ТИПОВОЙ ПРОЕКТ
409-23-56.87

ГЛАВНЫЙ КОРПУС С ЖЕЛЕЗОБЕТОННЫМ КАРКАСОМ

ЩЕБЁНОЧНЫЙ ЗАВОД ПО ПЕРЕРАБОТКЕ ОДНОРОДНЫХ ИЗВЕРЖЕННЫХ И МЕТАМОРФИЧЕСКИХ ПОРОД МОЩНОСТЬЮ 700 тыс. $м^3$ в год

Альбом 8

ОА ОБЕСПЫЛИВАНИЕ И АСПИРАЦИЯ

СФ ЦИТП 620062, г.Свердловск, ул.Чебышева,4
Зак.4263инв._____тираж 300
Сдано в печать 26.07. 1989г Цена _____

ТИПОВОЙ ПРОЕКТ
409-23-56.87

ГЛАВНЫЙ КОРПУС С ЖЕЛЕЗОБЕТОННЫМ КАРКАСОМ

ЩЕБЁНОЧНЫЙ ЗАВОД ПО ПЕРЕРАБОТКЕ ОДНОРОДНЫХ ИЗВЕРЖЕННЫХ И МЕТАМОРФИЧЕСКИХ ПОРОД МОЩНОСТЬЮ 700 тыс. $м^3$ в год

Альбом 8

Перечень альбомов

Альбом	I	ПЗ	Пояснительная записка
		ТХ1	Технология основного производства
Альбом	2	ЭО1	Внутреннее электрическое освещение
		СС	Связь и сигнализация
		ГР	Гидротехнические работы
Альбом	3	АР1	Архитектурные решения
Альбом	4	КЖ1	Конструкции железобетонные (начало)
Альбом	5	КЖ1	Конструкции железобетонные (окончание)
Альбом	6	КМ1	Конструкции металлические
Альбом	7	ОВ1	Отопление и вентиляция
		ВК1	Внутренние водопровод и канализация
Альбом	8	ОА	Обеспыливание и аспирация
Альбом	9	КЖИ1	Железобетонные изделия
Альбом	I0	АР2	Архитектурные решения
		КЖ2	Конструкции железобетонные
		КМ2	Конструкции металлические
		ОВ2	Отопление и вентиляция
		ВК2	Внутренние водопровод и канализация
		ЭП	Электрические подстанции
		ЭО2	Внутреннее электрическое освещение
		ТХ2	Технология ремонтного хозяйства
Альбом	II	КЖИ2	Железобетонные изделия
Альбом	I2	ЭМ1	Силовое электрооборудование (начало)
Альбом	I3	ЭМ1	Силовое электрооборудование (окончание)
Альбом	I4	ЭМ.Н	Силовое электрооборудование. Задание заводам ГЭМ (начало)
Альбом	I5	ЭМ1.Н	Силовое электрооборудование. Задание заводам ГЭМ (окончание)
Альбом	I6	АОВ	Автоматизация отопления и вентиляции
		АТХ	Автоматизация технологии производства
Альбом	I7	АОВ.Н	Автоматизация отопления и вентиляции. Задание заводам ГМА
		АТХ.Н	Автоматизация технологии производства. Задание заводам ГМА
Альбом	I8	СО	Спецификации оборудования
Альбом	I9	ВМ	Ведомости потребности в материалах
Альбом	20		Сметы

Части I,2,3

РАЗРАБОТАН
ГОСУДАРСТВЕННЫМ ПРОЕКТНЫМ ИНСТИТУТОМ "СОЮЗГИПРОНЕРУД"
Главный инженер института А.К.КАРАСЕВ
Главный инженер проекта Л.П.МИХАЙЛОВ

ТЕХНИЧЕСКИЙ ПРОЕКТ
Утвержден Минстройматериалов С С С Р
Протокол № 28-154/81 от 19.07.82 г.
Рабочие чертежи введены в действие институтом
Союзгипронеруд, приказ № 106а от 04.12.85 г.

Типовой проект 409-23-36.87 Альбом 8

Содержание альбома

Обозначение документа	Наименование документа	Стр.
	Содержание альбома	2
ТП ОА.ПЗ	Пояснительная записка	3
ТП ОА	Общие данные (начало)	4
ТП ОА	Общие данные (окончание)	5
ТП ОА	Характеристика работы систем	6
	аспирации и обеспыливания (начало)	
ТП ОА	Характеристика работы систем	7
	аспирации и обеспыливания (продолжение)	
ТП ОА	Характеристика работы систем	8
	аспирации и обеспыливания (окончание)	
ТП ОА	Санитарно-защитная зона и пред-	9
	ложения по ПДВ	
ТП ОА	Спецификация (начало)	10
ТП ОА	Спецификация (продолжение)	11
ТП ОА	Спецификация (окончание)	12
ТП ОА	Схема аспирации и обеспыливания	13
ТП ОА	План приямков	14
ТП ОА	План на отм. 0,000	15
ТП ОА	План площадок	16
ТП ОА	Разрезы 1-1, 5-5	17
ТП ОА	Разрезы 2-2, 6-6	18
ТП ОА	Разрезы 3-3, 7-7	19
ТП ОА	Разрез 4-4	20
ТП ОА	План площадок. Сечение А-А (АС-1)	21
ТП ОА	Сечение Б-Б (АС-1)	22
ТП ОА	План площадок. Сечение В-В (АС-2)	23
ТП ОА	Сечения Г-Г, Д-Д (АС-2)	24
ТП ОА	План площадок. Сечение Е-Е (АС-3)	25
ТП ОА	Сечение Ж-Ж. Сечение И-И	26
	Сечение К-К (АС-3)	
ТП ОА	План площадок (АС-4)	27
ТП ОА	Сечения Л-Л, Н-Н (АС-4)	28
ТП ОА	Сечения М-М, П-П (АС-4)	29
ТП ОА	План площадок (АС-5)	30
ТП ОА	Сечение Р-Р (АС-5)	31
ТП ОА	Сечения Т-Т, С-С (АС-5)	32
ТП ОА	Сечения У-У, Ф-Ф (АС-5)	33
ТП ОА	План площадок (АС-6)	34
ТП ОА	Сечения Ц-Ц, Ш-Ш (АС-6)	35
ТП ОА	Сечение Ч-Ч (АС-6)	36
ТП ОА	План площадок. Сечение Э-Э (АС-7)	37
ТП ОА	Сечение Ю-Ю Сечение Я-Я (АС-7)	38
ТП ОА	План площадок. Сечение А1-А1 (АС-8)	39
ТП ОА	Сечение Б1-Б1 Сечение В1-В1 (АС-8)	40
ТП ОА	План площадок (АС-9)	41
ТП ОА	Сечение Г1-Г1 Сечение Д1-Д1 (АС-9)	42
ТП ОА	Сечение Е1-Е1 (АС-9)	43
ТП ОА	План площадок (АС-10)	44
ТП ОА	Сечение Ж1-Ж1 (АС-10)	45
ТП ОА	Сечения Л1-Л1, К-К, И1-И1 (АС-10)	46
ТП ОА	План площадок (АС-11)	47
ТП ОА	Сечение М1-М1 (АС-11)	48
ТП ОА	Сечения Р1-Р1, П1-П1, Н1-Н1 (АС-11)	49
ТП ОА	Воздуховод к ГДП-5М Поз.2	50
ТП ОА	Воздуховод к дымососу ДН-9. Поз.3	51
ТП ОА	Воздуховод в атмосферу. Поз.4	52
ТП ОА	Воздуховод к ГДП-10М. Поз.6	53
ТП ОА	Воздуховод к дымососу ДН-9. Поз.7	54
ТП ОА	Воздуховод в атмосферу. Поз.8	55
ТП ОА	Воздуховод к пылеуловителю ГДП-10М	56
	Поз. 10	
ТП ОА	Воздуховод к пылеуловителю ГДП-5М	57
	Поз. 11	
ТП ОА	Воздуховод к дымососу ДН-10. Поз.12	58
ТП ОА	Воздуховод в атмосферу. Поз. 13	59
ТП ОА	Воздуховод от дробилки к коллек-	60
	тору БП-3. Поз. 17	
ТП ОА	Воздуховод к коллектору БП-3. Поз. 18	61
ТП ОА	Воздуховод к СИОТ N 6. Поз. 19	62
ТП ОА	Воздуховод к ГДП-10М. Поз. 20	63
ТП ОА	Воздуховод к дымососу ДН-11,2. Поз.21	64
ТП ОА	Рама под коллектор БП-3. Поз. 22	65
ТП ОА	Воздуховод к коллектору БП-3. Поз.23	66
ТП ОА	Воздуховод к коллектору БП-3. Поз.24	67
ТП ОА	Воздуховод к коллектору БП-3. Поз.25	68
ТП ОА	Воздуховод к коллекторам БП-3. Поз.26	69
ТП ОА	Воздуховод к промывателю СИОТ N°6.	70
	Поз. 27	
ТП ОА	Воздуховод к пылеуловителям ГДП-10М.	71
	Поз. 28	
ТП ОА	Воздуховод к дымососу ДН-11.2. Поз. 29	72
ТП ОА	Воздуховод в атмосферу (начало). Поз.30	73
ТП ОА	Воздуховод в атмосферу (окончание). Поз.30	74
ТП ОА	Воздуховод к пылеуловителю ГДП-5М.	75
	Поз.32	
ТП ОА	Воздуховод к дымососу ДН-9. Поз.33	76
ТП ОА	Воздуховод в атмосферу (начало). Поз. 34	77
ТП ОА	Воздуховод в атмосферу (продолжение). Поз.34	78
ТП ОА	Воздуховод в атмосферу (окончание). Поз.34	79
ТП ОА	Воздуховод к пылеуловителю ГДП-5М. Поз.35	80
ТП ОА	Воздуховод к дымососу ДН-9. Поз. 36	81
ТП ОА	Воздуховод в атмосферу. Поз. 37	82
ТП ОА	Воздуховод к пылеуловителю ГДП-10М. Поз.39	83
ТП ОА	Воздуховод к дымососу ДН-9. Поз. 40	84
ТП ОА	Воздуховод к пылеуловителю ГДП- 10М	85
	(начало). Поз. 41	
ТП ОА	Воздуховод к пылеуловителю ГДП-10М	86
	(окончание). Поз.41	
ТП ОА	Воздуховод к дымососу ДН-9. Поз.42	87
ТП ОА	Воздуховод от грохота к коллектору	88
	ВК-3. Поз. 46	
ТП ОА	Воздуховод от грохота к коллекто-	89
	ру ВК-3. Поз. 47	
ТП ОА	Воздуховод от конвейера N°14 к	90
	коллектору ВК-3. Поз. 48	
ТП ОА	Воздуховод от конвейеров N15,16 к	91
	коллектору ВК-3. Поз. 49	
ТП ОА	Воздуховод к пылеуловителям ГДП-10 Поз.50	92
ТП ОА	Воздуховод к дымососу ДН-10. Поз. 51	93
ТП ОА	Воздуховод в атмосферу. Поз. 52	94
ТП ОА	Течка от коллектора ВК-3 на	95
	конвейер N°15. Поз. 53	
ТП ОА	Опора под коллектор ВК-3. Поз.54	96
ТП ОА	Воздуховод от грохота к коллектору	97
	ВК-3. Поз. 55	
ТП ОА	Воздуховод от грохота к коллек-	98
	тору ВК-3. Поз. 56	
ТП ОА	Воздуховод от конвейера N°14 к	99
	коллектору ВК-3. Поз. 57	
ТП ОА	Воздуховод от конвейера N°15 к	100
	коллектору ВК-3. Поз. 58	
ТП ОА	Воздуховод от конвейера N°16	101
	к коллектору ВК-3. Поз. 59	
ТП ОА	Воздуховод к пылеуловителям ГДП-10М	102
	Поз. 60	
ТП ОА	Воздуховод к дымососу ДН-10. Поз.61	103
ТП ОА	Воронка Поз. 78	104
ТП ОА	Рама под привод дымососа ДН-9. Поз.79	105
ТП ОА	Рама под привод дымососа ДН-10. Поз. 80	106
ТП ОА	Рама под привод дымососа ДН-11,2 Поз.81	107

Копировал Сани Формат А2

Обеспыливание и аспирация

Основные положения

На щебеночном заводе по переработке однородных изверженных и метаморфических пород основным вредным производственным фактором является пыль.

Источники интенсивного пылевыделения - дробилки щековые, конусные, виброгрохоты, узлы перегрузки материала.

Степень вредного воздействия производственной пыли на окружающую среду определяется содержанием в ней двуокиси кремния (SiO_2), которое составляет 45-65%.

СН 245-71 и ГОСТ 12.1.005-76 обусловлены следующие предельно допустимые концентрации пыли:

в воздухе рабочей зоны производственных помещений - 2 мг/м³;

в атмосферном воздухе населенных пунктов - 0,3 мг/м³.

Мероприятия по обеспыливанию

Проектом предусматривается обеспечение нормативных концентраций пыли в атмосферном воздухе населенных пунктов.

Достигается это разработкой и внедрением комплекса мероприятий, представленных ниже.

Гидрообеспыливание.

За счет искусственного увлажнения до 8-10% исходная запыленность снижается ~ в 2 раза. С этой целью в укрытиях дробилок, грохотов и ленточных конвейеров установлены форсунки типа У-1. Количество форсунок и их распределение по узлам принято в соответствии с рекомендациями „Норм проектирования предприятий промышленности нерудных строительных материалов", Стройиздат, 1977, Л.

В главном корпусе проектом предусмотрено 104 форсунки типа У-1, которые подключаются к сети производственного водопровода. Общий расход воды на все форсунки - 20,8 м³/ч. Необходимое давление в водопроводной сети - 20 м.вод.ст. Режим работы систем гидрообеспыливания круглогодовой, т.к. помещение главного корпуса отапливаемое.

Укрытия и воздуховоды.

Укрытия выполняются институтом Союзгипронеруд по заданию института НИПИОТстром.

На узлах перегрузки материала из дробилок, виброгрохотов и ленточных конвейеров на ленточные конвейеры применяются укрытия типа ВНИИ БТГ (г. Кривой Рог). Укрытия грохотов выполняются по типу укрытий, разработанных институтом ВНИИнеруд (г. Тольятти).

При проектировании аспирационных воздуховодов выполнены все основные требования вышеуказанных норм, в том числе и по скоростям воздуха: для вертикальных участков и участков с углом наклона к горизонту более 55° - 10-15 м/с;

на участках с углом наклона к горизонту менее 55°, а также в горизонтальных воздуховодах - 18-22 м/с.

На воздуховодах предусматриваются штуцера для аэродинамических и пылевых замеров с целью определения эффективности пылеулавливающих аппаратов при испытании и наладке аспирационных систем.

Очистка аспирационного воздуха.

При выборе способа очистки, количества ступеней и типа обеспыливающих аппаратов учитывались следующие факторы:

а) особенности технологии производства щебня;

б) начальная запыленность аспирационного воздуха;

в) предельно допустимая концентрация пыли на выбросе в атмосферу;

г) физико-механические свойства улавливаемой пыли.

Мокрый способ переработки щебня обусловил мокрый способ очистки аспирационного воздуха.

В качестве обеспыливающих аппаратов приняты скоростные промыватели СИОТ (серия 4.904-61) и гидродинамические пылеуловители типа ГДП, разработанные институтом НИПИОТстром.

В аппараты СИОТ и ГДП подается техническая вода от производственного водопровода. Сливы от аппаратов мокрой очистки в количестве 18,12 м³/ч со средним содержанием твердого 82,7 г/л осуществляются самотеком в технологические зумпфы (по чертежам Ленинградского Промстройпроекта). Характеристика систем аспирации и обеспыливания приведена в таблице (лист 3, 4, 5). Режим работы аспирационных установок принимается по режиму работы основного технологического оборудования.

С целью предотвращения вторичного пылеобразования в корпусе предусматривается мокрая уборка-смыв пыли с полов, стен, оборудования, выполняемая институтом Союзгипронеруд.

Охрана атмосферы

В соответствии с СН 245-71 по санитарной классификации предприятий и производств щебеночный завод относится ко II классу и санитарно-защитная зона (СЗЗ) для него составляет 500 м.

Районы возможной привязки типового проекта приняты с коэффициентом температурной стратификации атмосферы 200.

Рельеф принят ровный, спокойный с коэффициентом 1.

Температура наружного воздуха принята условно 20°С.

Повторяемость ветра по всем направлениям принята равномерная - по 12,5%.

Расчет суммарных приземных концентраций выполнен по программе „Эфир-5" на ЭВМ ЕС-1022.

В результате предусмотренных мероприятий суммарная максимальная концентрация пыли от выбросов главного корпуса на границе санитарно-защитной зоны составляет 0,1273-0,1560 мг/м³, что в пределах ПДК-0,3 мг/м³. Характеристика санитарно-защитной зоны и расчетные предельно допустимые выбросы приведены на листе 6.

При привязке типового проекта размеры СЗЗ и ее характеристика должны уточняться с учетом особенностей района расположения завода, климатологии, ветрового режима и фоновых концентраций от соседних предприятий.

Техника безопасности.

Типовой проект разработан в соответствии со следующими нормативными документами:

„Правила техники безопасности и производственной санитарии в промышленности строительных материалов," часть I и СНиП II-90-81.

Типовой проект разработан в соответствии с действующими нормами и правилами и предусматривает мероприятия, обеспечивающие взрывную, взрывопожарную и пожарную безопасность при эксплуатации здания

Главный инженер проекта Юдин Н.М.

Инв. № подл. | Подп. и дата | Взам. инв. №

				Привязан	
Инв. №					
ГИП	Юдин		15.10.85	ТП409-23-56.87 ОА ПЗ.	
Н.контр.	Косыгина		15.10.85		
Гл.техн.инж.	Водолазский		15.10.85	Щебеночный завод по переработке однородных изверженных и метаморфических пород мощностью 700 тыс. м³ в год.	
Нач.отд.	Никульченко		15.10.85		
Гл.технолог	Филимонова		15.10.85		
Рук.гр.	Велигорская		15.10.85	Главный корпус	Стадия: Р; Лист; Листов
Ст.инж.	Кравченко		15.10.85		
Инж.	Спирина		15.10.85	Пояснительная записка	НИПИОТстром Новороссийск
Инж.	Волчелюк		15.10.85		

Копировал Сонй Формат А2

Альбом 8

409-23-56.87

Типовой проект

Ведомость рабочих чертежей основного комплекта

Лист	Наименование	Примечание
1	Общие данные (начало)	
2	Общие данные (окончание)	
3	Характеристика работы систем аспирации и обеспыливания (начало)	
4	Характеристика работы систем аспирации и обеспыливания (продолжение)	
5	Характеристика работы систем аспирации и обеспыливания (окончание)	
6	Санитарно-защитная зона и предложения по ПДВ	
7	Спецификация (начало)	
8	Спецификация (продолжение)	
9	Спецификация (окончание)	
10	Схема аспирации и обеспыливания	
11	План приямков	
12	План на отм. 0,000	
13	План площадок	
14	Разрезы 1-1, 5-5	
15	Разрезы 2-2, 6-6	
16	Разрезы 3-3, 7-7	
17	Разрез 4-4	
18	План площадок. Сечение А-А (АС-1)	
19	Сечение Б-Б (АС-1)	
20	План площадок. Сечение В-В (АС-2)	
21	Сечения Г-Г, Д-Д (АС-2)	
22	План площадок. Сечение Е-Е (АС-3)	
23	Сечение Ж-Ж. Сечение И-И. Сечение К-К (АС-3)	
24	План площадок (АС-4)	
25	Сечения Л-Л, Н-Н (АС-4)	
26	Сечения М-М, П-П (АС-4)	
27	План площадок (АС-5)	
28	Сечение Р-Р (АС-5)	
29	Сечения Т-Т, С-С (АС-5)	
30	Сечения У-У, Ф-Ф (АС-5)	
31	План площадок (АС-6)	
32	Сечения Ц-Ц, Ш-Ш (АС-6)	
33	Сечение Ч-Ч (АС-6)	
34	План площадок. Сечение Э-Э (АС-7)	
35	Сечение Ю-Ю. Сечение Я-Я (АС-7)	
36	План площадок. Сечение А1-А1 (АС-8)	
37	Сечение Б1-Б1. Сечение В1-В1 (АС-8)	
38	План площадок (АС-9)	
39	Сечение Г1-Г1. Сечение Д1-Д1 (АС-9)	
40	Сечение Е1-Е1 (АС-9)	
41	План площадок (АС-10)	
42	Сечение Ж1-Ж1 (АС-10)	
43	Сечения Л1-Л1, К1-К1, И1-И1 (АС-10)	
44	План площадок (АС-11)	
45	Сечение М1-М1 (АС-11)	
46	Сечения Р1-Р1, П1-П1, Н1-Н1 (АС-11)	
47	Воздуховод к ГДП-5М. Поз.2	
48	Воздуховод к дымососу ДН-9. Поз.3	
49	Воздуховод в атмосферу. Поз.4	
50	Воздуховод к ГДП-10М Поз.6	
51	Воздуховод к дымососу ДН-9. Поз.7	
52	Воздуховод в атмосферу. Поз.8	
53	Воздуховод к пылеуловителю ГДП-10М. Поз.10	
54	Воздуховод к пылеуловителю ГДП-5М. Поз.11	
55	Воздуховод к дымососу ДН-10. Поз.12	
56	Воздуховод в атмосферу. Поз.13	
57	Воздуховод от дробилки к коллектору БП-3. Поз.17	
58	Воздуховод к коллектору БП-3. Поз.18	
59	Воздуховод к СИОТ №6. Поз.19	
60	Воздуховод к ГДП-10М. Поз.20	
61	Воздуховод к дымососу ДН-11.2 Поз.21	
62	Рама под коллектор БП-3. Поз.22	
63	Воздуховод к коллектору БП-3. Поз.23	
64	Воздуховод к коллектору БП-3. Поз.24	
65	Воздуховод к коллектору БП-3. Поз.25	
66	Воздуховод к коллекторам БП-3. Поз.26	
67	Воздуховод к промывателю СИОТ №6. Поз.27	
68	Воздуховод к пылеуловителям ГДП-10М. Поз.28	
69	Воздуховод к дымососу ДН-11.2. Поз.29	
70	Воздуховод в атмосферу (начало). Поз.30	
71	Воздуховод в атмосферу (окончание). Поз.30	
72	Воздуховод к пылеуловителю ГДП-5М. Поз.32	
73	Воздуховод к дымососу ДН-9. Поз.33	
74	Воздуховод в атмосферу (начало). Поз.34	
75	Воздуховод в атмосферу (продолжение). Поз.34	
76	Воздуховод в атмосферу (окончание). Поз.34	
77	Воздуховод к пылеуловителю ГДП-5М. Поз.35	
78	Воздуховод к дымососу ДН-9. Поз.36	
79	Воздуховод в атмосферу. Поз.37	
80	Воздуховод к пылеуловителю ГДП-10М. Поз.39	
81	Воздуховод к дымососу ДН-9. Поз.40	
82	Воздуховод к пылеуловителю ГДП-10М (начало). Поз.41	
83	Воздуховод к пылеуловителю ГДП-10М (окончание) Поз.41	
84	Воздуховод к дымососу ДН-9. Поз.42	
85	Воздуховод от грохота к коллектору ВК-3. Поз.46	
86	Воздуховод от грохота к коллектору ВК-3. Поз.47	
87	Воздуховод от конвейера №14 к коллектору ВК-3. Поз.48	
88	Воздуховод от конвейеров №15,16 к коллектору ВК-3. Поз.49	
89	Воздуховод к пылеуловителям ГДП-10М. Поз.50	
90	Воздуховод к дымососу ДН-10 Поз.51	
91	Воздуховод в атмосферу Поз.52	
92	Течка от коллектора ВК-3 на конвейер №15 Поз.53	
93	Опора под коллектор ВК-3. Поз.54	
94	Воздуховод от грохота к коллектору ВК-3. Поз.55	
95	Воздуховод от грохота к коллектору ВК-3. Поз.56	
96	Воздуховод от конвейера №14 к коллектору ВК-3. Поз.57	
97	Воздуховод от конвейера № 15 к коллектору ВК-3. Поз.58	
98	Воздуховод от конвейера № 16 к коллектору ВК-3. Поз.59	
99	Воздуховод к пылеуловителям ГДП-10М. Поз.60	
100	Воздуховод к дымососу ДН-10. Поз.61	
101	Воронка. Поз.78	
102	Рама под привод дымососа ДН-9. Поз.79	
103	Рама под привод дымососа ДН-10. Поз.80	
104	Рама под привод дымососа ДН-11,2. Поз.81	

Типовой проект разработан в соответствии с действующими нормами и правилами и предусматривает мероприятия обеспечивающие взрывную, взрывопожарную и пожарную безопасность при эксплуатации здания

Главный инженер проекта Юдин Н.М.

Согласовано:

Инв.№подл. | Подп. и дата | Взам. инв.№

Привязан

Инв. №

ГИП	Юдин		15.10.85
Н.контр.	Косыгина		15.10.85
Гл.технолог	Бобылевский		15.10.85
Нач.отд.	Никульченко		15.10.85
Гл.техн.отд.	Филимонова		15.10.85
Рук.гр.	Белугерская		15.10.85
Ст.инж.	Кравченко		15.10.85
Инж.	Спирина		15.10.85
Инж.	Волчелюк		15.10.85

ТП409-23-56.87 ОА

Щебеночный завод по переработке однородных изверженных и метаморфических пород мощностью 700 тыс. м³ в год.

Главный корпус

Общие данные (начало)

Стадия	Лист	Листов
Р	1	104

НИПИОТстром Новороссийск

Копировал Сани

Формат А2

Альбом 8

ТП409-23-56.87

Типовой проект

Ведомость ссылочных и прилагаемых документов

Обозначение	Наименование	Примечание
	Ссылочные документы	
СН 202-81*	Инструкция о составе, порядке разработки, согласования и утверждения проектно-сметной документации на строительство предприятий, зданий и сооружений.	
СН 227-82	Инструкция по типовому проектированию.	
СН 181-70	Указания по проектированию цветовой отделки интерьеров производственных зданий промышленных предприятий.	
СН 245-71	Санитарные нормы проектирования промышленных предприятий	
СНиП III-31-78	Строительные нормы и правила. Нормы проектирования. Технологическое оборудование. Основные положения.	
СНиП II-33-75*	Строительные нормы и правила. Нормы проектирования. Отопление, вентиляция и кондиционирование воздуха	
СНиП II-90-81	Строительные нормы и правила. Нормы проектирования. Производственные здания промышленных предприятий.	
Серия 4.904-61	Скоростные промыватели СИОТ	
выпуск I, II, III	и постаменты под них.	
Серия 08-02-156	Аспирационные коллекторы на	
выпуск 4,5	различную производительность	
	по воздуху.	

Обозначение	Наименование	Примечание
	Прилагаемые документы	
3-512М-03	Пылеуловитель гидродинамический	
НИПИОТстром	ГДП-5М	
3-512М-05	Пылеуловитель гидродинамический	
НИПИОТстром	ГДП-10М	
533-1.02.03.000	Заслонки дроссельные	
533-1.02.04.000	Заслонки дроссельные	
533-1.06.01.000	Заслонки дроссельные	
НИПИОТстром		
973-АО альбом I	Форсунка гидрообеспыливания	
НИПИОТстром	У-1	
ОА.СО	Спецификация оборудования	Прилаг. в альб.
ОА.ВМ	Ведомость потребности в материалах.	Прилаг. в альб.

Условные обозначения

- Аспирационный воздух
- Материал и уловленная пыль
- Вода
- Пульпа
- n — Форсунка гидрообеспыливания (n- количество форсунок)
- L — Объем аспирационного воздуха, м³/ч
- P — Давление (разрежение), Па
- q — Запыленность, г/м³

Общие указания

1. Рабочие чертежи по обеспыливанию щебеночного завода по переработке однородных изверженных и метаморфических пород мощностью 700 тыс. м³ в год (главный корпус) разработаны на основании задания института Союзгипронеруд, Ленинград.

2. В соответствии с СН 202-81* (п. 4.11) в данном проекте разработаны общие виды технологических металлических конструкций. Деталировочные чертежи металлоконструкций должны разрабатываться заводами-изготовителями и монтажными организациями.

3. Технологические металлоконструкции изготовить из стали запроектированных марок. При необходимости замены материала руководствоваться требованиями ГОСТ 380-71, разделы 1,2. Масса технологических металлоконструкций должна уточняться по деталировочным рабочим чертежам.

Окраску металлоконструкций производить согласно СН181-70.

4. Для обеспечения эффективной работы обеспыливающих установок необходимо соблюдать технические требования по монтажу и эксплуатации оборудования заводов-изготовителей, а также следующие основные условия:

- недопускать подсосов наружного воздуха через фланцевые соединения, люки и т. п.;
- периодически проверять состояние аспирационного тракта и очищать воздуховоды от возможных отложений пыли;
- постоянно удалять пыль из пылеуловливающих аппаратов;
- количество аспирационного воздуха, поступающего на очистку, должно соответствовать расчетным величинам.

Контроль параметров аспирационного воздуха производить через штуцера, предусмотренные в соответствии со СНиП II-33-75* (п.4.198).

5. Пуск аспирационно-обеспыливающих систем и наладку их аэродинамического режима должны осуществлять специализированные организации.

Инв. № подл. | Подп. и дата | Взам. инв. №

Привязан

Инв. №

Гл. инж. пр-та	Зубченок		15.10.85	ТП409-23-56.87 ОА
ГИП	Юдин		15.10.85	
Н. контр.	Косыгина		15.10.85	Щебеночный завод по переработке однородных изверженных и метаморфических пород мощностью 700 тыс. м³ в год.
Гл. технолог	Бабошкина		15.10.85	
Нач. отд.	Никульченко		15.10.85	Главный корпус
Гл. техн. отд.	Филиманова		15.10.85	
Рук. гр.	Белогорская		15.10.85	
Ст. инж.	Крабченко		15.10.85	Общие данные (окончание)
Инж.	Спирина		15.10.85	

Стадия	Лист	Листов
Р	2	

НИПИОТстром Новороссийск

Копировал Саней

Формат А2

Наименование передела	Аспирируемое оборудование и узлы	№ установки	Объем аспирационного воздуха, м³/ч: от аспирируемого узла	Объем аспирационного воздуха, м³/ч: на выбросе в атмосферу	Концентрация пыли в аспирационном воздухе, г/м³: до очистки	Концентрация пыли в аспирационном воздухе, г/м³: на выбросе в атмосферу	Аспирационное и обеспыливающее оборудование	Степень очистки аппарата, %	Максимальное количество пыли, кг/ч: улавливается установкой	Максимальное количество пыли, кг/ч: выбрасывается в атмосферу	Максимальная концентрация пыли в атмосферном воздухе, мг/м³	Расстояние от источника, м
Первичное дробление	Укрытие ленточного конвейера №1		3200				Пылеуловитель гидродинамический ГДП-5М Дымосос ДН-9 Q = 8000 м³/ч H = 2100 Па	99,0				
	Укрытие грохота ГИТ-41		3100									
		АС-1	6300	7000	6	0,057		99,0	37,4	0,4	0,044	71,3
	Укрытие низа щековой дробилки СМД-111		8500				Пылеуловитель гидродинамический ГДП-10М Дымосос ДН-9 Q = 11300 м³/ч H = 2000 Па	99,0				
		АС-2	8500	9820	10	0,081		99,0	84,2	0,8	0,073	80,4
Вторичное дробление	Укрытие верха конусной дробилки КСД-1750 Гр-Д		2000		16,6		Пылеуловитель гидродинамический ГДП-10М	99,0	164,3			
	Укрытие низа конусной дробилки КСД-1750 Гр-Д		8000				Пылеуловитель гидродинамический ГДП-5М	99,0	38,8			
	Укрытие грохота ГИТ-52М		2500		6,7		Дымосос ДН-10 Q = 19300 м³/ч H = 2300 Па					
	Укрытие ленточного конвейера №3		2000									
		АС-3	14500	16800	–	0,125		99,0	203,1	2,1	0,127	105,1

Альбом 8

ТП409-23-56.87

Типовой проект

Инв. № подл. | Подп. и дата | Взам. инв. №

Привязан

Инв. №

ГИП	Юдин		15.10.85
Н. контр.	Косыгина		15.10.85
Гл. техн-та	Водоказский		15.10.85
Нач. отд.	Никульченко		15.10.85
Гл. техн. отд	Филимонова		15.10.85
Рук. гр.	Белогорская		15.10.85
Ст. инж.	Кравченко		15.10.85
Инж.	Спирина		15.10.85
Инж.	Волчелюк		15.10.85

ТП409-23-56.87 ОА

Щебеночный завод по переработке однородных изверженных и метаморфических пород мощностью 700 тыс. м³ в год

Главный корпус

Стадия	Лист	Листов
Р	3	

Характеристика работы систем аспирации и обеспыливания (начало).

НИПИОТстром Новороссийск

Копировал Сани

Формат А2

Наименование передела	Аспирируемое оборудование и узлы	№ установки	Объем аспирационного воздуха, м³/ч: от аспирируемого узла	Объем аспирационного воздуха, м³/ч: на выбросе в атмосферу	Концентрация пыли в аспирационном воздухе, г/м³: до очистки	Концентрация пыли в аспирационном воздухе, г/м³: на выбросе в атмосферу	Аспирационное и обеспыливающее оборудование	Степень очистки аппарата, %	Максимальное количество пыли, кг/ч: улавливается установкой	Максимальное количество пыли, кг/ч: выбрасывается в атмосферу	Максимальная концентрация пыли в атмосферном воздухе, мг/м³	Расстояние от источника, м
Третичное дробление	Укрытие грохота СМД-125		3500				Коллектор барабанный БП-3					
	Укрытие верха конусной дробилки КМД-1750Т-Д		2000				Скоростной промыватель СИОТ №6 Q=17500÷25000 м³/ч	80,0	310,8			
	Укрытие низа конусной дробилки КМД-1750Т-Д		8000				Пылеуловитель гидродинамический ГДП-10М 2шт.	98,0	76,1			
	Укрытие ленточного конвейера №10		2000				Дымосос ДН-11,2 Q=24000 м³/ч H=3800 Па					
	Укрытие ленточного конвейера №9		2000									
		АС-4 АС-5	17500×2	22350×2	22,2	0,072		≤99,6	386,9×2	1,6×2	АС-4 см. АС-9 АС-5 - 0,07	129,6
	Укрытие ленточного конвейера №5 (6)		4500				Пылеуловитель гидродинамический ГДП-5М	99,0				
							Дымосос ДН-9 Q=6000 м³/ч H=2100 Па					
		АС-6 АС-7	4500×2	5210×2	7	0,058		99,0	31,2×2	0,3×2	АС-6 см. АС-9 АС-7 см. АС-8	—
	Бункера щебня		2000				Пылеуловитель гидродинамический ГДП-10М	99,0				
	Укрытие ленточного конвейера № 7(11)		3500				Дымосос ДН-9 Q=12000 м³/ч H=2400 Па					
	Укрытие ленточного конвейера №8 (12)		3500									
		АС-8 АС-9	9000×2	10420×2	6,6	0,058		99,0	58,8×2	0,6×2	АС-7,8 - 0,061 АС-4,6,9 - 0,062	97,9 186,2

Инв. № подл. | Подп. и дата | Взам. инв. №

Привязан

Инв. №

ГИП	Юдин		15.10.85
Н.контр.	Косыгина		15.10.85
Гл. техн. цех-та	Водолазский		15.10.85
Нач. отд	Никульченко		15.10.85
Гл. техн. отд	Филимонова		15.10.85
Рук. гр.	Белигорская		15.10.85
Ст. инж.	Кравченко		15.10.85
Инж.	Спирина		15.10.85
Инж.	Волчелюк		15.10.85

ТП409-23-56.87 ОА

Щебеночный завод по переработке однородных изверженных и метаморфических пород мощностью 700 тыс. м³ в год.

Главный корпус.

Стадия	Лист	Листов
Р	4	

Характеристика работы систем аспирации и обеспыливания. Продолжение.

НИПИОТстром Новороссийск

Копировал Сани

Формат А2

Наименование передела	Аспирируемое оборудование и узлы	№ установки	Объем аспирационного воздуха, м³/ч: от аспирируемого узла	Объем аспирационного воздуха, м³/ч: на выбросе в атмосферу	Концентрация пыли в аспирационном воздухе, г/м³: до очистки	Концентрация пыли в аспирационном воздухе, г/м³: на выбросе в атмосферу	Аспирационное и обеспыливающее оборудование	Степень очистки аппарата, %	Максимальное количество пыли, кг/ч: улавливается установкой	Максимальное количество пыли, кг/ч: выбрасывается в атмосферу	Максимальная концентрация пыли в атмосферном воздухе, г/м³	Расстояние от источника, м
Сортировка	Укрытие грохота СМД - 125		3500				Коллектор БК-3 Пылеуловитель гидродинамический ГДП- 10М - 2 шт. Дымосос ДН- 10 Q= 20000 м³/ч H= 2300 Па	99,0				
	Укрытие грохота СМД -125		2500									
	Укрытие ленточного конвейера №14		2500									
	Укрытие ленточного конвейера №15		3500									
	Укрытие ленточного конвейера № 16		3500									
		АС-10 АС-11	15500×2	18000×2	5	0,044		99,0	76,7×2	0,8×2	АС-10 - 0,042 АС-11 - 0,042	114,6 114,6

Альбом 8

Типовой проект ТП409-23-56.87

Инв.№ подл. | Подп. и дата | Взам. инв.№

Привязан

Инв. №

ГИП	Юдин		15.10.85
Н.контр.	Косыгина		15.10.85
Гл.технолог	Водолазский		15.10.85
Нач.отд.	Никульченко		15.10.85
Гл.техн.отд	Филимонова		15.10.85
Рук.гр.	Белогорская		15.10.85
Ст. инж.	Кравченко		15.10.85
Инж.	Спирина		15.10.85

ТП409-23-56.87 ОА

Щебеночный завод по переработке однородных изверженных и метаморфических пород мощностью 700 тыс. м³ в год

Главный корпус

Стадия	Лист	Листов
Р	5	

Характеристика работы систем аспирации и обеспыливания (окончание).

НИПИОТстром Новороссийск

Копировал Сани

Формат А2

Альбом 8

Типовой проект ТП409-23-56.87

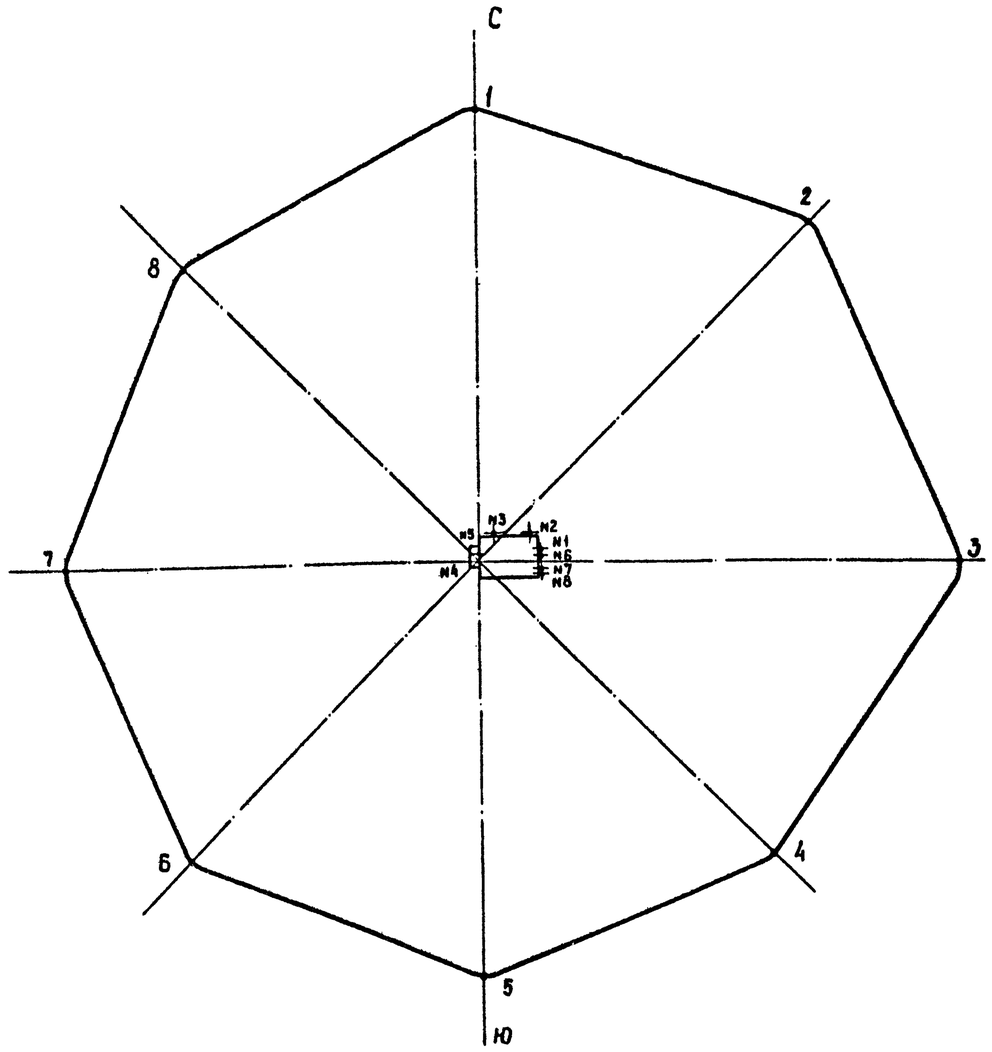

Характеристика санитарно-защитной зоны

Координаты санитарно-защитной зоны			Суммарные максимальные концентрации пыли, мг/м³
номер точки	X	Y	ПДК-0,3
1	0	540	0,1325
2	410	410	0,1273
3	580	0	0,1312
4	355	355	0,1560
5	0	-500	0,1371
6	-355	-355	0,1292
7	-500	0	0,1292
8	-355	355	0,1352

Расчетные предельно допустимые выбросы

Номер источника выброса	Наименование аспирационной системы	Характеристика источника выброса		ПДВ
		высота, м	диаметр, м	г/с
1	АС-1	21	0,4	0,11
2	АС-2	21	0,5	0,22
3	АС-3	21	0,63	0,58
4	АС-4,6,9	21	0,9	0,69
5	АС-5	21	0,71	0,44
6	АС-7,8	21	0,63	0,25
7	АС-10	21	0,63	0,22
8	АС-11	21	0,63	0,22

Инв. № подл. | Подп. и дата | Взам. инв. №

Привязан

Инв. №

ГИП	Юдин		15.10.85	ТП409-23-56.87 ОА
Н. контр.	Косыгина		15.10.85	Шебеночный завод по переработке обуроченных изверженных и метаморфических пород мощностью 100 тыс. м³ в год.
Гл. техн. цех.	Водолазский		15.10.85	Главный корпус — Стадия: Р; Лист: 6; Листов:
Нач. отд.	Никульченко		15.10.85	
Гл. технолог	Филимонова		15.10.85	
Рук. гр.	Белгорская		15.10.85	Санитарно-защитная зона и предложения по ПДВ — НИПИОТстром Новороссийск
Ст. инж.	Кравченко		15.10.85	

Копировал Сани

Формат А2

Поз.	Обозначение	Наименование	Кол.	Масса ед. кг	Примечание
		Аспирационное оборудование АС-1			
1		Дымосос ДН-9, производительность 8000 м³/ч, давление 2100 Па, 1450 об/мин, Ψ-150°, правого вращения, электродвигатель	1	671	
		4АМ160S4У3, 15 кВт	1	—	
		Бийский котельный завод			
		Технологические металлоконструкции			
2		Воздуховод к ГДП-5М	1	444	
3		Воздуховод к дымососу ДН-9	1	274	
4		Воздуховод в атмосферу	1	922	
		Аспирационное оборудование АС-2			
5		Дымосос ДН-9, производительность 11300 м³/ч, давление 2000 Па, 1450 об/мин, Ψ-150°, правого вращения, электродвигатель	1	671	
		4АМ160S4У3, 15 кВт	1	—	
		Бийский котельный завод			
		Технологические металлоконструкции			
6		Воздуховод к ГДП-10М	1	590	
7		Воздуховод к дымососу ДН-9	1	400	
8		Воздуховод в атмосферу	1	1088	
		Аспирационное оборудование АС-3			
9		Дымосос ДН-10, производительность 19300 м³/ч, давление 2300 Па, 1450 об/мин, Ψ-150°, правого вращения, электродвигатель	1	872	
		4АМ180М4У3, 30 кВт	1	—	
		Бийский котельный завод			
		Технологические металлоконструкции			
10		Воздуховод к пылеуловителю ГДП-10М	1	938	
11		Воздуховод к пылеуловителю ГДП-5М	1	289	
12		Воздуховод к дымососу ДН-10	1	644	
13		Воздуховод в атмосферу	1	1360	
		Аспирационное оборудование АС-4, АС-5			
14		Дымосос ДН-11,2, производительность 24000 м³/ч, давление 3100 Па; 1450 об/мин, Ψ-90° правого, левого вращения, электродвигатель	2	1236	
		4А200L4У3, 45 кВт, Бийский котельный завод	2	—	
		Нестандартизированное оборудование			
15	серия 4-904-61 выпуск I, II, III	Скоростной промыватель СИОТ №6 левое исполнение 1 шт правое исполнение 1 шт	2	1980	
16	серия ОВ-02-156 выпуск 5	Коллектор барабанный проходной БП-3	2	135,6	
		Технологические металлоконструкции АС-4			
17		Воздуховод от дробилки к коллектору БП-3	1	785,3	
18		Воздуховод к коллектору БП-3	1	85,5	
19		Воздуховод к СИОТ №6	1	812	
20		Воздуховод к ГДП-10М	1	711	
21		Воздуховод к дымососу ДН-11,2	1	882	
22		Рама под коллектор БП-3	2	111	АС-5
		АС-5			
23		Воздуховод к коллектору БП-3	1	114	
24		Воздуховод к коллектору БП-3	1	839	

Альбом 8

Типовой проект ТП409-23-56.87

Взам. инв. №

Подп. и дата

Инв. № подл.

Привязан

Инв. №

ГИП	Юдин		15.10.85
Н. контр.	Косыгина		15.10.85
Гл. техн.-тл	Водолазский		15.10.85
Нач. отд.	Никульченко		15.10.85
Гл. техн. отд.	Филимонова		15.10.85
Рук. гр.	Велигорская		15.10.85
Ст. инж.	Кравченко		15.10.85
Инж.	Спирина		15.10.85
Инж.	Волчепюк		15.10.85

ТП409-23-56.87 ОА

Щебеночный завод по переработке однородных изверженных и метаморфических пород мощностью 700 тыс. м³ в год

Главный корпус

Стадия	Лист	Листов
Р	7	

Спецификация (начало)

НИПИОТстром Новороссийск

Копировал Пахомчик

Формат А2

Поз.	Обозначение	Наименование	Кол.	Масса ед.кг	Примечание
25		Воздуховод к коллектору БП-3	1	82	
26		Воздуховод к коллекторам БП-3	1	678	АС-4
27		Воздуховод к промывателю СИОТ №6	1	362	
28		Воздуховод к пылеуловителям ГДМ-10М	1	604	
29		Воздуховод к дымососу ДН-11,2	1	729	
30		Воздуховод в атмосферу	1	2704	
		Аспирационное оборудование АС-6, АС-7			
31		Дымосос ДН-9, производительность 6000 м³/ч, давление 2100 Па, 1450 об/мин, φ-150° правого, φ-90° левого вращения	2	671	
		электродвигатель 4АМ160S4У3, 15 кВт Бийский котельный завод	2	—	
		Технологические металлоконструкции АС-6			
32		Воздуховод к пылеуловителю ГДП-5М	1	220	
33		Воздуховод к дымососу ДН-9	1	170	
34		Воздуховод в атмосферу	1	4610	АС-4, АС-9

Поз.	Обозначение	Наименование	Кол.	Масса ед.кг	Примечание
		АС-7			
35		Воздуховод к пылеуловителю ГДП-5М	1	260	
36		Воздуховод к дымососу ДН-9	1	220	
37		Воздуховод в атмосферу	1	1510	АС-8
		Аспирационное оборудование АС-8, АС-9			
38		Дымосос ДН-9, производительность 12000 м³/ч, давление 2400 Па, 1450 об/мин, φ-90° левого вращения, φ-150° левого вращения	2	671	
		электродвигатель 4АМ160S4У3, 15 кВт Бийский котельный завод	2	—	
		Технологические металлоконструкции АС-8			
39		Воздуховод к пылеуловителю ГДП-10М	1	623	
40		Воздуховод к дымососу ДН-9	1	333	
		АС-9			
41		Воздуховод к пылеуловителю ГДП-10М	1	400	
42		Воздуховод к дымососу ДН-9	1	380	

Поз.	Обозначение	Наименование	Кол.	Масса ед.кг	Примечание
		Аспирационное оборудование АС-10, АС-11			
43		Дымосос ДН-10, производительность 20000 м³/ч, давление 2300 Па, 1450 об/мин, φ-90° правого вращения	2	872	
		электродвигатель 4АМ180М4У3, 30 кВт Бийский котельный завод	2	—	
44	1500СТ 108132.01-80	Мигалка с конусным клапаном Сызранский турбостроительный завод	2	31	
		Нестандартизированное оборудование			
45	Серия ОВ-02-156 Выпуск 4	Коллектор круглый вертикальный ВК-3	2	750	
		Технологические металлоконструкции АС-10			
46		Воздуховод от грохота к коллектору ВК-3	1	173	
47		Воздуховод от грохота к коллектору ВК-3	1	75	
48		Воздуховод от конвейера №14 к коллектору ВК-3	1	157	

Альбом 8

Типовой проект ТП409-23-56.87

Взам. инв.№

Подп. и дата

Инв.№ подл.

Привязан

Инв. №

ГИП	Юдин		15.10.85
Н.контр.	Косыгина		15.10.85
Гл.спец.инж.	Водолазский		15.10.85
Нач.отд.	Никульченко		15.10.85
Гл.техн.отд.	Филичонова		15.10.85
Рук.гр.	Велигорская		15.10.85
Ст.инж.	Кравченко		15.10.85
Инж.	Спирина		15.10.85
Инж.	Волчелюк		15.10.85

ТП409-23-56.87 ОА

Щебеночный завод по переработке однородных изверженных и метаморфических пород мощностью 100 тыс. м³ в год

Главный корпус

Стадия	Лист	Листов
Р	8	

Спецификация (продолжение)

НИПИОТстром Новороссийск

Копировал Пахомчик

Формат А2

Поз.	Обозначение	Наименование	Кол.	Масса ед. кг	Примечание
49		Воздуховод от конвейеров №15, 16 к коллектору ВК-3	1	275	
50		Воздуховод к пылеуловителям ГДП-10М	1	706	
51		Воздуховод к дымососу ДН-10	1	560	
52		Воздуховод в атмосферу	2	1389	АС-11
53		Течка от коллектора ВК-3 на конвейер №15	2	62	АС-11
54		Опора под коллектор ВК-3	2	355	АС-11
		АС-11			
55		Воздуховод от грохота к коллектору ВК-3	1	80	
56		Воздуховод от грохота к коллектору ВК-3	1	172	
57		Воздуховод от конвейера №14 к коллектору ВК-3	1	157	
58		Воздуховод от конвейера №15 к коллектору ВК-3	1	150	
59		Воздуховод от конвейера №16 к коллектору ВК-3	1	114	
60		Воздуховод к пылеуловителям ГДМ-10М	1	726	
61		Воздуховод к дымососу ДН-10	1	561	

Поз.	Обозначение	Наименование	Кол.	Масса ед. кг	Примечание
		Аспирационное оборудование АС-1÷АС-11			
62		Вентиль запорный мембранный, с электромагнитным приводом фланцевый 15кч888р СВМ Ду 25 Семеновский арматурный завод Горьковская область	15	6,2	
63		Толкатель электрогидравлический ТЭГ-25М (на сливе пульпы) Бендерский завод „Электроаппарат"	16	12,0	
64		Кран пробковый проходной конусный сальниковый муфтовый 11Б6бк Ду 15 Одесский ремонтно-механический завод им. Осипенко	64	0,32	
		Нестандартизированное оборудование			
65	Э-512М-03	Пылеуловитель гидродинамический ГДП-5М	4	1000	
	НИПИОТстром				
66	Э-512М-05	Пылеуловитель гидродинамический ГДП-10М	12	1500	
	НИПИОТстром				
67	973-АО альбом I	Форсунка гидрообеспыливания У-1	104	0,24	
	НИПИОТстром				
68	533-1.02.04.000-01	Заслонка дроссельная ЗД-225	14	9,7	
	НИПИОТстром				
69	533-1.02.04.000-02	Заслонка дроссельная ЗД-250	3	10,0	
	НИПИОТстром				
70	533-1.02.04.000-03	Заслонка дроссельная ЗД-280	12	11,5	
	НИПИОТстром				
71	533-1.02.04.000-04	Заслонка дроссельная ЗД-315	2	14,0	
	НИПИОТстром				

Поз.	Обозначение	Наименование	Кол.	Масса ед. кг	Примечание
72	533-1.06.01.000	Заслонка дроссельная ЗД-355	2	16,0	
	НИПИОТстром				
73	533-1.06.01.000-01	Заслонка дроссельная ЗД-400	2	17,4	
	НИПИОТстром				
74	533-1.06.01.000-02	Заслонка дроссельная ЗД-450	1	22,0	
	НИПИОТстром				
75	533-1.06.01.000-03	Заслонка дроссельная ЗД-500	5	26,0	
	НИПИОТстром				
76	533-1.06.01.000-05	Заслонка дроссельная ЗД-630	3	36,0	
	НИПИОТстром				
77	533-1.06.01.000-06	Заслонка дроссельная ЗД-710	2	42,1	
	НИПИОТстром				
		Технологические металлоконструкции			
78		Воронка	18	10	
79		Рама под привод дымососа ДН-9	6	100	
80		Рама под привод дымососа ДН-10	3	105	
81		Рама под привод дымососа ДН-11,2	2	118	

Альбом 6

Типовой проект ТП409-23-56.87

Взоп. инв. №

Подп. и дата

Инв. № подл.

Привязан

Инв. №

ГИП	Юдин		15.10.85	ТП409-23-56.87 ОА
Н. контр.	Косыгина		15.10.85	Щебеночный завод по переработке однородных изверженных и метаморфических пород мощностью 100 тыс. м³ в год
Гл. техн-т	Водолазская		15.10.85	
Нач. отд.	Никульченко		15.10.85	
Гл. техн. пад	Филитонова		15.10.85	
Рук. гр.	Велигорская		15.10.85	Главный корпус
Ст. инж.	Кравченко		15.10.85	
Инж.	Спирина		15.10.85	Спецификация (окончание)
Инж.	Волчелюк		15.10.85	НИПИОТстром Новороссийск

Стадия	Лист	Листов
Р	9	

Копировал Пахомчик

Формат А2

Типовой проект ТП409-23-56.87 Альбом 8

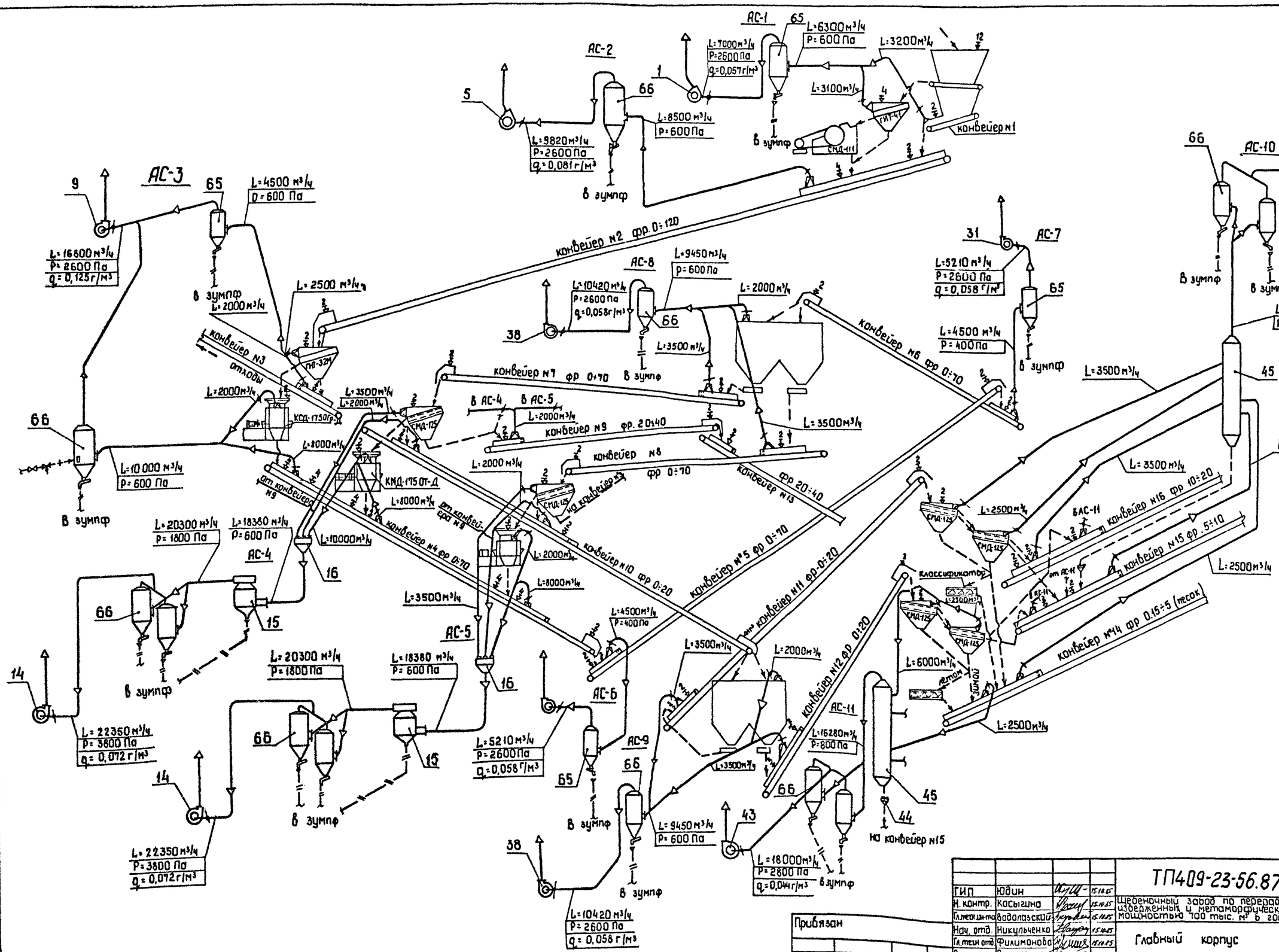

				ТП409-23-56.87	ОА
ГИП	Юдин		15.11.85		
Н. контр.	Косыгина		15.11.85	Щебеночный завод по переработке однородных изверженных и метаморфических пород мощностью 700 тыс. м³ в год	
Гл. технолог	Вавилазский		15.11.85		
Нач. отд.	Никульченко		15.11.85	Главный корпус	Стадия: Р; Лист: 10; Листов:
Гл. техн. отд.	Филимонова		15.11.85		
Рук. гр.	Белигорская		15.11.85		
Ст. инж.	Кравченко		15.11.85	Схема аспирации и обеспыливания	НИПИОТстром Новороссийск
Инж.	Спирина		15.11.85		

Привязан

Инв. №

Инв. № подл. | Подп. и дата | Взам. инв. №

Копировал Сани

Формат А2

Типовой проект ТП409-23-56.87 Альбом 8

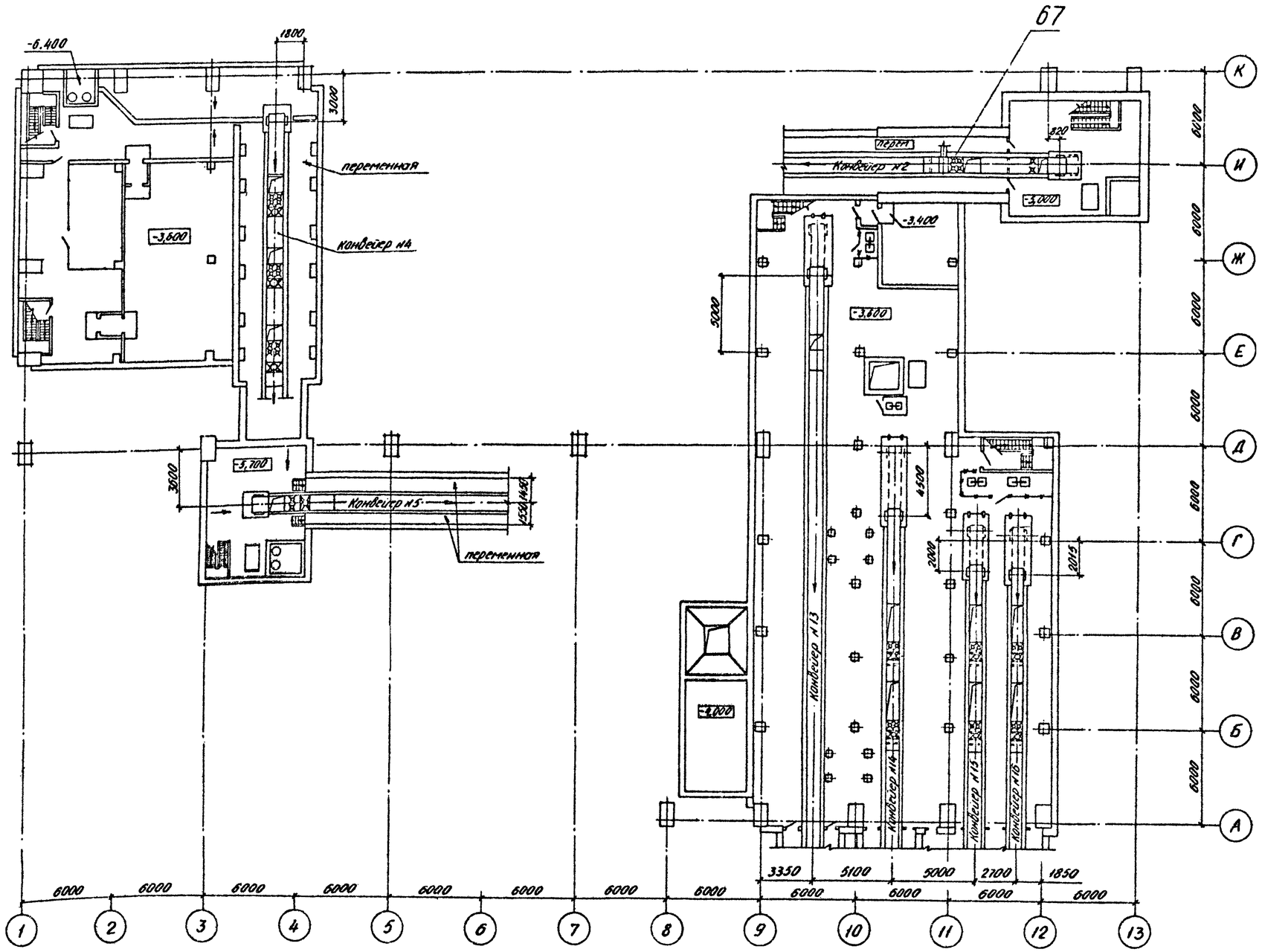

Взам. инв. №

Подп. и дата

Инв. № подл.

привязан

Инв. №

ГИП	Юдин		15.10.85	ТП409-23-56.87 ОА	
Н. контр.	Косыгина		15.10.85	Щебеночный завод по переработке однородных изверженных и метаморфических пород мощностью 700 тыс. м³ в год	
Гл. технолог	Водопьяский		15.10.85		
Нач. отд.	Никульченко		15.10.85	Главный корпус	Стадия: Р; Лист: 11; Листов:
Гл. технолог	Филимонова		15.10.85		
Рук. гр.	Белогорская		15.10.85		
Ст. инж.	Кровченко	Кравцов	15.10.85	План приямков	НИПИОТстром Новороссийск
Инж.	Спирина		15.10.85		

Копировал Сладкова

Формат А2

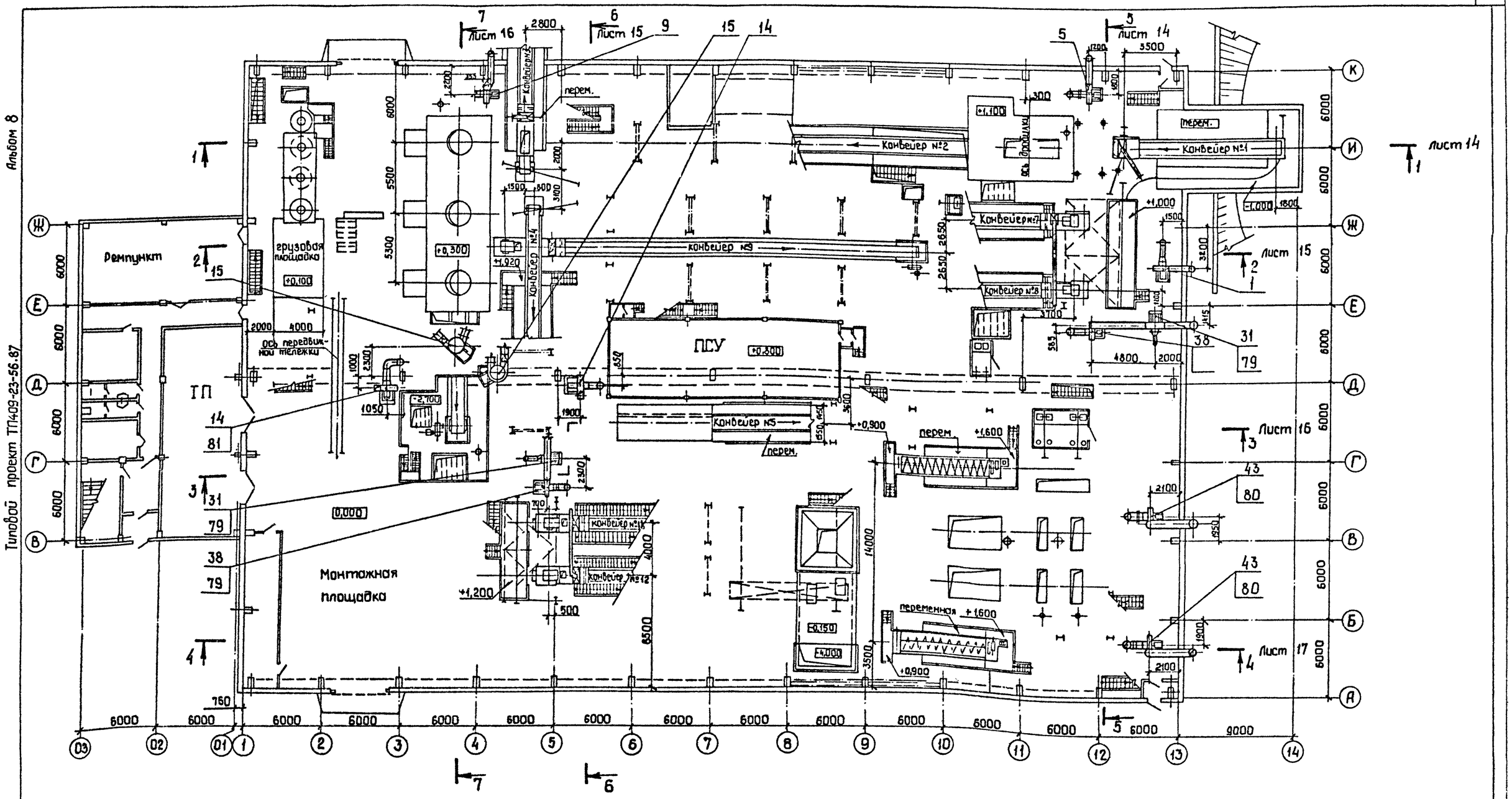

ГИП	Юдин		15.10.85	ТП409-23-56.87 ОА
Н. контр.	Косыгина		15.10.85	
Гл. техн. инж.	Водолазский		15.10.85	Щебеночный завод переработке однородных изверженных и метаморфических пород мощностью 700 тыс. м³ в год.
Нач. отд.	Никульченко		15.10.85	
Гл. техн. отд.	Филимонова		15.10.85	Главный корпус
Рук. гр.	Велигорская		15.10.85	Стадия: Р; Лист: 12; Листов:
Ст. инж.	Кравченко		15.10.85	
Инж.	Спирина		15.10.85	План на отм. 0,000
Инж.	Ерыгина		15.10.85	НИПИОТсиром Новороссийск

Привязан

Инв. №

Копировал Сани

Формат А2

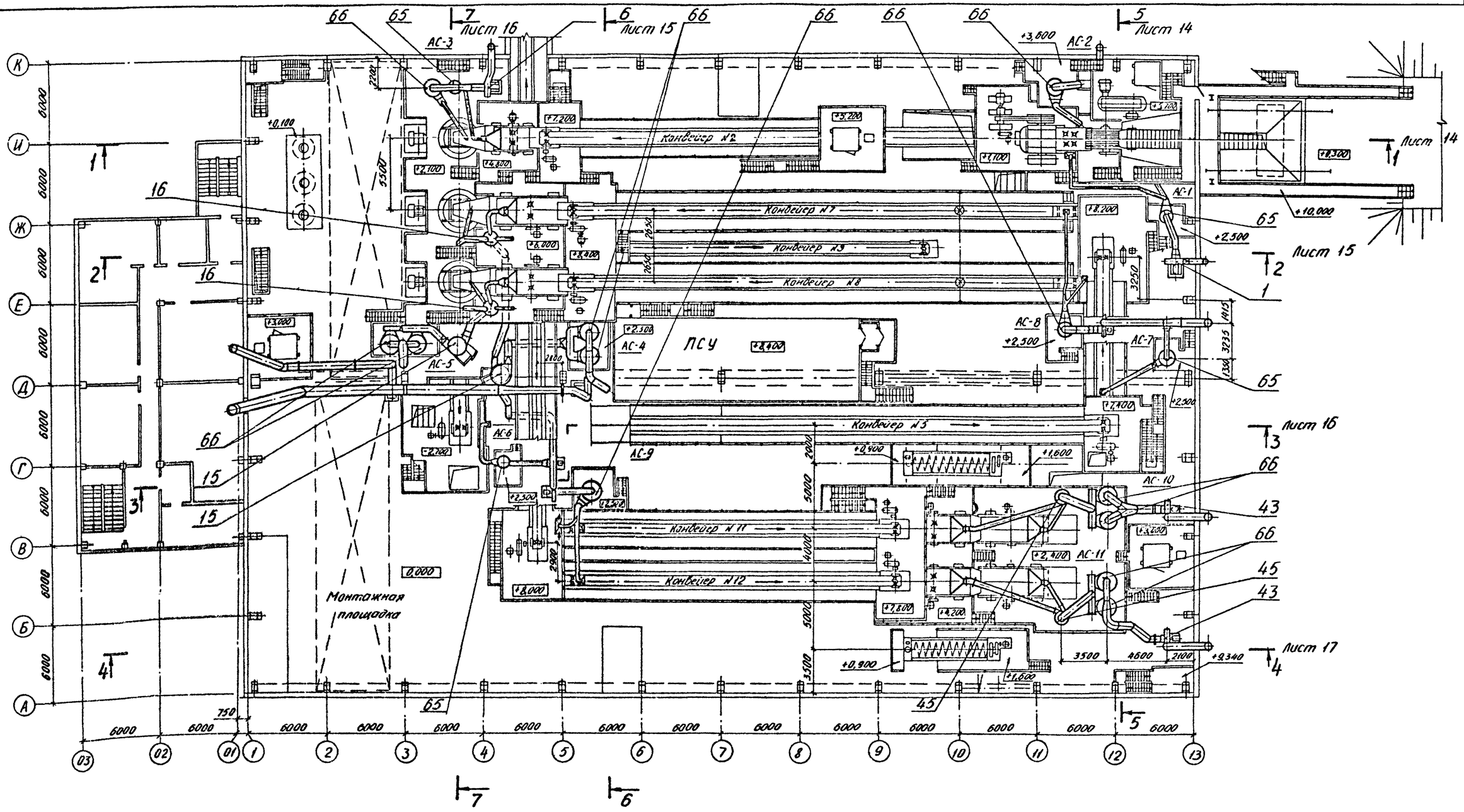

ГИП	Юдин		15.10.85	ТП409-23-56.87 ОА	
Н.контр.	Косыгина		15.10.85		
Гл.техн.ин.пр.	Водолазский		15.10.85	Щебеночный завод по переработке однородных изверженных и метаморфических пород мощностью 700 тыс. м³ в год	
Нач.отд.	Никульченко		15.10.85		
Гл.техн.инж.	Филимонова		15.10.85	Главный корпус	Стадия: Р; Лист: 13; Листов:
Рук.гр.	Велигорская		15.10.85		
Ст.инж.	Кравченко		15.10.85		
Инж.	Спирина		15.10.85	План площадок	НИПИОТстром Новороссийск
Инж.	Ерыгина		15.10.85		

Привязан

Инв. №

Инв. № подл. | Подп. и дата | Взам. инв. №

Копировал Сладкова

Формат А2

Разрез 1-1 Лист 12
М1:200

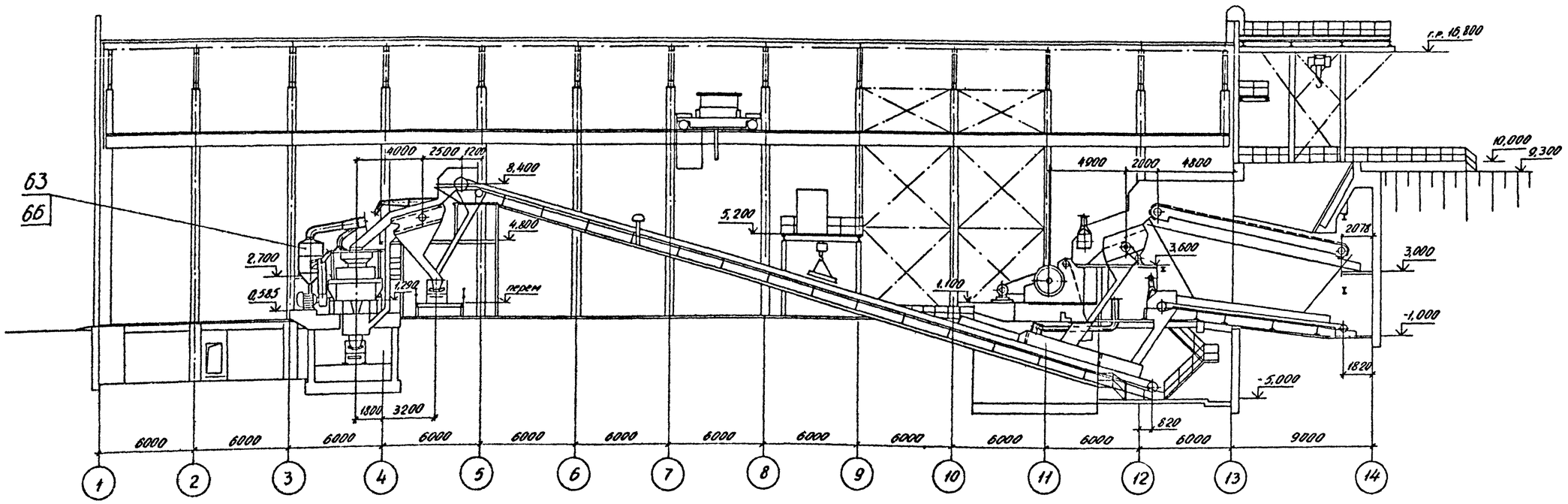

Разрез 5-5 Лист 12
М1:200

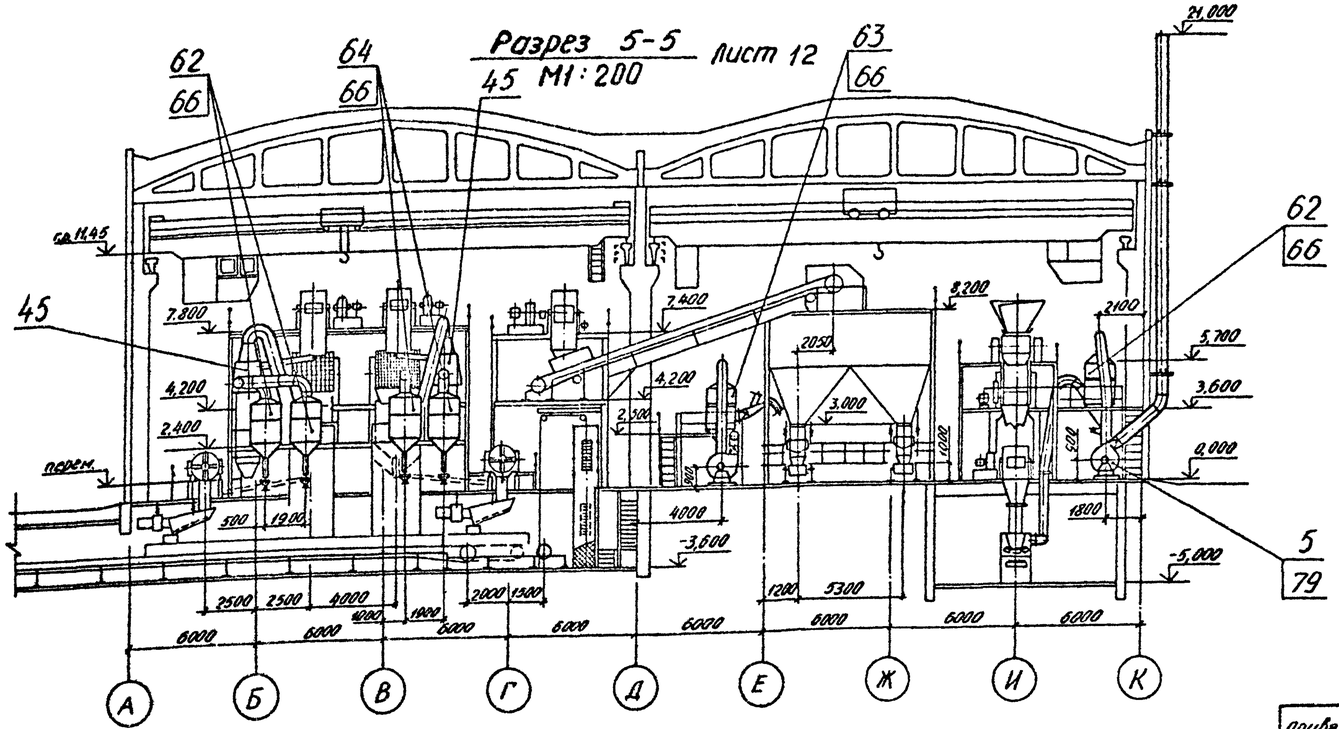

ГИП	Юдин		15.10.85	ТП409-23-56.87		ОА	
Н.контр.	Косыгина		15.10.85	Щебеночный завод по переработке однородных изверженных и метаморфических пород мощностью 700 тыс. м³ в год			
Гл.техн.отд.	Водолазский		15.10.85				
Нач.отд.	Никульченко		15.10.85				
Гл.техн.отд.	Филимонова		15.10.85	Главный корпус	Стадия	Лист	Листов
Рук.гр.	Венигорская		15.10.85		Р	14	
Ст.инж.	Кравченко		15.10.85				
Инж.	Спирина		15.10.85	Разрезы 1-1, 5-5	НИПИОТстром Новороссийск		
Инж.	Ерыгина		15.10.85				

Привязан

Инв. №

Копировал Сладкова

Формат А2

Альбом 8

Типовой проект ТП409-23-56.87

Взам. инв. №

Подп. и дата

Инв. № подл.

Типовой проект ТП409-23-56.87 Альбом 8

Разрез 2-2 лист 12
М 1:200

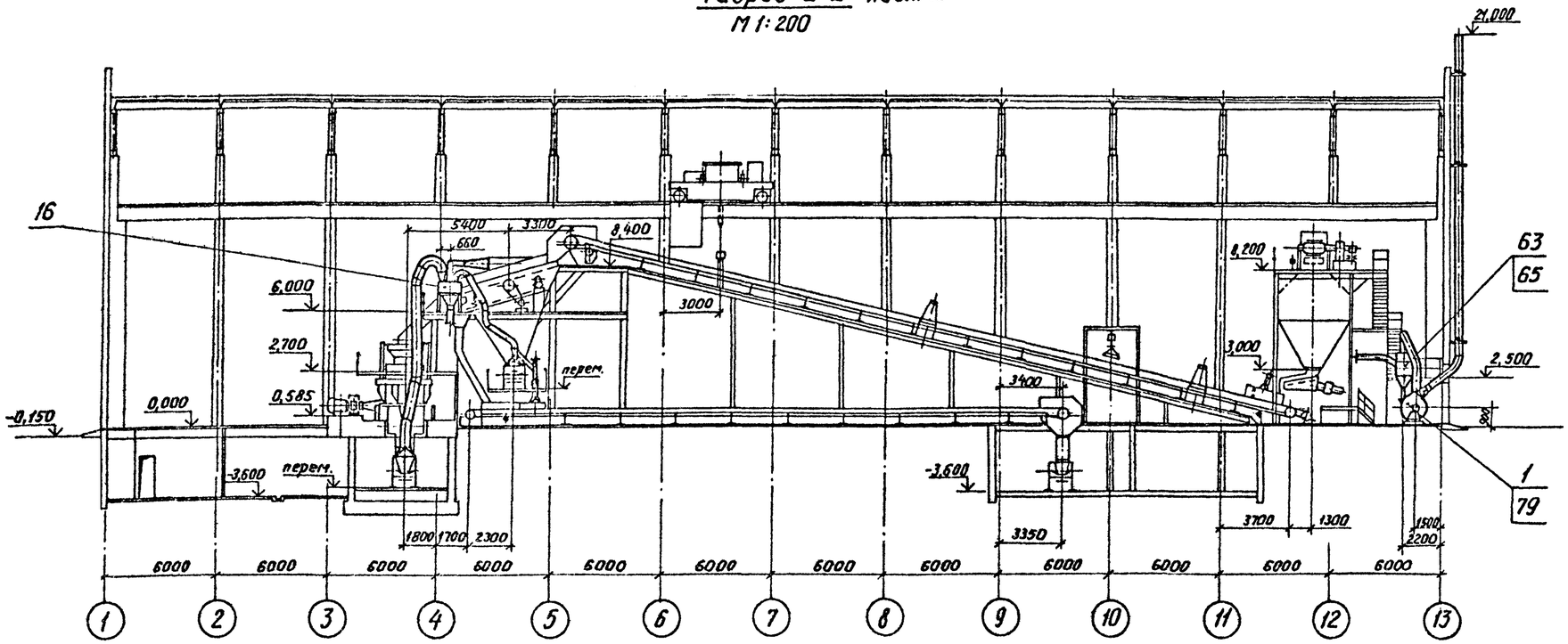

Разрез 6-6 лист 12
М1:200

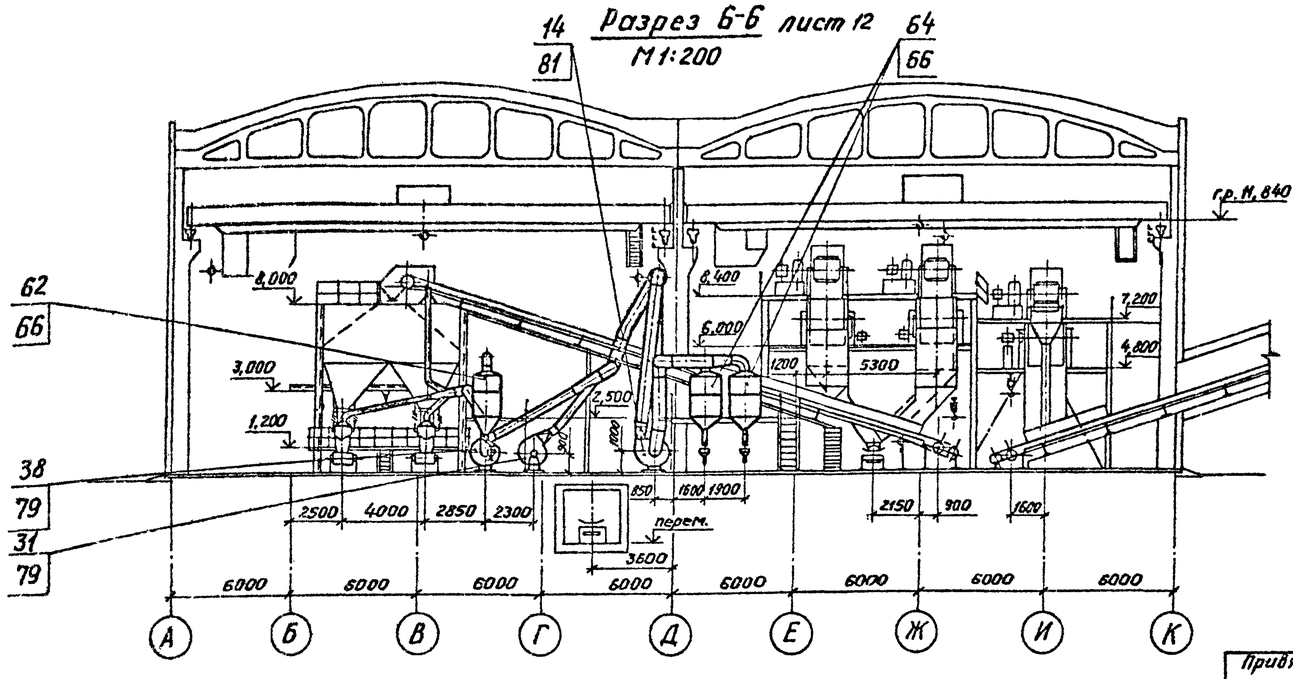

ГИП	Юдин			ТП409-23-56.87	ОА
Н.контр.	Касыгина			Щебеночный завод по переработке однородных изверженных и метаморфических пород мощностью 700 тыс. м³ в год	
Гл.спец.отд.	Водолазский				
Нач.отд.	Никульченко				
Гл.технолог	Фимимонова			Главный корпус	Стадия: Р; Лист: 15; Листов:
Рук.гр.	Делигорская				
Ст.инж.	Кравченко				
Инж.	Спирина			Разрезы 2-2, 6-6	НИПИОТстром Новороссийск
Инж.	Ерыгина				

Привязан

Инв. №

Инв.№подл. | Подп. и дата | Взам.инв.№

Копировал Пахомчик

Формат А2

Альбом 8

Типовой проект ТП409-23-56.87

Разрез 3-3 Лист 12
М 1:200

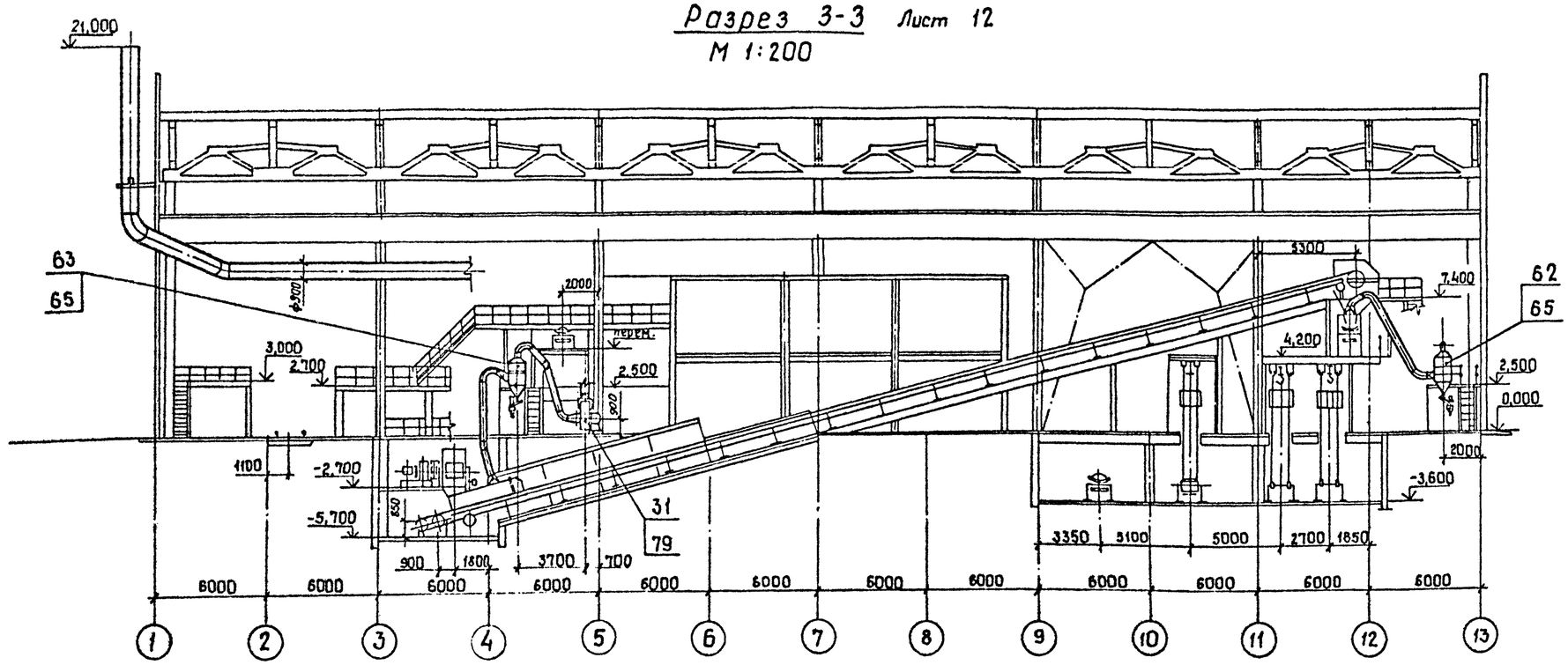

Разрез 7-7 лист 12
М1:200

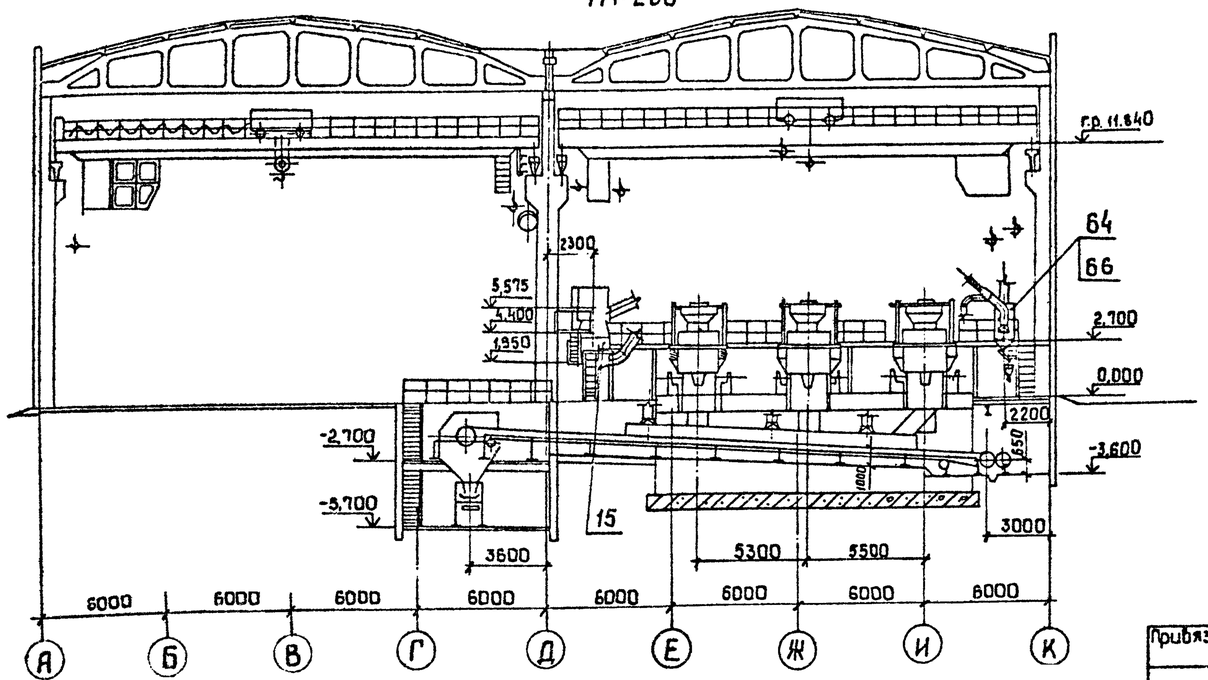

ГИП	Юдин		15.10.85
Н. контр.	Косыгина		15.10.85
Гл. техн. цн-та	Водолазский		15.10.85
Нач. отд.	Никульченко		15.10.85
Гл. техн. отд.	Филимонова		15.10.85
Рук. груп.	Велигорская		15.10.85
Ст. инж.	Кравченко		15.10.85
Инженер	Спирина		15.10.85
Инженер	Ерыгина		15.10.85

Привязан

Инв. №

ТП409-23-56.87 ОА

Щебеночный завод по переработке однородных изверженных и метаморфических пород мощностью 700 тыс. м³ в год

Главный корпус

Стадия	Лист	Листов
Р	16	

Разрезы 3-3, 7-7

НИПИОТсиром Новороссийск

Копировал Сани

Формат А2

Инв. № подл. | Подп. и дата | Взам. инв. №

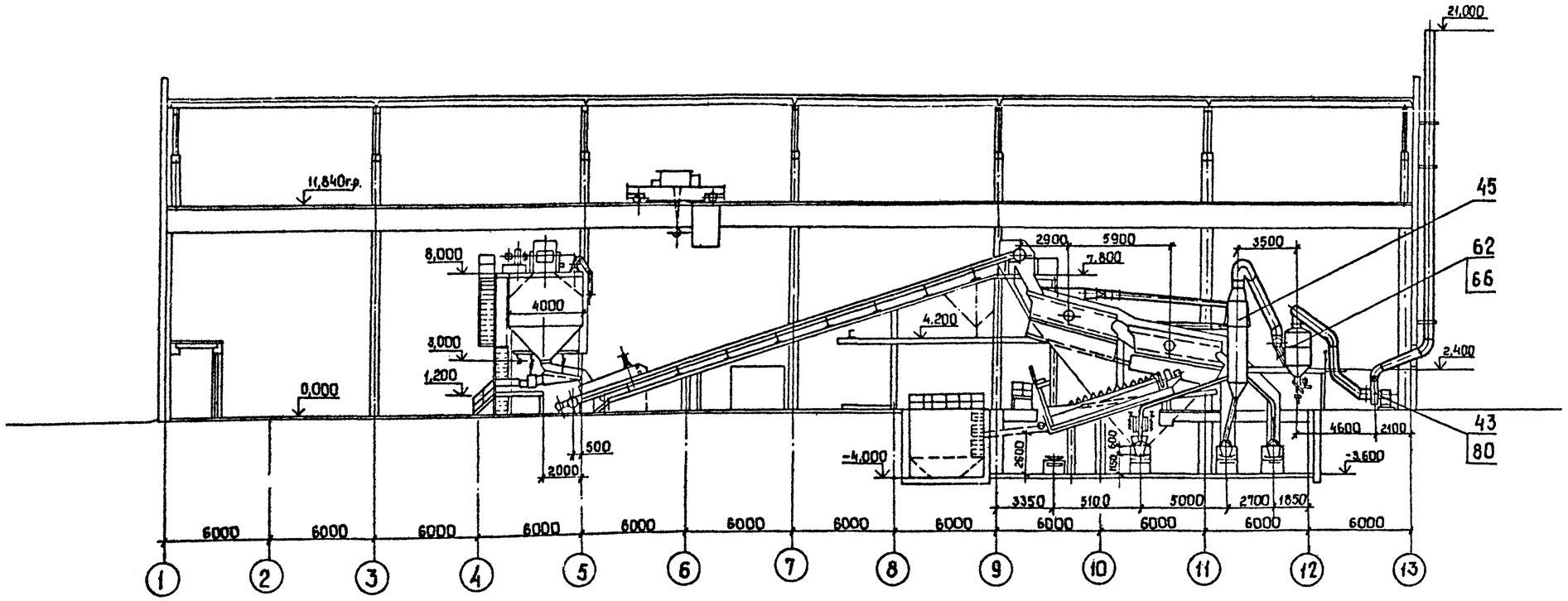

Типовой проект ТП409-23-56.87 Альбом 8

Инв. № подл. | Подп. и дата | Взам. инв. №

Привязан

Инв. №

ГИП	Юдин		15.10.85	ТП409-23-56.87 ОА	
Н.контр.	Косыгина		15.10.85	Щебеночный завод по переработке однородных изверженных и метаморфических пород мощностью 700тыс. м³ в год	
Гл.техн.инж.	Вайлазский		15.10.85		
Нач.отд.	Никульченко		15.10.85		
Гл.техн.отд	Римонова		15.10.85		Стадия: Р; Лист: 17; Листов:
Рук. гр.	Белгородская		15.10.85	Главный корпус	
Ст. инж.	Кравченко		15.10.85	Разрез 4-4	НИПИОТстром Новороссийск
Инженер	Спирина		15.10.85		
Инженер	Ерыгина		15.10.85		

Копировал Сапй Формат А2

План площадок

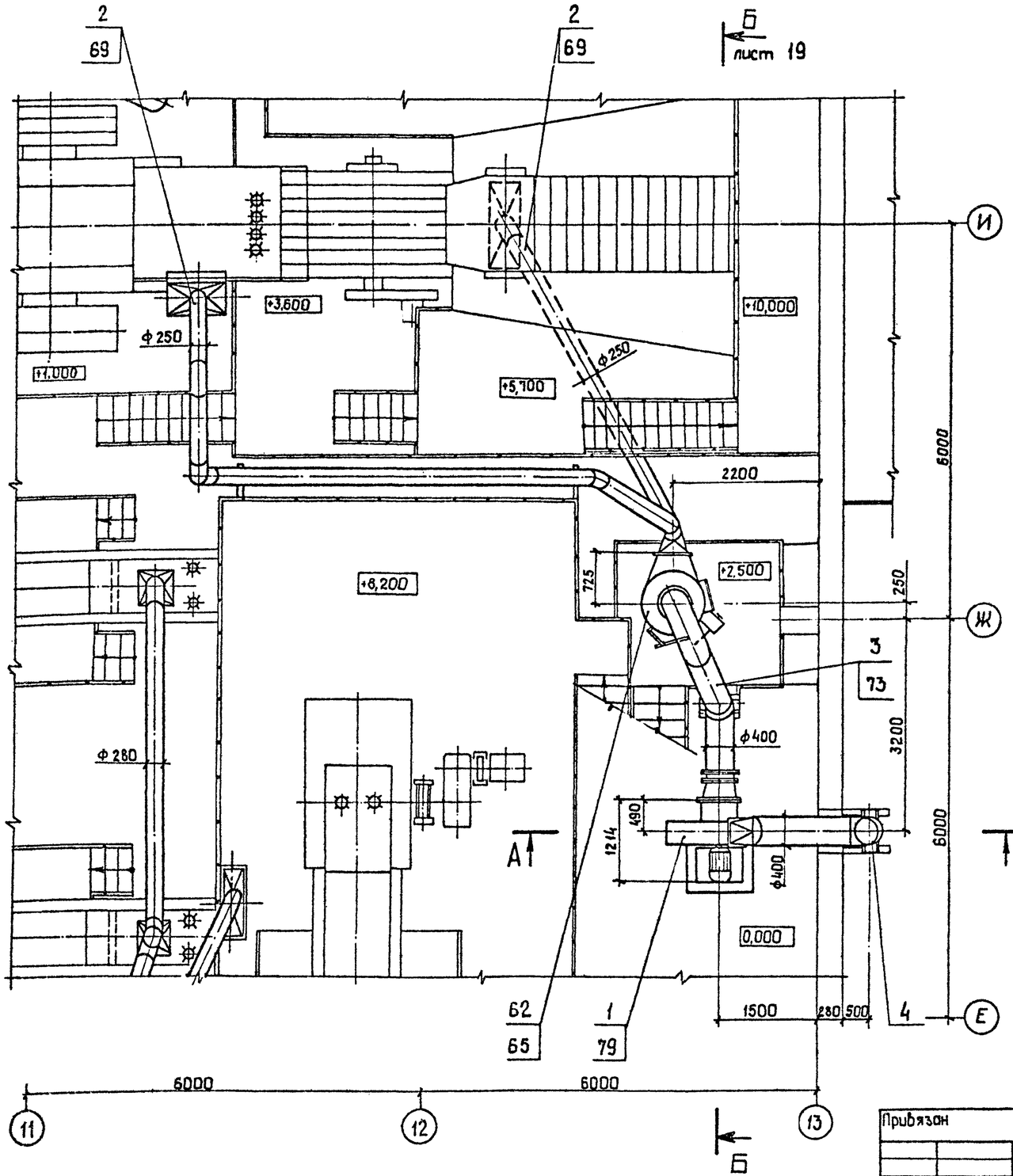

Сечение А-А

М1:50

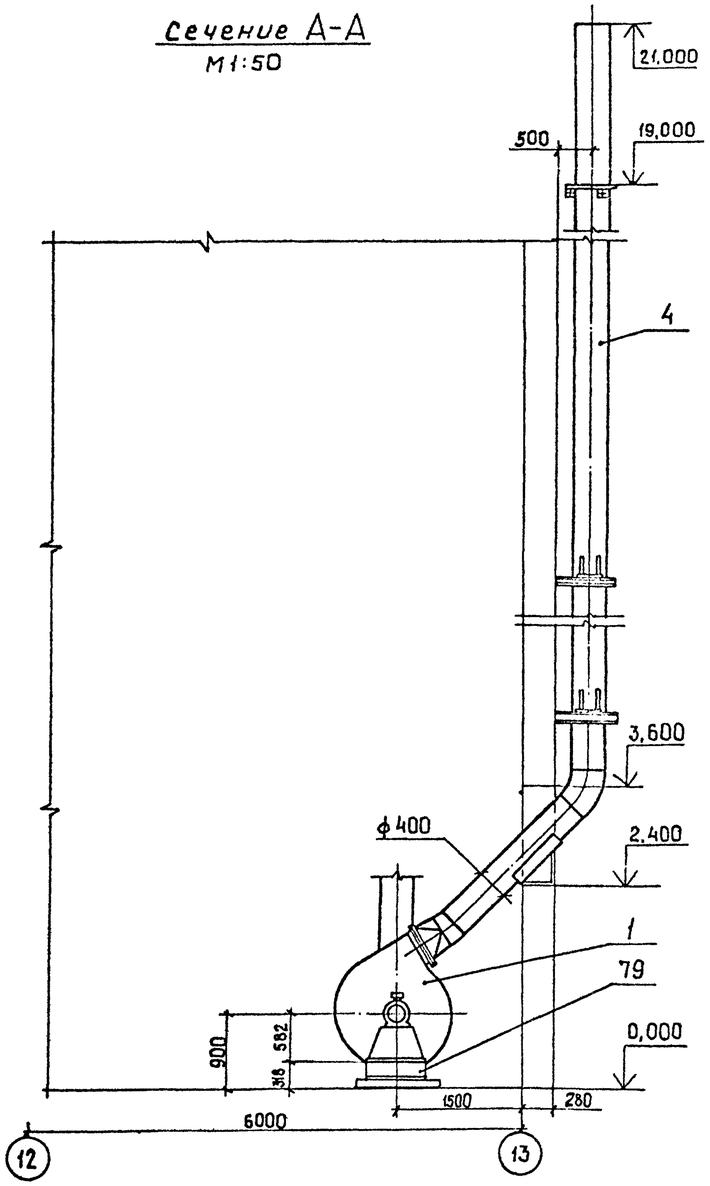

Альбом 8

Типовой проект ТП409-23-56.87

Инв. № подл. | Подп. и дата | Взам. инв. №

Привязан

Инв. №

ГИП	Юдин		15.10.87	ТП409-23-56.87 ОА	
Н.контр.	Косыгина		15.10.87	Щебеночный завод по переработке однородных осадочных и метаморфических пород мощностью 700 тыс. м3 в год	
Гл.техн.пр.	Водолазский		15.10.87		
Нач. отд.	Никульченко		15.10.87	Главный корпус	Стадия: Р; Лист: 18; Листов:
Гл.технолог	Филимонова		15.10.87		
Рук. гр.	Белгородская		15.10.87		
Ст. инж.	Кравченко		15.10.87	План площадок Сечение А-А (АС-1)	НИПИОТстром Новороссийск
Инж	Спирина		15.10.87		

Копировал Сонй

Формат А2

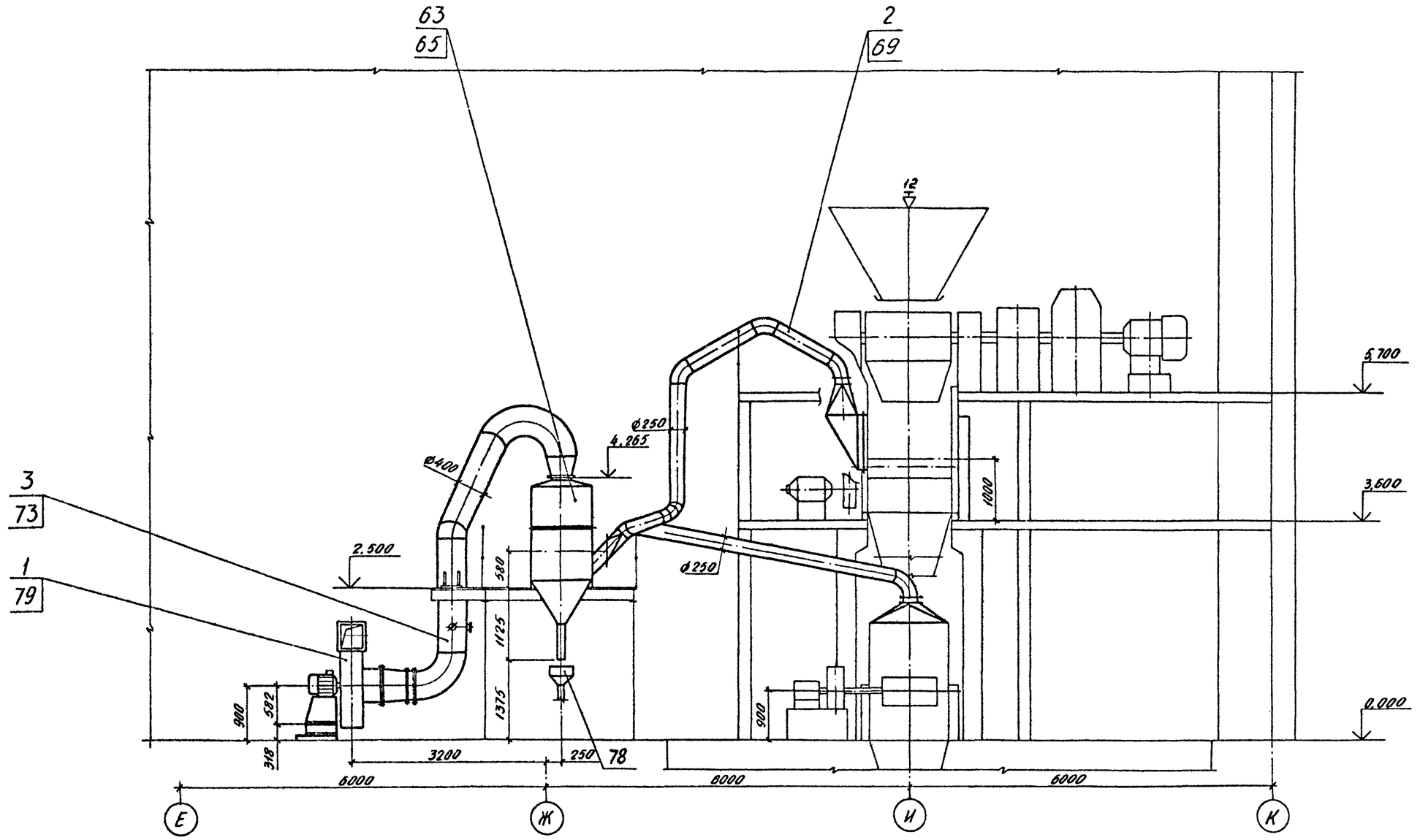

Типовой проект ТП409-23-56.87 Альбом 8

ГИП	Юдин		15.10.85	ТП409-23-56.87	ОА
Н.контр.	Косыгина		15.10.85	Щебеночный завод по переработке однородных изверженных и метаморфических пород мощностью 700 тыс. м³ в год.	
Гл.техн.ин.пр.	Водопазский		15.10.85		
Нач.отд.	Никульченко		15.10.85	Главный корпус	Стадия: Р; Лист: 19; Листов:
Гл.техн.отд.	Филимонова		15.10.85		
Рук.гр.	Валисорская		15.10.85		
Ст.инж.	Кравченко		15.10.85	Сечение Б-Б (АС-1)	НИПИОТстром Новороссийск
Инж.	Спирина		15.10.85		

Привязан

Инв. №

Инв. № подл. | Подп. и дата | Взам. инв. №

Копировал Сладкова

Формат А2

План площадок

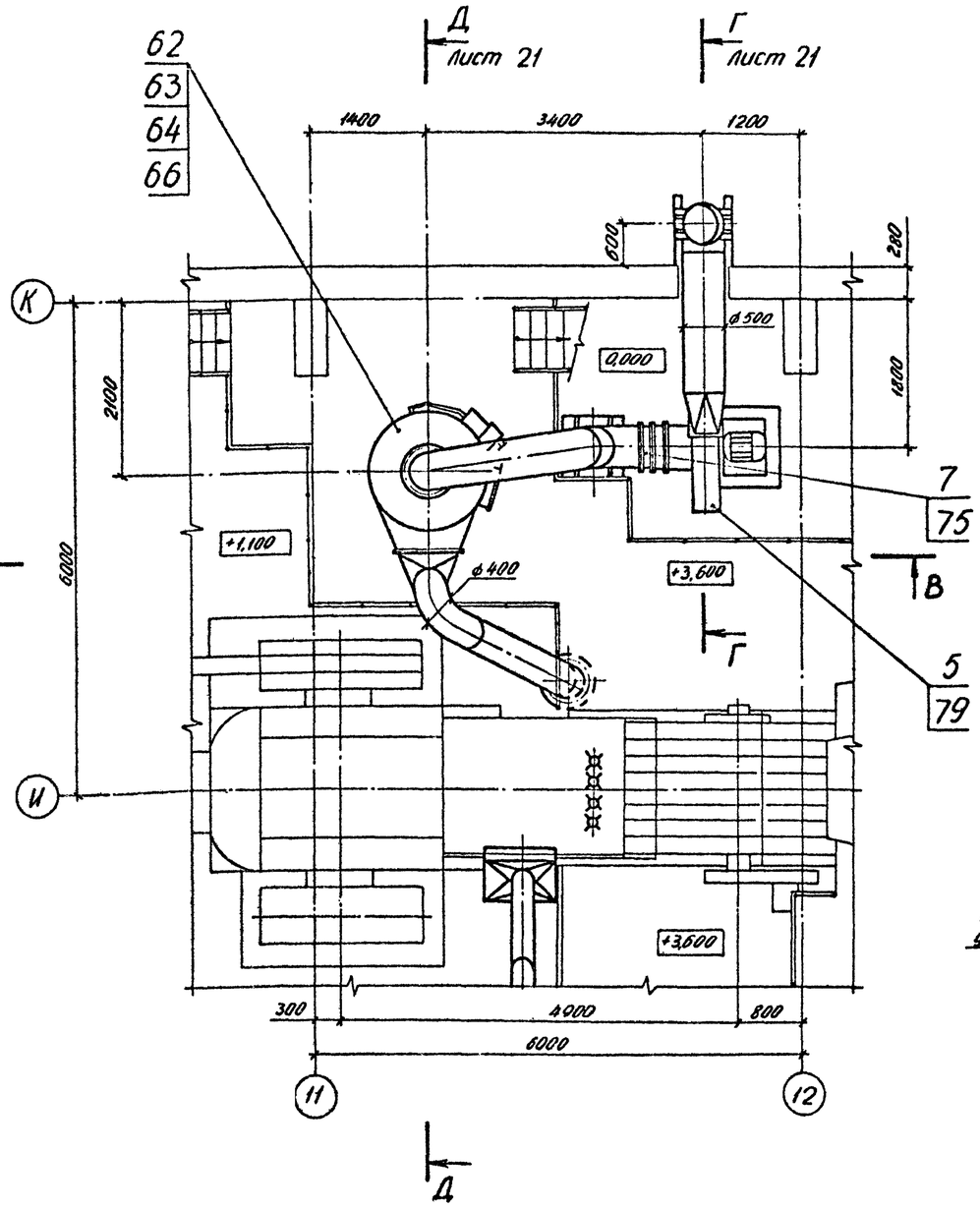

Сечение В-В
М 1:50

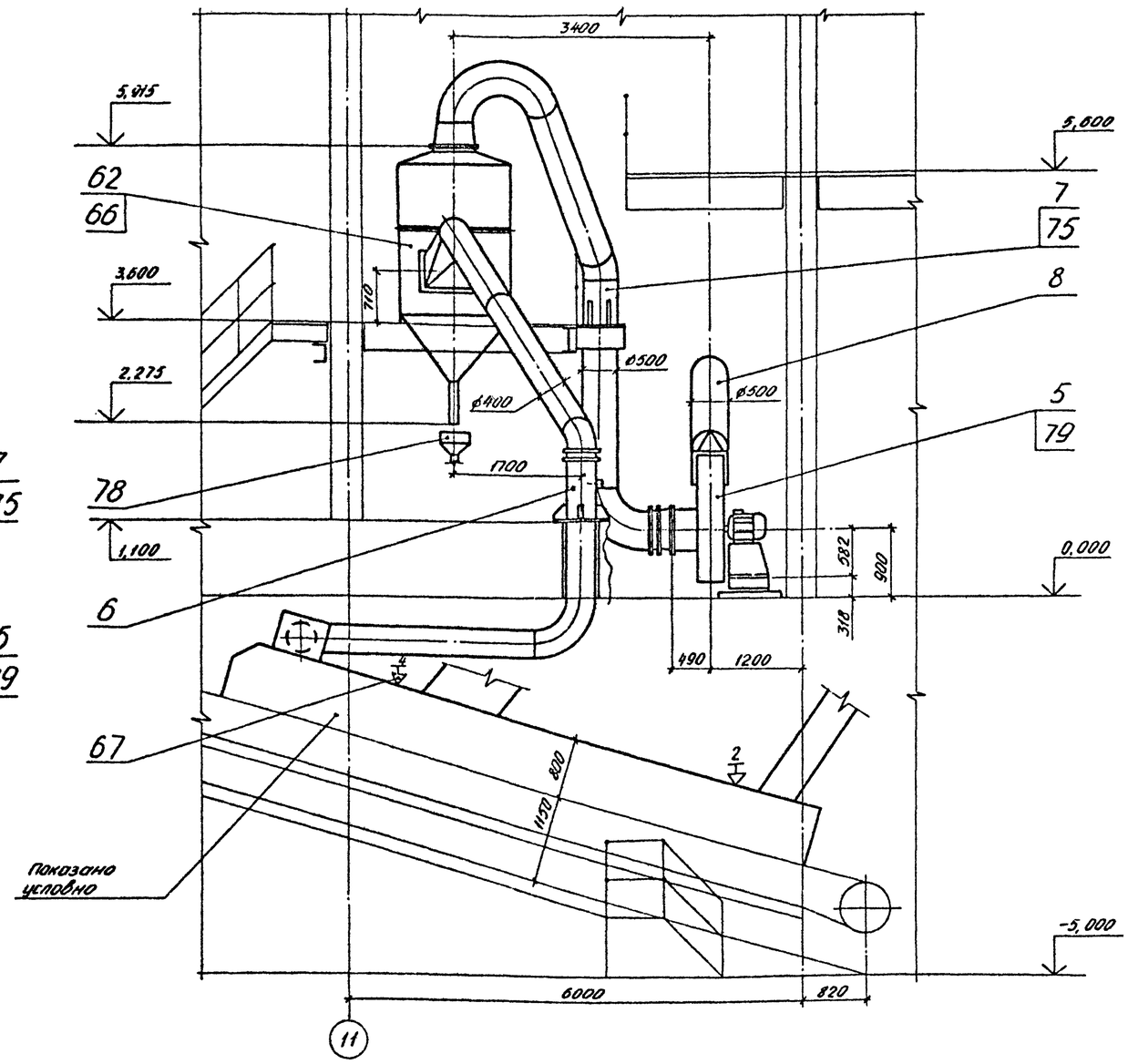

Альбом 8

Типовой проект ТП409-23-56.87

Инв. № подл. | Подп. и дата | Взам. инв. №

				ТП409-23-56.87 ОА	
ГИП	Юдин		15.10.85		
Н. контр.	Косыгина		15.10.85	Цементный завод по переработке однородных изверженных и метаморфических пород мощностью 700 тыс. т/з в год	
Гл. технолог	Водопьянов		15.10.85		
Нач. отд.	Никульченко		15.10.85		
Гл. технолог	Филимонова		15.10.85	Главный корпус	Стадия Р; Лист 20; Листов
Рук. гр.	Великорская		15.11.85		
Ст. инж.	Кравченко		15.10.85	План площадок. Сечение В-В (АС-2)	НИПИОТстром Новороссийск
Инж.	Спирина		15.10.85		

Привязан

Инв. №

Копировал Сподкова

Формат А2

Сечение Д-Д лист 20
М 1:50

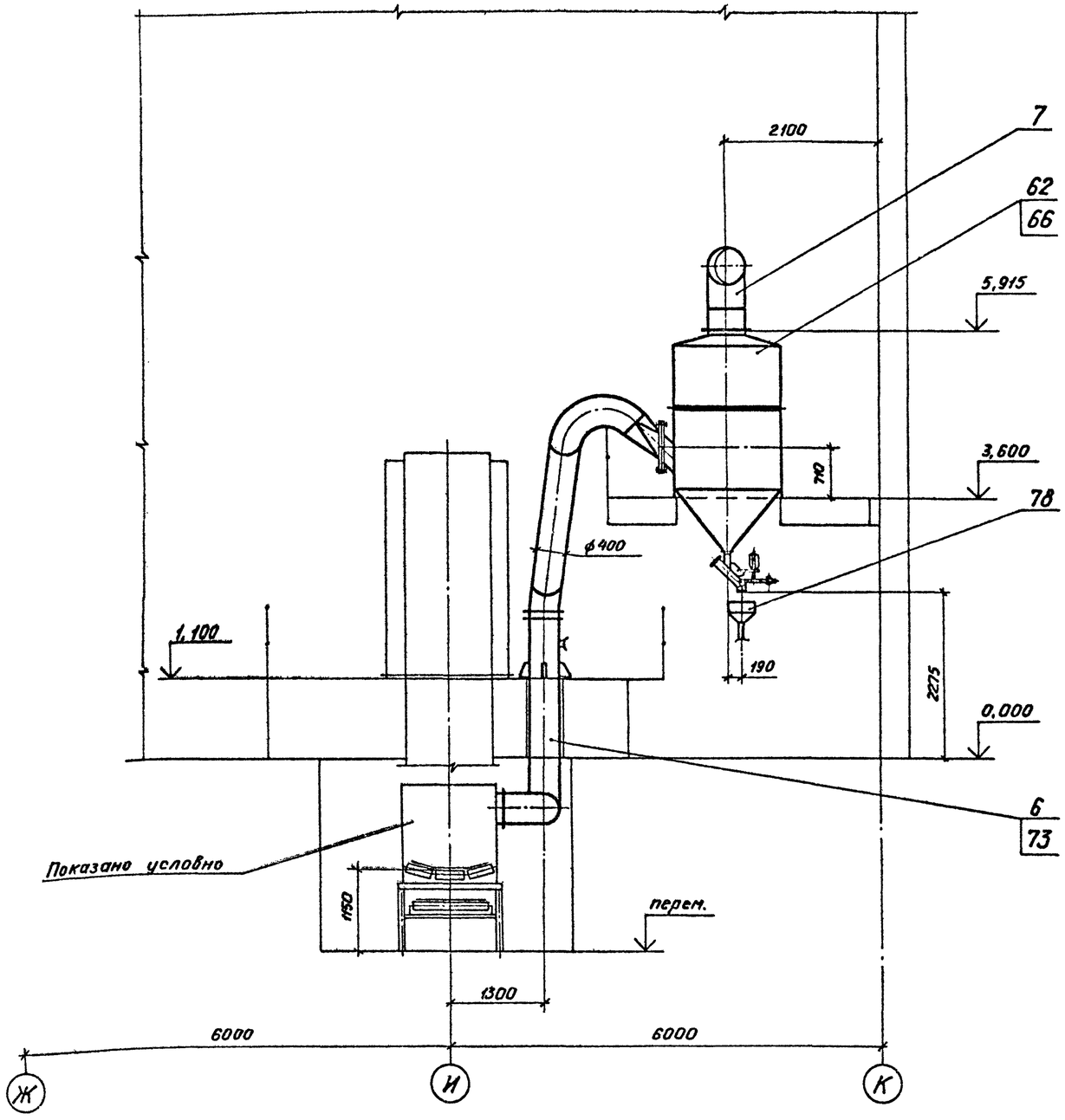

Сечение Г-Г лист 20
М 1:50

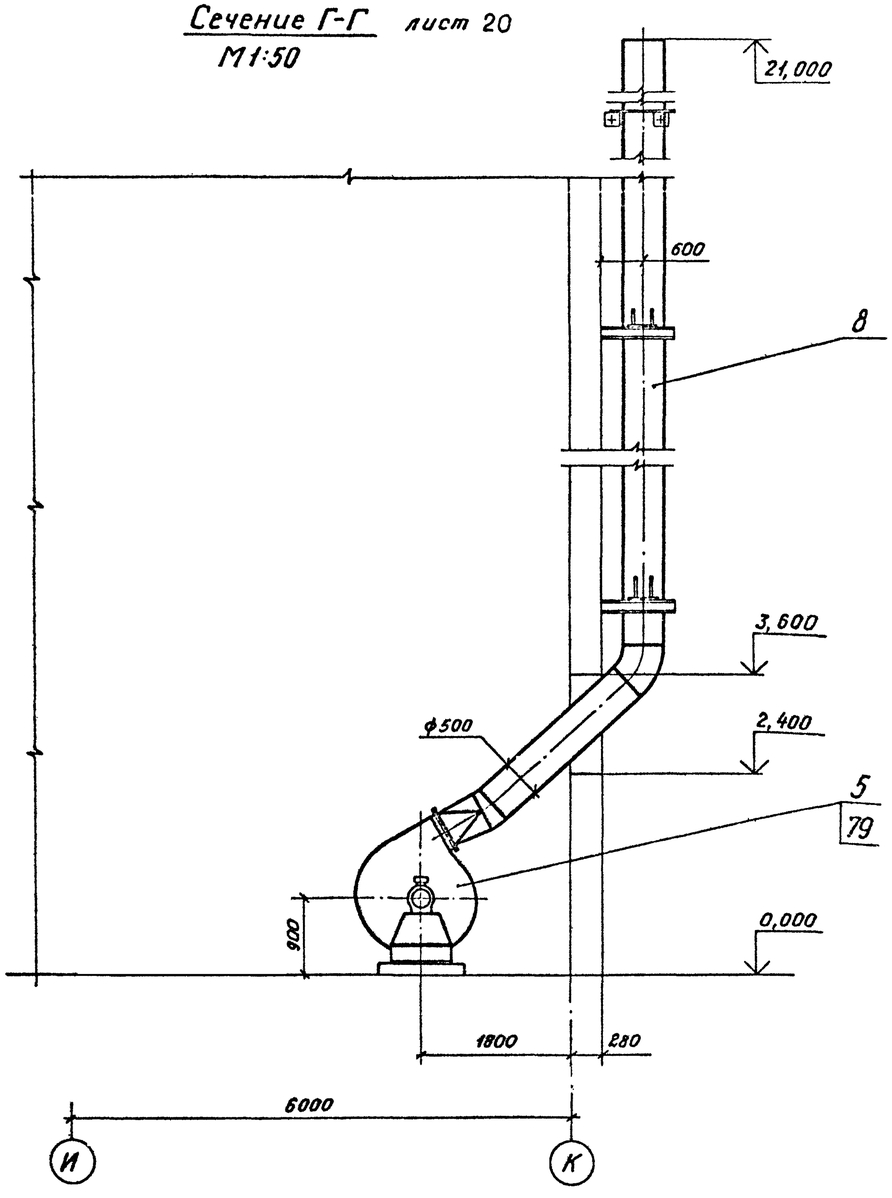

Типовой проект ТП409-23-56.87 Альбом 8

Инв. № подл. | Подп. и дата | Взам. инв. №

Привязан

Инв. №

ГИП	Юдин		15.10.85	ТП409-23-56.87 ОА	
Н.контр.	Косыгина		15.10.85	Щебеночный завод по переработке однородных изверженных и метаморфических пород мощностью 700 тыс. м3 в год.	
Гл.техн.инж.	Водолазский		15.10.85		
Нач.отд.	Никульченко		15.10.85	Главный корпус.	Стадия: Р; Лист: 21; Листов:
Гл.техн.отд.	Филиппонова		15.10.85		
Рук.гр.	Велигорская		15.10.85		
Ст.инж.	Кравченко		15.10.85	Сечения Г-Г, Д-Д (АС-2)	НИПИОТстром Новороссийск
Инж.	Спирина		15.10.85		

Копировал Пахомчик

Формат А2

План площадок

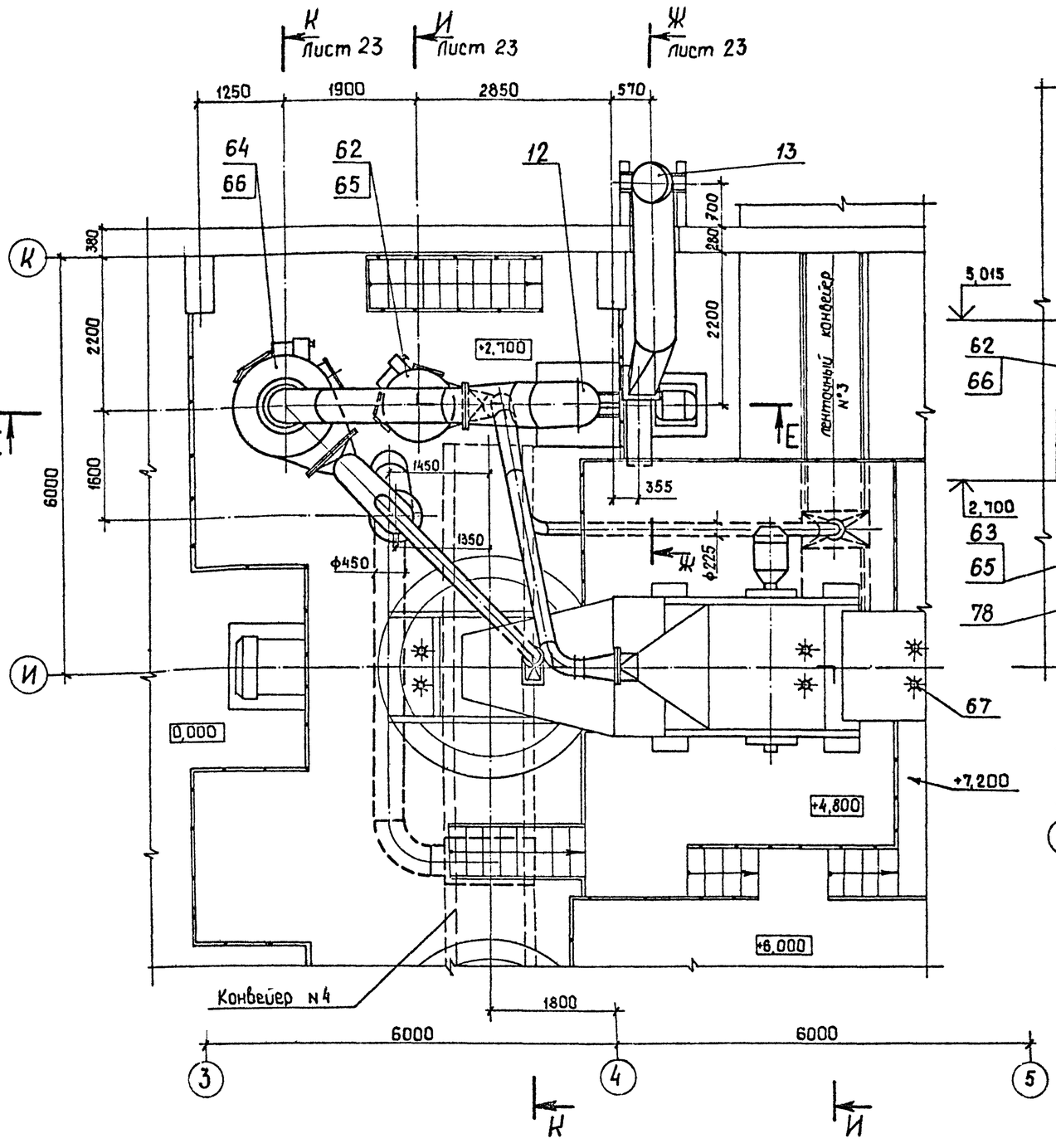

Сечение Е-Е

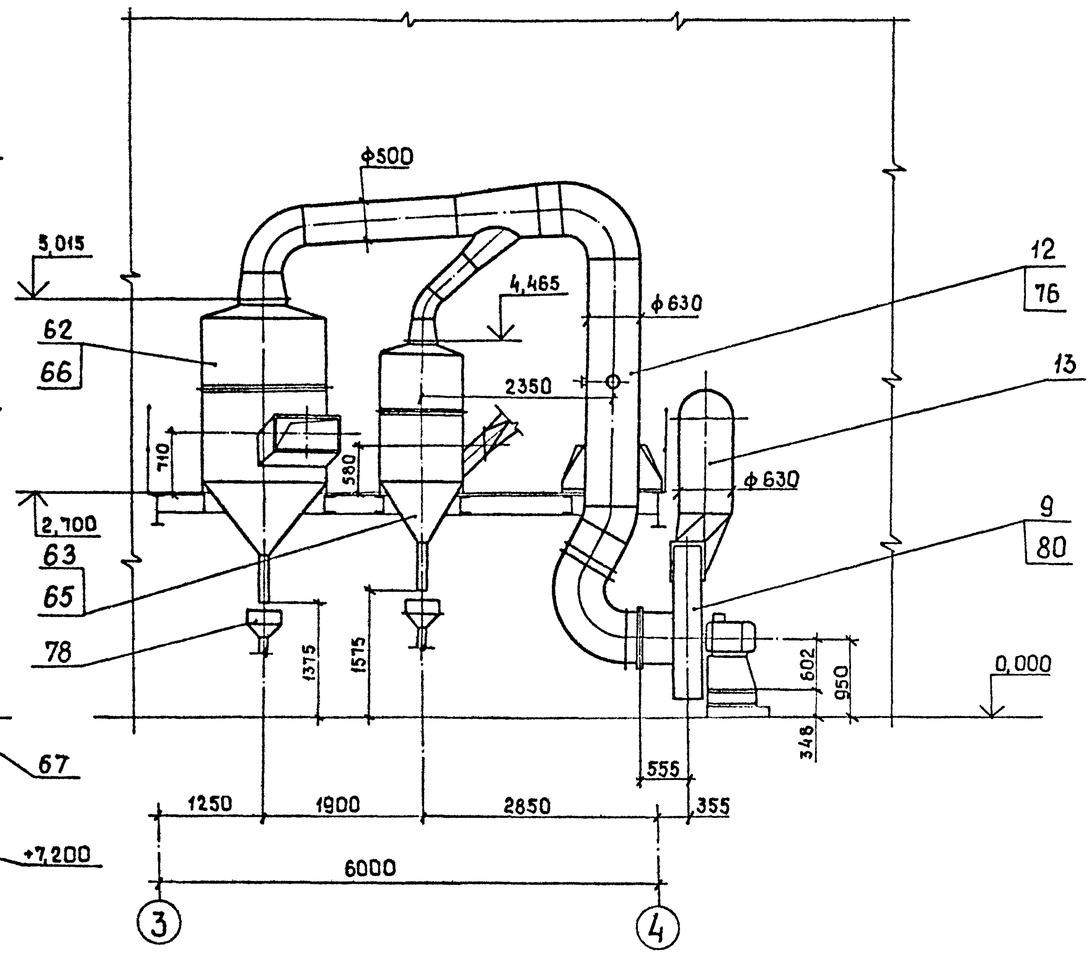

Привязан

Инв. №

Инв. № подл. | Подп. и дата | Взам. инв. №

Альбом 8

Типовой проект ТП409-23-56.87

ГИП	Юдин		15.10.85	ТП409-23-56.87 ОА
Н. контр.	Косыгина		15.10.85	Щебеночный завод по переработке однородных изверженных и метаморфических пород мощностью 700 тыс. м³ в год.
Гл. техн. инж.	Свободазский		15.10.85	
Нач. отд.	Никульченко		15.10.85	Главный корпус — Стадия: Р; Лист: 22; Листов:
Гл. техн. отд.	Фугимонова		15.10.85	
Рук. гр.	Белогорская		15.10.85	План площадок. Сечение Е-Е. (АС-3)
Ст. инж.	Кравченко		15.10.85	НИПИОТстром Новороссийск
Инж.	Спирина		15.10.85	

Копировал Сани

Формат А2

Сечение Ж-Ж лист 22
М1:50

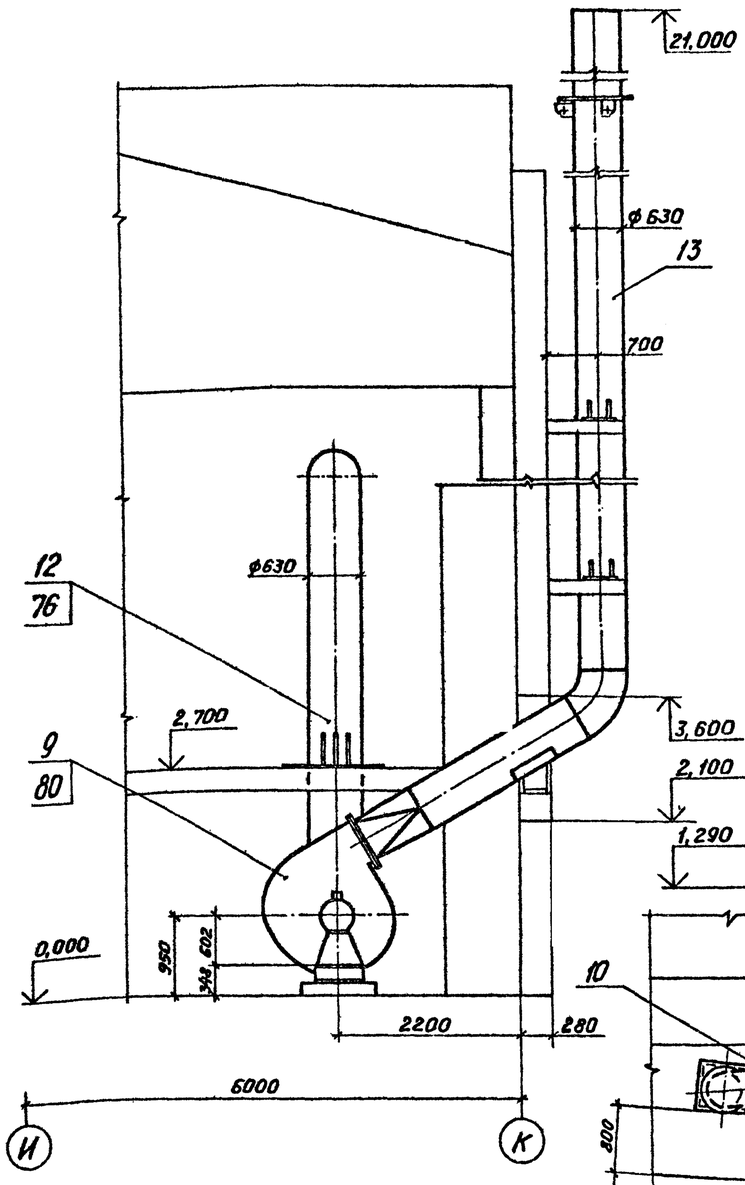

Сечение К-К лист 22
М1:50

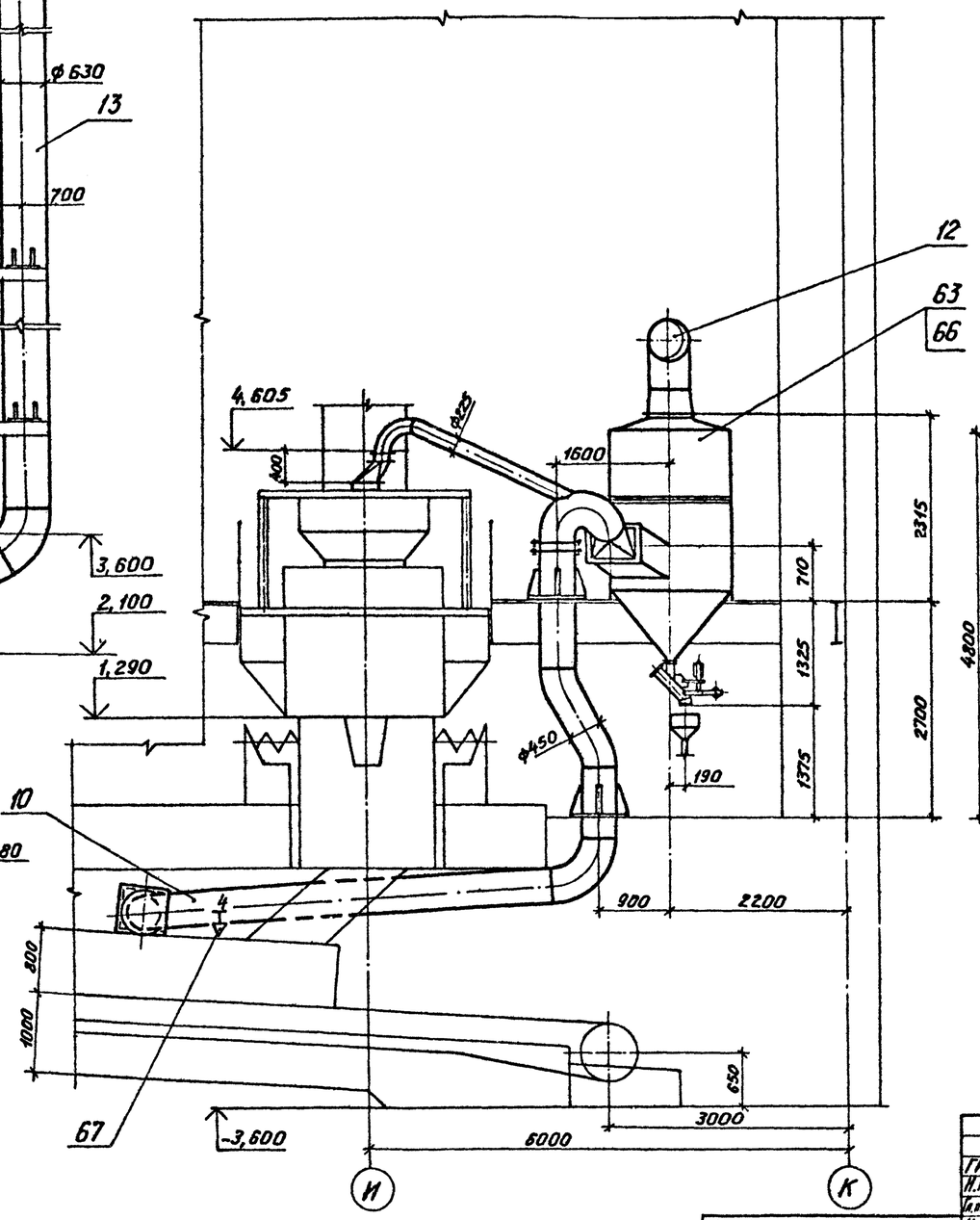

Сечение И-И лист 22
М1:50

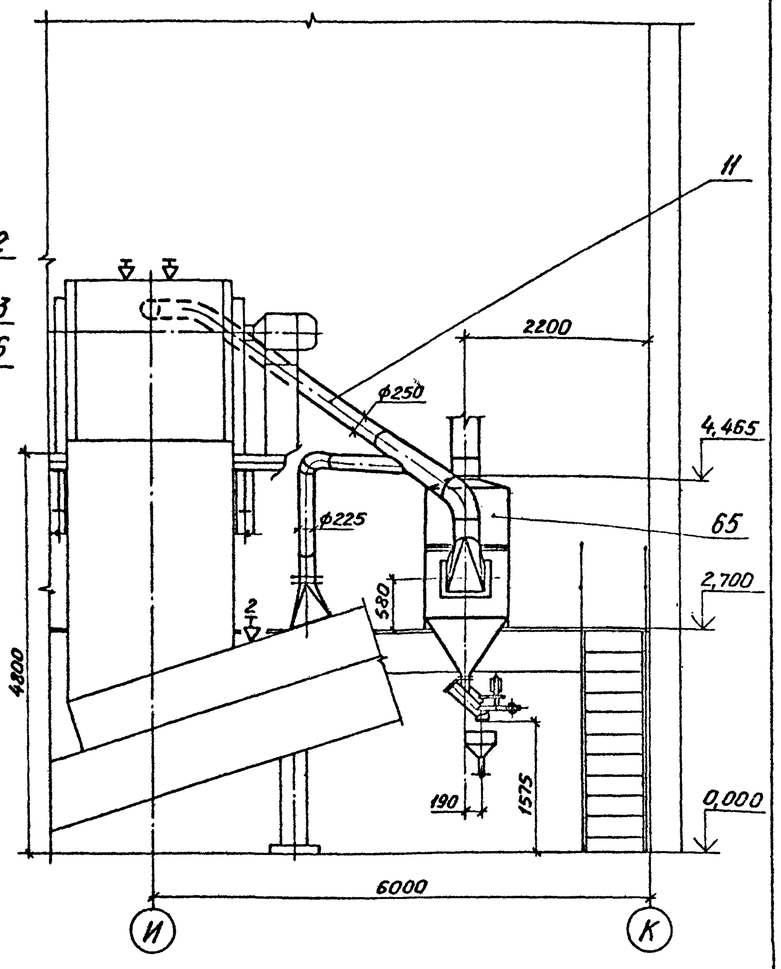

Альбом 8

Типовой проект ТП409-23-56.87

ГИП	Юдин		15.10.85	ТП409-23-56.87	ОА
Н.контр.	Косыгина		15.10.85	Щебеночный завод по переработке однородных изверженных и метаморфических пород мощностью 100 тыс. м³ в год.	
Гл.техн.инж.	Водолазский		15.10.85		
Нач.отд.	Никульченко		15.10.85	Главный корпус.	Стадия: Р; Лист: 23; Листов:
Гл.техн.отд.	Филимонова		15.10.85		
Рук.гр.	Велигорская		15.10.85		
Ст.инж.	Кравченко		15.10.85	Сечение Ж-Ж. Сечение И-И. Сечение К-К. (АС-3)	НИПИОТстром Новороссийск
Инж.	Спирина		15.10.85		

Привязан

Инв. №

Инв. № подл. | Подп. и дата | Взам. инв. №

Копировал Пахомчик

Формат А2

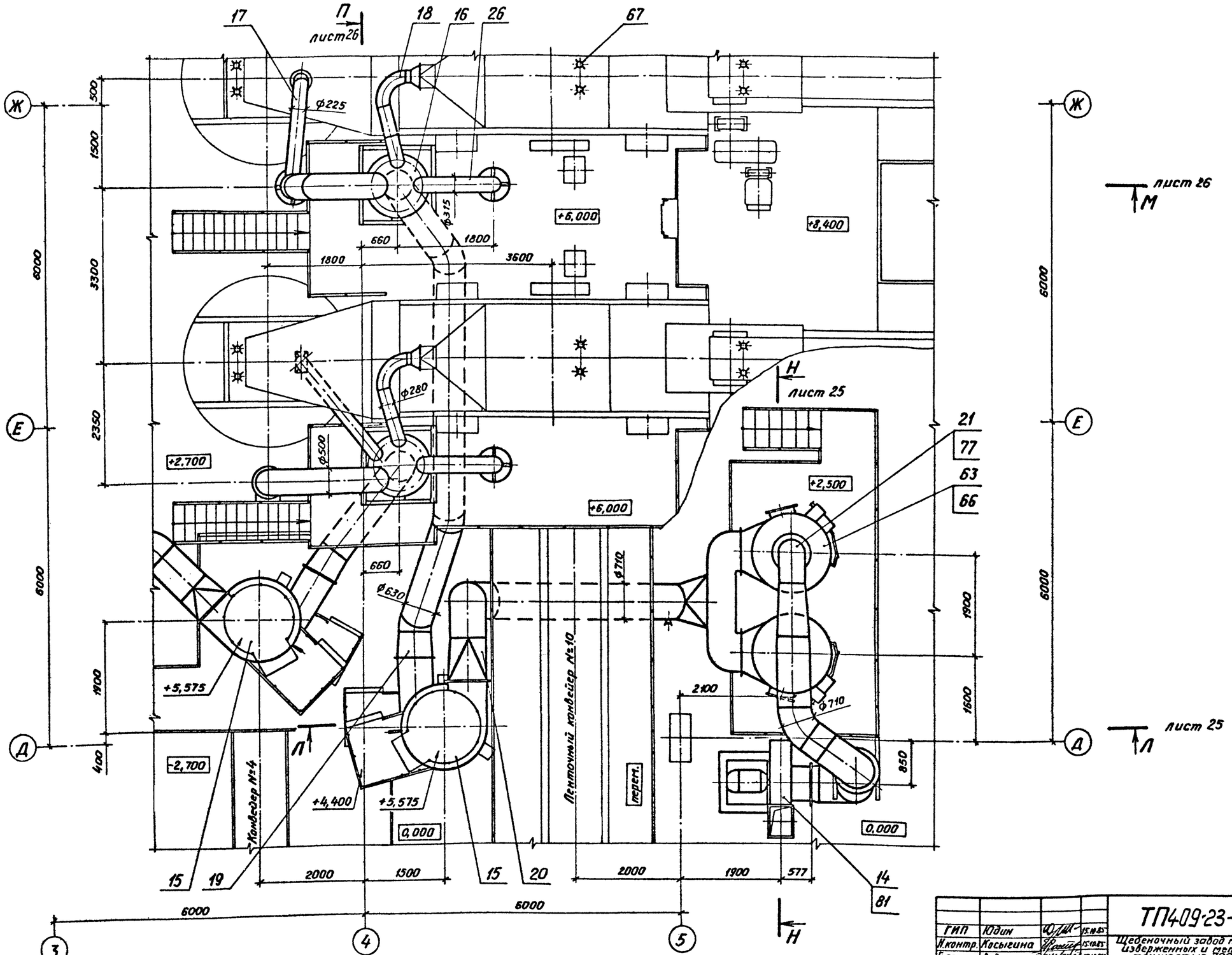

Альбом 0

Типовой проект ТП409-23-56.87

Инв. № подл. | Подп. и дата | Взам. инв. №

Привязан

Инв. №

ГИП	Юдин		15.10.85
Н.контр.	Косыгина		15.10.85
Гл.технолог	Воболазский		15.10.85
Нач.отд.	Никульченко		15.10.85
Гл.технолог	Филиппонова		15.10.85
Рук.гр.	Белогорская		15.10.85
Ст.инж.	Крабченко		15.10.85
Инж.	Спирина		15.10.85

ТП409-23-56.87 ОА

Щебеночный завод по переработке однородных изверженных и метаморфических пород мощностью 700 тыс. м3 в год.

Главный корпус.

Стадия	Лист	Листов
Р	24	

План площадок. (АС-4)

НИПИОТстром Новороссийск

Копировал Пахомчик

Формат А2

Альбом 8

Типовой проект ТП409-23-56.87

Сечение Л-Л лист 24
М1:50

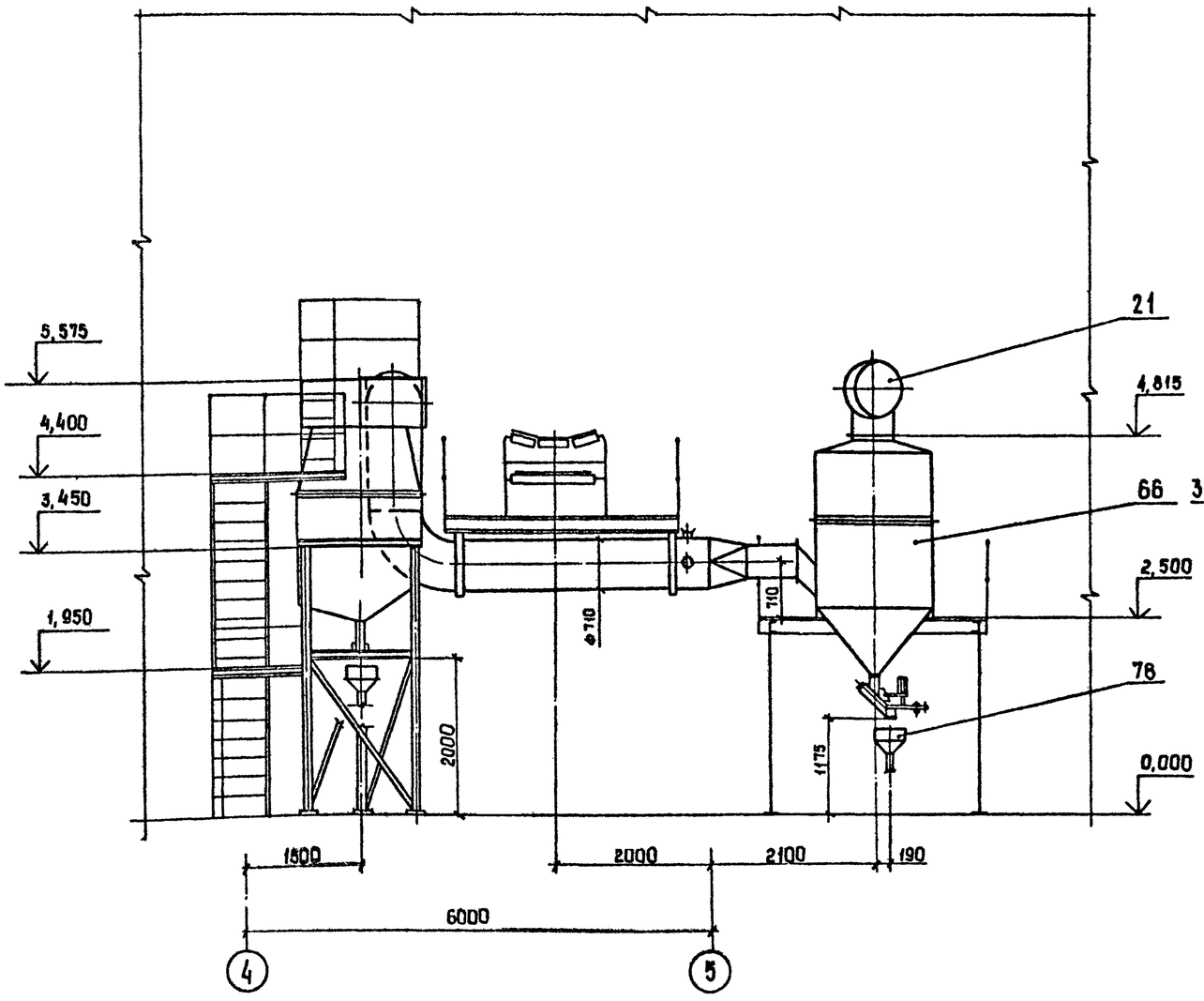

Сечение Н-Н лист 24
М1:50

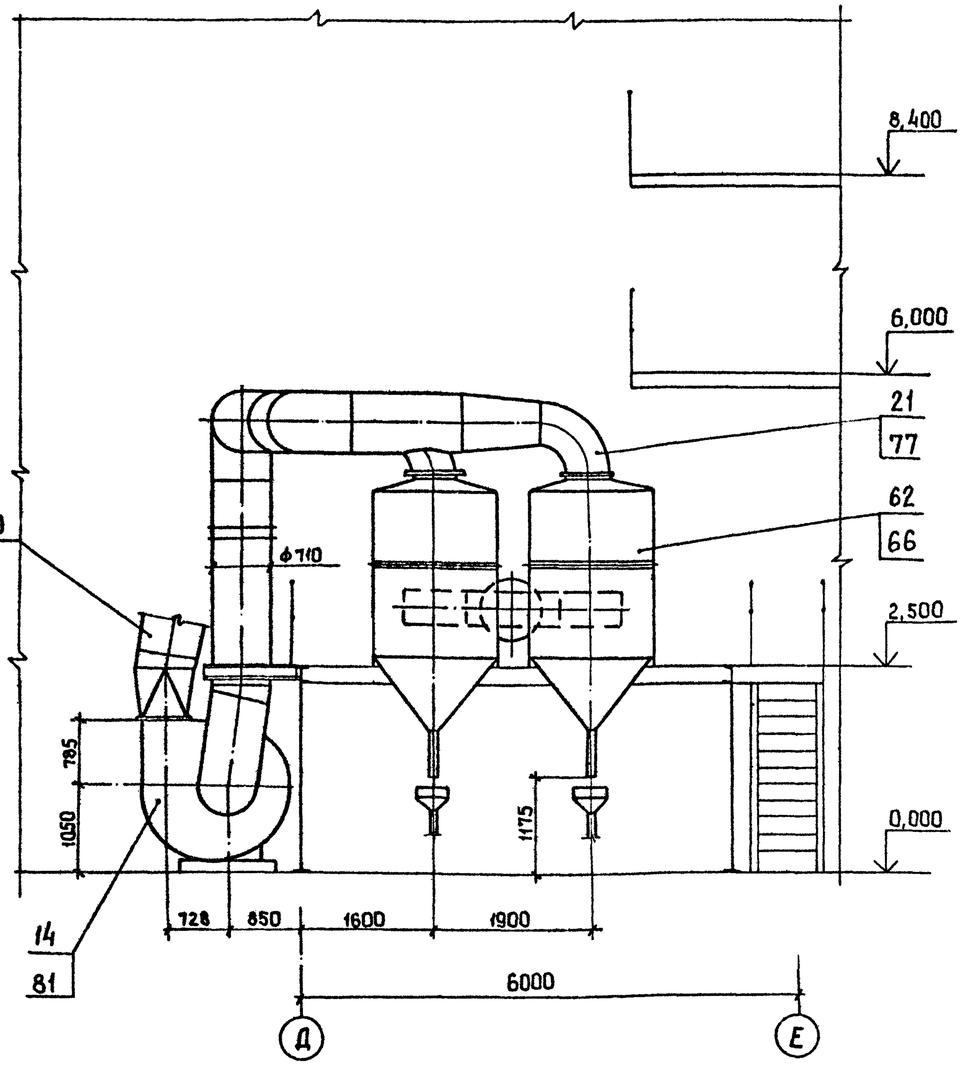

ГИП	Юдин		15.10.85	ТП409-23-56.87 ОА	
Н.контр.	Косыгина		15.10.85	Щебеночный завод по переработке однородных изверженных и метаморфических пород мощностью 700 тыс. м³ в год	
Гл.техн.ин-та	Водолазский		15.10.85		
Нач.отд.	Никульченко		15.10.85	Главный корпус	Стадия: Р; Лист: 25; Листов:
Гл.техн.отд.	Филиманова		15.10.85		
Рук.гр.	Велигорская		15.10.85		
Ст.инж.	Кравченко		15.10.85	Сечения Л-Л, Н-Н (АС-4)	НИПИОТсиром Новороссийск
Инж.	Спирина		15.10.85		

Привязан

Инв. №

Копировал Сани

Формат А2

Инв. № подл. | Подп. и дата | Взам. инв. №

Альбом 8

Типовой проект ТП409-23-56.87

Сечение М-М лист 24
М 1:50

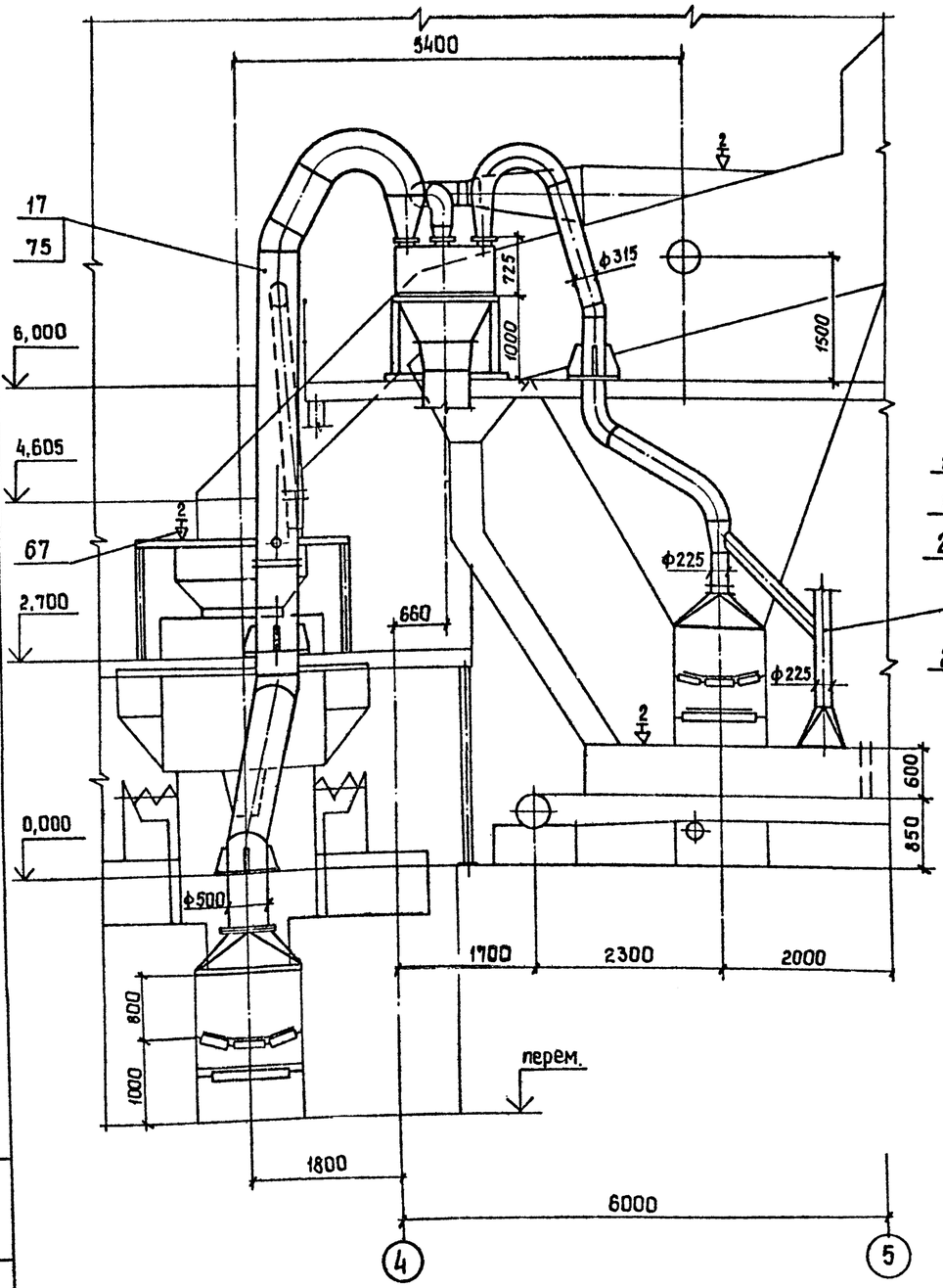

Сечение П-П лист 24
М 1:50

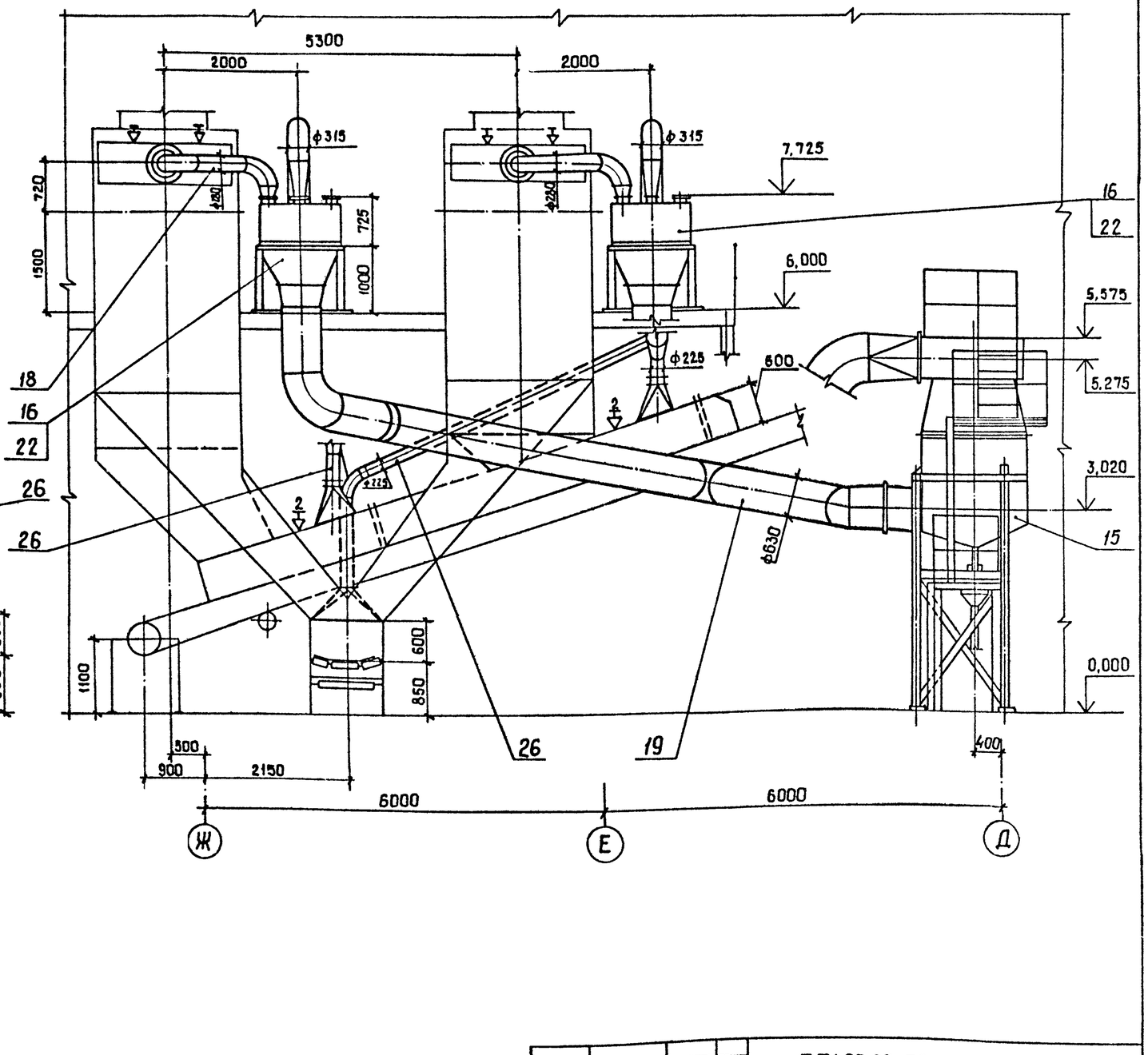

Инв. № подл.	Подп. и дата	Взам. инв. №		

Привязан

Инв. №

ГИП	Юдин		15.10.85
Н. контр.	Косыгина		15.10.85
Гл. технолог	Воволазский		15.10.85
Нач. отд.	Никульченко		15.10.85
Гл. техн. отд.	Филимонова		15.10.85
Рук. гр.	Белогорская		15.10.85
Ст. инж.	Кравченко		15.10.85
Инж.	Спирина		15.10.85

ТП409-23-56.87 ОА

Щебеночный завод по переработке однородных изверженных и метаморфических пород мощностью 700 тыс. м³ в год

Главный корпус

Сечения М-М, П-П (АС-4)

Стадия	Лист	Листов
Р	26	

НИПИОТстром Новороссийск

Копировал Сани

Формат А2

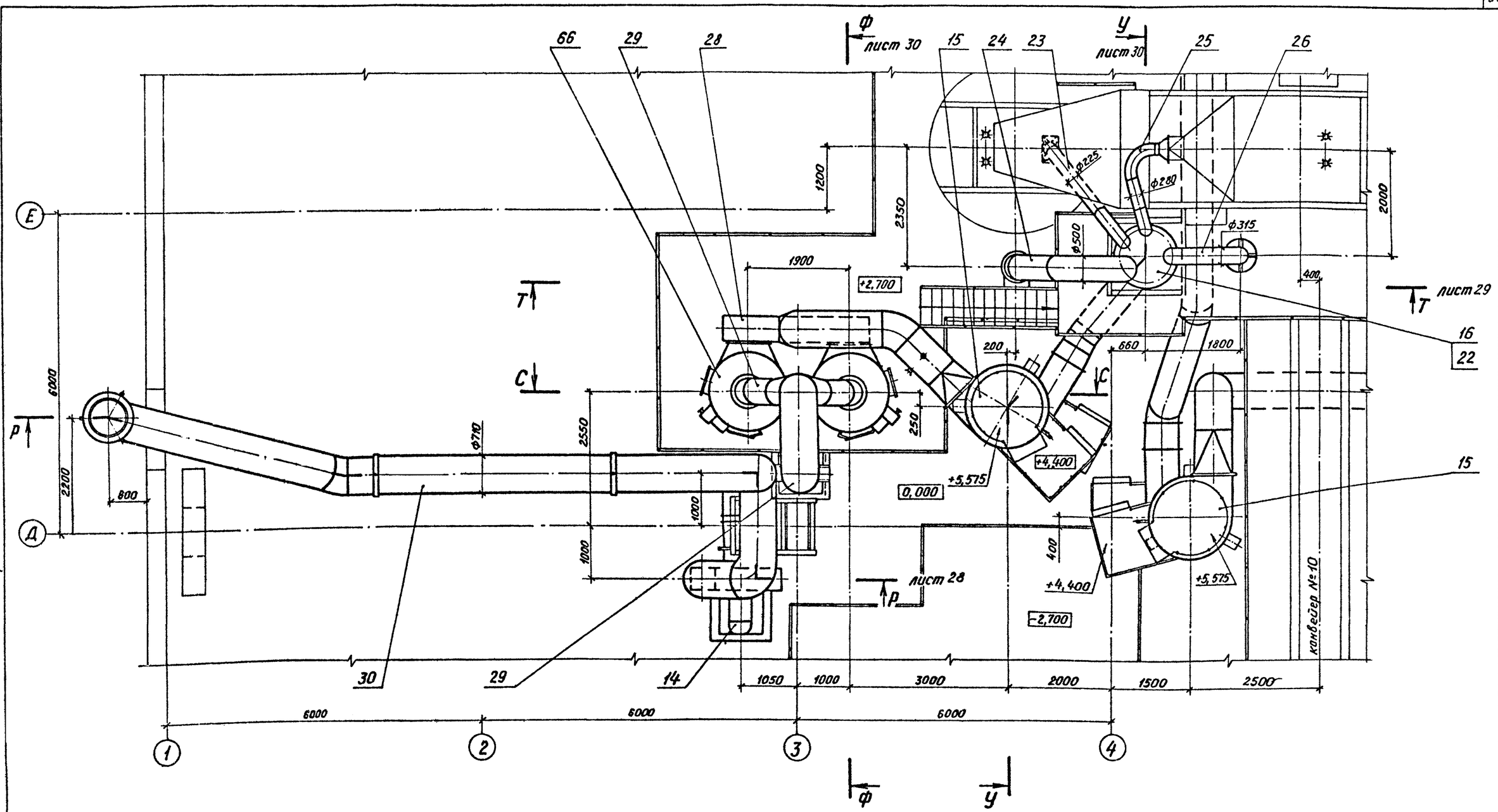

Альбом 8

Типовой проект ТП409-23-56.87

Инв.№ подл. | Подп. и дата | Взам. инв.№

Привязан

Инв. №

ГИП	Юдин		15.10.85	ТП409-23-56.87 ОА	
Н.контр.	Касыгина		15.10.85	Щебеночный завод по переработке однородных изверженных и метаморфических пород мощностью 700 тыс. м³ в год	
Гл.техн-нк	Водолазский		15.10.85		
Нач.отд.	Никульченко		15.10.85	Главный корпус	Стадия: Р; Лист: 27; Листов:
Гл.техн.отд.	Филимонова		15.10.85		
Рук. гр.	Белогорская		15.10.85		
Ст. инж.	Кравченко		15.10.85	План площадок (АС-5)	НИПИОТстром Новороссийск
Инж.	Спирина		15.10.85		

Копировал Пахомчик

Формат А2

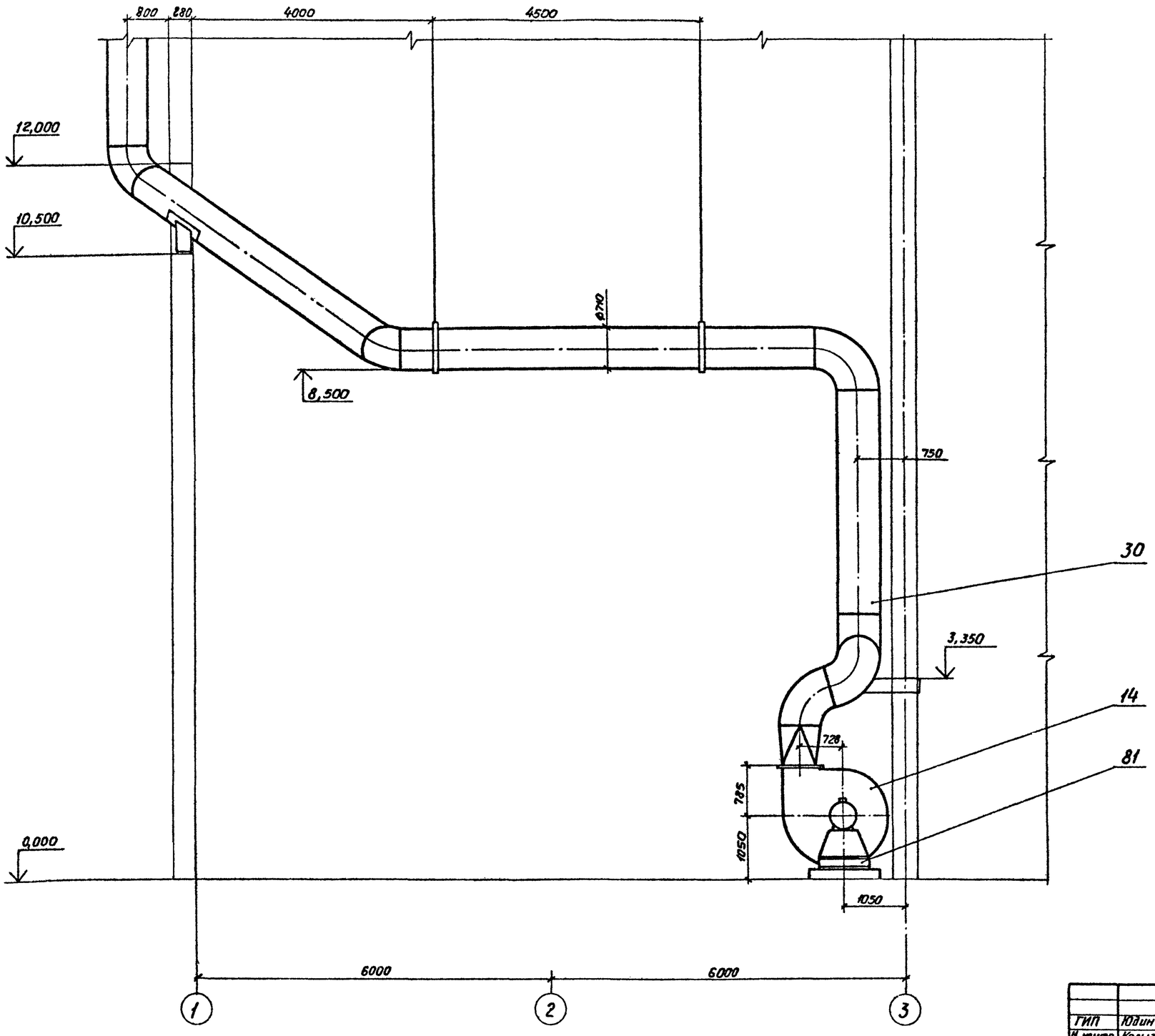

Альбом 8

Типовой проект ТП409-23-56.87

Инв.№ подл. | Подп. и дата | Взам. инв.№

Привязан

Инв.№

ГИП	Юдин			15.10.85
Н.контр.	Касыгина			15.10.85
Гл.техн.отд.	Водолазский			15.10.85
Нач.отд.	Никульченко			15.10.85
Гл.технолог	Филигонова			15.10.85
Рук.гр.	Белогорская			15.10.85
Ст.инж.	Кравченко			15.10.85
Инж.	Спирина			15.10.85

ТП409-23-56.87 ОА

Щебеночный завод по переработке однородных изверженных и метаморфических пород мощностью 700 тыс. м3 в год

Главный корпус

Стадия	Лист	Листов
Р	28	

Сечение Р-Р. (АС-5)

НИПИОТстром Новороссийск

Копировал Пахомчик

Формат А2

Сечение Т-Т
М1:50
Лист 27

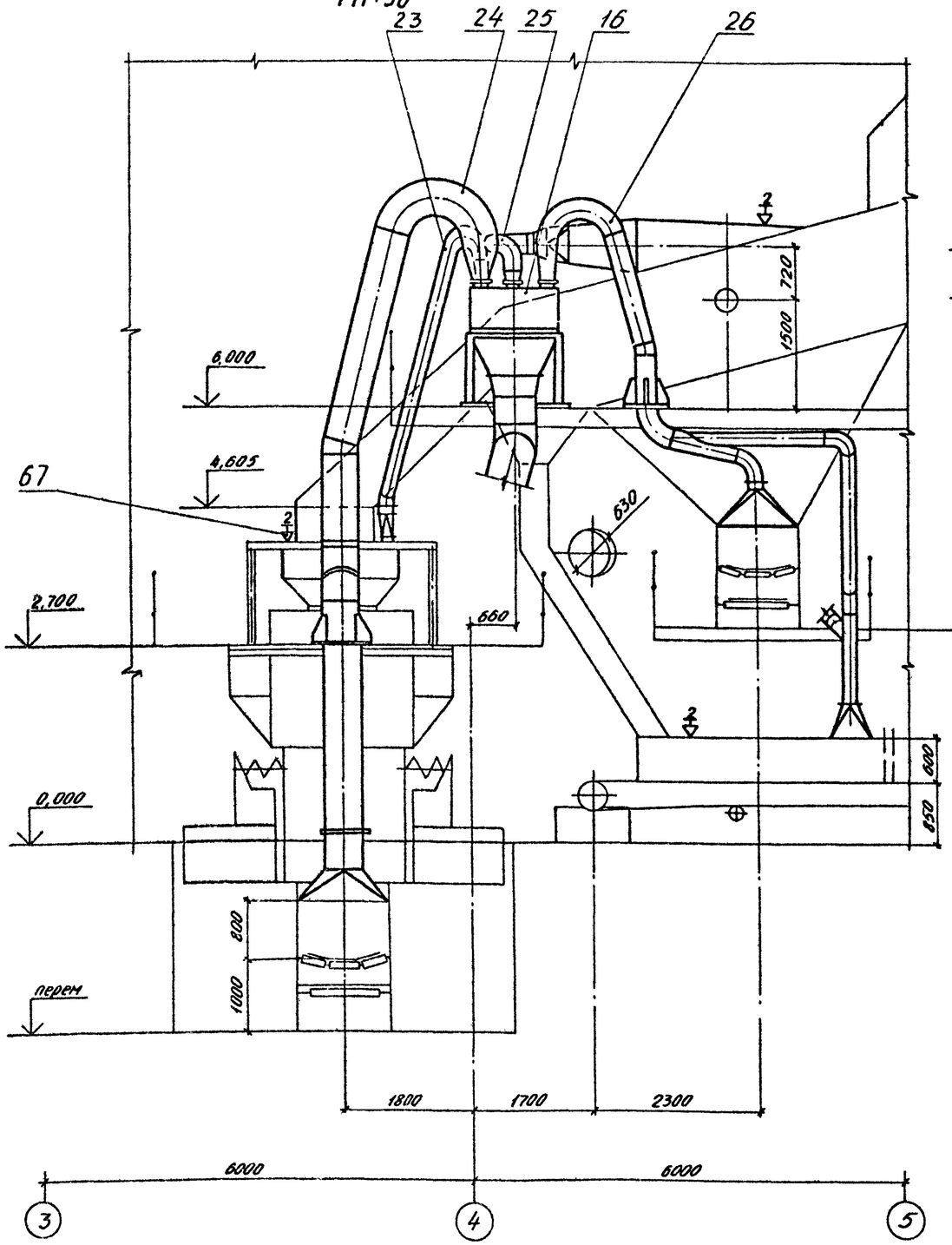

Сечение С-С
М1:50
Лист 27

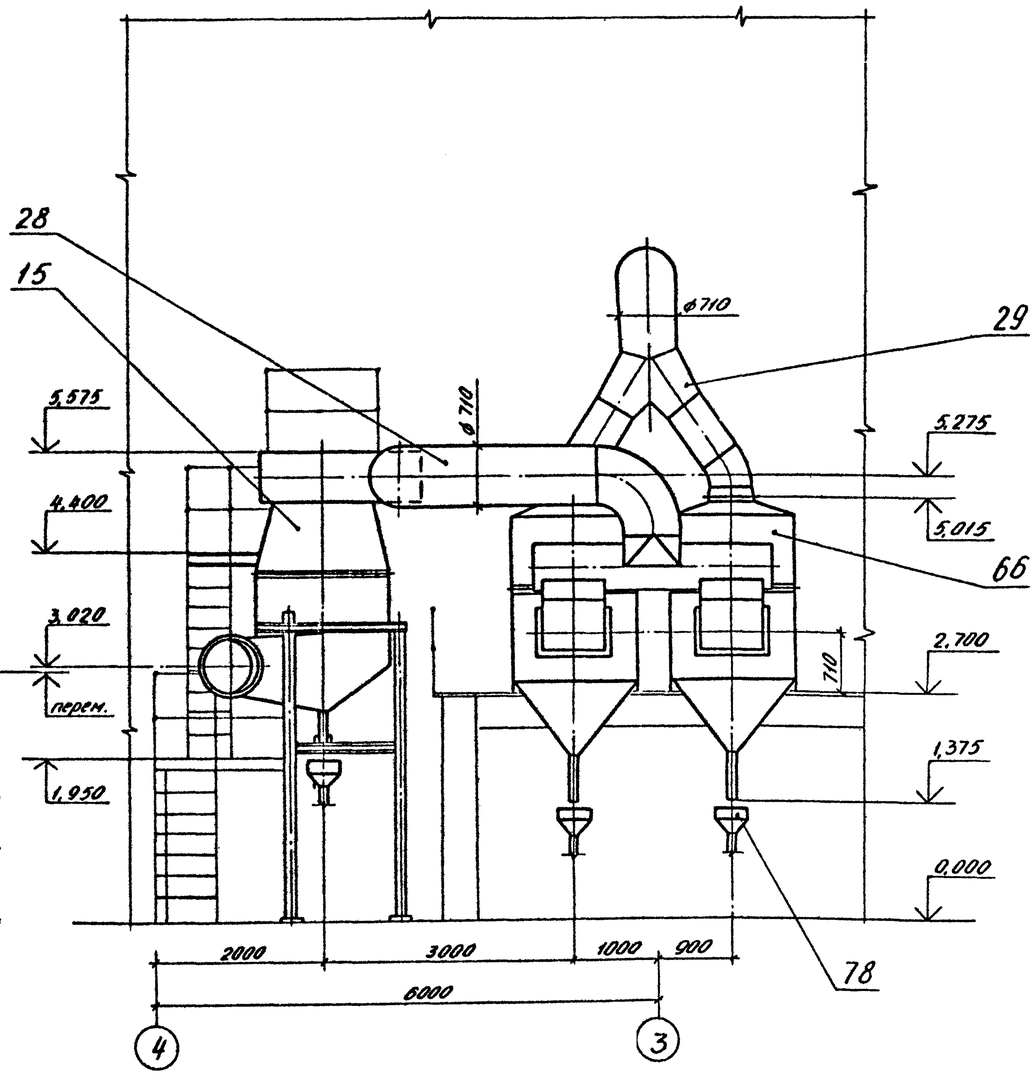

Альбом 8

Типовой проект ТП409-23-56.87

ГИП	Юдин		15.10.85	ТП409-23-56.87	ОА
Н.контр.	Косыгина		15.10.85	Щебеночный завод по переработке однородных изверженных и метаморфических пород мощностью 700 тыс. м³ в год	
Гл.техн.инж.	Водолизский		15.10.85		
Нач.отд.	Никульченко		15.10.85	Главный корпус	Стадия: Р; Лист: 29; Листов:
Гл.техн.инж.	Филимонова		15.10.85		
Рук.гр.	Велигорская		15.10.85		
Ст.инж.	Кравченко		15.10.85	Сечения Т-Т, С-С (АС-5)	НИПИОТстром Новороссийск
Инж.	Спирина		15.10.85		

Привязан

Инв. №

Инв. № подл. | Подп. и дата | Взам. инв. №

Копировал Сладкова

Формат А2

Сечение У-У
М 1:50 лист 27

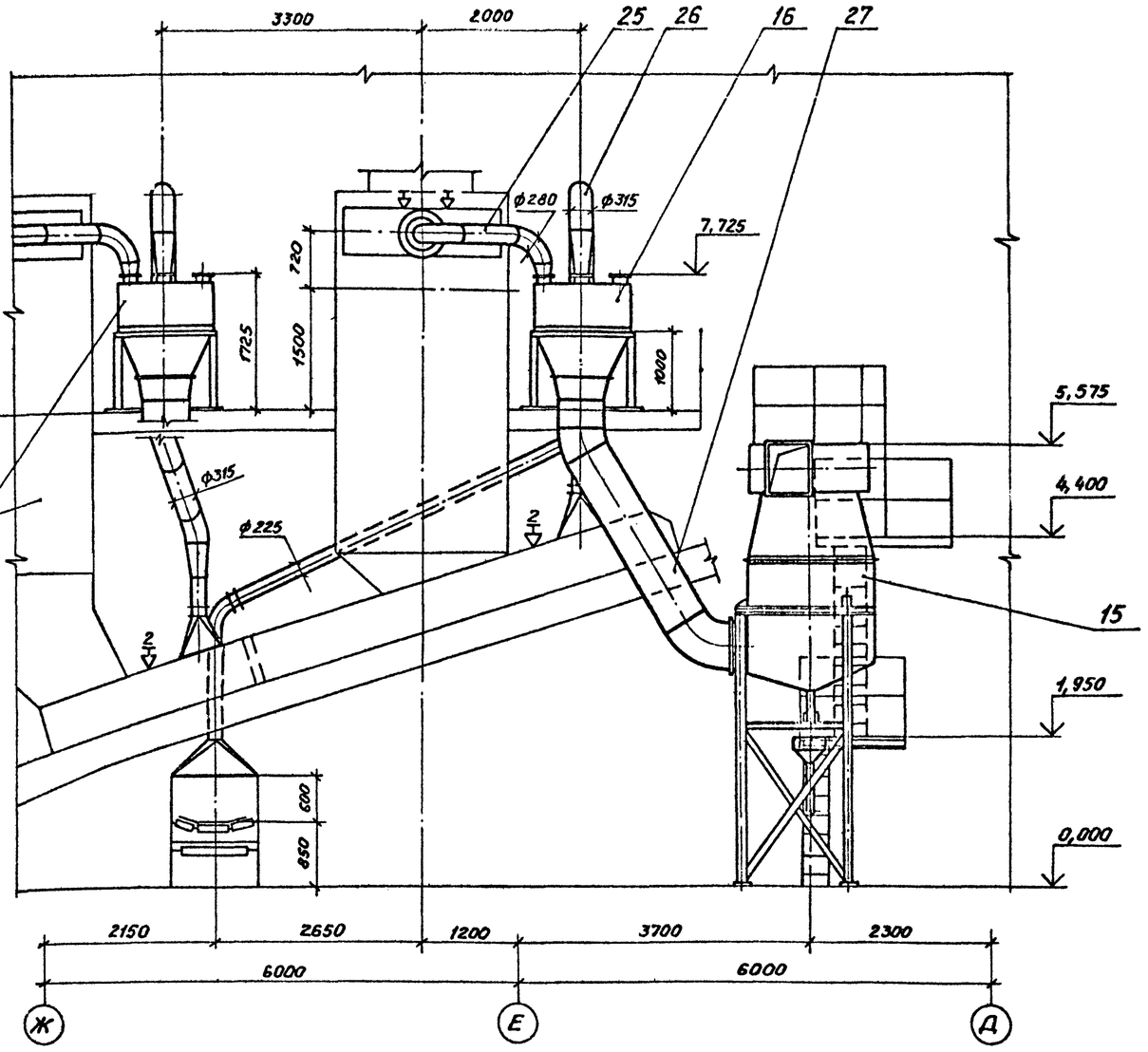

Сечение Ф-Ф
М 1:50 лист 27

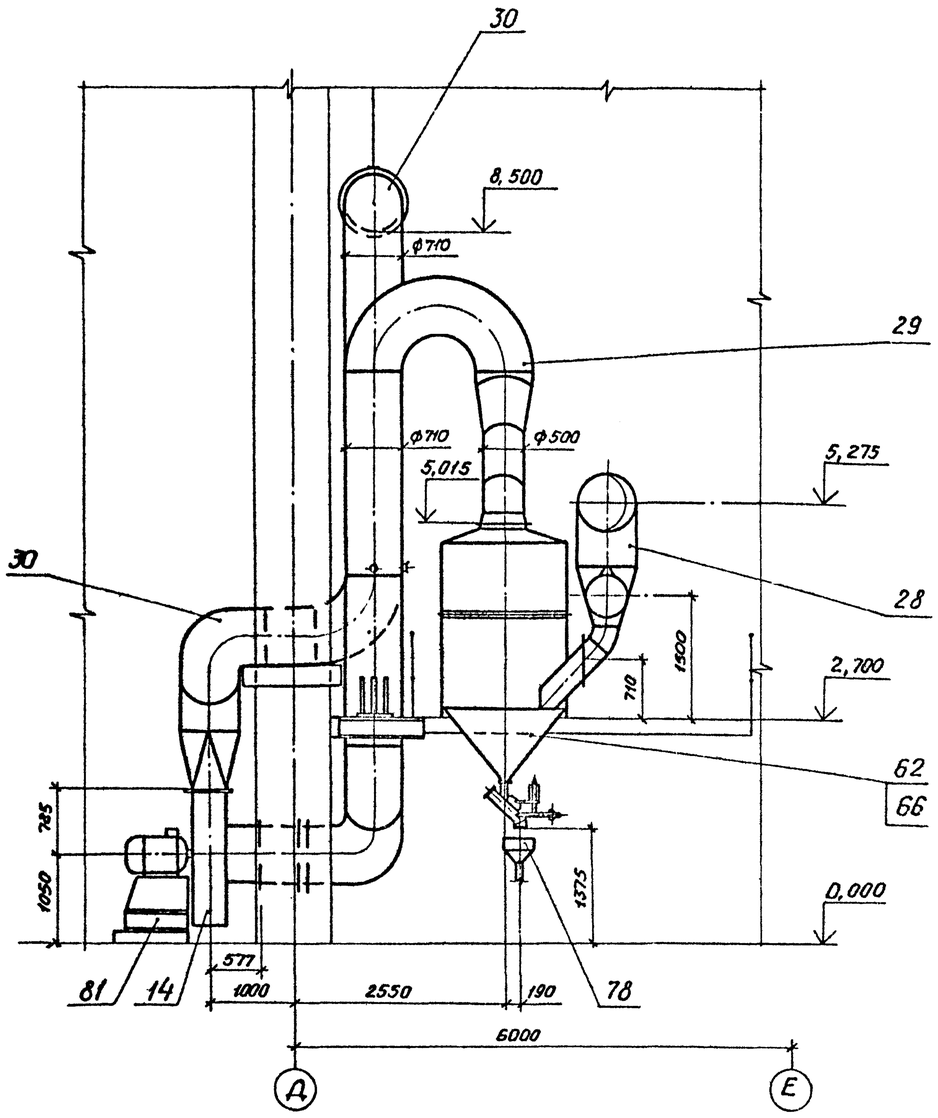

Типовой проект ТП409-23-56.87 Альбом 8

Инв.№ подл. | Подп. и дата | Взам. инв.№

Привязан

Инв.№

ГИП	Юдин		15.10.85	ТП409-23-56.87 ОА	
Н.контр.	Косыгина		15.10.85	Щебеночный завод по переработке однородных изверженных и метаморфических пород мощностью 700 тыс. м³ в год	
Гл.техн.отд.	Водолазская		15.10.85		
Нач.отд.	Никульченко		15.10.85	Главный корпус	Стадия: Р; Лист: 30; Листов:
Гл.инж.отд.	Филимонова		15.10.85		
Рук.гр.	Белогорская		15.10.85		
Ст.инж.	Кравченко		15.10.85	Сечения У-У, Ф-Ф (АС-5)	НИПИОТстром Новороссийск
Инж.	Спирина		15.10.85		

Копировал Пахомчик Формат А2

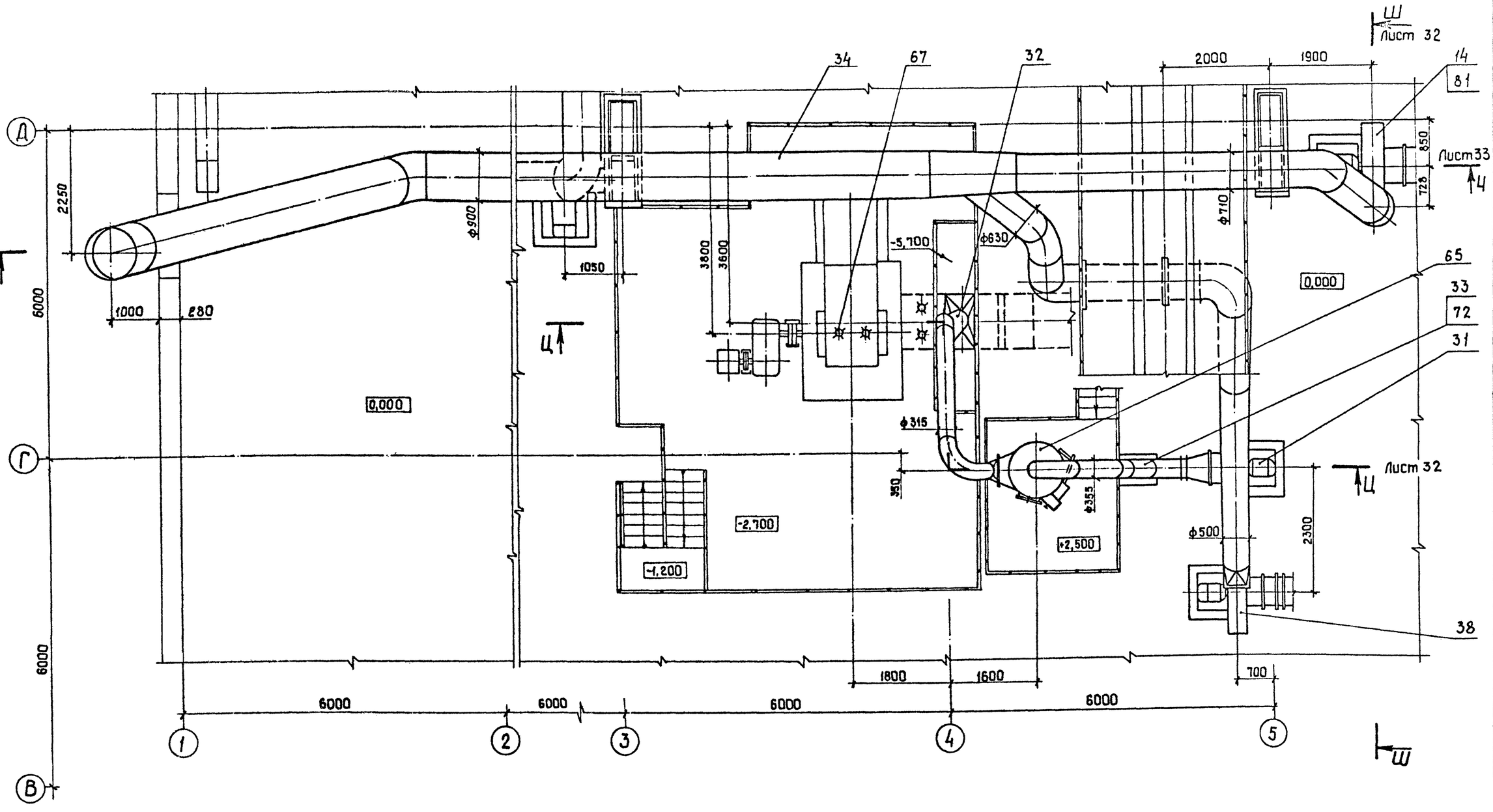

Типовой проект ТП409-23-56.87 Альбом 8

Инв. № подл. | Подп. и дата | Взам. инв. №

				ТП409-23-56.87 ОА	
ГИП	Юдин		15.10.87	Щебеночный завод по переработке однородных изверженных и метаморфических пород мощностью 100 тыс. м³ в год.	
Н.контр.	Косыгина		15.10.87		
Гл.инж.эт-та	Водолазский		15.10.87		
Нач.отд.	Никульченко		15.10.87	Главный корпус	Стадия: Р; Лист: 31; Листов:
Гл.инж.отд.	Филимонова		15.10.87		
Рук. гр.	Белгорская		15.10.87		
Ст. инж.	Кравченко		15.10.87	План площадок. (АС-6)	НИПИОТстром Новороссийск
Инж.	Спирина		15.10.87		

Привязан

Инв. №

Копировал Сани

Формат А2

Сечение Ц-Ц лист 31
М1:50

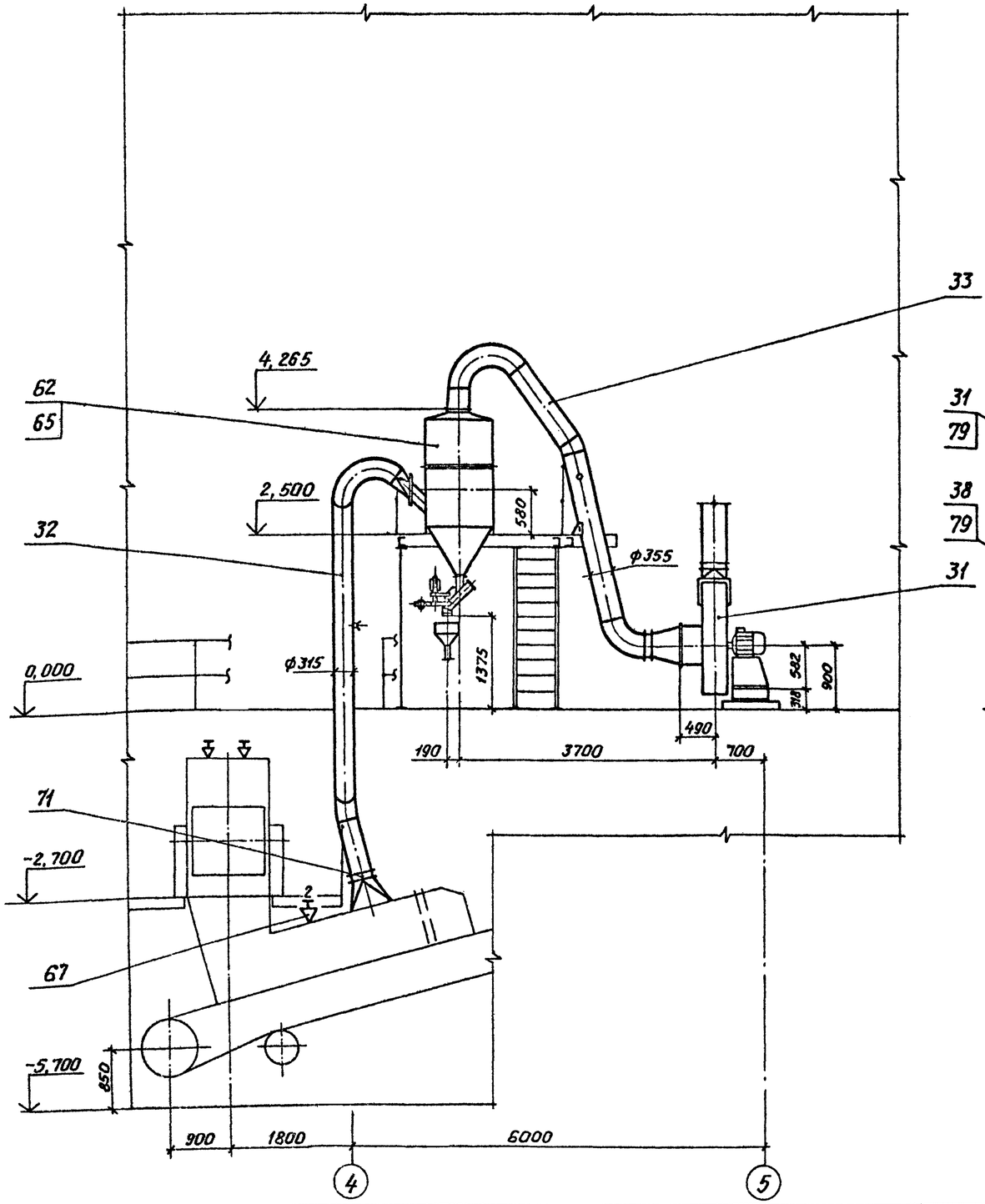

Сечение Ш-Ш лист 31
М:150

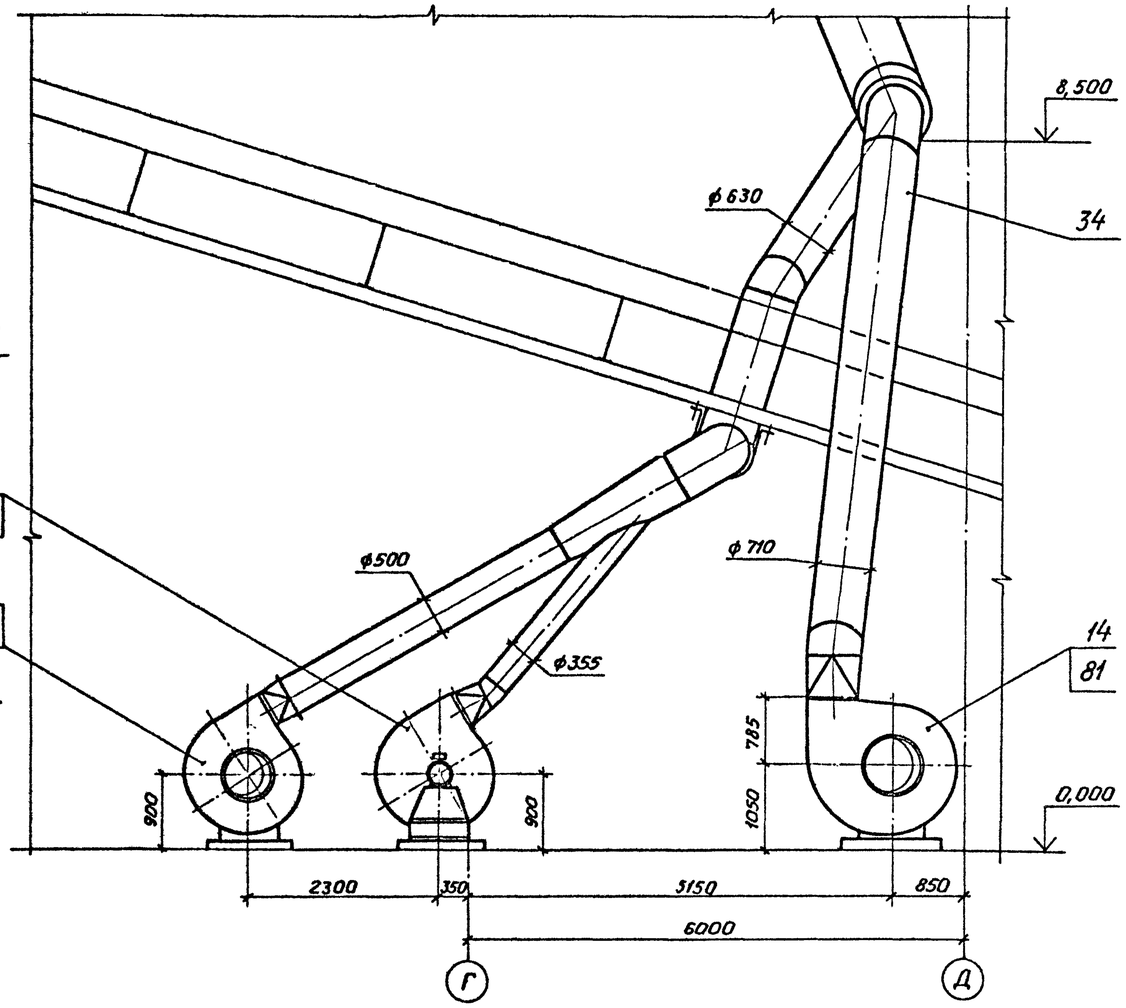

Альбом 8

Типовой проект ТП409-23-56.87

Инв.№ подл. | Подп. и дата | Взам. инв.№

Привязан

Инв. №

ГИП	Юбин		15.10.85	ТП409-23-56.87 ОА	
Н.контр.	Косыгина		15.10.85	Щебеночный завод по переработке однородных изверженных и метаморфических пород мощностью 700 тыс. м³ в год.	
Гл.инж.инст.	Водолазский		15.10.85		
Нач.отд.	Никульченко		15.10.85	Главный корпус	Стадия: Р; Лист: 32; Листов:
Гл.инж.отд.	Филимонова		15.10.85		
Рук.гр.	Белогорская		15.10.85		
Ст.инж.	Кравченко		15.10.85	Сечения Ц-Ц, Ш-Ш (АС-6)	НИПИОТстром Новороссийск
Инж.	Спирина		15.10.85		

Копировал Пахомчик

Формат А2

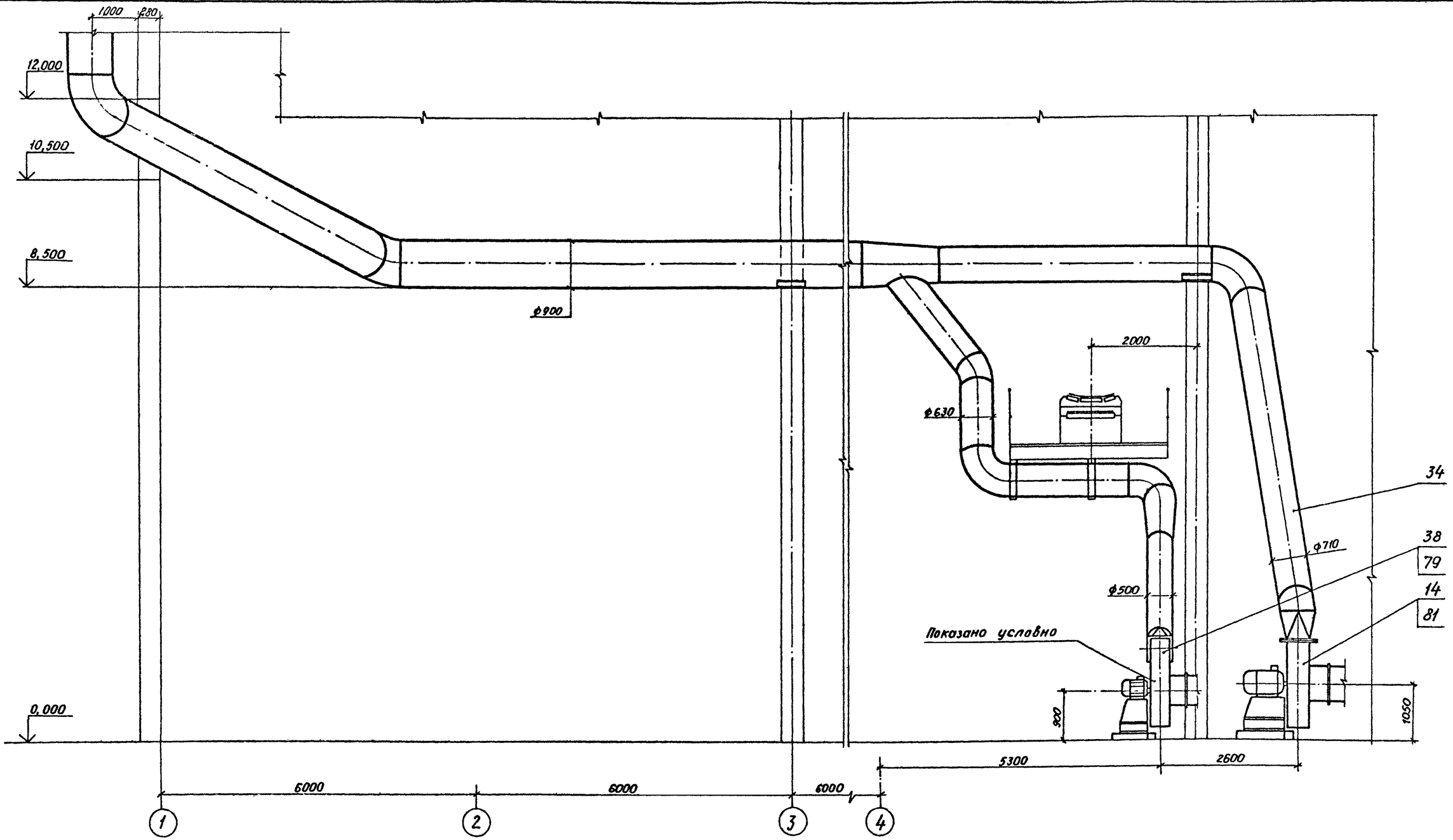

Альбом 8

Типовой проект ТП409-23-56.87

ГИП	Юдин		15.10.85	ТП409-23-56.87	ОА
Н.контр.	Косыгина		15.10.85	Щебеночный завод по переработке однородных изверженных и метаморфических пород мощностью 700 тыс. м³ в год.	
Гл.техн.инж.	Водолазский		15.10.85		
Нач.отд.	Никульченко		15.10.85	Главный корпус.	Стадия: Р; Лист: 33; Листов:
Гл.техн.отд.	Филимонова		15.10.85		
Рук.гр.	Велигорская		15.10.85	Сечение 4-4 (АС-6)	НИПИОТстром Новороссийск
Ст.инж.	Кравченко		15.10.85		
Инж.	Спирина		15.10.85		

Привязан

Инв. №

Инв. № подл. | Подп. и дата | Взам. инв. №

Копировал Пахомчик

Формат А2

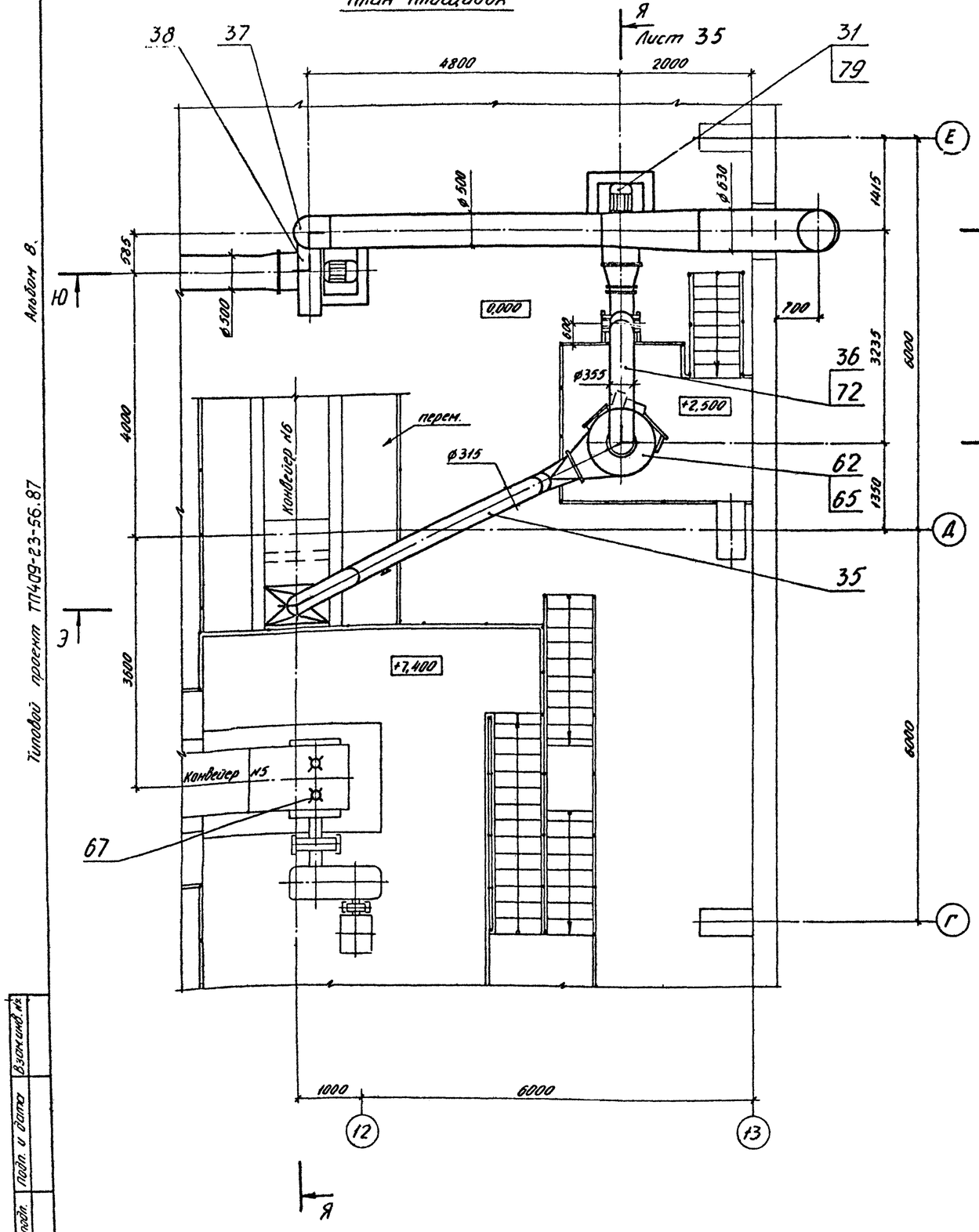
План площадок

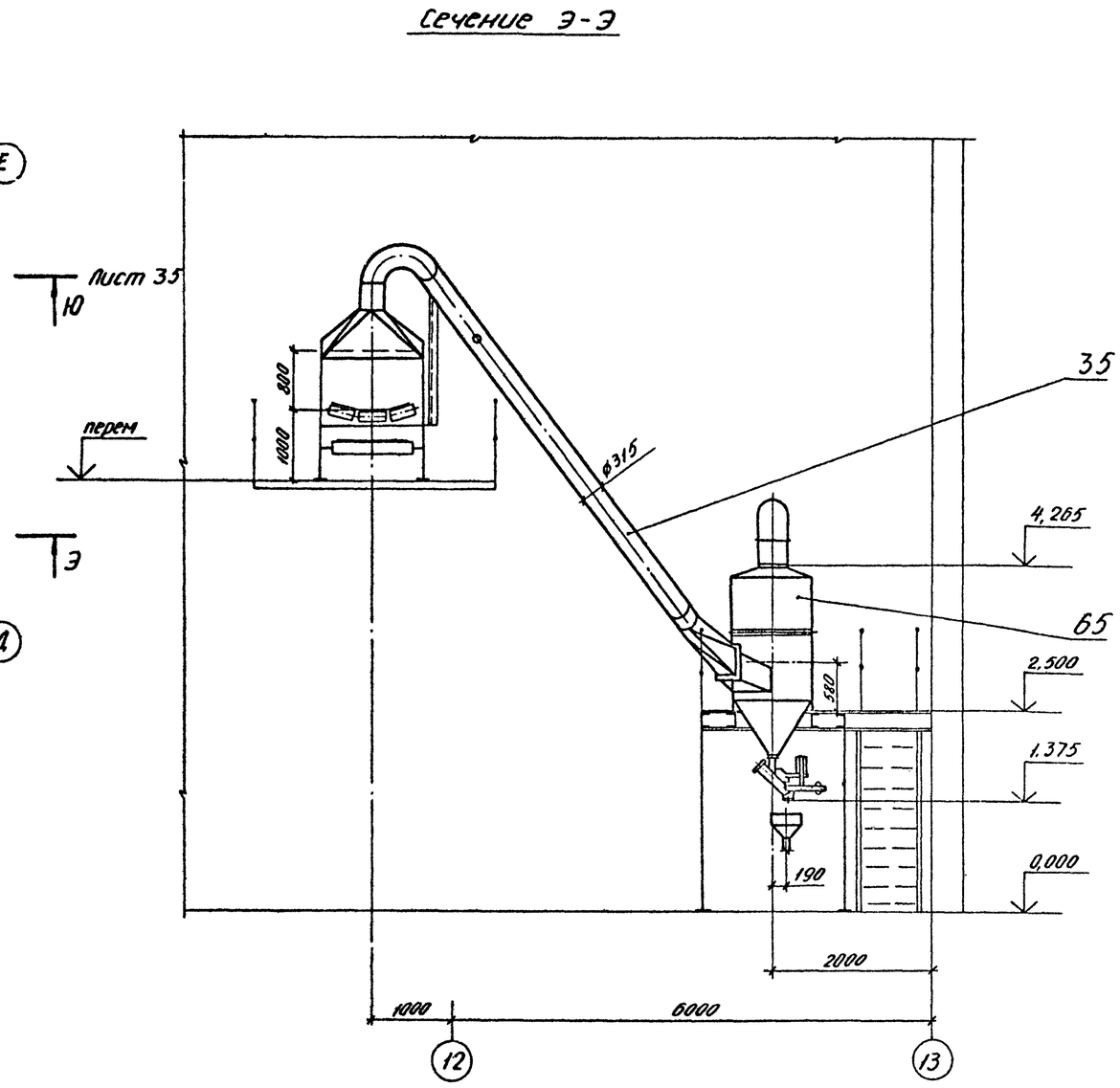
Сечение Э-Э

Альбом 8.

Типовой проект ТП409-23-56.87

ГИП	Юдин		15.10.85	ТП409-23-56.87		ОА	
Н.контр.	Косыгина		15.10.85	Щебеночный завод по переработке однородных изверженных и метаморфических пород мощностью 700 тыс. м³ в год			
Гл.техн.ин.пр.	Водопазский		19.10.85				
Нач.отд.	Никульченко		15.10.85	Главный корпус	Стадия	Лист	Листов
Гл.техн.отд.	Филимонова		15.10.85		Р	34	
Рук.гр.	Велигорская		15.10.85	План площадок Сечение Э-Э (АС-7)	НИПИОТстром Новороссийск		
Ст.инж.	Кравченко		15.10.85				
Инж.	Спирина		15.10.85				

Привязан

Инв. №

Инв. № подл. | Подп. и дата | Взам.инв. №

Копировал Сладкова

Формат А2

Сечение Ю-Ю
М1:50
Лист 34

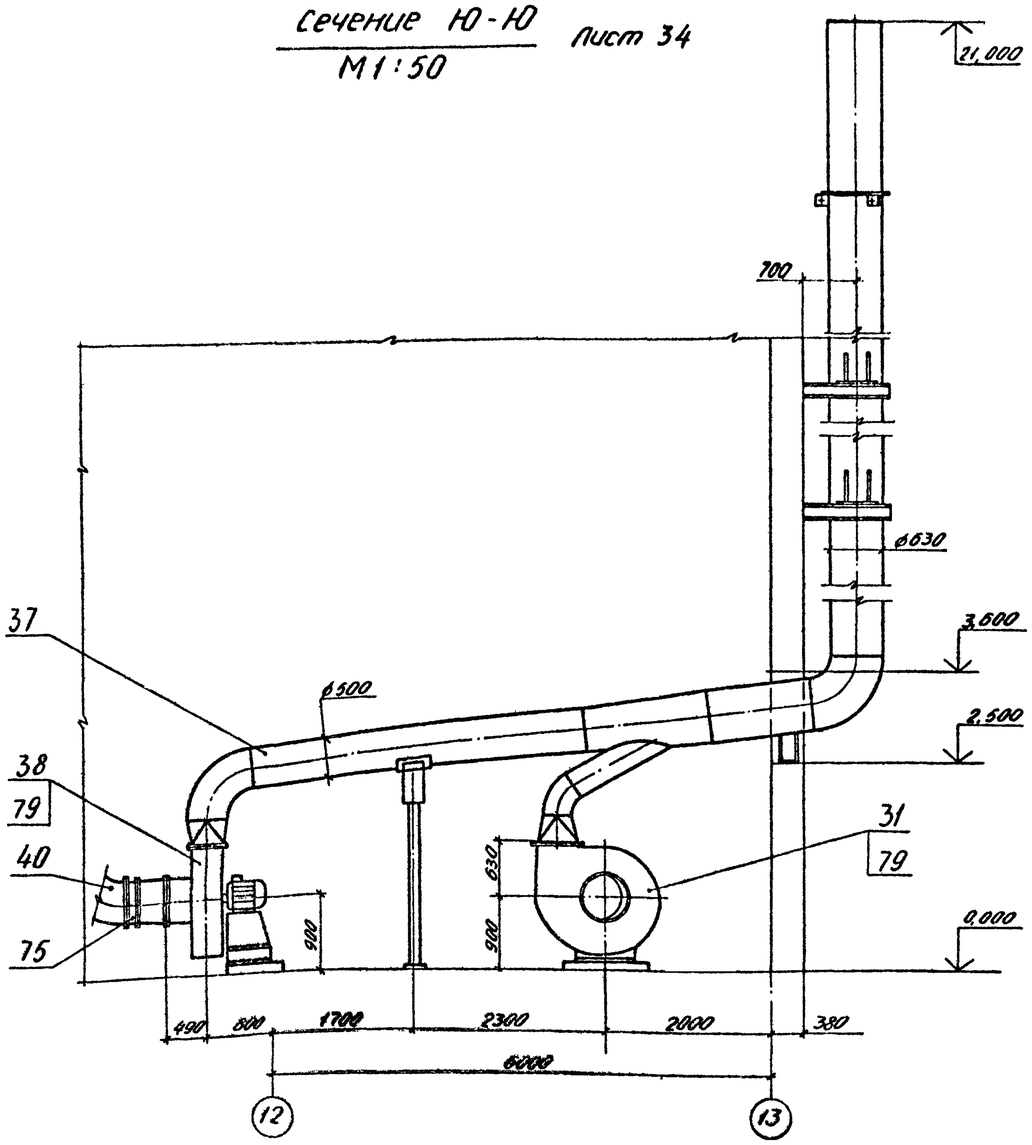

Сечение Я-Я
М1:50
Лист 34

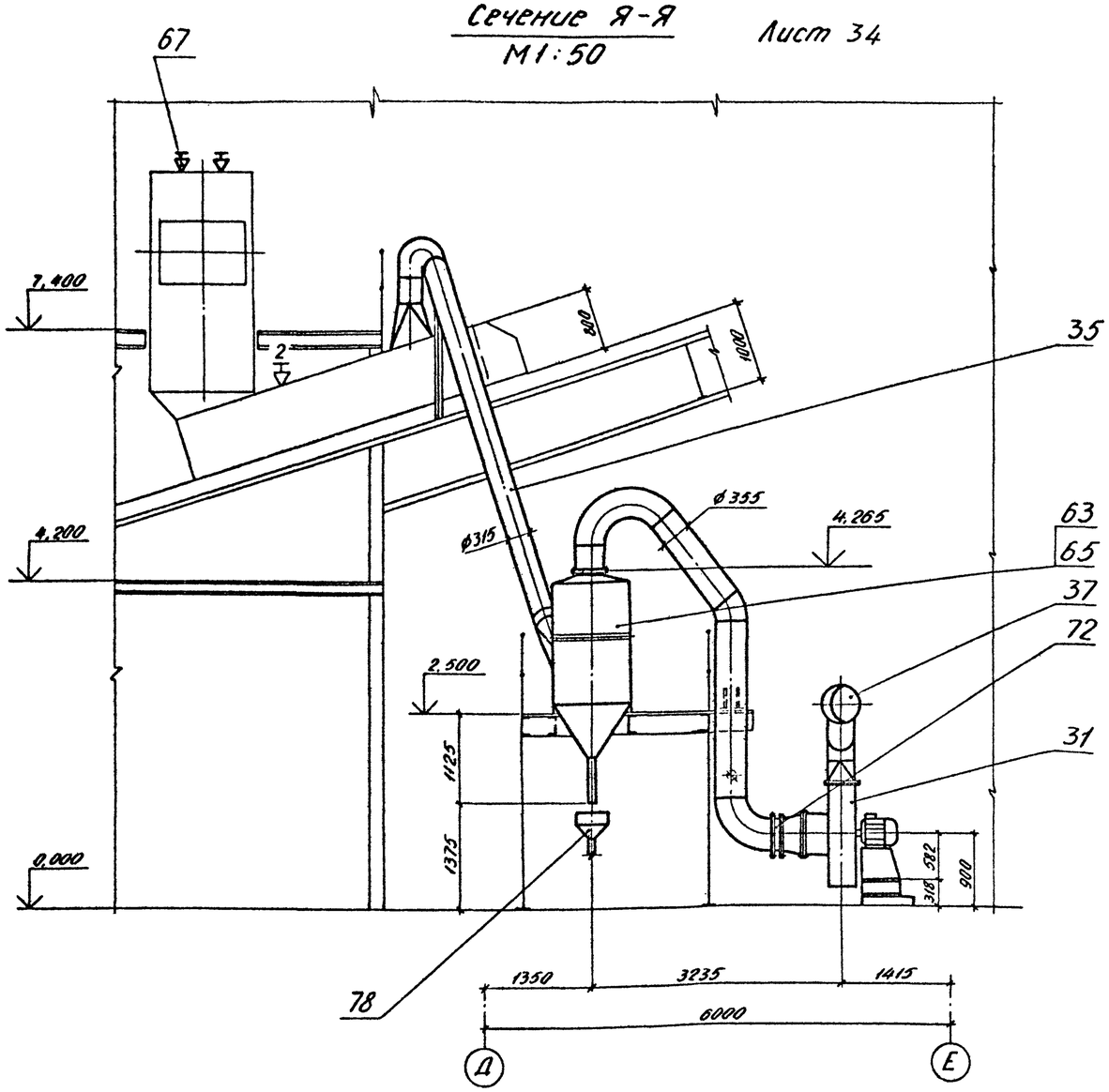

Альбом 8

Типовой проект ТП409-23-56.87

ГИП	Юдин		15.10.85	ТП409-23-56.87		ОА
Н.контр.	Косыгина		15.10.85	Щебеночный завод по переработке однородных изверженных и метаморфических пород мощностью 700 тыс. м³ в год.		
Гл.техн.ин-та	Водолазский		15.10.85			
Нач. отд.	Никульченко		15.10.85	Главный корпус	Стадия	Лист	Листов
Гл.техн.отд.	Филимонова		15.10.85		Р	35	
Рук. гр.	Великорская		15.10.85				
Ст. инж.	Кравченко		15.10.85	Сечение Ю-Ю Сечение Я-Я (НС-7)	НИПИОТстром Новороссийск		
Инж.	Спирина		15.10.85				

Привязан

Инв. №

Копировал Сладкова

Формат А2

Взам. инв. №

Подп. и дата

Инв. № подл.

План площадок

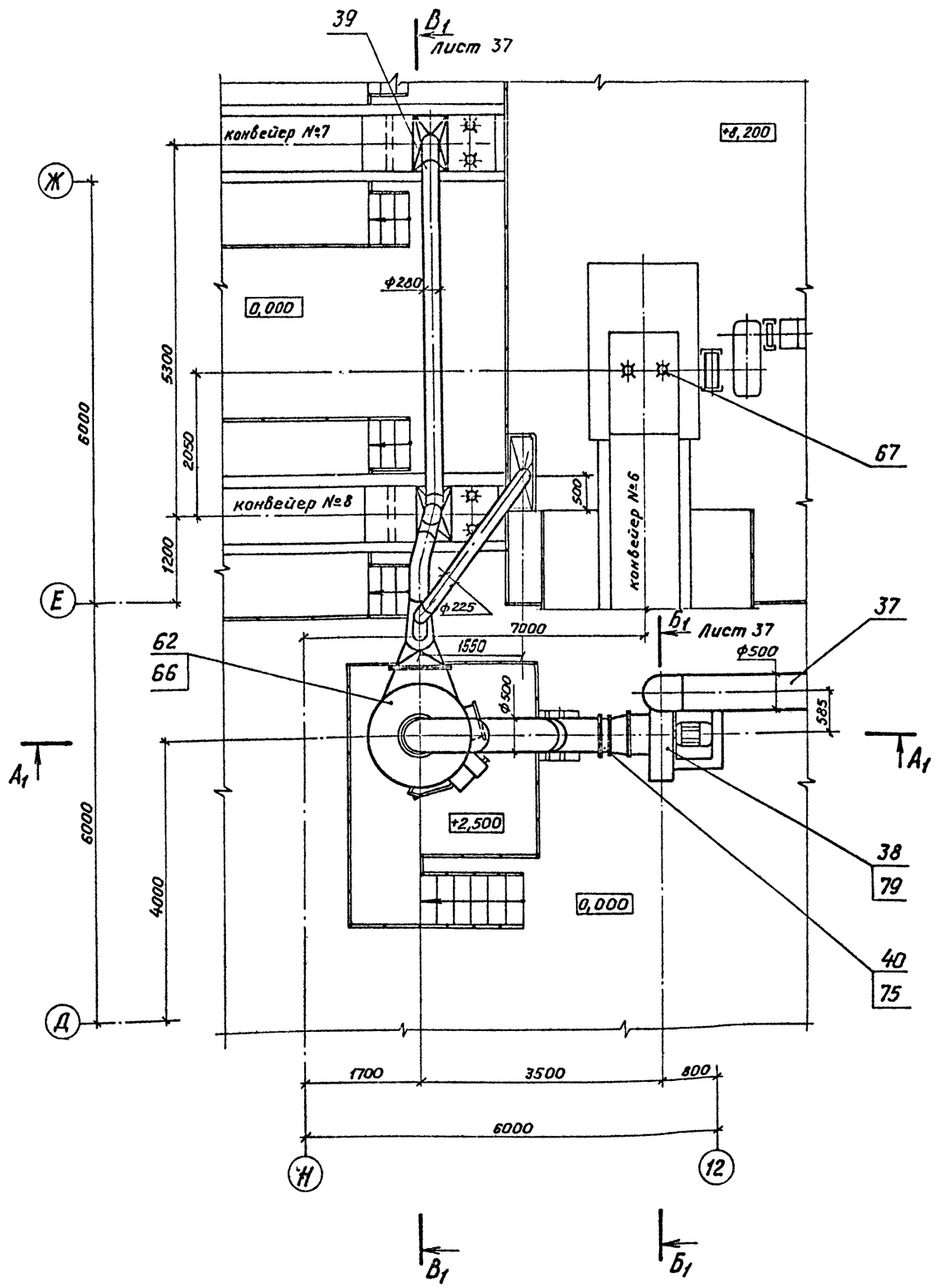

Сечение А1-А1

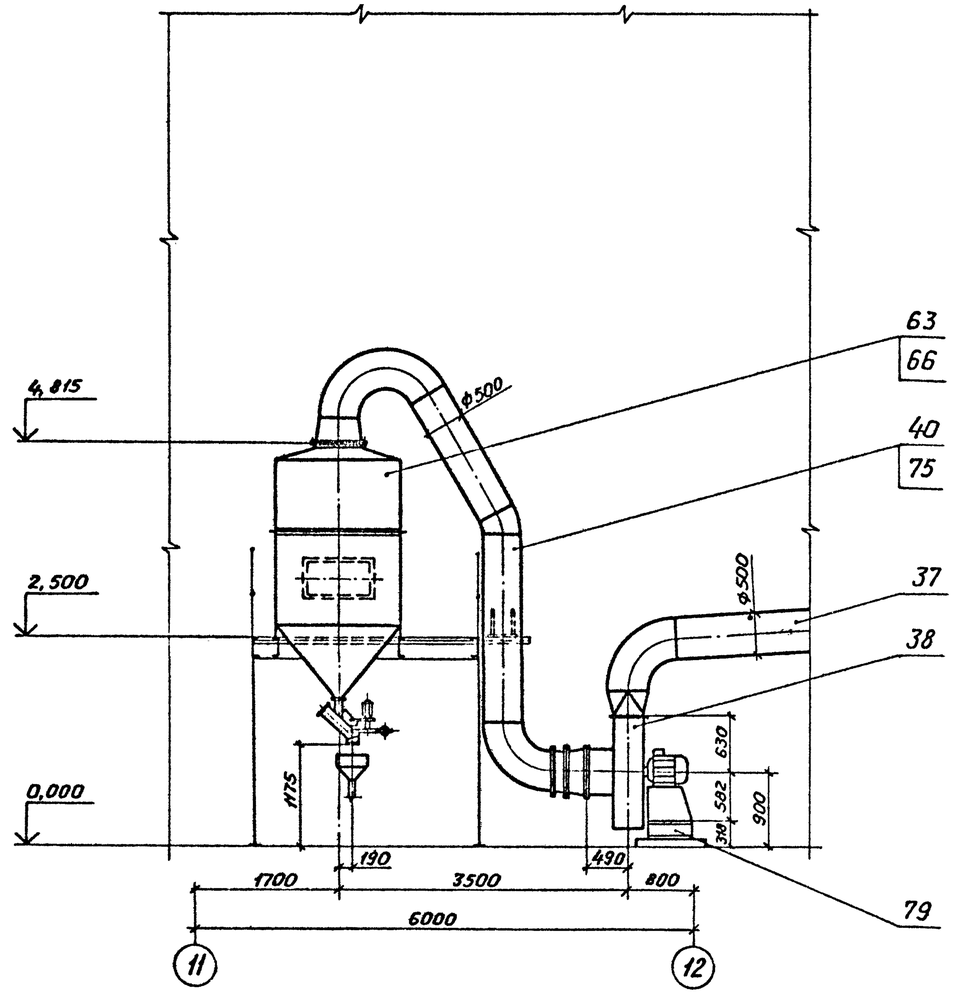

Альбом 8

Типовой проект ТП409-23-56.87

Инв.№ подл. | Подп. и дата | Взам. инв.№

ГИП	Юдин		15.10.85	ТП409-23-56.87 ОА	
Н.контр.	Косыгина		15.10.85	Щебеночный завод по переработке однородных изверженных и метаморфических пород мощностью 700 тыс.м³ в год	
Гл.спец.инв.	Водопьяский		15.10.85		
Нач.отд.	Никульченко		15.10.85	Главный корпус.	Стадия Р; Лист 36; Листов
Гл.технолог	Фигитонова		15.10.85		
Рук.гр.	Велигорская		15.10.85		
Ст.инж.	Кравченко		15.10.85	План площадок. Сечение А1-А1. (АС-8).	НИПИОТстром Новороссийск
Инж.	Спирина		15.10.85		

Привязан

Инв. №

Копировал Пахомчик

Формат А2

Альбом 8

Типовой проект ТП409-23-56.87

Сечение Б₁ - Б₁ лист 36
М 1:50

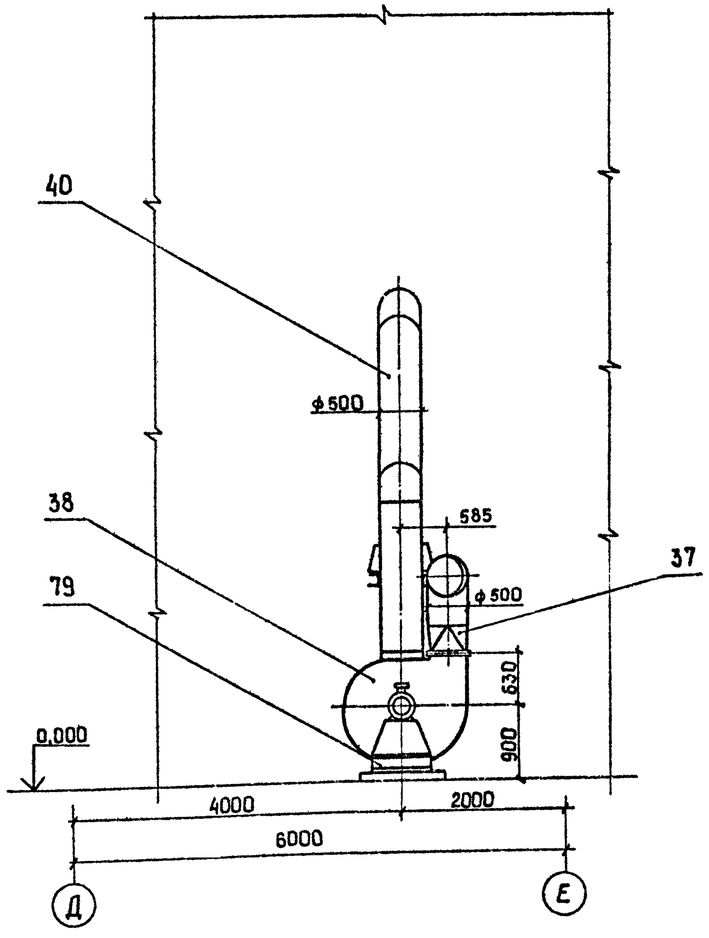

Сечение В₁ - В₁ лист 36
М 1:50

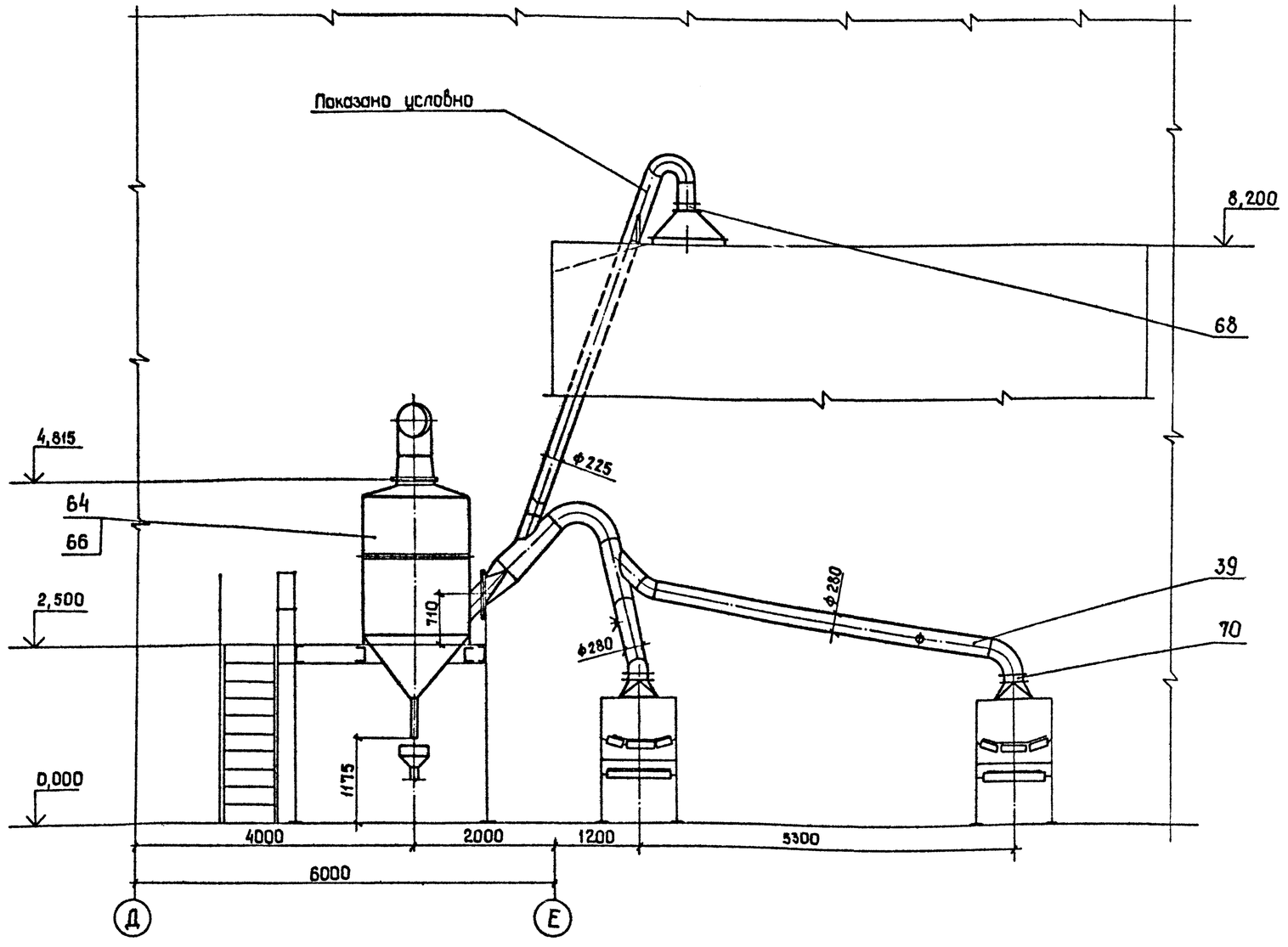

Привязан

Инв. №

ГИП	Юдин		15.10.15	ТП409-23-56.87 ОА
Н.контр.	Косыгина		15.10.15	Щебеночный завод по переработке однородных избеженных и метаморфических пород мощностью 700 тыс. м³ в год.
Гл.техн.инф	Водолазский		15.10.15	
Нач.отд.	Никульченко		15.10.15	Главный корпус — Стадия: Р; Лист: 37; Листов:
Гл.техн.отд	Филимонова		15.10.15	
Рук.гр.	Велигорская		15.10.15	
Ст.инж.	Кравченко		15.10.15	Сечение Б₁ - Б₁ Сечение В₁ - В₁ (АС-3) — НИПИОТстром Новороссийск
Инж.	Спирина		15.10.15	

Копировал Сани Формат А2

Инв. № подл. | Подп. и дата | Взам. инв. №

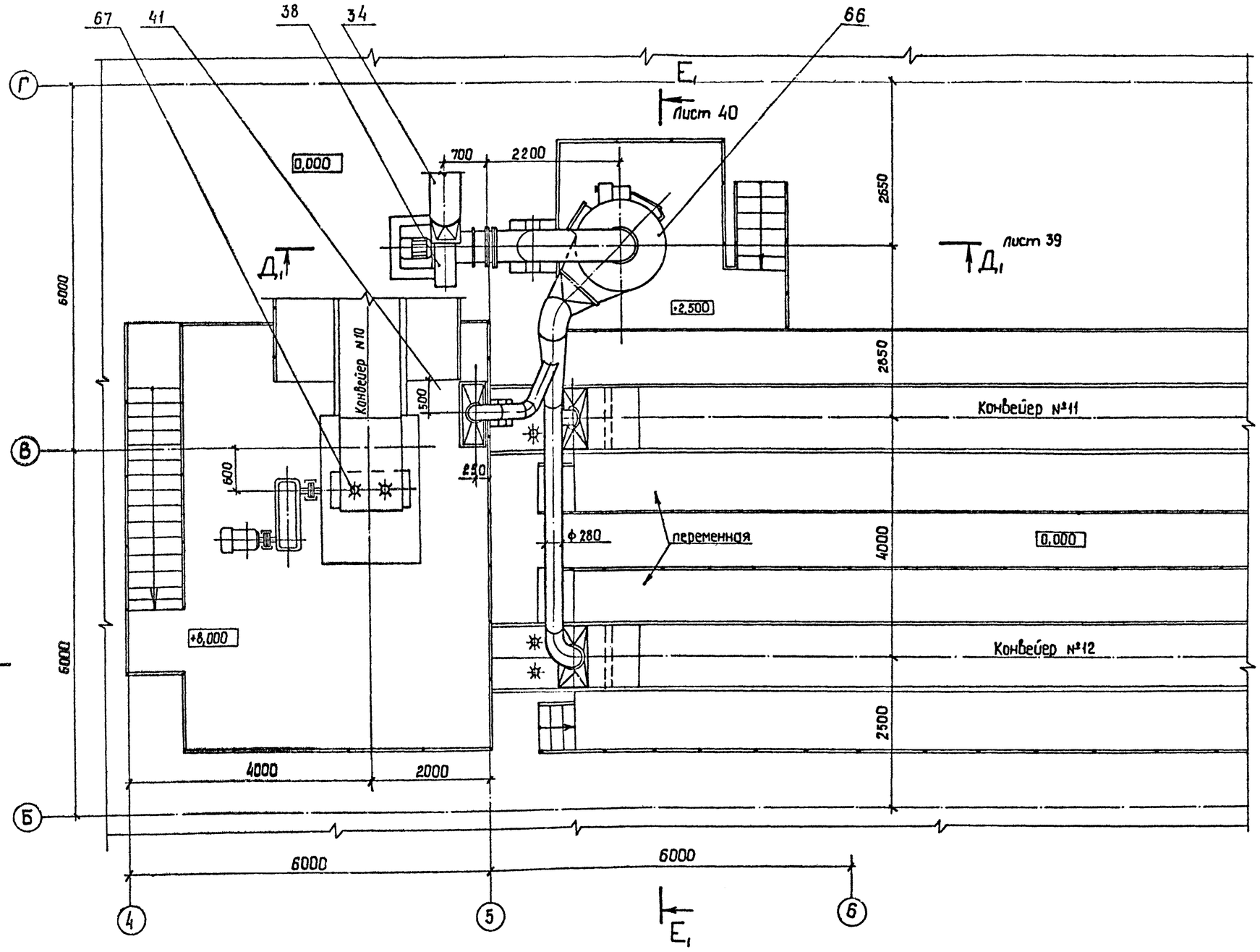

Альбом 8

Типовой проект ТП409-23-56.87

Инв. № подл. | Подп. и дата | Взам. инв. №

Привязан

Инв. №

ГИП	Юдин		15.10.87	ТП409-23-56.87 ОА	
Н. контр.	Косыгина		15.10.87	Щебеночный завод по переработке обнаруженных изверженных и метаморфических пород мощностью 700 тыс. м³ в год	
Гл. техн. инж.	Заболазский		15.10.87		
Нач. отд.	Никульченко		15.10.87	Главный корпус	Стадия: Р; Лист: 38; Листов:
Гл. техн. отд.	Филимонова		15.10.87		
Рук. гр.	Ветигорская		15.10.87	План площадок (АС-9)	НИПИОТгором Новороссийск
Ст. инж.	Кравченко		15.10.87		
Инж.	Спирина		15.10.87		

Копировал Сани

Формат А2

Сечение Г₁-Г₁ Лист 38
М1:50

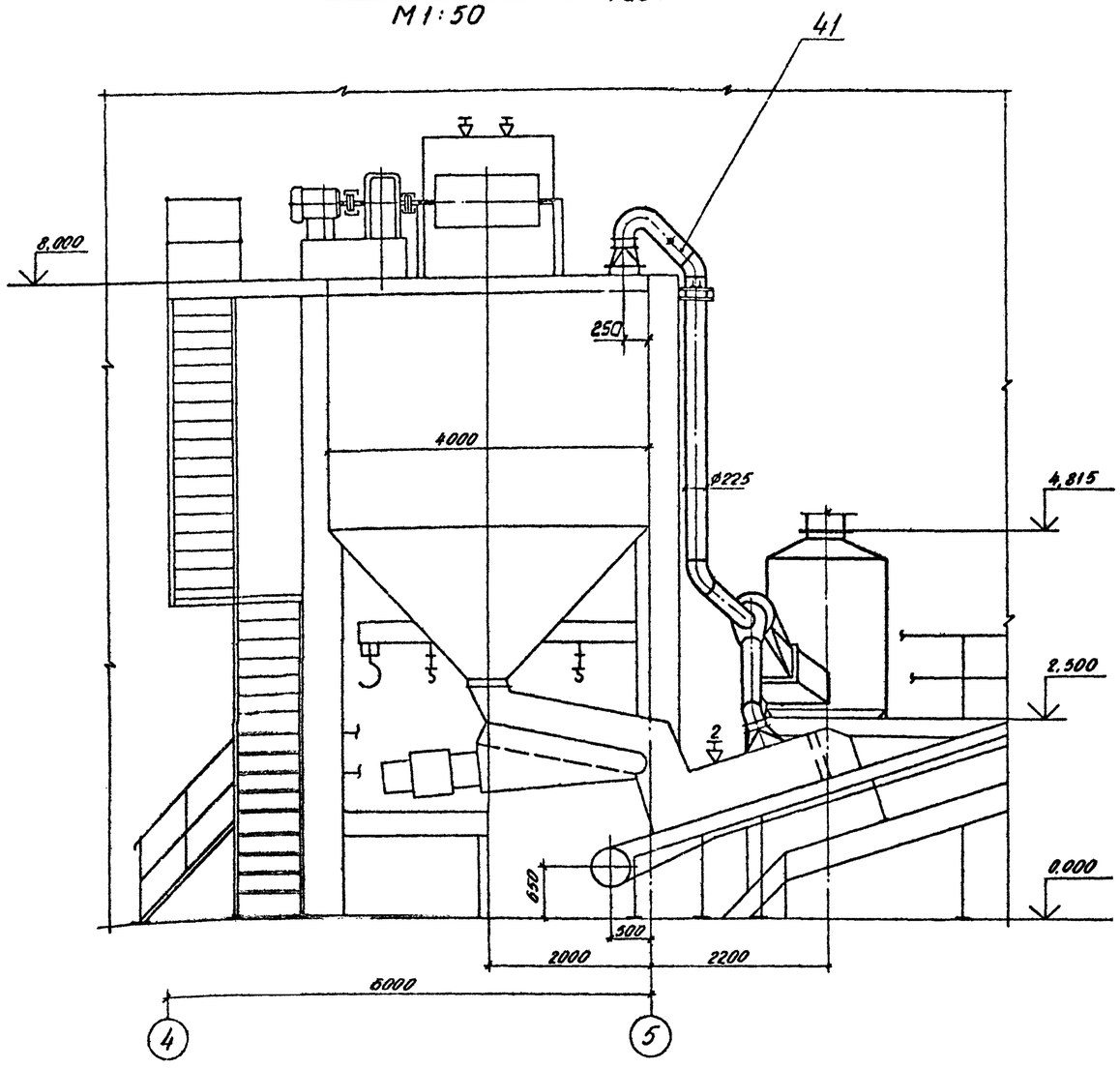

Сечение Д₁-Д₁ Лист 38
М1:50

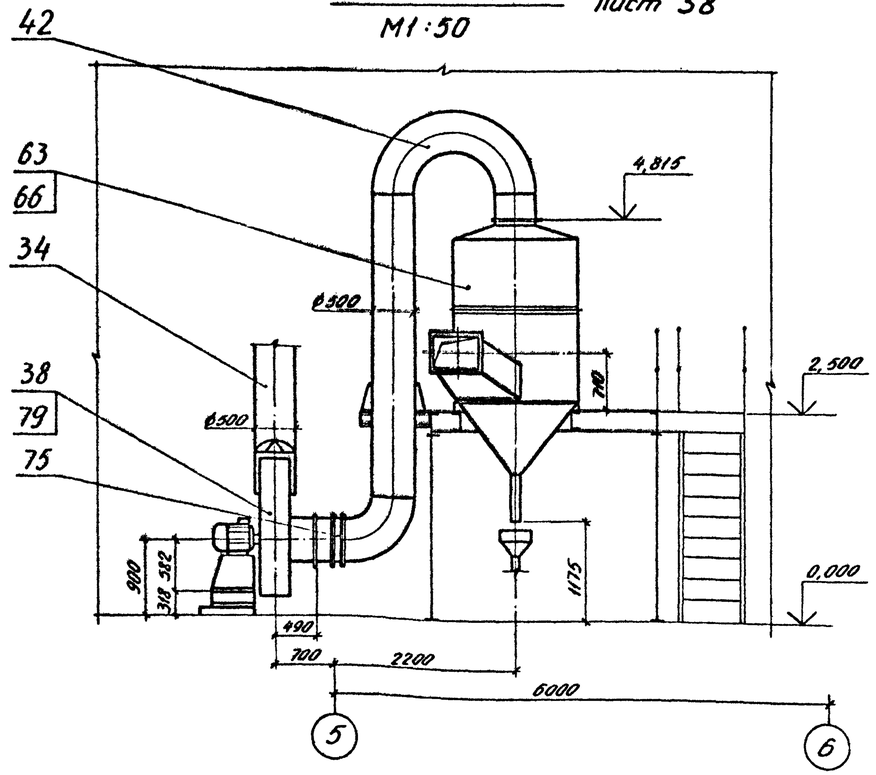

Альбом 8

Типовой проект ТП409-23-56.87

				ГИП	Юдин		15.10.85
				Н.контр.	Косыгина		15.10.85
				Гл.техн.ин.тр.	Водолазский		15.10.85
Привязан				Нач.отд.	Никульченко		15.10.85
				Гл.техн.отд.	Филимонова		15.10.85
				Рук.гр.	Велигурская		15.10.85
				Ст.инж.	Кравченко	Кравч	15.10.85
				Инж.	Спирина		15.10.85
Инв. №							

ТП409-23-56.87 ОА

Щебеночный завод по переработке однородных изверженных и метаморфических пород мощностью 100 тыс. м³ в год

Главный корпус

Стадия	Лист	Листов
Р	39	

Сечение Г₁-Г₁
Сечение Д₁-Д₁
(АС-9)

НИПИОТстром
Новороссийск

Копировал Сладкова

Формат А2

Инв. № подл. | Подп. и дата | Взам. инв. №

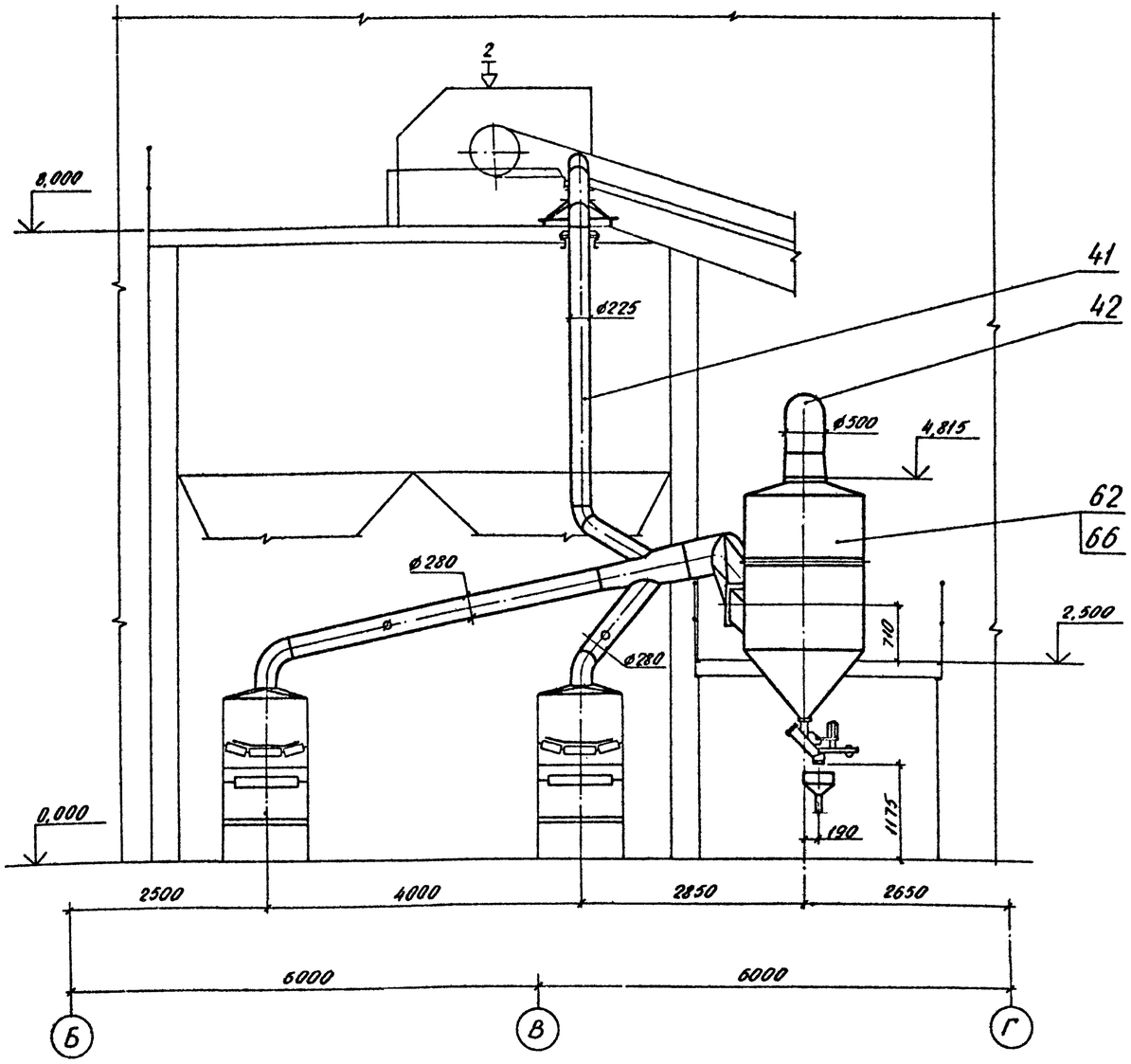

Альбом 8

Типовой проект ТП409-23-56.87

ГИП	Юдин		15.10.85	ТП409-23-56.87			ОА
Н.контр.	Косыгина		15.10.85	Щебеночный завод по переработке однородных изверженных и метаморфических пород мощностью 700 тыс. м³ в год			
Гл.техн.ин.пр.	Водопазский		15.10.85				
Нач.отд.	Никульченко		15.10.85	Главный корпус	Стадия	Лист	Листов
Гл.техн.отд.	Филимонова		15.10.85		Р	40	
Рук.гр.	Велигорская		15.10.85				
Ст.инж.	Кравченко		15.10.85	сечение $E_1 - E_1$ (АС-9)	НИПИОТстром Новороссийск		
Инж.	Спирина		15.10.85				

Привязан

Инв. №

Копировал Сладкова

Формат А2

Взам.инв.№ | Подп. и дата | Инв.№ подл.

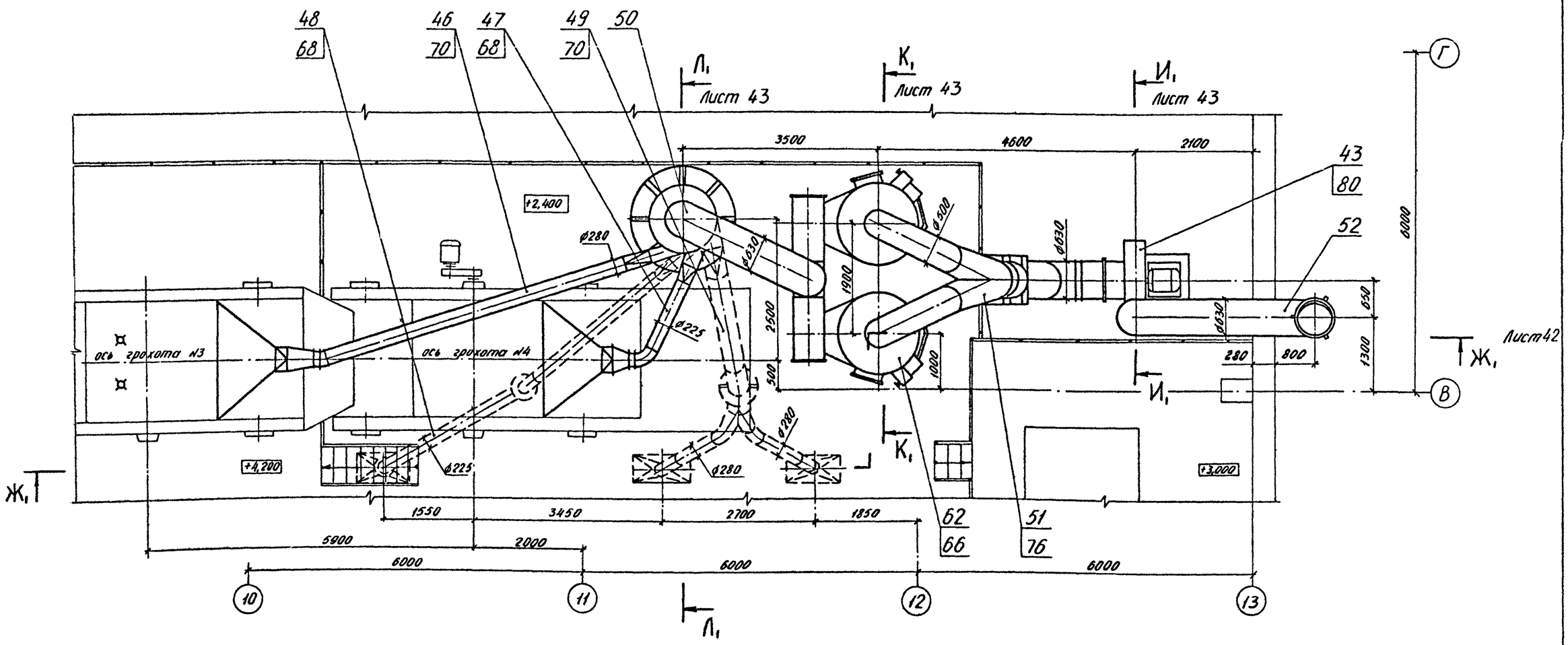

Альбом 8

Типовой проект ТП409-23-56.87

Инв. № подл. | Подп. и дата | Взам. инв. №

Привязан

Инв. №

ГИП	Юдин		15.10.85	ТП409-23-56.87 ОА	
Н.контр.	Косыгина		15.10.85	Щебеночный завод по переработке однородных изверженных и метаморфических пород мощностью 700 тыс. м³ в год	
Гл.инж.пр.	Водовозский		15.10.85		
Нач.отд.	Никульченко		15.10.85		
Гл.технолог	Филимонова		15.10.85	Главный корпус	Стадия Р; Лист 41; Листов
Рук.гр.	Белицкая		15.10.85		
Ст.инж.	Кравченко		15.10.85	План площадок (АС-10)	НИПИОТстром Новороссийск
Инж.	Спирина		15.10.85		

Копировал Сподкова

Формат А2

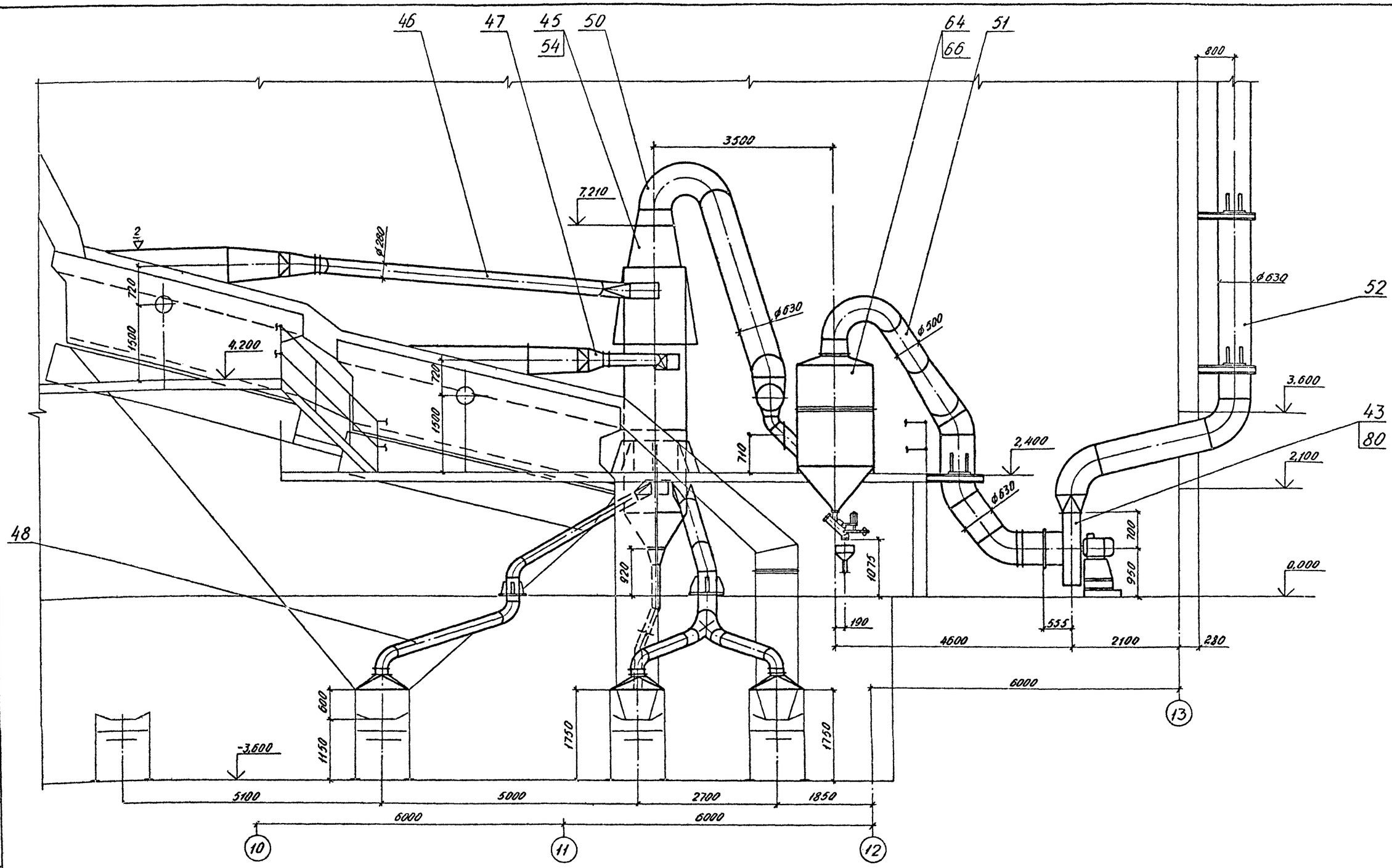

Альбом 8

Типовой проект ТП409-23-56.87

ГИП	Юдин		15.10.85	ТП409-23-56.87		0А	
Н.контр.	Косыгина		15.10.85	Щебеночный завод по переработке однородных изверженных и метаморфических пород мощностью 700 тыс. м³ в год			
Гл.техн.инж.	Водолазский		15.10.85				
Нач.отд.	Никульченко		15.10.85	Главный корпус	Стадия	Лист	Листов
Гл.техн.отд.	Филимонова		15.10.85		Р	42	
Рук. гр.	Велигорская		15.10.85	Сечение Ж₁-Ж₁ (АС-10)	НИПИОТстром Новороссийск		
Ст.инж.	Кравченко		15.10.85				
Инж.	Спирина		15.10.85				

Привязан

Инв. №

Инв. № подл. | Подп. и дата | Взам. инв. №

Копировал Сладкова

Формат А2

Сечение Л1-Л1 Лист 41
М1:50

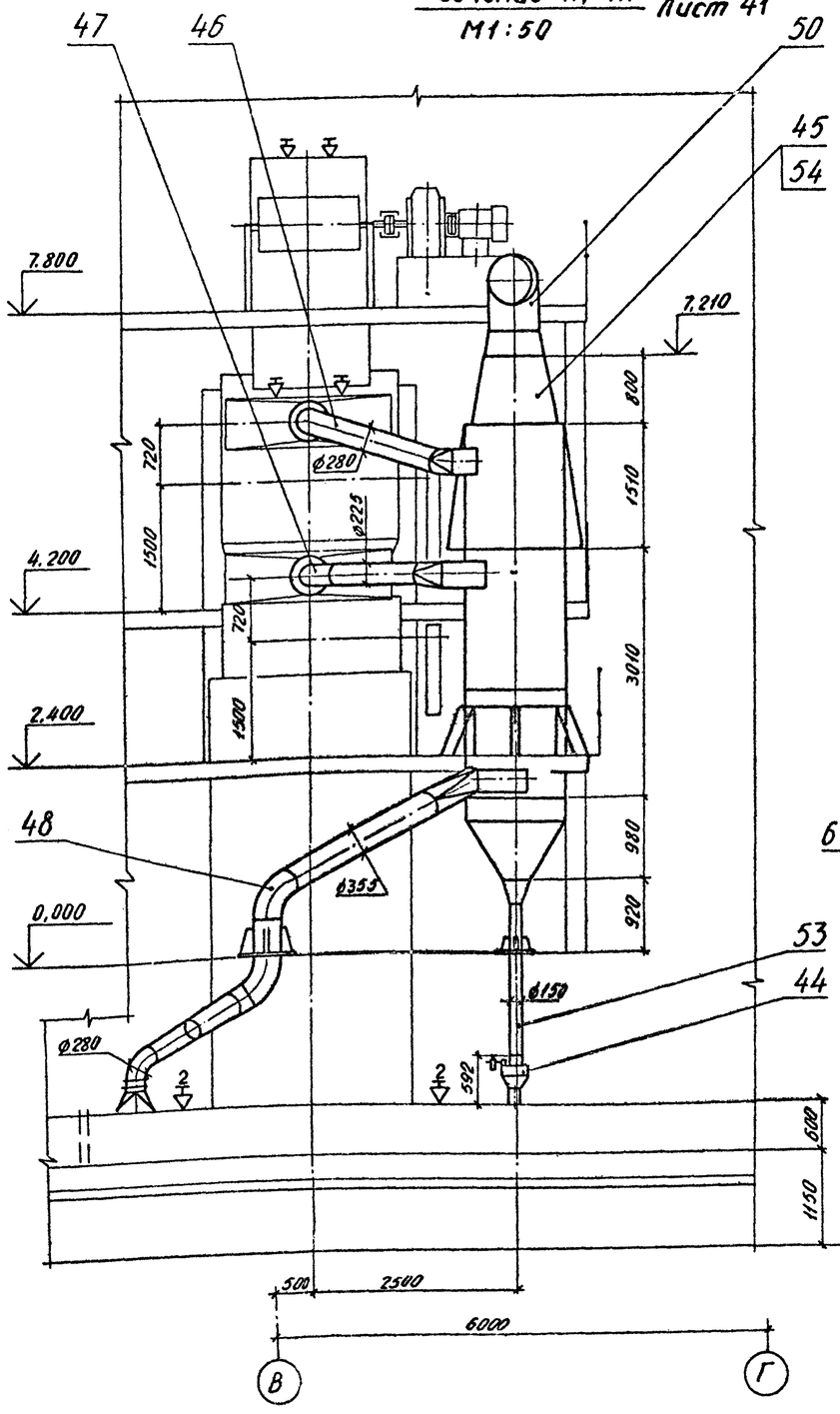

Сечение К1-К1 Лист 41
М1:50

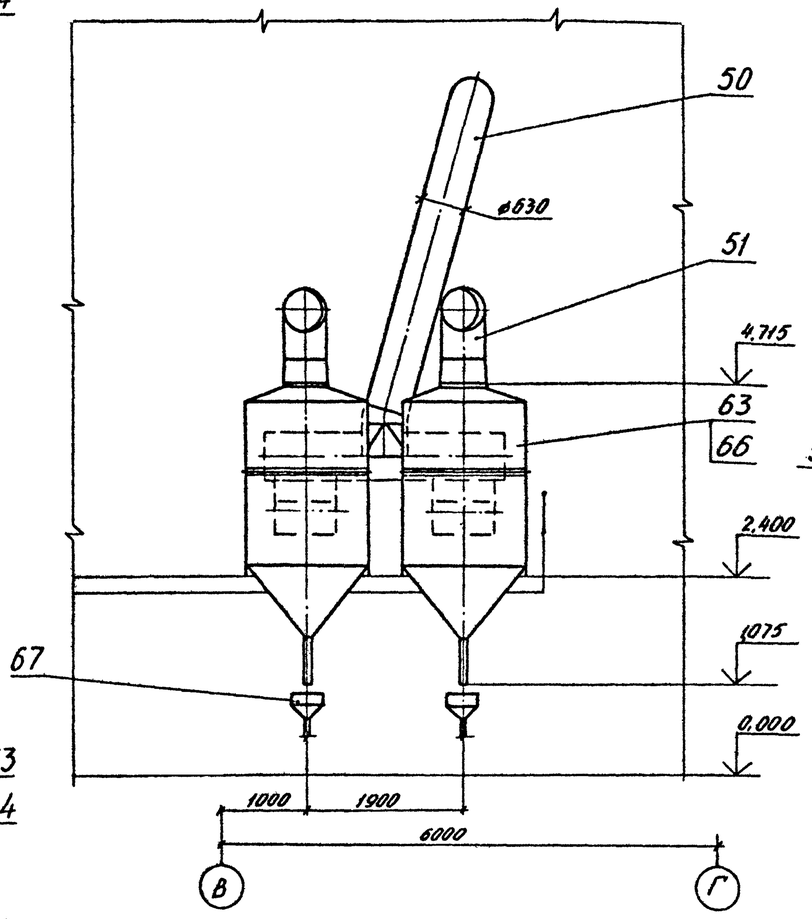

Сечение И1-И1 Лист 41
М1:50

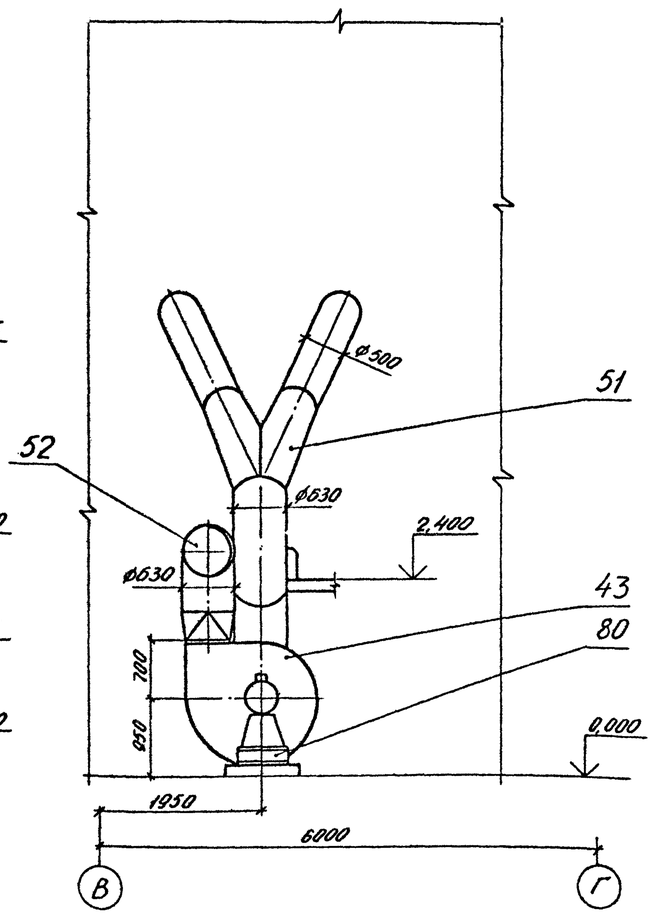

Альбом 8

Типовой проект ГП409-23-56.87

Инв. № подл. | Подп. и дата | Взам. инв. №

Привязан

Инв. №

ГИП	Юдин		15.10.85	ТП409-23-56.87 ОА
Н. контр.	Косыгина		15.10.85	Шебенчинский завод по переработке однородных изверженных и метаморфических пород мощностью 700 тыс. м³ в год
Гл. техник-пр.	Водолазский		15.10.85	
Нач. отд.	Никульченко		15.10.85	Главный корпус
Гл. инж. отд.	Филимонова		15.10.85	
Рук. гр.	Великорская		15.10.85	Сечения Л1-Л1, К1-К1, И1-И1 (АС-10)
Ст. инж.	Кравченко		15.10.85	
Инж.	Спирина		15.10.85	

Стадия	Лист	Листов
Р	43	

НИПИОТстром Новороссийск

Копировал Сладкова Формат А2

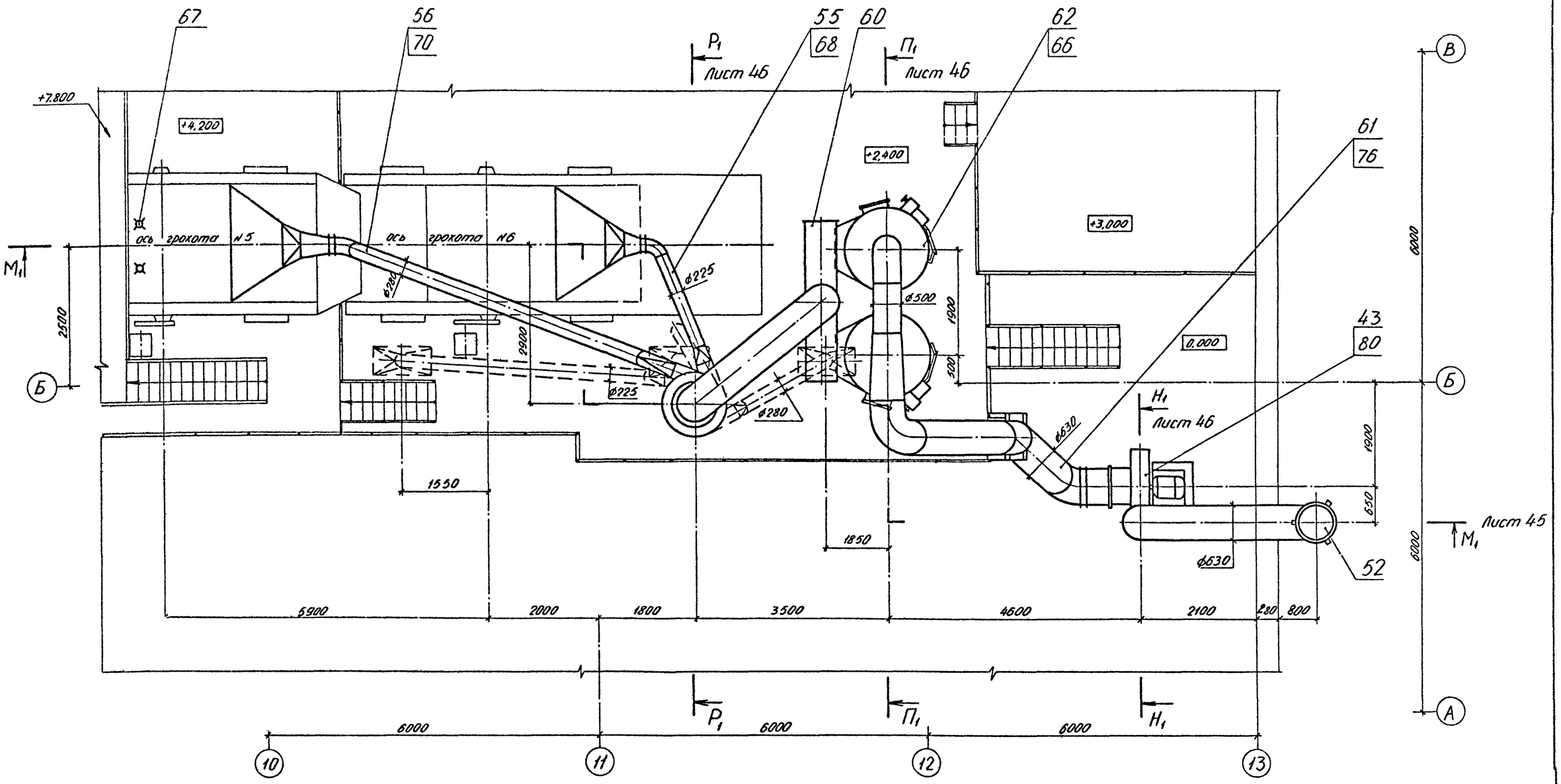

Альбом 8

Типовой проект ТП409-23-56.87

Инв. № подл.	Подп. и дата	Взам. инв. №

Привязан

Инв. №

ГИП	Юдин		15.10.85	ТП409-23-56.87 ОА
Н.контр.	Косыгина		15.10.85	Щебеночный завод по переработке обводненных изверженных и метаморфических пород мощностью 400 тыс. м³ в год
Гл.техн.пр.	Водопьянский		15.10.85	
Нач.отд.	Никульченко		15.10.85	Стадия: Р; Лист: 44; Листов:
Гл.технолог	Филимонова		15.10.85	Главный корпус
Рук.гр.	Ветогорская		15.10.85	План площадок (АС-11)
Ст.инж.	Кравченко		15.10.85	НИПИОТстром Новороссийск
Инж.	Спирина		15.10.85	

Копировал Славкова

Формат А2

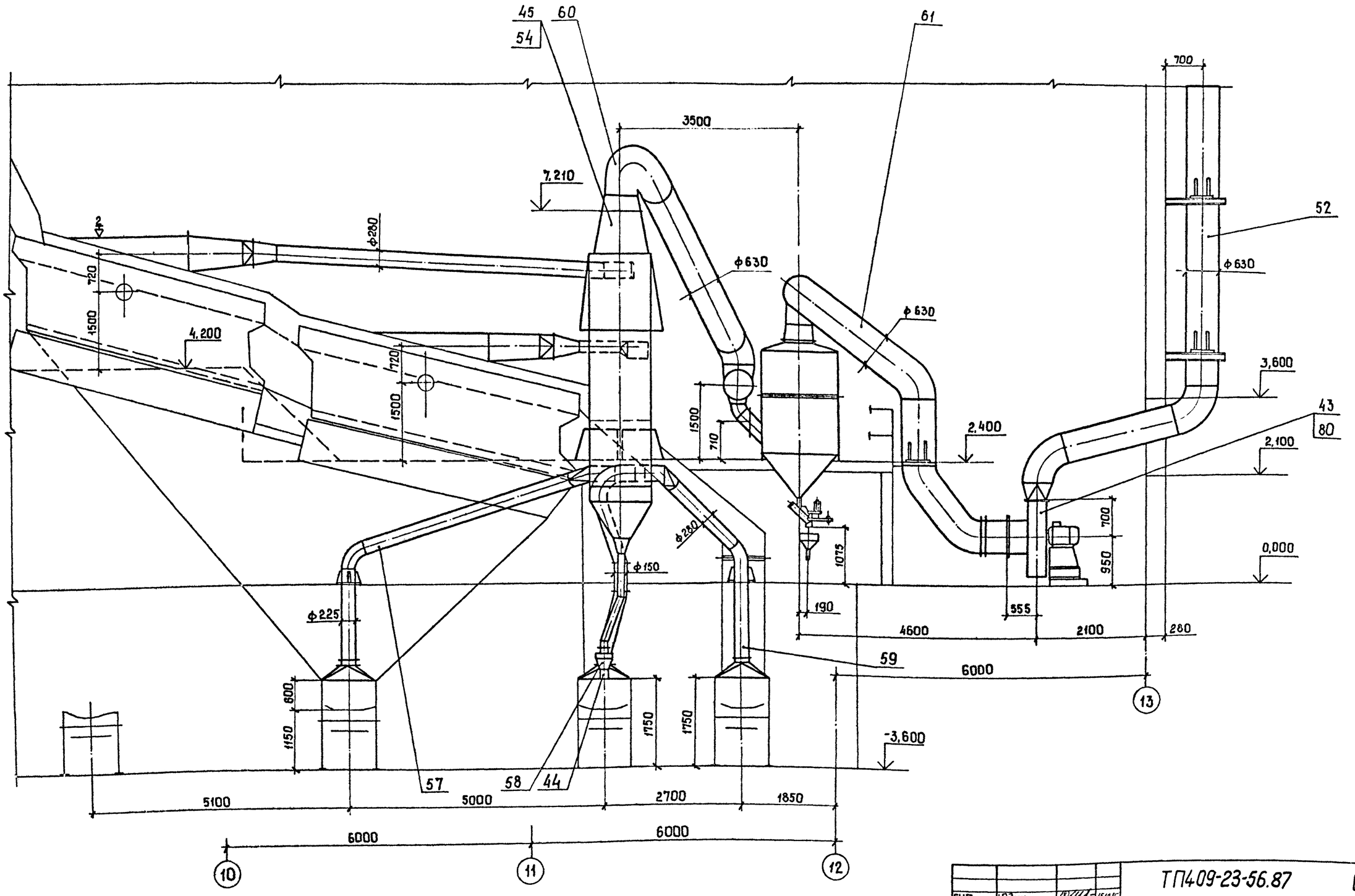

Альбом

Типовой проект ТП409-23-56.87

Инв. №подл. | Подп. и дата | Взам. инв. №

Привязан

Инв. №

ГИП	Юдин		15.10.85	ТП409-23-56.87 ОА
Н. контр	Косыгина		15.10.85	Щебеночный завод по переработке однородных изверженных и метаморфических пород мощностью 700 тыс. м³ в год
Гл. техн-т	Бобомазский		15.10.85	
Нач. отд.	Никульченко		15.10.85	Главный корпус — Стадия: Р; Лист: 45; Листов:
Гл. техн. отд	Филимонова		15.10.85	
Рук. гр.	Белогорская		15.10.85	
Ст. инж.	Крабченко		15.10.85	Сечение М₁-М₁ (АС-11) — НИПИОТстром Новороссийск
Инж.	Спирина		15.10.85	

Копировал Сани

Формат А2

Альбом 8

Типовой проект ТП409-23-56.87

Сечение P_1-P_1 лист 44
М 1:50

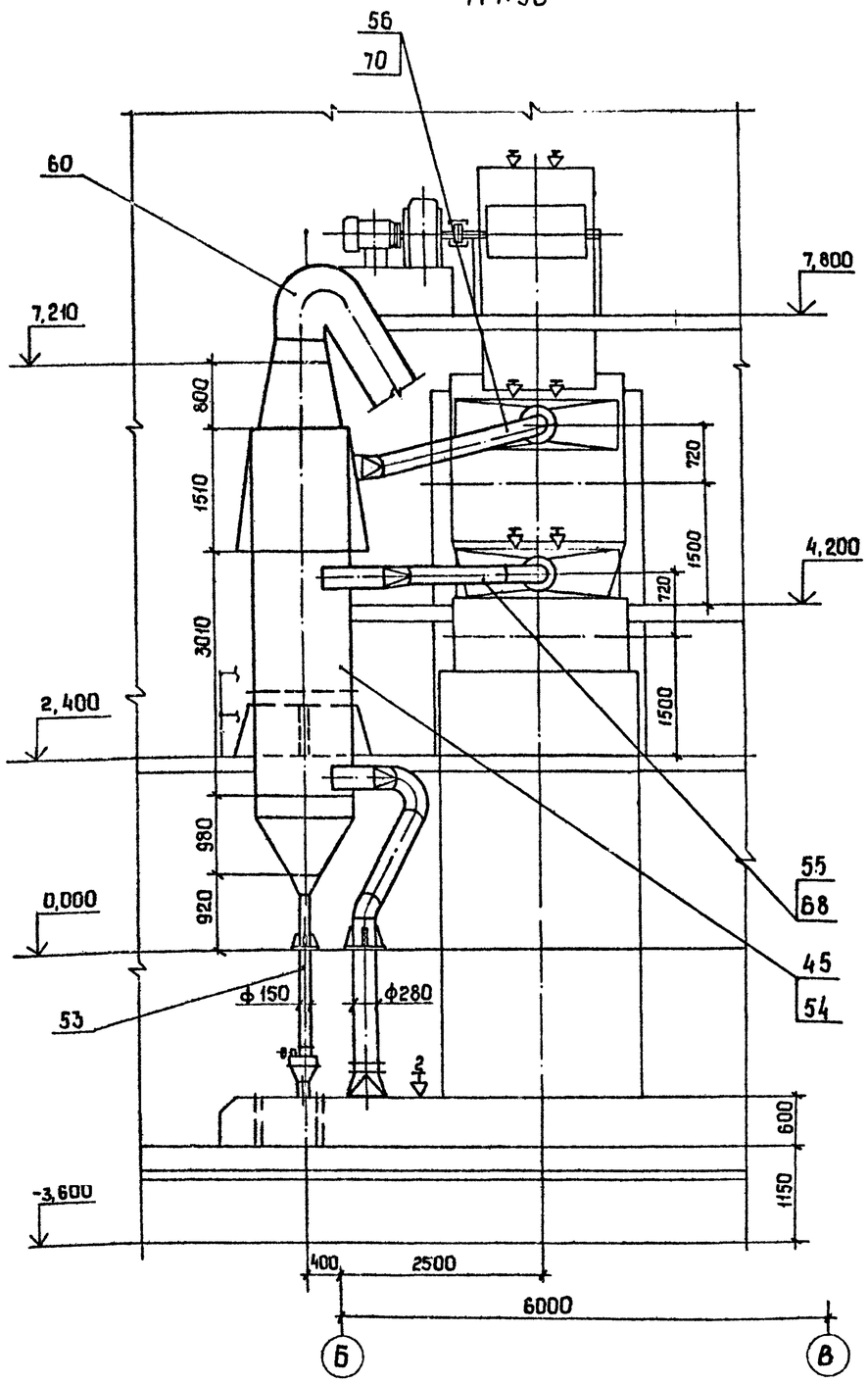

Сечение $П_1$-$П_1$ лист 44
М 1:50

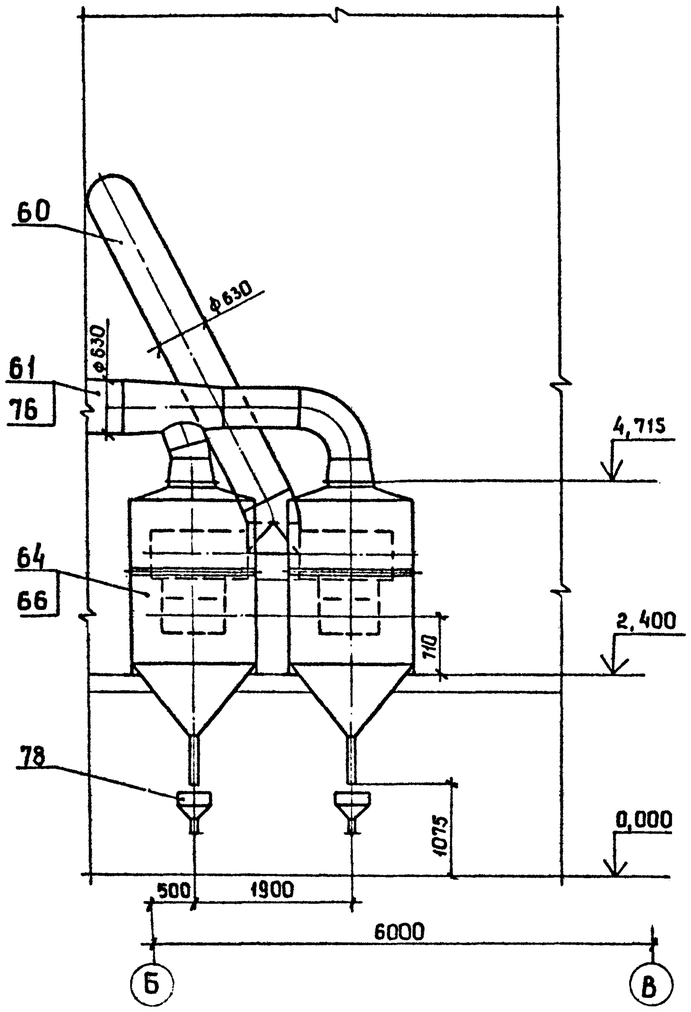

Сечение $Н_1$-$Н_1$ лист 44
М 1:50

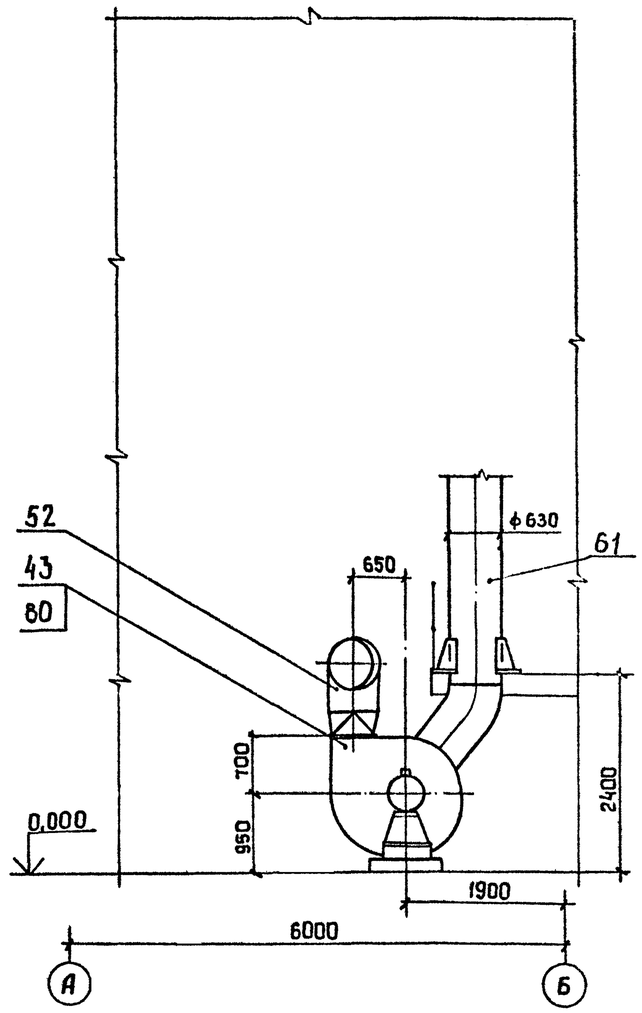

ГИП	Юдин		15.10.85	ТП409-23-56.87			ОА
Н.контр	Косыгина		15.10.85	Щебеночный завод по переработке однородных изверженных и метаморфических пород мощностью 700 тыс. м³ в год			
Гл.техн.инж	Водолазский		15.10.85				
Нач.отд.	Никульченко		15.10.85	Главный корпус	Стадия	Лист	Листов
Гл.техн.отд	Филимонова		15.10.85		Р	46	
Рук.гр.	Велигорская		15.10.85				
Ст.инж.	Кравченко		15.10.85	Сечения P_1-P_1, $П_1$-$П_1$, $Н_1$-$Н_1$ (АС-11)	НИПИОТстром Новороссийск		
Инж.	Спирина		15.10.85				

Привязан

Инв. №

Копировал Сани

Формат А2

Инв. № подл. | Подп. и дата | Взам. инв. №

Альбом 8

Типовой проект ТП409-23-56.87

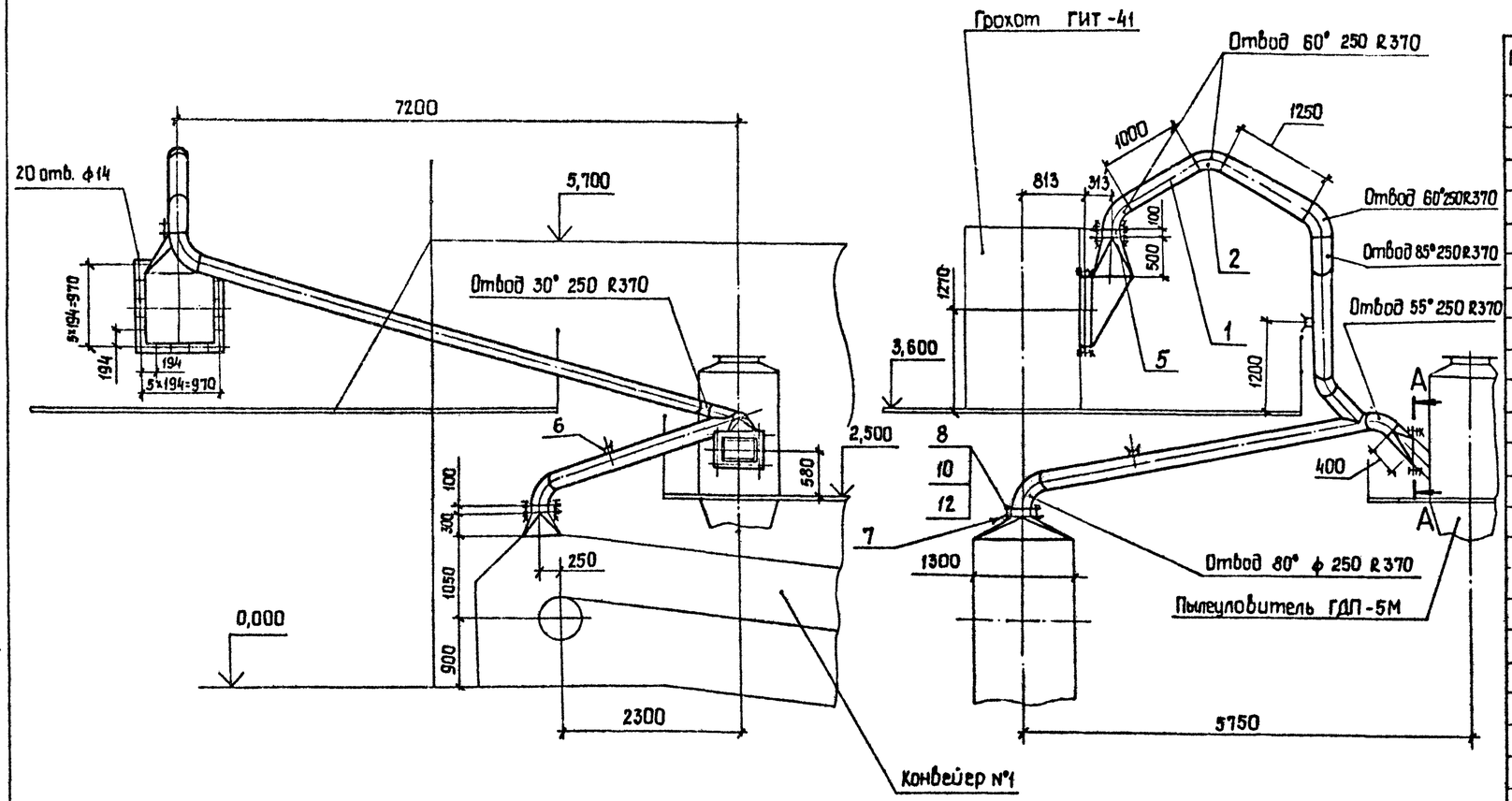

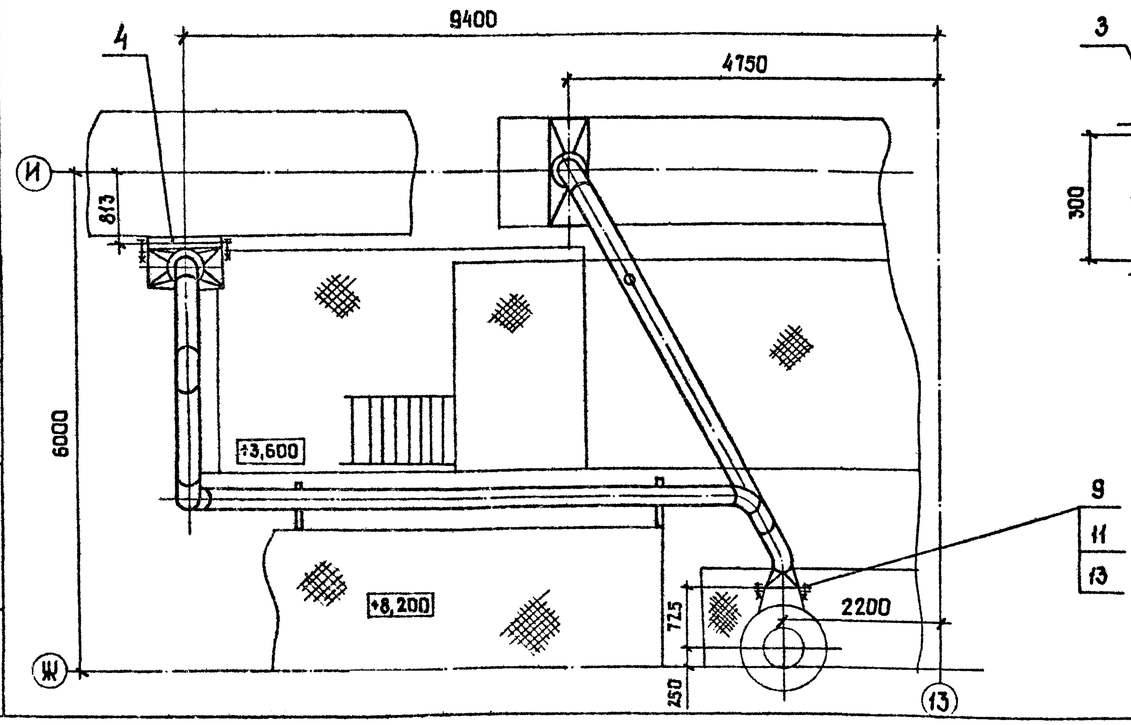

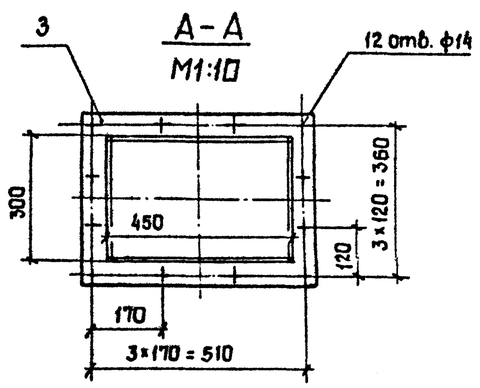

Марка, поз.	Обозначение	Наименование	кол.	Масса, кг	Примечание
1		Лист Б-3,0 ГОСТ 19903-74 / Вст3пс2 ГОСТ 16523-70		320	
2		Лист Б-4,0 ГОСТ 19903-74 / Вст3пс2 ГОСТ 14637-79		43	
3		Полоса Б-2·8×50 ГОСТ 103-76 / Вст3пс4 ГОСТ 535-79		15	
4		Уголок Б-63×63×5 ГОСТ 8509-72 / Вст3пс6 ГОСТ 535-79		38	
5		Заслонка дроссельная 3Д 250	2	10	
6		Штуцер ф 60	2	0,65	
7		Пластина I, лист, ТМКЩ-С-5 ГОСТ 7338-77		2,2	
8		Болт М10-8g×40.58 ГОСТ 7798-70	0,037	32	
9		Болт М 12-8g×40.58 ГОСТ 7798-70	0,053	32	
10		Гайка М10-6Н.5 ГОСТ 5915-70	0,011	32	
11		Гайка М 12-6Н.5 ГОСТ 5915-70	0,015	32	
12		Шайба 10.02 ГОСТ 11371-78	0,004	32	
13		Шайба 12.02 ГОСТ 11371-78	0,006	32	

Взам. инв. №

Подп. и дата

Инв. № подл.

Привязан:

Инв. №

ГИП	Юдин		10.10.85
Н. контр.	Косыгина		10.10.85
Нач. отд.	Никульченко		15.10.85
Рук. гр.	Наливайченко		14.10.85
Пров.	Наливайченко		14.10.85
Инж.	Гришина		10.10.85

ТП409-23-56.87 ОА

Щебеночный завод по переработке однородных изверженных и метаморфических пород мощностью 100 тыс. м³ в год.

Главный корпус

Стадия Р | Лист 47 | Листов

Воздуховод к ГДП-5М. Поз. 2

НИПИОТстром Новороссийск

Копировал Сани

Формат А2

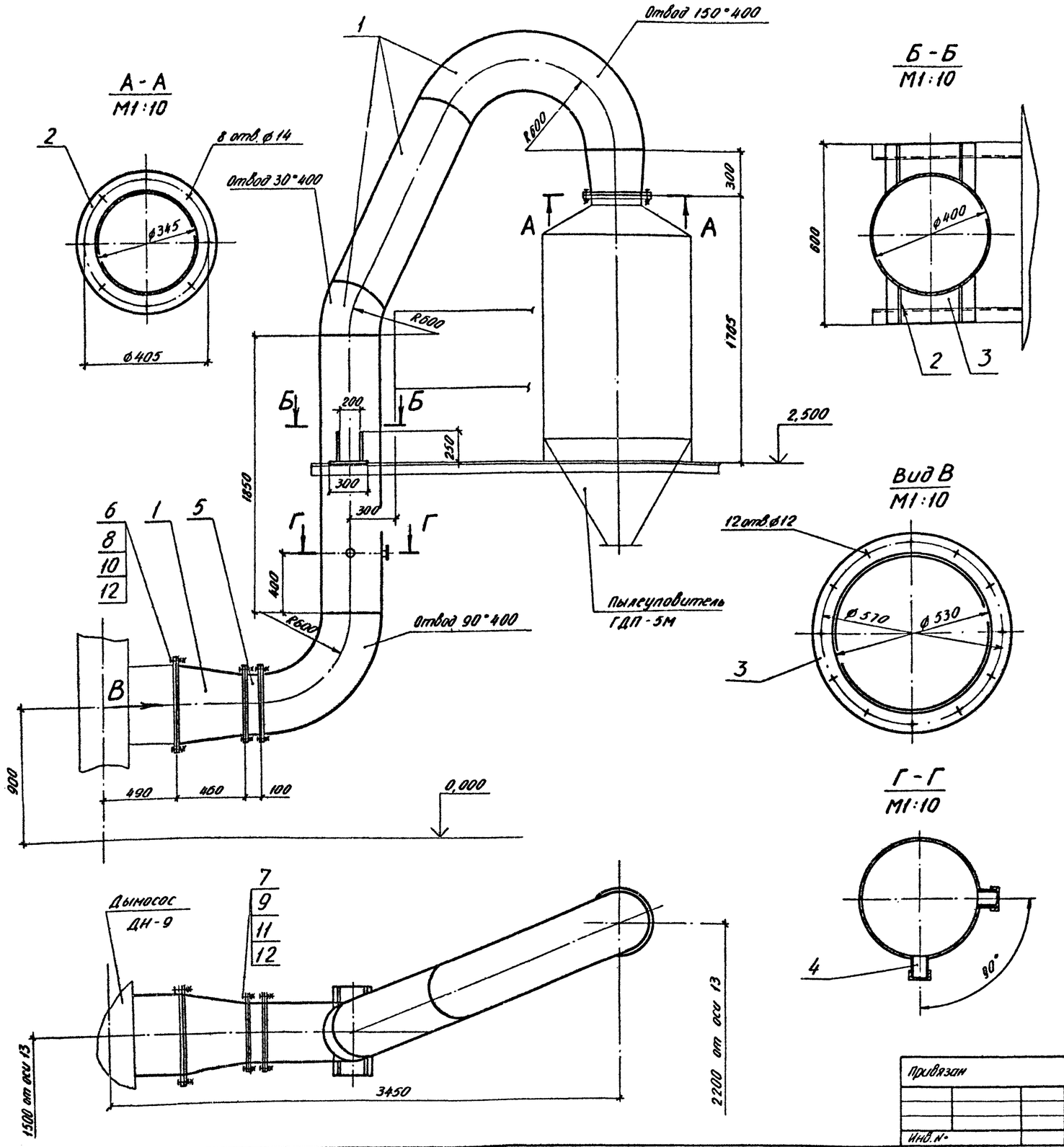

Марка, поз.	Обозначение	Наименование	Кол	Масса, кг	Примечание
1		Лист Б-3,0 ГОСТ 19903-74			
		ВСт3пс2 ГОСТ 14631-79		210,0	
2		Лист Б-8,0 ГОСТ 19903-74			
		ВСт3пс6-1 ГОСТ 14637-79		20,0	
3		Лист Б-10,0 ГОСТ 19903-74			
		ВСт3пс6-1 ГОСТ 14637-79		20,0	
4		Штуцер ⌀60	2	0,65	
5		Заслонка дроссельная			
		ЗД400	1	17,4	
6		Болт М10-8g×40.58			
		ГОСТ 7798-70	8	0,037	
7		Болт М12-8g×45.58			
		ГОСТ 7798-70	32	0,058	
8		Гайка М10-6Н.5			
		ГОСТ 5915-70	8	0,01137	
9		Гайка М12-6Н.5			
		ГОСТ 5915-70	32	0,0154	
10		Шайба 10.02			
		ГОСТ 11371-78	8	0,004	
11		Шайба 12.02			
		ГОСТ 11371-78	32	0,006	
12		Пластина I, лист,			
		ТМКЩ-С-5 ГОСТ 7338-77		2,0	

Альбом 8

Типовой проект ТП409-23-56-87

Инв. № подл. | Подп. и дата | Взам. инв. №

ГИП	Юдин		16.10.85
Н.контр.	Косыгина		16.11.85
Нач. отд.	Никульченко		15.10.85
Рук. гр.	Наливайченко		14.10.85
Пров.	Попова		11.10.85
Инж.	Вареца		11.10.85

Привязан

Инв. №

ТП409-23-56.87 0А

Щебеночный завод по переработке однородных изверженных и метаморфических пород мощностью 700 тыс. м³ в год

Главный корпус

Стадия	Лист	Листов
Р	48	

Воздуховод к дымососу ДН-9 поз. 3

НИПИОТстром Новороссийск

Копировал Сладкова

Формат А2

Альбом 8

Типовой проект ТП409-23-56.87

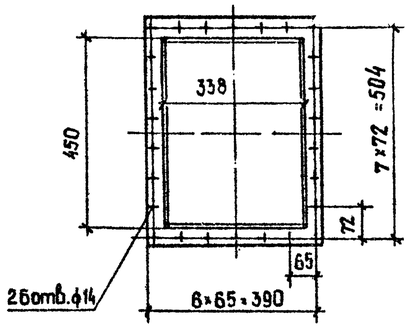

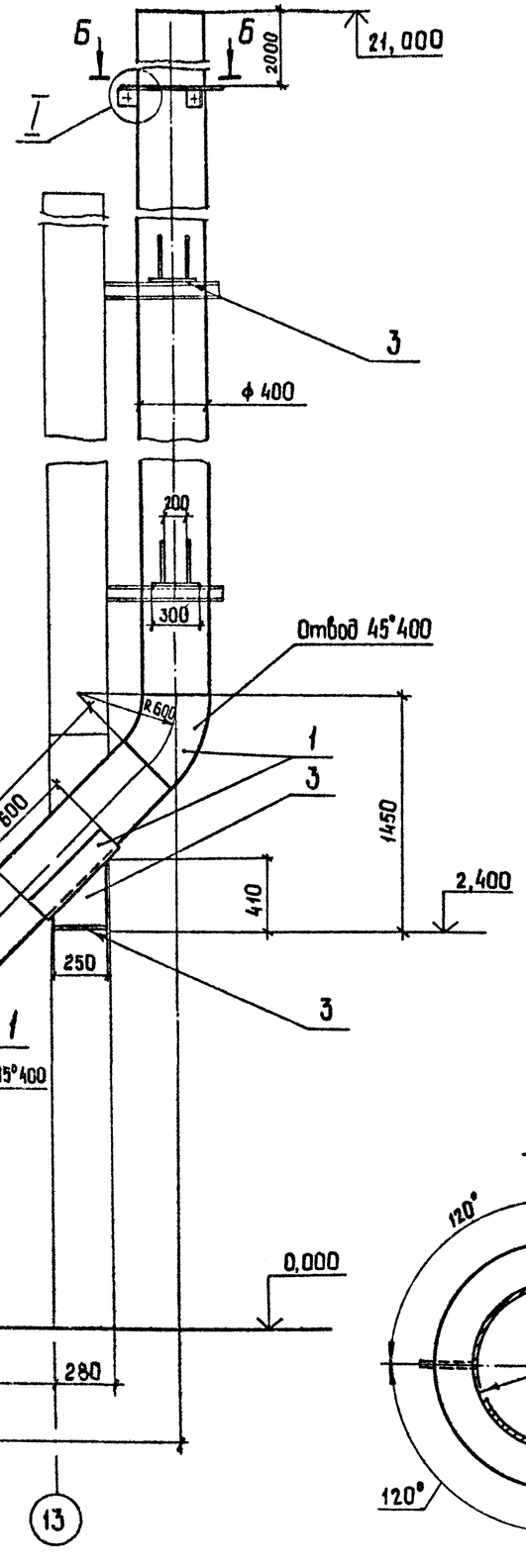

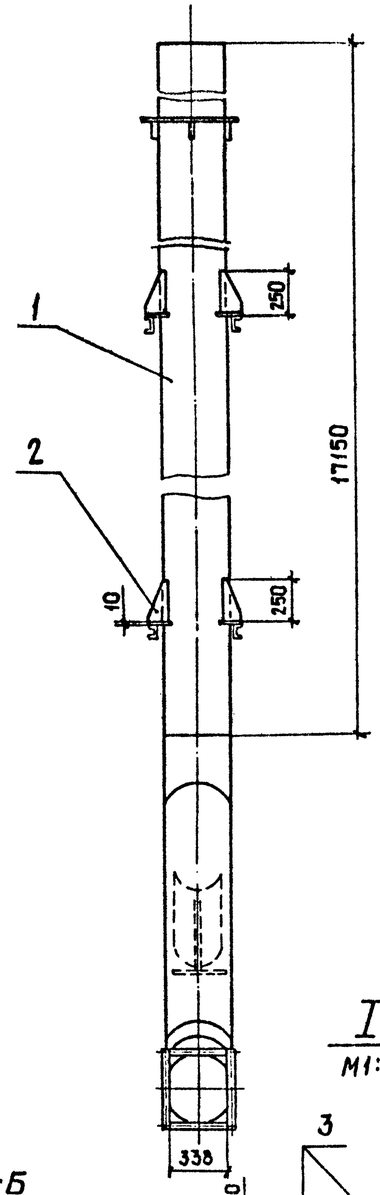

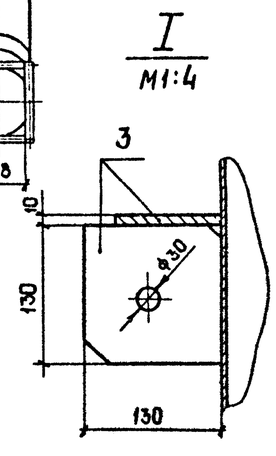

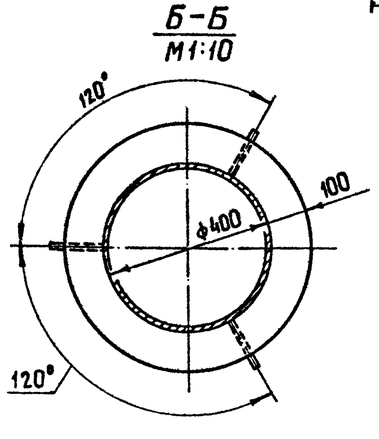

Марка, поз.	Обозначение	Наименование	Кол.	Масса, кг	Приме-чание
1		Лист $\frac{Б\text{-}4,0\ ГОСТ\ 19903\text{-}74}{В\ Ст3пс2\ ГОСТ\ 14637\text{-}79}$		815,0	
2		Лист $\frac{Б\text{-}8,0\ ГОСТ\ 19903\text{-}74}{В\ Ст3пс6\text{-}1\ ГОСТ\ 14637\text{-}79}$		25,0	
3		Лист $\frac{Б\text{-}10,0\ ГОСТ\ 19903\text{-}74}{В\ Ст3пс6\text{-}1\ ГОСТ\ 14637\text{-}79}$		60,0	
4		Болт М12-8g×40.58 ГОСТ 7798-70	26	0,053	
5		Гайка М12-6Н.5 ГОСТ 5915-70	26	0,0154	
6		Шайба 12.02 ГОСТ 11371-78	26	0,0063	
7		Пластина I, лист, ТМКЩ-С-5 ГОСТ 7338-77		0,6	

ГИП	Юдин		16.09.85	ТП409-23-56.87 ОА	
Н.контр.	Красягина		15.10.85	Щебеночный завод по переработке однородных изверженных и метаморфических пород мощностью 700 тыс. м³ в год	
Нач. отд.	Никульченко		15.10.85	Главный корпус	Стадия: Р; Лист: 49; Листов:
Рук. гр.	Наливайченко		17.09.85	Воздуховод в атмосферу Поз. 4	НИПИОТстром Новороссийск
Пров.	Ломова		11.10.85		
Инж.	Варела		13.09.85		

Привязан:

Инв.№

Инв.№подл. | Подп. и дата | Взам. инв.№

Копировал Сани

Формат А2

Альбом 8

Типовой проект ТП409-23-56.87

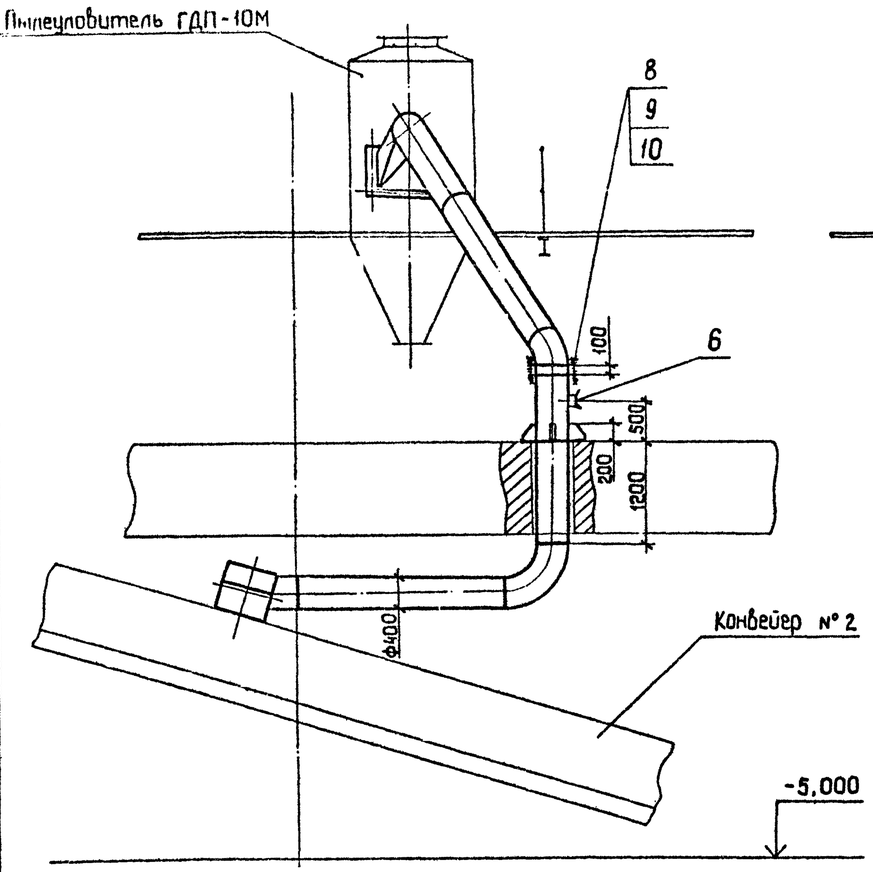

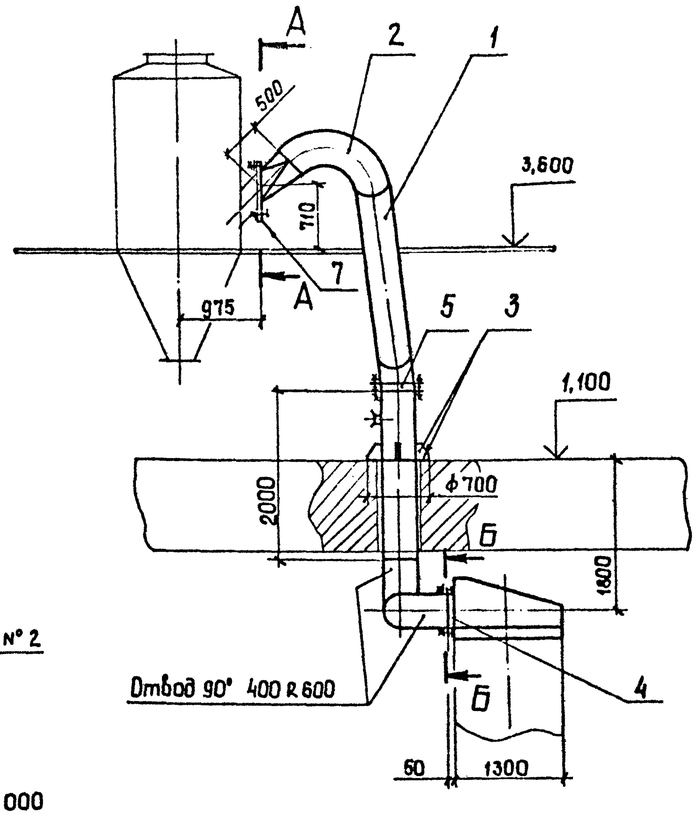

А-А
М1:10

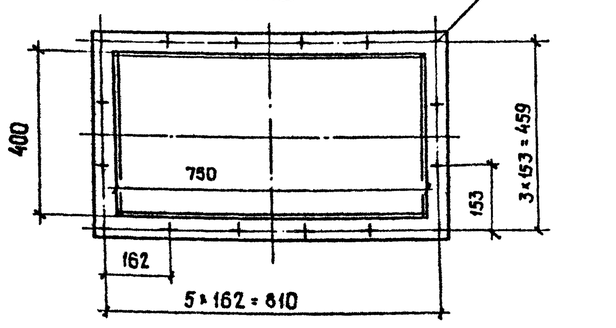

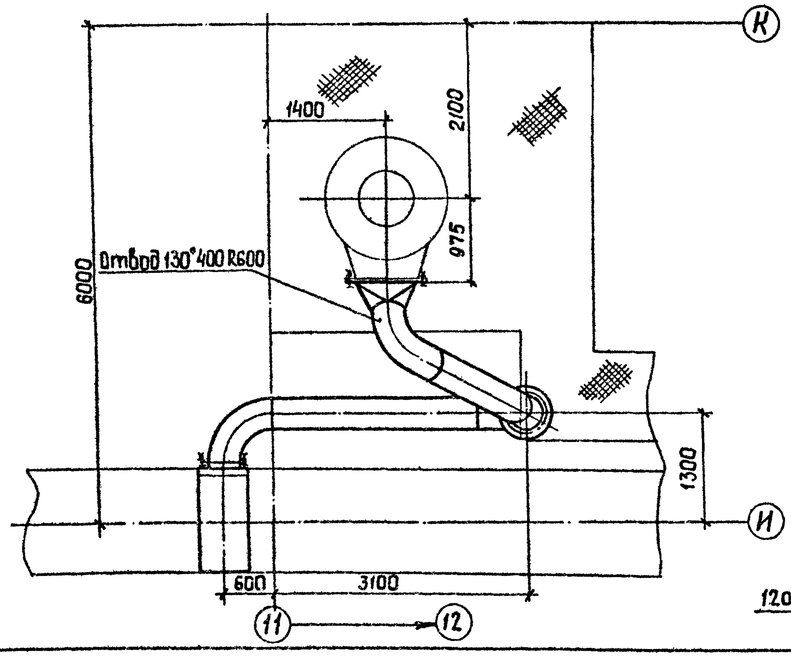

Б-Б
М1:10

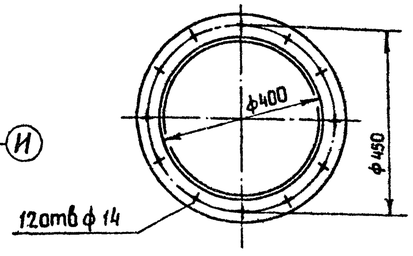

Марка, поз.	Обозначение	Наименование	Кол.	Масса, кг	Примечание
1		Лист Б-4,0 ГОСТ 19903-74 / ВСт3пс2 ГОСТ 14637-79			
				300	
2		Лист Б-6,0 ГОСТ 19903-74 / ВСт3пс6-1 ГОСТ 14637-79			
				216	
3		Лист Б-8,0 ГОСТ 19903-74 / ВСт3пс6-1 ГОСТ 14637-79			
				44	
4		Уголок Б-50×50×5 ГОСТ 8509-72 / ВСт3пс6 ГОСТ 535-79			
				5,5	
5		Заслонка дроссельная			
		ЗД 400	1	17,4	
6		Штуцер ф 60	2	0,65	
7		Пластина I, лист,			
		ТМКЩ-С-5 ГОСТ 7338-77		2,0	
8		Болт М12-8g×40.58			
		ГОСТ 7798-70	52	0,053	
9		Гайка М12-6Н.5			
		ГОСТ 5915-70	52	0,015	
10		Шайба 12.02			
		ГОСТ 11371-78	52	0,006	

Инв. № подл. | Подп. и дата | Взам. инв. №

Привязан:

Инв. №

ГИП	Юдин			10.1085
Н. контр.	Косыгина			10.1085
Нач. отд	Никульченко			10.1085
Рук. гр.	Наливайченко			10.1085
Пров.	Наливайченко			10.1085
Инж.	Гришина			10.1085

ТП409-23-56.87 ОА

Шебеночный завод по переработке однородных избеженных и метаморфических пород мощностью 700 тыс. м3 в год

Главный корпус

Стадия	Лист	Листов
Р	50	

Воздуховод к ГДП-10М Поз. 6

НИПИОТстром Новороссийск

Копировал Сани

Формат А2

Типовой проект 7П409-23-56.87 Альбом 8

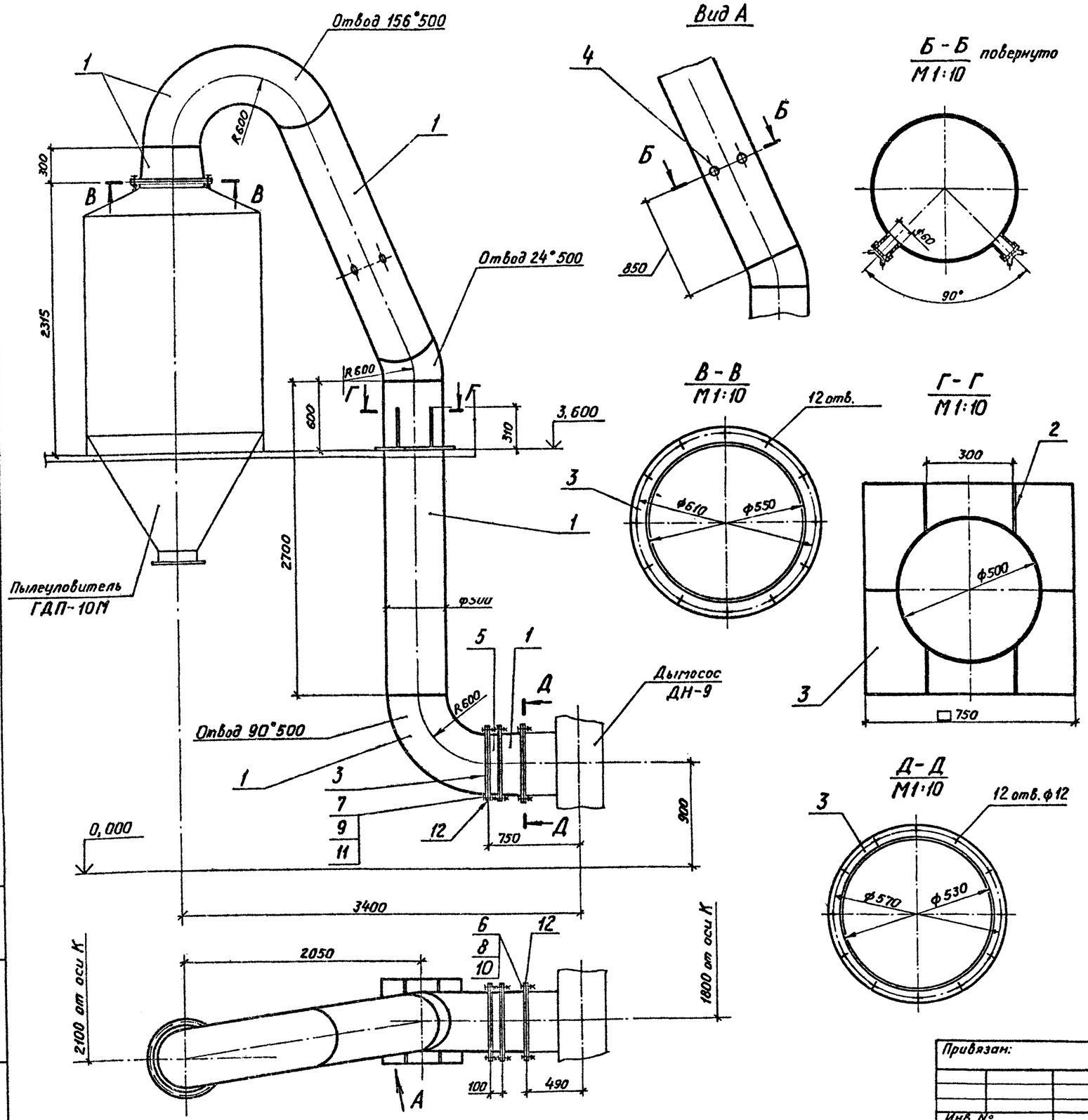

Марка, поз.	Обозначение	Наименование	Кол.	Масса, кг	Примечание
1		Лист Б-3,0 ГОСТ 19903-74			
		ВСт3пс2 ГОСТ 14637-79		302,0	
2		Лист Б-8,0 ГОСТ 19903-74			
		ВСт3пс6-1 ГОСТ 14637-79		5,0	
3		Лист Б-10,0 ГОСТ 19903-74			
		ВСт3пс6-1 ГОСТ 14637-79		60,0	
4		Штуцер ф 60	2	0,65	
5		Заслонка дроссельная 3.Д.500	1	26,0	
6		Болт М10-8g×40.58			
		ГОСТ 7798-70	12	0,037	
7		Болт М12-8g×45.58			
		ГОСТ 7798-70	36	0,058	
8		Гайка М10-6Н.5			
		ГОСТ 5915-70	12	0,01137	
9		Гайка М12-6Н.5			
		ГОСТ 5915-70	36	0,0154	
10		Шайба 10.02			
		ГОСТ 11371-78	12	0,004	
11		Шайба 12.02			
		ГОСТ 11371-78	36	0,006	
12		Пластина I, лист,			
		ТМКЩ-С-5 ГОСТ 7338-77		2,2	

Привязан:

Инв. №

Инв. № подл. | Подп. и дата | Взам. инв. №

ГИП	Юдин		16.10.85	ТП409-23-56.87 ОА
Н.контр.	Косыгина		17.10.85	Щебеночный завод по переработке однородных изверженных и метаморфических пород мощностью 700 тыс.м3 в год.
Нач.отд.	Никульченко		15.10.85	Главный корпус.
Рук.гр.	Поливайченко		14.10.85	Стадия Р; Лист 51; Листов
Пров.	Ломова		11.10.85	Воздуховод к дымососу ДН-9. Поз. 7
Инж.	Вареца		11.10.85	НИПИОТстром Новороссийск

Копировал Пахомчик

Формат А2

Альбом 8

Типовой проект ТП409-23-56.87

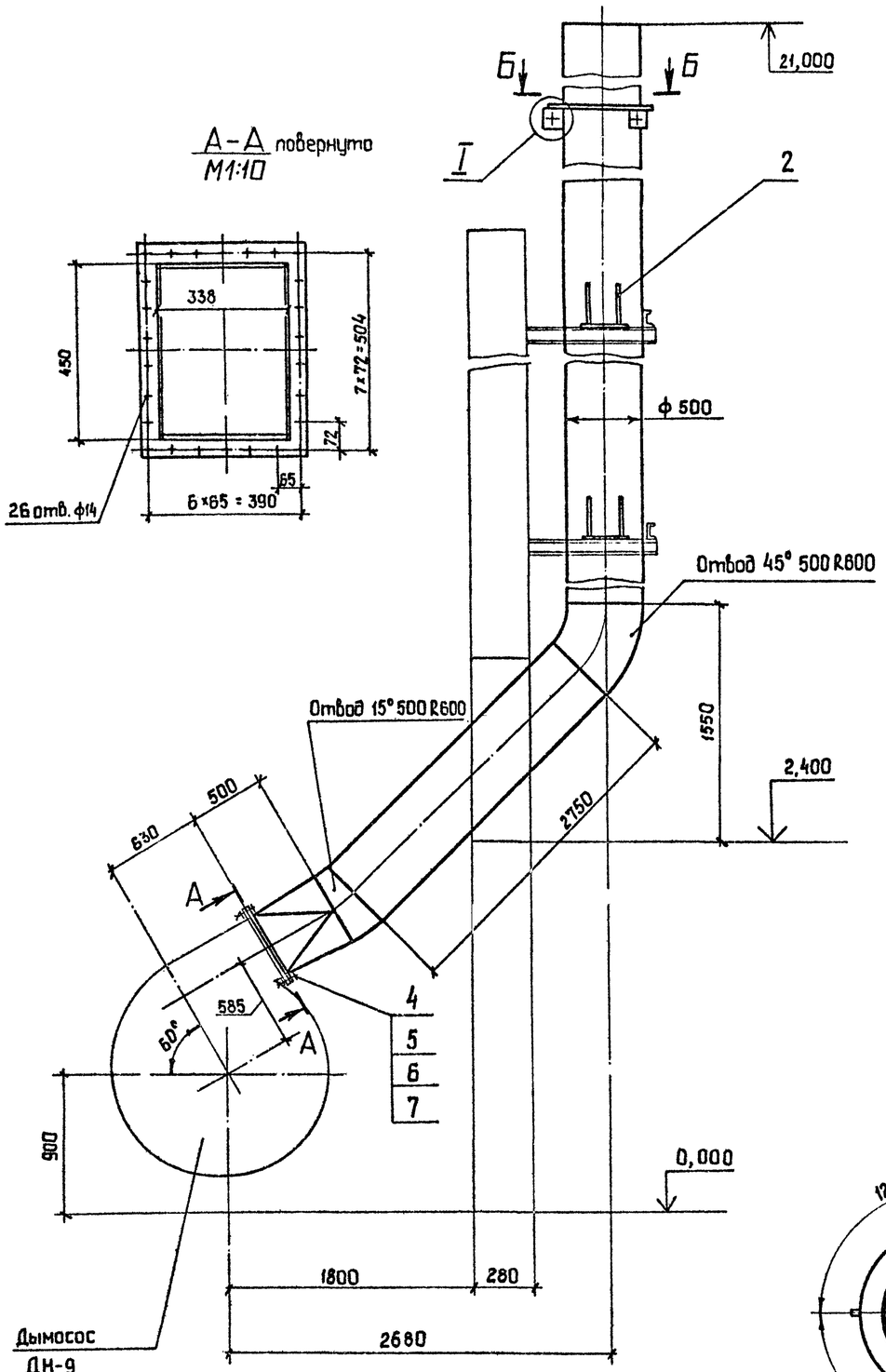

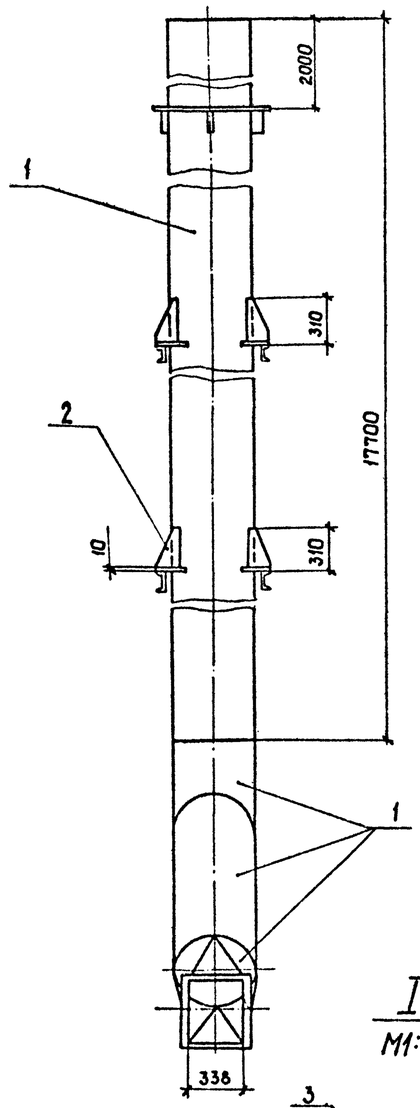

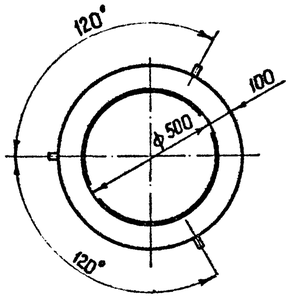

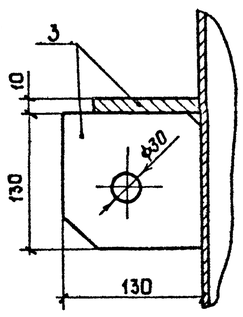

Марка, поз.	Обозначение	Наименование	Кол.	Масса, кг	Приме-чание
1		Лист $\frac{\text{Б-4,0 ГОСТ 19903-74}}{\text{Вст3пс2 ГОСТ14637-79}}$			
				1000,0	
2		Лист $\frac{\text{Б-8,0 ГОСТ 19903-74}}{\text{Вст3пс6-1 ГОСТ14637-79}}$			
				25,0	
3		Лист $\frac{\text{Б-10,0 ГОСТ 19903-74}}{\text{Вст3пс6-1 ГОСТ14637-79}}$			
				60	
4		Болт М12-8g×40.58			
		ГОСТ 7798-70	26	0,053	
5		Гайка М12-6Н.5			
		ГОСТ 5915-70	26	0,0154	
6		Шайба 12.02			
		ГОСТ 11371-78	26	0,0063	
7		Пластина I, лист,			
		ТМКЩ-С-5 ГОСТ 7338-77		0,6	

Инв. № подл. | Подп. и дата | Взам. инв. №

Привязан:

Инв. №

ГИП	Юдин		16.10.85
Н. контр.	Косыгина		18.10.85
Нач. отд.	Никульченко		15.10.85
Рук. гр.	Наливайченко		14.10.85
Пров.	Ломова		11.10.85
Инж.	Вареца		11.10.85

ТП 409-23-56.87 ОА

Щебеночный завод по переработке однородных изверженных и метаморфических пород мощностью 700 тыс. м³ в год.

Главный корпус

Стадия	Лист	Листов
Р	52	

Воздуховод в атмосферу. Поз. 8

НИПИОТпром Новороссийск

Копировал Сани

Формат А2

Альбом 6

Типовой проект ТП409-23-56.87

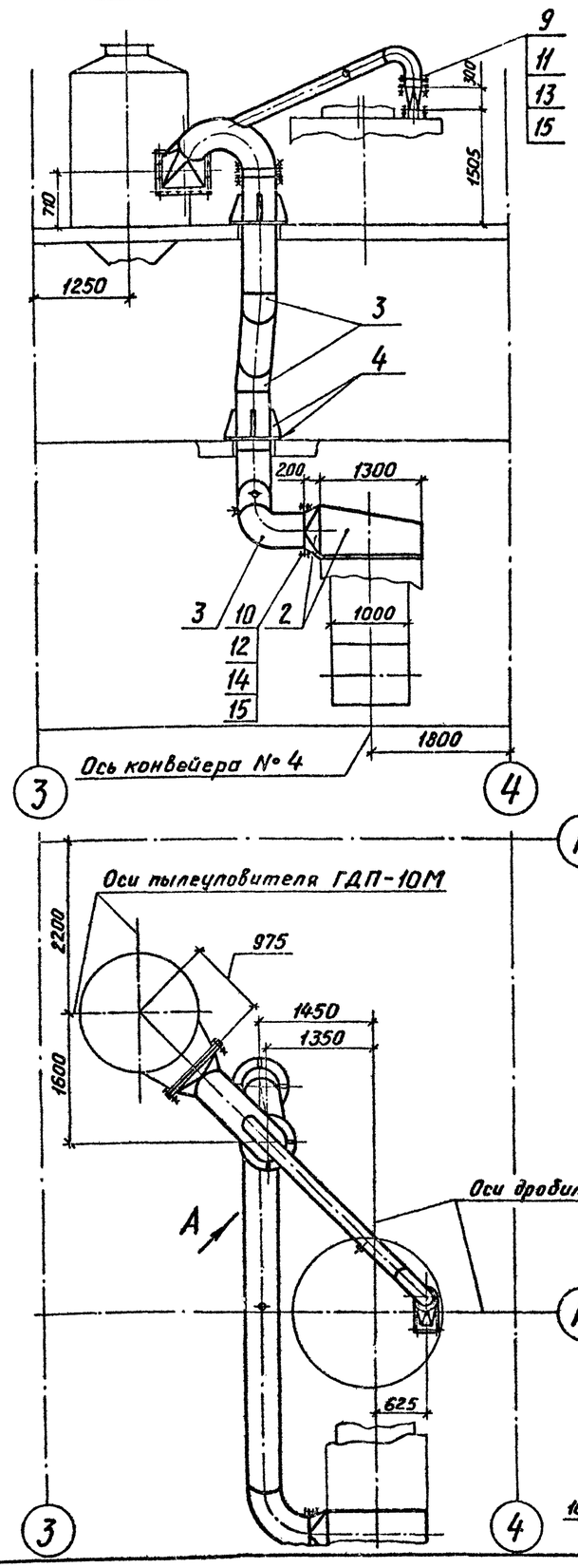

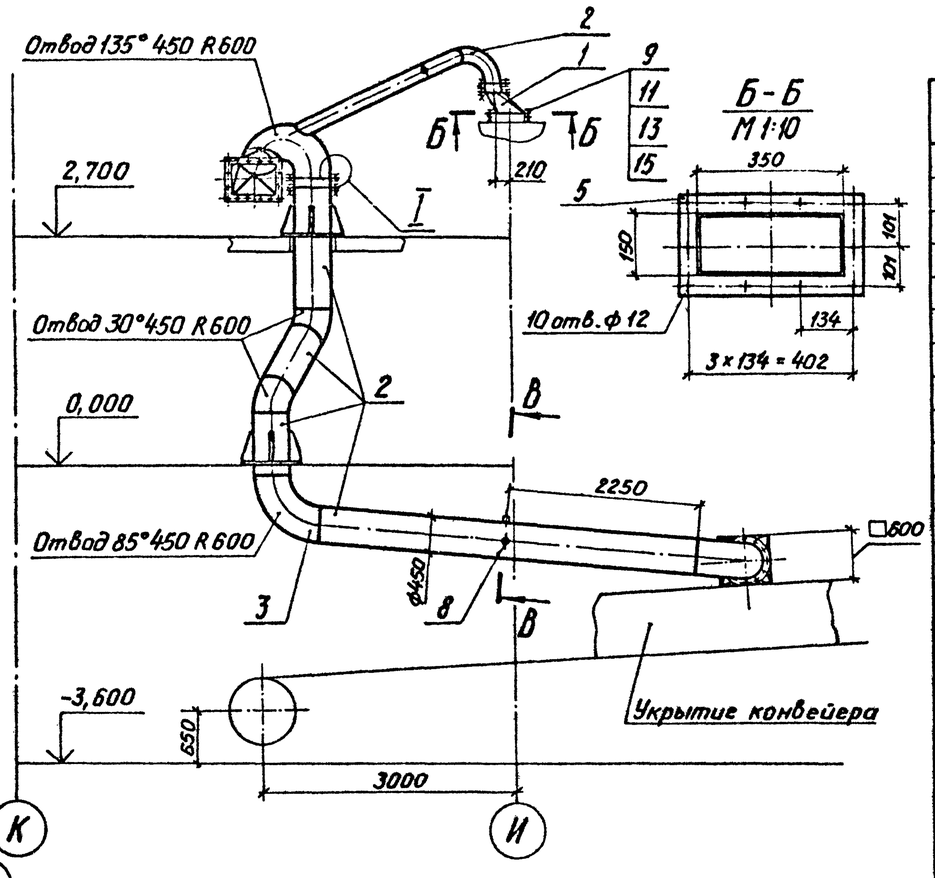

Марка, поз.	Обозначение	Наименование	Кол.	Масса, кг	Примечание
1		Лист Б-3,0 ГОСТ 19903-74			
		ВСт3пс2 ГОСТ 16523-70		60,0	
2		Лист Б-4,0 ГОСТ 19903-74			
		ВСт3пс2 ГОСТ 14637-79		497,0	
3		Лист Б-6,0 ГОСТ 19903-74			
		ВСт3пс6-1 ГОСТ 14637-79		271,0	
4		Лист Б-8 ГОСТ 19903-74			
		ВСт3пс6-1 ГОСТ 14637-79		23,0	
5		Полоса Б-2 8×50 ГОСТ 103-76			
		ВСт3пс4 ГОСТ 535-79		46,0	
6		Заслонка дроссельная			
		ЗД 225	1	9,7	
7		Заслонка дроссельная			
8		ЗД 450	1	22,0	
		Штуцер ф 60	3	0,65	
9		Болт М10-8g×40.58			
		ГОСТ 7798-70	26	0,037	
10		Болт М12-8g×40.58			
		ГОСТ 7798-70	52	0,053	
11		Гайка М10-6Н.5			
		ГОСТ 5915-70	26	0,0113	
12		Гайка М12-6Н.5			
		ГОСТ 5915-70	52	0,0154	
13		Шайба 10.02			
		ГОСТ 11371-78	26	0,0041	
14		Шайба 12.02			
		ГОСТ 11371-78	52	0,0063	
15		Пластина I, лист,			
		ТМКЩ-С-5 ГОСТ 7338-77		3,0	

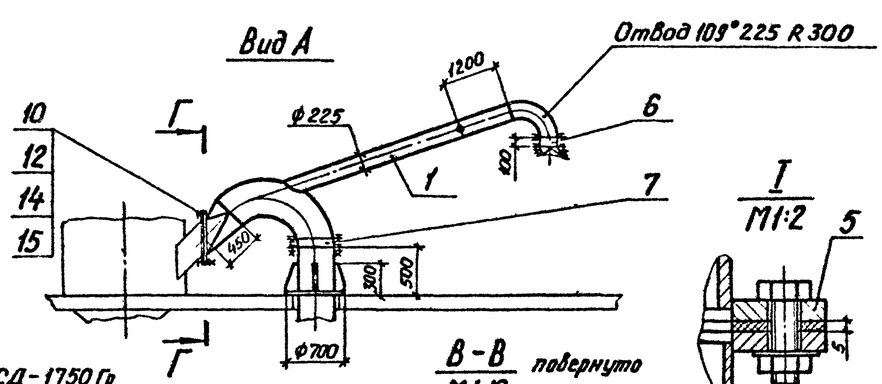

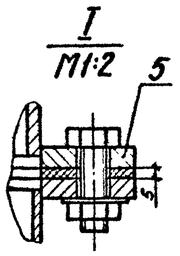

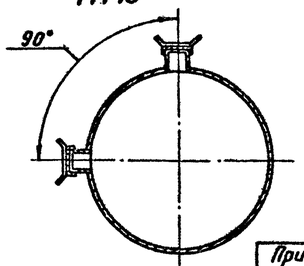

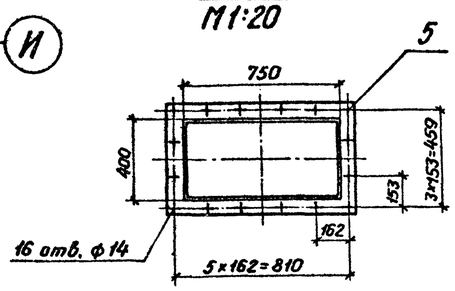

Привязан:

Инв. №

Инв.№ подл. | Подп. и дата | Взам. инв.№

ГИП	Юдин		15.10.85	
Н.контр.	Косыгина		15.10.85	
Нач. отд.	Никульченко		15.10.85	
Рук. гр.	Наливайченко		14.10.85	
Пров.	Гришина		10.10.85	
Инж.	Ильинская		10.10.85	

ТП 409-23-56.87 ОА

Щебеночный завод по переработке однородных изверженных и метаморфических пород мощностью 700 тыс. м³ в год.

Главный корпус. Стадия Р | Лист 53 | Листов

Воздуховод к пылеуловителю ГДП-10М. Поз. 10

НИПИОТстром Новороссийск

Копировал Пахомчик

Формат А2

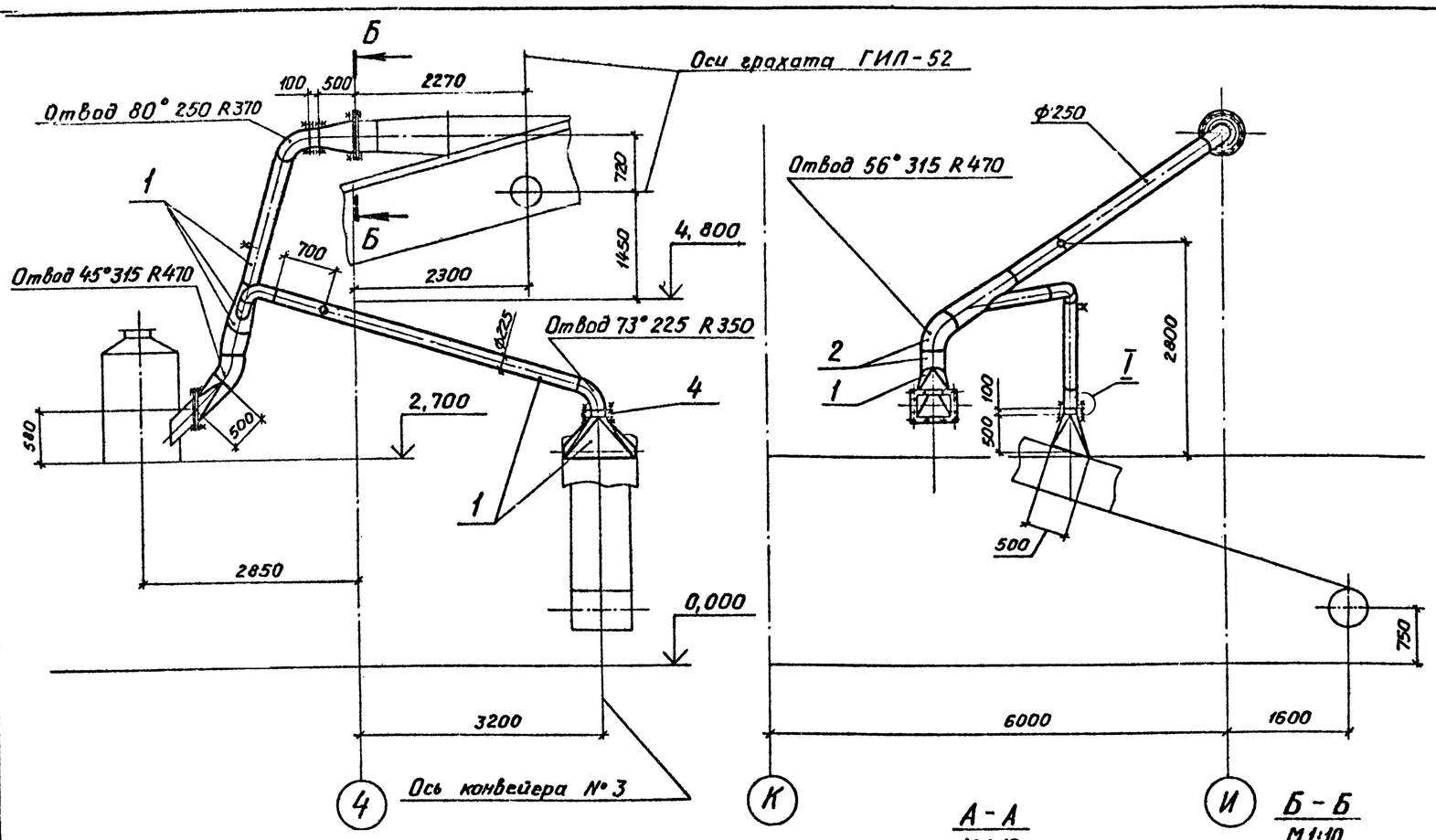

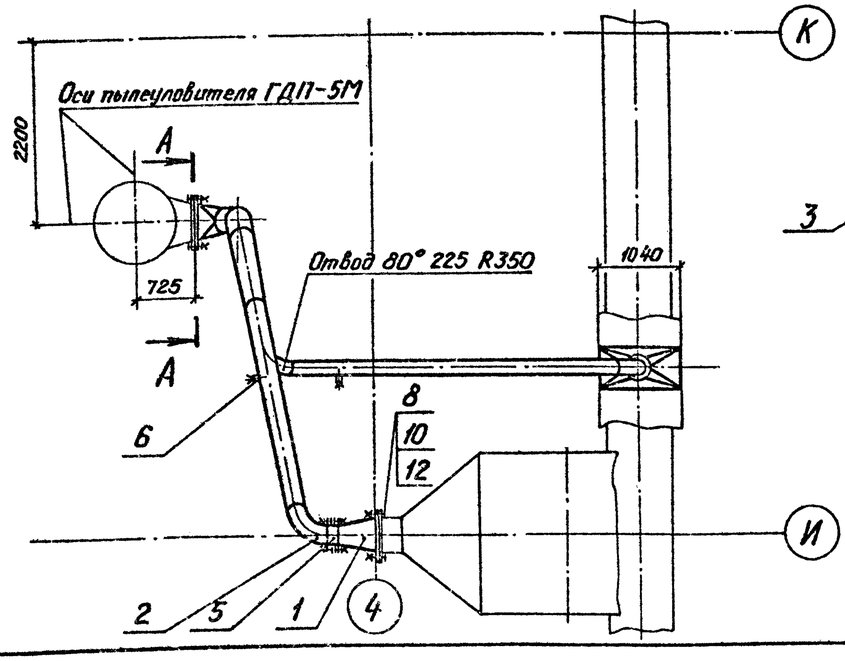

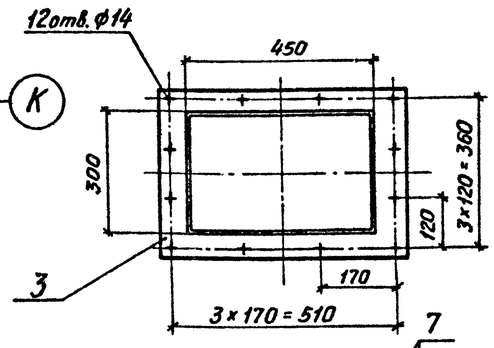

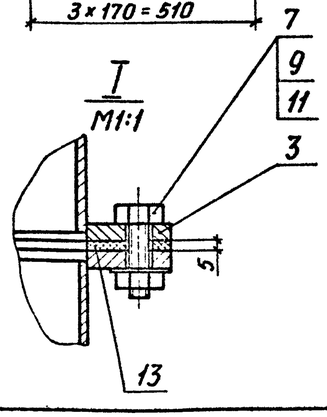

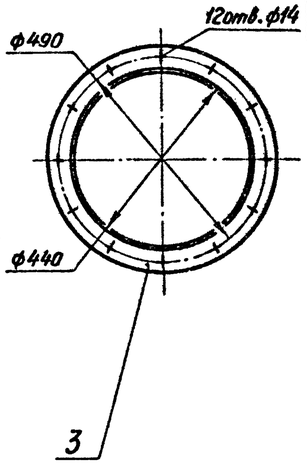

Марка, поз.	Обозначение	Наименование	Кол.	Масса кг	Примечание
1		Лист Б-3,0 ГОСТ 19903-74 / ВСт3пс2 ГОСТ 16523-70		183,0	
2		Лист Ь-4,0 ГОСТ 19903-74 / ВСт3пс2 ГОСТ 16537-79		60,0	
3		Полоса Б-2 8х50 ГОСТ 103-76 / ВСт3пс4 ГОСТ 535-79		20,0	
4		Заслонка дроссельная ЗД 225	1	9,7	
5		Заслонка дроссельная ЗД 250	1	10,0	
6		Штуцер ф 60	2	0,65	
7		Болт М10-8g х 40.58 ГОСТ 7798-70	32	0,037	
8		Болт М12-8g х 40.58 ГОСТ 7798-70	24	0,053	
9		Гайка М10-6Н.5 ГОСТ 5915-70	32	0,0113	
10		Гайка М12-6Н.5 ГОСТ 5915-70	24	0,0154	
11		Шайба 10.02 ГОСТ 11371-78	32	0,0041	
12		Шайба 12.02 ГОСТ 11371-78	24	0,0063	
13		Пластина I, лист, ТМКЩ-С-5 ГОСТ 7338-77		1,5	

Альбом 8

Типовой проект ТП409-23-56.87

Инв.№ подл. | Подп. и дата | Взам.инв.№

Привязан:

Инв. №

ГИП	Юдин		16.10.85
Н.контр.	Косыгина		11.10.85
Нач.отд.	Никульченко		15.10.85
Рук.гр.	Наливайченко		14.10.85
Пров.	Гришина		10.10.85
Инж.	Ильинская		10.10.85

ТП 409-23-56.87 ОА

Щебеночный завод по переработке однородных изверженных и метаморфических пород мощностью 700 тыс. м3 в год

Главный корпус

Стадия	Лист	Листов
Р	54	

Воздуховод к пылеуловителю ГДП-5М Поз. 11

НИПИОТстром Новороссийск

Копировал Пахомчик

Формат А2

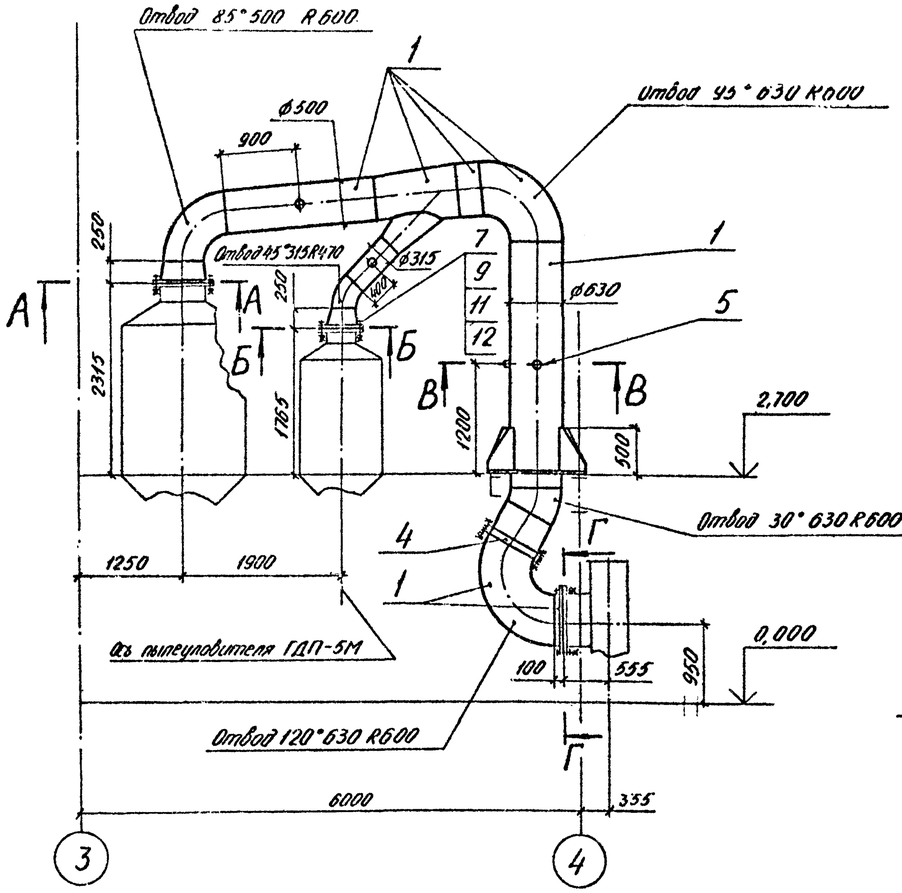

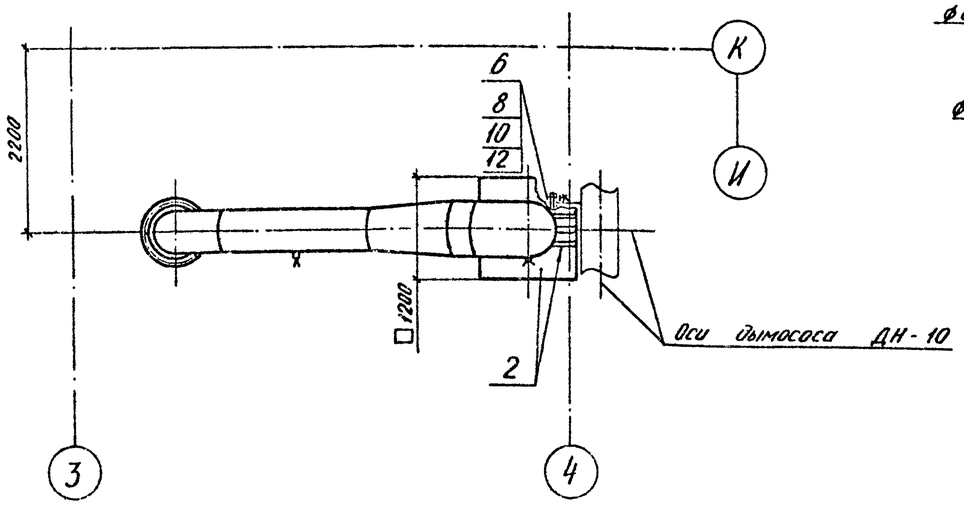

А-А
М1:10

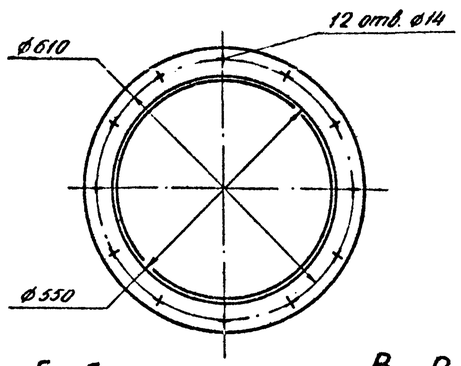

Б-Б
М1:10

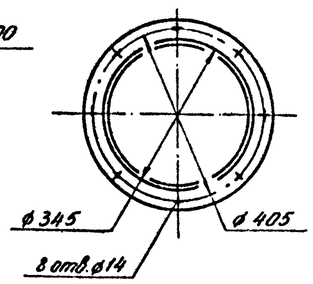

В-В
М1:20

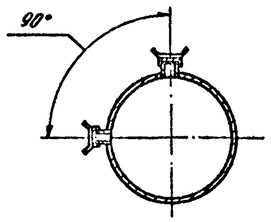

Г-Г
М1:10

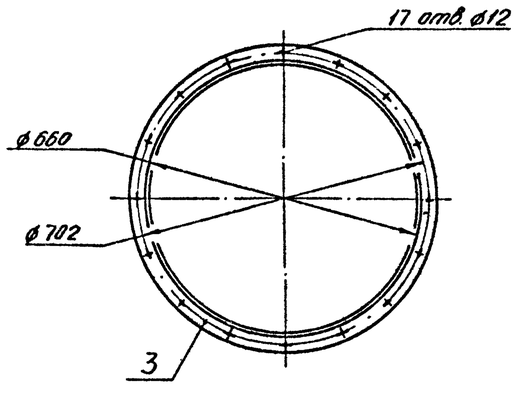

Марка поз.	Обозначение	Наименование	Кол.	Масса, кг	Приме-чание
1		Лист Б-3,0 ГОСТ 19903-74			
		Вст3пс2 ГОСТ 16523-70		482,0	
2		Лист Б-8,0 ГОСТ 19903-74			
		Вст3кп ГОСТ 14637-79		82,0	
3		Полоса Б-2 8×50 ГОСТ 103-76			
		Вст3пс4 ГОСТ 535-79		34,0	
4		Заслонка дроссель-			
		ная ЗД 630	1	36,0	
5		Штуцер ф 60	4	0,65	
6		Болт М10-8g×40.58			
		ГОСТ 7798-70	17	0,037	
7		Болт М12-8g×40.58			
		ГОСТ 7798-70	56	0,053	
8		Гайка М10-6Н.5			
		ГОСТ 5915-70	17	0,0113	
9		Гайка М12-6Н.5			
		ГОСТ 5915-70	56	0,0154	
10		Шайба 10.02			
		ГОСТ 11371-78	17	0,0041	
11		Шайба 12.02			
		ГОСТ 11371-78	56	0,0063	
12		Пластина I, лист,			
		ТМКЩ-С-5 ГОСТ 7338-77		2,0	

Инв. № подл. | Подп. и дата | Взам. инв. №

ГИП	Юдин		16.10.85	
Н.контр.	Косыгина		16.10.85	
Нач. отд.	Никулченко		15.10.85	
Рук. гр.	Назаровченко		14.10.85	
Пров.	Гришина		10.10.85	
Инж.	Ильинская		10.10.85	

Привязан:

Инв. №

ТП 409-23-56.87 ОА

Цементный завод по переработке однородных осадочных и метаморфических пород мощностью 700 тыс. м³ в год

Главный корпус

Стадия	Лист	Листов
Р	55	

Воздуховод к дымососу ДН-10 поз. 12

НИПИОТстром Новороссийск

Копировал Сладкова

Формат А2

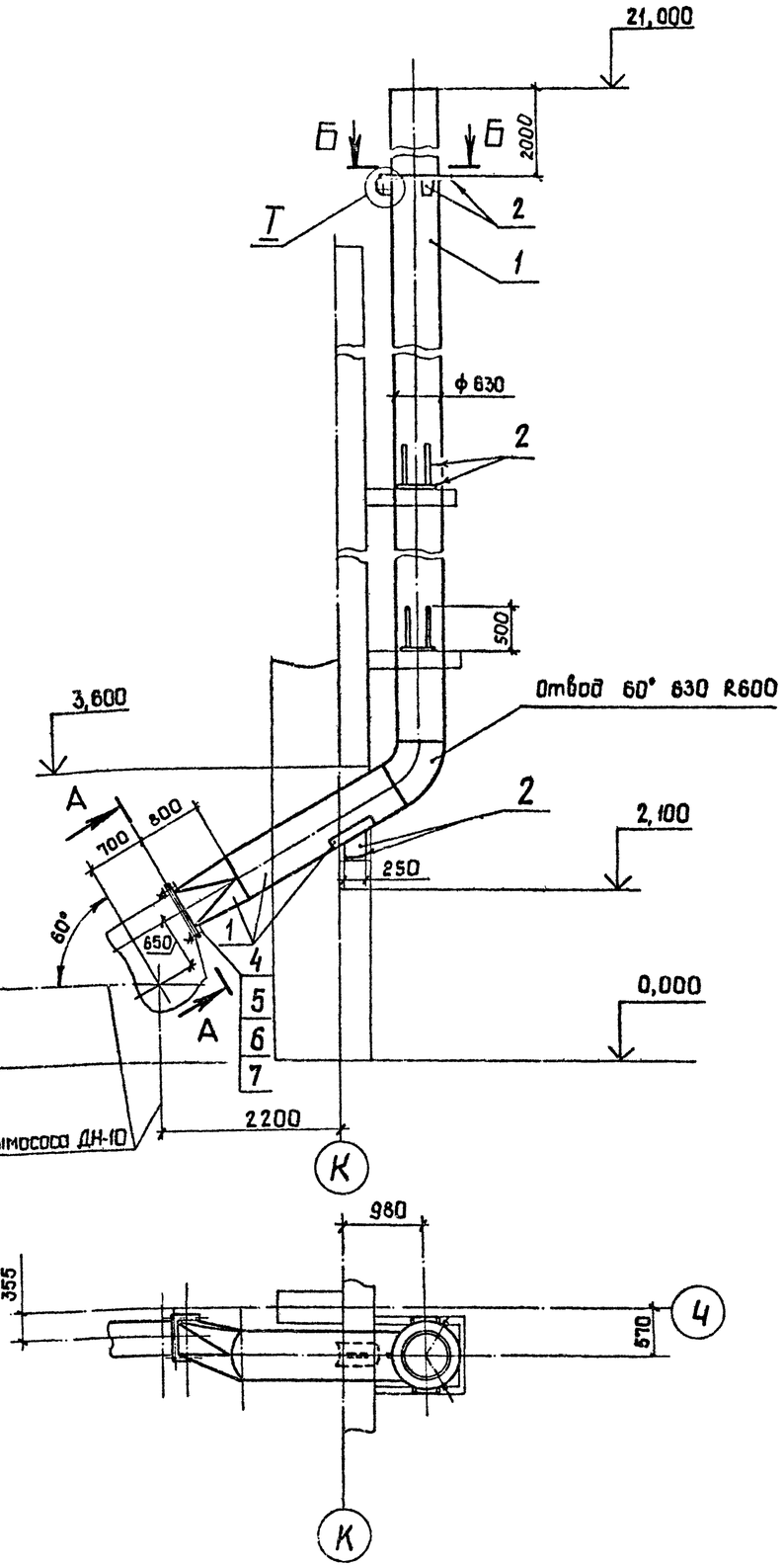

А – А повернуто
М1:10

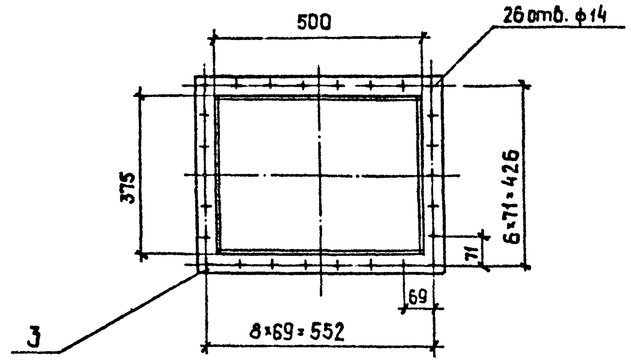

Б – Б
М1:20

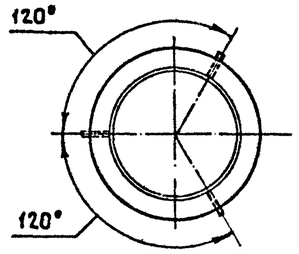

I
М1:2

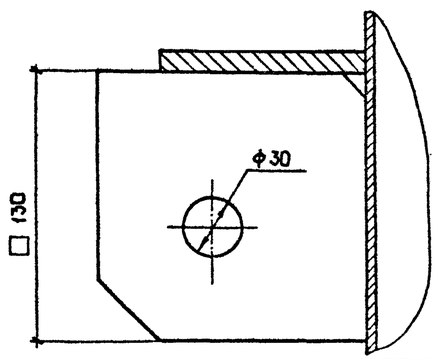

Марка, поз.	Обозначение	Наименование	Кол.	Масса, кг	Приме-чание
1		Лист Б-4,0 ГОСТ 19903-74 / ВСт3пс2 ГОСТ 14637-79		1300,0	
2		Лист Б-8,0 ГОСТ 19903-74 / ВСт3пс6-1 ГОСТ 14637-79		51,0	
3		Полоса Б-2,8×50 ГОСТ 103-76 / ВСт3пс4 ГОСТ 535-79		7,0	
4		Болт М12-8g×40.58 ГОСТ 7798-70	28	0,053	
5		Гайка М12-6Н.5 ГОСТ 5915-70	28	0,0154	
6		Шайба 12.02 ГОСТ 11371-78	28	0,0063	
7		Пластина I, лист, ТМКЩ-С-5 ГОСТ 7338-77		0,4	

Инв.№ подл. | Подп. и дата | Взам. инв.№

Привязан:

Инв. №

ГИП	Юдин		16.10.85
Н.контр.	Косыгина		15.10.85
Нач.отд	Никульченко		15.10.85
Рук. гр.	Наливайченко		15.10.85
Прав.	Гришина		10.10.85
Инж.	Ильинская		10.10.85

ТП409-23-56.87 ОА

Щебеночный завод по переработке однородных изверженных и метаморфических пород мощностью 700 тыс. м³ в год.

Главный корпус

Стадия	Лист	Листов
Р	56	

Воздуховод в атмосферу. Поз.13

НИПИОТстром Новороссийск

Копировал Сани

Формат А2

Альбом 8

Типовой проект ТП409-23-56.87

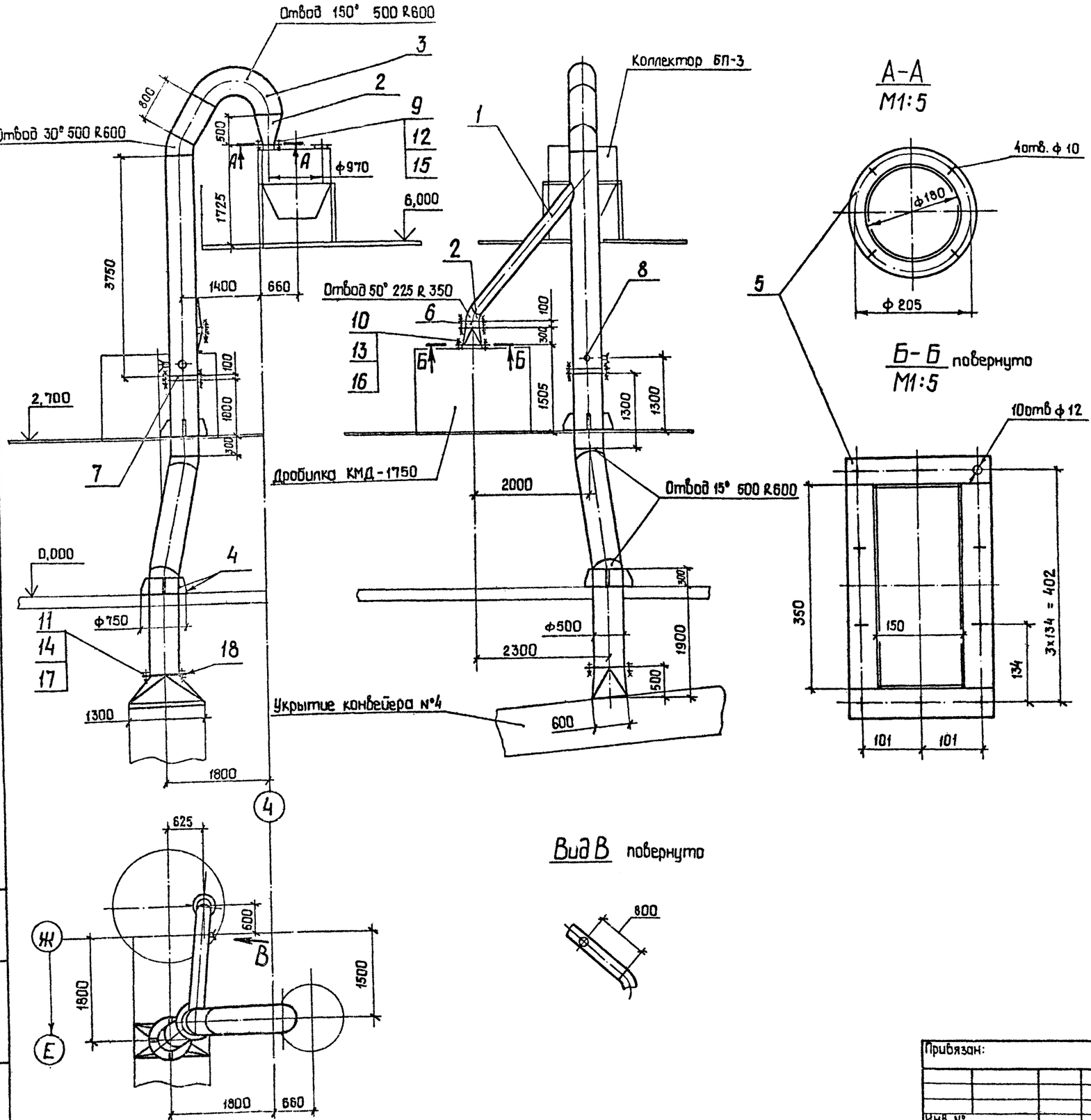

Марка, поз.	Обозначение	Наименование	Кол.	Масса, кг	Примечание
1		Лист Б-3,0 ГОСТ 19903-74 / ВСт3пс2 ГОСТ 16523-70		46	
2		Лист Б-4,0 ГОСТ 19903-74 / ВСт3пс2 ГОСТ 14637-79		488	
3		Лист Б-6,0 ГОСТ 19903-74 / ВСт3пс6-1 ГОСТ 14637-79		108	
4		Лист Б-8,0 ГОСТ 19903-74 / ВСт3пс6-1 ГОСТ 14637-79		44	
5		Полоса Б-2 8×50 ГОСТ 103-76 / ВСт3пс4 ГОСТ 535-79		55	
6		Заслонка дроссельная			
		ЗД 225	1	9,7	
7		Заслонка дроссельная			
		ЗД 500	1	26	
8		Штуцер ф 60	3	0,65	
9		Болт М8-8g х40.58			
		ГОСТ 7798-70	4	0,021	
10		Болт М10-8g х40.58			
		ГОСТ 7798-70	26	0,037	
11		Болт М12-8g х40.58			
		ГОСТ 7798-70	36	0,053	
12		Гайка М8-6Н.5			
		ГОСТ 5915-70	4	0,005	
13		Гайка М 10-6Н.5			
		ГОСТ 5915-70	26	0,011	
14		Гайка М12-6Н.5			
		ГОСТ 5915-70	36	0,015	
15		Шайба 8.02			
		ГОСТ 11371-78	4	0,002	
16		Шайба 10.02			
		ГОСТ 11371-78	26	0,004	
17		Шайба 12.02			
		ГОСТ 11371-78	36	0,006	
18		Пластина I, лист,			
		ТМКЩ-С-5 ГОСТ 7338-77		2,5	

Взам. инв. № | Подп. и дата | Инв. № подл.

Привязан:

Инв. №

ГИП	Юбин		16.10.23
Н.контр.	Никульченко		15.10.23
Нач.отд.	Никульченко		15.10.23
Рук.гр.	Наливайченко		14.10.23
Пров.	Наливайченко		14.10.23
Инж.	Гришина		10.10.23

ТП 409-23-56.87 ОА

Шебекинский завод по переработке однородных изверженных и метаморфических пород мощностью 700тыс. м3 в год

Главный корпус

Стадия	Лист	Листов
Р	57	

Воздуховод от дробилки к коллектору БП-3. Поз.17

НИПИОТСтром Новороссийск

Копировал Сани

Формат А2

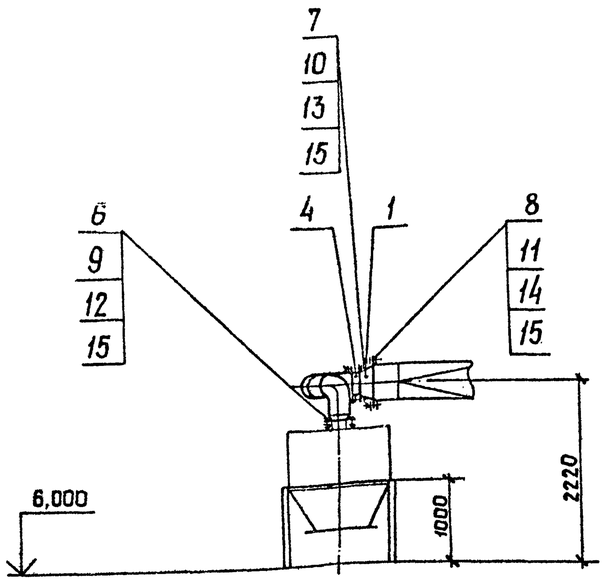

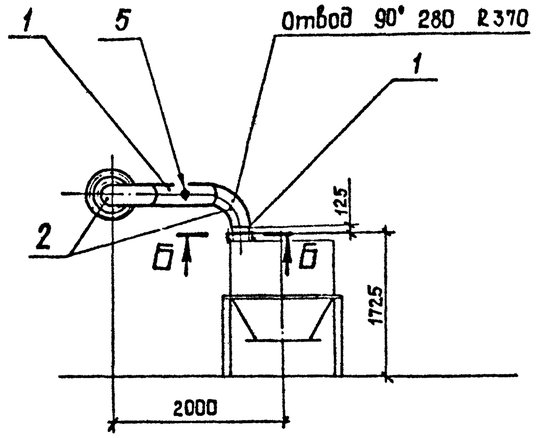

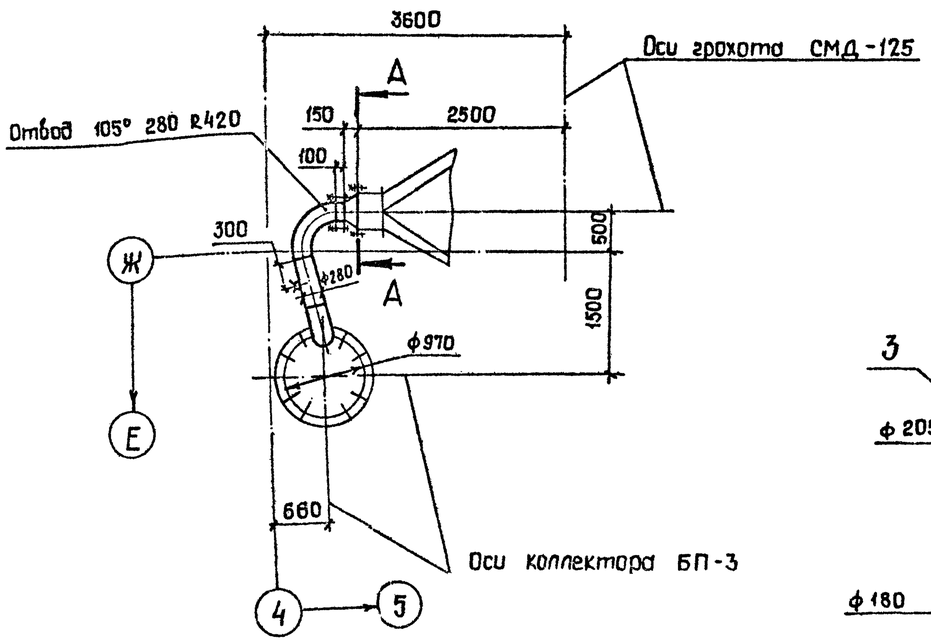

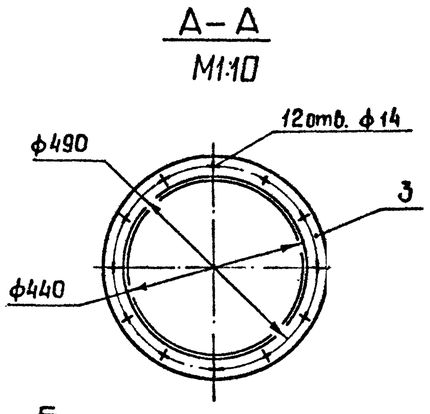

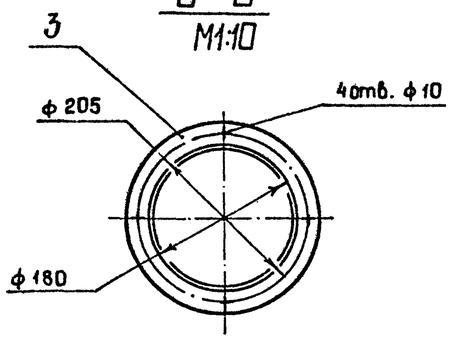

Марка, поз.	Обозначение	Наименование	Кол.	Масса, кг	Примечание
1		Лист Б-3,0 ГОСТ 19903-74			
		ВСт3пс2 ГОСТ 16523-70		21	
2		Лист Б-4,0 ГОСТ 19903-74			
		ВСт3пс2 ГОСТ 14637-79		40	
3		Полоса Б-2 8×50 ГОСТ 103-76			
		ВСт3пс4 ГОСТ 535-79		10	
4		Заслонка дроссельная			
		ЗД 280	1	11,0	
5		Штуцер ф 60	1	0,65	
6		Болт М8-8g ×40.58			
		ГОСТ 7798-70	4	0,021	
7		Болт М10-8g ×40.58			
		ГОСТ 7798-70	16	0,037	
8		Болт М12-8g ×40.58			
		ГОСТ 7798-70	12	0,053	
9		Гайка М8-6Н.5			
		ГОСТ 5915-70	4	0,005	
10		Гайка М10-6Н.5			
		ГОСТ 5915-70	16	0,011	
11		Гайка М12-6Н.5			
		ГОСТ 5915-70	12	0,015	
12		Шайба 8.02			
		ГОСТ 11371-78	4	0,002	
13		Шайба 10.02			
		ГОСТ 11371-78	16	0,004	
14		Шайба 12.02			
		ГОСТ 11371-78	12	0,006	
15		Пластина I, лист,			
		ТМКЩ-С-5 ГОСТ 7338-77		1,0	

Альбом 8

Типовой проект ТП409-23-56.87

Инв. № подл. | Подп. и дата | Взам. инв. №

Привязан:

Инв. №

ГИП	Юдин		16.10.85
Н.контр.	Косыгина		18.10.85
Нач.отд.	Никульченко		15.10.85
Рук.гр.	Наливайченко		14.10.85
Пров.	Наливайченко		14.10.85
Инж.	Гришина		10.10.85

ТП 409-23-56.87 ОА

Щебеночный завод по переработке однородных изверженных и метаморфических пород мощностью 700 тыс. м³ в год

Главный корпус

Стадия	Лист	Листов
Р	58	

Воздуховод к коллектору БП-3. Поз. 18

НИПИОТстром Новороссийск

Копировал Сани

Формат А2

Альбом 8

Типовой проект ТП409-23-56.87

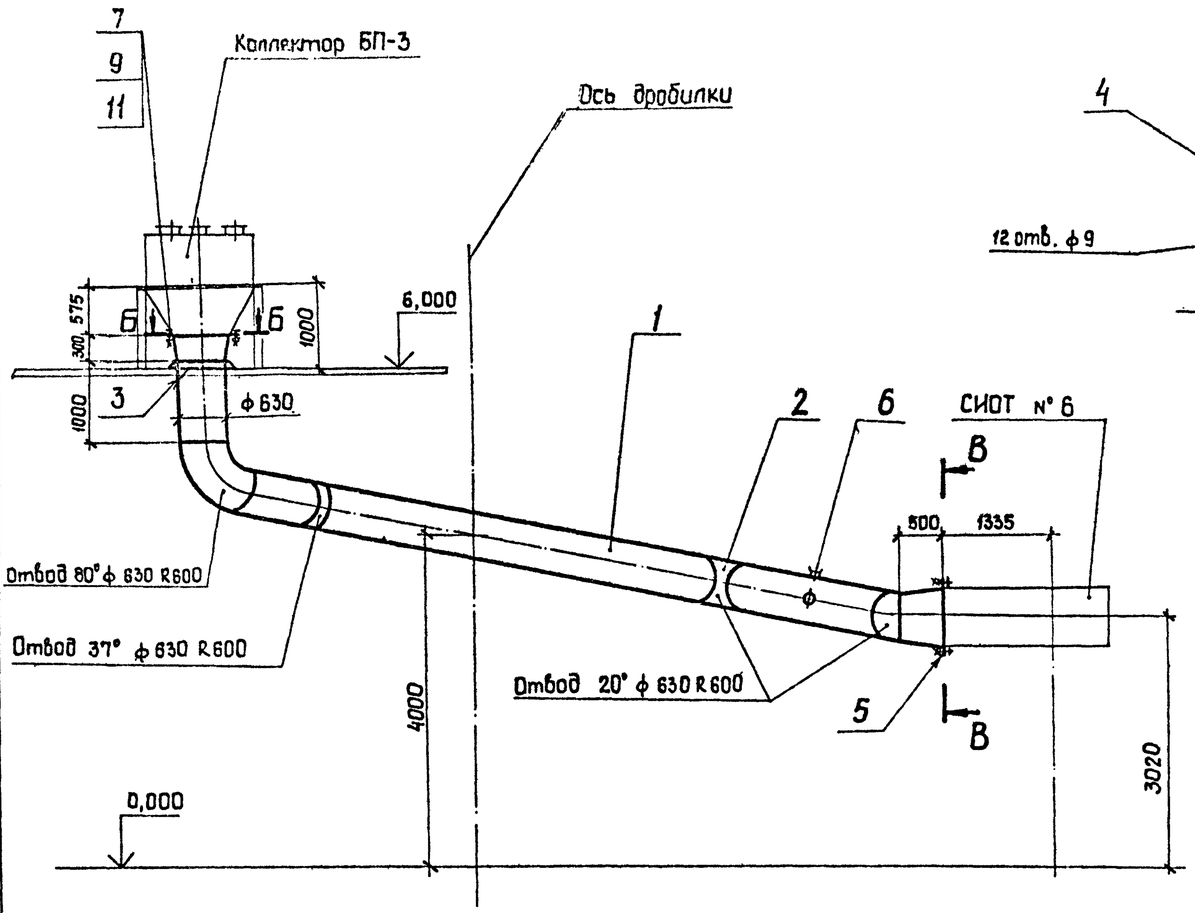

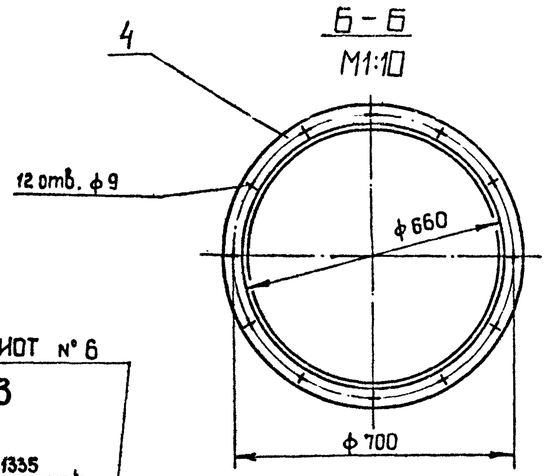

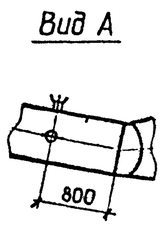

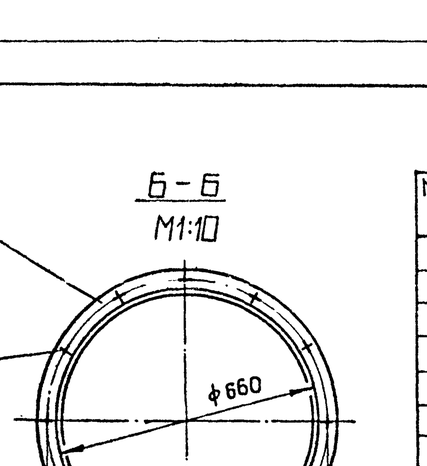

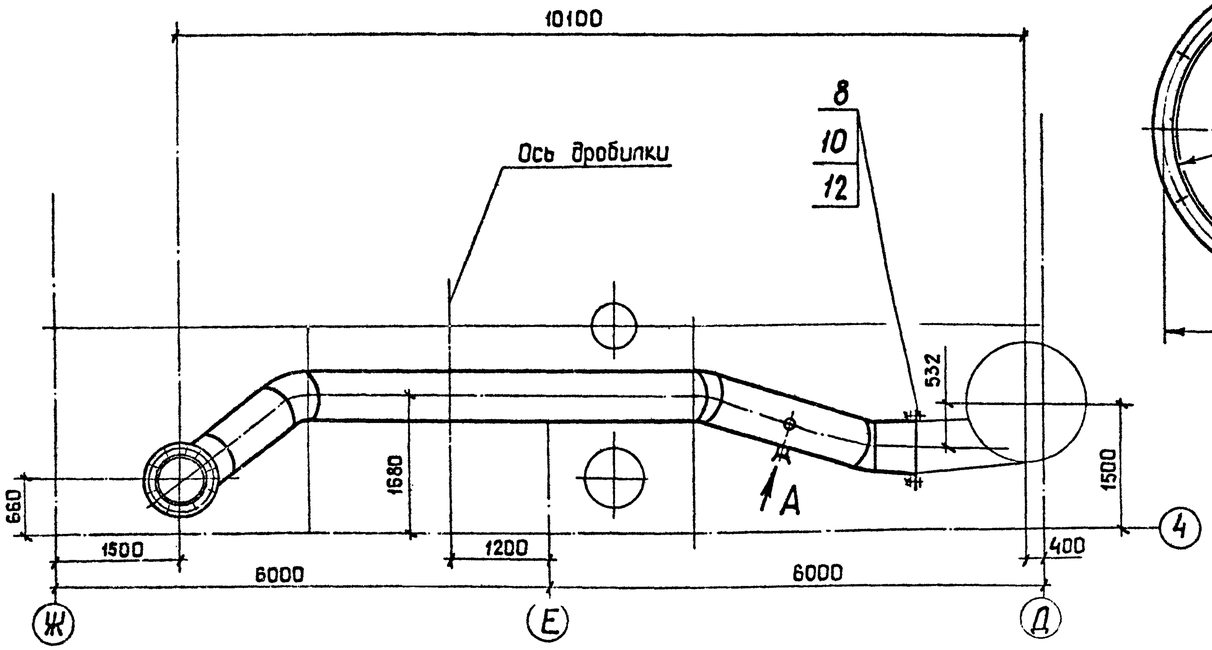

Марка поз.	Обозначение	Наименование	Кол.	Масса, кг	Примечание
1		Лист $\frac{\text{Б-4,0 ГОСТ 19903-74}}{\text{ВСт3пс2 ГОСТ 14637-79}}$		615	
2		Лист $\frac{\text{Б-6,0 ГОСТ 19903-74}}{\text{ВСт3пс6-1 ГОСТ 14637-79}}$		150	
3		Лист $\frac{\text{Б-8,0 ГОСТ 19903-74}}{\text{ВСт3пс6-1 ГОСТ 14637-79}}$		25	
4		Полоса $\frac{\text{Б-2 10×50 ГОСТ 103-76}}{\text{ВСт3пс4 ГОСТ 535-79}}$		18	
5		Пластина I, лист, ТМКЩ-С-5 ГОСТ 7338-77		1,5	
6		Штуцер ф 60	2	0,65	
7		Болт М8-8g×40,58 ГОСТ 7798-70	12	0,021	
8		Болт М12-8g×40.58 ГОСТ 7798-70	12	0,053	
9		Гайка М8-6Н.5 ГОСТ 5915-70	12	0,005	
10		Гайка М12-6Н.5 ГОСТ 5915-70	12	0,015	
11		Шайба 8.02 ГОСТ 11371-78	12	0,002	
12		Шайба 12.02 ГОСТ 11371-78	12	0,006	

Взам. инв. №

Подп. и дата

Инв. № подл.

Привязан:

Инв. №

ГИП	Юдин		16.10.85
Н. контр.	Косыгина		13.10.85
Нач. отд.	Никульченко		15.10.85
Рук. гр.	Наливайченко		14.10.85
Пров.	Наливайченко		14.10.85
Инж.	Гришина		10.10.85

ТП 409-23-56.87 ОА

Шебеночный завод по переработке однородных изверженных и метаморфических пород мощностью 700 тыс. м3 в год.

Главный корпус

Стадия	Лист	Листов
Р	59	

Воздуховод к СИОТ № 6 Поз. 19

НИПИОТстром Новороссийск

Копировал Сани

Формат А2

Альбом 8

Типовой проект ТП409-23-56.87

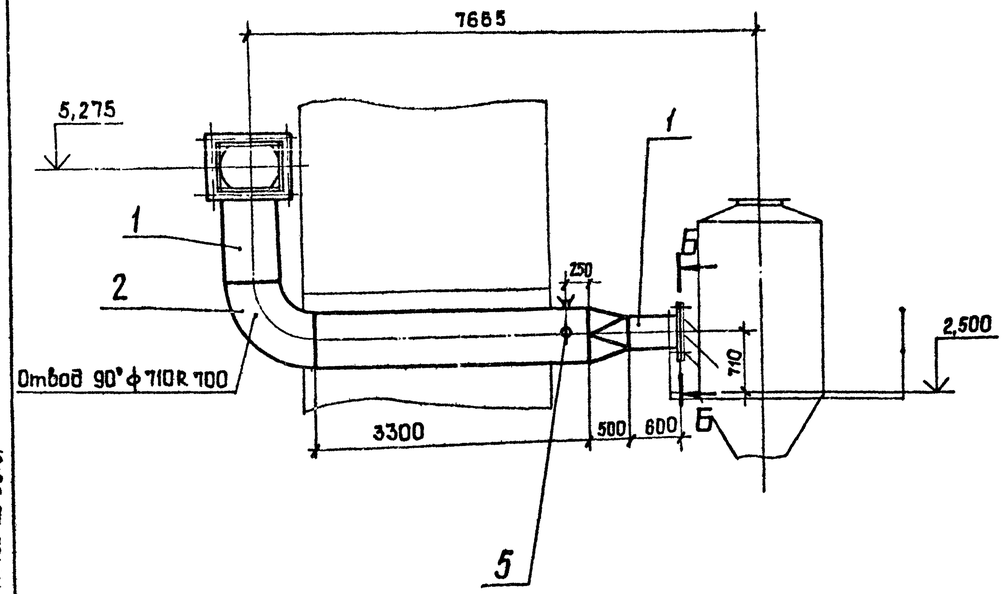

Б – Б
М1:10

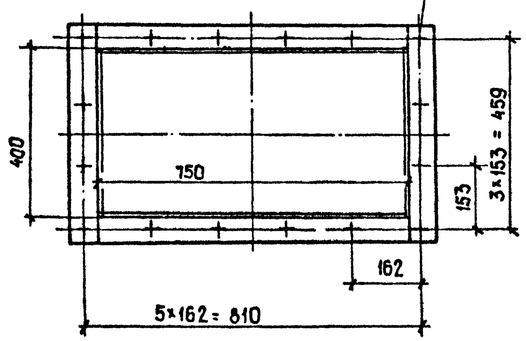

Марка, поз.	Обозначение	Наименование	Кол.	Масса, кг	Примечание
1		Лист Б-4,0 ГОСТ 19903-74 / ВСт3пс2 ГОСТ 14637-79		455	
2		Лист Б-6,0 ГОСТ 19903-74 / ВСт3пс6-1 ГОСТ 14637-79		230	
3		Полоса Б-2 8×50 ГОСТ 103-76 / ВСт3пс4 ГОСТ 535-79		18	
4		Пластина I, лист, ТМКЩ-С-5 ГОСТ 7338-77		2,5	
5		Штуцер ф 60	2	0,65	
6		Болт М12-8g×40.58 ГОСТ 7798-70	50	0,053	
7		Гайка М12-6Н.5 ГОСТ 5915-70	50	0,015	
8		Шайба 12.02 ГОСТ 11371-78	50	0,006	

А – А
М1:10

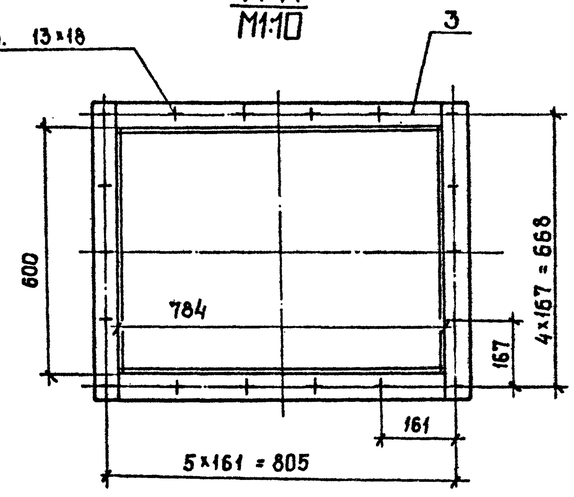

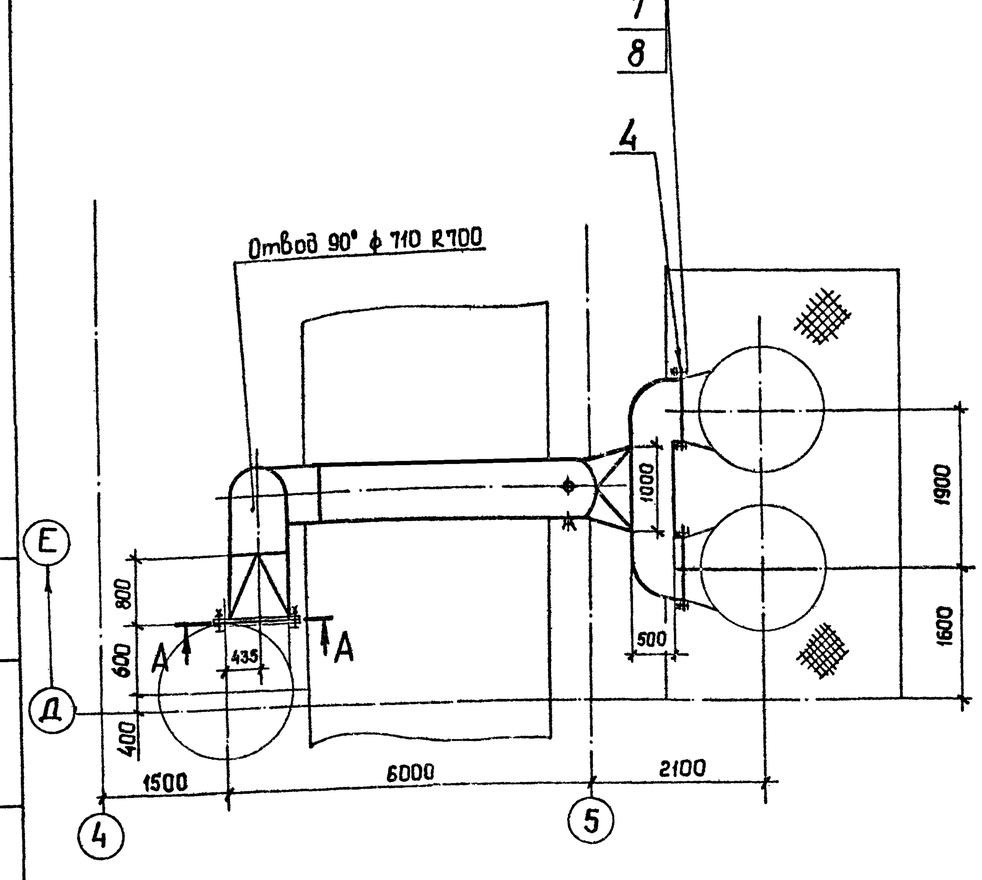

Привязан:

Инв. №

Взам. инв. №

Подп. и дата

Инв. № подл.

ГИП	Юдин		16.10.85	ТП 409-23-56.87 ОА
Н. контр.	Косыгина		14.10.85	Щебеночный завод по переработке однородных изверженных и метаморфических пород мощностью 400 тыс. м³ в год
Нач. отд.	Никульченко		15.10.85	Главный корпус
Рук. гр.	Наливайченко		14.10.85	Воздуховод к ГДП-10М. Поз. 20
Пров.	Наливайченко		14.10.85	НИПИОТстром Новороссийск
Инж.	Гришина		10.10.85	

Стадия	Лист	Листов
Р	60	

Копировал Сани

Формат А2

Альбом 8

Типовой проект ТП409-23-56.87

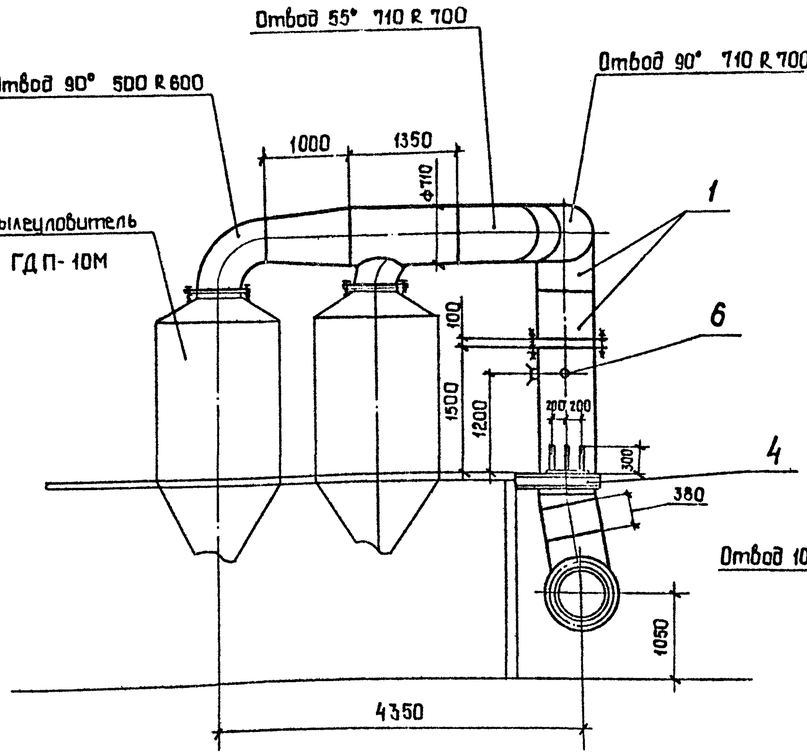

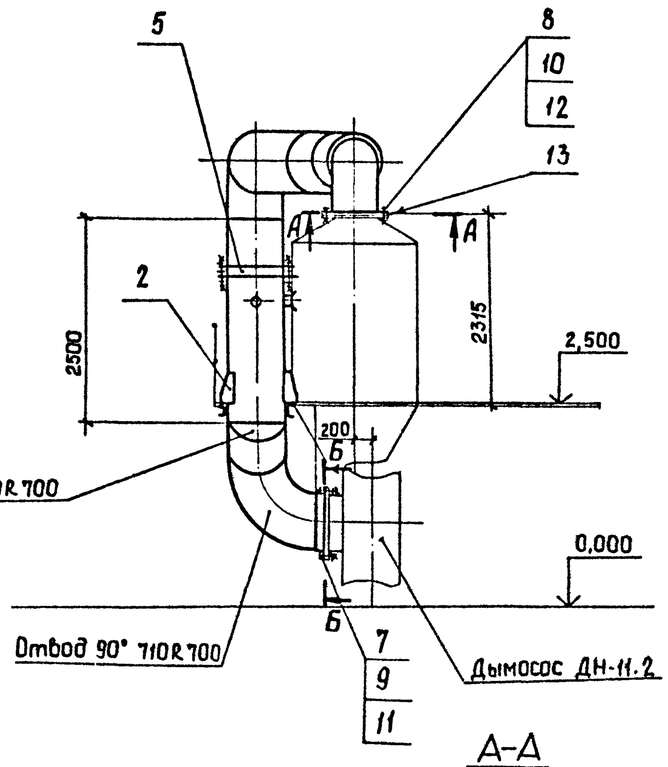

Марка, поз.	Обозначение	Наименование	Кол.	Масса, кг	Примечание
1		Лист Б-3,0 ГОСТ 19903-74 / Вст3пс2 ГОСТ 16523-70		750	
2		Лист Б-8,0 ГОСТ 19903-74 / Вст3пс6-1 ГОСТ 14637-79		29	
3		Полоса Б-2 10×50 ГОСТ 103-76 / Вст3пс4 ГОСТ 535-79		17	
4		Швеллер 16 ГОСТ 8240-72 / Вст3пс6-1 ГОСТ 535-79		33	
5		Заслонка дроссельная			
		ЗД710	1	42,1	
6		Штуцер ф 60	2	0,65	
7		Болт М10-8g×40.58			
		ГОСТ 7798-70	17	0,037	
8		Болт М12-8g×40.58			
		ГОСТ 7798-70	60	0,053	
9		Гайка М10-6Н.5			
		ГОСТ 5915-70	17	0,011	
10		Гайка М12-6Н.5			
		ГОСТ 5915-70	60	0,015	
11		Шайба 10.02			
		ГОСТ 11371-78	17	0,004	
12		Шайба 12.02			
		ГОСТ 11371-78	60	0,006	
13		Пластина I, лист,			
		ТМКЩ-С-5 ГОСТ 7338-77		3,5	

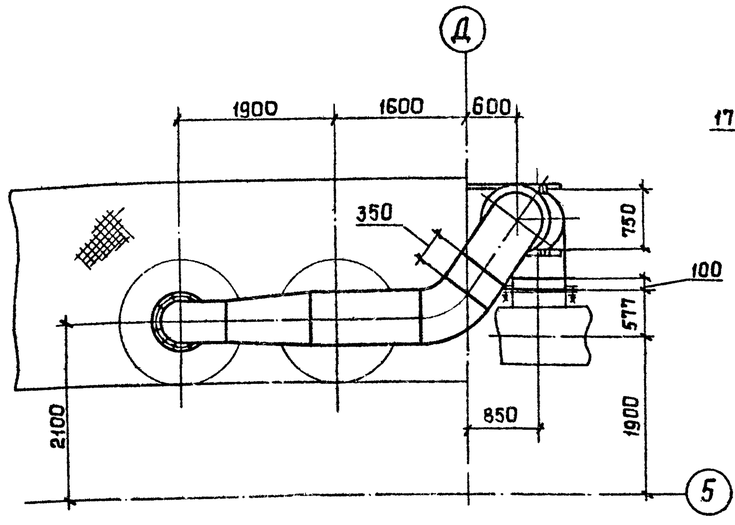

А-А
М1:10

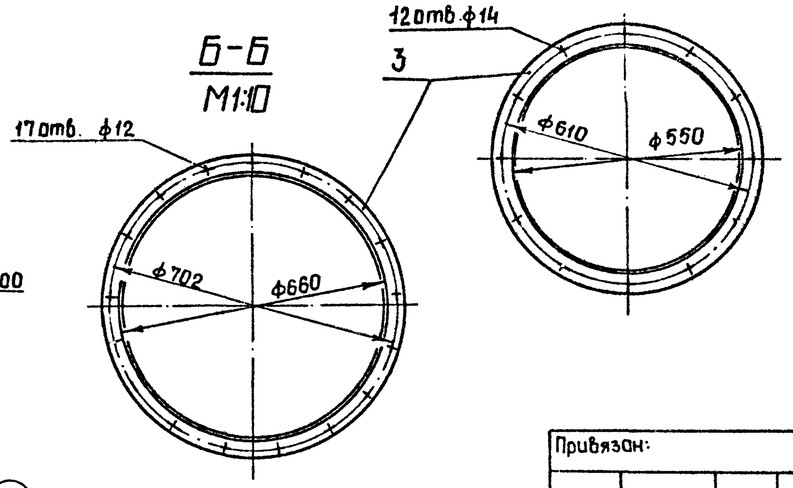

Привязан:

Инв. №

ГИП	Юдин		16.10.85
Н.контр.	Косыгина		15.10.85
Нач. отд	Никульченко		15.10.85
Рук. гр.	Наливайченко		14.10.85
Пров.	Наливайченко		14.10.85
Инж.	Гришина		10.10.85

ТП 409-23-56.87 ОА

Щебеночный завод по переработке однородных осадочных и метаморфических пород мощностью 100 тыс. м³ в год

Главный корпус

Стадия	Лист	Листов
Р	61	

Воздуховод к дымососу ДН-11,2. Поз. 21

НИПИОТстром Новороссийск

Копировал Сани

Формат А2

Инв. № подл. | Подп. и дата | Взам. инв. №

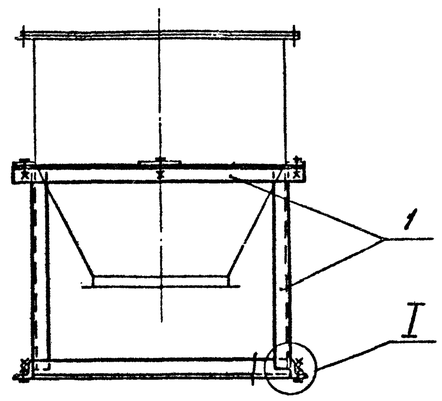

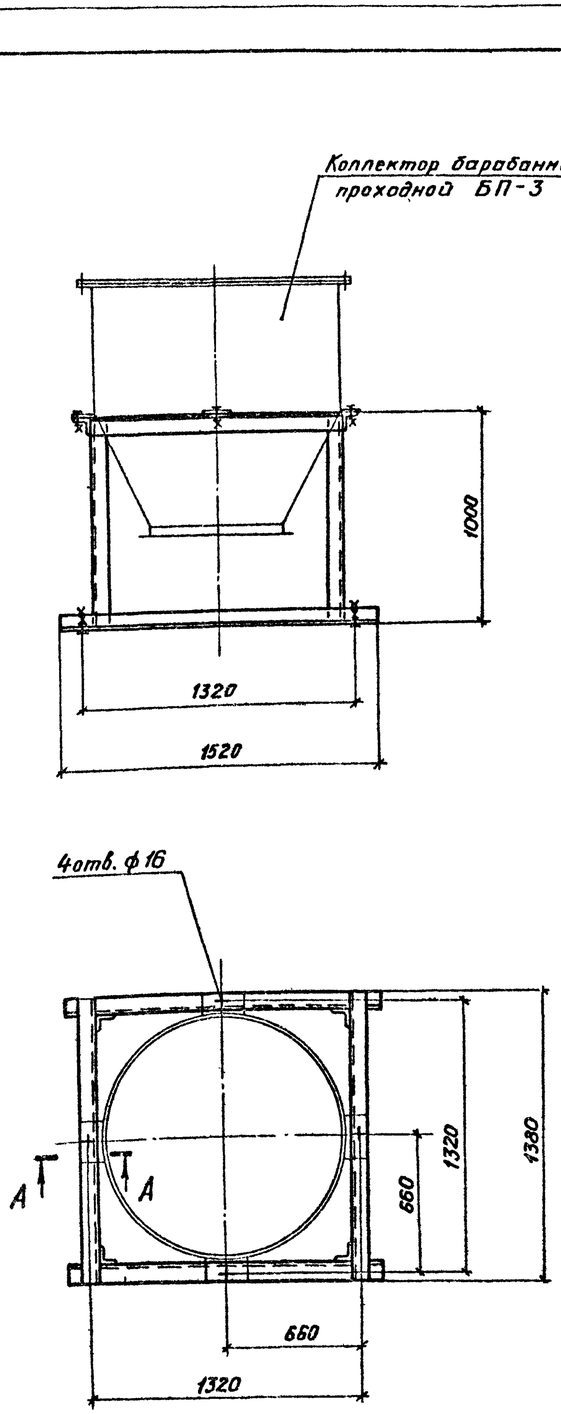

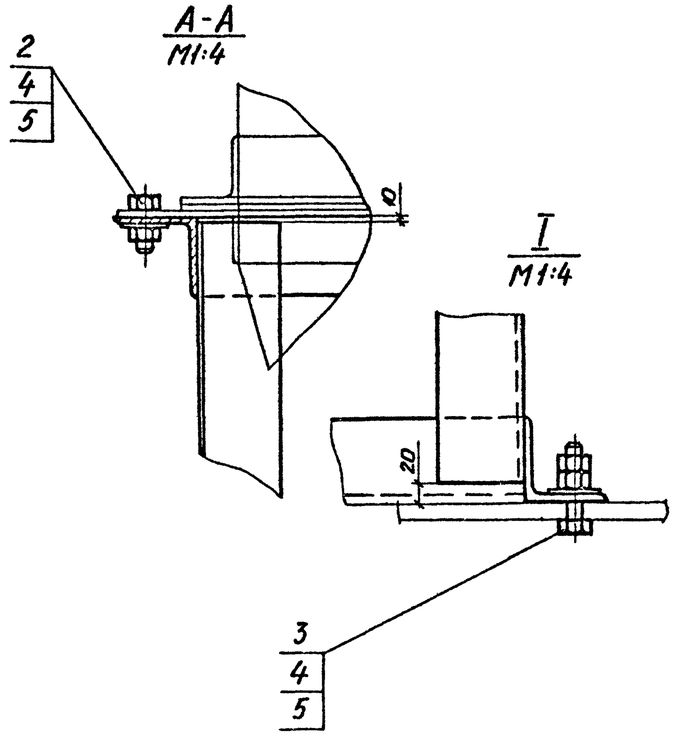

Марка, поз.	Обозначение	Наименование	Кол.	Масса, кг	Примечание
1		Уголок Б-80×80×6 ГОСТ 8509-72 / Вст3пс6 ГОСТ 535-79		110,0	
2		Болт М12-8g×45.58			
		ГОСТ 7798-70	4	0,058	
3		Болт М12-8g×80.58			
		ГОСТ 7798-70	4	0,088	
4		Гайка М12-6Н.5			
		ГОСТ 5915-70	12	0,0154	
5		Шайба 12.02			
		ГОСТ 11371-78	8	0,006	

Альбом 8

Типовой проект ТП409-23-56.87

Взам. инв. №

Подп. и дата

Инв. № подл.

Привязан:

Инв. №

ГИП	Юдин		16.10.85
Н.контр.	Косыгина		14.10.85
Нач. отд.	Никульченко		15.10.85
Рук. гр.	Наливайченко		11.10.85
Пров.	Ломова		11.10.85
Инж.	Вареца		11.10.85

ТП409-23-56.87 ОА

Щебеночный завод по переработке однородных изверженных и метаморфических пород мощностью 700 тыс. м³ в год

Главный корпус

Стадия	Лист	Листов
Р	62	

Рама под коллектор БП-3. Поз. 22

НИПИОТстром Новороссийск

Копировал Пахомчик

Формат А2

Альбом 8

Типовой проект ТП409-23-56.87

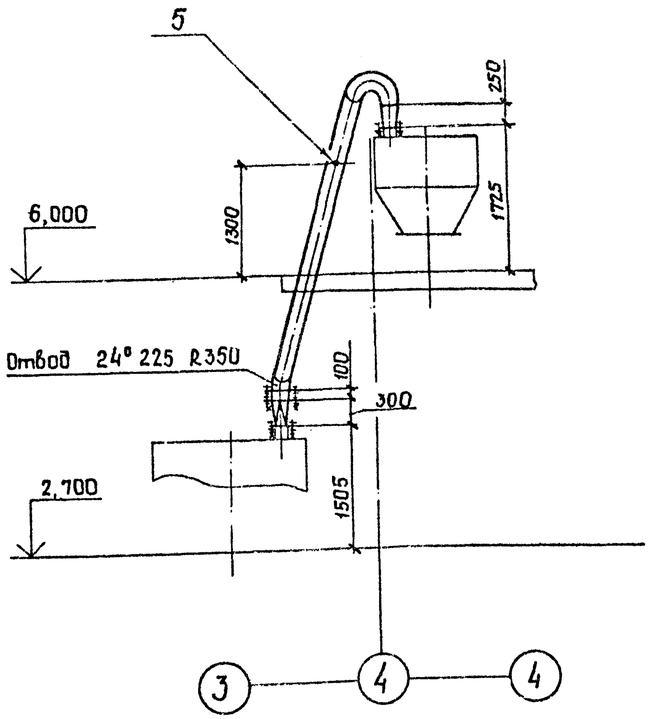

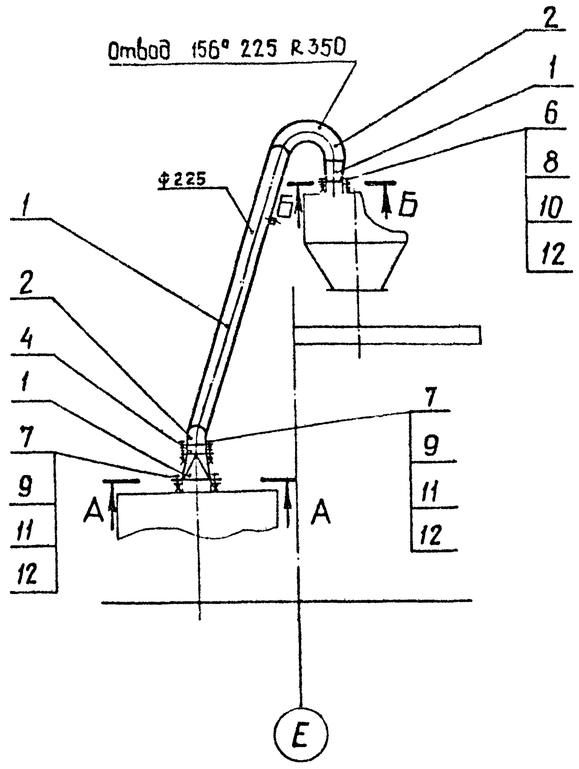

Марка, поз.	Обозначение	Наименование	Кол.	Масса, кг	Примечание
1		Лист Б-3,0 ГОСТ 19903-74 / Вст3пс2 ГОСТ 16523-70		66,0	
2		Лист Б-4,0 ГОСТ 19903-74 / Вст3пс2 ГОСТ 14637-79		25,0	
3		Полоса Б-2 8×50 ГОСТ 103-76 / Вст3пс4 ГОСТ 535-79		10,4	
4		Заслонка дроссельная			
		ЗД225	1	9,7	
5		Штуцер ф 60	1	0,65	
6		Болт М8-8g×40.58			
		ГОСТ 7798-70	4	0,021	
7		Болт М10-8g×40.58			
		ГОСТ 7798-70	26	0,037	
8		Гайка М8-6Н.5			
		ГОСТ 5915-70	4	0,005	
9		Гайка М10-6Н.5			
		ГОСТ 5915-70	26	0,011	
10		Шайба 8.02			
		ГОСТ 11371-78	4	0,002	
11		Шайба 10.02			
		ГОСТ 11371-78	26	0,004	
12		Пластина I, лист,			
		тмкщ-с-5 ГОСТ 7338-77		0,8	

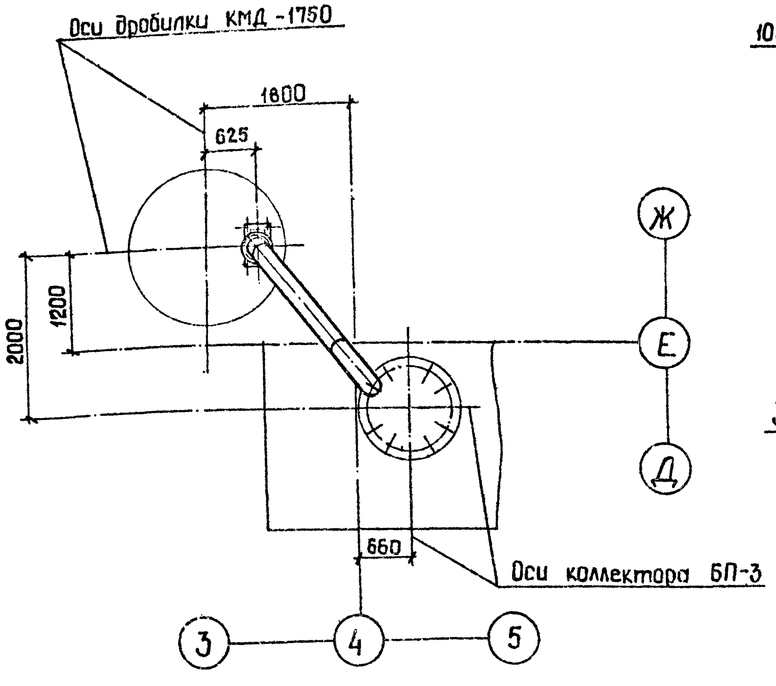

А-А
М1:5

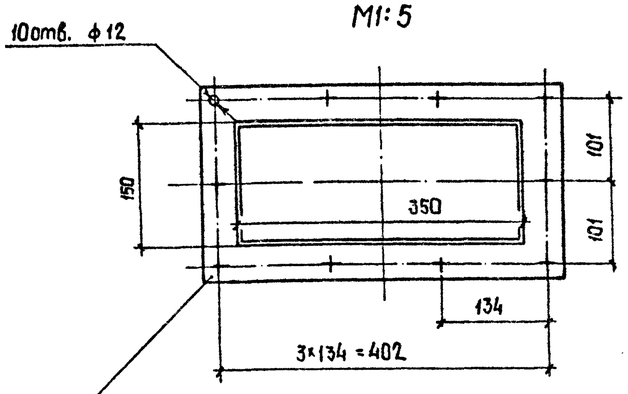

Б-Б
М1:5

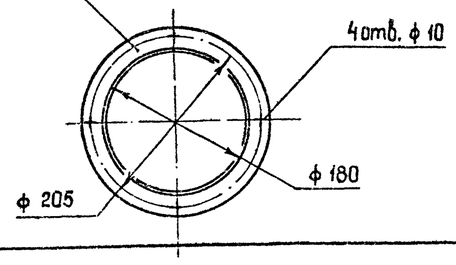

Привязан:

Инв.№

ГИП	Юдин		16.10.85
Н.контр	Косыгина		15.10.85
Нач.отд	Никульченко		15.10.85
Рук.гр.	Калибайченко		14.10.85
Проб.	Гришина		10.10.85
Инж.	Ильинская		10.10.85

ТП409-23-56.87 ОА

Щебеночный завод по переработке однородных изверженных и метаморфических пород мощностью 700 тыс. м³ в год.

Главный корпус

Стадия	Лист	Листов
Р	63	

Воздуховод к коллектору БП-3. Поз. 23

НИПИОТстром Новороссийск

Копировал Сонй

Формат А2

Взам.инв.№ | Подп. и дата | Инв.№ подл.

Альбом 8

Типовой проект ТП409-23-56.87

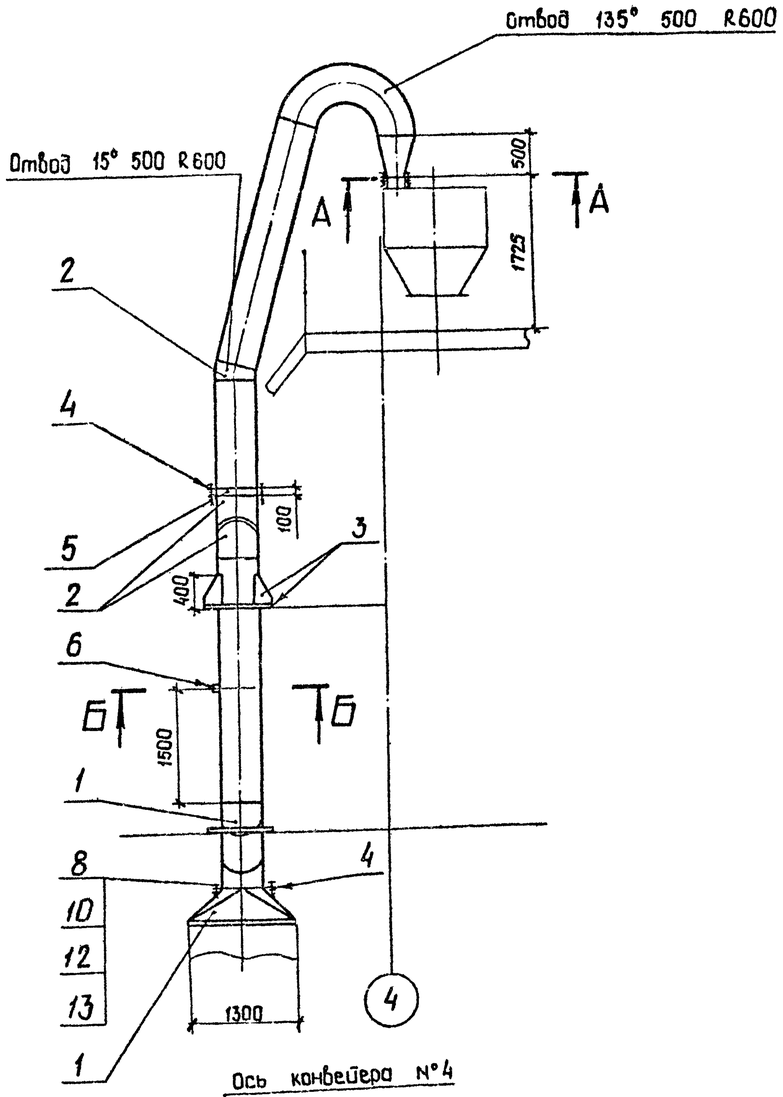

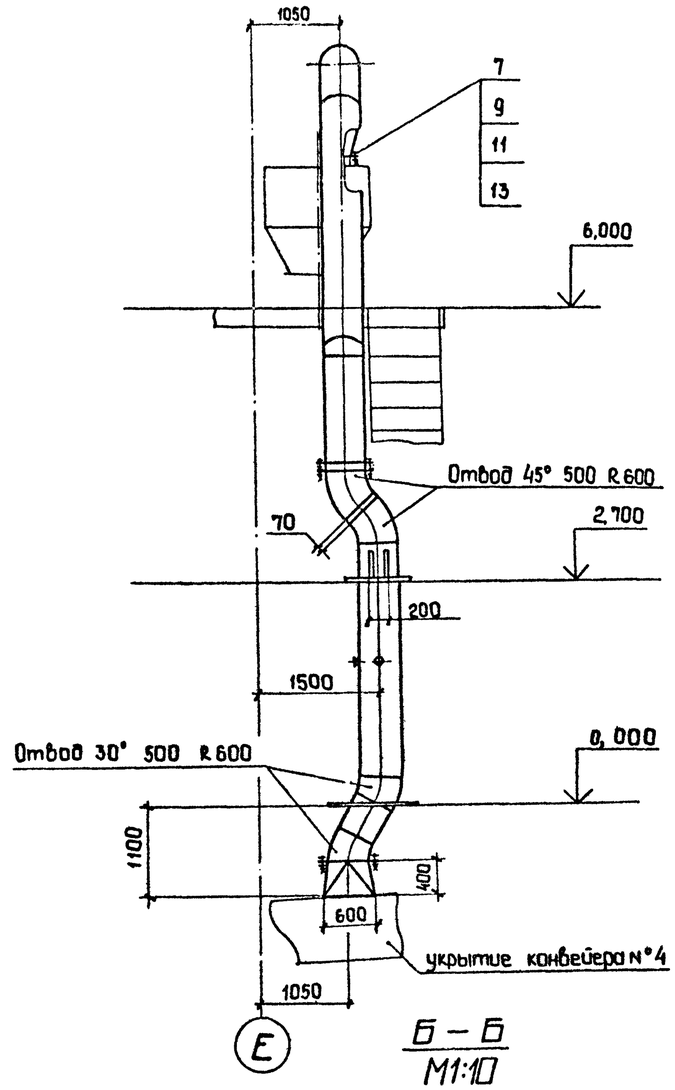

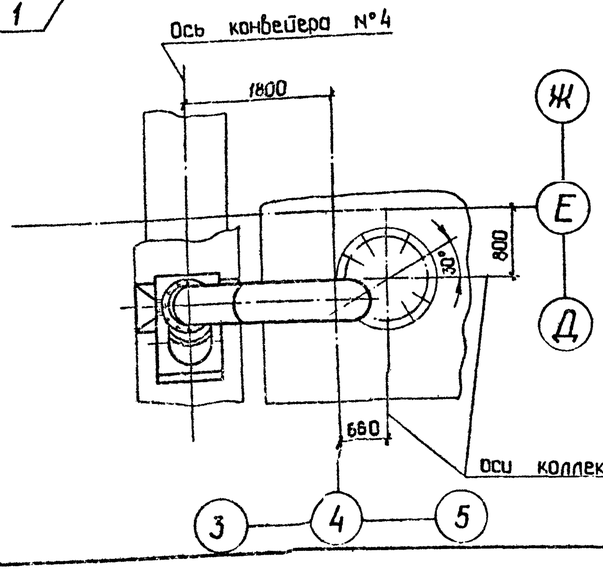

А – А
М1:5

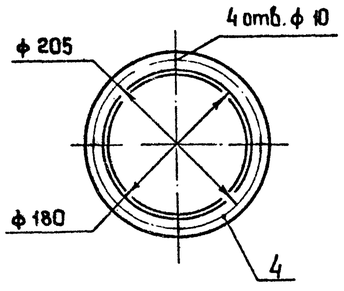

Б – Б
М1:10

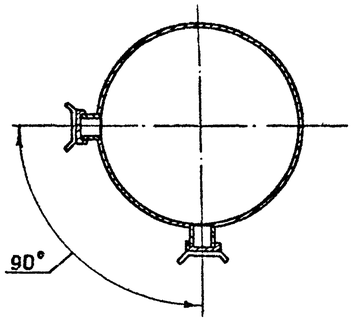

Марка, поз.	Обозначение	Наименование	Кол.	Масса, кг	Примечание
1		Лист Б-4,0 ГОСТ 19903-74 / ВСт3пс2 ГОСТ 14637-79		540,0	
2		Лист Б-6,0 ГОСТ 19903-74 / ВСт3псБ-1 ГОСТ 14637-79		208,0	
3		Лист Б-8,0 ГОСТ 19903-74 / ВСт3пс 6-1 ГОСТ 14637-79		32,0	
4		Полоса Б-2 8×50 ГОСТ 103-76 / ВСт3пс4 ГОСТ 535-79		27,0	
5		Заслонка дроссельная ЗД 500	1	26,0	
6		Штуцер ф 60	2	0,65	
7		Болт М8-8g×40.58 ГОСТ 7798-70	4	0,021	
8		Болт М12-8g×40.58 ГОСТ 7798-70	36	0,053	
9		Гайка М8-6Н.5 ГОСТ 5915-70	4	0,005	
10		Гайка М12-6Н.5 ГОСТ 5915-70	36	0,015	
11		Шайба 8.02 ГОСТ 11371-78	4	0,002	
12		Шайба 12.02 ГОСТ 11371-78	36	0,006	
13		Пластина I, лист, ТМКЩ-С-5 ГОСТ 7338-77		1,5	

Инв. № подл. | Подп. и дата | Взам. инв. №

Привязан:

Инв. №

ГИП	Юдин		16.10.85
Н.контр.	Косыгина		16.10.85
Нач.отд.	Никульченко		15.10.85
Рук. гр.	Налибайченко		11.10.85
Пров.	Гришина		10.10.85
Инж.	Ильинская		10.10.85

ТП 409-23-56.87 ОА

Шебеночный завод по переработке однородных изверженных и метаморфических пород мощностью 700 тыс. м³ в год.

Главный корпус

Стадия	Лист	Листов
Р	64	

Воздуховод к коллектору БП-3. Поз. 24

НИПИОТстром Новороссийск

Копировал Сани

Формат А2

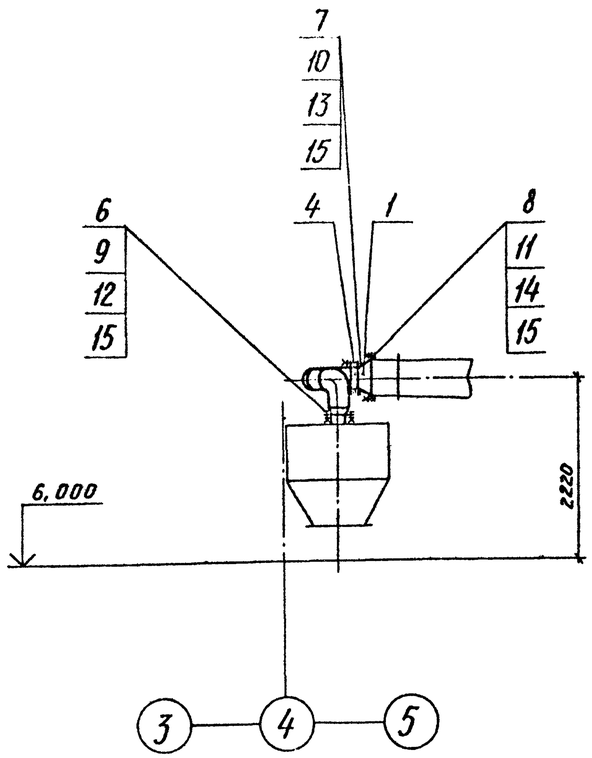

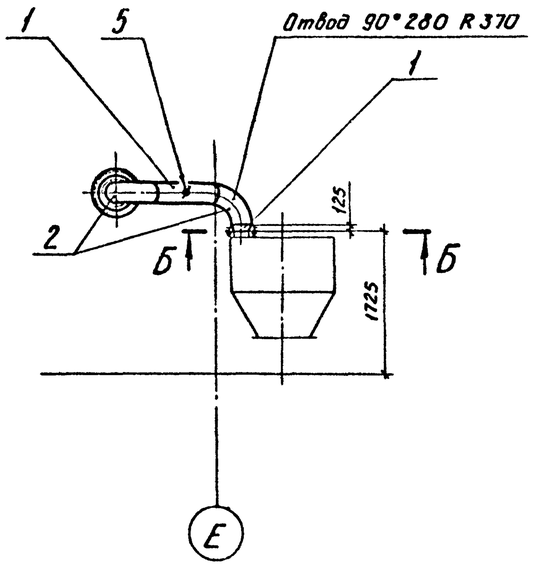

А-А
М1:10

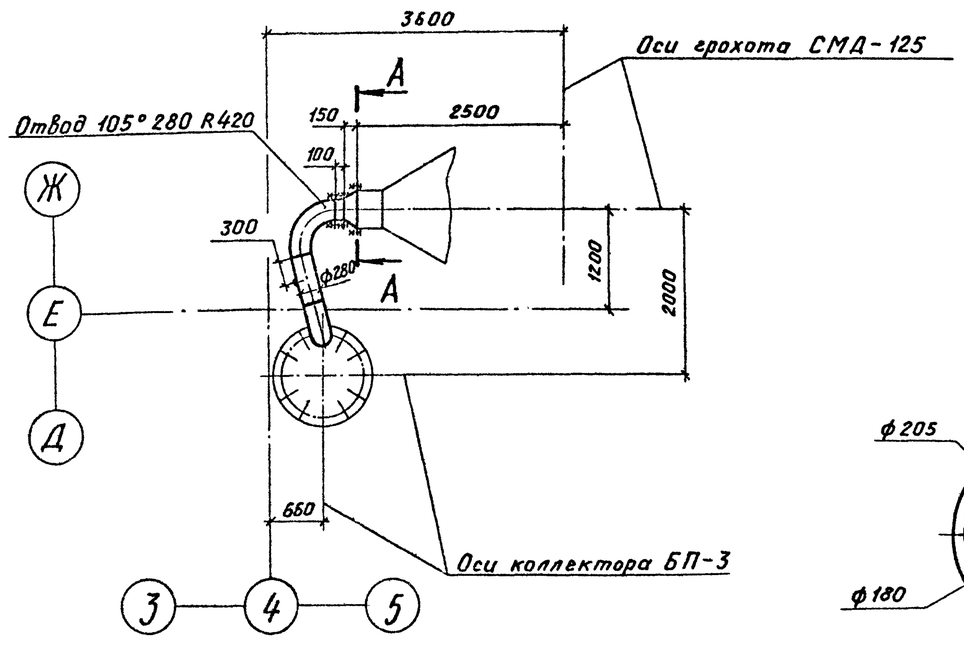

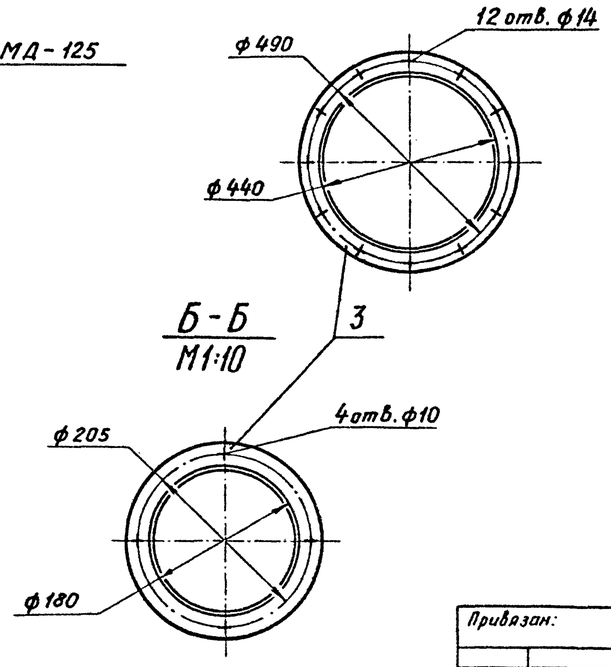

Б-Б
М1:10

Марка, поз.	Обозначение	Наименование	Кол.	Масса, кг	Примечание
1		Лист Б-3,0 ГОСТ 19903-74			
		ВСт3пс2 ГОСТ 16523-70		17,0	
2		Лист Б-4,0 ГОСТ 19903-74			
		ВСт3пс2 ГОСТ 14637-79		38,0	
3		Полоса Б-2 8×50 ГОСТ 103-76			
		ВСт3пс4 ГОСТ 535-79		13,0	
4		Заслонка дроссельная ЗД 280		11,0	
5		Штуцер ф 60	1	0,65	
6		Болт М8-8g×40.58			
		ГОСТ 7798-70	4	0,021	
7		Болт М10-8g×40.58			
		ГОСТ 7798-70	16	0,037	
8		Болт М12-8g×40.58			
		ГОСТ 7798-70	12	0,053	
9		Гайка М8-6Н.5			
		ГОСТ 5915-70	4	0,005	
10		Гайка М10-6Н.5			
		ГОСТ 5915-70	16	0,011	
11		Гайка М12-6Н.5			
		ГОСТ 5915-70	12	0,015	
12		Шайба 8.02			
		ГОСТ 11371-78	4	0,002	
13		Шайба 10.02			
		ГОСТ 11371-78	16	0,004	
14		Шайба 12.02			
		ГОСТ 11371-78	12	0,006	
15		Пластина I, лист,			
		ТМКЩ-С-5 ГОСТ 7338-77		0,6	

Типовой проект ТП409-23-56.87 Альбом 6

Инв.№ подл. | Подп. и дата | Взам. инв.№

Привязан:

Инв.№

ГИП	Юдин			16.10.85
Н. контр.	Косыгина			15.10.85
Нач. отд.	Никульченко			15.10.85
Рук. гр.	Наливайченко			14.10.85
Пров.	Гришина			10.10.85
Инж.	Ильинская			10.10.85

ТП409-23-56.87 ОА

Щебеночный завод по переработке однородных изверженных и метаморфических пород мощностью 700 тыс. м³ в год.

Главный корпус

Стадия	Лист	Листов
Р	65	

Воздуховод к коллектору БП-3. Поз. 25

НИПИОТстром Новороссийск

Копировал Пахомчик

Формат А2

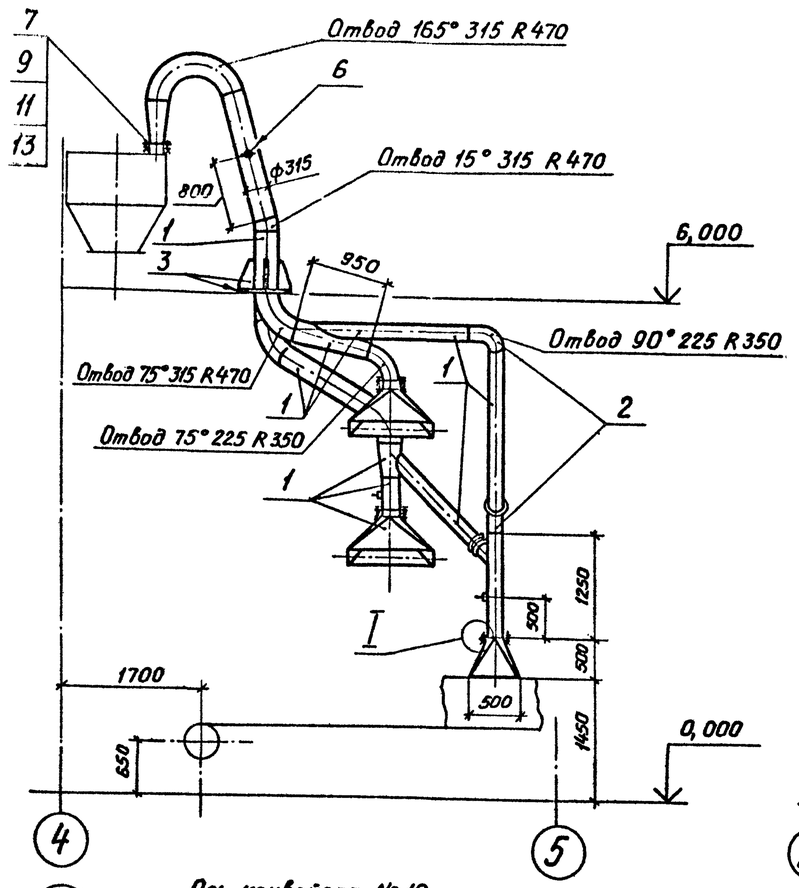

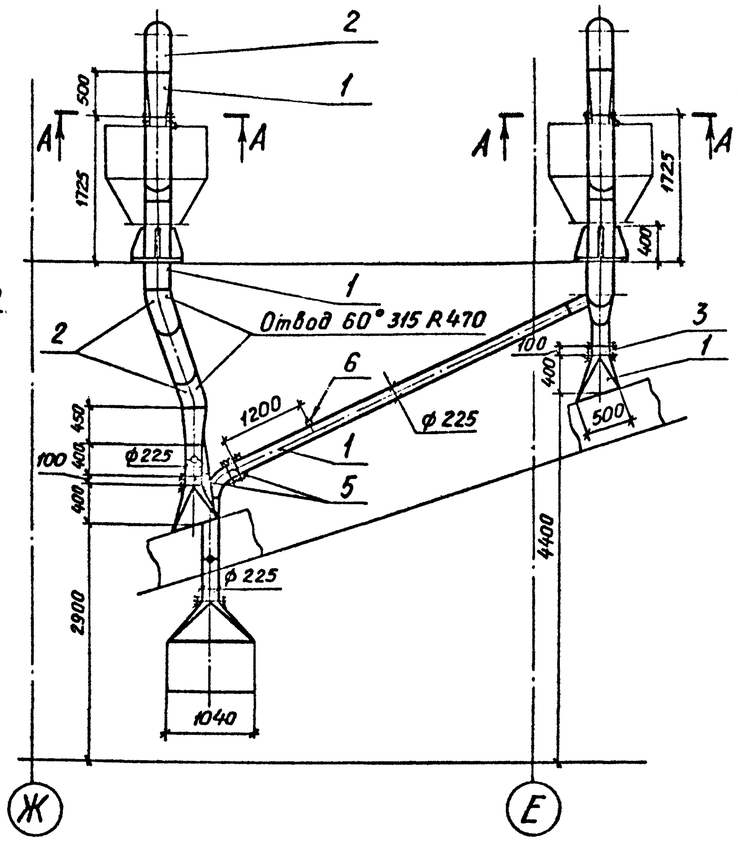

Марка, поз.	Обозначение	Наименование	Кол.	Масса, кг	Примечание
1		Лист Б-3.0 ГОСТ 19903-74			
		ВСт3пс2 ГОСТ 16523-70		438,0	
2		Лист Б-4.0 ГОСТ 19903-74			
		ВСт3пс2 ГОСТ 14637-79		128,0	
3		Лист Б-8.0 ГОСТ 19903-74			
		ВСт3пс6-1 ГОСТ 14637-79		38,0	
4		Полоса Б-2 8×50 ГОСТ 103-76			
		ВСт3пс4 ГОСТ 535-79		26,0	
5		Заслонка дросселъная ЗД 225	4	9,7	
6		Штуцер ф 60	5	0,65	
7		Болт М8-8g×40.58 ГОСТ 7798-70	8	0,021	
8		Болт М10-8g×40.58 ГОСТ 7798-78	72	0,037	
9		Гайка М8-6Н.5 ГОСТ 5915-70	8	0,005	
10		Гайка М10-6Н.5 ГОСТ 5915-70	72	0,011	
11		Шайба 8.02 ГОСТ 11371-78	8	0,002	
12		Шайба 10.02 ГОСТ 11371-78	72	0,004	
13		Пластина I, лист, ТМКЩ-С-5 ГОСТ 7338-77		2,0	

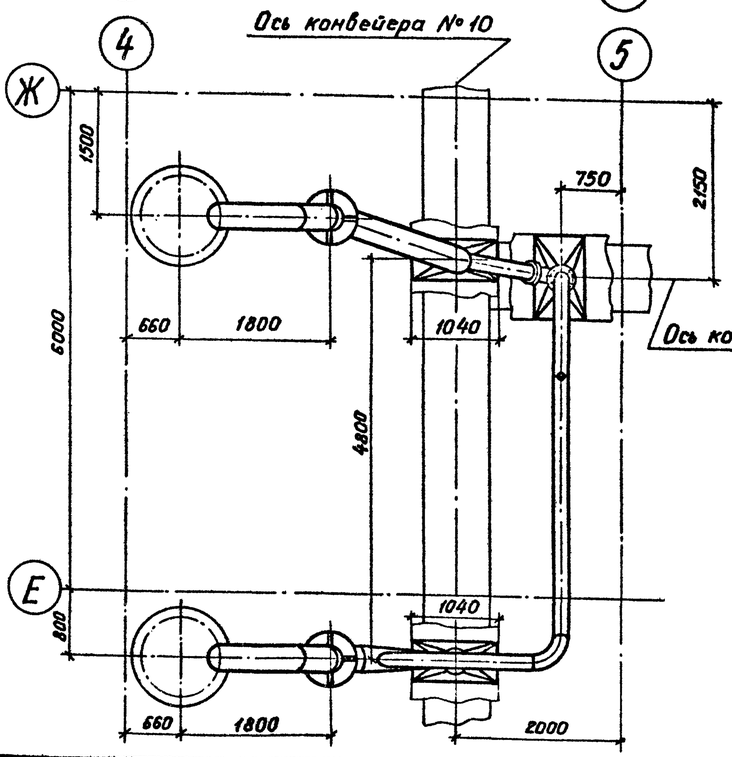

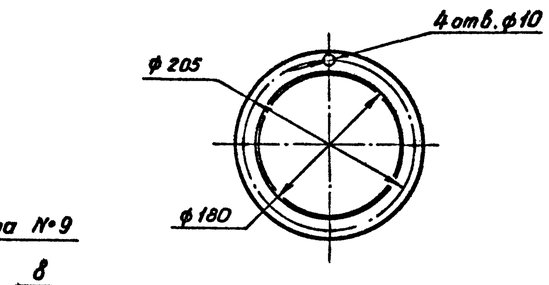

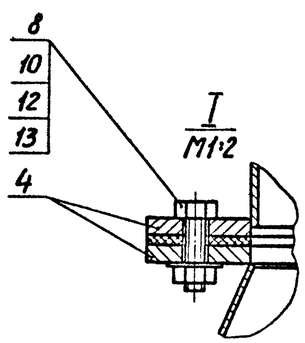

Альбом 8

Типовой проект ТП409-23-56.87

Взам. инв. №

Подп. и дата

Инв. № подл.

Привязан:

Инв. №

ГИП	Юдин		16.10.85	ТП409-23-56.87 ОА
Н. контр.	Косыгина		14.10.85	Шебекинский завод по переработке однородных изверженных и метаморфических пород мощностью 100 тыс. м3 в год.
Нач. отд.	Никульченко		15.10.85	Главный корпус — Стадия: Р; Лист: 66; Листов:
Рук. гр.	Неливайченко		14.10.85	
Пров.	Гришина		10.10.85	Воздуховод к коллекторам БП-3 Поз. 26
Инж.	Ильинская		10.10.85	НИПИОТстром Новороссийск

Копировал Пахомчик

Формат А2

Альбом 8

Типовой проект ТП409-23-56.87

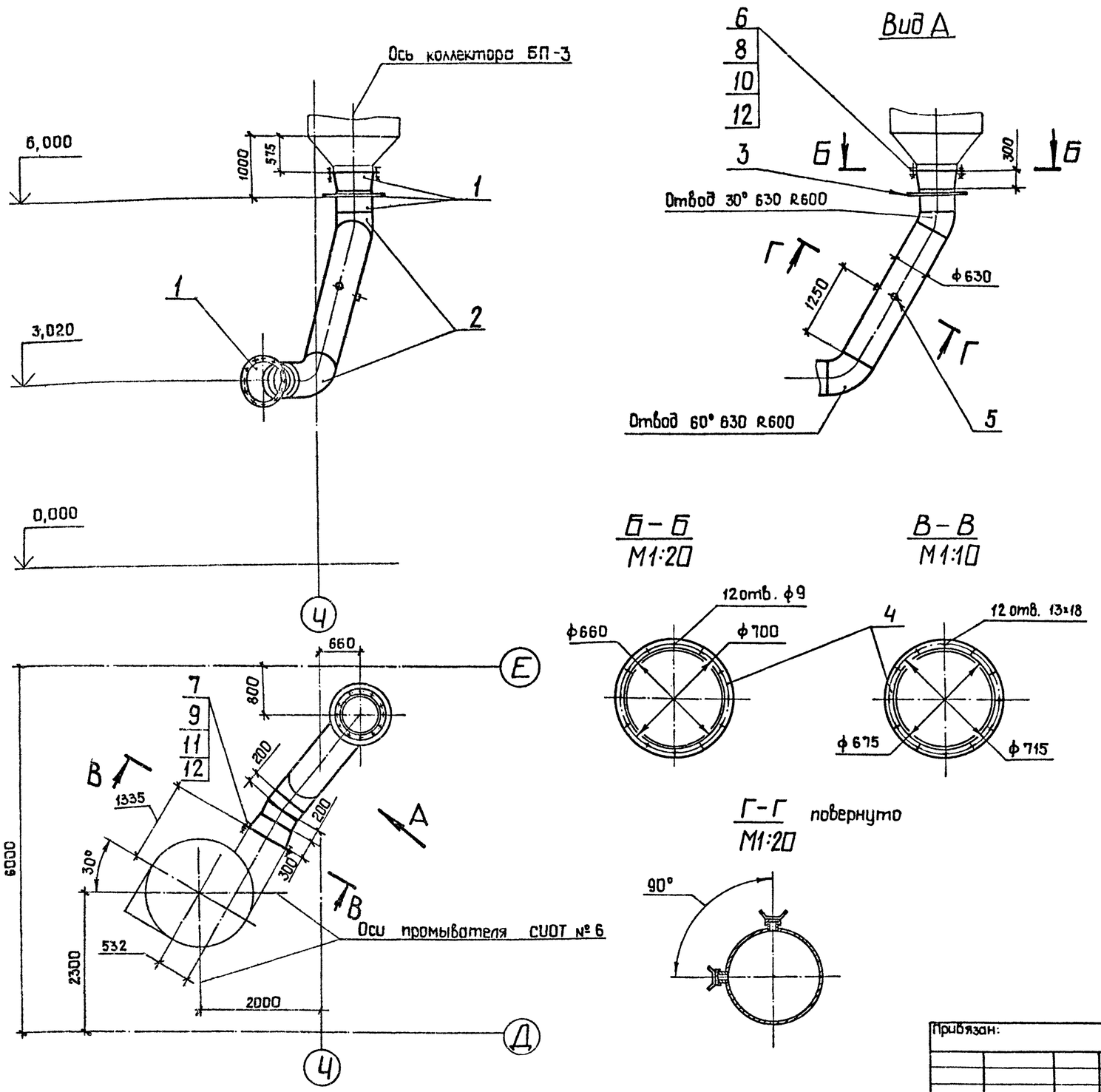

Марка поз.	Обозначение	Наименование	Кол.	Масса, кг	Примечание
1		Лист Б-4,0 ГОСТ 19903-74			
		ВСт3пс2 ГОСТ 14637-79		247,0	
2		Лист Б-6,0 ГОСТ 19903-74			
		ВСт3пс6-1 ГОСТ 14637-79		87,0	
3		Лист Б-8,0 ГОСТ 19903-74			
		ВСт3пс6-1 ГОСТ 14637-79		9,0	
4		Полоса Б-2 10×50 ГОСТ 103-76			
		ВСт3пс4 ГОСТ 535-79		16,0	
5		Штуцер ф 60	2	0,65	
6		Болт М8-8g×40.58			
		Гост 7798-70	12	0,021	
7		Болт М12-8g×40.58			
		ГОСТ 7798-70	12	0,053	
8		Гайка М8-6Н.5			
		ГОСТ 5915-70	12	0,005	
9		Гайка М12-6Н,5			
		ГОСТ 5915-70	12	0,015	
10		Шайба 8.02			
		ГОСТ 11371-78	12	0,002	
11		Шайба 12.02			
		ГОСТ 11371-78	12	0,006	
12		Пластина I, лист,			
		ТМКЩ-С-5 ГОСТ 7338-77		1,0	

Инв. № подл. | Подп. и дата | Взам. инв. №

Привязан:

Инв. №

ГИП	Юдин		16.10.85
Н. контр.	Косыгина		18.10.85
Нач. отд.	Никульченко		15.10.85
Рук. гр.	Наливайченко		14.10.85
Пров.	Гришина		10.10.85
Инж.	Ильинская		10.10.85

ТП409-23-56.87 ОА

Щебеночный завод по переработке однородных изверженных и метаморфических пород мощностью 700 тыс. м³ в 200

Главный корпус

Стадия: Р | Лист: 67 | Листов:

Воздуховод к промывателю СИОТ № 6.

...3.27

НИПИОТсиром Новороссийск

Копировал Сани

Формат А2

Альбом 8

Типовой проект ТП409-23-56.87

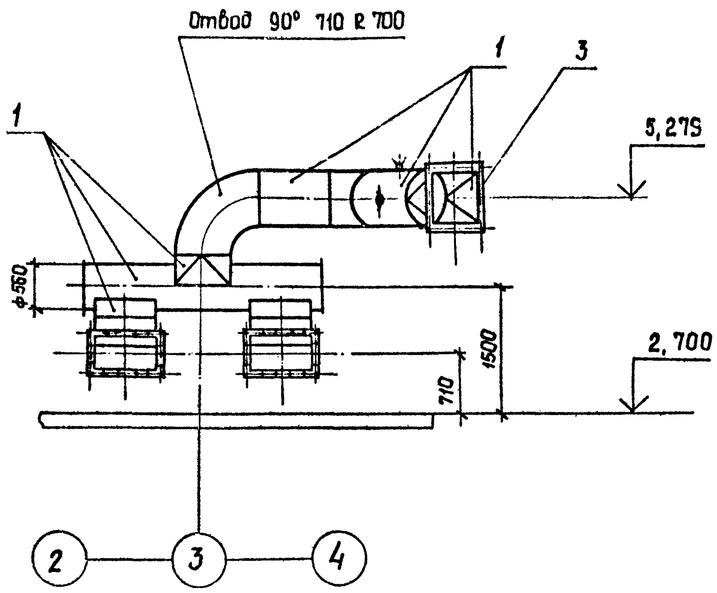

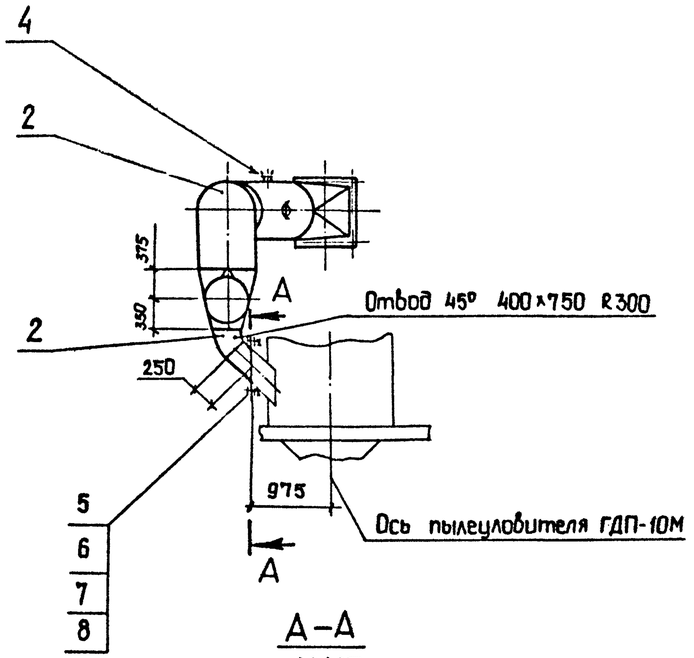

А–А
М1:10

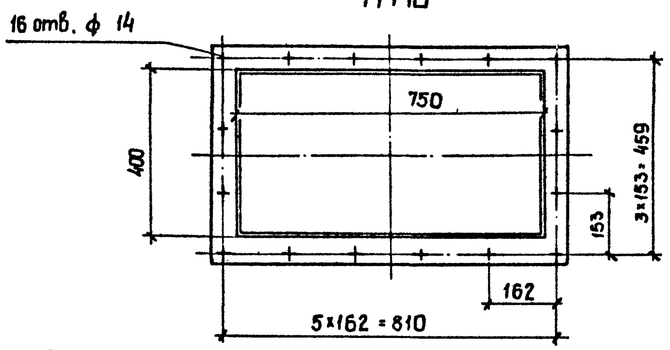

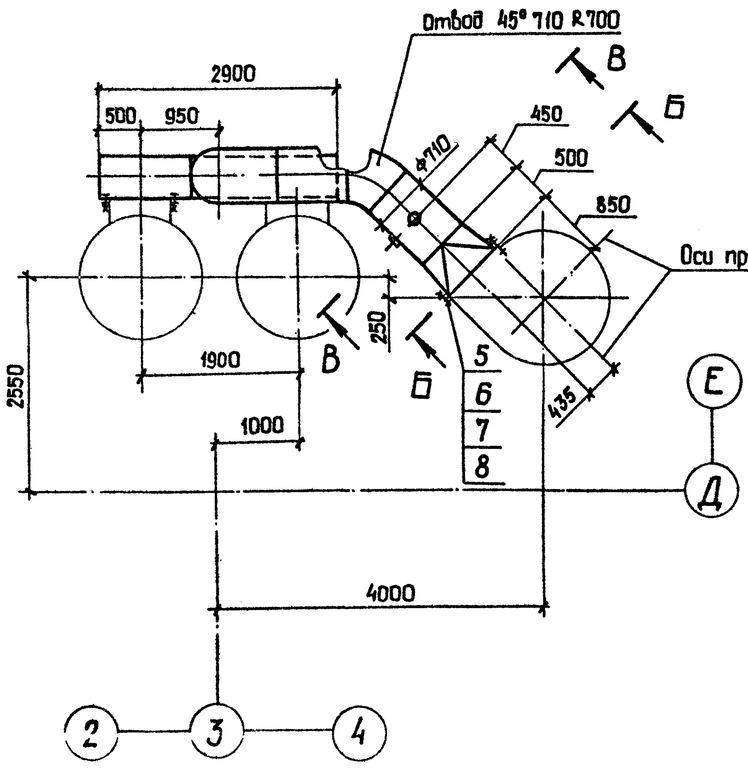

Б – Б повернуто
М1:10

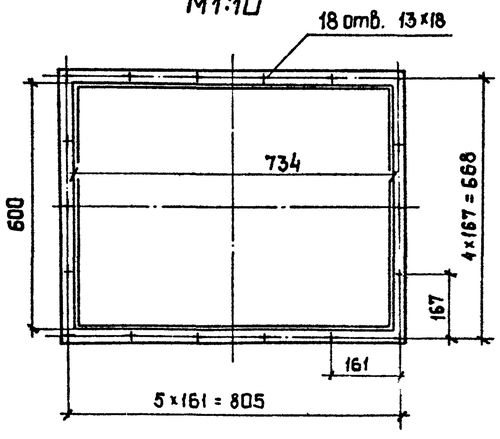

В – В повернуто
М1:20

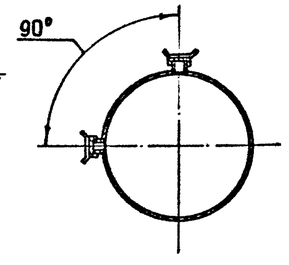

Марка, поз.	Обозначение	Наименование	Кол.	Масса, кг	Примечание
1		Лист Б-4,0 ГОСТ 19903-79 / ВСт3пс2 ГОСТ 14637-79		297,0	
2		Лист Б-6,0 ГОСТ 19903-74 / ВСт3пс6-1 ГОСТ 14637-79		280,0	
3		Полоса Б-2 10×50 ГОСТ 103-76 / ВСт3пс4 ГОСТ 535-79		32,0	
4		Штуцер ф 60	2	0,65	
5		Болт М12-8g×40.58			
		ГОСТ 7798-70	50	0,053	
6		Гайка М12-6Н.5			
		ГОСТ 5915-70	50	0,015	
7		Шайба 12.02			
		ГОСТ 11371-78	50	0,006	
8		Пластина I, лист,			
		ТМКщ-С-5 ГОСТ 7338-77		2,0	

Привязан:

Инв. №

ГИП	Юдин		16.10.85
Н.контр.	Косыгина		11.10.85
Нач.отд.	Никульченко		15.10.85
Рук.гр.	Налибайченко		14.10.85
Пров.	Гришина		10.10.85
Инж.	Ильинская		10.10.85

ТП409-23-56.87 ОА

Щебеночный завод по переработке однородных изверженных и метаморфических пород мощностью 700 тыс. м³ в год.

Главный корпус

Стадия	Лист	Листов
Р	68	

Воздуховод к пылеуловителям ГДП-10М. Поз. 28

НИПИОТстром Новороссийск

Копировал Сани

Формат А 2

Инв. № подл. | Подп. и дата | Взам. инв. №

Альбом 8

Типовой проект ТП409-23-56.87

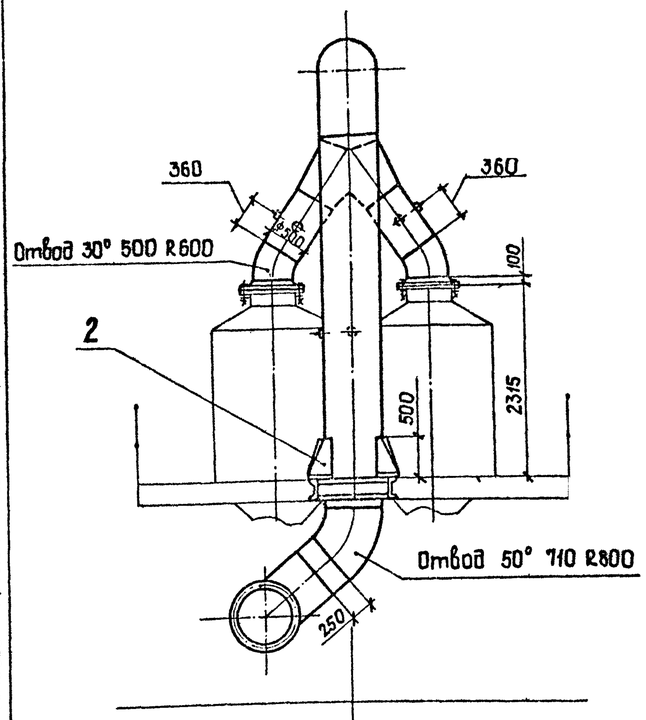

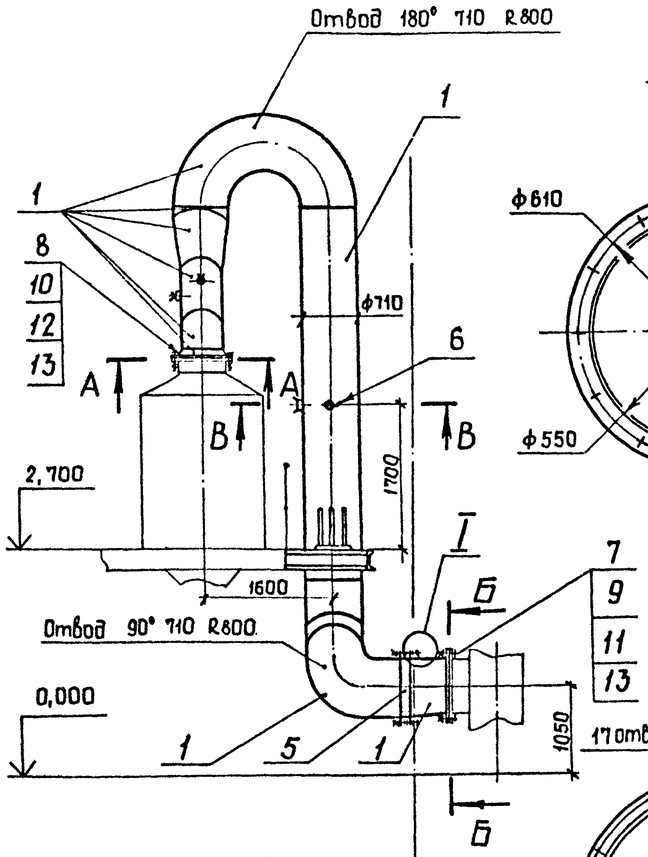

А – А
М1:10

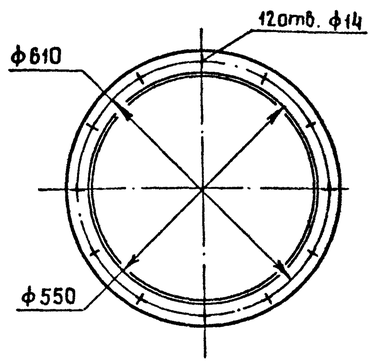

Б – Б
М1:10

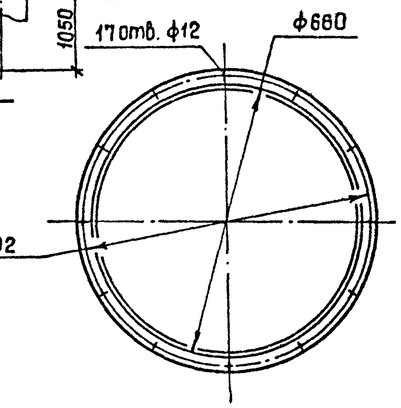

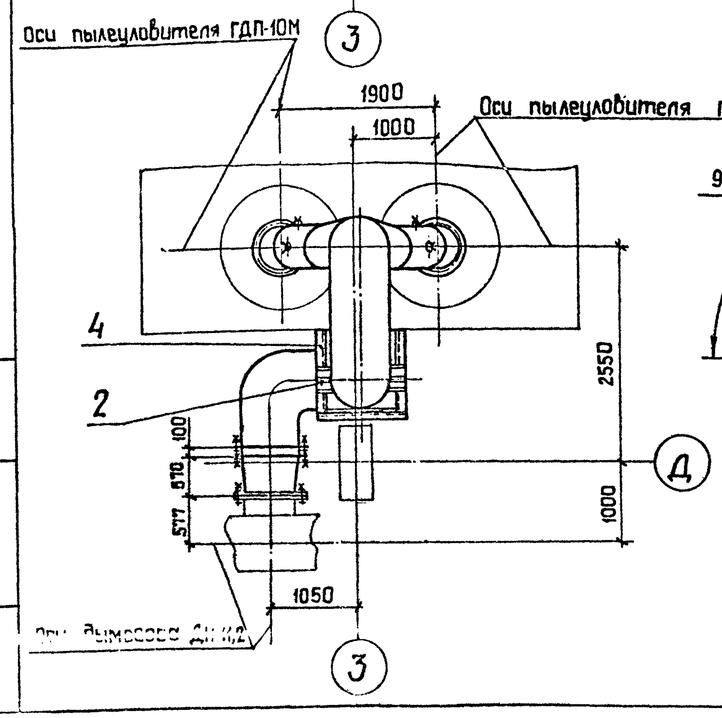

В – В
М1:10

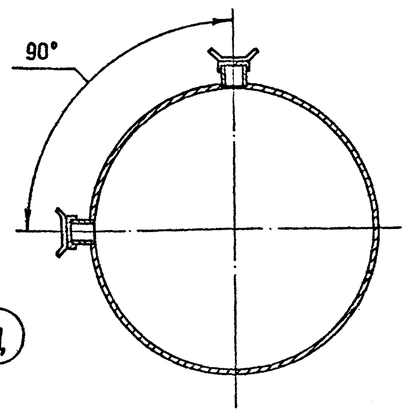

I
М1:2

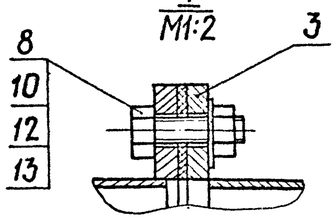

Марка поз.	Обозначение	Наименование	Кол.	Масса, кг	Примечание
1		Лист Б-3,0 ГОСТ 19903-74 / ВСт3пс2 ГОСТ 16523-70		571,0	
2		Лист Б-8,0 ГОСТ 19903-74 / ВСт3пс2 ГОСТ 14637-79		20,0	
3		Полоса Б-2 10×50 ГОСТ 103-76 / ВСт3пс4 ГОСТ 535-79		40,0	
4		Швеллер 16 ГОСТ 8240-72 / ВСт3пс6-1 ГОСТ 535-79		46,0	
5		Заслонка дроссельная			
		ЗД 710	1	42,1	
6		Штуцер ф60	6	0,65	
7		Болт М10-8g×40.58			
		ГОСТ 7798-70	17	0,037	
8		Болт М12-8g×40.58			
		ГОСТ 7798-70	60	0,053	
9		Гайка М10-6Н.5			
		ГОСТ 5915-70	17	0,011	
10		Гайка М12-6 Н.5			
		ГОСТ 5915-70	60	0,015	
11		Шайба 10.02			
		ГОСТ 11371-78	17	0,004	
12		Шайба 12.02			
		ГОСТ 11371-78	60	0,006	
13		Пластина I, лист			
		ТМКЩ-С-5 ГОСТ 7338-77		3,0	

Взам. инв. №

Подп. и дата

Инв. № подл.

Привязан:

Инв. №

ГИП	Юдин		16.10.88
Н. контр.	Косыгина		18.10.88
Нач. отд.	Никульченко		18.10.88
Рук. гр.	Коливайченко		14.10.88
Пров.	Гришина		10.10.88
Инж.	Ильинская		10.10.88

ТП 409-23-56.87 ОА

Щебеночный завод по переработке однородных изверженных и метаморфических пород мощностью 700тыс. м3 в год.

Главный корпус

Стадия	Лист	Листов
Р	60	

Воздуховод к дымососу ДН-11,2. Поз. 29

НИПИОТстром Новороссийск

Копировал Сани

Формат А2

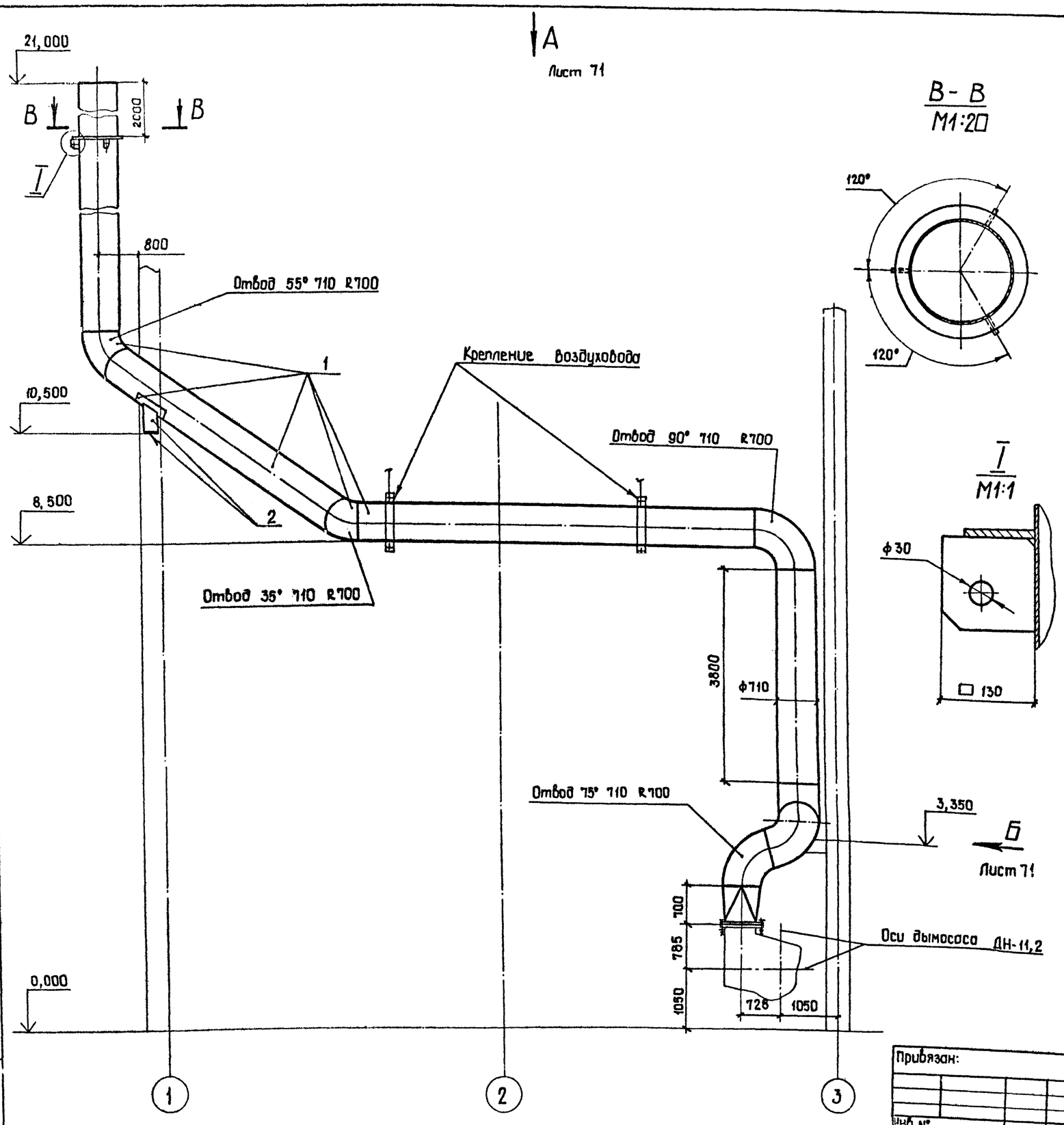

Марка, поз.	Обозначение	Наименование	Кол.	Масса, кг	Примечание
1		Лист Б-4,0 ГОСТ 19903-74 / ВСт3пс2 ГОСТ 16523-70		2630,0	
2		Лист Б-10,0 ГОСТ 19903-74 / ВСт3пс2 ГОСТ 14637-79		64,0	
3		Полоса Б-2 10×50 ГОСТ 103-76 / ВСт3пс4 ГОСТ 535-79		7,0	
4		Болт М12-8g ×40.58 ГОСТ 7798-70	28	0,053	
5		Гайка М12-6Н.5 ГОСТ 5915-70	28	0,015	
6		Шайба 12.02 ГОСТ 11371-78	28	0,006	
7		Пластина I, лист, ТМКЩ-С-5 ГОСТ 7338-77		0,4	

Альбом 8

Типовой проект ТП409-23-56.87

Инв.№ подл. | Подп. и дата | Взам.инв.№

Привязан:

Инв.№

ГИП	Юдин		16.10.85
Н.контр.	Косыгина		13.10.85
Нач.отд.	Никульченко		15.10.85
Рук.гр.	Наливайченко		14.10.85
Пров.	Гришина		10.10.85
Инж.	Ильинская		10.10.85

ТП409-23-56.87 ОА

Шебеночный завод по переработке однородных изверженных и метаморфических пород мощностью 700 тыс. м³ в год

Главный корпус

Стадия	Лист	Листов
Р	70	

Воздуховод в атмосферу (начало) Поз.30

НИПИОТстром Новороссийск

Копировал Сани

Формат А2

Альбом 8

Типовой проект ТП409-23-56.87

Вид А лист 70

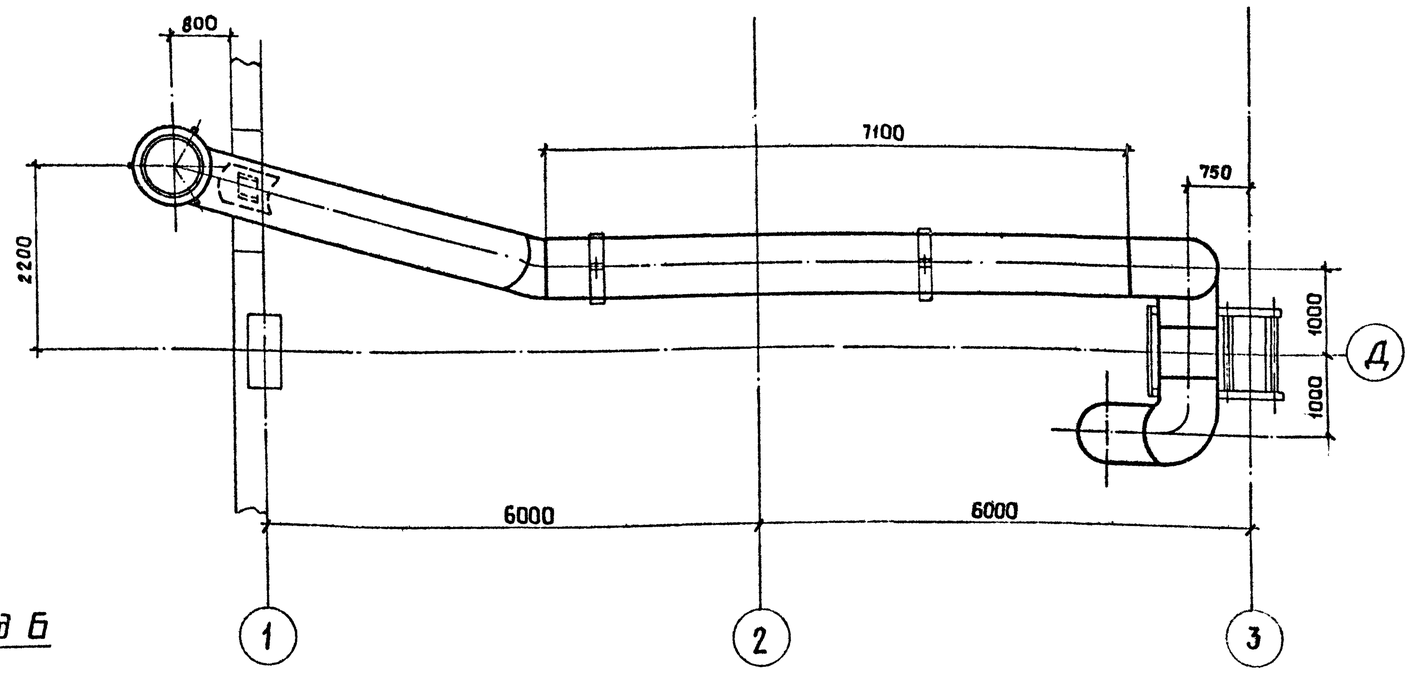

Вид Б

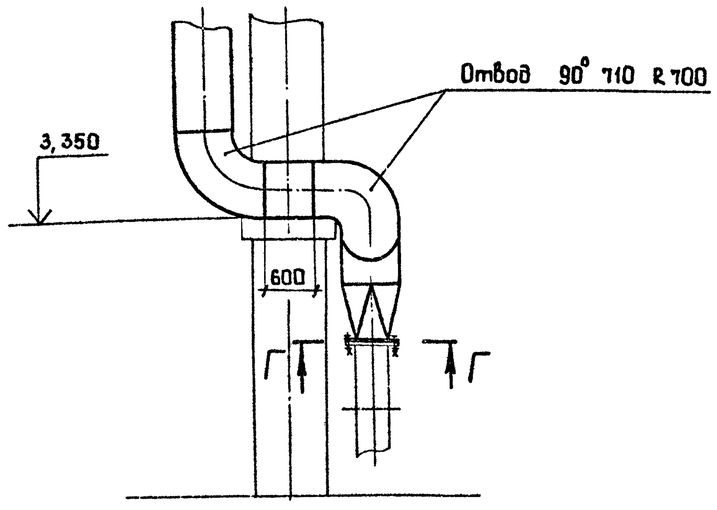

Г – Г
М1:10

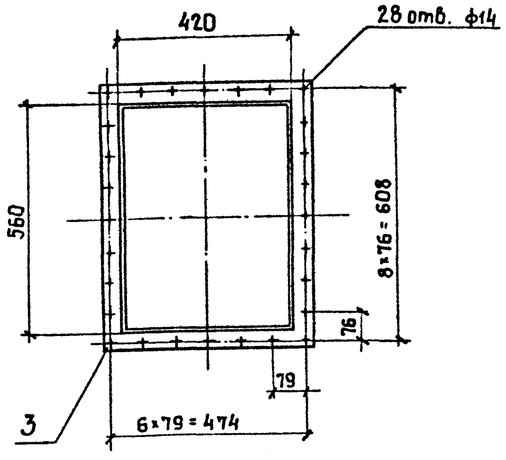

Взам. инв. № | Подп. и дата | Инв. № подл.

				ТП409-23-56.87 ОА	
				Шебенчный завод по переработке однородных изверженных и метаморфических пород мощностью 100тыс. м³ в год.	
ГИП	Юдин		16.10.85	Главный корпус	Стадия: Р; Лист: 71; Листов:
Н.контр.	Косыгина		15.10.85		
Нач. отд	Никульченко		15.10.85		
Рук. гр.	Налысайченко		14.10.85		
Пров.	Гришина		10.10.85	Воздуховод в атмосферу. (Окончание). Поз.30	НИПИОТстром Новороссийск
Инж.	Ильинская		10.10.85		

Привязан:

Инв. №

Копировал Сани

Формат А2

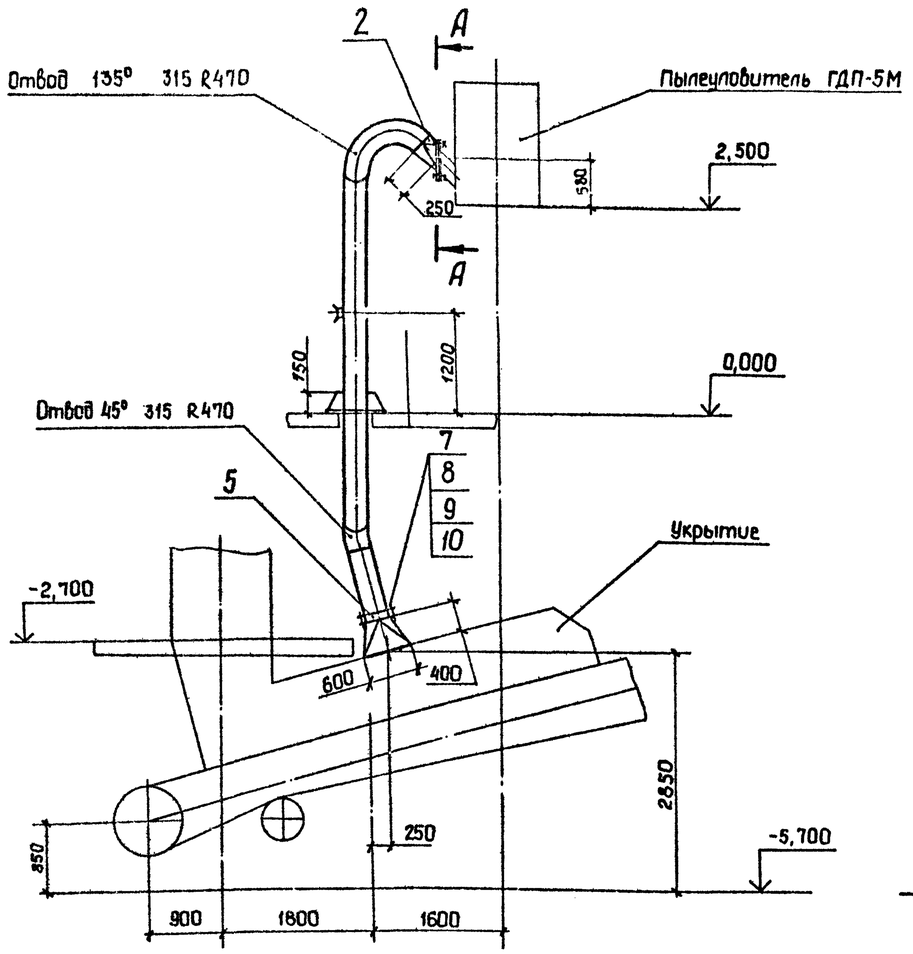

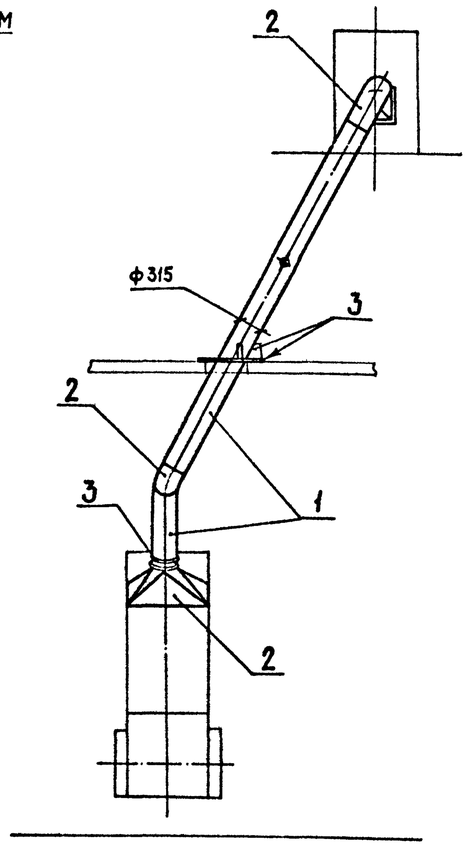

Марка, поз.	Обозначение	Наименование	Кол.	Масса, кг	Примечание
1		Лист Б-3,0 ГОСТ 19903-74 / ВСт3пс2 ГОСТ 16523-70		127,0	
2		Лист Б-4,0 ГОСТ 19903-74 / ВСт3пс2 ГОСТ 14637-79		56,0	
3		Лист Б-8,0 ГОСТ 19903-74 / ВСт3пс Б-1 ГОСТ 14637-79		6,4	
4		Полоса Б-2 8×50 ГОСТ 103-76 / ВСт3пс4 ГОСТ 535-79		13	
5		Заслонка дроссельная ЗД 315	1	14,0	
6		Штуцер ф 60	1	0.65	
7		Болт М12-8g×45.58 ГОСТ 7798-70	28	0,058	
8		Гайка М12-6Н.5 ГОСТ 5915-70	28	0,015	
9		Шайба 12.02 ГОСТ 11371-78	28	0,006	
10		Пластина I, лист ТМКЩ-С5ГОСТ 7338-77		1,0	

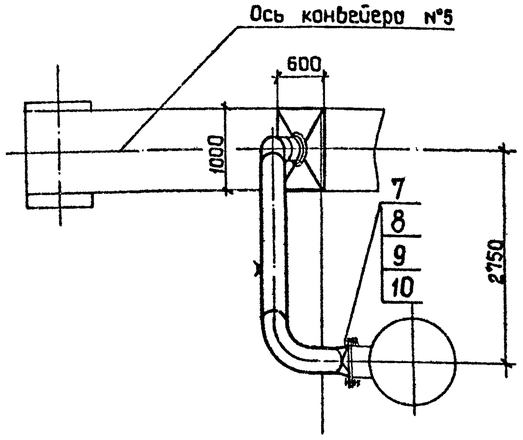

А-А
М1:10

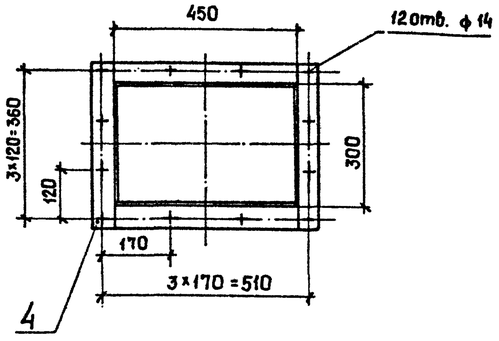

Альбом 8

Типовой проект ТП409-23-56.87

Инв. № подл. | Подп. и дата | Взам. инв. №

Привязан:

Инв. №

ГИП	Юдин		16.10.85	ТП409-23-56.87 ОА
Н.контр.	Косыгина		14.10.85	Щебеночный завод по переработке рыхлых изверженных и метаморфических пород мощностью 700тыс.м³ в год.
Нач.отд.	Никульченко		15.10.85	Главный корпус — Стадия: Р; Лист: 72; Листов:
Рук.гр.	Налибайченко		14.10.85	
Пров.	Ломова		14.10.85	Воздуховод к пылеуловителю ГДП-5М Поз. 32
Инж.	Андреева		14.10.85	НИПИОТстром Новороссийск

Копировал Сани

Формат А2

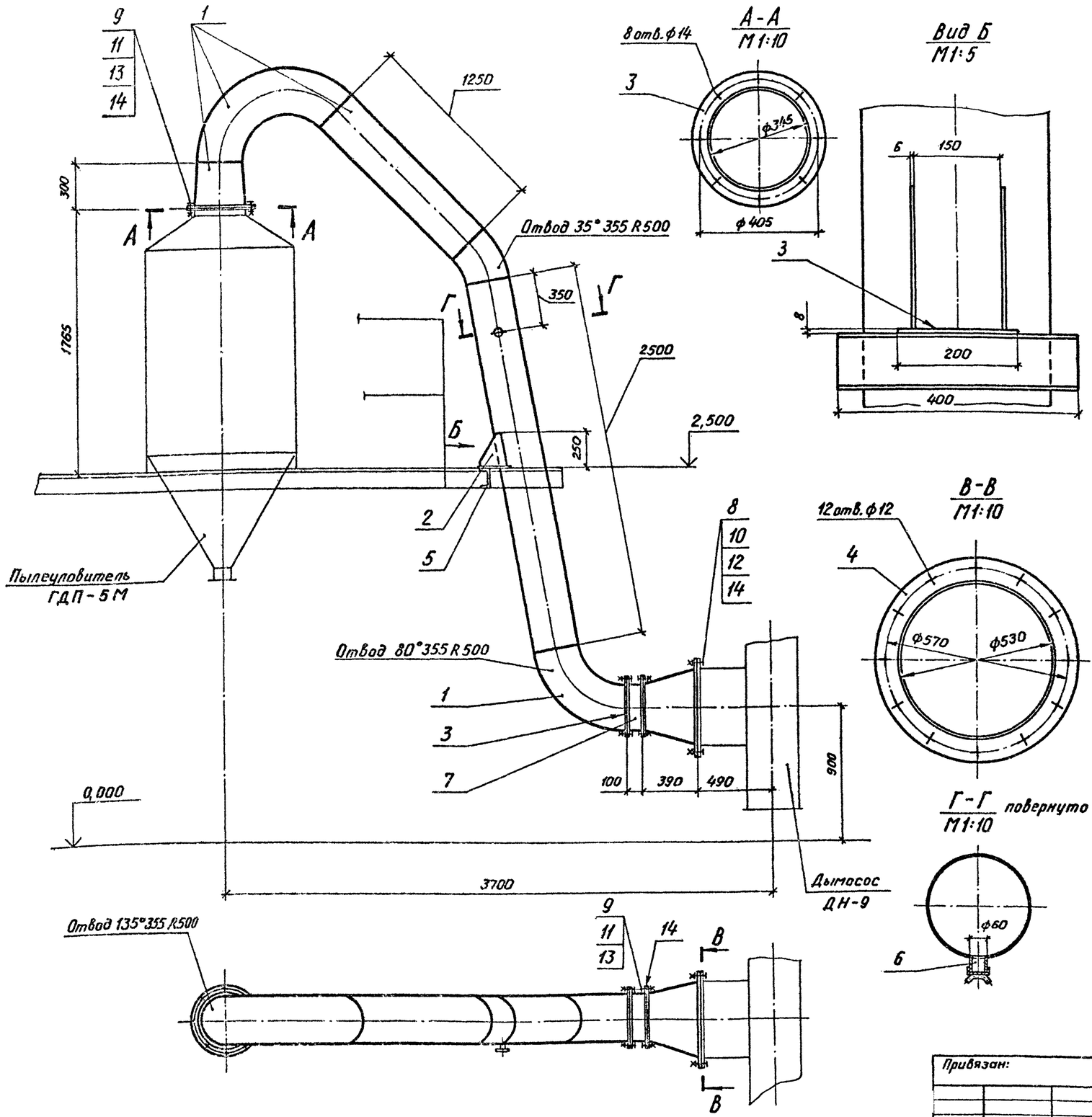

Марка, поз.	Обозначение	Наименование	Кол.	Масса, кг	Примечание
1		Лист Б-2,0 ГОСТ 19903-74			
		Лист ВСт3 ГОСТ 16523-70		120,0	
2		Лист Б-6,0 ГОСТ 19903-74			
		Лист ВСт3пс6-1 ГОСТ 14637-79		2,5	
3		Лист Б-8,0 ГОСТ 19903-74			
		Лист ВСт3пс6-1 ГОСТ 14637-79		15,0	
4		Лист Б-10,0 ГОСТ 19903-74			
		Лист ВСт3пс6-1 ГОСТ 14637-79		10,0	
5		Швеллер 10 ГОСТ 8240-72			
		ВСт3пс4 ГОСТ 535-79		3,5	
6		Штуцер ф 60	1	0,65	
7		Заслонка дроссельная ЗД 355	1	16,0	
8		Болт М10-8g×40.58			
		ГОСТ 7798-70	12	0,037	
9		Болт М12-8g×45.58			
		ГОСТ 7798-70	24	0,058	
10		Гайка М10-6Н.5			
		ГОСТ 5915-70	12	0,0113	
11		Гайка М12-6Н.5			
		ГОСТ 5915-70	24	0,0154	
12		Шайба 10.02			
		ГОСТ 11371-78	12	0,004	
13		Шайба 12.02			
		ГОСТ 11371-78	24	0,006	
14		Прокладка, Т, лист,			
		ТМКЩ-С-5 ГОСТ 7338-77		1,5	

Альбом 8

Типовой проект ТП409-23-56.87

Привязан:

Инв. №

ГИП	Юдин		16.10.87
Н. контр.	Косыгина		16.10.87
Нач. отд.	Никульченко		15.10.87
Рук. гр.	Наливайченко		14.10.87
Пров.	Ломова		11.10.87
Инж.	Вареца		11.10.87

ТП 409-23-56.87 ОА

Щебеночный завод по переработке однородных изверженных и метаморфических пород мощностью 700 тыс. м³ в год.

Главный корпус.

Стадия	Лист	Листов
Р	73	

Воздуховод к дымососу ДН-9 Поз. 33

НИПИОТстром Новороссийск

Копировал Пахомчик

Формат А2

Взам. инв. №

Подп. и дата

Инв. № подл.

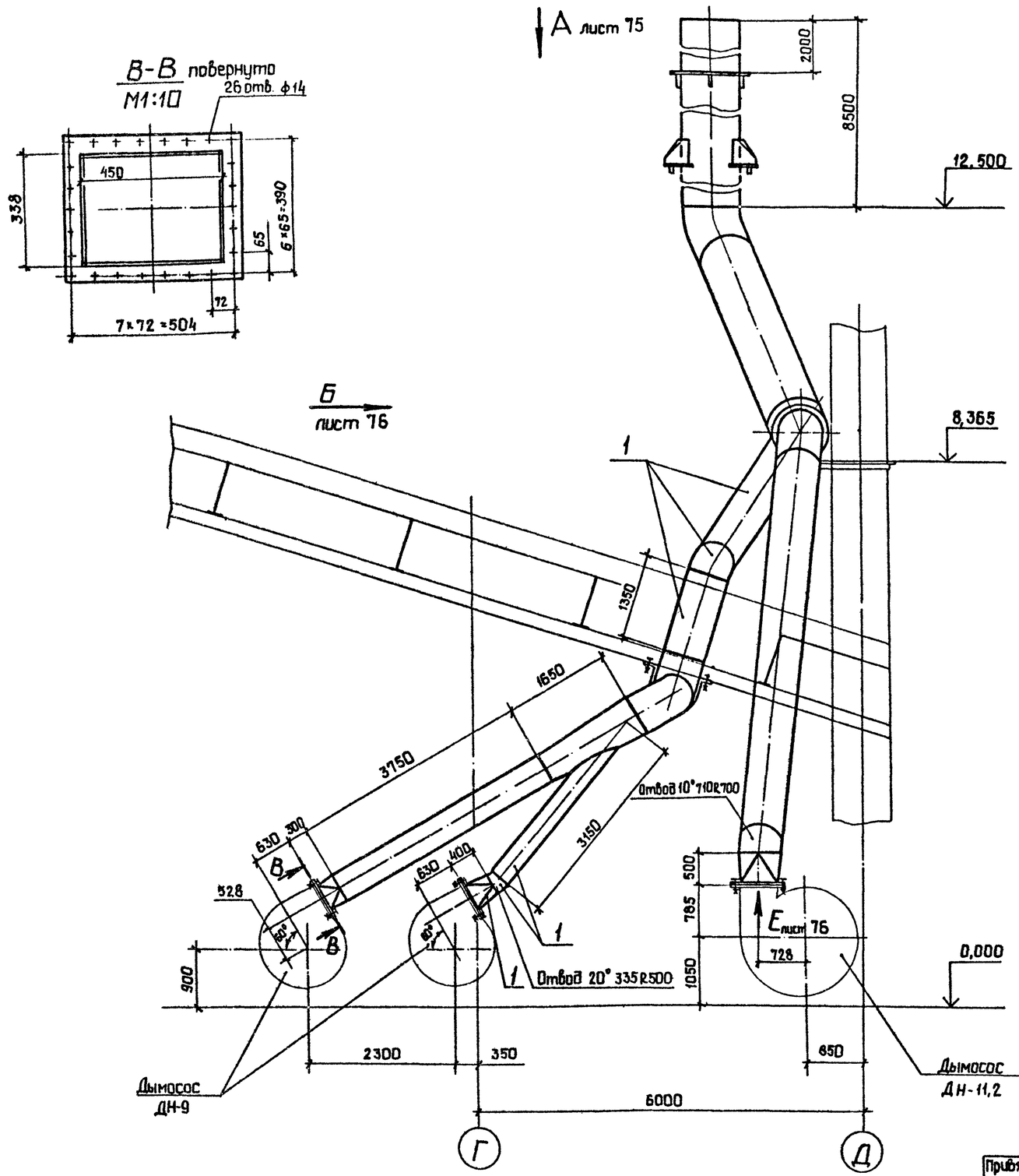

Марка, поз.	Обозначение	Наименование	Кол.	Масса, кг	Примечание
1		Лист $\frac{\text{Б-4,0 ГОСТ 19903-74}}{\text{ВСт3пс2 ГОСТ 14637-79}}$			
				4450,0	
2		Лист $\frac{\text{Б-8,0 ГОСТ 19903-74}}{\text{ВСт3пс Б-1 ГОСТ 14637-79}}$			
				40,0	
3		Лист $\frac{\text{Б-10,0 ГОСТ 19903-74}}{\text{ВСт3пс Б-1 ГОСТ 14637-79}}$			
				65,0	
4		Полоса $\frac{\text{Б-10×80 ГОСТ 103-76}}{\text{ВСт3пс4 ГОСТ 535-79}}$			
				32,0	
5		Швеллер $\frac{\text{12 ГОСТ 8240-72}}{\text{ВСт3сп5 ГОСТ 535-79}}$			
				10,0	
6		Болт М12-8g×45,58			
		ГОСТ 7798-70	80	0,058	
7		Болт М16-8g×80,58			
		ГОСТ 7798-70	4	0,161	
8		Гайка М12-6Н.5			
		ГОСТ 5915-70	80	0,0154	
9		Гайка М16-6Н.5			
		ГОСТ 5915-70	4	0,0332	
10		Шайба 12,02			
		ГОСТ 11371-78	80	0,006	
11		Шайба 16.02			
		ГОСТ 11371-78	4	0,0113	
12		Пластина I, лист, ТМКЩ-С-5			
		ГОСТ 7338-77		2.0	

Привязан:

Инв. №

Инв. № подл. | Подп. и дата | Взам. инв. №

ГИП	Юбин		16.10.85	ТП 409-23-56.87 ОА
Н. контр	Косыгина		16.10.85	Шеберочный завод по переработке однородных измененных и метаморфических пород мощностью 700 тыс. м³ в год
Нач. отд	Никульченко		15.10.85	Главный корпус
Рук. гр.	Налибайченко		14.10.85	Стадия: Р; Лист: 74; Листов:
Пров.	Ломова		11.10.85	Воздуховод в атмосферу. (начало). Поз. 34
Инж.	Вареца		11.10.85	НИПИОТстром Новороссийск

Копировал Сани

Формат А2

Альбом 8

Типовой проект ТП409-23-56.87

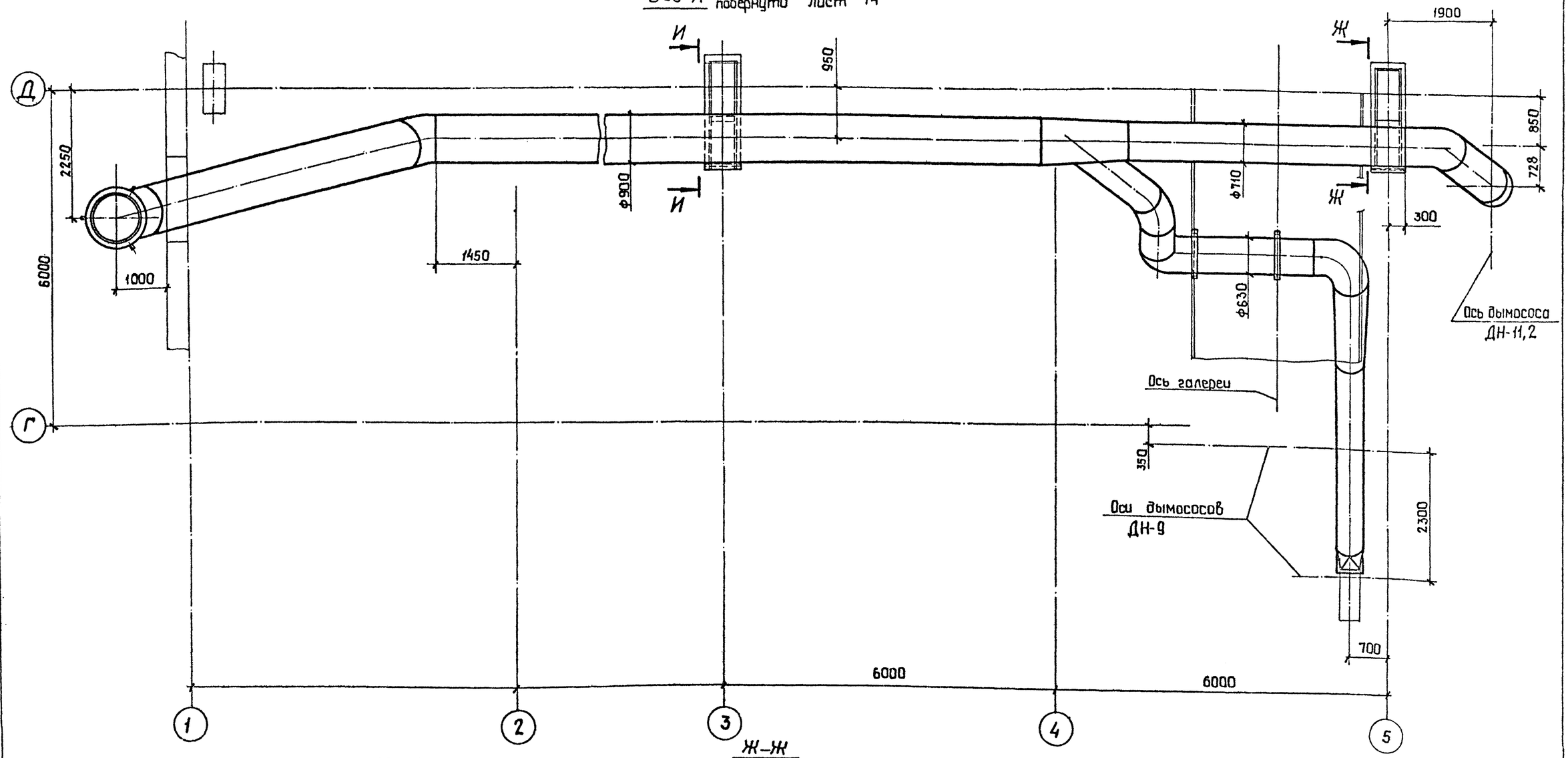

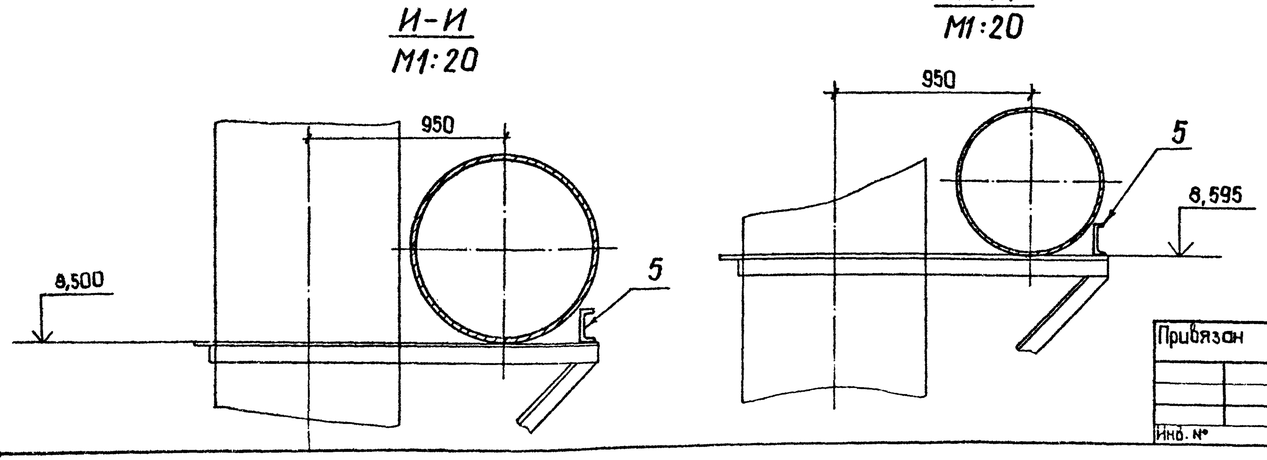

Гип	Юдин		16.10.85	ТП409-23-56.87 ОА
Н. контр	Косыгина		13.10.85	Щебеночный завод по переработке однородных изверженных и метаморфических пород мощностью 700тыс. м3 в год
Нач. отд	Никильченко		15.10.85	Главный корпус.
Рук. гр.	Налывайченко		14.10.85	Стадия: Р; Лист: 75; Листов:
Пров.	Ламова		11.10.85	Воздуховод в атмосферу. (Продолжение). Поз. 34
Инж	Вареца		11.10.85	НИПИОТстром Новороссийск

Привязан

Инв. №

Инв. № п. | Подп. и дата | Взам. инв. №

Копировал Сани

Формат А 2

Типовой проект ТП409-23-56.87 Альбом 8

Вид Б лист 74

Отвод 75° 900 R 900

Отвод 75° 900 R 900

Отвод 80°710 R700

Отвод 60°630 R600

Отвод 90°630 R600

Отвод 90°630 R600

21,000

10,500

8,500

8,365

0,000

2000

900

2200

2335

1050

13150

1450

5150

6000

1150

500

ф900

1450

6000

6000

6000

1

2

3

4

5

Л

Л

6

7

8

9

10

11

12

К-К
М1:20

М-М
М1:20

Вид Е лист 74
М1:10

Л-Л
М1:20

120°

120°

ф900

100

3

3

2

600

1200

245

500

560

28отв. ф14

420

6×79=474

76

8×76=608

ф630

4

ГИП	Юдин		16.10.85	
Н.контр.	Косыгина		15.10.85	
Нач.отд.	Никульченко		15.10.85	
Рук.гр.	Налбайченко		14.10.85	
Пров.	Ломова		11.10.85	
Инж.	Вареца		11.10.85	

Привязан:

Инв. №

ТП409-23-56.87 ОА

Щебеночный завод по переработке однородных изверженных и метаморфических пород мощностью 700 тыс. м³ в год

Главный корпус

Стадия	Лист	Листов
Р	76	

Воздуховод в атмосферу (окончание) Поз. 34

НИПИОТстром Новороссийск

Копировал Пахамчик

Формат А2

Инв.№ подл. | Подп. и дата | Взам.инв.№

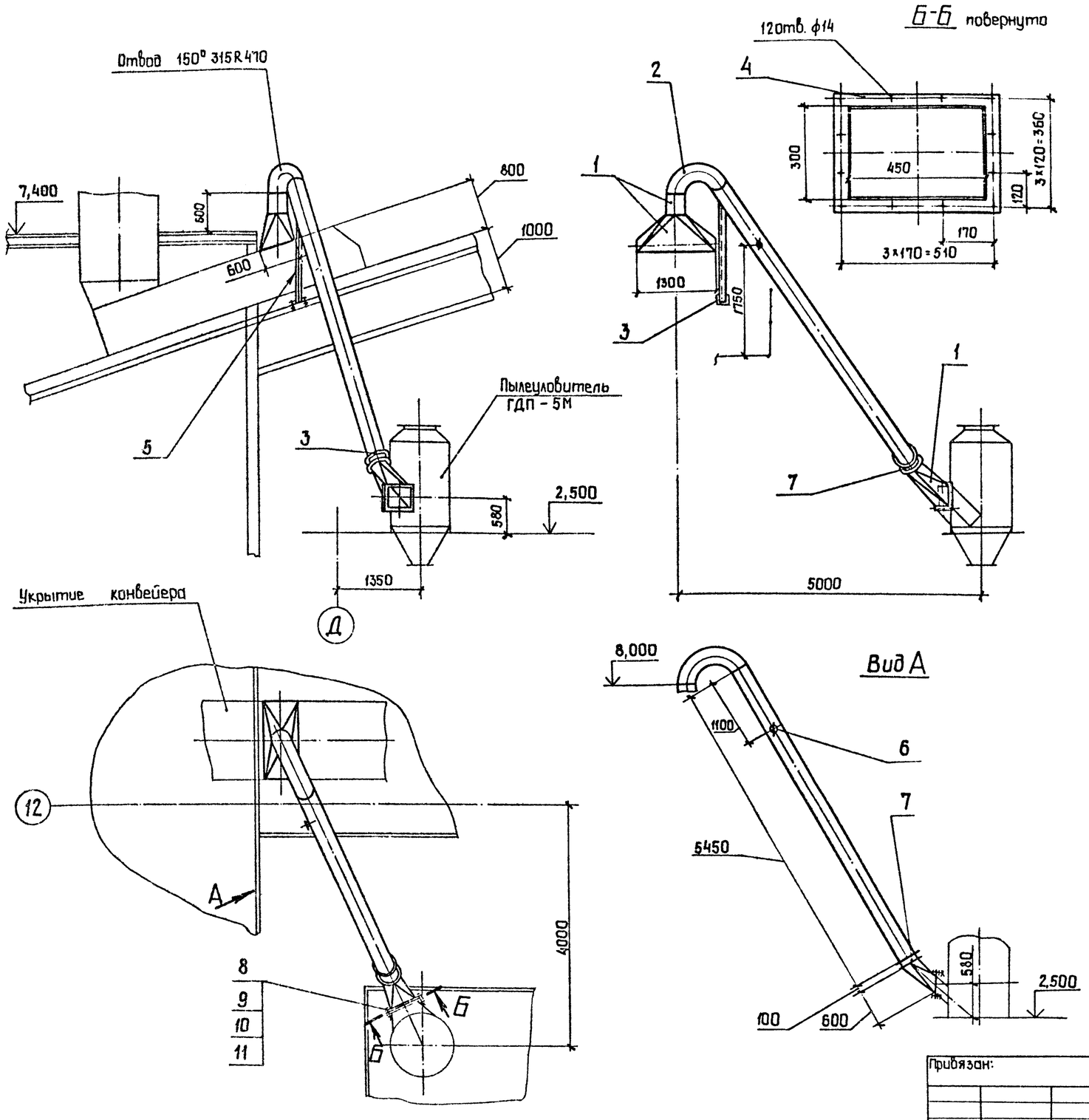

Марка, поз.	Обозначение	Наименование	Кол.	Масса, кг	Примечание
1		Лист Б-3,0 ГОСТ 19903-74 / ВСт3пс2 ГОСТ16523-70		180,0	
2		Лист Б-4,0 ГОСТ 19903-74 / ВСт3пс2 ГОСТ14637-79		40,0	
3		Лист Б-8,0 ГОСТ 19903-74 / ВСт3пс6-1 ГОСТ14637-79		10,0	
4		Полоса Б-2 8×50 ГОСТ103-76 / ВСт3пс4 ГОСТ535-79		6,0	
5		Уголок Б-63×63×5 ГОСТ8509-72 / ВСт3пс6 ГОСТ535-79		9,0	
6		Штуцер ф 60	1	0,65	
7		Заслонка дроссельная ЗД 315	1	14,0	
8		Болт М 12-8g ×45.58 ГОСТ 7798-70	30	0,058	
9		Гайка М12-6Н.5 ГОСТ 5915-70	30	0,0154	
10		Шайба 12.02 ГОСТ 11371-78	30	0,006	
11		Пластина I, лист, ТМКЩ-С-5 ГОСТ 7338-77		1,0	

Типовой проект ТП409-23-56.87 Альбом 8

Инв. № п. Эл. | Подп. и дата | Взам. инв. №

Привязан:

Инв. №

ГИП	Юдин		16.10.85
Н.контр.	Косыгина		16.10.85
Нач. отд	Никульченко		15.10.85
Рук.гр.	Наливайченко		14.10.85
Пров.	Ломова		11.10.85
Инж.	Вареца		11.10.85

ТП409-23-56.87 ОА

Щебеночный завод по переработке однородных изверженных и метаморфических пород мощностью 700 тыс. м3 в год

Главный корпус

Воздуховод к пылеуловителю ГДП-5М. Поз. 5

Стадия	Лист	Листов
Р	77	

НИПИОТстром Новороссийск

Копировал Сани

Формат А2

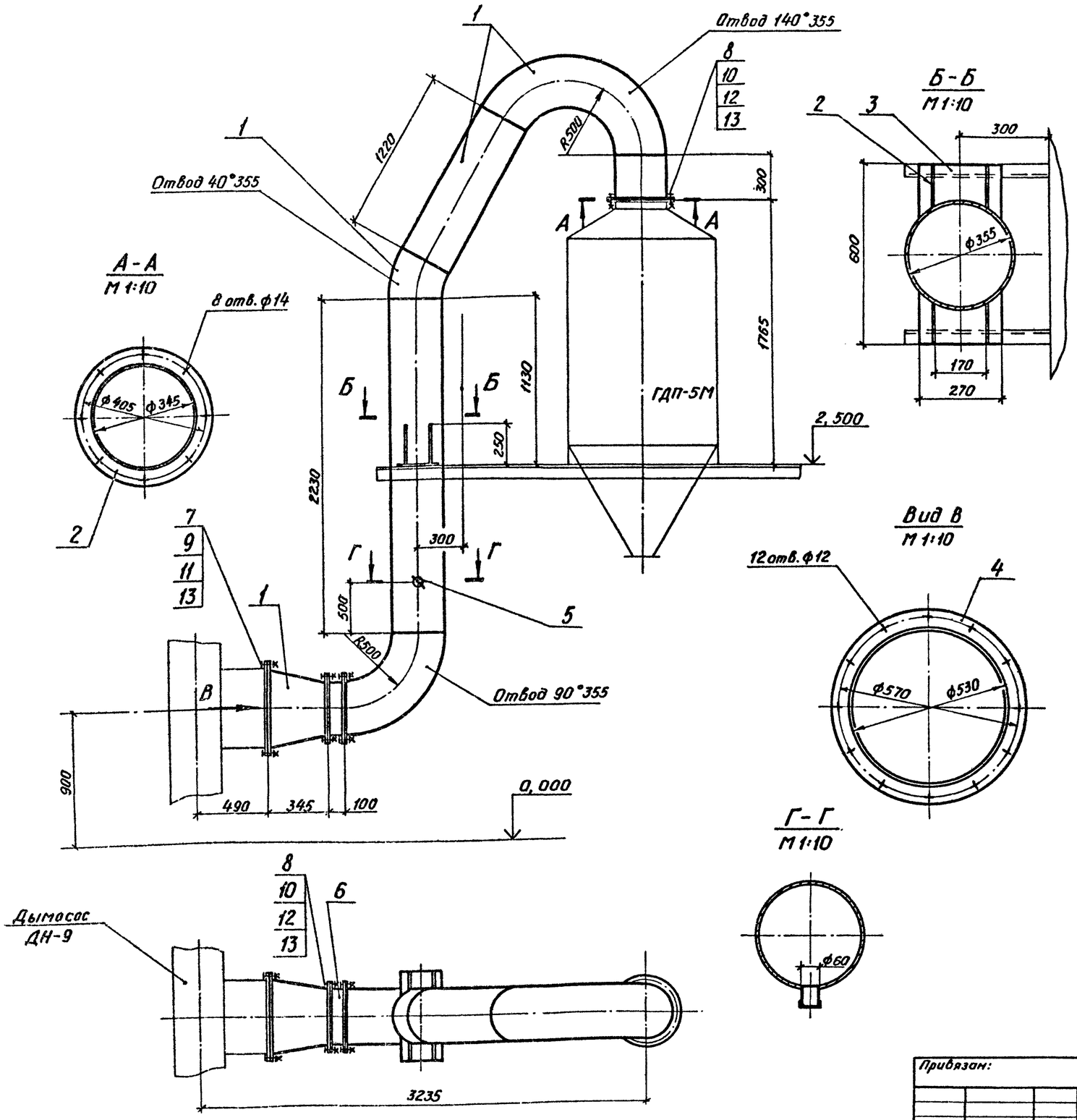

Марка, поз.	Обозначение	Наименование	Кол.	Масса, кг	Примечание
1		Лист Б-3,0 ГОСТ 19903-74 / ВСт3пс2 ГОСТ 16523-70		175,0	
2		Лист Б-6,0 ГОСТ 19903-74 / ВСт3пс6-1 ГОСТ 14637-79		5,0	
3		Лист Б-8,0 ГОСТ 19903-74 / ВСт3пс6-1 ГОСТ 14637-79		12,0	
4		Лист Б-10,0 ГОСТ 19903-74 / ВСт3пс6-1 ГОСТ 14637-79		7,0	
5		Штуцер ф 60	1	0,65	
6		Заслонка дроссельная ЗД 355		16,0	
7		Болт М10-8g×40.58 ГОСТ 7798-70	12	0,037	
8		Болт М12-8g×45.48 ГОСТ 7798-70	24	0,058	
9		Гайка М10-6Н.5 ГОСТ 5915-70	12	0,0137	
10		Гайка М12-6Н.5 ГОСТ 5915-70	24	0,0154	
11		Шайба 10.02 ГОСТ 11371-78	12	0,004	
12		Шайба 12.02 ГОСТ 11371-78	24	0,006	
13		Пластина I, лист, ТМКЩ-С-5 ГОСТ 7338-77		1,8	

Типовой проект ТП409-23-56-87 Альбом 8

Инв. № подл. | Подп. и дата | Взам. инв. №

Привязан:

Инв. №

ГИП	Юдин		16.10.85	ТП409-23-56.87 ОА
Н.контр.	Косыгина		15.10.85	Щебеночный завод по переработке однородных изверженных и метаморфических пород мощностью 700 тыс. м³ в год
Нач. отд.	Никульченко		15.10.85	Главный корпус
Рук. гр.	Наливайченко		14.10.85	Стадия: Р; Лист: 78; Листов:
Пров.	Логова		11.10.85	Воздуховод к дымососу ДН-9 Поз. 36
Инж.	Вареца		11.10.85	НИПИОТстром Новороссийск

Копировал Пахомчик

Формат А2

Альбом 8

Типовой проект ТП409-23-56.87

Инв.№ подл. | Подп. и дата | Взам.инв.№

Вид А
М1:10

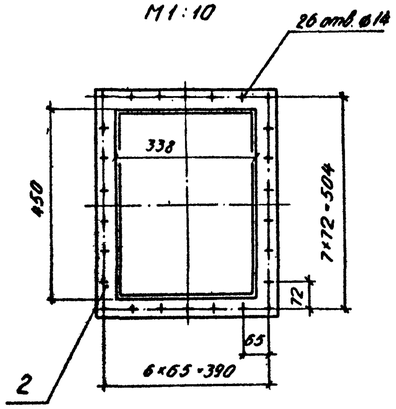

Б-Б
М1:25

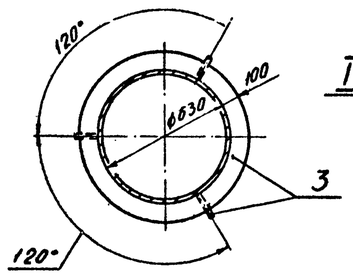

I
М1:4

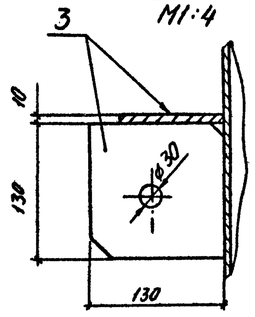

В-В
М1:20

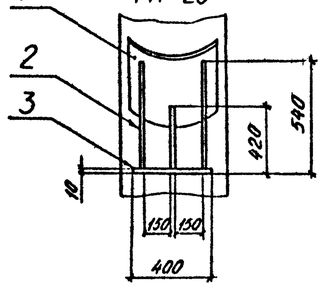

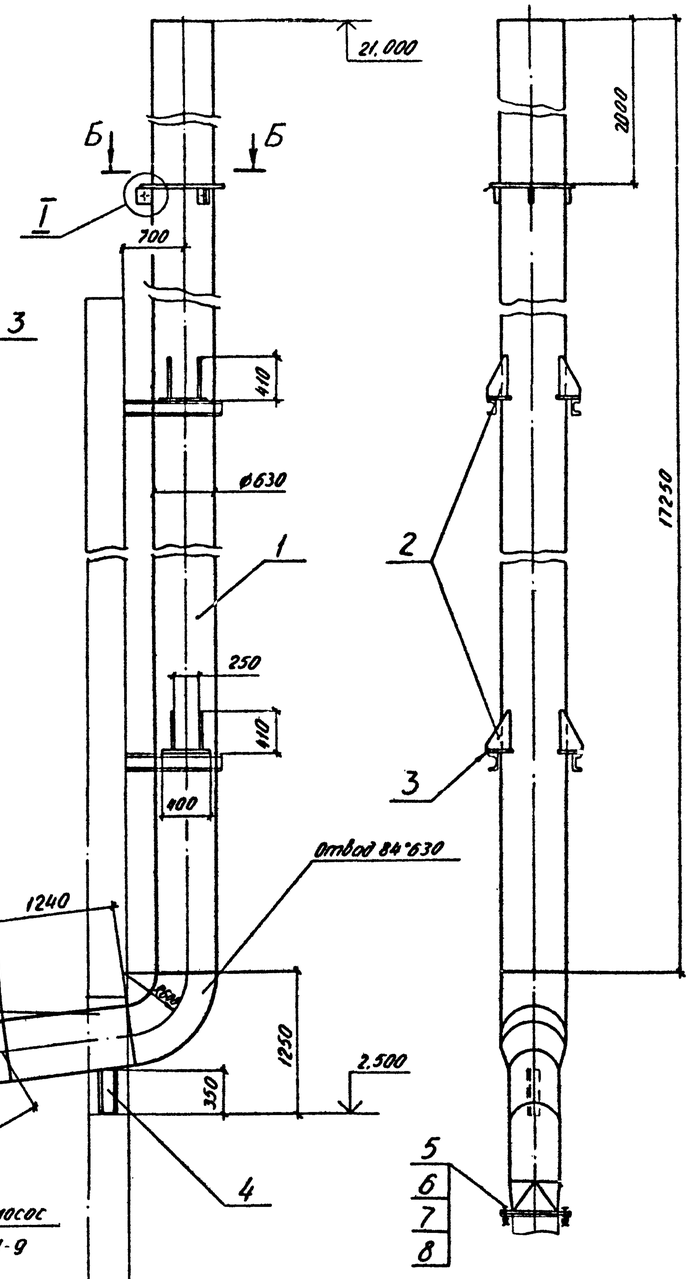

Марка, поз.	Обозначение	Наименование	Кол.	Масса, кг	Приме-чание
1		Лист Б-4,0 ГОСТ 19903-74 / Вст3пс2 ГОСТ 14637-79		1400,0	
2		Лист Б-8,0 ГОСТ 19903-74 / Вст3пс6-1 ГОСТ 14637-79		40,0	
3		Лист Б-10,0 ГОСТ 19903-74 / Вст3пс6-1 ГОСТ 14637-79		60,0	
4		Швеллер 16 ГОСТ 8240-72 / Вст3пс6 ГОСТ 535-79		5,0	
5		Болт М12-8g×45.58			
		ГОСТ 7798-70	52	0,058	
6		Гайка М12-6Н.5			
		ГОСТ 5915-70	52	0,0154	
7		Шайба 12.02			
		ГОСТ 11371-78	52	0,008	
8		Пластина Т, лист, ТМКЩ-С-5			
		ГОСТ 7338-77		1,2	

Привязан

Инв. №

ГИП	Юдин		16.10.85	
Н.контр.	Косыгина		18.10.85	
Нач.отд.	Никульченко		15.10.85	
Рук.гр.	Калабаченко		14.10.85	
Пров.	Липова		11.10.85	
Инж.	Воронина		11.10.85	

ТП 409-23-56.87 ОА

Шахтный зовов по переработке однородных извлеченных с метеорологических пород мощностью 700 тыс. м3 в год.

Главный корпус

Стадия	Лист	Листов
Р	79	

Воздуховод в атмосферу поз. 37

НИПИОТстром Новороссийск

Копировал Сладкова

Формат А2

Альбом 8

Типовой проект ТП409-23-56.87

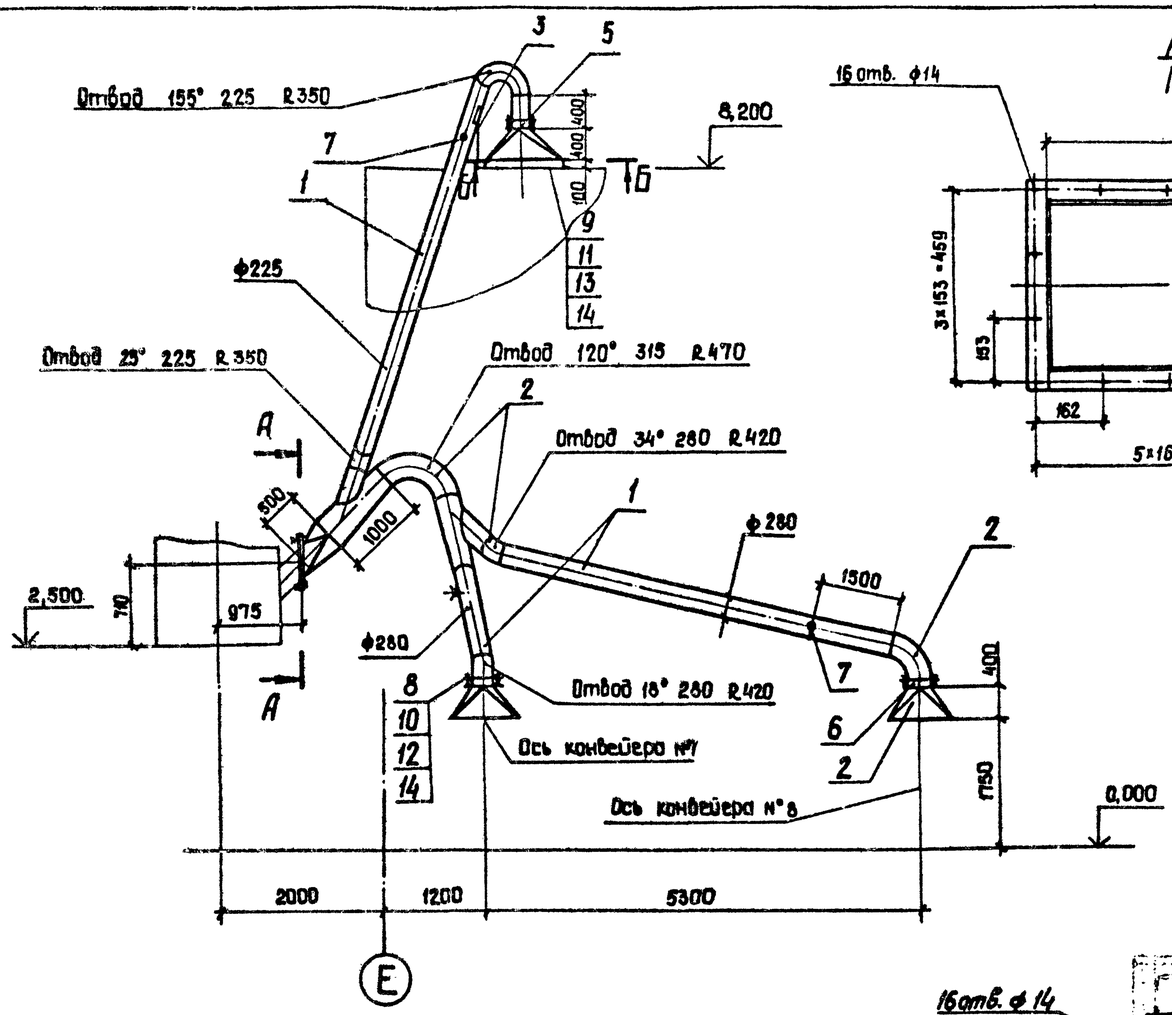

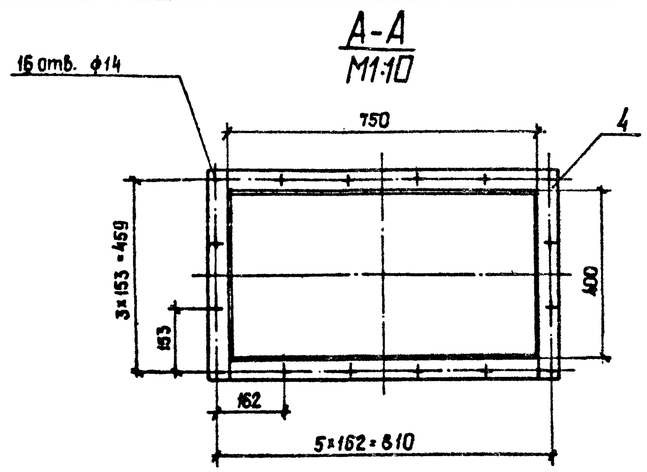

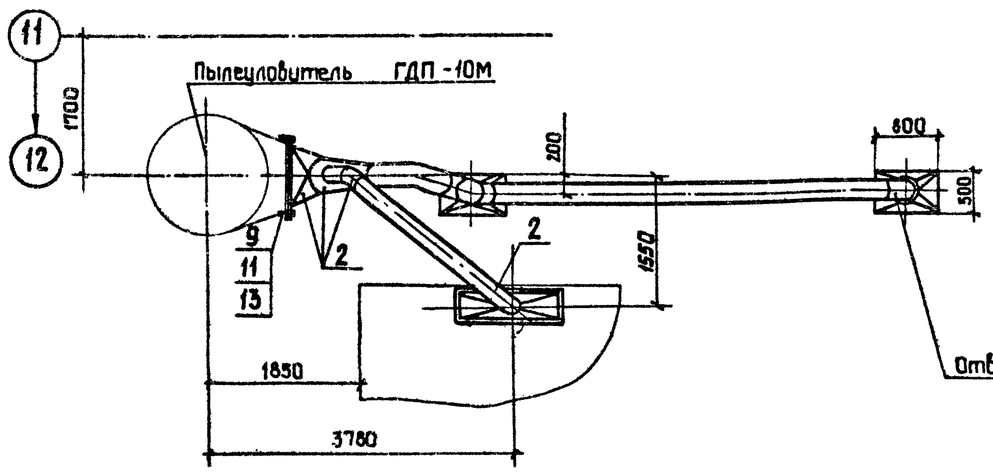

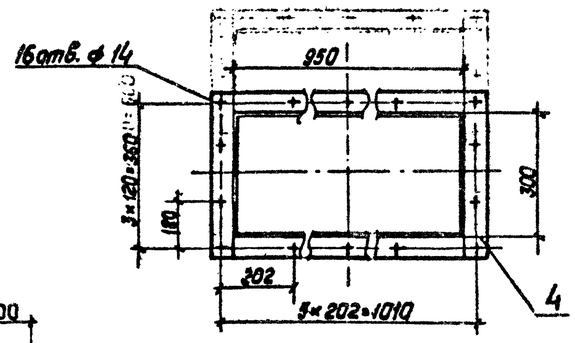

Марка, поз.	Обозначение	Наименование	Кол.	Масса, кг	Примечание
1		Лист Б-3,0 ГОСТ 19903-74 / ВСт3пс2 ГОСТ 16523-70		240,0	
2		Лист Б-4,0 ГОСТ 19903-74 / ВСт3пс2 ГОСТ 14637-79		170,0	
3		Лист Б-8,0 ГОСТ 19903-74 / ВСт3пс6-1 ГОСТ 14637-79		21,8	
4		Полоса Б-2 8×50 ГОСТ 103-76 / ВСт3пс4 ГОСТ 535-79		151,0	
5		Заслонка дроссельная			
		ЗД 225	1	9,7	
6		Заслонка дроссельная			
		ЗД 280	2	11,5	
7		Штуцер ф 60	3	0,65	
8		Болт М10-8g×40.58			
		ГОСТ 7798-70	48	0,037	
9		Болт М12-8g×45.58			
		ГОСТ 7798-70	32	0,058	
10		Гайка М10-6Н.5			
		ГОСТ 5915-70	48	0,011	
11		Гайка М12-6Н.5			
		ГОСТ 5915-70	32	0,015	
12		Шайба 10.02			
		ГОСТ 11371-78	48	0,004	
13		Шайба 12.02			
		ГОСТ 11371-78	32	0,006	
14		Пластина I, лист,			
		ТМКЩ-С-5 ГОСТ 7338-77		1,5	

Инв. № подл. | Подп. и дата | Взам. инв. №

Привязан:

Инв. №

ГИП	Юдин		16.10.85
Н. контр.	Косыгина		16.10.85
Нач. отд.	Никульченко		15.10.85
Рук. гр.	Наливайченко		14.10.85
Пров.	Ломова		11.10.85
Инж.	Андреева		11.10.85

ТП409-23-56.87 ОА

Щебеночный завод по переработке однородных изверженных и метаморфических пород мощностью 700 тыс. м³ в год

Главный корпус

Стадия	Лист	Листов
Р	80	

Воздуховод к пылеуловителю ГДП-10М. Поз. 39

НИПИОТстром Новороссийск

Копировал Сани

Формат А2

Типовой проект ТП409-23-56.87 Альбом 8

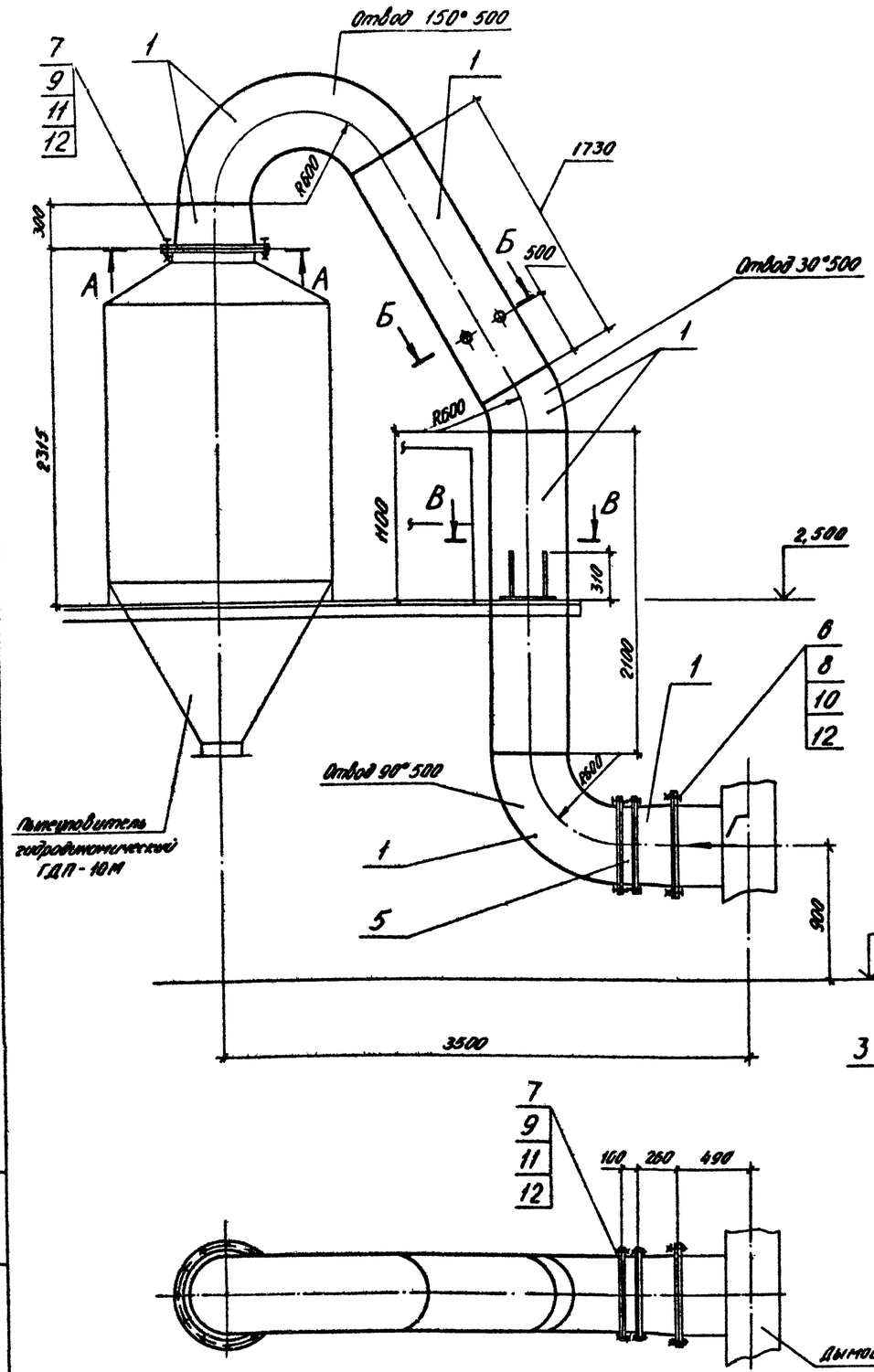

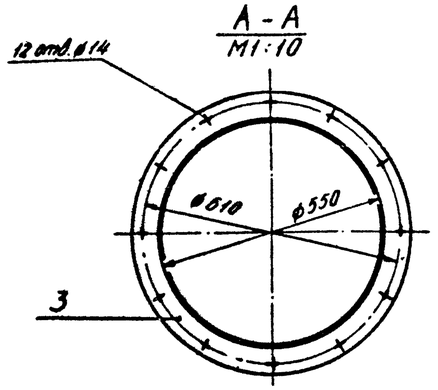

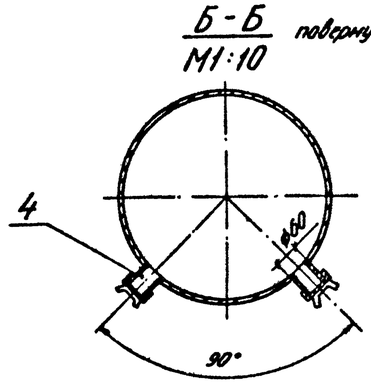

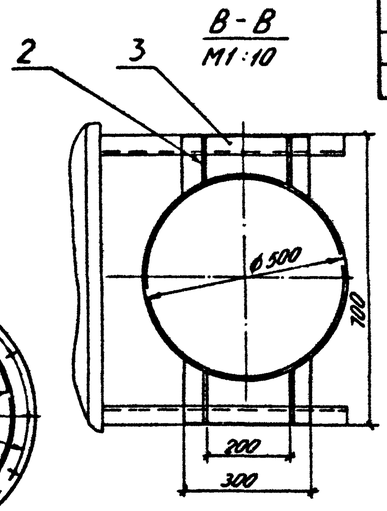

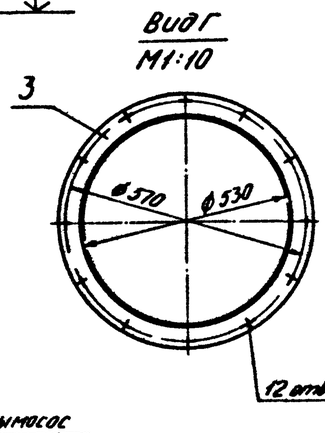

Марка, поз	Обозначение	Наименование	Кол.	Масса, кг	Примечание
1		Лист Б-3,0 ГОСТ 19903-74 / Вст3пс2 ГОСТ 16523-70		265,0	
2		Лист Б-8,0 ГОСТ 19903-74 / Вст3пс6-1 ГОСТ 14637-79		5,0	
3		Лист Б-10,0 ГОСТ 19903-74 / Вст3пс6-1 ГОСТ 14637-79		30,0	
4		Штуцер ⌀60	2	0,85	
5		Заслонка дроссельная ЗД-500	1	26,0	
6		Болт М10-8g×40.58 ГОСТ 7798-70	12	0,037	
7		Болт М12-8g×45.58 ГОСТ 7798-70	36	0,058	
8		Гайка М10-6Н.5 ГОСТ 5915-70	12	0,01137	
9		Гайка М12-6Н.5 ГОСТ 5915-70	36	0,0154	
10		Шайба 10.02 ГОСТ 11371-78	12	0,004	
11		Шайба 12.02 ГОСТ 11371-78	36	0,006	
12		Пластина I, лист, ТМКЩ-С-5 ГОСТ 7338-77		2,2	

Инв. № подл. | Подп. и дата | Взам. инв. №

Привязан

Инв. №

ГИП	Юдин		16.10.85	ТП409-23-56.87 ОА
Н.контр.	Косыгина		15.10.85	Вспомогательный завод по переработке однородных известняков и метаморфических пород мощностью 700 тыс. м³ в год
Нач.отд.	Никульченко		15.10.85	Стадия Р; Лист 81; Листов
Рук.гр.	Наливайченко		14.10.85	Главный корпус
Пров.	Попова		11.10.85	Воздуховод к дымососу ДН-9 поз. 40
Инж.	Варецца		11.10.85	НИПИОТстром Новороссийск

Копировал Сладкова

Формат А2

Типовой проект ТП409-23-56.87 Альбом 8

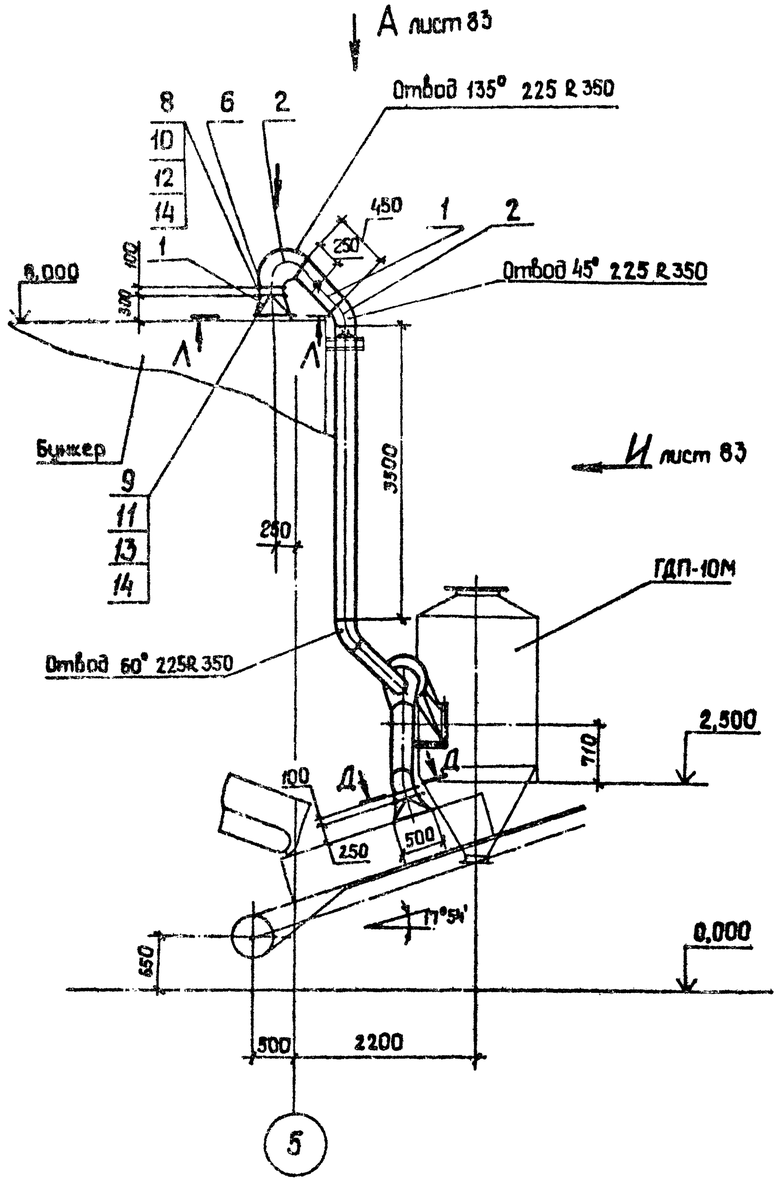

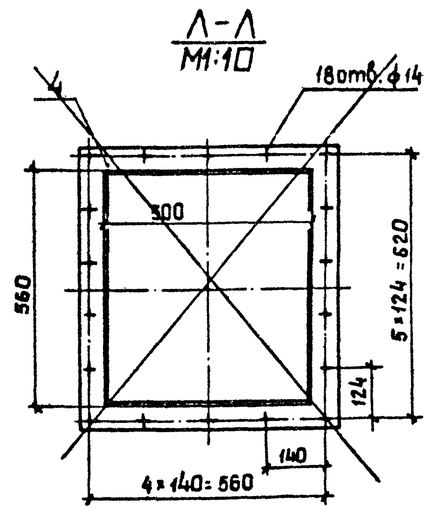

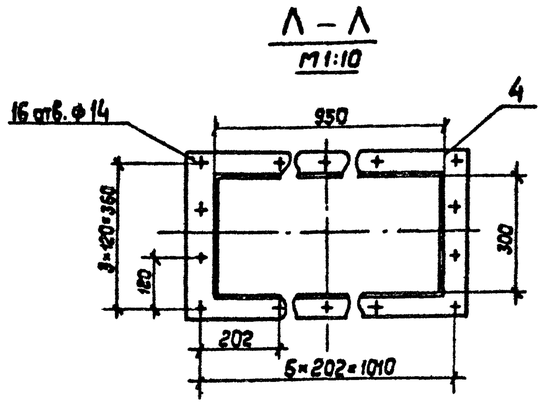

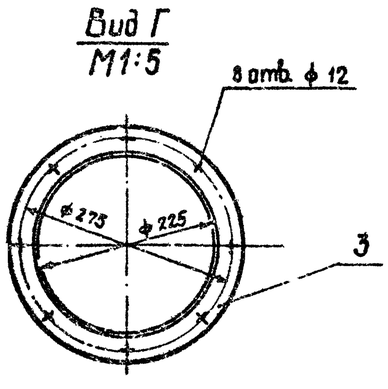

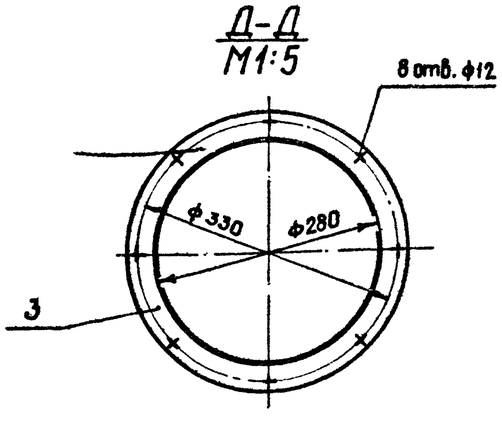

Марка, поз.	Обозначение	Наименование	Кол.	Масса, кг	Приме-чание
1		Лист Б-3,0 ГОСТ 19903-74 / Вст3 пс2 ГОСТ 16523-70		180,0	
2		Лист Б-4,0 ГОСТ 19903-74 / Вст3пс2 ГОСТ 14637-79		135,0	
3		Лист Б-8,0 ГОСТ 19903-74 / Вст3пс6-1 ГОСТ 14637-79		20,0	
4		Лист Б-10,0 ГОСТ 19903-74 / Вст3пс 6-1 ГОСТ 14637-79		20,0	
5		Штуцер ф 60	3	0,65	
6		Заслонка дроссельная			
		ЗД 225	1	9,7	
7		Заслонка дроссельная			
		ЗД 280	2	11,5	
8		Болт М10-8g×40.58			
		ГОСТ 7798-70	48	0,037	
9		Болт М12-8g×45.58			
		ГОСТ 7798-70	34	0,058	
10		Гайка М10-6Н.5			
		ГОСТ 5915-70	48	0,0157	
11		Гайка М12-6Н.5			
		ГОСТ 5915-70	34	0,0154	
12		Шайба 10.02			
		ГОСТ 11371-78	48	0,007	
13		Шайба 12.02			
		ГОСТ 11371-78	34	0,006	
14		Пластина I, лист, ТМКЩ-			
		С-5 ГОСТ 7338-77		4,0	

Привязан:

Инв. №

ГИП	Юдин		15.10.85
Н. контр.	Косыгина		15.10.85
Нач. отд.	Никишенко		15.10.85
Рук. гр.	Наливайченко		11.10.85
Пров.	Ломова		11.10.85
Инж.	Вареца		11.10.85

ТП409-23-56.87 ОА

Шебекинский завод по переработке облицовочных изверженных и метаморфических пород мощностью 100 тыс. м³ в год

Главный корпус

Стадия	Лист	Листов
Р	82	

Воздуховод к пылеуловителю ГДП-10М (Начало) Поз. 41

НИПИОТстроммаш Новороссийск

Копировал Санй

Формат А2

Инв. № подл. | Подп. и дата | Взам. инв. №

Типовой проект ТП409-23-56.87 Альбом 6

Вид А лист 82

Пылеуловитель ГДП-10М

Отвод 72°450 R600

Конвейер ленточный №11

Конвейер ленточный №12

Вид Ж повернуто М 1:20

К-К М1:5

Вид И лист 82

Вид Е повернуто М1:10

Отвод 72°280 R420

Отвод 50°280 R420

Инв. № подл. | Подп. и дата | Взам. инв. №

				ТП409-23-56.87	ОА
ГИП	Юдин		16.10.85	Щебеночный завод по переработке однородных изверженных и метаморфических пород мощностью 700 тыс. м3 в год	
Н.контр.	Касыгина		11.10.85	Главный корпус	Стадия: Р; Лист: 83; Листов:
Нач.отд.	Никульченко		15.10.85		
Рук.гр.	Наливайченко		14.10.85		
Пров.	Логова		11.10.85	Воздуховод к пылеуловителю ГДП-10М. (окончание) Поз. 41	НИПИОТстром Новороссийск
Инж.	Вареца		11.10.85		

Привязан:

Инв. №

Копировал Пахомик

Формат А2

Альбом 8

Типовой проект ТП409-23-56.87

Отвод 180° 500 R 670

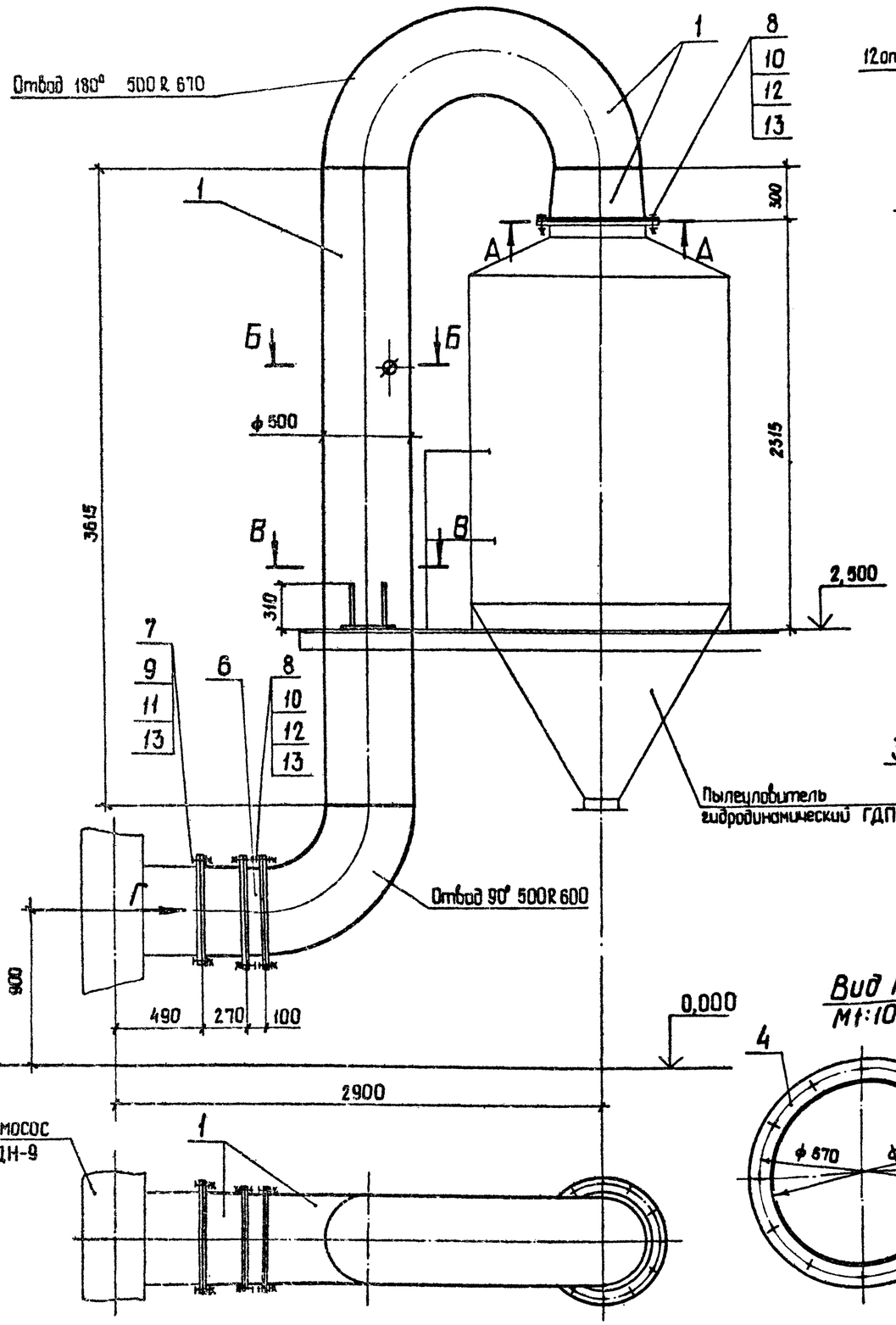

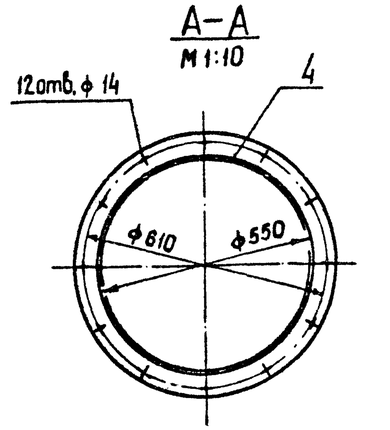

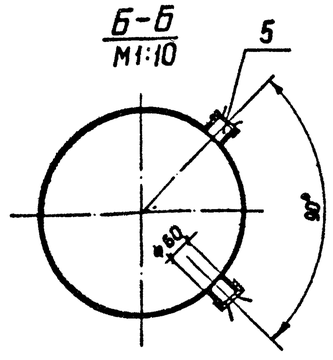

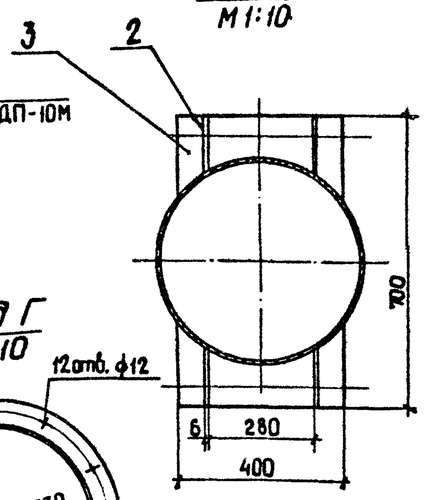

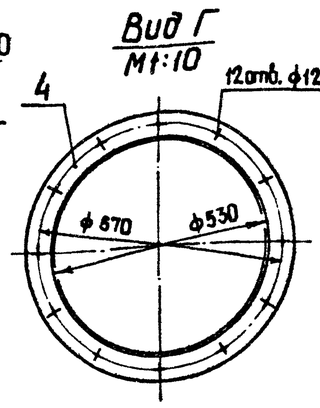

Марка, поз.	Обозначение	Наименование	Кол.	Масса, кг	Примечание
1		Лист Б-3,0 ГОСТ 19903-74 / ВСт3пс2 ГОСТ 16523-70		300,0	
2		Лист Б-6,0 ГОСТ 19903-74 / ВСт3пс6-1 ГОСТ 14637-79		5,0	
3		Лист Б-8,0 ГОСТ 19903-74 / ВСт3пс6-1 ГОСТ 14637-79		15,0	
4		Лист Б-10,0 ГОСТ 19903-74 / ВСт3пс6-1 ГОСТ 14637-79		25,0	
5		Штуцер ф 60	2	0,65	
6		Заслонка дроссельная			
		ЗД 500	1	26,0	
7		Болт М10-8g х 40.58			
		ГОСТ 7798-70	12	0,037	
8		Болт М12-8g х 45.58			
		ГОСТ 7798-70	36	0,058	
9		Гайка М10-6Н.5			
		ГОСТ 5915-70	12	0,01137	
10		Гайка М12-6Н.5			
		ГОСТ 5915-70	36	0,0154	
11		Шайба 10.02			
		ГОСТ 11371-78	12	0,004	
12		Шайба 12.02			
		ГОСТ 11371-78	36	0,006	
13		Пластина I, лист, ТМКЩ-С-5			
		ГОСТ 7338-77		2,5	

Инв. № подл. | Подп. и дата | Взам. инв. №

Привязан:

Инв. №

ГИП	Юдин		16.10.85
Н.контр.	Косыгина		18.10.85
Нач.отд.	Никульченко		15.10.85
Рук.гр.	Налибайченко		10.09.85
Пров.	Ломава		11.10.85
Инж.	Вареца		10.09.85

ТП409-23-56.87 ОА

Шебеночный завод по переработке однородных изверженных и метаморфических пород мощностью 700 тыс. м³ в год.

Главный корпус.

Стадия	Лист	Листов
Р	84	

Воздуховод к дымососу ДН-9 Поз. 42

НИПИОтгорм Новороссийск

Копировал Сани

Формат А2

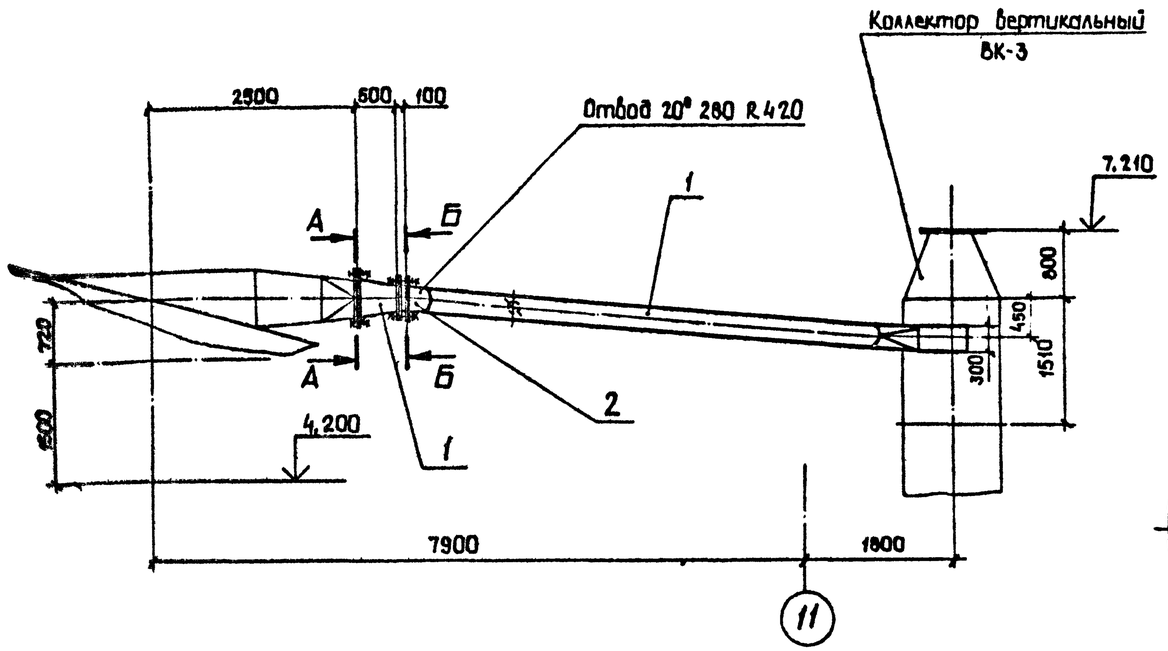

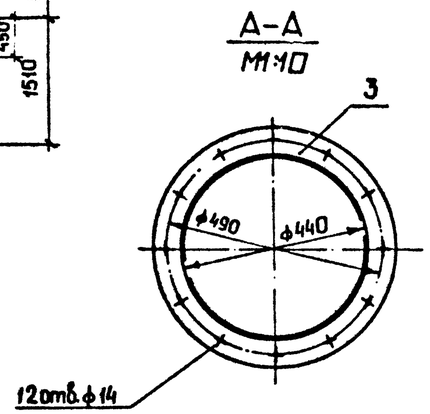

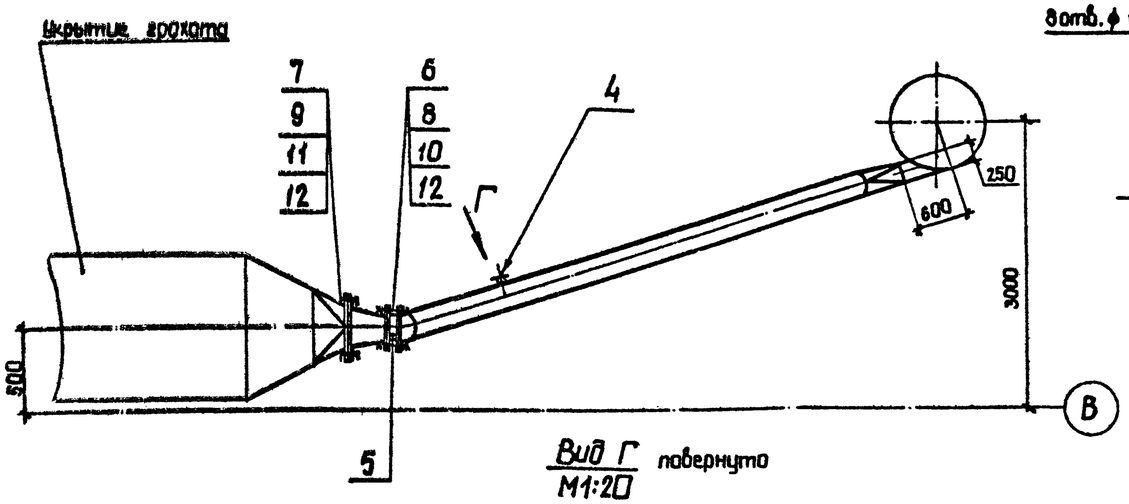

Вид Г повернуто
М1:20

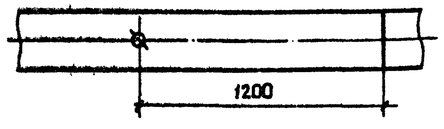

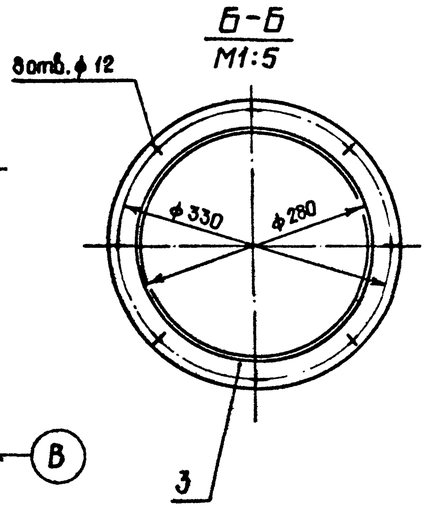

Марка, поз.	Обозначение	Наименование	Кол.	Масса, кг	Примечание
1		Лист $\frac{\text{Б-3,0 ГОСТ 19903-74}}{\text{Вст3пс2 ГОСТ 16523-70}}$			
				142,0	
2		Лист $\frac{\text{Б-4,0 ГОСТ 19903-74}}{\text{Вст3пс2 ГОСТ 14637-79}}$			
				4,0	
3		Лист $\frac{\text{Б-8,0 ГОСТ 19903-74}}{\text{Вст3пс6-1 ГОСТ 16523-70}}$			
				12,0	
4		Штуцер	1	0,65	
5		Заслонка дроссельная			
		ЗД 280	1	11,5	
6		Болт М10-8g×40.58			
		ГОСТ 7798-70	16	0,037	
7		Болт М12-8g×45.58			
		ГОСТ 7798-70	12	0,058	
8		Гайка М10-6Н.5			
		ГОСТ 5915-70	16	0,0113	
9		Гайка М12-6Н.5			
		ГОСТ 5915-70	12	0,0154	
10		Шайба 10.02			
		ГОСТ 11371-78	16	0,004	
11		Шайба 12.02			
		ГОСТ 11371-78	12	0,06	
12		Пластина I, лист, ТМКЩ-			
		С-5 ГОСТ 7338-77		1,0	

Привязан:

Инв. №

ГИП	Юдин		1.11.85
Н.контр.	Косыгина		1.11.85
Нач.отд.	Никульченко		1.11.85
Рук.гр.	Налибайченко		1.11.85
Пров.	Ломова		1.11.85
Инж.	Вареца		1.11.85

ТП409-23-56.87 ОА

Щебеночный завод по переработке однородных изверженных и метаморфических пород мощностью 700 тыс. м³ в год.

Главный корпус

Стадия	Лист	Листов
Р	85	

Воздуховод от грохота к коллектору ВК-3. Поз. 46

НИПИОТстром Новороссийск

Копировал Сани

Формат А2

Альбом 8

Типовой проект ТП409-23-56.87

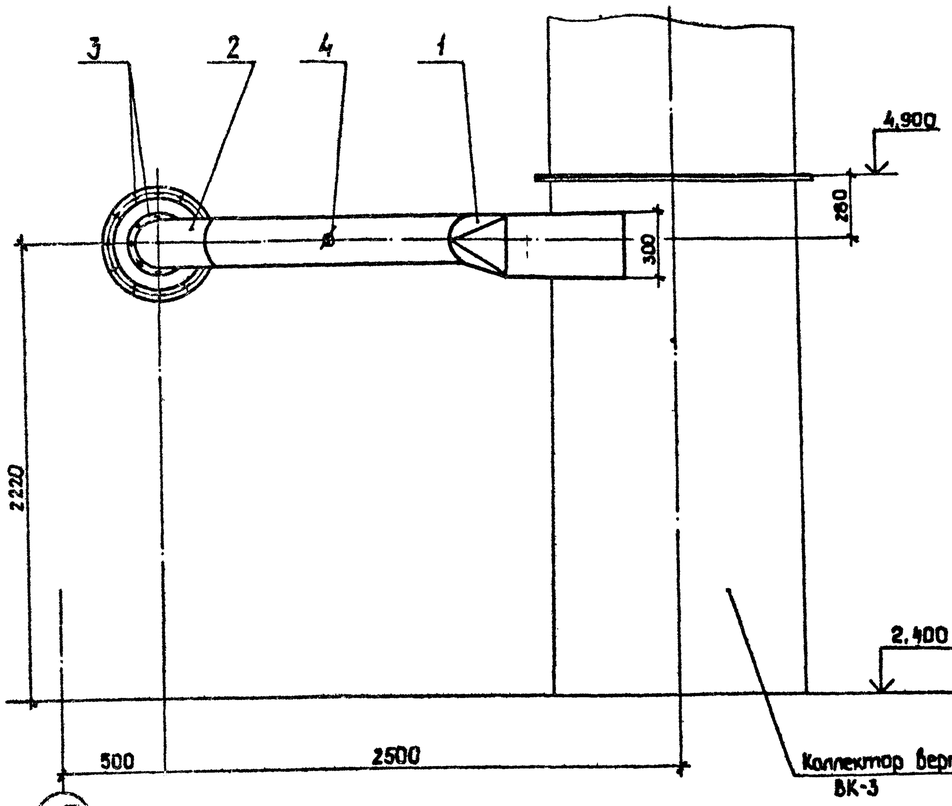

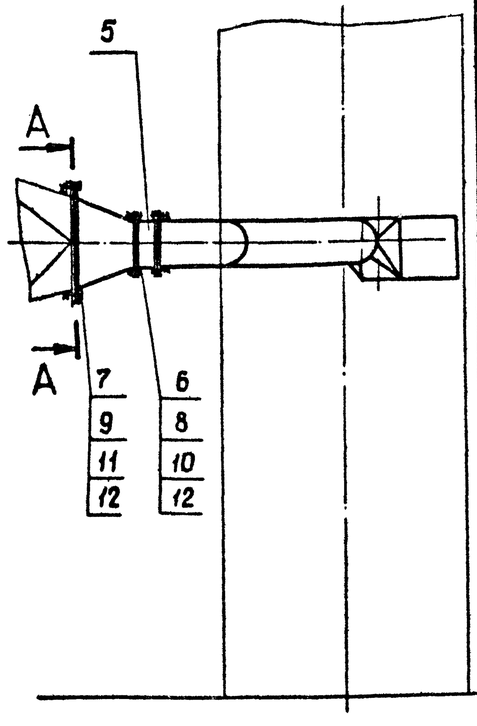

Марка, поз	Обозначение	Наименование	Кол.	Масса, кг	Приме-чание
1		Лист Б-3,0 ГОСТ 19903-74 / Вст3пс2 ГОСТ 16523-70		40,0	
2		Лист Б-4,0 ГОСТ 19903-74 / Вст3пс2 ГОСТ 14637-79		11,0	
3		Лист Б-8,0 ГОСТ 19903-74 / Вст3пс6-1 ГОСТ 14637-79		10,0	
4		Штуцер ф 60	1	0,65	
5		Заслонка дроссельная			
		ЗД 225	1	9.7	
6		Болт М10-8g ×40.58			
		ГОСТ 7798-70	16	0,037	
7		Болт М12-8g ×45.58			
		ГОСТ 7798-70	12	0,058	
8		Гайка М10-6Н.5			
		ГОСТ 5915-70	16	0,0113	
8		Гайка М12-6Н.5			
		ГОСТ 5915-70	12	0,0154	
10		Шайба 10.02			
		ГОСТ 11371-78	16	0,004	
11		Шайба 12.02			
		ГОСТ 11371-78	12	0,006	
12		Пластина Т, лист, Тмкщ-			
		С-5 ГОСТ 7338-77		1,0	

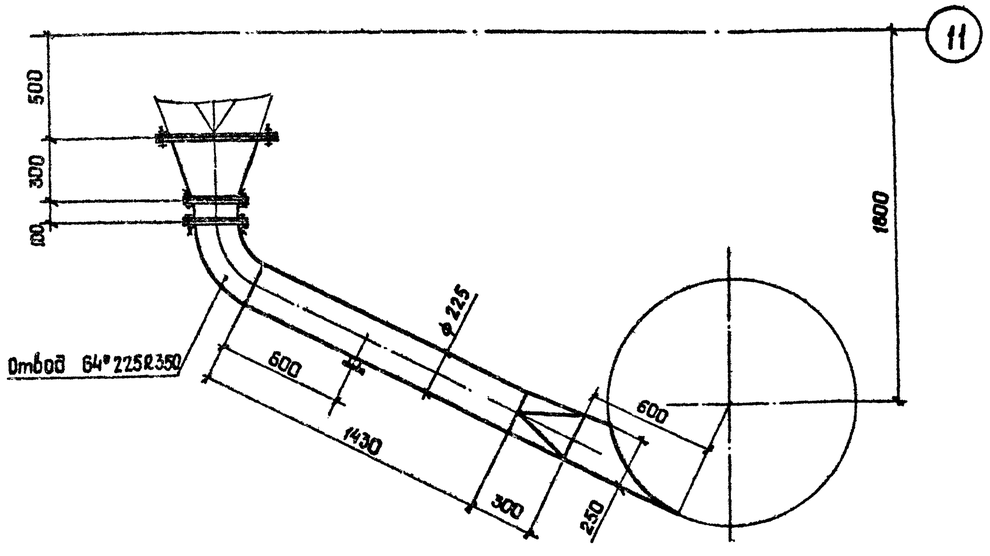

А–А
М1:10

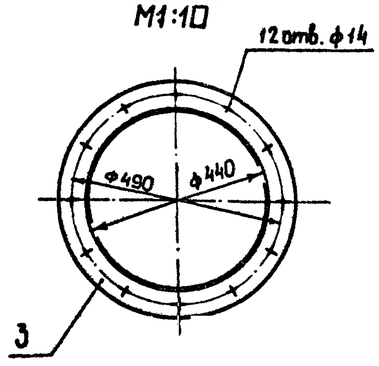

Привязан:

Инв.№

ГИП	Юдин		16.10.85
Н.контр.	Косыгина		13.10.85
Нач.отд.	Никульченко		15.10.85
Рук.гр.	Наливайченко		14.10.85
Пров.	Ломова		11.10.85
Инж.	Вареца		11.10.85

ТП409-23-56.87 ОА

Шебекинский завод по переработке разнородных измененных и метаморфических пород мощностью 700 тыс. м³ в год

Главный корпус

Стадия Р | Лист 86 | Листов

Воздуховод от грохота к коллектору ВК-3. Поз.47

НИПИОТстром Новороссийск

Копировал Саней

Формат А2

Инв.№ подл. | Подп. и дата | Взам. инв.№

Альбом

Типовой проект ТП409-23-56-87

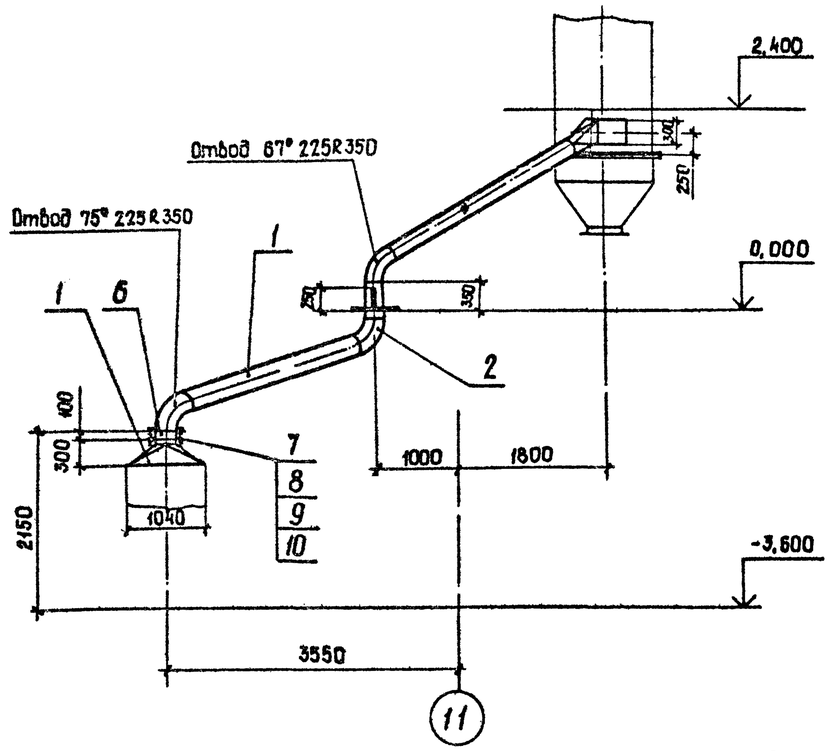

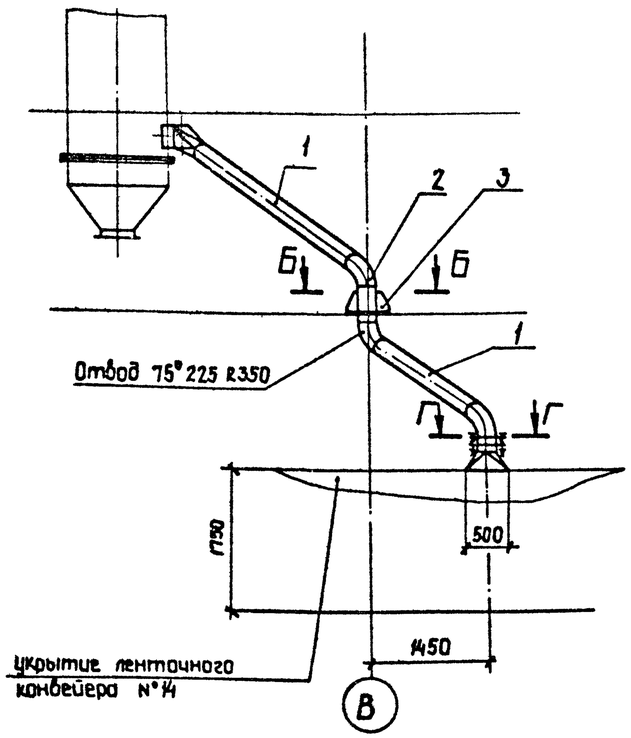

Марка, поз.	Обозначение	Наименование	Кол.	Масса, кг	Приме-чание
1		Лист Б-3,0 ГОСТ 19903-74 / ВСт3пс2 ГОСТ16523-70		100,0	
2		Лист Б-4,0 ГОСТ 19903-74 / ВСт3пс2 ГОСТ 14637-79		30,0	
3		Лист Б-6,0 ГОСТ 19903-74 / ВСт3пс6-1 ГОСТ14637-79		5,0	
4		Лист Б-8,0 ГОСТ 19903-74 / ВСт3пс6-1 ГОСТ14637-79		10,0	
5		Штуцер ф 60	1	0,65	
6		Заслонка дроссельная			
		3Д 225	1	9,7	
7		Болт М10-8g×40.58			
		ГОСТ 7798-70	16	0,037	
8		Гайка М10-6Н.5			
		ГОСТ 5915-70	16	0,0113	
9		Шайба 10.02			
		ГОСТ 11371-78	16	0,004	
10		Пластина I, лист, ТМКЩ-С-5			
		ГОСТ 7338-77		0,4	

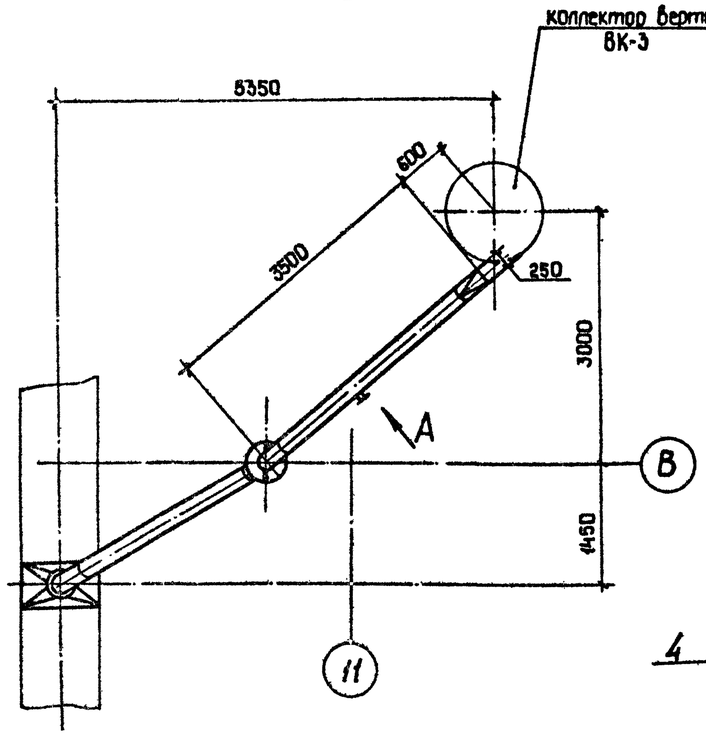

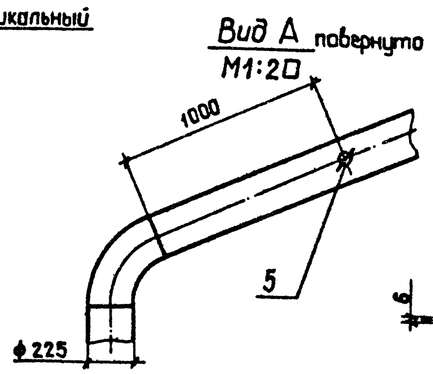

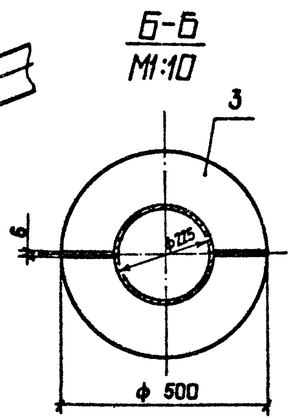

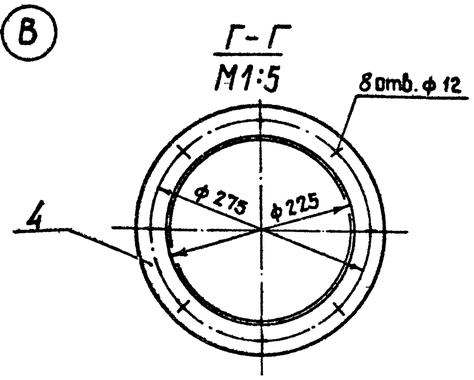

ГИП	Ювин		15.10.85	ТП409-23-56.87 ОА
Н.контр.	Косыгина		15.10.85	Щебеночный завод по переработке однородных изверженных и метаморфических пород мощностью 700 тыс. м³ в год
Нач.отд.	Никульченко		15.10.85	Главный корпус.
Рук.гр.	Наливайченко		14.10.85	Стадия: Р; Лист: 87; Листов:
Пров.	Ломова		14.10.85	Воздуховод от конвейера №14 к коллектору ВК-3. Поз. 48
Инж.	Вареца		11.10.85	НИПИОтпром Новороссийск

Привязан:

Инв. №

Инв. № подл. | Подп. и дата | Взам. инв. №

Копировал Сани

Формат А2

Альбом 8

Типовой проект ТП409-23-56.87

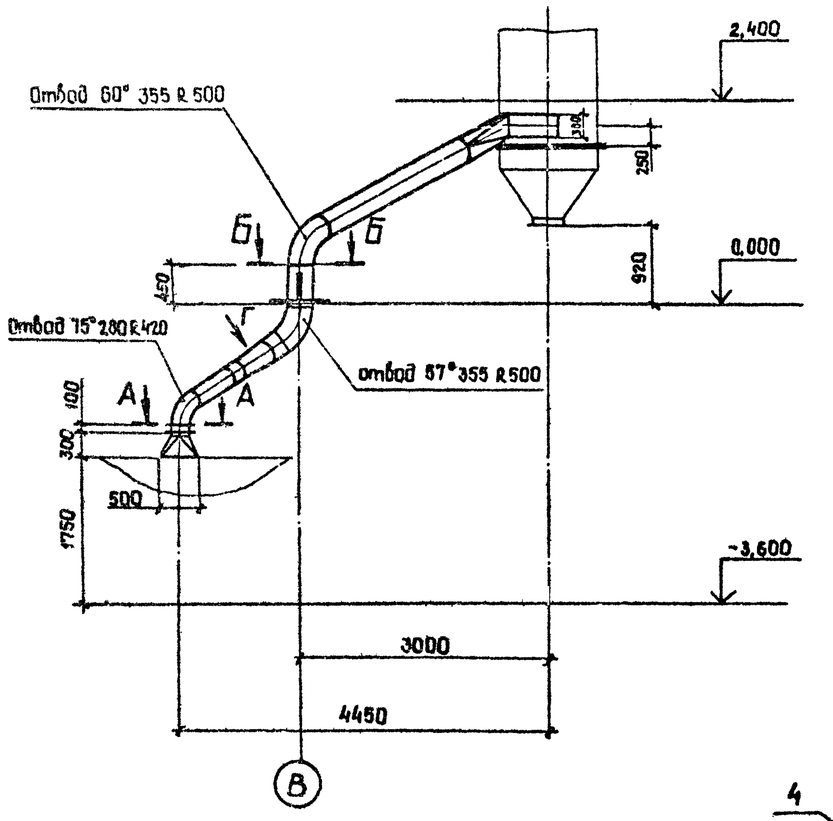

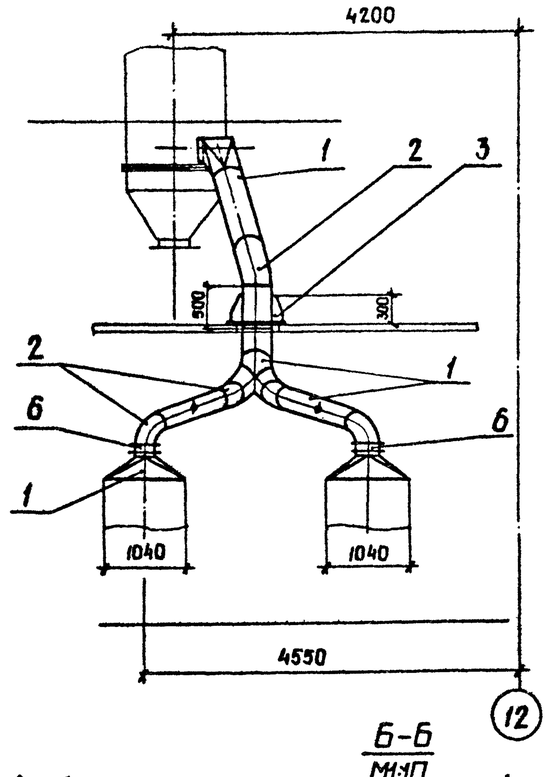

Б-Б
М1:10

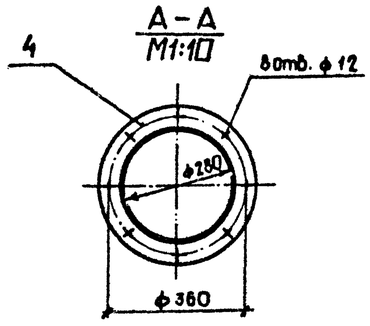

А-А
М1:10

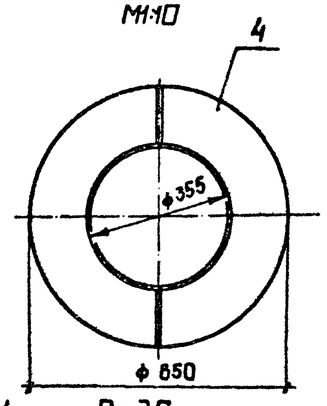

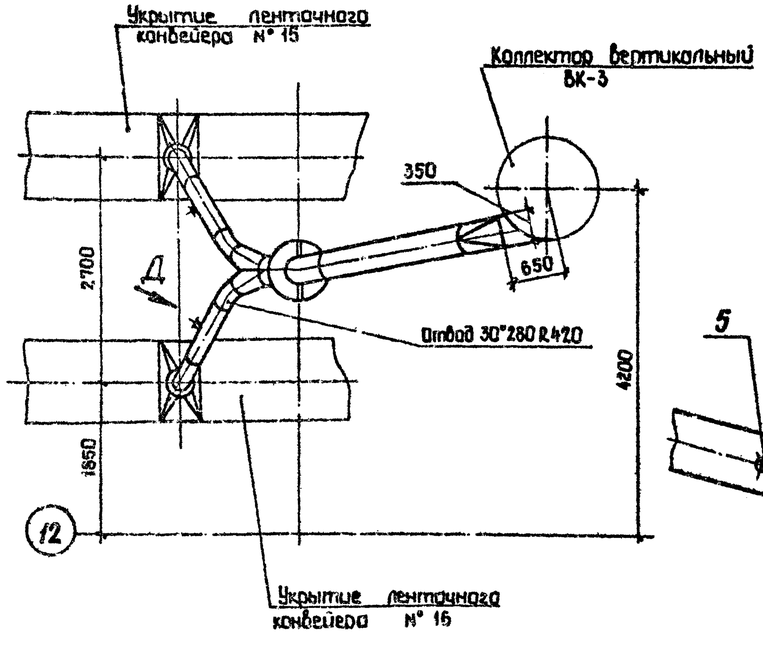

Вид Д повернута
М1:20

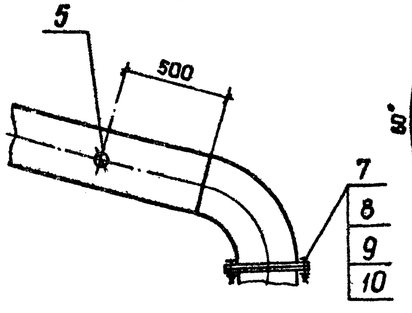

Вид Г
М1:20

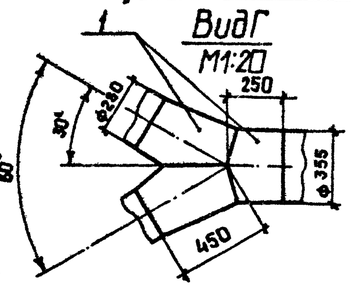

Марка, поз.	Обозначение	Наименование	Кол.	Масса, кг	Примечание
1		Лист 6-3,0 ГОСТ 19903-74 / Вст3пс2 ГОСТ 16523-70		155,0	
2		Лист 6-4,0 ГОСТ 19903-74 / Вст3пс2 ГОСТ 14637-79		70,0	
3		Лист 6-8,0 ГОСТ 19903-74 / Вст3пс6-1 ГОСТ 14637-79		5,0	
4		Лист 6-8,0 ГОСТ 19903-74 / Вст3пс6-1 ГОСТ 14637-79		15,0	
5		Штуцер ф 60	2	0,65	
6		Заслонка дроссельная 3Д 280	2	11,5	
7		Болт М10-8g х 40.5 ГОСТ 7798-70	32	0,037	
8		Гайка М10-6Н.5 ГОСТ 5915-70	32	0,0113	
9		Шайба 10.02 ГОСТ 11371-78	32	0,004	
10		Пластина I, лист, ТМКЩ - С-5 ГОСТ 7338-77		1,0	

Инв. № подл. | Подп. и дата | Взам. инв. №

Привязан.

Инв. №

ГИП	Юдин		6.10.87
Н.контр.	Косьяна		6.10.87
Нач.отд.	Никульченко		5.10.87
Рук.гр.	Наливаченко		4.10.87
Пров.	Ломова		1.10.87
Инж.	Вареца		4.10.87

ТП 409-23-56.87 ОА

Цеденачный завод по переработке обуроодных изверженных и метаморфических пород мощностью 700 тыс. м³/г. 2оч.

Главный корпус

Стадия	Лист	Листов
Р	88	

Воздуховод от конвейеров №15, 16 к коллектору ВК-3. Поз. 49

НИПИПТстром Новороссийск

Копировал Сани

Формат А2

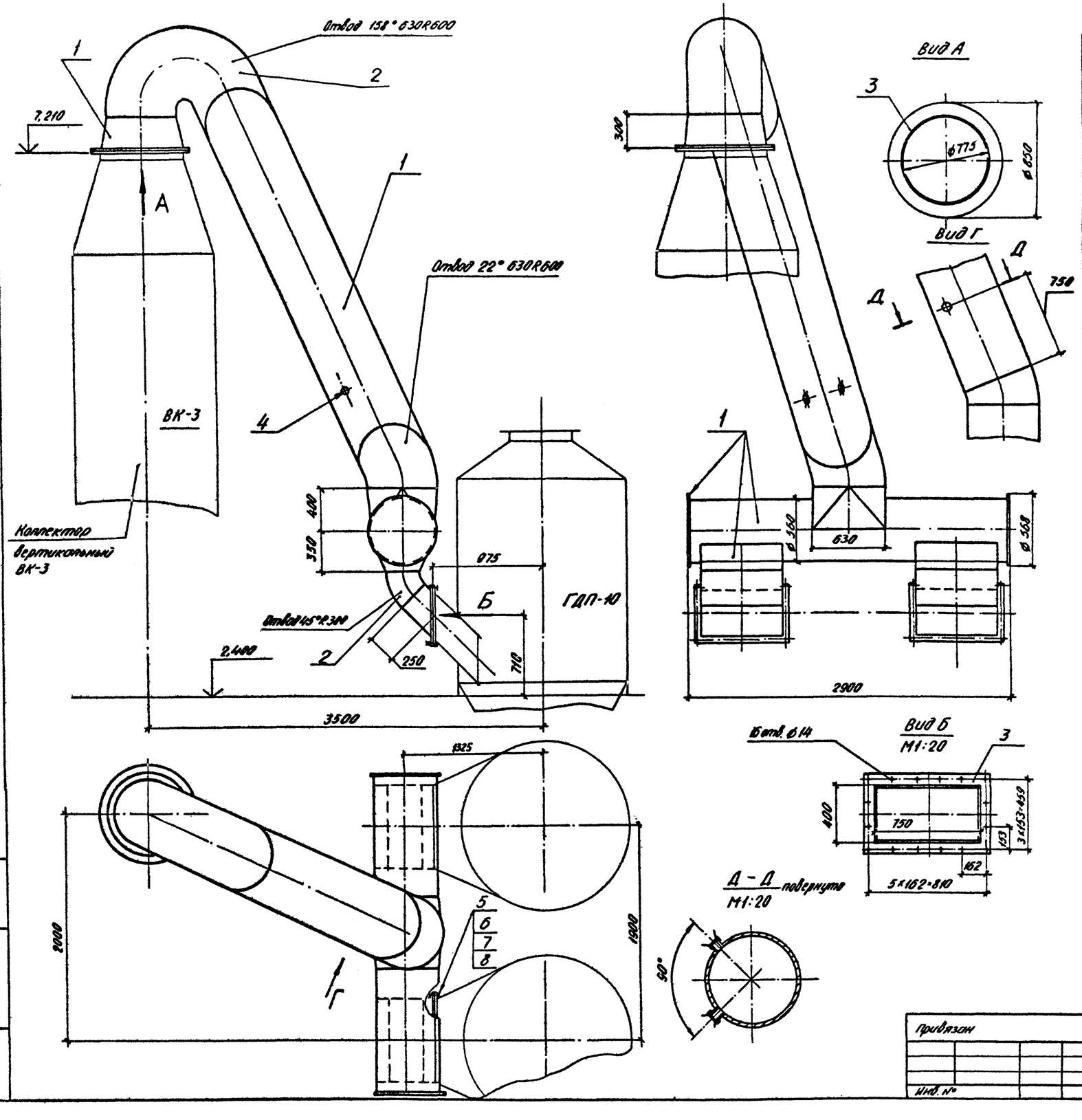

Марка, поз.	Обозначение	Наименование	Кол	Масса, кг	Примечание
1		Лист Б-4,0 ГОСТ 19903-74			
		ВСт3пс2 ГОСТ 14637-79		500,0	
2		Лист Б-6,0 ГОСТ 19903-74			
		ВСт3пс6-1 ГОСТ 14637-79		170,0	
3		Лист Б-10,0 ГОСТ 19903-74			
		ВСт3пс6-1 ГОСТ 14637-79		30,0	
4		Штуцер ø 60	2	0,65	
5		Болт М12-8g×45,58			
		ГОСТ 7798-70	32	0,058	
6		Гайка М12-6Н,5			
		ГОСТ 5915-70	32	0,0154	
7		Шайба 12,02			
		ГОСТ 11371-78	32	0,006	
8		Пластина I лист, ТМКЩ-С-5			
		ГОСТ 7338-77		1,6	

Типовой проект ТП409-23-56.87 Альбом 8

ГИП	Юдин		16.10.85	ТП409-23-56.87 ОА
Н.контр.	Косыгина		18.10.85	Щебеночный завод по переработке однородных изверженных и метаморфических пород мощностью 700 тыс. м³ в год
Нач.отд.	Никульченко		15.10.85	Главный корпус — Стадия: Р; Лист: 89; Листов:
Рук.гр.	Напивайченко		14.10.85	
Пров.	Помова		11.10.85	Воздуховод к пылеуловителям ГДП-10М. Поз. 50
Инж.	Вареца		11.10.85	НИПИОТстром Новороссийск

Привязан

Инв. №

Копировал Сладкова

Формат А2

Альбом 8

Типовой проект ТП409-23-56.87

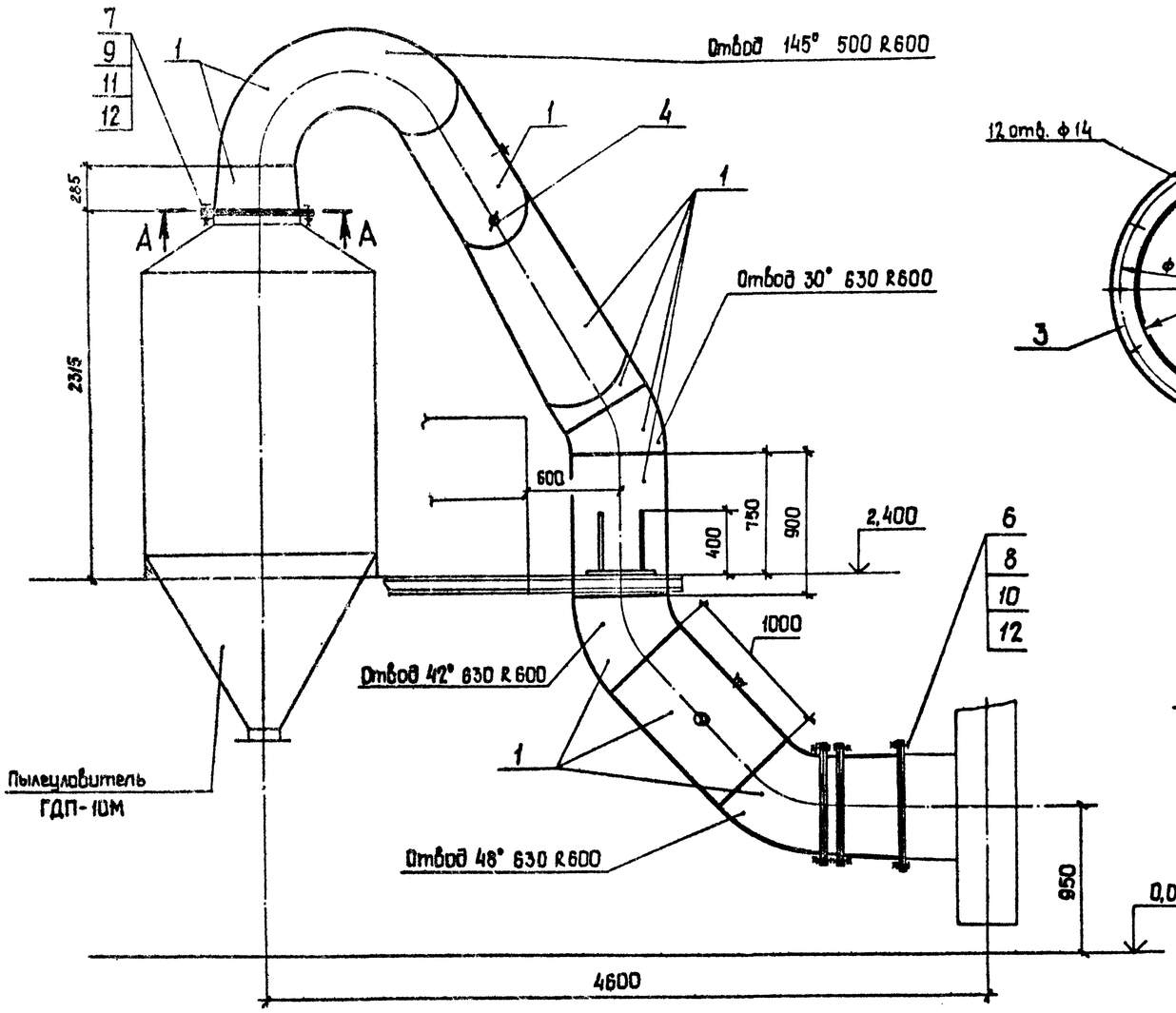

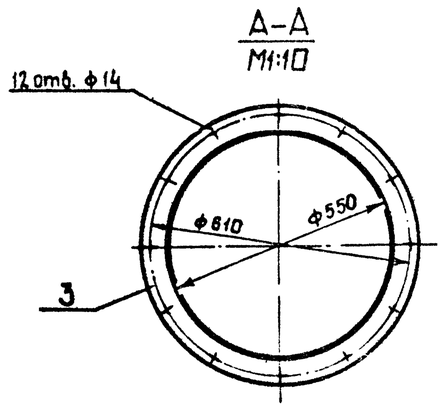

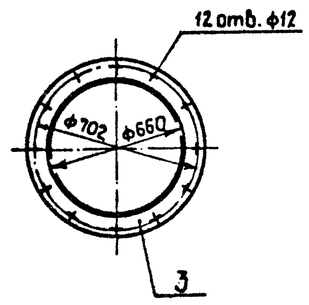

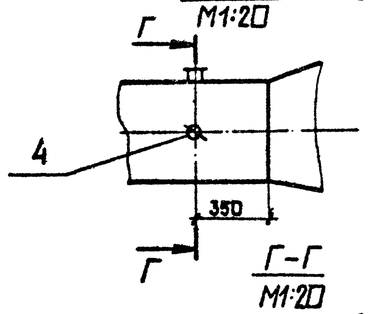

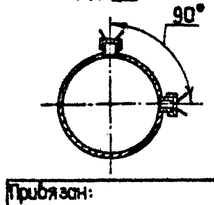

Марка, поз.	Обозначение	Наименование	Кол.	Масса кг	Примечание
1		Лист Б-3,0 ГОСТ 19903-74 / Вст3пс2 ГОСТ 16523-70		500,0	
2		Лист Б-8,0 ГОСТ 19903-74 / Вст3пс6-1 ГОСТ 14637-79		10,0	
3		Лист Б-10,0 ГОСТ 19903-74 / Вст3пс6-1 ГОСТ 14637-79		40,0	
4		Штуцер ф60	6	0,65	
5		Заслонка дроссельная			
		ЗД 630	1	36,0	
6		Болт М10-8g×40.58			
		ГОСТ 7798-70	12	0,037	
7		Болт М12-8g×45.58			
		ГОСТ 7798-70	48	0,058	
8		Гайка М10-6Н.5			
		ГОСТ 5915-70	12	0,0137	
9		Гайка М12-6Н.5			
		ГОСТ 5915-70	48	0,0154	
10		Шайба 10.02			
		ГОСТ 11371-78	12	0,004	
11		Шайба 12.02			
		ГОСТ 11371-78	48	0,006	
12		Пластина I, лист, ТМКЩ-С-5			
		ГОСТ 7338-77		2,5	

Инв. № подл. | Подп. и дата | Взам. инв. №

Привязан:

Инв. №

ГИП	Юдин		16.10.85
Н.контр.	Косыгина		14.10.85
Нач.отд.	Никульченко		15.10.85
Рук.гр.	Наливайченко		14.10.85
Пров.	Ломова		11.10.85
Инж.	Вареца		11.10.85

ТП409-23-56.87 ОА

Щебеночный завод по переработке однородных изверженных и метаморфических пород мощностью 700 тыс. м³ в год.

Главный корпус

Стадия	Лист	Листов
Р	90	

Воздуховод к дымососу ДН-10. Поз. 51

НИПИОТстром Новороссийск

Копировал Сани

Формат А2

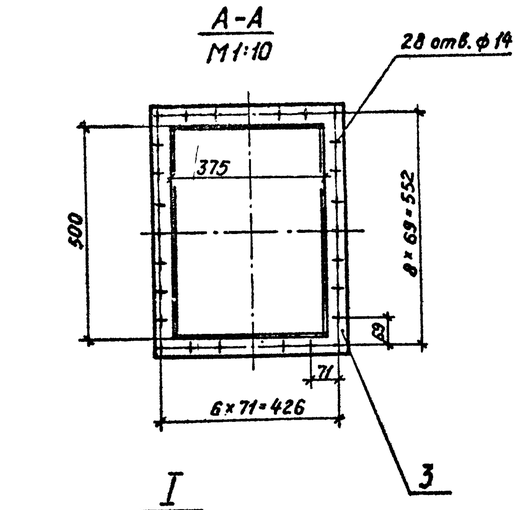

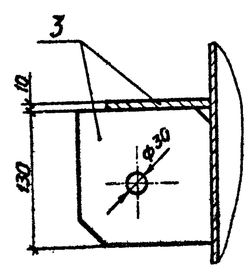

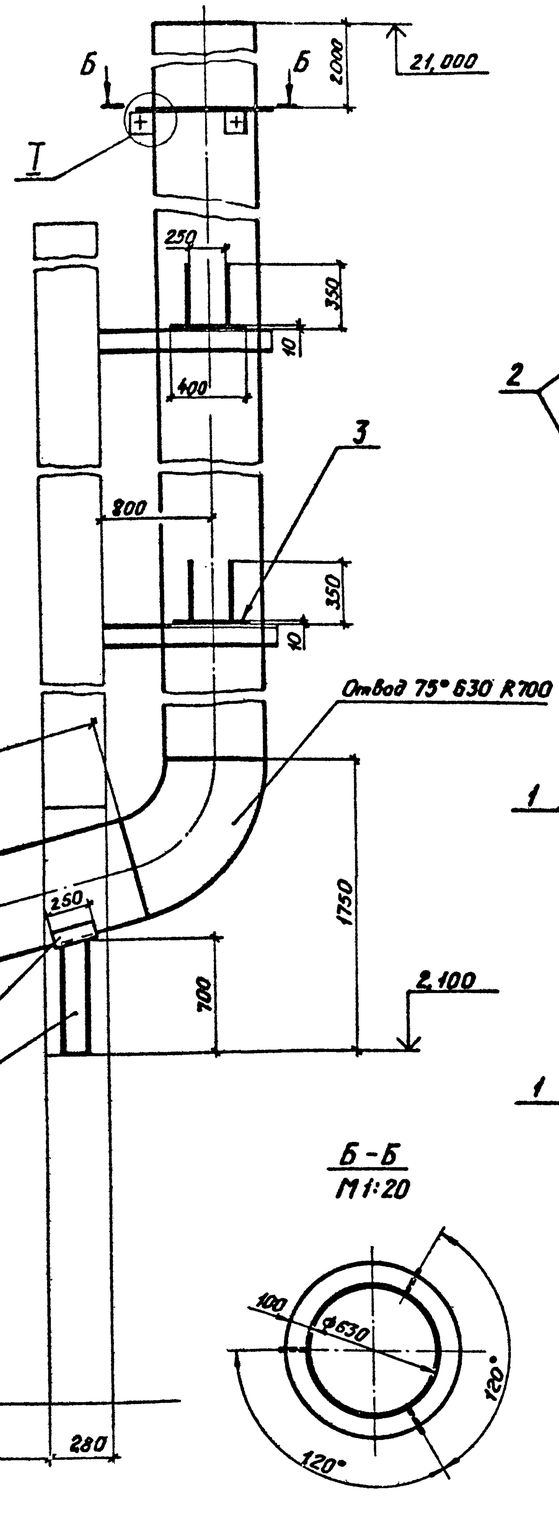

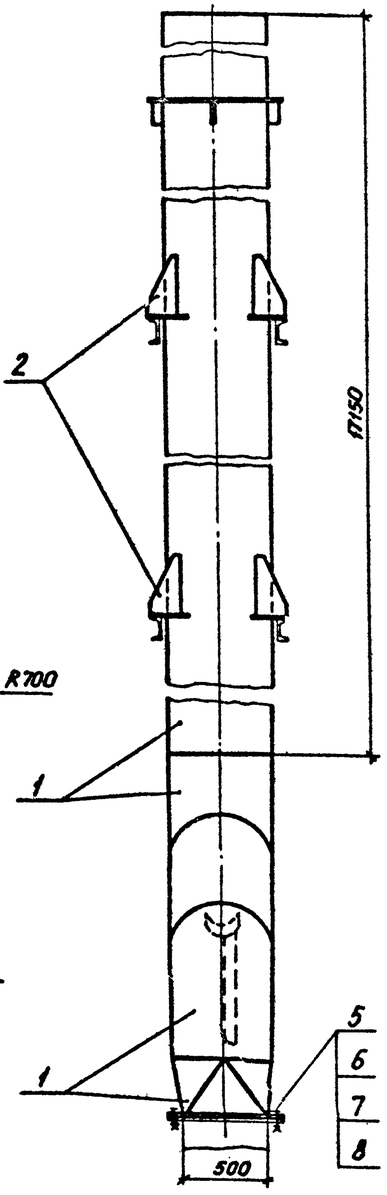

I
М1:4

Б-Б
М1:20

Марка, поз.	Обозначение	Наименование	Кол.	Масса, кг	Примечание
1		Лист Б-4,0 ГОСТ 19903-74			
		Вст3пс6-1 ГОСТ 14637-79		1320,0	
2		Лист Б-8,0 ГОСТ 19903-74			
		Вст3пс6-1 ГОСТ 14637-79		15,0	
3		Лист Б-10,0 ГОСТ 19903-74			
		Вст3пс6-1 ГОСТ 14637-79		45,0	
4		Швеллер 10 ГОСТ 8240-72			
		Вст3пс4 ГОСТ 535-79		6,0	
5		Болт М12-8g×45.58			
		ГОСТ 7798-70	28	0,058	
6		Гайка М12-6Н.5			
		ГОСТ 5915-70	28	0,0154	
7		Шайба 12.02			
		ГОСТ 11371-78	28	0,006	
8		Пластина I, лист, ТМКЩ-С-5			
		ГОСТ 7338-77		0,8	

Привязан:

Инв. №

ГИП	Юдин		16.10.85
Н.контр.	Косыгина		16.10.85
Нач.отд.	Никульченко		16.10.85
Рук.гр.	Наливайченко		15.10.85
Пров.	Лотава		14.10.85
Инж.	Вареца		14.10.85

ТП409-23-56.87 А0

Щебеночный завод по переработке однородных изверженных и метаморфических пород мощностью 700 тыс. м³ в год

Главный корпус

Стадия	Лист	Листов
Р	91	

Воздуховод в атмосферу Поз. 52

НИПИОТстром Новороссийск

Копировал Пахомчик

Формат А2

Инв. № подл. | Подп. и дата | Взам. инв. №

Альбом 8

Типовой проект ТП409-23-56.87

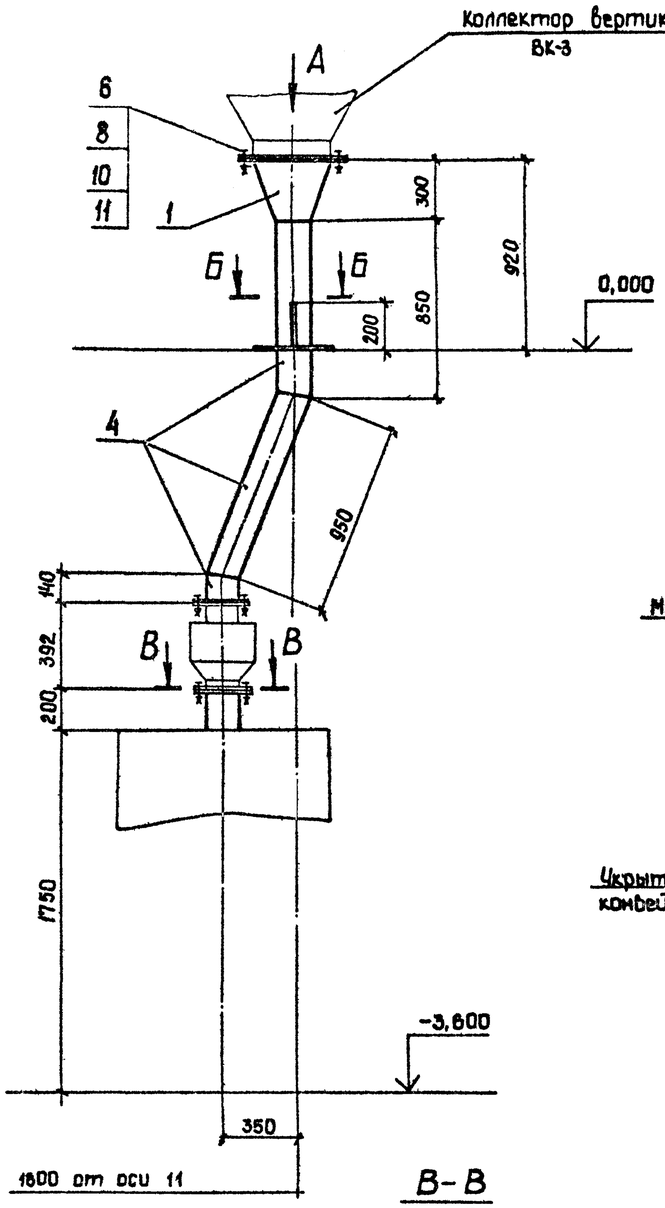

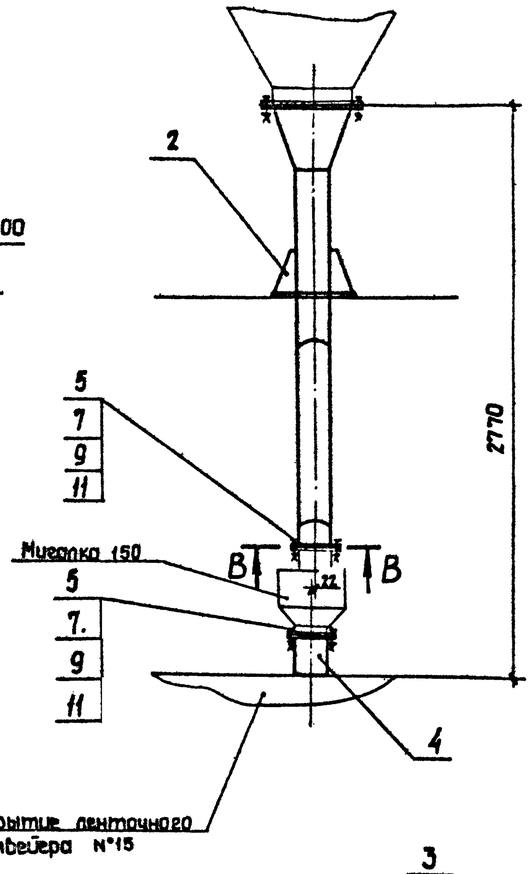

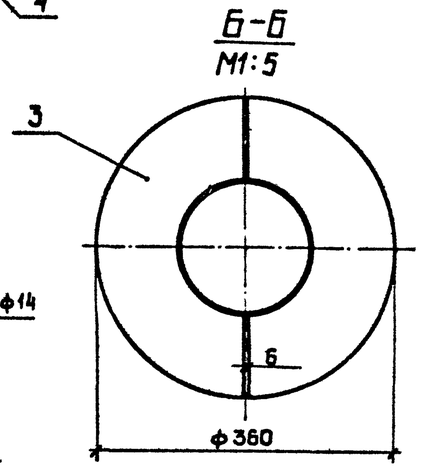

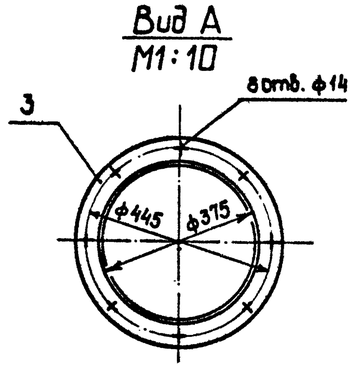

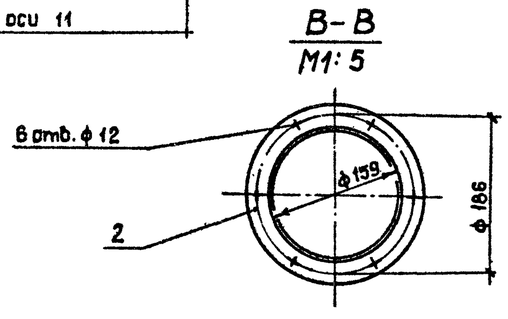

Марка, поз.	Обозначение	Наименование	Кол.	Масса, кг	Примечание
1		Лист $\frac{\text{Б-4,0 ГОСТ 19903-74}}{\text{ВСт3пс2 ГОСТ 14637-79}}$		10,0	
2		Лист $\frac{\text{Б-6,0 ГОСТ 19903-74}}{\text{ВСт3пс6-1 ГОСТ 14637-79}}$		5,0	
3		Лист $\frac{\text{Б-8,0 ГОСТ 19903-74}}{\text{ВСт3пс6-1 ГОСТ 14637-79}}$		10,0	
4		Труба $\frac{159\times4,0 \text{ ГОСТ 10704-76}}{\text{ВСт3сп4 ГОСТ 10705-80}}$		35,0	
5		Болт М10-8g×40.58			
		ГОСТ 7798-70	12	0,037	
6		Болт М12-8g×45.58			
		ГОСТ 7798-70	8	0,058	
7		Гайка М10-6Н.5			
		ГОСТ 5915-70	12	0,0113	
8		Гайка М12-6Н.5			
		ГОСТ 5915-70	8	0,0154	
9		Шайба 10.02			
		ГОСТ 11371-78	12	0,004	
10		Шайба 12.02			
		ГОСТ 11371-78	8	0,006	
11		Пластина I, лист, тмкщ-С-5			
		ГОСТ 7338-77		0,8	

Инв. № подл. | Подп. и дата | Взам. инв. №

Привязан:

Инв. №

ГИП	Юдин		10.10.85	ТП409-23-56.87 ОА
Н.контр.	Косыгина		11.10.85	Щебеночный завод по переработке однородных изверженных и метаморфических пород мощностью тыс. т в год.
Нач.отд.	Никульченко		15.10.85	Главный корпус
Рук.гр.	Наливайченко		14.10.85	
Пров.	Ломова		11.10.85	Стадия: Р; Лист: 92; Листов:
Инж.	Вареца		11.10.85	Течка от коллектора ВК-3 на конвейер № 15. Поз. 53
				НИПИОТстром Новороссийск

Копировал Сани

Формат А2

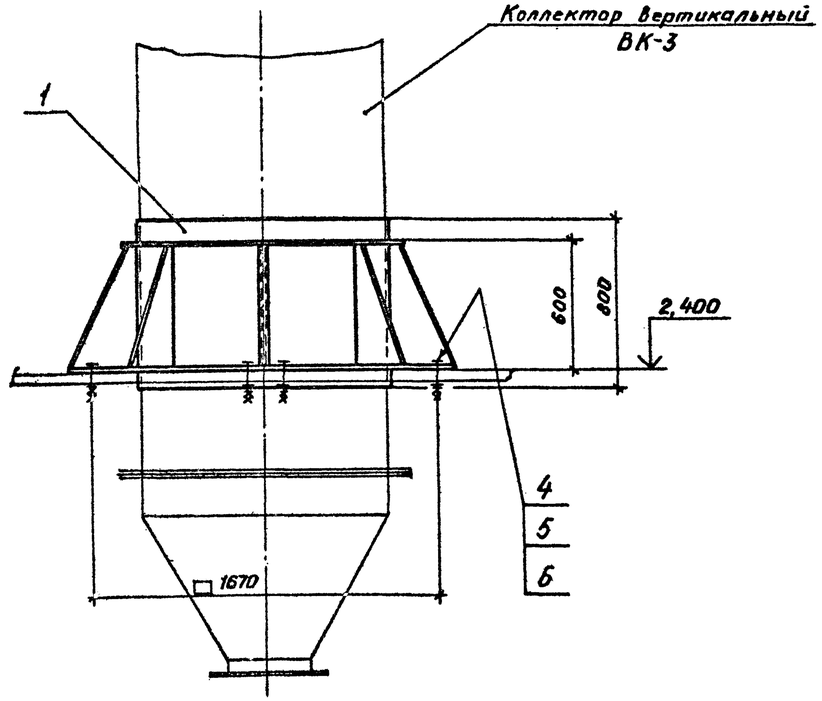

А-А повернуто
М1:10

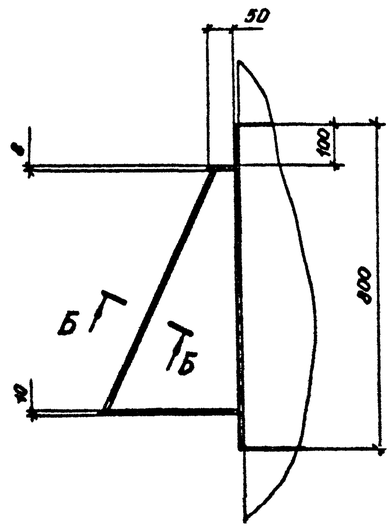

Марка, поз.	Обозначение	Наименование	Кол.	Масса кг	Примечание
1		Лист Б-6,0 ГОСТ 19903-74			
		Вст3пс6-1 ГОСТ 14637-79		142,0	
2		Лист Б-8,0 ГОСТ 19903-74			
		Вст3пс6-1 ГОСТ 14637-79		90,0	
3		Лист Б-10,0 ГОСТ 19903-74			
		Вст3пс6-1 ГОСТ 14637-79		120,0	
4		Болт М16-8g×120.58			
		ГОСТ 7798-70	8	0,224	
5		Гайка М16-6Н.5			
		ГОСТ 5915-70	8	0,0332	
6		Шайба 16.02			
		ГОСТ 11371-78	8	0,0113	

Б-Б
М1:2

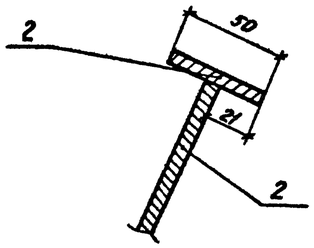

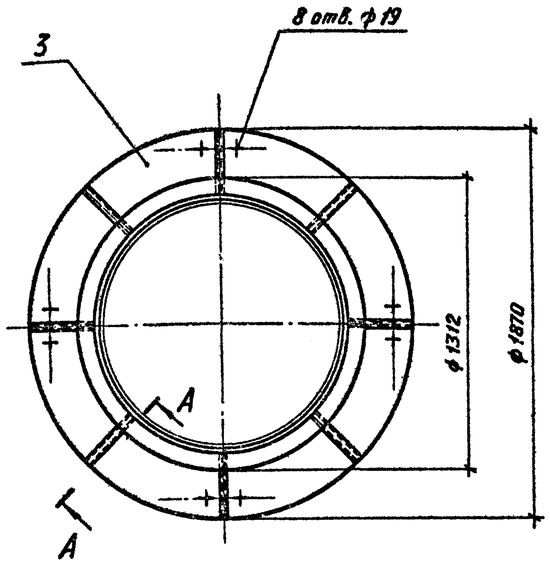

Альбом 6

Типовой проект ТП409-23-56.87

Инв. № подл. | Подп. и дата | Взам. инв. №

					ТП409-23-56.87 ОА
					Щебеночный завод по переработке однородных изверженных и метаморфизованных пород мощностью 100 тыс. м³ в год
Привязан:					Главный корпус
					Опора под коллектор ВК-3. Поз. 54
Инв. №					

ГИП	Юдин		6.10.85
Н.контр.	Косыгина		4.10.85
Нач.отд.	Никульченко		5.10.85
Рук.гр.	Напивайченко		4.10.85
Пров.	Лотова		11.10.85
Инж.	Вареца		11.10.85

Стадия	Лист	Листов
Р	93	

НИПИОТстром Новороссийск

Копировал Пахомчик

Формат А2

Альбом 8

Типовой проект ТП409-23-56.87

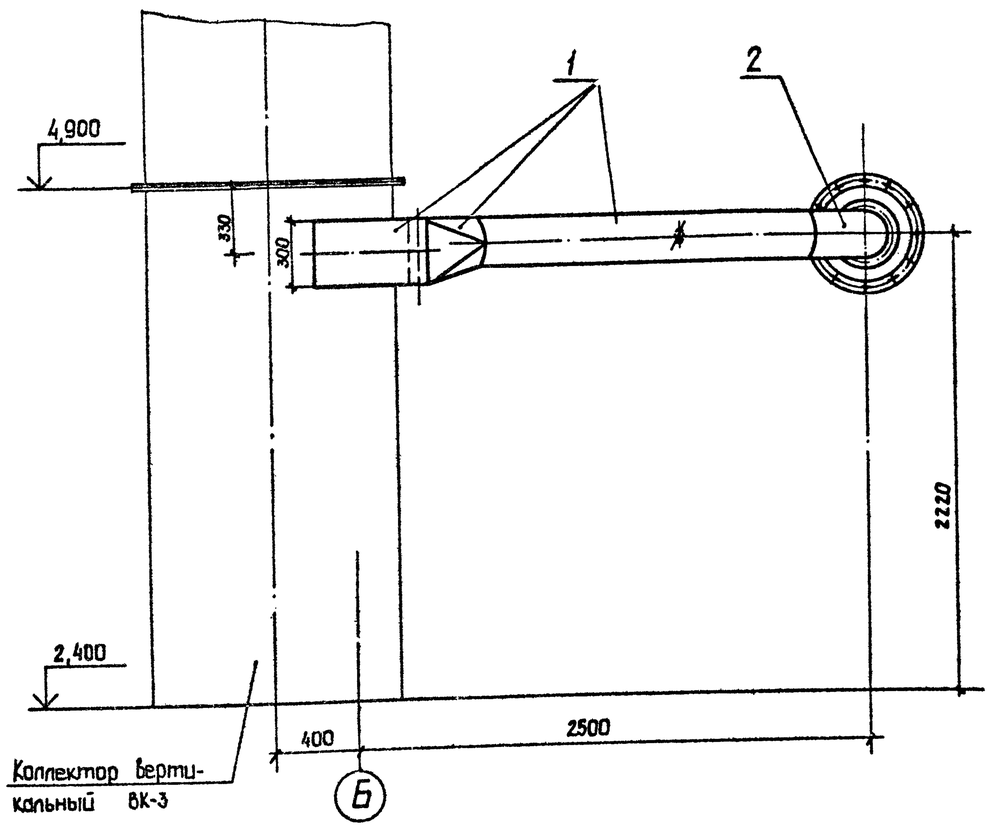

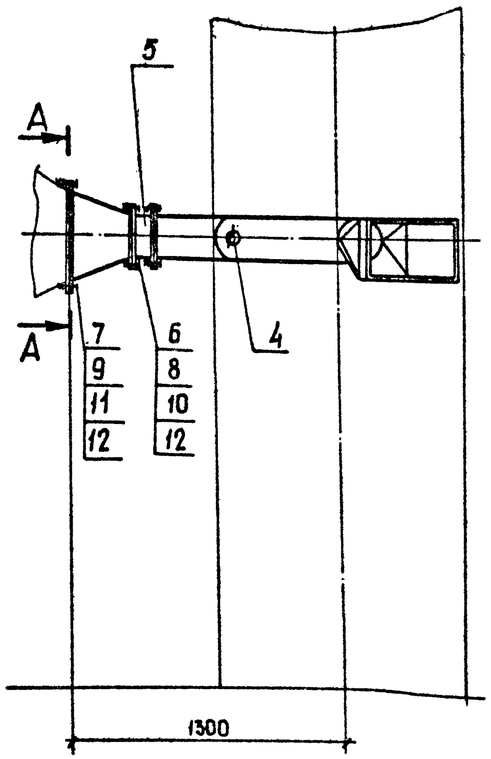

Марка, поз.	Обозначение	Наименование	Кол.	Масса, кг	Примечание
1		Лист Б-3,0 ГОСТ 19903-74 / Вст3пс2 ГОСТ 16523-70		45,0	
2		Лист Б-4,0 ГОСТ 19903-74 / Вст3пс2 ГОСТ 14637-79		12,0	
3		Лист Б-8,0 ГОСТ 19903-74 / Вст3пс6-1 ГОСТ 14637-79		10,0	
4		Штуцер ф60	1	0,65	
5		Заслонка дроссельная			
		ЗД 225	1	9,7	
6		Болт М10-8g х 40.58			
		ГОСТ 7798-70	16	0,037	
7		Болт М12-8g х 45.58			
		ГОСТ 7798-70	12	0,058	
8		Гайка М10-6Н.5			
		ГОСТ 5915-70	16	0,0113	
9		Гайка М12-6Н.5			
		ГОСТ 5915-70	12	0,0154	
10		Шайба 10.02			
		ГОСТ 11371-78	16	0,004	
11		Шайба 12.02			
		ГОСТ 11371-78	12	0,006	
12		Пластина I, лист, ТМКЩ-			
		с-5 ГОСТ 7338-77		1.0	

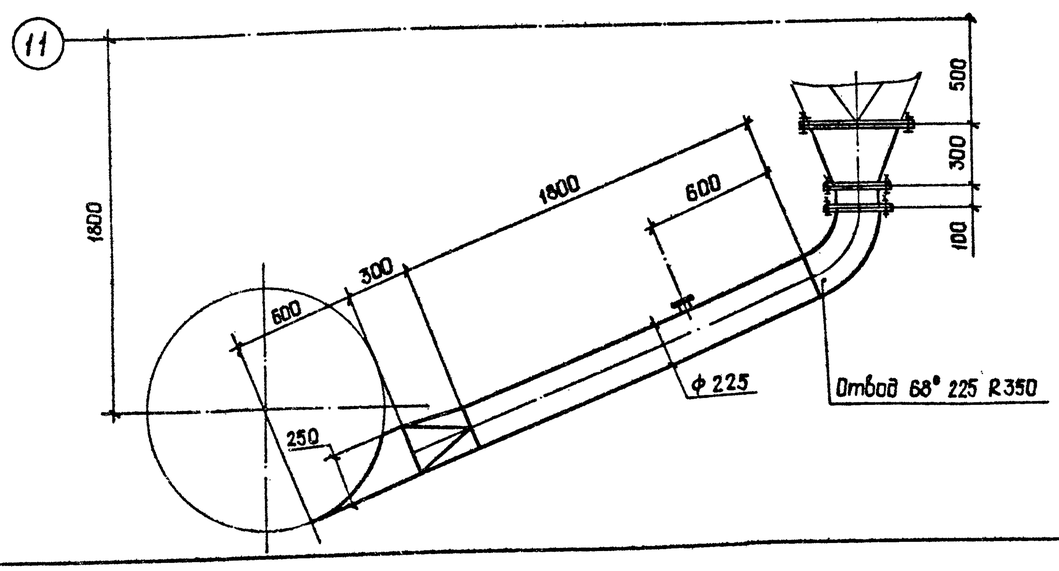

А – А
М1:10

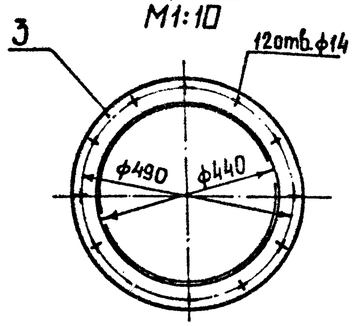

Привязан:

Инв. №

ГИП	Юдин		16.10.85
Н.контр.	Косыгина		15.10.85
Нач.отд	Никульченко		15.10.85
Рук. гр.	Наливайченко		14.10.85
Провер.	Ломова		11.10.85
Инж.	Вареца		11.10.85

ТП409-23-56.87 ОА

Щебеночный завод по переработке однородных изверженных и метаморфических пород мощностью 700 тыс. м³ в год.

Главный корпус

Стадия	Лист	Листов
Р	94	

Воздуховод от грохота к комектору ВК-3. Поз. 55

НИПИстром Новороссийск

Копировал Сани

Формат А2

Инв. № подл. | Подп. и дата | Взам. инв. №

Альбом 8

Типовой проект ТП409-23-56.87

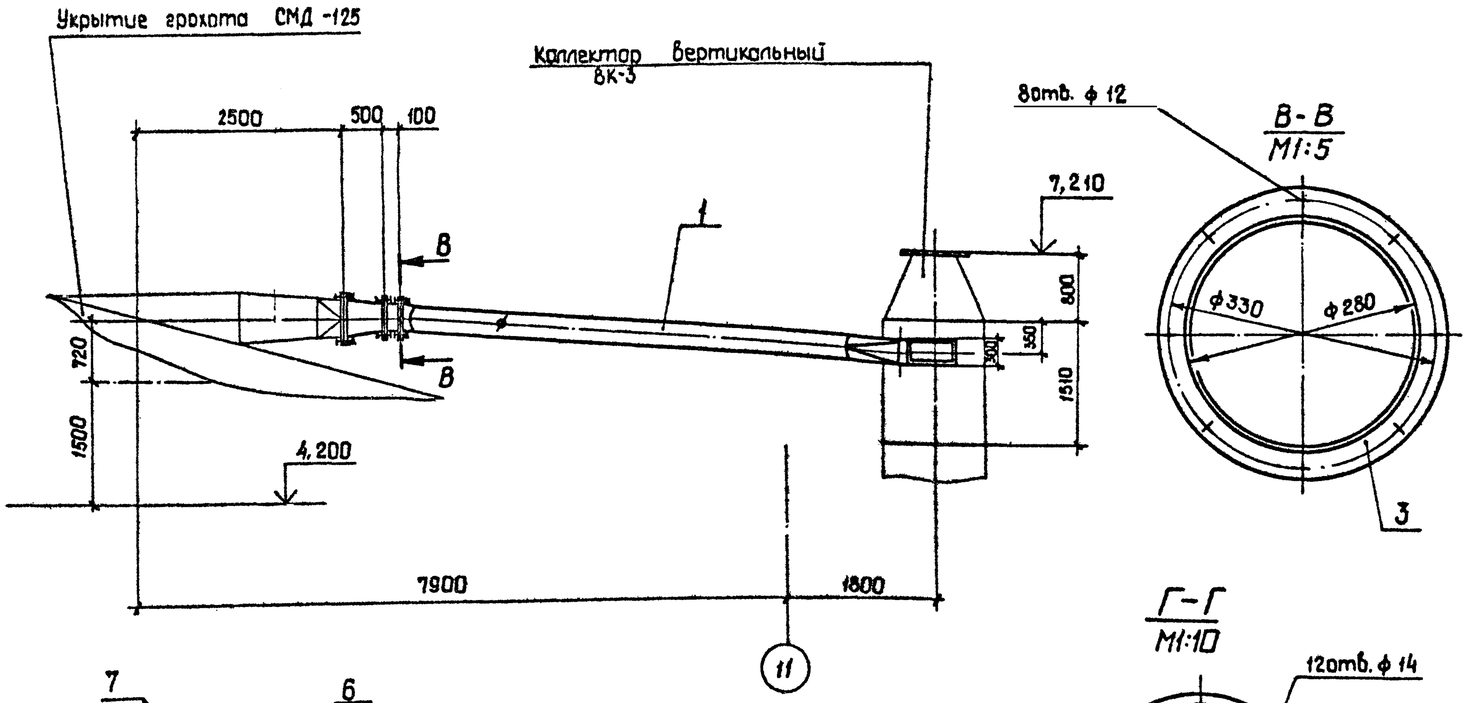

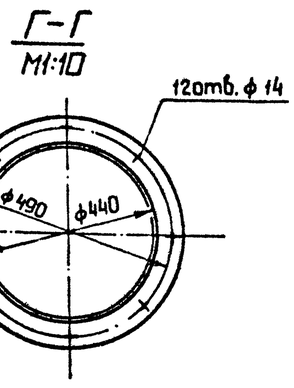

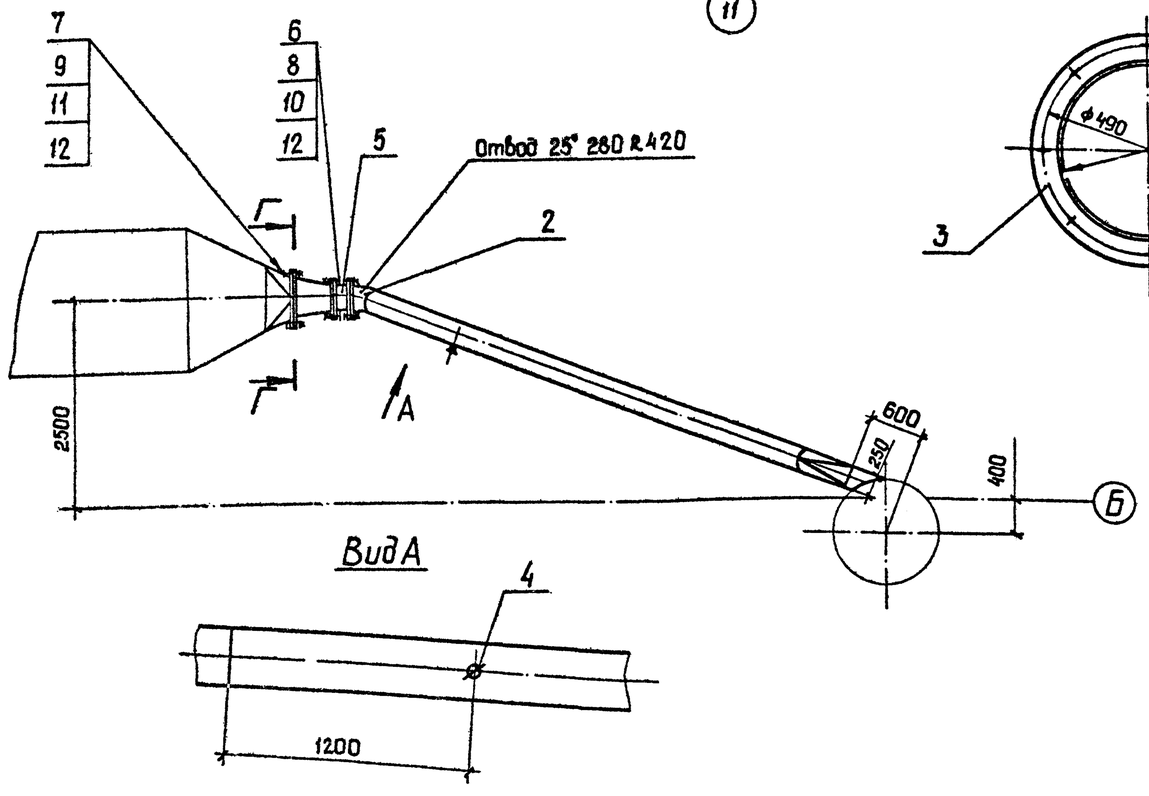

Вид А

Марка, поз.	Обозначение	Наименование	Кол.	Масса, кг	Примечание
1		Лист $\frac{\text{Б-3,0 ГОСТ 19903-74}}{\text{ВСт3пс2 ГОСТ 16523-70}}$		140,0	
2		Лист $\frac{\text{Б-4,0 ГОСТ 19903-74}}{\text{ВСт3пс2 ГОСТ 14637-79}}$		5,0	
3		Лист $\frac{\text{Б-8,0 ГОСТ 19903-74}}{\text{ВСт3пс6-1 ГОСТ 14637-79}}$		12,0	
4		Штуцер ф 60	1	0,65	
5		Заслонка дроссельная			
		ЗД 280	1	11,5	
6		Болт М10-8g х40.58			
		ГОСТ 7798-70	16	0,037	
7		Болт М12-8g х45.58			
		ГОСТ 7798-70	12	0,058	
8		Гайка М10-6Н.5			
		ГОСТ 5915-70	16	0,0113	
9		Гайка М12-6Н.5			
		ГОСТ 5915-70	12	0,015	
10		Шайба 10.02			
		ГОСТ 11371-78	12	0,004	
11		Шайба 12.02			
		ГОСТ 11371-78	16	0,006	
12		Пластина I, лист, ТМКЩ-			
		с-5 ГОСТ 7338-77	1	1,0	

Инв. № подл. | Подп. и дата | Взам. инв. №

Привязан:

Инв. №

ГИП	Юдин		16.10.85
Н.контр	Косыгина		14.10.85
Нач.отд	Никульченко		15.10.85
Рук.гр.	Наливайченко		14.10.85
Проб.	Ломова		11.10.85
Инж.	Вареца		11.10.85

ТП409-23-56.87 ОА

Щебеночный завод по переработке однородных изверженных и метаморфических пород мощностью 700 тыс. м³ в год

Главный корпус

Стадия	Лист	Листов
Р	95	

Воздуховод от грохота к коллектору ВК-3 Поз. 56

НИПИОТстром Новороссийск

Копировал Сани

Формат А2

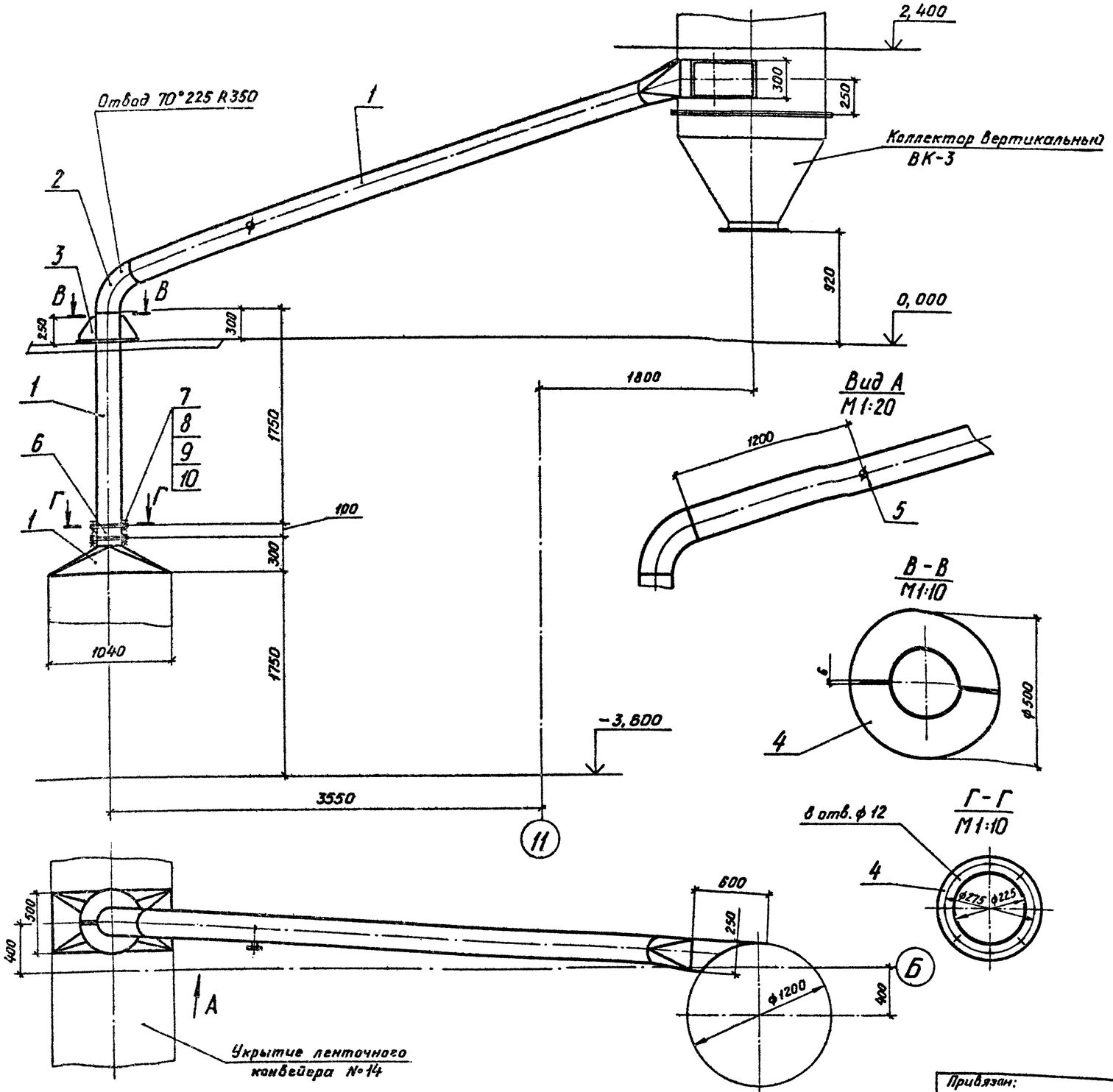

Марка, поз.	Обозначение	Наименование	Кол.	Масса, кг	Приме-чание
1		Лист Б-3,0 ГОСТ 19903-74			
		Вст3пс2 ГОСТ 16523-70		120,0	
2		Лист Б-4,0 ГОСТ 19903-74			
		Вст3пс2 ГОСТ 14637-70		10,0	
3		Лист Б-6,0 ГОСТ 19903-74			
		Вст3пс6-1 ГОСТ 14637-79		5,0	
4		Лист Б-8,0 ГОСТ 19903-74			
		Вст3пс6-1 ГОСТ 14637-79		10,0	
5		Штуцер ф 60	1	0,65	
6		Заслонка дроссельная			
		З.Д. 225	1	9,7	
7		Болт М10-8g х 40.58			
		ГОСТ 7798-70	16	0,037	
8		Гайка М10-6Н.5			
		ГОСТ 5915-70	16	0,0113	
9		Шайба 10.02			
		ГОСТ 11371-78	16	0,004	
10		Пластина I, лист, ТМКЩ-			
		С-5 ГОСТ 7338-77		0,4	

Альбом 8

Типовой проект ТП409-23-56.87

Инв.№ подл. | Подп. и дата | Взам.инв.№

Привязан:

Инв. №

ГИП	Юдин		6.10.85	ТП409-23-56.87 ОА
Н.контр.	Косыгина		13.10.85	Щебеночный завод по переработке однородных изверженных и метаморфических пород мощностью 700 тыс. м3 в год
Нач. отд.	Никульченко		15.10.85	Главный корпус — Стадия: Р; Лист: 96; Листов:
Рук. гр.	Наливайченко		14.10.85	
Пров.	Потова		11.10.85	Воздуховод от конвейера №14 к коллектору ВК-3. Поз.37
Инж.	Варецца		11.10.85	НИПИОТстром Новороссийск

Копировал Пахомчик

Формат А2

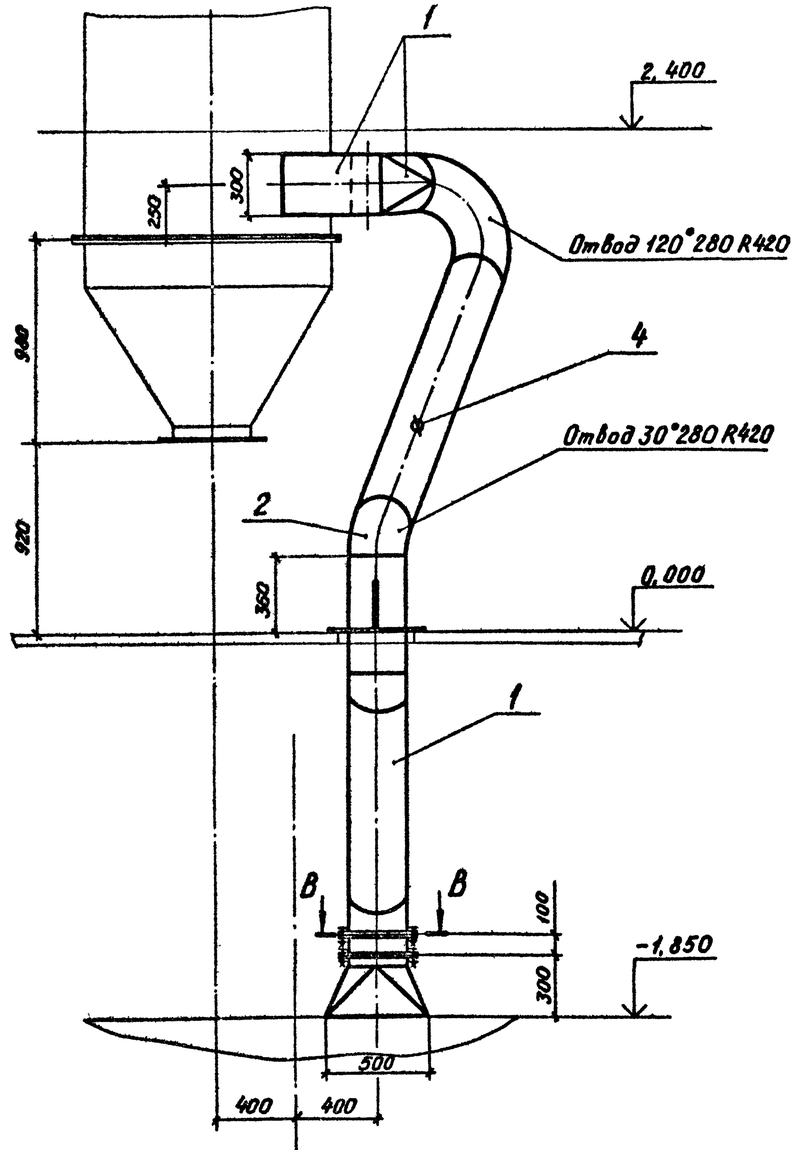

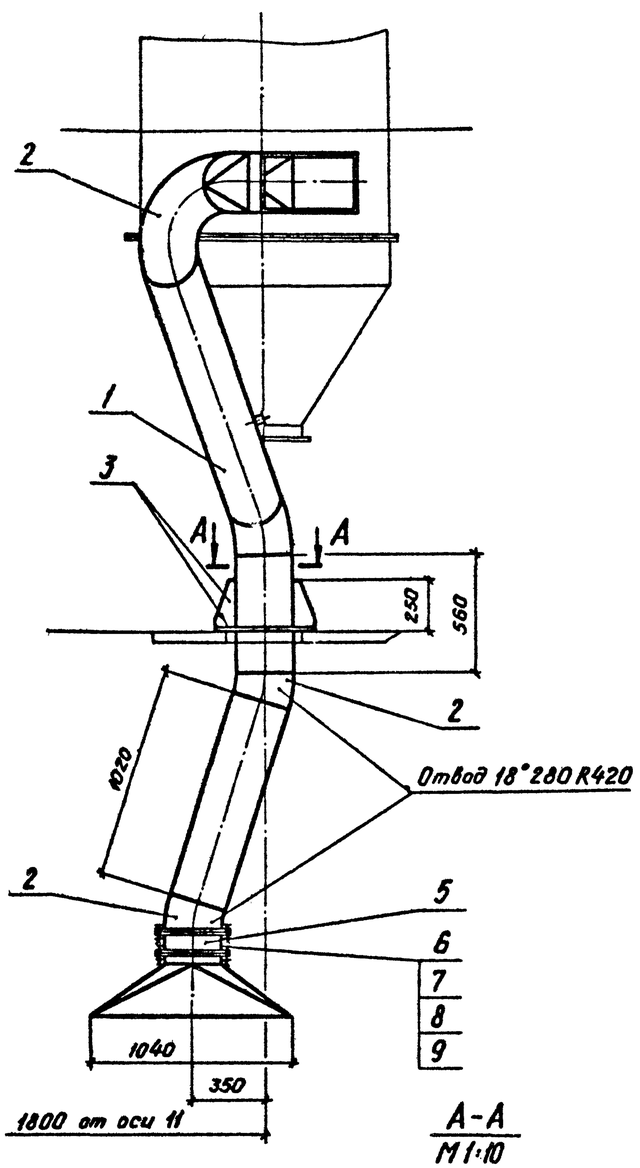

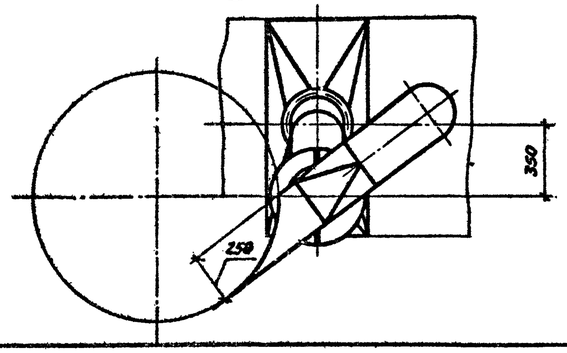

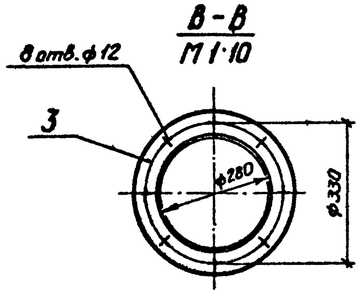

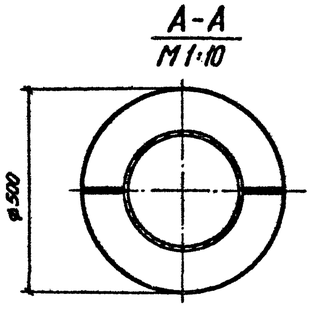

Марка, поз.	Обозначение	Наименование	Кол.	Масса, кг	Примечание
1		Лист Б-3,0 ГОСТ 19903-74 / ВСт3пс2 ГОСТ 16523-70		100,0	
2		Лист Б-4,0 ГОСТ 19903-74 / ВСт3пс2 ГОСТ 14637-79		25,0	
3		Лист Б-6,0 ГОСТ 19903-74 / ВСт3пс6-1 ГОСТ 14637-79		10,0	
4		Штуцер ф 60	1	0,65	
5		Заслонка дроссельная ЗД 280	1	11,5	
6		Болт М10-8g×40.58 ГОСТ 7798-70	16	0,037	
7		Гайка М10-6Н.5 ГОСТ 5915-70	16	0,0137	
8		Шайба 10.02 ГОСТ 11371-78	16	0,004	
9		Пластина I, лист, ТМКЩ-С-5 ГОСТ 7338-77		0,5	

Альбом 8

Типовой проект 7П409-23-56.87

Инв. № подл. | Подп. и дата | Взам. инв. №

Привязан:

Инв. №

ГИП	Юдин		10.85
Н.контр.	Косыгина		10.85
Нач.отд.	Никульченко		10.85
Рук.гр.	Наливайченко		10.85
Пров.	Ломова		10.85
Инж.	Варецца		10.85

ТП409-23-56.87 ОА

Щебеночный завод по переработке однородных изверженных и метаморфических пород мощностью 700 тыс. м3 в год

Главный корпус

Стадия	Лист	Листов
Р	97	

Воздуховод от конвейера №15 к коллектору ВК-3 Поз. 58

НИПИОТстром Новороссийск

Копировал Пахомчик

Формат А2

Альбом 8

Типовой проект 1П409-23-56.87

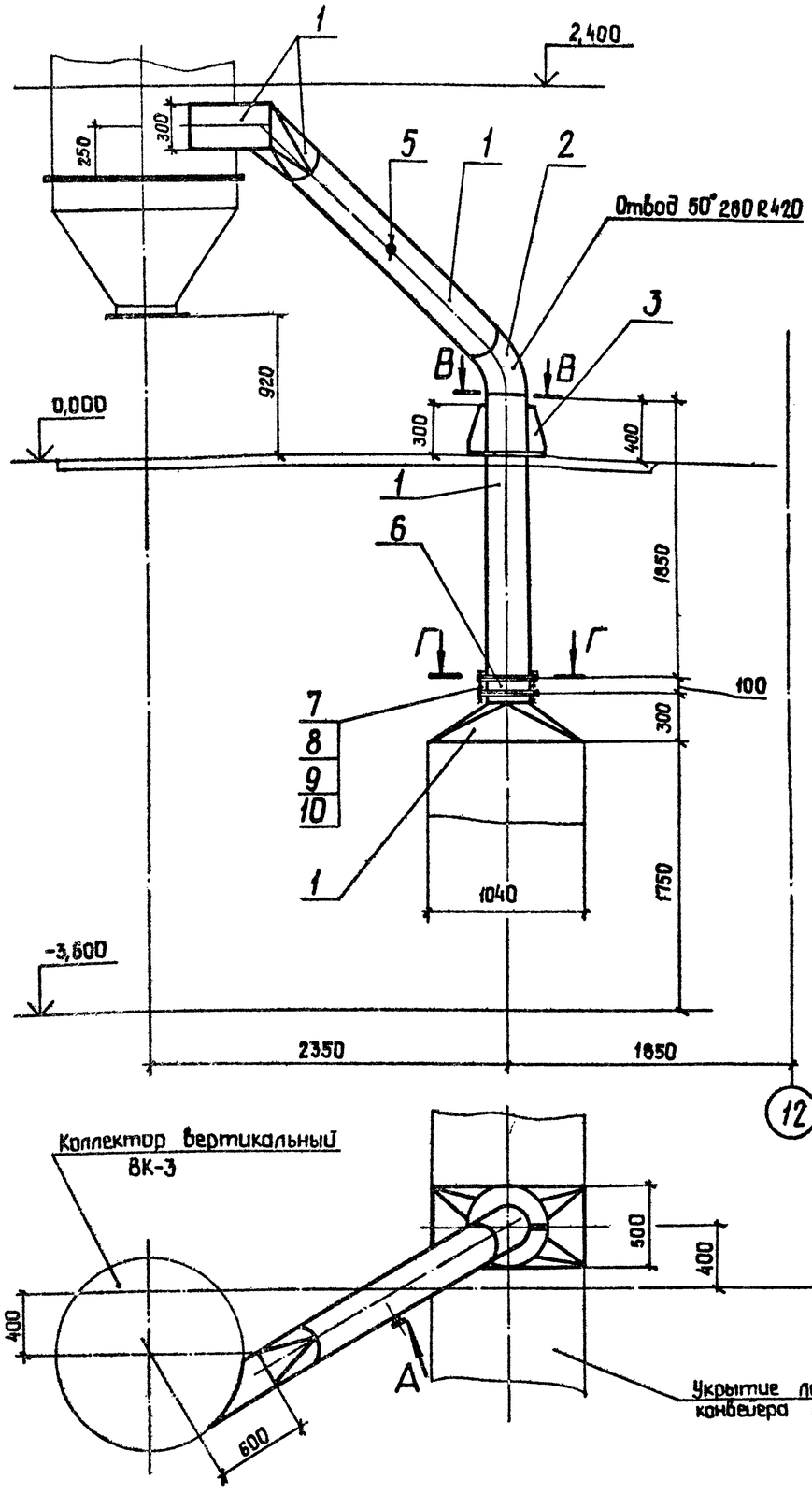

Вид А
М1:20

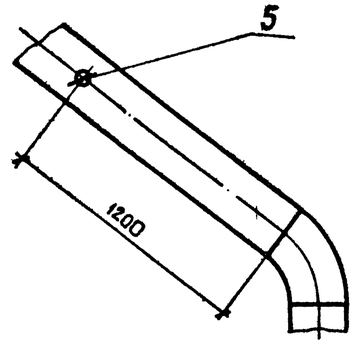

В-В
М1:10

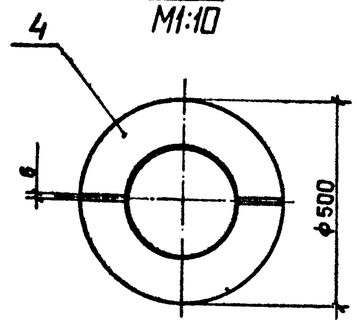

Г-Г
М1:10

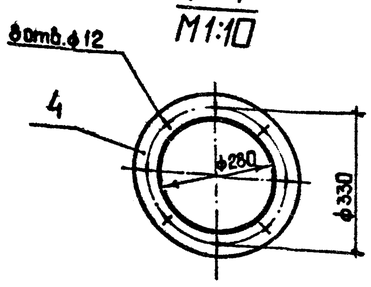

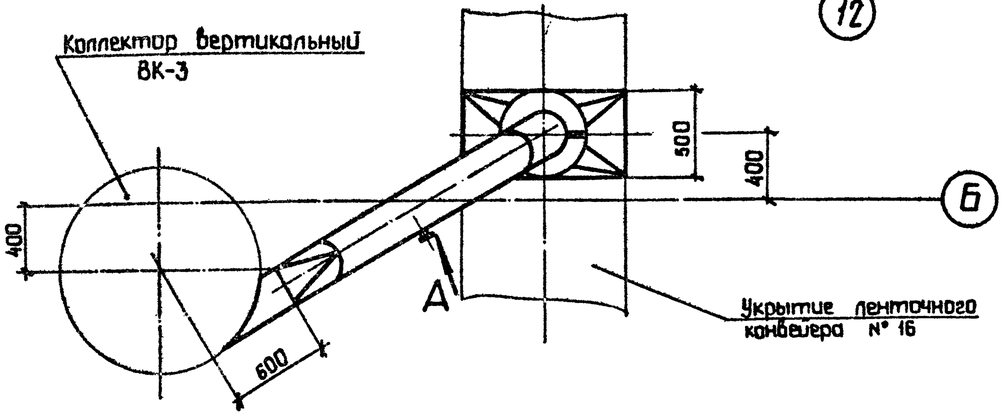

Марка, поз.	Обозначение	Наименование	Кол.	Масса, кг	Примечание
1		Лист Б-3,0 ГОСТ 19903-74 / ВСт3пс2 ГОСТ 16523-70		75,0	
2		Лист Б-4,0 ГОСТ 19903-74 / ВСт3пс2 ГОСТ 14637-79		10,0	
3		Лист Б-6,0 ГОСТ 19903-74 / ВСт3пс6-1 ГОСТ 14637-79		5,0	
4		Лист Б-8,0 ГОСТ 19903-74 / ВСт3пс6-1 ГОСТ 14637-79		10,0	
5		Штуцер ф 60	1	0,65	
6		Заслонка дроссельная			
		ЗД 280	1	11,5	
7		Болт М10-8g×40.58			
		ГОСТ 7798-70	16	0,037	
8		Гайка М10-6Н.5			
		ГОСТ 5915-70	16	0,0113	
9		Шайба 10.02			
		ГОСТ 11371-78	16	0,004	
10		Пластина I, лист, ТМКЩ-			
		С-5 ГОСТ 7338-77		0,4	

Привязан:

Инв. №

Инв. № подл. | Подп. и дата | Взам. инв. №

ГИП	Юдин		16.09.85	ТП409-23-56.87 ОА
Н.контр.	Косыгина		14.10.85	Шлюзовочный завод по переработке обнаруженных изверженных и метаморфических пород мощностью 100 тыс. м³ в год
Нач.отд.	Никульченко		15.10.85	Главный корпус
Рук.гр.	Намбайченко		14.10.85	Стадия: Р; Лист: 98; Листов:
Пров.	Ланова		11.10.85	Воздуховод от конвейера № 16 к коллектору ВК-3 Поз. 59
Инж.	Вареца		11.10.85	НИПИОТстром Новороссийск

Копировал сани

Формат А2

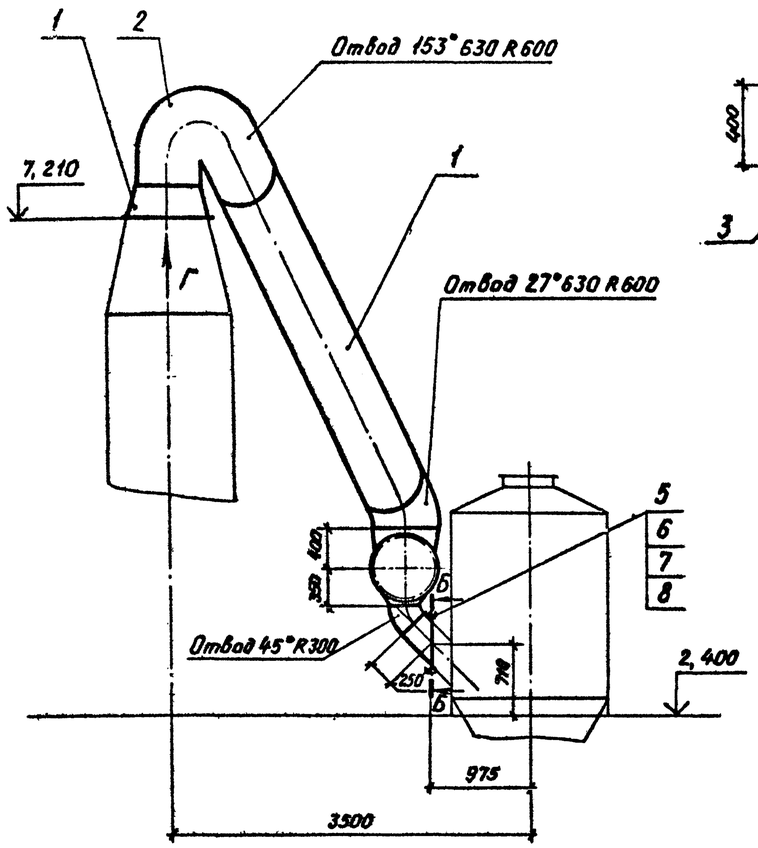

Б - Б
М1:20

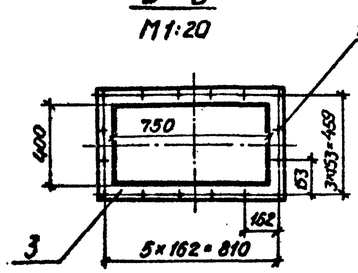

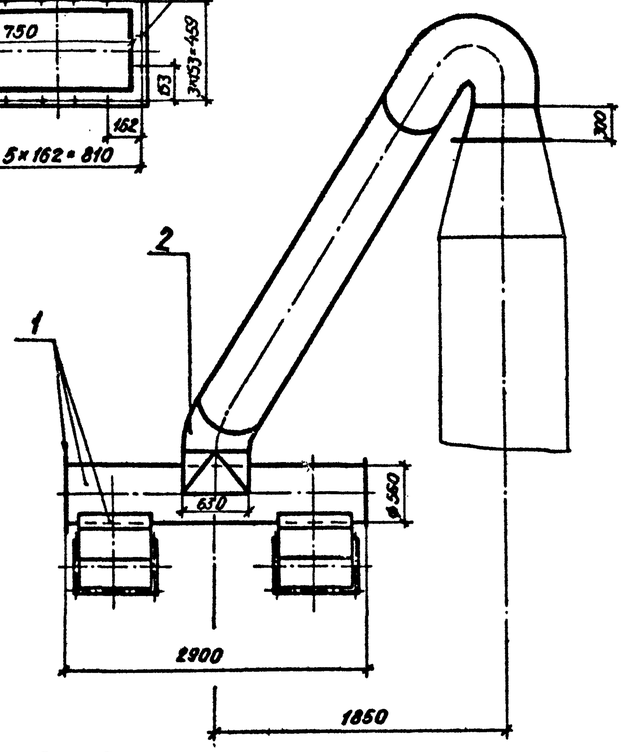

Марка, поз.	Обозначение	Наименование	Кол.	Масса, кг	Приме-чание
1		Лист Б-4,0 ГОСТ 19903-74			
		В Ст3пс2 ГОСТ 14637-79		520,0	
2		Лист Б-6,0 ГОСТ 19903-74			
		В Ст3пс6-1 ГОСТ 14637-79		170,0	
3		Лист Б-10,0 ГОСТ 19903-74			
		В Ст3пс6-1 ГОСТ 14637-79		30,0	
4		Штуцер ф60	2	0,65	
5		Болт М12-8g×45.58			
		ГОСТ 7798-70	32	0,058	
6		Гайка М12-6Н.5			
		ГОСТ 5915-70	32	0,0154	
7		Шайба 12.02			
		ГОСТ 11371-58	32	0,006	
8		Пластина I, лист, ТМКЩ-			
		С-5 ГОСТ 7338-77		1,6	

Вид Г
М1:25

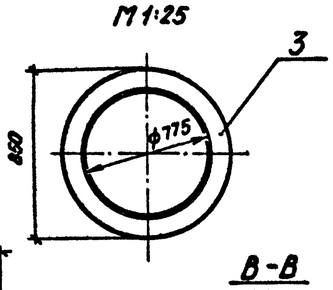

Вид А повернуто
М1:20

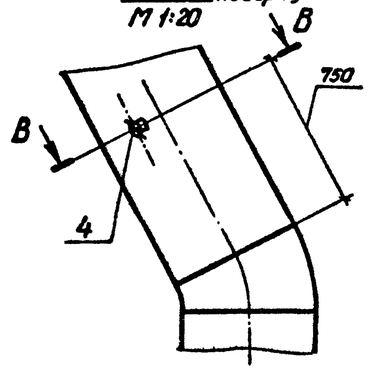

Пылеуловитель гидродинамический ГДП-10М

Коллектор вертикальный ВК-3

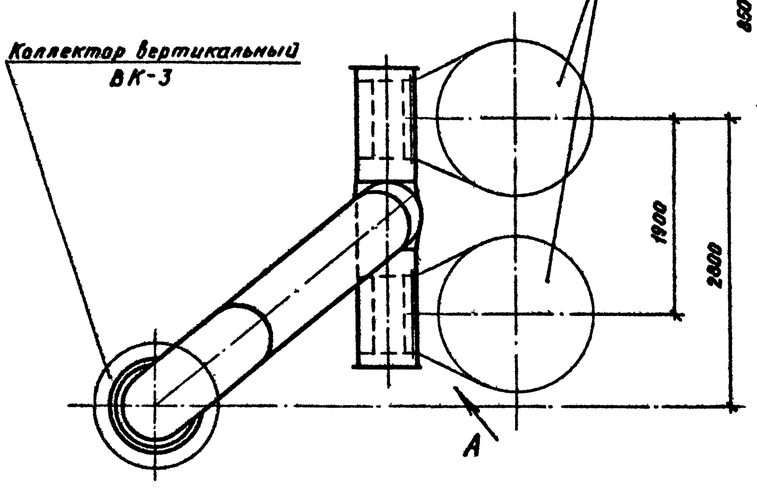

В-В
М1:20

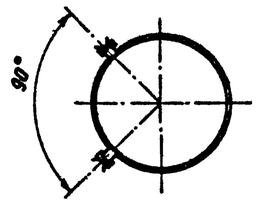

Типовой проект ТП409-23-56.87 Альбом 8

Инв.№ подл. | Подп. и дата | Взам. инв.№

				ТП409-23-56.87 ОА	
				Щебеночный завод по переработке однородных изверженных и метаморфических пород мощностью 700 тыс. м3 в год	
Привязан	ГИП	Юдин	16.10.85	Главный корпус	Стадия: Р; Лист: 99; Листов:
	Н.контр.	Косыгина	16.10.85		
	Нач.отд.	Никульченко	15.10.85		
	Рук.гр.	Наливайченко	14.10.85		
	Прод.	Логова	11.10.85	Воздуховод к пылеуловителям ГДП-10М. Поз. 60	НИПИОТстром Новороссийск
Инв.№	Инж.	Вареца	11.10.85		

Копировал Пахомчик

Формат А2

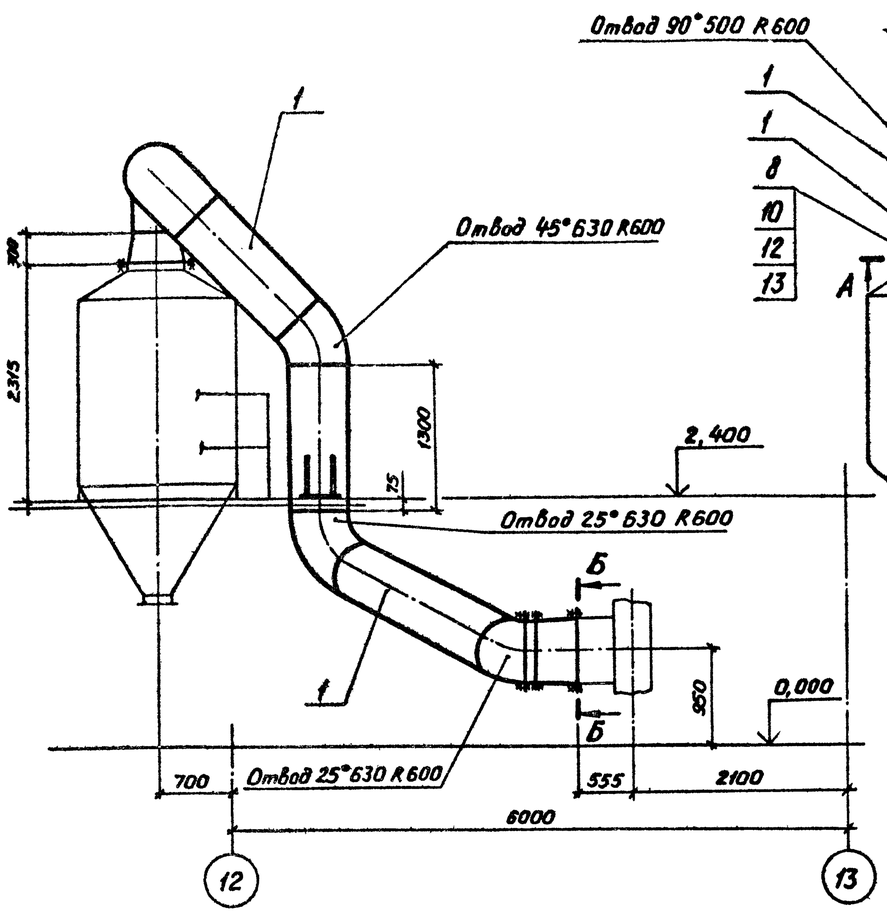

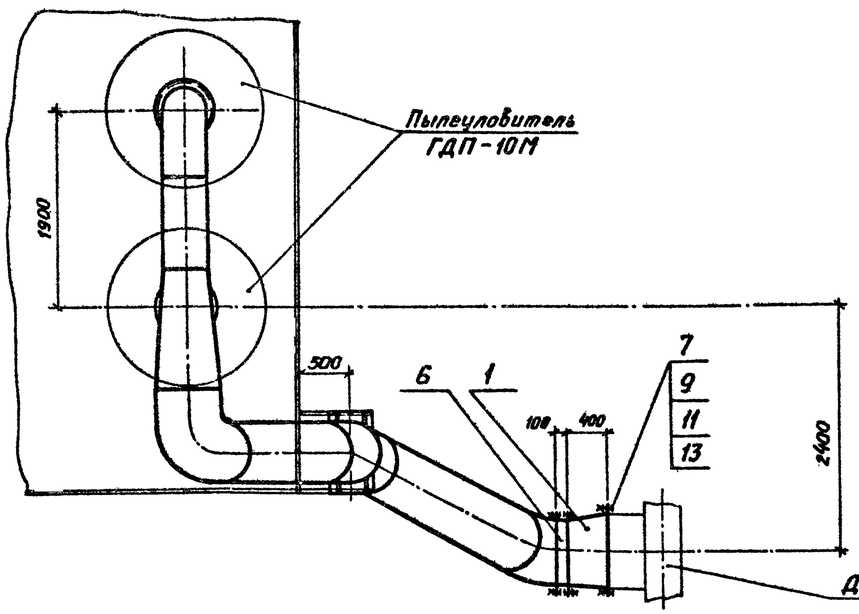

А - А
М1:20

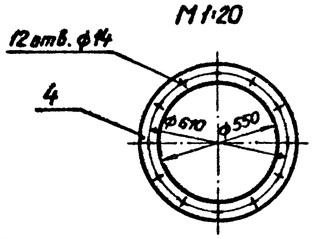

Б - Б
М1:20

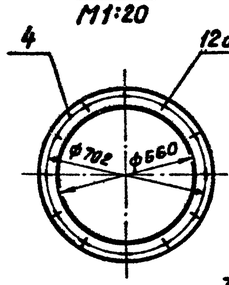

В - В
М1:25

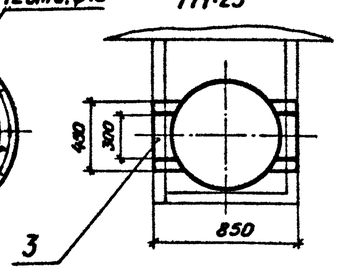

Марка, поз.	Обозначение	Наименование	Кол.	Масса, кг	Примечание
1		Лист Б-3,0 ГОСТ 19903-74			
		Вст3пс2 ГОСТ 16523-70		460,0	
2		Лист Б-6,0 ГОСТ 19903-74			
		Вст3пс6-1 ГОСТ 14637-79		8,0	
3		Лист Б-8,0 ГОСТ 19903-74			
		ВСт3пс6-1 ГОСТ 14637-79		6,0	
4		Лист Б-10,0 ГОСТ 19903-74			
		ВСт3пс6-1 ГОСТ 14637-79		40,0	
5		Штуцер ф60	2	0,65	
6		Заслонка дроссельная			
		ЗД 630	1	36,0	
7		Болт М10-8g×40.58			
		ГОСТ 7798-70	12	0,037	
8		Болт М12-8g×45.58			
		ГОСТ 7798-70	60	0,058	
9		Гайка М10-6Н.5			
		ГОСТ 5915-70	12	0,0137	
10		Гайка М12-6Н.5			
		ГОСТ 5915-70	60	0,0154	
11		Шайба 10.02			
		ГОСТ 11371-78	12	0,004	
12		Шайба 12.02			
		ГОСТ 11371-78	60	0,006	
13		Пластина I, лист, ТПКЩ-С-5			
		ГОСТ 7338-77		3,5	

Типовой проект ТП409-23-56.87 Альбом 6

Инв.№ подл. | Подп. и дата | Взам. инв.№

Привязан:

Инв. №

ГИП	Юдин		16.10.85
Н.контр.	Косыгина		16.10.85
Нач.отд.	Никульченко		15.10.85
Рук.гр.	Наливайченко		14.10.85
Пров.	Лотова		11.10.85
Инж.	Вареца		11.10.85

ТП409-23-56.87 ОА

Щебеночный завод по переработке однородных изверженных и метаморфических пород мощностью 700 тыс. м3 в год

Главный корпус

Стадия	Лист	Листов
Р	100	

Воздуховод к дымососу ДН-10. Поз. 61

НИПИОТстром Новороссийск

Копировал Пахомчик

Формат А2

Альбом 8

Типовой проект ТП409-23-56.87

Марка, поз.	Обозначение	Наименование	Кол.	Масса, кг	Примечание
1		Лист Б-4,0 ГОСТ 19903-74			
		ВСт3пс2 ГОСТ 14637-79		10,0	

Конус шламоотводящий

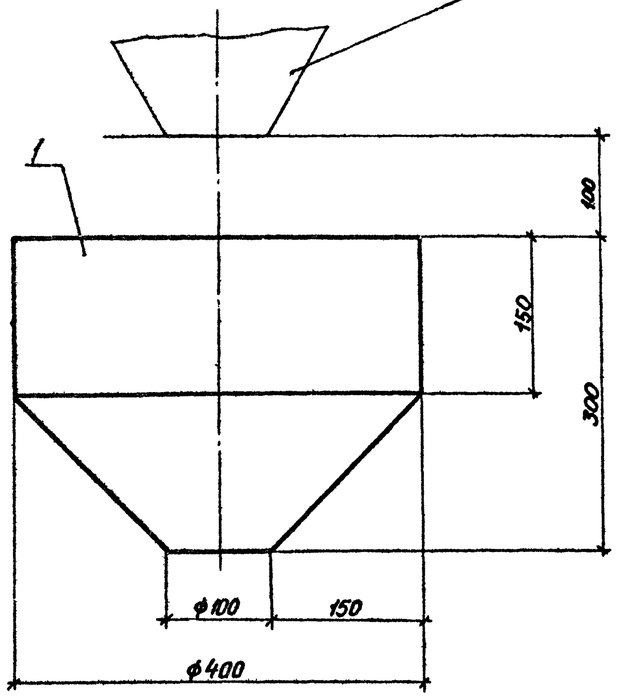

Развертка конусной части воронки
М1:2,5

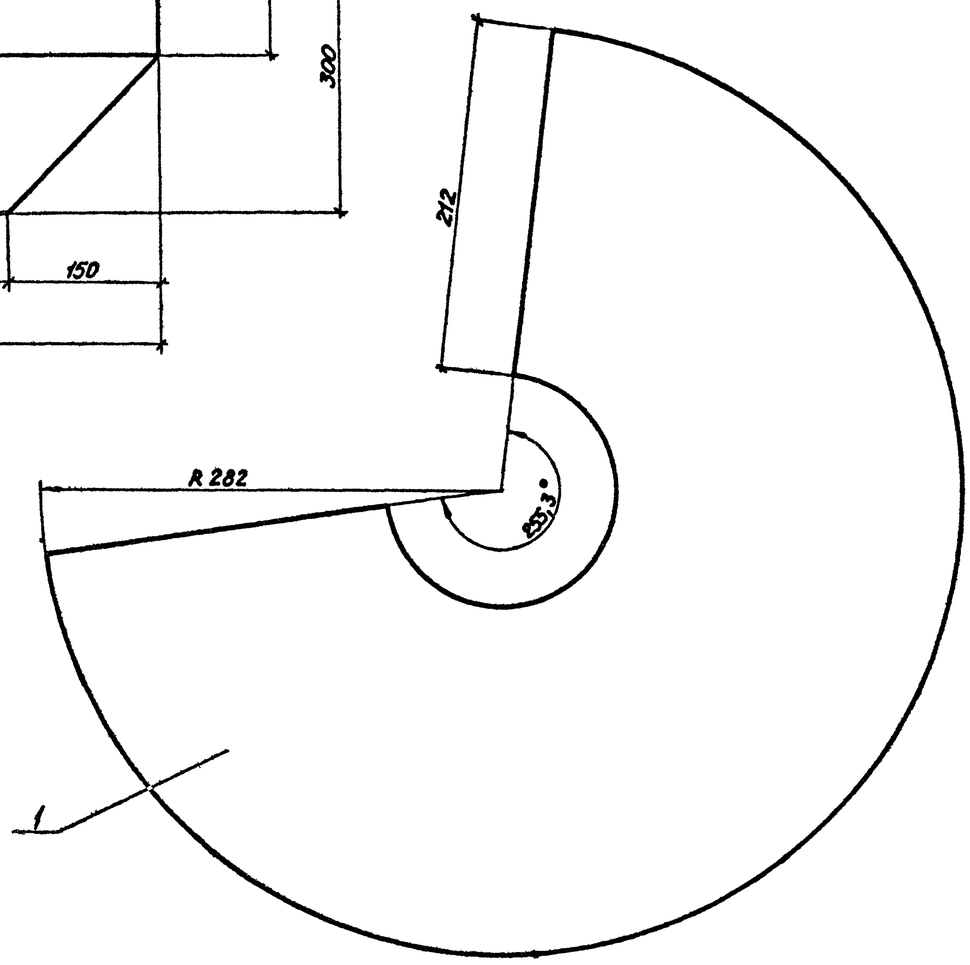

Инв.№ подл. | Подп. и дата | Взам. инв.№

				ТП409-23-56.87	ОА
				Щебеночный завод по переработке однородных изверженных и метаморфических пород мощностью 100 тыс. м³ в год	
		ГИП	Юдин	16.10.85	
Привязан:		Н.контр.	Касыгина	13.10.85	Главный корпус
		Нач. отд.	Никульченко	15.10.85	Стадия: Р; Лист: 101; Листов:
		Рук. гр.	Налбайченко	14.10.85	
		Пров.	Лотова	11.10.85	Воронка. Поз. 18
Инв. №		Инж.	Вареца	11.10.85	НИПИОТстром Новороссийск

Копировал Пахомчик

Формат А2

Альбом 8

Типовой проект ТП409-23-56.87

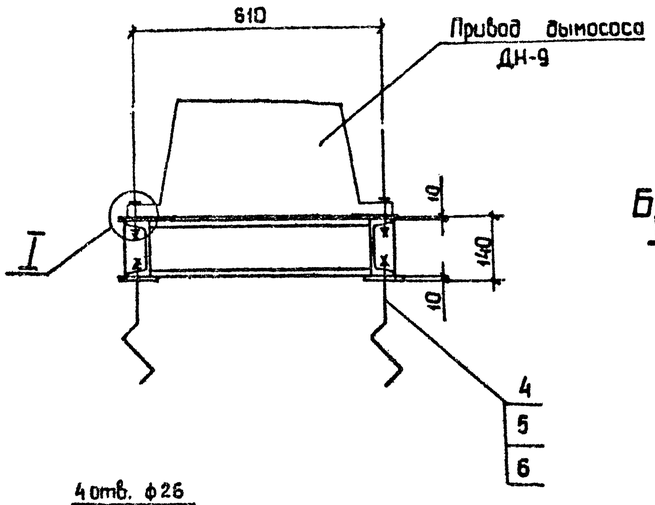

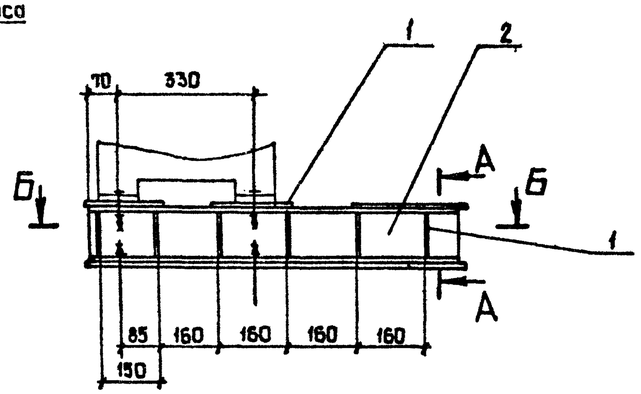

Марка, поз.	Обозначение	Наименование	Кол.	Масса, кг	Приме-чание
1		Лист $\frac{\text{Б-10,0 ГОСТ 19903-74}}{\text{ВСт3пс6-1 ГОСТ14637-79}}$		48,0	
2		Швеллер $\frac{\text{12 ГОСТ 8240-72}}{\text{ВСт3пс4 ГОСТ535-79}}$		38,0	
3		Болт М24-8g×120.58 ГОСТ 7798-70	4	0,544	
4		Болт 1.2 М24-8g×600 ГОСТ 24379.1-80	4	2,71	
5		Гайка М24-6Н.5 ГОСТ 5915-70	12	0,107	
6		Шайба 24.02 ГОСТ 10906-78	8	0,105	

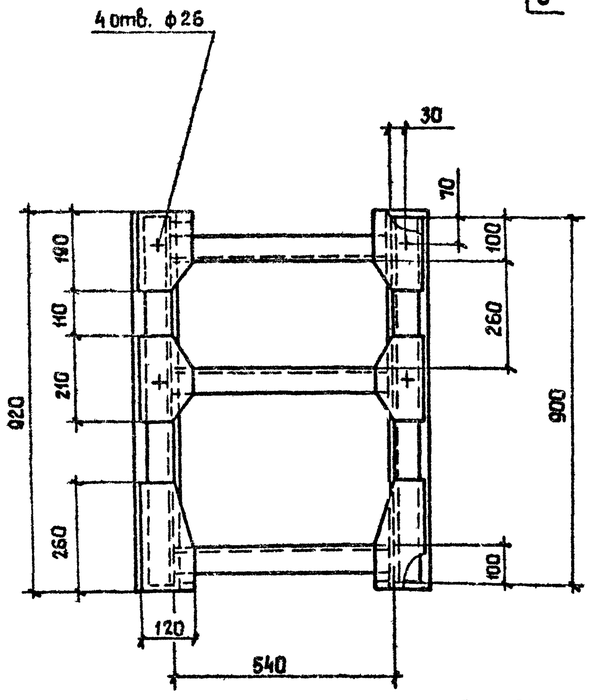

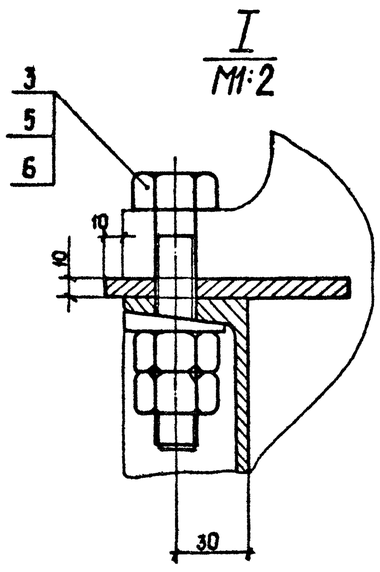

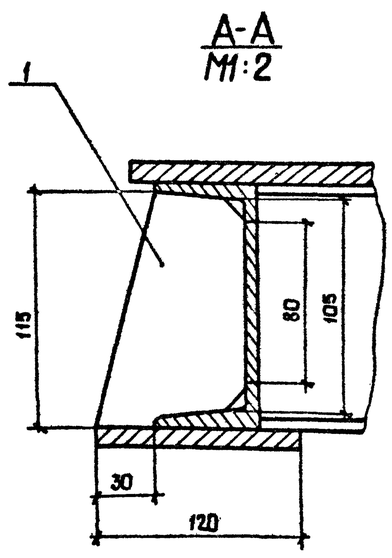

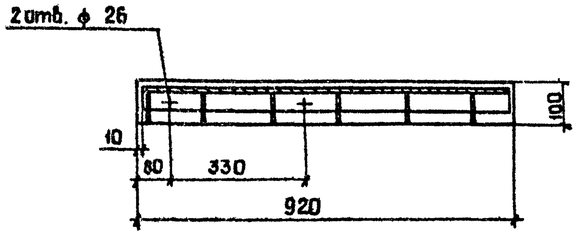

Инв. № подл. | Подп. и дата | Взам. инв. №

Привязан:

Инв. №

ГИП	Юдин		16.10.85	ТП409-23-56.87 ОА
Н.контр.	Косыгина		18.10.85	Щебеночный завод по переработке однородных изверженных и метаморфических пород мощностью 700 тыс. м³ в год.
Нач. отд.	Никульченко		15.10.85	Главный корпус.
Рук. гр.	Налибайченко		14.10.85	Рама под привод дымососа ДН-9. Поз. 79
Пров.	Ломова		11.10.85	
Инж.	Вареца		11.10.85	

Стадия	Лист	Листов
Р	102	

НИПИОТстром Новороссийск

Копировал Санй Формат А2

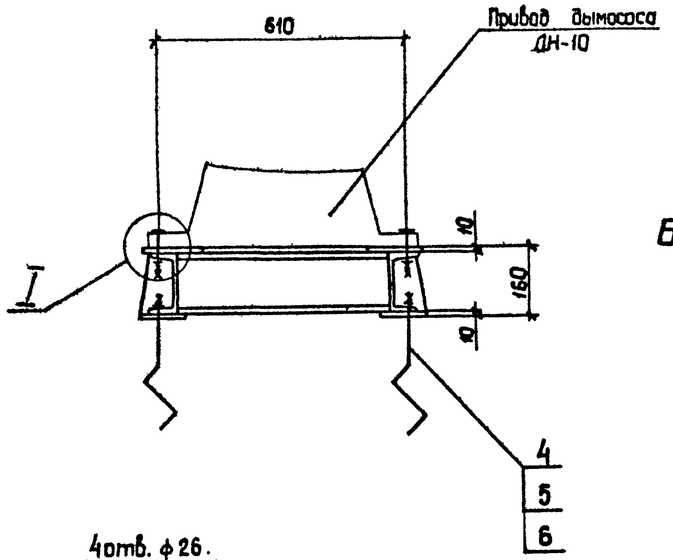

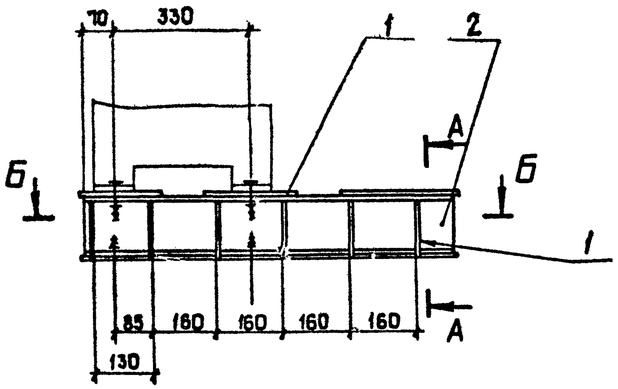

А-А
М1:4

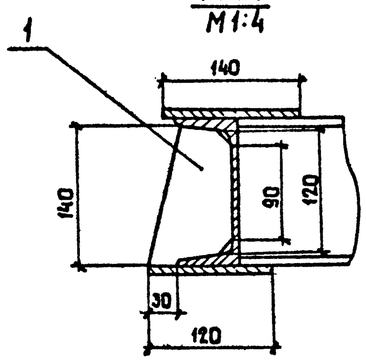

I
М1:4

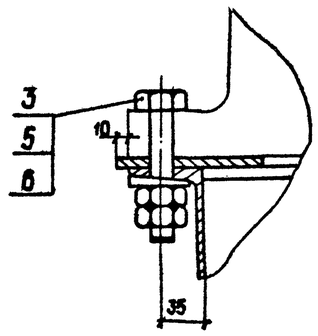

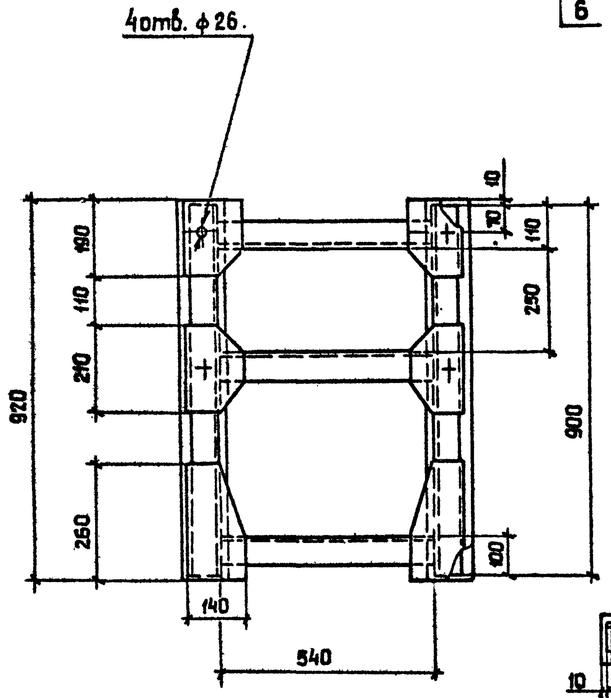

Б-Б

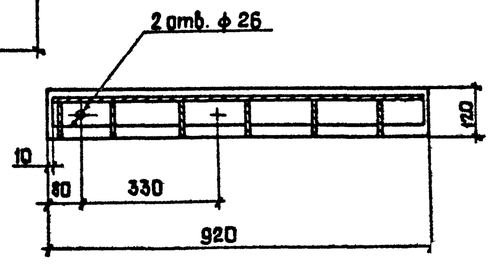

Марка, поз.	Обозначение	Наименование	Кол.	Масса, кг	Примечание
1		Лист Б-10,0 ГОСТ 19903-74			
		Вст3пс6-1 ГОСТ 14637-79		50,0	
2		Швеллер [4 ГОСТ 8240-72			
		Вст3пс4 ГОСТ 535-79		43,0	
3		Болт М24-8g х 120.58			
		ГОСТ 7798-70	4	0,544	
4		Болт 1.2 М24-8g х 600			
		ГОСТ 24379.1-80	4	2,71	
5		Гайка М24-6Н.5			
		ГОСТ 5915-70	12	0,107	
6		Шайба 24.02			
		ГОСТ 10906-78	8	0,105	

Взам. инв. №
Подп. и дата
Инв. № подл.

Привязан:
Инв. №

ГИП	Юдин		14.10.85	
Н. контр.	Косыгина		15.10.85	
Нач. отд.	Никульченко		15.10.85	
Рук. гр.	Малибайченко		14.10.85	
Проб.	Ломова		11.10.85	
Инж.	Вареца		11.10.85	

ТП409-23-56.87 ОА

Шебекинский завод по переработке однородных известняков и метаморфических пород мощностью 100 тыс. м³ в год.

Главный корпус

Стадия	Лист	Листов
Р	103	

Рама под привод дымососа ДН-10. Поз. 80

НИПИОТстром Новороссийск

Копировал Сани

Формат А2

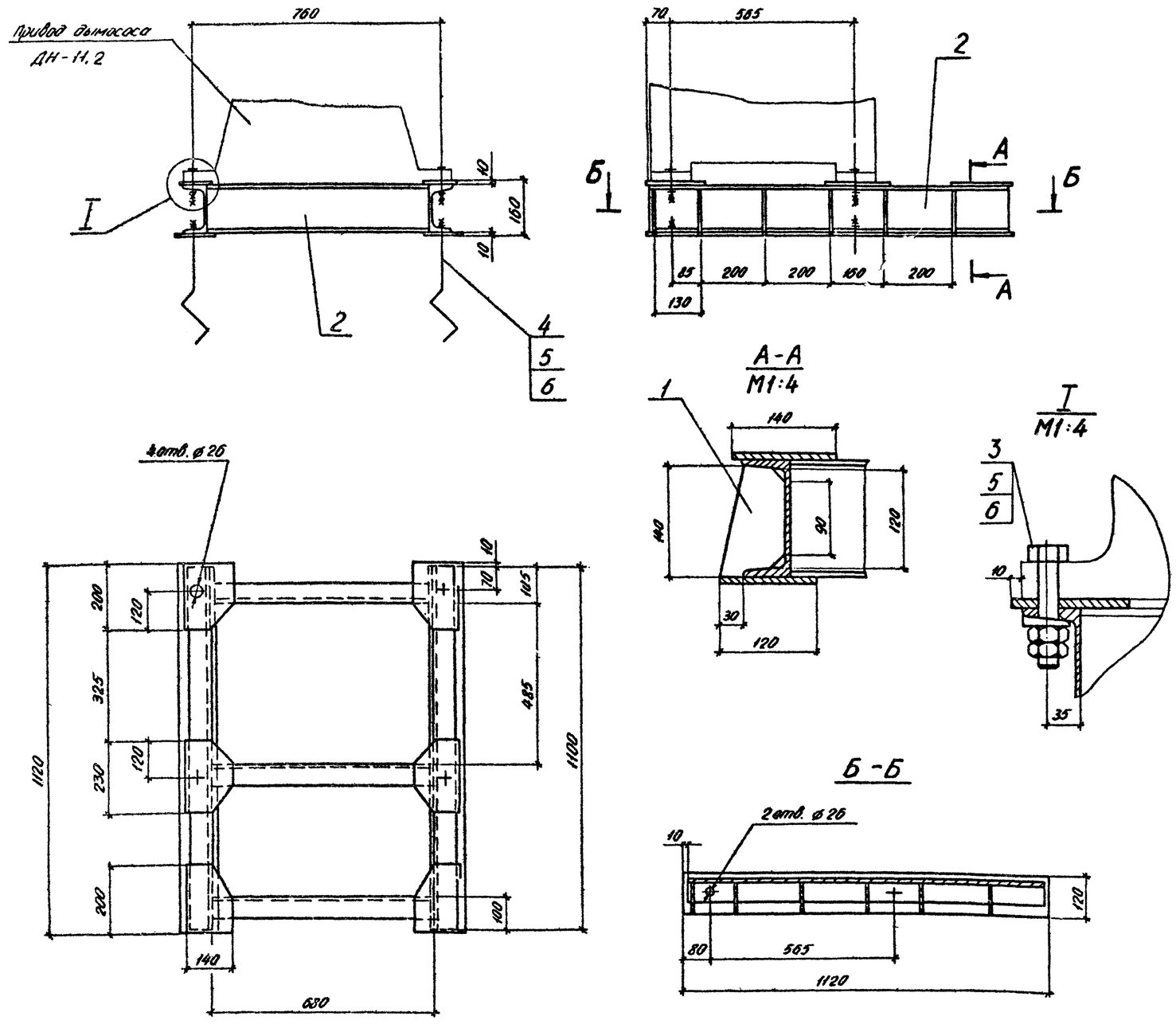

Марка, поз.	Обозначение	Наименование	Кол.	Масса, кг	Примечание
1		Лист Б-10,0 ГОСТ 19903-74			
		ВСт3пс6-1 ГОСТ 14637-79		50,0	
2		Швеллер 14 ГОСТ 8240-72			
		ВСт3пс4 ГОСТ 535-79		53,0	
3		Болт М24-8g×120,58			
		ГОСТ 7798-70	4	0,544	
4		Болт 1.2 М24-8g×600			
		ГОСТ 24379.1-80	4	2,71	
5		Гайка М24-6Н.5			
		ГОСТ 5915-70	12	0,107	
6		Шайба 24.02			
		ГОСТ 10906-78	8	0,105	

Альбом 8

Типовой проект 1П409-23-56.87

Инв. № подл. | Подп. и дата | Взам. инв. №

Привязан

Инв. №

ГИП	Юдин		16.10.85
Н.контр.	Косыгина		18.10.85
Нач.отд.	Никульченко		15.10.85
Рук.гр.	Наливайченко		14.10.85
Пров.	Ломова		10.10.85
Инж.	Вареца		10.10.85

ТП409-23-56.87 ОА

Щебеночный завод по переработке однородных изверженных и метаморфических пород мощностью 700 тыс. м³ в год

Главный корпус

Рама под привод дымососа ДН-11,2 поз. 81

Стадия	Лист	Листов
Р	104	

НИПИОТстром Новороссийск

Копировал Спадкова

Формат А2