ТИПОВОЙ ПРОЕКТ

409-23-56.87

ГЛАВНЫЙ КОРПУС С ЖЕЛЕЗОБЕТОННЫМ КАРКАСОМ

ЩЕБЁНОЧНЫЙ ЗАВОД ПО ПЕРЕРАБОТКЕ ОДНОРОДНЫХ ИЗВЕРЖЕННЫХ И МЕТАМОРФИЧЕСКИХ ПОРОД МОЩНОСТЬЮ 700 тыс. $м^3$ в год

Альбом 6

КМ I КОНСТРУКЦИИ МЕТАЛЛИЧЕСКИЕ

СФ ЦИТП 620062, г.Свердловск, ул. Чебышева, 4
Зак. 4011 инв. _____ тираж 180
Сдано в печать 26.07 1989 г. Цена _____

ТИПОВОЙ ПРОЕКТ

409-23-56.87

ГЛАВНЫЙ КОРПУС С ЖЕЛЕЗОБЕТОННЫМ КАРКАСОМ

ЩЕБЁНОЧНЫЙ ЗАВОД ПО ПЕРЕРАБОТКЕ ОДНОРОДНЫХ ИЗВЕРЖЕННЫХ И МЕТАМОРФИЧЕСКИХ ПОРОД МОЩНОСТЬЮ 700 тыс. м^3 в год

Альбом 6

Перечень альбомов

Альбом	I	ПЗ	Пояснительная записка
		ТХI	Технология основного производства
Альбом	2	ЭОI	Внутреннее электрическое освещение
		СС	Связь и сигнализация
		ГР	Гидротехнические работы
Альбом	3	АРI	Архитектурные решения
Альбом	4	КЖI	Конструкции железобетонные (начало)
Альбом	5	КЖI	Конструкции железобетонные (окончание)
Альбом	6	КМI	Конструкции металлические
Альбом	7	ОВI	Отопление и вентиляция
		ВКI	Внутренние водопровод и канализация
Альбом	8	ОА	Обеспыливание и аспирация
Альбом	9	КЖИI	Железобетонные изделия
Альбом	I0	АР2	Архитектурные решения
		КЖ2	Конструкции железобетонные
		КМ2	Конструкции металлические
		ОВ2	Отопление и вентиляция
		ВК2	Внутренние водопровод и канализация
		ЭП	Электрические подстанции
		ЭО2	Внутреннее электрическое освещение
		ТХ2	Технология ремонтного хозяйства
Альбом	II	КЖИ2	Железобетонные изделия
Альбом	I2	ЭМI	Силовое электрооборудование (начало)
Альбом	I3	ЭМI	Силовое электрооборудование (окончание)
Альбом	I4	ЭМ.Н	Силовое электрооборудование.Задание заводам ГЭМ (начало)
Альбом	I5	ЭМ.I.Н	Силовое электрооборудование.Задание заводам ГЭМ (окончание)
Альбом	I6	АОВ	Автоматизация отопления и вентиляции
		АТХ	Автоматизация технологии производства
Альбом	I7	АОВ.Н	Автоматизация отопления и вентиляции.Задание заводам ГМА
		АТХ.Н	Автоматизация технологии производства.Задание заводам ГМА
Альбом	I8	СО	Спецификации оборудования
Альбом	I9	ВМ	Ведомости потребности в материалах
Альбом	20		Сметы
Части I,2,3			

РАЗРАБОТАН

институтом Ленинградский Промстройпроект

Главный инженер института — В.А.Семенов

Главный инженер проекта — М.Г.Синопальников

ТЕХНИЧЕСКИЙ ПРОЕКТ

Утвержден Минстройматериалов С С С Р
Протокол № 28-I54/8I от I9.07.82 г.
Рабочие чертежи введены в действие институтом
Союзгипронеруд, приказ № I06а от 04.I2.85 г.

ТП 409-23-56.87 Альбом 6

ВЕДОМОСТЬ РАБОЧИХ ЧЕРТЕЖЕЙ ОСНОВНОГО КОМПЛЕКТА

Лист	Наименование	Примечание
1	Общие данные (начало)	
2	Общие данные (продолжение)	
3	Общие данные (окончание)	
4	Техническая спецификация стали (начало)	
5	Техническая спецификация стали (продолжение)	
6	Техническая спецификация стали (продолжение)	
7	Техническая спецификация стали (продолжение)	
8	Техническая спецификация стали (окончание)	
9	Ведомость металлоконструкций по видам профилей	
10	Схемы элементов навеса	
11	Схемы прогонов кровли и вертикальной лестницы. Разрезы 2-2 ... 4-4 к листу 10	
12	Схемы элементов площадок на отм. 2,700 и 4,750	
13	Схемы элементов площадок на отм. 5,900 и 8,300	
14	Схема элементов площадки на отм. 7,100 Разрезы 1-1 ... 4-4, 12-12	
15	Разрезы 5-5 ... 11-11 к листам 12, 13	
16	Схемы элементов площадок на отм. 2,300 и 4,100	
17	Схемы элементов площадки на отм. 7,700 и лестницы	
18	Разрезы 3-3 ... 11-11 к листу 16	
19	Схемы элементов площадки на отм. 8,200 и бункера N 1	
20	Разрез 5-5 и фрагмент 1 к листу 19 Разрезы 6-6 ... 9-9	
21	Схема футеровки бункера N 1	
22	Схемы элементов площадки на отм. 8,000 и и бункера N 2	
23	Разрез 5-5 к листу 22. Разрезы 6-6 ... 10-10	
24	Схема футеровки бункера N 2	
25	Схемы элементов площадки на отм. 1,000 и	

ПРОДОЛЖЕНИЕ

Лист	Наименование	Примечание
	лестницы с отм. 2,500 на отм. 8,200	
26	Схемы подвесок для вибропитателей бункеров N 1 и N 2, площадки на отм. 1,200 и лестницы	
27	Схемы элементов площадок на отм. 7,300; 4,100; монорельсов и ограждения груза	
28	Разрезы 2-2 ... 8-8 к листу 27	
29	Схема элементов под конвейер N 2	
30	Схема элементов под конвейер N 5	
31	Схемы элементов под конвейеры N 7 и N 8	
32	Схемы элементов под конвейеры N 10 и N 6	
33	Схемы элементов под конвейеры N 11 и N 12 и подвесного пути на отм. 3,750	
34	Схемы лестниц и переходных мостиков	
35	Схемы монорельсов, балок под блоки конвейера N 13 и элементов ограждения	
36	Схемы балок перекрытия на отм. -0,220; лестниц на отм. 1,100 и элементов площадок на отм. 3,600	
37	Схемы элементов площадок на отм. 10,000 и 5,600	
38	Схема лестницы с отм. -5,000 на отм. 0,100, разрезы 1-1 ... 3-3 к листам 36; 37 и 12-12 к листу 36	
39	Разрезы 6-6; 7-7 к листам 36, 37 и схемы монорельсов на отм. 2,800 и 4,500	
40	Схемы монорельсов, площадок и лестниц	
41	Схемы балок перекрытия на отм. -0,270, лестниц и ограждений груза	
42	Разрезы 1-1 ... 6-6; 15-15; 16-16 к листу 41	
43	Разрезы 7-7 ... 14-14; 17-17 к листу 41	
44	Схемы балок на отм. -0,280 и лестниц	
45	Схема площадок и лестниц на отм. 1,800 и 1,200. Разрезы 3-3 ... 9-9 к листу 44	

ПРОДОЛЖЕНИЕ

Лист	Наименование	Примечание
46	Схемы элементов площадок на отм. 2,500	
47	Схема элементов лестницы в осях 1-2	
48	Схемы лестниц с отм. 0,000 на отм. 9,340 и с отм. -5,900 на отм. 0,100	
49	Схемы площадок на отм. 3,000 в осях 1-2 и 12-13	
50	Схемы площадки на отм. 5,200 и площадок для обслуживания классификаторов	
51	Схема балок на отм. 3,460 и лестниц.	
52	Схемы элементов площадок, лестниц и съёмных щитов на отм. 4,900 и 0,800	
53	Разрезы 3-3 ... 9-9 к листу 52 Деталь съемного щита Щ1	
54	Схемы элементов для электрокабелей и балок на отм. 0,310	
55	Схема съемных щитов и ограждений на отм. 0,100	
56	Схема съемных щитов	
57	Схемы съемных щитов в осях 10...13 и 2...4	
58	Схемы элементов фахверка	
59	Схемы пожарной лестницы по оси 13, элементов фахверка в осях Е-И и монорельсов на отм. 3,550	
60	Схема элементов лестницы у оси 1	
61	Схемы балок и кронштейнов по осям 13,1 и К	
62	Схемы элементов крепления труб	
63	Узлы 1...5	
64	Узлы 6...8	
65	Узлы 9...11	
66	Узлы 12...14	
67	Узлы 15...18	
68	Узлы 19...21	
69	Узлы 22...24	
70	Узлы 25...27	
71	Узлы 28...31	

СОГЛАСОВАНО: Партанская, Леменко, Михайлов; Рук. арх. гр. Рук. эж.-б. гр. Спецтяжпроекта; Барков; Гл. инж. ин-та

Инв. N подл. | Подпись и дата | Взам. инв. N

Типовой проект разработан в соответствии с действующими нормами и правилами и предусматривает мероприятия, обеспечивающие взрывную, взрывопожарную и пожарную безопасность при эксплуатации здания

Главный инженер проекта (Синопальников)

Привязан

Инв. №

ТП 409-23-56.87 КМ 1

ГИП	Синопальников	
Нач.отд.	Артемьев	
Н.контр.	Борисевич	
Гл.констр.	Короткий	
Гл.спец	Вожкович	
Рук.гр.	Тимакова	
Инженер	Медведева	

ЩЕБЕНОЧНЫЙ ЗАВОД ПО ПЕРЕРАБОТКЕ ОДНОРОДНЫХ ИЗВЕРЖЕННЫХ И МЕТАМОРФИЧЕСКИХ ПОРОД МОЩНОСТЬЮ 700 тыс.м³ В ГОД

Главный корпус с железобетонным каркасом

Стадия	Лист	Листов
Р	1	81

Общие данные (начало)

ГОССТРОЙ СССР ЛЕНИНГРАДСКИЙ ПРОМСТРОЙПРОЕКТ

ТП 409-23-56.87 Альбом 6

ВЕДОМОСТЬ РАБОЧИХ ЧЕРТЕЖЕЙ ОСНОВНОГО КОМПЛЕКТА

(продолжение)

Лист	Наименование	Примечание
72	Узлы 32...34	
73	Узлы 35...39	
74	Узлы 40...45	
75	Узлы 46...51, 65	
76	Узлы 52...55	
77	Узлы 56...60	
78	Узлы 61...64	
79	Узлы 66, 67	
80	Схема установки насосов 3ГрК-8.	
	Бак ф 630 правый	
81	Схема установки насосов 3ГрК-8.	
	Бак ф 630 левый	

НАГРУЗКИ ОТ ПОДЪЕМНО-ТРАНСПОРТНОГО ОБОРУДОВАНИЯ

№ п/п	Наименование оборудования	Грузоподъёмность, т	Пролёт, м	Режим	Схема и нагрузка, тс
1	Кран подвесной электрический однобалочный	5,0	4,5		Pp, Pp, 1500 — Pp=1,8×1,1=1,98
2	Кран подвесной электрический однобалочный	3,2	7,5		Pp, Pp, 1800 — Pp=2,1×1,1=2,32
3	Монорельс	3,2			Rmax=4,9
4	Монорельс	2,0			Rmax=3,2
5	Монорельс	1,0			Rmax=1,8

ВЕДОМОСТЬ ССЫЛОЧНЫХ И ПРИЛАГАЕМЫХ ДОКУМЕНТОВ

Обозначение	Наименование	Примечание
	Ссылочные документы	
Серия 1.426.2-3	Стальные подкрановые балки.	
Выпуск 2	Пути подвесного транспорта	
	пролетом 3,4 и 6 м	
Серия 1.450.3-3	Стальные лестницы, площадки,	
	стремянки и ограждения	
Серия 2.440-1	Узлы стальных конструкций	
Выпуск 1	производственных зданий	
	Рамные и шарнирные узлы	
	балочных клеток и примыкания	
	ригелей к колоннам.	

ТАБЛИЦА НАГРУЗОК

Нагрузка	Единица измерения	Норматив. нагрузка	Коэфф. перегрузки	Расчетная нагрузка
Покрытие				
Постоянная				
Асбофанера	кгс/м²	15,0	1,1	17,0
Собственный вес металлоконструкций	кгс/м²	20,0	1,05	21,0
Временная				
Снег	кгс/м²	100,0	1,4	140,0
Пыль	кгс/м²	50,0	1,2	60,0
Перекрытие на отм. 0,000				
Постоянная				
Монолитная железобетонная плита h=120мм	кгс/м²	288,0	1,1	317,0
Набетонка h=100мм	кгс/м²	200,0	1,3	260,0
Собственный вес металлоконструкций	кгс/м²	50,0	1,05	53,0
Временная				
Равномерно распределенная нагрузка	кгс/м²	1000	1,2	1200
Технологическая нагрузка по чертежам				
Союзгипронеруда				
Площадки на отм. 8,200; 8,000; 2,700				
Постоянная				
Рифленый настил и собственный вес балок	кгс/м²	50,0	1,05	53,0
Временная				
Равномерно распределенная нагрузка	кгс/м²	700,0	1,2	840,0
Технологическая нагрузка по чертежам				
Союзгипронеруда				
Площадки на отм. 4,800; 6,000; 7,200;				
8,400; 2,400; 4,200; 7,800				
Постоянная				
Монолитная железобетонная плита h=100мм	кгс/м²	240,0	1,1	264,0
Собственный вес металлоконструкций	кгс/м²	50,0	1,05	53,0
Временная				
Равномерно распределенная нагрузка	кгс/м²	700,0	1,2	840,0
Технологическая нагрузка по чертежам				
Союзгипронеруда				

ТАБЛИЦА НАГРУЗОК *(продолжение)*

Нагрузка	Единица измерения	Норматив нагрузка	Коэфф. перегрузки	Расчетная нагрузка
Площадка на отм. 5,700				
Постоянная				
Монолитная железобетонная плита h=120мм	кгс/м²	288,0	1,1	317,0
Собственный вес металлоконструкций	кгс/м²	50,0	1,05	53,0
Временная				
Равномерно распределенная нагрузка	кгс/м²	1000,0	1,2	1200,0
Равномерно распределенная нагрузка	кгс/м²	1800,0	1,2	2160,0
Площадки на отм. 2,500; 1,200				
1,000; 10,000; 3,600				
Постоянная				
Рифленый настил и собственный вес балок	кгс/м²	50,0	1,05	53,0
Временная				
Равномерно распределенная нагрузка	кгс/м²	400,0	1,2	480,0
Конвейерные галереи				
Постоянная				
Бетонный пол h=90мм γ=2 200 кгс/м³	кгс/м²	198,0	1,1	218,0
Бетонные ступени	кгс/м²	136,0	1,1	150,0
Сборная железобетонная плита h=400мм	кгс/м²	295,0	1,1	325,0
Собственный вес балок	кгс/м²	30,0	1,05	32,0
Временная				
Равномерно распределенная нагрузка	кгс/м²	300,0	1,2	360,0
Конвейер с материалом	кгс/м²	350,0	1,2	420,0
Площадки на отм. 3,000				
Постоянная				
Рифленый настил и собственный вес балок	кгс/м²	50,0	1,05	53,0
Временная				
Равномерно распределенная нагрузка	кгс/м²	200,0	1,3	260,0

Привязан

Инв. №

ГИП	Синопальников	
Нач.отд.	Артемьев	
Н.контр.	Борисевич	
Гл.констр.	Короткий	
Гл.спец.	Волкович	
Рук.гр.	Тимакова	
Инженер	Медведева	

ТП 409-23-56.87 КМ1

ЩЕБЕЕЧНЫЙ ЗАВОД ПО ПЕРЕРАБОТКЕ ОДНОРОДНЫХ ИЗВЕРЖЕННЫХ И МЕТАМОРФИЧЕСКИХ ПОРОД МОЩНОСТЬЮ 700 тыс.м³ В ГОД

Главный корпус с железобетонным каркасом

Стадия	Лист	Листов
Р	2	

Общие данные (продолжение)

ГОССТРОЙ СССР ЛЕНИНГРАДСКИЙ ПРОМСТРОЙПРОЕКТ

Инв. № подл. | Подпись и дата | Взам. инв. №

Общие указания

1. Исходные данные

1.1. Рабочие чертежи марки КМ разработаны на основании технологических заданий института Союзгипроруд и общестроительных чертежей ГПИ Ленпромстройпроект.

1.2. Рабочие чертежи марки КМ являются исходным материалом для разработки деталировочных чертежей марки КМД.

1.3. Характеристика районов строительства приведена на листах КЖС.

1.4. Проектирование металлоконструкций произведено в соответствии с требованиями следующих глав СНиП:

II-23-81 „Стальные конструкции. Нормы проектирования;"

II-6-74 „Нагрузки и воздействия. Нормы проектирования;"

2.03.11-85 „Защита строительных конструкций от коррозии;"

III-18-75 „Металлические конструкции. Правила производства и приемки работ."

1.5. За условную отметку 0,000 принята отметка чистого пола первого этажа здания, соответствующая абсолютной отметке ☐

1.6. На схемах элементы конструкций обозначены марками. Маркировка произведена без учета конструктивных особенностей: длин, примыканий и т.д. Элементам одного сечения, но с существенно разными усилиями, присвоены разные марки. Типовые конструкции имеют маркировку, принятую в соответствующей типовой серии. Конструкциям, незначительно отличающимся от типовых, присвоен индекс „Н".

1.7. В настоящем проекте разработаны только принципиальные решения соединений конструкций в узлах. Размеры сварных швов, количество и диаметр болтов определяются (или проверяются) при разработке чертежей КМД по расчетным усилиям, указанным в ведомостях элементов на схемах конструкций.

2. Материал конструкций и соединений

2.1. Указания о принятых марках стали приведены в технической спецификации стали и в ведомостях элементов на схемах конструкций.

2.2. Расчетные сопротивления стали приняты с учетом коэффициента надежности по назначению $\gamma_n=0{,}95$

2.3. Материалы, рекомендуемые для сварных и болтовых соединений, и их расчетные сопротивления принимать в соответствии с приложением 2 СНиП II-23-81.

3. Указания по разработке чертежей КМД, изготовлению и монтажу конструкций

3.1. Изготовление и монтаж конструкций производить в соответствии с требованиями: СНиП III-18-75 „Металлические конструкции. Правила производства и приемки работ;" материалов, указанных в ведомости ссылочных и прилагаемых документов.

3.2. Заводские соединения - сварные. Монтажные соединения - на болтах грубой и нормальной точности, монтажной сварке, высокопрочных болтах.

Все монтажные крепления и временные приспособления после окончания монтажа должны быть сняты, а места приварки - зачищены и загрунтованы.

3.3. Крепления элементов производить на опорные усилия, указанные в ведомостях элементов конструкций. Неоговоренное минимальное осевое усилие для расчета прикрепления элементов - 5,0тс неоговоренная наименьшая опорная реакция для крепления балок - 3,0тс.

Неоговоренные швы принимать по расчету но не менее указанных в таблице 38 СНиП II-23-81.

3.4. Высокопрочные болты приняты из стали 40Х „Селект" по ГОСТ 4543-71* с номинальным диаметром резьбы 24 мм. Обработку соединяемых поверхностей производить газопламенным способом без консервации.

3.5. Гайки постоянных болтов после выверки конструкций должны быть закреплены от самоотвинчивания.

3.6. Установку стоек производить на подливку бетоном с мелким заполнителем марки не менее М200.

3.7. Элементы замкнутого сечения должны иметь по торцам заглушки. Прорези в этих элементах должны быть заварены сплошными швами, предотвращающими попадание воды внутрь элемента.

3.8. Положение монтажных стыков определяется заводом-изготовителем конструкций.

3.9. Во время монтажа окончательное закрепление основных конструкций производить только после их тщательной выверки и рихтовки.

3.10. На период производства работ все стальные конструкции должны быть закреплены от потери устойчивости.

3.11. Все стальные конструкции должны быть огрунтованы и окрашены в соответствии с указаниями СНиП 2.03.11-85, принимая группу покрытия Iп-2(55) внутри зданий и группу Iа-2(55) на открытом воздухе с масляным или масляно-битумным связующим.

Выбор лакокрасочных материалов производится по приложению 15 СНиП 2.03.11-85.

Качество лакокрасочного покрытия должно соответствовать VI классу по ГОСТ 9.032-74.

Грунтовку производить в соответствии с п.5.20 СНиП 2.03.11-85.

Привязан

Инв.№

ГИП	Синопальников		ТП 409-23-56.87 КМ1
Нач.отд.	Артемьев		ЩЕБЕНОЧНЫЙ ЗАВОД ПО ПЕРЕРАБОТКЕ ОДНОРОДНЫХ ИЗВЕРЖЕННЫХ И МЕТАМОРФИЧЕСКИХ ПОРОД МОЩНОСТЬЮ 700 тыс.м³ В ГОД
Н.контр.	Борисевич		Главный корпус с железобетонным каркасом — Стадия Р, Лист 3, Листов
Гл.констр.	Короткий		
Гл.спец	Волкович		
Рук.гр	Тимакова		Общие данные (окончание)
Инженер	Медведева		ГОССТРОЙ СССР ЛЕНИНГРАДСКИЙ ПРОМСТРОЙПРОЕКТ
Ст.техн.	Сеппиус		

Инв. № подл. | Подпись и дата | Взам. инв. №

ТП 409-23-56.87 Альбом 6

Вид профиля и ГОСТ, ТУ	Марка металла и ГОСТ	Обозначение и размер профиля, мм	№ п/п	Код: Марки металла	Код: Вида профиля	Код: Размера профиля	Количество, шт	Длина, мм	Масса металла по элементам конструкций, т: Балки (526182)	Прогоны кровли (526171)	Монорельсы (526235)	Бункеры (526231)	Площадки (526243)	Стойки (526181)	Связи (526183)	Фахверк (526112)	Ограждение грузов	Лестницы (526242)	Ограждения (526244)	Щиты (526211)	Оконные переплеты (526221)	Общая масса, т	Масса потребности в металле по кварталам, т (заполняется изготовителем): I	II	III	IV	Заполняется ВЦ
1	2	3	4	5	6	7	8	9	10	11	12	13	14	15	16	17	18	19	20	21	22	23	24	25	26	27	28
Двутавры с параллельными гранями полок ГОСТ26020-83	09Г2С-6 ГОСТ19281-73	I50Ш1	1						7,1			6,8										13,9					
		I60Ш1	2						4,4													4,4					
		I70Ш1	3						15,4													15,4					
	Итого:		4		24619				26,9			6,8										33,7					
	ВСт3сп5-1 ТУ14-1-3023-80	I60Б1	5						4,3													4,3					
		I60Б2	6						1,2													1,2					
		I70Б1	7						14,4													14,4					
		I70Б2	8						1,6													1,6					
	Итого:		9		24511				21,5													21,5					
	ВСт3пс6-1 ТУ14-1-3023-80	I20Б2	10		24511				3,2				2,1									5,3					
		I23Б2	11		24511				2,0				1,5									3,5					
		I26Б1	12		24511				3,6				2,9	6,5								13,0					
		I30Б1	13		24511				3,3				3,1	2,5								8,9					
		I35Б1	14		24511				3,5													3,5					
		I35Б2	15		24511				0,7													0,7					
		I40Б1	16		24511				9,8			2,2		0,4								12,4					
		I45Б1	17		24511				0,7				4,1									4,8					
		I45Б2	18		24511				12,8				0,4									13,2					
		I50Б1	19		24511				7,6													7,6					
		I55Б1	20		24511				4,8													4,8					
		I26Ш1	21		24619									2,5								2,5					
		I30Ш1	22		24619									2,4								2,4					
		I35Ш1	23		24619				2,6													2,6					
		I40Ш1	24		24619				3,9				8,5	27,2								39,6					
	Итого:		25						58,5			2,2	22,6	41,5								124,8					
Всего профиля:			26						106,9			9,0	22,6	41,5								180,0					

Техническая спецификация стали составлена по сокращенному сортаменту: постановление Госстроя СССР № 59 от 20 апреля 1984 г.

Привязан

Инв. №

ГИП	Синопальников	
Нач.отд.	Артемьев	
Н.контр	Борисович	
Гл.констр.	Короткий	
Гл.спец	Волкович	
Рук.гр	Тимакова	
Инженер	Яковлева	

ТП 409-23-56.87 КМ1

ЩЕБЕНОЧНЫЙ ЗАВОД ПО ПЕРЕРАБОТКЕ ОДНОРОДНЫХ ИЗВЕРЖЕННЫХ И МЕТАМОРФИЧЕСКИХ ПОРОД МОЩНОСТЬЮ 700 тыс.м³ В ГОД

Главный корпус с железобетонным каркасом

Стадия	Лист	Листов
Р	4	

Техническая спецификация стали (начало)

ГОССТРОЙ СССР ЛЕНИНГРАДСКИЙ ПРОМСТРОЙПРОЕКТ

Инв. № подл. | Подпись и дата | Взам. инв. №

Вид профиля и ГОСТ, ТУ		Марка металла и ГОСТ	Обозначение и размер профиля, мм	№ п/п	Код марки металла	Код вида профиля	Код размера профиля	Количество, шт	Длина, мм	Масса металла по элементам конструкций, т: Балки	Прогоны кровли	Монорельсы	Бункеры	Площадки	Стойки	Связи	Фахверк	Ограждение грузов	Лестницы	Ограждения	Щиты	Оконные переплеты	Общая масса, т	Масса потребности в металле по кварталам, т (заполняется изготовителем): I	II	III	IV	Заполняется ВЦ
										Код элемента конструкций: 526182	526171	526235	526231	526243	526181	526183	526112		526242	526244	526211	526221						
1		2	3	4	5	6	7	8	9	10	11	12	13	14	15	16	17	18	19	20	21	22	23	24	25	26	27	28
Балки двутавровые для подвесных путей	ГОСТ 19425-74*	ВСт3Гпс5 ГОСТ380-71*	I 24М	27								3,1											3,1					
	ТУ14-2-427-80		I 30М	28								2,1											2,1					
			I 36М	29								1,1											1,1					
		Итого:		30	12360	53805						6,3											6,3					
Всего профиля:				31								6,3											6,3					
Швеллеры ГОСТ 8240-72		Вст3 кп2 ГОСТ380-71*	[14	32						0,8				2,8			1,2		0,5				5,3					
		Итого:		33	11240	26108				0,8				2,8			1,2		0,5				5,3					
		ВСт3пс6-1 ТУ14-1-3023-80	[16	34						0,2				0,5									0,7					
			[18	35						5,2				2,7									7,9					
			[20	36						0,4													0,4					
		Итого:		37		26108				5,8				3,2									9,0					
		ВСт3пс6 ГОСТ380-71*	[22	38						0,5													0,5					
			[24	39						4,2				4,6	0,5								9,3					
			[30	40						1,3				2,8									4,1					
		Итого:		41	12300	26108				6,0				7,4	0,5								13,9					
Всего профиля:				42						12,6				13,4	0,5		1,2		0,5				28,2					
Уголки равнополочные ГОСТ 8509-72*		ВСт3 кп2 ГОСТ380-71*	L 25×3	43																0,2			0,2					
			L 50×5	44												0,8			0,1				0,9					
			L 63×5	45									0,2	1,0	0,3	1,3		0,3			2,2		5,3					
		Итого:		46	11240	21113							0,2	1,0	0,3	2,1		0,3	0,1	0,2	2,2		6,4					
		ВСт3пс6 ГОСТ380-71*	L 75×6	47						0,3		0,5		1,2	1,3	4,1		1,5	0,5		0,3		9,7					
			L 80×6	48									0,3										0,3					
		Итого:		49	12300	21113				0,3		0,5	0,3	1,2	1,3	4,1		1,5	0,5		0,3		10,0					
		ВСт3пс6-1 ТУ14-1-3023-80	L 90×7	50						1,6			1,1	1,0	1,1	1,3					6,0		12,1					
			L 100×7	51						0,5		0,5				2,3							3,3					
			L 110×8	52							0,3		1,5		0,2								2,0					
			L 140×9	53						0,5				0,1									0,6					
			L 160×10	54						1,0													1,0					
		Итого:		55		21113				3,6	0,3	0,5	2,6	1,1	1,3	3,6					6,0		19,0					
Всего профиля:				56						3,9	0,3	1,0	3,1	3,3	2,9	9,8		1,8	0,6	0,2	8,5		35,4					

Инв. № подл. | Подпись и дата | Взам. инв. №

Привязан

Инв. №

ГИП	Синопальников	
Нач.отд.	Артемьев	
Н.контр.	Борисевич	
Гл.констр.	Короткий	
Гл.спец.	Волкович	
Рук.гр.	Тимакова	
Инженер	Яковлева	

ТП 409-23-56.87 КМ1

ЩЕБЕНОЧНЫЙ ЗАВОД ПО ПЕРЕРАБОТКЕ ОДНОРОДНЫХ ИЗВЕРЖЕННЫХ И МЕТАМОРФИЧЕСКИХ ПОРОД МОЩНОСТЬЮ 700 тыс.м³ В ГОД

Главный корпус с железобетонным каркасом

Стадия	Лист	Листов
Р	5	

Техническая спецификация стали (продолжение)

ГОССТРОЙ СССР ЛЕНИНГРАДСКИЙ ПРОМСТРОЙПРОЕКТ

ТП 409-23-56.87 Альбом 6

Вид профиля и ГОСТ, ТУ	Марка металла и ГОСТ	Обозначение и размер профиля, мм	№ п/п	Код марки металла	Код вида профиля	Код размера профиля	Количество, шт.	Длина, мм	Масса металла по элементам конструкций, т: Балки (526182)	Прогоны кровли (526171)	Монорельсы (526235)	Бункеры (526231)	Площадки (526243)	Стойки (526181)	Связи (526183)	Фахверк (526112)	Ограждение грузов	Лестницы (526242)	Ограждения (526244)	Щиты (526211)	Оконные переплеты (526221)	Общая масса, т	Масса потребности в металле по кварталам, т (заполняется изготовителем): I	II	III	IV	Заполняется ЦЦ
1	2	3	4	5	6	7	8	9	10	11	12	13	14	15	16	17	18	19	20	21	22	23	24	25	26	27	28
Сталь листовая горячекатаная ГОСТ 19903-74*	ВСт3 кп2 ГОСТ 380-71*	S4	57																0,2			0,2					
		S6	58								0,5		0,9		1,3					0,5		3,2					
		S8	59								0,5	16,2	1,1		2,5	0,3						20,6					
	Итого:		60	11240	71110						1,0	16,2	2,0		3,8	0,3			0,2	0,5		24,0					
	ВСт3 пс6-1 ТУ14-1-3023-80	S10	61						4,8		1,1	0,2	0,4	1,4	0,3	0,3	0,7					9,2					
		S12	62						1,1		0,5	0,2	0,6									2,4					
		S14	63						1,1		0,2											1,3					
		S16	64						0,6													0,6					
		S20	65						2,9		0,4		0,3	3,1								6,7					
	Итого:		66		71110				10,5		2,2	0,4	1,3	4,5	0,3	0,3	0,7					20,2					
	ВСт3 пс6 ГОСТ 380-71*	S25	67						0,9				0,4									1,3					
	Итого:		68	12300	71110				0,9				0,4									1,3					
	09Г2С-6 ГОСТ 19282-73	S32	69											2,7								2,7					
	Итого:		70		71110									2,7								2,7					
	14Г2 ГОСТ 19282-73	S20	71									18,0										18,0					
		S36	72									36,0										36,0					
	Итого:		73		71110							54,0										54,0					
Всего профиля:			74						11,4		3,2	70,6	3,7	7,2	4,1	0,6	0,7		0,2	0,5		102,2					
Сталь рифленая ГОСТ 8568-77*	ВСт3 кп2 ГОСТ 380-71*	S4	75										17,5					0,5		5,3		23,3					
	Итого:		76	11240	71315								17,5					0,5		5,3		23,3					
Всего профиля:			77										17,5					0,5		5,3		23,3					
Сталь просечно-вытяжная ГОСТ 8706-78	ВСт3 кп2 ГОСТ 380-71*	ПВ 506	78																	1,8		1,8					
	Итого:		79	11240																1,8		1,8					
Всего профиля:			80																	1,8		1,8					
Сталь круглая ГОСТ 2590-71*	ВСт3 кп2 ГОСТ 380-71*	• ф 12	81																	0,5		0,5					
		• ф 20	82															0,6	0,1			0,7					
	Итого:		83	11240	11118													0,6	0,1	0,5		1,2					
Всего профиля:			84															0,6	0,1	0,5		1,2					

Инв. № подлинника | Подпись и дата | Взам. инв. №

Привязан

Инв. №

ГИП	Синопальников	
Нач.отд.	Артемьев	
Н.контр.	Борисевич	
Гл.констр.	Короткий	
Гл.спец	Волкович	
Рук.гр.	Тимакова	
Инженер	Яковлева	

ТП 409-23-56.87 КМ1

ЩЕБЕНОЧНЫЙ ЗАВОД ПО ПЕРЕРАБОТКЕ ОДНОРОДНЫХ ИЗВЕРЖЕННЫХ И МЕТАМОРФИЧЕСКИХ ПОРОД МОЩНОСТЬЮ 700 тыс м³ В ГОД

Главный корпус с железобетонным каркасом

Техническая спецификация стали (продолжение)

Стадия	Лист	Листов
Р	6	

ГОССТРОЙ СССР ЛЕНИНГРАДСКИЙ ПРОМСТРОЙПРОЕКТ

Вид профиля и ГОСТ, ТУ	Марка металла и ГОСТ	Обозначение и размер профиля, мм	№ п/п	Код марки металла	Код вида профиля	Код размера профиля	Количество, шт	Длина, мм	Масса металла по элементам конструкций, т: Балки (526182)	Прогоны кровли (526171)	Монорельсы (526235)	Бункеры (526231)	Площадки (526243)	Стойки (526181)	Связи (526183)	Фахверк (526112)	Ограждение грузов	Лестницы (526242)	Ограждения (526244)	Щиты (526211)	Оконные переплеты (526221)	Общая масса, т	Масса потребности в металле по кварталам, т (заполняется изготовителем): I	II	III	IV	Заполняется ВЦ
1	2	3	4	5	6	7	8	9	10	11	12	13	14	15	16	17	18	19	20	21	22	23	24	25	26	27	28
Швеллеры гнутые равнополочные ГОСТ8278-83	ВСт3 кп2 ГОСТ380-71*	гн. С80х50х4	85								0,1											0,1					
		гн. С160х80х5	86							1,1												1,1					
		гн. С180х80х5	87										2,0					0,3				2,3					
Всего профиля:			88	11240	73007					1,1	0,1		2,0					0,3				3,5					
Швеллеры гнутые неравнополочные ГОСТ8281-80	ВСт3 кп2 ГОСТ380-71*	гн. L50х40х12х2,5	89																0,4			0,4					
	Итого:		90	11240															0,4			0,4					
Всего профиля:			91																0,4			0,4					
Профили гнутые С-образные равнополочные ГОСТ8282-83	ВСт3 кп2 ГОСТ380-71*	гн. С400х160х60х4	92											0,4								0,4					
	Итого:		93	11240										0,4								0,4					
Всего профиля:			94											0,4								0,4					
Профили гнутосварные замкнутые ТУ36-2287-80	ВСт3 сп2 ГОСТ380-71*	гн. □100х4	95												1,6		1,1					2,7					
	Итого:		96												1,6		1,1					2,7					
	ВСт3 сп5 ГОСТ380-71*	гн. О160х5	97						2,8													2,8					
	Итого:		98						2,8													2,8					
Всего профиля:			99						2,8						1,6		1,1					5,5					
Профили гнутые специальные ТУ14-2-341-78	ВСт3 кп2 ГОСТ380-71*	гн. { 90х30х25х3	100																0,4			0,4					
	Итого:		101	11240															0,4			0,4					
Всего профиля:			102																0,4			0,4					
Сетки плетеные одинарные ГОСТ5336-80	ВСт3 кп2 ГОСТ380-71*	N20х1,6	103														0,6					0,6					
	Итого:		104	11240													0,6					0,6					
Всего профиля:			105														0,6					0,6					

Инв. № подл. | Подпись и дата | Взам. инв. №

Привязан

Инв. №

ГИП	Синопальников		
Нач.отд.	Артемьев		
Н.контр.	Борисевич		
Гл.констр.	Короткий		
Гл.спец	Волкович		
Рук.гр	Тимакова		
Инженер	Яковлева		

ТП 409-23-56.87 КМ1

ЩЕБЕНОЧНЫЙ ЗАВОД ПО ПЕРЕРАБОТКЕ ОДНОРОДНЫХ ИЗВЕРЖЕННЫХ И МЕТАМОРФИЧЕСКИХ ПОРОД МОЩНОСТЬЮ 700 тыс.м³ В ГОД

Главный корпус с железобетонным каркасом

Стадия	Лист	Листов
Р	7	

Техническая спецификация стали (продолжение)

ГОССТРОЙ СССР ЛЕНИНГРАДСКИЙ ПРОМСТРОЙПРОЕКТ

Вид профиля и ГОСТ, ТУ	Марка металла и ГОСТ	Обозначение и размер профиля, мм	№ п/п	Код марки металла	Код вида профиля	Код размера профиля	Количество, шт	Длина, мм	Масса металла по элементам конструкций, т: Балки	Прогоны кровли	Монорельсы	Бункеры	Площадки	Стойки	Связи	Фахверк	Ограждение грузов	Лестницы	Ограждения	Щиты	Оконные переплеты	Общая масса, т	Масса потребности в металле по кварталам, т (заполняется изготовителем): I	II	III	IV	Заполняется ВЦ
									Код элемента конструкций																		
									526182	526171	526235	526231	526243	526181	526183	526112		526242	526244	526211	526221						
1	2	3	4	5	6	7	8	9	10	11	12	13	14	15	16	17	18	19	20	21	22	23	24	25	26	27	28
Типовые конструкции по серии 1.450.3-3 выпуски 0,1,2			106										2,9					10,0	18,1			31,0					
Оконные переплеты			107																		6,3	6,3					
Всего стали по объекту			108						137,6	1,4	10,6	82,7	65,4	52,5	15,5	1,8	4,2	12,5	19,4	16,6	6,3	426,5					
В том числе по маркам стали	09Г2С-6	ГОСТ 19281-73	109						26,9			6,8		2,7								36,4					
	14Г2	ГОСТ 19281-73	110									54,0										54,0					
	ВСт3Гпс5	ГОСТ 380-71*	111	12300							6,3											6,3					
	ВСт3сп5-1	ТУ 14-1-3023-80	112						21,5													21,5					
	ВСт3пс6-1	ТУ 14-1-3023-80	113						78,4		2,7	5,2	28,2	47,3	3,9	0,3	0,7			6,0		172,7					
	ВСт3пс6	ГОСТ 380-71*	114	12300					7,2		0,5	0,3	9,0	1,8	4,1		1,5	0,5		0,3		25,2					
	ВСт3сп2	ГОСТ 380-71*	115												1,6		1,1					2,7					
	ВСт3сп5	ГОСТ 380-71*	116						2,8													2,8					
	ВСт3кп2	ГОСТ 380-71*	117	11240					0,8	1,4	1,1	16,4	25,3	0,7	5,9	1,5	0,9	2,0	1,3	10,3		67,6					
	Типовые конструкции		118										2,9					10,0	18,1			31,0					
	Оконные переплеты		119																		6,3	6,3					

Суммарная площадь окрашиваемой поверхности стальных конструкций — 10800 м²

Подпись и дата | Взам. инв. №

Привязан

Инв. №

ГИП	Синопальников		ТП 409-23-56.87 КМ1
Нач. отд.	Артемьев		Щебеночный завод по переработке однородных изверженных и метаморфических пород мощностью 700 тыс.м³ в год
Н. контр.	Борисевич		Главный корпус с железобетонным каркасом — Стадия: Р; Лист: 8; Листов:
Гл. констр.	Короткий		
Гл. спец.	Волксович		
Рук. гр.	Тимакова		Техническая спецификация стали (окончание)
Инженер	Яковлева		Госстрой СССР Ленинградский Промстройпроект

ТП 409-23-56.87 Альбом 6

Наименование конструкций по номенклатуре прейскуранта № 01-22	Позиции по прейскуранту № 01-22	№ п/п	Код конструкций	Масса конструкций, т												Количество шт.	Серия типовых конструкций
				Всего стали повышенной и высокой прочности	по видам профилей стали										Всего		
					Балки и швеллеры	Крупносортная сталь	Среднесортная сталь	Мелкосортная сталь	Толстолистовая сталь	Универсальная сталь	Тонколистовая сталь	Гнутые и гнутосварные	Трубы	Прочие			
1	2	3	4	5	6	7	8	9	10	11	12	13	14	15	16	17	18
Балки	309-24	1	526182		123,0	6,9			11,7						143,1		
Прогоны кровли	308-2	2	526171			0,3						1,1			1,4		
Монорельсы	303-29	3	526235		6,5	1,0			3,3			0,1			11,0		
Бункеры	313-6	4	526213		9,3	3,2			72,7						86,0		
Площадки	312-5	5	526243		37,1	3,4			21,8			2,1			65,0		
Стойки	301-11	6	526181		43,3	2,9			7,4			0,4			54,5		
Связи	307-1	7	526183			10,1			4,2			1,7			16,2		
Фахверк	302-7	8	526112		1,3				0,6						2,0		
Ограждение грузов	302-3	9				1,9		0,6	0,7			1,1			4,4		
Лестницы	312-1	10	526242		0,5	0,7	0,6		0,5			0,3			2,7		
Ограждения	312-7	11	526244				0,1	0,2	0,2			0,8			1,3		
Щиты	310-3	12	526211			8,7		0,5	7,9						17,2		
Типовые конструкции		13												31,9	32,2		
Оконные переплеты	311-1	14	526221											6,3	6,3		

В графах 5...16 масса конструкций определена с учетом уточнения массы конструкций в деталировочных чертежах в размере 3% массы профилей по технической спецификации стали.

В графе 16 учтена, кроме того, масса наплавленного металла в размере 1% массы профилей.

Инв. № подл. | Подпись и дата | Взам. инв. №

Привязан

Инв. №

ГИП	Синопальников	
Нач.отд.	Артемьев	
Н.контр.	Борисевич	
Гл.констр.	Короткий	
Гл.спец	Воякович	
Рук.гр	Тимакова	
Инженер	Яковлева	

ТП 409-23-56.87 КМ1

ЩЕБЕНОЧНЫЙ ЗАВОД ПО ПЕРЕРАБОТКЕ ОДНОРОДНЫХ ИЗВЕРЖЕННЫХ И МЕТАМОРФИЧЕСКИХ ПОРОД МОЩНОСТЬЮ 700 тыс.м³ В ГОД

Главный корпус с железобетонным каркасом

Стадия	Лист	Листов
Р	9	

Ведомость металлоконструкций по видам профилей

ГОССТРОЙ СССР ЛЕНИНГРАДСКИЙ ПРОМСТРОЙПРОЕКТ

ТП 409-23-56.87 Альбом 6

Схема элементов площадок на отм. 10,000

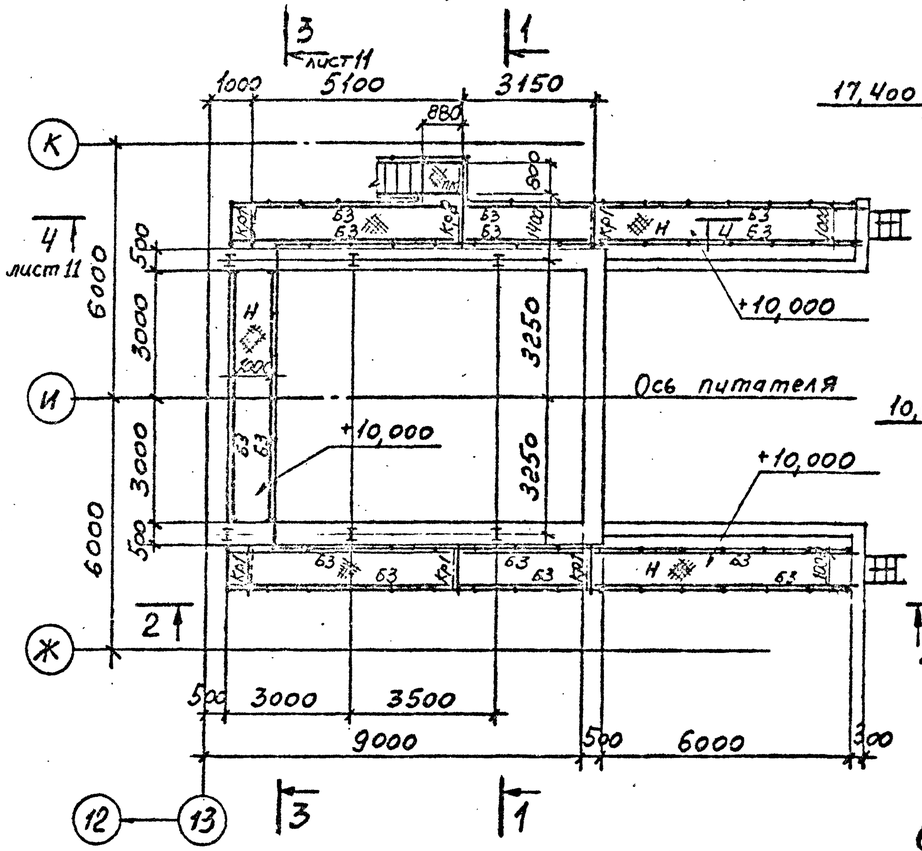

1—1

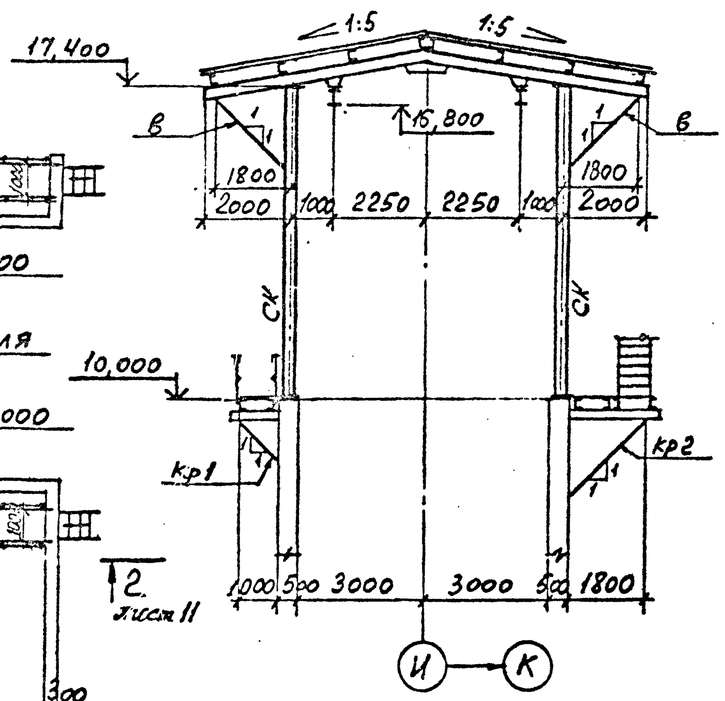

Схема элементов площадки на отм. 14,700

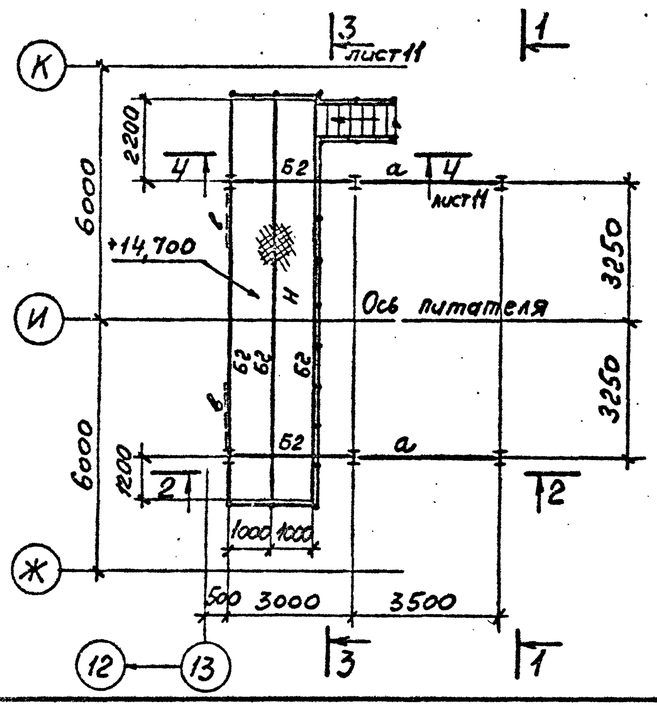

Схема элементов кровли и подвесных путей

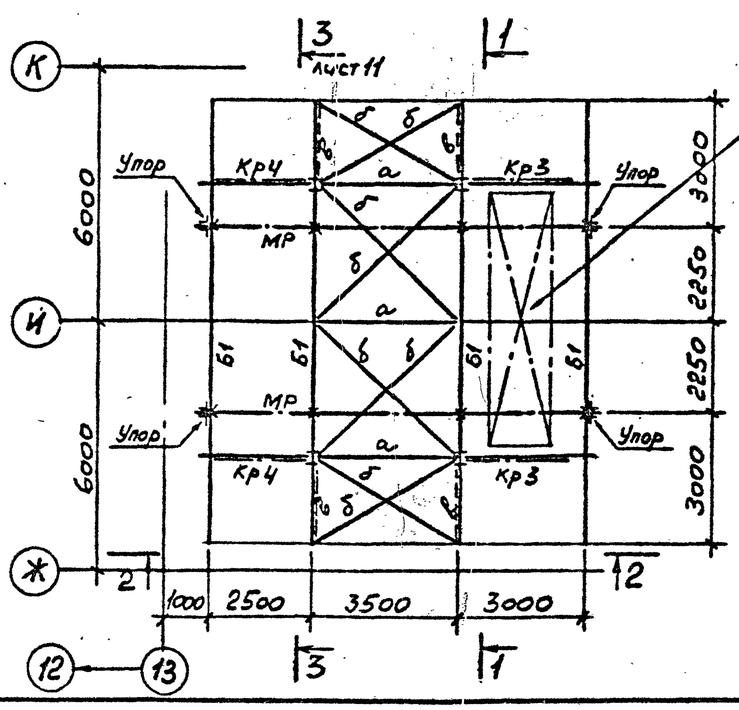

Кран подвесной электрический Q = 5,0 т

ВЕДОМОСТЬ ЭЛЕМЕНТОВ

Марка	Сечение: Эскиз	Поз.	Состав	Опорные усилия: M тс.м	N тс	Q тс	Группа конструкций	Марка металла	Примечание
Б1	I		I35Б1	—	—	8,7	2	ВСт3пс6-1	
Б2	I		I23Б2	—	—	3,4	3	ВСт3пс6-1	
Б3	[		Гн.С180×80×5	—	—	—	3	ВСт3кп2	
П	[		ГнС160×80×5	—	—	—	3	ВСт3кп2	
СК	I		I30Б1	—	8,7	—	3	ВСт3пс6-1	
а	⅃⌐		2L75×6	—	—	—	4	ВСт3пс6	
б	L		L75×6	—	—	—	4	ВСт3пс6	
в	⊤		2L75×6	—	7,5	—	4	ВСт3пс6	
МР	I		I30М	—	—	7,2	2	ВСт3Гпс5	
Н			рифленая сталь 5Ч	—	—	—	4	ВСт3кп2	
ЛВн	② ①	1	L75×6	—	—	—	4	ВСт3пс6	
		2	•ф20	—	—	—	4	ВСт3кп2	
Кр1	45° ② ①	1	I23Б2	—	—	—	3	ВСт3пс6-1	
		2	L75×6	—	—	—	4	ВСт3пс6	
Кр2	45° ② ①	1	I23Б2	—	—	—	3	ВСт3пс6-1	
		2	⊤2L75×6	—	—	—	4	ВСт3пс6	
Кр3	② ①	1	I30Б1	—	—	—	3	ВСт3пс6-1	
		2	⊤2L75×6	—	—	—	4	ВСт3пс6	
Кр4	② ①	1	I30Б1	—	—	—	3	ВСт3пс6-1	
		2	⊤2L75×6	—	—	—	4	ВСт3пс6	
МЛн	По серии 1.450.3-3 выпуск 0,1			—	—	—	4	ВСт3кп2	
ОГПМ	то же			—	—	—	4	ВСт3кп2	
ОГпМЛ	—— " ——			—	—	—	4	ВСт3кп2	
ОГпМЛ	—— " ——			—	—	—	4	ВСт3кп2	
ЛМ	—— " ——			—	—	—	4	ВСт3кп2	

СОГЛАСОВАНО

Инв. № подл. | Подпись и дата | Взам. инв. №

Привязан

Инв. №

Гип	Синопальников		
Нач.отд.	Артемьев		
Н.контр.	Борисевич		
Гл.констр.	Короткий		
Гл.спец	Волкович		
Рук.гр.	Тимакова		
Инженер	Анохина		

ТП 409-23-56.87 КМ1

Щебеночный завод по переработке однородных изверженных и метаморфических пород мощностью 700 тыс м³ в год

Главный корпус с железобетонным каркасом

Стадия	Лист	Листов
Р	10	

Схемы элементов навеса

Госстрой СССР Ленинградский Промстройпроект

ТП 409-23-56.87 Альбом 6

Схема прогонов кровли

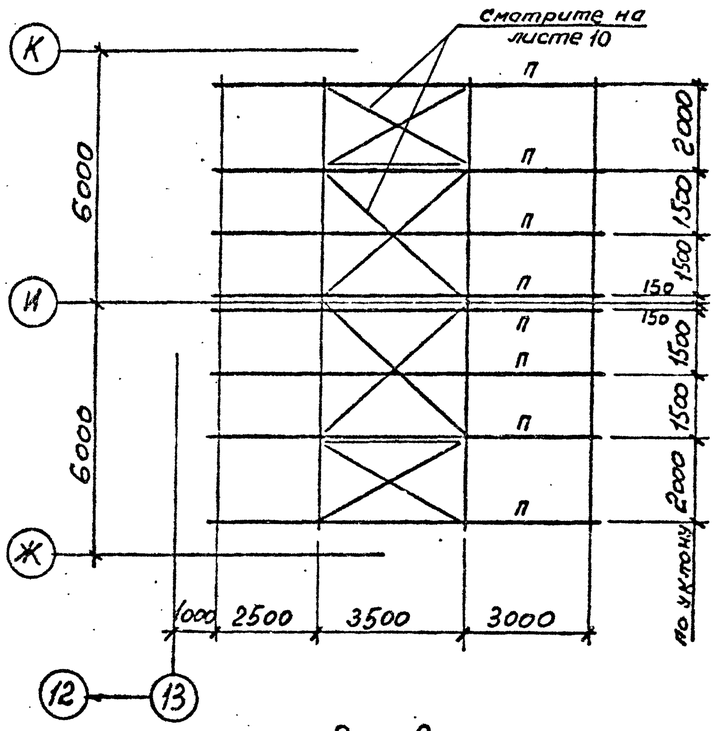

2—2

3—3

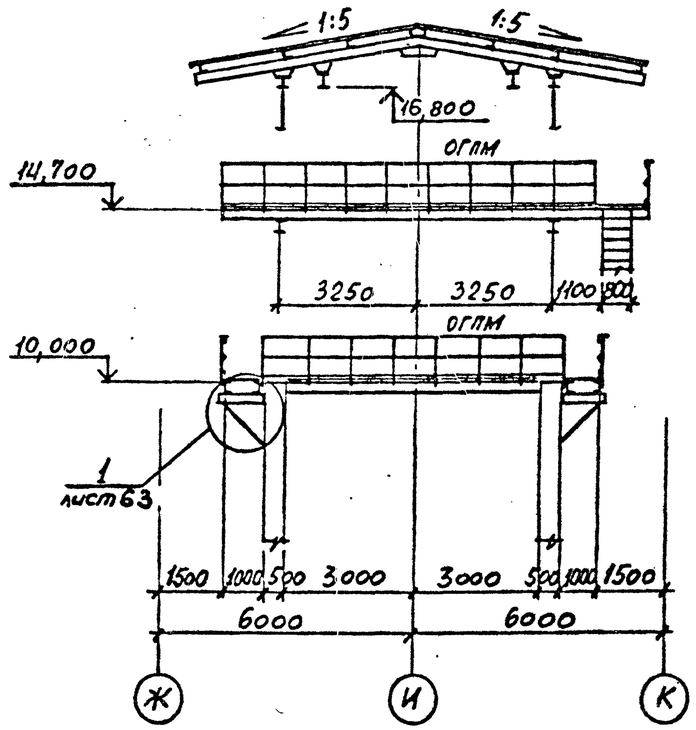

4—4

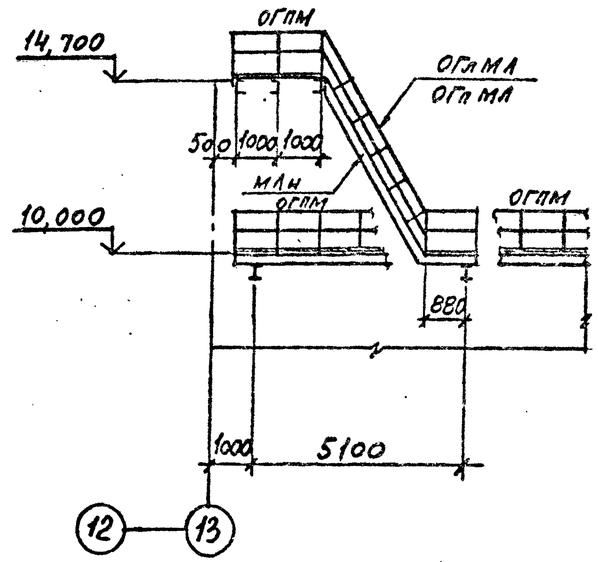

5—5

6—6

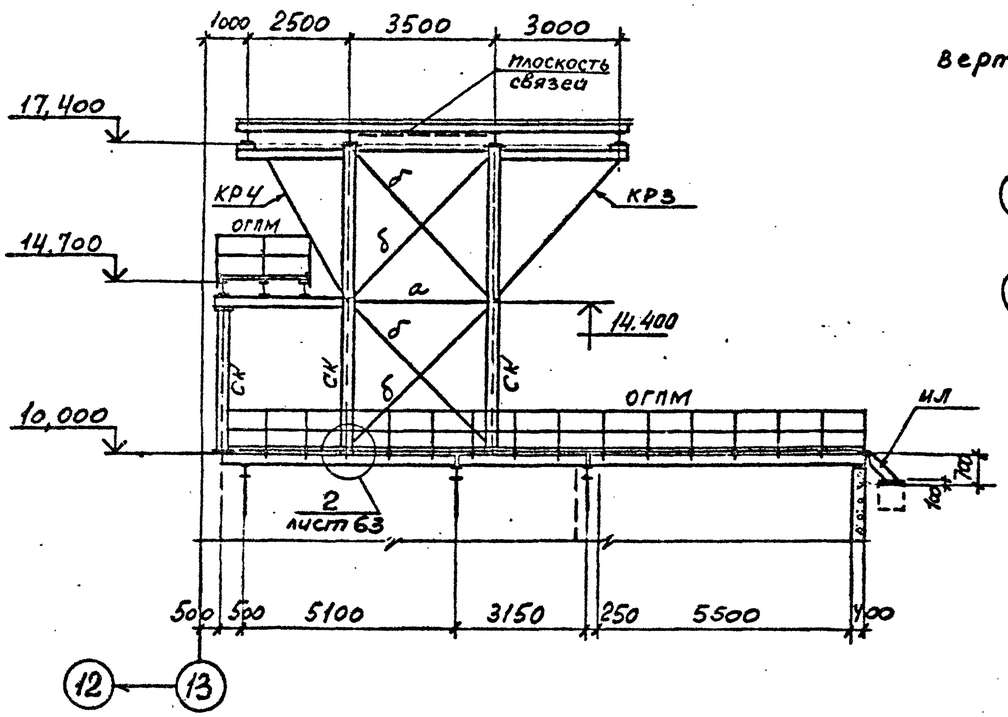

Схема вертикальной лестницы

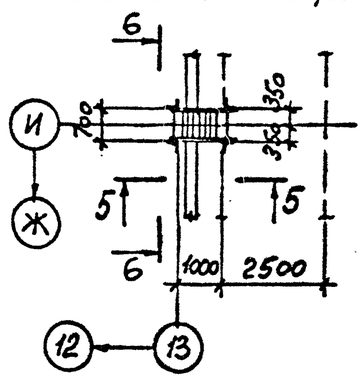

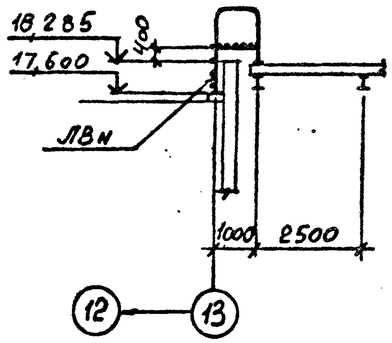

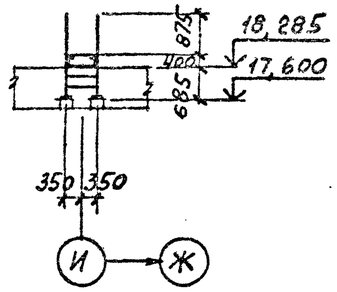

Ведомость элементов смотрите на листе 10

ГИП	Синопальников		ТП 409-23-56.87 КМ1			
Нач.отд.	Артемьев		ЩЕБЕНОЧНЫЙ ЗАВОД ПО ПЕРЕРАБОТКЕ ОДНОРОДНЫХ ИЗВЕРЖЕННЫХ И МЕТАМОРФИЧЕСКИХ ПОРОД МОЩНОСТЬЮ 700 тыс.м³ В ГОД			
Н.контр.	Борисевич		Главный корпус с железобетонным каркасом	Стадия	Лист	Листов
Гл.констр.	Короткий			Р	11	
Гл.спец	Волкович		Схемы прогонов кровли и вертикальной лестницы. Разрезы 2-2...4-4 к листу 10	ГОССТРОЙ СССР ЛЕНИНГРАДСКИЙ ПРОМСТРОЙПРОЕКТ		
Рук.гр.	Тимакова					
Инженер	Анохина					

Привязан

Инв. №

СОГЛАСОВАНО
Гл.арх.гр. Мартынюк
Гл.инж.б.гр. Ленькина

Инв. № подл. | Подпись и дата | Взам. инв. №

ТП 409-23-56.87 Альбом 6

Схема элементов площадки на отм. 2,700

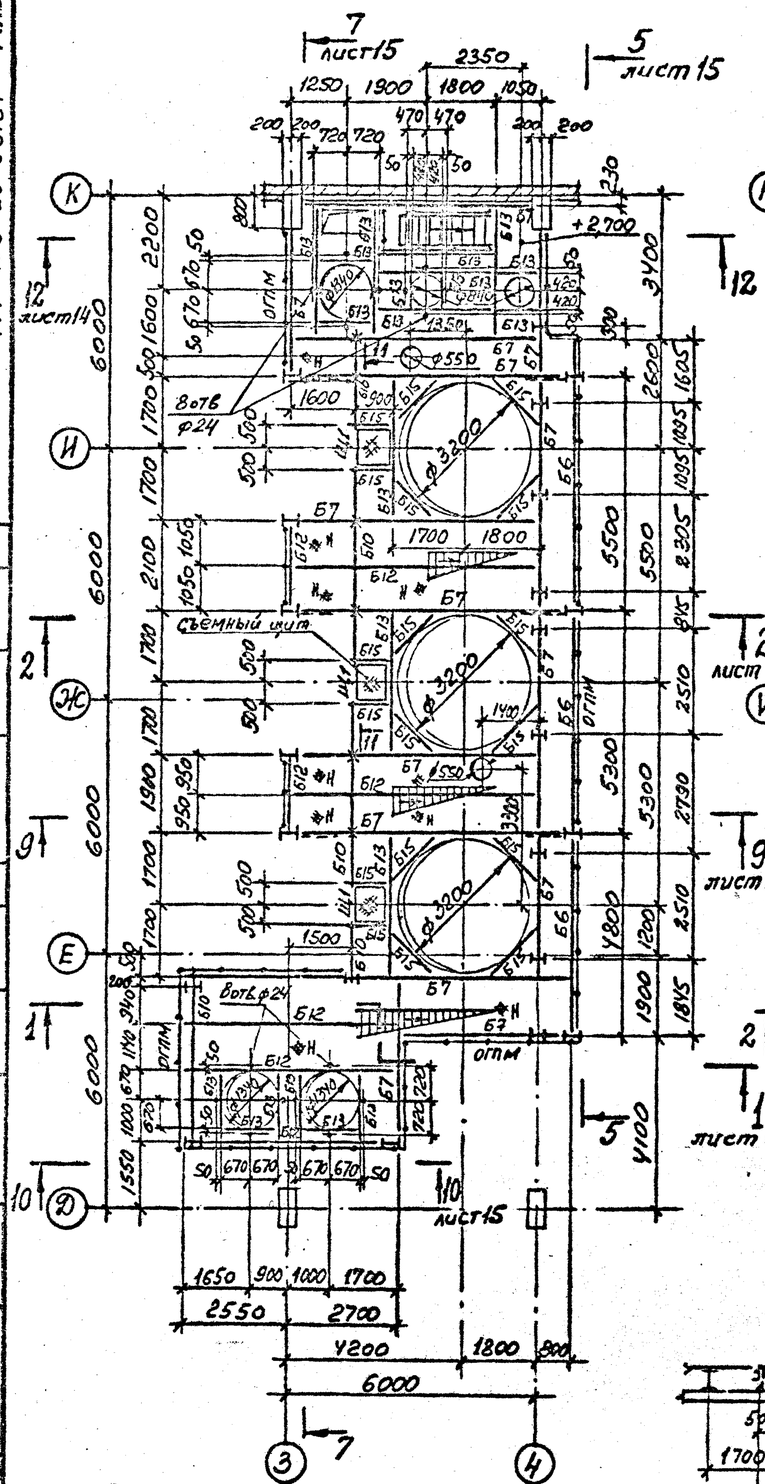
+2,700
ОГПМ
Б7
Б12
Б13
Б15
8отв ф24
ф3200
ф550
Съемный щит
Б9
ОГПМЛ
ОГПМЛ
Б12
Б7
ОГПМ
Б12
Б7
ОГПМ
Б12
Б7
Б13
Б15
Б13
Б15
Б13
Б15

ТП 409-23-56.87 Альбом 6

Схема элементов площадки на отм. 5,900

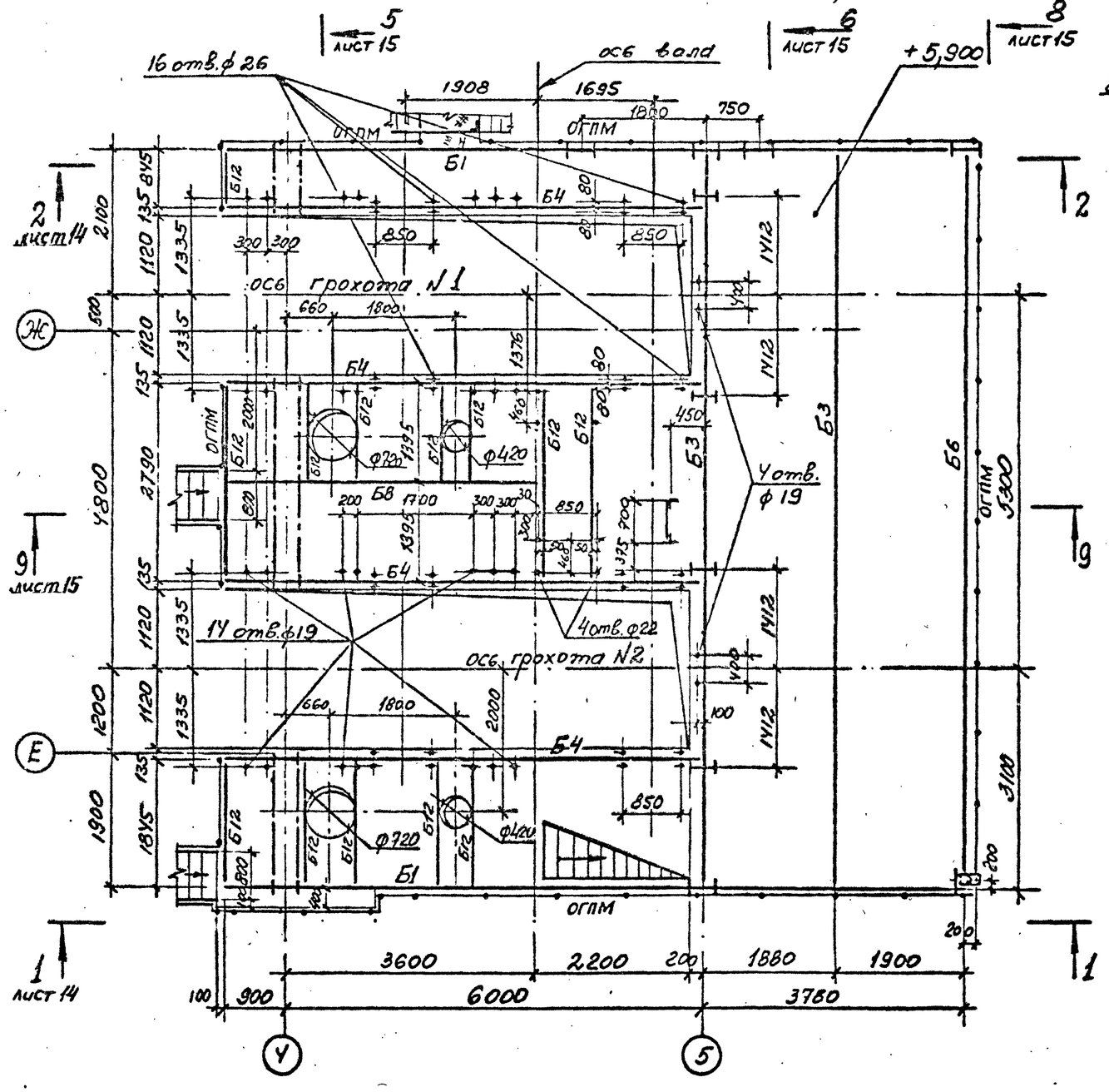

Схема элементов площадки на отм. 8,300

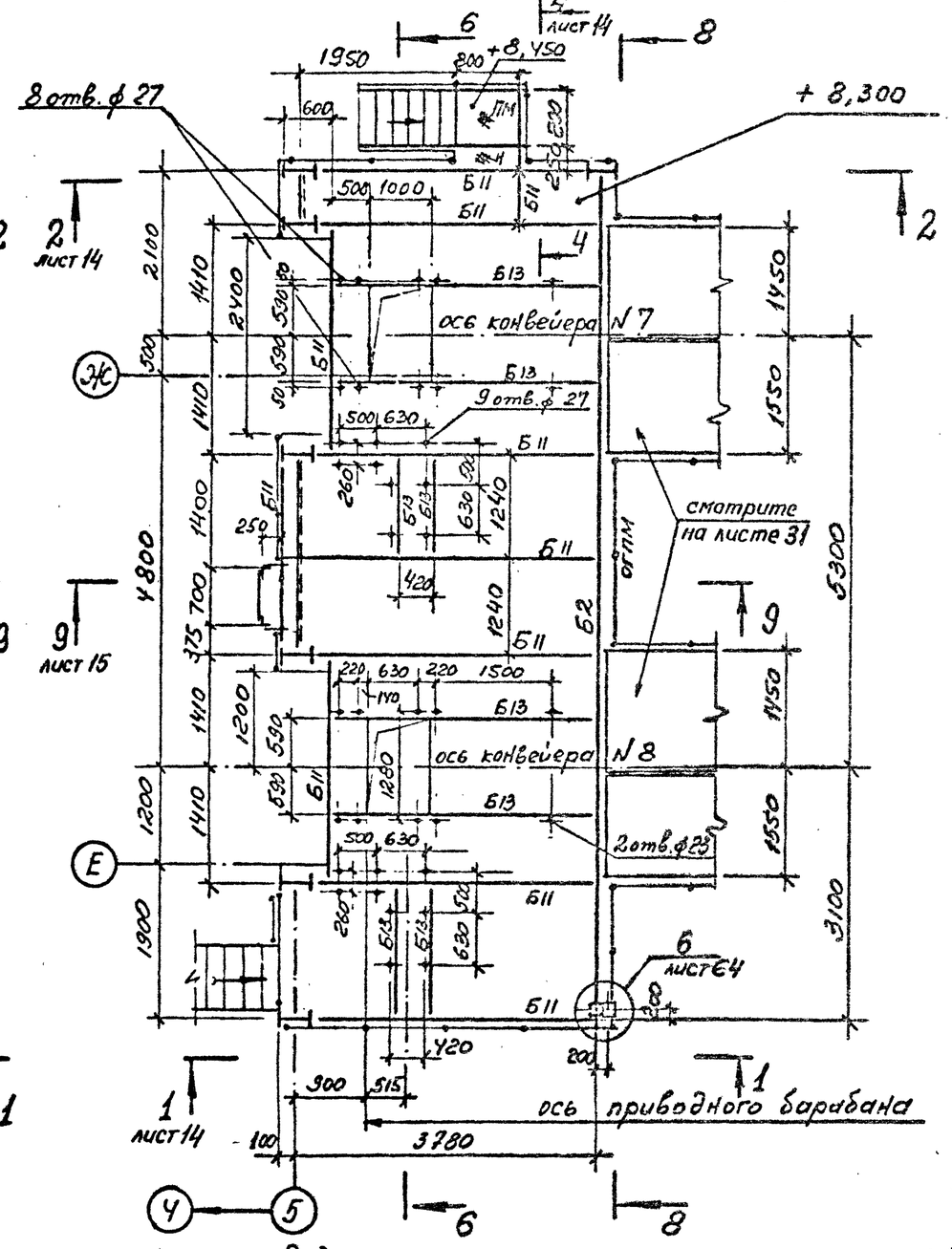

Ведомость элементов смотрите на листе 12

Г.И.П.	Синопальников		ТП 409-23-56.87 КМ1			
Нач.отд.	Артемьев		Щебеночный завод по переработке однородных изверженных и метаморфических пород мощностью 700 тыс.м³ в год			
Н.контр.	Борисович		Главный корпус с железобетонным каркасом	Стадия	Лист	Листов
Гл.констр.	Короткий			Р	13	
Гл.спец.	Волкович					
Рук.гр.	Тимакова		Схемы элементов площадок на отм. 5,900 и 8,300	Госстрой СССР Ленинградский Промстройпроект		
Инженер	Анохина					
Ст.техн.	Сеппиус					

Привязан

Инв. №

Согласовано

Взам. инв. №

Подпись и дата

Инв. № подл.

ТП 409-23-56.87 Альбом 6

Схема элементов площадки на отм. 7,100

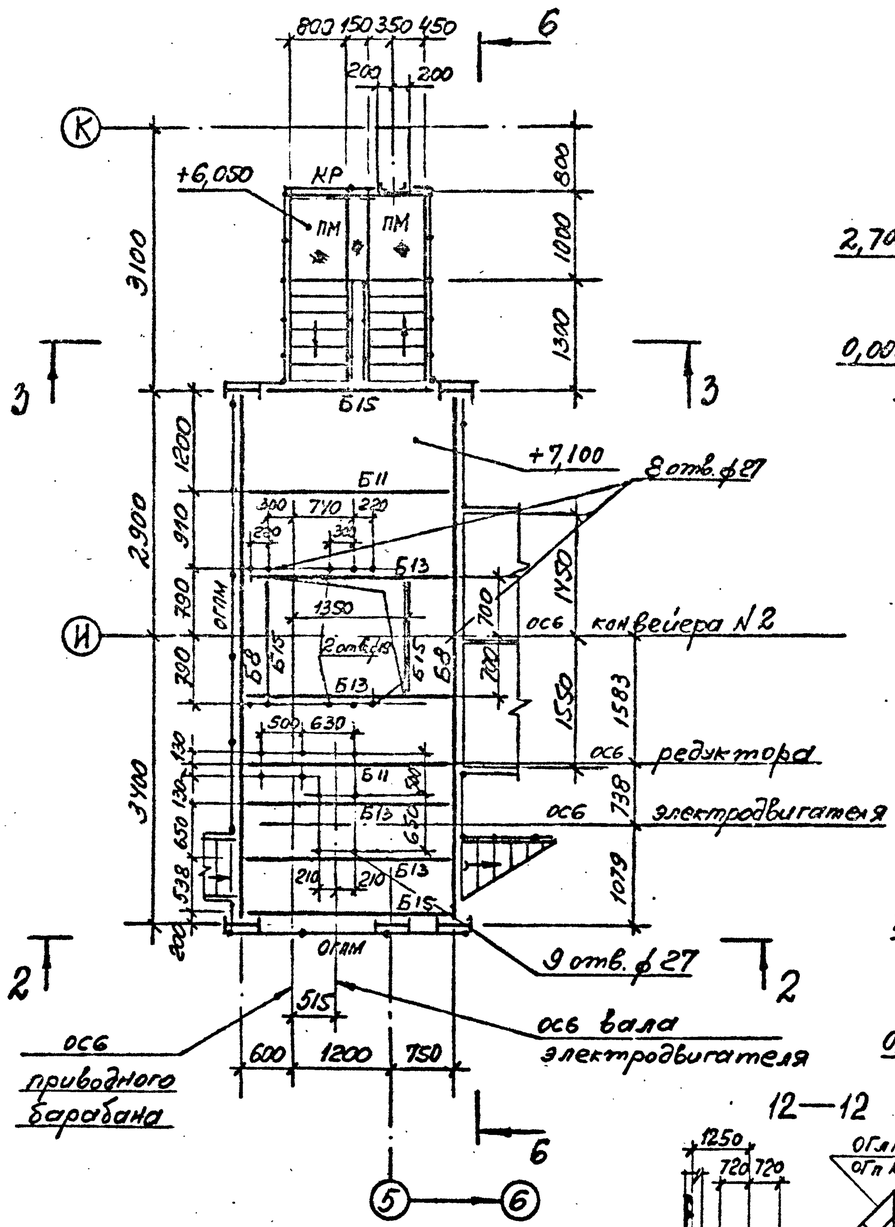

1 — 1

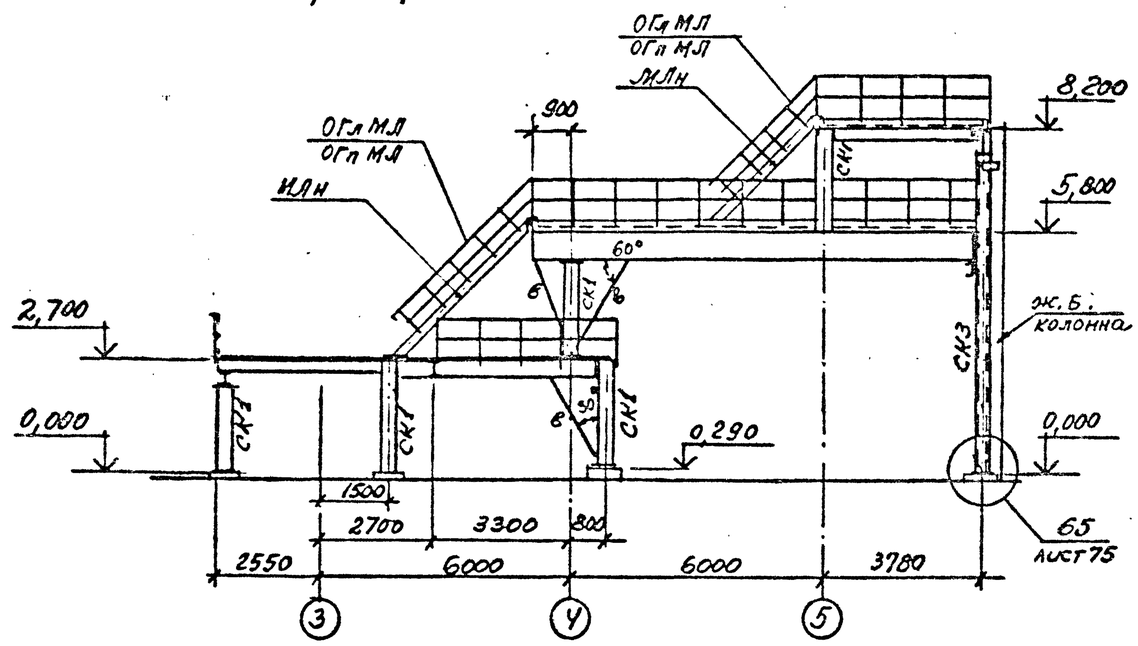

3 — 3

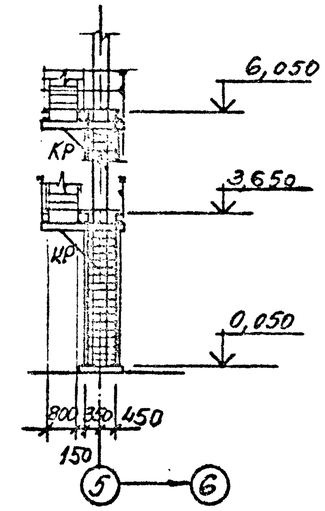

2 — 2

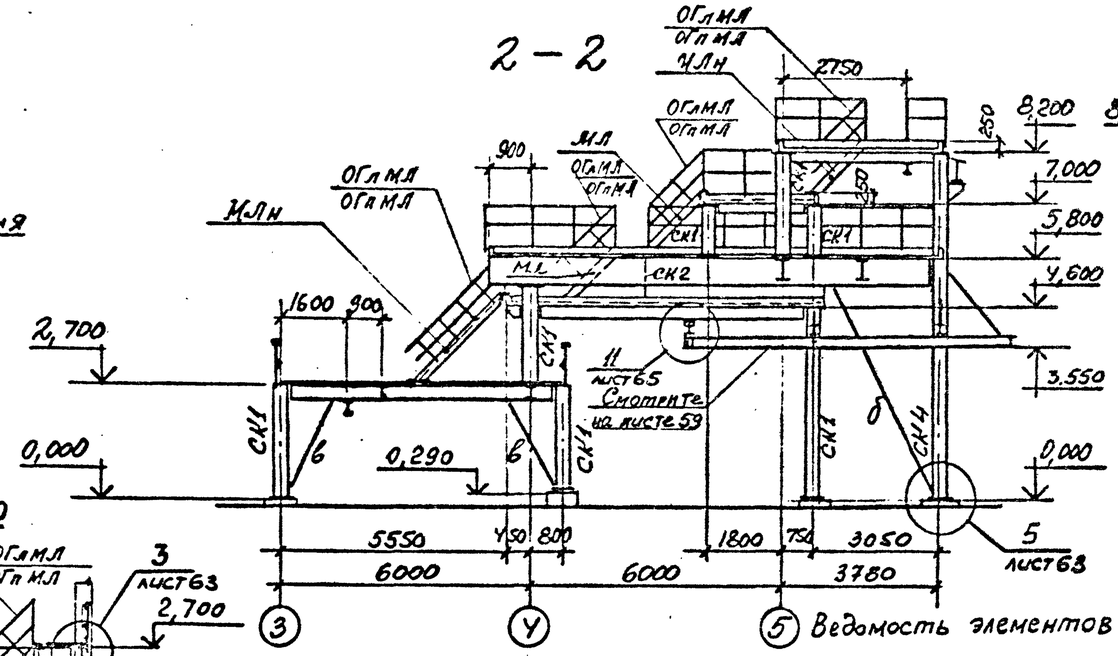

У — У

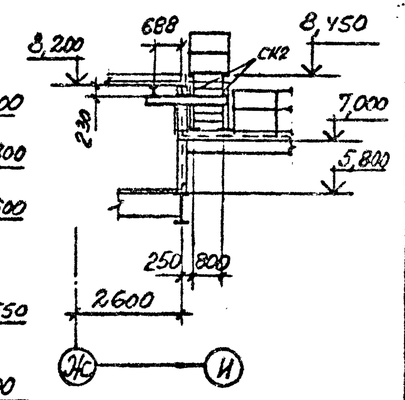

12—12

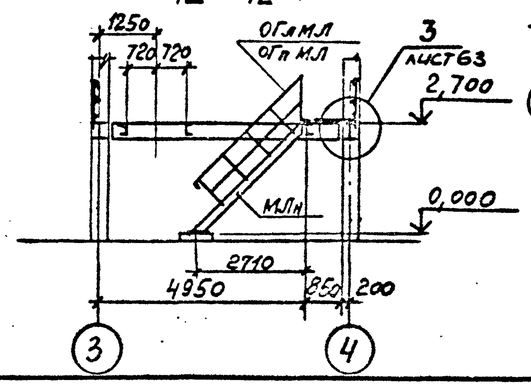

Ведомость элементов смотрите на листе 12

Привязан			
Инв. №			

Г.И.П.	Синопальников		
Нач.отд.	Артемьев		
Н.контр.	Борисевич		
Гл.констр.	Короткий		
Гл.спец.	Волкович		
Рук.гр.	Тимакова		
Инженер	Анохина		
Ст.техн.	Сеппиус		

ТП 409-23-56.87 КМ1

ЩЕБЕНОЧНЫЙ ЗАВОД ПО ПЕРЕРАБОТКЕ ОДНОРОДНЫХ ИЗВЕРЖЕННЫХ И МЕТАМОРФИЧЕСКИХ ПОРОД МОЩНОСТЬЮ 700 тыс.м³ В ГОД

Главный корпус с железобетонным каркасом

Стадия	Лист	Листов
Р	14	

Схема элементов площадки на отм. 7,100. Разрезы 1-1...4-4; 12-12

ГОССТРОЙ СССР ЛЕНИНГРАДСКИЙ ПРОМСТРОЙПРОЕКТ

Согласовано

Взам. инв. №

Подпись и дата

ТП 409-23-56.87 Альбом 6

5—5

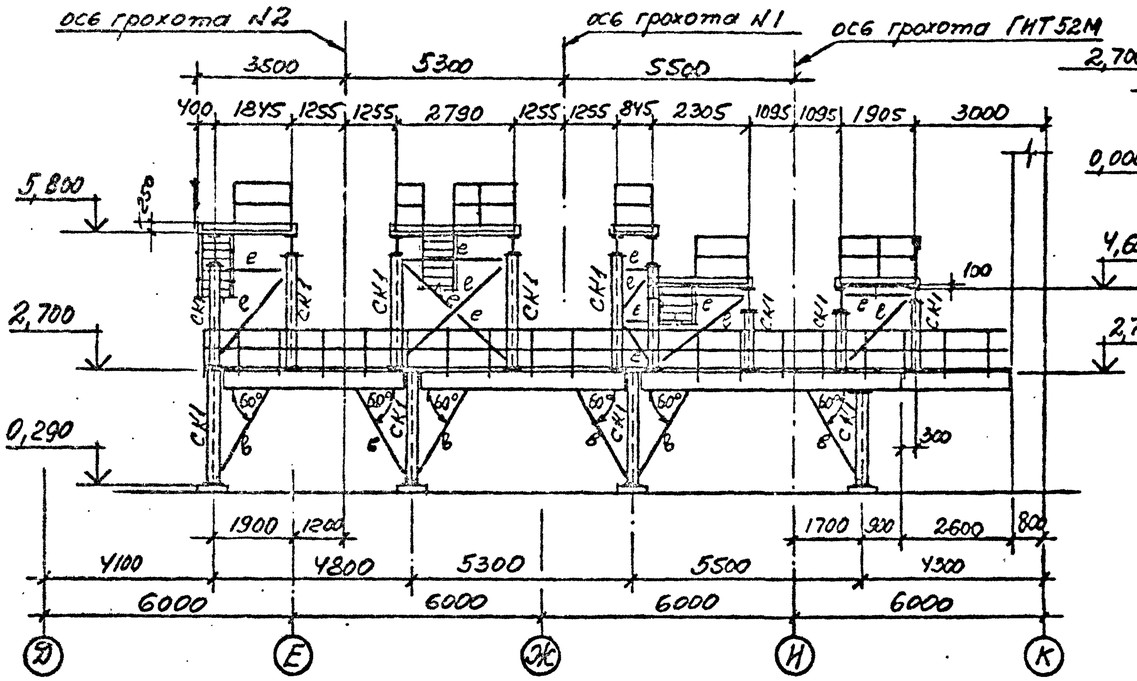

6—6

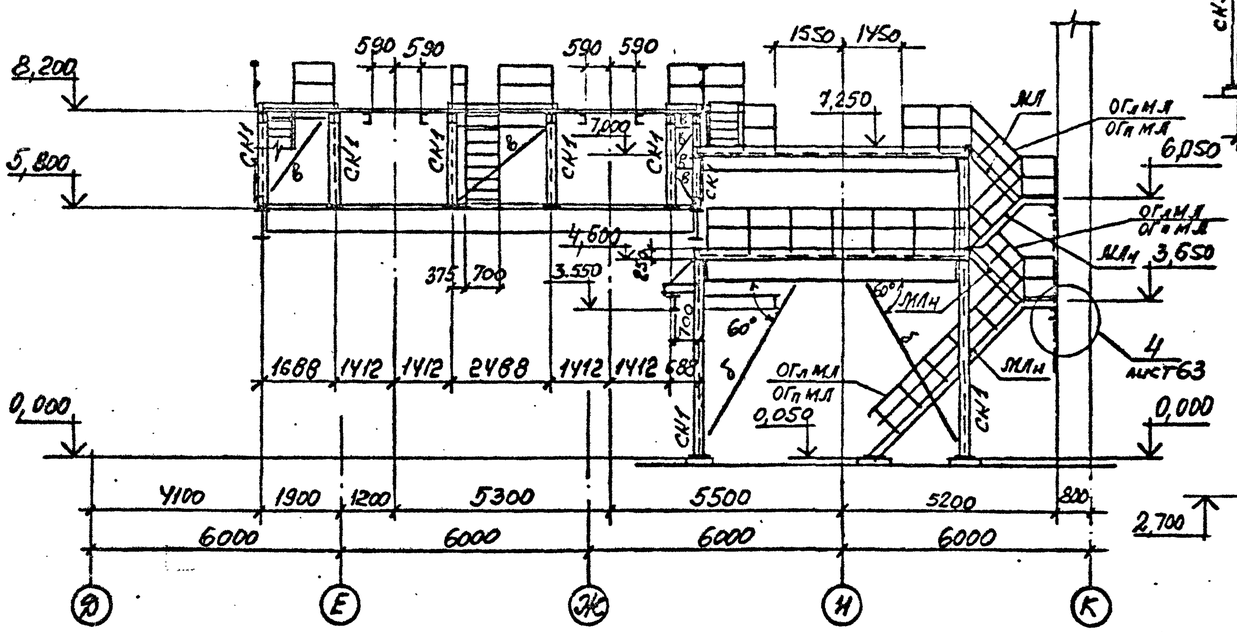

7—7

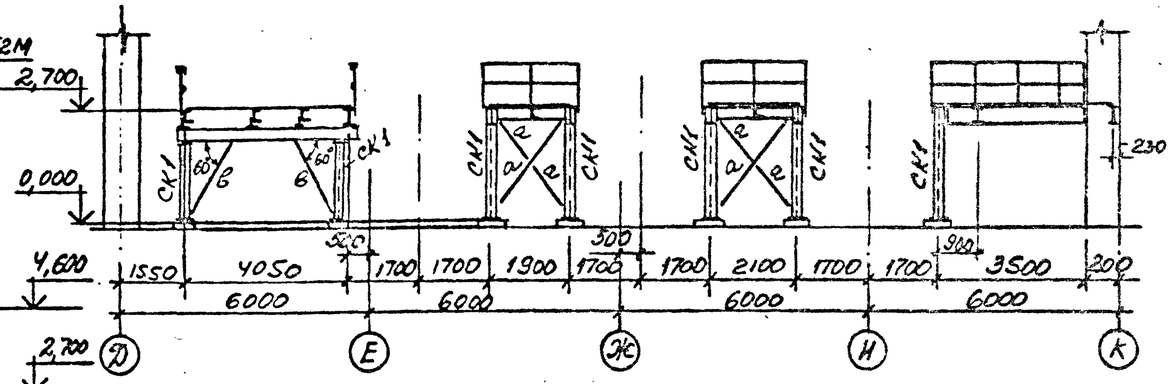

8—8

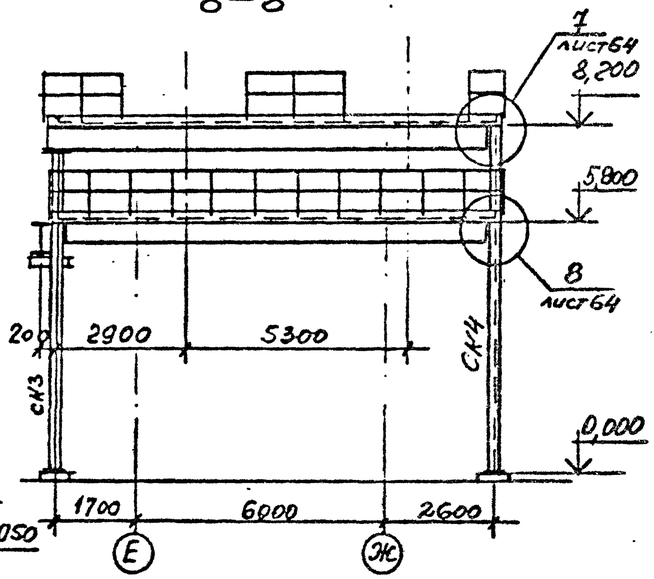

10—10

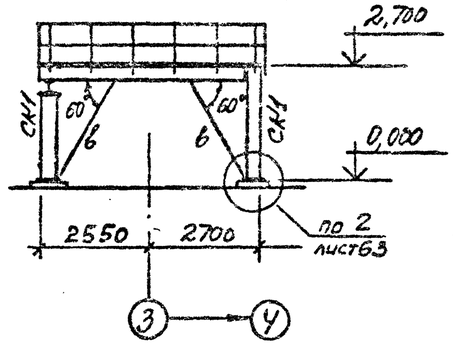

9—9

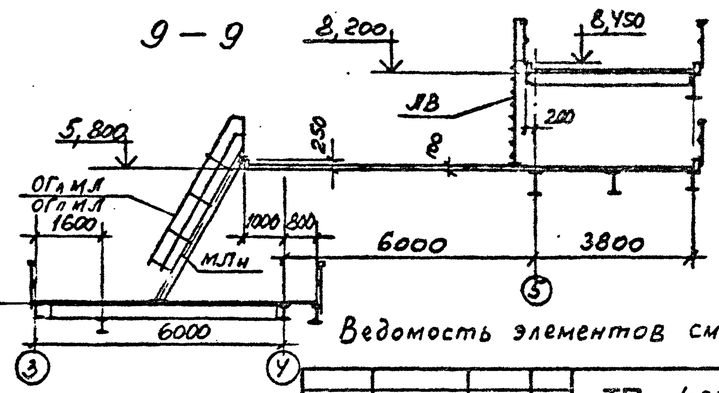

Ведомость элементов смотрите на листе 12

Привязан			
Инв. №			

ТП 409-23-56.87 КМ1			
ГИП	Синопальников		
Нач.отд.	Артемьев		
Н.контр.	Борисевич		
Гл.констр.	Короткий		
Гл.спец.	Волкович		
Рук.гр.	Тимакова		
Инженер	Медведева		
Ст.техн.	Сеппиус		

Щебеночный завод по переработке однородных изверженных и метаморфических пород мощностью 700 тыс м³ в год

Главный корпус с железобетонным каркасом

Стадия	Лист	Листов
Р	15	

Разрезы 5-5 ... 11-11 к листам 12; 13; 14

Госстрой СССР Ленинградский Промстройпроект

Согласовано: Гипрогазоочистка, Гипрогазоочистка, Ленмедпрем

Инв. № подлинника | Подпись и дата | Взам. инв. №

ТП 409-23-56.87 Альбом 6

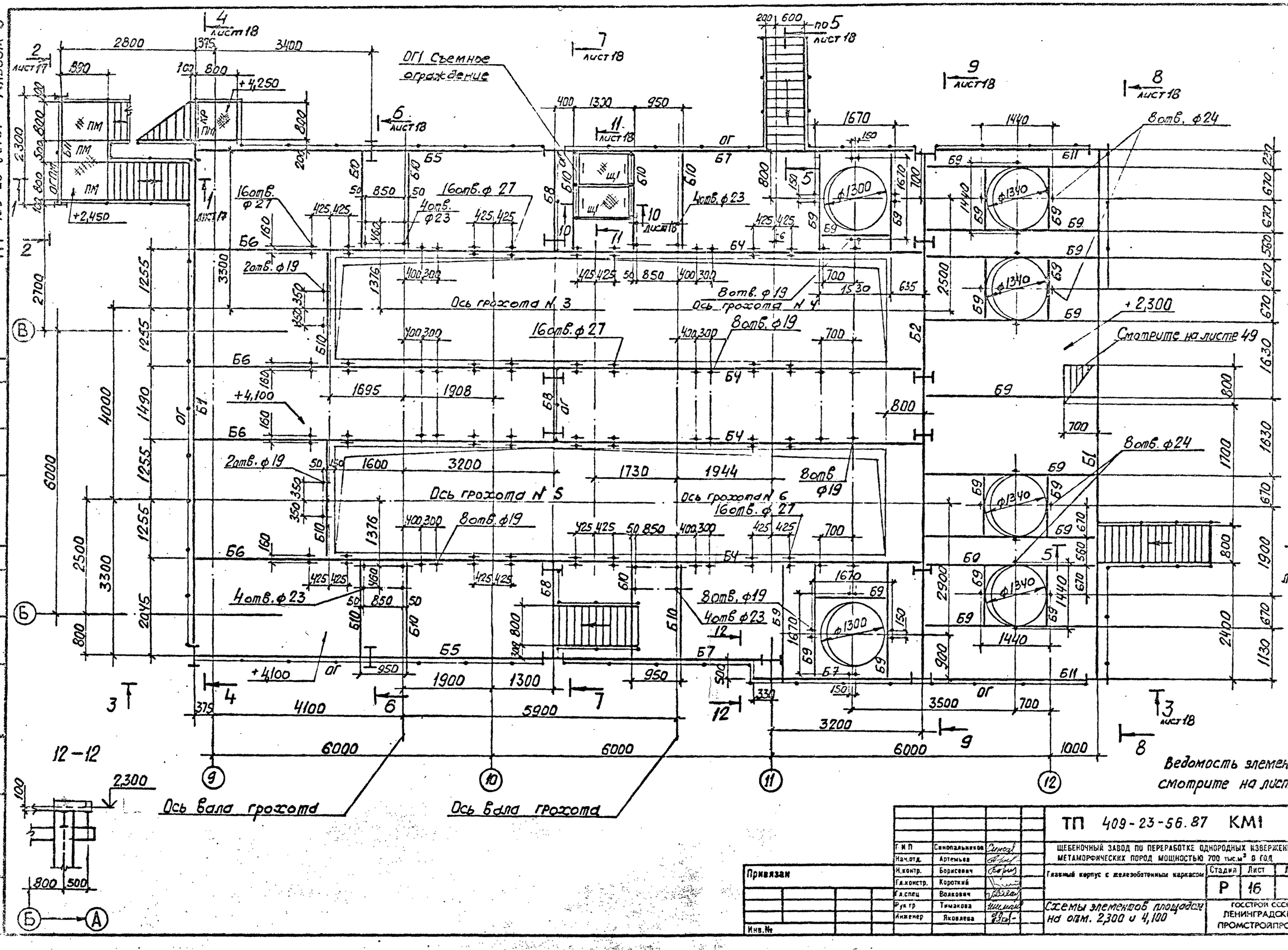

Г.И.П.	Синопальников		
Нач.отд.	Артемьев		
Н.контр.	Борисевич		
Гл.констр.	Короткий		
Гл.спец.	Волкович		
Рук.гр.	Тимакова		
Инженер	Яковлева		

Привязан

Инв. №

ТП 409-23-56.87 КМ1

ЩЕБЕНОЧНЫЙ ЗАВОД ПО ПЕРЕРАБОТКЕ ОДНОРОДНЫХ ИЗВЕРЖЕННЫХ И МЕТАМОРФИЧЕСКИХ ПОРОД МОЩНОСТЬЮ 700 тыс.м³ В ГОД

Главный корпус с железобетонным каркасом

Стадия	Лист	Листов
Р	16	

Схемы элементов площадок на отм. 2,300 и 4,100

ГОССТРОЙ СССР ЛЕНИНГРАДСКИЙ ПРОМСТРОЙПРОЕКТ

СОГЛАСОВАНО

Инв. № подлинника | Подпись и дата | Взам. инв. №

ТП 409-23-56.87 Альбом 6

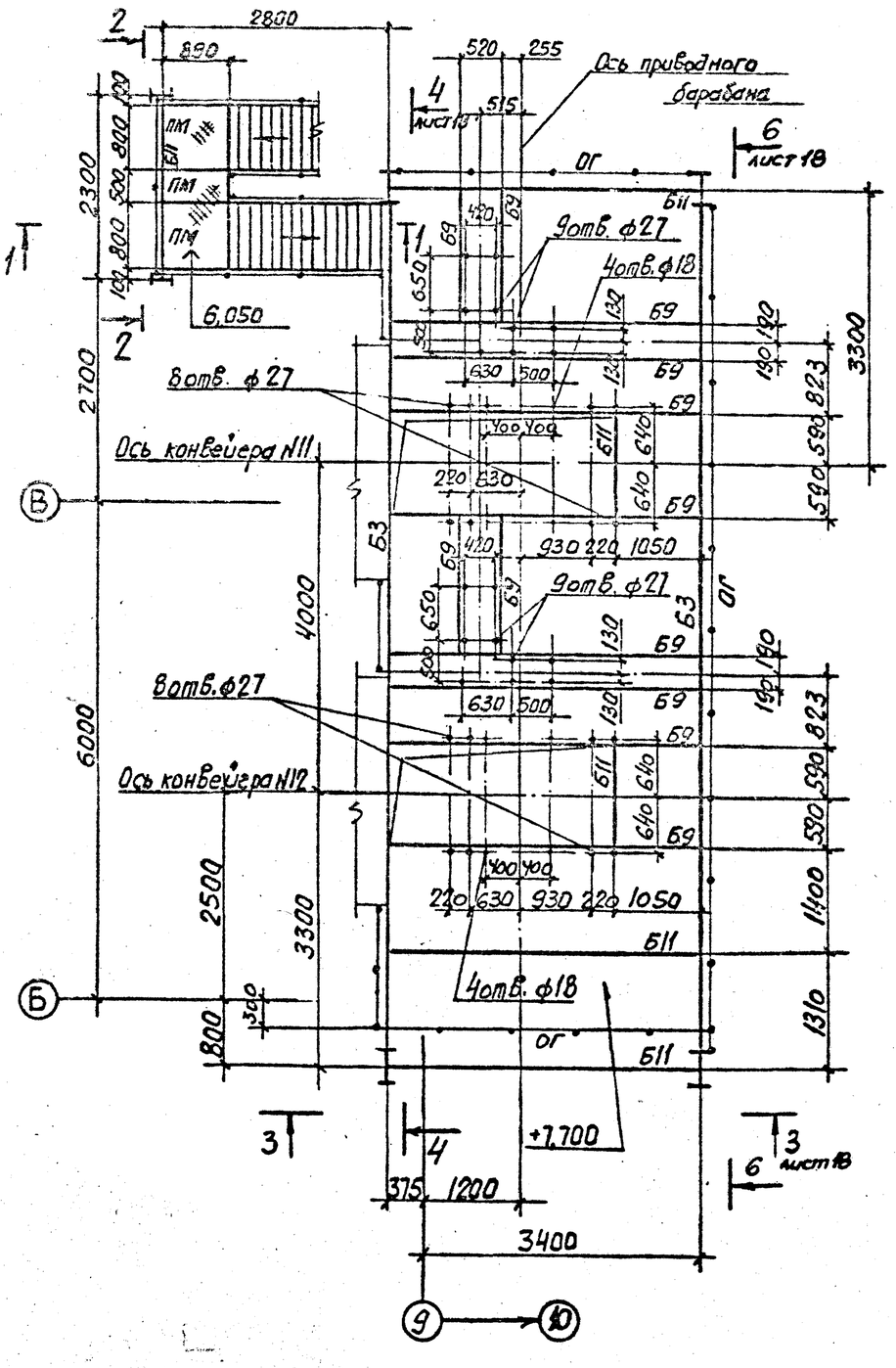

1—1

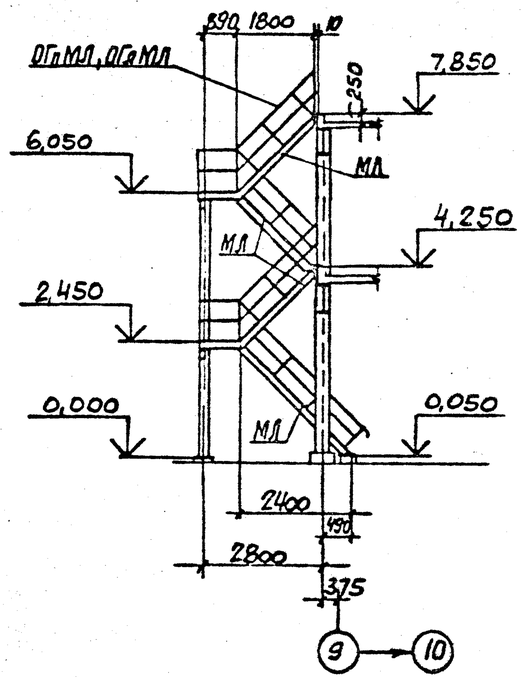

2—2

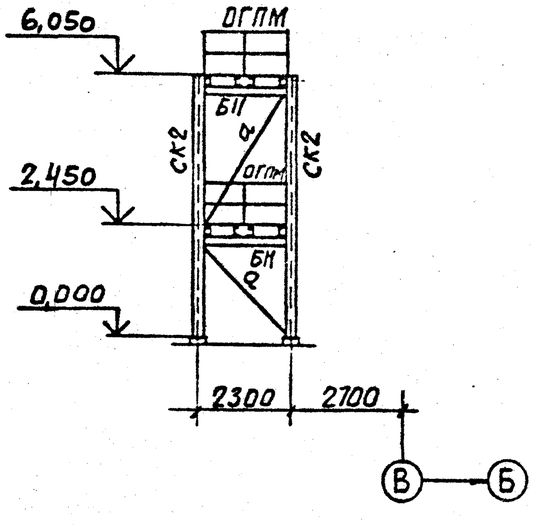

ВЕДОМОСТЬ ЭЛЕМЕНТОВ

Марка	Сечение: Эскиз	Поз.	Состав	Опорные усилия: M тс.м	N тс	Q тс	Группа конструкций	Марка металла	Примечание
Б1	I		I70Б2	—	—	22,3	1	ВСт3сп5-1	
Б2	I		I70Б1	—	—	19,6	1	ВСт3сп5-1	
Б3	I		I60Б1	11,5	—	13,0	1	ВСт3сп5-1	
Б4	I		I50Б1	—	—	14,1	1	ВСт3пс6-1	
Б5	I		I50Ш1	—	—	11,6	1	09Г2С-6	
Б6	I		I40Ш1	—	—	12,2	1	ВСт3пс6-1	
Б7	I		I35Б1	—	—	5,1	3	ВСт3пс6-1	
Б8	I		I23Б2	—	—	—	3	ВСт3пс6-1	констр.
Б9	[		[24	—	—	4,5	3	ВСт3пс6	
Б10	[		[22	—	—	4,0	3	ВСт3пс6	
Б11	[		[20	—	—	—	3	ВСт3пс6-1	констр.
СК1	I		I40Ш1	—	46,9	—	1	ВСт3пс6-1	
СК2	I		I26Б1	—	3,0	—	4	ВСт3пс6-1	
а	□		□100×4	—	7,5	—	4	ВСт3сп2	
б	⊤		2L75×6	—	7,5	—	4	ВСт3пс6	
ОГ	Альбом серии 1.450.3-3 выпуск 0			—	—	—	4	ВСт3кп2	
ПМ	то же			—	—	—	4	ВСт3кп2	
ОГПМ	—— " ——			—	—	—	4	ВСт3кп2	
МЛ	—— " ——			—	—	—	4	ВСт3кп2	
ОГпМЛ	—— " ——			—	—	—	4	ВСт3кп2	
ОГпМЛ	—— " ——			—	—	—	4	ВСт3кп2	
КР		1	С14	—	—	—	4	ВСт3кп2	
		2	L75×6	—	—	—	4	ВСт3пс6	
ОГ1		1	L50×40×12×2,5	—	—	—	4	ВСт3кп2	
		2	L25×3	—	—	—	4	ВСт3кп2	
		3	L90×30×25×3	—	—	—	4	ВСт3кп2	
		4	● ф20	—	—	—	4	ВСт3кп2	
Щ1		1	Рифл.ст. S4	—	—	—	4	ВСт3кп2	
		2	L75×6	—	—	—	4	ВСт3пс6	

СОГЛАСОВАНО

Инв. № подл. | Подпись и дата | Взам. инв. №

Привязан

Инв. №

Г.И.П.	Синопальников	
Нач.отд.	Артемьев	
Н.контр.	Борисович	
Гл.констр.	Короткий	
Гл.спец.	Волкович	
Рук.гр.	Тимакова	
Инженер	Яковлева	

ТП 409-23-56.87 КМ1

ЩЕБЕНОЧНЫЙ ЗАВОД ПО ПЕРЕРАБОТКЕ ОДНОРОДНЫХ ИЗВЕРЖЕННЫХ И МЕТАМОРФИЧЕСКИХ ПОРОД МОЩНОСТЬЮ 700 тыс м³ В ГОД

Главный корпус с железобетонным каркасом

Схемы элементов площадки на отм. 7,700 и лестницы

Стадия	Лист	Листов
Р	17	

ГОССТРОЙ СССР ЛЕНИНГРАДСКИЙ ПРОМСТРОЙПРОЕКТ

ТП 409-23-56.87 Альбом 6

3 — 3

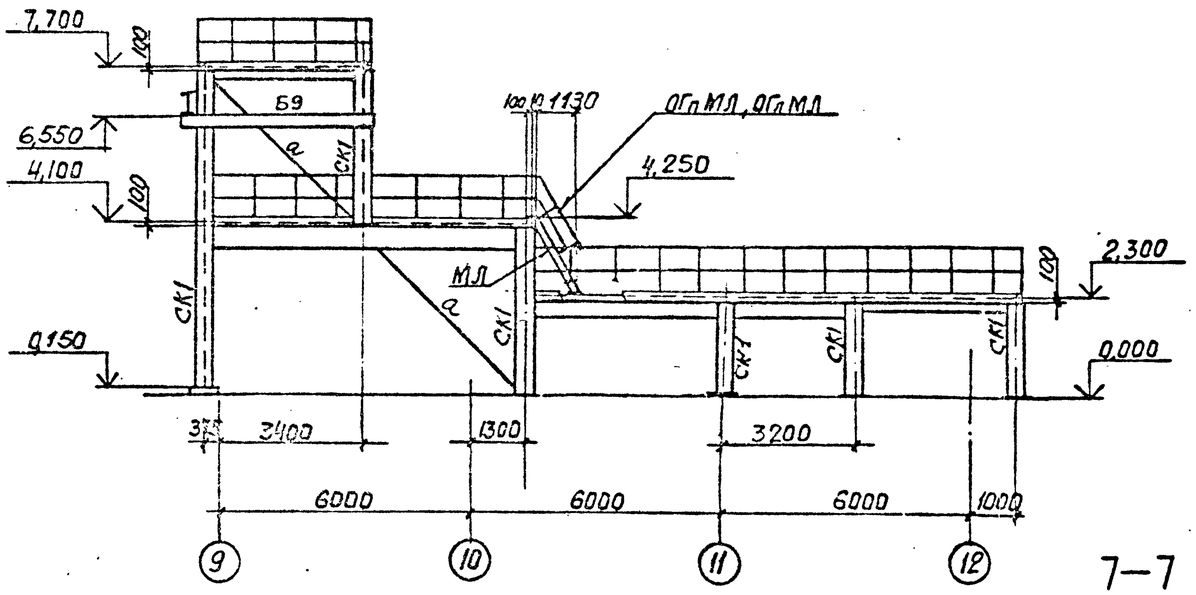

4 — 4

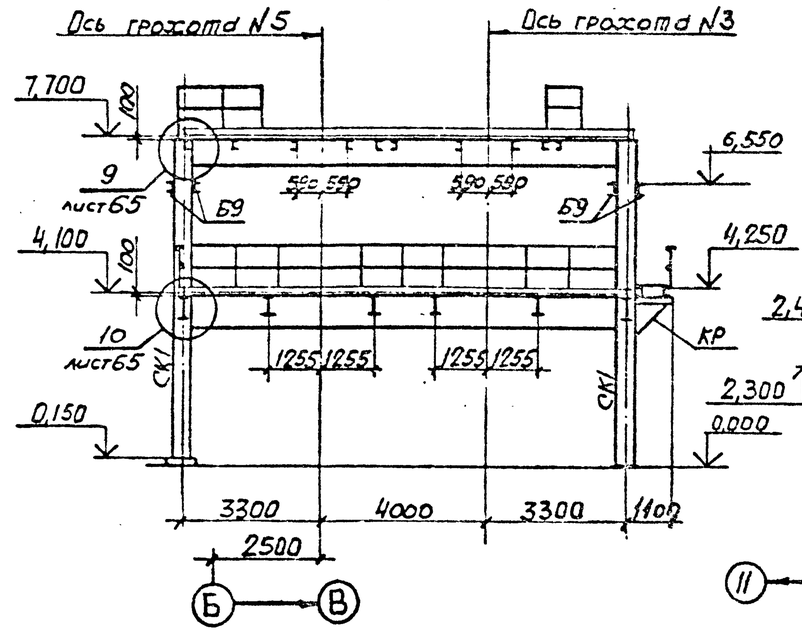

5 — 5

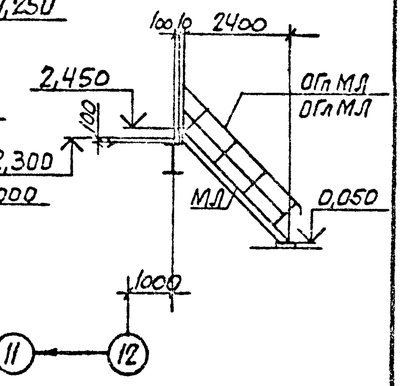

6 — 6

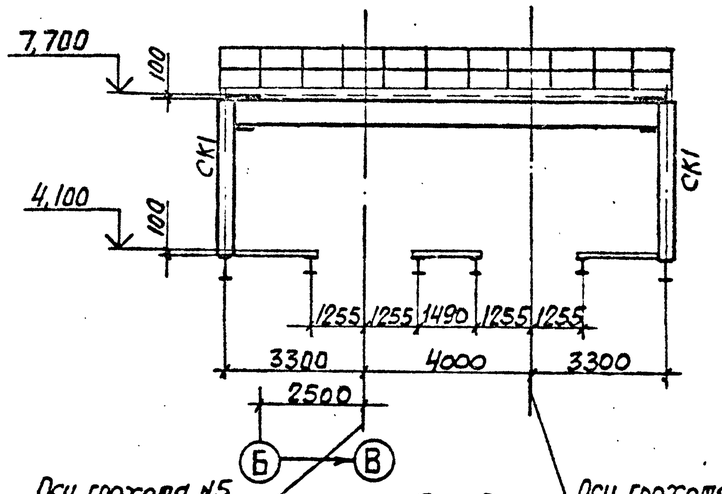

7 — 7

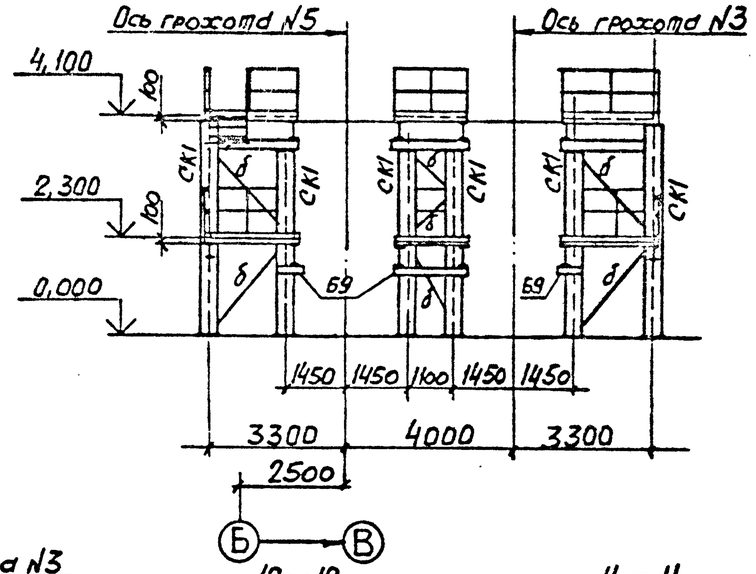

8 — 8

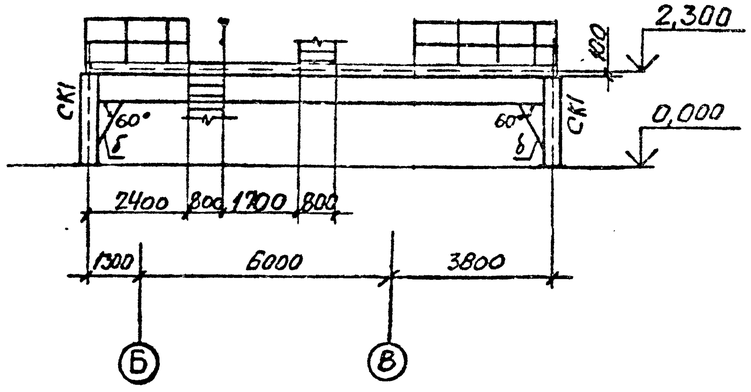

9 — 9

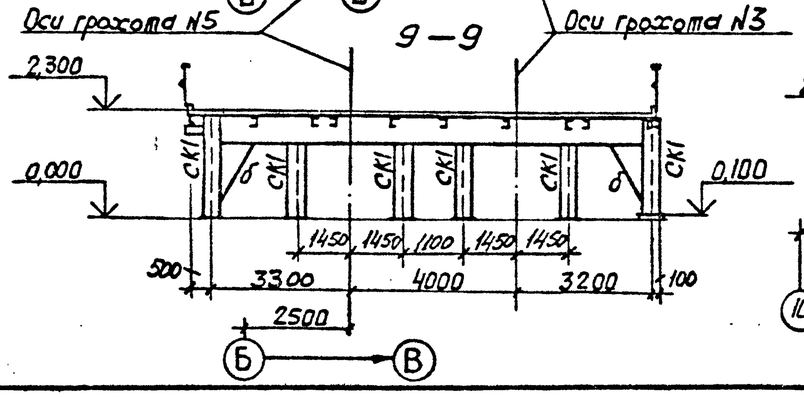

10 — 10

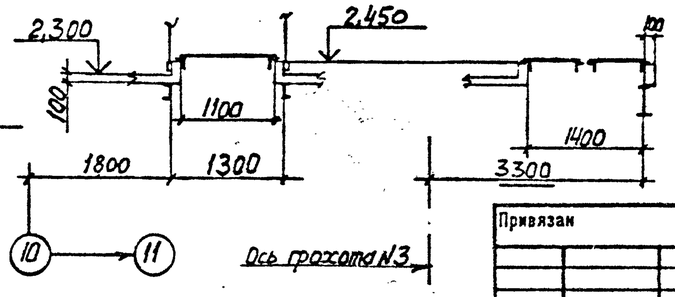

11 — 11

Ведомость элементов смотрите на листе 17

Привязан			
Инв.№			

Г.И.П.	Синопальников		
Нач.отд.	Артемьев		
Н.контр.	Борисевич		
Гл.констр.	Короткий		
Гл.спец.	Волкович		
Рук.гр.	Тымакова		
Инженер	Яковлева		

ТП 409-23-56.87 КМ1

Щебеночный завод по переработке однородных изверженных и метаморфических пород мощностью 700 тыс м³ в год

Главный корпус с железобетонным каркасом

Стадия	Лист	Листов
Р	18	

Разрезы 3-3 ... 11-11 к листу 16

Госстрой СССР Ленинградский Промстройпроект

Согласовано

Взам. инв. № | Подпись и дата | Инв. № подл.

ТП 409-23-56.87 Альбом 6

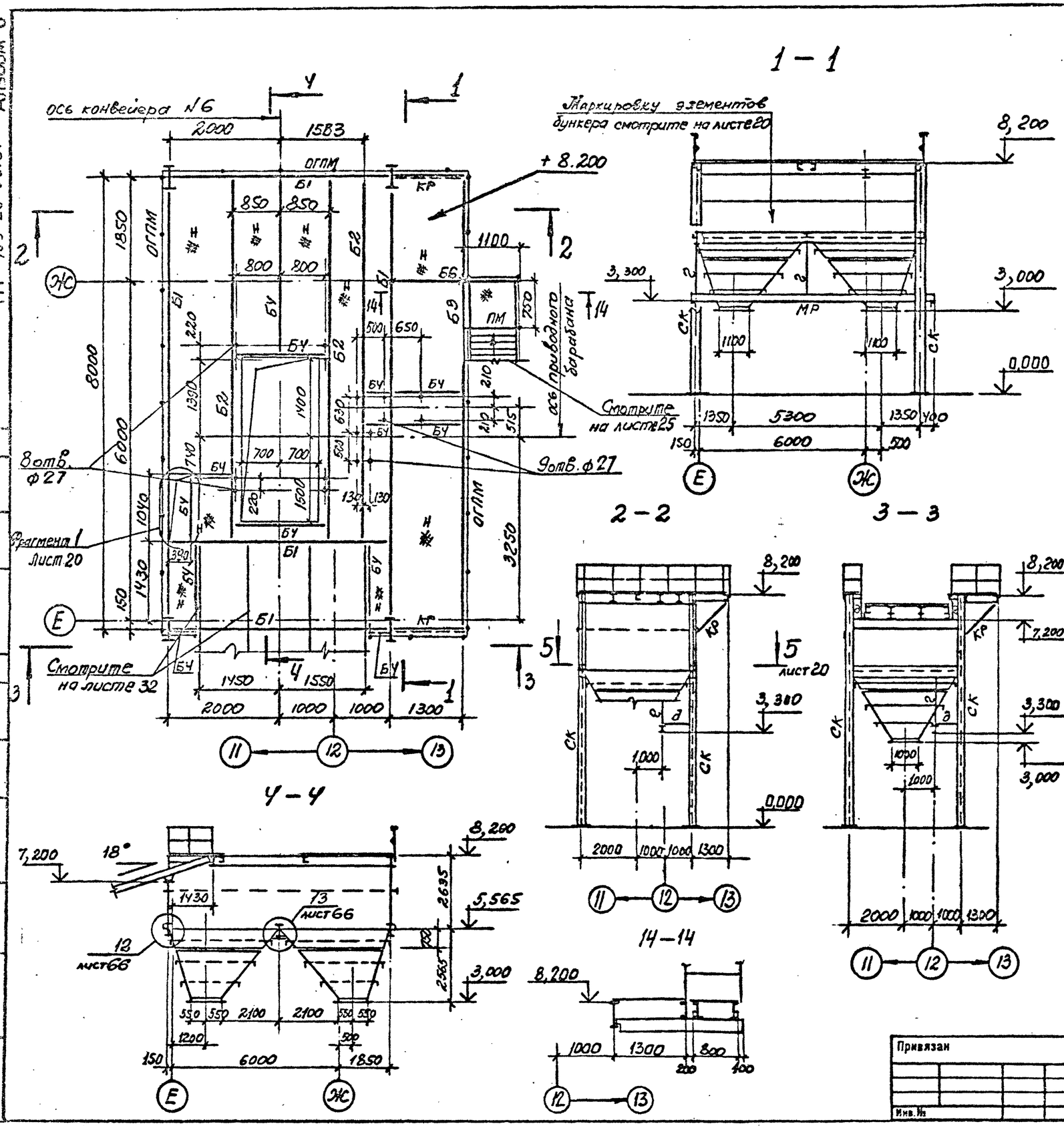

ВЕДОМОСТЬ ЭЛЕМЕНТОВ

Марка	Сечение: Эскиз	Поз.	Состав	Опорные усилия: M тс·м	N тс	Q тс	Группа конструкций	Марка металла	Примечание
Б1	I		I Y5 Б1	—	—	10,0	2	ВСт3пс6-1	
Б2	I		I 30 Б1	—	—	5,0	3	ВСт3пс6-1	
Б3	[		[30	—	—	3,0	3	ВСт3пс6	
БУ	[		[14	—	—	—	3	ВСт3кп2	констр.
СК	I		I 40Ш1	—	35,0	—	2	ВСт3пс6-1	
КР	② ①	1	[30	—	—	—	3	ВСт3пс6	
		2	⌐г 2L 75×6	—	—	—	3	ВСт3пс6	
Н			Рифл. лист S4	—	—	—	3	ВСт3кп2	
а	① ②	1	S 8	—	—	—	2	ВСт3кп2	
		2	½ I 40Б1	—	—	—	2	ВСт3пс6-1	
б			S 8	—	—	—	2	ВСт3кп2	
г			2L 75×6	—	—	—	2	ВСт3пс6	
д	L		L 75×6	—	—	—	2	ВСт3пс6	
е	Футеровка		S 20	—	—	—	2	14Г2	
МР	I		I 30М	—	—	4,9	2	ВСт3Гпс5	
Б5	① ② ③ ④	1	I 50Ш1	—	—	—	2	09Г2с-6	
		2	L 90×7	—	—	—	2	ВСт3пс6-1	
		3	S 8	—	—	—	2	ВСт3кп2	
		4	L 110×8	—	—	—	2	ВСт3пс6-1	
Б6	I		I 23Б2	—	—	—	3	ВСт3пс6-1	
Б7	① ② ③ ④	1	I 50Ш1	—	—	—	2	09Г2с-6	
		2	S 8	—	—	—	2	ВСт3кп2	
		3	S 10	—	—	—	2	ВСт3кп2	
		4	L 110×8	—	—	—	2	ВСт3пс6-1	
в	① ② ③ ④	1	S 8	—	—	—	2	ВСт3кп2	
		2	L 80×6	—	—	—	2	ВСт3пс6	
		3	L 63×6	—	—	—	2	ВСт3кп2	
		4	L 90×7	—	—	—	2	ВСт3кп2	
ОГПМ	Альбом серии 1.450.3-3 вып.0			—	—	—	4	ВСт3кп2	
ПМ	то же			—	—	—	4	ВСт3кп2	

Согласовано

Взам. инв. №

Подпись и дата

Инв. № подл.

Привязан

Инв. №

Т.и.п.	Синопальников	
Нач.отд.	Артемьев	
Н.контр.	Борисевич	
Гл.констр.	Короткий	
Гл.спец.	Волкович	
Рук.гр.	Тимакова	
Инженер	Яковлева	
Ст.техн.	Сеплкус	

ТП 409-23-56.87 КМ1

ЩЕБЕНОЧНЫЙ ЗАВОД ПО ПЕРЕРАБОТКЕ ОДНОРОДНЫХ ИЗВЕРЖЕННЫХ И МЕТАМОРФИЧЕСКИХ ПОРОД МОЩНОСТЬЮ 700 тыс.м³ В ГОД

Главный корпус с железобетонным каркасом

Стадия	Лист	Листов
Р	19	

Схемы элементов площадки на отм. 8,200 и бункеров 1

ГОССТРОЙ СССР ЛЕНИНГРАДСКИЙ ПРОМСТРОЙПРОЕКТ

ТП 409-23-56.87 Альбом 6

СОГЛАСОВАНО

Подпись и дата | Взам. инв. №

5 – 5

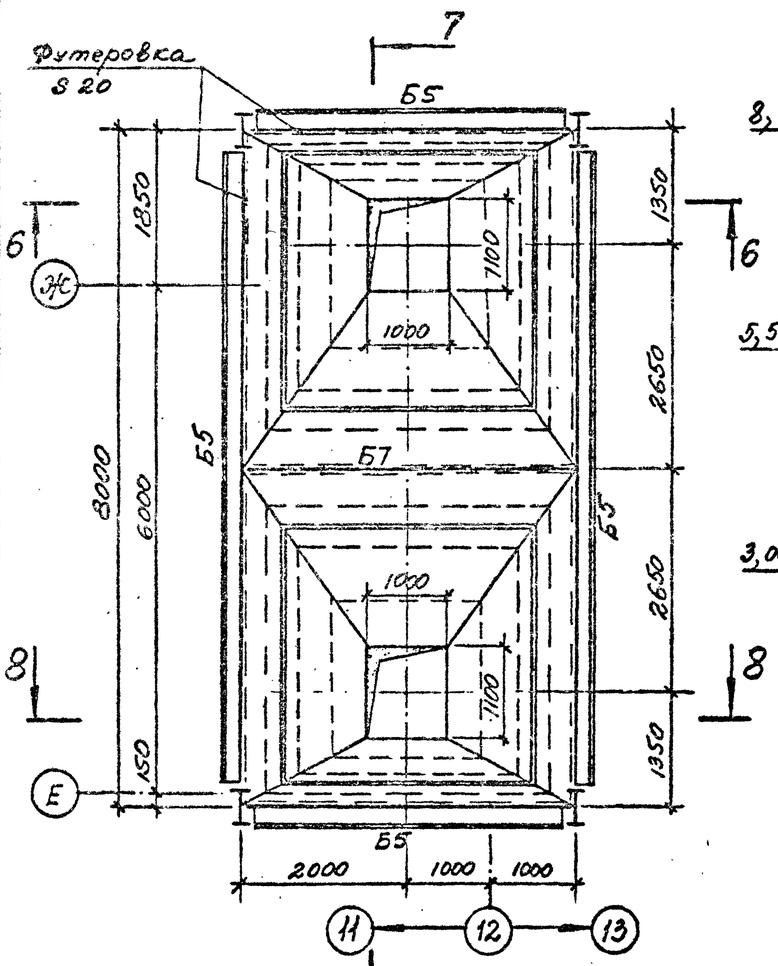

6 – 6

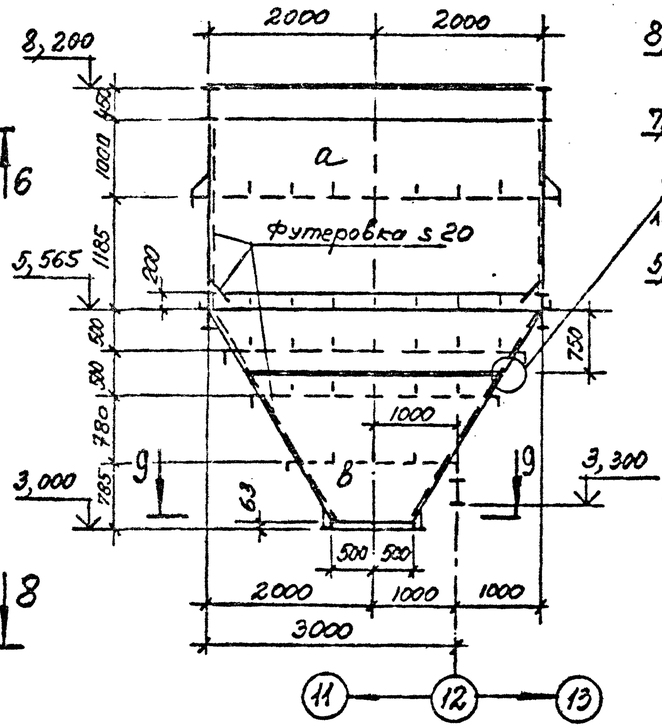

7 – 7

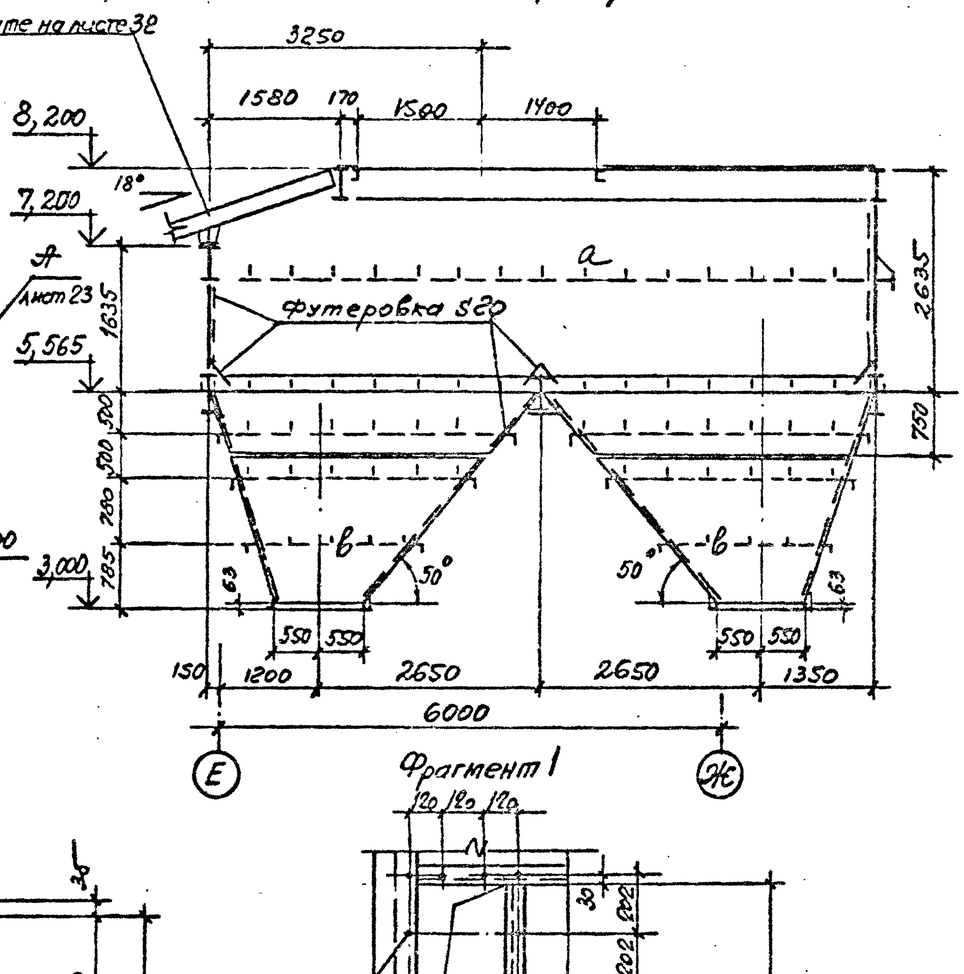

9 – 9

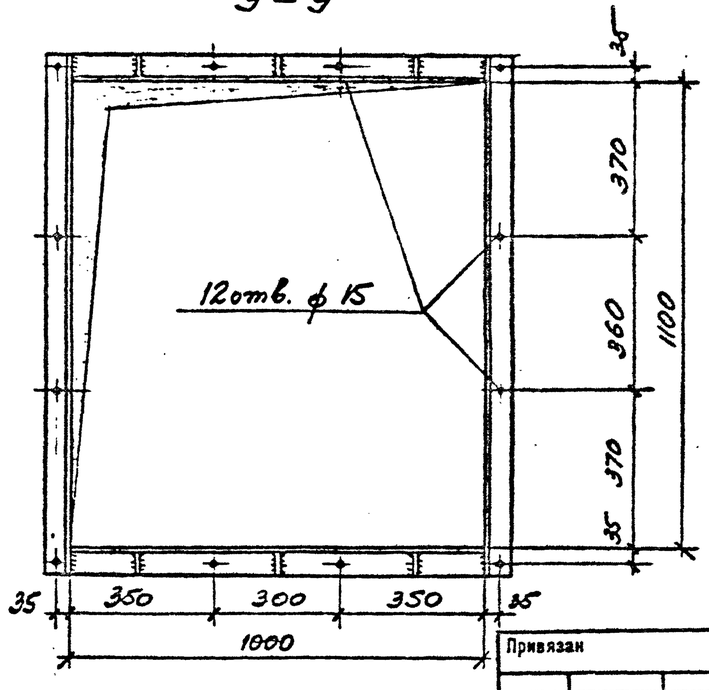

8 – 8

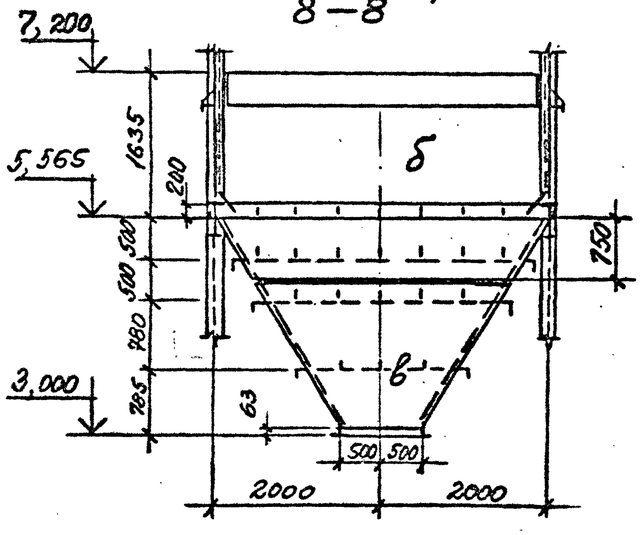

Фрагмент I

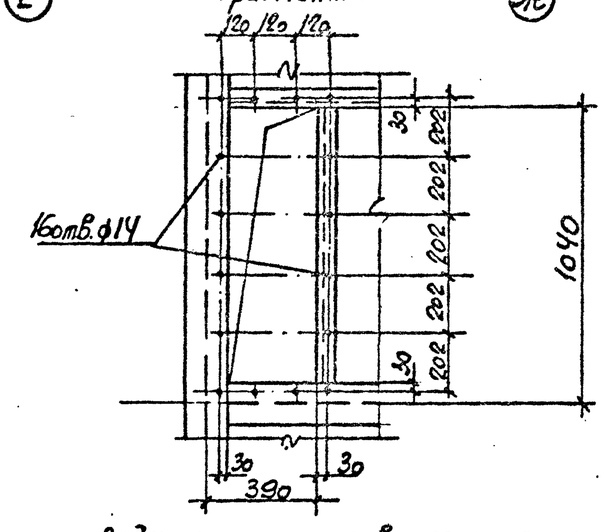

Ведомость элементов смотрите на листе 19

Привязан

Инв. №

ГИП	Синопальников		
Нач.отд.	Артемьев		
Н.контр.	Борисевич		
Гл.констр.	Короткий		
Гл.спец	Волкович		
Рук.гр	Тимакова		
Инженер	Яковлева		
Ст.техн.	Сеппиус		

ТП 409-23-56.87 КМI

Щебеночный завод по переработке однородных изверженных и метаморфических пород мощностью 700 тыс.м³ в год

Главный корпус с железобетонным каркасом

Стадия	Лист	Листов
Р	20	

Разрез 5-5 и фрагмент I к листу 19. Разрезы 6-6 ... 9-9

Госстрой СССР Ленинградский Промстройпроект

ТП 409-23-56.87 Альбом 6

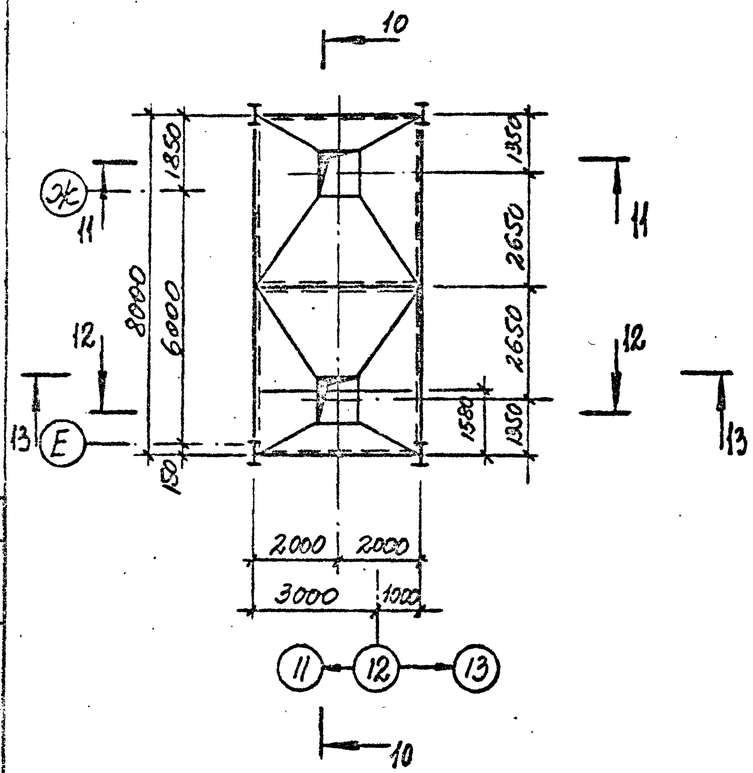

10 — 10

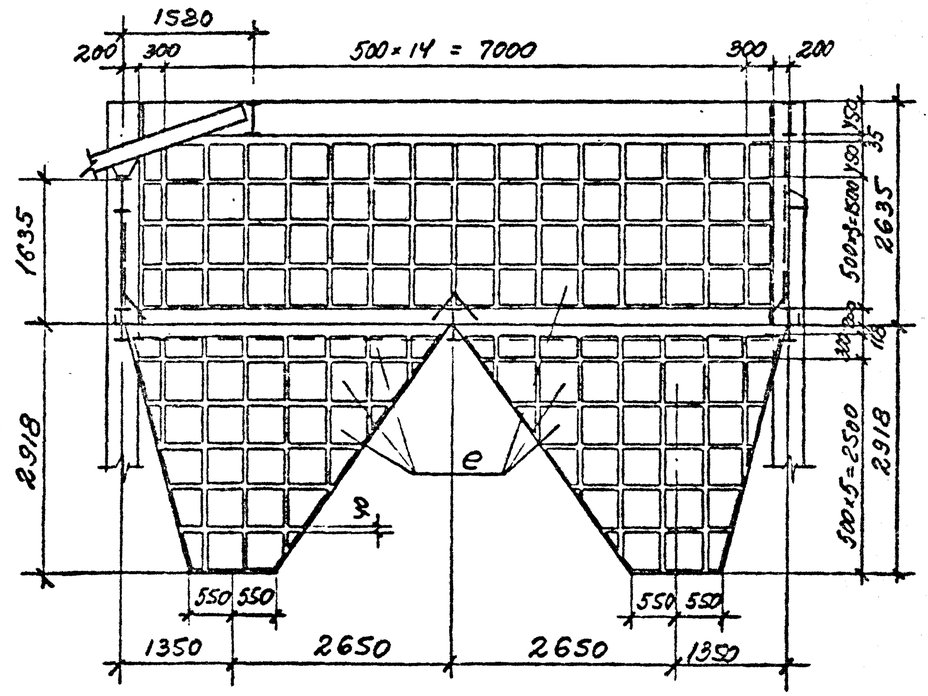

11 — 11

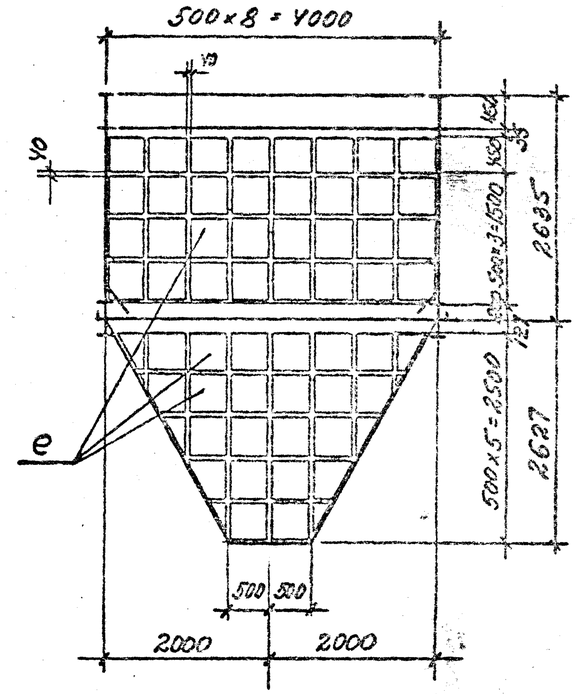

12 — 12

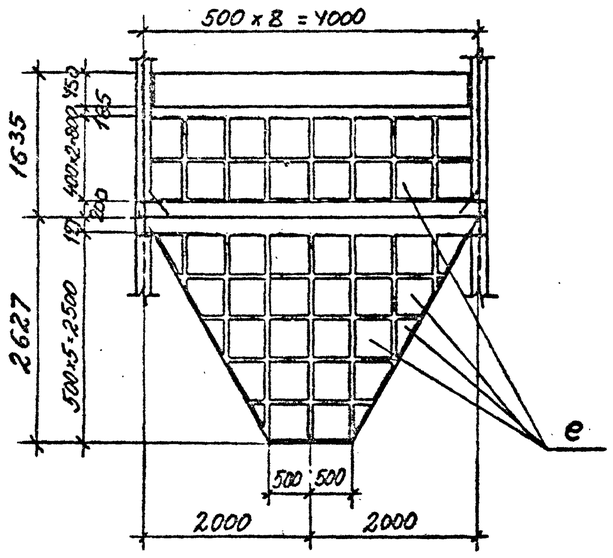

13 — 13

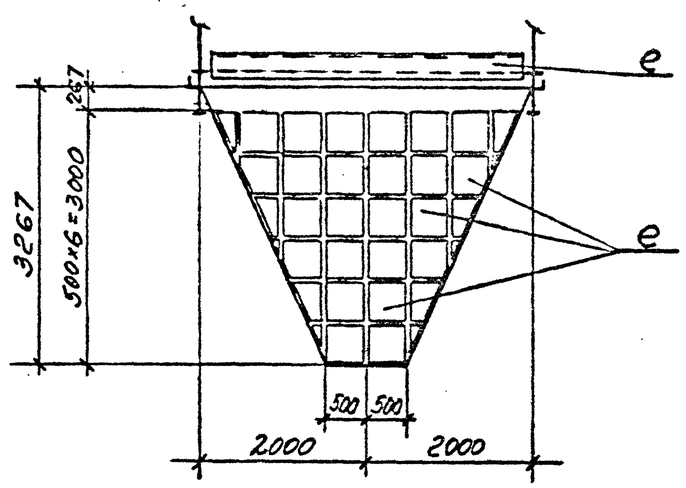

Примечания:

1. Каждый лист футеровки марки „е" приварить по контуру прерывистым швом $\frac{8-100}{100}$
2. Ведомость элементов смотрите на листе 19

Привязан			
Инв. №			

Г.И.П.	Синопальников		ТП 409-23-56.87 КМ1
Нач.отд.	Артемьев		Щебеночный завод по переработке однородных изверженных и метаморфических пород мощностью 700 тыс.м³ в год
Н.контр.	Борисевич		Главный корпус с железобетонным каркасом
Гл.констр.	Короткий		Стадия Р · Лист 21 · Листов
Гл.спец.	Волкович		Схема футеровки бункера № 1
Рук.гр.	Тимакова		Госстрой СССР Ленинградский Промстройпроект
Инженер	Яковлева		
Ст.техн.	Сеппиус		

Согласовано

Инв. № подл. | Подпись и дата | Взам. инв. №

ТП 409-23-56.87 Альбом 6

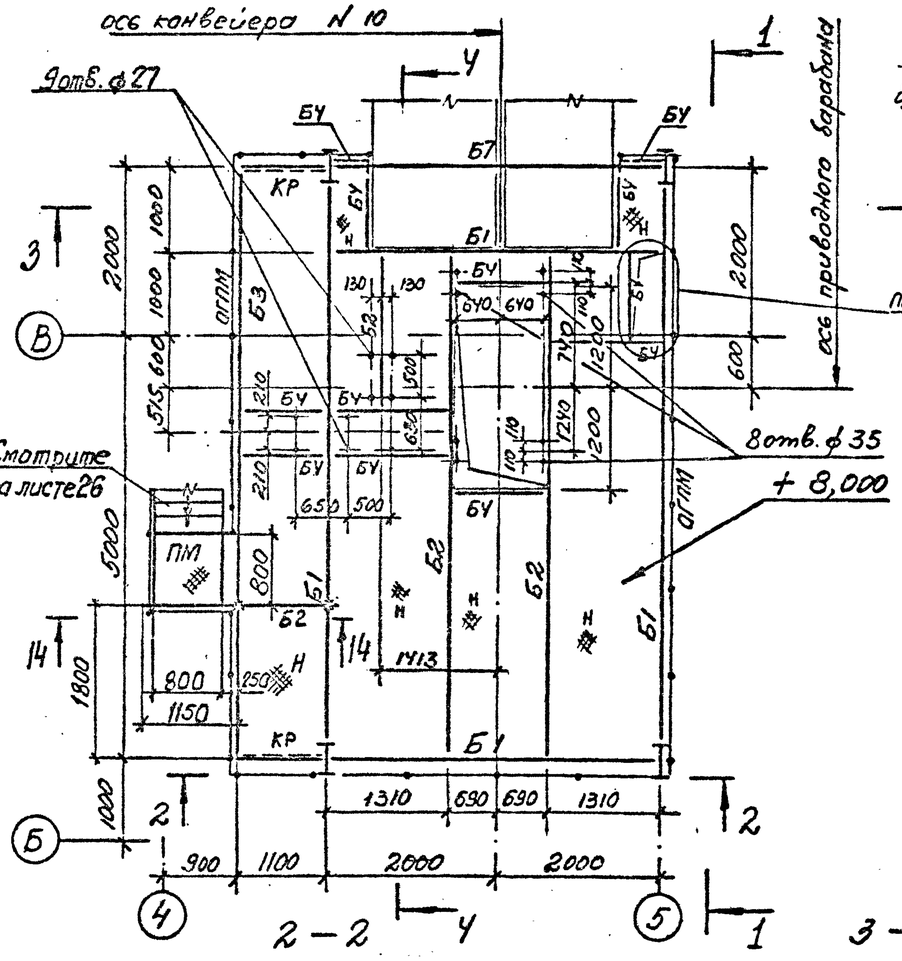

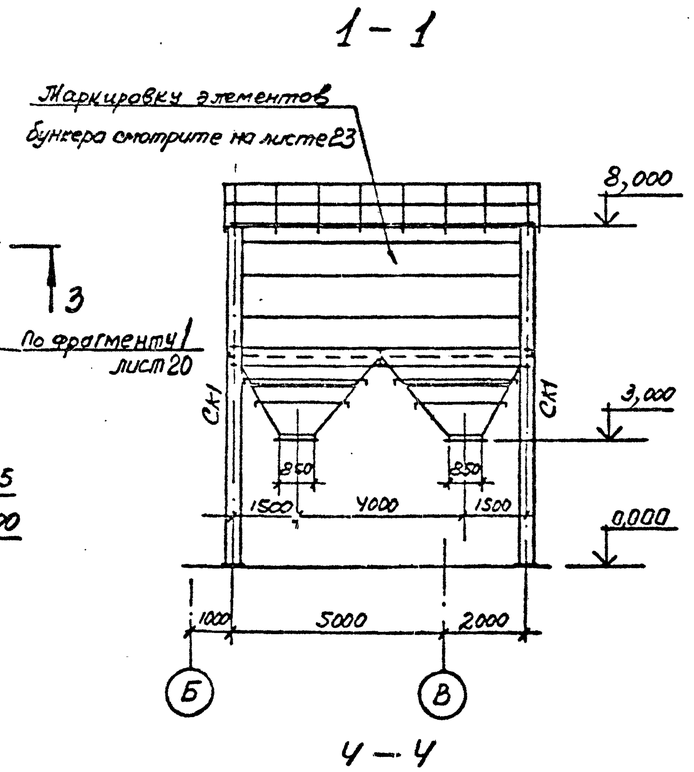

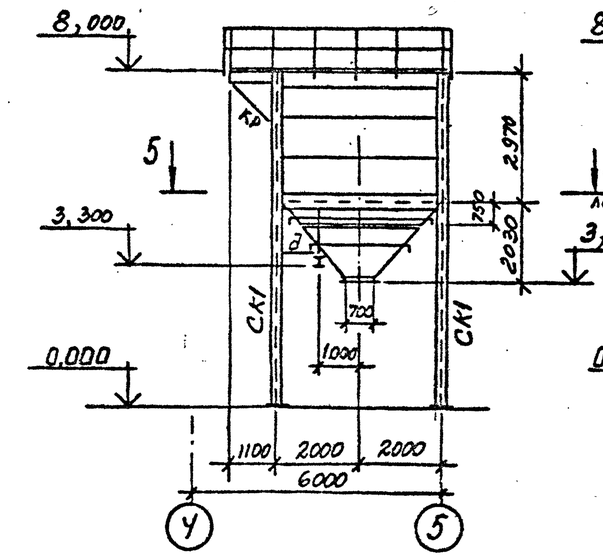

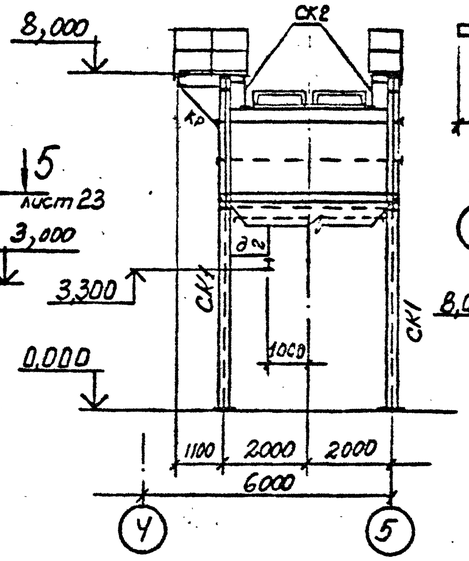

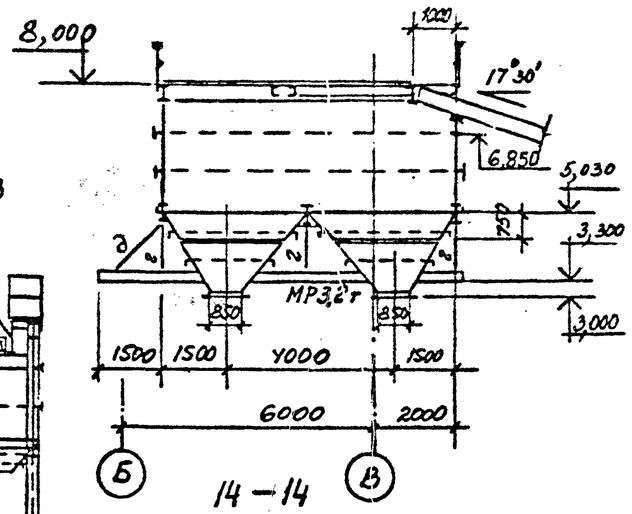

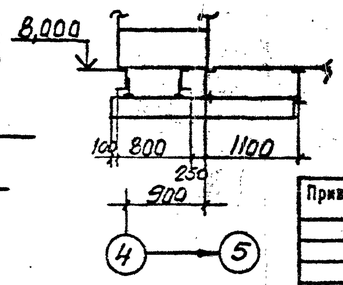

ВЕДОМОСТЬ ЭЛЕМЕНТОВ

Марка	Сечение: Эскиз	Поз.	Состав	Опорные усилия: M тс.м	N тс	Q тс	Группа конструкций	Марка металла	Примечание
Б1	I		I 45Б1	—	—	8,7	3	ВСт3пс6-1	
Б2	I		I 30Б1	—	—	4,5	3	ВСт3пс6-1	
Б3	[		[30	—	—	3,0	3	ВСт3пс6	
Б4	[		[14	—	—	—	3	ВСт3кп2	Констр.
КР		1	[30	—	—	—	3	ВСт3пс6	
		2	⌐ 2∟75×6	—	—	—	3	ВСт3пс6	
Н			Рифл. лист S 4	—	—	—	3	ВСт3кп2	
МР	I		I 30М	—	—	4,9	2	ВСт3Гпс5	
СК1	I		I 40Ш1	—	35,0	—	3	ВСт3пс6-1	
СК2	L		L 75×6	—	—	—	3	ВСт3пс6	
а		1	S 8	—	—	—	2	ВСт3кп2	
		2	½ I 40Б1	—	—	—	2	ВСт3пс6-1	
б		1	S 8	—	—	—	2	ВСт3кп2	
		2	½ I 40Б1	—	—	—	2	ВСт3пс6-1	
Б5		1	I 50Ш1	—	—	—	2	09Г2С-6	
		2	L 90×7	—	—	—	2	ВСт3пс6-1	
		3	S 8	—	—	—	2	ВСт3кп2	
		4	L 110×8	—	—	—	2	ВСт3пс6-1	
Б6		1	I 50Ш1	—	—	—	2	09Г2С-6	
		2	S 8	—	—	—	2	ВСт3кп2	
		3	S 12	—	—	—	2	ВСт3пс6-1	
		4	L 110×8	—	—	—	2	ВСт3пс6-1	
в		1	S 8	—	—	—	2	ВСт3кп2	
		2	L 80×6	—	—	—	2	ВСт3пс6	
		3	L 63×6	—	—	—	2	ВСт3кп2	
г			2L 75×6	—	—	—	3	ВСт3пс6	
д			L 75×6	—	—	—	3	ВСт3пс6	
е	Фуперовка		S 36	—	—	—	2	14Г2	
Б7		1	Из I 45Б1	—	—	8,5	3	ВСт3пс6-1	
		2	-250×12	—	—	—	3	ВСт3пс6-1	
ПМ	Альбом серии 1.450.3-3 выпуск 0			—	—	—	4	ВСт3кп2	
ОГПМ	то же			—	—	—	4	ВСт3кп2	

СОГЛАСОВАНО

Инв. № подл. | Подпись и дата | Взам. инв. №

Привязан

Инв. №

ГИП	Синопальников	
Нач.отд.	Артемьев	
Н.контр.	Борисевич	
Гл.констр.	Короткий	
Гл.спец.	Волкович	
Рук.гр.	Тимакова	
Инженер	Яковлева	
Ст.техн.	Сеппиус	

ТП 409-23-56.87 КМ1

ЩЕБЕНОЧНЫЙ ЗАВОД ПО ПЕРЕРАБОТКЕ ОДНОРОДНЫХ ИЗВЕРЖЕННЫХ И МЕТАМОРФИЧЕСКИХ ПОРОД МОЩНОСТЬЮ 700 тыс.м³ В ГОД

Главный корпус с железобетонным каркасом

Стадия	Лист	Листов
Р	22	

Схемы элементов площадки на отм. 8,000 и бункера №2

ГОССТРОЙ СССР ЛЕНИНГРАДСКИЙ ПРОМСТРОЙПРОЕКТ

ТП 409-23-56.87 Альбом 6

СОГЛАСОВАНО

Взам. инв. №

Подпись и дата

Инв. № подл.

5 – 5

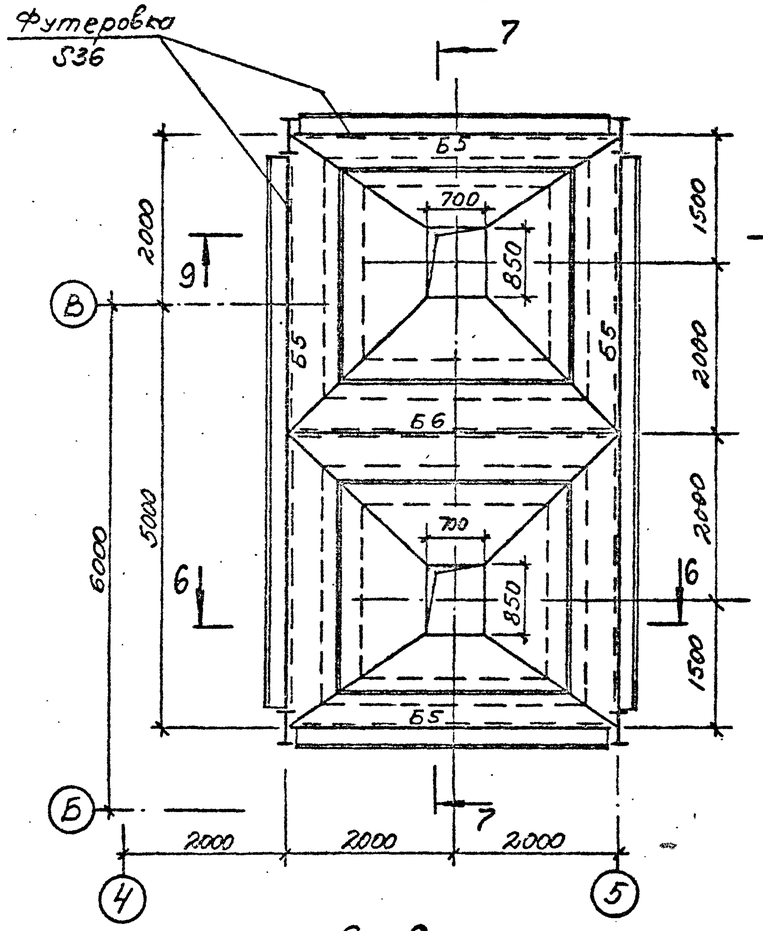

6 – 6

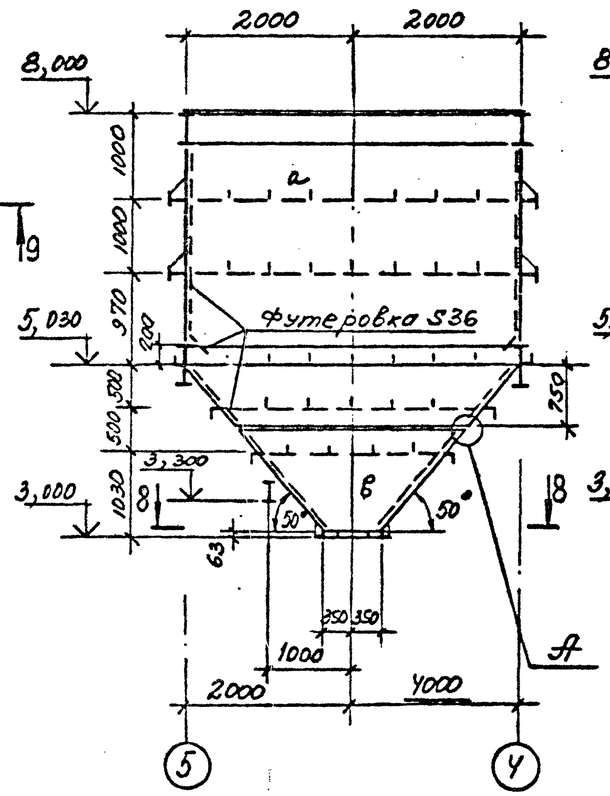

7 – 7

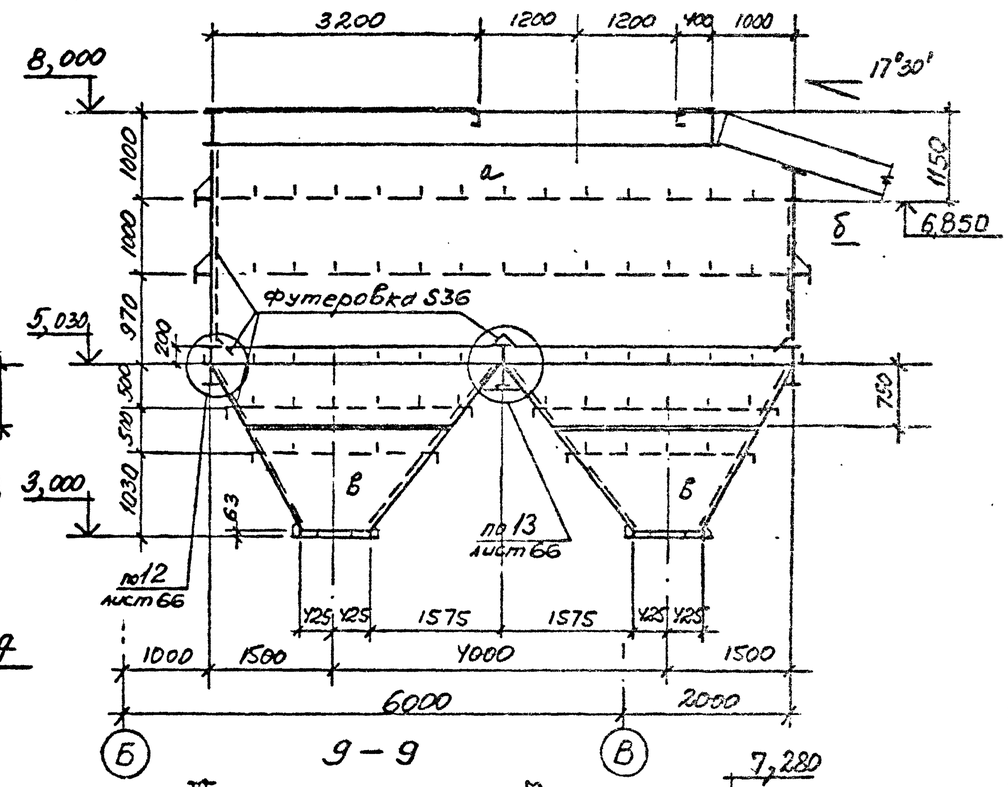

Деталь А

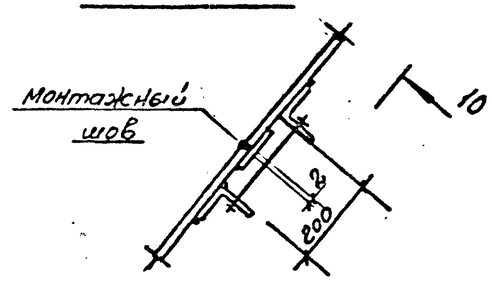

8 – 8

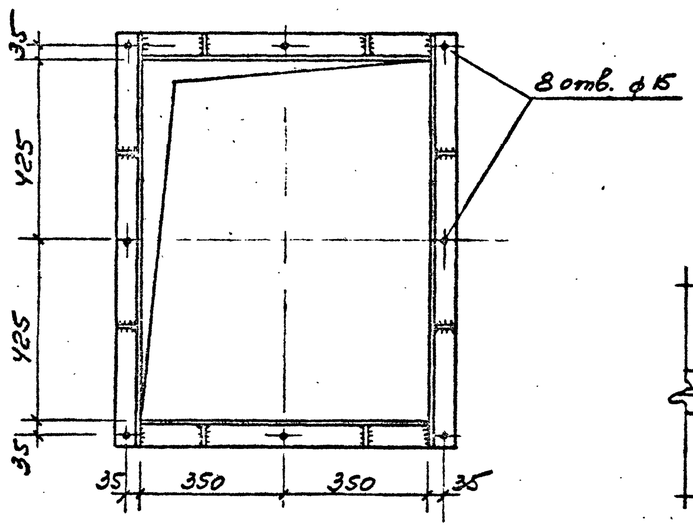

10 – 10

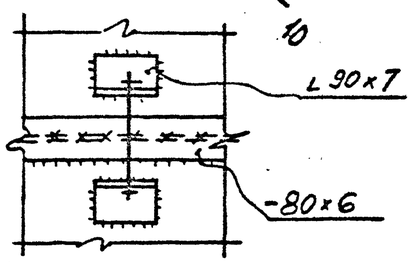

9 – 9

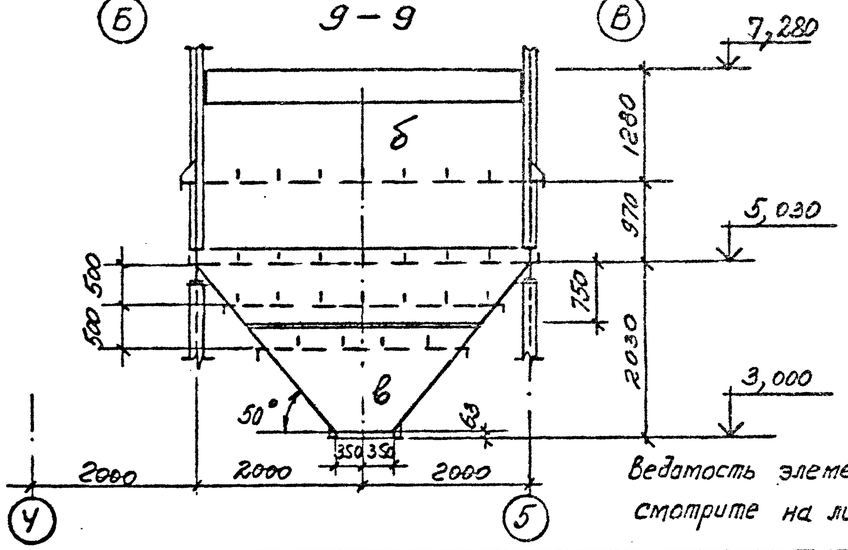

Ведомость элементов смотрите на листе 22

Привязан			
Инв. №			

ГИП	Синопальников		
Нач.отд.	Артемьев		
Н.контр.	Борисевич		
Гл.констр.	Короткий		
Гл.спец.	Волкович		
Рук.гр.	Тимакова		
Инженер	Яковлева		
Ст.техн.	Селлиус		

ТП 409-23-56.87 КМ1

Щебеночный завод по переработке однородных изверженных и метаморфических пород мощностью 700 тыс.м³ в год

Главный корпус с железобетонным каркасом

Стадия	Лист	Листов
Р	23	

Разрез 5-5 к листу 22
Разрезы 6-6...10-10

Госстрой СССР
Ленинградский Промстройпроект

ТП 409-23-56.87 Альбом 6

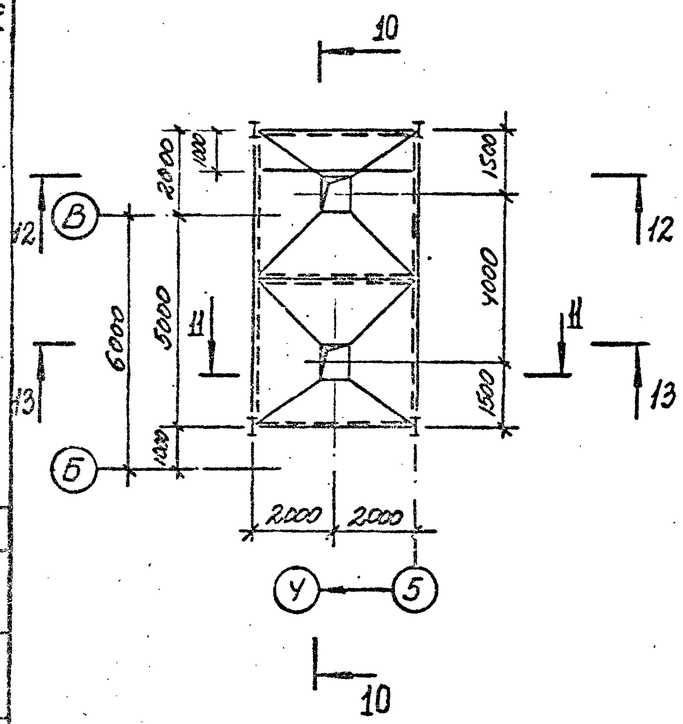

10 – 10

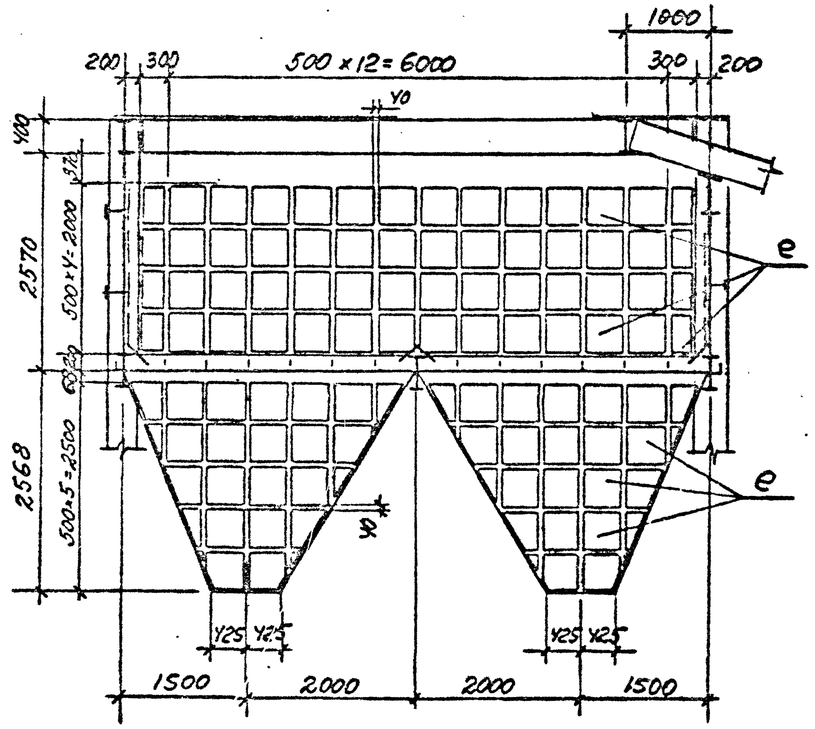

11 – 11

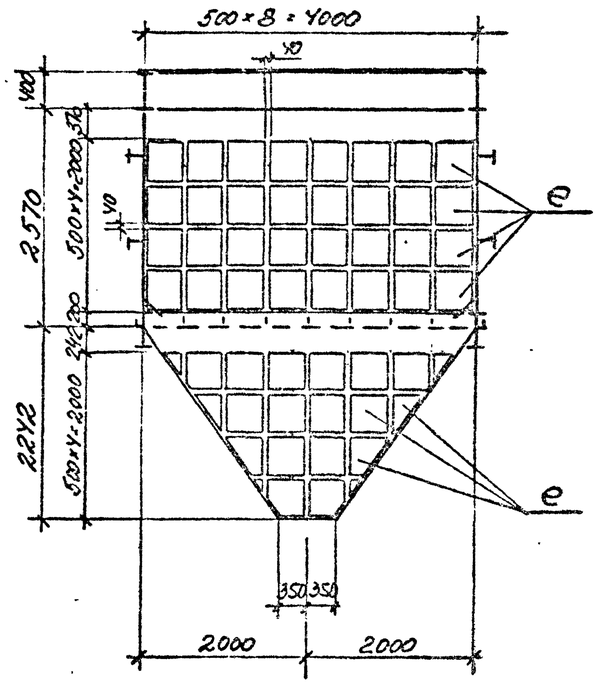

12 – 12

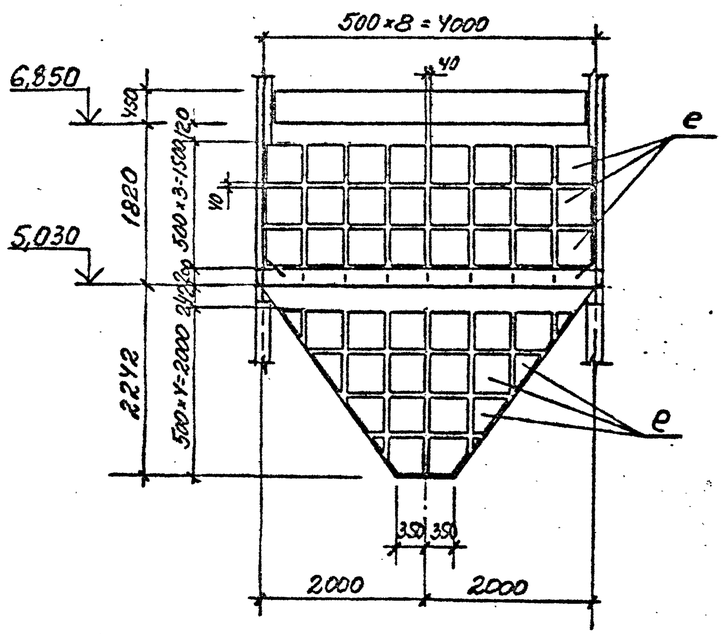

13 – 13

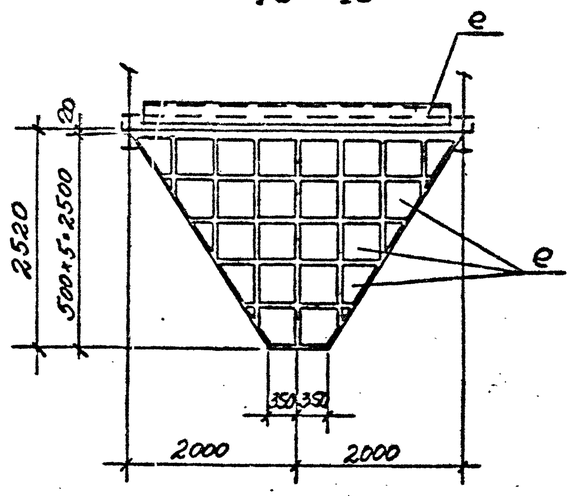

Примечания:

1. Каждый лист футеровки марки „е" приварить по контуру прерывистым швом $\frac{8-100}{100}$.
2. Ведомость элементов смотрите на листе 22

Привязан			
Инв. №			

ГИП	Синопальников		ТП 409-23-56.87 КМ1
Нач.отд.	Артемьев		ЩЕБЕНОЧНЫЙ ЗАВОД ПО ПЕРЕРАБОТКЕ ОДНОРОДНЫХ ИЗВЕРЖЕННЫХ И МЕТАМОРФИЧЕСКИХ ПОРОД МОЩНОСТЬЮ 700 тыс.м³ В ГОД
Н.контр.	Борисевич		Главный корпус с железобетонным каркасом
Гл.констр.	Короткий		Стадия: Р; Лист: 24; Листов:
Гл.спец.	Волкович		Схема футеровки бункера №2
Рук.гр.	Тимакова		ГОССТРОЙ СССР ЛЕНИНГРАДСКИЙ ПРОМСТРОЙПРОЕКТ
Инженер	Яковлева		
Ст.техн.	Сеппиус		

Согласовано

Взам. инв. №

Подпись и дата

Инв. № подл.

ТП 409-23-56.87 Альбом 6

Схема элементов площадки на отм. 1,000

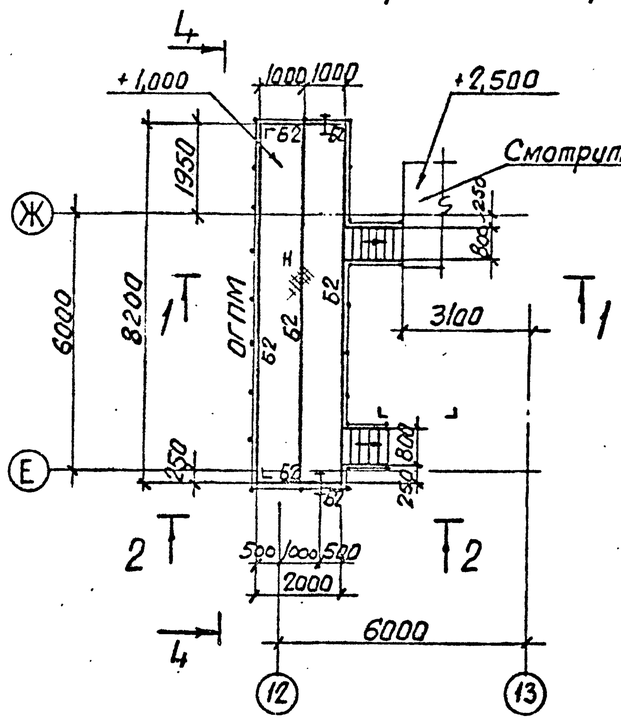

Схема элементов лестницы с отм 2,500 на отм. 8,200

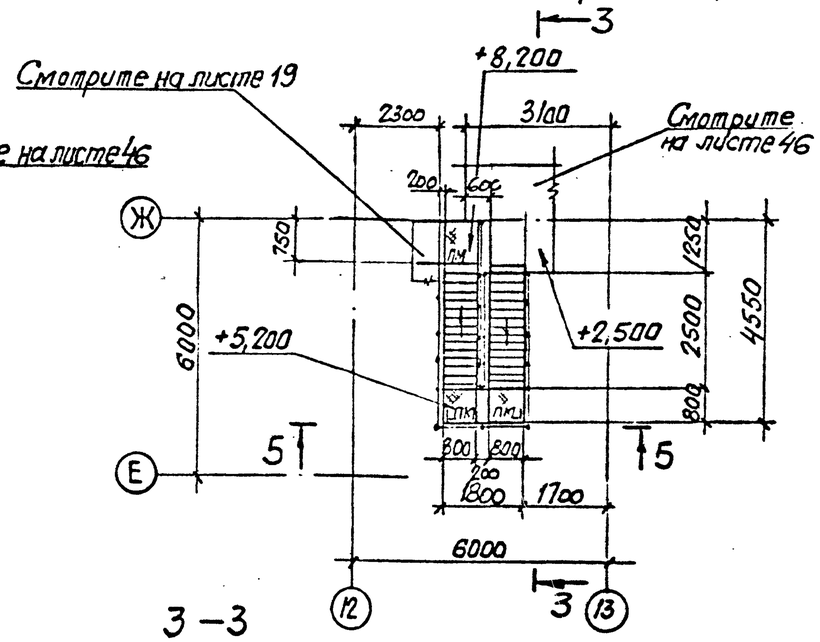

1—1

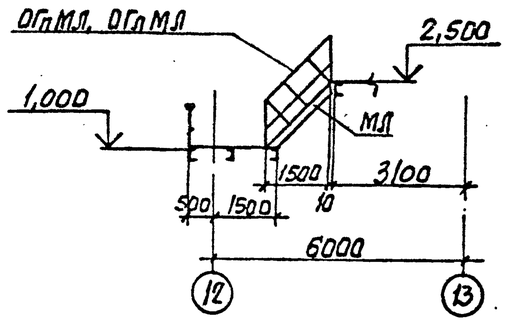

3—3

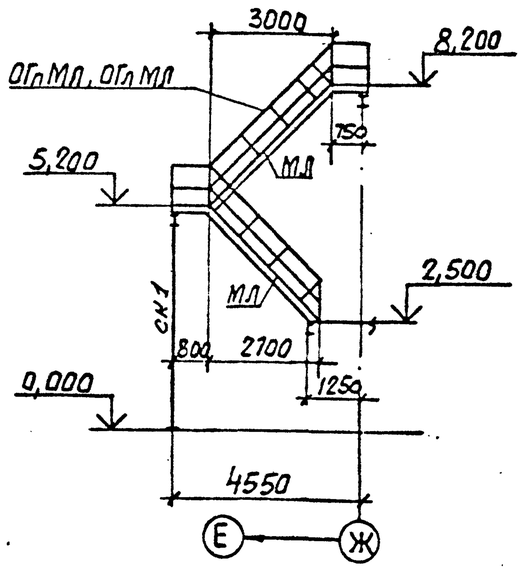

5—5

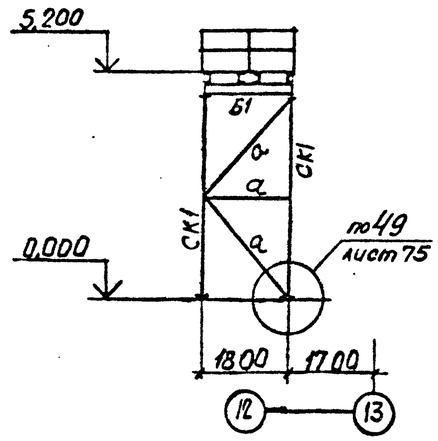

2—2

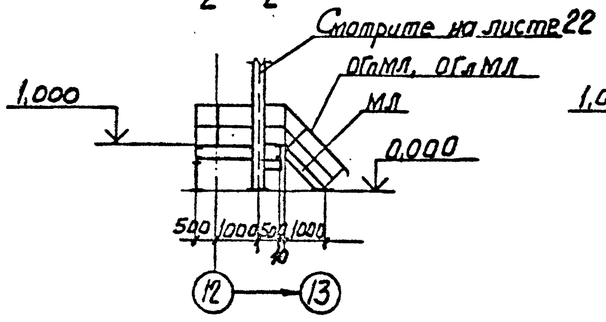

4—4

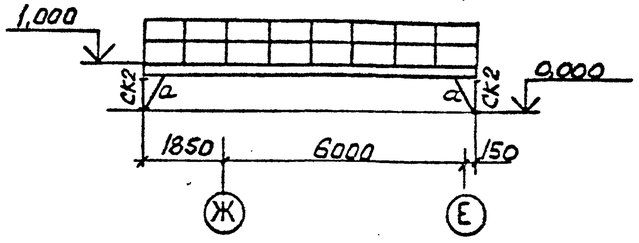

ВЕДОМОСТЬ ЭЛЕМЕНТОВ

Марка	Сечение: Эскиз	Поз.	Состав	Опорные усилия: M тс.м	N тс	Q тс	Группа конструкций	Марка металла	Примечание
Б1	I		I23Б2	—	—	—	4	BG3пс6-1	
Б2	[		[30	—	—	—	3	BG3пс6	
Б3	⌶ 40		2[16	—	—	—	3	BG3пс6-1	
СК1	L		L110×8	—	—	—	4	BG3пс6-1	
СК2	L		L75×6	—	—	—	4	BG3пс6	
а	L		L63×5	—	—	—	4	BG3кп2	
Н			Рифл. сл. ТС4	—	—	—	4	BG3кп2	
КР	① ②	1	[14	—	—	—	4	BG3кп2	
		2	L75×6	—	—	—	4	BG3пс6	
ПМ	Альбом серии 1.450.3-3 выпуск 0			—	—	—	4	BG3кп2	
ОГПМ	то же			—	—	—	4	BG3кп2	
МЛ	"			—	—	—	4	BG3кп2	
ОГпМЛ	"			—	—	—	4	BG3кп2	
ОГпМЛ	"			—	—	—	4	BG3кп2	

СОГЛАСОВАНО: Плотникова, Семиненко; Рук. арх. гр. Рук. ж.б. гр.

Инв. № подл. | Подпись и дата | Взам. инв. №

Привязан

Инв. №

Г.И.П.	Синопальников	
Нач.отд.	Артемьев	
Н.контр.	Борисевич	
Гл.констр.	Короткий	
Гл.спец.	Волкович	
Рук.гр.	Тимакова	
Инженер	Яковлева	

ТП 409-23-56.87 КМ1

ЩЕБЕНОЧНЫЙ ЗАВОД ПО ПЕРЕРАБОТКЕ ОДНОРОДНЫХ ИЗВЕРЖЕННЫХ И МЕТАМОРФИЧЕСКИХ ПОРОД МОЩНОСТЬЮ 700 тыс.м³ В ГОД

Главный корпус с железобетонным каркасом

Стадия	Лист	Листов
Р	25	

Схемы элементов площадки на отм. 1,000 и лестницы с отм. 2,500 на отм. 8,200

ГОССТРОЙ СССР ЛЕНИНГРАДСКИЙ ПРОМСТРОЙПРОЕКТ

ТП 409-23-56.87 Альбом 6

Схема подвесок для вибропитателя бункера №1

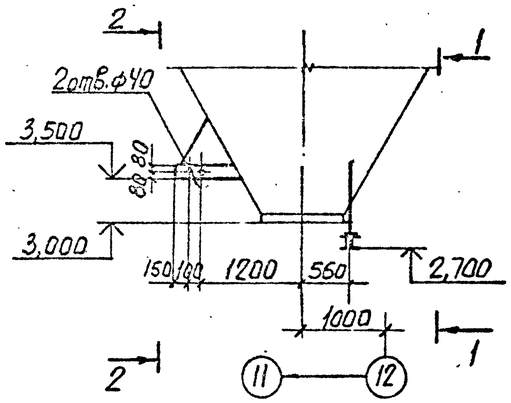

1—1

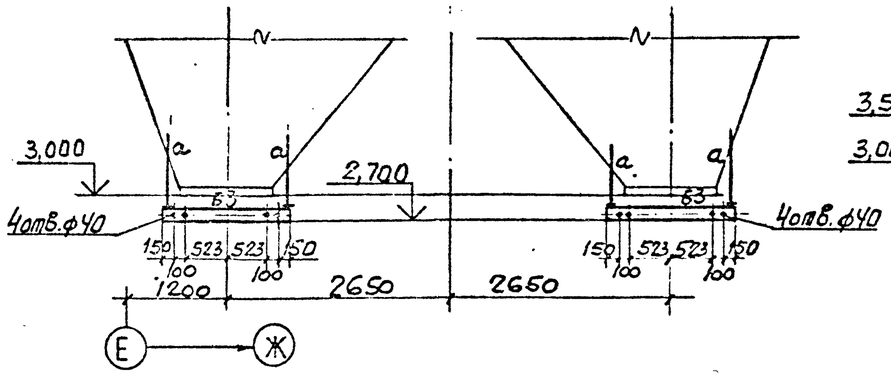

2—2

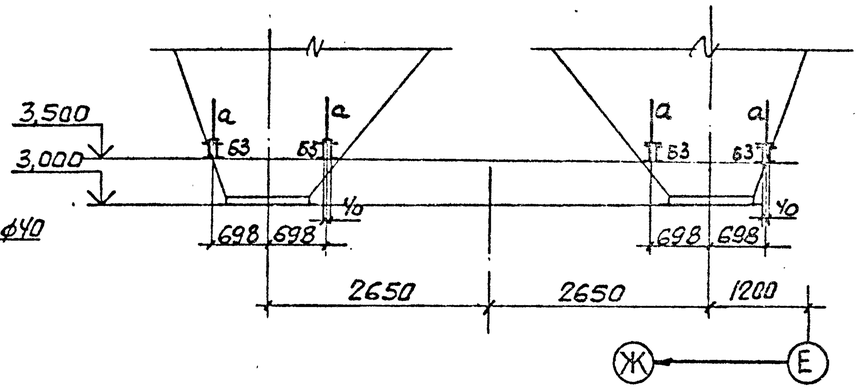

Схема подвесок для вибропитателя бункера №2

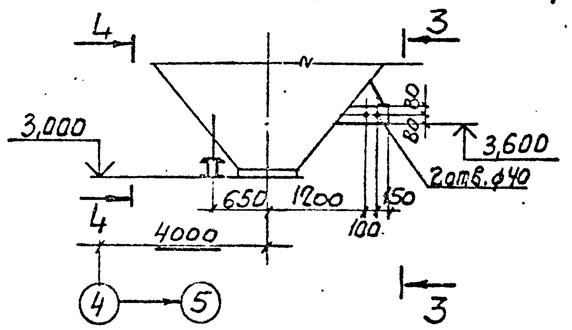

3—3

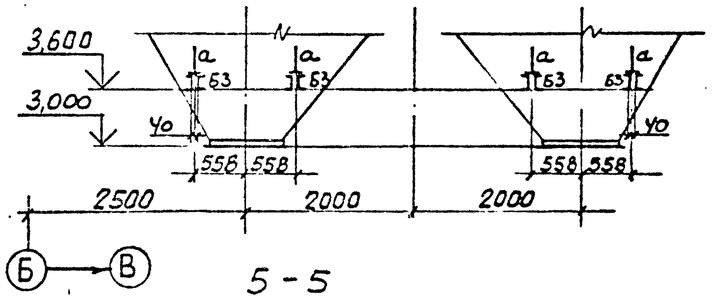

4—4

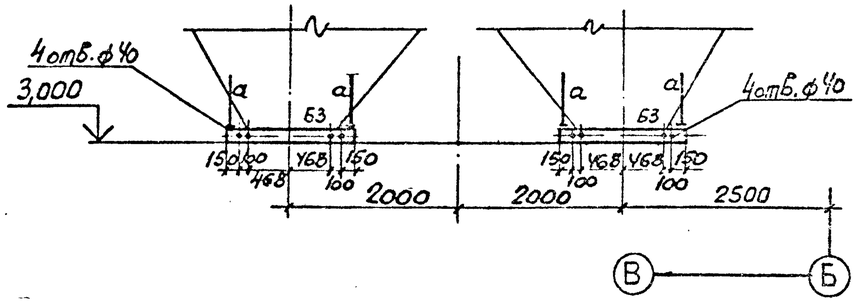

Схема элементов площадки на отм. 1,200 и лестницы

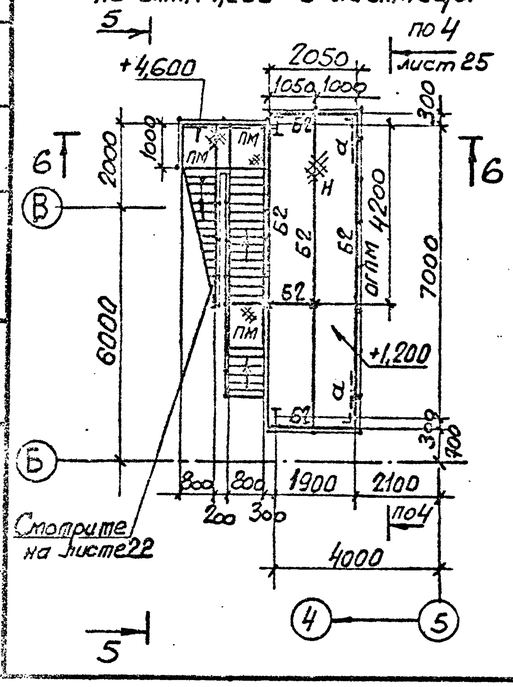

5-5

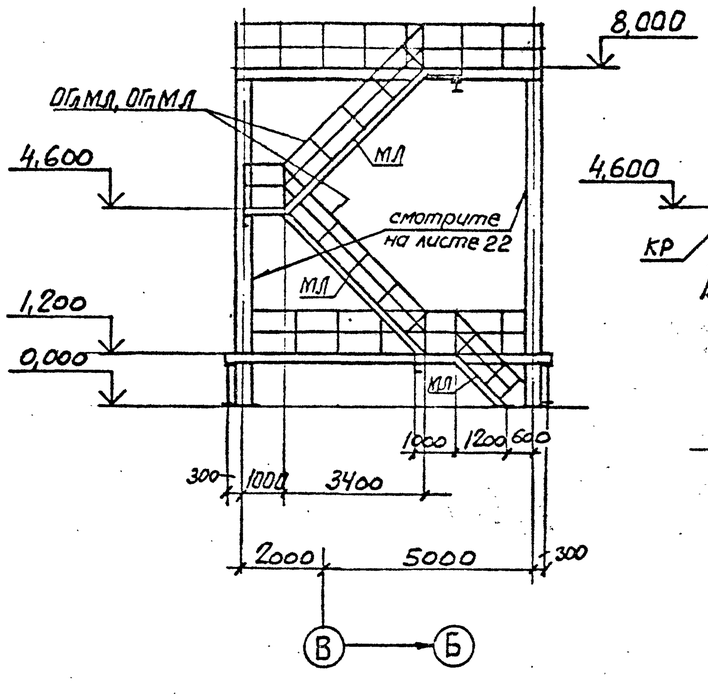

6—6

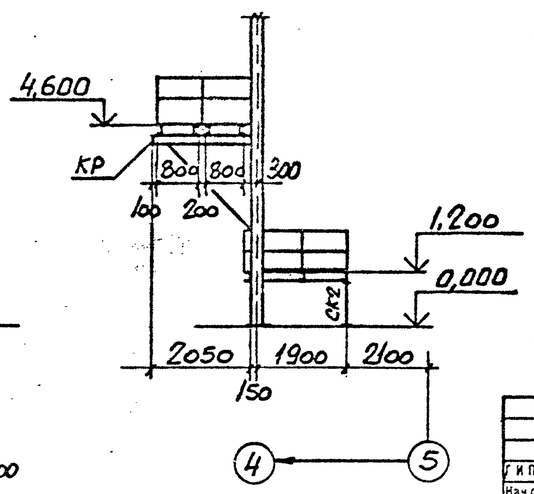

Ведомость элементов смотрите на листе 25

Привязан			
Инв.№			

Г.И.П.	Синопальников		
Нач.отд.	Артемьев		
Н.контр.	Борисевич		
Гл.констр.	Короткий		
Гл.спец.	Волкович		
Рук.гр.	Тимакова		
Инженер	Яковлева		

ТП 409-23-56.87 КМ1

Щебеночный завод по переработке однородных изверженных и метаморфических пород мощностью 700 тыс.м³ в год

Главный корпус с железобетонным каркасом

Стадия	Лист	Листов
Р	26	

Схемы подвесок для вибропитателей бункеров №1 и №2 площадки на отм. 1,200 и лестницы

ГОССТРОЙ СССР ЛЕНИНГРАДСКИЙ ПРОМСТРОЙПРОЕКТ

Согласовано

Взам. инв.№ | Подпись и дата | Инв.№ подл.

ТП 409-23-56.87 Альбом 6

Схема элементов площадки на отм. 7,300

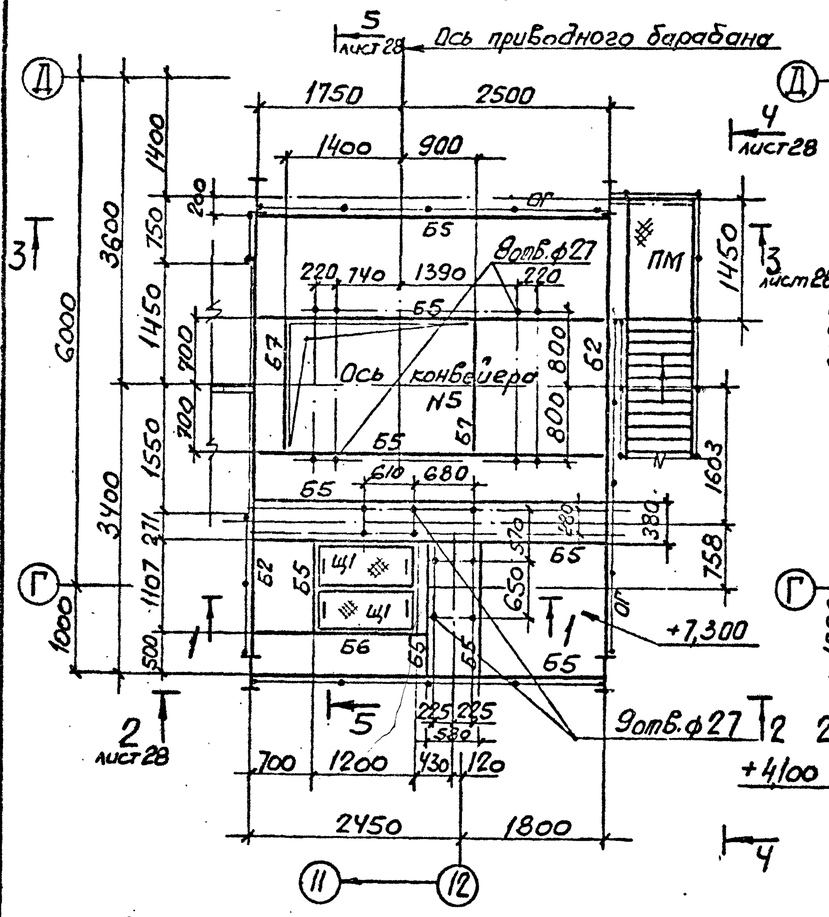

Схема элементов площадки на отм. 4,100

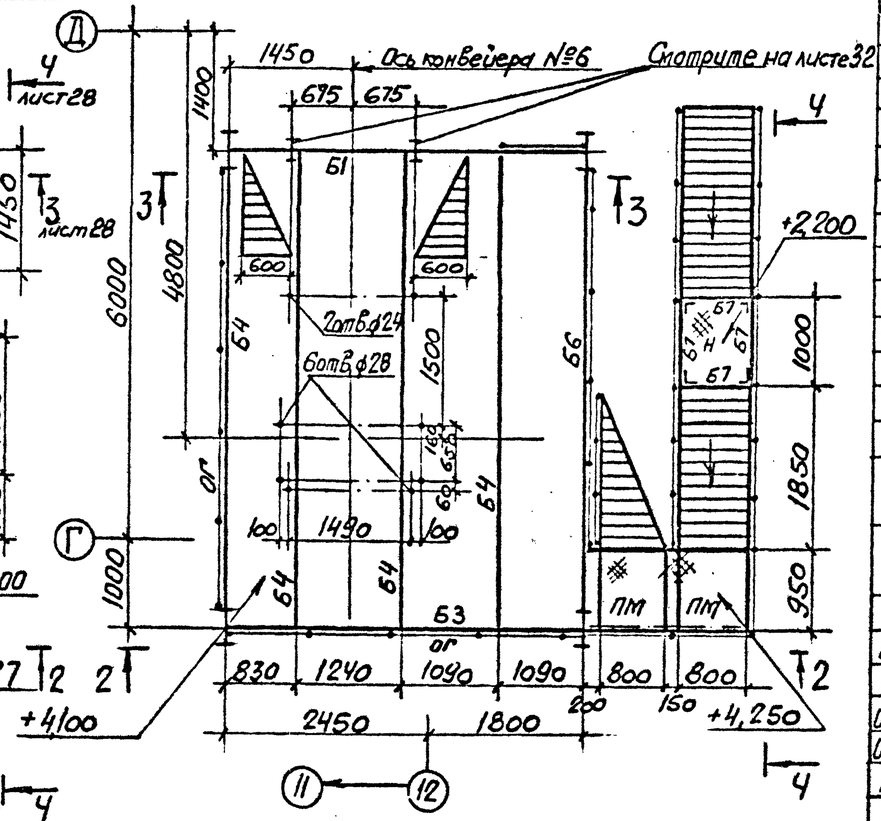

Схема монорельсов и ограждения груза

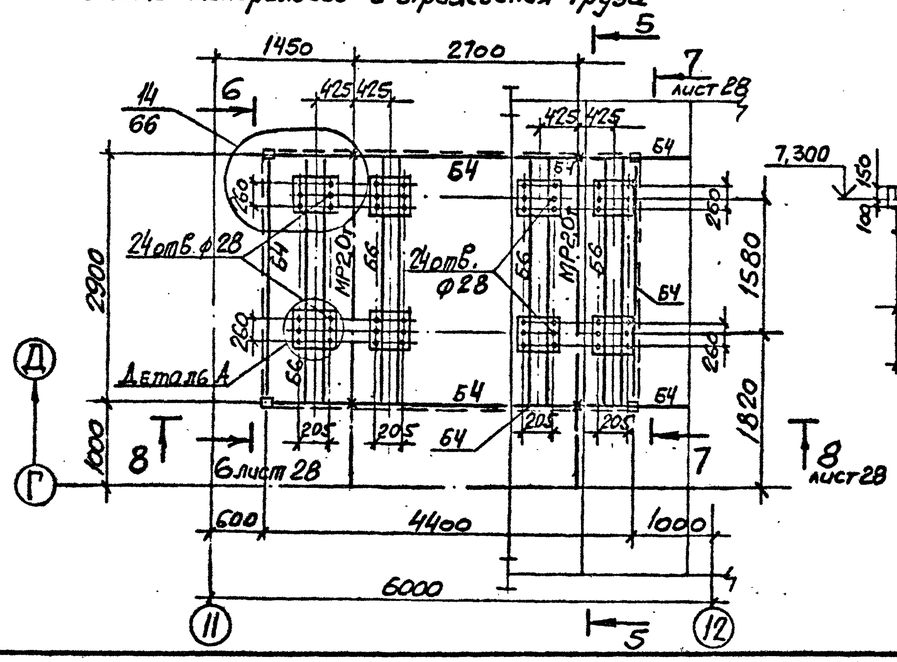

1—1

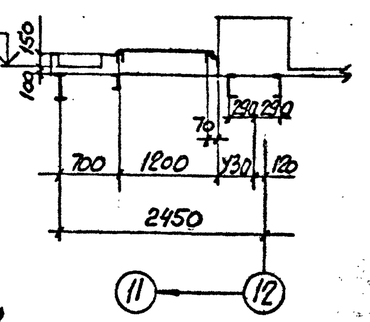

Деталь А

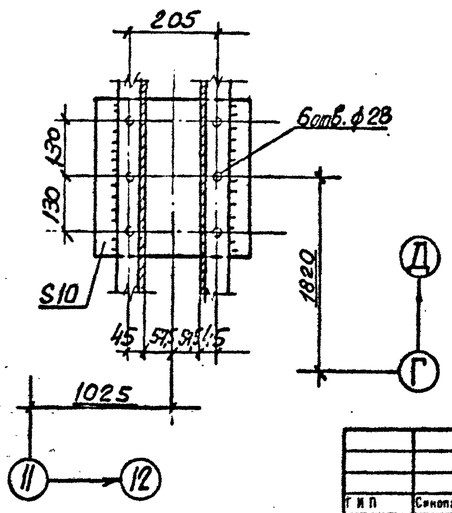

ВЕДОМОСТЬ ЭЛЕМЕНТОВ

Марка	Сечение: Эскиз	Поз.	Состав	Опорные усилия: M тс.м	N тс	Q тс	Группа конструкций	Марка металла	Примечание
Б1	I		I40Б1	—	—	12,0	3	ВСт3пс6-1	
Б2	I		I35Б1	6,2	—	6,9	3	ВСт3пс6-1	
Б3	I		I26Б1	—	—	3,5	3	ВСт3пс6-1	
Б4	I		I20Б2	—	—	1,7	3	ВСт3пс6-1	
Б5	[		[24	—	—	—	3	ВСт3пс6	
Б6	][		[18	—	—	—	3	ВСт3пс6-1	
Б7	[		[14	—	—	—	3	ВСт3кп2	
СК1	I		I40Ш1	—	—	—	3	ВСт3пс6-1	
СК2	▫		гн.о 100х4	—	—	—	4	ВСт3сп2	
СК3	L		L75х6	—	—	—	4	ВСт3пс6	
а	L		L63х5	—	—	—	4	ВСт3кп2	
б	⧄		N20х1,6	—	—	—	4	ВСт3кп2	
Н	⧄		Рифл.ст. S4	—	—	—	4	ВСт3кп2	
КР	① ②	1	[14	—	—	—	4	ВСт3кп2	
		2	L75х6	—	—	—	4	ВСт3пс6	
Щ1	② ①	1	L75х6	—	—	—	4	ВСт3пс6	
		2	Рифл.ст. S4	—	—	—	4	ВСт3кп2	
ПМ	Альбом серии 1.450.3-3 Выпуск 0			—	—	—	4	ВСт3кп2	
ОГ	то же			—	—	—	4	ВСт3кп2	
МЛ	—— " ——			—	—	—	4	ВСт3кп2	
ОГМЛ	—— " ——			—	—	—	4	ВСт3кп2	
ОГМЛ	—— " ——			—	—	—	4	ВСт3кп2	
МР	I		I24М	—	—	3,1	2	ВСт3Гпс5	
в	▫		гн.о 100х4	—	5,0	—	4	ВСт3сп2	

СОГЛАСОВАНО: Рук. арх. гр. Рук. ж.б. гр.

Инв. № подл. | Подпись и дата | Взам. инв. №

Привязан

Инв. №

ГИП	Синопальников	
Нач.отд.	Артемьев	
Н.контр.	Борисевич	
Гл.констр.	Короткий	
Гл.спец.	Волкович	
Рук.гр.	Тимакова	
Инженер	Яковлева	

ТП 409-23-56.87 КМ1

Щебеночный завод по переработке однородных изверженных и метаморфических пород мощностью 700 тыс.м³ в год

Главный корпус с железобетонным каркасом

Стадия	Лист	Листов
Р	27	

Схемы элементов площадок на отм. 7,300; 4,100, монорельсов и ограждения груза

ГОССТРОЙ СССР ЛЕНИНГРАДСКИЙ ПРОМСТРОЙПРОЕКТ

ТП 409-23-56.87 Альбом 6

2-2

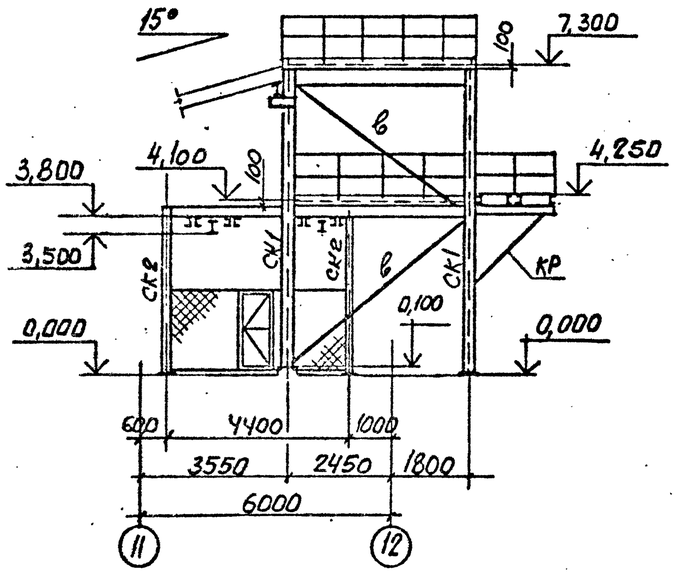

4-4

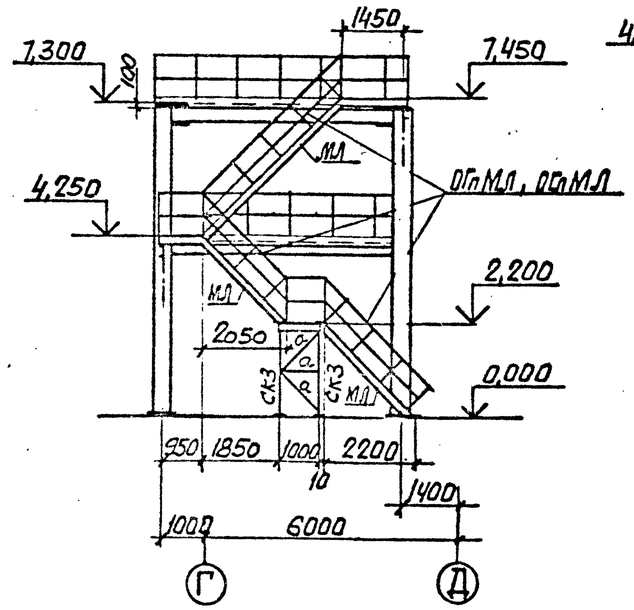

6-6

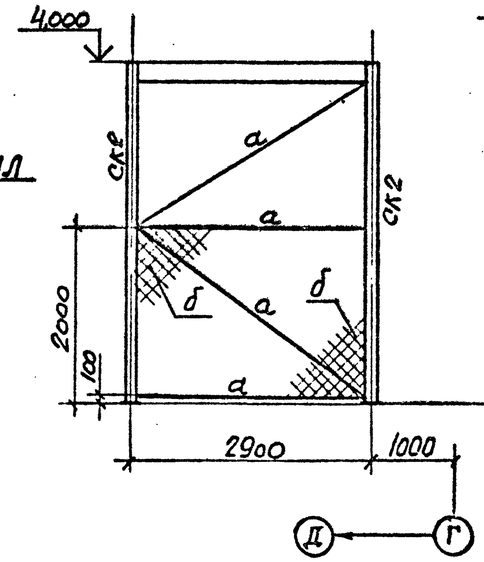

7-7

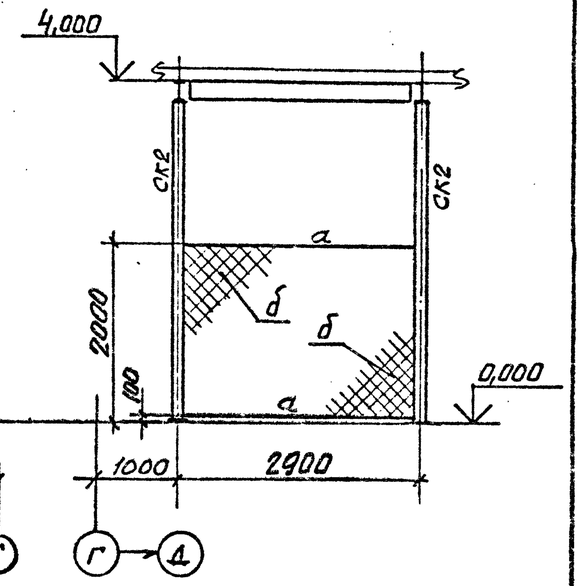

3-3

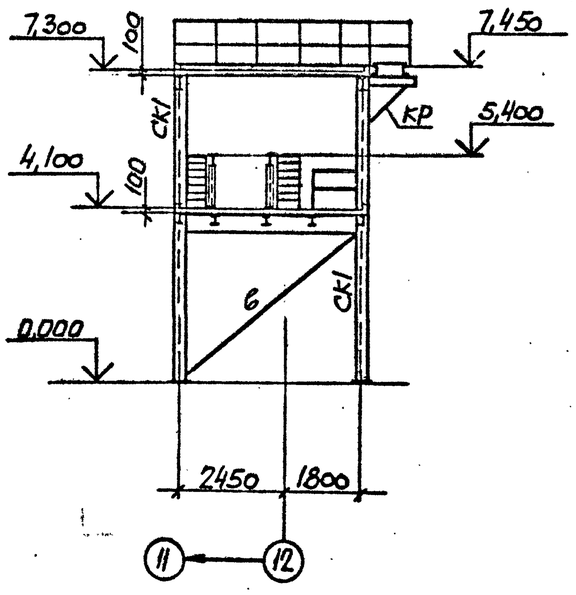

5-5

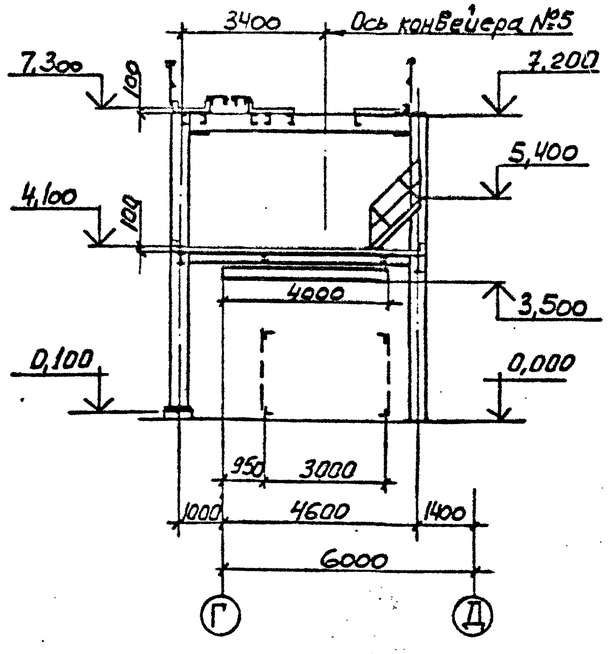

8-8

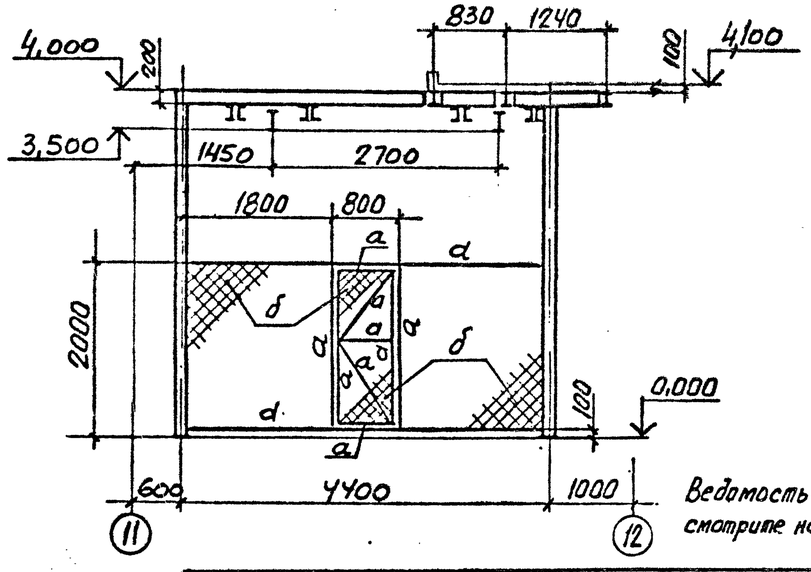

Ведомость элементов смотрите на листе 27

СОГЛАСОВАНО

Рук.арх.гр.	Пастальская	
Рук.ж.б.гр.	Алешенко	

Инв. № подл. | Подпись и дата | Взам. инв. №

Привязан

Инв. №

Гип	Синопальников		
Нач.отд.	Артемьев		
Н.контр.	Борисевич		
Гл.конструктор	Короткий		
Гл.спец.	Волкович		
Рук.гр.	Тимакова		
Инженер	Яковлева		

ТП 409-23-56.87 КМ1

Щебеночный завод по переработке однородных изверженных и метаморфических пород мощностью 700 тыс.м³ в год

Главный корпус с железобетонным каркасом

Стадия	Лист	Листов
Р	28	

Разрезы 2-2...8-8 к листу 27

Госстрой СССР Ленинградский Промстройпроект

ТП 409-23-56.87 Альбом 6

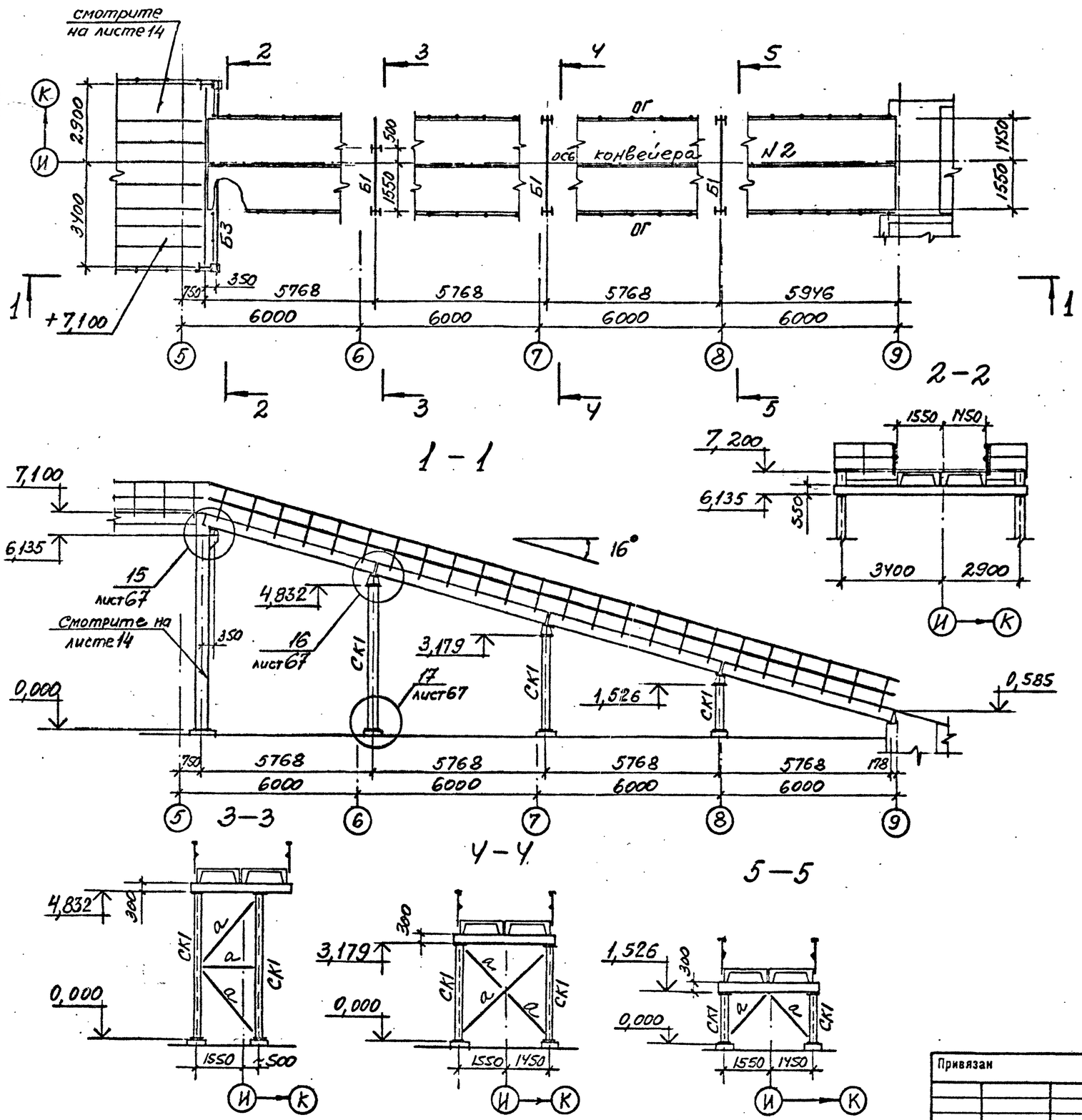

ВЕДОМОСТЬ ЭЛЕМЕНТОВ

Марка	Сечение: Эскиз	Поз.	Состав	Опорные усилия: M тс.м	N тс	Q тс	Группа конструкций	Марка металла	Примечание
СК1	I		I 26Б1	—	15,0	—	3	ВСт3пс6-1	
Б1	125 125 300	1	из I 30Б1	—	—	12,4	3	ВСт3пс6-1	исключены смотрите на фрагмент ребра 5-6 шаг 750
		2	-250×10	—	—	—	3	ВСт3пс6-1	
а	L		L 75×6	—	—	—	4	ВСт3пс6	
Б2	600	1	I 60Ш1	11,5	—	27,4	3	09Г2С-6	
		2	-350×20	—	—	—	3	ВСт3пс6-1	
Б3	550	1	I 55Б1	—	—	12,4	3	ВСт3пс6-1	
		2	-250×14	—	—	—	3	ВСт3пс6-1	
Б4	400	1	I 40Б1	—	—	8,8	3	ВСт3пс6-1	
		2	-250×10	—	—	—	3	ВСт3пс6-1	
Б5	I		I 40Б1	—	—	14,1	3	ВСт3пс6-1	
Б6	I		I 26Б1	—	—	4,1	3	ВСт3пс6-1	
Б7	[		[14	—	—	—	3	ВСт3кп2	
Б8	L		L 75×6	—	—	—	3	ВСт3пс6	
СК2	300	1	I 26Ш1	—	27,4	—	3	ВСт3пс6-1	
		2	из I 70Б1	—	—	—	3	ВСт3пс6	
МР	I		I 45М	—	—	6,0	2	ВСт3Гпс5	
δ	L		L 63×5	—	—	—	4	ВСт3кп2	
Н			рифл. сталь ГОСТ	—	—	—	4	ВСт3кп2	
в	[		[24	—	—	—	3	ВСт3пс6	
МЛ	Альбом серии 1.450.3-3 выпуск 0			—	—	—	4	ВСт3кп2	
ОгМЛ	то же			—	—	—	4	ВСт3кп2	
ОгМЛ	— " —			—	—	—	4	ВСт3кп2	
ОГ	— " —			—	—	—	4	ВСт3кп2	
СК3	L		L 75×6	—	—	—	3	ВСт3пс6	

СОГЛАСОВАНО

Гл.арх.гр.	Перелыгина	
Рук.эсс.гр.	Ленинский	

Инв. N подл. | Подпись и дата | Взам. инв. N

Привязан

Инв. №

ГИП	Синопальников	
Нач.отд.	Артемьев	
Н.контр.	Борисевич	
Гл.констр.	Короткий	
Гл.спец.	Волкович	
Рук.гр.	Тимакова	
Инженер	Яковлева	
Ст.техн.	Сеппиус	

ТП 409-23-56.87 КМ1

Щебеночный завод по переработке однородных изверженных и метаморфических пород мощностью 700 тыс.м³ в год

Главный корпус с железобетонным каркасом

Стадия	Лист	Листов
Р	29	

Схема элементов под конвейер N 2

Госстрой СССР Ленинградский Промстройпроект

ТП 409-23-56.87 Альбом 6

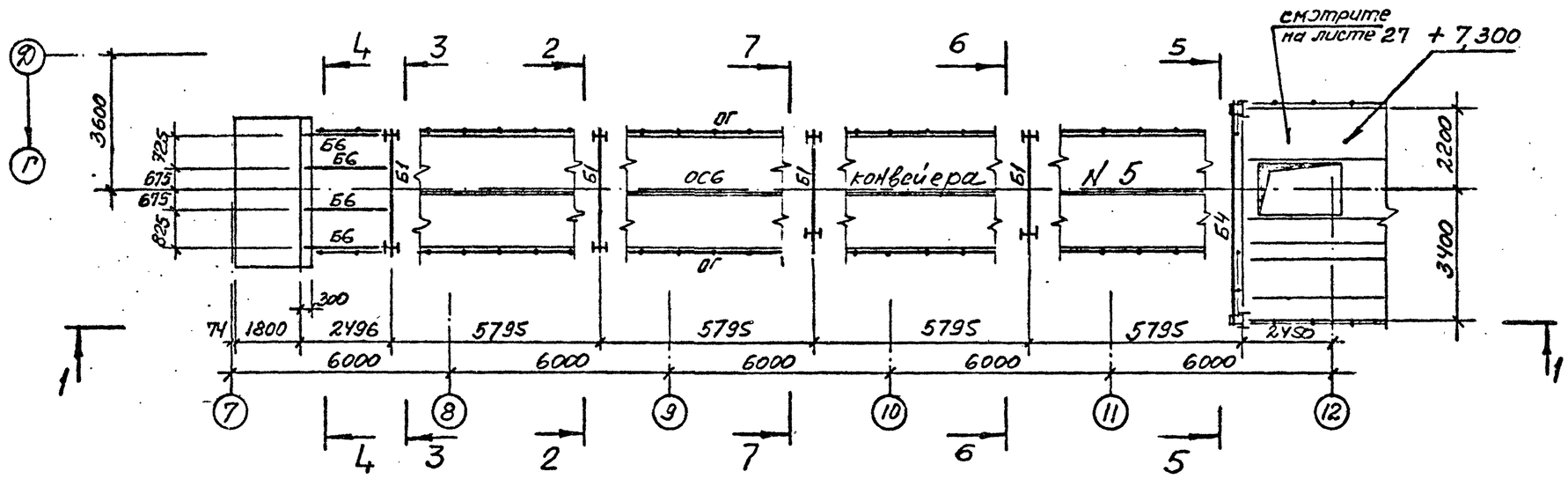

1—1

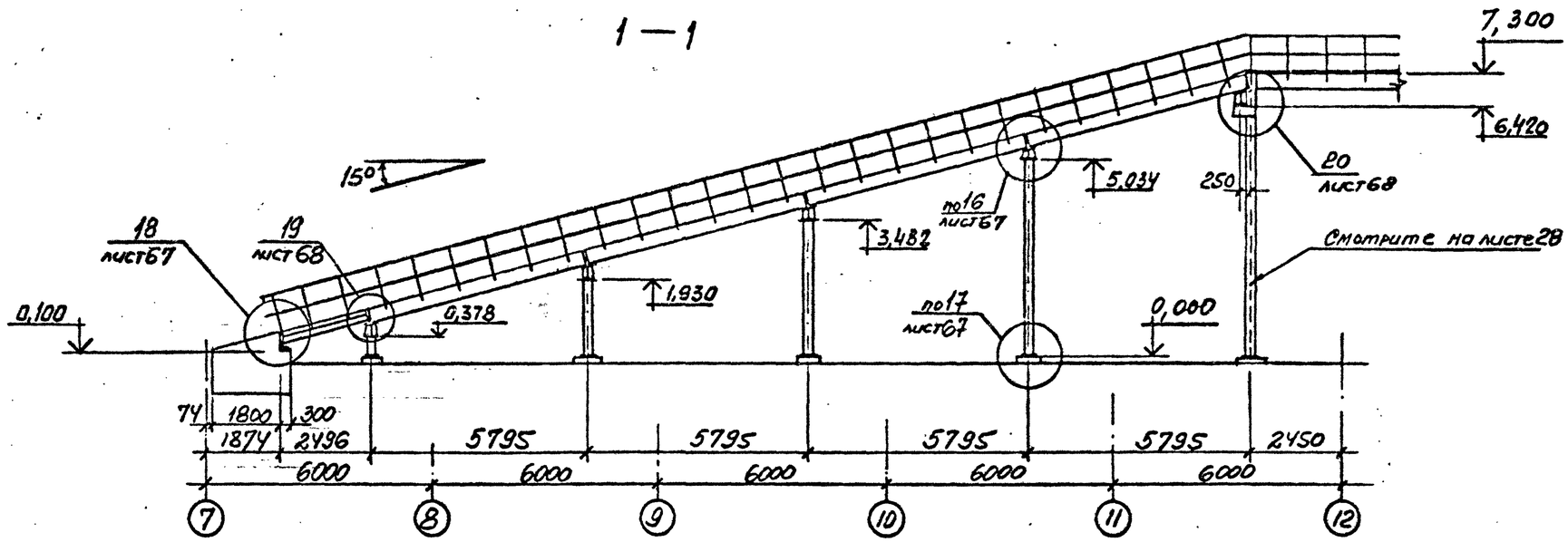

5—5

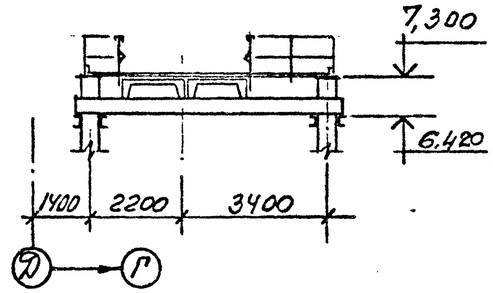

6—6

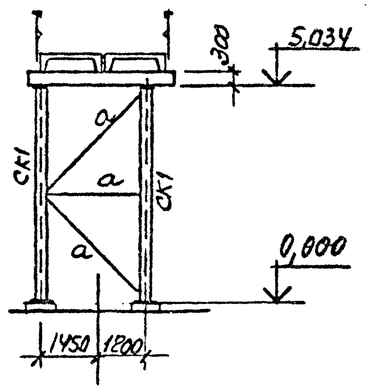

7—7

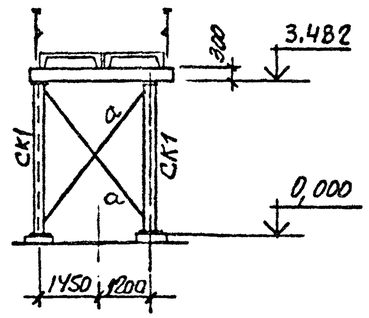

2—2

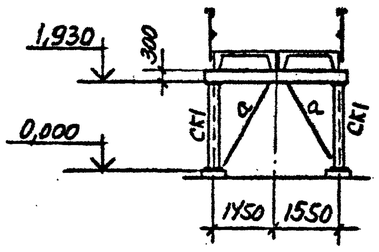

3—3

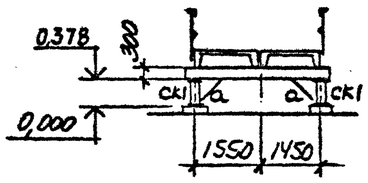

4—4

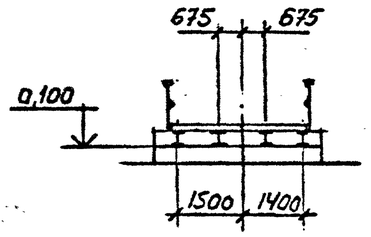

Ведомость элементов смотрите на листе 29

Привязан			
Инв.№			

Г.И.П.	Скнопальников		
Нач.отд.	Артемьев		
Н.контр.	Борисевич		
Гл.констр.	Короткий		
Гл.спец.	Волкович		
Рук.гр.	Тимакова		
Инженер	Яковлева		
Ст.техн.	Сеппиус		

ТП 409-23-56.87 КМ1

ЩЕБЕНОЧНЫЙ ЗАВОД ПО ПЕРЕРАБОТКЕ ОДНОРОДНЫХ ИЗВЕРЖЕННЫХ И МЕТАМОРФИЧЕСКИХ ПОРОД МОЩНОСТЬЮ 700 тыс.м³ В ГОД

Главный корпус с железобетонным каркасом

Стадия	Лист	Листов
Р	30	

Схема элементов под конвейер N5

ГОССТРОЙ СССР ЛЕНИНГРАДСКИЙ ПРОМСТРОЙПРОЕКТ

СОГЛАСОВАНО

Гл.арх.гр.	Бартенская	
Рук.эк.гр.	Семенкина	

Взам.инв.№ | Подпись и дата | Инв.№ подл.

ТП 409-23-56.87 Альбом 6

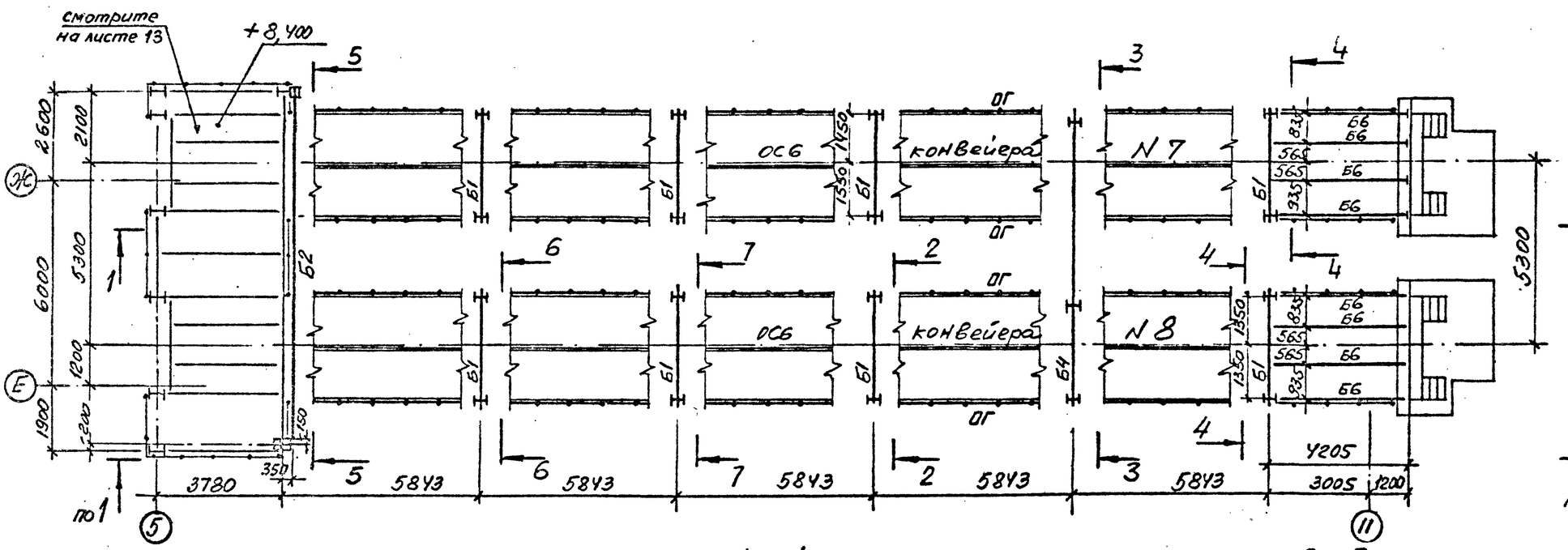

1—1

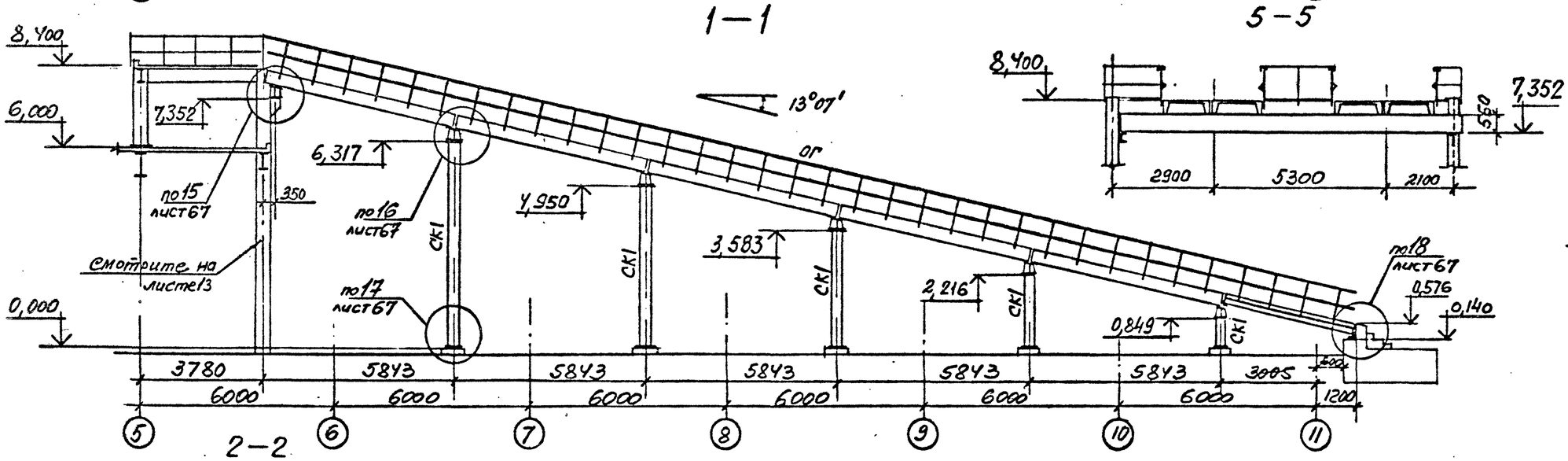

5—5

6—6

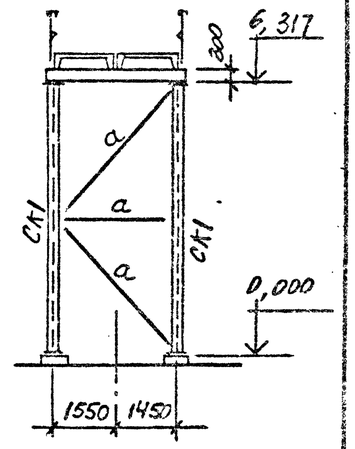

7—7

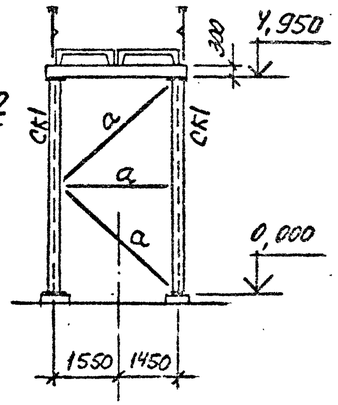

2—2

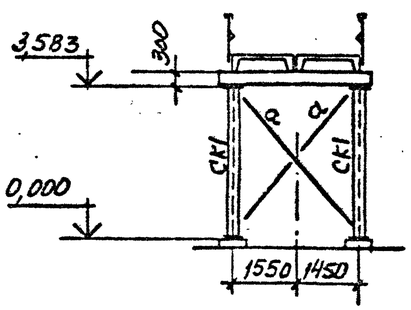

3—3

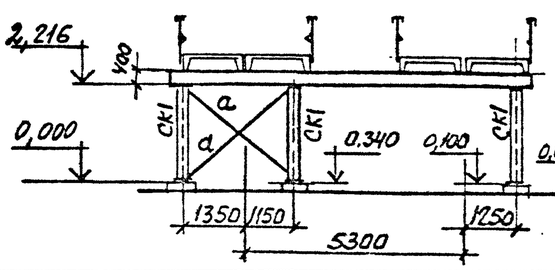

4—4

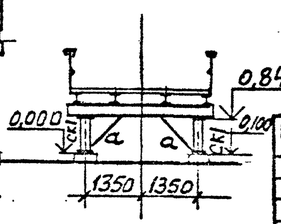

Ведомость элементов смотрите на листе 29

Привязан			
Инв. №			

ТП 409-23-56.87 КМ1			
Г.И.П.	Синопальников		
Нач.отд.	Артемьев		
Н.контр.	Борисевич		
Гл.констр.	Короткий		
Гл.спец.	Волкович		
Рук.гр.	Тимакова		
Инженер	Яковлева		
Ст.техн.	Селпикус		

ЩЕБЕНОЧНЫЙ ЗАВОД ПО ПЕРЕРАБОТКЕ ОДНОРОДНЫХ ИЗВЕРЖЕННЫХ И МЕТАМОРФИЧЕСКИХ ПОРОД МОЩНОСТЬЮ 700 тыс.м³ В ГОД

Главный корпус с железобетонным каркасом

Стадия	Лист	Листов
Р	31	

Схемы элементов под конвейеры N7 и N8

ГОССТРОЙ СССР ЛЕНИНГРАДСКИЙ ПРОМСТРОЙПРОЕКТ

СОГЛАСОВАНО

Инв. № подл. | Подпись и дата | Взам. инв. №

ТП 409-23-56.87 Альбом 6

Схема элементов под конвейер N 10

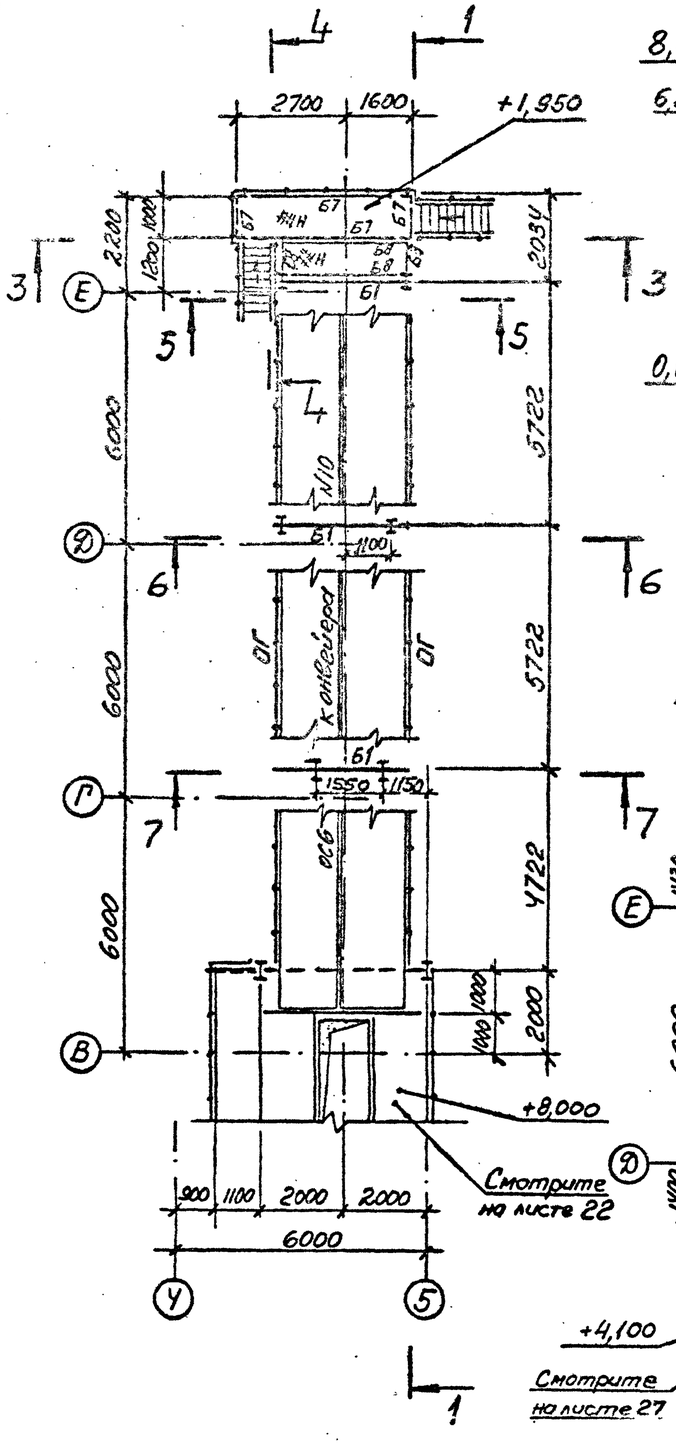

1—1

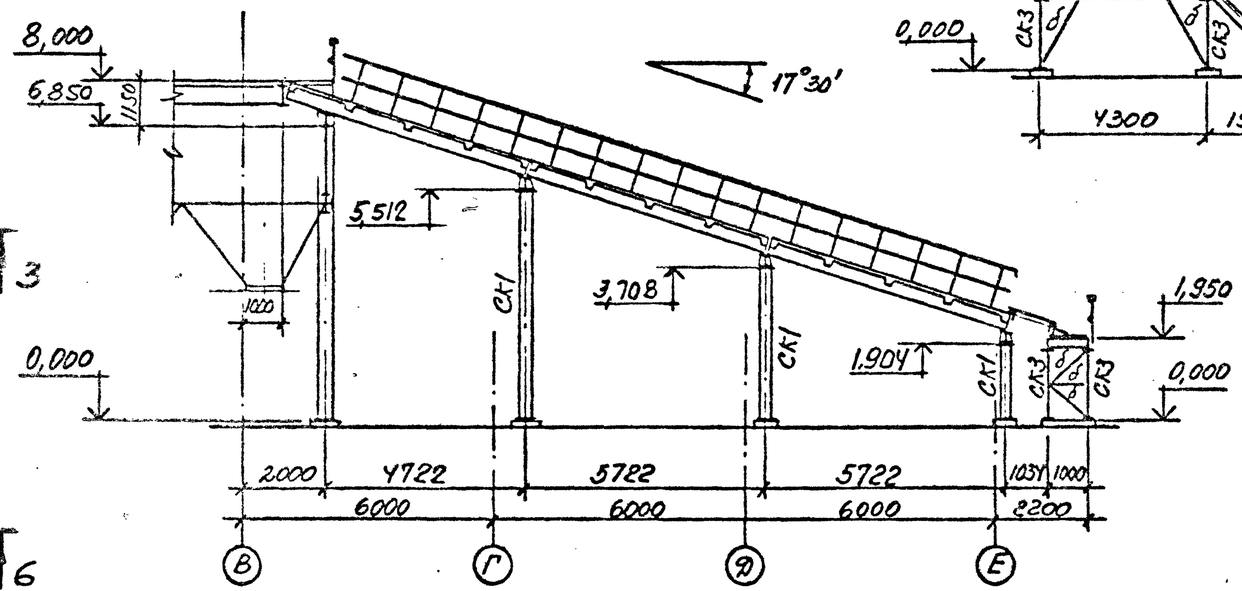

3—3

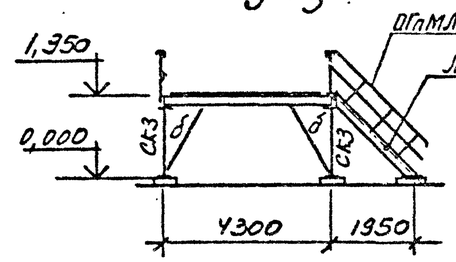

4—4

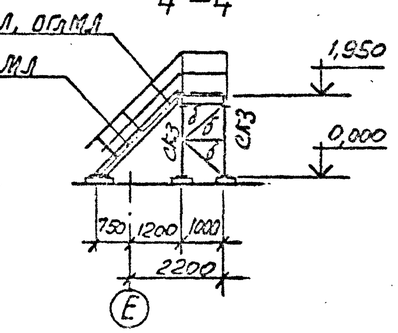

5—5

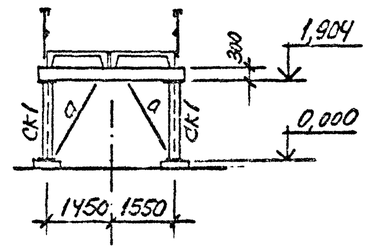

Схема элементов под конвейер N 6

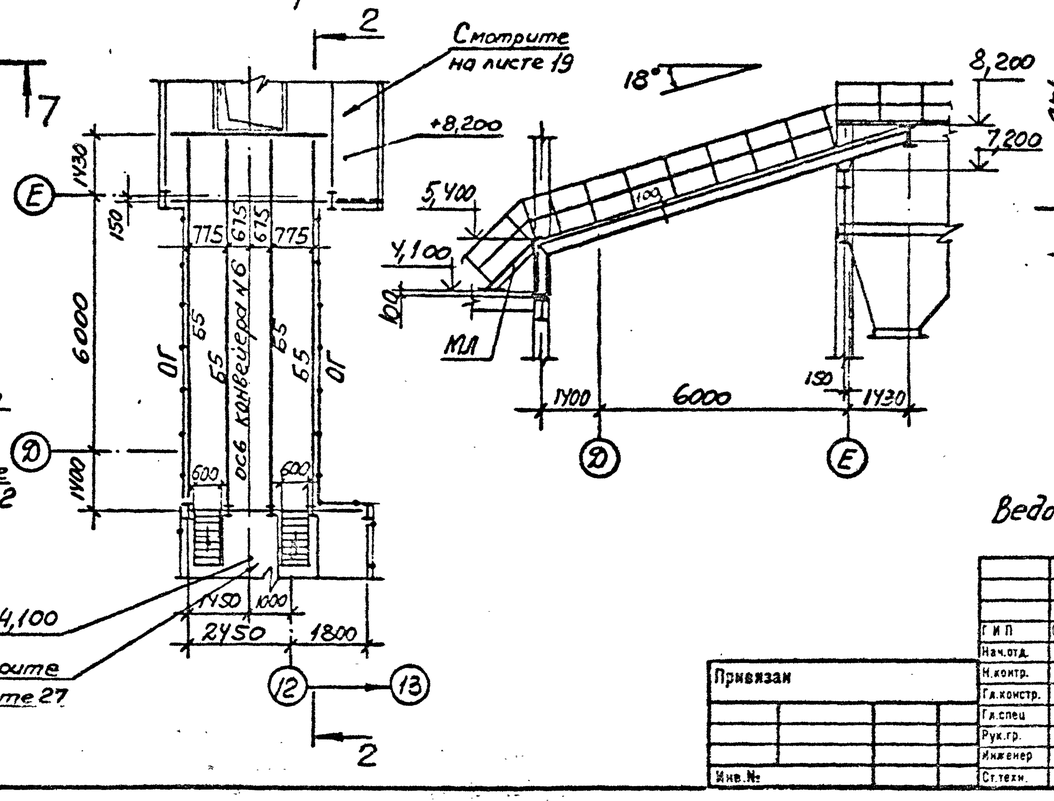

2—2

6—6

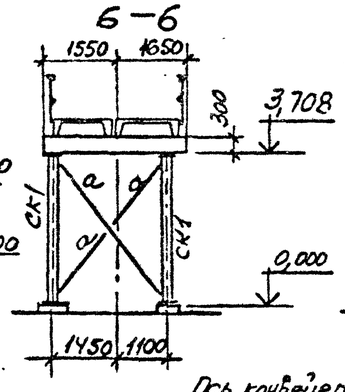

7—7

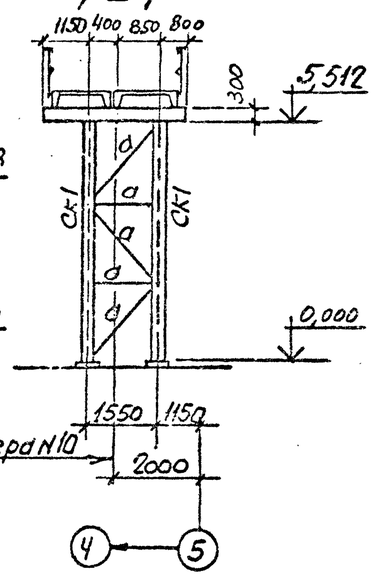

Ведомость элементов смотрите на листе 29

				ТП 409-23-56.87 КМ1	
Г И П	Синопальников			ЩЕБЕНОЧНЫЙ ЗАВОД ПО ПЕРЕРАБОТКЕ ОДНОРОДНЫХ ИЗВЕРЖЕННЫХ И МЕТАМОРФИЧЕСКИХ ПОРОД МОЩНОСТЬЮ 700 тыс.м³ В ГОД	
Нач.отд.	Артемьев			Главный корпус с железобетонным каркасом	Стадия: Р; Лист: 32; Листов:
Н.контр.	Борисевич				
Гл.констр.	Короткий				
Гл.спец	Волкович			Схемы элементов под конвейеры N 10 и N6	ГОССТРОЙ СССР ЛЕНИНГРАДСКИЙ ПРОМСТРОЙПРОЕКТ
Рук.гр.	Тимакова				
Инженер	Яковлева				
Ст.техн.	Сеппиус				

Привязан

Инв. №

СОГЛАСОВАНО

Взам. инв. №

Подпись и дата

ТП 409-23-56.87 Альбом 6

Схема элементов под конвейеры N11 и N12

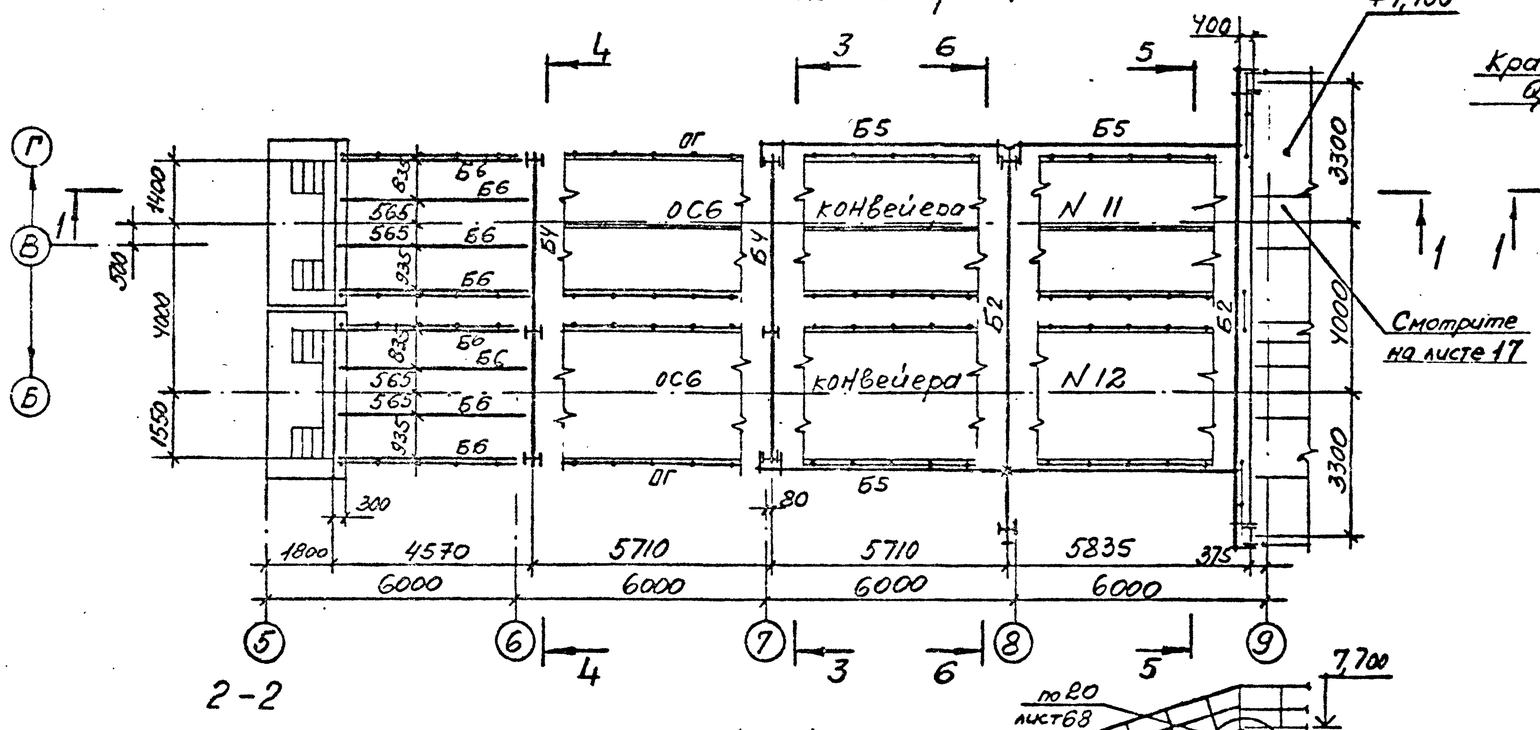

Схема элементов подвесного пути на отм. 3,750

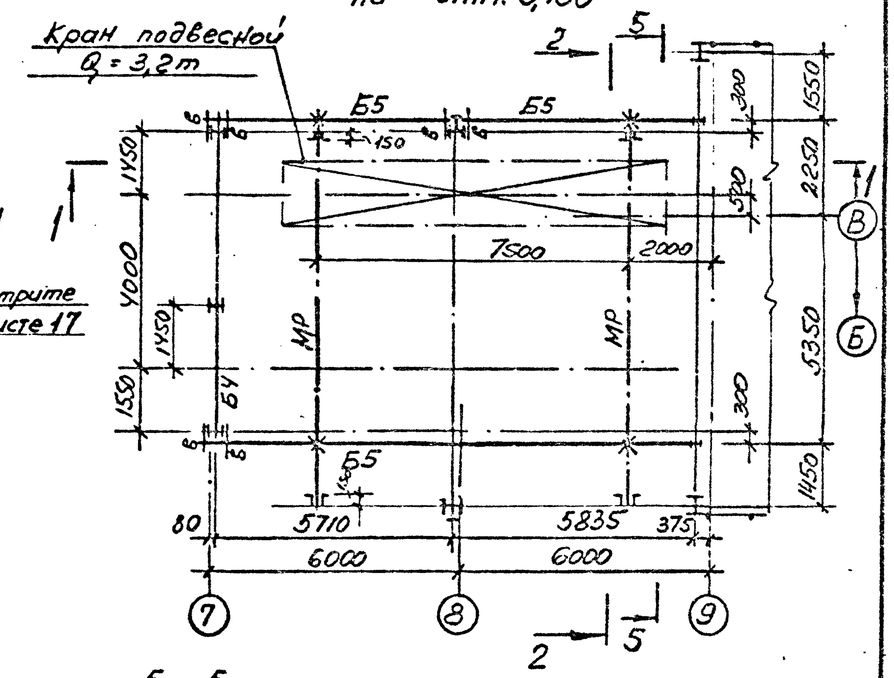

2-2

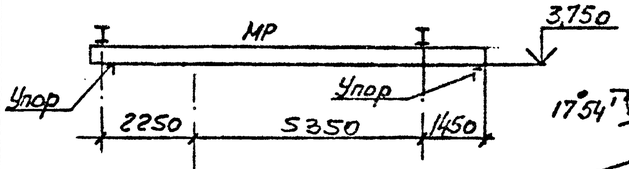

1-1

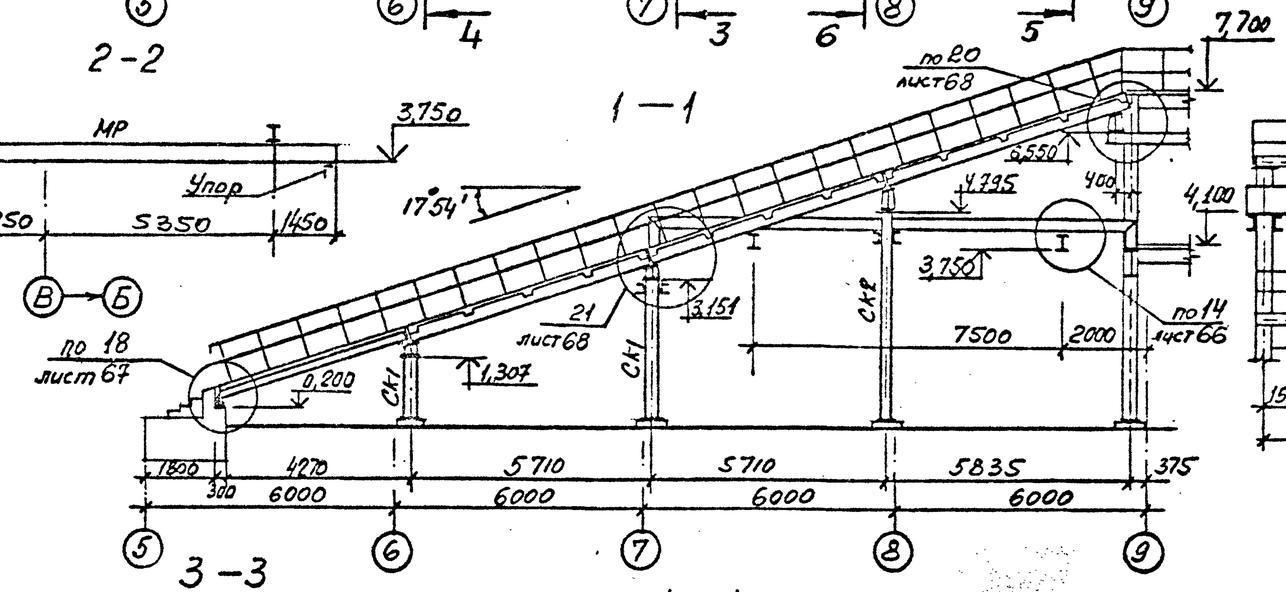

5-5

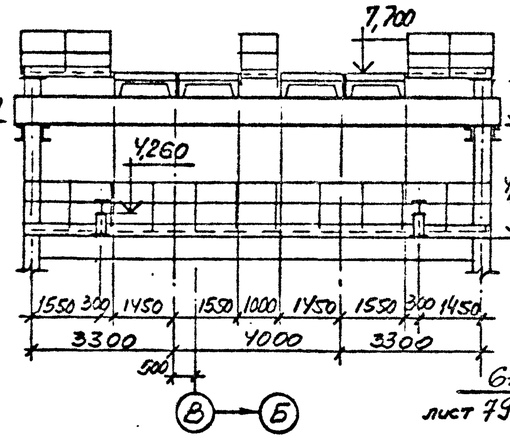

6-6

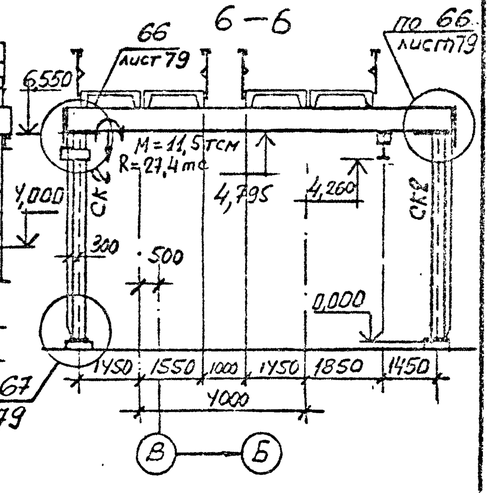

3-3

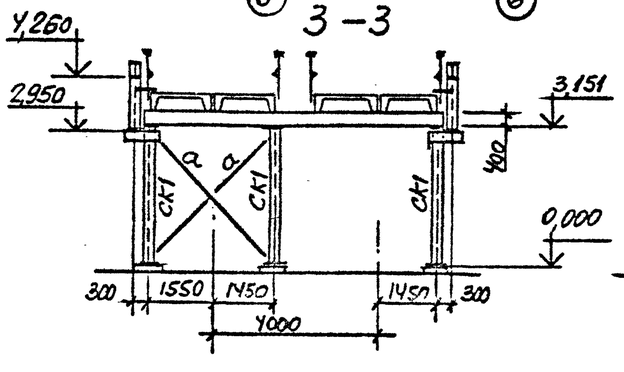

4-4

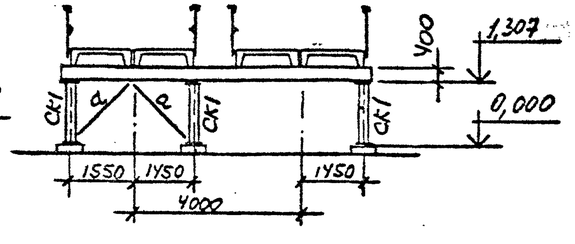

Ведомость элементов смотрите на листе 29

ТП 409-23-56.87 КМ1			
ГИП	Синопальников		Щебеночный завод по переработке однородных изверженных и метаморфических пород мощностью 700 тыс м³ в год
Нач.отд.	Артемьев		Главный корпус с железобетонным каркасом
Н.контр.	Борисевич		Стадия: Р; Лист: 33; Листов:
Гл.констр.	Короткий		
Гл.спец	Волковыч		
Рук.гр	Тамакова		Схемы элементов под конвейеры N11 и 12 и подвесного пути на отм. 3,750
Инженер	Яковлева		ГОССТРОЙ СССР ЛЕНИНГРАДСКИЙ ПРОМСТРОЙПРОЕКТ
Ст.техн	Сеппиус		

Привязан

Инв. №

Согласовано

Инв. № подл. | Подпись и дата | Взам. инв. №

ТП 409-23-56.87 Альбом 6

Схема лестниц с отм. -5,000 на отм. -4,100

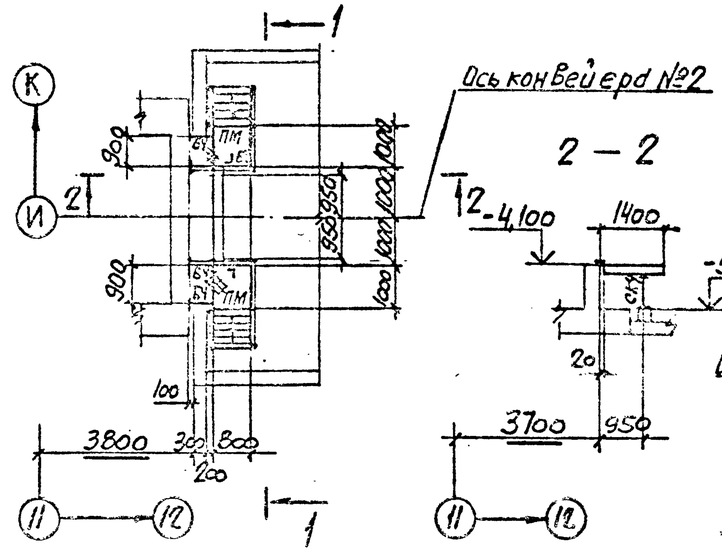

Схема лестниц с отм. -5,800 на отм. -4,700

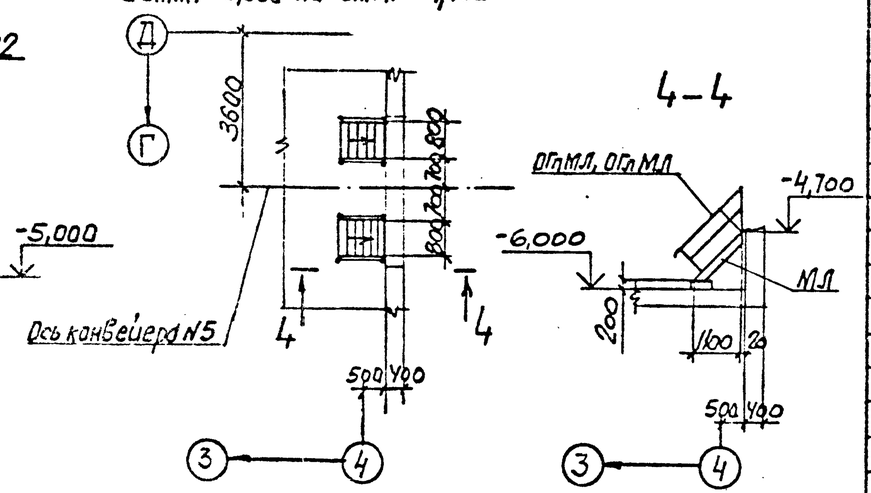

Схема переходных мостиков на отм. 0,800

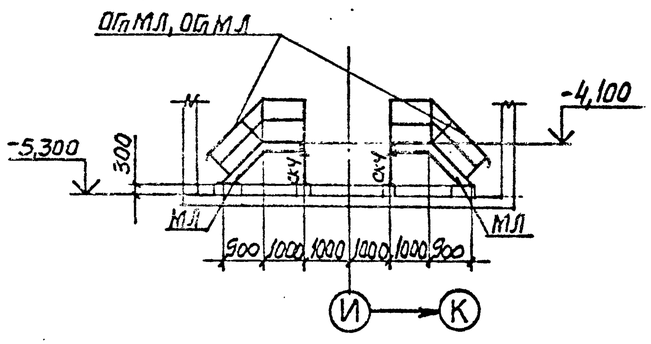

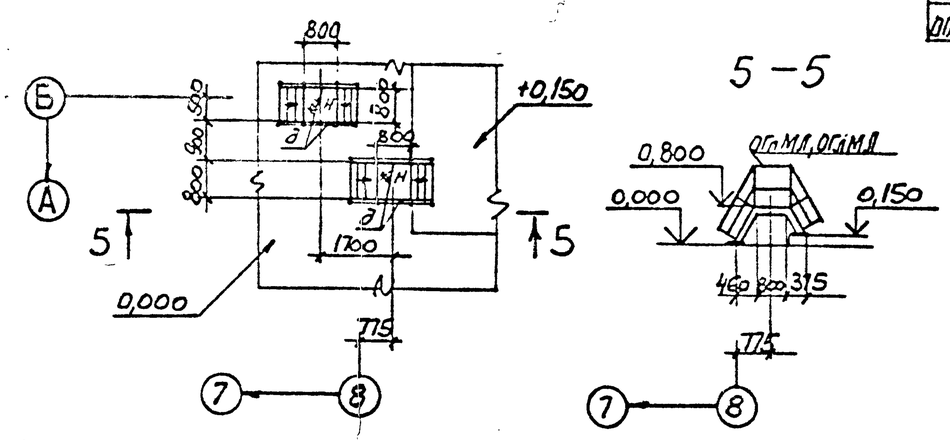

Схема переходного мостика на отм. 1,650

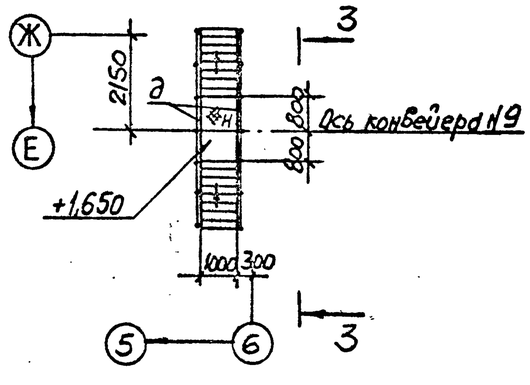

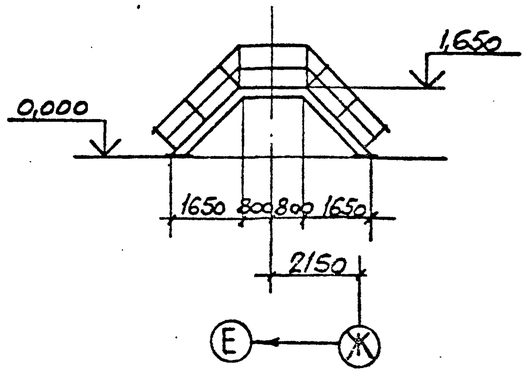

ВЕДОМОСТЬ ЭЛЕМЕНТОВ

Марка	Сечение: Эскиз	Поз.	Состав	Опорные усилия: M тс.м	N тс	Q тс	Группа конструкций	Марка металла	Примечание
Б1	I		I26Б1	1,0	—	—	4	ВСт3пс6-1	
Б2	I		I20Б2	—	—	—	4	ВСт3пс6-1	
Б3	[		[18	—	—	—	4	ВСт3пс6-1	
Б4	[		Гн.[180×80×5	—	—	—	4	ВСт3кп2	
МР	I		I24М	—	—	2,0	2	ВСт3Гпс5	
СК1	I		I26Б1	—	—	—	4	ВСт3пс6-1	
СК2	□		□100×4	—	—	—	4	ВСт3сп2	
СК3	⊡		2∟110×8	—	—	—	4	ВСт3пс6-1	
СК4	L		L75×6	—	—	—	4	ВСт3пс6	
а	L		L75×6	—	—	—	4	ВСт3пс6	
б	L		L63×5	—	—	—	4	ВСт3кп2	
в	—		S10	—	—	—	4	ВСт3кп2	
г	⋇		N20×1,6	—	—	—	4	ВСт3кп2	
д	[		Гн.[180×80×5	—	—	—	4	ВСт3кп2	
Н	⋇		Рифл. ст SY	—	—	—	4	ВСт3кп2	
ПМ	Альбом серии 1.450.3-3 Выпуск 0			—	—	—	4	ВСт3кп2	
МЛ	то же			—	—	—	4	ВСт3кп2	
ОгМЛ	——— " ———			—	—	—	4	ВСт3кп2	
ОгМЛ	——— " ———			—	—	—	4	ВСт3кп2	

СОГЛАСОВАНО

Пластинский, Демидов

Взам. инв. №

Подпись и дата

Инв. №

Привязан

Т.и.п.	Синопальников	
Нач.отд.	Артемьев	
Н.контр.	Борисевич	
Гл.констр.	Корстин	
Гл.спец.	Волкович	
Рук.гр.	Тимакова	
Инженер	Яковлева	

ТП 409-23-56.87 КМ1

ЩЕБЕНОЧНЫЙ ЗАВОД ПО ПЕРЕРАБОТКЕ ОДНОРОДНЫХ ИЗВЕРЖЕННЫХ И МЕТАМОРФИЧЕСКИХ ПОРОД МОЩНОСТЬЮ 700 тыс.м³ В ГОД

Главный корпус с железобетонным каркасом

Стадия	Лист	Листов
Р	34	

Схемы лестниц и переходных мостиков

ГОССТРОЙ СССР ЛЕНИНГРАДСКИЙ ПРОМСТРОЙПРОЕКТ

ТП 409-23-56.87 Альбом 6

Схема монорельсов на отм. 4,600

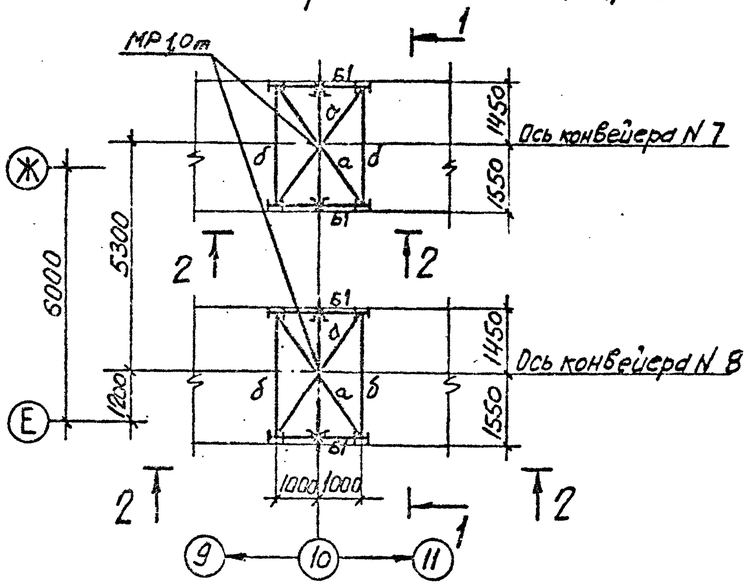

1 — 1

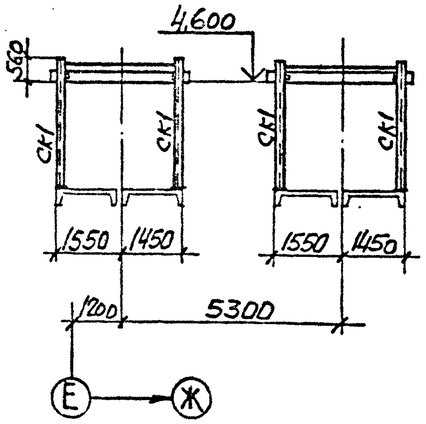

2 — 2

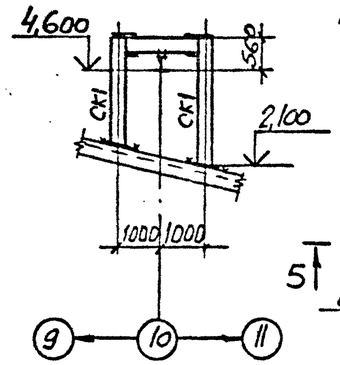

Схема элементов ограждения

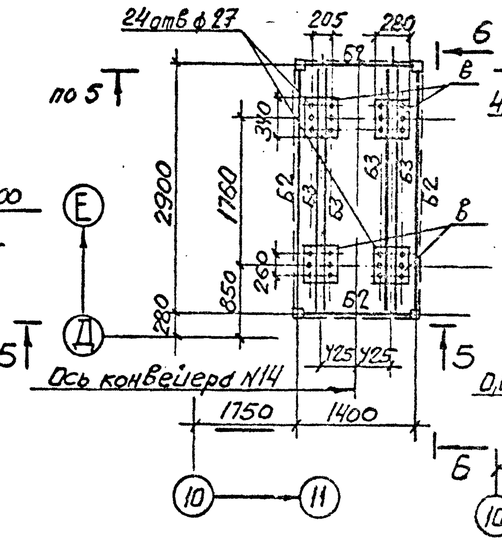

5 — 5

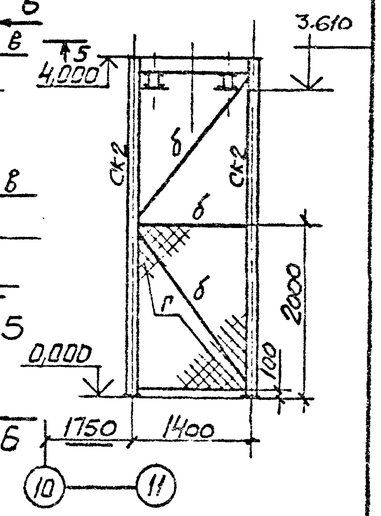

6 — 6

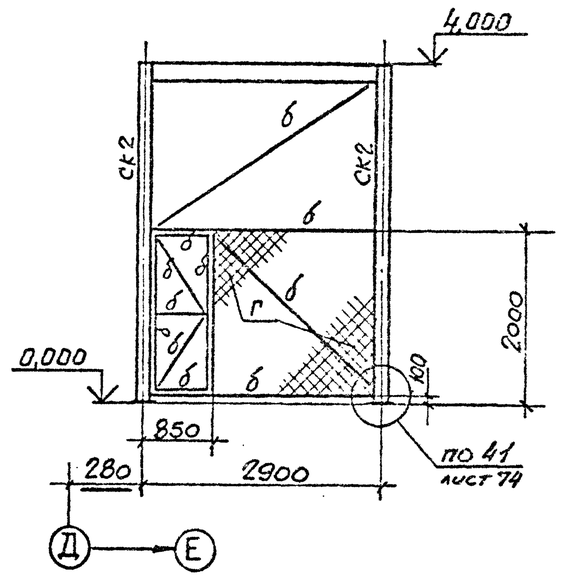

Схема балок под блоки конвейера N 13

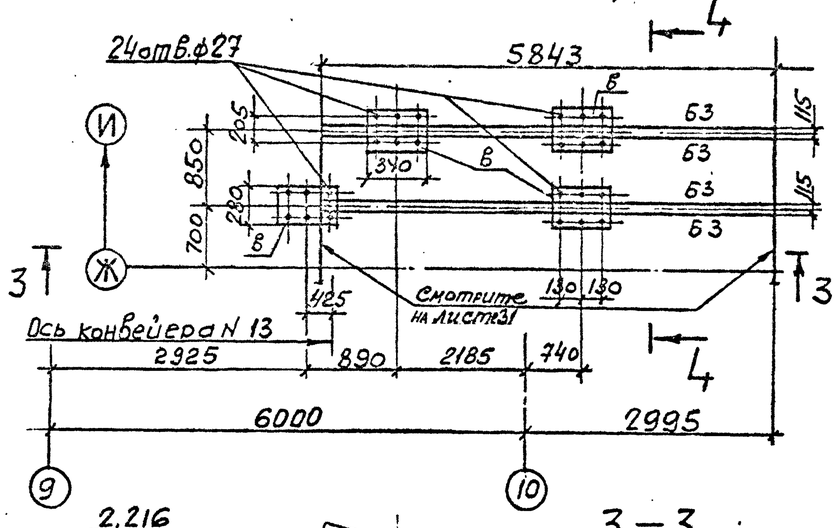

Схема элементов ограждений и монорельса

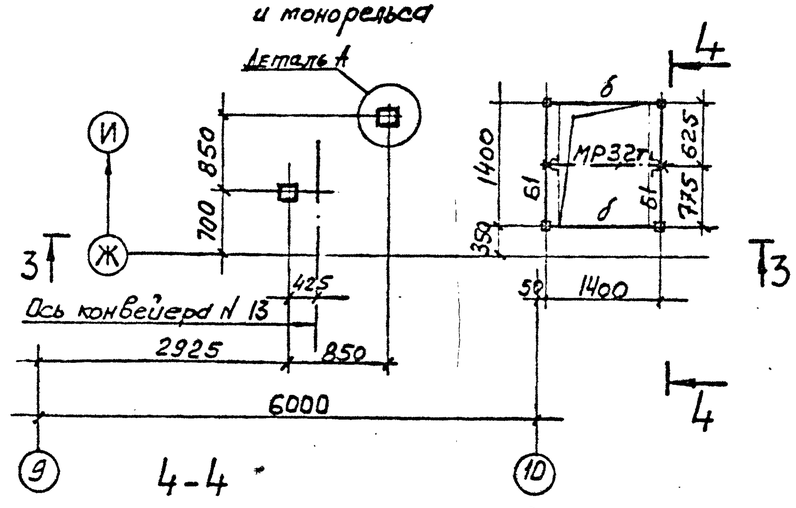

3 — 3

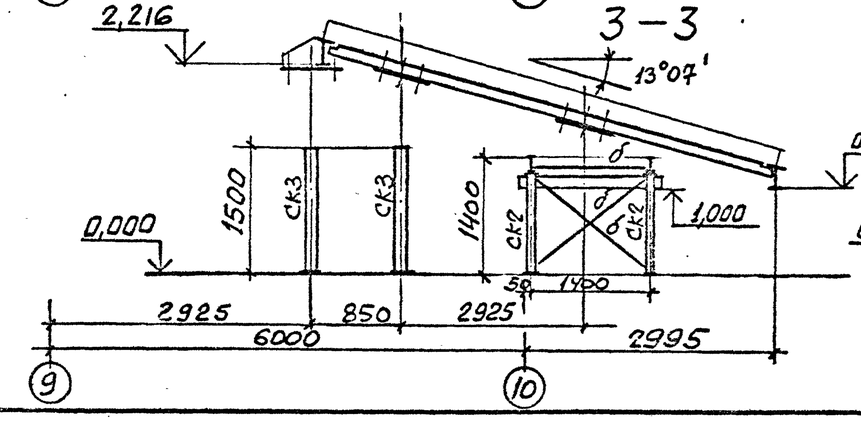

4 — 4

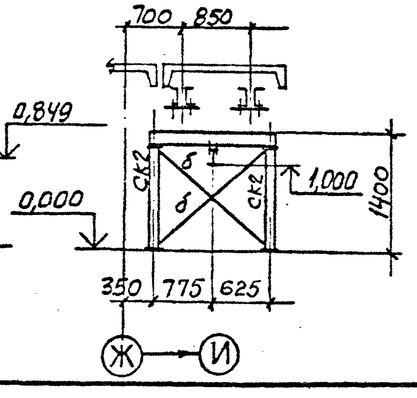

Деталь Д

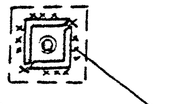

Приварить на монтаже после установки троса

Ведомость элементов смотрите на листе 34

Привязан			
Инв.№			

ТП 409-23-56.87 КМ1			
ГИП	Синопальников		
Нач.отд.	Артемьев		
Н.контр.	Борисевич		
Гл.констр.	Короткий		
Гл.спец	Волкович		
Рук.гр.	Тимакова		
Инженер	Яковлева		

ЩЕБЕНОЧНЫЙ ЗАВОД ПО ПЕРЕРАБОТКЕ ОДНОРОДНЫХ ИЗВЕРЖЕННЫХ И МЕТАМОРФИЧЕСКИХ ПОРОД МОЩНОСТЬЮ 700 тыс.м³ В ГОД

Главный корпус с железобетонным каркасом

Стадия	Лист	Листов
Р	35	

Схемы монорельсов, балок под блоки конвейера N 13 и элементов ограждения

ГОССТРОЙ СССР ЛЕНИНГРАДСКИЙ ПРОМСТРОЙПРОЕКТ

СОГЛАСОВАНО

Подпись и дата | Взам.инв.№ | Инв.№ подл.

ТП 409-23-56.87 Альбом 6

Схема балок перекрытия на отм -0,220 и лестниц на отм. +1,100

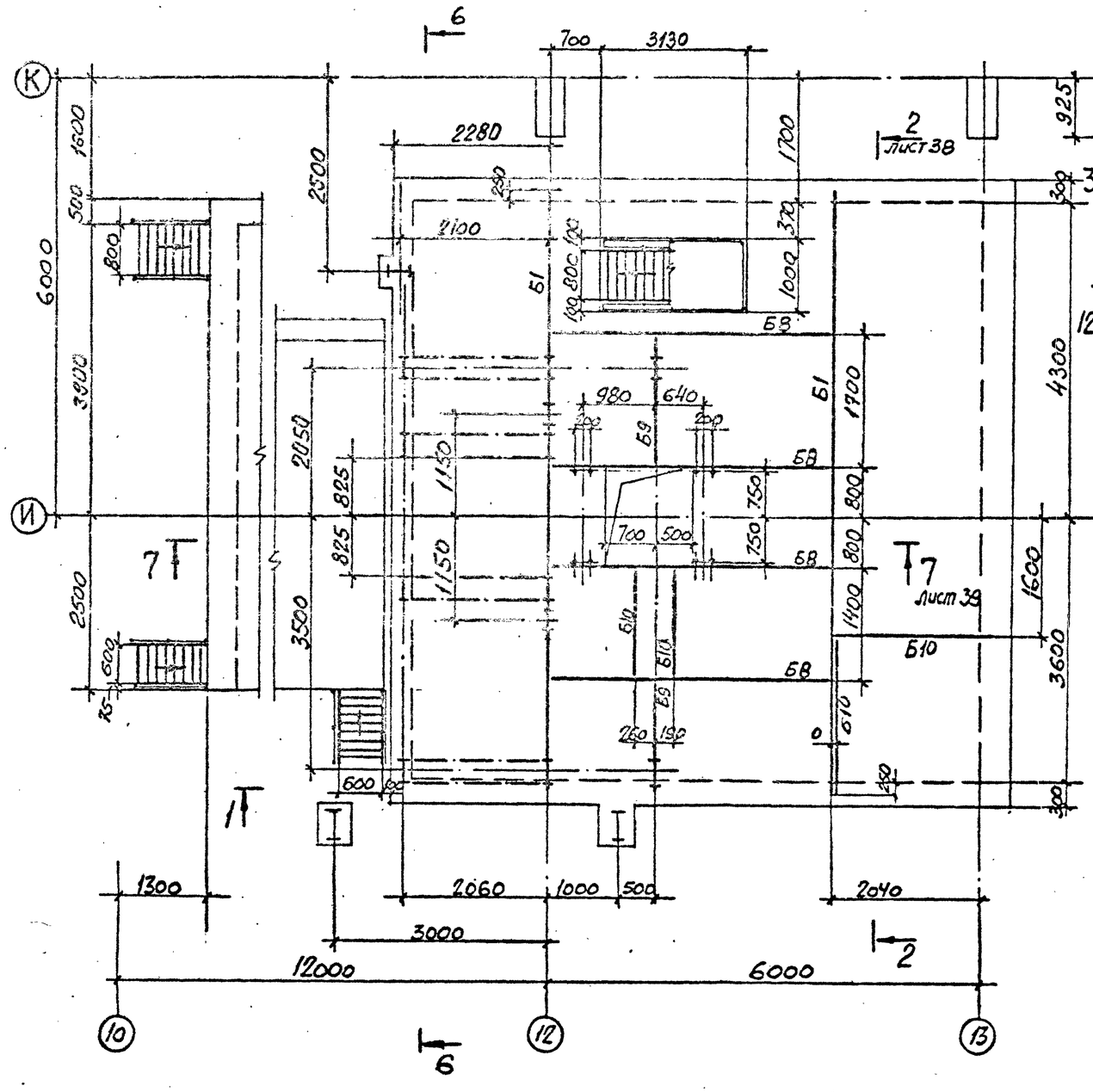

Схема элементов площадок на отм 3,600

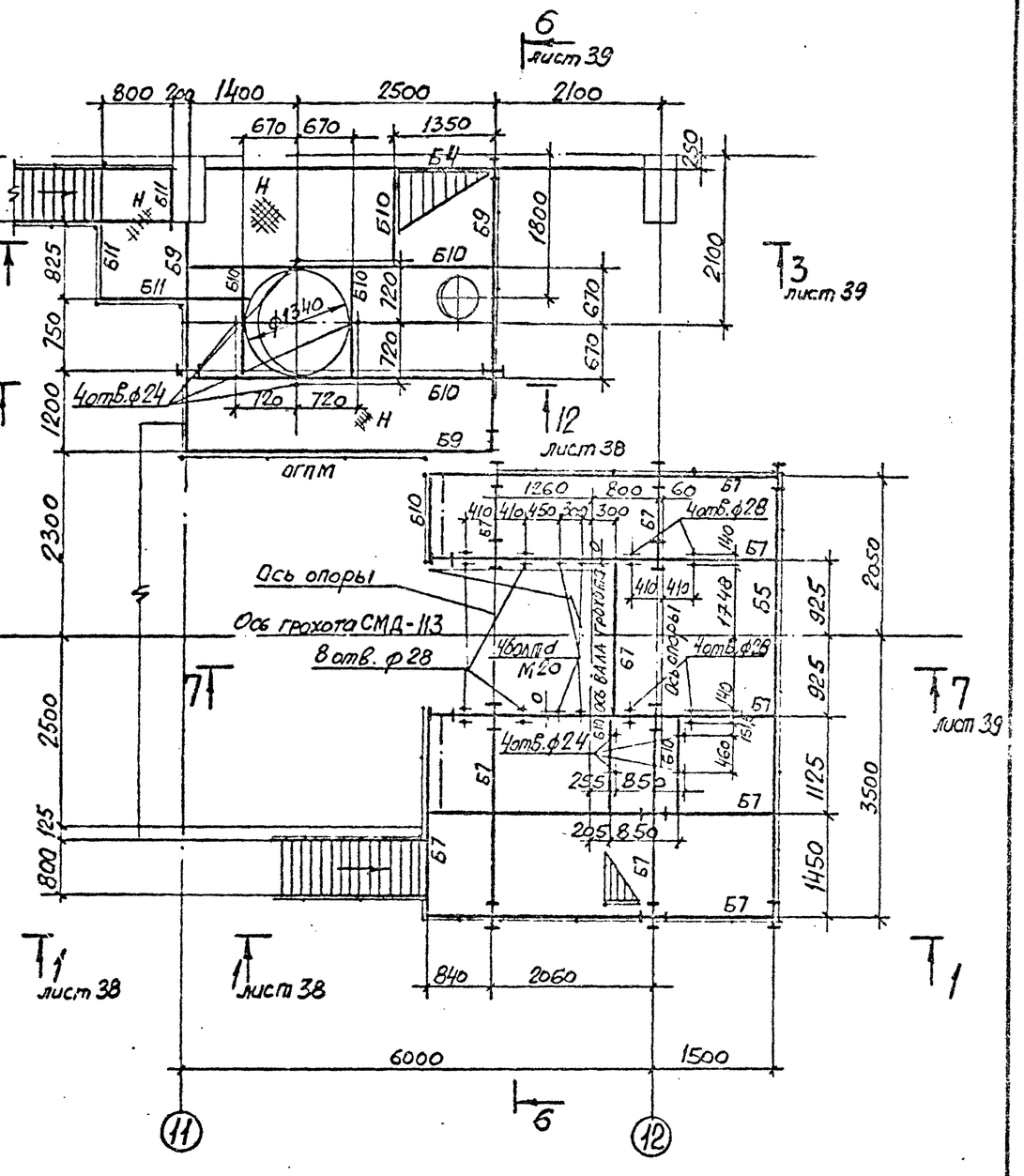

Ведомость элементов смотрите на листе 37

ГИП	Синопальников		ТП 409-23-56.87 КМ1		
Нач.отд.	Артемьев		ЩЕБЕНОЧНЫЙ ЗАВОД ПО ПЕРЕРАБОТКЕ ОДНОРОДНЫХ ИЗВЕРЖЕННЫХ И МЕТАМОРФИЧЕСКИХ ПОРОД МОЩНОСТЬЮ 700 тыс.м³ В ГОД		
Н.контр.	Борисевич		Главный корпус с железобетонным каркасом	Стадия	Лист	Листов
Гл.констр.	Короткий			Р	36	
Гл.спец	Волкович		Схемы балок перекрытия на отм. -0,220, лестниц на отм 1,100 и элементов площадок на отм 3,600	ГОССТРОЙ СССР ЛЕНИНГРАДСКИЙ ПРОМСТРОЙПРОЕКТ	
Рук.гр.	Тимакова				
Инженер	Яковлева				
Ст.техн	Сеппиус				

Привязан

Инв.№

СОГЛАСОВАНО

Взам.инв.№ | Подпись и дата

ТП 409-23-56.87 Альбом 6

Схема элементов площадки на отм. 10,000

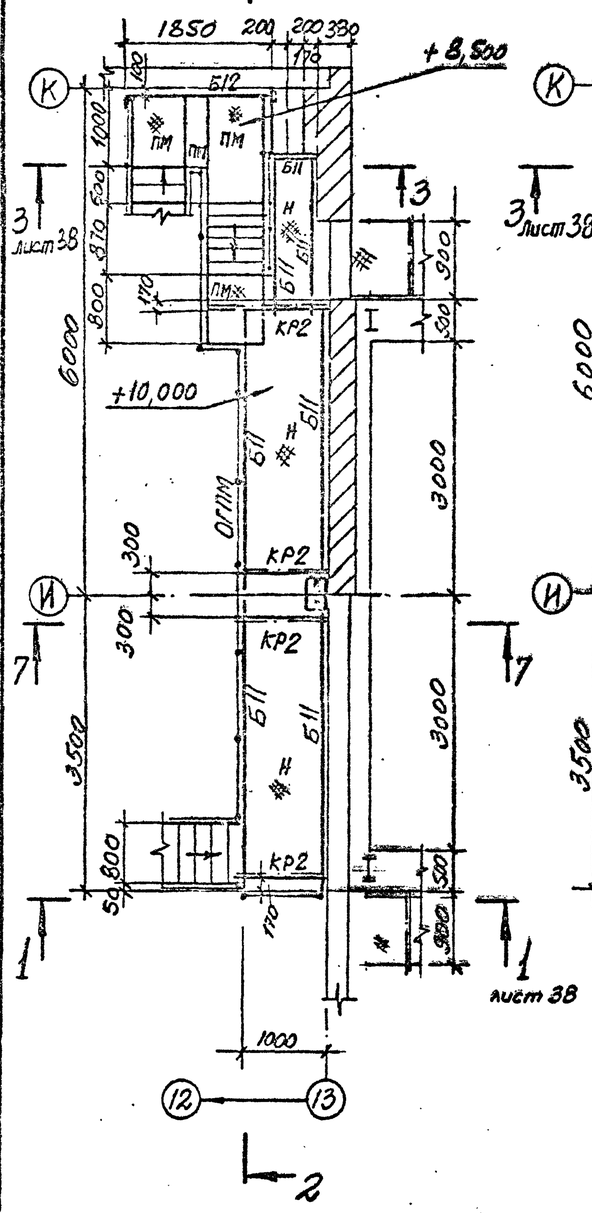

Схема элементов площадки на отм. 5,600

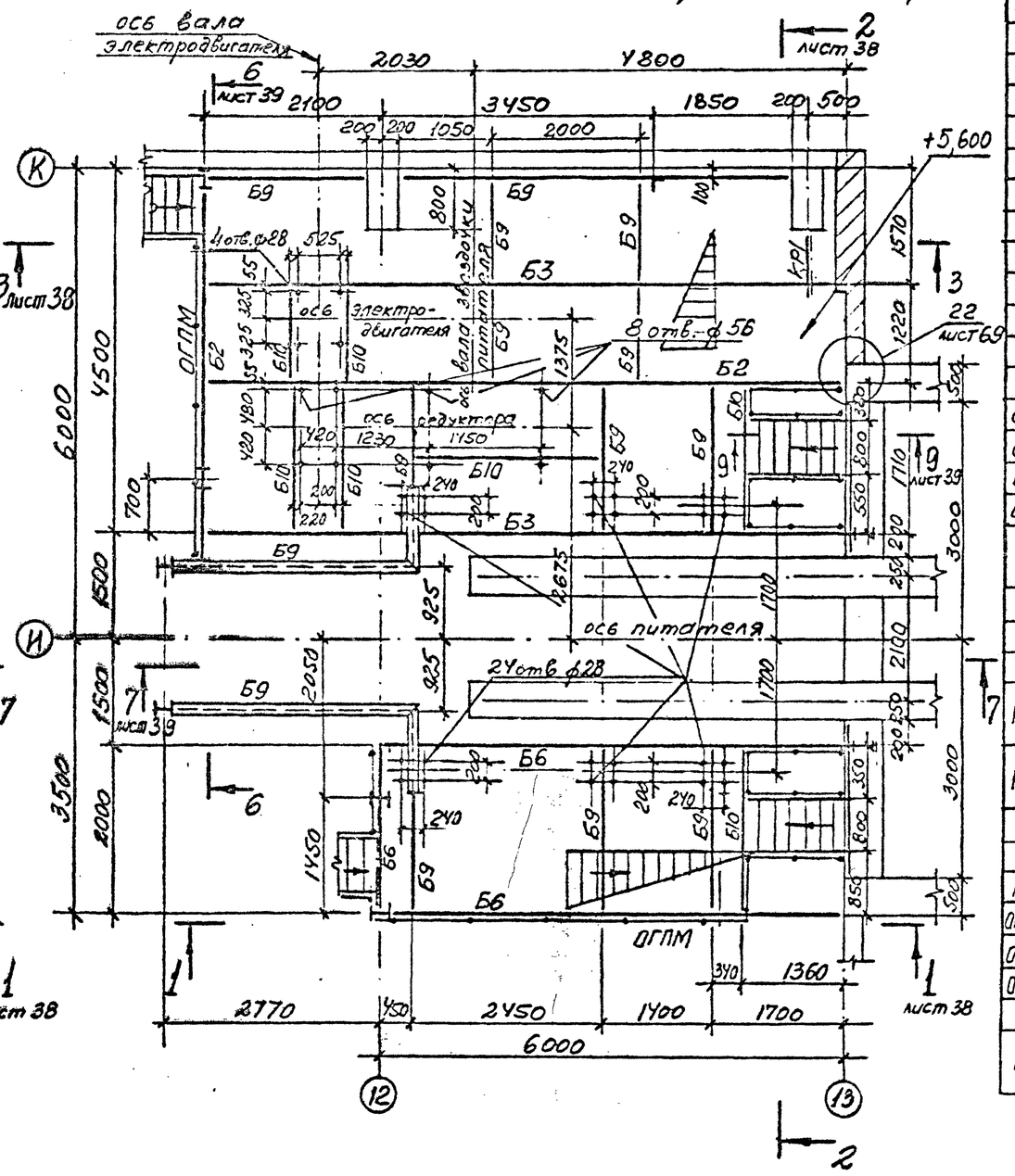

ВЕДОМОСТЬ ЭЛЕМЕНТОВ

Марка	Сечение: Эскиз	Поз.	Состав	Опорные усилия M тс.м	N тс	Q тс	Группа конструкций	Марка металла	Примечание
Б1	I		I70Б1	—	—	23,4	3	BG3сп5-1	
Б2	I		I60Б1	—	—	23,4	3	BG3сп5-1	
Б3	I		I50Б1	—	—	14,0	3	BG3пс6-1	
Б4	I		I45Б2	—	—	15,0	3	BG3пс6-1	
Б5	I		I40Ш1	—	—	9,0	3	BG3пс6-1	
Б6	I		I40Б1	—	—	9,7	3	BG3пс6-1	
Б7	I		I35Ш1	2,0	—	7,7	3	BG3пс6-1	
Б8	I		I35Б2	—	—	10,4	3	BG3пс6-1	
Б9	I		I30Б1	—	—	7,7	3	BG3пс6-1	
Б10	[		[24	—	—	—	3	BG3пс6	
Б11	[		гн [180×80×5	—	—	—	3	BG3кп2	
Б12	[		[14	—	—	—	3	BG3кп2	
СК1	I		I30Ш1	—	38,6	—	3	BG3пс6-1	
СК2	I		I30Б1	—	44,2	—	3	BG3пс6-1	
СК3	[]		2гн.б [400×160×60×4	—	—	—	4	BG3кп2	
СК4	L		L75×6	—	—	—	4	BG3пс6	
а	300 ② ①	1	L90×7	—	—	—	4	BG3пс6-1	
		2	S8	—	—	—	4	BG3кп2	
б	L		L63×5	—	—	—	4	BG3кп2	
в	□		a100×4	—	—	—	4	BG3сп2	
г	⊥		L75×6	—	—	—	4	BG3пс6	
КР1	① ②		I30Б1	—	—	—	4	BG3пс6-1	
			2гн L75×6	—	—	—	4	BG3пс6	
КР2	① ②		гн [180×80×5	—	—	—	4	BG3кп2	
			L75×6	—	—	—	4	BG3пс6	
Н	#		Рифл. ст. СУ	—	—	—	4	BG3кп2	
МР	I		I24М	—	—	3,1	2	BG3Тпс5	
МЛ	Альбом серии 1.450.3-3 выпуск 0			—	—	—	4	BG3кп2	
ОГПМ	то же			—	—	—	4	BG3кп2	
ОГПМЛ	—"—			—	—	—	4	BG3кп2	
ОГПМЛ	—"—			—	—	—	4	BG3кп2	
ПМ	—"—			—	—	—	4	BG3кп2	
Щ1	① ②	1	L90×7	—	—	—	4	BG3пс6-1	
		2	Рифл. ст. СУ	—	—	—	4	BG3кп2	

СОГЛАСОВАНО: Пилтанский, Лемешко

Привязан

Инв. №

Взам. инв. №

Подпись и дата

Инв. № подл.

Г.И.П.	Синопальников	
Нач.отд.	Артемьев	
Н.контр.	Борисевич	
Гл.констр.	Короткий	
Гл.спец.	Волкович	
Рук.гр.	Тимакова	
Инженер	Яковлева	
Ст.техн.	Сеппиус	

ТП 409-23-56.87 КМ1

Щебеночный завод по переработке однородных изверженных и метаморфических пород мощностью 700 тыс м³ в год

Главный корпус с железобетонным каркасом

Стадия	Лист	Листов
Р	37	

Схемы элементов площадок на отм. 10,000 и 5,600

Госстрой СССР Ленинградский Промстройпроект

ТП 409-23-56.87 Альбом 6

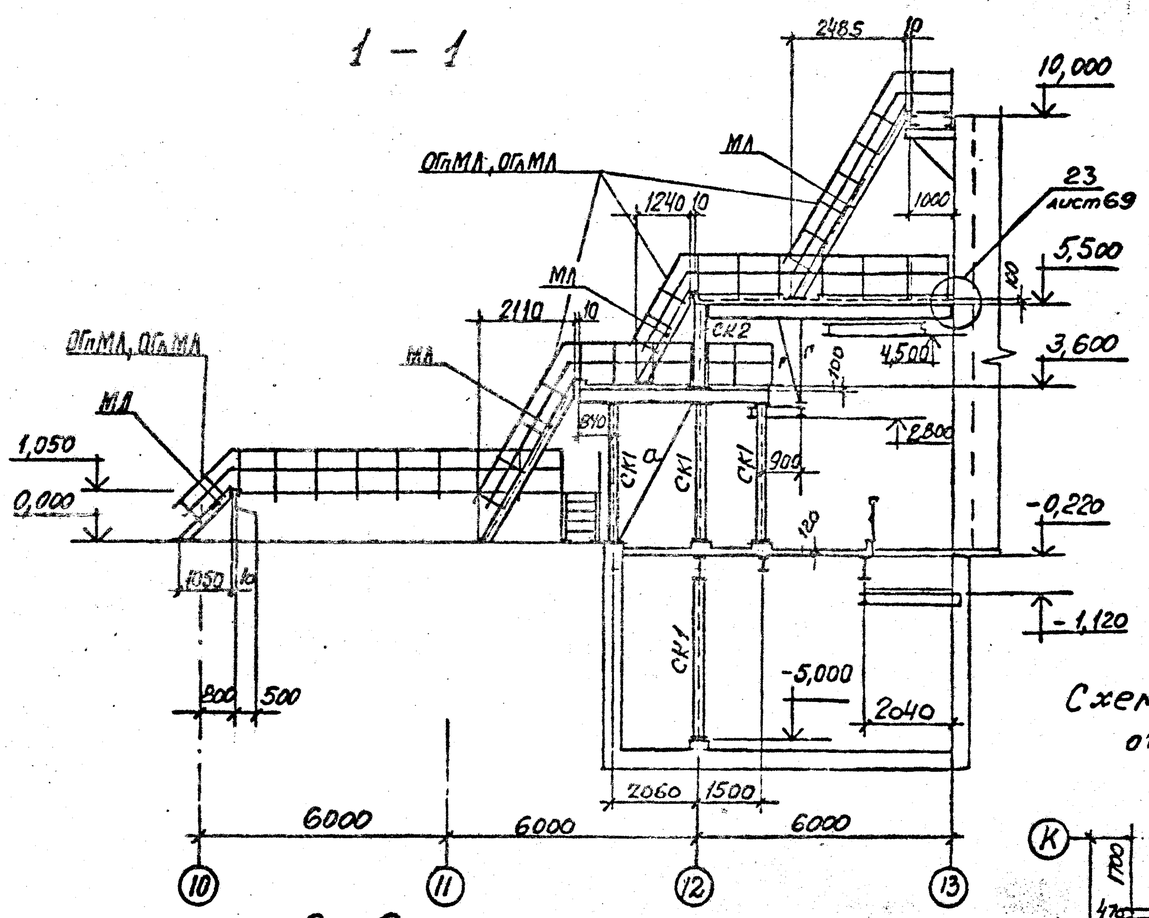

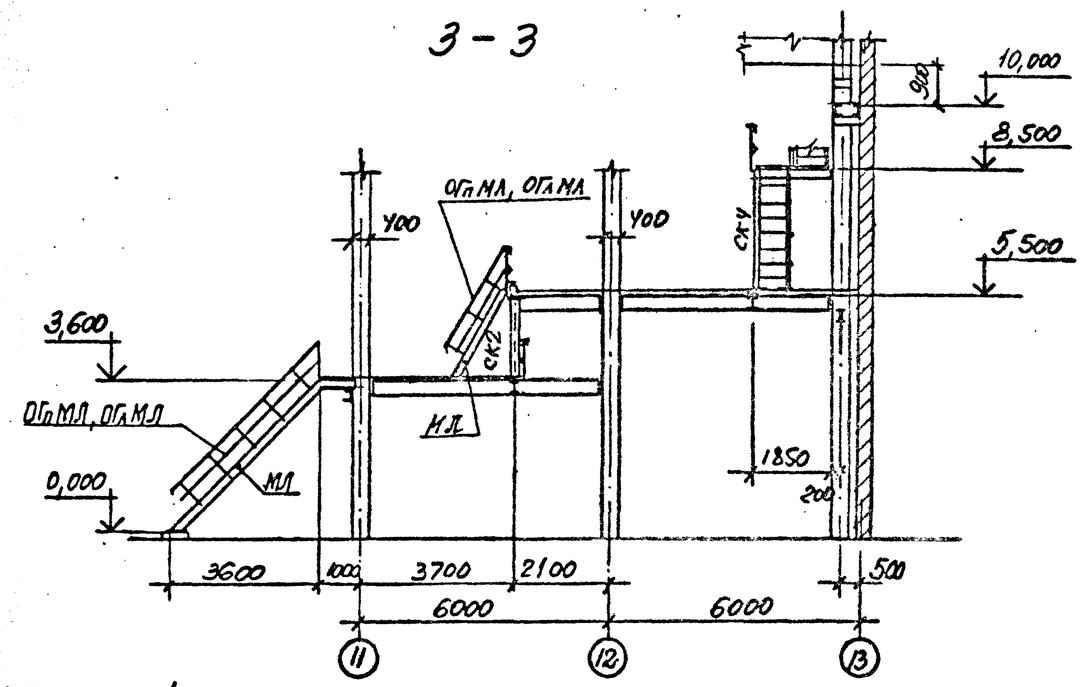

Схема лестницы с отм. -5,000 на отм. 0,100

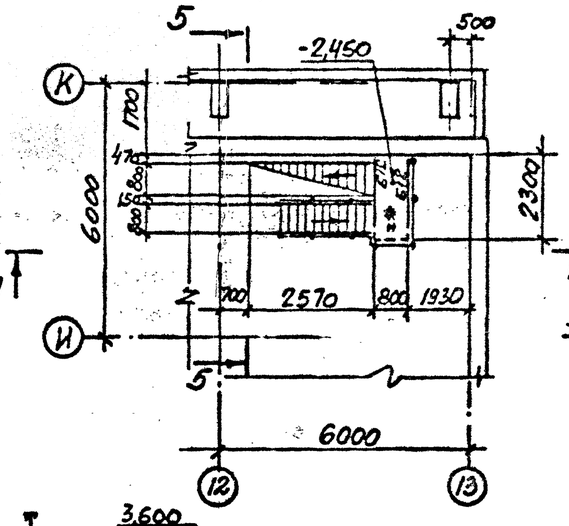

4 – 4

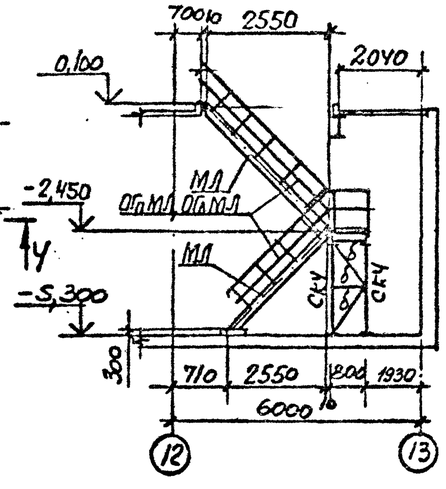

5 – 5

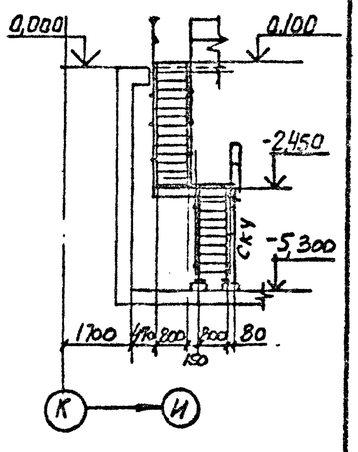

2 – 2

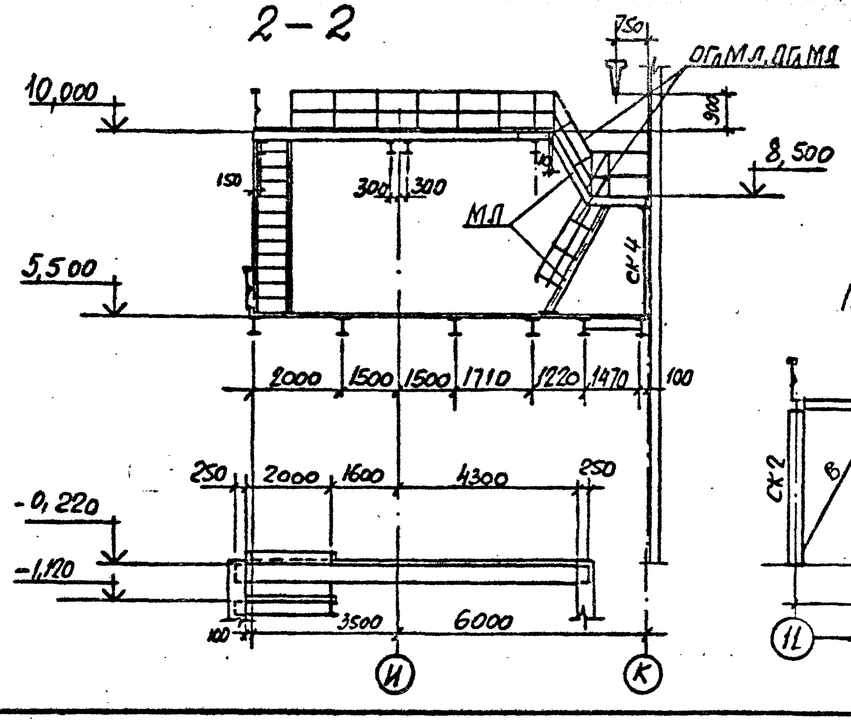

12 – 12

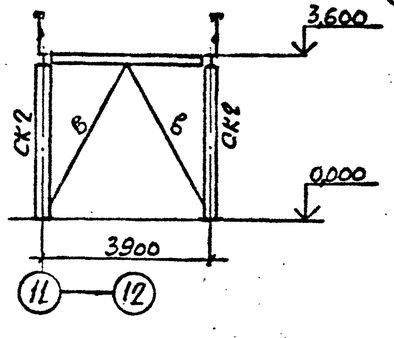

Ведомость элементов смотрите на листе 37

Привязан			
Инв. №			

ТП 409-23-56.87 КМ1			
Г.И.П.	Синопальников		ЩЕБЕНОЧНЫЙ ЗАВОД ПО ПЕРЕРАБОТКЕ ОДНОРОДНЫХ ИЗВЕРЖЕННЫХ И МЕТАМОРФИЧЕСКИХ ПОРОД МОЩНОСТЬЮ 700 тыс.м³ В ГОД
Нач.отд.	Артемьев		
Н.контр.	Борисевич		Главный корпус с железобетонным каркасом
Гл.констр.	Короткий		
Гл.спец.	Волкович		
Рук.гр.	Тимакова		Схема лестницы с отм. -5,000 на отм. 0,100. Разрезы 1-1, 3-3 к листам 36,37 и 12-12 к листу 36
Инженер	Яковлева		
Ст.техн.	Сеппиус		

Стадия	Лист	Листов
Р	38	

ГОССТРОЙ СССР ЛЕНИНГРАДСКИЙ ПРОМСТРОЙПРОЕКТ

СОГЛАСОВАНО

Взам. инв. № | Подпись и дата | Инв. № подл.

ТП 409-23-56.87 Альбом 6

6 – 6

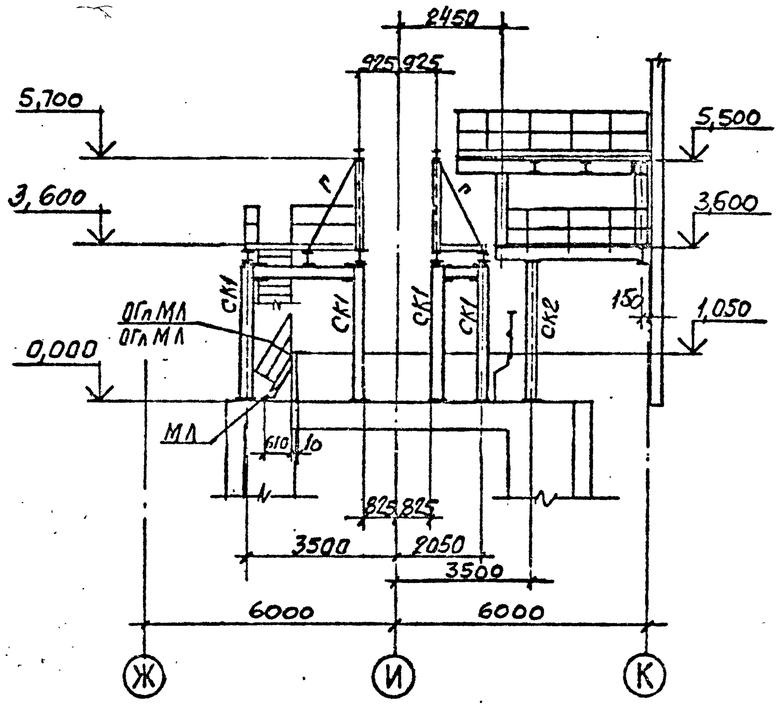

9 – 9

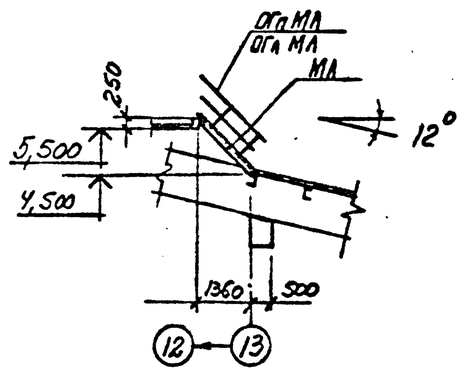

7 – 7

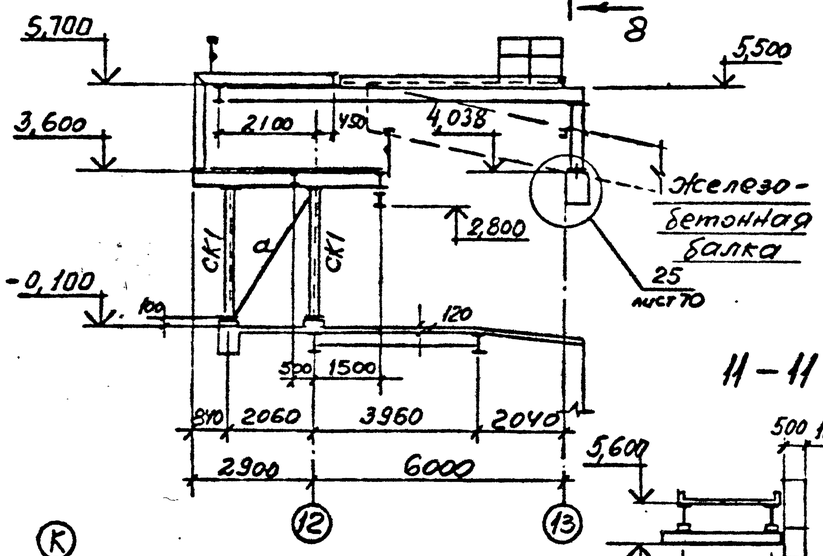

8 – 8

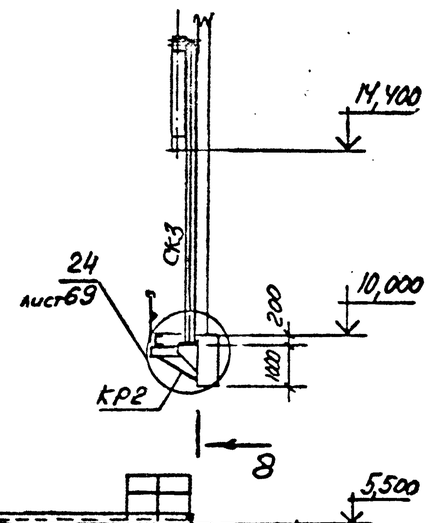

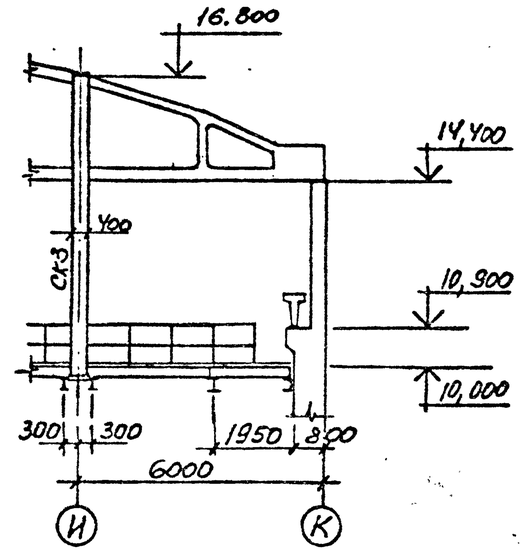

10 – 10

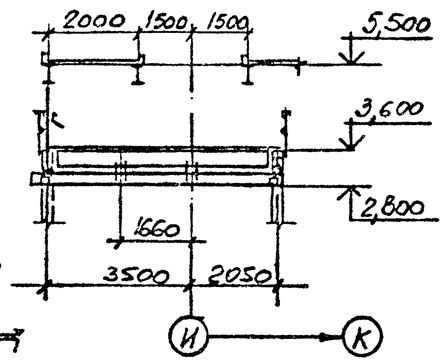

11 – 11

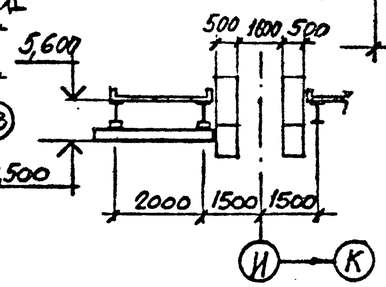

Схема монорельса на отм. 2,800

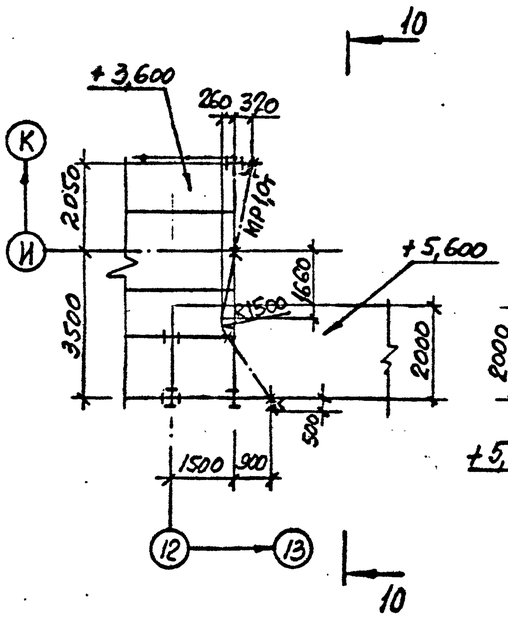

Схема монорельса на отм. 4,500

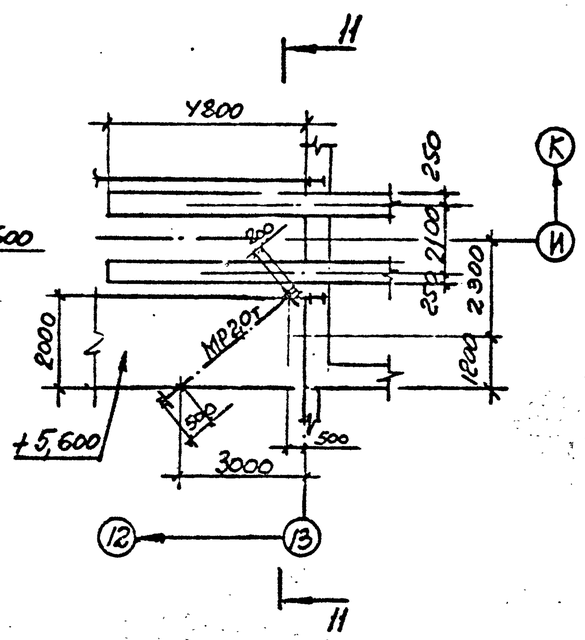

Ведомость элементов смотрите на листе 37

Привязан				ТП 409-23-56.87 КМ1		
				ГИП Синопальников	Щебеночный завод по переработке однородных изверженных и метаморфических пород мощностью 700 тыс м³ в год	
				Нач.отд. Артемьев	Главный корпус с железобетонным каркасом	Стадия Р / Лист 39 / Листов
				Н.контр. Борисевич		
				Гл.констр. Короткий		
				Гл.спец Волкович		
				Рук.гр. Тимахова	Разрезы 6-6, 7-7 к листам 36,37 и схемы монорельсов на отм. 2,800 и 4,500	Госстрой СССР Ленинградский Промстройпроект
				Инженер Яковлева		
Инв.№				Ст.техн. Сеппкус		

СОГЛАСОВАНО
Гл.инж.арх.гр.
Гл.инж.б.гр.
Партанский
Инв.№ подл. | Подпись и дата | Взам.инв.№

ТП 409-23-56.87 Альбом 6

Схема монорельса на отм. 6,000

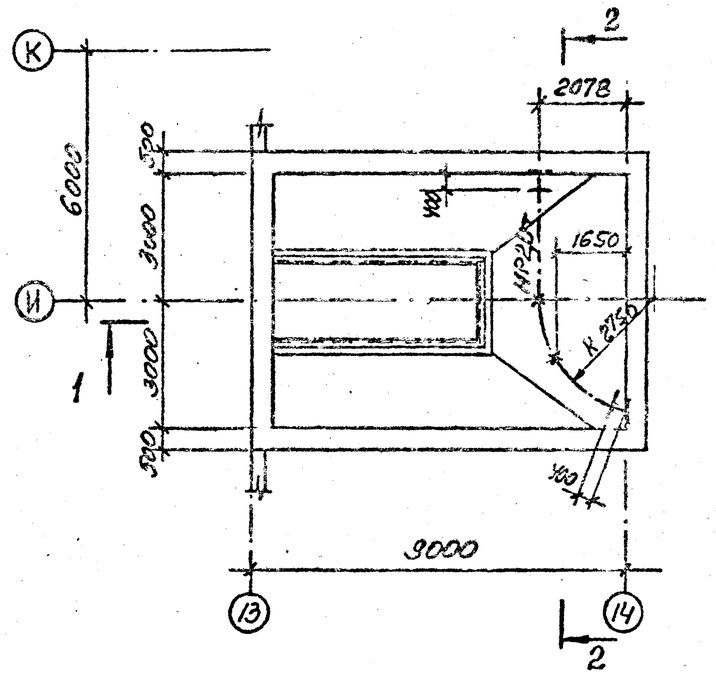

1 – 1

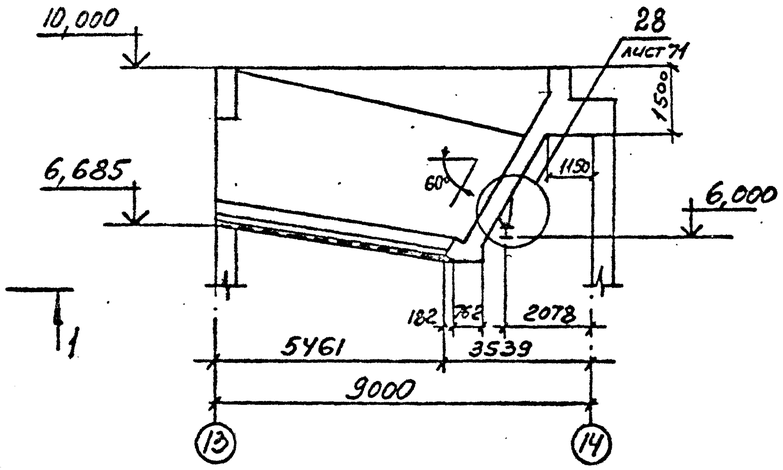

2 – 2

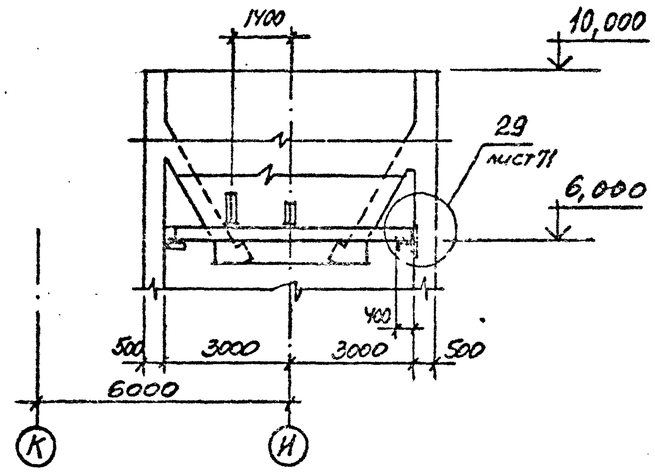

3 – 3

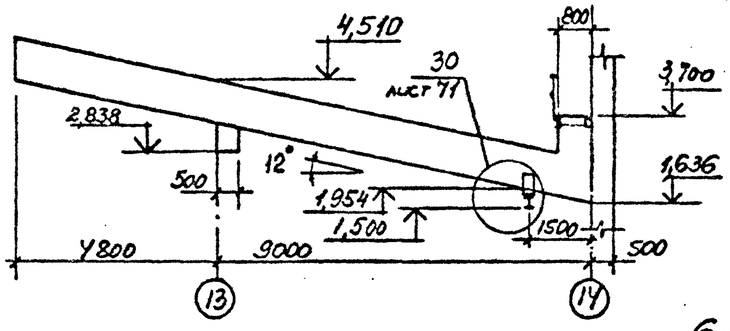

4 – 4

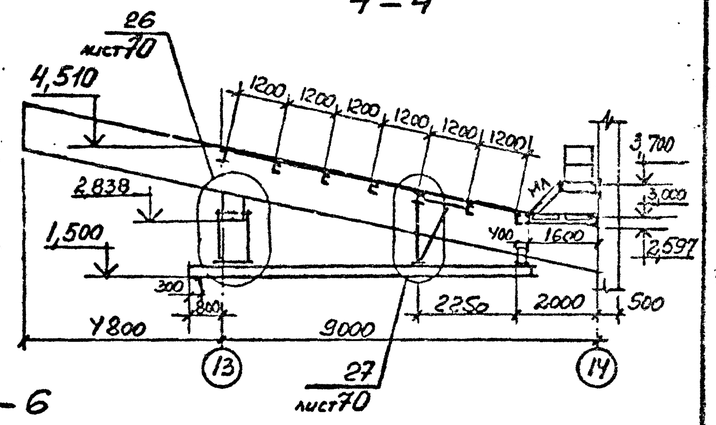

Схема монорельса на отм. 1,500 площадок и лестниц

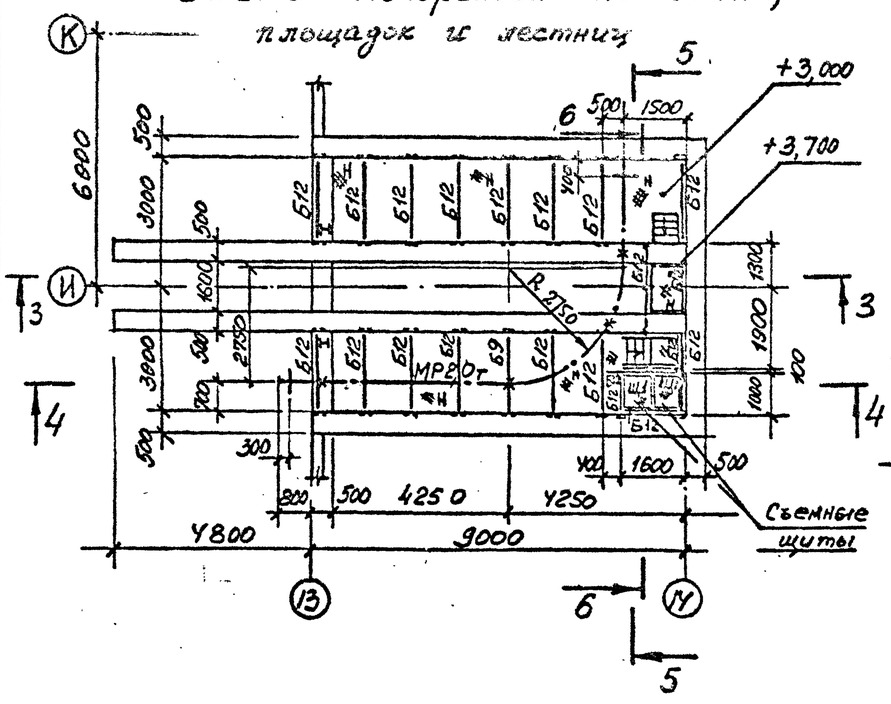

5 – 5

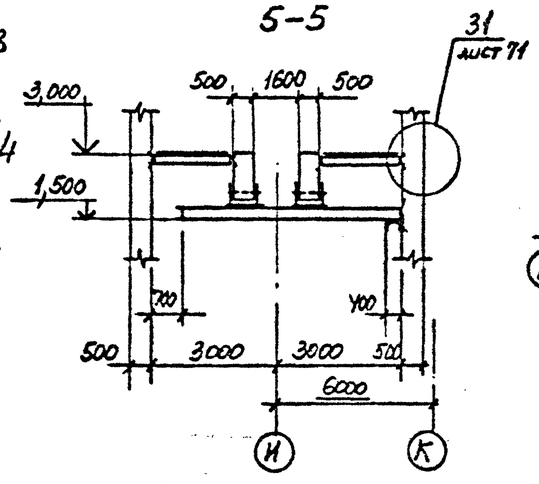

6 – 6

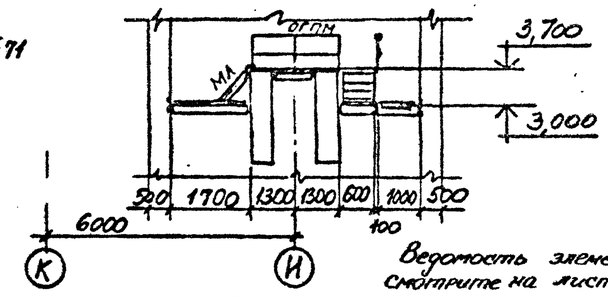

Ведомость элементов смотрите на листе 37

Привязан

Инв. №

ГИП	Синопальников		
Нач.отд.	Артемьев		
Н.контр.	Борисович		
Гл.констр.	Короткий		
Гл.спец.	Волкович		
Рук.гр.	Тимакова		
Инженер	Медведева		
Ст.техн.	Сеппиус		

ТП 409-23-56.87 КМ1

ЩЕБЕНОЧНЫЙ ЗАВОД ПО ПЕРЕРАБОТКЕ ОДНОРОДНЫХ ИЗВЕРЖЕННЫХ И МЕТАМОРФИЧЕСКИХ ПОРОД МОЩНОСТЬЮ 700 тыс.м³ В ГОД

Главный корпус с железобетонным каркасом

Стадия	Лист	Листов
Р	40	

Схемы монорельсов, площадок и лестниц

ГОССТРОЙ СССР ЛЕНИНГРАДСКИЙ ПРОМСТРОЙПРОЕКТ

СОГЛАСОВАНО

Взам. инв. № | Подпись и дата | Инв. № подл.

ТП 409-23-56.87 Альбом 6

Схема балок перекрытия на отм. -0,270

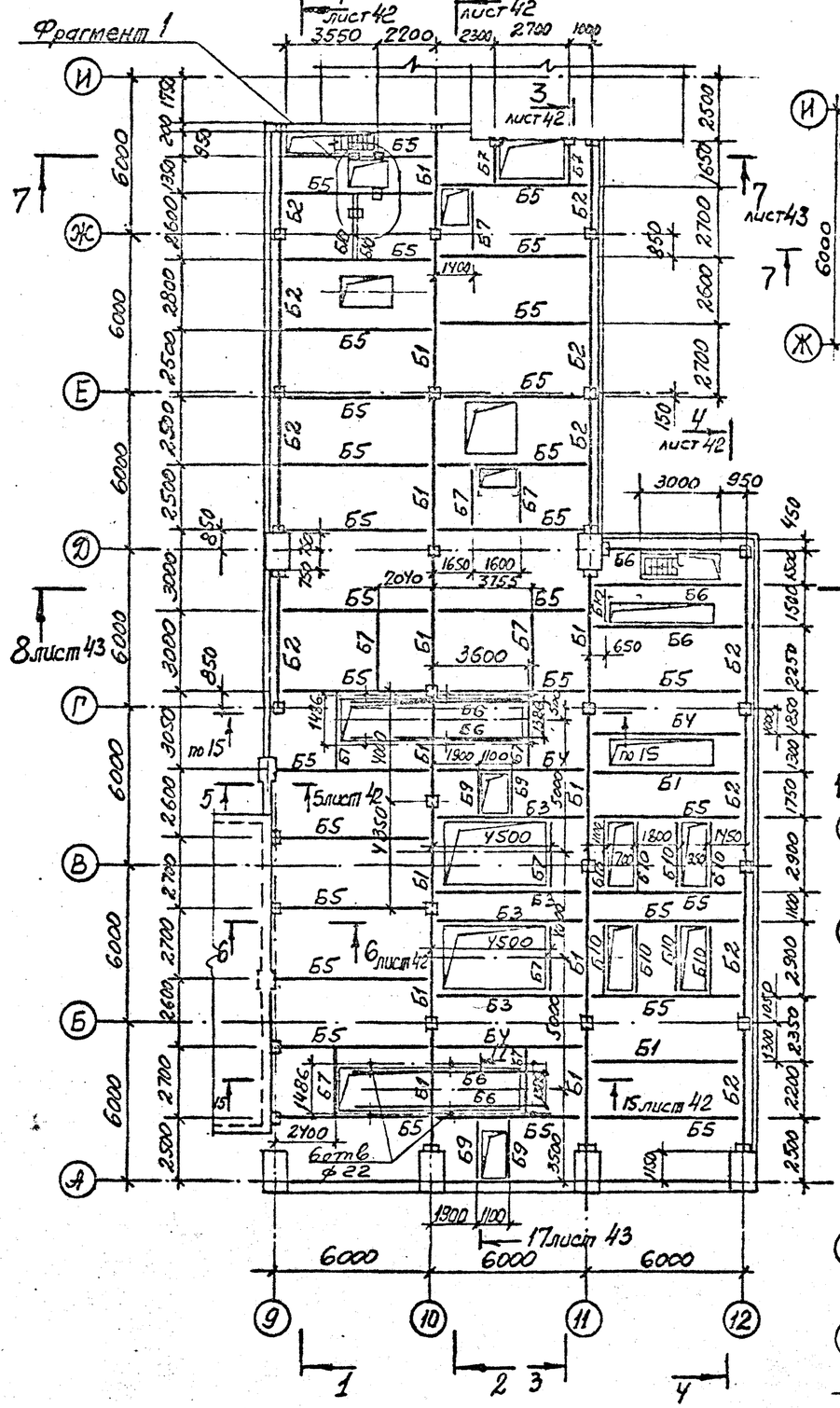

Схемы лестницы и ограждения груза на отм. -3,600 у оси Ж

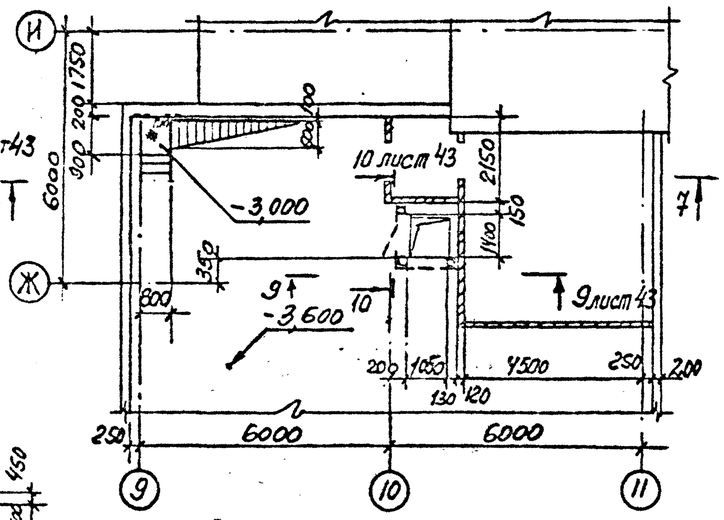

Схемы лестницы и ограждения груза на отм. -3,600 у оси D

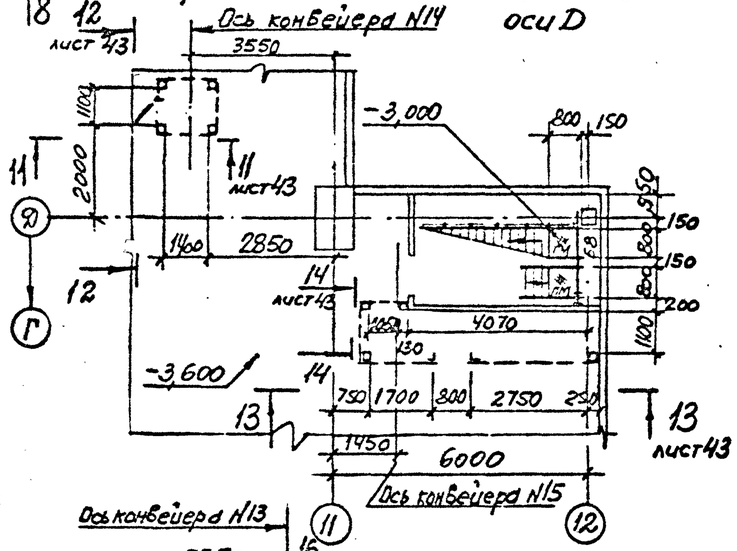

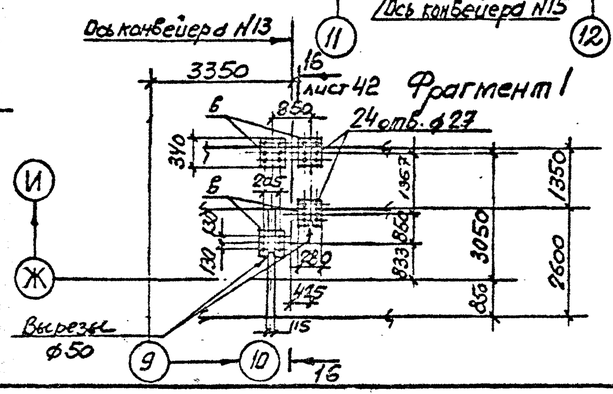

ВЕДОМОСТЬ ЭЛЕМЕНТОВ

Марка	Сечение: Эскиз	Поз.	Состав	Опорные усилия M тс.м	N тс	Q тс	Группа конструкций	Марка металла	Примечание
Б1	I		I 70 Ш1	—	—	55,2	3	09Г2С-6	
Б2	I		I 70 Б1	—	—	41,4	3	ВСт3сп5-1	
Б3	I		I 55 Б1	—	—	34,2	3	ВСт3пс6-1	
Б4	I		I 50 Б1	—	—	26,3	3	ВСт3пс6-1	
Б5	I		I 45 Б2	—	—	16,2	3	ВСт3пс6-1	
Б6	I		I 40 Б1	—	—	8,1	3	ВСт3пс6-1	
Б7	I		I 26 Б1	—	—	5,0	3	ВСт3пс6-1	
Б8	C		C 14	—	—	—	3	ВСт3кп2	
Б9	I Уо		2C18	—	—	—	3	ВСт3пс6-1	
Б10	C		C18	—	—	—	3	ВСт3пс6-1	
СК1	I		I 40 Б1	—	55,2	—	3	ВСт3пс6-1	
СК2	□		□100×4	—	—	—	4	ВСт3сп2	
а	L		L75×6	—	—	—	4	ВСт3пс6	
б	▨		N20×1,6	—	—	—	4	ВСт3кп2	
в	—		S10	—	—	—	4	ВСт3кп2	
ПМ	Альбом серии 1.450.3-3 Выпуск 0			—	—	—	4	ВСт3кп2	
МЛ	то же			—	—	—	4	ВСт3кп2	
ОгМЛ	—— " ——			—	—	—	4	ВСт3кп2	
ОбМЛ	—— " ——			—	—	—	4	ВСт3кп2	

СОГЛАСОВАНО

Привязан

Инв. №

ГИП	Синопальников		
Нач.отд.	Артемьев		
Н.контр.	Борисевич		
Гл.констр.	Короткий		
Гл.спец	Волкович		
Рук.гр.	Тимакова		
Инженер	Яковлева		
Ст.техн	Сеплиус		

ТП 409-23-56.87 КМ1

Щебеночный завод по переработке однородных изверженных и метаморфических пород мощностью 700 тыс.м³ в год

Главный корпус с железобетонным каркасом

Стадия	Лист	Листов
Р	41	

Схема балок перекрытия на отм. -0,270, лестниц и ограждения груза

ГОССТРОЙ СССР ЛЕНИНГРАДСКИЙ ПРОМСТРОЙПРОЕКТ

ТП 409-23-56.87 Альбом 6

1-1

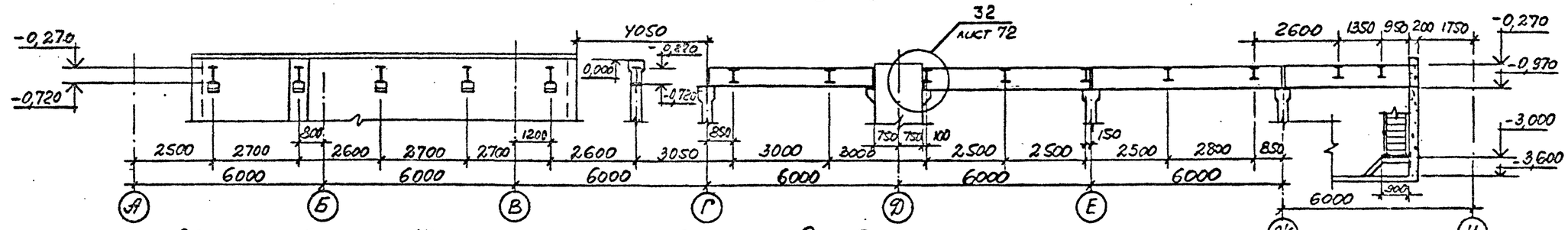

5-5

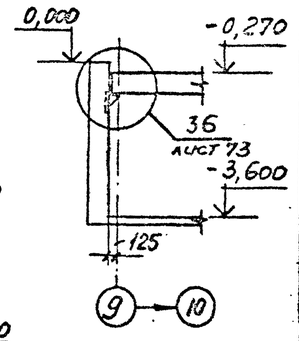

2-2

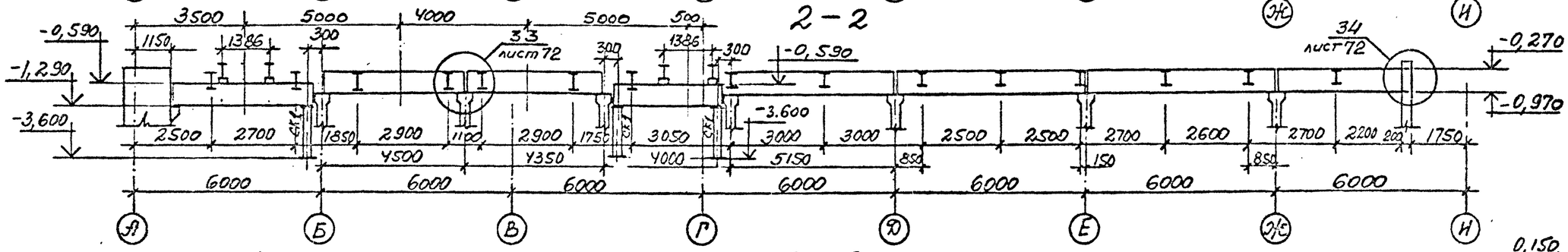

6-6

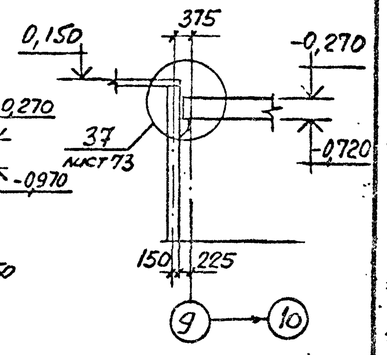

3-3

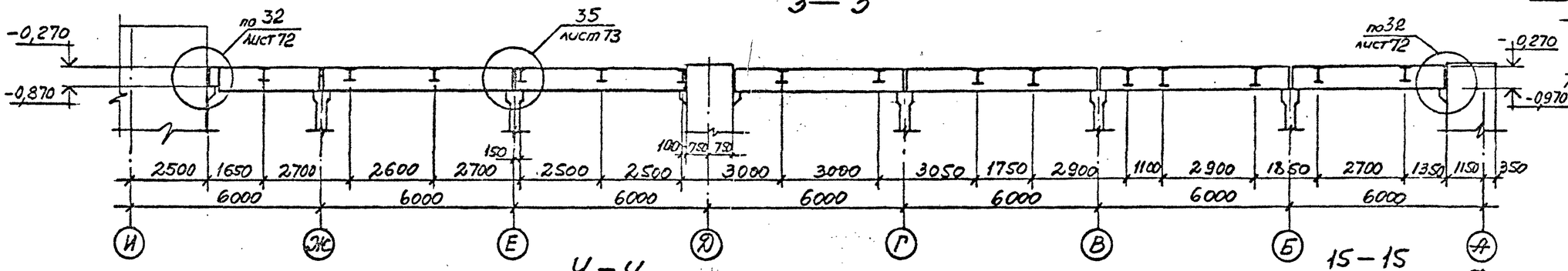

4-4

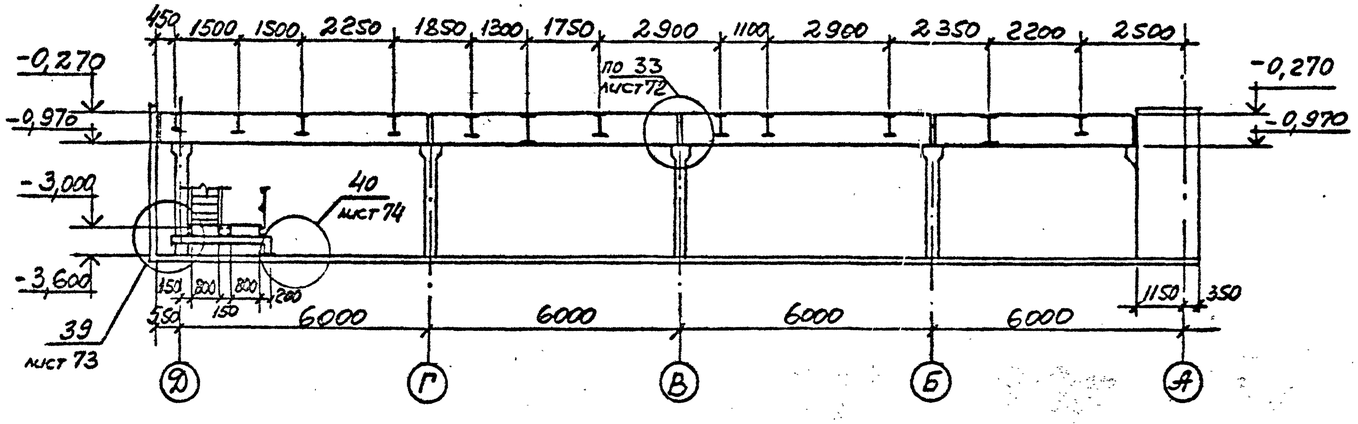

15-15

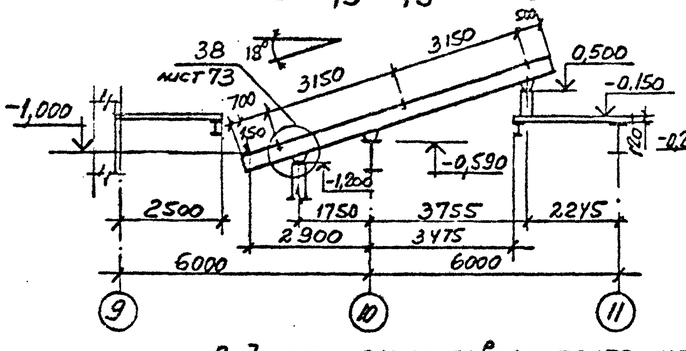

16-16

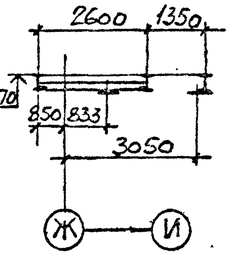

Ведомость элементов смотрите на листе 41

ГИП	Синопальников		ТП 409-23-56.87 КМ1
Нач.отд.	Артемьев		Щебеночный завод по переработке однородных изверженных и метаморфических пород мощностью 700 тыс.м³ в год
Н.контр.	Борисевич		Главный корпус с железобетонным каркасом
Гл.констр.	Короткий		Стадия: Р; Лист: 42; Листов:
Гл.спец.	Волкович		Разрезы 1-1...6-6; 15-15; 16-16 к листу 41
Рук.гр.	Тимакова		Госстрой СССР Ленинградский Промстройпроект
Инженер	Яковлева		
Ст.техн.	Сеппиус		

Привязан

Инв. №

Согласовано

Взам. инв. №

Подпись и дата

Инв. № подл.

ТП 409-23-56.87 Альбом 6

7 – 7

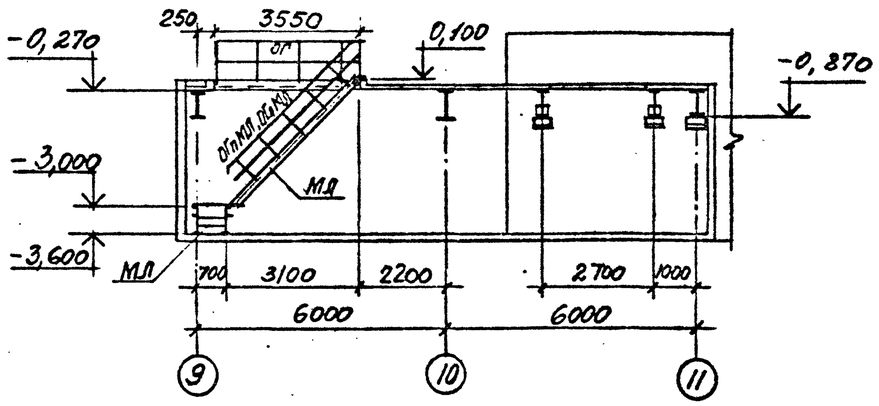

8 – 8

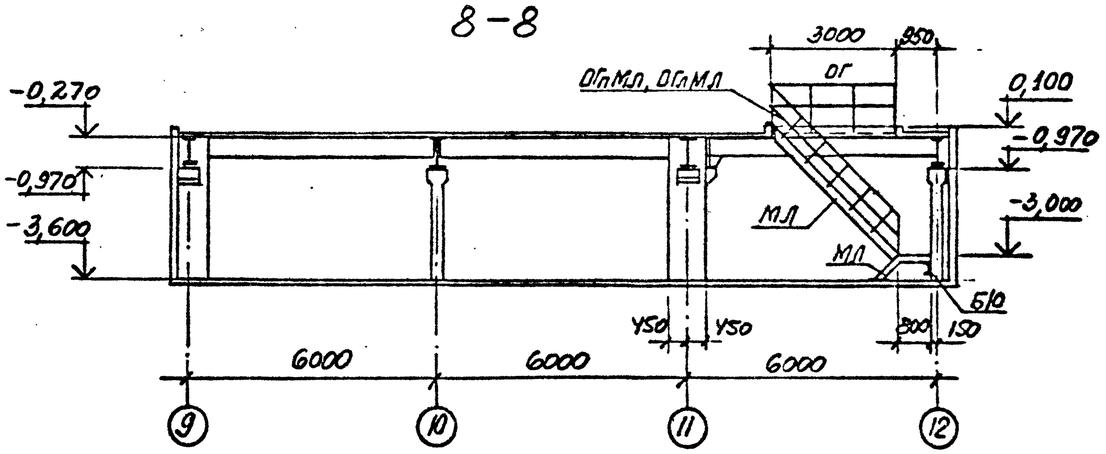

9 – 9

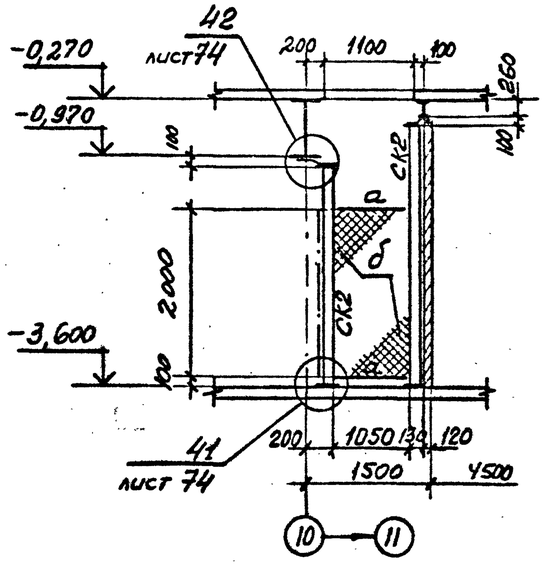

10 – 10

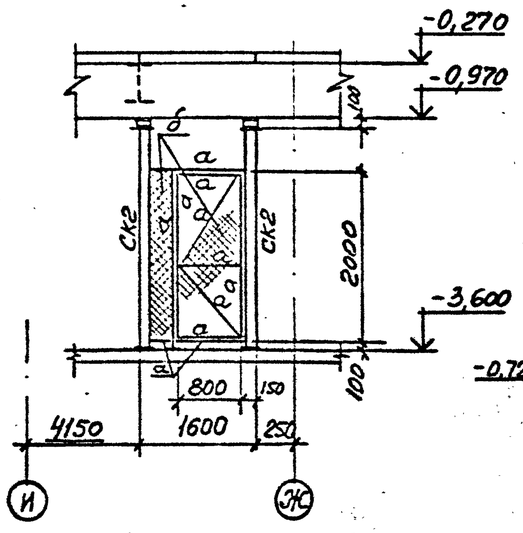

11 – 11

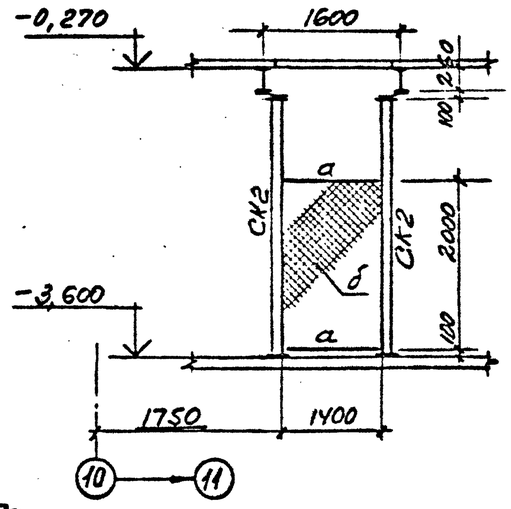

12 – 12

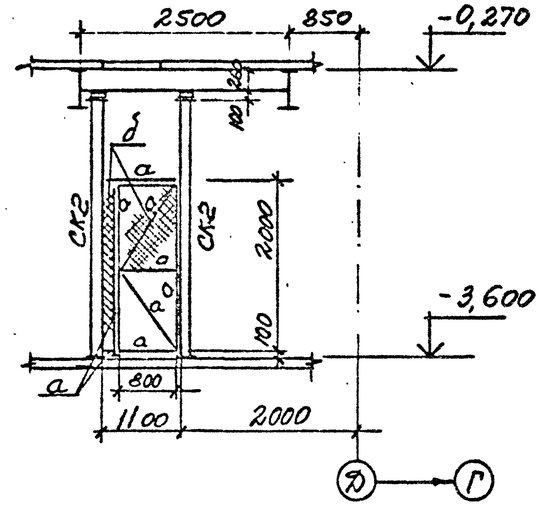

13 – 13

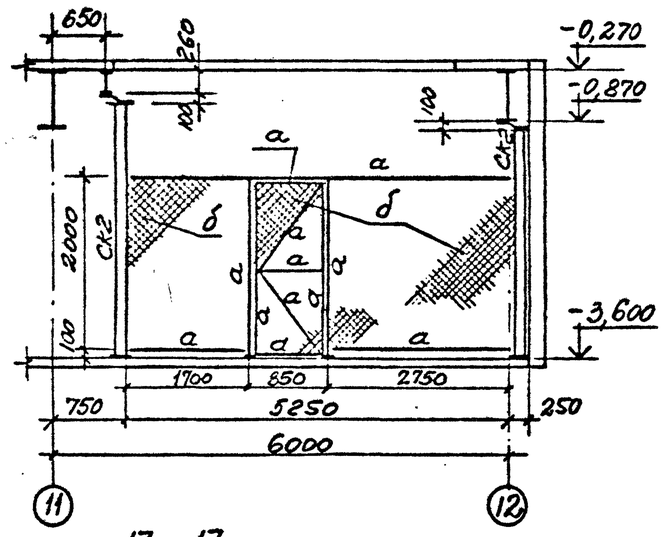

14 – 14

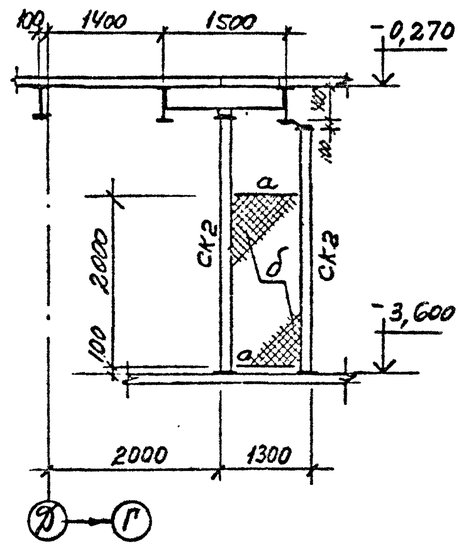

17 – 17

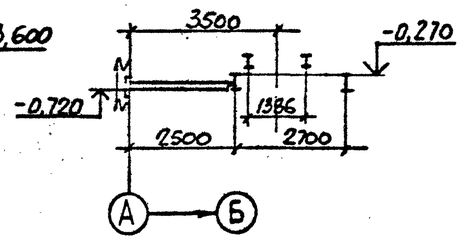

Ведомость элементов смотрите на листе 41

Привязан

Инв.№

Г.И.П.	Синопальников		
Нач.отд.	Артемьев		
Н.контр.	Борисевич		
Гл.констр.	Короткий		
Гл.спец.	Волкович		
Рук.гр.	Тимакова		
Инженер	Яковлева		
Ст.техн.	Сеппиус		

ТП 409-23-56.87 КМ1

ЩЕБЕНОЧНЫЙ ЗАВОД ПО ПЕРЕРАБОТКЕ ОДНОРОДНЫХ ИЗВЕРЖЕННЫХ И МЕТАМОРФИЧЕСКИХ ПОРОД МОЩНОСТЬЮ 700 тыс.м³ В ГОД

Главный корпус с железобетонным каркасом

Стадия	Лист	Листов
Р	43	

Разрезы 7-7...14-14; 17-17 к листу 41

ГОССТРОЙ СССР ЛЕНИНГРАДСКИЙ ПРОМСТРОЙПРОЕКТ

Согласовано: ГИП, Арх.гр., Рук.эк.гр., Рук.эк.б.гр. — Пантелеева, Лемешенко

Инв. № подл. | Подпись и дата | Взам. инв. №

ТП 409-23-56.87 Альбом 6

Схема балок на отм. -0,280

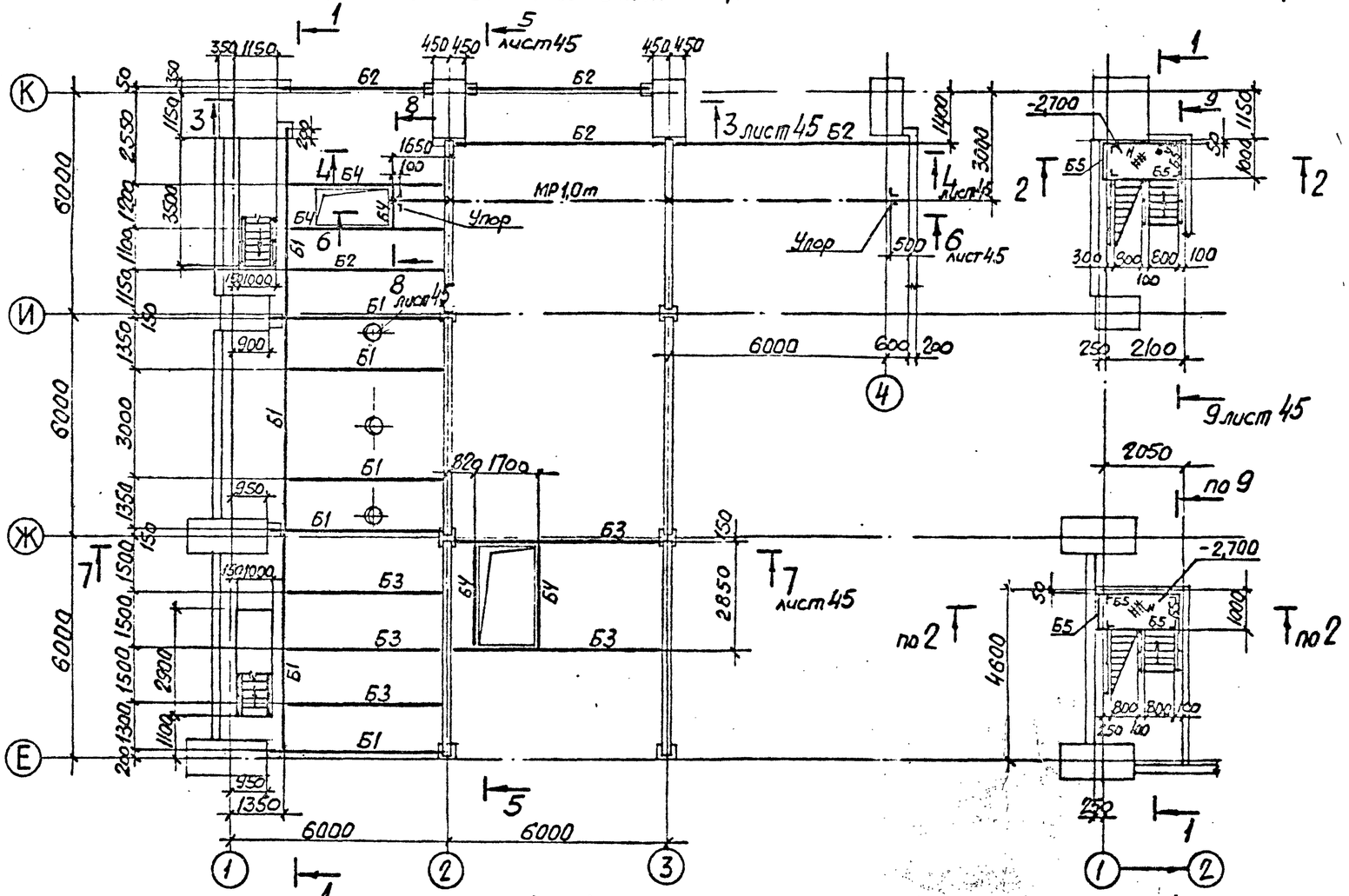

Схема лестниц

2-2

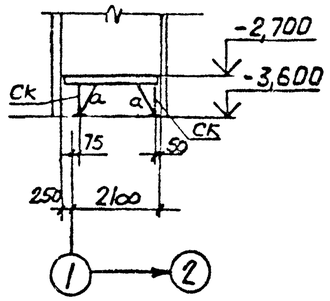

1-1

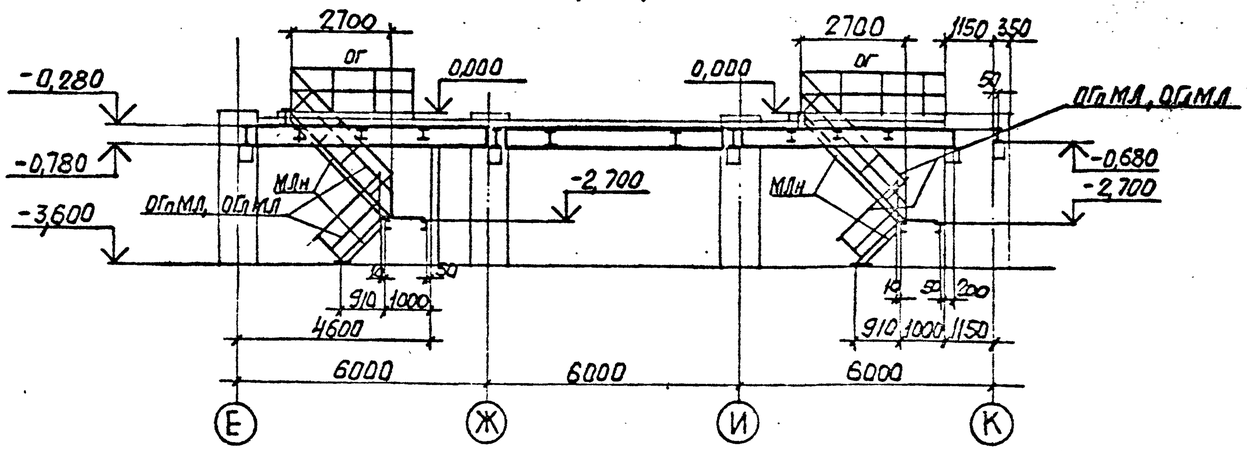

ВЕДОМОСТЬ ЭЛЕМЕНТОВ

Марка	Сечение: Эскиз	Поз.	Состав	Опорные усилия: M тс.м	N тс	Q тс	Группа конструкций	Марка металла	Примечание
Б1	I		I50Б1	—	—	18,2	3	ВСт3пс6-1	
Б2	I		I40Б1	—	—	8,2	3	ВСт3пс6-1	
Б3	I		I35Б1	—	—	8,0	3	ВСт3пс6-1	
Б4	I		I23Б2	—	—	4,0	3	ВСт3пс6-1	
Б5	[		[14	—	—	—	3	ВСт3кп2	
Ск	L		L63×5	—	—	—	4	ВСт3кп2	
а	L		L50×5	—	—	—	4	ВСт3кп2	
Н			Рифленая сталь 5 ГОСТ 8568-57	—	—	—	4	ВСт3кп2	
МР	I		I24М	—	—	1,8	2	ВСт3Гпс5	
МЛн	Альбом серии 1.450.3-3 выпуск 0			—	—	—	4	ВСт3кп2	
ОгМЛ	то же			—	—	—	4	ВСт3кп2	
ОгМЛ	"			—	—	—	4	ВСт3кп2	
ОГ	"			—	—	—	4	ВСт3кп2	
ОГМ	"			—	—	—	4	ВСт3кп2	
МЛ	"			—	—	—	4	ВСт3кп2	

СОГЛАСОВАНО

Рук. Арх. гр. Пятакова
Рук. эк. гр. Ленивенко

Взам. инв. №
Подпись и дата
Инв. № подл.

Привязан

Инв. №

ГИП	Синопальников	
Нач. отд.	Артемьев	
Н. контр.	Борисевич	
Гл. констр.	Короткий	
Гл. спец.	Волкович	
Рук. гр.	Тимакова	
Инженер	Яковлева	

ТП 409-23-56.87 КМ1

ЩЕБЕНОЧНЫЙ ЗАВОД ПО ПЕРЕРАБОТКЕ ОДНОРОДНЫХ ИЗВЕРЖЕННЫХ И МЕТАМОРФИЧЕСКИХ ПОРОД МОЩНОСТЬЮ 700 тыс.м³ В ГОД

Главный корпус с железобетонным каркасом

Стадия	Лист	Листов
Р	44	

Схемы балок на отм. -0,280 и лестниц

ГОССТРОЙ СССР ЛЕНИНГРАДСКИЙ ПРОМСТРОЙПРОЕКТ

ТП 409-23-56.87 Альбом 6

3–3

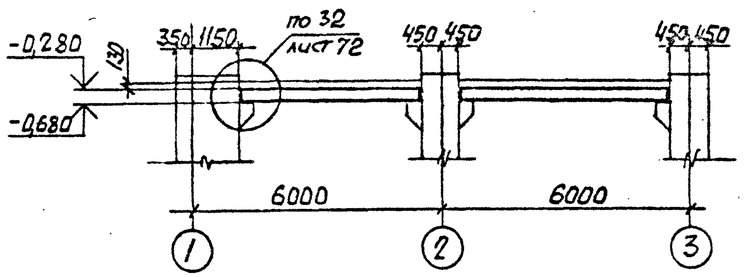

4–4

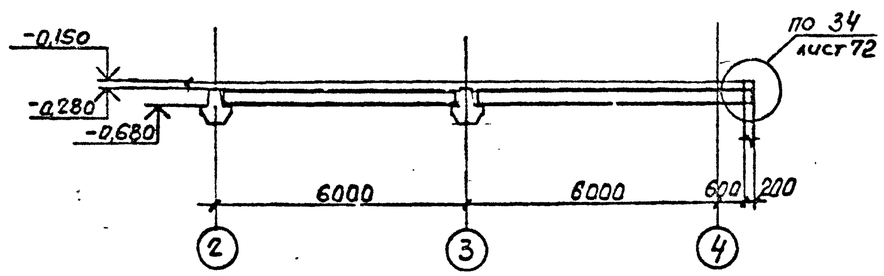

9–9

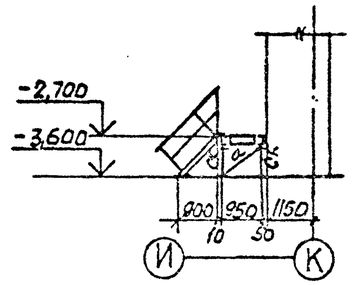

10–10

5–5

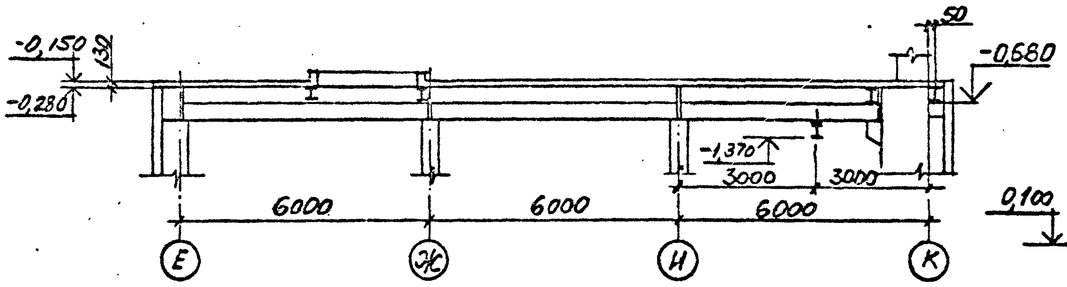

12–12 Схема площадок и лестниц на отм. 1,800 и 1,200

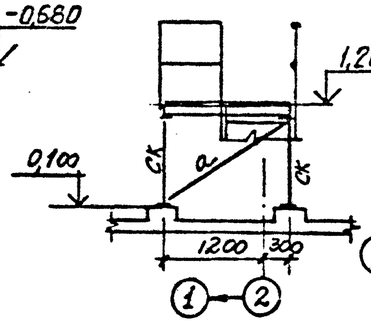

8–8

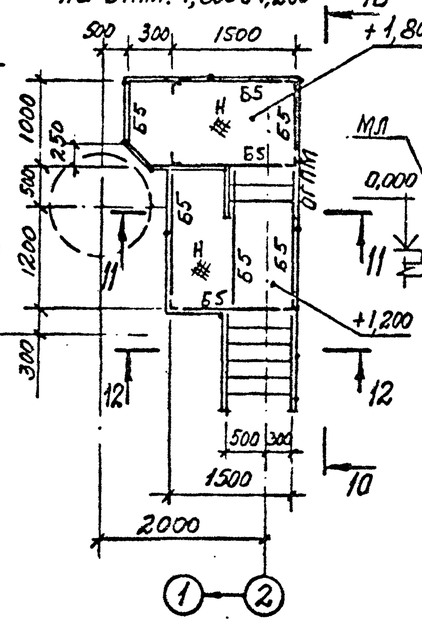

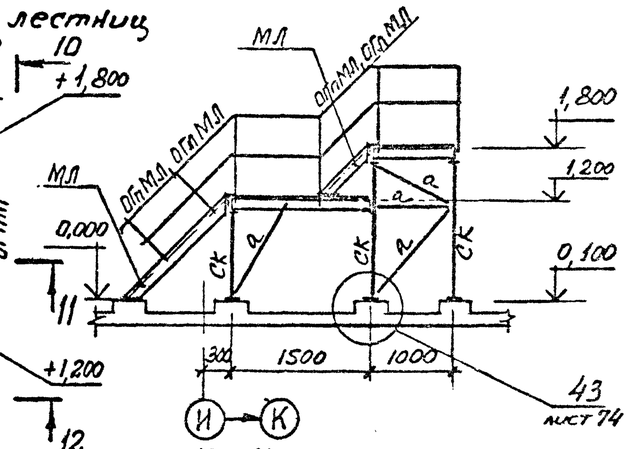

11–11

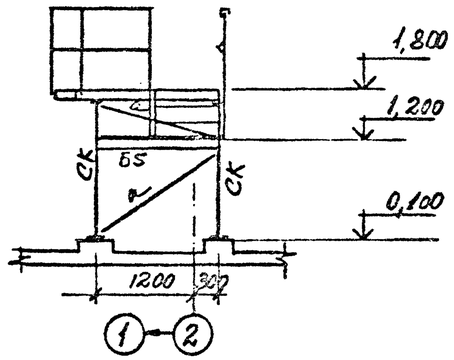

6–6

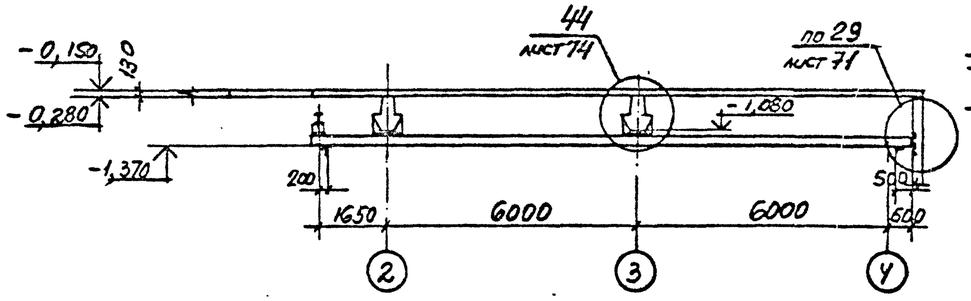

7–7

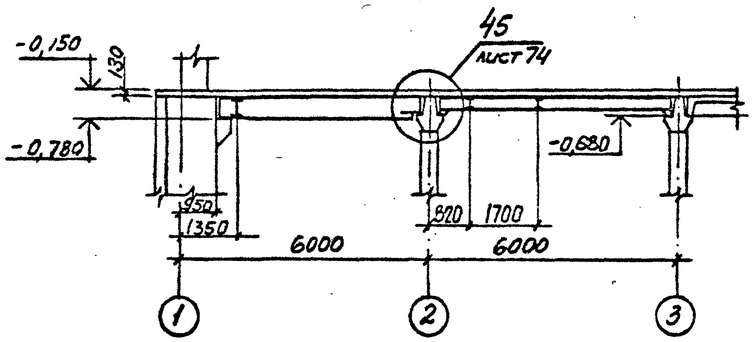

Ведомость элементов смотрите на листе 44

				ТП 409-23-56.87 КМ1			
Г.И.П.	Синопальников			ЩЕБЕНОЧНЫЙ ЗАВОД ПО ПЕРЕРАБОТКЕ ОДНОРОДНЫХ ИЗВЕРЖЕННЫХ И МЕТАМОРФИЧЕСКИХ ПОРОД МОЩНОСТЬЮ 700 тыс.м³ В ГОД			
Нач.отд.	Артемьев			Главный корпус с железобетонным каркасом	Стадия	Лист	Листов
Н.контр.	Борисевич				Р	45	
Гл.констр.	Короткий						
Гл.спец.	Волкович						
Рук.гр.	Тимакова			Схема площадок и лестниц на отм. 1,800 и 1,200. Разрезы 3-3...9-9 к листу 44	ГОССТРОЙ СССР ЛЕНИНГРАДСКИЙ ПРОМСТРОЙПРОЕКТ		
Инженер	Яковлева						
Ст.техн.	Сеппус						

Привязан

Инв.№

СОГЛАСОВАНО
Гл.арх.гр.
Гл.инж.гр.

Инв.№ подл. | Подпись и дата | Взам.инв.№

ТП 409-23-56.87 Альбом 6

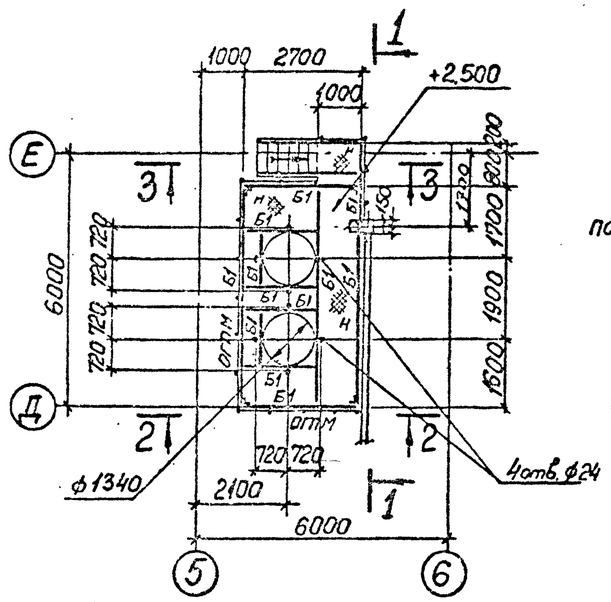

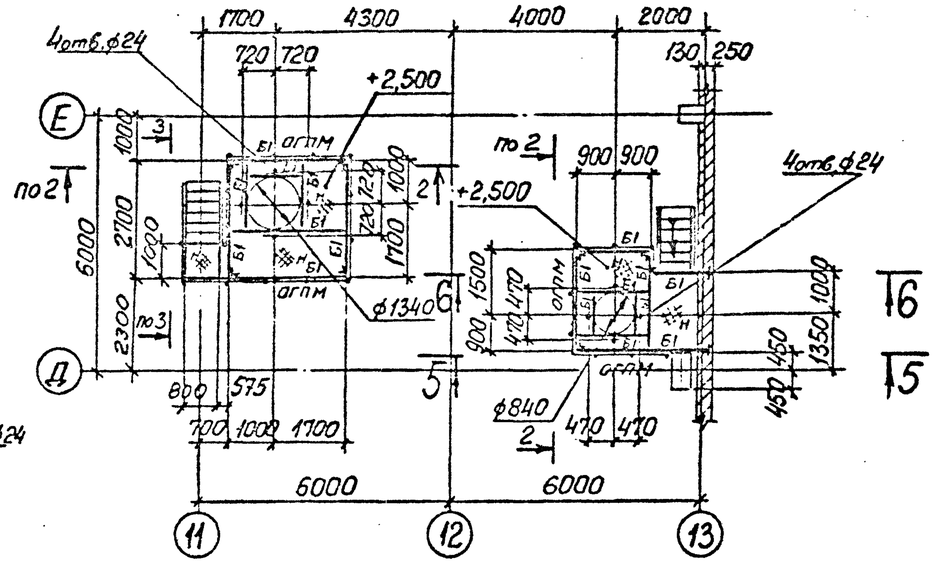

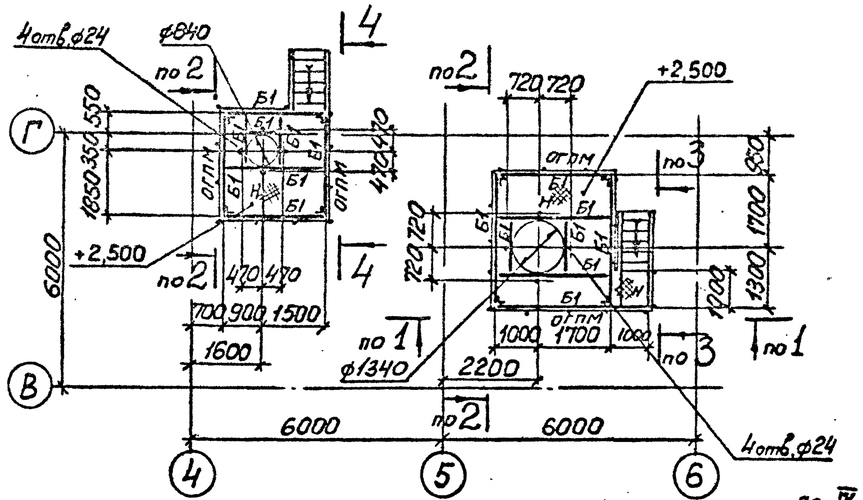

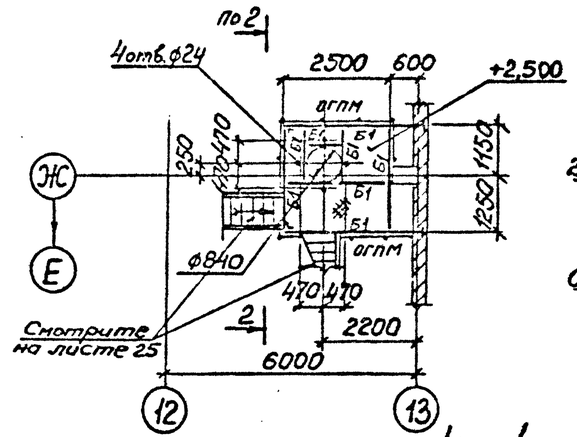

5 – 5

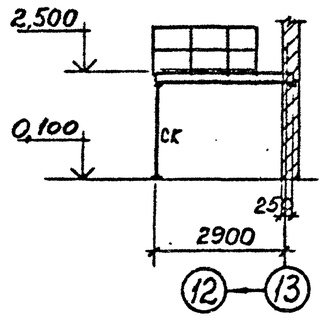

6 – 6

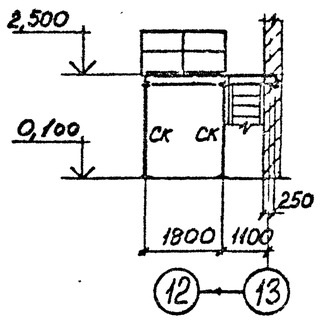

1 – 1

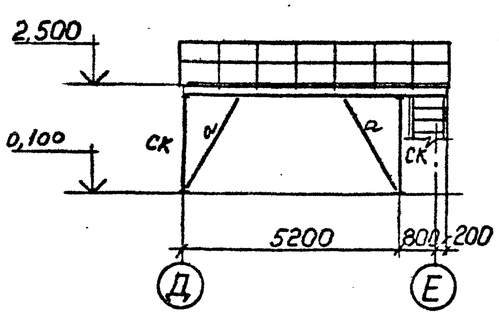

2 – 2

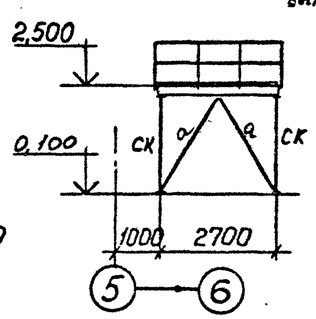

3 – 3

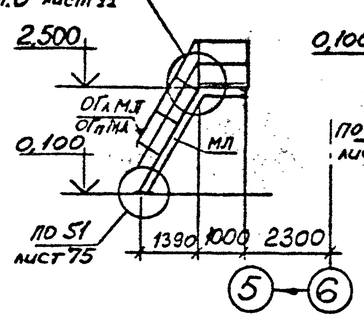

4 – 4

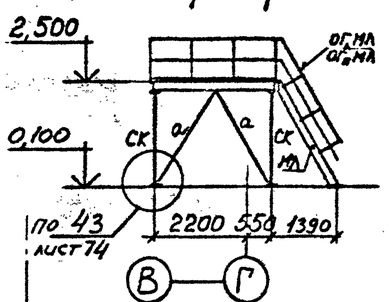

ВЕДОМОСТЬ ЭЛЕМЕНТОВ

Марка	Сечение: Эскиз	Поз.	Состав	Опорные усилия: M тс.м	N тс	Q тс	Группа конструкций	Марка металла	Примечание
Б1	C		C24	—	—	—	4	ВСт3пс6	
СК	L		L90×7	—	—	—	4	ВСт3пс6-1	
а	L		L90×7	—	—	—	4	ВСт3пс6-1	
Н	⊗		Рифл. ст. S4	—	—	—	4	ВСт3кп2	
МЛ	По серии 1.450.3-3 выпуск 0.1			—	—	—	4	ВС-3кп2	
ОГПМ	то же			—	—	—	4	ВС-3кп2	
ОГ,МЛ ОГ,МЛ	——— " ———			—	—	—	4	ВС-3кп2	

СОГЛАСОВАНО

Главная ленинградская

Гл.арх.гр. Гл.инж.гр.

Взам.инв.№ Подпись и дата Инв.№ подл.

Привязан

Инв.№

Г.И.П.	Синопальников	
Нач.отд.	Артемьев	
Н.контр.	Борисевич	
Гл.констр.	Короткий	
Гл.спец.	Волкович	
Рук.гр.	Тимакова	
Инженер	Медведева	
Ст.техн.	Сеппиус	

ТП 409-23-56.87 КМ1

ЩЕБЕНОЧНЫЙ ЗАВОД ПО ПЕРЕРАБОТКЕ ОДНОРОДНЫХ ИЗВЕРЖЕННЫХ И МЕТАМОРФИЧЕСКИХ ПОРОД МОЩНОСТЬЮ 700 тыс.м³ В ГОД

Главный корпус с железобетонным каркасом

Стадия	Лист	Листов
Р	46	

Схемы элементов площадок на отм. 2,500

ГОССТРОЙ СССР ЛЕНИНГРАДСКИЙ ПРОМСТРОЙПРОЕКТ

ТП 409-23-56.87 Альбом 6

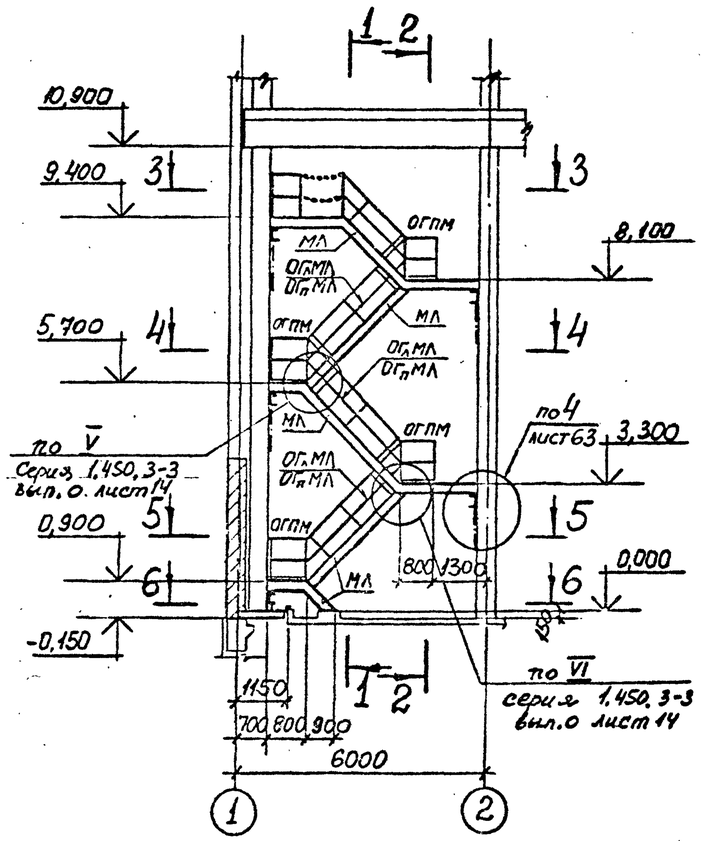

1 - 1

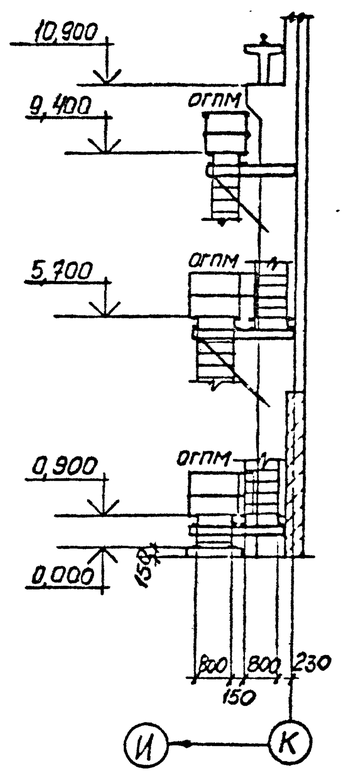

2 - 2

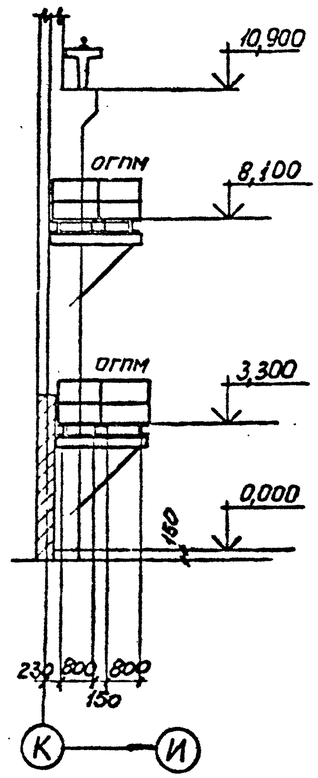

3 - 3

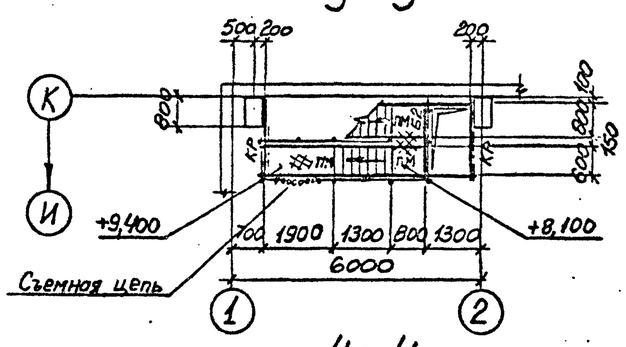

5 - 5

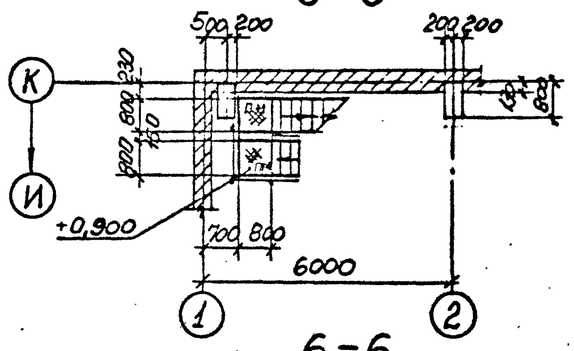

4 - 4

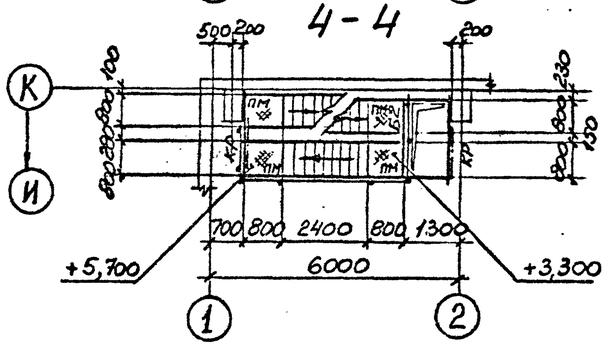

6 - 6

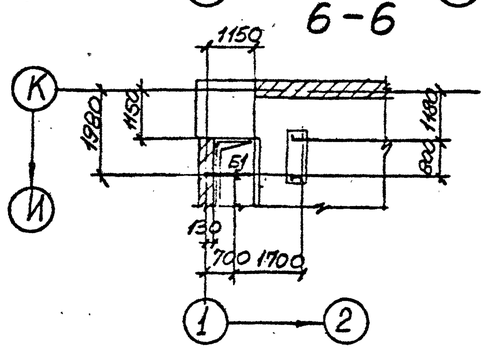

ВЕДОМОСТЬ ЭЛЕМЕНТОВ

Марка	Сечение: Эскиз	Поз.	Состав	Опорные усилия: M тс.м	N тс	Q тс	Группа конструкций	Марка металла	Примечание
Б1	I		I26Б1	—	—	—	4	ВСт3пс6-1	
Б2	[		2н[180×80×5	—	—	—	4	ВСт3кп2	
КР		1	2н[180×80×5	—	—	—	4	ВСт3кп2	
		2	L75×6	—	—	—	4	ВСт3пс6	
ПМ	по серии 1.450.3-3 Выпуск 0.1			—	—	—	4	ВСт3кп2	
МЛ	то же			—	—	—	4	ВСт3кп2	
ОГПМ	—"—			—	—	—	4	ВСт3кп2	
ОГ,МЛ ОГп МЛ	—"—			—	—	—	4	ВСт3кп2	
Щ1		1	L90×7	—	—	—	4	ВСт3пс6-1	
		2	рифл. ст. S4	—	—	—	4	ВСт3кп2	

СОГЛАСОВАНО
Рук. арх. гр. Партанская
Рук. эк. б. гр. Лемадерна

Инв. № подл. | Подпись и дата | Взам. инв. №

Привязан

Инв. №

Г.И.П.	Синопальников	
Нач.отд.	Артемьев	
Н.контр.	Борисевич	
Гл.констр.	Короткий	
Гл.спец.	Волкович	
Рук.гр.	Тимахова	
Инженер	Медведева	
Ст.техн.	Сеппиус	

ТП 409-23-56.87 КМ1

ЩЕБЕНОЧНЫЙ ЗАВОД ПО ПЕРЕРАБОТКЕ ОДНОРОДНЫХ ИЗВЕРЖЕННЫХ И МЕТАМОРФИЧЕСКИХ ПОРОД МОЩНОСТЬЮ 700 тыс.м³ В ГОД

Главный корпус с железобетонным каркасом

Стадия	Лист	Листов
Р	47	

Схема элементов лестницы в осях 1-2

ГОССТРОЙ СССР
ЛЕНИНГРАДСКИЙ ПРОМСТРОЙПРОЕКТ

ТП 409-23-56.87 Альбом 6

Схема лестницы с отм. 0,000 на отм. 9,340

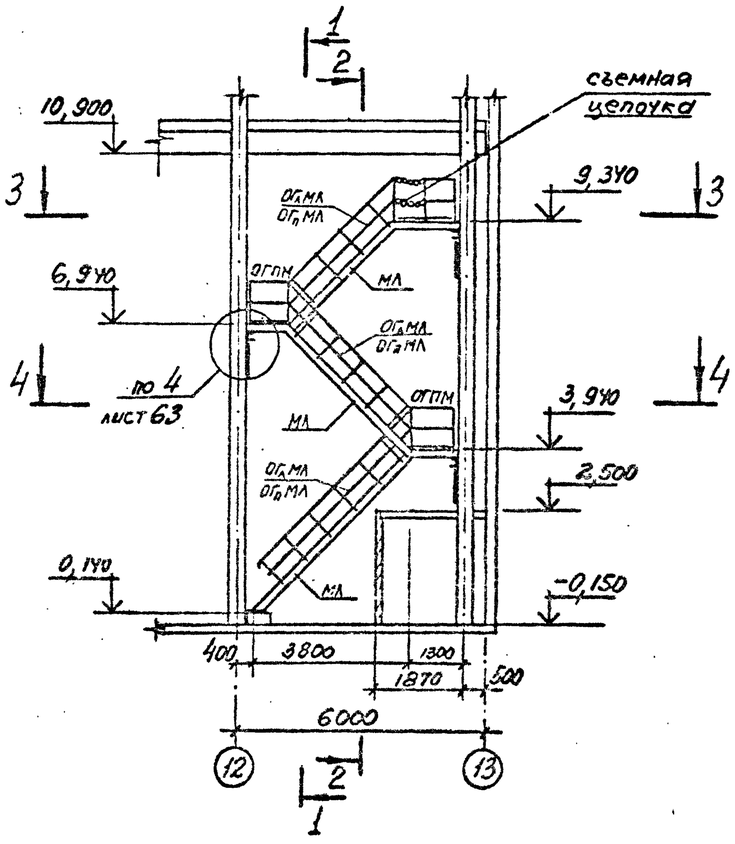

1-1

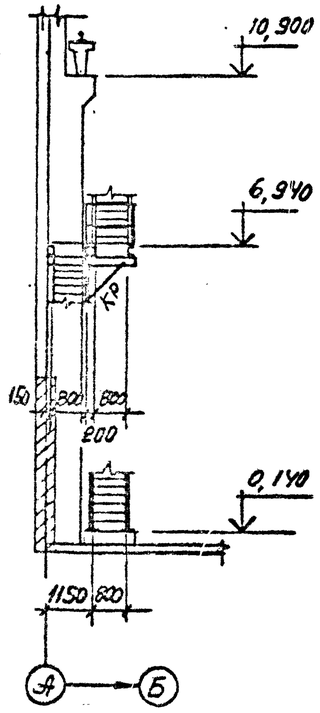

2-2

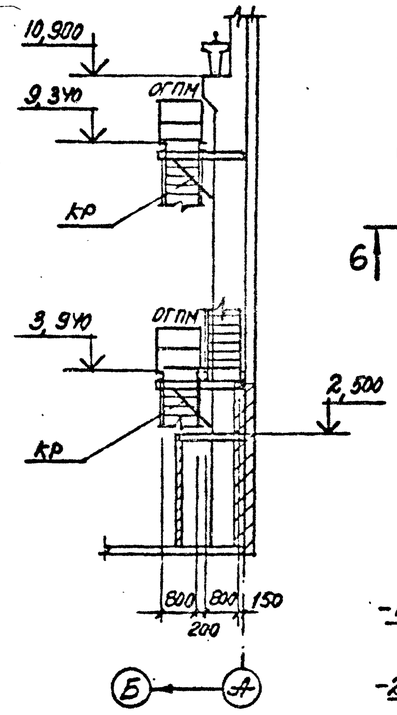

Схема лестницы с отм. -5,900 на отм. 0,100

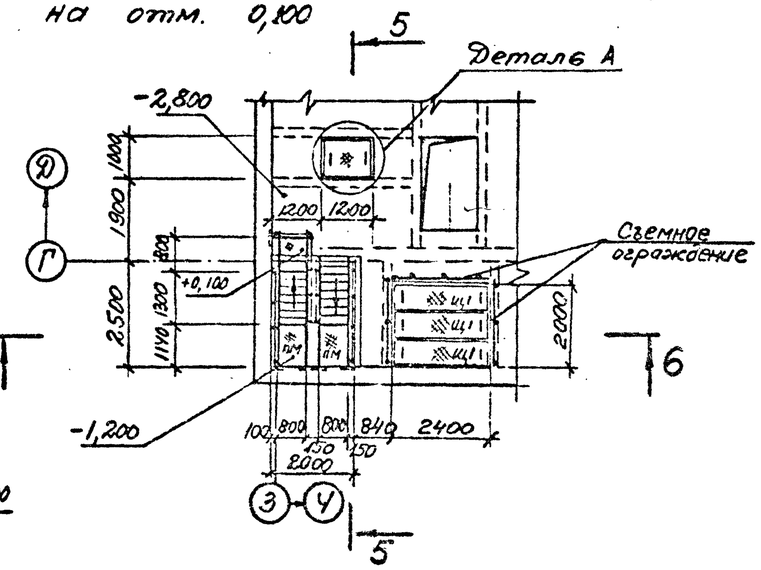

5-5

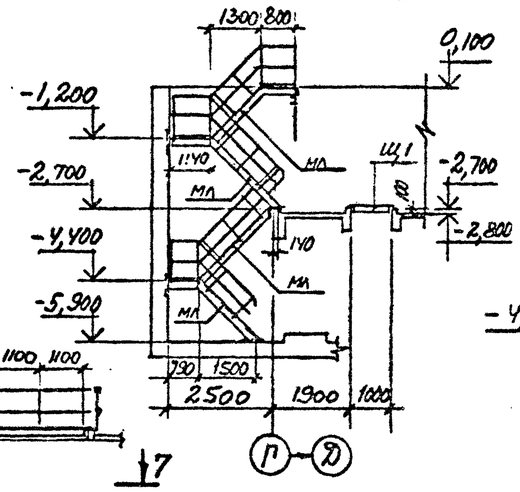

7-7

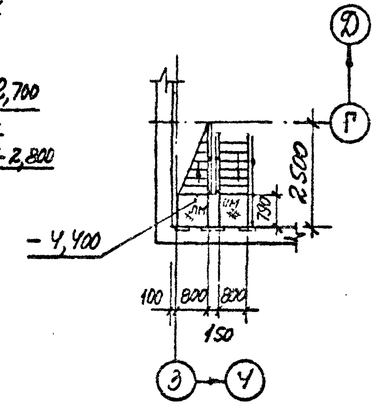

3-3

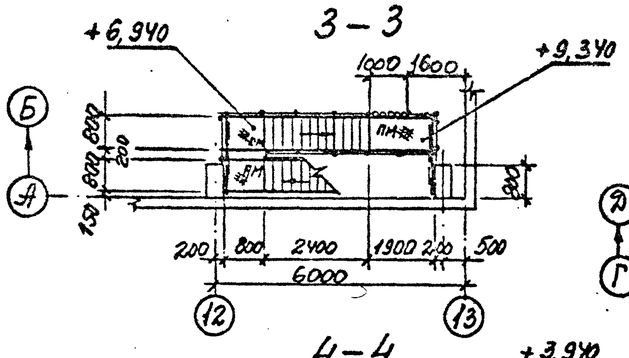

Деталь А

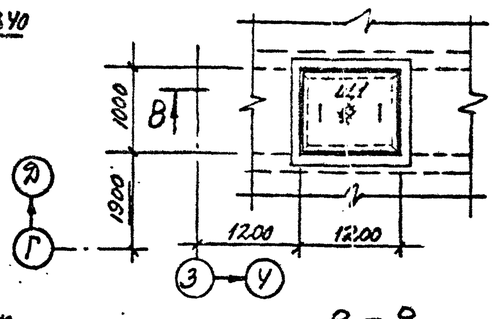

6-6

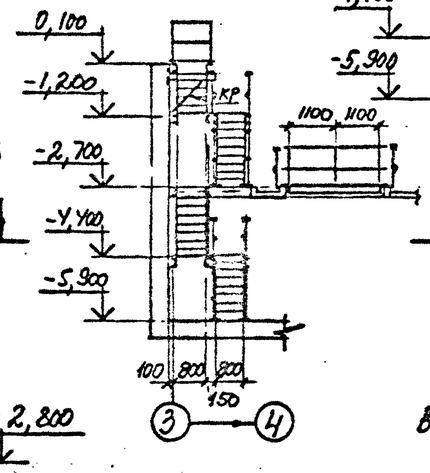

4-4

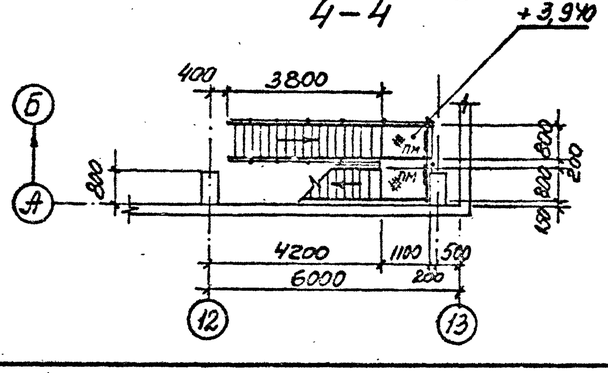

8-8

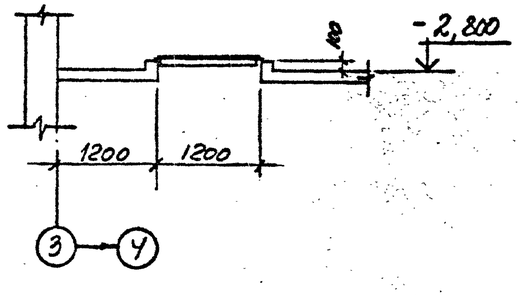

Ведомость элементов смотрите на листе 47

				ТП 409-23-56.87 КМ1		
Гип	Синопальников			ЩЕБЕНОЧНЫЙ ЗАВОД ПО ПЕРЕРАБОТКЕ ОДНОРОДНЫХ ИЗВЕРЖЕННЫХ И МЕТАМОРФИЧЕСКИХ ПОРОД МОЩНОСТЬЮ 700 тыс.м³ В ГОД		
Нач.отд.	Артемьев			Главный корпус с железобетонным каркасом	Стадия	Лист	Листов
Н.контр.	Борисевич				Р	48	
Гл.констр.	Короткий						
Гл.спец	Волкович			Схемы лестниц с отм. 0,000 на отм. 9,340 и с отм. -5,900 на отм. 0,100	ГОССТРОЙ СССР ЛЕНИНГРАДСКИЙ ПРОМСТРОЙПРОЕКТ	
Рук.гр.	Тимакова					
Инженер	Медведева					
Ст.техн.	Сеппиус					

Привязан

Инв. №

Согласовано

Взам. инв. №

Подпись и дата

Инв. № подл.

ТП 409-23-56.87 Альбом 6

Схема площадки на отм. 3,000 в осях 1-2

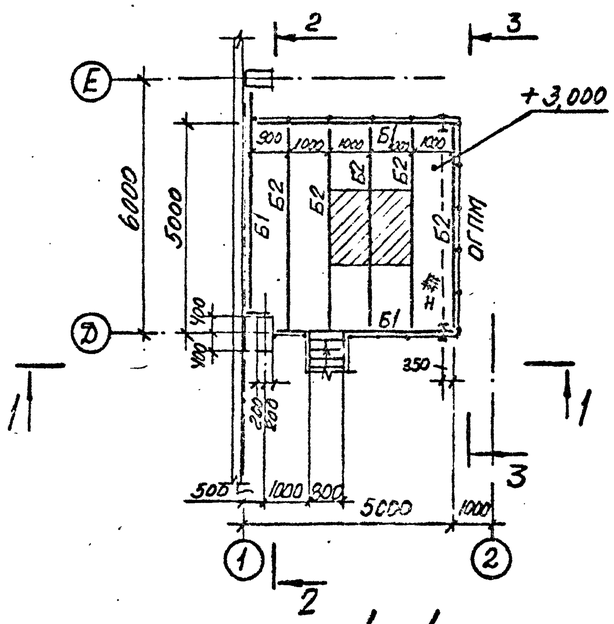

Схема площадки на отм. 3,000 в осях 12-13

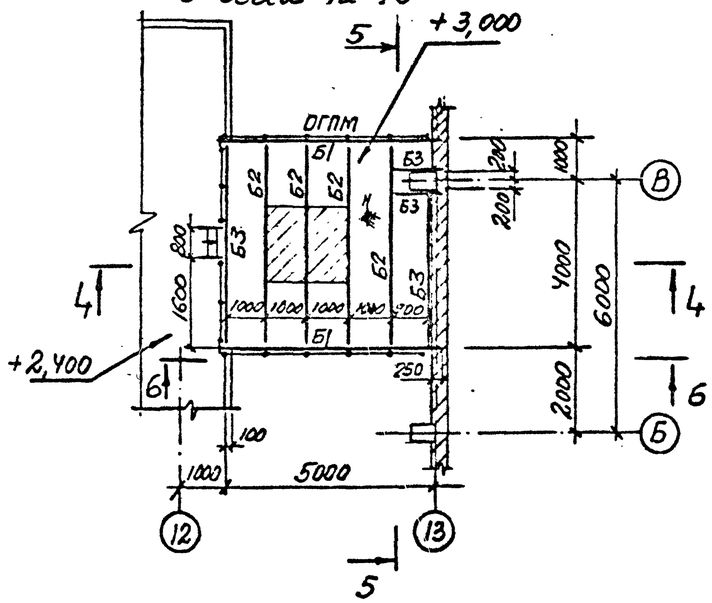

ВЕДОМОСТЬ ЭЛЕМЕНТОВ

Марка	Сечение: Эскиз	Поз.	Состав	Опорные усилия: M тс.м	N тс	Q тс	Группа конструкций	Марка металла	Примечание
Б1	I		I30Б1	2,0	—	2,5	3	ВСт3пс6-1	
Б2	I		I20Б2	—	—	—	3	ВСт3пс6-1	
Б3	[		[18	—	—	—	3	ВСт3пс6-1	
Б4	[		[14	—	—	—	3	ВСт3кп2	
СК1	I		I26Ш1	—	2,5	—	3	ВСт3пс6-1	по гибкости
СК2	L		L75×6	—	—	—	4	ВСт3пс6	
МР	I		I24М	—	—	3,1	2	ВСт3Гпс5	
а	◻		◻100×4	—	—	—	4	ВСт3сп2	
б	L		L63×5	—	—	—	4	ВСт3кп2	
Н	▦		рифл. ст. 4	—	—	—	4	ВСт3кп2	
МЛ	Альбом серии 1.450.3-3 выпуск 0			—	—	—	4	ВСт3кп2	
ОгМЛ	то же			—	—	—	4	ВСт3кп2	
ОгМЛ	——— " ———			—	—	—	4	ВСт3кп2	
ОГПМ	——— " ———			—	—	—	4	ВСт3кп2	

1-1

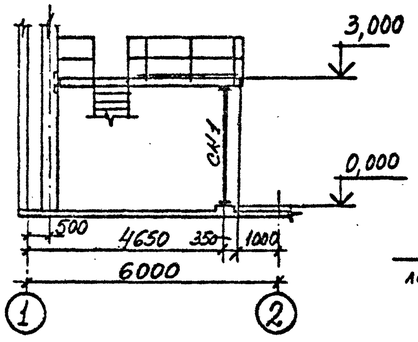

3-3

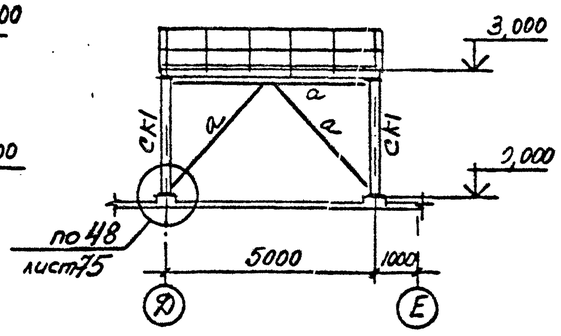

5-5

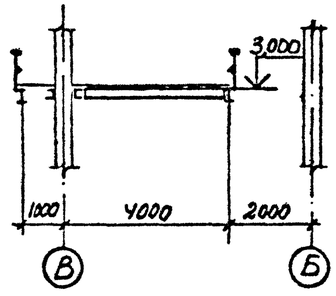

2-2

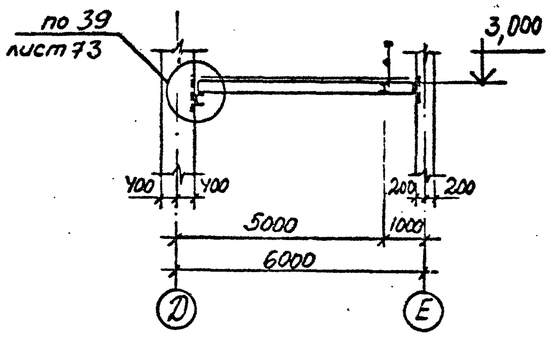

4-4

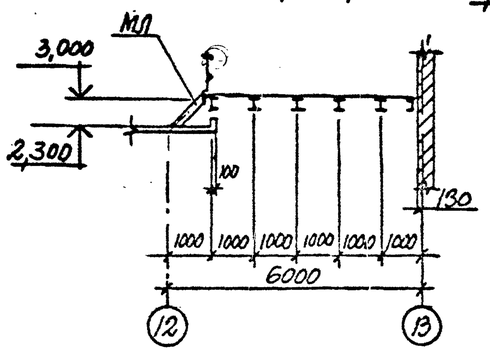

6-6

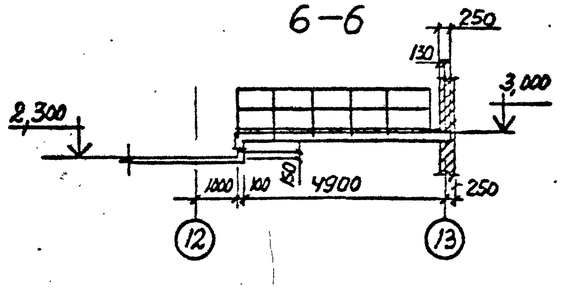

Привязан			
Инв.№			

Г.И.П.	Синопальников		
Нач.отд.	Артемьев		
Н.контр.	Борисевич		
Гл.констр.	Короткий		
Гл.спец.	Волкович		
Рук.гр.	Тимакова		
Инженер	Яковлева		
Ст.техн.	Сетинус		

ТП 409-23-56.87 КМ1

ЩЕБЕНОЧНЫЙ ЗАВОД ПО ПЕРЕРАБОТКЕ ОДНОРОДНЫХ ИЗВЕРЖЕННЫХ И МЕТАМОРФИЧЕСКИХ ПОРОД МОЩНОСТЬЮ 700 тыс.м³ В ГОД

Главный корпус с железобетонным каркасом

Стадия	Лист	Листов
Р	49	

Схемы площадок на отм. 3,000 в осях 1-2 и 12-13

ГОССТРОЙ СССР ЛЕНИНГРАДСКИЙ ПРОМСТРОЙПРОЕКТ

СОГЛАСОВАНО

Взам. инв. № | Подпись и дата | Инв. № подл.

ТП 409-23-56.87 Альбом 6

Схема площадки на отм. 5,200

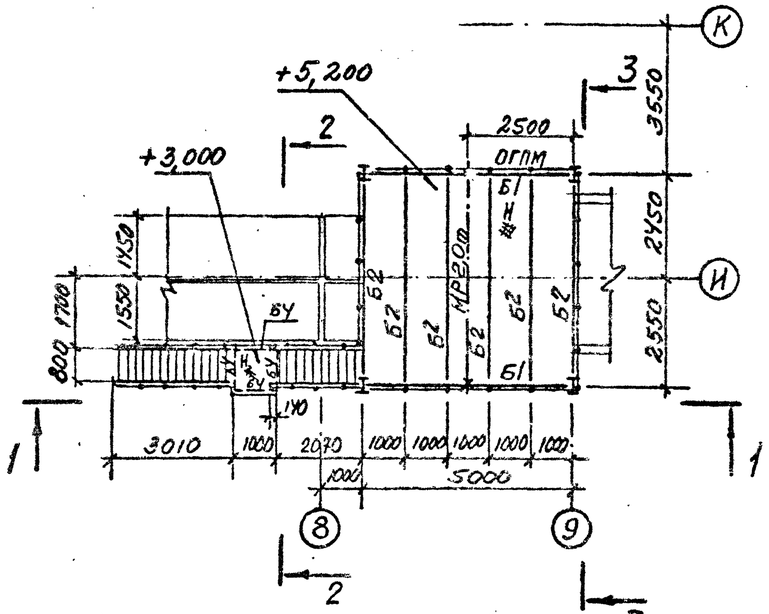

1 – 1

3 – 3

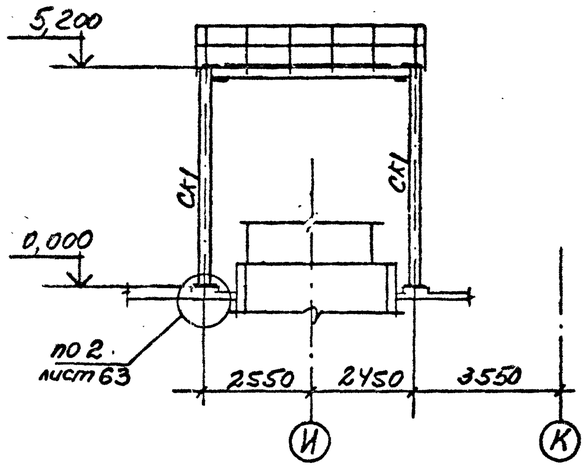

Схема площадок для обслуживания классификаторов

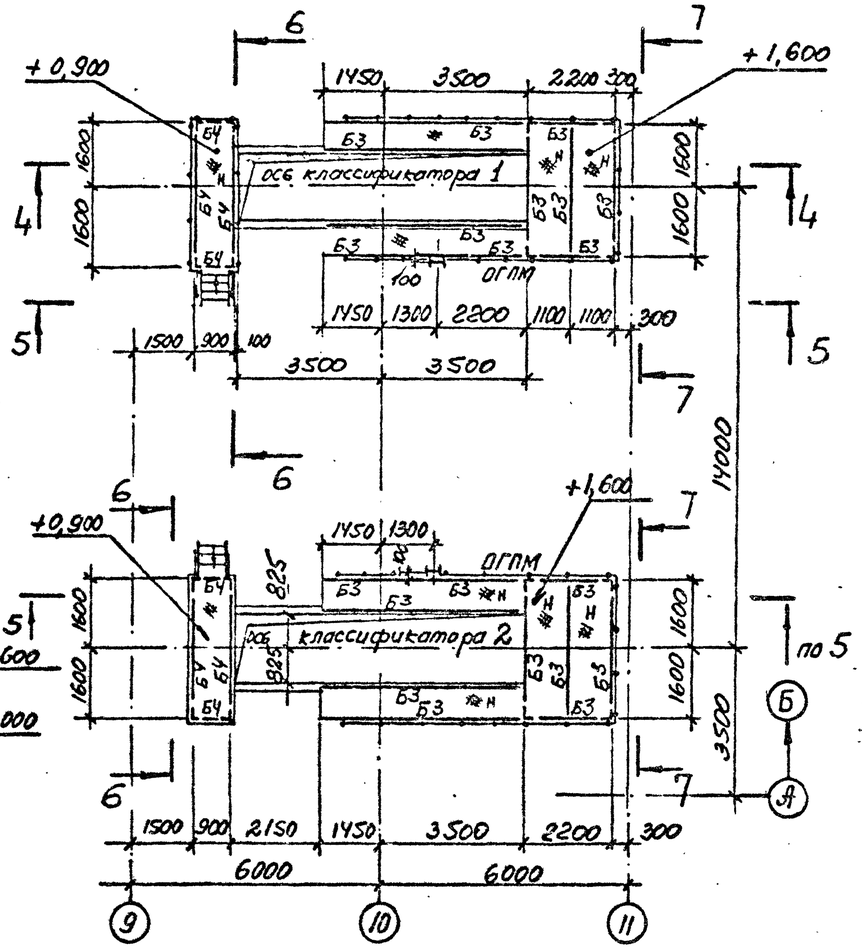

ОГПМЛ, ОГПМЛ

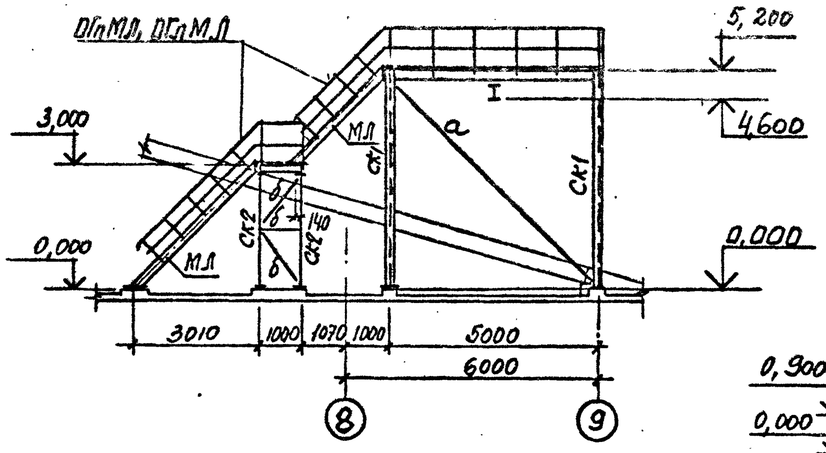

2 – 2

4 – 4

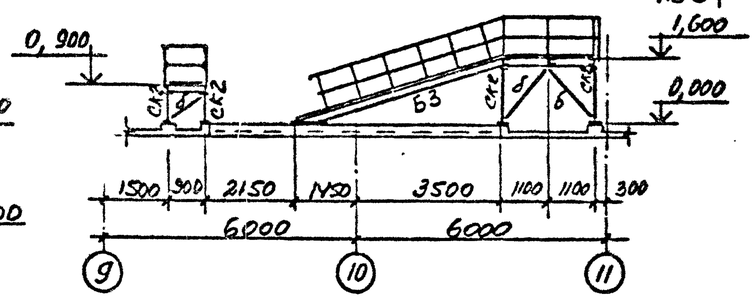

5 – 5

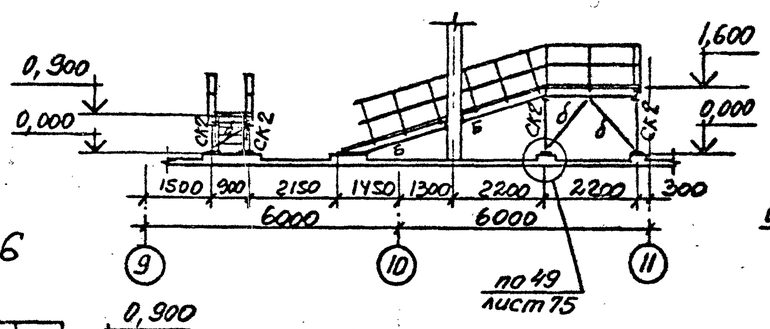

7 – 7

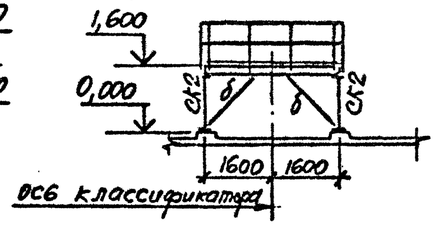

Ведомость элементов смотрите на листе 49

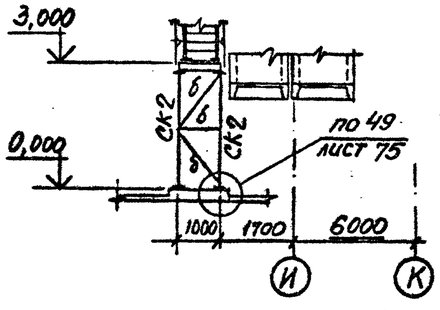

6 – 6

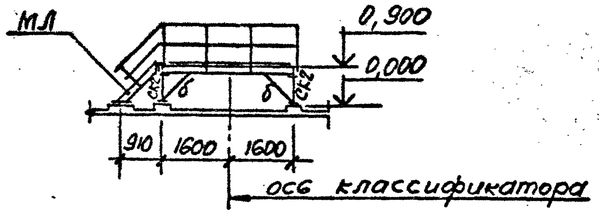

ГИП	Синопальников		
Нач.отд.	Артемьев		
Н.контр.	Борисевич		
Гл.констр.	Короткий		
Гл.спец	Волкович		
Рук.гр.	Тимакова		
Инженер	Яковлева		
Ст.техн.	Сеппнус		

Привязан

Инв. №

ТП 409-23-56.87 КМ1

ЩЕБЕНОЧНЫЙ ЗАВОД ПО ПЕРЕРАБОТКЕ ОДНОРОДНЫХ ИЗВЕРЖЕННЫХ И МЕТАМОРФИЧЕСКИХ ПОРОД МОЩНОСТЬЮ 700 тыс.м³ В ГОД

Главный корпус с железобетонным каркасом

Стадия	Лист	Листов
Р	50	

Схемы площадки на отм. 5,200 и площадок для обслуживания классификаторов

ГОССТРОЙ СССР ЛЕНИНГРАДСКИЙ ПРОМСТРОЙПРОЕКТ

СОГЛАСОВАНО
Рук.арх.гр. Пилинский
Рук.ж.б.гр. Немиденко

Инв. N подл. | Подпись и дата | Взам. инв. N

ТП 409-23-56.87 Альбом 6

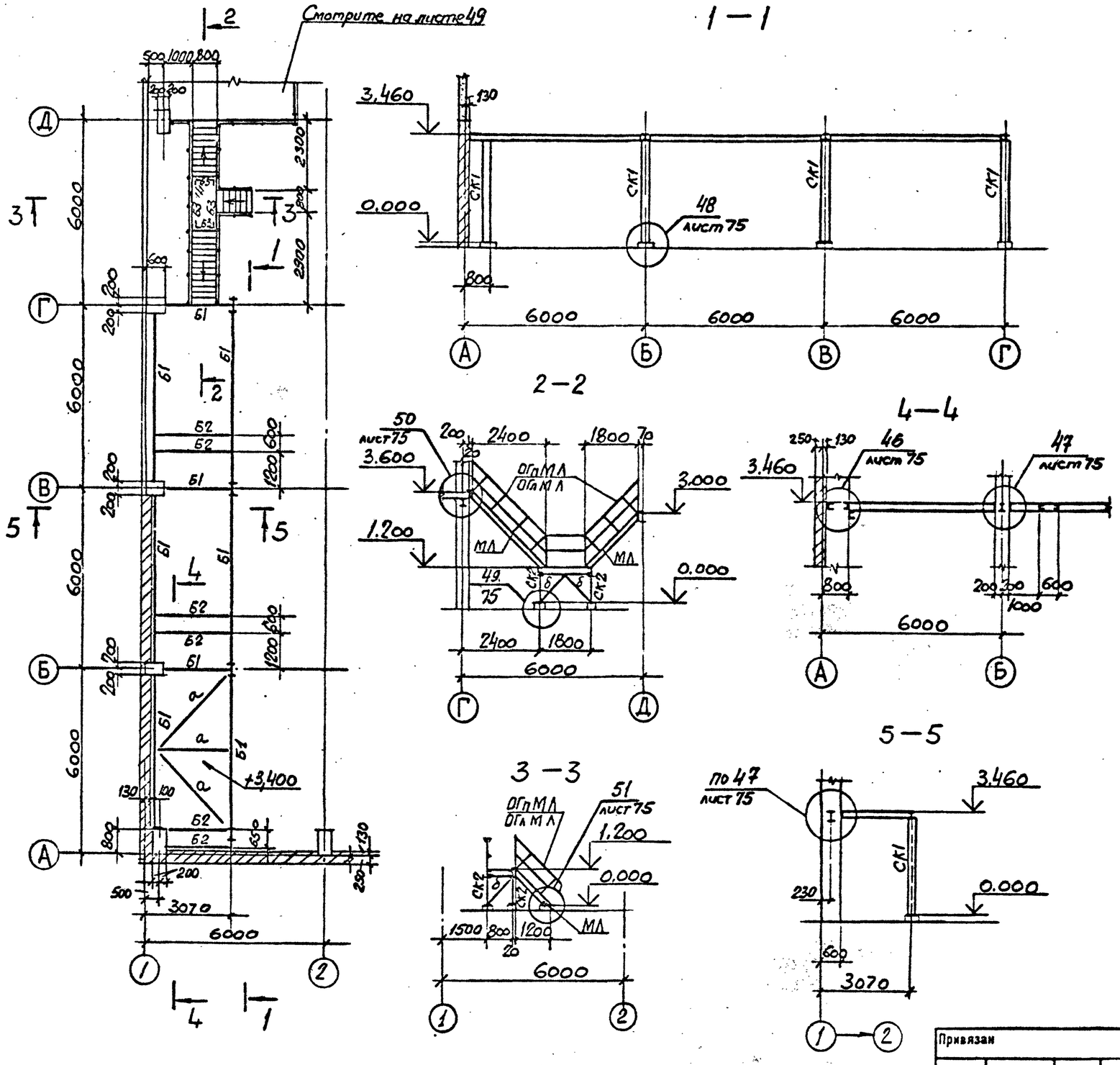

ВЕДОМОСТЬ ЭЛЕМЕНТОВ

Марка	Сечение: Эскиз	Поз.	Состав	Опорные усилия: M тс.м	N тс	Q тс	Группа конструкций	Марка металла	Примечание
Б1	I		I26Б1	—	—	3,8	3	ВСт3пс6-1	
Б2	[		[18	—	—	—	3	ВСт3пс6-1	
Б3	[		[14	—	—	—	3	ВСт3кп2	
СК1	I		I26Б1	—	7,6	—	3	ВСт3пс6-1	
СК2	L		L75×6	—	—	—	4	ВСт3пс6	
а	L		L100×7	—	—	—	4	ВСт3пс6-1	
б	L		L63×5	—	—	—	4	ВСт3кп2	
Н	#		Рисун. ст 54	—	—	—	4	ВСт3кп2	
МЛ	Альбом серии 1.450.3-3 Выпуск 0.			—	—	—	4	ВСт3кп2	
ОГпМЛ	то же			—	—	—	4	ВСт3кп2	
ОГпМЛ	—"—			—	—	—	4	ВСт3кп2	

СОГЛАСОВАНО
Рук. арх. ср. Парфинская
Рук. эк. б. гр. Шепшенко

Взам. инв. №
Подпись и дата
Инв. № подл.

Привязан

Инв. №

ГИП	Синопальников	
Нач. отд.	Артемьев	
Н. контр.	Борисевич	
Гл. констр.	Короткий	
Гл. спец.	Волкович	
Рук. гр.	Тимакова	
Инженер	Яковлева	
Ст. техн.	Сеппиус	

ТП 409-23-56.87 КМ1

ЩЕБЕНОЧНЫЙ ЗАВОД ПО ПЕРЕРАБОТКЕ ОДНОРОДНЫХ ИЗВЕРЖЕННЫХ И МЕТАМОРФИЧЕСКИХ ПОРОД МОЩНОСТЬЮ 700 тыс.м³ В ГОД

Главный корпус с железобетонным каркасом

Стадия	Лист	Листов
Р	51	

Схема балок на отм. 3,460 и лестниц

ГОССТРОЙ СССР
ЛЕНИНГРАДСКИЙ ПРОМСТРОЙПРОЕКТ

ТП 409-23-56.87 Альбом 6

Схема элементов площадок, лестниц и съемных щитов на отм. 4,900

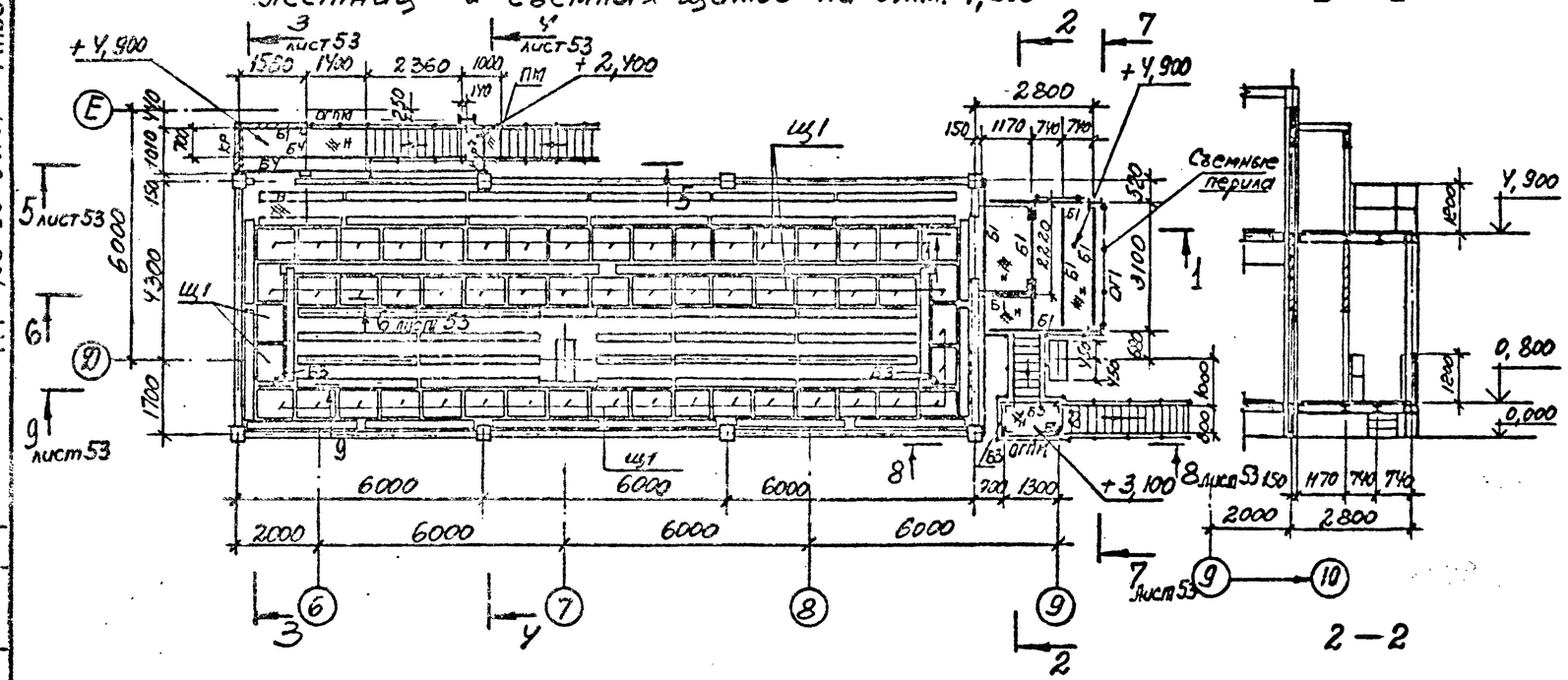

Схема элементов площадок, лестниц и съемных щитов на отм. 0,800

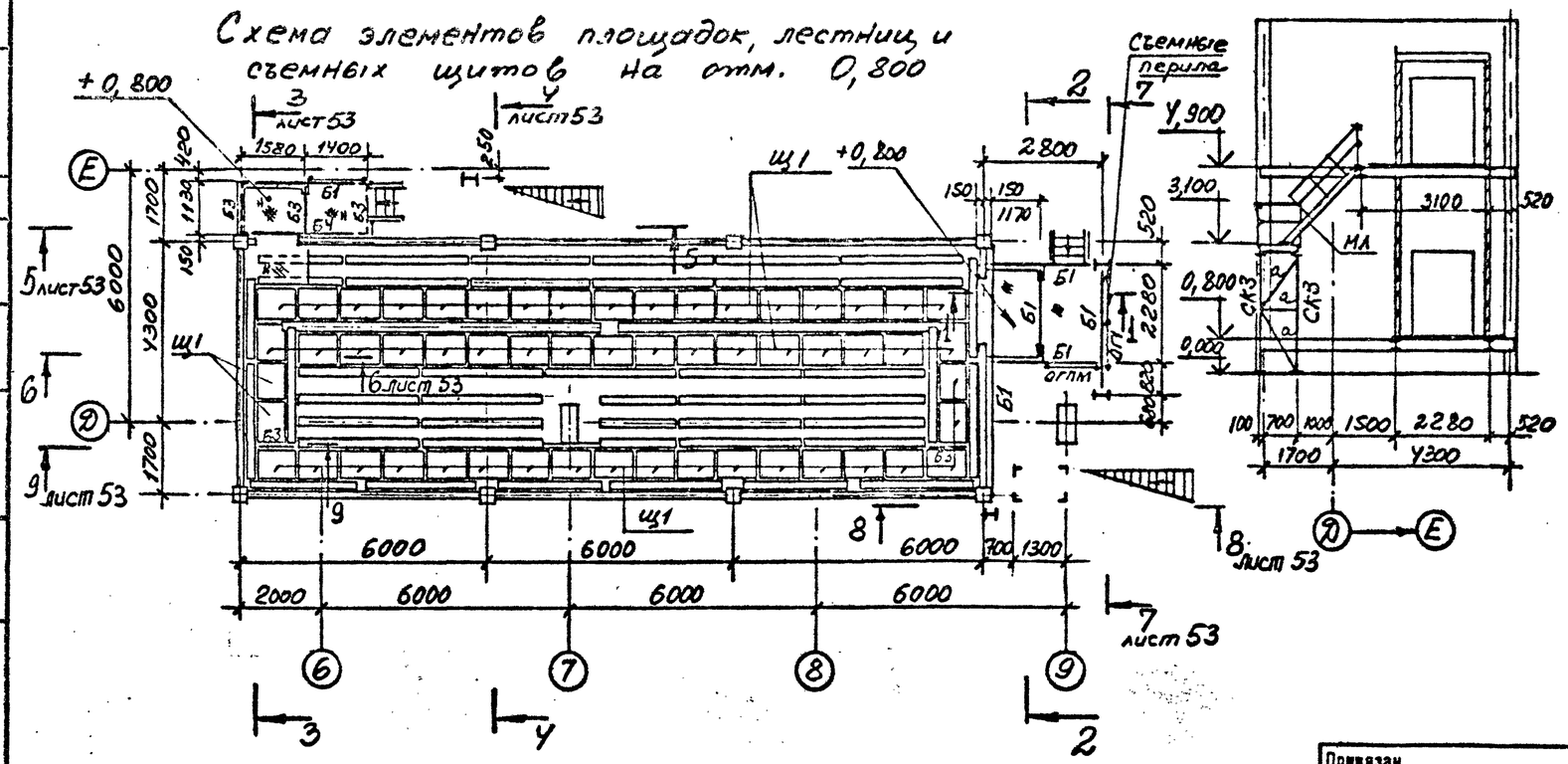

ВЕДОМОСТЬ ЭЛЕМЕНТОВ

Марка	Сечение: Эскиз	Поз.	Состав	Опорные усилия: M тс.м	N тс	Q тс	Группа конструкций	Марка металла	Примечание
Б1	I		I26Б1	—	—	5,0	4	ВСт3пс6-1	
Б2	I		I20Б2	—	—	—	4	ВСт3пс6-1	
Б3	[		[14	—	—	—	4	ВСт3кп2	
Б4	[		[18	—	—	—	4	ВСт3пс6	
Б5	□		Гн.□160×5	—	—	—	4	ВСт3сп5	
СК1	I		I26Ш1	—	5,0	—	4	ВСт3пс6-1	
СК2	[		[14	—	—	—	4	ВСт3кп2	
СК3	L		L75×6	—	—	—	4	ВСт3пс6	
а	L		L63×5	—	—	—	4	ВСт3кп2	
н	⋕		Рифл. ст. 54	—	—	—	4	ВСт3кп2	
КР		1	I26Б1	—	—	—	4	ВСт3пс6-1	
		2	┼2L63×5	—	—	—	4	ВСт3кп2	
Щ1		1	L63×5	—	—	—	4	ВСт3кп2	
		2	Рифл. ст. 54	—	—	—	4	ВСт3кп2	
ОГП		1	L50×40×12×2,5	—	—	—	4	ВСт3кп2	
		2	L25×3	—	—	—	4	ВСт3кп2	
		3	L90×30×25×3	—	—	—	4	ВСт3кп2	
		4	●Ф20	—	—	—	4	ВСт3кп2	
ПМ	Альбом серии 1.450.3-3 Выпуск 0			—	—	—	4	ВСт3кп2	
МЛ	то же			—	—	—	4	ВСт3кп2	
ОГПМ	—"—			—	—	—	4	ВСт3кп2	
ОГ.МЛ	—"—			—	—	—	4	ВСт3кп2	
ОГ.МЛ	—"—			—	—	—	4	ВСт3кп2	

СОГЛАСОВАНО: Гл. арх. гр. Ладанский; Рук. эк. гр. Ленинцев

Привязан

Инв. №

ГИП	Синопальников	
Нач.отд.	Артемьев	
Н.контр.	Борисевич	
Гл.констр.	Короткий	
Гл.спец.	Волкович	
Рук.гр.	Тимакова	
Инженер	Яковлева	
Ст.техн.	Сеппкус	

ТП 409-23-56.87 КМ1

ЩЕБЕНОЧНЫЙ ЗАВОД ПО ПЕРЕРАБОТКЕ ОДНОРОДНЫХ ИЗВЕРЖЕННЫХ И МЕТАМОРФИЧЕСКИХ ПОРОД МОЩНОСТЬЮ 700 тыс.м³ В ГОД

Главный корпус с железобетонным каркасом

Стадия	Лист	Листов
Р	52	

Схемы элементов площадок, лестниц и съемных щитов на отм 4,900 и 0,800

ГОССТРОЙ СССР ЛЕНИНГРАДСКИЙ ПРОМСТРОЙПРОЕКТ

Инв. № подл. | Подпись и дата | Взам. инв. №

ТП 409-23-56.87 Альбом 6

3 – 3

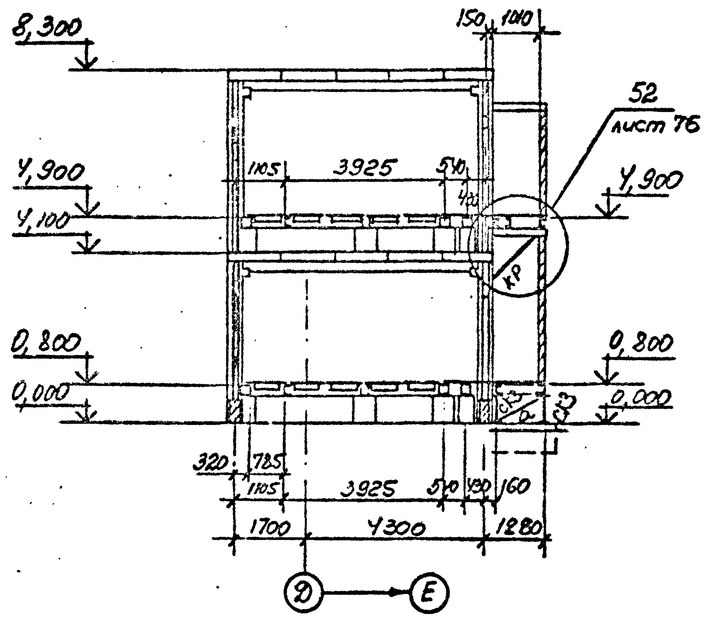

4 – 4

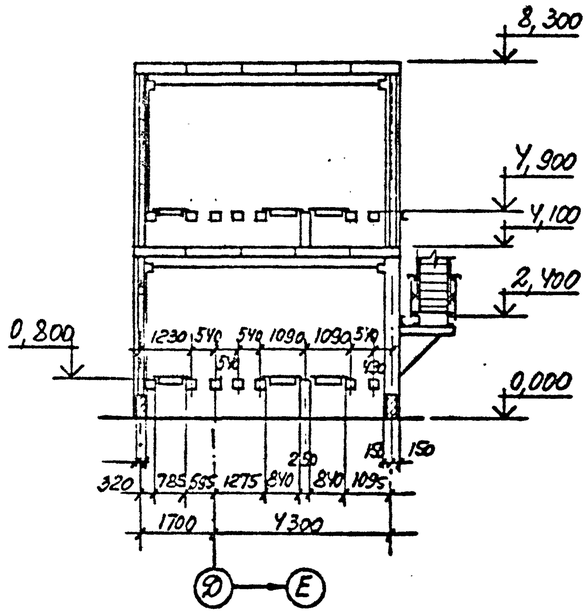

5 – 5

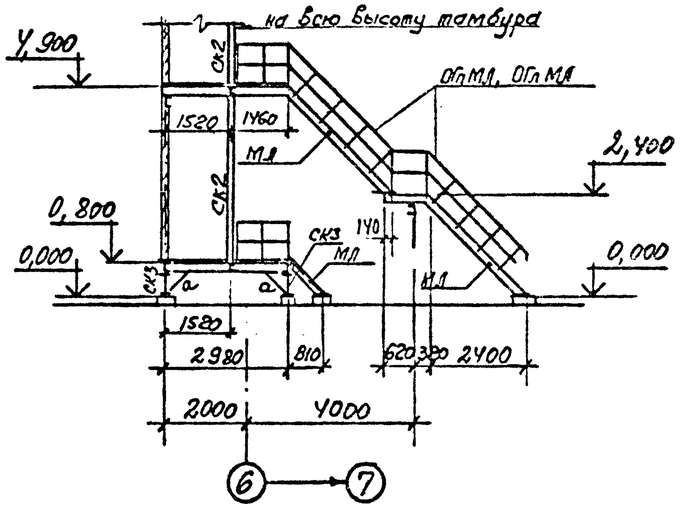

Деталь съемного щита Щ1

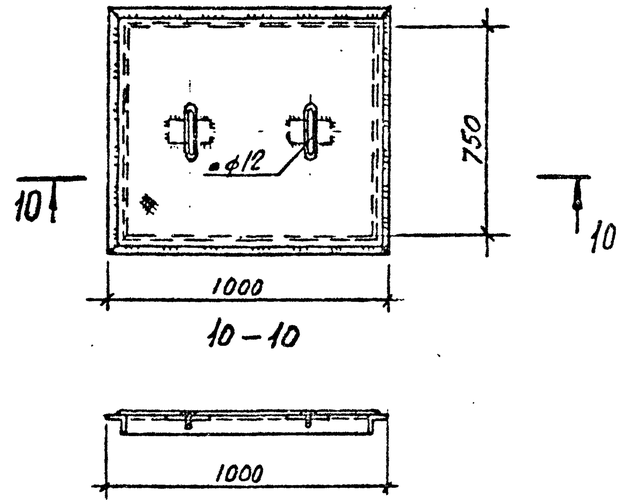

10 – 10

6 – 6

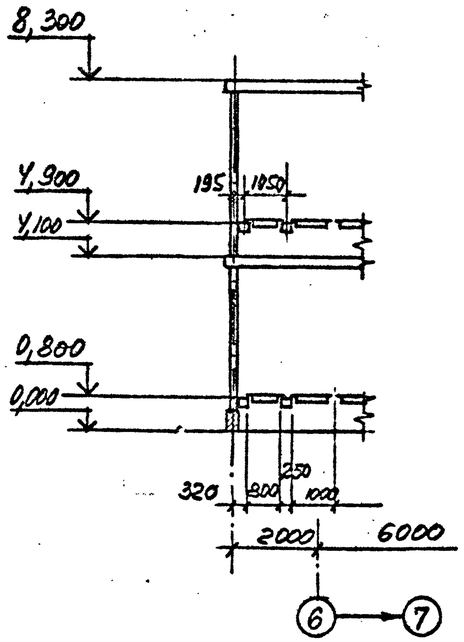

7 – 7

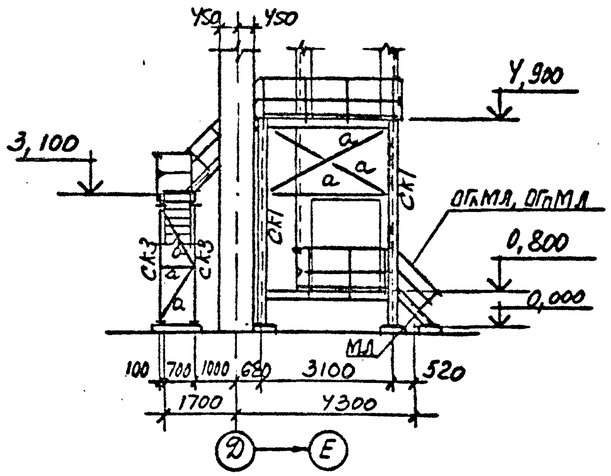

8 – 8

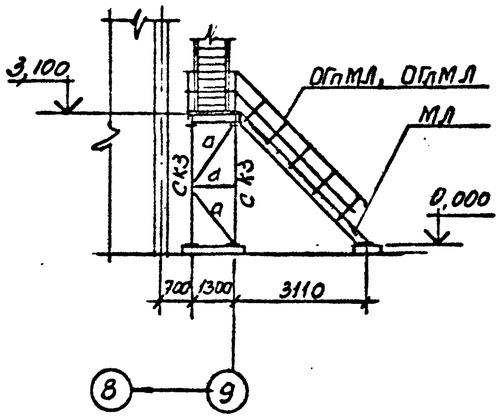

9 – 9

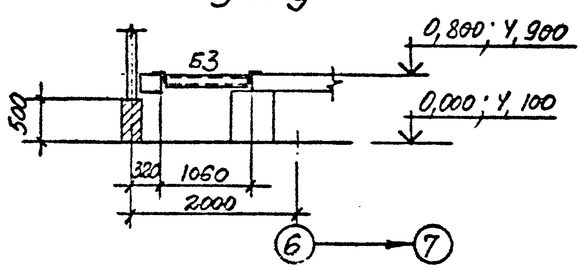

Ведомость элементов смотрите на листе 52

Привязан				ТП 409-23-56.87 КМ1		
				ГИП Синопальников	Щебеночный завод по переработке однородных изверженных и метаморфических пород мощностью 700 тыс.м³ в год	
				Нач.отд. Артемьев	Главный корпус с железобетонным каркасом	Стадия: Р; Лист: 53; Листов:
				Н.контр. Борисевич		
				Гл.констр. Короткий		
				Гл.спец Волкович		
				Рук.гр Тимакова	Разрезы 3-3...9-9 к листу 52. Деталь съемного щита Щ1	ГОССТРОЙ СССР ЛЕНИНГРАДСКИЙ ПРОМСТРОЙПРОЕКТ
				Инженер Яковлева		
Инв.№				Ст.техн Сеппкус		

СОГЛАСОВАНО

Инв. № подл. | Подпись и дата | Взам. инв. №

ТП 409-23-56.87 Альбом 6

Схема элементов для электрокабелей

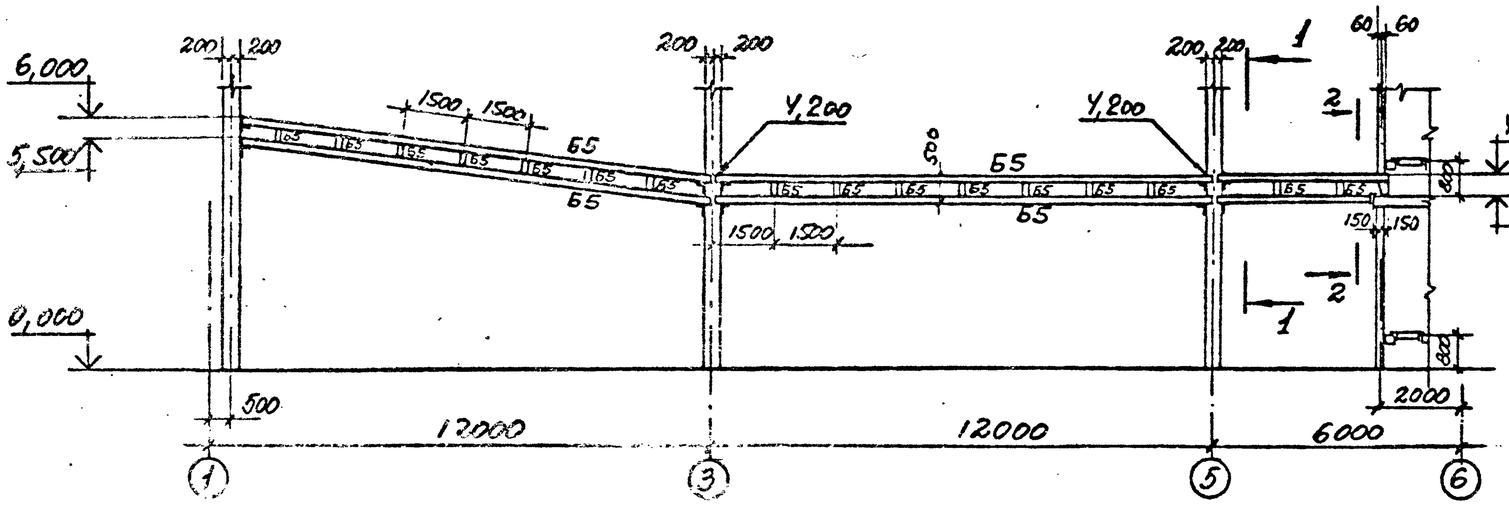

1 – 1

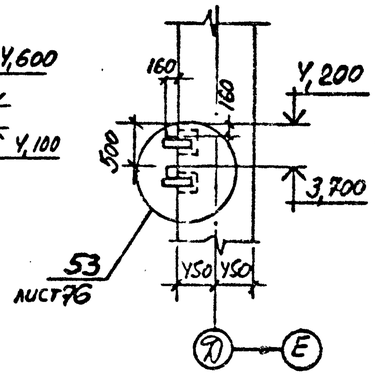

2 – 2

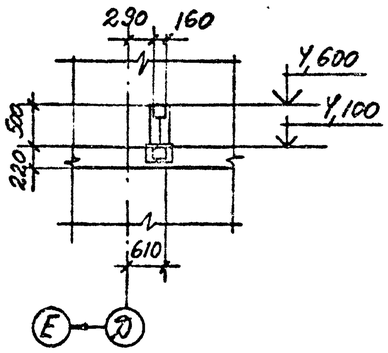

Схема элементов для электрокабелей продолжение

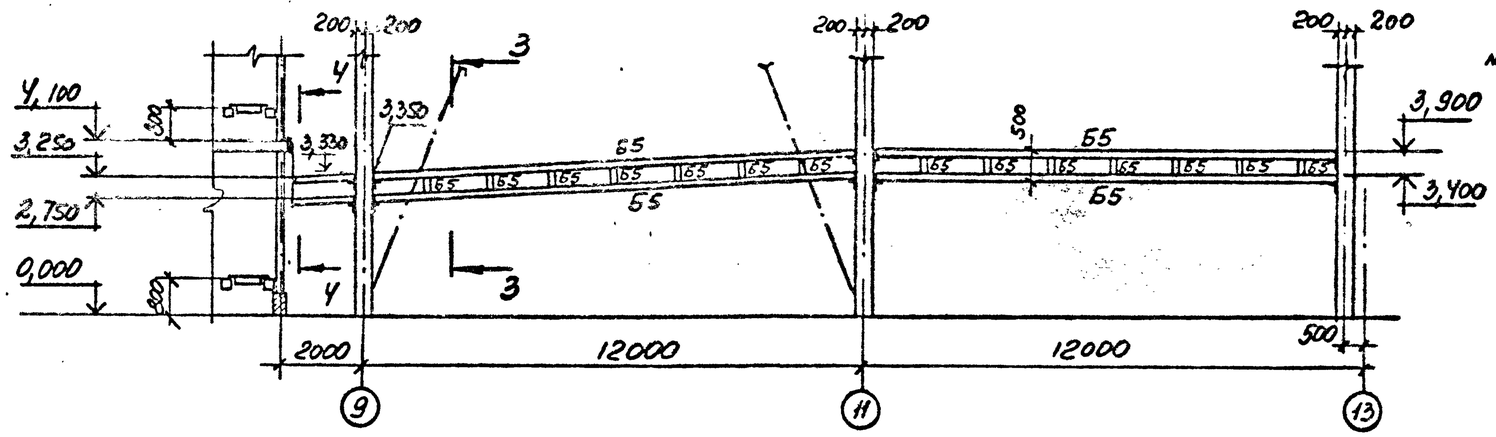

3 – 3

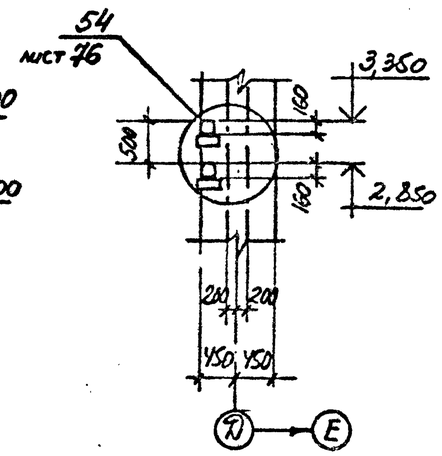

4 – 4

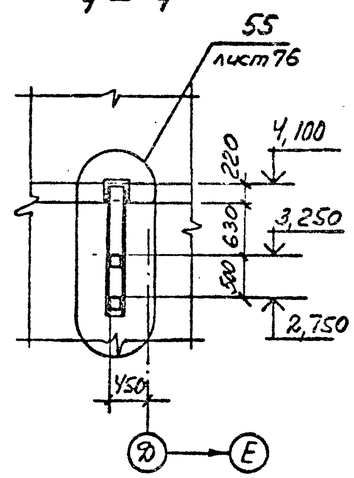

Схема балок на отм. 0,310

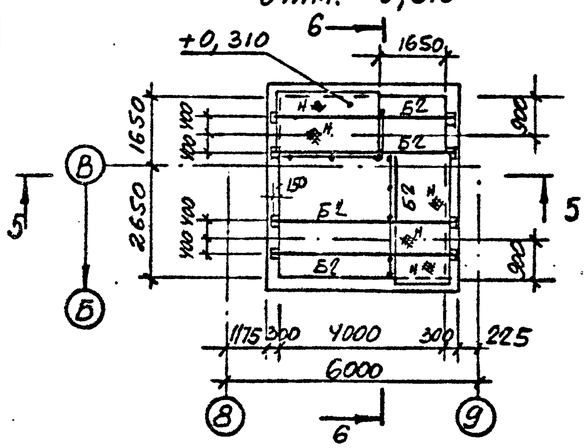

5 – 5

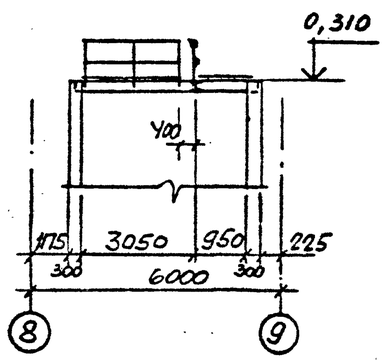

6 – 6

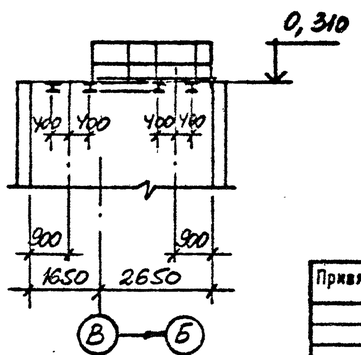

Ведомость элементов смотрите на листе 52

Привязан			
Инв. №			

ТП 409-23-56.87 КМ1			
Г И П	Синопальников		
Нач.отд.	Артемьев		
Н.контр.	Борисевич		
Гл.констр.	Короткий		
Гл.спец.	Волкович		
Рук гр.	Тюмакова		
Инженер	Яковлева		
Ст.техн.	Селпиус		

ЩЕБЕНОЧНЫЙ ЗАВОД ПО ПЕРЕРАБОТКЕ ОДНОРОДНЫХ ИЗВЕРЖЕННЫХ И МЕТАМОРФИЧЕСКИХ ПОРОД МОЩНОСТЬЮ 700 тыс.м³ В ГОД

Главный корпус с железобетонным каркасом

Схемы элементов для электрокабелей и балок на отм. 0,310

Стадия	Лист	Листов
Р	54	

ГОССТРОЙ СССР ЛЕНИНГРАДСКИЙ ПРОМСТРОЙПРОЕКТ

СОГЛАСОВАНО

Инв. № подлинника | Подпись и дата | Взам. инв. №

ТП 409-23-56.87 Альбом 6

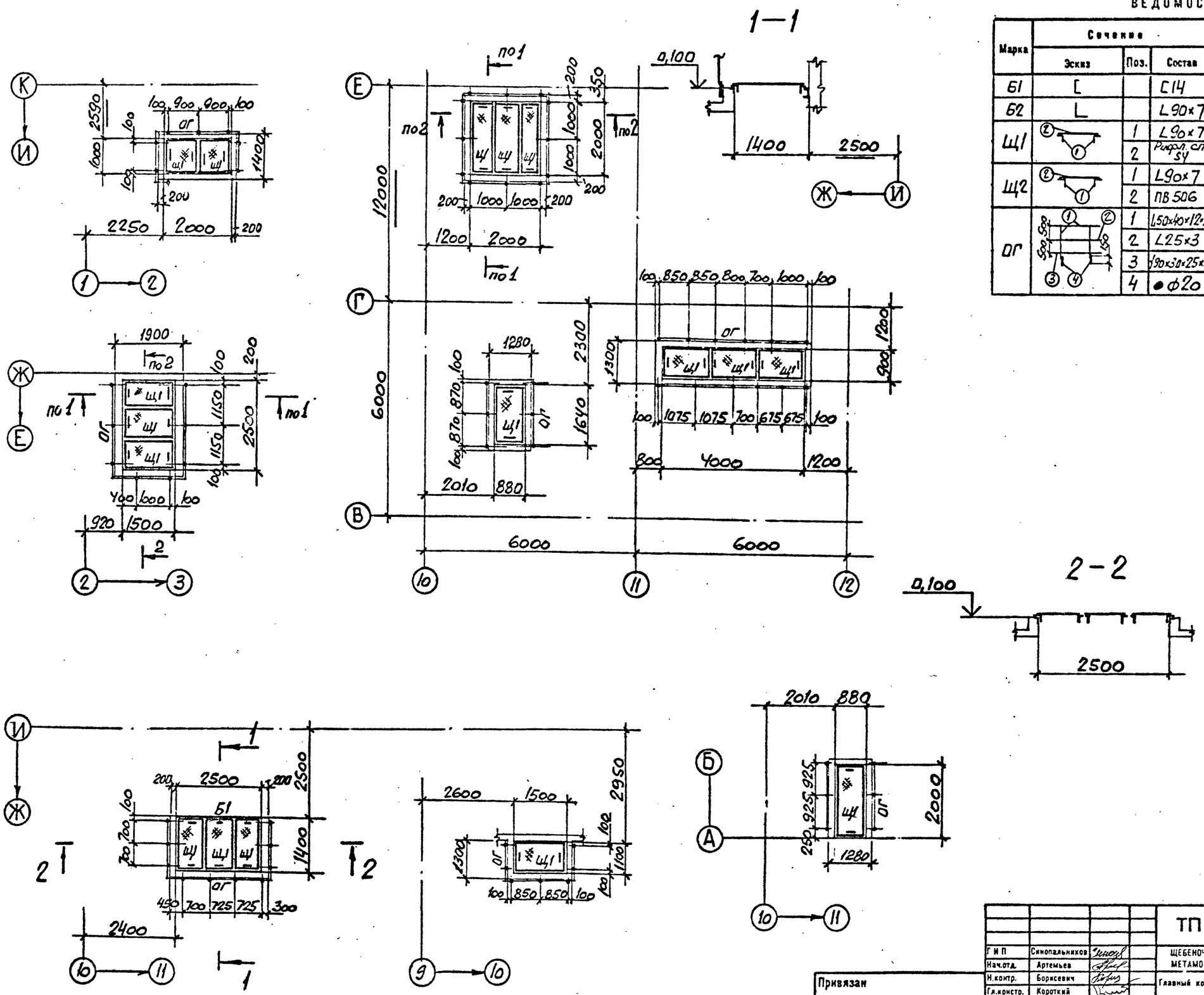

ВЕДОМОСТЬ ЭЛЕМЕНТОВ

Марка	Сечение: Эскиз	Поз.	Состав	Опорные усилия: M тс.м	N тс	Q тс	Группа конструкций	Марка металла	Примечание
Б1	[		С14	—	—	—	4	ВСт3кп2	
Б2	L		L 90×7	—	—	—	4	ВСт3пс6-1	
Щ1	②①	1	L 90×7	—	—	—	4	ВСт3пс6-1	
		2	Рифл. ст SY	—	—	—	4	ВСт3кп2	
Щ2	②①	1	L 90×7	—	—	—	4	ВСт3пс6-1	
		2	ПВ 506	—	—	—	4	ВСт3кп2	
ОГ	①②③④ 500 500	1	∟50×40×12×25	—	—	—	4	ВСт3кп2	Съемное ограждение
		2	L 25×3						
		3	⌶ 90×30×25×3						
		4	● ф20						

СОГЛАСОВАНО

Гл. инж. проекта	Ратанова	
Рук. арх. гр.	Лещинский	
Рук. эк. б. гр.		

Инв. № подл. | Подпись и дата | Взам. инв. №

Привязан

Инв. №

Г И П	Синопальников	
Нач.отд.	Артемьев	
Н.контр.	Борисевич	
Гл.констр.	Короткий	
Гл.спец	Волкович	
Рук.гр.	Тимакова	
Инженер	Яковлева	

ТП 409-23-56.87 КМ1

ЩЕБЁНОЧНЫЙ ЗАВОД ПО ПЕРЕРАБОТКЕ ОДНОРОДНЫХ ИЗВЕРЖЕННЫХ И МЕТАМОРФИЧЕСКИХ ПОРОД МОЩНОСТЬЮ 700 тыс.м³ В ГОД

Главный корпус с железобетонным каркасом

Стадия	Лист	Листов
Р	55	

Схема съемных щитов и ограждений на отм. 0,100

ГОССТРОЙ СССР ЛЕНИНГРАДСКИЙ ПРОМСТРОЙПРОЕКТ

ТП 409-23-56.87 Альбом 6

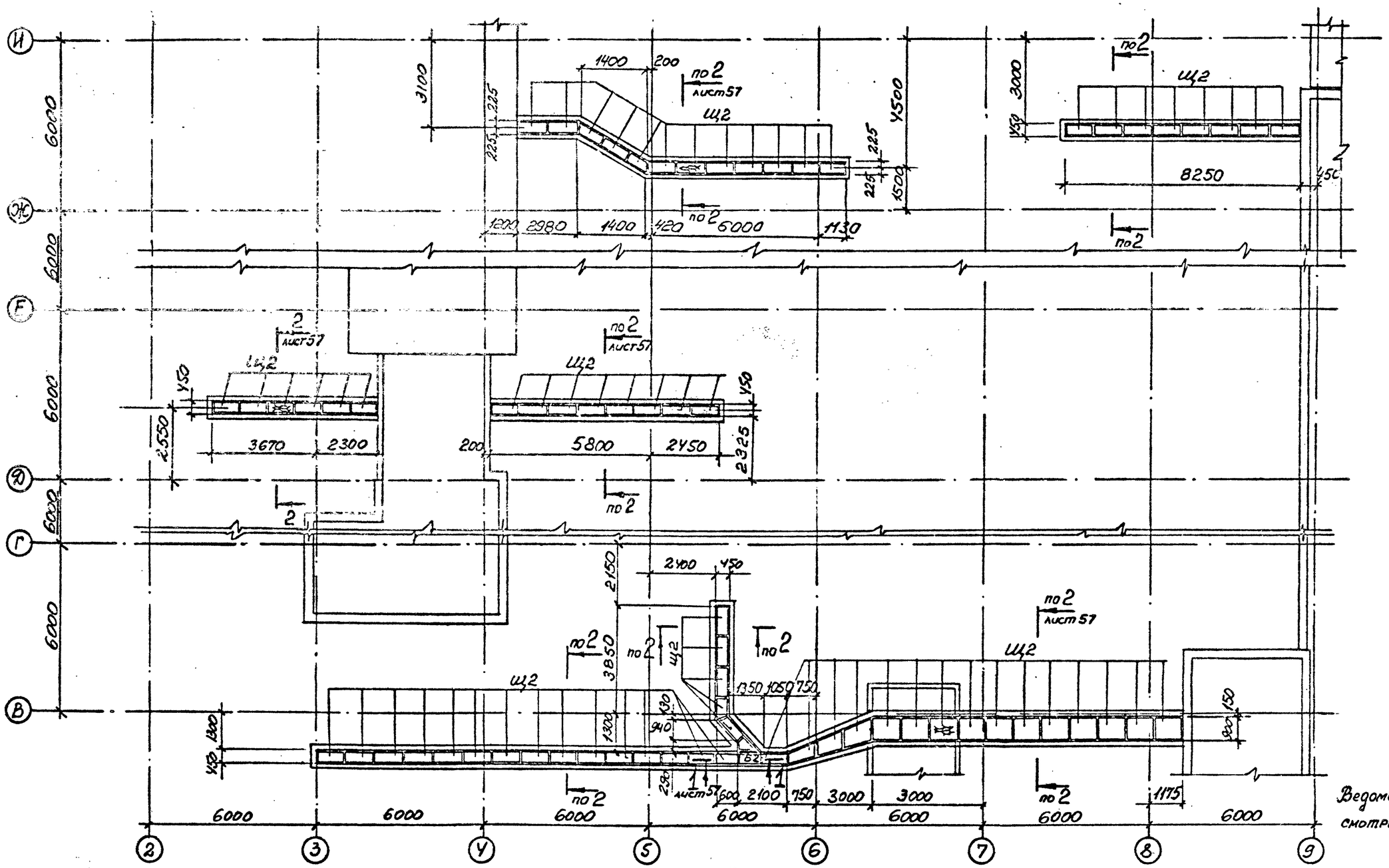
И
Ж
Е
Д
Г
В
2
3
4
5
6
7
8
9
6000
6000
6000

ТП 409-23-56.87 Альбом 6

Схема съемных щитов в осях 10–13

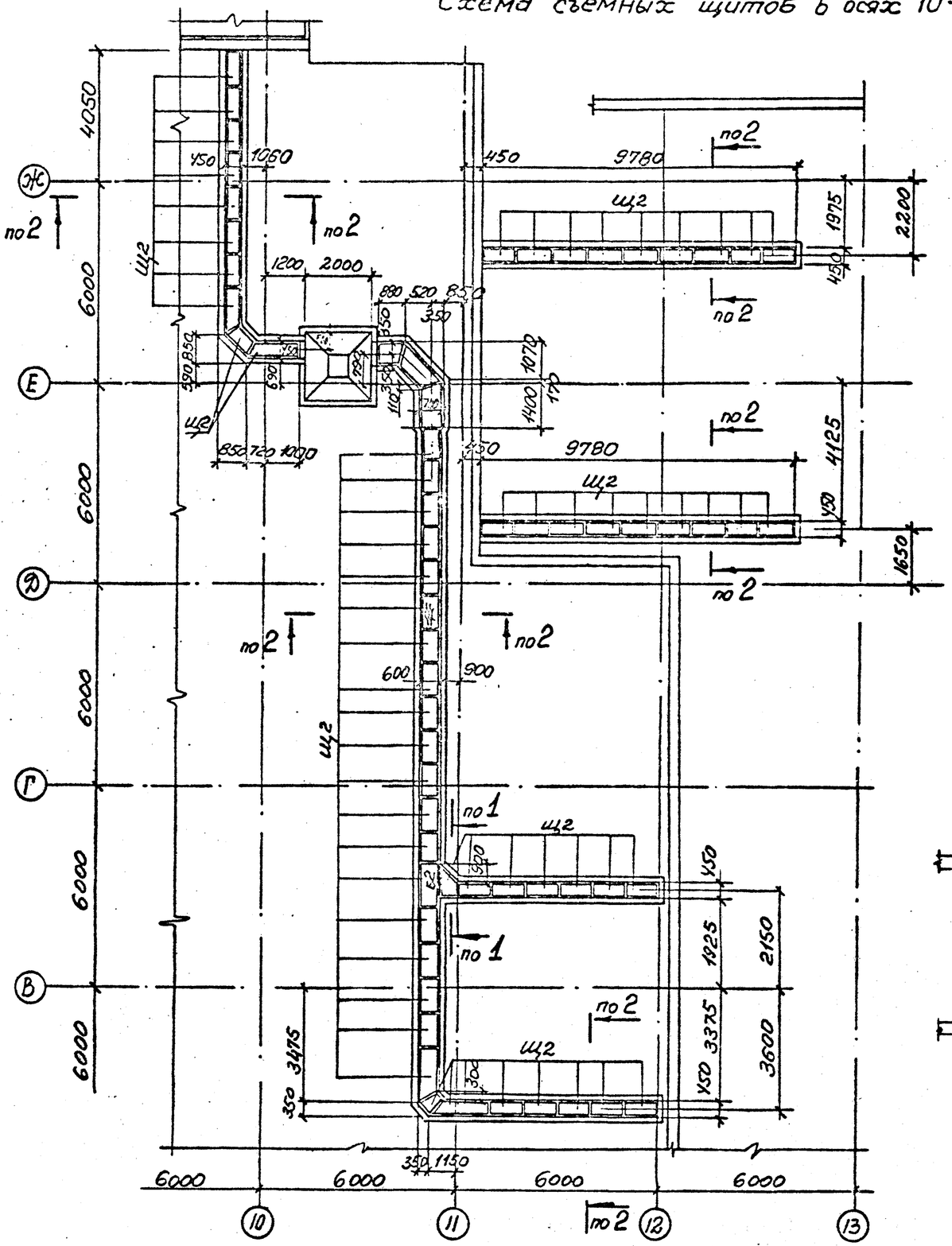

Схема съемных щитов в осях 2–4

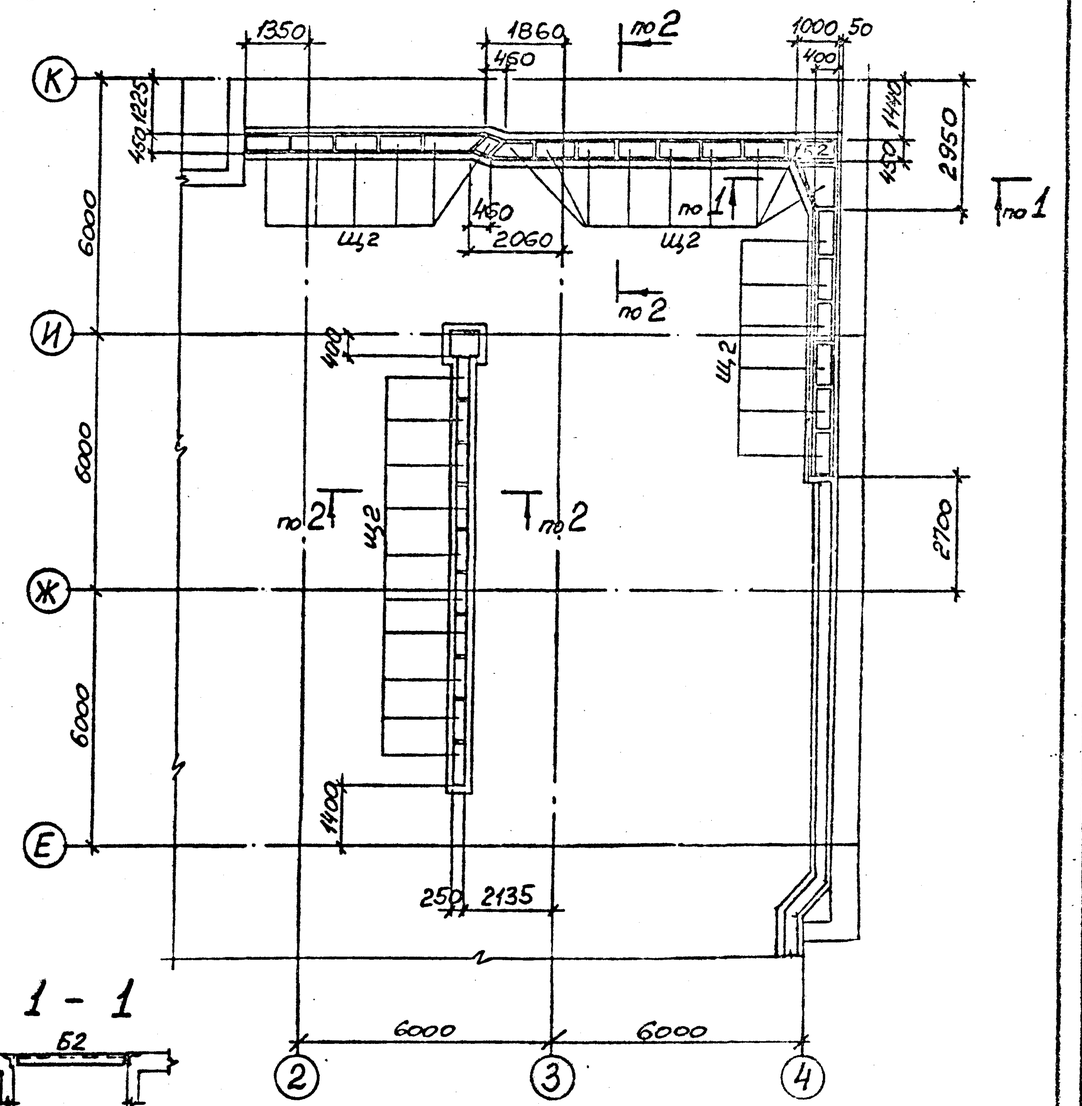

1 – 1

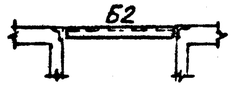

2 – 2

Ведомость элементов смотрите на листе 55

Г.И.П.	Синопальников		ТП 409-23-56.87 КМ1
Нач.отд.	Артемьев		ЩЕБЕНОЧНЫЙ ЗАВОД ПО ПЕРЕРАБОТКЕ ОДНОРОДНЫХ ИЗВЕРЖЕННЫХ И МЕТАМОРФИЧЕСКИХ ПОРОД МОЩНОСТЬЮ 700 тыс.м³ В ГОД
Н.контр.	Борисевич		Главный корпус с железобетонным каркасом — Стадия: Р; Лист: 57; Листов:
Гл.констр.	Короткий		
Гл.спец.	Волкович		Схемы съемных щитов в осях 10...13 и 2...4
Рук.гр.	Тимакова		ГОССТРОЙ СССР ЛЕНИНГРАДСКИЙ ПРОМСТРОЙПРОЕКТ
Инженер	Медведева		
Ст.техн.	Сеппкус		

Привязан

Инв. №

СОГЛАСОВАНО
Рук.гр.хр.гр.
Рук.экз.бр.

Инв. № подл. | Подпись и дата | Взам. инв. №

ТП 409-23-56.87 Альбом 6

Схема элементов фахверка по оси К

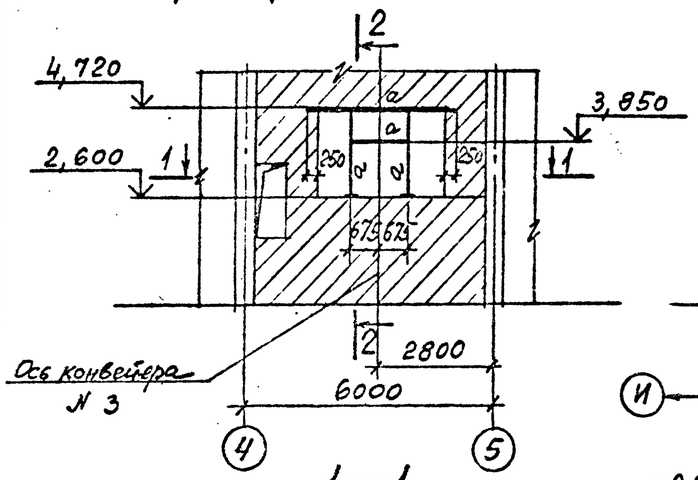

2—2

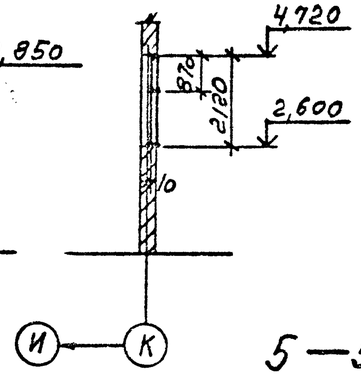

Схема элементов фахверка

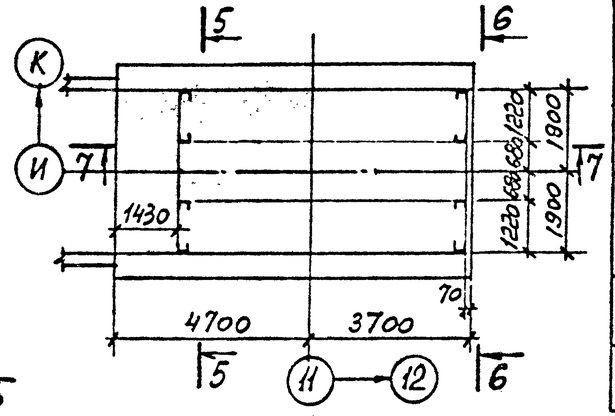

1—1

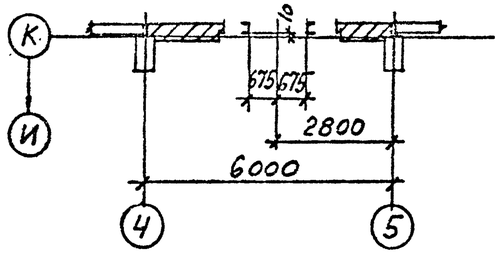

5—5

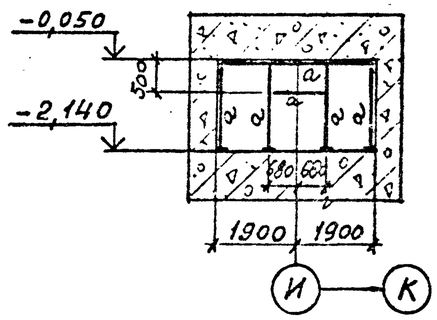

6—6

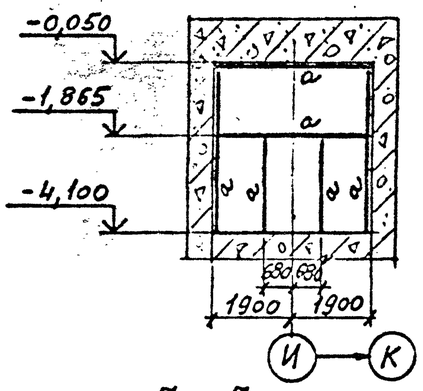

Схема элементов фахверка по оси А

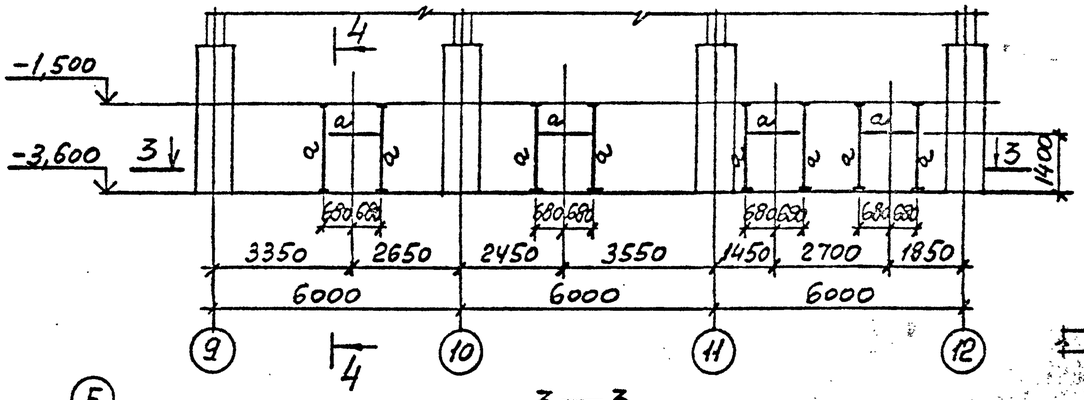

7—7

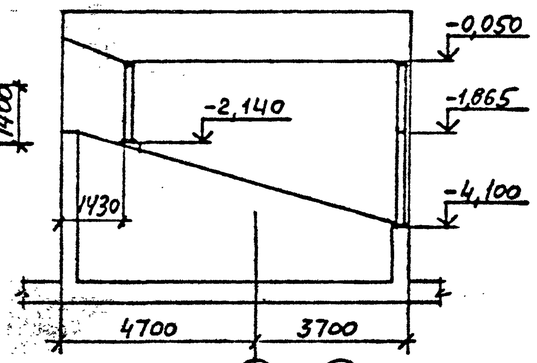

3—3

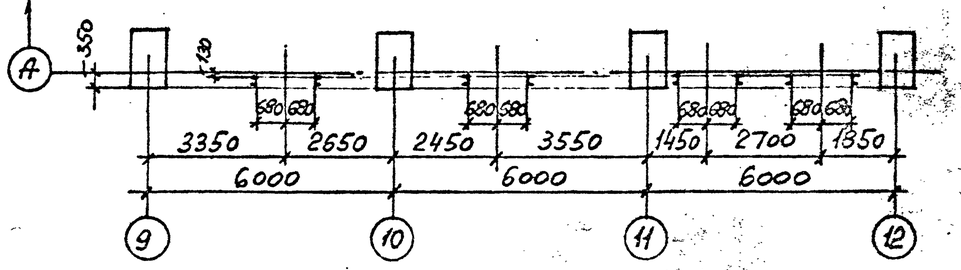

4—4

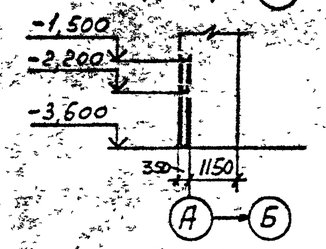

ВЕДОМОСТЬ ЭЛЕМЕНТОВ

Марка	Сечение: Эскиз	Поз.	Состав	Опорные усилия: M тс.м	N тс	Q тс	Группа конструкций	Марка металла	Примечание
а	[		[14	—	—	—		ВСт3кп2	
Б1	I		I26Б1					ВСт3пс6-1	
МР	I		I24М					ВСт3Гпс5	
КР	②, ①	1	I26Б1	—	—	—		ВСт3пс6-1	
		2	L63×5	—	—	—		ВСт3кп2	
ЛВ1	②, ①, ③	1	[14	—	—	—		ВСт3кп2	
		2	L50×5	—	—	—		ВСт3кп2	
		3	●ф20	—	—	—		ВСт3кп2	
ЛВ2	①, ②	1	L75×6	—	—	—		ВСт3пс6	
		2	●ф20	—	—	—		ВСт3кп2	
ОГС	R350, 400		-40×4	—	—	—		ВСт3кп2	

Привязан

Инв. №

Г.И.П.	Синопальников		
Нач.отд.	Артемьев		
Н.контр.	Борисевич		
Гл.констр.	Короткий		
Гл.спец.	Волкович		
Рук.гр.	Тимакова		
Инженер	Яксолева		
Ст.техн.	Сеппкус		

ТП 409-23-56.87 КМ1

ЩЕБЕНОЧНЫЙ ЗАВОД ПО ПЕРЕРАБОТКЕ ОДНОРОДНЫХ ИЗВЕРЖЕННЫХ И МЕТАМОРФИЧЕСКИХ ПОРОД МОЩНОСТЬЮ 700 тыс.м³ В ГОД

Главный корпус с железобетонным каркасом

Стадия	Лист	Листов
Р	58	

Схемы элементов фахверка

ГОССТРОЙ СССР ЛЕНИНГРАДСКИЙ ПРОМСТРОЙПРОЕКТ

СОГЛАСОВАНО: Рук.лаб.гр. Пистанская; Рук.ГС.Б.гр. Менцелева

Инв. № подл. | Подпись и дата | Взам. инв. №

ТП 409-23-56.87 Альбом 6

Схема пожарной лестницы по оси 13

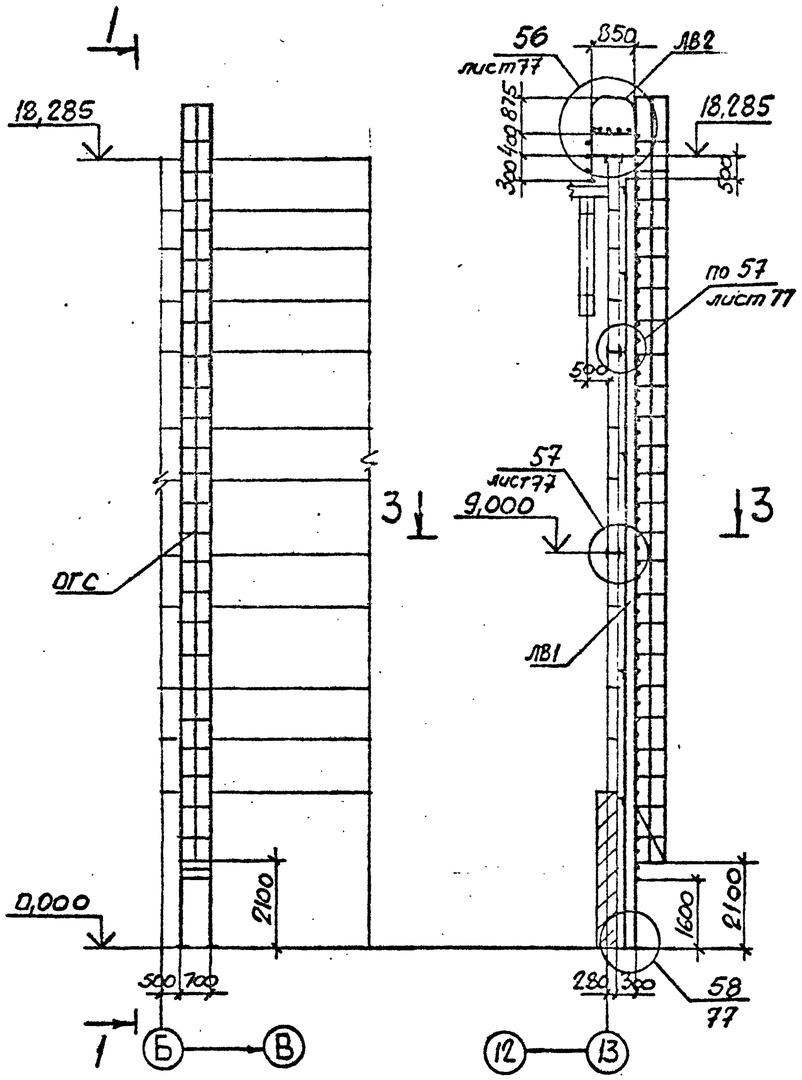

Схема элементов фахверка в осях Е-И

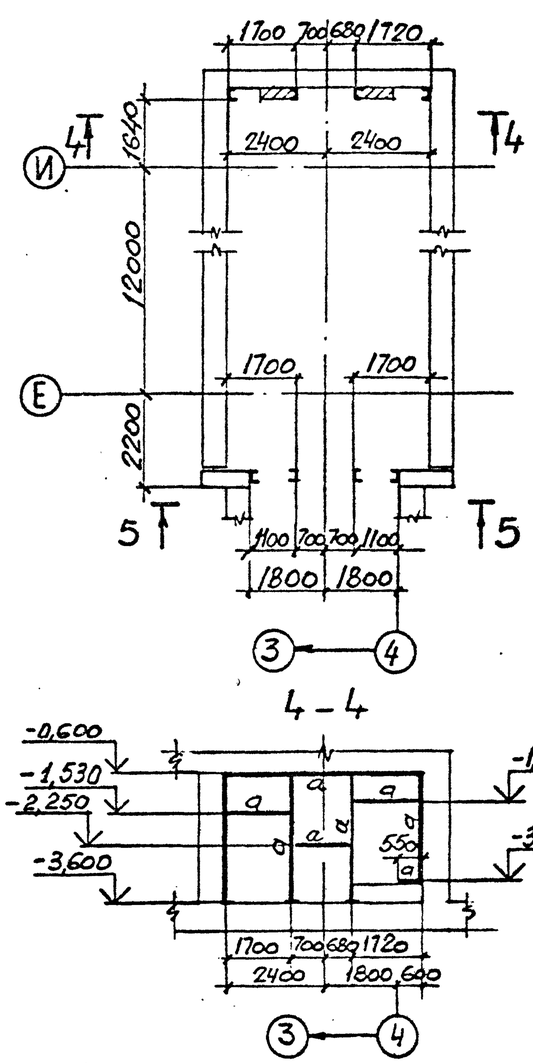

Схема монорельсов на отм. 3,550

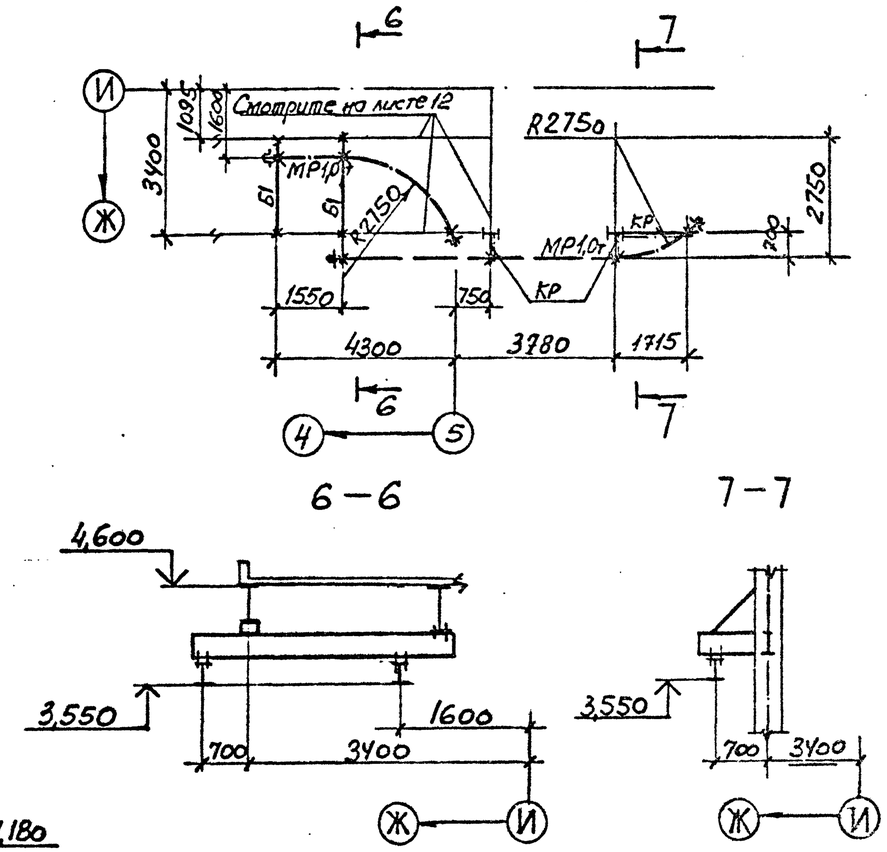

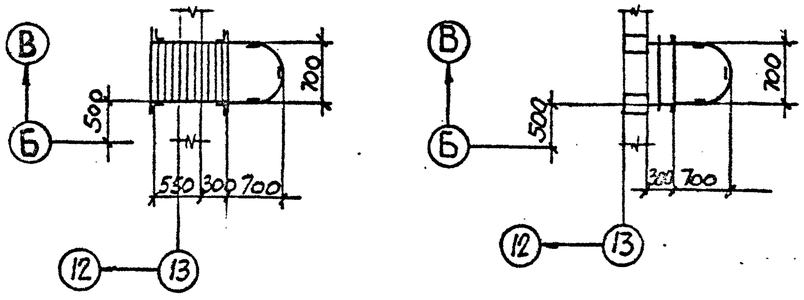

Ведомость элементов смотрите на листе 53

Привязан				ТП 409-23-56.87 КМ1		
				ГИП Синопальников	Щебеночный завод по переработке однородных изверженных и метаморфических пород мощностью 700 тыс.м³ в год	
				Нач.отд. Артемьев	Главный корпус с железобетонным каркасом	Стадия: Р; Лист: 59; Листов:
				Н.контр. Борисевич		
				Гл.констр. Короткий		
				Гл.спец Волкович		
				Рук.гр. Тимахова	Схемы пожарной лестницы по оси 13, элементов фахверка в осях Е-И и монорельсов на отм. 3,550	ГОССТРОЙ СССР ЛЕНИНГРАДСКИЙ ПРОМСТРОЙПРОЕКТ
Инв. №				Инженер Яковлева		

Согласовано: Рук.арх.гр. Партанская; Рук.ст.б.ел. Кенценко

Инв. № подл. | Подпись и дата | Взам.инв.№

ТП 409-23-56.87 Альбом 6

Схема элементов лестницы у оси 1

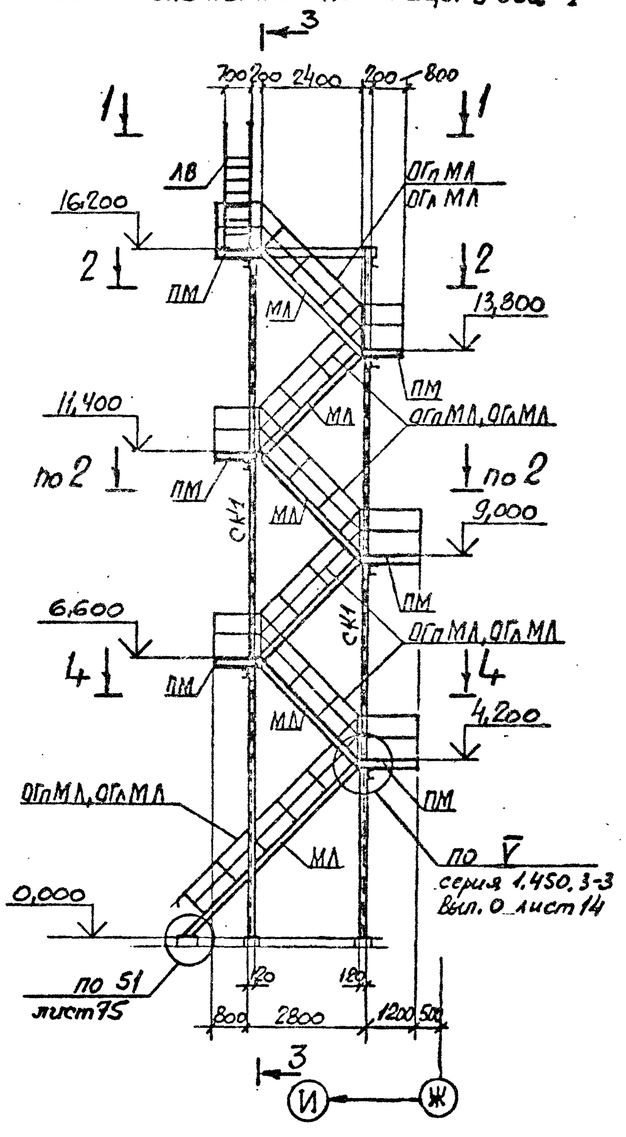

Схема стоек и связей

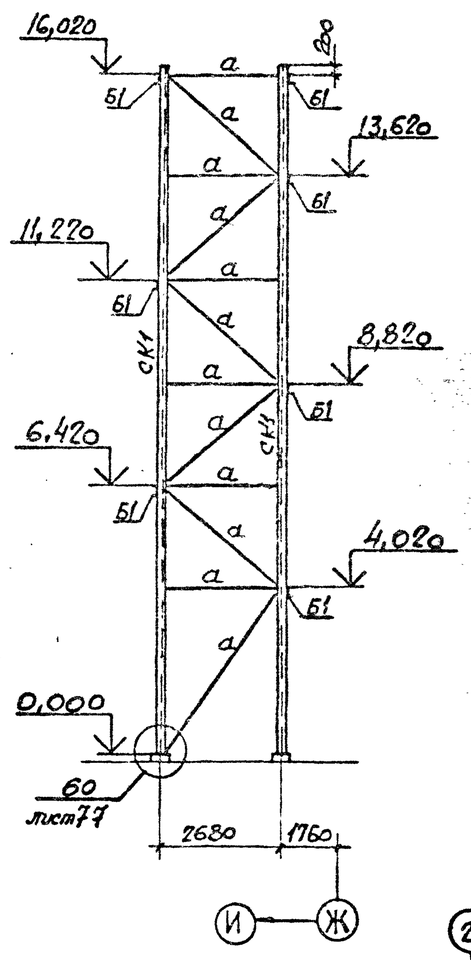

3—3

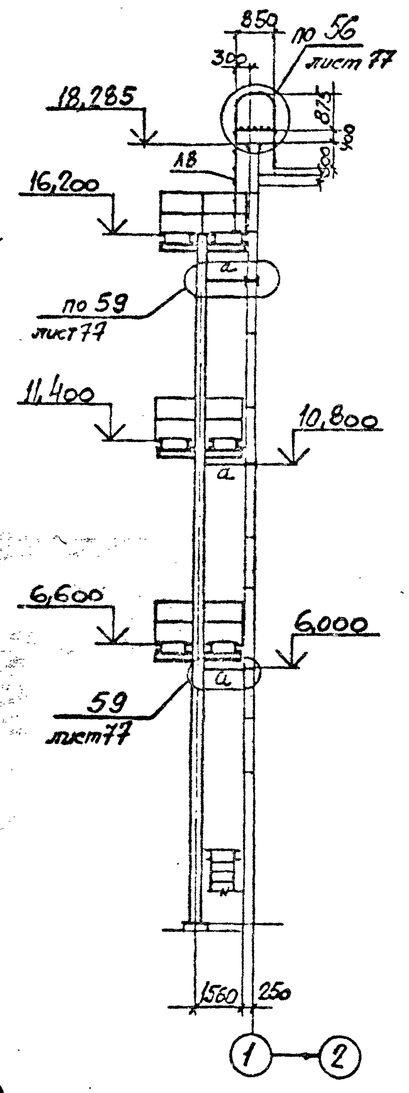

1—1

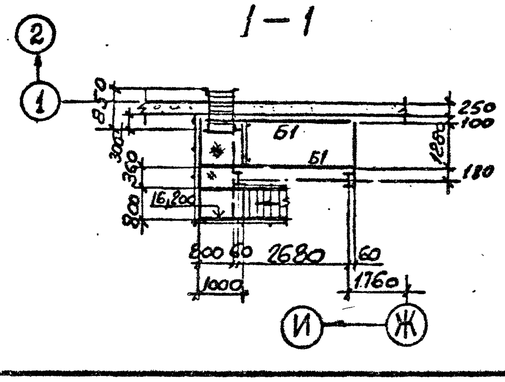

2—2

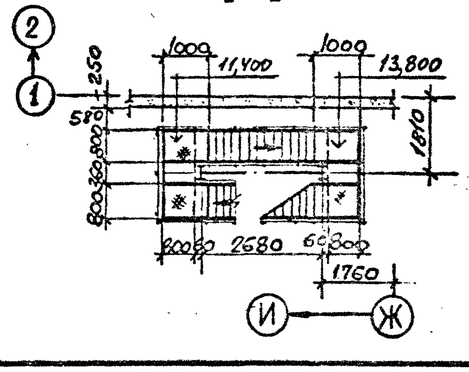

4—4

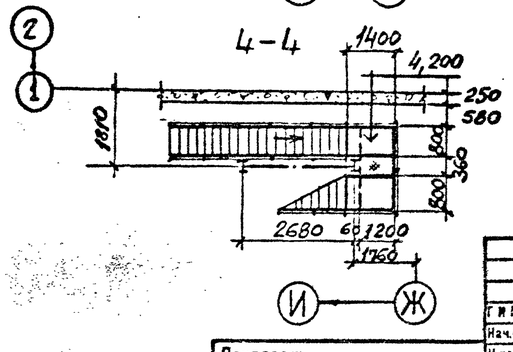

ВЕДОМОСТЬ ЭЛЕМЕНТОВ

Марка	Сечение: Эскиз	Поз.	Состав	Опорные усилия: M тс.м	N тс	Q тс	Группа конструкций	Марка металла	Примечание
Б1	C		C18	—	—	—	4	BCr3пс6-1	
СК1	I		I26Б1	—	—	—	4	BCr3пс6-1	
а	□		□100×4	—	—	—	4	BCr3сп2	
ЛВ		1	L 75×6	—	—	—	4	BCr3пс6	
		2	●ф20	—	—	—	4	BCr3кп2	
ПМ	Альбом серии 1.450.3-3 вып.0			—	—	—	4	BCr3кп2	
МЛ	то же			-	—	—	4	BCr3пс6	
ОГпМЛ	——— " ———			—	—	—	4	BCr3кп2	
ОГлМЛ	——— " ———			—	—	—	4	BCr3кп2	

СОГЛАСОВАНО
ГПИ Промстройпроект
Гл.арх.ср. Ю.Ларин
Гл.инж.ср. Л.Армиденко

Инв. № подл. | Подпись и дата | Взам. инв. №

Привязан

Инв. №

ГИП	Синопальников	
Нач.отд.	Артемьев	
Н.контр.	Борисевич	
Гл.констр.	Короткий	
Гл.спец.	Волкович	
Рук.гр.	Тимакова	
Инженер	Яковлева	
Ст.техн.	Сеппиус	

ТП 409-23-56.87 КМ1

ЩЕБЕНОЧНЫЙ ЗАВОД ПО ПЕРЕРАБОТКЕ ОДНОРОДНЫХ ИЗВЕРЖЕННЫХ И МЕТАМОРФИЧЕСКИХ ПОРОД МОЩНОСТЬЮ 700 тыс м³ В ГОД

Главный корпус с железобетонным каркасом

Стадия	Лист	Листов
Р	60	

Схема элементов лестницы у оси 1

ГОССТРОЙ СССР
ЛЕНИНГРАДСКИЙ ПРОМСТРОЙПРОЕКТ

ТП 409-23-56.87 Альбом 6

Схема балок и кронштейнов по оси 13

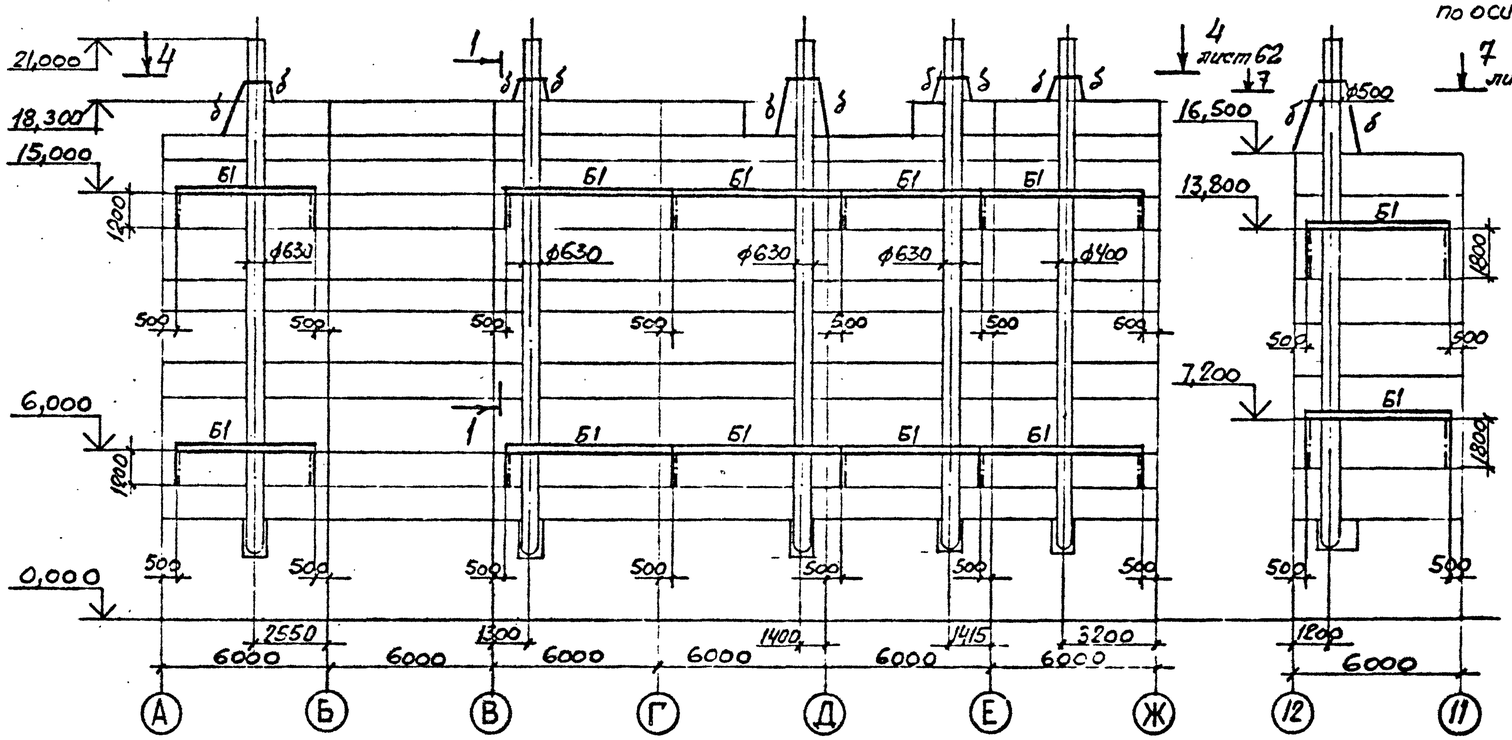

Схема балок и кронштейнов по оси К

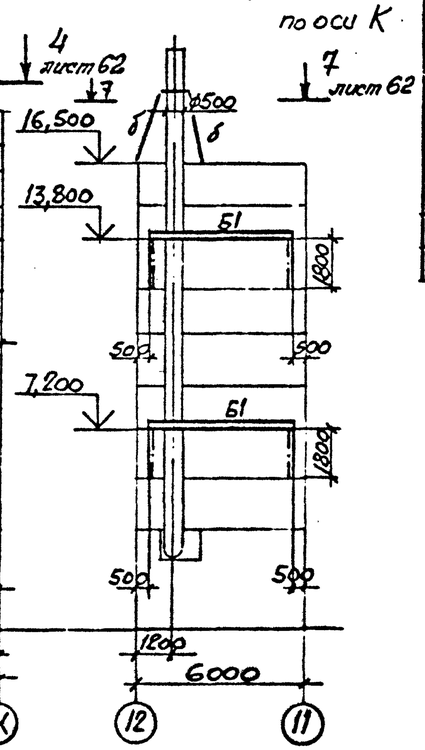

ВЕДОМОСТЬ ЭЛЕМЕНТОВ

Марка	Сечение: Эскиз	Поз.	Состав	Опорные усилия: M тс.м	N тс	Q тс	Группа конструкций	Марка металла	Примечание
Б1	[		[18	—	—	—	4	BG3псб-1	
КР		1	[18	—	—	—	4	BG3псб-1	
		2	∠63×5	—	—	—	4	BG3кп2	
Б2	I		I20Б2	—	—	—	4	BG3псб-1	
а	L		∠50×5	—	—	—	4	BG3кп2	
б	┼		2∠100×7	—	—	—	4	BG3псб-1	

Схема балок и кронштейнов по оси К

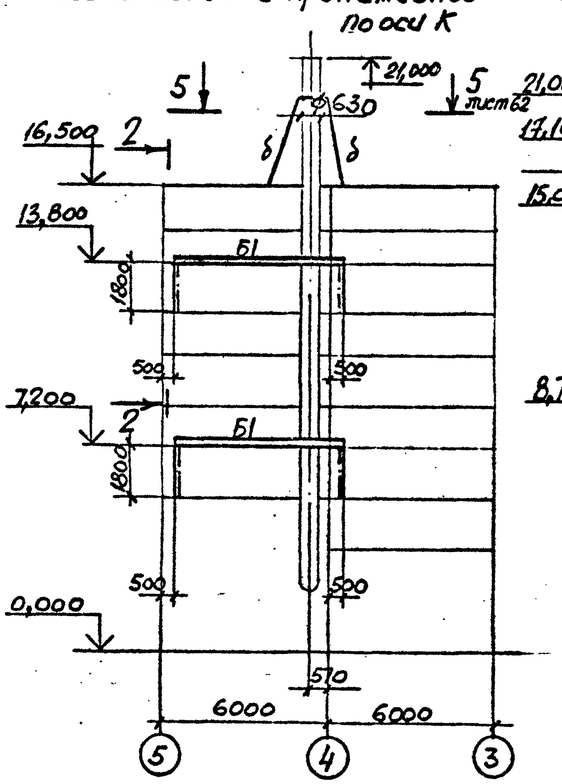

Схема балок и кронштейнов по оси 1

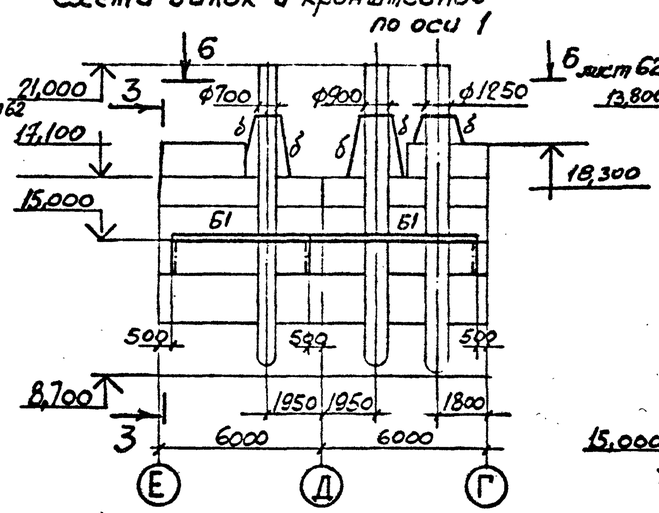

2—2

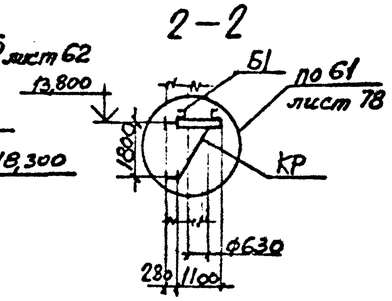

3—3

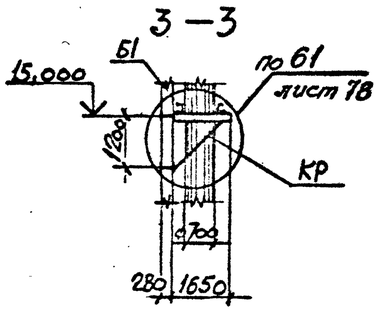

1—1

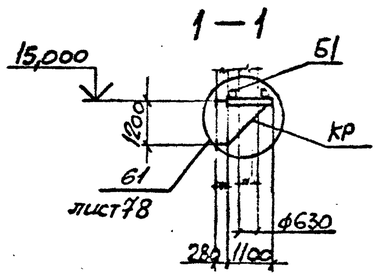

Привязан

Инв. №

ГИП	Синопальников	
Нач.отд.	Артемьев	
Н.контр.	Борисенич	
Гл.констр.	Короткий	
Гл.спец	Волкович	
Рук.гр.	Тимакова	
Инженер	Яковлева	
Ст.техн	Сеппиус	

ТП 409-23-56.87 КМ1

ЩЕБЕНОЧНЫЙ ЗАВОД ПО ПЕРЕРАБОТКЕ ОДНОРОДНЫХ ИЗВЕРЖЕННЫХ И МЕТАМОРФИЧЕСКИХ ПОРОД МОЩНОСТЬЮ 700 тыс.м³ В ГОД

Главный корпус с железобетонным каркасом

Стадия	Лист	Листов
Р	61	

Схемы балок и кронштейнов по осям 13, 1 и К

ГОССТРОЙ СССР ЛЕНИНГРАДСКИЙ ПРОМСТРОЙПРОЕКТ

СОГЛАСОВАНО

Инв. № подл. | Подпись и дата | Взам. инв. №

ТП 409-23-56.87 Альбом 6

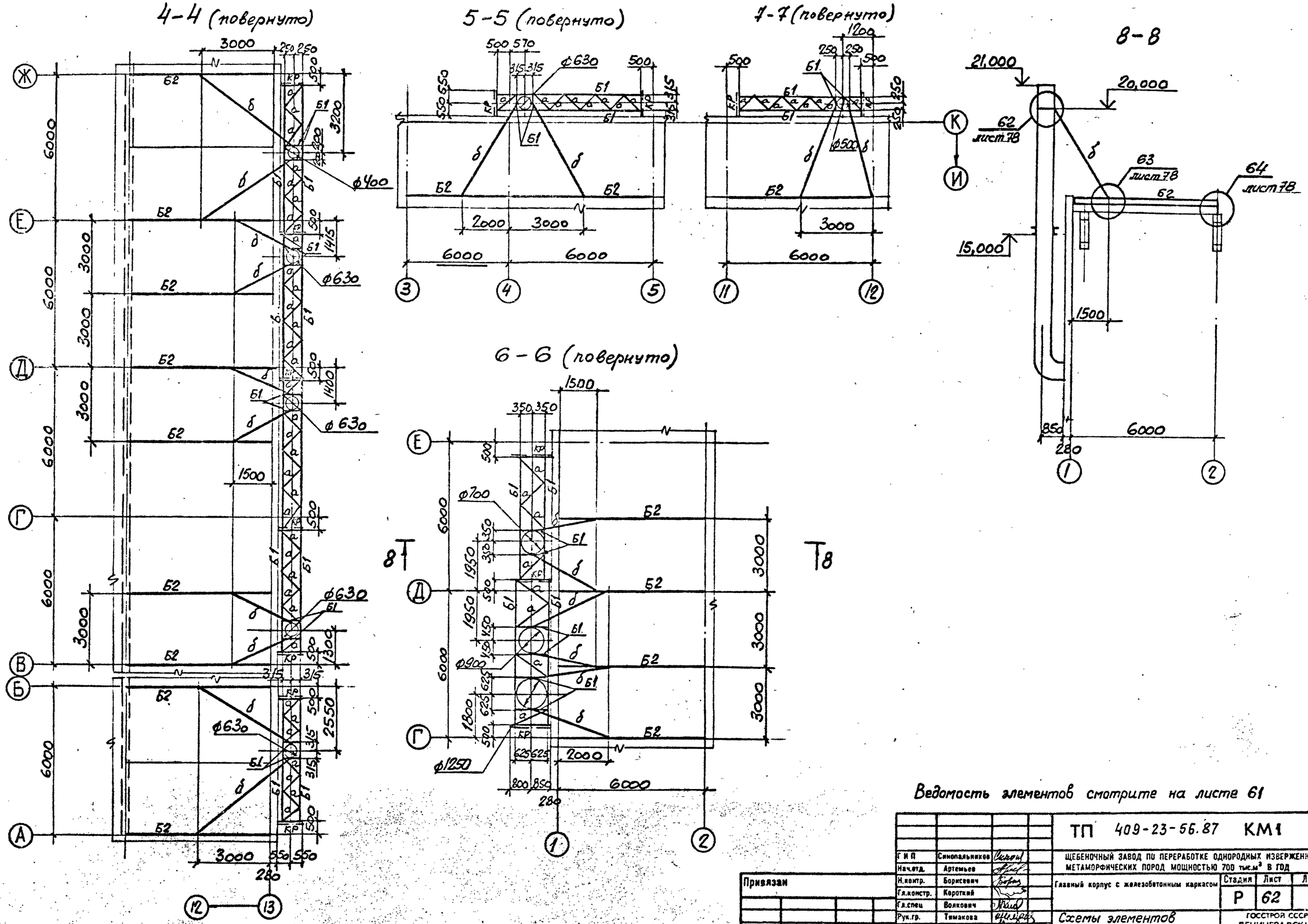

Ведомость элементов смотрите на листе 61

ГИП	Синопальников			ТП 409-23-56.87 КМ1			
Нач.отд.	Артемьев			ЩЕБЕНОЧНЫЙ ЗАВОД ПО ПЕРЕРАБОТКЕ ОДНОРОДНЫХ ИЗВЕРЖЕННЫХ И МЕТАМОРФИЧЕСКИХ ПОРОД МОЩНОСТЬЮ 700 тыс.м³ В ГОД			
Н.контр.	Борисевич			Главный корпус с железобетонным каркасом	Стадия	Лист	Листов
Гл.констр.	Короткий				Р	62	
Гл.спец	Волкович						
Рук.гр.	Тимакова			Схемы элементов крепления труб	ГОССТРОЙ СССР ЛЕНИНГРАДСКИЙ ПРОМСТРОЙПРОЕКТ		
Инженер	Яковлева						

Привязан

Инв. №

СОГЛАСОВАНО
Гл. арх. пр.
Рук. ж.-б. гр.

Инв. № подл. | Подпись и дата | Взам. инв. №

ТП 409-23-56.87 Альбом 6

СОГЛАСОВАНО

Инв. № подл. | Подпись и дата | Взам. инв. №

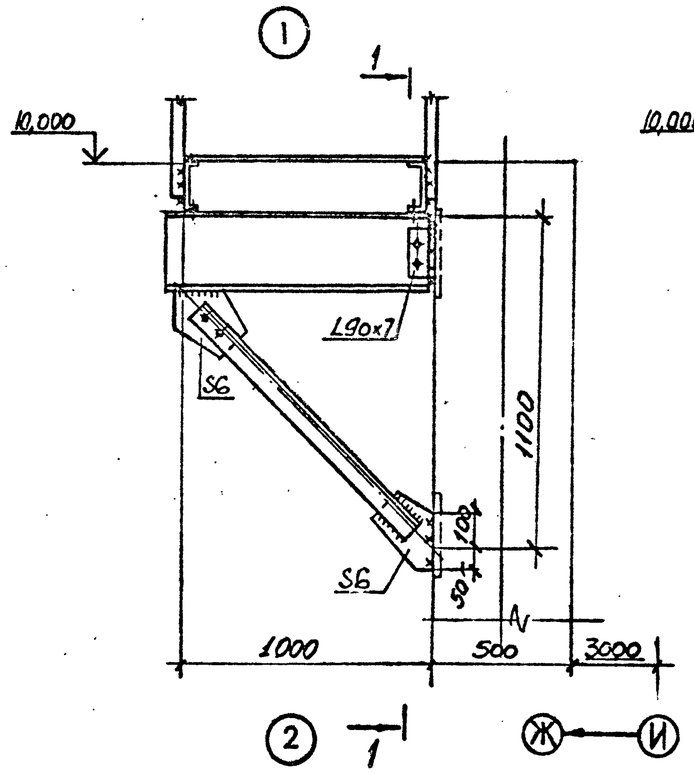

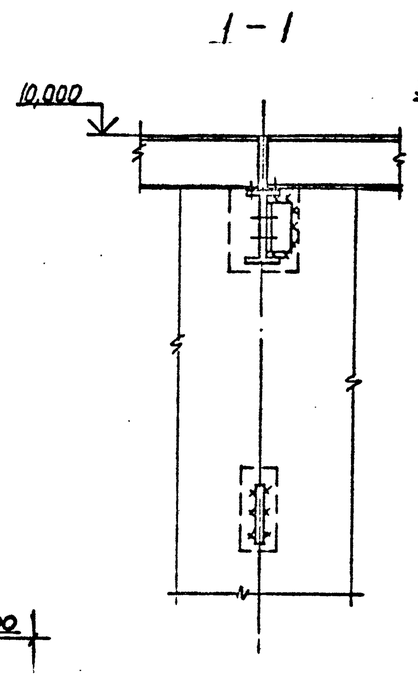

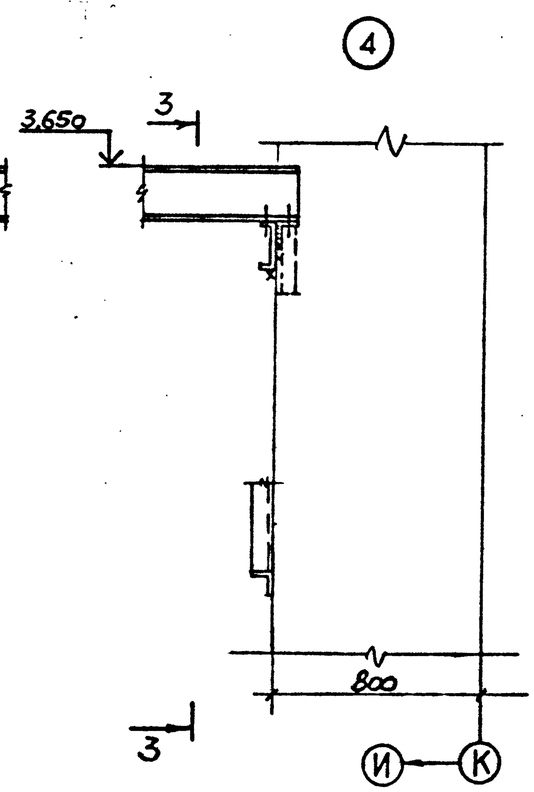

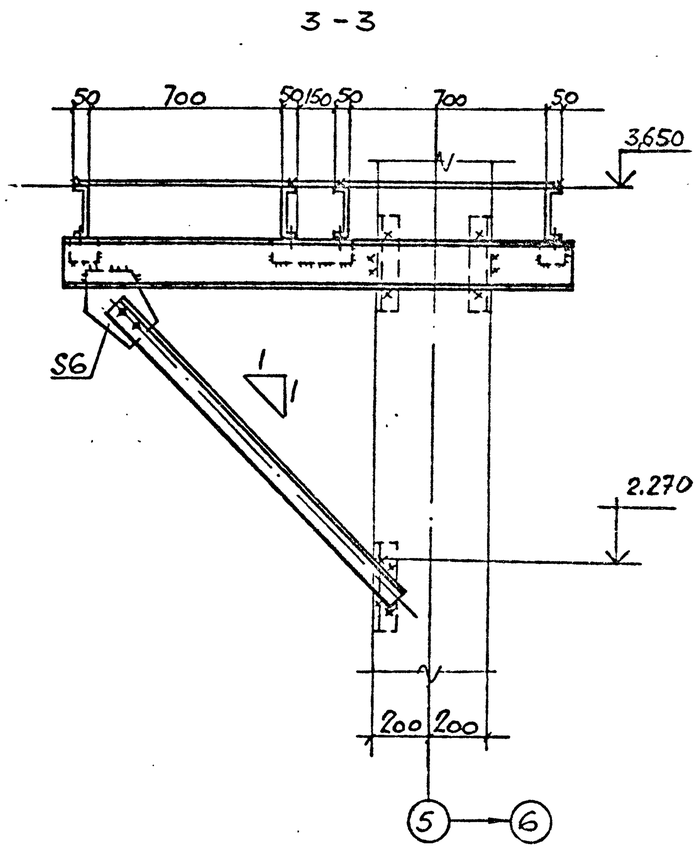

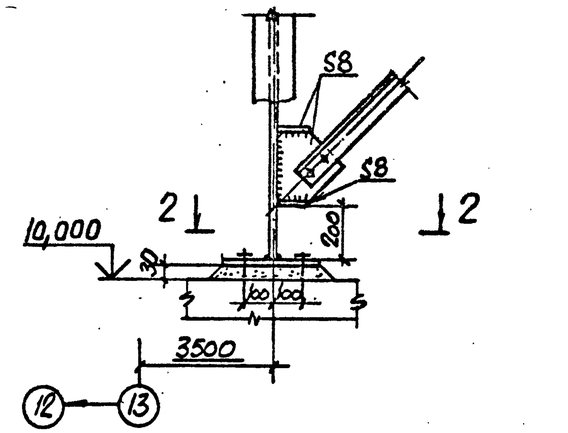

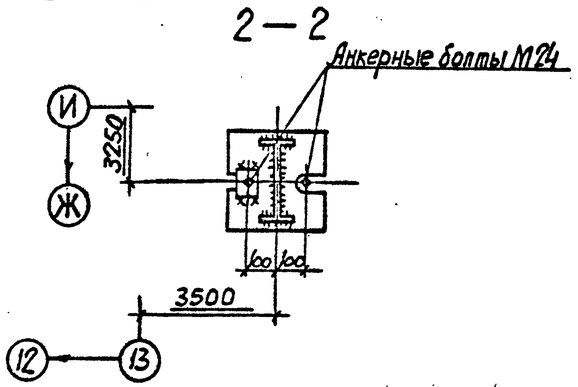

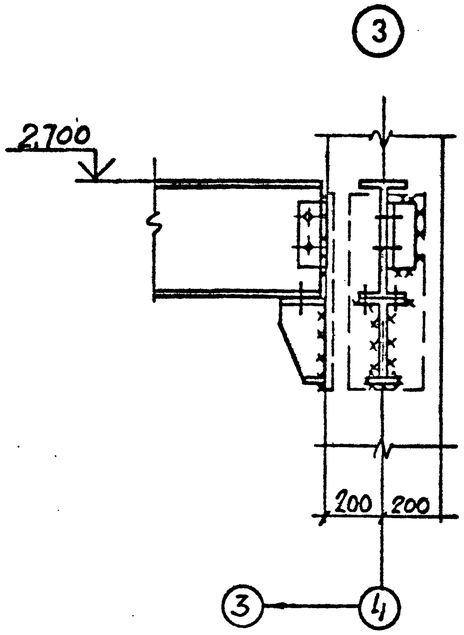

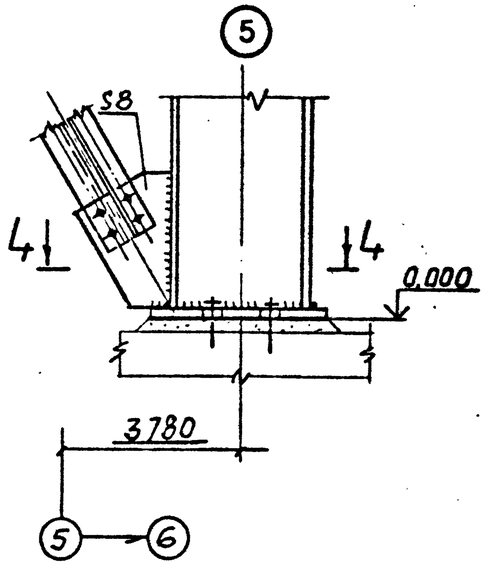

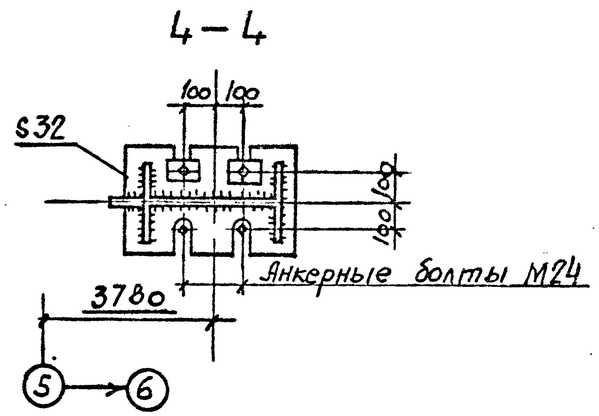

Г.И.П.	Синопальников		
Нач.отд.	Артемьев		
Н.контр.	Борисевич		
Гл.констр.	Короткий		
Гл.спец	Волкович		
Рук.гр.	Тимакова		
Инженер	Яковлева		
Ст.техн.	Сеппчус		

Привязан

Инв.№

ТП 409-23-56.87 КМ1

ЩЕБЕНОЧНЫЙ ЗАВОД ПО ПЕРЕРАБОТКЕ ОДНОРОДНЫХ ИЗВЕРЖЕННЫХ И МЕТАМОРФИЧЕСКИХ ПОРОД МОЩНОСТЬЮ 700 тыс.м³ в год

Главный корпус с железобетонным каркасом

Стадия	Лист	Листов
Р	63	

Узлы 1...5

ГОССТРОЙ СССР
ЛЕНИНГРАДСКИЙ ПРОМСТРОЙПРОЕКТ

ТП 409-23-56.87 Альбом 6

СОГЛАСОВАНО

Инв. № подл. | Подпись и дата | Взам. инв. №

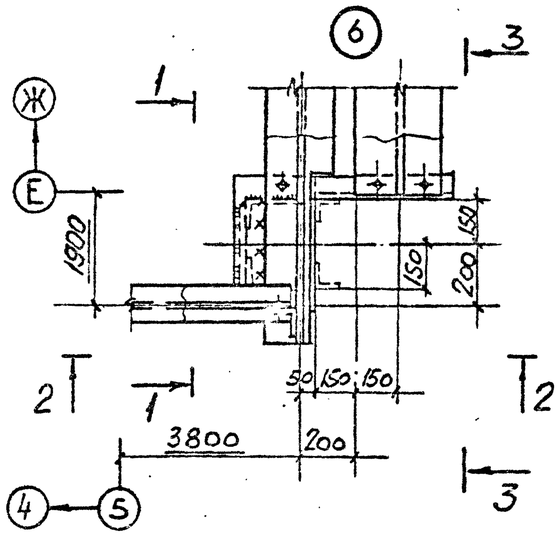

1—1

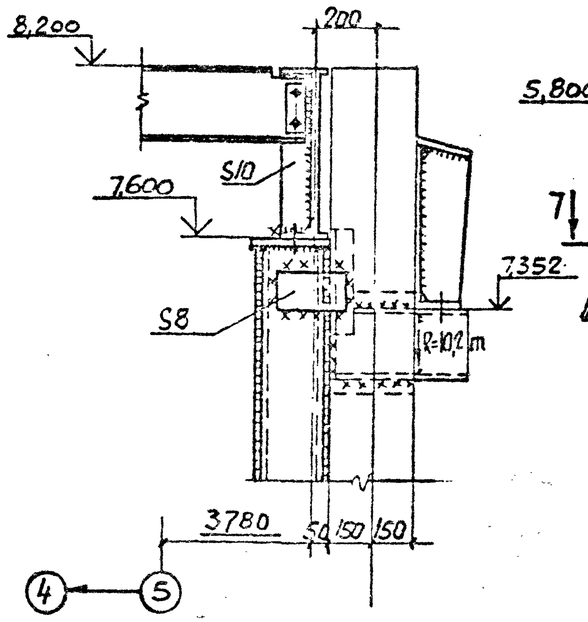

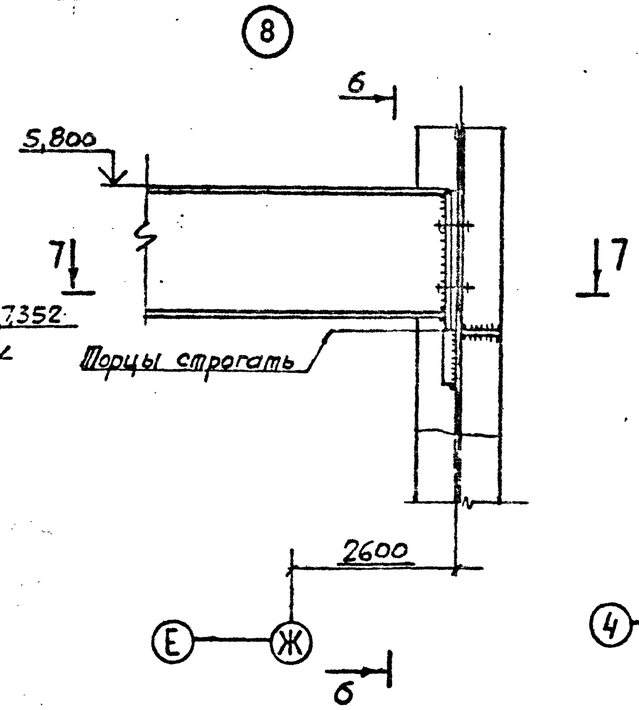

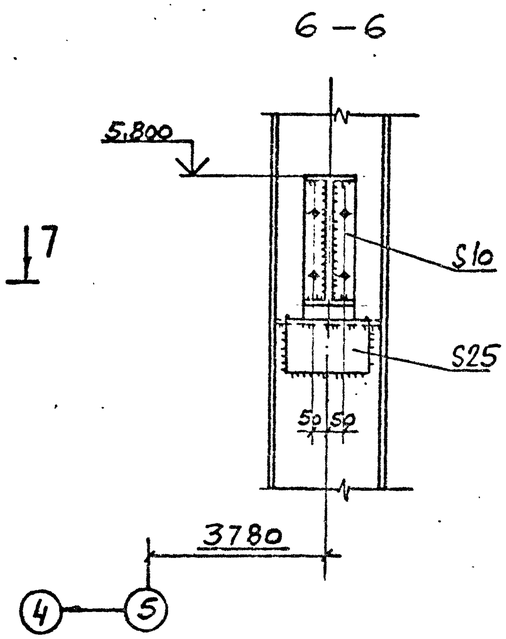

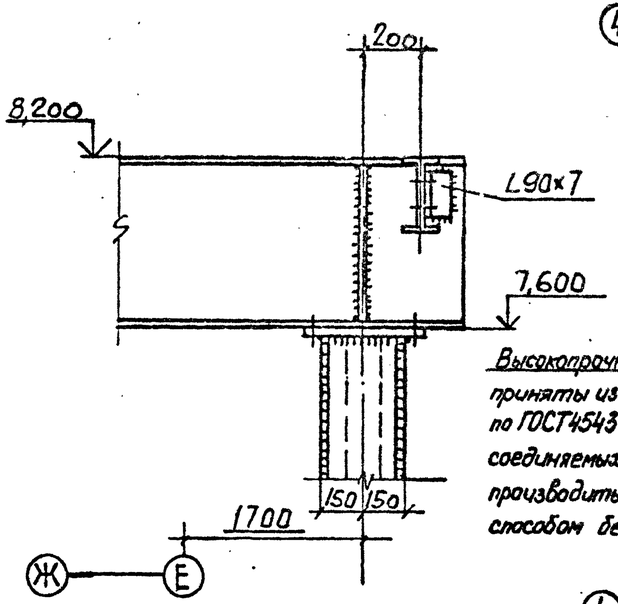

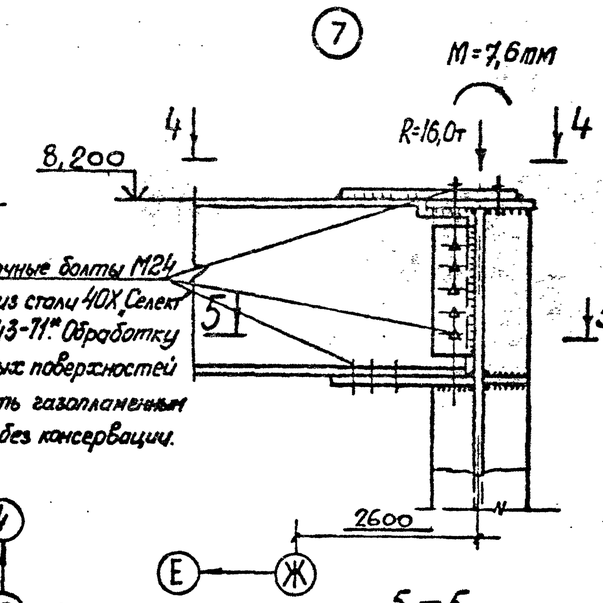

Высокопрочные болты М24 приняты из стали 40Х Селект по ГОСТ4543-71*. Обработку соединяемых поверхностей производить газопламенным способом без консервации.

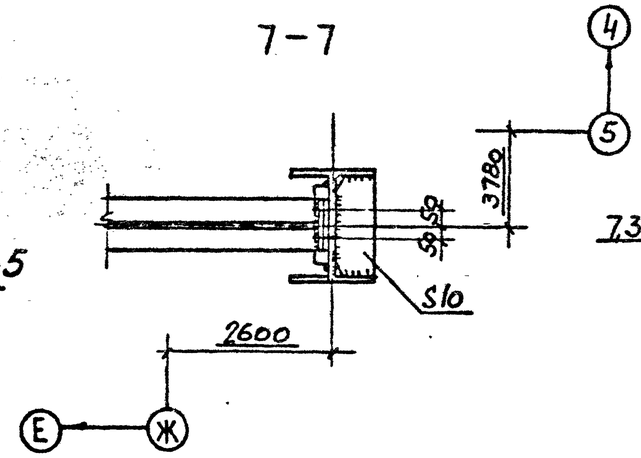

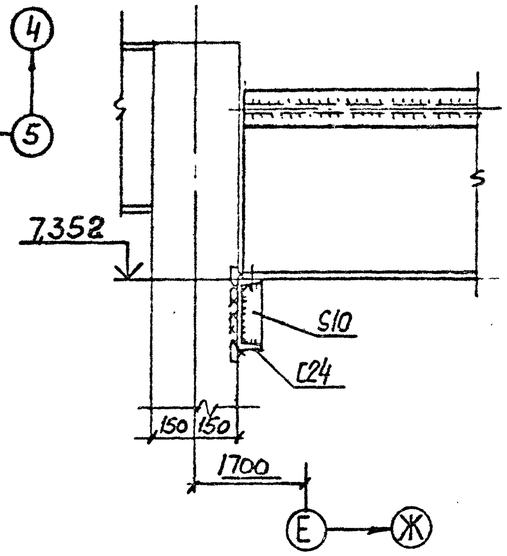

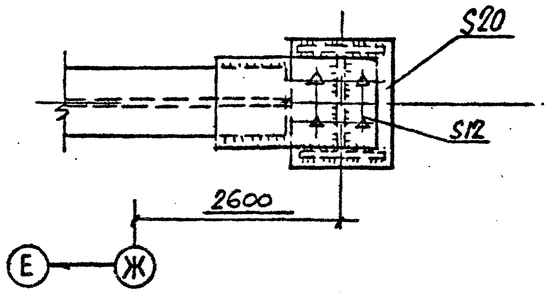

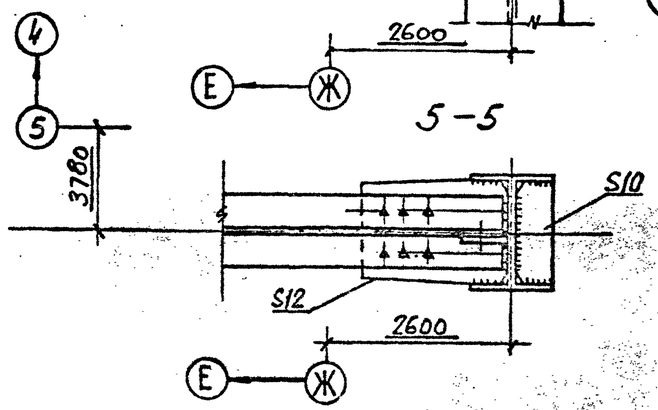

Привязан			
Инв. №			

Г.И.П.	Синопальников		
Нач.отд.	Артемьев		
Н.контр.	Борисевич		
Гл.констр.	Короткий		
Гл.спец.	Волкович		
Рук.гр.	Тимакова		
Инженер	Яковлева		
Ст.техн.	Селлиус		

ТП 409-23-56.87 КМ1

ЩЕБЕНОЧНЫЙ ЗАВОД ПО ПЕРЕРАБОТКЕ ОДНОРОДНЫХ ИЗВЕРЖЕННЫХ И МЕТАМОРФИЧЕСКИХ ПОРОД МОЩНОСТЬЮ 700 тыс.м³ В ГОД

Главный корпус с железобетонным каркасом

Стадия	Лист	Листов
Р	64	

Узлы 6...8

ГОССТРОЙ СССР ЛЕНИНГРАДСКИЙ ПРОМСТРОЙПРОЕКТ

ТП 409-23-56.87 Альбом 6

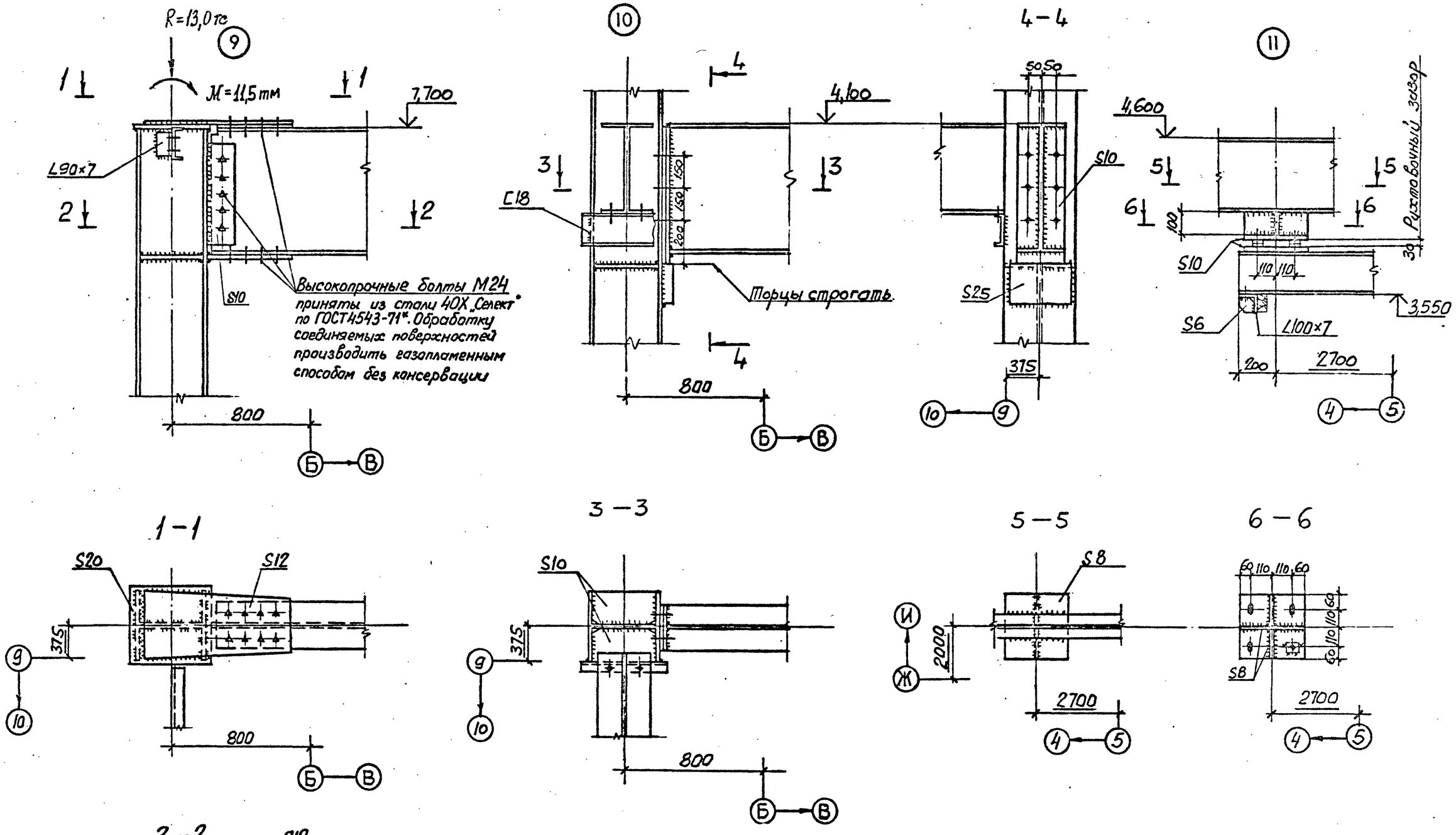

Г И П	Синопальников		
Нач.отд.	Артемьев		
Н.контр.	Борисевич		
Гл.констр.	Короткий		
Гл.спец	Волкович		
Рук.гр.	Тимакова		
Инженер	Яковлева		
Ст.техн	Селпиус		

Привязан

Инв.№

ТП 409-23-56.87 КМ 1

ЩЕБЕНОЧНЫЙ ЗАВОД ПО ПЕРЕРАБОТКЕ ОДНОРОДНЫХ ИЗВЕРЖЕННЫХ И МЕТАМОРФИЧЕСКИХ ПОРОД МОЩНОСТЬЮ 700 тыс.м³ В ГОД

Главный корпус с железобетонным каркасом

Стадия	Лист	Листов
Р	65	

Узлы 9...11

ГОССТРОЙ СССР ЛЕНИНГРАДСКИЙ ПРОМСТРОЙПРОЕКТ

СОГЛАСОВАНО

Взам.инв.№ | Подпись и дата | Инв.№ подл.

ТП 409-23-56.87 Альбом 6

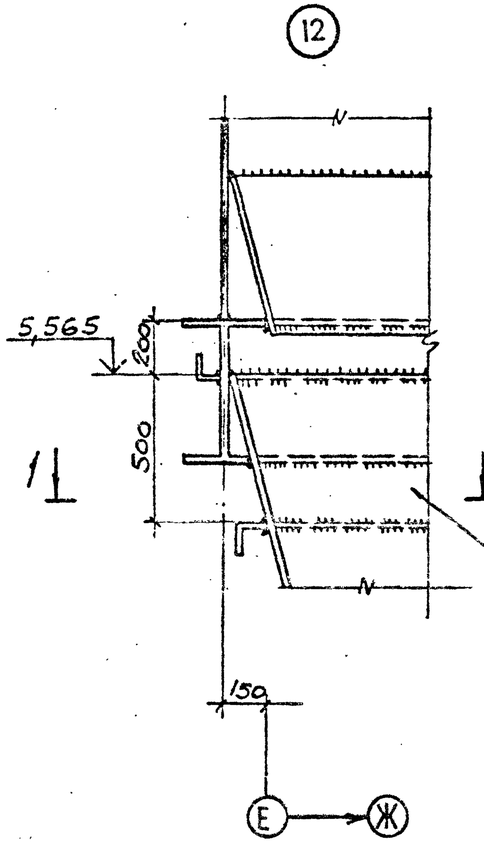

1—1

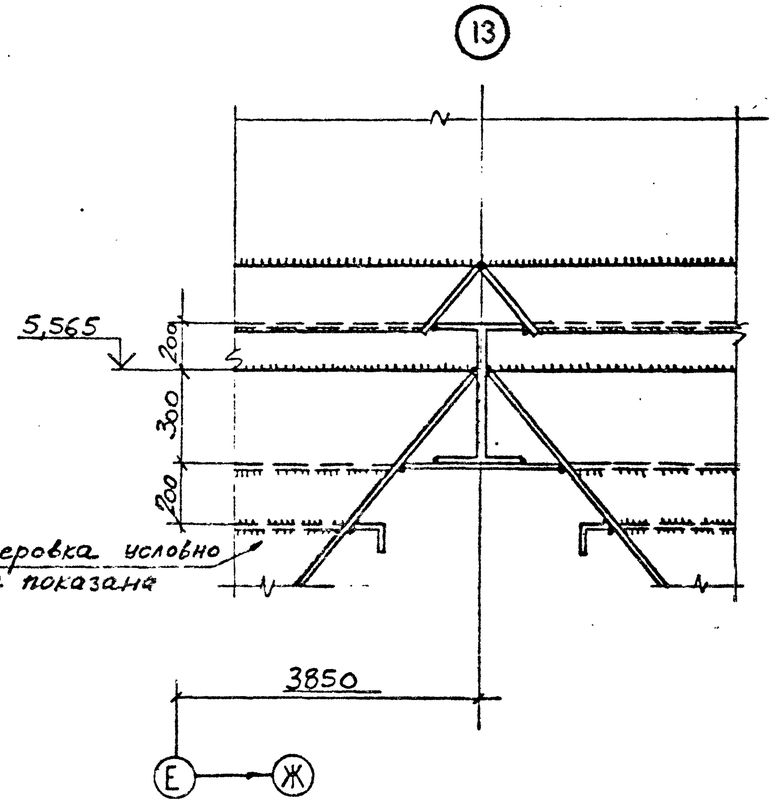

2—2

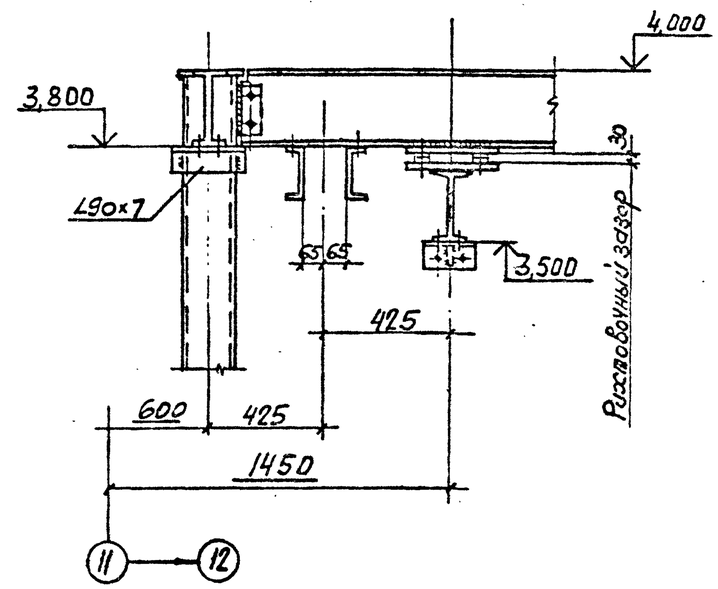

3—3

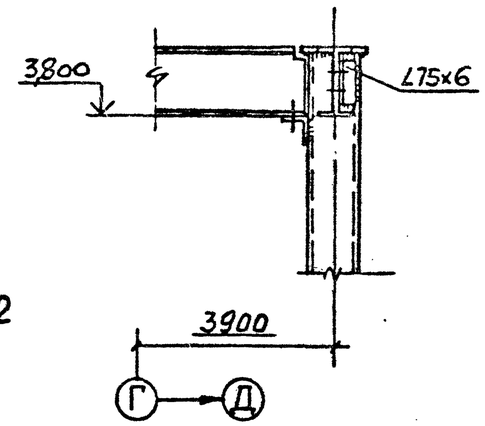

4—4

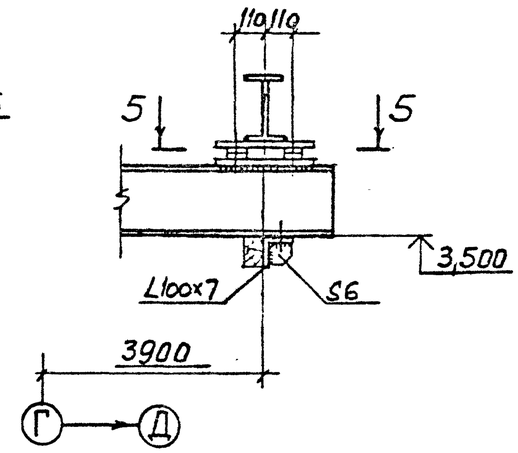

5—5

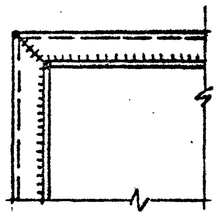

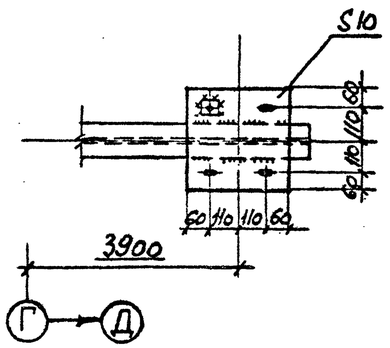

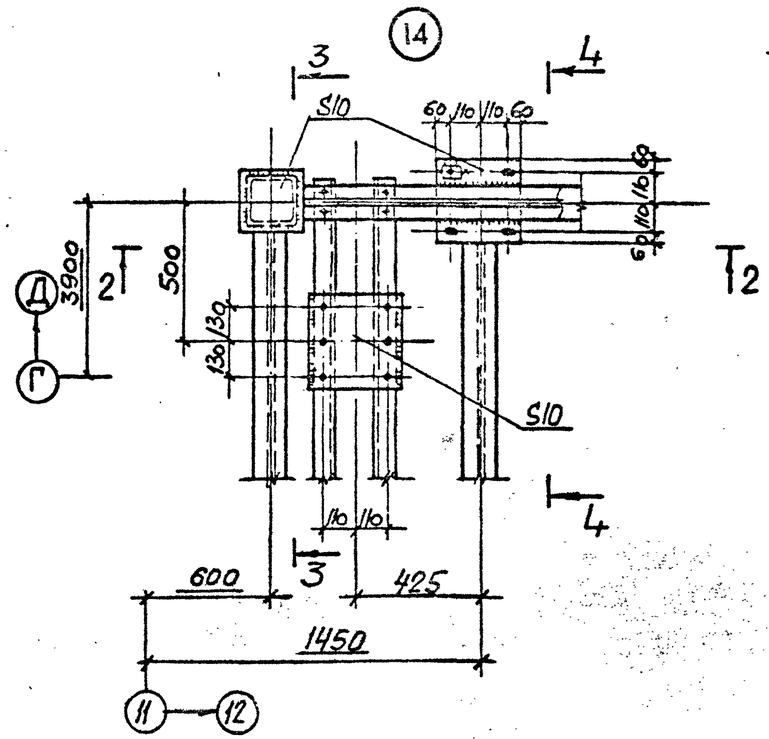

Привязан			
Инв.№			

Г И П	Синопальников		
Нач.отд.	Артемьев		
Н.контр.	Борисевич		
Гл.констр.	Короткий		
Гл.спец	Волкович		
Рук.гр.	Тимакова		
Инженер	Яковлева		
Ст.техн.	Сеппиус		

ТП 409-23-56.87 КМ 1

ЩЕБЕНОЧНЫЙ ЗАВОД ПО ПЕРЕРАБОТКЕ ОДНОРОДНЫХ ИЗВЕРЖЕННЫХ И МЕТАМОРФИЧЕСКИХ ПОРОД МОЩНОСТЬЮ 700 тыс.м³ В ГОД

Главный корпус с железобетонным каркасом

Стадия	Лист	Листов
Р	66	

Узлы 12...14

ГОССТРОЙ СССР ЛЕНИНГРАДСКИЙ ПРОМСТРОЙПРОЕКТ

СОГЛАСОВАНО

Взам. инв. № | Подпись и дата | Инв. № подл.

ТП 409-23-56.87 Альбом 6

СОГЛАСОВАНО

Инв. № подл. | Подпись и дата | Взам. инв. №

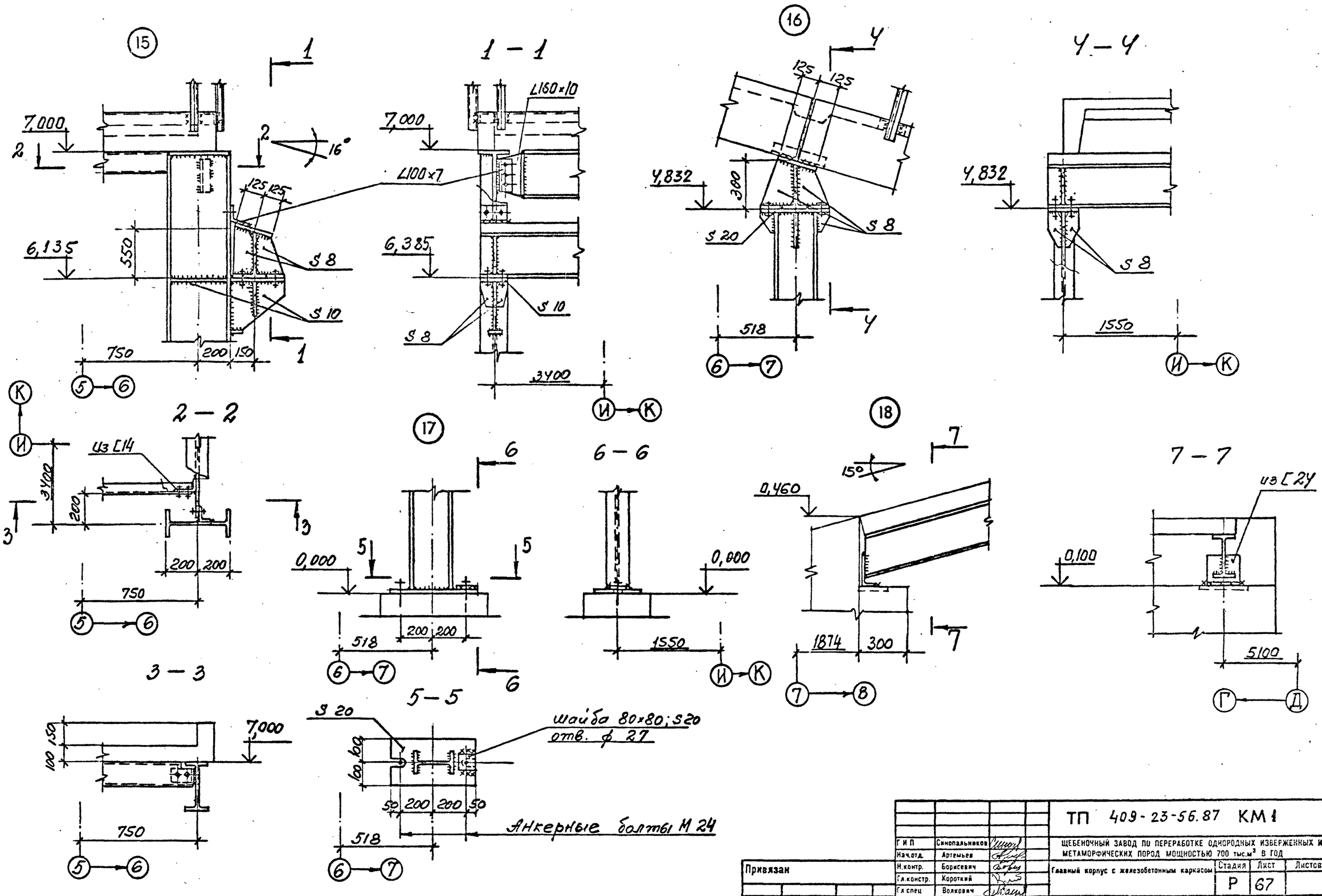

Г И П	Синопальников		
Нач.отд.	Артемьев		
Н.контр.	Борисевич		
Гл.констр.	Короткий		
Гл.спец	Волкович		
Рук.гр.	Тимакова		
Инженер	Яковлева		
Ст.техн.	Сеппкус		

Привязан

Инв. №

ТП 409-23-56.87 КМ1

ЩЕБЕНОЧНЫЙ ЗАВОД ПО ПЕРЕРАБОТКЕ ОДНОРОДНЫХ ИЗВЕРЖЕННЫХ И МЕТАМОРФИЧЕСКИХ ПОРОД МОЩНОСТЬЮ 700 тыс.м³ В ГОД

Главный корпус с железобетонным каркасом

Стадия	Лист	Листов
Р	67	

Узлы 15...18

ГОССТРОЙ СССР
ЛЕНИНГРАДСКИЙ ПРОМСТРОЙПРОЕКТ

ТП 409-23-56.87 Альбом 6

СОГЛАСОВАНО

Инв. № подлинника | Подпись и дата | Взам. инв. №

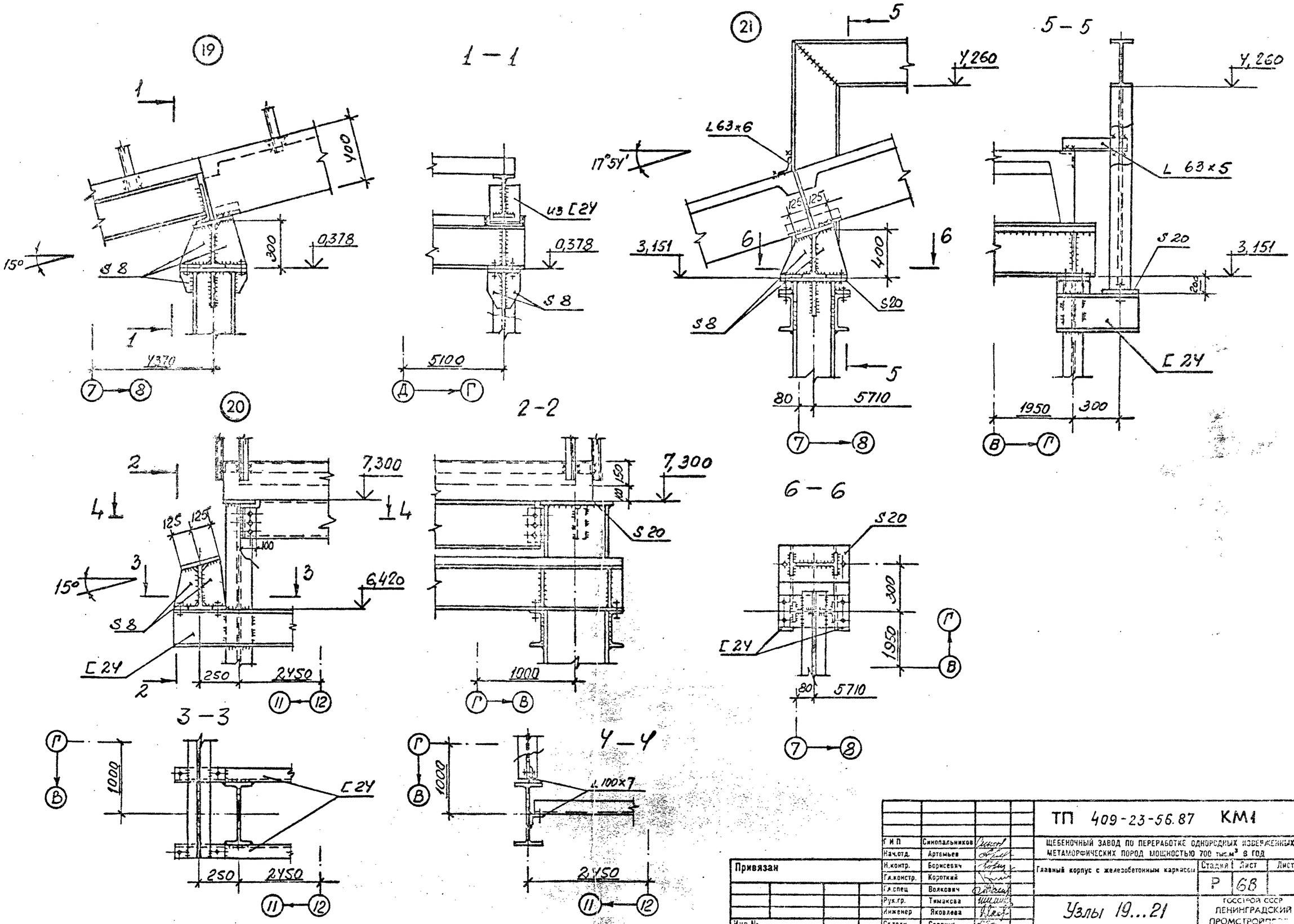

				ТП 409-23-56.87 КМ1	
ГИП	Синопальников			Щебеночный завод по переработке однородных изверженных и метаморфических пород мощностью 700 тыс.м³ в год	
Нач.отд.	Артемьев			Главный корпус с железобетонным каркасом	Стадия Р / Лист 68 / Листов
Н.контр.	Борисевич				
Гл.констр.	Короткий				
Гл.спец	Волкович				
Рук.гр.	Тимакова			Узлы 19...21	Госстрой СССР Ленинградский Промстройпроект
Инженер	Яковлева				
Ст.техн	Селпкус				

Привязан

Инв. №

ТП 409-23-56.87 Альбом 6

СОГЛАСОВАНО

Взам. инв. № | Подпись и дата | Инв. № подл.

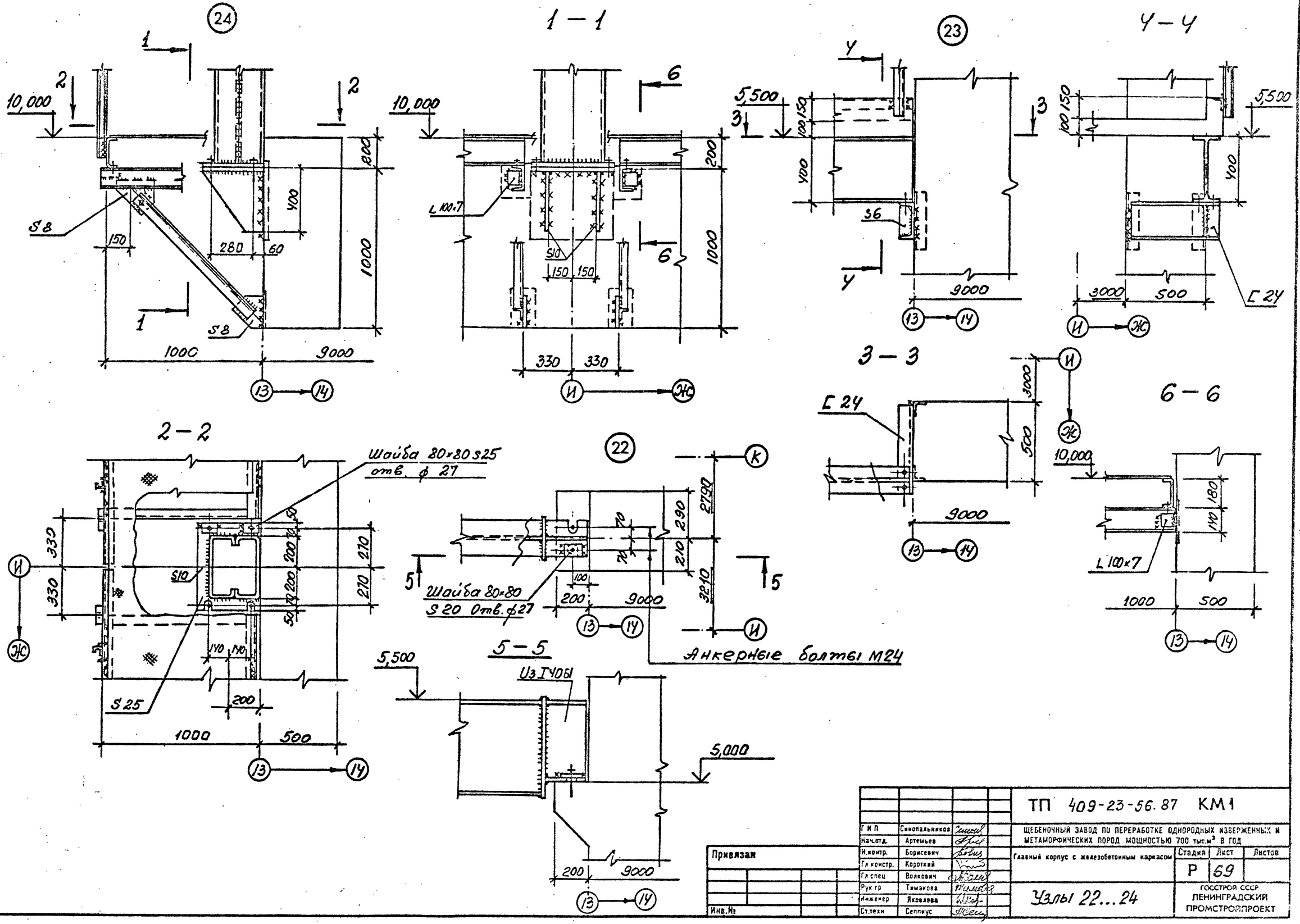

				ТП 409-23-56.87 КМ1			
Гл. инж.	Синопальников			ЩЕБЕНОЧНЫЙ ЗАВОД ПО ПЕРЕРАБОТКЕ ОДНОРОДНЫХ ИЗВЕРЖЕННЫХ И МЕТАМОРФИЧЕСКИХ ПОРОД МОЩНОСТЬЮ 700 тыс.м³ В ГОД			
Нач.отд.	Артемьев			Главный корпус с железобетонным каркасом	Стадия	Лист	Листов
Н.контр.	Борисевич				Р	69	
Гл.констр.	Короткий						
Гл.спец.	Волкович			Узлы 22...24	ГОССТРОЙ СССР ЛЕНИНГРАДСКИЙ ПРОМСТРОЙПРОЕКТ		
Рук.гр.	Тимакова						
Инженер	Яковлева						
Ст.техн.	Сеппиус						

Привязан

Инв. №

ТП 409-23-56.87 Альбом 6

СОГЛАСОВАНО

Инв. № подл. | Подпись и дата | Взам. инв. №

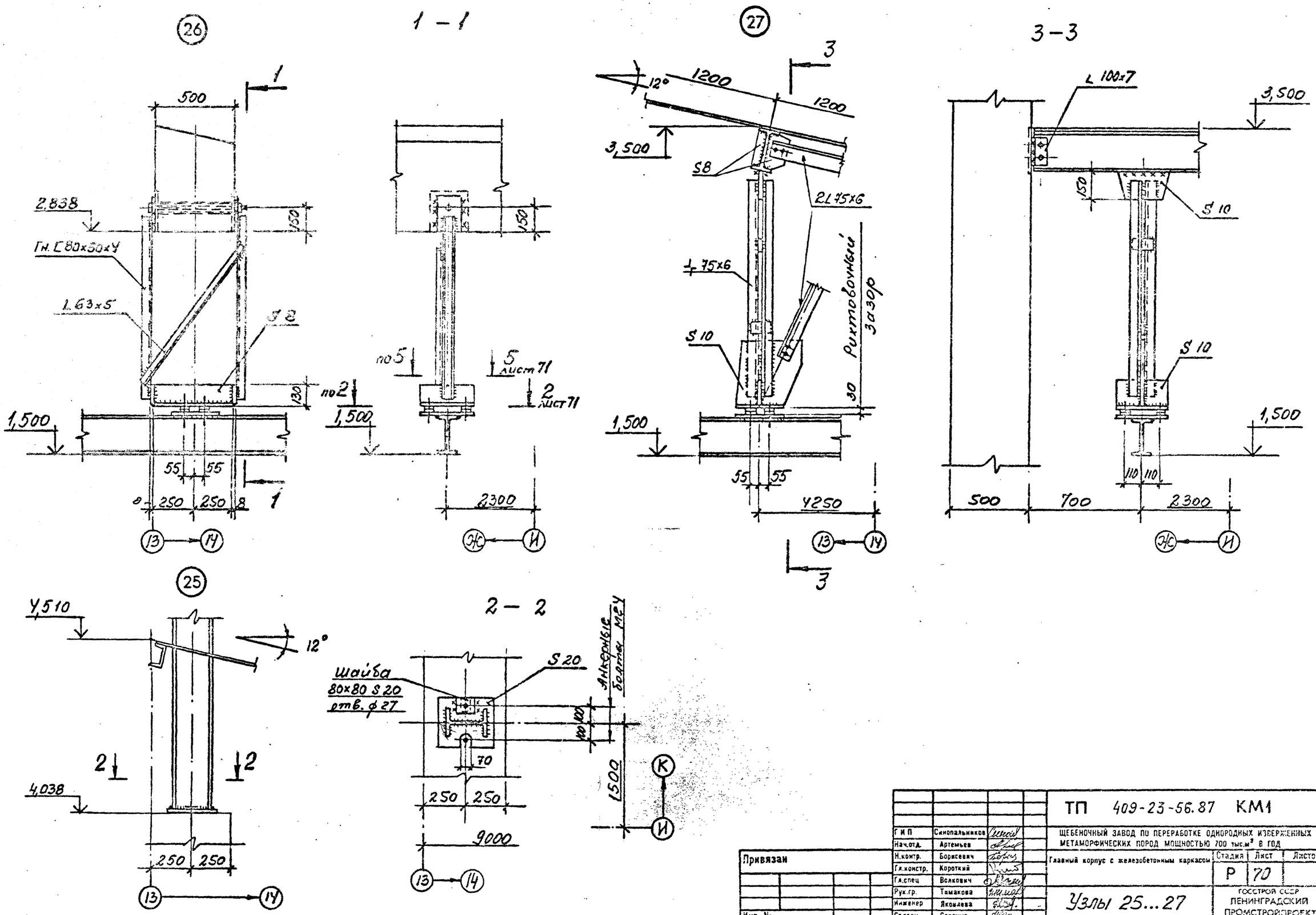

Привязан			
Инв. №			

ГИП	Синопальников		
Нач.отд.	Артемьев		
Н.контр.	Борисевич		
Гл.констр.	Короткий		
Гл.спец	Волкович		
Рук.гр.	Тимакова		
Инженер	Яковлева		
Ст.техн.	Сеппкус		

ТП 409-23-56.87 КМ1

Щебеночный завод по переработке однородных изверженных и метаморфических пород мощностью 700 тыс.м³ в год

Главный корпус с железобетонным каркасом

Стадия	Лист	Листов
Р	70	

Узлы 25...27

Госстрой СССР Ленинградский Промстройпроект

ТП 409-23-56.87 Альбом 6

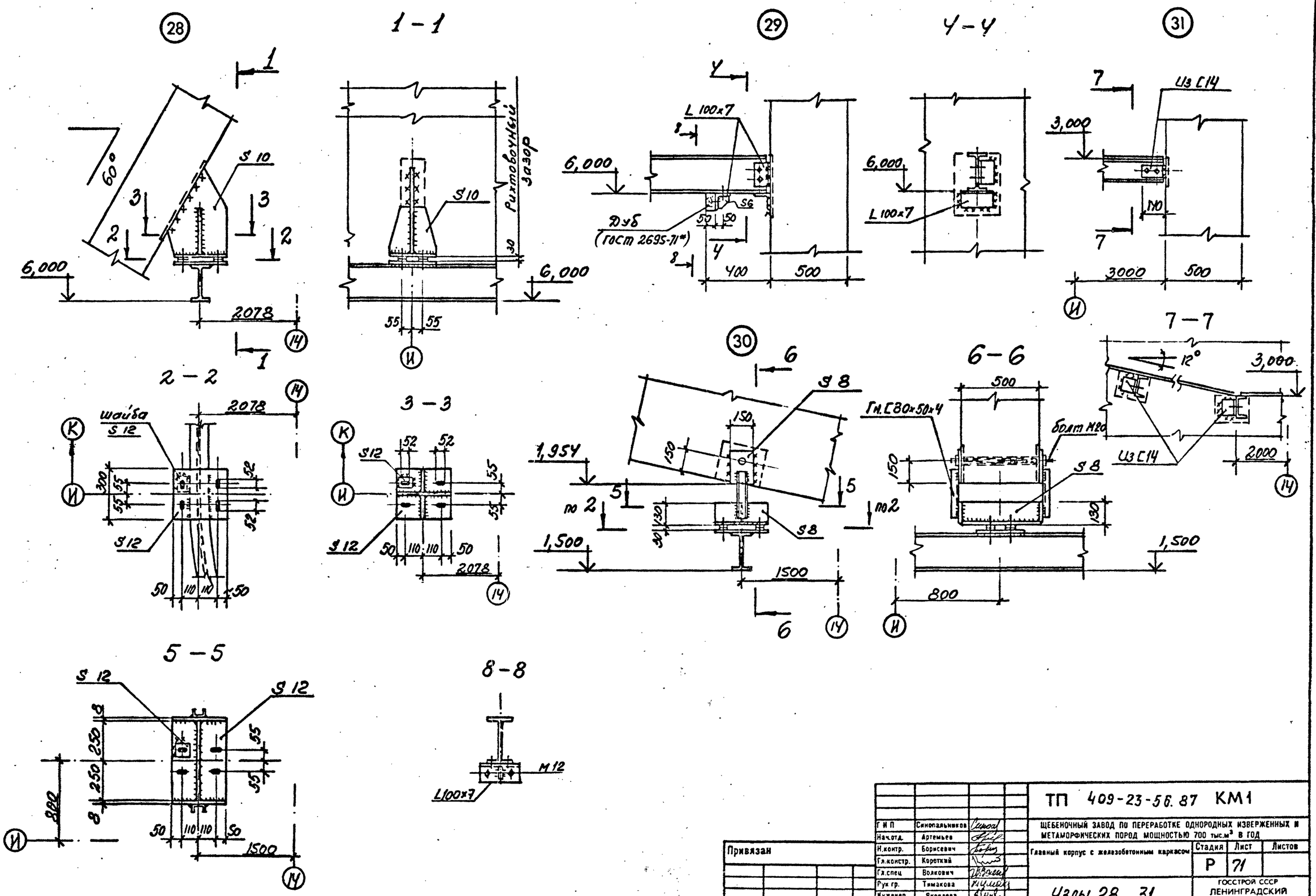

Привязан			
Инв. №			

ТП 409-23-56.87 КМ1			
ГИП	Синопальников		
Нач.отд.	Артемьев		
Н.контр.	Борисевич		
Гл.констр.	Короткий		
Гл.спец	Волкович		
Рук гр.	Тимакова		
Инженер	Яковлева		
Ст.техн	Сеппиус		

ЩЕБЕНОЧНЫЙ ЗАВОД ПО ПЕРЕРАБОТКЕ ОДНОРОДНЫХ ИЗВЕРЖЕННЫХ И МЕТАМОРФИЧЕСКИХ ПОРОД МОЩНОСТЬЮ 700 тыс.м³ В ГОД

Главный корпус с железобетонным каркасом

Стадия	Лист	Листов
Р	71	

Узлы 28...31

ГОССТРОЙ СССР ЛЕНИНГРАДСКИЙ ПРОМСТРОЙПРОЕКТ

СОГЛАСОВАНО

Взам. инв. №

Подпись и дата

Инв. № подл.

ТП 409-23-56.87 Альбом 6

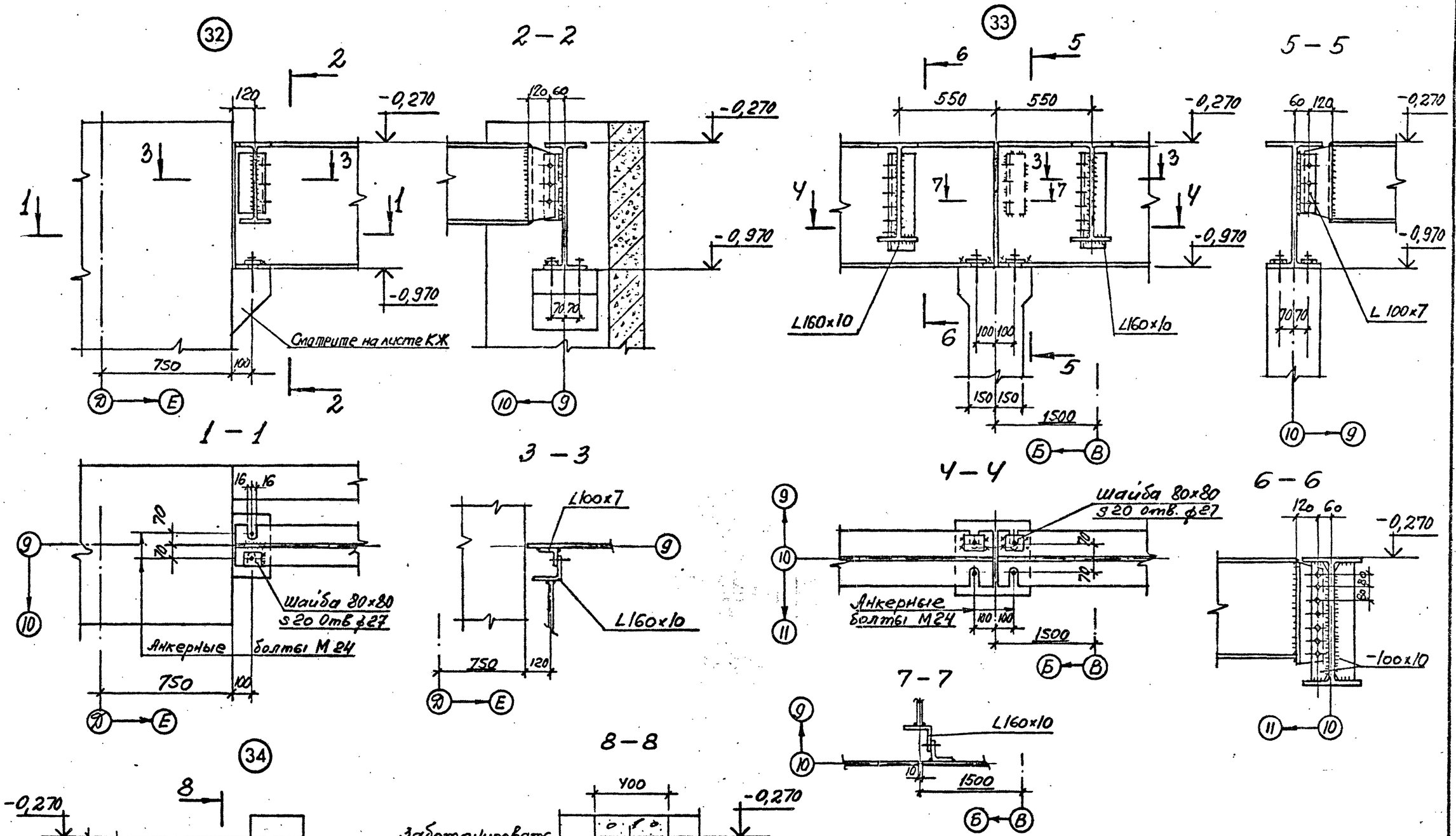

Г И П	Синопальников		
Нач.отд.	Артемьев		
Н.контр.	Борисевич		
Гл.констр.	Короткий		
Гл.спец	Волкович		
Рук.гр.	Тимакова		
Инженер	Яковлева		
Ст.техн	Сеппкус		

Привязан

Инв. №

ТП 409-23-56.87 КМ1

ЩЕБЕНОЧНЫЙ ЗАВОД ПО ПЕРЕРАБОТКЕ ОДНОРОДНЫХ ИЗВЕРЖЕННЫХ И МЕТАМОРФИЧЕСКИХ ПОРОД МОЩНОСТЬЮ 700 тыс.м³ В ГОД

Главный корпус с железобетонным каркасом

Стадия	Лист	Листов
Р	72	

Узлы 32...34

ГОССТРОЙ СССР
ЛЕНИНГРАДСКИЙ ПРОМСТРОЙПРОЕКТ

СОГЛАСОВАНО

Взам. инв. №

Подпись и дата

Инв. № подл.

ТП 409-23-56.87 Альбом 6

СОГЛАСОВАНО

Взам. инв. №

Подпись и дата

Инв. № подл.

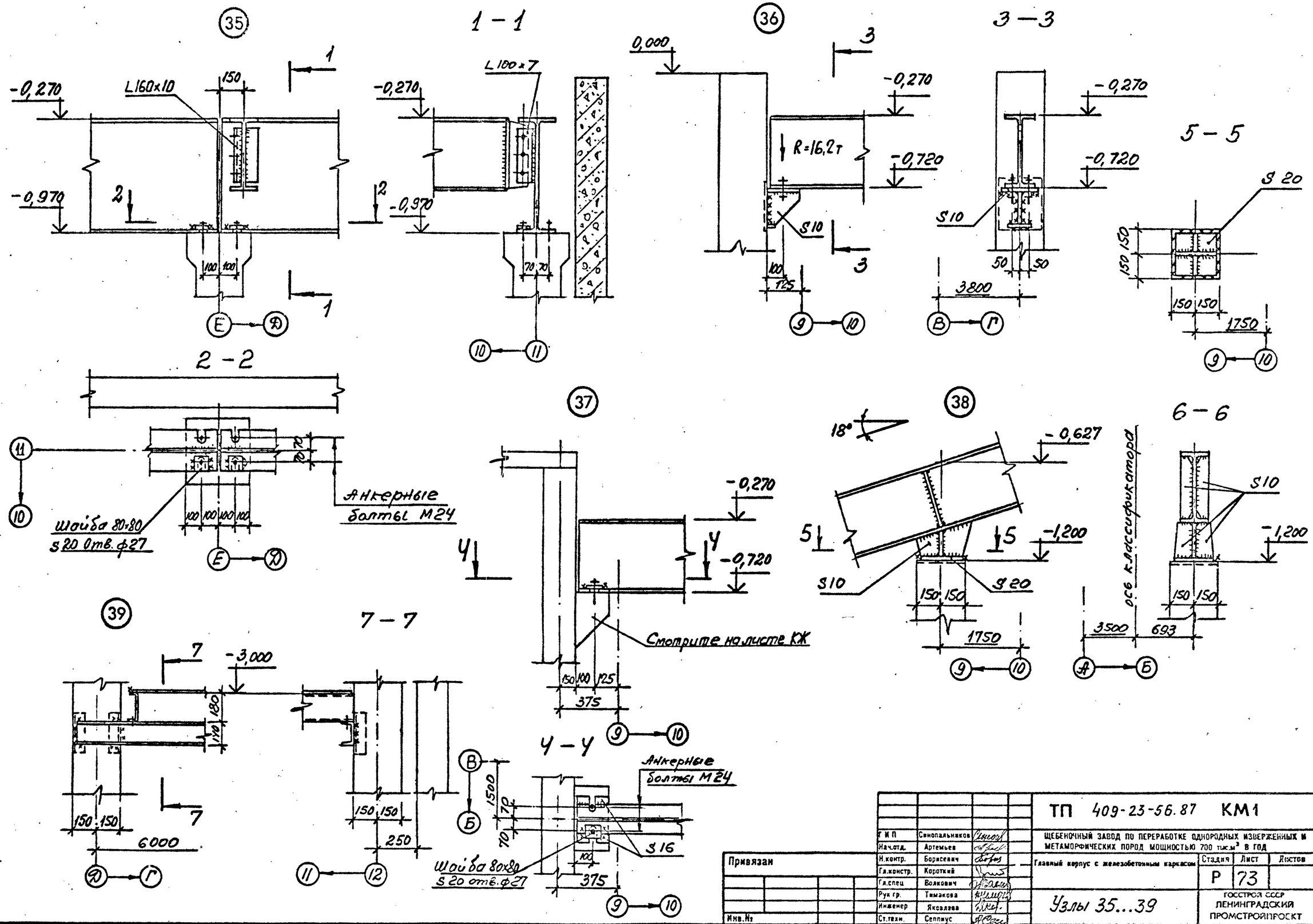

Привязан			
Инв. №			

ГИП	Синопальников		
Нач.отд.	Артемьев		
Н.контр.	Борисевич		
Гл.констр.	Короткий		
Гл.спец	Волкович		
Рук.гр.	Тимакова		
Инженер	Яковлева		
Ст.техн.	Сеппиус		

ТП 409-23-56.87 КМ1

Щебеночный завод по переработке однородных изверженных и метаморфических пород мощностью 700 тыс.м³ в год

Главный корпус с железобетонным каркасом

Стадия	Лист	Листов
Р	73	

Узлы 35...39

Госстрой СССР Ленинградский Промстройпроект

ТП 409-23-56.87 Альбом 6

СОГЛАСОВАНО

Инв. № подл. | Подпись и дата | Взам. инв. №

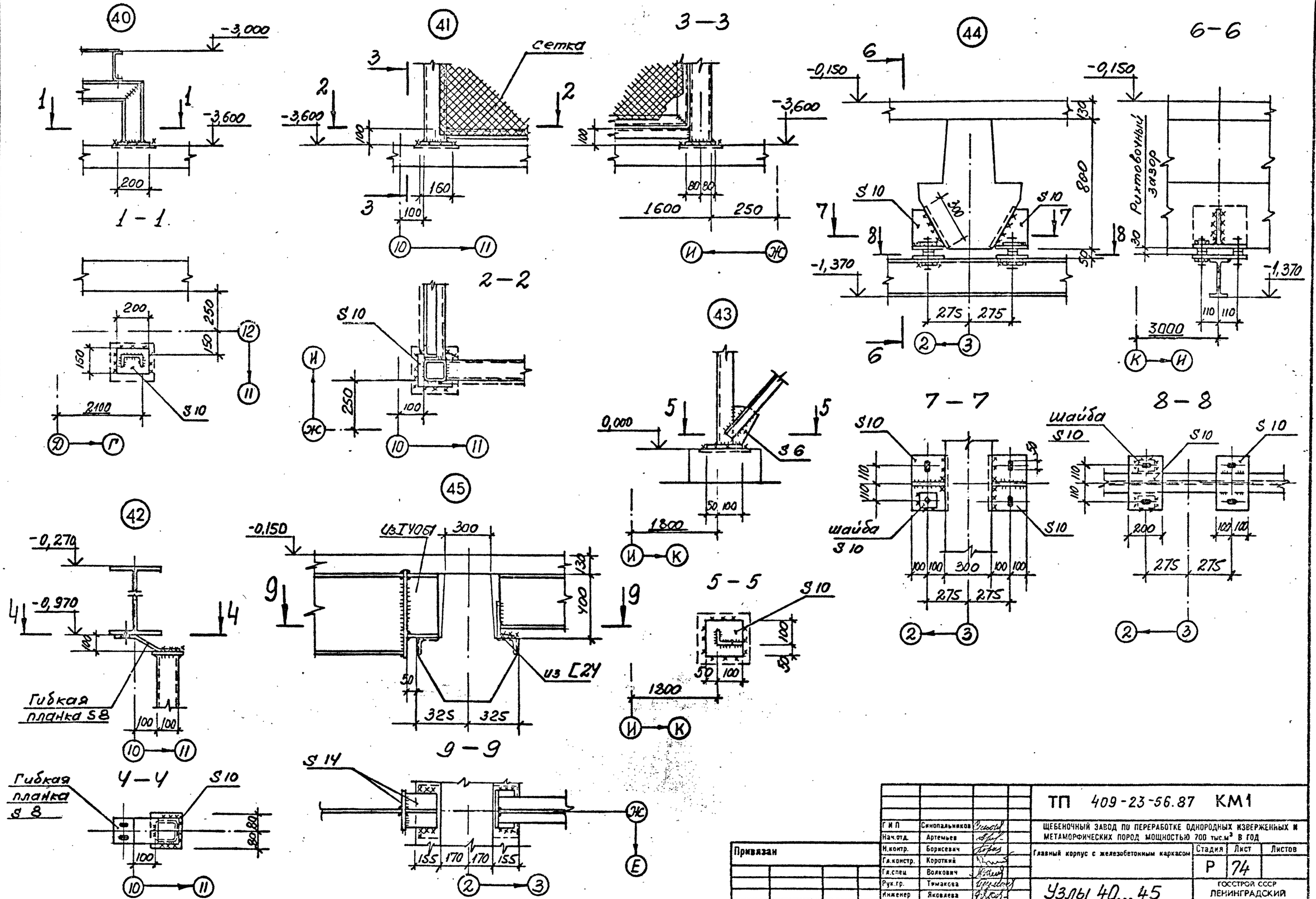

Привязан

Инв. №

ГИП	Синопальников		
Нач.отд.	Артемьев		
Н.контр.	Борисевич		
Гл.констр.	Короткий		
Гл.спец	Волкович		
Рук.гр.	Тимакова		
Инженер	Яковлева		
Ст.техн	Сеппкус		

ТП 409-23-56.87 КМ1

ЩЕБЕНОЧНЫЙ ЗАВОД ПО ПЕРЕРАБОТКЕ ОДНОРОДНЫХ ИЗВЕРЖЕННЫХ И МЕТАМОРФИЧЕСКИХ ПОРОД МОЩНОСТЬЮ 700 тыс.м³ В ГОД

Главный корпус с железобетонным каркасом

Стадия	Лист	Листов
Р	74	

Узлы 40...45

ГОССТРОЙ СССР ЛЕНИНГРАДСКИЙ ПРОМСТРОЙПРОЕКТ

ТП 409-23-56.87 Альбом 6

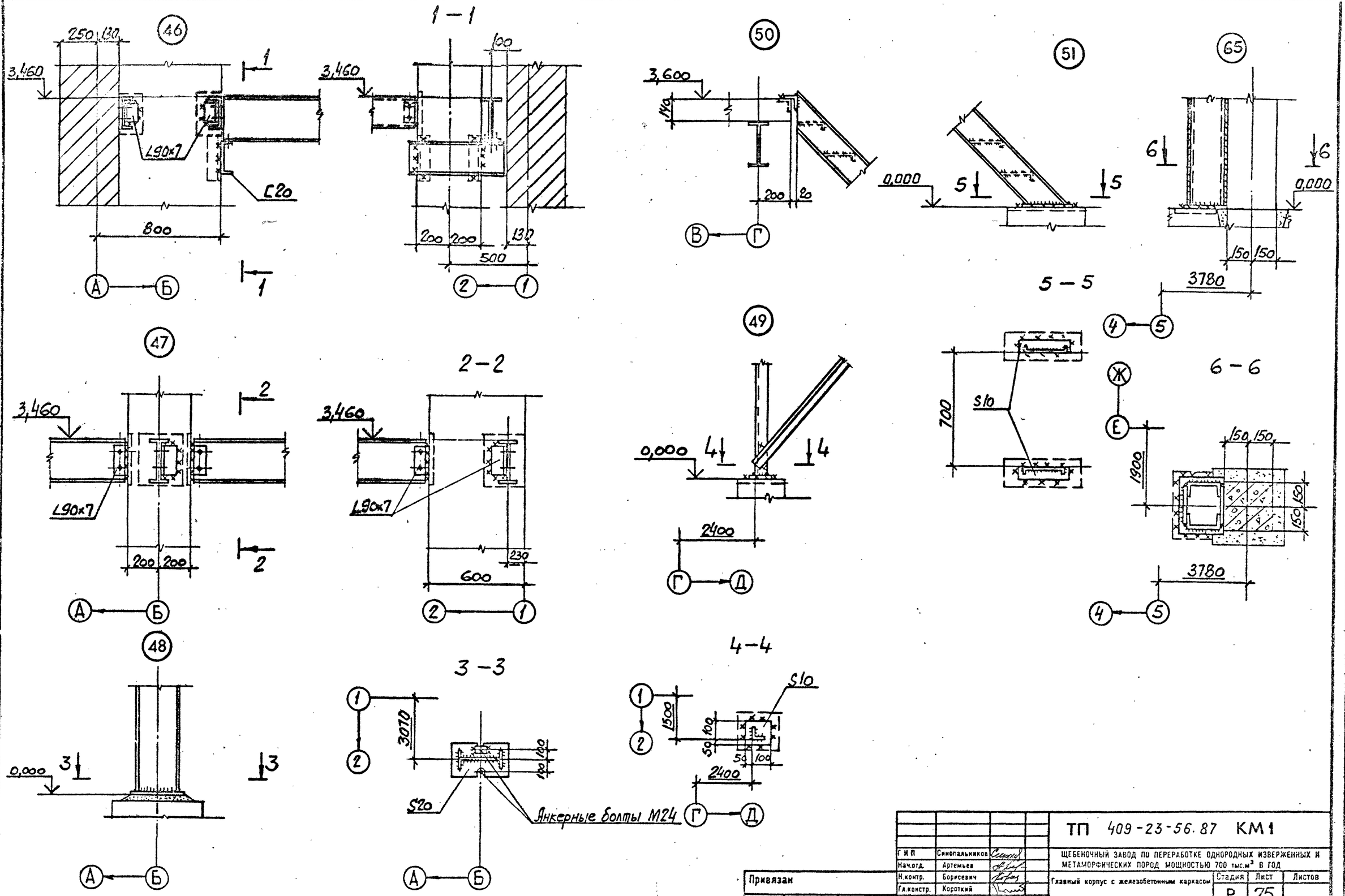

				ТП 409-23-56.87 КМ1	
				ЩЕБЕНОЧНЫЙ ЗАВОД ПО ПЕРЕРАБОТКЕ ОДНОРОДНЫХ ИЗВЕРЖЕННЫХ И МЕТАМОРФИЧЕСКИХ ПОРОД МОЩНОСТЬЮ 700 тыс.м³ В ГОД	
ГИП	Синопальников			Главный корпус с железобетонным каркасом	Стадия: Р; Лист: 75; Листов:
Нач.отд.	Артемьев				
Н.контр.	Борисевич				
Гл.констр.	Короткий				
Гл.спец	Волкович				
Рук.гр.	Тимакова			Узлы 46...51,65	ГОССТРОЙ СССР ЛЕНИНГРАДСКИЙ ПРОМСТРОЙПРОЕКТ
Инженер	Яковлева				
Ст.техн	Сеппкус				

Привязан

Инв.№

СОГЛАСОВАНО

Подпись и дата

Взам.инв.№

ТП 409-23-56.87 Альбом 6

СОГЛАСОВАНО

Инв. № подл. | Подпись и дата | Взам. инв. №

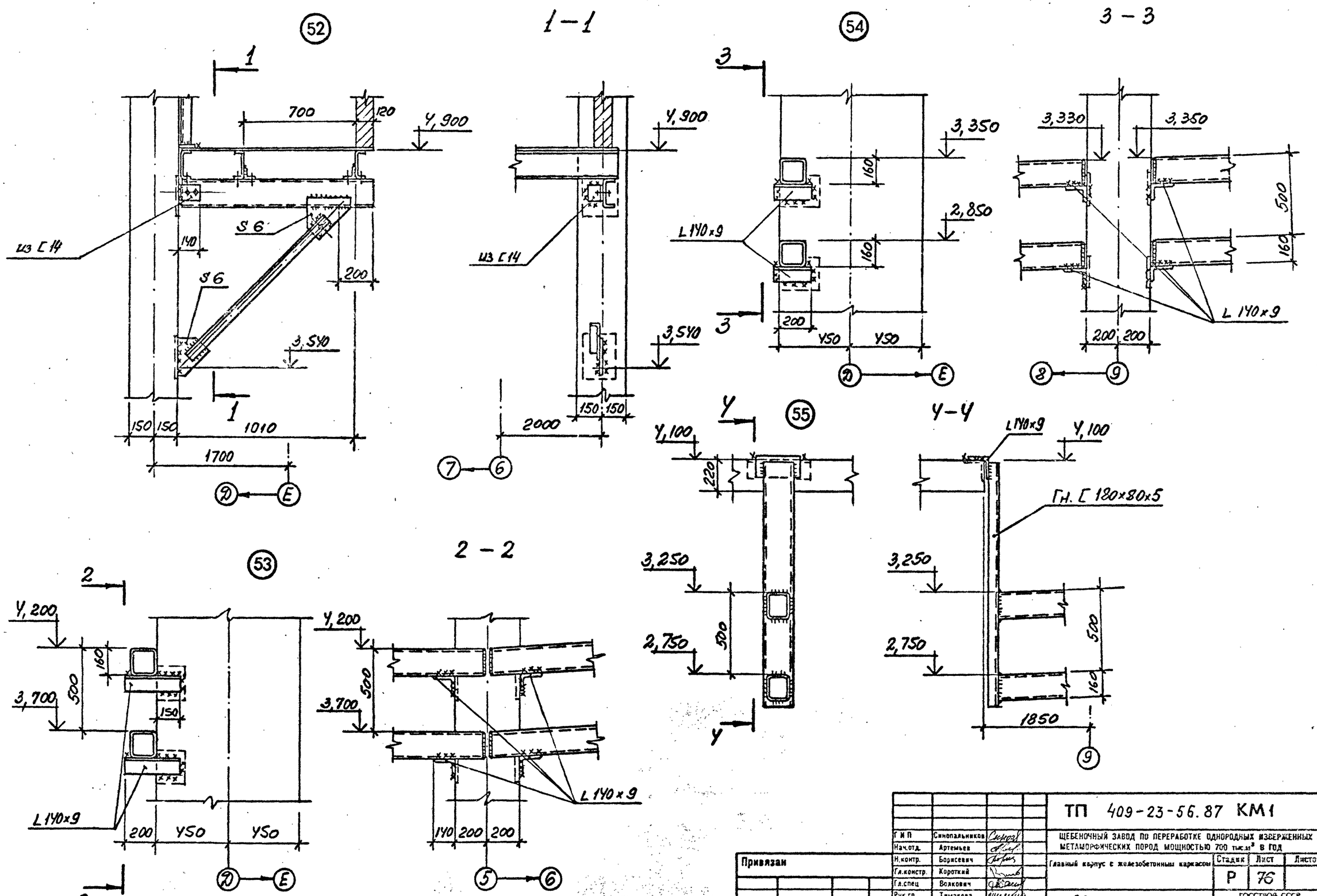

Привязан			
Инв. №			

ТП 409-23-56.87 КМ1			
ГИП	Синопальников		
Нач.отд.	Артемьев		
Н.контр.	Борисевич		
Гл.констр.	Короткий		
Гл.спец	Волкович		
Рук.гр.	Тимакова		
Инженер	Медведева		
Ст.техн.	Сеппкус		

ЩЕБЕНОЧНЫЙ ЗАВОД ПО ПЕРЕРАБОТКЕ ОДНОРОДНЫХ ИЗВЕРЖЕННЫХ И МЕТАМОРФИЧЕСКИХ ПОРОД МОЩНОСТЬЮ 700 тыс м³ В ГОД

Главный корпус с железобетонным каркасом

Стадия	Лист	Листов
Р	76	

Узлы 52...55

ГОССТРОЙ СССР ЛЕНИНГРАДСКИЙ ПРОМСТРОЙПРОЕКТ

ТП 409-23-56.87 Альбом 6

СОГЛАСОВАНО

Взам. инв. № | Подпись и дата | Инв. № подл.

56

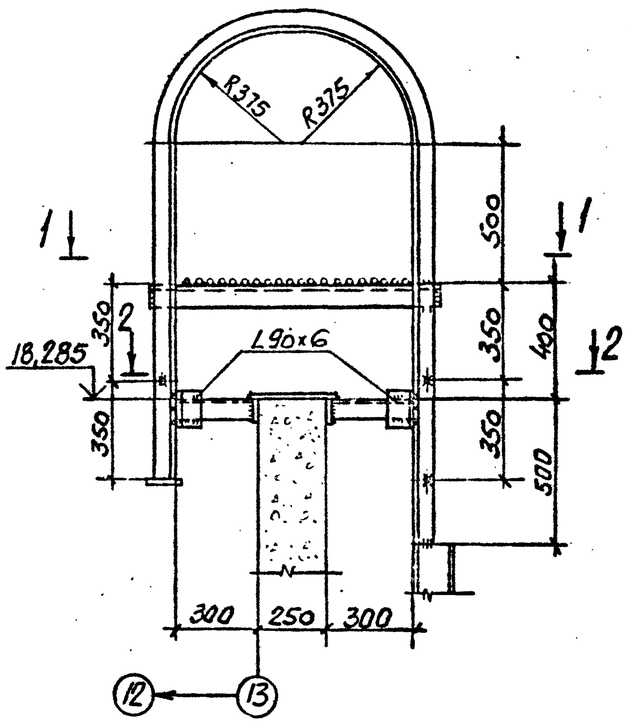

1—1

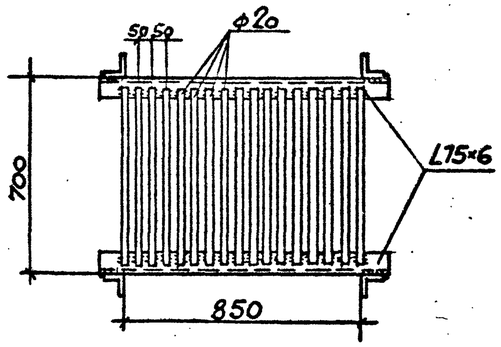

2—2

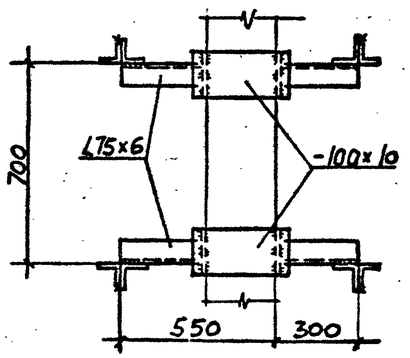

59

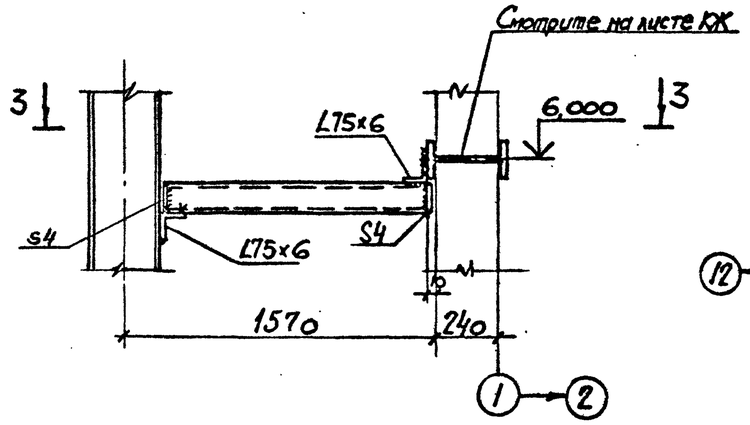

3—3

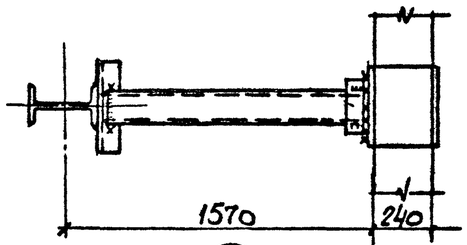

57

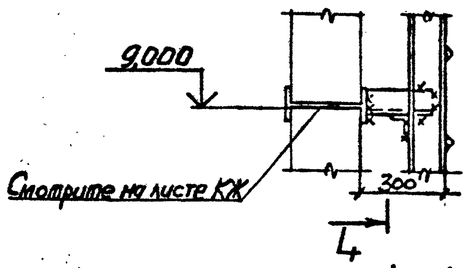

4—4

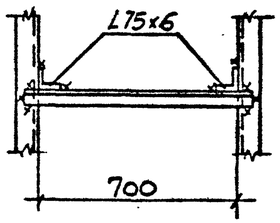

58

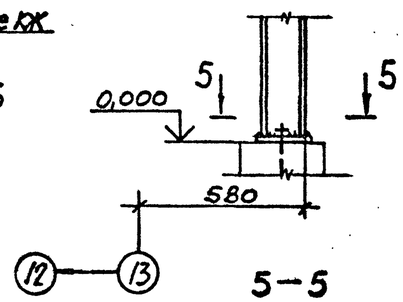

5—5

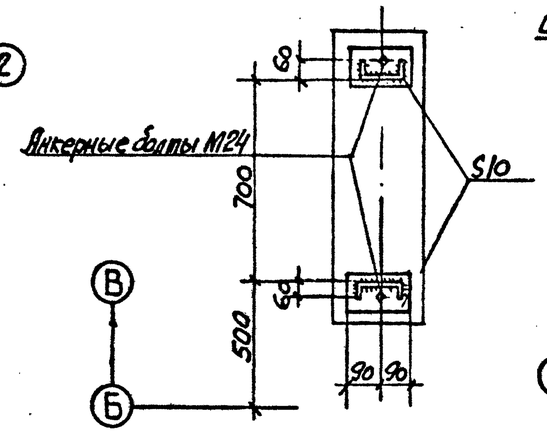

6—6

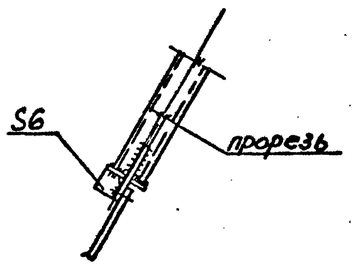

60

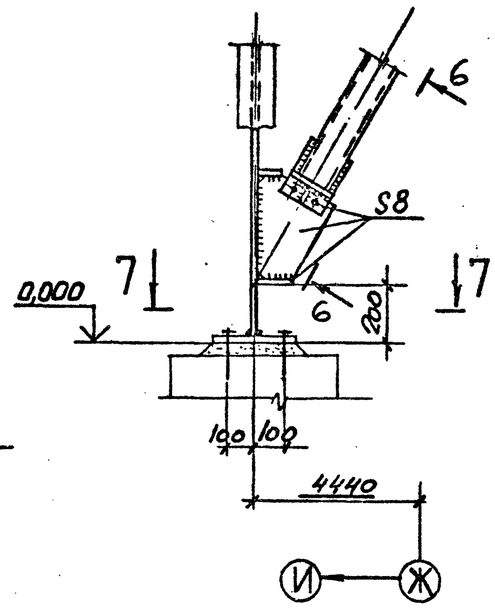

7—7

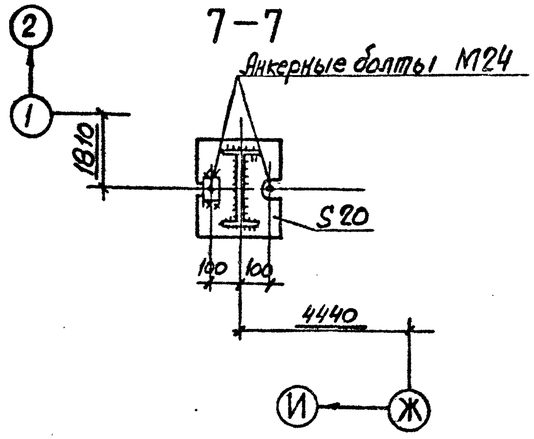

Привязан			
Инв.№			

Г.И.П.	Синопальников	
Нач.отд.	Артемьев	
Н.контр.	Борисевич	
Гл.констр.	Короткий	
Гл.спец.	Волкович	
Рук.гр.	Тимакова	
Инженер	Яковлева	

ТП 409-23-56.87 КМ1

ЩЕБЕНОЧНЫЙ ЗАВОД ПО ПЕРЕРАБОТКЕ ОДНОРОДНЫХ ИЗВЕРЖЕННЫХ И МЕТАМОРФИЧЕСКИХ ПОРОД МОЩНОСТЬЮ 700 тыс.м³ В ГОД

Главный корпус с железобетонным каркасом

Стадия	Лист	Листов
Р	77	

Узлы 56...60

ГОССТРОЙ СССР ЛЕНИНГРАДСКИЙ ПРОМСТРОЙПРОЕКТ

ТП 409-23-56.87 Альбом 6

СОГЛАСОВАНО

Инв. № подл. | Подпись и дата | Взам. инв. №

(61)

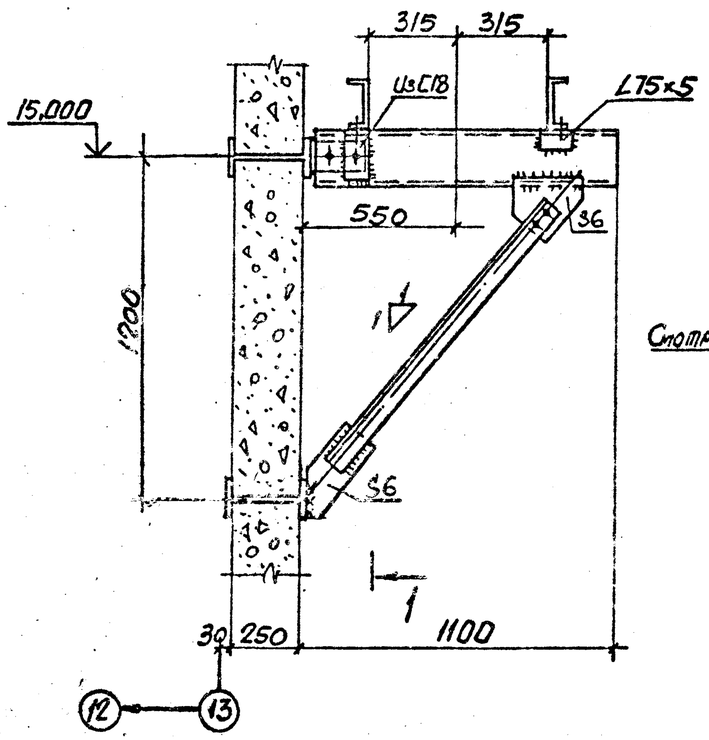

1–1

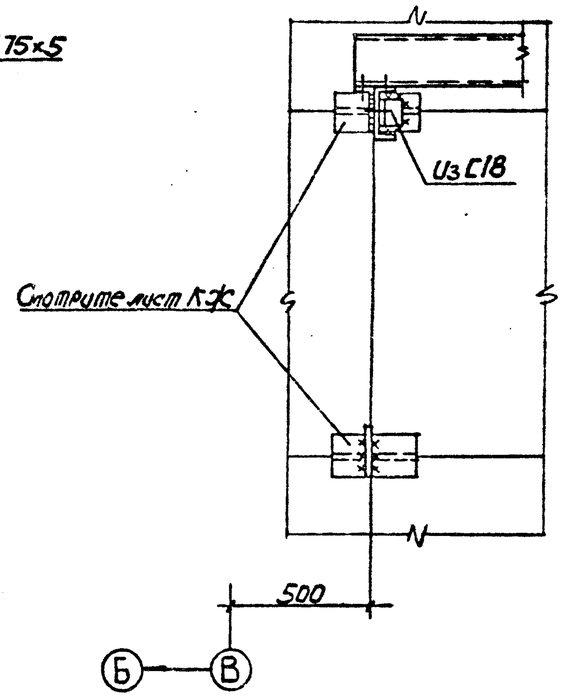

(64)

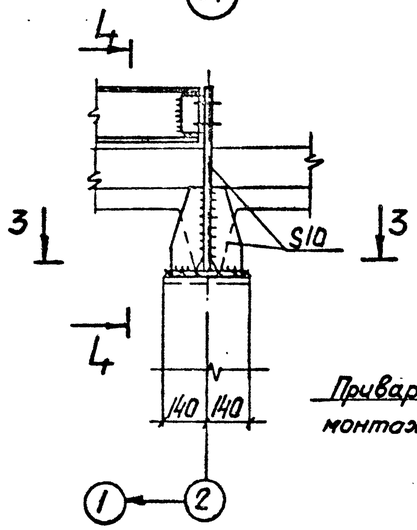

4–4

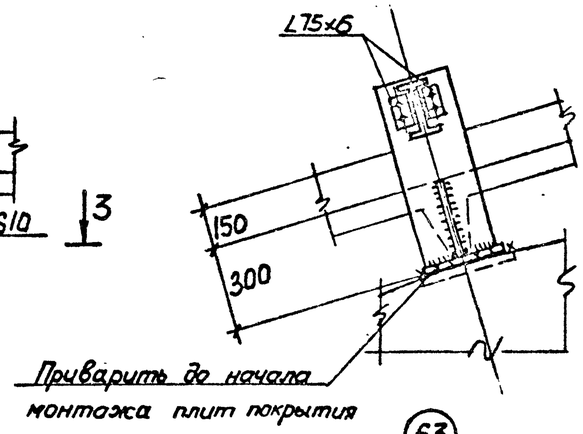

(63)

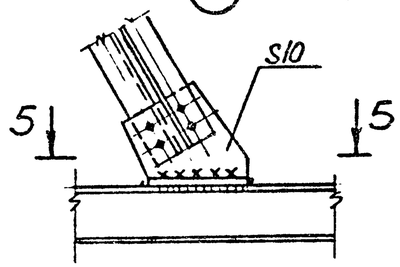

3–3

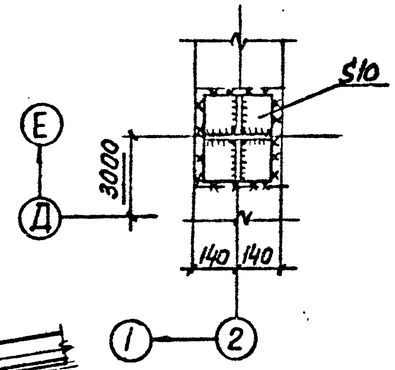

5–5

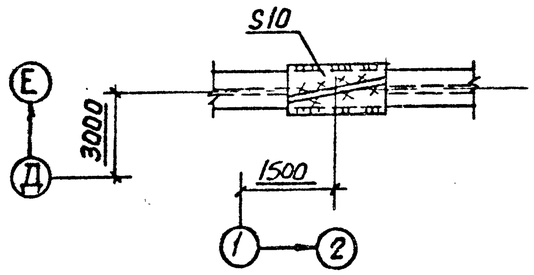

(62)

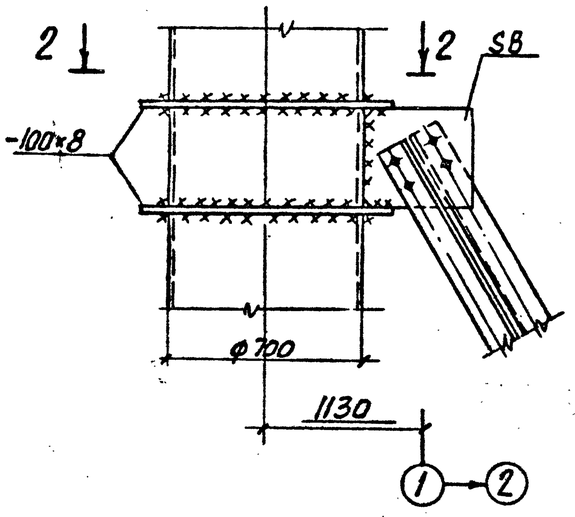

2–2

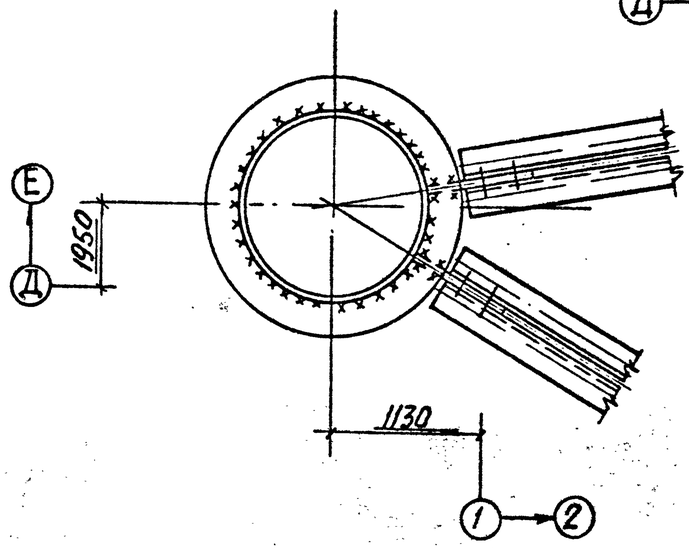

Привязан

Инв. №

ГИП	Синопальников	
Нач.отд.	Артемьев	
Н.контр.	Борисевич	
Гл.констр.	Короткий	
Гл.спец	Волкович	
Рук.гр.	Тимакова	
Инженер	Яковлева	

ТП 409-23-56.87 КМ1

ЩЕБЕНОЧНЫЙ ЗАВОД ПО ПЕРЕРАБОТКЕ ОДНОРОДНЫХ ИЗВЕРЖЕННЫХ И МЕТАМОРФИЧЕСКИХ ПОРОД МОЩНОСТЬЮ 700 тыс.м³ В ГОД

Главный корпус с железобетонным каркасом

Стадия	Лист	Листов
Р	78	

Узлы 61...64

ГОССТРОЙ СССР ЛЕНИНГРАДСКИЙ ПРОМСТРОЙПРОЕКТ

ТП 409-23-56.87 Альбом 6

СОГЛАСОВАНО

Взам. инв. № | Подпись и дата | Инв. № подл.

66

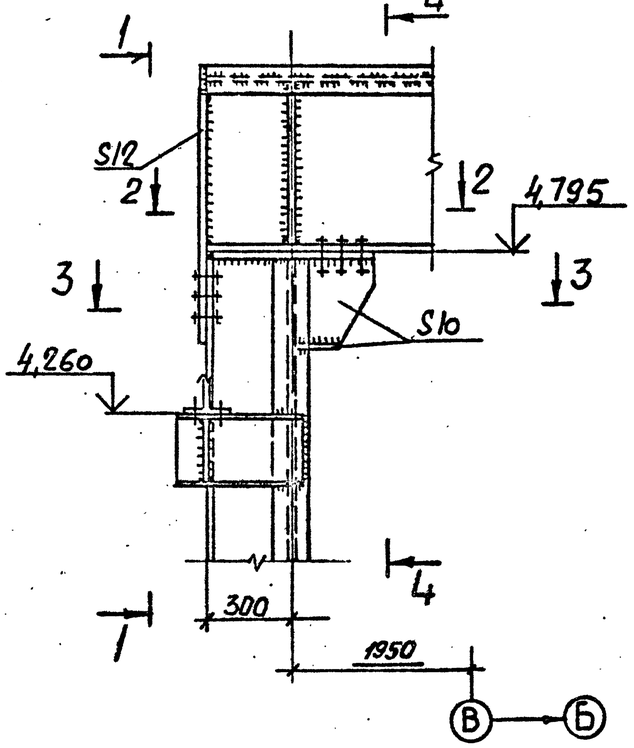

1—1

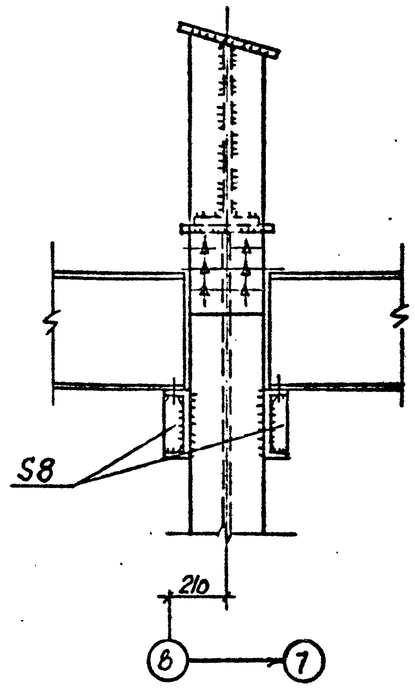

4-4

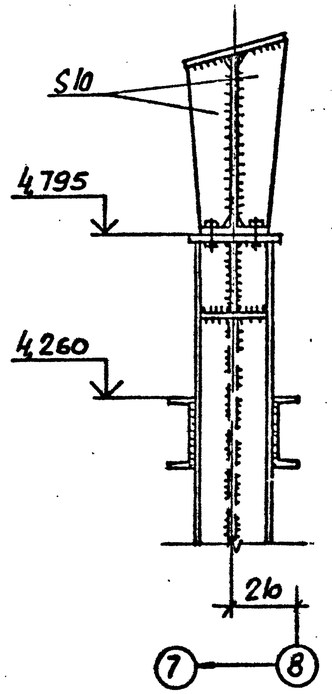

67

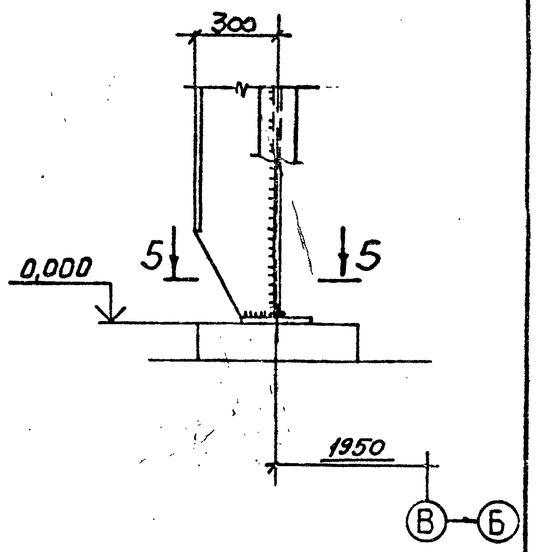

5—5

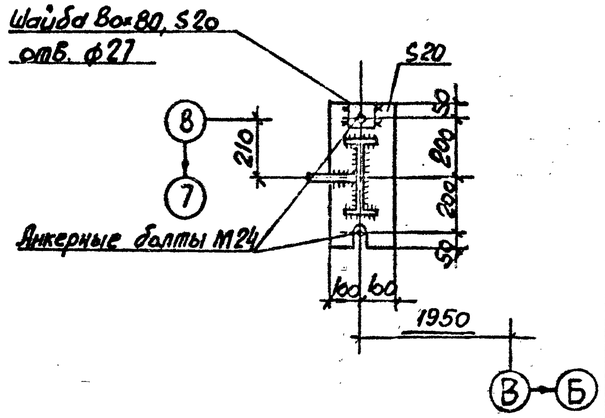

2—2

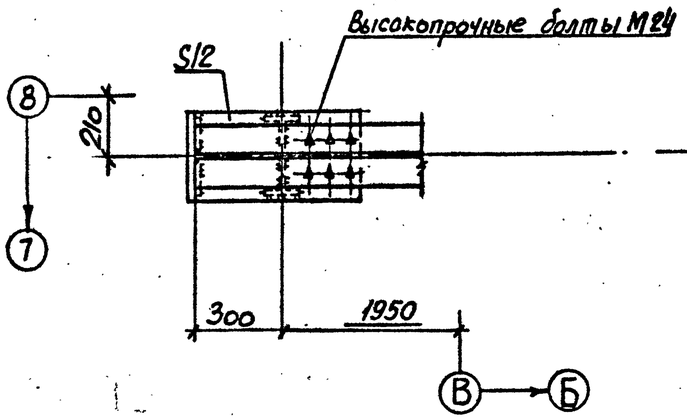

3—3

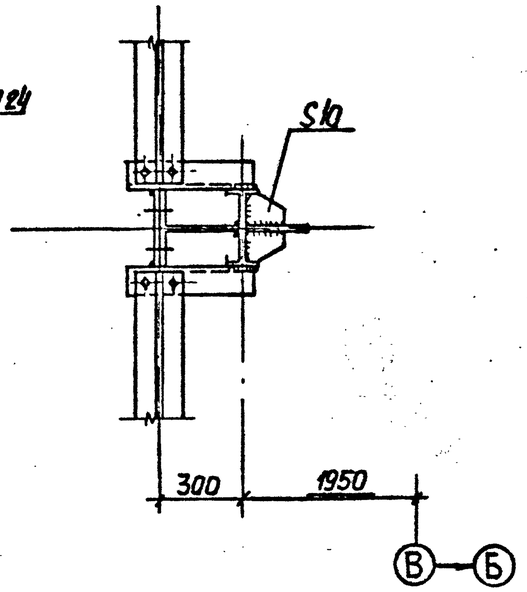

Привязан

Инв. №

ГИП	Синопальников	
Нач.отд.	Артемьев	
Н.контр.	Борисевич	
Гл.констр.	Короткий	
Гл.спец	Волкович	
Рук.гр.	Тимакова	
Инженер	Яковлева	

ТП 409-23-56.87 КМ1

ЩЕБЕНОЧНЫЙ ЗАВОД ПО ПЕРЕРАБОТКЕ ОДНОРОДНЫХ ИЗВЕРЖЕННЫХ И МЕТАМОРФИЧЕСКИХ ПОРОД МОЩНОСТЬЮ 700 тыс.м³ В ГОД

Главный корпус с железобетонным каркасом

Стадия	Лист	Листов
Р	79	

Узлы 66,67

ГОССТРОЙ СССР
ЛЕНИНГРАДСКИЙ ПРОМСТРОЙПРОЕКТ

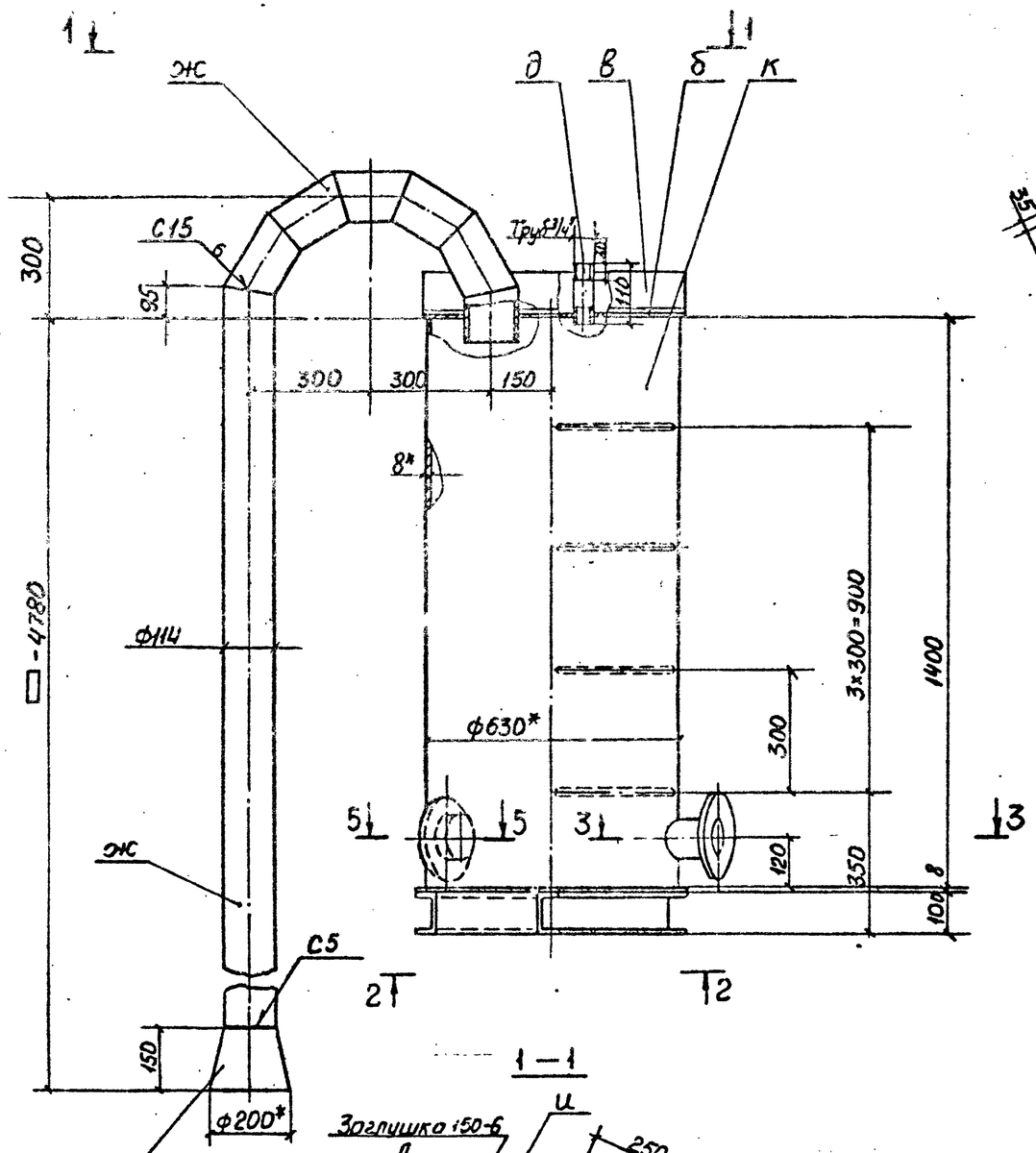

2—2
М1:5

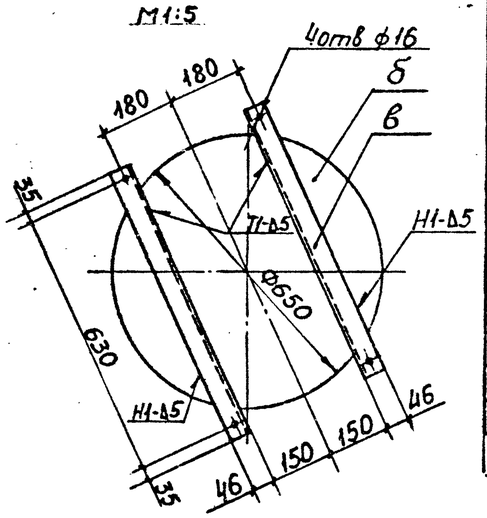

ВЕДОМОСТЬ ЭЛЕМЕНТОВ

Марка	Сечение: Эскиз	Поз.	Состав	Опорные усилия: M тс.м	N тс	Q тс	Группа конструкций	Марка металла	Примечание: Масса, кг
а	—		S6	без	расчета			ВСт3кп2	3,4
б	—		S8	—	"	—		ВСт3кп2	40
в	[		[10	—	"	—		ВСт3кп2	23,2
г	⊕		Ф20	—	"	—		ВСт3кп2	4,0
д	⊕		Труба Р-20х2,8	—	"	—		ВСт3кп2	0,2
е	⊕		Труба Р-50х3,5	—	"	—		ВСт3кп2	0,8
ж	⊕		Труба 114х6	—	"	—		ВСт3кп2	91
и	⊕		Труба 159х6	—	"	—		ВСт3кп2	2,3
к	⊕		Труба 630х8	—	"	—		ВСт3кп2	170
л	▨		пластина 8 лист 0Н6-С-3-99					резина	0,1

3—3
М1:5

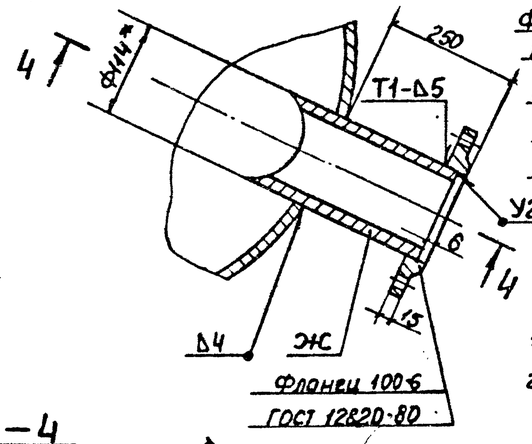

5—5
М 1:5

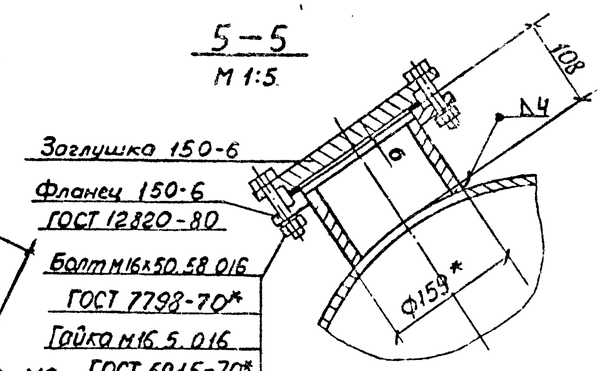

Заглушка 150-6
Фланец 150-6
ГОСТ 12820-80
Болт М16х50.58.016
ГОСТ 7798-70*
Гайка М16.5.016
ГОСТ 5915-70*
Шайба 16.65Г
ГОСТ 6402-70

1* Размеры для справок.

2. Размер ▭ проставляется при привязке в зависимости от глубины зумпфа.

1—1

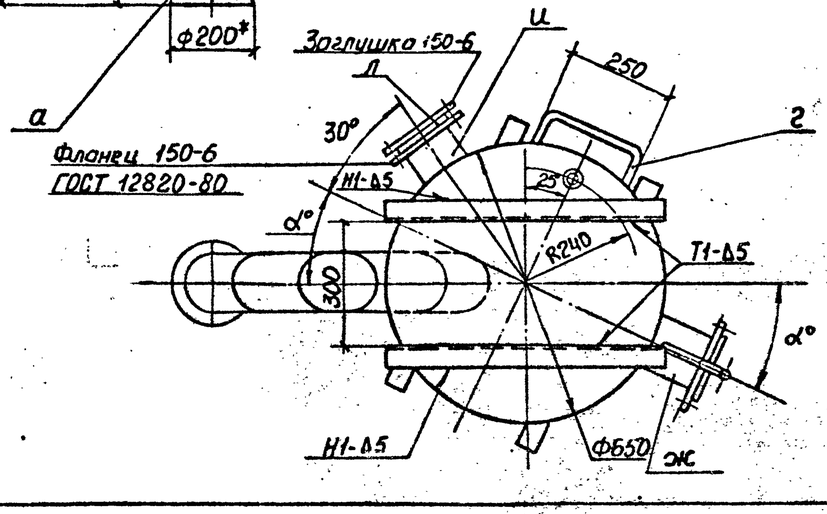

4—4
М1:5

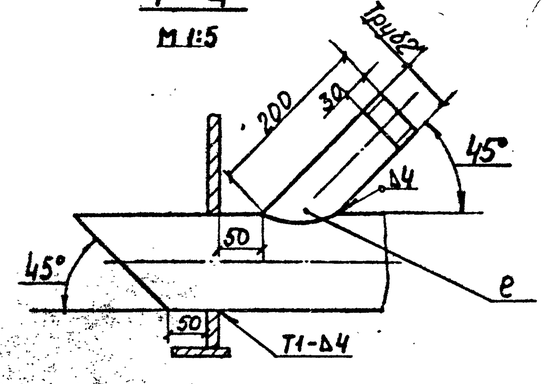

Привязан

Инв. №

Г.И.П.	Синопальников		
Нач.отд.	Долотова		
Н.контр.	Зайкина		
Гл.констр.	Сидоров		
Рук.гр.	Клосовская		
Ст.инж.	Гильман		
Ст.техн.	Усанова		

ТП 409-23-56.87 КМ

ЩЕБЕНОЧНЫЙ ЗАВОД ПО ПЕРЕРАБОТКЕ ОДНОРОДНЫХ ИЗВЕРЖЕННЫХ И МЕТАМОРФИЧЕСКИХ ПОРОД МОЩНОСТЬЮ 700 тыс м³ В ГОД

Главный корпус с железобетонным каркасом

Стадия	Лист	Листов
Р	80	

Схема установки носков 3 ГрК-в. Бак Ф630 правый.

ГОССТРОЙ СССР ЛЕНИНГРАДСКИЙ ПРОМСТРОЙПРОЕКТ

Формат

Альбом 6

ТП 409-23-56.87

СОГЛАСОВАНО

Отдел 10 Шкредов

Взам. инв. №

Подпись и дата

Инв. № подл.

ТП 409-23-56.87 Альбом 6

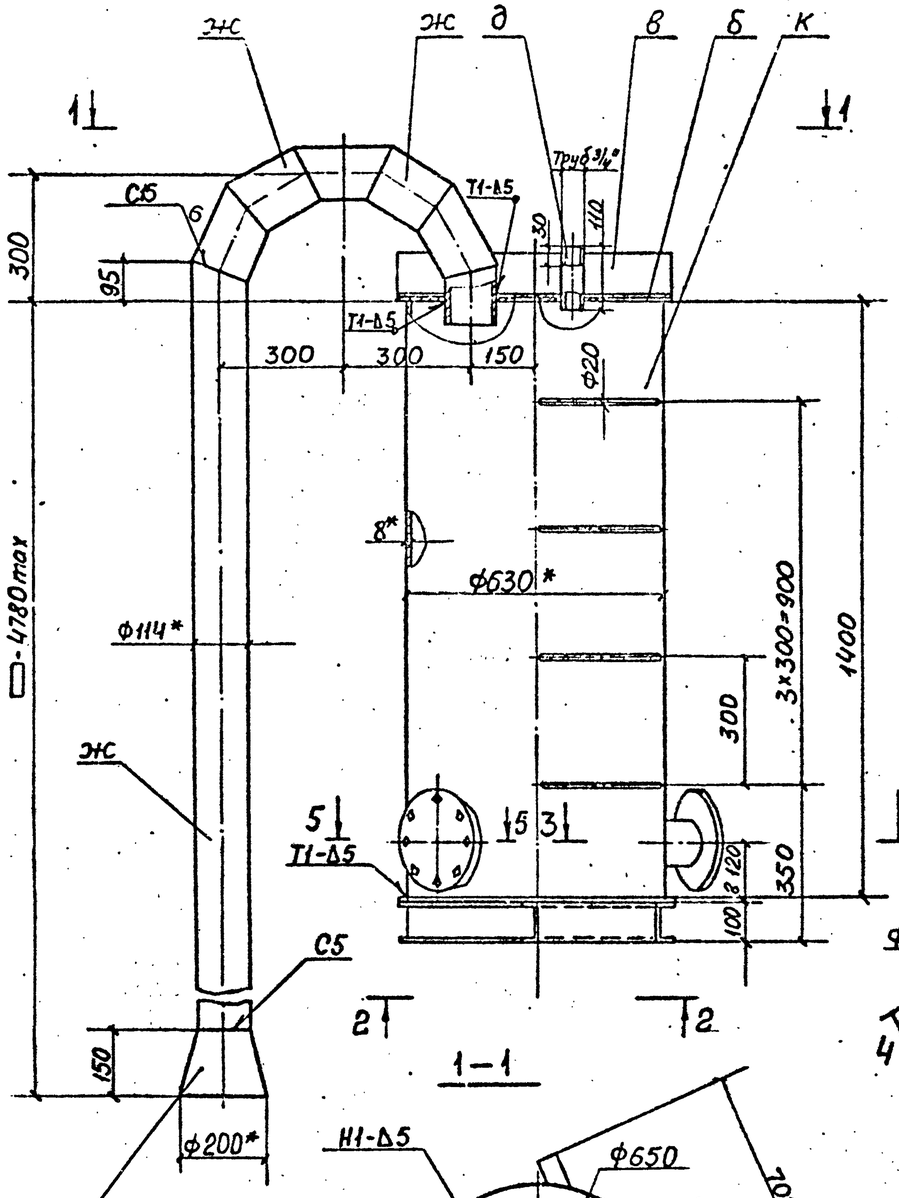

2 — 2

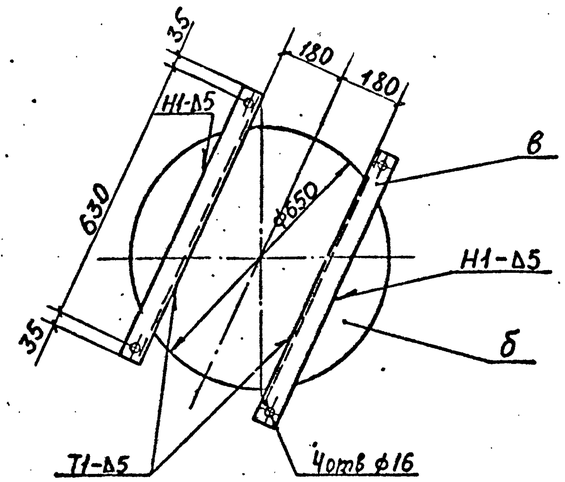

1 — 1

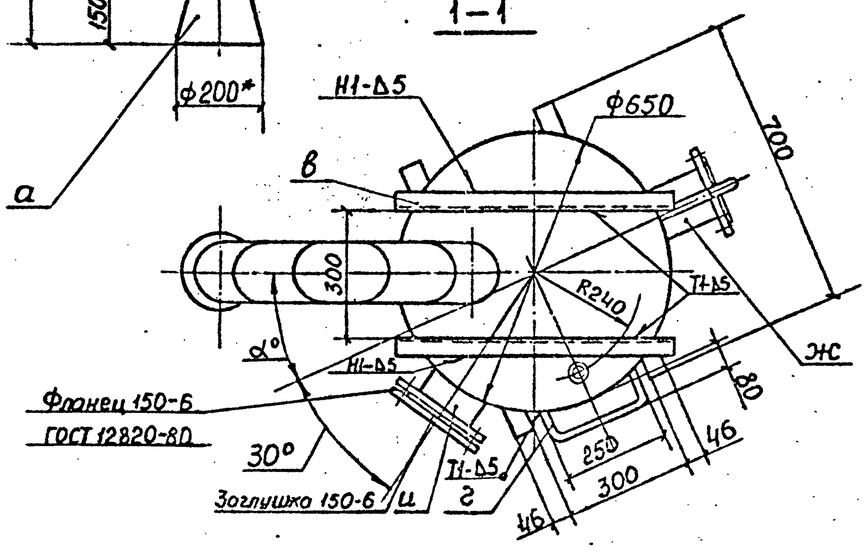

3 — 3

М 1:5

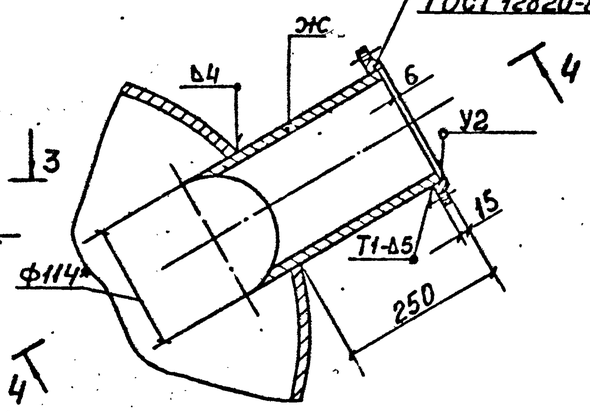

5 — 5

М 1:5

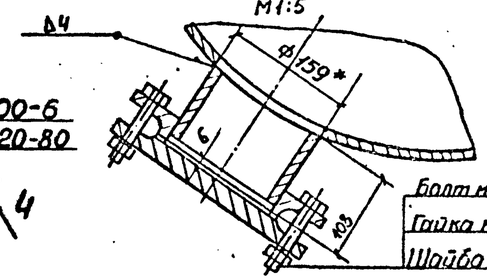

Болт М16х50.58.016 ГОСТ 7798-70
Гайка М16.5.016 ГОСТ 5915-70
Шайба 16 65Г ГОСТ 6402-70

4 — 4

М 1:5

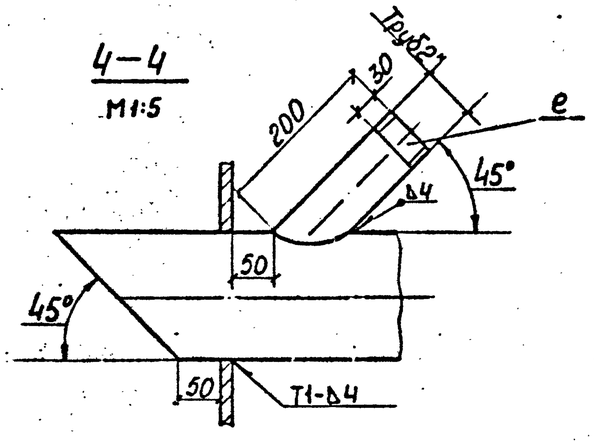

1.* Размеры для справок.
2. Размер ▭ проставляется при привязке в зависимости от глубины зумпфа.

ВЕДОМОСТЬ ЭЛЕМЕНТОВ

Марка	Сечение: Эскиз	Поз.	Состав	Опорные усилия: M тс.м	N тс	Q тс	Группа хоз. структуры	Марка металла	Примечание: Масса, кг
а	—		S6	без	расчета			ВСт3кп2	3,4
б	—		S8	—	"	—		ВСт3кп2	4,0
в	[		С10	—	"	—		ВСт3кп2	23,2
г	⊕		Ф20	—	"	—		ВСт3кп2	4,0
д	⊕		Труба Р-20х2,8	—	"	—		ВСт3кп2	0,2
е	⊕		Труба Р-50х3,5	—	"	—		ВСт3кп2	0,8
ж	⊕		Труба 114х6	—	"	—		ВСт3кп2	91
и	⊕		Труба 159х6	—	"	—		ВСт3кп2	2,3
к	⊕		630х8	—	"	—		ВСт3кп2	170
л	▨		ТМКЩ ОМБС 3-9,9					резина	0,1

Привязан

Инв. №

ГИП	Синопальников		
Нач.отд.	Долотова		
Н.контр.	Зайкина		
Гл.констр.	Сидоров		
Рук.гр.	Клосовская		
Ст.инж.	Гильман		
Ст.техн.	Усанова		

ТП 409-23-56.87 КМ

Щебеночный завод по переработке однородных изверженных и метаморфических пород мощностью 700 тыс.м³ в год

Главный корпус с железобетонным каркасом

Схема установки насосов 3ГрК-8. Бак Ф630 левый

Стадия	Лист	Листов
Р	81	

Госстрой СССР Ленинградский Промстройпроект

Согласовано

Отдел 10 Шкворт

Взам. инв. №

Подпись и дата

Инв. № подл.

Формат