ТИПОВОЙ ПРОЕКТ

409-23-56.87

ГЛАВНЫЙ КОРПУС С ЖЕЛЕЗОБЕТОННЫМ КАРКАСОМ

ЩЕБЁНОЧНЫЙ ЗАВОД ПО ПЕРЕРАБОТКЕ ОДНОРОДНЫХ ИЗВЕРЖЕННЫХ И МЕТАМОРФИЧЕСКИХ ПОРОД МОЩНОСТЬЮ 700 тыс. $м^3$ в год

Альбом 5

КЖ I КОНСТРУКЦИИ ЖЕЛЕЗОБЕТОННЫЕ (окончание)

СФ ЦИТП 620062, г.Свердловск, ул. Чебышева, 4
Зак.4010 инв._____ тираж 180
Сдано в печать 26.07 1989 г. Цена_____

ТИПОВОЙ ПРОЕКТ

409-23-56.87

ГЛАВНЫЙ КОРПУС С ЖЕЛЕЗОБЕТОННЫМ КАРКАСОМ

ЩЕБЁНОЧНЫЙ ЗАВОД ПО ПЕРЕРАБОТКЕ ОДНОРОДНЫХ ИЗВЕРЖЕННЫХ И МЕТАМОРФИЧЕСКИХ ПОРОД МОЩНОСТЬЮ 700 тыс. м³ в год

Альбом 5

Перечень альбомов

Альбом	I	ПЗ	Пояснительная записка
		ТХI	Технология основного производства
Альбом	2	ЭОI	Внутреннее электрическое освещение
		СС	Связь и сигнализация
		ГР	Гидротехнические работы
Альбом	3	АРI	Архитектурные решения
Альбом	4	КЖI	Конструкции железобетонные (начало)
Альбом	5	КЖI	Конструкции железобетонные (окончание)
Альбом	6	КМI	Конструкции металлические
Альбом	7	ОВI	Отопление и вентиляция
		ВКI	Внутренние водопровод и канализация
Альбом	8	ОА	Обеспыливание и аспирация
Альбом	9	КЖИI	Железобетонные изделия
Альбом	I0	АР2	Архитектурные решения
		КЖ2	Конструкции железобетонные
		КМ2	Конструкции металлические
		ОВ2	Отопление и вентиляция
		ВК2	Внутренние водопровод и канализация
		ЭП	Электрические подстанции
		ЭО2	Внутреннее электрическое освещение
		ТХ2	Технология ремонтного хозяйства
Альбом	II	КЖИ2	Железобетонные изделия
Альбом	I2	ЭМI	Силовое электрооборудование (начало)
Альбом	I3	ЭМI	Силовое электрооборудование (окончание)
Альбом	I4	ЭМ.Н	Силовое электрооборудование.Задание заводам ГЭМ (начало)
Альбом	I5	ЭМ.I.Н	Силовое электрооборудование.Задание заводам ГЭМ (окончание)
Альбом	I6	АОВ	Автоматизация отопления и вентиляции
		АТХ	Автоматизация технологии производства
Альбом	I7	АОВ.Н	Автоматизация отопления и вентиляции.Задание заводам ГМА
		АТХ.Н	Автоматизация технологии производства.Задание заводам ГМА
Альбом	I8	СО	Спецификации оборудования
Альбом	I9	ВМ	Ведомости потребности в материалах
Альбом	20		С м е т ы
Части I,2,3			

Р А З Р А Б О Т А Н

институтом Ленинградский Промстройпроект

Главный инженер института — В.А.Семенов

Главный инженер проекта — М.Г.Синопальников

ТЕХНИЧЕСКИЙ ПРОЕКТ

Утвержден Минстройматериалов С С С Р
Протокол № 28-I54/8I от I9.07.82 г.
Рабочие чертежи введены в действие институтом
Союзгипронеруд, приказ № I06а от 04.I2.85 г.

ТП 409-23-56.87 Альбом 5

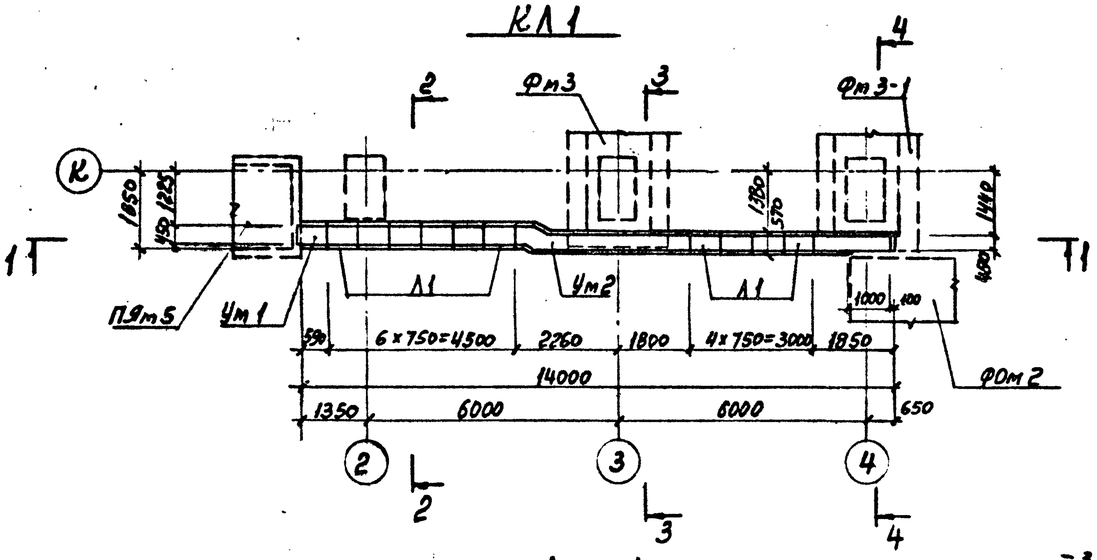

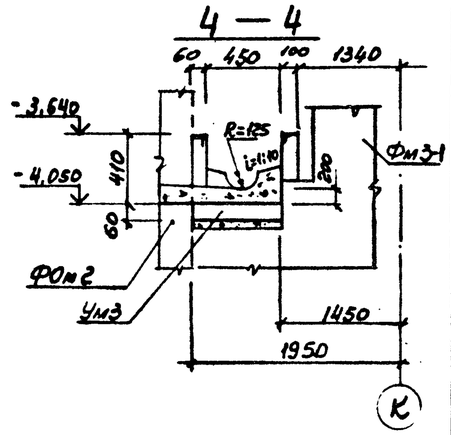

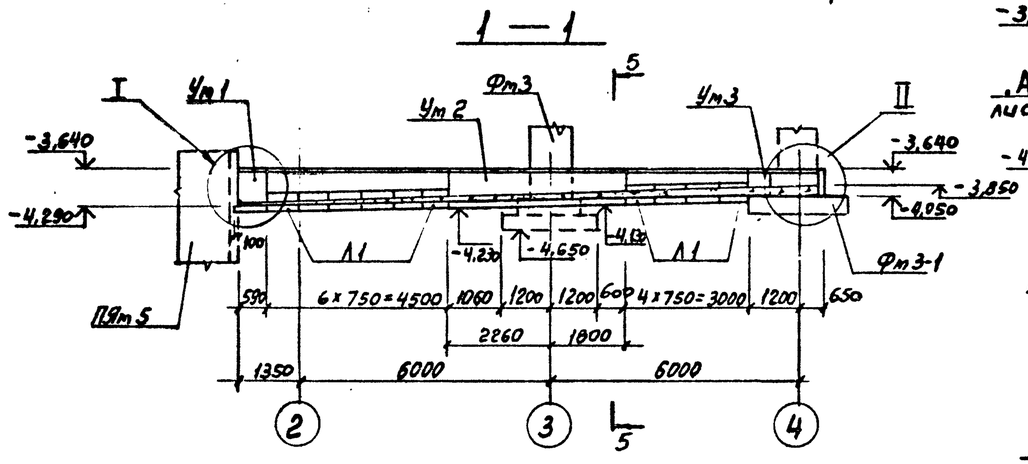

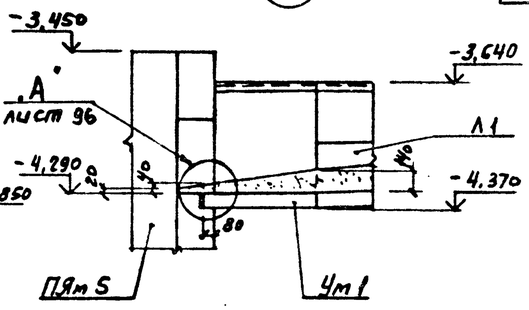

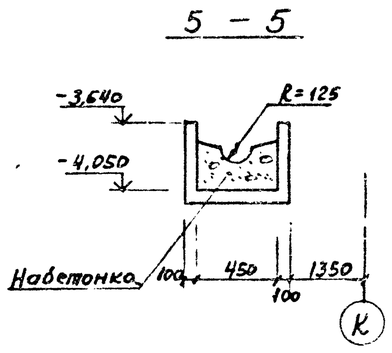

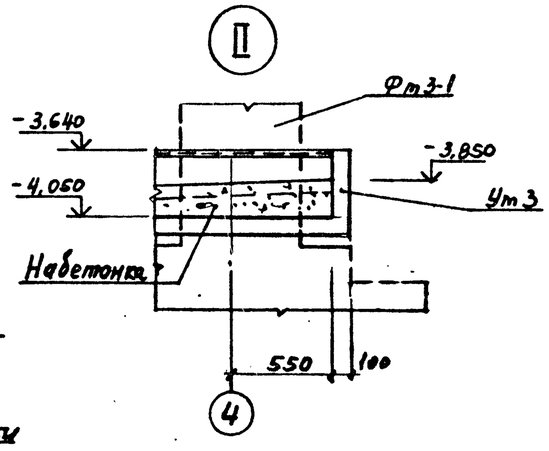

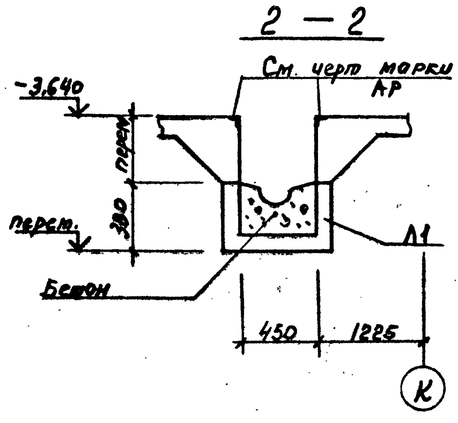

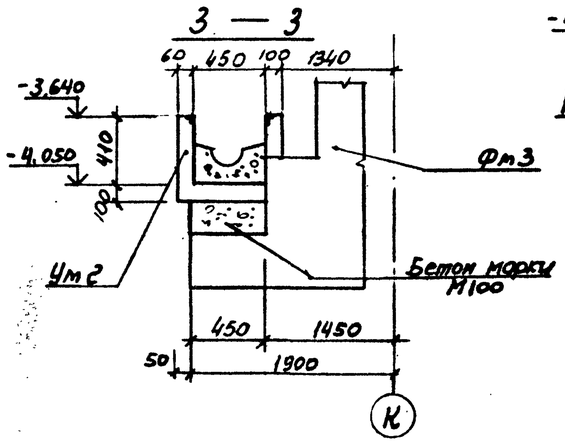

СПЕЦИФИКАЦИЯ ЭЛЕМЕНТОВ К СХЕМЕ РАСПОЛОЖЕНИЯ

Марка, поз.	Обозначение	Наименование	Кол.	Масса ед., кг	Примечание
		Сборные конструкции			
Л1	3,006,1-2/82,1-1-02,0	Лоток Л2д-8	10	110	
		Монолитные конструкции			
Ум1	ТП лист 101	Участок монолитный Ум1	1		
Ум2		Ум2	1		
Ум3		Ум3	1		

1. Схему расположения каналов см. лист 36
2. Набетонку в каналах КЛ1÷КЛ7 выполнять из бетона марки М150 на заполнителе из высокопрочных инертных материалов.

Привязан

Инв.№

Г.И.П.	Синопальников		
Нач.отд.	Морозов		
Н.контр.	Васильев		
Гл.констр.	Мартынов		
Рук.гр.	Демиденко		
Ст.инж.	Яковлева		
Инженер	Иванова		

ТП 409-23-56.87 КЖ1

ЩЕБЕНОЧНЫЙ ЗАВОД ПО ПЕРЕРАБОТКЕ ОДНОРОДНЫХ ИЗВЕРЖЕННЫХ И МЕТАМОРФИЧЕСКИХ ПОРОД МОЩНОСТЬЮ 700 тыс.м³ В ГОД

Главный корпус с железобетонным каркасом

Стадия	Лист	Листов
Р	94	

Канал КЛ1

ГОССТРОЙ СССР ЛЕНИНГРАДСКИЙ ПРОМСТРОЙПРОЕКТ

СОГЛАСОВАНО

Инв.№ подл. | Подпись и дата | Взам. инв.№

ТП 409-23-56.87 Альбом 5

Канал КЛ2

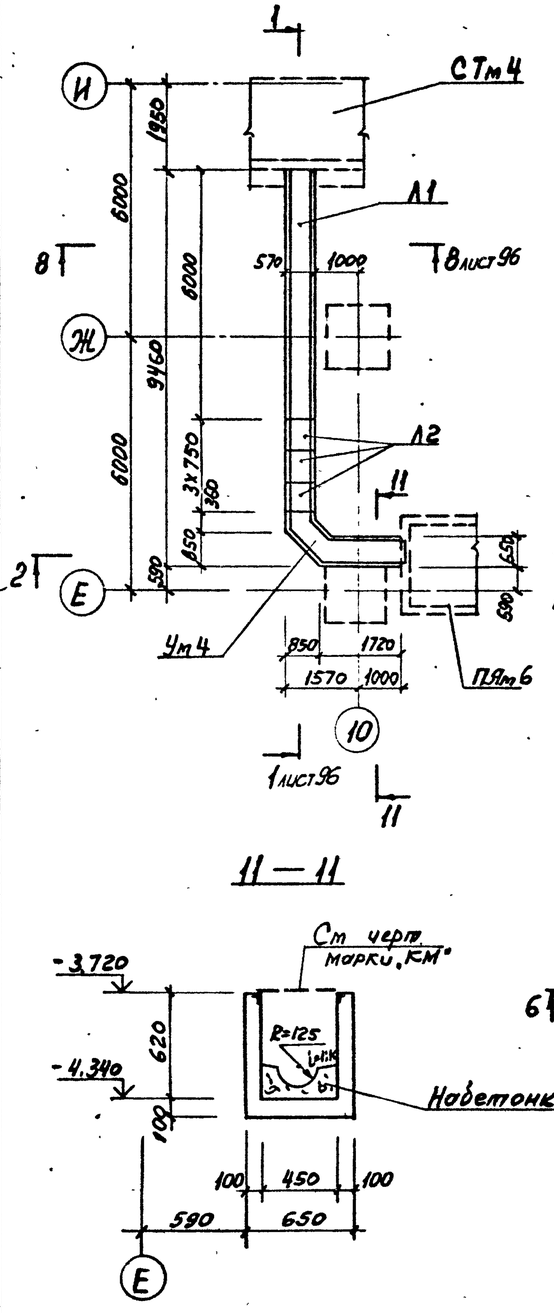

Канал КЛ3

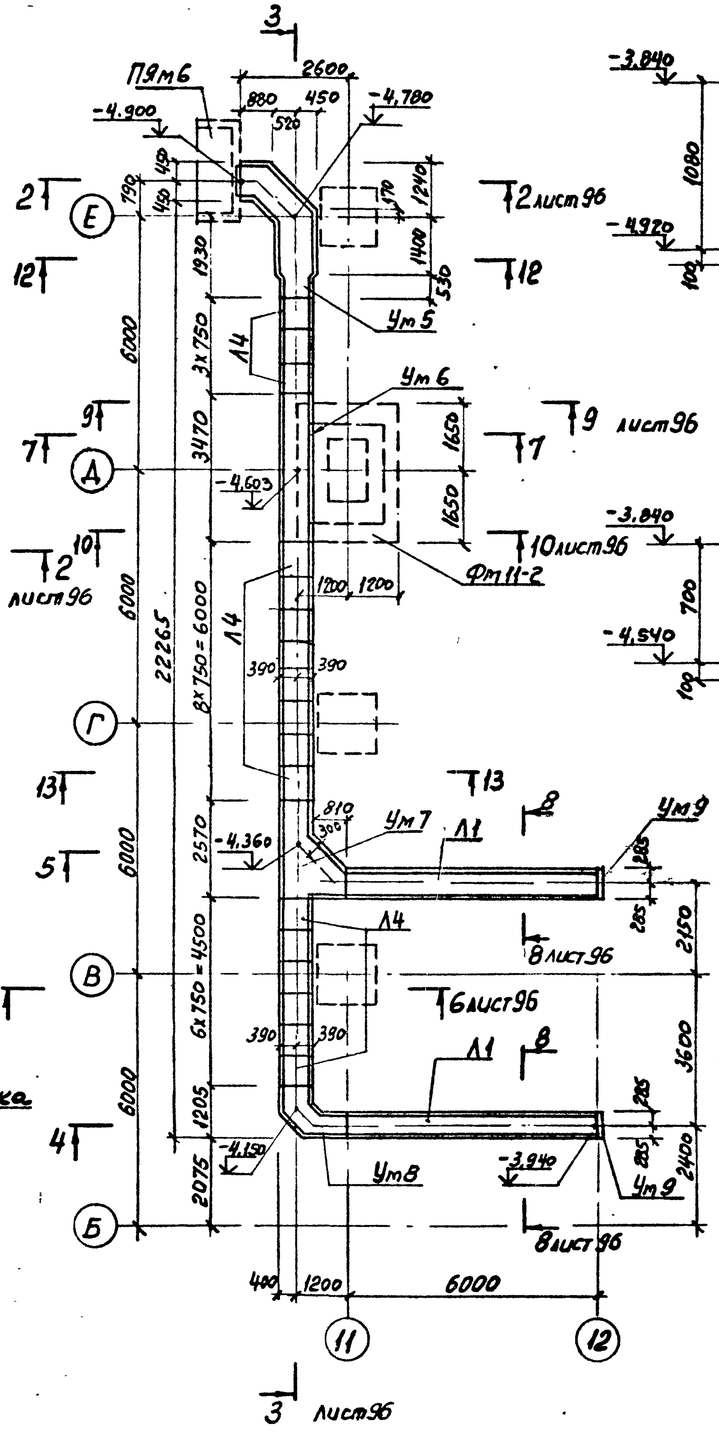

12 — 12

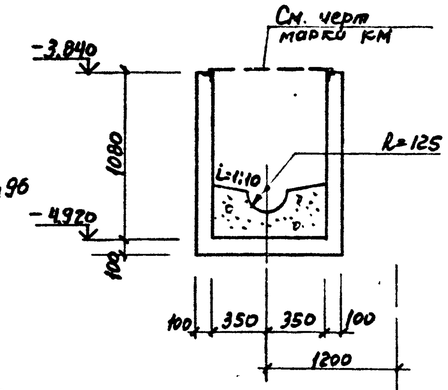

13 — 13

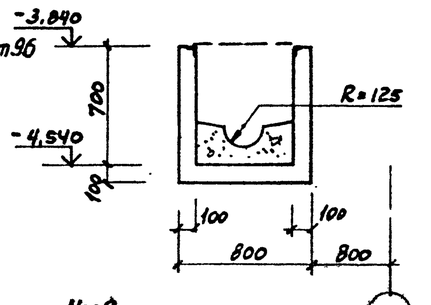

11 — 11

СПЕЦИФИКАЦИЯ ЭЛЕМЕНТОВ К СХЕМЕ РАСПОЛОЖЕНИЯ

Марка, поз.	Обозначение	Наименование	Кол.	Масса ед., кг	Приме-чание
		КЛ2			
		Сборные конструкции			
Л1	3.006.1-2/82.1-1-02.0	Лотос Л2-8	1	900	
Л2		Л2g-8	3	110	
		Монолитные конструкции			
Ум4	ТП лист 102	участок монолитный Ум4	1		
		КЛ3			
		Сборные конструкции			
Л1	3.006.1-2/82.1-1-02.0	Лотос Л2-8	2	900	
Л4		Л5g-8	17	280	
		Монолитные конструкции			
Ум5	ТП лист 102	участок монолитный Ум5	1		
Ум6	лист 103	Ум6	1		
Ум7		Ум7	1		
Ум8		Ум8	1		
Ум9		Ум9	2	0.004	м³ Б.Ч

1. Схему расположения каналов см. лист 36
2. Конструкцию пола, примыкающего к каналам, см. листы марки "АР"

Привязан

Инв. №

ГИП	Синопальников		
Нач.отд.	Морозов		
Н.контр.	Васильев		
Гл.констр.	Мартынов		
Рук.гр.	Демкденко		
Ст.инж.	Яковлева		
Инженер	Шелкова		

ТП 409-23-56.87 КЖ1

Щебеночный завод по переработке однородных извержённых и метаморфических пород мощностью 700 тыс.м³ в год

Газовый корпус с железобетонным каркасом

Стадия	Лист	Листов
Р	95	

Каналы КЛ2, КЛ3

Госстрой СССР Ленинградский Промстройпроект

Согласовано

Инв. № подл. | Подпись и дата | Взам. инв. №

ТП 409-23-56.87 Альбом 5

1 — 1

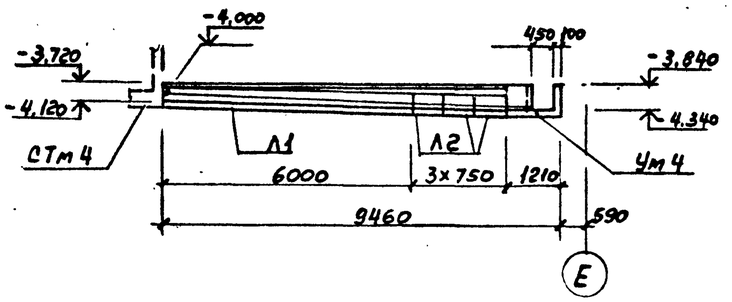

3 — 3

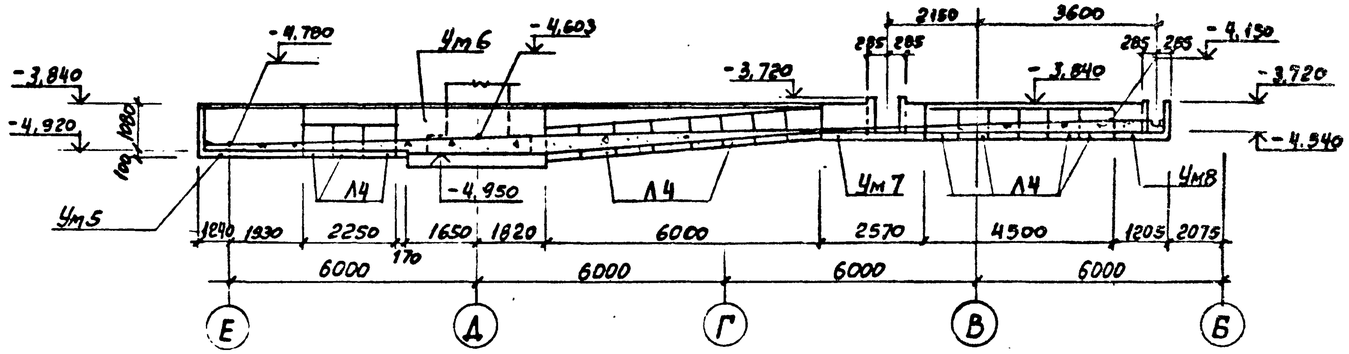

2 — 2

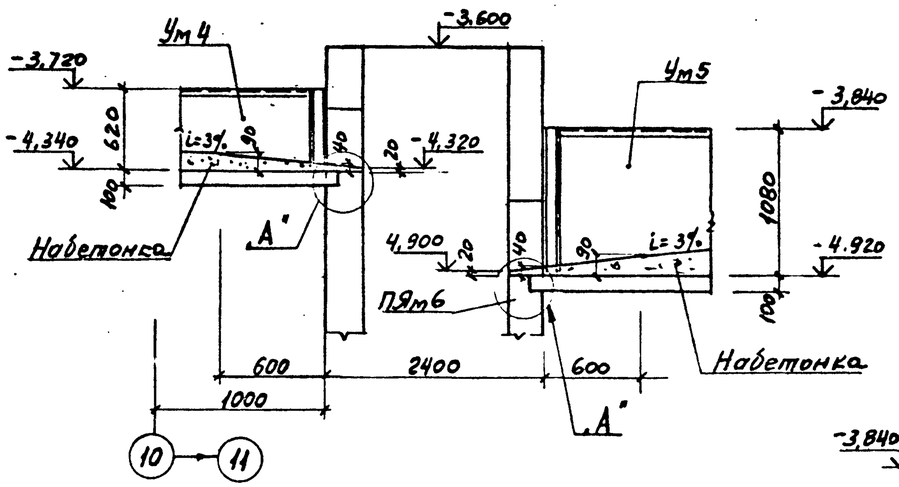

4 — 4

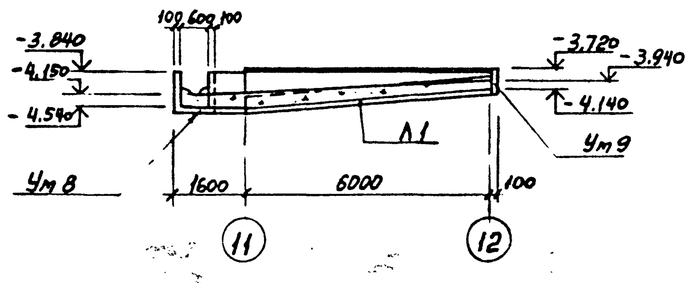

5 — 5

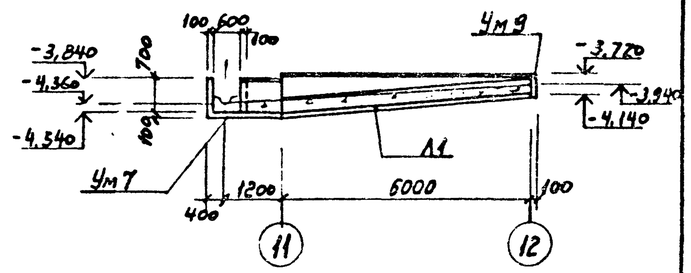

6 — 6

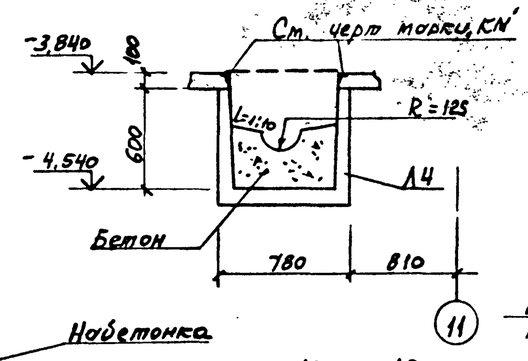

7 — 7

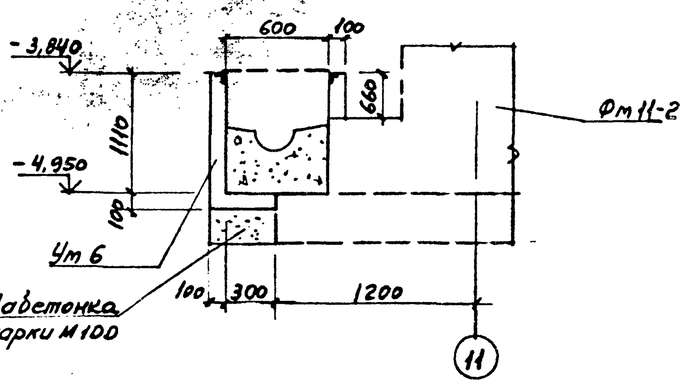

8 — 8

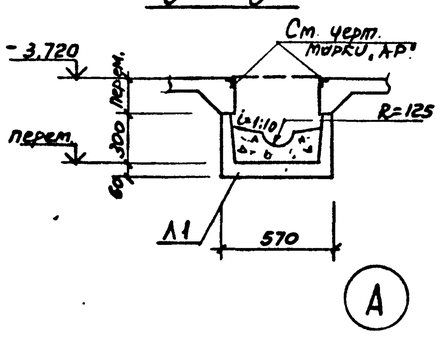

9 — 9

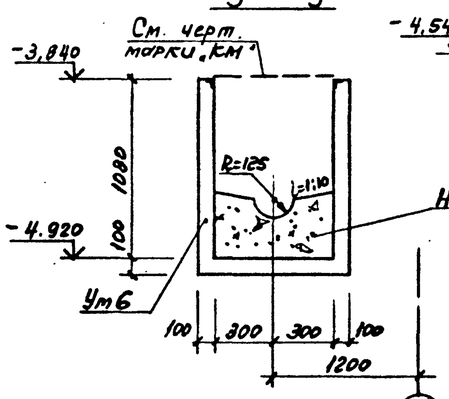

10 — 10

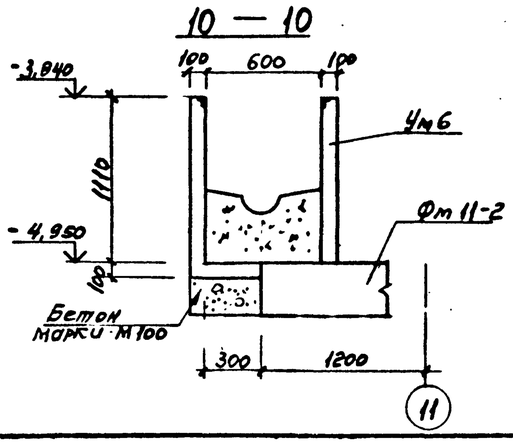

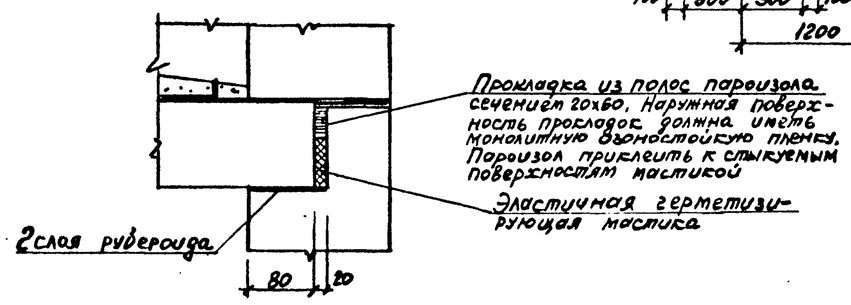

Привязан

Инв. №

ТП 409-23-56.87 КЖ1			
ГИП	Синопальников		ЩЕБЕНОЧНЫЙ ЗАВОД ПО ПЕРЕРАБОТКЕ ОДНОРОДНЫХ ИЗВЕРЖЕННЫХ И МЕТАМОРФИЧЕСКИХ ПОРОД МОЩНОСТЬЮ 700 тыс.м³ в ГОД
Нач.отд.	Морозов		
Н.контр.	Васильев		Главный корпус с железобетонным каркасом
Гл.констр.	Мартынов		Стадия: Р; Лист: 96; Листов:
Рук.гр.	Демиденко		
Ст.инж.	Яковлева		Каналы КЛ2, КЛ3 Разрезы 1-1÷10-10
Инженер	Иванова		ГОССТРОЙ СССР ЛЕНИНГРАДСКИЙ ПРОМСТРОЙПРОЕКТ

Согласовано

Инв. № подл. | Подпись и дата | Взам. инв. № | Гипрошахтопроект им. А.Р. Минск | Гипрошахтопроект им. А.Р. Минск | Оказатпроект Шахтоспецстрой

ТП 409-23-56.87 Альбом 5

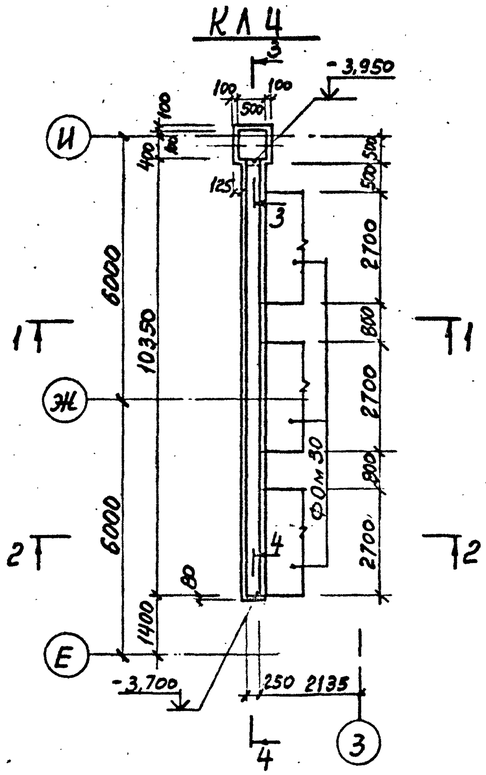

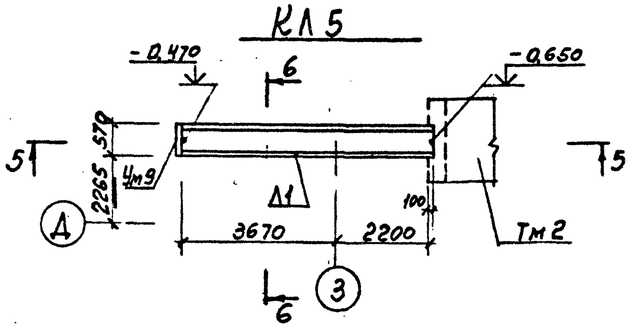

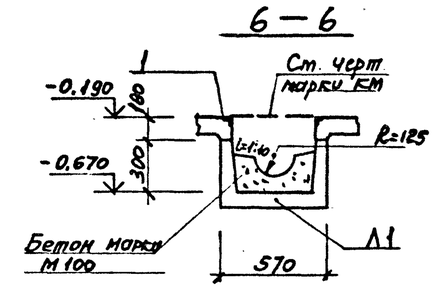

СПЕЦИФИКАЦИЯ ЭЛЕМЕНТОВ К СХЕМЕ РАСПОЛОЖЕНИЯ

Марка, поз.	Обозначение	Наименование	Кол.	Масса ед., кг	Примечание
		КЛ4			
		Сборочные единицы			
1	1.400-15 в.1 540-9	Изделие закладное Мн 548	21,0	кг	
		Материал			
		Бетон марки М 200	1,40		
		КЛ5			
		Сборные конструкции			
Л1	3.006.1-2/82.1-1-02.0	Лоток Л2-8	1	900	
		Монолитные конструкции			
Ут 9		Участок монолитный Ут 9	1	0,004	м³ бк
		Материал			
		Бетон марки М 200	0,02	м³	
		КЛ6			
		Сборные конструкции			
Л1	3.006.1-2/82.1-1-02.0	Лоток Л2-8	1	900	
Л2		Л2д-8	3	110	
		Монолитные конструкции			
Ут 9		Участок монолитный Ут 9	1	0,004	м³ бк

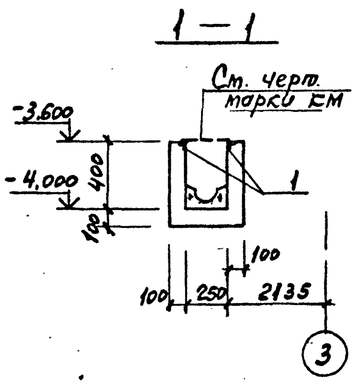

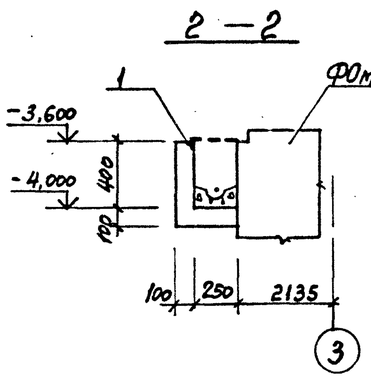

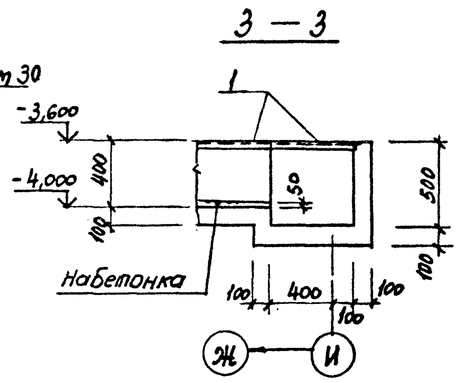

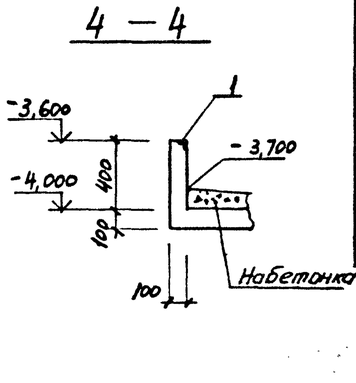

Схему расположения каналов см лист 37.

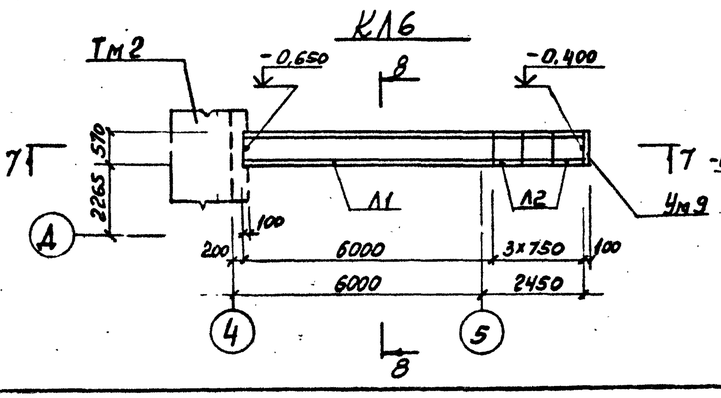

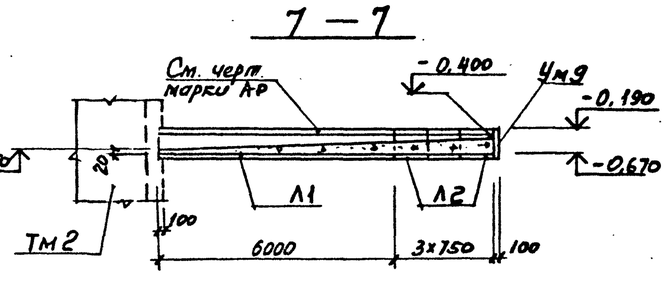

Привязан

Инв.№

Т И П	Синопальников		ТП 409-23-56.87 КЖ1
Нач.отд.	Морозов		Щебеночный завод по переработке однородных изверженных и метаморфических пород мощностью 700 тыс.м³ в год
Н.контр.	Васильев		Главный корпус с железобетонным каркасом
Гл.констр.	Мартынов		Стадия Р; Лист 97; Листов
Рук.гр.	Демиденко		
Ст.инж.	Яковлева		Каналы КЛ4, КЛ5, КЛ6
Инженер	Иванова		Госстрой СССР Ленинградский Промстройпроект

Согласовано

Инв. № подл. | Подпись и дата | Взам. инв. №

ТП 409-23-56.87 Альбом 5

КЛ 7

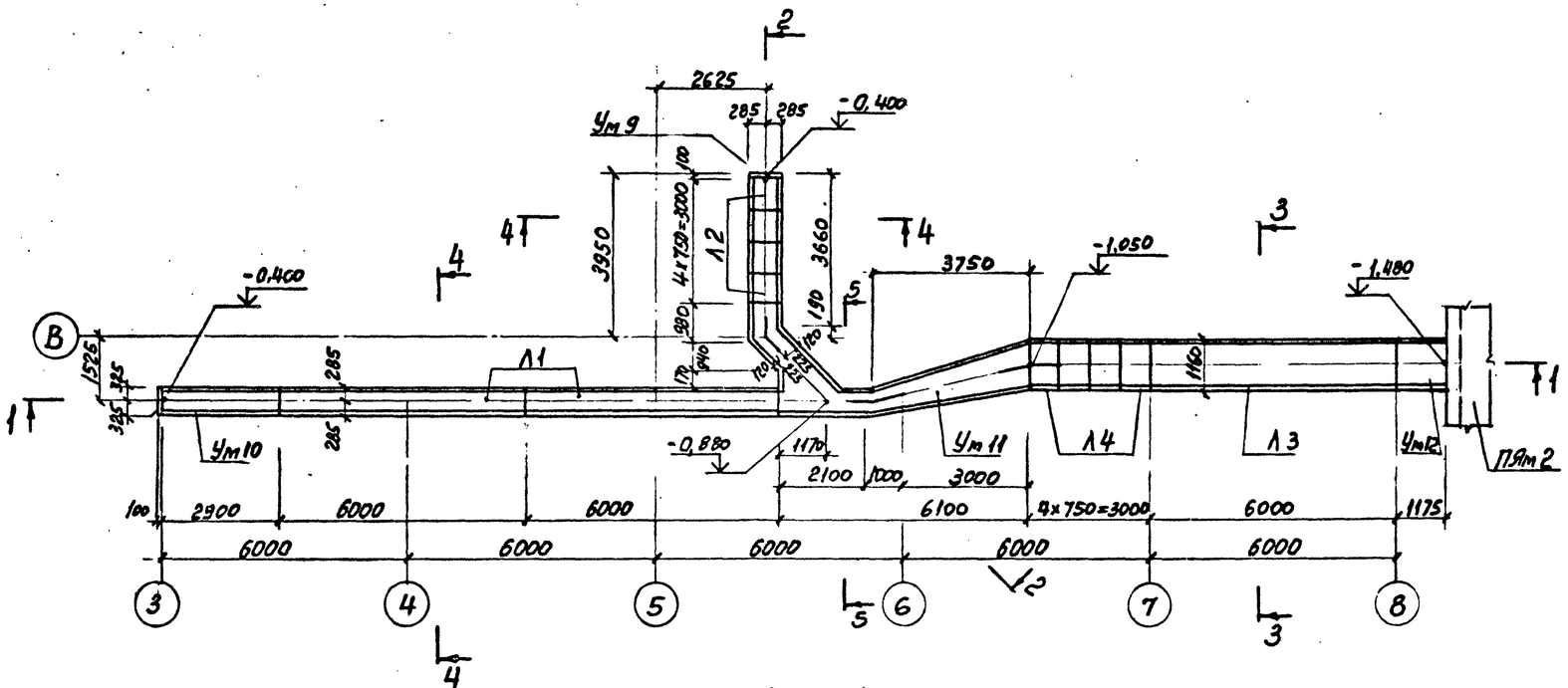

СПЕЦИФИКАЦИЯ ЭЛЕМЕНТОВ К СХЕМЕ РАСПОЛОЖЕНИЯ

Марка, поз.	Обозначение	Наименование	Кол.	Масса ед., кг	Приме-чание
		Сборные конструкции			
Л1	3.006.1-2/82.1-1-02.0	Лоток Л2-8	2	900	
Л2		Л2г-8	4	110	
Л3	3.006.1-2/82.1-1-09.0	Л9-5	1	5100	
Л4		Л9г-5	4	650	
		Монолитные конструкции			
Ум10	ТП лист 103	Участок монолитный Ум 10	1		
Ум 11	лист 104	Ум 11	1		
Ум 12	лист 104	Ум 12	1		

1 — 1

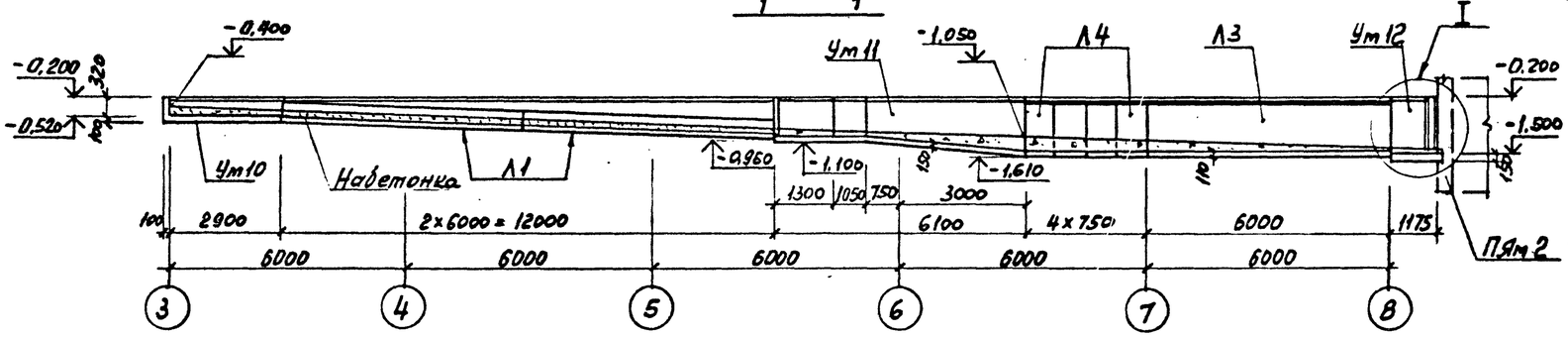

2 — 2

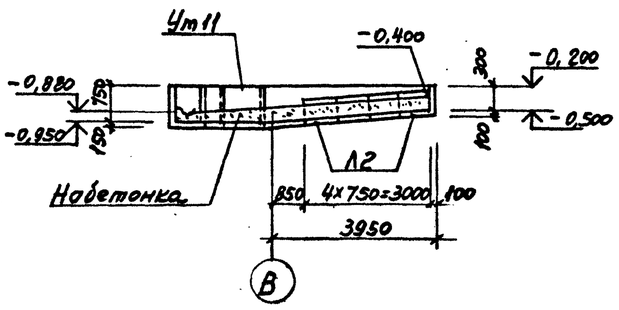

3 — 3

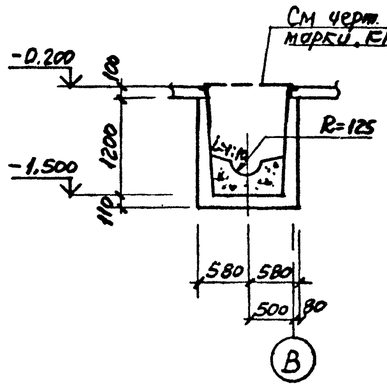

4 — 4

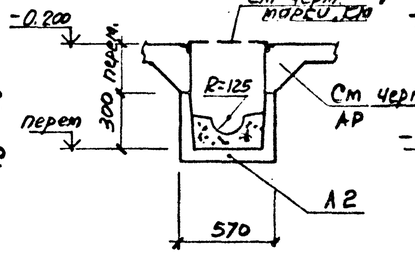

5 — 5

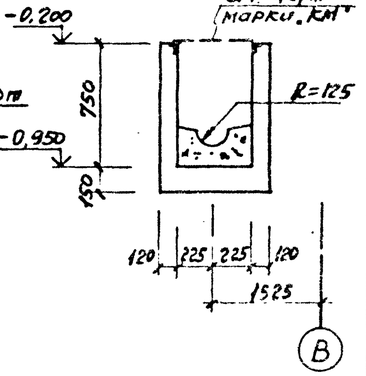

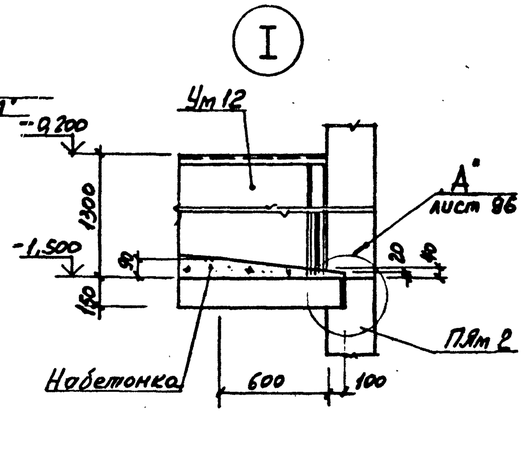

Схему расположения каналов см. лист 37

Привязан

Инв. №

ТП 409-23-56.87 КЖ1			
ГИП	Синопальников		
Нач.отд.	Морозов		
Н.контр.	Васильев		
Гл.констр.	Мартынов		
Рук.гр.	Демиденко		
Ст.инж.	Яковлева		
Инженер	Иванова		

Щебеночный завод по переработке однородных изверженных и метаморфических пород мощностью 700 тыс.м³ в год

Главный корпус с железобетонным каркасом

Стадия	Лист	Листов
Р	99	

Канал КЛ 7

ГОССТРОЙ СССР ЛЕНИНГРАДСКИЙ ПРОМСТРОЙПРОЕКТ

СОГЛАСОВАНО

Инв. № подл. | Подпись и дата | Взам. инв. №

ТП 409-23-56.87 Альбом 5

КЛ8

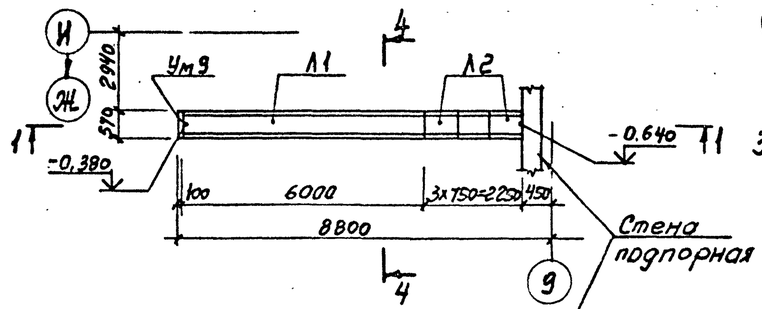

1 — 1

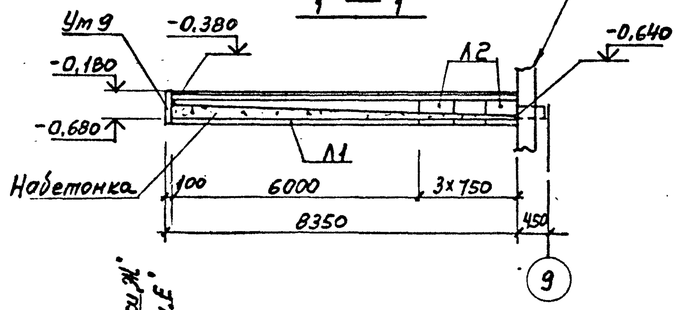

КЛ9

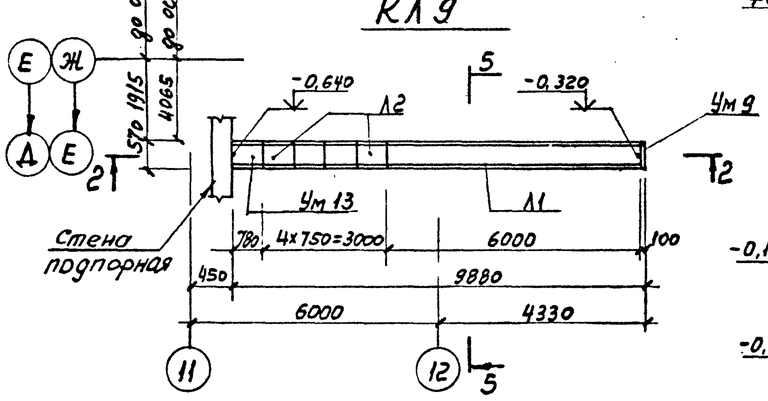

2 — 2

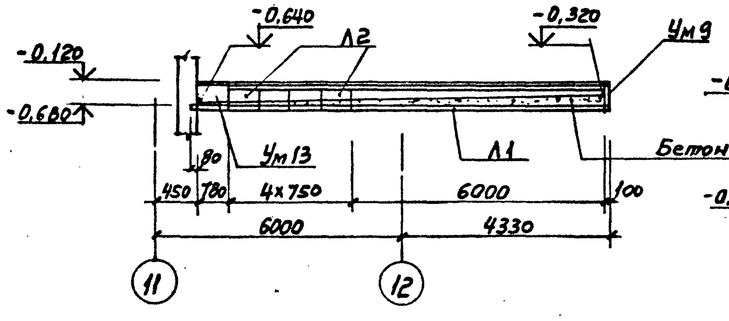

КЛ10

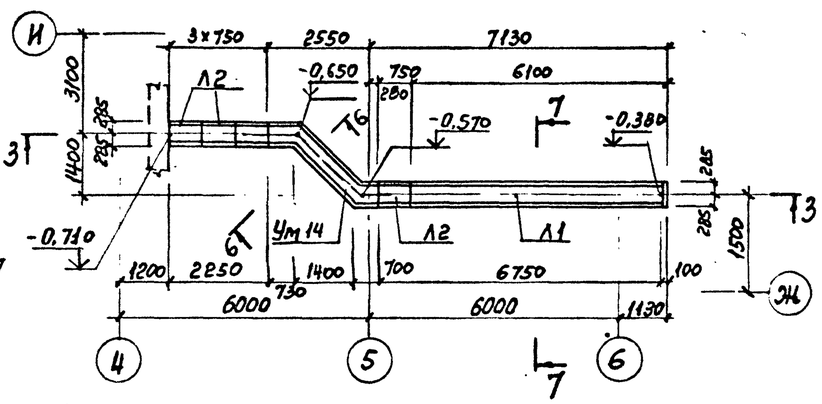

3 — 3

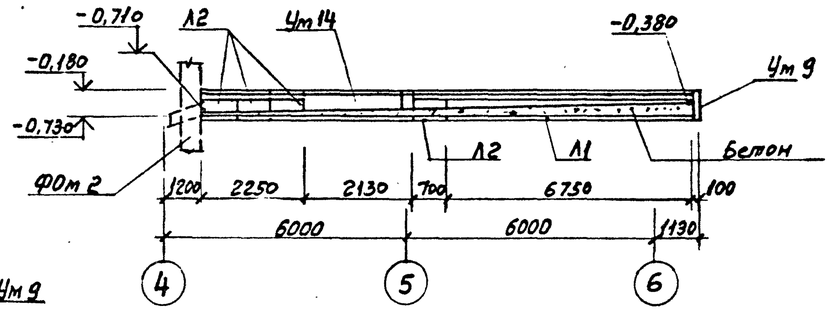

4 — 4

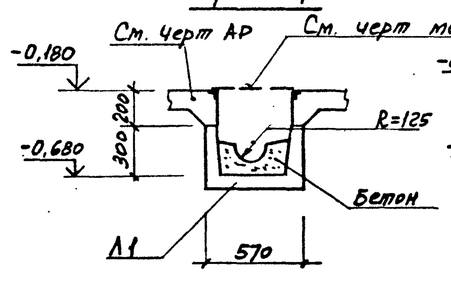

5 — 5

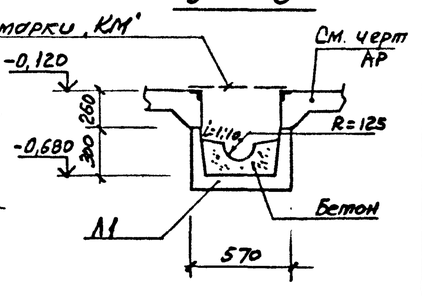

6 — 6

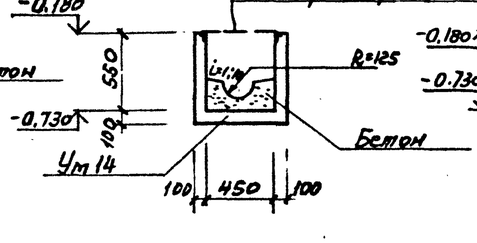

7 — 7

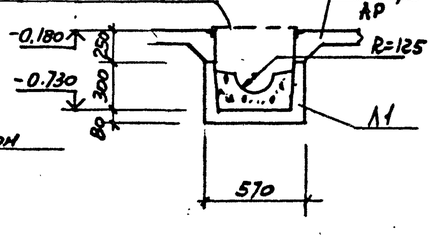

СПЕЦИФИКАЦИЯ ЭЛЕМЕНТОВ К СХЕМЕ РАСПОЛОЖЕНИЯ

Марка, поз.	Обозначение	Наименование	Кол.	Масса ед., кг	Приме-чание
		КЛ8			
		Сборные конструкции			
Л1	3.006.1-2/82.1-1-02.0	Лоток Л2-8	1	900	
Л2		Л2д-8	3	110	
		Монолитные конструкции			
Ум 9		участок монолитный Ум 9	1	0.004	м³ Б.4
		КЛ9			
		Сборные конструкции			
Л1	3.006.1-2/82.1-1-02.0	Лоток Л2-8	1	900	
Л2		Л2д-8	3	110	
		Монолитные конструкции			
Ум 9		участок монолитный Ум 9	1	0.004	м³ Б.4
Ум 13	ТП лист 105	Ум 13	1		
		КЛ10			
		Сборные конструкции			
Л1	3.006.1-2/82.1-1-02.0	Лоток Л2-8	1	900	
Л2		Л2д-8	3	110	
		Монолитные конструк.			
Ум 9		участок монолитный Ум 9	1	0.004	м³ Б.4
Ум 14	ТП лист 105	Ум 14	1		

Схему расположения каналов см. лист 37

Привязан

Инв. №

ТП 409-23-56.87 КЖ1			
Т И П	Синопальников		
Нач.отд.	Морозов		
Н.контр.	Васильев		
Гл.констр.	Мартынов		
Рук.гр.	Демиденко		
Ст.инж.	Яковлева		
Инженер	Иванова		

ЩЕБЕНОЧНЫЙ ЗАВОД ПО ПЕРЕРАБОТКЕ ОДНОРОДНЫХ ИЗВЕРЖЕННЫХ И МЕТАМОРФИЧЕСКИХ ПОРОД МОЩНОСТЬЮ 700 тыс.м³ В ГОД

Главный корпус с железобетонным каркасом

Стадия	Лист	Листов
Р	100	

Каналы КЛ8÷КЛ10

ГОССТРОЙ СССР ЛЕНИНГРАДСКИЙ ПРОМСТРОЙПРОЕКТ

СОГЛАСОВАНО

Инв. № подл. | Подпись и дата | Взам. инв. №

ТП 409-23-56.87 Альбом 5

Ум 1

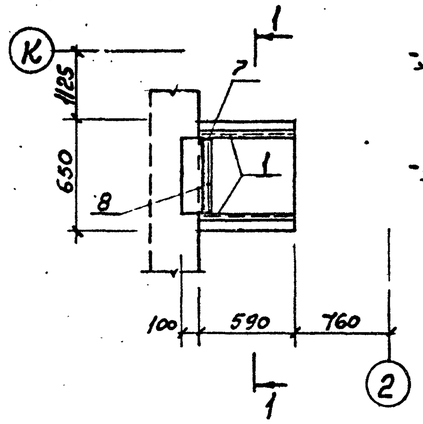

1 — 1

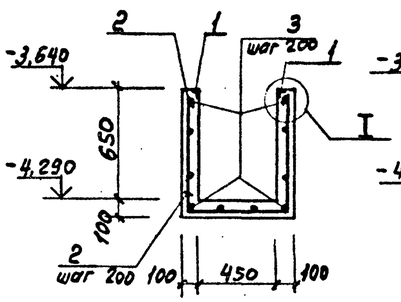

2 — 2

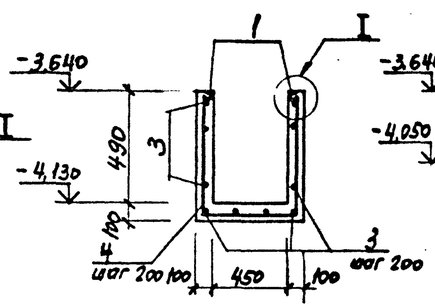

3 — 3

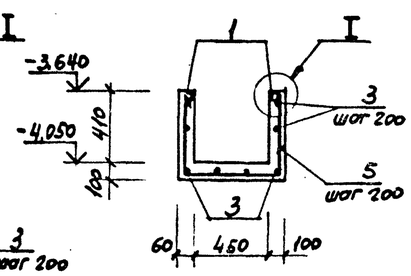

4 — 4

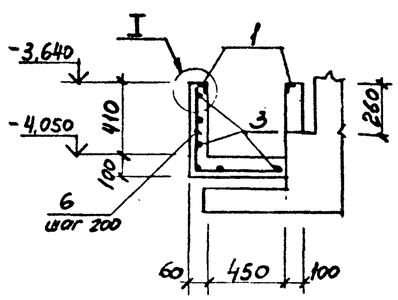

Ум 2

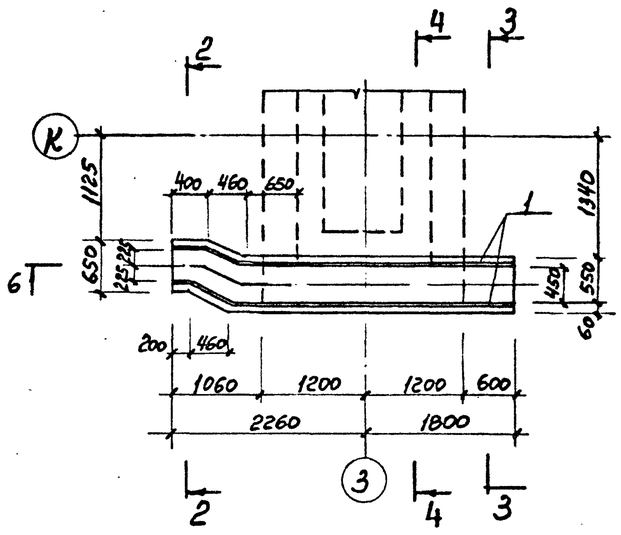

5 — 5

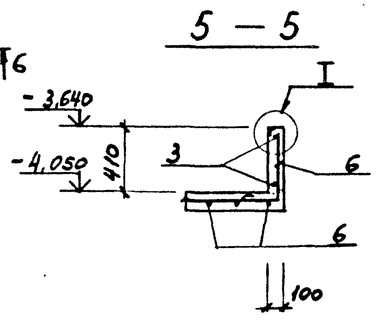

Ум 3

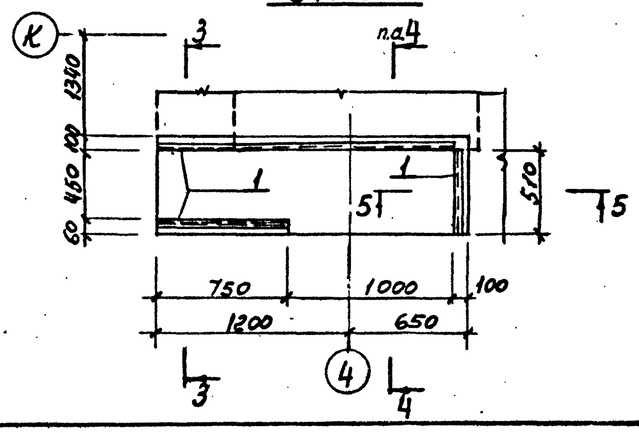

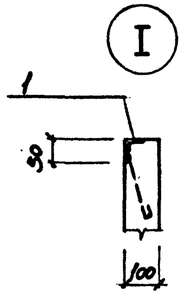

6 — 6

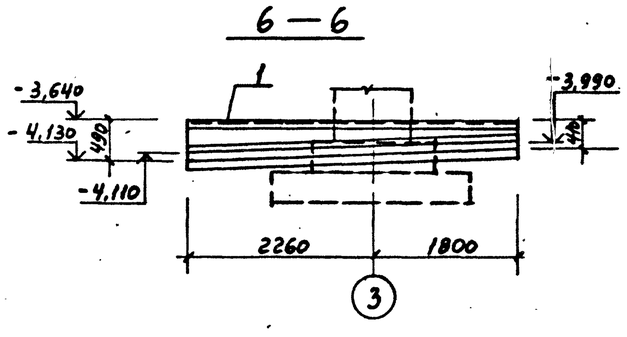

ВЕДОМОСТЬ ДЕТАЛЕЙ

Поз	Эскиз
2	700 [600] 700
4	550 [600] 550
5	470 [550] 470
6	480 [480]

СПЕЦИФИКАЦИЯ к Ум 1, Ум 2, Ум 3

Формат	Зона	Поз.	Обозначение	Наименование	Кол.	Примечание
				Ум 1		
				Сборочные единицы		
		1	1,400-15 в. 1 540-09	Изделие закладное МН 548	1,2	м.п
		7	ТП КЖ1ИМН10	МН 10	1	
		8	КЖ1ИМС1	Изделие соединительное НС 1	1	
				Детали		
		2		ф8AI ГОСТ 5781-82 ℓ=2100	4	0,83
		3		ф6AI -	60	м.п
				Материал		
				Бетон марки М 200	0,11	м³
				Ум 2		
				Сборочные единицы		
		1	1.400-15 в.1 540-09	Изделие закладное МН 548	8,1	м.п
				Детали		
		3		ф6AI ГОСТ 5781-82 -	32,0	м.п
		4	*	ф8AI ℓ=1800	6	0,71
		5	*	ф8AI ℓ=1590	4	0,65
		6	*	ф8AI ℓ=1060	20	0,42
				Материал		
				Бетон марки М200	0,38	м³
				Ум 3		
				Сборочные единицы		
		1	1.400-15 в.1 540-09	Изделие закладное МН 548	3,1	м.п
				Детали		
		3		ф6AI ГОСТ 5781-82 -	12,4	
		6	*	ф8AI ℓ=1060	8	0,42
		5	*	ф8AI ℓ=1590	4	0,65
				Материал		
				Бетон марки М200	0,16	м³

Позиции, обозначенные знаком *, см ведомость деталей

Ведомость расхода стали см. лист 105

Привязан

Инв. №

Инв. № подл. | Подпись и дата | Взам. инв. №

ТП 409-23-56.87 КЖ1			
ГИП	Синопальников		
Нач.отд.	Морозов		
Н.контр.	Васильев		
Гл.констр.	Мартынов		
Рук.гр.	Демиденко		
Ст.инж.	Яковлева		
Инженер	Иванова		

Щебеночный завод по переработке однородных изверженных и метаморфических пород мощностью 700 тыс.м³ в год

Главный корпус с железобетонным каркасом

Стадия	Лист	Листов
Р	101	

Каналы. Участки монолитные Ум 1 — Ум 3

Госстрой СССР Ленинградский Промстройпроект

ТП 409-23-56.87 Альбом 5

Ум 4

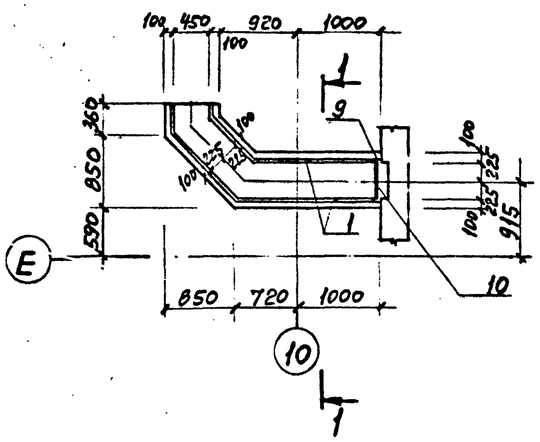

1 — 1

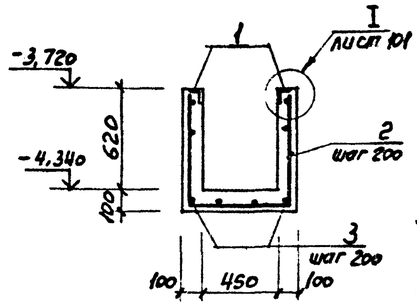

Ум 6

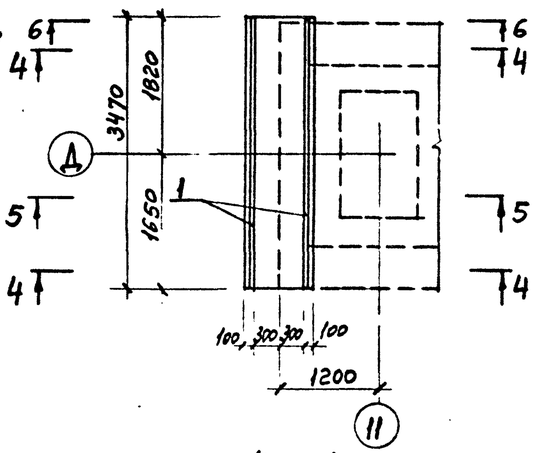

Ум 5

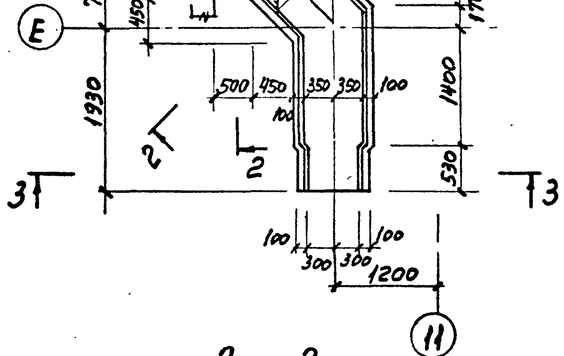

5 — 5

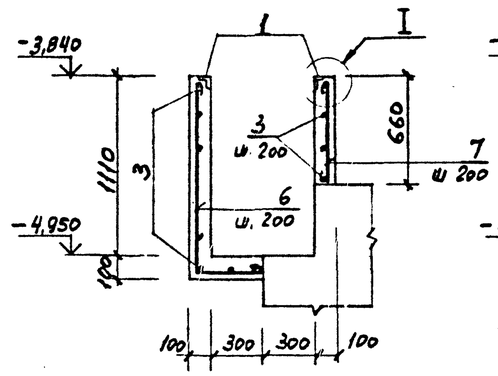

4 — 4

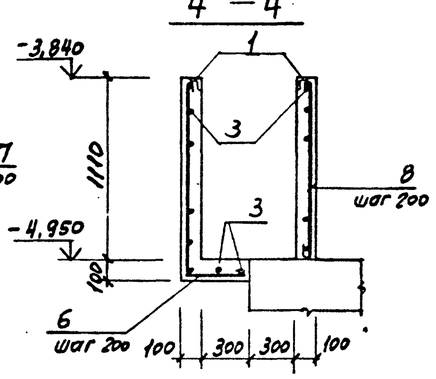

6 — 6

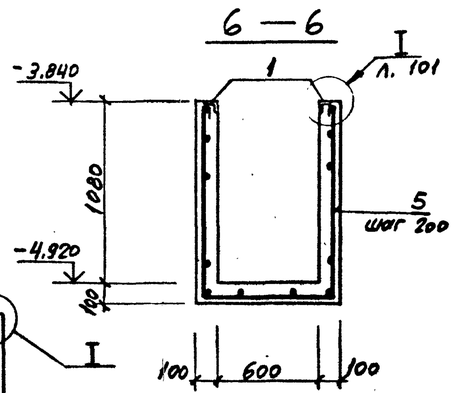

2 — 2

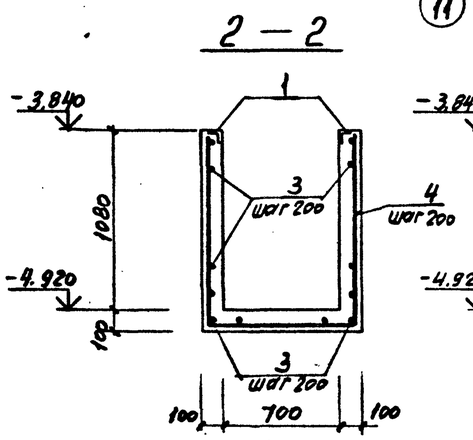

3 — 3

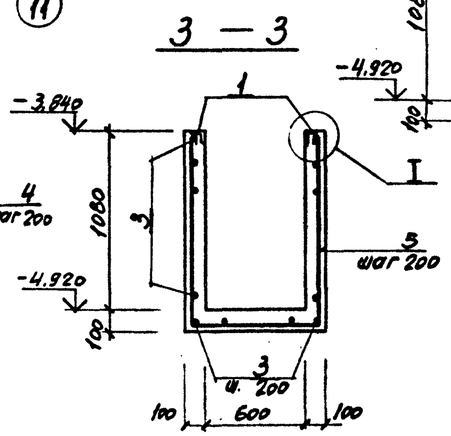

ВЕДОМОСТЬ ДЕТАЛЕЙ

Поз.	Эскиз
2	670 [600] 670
4	1130 [850] 1130
5	1130 [750] 1130
6	1160 [350
7	620
8	1070

Привязан

Инв.№

Инв. № подл. | Подпись и дата | Взам. инв. №

СПЕЦИФИКАЦИЯ к Ум 4, Ум 5, Ум 6

Формат	Зона	Поз.	Обозначение	Наименование	Кол.	Примечание
				Ум 4		
				Сборочные единицы		
		1	1.400-15 в.1 540-09	изделие закладное Мн 548	5,6	м.п
		9	ТП КЖИ1Мн10	Мн 10	1	
		10	ТП КЖИ1НС1	изделие соединительное НС1	1	
				Детали		
		2	*	ф8AI ГОСТ 5781-82 ℓ=2040	17	0,80
		3		ф6AI -	350	м.п
				Материал		
				Бетон марки М200	0,53	м³
				Ум 5		
				Сборочные единицы		
		1	1.400-15 в.1 540-09	изделие закладное Мн 548	8,6	м.п
		11	ТП КЖИ1Мн10	Мн 11	1	
		12	ТП КЖИ1НС1	изделие соединительное НС2	1	
				Детали		
		3		ф6AI ГОСТ 5781-82 -	950	м.п
		4	*	ф8AI ℓ= 3210	20	1,27
		5	*	ф8AI ℓ=3110	3	1,23
				Материал		
				Бетон марки М200	1,33	м³
				Ум 6		
				Сборочные единицы		
		1	1.400-15 в.1 540-09	изделие закладное Мн 548	7,10	м.п
				Детали		
		3		ф6AI ГОСТ 5781-82 -	56,0	м.п
		5	*	ф8AI ℓ= 3110	2	1,23
		6	*	ф8AI ℓ=1610	19	0,64
		7	*	ф8AI ℓ= 720	13	0,28
		8	*	ф8AI ℓ= 1170	6	0,46
				Материал		
				Бетон марки М200	0,93	м³

Позиции, обозначенные знаком *, см ведомость деталей

1. Ведомость расхода стали см лист 105

Гип	Синопальников	
Нач.отд.	Морозов	
Н.контр.	Васильев	
Гл.констр.	Мартынов	
Рук.гр.	Демьяненко	
Ст.инж.	Яковлева	
Инженер	Иванова	

ТП 409-23-56.87 КЖ1

Щебеночный завод по переработке однородных изверженных и метаморфических пород мощностью 700 тыс.м³ в год

Главный корпус с железобетонным каркасом

Стадия	Лист	Листов
Р	102	

Каналы. Участки монолитные Ум 4 ÷ Ум 6

Госстрой СССР Ленинградский Промстройпроект

ТП 409-23-56.87 Альбом 5

Ум 7

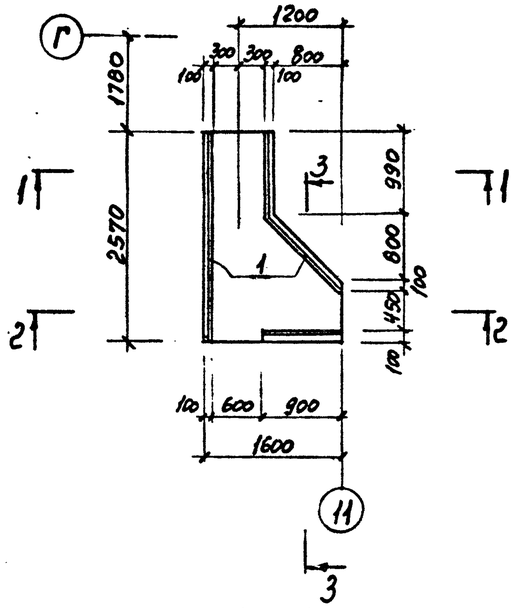

Ум 8

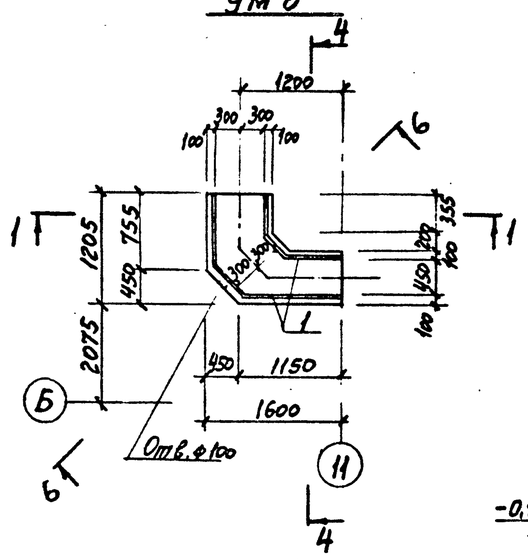

Ум 10

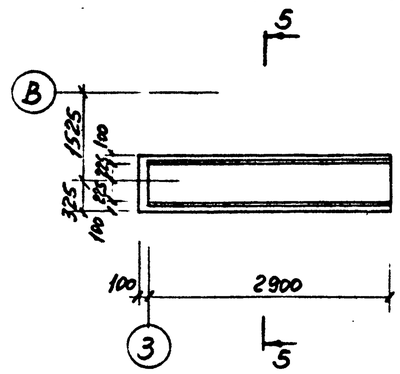

5 — 5

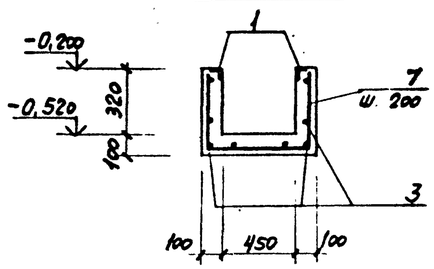

1 — 1

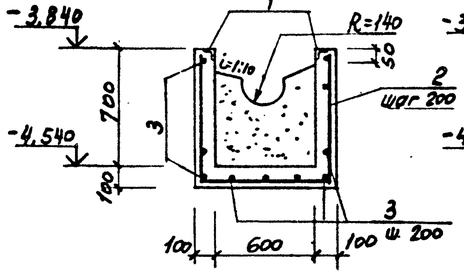

2 — 2

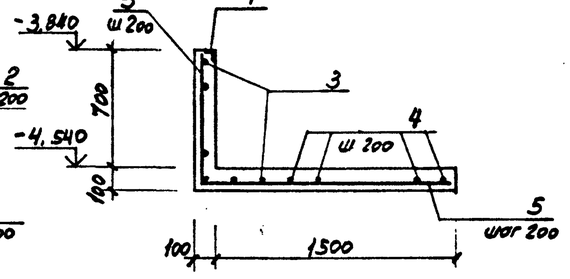

6 — 6

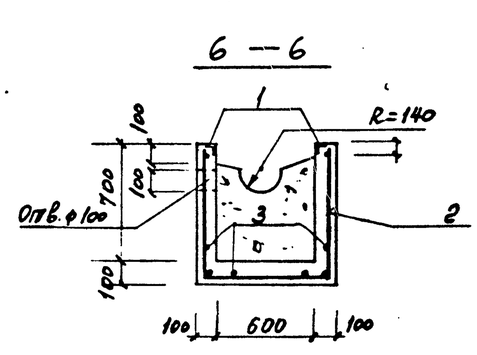

3 — 3

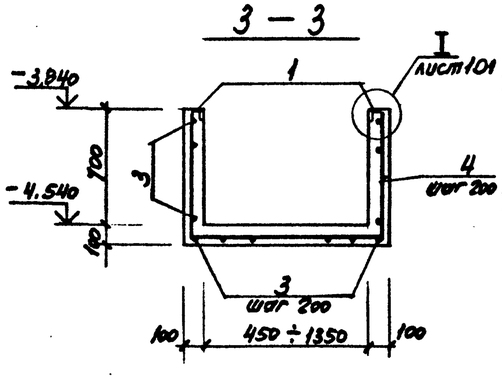

4 — 4

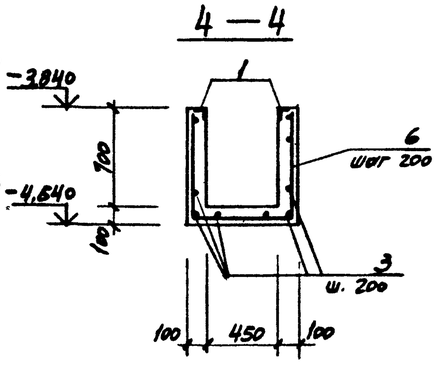

ВЕДОМОСТЬ ДЕТАЛЕЙ

Поз	Эскиз
2	750 | 750 | 750
4	750 | 600÷1500 | 750
5	1650 | 750
6	750 | 600 | 750
7	380 | 600 | 380

СПЕЦИФИКАЦИЯ к Ум 7, Ум 8, Ум 10

Формат	Зона	Поз.	Обозначение	Наименование	Кол.	Примечание
				Ум 7		
				Сборочные единицы		
		1	1.400-15 в.1 540-09	Изделие закладное МН 548	5,6	кг
				Детали		
		2		ф10 AI ГОСТ 5781-82 ℓ=2250	5	1,39
		3		ф6 AI –	35,0	
		4		ф10 AI ср ℓ=2550	10	1,57
		5		ф10 AI ℓ=2400	4	1,48
				Материал		
				Бетон марки М 200	0,75	м³
				Ум 8		
				Сборочные единицы		
		1	1.400-15 в.1 540-09	Изделие закладное МН 548	5,00	
				Детали		
		2		ф10 AI ГОСТ 5781-82 ℓ=2250	7	1,39
		3		ф6 AI ℓ –	34,0	м.п
		6		ф10 AI ℓ=2100	6	1,30
				Материал		
				Бетон марки М 200	0,54	м³
				Ум 10		
				Сборочные единицы		
		1	1.400-15 в.1 540-09	Изделие закладное МН 548	5,8	
				Детали		
		3		ф6 AI ГОСТ 5781-82	25,0	м.п
		7*		ф6 AI ℓ=1360	15	0,30
				Материал		
				Бетон марки М 200	0,40	м³

Позиции, обозначенные знаком *, см. ведомость деталей

Ведомость расхода стали см. лист 105

Привязан

Инв. №

ГИП	Синопальников	
Нач.отд.	Морозов	
Н.контр.	Васильев	
Гл.констр.	Мартынов	
Рук.гр.	Демиденко	
Ст.инж.	Яковлева	
Инженер	Иванова	

ТП 409-23-56.87 КЖ1

ЩЕБЕНОЧНЫЙ ЗАВОД ПО ПЕРЕРАБОТКЕ ОДНОРОДНЫХ ИЗВЕРЖЕННЫХ И МЕТАМОРФИЧЕСКИХ ПОРОД МОЩНОСТЬЮ 700 тыс м³ В ГОД

Главный корпус с железобетонным каркасом

Стадия	Лист	Листов
Р	103	

Каналы. Участки монолитные Ум 7, Ум 8, Ум 10

ГОССТРОЙ СССР ЛЕНИНГРАДСКИЙ ПРОМСТРОЙПРОЕКТ

Инв. № подл. | Подпись и дата | Взам. инв. №

ТП 409-23-56.87 Альбом 5

Ум 11

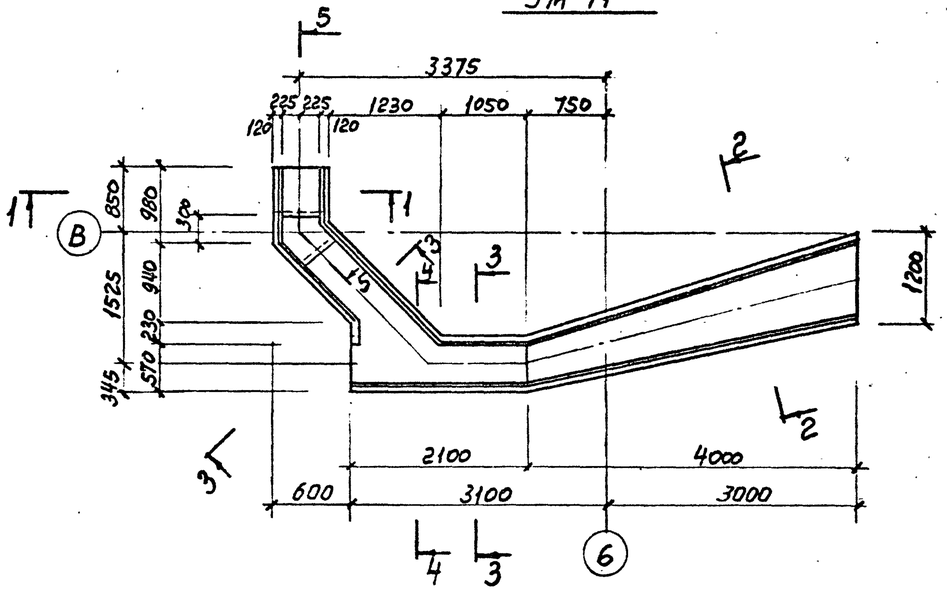

Ум 12

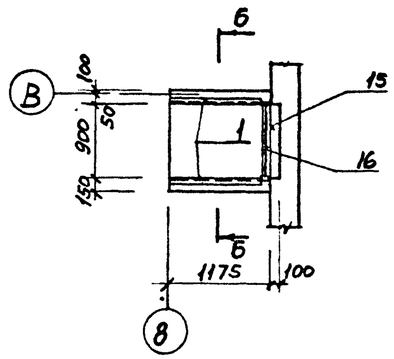

Б — Б

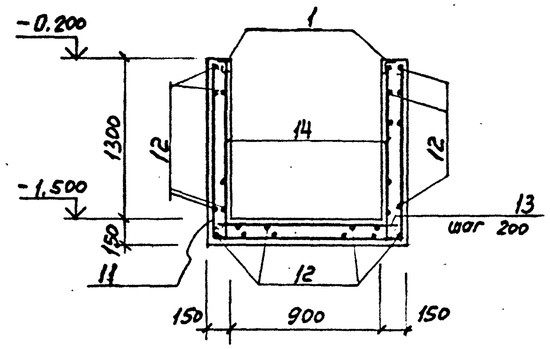

1 — 1

2 — 2

5 — 5

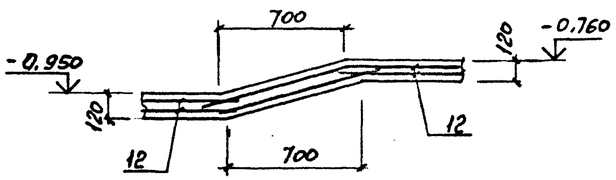

3 — 3

4 — 4

ВЕДОМОСТЬ ДЕТАЛЕЙ

Поз.	Эскиз
2	660÷850 / 650 / 660÷850
5	850÷1400 / 650÷1100 / 850÷1400
8	850 / 650 / 850
9	850 / 600÷1150
10	850 / 300
11	1400 / 1150 / 1400
3	670÷860
6	650÷1100

СПЕЦИФИКАЦИЯ к Ум 11, Ум 12

Формат	Зона	Поз.	Обозначение	Наименование	Кол.	Примечание
				Ум 11		
				Сборочные единицы		
		1	1.400-15 в. 1 540-09	изделие закладное МН 548	16,4	м.п
				Детали		
		2 *		ф8 AIII ГОСТ 5781-82 ℓ=2160	4	0,87
		3		ф8 AIII ср ℓ= 760	55	0,30
		4		ф8 AIII ℓ= 650	23	0,26
		5 *		ф8 AIII ср ℓ= 3130	22	1,24
		6 *		ф8 AIII ℓ= 870	22	0,34
		7		ф8 AIII ℓ= 800	22	0,32
		8 *		ф8 AIII ℓ= 2350	5	0,93
		9 *		ф8 AIII ср ℓ=1720	6	0,68
		10 *		ф8 AIII ℓ=1150	6	0,45
		12		ф6 AI –	240	м.п
				Материал		
				Бетон марки М 200	3,25	м³
				Ум 12		
				Сборочные единицы		
		1	1,400-15 в. 1 540-09	изделие закладное МН 548	24	м.п
		15	ТП КЖИ1МН10	Мн 12	1	
		16	ТП КЖИ1МС1	изделие соединительное МС3	1	
				Детали		
		11		ф8 AIII ГОСТ 5781-82 ℓ=3950	1	1,56
		12		ф6 AI	34,0	м.п
		13		ф8 AIII ℓ=1100	1	0,43
		14		ф8 AIII ℓ=1400	14	0,55
				Материал		
				Бетон марки М 200	0,70	м³

Позиции, обозначенные знаком *, см. ведомость деталей

1. Шаг арматуры везде – 200мм
2. Ведомость расхода стали см. л. 105

Привязан

Инв.№

ТП 409-23-56.87 КЖ1			
ГИП Синопальников	ЩЕБЕНОЧНЫЙ ЗАВОД ПО ПЕРЕРАБОТКЕ ОДНОРОДНЫХ ИЗВЕРЖЕННЫХ И МЕТАМОРФИЧЕСКИХ ПОРОД МОЩНОСТЬЮ 700 тыс.м³ В ГОД		
Нач.отд. Морозов	Главный корпус с железобетонным каркасом	Стадия	Лист	Листов
Н.контр. Васильев		Р	104	
Гл.констр. Мартынов				
Рук.гр. Демиденко				
Ст.инж. Яковлева	Каналы. Участки монолитные Ум 11, Ум 12	ГОССТРОЙ СССР ЛЕНИНГРАДСКИЙ ПРОМСТРОЙПРОЕКТ		
Инженер Иванова				

Инв. № подл. | Подпись и дата | Взам. инв. №

ТП 409-23-56.87 Альбом 5

Ум 13

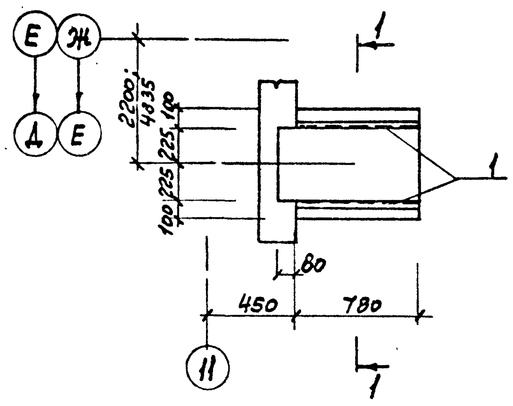

Ум 14

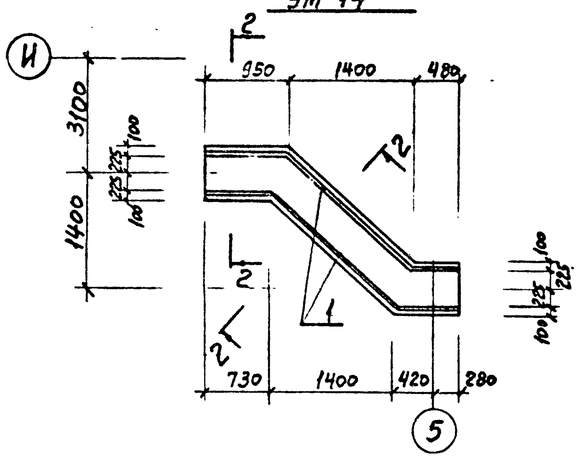

1 — 1

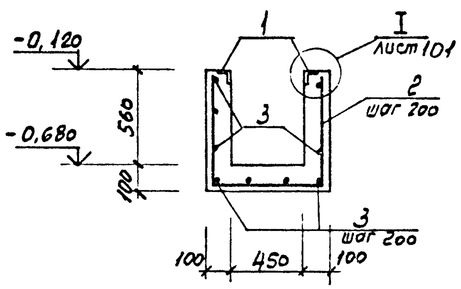

2 — 2

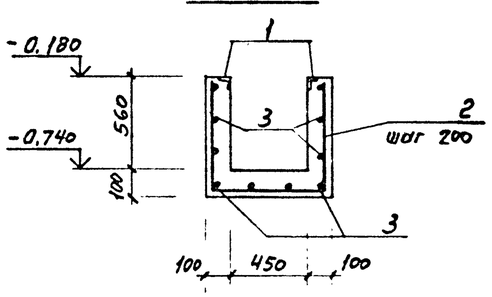

ВЕДОМОСТЬ ДЕТАЛЕЙ

Поз.	Эскиз
2	670 / 600 / 670

СПЕЦИФИКАЦИЯ к Ум 13, Ум 14

Формат	Зона	Поз.	Обозначение	Наименование	Кол.	Примечание
				Ум 13		
				Сборочные единицы		
		1	1.400-15 в.1 540-09	Изделие закладное МН548	1.6	т.п
				Детали		
		2	*	ф8AI ГОСТ 5781-82 ℓ=1940	5	0,76
		3		ф6AI -	8.0	т.п
				Материал		
				Бетон марки М200	0,14	
				Ум 14		
				Сборочные единицы		
		1	1.400-15 в.1 540-09	Изделие закладное МН548	6.9	т.п
				Детали		
		2	*	ф8AI ГОСТ 5781-82 ℓ=1940	35	0,76
		3		ф6AI -	69.0	т.п
				Материал		
				Бетон марки М200	1,10	м³

Позиции, обозначенные знаком *, см. ведомость деталей

ВЕДОМОСТЬ РАСХОДА СТАЛИ НА ЭЛЕМЕНТ, кг

Марка элемента	Изделия арматурные								Всего	Изделия закладные								Всего	Общий расход
	Арматура класса									Арматура класса				Прокат марки					
	AI				AIII					AII				Вст3 кп2					
	ГОСТ 5781-82				ГОСТ 5781-82					ГОСТ 5781-82				ГОСТ 8509-72					
	Ф6	8	10	Итого	Ф8			Итого		Ф8		16	Итого	L50×50×5		С8	Итого		
Ум 1	1,3	5,9		7,2					7.2	0,6		0,9	1,5	12,4		11,8	24,2	25,7	32,9
Ум 2	7,1	13,9		21,0					21,0	3,5			3,5	30,5			30,5	34,0	55,0
Ум 3	2,8	6,0		8,8					8,8	1,4			1,4	11,7			11.7	13,1	21,9
Ум 4	9,0	15,0		24,0					24,0	2,4		0,9	3,3	29,0		11.8	40,8	44,1	68,1
Ум 5	22,9	31,3		54,2					54,2	3,7		0,9	4,6	42,2		20,4	62,6	67,2	121,4
Ум 6	12,4	21,2		33,6					33,6	3,0			3,0	26,7			26.7	29,7	63,3
Ум 7	7,8		28,6	36,2					36,2	2,4			2,4	21,1			21,1	23,5	59,7
Ум 8	7,5		17,8	25,3					25,3	2,2			2,2	18,9			18,9	21,1	46,4
Ум 10	10,1			10,1					10,1	2,5			2,5	21,8			21,8	24,3	34,4
Ум 11	53,3			53,3	79,2			79.2	132,5	5,9			5.9	61.8			61.8	67,7	200.2
Ум 12	7,5			7,5	21,6			21,6	29,1	0,8		0,9	1,7	9,1		24,9	34,0	35,7	64,8
Ум 13	1,8	3,8		5,6					5,6	0,7			0,7	6,0			6,0	6,7	12,3
Ум 14	15,3	26,6		41,9					41,9	3,0			3,0	26,0			26,0	29,0	70,9

Взам. инв. № | Подпись и дата | Инв. № подл.

Привязан

Инв.№

ТП 409-23-56.87 КЖ1

ГИП	Синопальников		
Нач.отд.	Морозов		
Н.контр.	Васильев		
Гл.констр.	Мартынов		
Рук.гр.	Демиденко		
Стинж.	Яковлева		
Инженер	Иванова		

ЩЕБЕНОЧНЫЙ ЗАВОД ПО ПЕРЕРАБОТКЕ ОДНОРОДНЫХ ИЗВЕРЖЕННЫХ И МЕТАМОРФИЧЕСКИХ ПОРОД МОЩНОСТЬЮ 700 тыс.м³ В ГОД

Главный корпус с железобетонным каркасом

Стадия	Лист	Листов
Р	105	

Каналы, участки монолитные Ум 13, Ум 14

ГОССТРОЙ СССР ЛЕНИНГРАДСКИЙ ПРОМСТРОЙПРОЕКТ

ТП 409-23-56.87 Альбом 5

План на отм. 1,050

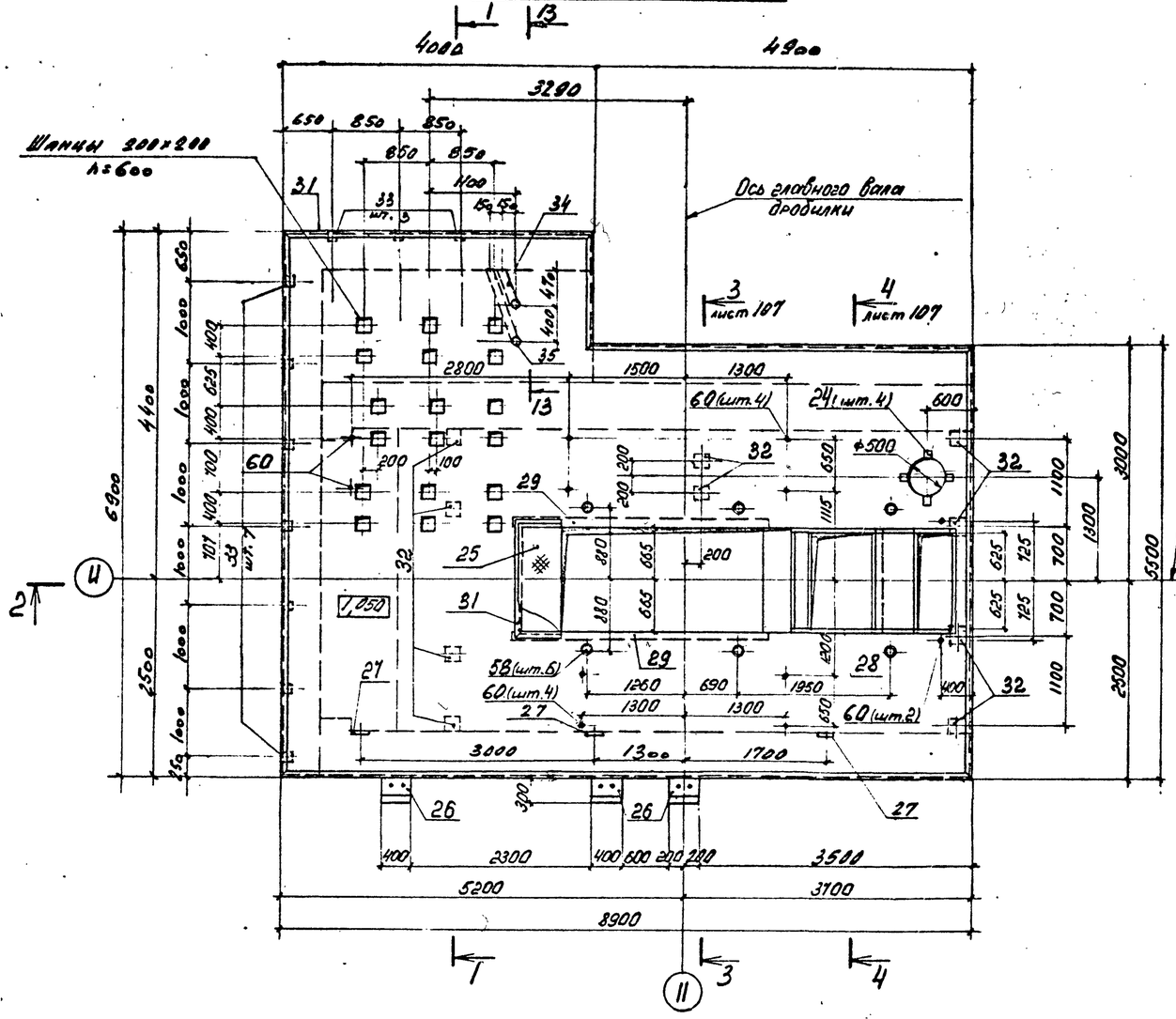

1-1

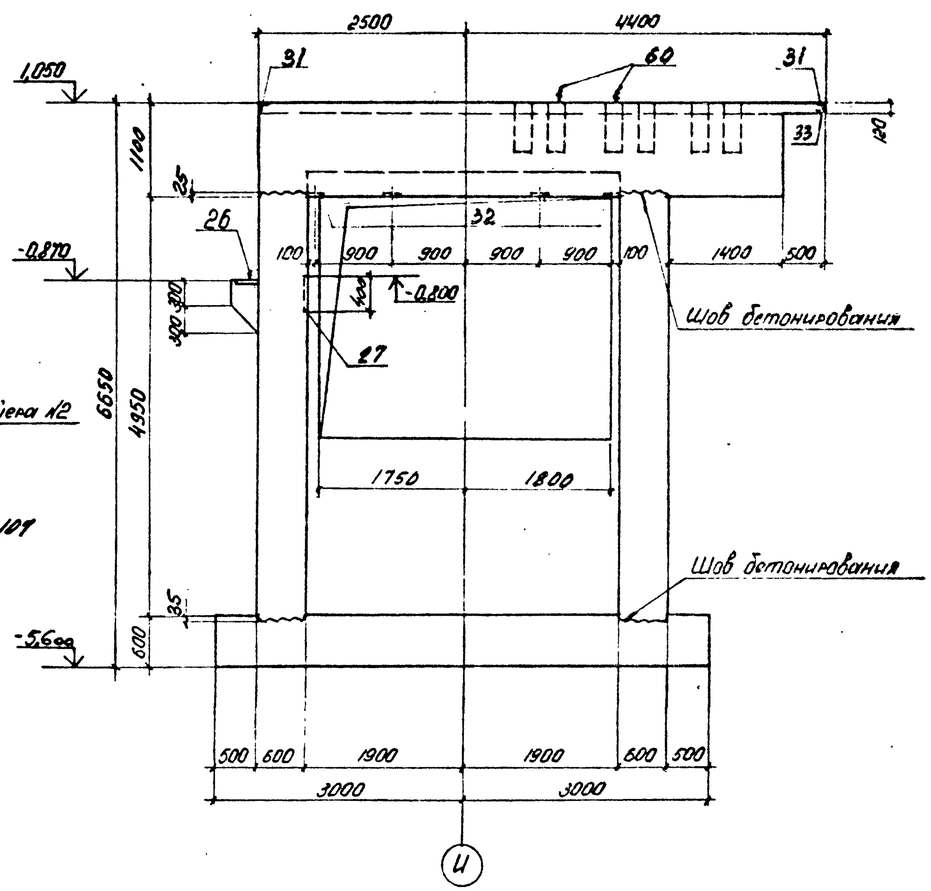

13-13

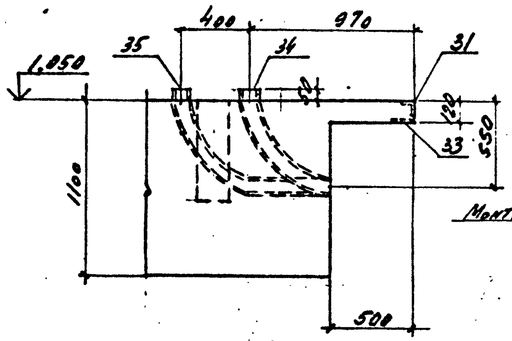

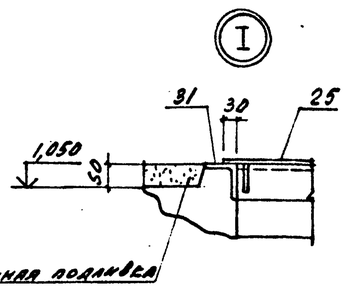

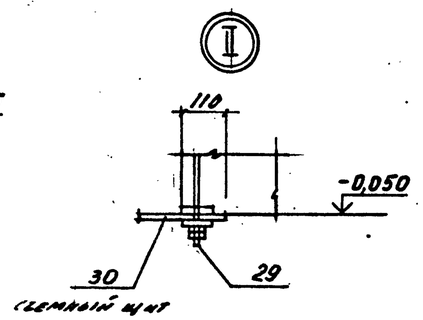

1. Монтажную подливку выполнять из бетона класса В25 на мелком заполнителе.

2. Толщина защитного слоя бетона, кроме оговоренных, принята 35 мм.

ТП 409-23-56.87 КЖ1			
ГИП	Синопальников		Щебеночный завод по переработке однородных изверженных и метаморфических пород мощностью 700 тыс.м³ в год
Нач.отд.	Пятецкий		Главный корпус с железобетонным каркасом
Н.контр.	Пекина		Стадия Р; Лист 106; Листов
Гл.констр.	Мац		Фундамент под оборудование Фм1 План на отм 1050. Разрез 1-1, 13-13. Узел I, II.
Рук.гр.	Мац		Госстрой СССР Ленинградский Промстройпроект
Ст.инженер	Гайсёнок		
Ст.техник	Бадальян		

Привязан

Инв. №

Инв. № подл. | Подпись и дата | Взам. инв. №

Согласовано

Нач. Демидович
Гл. инж. Гинзбург
Нач. Шнейдер
Нач. Шнейдер
Нач. Шнейдер

ТП 409-23-56.87 Альбом 5

2-2

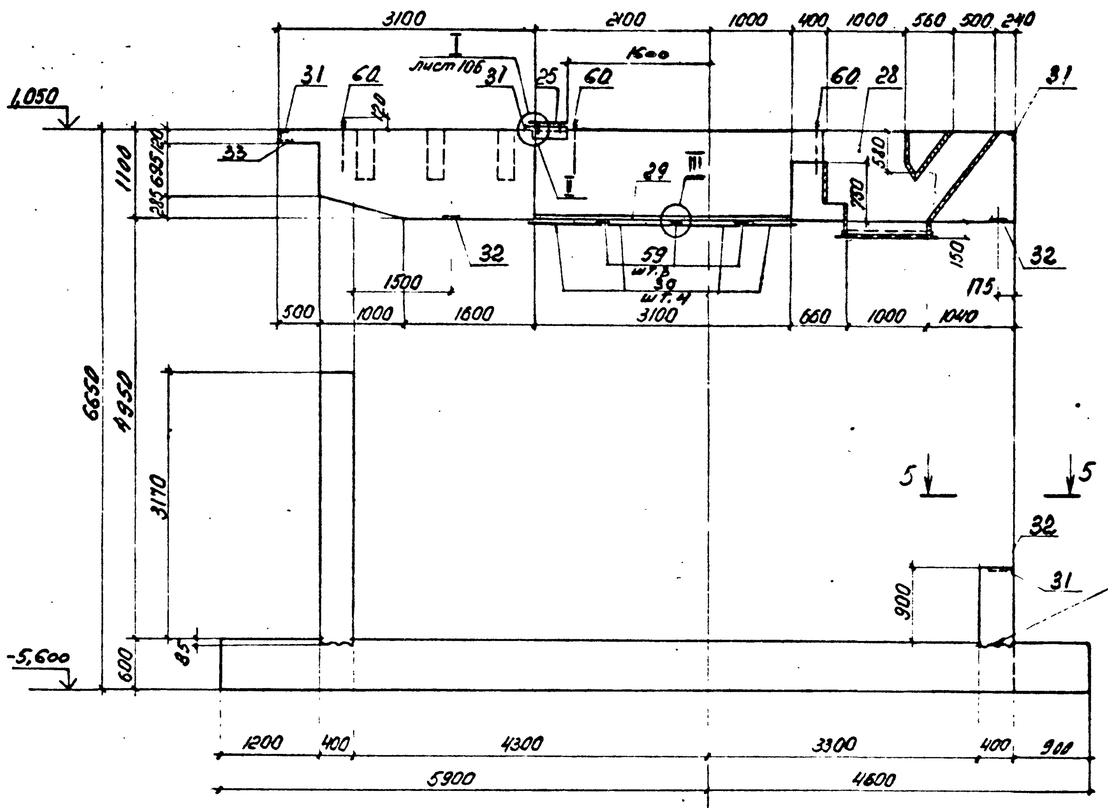

4-4

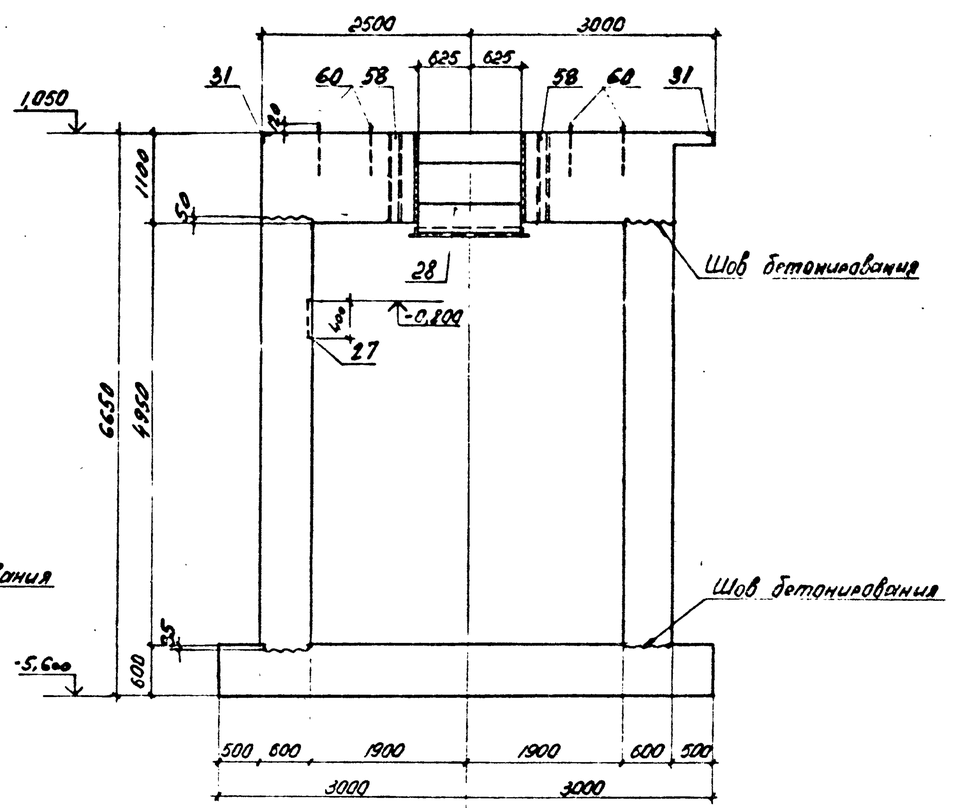

3-3

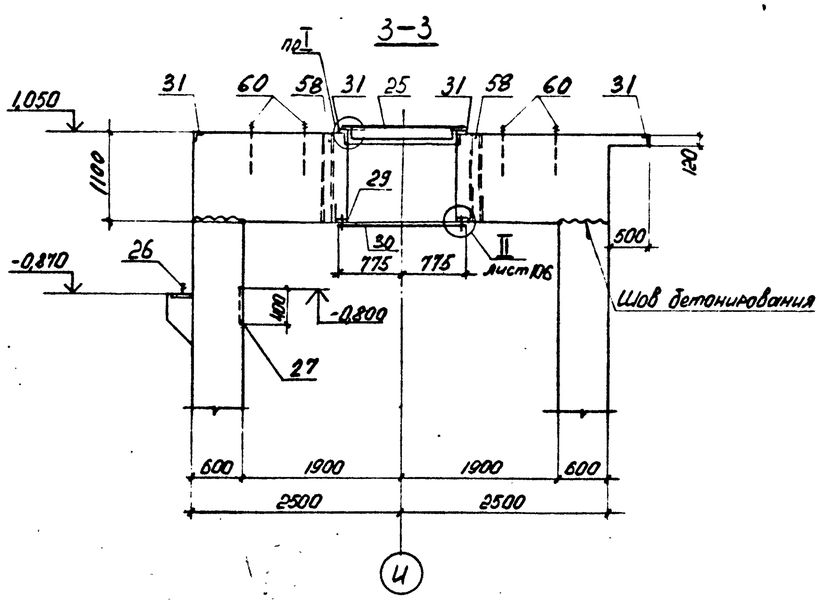

5-5

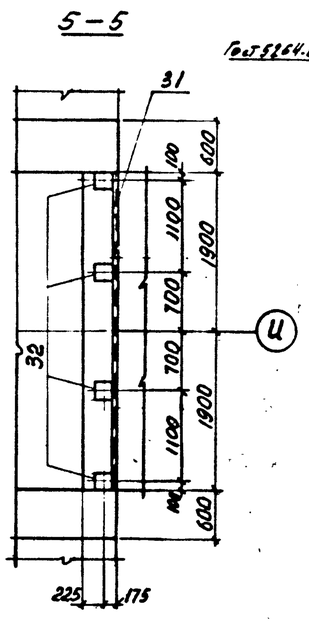

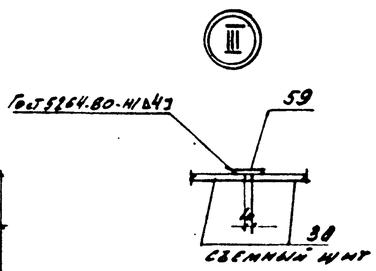

Привязан

Инв. №:

Инв. № подл. | Подпись и дата | Взам. инв. №

ГИП	Синопальников		ТП 409-23-56.87 КЖ1
Нач.отд.	Пятецкий		Щебеночный завод по переработке однородных изверженных и метаморфических пород мощностью 700 тыс.м³ в год
Н.контр.	Пекина		Главный корпус с железобетонным каркасом
Гл.констр.	Мац		Стадия: Р; Лист: 107; Листов:
Рук.гр.	Мац		
Ст.инженер	Гайсёнок		Фундамент под оборудование ФО1. Разрезы 2-2 ÷ 5-5. Узел III.
Ст.техник	Бадальян		Госстрой СССР Ленинградский Промстройпроект

ТП 409-23-56.87 Альбом 5

Раскладка арматуры на отм. -0,050.

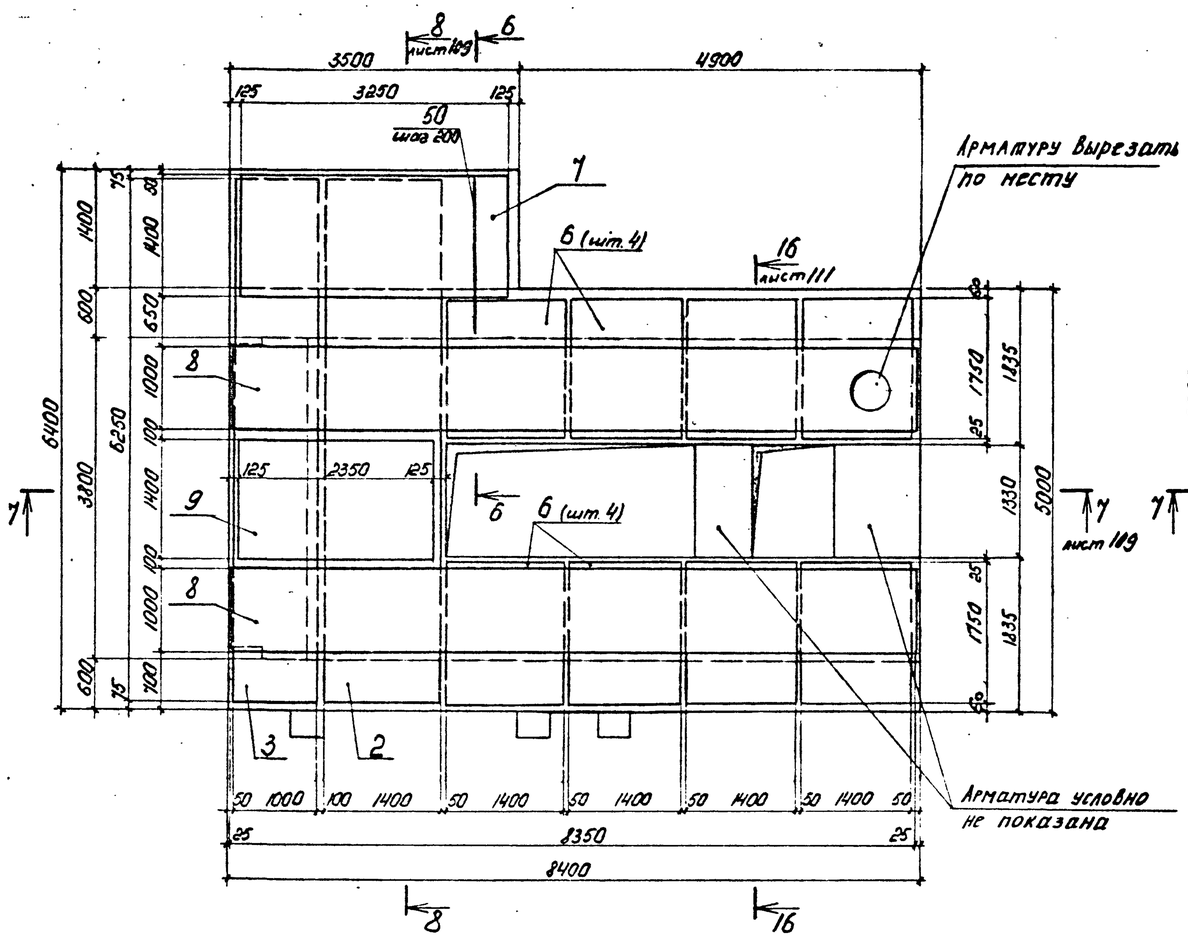

Раскладка арматуры на отм. 1,050.

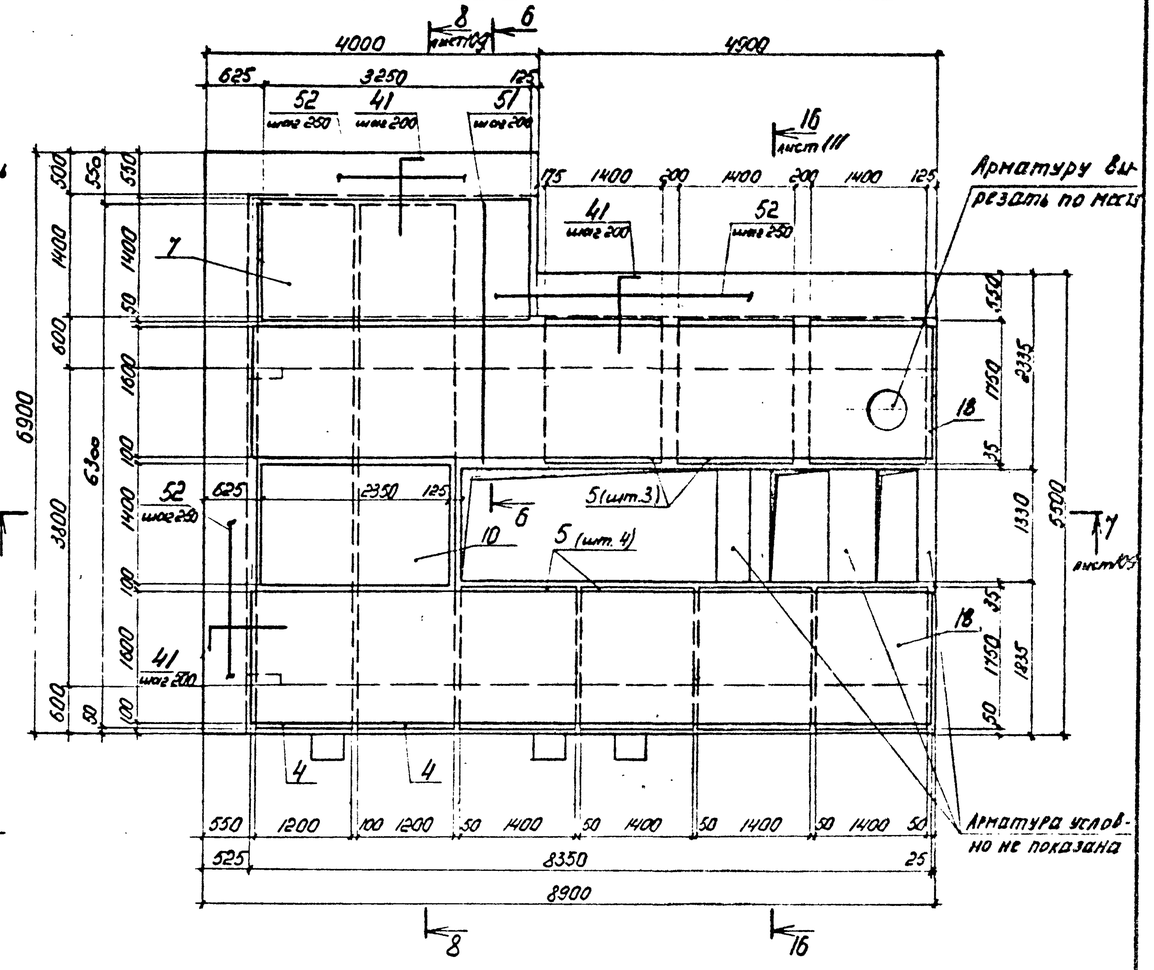

6-6

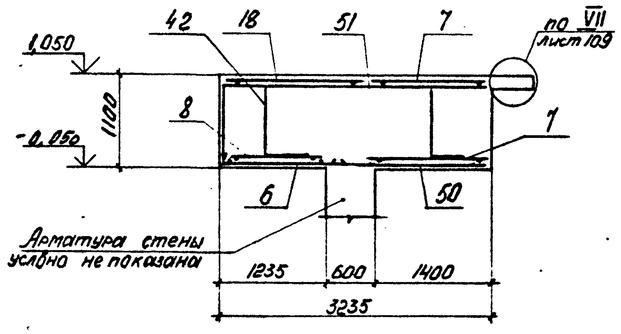

поз. 4

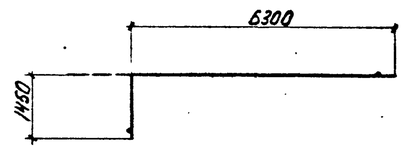

поз. 5

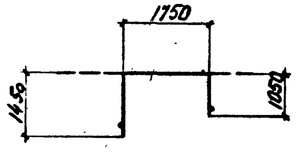

поз. 9

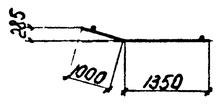

поз. 8

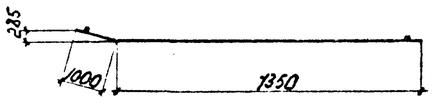

Привязан

Инв. №

Инв. № подл. | Подпись и дата | Взам. инв. №

ГИП	Синопальников	
Нач. отд.	Пятецкий	
Н. контр.	Пекина	
Гл. констр.	Мац	
Рук. гр.	Мац	
Ст. инженер	Гайсёнок	
Ст. техник	Бадальян	

ТП 409-23-56.87 КЖ1

ЩЕБЕНОЧНЫЙ ЗАВОД ПО ПЕРЕРАБОТКЕ ОДНОРОДНЫХ ИЗВЕРЖЕННЫХ И МЕТАМОРФИЧЕСКИХ ПОРОД МОЩНОСТЬЮ 700 тыс. м³ В ГОД

Главный корпус с железобетонным каркасом

Стадия	Лист	Листов
Р	108	

Фундамент под оборудование Ф0п1. Раскладка арматуры на отм. 0,000; 1,050. Разрез 6-6.

ГОССТРОЙ СССР ЛЕНИНГРАДСКИЙ ПРОМСТРОЙПРОЕКТ

ТП 409-23-56.87 Альбом 5

7-7

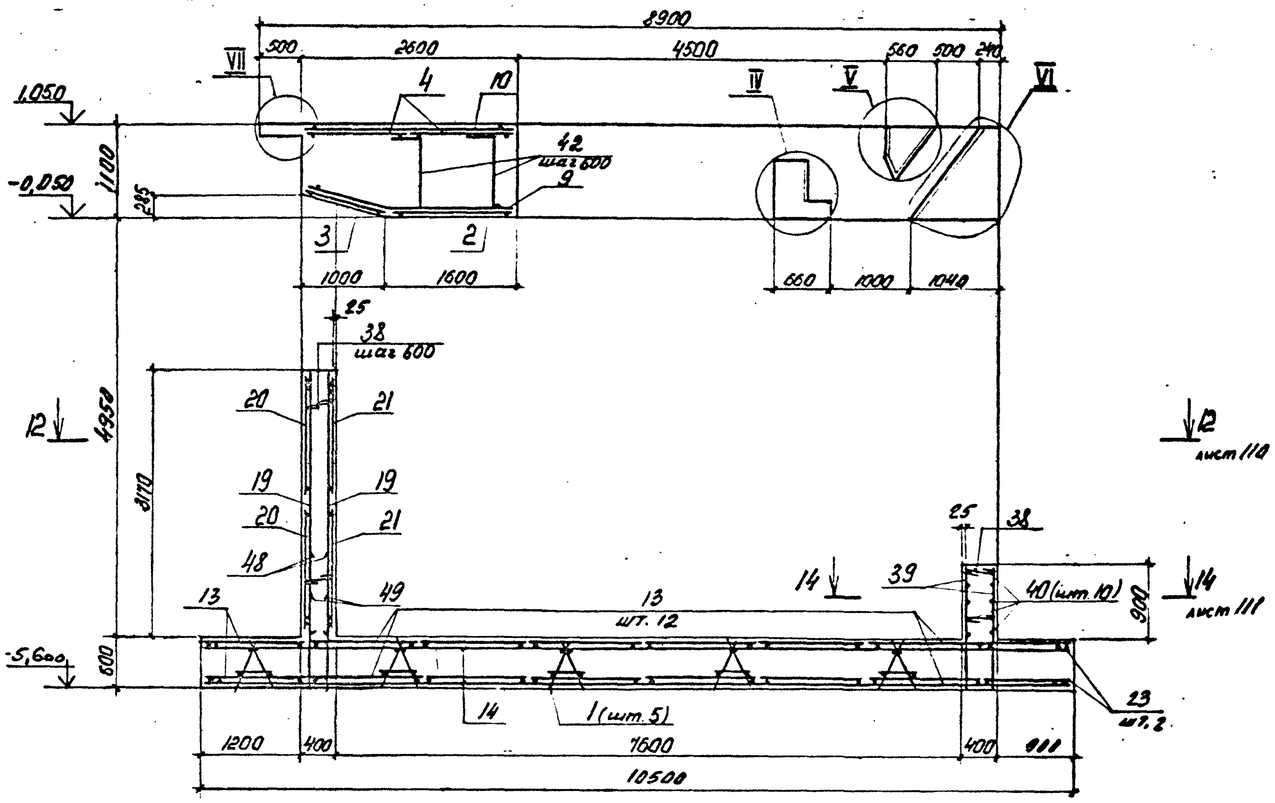

8-8

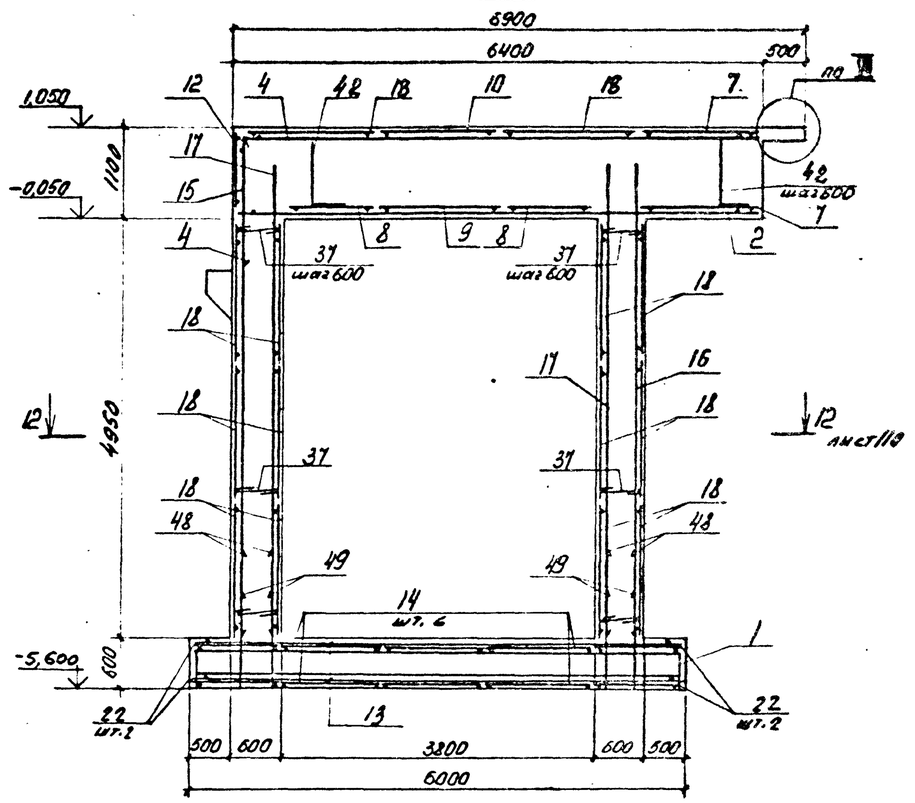

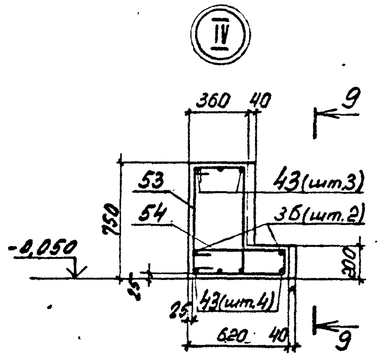

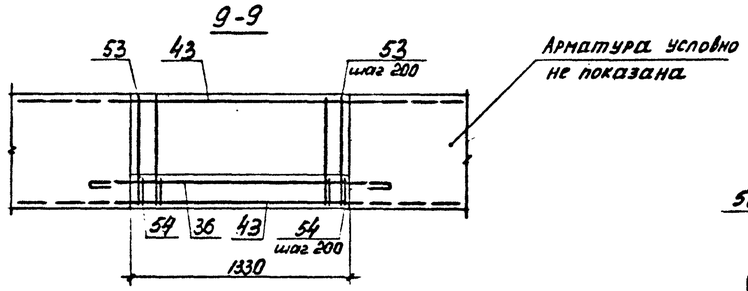

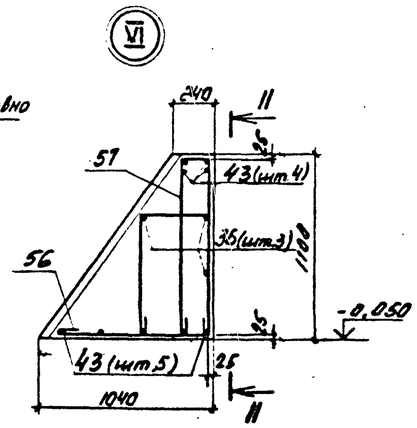

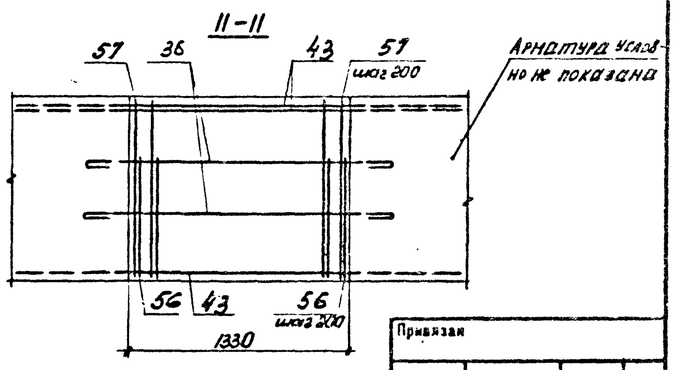

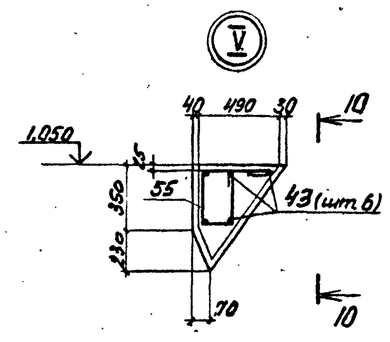

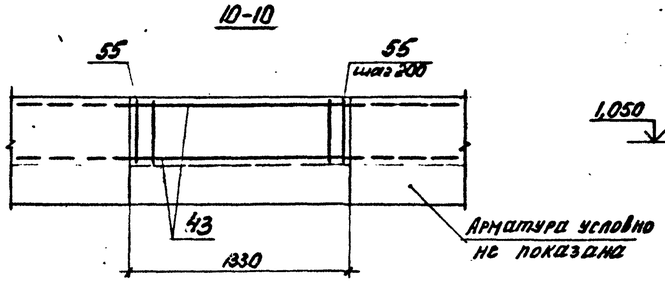

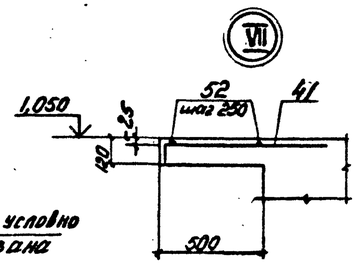

Привязан

Инв. №

				ТП 409-23-56.87 КЖ1	
ГИП	Синопальников			ЩЕБЕНОЧНЫЙ ЗАВОД ПО ПЕРЕРАБОТКЕ ОДНОРОДНЫХ ИЗВЕРЖЕННЫХ И МЕТАМОРФИЧЕСКИХ ПОРОД МОЩНОСТЬЮ 700 тыс. м³ В ГОД	
Нач.отд.	Пятецкий				
Н.контр.	Пекина			Главный корпус с железобетонным каркасом	Стадия: Р; Лист: 109; Листов:
Гл.констр.	Мац				
Рук.гр.	Мац				
Ст.инженер	Гайсёнок			Фундамент под оборудование ФО11. Разрезы 7-7 ÷ 11-11. Узлы IV ÷ VII	ГОССТРОЙ СССР ЛЕНИНГРАДСКИЙ ПРОМСТРОЙПРОЕКТ
Ст.техник	Бадальян				

Инв. № подл. | Подпись и дата | Взам. инв. №

ТП 409-23-56.87 Альбом 5

Раскладка арматуры на отм. -5,000; -5,600

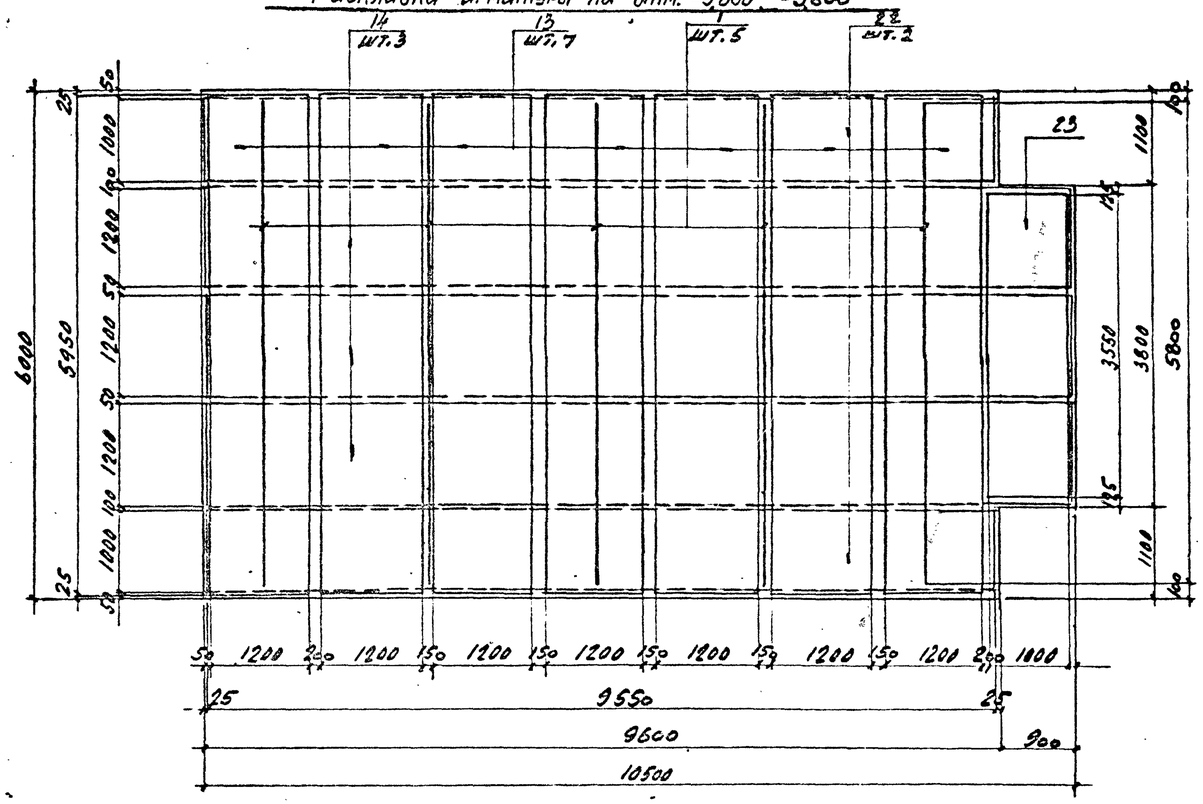

12-12

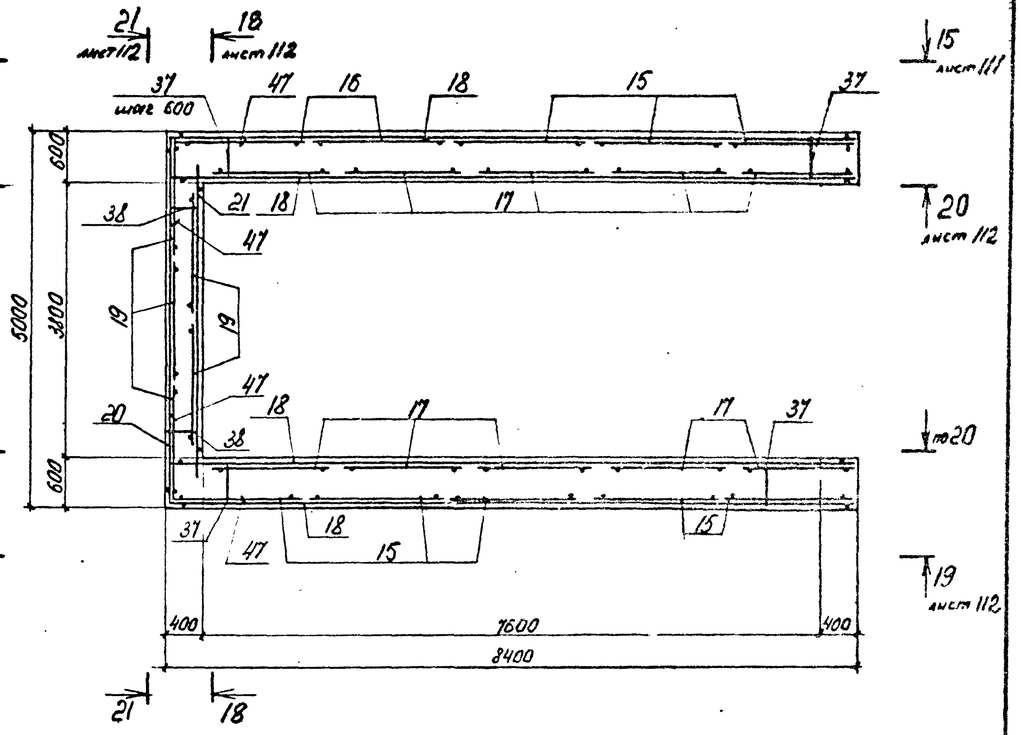

План выпусков на отм. -5,000.

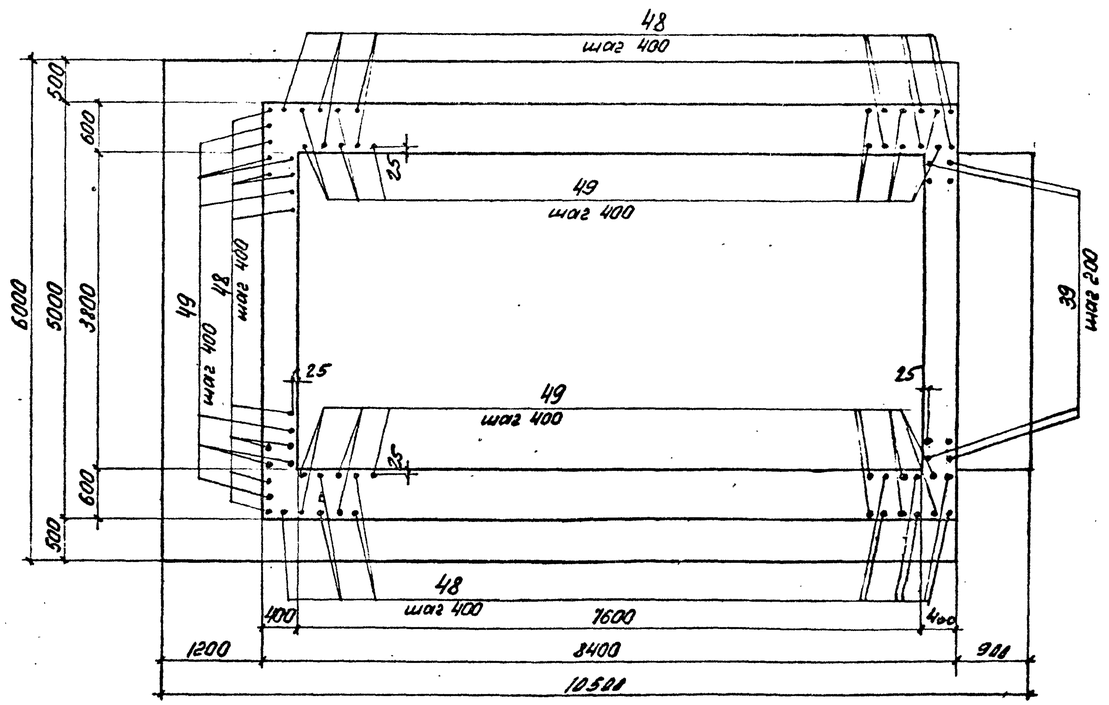

Привязан

Инв. №

Г И П	Синопальников		
Нач.отд.	Пятецкий		
Н.контр.	Пекина		
Гл.констр.	Мац		
Рук.гр.	Мац		
Ст.инженер	Гайсёнок		
Ст.техник	Бадальян		

ТП 409-23-56.87 КЖ1

ЩЕБЕНОЧНЫЙ ЗАВОД ПО ПЕРЕРАБОТКЕ ОДНОРОДНЫХ ИЗВЕРЖЕННЫХ И МЕТАМОРФИЧЕСКИХ ПОРОД МОЩНОСТЬЮ 700 тыс.м³ В ГОД

Главный корпус с железобетонным каркасом

Стадия	Лист	Листов
Р	110	

Фундамент под оборудование ФО1. Раскладка арматуры на отм. -5,000; -5,600. План выпусков на отм. -5,000. Разрез 12-12.

ГОССТРОЙ СССР ЛЕНИНГРАДСКИЙ ПРОМСТРОЙПРОЕКТ

Инв. № подл. | Подпись и дата | Взам. инв. №

ТП 409-23-56.87 Альбом 5

15-15

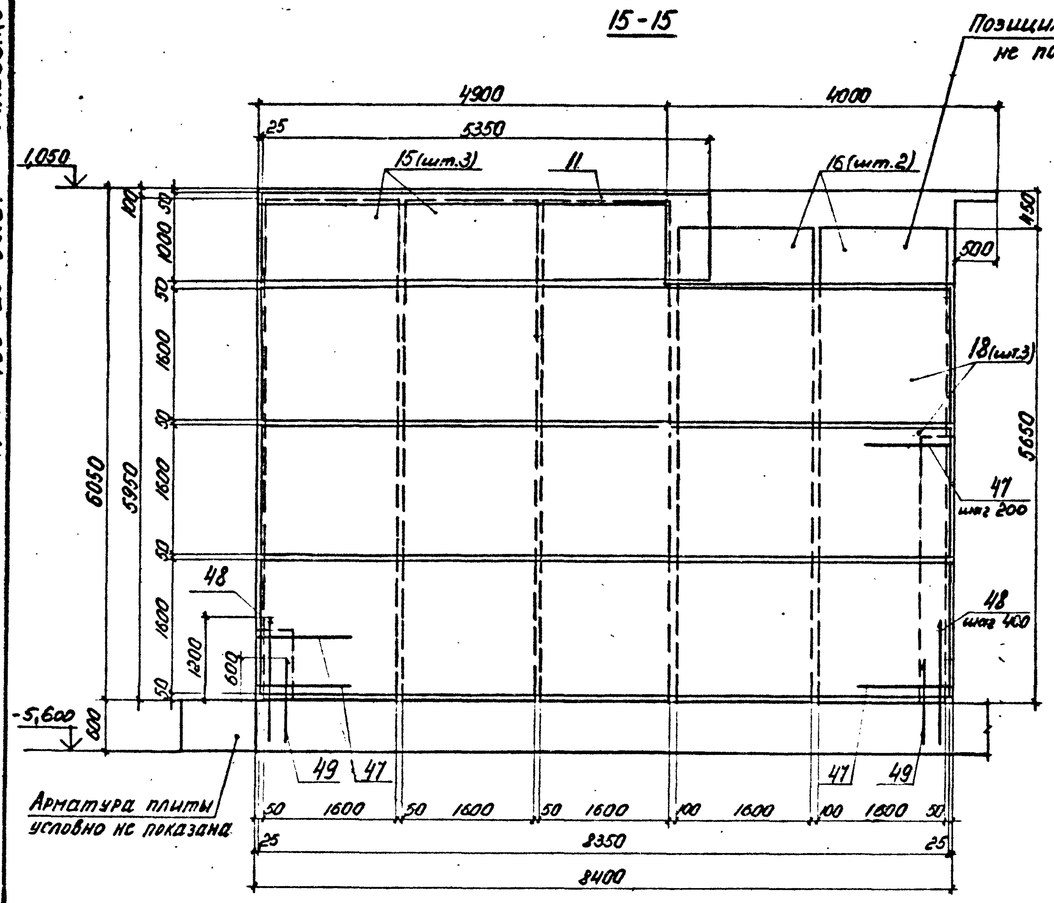

16-16

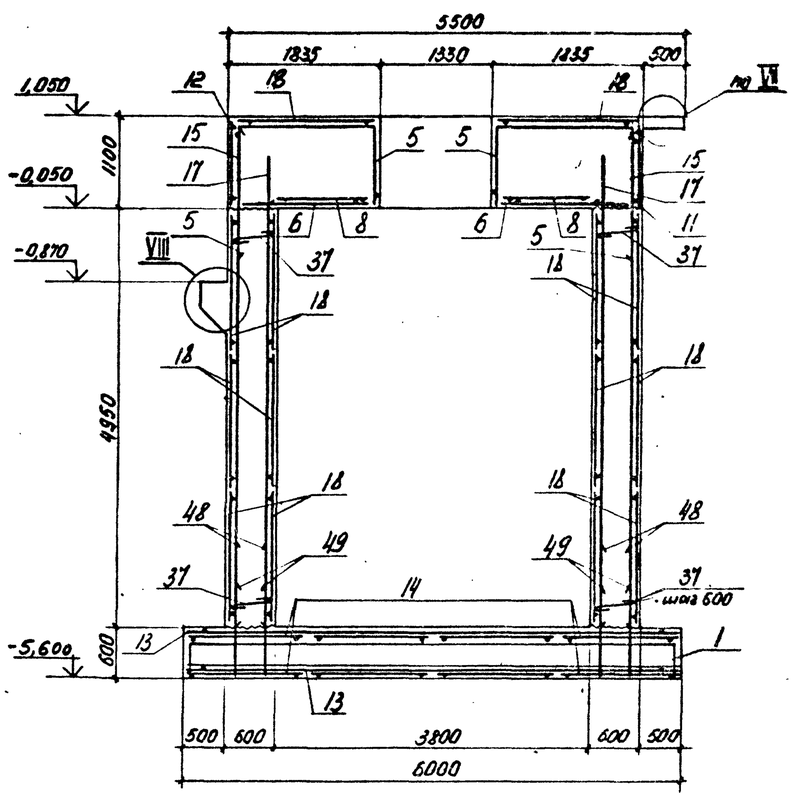

Ведомость деталей

Поз.	Эскиз
36	1850
37	530
38	330
40	4300
41	800, 100
42	250, 1000, 250, 90°
44	850, 250, 530
45	350, 120, 530
46	от 400 до 600, 350
47	1100, 1100
51	3200, 1000
53	380, 780, 700, 310
54	510, 150, 510
55	230, 300, 300, 110
56	500, 700, 700, 950
57	150, 1050, 1050

14-14

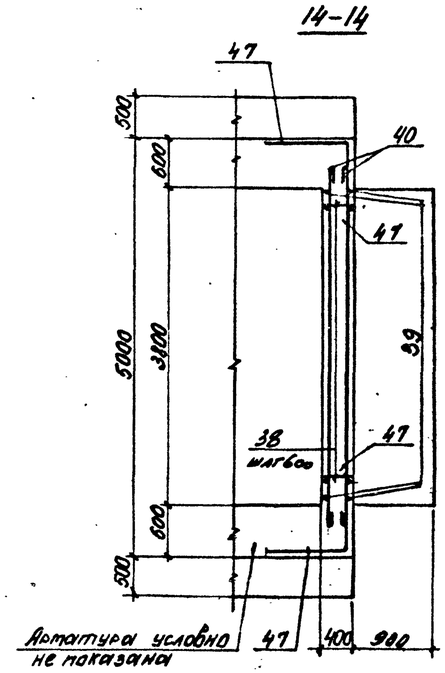

17-17

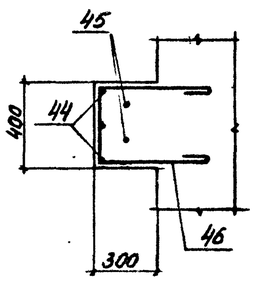

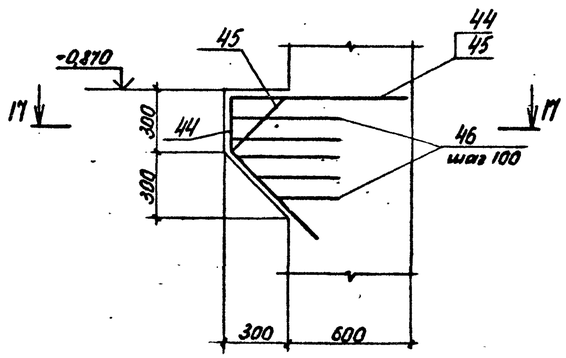

Привязан

Инв. №

Инв. № подл. | Подпись и дата | Взам. инв. №

ТП 409-23-56.87 КЖ1				
Г.И.П.	Синопальников		Щебеночный завод по переработке однородных изверженных и метаморфических пород мощностью 700 тыс.м³ в год	
Нач.отд.	Пятецкий			
Н.контр.	Пекина		Главный корпус с железобетонным каркасом	Стадия: Р; Лист: 111; Листов:
Гл.констр.	Мац			
Рук.гр.	Мац			
Ст.инженер	Гайсёнок		Фундамент под оборудование Ф0т1, Разрезы 14-14÷17-17 Узел VIII. Ведомость деталей	Госстрой СССР Ленинградский Промстройпроект
Ст.техник	Бадальян			

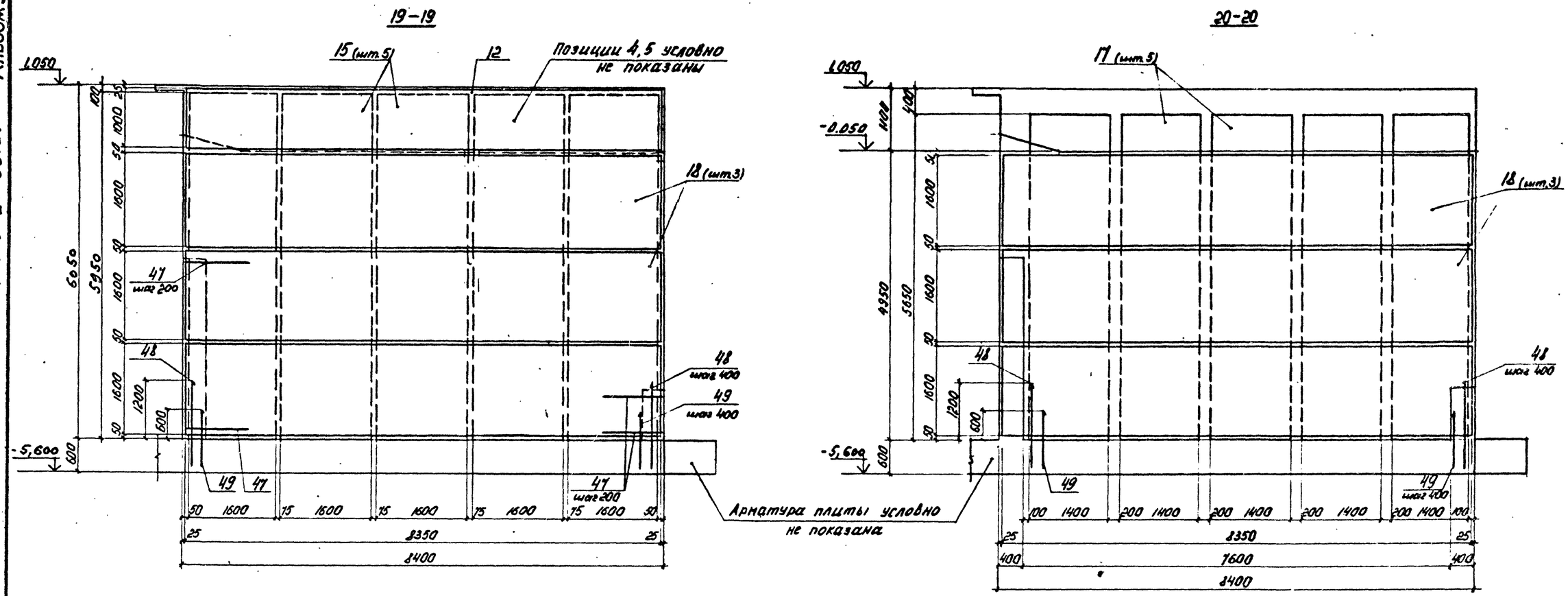

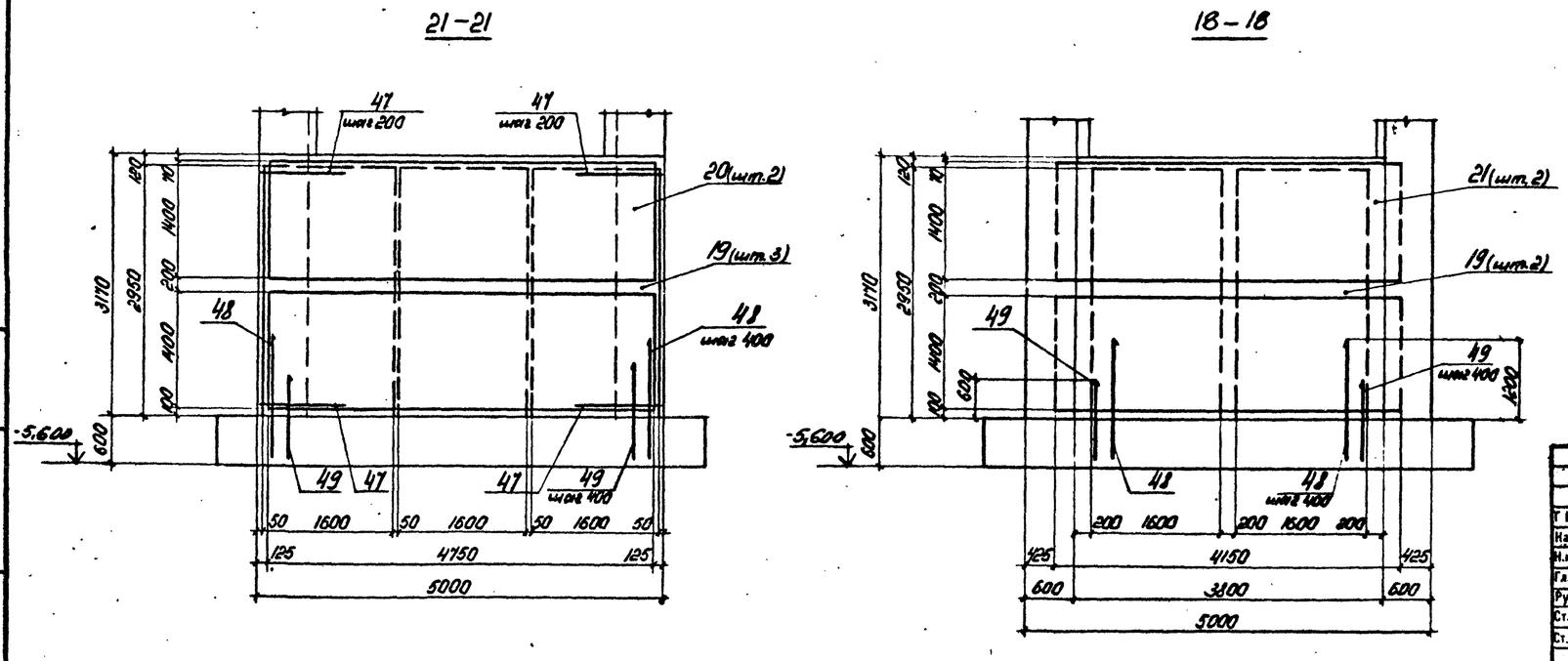

Альбом 5

ТП 409-23-56.87

Инв. N подл. | Подпись и дата | Взам. инв. N

Привязан

Инв. N

Т И П	Синопальников		
Нач.отд.	Пятецкий		
Н.контр.	Пекина		
Гл.констр.	Мац		
Рук.гр.	Мац		
Ст.инженер	Гайсёнок		
Ст.техник	Бадальян		

ТП 409-23-56.87 КЖ1

ЩЕБЕНОЧНЫЙ ЗАВОД ПО ПЕРЕРАБОТКЕ ОДНОРОДНЫХ ИЗВЕРЖЕННЫХ И МЕТАМОРФИЧЕСКИХ ПОРОД МОЩНОСТЬЮ 700 тыс.м³ В ГОД

Главный корпус с железобетонным каркасом

Стадия	Лист	Листов
Р	112	

Фундамент под оборудование ФО-1. Разрезы 18-18 ÷ 21-21.

ГОССТРОЙ СССР ЛЕНИНГРАДСКИЙ ПРОМСТРОЙПРОЕКТ

СПЕЦИФИКАЦИЯ ЭЛЕМЕНТОВ НА ФУНДАМЕНТ ФОм1

Формат	Зона	Поз.	Обозначение	Наименование	Кол.	Примечание
				Сборочные единицы		
				Сетки арматурные		
		1	ГОСТ 23279-85	1с 16АIII-200 / 10АIII-600 1450×6350 175/25	1	
		2	Гост 23279-85	1с 16АIII-200 / 10АIII-600 850×6350 175/25	1	
		3	Гост 23279-85	1с 16АIII-200 / 10АIII-600 1450×7850	1	гнутая
		4	Гост 23279-85	1с 16АIII-200 / 10АIII-600 850×7850	1	гнутая
		5	Гост 23279-85	1с 16АIII-200 / 10АIII-600 1400×4250 25/100	7	гнутая
		6	Гост 23279-85	4с 10АI-200 / 6АI-600 1400×1750 275/100	8	
		7	Гост 23279-85	4с 10АI-200 / 6АI-400 1450×3500 150/25	2	
		8	Гост 23279-85	4с 10АI-200 / 6АI-400 1050×8150 75/25	2	
		9	Гост 23279-85	4с 10АI-200 / 6АI-400 1450×2600 100/25	2	
		10	Гост 23279-78	С 10АI-200 / 6АI-600 1450×2350 275/275	1	12,9кг
		11	Гост 23279-78	С 10АI-200 / 6АI-600 1050×5350 125/125	1	21,9кг
		12	Гост 23279-78	С 10АI-200 / 6АI-600 1050×8350 275/275	1	45,7кг
		13	Гост 23279-78	С 16АIII-200 / 10АI-600 1250×5950 275/275	14	73,5кг
		14	Гост 23279-78	С 10АI-200 / 6АI-600 1250×10450 125/125	6	48,5кг
		15	Гост 23279-78	С 20АIII-200 / 10АI-600 1650×5950 275/275	8	142,3кг
		16	Гост 23279-78	С 20АIII-200 / 10АI-600 1650×5650 725/125	2	134,6кг
		17	Гост 23279-78	С 16АIII-200 / 10АI-600 1450×5650 725/125	10	79,4кг
		18	Гост 23279-78	С 10АI-200 / 6АI-600 1650×8350 275/275	14	51,5кг
		19	Гост 23279-78	С 10АIII-200 / 6АI-600 1650×2950 275/275	5	18,2кг
		20	Гост 23279-78	С 10АIII-200 / 6АI-600 1450×4750 275/275	2	26,0кг
		21	Гост 23279-78	С 10АIII-200 / 6АI-600 1450×4150 275/275	2	22,8кг
		22	Гост 23279-78	С 10АI-200 / 6АI-600 1050×9550 275/275	4	39,1кг
		23	Гост 23279-78	С 16АIII-200 / 10АI-600 1050×3550 275/275	2	37,5кг
А4		24	Серия 1.400-15 Вып. 12о	Изделие закладное МН105-2	4	
А4		25	ТП ЕЖН1-МН20	МН20	1	
А4		26	ТП ЕЖН1-МН21	МН21	3	
А4		27	Серия 1.400-15 Вып. 15о	МН139-2	3	
А3		28	ТП ЕЖСН1-МН22	МН22	1	
А4		29	ТП ЕЖН1-МН23	МН23	2	
А4		30	ТП ЕЖН1-МН24	МН24	4	
А4		31	Серия 1.400-15 Вып. 52о	МН536	33,0	пог.м.
А4		32	Серия 1.400-15 Вып. 42о	МН406-2	14	
А4		33	Серия 1.400-15 Вып. 12о	МН105-6	10	
А4		34	ТП ЕЖН1-МН34	МН34	1	
А4		35	ТП ЕЖН1-МН35	МН35	1	
5.4		36		⌀8АI ГОСТ 5781-82 ℓ=195о	5	0,7кг
5.4	28	37*		⌀8АI ℓ=68о	234	0,3кг
5.4		38*		⌀8АI ℓ=48о	56	0,2кг
5.4		39		⌀10АIII ℓ=145о	40	0,9кг
5.4		40		⌀8АI ℓ=44оо	10	1,7кг
5.4		41*		⌀10АIII ℓ=900	73	0,6кг
5.4	А	42*		⌀20АI ℓ=15оо	99	3,7кг
5.4		43		⌀25АIII ℓ=43оо	22	16,6кг
5.4		44*		⌀20АIII ℓ=168о	9	4,1кг
5.4		45*		⌀20АIII ℓ=155о	6	3,8кг
5.4		46*		⌀8АI ℓгр=145о	15	0,6кг
5.4		47*		⌀16АIII ℓ=22оо	42	3,5кг
5.4		48		⌀20АIII ℓ=18оо	104	4,4кг
5.4		49		⌀20АIII ℓ=12оо	106	3,0кг
5.4	25	50		⌀16АIII ℓ=19оо	6	3,0кг
5.4	26	51*		⌀16АIII ℓ=42оо	6	6,6кг
5.4		52		⌀8АI	49,6	пог.м
5.4		53*		⌀8АI ℓ=217о	7	0,9кг
5.4		54*		⌀8АI ℓ=139о	7	0,55кг
5.4		55*		⌀8АI ℓ=126о	7	0,5кг
5.4		56*		⌀8АI ℓ=295о	7	1,2кг
5.4		57*		⌀8АI ℓ=235о	7	0,9кг
5.4		58		Труба 121×6 ГОСТ 8732-78 / ГОСТ 8732-74 ℓ=16о	6	18,7кг
5.4		59		Полоса 4×150 ГОСТ 103-76 / Ст3кп ГОСТ 535-79 ℓ=320	3	2,5кг
				Стандартные изделия		
5.4		60		Болт 1.1.М16×500 ВСт3кп2 ГОСТ 24379.1-80	12	1,0кг
				Материалы		
				Бетон марки М300	140,0	м³

*Позиции 36...38, 41, 42, 44...47, 51, 53...57 см. ведомость деталей на листе III.

ВЕДОМОСТЬ РАСХОДА СТАЛИ НА ЭЛЕМЕНТ, кг

Марка элемента	Изделия арматурные										Изделия закладные								
	Арматура класса									Всего	Арматура класса			Прокат марки					
	AI					AIII					AIII			ВСт3кп2					
	ГОСТ 5781-82					ГОСТ 5781-82					ГОСТ 5781-82			ГОСТ 8509-72*			ГОСТ 8732-78		
	Ф6	Ф8	Ф10	Ф20	Итого	Ф10	Ф16	Ф20	Ф25	Итого		Ф8		Итого	∠75×75×6	∠75×75×8	Итого	труба 121×6	труба 108×4	Итого
ФОм1	162	176	1764	666	2767	250	2808	2167	365	5590	8357	57	-	57	228	46	-	274	112	21	133

продолжение ведомости

Марка элемента	Изделия закладные											Общий расход
	Прокат марки										Всего	
	ВСт3кп2, 09Г2С											
	ГОСТ 103-76*, 19903-74, 8568-77										ГОСТ 24379.1-80	
	-4×60	-6×100	-6×200	-8×40	-8×80	-10×200	-10×1950	-40×1250	-5×53о	Итого	Болт М12	Болт М16	Болт М20	Итого		
ФОм1	13	7	38	4	33	14	399	3080	32	3620	8	12	10	30	4110	12471

Привязан

Инв. №

ГИП	Синопальников		ТП 409-23-56.87 КЖ1
Нач.отд.	Пятецкий		ЩЕБЕНОЧНЫЙ ЗАВОД ПО ПЕРЕРАБОТКЕ ОДНОРОДНЫХ ИЗВЕРЖЕННЫХ И МЕТАМОРФИЧЕСКИХ ПОРОД МОЩНОСТЬЮ 700 тыс.м³ В ГОД
Н.контр.	Пекина		Главный корпус с железобетонным каркасом
Гл.констр.	Мац		Стадия: Р; Лист: 113; Листов:
Рук.гр.	Мац		Фундамент под оборудование ФОм1. Спецификация элементов на фундамент.
Ст.инженер	Гайсёнок		Госстрой СССР ЛЕНИНГРАДСКИЙ ПРОМСТРОЙПРОЕКТ
Ст.техник	Бадальян		

Взам.инв.№ | Подпись и дата | Инв.№ подл.

Альбом 5

ТП 409-23-56.87

План на отм. 0,290, -0,150

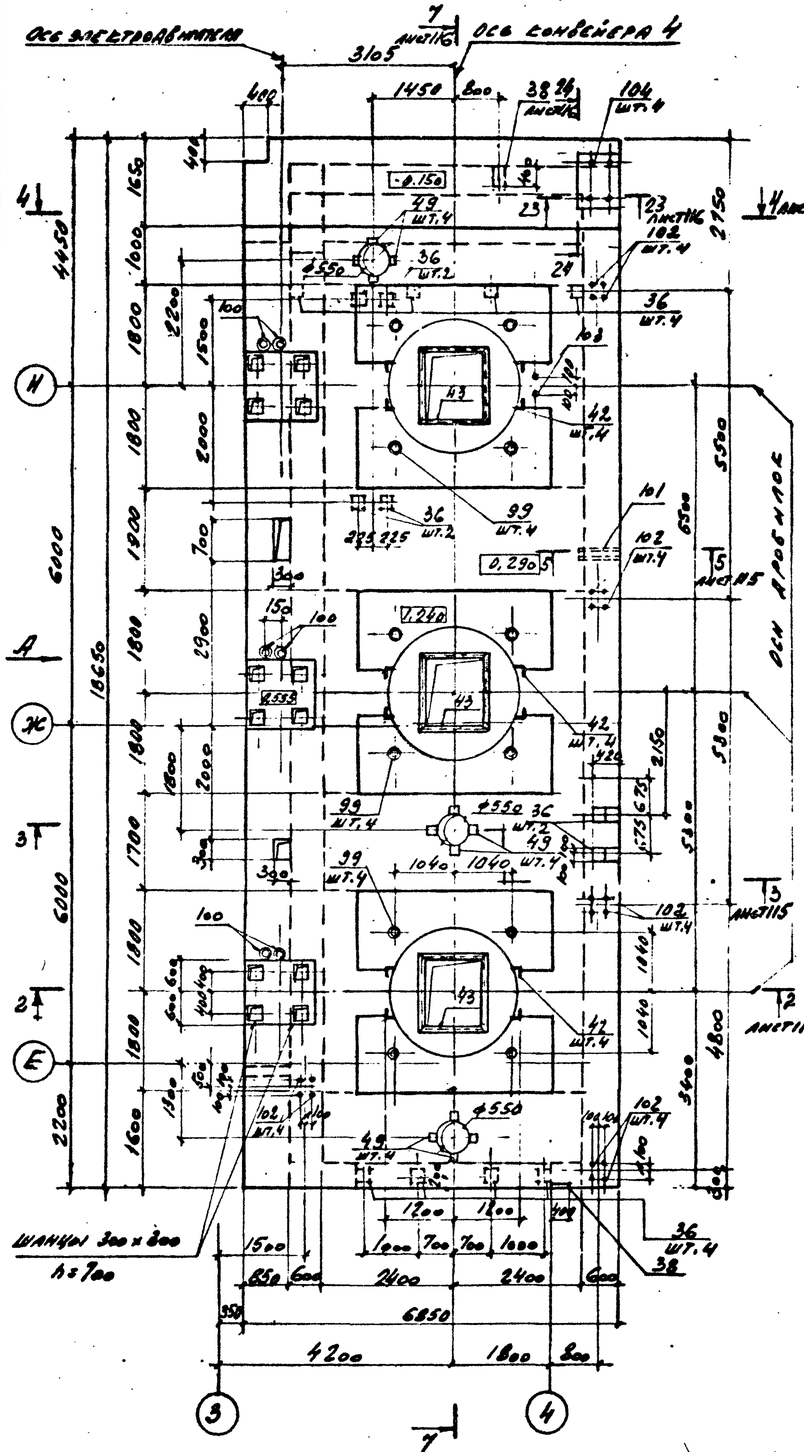

Вид А

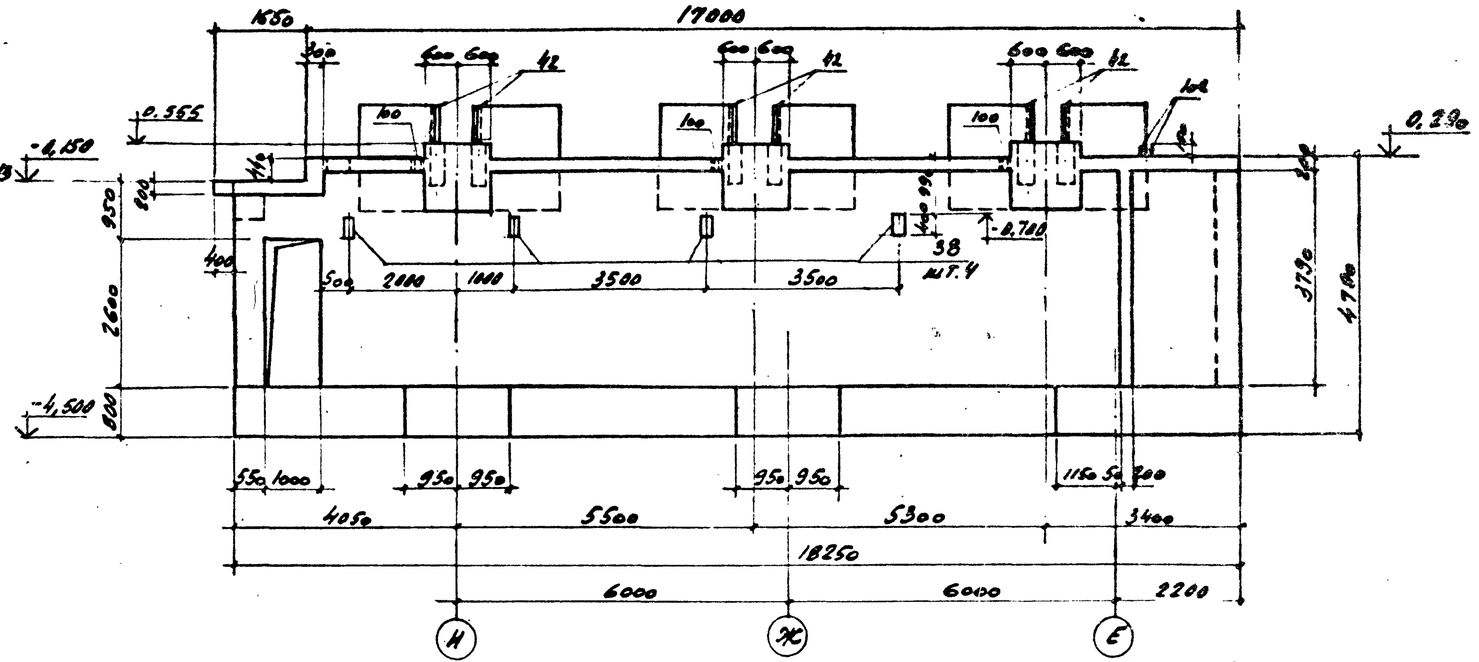

План на отм. 1,240

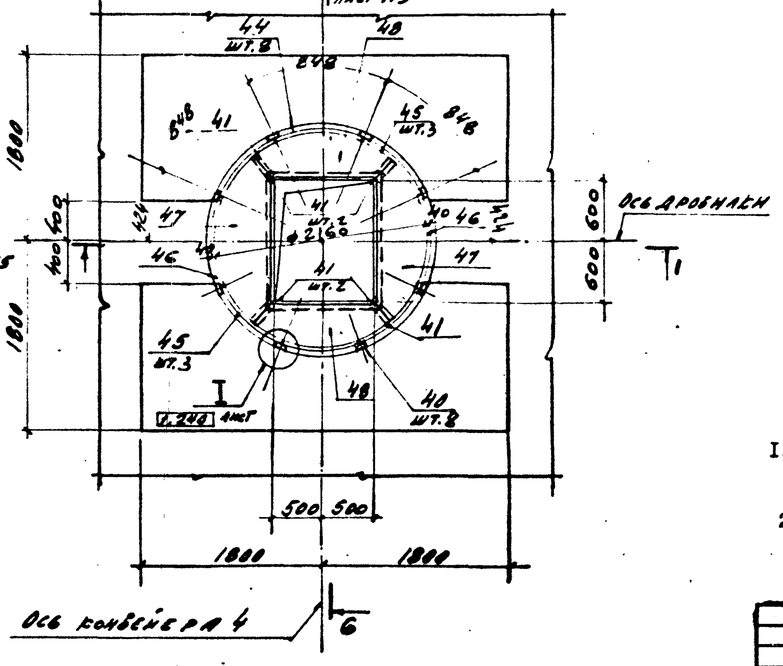

1 - 1

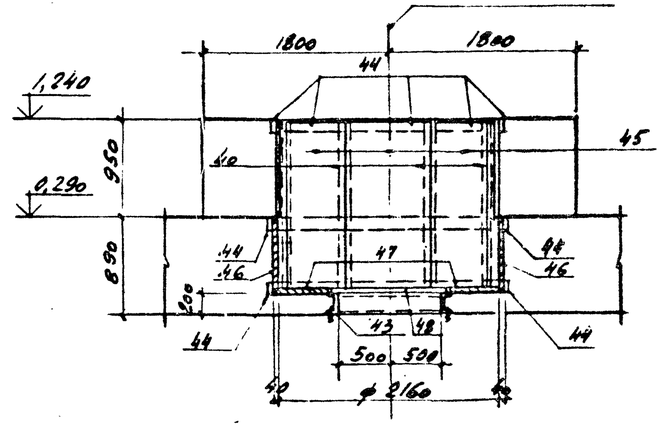

1. Монтажную подливку выполнять из бетона класса В25 на мелком заполнителе.

2. Толщина защитного слоя бетона, кроме оговоренных, принята 35 мм.

ГИП	Синопальников		
Нач.отд.	Пятецкий		
Н.контр.	Бадальян		
Гл.констр.	Мац		
Рук.гр.	Мац		
Ст.инж.	Гайсёнок		
Инженер	Пекина		

ТП 409-23-56.87 КЖ1

Щебеночный завод по переработке однородных изверженных и метаморфических пород мощностью 700 тыс.м³ в год

Главный корпус с железобетонным каркасом

Стадия	Лист	Листов
Р	114	

Фундамент под оборудование. Планы на отм. 0,290; -0,150; 1,240. Вид А. Разрез 1-1.

ГОССТРОЙ СССР ЛЕНИНГРАДСКИЙ ПРОМСТРОЙПРОЕКТ

Привязан

Инв. №

Инв. № подл. | Подпись и дата | Взам. инв. №

Согласовано

ТП 409-23-56.87 Альбом 5

2 – 2

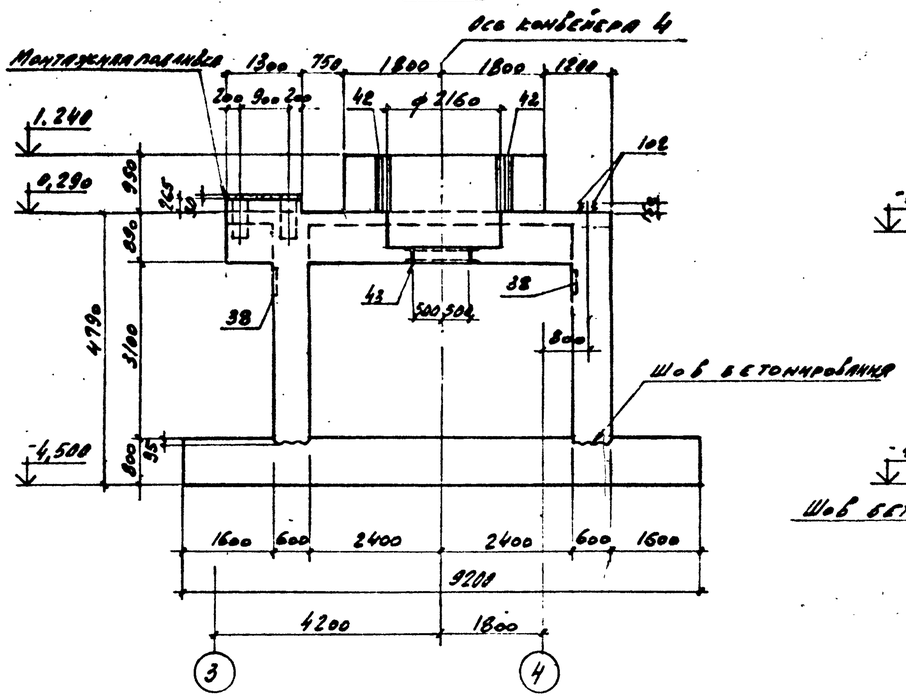

4 – 4

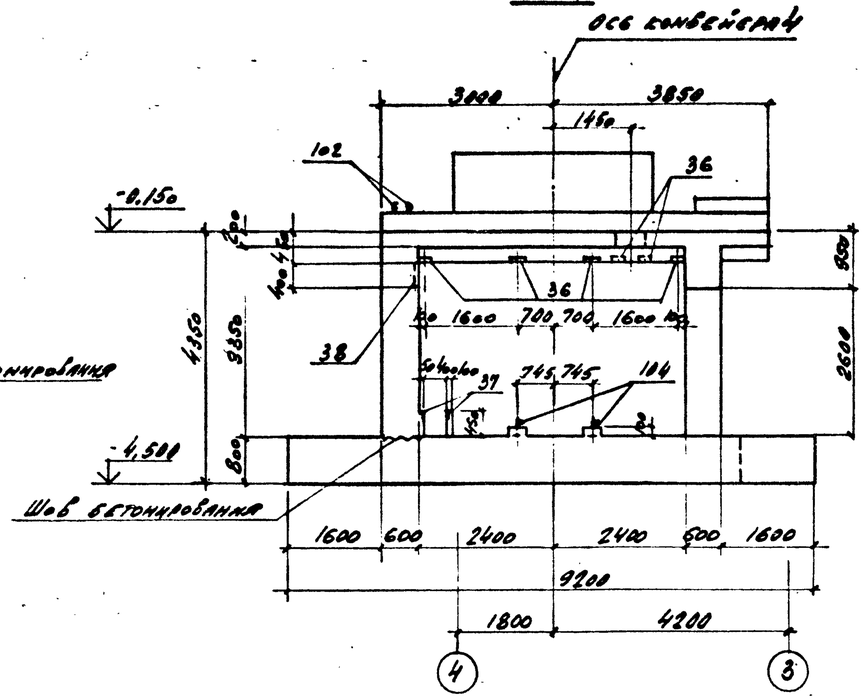

5 – 5

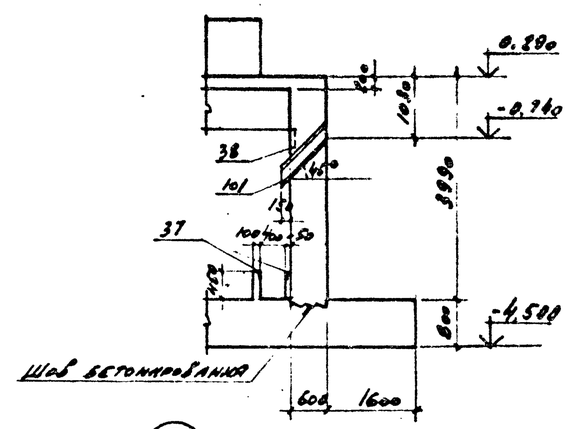

3 – 3

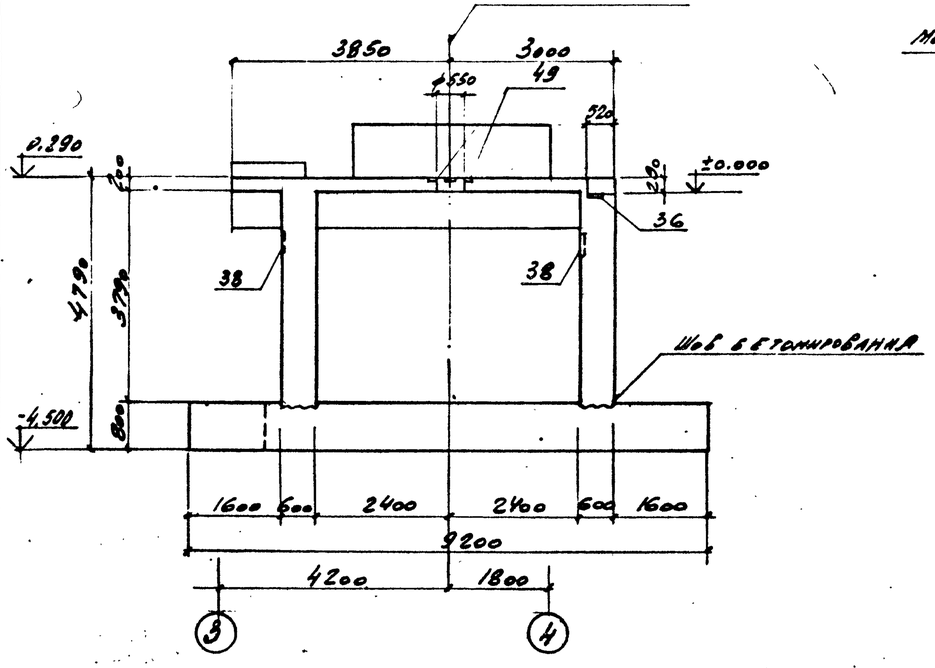

6 – 6

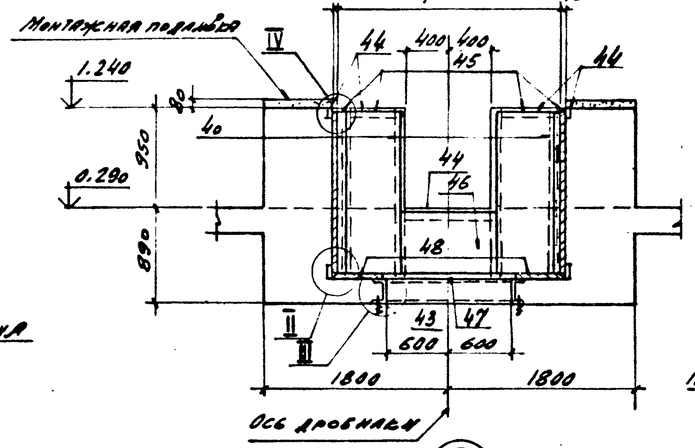

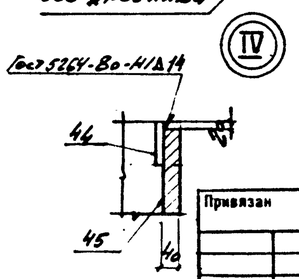

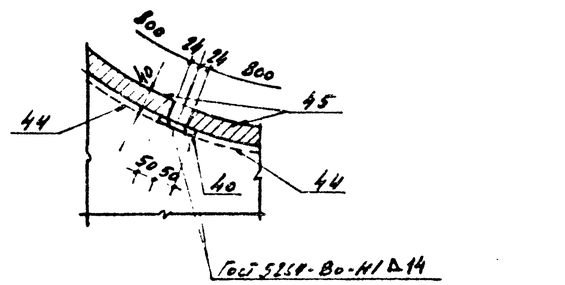

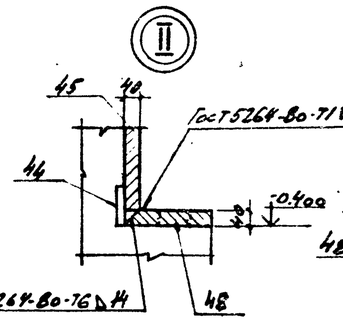

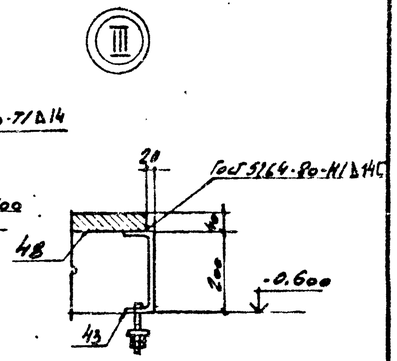

Привязан

Инв. N

Инв. N подл. | Подпись и дата | Взам. инв. N

				ТП 409-23-56.87 КЖI	
Гип	Синопальников			Щебеночный завод по переработке однородных изверженных и метаморфических пород мощностью 700 тыс.м³ в год	
Нач.отд.	Пятецкий				
Н.контр.	Бадальян			Главный корпус с железобетонным каркасом	Стадия: Р; Лист: 115; Листов:
Гл.констр.	Мац				
Рук.гр.	Мац			Фундамент под оборудование. Разрезы 2-2 ÷ 6-6. Узлы I ÷ IV.	Госстрой СССР Ленинградский Промстройпроект
Ст.инж.	Гайсёнок				
Инженер	Пекина				

ТП 409-23-56.87 Альбом 5

План на отм. -3,700

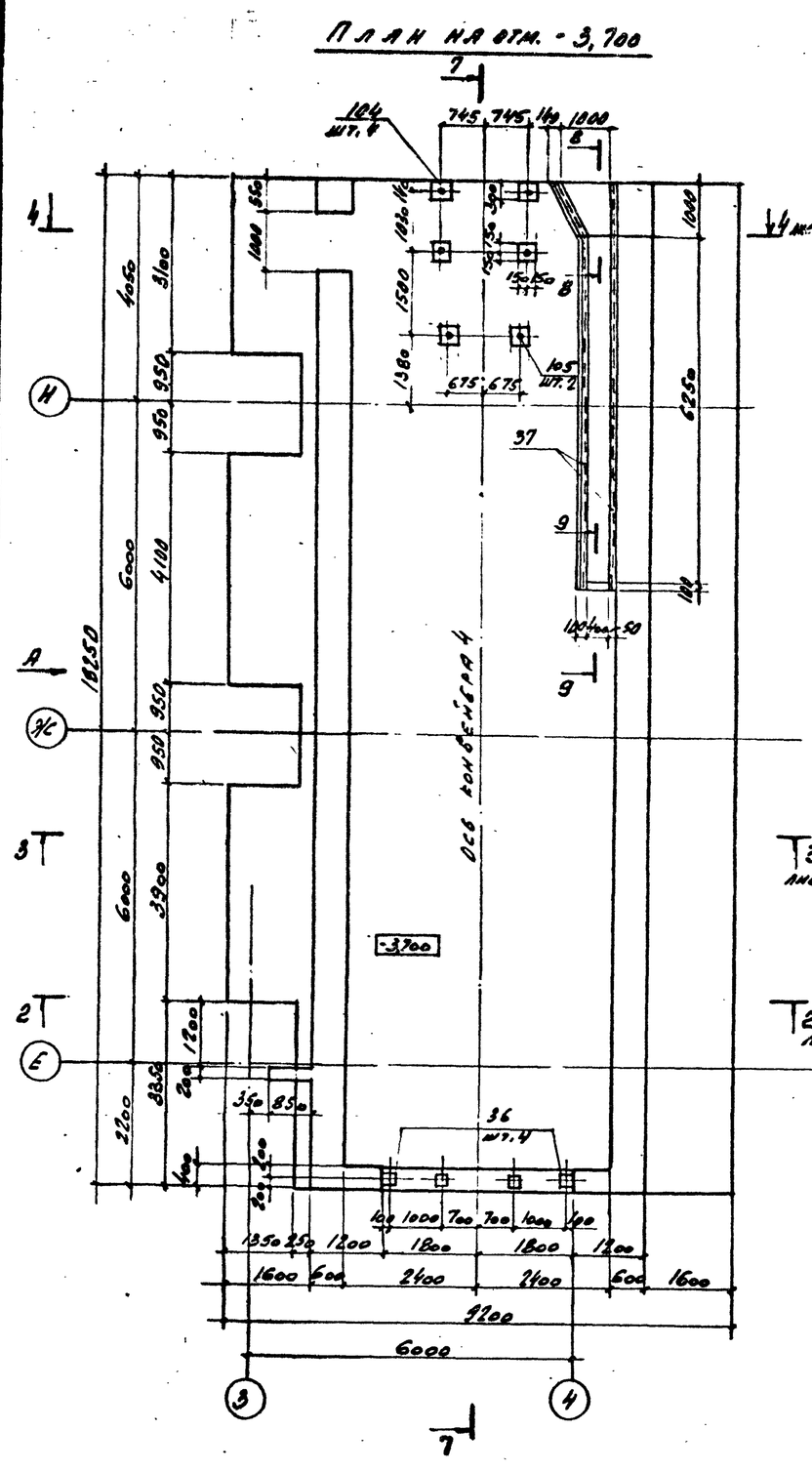

7 — 7

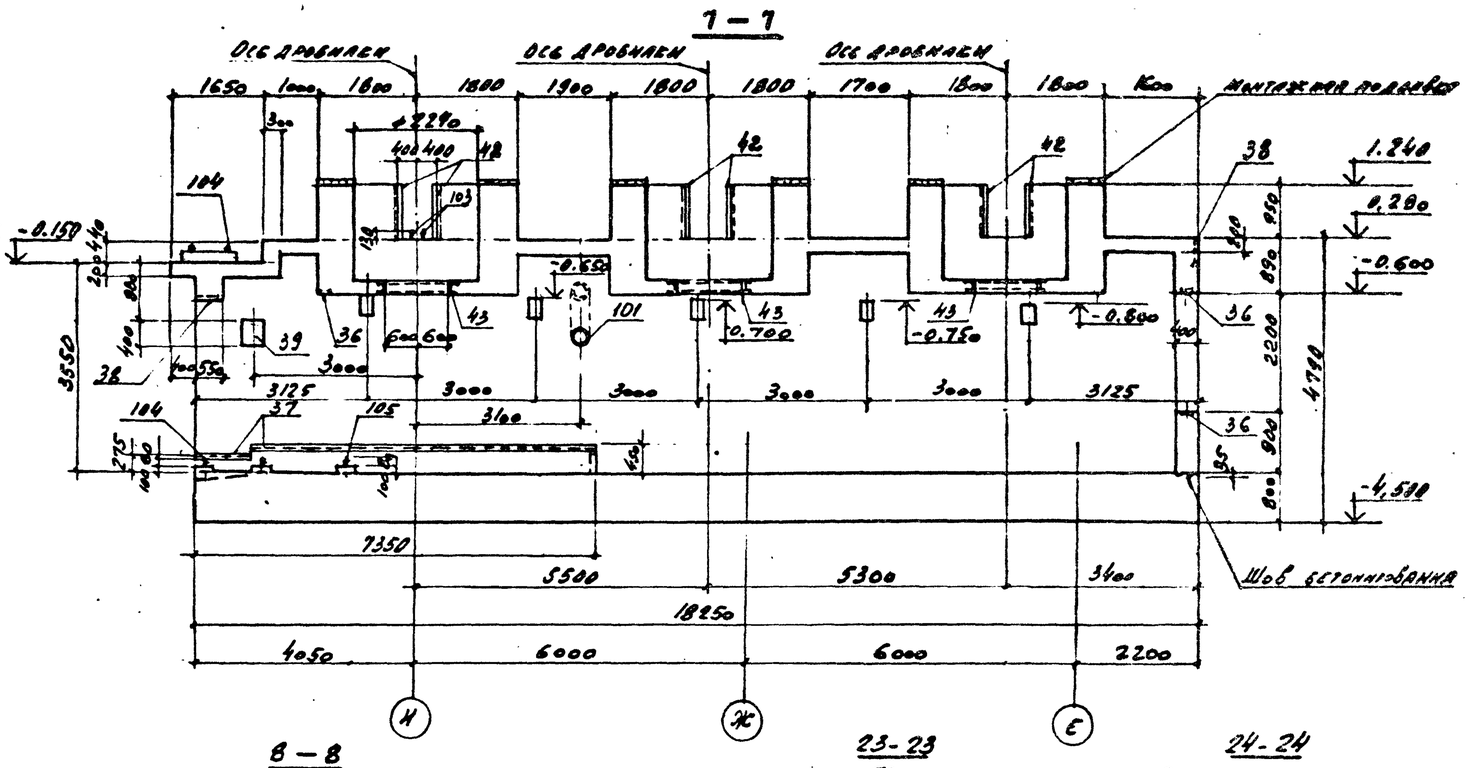

В — В

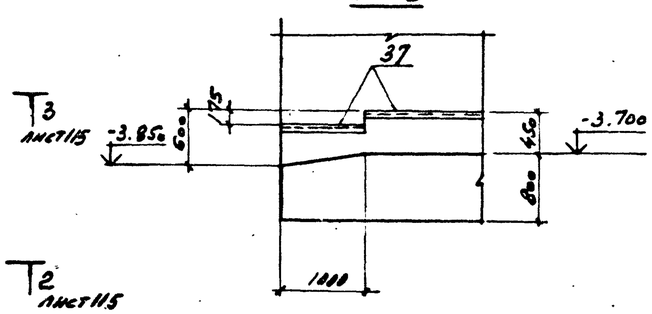

23 - 23

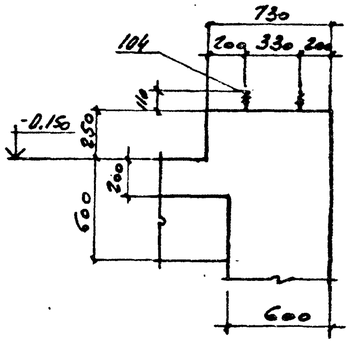

24 - 24

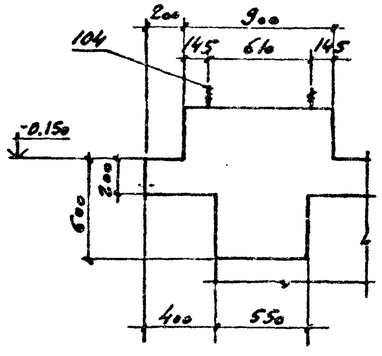

9 — 9

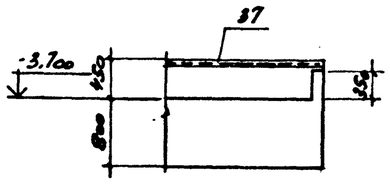

Болты поз. 104 устанавливать на эпоксидном клее, смотрите общие указания на листе 5

Привязан

Инв. №

Инв. № подл. | Подпись и дата | Взам. инв. №

ГИП	Синопальников	
Нач.отд.	Пятецкий	
Н.контр.	Бадальян	
Гл.констр.	Мац	
Рук.гр.	Мац	
Ст.инж.	Гайсёнок	
Инженер	Пекина	

ТП 409-23-56.87 КЖ1

Щебеночный завод по переработке однородных извержённых и метаморфических пород мощностью 700 тыс.м³ в год

Главный корпус с железобетонным каркасом

Стадия	Лист	Листов
Р	116	

Фундамент под оборудование. План на отм. -3,700. Разрезы 7-7 ÷ 9-9, 23-23, 24-24.

Госстрой СССР Ленинградский Промстройпроект

ТП 409-23-56.87 Альбом 5

Раскладка арматуры на отм. 0,03; -0,60

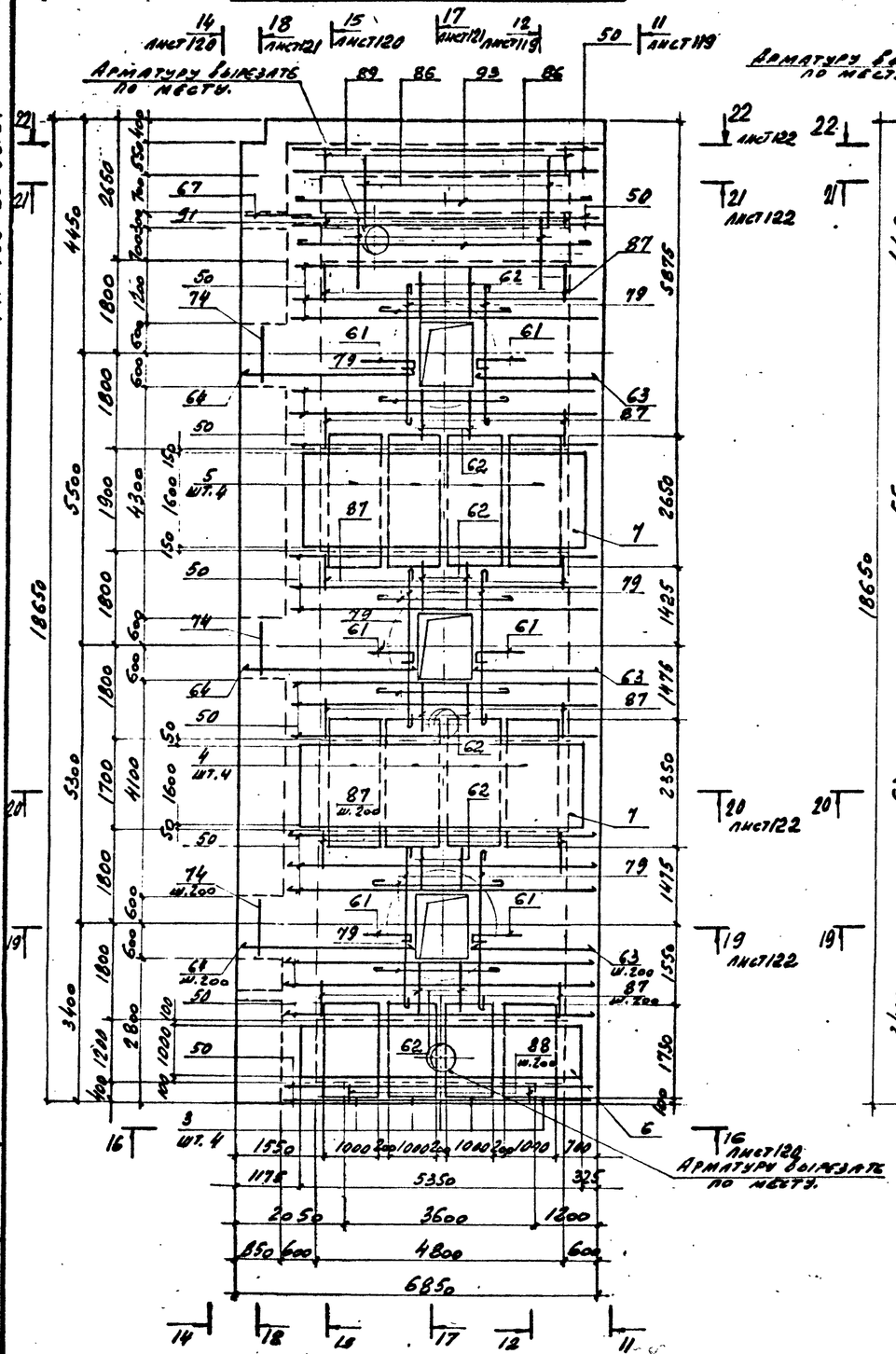

Раскладка арматуры на отм. 0,29; -0,150

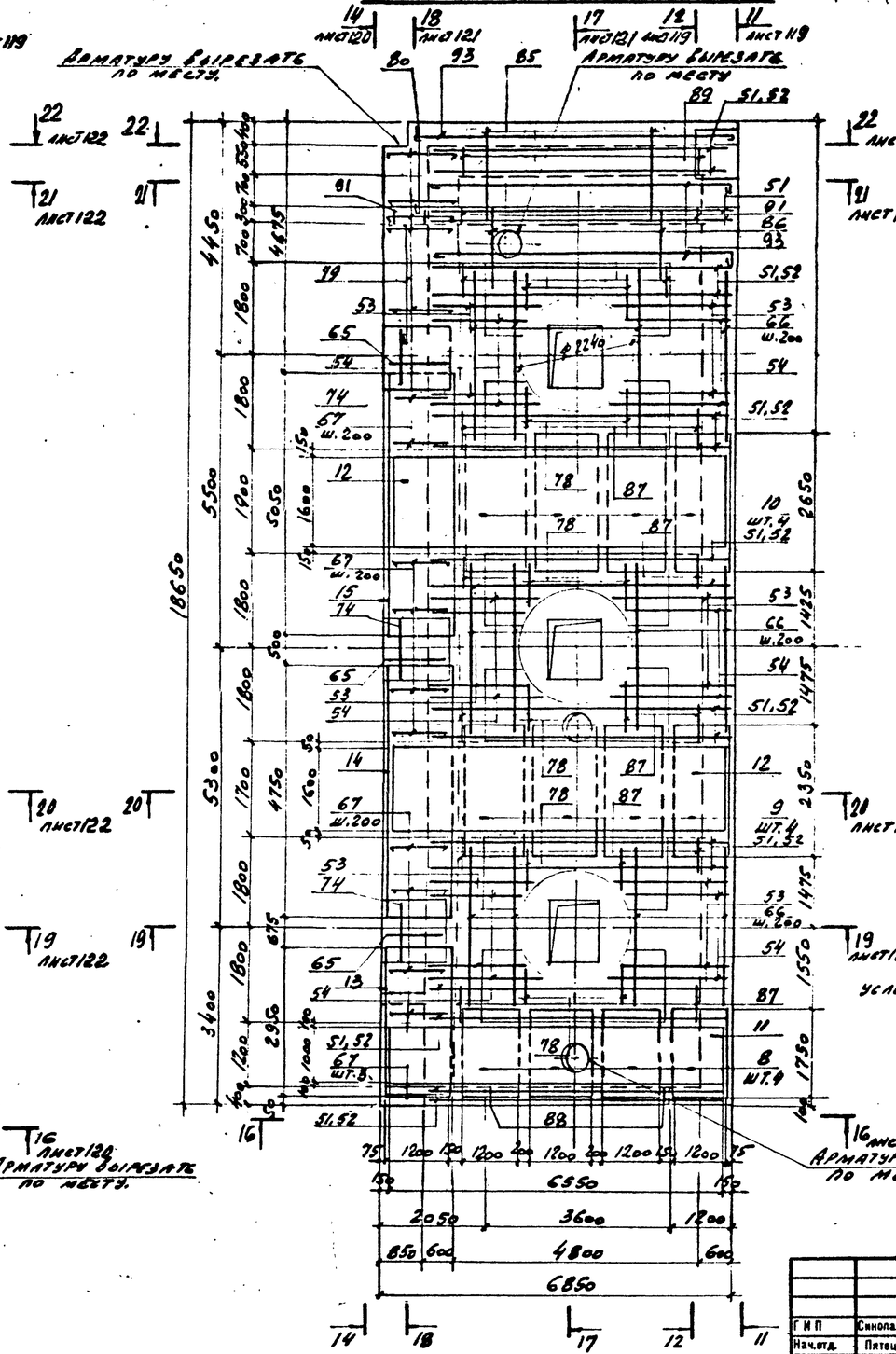

Раскладка арматуры на отм. 1,24; -0,60

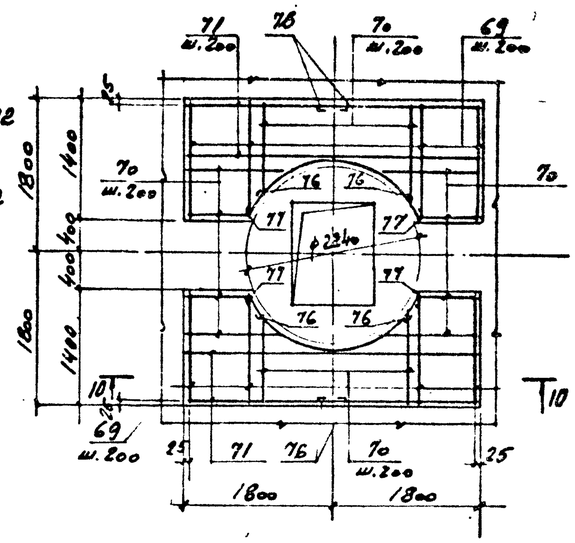

10 — 10

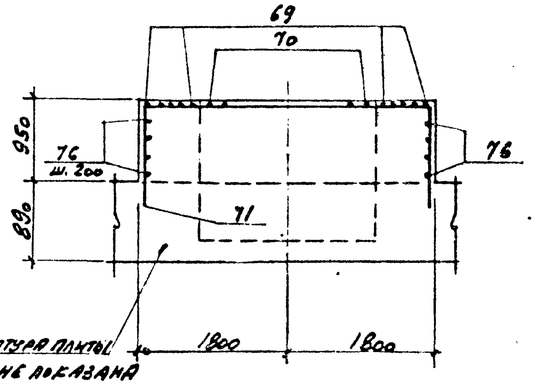

Привязан

Инв. №

ТП 409-23-56.87 КЖ1			
Г.И.П.	Синопальников		Щебеночный завод по переработке однородных изверженных и метаморфических пород мощностью 700 тыс.м³ в год
Нач.отд.	Пятецкий		Главный корпус с железобетонным каркасом
Н.контр.	Бадальян		Стадия: Р; Лист: 117; Листов:
Гл.констр.	Мац		
Рук.гр.	Мац		
Ст.инж.	Гайсёнок		Фундамент под оборудование. Раскладка арматуры на отм. 0,03; -0,60, 0,29, -0,150, 1,24. Разрез 10-10.
Инженер	Пекина		Госстрой СССР Ленинградский Промстройпроект

Инв. № подл. | Подпись и дата | Взам. инв. №

ТП 409-23-56.87 Альбом 5

Раскладка арматуры на отм. -3.700, -4.500

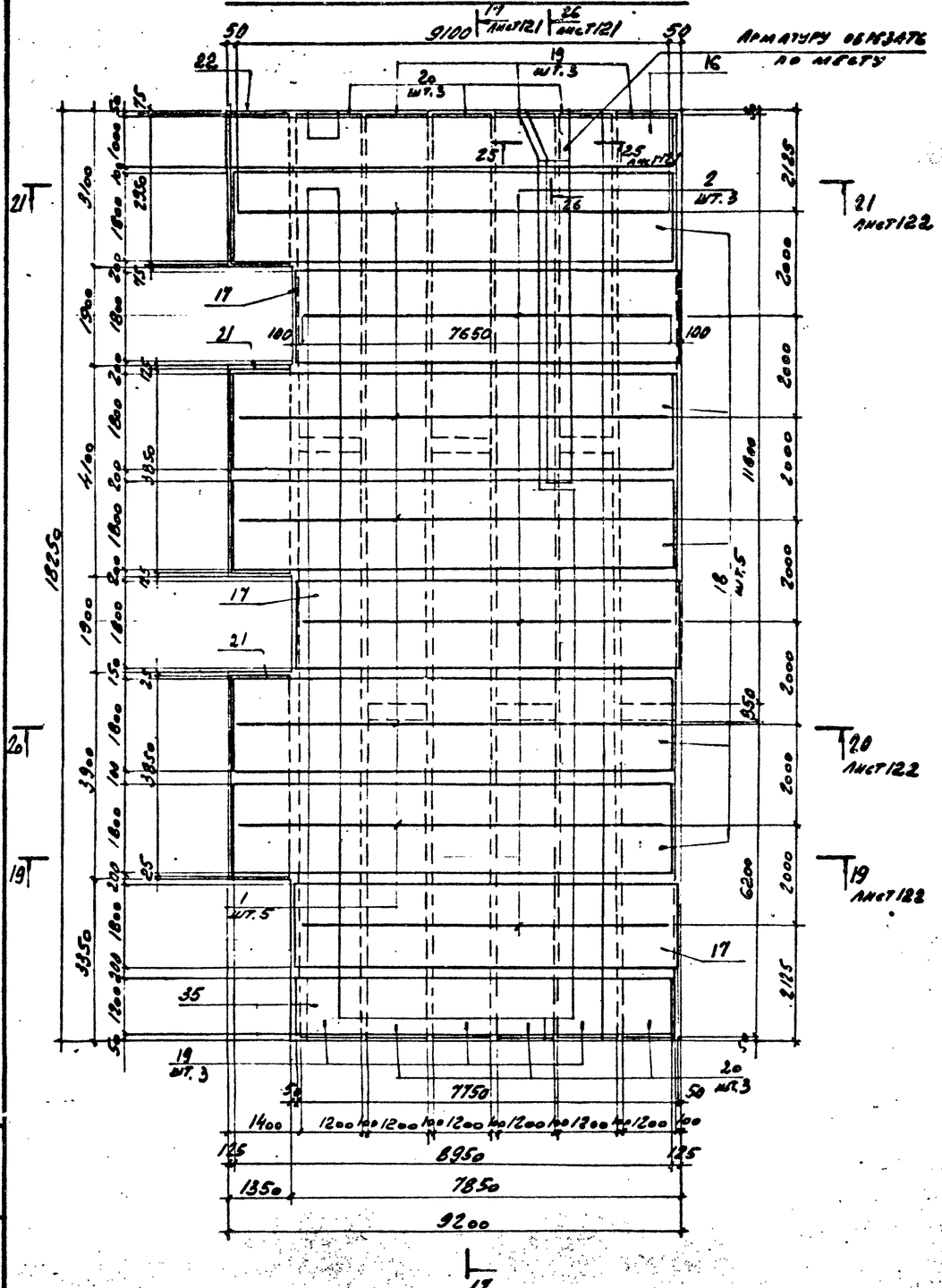

План выпусков на отм. -3.700

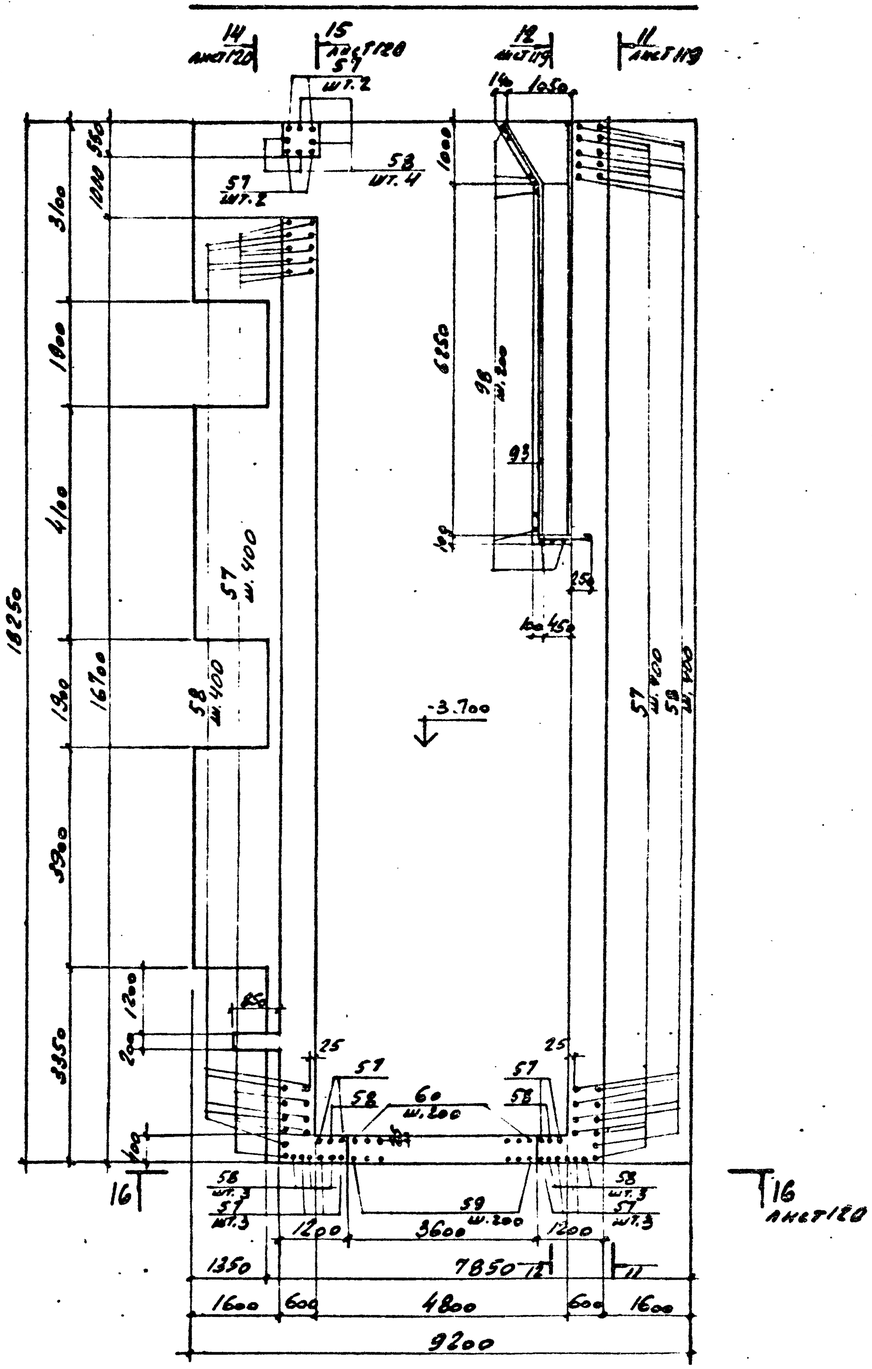

Г И П	Синопальников		
Нач.отд.	Пятецкий		
Н.контр.	Бадальян		
Гл.констр	Мац		
Рук.гр.	Мац		
Ст.инж.	Гайсёнок		
Инженер	Пекина		

Привязан

Инв. №

ТП 409-23-56.87 КЖ1

ЩЕБЕНОЧНЫЙ ЗАВОД ПО ПЕРЕРАБОТКЕ ОДНОРОДНЫХ ИЗВЕРЖЕННЫХ И МЕТАМОРФИЧЕСКИХ ПОРОД МОЩНОСТЬЮ 700 тыс.м³ В ГОД

Главный корпус с железобетонным каркасом

Стадия	Лист	Листов
Р	118	

Фундамент под оборудование. Раскладка арматуры на отм. -3.700, -4.500. План выпусков на отм. -3.700

ГОССТРОЙ СССР ЛЕНИНГРАДСКИЙ ПРОМСТРОЙПРОЕКТ

Инв. № подл. | Подпись и дата | Взам. инв. №

ТП 409-23-56.87 Альбом 5

11 — 11

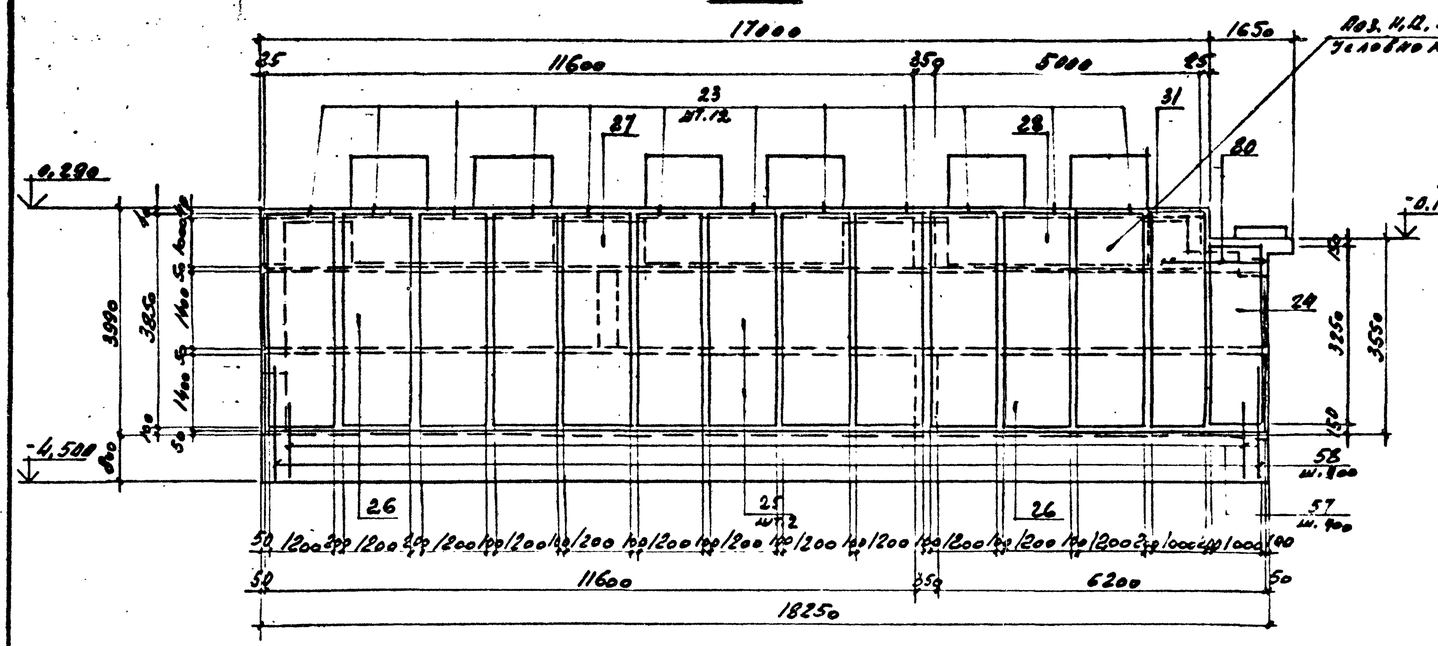

12 — 12

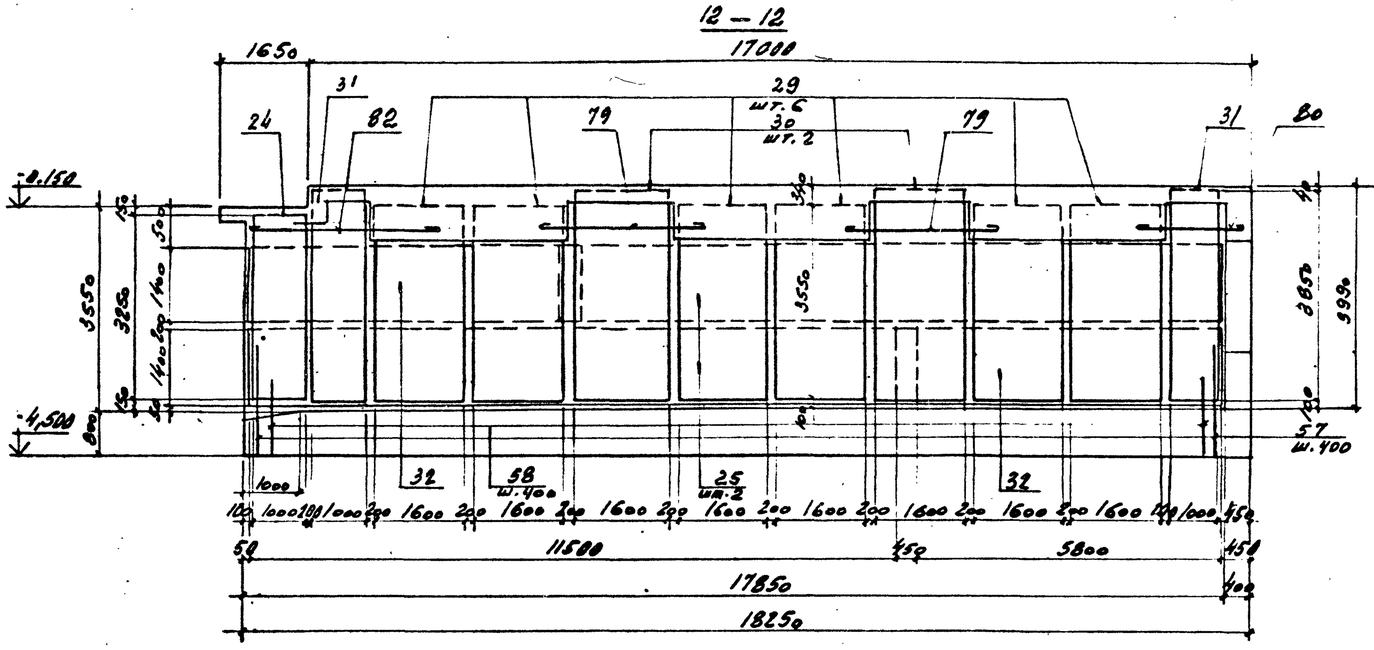

13 — 13

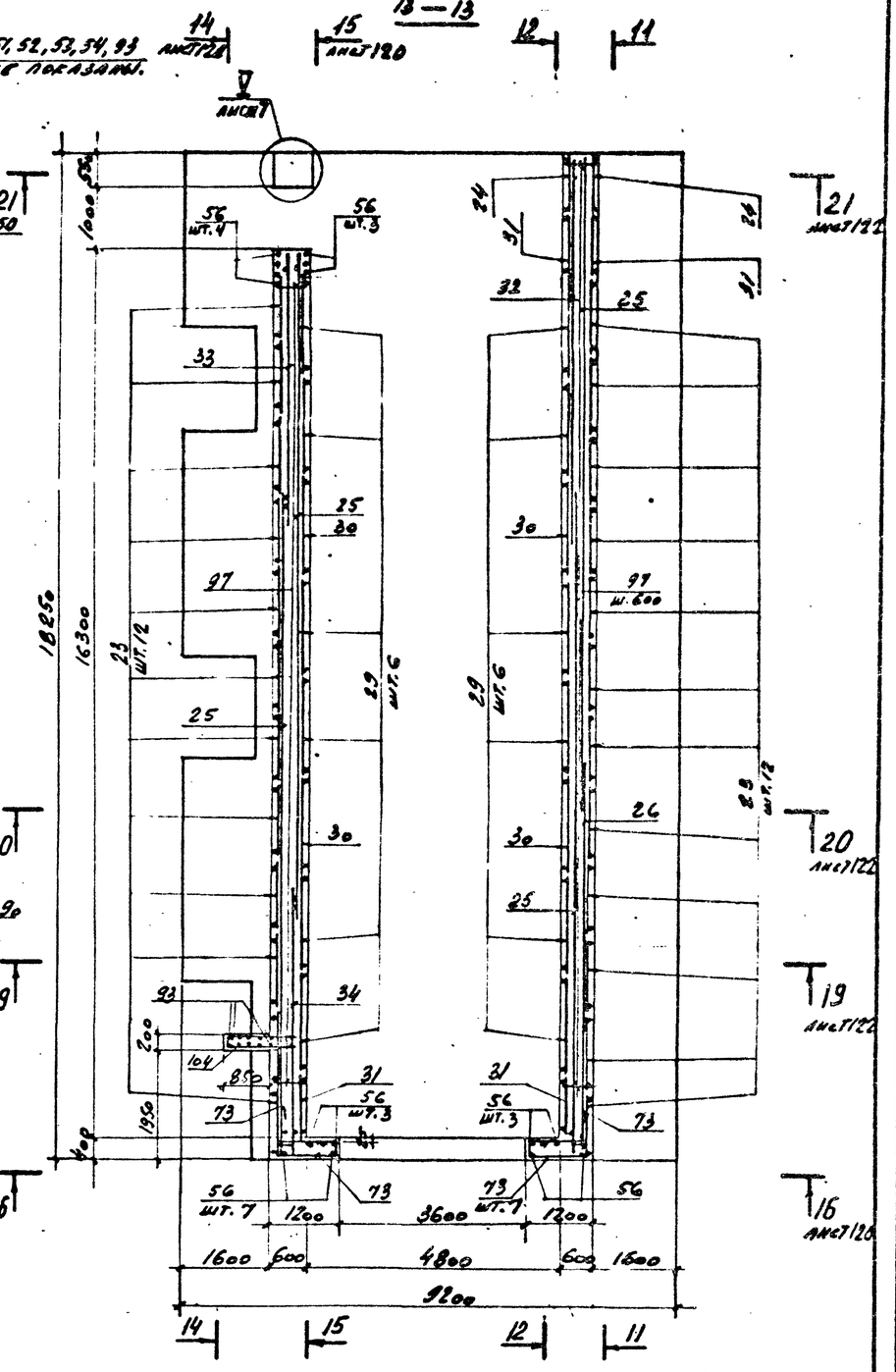

Привязан			
Инв. N			

ГИП	Синопальников		
Нач.отд.	Пятецкий		
Н.контр.	Бадальян		
Гл.констр.	Мац		
Рук.гр.	Мац		
Ст.инж.	Гайсёнок		
Инженер	Пекина		

ТП 409-23-56.87 КЖ1

Щебеночный завод по переработке однородных изверженных и метаморфических пород мощностью 700 тыс.м³ в год

Главный корпус с железобетонным каркасом

Стадия	Лист	Листов
Р	119	

Фундамент под оборудование ф.м.2
Разрезы 11-11 ÷ 13-13.

ГОССТРОЙ СССР
ЛЕНИНГРАДСКИЙ ПРОМСТРОЙПРОЕКТ

Инв. N подл. | Подпись и дата | Взам. инв. N

Альбом 5

ТП 409-23-56.87

14 — 14

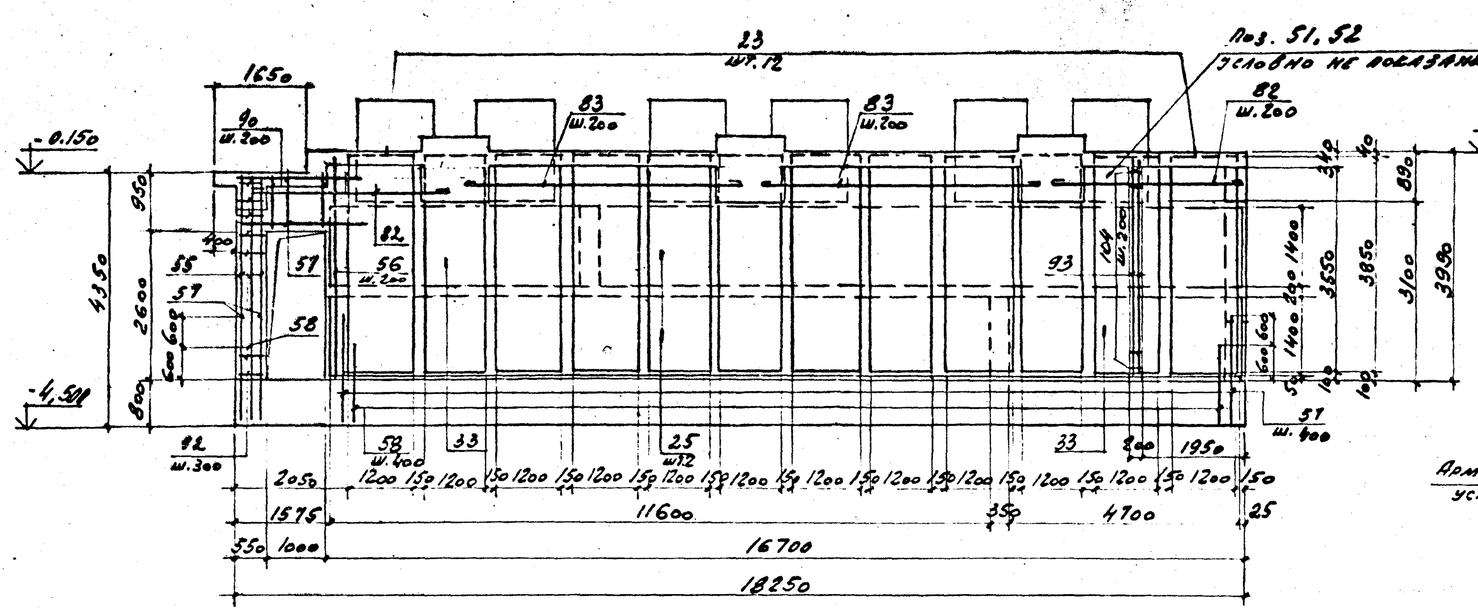

16 — 16

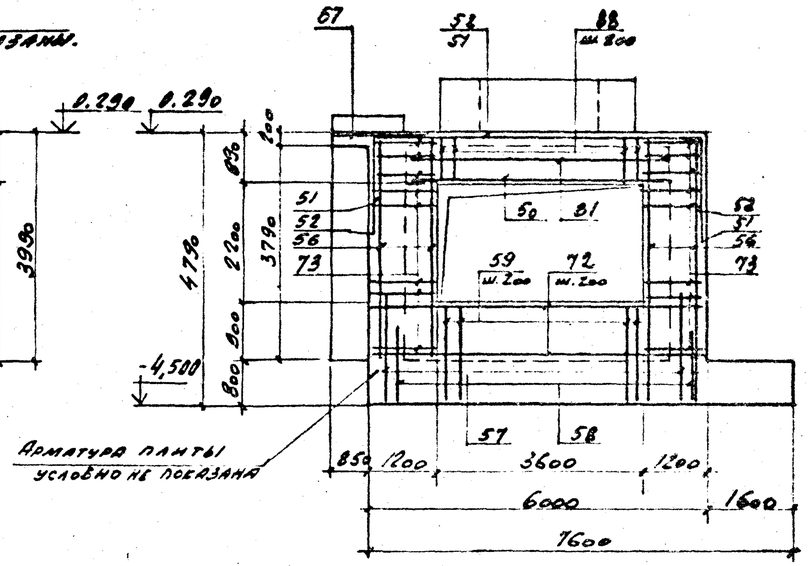

15 — 15

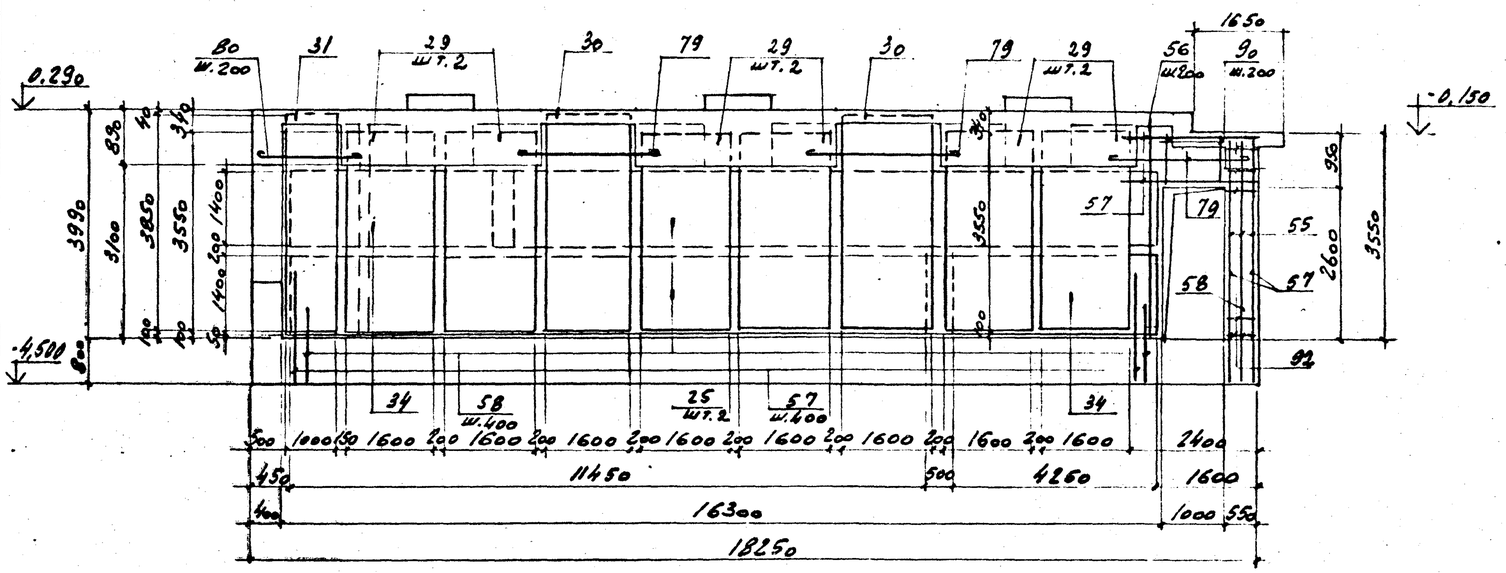

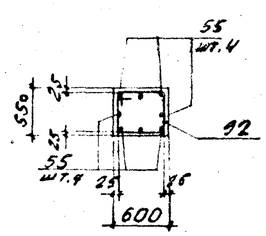

Инв. N подл.	Подпись и дата	Взам. инв. N	

Привязан

Инв. N

Г И П	Синопальников		
Нач.отд.	Пятецкий		
Н.контр.	Бадальян		
Гл.констр.	Мац		
Рук.гр.	Мац		
Ст.инж.	Гайсёнок		
Инженер	Пекина		

ТП 409-23-56.87 КЖ1

ЩЕБЕНОЧНЫЙ ЗАВОД ПО ПЕРЕРАБОТКЕ ОДНОРОДНЫХ ИЗВЕРЖЕННЫХ И МЕТАМОРФИЧЕСКИХ ПОРОД МОЩНОСТЬЮ 700 тыс.м³ В ГОД

Главный корпус с железобетонным каркасом

Стадия	Лист	Листов
Р	120	

Разрезы под оборудование ФОМ

Разрезы 14-14 ÷ 16-16.
Узел V

ГОССТРОЙ СССР
ЛЕНИНГРАДСКИЙ
ПРОМСТРОЙПРОЕКТ

ТП 409-23-56.87 Альбом 5

17 — 17

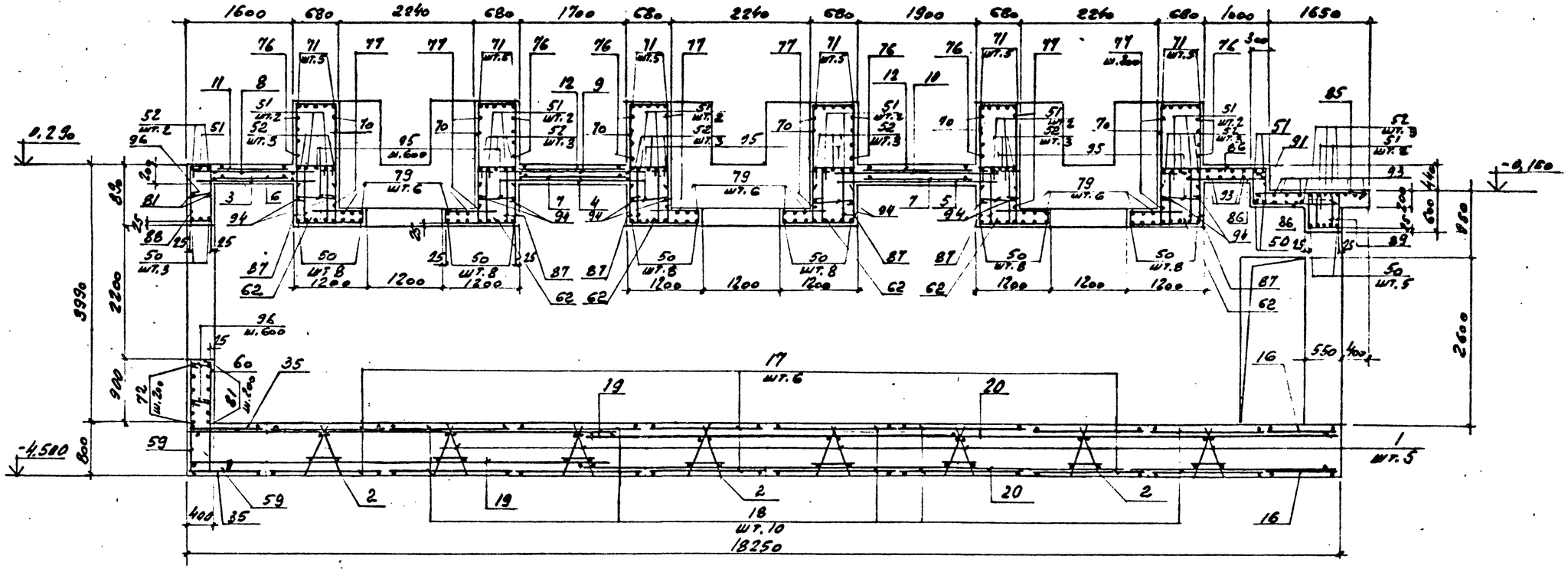

18 — 18

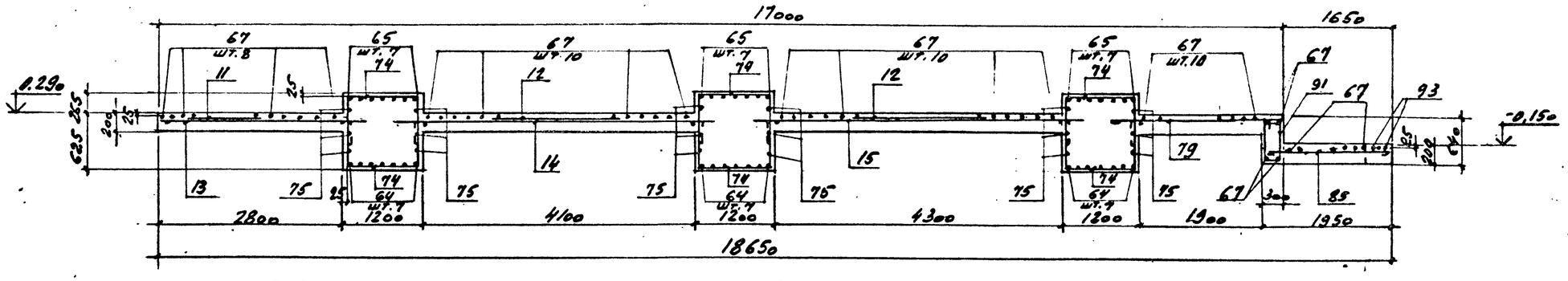

25-25

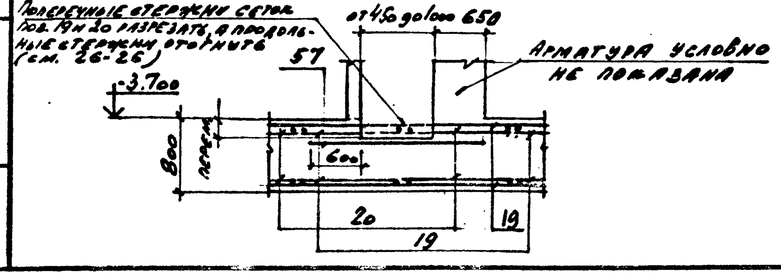

26-26

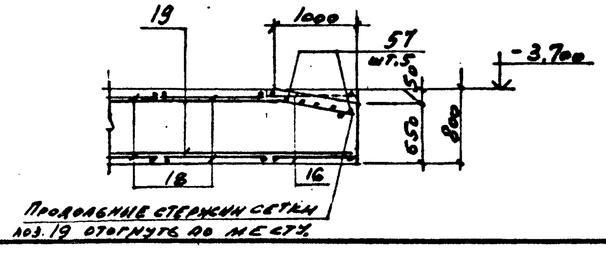

Т И П	Синопальников		
Нач.отд.	Пятецкий		
Н.контр.	Бадальян		
Гл.констр.	Мац		
Рук.гр.	Мац		
Ст.инж.	Гайсёнок		
Инженер	Пекина		

ТП 409-23-56.87 КЖI

ЩЕБЕНОЧНЫЙ ЗАВОД ПО ПЕРЕРАБОТКЕ ОДНОРОДНЫХ ИЗВЕРЖЕННЫХ И МЕТАМОРФИЧЕСКИХ ПОРОД МОЩНОСТЬЮ 700 тыс.м³ в ГОД

Главный корпус с железобетонным каркасом

Стадия	Лист	Листов
Р	121	

Фундамент под оборудование Ф0м2 разрезы 17-17, 18-18, 25-25, 26-26.

ГОССТРОЙ СССР ЛЕНИНГРАДСКИЙ ПРОМСТРОЙПРОЕКТ

Привязан

Инв. N.

Инв. N подл. | Подпись и дата | Взам. инв. N

ТП 409-23-56.87 Альбом 5

19—19

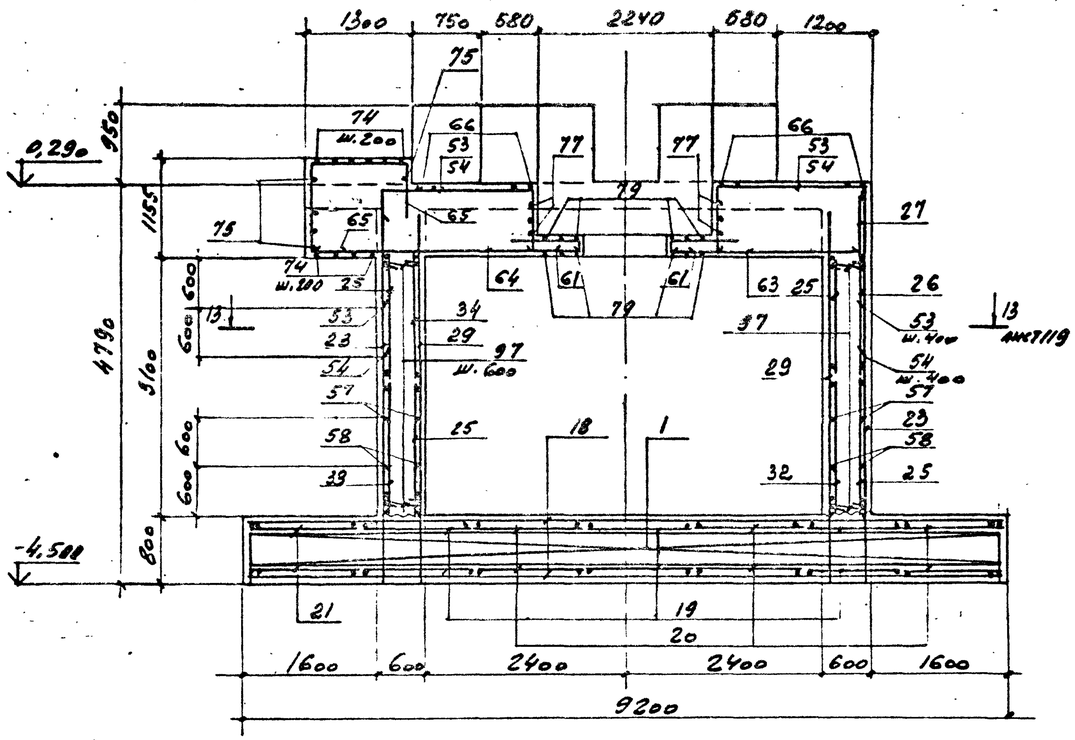

20—20

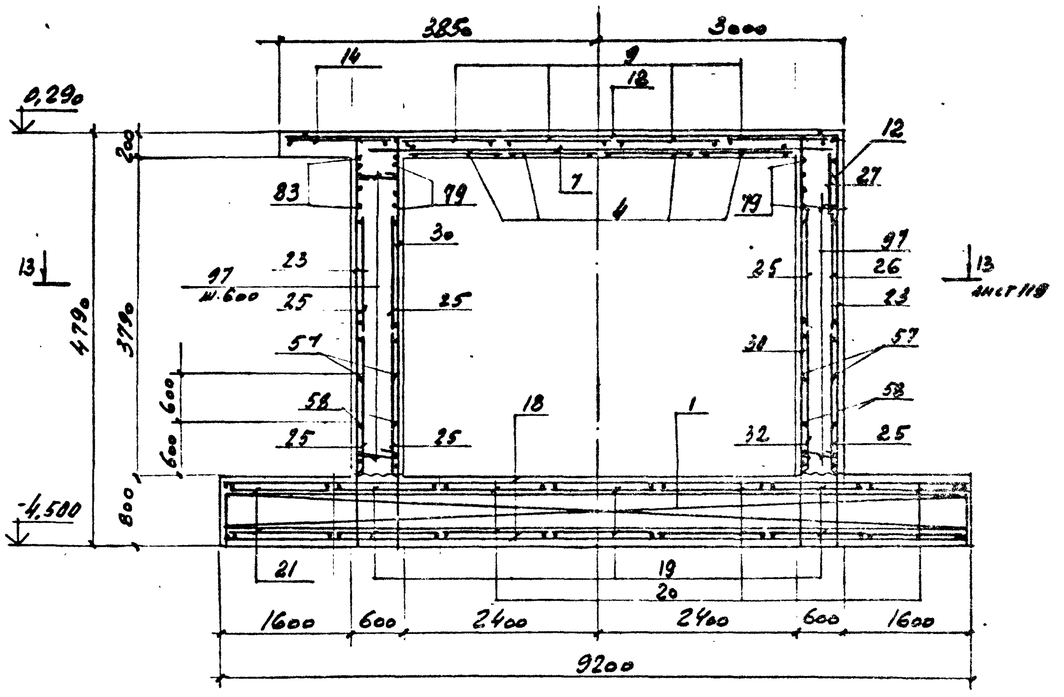

21—21

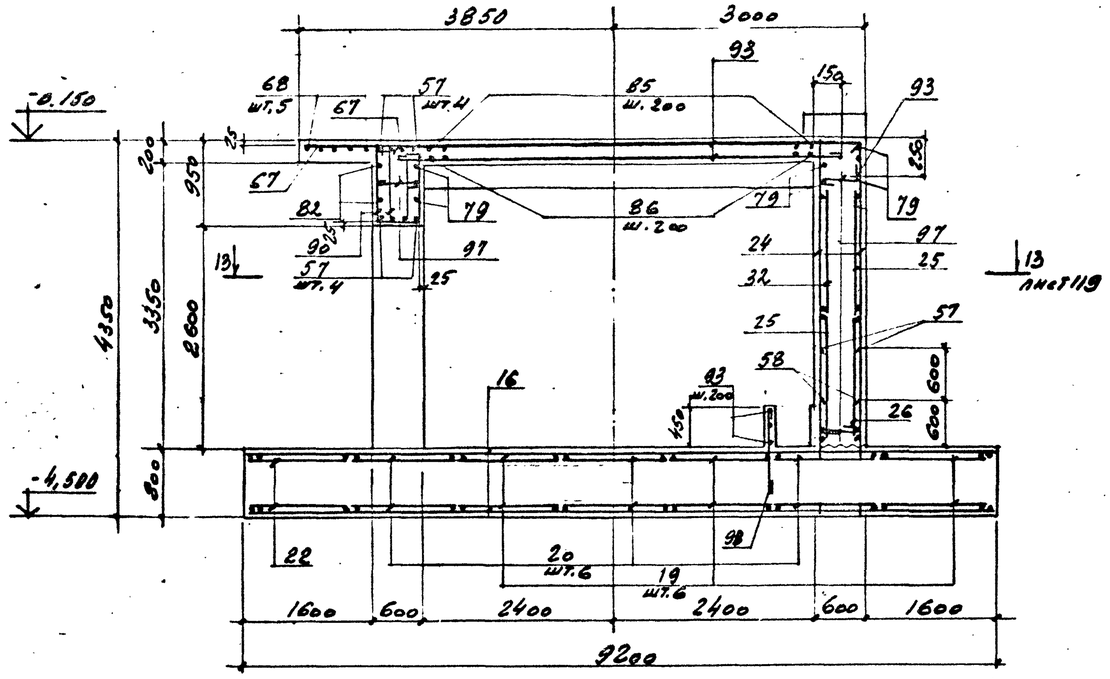

22—22

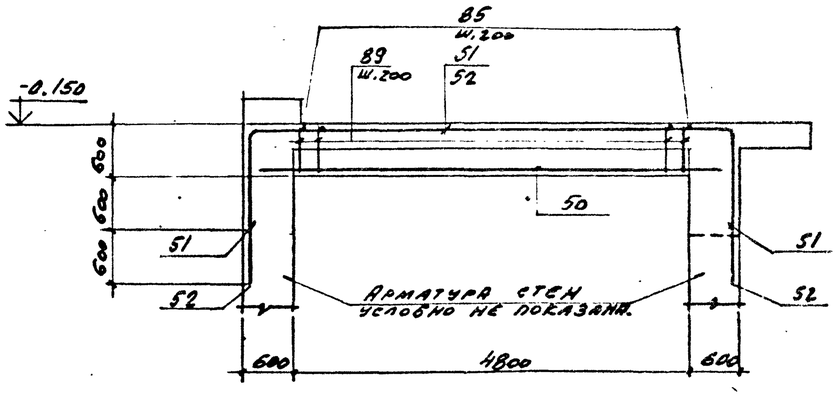

Гип	Синопальников		ТП 409-23-56.87 КЖ1
Нач.отд.	Пятецкий		Щебеночный завод по переработке однородных изверженных и метаморфических пород мощностью 700 тыс.м³ в год
Н.контр.	Бадальян		Главный корпус с железобетонным каркасом
Гл.констр.	Мац		Стадия Р; Лист 122; Листов
Рук.гр.	Мац		Фундаменты под оборудование Ряд 1
Ст.инж.	Гайсёнок		Разрез 19-19 ÷ 22-22.
Инженер	Пекина		ГОССТРОЙ СССР Ленинградский Промстройпроект

Привязан

Инв. N

Инв. N подл. | Подпись и дата | Взам. инв. №

ТП 409-23-56.87 Альбом 5

Ведомость деталей

Поз.	Эскиз
51	150, 3600, 150, 210, 150, 1300, 150, 210, 150, 1300, 2=125, 2=125
52	150, 3600, 150, 210, 150, 1900, 150, 210, 150, 1900, 2=125, 2=125
53	150 от 1530 до 2030 150, 210, 150, 1300, 150, 210, 150, 700, 2=125, 2=125
54	150 от 1530 до 2030 150, 210, 150, 1300, 150, 210, 150, 700, 2=125, 2=125
59	1650, 600
61	850, 300, 130
62	750, 750, 150
65	1250, 1080, 300, 600
69	1350, 1150, 1150
70	от 630 до 1150, 1150, 1150
71	3550, 1150, 1150
72	700, 5950, 700
73	900, 700, 1100, 350
74	1150, 1000, 1000
75	1150, 1150, 1150
76	600, 300, 1300, 1900

Поз.	Эскиз
77	2550, 2=1160
78	700, 700
79	2500
80	1900
81	4200
82	3700
83	4900
84	1100, 130, 1100
87	550, 920, 480, 840
88	420, 920, 350, 840
89	470, 630, 400, 550
90	460, 980, 390, 900
91	320, 620, 250, 540
92	680, 570, 600, 500
94	5400
95	630

Поз.	Эскиз
96	350
97	550
98	900

Ведомость расхода стали на элемент, кг

Марка элемента	Изделия арматурные													Всего
	Арматура класса													
	AI							AIII						
	ГОСТ 5781-82							ГОСТ 5781-82						
	Ф6	8	10	12	20		Итого	10	20	25			Итого	
40м2	245	665	2598	1512	932		5952	1121	9180	3658			13959	19911

Продолжение ведомости

Марка элемента	Изделия закладные														Всего
	Арматура класса				Прокат марки										
	AIII				ВСт3кп2, 09Г2С										
	ГОСТ 5781-82				ГОСТ 103-76					ГОСТ 82-70*					
	Ф8	10	12	Итого	6х100	20х80	6х80			Итого	12х400	40х480=530	40х800	Итого	
40м2	42	24	112	178	6	1268	76			1350	19	961	13578098	10435	

Продолжение ведомости

Марка элемента	Изделия закладные												Всего	Общий расход
	Прокат марки													
	ВСт3кп2, 09Г2С.													
	ГОСТ 8732-78				ГОСТ 24379.1-80, 7798-70				ГОСТ 8509-72, 8240-72					
	Труба 140х5	Труба 102х4	Труба 273х5	Итого	Болт М24	Болт М16	Болт М20	Итого	∠50х5	∠75х6	⊏20П	Итого		
40м2	368	11	49	428	81	18	2	101	57	78	260	395	12887	32798

Поз. 8

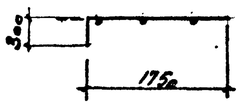

Поз. 11, 12

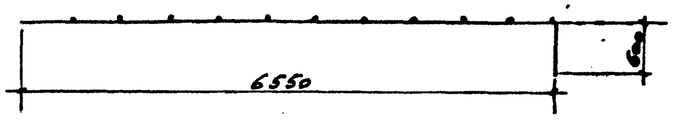

Инв. № подл. | Подпись и дата | Взам. инв. №

Привязан

Инв. №

ТИП	Синопальников		ТП 409-23-55.87 КЖ1
Нач.отд.	Пятецкий		Щебеночный завод по переработке однородных изверженных и метаморфических пород мощностью 700 тыс.м³ в год
Н.контр.	Бадальян		Главный корпус с железобетонным каркасом. Стадия: Р. Лист: 123. Листов:
Гл.констр.	Мац		
Рук.гр.	Мац		Оснащение технологическое оборудование. Ведомость деталей, ведомость расхода стали.
Ст.инж.	Гайсёнок		Госстрой СССР Ленинградский Промстройпроект
Инженер	Пекина		

ТП 409-23-56.87 Альбом 5

Спецификация элементов на фундамент Фм 2.

Формат	Зона	Поз.	Обозначение	Наименование	Кол.	Примечание
				Сборочные единицы		
А4		1	ТП КЖИ1-КП2	Каркас пространств. КП3	5	
А4		2	ТП КЖИ1-КП2	КП2	3	
				Сетки арматурные		
		3	Гост 23279-78	С 10АIII-200/6АI-600 1050х1750 275/275	4	7,2кг
		4	Гост 23279-78	С 10АIII-200/6АI-600 1050х2350 575/575	4	9,4кг
		5	Гост 23279-78	С 10АIII-200/6АI-600 1050х2650 425/425	4	10,7кг
		6	Гост 23279-78	С 10АI-200/6АI-600 1050х5350 275/275	1	21,9кг
		7	Гост 23279-78	С 10АI-200/6АI-600 1650х5350 275/275	2	33,0кг
		8	Гост 23279-78	С 10АIII-200/6АI-600 1250х2050 425/425	4	гнутая 9,7кг
		9	Гост 23279-78	С 10АIII-200/6АI-600 1250х2350 575/575	4	10,9кг
		10	Гост 23279-78	С 10АIII-200/6АI-600 1250х2650 425/425	4	15,8кг
		11	Гост 23279-78	С 10АI-200/6АI-600 1050х7150 575/575	2	гнутая 29,1кг
		12	Гост 23279-78	С 10АI-200/6АI-600 1650х7150 575/575	2	гнутая 43,7кг
		13	Гост 23279-78	С 10АI-200/6АI-600 1250х2950 275/275	1	14,1кг
		14	Гост 23279-78	С 10АI-200/6АI-600 1250х4750 575/575	1	22,4кг
		15	Гост 23279-78	С 10АI-200/6АI-600 1250х5050 425/425	1	24,0кг
		16	Гост 23279-78	С 20АIII-200/10АI-600 1050х8950 275/275	2	142,1кг
		17	Гост 23279-78	С 20АIII-200/10АI-600 1850х7750 275/275	6	205,9кг
		18	Гост 23279-78	С 20АIII-200/10АI-600 1850х8950 275/275	10	237,8кг
		19	Гост 23279-78	С 12АI-200/6АI-600 1250х11950 275/275	12	79,9кг
		20	Гост 23279-78	С 12АI-200/6АI-600 1250х6550 275/275	12	43,8кг
		21	Гост 23279-78	С 12АI-200/6АI-600 1250х3850 125/125	4	25,8кг
		22	Гост 23279-78	С 12АI-200/6АI-600 1250х2950 275/275	2	19,7кг
		23	Гост 23279-78	С 20АIII-200/10АI-600 1250х3850 125/125	24	71,9кг
		24	Гост 23279-78	С 20АIII-200/10АI-600 1050х3250 125/125	2	52,1кг
		25	Гост 23279-78	С 10АI-200/6АI-600 1450х11950 275/275	8	65,4кг
		26	Гост 23279-78	С 10АI-200/6АI-600 1450х6550 275/275	2	35,8кг
		27	Гост 23279-78	С 10АI-200/6АI-600 1050х11950 275/275	1	48,9кг
		28	Гост 23279-78	С 10АI-200/6АI-600 1050х5350 275/275	1	21,9кг
		29	Гост 23279-78	С 20АIII-200/10АI-600 1650х3550 275/275	12	84,9кг
		30	Гост 23279-78	С 20АIII-200/10АI-600 1650х3850 125/125	4	92,5кг
		31	Гост 23279-78	С 20АIII-200/10АI-600 1050х3850 125/125	4	61,5кг
		32	Гост 23279-78	С 10АI-200/6АI-600 1450х6250 125/125	2	34,4кг
		33	Гост 23279-78	С 10АI-200/6АI-600 1450х5050 125/125	2	27,8кг
		34	Гост 23279-78	С 10АI-200/6АI-600 1450х4750 275/275	2	26,0кг
		35	Гост 23279-78	С 20АIII-200/10АI-600 1250х7750 275/275	2	142,4кг
				Изделия закладные		
		36	Серия 1.400-15 Вып.1.420	МН406-2	18	-
		37	Серия 1.400-15 Вып 1.540	МН 548	150	пар. м.
		38	Серия 1.400-15 Вып1.150	МН139-2	11	
		39	Серия 1.400-15 Вып1.170	МН158-2	1	
А4		40	ТП КЖИ1 МН25	МН 25	24	
А4		41	ТП КЖИ1 МН26	МН 26	12	
А4		42	ТП КЖИ1 МН27	МН 27	12	
А3		43	ТП КЖИ1 МН28	МН 28	3	
А4		44	ТП КЖИ1 МН29	МН 29	48	
А4		45	ТП КЖИ1 МН30	МН 30	18	
А4		46	ТП КЖИ1 МН30	МН 31	6	
А4		47	ТП КЖИ1 МН32	МН 32	6	
А4		48	ТП КЖИ1 МН32	МН 33	6	
А4		49	Серия 1.400-15 Вып1.120	МН105-2	12	

Инв. N подл. | Подпись и дата | Взам. инв. №

Привязан

Инв. N

		ТП 409-23-56.87 КЖ1	
Г.И.П	Синопальников	Щебеночный завод по переработке однородных изверженных и метаморфических пород мощностью 700 тыс.м³ в год	
Нач.отд.	Лятецкий		
Н.контр.	Бадальян	Главный корпус с железобетонным каркасом	Стадия: Р; Лист: 124; Листов:
Гл.констр.	Мац		
Рук.гр.	Мац		
Ст.инж.	Гайсёнок	Фундамент под оборудование Фм2. Спецификация элементов на фундамент.	Госстрой СССР Ленинградский Промстройпроект
Инженер	Пекина		

ТП 409-23-56.87 Альбом 5

Спецификация элементов на фундамент Ф0м2 (продолжение)

Формат	Зона	Поз.	Обозначение	Наименование		Кол.	Примечание
				Деталн			
				ГОСТ 5781-82			
Б4		50		ф25АIII	ℓ=5300	58	29,4кг
Б4		51*		ф25АIII	ℓ=8620	17	33,2кг
Б4		52*		ф25АIII	ℓ=9820	23	37,8кг
Б4		53*		ф25АIII	ℓ=4200	30	16,2кг
Б4		54*		ф25АIII	ℓ=4800	30	18,5кг
Б4		55		ф20АIII	ℓ=3500	8	8,6кг
Б4		56		ф20АIII	ℓ=3900	27	9,6кг
Б4		57		ф20АIII	ℓ=2000	201	4,9кг
Б4		58		ф20АIII	ℓ=1400	182	3,5кг
Б4		59*		ф20АIII	ℓ=2250	18	5,6кг
Б4		60		ф20АIII	ℓ=1650	18	4,1кг
Б4		61*		ф10АIII	ℓ=1280	36	0,8кг
Б4		62*		ф10АIII	ℓ=1650	30	1,0кг
Б4		63		ф10АIII	ℓ=2400	18	1,5кг
Б4		64		ф10АIII	ℓ=3250	21	2,0кг
Б4		65*		ф10АIII	ℓ=3230	21	2,0кг
Б4		66		ф10АIII	ℓ=2800	54	1,7кг
Б4		67		ф10АIII	ℓ=1150	39	0,7кг
Б4		68		ф10АIII	ℓ=2200	5	1,4кг
Б4		69*		ф10АIII	ℓ=3650	60	2,3кг
Б4		70*		ф10АIII	ℓ=3190	118	2,0кг
Б4		71*		ф10АIII	ℓ=5850	30	3,6кг
Б4		72*		ф10АI	ℓ=7480	6	4,6кг
Б4		73*		ф10АI	ℓ=3180	40	2,0кг
Б4		74*		ф10АI	ℓ=3280	36	2,0кг
Б4		75*		ф10АI	ℓ=3580	15	2,2кг
Б4		76*		ф10АI	ℓ=4200	48	2,6кг
Б4		77*		ф10АI	ℓ=2680	60	1,7кг
Б4		78*		ф10АIII	ℓ=1400	24	0,9кг
Б4		79*		ф10АI	ℓ=2630	93	1,6кг
Б4		80*		ф10АI	ℓ=2030	11	1,3кг
Б4		81*		ф10АI	ℓ=4330	8	2,7кг
Б4		82*		ф10АI	ℓ=3830	10	2,4кг
Б4		83*		ф10АI	ℓ=5030	8	3,1кг
Б4		84*		ф10АIII	ℓ=2330	19	1,4кг
Б4		85		ф10АIII	ℓ=1900	30	1,2кг
Б4		86		ф10АIII	ℓ=1300	80	0,8кг
Б4		87*		ф8АI	ℓ=2790	300	1,1кг
Б4		88*		ф8АI	ℓ=2530	19	1,0кг
Б4		89*		ф8АI	ℓ=2050	50	0,8кг
Б4		90*		ф8АI	ℓ=2730	10	1,1кг
Б4		91*		ф8АI	ℓ=1730	30	0,7кг
Б4		92*		ф8АI	ℓ=2350	9	0,9кг
Б4		93		ф8АI		1800	пог.м
Б4		94*		ф10АI	ℓ=5530	12	3,4кг
Б4		95*		ф8АI	ℓ=780	54	0,3кг
Б4		96*		ф8АI	ℓ=480	54	0,2кг
Б4		97*		ф8АI	ℓ=700	362	0,3кг
Б4		98*		ф10АI	ℓ=1030	40	0,6кг
		99		Труба 140х5х1840 ГОСТ 8732-78 / Ст 2сп ГОСТ 380-71		12	30,6кг
		100		Труба 102х4х200 ГОСТ 8732-78 / Ст 2сп ГОСТ 380-71		6	1,9кг
		101		Труба 273х7,0х10701 ГОСТ 8732-78 / Ст 2сп ГОСТ 380-71		1	49,1кг
				Стандартные изделия			
		102		Болт 1.1 М24х800 / Ст 3пс2 ГОСТ 24379.1-80		20	3,4кг
		103		Болт 1.1 М16х500 / Ст 3пс ГОСТ 24379.1-80		2	1,0кг
		104		Болт 5 М24х350 / Ст 3пс2 ГОСТ 24379.1-80		8	1,6кг
		105		Болт 5 М20х300 / Ст 3пс2 ГОСТ 24379.1-80		2	0,9кг
				Материалы			
				Бетон марки М300		23,0	м³

Позиции отмеченные знаком * см. ведомость деталей на листе 123.

Инв. № подл. | Подпись и дата | Взам. инв. №

Привязан

Инв. №

				ТП 409-23-56.87 КЖ1			
ГИП	Синопальников			Щебеночный завод по переработке однородных изверженных и метаморфических пород мощностью 700 тыс.м³ в год			
Нач.отд.	Патрацкий			Главный корпус с железобетонным каркасом	Стадия	Лист	Листов
Н.контр.	Бадальян				Р	135	
Гл.констр.	Мац						
Рук.гр.	Мац			Фундаменты оборудования Ф0м2 Спецификация элементов на фундамент (продолжение)	ГОССТРОЙ СССР ЛЕНИНГРАДСКИЙ ПРОМСТРОЙПРОЕКТ		
Ст.инж.	Гайсёнок						
Инженер	Пенина						

Альбом 5

ТП 409-23-56.87

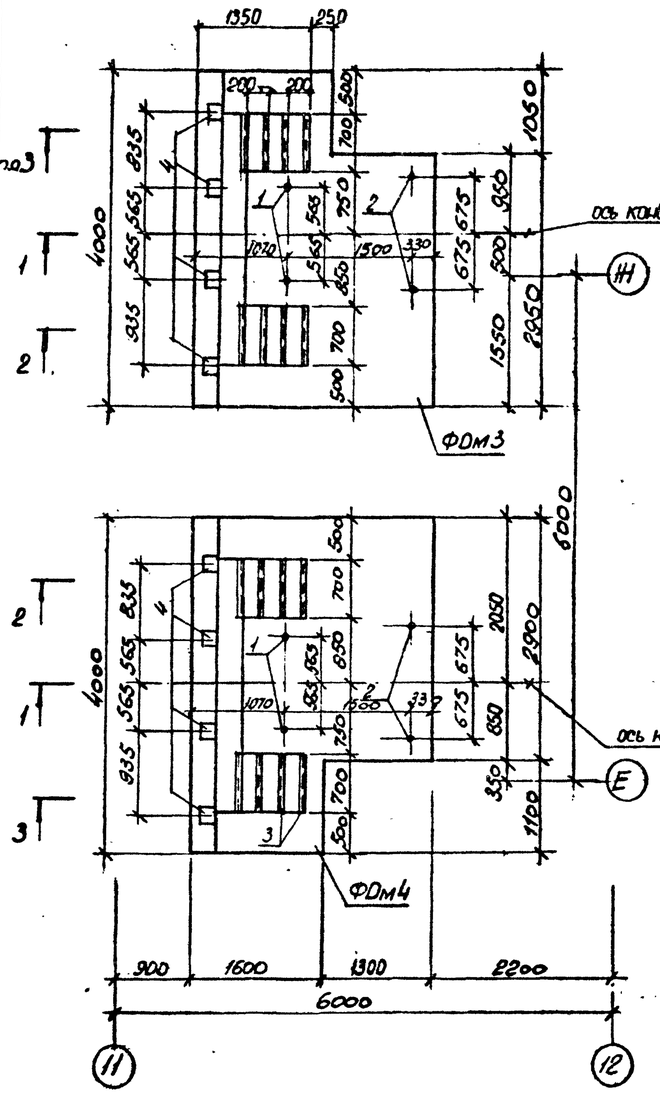

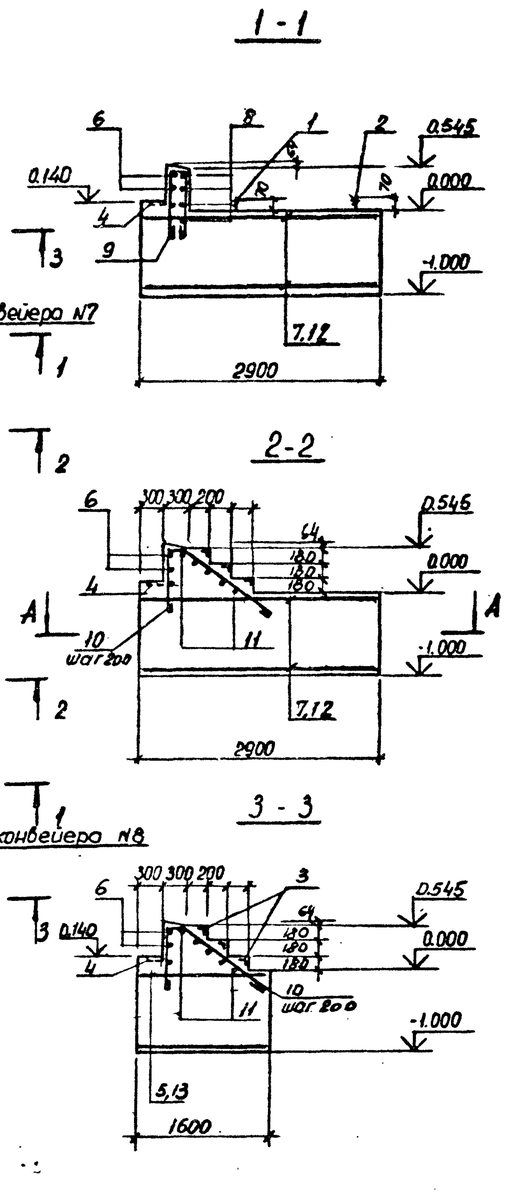

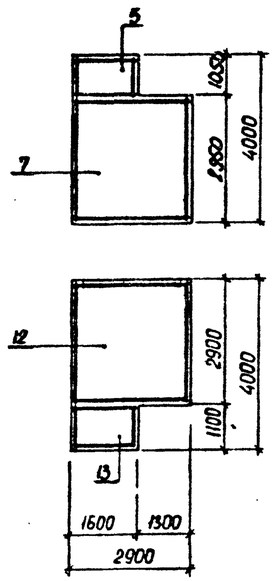

ВЕДОМОСТЬ ДЕТАЛЕЙ

Поз.	Эскиз
9	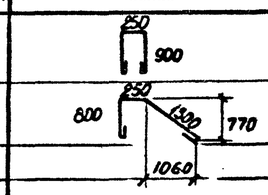
10	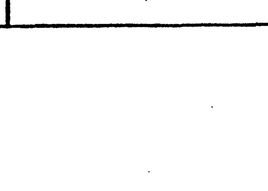

Спецификация к фундаментам ФОм 3, ФОм 4.

Формат	Зона	Поз.	Обозначение	Наименование	Кол.	Примечание
				ФОм 3		
				Изделия закладные		
		1	ГОСТ 24379.1-80	Болт 5М20×300 Вст3пс2	2	
		2	ГОСТ 24379.1-80	Болт 5М24×350 Вст3пс2	2	
		3	1.400-15 В.1 540-09	МН548	5.6	м.п.
		4	1.400-15 В.1 130-06	МН 118-1	4	
				Сборочные единицы и детали		
		5	ГОСТ 23279-78	сетка 12АIII-200 / арматурная С 12АIII-200 1450×1000 12АIII	2	
		6		⌀12АIII ГОСТ 5781-82 ℓ=2950	4	
		7	ГОСТ 23279-78	сетка 12АIII-200 / арматурная С 12АIII-200 2650×2950 5Вр	2	
		8		⌀12АIII ℓ=2220	4	
		9*		⌀8АI ℓ=2150	8	
		10*		⌀8АI ℓ=2450	8	
		11		⌀12АIII ℓ=650	8	
				Материалы		
				бетон марки М200	11.3	м³
				ФОм 4		
				Изделия закладные		
		1	ГОСТ 24379.1-80	Болт 5М20-300 Вст3пс2	2	
		2	ГОСТ 24379.1-80	Болт 5М24×350 Вст3пс2	2	
		3	1.400-15 В.1 540-09	МН 548	5.6	м.п.
		4	1.400-15 В.1 130-06	МН 118-1	4	
				Сборочные единицы и детали		
		12	ГОСТ 23279-78	сетка 12АIII-200 / арматурная С 12АIII-200 2850×2650 5Вр	2	
		6		⌀12АIII ГОСТ 5781-82 ℓ=2950	4	
		13	ГОСТ 23279-78	сетка 12АIII-200 / арматурная С 12АIII-200 1050×1550 5Вр	2	
		8		⌀12АIII ℓ=2220	4	
		9*		⌀8АI ℓ=2150	8	
		10*		⌀8АI ℓ=2450	8	
		11		⌀12АIII ℓ=650	8	
				Материалы		
				бетон марки М200	11.2	м³

Болты устанавливаются в готовые фундаменты на эпоксидном клее в соответствии с общими указаниями на листе 5 пункт 13.

ВЕДОМОСТЬ РАСХОДА СТАЛИ НА ЭЛЕМЕНТ, кг

Марка элемента	Изделия арматурные: Арматура класса AI ГОСТ 5781-82 Ф8			Итого	AIII ГОСТ 5781-82 Ф12			Итого	Всего	Изделия закладные: Арматура класса AIII ГОСТ 5781-82 Ф8	12		Итого	Прокат марки ГОСТ 82-70*, 8509-72* -Б-8	Л50,5		Итого	Болты фундаментные ГОСТ 24379.0-80 М20	М24		Итого	Всего	Общий расход
ФОм 3	14,5			14,5	193,8			193,8	208,3	2.2	6,8		9.0	10,0	21,3		31,3	1.8	3,0		4,8	36.1	244,4
ФОм 4	14,5			14,5	192,6			192,6	207,1	2.2	6,8		9,0	10,0	21,3		31,3	1.8	3,0		4,8	36.1	243.2

Привязан

Инв. №

ГИП	Синопальников		ТП 409-23-56.87 КЖ1
Нач.отд.	Морозов		Щебеночный завод по переработке однородных изверженных и метаморфических пород мощностью 700 тыс.м³ в год
Н.контр.	Васильев		Главный корпус с железобетонным каркасом — Стадия Р; Лист 126; Листов
Гл.констр.	Мартынов		
Рук.гр.	Демиденко		
Ст.инж.	Яковлева		Фундаменты под оборудование ФОм3, ФОм4
Техник	Алексеева		Госстрой СССР Ленинградский Промстройпроект

Согласовано

Инв. № подл. | Подпись и дата | Взам. инв. №

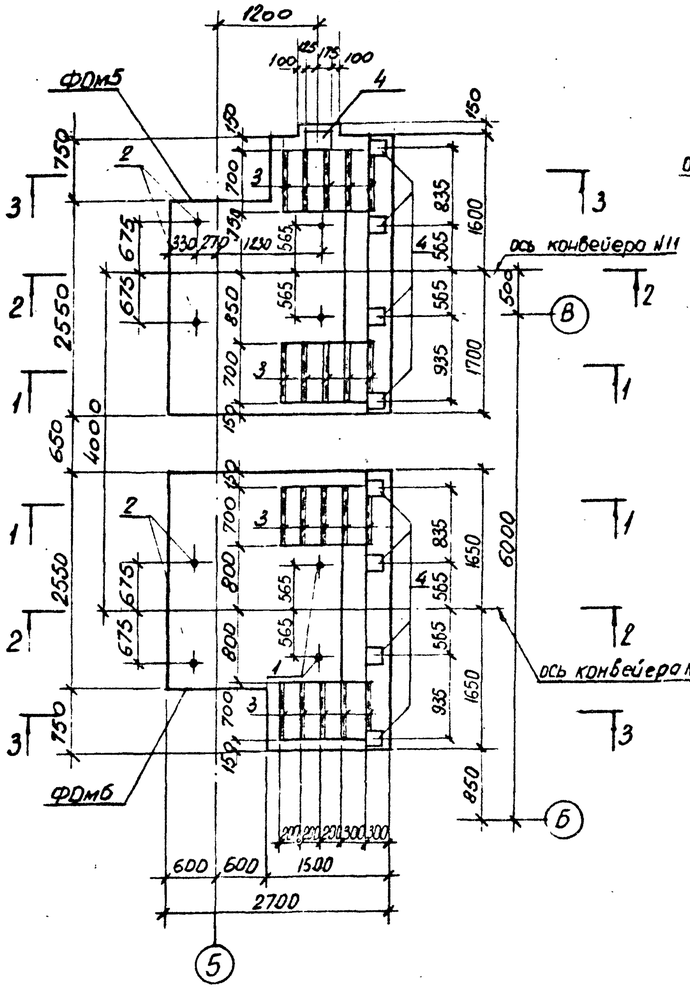

Спецификация к фундаментам ФОм 5, ФОм 6.

Формат	Зона	Поз.	Обозначение	Наименование	Кол.	Приме-чание
				ФОм 5, ФОм 6		
				Изделия закладные		
		1	ГОСТ 24379.1-80	Болт 5М20х300 Вст3пс2	2	
		2	ГОСТ 24379.1-80	Болт 5М24х350 Вст3пс2	2	
		3	1.400-15 В.1 540-09	МН548	5.6	кл
		4	1.400-15 6.1 130-06	МН118-1	5	
				Сборочные единицы и детали		
		5	ГОСТ 23279-78	сетка 12АIII-200 / арматурная С12АIII-200 2650х2500	2	
		6		сетка 12АIII-200 / арматурная С12АIII-200 1450х700	2	
		7		⌀12АIII ℓ=2950	4	
		8*		⌀8АI ℓ=2270	7	
		9*		⌀8АI ℓ=2780	8	
		10		⌀12АIII ℓ=650	10	
		11		⌀12АIII ℓ=8220	4	
				Материалы		
				бетон марки М 200	24	м³

ВЕДОМОСТЬ ДЕТАЛЕЙ

Поз.	Эскиз
8	960, 250
9	160, 760, 250, 150, 100

ВЕДОМОСТЬ РАСХОДА СТАЛИ НА ЭЛЕМЕНТ, кг

Марка элемента	Изделия арматурные								Всего
	Арматура класса								
	A I, ГОСТ 5781-82				A III, ГОСТ 5781-82				
	Ф8			Итого	Ф12			Итого	
ФОм5	23.9			23.9	97.0			97.0	120.9
ФОм6	23.9			23.9	97.0			97.0	120.9

Болты устанавливаются в готовые фундаменты на эпоксидном клее, в соответствии с общими указаниями на листе 5 пункт 13.

Марка элемента	Изделия закладные												Всего	Общий расход
	Арматура класса				Прокат марки									
	A III, ГОСТ 5781-82								Болты фундаментные, ГОСТ 24379.0-80					
	Ф8	12		Итого	8=8, ГОСТ 82-70*		L 50х5, ГОСТ 8509-72*	Итого	М20	М24		Итого		
ФОм5	2,2	8,5		10,7	12,5		21,3	33,8	1,8	3,0		4,8	49,3	170,2
ФОм6	2,2	6,8		9,0	14,0		21,3	31,3	1,8	3,0		4,8	45,1	166,0

Привязан

Инв. №

ТП 409-23-56.87 КЖ1			
ГИП	Синопальников		
Нач.отд.	Морозов		
Н.контр.	Васильев		
Гл.констр.	Мартынов		
Рук.гр.	Демиденко		
Ст.инж.	Яковлева		
Техник	Алексеева		

Щебеночный завод по переработке однородных изверженных и метаморфических пород мощностью 700 тыс.м³ в год

Газовый корпус с железобетонным каркасом

Фундаменты под оборудование ФОм 5, ФОм 6.

Стадия	Лист	Листов
Р	127	

Госстрой СССР, Ленинградский Промстройпроект

Согласовано: Гл.инж.проекта Антипов; Гл.инж.отдела КМ Гимсов; Гл.инж. Шейнер

Инв.№ подл. | Подпись и дата | Взам. инв.№

ТП 409-23-56.87 Альбом 5

ФОм-7

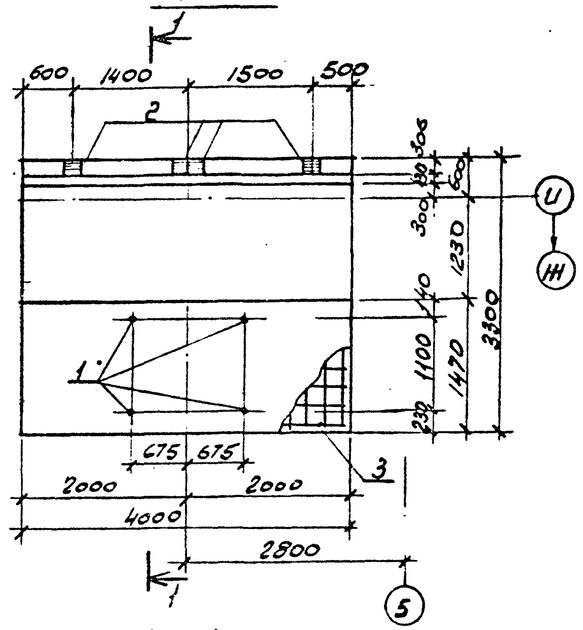

1 — 1

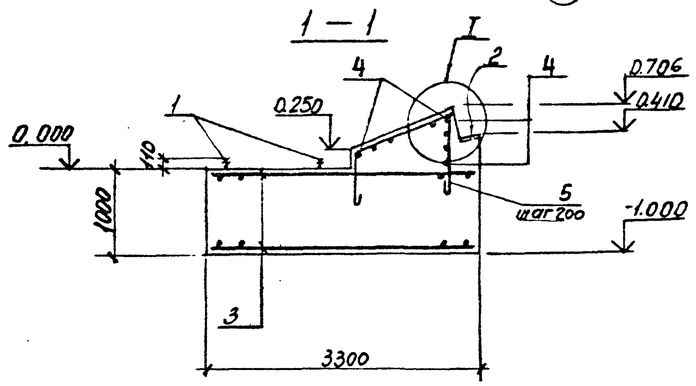

ФОм-41

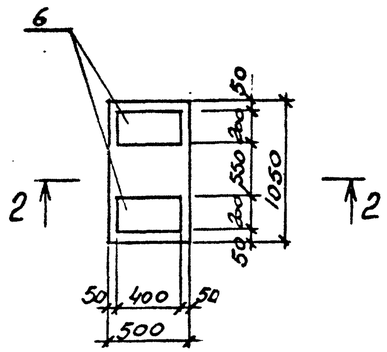

2 — 2

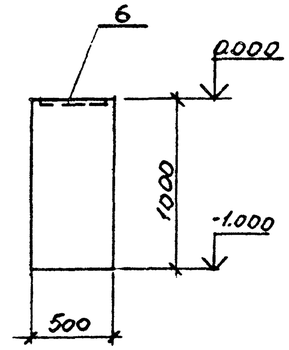

Спецификация к фундаментом ФОм 7 и ФОм 41

Формат	Зона	Поз.	Обозначение	Наименование	Кол.	Примечание
				ФОм 7		
				Изделия закладные		
		1	ГОСТ 24379.1-80	Болт 1М24х350 Вст3пс2	4	
		2	1.400-15 в.1 130-06	Изделие закладное МН 118-1	4	
				Сборочные единицы и детали		
		3	ГОСТ 23279-78	сетка арматурная		
				С $\frac{12AIII-200}{12AI-200}$ 3250х3950 $\frac{7,5}{7,5}$	2	
		4		ф12 AIII ГОСТ 5781-82 ℓ=3950	10	3,31
		5*		ФВ AI ℓ=2810	22	1,11
				Материалы		
				Бетон марки М 200	15,5 м³	
				ФОм 41		
				Изделия закладные		
		6	1.400-15.8.1 150-36	МН 139-1	2	
				Материалы		
				Бетон марки М200	0,53 м³	

Позиции, обозначенные знаком *, см ведомость деталей

ВЕДОМОСТЬ ДЕТАЛЕЙ

Поз.	Эскиз
5	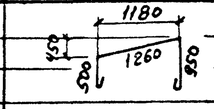

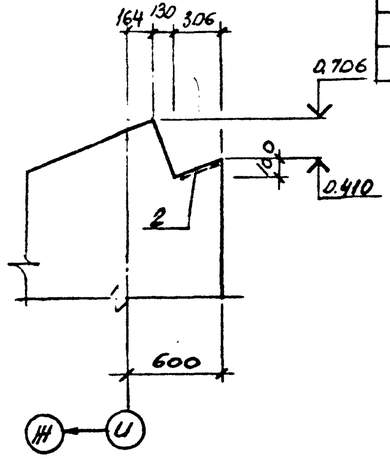

Болты поз. 1 устанавливать на эпоксидном клею в соответствии с общими указаниями на листе 5.

ВЕДОМОСТЬ РАСХОДА СТАЛИ НА ЭЛЕМЕНТ, кг

Марка элемента	Изделия арматурные: Арматура класса AI ГОСТ 5781-82 Ф8	Ф8 Итого	Арматура класса AIII ГОСТ 5781-82 Ф12	Ф12 Итого	Всего	Изделия закладные: Арматура класса AIII ГОСТ 5781-82 Ф8	Ф12	Итого	Прокат марки ГОСТ 82-70* -δ=8	-δ=6	Итого	Болты фундаментные ГОСТ 24379.1-80 м24	Итого	Всего	Общий расход
ФОм 7	24,4	24,4	270,0	270,0	294,4		6,8	6,8	10,0		10,0	6,3	6,3	23,1	317,5
ФОм 41						1,4		1,4		7,4	7,4			8,8	8,8

Привязан

Инв. №

ТП 409-23-56.87 КЖ1			
Т И П	Синопальников		ЩЕБЕНОЧНЫЙ ЗАВОД ПО ПЕРЕРАБОТКЕ ОДНОРОДНЫХ ИЗВЕРЖЕННЫХ И МЕТАМОРФИЧЕСКИХ ПОРОД МОЩНОСТЬЮ 700 тыс.м³ В ГОД
Нач.отд.	Морозов		
Н.контр.	Васильев		Главный корпус с железобетонным каркасом
Гл.констр.	Мартынов		Стадия Р; Лист 128; Листов
Рук.гр.	Демиденко		
Ст.инж.	Якорцева		Фундаменты под оборудование ФОм 7 и ФОм 41.
Техник	Алексеева		ГОССТРОЙ СССР ЛЕНИНГРАДСКИЙ ПРОМСТРОЙПРОЕКТ

Согласовано

Инв. № подл. | Подпись и дата | Взам. инв. №

ТП 409-23-56.87 Альбом 5

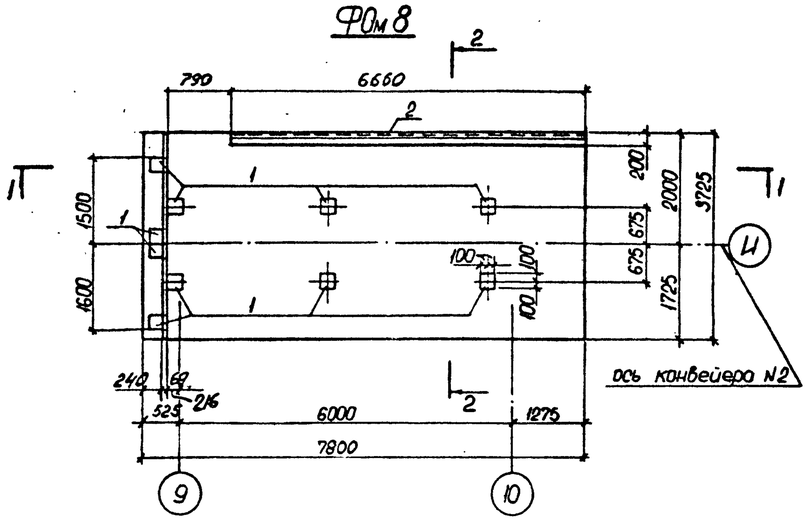

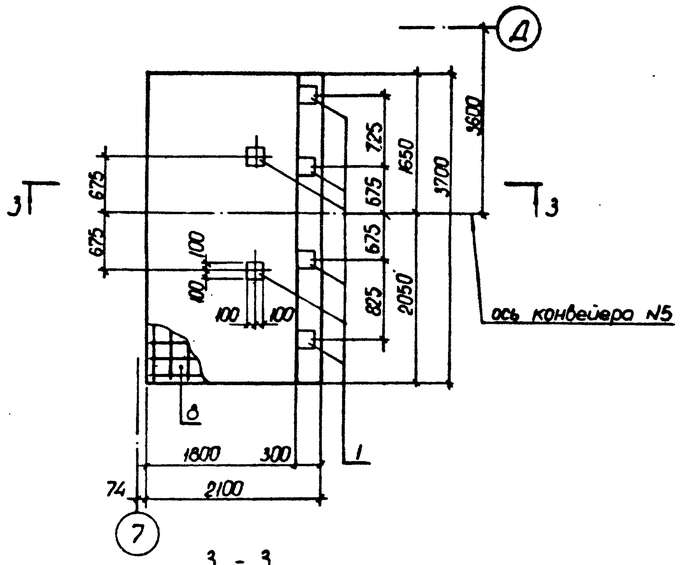

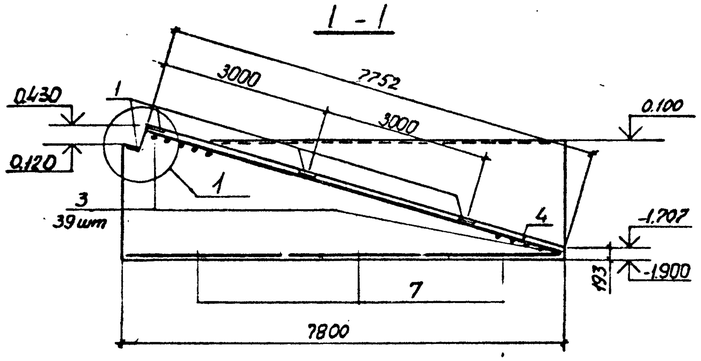

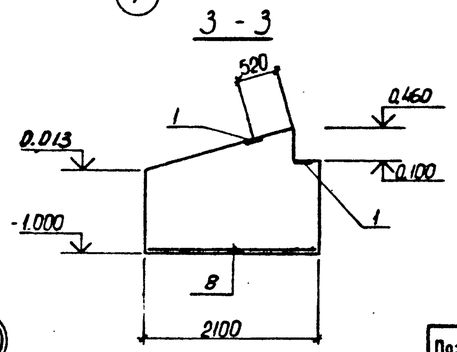

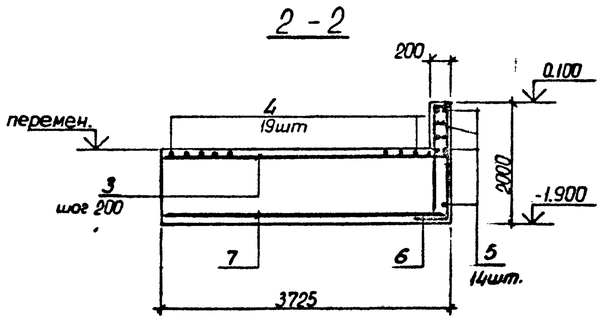

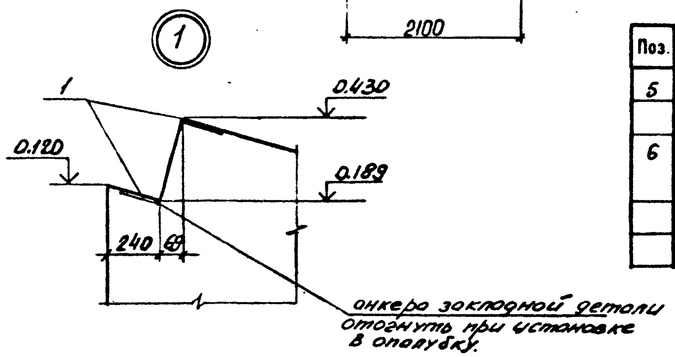

Спецификация к фундаментам ФОм 8, ФОм 9.

Формат	Зона	Поз.	Обозначение	Наименование	Кол.	Примечание
				ФОм 8		
				Изделия закладные.		
		1	1.400-15 в.1 130-06	МН118-1	10	
		2				
				Сборочные единицы и детали		
		3		ø12 А I ГОСТ 5781-82 ℓ=3850	39	
		4		ø12 А I 8100	19	
		5*		ø8 А I ℓ=6460	14	
		6*		ø8 А III ℓ=3100÷4500	32	
		7	ГОСТ 23279-78	сетка 12А III-200 75 / арматурная С 12А III-200 3650×2550 75	3	
				Материалы.		
				бетон марки 200	40.5	м³
				ФОм 9		
				Изделия закладные.		
		1	1.400-15 в.1 130-06	МН118-1	6	
				Сборочные единицы.		
		8	ГОСТ 23279-78	сетка 12А III-200 25 / арматурная С 12А III-200 2050×3650 25	1	
					1	
				Материалы.		
				бетон марки 200	9.2	м³

ВЕДОМОСТЬ ДЕТАЛЕЙ

Поз.	Эскиз
5	6480
6	180; 500÷1900; 1950; 500

ВЕДОМОСТЬ РАСХОДА СТАЛИ НА ЭЛЕМЕНТ, кг

Марка элемента	Изделия арматурные							Изделия закладные												Общий расход
	Арматура класса						Всего	Арматура класса				Прокат марки								Всего	
	А I			А III				А III												
	ГОСТ 5781-82			ГОСТ 5781-82				ГОСТ 5781-82				ГОСТ 82-70*				ГОСТ					
	Ф8		Итого	Ф	Ф12	Итого		Ф12			Итого	δ=8			Итого				Итого		
Фом 8	51.6		51.6		527.2	527.2	578.8	17.0			17.0	25.0			25.0					42.0	620.8
Фом 9					70.2	70.2	70.2	10.2			10.2	15.0			15.0					25.2	95.4

Привязан

Инв. №

Г.И.П.	Синопальников	
Нач.отд.	Морозов	
Н.контр.	Васильев	
Гл.констр.	Мартынов	
Рук.гр.	Демиденко	
Ст.инж.	Яковлева	
Техник	Алексеева	

ТП 409-23-56.87 КЖ1

ЩЕБЕНОЧНЫЙ ЗАВОД ПО ПЕРЕРАБОТКЕ ОДНОРОДНЫХ ИЗВЕРЖЕННЫХ И МЕТАМОРФИЧЕСКИХ ПОРОД МОЩНОСТЬЮ 700 тыс.м³ В ГОД

Главный корпус с железобетонным каркасом

Стадия	Лист	Листов
Р	129	

Фундаменты под оборудование ФОм 8, ФОм 9.

ГОССТРОЙ СССР ЛЕНИНГРАДСКИЙ ПРОМСТРОЙПРОЕКТ

Инв. № подл. | Подпись и дата | Взам. инв. №

СОГЛАСОВАНО: Антипов 11.85; Подпись и дата

ТП 409-23-56.87 Альбом 5

ФОм 10

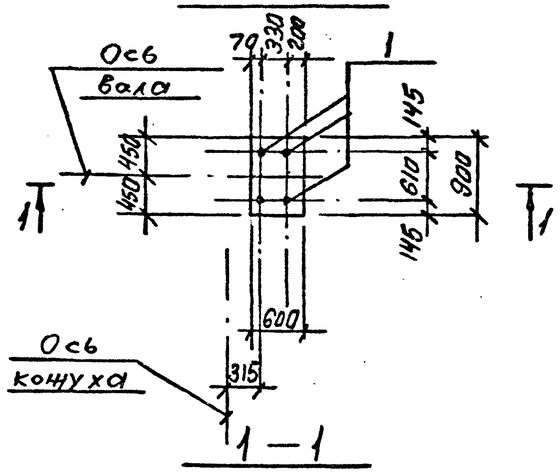

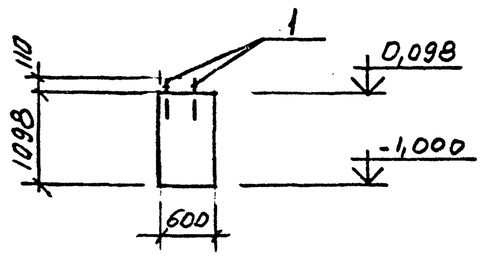

ФОм 12

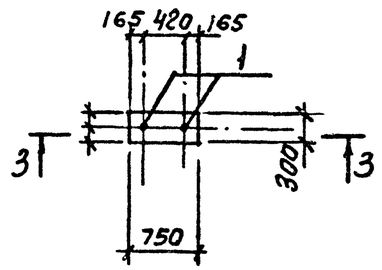

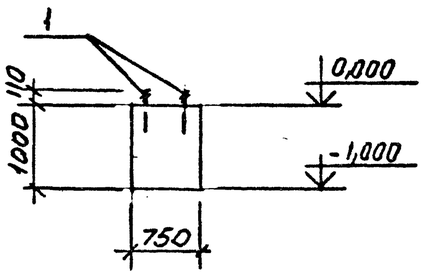

ФОм 14

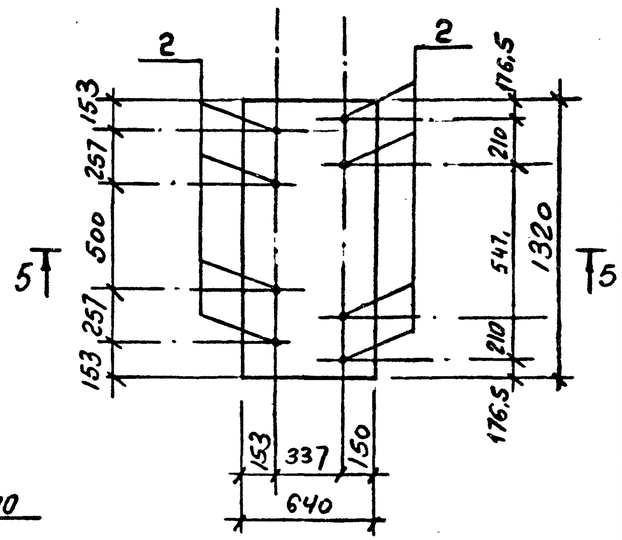

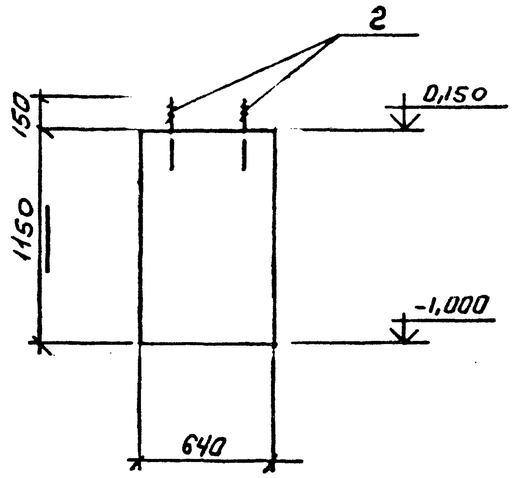

ФОм 11

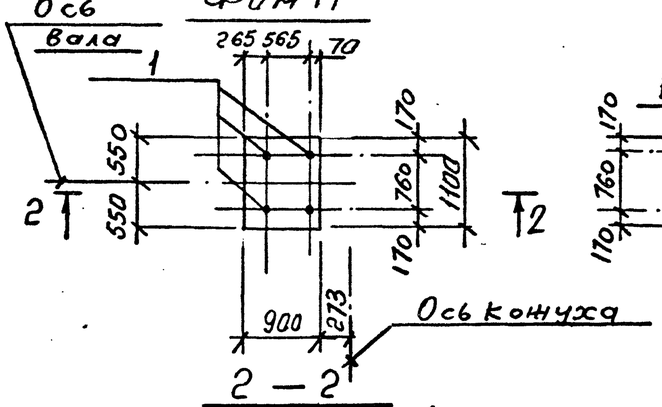

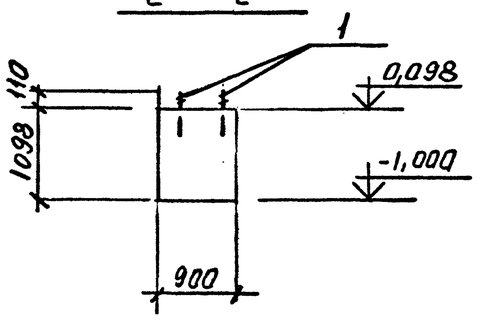

ФОм 13

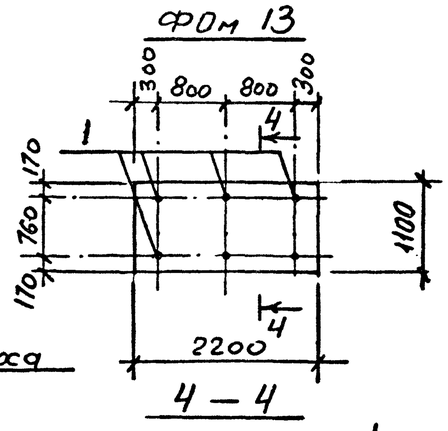

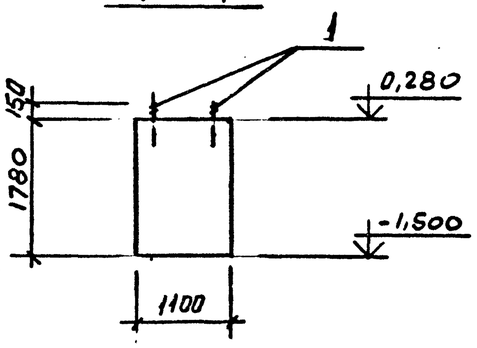

1. Болты устанавливаются в готовые фундаменты на эпоксидном клее, в соответствии с общими указаниями на листе 5 пункт 13.
2. Ведомость расхода стали см. лист 135.

Спецификация ФОм 10 ÷ ФОм 14

Формат	Зона	Поз.	Обозначение	Наименование	Кол.	Примечание
				ФОм 10		
				Сборочные единицы		
		1	ГОСТ 24379.1-80	Болт 5. М24х400.		
				ВСт3пс2	4	
				Материалы:		
				Бетон марки М 200	0,59	м³
				ФОм 11		
				Сборочные единицы		
		1	ГОСТ 24379.1-80	Болт 5. М24х400.		
				ВСт3пс2	4	
				Материалы:		
				Бетон марки М200	1,19	м³
				ФОм 12		
				Сборочные единицы		
		1	ГОСТ 24379.1-80	Болт 5. М24х400.		
				ВСт3пс2	2	
				Материалы		
				Бетон марки М 200	0,23	м³
				ФОм 13		
				Сборочные единицы		
		1	ГОСТ 24379.1-80	Болт 5. М24х400.		
				ВСт3пс2	6	
				Материалы:		
				Бетон марки М 200	4,31	м³
				ФОм 14		
				Сборочные единицы		
		2	ГОСТ 24379.1-80	Болт 5. М12х300.		
				ВСт3пс2	8	
				Материалы:		
				Бетон марки М 200	0,97	м³

Привязан

Инв. №

ГИП	Синопальников		ТП 409-23-56.87 КЖ1
Нач.отд.	Морозов		Щебеночный завод по переработке однородных изверженных и метаморфических пород мощностью 700 тыс.м³ в год
Н.контр.	Васильев		Главный корпус с железобетонным каркасом
Гл.констр.	Мартынов		Стадия Р; Лист 130; Листов
Рук.гр.	Демиденко		
Ст.инж.	Яковлева		Фундаменты под оборудование ФОм 10 ÷ ФОм 14
Инженер	Ковалев		Госстрой СССР Ленинградский Промстройпроект

Согласовано: Союз гипроникель Отд. АМ; Тимофеев 4.04.87

Инв. № подл. | Подпись и дата | Взам. инв. №

ТП 409-23-56.87 Альбом 5

ФОм 15

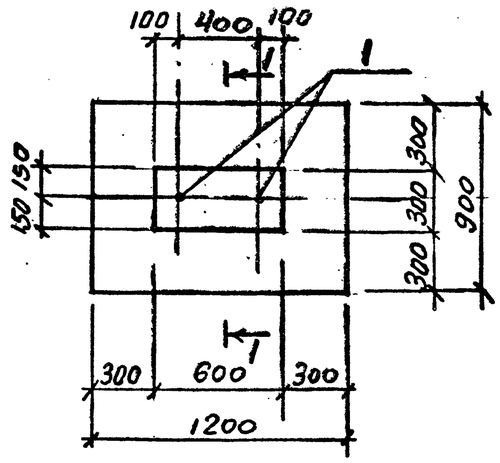

ФОм 17

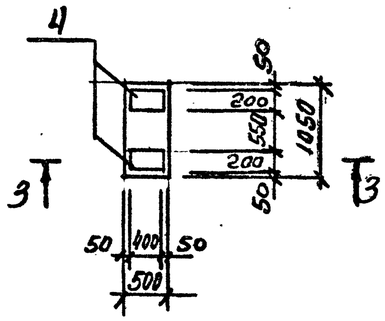

ФОм 18; ФОм 19

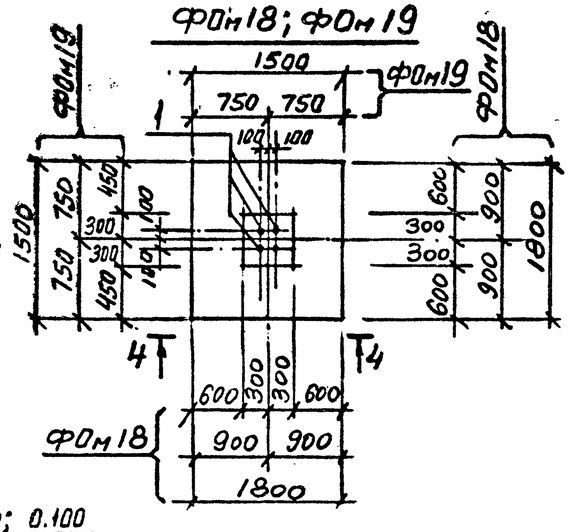

1-1

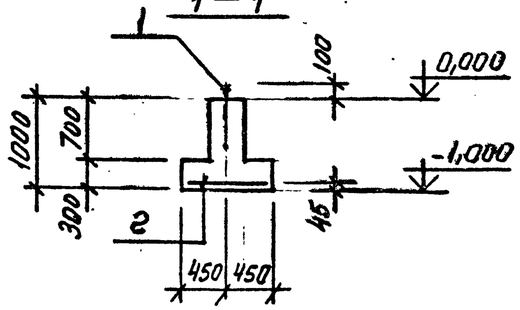

3-3

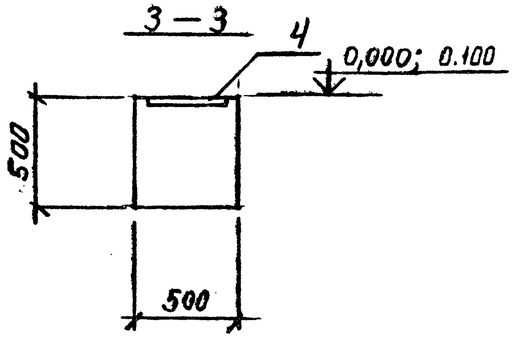

4-4

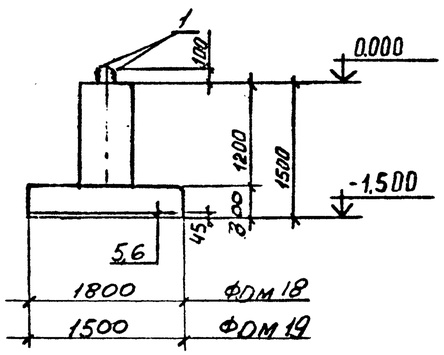

ФОм 16

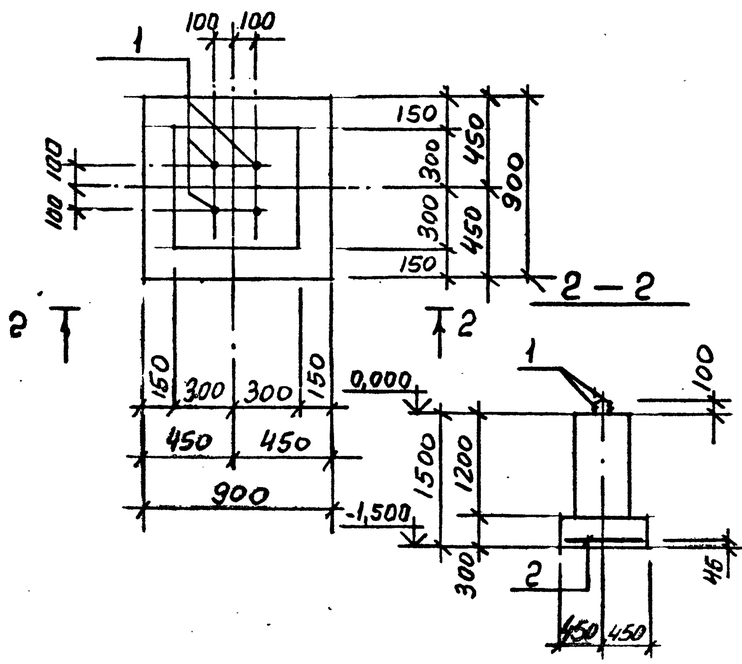

Спецификация ФОм 15 ÷ ФОм 19

Формат	Зона	Поз.	Обозначение	Наименование	Кол.	Примечание
				ФОм 15		
				Сборочные единицы		
		1	ГОСТ 24379.1-80	Болт 5.М24х350.		
				Вст3пс2	2	
		2	ГОСТ 23279-78	Сетка арматурная		
				С $\frac{10АI-200}{10АI-200}$ 850х1150 $\frac{75}{75}$	1	
				Материалы:		
				Бетон марки М200	0,45 м³	
				ФОм 16		
				Сборочные единицы		
		1	ГОСТ 24379.1-80	Болт 5. М24х350.		
				Вст3пс2	2	
		3	ГОСТ 23279-78	Сетка арматурная		
				С $\frac{12АIII-200}{12АIII-200}$ 850х850 $\frac{25}{85}$	1	
				Материалы:		
				Бетон марки М200	0,68 м³	
				ФОм 17		
				Сборочные единицы		
		4	1.400-15.81.150-36	Изделие заклад. МН139-1	2	
				Материалы:		
				Бетон марки М200	0,26	
				ФОм 18		
				Сборочные единицы		
		1	ГОСТ 24379.1-80	Болт 5. М24х350.		
				Вст3пс2	4	
		5	ГОСТ 23279-78	Сетка арматурная		
				С $\frac{12АIII-200}{12АIII-200}$ 1650х1750 $\frac{25}{75}$	1	
				Материалы:		
				Бетон марки М200	1.40 м³	

Формат	Зона	Поз.	Обозначение	Наименование	Кол.	Примечание
				ФОм 19		
				Сборочные единицы		
		1	ГОСТ 24379.1-80	Болт 5. М24х350.		
				Вст3пс2	4	
		6	ГОСТ 23279-78	Сетка арматурная		
				С $\frac{12АIII-200}{12АIII-200}$ 1450х1450 $\frac{25}{25}$	1	
				Материалы:		
				Бетон марки М 200	1.11 м³	

1 Болты устанавливаются в готовые фундаменты на эпоксидном клее в соответствии с общими указаниями на листе 5 пункт 13.

2 Ведомость расхода стали см. лист 135

Привязан

Инв.№

ГИП	Синопальников		ТП 409-23-56.87 КЖ1
Нач.отд.	Морозов		Щебеночный завод по переработке однородных изверженных и метаморфических пород мощностью 700 тыс.м³ в год
Н.контр.	Васильев		Главный корпус с железобетонным каркасом
Гл.констр.	Мартынов		Стадия Р; Лист 131; Листов
Рук.гр.	Демиденко		
Ст.инж.	Яковлева		Фундаменты под оборудование ФОм 15 ÷ ФОм 19
Инженер	Хутинев		ГОССТРОЙ СССР ЛЕНИНГРАДСКИЙ ПРОМСТРОЙПРОЕКТ

Инв. № подл. | Подпись и дата | Взам. инв. №

Союз | Гипромясо | Кировская | Ленгипромясо | Группа АР | 11.85

ФОм 20

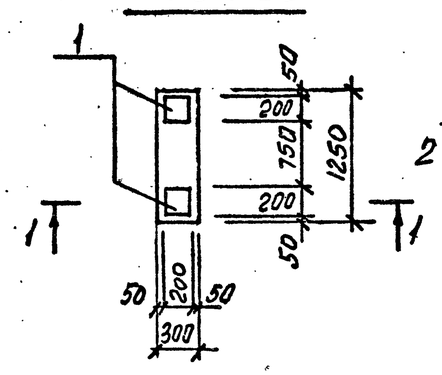

ФОм 21

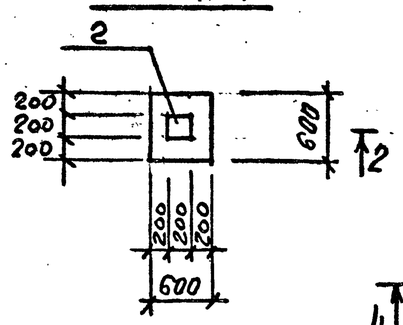

ФОм 23

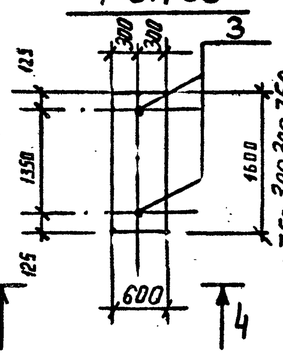

ФОм 24

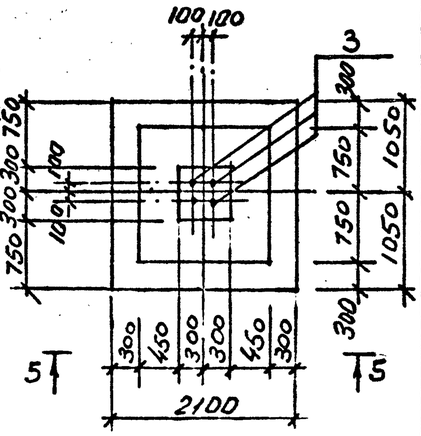

1 — 1

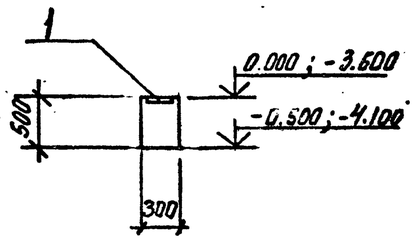

2 — 2

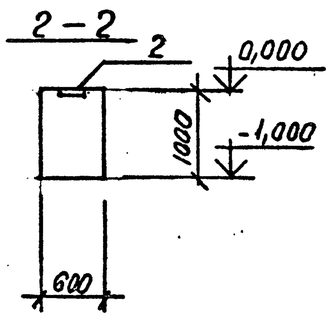

4 — 4

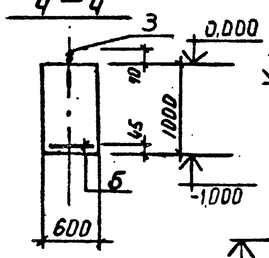

5 — 5

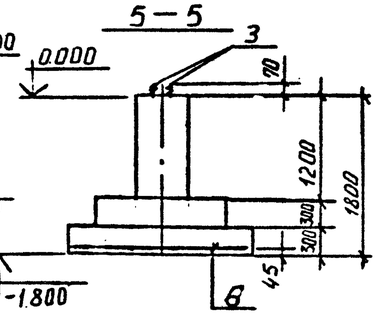

ФОм 22

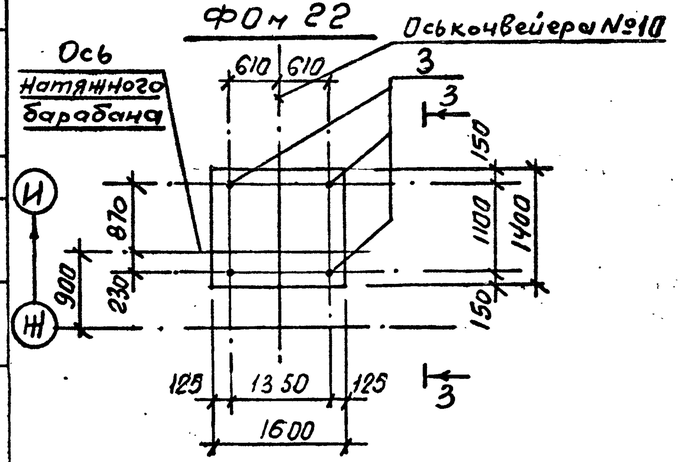

3 — 3

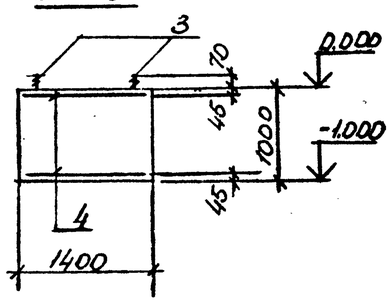

Спецификация ФОм 20 ÷ ФОм 24

Формат	Зона	Поз.	Обозначение	Наименование	Кол.	Примечание
				ФОм 20		
				Сборочные единицы		
		1	1.400-15.В1.130	Изделие заклад. МН117-1	2	
				Материалы:		
				Бетон марки М200	0,19	м³
				ФОм 21		
				Сборочные единицы		
		2	1.400-15.В1.130-06	Изделие заклад. МН118-1	1	
				Материалы:		
				Бетон марки М200	0,36	м³
				ФОм 22		
				Сборочные единицы		
		3	ГОСТ 24379.1-80	Болт 5. М24х350.		
				ВСт.3пс2	4	
				Сетки арматурные		
		4	ГОСТ 23279-78	$\frac{10AI\text{-}200}{10AI\text{-}200}$ 1250х1550 $\frac{75}{75}$	1	
				Материалы:		
				Бетон марки М200	2,14	м³
				ФОм 23		
				Сборочные единицы		
		3	ГОСТ 24379.1-80	Болт 5. М24х350.		
				ВСт3пс2	2	
		5	ГОСТ 8478-81	Сетка арматурная		
				$\frac{10AI\text{-}200}{10AI\text{-}200}$ 1450х550 $\frac{75\times75}{25}$	1	
				Материалы		
				Бетон марки М200	0,96	м³

Формат	Зона	Поз.	Обозначение	Наименование	Кол.	Примечание
				ФОм 24		
				Сборочные единицы		
		3	ГОСТ 24379.1-80	Болт 5. М24х350.		
				ВСт3пс2	4	
		6	ГОСТ 23279-78	Сетка арматурная		
				$\frac{12AII\text{-}200}{12AII\text{-}200}$ 2050х2050 $\frac{25}{25}$	1	
				Материалы:		
				Бетон марки М200	2,43	м³

1. Болты устанавливаются в готовые фундаменты на эпоксидном клее, в соответствии с общими указаниями на листе 5 пункт 13
2. Ведомость расхода стали см. лист 135

Привязан

Инв. №

ГИП	Синопальников		ТП 409-23-56.87 КЖ1
Нач.отд.	Морозов		Щебеночный завод по переработке однородных изверженных и метаморфических пород мощностью 700 тыс.м³ в год
Н.контр.	Васильев		Главный корпус с железобетонным каркасом
Гл.констр.	Мартынов		Стадия: Р; Лист: 132; Листов:
Рук.гр.	Демиденко		Фундаменты под оборудование ФОм 20 ÷ ФОм 24
Ст.инж.	Яковлева		Госстрой СССР Ленинградский Промстройпроект
Инженер	Ковалев		

Согласовано

Инв. № подл. | Подпись и дата | Взам. инв. №

ТП 409-23-56.87 Альбом 5

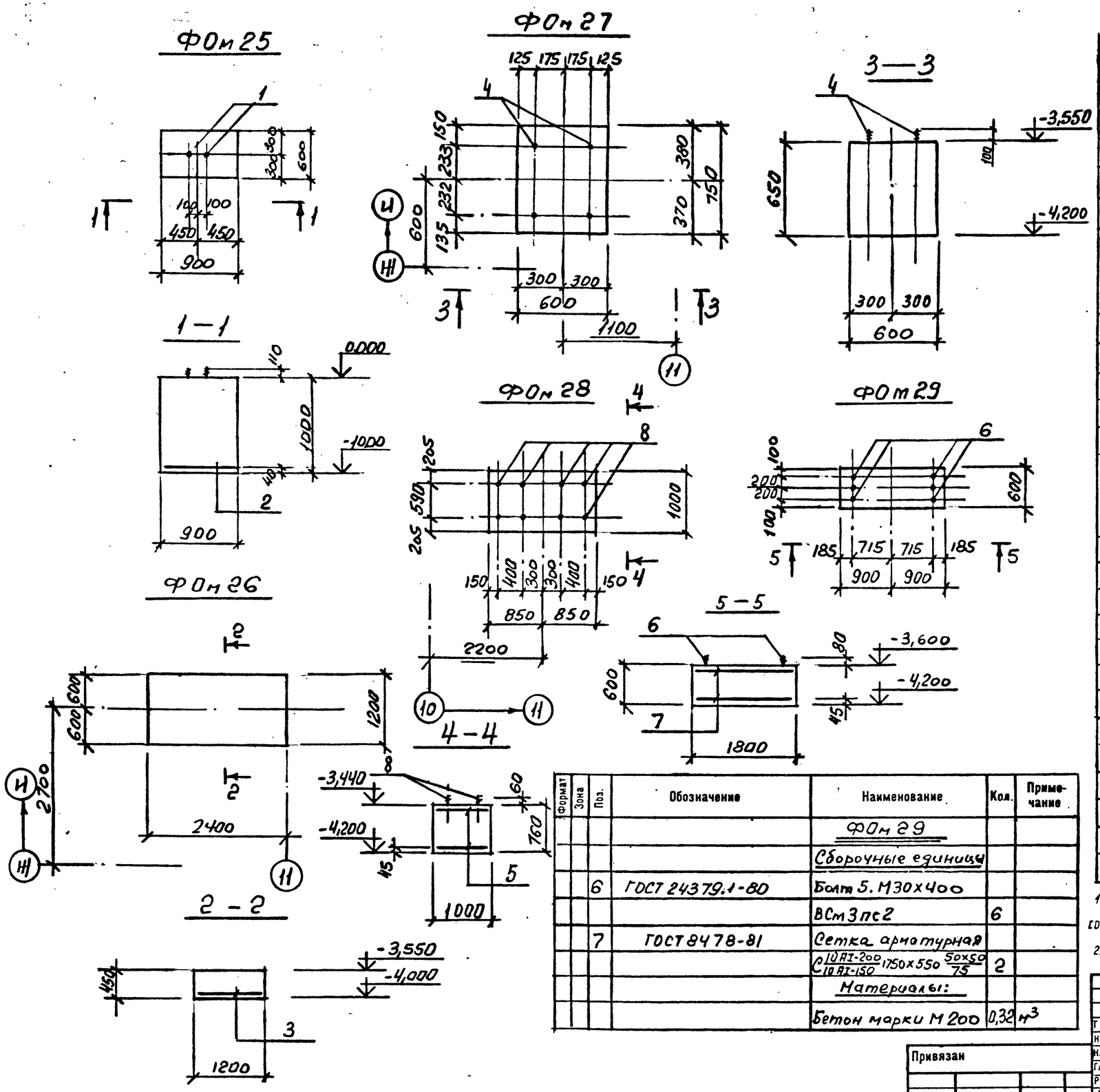

Спецификация ФОм 25 ÷ ФОм 29

Формат	Зона	Поз.	Обозначение	Наименование	Кол.	Примечание
				ФОм 25		
				Сборочные единицы		
		1	ГОСТ 24379.1-80	Болт 5. М24×350		
				ВСт3пс2	2	
		2	ГОСТ 8478-81	Сетка арматурная		
				$C\frac{10AI-200}{10AI-150}$ 850×550 $\frac{25\times25}{50}$	1	
				Материалы:		
				Бетон марки М200	0,54	м³
				ФОм 26		
				Сборочные единицы		
		3	ГОСТ 8478-81	Сетка арматурная		
				$C\frac{10AI-200}{10AI-200}$ 1150×1350 $\frac{75\times75}{75}$	1	
				Материалы:		
				Бетон марки М200	1,30	м³
				ФОм 27		
				Сборочные единицы		
		4	ГОСТ 24379.1-80	Болт 5. М16×300 ВСт3пс2	4	
				Материалы:		
				Бетон марки М200	0,29	м³
				ФОм 28		
				Сборочные единицы		
		8	ГОСТ 24379.1-80	Болт 5. М20×300		
				ВСт3пс2	8	
		5	ГОСТ 8478-81	Сетка арматурная		
				$C\frac{10AI-200}{10AI-200}$ 1650×950 $\frac{75\times75}{25}$	2	
				Материалы:		
				Бетон марки М200	1,29	м³

Формат	Зона	Поз.	Обозначение	Наименование	Кол.	Примечание
				ФОм 29		
				Сборочные единицы		
		6	ГОСТ 24379.1-80	Болт 5. М30×400		
				ВСт3пс2	6	
		7	ГОСТ 8478-81	Сетка арматурная		
				$C\frac{10AI-200}{10AI-150}$ 1750×550 $\frac{50\times50}{75}$	2	
				Материалы:		
				Бетон марки М200	0,32	м³

1 Болты устанавливаются в готовые фундаменты на эпоксидном клее, в соответствии с общими указаниями на листе 5 пункт 13.

2. Ведомость расхода стали см. лист 135.

Т И П	Синопальников	
Нач.отд.	Морозов	
Н.контр.	Васильев	
Гл.констр.	Мартынов	
Рук.гр.	Демиденко	
Ст.инж.	Яковлева	
Инженер	Ковалев	

ТП 409-23-56.87 КЖ1

ЩЕБЕНОЧНЫЙ ЗАВОД ПО ПЕРЕРАБОТКЕ ОДНОРОДНЫХ ИЗВЕРЖЕННЫХ И МЕТАМОРФИЧЕСКИХ ПОРОД МОЩНОСТЬЮ 700 тыс.м³ В ГОД

Главный корпус с железобетонным каркасом

Стадия	Лист	Листов
Р	133	

Фундаменты под оборудование ФОм-25÷ФОм 29

ГОССТРОЙ СССР ЛЕНИНГРАДСКИЙ ПРОМСТРОЙПРОЕКТ

Привязан

Инв. №

Инв. № подл. | Подпись и дата | Взам. инв. №

Отд. ВК | Шередов | Союз гипроцеркуд Отд. КМ | Тимакова | 11.85

СОГЛАСОВАНО

ТП 409-23-56.87 Альбом 5

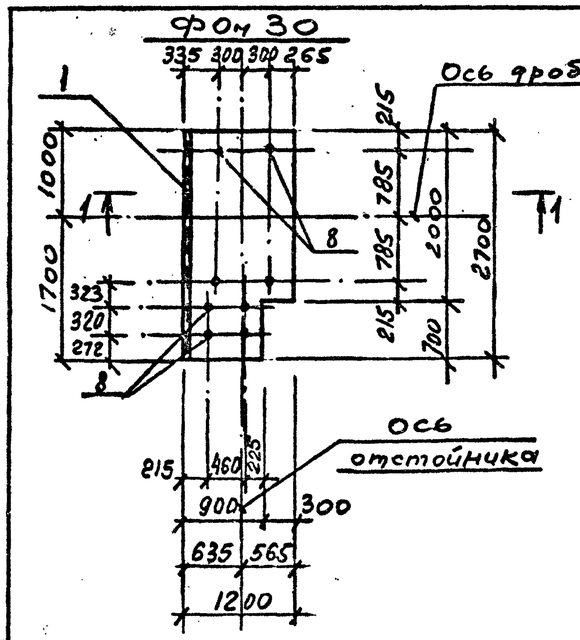

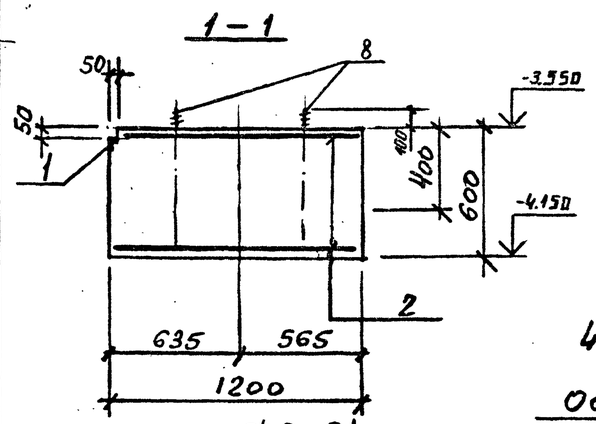

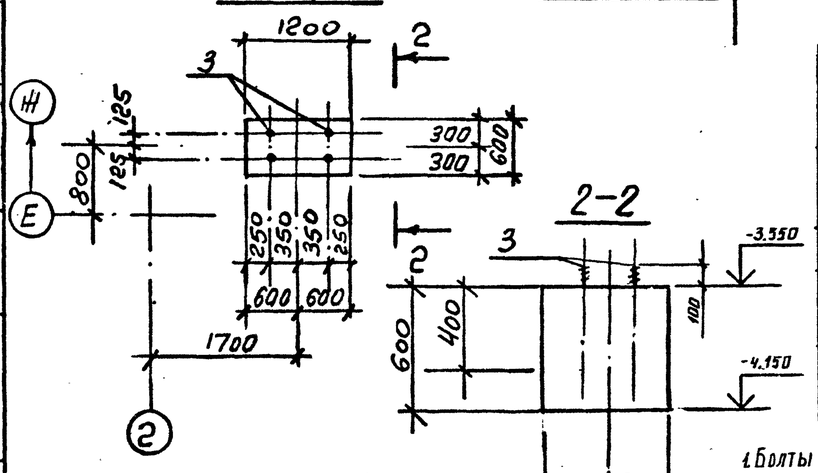

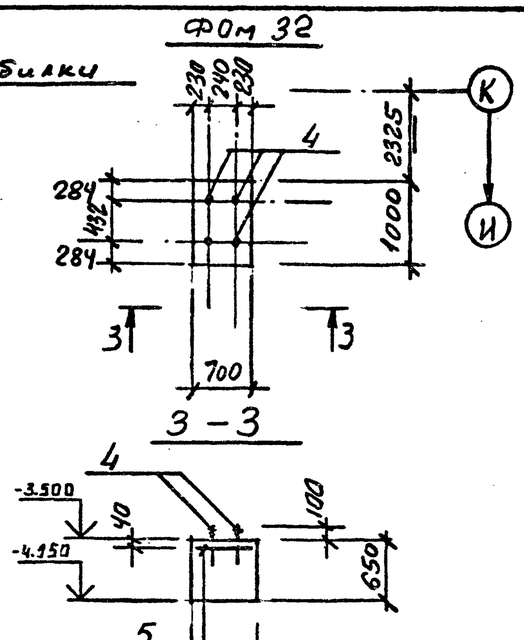

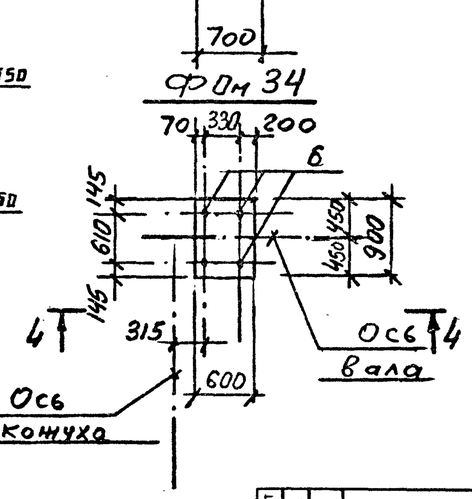

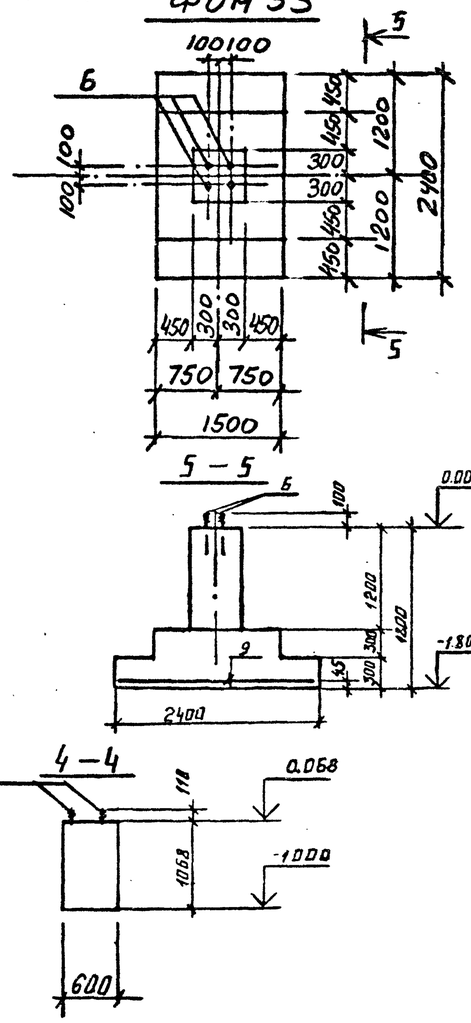

Спецификация ФОм 30—ФОм 34.

Формат	Зона	Поз.	Обозначение	Наименование	Кол.	Примечание
				ФОм 30		
				Сборочные единицы		
		1	1.400-15.В1.540-09	Изд. Закладное МН548	2.7	м
				Сетки арматурные		
		2	ГОСТ 23279-78	С $\frac{8АI-200}{8АI-200}$ 2650×1150 $\frac{75}{75}$	1	
		8	ГОСТ 24379.1-80	Болт 5 М16×300 ВСт5пс2	8	
				Материалы:		
				Бетон марки М200	1.81	м³
				ФОм 31		
				Сборочные единицы		
		3	ГОСТ 24379.1-80	Болт 5 М16×300 ВСт5пс2	4	
				Материалы:		
				Бетон марки М200	0,43	м³
				ФОм 32		
				Сборочные единицы		
		4		Болт 5. М20х300		
			ГОСТ 24379.1-80	ВСт3пс2	4	
		5	ГОСТ 8478-81	Сетка арматурная		
				С $\frac{10АI-200}{10АI-200}$ 650×950 $\frac{75×15}{25}$	1	
				Материалы:		
				Бетон марки М200	0,46	м³
				ФОм 33		
				Сборочные единицы		
		6	ГОСТ 24379.1-80	Болт 5. М24х350.		
				ВСт3пс2	4	
		7	ГОСТ 23279-78	Сетка арматурная		
				С $\frac{12АIII-200}{12АIII-200}$ 1450×2350 $\frac{75}{75}$	1	
				Материалы:		
				Бетон марки М200	2,19	м³

Формат	Зона	Поз.	Обозначение	Наименование	Кол.	Примечание
				ФОм 34		
				Сборочные единицы		
		6	ГОСТ 24379.1-80	Болт 5. М24х350.		
				ВСт3пс2	4	
				Материалы:		
				Бетон марки М200	0,58	м³

1. Болты устанавливаются в готовые фундаменты на эпоксидном клее. В соответствии с общими указаниями на листе 5 пункт 13.
2. Ведомость расхода стали см. лист 135

Привязан

Инв. №

Гип	Синопальников		ТП 409-23-56.87 КЖ1
Нач.отд.	Морозов		Щебеночный завод по переработке однородных изверженных и метаморфических пород мощностью 700 тыс.м³ в год
Н.контр.	Васильев		Главный корпус с железобетонным каркасом — Стадия: Р; Лист: 134; Листов:
Гл.констр.	Мартынов		
Рук.гр.	Денисенко		Фундаменты под оборудование ФОм 30—ФОм 34
Ст.инж.	Яковлева		Госстрой СССР Ленинградский Промстройпроект
Инженер	Козлов		

СОГЛАСОВАНО

Инв. № подл. | Подпись и дата | Взам. инв. №

Инв. № 8 | Шерегов | Союз гидроэнергострой Отд. КЖ | Дата 11.86

ТП 409-23-56.87 Альбом 5

ФОм 35

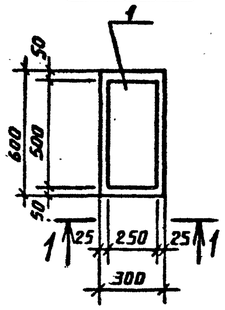

1–1

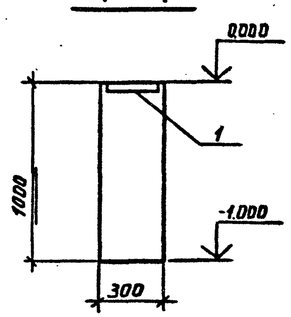

ФОм 36

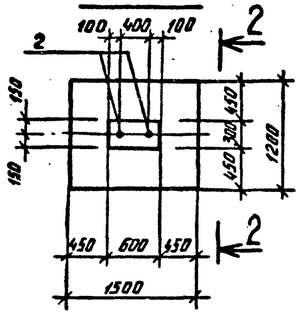

2–2

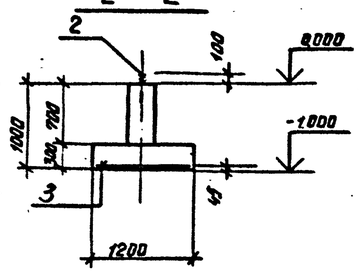

ФОм 37

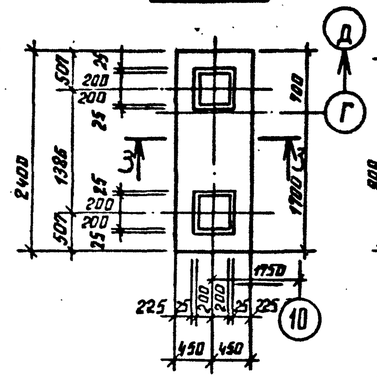

3 – 3

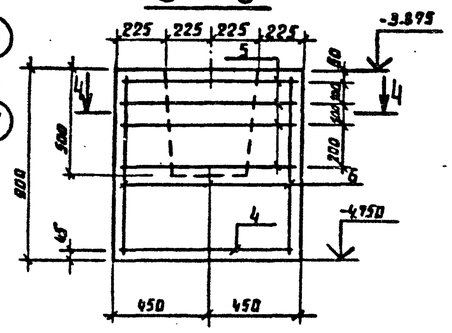

4 – 4

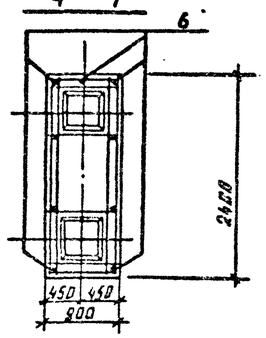

ВЕДОМОСТЬ РАСХОДА СТАЛИ НА ЭЛЕМЕНТ, кг

Марка элемента	Изделия арматурные: Арматура класса A I, ГОСТ 5781-82, Ф 6	10	8	A III 8	12	Всего	Изделия закладные: Арматура класса, ГОСТ 5781-82, Ф 8	10	12	Итого	Прокат марки: Анкерные болты, ГОСТ 24379.1-80, М12/М30	М16/М20	М24	Итого	ГОСТ, δ=6	δ=8	50×5	Итого	Всего	Общий расход
ФОм 10													7.0	7.0					7.0	7.0
ФОм 11													7.0	7.0					7.0	7.0
ФОм 12													3.5	3.5					3.5	3.5
ФОм 13													10.5	10.5					10.5	10.5
ФОм 14											2.6			2.6					2.6	2.6
ФОм 15		5.7				5.7							3.1	3.1					3.1	9.8
ФОм 16					7.6	7.6							3.1	3.1					3.1	10.7
ФОм 17							1.4			1.4					7.6			7.6	9.0	9.0
ФОм 18					27.2	27.2							6.3	6.3					6.3	33.5
ФОм 19					20.6	20.6							6.3	6.3					6.3	26.9
ФОм 20							1.0			1.0					3.8				4.8	4.8
ФОм 21									1.7	1.7						2.5		2.5	4.2	4.2
ФОм 22		12.2				12.2							6.3	6.3					6.3	18.5
ФОм 23		5.4				5.4							3.1	3.1					3.1	8.5
ФОм 24		27.8				27.8							6.3	6.3					6.3	34.1
ФОм 25		3.8				3.8							3.14	3.14					3.14	6.98
ФОм 26		19.9				19.9														
ФОм 27											2.4			2.4					2.4	2.4
ФОм 28		20.7				20.7					7.5			7.5					7.5	28.2
ФОм 29		14.8				14.8					18.0			18.0					18.0	32.8
ФОм 30			25.3			25.3	1.1			1.1	4.7			4.7			10.3	10.3	16.1	41.4
ФОм 31											2.4			2.4					2.4	2.4
ФОм 32		4.4				4.4					3.8			3.8					3.8	8.2
ФОм 33					32.2	32.2							6.3	6.3					6.3	38.5
ФОм 34													6.3	6.3					6.3	6.3
ФОм 35								1.4		1.4						7.9		7.9	9.3	9.3
ФОм 36					15.9	15.9							3.1	3.1					3.1	19.0
ФОм 37				26.8	19.5	46.3														46.3

Спецификация ФОм 35 ÷ ФОм 37

Формат	Зона	Поз.	Обозначение	Наименование	Кол.	Примечание
				ФОм 35		
				Сборочные единицы		
		1	1400-15 В1. 150-60	Изделия закладные МН143-1	1	
				Материалы:		
				Бетон марки М 200	0.18	м³
				ФОм 36		
				Сборочные единицы		
		2	ГОСТ 24379.1-80	Болт 5. М24×350		
				ВСт3 пс 2	2	
		3	ГОСТ 23279-78	Сетка арматурная		
				С 12АIII-200 / 12АIII-200 1450×1150 75/75	1	
				Материалы:		
				Бетон марки М200	0.67	м³
				ФОм 37		
				Сборочные единицы		
				Сетки арматурные		
		4	ГОСТ 23279-78	С 12АIII-200 / 12АIII-200 850×2350 75/75	1	
		5	КЖИ1 С10	С 10	4	
				Детали		
		6		ФВАIII ГОСТ 5781-82 ℓ=880	10	0.4
				Материалы:		
				Бетон марки М200	1.76	м³

Болты устанавливать в готовые фундаменты на эпоксидном клее, в соответствии с общими указаниями на листе 5, пункт 13.

Привязан

Инв. №

ГИП	Синопальников		ТП 409-23-56.87 КЖ1
Нач.отд.	Морозов		ЩЕБЕНОЧНЫЙ ЗАВОД ПО ПЕРЕРАБОТКЕ ОДНОРОДНЫХ ИЗВЕРЖЕННЫХ И МЕТАМОРФИЧЕСКИХ ПОРОД МОЩНОСТЬЮ 700 тыс.м³ В ГОД
Н.контр.	Васильев		Главный корпус с железобетонным каркасом — Стадия: Р; Лист: 135; Листов:
Гл.констр.	Мартынов		
Рук.гр.	Демиденко		
Ст инж.	Яковлева		Фундаменты под оборудование ФОм 35 ÷ ФОм 37
Инженер	Ковалев		Госстрой СССР Ленинградский Промстройпроект

Согласовано: Гипроцветмет 11.85; Гипронорд; Отд. КМ

Инв. № подл. | Подпись и дата | Взам. инв. №

Альбом 5

ТП 409-23-56.87

Схема расположения элементов пути передаточной тележки Q=10т.

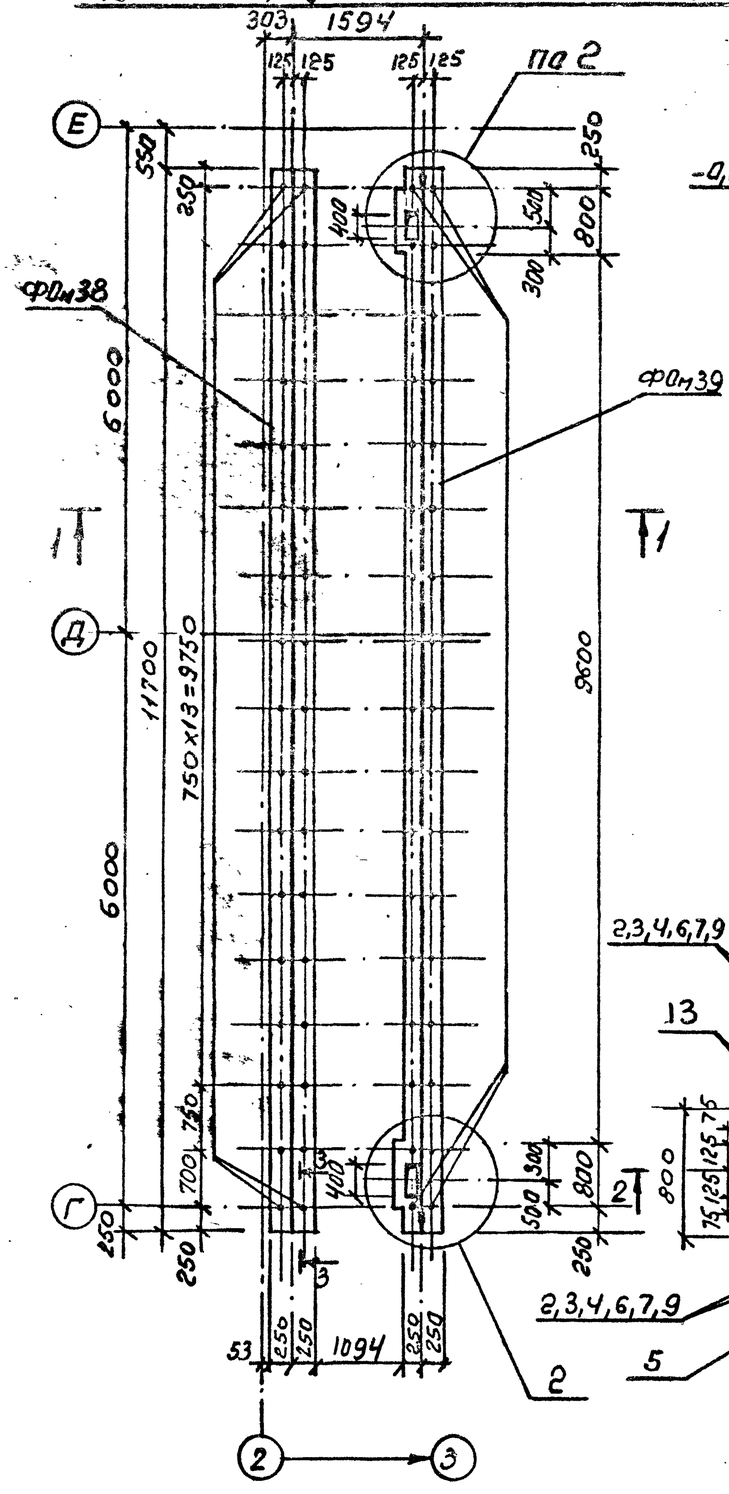

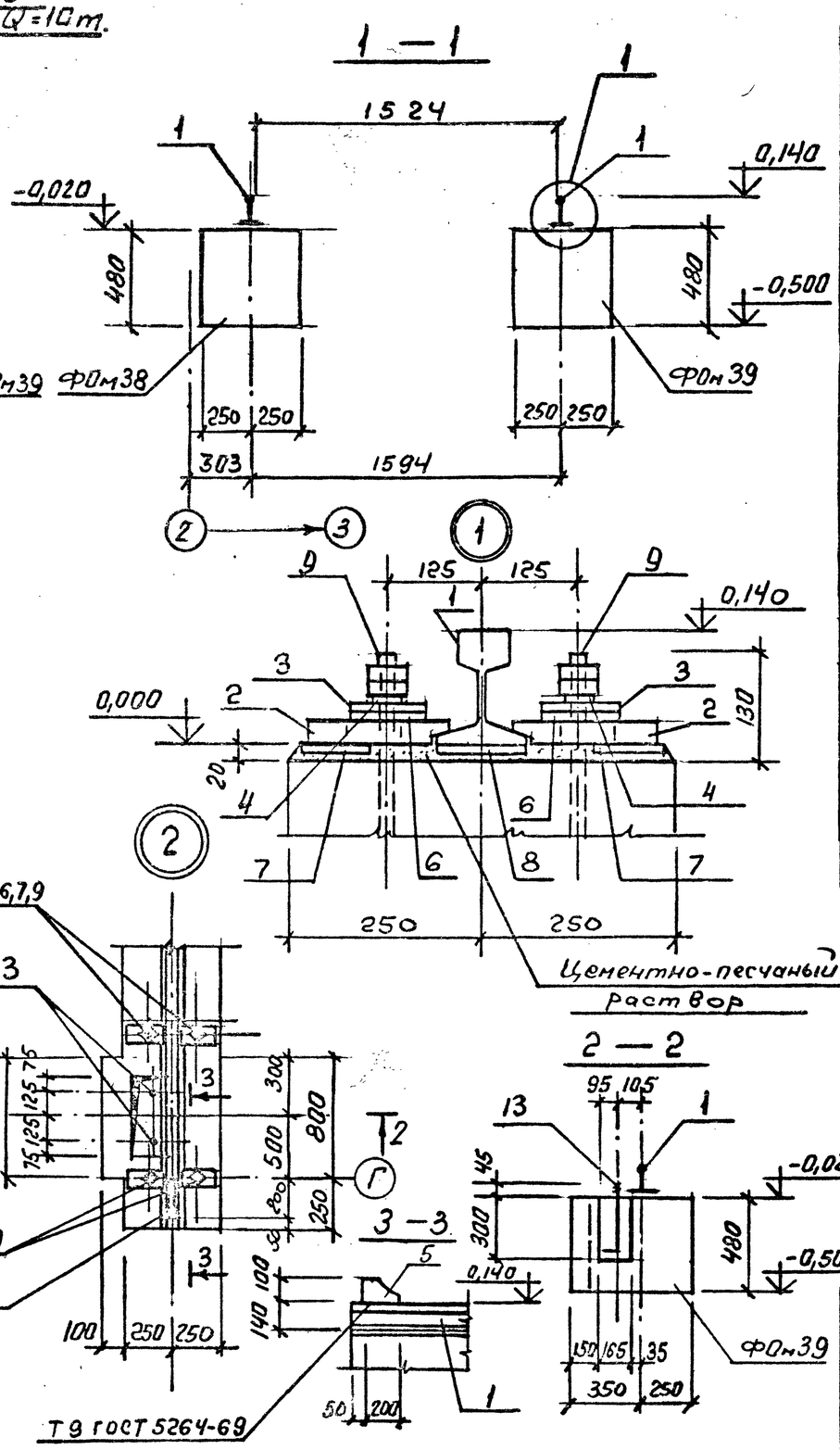

Спецификация к схеме расположения элементов передаточной тележки

Марка, поз	Обозначение	Наименование	Кол.	Масса ед., кг	Примечания
		Монолитные железобетонные конструкции			
ФОм38		Фундамент ФОм38	1	—	
ФОм39		Фундамент ФОм39	1	—	
		Изделия соединительные			
1	ГОСТ 7173-75	Рельс Р43	23,2 м.п.	41,4	
2	ТП КЖИ1МС14	МС 14		3,4	
3	ТП КЖИ1МС15	МС 15	68	0,6	
4	ГОСТ 6402-70*	Шайба пружинная 20Л, 65Г	68	0,01	
5	ТП КЖИ1МС16	МС 16	4	1,9	
		Упругие прокладки			
6	ГОСТ 20-76	Лента конвейерная резинотканевая 8х120	250 м	1,15	
7	ГОСТ 20-76	90х8 ℓ=100	68	0,09	
8	ГОСТ 20-76	70х8 ℓ=90	68	0,06	

Привязан

Инв. №

ТП 409-23-56.87 КЖ1			
ГИП	Синопальников		Щебеночный завод по переработке однородных изверженных и метаморфических пород мощностью 700 тыс. м³ в год
Нач.отд.	Морозов		
Н.контр.	Васильев		Главный корпус с железобетонным каркасом — Стадия: Р; Лист: 136; Листов:
Гл.констр.	Мартынов		
Рук.гр.	Домаденко		
Ст.инж.	Яковлева		Передаточная тележка. Фундаменты под оборудование ФОм 38, ФОм 39 — Госстрой СССР Ленинградский Промстройпроект
Инженер	Козлов		

Согласовано

Инв. № подл. | Подпись и дата | Взам. инв. №

ТП 409-23-56.87 Альбом 5

ФОм 38. Схема армирования

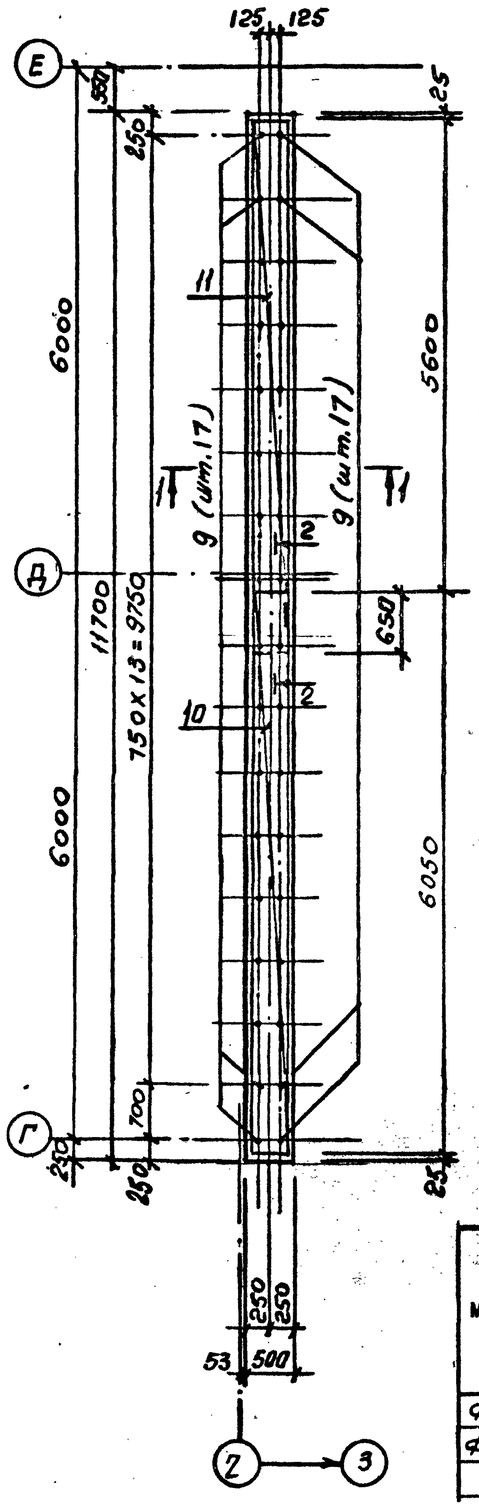

ФОм 39. Схема армирования

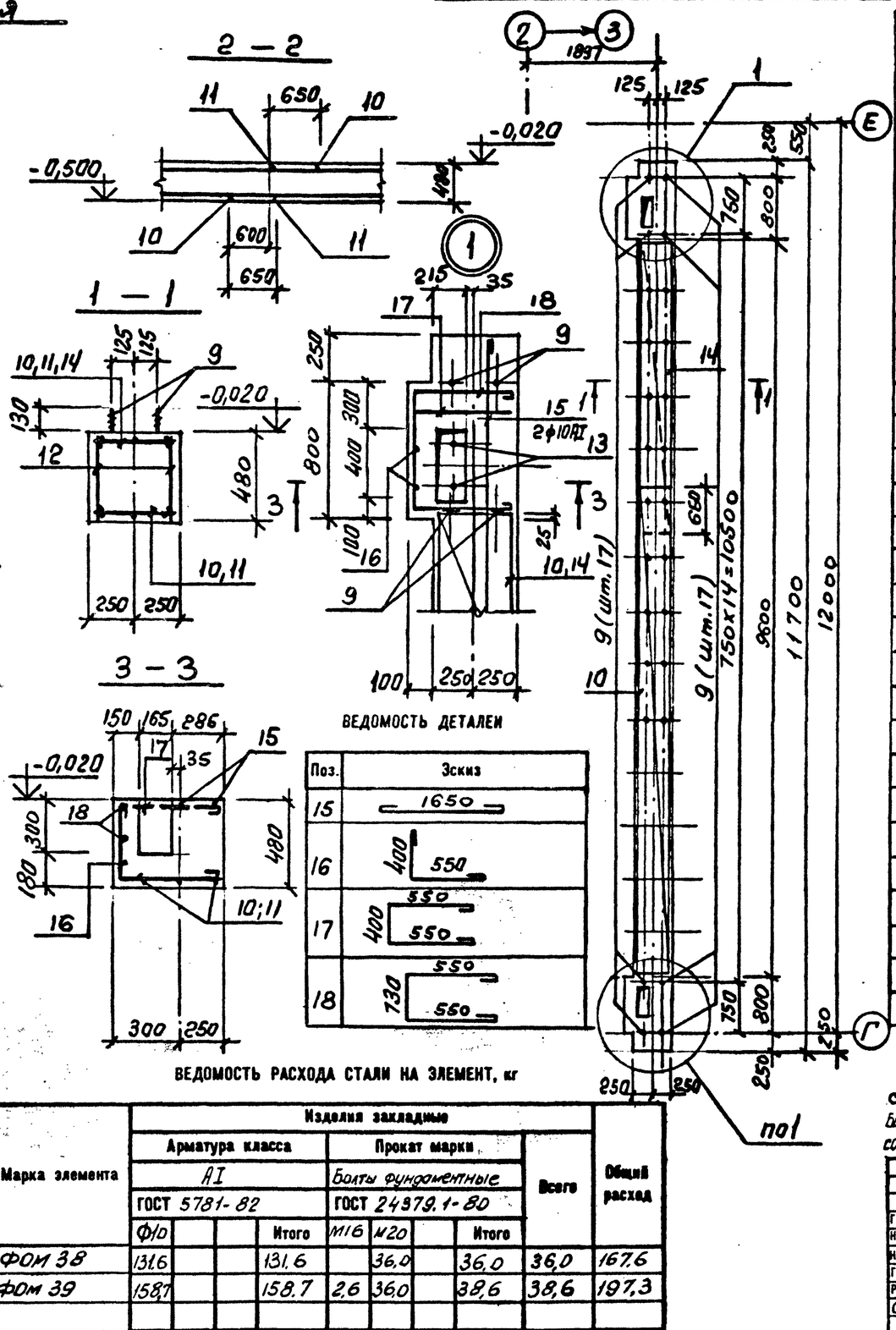

Ведомость деталей

Поз.	Эскиз
15	1650
16	400, 550
17	400, 550, 550
18	730, 550, 550

Ведомость расхода стали на элемент, кг

Марка элемента	Изделия закладные								Всего	Общий расход
	Арматура класса				Прокат марки					
	AI				Болты фундаментные					
	ГОСТ 5781-82				ГОСТ 24379.1-80					
	Ф10			Итого	М16	М20		Итого		
ФОм 38	131.6			131.6		36.0		36.0	36.0	167.6
ФОм 39	158.7			158.7	2.6	36.0		38.6	38.6	197.3

Спецификация ФОм 38, ФОм 39

Формат	Зона	Поз.	Обозначение	Наименование	Кол.	Примечание
				ФОм 38		
				Сборочные единицы		
		9	ГОСТ 24379.1-80	Болт 5.М20х350		
				Всм3пс2	34	
				Сетки арматурные		
		10	ГОСТ 8478-81	$С\frac{10АI\text{-}200}{10АI\text{-}200}$ 450х6850 $\frac{25х25}{25}$	2	
		11	ГОСТ 8478-81	$С\frac{10АI\text{-}200}{10АI\text{-}200}$ 450х6250 $\frac{25х25}{25}$	2	
		12	тт КЖИ1СО3	С13	4	
				Материалы:		
				Бетон марки М200	3.0	м³
				ФОм 39		
		9	ГОСТ 24379.1-80	Болт 5.М20х350		
				Всм3пс2	34	
		13	ГОСТ 24379.1-80	Болт 1.1.М16х300		
				Всм3пс2	4	
				Сетки арматурные		
		10	ГОСТ 8478-81	$С\frac{10АI\text{-}200}{10АI\text{-}200}$ 450х6850 $\frac{25х25}{25}$	2	
		11	ГОСТ 8478-81	$С\frac{10АI\text{-}200}{10АI\text{-}200}$ 450х6250 $\frac{25х25}{25}$	2	
		12	тт КЖИ1СО3	С13	4	
		14	ГОСТ 8478-81	$С\frac{10АI\text{-}200}{10АI\text{-}200}$ 450х4250 $\frac{25х25}{25}$	1	
				Детали		Масса ед. кг
		15*		ф10АI ГОСТ 5781-82 ℓ=1800	4	1.1
		16*		ф10АI ГОСТ 5781-82 ℓ=1100	4	0.7
		17*		ф10АI ГОСТ 5781-82 ℓ=1650	2	1.0
		18*		ф10АI ГОСТ 5781-82 ℓ=1980	4	1.2
				Материалы:		
				Бетон марки М200	3.1	м³
				*) Позиции - см. ведомость деталей		

Неоговоренный шаг арматурных стержней - 200мм.
Болты поз 9 устанавливать на эпоксидном клею в соответствии с общими указаниями на листе 5.

Привязан

Инв. №

Согласовано: Союзпроектстальконструкция; Гипрококсохимпроект; Гипрококс

Инв. № подл. | Подпись и дата | Взам. инв. №

ТП 409-23-56.87 КЖ1			
ГИП	Синопальников		Щебеночный завод по переработке однородных изверженных и метаморфических пород мощностью 700 тыс.м³ в год
Нач.отд.	Морозов		
Н.контр.	Васильев		Главный корпус с железобетонным каркасом
Гл.констр.	Мартынов		Стадия Р; Лист 137; Листов
Рук.гр.	Демиденко		
Ст.инж.	Яковлева		Передаточная тележка. Фундаменты под оборудование ФОм 38, ФОм 39. Армирование.
Инженер	Ковалев		Госстрой СССР Ленинградский Промстройпроект

ТП 409-23-56.87 Альбом 5

Перекрытие РКм 1 на отм. -0.150

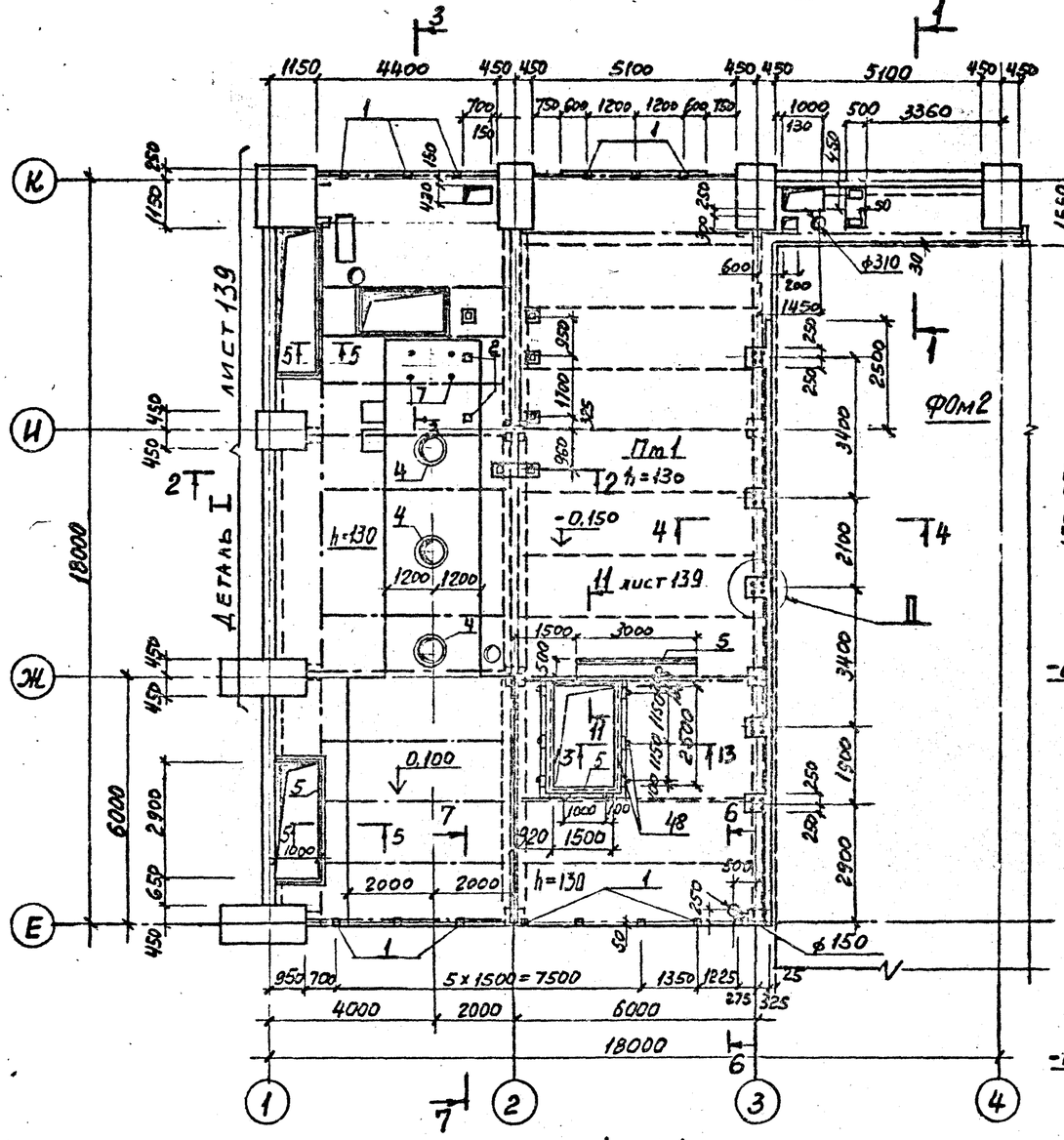

1 — 1

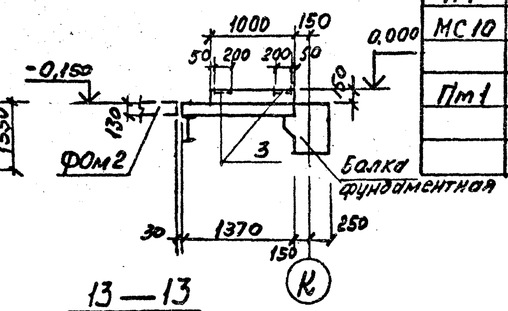

13 — 13

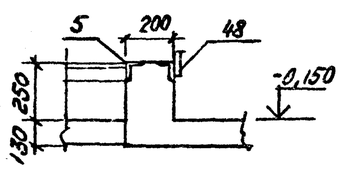

2 — 2

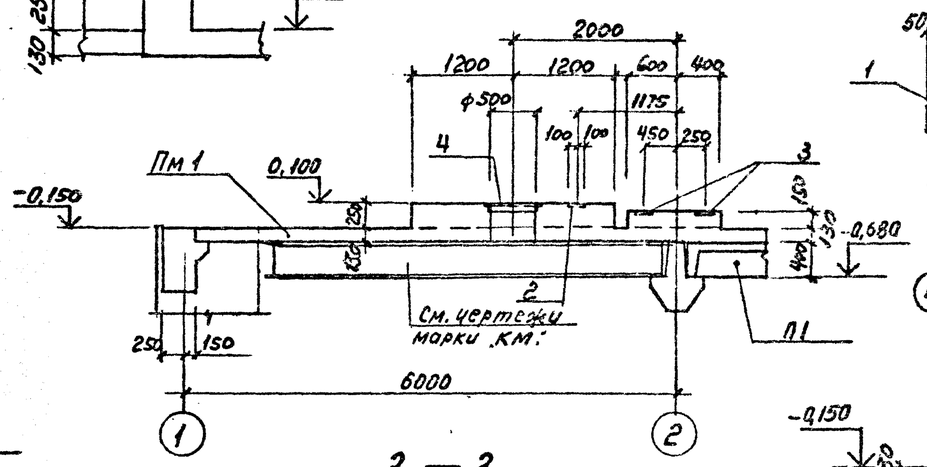

6 — 6

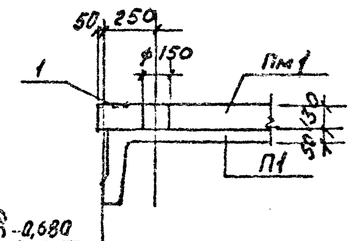

7 — 7

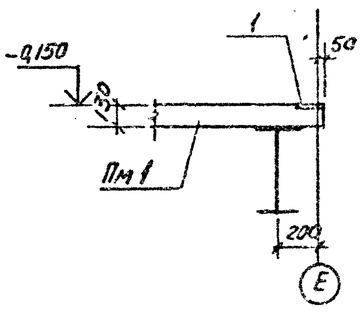

3 — 3

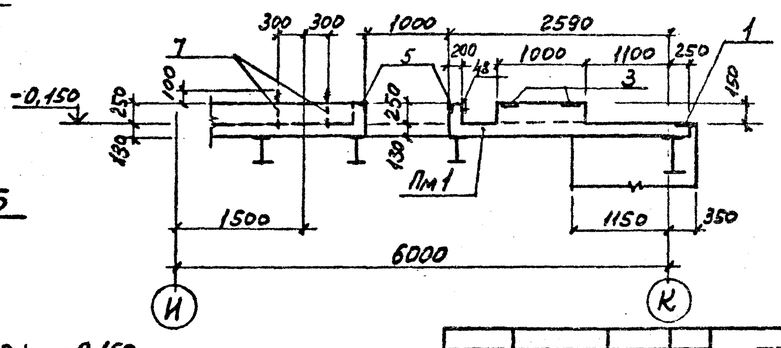

II

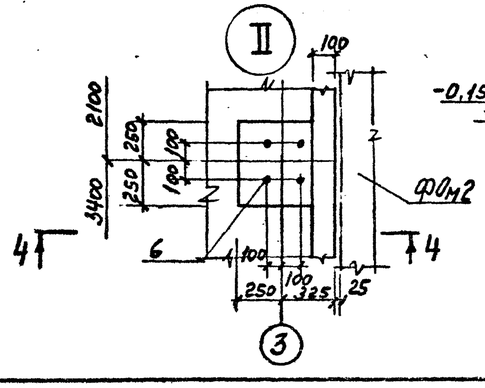

4 — 4

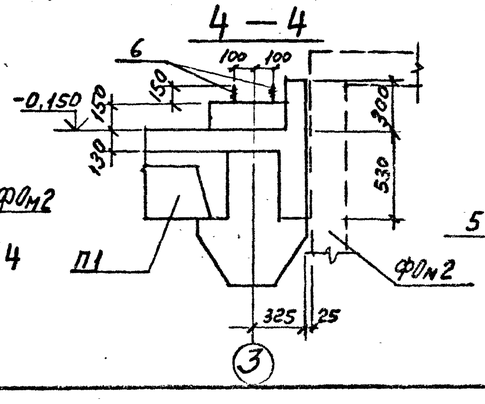

5 — 5

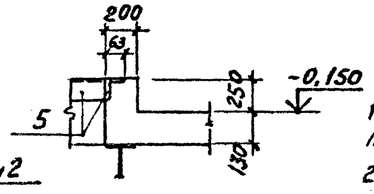

1. Схему нагрузок на перекрытие см. л. 5
2. Спецификацию к плите Пм1 см. л. 141.
3. Балты позиций 6, 7, 8 устанавливать на эпоксидном клее, см. общие указания лист 4.

СПЕЦИФИКАЦИЯ ЭЛЕМЕНТОВ К СХЕМЕ РАСПОЛОЖЕНИЯ РКм 1

Марка, поз.	Обозначение	Наименование	Кол	Масса ед., кг	Примечание
		Сборные конструкции			
П1	УС-01-19 8.2 А-2	Плита перекрытия П1-20	9	2200	
МС10	ТП КЖИ1 МС10	Изделие закладное МС10	4		
		Монолитные конструкции			
Пм1	лист 138	Плита Пм1	1		

Привязан

Инв. №

ТП 409-23-56.87 КЖ1			
ГИП Синопальников	Щебеночный завод по переработке однородных изверженных и метаморфических пород мощностью 700 тыс. м³ в год		
Нач.отд. Морозов	Главный корпус с железобетонным каркасом	Стадия	Лист	Листов
Н.контр. Васильев		Р	138	
Гл.констр. Мартынов				
Рук.гр. Демиденко				
Ст.инж. Волк	РКм 1. Перекрытие на отм. -0.150 в осях 1-4	Госстрой СССР Ленинградский Промстройпроект		
Инженер Иванова				

Согласовано

Инв. № подл. | Подпись и дата | Взам. инв. №

ТП 409-23-56.87 Альбом 5

Схема расположения плит перекрытия на отм. -0.280

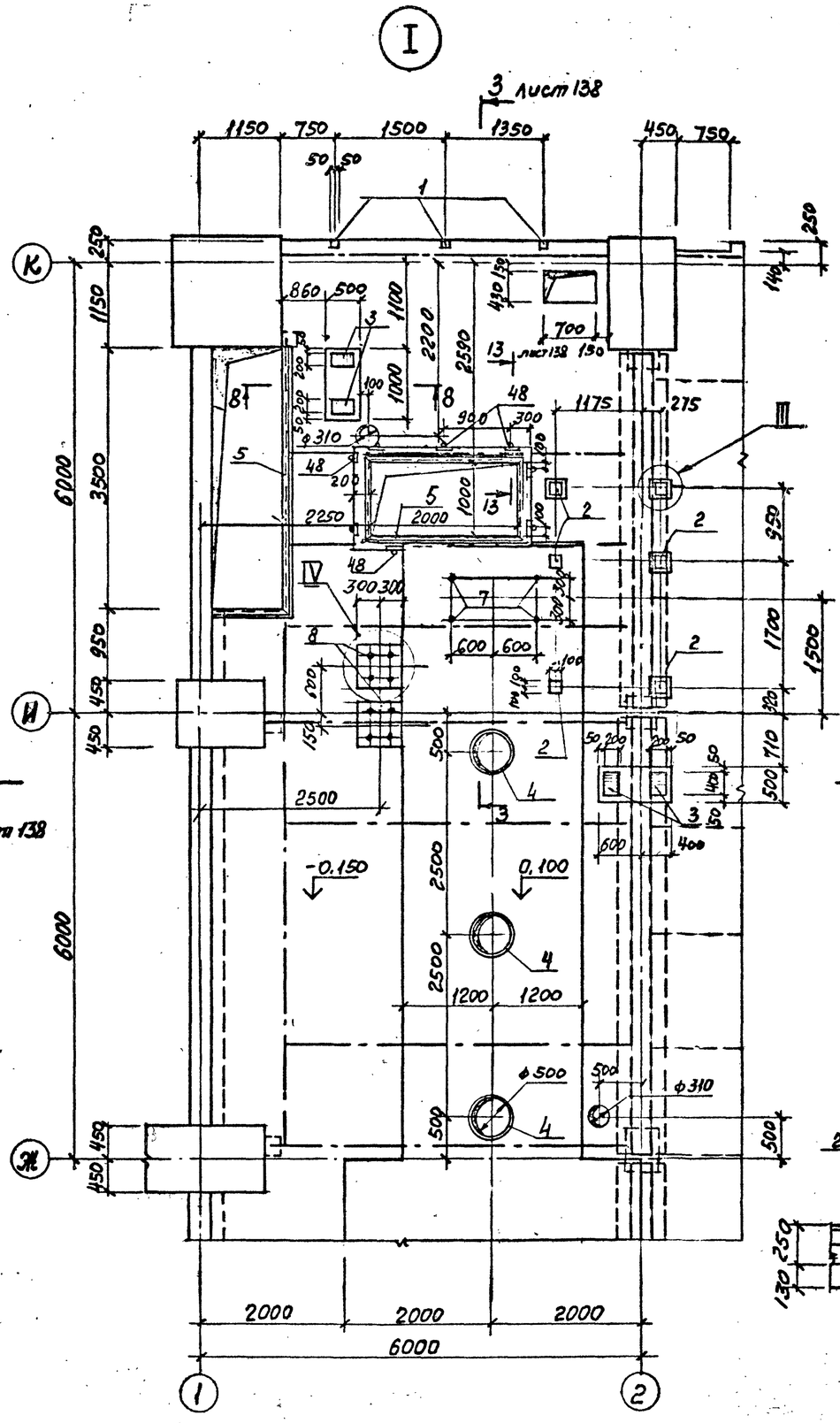

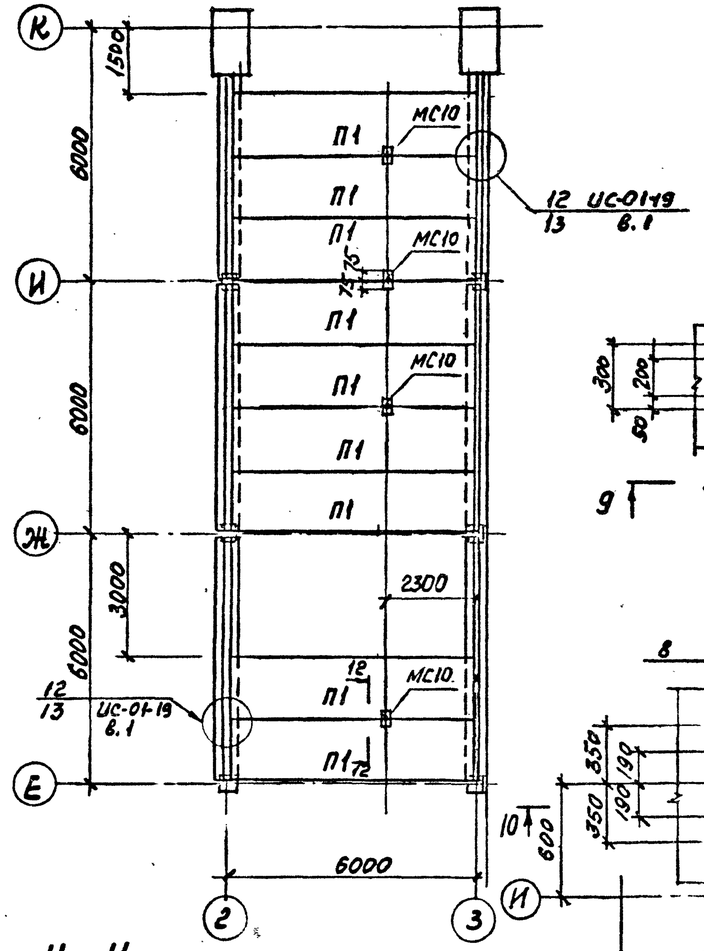

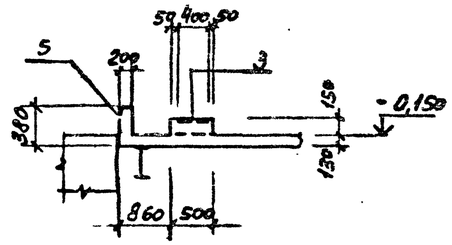

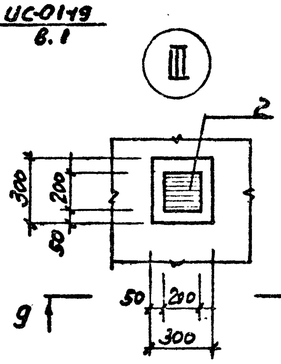

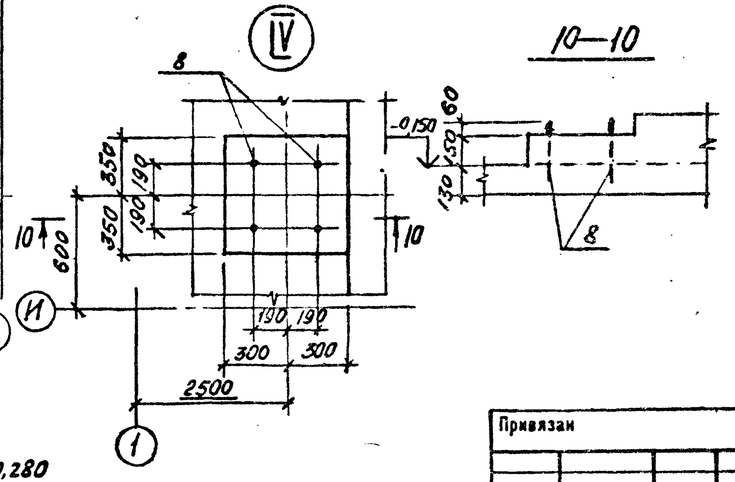

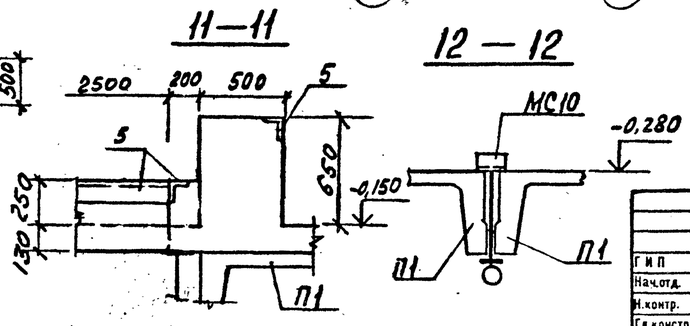

Привязан

Инв.№

ГИП	Синопальников		
Нач.отд.	Морозов		
Н.контр.	Васильев		
Гл.констр.	Мартынов		
Рук.гр.	Демиденко		
Ст.инж.	Вайс		
Вайс	Иванова		

ТП 409-23-56.87 КЖ1

ЩЕБЕНОЧНЫЙ ЗАВОД ПО ПЕРЕРАБОТКЕ ОДНОРОДНЫХ ИЗВЕРЖЕННЫХ И МЕТАМОРФИЧЕСКИХ ПОРОД МОЩНОСТЬЮ 700 тыс.м³ в год

Главный корпус с железобетонным каркасом

Стадия	Лист	Листов
Р	139	

РКМ1. Схема расположения плит перекрытия на отм. -0,280 Деталь 1

ГОССТРОЙ СССР ЛЕНИНГРАДСКИЙ ПРОМСТРОЙПРОЕКТ

СОГЛАСОВАНО

Гипромез АР	Торгашова	
ОПТ	Гаврилов	
Отд. ВК	Шкарбов	
Отд. ОВ	Белгасов	
	Ахмедов	
	Кашкаров	
	Шарова	

Инв. № подл. | Подпись и дата | Взам. инв. №

ТП 409-23-56.87 Альбом 5

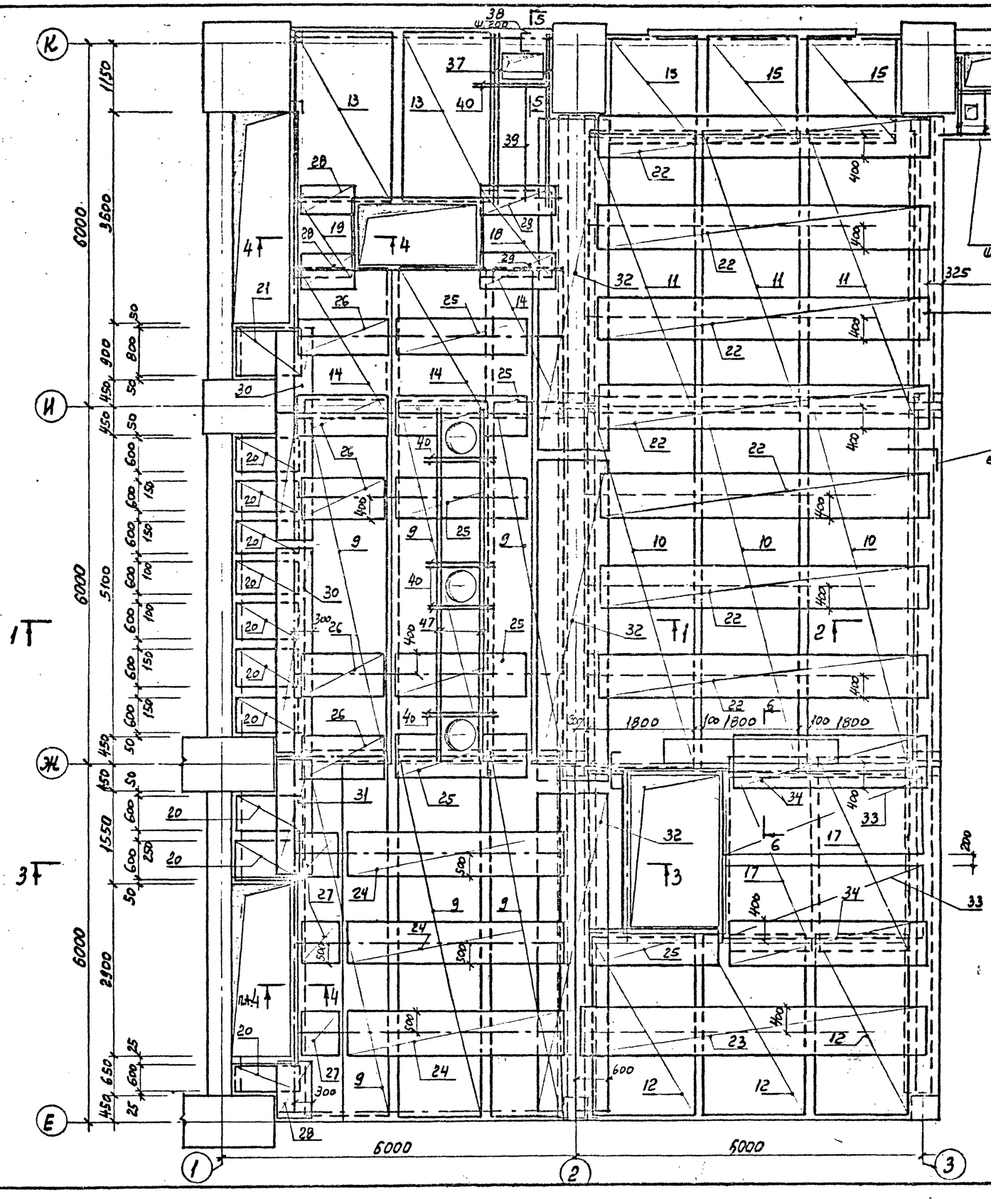

Деталь соединения сеток рабочей арматуры

2 — 2

1 — 1

Привязан			
Инв. №			

ТП 409-23-56.87 КЖ1					
Гип	Синопальников		Щебеночный завод по переработке однородных изверженных и метаморфических пород мощностью 700 тыс.м³ в год		
Нач.отд.	Морозов				
Н.контр.	Васильев		Главный корпус с железобетонным каркасом	Стадия	Лист	Листов
Гл.констр.	Мартынов			Р	140	
Рук.гр.	Демиденко		РКм1. Плита монолитная Пм.1 Армирование Лист 1	Госстрой СССР Ленинградский Промстройпроект		
Ст.инж.	Вайс					
Инженер	Иванова					

Инв. № подл. | Подпись и дата | Взам. инв. №

ТП 409-23-56.87 Альбом 5

3 — 3

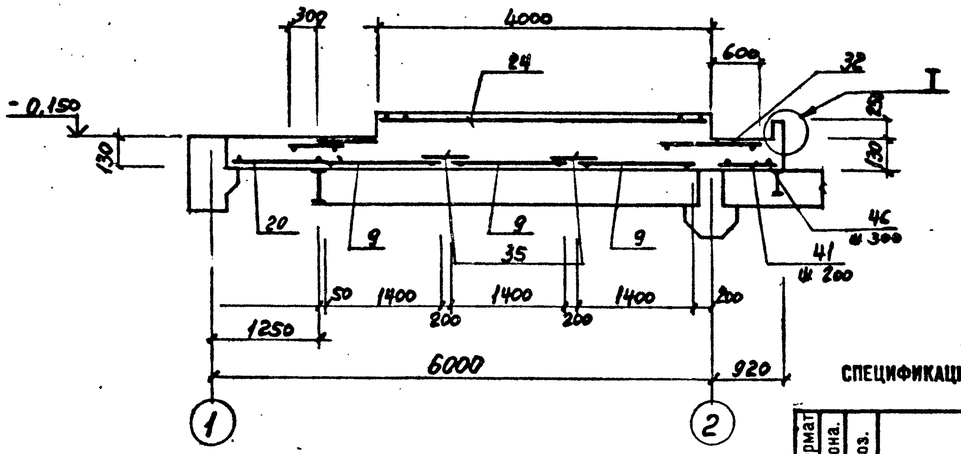

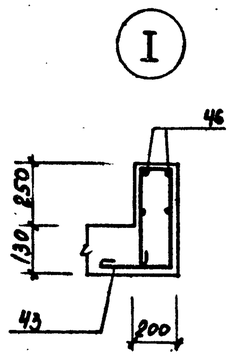

4 — 4

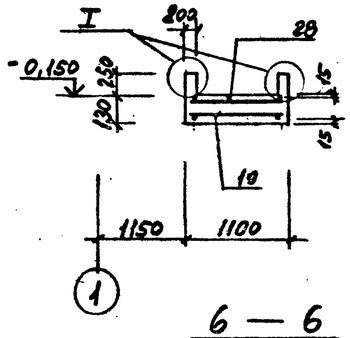

5 — 5

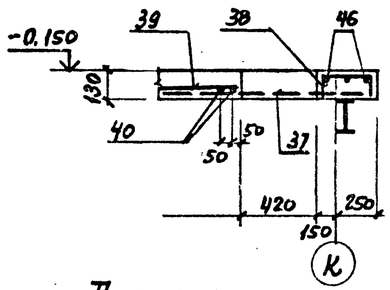

6 — 6

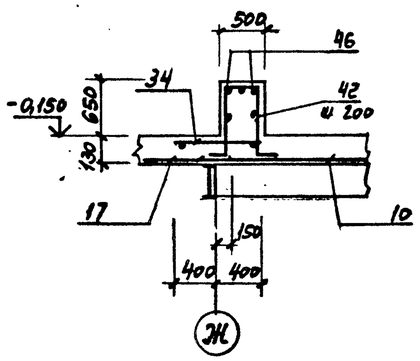

Деталь крепления ж.б. плиты к металлич. балкам

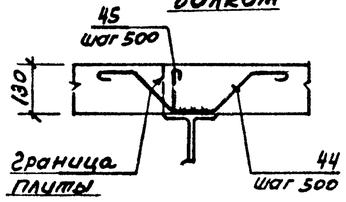

ВЕДОМОСТЬ ДЕТАЛЕЙ

Поз.	Эскиз
38	370, 120, 120
42	450, 140, 140, 100, 100
43	170, 340, 340, 250
44	100, 140, 100, 140, 100, 100
45	80, 50, 140, 100, 100
96	70, 390, 390, 250
48	500, 500

СПЕЦИФИКАЦИЯ к ПЛ Пм 1

Формат	Зона	Поз.	Обозначение	Наименование	Кол.	Примечание
		31	ГОСТ 23279-78	С 6АI-300 / 8АIII-200 650×2050 25/25	1	
		32		С 6АI-300 / 8АIII-200 1250×5450 125/125	3	
		33		С 8АIII-200 / 6АI-200 1450×3650 25/25	2	
		34		С 6АI-300 / 8АIII-200 850×3850 25/25	2	
		35		С 6АI-200 / 6АI-400 650×2050 25/25	13	
				Детали		
		36		⌀8АI ГОСТ 5781-82 ℓ=1200	73	0,47
		37		⌀16АIII ℓ=3000	2	4,74
		38*		⌀8АIII ℓ=610	9	0,24
		39		⌀16АIII ℓ=2300	4	3,63
		40		⌀16АIII ℓ=1380	16	2,18
		41		⌀8АIII ℓ=800	5	0,32
		42*		⌀16АIII ℓ=2130	16	3,36
		43*		⌀8АI ℓ=1200	91	0,47
		44*		⌀8АI ℓ=680	110	0,27
		45*		⌀8АI ℓ=420	100	0,16
		46		⌀6АI -	1600	м.п
		47		⌀16АIII ℓ=7000	4	11,06
		48		⌀8АIII ℓ=1000	85	0,395
				Материал		
				Бетон марки М200	400	м³

Позиции, обозначенные знаком*, см. ведомость деталей

СПЕЦИФИКАЦИЯ к Пм 1

Формат	Зона	Поз.	Обозначение	Наименование	Кол.	Примечание
				Сборочные единицы		
				Изделия закладные		
		1	1.400-15 в.1 120-6	Мн 105-6	14	
		2	130-08	Мн 118-3	6	
		3	150-47	Мн 140-6	6	
		4	006-05	У-60	3	
		5	540-01	Мн 540	31,0 м.п	
		6	ГОСТ 24379-1.80	Болт 5 М24×400	20	1,75
		7	ГОСТ 24379-1.80	Болт 5 М20×300	4	0,94
		8	ГОСТ 24379-1.80	Болт 5 М20×250	8	0,82
		48	КЖ Мн 19	Мн 19	16	1,9
				Сетки арматурные		
		9	ГОСТ 23279-78	С 8АIII-200 / 6АI-300 1450×6250 25/25	6	
		10		С 16АIII-200 / 6АI-300 1850×6450 25/25	3	
		11		С 16АIII-200 / 6АI-300 1850×4850 25/25	3	
		12		С 8АIII-200 / 6АI-300 1850×3250 125/125	3	
		13		С 8АIII-200 / 6АI-300 1650×2750 25/25	2	
		14		С 8АIII-200 / 6АI-300 1450×2750 25/25	2	
		15		С 16АIII-200 / 6АI-300 1850×2050 25/25	3	
		16		С 8АIII-200 / 6АI-300 1250×1350 75/75	3	
		17		С 8АIII-200 / 6АI-300 1650×3150 75/75	2	
		18		С 8АIII-200 / 6АI-300 1450×1650 75/75	1	
		19		С 8АIII-200 / 6АI-300 1050×1650 75/75	1	
		20		С 8АIII-200 / 6АI-300 650×1350 25/125	10	
		21		С 8АIII-200 / 6АI-300 850×1350 25/125	1	
		22		С 6АI-300 / 16АIII-200 850×5850 25/25	7	
		23		С 6АI-300 / 8АIII-200 850×5850 25/25	1	
		24		С 6АI-300 / 8АIII-200 1050×3850 125/125	3	
		25		С 6АI-300 / 8АIII-200 850×2350 175/175	6	
		26		С 6АI-300 / 8АIII-200 650×1850 25/25	5	
		27		С 6АI-300 / 8АIII-200 650×650 25/25	3	
		28		С 6АI-300 / 8АIII-200 650×1050 125/125	3	
		29		С 6АI-300 / 8АIII-200 650×1450 125/125	2	
		30		С 6АI-300 / 8АIII-200 650×3450 125/125	2	

Привязан

Инв. №

ВЕДОМОСТЬ РАСХОДА СТАЛИ НА ЭЛЕМЕНТ, кг

Марка элемента	Изделия арматурные: Арматура класса AI ГОСТ 5781-82 Ф6	В		Итого	AIII ГОСТ 5781-82 Ф8		16	Итого	Всего	Изделия закладные: Арматура класса AIII ГОСТ 5781-82 Ф8	12		Итого	Прокат марки ГОСТ 103-76 δ=6	δ=8	ГОСТ 8509-72 L50×50×5	L100×63×6	L90×56×6	ГОСТ 24379-1.80 М24	М20	ГОСТ 3262-75 трубы ⌀40×3,5	Всего	Общий расход
Пм 1	395,0	120,0		515,0	534		1044	1578	2093,0	47,8	7,6		55,2	7,0	18,0	17,8	233,4	20,8	35,0	10,3	6,4	348,7	2496,9

ГИП	Синопальников		
Нач.отд.	Морозов		
Н.контр.	Васильев		
Гл.констр.	Мартынов		
Рук.гр.	Демиденко		
Ст.инж.	Вайс		
Инженер	Иванова		

ТП 409-23-56.87 КЖ1

Щебеночный завод по переработке однородных изверженных и метаморфических пород мощностью 700 тыс.м³ в год

Главный корпус с железобетонным каркасом

Стадия	Лист	Листов
Р	141	

РКМ 1. Плита монолитная Пм 1. Армирование. Лист 2

Госстрой СССР Ленинградский Промстройпроект

Инв. № подл. | Подпись и дата | Взам. инв. №

ТП 409-23-56.87 Альбом 5

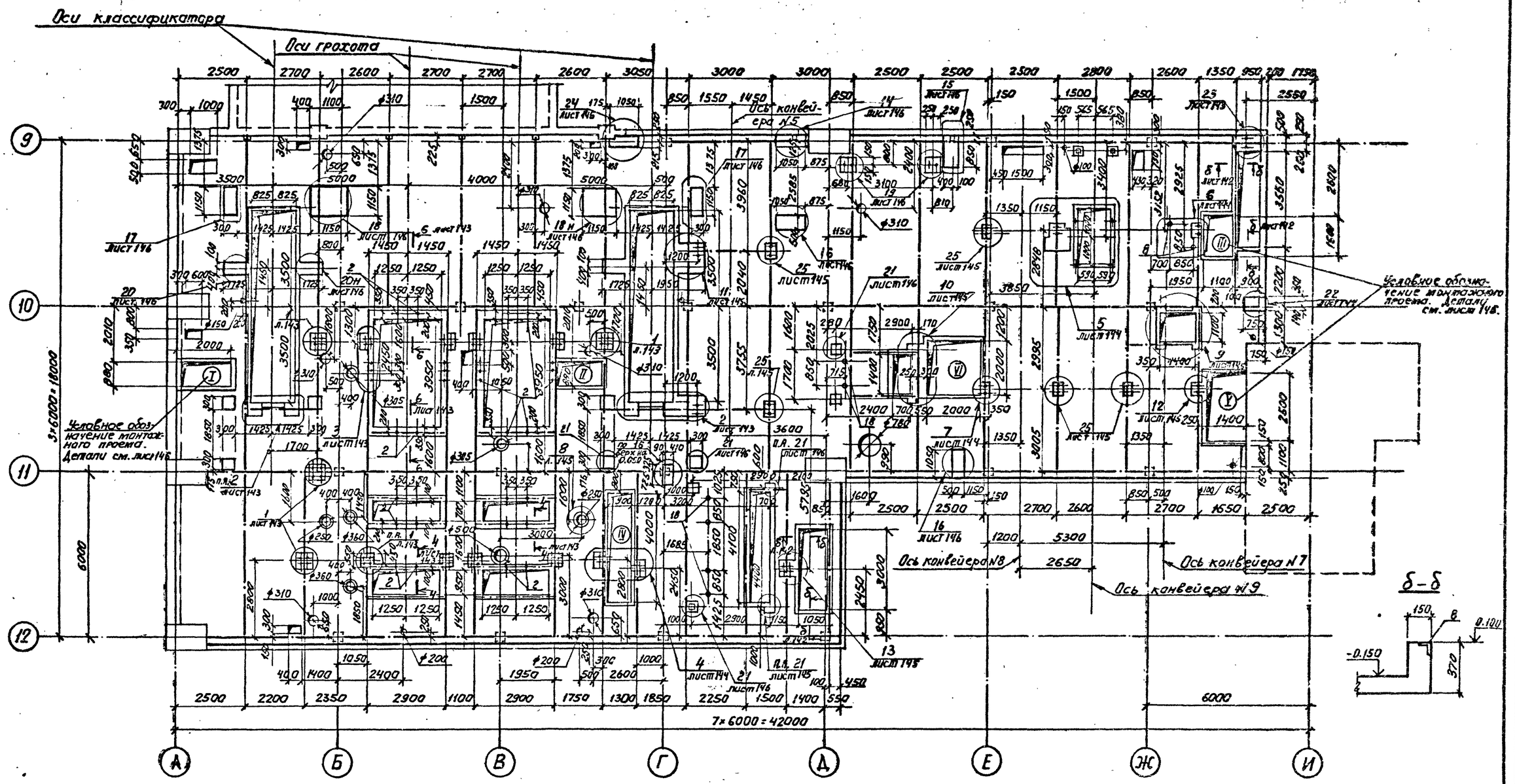

Схема разбивки закладных деталей для крепления стен подвала

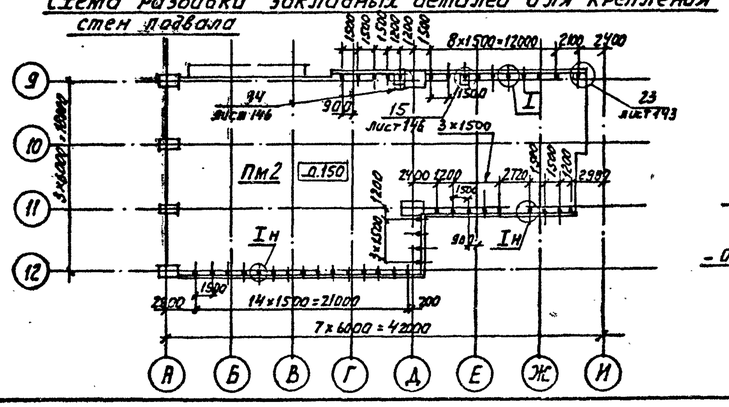

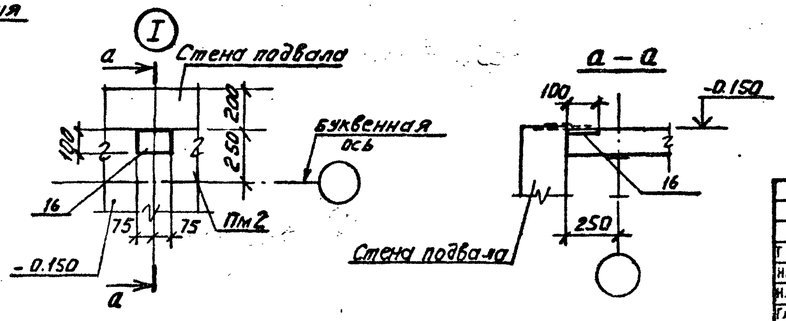

Спецификацию к перекрытию см. лист. 143

Т И П	Синопальников		
Нач.отд.	Морозов		
Н.контр.	Васильев		
Гл.констр.	Мартынов		
Рук.гр.	Демиденко		
Ст. инж.	Вайс		
Ст. инж.	Понизовская		

ТП 409-23-56.87 КЖ1

ЩЕБЕНОЧНЫЙ ЗАВОД ПО ПЕРЕРАБОТКЕ ОДНОРОДНЫХ ИЗВЕРЖЕННЫХ И МЕТАМОРФИЧЕСКИХ ПОРОД МОЩНОСТЬЮ 700 тыс.м³ В ГОД

Главный корпус с железобетонным каркасом

Стадия	Лист	Листов
Р	142	

Перекрытие на отм. -0.150 в осях 9÷12 Пм2.

ГОССТРОЙ СССР ЛЕНИНГРАДСКИЙ ПРОМСТРОЙПРОЕКТ

Привязан

Инв. №

СОГЛАСОВАНО

Инв. № подл. | Подпись и дата | Взам. инв. №

Альбом 5

ТП 409-23-56.87

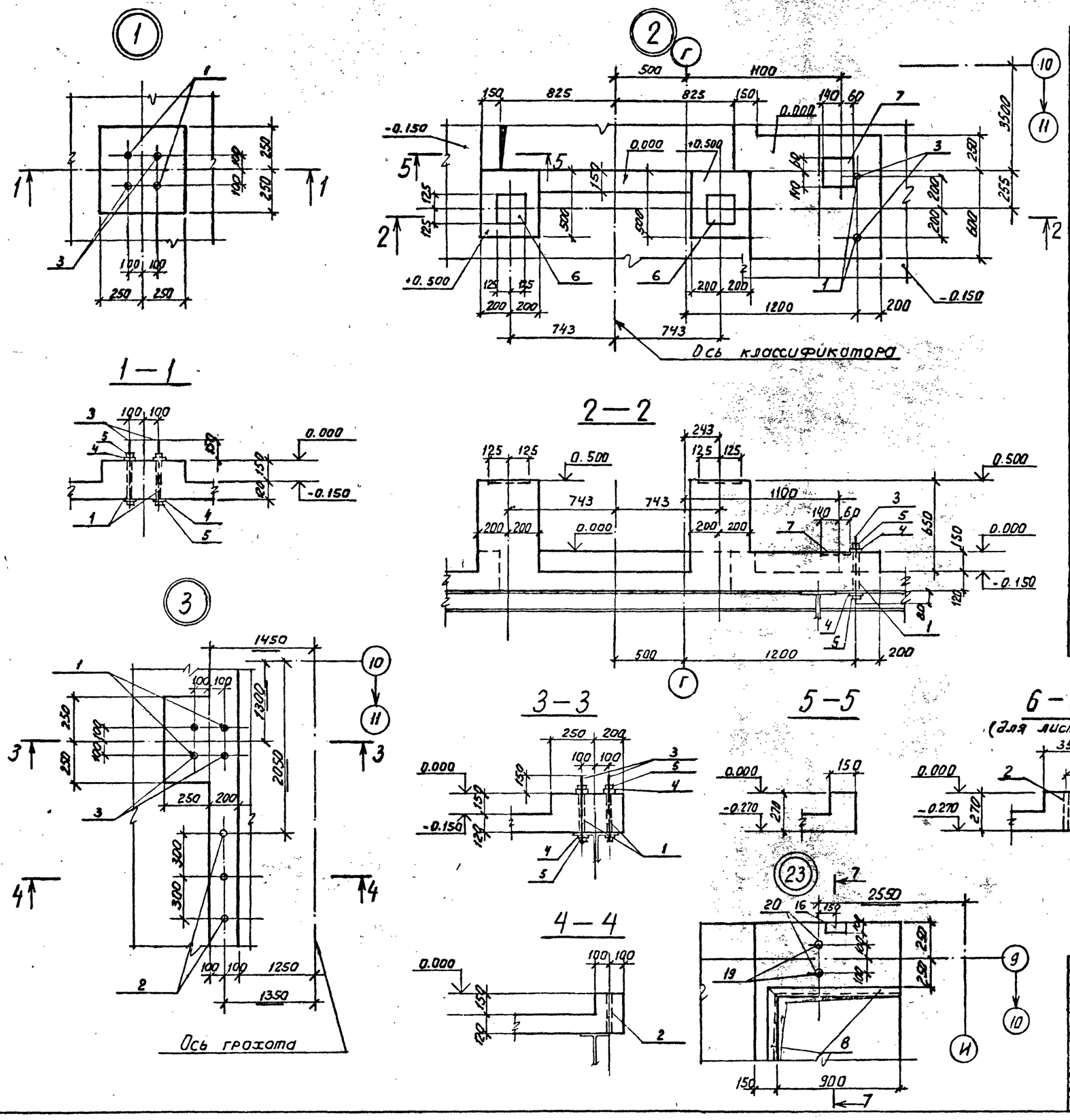

Спецификация к перекрытию Пм2 на отм. 0.000

Формат	Зона	Поз.	Обозначение	Наименование	Кол.	Примечание
				Изделия закладные		
		1	ГОСТ 10704-76	труба 32×2.0 ℓ=270	56	
		2	ГОСТ 10704-76	труба 22×1.4 ℓ=270	32	
		3	ГОСТ 24379.1-80	Шпилька 3 М24×500 ВСт3пс2	56	
		4	ГОСТ 24379.1-80	Шайба М24 ГОСТ 24379.1-80	132	
		5	ГОСТ 5915-70	гайка М24 ГОСТ 5915-70	132	
		6	1.400-15.61. 130-30	МН 122-1	4	
		7	1.400-15.61. 130-11	МН 118-6	32	
		8	1.400-15.61. 540-09	МН 548	58	п.м.
		9	ГОСТ 24379.1-80	Болт 1.1 М20×600 ВСт3пс2	9	
		10	ГОСТ 24379.1-80	Болт 1.1 М24×710 ВСт3пс2	2	
		11	ТП КЖС1МН13	МН 13	4	
		12	1.400-15.61. 120-02	МН 105-3	28	
		13	1.400-15.61. 150-47	МН 140-6	19	
		14	1.400-15.61. 150-56	МН 142-3	1	
		15	ТП КЖС1МН19	МН 19	51	
		16	1.400-15.61. 120-07	МН 106-2	43	
		17	ГОСТ 24379.1-80	Болт 5 М20×350 ВСт3пс2	4	
		18	ТП КЖС1МН13	МН 47	8	
		19	ГОСТ 24379.1-80	Шпилька 3 М24×600 ВСт3пс2	10	
		20	ГОСТ 10704-76	труба 32×2.0 ℓ=370	10	
		21	1.400-15.61 120-17	МН 107-6	4	
		87	ГОСТ 24379.1-80	Болт 5 М24×500 ВСт3пс2	6	
		88	ГОСТ 24379.1-80	Болт 5 М24×400 ВСт3пс2	10	

Привязан

Инв №

Т И П	Синопальников	
Нач.отд.	Морозов	
Н.контр.	Васильев	
Гл.констр.	Мартынов	
Рук.гр.	Демиденко	
Ст. инж	Вайс	
Ст. инж	Понизовская	

ТП 409-23-56.87 КЖ1

ЩЕБЕНОЧНЫЙ ЗАВОД ПО ПЕРЕРАБОТКЕ ОДНОРОДНЫХ ИЗВЕРЖЕННЫХ И МЕТАМОРФИЧЕСКИХ ПОРОД МОЩНОСТЬЮ 700 тыс.м³ В ГОД

Главный корпус с железобетонным каркасом

Стадия	Лист	Листов
Р	143	

Перекрытие Пм2
Узлы 1÷3,23.

ГОССТРОЙ СССР
ЛЕНИНГРАДСКИЙ ПРОМСТРОЙПРОЕКТ

Инв.№ подл. | Подпись и дата | Взам. инв.№

ТП 409-23-56.87 Альбом 5

4

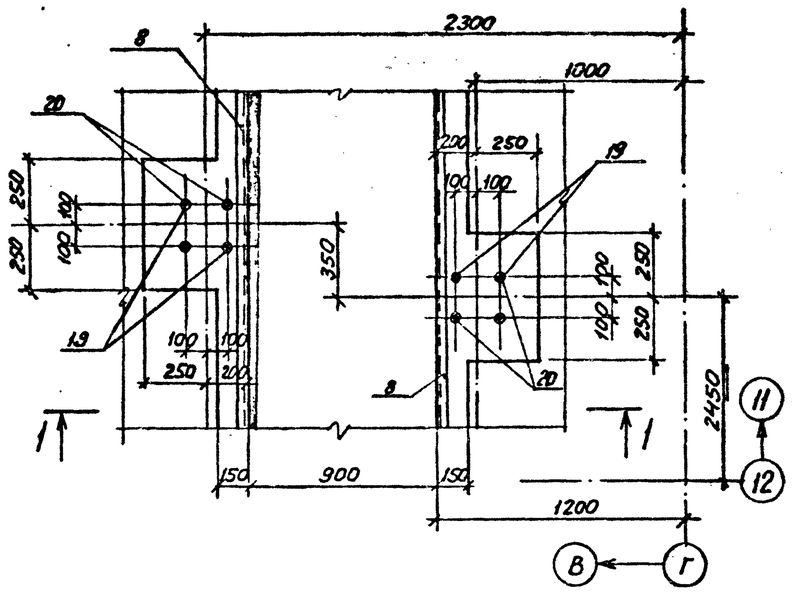

1 – 1

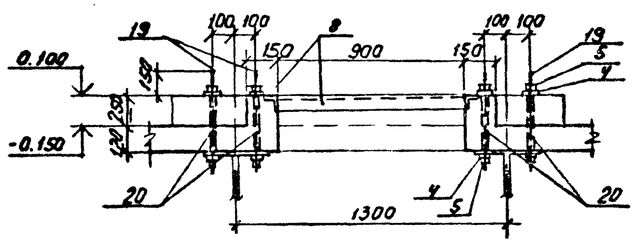

5

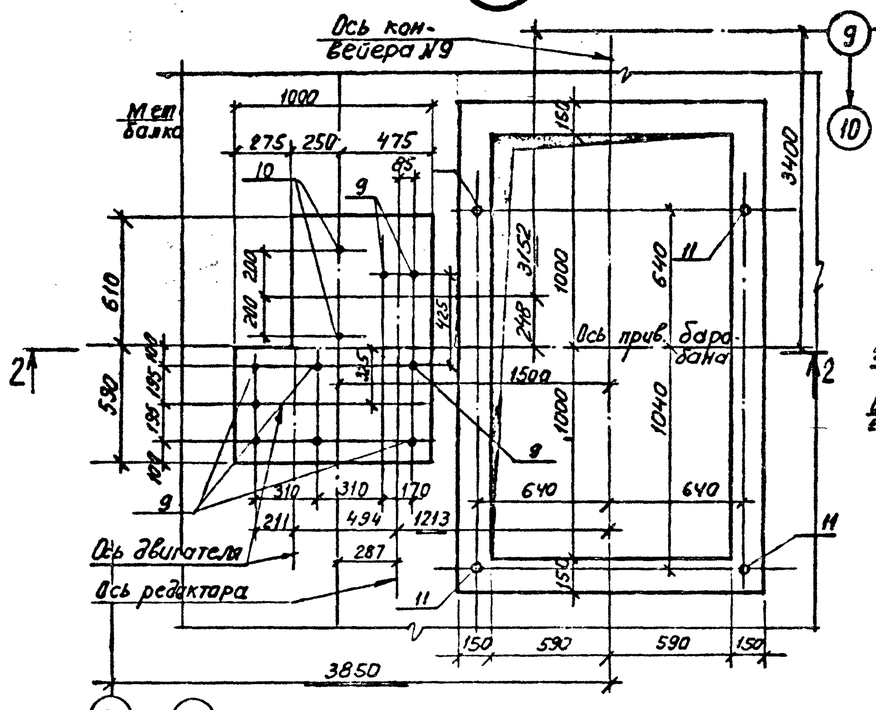

6

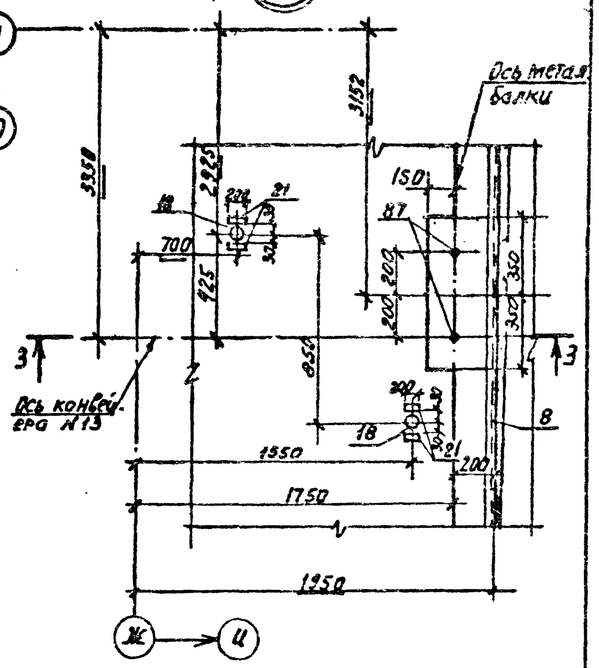

2 – 2

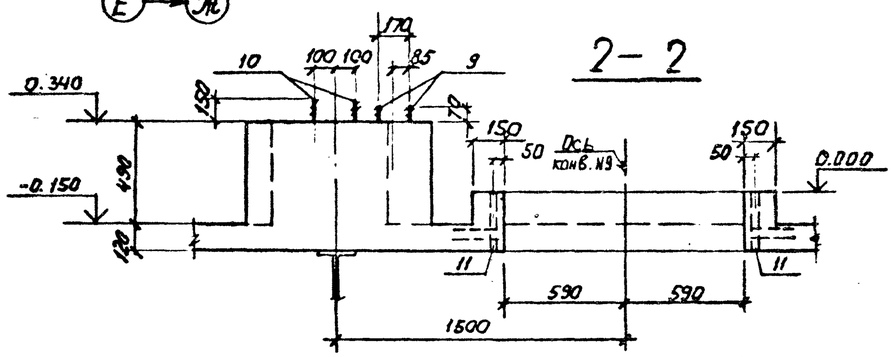

3 – 3

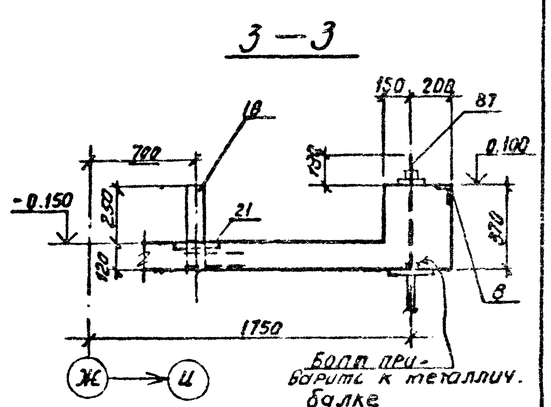

7

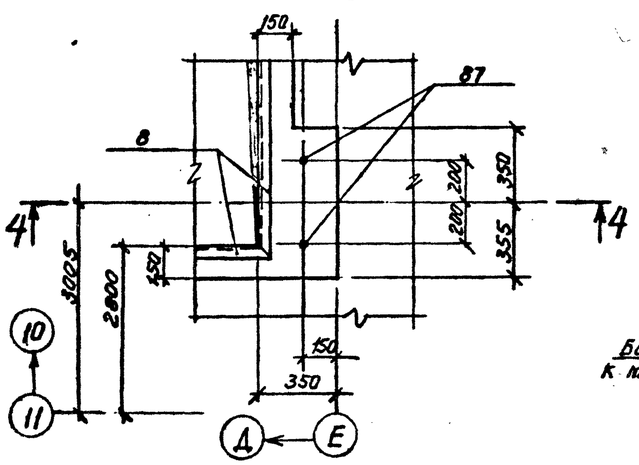

4 – 4

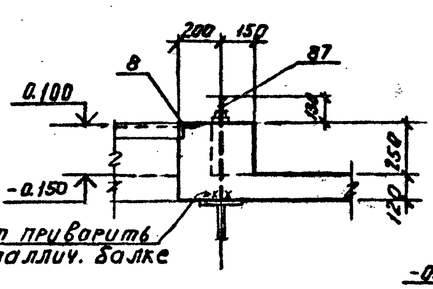

22

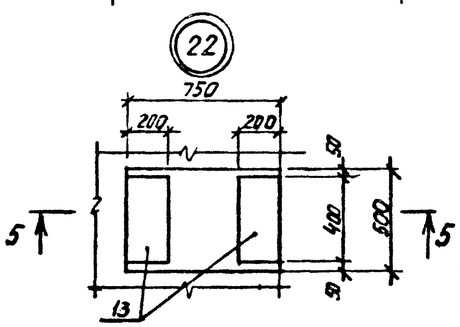

5 – 5

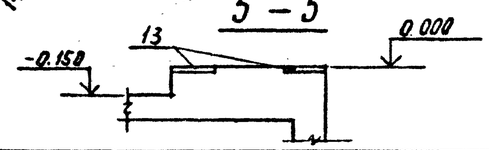

Привязан

Инв. №

Инв.№ подл. | Подпись и дата | Взам. инв.№

ГИП	Синопальников		
Нач.отд.	Морозов		
Н.контр.	Васильев		
Гл.констр.	Мартынов		
Рук.гр.	Демиденко		
Ст.инж.	Вайс		
Ст.инж.	Понизовская		

ТП 409-23-56.87 КЖ1

Щебеночный завод по переработке однородных изверженных и метаморфических пород мощностью 700 тыс.м³ в год

Главный корпус с железобетонным каркасом

Стадия	Лист	Листов
Р	144	

Перекрытие Пм2
Узлы 4÷7, 22.

Госстрой СССР Ленинградский Промстройпроект

ТП 409-23-56.87 Альбом 5

8

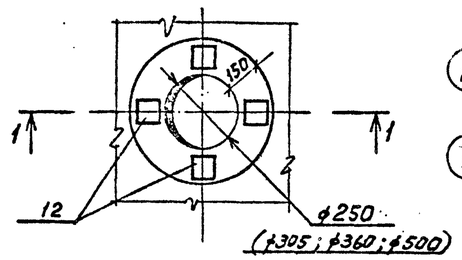

1—1

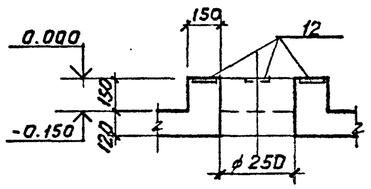

9

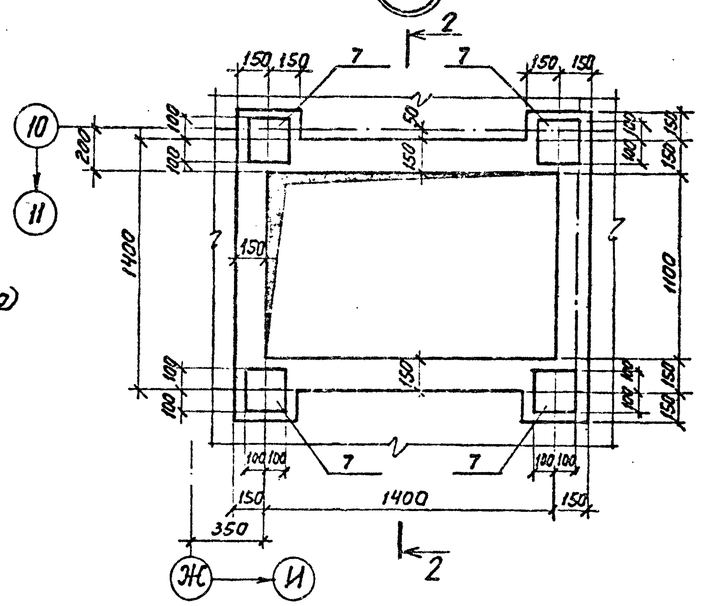

10

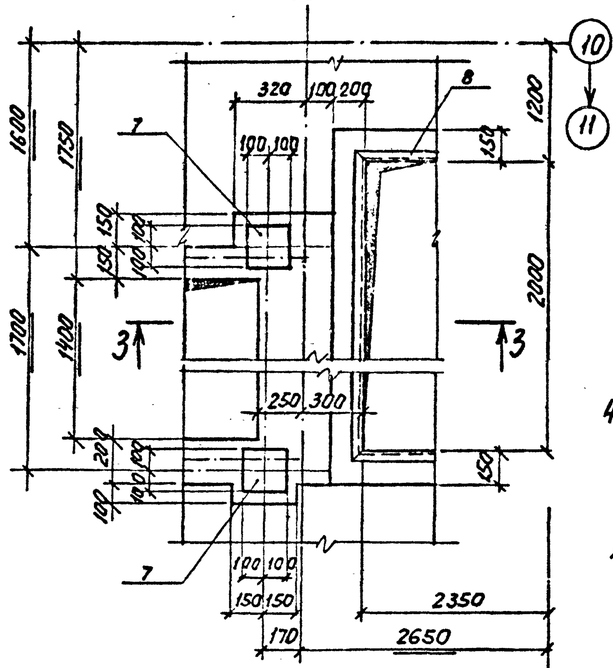

11

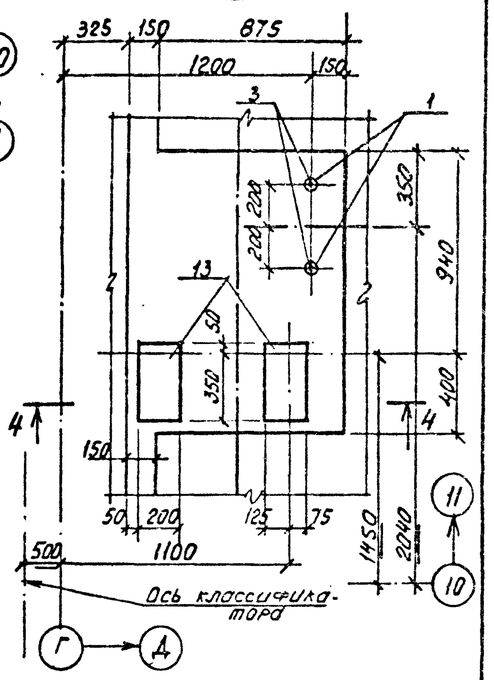

12

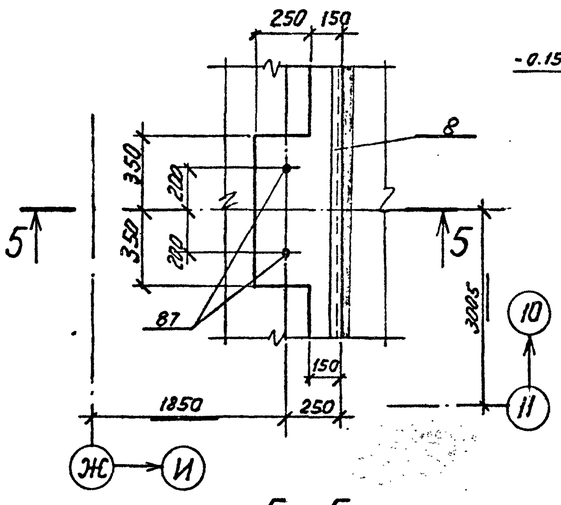

2—2

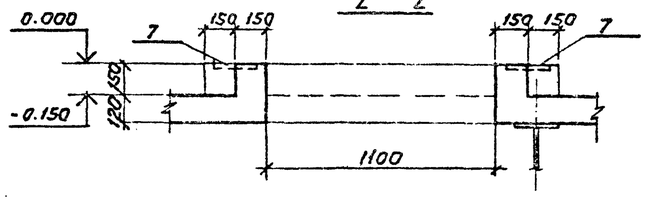

13

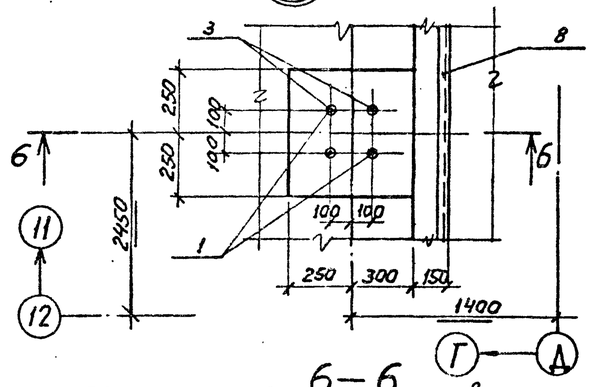

3—3

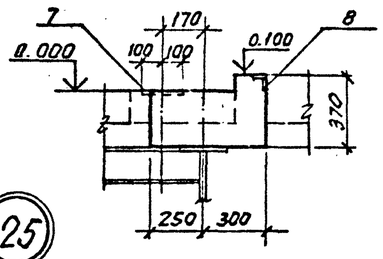

4—4

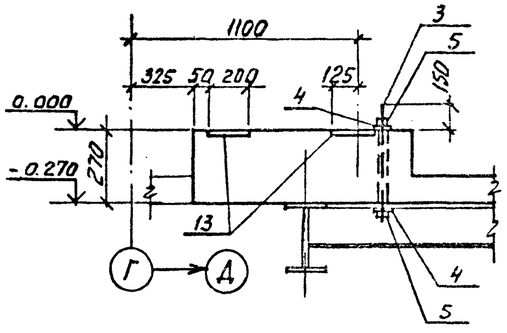

25

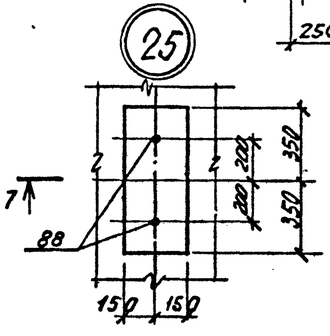

5—5

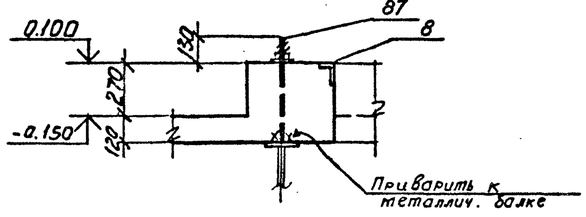

6—6

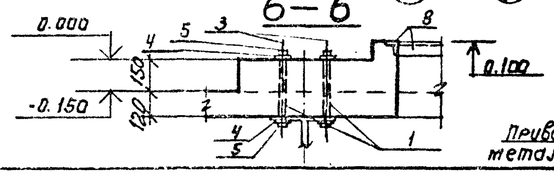

7—7

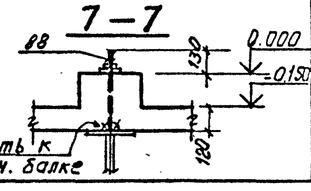

Привязан

Инв.№

ГИП	Синопальников		
Нач.отд.	Морозов		
Н.контр.	Васильев		
Гл.констр.	Мартынов		
Рук.гр.	Демиденко		
Ст. инж.	Вайс		
Ст. инж.	Понизовская		

ТП 409-23-56.87 КЖ1

Щебеночный завод по переработке однородных изверженных и метаморфических пород мощностью 700 тыс.м³ в год

Главный корпус с железобетонным каркасом

Стадия	Лист	Листов
Р	145	

Перекрытие Пм2. Узлы 8 ÷ 13, 25

Госстрой СССР Ленинградский Промстройпроект

Инв.№ подл. | Подпись и дата | Взам. инв.№

ТП 409-23-56.87 Альбом 5

Детали окаймления монтажных проемов

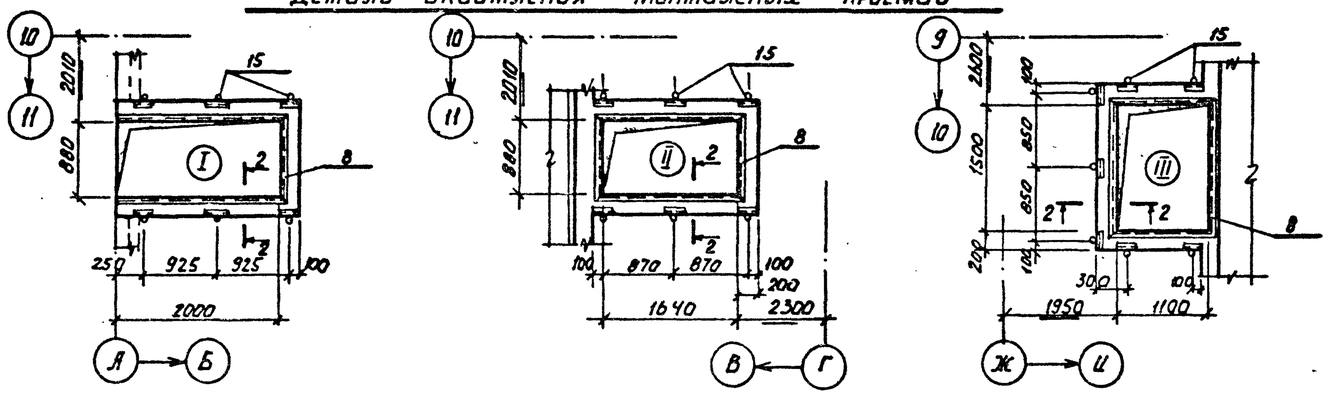

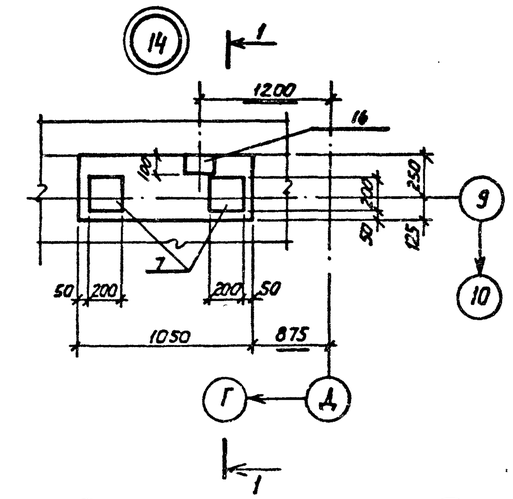

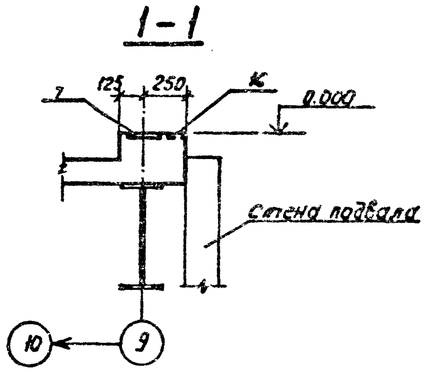

Детали окаймления монтажных проемов

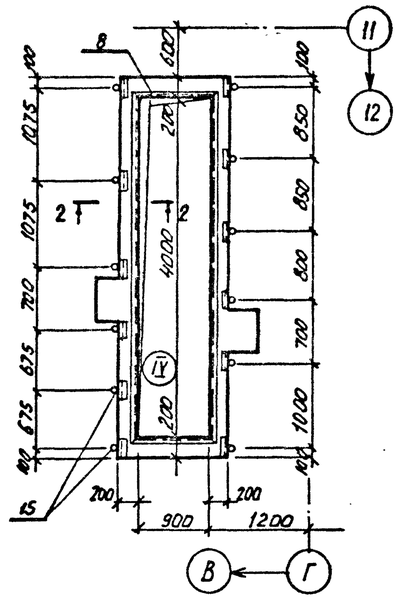

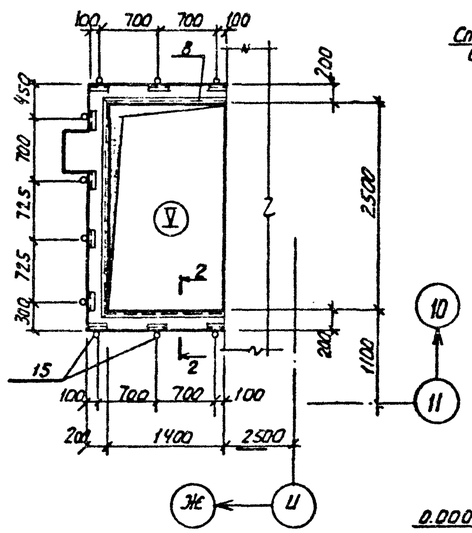

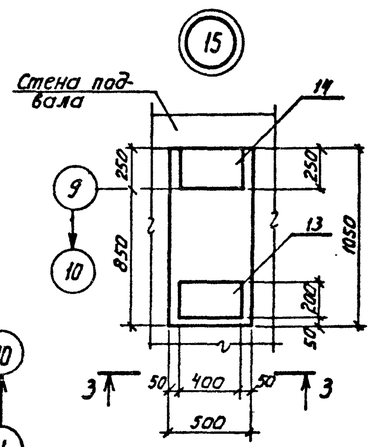

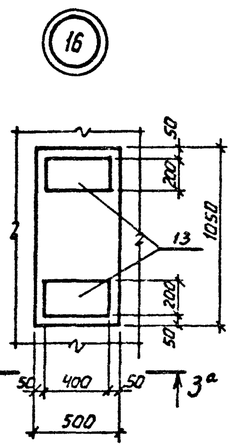

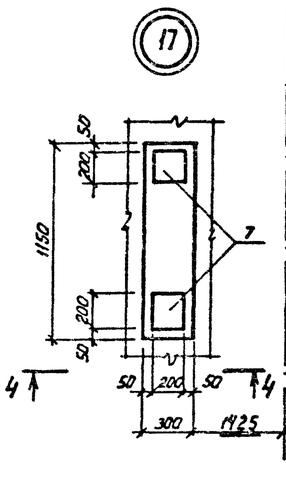

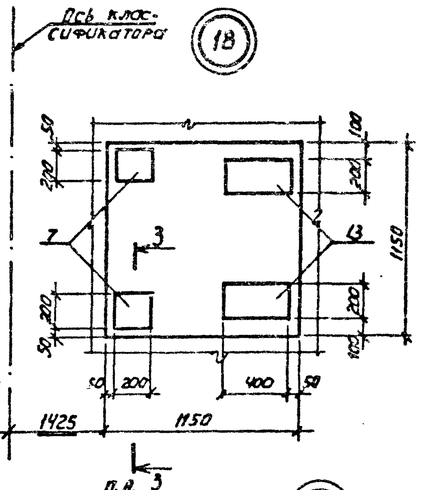

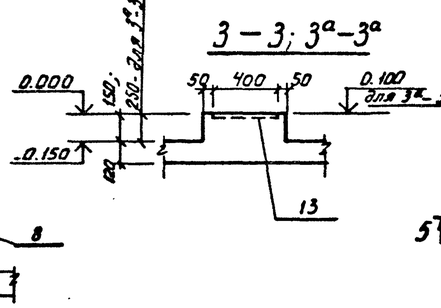

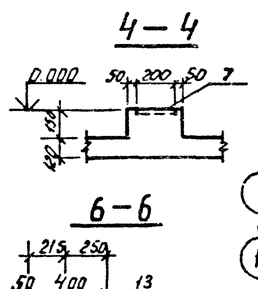

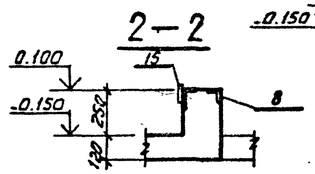

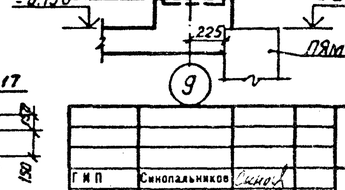

Деталь окаймления монтажного проема

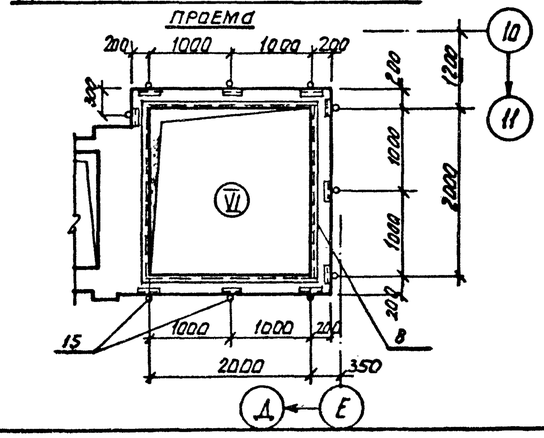

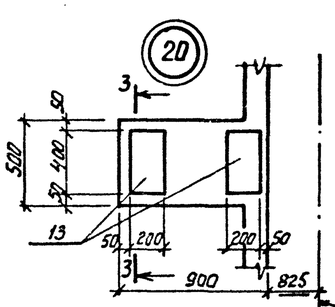

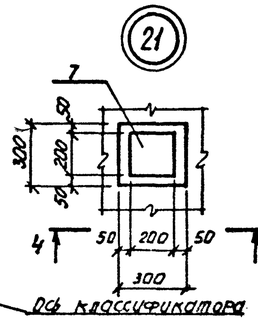

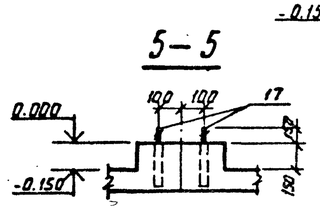

Болты поз.17 устанавливать на эпоксидном клее. Смотрите общие указания на листе 5, пункт 13.

Привязан

Инв.№

			ТП 409-23-56.87 КЖ1			
ГИП	Синопальников		ЩЕБЕНОЧНЫЙ ЗАВОД ПО ПЕРЕРАБОТКЕ ОДНОРОДНЫХ ИЗВЕРЖЕННЫХ И МЕТАМОРФИЧЕСКИХ ПОРОД МОЩНОСТЬЮ 700 тыс.м³ В ГОД			
Нач.отд.	Морозов					
Н.контр.	Васильев		Главный корпус с железобетонным каркасом	Стадия	Лист	Листов
Гл.констр.	Мартынов			Р	146	
Рук.гр.	Демьянник					
Ст. инж.	Байс		Перекрытие Пм2	ГОССТРОЙ СССР		
Ст. инж.	Понизовская		Узлы 14 ÷ 21, 24.	ЛЕНИНГРАДСКИЙ ПРОМСТРОЙПРОЕКТ		

Инв. № подл. | Подпись и дата | Взам. инв. №

Схема раскладки нижней арматуры перекрытия Пм2 на отм. 0.000

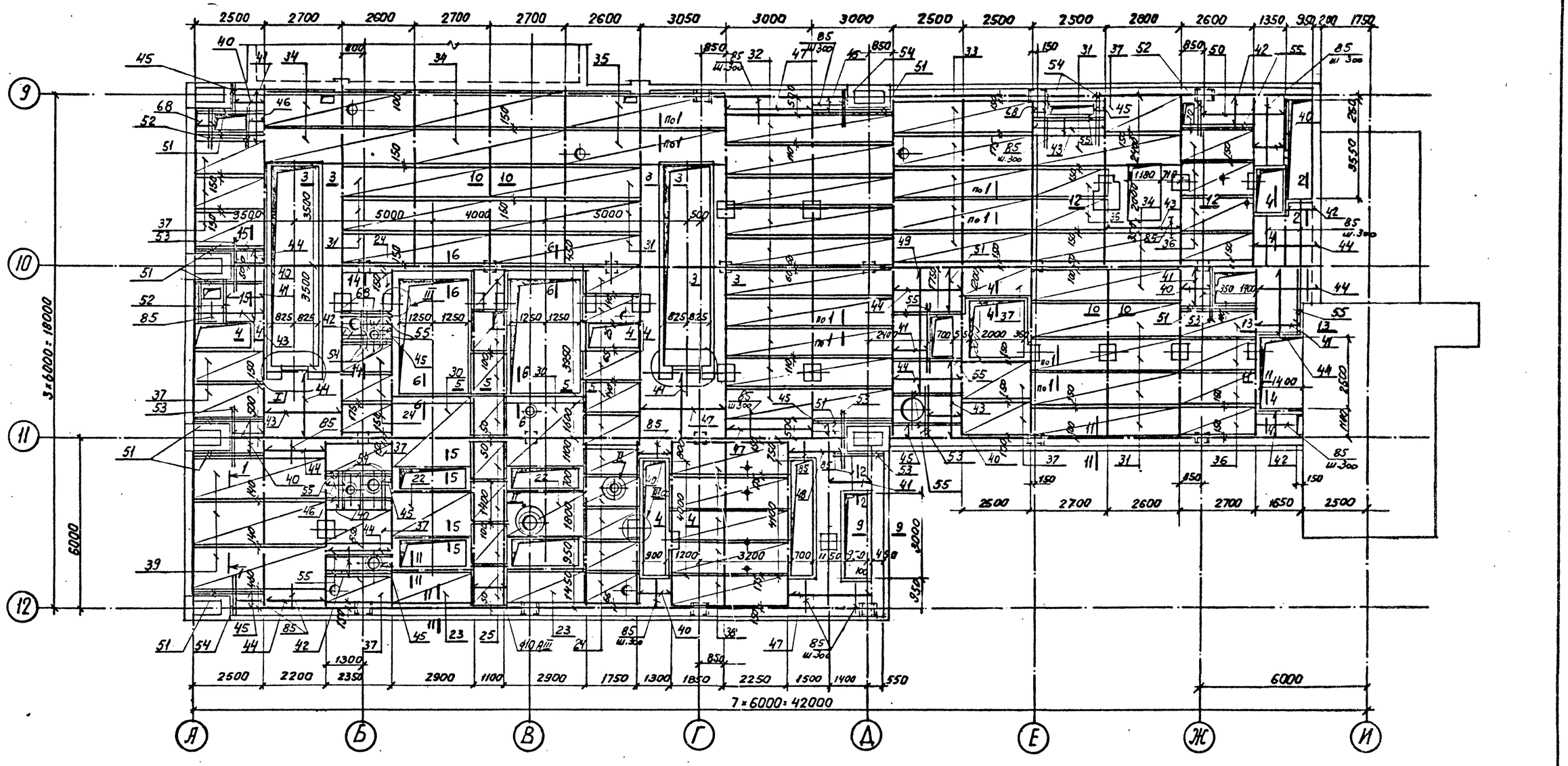

1 – 1

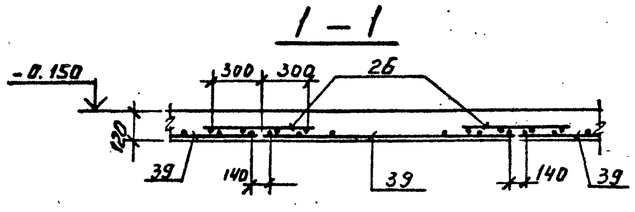

1. Шаг рабочей арматуры, кроме оговоренной - 200 мм.
2. Арматурные сетки поз. 26 обрезаются по длине рабочих сеток по месту.
3. Арматура, попадающая в отверстие обрезается по месту.
4. Сечения и детали см. на листе 149.
5. Спецификацию и ведомость расхода стали см. на листе 150.

Привязан

Инв. №

ТП 409-23-56.87 КЖ1			
ГИП	Синопальников		
Нач.отд.	Морозов		
Н.контр.	Васильев		
Гл.конструктор	Мартынов		
Рук.гр.	Демкиенко		
Ст.инж.	Batik		
Ст.инж.	Понизовская		
Щебеночный завод по переработке однородных изверженных и метаморфических пород мощностью 700 тыс.м³ в год			
Главный корпус с железобетонным каркасом	Стадия: Р	Лист: 147	Листов:
Перекрытие Пм2 Армирование. Лист 1	Госстрой СССР Ленинградский Промстройпроект		

Инв.№ подл. | Подпись и дата | Взам. инв.№

Альбом 5

ТП 409-23-56.87

Схема раскладки верхней арматуры перекрытия Пм2 на отм. 0,000

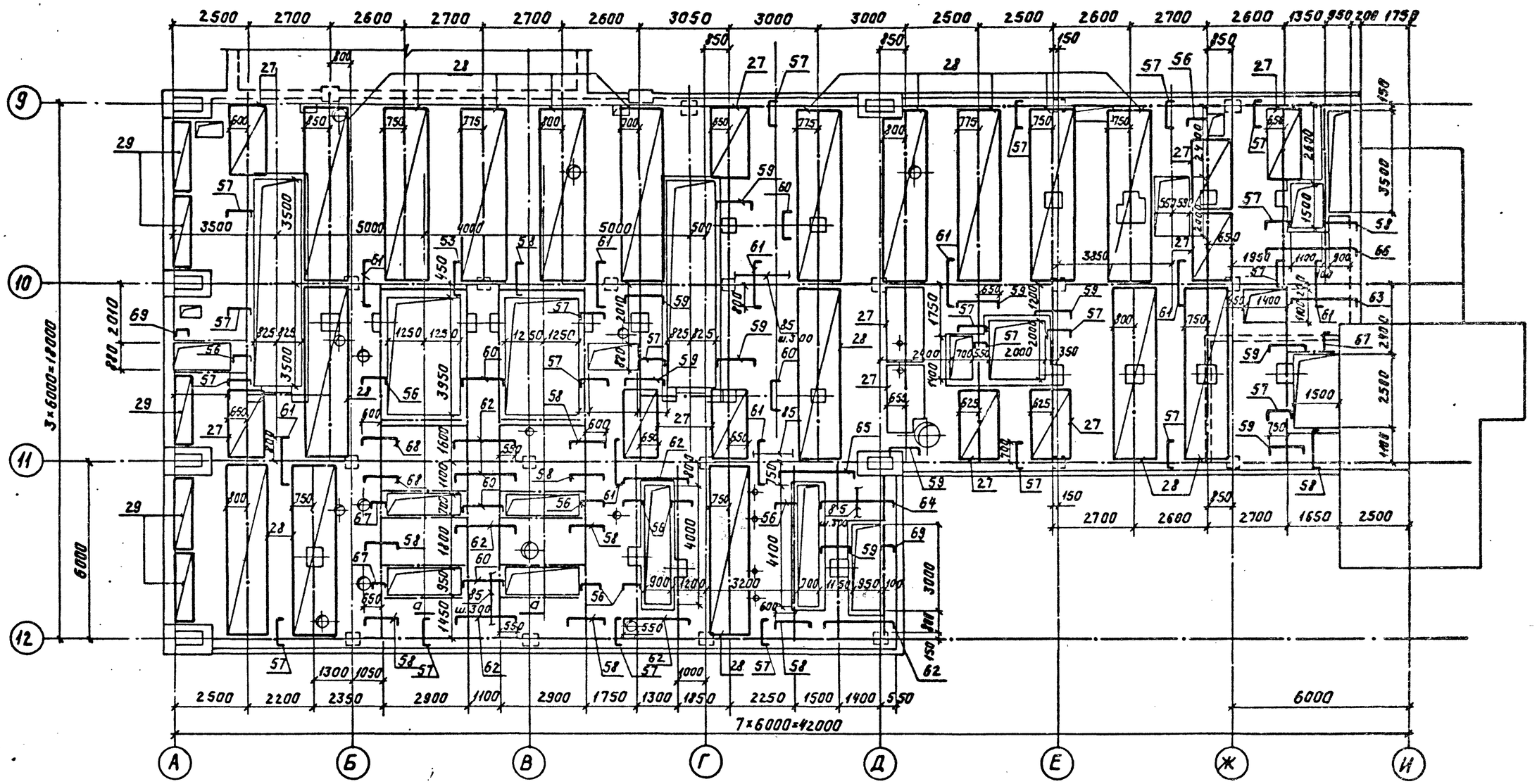

а — а

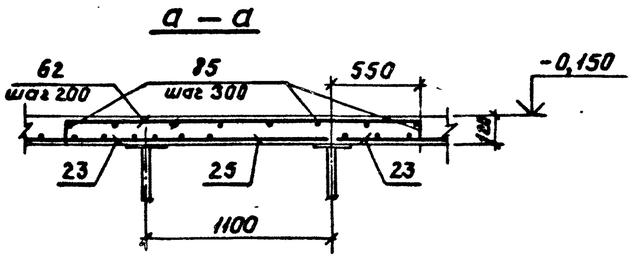

1. Спецификацию и ведомость расхода стали см. на листе 150.
2. Шаг рабочей арматуры - 200мм.

Привязан

Инв. №

Г И П	Синопальников		ТП 409-23-56.87 КЖ 1
Нач.отд.	Морозов		ЩЕБЕНОЧНЫЙ ЗАВОД ПО ПЕРЕРАБОТКЕ ОДНОРОДНЫХ ИЗВЕРЖЕННЫХ И МЕТАМОРФИЧЕСКИХ ПОРОД МОЩНОСТЬЮ 700 тыс.м³ В ГОД
Н.контр.	Васильев		Главный корпус с железобетонным каркасом
Гл.констр.	Мартынов		Стадия Р; Лист 148; Листов
Рук.гр.	Демиденко		Перекрытие Пм2
Ст.инж.	Ваис		Армирование Лист 2
Ст.инж.	Понизовская		ГОССТРОЙ СССР ЛЕНИНГРАДСКИЙ ПРОМСТРОЙПРОЕКТ

Инв. № подл. | Подпись и дата | Взам. инв. №

2–2

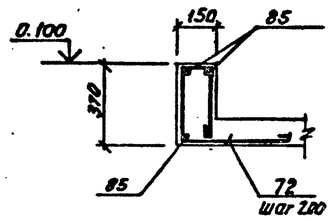

3–3

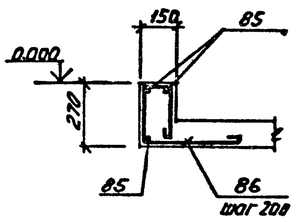

4–4

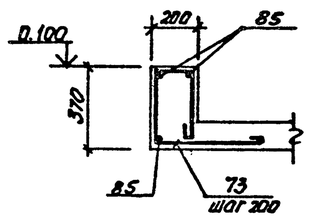

5–5

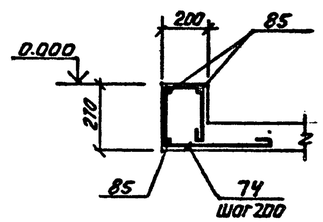

6–6

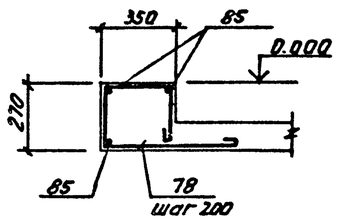

7–7

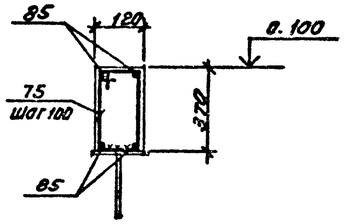

I

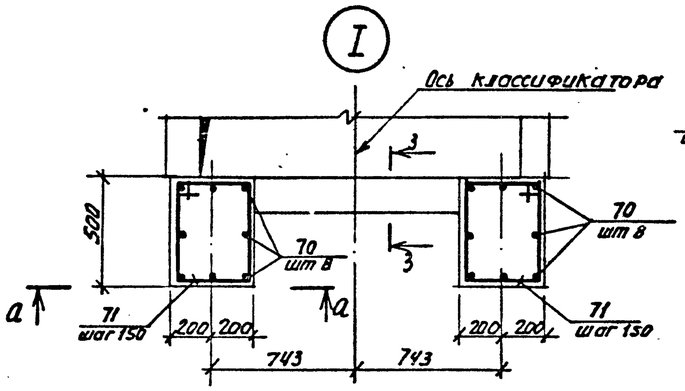

II

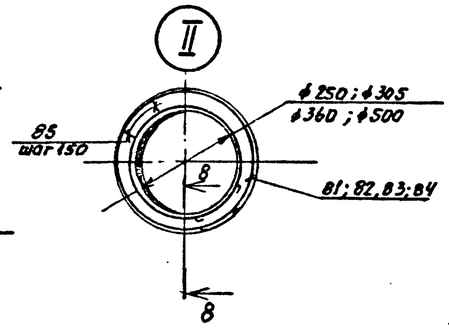

8–8

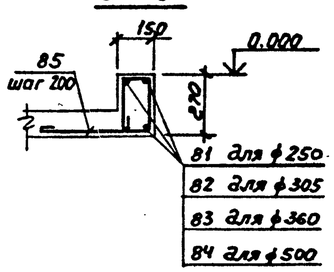

9–9

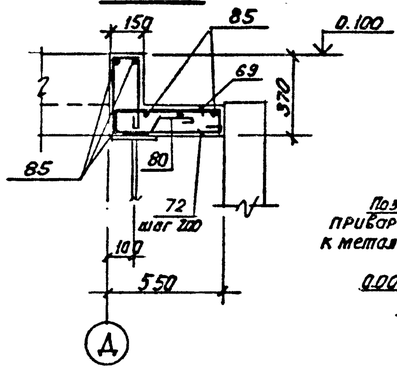

10–10

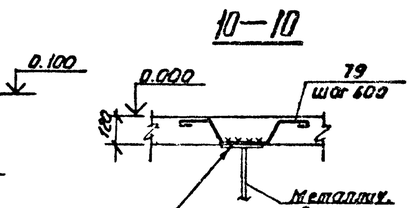

11–11

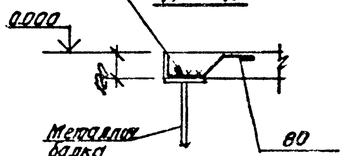

12–12

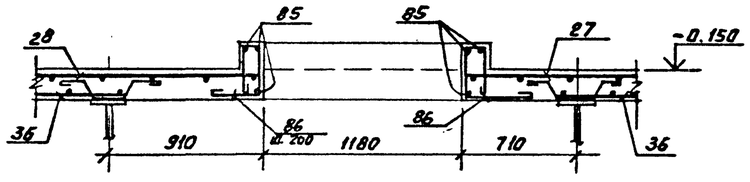

13–13

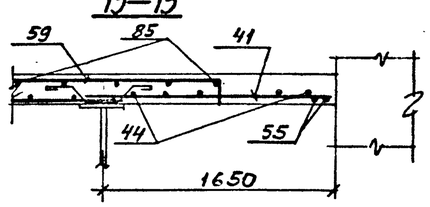

а–а

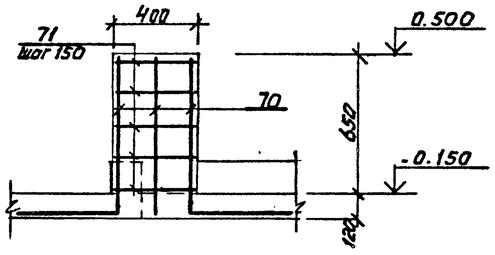

14–14

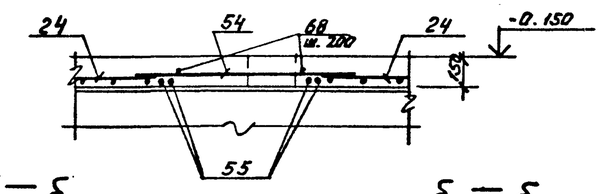

15–15

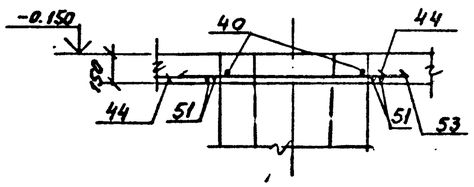

III

IIIа

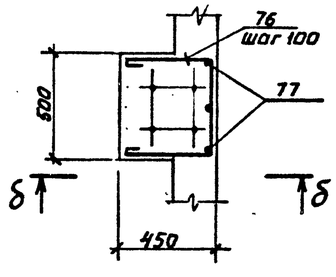

б–б для узла III

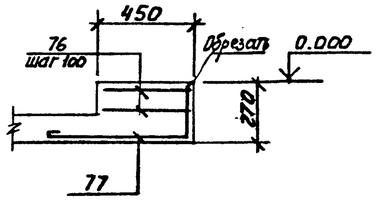

б–б для узла IIIа

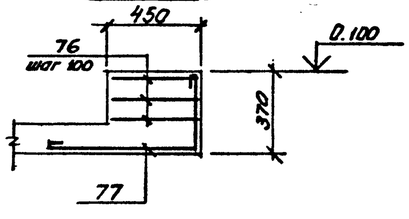

Привязан

Инв. №

ТП 409-23-56.87 КЖ1			
ГИП	Синопальников		
Нач. отд.	Морозов		
Н. контр.	Васильев		
Гл. констр.	Мартынов		
Рук. гр.	Демиденко		
Ст. инж.	Вайс		
Ст. инж.	Понтьевская		
Щебеночный завод по переработке однородных изверженных и метаморфических пород мощностью 700 тыс. м³ в год			
Главный корпус с железобетонным каркасом	Стадия	Лист	Листов
	Р	149	
Перекрытие Пи2. Армирование. Лист 3	Госстрой СССР Ленинградский Промстройпроект		

Инв. № подл. | Подпись и дата | Взам. инв. №

ТП 409-23-56.87 Альбом 5

Ведомость деталей

Поз.	Эскиз
56	700 (110 … 110)
57	850 (110 … 110)
58	1150 (110 … 110)
59	1300 (110 … 110)
60	1450 (110 … 110)
61	1600 (110 … 110)
62	2200 (110 … 110)
63	2450 (110 … 110)
64	2600 (110 … 110)
65	2750 (110 … 110)
66	3200 (110 … 110)
67	530 (110 … 110)
69	400 (110 … 110)
70	500, 850; 520, 350, 880
71	120; 320, 300, 400
72	170; 320, 300, 450
73	170; 220, 200, 450
74	450
75	420, 500, 700
76	450, 300, 300
77	350, 350, 300
78	220, 200, 600
79	100, 100, 100, 60, 120
80	100, 100, 60
86	130, 60; 220, 200, 400

Ведомость деталей (продолжение)

Поз.	Эскиз
81	180; 1500; ⌀610
82	180
83	180; 1500; ⌀750; 180
84	

Спецификация к перекрытию Пм2 на отм 0.000

Формат	Зона	Поз.	Обозначение	Наименование	Кол.	Приме-чание
				Поз. 1÷21; 87. 88	см.	л. 143
				Сетки арматурные		
		22		С 10AIII-200 / 10AIII-200 2850×1750 15/15	2	
		23		С 10AIII-200 / 10AIV-200 1250×2850 25/25	2	
		24		С 10AIII-200 / 8AI-300 1050×1850 25/25	14	
		25		С 10AIII-200 / 8AI-300 1450×1250 25/25	8	
		26		С 10AIII-200 / 8AI-300 650×5950 25/75	45	
		27		С 8AI-300 / 12AIV-200 1250×2450 25/25	12	
		28		С 8AI-300 / 12AIII-200 1550×5950 75/75	17	
		29		С 8AI-200 / 12AIII-200 650×2450 25/25	5	
		30		С 10AIII-200 / 10AIII-200 2650×2950 75/75	2	
		31		С 10AIII-200 / 8AI-300 1050×5350 125/125	11	
		32		С 10AIII-200 / 8AI-300 1050×5950 125/125	10	
		33		С 10AIII-200 / 8AI-300 1050×4950 75/75	5	
		34		С 10AIII-200 / 8AI-300 1250×5350 125/125	6	
		35		С 10AIII-200 / 8AI-300 1250×5650 125/125	2	
		36		С 10AIII-200 / 8AI-300 1050×2750 25/25	10	
		37		С 10AIII-200 / 8AI-300 1250×2750 25/25	12	
		38		С 10AIII-200 / 8AI-300 1050×4250 25/75	5	
		39		С 10AIII-200 / 8AI-300 1650×4850 25/25	3	
				Детали		масса ед. кг
		40		⌀ 12AIII ГОСТ 5781-82 ℓ=1450	64	1.288
		41		⌀ 12AIII ℓ=1750	42	1.554
		42		⌀ 12AIII ℓ=1150	43	1.021
		43		⌀ 12AIII ℓ=2900	30	2.575
		44		⌀ 12AIV ℓ=2500	85	2.22
		45		⌀ 12AIV ℓ=550	57	0.488
		46		⌀ 12AIV ℓ=850	15	0.755
		47		⌀ 12AIII ℓ=3200	24	2.842
		48		⌀ 12AIII ℓ=2200	4	1.954
		49		⌀ 12AII ℓ=4650	8	4.129
		50		⌀ 12AIII ℓ=3400	5	3.019
		51		⌀ 16AIII ℓ=3000	20	4.734
		52		⌀ 16AIII ℓ=1600	10	2.525
		88*		⌀ 8AI ℓ=1020	300	0.403

Спецификация к перекрытию Пм2 (продолжение)

Формат	Зона	Поз.	Обозначение	Наименование	Кол.	Приме-чание
		53		⌀16AIII ГОСТ 5781-82 ℓ=1900	16	2.998
		54		⌀16AIII ℓ=1200	18	1.894
		55		⌀16AIII ℓ=2600	28	4.103
		56*		⌀12AIII ℓ=920	99	0.817
		57*		⌀12AIII ℓ=1070	248	0.950
		58*		⌀12AIII ℓ=1370	102	1.217
		59*		⌀12AIII ℓ=1520	77	1.350
		60*		⌀12AIII ℓ=1670	58	1.483
		61*		⌀12AIII ℓ=1820	235	1.616
		62*		⌀12AIII ℓ=2420	45	2.149
		63*		⌀12AIII ℓ=2670	8	2.371
		64*		⌀12AIII ℓ=2820	7	2.504
		65*		⌀12AIII ℓ=2970	4	2.637
		66*		⌀12AIII ℓ=3420	10	3.037
		67*		⌀12AIII ℓ=750	23	0.666
		68		⌀12AIII ℓ=650	15	0.577
		69*		⌀12AIII ℓ=620	15	0.551
		70*		⌀12AIII ℓ=1350	32	1.200
		71*		⌀8AI ℓ=1750	24	0.691
		72*		⌀8AI ℓ=1220	85	0.482
		73*		⌀8AI ℓ=1320	250	0.521
		74*		⌀8AI ℓ=1120	250	0.442
		75*		⌀8AI ℓ=990	11	0.391
		76*		⌀8AI ℓ=1150	32	0.454
		77*		⌀8AI ℓ=800	16	0.316
		78*		⌀8AI ℓ=1420	64	0.561
		79*		⌀6AI ℓ=620	500	0.138
		80*		⌀6AI ℓ=460	230	0.102
		81*		⌀6AI ℓ=1740	6	0.386
		82*		⌀6AI ℓ=2240	6	0.497
		83*		⌀6AI ℓ=2050	6	0.455
		84*		⌀6AI ℓ=2680	3	0.595
		85*		⌀6AI ℓ=1400 мм	-	0.222
				Материалы		
				Бетон марки М200	-	100.0 м³

Позиции со знаком * см. Ведомость деталей.

Ведомость расхода стали на элемент, кг

Марка элемента	Изделия арматурные: Арматура класса A-I ГОСТ 5781-82 ⌀6	⌀8	Итого	A-III ⌀10	⌀12	⌀16	Итого	Всего	Изделия закладные: Арматура класса A-I ГОСТ 5781-82 ⌀8	A-III ⌀8	⌀10	⌀12	Итого	Болты ВСт3пс2 ГОСТ 24379.1-80 М20	М24		Итого	ВСт3пс2 ГОСТ 5915-70 Шайбы М24	Гайка М14	Итого	Газовые трубки ВСт3кп2 ГОСТ 10704-76 40×3,5	57×2,8	22×1,4	32×2,0	Итого	Прокат марки ВСт3кп2 ГОСТ 103-76 Б6	Б8	Б10	Итого	ГОСТ 8509-72 L 50×5	ГОСТ 8510-72 L 90×56×6	Всего	Общий расход
Пм 2	413	1638	2051	2140	2745	317	5202	7253	6	59	5	35	99	24	138		162	21	19	40	21	15	16	66	118	44	187	188	419	220	67	1131	8384

Привязан

Инв. №

Взам. инв. № | Подпись и дата | Инв. № подл.

ТП 409-23-56.87 КЖ1			
ГИП	Синопальников		Щебеночный завод по переработке однородных извержённых и метаморфических пород мощностью 700 тыс.м³ в год
Нач.отд.	Морозов		Главный корпус с железобетонным каркасом
Н.контр.	Васильев		Стадия Р; Лист 150; Листов
Гл.констр.	Мартынов		
Рук.гр.	Демиденко		
Ст. инж.	Вайс		Перекрытие Пм2 Армирование. Лист 4.
Ст. инж.	Понизовская		Госстрой СССР Ленинградский Промстройпроект

ТП 409-23-56.87 Альбом 5

Пм3 Перекрытие на отм. 4.800

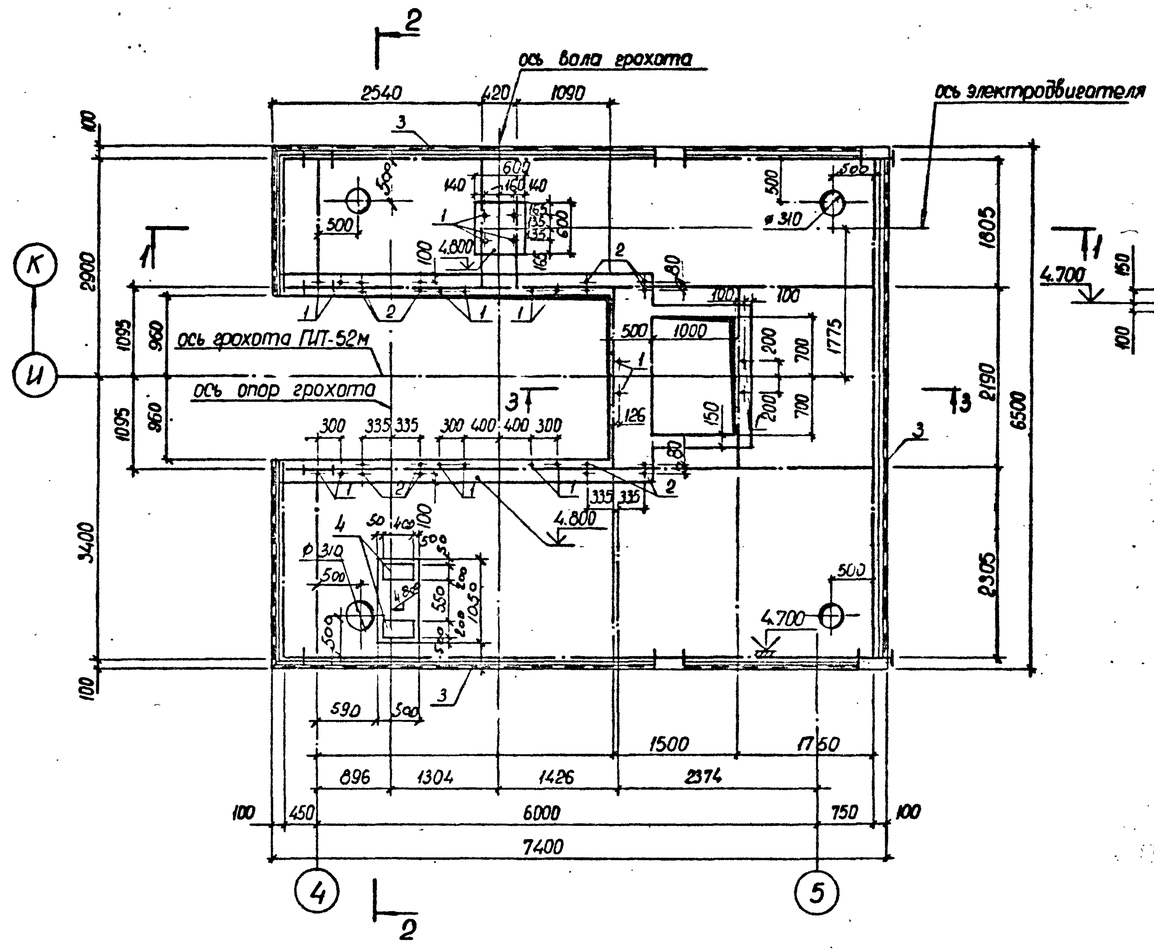

2 - 2

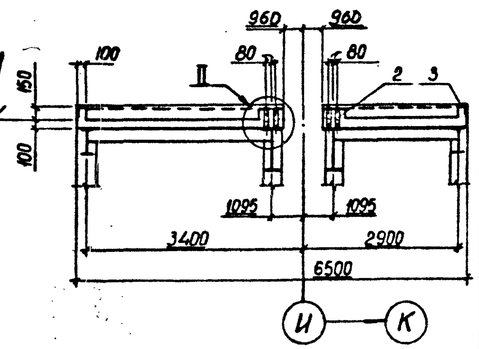

1 - 1

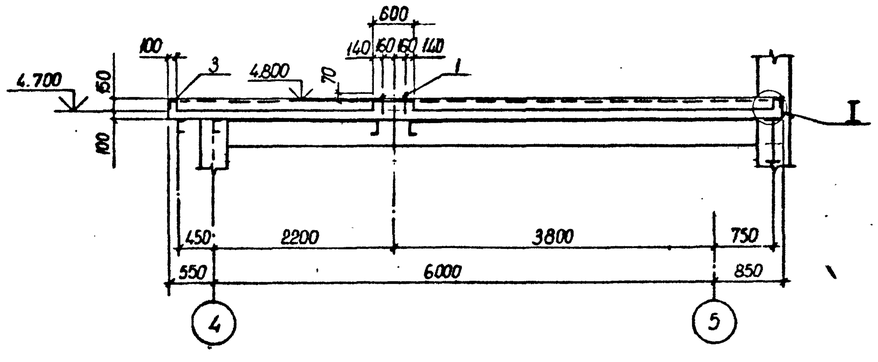

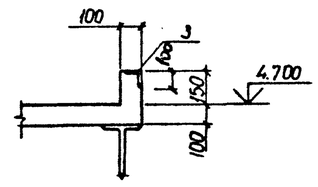

II

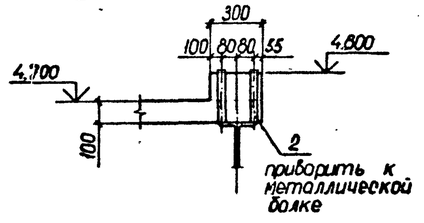

3 - 3

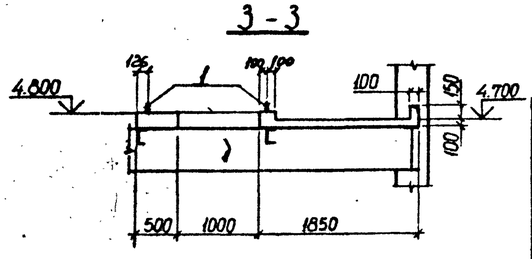

СПЕЦИФИКАЦИЯ НА ПЕРЕКРЫТИЕ Пм3

Формат	Зона	Поз.	Обозначение	Наименование	Кол.	Приме-чание
				Пм3		
				Сборочные единицы		
		1	ГОСТ 24379.1-80	Болт 5.М16х250 В ст.3 пс 2	20	
		2	ТП КЖ.МН15	Изделие закладное МН36	16	
		3	1.400-15.В.1.520-03	МН 520	24.9	пм
		4	1.400.15 В.1 сб 150-47	МН 140-6	2	
				Материалы		
				бетон марки М 200	4.77	м³

Болты поз. 1 устанавливать на эпоксидном клею в соответствии с общими указаниями на листе 5.

Привязан

Инв. №

ТП 409-23-56.87 КЖ1			
ГИП Синопальников	Щебеночный завод по переработке однородных изверженных и метаморфических пород мощностью 700 тыс.м³ в год		
Нач.отд. Морозов			
Н.контр. Васильев	Главный корпус с железобетонным каркасом	Стадия	Лист	Листов
Гл.констр. Мартынов		Р	151	
Рук.гр. Дьяконов				
Ст.инж. Яковлева	Перекрытие на отм. 4.800 в осях 4-5. Пм3.	Госстрой СССР Ленинградский Промстройпроект		
Техник Алексеева				

СОГЛАСОВАНО 11.85

Инв. № подл. | Подпись и дата | Взам. инв. №

ТП 409-23-56.87 Альбом 5

ПМ3. Армирование.

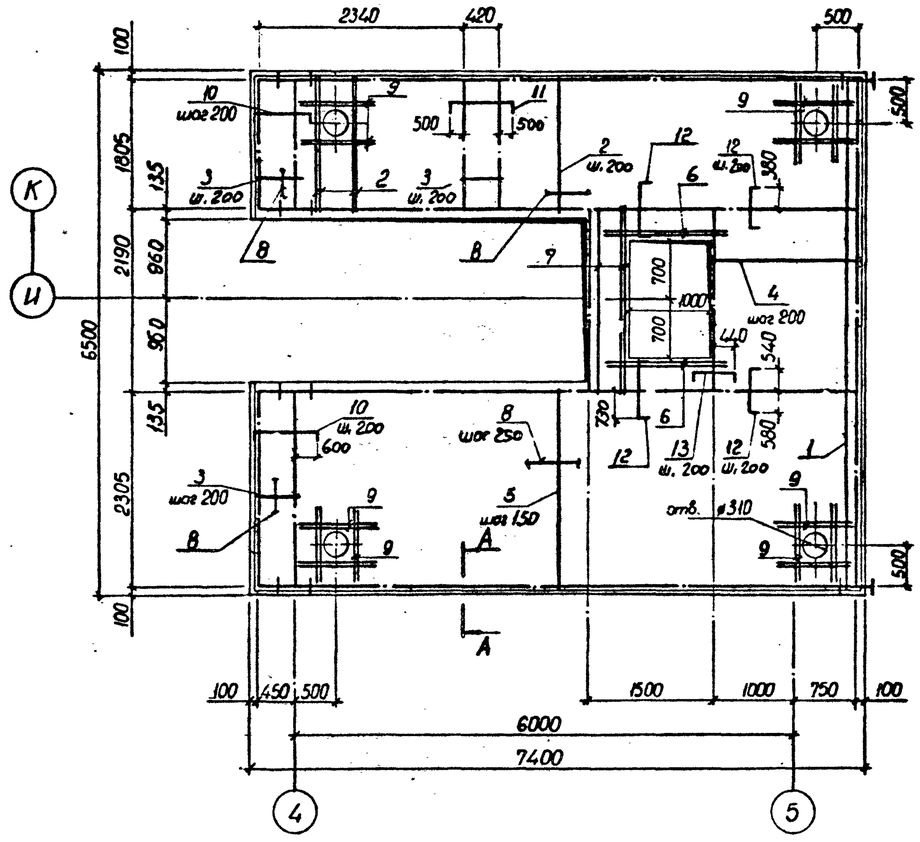

Ведомость деталей.

Поз.	Эскиз
14	60 110 100 80
15	100 110 100 100 80
16	220 80 200 320
10	80 1140 80
11	80 1420 80
12	90 920 90
13	80 900 80

Спецификация к ПМ3

Формат	Зона	Поз.	Обозначение	Наименование	Кол.	Примечание
				ПМ 3		
				Детали.		
		1		ø8 AIII ГОСТ 5781-82 ℓ=6480	9	2,56
		2		ø8 AIII ℓ=2000	22	0,79
		3		ø8 AIII ℓ=600	32	0,24
		4		ø8 AIII ℓ=1830	11	0,72
		5		ø8 AIII ℓ=2500	26	0,99
		6		ø8 AIII ℓ=1500	4	0,6
		7		ø8 AIII ℓ=2200	4	0,87
		8		ø6 AI –	190	м.п
		9		ø8 AIII ℓ=790	28	0,31
		10*		ø8 AIII ℓ=1300	22	0,51
		11*		ø8 AIII ℓ=1580	9	0,62
		12*		ø8 AIII ℓ=1100	34	0,43
		13*		ø8 AIII ℓ=1060	6	0,42
		14*		ø8 AI ℓ=320	40	0,13
		15*		ø8 AI ℓ=620	22	0,24
		16		ø6 AI ℓ=900	131	0,20

Позиции, обозначенные знаком*, см. ведомость деталей

Детали крепления м.б. плиты к металлическим балкам.

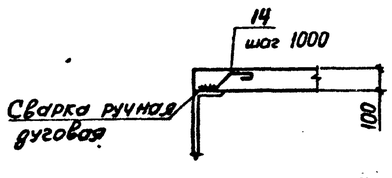

А – А

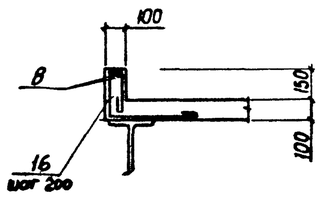

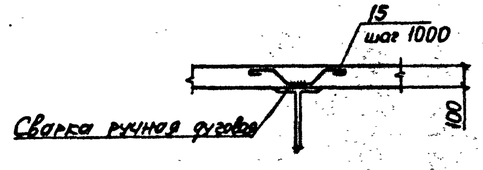

ВЕДОМОСТЬ РАСХОДА СТАЛИ НА ЭЛЕМЕНТ, кг

Марка элемента	Изделия арматурные									Изделия закладные									Общий расход
	Арматура класса								Всего	Арматура класса				Прокат марки				Всего	
	AI				AIII					AIII									
	ГОСТ 5781-82				ГОСТ 5781-82					ГОСТ 5781-82				ГОСТ 8510-72*, 10704-76					
	Ø6	Ø8		Итого	Ø8			Итого		Ø8	Ø12		Итого	L 100×63×6	Труба 32×2	M16	-5×8	Итого	
ПМ3	68.2	10.5		78.7	130.2			130.2	208.9	38.2	1.8		40.0	186.8	4.7	10.2	12.4	214.1	254.1	463.0

Привязан

Инв. №

Инв. № подл. | Подпись и дата | Взам. инв. №

ТП 409-23-56.87 КЖ1

ГИП	Синопальников	
Нач.отд.	Морозов	
Н.контр.	Васильев	
Гл.констр.	Мартынов	
Рук.гр.	Демьяненко	
Ст.инж.	Яковлева	
Инженер	Иванова	

Щебеночный завод по переработке однородных изверженных и метаморфических пород мощностью 700 тыс.м³ в год

Главный корпус с железобетонным каркасом

Стадия Р | Лист 152 | Листов

Перекрытие ПМ3 Армирование

Госстрой СССР Ленинградский Промстройпроект

ТП 409-23-56.87 Альбом 5

Пм 4. Перекрытие на отм. 7.200

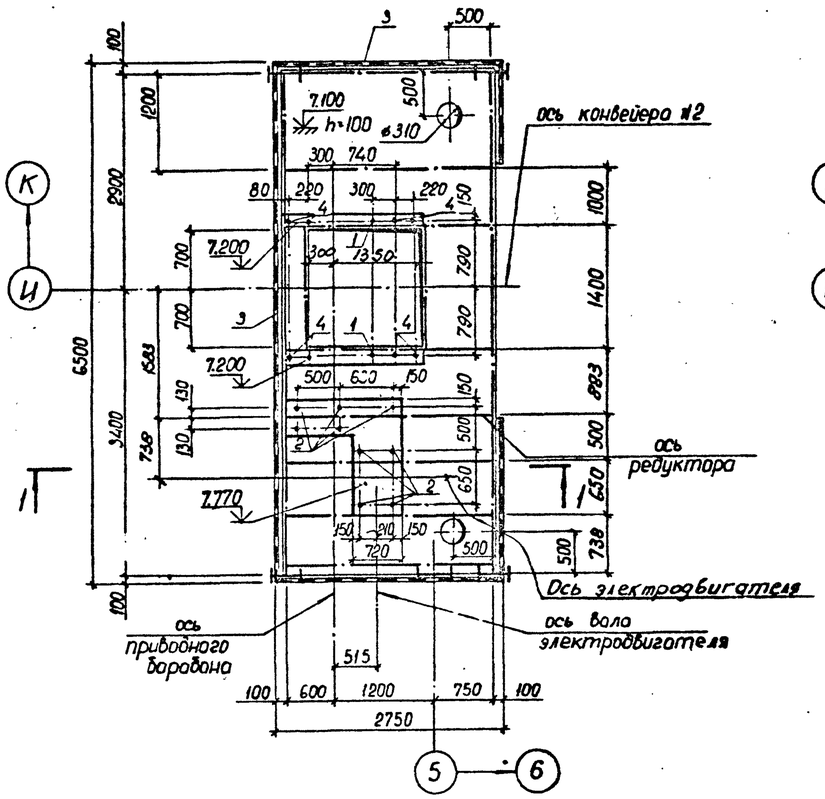

Пм 4 Армирование

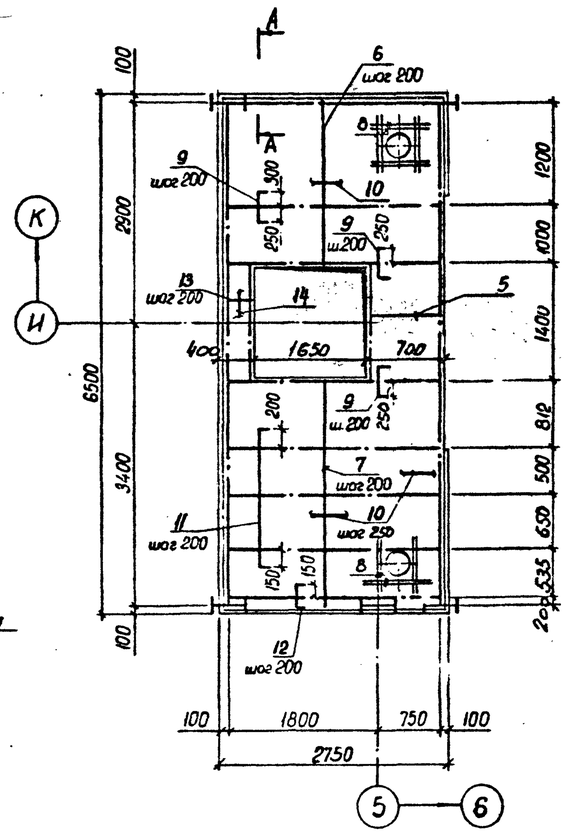

1 – 1

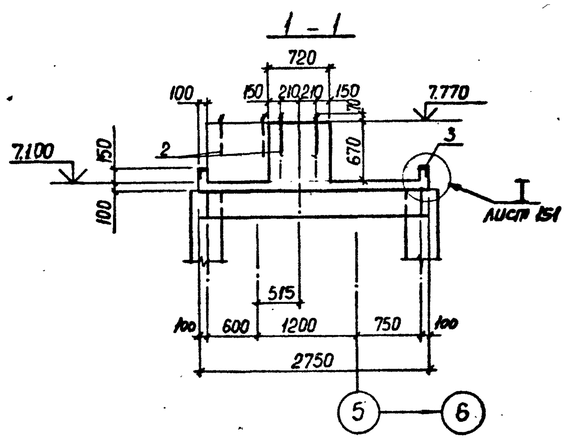

СПЕЦИФИКАЦИЯ НА ПЕРЕКРЫТИЕ Пм 4.

Формат	Зона	Поз.	Обозначение	Наименование	Кол.	Прим.
				Пм 4		
				Сборочные единицы.		
		1	ГОСТ 24379.1-80	Болт 5.М16х250 Вст3пс2	2	
		2	ГОСТ 24379.1-80	Болт 5. М24х300 Вст3пс2	9	
		3	1.400-15 В.1 520:03	МН 520	14.9	пм
		4	ТП КЖН1МН15	МН 15	8	
				Детали.		
		5		⌀8AIII ГОСТ 5781-82 ℓ=680	7	0,26
		6		⌀8AIII ℓ=2280	13	0,90
		7		⌀8AIII ℓ=2780	13	1,01
		8		⌀8AIII ℓ=800	14	0,32
		9*		⌀8AIII ℓ=730	26	0,29
		10		⌀6AI –	120 пм	
		11*		⌀8AIII ℓ=1680	14	0,66
		12*		⌀8AIII ℓ=630	13	0,24
		13		⌀8AIII ℓ=380	7	0,15
		14*		⌀8AI ℓ=320	28	0,13
		15*		⌀8AI ℓ=620	14	0,24
		16		⌀6AI ℓ=900	75	0,20
				Материалы.		
				Бетон марки М200	2,70	м³

Позиции, обозначенные знаком *, см. ведомость деталей
Сечение А-А и детали крепления ж.б. плиты к металлическим балкам см. лист 152

Ведомость расхода стали на элемент, кг

Марка элемента	Изделия арматурные: Арматура класса AI ГОСТ 5781-82 Ф6	Ф8		Итого	AIII ГОСТ 5781-82 Ф8			Итого	Всего	Изделия закладные: Арматура класса AIII ГОСТ 5781-82 Ф8			Итого	Прокат марки: ГОСТ 3262-75 трубы 32х2	уголки ∠6		Итого	ГОСТ 24379.1-80 М16	М24		Итого	Всего	Общий расход
Пм 4	41.6	7.1		48.7	53.1			53.1	101.8	22.0			22.0	2.4	111.8		114.2	1.0	11.1		12.1	148.3	250.1

Болты поз. 1 и 2 устанавливать на эпоксидном клею в соответствии с общими указаниями на листе 5.

ВЕДОМОСТЬ ДЕТАЛЕЙ

Поз.	Эскиз	Поз.	Эскиз
9	90, 550, 90	14	60, 110, 100, 80
11	90, 1500, 90	15	100, 110, 110, 100, 100, 80
12	90, 450, 90	16	80, 220, 28, 320

Привязан

Инв. №

ТП 409-23-56.87 КЖ1			
ГИП Сколозьников			
Нач.отд. Морозов			
Н.контр. Васильев			
Гл.констр. Мартынов			
Рук.гр. Дунайденко			
Ст.инж. Яковлева			
Инженер Яковлева			

Щебеночный завод по переработке однородных изверженных и метаморфических пород мощностью 700 тыс.м³ в год

Главный корпус с железобетонным каркасом

Стадия	Лист	Листов
Р	153	

Перекрытие на отм. 7.200 по оси 5. Пм 4.

Госстрой СССР Ленинградский Промстройпроект

Согласовано

Инв. № подл. | Подпись и дата | Взам. инв. №

ТП 409-23-56.87 Альбом 5

Пм 5 . Перекрытие на отм. 6.000

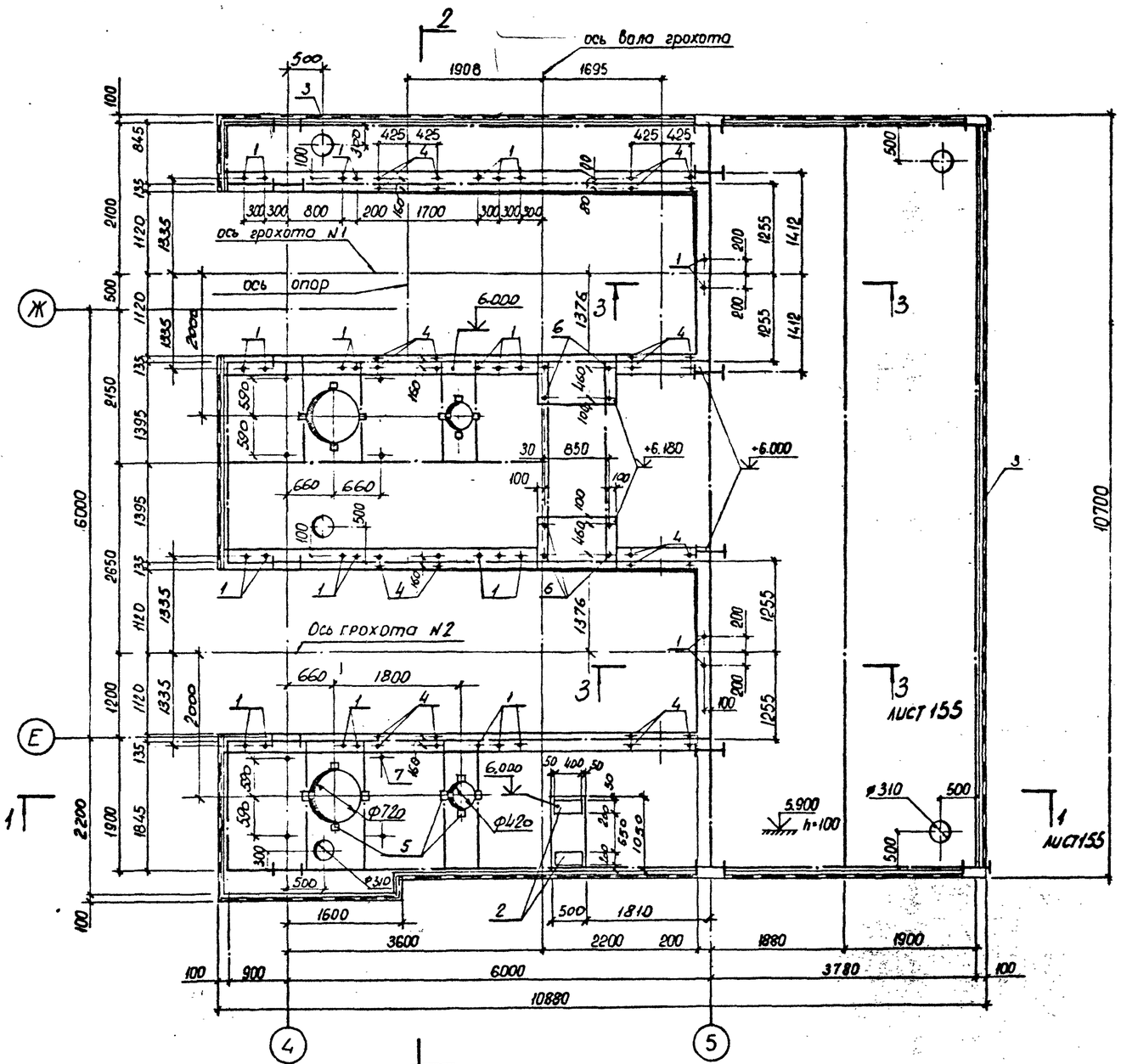

СПЕЦИФИКАЦИЯ НА ПЕРЕКРЫТИЕ

Формат	Зона	Поз.	Обозначение	Наименование	Кол.	Приме-чание
				Пм 5		
				Сборочные единицы.		
		1	ГОСТ 24379.1-80	Болт 5. М16×250 Ст 3 пс 2	32	
		2	1.400-15.В.1 150-47	МН 140-6	2	
		3	520-03	МН 520	3,84	м.п.
	Бч	4	ГОСТ 10704-76	Труба 28×12×0 ГОСТ 10704-76 / Ст 3 пс 2 ГОСТ 380-71	16	
		5	1.400-15. В1. 120-03	МН 105-6	16	
	Бч	6	ГОСТ 10704-76	Труба 24×14×3,0 / Ст 3 пс 2 ГОСТ 380-71	8	
	Бч	7		Труба 18×1×10 / Ст 3 пс 2 ГОСТ 380-71	8	
				Материалы.		
				бетон марки М 200	103	м³

Болт поз. 1 устанавливать на эпоксидном клею в соответствии с общими указаниями на листе 5.

СОГЛАСОВАНО

Инв.№ подл. | Подпись и дата | Взам. инв.№

Гип	Синопальников		ТП 409-23-56.87 КЖ1
Нач.отд.	Морозов		Щебеночный завод по переработке однородных изверженных и метаморфических пород мощностью 700 тыс.м³ в год
Н.контр.	Васильев		Главный корпус с железобетонным каркасом
Гл.констр.	Мартынов		Стадия Р; Лист 154; Листов
Рук.гр.	Демиденко		Перекрытие на отм. 6.000 Восях 4÷5. Пм 5.
Ст.инж.	Яковлева		Госстрой СССР Ленинградский Промстройпроект
Техник	Алексеева		

Привязан

Инв.№

Альбом 5

ТП 409-23-56.87

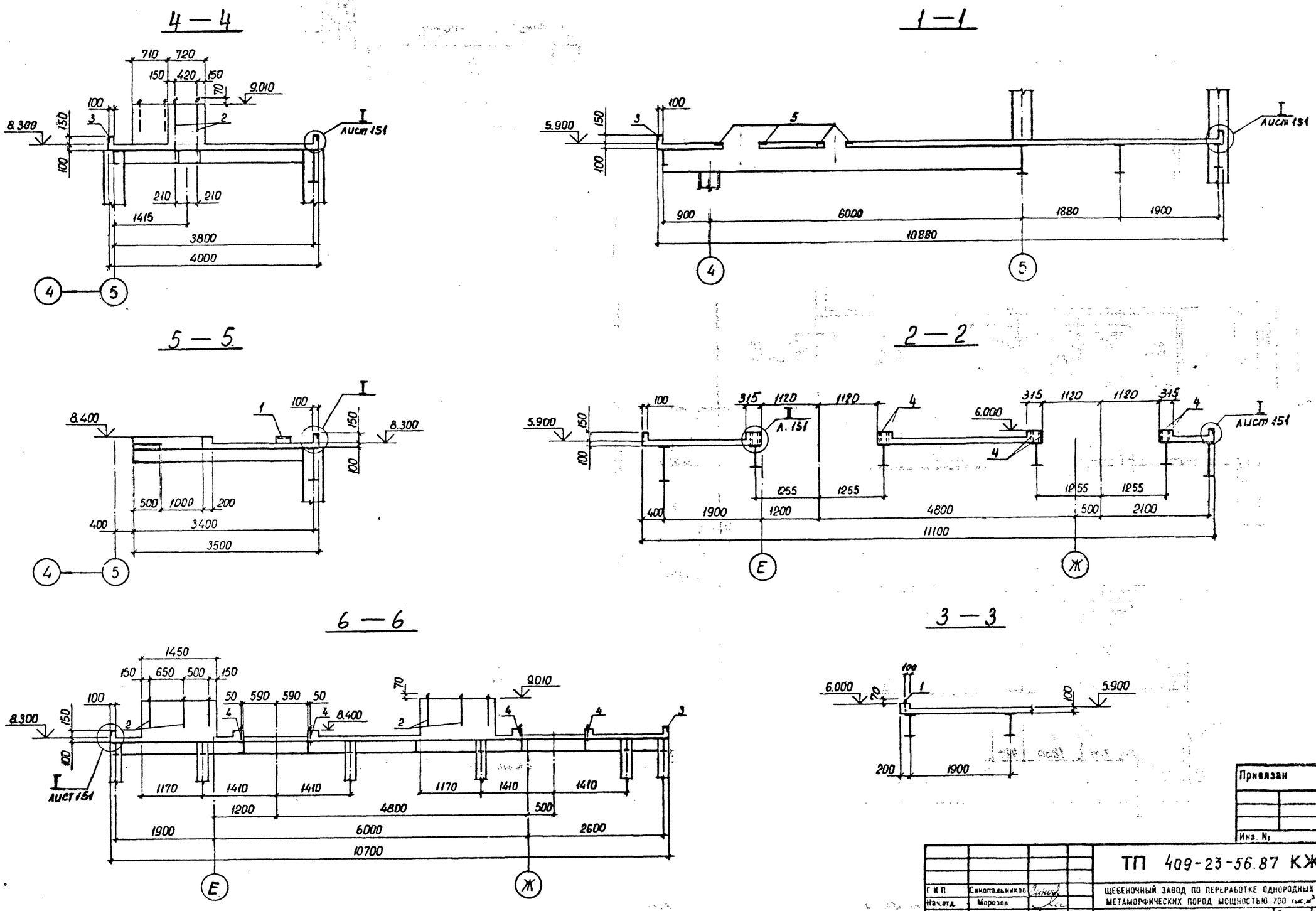

Г И П	Синопальников		
Нач.отд.	Морозов		
Н.контр.	Васильев		
Гл.констр.	Мартынов		
Рук.гр.	Демиденко		
Ст.инж.	Яковлева		
Техник	Алексеева		

ТП 409-23-56.87 КЖ1

ЩЕБЕНОЧНЫЙ ЗАВОД ПО ПЕРЕРАБОТКЕ ОДНОРОДНЫХ ИЗВЕРЖЕННЫХ И МЕТАМОРФИЧЕСКИХ ПОРОД МОЩНОСТЬЮ 700 тыс.м³ В ГОД

Главный корпус с железобетонным каркасом

Стадия	Лист	Листов
Р	155	

Перекрытие Пм5. Разрезы 1-1, 3-3
Перекрытие Пм6. Разрезы 4-4, 6-6

ГОССТРОЙ СССР ЛЕНИНГРАДСКИЙ ПРОМСТРОЙПРОЕКТ

Привязан

Инв. №

Инв.№ подл. | Подпись и дата | Взам. инв.№

ТП 409-23-56.87 Альбом 5

Пм5. Армирование.

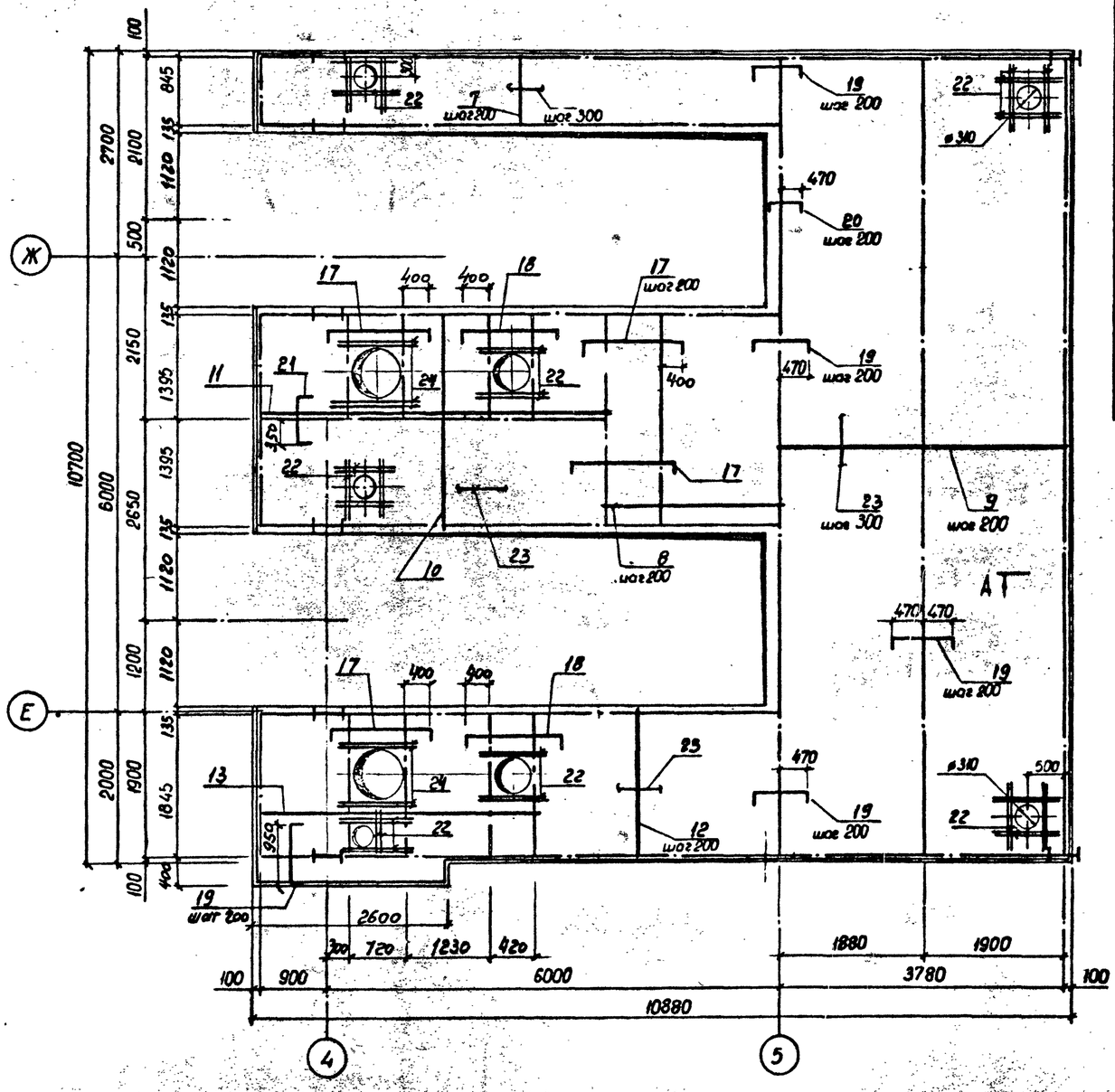

Сечение А-А и детали крепления м.б. плиты с металлическим болком см. лист 152

Ведомость деталей.

Поз.	Эскиз
17	1800; 90, 90
18	1300; 90, 90
19	940; 90, 90
20	650; 90, 90
21	700; 80, 80
14	110, 100, 60, 80
15	100, 110, 110, 100, 100, 80
16	80, 220, 8, 320

Спецификация к Пм 5

Формат	Зона	Поз.	Обозначение	Наименование	Кол.	Приме-чание
				Пм 5		
				Детали		
		7		ø8 AIII ГОСТ 5781-82 ℓ=1040	93	0,41
		8		ø8 AI ℓ=2450	16	0,97
		9		ø8 AIII ℓ=4000	54	1,58
		10		ø8 AIII ℓ=3000	25	1,18
		11		ø8 AI ℓ=4600	8	1,90
		12		ø8 AIII ℓ=2040	17	0,80
		13		ø8 AIII ℓ=3800	10	1,50
		14*		ø8 AI ℓ=320	77	0,13
		15*		ø8 AI ℓ=620	54	0,24
		16*		ø6 AI ℓ=900	195	0,20
		17*		ø8 AII ℓ=1700	34	0,70
		18*		ø8 AII ℓ=1980	18	0,58
		19*		ø8 AII ℓ=1120	100	0,44
		20*		ø8 AII ℓ=830	24	0,33
		21*		ø8 AII ℓ=860	26	0,34
		22		ø8 AIV ℓ=950	46	0,37
		23		ø8 AI -	460	кг/м
		24		ø8 AIV ℓ=1350	8	0,53

Позиции, обозначенные знаком*, см ведомость деталей

ВЕДОМОСТЬ РАСХОДА СТАЛИ НА ЭЛЕМЕНТ, кг

Марка элемента	Изделия арматурные								Всего
	Арматура класса								
	AI				AIII				
	ГОСТ 5781-75				ГОСТ 5781-75				
	Ф6	Ф8		Итого	Ф8			Итого	
Пм 5	141,0	29,9		170,9	299,0			299,0	469,9

Марка элемента	Изделия закладные												Общий расход
	Арматура класса				Прокат марки				ГОСТ 23279-78	ГОСТ 10704-76		ГОСТ 8510-72	Всего	
	AI	AIII												
	ГОСТ 5781-82				ГОСТ 103-76; 82-70*									
	Ф8	8	12	Итого	б=6	б=8	б=10	Итого	Болт М16	труб. ø28×1	труб. ø18×1	∟100×63×6		
Пм 5	46,1	1,6	1,8	49,1	8,0	16,4	2,4	26,8	16,3	45	0,1	289,1	382,9	852,8

Привязан

Инв.№

ГИП	Синопальников	
Нач.отд.	Морозов	
Н.контр.	Васильев	
Гл.констр.	Мартынов	
Рук.гр.	Демиденко	
Ст.инж.	Яковлева	
Техник	Алексеева	

ТП 409-23-56.87 КЖ1

ЩЕБЕНОЧНЫЙ ЗАВОД ПО ПЕРЕРАБОТКЕ ОДНОРОДНЫХ ИЗВЕРЖЕННЫХ И МЕТАМОРФИЧЕСКИХ ПОРОД МОЩНОСТЬЮ 700 тыс.м³ в ГОД

Главный корпус с железобетонным каркасом

Стадия	Лист	Листов
Р	156	

Перекрытие Пм 5 Армирование

ГОССТРОЙ СССР ЛЕНИНГРАДСКИЙ ПРОМСТРОЙПРОЕКТ

Инв. № подл. | Подпись и дата | Взам. инв. №

ТП 409-23-56.87 Альбом 5

Пм 6 . Перекрытие на отм. 8.400

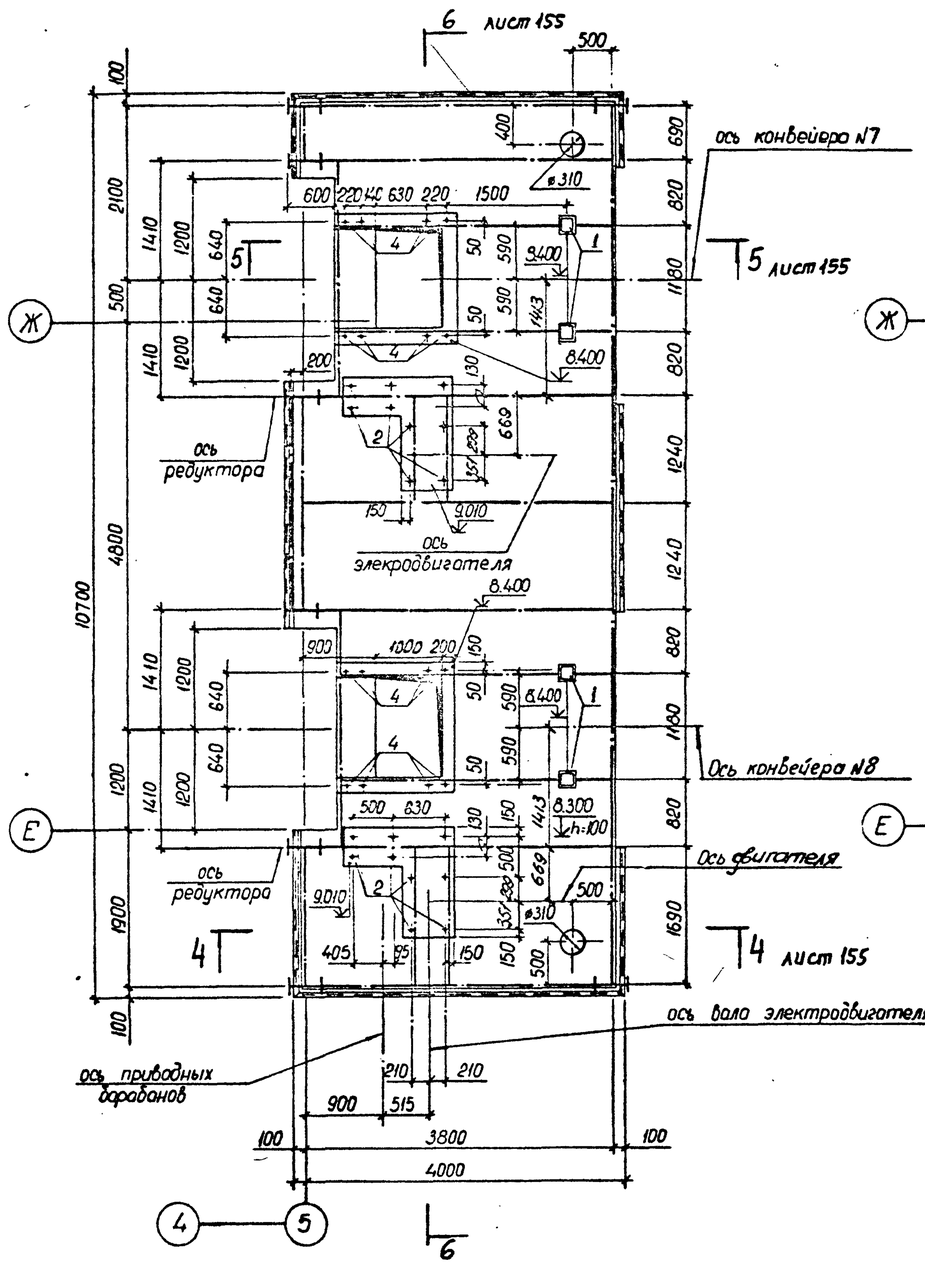

Пм 6 Армирование.

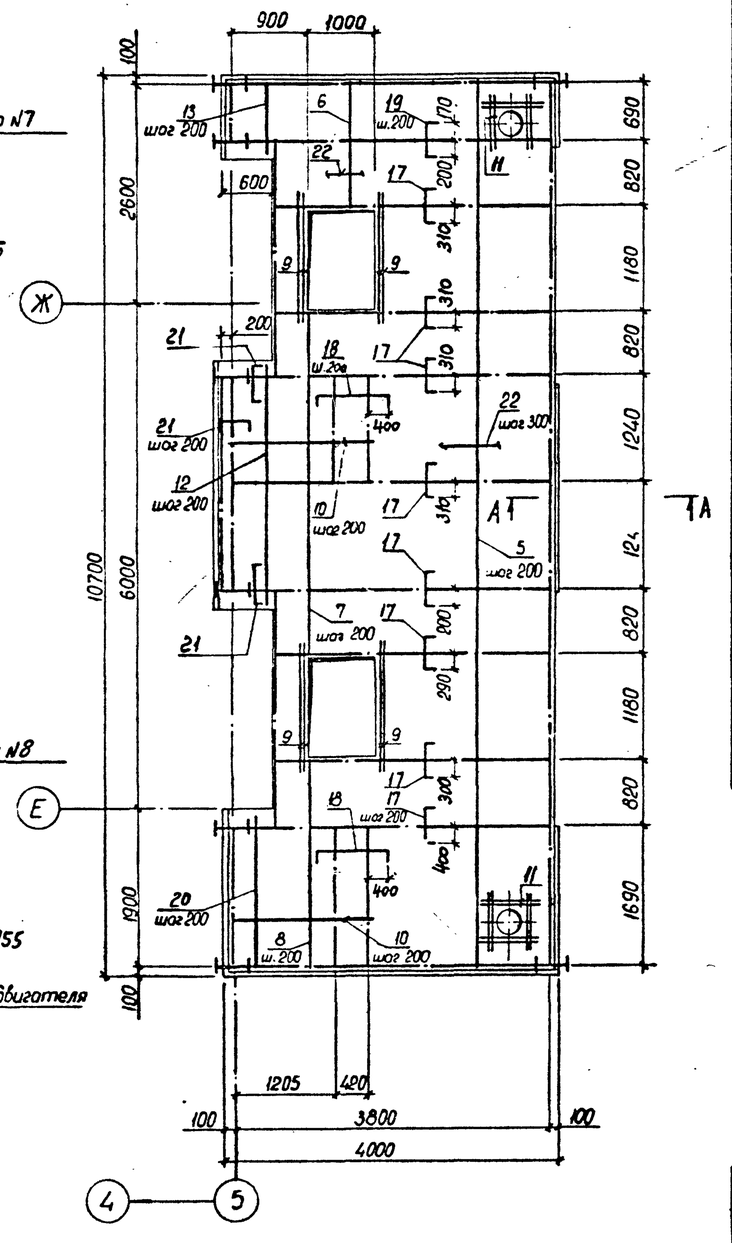

1. Болты поз. 2 устанавливать на эпоксидном клею в соответствии с общими указаниями на листе 5.

2. Ведомость расхода стали на Пм 6 см. лист 166

3. Сечение А-А и детали крепления ж.б. плиты к металлическим балкам см. лист 152

СПЕЦИФИКАЦИЯ НА ПЕРЕКРЫТИЕ

Формат	Зона	Поз.	Обозначение	Наименование	Кол.	Приме-чание
				Пм 6		
				Сборочные единицы.		
		1	ТП КЖИ1МН38	МН 38	4	
		2	ГОСТ 24379.1-80	Болт 5. М24х350 Ст3пс2	18	
		3	1.400-15 8.1 520-03	МИ 520	18.5	пм
		4	ТП КЖИ1МН48	МН 48	16	
				Детали.		
		5		ø8 AIII ГОСТ 5781-82 ℓ=10680	9	4,22
		6		ø8 AIII ℓ=1590	5	0,63
		7		ø8 AIII ℓ=4090	5	1,61
		8		ø8 AIII ℓ=2600	5	1,03
		9		ø8 AIII ℓ=1660	8	0,63
		10		ø8 AIII ℓ=1800	15	0,71
		11		ø8 AIII ℓ=790	14	0,31
		12		ø8 AIII ℓ=2800	3	1,10
		13		ø8 AIII ℓ=950	3	0,37
		14		ø8 AI ℓ=320	35	0,13
		15		ø8 AI ℓ=620	54	0,25
		16		ø6 AI ℓ=900	125	0,20
		17		ø8 AIII ℓ=800	120	0,32
		18		ø8 AIII ℓ=1380	15	0,55
		19		ø8 AIII ℓ=550	20	0,22
		20		ø8 AIII ℓ=1950	3	0,77
		21		ø8 AIII ℓ=660	17	0,26
		22		ø6 AI –	250,0	кг/п
				Материалы.		
				Бетон марки М 200	6,80	м³

ВЕДОМОСТЬ ДЕТАЛЕЙ

продолжение

Поз	Эскиз
14	100, 110, 60, 80
15	100, 110, 110, 100, 100, 80
16	80, 220, 200, 320
17	90, 620, 90
18	80, 1220, 80
19	90, 370, 90
21	500, 80, 80

Привязан

Инв. №

ГИП	Синопальников	
Нач.отд.	Морозов	
Н.контр.	Васильев	
Гл.констр.	Мартынов	
Рук.гр.	Демиденко	
Ст.инж.	Яковлева	
Инженер	Иванова	

ТП 409-23-56.87 КЖ1

ЩЕБЕНОЧНЫЙ ЗАВОД ПО ПЕРЕРАБОТКЕ ОДНОРОДНЫХ ВЫВЕРЕЛЕННЫХ И МЕТАМОРФИЧЕСКИХ ПОРОД МОЩНОСТЬЮ 700 тыс.м³ В ГОД

Главный корпус с железобетонным каркасом

Стадия	Лист	Листов
Р	157	

Перекрытие на отм. 8,400 у оси 5. Пм 6

ГОССТРОЙ СССР ЛЕНИНГРАДСКИЙ ПРОМСТРОЙПРОЕКТ

Согласовано

Инв.№ подл. | Подпись и дата | Взам. инв.№

ТП 409-23-56.87 Альбом 5

Пм 7. Перекрытие на отм. 3.600.

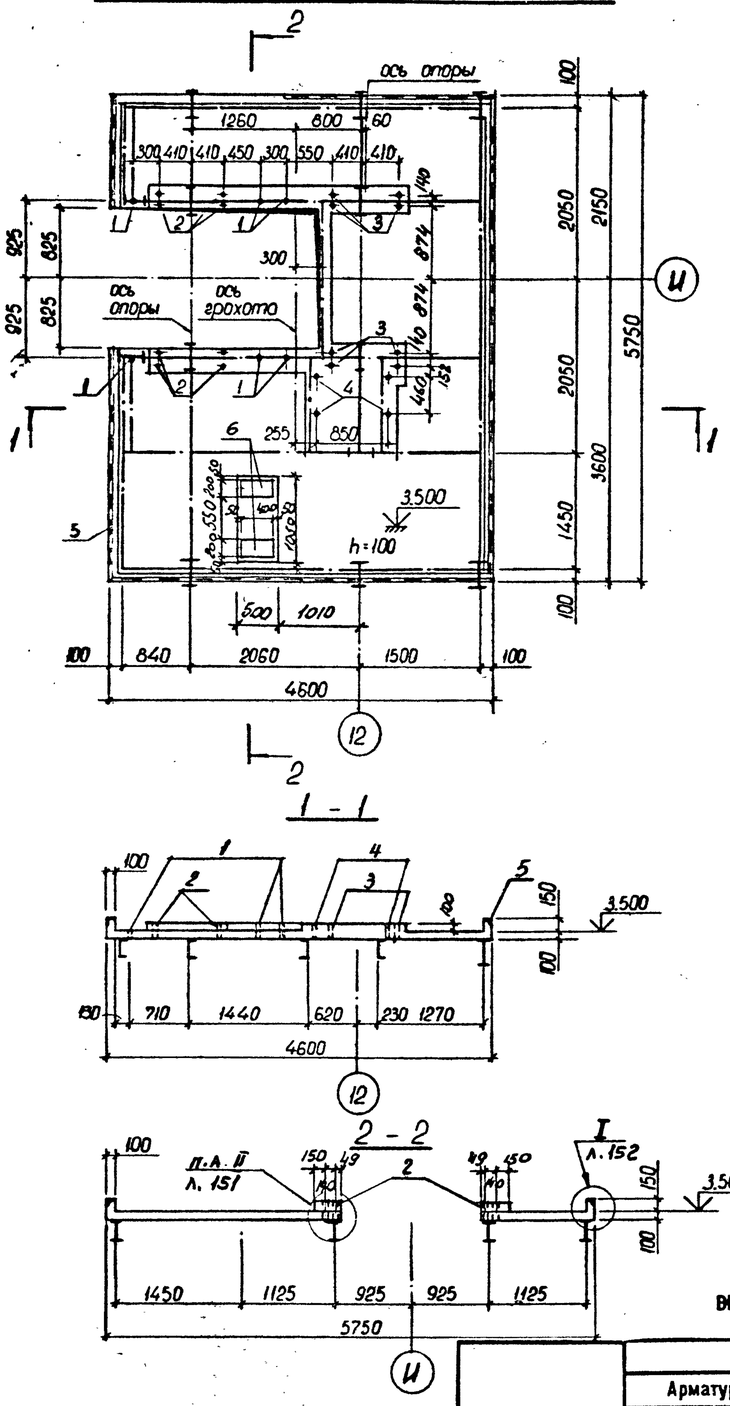

Пм 7 Армирование.

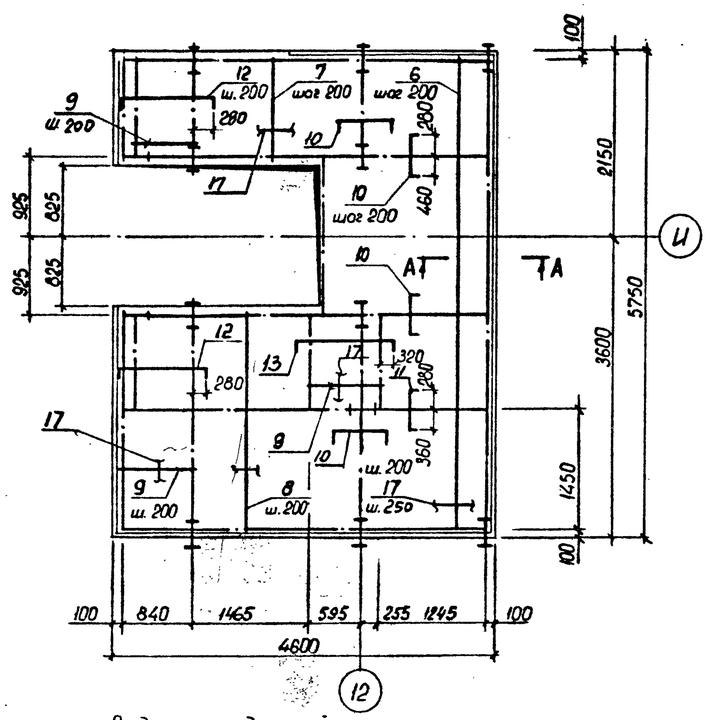

Ведомость деталей.

Поз.	Эскиз
10	90 740 90
11	90 640 90
12	1200 (80 … 80)

продолжение

13	80 1500 80
14	60 110 100 80
15	100 110 100 110 100 80
16	220 28 320

СПЕЦИФИКАЦИЯ на перекрытие Пм 7

Формат	Зона	Поз.	Обозначение	Наименование	Кол.	Примечание
				Пм 7		
				Сборочные единицы.		
Б4		1	ГОСТ 10704-76	Труба 28×2×200 В ст 3 сп ГОСТ 380-71*	6	
		2	ТП КЖ1 пм 15	МН 15	4	
Б4		3	ГОСТ 10704-76	Труба 32×2×200 В ст 3 сп ГОСТ 380-71*	8	
Б4		4		Труба 24×2×200 В ст 3 сп ГОСТ 380-71*	4	
		5	1.400-15 в.1 520-03	МН 520	16,5	пм
		6	150-47	МН 140-6	2	
				Детали.		
		6		⌀8 А III ГОСТ 5781-82 ℓ 5750	11	2,26
		7		⌀8 А III ℓ=1300	13	0,51
		8		⌀8 А III ℓ=2750	8	1,09
		9		⌀8 А III ℓ=1000	26	0,4
		10*		⌀8 А III ℓ=920	32	0,36
		11*		⌀8 А III ℓ=820	25	0,32
		12*		⌀8 А III ℓ=1360	21	0,53
		13*		⌀8 А III ℓ=1660	6	0,66
		14*		⌀8 А I ℓ=320	28	0,13
		15*		⌀8 А I ℓ=620	23	0,24
		16*		⌀6 А I ℓ=900	95	0,20
		17		⌀6 А I распред.	1900 м.п	
				Материалы.		
				бетон марки М 200	2,5	м³

Позиции, обозначенные знаком *, см ведомость деталей

Сечение А-А и детали крепления ж.б. плиты с металлическим балком см лист 152

ВЕДОМОСТЬ РАСХОДА СТАЛИ НА ЭЛЕМЕНТ, кг

Марка элемента	Изделия арматурные								
	Арматура класса								Всего
	А I				А III				
	ГОСТ 5781-82				ГОСТ 5781-82				
	Ø6	Ø8		Итого	Ø8			Итого	
Пм 7	61,0	9,1		70,1	81,8			81,8	151,9

ВЕДОМОСТЬ РАСХОДА СТАЛИ НА ЭЛЕМЕНТ, кг (ПРОДОЛЖЕНИЕ)

Марка элемента	Изделия закладные											Всего	Общий расход
	Арматура класса				Прокат марки								
	А I	А III											
	ГОСТ 5781-82				ГОСТ 8510-72* 103-76				ГОСТ 10704-76				
	Ø8	Ø12		Итого	100×63×6	-5	-8	Итого	Трубы 24×2	28-2	32×2	Итого	
Пм 7	21,8	1,8		23,6	123,8	10,0	2,4	136,2	0,6	1,5	3,6	5,7	165,5	317,4

Привязан

Инв. №

ТП 409-23-56.87 КЖ1			
ГИП Синопальников	ЩЕБЕНОЧНЫЙ ЗАВОД ПО ПЕРЕРАБОТКЕ ОДНОРОДНЫХ ИЗВЕРЖЕННЫХ И МЕТАМОРФИЧЕСКИХ ПОРОД МОЩНОСТЬЮ 700 тыс.м³ В ГОД		
Нач.отд. Морозов	Главный корпус с железобетонным каркасом	Стадия	Лист	Листов
Н.контр. Васильев		Р	158	
Гл.констр. Мартынов	Перекрытие на отм.3.600 по оси 12. Пм 7.	Госстрой СССР Ленинградский Промстройпроект		
Рук.гр. Демиденко				
Ст.инж. Яковлева				
Инженер Иванова				

Согласовано 11.85

Инв.№ подл. | Подпись и дата | Взам. инв.№ | Группа АР | Гл.инж.проекта | Гл.инж.пр. | Гл.конструктор проекта | Гл.архитектор проекта | отдел 6г

ТП 409-23-56.87 Альбом 5

Пм 8. Перекрытие на отм. 5.700

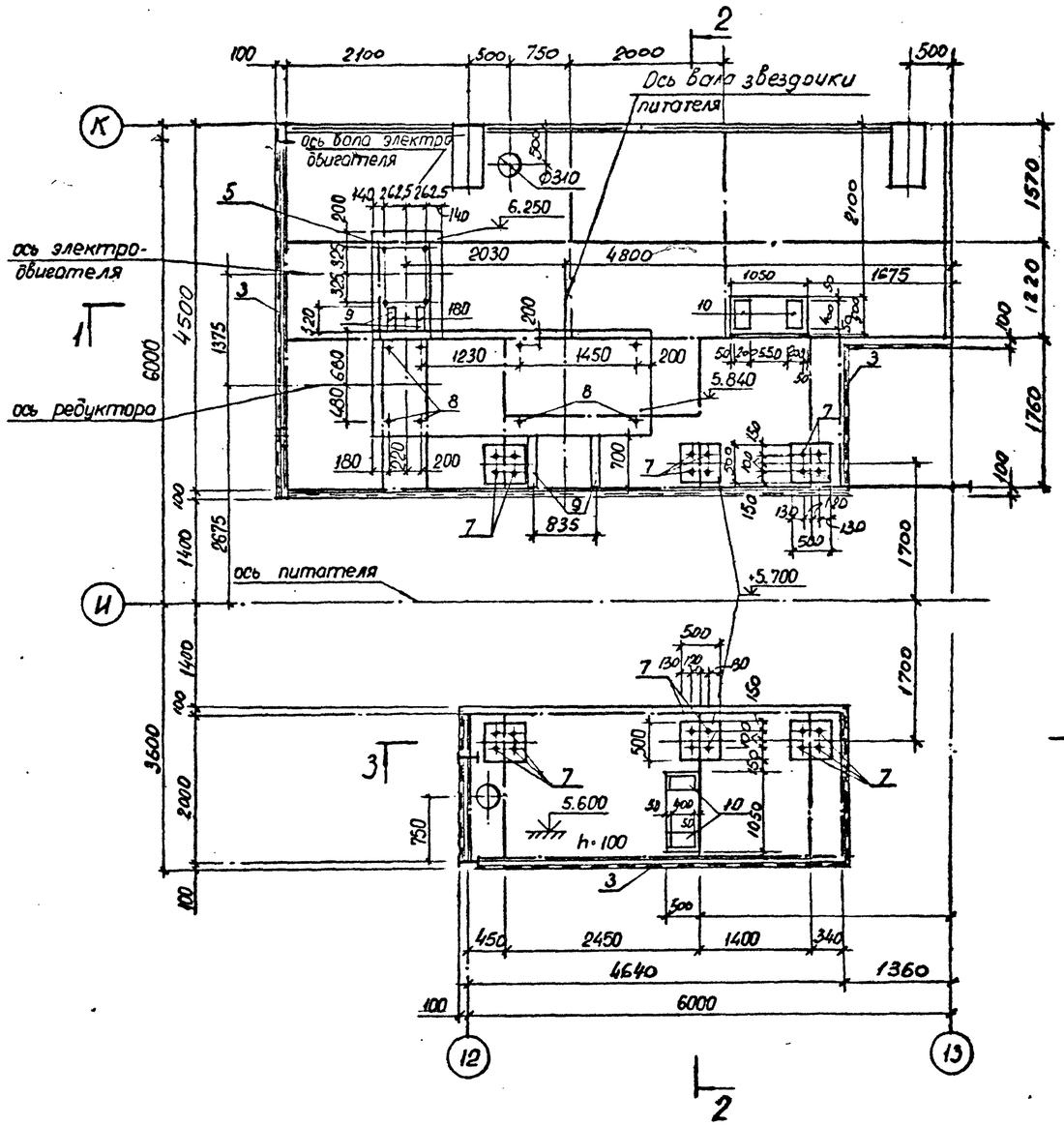

1-1

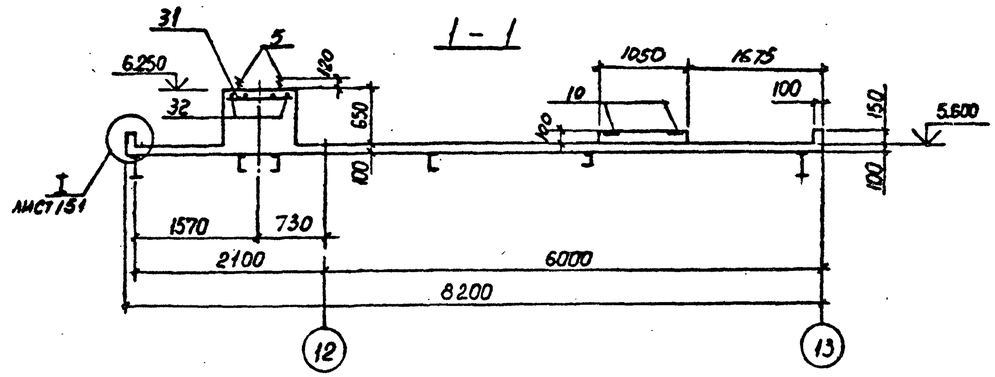

2-2

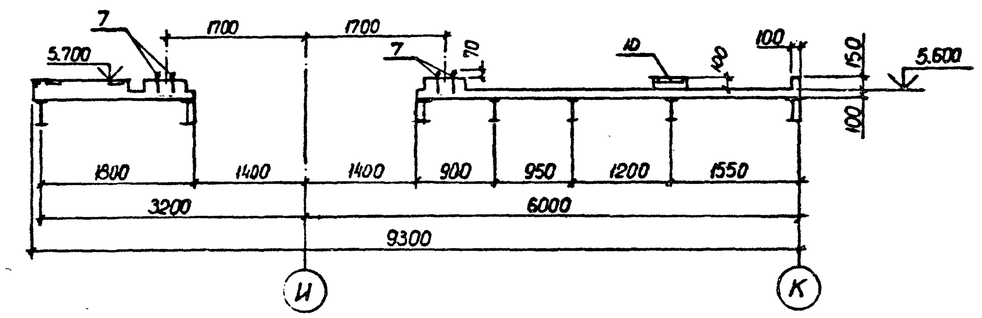

3-3

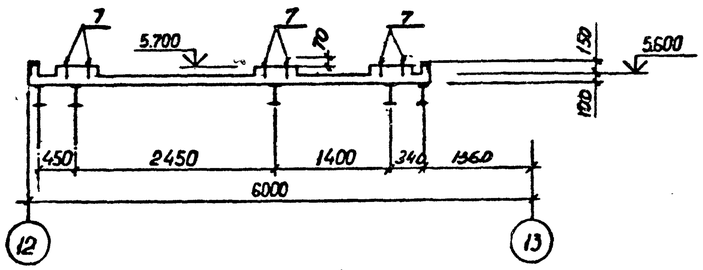

1. Болты поз. 5 устанавливать на эпоксидном клее в соответствии с общими указаниями на листе 5.
2. Спецификацию на перекрытие смотрите лист 162.
3. Ведомость расхода стали на Пм 8 смотрите лист 166.

Г И П	Синопальников		
Нач.отд.	Морозов		
Н.контр.	Васильев		
Гл.констр.	Мартынов		
Рук.гр.	Демиденко		
Ст.инж.	Яковлева		
Техник	Алексеева		

ТП 409-23-56.87 КЖ1

ЩЕБЕНОЧНЫЙ ЗАВОД ПО ПЕРЕРАБОТКЕ ОДНОРОДНЫХ ИЗВЕРЖЕННЫХ И МЕТАМОРФИЧЕСКИХ ПОРОД МОЩНОСТЬЮ 700 тыс.м³ В ГОД

Главный корпус с железобетонным каркасом

Стадия	Лист	Листов
Р	159	

Перекрытие на отм. 5.700 в осях 12÷13. Пм 8

ГОССТРОЙ СССР ЛЕНИНГРАДСКИЙ ПРОМСТРОЙПРОЕКТ

Привязан

Инв.№

Инв. № подл. | Подпись и дата | Взам. инв. №

СОГЛАСОВАНО

Группа АР | Гортанская | отдел ВК | Шкредов | отдел КМ | Антипов | 11.85

ТП 409-23-56.87 Альбом 5

Пм 9 Перекрытие на отм. 2.400

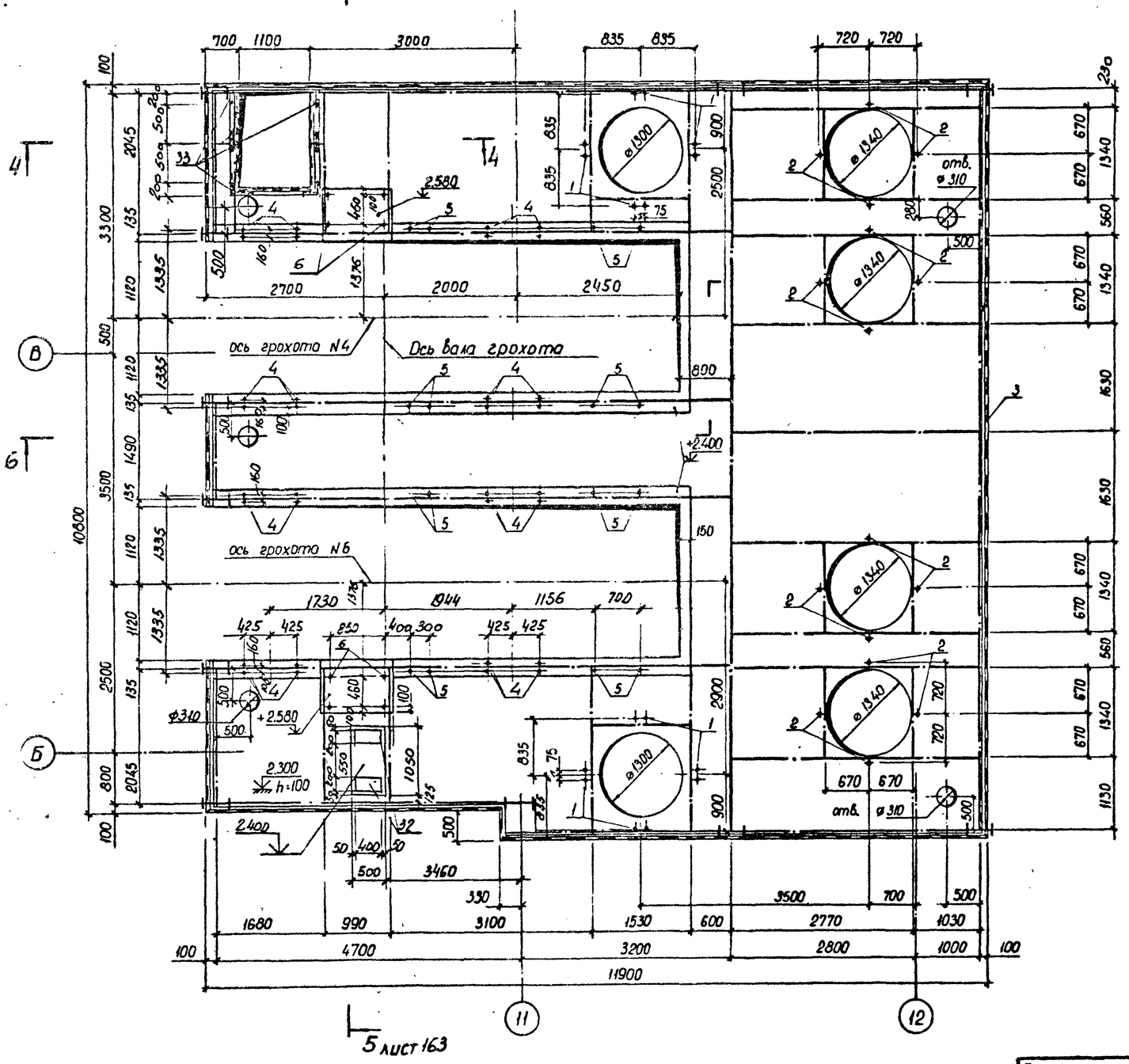

Спецификация на перекрытие

Формат	Зона	Поз.	Обозначение	Наименование	Кол.	Приме-чание
				Пм 9		
				Сборочные единицы		
		1	ГОСТ 10704-76	Труба 22×4×1500 ГОСТ 10704-76 / Ст3сп2 ГОСТ 380-71	16	
		2		Труба 26×4×1500 ГОСТ 10704-76 / Ст3сп2 ГОСТ 380-71	16	
		3	1.400-15 В.1 520-03	МШ 520	41.7	пм
		4	ТП КЖ1МН15	МН 15	32	
		5	ГОСТ 24379.1-80	Болт 5М16×250 Ст3 пс2	16	
		6	ГОСТ 24379.1-80	Болт 5М20×1000 Ст3пс2	8	
		32	1.400-15 В.1. 150-47	МН 140-6	2	
		33	ТП КЖ1МН19	МН 19	8	
				Материалы		
				Бетон марки М200	8.6	м³

Продолжение спецификации см. лист 161

Ведомость деталей

Поз	Эскиз
14	100, 110, 60, 80
15	100, 110, 110, 100, 80, 100, 80
16	80, 220, 28, 32а
22	750; 90, 90
23	1050; 80, 80
24	500÷800; 90, 90
25	820; 90, 90
26	1250; 90, 90
27	750; 80, 80
28	500÷800; 80, 80
31	2000; 90, 50

4–4

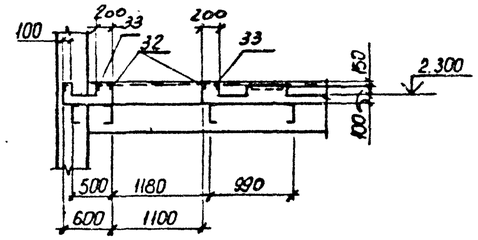

Болты поз. 5 и 6 устанавливать на эпоксидном клею в соответствии с общими указаниями на листе 5.

ГИП	Синопальников		
Нач.отд.	Морозов		
Н.контр.	Васильев		
Гл.констр.	Мартынов		
Рук.гр.	Демьденко		
Ст.инж.	Яковлева		
Техник	Алексеева		

ТП 409-23-56.87 КЖ1

Щебеночный завод по переработке однородных изверженных и метаморфических пород мощностью 700 тыс.м³ в год

Главный корпус с железобетонным каркасом

Стадия	Лист	Листов
Р	160	

Перекрытие на отм. 2.400 в осях 11÷12. Пм 9

Госстрой СССР Ленинградский Промстройпроект

Привязан

Инв. №

Согласовано

Инв. № подл. | Подпись и дата | Взам. инв. №

ТП 409-23-56.87 Альбом 5

Пм 9. Армирование.

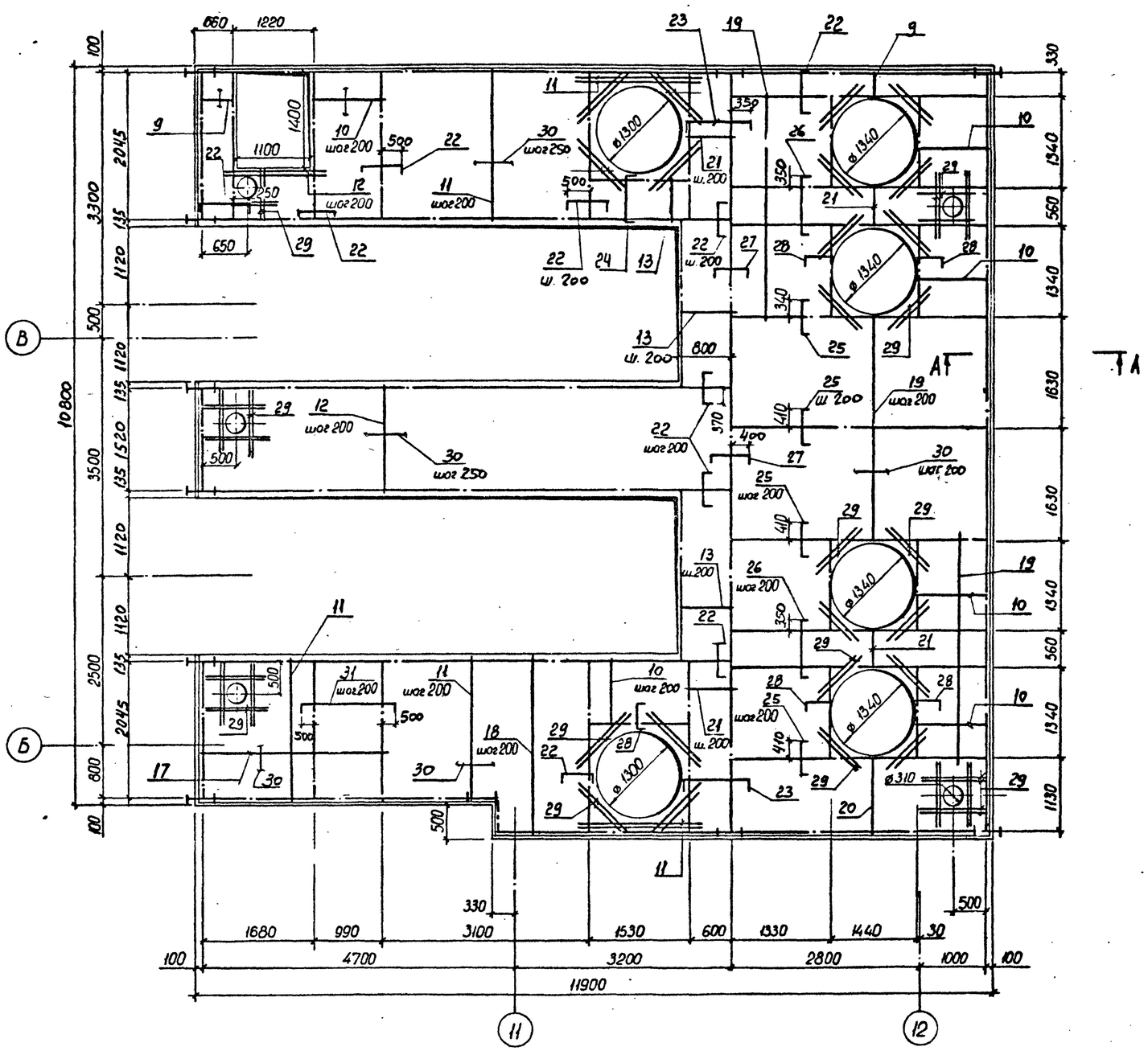

СПЕЦИФИКАЦИЯ к Пм 9

Формат	Зона	Поз.	Обозначение	Наименование	Кол.	Приме-чание
				Начало спецификации см. лист 160		
				Детали		
		9		ø8AIII ГОСТ 5781-82 ℓ=800	30	0,24
		10		ø8AIII ℓ=1150	40	0,45
		11		ø8AIII ℓ=2260	20	0,89
		12		ø8AIII ℓ=1720	45	0,70
		13		ø8AIII ℓ=900	30	0,36
		14	*	ø8AI ℓ=320	84	0,13
		15	*	ø8AI ℓ=620	80	0,25
		16	*	ø6AI ℓ=900	210	0,20
		17		ø8AIII ℓ=2880	11	1,14
		18		ø8AIII ℓ=2760	8	1,09
		19		ø8AIII ℓ=3500	40	1,38
		20		ø8AIII ℓ=1330	20	0,52
		21		ø8AIII ℓ=720	40	0,28
		22	*	ø8AIII ℓ=930	63	0,37
		23	*	ø8AIII ℓ=1210	11	0,48
		24	*	ø8AIII ср ℓ=830	7	0,33
		25	*	ø8AIII ℓ=1000	80	0,39
		26	*	ø8AIII ℓ=1430	40	0,56
		27	*	ø8AIII ℓ=910	30	0,37
		28	*	ø8AIII ℓ=810	28	0,32
		29		ø12HIII ℓ=1200	66	1,06
		30		ø6AI –	6000 п.м	
		31	*	ø8AIII ℓ=2180	11	0,86

Позиции, обозначенные знаком*, см Ведомость деталей на листе 160

1. Ведомость расхода стали см лист 165
2. Сечение А-А и детали крепления м.б. плиты к металлическим балкам см лист 152

Привязан

Инв.№

ТП 409-23-56.87 КЖ1			
ГИП	Синопальников		
Нач.отд.	Морозов		
Н.контр.	Васильев		
Гл.констр.	Мартынов		
Рук.гр.			
Ст.инж.	Яковлева		
Техник	Алексеева		
Щебеночный завод по переработке однородных изверженных и метаморфических пород мощностью 700 тыс м³ в год			
Главный корпус с железобетонным каркасом		Стадия: Р; Лист: 161; Листов:	
Перекрытие Пм 9 Армирование		Госстрой СССР Ленинградский Промстройпроект	

Инв. № подл. | Подпись и дата | Взам. инв. №

ТП 409-23-56.87 Альбом 5

Пм10. Перекрытие на отм. 4.200

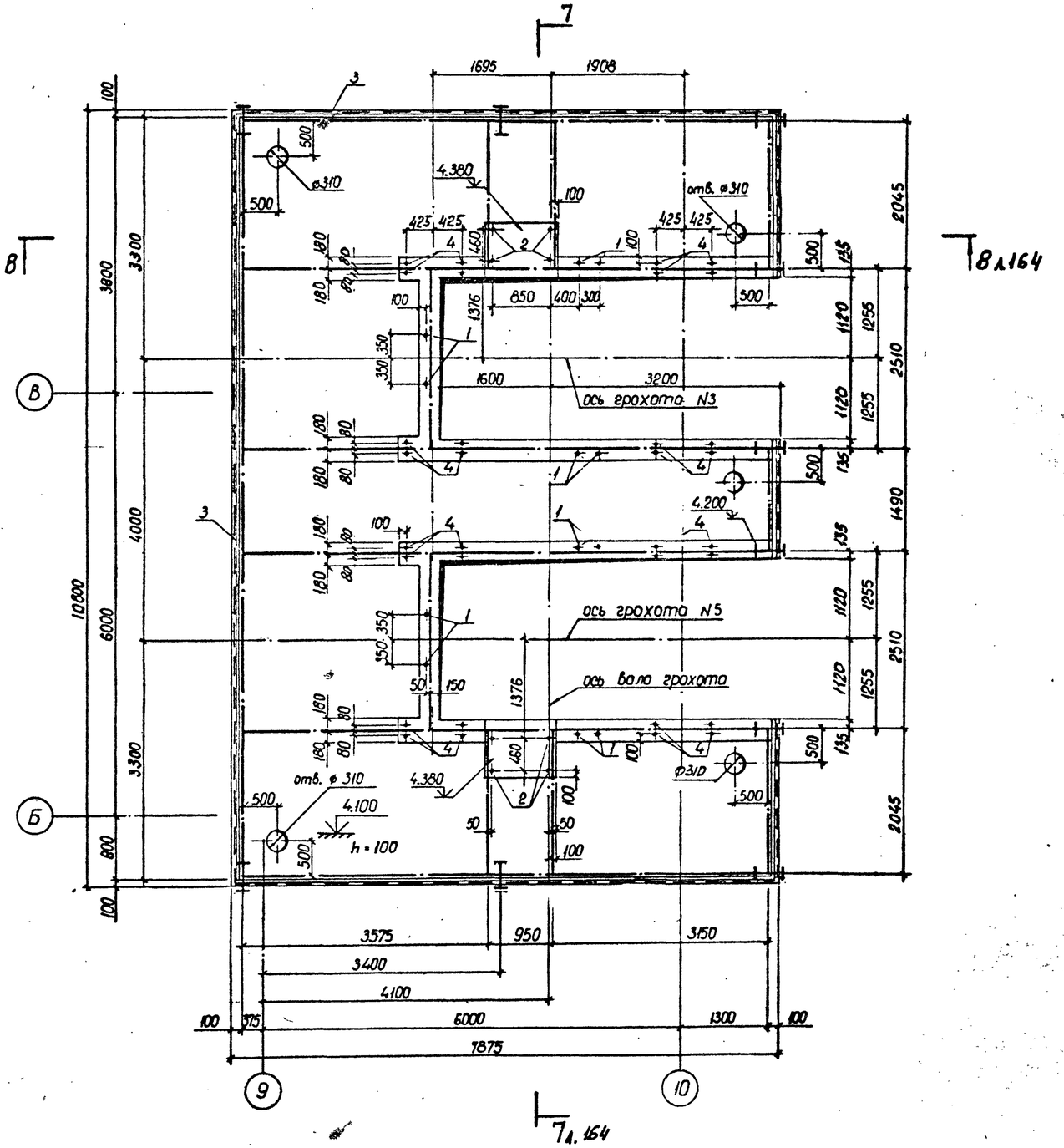

Спецификация на перекрытия Пм8, Пм10, Пм11.

Формат	Зона	Поз.	Обозначение	Наименование	Кол.	Примечание
				Пм 10		
				Сборочные единицы		
		1	ГОСТ 24379.1-80	Болт 5. М16×250 Вст3 пс2	12	
		2		Болт 5. М20×300 Вст3 пс 2	8	
		3	1.400-15 В.1 520-03	МН 520	252	пм
		4	ТП КЖИ1 МН15	МН 15	32	
				Материалы		
				бетон марки М 200	8,00	м³
				Пм11		
				Сборочные единицы		
		1	ГОСТ 24379.1-80	Болт 5 М16×250 Вст3 пс2	8	
		3	1.400-15 В.1 520-03	МН 520	228	пм
		5	ГОСТ 24379.1-80	Болт 5. М24×350 Вст3 пс2	18	
		6	ТП КЖИ1 МН15	МН 15	16	
				Материалы		
				бетон марки М 200	5,8	м³
				Пм 8		
				Сборочные единицы		
		3	1.400-15 В.1 520-03	МН 520	175	пм
		5	ГОСТ 24379.1-80	Болт 5. М24×400 Вст3 пс2	4	
	Б.ч	7	ГОСТ 10704-76	Труба $\frac{32\times2\times200}{Вст3спв\ ГОСТ\ 380-71}$	24	
	Б.ч	8		Труба $\frac{60\times2\times350}{Вст3спв\ ГОСТ\ 380-71}$	8	
		9	1.400-15.В.1 140-06	МН 128-6	2,2	м.п.
		10	1.400-15 В.1. 150-47	МН 140-6	4	
				Материалы		
				бетон марки М 200	7,0	м³

Болты поз. 1, 2 и 5 устанавливать на эпоксидном клею в соответствии с общими указаниями на листе 5.

Привязан

Инв. №

ТП 409-23-56.87 КЖ1			
ГИП Синопальников	Щебеночный завод по переработке однородных изверженных и метаморфических пород мощностью 700 тыс.м³ в год		
Нач.отд. Морозов			
Н.контр. Васильев	Главный корпус с железобетонным каркасом	Стадия	Лист	Листов
Гл.констр. Мартынов		Р	162	
Рук.гр. Демиденко	Перекрытие на отм. 4.200 в осях 9-10. Пм 10	Госстрой СССР Ленинградский Промстройпроект		
Ст.инж. Якомлева				
Техник Алексеева				

Согласовано: Гл.инж.проекта Антипов; Гл.инж.отд. Гамаюнов; Нач.отд. КЖ Широков

Инв. № подл. | Подпись и дата | Взам. инв. №

ТП 409-23-56.87 Альбом 5

Пм 10. Армирование.

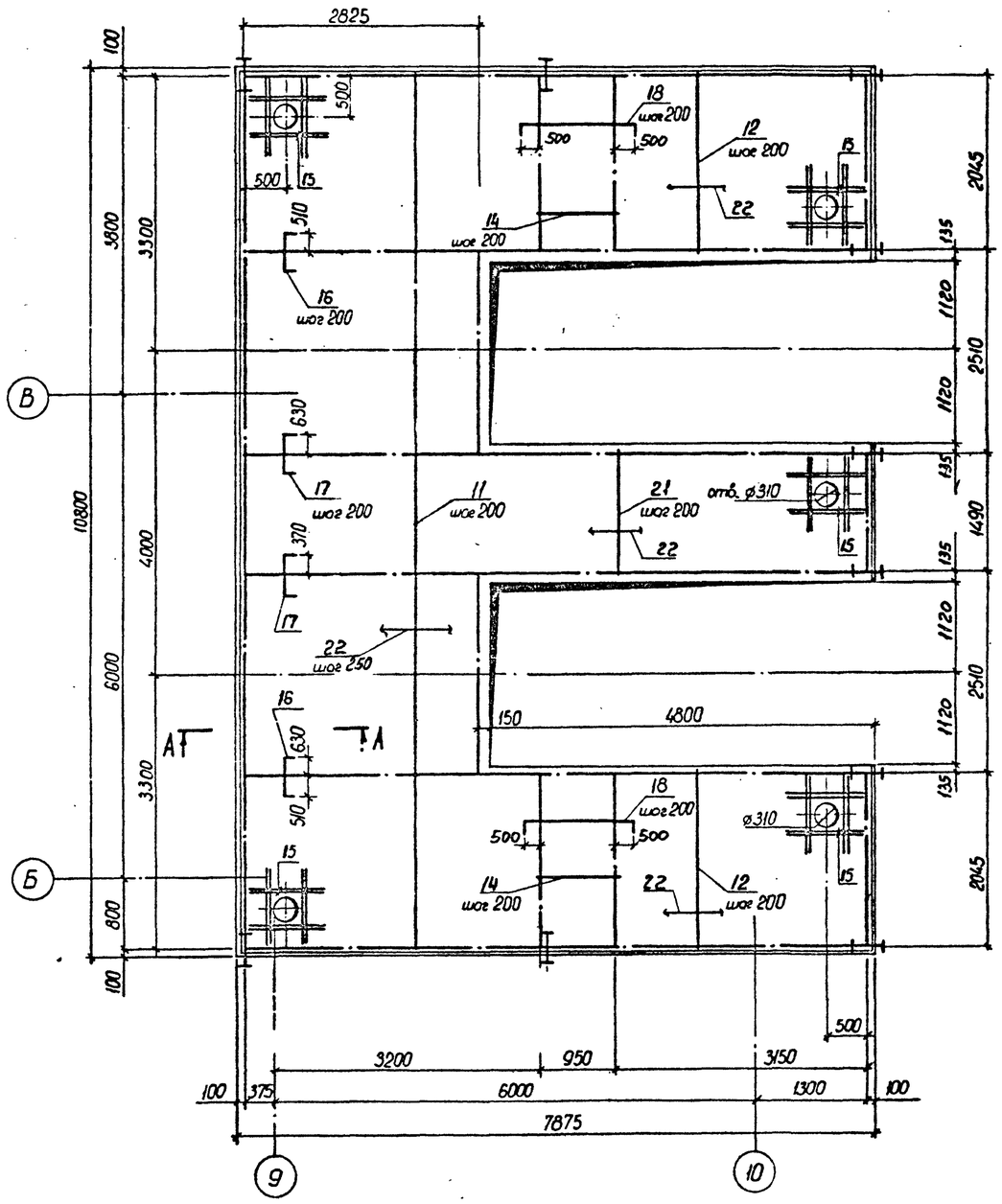

ВЕДОМОСТЬ ДЕТАЛЕЙ

Поз.	Эскиз
16	90, 1140, 90
17	90, 1000, 90
18	90, 1950, 90
19	100, 110, 100, 60, 80
20	100, 110, 110, 100, 100, 80
13	80, 220, 200, 320

СПЕЦИФИКАЦИЯ к Пм 10

Формат	Зона	Поз.	Обозначение	Наименование	Кол.	Примечание
				Пм 10		
				Детали		
		11		ф8 AIII ГОСТ 5781-82	ℓ=10750	14	4,25
		12		ф8 AIII	ℓ=2260	40	0,89
		13*		ф6 AI	ℓ=320	135	0,20
		14		ф8 AIII	ℓ=1150	22	0,45
		15		ф8 AIII	ℓ=790	40	0,31
		16*		ф8 AIII	ℓ=1320	30	0,52
		17*		ф8 AIII	ℓ=1180	30	0,47
		18*		ф8 AIII	ℓ=2130	24	0,84
		19*		ф8 AI	ℓ=320	44	0,13
		20*		ф8 AI	ℓ=620	48	0,25
		21		ф8 AIII	ℓ=1740	25	0,69
		22		ф6 AI	—	3700 м.п	

Позиции, обозначенные знаком *, см. ведомость деталей

5 — 5

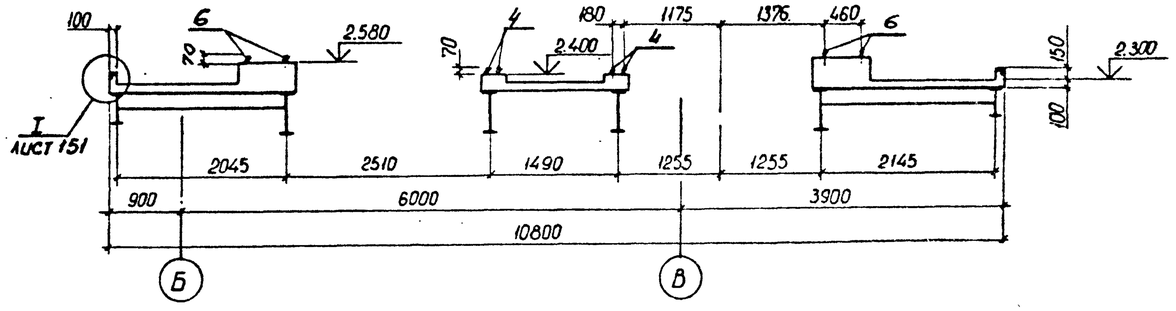

6 — 6

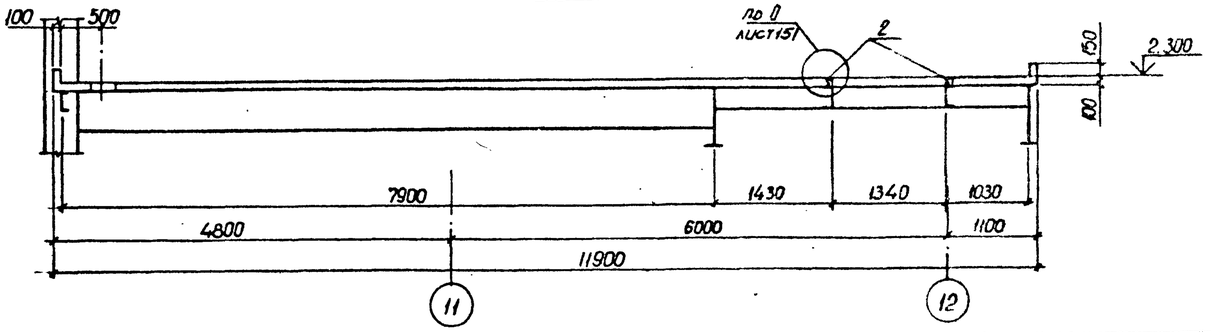

1. Начало спецификации на плиту Пм 10 см. лист. 162
2. Сечение А-А и детали крепления м.б. плиты к металлическим балкам см. л. 165

Привязан

Инв. №

Инв. № подл. | Подпись и дата | Взам. инв. №

ГИП	Синопальников		
Нач.отд.	Морозов		
Н.контр.	Васильев		
Гл.констр.	Мартынов		
Рук.гр.	Демиденко		
Ст.инж.	Яковлева		
Техник	Алексеева		

ТП 409-23-56.87 КЖ1

Щебеночный завод по переработке однородных изверженных и метаморфических пород мощностью 700 тыс.м³ в год

Главный корпус с железобетонным каркасом

Перекрытие Пм 10 Армирование

Стадия	Лист	Листов
Р	163	

Госстрой СССР Ленинградский Промстройпроект

ТП 409-23-56.87 Альбом 5

Пм11. Перекрытие на отм. 7.800

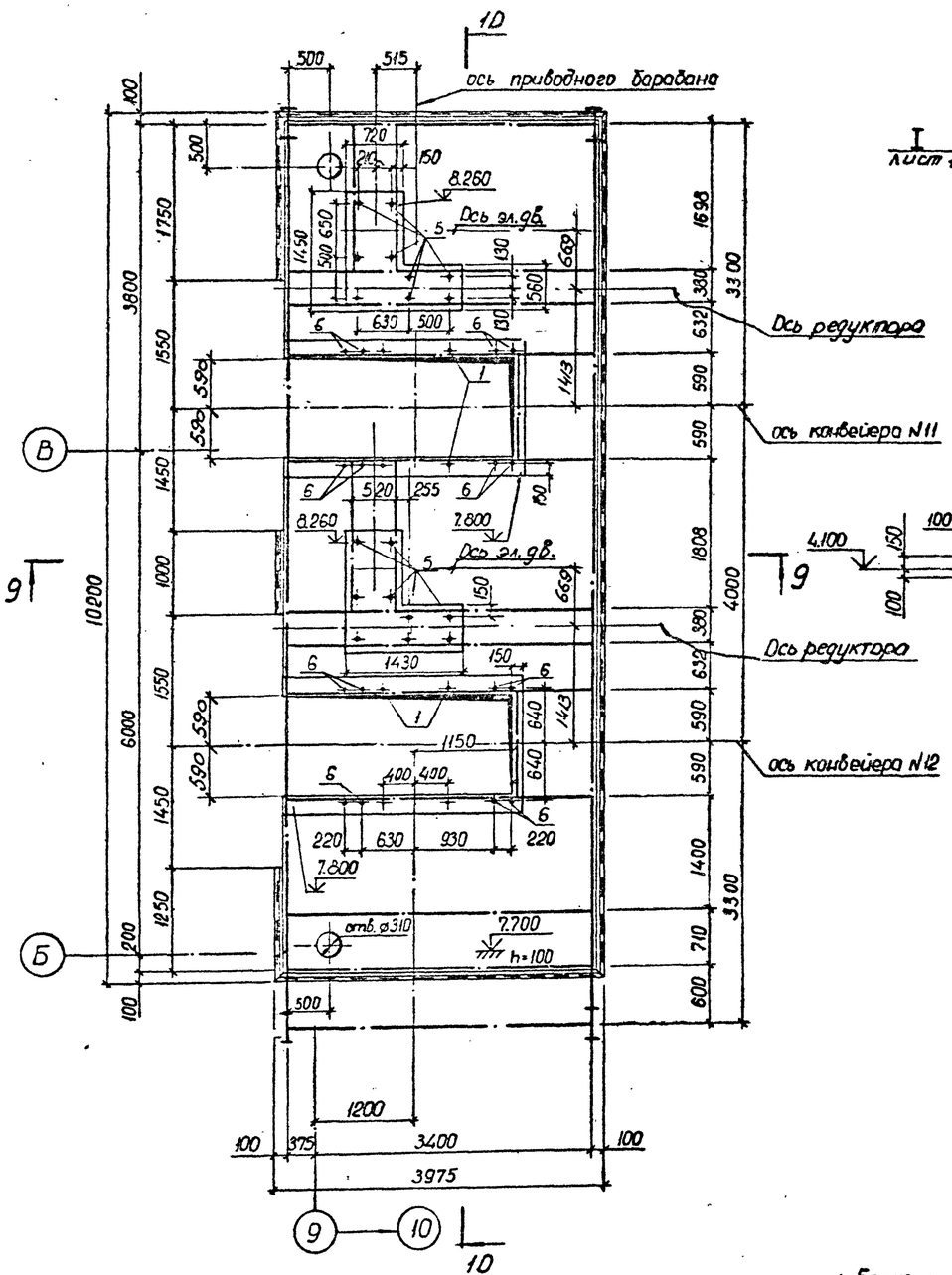

7-7

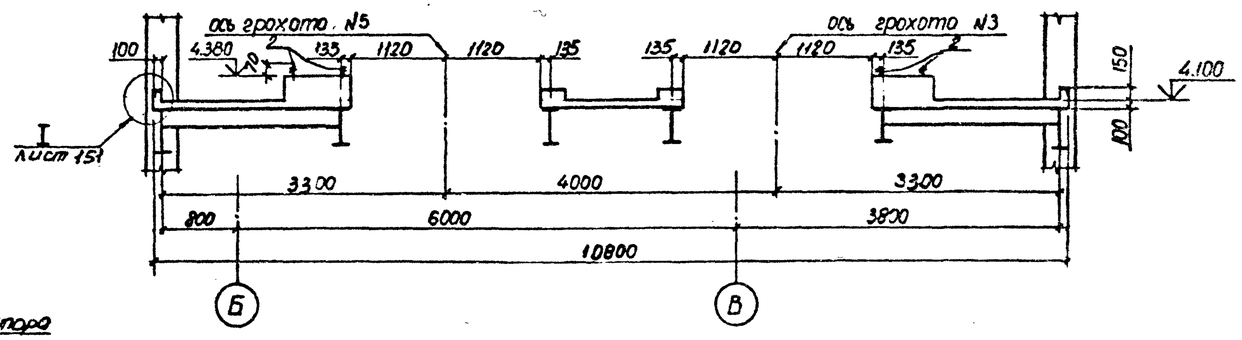

8-8

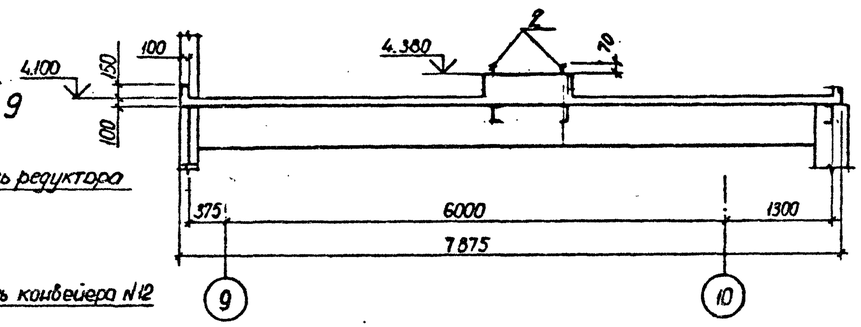

9-9

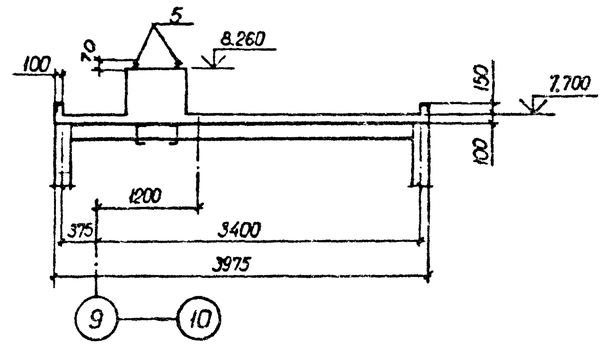

10-10

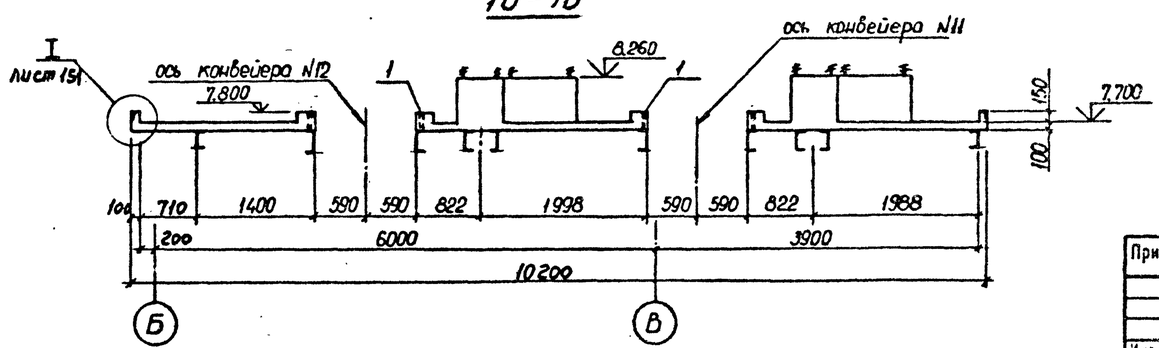

1. Болты поз. 1 и 5 устанавливать на эпоксидном клею в соответствии с общими указаниями на листе 5.
2. Спецификацию на перекрытие смотрите лист 162.
3. Ведомость расхода стали на Пм11 смотрите лист 166.

Г И П	Синопальников	
Нач.отд.	Морозов	
Н.контр.	Васильев	
Гл.констр.	Мартынов	
Рук.гр.	Демиденко	
Ст.инж.	Яковлева	
Техник	Алексеева	

ТП 409-23-56.87 КЖ1

ЩЕБЕНОЧНЫЙ ЗАВОД ПО ПЕРЕРАБОТКЕ ОДНОРОДНЫХ ИЗВЕРЖЕННЫХ И МЕТАМОРФИЧЕСКИХ ПОРОД МОЩНОСТЬЮ 700 тыс.м³ В ГОД

Главный корпус с железобетонным каркасом

Стадия	Лист	Листов
Р	164	

Перекрытие на отм. 7.800 в осях 9÷10. Пм11

ГОССТРОЙ СССР ЛЕНИНГРАДСКИЙ ПРОМСТРОЙПРОЕКТ

Привязан

Инв. №

Согласовано

Инв. № подл. | Подпись и дата | Взам. инв. №

ТП 409-23-56.87 Альбом 5

Пм11. Армирование.

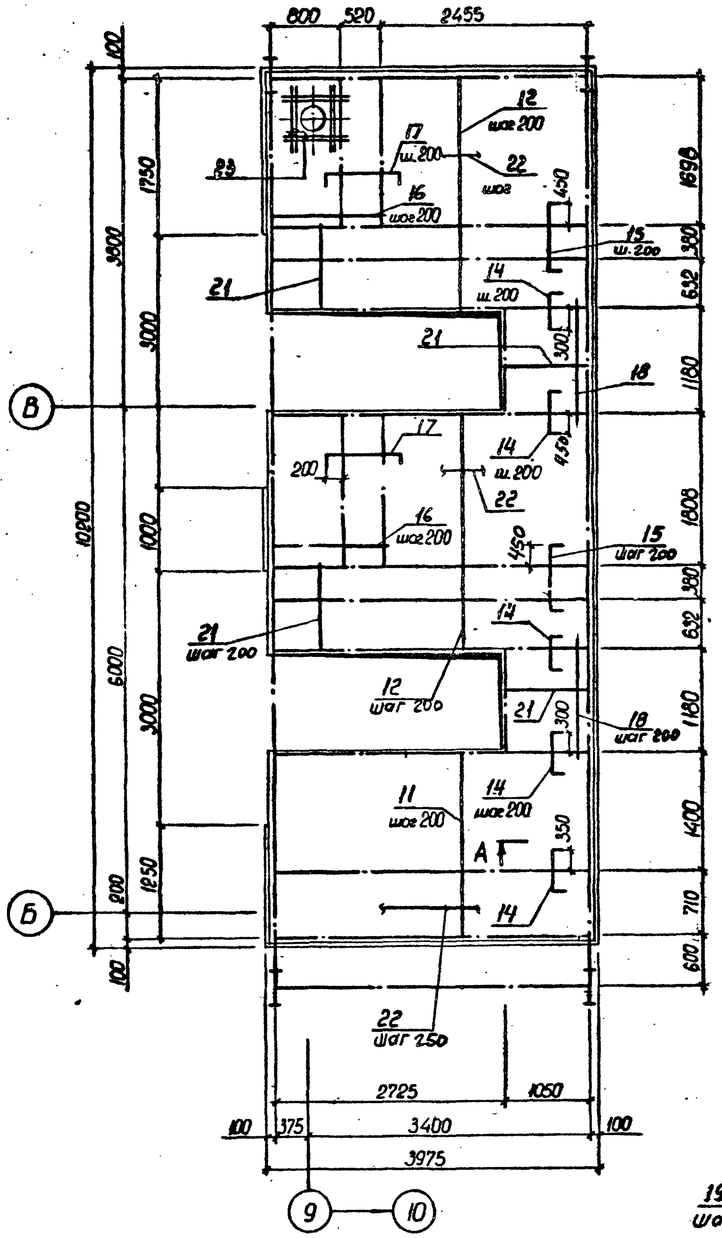

Пм8. Армирование.

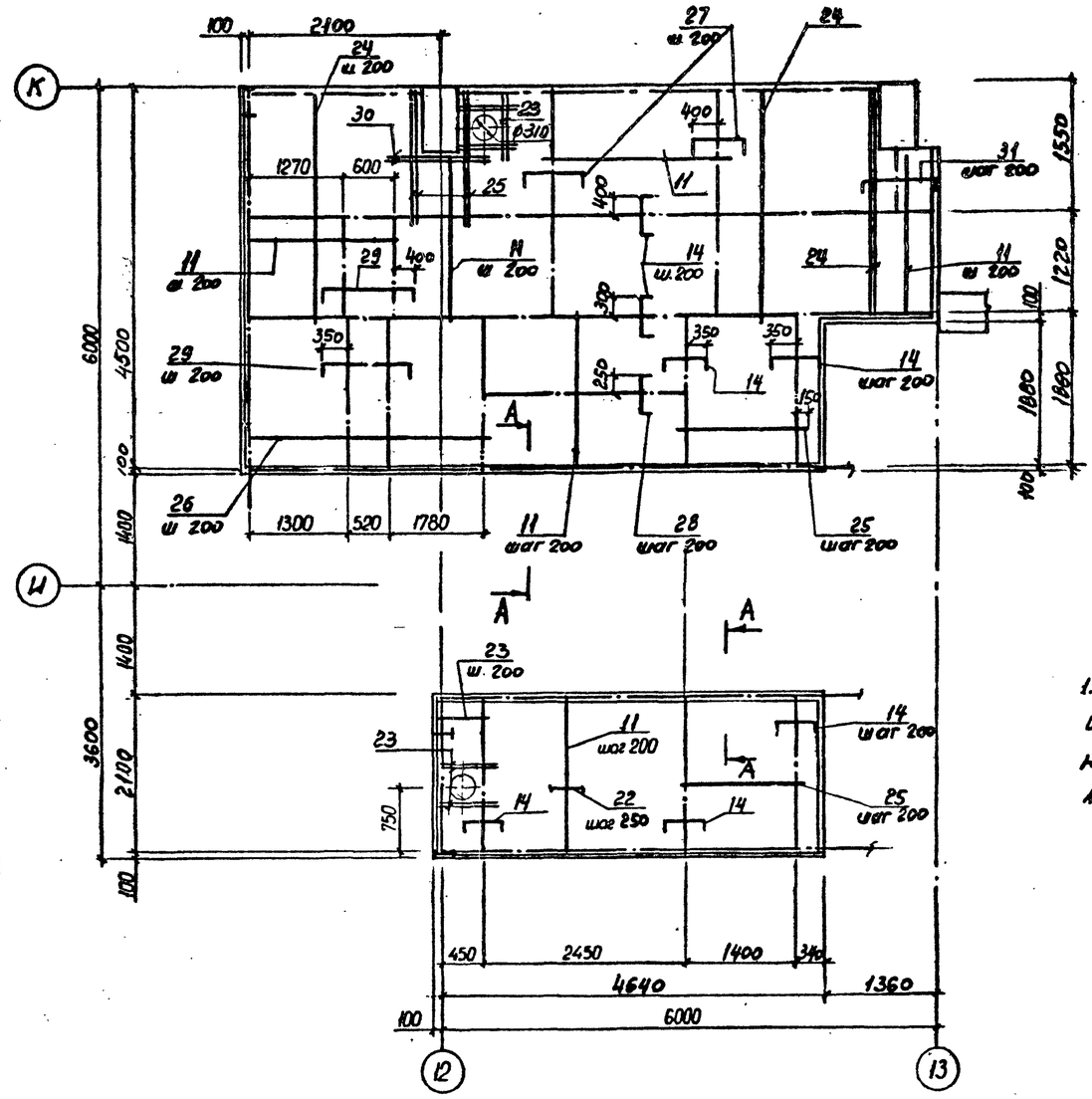

А — А

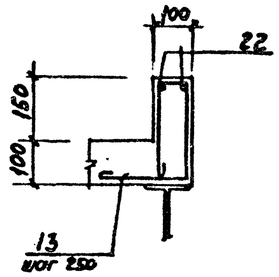

1. Спецификацию арматуры и ведомость расхода стали на Пм8 и Пм11 смотрите лист 166.

Детали крепления ж.б. плиты к металлическим балкам

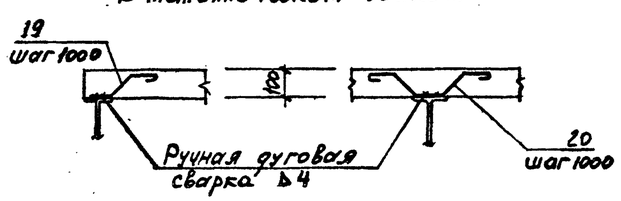

Привязан

Инв. №

Инв. № подл. | Подпись и дата | Взам. инв. №

ТП 409-23-56.87 КЖ1			
ГИП	Синопальников		Щебеночный завод по переработке однородных изверженных и метаморфических пород мощностью 700 тыс.м³ в год
Нач.отд.	Морозов		
Н.контр.	Васильев		Главный корпус с железобетонным каркасом — Стадия: Р; Лист: 165; Листов:
Гл.констр.	Мартынов		
Рук.гр.	Демьденко		
Ст.инж.	Яковлева		Перекрытия Пм8, Пм11. Армирование. Лист 1.
Техник	Алексеева		Госстрой СССР Ленинградский Промстройпроект

ТП 409-23-56.87 Альбом 5

ВЕДОМОСТЬ ДЕТАЛЕЙ

Поз.	Эскиз
13	80, 220, 200, 320
14	700, 90, 90
15	900, 90, 90
17	1200, 80, 80
19	100, 110, 60, 80, 80
20	100, 100, 80, 80
27	800, 80, 80
28	500, 90, 90
29	1320, 90, 90
31	900, 80, 80

Спецификация к Пм 8, Пм 11

Формат	Зона	Поз.	Обозначение	Наименование	Кол.	Примечание
				Пм 11		
				Детали		
		11		⌀8AIII ГОСТ 5781-82 ℓ=2250	20	0,89
		12		⌀8AIII ℓ=2870	26	1,15
		13*		⌀6AI ℓ=900	114	0,20
		14*		⌀8AIII ℓ=880	44	0,35
		15*		⌀8AIII ℓ=1080	40	0,43
		16		⌀8AIII ℓ=1500	18	0,59
		17*		⌀8AI ℓ=1360	18	0,54
		18		⌀8AIII ℓ=1430	10	0,56
		19*		⌀8AI ℓ=320	48	0,13
		20*		⌀8AI ℓ=620	28	0,25
		21		⌀8AIII ℓ=1150	24	0,45
		22		⌀6AI –	250	п.м
		23		⌀8AIII ℓ=800	8	0,32
				Пм 8		
				Детали		
		11		⌀8AIII ГОСТ 5781-82 ℓ=2250	55	0,89
		13*		⌀6AI ℓ=900	82	0,20
		14*		⌀8AIII ℓ=880	128	0,35
		19*		⌀8AI ℓ=320	22	0,13
		20*		⌀8AI ℓ=620	42	0,25
		22		⌀6AI –	3200	п.м
		23		⌀8AIII ℓ=800	10	0,32
		24		⌀8AIII ℓ=2900	40	1,15
		25		⌀8AIII ℓ=1650	20	0,65
		26		⌀8AIII ℓ=2750	11	1,09
		27*		⌀8AIII ℓ=950	30	0,37
		28*		⌀8AIII ℓ=680	13	0,27
		29*		⌀8AIII ℓ=1500	7	0,59
		30		⌀8AIII ℓ=1000	2	0,395
		31*		⌀8AIII ℓ=1060	11	0,43
		32		⌀8AIII ℓ=1150	5	0,45
		33		⌀8AIII ℓ=780	7	0,31

ВЕДОМОСТЬ РАСХОДА СТАЛИ НА ЭЛЕМЕНТ, кг

Марка элемента	Изделия арматурные								Всего
	Арматура класса								
	AI ГОСТ 5781-82				AIII ГОСТ 5781-82				
	Ф6	8		Итого	Ф8	12		Итого	
Пм 6	85,0	18,1		103,1	136,3			136,3	239,4
Пм 8	87,4	13,4		100,8	174,6			174,6	275,4
Пм 9	175,2	30,9		206,1	297,1	64,0		311,1	567,2
Пм 10	109,0	17,7		126,7	183,9			183,9	310,6
Пм 11	78,3	13,7		92,0	119,0			119,0	211,0

Все позиции, обозначенные знаком * см. ведомость деталей

Марка элемента	Изделия закладные																	Всего	Общий расход
	Арматура класса				Прокат марки												Итого		
	AI	AIII			ГОСТ 103-76		ГОСТ 8510-72		Болты ГОСТ 24379-1,80			Трубки газовые ГОСТ 3262-75							
	ГОСТ 5781-82				ГОСТ 82-70*														
	Ф8	8	12	Итого	6-6 / 6-8	δ=10	L100×63×6	L 90×56 ×6	М16	М20	М24	⌀32×2	⌀24×1	⌀38×1,4	⌀60×2				
Пм 6	24,5	0,4		24,9	– / –	7,2	138,8				28,3		18,1	5,0			197,4	222,3	461,7
Пм 8	8,6		5,4	14,0	15,6 / 32,2	7,2	131,3				6,3	0,1			0,5		193,2	207,2	482,6
Пм 9	66,6	0,8	1,8	72,8	– / 10,0	2,4	312,7	10,4	8,2	7,5		9,5					360,7	433,5	1000,7
Пм 10	46,8			46,8			189,0		6,1	7,5		9,5					212,1	258,9	569,5
Пм 11	35,7			35,7			171,0		4,1		28,3	2,4					205,8	241,5	452,5

Привязан

Инв.№

Взам.инв.№ | Подпись и дата | Инв.№ подл

ГИП	Синопальников	
Нач.отд.	Морозов	
Н.контр.	Васульев	
Гл.констр.	Мартынов	
Рук.гр.	Демьденко	
Ст.инж.	Яковлева	
Инженер	Иванова	

ТП 409-23-56.87 КЖ1

Щебеночный завод по переработке однородных изверженных и метаморфических пород мощностью 700 тыс.м³ в год

Главный корпус с железобетонным каркасом

Стадия	Лист	Листов
Р	16	

Перекрытия Пм 8, Пм 11 Армирование. Лист 2

Ленинградский Промстройпроект

ТП 409-23-56.87 Альбом 5

Пм 12. Перекрытие на отм. 4.200

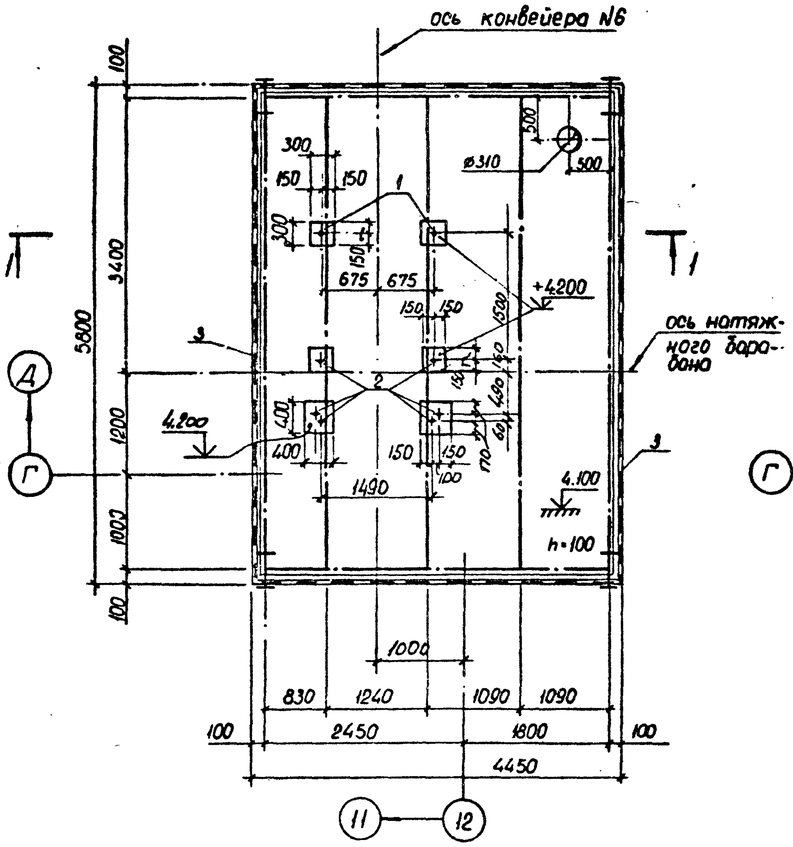

Пм 12. Армирование.

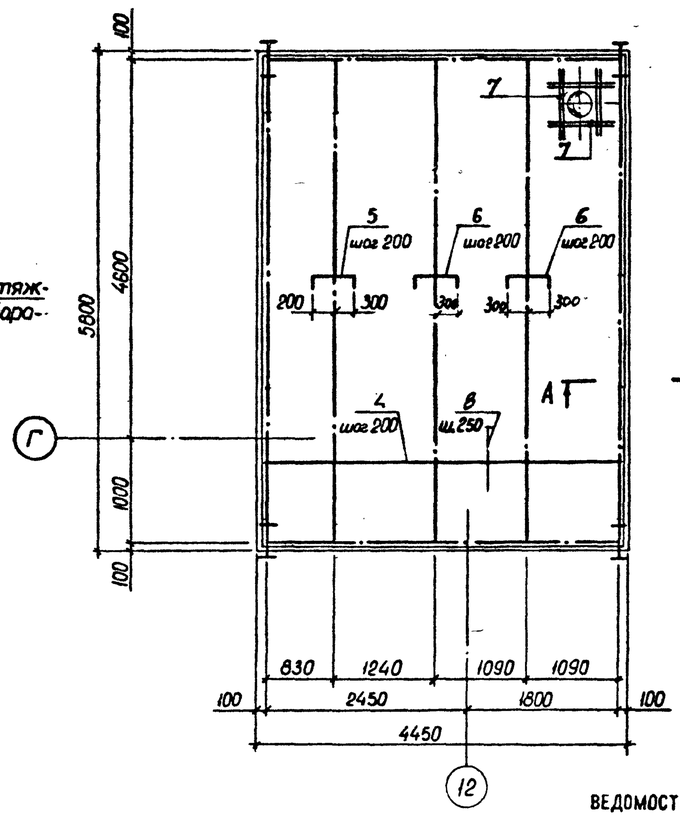

1 – 1

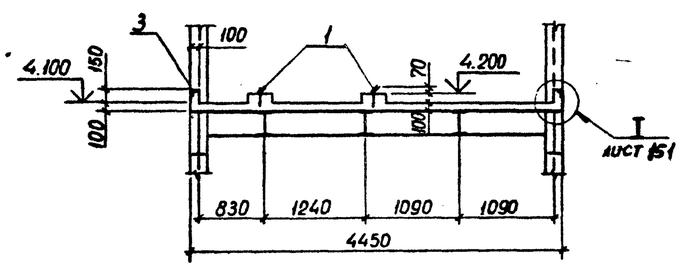

СПЕЦИФИКАЦИЯ НА ПЕРЕКРЫТИЕ Пм 12

Формат	Зона	Поз.	Обозначение	Наименование	Кол.	Примечание
				Пм12		
				Сборочные единицы		
		1	ГОСТ 10704-76	Труба 28×2×200 Вст3 Сп ГОСТ 380-71*	2	
		2	ГОСТ 10704-76	Труба 32×2×200 Вст3 Сп ГОСТ 380-71*	6	
		3	1.400-15 в.1 520-03	МН 520	20.7	пм
				Материалы		
				бетон марки М 200	29	м³
				Детали		
		4		ø8AIII ГОСТ 5781-82 l=4430	30	1,75
		5*		ø8AIII l=680	30	0,27
		6*		ø8AIII l=780	60	0,31
		7		ø8AIII l=800	8	0,32
		8		ø6AI –	165,0	м.п
		14*		ø8AI l=320	22	0,13
		15*		ø8AI l=620	18	0,25
		16*		ø6AI l=900	104	0,20

Позиции обозначенные знаком *, см. ведомость деталей

ВЕДОМОСТЬ РАСХОДА СТАЛИ НА ЭЛЕМЕНТ, кг

Марка элемента	Изделия арматурные									Изделия закладные													Общий расход
	Арматура класса								Всего	Арматура класса				Прокат марки								Всего	
	AI				AIII					AI													
	ГОСТ 5781-82				ГОСТ 5781-82					ГОСТ 5781-82				ГОСТ 10704-76				ГОСТ 8510-72*					
	Ф6	Ф8		Итого	Ф8			Итого		Ф8			Итого	Труба ø28×2	ø32×2		Итого	L 20×63×6			Итого		
Пм 12	47,2	7,4		54,6	81,8			81,8	136,4	24,8			24,8	0,51	1,75		2,26	155,3			155,3	182,36	318,76

Сечение А-А и детали крепления ж.б. плиты к металлическим балкам см лист 152

ВЕДОМОСТЬ ДЕТАЛЕЙ

Поз.	Эскиз
5	90 500 90
6	90 600 90

продолжение

14	110 100 60 80
15	100 110 110 100 100 80
16	80 220 200 320

Привязан

Инв. №

Г.И.П.	Синопальников	
Нач.отд.	Морозов	
Н.контр.	Васильев	
Гл.констр.	Мартынов	
Рук.гр.	Демиденко	
Ст.инж.	Яковлева	
Инженер	Иванова	

ТП 409-23-56.87 КЖ1

ЩЕБЕНОЧНЫЙ ЗАВОД ПО ПЕРЕРАБОТКЕ ОДНОРОДНЫХ ИЗВЕРЖЕННЫХ И МЕТАМОРФИЧЕСКИХ ПОРОД МОЩНОСТЬЮ 700 тыс.м³ В ГОД

Главный корпус с железобетонным каркасом

Стадия	Лист	Листов
Р	167	

Перекрытие на отм. 4.200 по оси 12. Пм 12.

ГОССТРОЙ СССР ЛЕНИНГРАДСКИЙ ПРОМСТРОЙПРОЕКТ

СОГЛАСОВАНО

Инв. № подл. | Подпись и дата | Взам. инв. №

ТП 409-23-56.87 Альбом 5

Пм13. Перекрытие на отм. 7.400

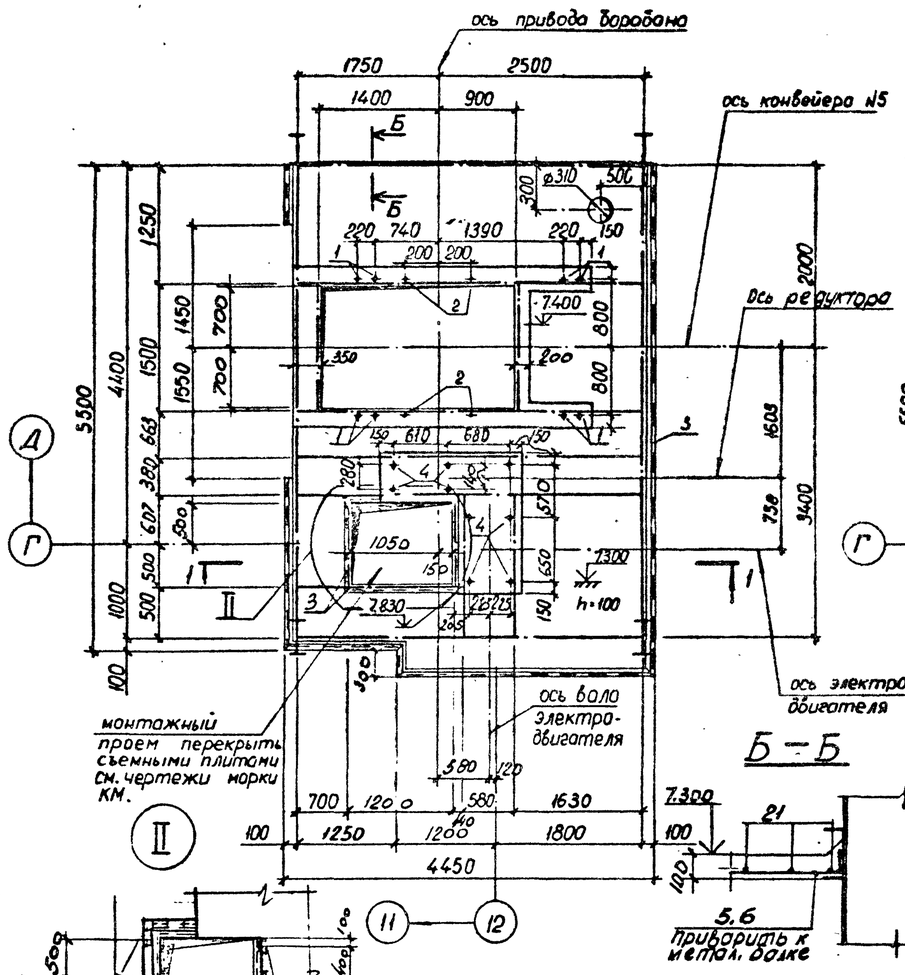

Пм13 Армирование.

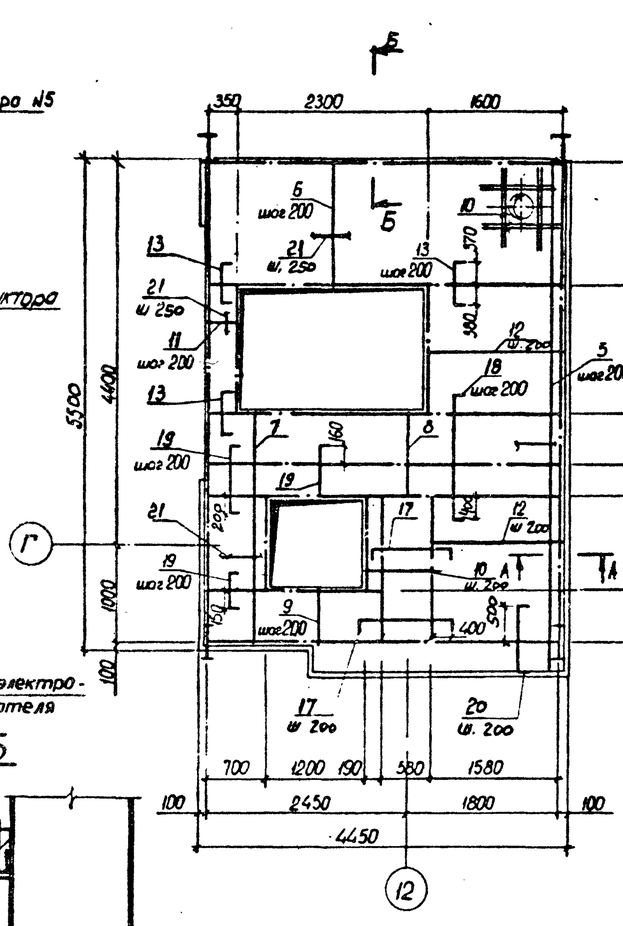

СПЕЦИФИКАЦИЯ НА ПЕРЕКРЫТИЕ Пм13

Формат	Зона	Поз.	Обозначение	Наименование	Кол	Приме-чание
				Пм13		
				Сборные единицы		
		1	КЖИ МН15	МН15	8	
		2	ГОСТ 24379.1-80	Болт 5. М16×250 Вст3пс2	4	
		3	1.400-15.6.1 520-03	МН520	123	м.п
		4	ГОСТ 24379.1-80	Болт 5. М24×350 Вст3пс2	9	
		22	1.400-15.6.1 120-55	МН114-1	3	
	Бч	23	ГОСТ 8510-72*	Уголок Б-150×63×6 В ст3 кп2 ГОСТ 535-79*	2.0	м.п
		24	ТП КЖИ1МН13	МН19	6	
				Материал: Бетон марки М300	2.4	м³
				Детали.		
		5*		⌀8AIII ГОСТ 5781-82 ℓ=5840	9	2,39
		6*		⌀8AIII ℓ=1340	12	0,60
		7		⌀8AIII ℓ=2730	4	1,08
		8		⌀8AIII ℓ=1070	10	0,42
		9		⌀8AIII ℓ=560	7	0,23
		10		⌀8AIII ℓ=800	16	0,32
		11		⌀8AIII ℓ=350	8	0,14
		12		⌀8AIII ℓ=1680	16	0,66
		13*		⌀8AIII ℓ=930	13	0,37
		14*		⌀8AI ℓ=320	35	0,13
		15*		⌀8AI ℓ=620	20	0,24
		16*		⌀6AI ℓ=900	90	0,20
		17*		⌀8AIII ℓ=1360	9	0,54
		18*		⌀8AIII ℓ=2030	8	0,80
		19*		⌀8AIII ℓ=720	11	0,28
		20*		⌀8AIII ℓ=1080	16	0,43
		21		⌀6AI -	90,0	м.п

Позиции, обозначенные знаком *, см. ведомость деталей

ВЕДОМОСТЬ РАСХОДА СТАЛИ НА ЭЛЕМЕНТ, кг

Марка элемента	Изделия арматурные: Арматура класса AI ГОСТ 5781-82 Ф6	Ф8		Итого	Арматура класса AIII ГОСТ 5781-82 Ф8			Итого	Всего	Изделия закладные: Арматура класса AIII Ф8	Ф12	Итого	Прокат марки ГОСТ: 24379.0-80 М16	М24	10704-76 Труба Ø32	Труба Ø36	8510-72 ∠100×63×6	82-70 -8-В	Итого	Всего	Общий расход
Пм13	38.0	9.1		47.1	81,6			81,6	128.7	4.8	5.1	9.9	2.0	14.1	2.4	1.2	182.3	4.2	206.2	216.1	344.8

ВЕДОМОСТЬ ДЕТАЛЕЙ

Поз.	Эскиз	Поз.	Эскиз
13	90 750 90	14	110 100 80 80 80
17	80 1200 80	15	100 110 110 100 80 100 80
18	90 1850 90	16	80 220 320
19	90 550 90		
20	90 900 90		
6	1250 90		
5	5750 90		

Сечение А-А и детали крепления ж.б. плиты к металлическим балкам см. лист 152

Привязан

Инв. №

Болты поз 2 и 4 устанавливать на эпоксидном клею в соответствии с общими указаниями на листе 5.

ТП 409-23-56.87 КЖ1			
ГИП	Синопальников		
Нач.отд.	Морозов		
Н.контр.	Васильев		
Гл.констр.	Мартыков		
Рук.гр.	Демьяненко		
Ст.инж.	Яковлева		
Инженер	Иванова		

ЩЕБЕНОЧНЫЙ ЗАВОД ПО ПЕРЕРАБОТКЕ ОДНОРОДНЫХ ИЗВЕРЖЕННЫХ И МЕТАМОРФИЧЕСКИХ ПОРОД МОЩНОСТЬЮ 700 тыс м³ В ГОД

Главный корпус с железобетонным каркасом

Стадия	Лист	Листов
Р	168	

Перекрытие на отм 7,400 по оси 12. Пм13

ГОССТРОЙ СССР ЛЕНИНГРАДСКИЙ ПРОМСТРОЙПРОЕКТ

Согласовано: Гл.инженер проекта Акимов; Гл.конструктор Шкроба; Отдел ал. Перлина; Группа АГ Тимофеев; Отдел КМ Ильина

Инв. № подл. | Подпись и дата | Взам. инв. №

Схема расположения элементов эстакады №2

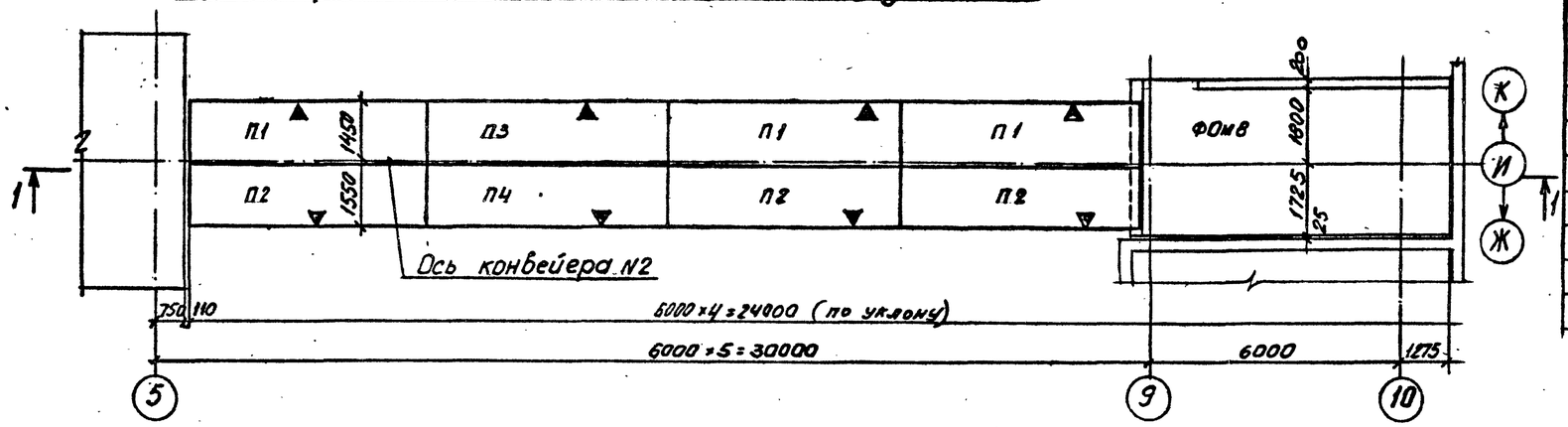

Спецификация к схеме расположения элементов

Марка, поз.	Обозначение	Наименование	Кол.	Масса ед., кг	Примечание
		Плиты эстакады			
П1	ТП КЖИ1П1	2П1-2АIVТа	3	2400	
П2	ТП КЖИ1П1	2П1-2АIVТб	3	2400	
П3	ТП КЖИ1П1	2П1-2АIVТв	1	2400	
П4	ТП КЖИ1П1	2П1-2АIVТг	1	2400	
		Изделие соединит			
1 Б.Ч.	ГОСТ 8509-72*	Уголок Б-50×50×5 С=350 Вст3кп2 ГОСТ 535-79*	2		
2 Б.Ч.	ГОСТ 103-76	Полоса БПО-200 С=200 Вст3кп2 ГОСТ 535-79*	6		

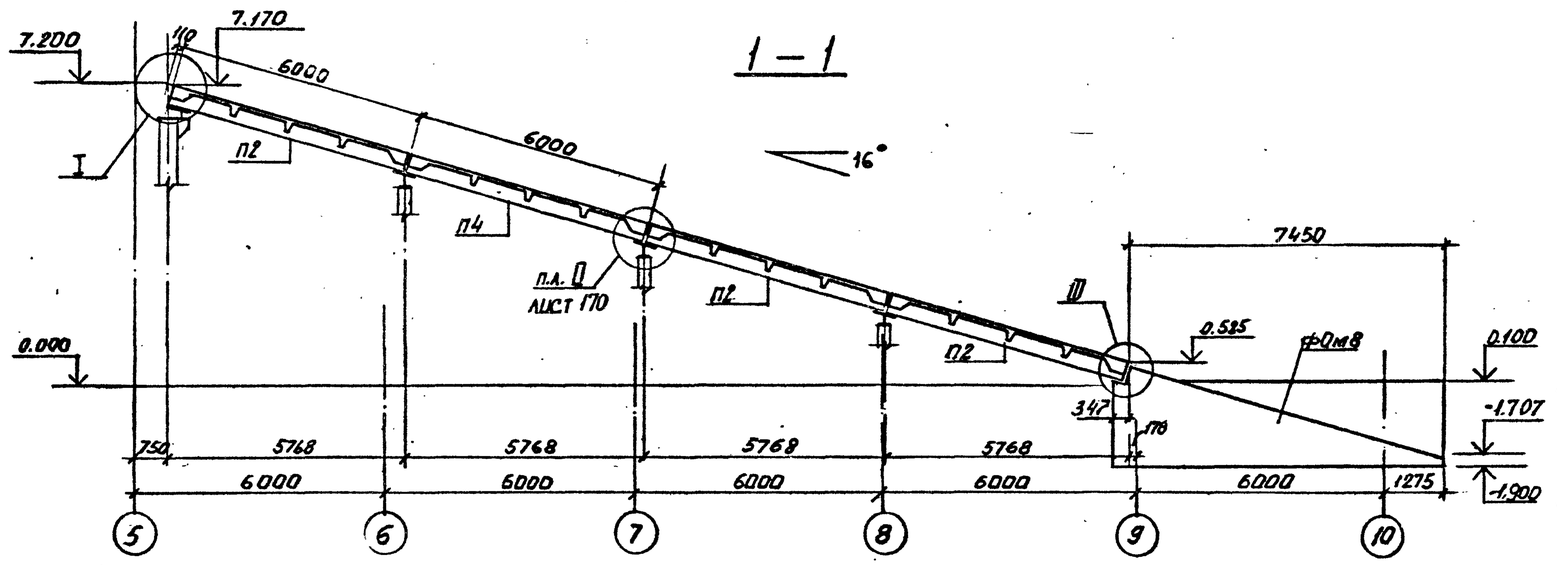

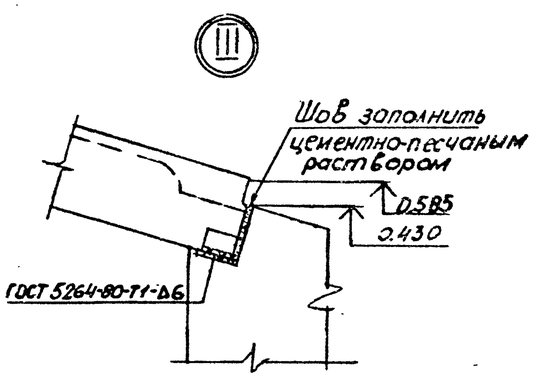

1. Монтаж плит покрытия эстакад начинать от фундамента под натяжное устройство.
2. При монтаже каждую плиту приварить в трёх точках.
3. Плиты покрытия эстакад монтировать согласно знаку ▼.

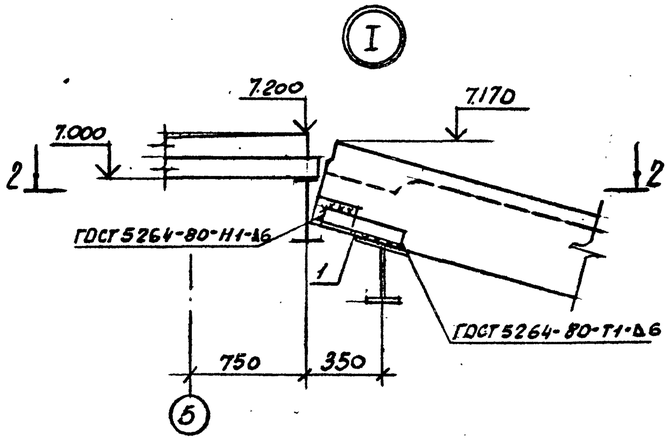

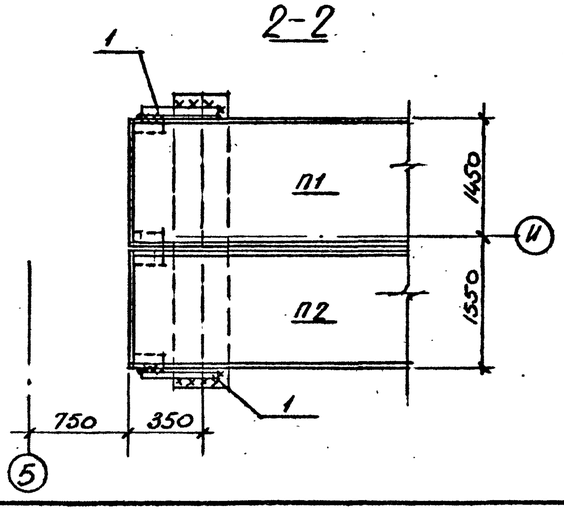

Привязан

Инв. №

ТП 409-23-56.87 КЖ1			
Щебеночный завод по переработке однородных изверженных и метаморфических пород мощностью 700 тыс.м³ в год			
Главный корпус с железобетонным каркасом	Стадия	Лист	Листов
	Р	169	
Схема расположения элементов эстакады №2	Госстрой СССР Ленинградский Промстройпроект		

ГИП	Синопальников	
Нач.отд.	Морозов	
Н.контр.	Васильев	
Гл.констр.	Мартынов	
Рук.гр.	Демиденко	
Ст.инж.	Яковлева	
Ст.инж.	Понизовский	

Согласовано

Инв. № подл. | Подпись и дата | Взам. инв. №

Схема расположения элементов эстакады №5

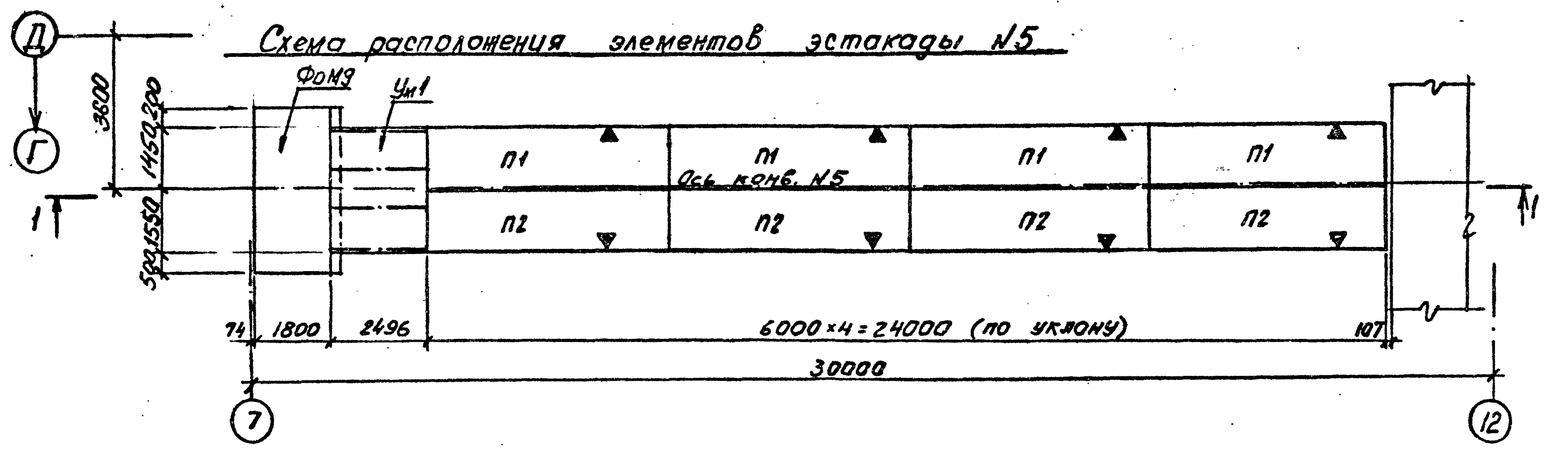

1—1

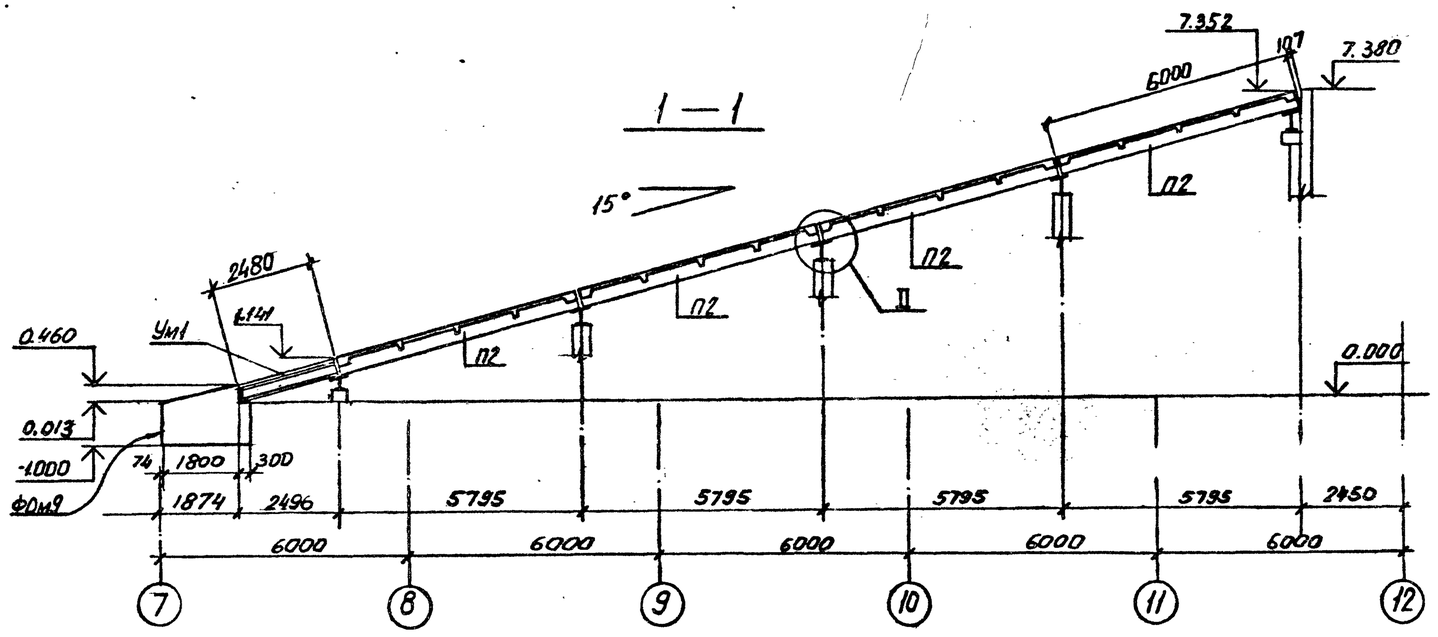

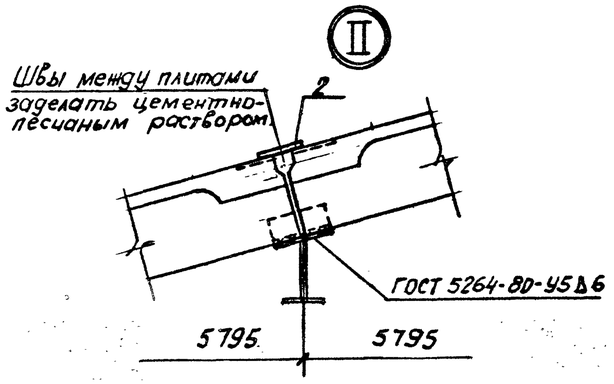

Марка, поз.	Обозначение	Наименование	Кол.	Масса ед., кг	Примечание
		Эстакада N5			
		Плиты покрытия			
П1	ТП КЖШ1 П1	2П1-2AIVТа	4	2400	
П2	ТП КЖШ1 П1	2П1-2AIVТб	4	2400	
		Участки монолитные			
Ум1	лист 174	Ум1	1		
		Изделие соединительное			
Е.б.ч.	ГОСТ 103-76	Полоса $\frac{Б-10\times200\ С=200}{Вст3кп2\ ГОСТ\ 535-79*}$	6		
		Эстакада N7			
		Плиты покрытия			
П5	ТП КЖШ1 П1	2П1-2AIVТд	3	2400	
П6	ТП КЖШ1 П1	2П1-2AIVТе	3	2400	
П7	ТП КЖШ1 П1	2П1-2AIVТж	1	2400	
П8	ТП КЖШ1 П1	2П1-2AIVТи	1	2400	
П9	ТП КЖШ1 П1	2П1-2AIVТк	1	2400	
П10	ТП КЖШ1 П1	2П1-2AIVТл	1	2400	
		Изделие соединительное			
1.б.ч	ГОСТ 8509-72*	Уголок $\frac{50\times50\times5\ С=350}{Вст3кп2\ ГОСТ\ 535-79*}$	2		
		Участки монолитные			
Ум2	лист 174	Ум2	1		
		Изделие соединительное			
2Б.ч	ГОСТ 103-76	Полоса $\frac{Б-10\times200\ С=200}{Вст3кп2\ ГОСТ\ 535-79*}$	8		
		Эстакада N8			
		Плиты покрытия			
П5	ТП КЖШ1 П1	2П1-2AIVТд	3	2400	
П6	ТП КЖШ1 П1	2П1-2AIVТе	3	2400	
П7	ТП КЖШ1 П1	2П1-2AIVТж	1	2400	
П8	ТП КЖШ1 П1	2П1-2AIVТи	1	2400	
П9	ТП КЖШ1 П1	2П1-2AIVТк	1	2400	
П10	ТП КЖШ1 П1	2П1-2AIVТл	1	2400	
		Изделие соединительное			
1Б.ч		Уголок $\frac{50\times50\times5\ С=350}{Вст3кп2\ ГОСТ\ 535-79*}$	2		
2Б.ч.	ГОСТ 103-76	Полоса $\frac{Б-10\times200\ С=200}{Вст3кп2\ ГОСТ\ 535-79*}$	8		
Ум2	лист 174	Участки монолитные Ум2	1		

Привязан

Инв. №

ГИП	Синопальников	
Нач.отд.	Морозов	
Н.контр.	Васильев	
Гл.констр.	Мартынов	
Рук.гр.	Демиденко	
Ст.инж.	Яковлева	
Ст.инж.	Пенязевская	

ТП 409-23-56.87 КЖ1

Щебеночный завод по переработке однородных изверженных и метаморфических пород мощностью 700 тыс м³ в год

Главный корпус с железобетонным каркасом

Стадия	Лист	Листов
Р	170	

Схема расположения элементов эстакады N5

Госстрой СССР Ленинградский Промстройпроект

Согласовано

Инв. № подл. | Подпись и дата | Взам. инв. №

Гл.инж.проекта	Ю.А.Сидоренко	
Гл.спец.	Дерин	
Рук.гр.	Кротова	
Гл.спец.	Кузнецов	
Рук.гр.	Тимофеев	
Гл.спец.	Данилов	

ТП 409-23-56.87 Альбом 5

Схема расположения элементов эстакады N10

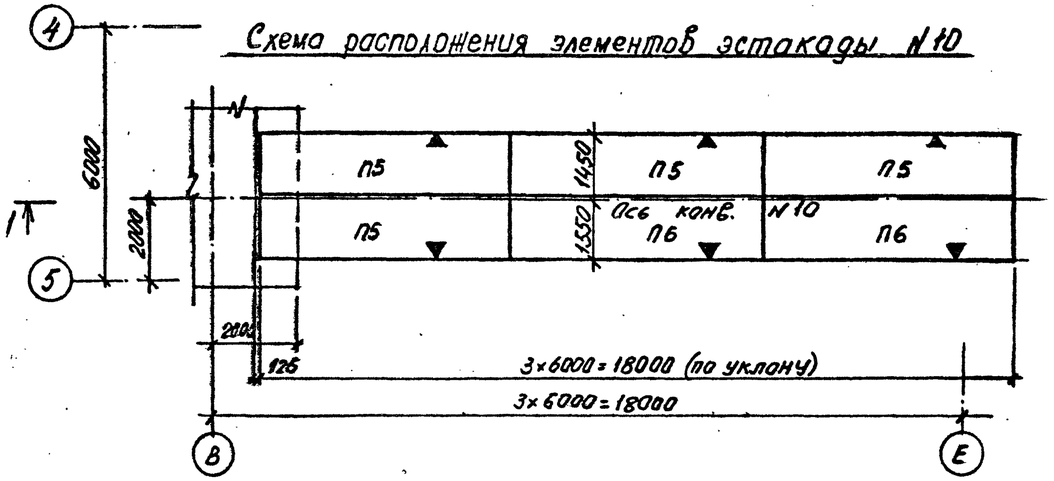

Схема расположения элементов эстакады N3

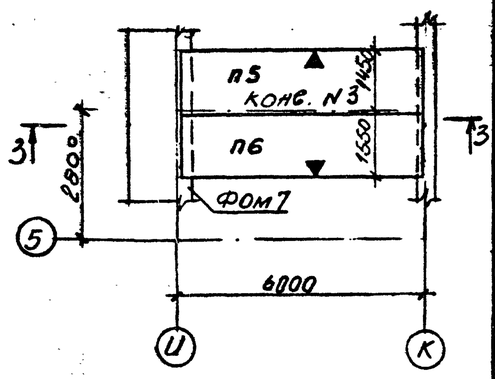

Спецификация к схемам расположения

Марка, поз.	Обозначение	Наименование	Кол.	Масса ед., кг	Примечание
		Эстакада N3			
		Плиты покрытия			
П5	ТП КЖИ1П1	2П1-2АIVТ8	1	2400	
П6	ТП КЖИ1П1	2П1-2АIVТ8	1	2400	
		Эстакада N6			
		Участок монолитный			
Ум4	лист 174	Ум4	1		
		Эстакада N10			
		Плиты покрытия			
П5	ТП КЖИ1П1	2П1-2АIVТ8	3	2400	
П6	ТП КЖИ1П1	2П1-2АIVТ8	3	2400	
		Изделие соединительное			
1 Б.ч.	ГОСТ 8509-72*	Уголок 6-50×50×5 Е s/1000 Ст3кп2 ГОСТ 535-79*	2		
2 Б.ч.	ГОСТ 103-76	Полоса 6-10×200 С s/200 Ст3кп2 ГОСТ 535-79*	4		

1–1

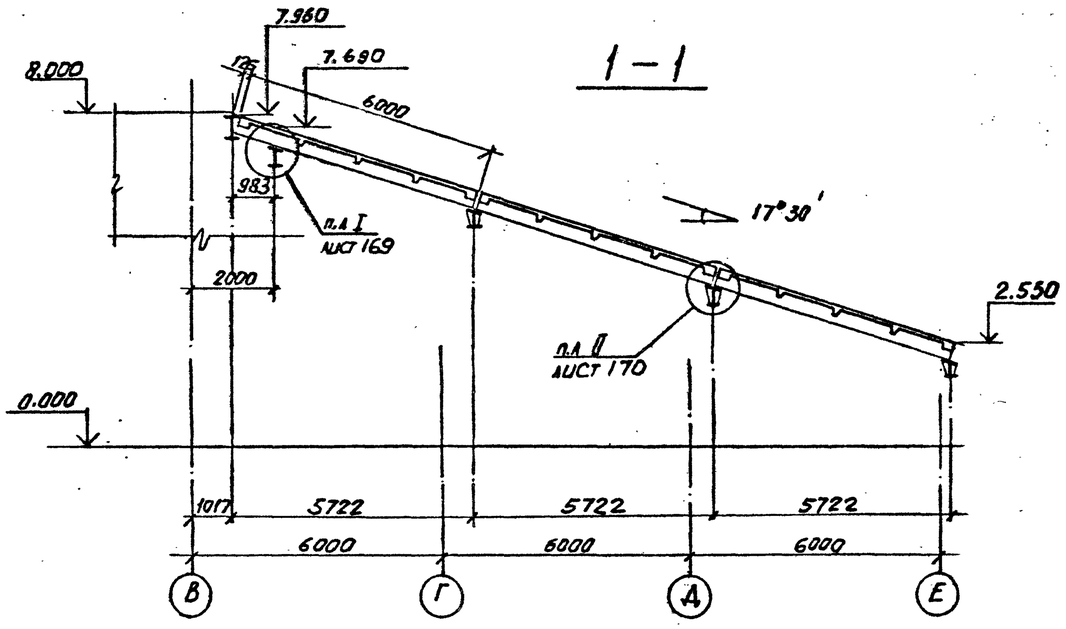

3–3

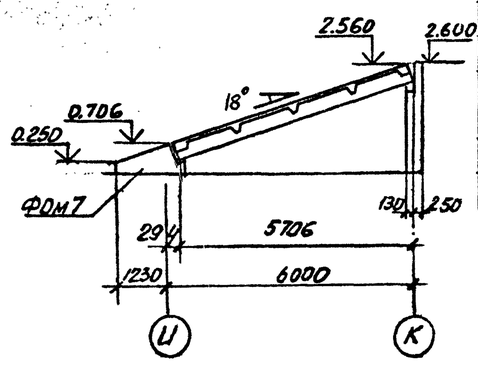

Плиты покрытия эстакад монтировать согласно знаку ▼.

Схема расположения элементов эстакады N6

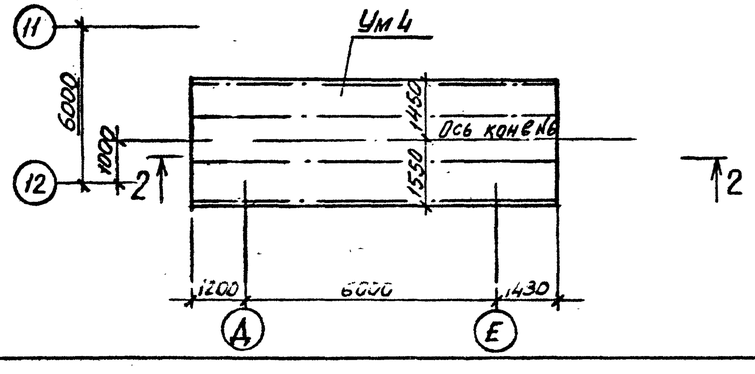

2–2

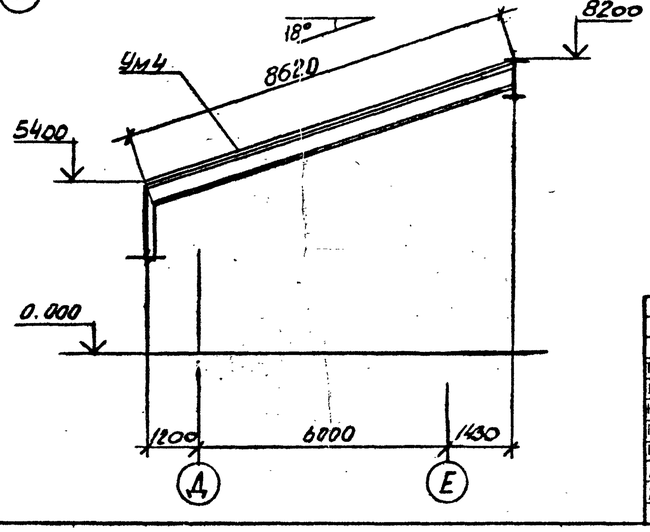

Привязан

Инв. №

ТП 409-23-56.87 КЖ1			
Т И П	Синопальников		
Нач.отд.	Морозов		
Н.контр.	Васильев		
Гл.констр.	Мартынов		
Рук.гр.	Демиденко		
Ст.инж.	Новлева		
Техник	Понизовская		

ЩЕБЕНОЧНЫЙ ЗАВОД ПО ПЕРЕРАБОТКЕ ОДНОРОДНЫХ ИЗВЕРЖЕННЫХ И МЕТАМОРФИЧЕСКИХ ПОРОД МОЩНОСТЬЮ 700 тыс.м³ В ГОД

Главный корпус с железобетонным каркасом

Стадия	Лист	Листов
Р	171	

Схема расположения элементов эстакад N3, N6, N10

ГОССТРОЙ СССР ЛЕНИНГРАДСКИЙ ПРОМСТРОЙПРОЕКТ

Согласовано

Инв. № подл. | Подпись и дата | Взам. инв. № | Гл.констр.инд. Гревин | Гл.констр.мастерск. Мартынов | Руководитель группы Демиденко | Авторский надзор Гинзбург

Схема расположения элементов эстакад №7 и №8.

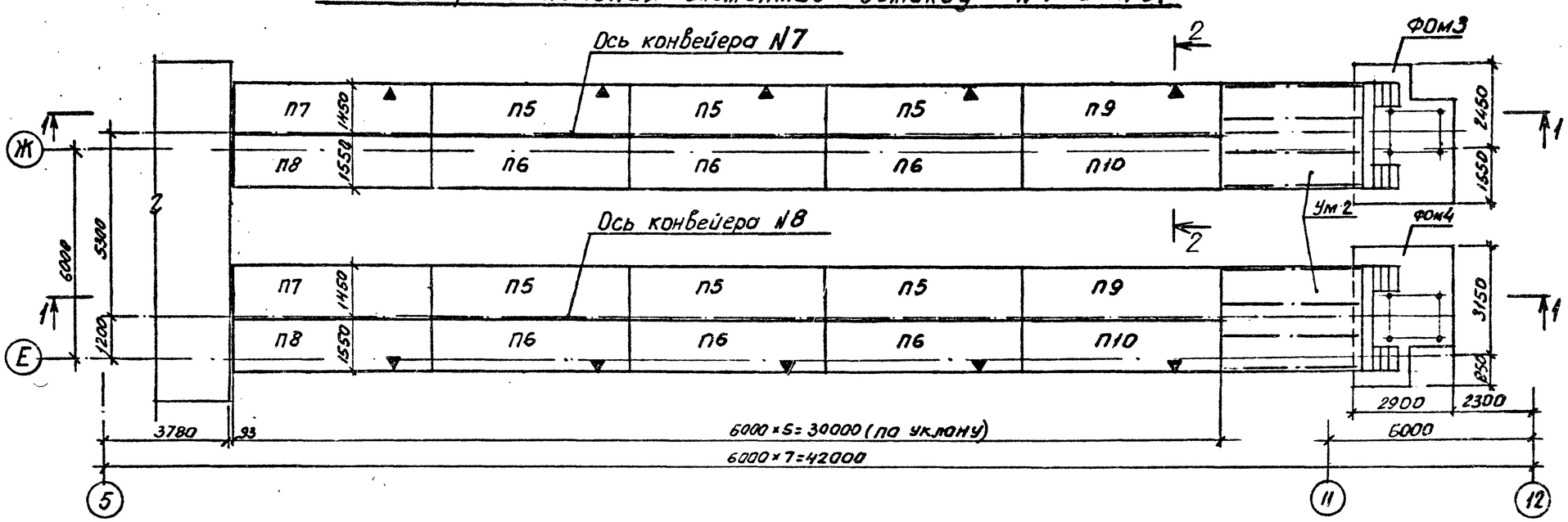

2–2

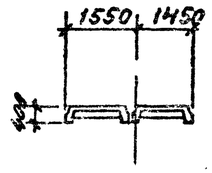

1–1

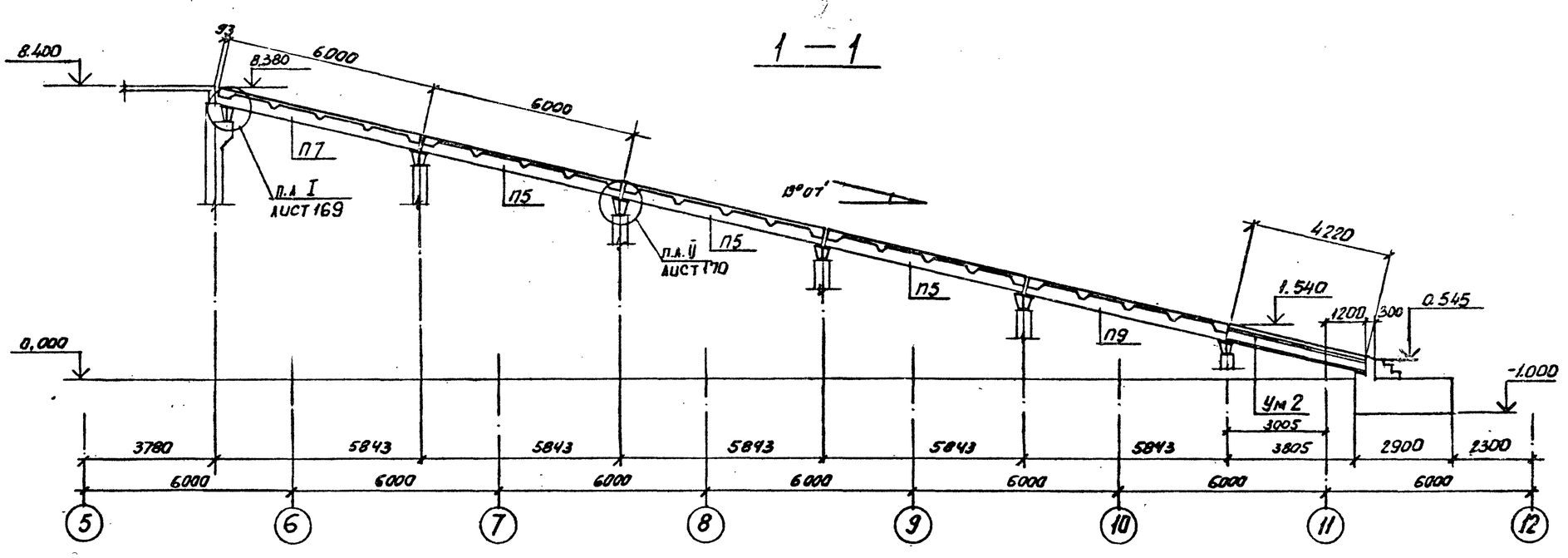

1. Спецификацию к схеме расположения элементов эстакад см. на листе 170
2. Плиты покрытия эстакад при монтаже ориентировать согласно знаку ▼.

Привязан

Инв.№

ТП 409-23-56.87 КЖ1			
Щебеночный завод по переработке однородных изверженных и метаморфических пород мощностью 700 тыс.м³ в год			
Главный корпус с железобетонным каркасом	Стадия	Лист	Листов
	Р	172	
Схема расположения элементов эстакад №7 и №8	Госстрой СССР Ленинградский Промстройпроект		

Г.И.П.	Синопальников	
Нач.отд.	Морозов	
Н.контр.	Васильев	
Гл.констр.	Мартынов	
Рук.гр.	Демиденко	
Ст.инж.	Яковлева	
Ст.инж.	Понизовская	

Согласовано

Инв.№ | Подпись и дата | Взам.инв.№

ТП 409-23-56.87 Альбом 5

Схема расположения элементов эстакад N 11 и N 12.

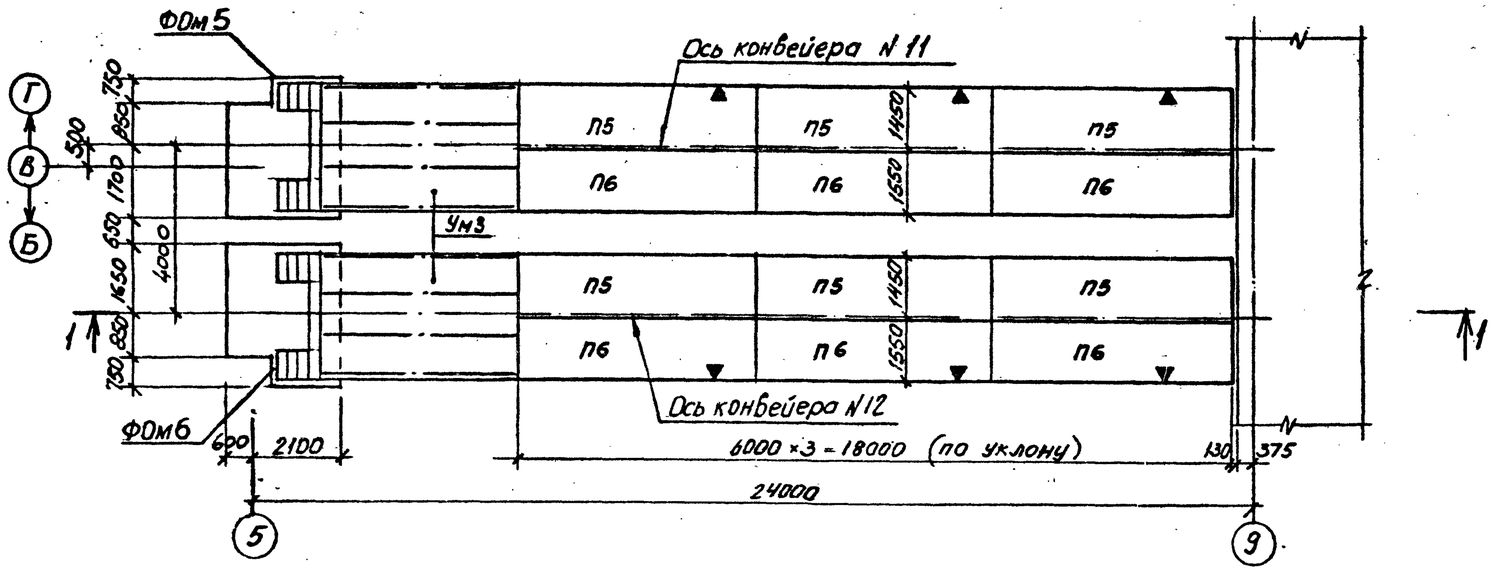

1 — 1

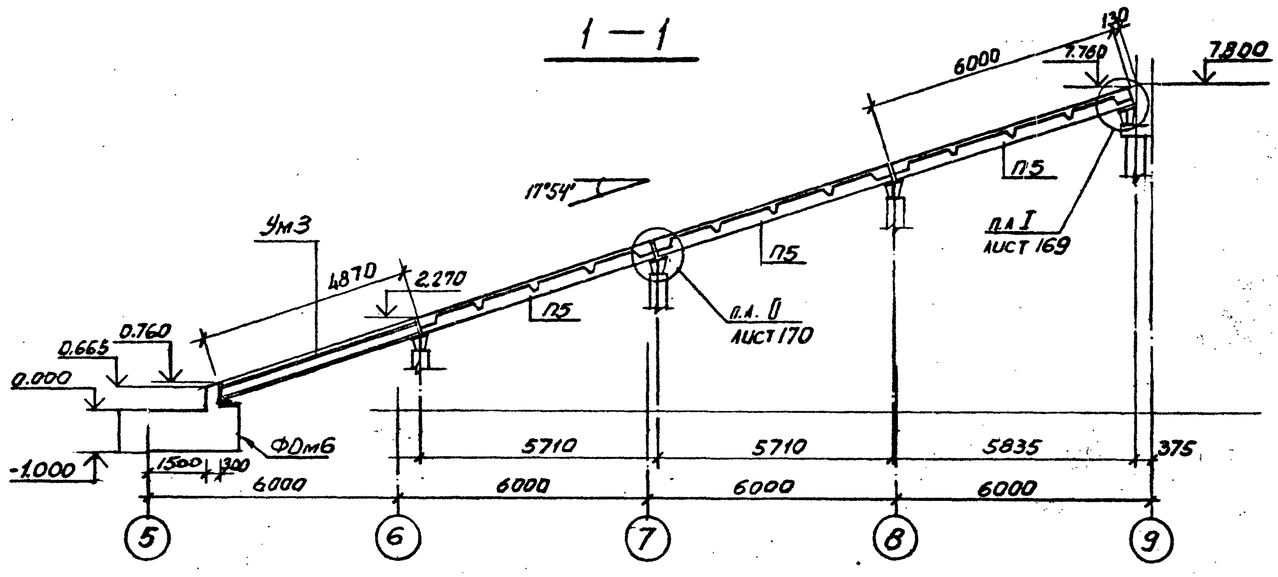

Спецификация элементов к схеме расположения

Марка, поз.	Обозначение	Наименование	Кол.	Масса ед., кг	Приме-чание
		Эстакада N 11			
		Плиты покрытия			
П5	ТП КЖИ1П1	2П1-2AIVTq	3	2400	
П6	ТП КЖИ1П1	2П1-2AIVTe	3	2400	
		Участки монолитные			
Ум3	лист 174	Ум3	1	-	
		Изделие соединительное			
2 Б.ч	ГОСТ 103-76	Полоса $\frac{5\text{-}10\times200\ \ C\text{-}200}{Ст3\ кп\ 2\ ГОСТ\ 535\text{-}79*}$	4	-	
		Эстакада N 12			
		Плиты покрытия			
П5	ТП КЖИ1П1	2П1-2AIVTq	3	2400	
П6	ТП КЖИ1П1	2П1-2AIVTc	3	2400	
		Участки монолитные			
Ум3	лист 174	Ум3	1	-	
		Изделие соединительное		-	
2 Б.ч.	ГОСТ 103-76	Полоса $\frac{8\text{-}10\times200\ \ C\text{-}200}{Ст3\ кп\ 2\ ГОСТ\ 535\text{-}79*}$	4		

Плиты покрытия эстакад при монтаже ориентировать согласно знаку ▼.

Привязан

Инв. №

ТП 409-23-56.87 КЖ1			
ГИП	Синопальников		
Нач.отд.	Морозов		
Н.контр.	Васильев		
Гл.констр.	Мартынов		
Рук.гр.	Демиденко		
Ст.инж.	Яковлева		
Ст.инж.	Понизовская		
ЩЕБЕНОЧНЫЙ ЗАВОД ПО ПЕРЕРАБОТКЕ ОДНОРОДНЫХ ИЗВЕРЖЕННЫХ И МЕТАМОРФИЧЕСКИХ ПОРОД МОЩНОСТЬЮ 700 тыс.м³ В ГОД			
Главный корпус с железобетонным каркасом	Стадия	Лист	Листов
	Р	173	
Схема расположения элементов эстакад N11, N12	Госстрой СССР Ленинградский Промстройпроект		

СОГЛАСОВАНО

Инв. № подл. | Подпись и дата | Взам. инв. № | Группа 16 | Торцевая стена | Плита | Ригель | Стойка КМ

ТП 409-23-56.87 Альбом 5

Ум 1

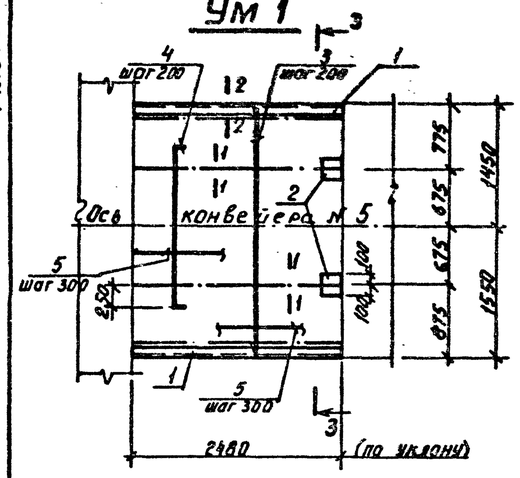

Ум 3

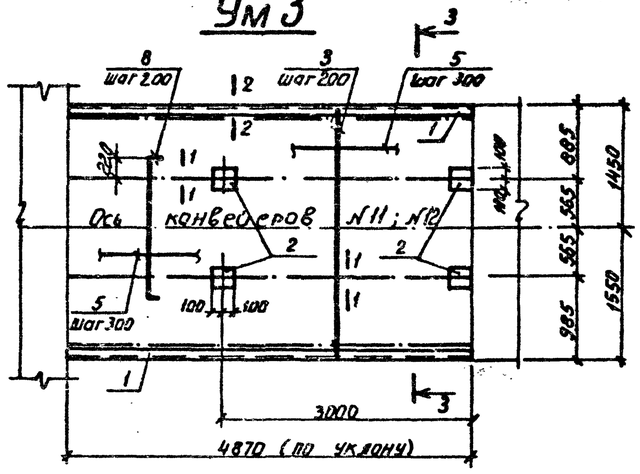

ВЕДОМОСТЬ ДЕТАЛЕЙ

Поз.	Эскиз
4	1800, 90, 90
8	1600, 90, 90
6	100, 130, 100, 80, 90
7	100, 130, 100, 130, 100, 90

Ум 2

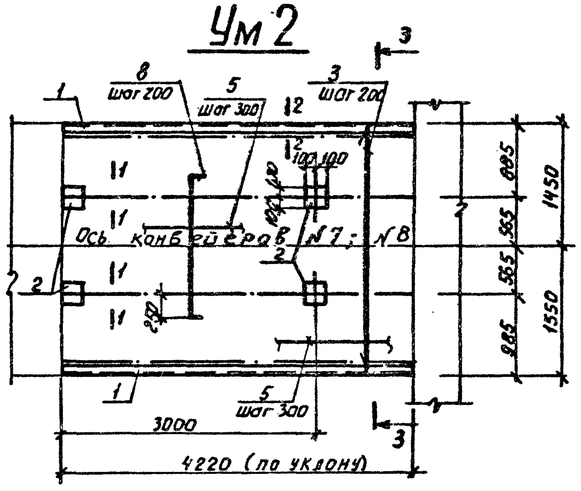

Ум 4

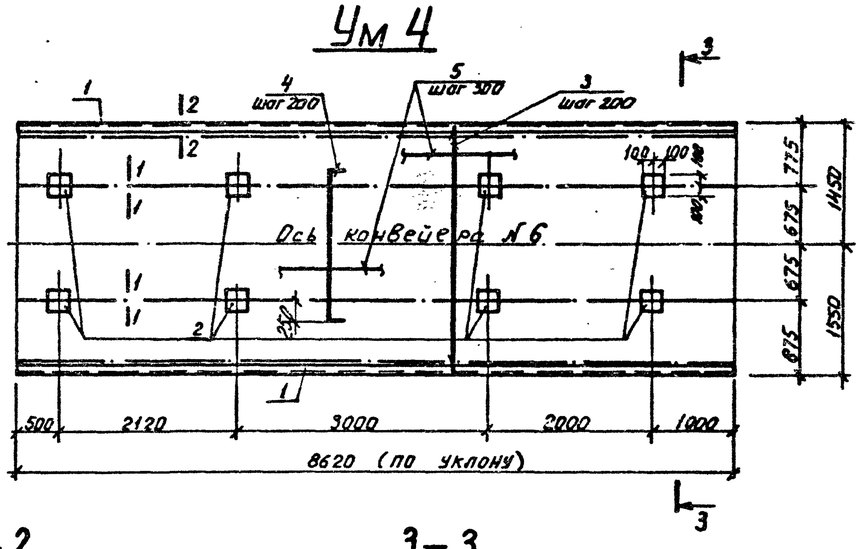

1-1

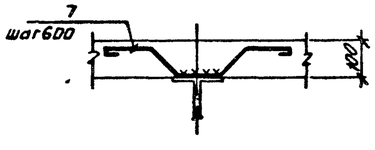

2-2

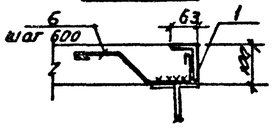

3-3

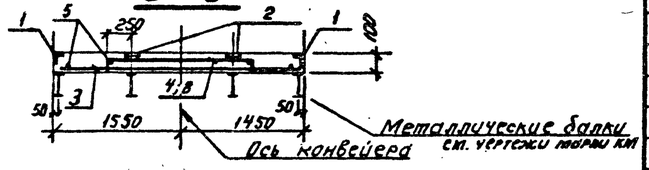

ВЕДОМОСТЬ РАСХОДА СТАЛИ НА ЭЛЕМЕНТ, кг

Марка элемента	Изделия арматурные: Арматура класса A-I, ГОСТ 5781-82, Ф6	–	–	Итого	A-III, ГОСТ 5781-82, Ф8	–	Итого	Всего	Изделия закладные: Арматура класса A III, ГОСТ 5781-82, Ф8	–	–	Итого	Прокат марки Вст3кп2, ГОСТ 8510-72, ∠100×63×6	–	δ=6	Итого	Всего	Общий расход
Ум1	12.5			12.5	25.4		25.4	37.9	6.0			6.0	37.5		3.8	41.3	47.3	85.2
Ум2	20.0			20.0	41.2		41.2	61.2	10.4			10.4	63.7		7.6	71.3	81.7	142.9
Ум3	22.9			22.9	46.8		46.8	69.7	11.7			11.7	72.8		7.6	80.4	92.1	161.8
Ум4	41.9			41.9	85.8		85.8	127.7	21.8			21.8	133.5		15.2	148.7	170.5	298.2

Привязан

Инв. №

Спецификация к участкам монолитным Ум 1 ÷ Ум 4

Формат	Зона	Поз.	Обозначение	Наименование	Кол.	Примечание
				Ум1		
		1	1.400-15.81. 540-01	Изделие закладное МН540	5.0	п.м.
		2	1.400-15.81. 420-03	МН406-2	2	
				Детали		масса ед. кг
		3		⌀8AIII ГОСТ 5781-82 ℓ=2950	13	1.17
		4*		⌀8AIII ℓ=1980	13	0.78
		5		⌀6AI ГОСТ 5781-82 ℓ-Расп.	45	п.м.-0.22
		6*		⌀6AI ℓ=490	10	0.11
		7*		⌀6AI ℓ=640	10	0.14
				Материал Бетон марки М200	0.75	м³
				Ум2		
		1	1.400-15.81. 540-01	Изделие закладное МН540	8.4	п.м.
		2	1.400-15.81. 420-03	МН406-2	4	
				Детали		масса ед. кг
		3		⌀8AIII ГОСТ 5781-82 ℓ=2950	22	1.17
		8*		⌀8AIII ℓ=1780	22	0.70
		5		⌀6AI ГОСТ 5781-82 ℓ-Расп.	72.0	п.м.-0.22
		6*		⌀6AI ℓ=490	16	0.11
		7*		⌀6AI ℓ=640	16	0.14
				Материал Бетон марки М200	1.27	м³
				Ум3		
		1	1.400-15.81. 540-01	Изделие закладное МН540	9.7	п.м.
		2	1.400-15.81. 420-03	МН406-2	4	
				Детали		масса ед. кг
		3		⌀8AIII ГОСТ 5781-82 ℓ=2950	25	1.17
		8*		⌀8AIII ℓ=1780	25	0.70
		5		⌀6AI ГОСТ 5781-82 ℓ-Расп.	83.0	п.м.-0.22
		6*		⌀6AI ℓ=490	18	0.11
		7*		⌀6AI ℓ=640	18	0.14
				Материал Бетон марки М200	1.50	м³
				Ум4		
		1	1.400-15.81. 540-01	Изделие закладное МН540	17.2	п.м.
		2	1.400-15.81. 420-03	МН406-2	8	
				Детали		масса ед. кг
		3		⌀8AIII ГОСТ 5781-82 ℓ=2950	44	1.17
		4*		⌀8AIII ℓ=1980	44	0.78
		5		⌀6AI ГОСТ 5781-82 ℓ-Расп.	155	п.м.-0.22
		6*		⌀6AI ℓ=490	30	0.11
		7*		⌀6AI ℓ=640	30	0.14
				Материал Бетон марки М200	2.59	м³

Позиции со знаком * см. ведомость деталей

ГИП	Синопальников	
Нач.отд.	Морозов	
Н.контр.	Васильев	
Гл.констр.	Мартынов	
Рук.гр.	Демиденко	
Ст.инж.	Яковлева	
Техник	Алексеева	
Ст.инж.	Пенькевич	

ТП 409-23-56.87 КЖ1

Щебеночный завод по переработке однородных извержённых и метаморфических пород мощностью 700 тыс.м³ в год

Газовый корпус с железобетонным каркасом

Стадия	Лист	Листов
Р	174	

Эстакады. Участки монолитные Ум1÷Ум4

Госстрой СССР Ленинградский Промстройпроект

Согласовано: Гипрогазочистка; Отдел АМ; Отдел ОВ; Гипрогазочистка, Одесса

Инв. № подл. | Подпись и дата | Взам. инв. №

ТП 409-23-56.87 Альбом 5

Схема расположения колонн и ригелей на отм. 4.100 (схема 1)

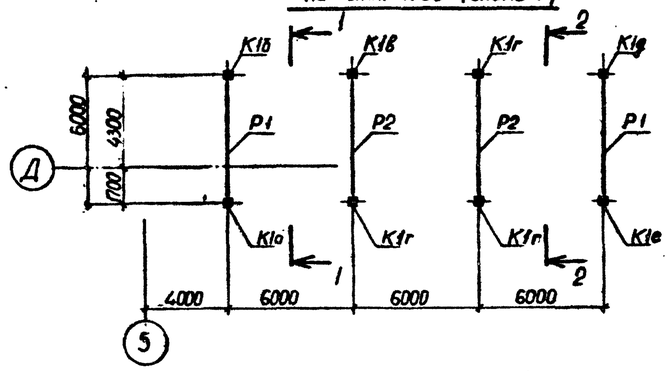

Схема расположения плит перекрытия на отм. 4.100 (схема 1)

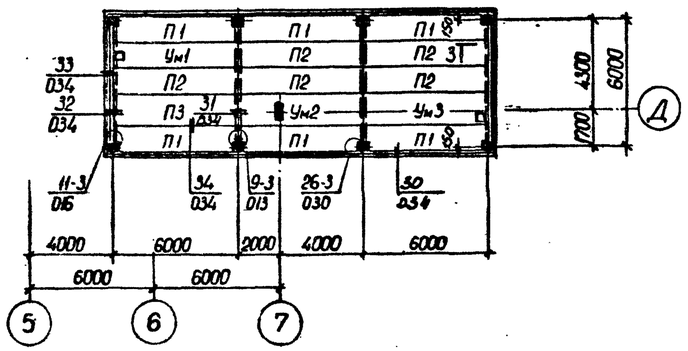

Схема расположения ригелей на отм. 8.300 (схема 2)

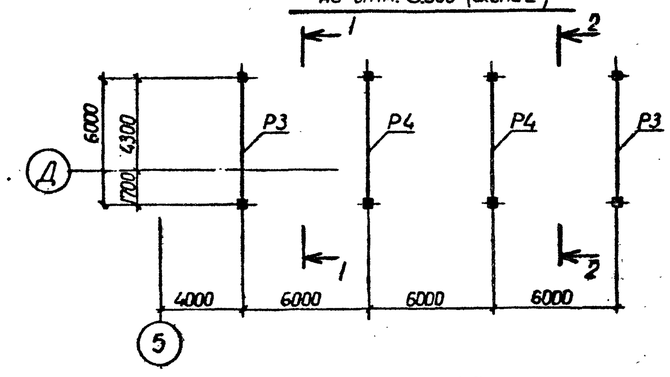

Схема расположения плит покрытия на отм. 8.300 (схема 2)

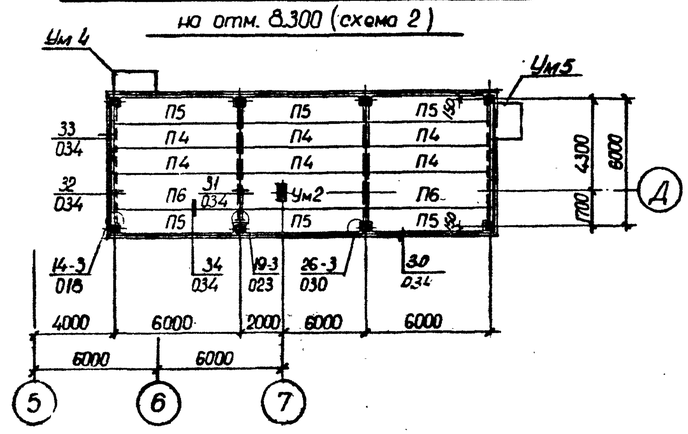

1 - 1

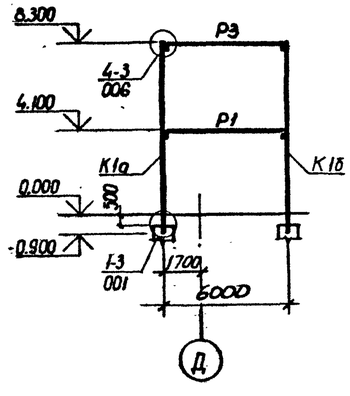

2 - 2

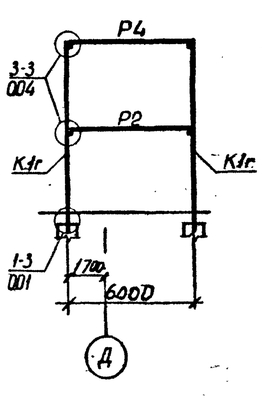

СПЕЦИФИКАЦИЯ К СХЕМАМ РАСПОЛОЖЕНИЯ ЭЛЕМЕНТОВ КАРКАСА

Марка, поз.	Обозначение	Наименование	Кол. схема 1	Кол. схема 2	Кол.	Масса ед., кг	Примечание
		Колонны.					
К1а	ТП КЖИ1 КВ	2КО3.42-2.2-1а	1		1	2115	
К1б	ТП КЖИ1 КВ	2КО3.42-2.2-1б	1		1	2115	
К1в	ТП КЖИ1 КВ	2КО3.42-2.2-1в	1		1	2115	
К1г	ТП КЖИ1 КВ	2КО3.42-2.2-1г	3		3	2115	
К1д	ТП КЖИ1 КВ	2КО3.42-2.2-1д	1		1	2115	
К1е	ТП КЖИ1 КВ	2КО3.42-2.2-1е	1		1	2115	
		Ригели.					
Р1	1.020-1/83. 3-1	РОП 4.57-45	2		2	2070	
Р2	1.020-1/83. 3-1	РДП 4.57-80 АтV	2		2	2600	
Р3	1.020-1/83. 3-1	РОП 4.57-20		2	2	2070	
Р4	1.020-1/83. 3-1	РДП 4.57-40 АтV		2	2	2600	
		Плиты.					
П1	1.041.1-2	ПК56.12-12 АтIVСТ-I	6		6	2000	
П2	1.041.1-2	ПК56.12-12 АтIVСТ	5		5	2000	
П3	1.041.1-2	ПК56.15-16 АтIVСТ	1		1	2600	
П4	1.041.1-2	ПК56.12-4 АтIVСТ-Б		6	6	2000	
П5	1.041.1-2	ПК56.12-4 АтIVСТ-I		6	6	2000	
П6	1.041.1-2	ПК56.15-4 АтIVСТ-Б		2	2	2600	
		Участки монолитные.					
Ум1	лист 178	Ум1	1	-	1		
Ум2	лист 178	Ум2	1	1	2		
Ум3	лист 178	Ум3	1	-	1		
Ум4	лист 178	Ум4	-	1	1		
Ум5	лист 178	Ум5	-	1	1		
		Изделия соединительные					
МС-9	1.020-1/83 7-1 30-01	МС-9	-	4	4		
МС-11	1.020-1/83 6-1 084	МС-11	4	4	8		
МС-14	1.020-1/83 7-1 50	МС-14	4	-	4		
МС-15	1.020-1/83 6-1 084	МС-15	4	4	8		
МС-21	1.020-1/83 6-1 084	МС-21	4	4	8		
МС-23	1.020-1/83 6-1 084	МС-23	-	4	4		
МС-26	1.020-1/83 7-1 80	МС-26	12	12	24		

Привязан

Инв. №

ГИП	Синопальников	
Нач.отд.	Морозов	
Н.контр.	Васильев	
Гл.констр.	Мартынов	
Рук.гр.	Демиденко	
Ст.инж.	Яковлева	
Техник	Алексеева	

ТП 409-23-56.87 КЖ1

ЩЕБЕНОЧНЫЙ ЗАВОД ПО ПЕРЕРАБОТКЕ ОДНОРОДНЫХ ИЗВЕРЖЕННЫХ И МЕТАМОРФИЧЕСКИХ ПОРОД МОЩНОСТЬЮ 700 тыс.м³ В ГОД

Главный корпус с железобетонным каркасом

ПСУ. Схемы расположения элементов каркаса

Стадия	Лист	Листов
Р	175	

ГОССТРОЙ СССР ЛЕНИНГРАДСКИЙ ПРОМСТРОЙПРОЕКТ

Согласовано

Инв.№ подл. | Подпись и дата | Взам. инв.№

ТП 409-23-56.87 Альбом 5

Схема расположения опорных столбиков на отм. 0.800, 4.900.

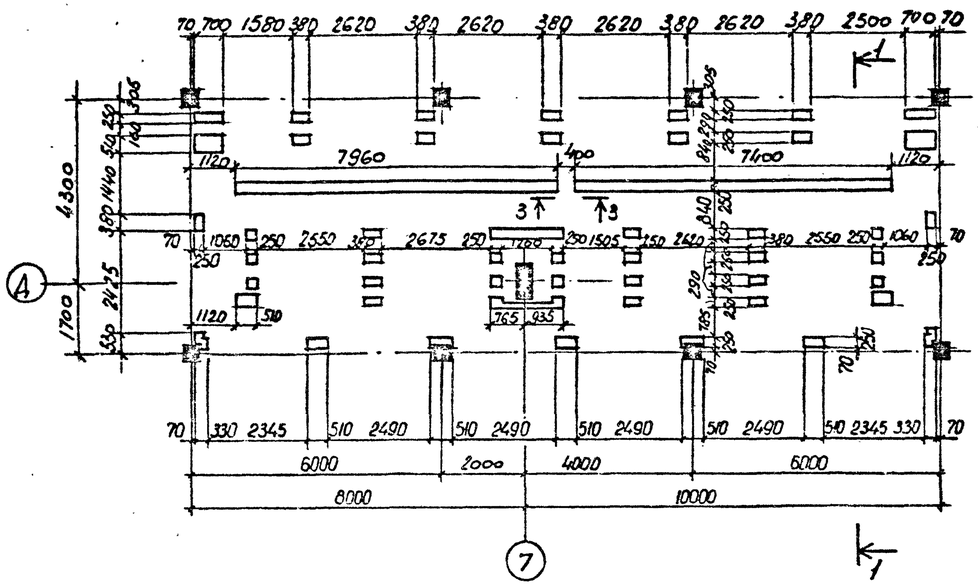

1 – 1

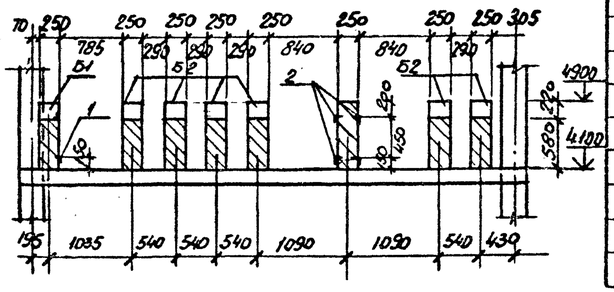

2 – 2

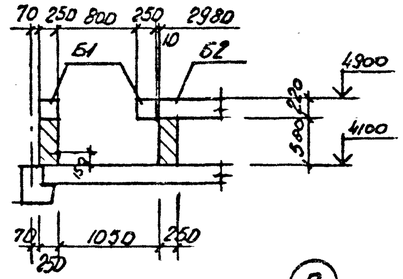

Схема расположения балок на отм. 0.800, 4.900.

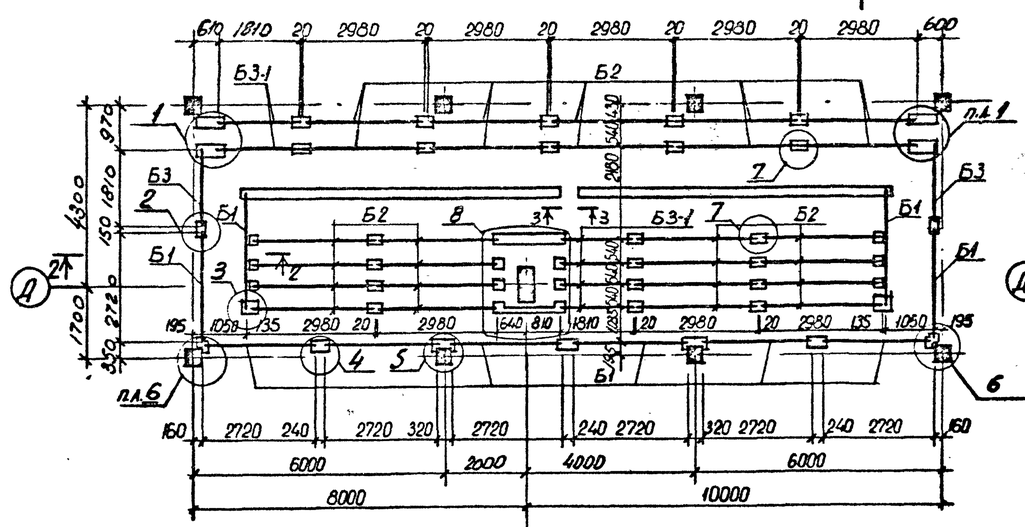

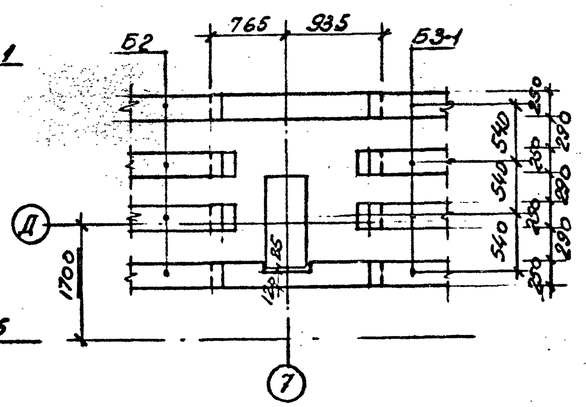

3 – 3

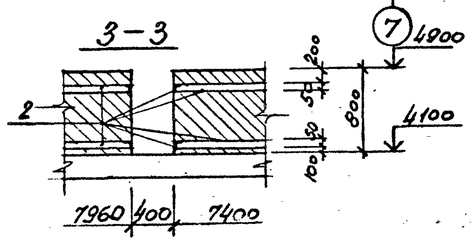

Опорные столбики выполнять из кирпича марки М75 на цементно-песчаном растворе марки М50.

СПЕЦИФИКАЦИЯ К СХЕМАМ РАСПОЛОЖЕНИЯ ЭЛЕМЕНТОВ

Марка, поз.	Обозначение	Наименование	Кол.	Масса ед., кг	Примечание
Б1	ТП КЖИ ПР1	1ПР28-27.25.22у	10	375	
Б2	ТП КЖИ ПР1	1ПР28-29.25.22у	26	400	
Б3	ТП КЖИ ПР1	1ПР28-18.25.22у-1	2	250	
Б3-1	ТП КЖИ ПР1	1ПР28-18.25.22у-2	6	250	
		Сборочные единицы			
1	ТП КЖИ1 МН1	МН1	8		
2	ТП КЖИ1 МН2	МН2	61,4	м.п	

Привязан

Инв.№

ТП 409-23-56.87 КЖ1

ГИП	Синопальников	
Нач.отд.	Морозов	
Н.контр.	Васильев	
Гл.констр.	Мартынов	
Рук.гр.	Демиденко	
Сдинил	Яковлева	
Техник	Алексеева	

Щебеночный завод по переработке однородных изверженных и метаморфических пород мощностью 700 тыс.м³ в год

Главный корпус с железобетонным каркасом

Стадия	Лист	Листов
Р	176	

ПСУ. Схемы расположения балок, опорных столбиков на отм. 0.800 и 4.900

Госстрой СССР Ленинградский Промстройпроект

Согласовано

Инв.№ подл. | Подпись и дата | Взам. инв.№

ТП 409-23-56.87 Альбом 5

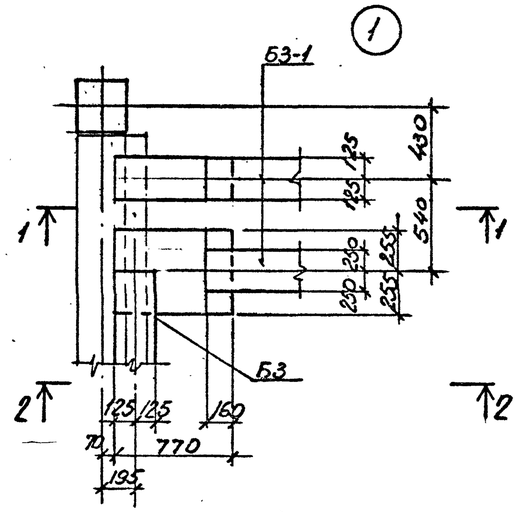

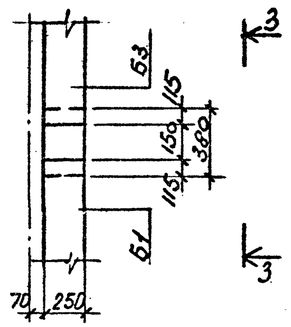

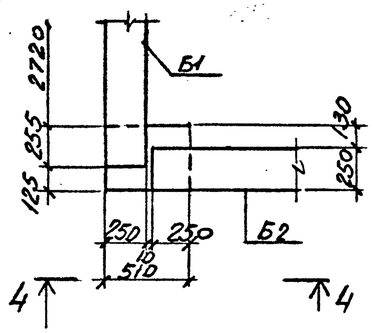

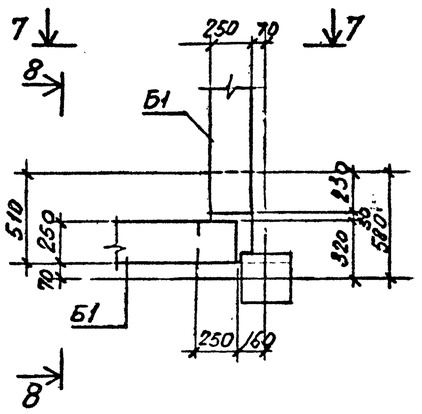

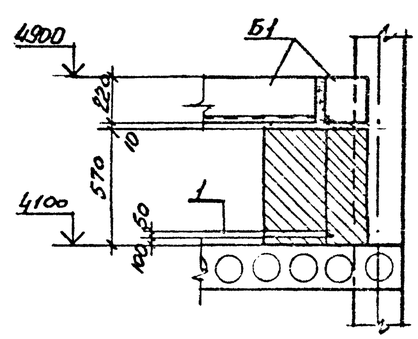

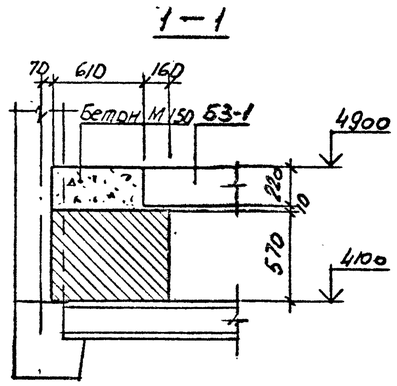

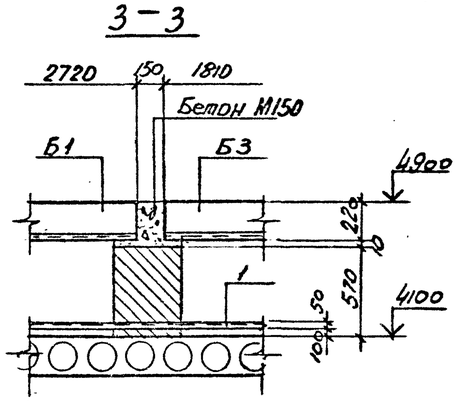

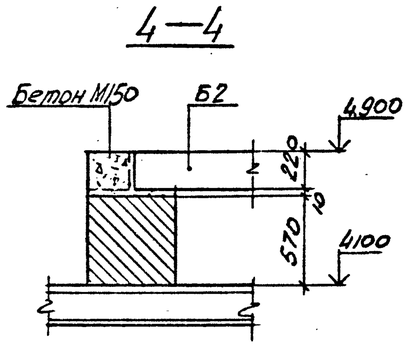

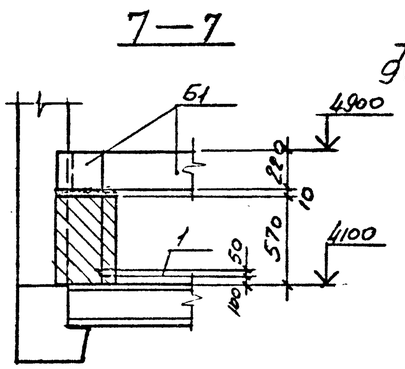

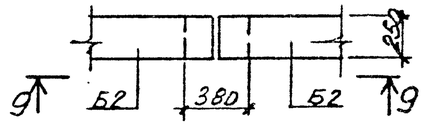

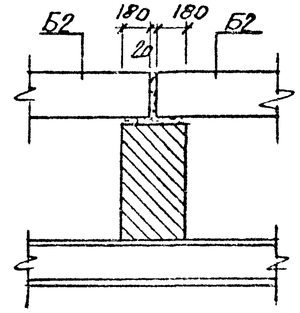

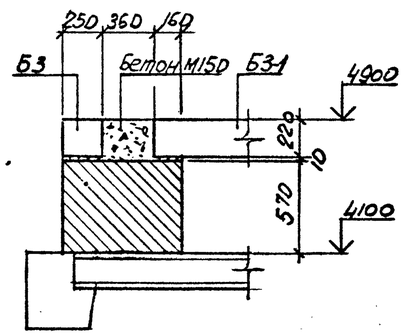

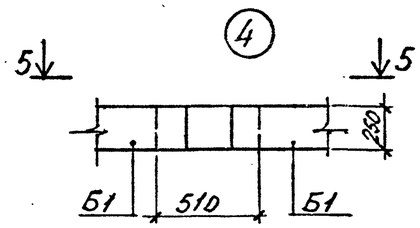

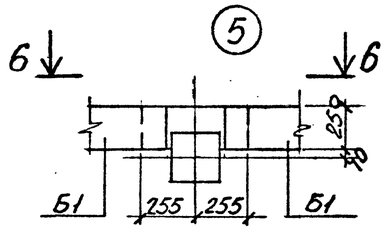

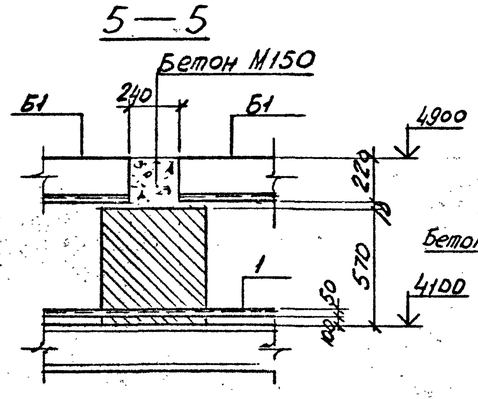

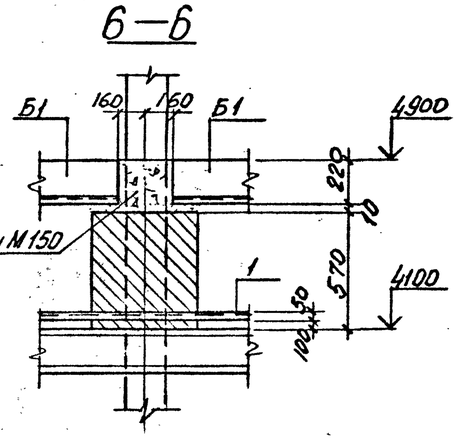

Привязан

Инв. №

ТП 409-23-56.87 КЖ1			
Г И П	Синопальников		ЩЕБЕНОЧНЫЙ ЗАВОД ПО ПЕРЕРАБОТКЕ ОДНОРОДНЫХ ИЗВЕРЖЕННЫХ И МЕТАМОРФИЧЕСКИХ ПОРОД МОЩНОСТЬЮ 700 тыс м³ В ГОД
Нач.отд.	Морозов		Главный корпус с железобетонным каркасом
Н.контр.	Васильев		Стадия Р; Лист 177; Листов
Гл.констр.	Мартынов		
Рук.гр.	Демиденко		
Ст.инж.	Яковлева		ПСУ. Схемы расположения балок, опорных столбиков на отм. 0,5 и 4,900. Узлы 1–5.
Техник	Алексеев		Госстрой СССР ЛЕНИНГРАДСКИЙ ПРОМСТРОЙПРОЕКТ

Инв. № подл. | Подпись и дата | Взам. инв. №

СОГЛАСОВАНО
Союз | 11.85
Гипрошахтострой | 02.06
Госпромстройпроект | 02.06
Трест Ленпромстройпроект

ТП 409-23-56.87 Альбом 5

Ум 1

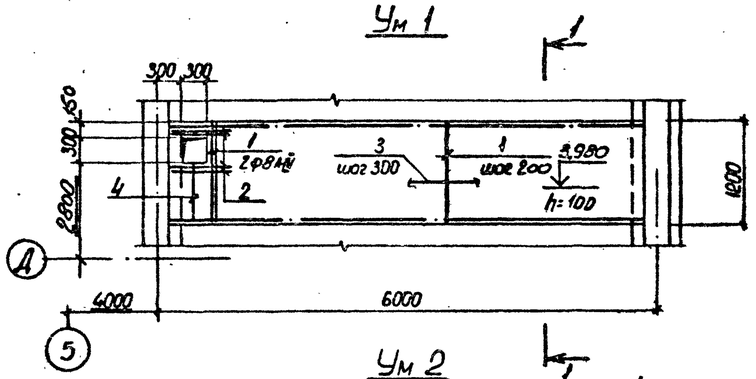

Ум 2

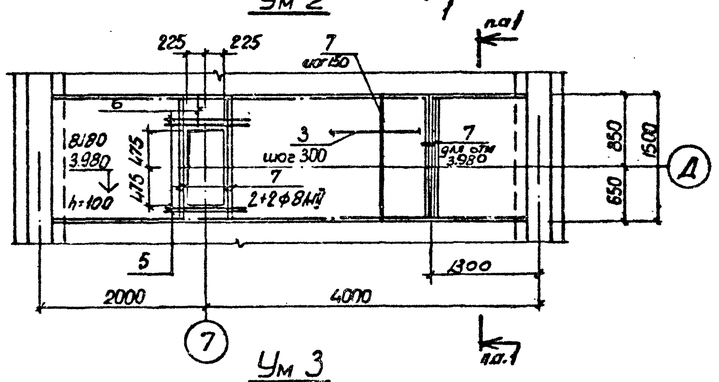

Ум 3

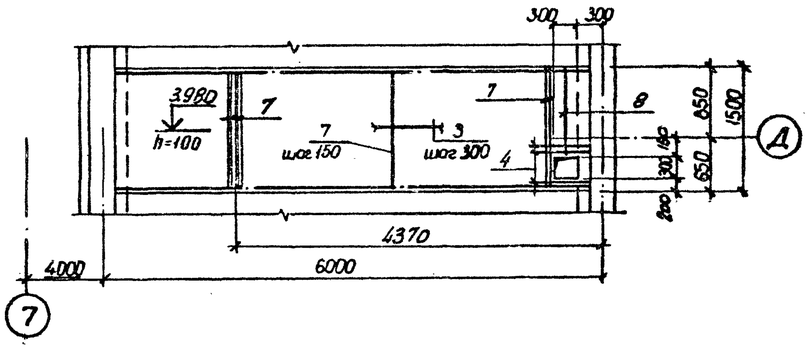

Ум 5

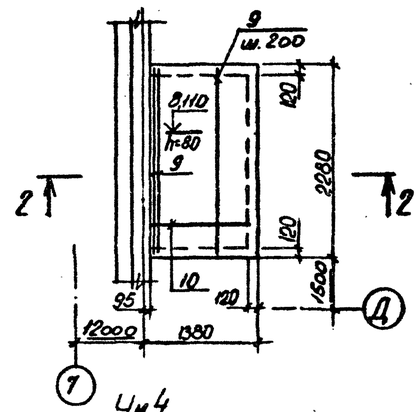

Ум 4

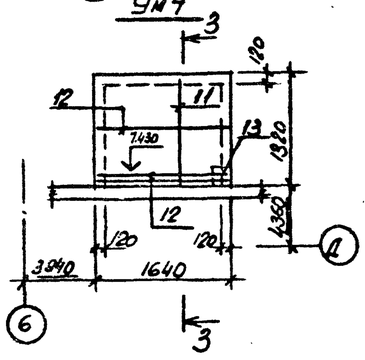

1—1

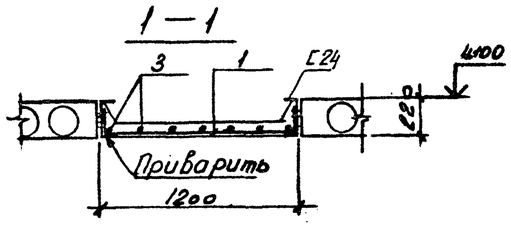

2—2

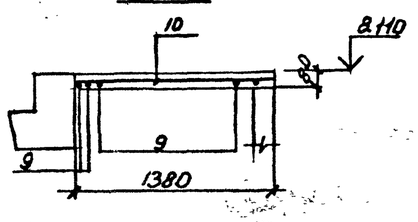

3—3

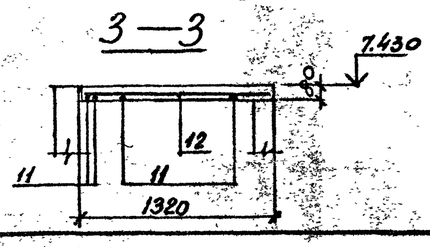

ВЕДОМОСТЬ РАСХОДА СТАЛИ НА ЭЛЕМЕНТ, кг

Марка элемента	Изделия арматурные								Всего
	Арматура класса								
	A I				A III				
	ГОСТ 5781-82				ГОСТ 5781-82				
	Ф6	Ф8		Итого	Ф8			Итого	
Ум 1	5.1			5.1	17.1			17.1	22.2
Ум 2	6.3			6.3	21.7			21.7	28.0
Ум 3	6.3			6.3	22.2			22.2	28.5
Ум 4					9.8			9.8	9.8
Ум 5					13.2			13.2	13.2

Ведомость деталей.

Поз.	Эскиз
1	80 — 1170 — 80
4	80 — 720
6	80 — 380
7	80 — 1470 — 80
8	80 — 980

Спецификация элементов монолитных конструкций.

Формат	Зона	Поз.	Обозначение	Наименование	Кол.	Примечание
				Ум 1		
				Сборочные единицы.		
		1*		⌀8 A III ГОСТ 5781-82 ℓ=1330	29	
		2		⌀8 A III ГОСТ 5781-82 ℓ=700	4	
		3		⌀6 A I ГОСТ 5781-82 распред.	22.8	м.п.
		4*		⌀8 A III ГОСТ 5781-82 ℓ=800	3	
				Материалы		
				Бетон марки 200	0.7	м³
				Ум 2; Ум 3		
				Сборочные единицы		
		3		⌀6 A I ГОСТ 5781-82 распред.	285	м.п.
		7*		⌀8 A III ГОСТ 5781-82 ℓ=1630	40	
		5		⌀8 A III ГОСТ 5781-82 ℓ=930	4	Ум 2
		6*		⌀8 A III ГОСТ 5781-82 ℓ=460	3	Ум 2
		4*		⌀8 A III ГОСТ 5781-82 ℓ=800	4	Ум 3
		8*		⌀8 A III ГОСТ 5781-82 ℓ=1060	3	Ум 3
				Материалы		
				Бетон марки 200	0.9	м³
				Ум 4		
				Сборочные единицы		
		11		⌀8 A III ГОСТ 5781-82 ℓ=1300	8	
		12		⌀8 A III ГОСТ 5781-82 ℓ=1600	9	
		13	1.400-15.81.420-03	Изделие закладное МН406-2	1	
				Материалы		
				Бетон марки 200	0.2	м³
				Ум 5		
				Сборочные единицы		
		9		⌀8 A III ГОСТ 5781-82 ℓ=2260	8	
		10		⌀8 A III ГОСТ 5781-82 ℓ=1230	12	
				Материалы		
				Бетон марки 200	0.3	м³

Позиции обозначенные * смотрите ведомость деталей.

Привязан

Инв. №

Согласовано

Инв. № подл. | Подпись и дата | Взам. инв. №

ГИП	Синопальников		ТП 409-23-56.87 КЖ1
Нач.отд.	Морозов		Щебеночный завод по переработке однородных изверженных и метаморфических пород мощностью 700 тыс.м³ в год
Н.контр.	Васильев		Главный корпус с железобетонным каркасом
Гл.констр.	Мартынов		Стадия Р; Лист 178; Листов
	Демиденко		
Ст.инж.	Яковлева		ПСУ Участки монолитные Ум 1 ÷ Ум 5
Техник	Алексеева		Госстрой СССР Ленинградский Промстройпроект

ТП 409-23-56.87 Альбом 5

Схема расположения элементов вентшахты.

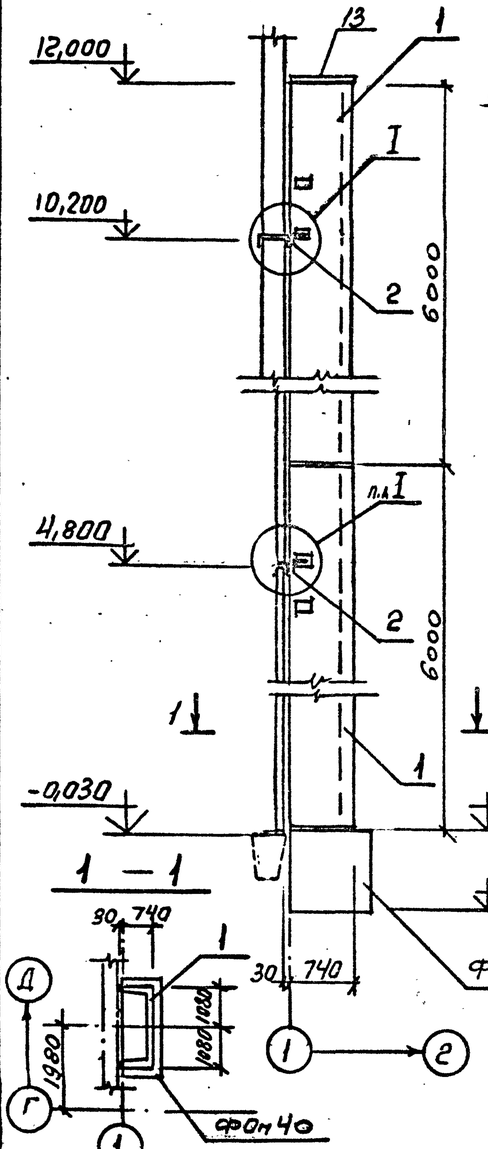

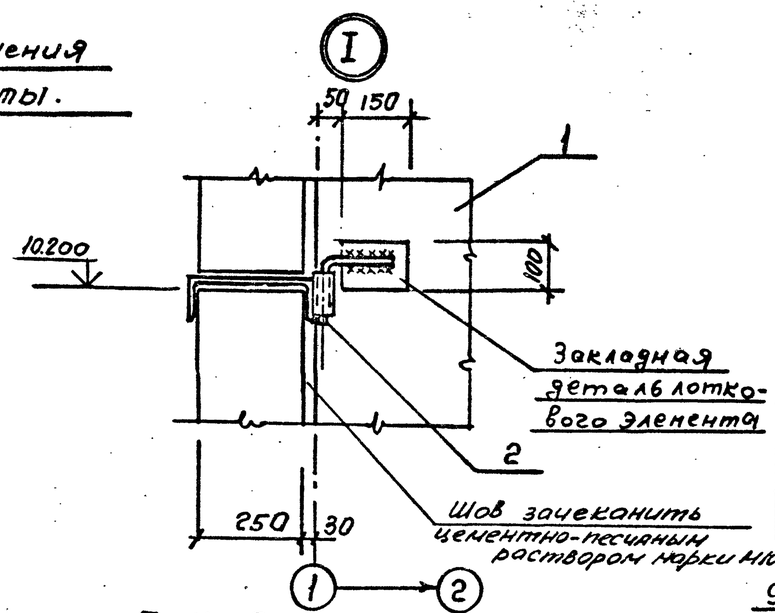

ВЕДОМОСТЬ ДЕТАЛЕЙ

Поз.	Эскиз
2	175, 175
4	1430
5	1130
6	630
7	90, 420, 90
10	1780
11	980
12	90, 520, 90

Пм14 Схема армирования

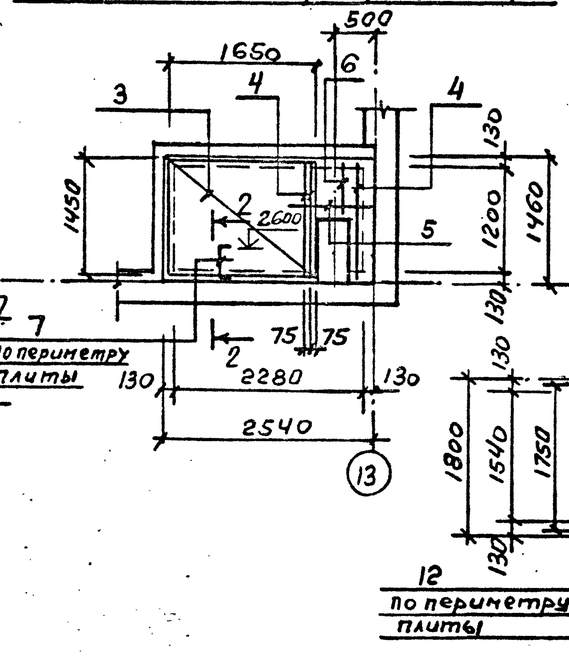

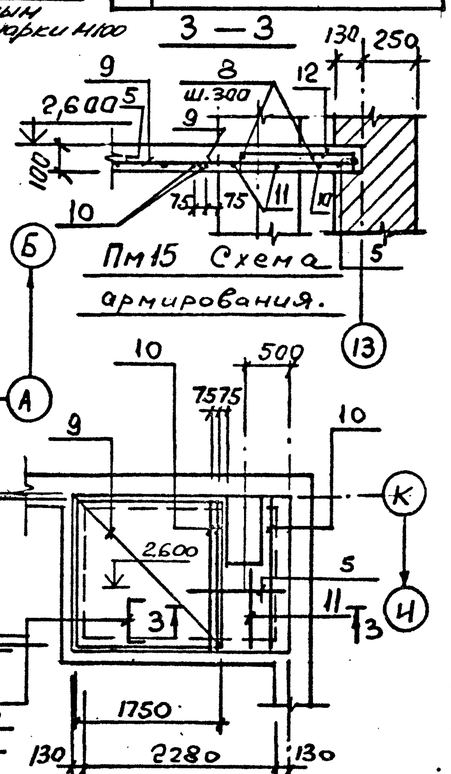

Пм15 Схема армирования.

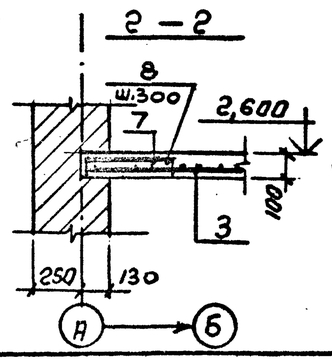

Неоговоренный на листе шаг арматурных стержней - 200мм.

ВЕДОМОСТЬ РАСХОДА СТАЛИ НА ЭЛЕМЕНТ, кг

Марка элемента	Изделия арматурные								
	Арматура класса AI ГОСТ 5781-82								Всего
	Ф6	8	20	Итого	Ф			Итого	
Вентшахта			3.6	3.6					3,6
Пм 14	6.5	14,6		21.5					21.5
Пм 15	10,8	17,3		28,1					28,1

Спецификация элементов вентшахты и плит покрытия тамбуров Пм14, Пм15.

Формат	Зона	Поз.	Обозначение	Наименование	Кол	Примечание
				Вентшахта		
				Сборочные единицы		
		1	ТП КЖЧ1 л19-38-1 сб	Лотковый элемент		
				л19-35-1	2	
		13	3.006.1-2/82.1-2-1.0	Плиты конолов ПГ7д-3	1	
				Детали		Масса ед. кг
		2		ФЗОАI ГОСТ5781-82 ℓ=350	4	0,9
				Пм 14		
				Сборочные единицы		
		3	ГОСТ 8478-81	Сетка арматурная		
				С 8АI-200 / 8АI-200 1450х1750 75х75 / 25	1	
				Детали		
		4		ф8АI ГОСТ5781-82 ℓ=1550	3	0,6
		5		ф8АI ГОСТ5781-82 ℓ=1250	3	0,5
		6		ф8АI ГОСТ5781-82 ℓ=750	2	0,3
		7		ф6АI ГОСТ5781-82 ℓ=600	30	0,1
		8		ф6АI ГОСТ5781-82 ℓ общ = 15,6м	-	3,5
				Материалы:		
				Бетон марки М200	0,35 м³	
				Пм 15		
				Сборочные единицы		
		9	ГОСТ 8478-81	Сетка арматурная		
				С 8АI-200 / 8АI-200 1750х1750 75х75 / 75	1	
				Детали		
		5		ф8АI ГОСТ5781-82 ℓ=1250	5	0,5
		8		ф6АI ГОСТ5781-82 ℓ общ = 18,0м	-	4,0
		10		ф8АI ГОСТ5781-82 ℓ=1900	3	0,8
		11		ф8АI ГОСТ5781-82 ℓ=1100	2	0,4
		12		ф6АI ГОСТ5781-82 ℓ=780	34	0,2
				Материалы:		
				Бетон марки М200	0,43 м³	
			*) Позиции - см. ведомость деталей			

Согласовано

Инв. № подл. | Подпись и дата | Взам. инв. №

Привязан

Инв. №

ГИП	Синопальников		ТП 409-23-56.87 КЖ1
Нач.отд.	Морозов		ЩЕБЕНОЧНЫЙ ЗАВОД ПО ПЕРЕРАБОТКЕ ОДНОРОДНЫХ ИЗВЕРЖЕННЫХ И МЕТАМОРФИЧЕСКИХ ПОРОД МОЩНОСТЬЮ 700 тыс.м³ В ГОД
Н.контр.	Васильев		Главный корпус с железобетонным каркасом
Гл.констр.	Мартынов		Стадия Р; Лист 179; Листов
Рук.гр.	Демиденко		
Ст. инж.	Яковлева		Схема расположения элементов вентшахты. Плиты покрытия тамбуров Пм14, Пм15
Инженер	Ковалев		Госстрой СССР Ленинградский Промстройпроект

ТП 409-23-56.87 Альбом 5

Схема расположения элементов перекрытия на отм. 3.600.

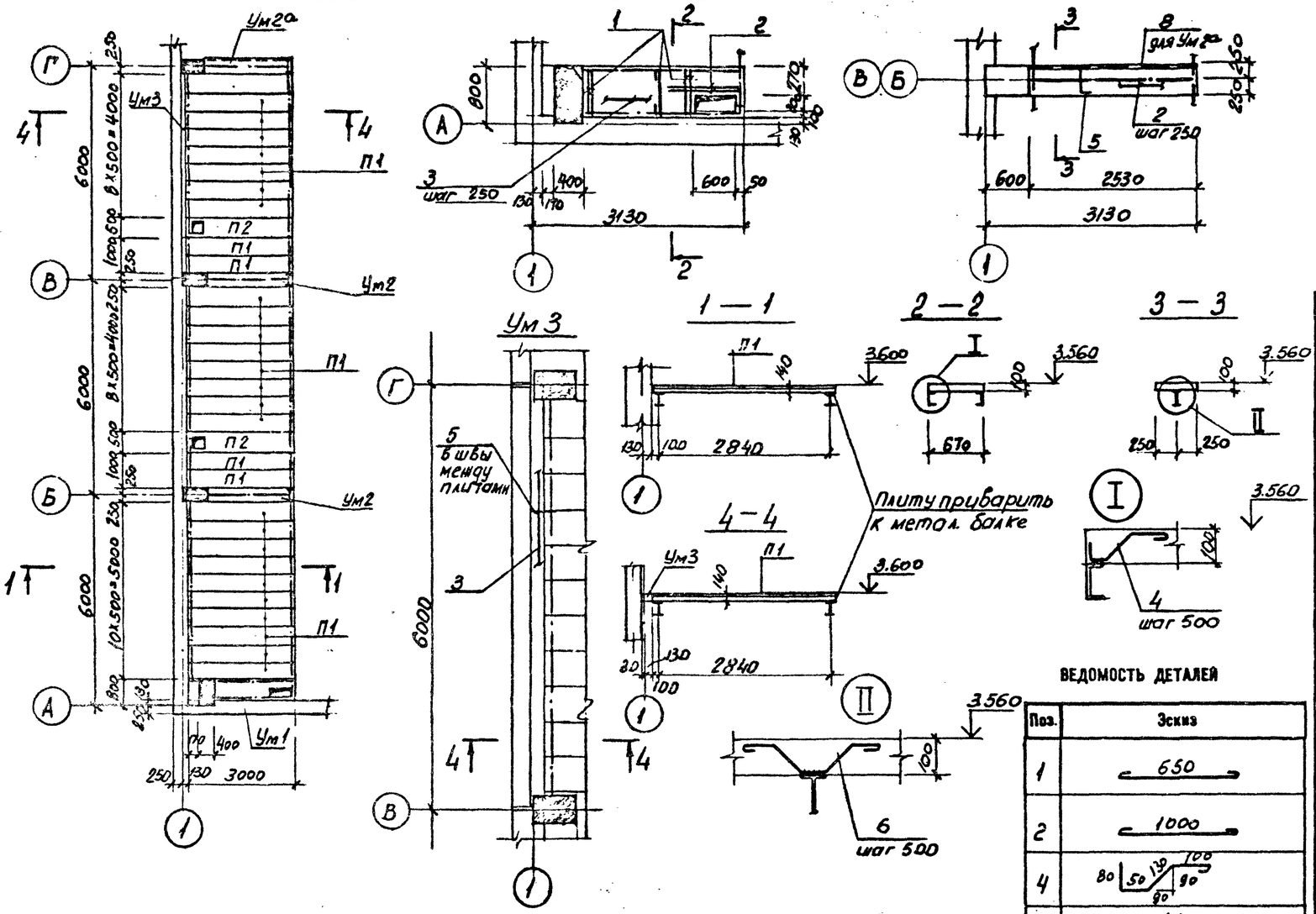

Поз.	Эскиз
1	650
2	1000
4	80, 50, 130, 100, 90, 90
5	480, 90, 90
6	50, 110, 80, 110, 50, 80, 80
7	580

СПЕЦИФИКАЦИЯ ЭЛЕМЕНТОВ К СХЕМЕ РАСПОЛОЖЕНИЯ

Марка, поз.	Обозначение	Наименование	Кол.	Масса ед., кг	Примечание
		Сборные конструкции			
П1	ПК-01-88	Плита ПН 1-2	25	878	
П2	ПК-01-88	ПН1Б-2	2	169	
		Монолитные конструкции			
Ум1		участок монолитный Ум1	1		
Ум 2.2а		Ум2.2а	2+1		
Ум 3		Ум3	1		

Спецификация к Ум 1, 2, 2а, 3

Формат	Зона	Поз.	Обозначение	Наименование	Кол.	Примечание
				Ум 1		
				Детали		
		1	*	ф8AI ГОСТ 5781-82 l=750	11	0,34
		2	*	ф8AI l=1100	2	0,43
		3		ф6AI –	9,0	м.п
		4	*	ф8AI l=410	10	0,16
				Материал		
				Бетон марки М200	0,18	м³
				Ум 2.2а		
				Детали		
		2		ф6AI ГОСТ 5781-82 –	5,0	м.п
		5	*	ф8AI l=660	13	0,22
		6	*	ф8AI l=500	5	0,2
				Изделие закладное		для Ум 2а
			1.400-15.81.540-01	МН540	26	м.п
				Материал		
				Бетон марки М200	0,26	м³
				Ум 3		
				Детали		
		3		ф6AI –	10,8	п.п
		5	*	ф8AI l=660	12	
				Материал		
				Бетон марки М200	0,09	м³

Позиции, обозначенные знаком *, см. ведомость деталей

ВЕДОМОСТЬ РАСХОДА СТАЛИ НА ЭЛЕМЕНТ, кг

Марка элемента	Изделия арматурные: Арматура класса AI, ГОСТ 5781-82 ф6	ф8		Итого	Всего	Изделия закладные: Арматура класса AIII, ГОСТ 5781-82 ф8			Итого	Прокат марки, ГОСТ			Итого	Всего	Общий расход
Ум1	2,0	6,2		8,2	8,2									–	8,2
Ум2	1,1	3,9		5,0	5,0									–	5,0
Ум2а	1,1	3,9		5,0	5,0	2,5			2,5	19,0			19,0	21,5	26,5
Ум3	2,4	4,7		7,3	7,3									–	7,3

Привязан

Инв. №

Т и П	Синопальников		ТП 409-23-56.87 КЖ1
Нач. отд.	Морозов		Щебеночный завод по переработке однородных изверженных и метаморфических пород мощностью 700 тыс.м³ в год
Н. контр.	Васильев		Главный корпус с железобетонным каркасом
Гл. констр.	Мартынов		Стадия Р; Лист 180; Листов
Рук. гр.	Демиденко		
Ст. инж.	Яхненко		Схема расположения элементов перекрытия на отм. 3.600 в осях А-Г.
Инженер	Иванова		Госстрой СССР Ленинградский Гипростроспроект

СОГЛАСОВАНО

Инв. № подл. | Подпись и дата | Взам. инв. №

ТП 409-23-56.87 Альбом 5

СОГЛАСОВАНО

Инв. № | Подпись и дата | Взам. инв. №

Венткамера ВК1

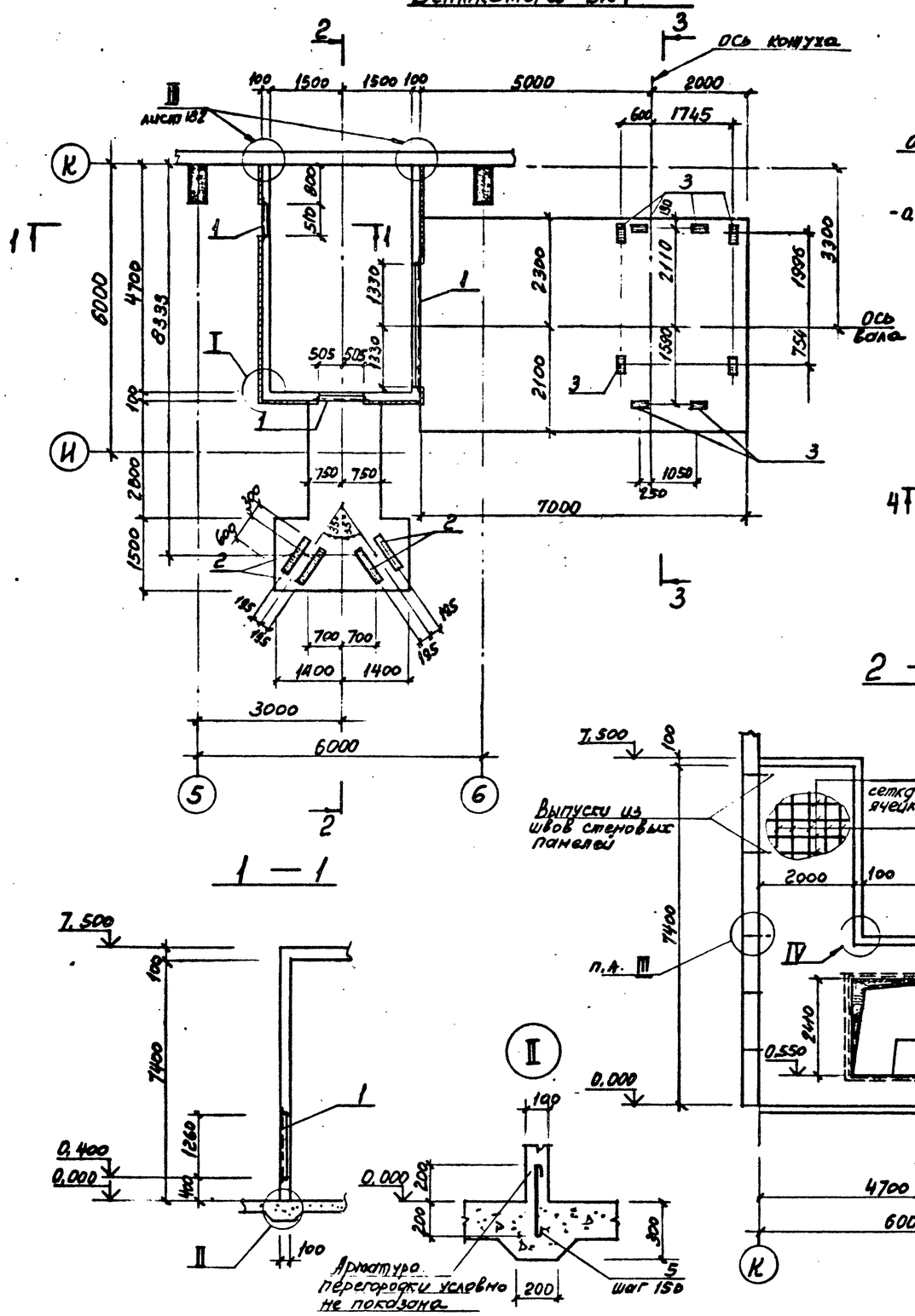

СПЕЦИФИКАЦИЯ ЭЛЕМЕНТОВ К СХЕМЕ РАСПОЛОЖЕНИЯ

Марка, поз.	Обозначение	Наименование	Кол.	Масса ед., кг	Примечание
		Сборочные единицы			
1	1.400-15 в.1 5.40-09	Изделие закладное Мн 548	16.4		
2	140-02	Мн 127-2	3.6	м.п	
3	150-44	Мн 140-3	8		
		Детали			
4		ф6 AI ГОСТ 5781-82 –	1270	м.п	
5*		ф6 AI ℓ= 500	85	0,11	
6*		ф10 AIII ℓ= 3550	2	2,19	
7		ф10 AIII ℓ= 3250	4	2,00	
8		ф10 AIII ℓ= 1600	12	0,99	
9		ф10 AIII ℓ= 1100	8	0,68	
10*		ф6 AI ℓ= 370	270	0,08	
11					
		Материал			
		Бетон марки М 200	17,6	м³	

Позиции, обозначенные знаком, см. ведомость деталей на листе*

Деталь окаймления отверстий

Ведомость расхода стали см. лист 182

Привязан

Инв. №

ГИП	Синопальников		ТП 409-23-56.87 КЖ1
Нач.отд.	Морозов		ЩЕБЕНОЧНЫЙ ЗАВОД ПО ПЕРЕРАБОТКЕ ОДНОРОДНЫХ ИЗВЕРЖЕННЫХ И МЕТАМОРФИЧЕСКИХ ПОРОД МОЩНОСТЬЮ 700 тыс.м³ В ГОД
Н.контр.	Васильев		Главный корпус с железобетонным каркасом
Гл.констр.	Мартынов		Стадия Р; Лист 181; Листов
Рук.гр.	Демиденко		
Ст.инж.	Яковлева		
Инженер	Иванова		Венткамера ВК1
			Госстрой СССР Ленинградский Промстройпроект

ТП 409-23-56.87 Альбом 5

Венткамера ВК2

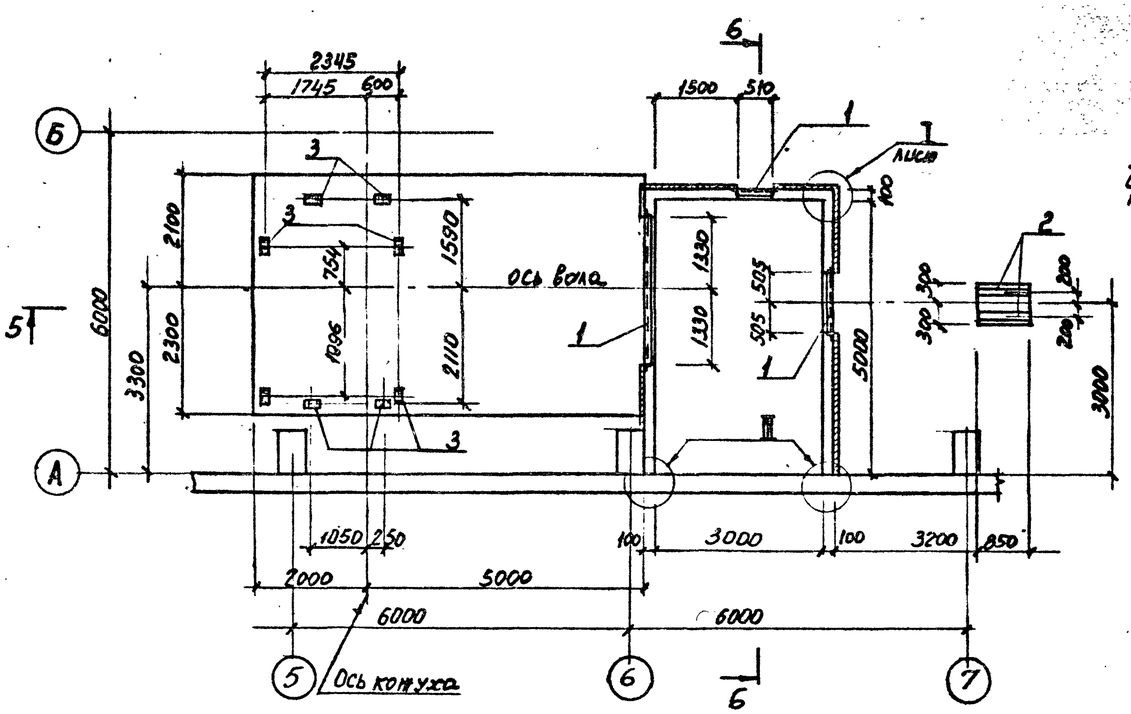

5 — 5

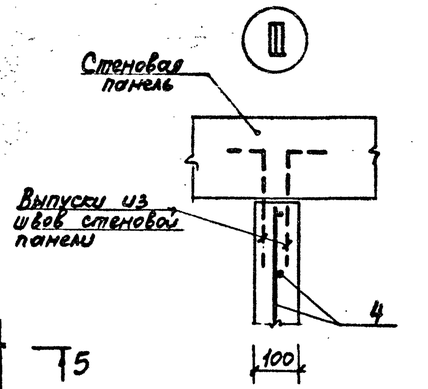

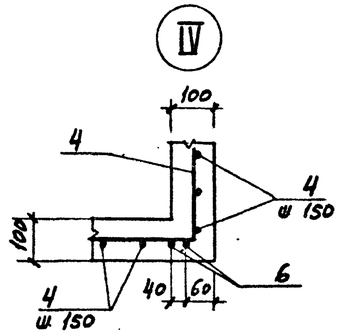

6 — 6

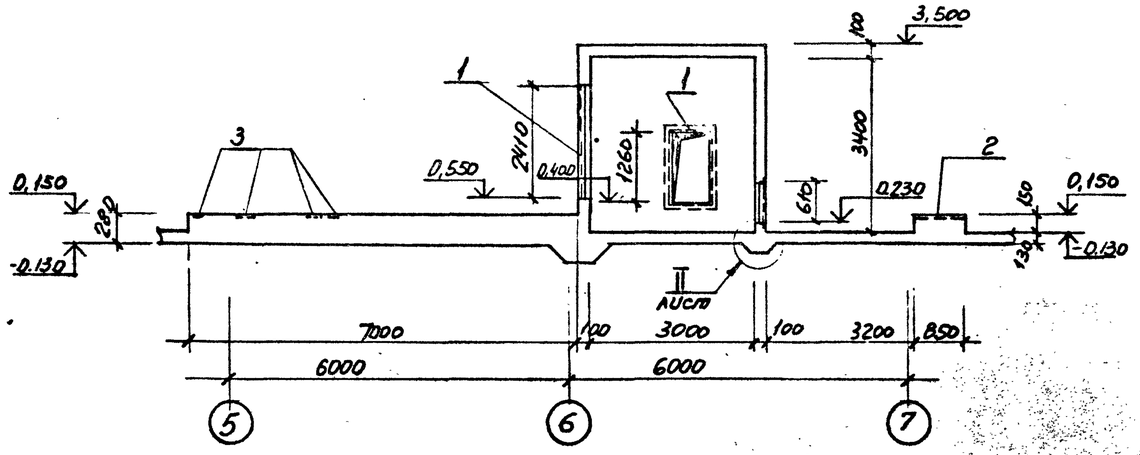

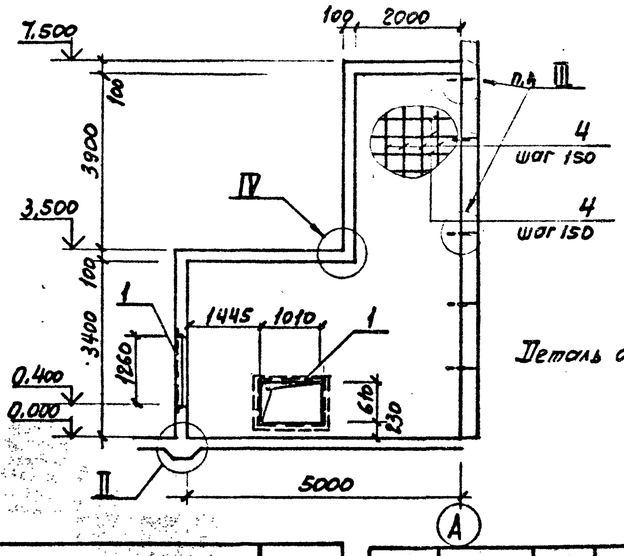

СПЕЦИФИКАЦИЯ ЭЛЕМЕНТОВ К СХЕМЕ РАСПОЛОЖЕНИЯ

Марка, поз.	Обозначение	Наименование	Кол.	Масса ед., кг	Примечание
		Сборочные единицы			
1	1.400-15 в.1 540-09	изделие закладное Мн 548	16,4	м.п	
2	140-02	Мн 127-2	1.7	м.п	
3	150-44	Мн 140-3	8		
		Детали			
4		ф6 AI ГОСТ 5781-82 –	1300	м.п	
5 *		ф6 AI ℓ=500	89	0,11	
6 *		ф10 AIII ℓ=3550	2	2,19	
7		ф10 AIII ℓ=3250	4	2,0	
8		ф10 AIII ℓ=1600	12	0,99	
9		ф10 AIII ℓ=1100	8	0,68	
10 *		ф6 AI ℓ=370	270	0,08	
		Материал			
		Бетон марки М200	16,3	м³	

Позиции, обозначенные знаком *, см. ведомость деталей

ВЕДОМОСТЬ ДЕТАЛЕЙ

Поз.	Эскиз
5	400
6	3150; 200; 200
10	180; 150

Деталь окаймления отверстий см лист 181

ВЕДОМОСТЬ РАСХОДА СТАЛИ НА ЭЛЕМЕНТ, кг

Марка элемента	Изделия арматурные: Арматура класса AI ГОСТ 5781-82 Ф6			Итого	Арматура класса AIII ГОСТ 5781-82 ф10			Итого	Всего	Изделия закладные: Арматура класса ГОСТ 5781-82 ф8	12		Итого	Прокат марки ГОСТ 103-76 δ=6	δ=8		Итого	ГОСТ 8509-72 L50x50x5			Итого	Всего	Общий расход
Венткамера ВК1	360			360	29,8			29,8	389,8	10,5	10,5		21,0	16,0	45,5		61,5	61,5			61,5	144,0	533,8
Венткамера ВК2	320			320	29,8			29,8	349,8	8,8	10,5		19,3	8,0	45,5		53,8	61,5			61,5	134,6	484,4

Привязан

Инв.№

ГИП	Синопальников		ТП 409-23-56.87 КЖ1
Нач.отд.	Морозов		ЩЕБЕНОЧНЫЙ ЗАВОД ПО ПЕРЕРАБОТКЕ ОДНОРОДНЫХ ИЗВЕРЖЕННЫХ И МЕТАМОРФИЧЕСКИХ ПОРОД МОЩНОСТЬЮ 700 тыс.м³ В ГОД
Н.контр.	Васильев		Главный корпус с железобетонным каркасом
Гл.констр.	Мартынов		Стадия Р; Лист 182; Листов
Рук.гр.	Демиденко		Венткамера ВК2
Ст.инж.	Яковлева		ГОССТРОЙ СССР ЛЕНИНГРАДСКИЙ ПРОМСТРОЙПРОЕКТ
Инженер	Иванова		

СОГЛАСОВАНО

Инв. № | Подпись и дата | Взам. инв. №

Альбом 5

ТП 409-23-56.87

Схема расположения колонн, связей, подкрановых балок.

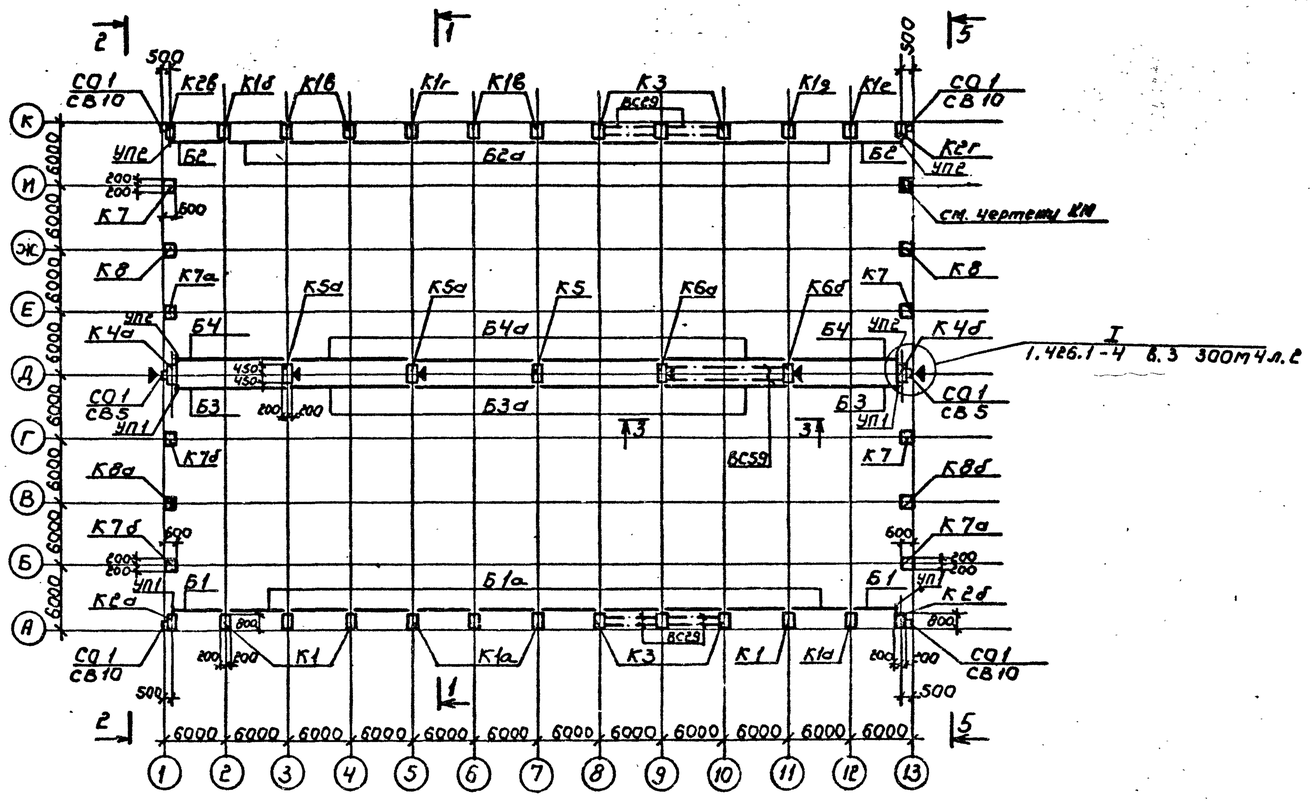

Марка, поз	Обозначение	Наименование	Кол.	Масса ед., кг	Примечание
	Насадки торцового фахверка				
НУ 3	1.030.1-1 в.4-1		2	43,0	
НУ 4			2	43,0	
НС 1			2	82,0	
НФ 5			8	46,3	
НФ6			4	23,3	
	Соединительные детали				
МС5	ТП КЖИ1 МС5	МС5	4	8.9	
МС17		МС17	2	7.8	
МС6	ТП КЖИ1 МС6	МС6	4	4.9	
МС18		МС18	2	4.7	
МС 19	ТП КЖИ1 МС19	МС19	12	21.0	

Марка, поз.	Обозначение	Наименование	Кол.	Масса ед., кг	Примечание
	Подкрановые балки				
Б1	1.426.1-4 в.1	БК6-1АIVк	2	3500	
Б1а		БК6-1АIVс	10	3500	
Б2		БК6-2АIVк	2	3500	
Б2а		БК6-2АIVс	10	3500	
Б3		БК12-1АIVк	2	10300	
Б3а		БК12-1АIVс	4	10300	
Б4		БК12-2АIVк	2	10300	
Б4а		БК12-2АIVс	4	10300	
		Стойки			
СО1	1.030.1-1 в.4-2	СО1	6	342	
СВ5		СВ5	2	364	
СВ10		СВ10	4	437	

Спецификация элементов к схеме расположения

Марка, поз.	Обозначение	Наименование	Кол.	Масса ед., кг	Примечание
		Колонны			
К1	ТП КЖИ1 К1	1К144-5-Н1	4	11100	
К1а		1К144-5-Н1а	4	11100	
К1б		1К144-5-Н1б	1	11100	
К1в		1К144-5-Н1в	4	11100	
К1г		1К144-5-Н1г	1	11100	
К1д		1К144-5-Н1д	1	11100	
К1е		1К144-5-Н1е	1	11100	
К2а	ТП КЖИ1 К2	1К144-5-Н2а	1	11100	
К2б		1К144-5-Н2б	1	11100	
К2в		1К144-5-Н2в	1	11100	
К2г		1К144-5-Н2г	1	11100	
К3		1К144-5-Н3	6	11100	
К4а	ТП КЖИ1 К3	6К144-12-Н2а	1	13600	
К4б		6К144-12-Н2б	1	13600	
К5		6К144-12-Н1	1	13600	
К5а		6К144-12-Н1а	2	13600	
К6а		6К144-12-Н3а	1	13600	
К6б		6К144-12-Н3б	1	13600	
К7	ТП КЖИ1 К4	9ФК169-1-Н1	3	9400	
К7а		9ФК169-1-Н1а	2	9400	
К7б		9ФК169-1-Н1б	2	9400	
К8	ТП КЖИ1 К5	9ФК175-1-Н1	2	9600	
К8а		9ФК175-1-Н1а	1	9600	
К8б		9ФК175-1-Н1б	1	9600	
		Связи			
ВС29	1.424.1-5 в.6	ВС29	4	2390	
ВС59		ВС59	1	1543	
		Упоры			
УП1	1.426.1-4 в.3	УП1	4		
УП2		УП2	4		

Колонны на плане ориентировать согласно знаку ◄

Привязан

Инв. №

ГИП	Синопальников	
Нач.отд.	Морозов	
Н.контр.	Васильев	
Гл.констр.	Мартынов	
Рук.гр.	Демиденко	
Ст.инж.	Зыкова	
Ст.техн	Погорелая	

ТП 409-23-56.87 КЖ1

ЩЕБЕНОЧНЫЙ ЗАВОД ПО ПЕРЕРАБОТКЕ ОДНОРОДНЫХ ИЗВЕРЖЕННЫХ И МЕТАМОРФИЧЕСКИХ ПОРОД МОЩНОСТЬЮ 200 тыс м³ В ГОД

Главный корпус с железобетонным каркасом

Стадия	Лист	Листов
Р	183	

Схема расположения колонн, связей и подкрановых балок.

ГОССТРОЙ СССР ЛЕНИНГРАДСКИЙ ПРОМСТРОЙПРОЕКТ

СОГЛАСОВАНО

Отдел 18 Тимаков
Рук. гр. АР Партанская
Отдел 10 Сиротенко

Взам. инв. №

Подпись и дата

Инв. № подл.

Альбом 5

ТП 409-23-56.87

Схема расположения стропильных и подстропильных ферм

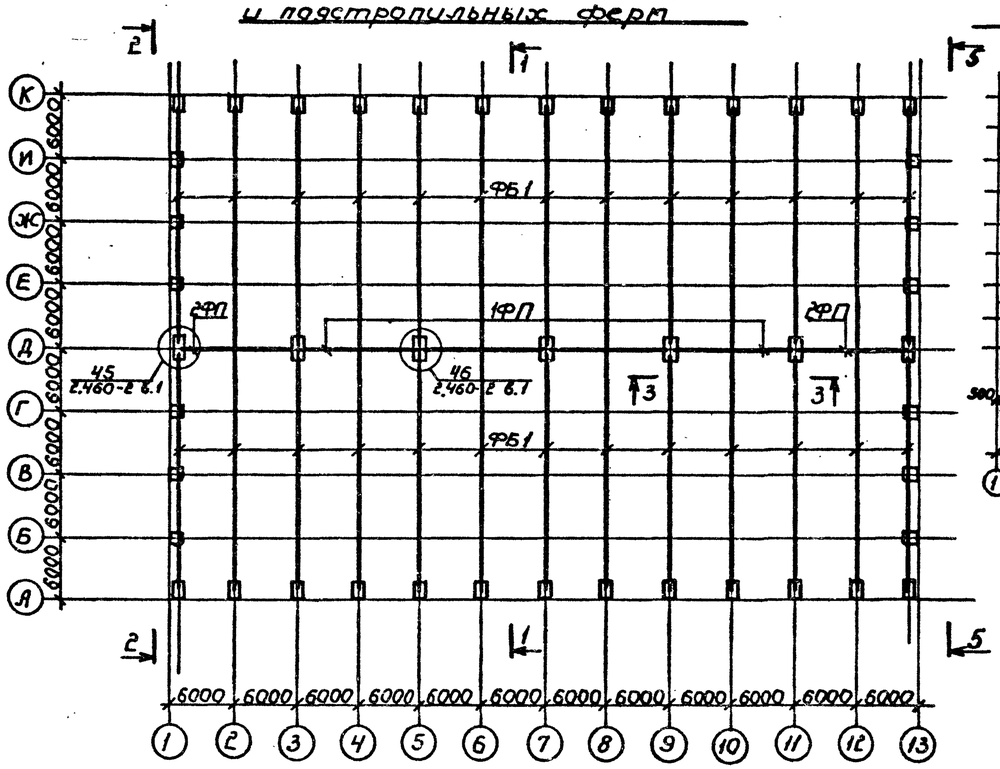

Схема раскладки молниезащитной сетки.

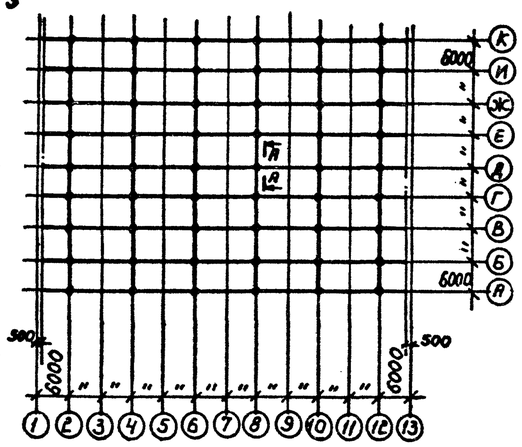

А — А

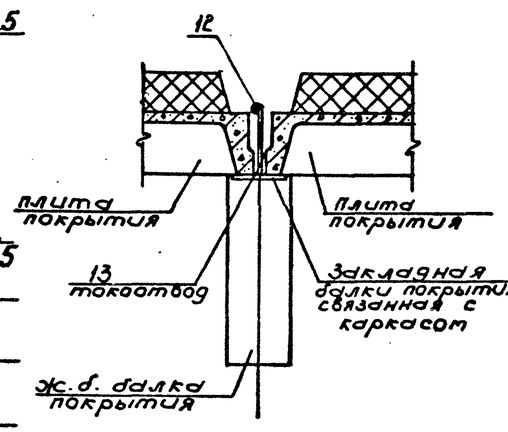

Схема расположения плит покрытия.

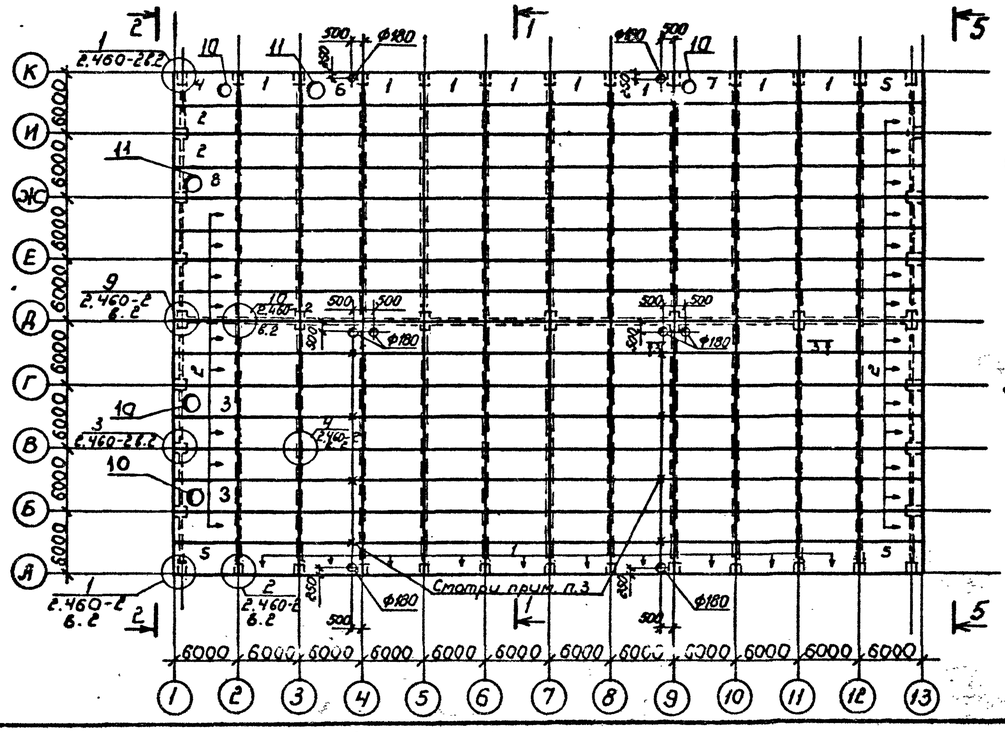

1. Все незамаркированные плиты имеют позицию 9 (см. таблицу)
2. Отверстия ф180мм пробить в плитах по месту.
3. Подвески для крепления трубопроводов смотрите в чертежах марки ОВ
4. Узлы сетки и все соединения молниезащитных устройств выполнить сваркой
5. В качестве токоотводов служит рабочая арматура колонн, создающая непрерывную электрическую цепь от молниепрерывной сетки до арматуры фундаментов, рабочая арматура которых используется в качестве заземлителей.

Марка, поз.	Обозначение	Наименование	Кол.	Масса ед., кг	Примечание
	Стропильная ферма				
ФБ1	ТП КЖИ1ФБ1	ФБ24II-3АIV-а	26	14200	
	Подстропильные фермы				
1ФП	ПК-01-110/81	1ФПС12-1АIV	4	11300	
2ФП		2ФПС12-1АIV	2	11000	
	Соединительные элементы				
ММ40	1.400-7	ММ 40	10		
ММ42		ММ 42	4		
ММ43		ММ 43	2		
ММ44		ММ 44	2		
ММ45		ММ 45	5		
ММ46		ММ 46	5		
ММ48		ММ 48	30		
ММ34		ММ 34	6		
	Плиты покрытия				
1	ГОСТ 22701.0-77 22701.1-77 серия 1.465.1-10/82	1ПГ-2АIVт-140ЯН500м-а	18	3850	смотрите прилож. 3 ГОСТ 22701.0-77 параметная
2		1ПГ-2АIVт-140ЯН500м-б	25	3850	торцевая
3		1ПВ7-2АIVт-140ЯН500м-б	2	3850	торцевая
4		1ПВ4-2АIVт-140ЯН500м-а,б	1	3850	параметная и торцевая
5		1ПГ-2АIVт-140ЯН500м-а,б	3	3850	
6		1ПВ7-2АIVт-140ЯН500м-а	1	3850	параметная
7		1ПВ4-2АIVт-140ЯН500м-а	1	3850	параметная
8		1ПВ7-2АIVт-140ЯН500мБ	1	3850	
9		1ПГ-2АIVт-140ЯН500м	140	3850	
		Стаканы			
10	серия 1.494-24 в.1	СБ 4А1	4	80	
11		СБ 7Р	2	140	
	Молниезащитная сетка				
12		8АI ГОСТ 5781-82 $l_{об}$=8960	–	354,0	
13		12АI l=400	54	0,36	

Привязан

Инв. №

ТП	Синопальников	
Нач.отд.	Морозов	
Н.контр.	Васильев	
Гл.констр.	Мартынов	
Рук.гр.	Демиденко	
Ст.инж.	Зыкова	
Ст.техн.	Погорелая	

ТП 409-23-56.87 КЖ1

ЩЕБЕНОЧНЫЙ ЗАВОД ПО ПЕРЕРАБОТКЕ ОДНОРОДНЫХ ИЗВЕРЖЕННЫХ И МЕТАМОРФИЧЕСКИХ ПОРОД МОЩНОСТЬЮ 700 тыс.м³ В ГОД

Главный корпус с железобетонным каркасом

Стадия	Лист	Листов
Р	184	

Схемы расположения стропильных и подстропильных ферм и плит покрытия

ГОССТРОЙ СССР ЛЕНИНГРАДСКИЙ ПРОМСТРОЙПРОЕКТ

СОГЛАСОВАНО

Рук. гр. АР	Партанская	
Отдел 16	Баскаков	
Отдел 10	Сыротенко	

Инв. № подл. | Подпись и дата | Взам. инв. №

ТП 409-23-56.87 Альбом 5

1—1

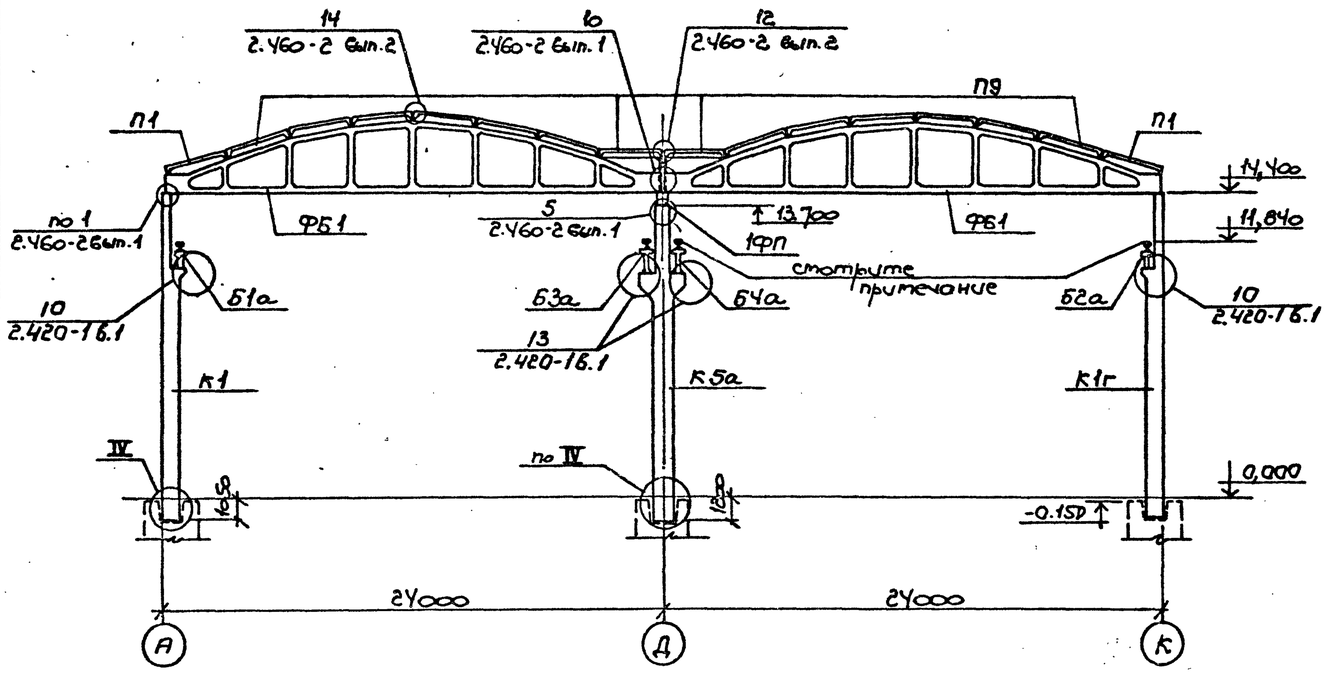

3—3

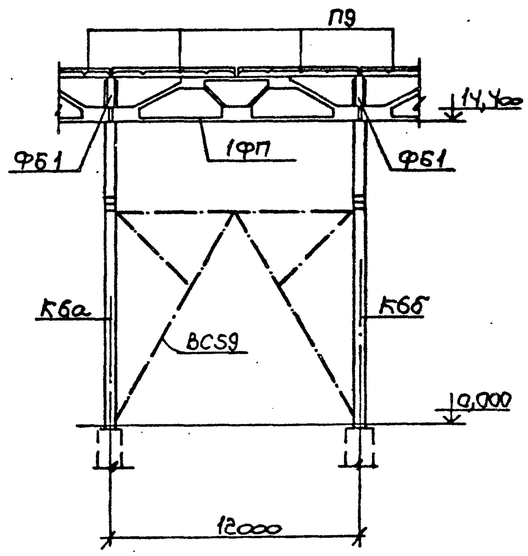

4—4

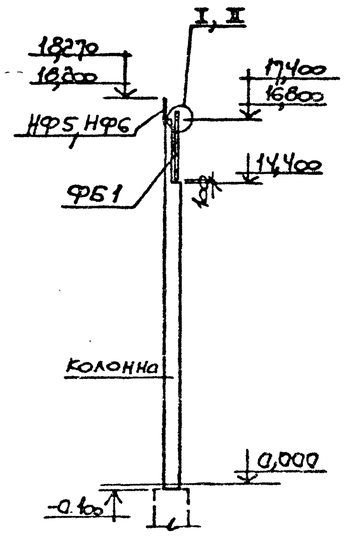

2—2

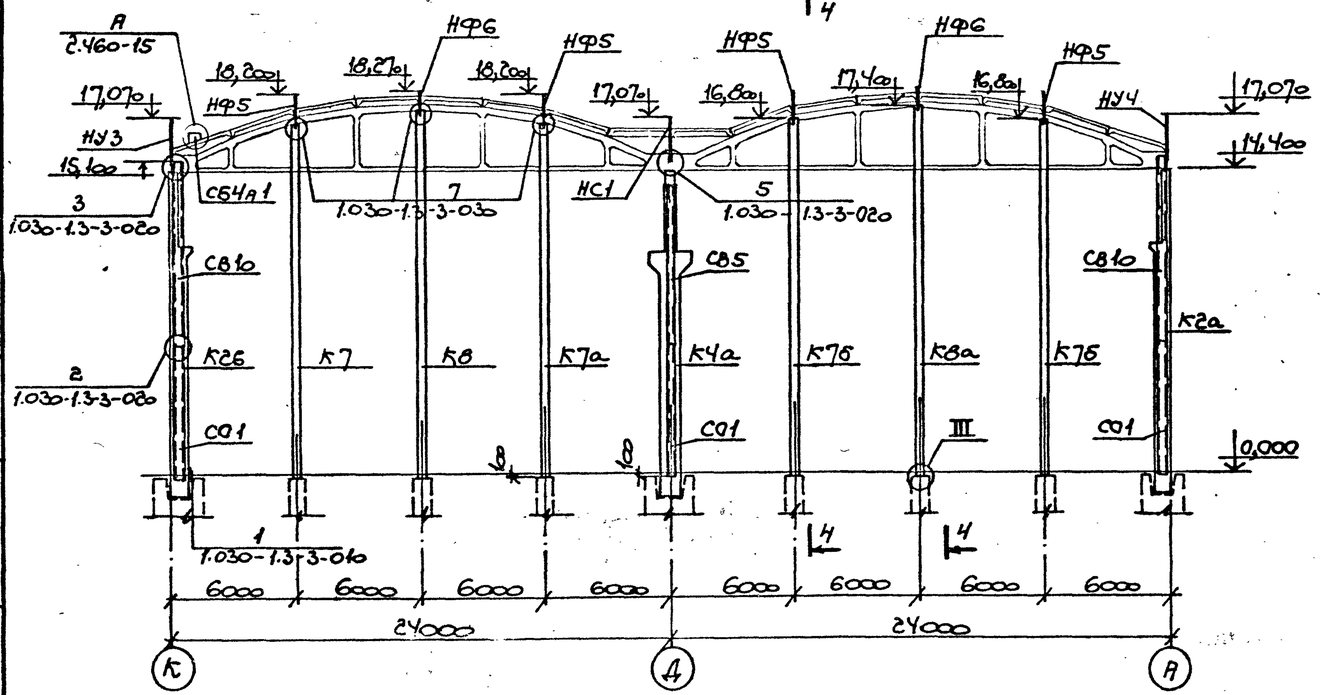

Крепление крановых рельсов к железобетонным подкрановым балкам выполнять по серии 1.426.1-4 вып. 3.

Крановый рельс КР70 l = 288 m.

Привязан

Инв. №

ТП 409-23-56.87 КЖ1			
ЩЕБЕНОЧНЫЙ ЗАВОД ПО ПЕРЕРАБОТКЕ ОДНОРОДНЫХ ИЗБЕРЕЖЕННЫХ И МЕТАМОРФИЧЕСКИХ ПОРОД МОЩНОСТЬЮ 700 тыс.м³ В ГОД			
Главный корпус с железобетонным каркасом	Стадия	Лист	Листов
	Р	185	
Гип Синопальников; Нач.отд. Морозов; Н.контр. Васильев; Гл.констр. Мартынов; Рук.гр. Васильева; Ст.инж. Зыкова; Ст.техн. Егорова	Схемы расположения элементов каркаса здания. Разрезы 1-1; 4-4		
	Госстрой СССР Ленинградский Промстройпроект		

Взам. инв. № | Подпись и дата | Инв. № подл.

ТП 409-23-56.87 Альбом 5

5—5

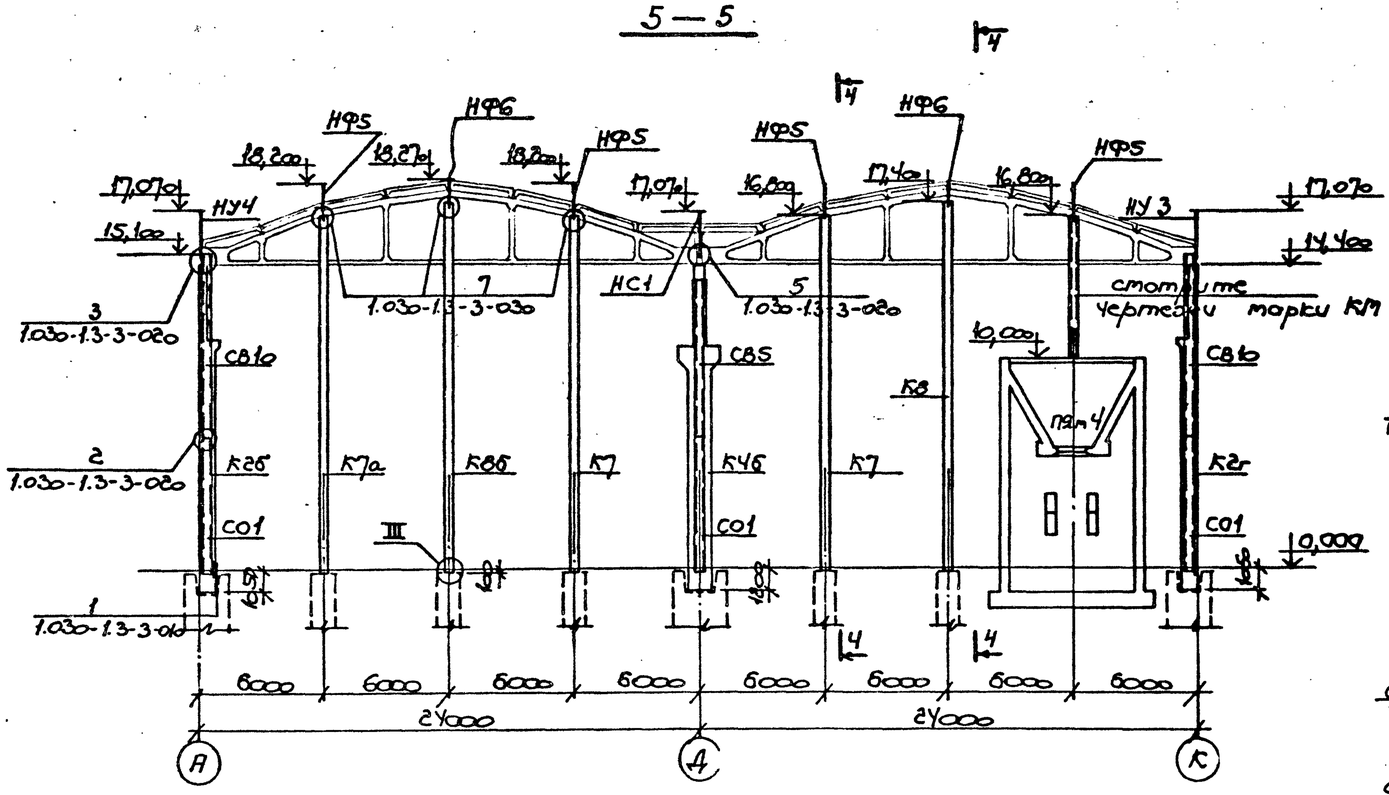

IV

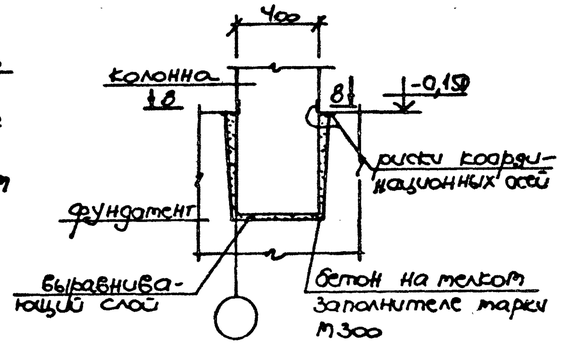

Деталь молниезащиты

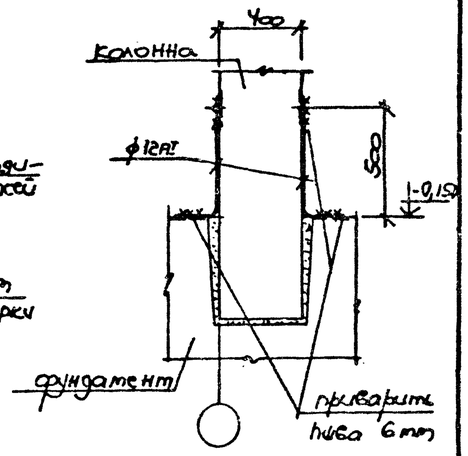

8—8

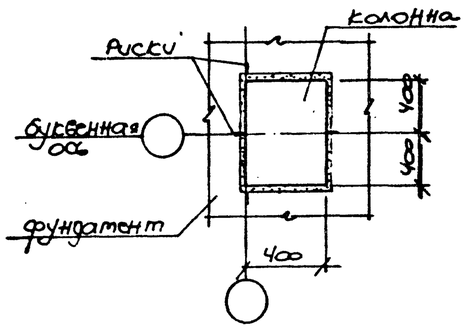

I;II

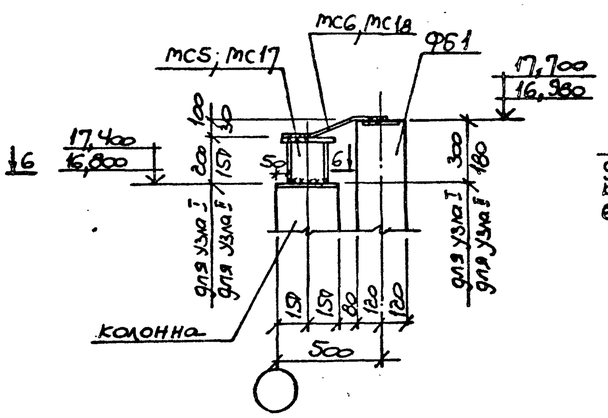

III

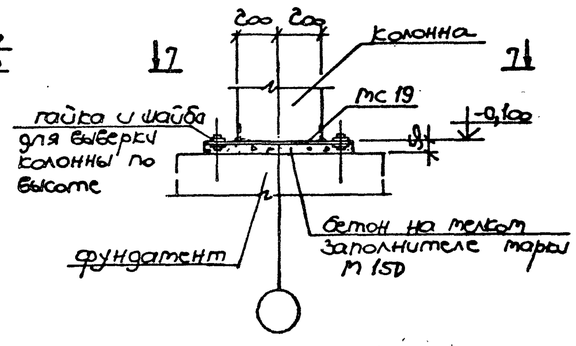

6—6

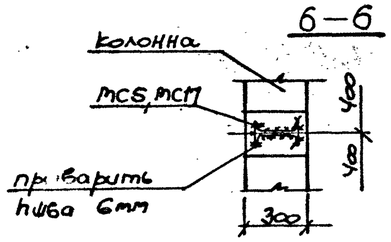

7—7

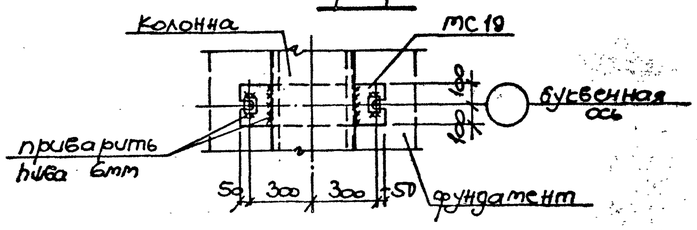

Заделяющую перемычку и закладные изделия с наружной стороны покрыть лаком.

Привязан

Инв. №

ТП 409-23-56.87 КЖ1					
ГИП	[illegible]		Щебеночный завод по переработке однородных изверженных и метаморфических пород мощностью 700 тыс.м³ в год		
Нач.отд.	[illegible]				
Н.контр.	Васильев		Главный корпус с железобетонным каркасом	Стадия	Лист	Листов
Гл.констр.	Мартынов			Р	186	
Рук.гр.	Васильева		Схемы расположения элементов каркаса здания. Разрез 5-5. Узлы.	Госстрой СССР Ленинградский Промстройпроект		
Ст.инж.	Зыкова					
Ст.техн.	Егорова					

Инв. № подл. | Подпись и дата | Взам. инв. №

Альбом 5

ТП 409-23-56.87

Схема расположения стеновых панелей по оси А между осями 1÷13

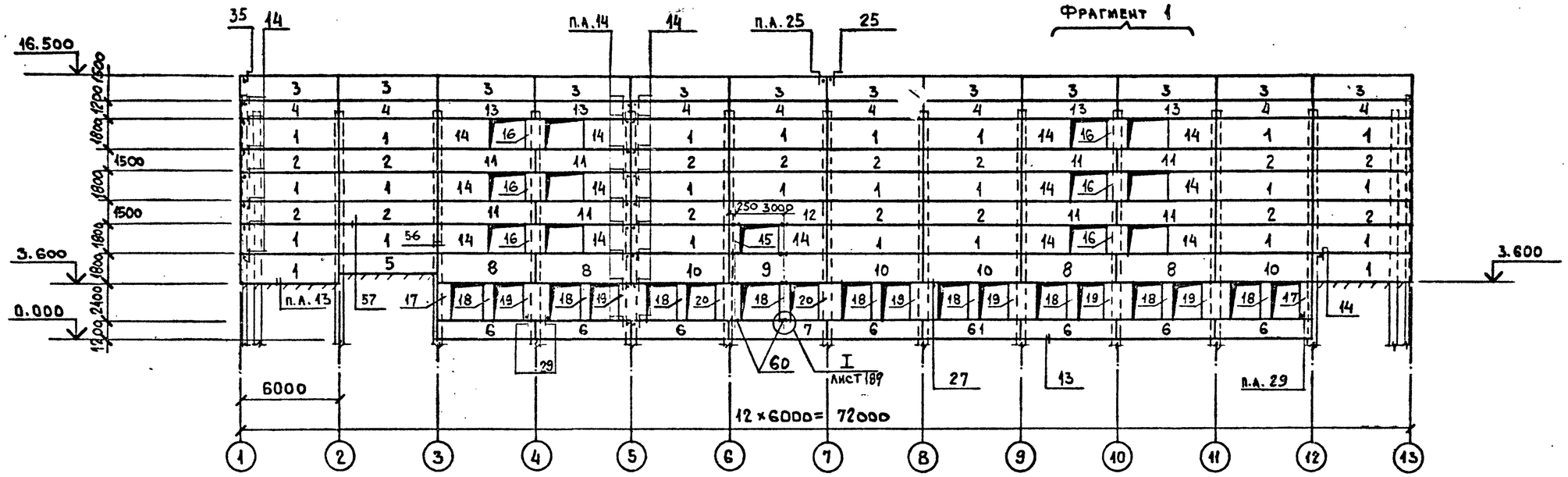

Схема расположения стеновых панелей по оси К между осями 13÷1

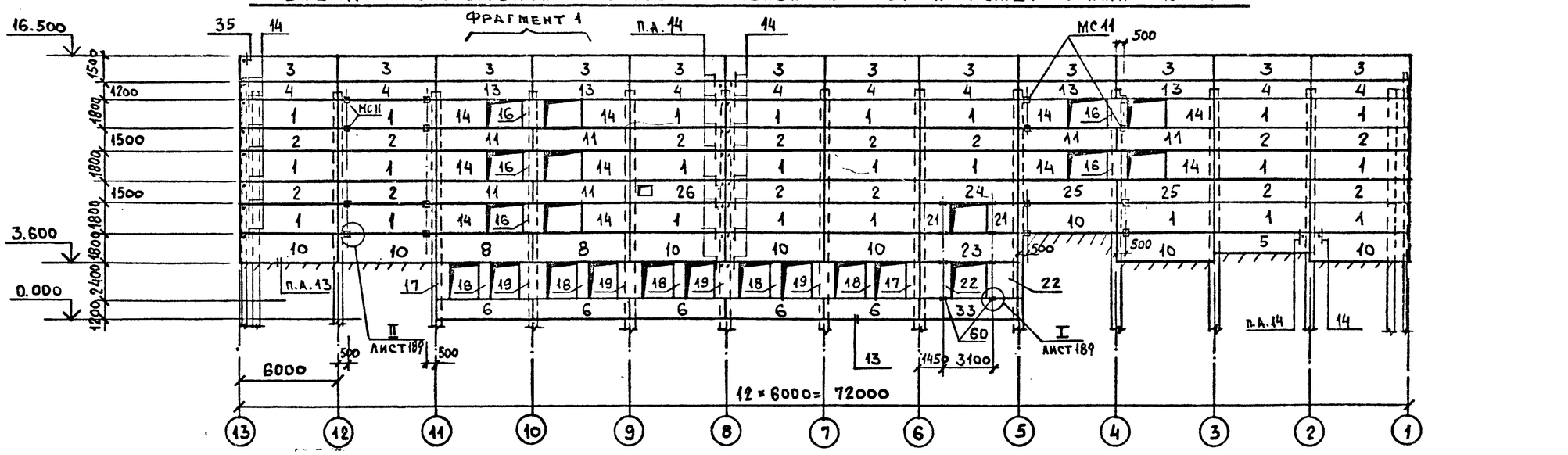

ТП 409-23-56.87 КЖ1			
Щебеночный завод по переработке однородных изверженных и метаморфических пород мощностью 700 тыс.м³ в год			
Главный корпус с железобетонным каркасом	Стадия	Лист	Листов
	Р	187	
Схемы расположения стеновых панелей по осям А и К.	Госстрой СССР Ленинградский Промстройпроект		

Согласовано

Рук. гр. АР

Инв. № подл. | Подпись и дата | Взам. инв. №

Альбом 5

ТП 409-23-56.87

Схема расположения стеновых панелей по оси 13 между осями А÷К

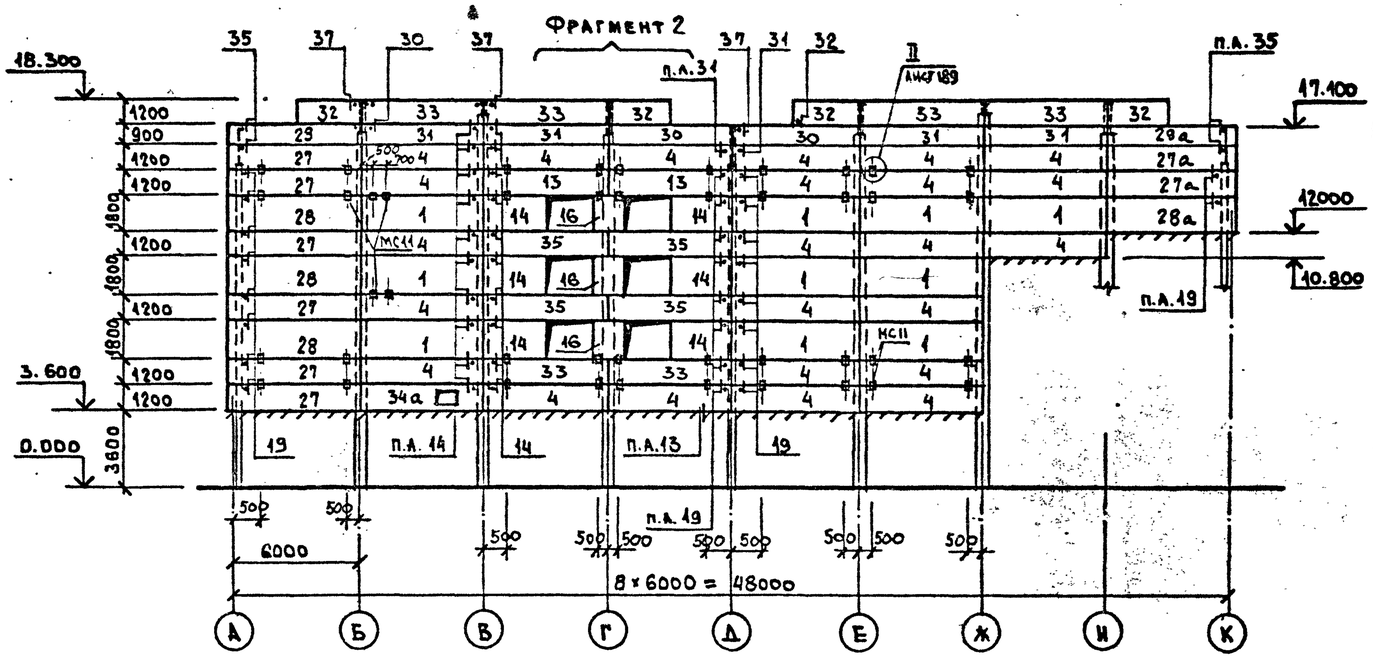

Фрагмент 1

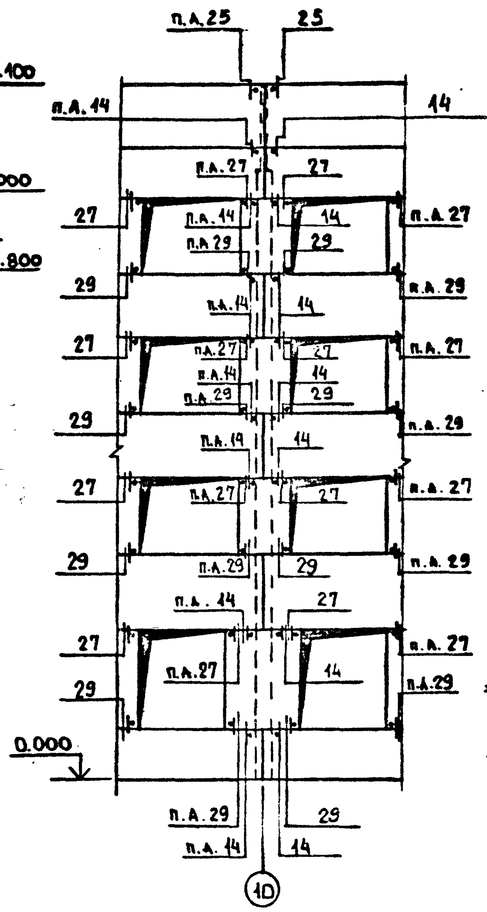

Фрагмент 2

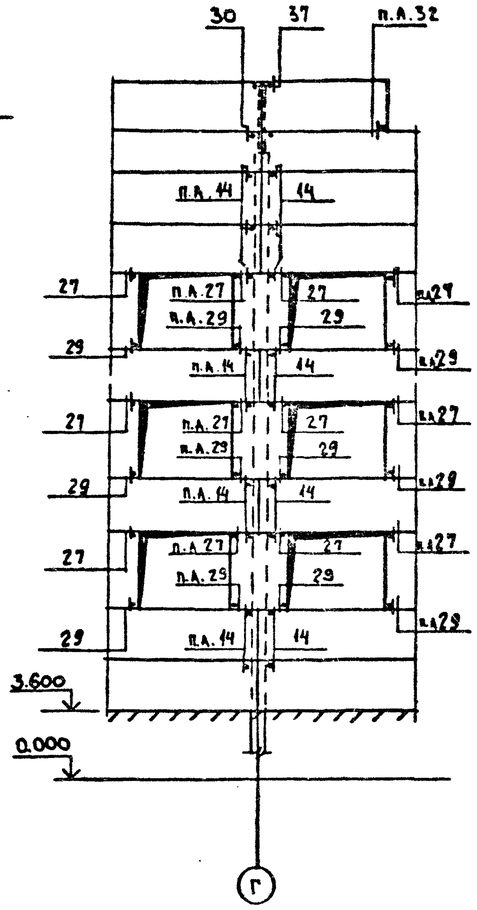

Схема расположения стеновых панелей по оси 1 между осями К÷А

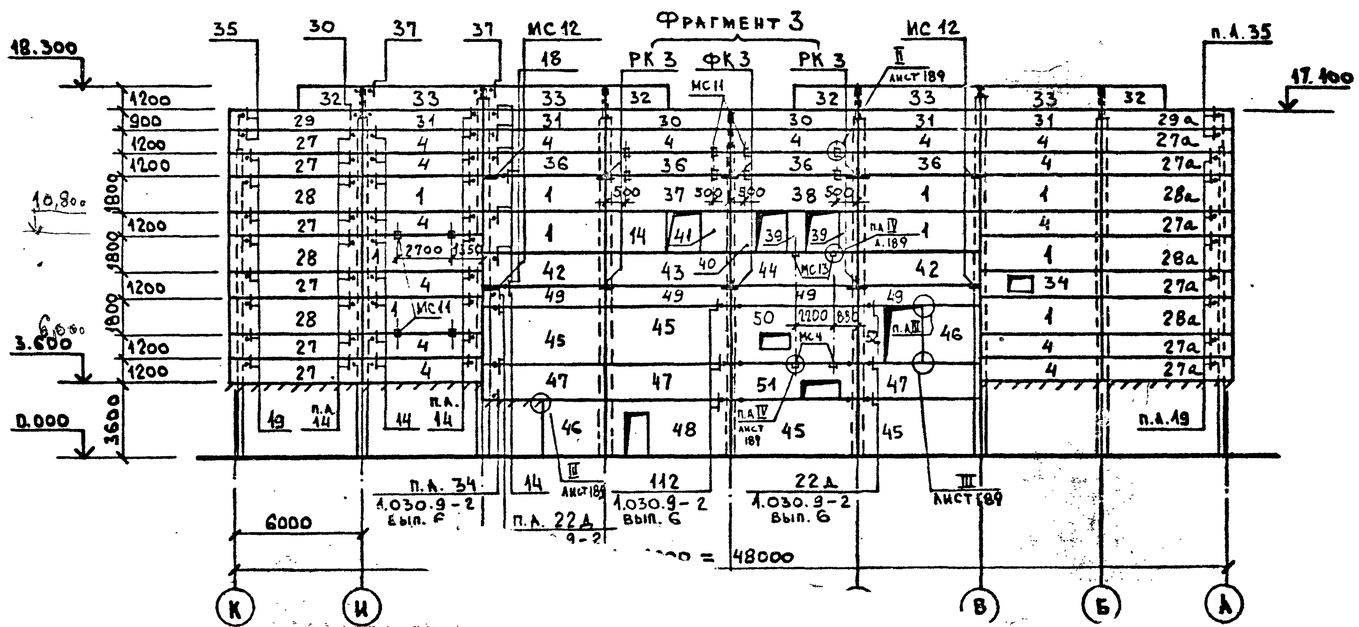

Привязан

Инв. №

ТП 409-23-56.87 КЖ1			
ЩЕБЕНОЧНЫЙ ЗАВОД ПО ПЕРЕРАБОТКЕ ОДНОРОДНЫХ ИЗВЕРЖЕННЫХ И МЕТАМОРФИЧЕСКИХ ПОРОД МОЩНОСТЬЮ 700 тыс.м³ В ГОД			
Главный корпус с железобетонным каркасом	Стадия	Лист	Листов
	Р	188	
Схемы расположения стеновых панелей по осям 1 и 13. Фрагменты 1 и 2	ГОССТРОЙ СССР ЛЕНИНГРАДСКИЙ ПРОМСТРОЙПРОЕКТ		

СОГЛАСОВАНО

Рук. гр. АР

Инв. № | Подпись и дата | Взам. инв. №