ТИПОВОЙ ПРОЕКТ

409-23-56.87

ГЛАВНЫЙ КОРПУС С ЖЕЛЕЗОБЕТОННЫМ КАРКАСОМ

ЩЕБЁНОЧНЫЙ ЗАВОД ПО ПЕРЕРАБОТКЕ ОДНОРОДНЫХ ИЗВЕРЖЕННЫХ И МЕТАМОРФИЧЕСКИХ ПОРОД МОЩНОСТЬЮ 700 тыс. $м^3$ в год

Альбом 4

КЖ 1 КОНСТРУКЦИИ ЖЕЛЕЗОБЕТОННЫЕ (начало)

СФ ЦИТП 620062, г.Свердловск, ул. Чебышева, 4
Зак 4009 инв. _____ тираж 180
Сдано в печать 26.07 1989 г. Цена _____

ТИПОВОЙ ПРОЕКТ

409-23-56.87

ГЛАВНЫЙ КОРПУС С ЖЕЛЕЗОБЕТОННЫМ КАРКАСОМ

ЩЕБЁНОЧНЫЙ ЗАВОД ПО ПЕРЕРАБОТКЕ ОДНОРОДНЫХ ИЗВЕРЖЕННЫХ И МЕТАМОРФИЧЕСКИХ ПОРОД МОЩНОСТЬЮ 700 тыс. м^3 в год

Альбом 4

Перечень альбомов

Альбом	I	ПЗ	Пояснительная записка
		ТХI	Технология основного производства
Альбом	2	ЭОI	Внутреннее электрическое освещение
		СС	Связь и сигнализация
		ГР	Гидротехнические работы
Альбом	3	АРI	Архитектурные решения
Альбом	4	КЖI	Конструкции железобетонные (начало)
Альбом	5	КЖI	Конструкции железобетонные (окончание)
Альбом	6	КМI	Конструкции металлические
Альбом	7	ОВI	Отопление и вентиляция
		ВКI	Внутренние водопровод и канализация
Альбом	8	ОА	Обеспыливание и аспирация
Альбом	9	КЖИI	Железобетонные изделия
Альбом	I0	АР2	Архитектурные решения
		КЖ2	Конструкции железобетонные
		КМ2	Конструкции металлические
		ОВ2	Отопление и вентиляция
		ВК2	Внутренние водопровод и канализация
		ЭП	Электрические подстанции
		ЭО2	Внутреннее электрическое освещение
		ТХ2	Технология ремонтного хозяйства
Альбом	II	КЖИ2	Железобетонные изделия
Альбом	I2	ЭМI	Силовое электрооборудование (начало)
Альбом	I3	ЭМI	Силовое электрооборудование (окончание)
Альбом	I4	ЭМ.Н	Силовое электрооборудование.Задание заводам ГЭМ (начало)
Альбом	I5	ЭМ.I.Н	Силовое электрооборудование.Задание заводам ГЭМ (окончание)
Альбом	I6	АОВ	Автоматизация отопления и вентиляции
		АТХ	Автоматизация технологии производства
Альбом	I7	АОВ.Н	Автоматизация отопления и вентиляции.Задание заводам ГМА
		АТХ.Н	Автоматизация технологии производства.Задание заводам ГМА
Альбом	I8	СО	Спецификации оборудования
Альбом	I9	ВМ	Ведомости потребности в материалах
Альбом	20		С м е т ы
Части I,2,3			

Р А З Р А Б О Т А Н

институтом Ленинградский Промстройпроект

Главный инженер института — В.А.Семенов

Главный инженер проекта — М.Г.Синопальников

ТЕХНИЧЕСКИЙ ПРОЕКТ

Утвержден Минстройматериалов С С С Р
Протокол № 28-I54/8I от I9.07.82 г.
Рабочие чертежи введены в действие институтом
Союзгипронеруд, приказ № I06а от 04.I2.85 г.

ТП 409-23-56.87 Альбом 4

ВЕДОМОСТЬ РАБОЧИХ ЧЕРТЕЖЕЙ ОСНОВНОГО КОМПЛЕКТА

Лист	Наименование	Примечание
I	Общие данные. Лист I	
2	Общие данные. Лист 2	
3	Общие данные. Лист 3	
4	Общие данные. Лист 4	
5	Общие данные. Лист 5	
6	Схема расположения фундаментов, фундаментных балок	
7	Схема расположения фундаментов, фундаментных балок. Узлы I,2.	
8	Схема расположения фундаментов, фундаментных балок. Узлы 3÷5	
9	Фундаменты ФмI, ФмI-I	
I0	Фундаменты Фм2, Фм2-I	
II	Фундаменты Фм3, Фм3-I	
I2	Фундаменты Фм4, Фм5	
I3	Фундаменты Фм6,Фм7	
I4	Фундаменты Фм8, Фм9	
I5	Фундаменты ФмI0,ФмII	
I6	Фундаменты ФмII-I, ФмII-2	
I7	Фундаменты ФмI2, ФмI3	
I8	Фундаменты ФмI4, ФмI4-I	
I9	Фундаменты ФмI5, ФмI7	
20	Фундаменты ФмI6, ФмI6-I	
2I	Фундаменты ФмI8, ФмI9, ФмI9-I	
22	Фундаменты Фм20, Фм2I	
23	Фундаментная рама ФРмI. Фундамент Фм22. Лист I	
24	Фундаментная рама ФРмI. Фундамент Фм22. Лист 2	
25	Балки фундаментные БФмI÷БФм6. Лист I	
26	Балки фундаментные БФмI÷БФм6. Лист 2	
27	Расчетные схемы к фундаментам. Лист I	
28	Расчетные схемы к фундаментам. Лист 2	
29	Схема расположения элементов подвала на отметке -3,600 в осях I÷4	

ПРОДОЛЖЕНИЕ

Лист	Наименование	Примечание
30	Схема расположения элементов подвала на отметке -3,600 в осях 9-I2.	
3I	Плиты фундаментные ПФмI÷ПФм9. Лист I	
32	Плиты фундаментные ПФмI÷ПФм9. Лист 2	
33	Стены подпорные. Участки монолитные УмI, Ум2	
34	Стены подпорные. Участки монолитные Ум3÷Ум5. СТмI	
35	Схемы расположения фундаментов под оборудование, приямков, каналов на отм.-3.600	
36	Схема расположения закладных элементов под стойки конвейеров на отм.-3.600	
37	Схема расположения фундаментов под оборудование, приямков, каналов на отм.0.000	
38	Схема расположения фундаментов под оборудование, приямков, каналов на отм.0.000. Узлы I,2	
39	Схема расположения фундаментов под оборудование, приямков, каналов на отм.000. Узел 3. Схема расположения закладных элементов под конвейер	
40	Схема расположения фундаментов под оборудование приямков, каналов. Сечения а-а, б-б.	
4I	Приямок ПЯмI. План на отм. - 6000	
42	Приямок ПЯмI. План на отм. -2.800. Разрез I-I	
43	Приямок ПЯмI. Разрезы 2-2, 3-3	
44	Приямок ПЯмI. Армирование. Лист I	
45	Приямок ПЯмI. Армирование. Лист 2	
46	Приямок ПЯмI. Армирование. Лист 3	
47	Приямок ПЯмI. Армирование. Лист 4	
48	Приямок ПЯмI. Армирование. Лист 5	
49	Приямок ПЯмI. Армирование. Лист 6	
50	Приямок ПЯм2. Схема расположения элементов ПЯм2. Разрезы I-I÷3-3	
5I	Приямок ПЯм2. Разрезы 4-4÷6-6. Узлы Ш÷Х	
52	Приямок ПЯм2. Армирование. Лист I	

ПРОДОЛЖЕНИЕ

Лист	Наименование	Примечание
53	Приямок ПЯм2. Армирование. Лист 2	
54	Приямок ПЯм2. Армирование. Лист 3	
55	Приямок ПЯм3. План на отм.-5.300	
56	Приямок ПЯм3. План на отм.-0.100.Схема расположения плит перекрытия на отм. -I.000	
57	Приямок ПЯм3. Разрезы I-I, 2-2	
58	Приямок ПЯм3. Разрезы 3-3÷6-6	
59	Приямок ПЯм3. Разрезы 7-7÷II-II. Узлы 5÷8	
60	Приямок ПЯм3. Узел I	
6I	Приямок ПЯм3.Армирование. Лист I	
62	Приямок ПЯм3. Армирование. Лист 2	
63	Приямок ПЯм3. Армирование. Лист 3	
64	Приямок ПЯм3. Армирование. Лист 4	
65	Приямок ПЯм3. Армирование. Лист 5	
66	Приямок ПЯм3. Армирование. Лист 6	
67	Приямок ПЯм3. Армирование. Лист 7	
68	Схема расположения элементов приемного устройства ПРмI	
69	Приямок ПЯм4, подпорные стены СТм2, распорка РмI	
70	Приямок ПЯм4. Разрезы I-I; 2-2; 5-5; 6-6; 7-7	
7I	Приямок ПЯм4.Армирование. ЛистI	
72	Приямок ПЯм4. Армирование. Лист 2	
73	Приямок ПЯм4. Армирование. Лист 3	
74	Подпорная стена СТм2, распорка РмI. Армирование	
75	Балки питателя БмI, БмIа, Бм2	
76	Балки питателя БмI, БмIа, Бм2. Армирование	
77	Бункер БУмI. Разрезы I-I÷4-4, I2-I2	
78	Бункер БУмI. Разрезы 5-5÷7-7.Виды по А, А',В	
79	Бункер БУмI. Футеровка. Лист I	
80	Бункер БУмI. Футеровка. Лист 2	
8I	Бункер БУмI. Армирование. Лист I	
82	Бункер БУмI. Армирование. Лист 2	

Типовой проект разработан в соответствии с действующими нормами и правилами и предусматривает мероприятия, обеспечивающие взрывную, взрывопожарную и пожарную безопасность при эксплуатации здания

Главный инженер проекта Синопальников

Листы 94÷190 смотрите альбом 5. „Конструкции железобетонные (окончание)."

Инв. № подл. | Подпись и дата | Взам. инв. №

Привязан		
Инв. №		

ТП 409-23-56.87 КЖ1

Г.И.П.	Синопальников	
Нач.отд.	Морозов	
Н.контр.	Васильев	
Гл.констр.	Мартынов	
Рук.гр.	Демиденко	
Ст. инж.	Вайс	
Ст. инж.	Понизовская	
Ст. инж.	Рывина	

ЩЕБЕНОЧНЫЙ ЗАВОД ПО ПЕРЕРАБОТКЕ ОДНОРОДНЫХ ИЗВЕРЖЕННЫХ И МЕТАМОРФИЧЕСКИХ ПОРОД МОЩНОСТЬЮ 700 тыс.м³ В ГОД

Главный корпус с железобетонным каркасом

Стадия	Лист	Листов
Р	1	

Общие данные. Лист1

ГОССТРОЙ СССР ЛЕНИНГРАДСКИЙ ПРОМСТРОЙПРОЕКТ

ТП 409-23-56.87 Альбом 4

ВЕДОМОСТЬ РАБОЧИХ ЧЕРТЕЖЕЙ ОСНОВНОГО КОМПЛЕКТА ПРОДОЛЖЕНИЕ

Лист	Наименование	Примечание
83	Бункер БУмI. Армирование.Лист 3	
84	Приямок ПЯм5	
85	Приямок ПЯм5. Армирование	
86	Приямок ПЯм6	
87	Приямок ПЯм6. Армирование.	
88	Приямок ПЯм7	
89	Приямок ПЯм8. Фундамент под оборудование ФОм 40	
90	Тоннель ТмI	
91	Тоннель ТмI.Участок монолитный УмI. Армирование	
92	Тоннель Тм2	
93	Тоннель Тм2. Армирование.	
94	Канал КЛI	
95	Каналы КЛ2, КЛ3.	
96	Каналы КЛ2, КЛ3. Разрезы I-I+ I0-I0	
97	Каналы КЛ4, КЛ5, КЛ6	
98	Свободный	
99	Канал КЛ7	
I00	Каналы КЛ8+КЛI0	
I0I	Каналы. Участки монолитные УмI+УмЗ	
I02	Каналы. Участки монолитные Ум4+Ум6	
I03	Каналы. Участки монолитные Ум7, Ум8,УмI0.	
I04	Каналы.Участки монолитные УмII, УмI2.	
I05	Каналы. Участки монолитные УмI3, УмI4	
I06	Фундамент под оборудование ФОмI. План на	
	отм.I.050. Разрезы I-I, I3-I3. Узел I,II	
I07	Фундамент под оборудование ФОмI. Разрезы 2-2+5-5.	
	Узел III.	
I08	Фундамент под оборудование ФОмI. Раскладки армату-	
	ры на отм.0.000; I.050. Разрез 6-6.	
I09	Фундамент под оборудование ФОмI. Разрезы 7-7+II-II	
	Узлы IУ+ УII	
II0	Фундамент под оборудование ФОмI.. Раскладка арма-	
	туры на отм.-5.000; -5.600. План выпусков на отм.	
	-5.000. Разрез I2+I2	
III	Фундамент под оборудование ФОмI. Разрезы I4-I4+	
	I7-I7. Узел УIII. Ведомость деталей	
II2	Фундамент под оборудование ФОмI. Разрезы I8-I8+2I-2I	

ПРОДОЛЖЕНИЕ

Лист	Наименование	Примечание
II3	Фундамент под оборудование ФОмI. Спецификации	
	элементов на фундамент	
II4	Фундамент под оборудование ФОм2. Планы на отм.	
	0.290; 0.I50, I.240. Вид А. Разрез I-I	
II5	Фундамент под оборудование ФОм2. Разрезы 2-2+6-6.	
	Узлы I+IУ	
II6	Фундамент под оборудование ФОм2. План на отм.	
	-3.700. Разрезы 7-7+9-9; 23-23; 24-24.	
II7	Фундамент под оборудование. ФОм2. Раскладки арма-	
	туры на отм.0.090, -0.600, 0.290, -0.I50, I.240.	
	Разрез I0-I0	
II8	Фундамент под оборудование ФОм2. Раскладки арматуры	
	на отм.-3.700, -4.500. План выпусков на отм.	
	-3.700	
II9	Фундамент под оборудование ФОм2. Разрезы II-II+I3-I3	
I20	Разрезы под оборудование ФОм2. Разрезы I4-I4+I6-I6	
	Узел УI	
I2I	Фундамент под оборудование ФОм2. Разрезы I7-I7,	
	I8-I8, 25-25, 26-26	
I22	Фундамент под оборудование ФОм2. Разрезы I9-I9+	
	+ 22-22.	
I23	Фундамент под оборудование ФОм2. Ведомость дета-	
	лей, ведомость расхода стали	
I24	Фундамент под оборудование ФОм2. Спецификация эле-	
	ментов на фундамент	
I25	Фундамент под оборудование ФОм2. Спецификация эле-	
	ментов на фундамент (продолжение)	
I26	Фундаменты под оборудование ФОм3, ФОм4	
I27	Фундаменты под оборудование ФОм5, ФОм6	
I28	Фундаменты под оборудование ФОм7, ФОм4I	
I29	Фундаменты под оборудование ФОм8, ФОм9	
I30	Фундаменты под оборудование ФОмI0+ФОмI4.	
I3I	Фундаменты под оборудование ФОмI5+ФОмI9.	
I32	Фундаменты под оборудование ФОм20+ФОм24.	
I33	Фундаменты под оборудование ФОм25+ФОм29.	
I34	Фундаменты под оборудование ФОм30+ФОм34	
I35	Фундаменты под оборудование ФОм35+ФОм37	

ПРОДОЛЖЕНИЕ

Лист	Наименование	Примечание
I36	Передаточная тележка. Фундаменты под оборудование	
	ФОм 38, ФОм39	
I37	Передаточная тележка. Фундаменты под оборудование	
	ФОм38, ФОм39. Армирование	
I38	РКмI. Перекрытие на отм.-0.I50 в осях I+4	
I39	РКмI. Схема расположения плит перекрытия на	
	отм.-0.270. Деталь I	
I40	РКмI. Плита монолитная ПмI.Армирование.Лист I	
I4I	РКмI. Плита монолитная ПмI.Армирование. Лист 2	
I42	Перекрытие на отм.-0.I50 в осях 9+I2 Пм2	
I43	Перекрытие Пм2.Узлы I+3,23	
I44	Перекрытие Пм2. Узлы 4+7,22.	
I45	Перекрытие Пм2.Узлы 8+I3,25.	
I46	Перекрытие Пм2.Узлы I4+2I,24	
I47	Перекрытие Пм2. Армирование. Лист I	
I48	Перекрытие Пм2. Армирование. Лист 2	
I49	Перекрытие Пм2. Армирование. Лист 3.	
I50	Перекрытие Пм2. Армирование. Лист 4.	
I5I	Перекрытие на отм.4.800 в осях 4+5. Пм3.	
I52	Перекрытие Пм3. Армирование	
I53	Перекрытие на отм.7.200 по оси 5. Пм4	
I54	Перекрытие на отм.6.000 в осях 4+5. Пм5.	
I55	Перекрытие Пм5. Разрезы I-I+3-3	
	Перекрытие Пм6. Разрезы 4-4+6-6	
I56	Перекрытие Пм5. Армирование	
I57	Перекрытие на отм.8.400 у оси 5.Пм6	
I58	Перекрытие на отм.3.600 по оси I2.Пм7	
I59	Перекрытие на отм.5.700 в осях I2+I3. Пм8	
I60	Перекрытие на отм.2.400 в осях II-I2. Пм9	
I6I	Перекрытие Пм9. Армирование	
I62	Перекрытие на отм.4.200в осях 9-I0. ПмI0.	
I63	Перекрытие ПмI0. Армирование.	
I64	Перекрытие на отм.7.800 в осях 9-I0. ПмII	
I65	Перекрытия Пм8, ПмII.Армирование. Лист I	
I66	Перекрытия Пм8, ПмII.Армирование. Лист 2.	
I67	Перекрытие на отм.4.200 по оси I2. ПмI2	
I68	Перекрытие на отм.7.400 по оси I2. ПмI3	

Привязан

Инв. №

Инв. N подл. | Подпись и дата | Взам.инв.№

ГИП	Синопальников	
Нач.отд.	Морозов	
Н.контр.	Васильев	
Гл.констр.	Мартынов	
Рук.гр.	Демиденко	
Ст. инж.	Вайс	
Ст. инж	Понизовская	
Ст. инж	Ривина	

ТП 409-23-56.87 КЖI

ЩЕБЕНОЧНЫЙ ЗАВОД ПО ПЕРЕРАБОТКЕ ОДНОРОДНЫХ ИЗВЕРЖЕННЫХ И МЕТАМОРФИЧЕСКИХ ПОРОД МОЩНОСТЬЮ 700 тыс.м³ В ГОД

Главный корпус с железобетонным каркасом

Стадия	Лист	Листов
Р	2	

Общие данные. Лист 2

ГОССТРОЙ СССР ЛЕНИНГРАДСКИЙ ПРОМСТРОЙПРОЕКТ

ТП 409-23-56.87 Альбом 4

ВЕДОМОСТЬ РАБОЧИХ ЧЕРТЕЖЕЙ ОСНОВНОГО КОМПЛЕКТА ПРОДОЛЖЕНИЕ

Лист	Наименование	Примечание
I69	Схема расположения элементов эстакады № 2	
I70	Схема расположения элементов эстакады № 5	
I7I	Схемы расположения элементов эстакад № 3, № 6, № I0	
I72	Схема расположения элементов эстакад № 7, № 8	
I73	Схема расположения элементов эстакад № II, № I2	
I74	Эстакады. Участки монолитные УмI÷Ум4	
I75	ПСУ. Схемы расположения элементов каркаса	
I76	ПСУ. Схемы расположения балок, опорных столбиков	
	на отм.0.800 и 4.900	
I77	ПСУ. Схемы расположения балок, опорных столбиков	
	на отм.0.800 и 4.900. Узлы I÷5	
I78	ПСУ. Участки монолитные УмI÷Ум5	
I79	Схема расположения элементов вентшахты. Плиты по-	
	крытия тамбуров ПмI4, ПмI5	
I80	Схема расположения элементов перекрытия на	
	отм.3.600 в осях А÷Г	
I8I	Венткамера ВКI	
I82	Венткамера ВК2	
I83	Схема расположения колонн, связей, подкрановых	
	балок	
I84	Схемы расположения стропильных и подстропильных	
	ферм и плит покрытия	
I85	Схемы расположения элементов каркаса здания.	
	Разрезы I-I÷4-4	
I86	Схемы расположения элементов каркаса здания.	
	Разрез 5-5. Узлы	
I87	Схемы расположения стеновых панелей по осям А и К	
I88	Схемы расположения стеновых панелей по осям I и I3.	
	Фрагменты I,2	
I89	Схемы расположения стеновых панелей. Фрагменты 3÷5.	
	Узлы I÷IУ	
I90	Спецификация элементов к схемам расположения	
	стеновых панелей, перегородок	

ВЕДОМОСТЬ СПЕЦИФИКАЦИЙ

Лист	Наименование	Примечание
7	Спецификация к схеме расположения фундаментов	
29	Спецификация к схеме расположения элементов под-	
	вала на отм.-3.600 в осях I÷4	
30	Спецификация к схеме расположения элементов подва-	
	ла на отм.-3.600 в осях 9÷I2	
35	Спецификация к схеме расположения фундаментов под	
	оборудование, приямков, каналов на отм.-3.600	
36	Спецификация к схеме расположения закладных эле-	
	ментов под стойки конвейеров на отм.-3.600	
40	Спецификация к схеме расположения фундаментов под	
	оборудование, приямков, каналов на отм.0.000	
50	Спецификация к схеме расположения элементов приямка	
	ПЯм2	
56	Спецификация к схеме расположения элементов приям-	
	ка ПЯм3.	
68	Спецификация к схеме расположения элементов прием-	
	ного устройства ПРмI	
90	Спецификация к схеме расположения элементов тоннеля	
	ТмI	
94	Спецификация к схеме расположения элементов канала	
	КЛI.	
95	Спецификация к схеме расположения элементов кана-	
	лов КЛ2, КЛ3.	
97	Спецификация к схеме расположения элементов кана-	
	лов КЛ4, КЛ5, КЛ6	
99	Спецификация к схеме расположения элементов кана-	
	ла КЛ7	
I00	Спецификация к схеме расположения элементов кана-	
	лов КЛ8÷КЛI0	
I38	Спецификация к схеме расположения элементов пере-	
	крытия РКмI	
I69	Спецификация к схеме расположения элементов эстка-	
	кады № 2	
I70	Спецификация к схемам расположения элементов эс-	
	такад № 5, № 7, № 8	

ПРОДОЛЖЕНИЕ

Лист	Наименование	Примечание
I7I	Спецификация к схемам расположения элементов эста-	
	кад № 3, № 6, № I0	
I73	Спецификация к схемам расположения элементов эста-	
	кад № II, № I2	
I75	Спецификация к схемам расположения элементов кар-	
	каса ПСУ	
I76	Спецификация к схемам расположения балок, опорных	
	столбиков на отм.0.800 и 4.900 ПСУ	
I79	Спецификация к схеме расположения элементов вент-	
	шахты	
I80	Спецификация к схеме расположения элементов пере-	
	крытия на отм.3.600 в осях А÷Г.	
I83	Спецификация к схеме расположения колонн, связей,	
	подкрановых балок	
I84	Спецификация к схемам расположения ферм, плит по-	
	крытия	
I90	Спецификация к схемам расположения стеновых пане-	
	лей	

Привязан

Инв.№

ГИП	Синопальников		
Нач.отд.	Морозов		
Н.контр.	Васильев		
Гл.констр.	Мартынов		
Рук.гр.	Демиденко		
Ст.инж	Вайс		
Ст. инж	Понизовская		
Ст. инж	Рывина		

ТП 409-23-56.87 КЖI

ЩЕБЕНОЧНЫЙ ЗАВОД ПО ПЕРЕРАБОТКЕ ОДНОРОДНЫХ ИЗВЕРЖЕННЫХ И МЕТАМОРФИЧЕСКИХ ПОРОД МОЩНОСТЬЮ 700 тыс.м³ В ГОД

Главный корпус с железобетонным каркасом

Стадия	Лист	Листов
Р	3	

Общие данные. Лист 3

ГОССТРОЙ СССР ЛЕНИНГРАДСКИЙ ПРОМСТРОЙПРОЕКТ

Инв. № подл. | Подпись и дата | Взам. инв. №

ТП 409-23-56.87 Альбом 4

ВЕДОМОСТЬ ССЫЛОЧНЫХ И ПРИЛАГАЕМЫХ ДОКУМЕНТОВ

Обозначение	Наименование	Примечание
	ССЫЛОЧНЫЕ ДОКУМЕНТЫ	
ГОСТ 8478-81	Сетки сварные для железобетонных конструкций	
ГОСТ 23279-78	Сетки сварные из стержневой арматуры диаметром до 40 мм	
ГОСТ 24379.0-80	Болты фундаментные. Общие технические условия	
ГОСТ 24379.1-80	Болты фундаментные. Конструкция и размеры	
ГОСТ 13579-78	Блоки бетонные для стен и подвалов	
ГОСТ 22701.0-77 ÷ ГОСТ 22701.5-77	Плиты железобетонные ребристые предварительно напряженные размерами 6х3 м для покрытий производственных зданий	
I.415-I вып.I	Железобетонные фундаментные балки для стен производственных зданий	
3.006.I-2/82 в.0,I-I,II-II,III-III.	Сборные железобетонные каналы и тоннели из лотковых элементов	
ИС-01-19 вып.I,2	Железобетонные конструкции подземных помещений производственного назначения	
I.423-3 вып.0-I,I,2	Железобетонные колонны прямоугольного сечения для одноэтажных производственных зданий без мостовых кранов высотой до 9,6 м	
I.442.I-2 вып.I,2	Плиты перекрытий железобетонные ребристые высотой 400 мм, укладываемые на ригели прямоугольного сечения	
I.041-I вып.I,3,5	Сборные многопустотные панели перекрытий многоэтажных общественных и производственных зданий	

ПРОДОЛЖЕНИЕ

Обозначение	Наименование	Примечание
I.020-I/83 в.0-0; I-I; 2-I,-2,-I5; 3-I,-2,-3; 6-I; 7-I.	Конструкции каркаса межвидового применения для многоэтажных общественных зданий, производственных и вспомогательных зданий промышленных предприятий	
I.424.I-5 вып.0,2,4,5,6	Колонны железобетонные прямоугольного сечения для одноэтажных производственных зданий высотой 8,4-I4,4 м, оборудованных мостовыми опорными кранами грузоподъемностью до 32 тонн	
I.427.I-3 вып.0,I,2	Колонны железобетонные прямоугольного сечения для продольного и торцевого фахверка одноэтажных производственных зданий высотой 3,0-I4,4 м	
ПК-01-110/81 вып.I	Железобетонные предварительно напряженные подстропильные фермы для покрытий зданий со скатной кровлей	
I.463-3 в.IУ	Железобетонные предварительно напряженные безраскосные фермы пролетом I8 и 24 м	
ПК-01-88	Сборные железобетонные плиты для покрытий производственных зданий	
I.465.I-10/82 вып.0,I	Комплексные железобетонные плиты покрытий одноэтажных промышленных зданий	
I.426.I-4 вып.I,3	Балки подкрановые железобетонные пролетами 6 и I2 м под мостовые опорные краны общего назначения грузоподъемностью до 32 т	
I.494-24 вып.I	Стаканы для крепления крышных вентиляторов, дефлекторов и зонтов	

ПРОДОЛЖЕНИЕ

Обозначение	Наименование	Примечание
I.030.I-I вып.0-3, I-I, 3-2, 3-3, 4-I, 4-2	Стены наружные из однослойных панелей для каркасных общественных зданий, производственных и вспомогательных зданий промышленных предприятий	
I.030.9-2 вып.I,6,7	Перегородки панельные зданий промышленных и сельскохозяйственных предприятий	
2.460-2 вып.0,I,2	Монтажные детали сборных железобетонных конструкций покрытий одноэтажных промышленных зданий ТДМ	
2.460-I5 вып.0,I	Типовые узлы покрытий промышленных зданий в местах установки вентиляторов	
I.400-7	Стальные изделия для сопряжения сборных железобетонных конструкций одноэтажных промышленных зданий	
I.400-I5 вып.0,I	Унифицированные закладные изделия железобетонных конструкций для крепления технологических коммуникаций и устройств	
3.400-7 вып.I	Унифицированные монтажные петли для подъема сборных бетонных и железобетонных изделий	
I.I38-I0 в.I.2	Перемычки железобетонные для зданий с кирпичными стенами	
5.900-2	Сальники набивные Ду50...I400 для пропуска труб через стены	
I.II2-5 вып.0;I	Плиты железобетонные для ленточных фундаментов	

Привязан

Инв.№

Взам. инв.№ | Подпись и дата | Инв.№ подл.

ГИП	Синопальников		ТП 409-23-56.87 КЖ1
Нач.отд.	Морозов		ЩЕБЕНОЧНЫЙ ЗАВОД ПО ПЕРЕРАБОТКЕ ОДНОРОДНЫХ ИЗВЕРЖЕННЫХ И МЕТАМОРФИЧЕСКИХ ПОРОД МОЩНОСТЬЮ 700 тыс.м³ В ГОД
Н.контр.	Васильев		Главный корпус с железобетонным каркасом — Стадия: Р; Лист: 4; Листов:
Гл.констр.	Мартынов		
Рук.гр.	Демиденко		
Ст.инж.	Вайс		Общие данные. Лист 4
Ст.инж.	Понизовская		ГОССТРОЙ СССР ЛЕНИНГРАДСКИЙ ПРОМСТРОЙПРОЕКТ
Ст.инж.	Рыбина		

ТП 409-23-56.87 Альбом 4

ВЕДОМОСТЬ ССЫЛОЧНЫХ И ПРИЛАГАЕМЫХ ДОКУМЕНТОВ

Обозначение	Наименование	Примечание
ПРИЛАГАЕМЫЕ ДОКУМЕНТЫ		
ТП КЖI Альбом	Конструкции железобетонные (окончание)	
ТП КЖII Альбом	Железобетонные изделия	
ТП КЖI ВМI Альбом	ВМ по рабочим чертежам основного комплекта марки КЖ Монолитные конструкции	
ТП КЖI ВМ2 Альбом	ВМ по рабочим чертежам основного комплекта марки КЖ Сборные конструкции	

ВЕДОМОСТЬ ОБЪЕМОВ СБОРНЫХ БЕТОННЫХ И ЖЕЛЕЗОБЕТОННЫХ КОНСТРУКЦИИ

	Наименование группы элементов конструкции	Код.	Кол.,м³	Примечание
I	Блоки бетонные	58II00	10.3	
2	Фундаменты стаканного типа	58I200	39.3	
3	Колонны	582I00	213.1	
4	Балки подкрановые	582300	82.8	
5	Балки фундаментные	582400	15.0	
6	Ригели и прогоны	582500	7.5	
7	Фермы стропильные и подстропильные	582600	219.7	
8	Перемычки	582800	6.5	
9	Панели стеновые	583I00	1094.8	
I0	Перегородки	583300	14.3	
II	Плиты покрытия	584000	216.3	
I2	Стаканы	584000	0.2	
I3	Плиты перекрытия	584200	72.5	
I4	Элементы каналов	585800	32.2	
	Итого		2024.5	

Материалы на изготовление сборных бетонных и железобетонных конструкций учтены в ведомости потребности в материалах и отдельно не учитываются.

I. Исходные данные для проектирования указаны на листе "Общие данные" марки АР.

2. Расчетные данные приняты по СН 227-82 п.2.3.
а) Скоростной напор ветра – для I географического района,
б) Вес снегового покрова – для III географического района,
в) Грунтовые воды отсутствуют,
г) Грунты в основании непучинистые, непросадочные со следующими нормативными характеристиками:
удельный вес грунта γ = I7,7 кН/м3 (I,8 тс/м³)
угол внутреннего трения φ = 0,49 рад (28°),
удельное сцепление грунта С = 2 кПа (0,02 кГс/см2),
модуль деформации Е =I4,7 МПа (I50 кгс/см2).

3. Коэффициент безопасности по грунту принят Кг = I.

4. Коэффициент надежности по назначению – 0,95.

5. За условную отметку 0.000 принята отметка пола здания, соответствующая абсолютной отметке ____

6. Под монолитными фундаментами, каналами, приямками выполнить бетонную подготовку толщиной I00 мм из бетона М50, под сборными фундаментами и лотками выполнить песчаную подготовку толщиной I00 мм.

7. Основанием под фундаменты встроенных помещений, эстакад, технологических площадок, фундаментов под оборудование (кроме ФОмI, ФОм2) служат уплотненные грунты обратной засыпки.

8. Обратную засыпку пазух фундаментов выполнять среднезернистым песком с послойным механическим уплотнением до коэффициента стандартного уплотнения Кст = 0,95.

9. Фундаментные блоки укладывать с перевязкой швов на цементно-песчаном растворе М I00.

I0. Для бетонных и железобетонных элементов конструкций предусмотрена проектная марка бетона по морозостойкости Мрз 50.

II. Бетонные и железобетонные работы выполнять в соответствии с требованиями СНиП III-I5-76 "Бетонные и железобетонные конструкции монолитные", СНиП 3.02.0I-83 "Производство работ. Основания и фундаменты".

I2. Монтаж сборных железобетонных конструкций производить в соответствии с требованиями СНиП III-I6-80 "Бетонные и железобетонные конструкции сборные" и общих указаний, приведенных в типовых сериях, где разработаны эти конструкции.

I3. Болты для крепления оборудования устанавливать на эпоксидном клее в просверленные скважины готовых фундаментов в соответствии с "Руководством по креплению технологического оборудования фундаментными болтами "ЦНИИ Промзданий Госстроя СССР и ВНИИ Монтажспецстроя СССР .

I4. Фундамент ФОмI под щековую дробилку марки ЩДП-9хI2 (СМД-III) запроектирован в соответствии с технологическим заданием ин-та "Союзгипронеруд" и чертежом 3440.22.000.023СБ завода "Волгоцеммаш" г.Тольятти.

I5. Фундамент ФОм2 под конусные дробилки КМД-I750т и КСД-I750гр запроектирован в соответствии с технологическим заданием ин-та "Союзгипронеруд" и чертежами I28000-I2СБ, I277.00-I2СБ и I277.00-2МН ПО "Уралмаш".

I6. Расчет колебаний фундаментов ФОмI и ФОм2 выполнен в соответствии с требованиями СНиП II-I9-79 "Фундаменты и машины с динамическими нагрузками", исходя из максимальной предельно допускаемой амплитуды колебаний фундамента равной Ад=0,3 мм и модуля деформации пескальных грунтов Е=I4,7 МПа (I50 кгс/см2).

I7. Бетонирование фундаментов под оборудование ФОмI и ФОм2 производить без перерыва. При необходимости допускается устройство швов бетонирования только в местах, оговоренных в проекте. Рабочие швы надлежит выполнять в соответствии с требованиями СНиП III-I5-76.

I8. Крепление дробильного оборудования к фундаментам ФОмI и ФОм2 осуществлять анкерными болтами, поставляемыми заводами – изготовителями оборудования.

Схема нагрузок перекрытия РКм1

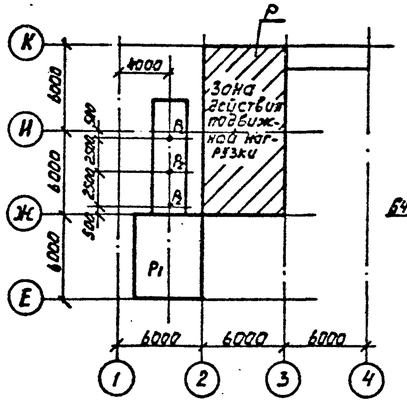

P (автомобиль КРАЗ-256Б1)

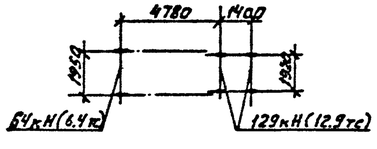

P_1 = 4.8 кПа (4.8 т/м²)
P_2 = 162 кН (16.2 т)

На свободную от оборудования площадь по перекрытию принята нагрузка 12 кПа (1.2 т/м²).

СОГЛАСОВАНО Союзгипронеруд

Взам. инв. № | Подпись и дата | Инв. № подл.

Привязан

Инв.№

ТП 409-23-56.87 КЖ1			
ГИП Синопальников	ЩЕБЕНОЧНЫЙ ЗАВОД ПО ПЕРЕРАБОТКЕ ОДНОРОДНЫХ ИЗВЕРЖЕННЫХ И МЕТАМОРФИЧЕСКИХ ПОРОД МОЩНОСТЬЮ 700 тыс.м³ В ГОД		
Нач.отд. Морозов			
Н.контр. Васильев	Главный корпус с железобетонным каркасом	Стадия	Лист	Листов
Гл.констр. Мартынов		Р	5	
Рук.гр. Демиденко				
Ст. инж. Вой	Общие данные. Лист5	ГОССТРОЙ СССР ЛЕНИНГРАДСКИЙ ПРОМСТРОЙПРОЕКТ	
Ст. инж. Понизовская			
Ст. инж. Рывина			

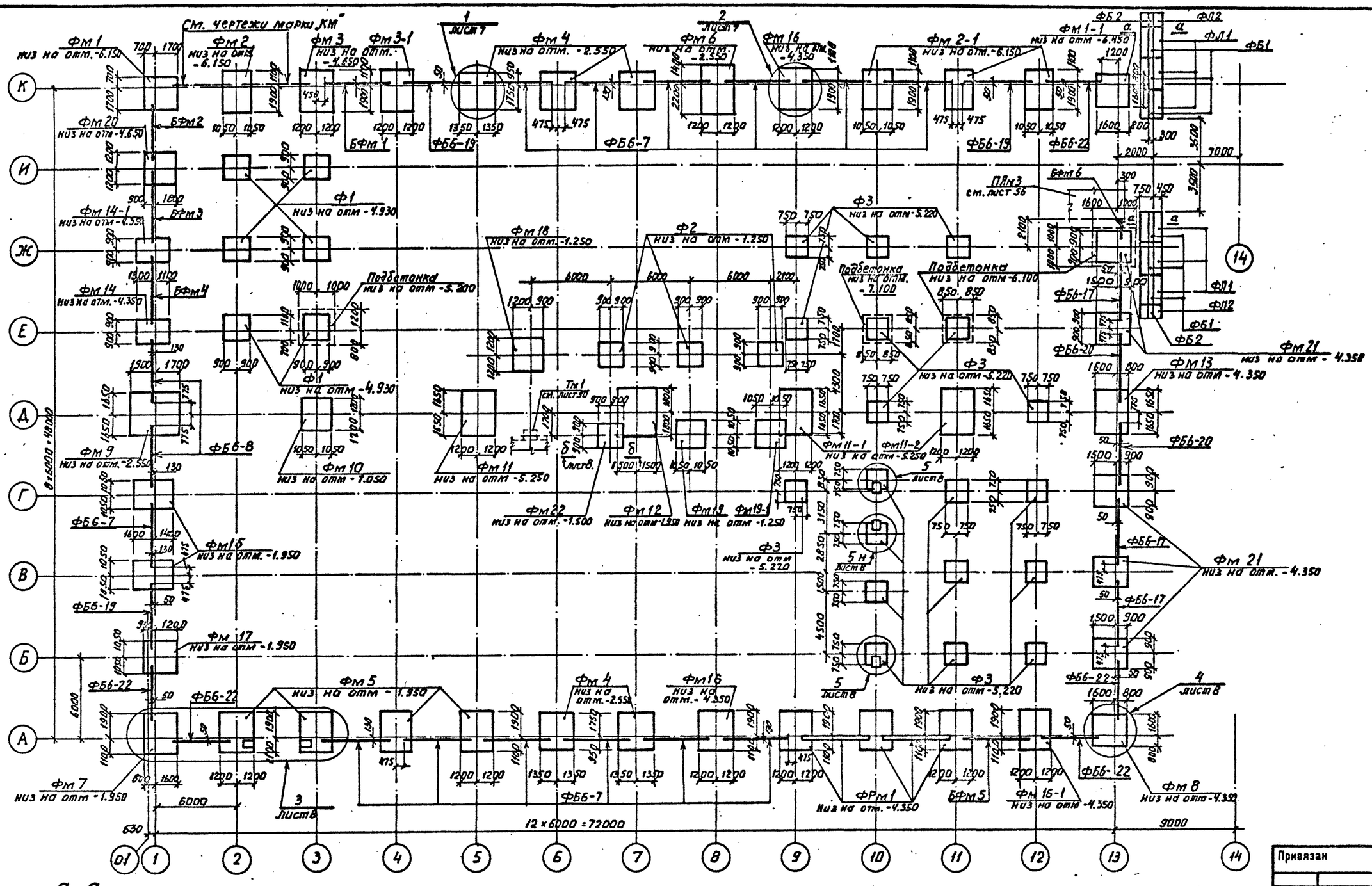

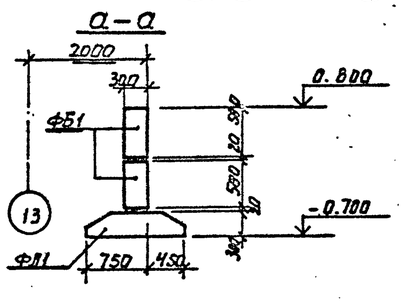

1. Опирание фундаментных балок на фундаменты с отметкой заложения -2.550 и -1.950 выполнять на подбетонке.
2. Монолитные фундаментные балки БФм1÷БФм5 бетонировать одновременно с фундаментами.
3. Расчетные схемы к фундаментам см. листы 27, 28.
4. Спецификацию к схеме расположения см. на листе 7.

Привязан

Инв. №

Г И П	Синопальников		
Нач.отд.	Морозов		
Н.контр.	Васильев		
Гл.констр.	Мартынов		
Рук.гр.	Демиденко		
Ст.инж.	Вайс		
Ст.инж.	Пенизовская		

ТП 409-23-56.87 КЖ1

ЩЕБЕНОЧНЫЙ ЗАВОД ПО ПЕРЕРАБОТКЕ ОДНОРОДНЫХ ИЗВЕРЖЕННЫХ И МЕТАМОРФИЧЕСКИХ ПОРОД МОЩНОСТЬЮ 700 тыс.м³ В ГОД

Главный корпус с железобетонным каркасом

Стадия	Лист	Листов
Р	6	

Схема расположения фундаментов, фундаментных балок

ГОССТРОЙ СССР ЛЕНИНГРАДСКИЙ ПРОМСТРОЙПРОЕКТ

ТП 409-23-56.87 Альбом 4

СОГЛАСОВАНО

Взам. инв. №

Подпись и дата

Инв. № подл.

ТП 409-23-56.87 Альбом 4

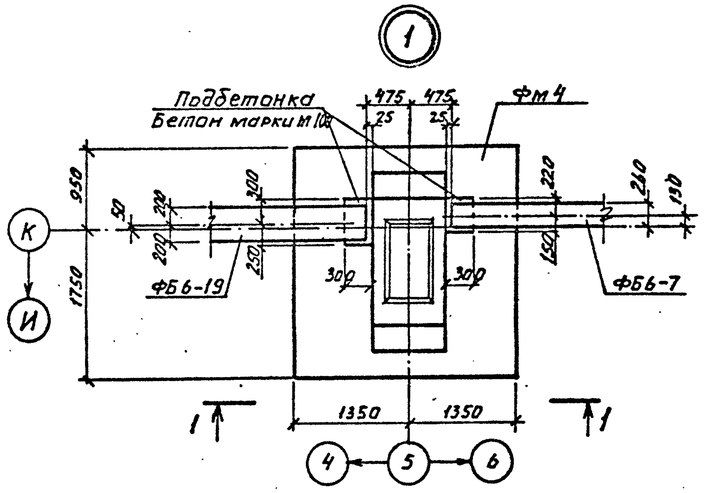

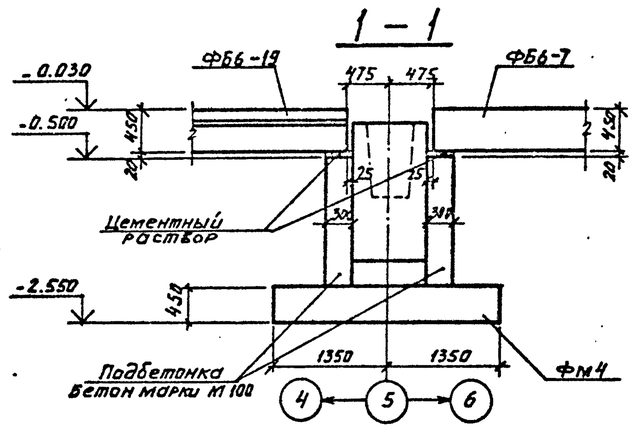

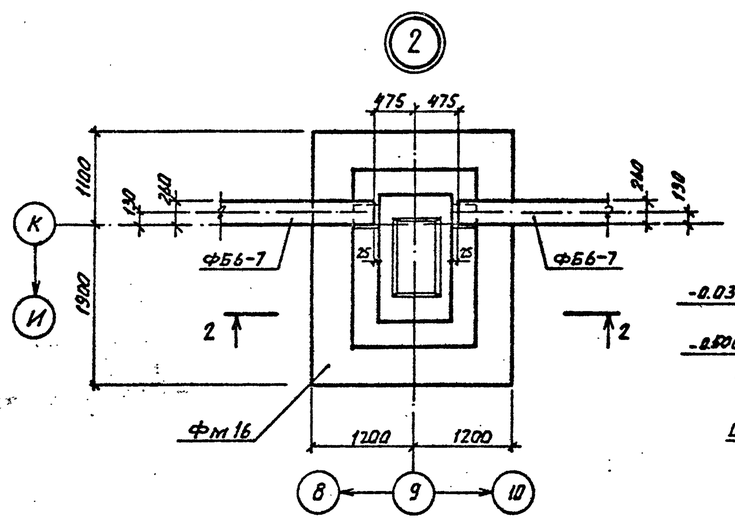

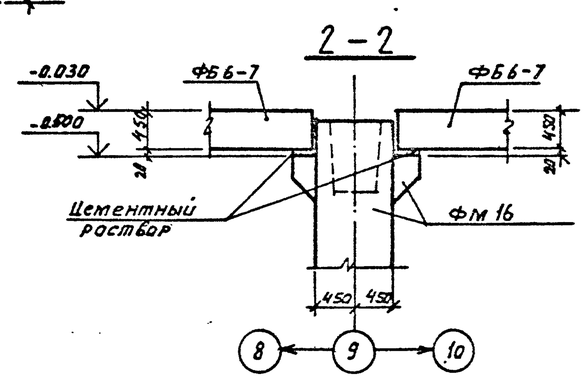

Спецификация к схеме расположения фундаментов

Марка, поз.	Обозначение	Наименование	Кол.	Масса ед., кг	Примечание
		Фундаменты монолитные			
Фм 1	лист 9	Фм 1	1	–	
Фм 1-1	лист 9	Фм 1-1	1	–	
Фм 2	лист 10	Фм 2	1	–	
Фм 2-1	лист 10	Фм 2-1	3	–	
Фм 3	лист 11	Фм 3	1	–	
Фм 3-1	лист 11	Фм 3-1	1	–	
Фм 4	лист 12	Фм 4	5	–	
Фм 5	лист 12	Фм 5	4	–	
Фм 6	лист 13	Фм 6	1	–	
Фм 7	лист 13	Фм 7	1	–	
Фм 8	лист 14	Фм 8	1	–	
Фм 9	лист 14	Фм 9	1	–	
Фм 10	лист 15	Фм 10	1	–	
Фм 11	лист 15	Фм 11	1	–	
Фм 11-1	лист 16	Фм 11-1	1	–	
Фм 11-2	лист 16	Фм 11-2	1	–	
Фм 12	лист 17	Фм 12	1	–	
Фм 13	лист 17	Фм 13	1	–	
Фм 14	лист 18	Фм 14	1	–	
Фм 14-1	лист 18	Фм 14-1	1	–	
Фм 15	лист 19	Фм 15	2	–	
Фм 16	лист 20	Фм 16	2	–	
Фм 16-1	лист 20	Фм 16-1	1	–	
Фм 17	лист 19	Фм 17	1	–	
Фм 18	лист 21	Фм 18	1	–	
Фм 19	лист 21	Фм 19	1	–	
Фм 19-1	лист 21	Фм 19-1	1	–	
Фм 20	лист 22	Фм 20	1	–	
Фм 21	лист 22	Фм 21	5	–	
Фм 22	лист 23	Фм 22	1	–	

Спецификация к схеме расположения фундаментов и фундаментных балок

Марка, поз.	Обозначение	Наименование	Кол.	Масса ед., кг	Примечание
		Фундаментная рама			
ФРм 1	лист 23	ФРм 1	1	–	
		Фундаменты сборные			
Ф1	1.020-1/83 Вып. 1-1	2Ф18.11-1	6	4500	
Ф2	1.020-1/83 Вып 1-1	1Ф18.8-1	3	3500	
Ф3	1.020-1/83 Вып 1-1	1Ф15.9-1	19	3200	
		Балки фундаментные сборные			
ФБ6-7	1.415-1 Вып.1	ФБ6-7	13	1300	
ФБ6-8	1.415-1 Вып.1	ФБ6-8	2	1200	
ФБ6-22	1.415-1 Вып.1	ФБ6-22	5	1400	
ФБ6-17	1.415-1 Вып.1	ФБ6-17	3	1500	
ФБ6-19	1.415-1 Вып.1	ФБ6-19	3	1500	
ФБ6-20	1.415-1 Вып.1	ФБ6-20	2	1400	
		Балки фундаментные монолитные			
БФм 1	лист 25	БФм 1	1	–	
БФм 2	лист 25	БФм 2	1	–	
БФм 3	лист 25	БФм 3	1	–	
БФм 4	лист 25	БФм 4	1	–	
БФм 5	лист 25	БФм 5	1	–	
БФм 6	лист 26	БФм 6	1	–	
		Плиты фундаментные			
ФЛ1	1.112-5 Вып.0;I.	ФЛ12.24-1	6	1800	
ФЛ2	1.112-5 Вып 0;I	ФЛ 12.8-1	2	570	
		Блоки бетонные			
ФБ1	ГОСТ 13579-78	ФБС 24.3.6-Т	12	970	
ФБ2	ГОСТ 13579-78	ФБС 9.3.6-Т	4	350	
		Изделие закладное			
М1	ГОСТ 24379.1-80	БОЛТ 1.1 М20×800 Вст3пс2	6	2.31	

Привязан

Инв. №

ГИП	Синопальников	
Нач.отд.	Морозов	
Н.контр.	Васильев	
Гл.констр.	Мартынов	
Рук.гр.	Демиденко	
Ст. инж.	Вайс	
Ст. инж.	Понизовская	

ТП 409-23-56.87 КЖ1

Щебеночный завод по переработке однородных изверженных и метаморфических пород мощностью 700 тыс.м³ в год

Главный корпус с железобетонным каркасом

Стадия	Лист	Листов
Р	7	

Схема расположения фундаментов, фундаментных балок. Узлы 1,2.

Госстрой СССР
Ленинградский Промстройпроект

Взам. инв. № | Подпись и дата | Инв. № подл.

ТП 409-23-56.87 Альбом 4

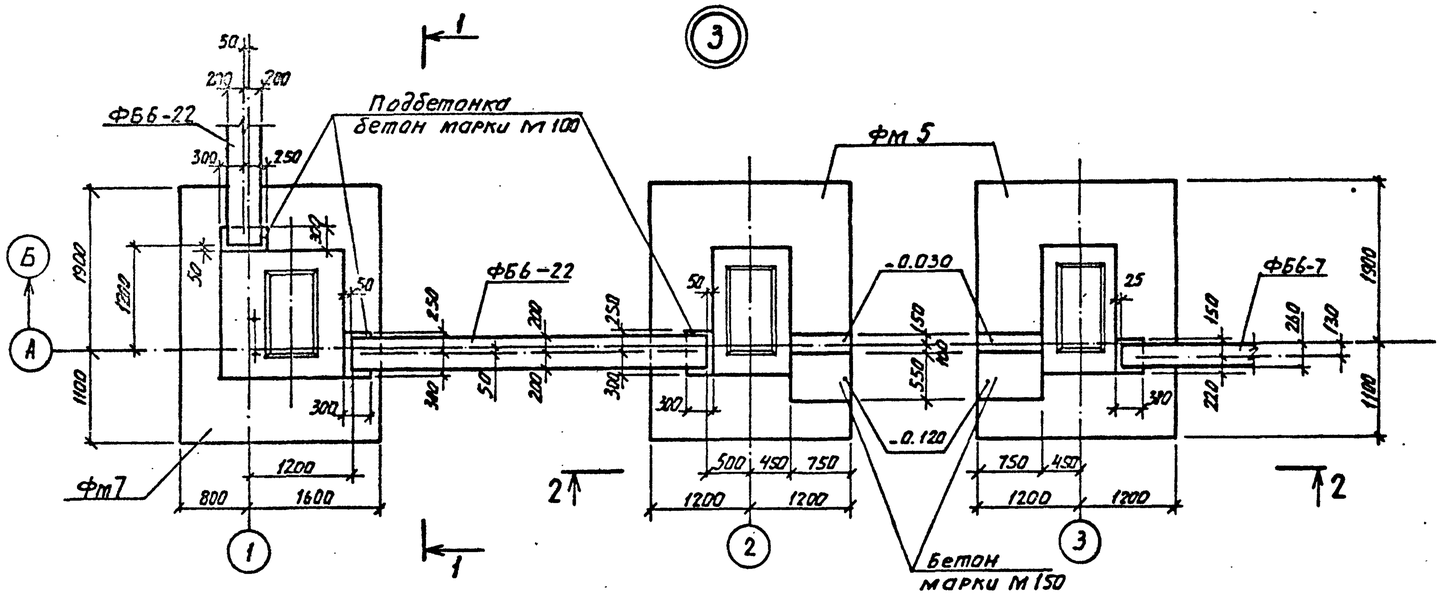

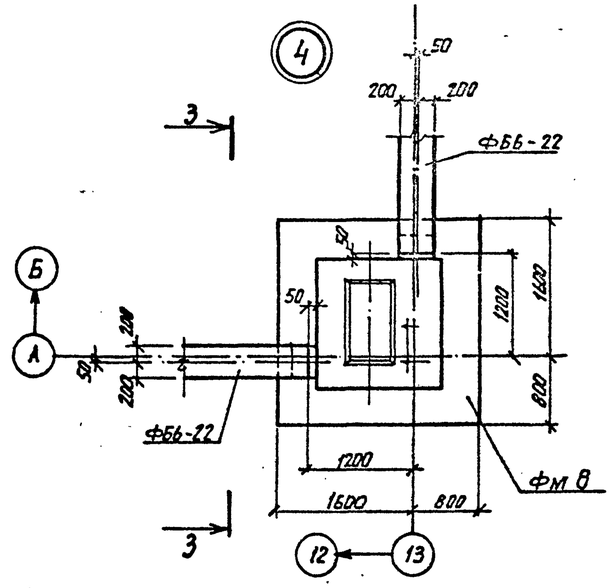

1 – 1

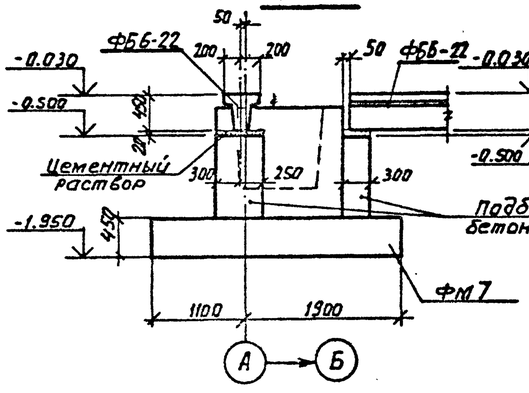

2 – 2

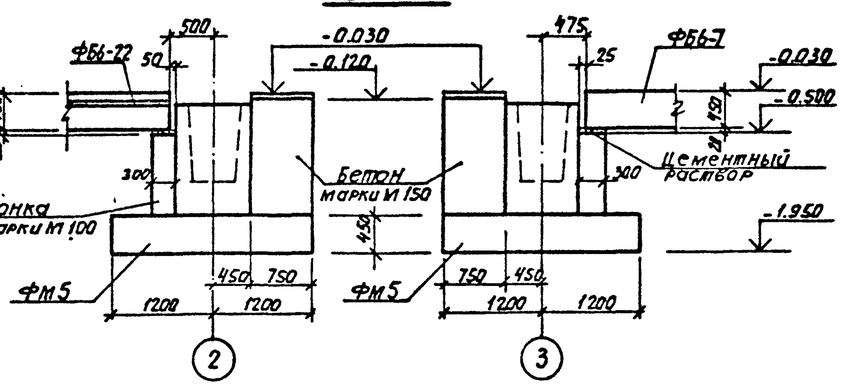

3 – 3

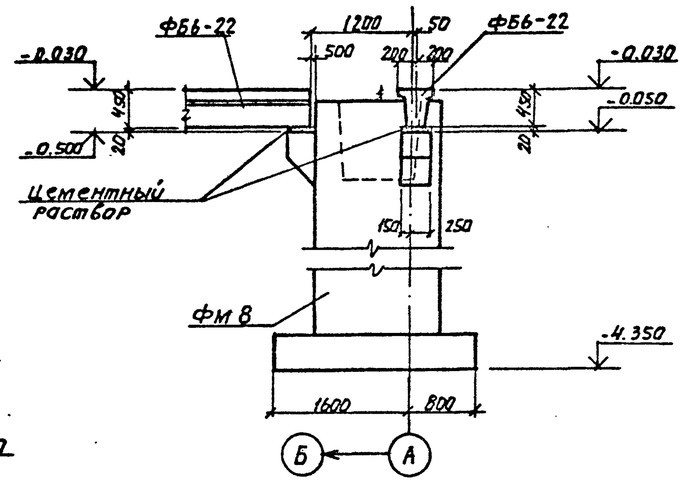

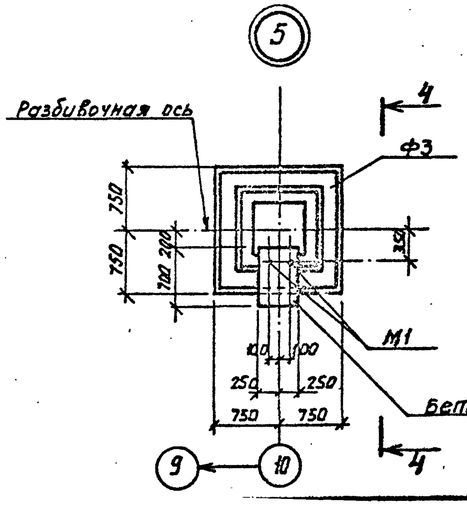

4 – 4

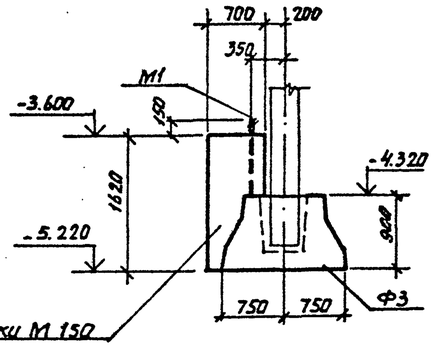

б – б

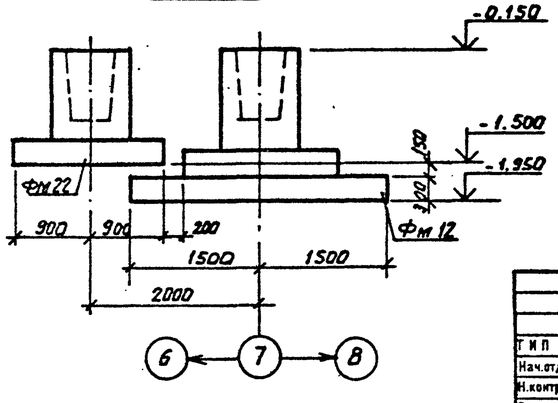

Привязан			
Инв. №			

ТИП	Синопальников		ТП 409-23-56.87 КЖ1			
Нач.отд.	Морозов		ЩЕБЕНОЧНЫЙ ЗАВОД ПО ПЕРЕРАБОТКЕ ОДНОРОДНЫХ ИЗВЕРЖЕННЫХ И МЕТАМОРФИЧЕСКИХ ПОРОД МОЩНОСТЬЮ 700 тыс.м³ В ГОД			
Н.контр.	Васильев		Главный корпус с железобетонным каркасом	Стадия	Лист	Листов
Гл.констр.	Мартынов			Р	8	
Рук.гр.	Демиденко					
Ст. инж.	Вайс		Схема расположения фундаментов фундаментных балок. Узлы 3÷5	ГОССТРОЙ СССР ЛЕНИНГРАДСКИЙ ПРОМСТРОЙПРОЕКТ		
Ст. инж.	Понизовская					

Взам. инв. № | Подпись и дата | Инв. № подл.

ТП 409-23-56.87 Альбом 4

Фм 1

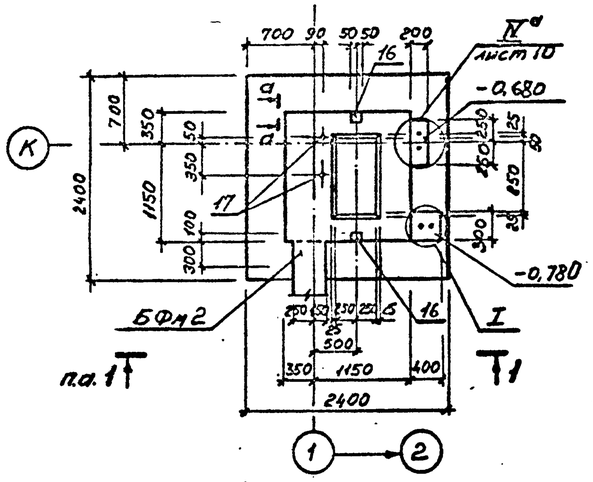

Фм 1-1

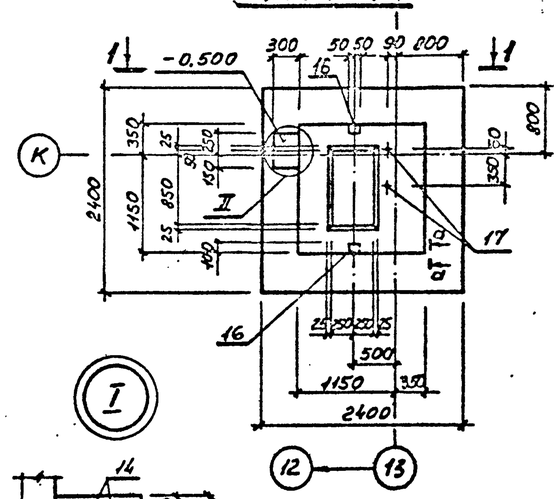

1 — 1

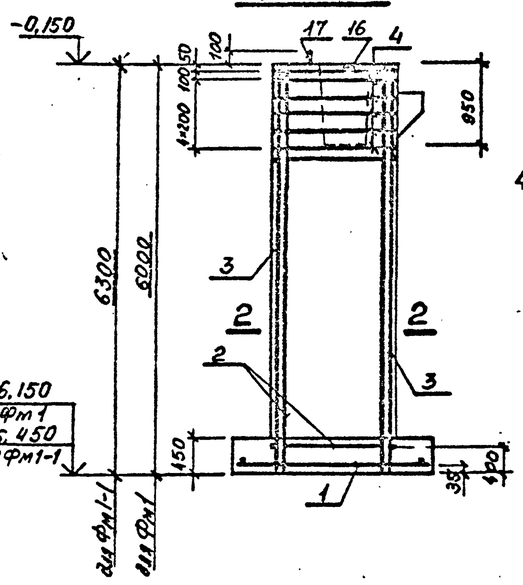

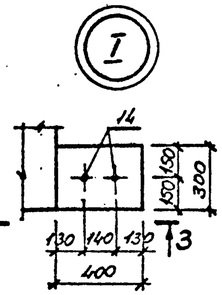

3 — 3

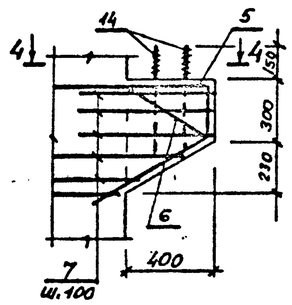

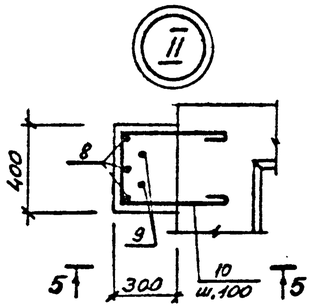

4 — 4

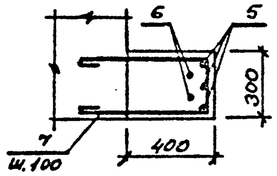

5 — 5

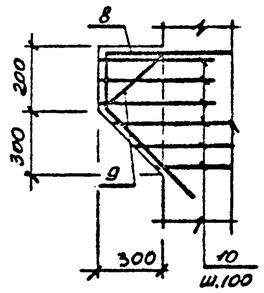

2 — 2

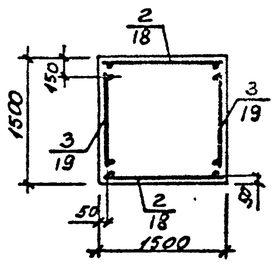

ВЕДОМОСТЬ ДЕТАЛЕЙ

Поз.	Эскиз
5	730 / 260 / 300 / 520
6	480 / 350 / 250 / 300 / 520
7	620 / 620 / 250
8	190 / 540 / 150 / 400 / 400
9	170 / 250 / 310 / 400 / 400 / 150
10	520 / 520 / 350
11	150 / 440 / 300 / 300 / 300
12	170 / 160 / 310 / 300 / 300 / 150
13	420 / 420 / 450

СПЕЦИФИКАЦИЯ К ФУНДАМЕНТАМ Фм 1, Фм 1-1

Поз.	Обозначение	Наименование	Кол.	Примечание
		Фм1		
		Сборочные единицы		
		Сетки арматурные		
1	ГОСТ 23279-78	$C\frac{10AIII-200}{10AII-200}$ 2250×2350 $\frac{75}{75}$	1	
2	ГОСТ 23279-78	$C\frac{18AIII-200}{8AI-600}$ 1450×5950 $\frac{400}{1350}$	2	
3	ГОСТ 23279-78	$C\frac{18AIII-200}{8AI-600}$ 1250×5550 $\frac{400}{1350}$	2	
4	ТП КЖ11С11	С11	6	
14	ГОСТ 24379.1-80	Болт 2.1 М27×500, ВСт3пс2	4	
15		Уголок $\frac{100\times63\times10}{ВСт3кп2}$ ГОСТ 8510-72, $\frac{L\,63\times12}{ВСт3кп2}$ ГОСТ 535-79 L=500	1	
16	ТП КЖ11МН9	Изделие закладное МН9	2	
17	ГОСТ 24379.1-80	Болт 1.1 М24×710, ВСт3пс2	2	
		Детали		
5*		ф12AIII, ГОСТ 5781-82, L=1580	3	
6*		ф16AII, ГОСТ 5781-82, L=1520	2	
7*		ф8AI, ГОСТ 5781-82, L=1610	6	
11*		ф12AIII, ГОСТ 5781-82, L=1440	4	
12*		ф14AII, ГОСТ 5781-82, L=1350	3	
13*		ф8AI, ГОСТ 5781-82, L=1510	6	
		Материалы		
		Бетон марки М200	14,76	м3
		Фм1-1		
1,4,17		см. Фм1		
		Сборочные единицы		
18		$C\frac{18AIII-200}{8AI-600}$ 1450×6250 $\frac{400}{1650}$	2	
19		$C\frac{18AIII-200}{8AI-600}$ 1250×6250 $\frac{400}{1650}$	2	
		Детали		
8*		ф12AII, ГОСТ 5781-82, L=1260	3	
9*		ф16AII, ГОСТ 5781-82, L=1350	2	
10*		ф8AI ГОСТ 5781-82 L=1410	6	
		Материалы		
		Бетон марки М200	15,3	м3

1. Сечение а-а — см. лист 12
2. Позиции, отмеченные знаком *, см. в ведомости деталей

ВЕДОМОСТЬ РАСХОДА СТАЛИ НА ЭЛЕМЕНТ, кг

Марка элемента	Изделия арматурные									Изделия закладные													Общий расход
	Арматура класса								Всего	Арматура класса				Прокат марки				Болты				Всего	
	AI				AIII					AIII				ВСт3кп2				ВСт3пс2					
	ГОСТ 5781-82				5781-82					ГОСТ 5781-82				ГОСТ 103-76		8510-72		ГОСТ 24379.1-80					
	Ф8			Итого	Ф8	10/12	16/12	Итого		Ф12			Итого	δ=8		L 100×63×12	Итого	М20	М24		Итого		
Фм1	25			25	29	34/9	12/357	441	466	1			1	2		6	8	10	7		17	26	492
Фм1-1	22			25	29	34/4	5/376	447	469	1			1	2			2		7		7	10	479

Привязан

Инв.№

ТП 409-23-56.87 КЖ1			
ГИП	Синопальников		
Нач.отд.	Морозов		
Н.контр.	Васильев		
Гл.констр.	Мартынов		
Рук.гр.	Давыденко		
Ст.инж.	Вайс		
Ст.техн.	Родимич		

ЩЕБЕНОЧНЫЙ ЗАВОД ПО ПЕРЕРАБОТКЕ ОДНОРОДНЫХ ИЗВЕРЖЕННЫХ И МЕТАМОРФИЧЕСКИХ ПОРОД МОЩНОСТЬЮ 700 тыс.м³ В ГОД

Главный корпус с железобетонным каркасом

Фундаменты Фм1, Фм1-1

Стадия	Лист	Листов
Р	9	

ГОССТРОЙ СССР ЛЕНИНГРАДСКИЙ ПРОМСТРОЙПРОЕКТ

Согласовано

Взам. инв. № | Подпись и дата | Инв. № подл.

ТП 409-23-56.87 Альбом 4

ФМ2

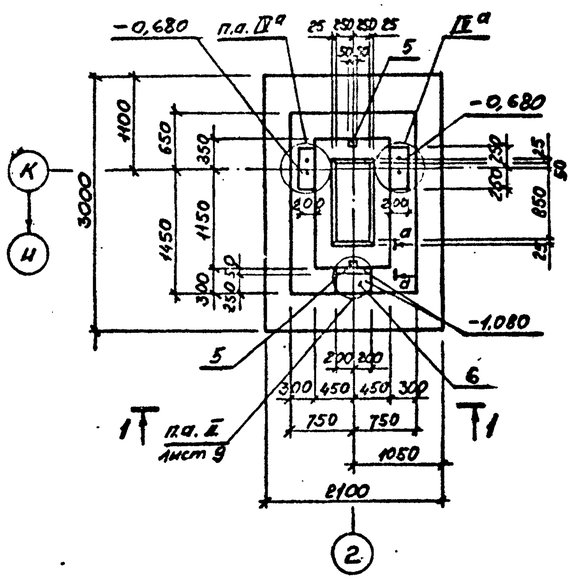

ФМ2-1

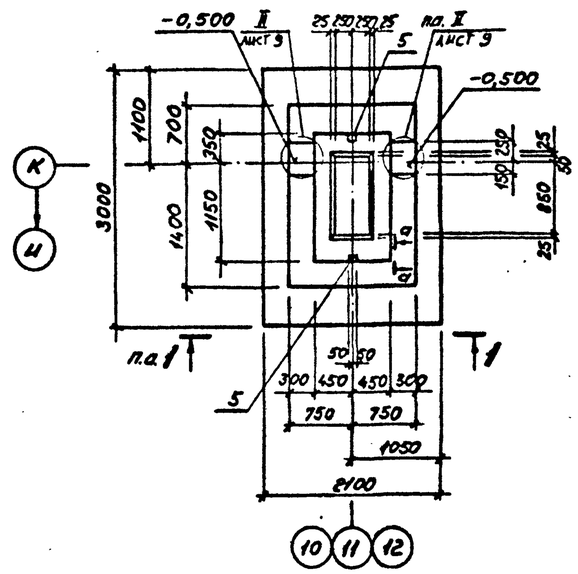

1 – 1

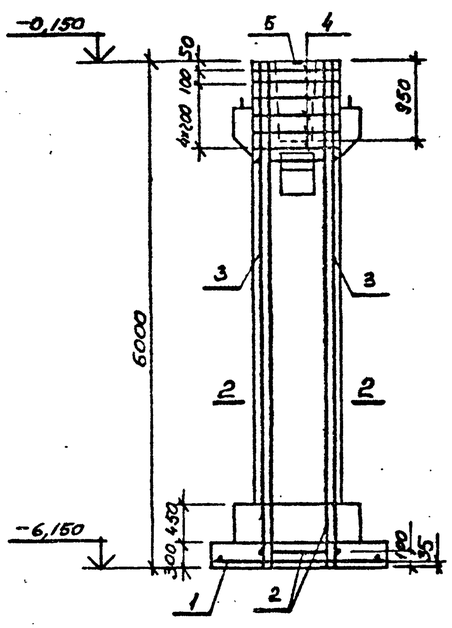

2 – 2

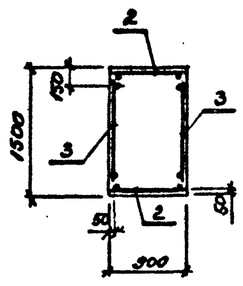

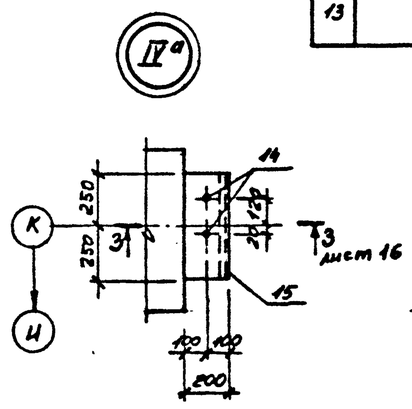

ВЕДОМОСТЬ ДЕТАЛЕЙ

Поз.	Эскиз
8	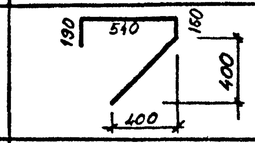
9	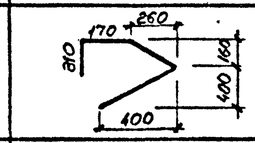
10	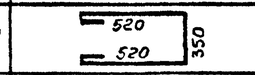
11	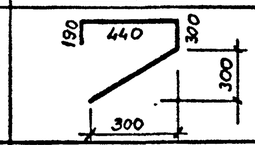
12	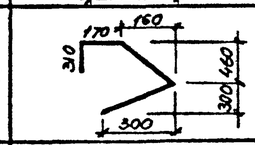
13	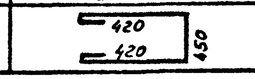

СПЕЦИФИКАЦИЯ К ФУНДАМЕНТАМ ФМ2, ФМ2-1

Формат	Зона	Поз.	Обозначение	Наименование	Кол.	Примечание
				ФМ2		
				Сборочные единицы		
				Сетки арматурные		
		1	ГОСТ 23279-78	С $\frac{14AIII-200}{10AIII-200}$ 2050×2950 $\frac{75}{75}$	1	
		2	ГОСТ 23279-78	С $\frac{25AIII-200}{8AI-600}$ 850×5950 $\frac{100}{1050}$	2	
		3	ГОСТ 23279-78	С $\frac{25AIII-200}{8AI-600}$ 1250×5950 $\frac{100}{1050}$	2	
		4	ТП КЖ1С11	С12	6	
		5	ТП КЖ1МН9	Изделие закладное МН9	2	
		6	1.400-15, в.1 160-13	Изделие закладное МН148-2	1	
		14	ГОСТ 24379.1-80	Болт 2.1 М20×500, ВСт3пс2	4	
		15		Уголок $\frac{100×63×10, ГОСТ 8510-72}{ВСт3кп2, ГОСТ 535-79}$ L=500	2	
				Детали		
		8*		⌀12AIII, ГОСТ 5781-82, L=1440	3	
		9*		⌀16AIII, ГОСТ 5781-82, L=1350	2	
		10*		⌀8AI, ГОСТ 5781-82, L=1510	6	
		11*		⌀12AIII, ГОСТ 5781-82, L=1260	8	
		12*		⌀16AIII, ГОСТ 5781-82, L=1350	6	
		13*		⌀8AI, ГОСТ 5781-82, L=1410	12	
				Материалы		
				Бетон марки М200	10,12	м³
				ФМ2-1		
		1:5		см. ФМ2		
				Детали		
		8*		⌀12AIII, ГОСТ 5781-82, L=1440	6	
		9*		⌀16AIII, ГОСТ 5781-82, L=1350	4	
		10*		⌀8AI, ГОСТ 5781-82, L=1510	12	
				Материалы		
				Бетон марки М200	10,06	м³

1. Сечение а-а – см. лист 12
2. Позиции, отмеченные знаком *, см. в ведомости деталей

ВЕДОМОСТЬ РАСХОДА СТАЛИ НА ЭЛЕМЕНТ, кг

Марка элемента	Изделия арматурные								Всего	Изделия закладные													Всего	Общий расход
	Арматура класса									Арматура класса				Прокат марки				Болты						
	AI				AIII					AIII				ВСт3кп2				ВСт3пс2						
	ГОСТ 5781-82				5781-82					ГОСТ 5781-82				ГОСТ 103-76 8510-72				ГОСТ 24379.1-80						
	Ф8			Итого	Ф10	12/14	16/25	Итого		Ф12	14		Итого	δ=8	δ=10	L 100×63×10	Итого	М20			Итого			
ФМ2	25			25	22/20	13/40	17/550	662	687	1	5		6	2	8	13	23	10			10	39		726
ФМ2-1	22			22	22/20	8/40	9/550	649	671	1			1	2			2					3		674

Согласовано: Инв. № подл. | Подпись и дата | Взам. инв. №

Инв. № подл. | Подпись и дата | Взам. инв. №

Привязан

Инв. №

ГИП	Синопальников	
Нач.отд.	Морозов	
Н.контр.	Васильев	
Гл.констр.	Мартынов	
Рук.гр.	Демиденко	
Ст.инж.	Вайс	
Ст.техн.	Родзевич	

ТП 409-23-56.87 КЖ1

ЩЕБЕНОЧНЫЙ ЗАВОД ПО ПЕРЕРАБОТКЕ ОДНОРОДНЫХ ИЗВЕРЖЕННЫХ И МЕТАМОРФИЧЕСКИХ ПОРОД МОЩНОСТЬЮ 700 тыс.м³ В ГОД

Главный корпус с железобетонным каркасом

Стадия	Лист	Листов
Р	10	

Фундаменты ФМ2, ФМ2-1

ГОССТРОЙ СССР ЛЕНИНГРАДСКИЙ ПРОМСТРОЙПРОЕКТ

Копировал | Формат 22

ТП 409-23-56.87 Альбом 4

ФМ 3

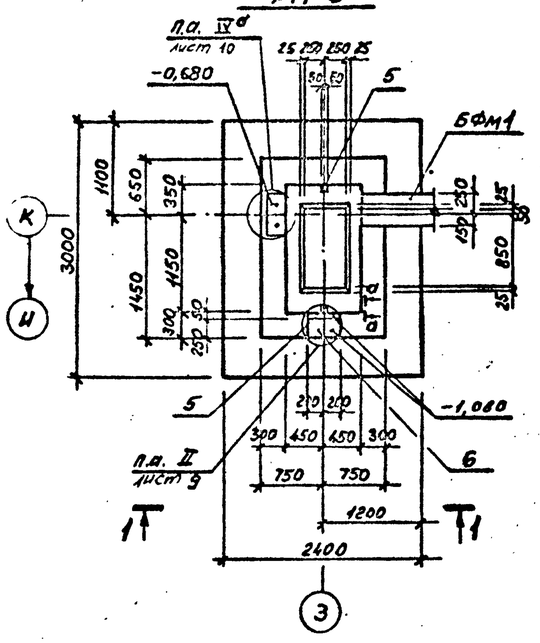

ФМ 3-1

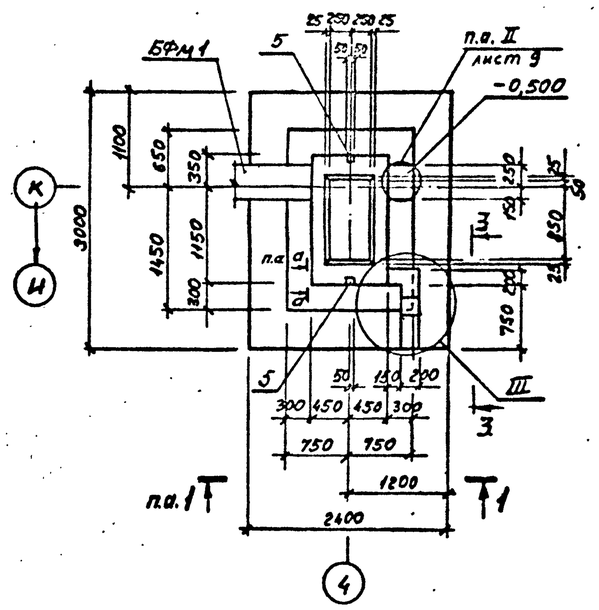

1 – 1

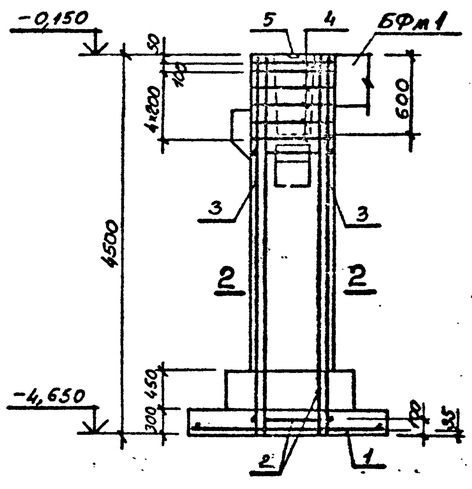

2 – 2

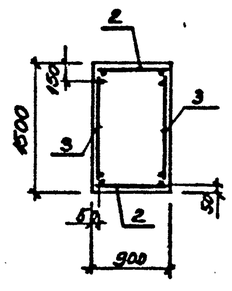

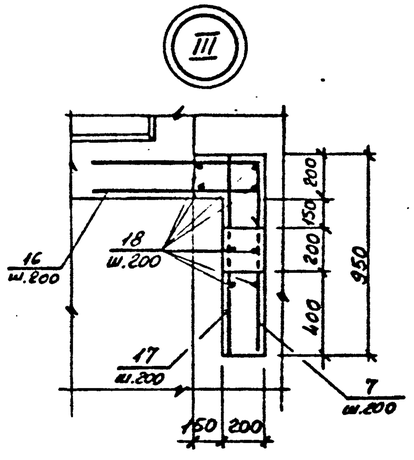

3 – 3

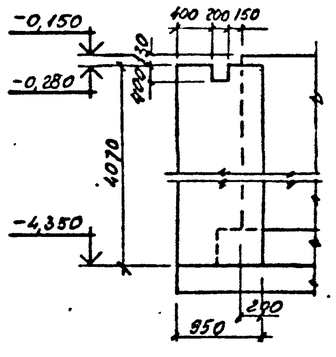

ВЕДОМОСТЬ ДЕТАЛЕЙ

Поз.	Эскиз
8	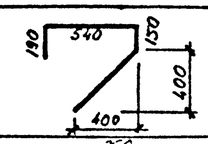
9	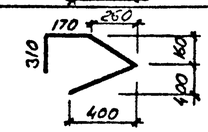
10	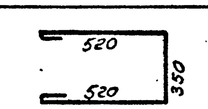
11	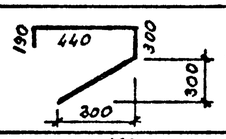
12	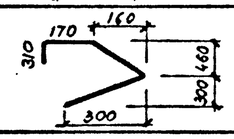
13	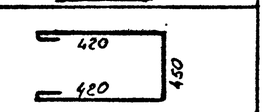
7	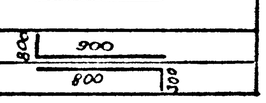
16	

СПЕЦИФИКАЦИЯ к фундаментам ФМ 3, ФМ 3-1

Формат	Зона	Поз.	Обозначение	Наименование	Кол.	Примечание
				ФМ3		
				Сборочные единицы		
				Сетки арматурные		
		1	ГОСТ 23279-78	$C\frac{14АIII-200}{8АII-200}$ 2250×2950 $\frac{75}{75}$	1	
		2	ГОСТ 23279-78	$C\frac{12АII-200}{8АI-600}$ 850×4450 $\frac{100}{1350}$	2	
		3	ГОСТ 23279-78	$C\frac{16АII-200}{8АI-600}$ 1250×4450 $\frac{100}{1350}$	2	
		4	ТП КЖИС11	С12	6	
		5	ТП КЖИ1МН9	Изделие закладное МН9	2	
		6	1.400-15, в.1 160-13	Изделие закладное МН148-2	1	
		14	ГОСТ 24379.1-80	Болт 2.1 М20×500, ВСт3пс2	2	
		15		Уголок $\frac{100×63×10, ГОСТ 8510-72}{ВСт3кп2, ГОСТ 535-79}$ L=500	1	
				Детали		
		8*		ф12АIII, ГОСТ 5781-82, L=1440	3	
		9*		ф16АIII, ГОСТ 5781-82, L=1350	2	
		10*		ф8АI, ГОСТ 5781-82, L=1510	6	
		11*		ф12АIII, ГОСТ 5781-82, L=1260	4	
		12*		ф16АIII, ГОСТ 5781-82, L=1350	3	
		13*		ф8АI, ГОСТ 5781-82, L=1410	6	
				Материалы		
				Бетон марки М200	8,31	м³
				ФМ3-1		
		4÷5 8÷10		см. ФМ3		
				Детали		
		7*		ф16АIII, ГОСТ 5781-82, L=1700	21	
		16		ф16АIII, ГОСТ 5781-82, L=1100	21	
		17		ф16АIII, ГОСТ 5781-82, L=930	21	
		18		ф12АIII, ГОСТ 5781-82, L=4060	14	
				Материалы		
				Бетон марки М200	9,14	м³

1. Сечение а-а – см. лист 12.
2. Позиции, отмеченные знаком*, см. в ведомости деталей

ВЕДОМОСТЬ РАСХОДА СТАЛИ НА ЭЛЕМЕНТ, кг

Марка элемента	Изделия арматурные								Всего	Изделия закладные													Общий расход
	Арматура класса									Арматура класса				Прокат марки				Болты					
	АI				АIII					АIII				ВСт3кп2				ВСт3пс2					
	ГОСТ 5781-82				5781-82					ГОСТ 5781-82				ГОСТ 103-76		8510-72		ГОСТ 24379.1-80					
	Ф8			Итого	Ф10	12	14	16/22	Итого	Ф12	14		Итого	d=8	d=10	∠63×6	Итого	М20			Итого		
Фм3	17			17	22/21	9/44		166/133	395	412	1	5		6	2	8	6	16	5			5	27	439
Фм3-1	14			14	22/21	55/44		284/133	559	573	1			1	2			2					3	576

Привязан

Инв. №

Гип	Синопальников		
Нач.отд.	Морозов		
Н.контр.	Восилев		
Гл.констр.	Мартынов		
Рук.гр.	Демиденко		
Ст.инж.	Вайс		
Ст.техн.	Родзевич		

ТП 409-23-56.87 КЖ1

Щебеночный завод по переработке однородных изверженных и метаморфических пород мощностью 700 тыс.м³ в год

Главный корпус с железобетонным каркасом

Стадия	Лист	Листов
Р	11	

Фундаменты ФМ3, ФМ3-1

Госстрой СССР Ленинградский Промстройпроект

Согласовано

Инв. № подл. | Подпись и дата | Взам. инв. №

Копировал | Формат А2

ТП 409-23-56.87 Альбом 4

Фм 4

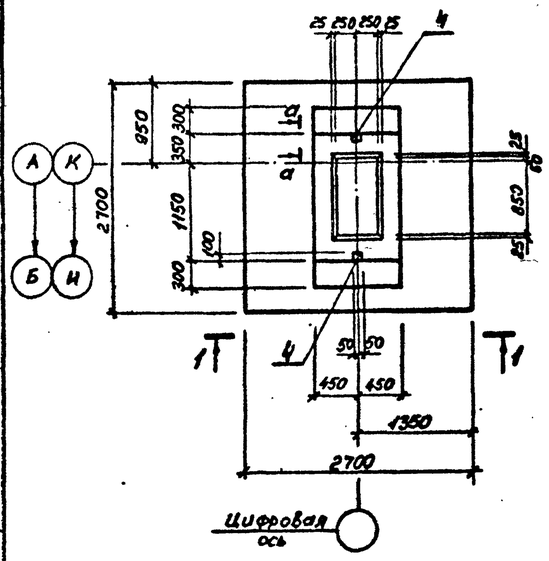

Фм 5

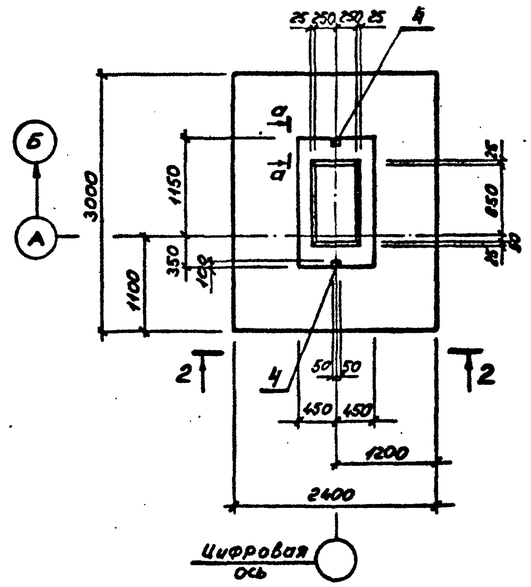

3 – 3

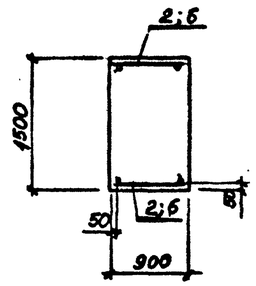

1 – 1

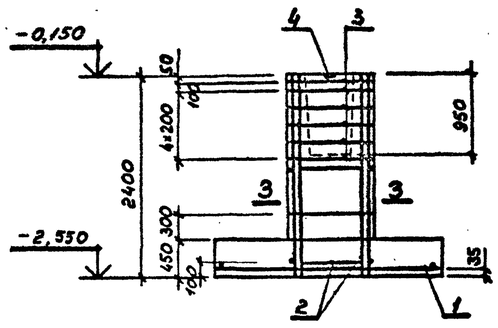

2 – 2

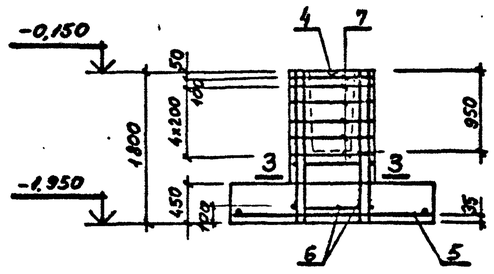

а – а

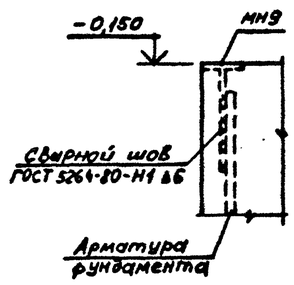

Спецификация к фундаментам Фм4, Фм5

Формат	Зона	Поз.	Обозначение	Наименование	Кол.	Примечание
				Фм 4		
				Сборочные единицы		
				Сетки арматурные		
		1	ГОСТ 23279-78	С $\frac{12AIII-200}{12AI-200}$ 2650×2650 $\frac{25}{25}$	1	
		2	ГОСТ 23279-78	С $\frac{16AIII-200}{8AI-600}$ 850×2350 $\frac{100}{1050}$	2	
		3	ТП КЖ-1 С 11	С 12	6	
				Изделие закладное		
		4	ТП КЖ-1 МН9	МН 9	2	
				Материалы		
				Бетон марки М200	5,66	м³
				Фм 5		
				Сборочные единицы		
				Сетки арматурные		
		5	ГОСТ 23279-78	С $\frac{14AIII-200}{10AIII-200}$ 2250×2950 $\frac{75}{75}$	1	
		6	ГОСТ 23279-78	С $\frac{16AIII-200}{8AI-300}$ 850×1750 $\frac{100}{1050}$	2	
		7	ТП КЖ-1 С 11	С 12	6	
				Изделие закладное		
		4	ТП КЖ-1 МН9	МН 9	2	
				Материалы		
				Бетон марки М 200	4,64	м³

ВЕДОМОСТЬ РАСХОДА СТАЛИ НА ЭЛЕМЕНТ, кг

Марка элемента	Изделия арматурные									Изделия закладные												Общий расход
	Арматура класса								Всего	Арматура класса				Прокат марки								Всего	
	AI				AIII					AIII				ВСТ3кп2									
	ГОСТ 5781-82				5781-82					ГОСТ 5781-82				ГОСТ 103-76				ГОСТ					
	Ф8			Итого	Ф8	10/12	14/16	Итого		Ф12			Итого	σ=8			Итого				Итого		
Фм4	2			2	22	/68	/37	127	129	1			1	2			2					3	132
Фм5	2			2	22	21/	44/29	116	118	1			1	2			2					3	121

Согласовано

Взам. инв. №

Подпись и дата

Инв. № подл.

Привязан

Инв. №

Г И П	Синопальников	
Нач.отд.	Морозов	
Н.контр.	Васильев	
Гл.констр.	Мартынов	
Рук.гр.	Давидович	
Ст.инж.	Вайс	
Ст. техн.	Родзевич	

ТП 409-23-56.87 КЖ1

ЩЕБЕНОЧНЫЙ ЗАВОД ПО ПЕРЕРАБОТКЕ ОДНОРОДНЫХ ИЗВЕРЖЕННЫХ И МЕТАМОРФИЧЕСКИХ ПОРОД МОЩНОСТЬЮ 700 тыс.м³ в год

Главный корпус с железобетонным каркасом

Стадия	Лист	Листов
Р	12	

Фундаменты Фм4, Фм5

ГОССТРОЙ СССР ЛЕНИНГРАДСКИЙ ПРОМСТРОЙПРОЕКТ

Копировал

Формат 22

ТП 409-23-56.87 Альбом 4

Фм 6

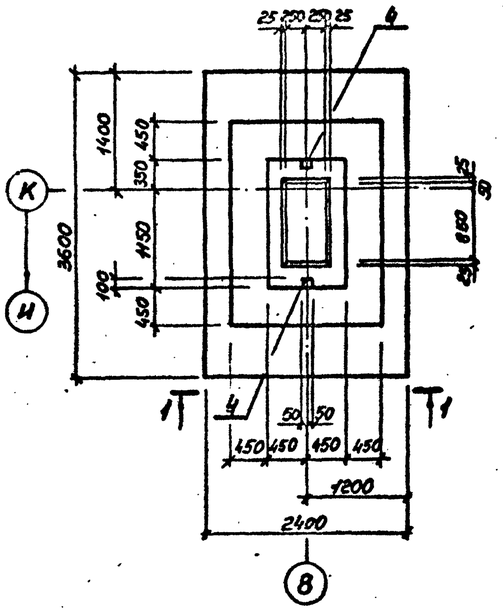

Фм 7

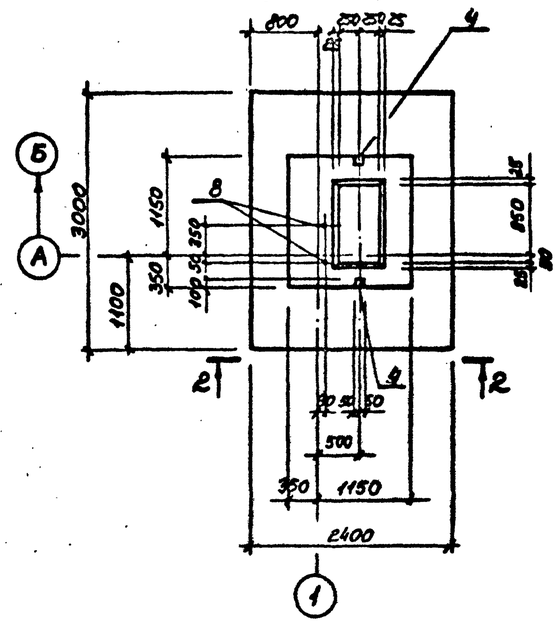

3 — 3

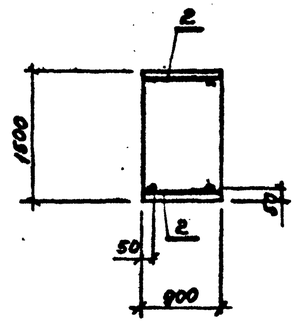

1 — 1

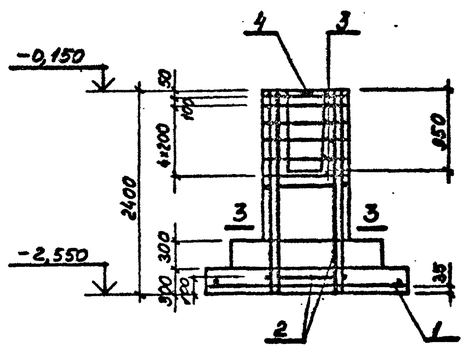

2 — 2

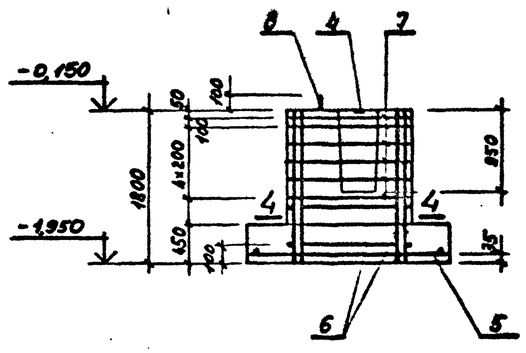

4 — 4

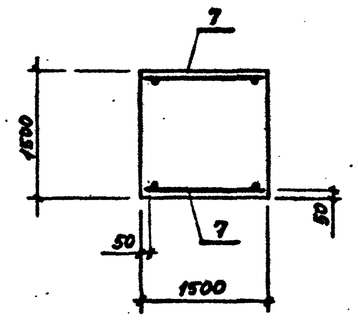

Сечение а-а - см. лист 12

Спецификация к фундаментам Фм6, Фм7

Формат	Зона	Поз.	Обозначение	Наименование	Кол.	Приме-чание
				Фм6		
				Сборочные единицы		
				Сетки арматурные		
		1	ГОСТ 23279-78	С $\frac{12AIII-200}{10AIII-200}$ 2250×3550 $\frac{75}{75}$	1	
		2	ГОСТ 23 279-78	С $\frac{16AIII-200}{6AI-600}$ 850×2350 $\frac{100}{1050}$	2	
		3	ТП КЖИ1С11	С 12	6	
				Изделие закладное		
		4	ТП КЖИ1МН9	МН 9	2	
				Материалы		
				Бетон марки М200	5,30	м³
				Фм7		
				Сборочные единицы		
				Сетки арматурные		
		5	ГОСТ 23279-78	С $\frac{14AIII-200}{12AIII-200}$ 2250×2950 $\frac{75}{75}$	1	
		6	ГОСТ 23 279-78	С $\frac{18AIII-200}{6AI-600}$ 1450×4750 $\frac{100}{1050}$	2	
		7	ТП КЖИ1С11	С 11	6	
				Изделие закладное		
		4	ТП КЖИ1МН9	МН 9	2	
		8	ГОСТ 24379.1-80	Болт 1.1 М24×710, ВСт3пс2	2	
				Материалы		
				Бетон марки М200	5,86	м³

ВЕДОМОСТЬ РАСХОДА СТАЛИ НА ЭЛЕМЕНТ, кг

Марка элемента	Изделия арматурные									Изделия закладные													Общий расход
	Арматура класса								Всего	Арматура класса				Прокат марки				Болты				Всего	
	AI				AIII					AIII				ВСт3кп2				ВСт3пс2					
	ГОСТ 5781-82				5781-82					ГОСТ 5781-82				ГОСТ 103-76				ГОСТ 24379.1-80					
	Ф8			Итого	Ф6/10	12/14	16/18	Итого		Ф12			Итого	δ=8			Итого	М24			Итого		
Фм6	2			2	22/26	40	37	125	127	1			1	2			2					3	130
Фм7	3			3	29/21	44	54	148	151	1			1	2			2	7			7	10	161

Привязан

Инв. №

ГИП	Синопальников	
Нач.отд.	Морозов	
Н.контр.	Васильев	
Гл.констр.	Мартынов	
Рук.гр.	Дымданко	
Ст.инж.	Вайс	
Ст.техн.	Родзевич	

ТП 409-23-56.87 КЖ1

ЩЕБЕНОЧНЫЙ ЗАВОД ПО ПЕРЕРАБОТКЕ ОДНОРОДНЫХ ИЗВЕРЖЕННЫХ И МЕТАМОРФИЧЕСКИХ ПОРОД МОЩНОСТЬЮ 700 тыс.м³ В ГОД

Главный корпус с железобетонным каркасом

Стадия	Лист	Листов
Р	13	

Фундаменты Фм6, Фм7

ГОССТРОЙ СССР ЛЕНИНГРАДСКИЙ ПРОМСТРОЙПРОЕКТ

Согласовано

Инв. № подл. | Подпись и дата | Взам. инв. №

Копировал

Формат 22

ТП 409-23-56.87 Альбом 4

ФМ 8

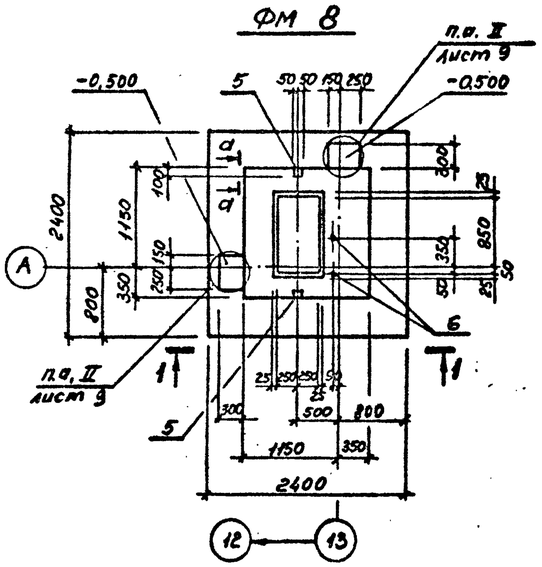

ФМ 9

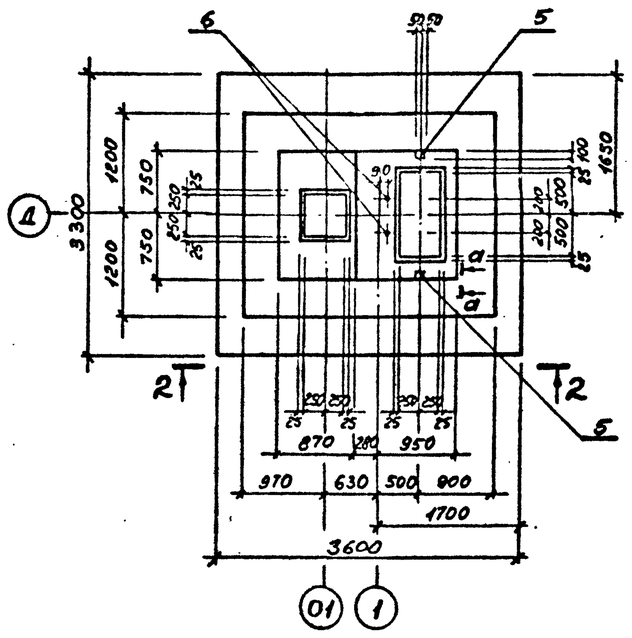

1 – 1

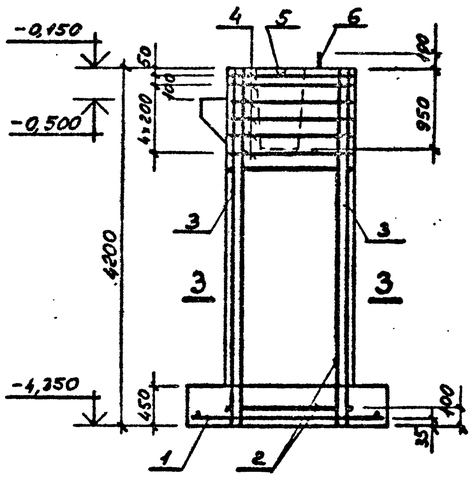

2 – 2

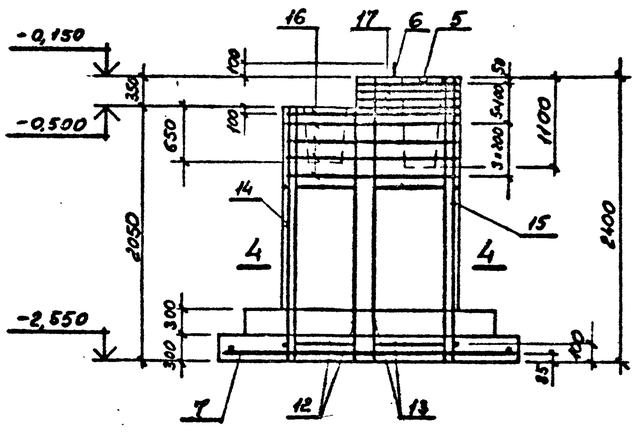

3 – 3

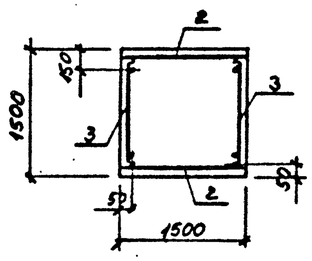

4 – 4

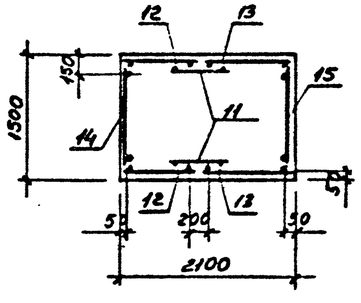

ВЕДОМОСТЬ ДЕТАЛЕЙ

Поз.	Эскиз
8	540; 190; 150; 400; 400
9	260; 170; 310; 140; 400; 400
10	520; 520; 350

Спецификация к фундаментам ФМ8, ФМ9

Формат	Зона	Поз.	Обозначение	Наименование	Кол.	Примечание
				ФМ8		
				Сборочные единицы		
				Сетки арматурные		
		1	ГОСТ 23279-78	С $\frac{10АIII-200}{10АI-200}$ 2250×2350 $\frac{75}{75}$	1	
		2	ГОСТ 23279-78	С $\frac{14АIII-200}{8АI-600}$ 1450×4150 $\frac{100}{1050}$	2	
		3	ГОСТ 23279-78	С $\frac{14АIII-200}{8АI-600}$ 1250×4150 $\frac{100}{1050}$	2	
		4	ТП кж1с11	С11	6	
		5	ТП кж1мн9	Изделие закладное МН9	2	
		6	ГОСТ 24379.1-80	Болт 1.1 М24×710, ВСт3пс2	2	
				Детали		
		8*		⌀12АIII, ГОСТ 5781-82, l=1440	6	
		9*		⌀16АII, ГОСТ 5781-82, l=1350	4	
		10*		⌀8АI, ГОСТ 5781-82, l=1510	12	
				Материалы		
				Бетон марки М200	10,69 м³	
				ФМ9		
				Сборочные единицы		
				Сетки арматурные		
		7	ГОСТ 23279-78	С $\frac{14АIII-200}{14АIII-200}$ 3250×3550 $\frac{75}{75}$	1	
		11	ГОСТ 23279-78	С $\frac{8АI-200}{8АI-600}$ 650×2050 $\frac{100}{750}$	2	
		12	ГОСТ 23279-78	С $\frac{16АIII-200}{8АI-600}$ 850×2050 $\frac{100}{750}$	2	
		13	ГОСТ 23279-78	С $\frac{18АIII-200}{8АI-600}$ 1050×2350 $\frac{100}{1050}$	2	
		14	ГОСТ 23279-78	С $\frac{18АIII-200}{8АI-600}$ 1250×2050 $\frac{100}{750}$	1	
		15	ГОСТ 23279-78	С $\frac{18АIII-200}{8АI-600}$ 1250×2350 $\frac{100}{1050}$	1	
		16	ТП кж1с9	С9	5	
		17	ТП кж1с11	С14	4	
		5		Изделие закладное МН9	2	
		6	ГОСТ 24379.1-80	Болт 1.1 М24×710, ВСт3пс2	2	
				Материалы		
				Бетон марки 200	11,33 м³	

1. Сечение а-а – см. лист 12
2. Позиции, отмеченные знаком *, см. в ведомости деталей

ВЕДОМОСТЬ РАСХОДА СТАЛИ НА ЭЛЕМЕНТ, кг

Марка элемента	Изделия арматурные									Изделия закладные													Общий расход
	Арматура класса								Всего	Арматура класса				Прокат марки				Болты				Всего	
	АI				АIII					АIII				ВСт3кп2				ВСт3пс2					
	ГОСТ 5781-82				5781-82					ГОСТ 5781-82				ГОСТ 103-76				ГОСТ 24379.1-80					
	Ф8	10		Итого	Ф8/10	12/14	16/18	Итого		Ф12			Итого	Ф=8			Итого	М24			Итого		
ФМ8	21			21	29/34	8	9/249	329	350	1			1	2			2	7			7	10	360
ФМ9	9	11		20	53	144	109/87	394	414	1			1	2			2	7			7	10	424

Согласовано

Инв. № подл. | Подпись и дата | Взам. инв. №

Привязан

Инв. №

ГИП	Синопальников	
Нач.отд.	Морозов	
Н.контр.	Васильев	
Гл.констр.	Мартынов	
Рук.гр.	Демиденко	
Ст.инж.	Вайс	
Ст.техн.	Родзевич	

ТП 409-23-56.87 КЖ1

ЩЕБЕНОЧНЫЙ ЗАВОД ПО ПЕРЕРАБОТКЕ ОДНОРОДНЫХ ИЗВЕРЖЕННЫХ И МЕТАМОРФИЧЕСКИХ ПОРОД МОЩНОСТЬЮ 700 тыс.м³ В ГОД

Главный корпус с железобетонным каркасом

Фундаменты ФМ8, ФМ9

Стадия	Лист	Листов
Р	14	

ГОССТРОЙ СССР ЛЕНИНГРАДСКИЙ ПРОМСТРОЙПРОЕКТ

Копировал

Формат 22

ТП 409-23-56.87 Альбом 4

Фм 10

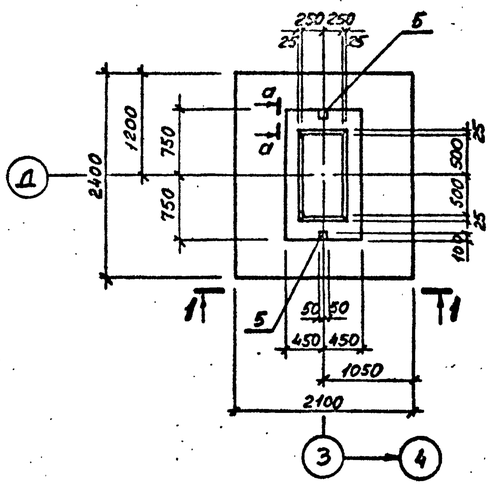

Фм 11

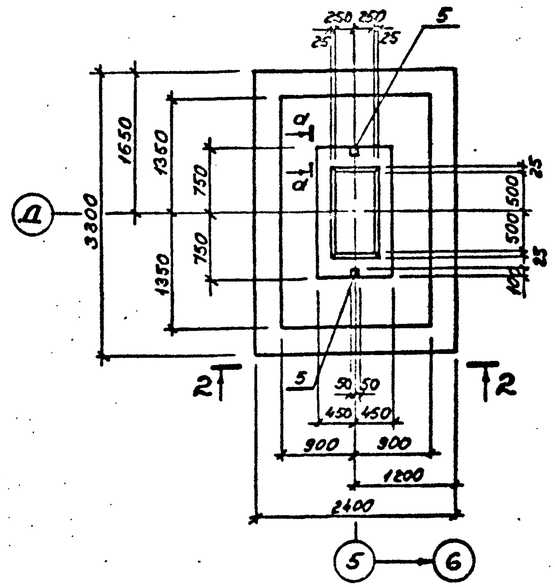

3 – 3

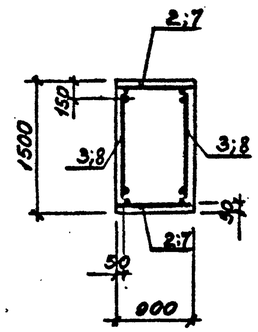

1 – 1

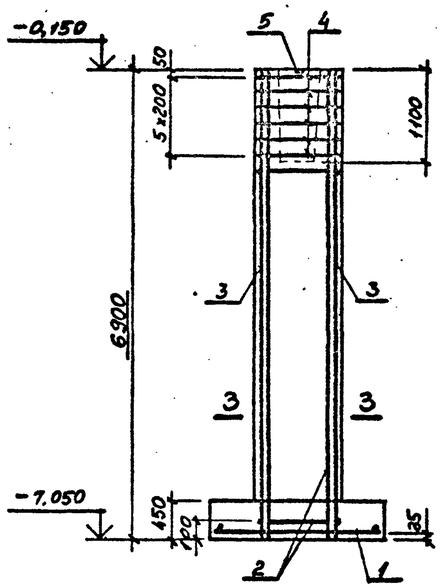

2 – 2

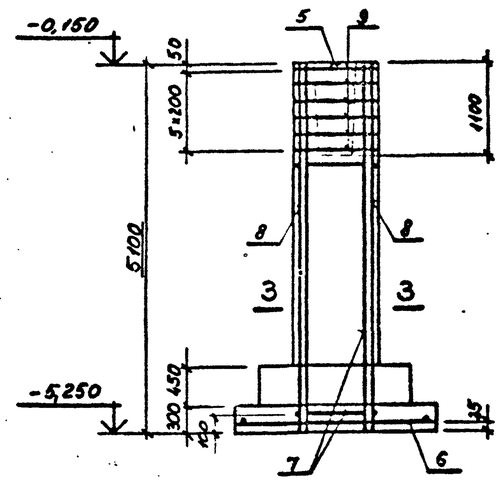

Спецификация к фундаментам Фм10, Фм11

Формат	Зона	Поз.	Обозначение	Наименование	Кол.	Приме-чание
				Фм 10		
				Сборочные единицы		
				Сетки арматурные		
		1	ГОСТ 23279-78	$C\frac{12AIII-200}{10AIII-200}$ 2050×2350 $\frac{25}{75}$	1	
		2	ГОСТ 23279-78	$C\frac{25AIII-200}{8AI-600}$ 850×6850 $\frac{100}{1350}$	2	
		3	ГОСТ 23279-78	$C\frac{25AIII-200}{8AI-600}$ 1250×6850 $\frac{100}{1350}$	2	
		4	ТП КЖ11 С11	С15	6	
		5	ТП КЖ11МН9	Изделие закладное МН9	2	
				Материалы		
				Бетон марки М200	10,43	м³
				Фм 11		
				Сборочные единицы		
				Сетки арматурные		
		6	ГОСТ 23279-78	$C\frac{14AIII-200}{10AIII-200}$ 2250×3250 $\frac{25}{25}$	1	
		7	ГОСТ 23279-78	$C\frac{22AIII-200}{8AI-600}$ 850×5050 $\frac{100}{1350}$	2	
		8	ГОСТ 23279-78	$C\frac{16AIII-200}{8AI-600}$ 1250×5050 $\frac{100}{1350}$	2	
		9	ТП КЖ11С11	С15	6	
		5	ТП КЖ11МН9	Изделие закладное МН9	2	
				Материалы		
				Бетон марки М200	9,69	м³

Сечение а-а – см. лист 12

ВЕДОМОСТЬ РАСХОДА СТАЛИ НА ЭЛЕМЕНТ, кг

Марка элемента	Изделия арматурные									Изделия закладные												Общий расход
	Арматура класса								Всего	Арматура класса				Прокат марки								Всего	
	AI				AIII					AIII				ВСт3кп2									
	ГОСТ 5781-82				5781-82					ГОСТ 5781-82				ГОСТ 103-76				ГОСТ					
	Ф8			Итого	Ф10/12	14/16	22/25	Итого		Ф12			Итого	δ=8			Итого				Итого		
Фм10	16			16	50/24		634	708	724	1			1	2			2					3	727
Фм11	12			12	58	47/56	151	312	324	1			1	2			2					3	327

Привязан

Инв. №

Т И П	Синопальников		
Нач.отд.	Морозов		
Н.контр.	Васильев		
Гл.констр.	Мартынов		
Рук.гр.	Демиденко		
Ст.инж.	Вайс		
Ст.техн.	Родзевич		

ТП 409-23-56.87 КЖ1

ЩЕБЕНОЧНЫЙ ЗАВОД ПО ПЕРЕРАБОТКЕ ОДНОРОДНЫХ ИЗВЕРЖЕННЫХ И МЕТАМОРФИЧЕСКИХ ПОРОД МОЩНОСТЬЮ 700 тыс.м³ В ГОД

Главный корпус с железобетонным каркасом

Стадия	Лист	Листов
Р	15	

Фундаменты Фм10, Фм11

ГОССТРОЙ СССР ЛЕНИНГРАДСКИЙ ПРОМСТРОЙПРОЕКТ

Копировал

Формат 22

СОГЛАСОВАНО

Инв. № подл. | Подпись и дата | Взам. инв. №

ТП 409-23-56.87 Альбом 4

Фм 11-1

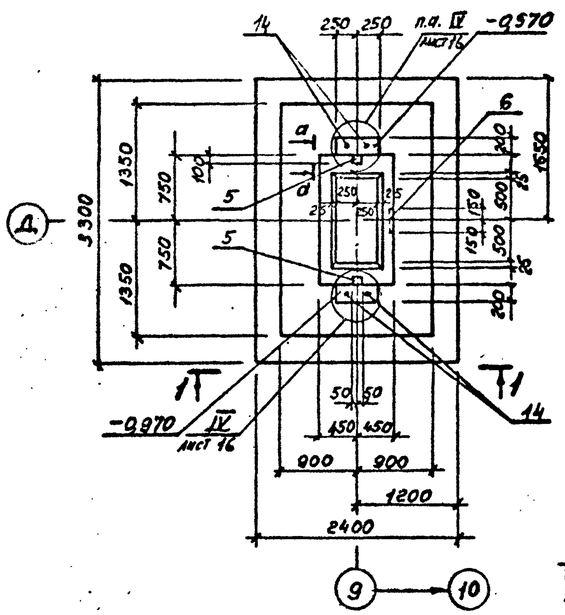

Фм 11-2

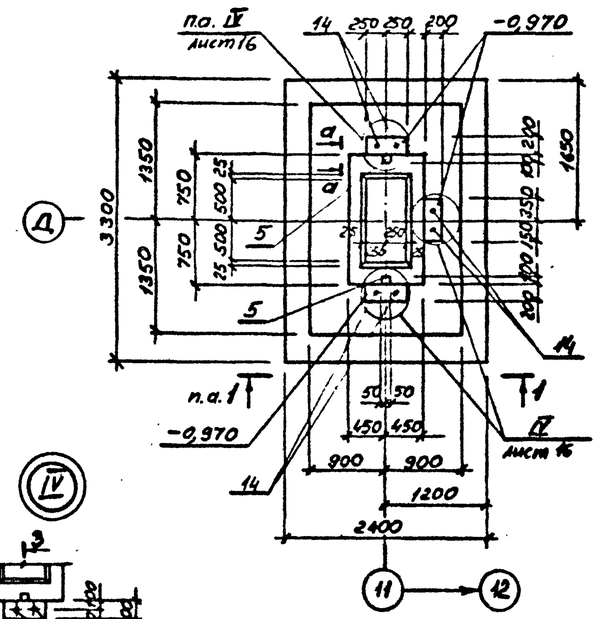

1 – 1

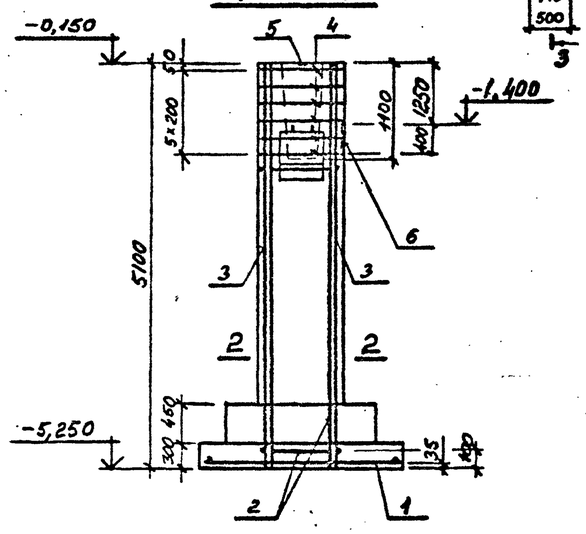

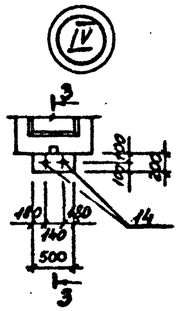

3 – 3

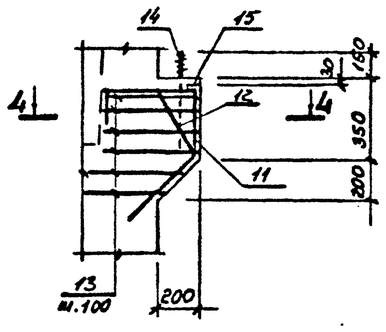

4 – 4
повернуто

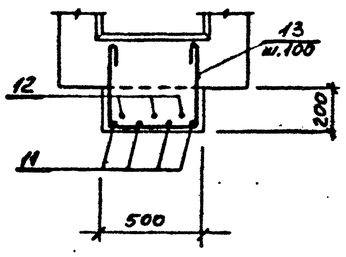

2 – 2

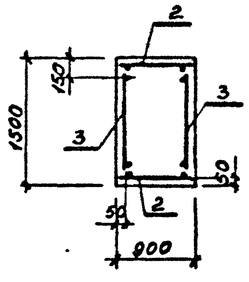

ВЕДОМОСТЬ ДЕТАЛЕЙ

Поз.	Эскиз
	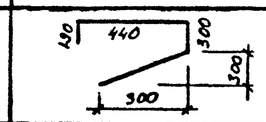
12	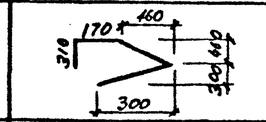
13	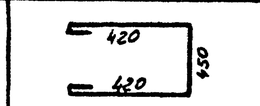

Спецификация к фундаментам Фм 11-1, Фм 11-2

Формат	Зона	Поз.	Обозначение	Наименование	Кол.	Приме-чание
				Фм 11-1		
				Сборочные единицы		
				Сетки арматурные		
		1	ГОСТ 23 279-78	С $\frac{14АIII-200}{16АIII-200}$ 2250×3250 $\frac{25}{25}$	1	
		2	ГОСТ 23 279-78	С $\frac{22АII-200}{8АI-600}$ 850×5050 $\frac{100}{1350}$	2	
		3	ГОСТ 23 279-78	С $\frac{16АII-200}{8АI-600}$ 1150×5050 $\frac{100}{1350}$	2	
		4	ТП КЖ11с11	С 15	6	
		5	ТП КЖ11МН9	Изделие закладное МН9	2	
		6	1.400-15, Вып.1 150-71	Изделие закладное МН144-6	1	
		14	ГОСТ 24 379.1-80	Болт 2,1 М20×500, ВСт3пс2	4	
		15		Уголок 100×63×10, ГОСТ 8510-72 ВСт3кп2, ГОСТ 535-79 ℓ=500	2	
				Детали		
		11*		ф12АIII, ГОСТ 5781-82, ℓ=1260	8	
		12*		ф16АIII, ГОСТ 5781-82, ℓ=1350	6	
		13*		ф8АI, ГОСТ 5781-82, ℓ=1410	12	
				Материалы		
				Бетон марки М200	9,99	м³
				Фм 11-2		
		1÷5		См. Фм 11-1		
				Сборочные единицы		
		14	ГОСТ 24 379.1-80	Болт 2.1 М20×500, ВСт3пс2	6	
		15		Уголок 100×63×10, ГОСТ 8510-72 ВСт3кп2, ГОСТ 535-79 ℓ=500	3	
				Детали		
		11*		ф12АIII, ГОСТ 5781-82, ℓ=1260	12	
		12*		ф16АIII, ГОСТ 5781-82, ℓ=1350	9	
		13*		ф8АI, ГОСТ 5781-82, ℓ=1410	18	
				Материалы		
				Бетон марки М200	10,00	м³

1. Сечение а-а – см. лист 12
2. Позиции, отмеченные знаком *, см. ведомости деталей

ВЕДОМОСТЬ РАСХОДА СТАЛИ НА ЭЛЕМЕНТ, кг

Марка элемента	Изделия арматурные									Изделия закладные													Общий расход
	Арматура класса								Всего	Арматура класса				Прокат марки				Болты				Всего	
	AI				AIII					AIII				ВСт3кп2				ВСт3пс2					
	ГОСТ 5781-82				5781-82					ГОСТ 5781-82				ГОСТ 103-76		8510-72		ГОСТ 24 379.1-80					
	Ф8			Итого	Ф10	12/14	16/22	Итого		Ф12			Итого	δ=8	ℓ=10	L 100×63×10	Итого	М20			Итого		
Фм 11-1	18			18	58	9/47	125/151	390	408	2			2	9	2	13	24	10			10	36	444
Фм 11-2	22			22	58	14/47	132/151	402	424	1			1	2		19	21	14			14	37	461

Согласовано: Гинзбург, Дма. А.М.

Инв. № подл. | Подпись и дата | Взам. инв. №

Привязан

Инв. №

ГИП	Синопальников	
Нач.отд.	Морозов	
Н.контр.	Васильев	
Гл.констр.	Мартынов	
Рук.гр.	Демиденко	
Ст.инж.	Вайс	
Ст.техн.	Родзевич	

ТП 409-23-56.87 КЖ1

Щебеночный завод по переработке однородных изверженных и метаморфических пород мощностью 700 тыс.м³ в год

Главный корпус с железобетонным каркасом

Стадия	Лист	Листов
Р	16	

Фундаменты Фм 11-1, Фм 11-2

Госстрой СССР Ленинградский Промстройпроект

Копировал | Формат 22

ТП 409-23-56.87 Альбом 4

ФМ 12

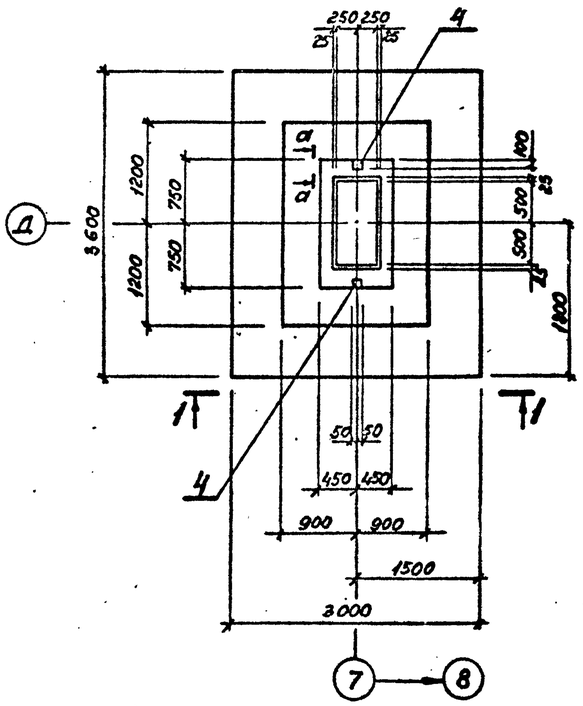

ФМ 13

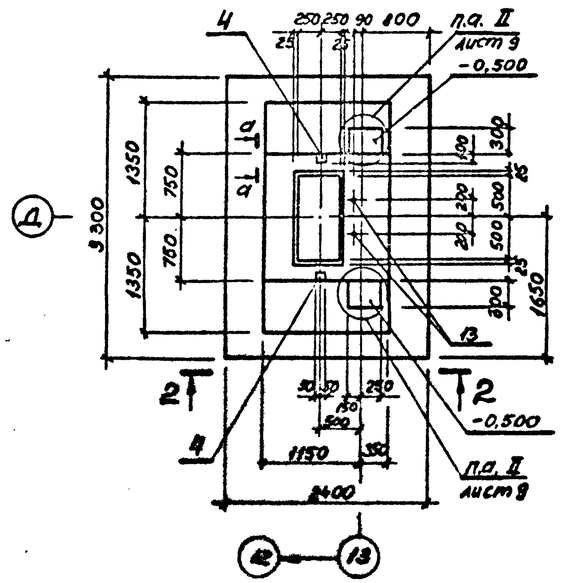

ВЕДОМОСТЬ ДЕТАЛЕЙ

Поз.	Эскиз
8	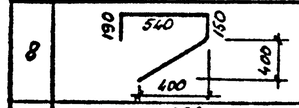
9	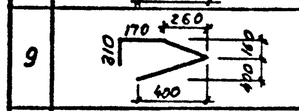
10	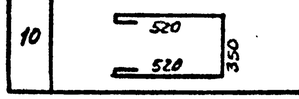

3 — 3

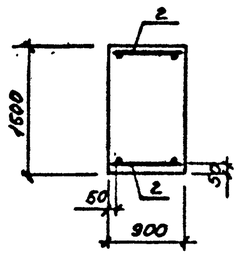

Спецификация к фундаментам ФМ 12, ФМ 13

Формат	Зона	Поз.	Обозначение	Наименование	Кол.	Примечание
				ФМ 12		
				Сборочные единицы		
				Сетки арматурные		
		1	ГОСТ 23279-78	$C\frac{12AIII-200}{10AIII-200}$ 2850×3550 $\frac{75}{75}$	1	
		2	ГОСТ 23279-78	$C\frac{12AIII-200}{8AI-600}$ 850×1750 $\frac{100}{1050}$	2	
		3	ТП КЖИС 11	С15	6	
				Изделие закладное		
		4	ТП КЖИМН9	МН9	2	
				Материалы		
				Бетон марки М200	5,61	$м^3$
				ФМ 13		
				Сборочные единицы		
				Сетки арматурные		
		6	ГОСТ 23279-78	$C\frac{14AIII-200}{10AIII-200}$ 2250×3250 $\frac{25}{25}$	1	
		7	ГОСТ 23279-78	$C\frac{18AIII-200}{8AI-600}$ 1450×4150 $\frac{100}{1050}$	2	
		11	ГОСТ 23279-78	$C\frac{18AIII-200}{8AI-600}$ 1250×4150 $\frac{100}{1050}$	2	
		12	ТП КЖИС 11	С16	6	
		4	ТП КЖИ1 МН9	Изделие закладное МН9	2	
		13	ГОСТ 24 379.1-80	Болт 1.1 М24×710, ВСт3пс2	2	
				Детали		
		8*		ф12AIII, ГОСТ 5781-82, ℓ=1440	6	
		9*		ф16AIII, ГОСТ 5781-82, ℓ=1350	4	
		10*		ф8AI, ГОСТ 5781-82, ℓ=1510	12	
				Материалы		
				Бетон марки М200	11,49	$м^3$

1 — 1

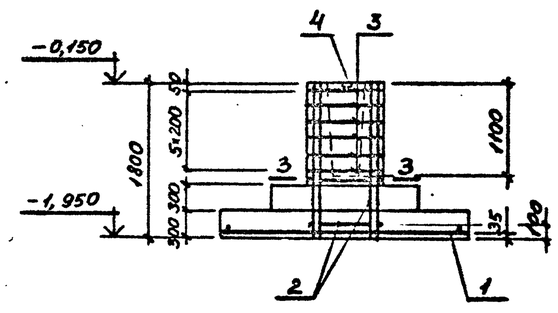

2 — 2

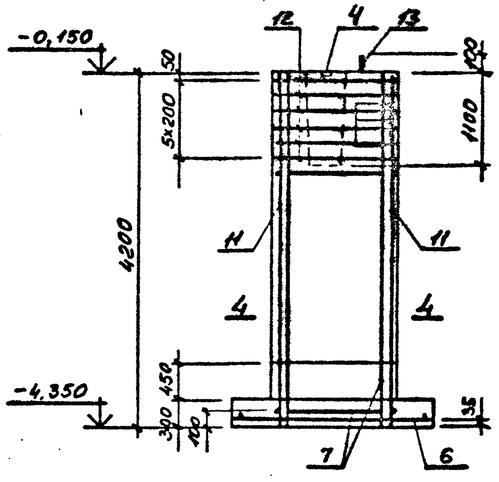

4 — 4

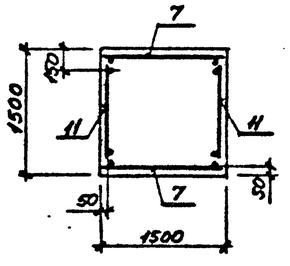

1. Сечение а-а - см. лист 12
2. Позиции, отмеченные знаком *, см. в ведомости деталей.

ВЕДОМОСТЬ РАСХОДА СТАЛИ НА ЭЛЕМЕНТ, кг

Марка элемента	Изделия арматурные									Изделия закладные													Общий расход
	Арматура класса								Всего	Арматура класса				Прокат марки				Болты				Всего	
										AIII				ВСТ3кп2				ВСТ3пс2					
	ГОСТ									ГОСТ 5781-82				ГОСТ 103-76				ГОСТ 24 379.1-80					
	Ф8			Итого	Ф8/10	12/14	16/18	Итого		Ф12			Итого	δ=8			Итого	М24			Итого		
ФМ 12	2			2	66	75		141	143	1			1	2			2					3	146
ФМ 13	21			21	29/24	8/47	9/249	366	387	1			1	2			2	7			7	10	397

Привязан

Инв. №

Т И П	Синопальников		
Нач.отд.	Морозов		
Н.контр.	Васильев		
Гл.констр.	Мартынов		
Рук.гр.	Демиденко		
Ст.инж.	Вайс		
Ст.техн.	Родзевич		

ТП 409-23-56.87 КЖ1

ЩЕБЕНОЧНЫЙ ЗАВОД ПО ПЕРЕРАБОТКЕ ОДНОРОДНЫХ ИЗВЕРЖЕННЫХ И МЕТАМОРФИЧЕСКИХ ПОРОД МОЩНОСТЬЮ 700 тыс.$м^3$ В ГОД

Главный корпус с железобетонным каркасом

Стадия	Лист	Листов
Р	17	

Фундаменты ФМ 12, ФМ 13

ГОССТРОЙ СССР ЛЕНИНГРАДСКИЙ ПРОМСТРОЙПРОЕКТ

Согласовано

Взам. инв. №

Подпись и дата

Инв. № подл.

Копировал

Формат 22

ТП 409-23-56.87 Альбом 4

ФМ 14

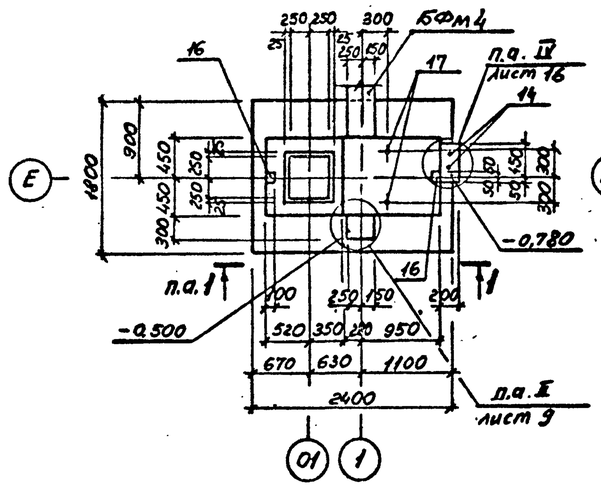

ФМ 14-1

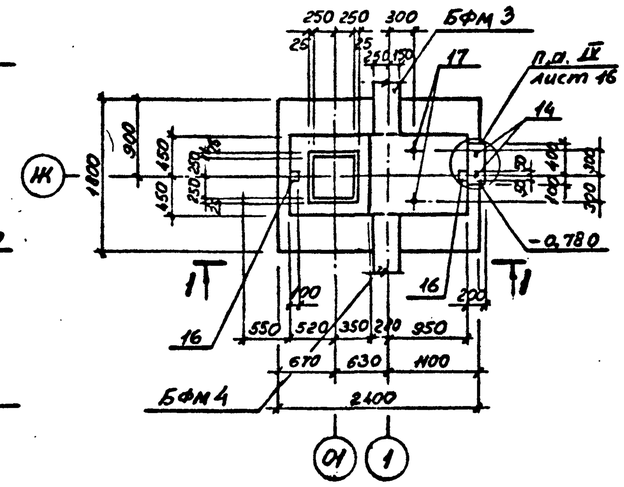

1 - 1

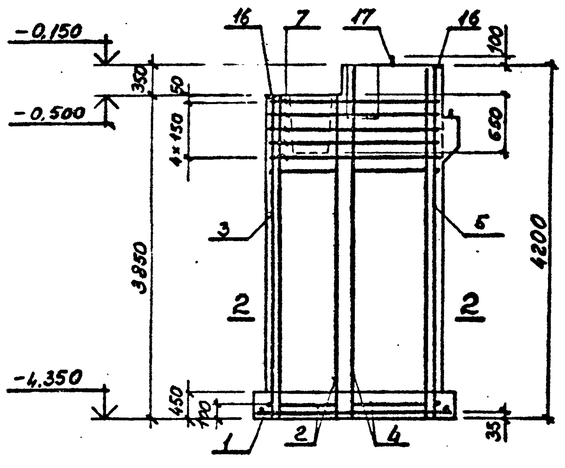

2 - 2

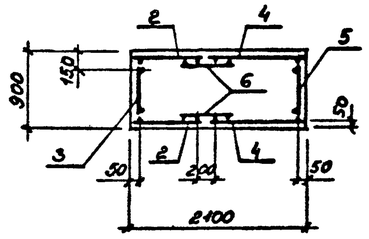

ВЕДОМОСТЬ ДЕТАЛЕЙ

Поз.	Эскиз
8	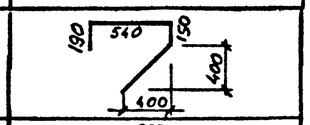
9	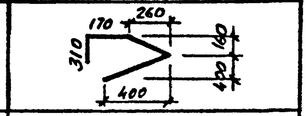
10	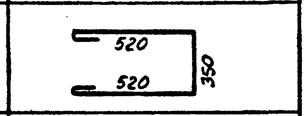
11	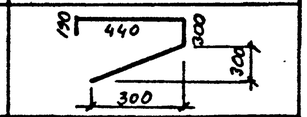
12	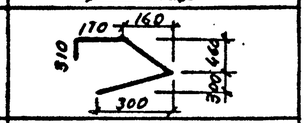
13	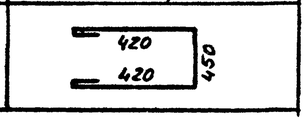

Спецификация к фундаментам ФМ 14, ФМ 14-1

Формат	Зона	Поз.	Обозначение	Наименование	Кол.	Примечание
				ФМ 14		
				Сборочные единицы		
				Сетки арматурные		
		1	ГОСТ 23 279-78	С $\frac{12AIII-200}{12AII-200}$ К50×2350 $\frac{75}{75}$	1	
		2	ГОСТ 23 279-78	С $\frac{14AII-200}{8AI-600}$ 850×3850 $\frac{100}{750}$	2	
		3	ГОСТ 23 279-78	С $\frac{16AIII-200}{8AI-600}$ 650×3850 $\frac{100}{750}$	1	
		4	ГОСТ 23 279-78	С $\frac{14AII-200}{8AI-600}$ 1050×4150 $\frac{100}{1050}$	2	
		5	ГОСТ 23 279-78	С $\frac{16AII-200}{8AI-600}$ 650×4150 $\frac{100}{1050}$	1	
		6	ГОСТ 23 279-78	С $\frac{10AI-200}{8AI-600}$ 650×3850 $\frac{100}{750}$	2	
		7	ТП КЖ11С11	С 17	5	
		16	ТП КЖ11МН9	Изделие закладное МН9	2	
		17	ГОСТ 24379.1-80	Болт 1.1 М24×710, ВСт.3пс2	2	
		14	ГОСТ 24379.1-80	Болт 2.1 М20×560, ВСт.3пс2	2	
		15		Уголок $\frac{100×63×10 ГОСТ 8510-72}{ВСт.3кп2 ГОСТ 535-79}$ ℓ=500	1	
				Детали		
		8*		⌀12AIII, ГОСТ 5781-82, ℓ=1440	3	
		9*		⌀16AIII, ГОСТ 5781-82, ℓ=1350	2	
		10*		⌀8AI, ГОСТ 5781-82, ℓ=1510	6	
		11*		⌀12AIII, ГОСТ 5781-82, ℓ=1260	4	
		12*		⌀16AIII, ГОСТ 5781-82, ℓ=1350	3	
		13*		⌀8AI, ГОСТ 5781-82, ℓ=1410	6	
				Материалы		
				Бетон марки М200	8,30	м³
				ФМ 14-1		
		1÷7, 14÷17		см. ФМ 14		
				Материалы		
				Бетон марки М200	8,26	м³

1. Сечение а-а - см. лист 12.
2. Позиции, отмеченные знаком *, см. в ведомости деталей.

ВЕДОМОСТЬ РАСХОДА СТАЛИ НА ЭЛЕМЕНТ, кг

Марка элемента	Изделия арматурные								Всего	Изделия закладные												Всего	Общий расход
	Арматура класса									Арматура класса				Прокат марки				Болты					
	AI				AIII					AIII				ВСт.3кп2				ВСт.3пс2					
	ГОСТ 5781-82				5781-82					ГОСТ 5781-82				ГОСТ 103-76		8510-72		ГОСТ 24 379.1-80					
	Ф8	10		Итого	Ф8	12	14/16	Итого		Ф12			Итого	δ=8		∠100×63×12	Итого	М20	М24		Итого		
Фм 14	21	20		41	22	46	108/61	237	278	1			1	2		6	8	5	7		12	21	299
Фм 14-1	18	20		38	22	42	108/57	229	267	1			1	2		6	8	5	7		12	21	288

Привязан

Инв. №

Гип	Синопальников	
Нач.отд.	Морозов	
Н.контр.	Васильев	
Гл.констр.	Мартынов	
Рук.гр.	Дымиденко	
Ст.инж.	Вайс	
Ст.техн.	Родзевич	

ТП 409-23-56.87 КЖ1

ЩЕБЕНОЧНЫЙ ЗАВОД ПО ПЕРЕРАБОТКЕ ОДНОРОДНЫХ ИЗВЕРЖЕННЫХ И МЕТАМОРФИЧЕСКИХ ПОРОД МОЩНОСТЬЮ 700 тыс.м³ В ГОД

Главный корпус с железобетонным каркасом

Стадия	Лист	Листов
Р	18	

Фундаменты ФМ 14, ФМ 14-1

ГОССТРОЙ СССР ЛЕНИНГРАДСКИЙ ПРОМСТРОЙПРОЕКТ

Согласовано

Инв. № подл. | Подпись и дата | Взам. инв. №

Копировал

Формат 22

ТП 409-23-56.87 Альбом 4

ФМ 15

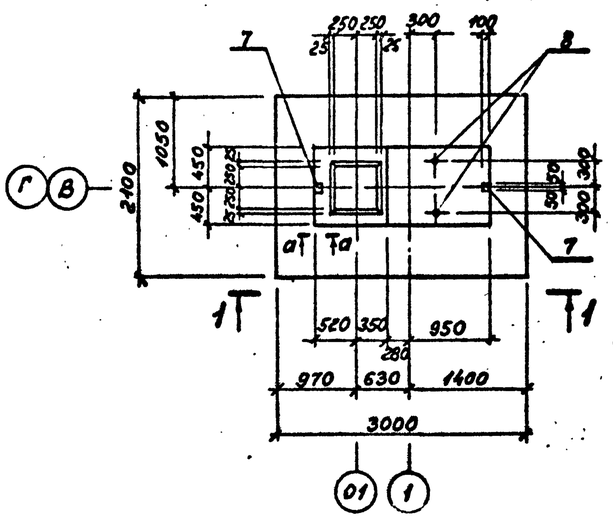

ФМ 17

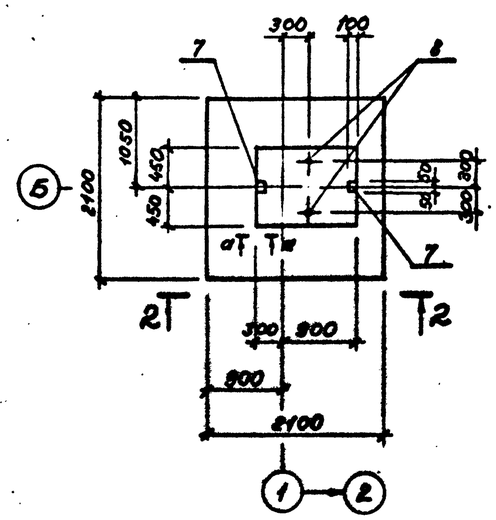

4 — 4

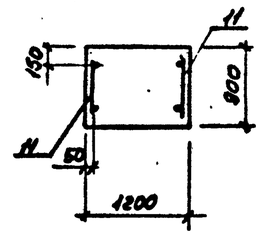

3 — 3

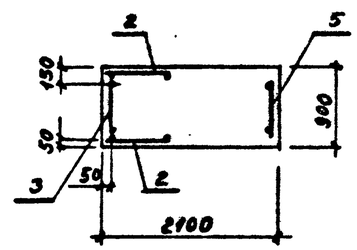

1 — 1

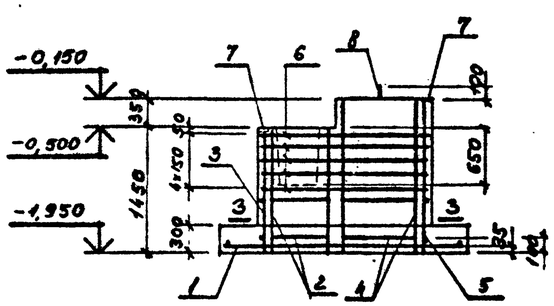

2 — 2

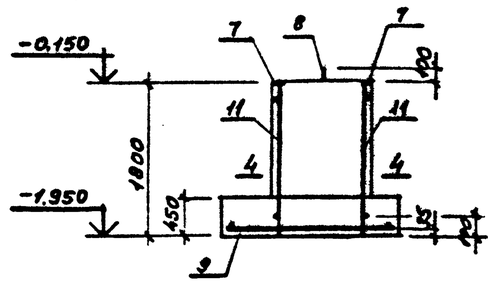

Спецификация к фундаментам ФМ 15, ФМ 17

Формат	Зона	Поз.	Обозначение	Наименование	Кол.	Примечание
				ФМ 15		
				Сборочные единицы		
				Сетки арматурные		
		1	ГОСТ 23 279-78	С $\frac{1\text{БАIII-200}}{1\text{САIII-200}}$ 2050×2950 $\frac{25}{25}$	1	
		2	ГОСТ 23 279-78	С $\frac{1\text{БАIII-200}}{8\text{АI-600}}$ 850×1450 $\frac{100}{750}$	2	
		3	ГОСТ 23 279-78	С $\frac{1\text{БАIII-200}}{6\text{АI-600}}$ 650×1450 $\frac{100}{750}$	1	
		5	ГОСТ 23279-78	С $\frac{1\text{БАIII-200}}{8\text{АI-600}}$ 650×1750 $\frac{100}{1050}$	1	
		6	ТП КЖ11С11	С17	5	
				Изделия закладные		
		7	ТП КЖ11МН9	МН9		
		8	ГОСТ 24379.1-80	Болт 1.1 М24×710, ВСт3пс2	2	
				Материалы		
				Бетон марки М200	4,29	м³
				ФМ 17		
				Сборочные единицы		
				Сетки арматурные		
		9	ГОСТ 23 279-78	С $\frac{2\text{АIII-200}}{1\text{АIII-200}}$ 2050×2050 $\frac{25}{25}$	1	
		11	ГОСТ 23 279-78	С $\frac{1\text{БАIII-200}}{8\text{АI-600}}$ 650×1750 $\frac{100}{450}$	2	
				Изделия закладные		
		7	ТП КЖ11МН9	МН9	2	
		8	ГОСТ 24379.1-80	Болт 1.1 М24×710, ВСТ3пс2	2	
				Материалы		
				Бетон марки М200	3,44	м3

Сечение а-а - см. лист 12.

ВЕДОМОСТЬ РАСХОДА СТАЛИ НА ЭЛЕМЕНТ, кг

Марка элемента	Изделия арматурные									Изделия закладные													Общий расход
	Арматура класса								Всего	Арматура класса				Прокат марки				Болты				Всего	
	AI				AIII					AIII				ВСТ3кп2				ВСТ3пс2					
	ГОСТ 5781-82				5781-82					ГОСТ 5781-82				ГОСТ 103-76				ГОСТ 24379.1-80					
	Ф8			Итого	Ф8	10	12/16	Итого		Ф12			Итого	d=8			Итого	М24			Итого		
ФМ 15	3			3	22	40	13/21	96	99	1			1	2			2	7			7	10	109
ФМ 17	2			2			52/	52	54	1			1	2			2	7			7	10	64

Привязан

Инв. №

ТИП	Синопальников		
Нач.отд.	Морозов		
Н.контр.	Васильев		
Гл.констр.	Мартынов		
Рук.гр.	Дымденко		
Ст.инж.	Вайс		
Ст.техн.	Родзевич		

ТП 409-23-56.87 КЖ1

ЩЕБЕНОЧНЫЙ ЗАВОД ПО ПЕРЕРАБОТКЕ ОДНОРОДНЫХ ИЗВЕРЖЕННЫХ И МЕТАМОРФИЧЕСКИХ ПОРОД МОЩНОСТЬЮ 700 тыс.м³ В ГОД

Главный корпус с железобетонным каркасом

Стадия	Лист	Листов
Р	19	

Фундаменты ФМ15, ФМ17

ГОССТРОЙ СССР ЛЕНИНГРАДСКИЙ ПРОМСТРОЙПРОЕКТ

Копировал

Формат 22

СОГЛАСОВАНО

Взам. инв. №

Подпись и дата

Инв. № подл.

ТП 409-23-56.87 Альбом 4

Фм 16

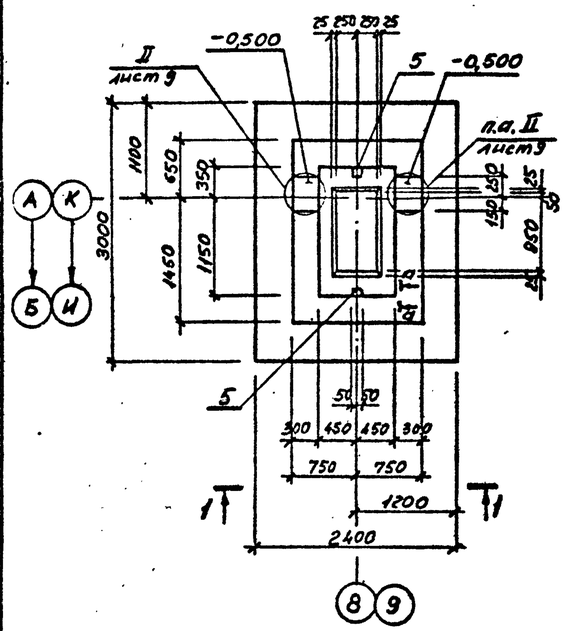

Фм 16-1

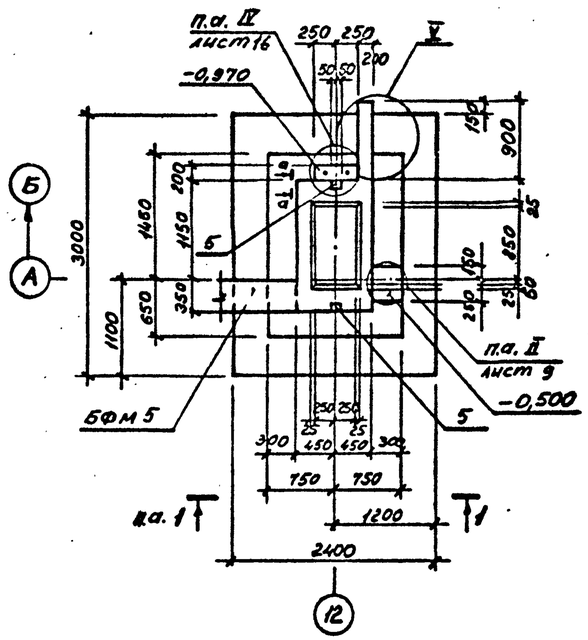

ВЕДОМОСТЬ ДЕТАЛЕЙ

Поз.	Эскиз
8	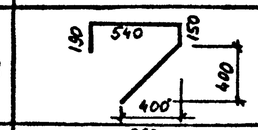
9	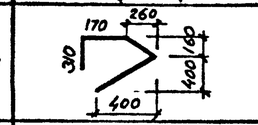
10	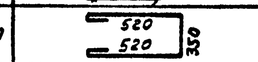
11	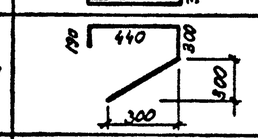
12	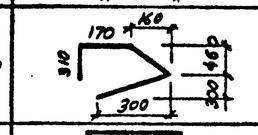
13	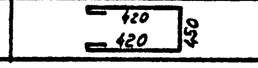

Спецификация к фундаментам Фм16, Фм16-1

Формат	Зона	Поз.	Обозначение	Наименование	Кол.	Примечание
				Фм 16		
				Сборочные единицы		
				Сетки арматурные		
		1	ГОСТ 23279-78	С $\frac{4А\overline{III}-200}{10АIII-200}$ 2250×2950 $\frac{15}{75}$	1	
		2	ГОСТ 23279-78	С $\frac{5\overline{2}А\overline{III}-200}{8АI-600}$ 850×4150 $\frac{100}{1050}$	2	
		3	ГОСТ 23279-78	С $\frac{16А\overline{III}-200}{8АI-600}$ 1250×4450 $\frac{100}{1050}$	2	
		4	ТП КЖИ1 С11	С12	6	
		5	ТП КЖИ1 МН9	Изделие закладное МН9	2	
				Детали		
		8*		ф12АIII, ГОСТ 5781-82, ℓ=1440	6	
		9*		ф16АIII, ГОСТ 5781-82, ℓ=1350	4	
		10*		ф8АI, ГОСТ 5781-82, ℓ=1510	12	
				Материалы		
				Бетон марки М200	7,90	м³
				Фм 16-1		
		1÷5		см. Фм 16		
				Сборочные единицы		
		14	ГОСТ 24379.1-80	Болт 2.1 М20×500, Вст3пс2	2	
		15		Уголок $\frac{100×63×10, ГОСТ 8510-72}{Вст3кп2, ГОСТ 535-79}$ ℓ=500	1	
				Детали		
		8*		ф12АIII, ГОСТ 5781-82, ℓ=1440	3	
		9*		ф16АIII, ГОСТ 5781-82, ℓ=1350	2	
		10*		ф8АI, ГОСТ 5781-82, ℓ=1510	6	
		11*		ф12АIII, ГОСТ 5781-82, ℓ=1260	4	
		12*		ф16АIII, ГОСТ 5781-82, ℓ=1350	3	
		13*		ф8АI, ГОСТ 5781-82, ℓ=1410	6	
		6		ф16АIII, ГОСТ 5781-82, ℓ=1370	20	
		7		ф16АIII, ГОСТ 5781-82, ℓ=3880	6	
		16		ф12АIII, ГОСТ 5781-82, ℓ=1250	20	
		17		ф12АIII, ГОСТ 5781-82, ℓ=3880	6	
				Материалы		
				Бетон марки М200	8,59	м³

1. Сечение а-а – см. лист 12
2. Позиции, отмеченные знаком*, см. в ведомости деталей

1 – 1

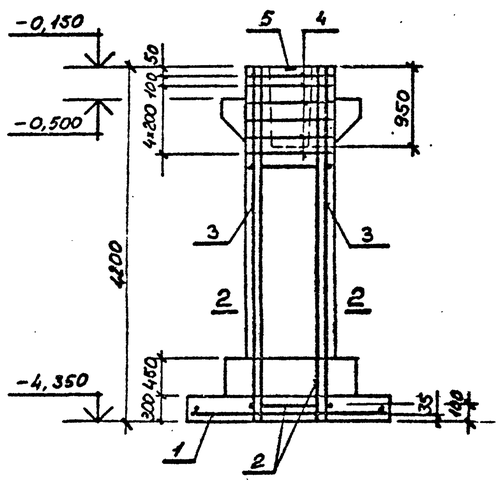

2 – 2

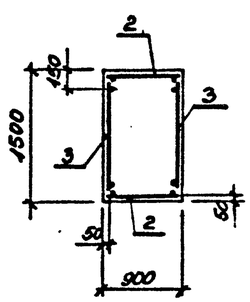

V

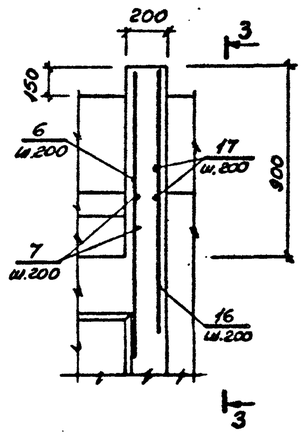

3 – 3

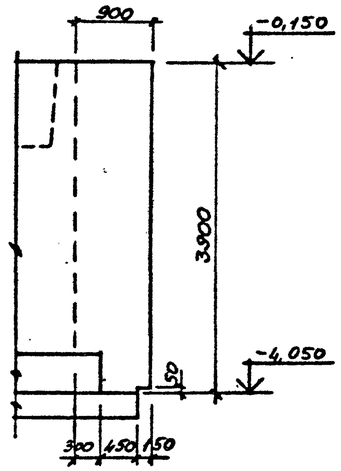

ВЕДОМОСТЬ РАСХОДА СТАЛИ НА ЭЛЕМЕНТ, кг

Марка элемента	Изделия арматурные									Изделия закладные													Общий расход
	Арматура класса								Всего	Арматура класса				Прокат марки				Болты				Всего	
	АI				АIII					АIII				ВСт3кп2				ВСт3пс2					
	ГОСТ 5781-82				5781-82					ГОСТ 5781-82				ГОСТ 103-76				ГОСТ 24379.1-80					
	Ф8			Итого	Ф8/10	12/14	16/22	Итого		Ф12			Итого	δ=8		L/ℓ=63×10	Итого	М20			Итого		
Фм 16	17			17	22/21	8/44	100/124	319	336	1			1	2			2					3	336
Фм 16-1	17			17	22/21	52/44	182/124	445	462	1			1	2		6	8	5			5	14	476

Г И П	Синопальников	
Нач.отд.	Морозов	
Н.контр.	Васильев	
Гл.констр.	Мартынов	
Рук.гр.	Демиденко	
Ст.инж.	Вайс	
Ст.техн.	Родзевич	

ТП 409-23-56.87 КЖ1

ЩЕБЕНОЧНЫЙ ЗАВОД ПО ПЕРЕРАБОТКЕ ОДНОРОДНЫХ ИЗВЕРЖЕННЫХ И МЕТАМОРФИЧЕСКИХ ПОРОД МОЩНОСТЬЮ 700 тыс.м³ В ГОД

Главный корпус с железобетонным каркасом

Стадия	Лист	Листов
Р	20	

Фундаменты Фм16, Фм16-1

ГОССТРОЙ СССР ЛЕНИНГРАДСКИЙ ПРОМСТРОЙПРОЕКТ

Согласовано: Гипросельмаш; Отд. КМ

Привязан

Инв. №

Инв. № подл. | Подпись и дата | Взам. инв. №

Копировал

Формат А2

ТП 409-23-56.87 Альбом 4

Фм 18

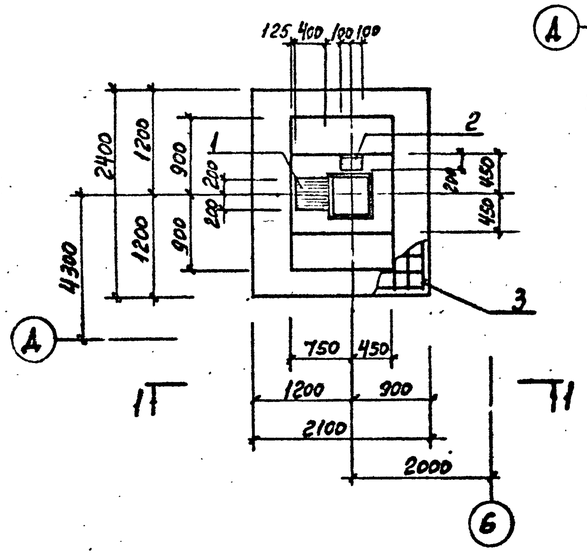

Фм 19

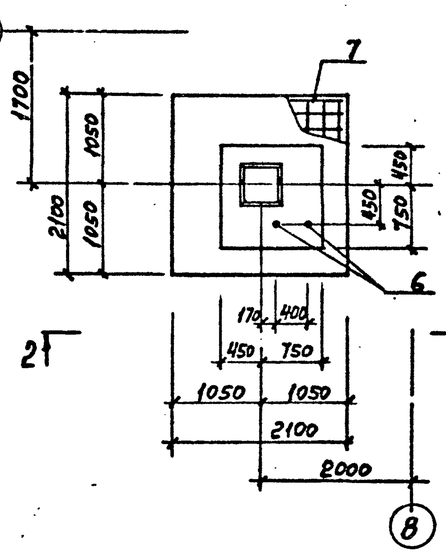

Фм 19-1

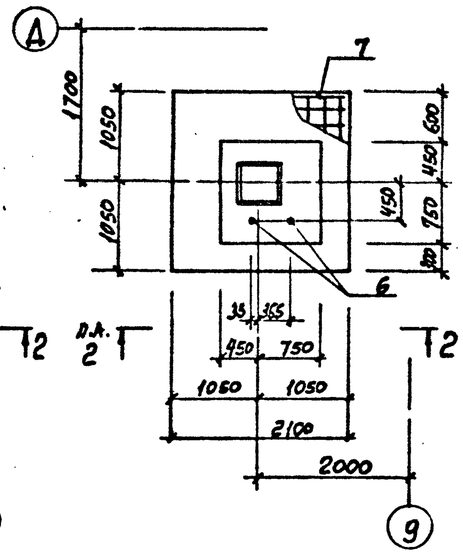

1 — 1

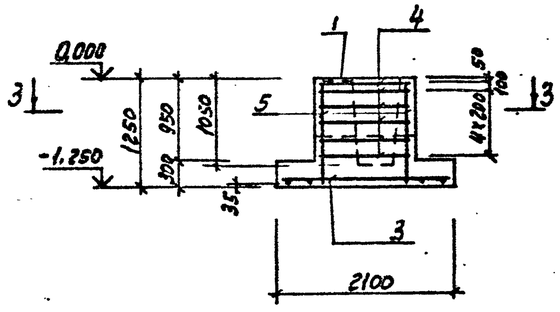

2 — 2

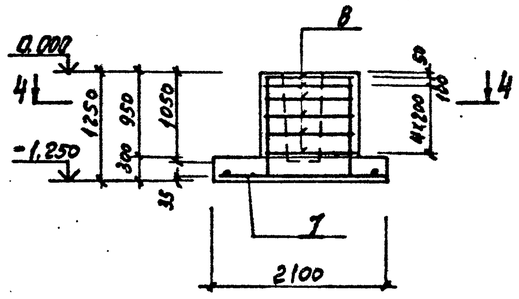

4 — 4

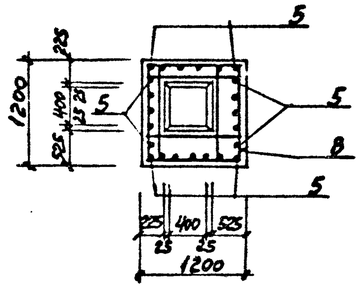

3 — 3

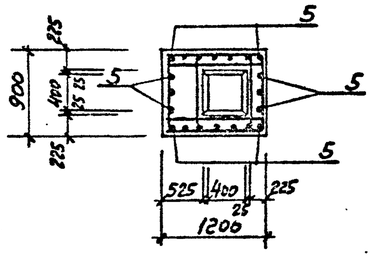

Спецификация к Фм 18, Фм 19, Фм 19-1

Формат	Зона	Поз.	Обозначение	Наименование	Кол.	Примечание
				Фм 18		
				Сборочные элементы		
		1	1.400-15 в.1 170-36	Изделие закладное Мн 158-1	1	
		2	130-06	Мн 118-1	1	
				Сетки арматурные		
		3	ГОСТ 23279-78	С $\frac{12АIII-200}{12АIII-200}$ 2050×2350 $\frac{75}{75}$	1	44,8
		4	ТП КЖИ1С11	С19	6	3,50
				Детали		
		5		ф16АII ГОСТ 5781-82 ℓ=1200	20	1,90
				Материал		
				Бетон марки М200	3,35 м³	
				Фм 19, Фм 19-1		
				Сборочные единицы		
		6	ГОСТ 24379-1.80	Болт 1.1М200×800	2	2,31
				Сетки арматурные		
		7	ГОСТ 23279-78	С $\frac{12АIII-200}{12АIII-200}$ 2050×2050 $\frac{25}{25}$	1	40,05
		8	ТП КЖИ1С11	С23	6	4,54
				Детали		
		5		ф16АII ГОСТ 5781-82 ℓ=1200	22	1,90
				Материал		
				Бетон марки М200	2,48	

ВЕДОМОСТЬ РАСХОДА СТАЛИ НА ЭЛЕМЕНТ, кг

Марка элемента	Изделия арматурные								Всего	Изделия закладные												Всего	Общий расход
	Арматура класса									Арматура класса				Прокат марки									
	AI				AIII					AIII								Болты					
	ГОСТ 5781-82				ГОСТ 5781-82					ГОСТ 5781-82				ГОСТ 103-76				ГОСТ 24379-1.80					
	Ф8			Итого	Ф12	16		Итого		Ф12	16		Итого	δ=8	δ=12		Итого	М20			Итого		
Фм 18	21,0			21,0	44,8	38,0		82,8	103,8	1,8	9,2		11,0	2,5	14,7		17,2					28,2	132,0
Фм 19	27,2			27,2	40,05	41,8		81,8	109,0									4,6			4,6	4,6	113,6
Фм 19-1	27,2			27,2	40,05	41,8		81,8	109,0									4,6			4,6	4,6	113,6

Согласовано

Инв. № подл. | Подпись и дата | Взам. инв. №

Привязан

Инв. №

ГИП	Синопальников	
Нач.отд.	Морозов	
Н.контр.	Васильев	
Гл.констр.	Мартынов	
Рук.гр.	Демиденко	
Ст.инж.	Яковлева	
Инженер	Иванова	

ТП 409-23-56.87 КЖ1

ЩЕБЕНОЧНЫЙ ЗАВОД ПО ПЕРЕРАБОТКЕ ОДНОРОДНЫХ ИЗВЕРЖЕННЫХ И МЕТАМОРФИЧЕСКИХ ПОРОД МОЩНОСТЬЮ 700 тыс.м³ В ГОД

Главный корпус с железобетонным каркасом

Стадия	Лист	Листов
Р	21	

Фундаменты Фм 18, Фм 19, Фм 19-1

ГОССТРОЙ СССР ЛЕНИНГРАДСКИЙ ПРОМСТРОЙПРОЕКТ

ТП 409-23-56.87 Альбом 4

Фм 20

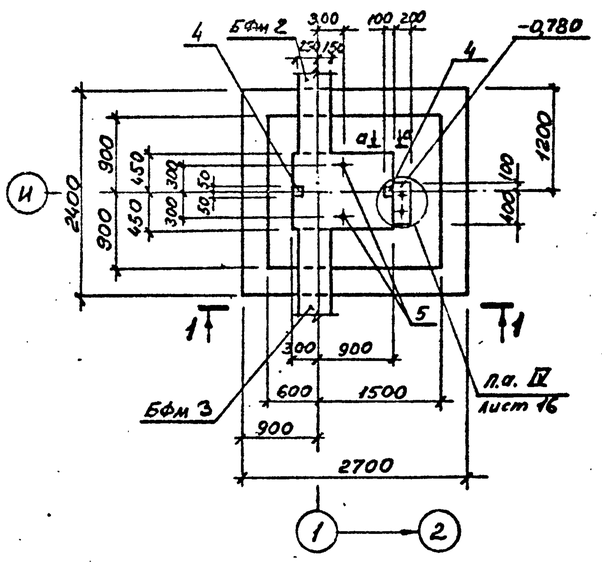

Фм 21

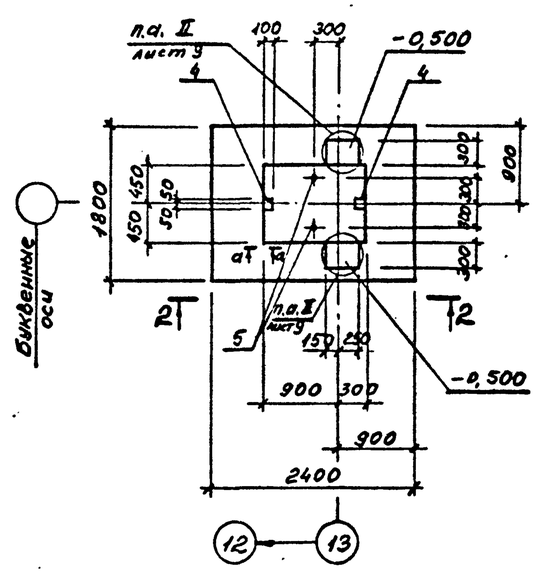

1 – 1

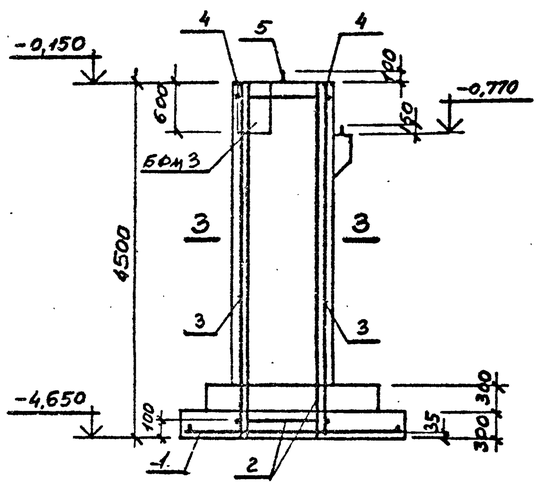

2 – 2

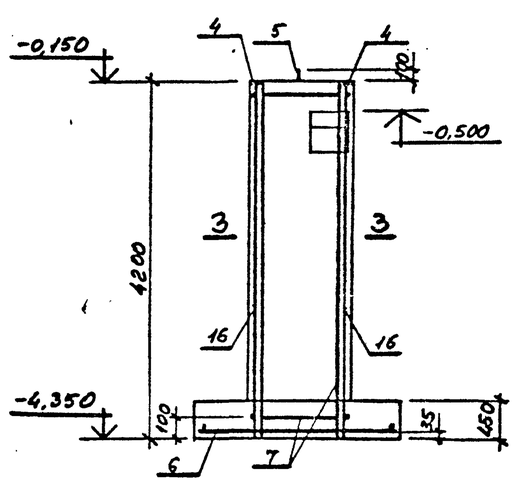

3 – 3

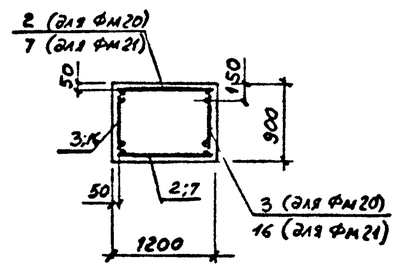

ВЕДОМОСТЬ ДЕТАЛЕЙ

Поз.	Эскиз
8	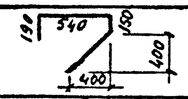
9	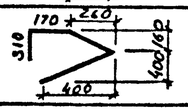
10	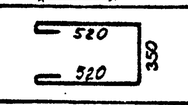
11	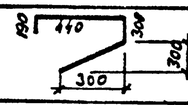
12	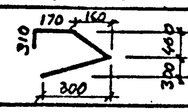
13	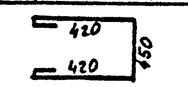

Спецификация к фундаментам Фм20; Фм21

Формат	Зона	Поз.	Обозначение	Наименование	Кол.	Примечание
				Фм 20		
				Сборочные единицы		
				Сетки арматурные		
		1	ГОСТ 23 279-78	С $\frac{16АIII-200}{16АIII-200}$ 2250×2650 $\frac{25}{25}$	1	
		2	ГОСТ 23 279-78	С $\frac{16АIII-200}{8АI-600}$ 1050×4450 $\frac{100}{150}$	2	
		3	ГОСТ 23 279-78	С $\frac{22АIII-200}{8АI-600}$ 650×4450 $\frac{100}{150}$	2	
		4	ТП КЖ1МН9	Изделие закладное МН9	2	
		5	ГОСТ 24 379.1-80	Болт 1.1 М24×710, ВСт3пс2	2	
		14	ГОСТ 24 379.1-80	Болт 2.1 М20×500, ВСт3пс2	2	
		15		Уголок $\frac{100×63×10}{ВСт3кп2}$ ГОСТ 8510-72, ГОСТ 535-79 l=500	1	
				Детали		
		11*		⌀12АIII, ГОСТ 5781-82, l=1260	4	
		12*		⌀16АIII, ГОСТ 5781-82, l=1350	3	
		13*		⌀8АI, ГОСТ 5781-82, l=1410	6	
				Материалы		
				Бетон марки М200	7,33	м³
				Фм 21		
				Сборочные единицы		
				Сетки арматурные		
		6	ГОСТ 23 279-78	С $\frac{16АIII-200}{16АII-200}$ 1650×2350 $\frac{75}{75}$	1	
		7	ГОСТ 23 279-78	С $\frac{16АIII-200}{8АI-600}$ 1050×4150 $\frac{100}{150}$	2	
		16	ГОСТ 23 279-78	С $\frac{16АII-200}{8АI-600}$ 650×4150 $\frac{100}{150}$	2	
		4	ТП КЖ1МН9	Изделие закладное МН9	2	
		5	ГОСТ 24 379.1-80	Болт 1.1 М24×710, ВСт3пс2	2	
				Детали		
		8*		⌀12АIII, ГОСТ 5781-82, l=1440	6	
		9*		⌀16АIII, ГОСТ 5781-82, l=1350	4	
		10*		⌀8АI, ГОСТ 5781-82, l=1510	12	
				Материалы		
				Бетон марки М200	6,07	м³

1. Сечение а-а – см. лист 12.
2. Позиции, отмеченные знаком *, см. в ведомости деталей

ВЕДОМОСТЬ РАСХОДА СТАЛИ НА ЭЛЕМЕНТ, кг

Марка элемента	Изделия арматурные									Изделия закладные													Общий расход
	Арматура класса								Всего	Арматура класса				Прокат марки				Болты				Всего	
	АI				АIII					АIII				ВСт3кп2				ВСт3пс2					
	ГОСТ 5781-82				5781-82					ГОСТ 5781-82				ГОСТ 103-76		8510-72		ГОСТ 24 379.1-80					
	Ф8			Итого	Ф12	16	22	Итого		Ф12			Итого	л=8		уголок	Итого	М20	М24		Итого		
Фм20	16			16	5	192	107	304	320	1			1	2		6	8	5	7		12	21	341
Фм21	17			17	8	204		212	229	1			1	2			2		7		7	10	239

Согласовано: Фм 20, Фм 21

Инв. № подл. | Подпись и дата | Взам. инв. №

Привязан

Инв. №

ГИП	Синопальников		
Нач.отд.	Морозов		
Н.контр.	Васильев		
Гл.констр.	Мартынов		
Рук.гр.	Демиденко		
Ст.инж.	Вайс		
Ст.техн.	Родзевич		

ТП 409-23-56.87 КЖ1

ЩЕБЕНОЧНЫЙ ЗАВОД ПО ПЕРЕРАБОТКЕ ОДНОРОДНЫХ ИЗВЕРЖЕННЫХ И МЕТАМОРФИЧЕСКИХ ПОРОД МОЩНОСТЬЮ 700 тыс.м³ В ГОД

Главный корпус с железобетонным каркасом

Стадия	Лист	Листов
Р	22	

Фундаменты Фм20, Фм21

ГОССТРОЙ СССР ЛЕНИНГРАДСКИЙ ПРОМСТРОЙПРОЕКТ

Копировал

Формат А2

ТП 409-23-56.87 Альбом 4

ФРМ 1

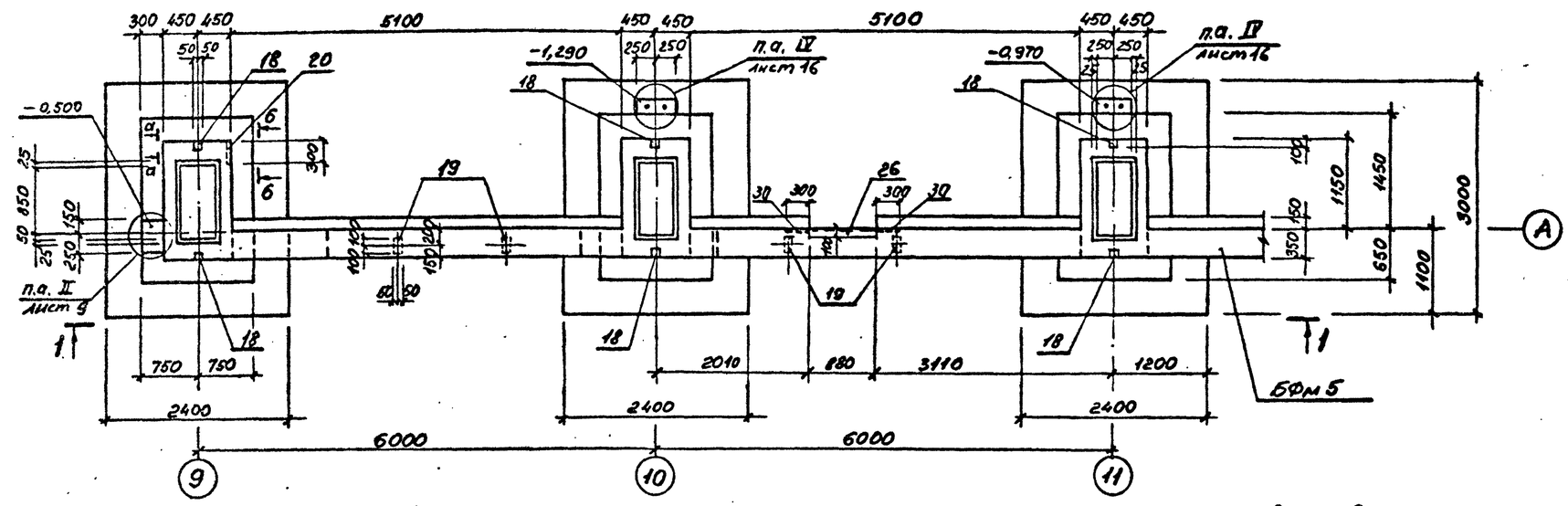

ФМ 22

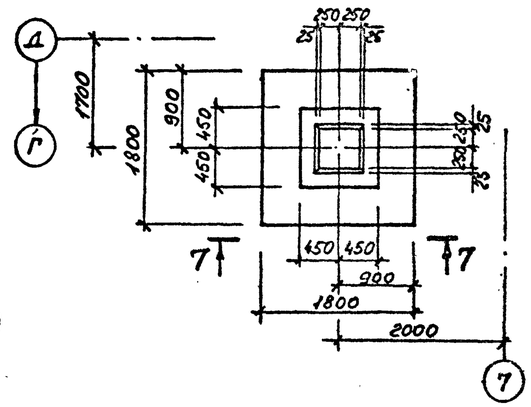

7 – 7

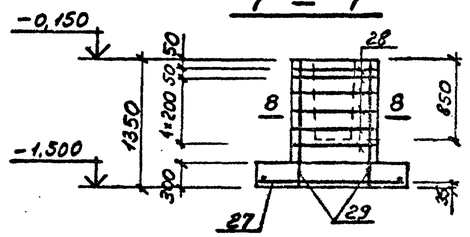

6 – 6

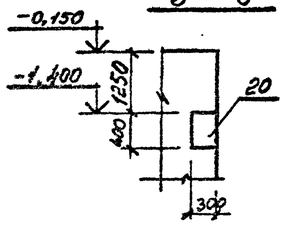

8 – 8

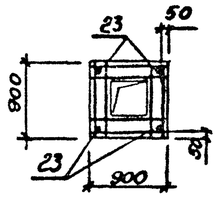

1 – 1

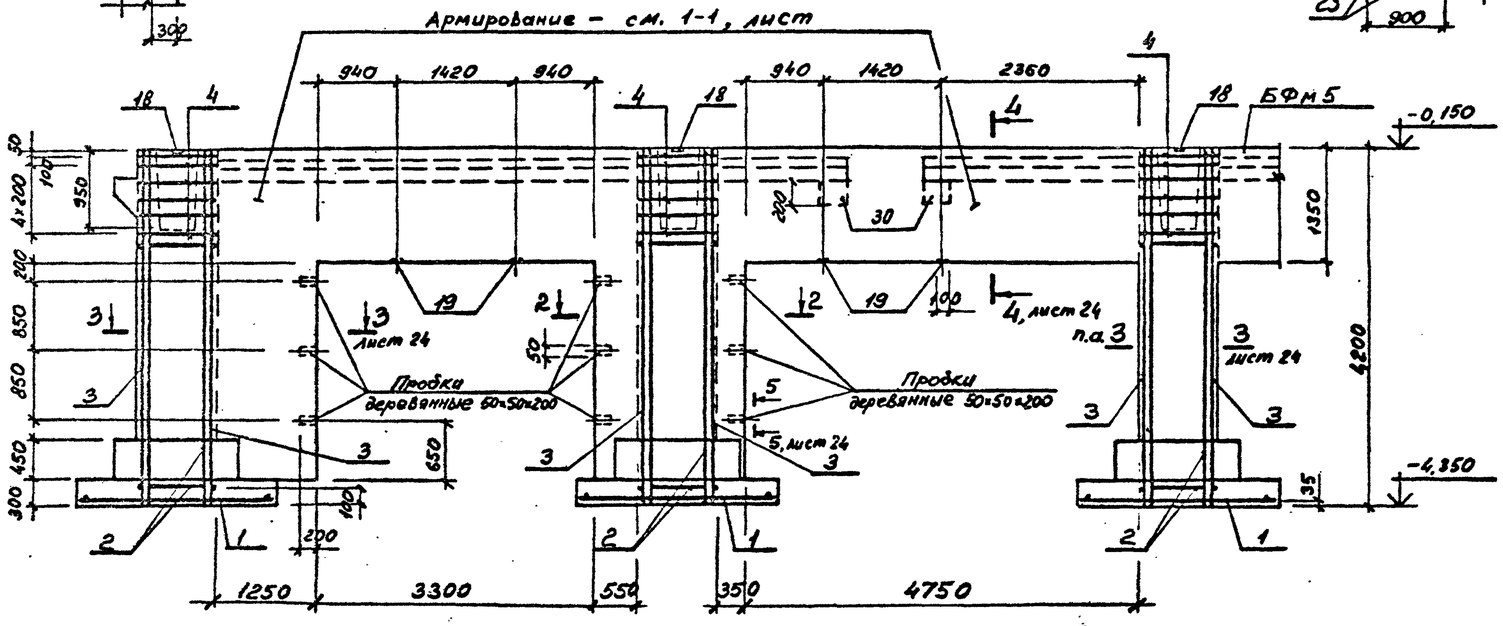

2 – 2

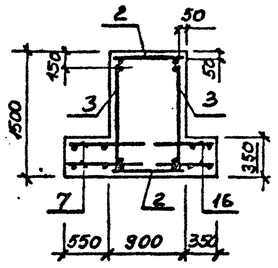

3 – 3

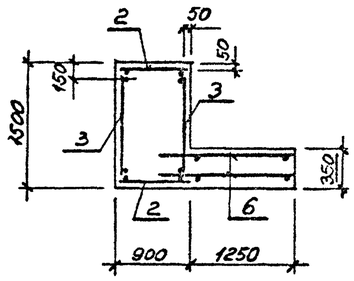

Сечение а-а – см. лист 12.

Привязан

Инв. №

ГИП	Синопальников		
Нач.отд.	Морозов		
Н.контр.	Васильев		
Гл.констр.	Мартынов		
Рук.гр.	Демиденко		
Ст.инж.	Вайс		
Ст.техн.	Родзевич		

ТП 409-23-56.87 КЖ1

ЩЕБЕНОЧНЫЙ ЗАВОД ПО ПЕРЕРАБОТКЕ ОДНОРОДНЫХ ИЗВЕРЖЕННЫХ И МЕТАМОРФИЧЕСКИХ ПОРОД МОЩНОСТЬЮ 700 тыс.м³ В ГОД

Главный корпус с железобетонным каркасом

Стадия	Лист	Листов
Р	23	

Фундаментная рама Фм1
Фундамент Фм22. Лист 1

ГОССТРОЙ СССР
ЛЕНИНГРАДСКИЙ ПРОМСТРОЙПРОЕКТ

Копировал

Формат 22

Согласовано: Инж. АТУ, Ст. ПП, Инж. ОС, Ст. ОС

Инв. № подл. | Подпись и дата | Взам. инв. №

ТП 409-23-56.87 Альбом 4

4 – 4

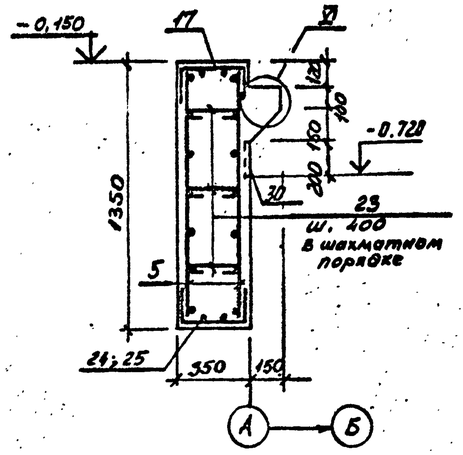

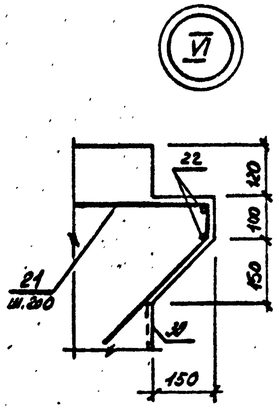

1 – 1

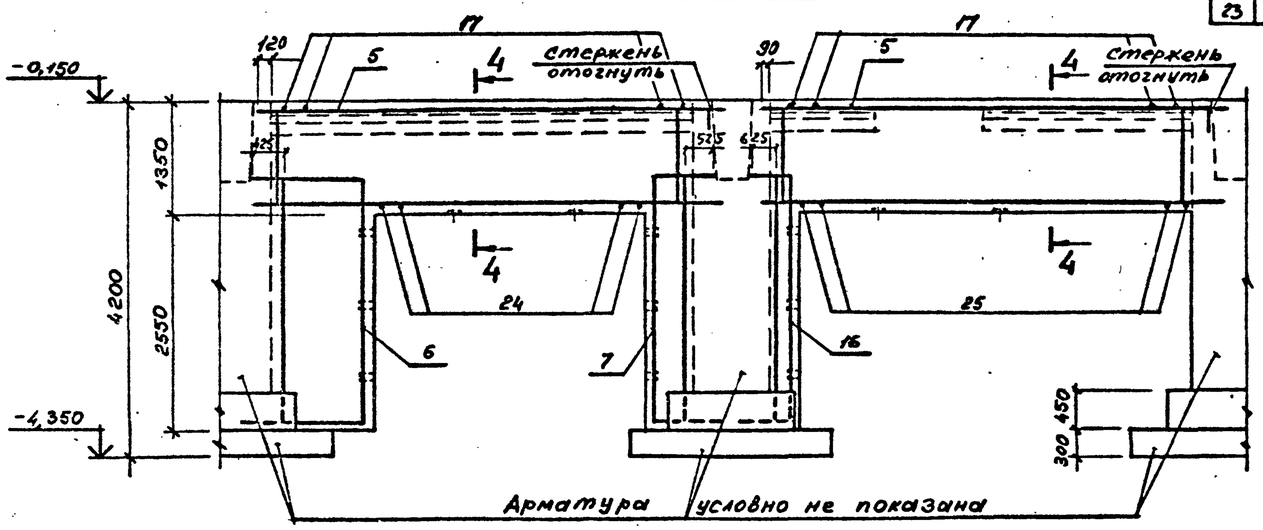

5 – 5

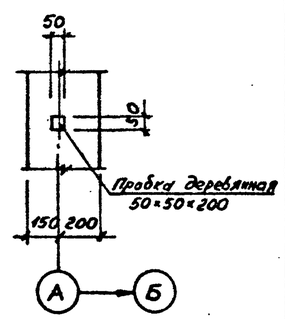

Спецификация к фундаменту ФМ 22

Формат	Зона	Поз.	Обозначение	Наименование	Кол.	Примечание
				ФМ 22		
				Сборочные единицы		
				Сетки арматурные		
		27	ГОСТ 23279-78	$C\frac{12AIII-200}{12AIII-200}$ 1650×1760 $\frac{75}{75}$	1	
		28	ТП КЖИ1 С11	С18	6	
				Детали		
		29		ф16AIII, ГОСТ 5781-82, ℓ=1330	4	
				Материалы		
				Бетон марки М200	1,61	м³

Спецификация к фундаментной раме ФРм1

Формат	Зона	Поз.	Обозначение	Наименование	Кол.	Примечание
				ФРм1		
				Сборочные единицы		
				Сетки арматурные		
		1	ГОСТ 23279-78	$C\frac{14AIII-200}{10AIII-200}$ 2250×2950 $\frac{75}{75}$	3	
		2	ГОСТ 23279-78	$C\frac{22AIII-200}{8AI-600}$ 850×4150 $\frac{100}{1050}$	6	
		3	ГОСТ 23279-78	$C\frac{16AIII-200}{8AI-600}$ 1250×4150 $\frac{100}{1050}$	6	
		4	КЖИ1 С11	С12	18	
		5	ГОСТ 23279-78	$C\frac{12AIII-200}{12AIII-200}$ 1250×5550 $\frac{175}{375}$	4	
		6	ГОСТ 23279-78	$C\frac{12AIII-200}{12AIII-200}$ 3050×1650 $\frac{86}{425}$	2	
		7	ГОСТ 23279-78	$C\frac{12AIII-200}{12AIII-200}$ 3050×950 $\frac{75}{525}$	2	
		16	ГОСТ 23279-78	$C\frac{12AIII-200}{12AIII-200}$ 3050×850 $\frac{25}{625}$	2	
		17	ТП КЖИ1 С20	С20	2	
		18	ТП КЖИ1 МН9	Изделие закладное МН9	6	
		14	ГОСТ 24379.1-80	Болт 2.1 М20×500, Вст3пс2	4	
		15		Уголок $\frac{L90\times63\times10\ ГОСТ\ 8510-72}{Вст3пс2,\ I\ ГОСТ\ 535-79}$ ℓ=500	2	
		19	1.400-15, в.1 120-18	Изделие закладное МН108-1	4	
		20	1.400-15, в.1 150-71	Изделие закладное МН144-6	1	
				Детали		
		8		ф12AIII, ГОСТ 5781-82, ℓ=1260	3	
		9		ф16AIII, ГОСТ 5781-82, ℓ=1350	2	
		10		ф8AI, ГОСТ 5781-82, ℓ=1410	6	
		11		ф12AIII, ГОСТ 5781-82, ℓ=1440	8	
		12		ф16AIII, ГОСТ 5781-82, ℓ=1350	6	
		13		ф8AI, ГОСТ 5781-82, ℓ=1510	12	
		21		ф12AIII, ГОСТ 5781-82, ℓ=920	52	
		22		ф6AI, ГОСТ 5781-82	20,4	п.м.
		23		ф6AI, ГОСТ 5781-82, ℓ=470	66	
				Сборочные единицы		
		24	ТП КЖИ1С21	Сетка арматурная С21	1	
		25	ТП КЖИ1С21	С22	1	
				Изделие закладное		
		26	1.400-15. в.1. 540-01	МН540	0.88	п.м
		30	1.400-15. в.1. 130-25	МН121-2	2	
				Материалы		
				Бетон марки М200	30.51	м³

ВЕДОМОСТЬ ДЕТАЛЕЙ

Поз.	Эскиз
21	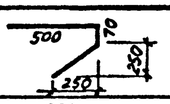
23	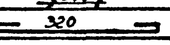

ВЕДОМОСТЬ РАСХОДА СТАЛИ НА ЭЛЕМЕНТ, кг

Марка элемента	Изделия арматурные									Изделия закладные													Общий расход
	Арматура класса								Всего	Арматура класса				Прокат марки				Болты				Всего	
	AI				AIII					AII				ВСт 3 кп2				ВСт 3пс2					
	ГОСТ 5781-82				5781-82					ГОСТ 5781-82				ГОСТ 103-76 8510-72				ГОСТ 24379.1-80					
	Ф6	ф8		Итого	Ф10	ф12/ф14	ф16/ф22	Итого		Ф12	ф8		Итого	δ=8	δ=10	L 90×63×10	Итого	М20			Итого		
ФРм1	28	40		68	65/63	543/130	391/372	1534	1602	10	1		11	17	2	20	39	10			10	60	1662
ФМ 22					3	28	9	40	40														40

Привязан

Инв. №

ГИП	Синопальников		
Нач.отд.	Морозов		
Н.контр.	Васильев		
Гл.констр.	Мартынов		
Рук.гр.	Демиденко		
Ст.инж.	Вайс		
Ст.техн.	Родзевич		

ТП 409-23-56.87 КЖ1

ЩЕБЕНОЧНЫЙ ЗАВОД ПО ПЕРЕРАБОТКЕ ОДНОРОДНЫХ ИЗВЕРЖЕННЫХ И МЕТАМОРФИЧЕСКИХ ПОРОД МОЩНОСТЬЮ 700 тыс.м³ В ГОД

Главный корпус с железобетонным каркасом

Стадия	Лист	Листов
Р	24	

Фундаментная рама ФРм1. Фундамент ФМ 22. Лист 2

ГОССТРОЙ СССР ЛЕНИНГРАДСКИЙ ПРОМСТРОЙПРОЕКТ

Копировал

Формат А2

Инв. № подл. | Подпись и дата | Взам. инв. №

ТП 409-23-56.87 Альбом 4

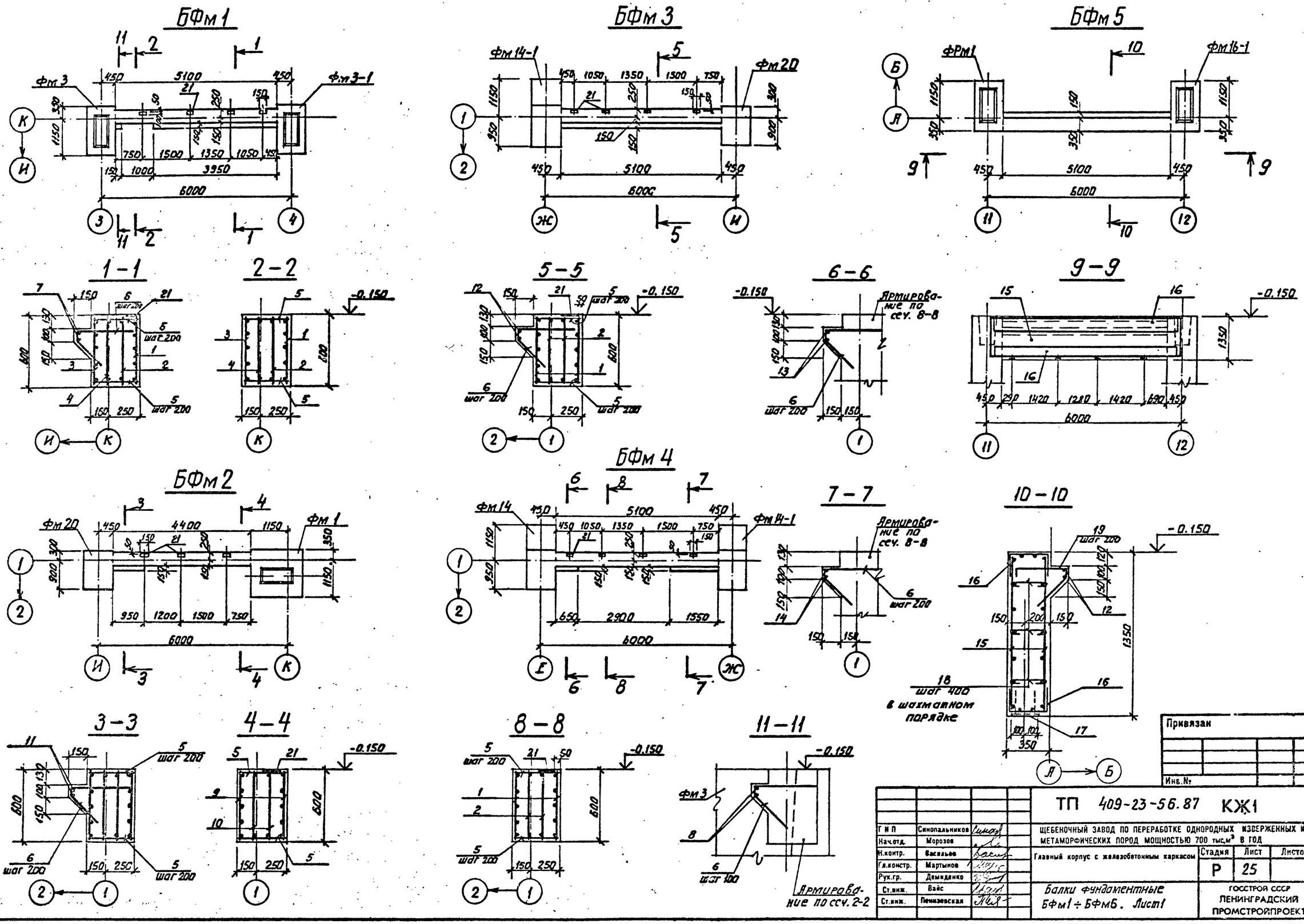

Привязан

Инв. №

ТП 409-23-56.87 КЖ1			
Г И П	Синопальников		
Нач.отд.	Морозов		
Н.контр.	Васильев		
Гл.констр.	Мартынов		
Рук.гр.	Демиденко		
Ст.инж.	Вайс		
Ст.инж.	Пензевская		

ЩЕБЕНОЧНЫЙ ЗАВОД ПО ПЕРЕРАБОТКЕ ОДНОРОДНЫХ ИЗВЕРЖЕННЫХ И МЕТАМОРФИЧЕСКИХ ПОРОД МОЩНОСТЬЮ 700 тыс.м³ В ГОД

Главный корпус с железобетонным каркасом

Стадия	Лист	Листов
Р	25	

Балки фундаментные БФм1 ÷ БФм6. Лист1

ГОССТРОЙ СССР ЛЕНИНГРАДСКИЙ ПРОМСТРОЙПРОЕКТ

Инв. № подл. | Подпись и дата | Взам. инв. №

ТП 409-23-56.87 Альбом 4

Спецификация к балкам БФм1, БФм2.

Формат	Зона	Поз.	Обозначение	Наименование	Кол.	Примечание
				БФм1		
				Сборочные единицы		
		21	1.400-15.81. 120-07	Изделие закладное МН 106-2	4	
		1	ТП КЖИ1КР12	Каркасы арматурные КР 12	1	
		2	ТП КЖИ1КР12	КР 13	1	
		3	ТП КЖИ1КР14	КР 14	1	
		4	ТП КЖИ1КР14	КР 15	1	
				Детали		
		5		ф 8 AI ГОСТ 5781-82 ℓ= 370	52	0.146
		6*		ф 12 AIII ГОСТ 5781-82 ℓ= 920	23	0.817
		7*		ф 6 AI ГОСТ 5781-82 ℓ= 4280	2	0.950
		8*		ф 6 AI ГОСТ 5781-82 ℓ= 480	2	0.107
				Материал		
				Бетон марки М 200	–	1.34 м³
				БФм2		
				Сборочные единицы		
		21	1.400-15.81. 120-07	Изделие закладное МН 106-2	3	
		9	ТП КЖИ1КР12	Каркасы арматурные КР 16	2	
		10	ТП КЖИ1КР12	КР 17	2	
				Детали		
		5		ф 8 AI ГОСТ 5781-82 ℓ= 370	46	0.146
		6*		ф 12 AIII ГОСТ 5781-82 ℓ= 920	23	0.817
		11		ф 6 AI ГОСТ 5781-82 ℓ=1210	2	0.269
				Материал		
				Бетон марки М200	–	1.08 м³

Спецификация к балкам БФм 3; БФм4

Формат	Зона	Поз.	Обозначение	Наименование	Кол.	Примечание
				БФм3		
				Сборочные единицы		
		21	1.400-15.81. 120-07	Изделие закладное МН106-2	4	
		1	ТП КЖИ1КР12	Каркасы арматурные КР 12	2	
		2	ТП КЖИ1КР12	КР13	2	
				Детали		
		5		ф 8 AI ГОСТ 5781-82, ℓ= 370	52	0.146
		6*		ф 12 AIII ГОСТ 5781-82, ℓ= 920	26	0.817
		12		ф 6 AI ГОСТ 5781-82, ℓ=5500	2	1.221
				Материал		
				Бетон марки М 200	–	1.36 м³
				БФм4		
				Сборочные единицы		
		21	1.400-15.81 120-07	Изделие закладное МН106-2	4	
		1	ТП КЖИ1КР12	Каркасы арматурные КР 12	2	
		2	ТП КЖИ1КР12	КР 13	2	
				Детали		
		5		ф 8 AI ГОСТ 5781-82, ℓ= 370	52	0.146
		6*		ф 12 AIII ГОСТ 5781-82, ℓ= 920	12	0.817
		13		ф 6 AI ГОСТ 5781-82, ℓ= 900	2	0.200
		14		ф 6 AI ГОСТ 5781-82, ℓ= 1800	2	0.400
				Материал		
				Бетон марки М 200	–	1.29 м³

Спецификация к балкам БФм 5, БФм6

Формат	Зона	Поз.	Обозначение	Наименование	Кол.	Примечание
				БФм 5		
				Сборочные единицы		
				Сетки арматурные		
		15	ГОСТ 23279-78	С $\frac{12AIII-200}{12AIII-200}$ 1250×5950 $\frac{475}{475}$	2	
		16	ТП КЖИ1С20	С20	2	
				Изделия закладные		
		17	1.400-15.81 120-18	МН 108-1	4	3.0 кг
				Детали		
		12		ф 6 AI ГОСТ 5781-82, ℓ=5500	2	1.221
		18*		ф 6 AI ГОСТ 5781-82, ℓ= 470	20	0.104
		19*		ф 12 AIII ГОСТ 5781-82, ℓ=1020	26	0.906
				Материал		
				Бетон марки М200	–	2.55 м³
				БФм 6		
				Сборочные единицы		
				Каркасы арматурные		
		20	ТП КЖИ1КР12	КР18	4	
				Детали		
		5		ф 6 AI ГОСТ 5781-82, ℓ= 370	18	0.146
				Материал		
				Бетон марки М200	–	0.37 м³

Позиции со знаком * см. ведомость деталей.

ВЕДОМОСТЬ ДЕТАЛЕЙ

Поз.	Эскиз
6	500; 70; 45°; 50; 50; 4100
7	100
8	300; 100
18	320
19	150; 450; 70; 450

ВЕДОМОСТЬ РАСХОДА СТАЛИ НА ЭЛЕМЕНТ, кг

Марка элемента	Изделия арматурные									Изделия закладные							Общий расход
	Арматура класса								Всего	Арматура класса			Прокат марки			Всего	
	А-I ГОСТ 5781-82				А-III ГОСТ 5781-82					А-III ГОСТ 5781-82			ГОСТ 103-76				
	Ф6	ф8	–	Итого	Ф10	ф12		Итого		ф12	ф8	Итого	δ=8	δ=6	Итого		
БФм1	2.1	30.6		32.7	20.6	59.1		79.7	112.4		1.6	1.6		2.8	2.8	4.4	116.8
БФм2	0.6	27.1		27.7	19.3	55.8		75.1	102.8		1.2	1.2		2.1	2.1	3.3	106.1
БФм3	2.5	30.6		33.1	21.5	62.5		84.0	117.1		1.6	1.6		2.8	2.8	4.4	121.5
БФм4	1.2	30.6		31.8	10.8	51.0		61.8	93.6		1.6	1.6		2.8	2.8	4.4	98.0
БФм5	12.6			12.6		174.5		174.5	187.1	6.8		6.8	5.2		5.2	12.0	199.1
БФм6	2.6	5.7		8.3	8.1			8.1	16.4								16.4

БФм6

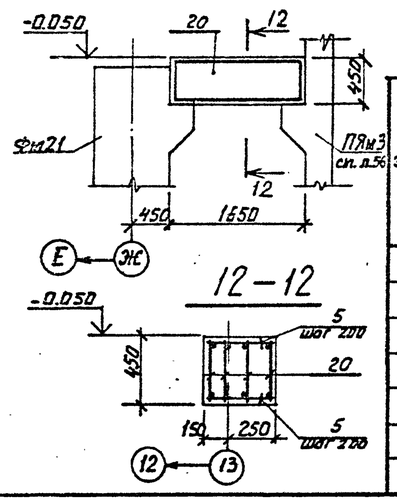

Привязан

Инв.№

ТП 409-23-56.87 КЖ1			
ГИП Синопальников	ЩЕБЕНОЧНЫЙ ЗАВОД ПО ПЕРЕРАБОТКЕ ОДНОРОДНЫХ ИЗВЕРЖЕННЫХ И МЕТАМОРФИЧЕСКИХ ПОРОД МОЩНОСТЬЮ 700 тыс.м³ В ГОД		
Нач.отд. Морозов	Главный корпус с железобетонным каркасом	Стадия	Лист	Листов
Н.контр. Васильев		Р	26	
Гл.констр. Мартынов				
Рук.гр. Демиденко				
Ст.инж. Вайс	Балки фундаментные БФм1 ÷ БФм6. Лист2	ГОССТРОЙ СССР ЛЕНИНГРАДСКИЙ ПРОМСТРОЙПРОЕКТ		
Ст.инж. Понизовская				

Инв. № подл. | Подпись и дата | Взам. инв. №

ТП 409-23-56.87 Альбом 4

Правило знаков для нагрузок, действующих в уровне верха подколонника.

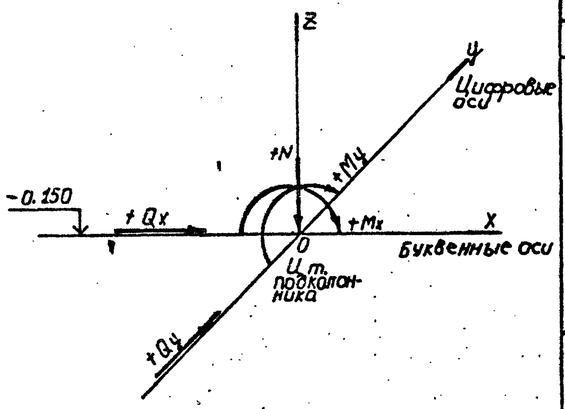

Правило знаков для дополнительных нагрузок.

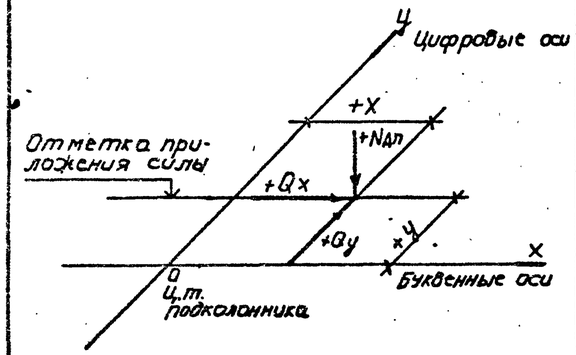

Марка фундамента	Число колонн на подколоннике	Эксцентриситет ц.т. колонны относительно ц.т. подколонника, м: N колонн	по X	по Y	Сочетания нагрузок, действующих в уровне подколонника: N сочетания	N колонны	Плоскость XOZ: M кН·м (тм)	Q кН (т)	Плоскость YOZ: M кНм (тм)	Q кН (т)	N кН (т)	Дополнительные нагрузки: N нагрузки	Nдп кН (т)	Поперечные силы по осям, Q кН (т): X	Y	Привязка нагрузки к ц.т. подколонника, м: по X	по Y	Отметка приложения нагрузки, м	Нагрузки на пол по квадрантам, кПа (т/м²): 1	2	3	4
1	2	3	4	5	6	7	8	9	10	11	12	13	14	15	16	17	18	19	20	21	22	23
ФМ1	1		0,1	0	1		0	0	185,0/18,5	20,0/2,0	447,0/44,7	1	234,0/23,4	0	0	0,92	0,59	-0,740	12,0/1,2	12,0/1,2	12,0/1,2	12,0/1,2
					2		0	0	-105,0/-10,5	-12,0/-1,2	419,0/41,9	2	234,0/23,4	0	0	-0,59	-0,92	-0,740				
												3	86,0/8,6	0	0	0,85	-0,57	-0,670				
												4	96,0/9,6	±22,0/±2,2	0	-0,47	0	-0,150				
ФМ2 ФМ3	1		0	0	1		0	0	369,0/36,9	42,0/4,2	785,0/78,5	1	234,0/23,4	0	0	-0,62	0,59	-0,740	12,0/1,2	12,0/1,2	12,0/1,2	12,0/1,2
					2		0	0	-209,0/-20,9	-24,0/-2,4	730,0/73,0	2	82,0/8,2	0	0	0,62	0,60	-0,670				
												3	172,0/17,2	0	0	0	-0,90	-1.080	12,0/1,2	12,0/1,2	12,0/1,2	12,0/1,2
ФМ4	1		0	0	1		0	0	369,0/36,9	40,0/4,0	785,0/78,5	1	234,0/23,4	0	0	-0,62	0,59	-0,500	12,0/1,2	12,0/1,2	12,0/1,2	12,0/1,2
							0	0	-209,0/-20,9	-24,0/-2,4	730,0/73,0	2	234,0/23,4	0	0	0,62	0,59	-0,500				
ФМ6 ФМ2-1	1		0	0	1		0	±30,0/±3,0	369,0/36,9	40,0/4,0	898,0/89,8	1	180,0/18,0	0	0	-0,62	-0,55	-0,500	12,0/1,2	12,0/1,2	12,0/1,2	12,0/1,2
					2		0	±30,0/±3,0	-209,0/-20,9	-24,0/-2,4	843,0/84,3	2	180,0/18,0	0	0	0,62	-0,55	-0,500				
ФМ9	2	1	-0,53	0	1	1	0	0	±15,0/±1,5	±6,0/±0,6	560,0/56,0	1	181,0/18,1	0	0	0	-0,60	-0,500	12,0/1,2	12,0/1,2	12,0/1,2	12,0/1,2
		2	0,60	0		2	0	0	504,0/50,4	50,0/5,0	2315,0/231,5	2	219,0/21,9	0	0	-0,05	0,60	-0,500				
													96,0/9,6	±23,0/±2,3	0	0,45	0	-0,150				
ФМ10	1		0	0	1		0	0	504,0/50,4	50,0/5,0	2315,0/231,5								12,0/1,2	12,0/1,2	12,0/1,2	12,0/1,2
ФМ12																						

Значения усилий даны: в числителе в кН, кН·м, кПа;
в знаменателе в т, тм, т/м²

Привязан

Инв. №

ГИП	Синопальников	
Нач.отд.	Морозов	
Н.контр.	Васильев	
Гл.констр.	Мартынов	
Рук.гр.	Демиденко	
Ст.инж.	Вайс	
Техник	Цветкова	

ТП 409-23-56.87 КЖ1

ЩЕБЕНОЧНЫЙ ЗАВОД ПО ПЕРЕРАБОТКЕ ОДНОРОДНЫХ ИЗВЕРЖЕННЫХ И МЕТАМОРФИЧЕСКИХ ПОРОД МОЩНОСТЬЮ 700 тыс.м³ В ГОД

Главный корпус с железобетонным каркасом

Расчетные схемы к фундаментам. Лист 1.

Стадия	Лист	Листов
Р	27	

ГОССТРОЙ СССР ЛЕНИНГРАДСКИЙ ПРОМСТРОЙПРОЕКТ

Инв. № подл. | Подпись и дата | Взам. инв. №

Продолжение.

Правило знаков для нагрузок, действующих в уровне верха подколонника

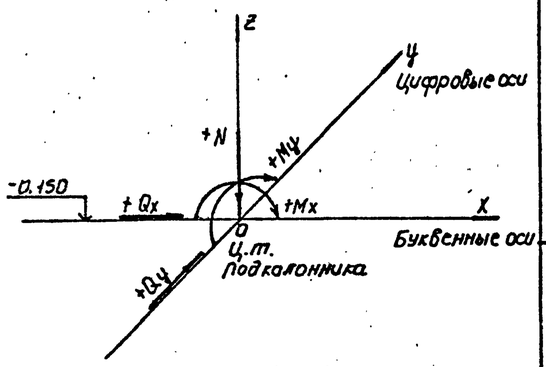

Правило знаков для дополнительных нагрузок

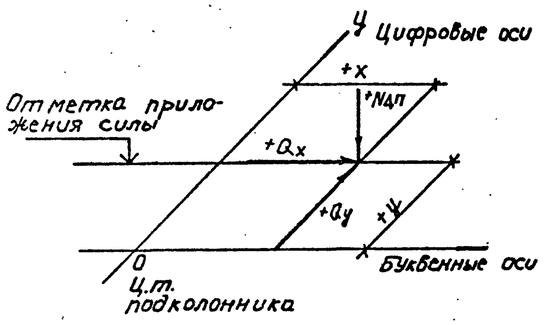

1	2	3	4	5	6	7	8	9	10	11	12	13	14	15	16	17	18	19	20	21	22	23
ФМ 14-1	1		-0,53	0	1		0	0	±20,0 / ±2,0	±9,0 / ±0,9	290,0 / 29,0	1	181,0 / 18,1	0	0	0	-0,60	-0,740	12,0 / 1,2	12,0 / 1,2	12,0 / 1,2	12,0 / 1,2
												2	219,0 / 21,9	0	0	-0,05	0,60	-0,740				
												3	380,0 / 38,0	0	0	-0,10	1,200	-0,770				
												4	280,0 / 28,0	0	0	0,25	-1,20	-0,500				
												5	96,0 / 9,6	-22,0 / -2,2	0	0,40	0	-0,150				
ФМ 15	1		-0,53	0	1		0	0	±15,0 / ±1,5	±6,0 / ±0,6	560,0 / 56,0	1	181,0 / 18,1	0	0	0	0,60	-0,500	12,0 / 1,2	12,0 / 1,2	12,0 / 1,2	12,0 / 1,2
												2	181,0 / 18,1	0	0	0	-0,60	-0,500				
												3	96,0 / 9,6	-22,0 / -2,2	0	0,45	0	-0,150				
ФРМ 1	1		0	0	1		0	0	369,0 / 36,9	40,0 / 4,0	785,0 / 78,5	1	181,0 / 18,1	0	0	-0,62	-0,55	-0,150	12,0 / 1,2	12,0 / 1,2	12,0 / 1,2	12,0 / 1,2
Подколонник по оси 10 и 11					2		0	0	-209,0 / -20,9	-24,0 / -2,4	730,0 / 73,0	2	181,0 / 18,1	0	0	0,62	-0,55	-0,150				
												3	400,0 / 40,0	0	0	0	0,95	-1,290				
Подколонник по оси 9	1		0	0	1		0	±30,0 / ±3,0	369,0 / 36,9	40,0 / 4,0	898,0 / 89,8	1	181,0 / 18,1	0	0	-0,62	-0,55	-0,500	12,0 / 1,2	12,0 / 1,2	12,0 / 1,2	12,0 / 1,2
					2		0	±30,0 / ±3,0	-209,0 / -20,9	-24,0 / -2,4	843,0 / 84,3	2	181,0 / 18,1	0	0	0,62	-0,55	-0,150				

Привязан

Инв.№

ТИП	Синопальников	
Нач.отд.	Морозов	
Н.контр.	Васильев	
Гл.констр.	Мартынов	
Рук.гр.	Демиденко	
Ст.инж.	Байс	
Техник	Цветкова	

ТП 409-23-56.87 КЖ1

ЩЕБЕНОЧНЫЙ ЗАВОД ПО ПЕРЕРАБОТКЕ ОДНОРОДНЫХ ИЗВЕРЖЕННЫХ И МЕТАМОРФИЧЕСКИХ ПОРОД МОЩНОСТЬЮ 700 тыс.м³ В ГОД

Главный корпус с железобетонным каркасом

Стадия	Лист	Листов
Р	28	

Расчётные схемы к фундаментам. Лист 2

ГОССТРОЙ СССР
ЛЕНИНГРАДСКИЙ ПРОМСТРОЙПРОЕКТ

Инв. № подл. | Подпись и дата | Взам. инв. №

ТП 409-23-56.87 Альбом 4

Схема расположения элементов подвала

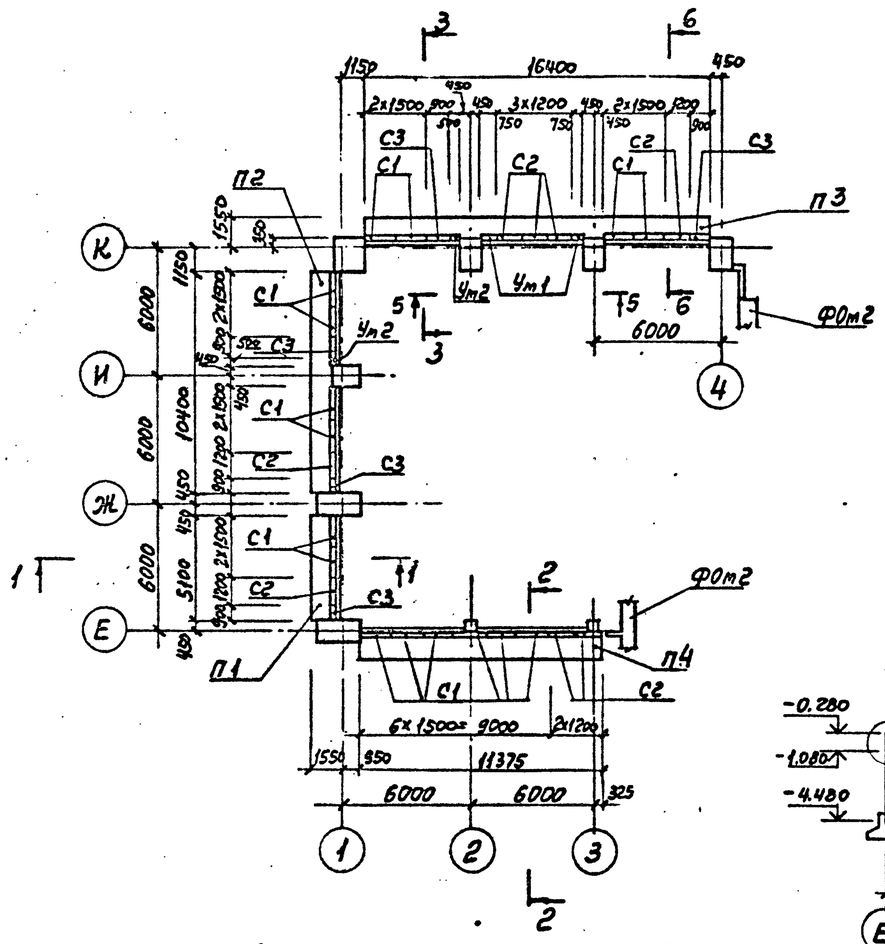

Схема расположения колонн и ригелей

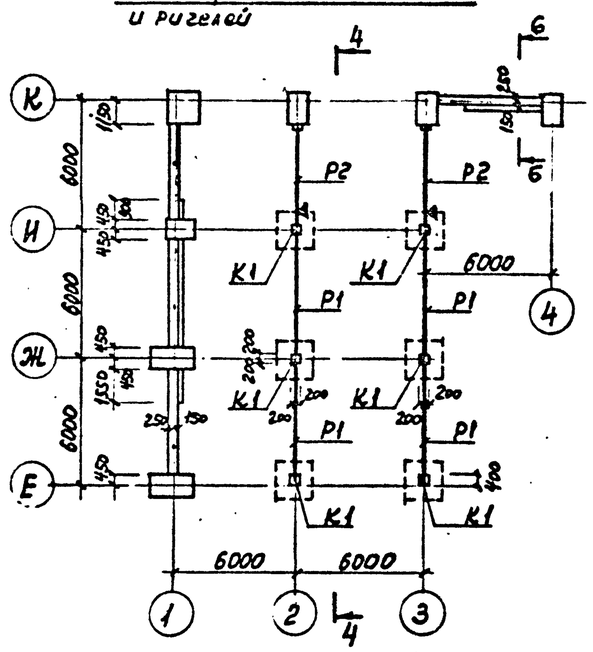

4 — 4

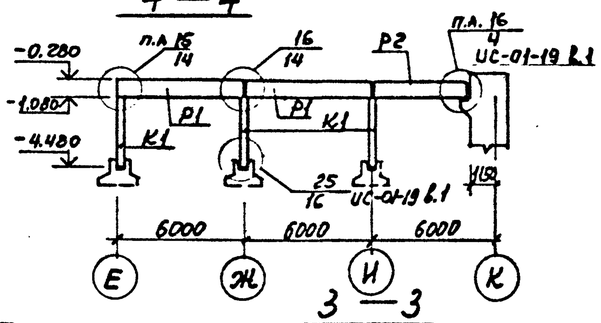

1 — 1

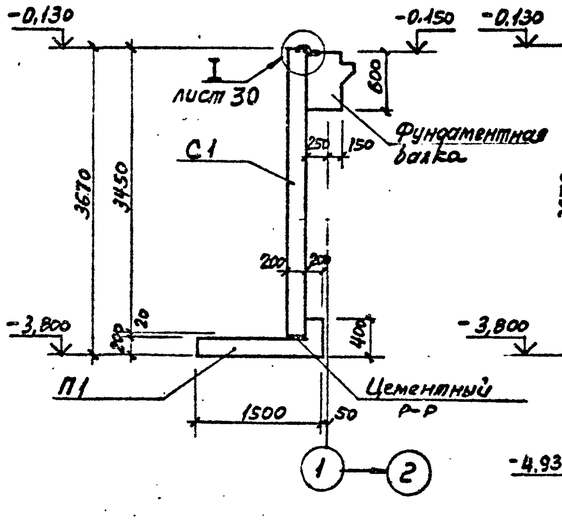

2 — 2

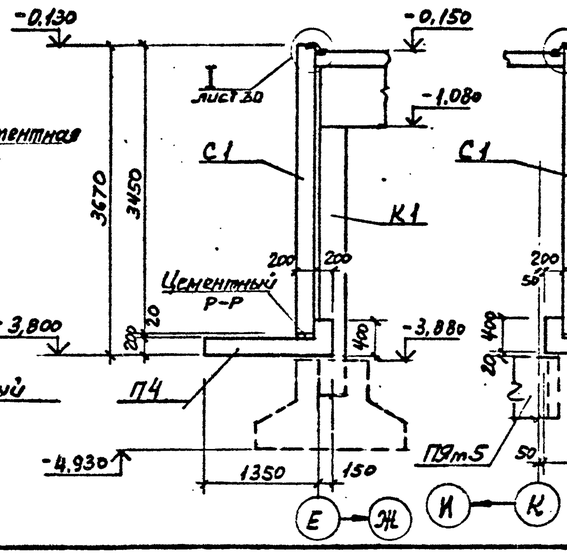

3 — 3

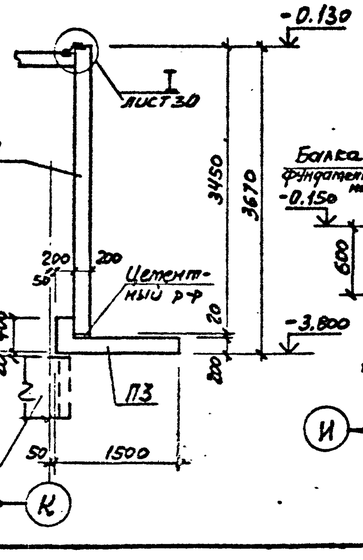

6 — 6

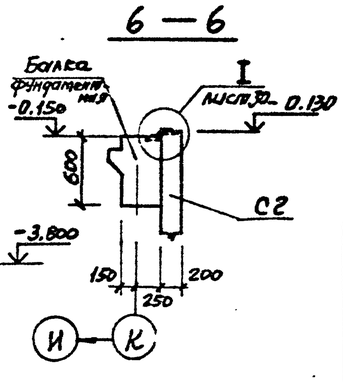

5 — 5

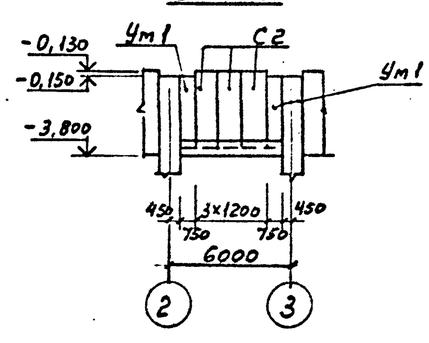

Ригели на схеме расположения ориентировать согласно знаку ▼.

СПЕЦИФИКАЦИЯ ЭЛЕМЕНТОВ К СХЕМЕ РАСПОЛОЖЕНИЯ

Марка, поз.	Обозначение	Наименование	Кол.	Масса ед., кг	Примечание
		Сборные конструкции			
К1	ИС-01-19 в.1	Колонна К1-1	6	1370	
Р1	ИС-01-19 в.1	Ригель Б1-1	4	4750	
Р2	ТП КЖИ1.Р1	НБ1-1	2	3750	
		Панель стеновая			
С1	ТП КЖИ1 ПС7	СТ1	16	2660	
С2	КЖИ1 ПС7	СТ2	8	2125	
С3	КЖИ1 ПС7	СТ3	5	1590	
		Монолитные конструкции			
П1	лист 31	Плита фундаментная ПФм1	1		
П2		ПФм2	1		
П3		ПФм3	1		
П4		ПФм4	1		
Ум1	лист 33	Участок монолитный Ум1	2		
Ум2		Ум2	2		
		Изделия соединительные			
МС20	КЖИМС20	МС20	29	1,15	

Согласовано

Взамен инв. №

Подпись и дата

Инв. № подл.

Привязан

Инв. №

Т И П	Синопальников		
Нач.отд.	Морозов		
Н.контр.	Васильев		
Гл.констр.	Мартынов		
Рук.гр.	Демиденко		
Ст.инж.	Вайс		
Инженер	Иванова		

ТП 409-23-56.87 КЖ1

ЩЕБЕНОЧНЫЙ ЗАВОД ПО ПЕРЕРАБОТКЕ ОДНОРОДНЫХ ИЗВЕРЖЕННЫХ И МЕТАМОРФИЧЕСКИХ ПОРОД МОЩНОСТЬЮ 700 тыс.м³ В ГОД

Главный корпус с железобетонным каркасом

Стадия	Лист	Листов
Р	29	

Схема расположения элементов подвала на отм. -3,600 в осях 1÷4

ГОССТРОЙ СССР ЛЕНИНГРАДСКИЙ ПРОМСТРОЙПРОЕКТ

ТП 409-23-56.87 Альбом 4

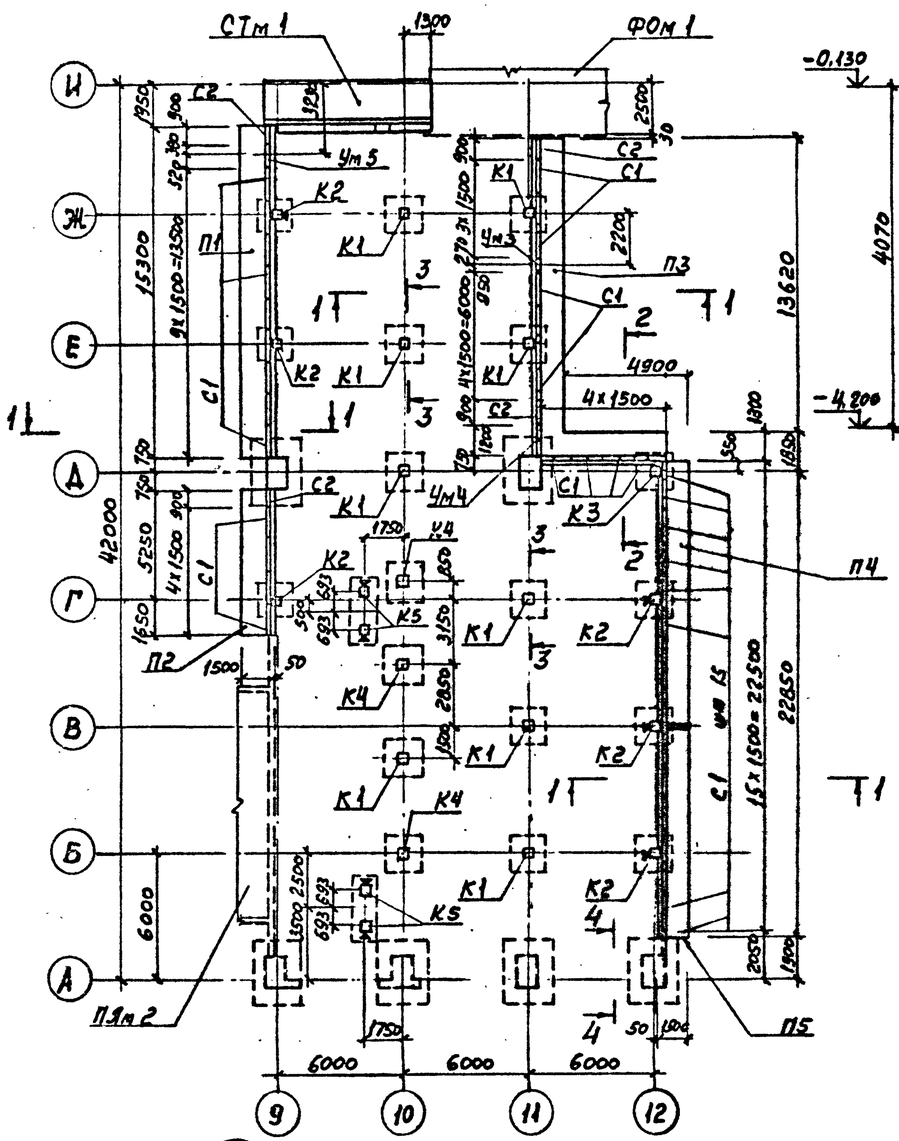

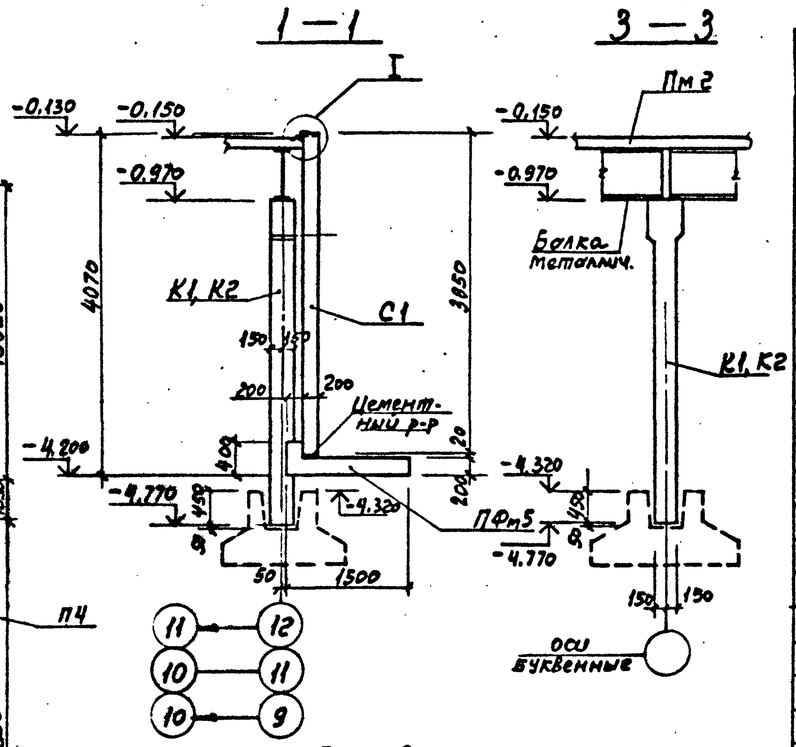

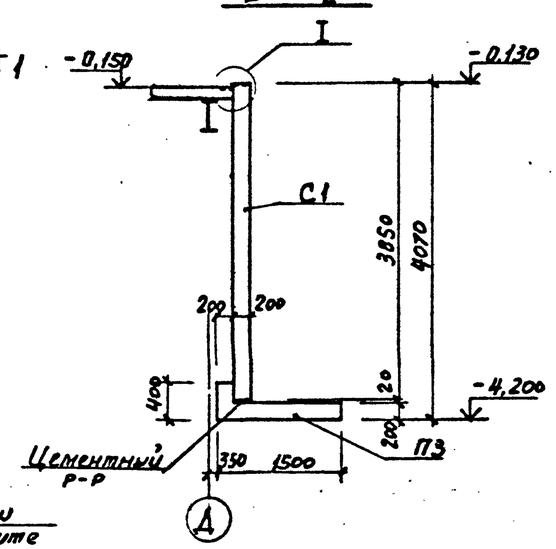

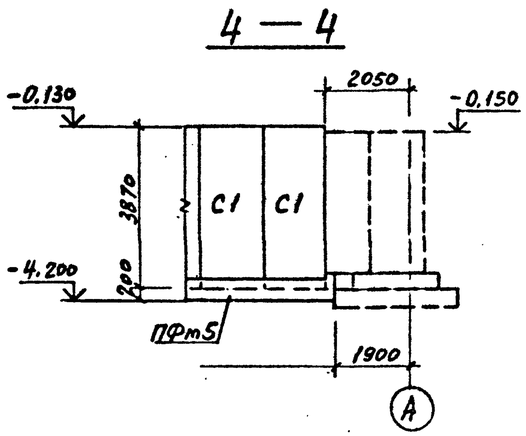

Колонны на плане ориентировать согласно знаку

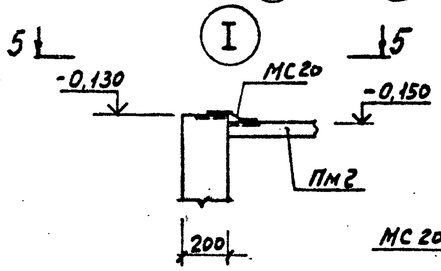

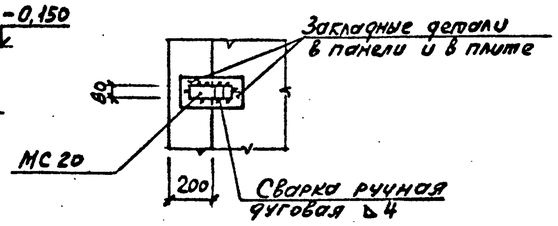

СПЕЦИФИКАЦИЯ ЭЛЕМЕНТОВ К СХЕМЕ РАСПОЛОЖЕНИЯ

Марка, поз.	Обозначение	Наименование	Кол.	Масса ед., кг	Примечание
		Сборные конструкции			
К1	ТП КЖИ1 К6	Колонна К30-6а	9	910	
К2	ТП КЖИ1 К6	К30-6б	6	910	
К3	ТП КЖИ1 К6	К30-6в	1	910	
К4	ТП КЖИ1 К6	К30-6г	3	910	
К5	ТП КЖИ1 К7	НК30-6	4	850	
С1	ТП КЖИ1 ПС7	Панель стеновая СТ4	39	2970	
С2		СТ5	4	1770	
		Монолитные конструкции			
П1	лист 31	Плита фундаментная ПФм5	1		
П2		ПФм6	1		
П3		ПФм7	1		
П4		ПФм8	1		
П5		ПФм9	1		
СТм1	лист 34	Стена СТм1	1		
Ум3	лист 34	участок монолитный Ум3	1		
Ум4		Ум4	1		
Ум5		Ум5	1		
		Изделия соединительные			
МС20	ТП КЖИ1 МС20	МС20	43	1,15	

Привязан

Инв.№

ГИП	Синопальников	
Нач.отд.	Морозов	
Н.контр.	Васильев	
Гл.констр.	Мартынов	
Рук.гр.	Демиденко	
Ст.инж.	Вайс	
Инженер	Иванова	

ТП 409-23-56.87 КЖ1

ЩЕБЕНОЧНЫЙ ЗАВОД ПО ПЕРЕРАБОТКЕ ОДНОРОДНЫХ ИЗВЕРЖЕННЫХ И МЕТАМОРФИЧЕСКИХ ПОРОД МОЩНОСТЬЮ 700 тыс.м³ В ГОД

Главный корпус с железобетонным каркасом

Стадия	Лист	Листов
Р	30	

Схема расположения элементов подвала на отм.-3,000 в осях 9÷12

ГОССТРОЙ СССР ЛЕНИНГРАДСКИЙ ПРОМСТРОЙПРОЕКТ

Согласовано

Инв.№ подл. | Подпись и дата | Взам. инв.№

ТП 409-23-56.87 Альбом 4

ПФм1, ПФм2, ПФм3, ПФм4

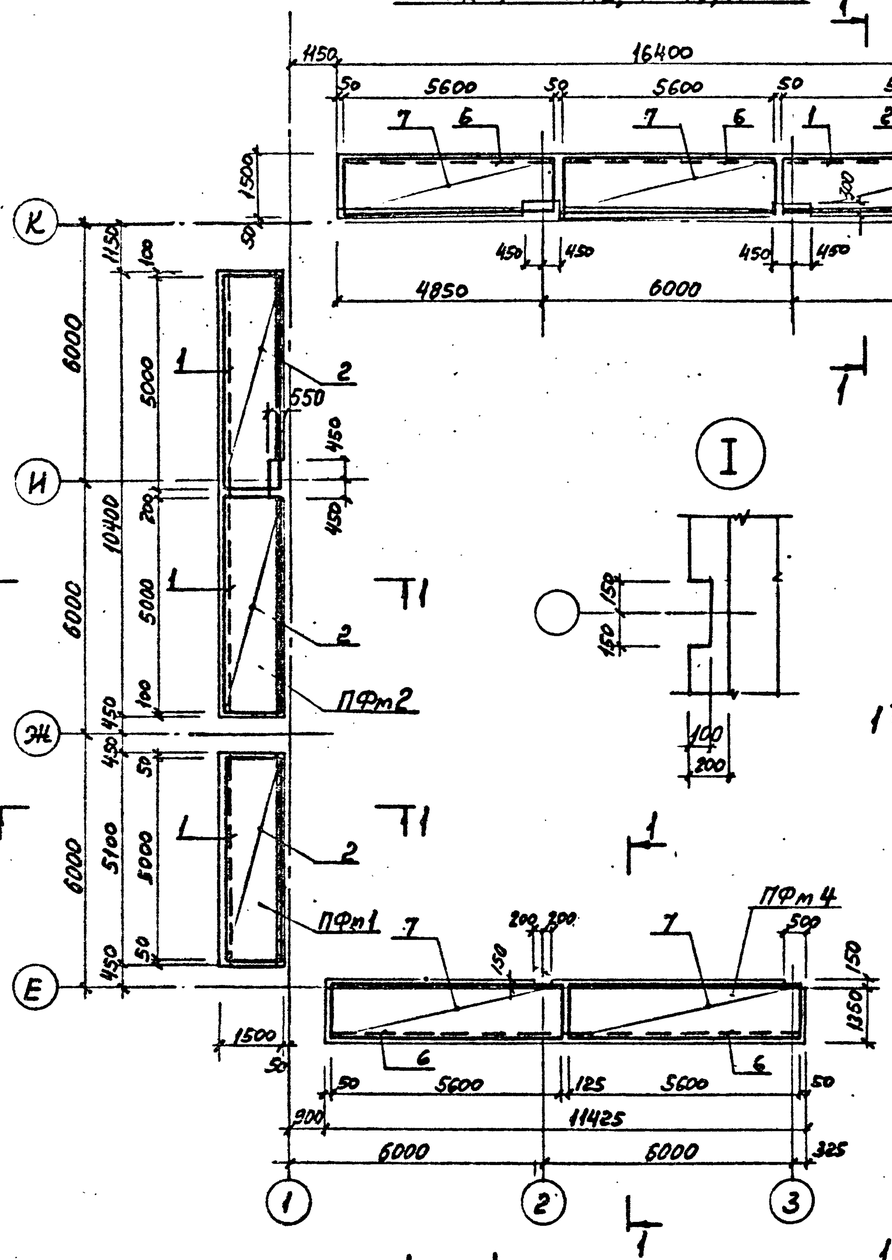

ПФм5, ПФм6

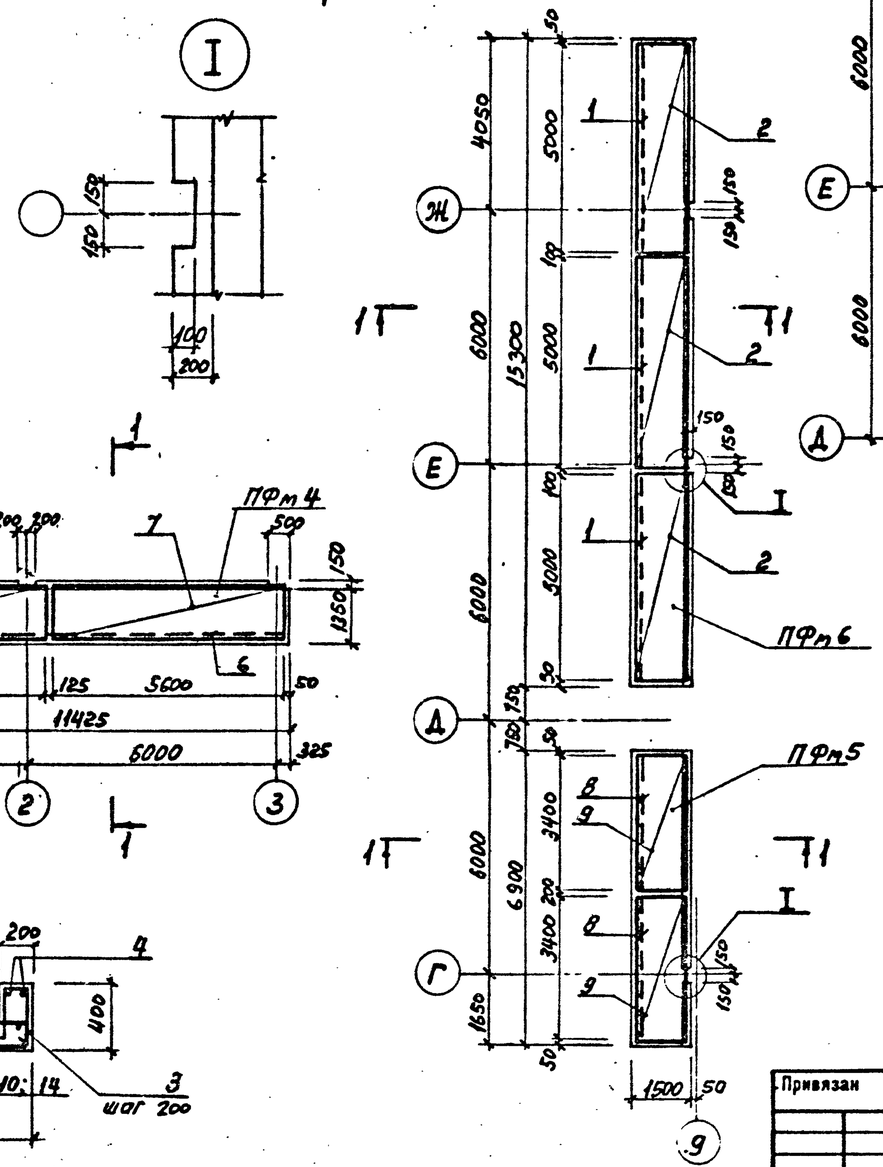

ПФм7

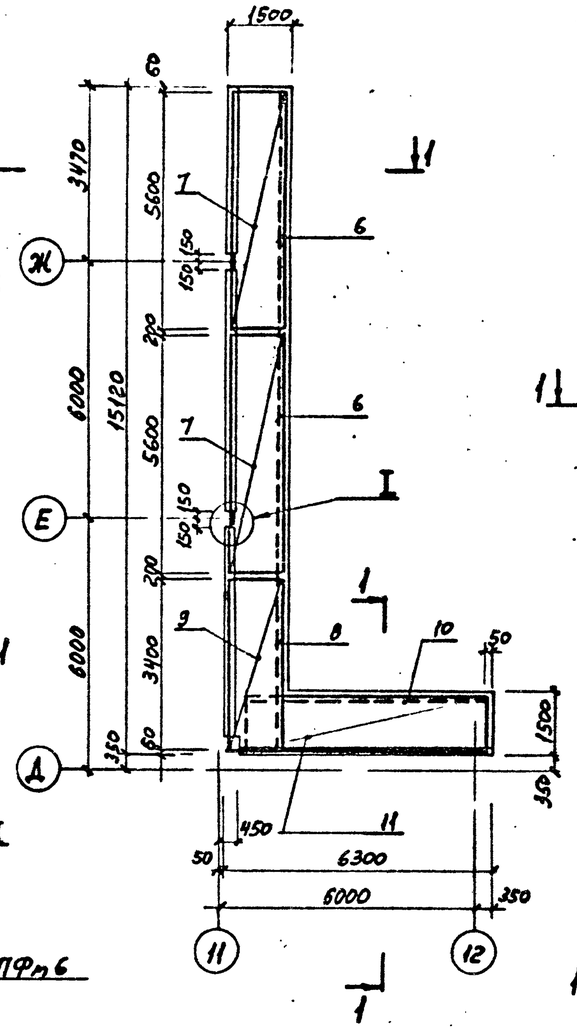

ПФм8, ПФм9

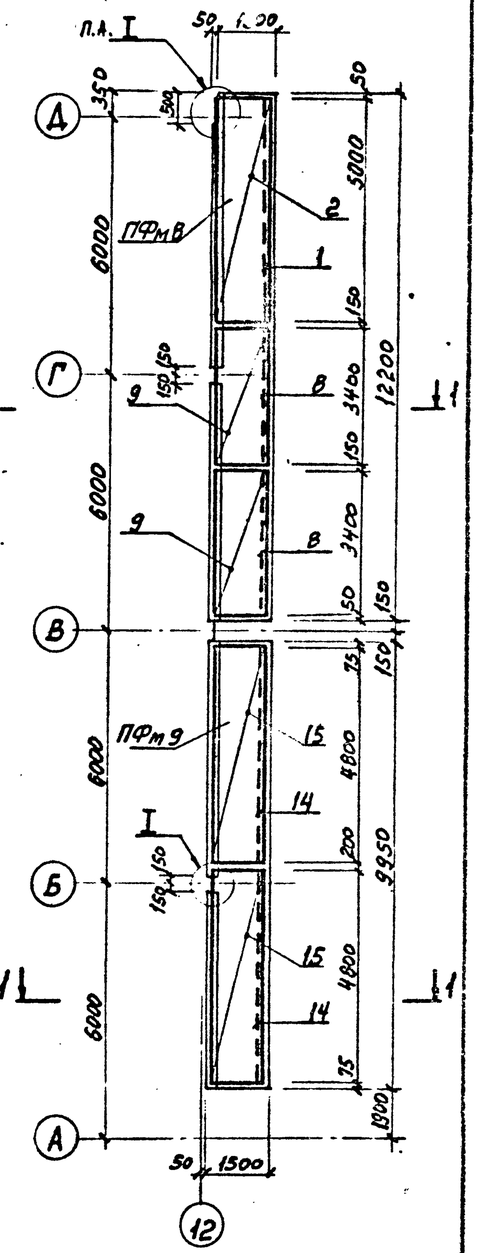

Спецификацию 4
Ведомость расхода стали
см. листы 32, 33.

Привязан				ТП 409-23-56.87 КЖ1			
				ГИП	Синопальников		Щебеночный завод по переработке однородных изверженных и метаморфических пород мощностью 700 тыс.м³ в год
				Нач.отд.	Морозов		
				Н.контр.	Васильев		Главный корпус с железобетонным каркасом
				Гл.констр.	Мартынов		Стадия: Р; Лист: 31; Листов:
				Рук.гр.	Демиденко		
				Ст. инж.	Вайс		Плиты фундаментные ПФм1 ÷ ПФм9. Лист 1
				Инженер	Иванова		Госстрой СССР Ленинградский Промстройпроект
Инв.№							

Инв. № подл. | Подпись и дата | Взам. инв. №

ТП 409-23-56.87 Альбом 4

СПЕЦИФИКАЦИЯ к ПФм 1, ПФм 2, ПФм 3

Формат	Зона	Поз.	Обозначение	Наименование	Кол.	Примечание
				ПФм 1		
				Сборочные единицы		
				Сетки арматурные		
		1	ГОСТ 23279-78	С $\frac{12AIII-200}{6AI-200}$ 1450×5050 $\frac{25}{25}$	1	
		2		С $\frac{6AI-200}{12AIII-200}$ 1650×5050 $\frac{25}{25}$	1	см. эскиз
				Детали		
		3 *		⌀8AI ГОСТ 5781-82 ℓ=1450	26	0,57
		4		⌀6AI —	10,0	м.п
		5 *		⌀8AI ℓ=750	20	0,30
				Материал		
				Бетон марки М200	1,73	$м^3$
				ПФм 2		
				Сборочные единицы		
				Сетки арматурные		
		1	ГОСТ 23279-78	С $\frac{12AIII-200}{6AI-200}$ 1450×5050 $\frac{25}{25}$	2	
		2		С $\frac{6AI-200}{12AIII-200}$ 1650×5050 $\frac{25}{25}$	2	см эскиз
				Детали		
		3 *		⌀8AI ГОСТ 5781-82 ℓ=1450	53	0,57
		4		⌀6AI —	21,0	
		5 *		⌀8AI ℓ=750	44	0,30
				Материал		
				Бетон марки М200	3,54	$м^3$
				ПФм 3		
				Сборочные единицы		
				Сетки арматурные		
		1	ГОСТ 23279-78	С $\frac{12AIII-200}{6AI-200}$ 1450×5050 $\frac{25}{25}$	1	
		2		С $\frac{6AI-200}{12AIII-200}$ 1650×5050 $\frac{25}{25}$	1	см. эскиз
		6		С $\frac{12AIII-200}{6AI-200}$ 1450×5650 $\frac{25}{25}$	2	
		7		С $\frac{6AI-200}{12AIII-200}$ 1650×5650 $\frac{25}{25}$	2	см. эскиз
				Детали		
		3 *		⌀8AI ГОСТ 5781-82 ℓ=1450	83	0,57
		4		⌀6AI —	33,0	м.п
		5 *		⌀8AI ℓ=750	68	0,30
				Материал		
				Бетон марки М200	5,58	$м^3$

СПЕЦИФИКАЦИЯ к ПФм 4, ПФм 5, ПФм 6

Формат	Зона	Поз.	Обозначение	Наименование	Кол.	Примечание
				ПФм 4		
				Сборочные единицы		
				Сетки арматурные		
		6	ГОСТ 23279-78	С $\frac{12AIII-200}{6AI-200}$ 1450×5650 $\frac{25}{25}$	2	
		7		С $\frac{6AI-200}{12AIII-200}$ 1650×5650 $\frac{25}{25}$	2	см. эскиз
				Детали		
		3		⌀8AI ГОСТ 5781-82 ℓ=1450	58	0,57
		4		⌀6AI —	23,0	м.п
		5		⌀8AI ℓ=750	48	0,30
				Материал		
				Бетон марки М200	3,88	$м^3$
				ПФ 5		
				Сборочные единицы		
				Сетки арматурные		
		8	ГОСТ 23279-78	С $\frac{12AIII-200}{6AI-200}$ 1450×3450 $\frac{25}{25}$	2	
		9		С $\frac{6AI-200}{12AIII-200}$ 1650×3450 $\frac{25}{25}$	2	см. эскиз
				Детали		
		3		⌀8AI ГОСТ 5781-82 ℓ=1450	35	0,57
		4		⌀6AI —	13,8	м.п.
		5		⌀8AI ℓ=750	28	0,30
				Материал		
				Бетон марки М200	2,35	$м^3$
				ПФм 6		
				Сборочные единицы		
				Сетки арматурные		
		1	ГОСТ 23279-78	С $\frac{12AIII-200}{6AI-200}$ 1450×5050 $\frac{25}{25}$	3	
		2		С $\frac{6AI-200}{12AIII-200}$ 1650×5050 $\frac{25}{25}$	3	см. эскиз
				Детали		
		3 *		⌀8AI ГОСТ 5781-82 ℓ=1450	77	0,57
		4		⌀6AI —	30,6	м.п
		5 *		⌀8AI ℓ=750	64	0,30
				Материал		
				Бетон марки М200	5,20	$м^3$

СПЕЦИФИКАЦИЯ к ПФм 7

Формат	Зона	Поз.	Обозначение	Наименование	Кол.	Примечание
				ПФм 7		
				Сборочные единицы		
				Сетки арматурные		
		6	ГОСТ 23279-78	С $\frac{12AIII-200}{6AI-200}$ 1450×5650 $\frac{25}{25}$	2	
		7		С $\frac{6AI-200}{12AIII-200}$ 1650×5650 $\frac{25}{25}$	2	см. эскиз
		8		С $\frac{12AIII-200}{6AI-200}$ 1450×3450 $\frac{25}{25}$	1	
		9		С $\frac{6AI-200}{12AIII-200}$ 1650×3450 $\frac{25}{25}$	1	см. эскиз
		10		С $\frac{12AIII-200}{6AI-200}$ 1450×5650 $\frac{25}{25}$	1	
		11		С $\frac{6AI-200}{12AIII-200}$ 1650×5650 $\frac{25}{25}$	1	см. эскиз
				Детали		
		3 *		⌀8AI ГОСТ 5781-82 ℓ=1450	108	0,57
		4		⌀6AI	44,0	м.п
		5 *		⌀8AI ℓ=750	88	0,30
				Материал		
				Бетон марки М200	6,77	$м^3$

Позиции, обозначенные знаком *, см. ведомость деталей

Деталь поз. 2, 7, 9, 11, 15

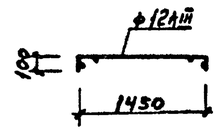

ВЕДОМОСТЬ ДЕТАЛЕЙ

Поз.	Эскиз
3	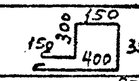
5	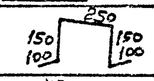
12	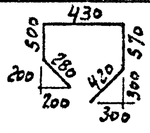

Привязан

Инв.№

ГИП	Синопальников	
Нач.отд.	Морозов	
Н.контр.	Васильева	
Гл.констр.	Мартынов	
Рук.гр.	Демиденко	
Ст.инж.	Вайс	
Инженер	Иванова	

ТП 409-23-56.87 КЖ1

ЩЕБЕНОЧНЫЙ ЗАВОД ПО ПЕРЕРАБОТКЕ ОДНОРОДНЫХ ИЗВЕРЖЕННЫХ И МЕТАМОРФИЧЕСКИХ ПОРОД МОЩНОСТЬЮ 700 тыс.$м^3$ В ГОД

Главный корпус с железобетонным каркасом

Стадия	Лист	Листов
Р	32	

Плиты фундаментные ПФм 1 ÷ ПФм 9. Лист 2

ГОССТРОЙ СССР ЛЕНИНГРАДСКИЙ ПРОМСТРОЙПРОЕКТ

Инв. № подл. | Подпись и дата | Взам. инв. №

ТП 409-23-56.87 Альбом 4

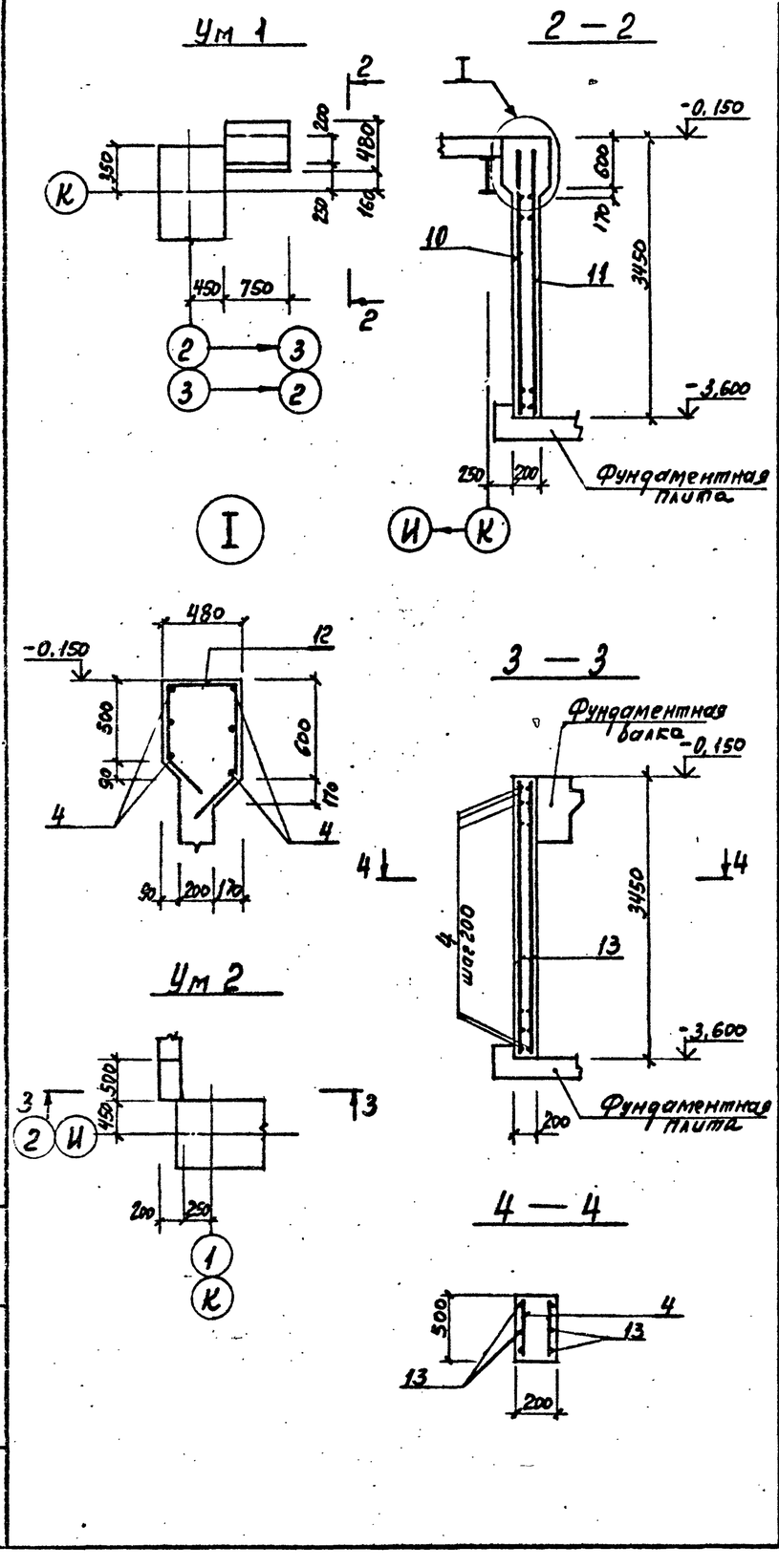

Спецификация к ПФм 8, ПФм 9, Ум 1

Формат	Зона	Поз.	Обозначение	Наименование	Кол.	Примечание
				ПФм 8		
				Сборочные единицы		
				Сетки арматурные		
		1	ГОСТ 23279-78	С $\frac{12АIII-200}{6АI-200}$ 1450×5050 $\frac{25}{25}$	1	
		2		С $\frac{6АI-200}{12АIII-200}$ 1650×5050 $\frac{25}{25}$	1	см. 9СКИ3 л.32
		8		С $\frac{12АIII-200}{6АI-200}$ 1450×3450 $\frac{25}{25}$	2	
		9		С $\frac{6АI-200}{12АIII-200}$ 1650×3450 $\frac{25}{25}$	2	см. 9СКИ3 лист 32
				Детали		
		3*		ф8АI ГОСТ 5781-82 ℓ=1450	62	0,57
		4		ф6АI	24,4	м.п
		5*		ф8АI ℓ=750	52	0,30
				Материал		
				Бетон марки М 200	4,16	м³
				ПФм 9		
				Сборочные единицы		
				Сетки арматурные		
		14	ГОСТ 23279-78	С $\frac{12АIII-200}{6АI-200}$ 1450×4850 $\frac{25}{25}$	2	
		15		С $\frac{6АI-200}{12АIII-200}$ 1650×4850 $\frac{25}{25}$	2	см. 9СКИ3 лист 32
				Детали		
		3*		ф8АI ГОСТ 5781-82 ℓ=1450	54	0,57
		4		ф6АI -	21,5	м.п
		5*		ф8АI ℓ=750	44	0,30
				Материал		
				Бетон марки М 200	3,64	м³
				Ум 1		
				Сборочные единицы		
				Сетки арматурные		
		10	ГОСТ 23279-78	С $\frac{14АIII-200}{6АI-200}$ 650×3350 $\frac{25}{325}$	1	
		11		С $\frac{10АIII-200}{6АI-200}$ 650×3350 $\frac{25}{325}$	1	
				Детали		
		4		ф6АI ГОСТ 5781-82 -	23,0	м.п
		12*		ф10АIII ℓ=2200	4	1,35
				Материал		
				Бетон марки М200	0,60	м³

Спецификация к Ум 2

Формат	Зона	Поз.	Обозначение	Наименование	Кол.	Примечание
				Ум 2		
				Детали		
		4		ф6АI ГОСТ 5781-82 -	15,0	м.п
		13		ф12АIII ℓ=3400	6	3,0
				Материал		
				Бетон марки М 200	0,30	м³

Позиции, обозначенные знаком *, см. ведомость деталей на листе 32.

ВЕДОМОСТЬ РАСХОДА СТАЛИ НА ЭЛЕМЕНТ, кг

Марка элемента	Изделия арматурные											Всего
	Арматура класса									Закладн. изделия		
	АI ГОСТ 5781-82				АIII ГОСТ 5781-82				Итого	δ=8	Труба ф 273×6	
	Ф6	8		Итого	Ф10	12	14	16				
СТм 1	150,2	18,0		168,2	15,3	308,3		250,0	574,6	7,3		750,1
ПФм 1	20,7	20,8		41,5		74,0			74,0			115,5
ПФм 2	41,7	43,4		85,1		148,0			148,0			233,1
ПФм 3	57,0	67,7		124,7		201,2			201,2			325,9
ПФм 4	46,4	47,5		93,9		165,3			165,3			259,2
ПФм 5	26,1	28,4		54,5		101,7			101,7			156,2
ПФм 6	59,3	63,1		122,4		222,0			222,0			344,4
ПФм 7	84,4	88,0		172,4		298,8			298,8			471,2
ПФм 8	46,9	50,9		57,8		175,7			175,2			233,0
ПФм 9	40,3	44,0		84,3		142,2			142,2			226,5
Ум 1	4,6			4,6	8,3		16,2		24,5			29,1
Ум 2	3,3			3,3		18,0			18,0			31,3
Ум 3	9,4			9,4	14,3		28,0		42,3		13,8	65,5
Ум 4	9,4			9,4	14,3		28,0		42,3		13,8	65,5
Ум 5	7,6			7,6	11,9		23,3		35,2			35,2

Привязан

Инв. №

Инв. № подл. | Подпись и дата | Взам. инв. №

ГИП	Сяпопальников	
Нач.отд.	Морозов	
Н.контр.	Васильев	
Гл.констр.	Мартынов	
Рук.гр.	Демиденко	
Ст. инж.	Вайс	
Инженер	Иванова	

ТП 409-23-56.87 КЖ1

ЩЕБЕНОЧНЫЙ ЗАВОД ПО ПЕРЕРАБОТКЕ ОДНОРОДНЫХ ИЗВЕРЖЕННЫХ И МЕТАМОРФИЧЕСКИХ ПОРОД МОЩНОСТЬЮ 700 тыс.м³ В ГОД

Главный корпус с железобетонным каркасом

Стадия	Лист	Листов
Р	33	

Стены подпорные участку монолитные Ум 1, Ум 2

ГОССТРОЙ СССР ЛЕНИНГРАДСКИЙ ПРОМСТРОЙПРОЕКТ

ТП 409-23-56.87 Альбом 4

СТм 1

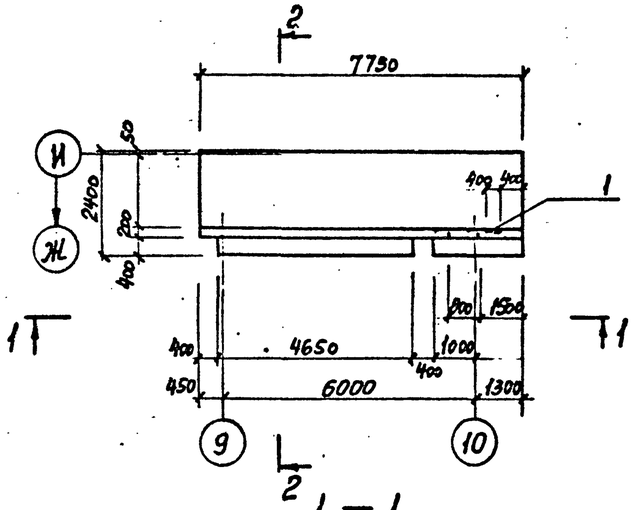

Схема раскладки сеток стенки

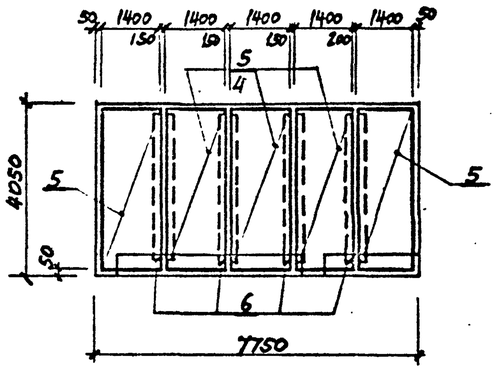

Ум 3

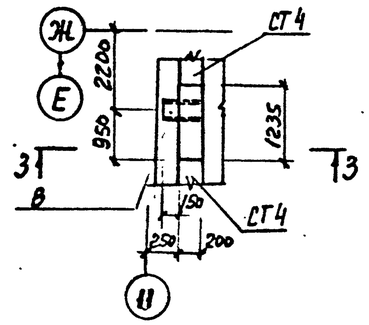

1 — 1

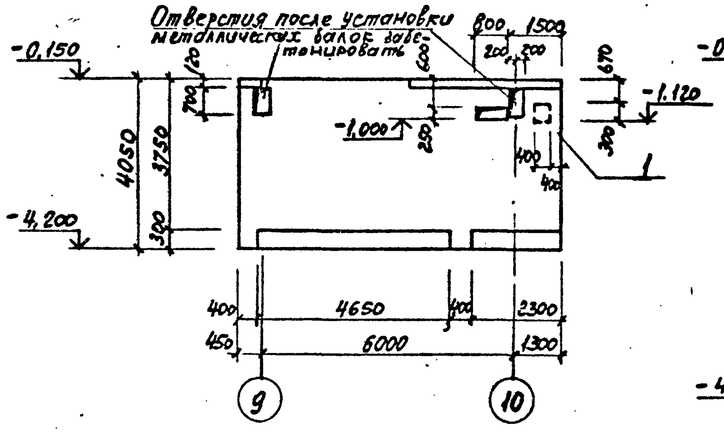

2 — 2

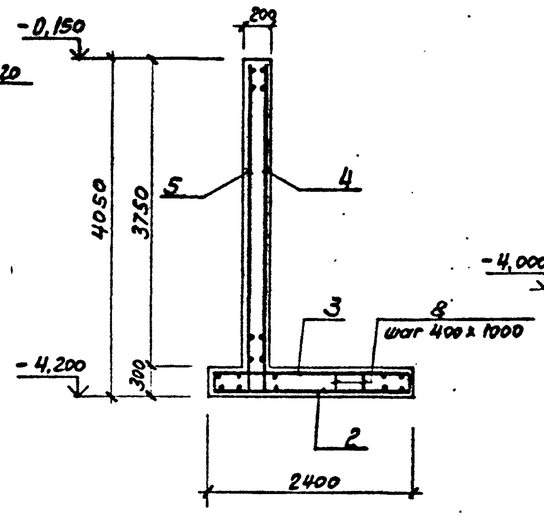

3 — 3

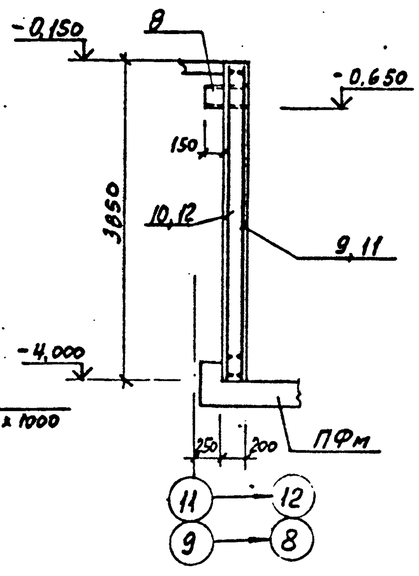

Схема раскладки сеток подошвы

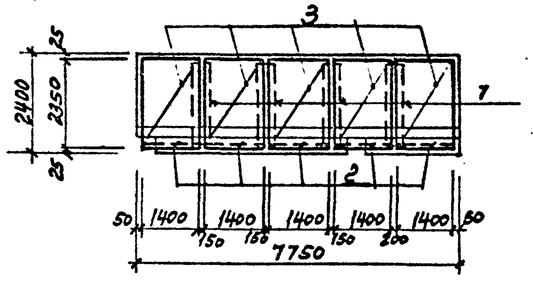

Ум 4

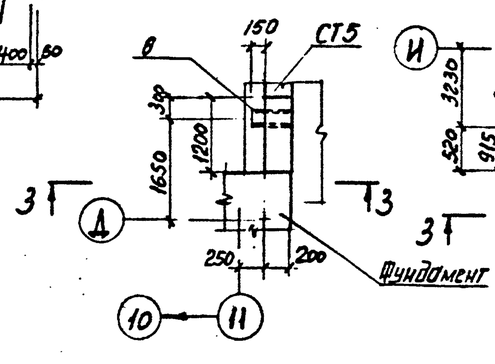

Ум 5

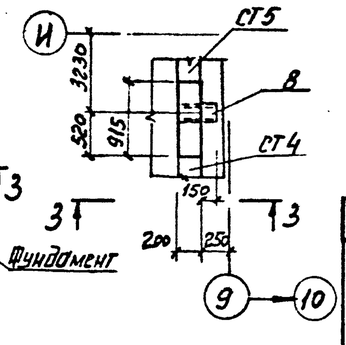

Эскиз поз. 3

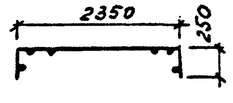

Спецификация к СТм 1, Ум 3, Ум 4, Ум 5

Формат	Зона	Поз.	Обозначение	Наименование	Кол.	Примечание
				СТм 1		
				Сборочные единицы		
		1	1.400-15 в.1 150-71	Изделие закладное Мн 144-6	1	
				Сетка арматурная		
		2	ГОСТ 23279-78	С $\frac{12АIII-200}{6АI-200}$ 1450х2350 $\frac{75}{75}$	5	
		3	ГОСТ 23279-78	С $\frac{12АIII-200}{6АI-200}$ 1450х2850 $\frac{25}{25}$	5	см. эскиз
		4	т.п. КЖ1СГ20	СГ29	5	
		5	ГОСТ 23279-78	С $\frac{12АIII-200}{6АI-200}$ 1450х3950 $\frac{25}{325}$	5	
		6	ГОСТ 23279-78	С $\frac{10АIII-200}{6АI-200}$ 650х3850 $\frac{25}{25}$	8	
		7	ГОСТ 23279-78	С $\frac{10АIII-200}{6АI-200}$ 650х2350 $\frac{25}{25}$	8	
				Детали		
		8*		ф8АI ГОСТ 5781-82 ℓ=950	48	0.37
				Материал		
				Бетон марки М200	11,40 м³	
				Ум3, Ум4		
				Сборочные единицы		
		8	ГОСТ 10704-76	Труба ф 273х6 ℓ=350	1	13,8
				Сетка арматурная		
		9	ГОСТ 23279-78	С $\frac{10АIII-200}{6АI-200}$ 1050х3850 $\frac{25}{25}$	1	
		10	ГОСТ 23279-78	С $\frac{14АIII-200}{6АI-200}$ 1050х3850 $\frac{25}{25}$	1	
				Материал		
				Бетон марки М200	0,93 м³	
				Ум5		
				Сборочные единицы		
		8	ГОСТ 10704-76	Труба ф 273х6 ℓ=350	1	13,8
				Сетка арматурная		
		11	ГОСТ 23279-78	С $\frac{10АIII-200}{6АI-200}$ 850х3850 $\frac{25}{25}$	1	
		12	ГОСТ 23279-78	С $\frac{14АIII-200}{6АI-200}$ 850х3850 $\frac{25}{25}$	1	
				Материал		
				Бетон марки М200	0,69 м³	

Позиции, обозначенные знаком *, см. ведомость деталей

1 Схему расположения элементов подвала в осях 1÷3 см лист 28

2. Ведомость расхода стали см. лист 33.

Ведомость деталей

Поз.	Эскиз
8	250, 250, 250, 100, 100

Привязан

Инв. №

ГИП	Синопальников	
Нач.отд.	Морозов	
Н.контр.	Васильев	
Гл.констр.	Мартынов	
Рук.гр.	Демиденко	
Ст. инж.	Вайс	
Инженер	Иванова	

ТП 409-23-56.87 КЖ1

Щебеночный завод по переработке однородных изверженных и метаморфических пород мощностью 700 тыс.м³ в год

Главный корпус с железобетонным каркасом

Стадия	Лист	Листов
Р	34	

Стены подпорные. Участки монолитные Ум 3÷Ум5. СТм 1

ГОССТРОЙ СССР ЛЕНИНГРАДСКИЙ ПРОМСТРОЙПРОЕКТ

Согласовано

Инв. № подл. | Подпись и дата | Взам. инв. №

ТП 409-23-56.87 Альбом 4

Схемы расположения фундаментов под оборудование, приямков, каналов на отм. -3.600

В осях „1-4"

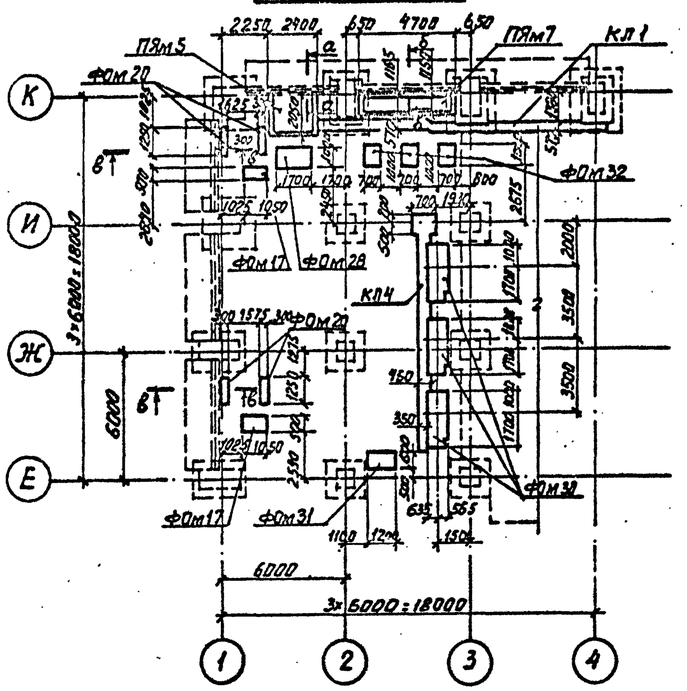

В осях „9-12"

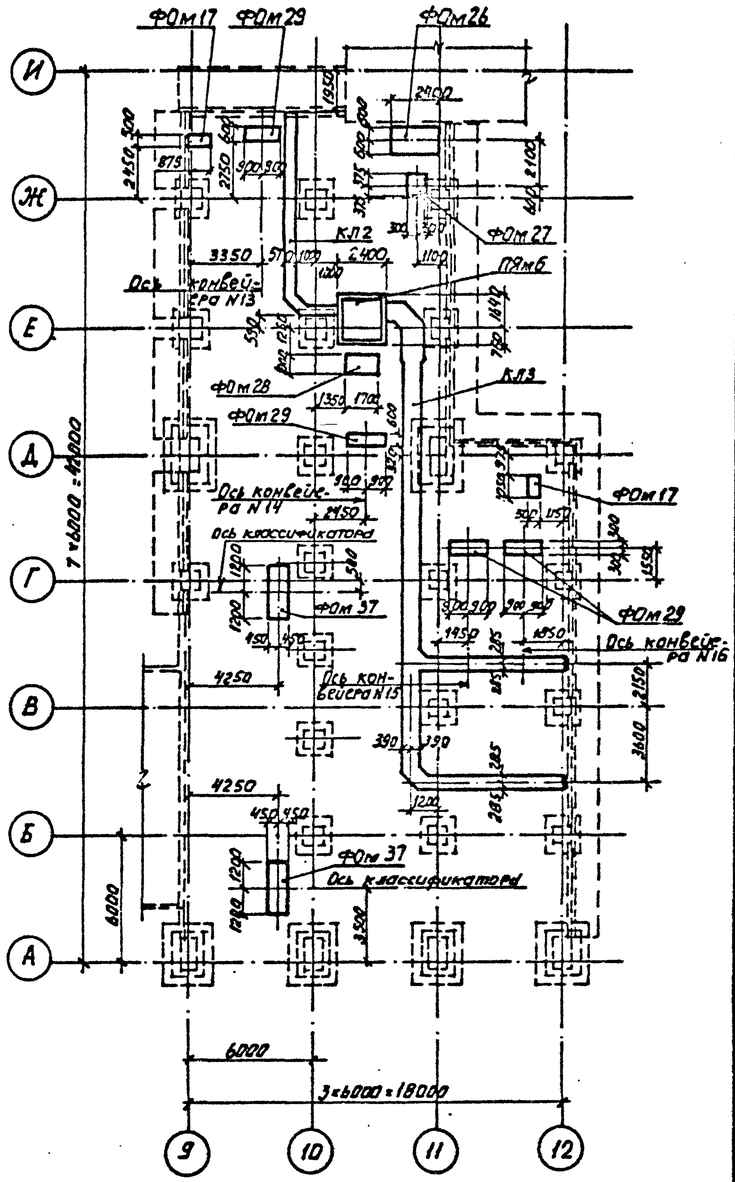

а-а

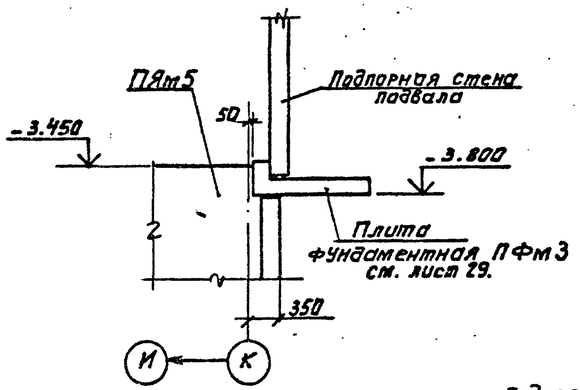

б-б

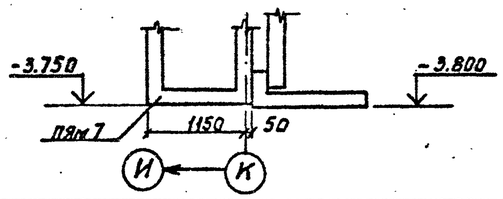

в-в

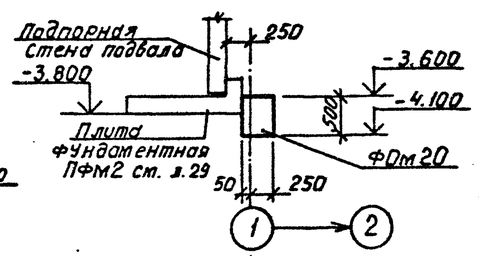

СПЕЦИФИКАЦИЯ К СХЕМАМ РАСПОЛОЖЕНИЯ ЭЛЕМЕНТОВ НА ОТМ. -3.600

Марка, поз.	Обозначение	Наименование	Кол.	Масса ед., кг	Примечание
		В осях 1÷4			
		фундаменты под оборудование			
ФОм17	лист 131	ФОм 17	2	-	
ФОм20	лист 132	ФОм 20	4	-	
ФОм28	лист 133	ФОм 28	1	-	
ФОм30	лист 134	ФОм 30	3	-	
ФОм31	лист 134	ФОм 31	1	-	
ФОм32	лист 134	ФОм 32	3	-	
		Приямки			
ПЯм5	лист 84	ПЯм 5	1	-	
ПЯм7	лист 88	ПЯм 7	1	-	
		Каналы			
КЛ1	лист 94	КЛ1	1	-	
КЛ4	лист 97	КЛ4	1	-	
		В осях 9÷12			
		фундаменты под оборудование			
ФОм17	лист 131	ФОм17	2	-	
ФОм37	лист 135	ФОм 37	2	-	
ФОм26	лист 133	ФОм26	1	-	
ФОм27	лист 133	ФОм 27	1	-	
ФОм28	лист 133	ФОм28	1	-	
ФОм29	лист 133	ФОм 29	4	-	
				-	
		Приямки			
ПЯм6	лист 86	ПЯм6	1	-	
		Каналы			
КЛ2	лист 95	КЛ2	1	-	
КЛ3	лист 95	КЛ3	1	-	

Согласовано

Привязан

Инв. №

ГИП	Синопальников		ТП 409-23-56.87 КЖ1
Нач.отд.	Морозов		Щебеночный завод по переработке однородных изверженных и метаморфических пород мощностью 700 тыс.м³ в год
Н.контр.	Васильев		Главный корпус с железобетонным каркасом
Гл.констр.	Мартынов		Стадия: Р; Лист: 35; Листов:
Рук.гр.	Демиденко		
Ст. инж.	Вайс		Схема расположения фундаментов под оборудование, приямков, каналов на отм -3.600
Инженер	Понизовская		Госстрой СССР Ленинградский Промстройпроект

ТП 409-23-56.87 Альбом 4

Схема расположения закладных элементов под стойки конвейеров и сетчатое ограждение на отм. -3.600

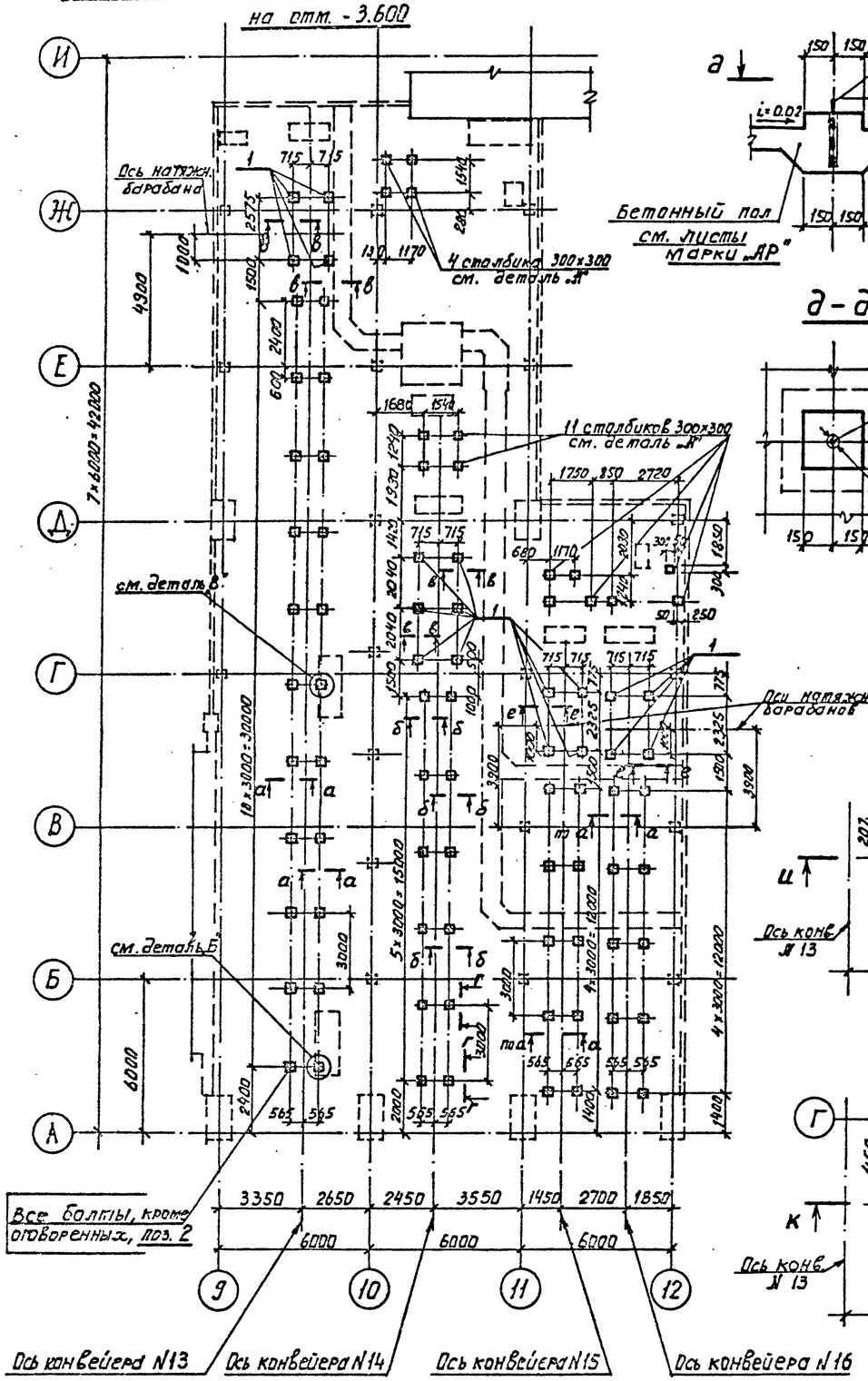

а – а

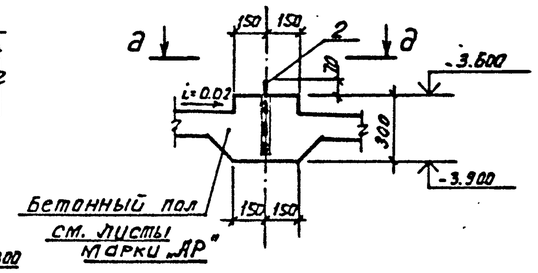

б – б

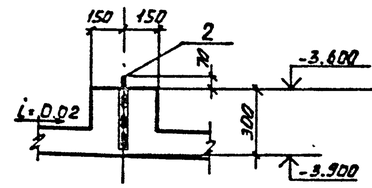

в – в

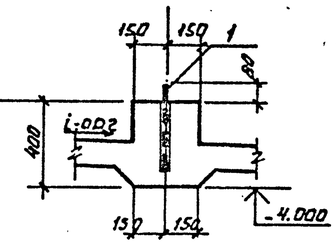

г – г

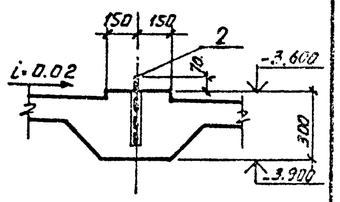

д – д

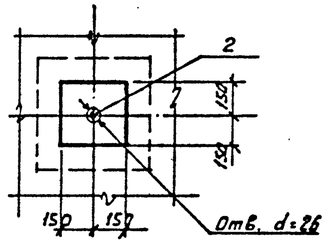

е – е

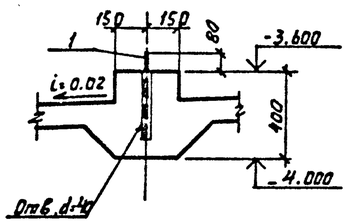

Деталь „А"

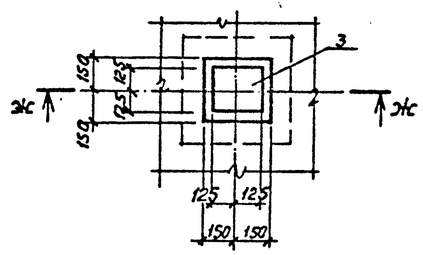

ж – ж

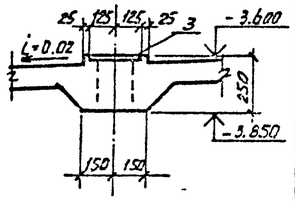

Деталь „Б"

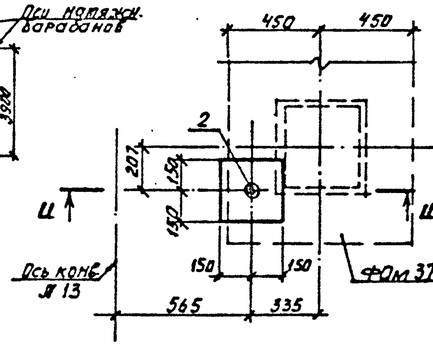

и – и

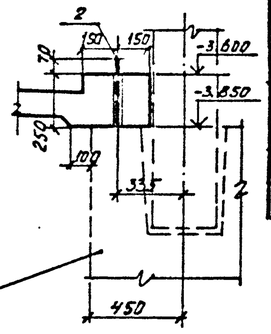

Деталь „В"

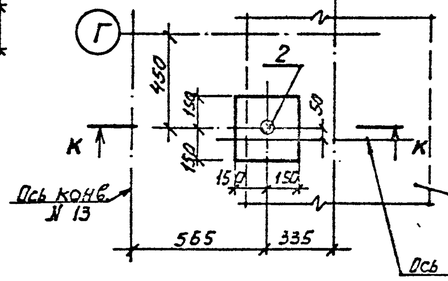

к – к

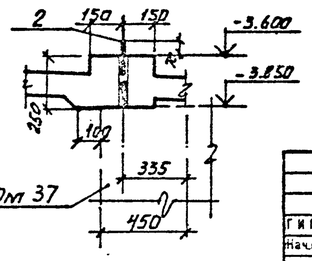

СПЕЦИФИКАЦИЯ К СХЕМЕ РАСПОЛОЖЕНИЯ ЭЛЕМЕНТОВ

Марка, поз.	Обозначение	Наименование	Кол.	Масса ед., кг	Примечание
1	ГОСТ 24379.1-80	Болт 5. М30×400 Вст3пс2	18	3.00	
2	ГОСТ 24379.1-80	Болт 5. М20×300 Вст3пс2	54	0.94	
3	1.400-15 Вып. 130-32	МН 122-3	15	4.5	

Болты позиции 1 и 2 устанавливать на эпоксидном клее. Смотрите общие указания на листе 5 пункт 13.

Привязан

Инв. №

ТП 409-23-56.87 КЖ1			
Гл.инж.	Синопальников		
Нач.отд.	Морозов		
Н.контр.	Васильева		
Гл.констр.	Мартынов		
Рук.гр.	Домиденко		
Ст.инж.	Вайс		
Ст.инж.	Пронизовская		

ЩЕБЕНОЧНЫЙ ЗАВОД ПО ПЕРЕРАБОТКЕ ОДНОРОДНЫХ ИЗВЕРЖЕННЫХ И МЕТАМОРФИЧЕСКИХ ПОРОД МОЩНОСТЬЮ 700 тыс.м³ В ГОД

Главный корпус с железобетонным каркасом

Схема расположения закладных элементов под стойки конвейеров на отм. -3.600

Стадия	Лист	Листов
Р	36	

ГОССТРОЙ СССР ЛЕНИНГРАДСКИЙ ПРОМСТРОЙПРОЕКТ

СОГЛАСОВАНО

Подпись и дата

Взам. инв. №

Инв. № подл.

ТП 409-23-56.87 Альбом 4

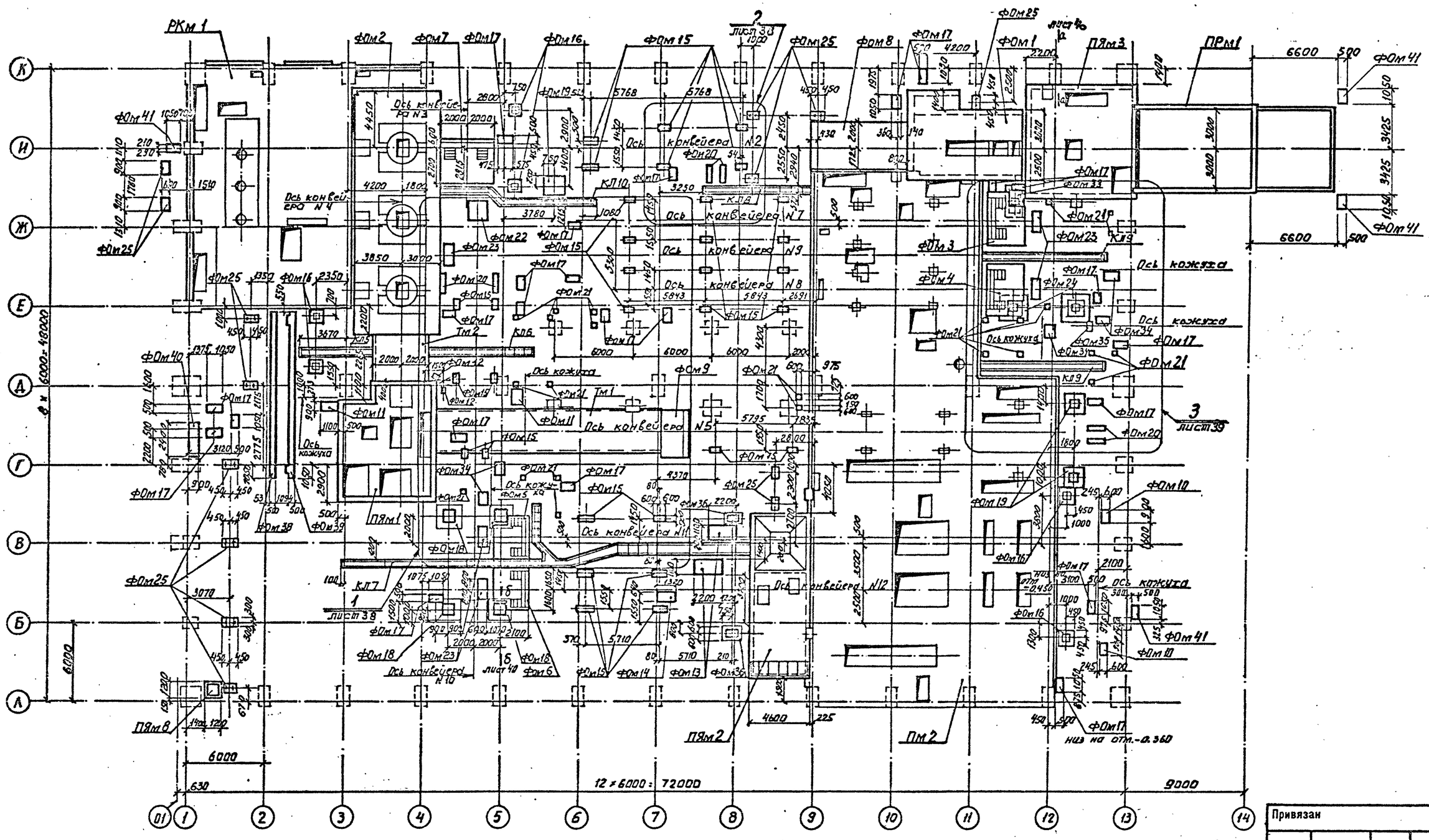

1. Схему расположения закладных элементов под стойки конвейеров на отм. 0.000 см. на листе 39.
2. Спецификацию к схеме расположения элементов см. на листе 40.
3. Отметки заложения фундаментов указаны на листах где они разработаны. Отметка заложения фундаментов ФОм17 -0.500, кроме оговоренных (см. детали.).

Согласовано

Привязан

Инв. №

Т И П	Синопальников		
Нач.отд.	Морозов		
Н.контр.	Васильев		
Гл.констр.	Мартынов		
Рук.гр.	Демиденко		
Ст.инж.	Вайс		
Ст.инж.	Понизовская		

ТП 409-23-56.87 КЖ1

ЩЕБЕНОЧНЫЙ ЗАВОД ПО ПЕРЕРАБОТКЕ ОДНОРОДНЫХ ИЗВЕРЖЕННЫХ И МЕТАМОРФИЧЕСКИХ ПОРОД МОЩНОСТЬЮ 700 тыс.м³ В ГОД

Главный корпус с железобетонным каркасом

Стадия	Лист	Листов
Р	37	

Схема расположения фундаментов под оборудование, приямков, каналов на отм. 0.000.

ГОССТРОЙ СССР
ЛЕНИНГРАДСКИЙ ПРОМСТРОЙПРОЕКТ

Подпись и дата | Взам. инв. № | Инв. № подл.

ТП 409-23-56.87 Альбом 4

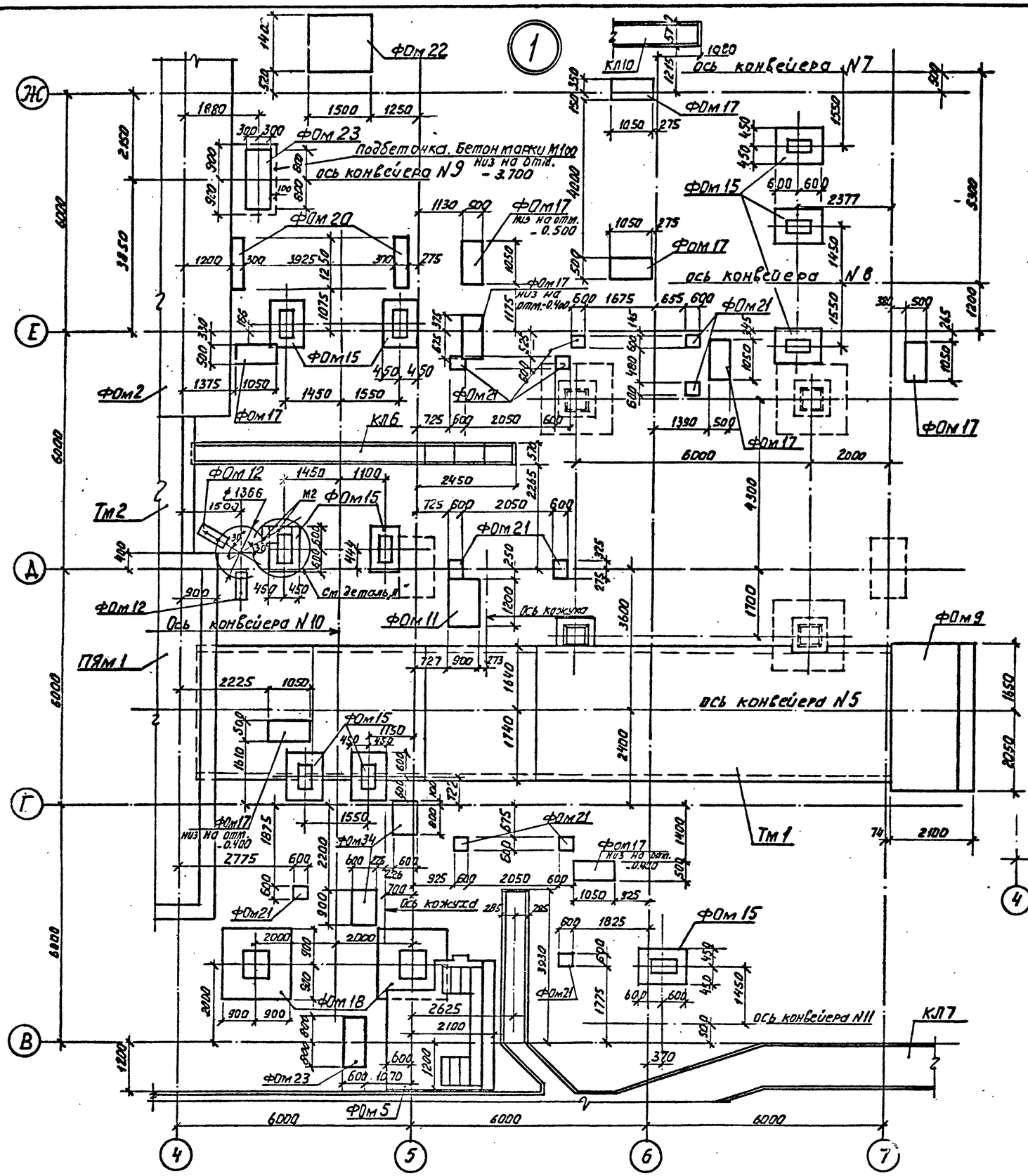

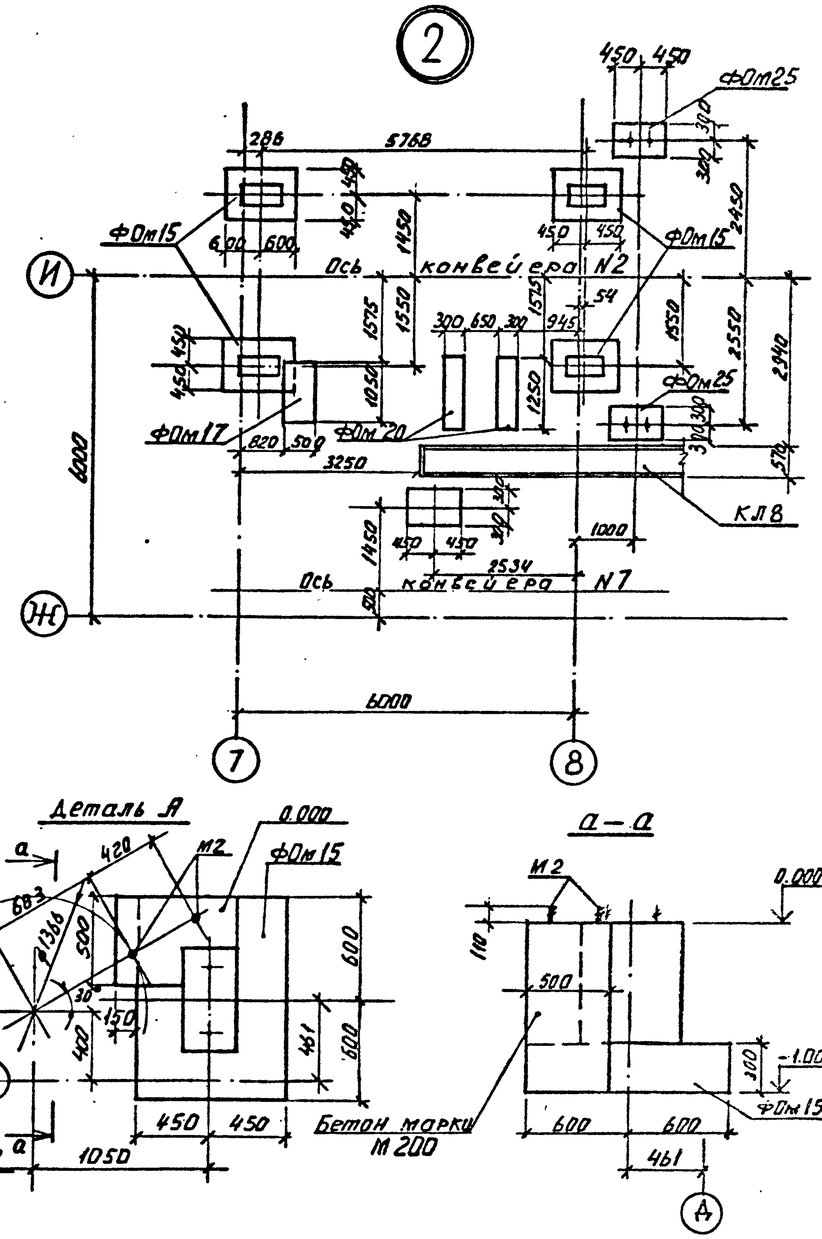

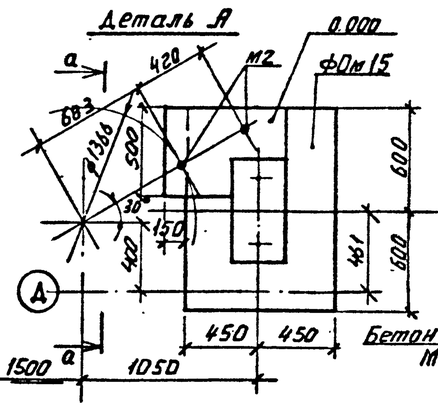

Болты марки М2 устанавливать на эпоксидном клее. Смотрите общие указания на листе 5 пункт 13.

Привязан

Инв.№

ТП 409-23-56.87 КЖ1			
Т И П	Синопальников		Щебеночный завод по переработке однородных изверженных и метаморфических пород мощностью 700 тыс.м³ в год
Нач.отд.	Морозов		
Н.контр.	Васильев		Главный корпус с железобетонным каркасом
Гл.констр.	Мартынов		
Рук.гр.	Демиданко		
Ст.инж.	Вайс		Схема расположения фундаментов под оборудование приямков каналов на отм 0.000. Узлы 1,2
Ст.инж.	Понизовская		

Стадия	Лист	Листов
Р	38	

Госстрой СССР
Ленинградский Промстройпроект

Инв. № подл. | Подпись и дата | Взам. инв. №

Альбом 4

ТП 409-23-56.87

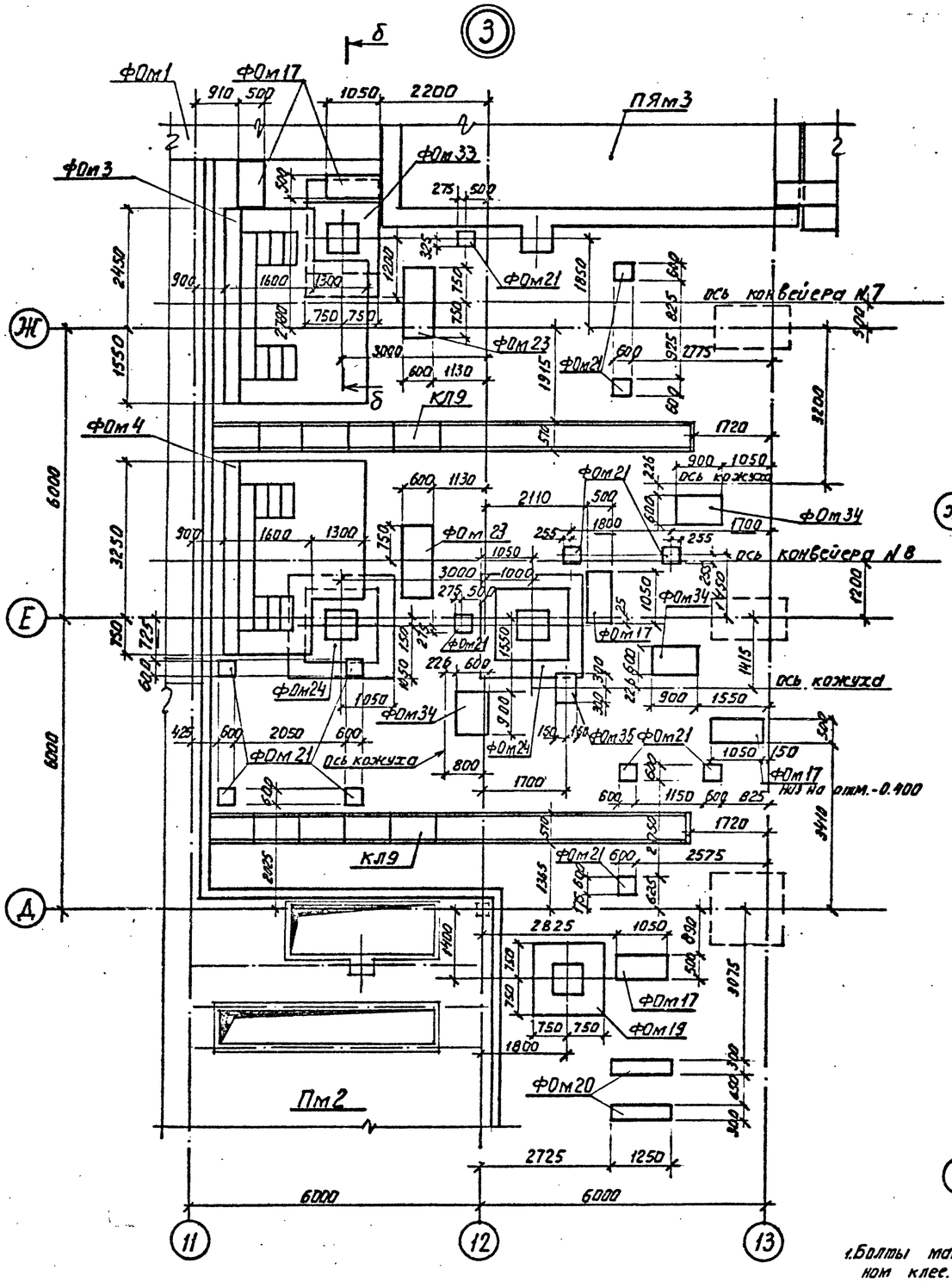

Схема расположения закладных элементов под стойки конвейеров на отм. 0.000

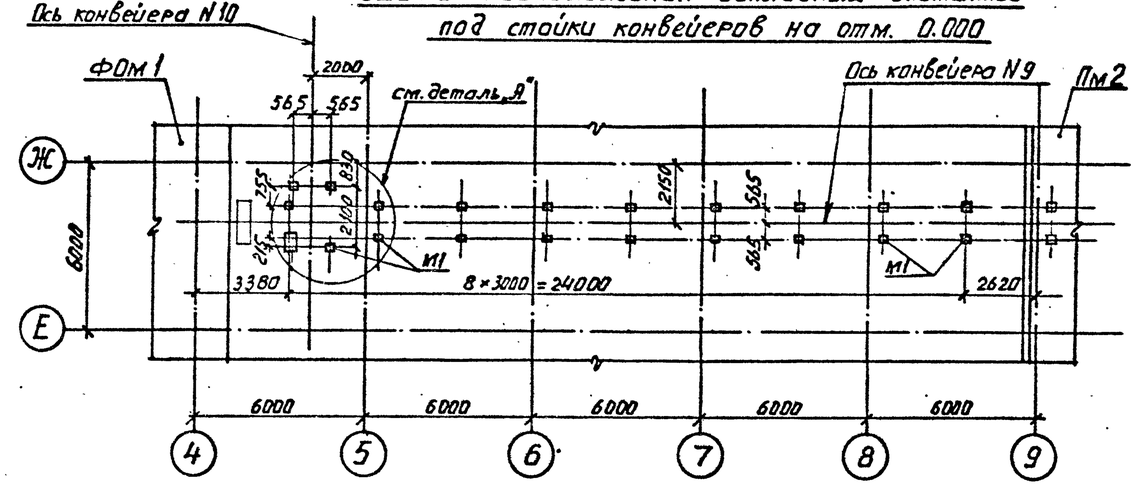

Деталь „А"

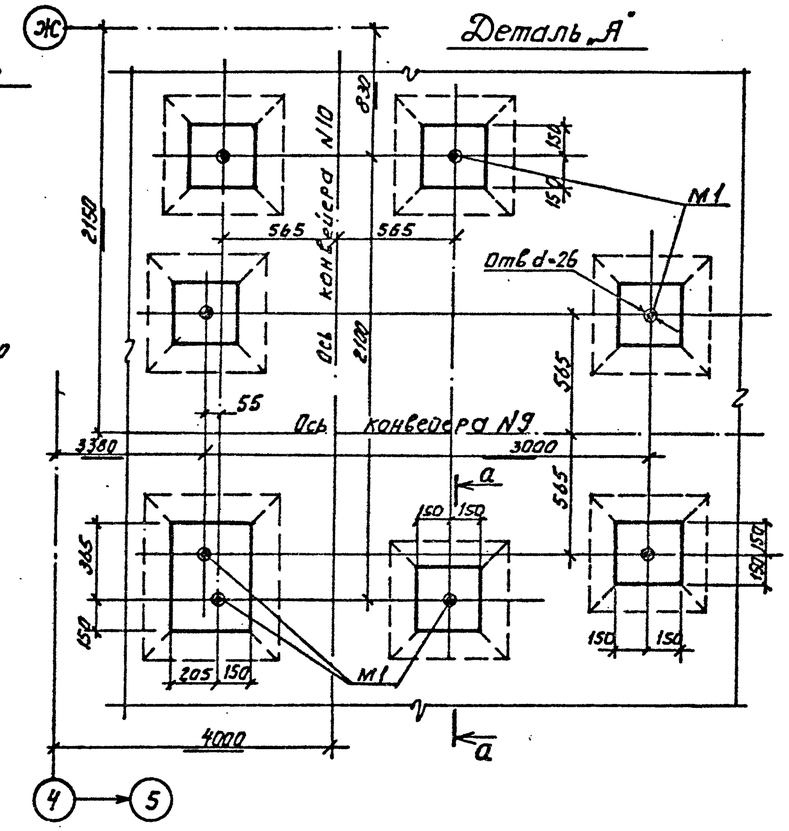

а – а

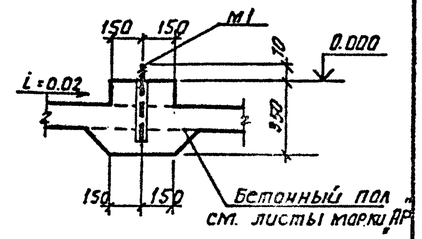

б – б

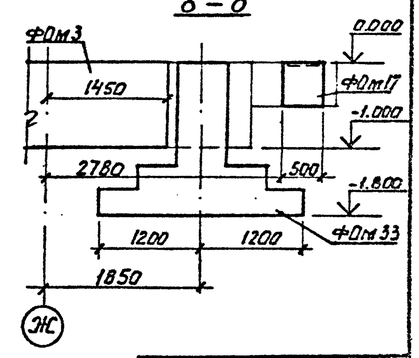

1. Болты марки М1 устанавливать на эпоксидном клее. Смотрите общие указания на листе 5 пункт 13.

Привязан

Инв. №

Г И П	Синопальников		
Нач.отд.	Морозов		
Н.контр.	Васильев		
Гл.констр.	Мартынов		
Рук.гр.	Демиденко		
Ст.инж	Вайс		
Ст.инж.	Понизовская		

ТП 409-23-56.87 КЖ1

ЩЕБЕНОЧНЫЙ ЗАВОД ПО ПЕРЕРАБОТКЕ ОДНОРОДНЫХ ИЗВЕРЖЕННЫХ И МЕТАМОРФИЧЕСКИХ ПОРОД МОЩНОСТЬЮ 700 тыс.м³ В ГОД

Главный корпус с железобетонным каркасом

Стадия	Лист	Листов
Р	39	

Схема расположения фундаментов под оборудование, приямков, каналов на отм. 0.000. Узел 3. Схема расположения закладных элементов под конвейер.

ГОССТРОЙ СССР
ЛЕНИНГРАДСКИЙ ПРОМСТРОЙПРОЕКТ

Инв. № подл. | Подпись и дата | Взам. инв. №

ТП 409-23-56.87 Альбом 4

а – а

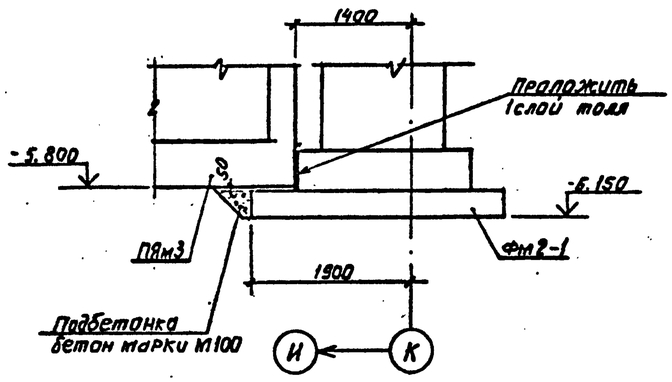

б – б

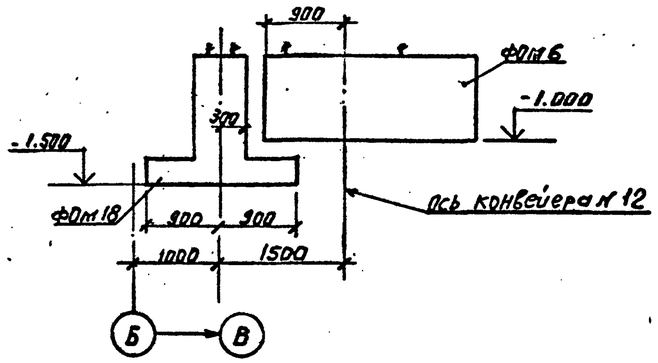

в – в

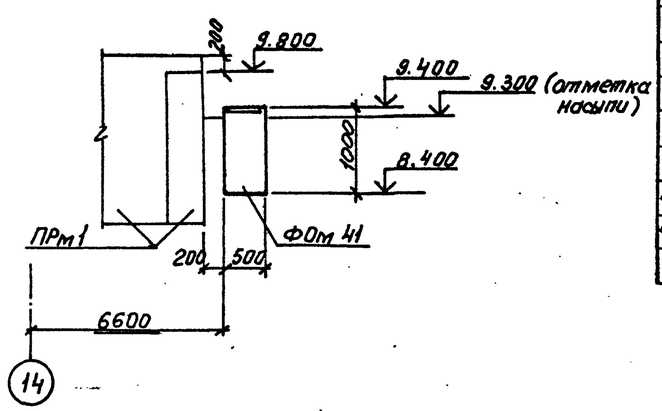

СПЕЦИФИКАЦИЯ К СХЕМЕ РАСПОЛОЖЕНИЯ ЭЛЕМЕНТОВ НА ОТМ. 0.000

Марка, поз.	Обозначение	Наименование	Кол.	Масса ед., кг	Примечание
		Фундаменты под оборудование			
ФОм 1	лист 106	ФОм1	1	–	
ФОм 2	лист 114	ФОм2	1	–	
ФОм 3	лист 126	ФОм3	1	–	
ФОм 4	лист 126	ФОм4	1	–	
ФОм 5	лист 127	ФОм 5	1	–	
ФОм 6	лист 127	ФОм 6	1	–	
ФОм 7	лист 128	ФОм 7	1	–	
ФОм 8	лист 129	ФОм 8	1	–	
ФОм 9	лист 129	ФОм 9	1	–	
ФОм 10	лист 130	ФОм 10	2	–	
ФОм 11	лист 130	ФОм 11	2	–	
ФОм 12	лист 130	ФОм 12	2	–	
ФОм 13	лист 130	ФОм 13	2	–	
ФОм 14	лист 130	ФОм 14	1	–	
ФОм 15	лист 131	ФОм 15	32	–	
ФОм 16	лист 131	ФОм 16	6	–	
ФОм 17	лист 131	ФОм 17	24	–	
ФОм 18	лист 131	ФОм 18	4	–	
ФОм 19	лист 131	ФОм 19	3	–	
ФОм 20	лист 132	ФОм 20	6	–	
ФОм 21	лист 132	ФОм 21	24	–	
ФОм 22	лист 132	ФОм 22	1	–	
ФОм 23	лист 132	ФОм 23	5	–	
ФОм 24	лист 132	ФОм 24	2	–	
ФОм 33	лист 134	ФОм 33	1	–	
ФОм 35	лист 135	ФОм 35	1	–	
ФОм 36	лист 135	ФОм 36	2	–	
ФОм 38	лист 136	ФОм 38	1	–	
ФОм 39	лист 136	ФОм 39	1	–	
ФОм 40	лист 89	ФОм 40	1	–	
ФОм 25	лист 133	ФОм 25	14	–	
ФОм 41	лист 128	ФОм 41	4	–	
ФОм 34	лист 134	ФОм 34	5	–	

СПЕЦИФИКАЦИЯ К СХЕМЕ РАСПОЛОЖЕНИЯ ЭЛЕМЕНТОВ НА ОТМ 0.000

Марка, поз.	Обозначение	Наименование	Кол.	Масса ед., кг	Примечание
		Плита перекрытия			
РКм 1	лист 138	РКм 1	1	–	
Пм2	лист 142	Пм2	1	–	
		Приемное устройство			
ПРм 1	лист 68	ПРм 1	1	–	
		Приямки			
ПЯм 1	лист 41	ПЯм1	1	–	
ПЯм 2	лист 50	ПЯм 2	1	–	
ПЯм 3	лист 55	ПЯм3	1	–	
ПЯм 8	лист 89	ПЯм8	1	–	
		Каналы			
КЛ 5	лист 97	КЛ5	1	–	
КЛ6	лист 97	КЛ6	1	–	
КЛ 7	лист 99	КЛ7	1	–	
КЛ 8	лист 100	КЛ8	1	–	
КЛ 9	лист 100	КЛ9	2	–	
КЛ 10	лист 100	КЛ10	1		
		Изделие закладное			
М1	ГОСТ 24379.1-80	Болт 5. М20×300 Вст3пс2	22	0.94	
М2	ГОСТ 24379.1-80	Болт 5. М24×400 Вст3пс2	2	1.75	

Привязан

Инв. №

Инв. № подл. | Подпись и дата | Взам. инв. №

ТИП	Синопальников		
Нач.отд.	Морозов		
Н.контр.	Васильев		
Гл.констр.	Мартынов		
Рук.гр.	Демиденко		
Ст.инж.	Вайс		
Ст. инж.	Покизовская		

ТП 409-23-56.87 КЖ1

ЩЕБЕНОЧНЫЙ ЗАВОД ПО ПЕРЕРАБОТКЕ ОДНОРОДНЫХ ИЗВЕРЖЕННЫХ И МЕТАМОРФИЧЕСКИХ ПОРОД МОЩНОСТЬЮ 700 тыс.м³ В ГОД

Главный корпус с железобетонным каркасом

Стадия	Лист	Листов
Р	40	

Схема расположения фундаментов под оборудование приямков, каналов на отм 0.000. Сечения а-а, б-б

ГОССТРОЙ СССР ЛЕНИНГРАДСКИЙ ПРОМСТРОЙПРОЕКТ

ТП 409-23-56.87 Альбом 4

ПЯм 1. План на отм. -6,000

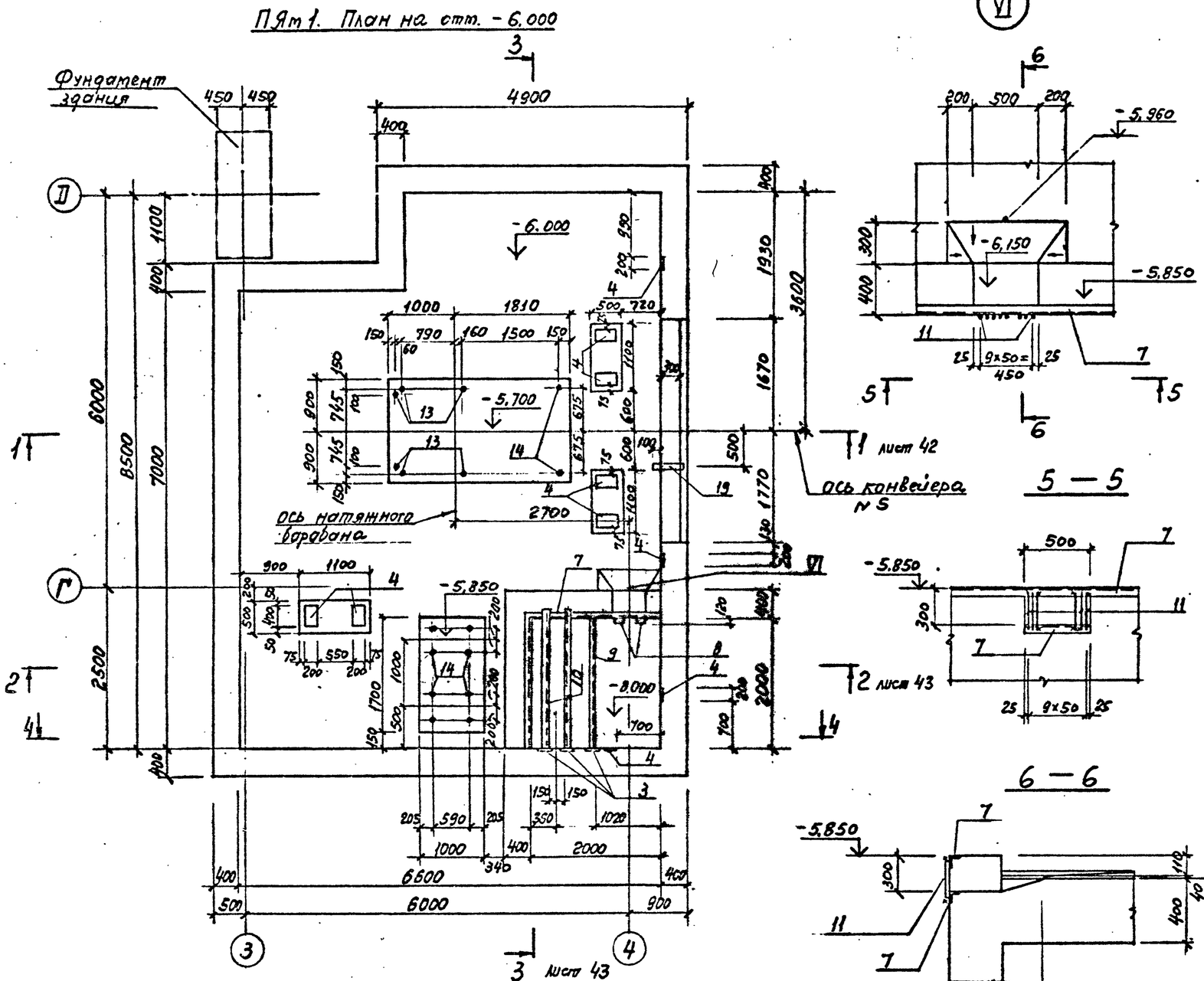

5 — 5

6 — 6

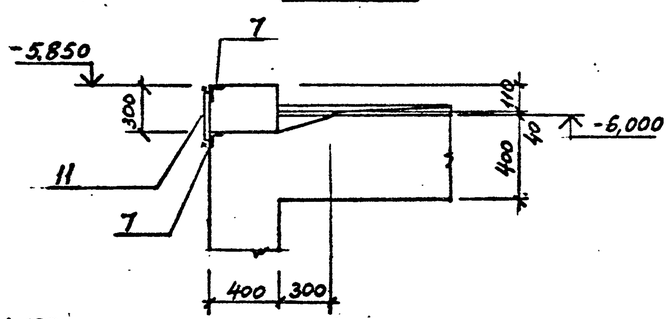

4 — 4

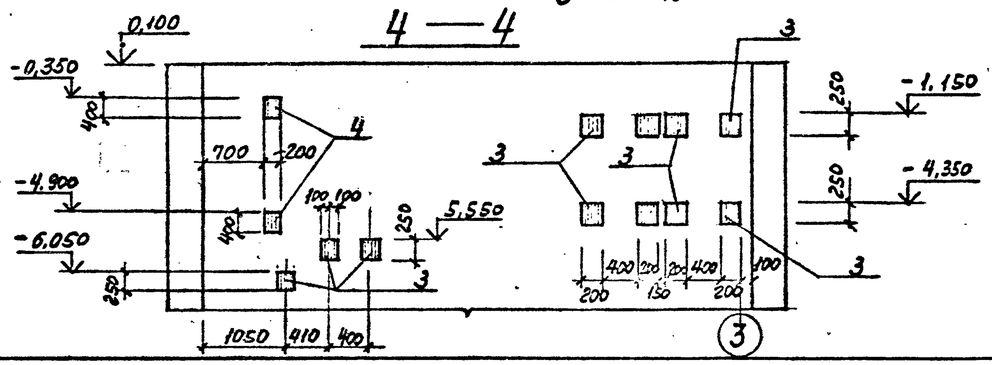

СПЕЦИФИКАЦИЯ к ПЯм 1

Формат	Зона	Поз.	Обозначение	Наименование	Кол.	Примечание
				Сборочные единицы		
		1	1.400-15 в.1 120-13	Изделие закладное МН107-3	5	
		2	130-07	МН 118-2	2	
		3	130-12	МН 119-1	11	
		4	150-43	МН 139-2	14	
		5	520-03	МН 520	34,7	м.п
		6	520-01	МН 518	12,1	м.п.
		7	540-09	МН 548	10,0	м.п
		8	810 сб	МН 801	5	0,74
		9		Швеллер 12 ГОСТ 8240-72 / СТ3 ГОСТ 535-78 ℓ=2000	1	20,8
		10		Швеллер 12 ГОСТ 8240-72 / СТ3 ГОСТ 535-78 ℓ=2200	2	21,8
		11	ТП КЖ11 МС 7	МС 7	1	
		113	ТП КЖ11 МН 19	МН 19	9	
		13	ГОСТ 24379.1-80	Болт 5 М 24 х 350	6	2,35
		14		Болт 5 М 20 х 300	10	1,32
		15		Труба 32х2х220	7	0,33
		16		Труба 32х2х500	2	0,75
		17	ГОСТ 10704-76	Труба 32х2х600	8	0,90
		18		Труба 28х1,8х220	4	0,27
		19		Труба 114х6,0х400	1	6,00

Продолжение спецификации см на листе 47

1. Армирование и ведомость расхода стали смотрите на листах 44-49
2. Болты поз. 13, 14 устанавливать на эпоксидном клее. Смотрите общие указания на листе 5

Привязан

Инв.№

ТП 409-23-56.87 КЖ1		
ГИП Синопальников	ЩЕБЕНОЧНЫЙ ЗАВОД ПО ПЕРЕРАБОТКЕ ОДНОРОДНЫХ ИЗВЕРЖЕННЫХ И МЕТАМОРФИЧЕСКИХ ПОРОД МОЩНОСТЬЮ 700 тыс.м³ В ГОД	
Нач.отд. Морозов	Главный корпус с железобетонным каркасом	Стадия Р / Лист 41 / Листов
Н.контр. Васильев		
Гл.констр. Мартынов		
Рук.гр. Демиденко		
Ст.инж. Ривина	Приямок ПЯм 1 План на отм. -6,000	ГОССТРОЙ СССР ЛЕНИНГРАДСКИЙ ПРОМСТРОЙПРОЕКТ
Инженер Иванова		

Согласовано: Гл. арх. проекта Чертанов; Гл. инж. проекта Тимонов; Гл. спец. Отдел КМ Шевцов; Отдел ВК Шевцов

Инв.№ подл. | Подпись и дата | Взам. инв.№

ТП 409-23-56.87 Альбом 4

Пям 1. План на отм. -2,800

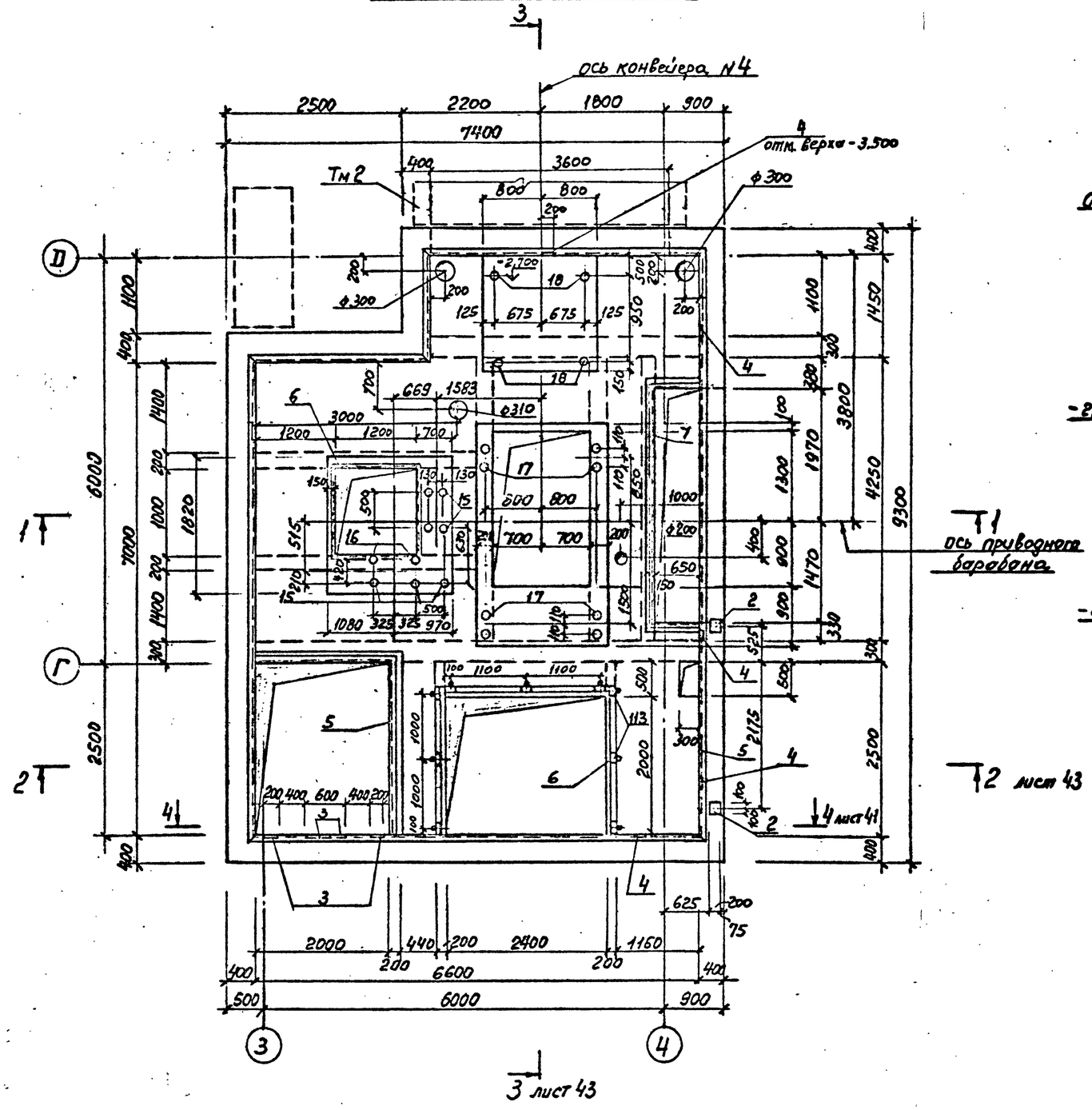

1 — 1

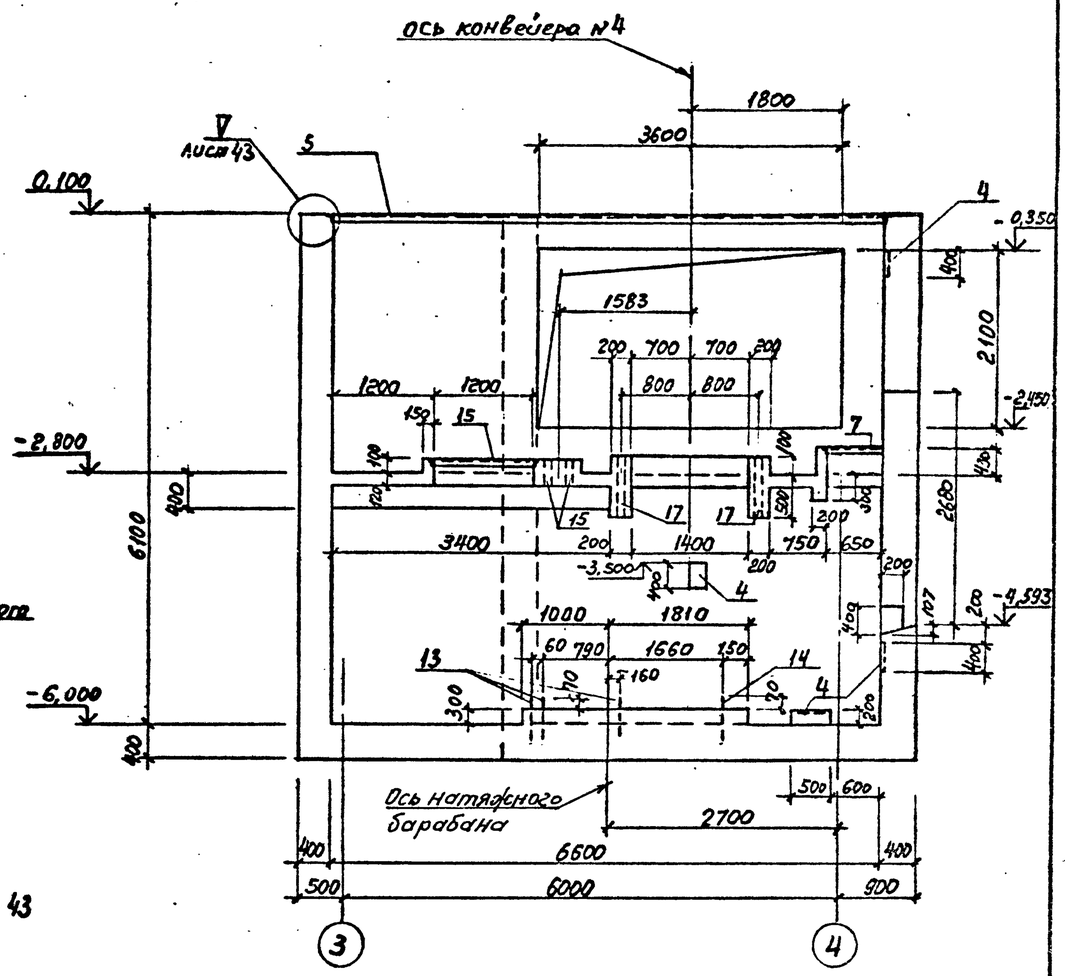

Согласовано

Рук. гр. АР Пожилов
Нач. отдел ВК Шведов

Гл. инж. проекта Сокол
Гл. инженер проекта Антонов

Инв. № подл. | Подпись и дата | Взам. инв. №

Привязан

Инв. №

ГИП	Синопальников		ТП 409-23-56.87 КЖ1
Нач.отд.	Морозов		ЩЕБЕНОЧНЫЙ ЗАВОД ПО ПЕРЕРАБОТКЕ ОДНОРОДНЫХ ИЗВЕРЖЕННЫХ И МЕТАМОРФИЧЕСКИХ ПОРОД МОЩНОСТЬЮ 700 тыс м³ В ГОД
Н.контр.	Васильев		Главный корпус с железобетонным каркасом
Гл.констр.	Мартынов		Стадия: Р; Лист: 42; Листов:
Рук.гр.	Демиденко		Приямок Пям 1. План на отм. -2,800 Разрез 1-1
Ст.инж.	Ривина		ГОССТРОЙ СССР ЛЕНИНГРАДСКИЙ ПРОМСТРОЙПРОЕКТ
Инженер	Иванова		

ТП 409-23-56.87 Альбом 4

2 — 2

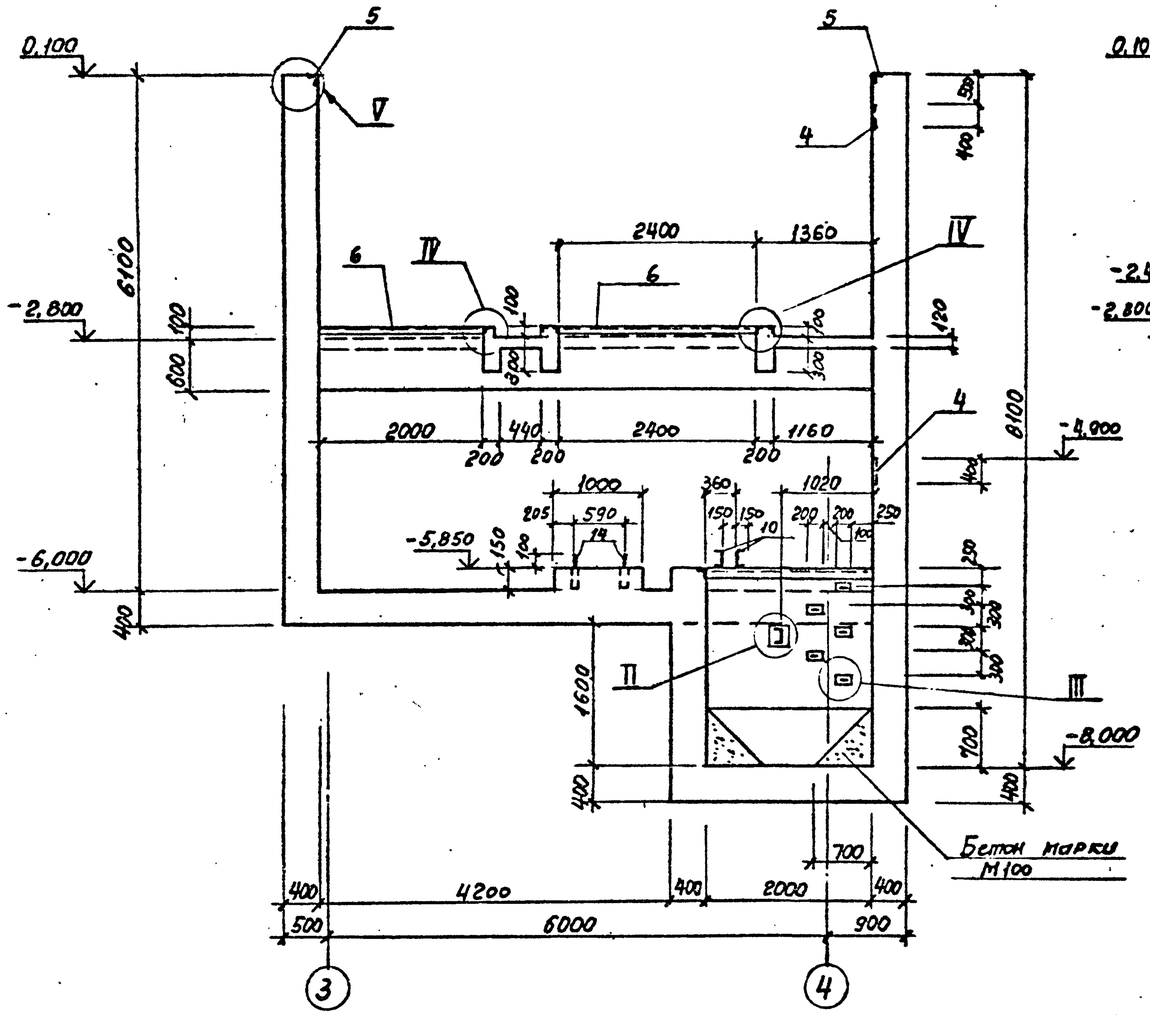

3 — 3

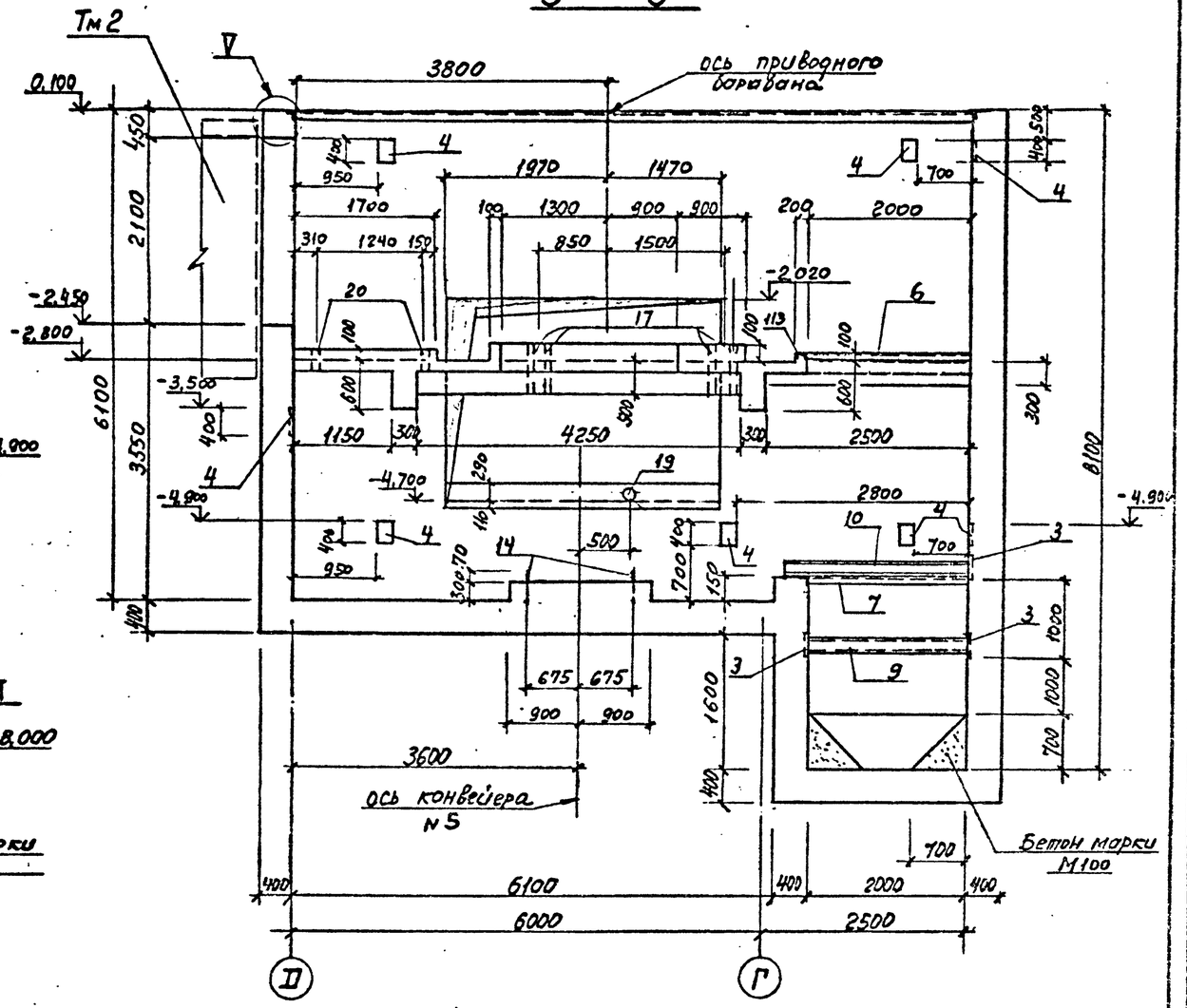

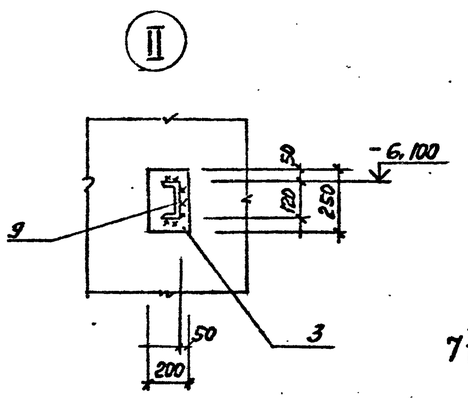

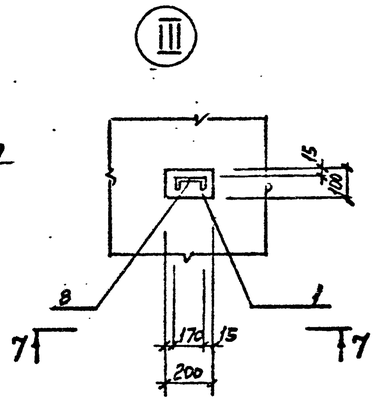

7 — 7

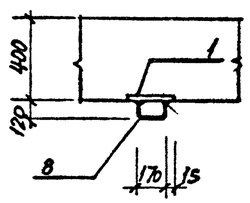

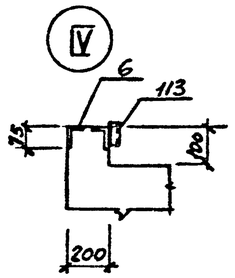

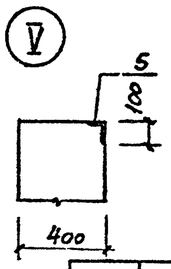

Привязан

Инв. №

ГИП	Синопальников		
Нач.отд.	Морозов		
Н.контр.	Васильев		
Гл.констр.	Мартынов		
Рук.гр.	Демидченко		
Ст.инж.	Ривина		
Инженер	Иванова		

ТП 409-23-56.87 КЖ1

ЩЕБЕНОЧНЫЙ ЗАВОД ПО ПЕРЕРАБОТКЕ ОДНОРОДНЫХ ИЗВЕРЖЕННЫХ И МЕТАМОРФИЧЕСКИХ ПОРОД МОЩНОСТЬЮ 700 тыс.м³ В ГОД

Главный корпус с железобетонным каркасом

Стадия	Лист	Листов
Р	43	

Приямок ПЯм1
Разрезы 2-2, 3-3.

ГОССТРОЙ СССР
ЛЕНИНГРАДСКИЙ ПРОМСТРОЙПРОЕКТ

Согласовано

Инв. № подл. | Подпись и дата | Взам. инв. №

ТП 409-23-56.87 Альбом 4

ПЯм 1. План на отм. -6.000

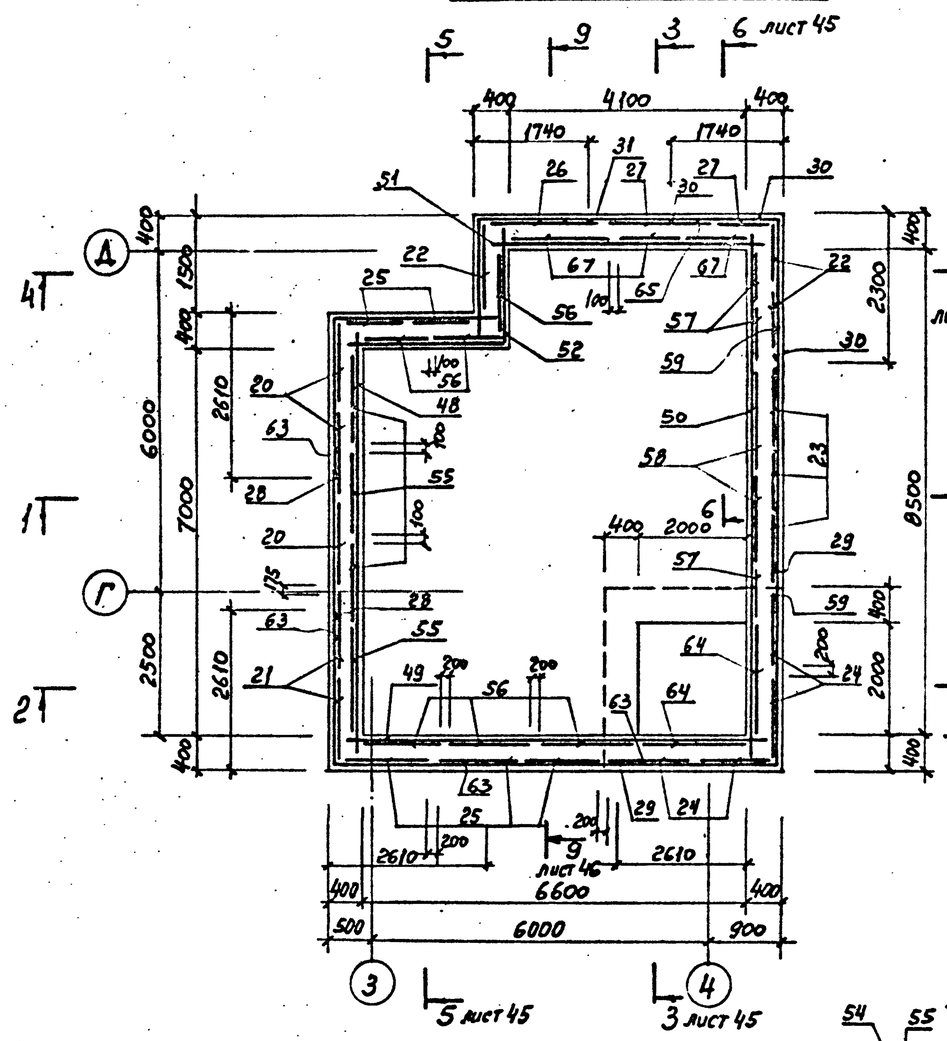

Схема расположения сеток днища Нижний ряд

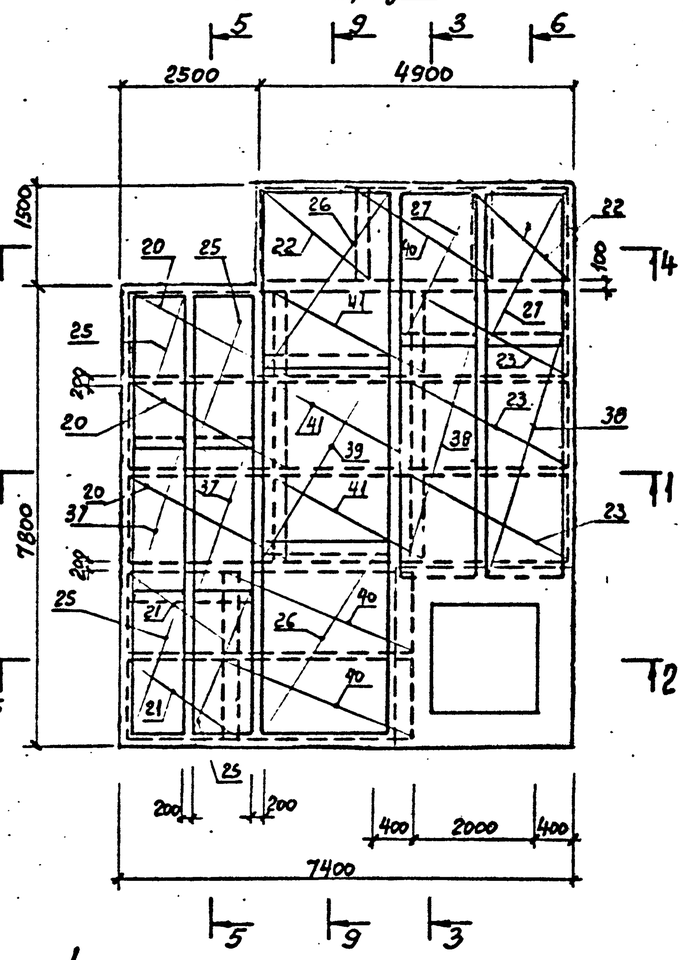

Схема расположения сеток днища Верхний ряд

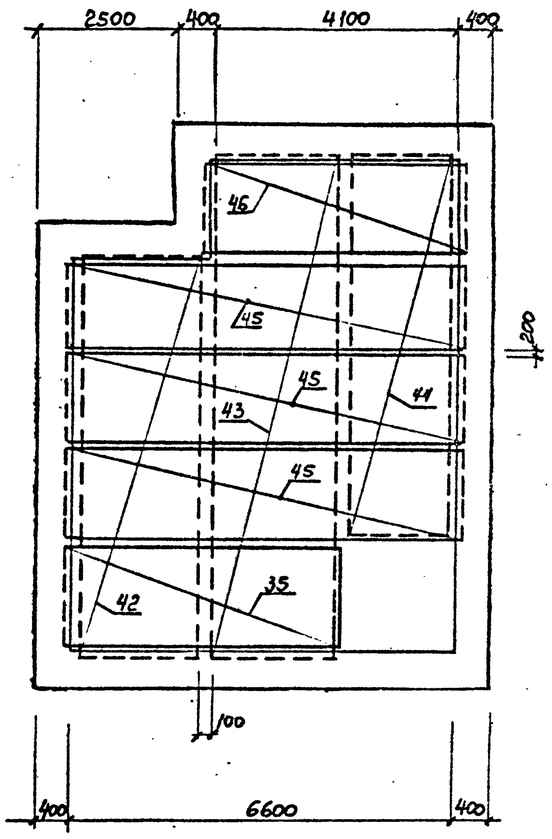

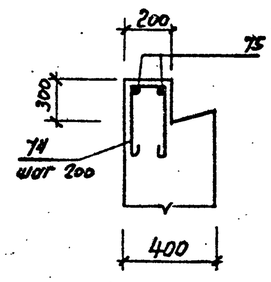

1 — 1

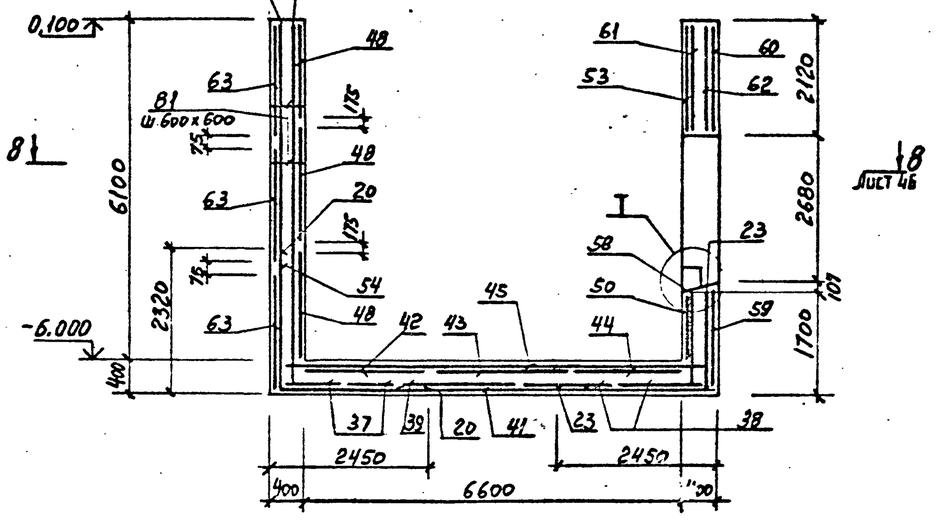

Привязан

Инв. №

ТП 409-23-56.87 КЖ1					
ГИП	Синопальников		Щебеночный завод по переработке однородных изверженных и метаморфических пород мощностью 700 тыс.м³ в год		
Нач.отд.	Морозов				
Н.контр.	Васильев		Главный корпус с железобетонным каркасом	Стадия	Лист	Листов
Гл.констр.	Мартынов			Р	44	
Рук.гр.	Демиденко					
Ст.инж.	Ривина		Приямок ПЯм 1. Армирование. Лист 1	ГОССТРОЙ СССР ЛЕНИНГРАДСКИЙ ПРОМСТРОЙПРОЕКТ		
Инженер	Иванова					

Инв. № подл. | Подпись и дата | Взам. инв. №

Альбом 4

ТП 409-23-56.87

2 — 2

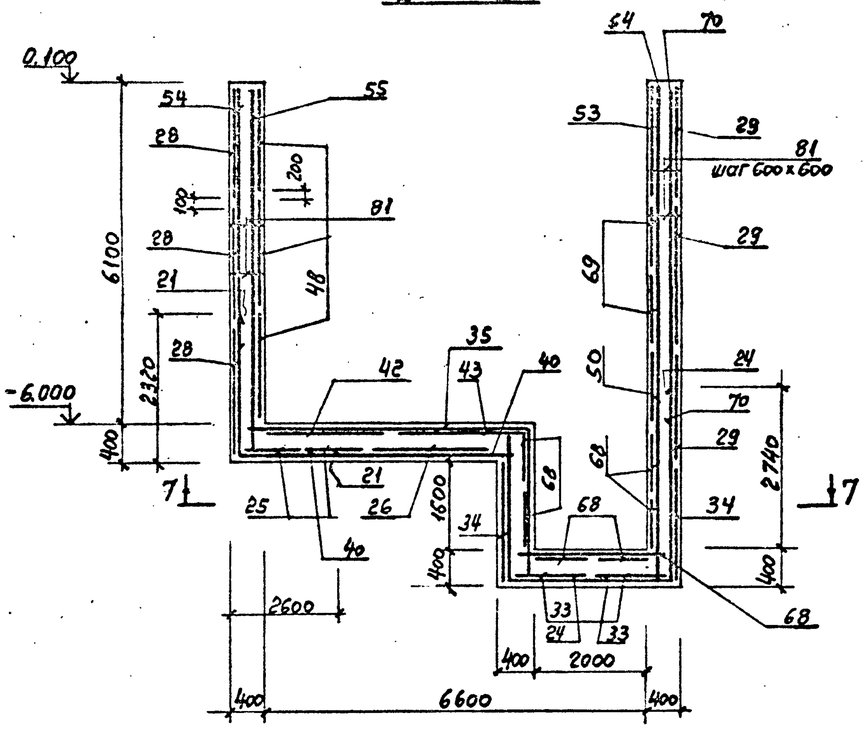

3 — 3

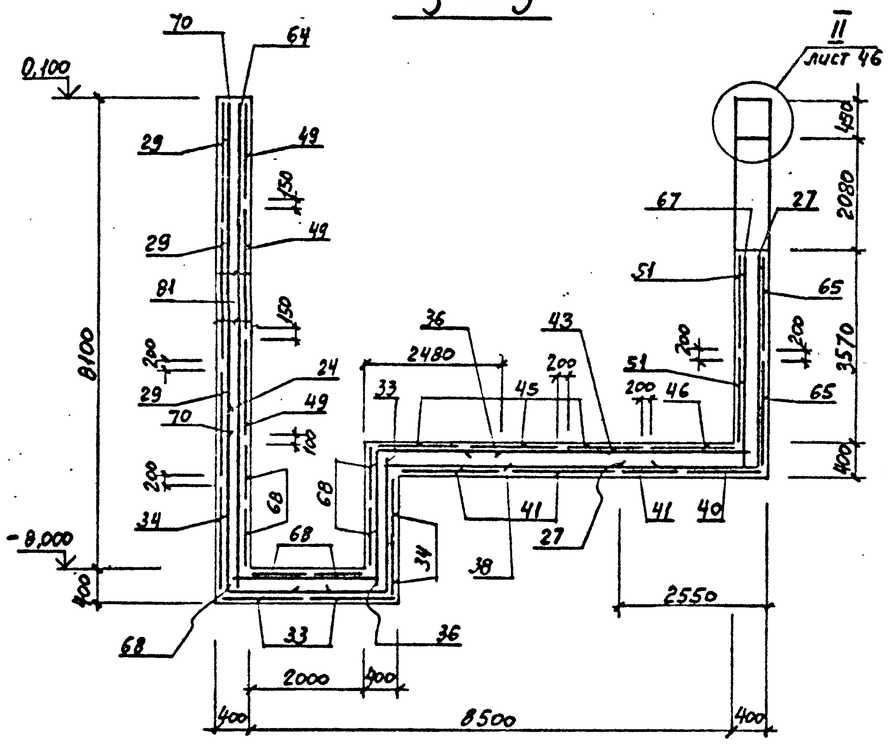

4 — 4

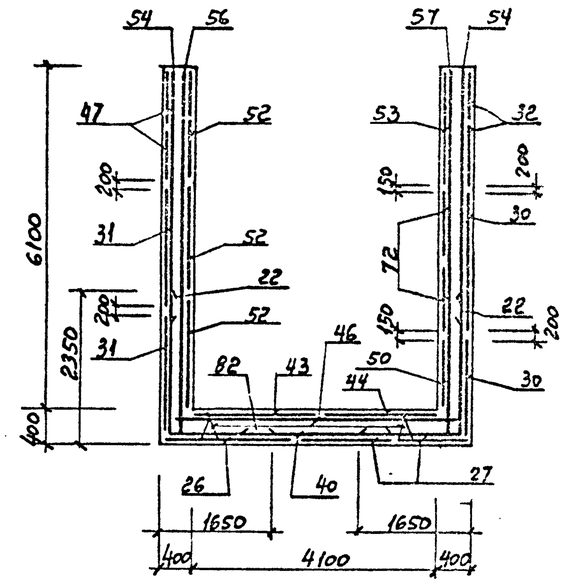

7 — 7

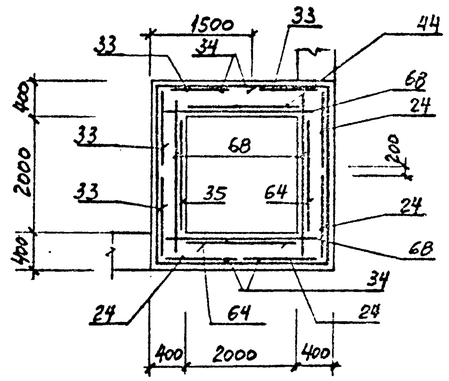

5 — 5

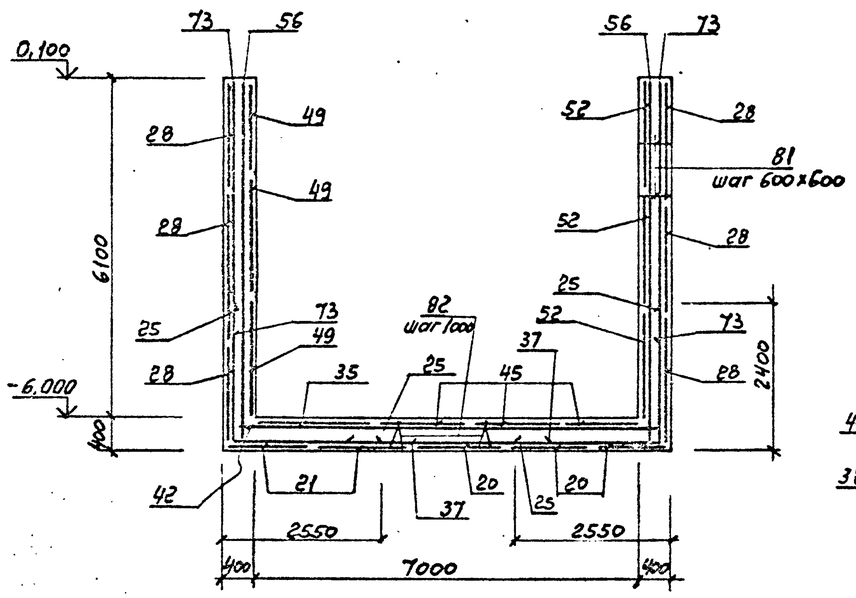

6 — 6

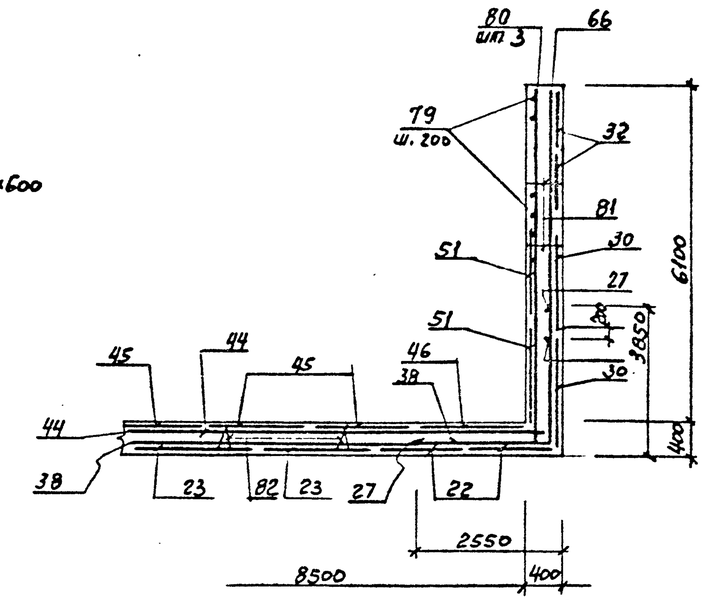

Привязан

Инв. №

ТП 409-23-56.87 КЖ1			
ГИП	Синопальников		
Нач.отд.	Морозов		
Н.контр.	Васильев		
Гл.констр.	Мартынов		
Рук.гр.	Демиденко		
Ст.инж.	Ривина		
Инженер	Иванова		

ЩЕБЕНОЧНЫЙ ЗАВОД ПО ПЕРЕРАБОТКЕ ОДНОРОДНЫХ ИЗВЕРЖЕННЫХ И МЕТАМОРФИЧЕСКИХ ПОРОД МОЩНОСТЬЮ 700 тыс м³ В ГОД

Главный корпус с железобетонным каркасом

Стадия	Лист	Листов
Р	45	

Приямок ПЯм1. Армирование. Лист 2.

ГОССТРОЙ СССР ЛЕНИНГРАДСКИЙ ПРОМСТРОЙПРОЕКТ

Инв. № подл. | Подпись и дата | Взам. инв. №

ТП 409-23-56.87 Альбом 4

План по 8 — 8

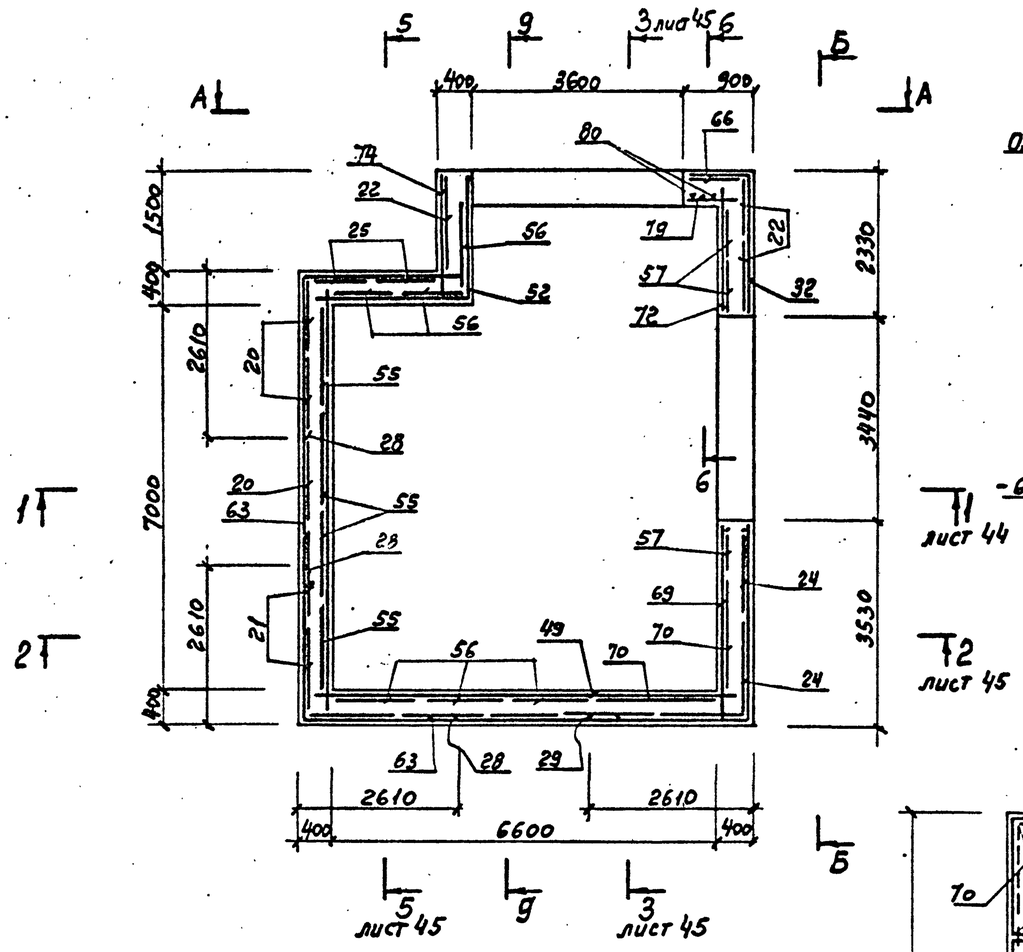

9 — 9

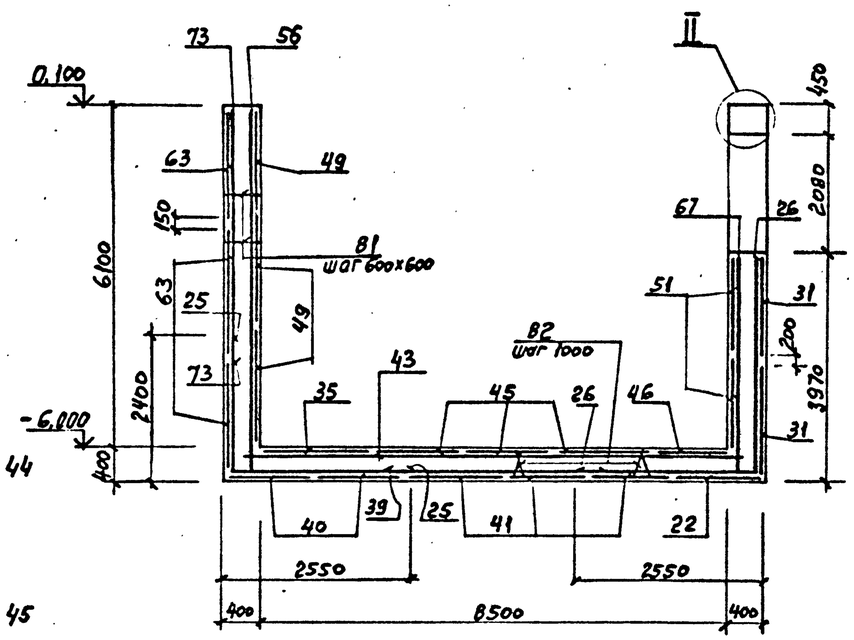

Вид по А — А

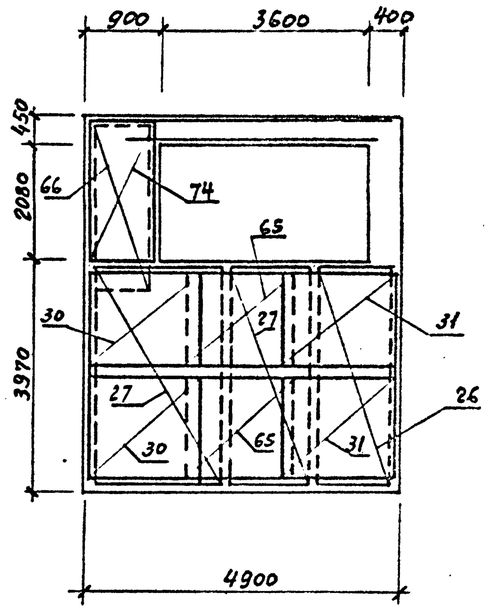

Вид по Б-Б

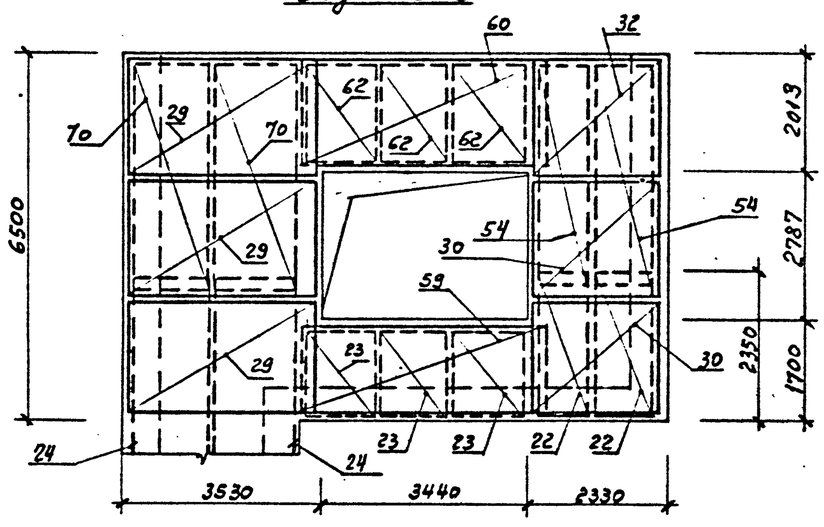

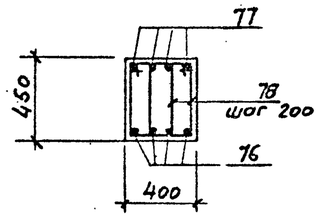

Привязан

Инв. №

ГИП	Синопальников		ТП 409-23-56.87 КЖ1
Нач.отд.	Морозов		ЩЕБЕНОЧНЫЙ ЗАВОД ПО ПЕРЕРАБОТКЕ ОДНОРОДНЫХ ИЗВЕРЖЕННЫХ И МЕТАМОРФИЧЕСКИХ ПОРОД МОЩНОСТЬЮ 700 тыс.м³ В ГОД
Н.контр.	Васильев		Главный корпус с железобетонным каркасом
Гл.констр.	Мартынов		Стадия: Р; Лист: 46; Листов:
Рук.гр.	Демиденко		
Ст.инж.	Рывина		Приямок Пям 1. Армирование. Лист 3.
Инженер	Иванова		ГОССТРОЙ СССР ЛЕНИНГРАДСКИЙ ПРОМСТРОЙПРОЕКТ

Инв. № подл. | Подпись и дата | Взам. инв. №

ТП 409-23-56.87 Альбом 4

ВЕДОМОСТЬ ДЕТАЛЕЙ

Поз.	Эскиз
74	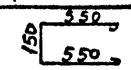
78	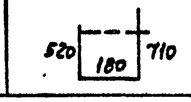

Спецификация к ПЯм 1

Формат	Зона	Поз.	Обозначение	Наименование	Кол.	Примечание
		51	ГОСТ 23279-78	С 12АIII-200/6АI-300 1650х4550 325/325	2	
		52	ТП КЖ11СГ11	С 12АIII-200/6АI-300 1850х4550 325/325	3	СГ19
		53		С 12АIII-200/6АI-300 2050х9050 325/325	1	
		54		С 12АIII-200/6АI-300 1450х4450 25/525	3	
		55		С 12АIII-200/6АI-300 1650х6350 25/625	4	
		56		С 12АIII-200/6АI-300 1250х6350 25/625	6	
		57		С 12АIII-200/6АI-300 1050х6350 25/625	3	
		58		С 12АIII-200/6АI-300 1050х1450 25/525	3	
		59		С 12АIII-200/6АI-300 1450х3950 325/325	1	
		60		С 12АIII-200/6АI-300 1850х3950 325/325	1	
		61		С 18АIII-200/6АI-300 1850х9050 325/325	1	
		62	ГОСТ 23279-78	С 12АIII-200/6АI-300 1050х1850 25/25	3	
		63		С 12АIII-200/6АI-300 2050х3050 325/325	6	
		64		С 12АIII-200/6АI-300 1850х8450 25/625	2	
		65		С 12АIII-200/6АI-300 1850х2050 125/725	1	
		66		С 12АIII-200/6АI-300 850х2750 25/325	1	
		67		С 12АIII-200/6АI-300 1250х3850 25/325	3	
		68		С 12АIII-200/6АI-300 1050х2450 325/325	12	
		69		С 12АIII-200/6АI-300 1250х3450 25/425	2	
		70		С 12АIII-200/6АI-300 2050х5750 25/625	2	
		71		С 12АIII-200/6АI-300 2050х8450 25/325	2	
		72		С 12АIII-200/6АI-300 1250х2250 25/425	1	
		73		С 12АIII-200/6АI-300 1250х4450 25/525	2	
		82	ТП КЖ11КП11	Каркас пространственный КП12	17	
				Детали		
		74*		ф8АI ГОСТ 5781-82 l=1350	20	0,53
		75		ф6АI	10,0	м п
		76		ф22АIII l=4300	4	12,8
		77		ф16АIII l=4400	4	6,95
		78*		ф8АI l=1410	38	0,55
		79		ф12АIII l=750	11	0,67
		80		ф12АIII l=6400	3	5,68
		81		ф10АI l=400	530	0,25
				Материал		
				Бетон марки М200	110	м³

СПЕЦИФИКАЦИЯ к ПЯм 1

Формат	Зона	Поз.	Обозначение	Наименование	Кол.	Примечание
				Сборочные единицы		
				Сетки арматурные		
		20		С 18АIII-200/6АI-300 1450х4850 25/25	3	СГ1
		21		С 18АIII-200/6АI-300 1250х4850 25/25	2	СГ2
		22		С 18АIII-200/6АI-300 1450х3950 25/25	2	СГ3
		23		С 18АIII-200/6АI-300 1250х3950 25/25	3	СГ4
		24	ТП КЖ11СГ1	С 18АIII-200/6АI-300 1250х4550 25/25	4	СГ5
		25		С 18АIII-200/6АI-300 1250х4850 25/25	4	СГ6
		26		С 18АIII-200/6АI-300 2050х6350 25/25	2	СГ7
		27		С 18АIII-200/6АI-300 1250х6350 25/25	2	СГ8
		28		С 18АIII-200/6АI-300 2050х5150 25/25	6	СГ9
		29		С 22АIII-200/6АI-300 2050х5750 25/25	3	СГ10
		30		С 22АIII-200/6АI-300 1850х3950 25/25	2	СГ11
		31		С 22АIII-200/6АI-300 1850х3350 25/325	2	СГ12
		32		С 22АIII-200/6АI-300 1250х3050 25/25	2	СГ13
		33	ТП КЖ11СГ11	С 12АIII-200/6АI-300 1250х3750 25/125	4	СГ14
		34		С 12АIII-200/6АI-300 2050х5850 25/125	2	СГ15
		35		С 12АIII-200/6АI-300 1850х7250 325/325	1	СГ16
		36		С 12АIII-200/6АI-300 1850х4850 25/325	1	СГ17
		37		С 12АIII-200/6АI-300 1050х3200 250/250	2	
		38		С 12АIII-200/6АI-300 1250х4450 275/275	2	
		39		С 12АIII-200/6АI-300 2050х4700 250/250	1	
		40	ГОСТ 23279-78	С 12АIII-200/6АI-300 1250х2500 350/350	3	
		41		С 12АIII-200/6АI-300 1450х3000 300/300	3	
		42		С 12АIII-200/6АI-300 2450х7450 275/275	1	
		43		С 12АIII-200/6АI-300 2050х8950 275/275	1	
		44	ТП КЖ11СГ11	С 12АIII-200/6АI-300 1850х9150 225/225	1	СГ18
		45		С 12АIII-200/6АI-300 1450х7050 225/225	3	
		46		С 12АIII-200/6АI-300 1450х4600 350/350	1	
		47	ГОСТ 23279-78	С 18АIII-200/6АI-300 1950х1850 25/325	2	
		48		С 12АIII-200/6АI-300 1850х7500 300/300	3	
		49		С 12АIII-200/6АI-300 1850х7100 250/250	3	
		50		С 12АIII-200/6АI-300 1050х9000 300/300	1	

Позиции, обозначенные знаком *, см. ведомость деталей

Начало спецификации см лист 41

ВЕДОМОСТЬ РАСХОДА СТАЛИ НА ЭЛЕМЕНТ, кг

Марка элемента	Изделия арматурные												Всего
	Арматура класса												
	АI					АIII							
	ГОСТ 5781-82					ГОСТ 5781-82							
	ф6	8	10	16	Итого	ф8	12	16	18	20	22	Итого	
ПЯм 1	888	391	174	3,7	1457	265	3750	103	2328	63	1408	7917	9374

Марка элемента	Изделия закладные																				Всего	Общий расход
	Арматура класса				Прокат марки																	
	АIII																					
	ГОСТ 5781-82				ГОСТ 103-76, 82-70*				ГОСТ 8509-72 8510-72				ГОСТ 24379-1.80				ГОСТ 103704-76					
	ф8	10	12	Итого	δ=6	δ=8		Итого	L50х50х5	L75х75х6	L100х63х6	Итого	С12	Болт М20	Болт М24	Итого	ф28х1,8	ф32х2	ф114х6	Итого		
ПЯм 1	46,9	22,3	33,3	102,5	4,5	116,8		121,3	37,7	83,4	261,3	382,4	64,4	13,2	20,4	98,0	1,0	10,0	6,0	[illegible]	721,2	10095

Привязан

Инв. №

Т и П	Синопальников		
Нач.отд.	Морозов		
Н.контр.	Васильев		
Гл.констр.	Мартынов		
Рук.гр.	Демиденко		
Ст. инж.	Ривина		
Инженер	Иванова		

ТП 409-23-56.87 КЖ1

ЩЕБЕНОЧНЫЙ ЗАВОД ПО ПЕРЕРАБОТКЕ ОДНОРОДНЫХ ИЗВЕРЖЕННЫХ И МЕТАМОРФИЧЕСКИХ ПОРОД МОЩНОСТЬЮ 700 тыс.м³ В ГОД

Главный корпус с железобетонным каркасом

Стадия	Лист	Листов
Р	47	

Приямок ПЯм 1. Армирование. Лист 4

ГОССТРОЙ СССР ЛЕНИНГРАДСКИЙ ПРОМСТРОЙПРОЕКТ

Инв. № подл. | Подпись и дата | Взам. инв. №

ТП 409-23-55.87 Альбом 4

Схема армирования плиты перекрытия на отм – 2.800

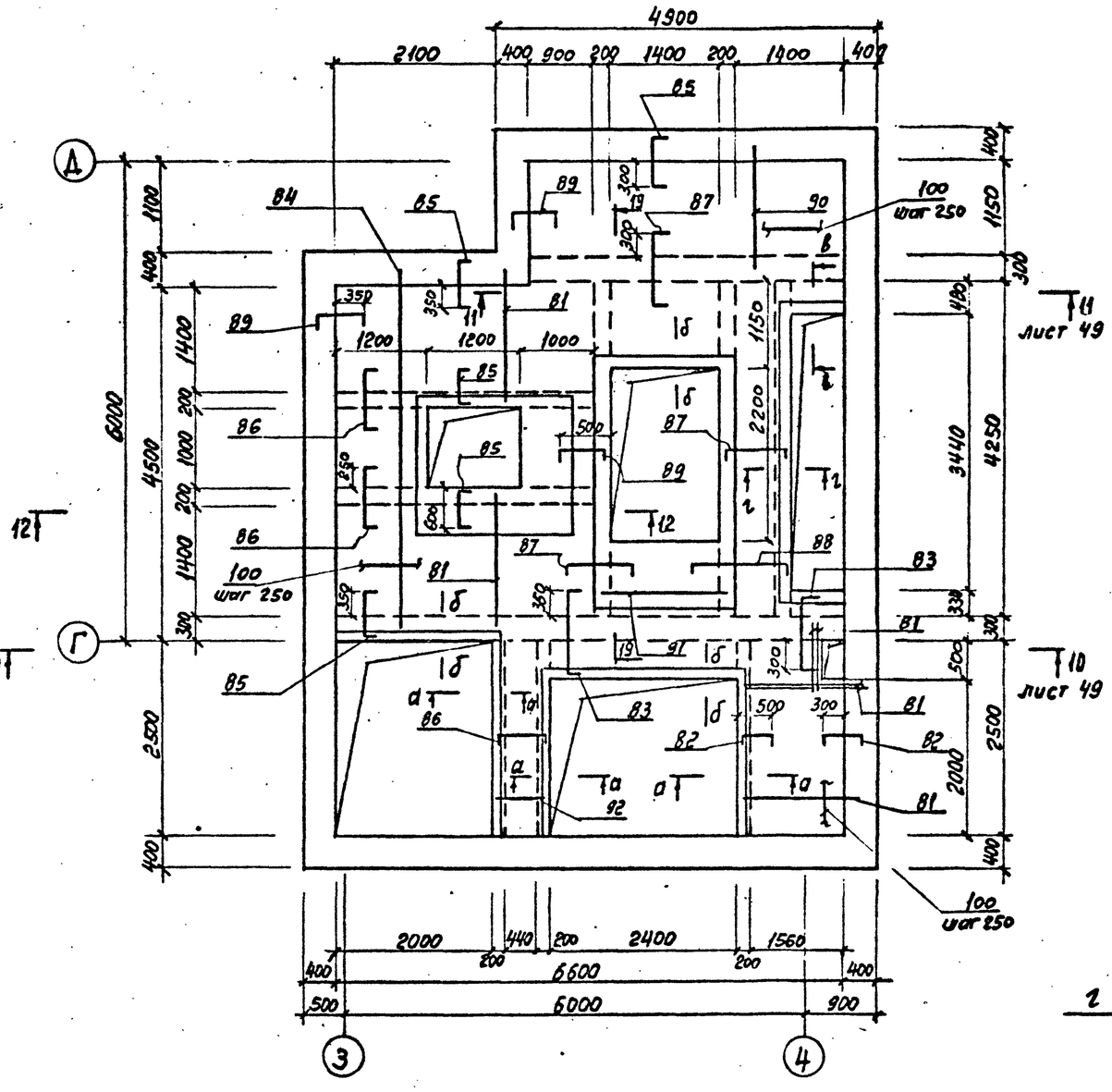

ВЕДОМОСТЬ ДЕТАЛЕЙ

Поз.	Эскиз
82	105 490 105
83	105 1150 105
85	105 590 105
86	105 800 105
87	95 900 95
88	105 1300 105
89	95 490 95
95	320 150 480
96	180 70 180 250
97	500 120 500 300

Спецификация к плите на отм. – 2.800

Формат	Зона	Поз.	Обозначение	Наименование	Кол.	Примечание
				Детали		
		81		⌀8АIII ГОСТ 5781-82 ℓ=1800	29	0,71
		82*		⌀8АIII ℓ=700	22	0,28
		83*		⌀8АIII ℓ=1360	24	5,37
		84		⌀8АIII ℓ=4750	12	1,87
		85*		⌀8АIII ℓ=800	55	0,31
		86*		⌀8АIII ℓ=1010	22	0,4
		87*		⌀8АIII ℓ=1090	55	0,43
		88*		⌀8АIII ℓ=1510	11	0,60
		89*		8АIII ℓ=680	30	0,28
		90		⌀8АIII ℓ=1400	21	0,55
		91		⌀8АIII ℓ=1650	11	0,65
		92		⌀8АIII ℓ=800	12	0,31
		93		⌀12АIII ℓ=2900	6	2,57
		94		⌀12АIII ℓ=3200	6	2,84
		95*		⌀6АI ℓ=950	58	0,21
		96*		⌀6АI ℓ=780	90	0,17
		97*		⌀8АI ℓ=1520	23	0,60
		98		⌀16АIII ℓ=4900	2	7,74
		99		⌀16АIII ℓ=5250	2	8,30
		100		⌀6АI –	1700	
				Материал		
				Бетон марки М200	8,0 м³	

Позиции, обозначенные знаком *, см. ведомость деталей

Шаг рабочей арматуры везде – 200 мм

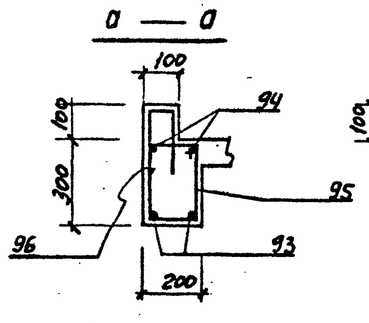

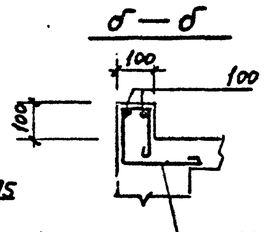

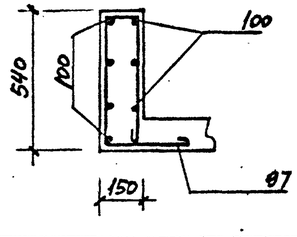

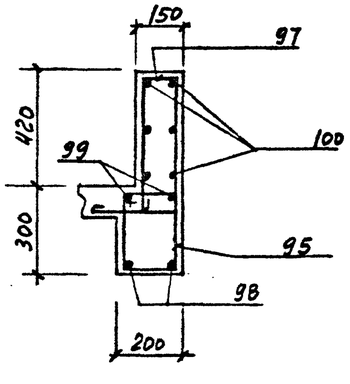

Привязан

Инв.№

Гип	Синопальников		
Нач.отд.	Морозов		
Н.контр.	Васильев		
Гл.констр.	Мартынов		
Рук.гр.	Демиденко		
Ст. инж.	Ривина		
Инженер	Иванова		

ТП 409-23-56.87 КЖ1

Щебеночный завод по переработке однородных изверженных и метаморфических пород мощностью 700 тыс.м³ в год

Главный корпус с железобетонным каркасом

Стадия	Лист	Листов
Р	48	

Приямок ПЯм1 Армирование, Лист 5

Госстрой СССР Ленинградский Промстройпроект

Инв.№ подл. | Подпись и дата | Взам. инв.№

ТП 409-23-56.87 Альбом 4

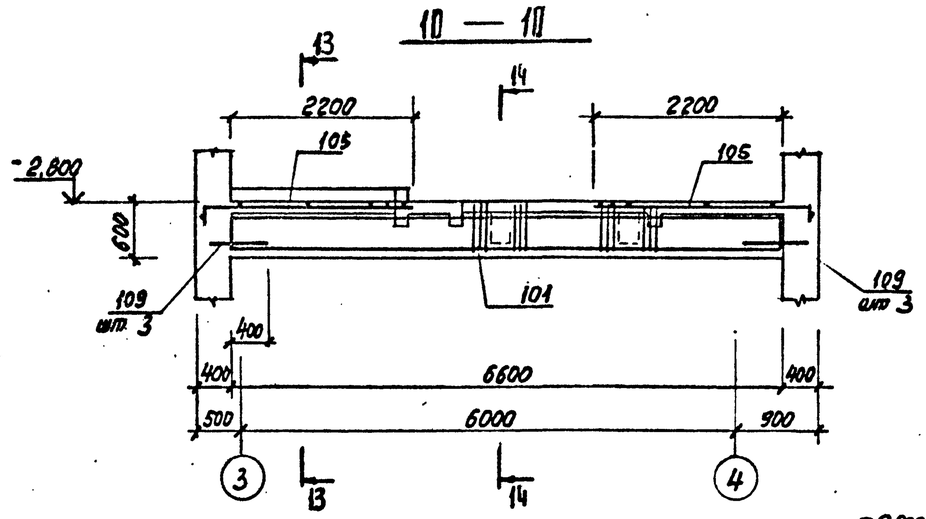

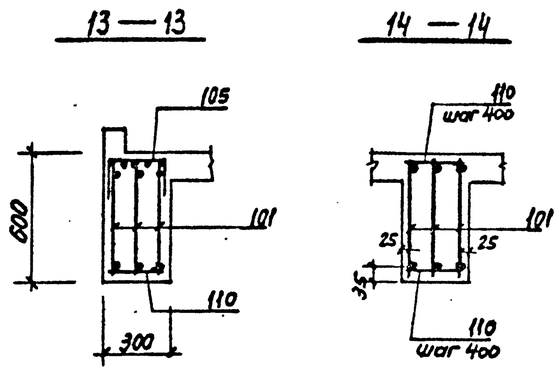

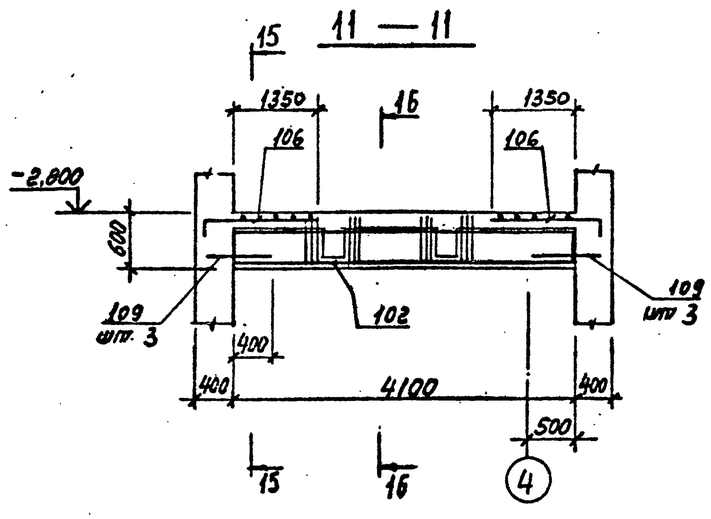

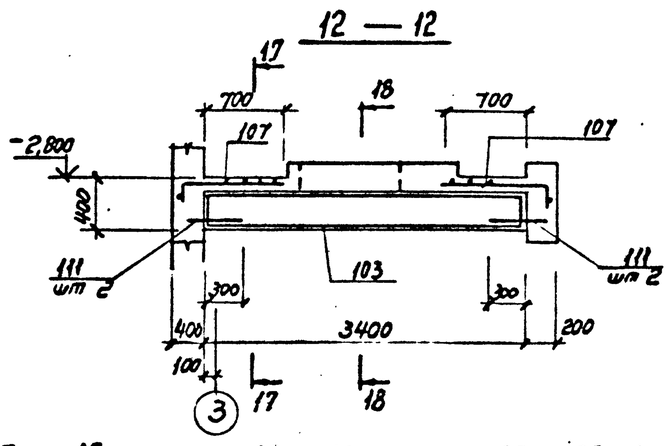

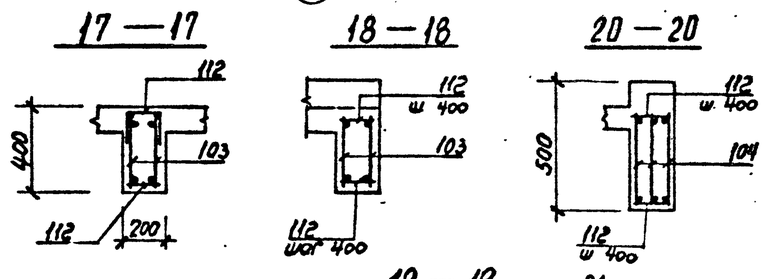

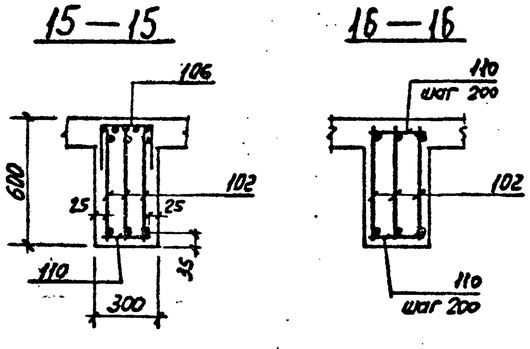

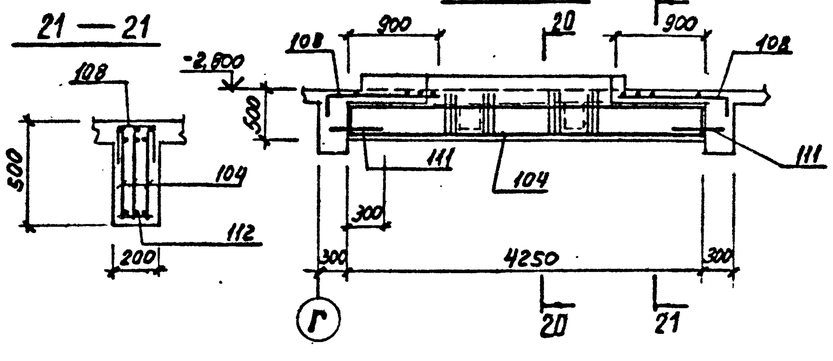

Спецификация к плите на отм. -2,800 (продолжение)

Формат	Зона	Поз.	Обозначение	Наименование	Кол.	Примечание
				Сборочные единицы		
		101	ТП КЖИ1 КР23	КР 23	3	
		102		КР 24	3	
		103		КР 25	4	
		104		КР 26	6	
		105	ТП КЖИ1 С1	С 1	2	
		106		С 2	2	
		107		С 3	4	
		108		С 24	4	
				Детали		
		109		ф12АIII ГОСТ 5781-82 ℓ=700	12	0,63
		110		ф8АI ℓ= 280	71	0,11
		111		ф12АIII ℓ= 600	20	0,53
		112		ф6АI ℓ=180	100	0,04

Начало спецификации см лист 48

Защитный слой арматуры везде - 25мм

Привязан

Инв.№

ГИП	Синопальников		
Нач.отд.	Морозов		
Н.контр.	Васильев		
Гл.констр.	Мартынов		
Рук.гр.	Демиденко		
Ст. инж.	Ривина		
Инженер	Иванова		

ТП 409-23-56.87 КЖ1

ЩЕБЕНОЧНЫЙ ЗАВОД ПО ПЕРЕРАБОТКЕ ОДНОРОДНЫХ ИЗВЕРЖЕННЫХ И МЕТАМОРФИЧЕСКИХ ПОРОД МОЩНОСТЬЮ 700 тыс.м³ В ГОД

Главный корпус с железобетонным каркасом

Стадия	Лист	Листов
Р	49	

Приямок Пям 1
Армирование. Лист 6

ГОССТРОЙ СССР
ЛЕНИНГРАДСКИЙ ПРОМСТРОЙПРОЕКТ

Инв.№ подл. | Подпись и дата | Взам. инв.№

ТП 409-23-56.87 Альбом 4

Схема расположения элементов ПЯм 2

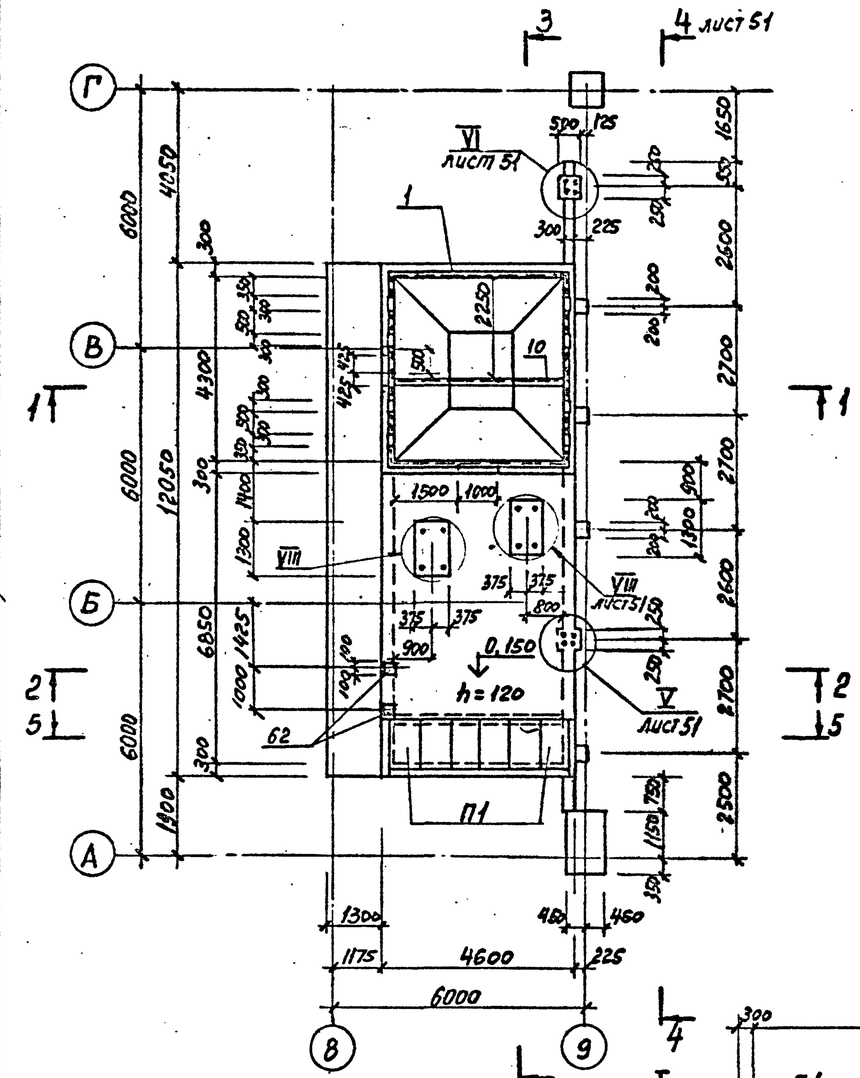

1 — 1

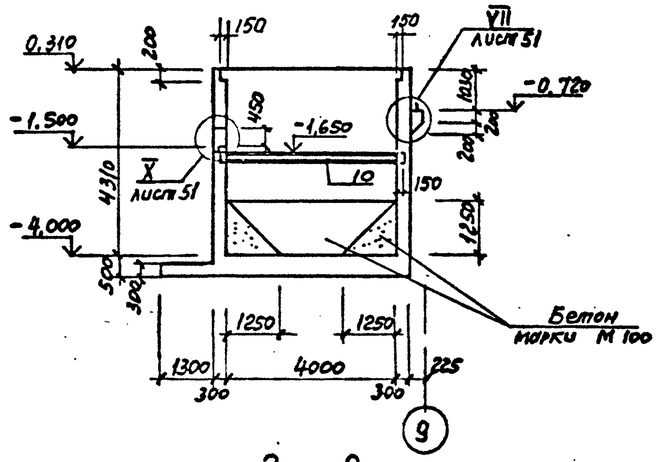

2 — 2

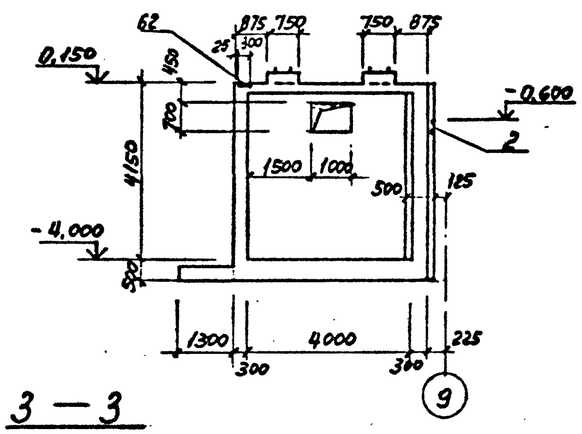

3 — 3

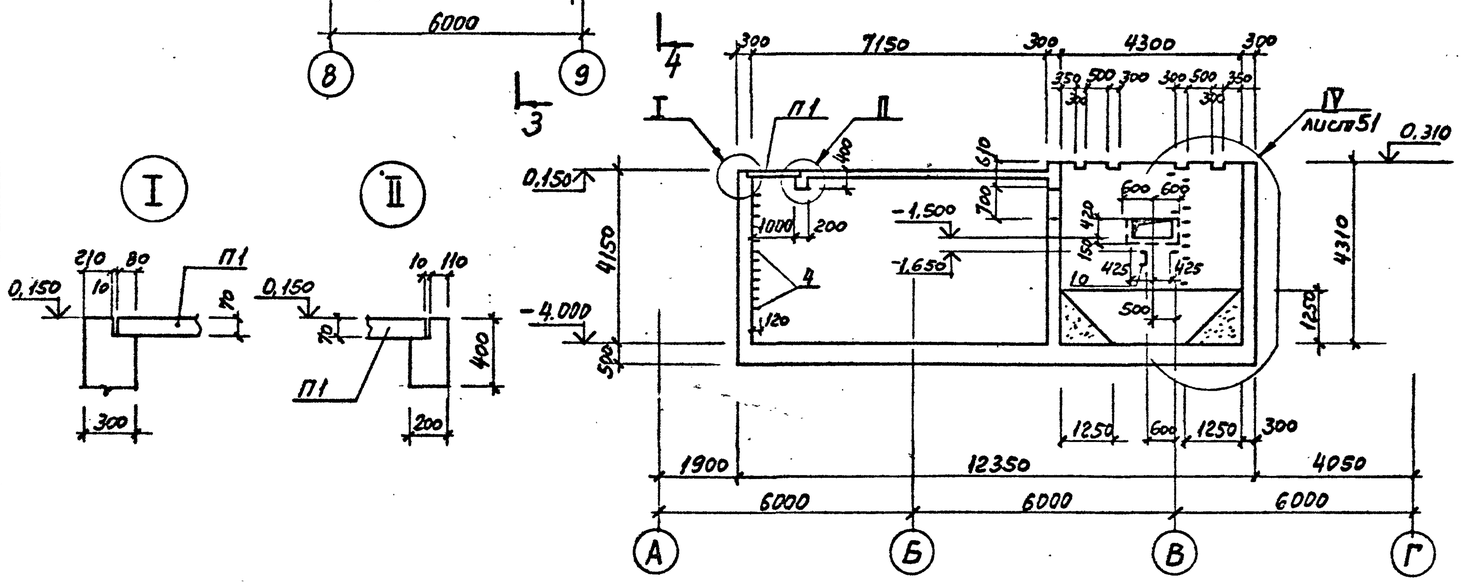

СПЕЦИФИКАЦИЯ ЭЛЕМЕНТОВ К СХЕМЕ РАСПОЛОЖЕНИЯ

Марка, поз.	Обозначение	Наименование	Кол.	Масса ед., кг	Примечание
		Сборные конструкции			
П1	3.006.1-2/82 вып.1-2	Плита П7д-3	6	150	
		Сборочные единицы			
1	1.400-15 вып.1 540-09	изделие закладное Мн 548	14,6	м.п	
2	130-30	Мн 153-2	2		
3	170-07	Мн 105-2	80		
4	810сб	Мн 80-1	40		
5	ГОСТ 24379.1-80	Болт 1,1 М24×900	8	3,77	
6	ГОСТ 24379.1-80	Болт 2,1 М20×500	8	1,57	
7	ГОСТ 24379.1-80	Болт 5 М20×400	8	1,32	
8	5.900-2	сальник набивной ТМ90-02 IV Ну	10		
9	5.900-2	ТМ 90-04 IV Ну150	2	15,5	
10	ГОСТ 8240-72	Швеллер С13 ГОСТ 535-79 ℓ=4300 / 20 ГОСТ 8240-72	1	79,1	
61	1.400-15 вып.1 150-68	изделие закладное МН144-3	2		
62	1.400-15 вып.1 130-24	МН121-1	2		
		Материалы			
		Бетон марки М 100	10,3	$м^3$	
		Бетон марки М 200	86,50	$м^3$	

1. Схему расположения ПЯм 2 см. лист 37.
2. Армирование ПЯм 2 см. листы 52÷54.
3. Ведомость расхода стали см. лист 54.

Привязан

Инв. №

Г И П	Синопальников	
Нач.отд.	Морозов	
Н.контр.	Васильев	
Гл.констр.	Мартынов	
Рук.гр.	Демиденко	
Ст. инж.	Вайс	
Инженер	Иванова	

ТП 409-23-56.87 КЖ1

ЩЕБЕНОЧНЫЙ ЗАВОД ПО ПЕРЕРАБОТКЕ ОДНОРОДНЫХ ИЗВЕРЖЕННЫХ И МЕТАМОРФИЧЕСКИХ ПОРОД МОЩНОСТЬЮ 700 тыс.$м^3$ В ГОД

Главный корпус с железобетонным каркасом

Стадия	Лист	Листов
Р	50	

Приямок ПЯм 2. Схема расположения элементов ПЯм 2. Разрезы 1-1 ÷ 3-3.

ГОССТРОЙ СССР ЛЕНИНГРАДСКИЙ ПРОМСТРОЙПРОЕКТ

Согласовано

Инв. № подл. | Подпись и дата | Взам. инв. №

ТП 409-23-56.87 Альбом 4

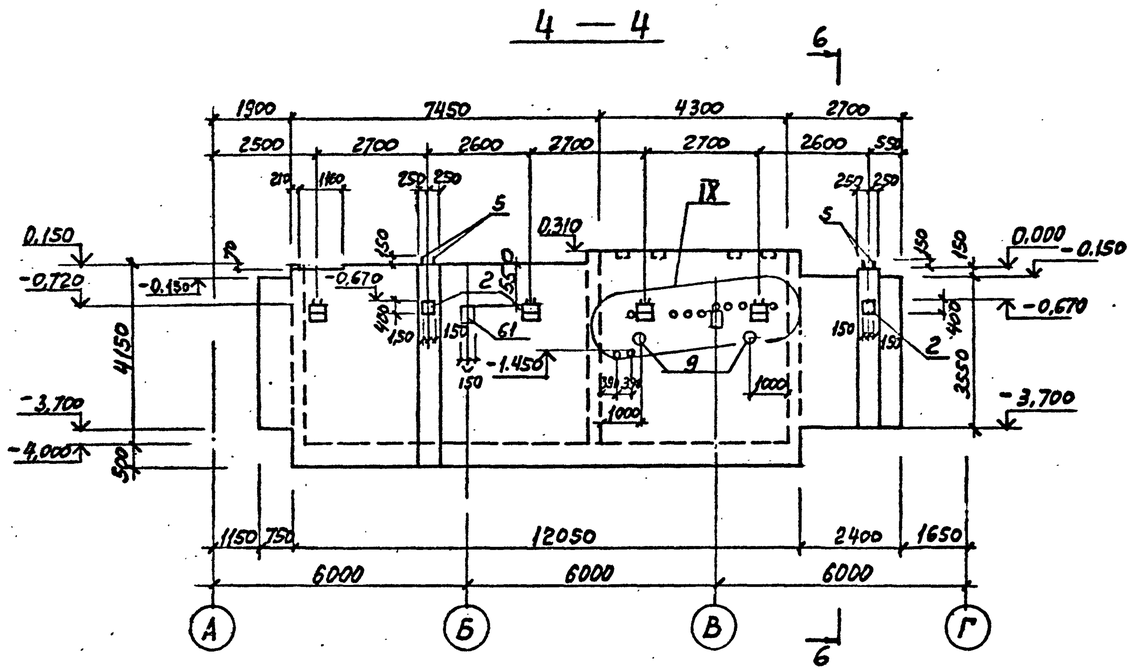

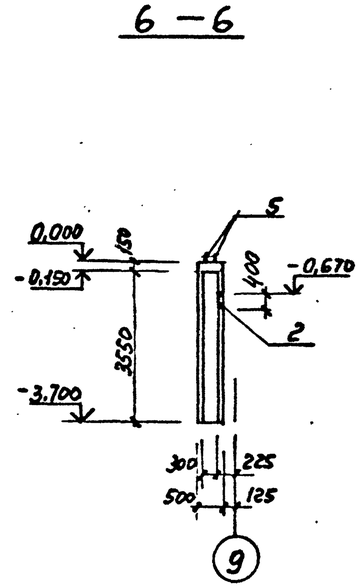

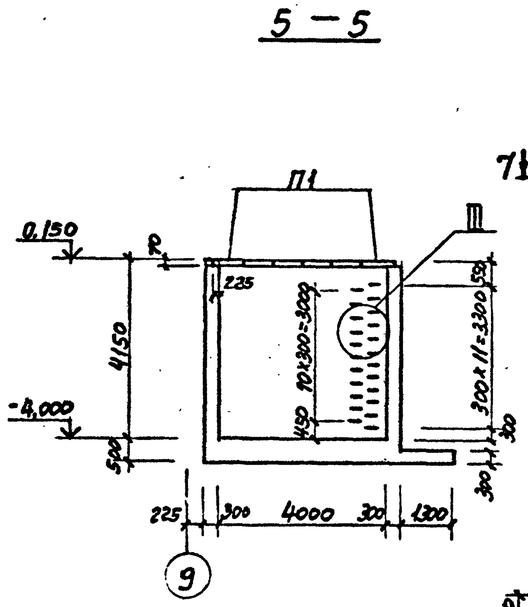

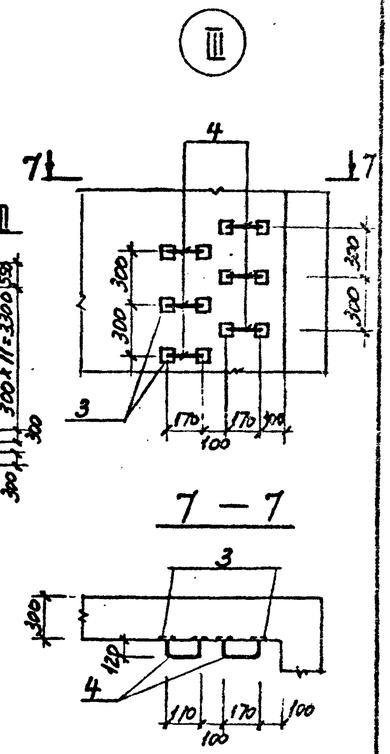

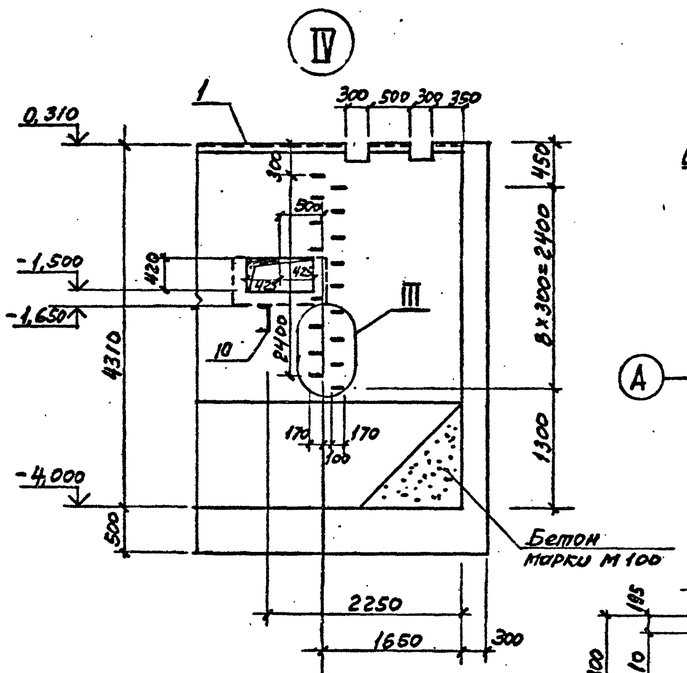

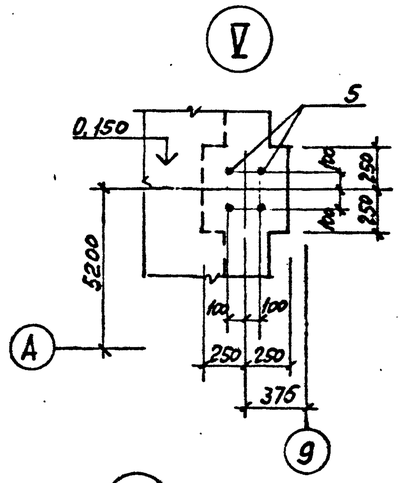

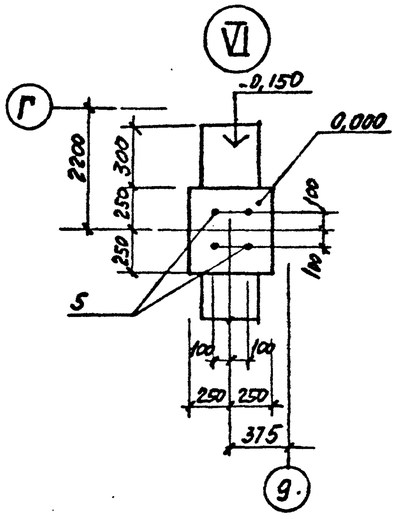

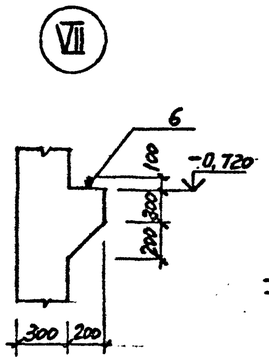

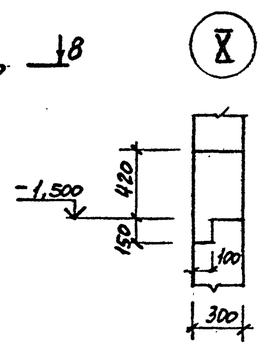

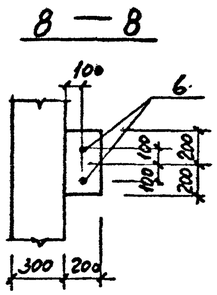

Болты поз. 7 устанавливаются на эпоксидном клее, см. общие указания.

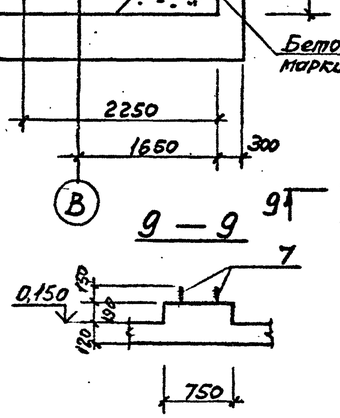

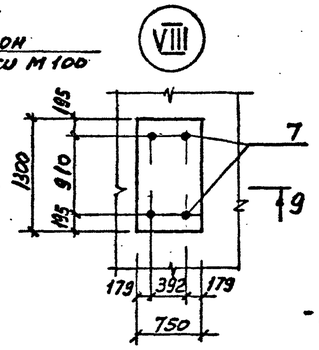

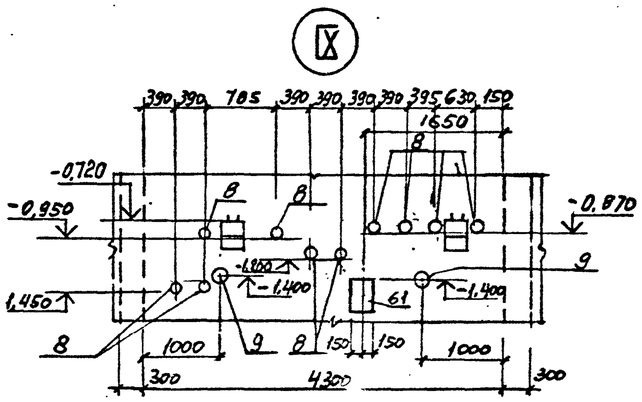

Привязан

Инв. №

Г И П	Синопальников		ТП 409-23-56.87 КЖ1		
Нач.отд.	Морозов		ЩЕБЕНОЧНЫЙ ЗАВОД ПО ПЕРЕРАБОТКЕ ОДНОРОДНЫХ ИЗВЕРЖЕННЫХ И МЕТАМОРФИЧЕСКИХ ПОРОД МОЩНОСТЬЮ 700 тыс.м³ В ГОД		
Н.контр.	Васильев		Главный корпус с железобетонным каркасом	Стадия	Лист	Листов
Гл.констр.	Мартынов			Р	51	
Рук.гр.	Демиденко					
Ст. инж.	Вайс		Приямок Пям2. Разрезы 4-4÷6-6 Узлы III÷X	ГОССТРОЙ СССР ЛЕНИНГРАДСКИЙ ПРОМСТРОЙПРОЕКТ	
Инженер	Иванова				

Инв. № подл. | Подпись и дата | Взам. инв. №

Альбом 4

ТП 409-23-56.87

Пям 2
(Армирование)

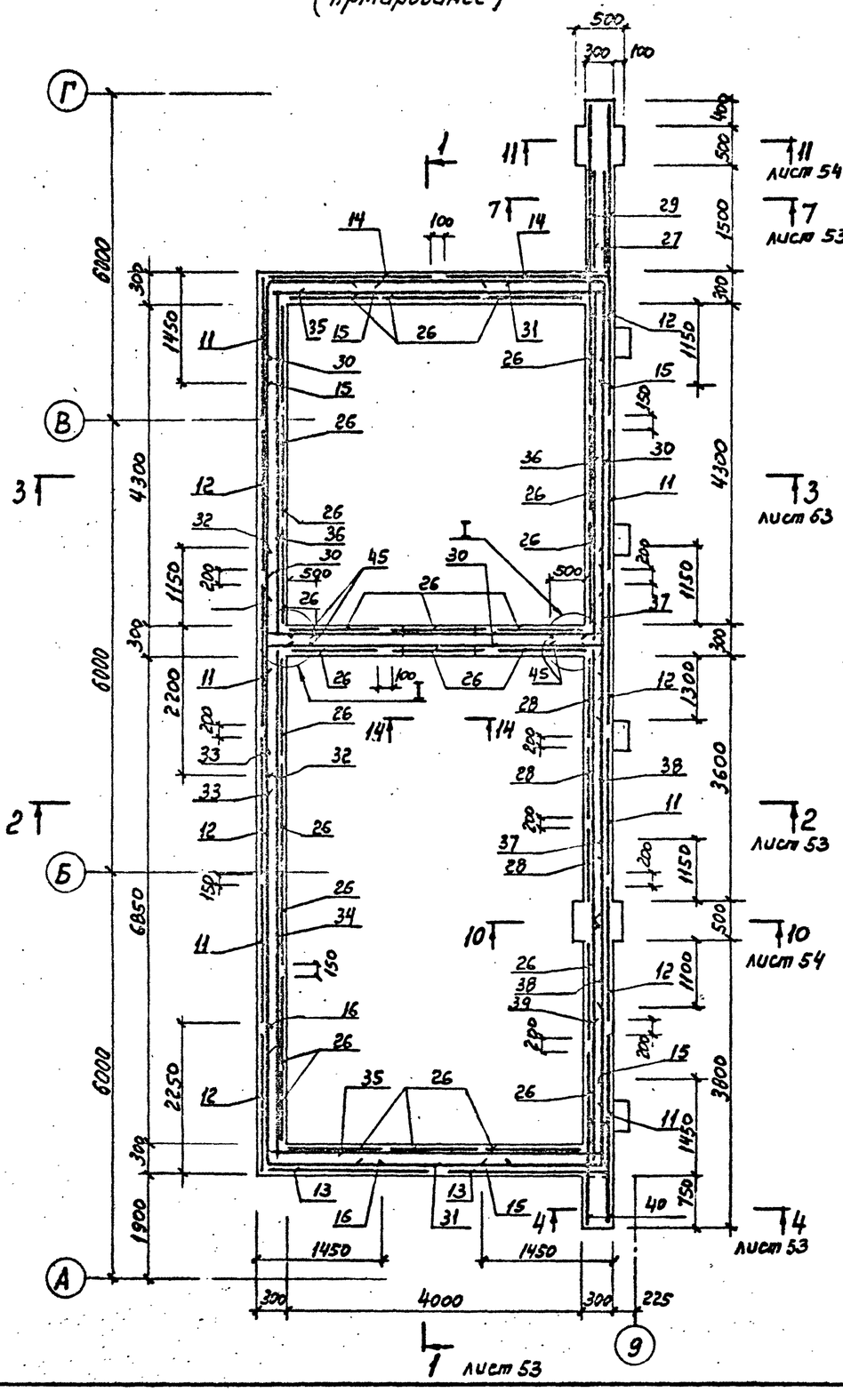

Раскладка сеток днища

Нижние сетки нижнего ряда

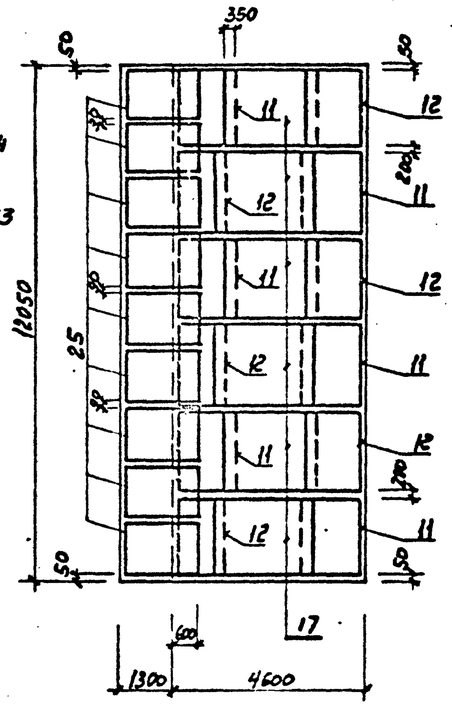

Верхние сетки нижнего ряда

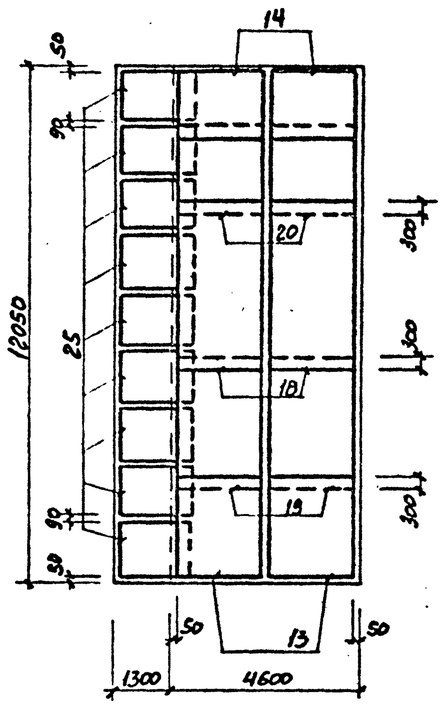

Верхние сетки верхнего ряда

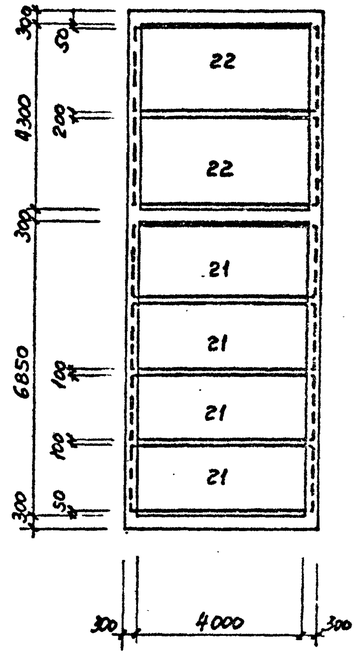

Раскладка сеток днища
Нижние сетки верхнего ряда

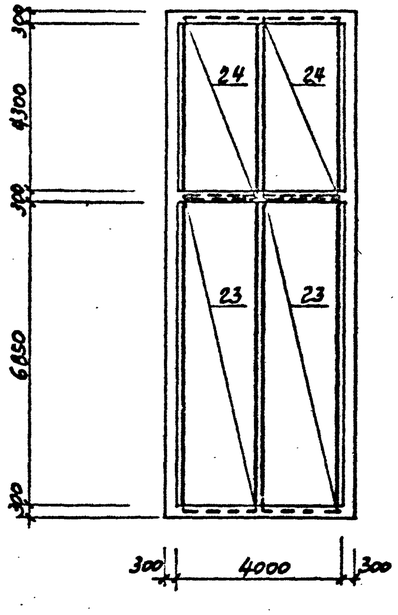

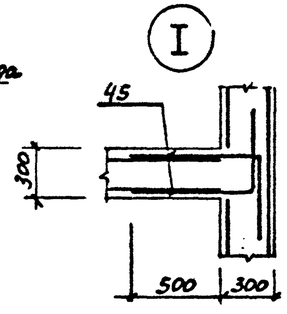

14 — 14

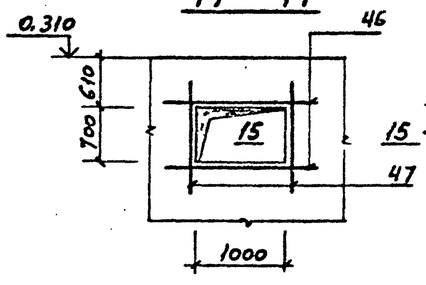

15 — 15

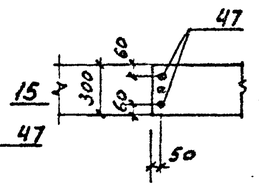

Привязан

Инв. №

ГИП	Синопальников		
Нач.отд.	Морозов		
Н.контр.	Васильев		
Гл.констр.	Мартынов		
Рук.гр.	Демиденко		
Ст. инж.	Вайс		
Инженер	Иванова		

ТП 409-23-56.87 КЖ1

ЩЕБЕНОЧНЫЙ ЗАВОД ПО ПЕРЕРАБОТКЕ ОДНОРОДНЫХ ИЗВЕРЖЕННЫХ И МЕТАМОРФИЧЕСКИХ ПОРОД МОЩНОСТЬЮ 700 тыс.м³ В ГОД

Главный корпус с железобетонным каркасом

Стадия	Лист	Листов
Р	52	

Прямок Пям 2 Армирование. Лист 1

ГОССТРОЙ СССР ЛЕНИНГРАДСКИЙ ПРОМСТРОЙПРОЕКТ

Инв. № подл. | Подпись и дата | Взам. инв. №

ТП 409-23-56.87 Альбом 4

1 — 1

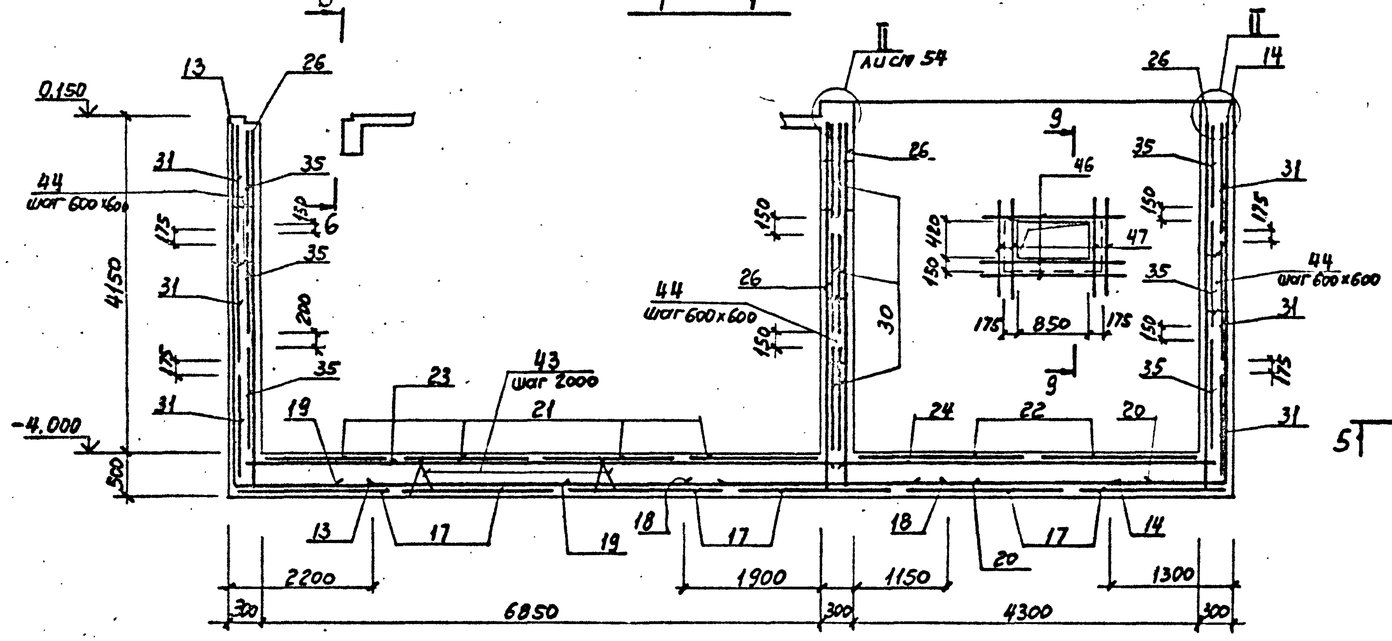

Плита на отм. 0,150

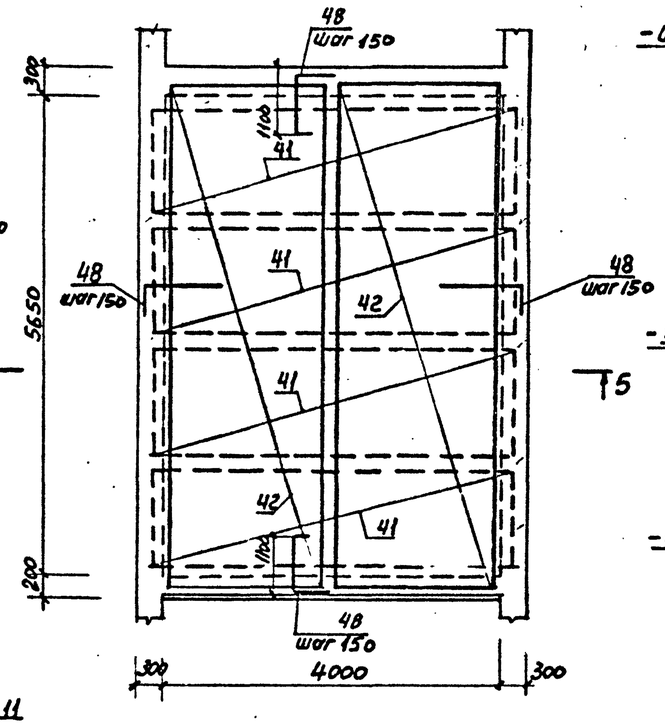

4 — 4

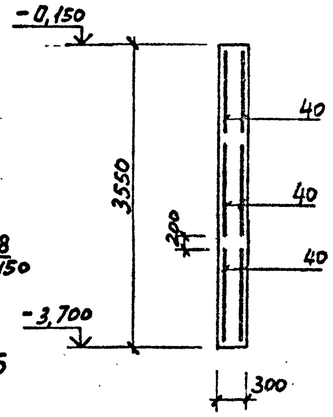

7 — 7

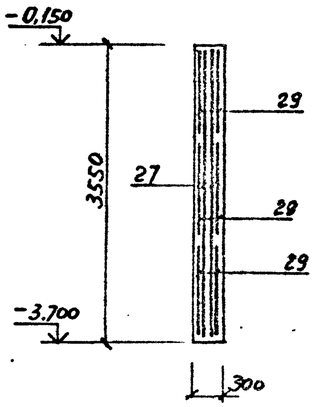

2 — 2

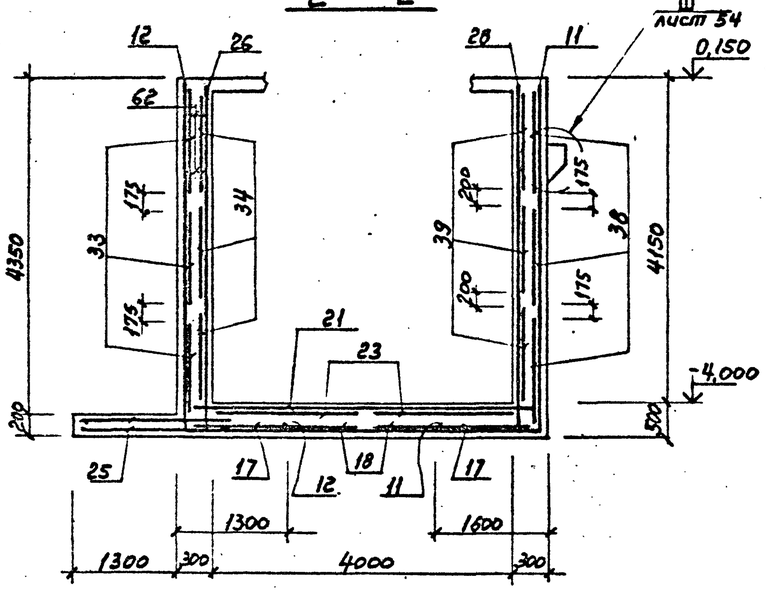

3 — 3

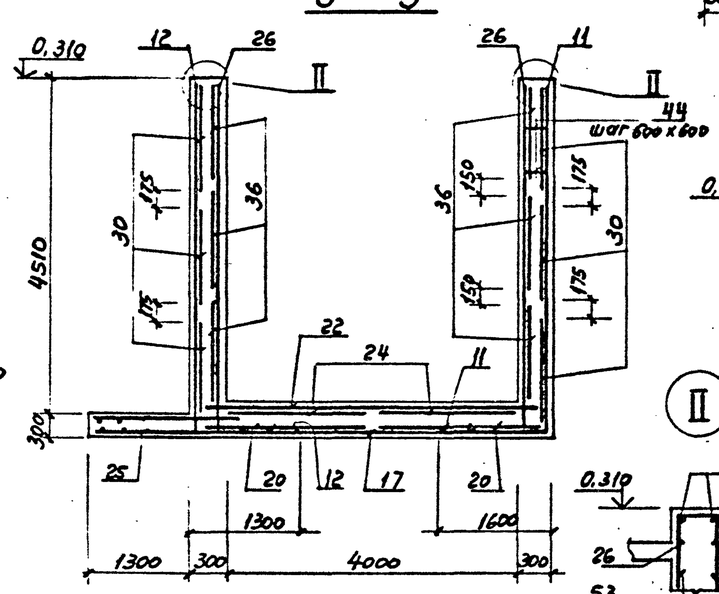

5 — 5

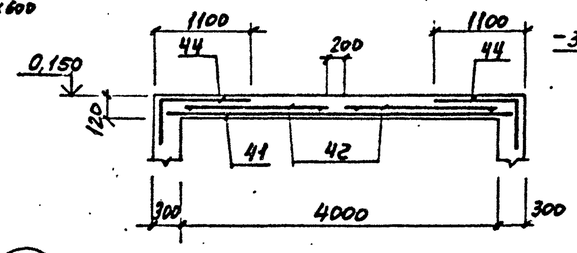

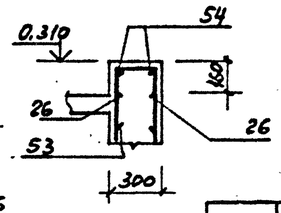

6 — 6

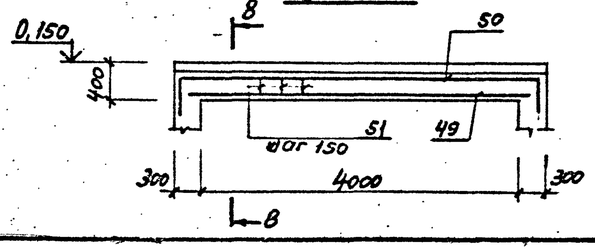

8 — 8

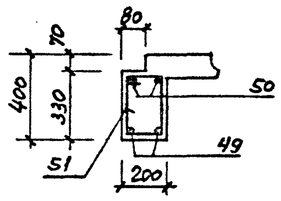

9 — 9

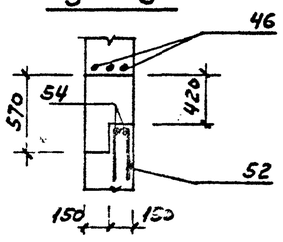

Привязан

Инв. №

Гип	Синопальников		
Нач.отд.	Морозов		
Н.контр.	Васильев		
Гл.констр.	Мартынов		
Рук.гр.	Демиденко		
Ст.инж.	Вайс		
Инженер	Иванова		

ТП 409-23-56.87 КЖ1

Щебеночный завод по переработке однородных изверженных и метаморфических пород мощностью 700 тыс.м³ в год

Главный корпус с железобетонным каркасом

Стадия	Лист	Листов
Р	53	

Приямок П1м2 Армирование. Лист 2

Госстрой СССР Ленинградский Промстройпроект

Инв. № подл. | Подпись и дата | Взам. инв. №

ТП 409-23-56.87 Альбом 4

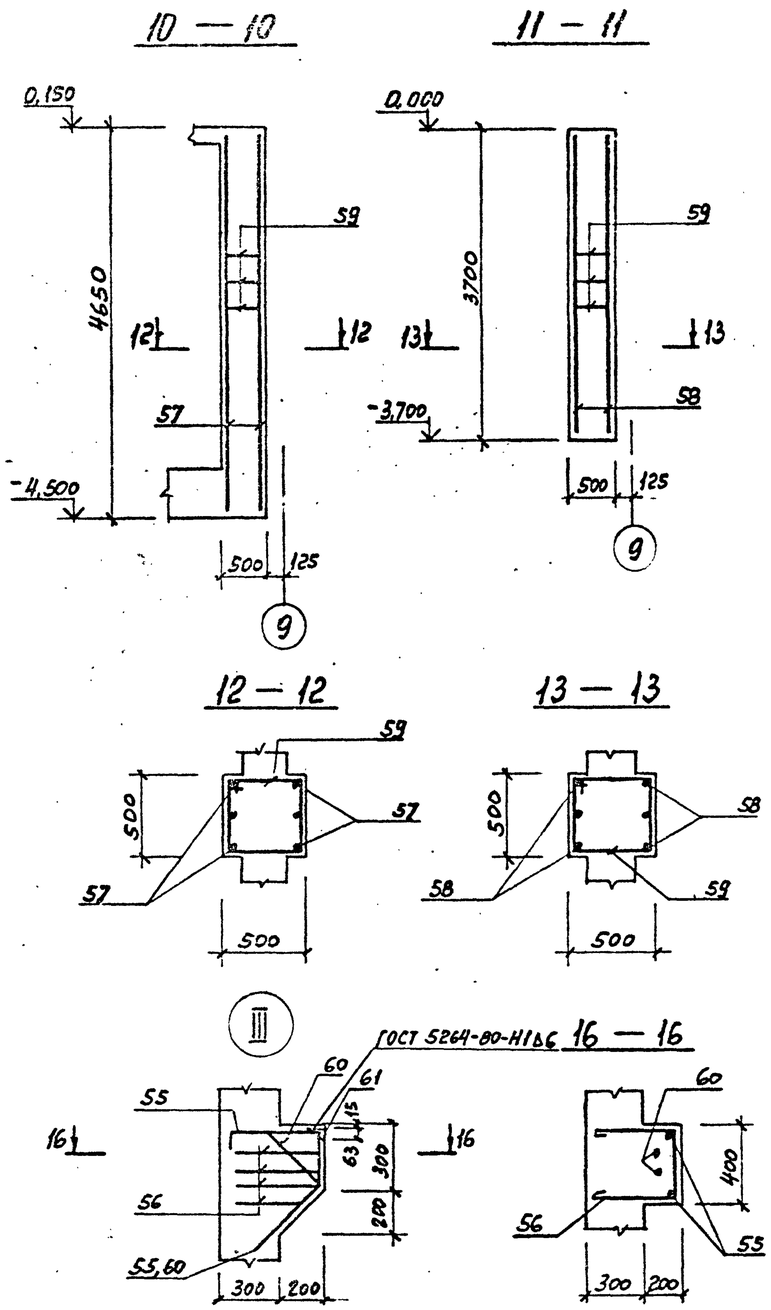

СПЕЦИФИКАЦИЯ к ПЯм 2 /продолжение/

Формат	Зона	Поз.	Обозначение	Наименование	Кол.	Примечание
		41	ГОСТ 23279-78	С $\frac{12AIII-200}{6AI-300}$ 1250×4550 $\frac{325}{325}$	4	
		42		С $\frac{12AIII-200}{6AI-300}$ 1850×6050 $\frac{325}{325}$	2	
		43	ТП КЖИ1КП11	каркас пространственный КП 11	9	
				Детали		
		44		ф8AI ГОСТ 5781-82 ℓ=300	510	0,12
		45*		ф16AIII ГОСТ 5781-82 ℓ=1400	88	2,21
		46		ф20AIII ℓ=2200	12	5,43
		47		ф20AIII ℓ=1700	14	4,20
		48*		ф12AIII ℓ=1685	130	1,50
		49		ф16AIII ℓ=4500	2	7,11
		50*		ф12AIII ℓ=4900	2	4,35
		51*		ф8AI ℓ=870	27	0,34
		52*		ф8AI ℓ=800	5	0,32
		53		ф12AIII ℓ=1030	80	0,9
		54		ф8AI —	350	м.п
		55*		ф16AIII ℓ=1380	12	2,18
		56*		ф8AI ℓ=1350	20	0,53
		57		ф16AIII ℓ=4600	6	7,27
		58		ф16AIII ℓ=3650	6	5,77
		59*		ф8AI ℓ=1870	36	0,74
		60*		ф16AIII ℓ=970	4	1,53
		61	ГОСТ 8510-72	Уголок $\frac{100×63×10}{СТ2сп}$ ГОСТ 8510-72 ГОСТ 535-78 ℓ=300	5	3,63

СПЕЦИФИКАЦИЯ к ПЯм 2

Формат	Зона	Поз.	Обозначение	Наименование	Кол.	Примечание
				Сборочные единицы		
				Сетки арматурные		
		11	ТП КЖИ1СГ20	С $\frac{16AIII-200}{6AI-300}$ 1850×5750 $\frac{25}{25}$	6	СГ20
		12		С $\frac{16AIII-200}{6AI-300}$ 1850×6050 $\frac{25}{25}$	6	СГ21
		13		С $\frac{16AIII-200}{6AI-300}$ 2250×6650 $\frac{25}{25}$	2	СГ22
		14		С $\frac{16AIII-200}{6AI-300}$ 2250×5750 $\frac{25}{25}$	2	СГ23
		15		С $\frac{16AIII-200}{6AI-300}$ 1450×2850 $\frac{25}{25}$	9	СГ24
		16		С $\frac{16AIII-200}{6AI-300}$ 1450×3650 $\frac{25}{25}$	3	СГ25
		17	ГОСТ 23279-78	С $\frac{16AIII-200}{6AI-300}$ 1850×2450 $\frac{325}{325}$	6	
		18		С $\frac{16AIII-200}{6AI-300}$ 1850×3350 $\frac{25}{25}$	2	
		19		С $\frac{16AIII-200}{6AI-300}$ 1850×3650 $\frac{325}{325}$	2	
		20		С $\frac{16AIII-200}{6AI-300}$ 1850×2750 $\frac{325}{325}$	2	
		21		С $\frac{16AIII-200}{6AI-300}$ 1650×4450 $\frac{275}{275}$	4	
		22		С $\frac{16AIII-200}{6AI-300}$ 2050×4450 $\frac{275}{275}$	2	
		23		С $\frac{16AIII-200}{6AI-300}$ 1850×7250 $\frac{325}{325}$	2	
		24		С $\frac{16AIII-200}{6AI-300}$ 1850×4850 $\frac{325}{325}$	2	
		25		С $\frac{16AIII-200}{6AI-300}$ 1250×1850 $\frac{50}{600}$	18	
		26		С $\frac{16AIII-200}{6AI-300}$ 1250×4550 $\frac{25}{625}$	25	
		27		С $\frac{16AIII-200}{6AI-200}$ 1450×3450 $\frac{75}{75}$	2	
		28		С $\frac{16AIII-200}{6AI-300}$ 1050×4550 $\frac{25}{625}$	3	
		29		С $\frac{16AIII-200}{6AI-300}$ 1650×3050 $\frac{25}{625}$	4	
		30		С $\frac{16AIII-200}{6AI-300}$ 1250×2750 $\frac{375}{325}$	3	
		31		С $\frac{16AIII-200}{6AI-300}$ 1450×2750 $\frac{325}{325}$	6	
		32		С $\frac{16AIII-200}{6AI-300}$ 1450×3350 $\frac{25}{25}$	3	
		33		С $\frac{16AIII-200}{6AI-300}$ 1450×3650 $\frac{325}{325}$	3	
		34		С $\frac{16AIII-200}{6AI-300}$ 1250×7450 $\frac{275}{275}$	3	
		35		С $\frac{16AIII-200}{6AI-300}$ 1250×4550 $\frac{325}{325}$	3	
		36		С $\frac{16AIII-200}{6AI-300}$ 1250×4850 $\frac{325}{325}$	6	
		37		С $\frac{16AIII-200}{6AI-300}$ 1450×2750 $\frac{25}{25}$	6	
		38		С $\frac{16AIII-200}{6AI-300}$ 1450×1850 $\frac{325}{325}$	6	
		39		С $\frac{16AIII-200}{6AI-300}$ 1250×4250 $\frac{325}{325}$	6	
		40		С $\frac{12AIII-200}{6AI-300}$ 1050×1250 $\frac{125}{325}$	6	

Позиции, обозначенные знаком *, см. ведомость деталей

ВЕДОМОСТЬ ДЕТАЛЕЙ

Поз.	Эскиз
45	700 700
48	105 1080 500
50	200 4500 200
51	300 150 440
52	300 300 100
53	400 230 400

ВЕДОМОСТЬ ДЕТАЛЕЙ

Поз.	Эскиз
55	300 400 230 450 320
56	450 350 450
59	430 500 430 510
60	200 250 350 250 470 300 300

ВЕДОМОСТЬ РАСХОДА СТАЛИ НА ЭЛЕМЕНТ, кг

Марка элемента	Изделия арматурные									Изделия закладные															Общий расход
	Арматура класса								Всего	Арматура класса					Прокат марки									Всего	
	AI ГОСТ 5781-82				AIII ГОСТ 5781-82					AI ГОСТ 5781-82					ГОСТ 103-76, 82-70*				Болты ГОСТ 24379-80		Трубы ГОСТ 3262-75				
	Ф6	8	10	Итого	Ф12	16	20	Итого		Ф16	7	8	12	16	б=6	б=8 б=10	б=12	50×50×5 100×63×10	М20	М24	125×45	219×6	С20			
ПЯм 2	720	122	87	929	512	7608	124	8250	9179	29,6	6,7	38,3	2,8	13,8	40,0	15,0 22,0	22,0	55,0	18,2	23,2	24,0	45,0	19,0	79,1	453,5	9633,0

Привязан

Инв. №

ГИП	Синопальников		
Нач.отд.	Морозов		
Н.контр.	Васильев		
Гл.констр.	Мартынов		
Рук.гр.	Демидейко		
Ст.инж.	Вайс		
Инженер	Иванова		

ТП 409-23-56.87 КЖ1

ЩЕБЕНОЧНЫЙ ЗАВОД ПО ПЕРЕРАБОТКЕ ОДНОРОДНЫХ ИЗВЕРЖЕННЫХ И МЕТАМОРФИЧЕСКИХ ПОРОД МОЩНОСТЬЮ 700 тыс.м³ В ГОД

Главный корпус с железобетонным каркасом

Стадия	Лист	Листов
Р	54	

Прямок. ПЯм 2
Армирование. Лист 3

ГОССТРОЙ СССР
ЛЕНИНГРАДСКИЙ ПРОМСТРОЙПРОЕКТ

Инв. № подл. | Подпись и дата | Взам. инв. №

ТП 409-23-56.87 Альбом 4

Приямок ПЯм3. План на отм. -5,300

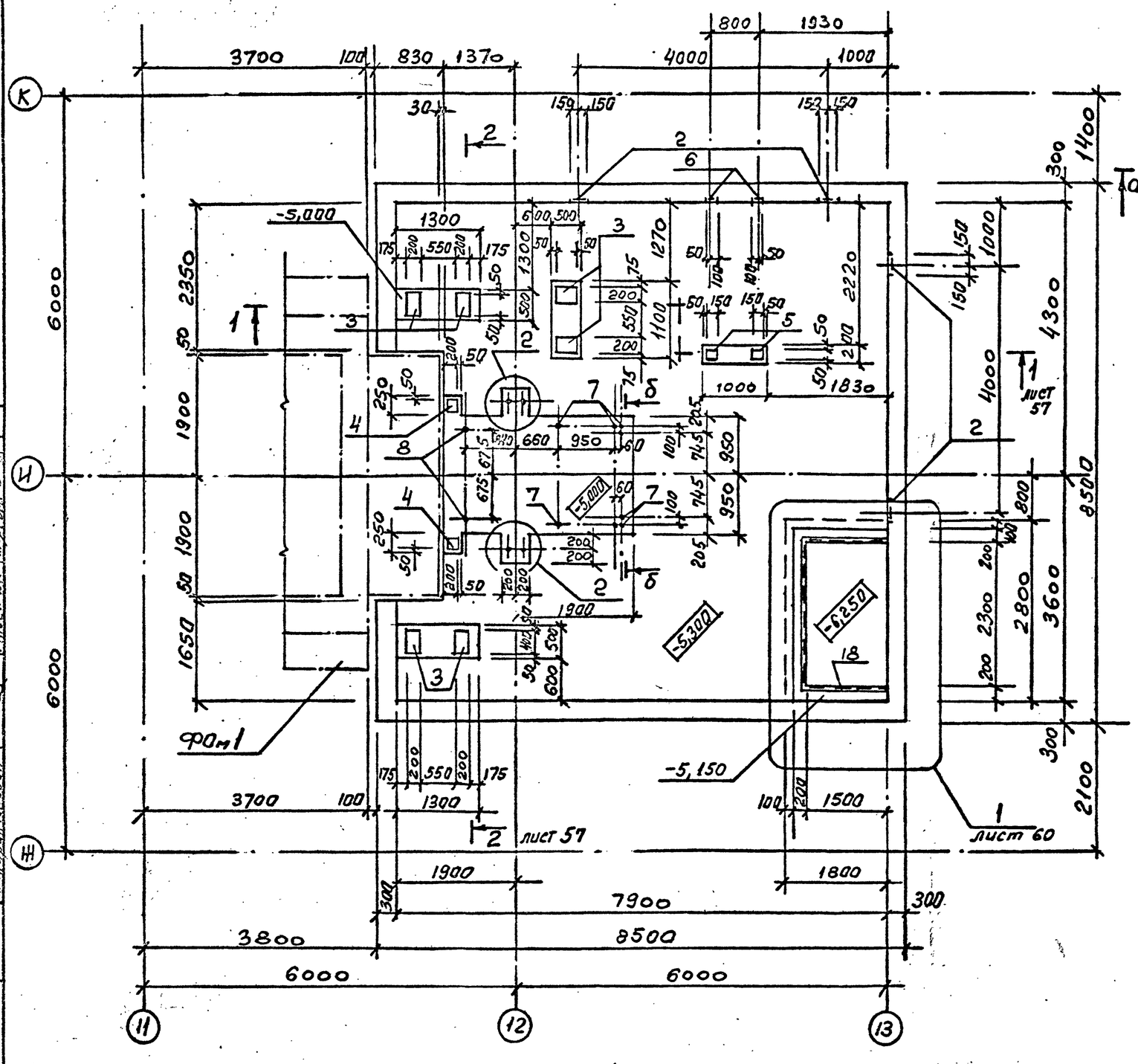

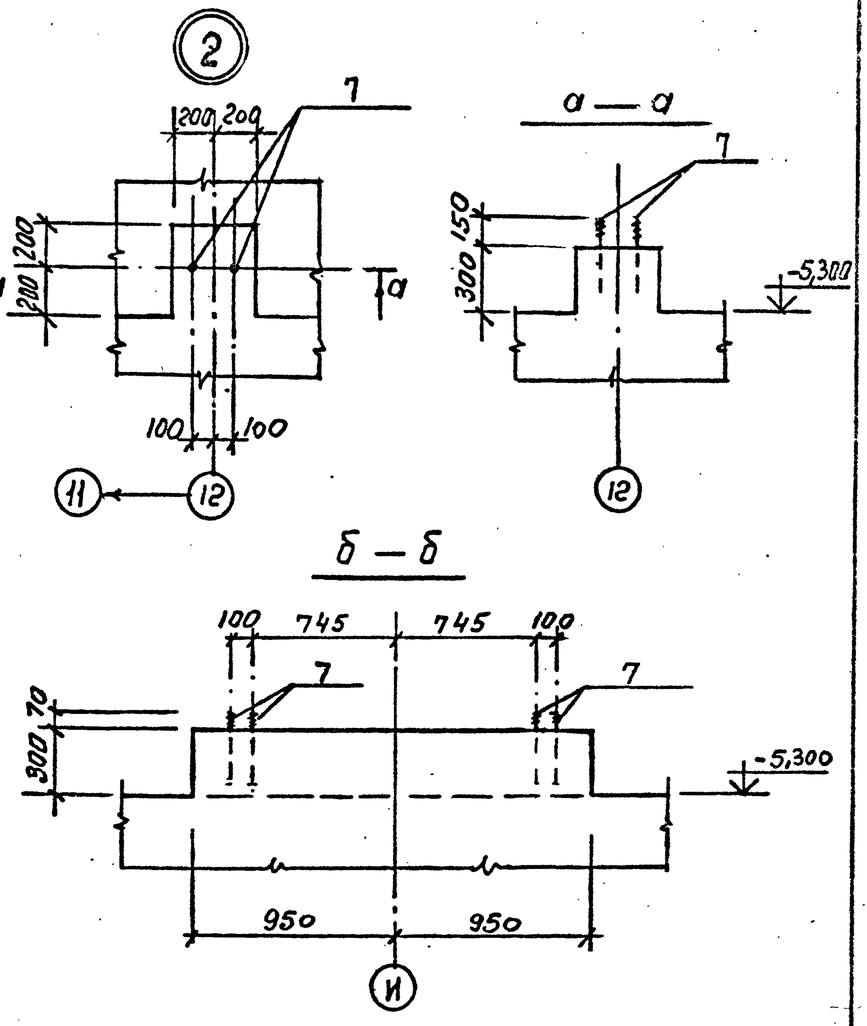

1. Болты поз. 7, 8 устанавливать на эпоксидном клее. Смотрите общие указания, лист 5.
2. Армирование приямка смотрите на листах 61–67. Ведомость расхода стали на листе 66.

ГИП	Синопальников		
Нач.отд.	Морозов		
Н.контр.	Васильев		
Гл.констр.	Мартынов		
Рук.гр.	Демиденко		
Ст.инж.	Ривина		
Инженер	Ковалев		

Привязан

Инв. №

ТП 409-23-56.87 КЖ1

ЩЕБЕНОЧНЫЙ ЗАВОД ПО ПЕРЕРАБОТКЕ ОДНОРОДНЫХ ИЗВЕРЖЕННЫХ И МЕТАМОРФИЧЕСКИХ ПОРОД МОЩНОСТЬЮ 700 тыс.м³ в год

Главный корпус с железобетонным каркасом

Стадия	Лист	Листов
Р	55	

Приямок ПЯм3. План на отм. -5,300.

ГОССТРОЙ СССР ЛЕНИНГРАДСКИЙ ПРОМСТРОЙПРОЕКТ

Согласовано

Инв. № подл. | Подпись и дата | Взам. инв. №

ТП 409-23-56.87 Альбом 4

Приямок ПЯм3. План на отм. -0,100

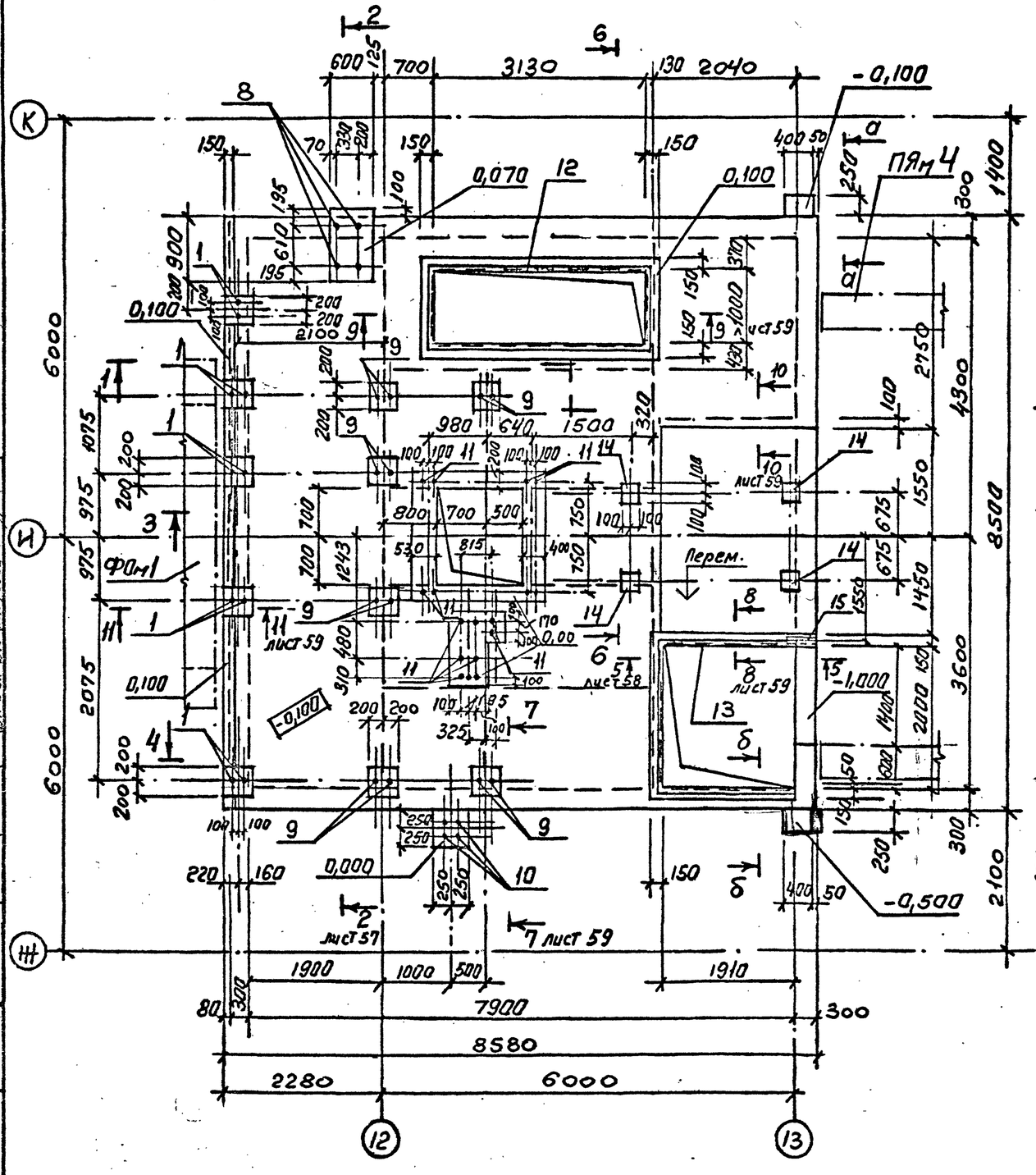

Схема расположения плит перекрытия на отм.-1,000.

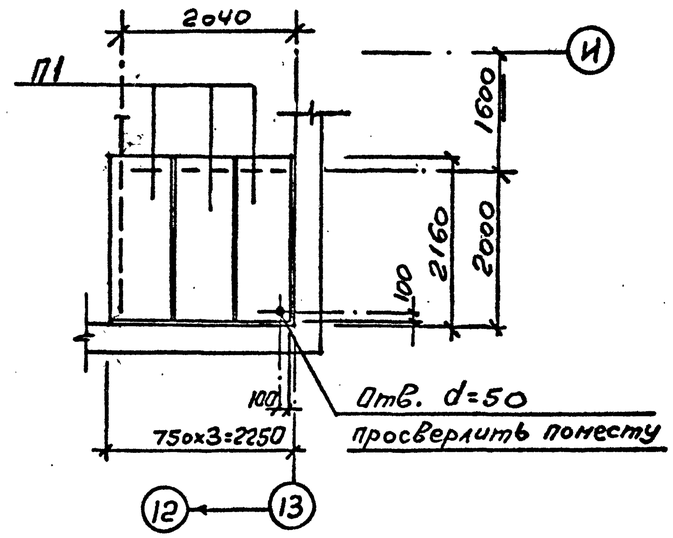

1 лист 57

3 лист 58

а — а

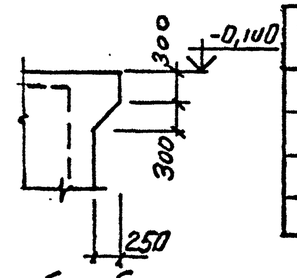

б — б

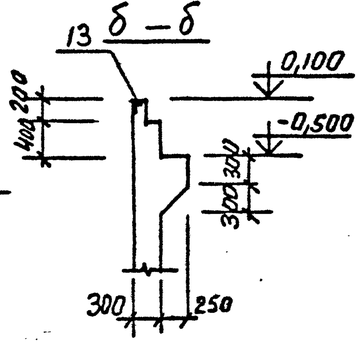

Спецификация к схеме расположения плит перекрытия на отм.-1,000

Марка, поз.	Обозначение	Наименование	Кол.	Масса ед., кг	Примечание
Сборные железобетонные конструкции					
П1	3.006-2/82, в.1-2	Плита П17д-3	3	480	

ГИП	Синопальников		
Нач.отд.	Морозов		
Н.контр.	Васильева		
Гл.констр.	Мартынов		
Рук.гр.	Демиденко		
Ст. инж.	Рывина		
Инженер	Ковалев		

Привязан

Инв. №

ТП 409-23-56.87 КЖ1

ЩЕБЕНОЧНЫЙ ЗАВОД ПО ПЕРЕРАБОТКЕ ОДНОРОДНЫХ ИЗВЕРЖЕННЫХ И МЕТАМОРФИЧЕСКИХ ПОРОД МОЩНОСТЬЮ 700 тыс.м³ В ГОД

Главный корпус с железобетонным каркасом

Стадия	Лист	Листов
Р	56	

Приямок ПЯм3. План на отм. -0,100. Схема расположения плит перекрытия на отм.-1,000

ГОССТРОЙ СССР ЛЕНИНГРАДСКИЙ ПРОМСТРОЙПРОЕКТ

Согласовано: Гр. Рыжов, Ю.Ф. Ковалев, Ю.К. Шкляров

Инв. № подл. | Подпись и дата | Взам. инв. №

Копировал | Формат

ТП 409-23-56.87 Альбом 4

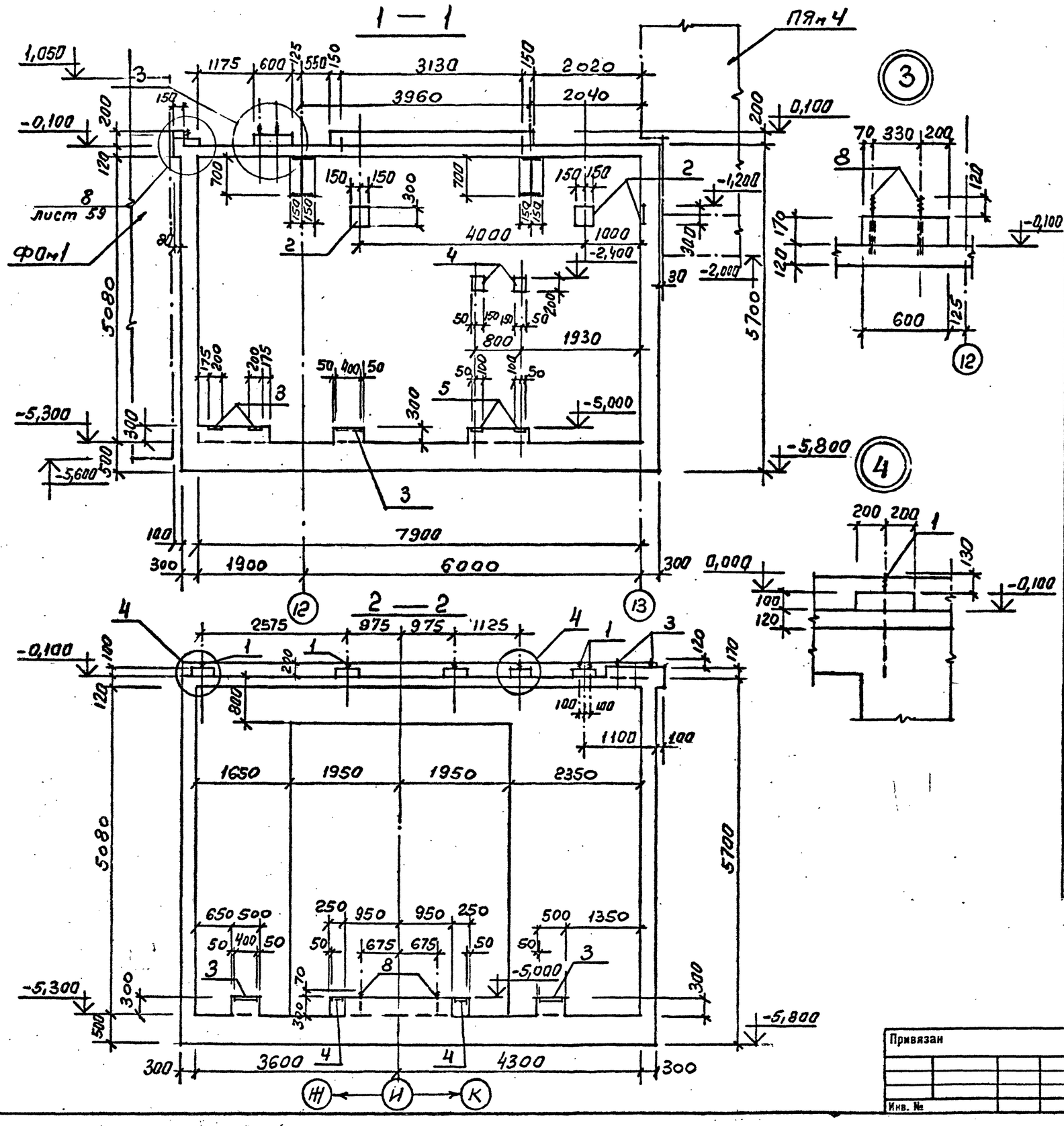

Спецификация ПЯм3

Формат	Зона	Поз.	Обозначение	Наименование	Кол.	Примечание
				Сборочные единицы		
				Изделия закладные		
		1	ГОСТ 24379.1-80	Болт 1.1.М24х800.		
				ВСт.3кп2 ГОСТ 24379.1-80	14	
		2	1.400-15.81.160-26	МН 150-3	4	
		3	1.400-15.81.150-37	МН 139-2	6	
		4	1.400-15.81.130-07	МН 118-2	8	
		5	1.400-15.81.120-43	МН 112-2	2	
		6	1.400-15.81.540-08	МН 547	1	
		7	ГОСТ 24379.1-80	Болт 5.М24х350. ВСт3пс2.	12	
		8	ГОСТ 24379.1-80	Болт 5.М20х350. ВСт3пс2	6	
		9	ГОСТ 24379.1-80	Болт 1.1 М24х350. ВСт3пс2	12	
		10	ТП КЖИ1 МН19	МН 19	6	
		11	ГОСТ 10704—76	Труба 32х2х220	15	
		12	ТП КЖИ1 МН16	МН16	1	
		13	ТП КЖИ1 МН17	МН17	1	
		14	1.400-15.81.130-11	МН 118-6	4	
		15	ГОСТ 10704-76	Труба 114х6х450	1	
		16	ТП КЖИ1 МН18	МН 18	1	
				Изделия соединительные		
		17	ТП КЖИ1 МС7	МС7	2	
		18	ТП КЖИ1 МС8	МС8	2	
		19	ТП КЖИ1 МС9	МС9	2	
			Продолжение см. на листах 66,67			

Привязан

Инв. №

Г.И.П.	Синопальников	
Нач.отд.	Морозов	
Н.контр.	Васильев	
Гл.констр.	Мартынов	
Рук.гр.	Демиденко	
Ст.инж.	Ривина	
Инженер	Ковалев	

ТП 409-23-56.87 КЖ1

ЩЕБЕНОЧНЫЙ ЗАВОД ПО ПЕРЕРАБОТКЕ ОДНОРОДНЫХ ИЗВЕРЖЕННЫХ И МЕТАМОРФИЧЕСКИХ ПОРОД МОЩНОСТЬЮ 700 тыс.м³ В ГОД

Главный корпус с железобетонным каркасом

Стадия	Лист	Листов
Р	57	

Приямок ПЯм3. Разрезы 1-1, 2-2

ГОССТРОЙ СССР ЛЕНИНГРАДСКИЙ ПРОМСТРОЙПРОЕКТ

Копировал

Формат

Инв. № подл. | Подпись и дата | Взам. инв. №

ТП 409-23-56.87 Альбом 4

3 — 3

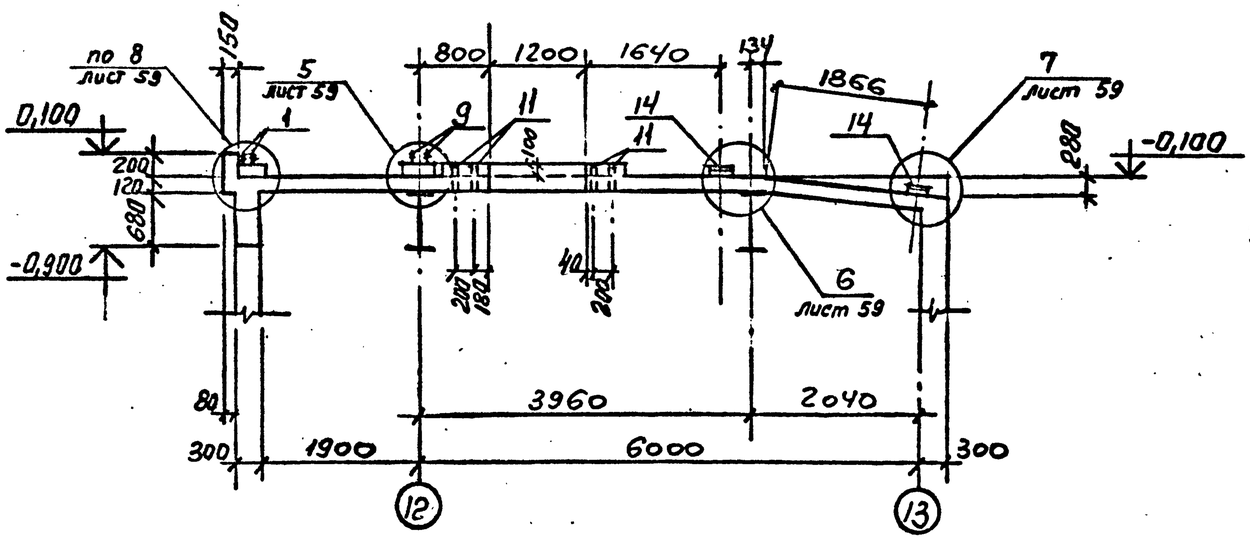

5 — 5

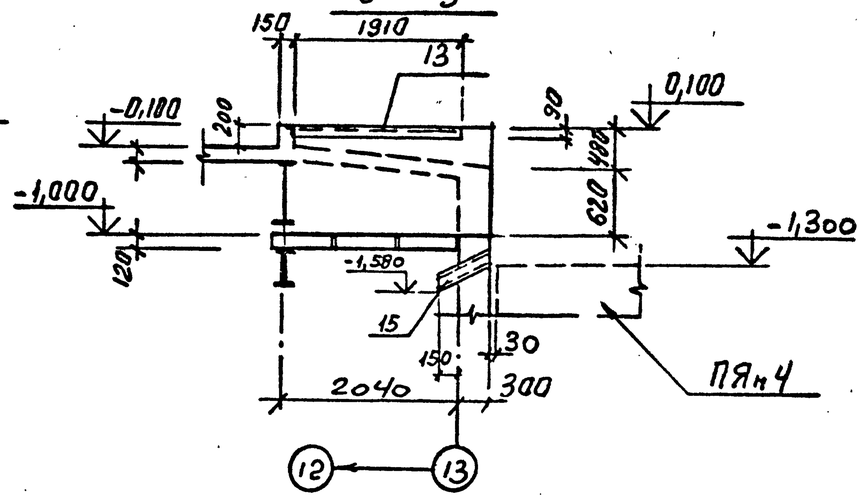

4 — 4

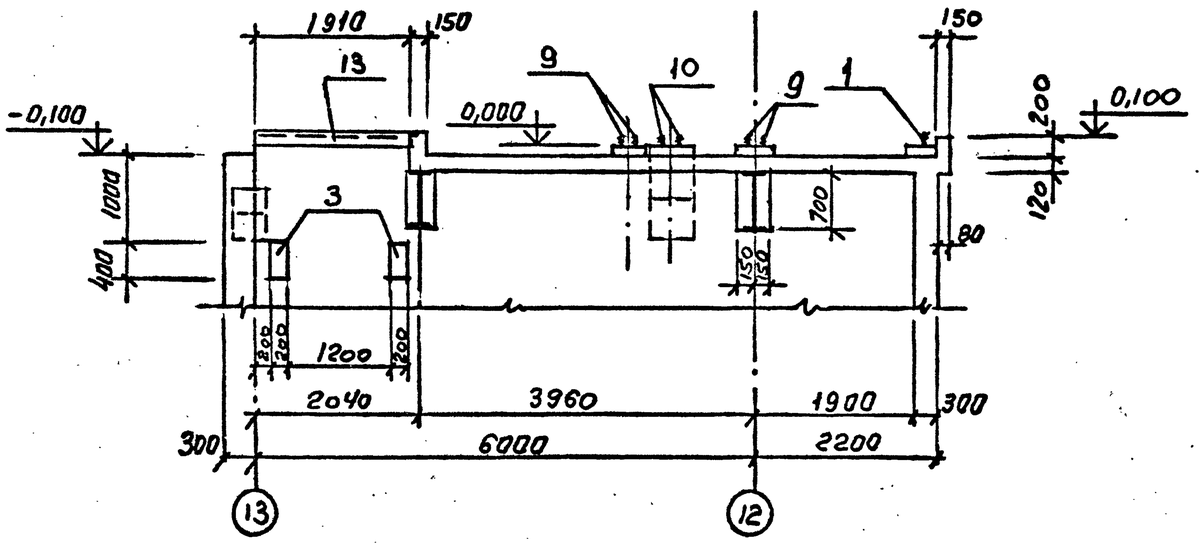

6 — 6

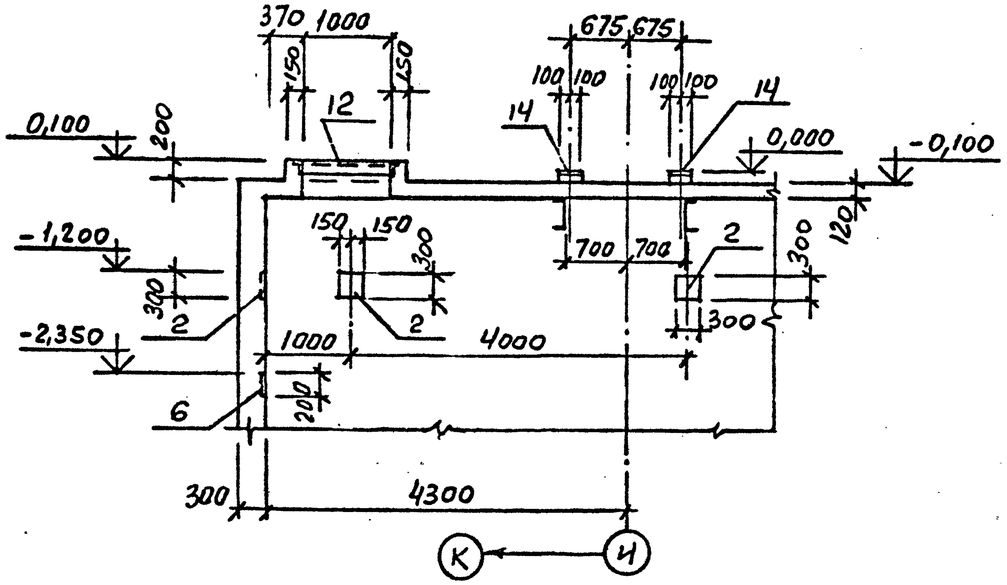

ГИП	Синопальников		
Нач.отд.	Морозов		
Н.контр.	Васильев		
Гл.констр.	Мартынов		
Рук.гр.	Демиденко		
Ст.инж.	Ряевина		
Инженер	Ковалев		

Привязан

Инв.№

ТП 409-23-56.87 КЖ1

ЩЕБЕНОЧНЫЙ ЗАВОД ПО ПЕРЕРАБОТКЕ ОДНОРОДНЫХ ИЗВЕРЖЕННЫХ И МЕТАМОРФИЧЕСКИХ ПОРОД МОЩНОСТЬЮ 700 тыс.м³ В ГОД

Главный корпус с железобетонным каркасом

Стадия	Лист	Листов
Р	58	

Приямок ПЯм 3. Разрезы 3-3 ÷ 6-6.

ГОССТРОЙ СССР ЛЕНИНГРАДСКИЙ ПРОМСТРОЙПРОЕКТ

Инв. № подл. | Подпись и дата | Взам. инв. №

Копировал | Формат

ТП 409-23-56.87 Альбом 4

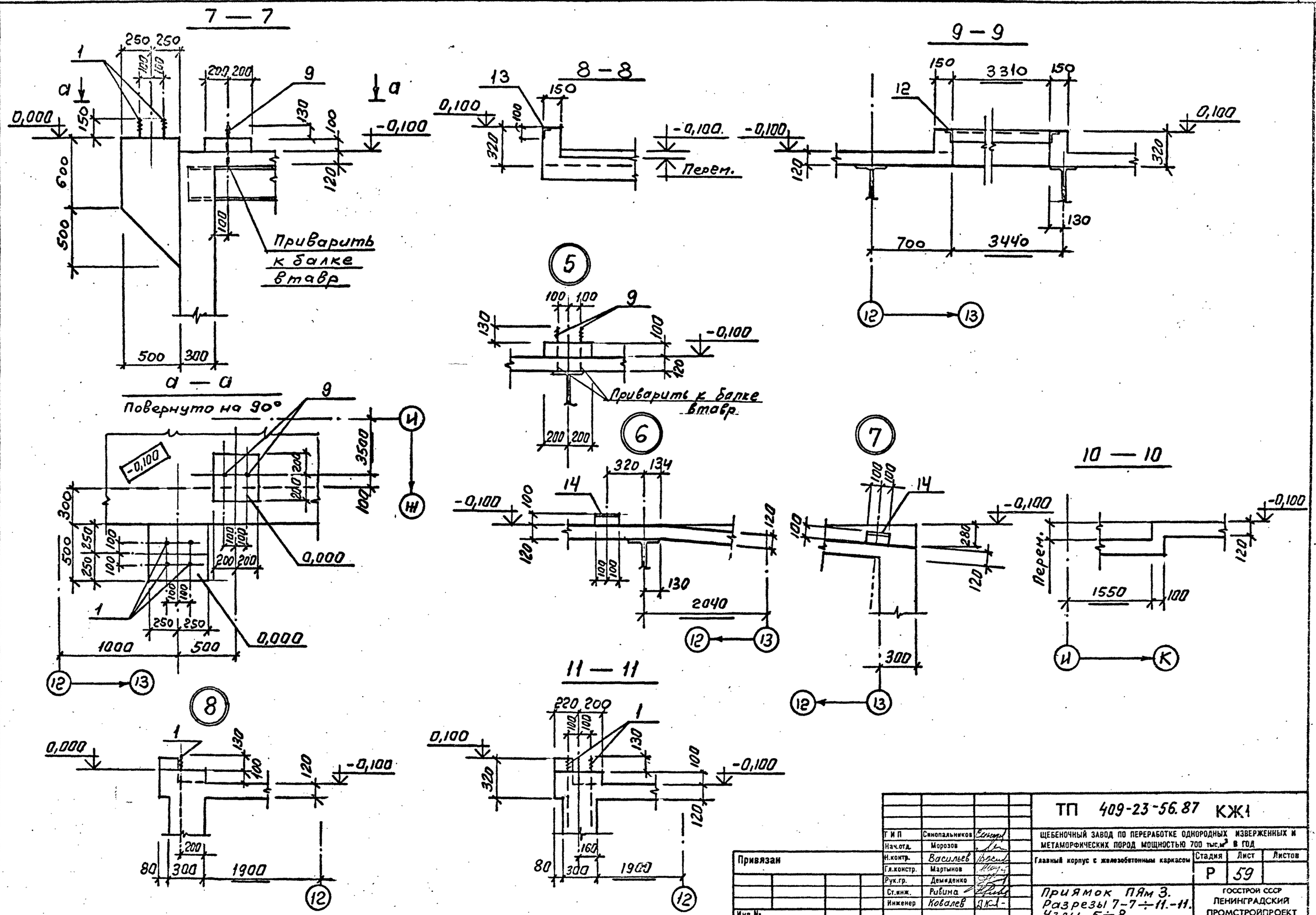

				ТП 409-23-56.87 КЖ4			
				ТИП	Синопальников		ЩЕБЕНОЧНЫЙ ЗАВОД ПО ПЕРЕРАБОТКЕ ОДНОРОДНЫХ ИЗВЕРЖЕННЫХ И МЕТАМОРФИЧЕСКИХ ПОРОД МОЩНОСТЬЮ 700 тыс.м³ В ГОД
				Нач.отд.	Морозов		
Привязан				Н.контр.	Васильев		Главный корпус с железобетонным каркасом
				Гл.констр.	Мартынов		
				Рук.гр.	Демиденко		
				Ст.инж.	Ривина		Приямок ПЯм 3. Разрезы 7-7÷11-11. Узлы 5÷8.
				Инженер	Ковалев		
Инв.№							

Стадия	Лист	Листов
Р	59	

ГОССТРОЙ СССР ЛЕНИНГРАДСКИЙ ПРОМСТРОЙПРОЕКТ

Копировал | Формат

Инв. № подл. | Подпись и дата | Взам. инв. №

ТП 409-23-56.87 Альбом 4

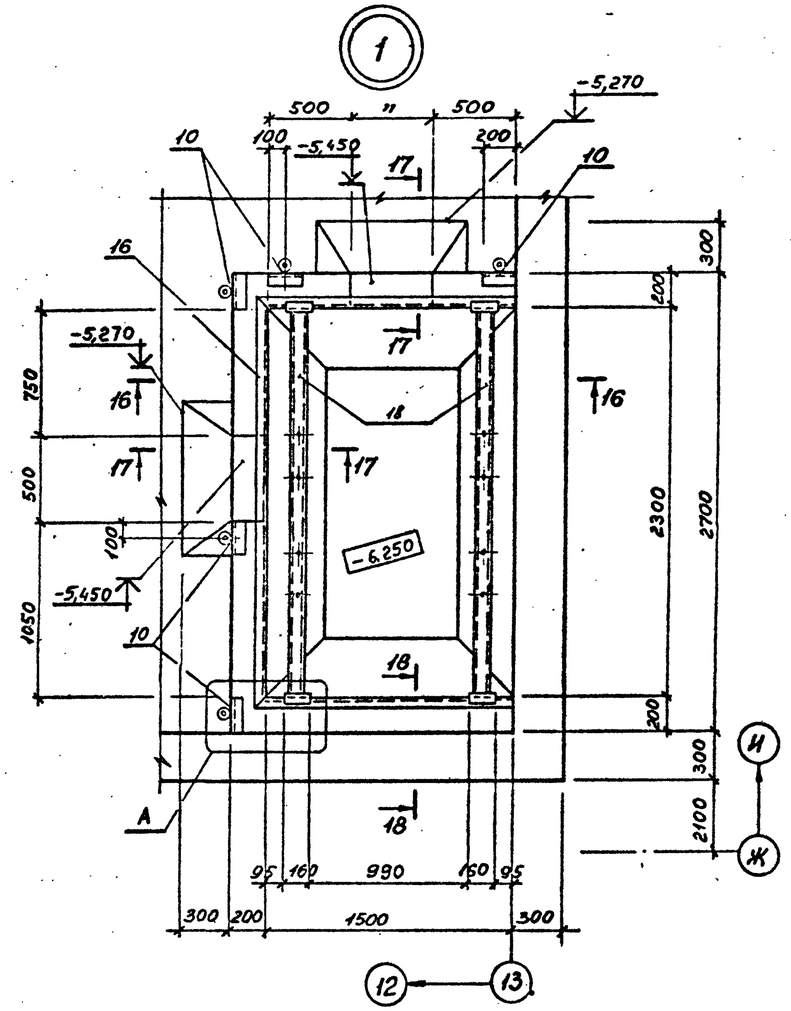

16 – 16

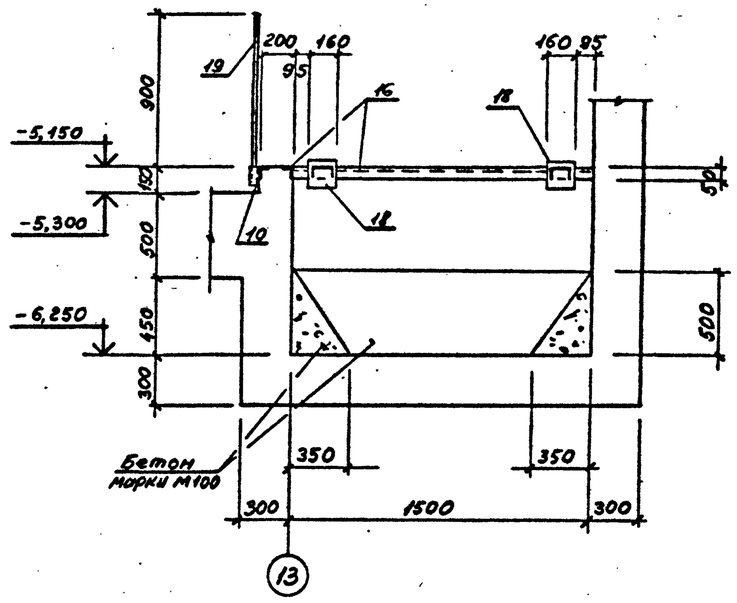

17 – 17

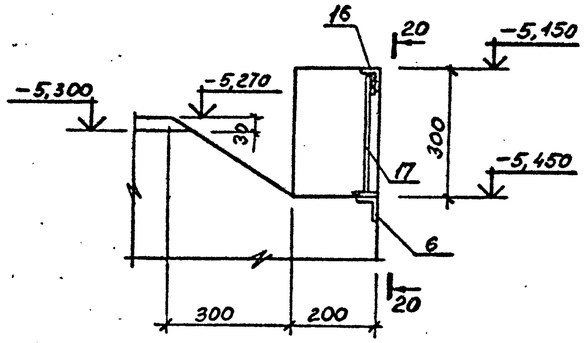

20 – 20

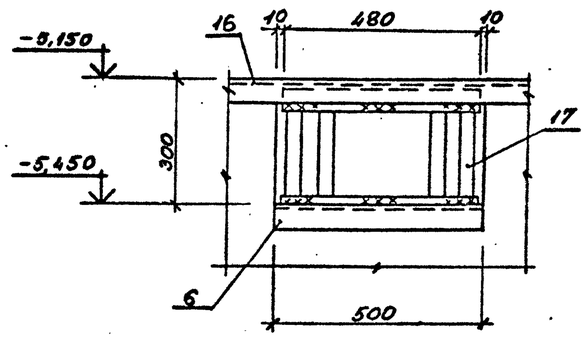

18 – 18

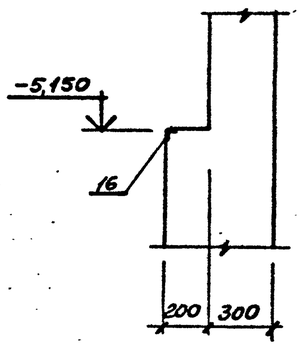

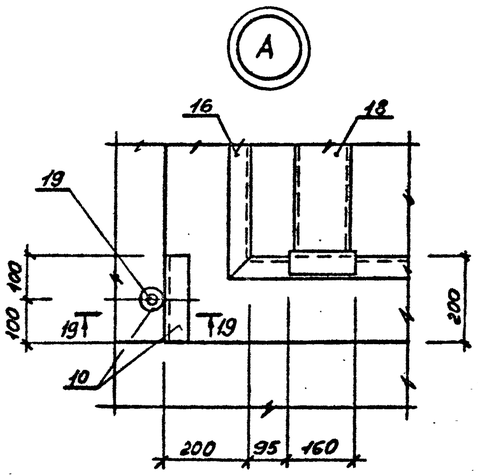

19 – 19

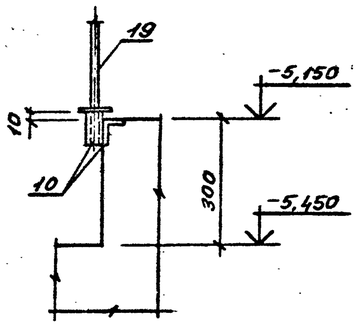

ГИП	Синопальников		
Нач.отд.	Морозов		
Н.контр.	Васильев		
Гл.констр.	Мартынов		
Рук.гр.	Дмитриенко		
Ст.инж.	Ривина		
Ст.техн.	Родзевич		

Привязан

Инв.№

ТП 409-23-56.87 КЖ1

ЩЕБЕНОЧНЫЙ ЗАВОД ПО ПЕРЕРАБОТКЕ ОДНОРОДНЫХ ИЗВЕРЖЕННЫХ И МЕТАМОРФИЧЕСКИХ ПОРОД МОЩНОСТЬЮ 700 тыс.м³ В ГОД

Главный корпус с железобетонным каркасом

Стадия	Лист	Листов
Р	60	

Приямок ПЯм 3. Узел 1.

ГОССТРОЙ СССР ЛЕНИНГРАДСКИЙ ПРОМСТРОЙПРОЕКТ

Согласовано

Инв. № подл. | Подпись и дата | Взам. инв. №

Копировал | Формат

ТП 409-23-56.87 Альбом 4

Схема расположения нижних сеток плиты днища

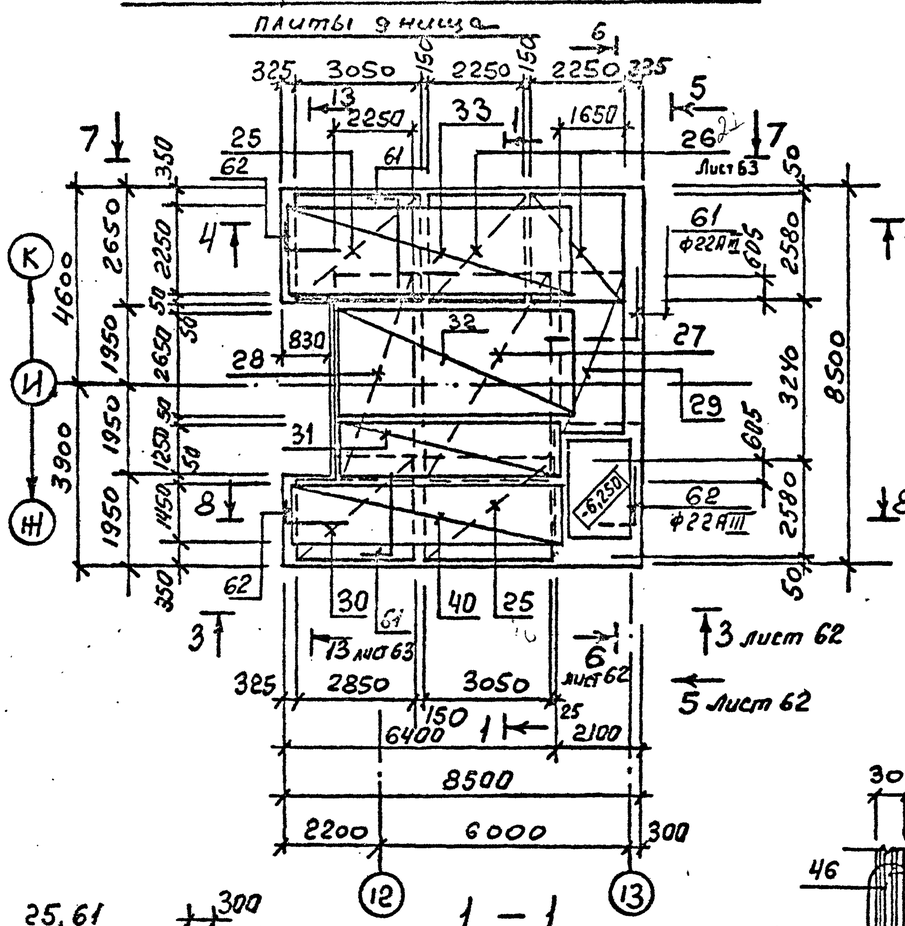

Схема расположения верхних сеток плиты днища

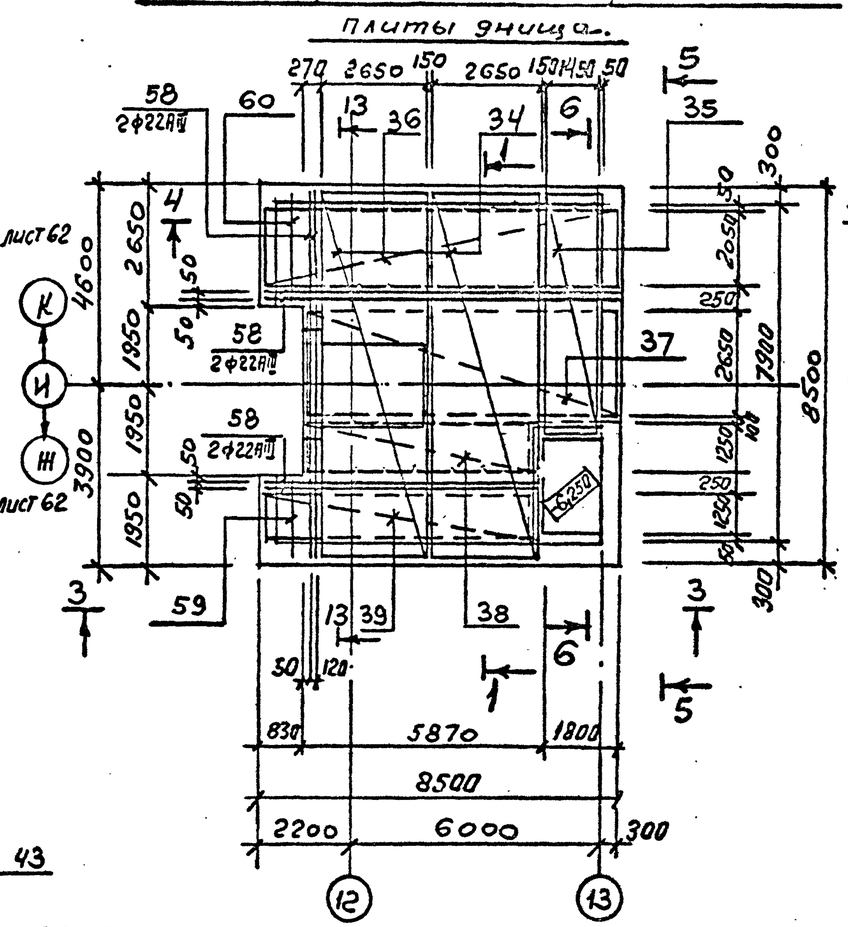

Схема расположения фиксирующих каркасов

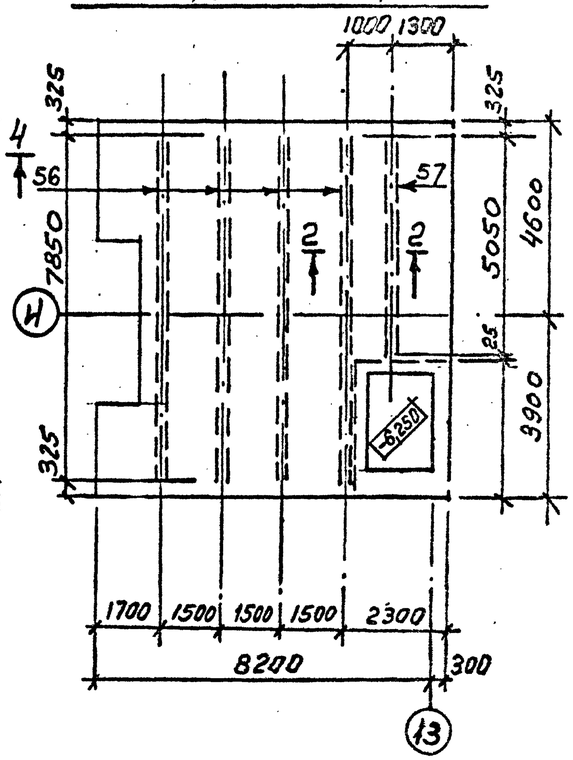

1 — 1

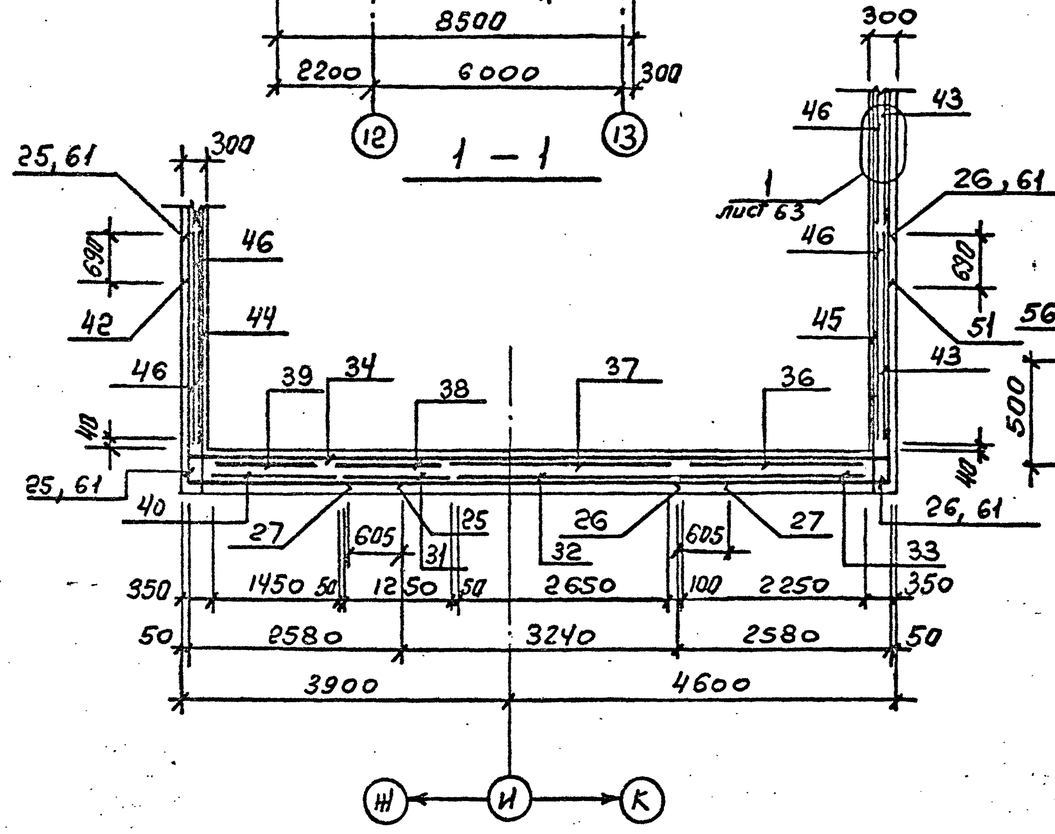

2 — 2

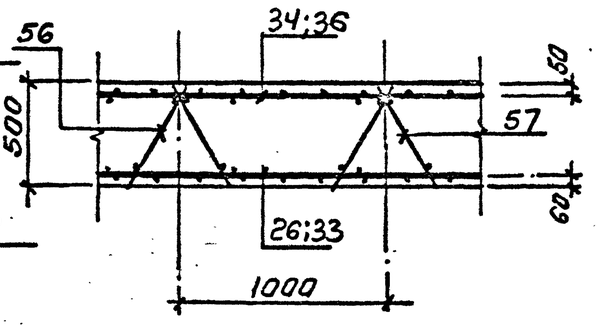

Неоговоренный шаг арнатурных стержней 200мм

ТП 409-23-56.87 КЖ1				
ГИП	Синопальников		ЩЕБЕНОЧНЫЙ ЗАВОД ПО ПЕРЕРАБОТКЕ ОДНОРОДНЫХ ИЗВЕРЖЕННЫХ И МЕТАМОРФИЧЕСКИХ ПОРОД МОЩНОСТЬЮ 700 тыс.м³ В ГОД	
Нач.отд.	Морозов			
Н.контр.	Васильев		Главный корпус с железобетонным каркасом	Стадия: Р; Лист: 61; Листов:
Гл.констр.	Мартынов			
Рук.гр.	Демиденко			
Ст.инж.	Ривина		Приямок Пям 3. Армирование. Лист 1.	ГОССТРОЙ СССР ЛЕНИНГРАДСКИЙ ПРОМСТРОЙПРОЕКТ
Инженер	Ковалев			

Привязан

Инв. №

Инв. № подл. | Подпись и дата | Взам. инв. №

Копировал | Формат

ТП 409-23-56.87 Альбом 4

3 — 3

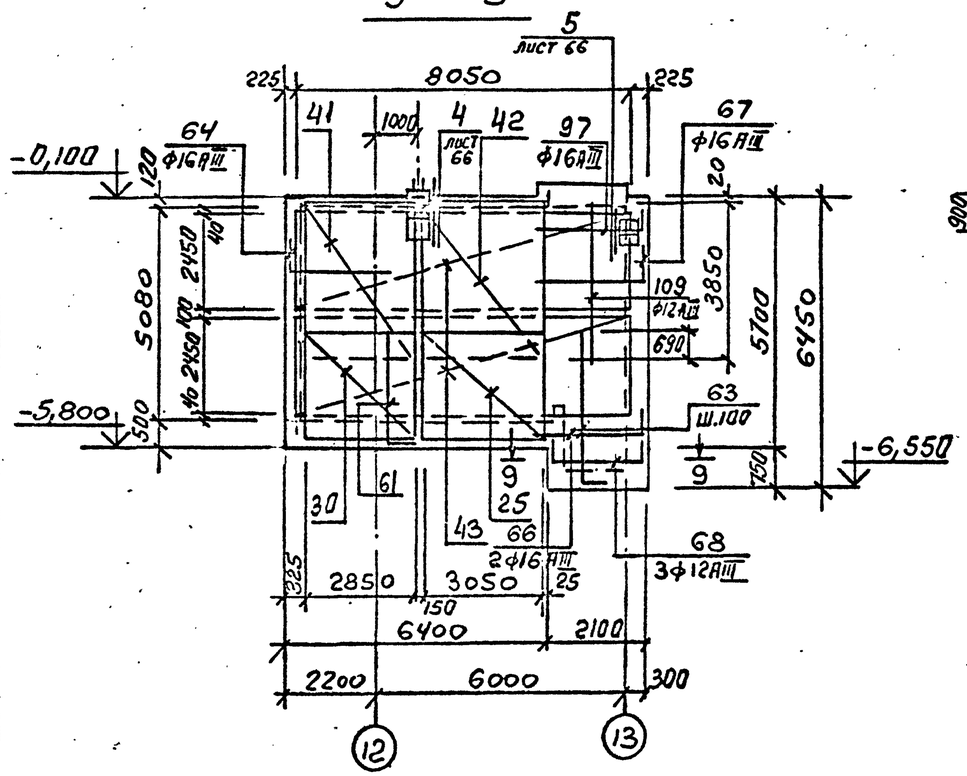

5 — 5

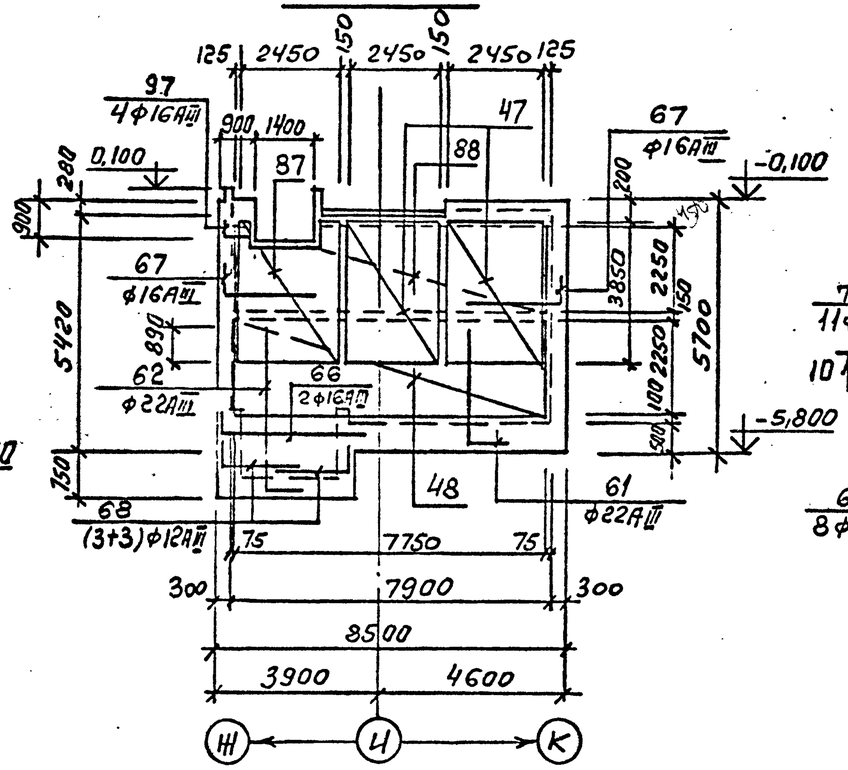

9 — 9

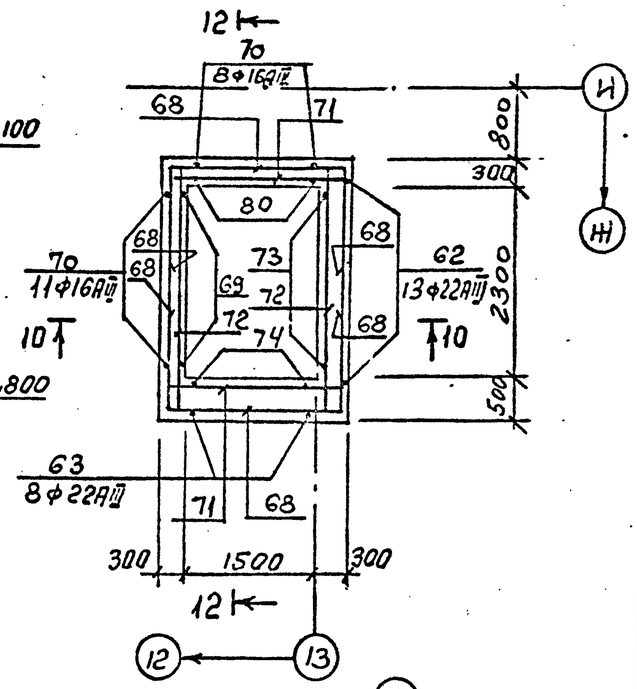

4 — 4

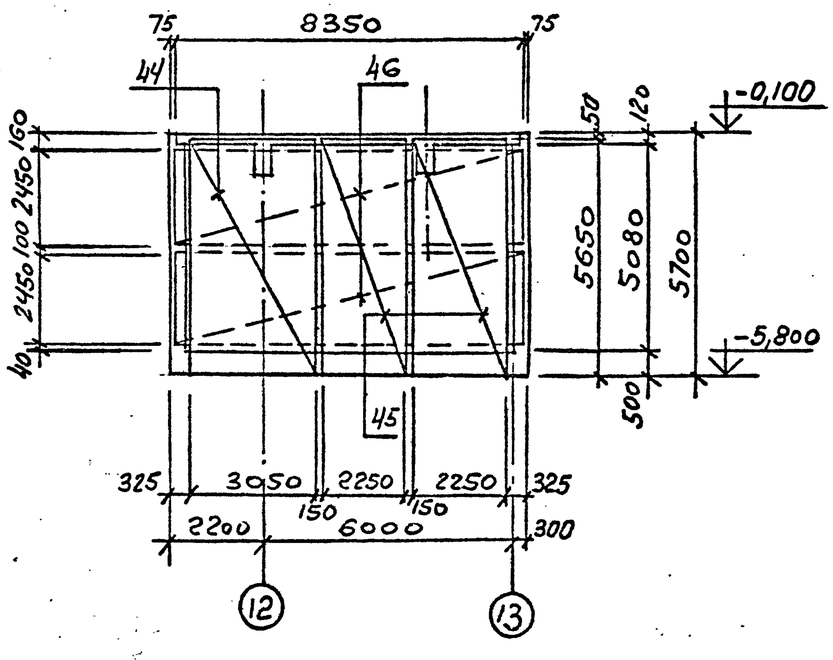

6 — 6

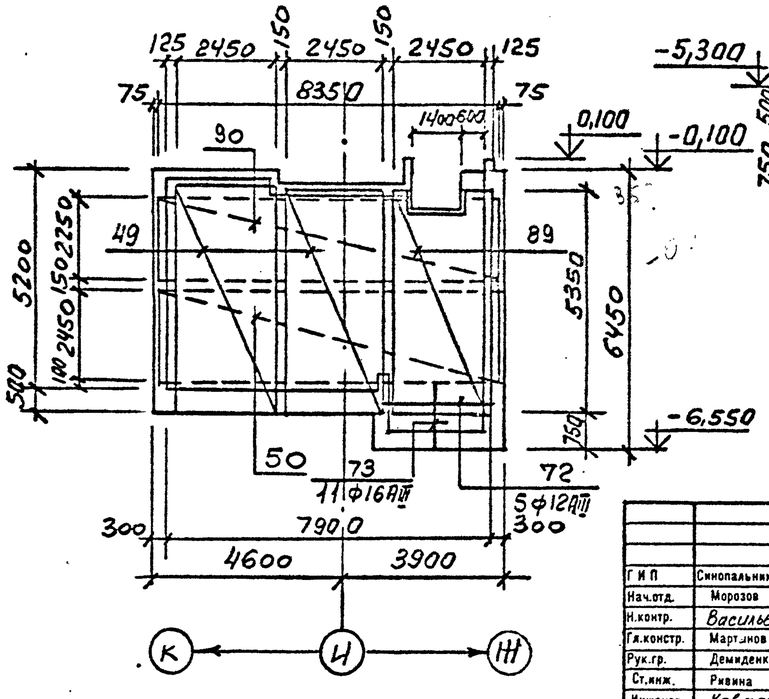

10 — 10

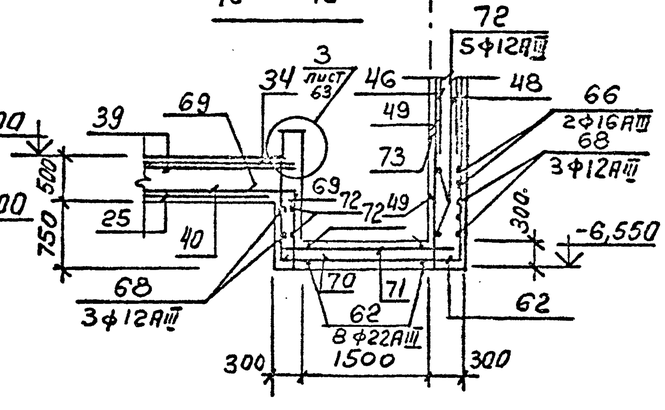

Неоговоренный шаг арматурных стержней 200мм.

Привязан

Инв.№

Г И П	Синопальников		ТП 409-23-56.87 КЖ1
Нач.отд.	Морозов		ЩЕБЕНОЧНЫЙ ЗАВОД ПО ПЕРЕРАБОТКЕ ОДНОРОДНЫХ ИЗВЕРЖЕННЫХ И МЕТАМОРФИЧЕСКИХ ПОРОД МОЩНОСТЬЮ 700 тыс.м³ В ГОД
Н.контр.	Васильев		Главный корпус с железобетонным каркасом
Гл.констр.	Мартынов		Стадия: Р; Лист: 62; Листов:
Рук.гр.	Демиденко		
Ст.инж.	Ривина		Приямок ПЯм 3. Армирование. Лист 2
Инженер	Ковалев		ГОССТРОЙ СССР ЛЕНИНГРАДСКИЙ ПРОМСТРОЙПРОЕКТ

Копировал

Формат

Инв. № подл. | Подпись и дата | Взам. инв. №

ТП 409-23-56.87 Альбом 4

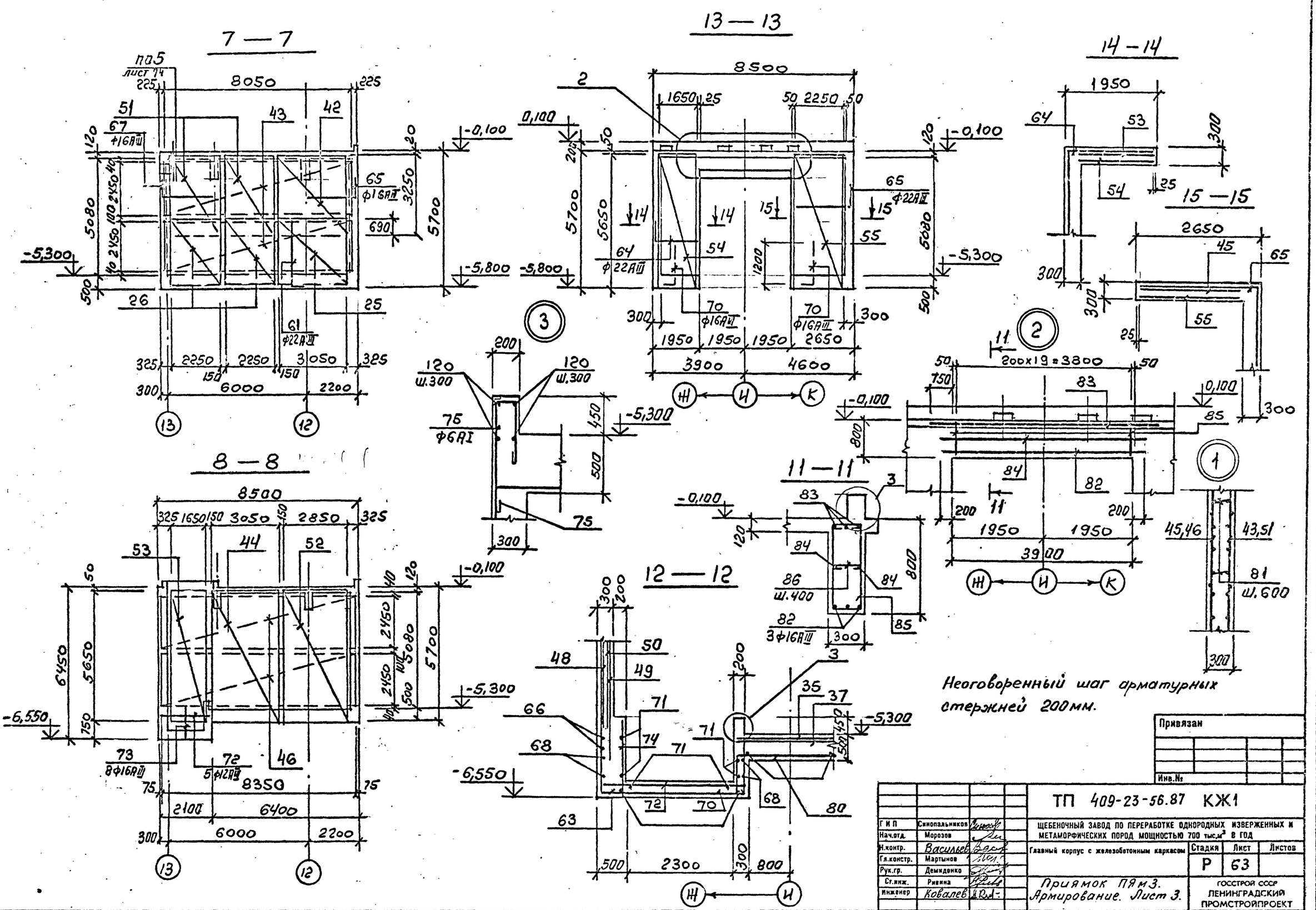

Привязан

Инв.№

ТП 409-23-56.87 КЖ1			
ГИП Синопальников	ЩЕБЕНОЧНЫЙ ЗАВОД ПО ПЕРЕРАБОТКЕ ОДНОРОДНЫХ ИЗВЕРЖЕННЫХ И МЕТАМОРФИЧЕСКИХ ПОРОД МОЩНОСТЬЮ 700 тыс.м³ В ГОД		
Нач.отд. Морозов	Главный корпус с железобетонным каркасом	Стадия	Лист	Листов
Н.контр. Васильев		Р	63	
Гл.констр. Мартынов				
Рук.гр. Демиденко				
Ст.инж. Ривина	Приямок П.Я.М.3. Армирование. Лист 3.	ГОССТРОЙ СССР ЛЕНИНГРАДСКИЙ ПРОМСТРОЙПРОЕКТ	
Инженер Ковалев			

Копировал

Формат

Инв. № подл. | Подпись и дата | Взам. инв. №

ТП 409-23-56.87 Альбом 4

ПЯм3. Схема армирования плиты перекрытия

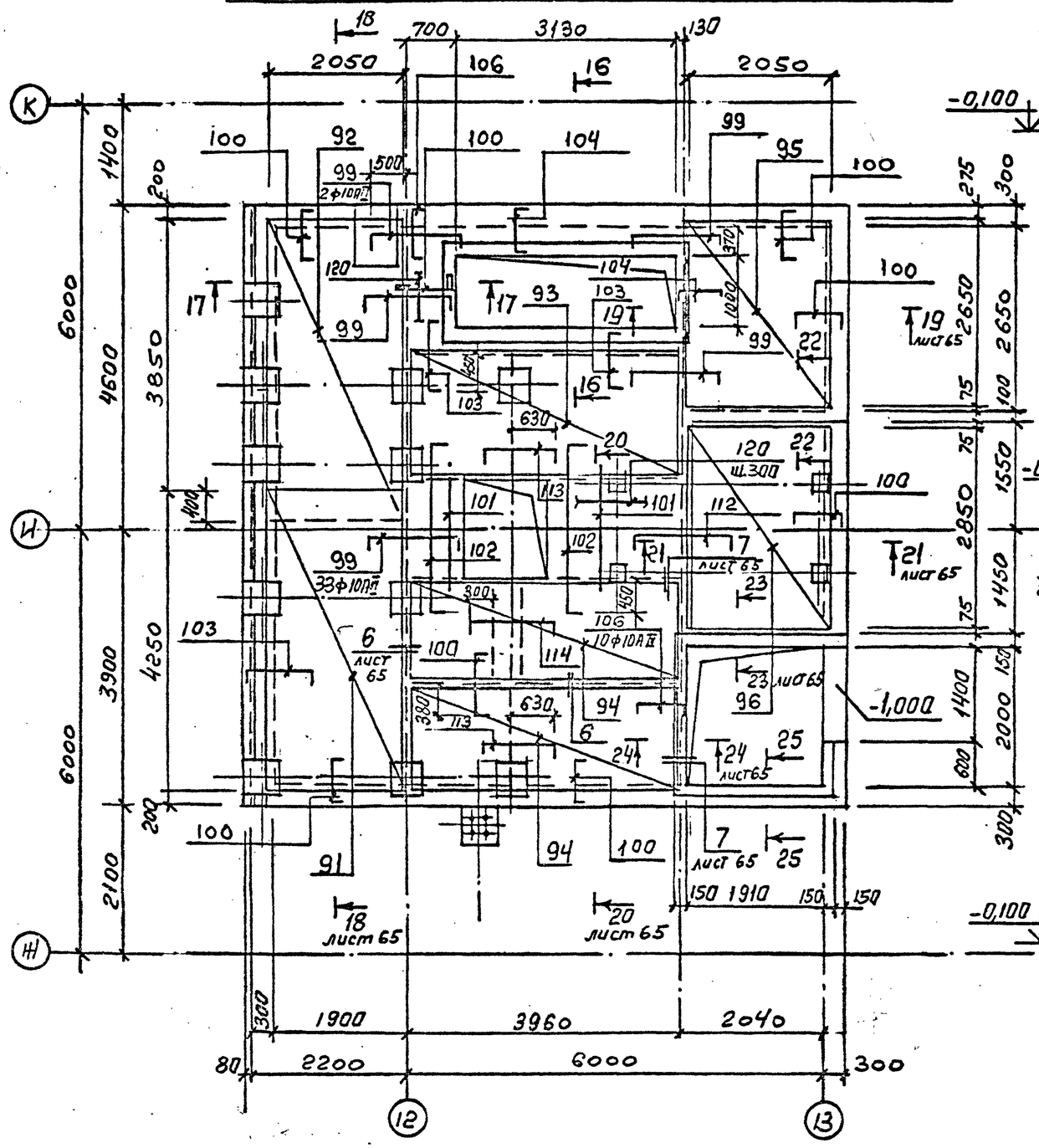

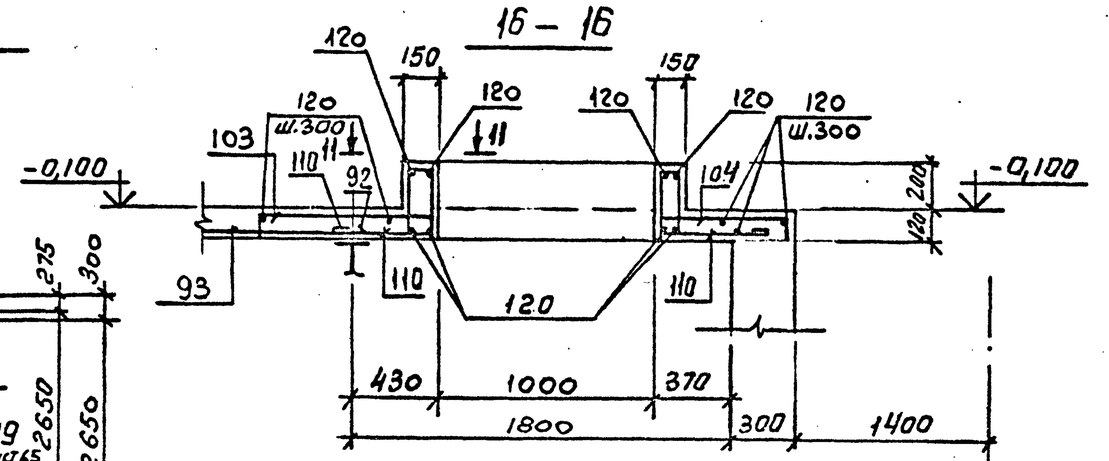

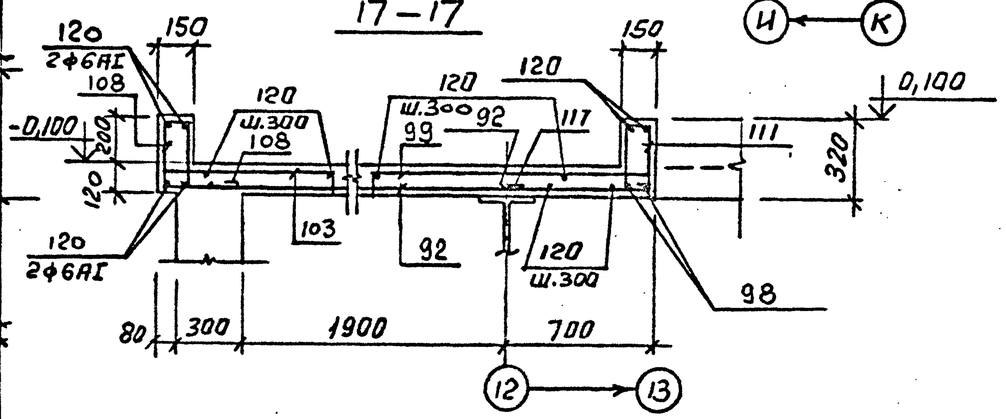

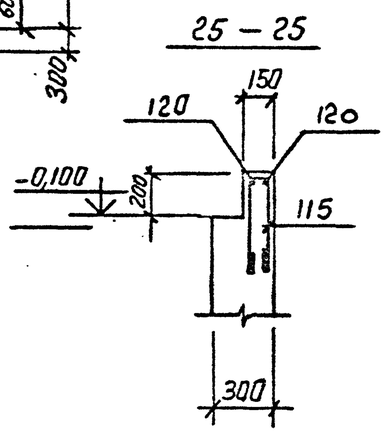

Неоговоренный шаг арматурных стержней 200мм.

ТП 409-23-56.87 КЖ1			
ГИП	Симпальников		Щебеночный завод по переработке однородных изверженных и метаморфических пород мощностью 700 тыс.м³ в год
Нач.отд.	Морозов		Главный корпус с железобетонным каркасом
Н.контр.	Васильев		Стадия: Р; Лист: 64; Листов:
Гл.констр.	Мартынов		
Рук.гр.	Демиденко		Приямок ПЯм3. Армирование. Лист 4.
Ст.инж.	Ривина		ГОССТРОЙ СССР ЛЕНИНГРАДСКИЙ ПРОМСТРОЙПРОЕКТ
Инженер	Ковалев		

Привязан

Инв. №

Инв. № подл. | Подпись и дата | Взам. инв. №

Копировал | Формат

Альбом 4

ТП 409-23-56.87

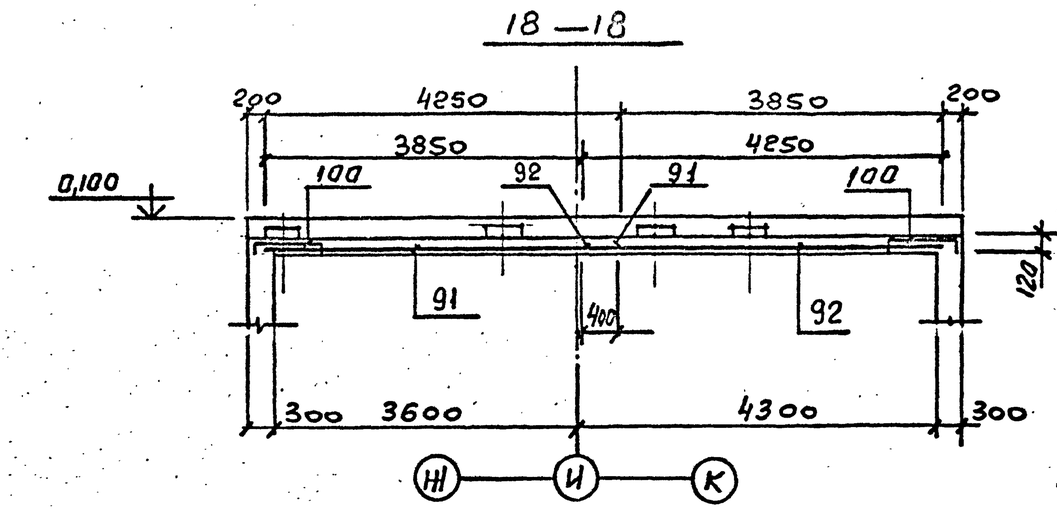

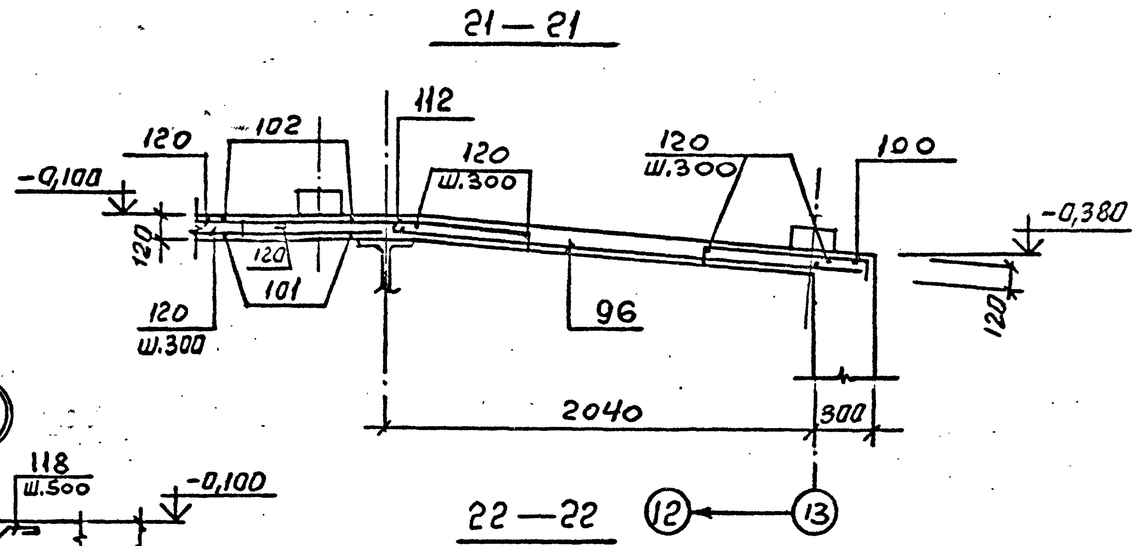

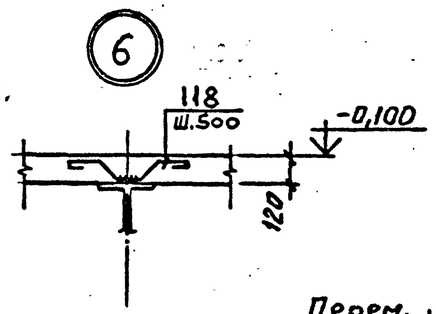

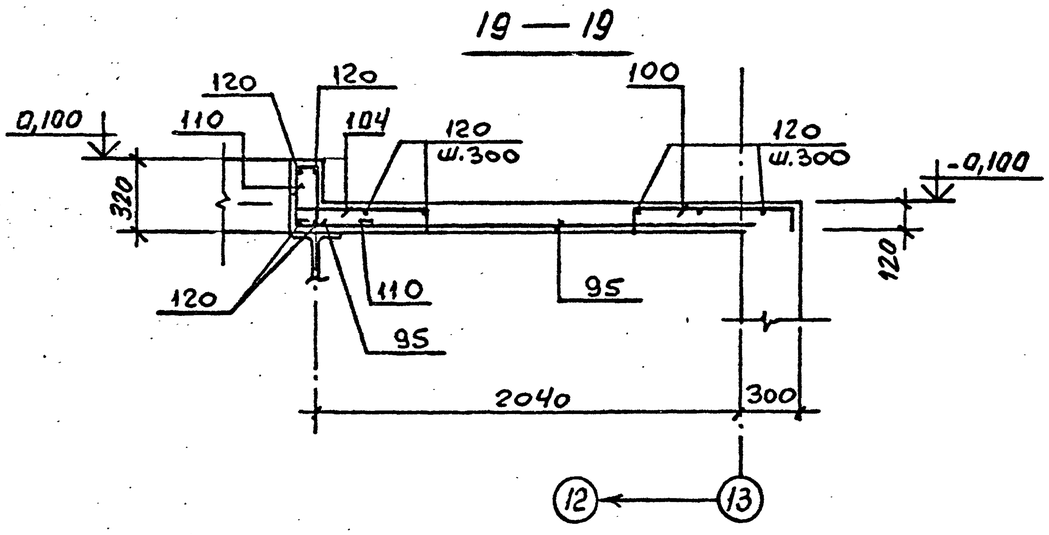

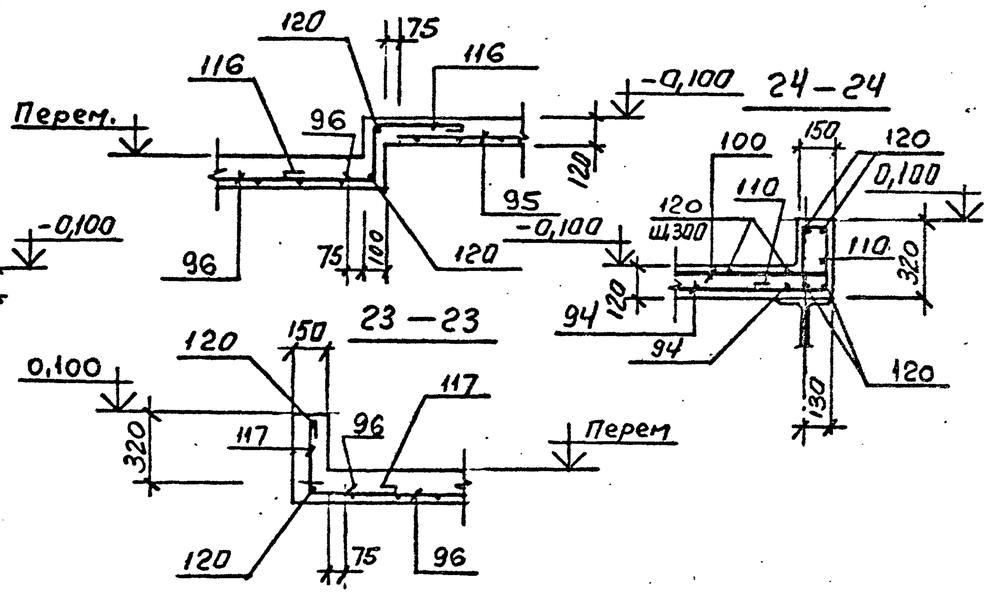

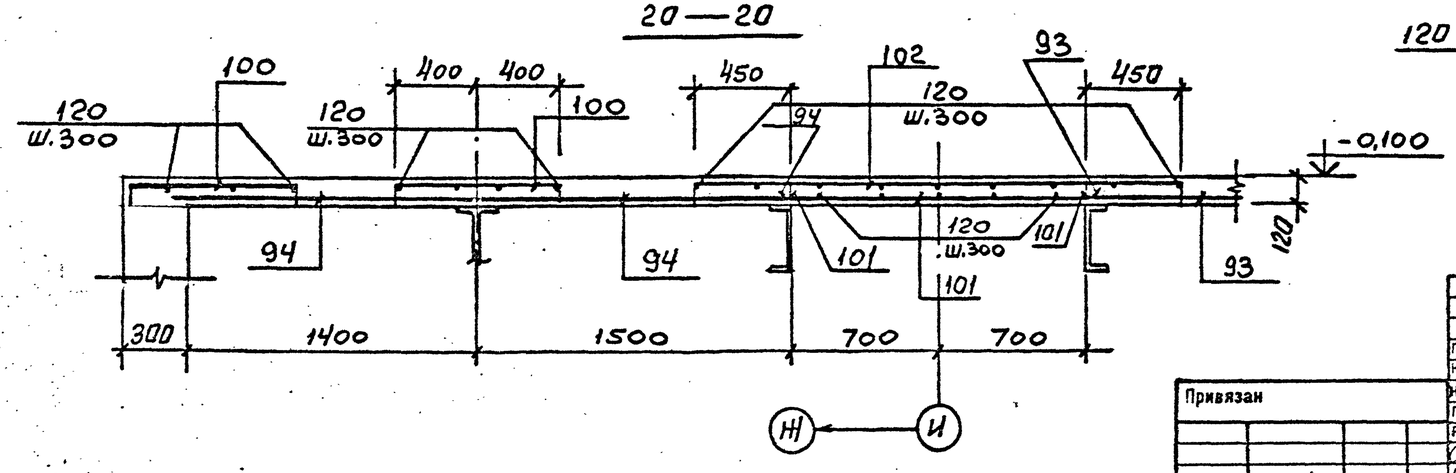

Привязан			
Инв.№			

ГИП	Синопальников		
Нач.отд.	Морозов		
Н.контр.	Васильев		
Гл.констр.	Мартынов		
Рук.гр.	Демиденко		
Ст.инж.	Рывина		
Инженер	Ковалев		

ТП 409-23-56.87 КЖ1

ЩЕБЕНОЧНЫЙ ЗАВОД ПО ПЕРЕРАБОТКЕ ОДНОРОДНЫХ ИЗВЕРЖЕННЫХ И МЕТАМОРФИЧЕСКИХ ПОРОД МОЩНОСТЬЮ 700 тыс.м³ В ГОД

Главный корпус с железобетонным каркасом

Стадия	Лист	Лист.стов
Р	65	

Приямок ПЯМ3. Армирование. Лист 5

ГОССТРОЙ СССР ЛЕНИНГРАДСКИЙ ПРОМСТРОЙПРОЕКТ

Инв. № подл. | Подпись и дата | Взам. инв. №

Альбом 4

ТП 409-23-56.87

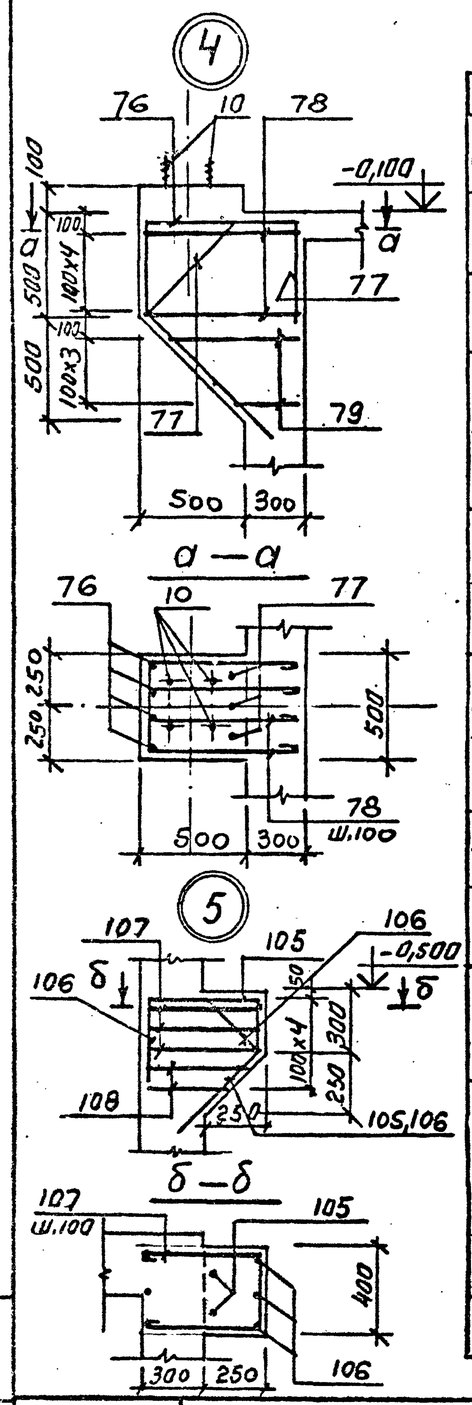

ВЕДОМОСТЬ ДЕТАЛЕЙ

Поз.	Эскиз
61	2580 2470
62	2050 3220
63	3050 3220
64	2250 1900
65	2250 2600
66	2250 3050
67	2250 2250
68	1700 2000 1700
69	600 800
70	1200 600
75	200 550 1000
76	460 740 500 575 810 575
77	460 650 280 250 460 575 810 575
78	310 750 750
79	310 350-650 350-650

Спецификация ПЯм 3

Формат	Зона	Поз.	Обозначение	Наименование	Кол.	Примечание
				ПЯм 3		
				Продолжение		
				Сборочные единицы		
				Сетки арматурные		
		25	ТП КЖИ1 СГ20	СГ 26	2	
		26	ТП КЖИ1 СГ20	СГ 27	2	
		27	ГОСТ 23279—78	С 12АIII-200 / 6АI-600 3050×4450 725/725	1	
		28	ГОСТ 23279—78	С 12АIII-200 / 6АI-600 2250×4450 725/725	1	
		29	ГОСТ 23279—78	С 12АIII-200 / 6АI-600 1650×3550 725/425	1	
		30	ТП КЖИ1 СГ20	СГ 28	1	
		31	ГОСТ 23279—78	С 12АIII-200 / 6АI-600 1250×5650 425/425	1	
		32	ГОСТ 23279—78	С 12АIII-200 / 6АI-600 2650×5950 225/225	1	
		33	ГОСТ 23279—78	С 12АIII-200 / 6АI-600 2250×6850 125/125	1	
		34	ГОСТ 23279—78	С 22АII-200 / 8АI-600 2650×8350 275/275	2	
		35	ГОСТ 23279—78	С 22АIII-200 / 8АI-600 1450×5650 425/425	1	
		36	ГОСТ 23279—78	С 16АII-200 / 8АI-600 2050×8350 275/275	1	
		37	ГОСТ 23279—78	С 12АIII-200 / 8АI-600 2650×7450 425/425	1	
		38	ГОСТ 23279—78	С 16АIII-200 / 8АI-600 1250×5650 425/425	1	
		39	ГОСТ 23279—78	С 16АII-200 / 8АI-600 1250×6550 275/275	1	
		40	ГОСТ 23279—78	С 12АIII-200 / 6АI-600 1450×6550 275/275	1	
		41	ГОСТ 23279—78	С 12АII-200 / 6АI-600 2850×3850 225/625	1	
		42	ГОСТ 23279—78	С 12АIII-200 / 6АI-600 3050×3850 225/625	2	
		43	ГОСТ 23279—78	С 12АIII-200 / 6АI-200 2450×8650 125/125	4	
		44	ГОСТ 23279—78	С 16АII-200 / 8АI-200 3050×5650 275/575	2	
		45	ГОСТ 23279—78	С 16АII-200 / 8АI-600 2250×5650 275/575	3	
		46	ГОСТ 23279—78	С 12АIII-200 / 6АI-600 2450×8350 275/275	4	
		47	ГОСТ 23279—78	С 12АIII-200 / 6АI-600 2450×3850 225/625	2	
		48	ГОСТ 23279—78	С 12АIII-200 / 6АI-600 2250×7750 275/275	1	
		49	ГОСТ 23279—78	С 16АIII-200 / 8АI-600 2450×5350 275/575	2	
		50	ГОСТ 23279—78	С 12АIII-200 / 6АI-600 2450×8350 275/275	2	
		51	ГОСТ 23279—78	С 12АII-200 / 6АI-200 2250×3850 225/625	2	
		52	ГОСТ 23279—78	С 16АII-200 / 8АI-600 2850×5650 275/575	11	
		53	ГОСТ 23279-78	С 16АIII-200 / 8АI-600 1650×5650 275/575	2	
		54	ГОСТ 23279-78	С 16АIII-200 / 8АI-200 1650×5650 275/575	1	
		55	ГОСТ 23279-78	С 16АIII-200 / 8АI-200 2650×5650 275/575	1	
		87	ТП КЖИ1 С4	С4	1	
		88	ТП КЖИ1 С6	С6	1	
		89	ТП КЖИ1 С5	С5	1	
		90	ТП КЖИ1 С7	С7	1	
				Каркасы пространст.		
		56	ТП КЖИ1 КП7	КП7	4	
		57	ТП КЖИ1 КП8	КП8	1	
				Детали		Масса ед. кг
		58		ф22АIII ГОСТ5781-82 ℓ=8450	6	25.2
		59		ф16АIII ГОСТ5781-82 ℓ=1900	5	3.0
		60		ф16АIII ГОСТ5781-82 ℓ=2600	5	4.1
		61 *		ф22АIII ГОСТ5781-82 ℓ=5050	98	15.1
		62 *		ф22АIII ГОСТ5781-82 ℓ=5270	13	15.7
		63 *		ф22АIII ГОСТ5781-82 ℓ=6270	8	18.7
		64 *		ф22АIII ГОСТ5781-82 ℓ=4150	26	12.4
		65 *		ф22АIII ГОСТ5781-82 ℓ=4850	26	14.5
		66 *		ф16АIII ГОСТ5781-82 ℓ=5300	2	8.4
		67 *		ф16АIII ГОСТ5781-82 ℓ=4500	48	7.1
		68 *		ф12АIII ГОСТ5781-82 ℓ=5400	6	4.8
		69 *		ф12АIII ГОСТ5781-82 ℓ=1400	11	1.2
		70 *		ф16АIII ГОСТ5781-82 ℓ=1800	32	2.8
		71		ф12АIII ГОСТ5781-82 ℓ=2000	8	1.8
		72		ф12АIII ГОСТ5781-82 ℓ=3000	8	2.7
		73		ф16АIII ГОСТ5781-82 ℓ=1300	11	2.1
		74		ф16АIII ГОСТ5781-82 ℓ=1500	8	2.4
		75 *		ф6АI ГОСТ5781-82 ℓ=1840	18	0.4
				Продолжение см. на листе 67		

ВЕДОМОСТЬ РАСХОДА СТАЛИ НА ЭЛЕМЕНТ, кг

Марка элемента	Изделия арматурные									Изделия закладные														Общий расход
	Арматура класса								Всего	Арматура класса				Прокат марки									Всего	
	АI ГОСТ 5781-82				АIII ГОСТ5781-82					АII ГОСТ 5781-82				ГОСТ										
	Ф6	8	10	Итого	Ф10	12/16	22	Итого		Ф8		12	Итого	Б6/С6	Труба ф 60×3,2/30×3	Труба ф 100×5/Болт М20/М24	Итого	L 50×5	L 80×5/L 80×6	L 100×63×6	Итого		
ПЯм3	186,4	326,0	152,9	665,3		17753/20173	46719,0	8672,0	9337,3	20,3		12,2	32,5	30,4/31,6	12,9/0,6	21/26,3	103,9	22,6	3,9	103,0	129,5	265,9	9603,2	
Плита перекрытия	196,8	17,2		214,0	351,9			351,9	565,9	15,1		2,4	17,5	13,2		42/65,4	82,8			126,2	126,2	226,5	792,4	

Привязан

Инв. №

Инв. № подл. | Подпись и дата | Взам. инв. №

ТП 409-23-56.87 КЖ1			
Г И П	Синопальников		
Нач.отд.	Морозов		
Н.контр.	Васильев		
Гл.констр.	Мартынов		
Рук.гр.	Демиденко		
Ст.инж.	Ривина		
Инженер	Ковалев		

ЩЕБЕНОЧНЫЙ ЗАВОД ПО ПЕРЕРАБОТКЕ ОДНОРОДНЫХ ИЗВЕРЖЕННЫХ И МЕТАМОРФИЧЕСКИХ ПОРОД МОЩНОСТЬЮ 700 тыс.м³ В ГОД

Главный корпус с железобетонным каркасом

Стадия	Лист	Листов
Р	66	

Приямок ПЯм 3. Армирование. Лист 6

ГОССТРОЙ СССР ЛЕНИНГРАДСКИЙ ПРОМСТРОЙПРОЕКТ

Копировал | Формат

ТП 409-23-56.87 Альбом 4

ВЕДОМОСТЬ ДЕТАЛЕЙ

Поз.	Эскиз
97	2250; 800
15 110	420; 390; 110; 280
112	730; 500; 110; 110; 60
113	110; 1030; 110
21 114	110; 1230; 110
115	500; 110; 500
17 116	400; 110-370; 400
117	110-570; 400
118	150; 140; 100; 140; 150; 100; 100; 100; 100
119	100; 50; 140; 150; 100; 100

Поз.	Эскиз
80	750; 800
81	100; 200; 100; 50
85	320; 990; 240; 750
86	240
99	110; 1280; 110
100	110; 780; 110
102	110; 2300; 110
103	110; 900; 110
104	110; 630; 110
105	510; 500; 260; 560; 400; 400
106	300+219; 300; 200; 560; 210; 400; 400
107	510; 510; 350
108	310-410; 310-410; 350
111	720; 390; 110; 280

Спецификация ПЯм 3.

Формат	Зона	Поз.	Обозначение	Наименование	Кол.	Примечание
				ПЯм 3		
				Продолжение		
				Детали		Масса ед. кг
		76*		ф16АIII ГОСТ5781-82 ℓ=2610	4	4.1
		77*		ф22АIII ГОСТ5781-82 ℓ=1990	3	5.9
		78*		ф8АI ГОСТ5781-82 ℓ=1960	10	0.8
		79*		ф8АI ГОСТ5781-82 $ℓ_{ср.}$=1500	8	0.6
		80*		ф16АIII ГОСТ5781-82 ℓ=1550	8	2.5
		81*		ф8АI ГОСТ5781-82 ℓ=400	364	0.2
		82		ф16АIII ГОСТ5781-82 ℓ=4300	3	6.8
		83		ф16АIII ГОСТ5781-82 ℓ=5400	3	8.5
		84		ф16АIII ГОСТ5781-82 ℓ=4300	2	6.8
		85*		ф6АI ГОСТ 5781-82 ℓ=2370	20	0.5
		86*		ф6АI ГОСТ5781-82 ℓ=390	10	0.1
		97*		ф16АIII ГОСТ5781-82 ℓ=3050	4	4.8
		105*		ф16АIII ГОСТ5781-82 ℓ=1830	6	2.9
		106*		ф16АIII ГОСТ5781-82 ℓ=1360	4	2.2
		107*		ф8АI ГОСТ5781-82 ℓ=1520	6	0.6
		108*		ф8АI ГОСТ5781-82 $ℓ_{ср}$=1220	4	0.5
		109		ф12АII ГОСТ5781-82 ℓ=3850	9	3.4
		120		ф6АI ГОСТ5781-82 $ℓ_{общ}$=21.0 м	–	4.7
				Плита перекрытия		
				Сборочные единицы		
				Сетки арматурные		
		91	ГОСТ 23279-78	$C\frac{6AI-200}{10AII-200}$ 2050×4250 $\frac{25}{25}$	1	
		92	ГОСТ 23279-78	$C\frac{6AI-200}{10AIII-200}$ 2050×4250 $\frac{25}{425}$	1	
		93	ГОСТ 23279-78	$C\frac{6AI-200}{10AIII-200}$ 1850×3850 $\frac{125}{125}$	1	
		94	ГОСТ 23279-78	$C\frac{6AI-200}{10AIII-200}$ 1450×3850 $\frac{125}{125}$	2	
		95	ГОСТ 23279-78	$C\frac{6AI-200}{10AIII-200}$ 2050×2650 $\frac{75}{175}$	1	
		96	ГОСТ 23279-78	$C\frac{10AIII-200}{6AI-200}$ 2850×2250 $\frac{25}{225}$	1	

Формат	Зона	Поз.	Обозначение	Наименование	Кол.	Примечание
				Детали		Масса ед. кг
		98		ф10АIII ГОСТ5781-82 ℓ=1900	2	1,2
		99*		ф10АIII ГОСТ5781-82 ℓ=1500	49	0,9
		100*		ф10АIII ГОСТ5781-82 ℓ=1000	89	0,4
		101		ф10АIII ГОСТ5781-82 ℓ=1500	14	0,6
		102*		ф10АIII ГОСТ5781-82 ℓ=2520	14	1.0
		103*		ф10АIII ГОСТ5781-82 ℓ=1120	62	0.7
		104*		ф10АIII ГОСТ5781-82 ℓ=850	21	0.5
		110*		ф6АI ГОСТ5781-82 ℓ=1350	112	0.3
		112*		ф10АIII ГОСТ5781-82 ℓ=1450	7	0.9
		113*		ф10АIII ГОСТ5781-82 ℓ=1250	16	0.5
		114*		ф10АIII ГОСТ5781-82 ℓ=1450	7	0.6
		115*		ф6АI ГОСТ 5781-82 ℓ=1200	10	0.3
		116*		ф6АI ГОСТ5781-82 $ℓ_{ср.}$ 1130	10	0.3
		117*		ф6АI ГОСТ5781-82 $ℓ_{ср.}$ 890	10	0.2
		118*		ф8АI ГОСТ5781-82 ℓ=800	44	0.3
		119*		ф8АI ГОСТ5781-82 ℓ=560	20	0.2
		120		ф6АI ГОСТ5781-82 $ℓ_{общ}$=465,0 м	–	103,2
		111*		ф6АI ГОСТ5781-82 ℓ=1650	6	0,4
				Материалы:		
				Бетон марки М200	91,4	м³
				— в т.ч. плита	8.5	м³
			*) Позиции — см. Ведомость деталей			

Привязан

Инв. №

Инв. № подл. | Подпись и дата | Взам. инв. №

ГИП	Синопальников	
Нач.отд.	Морозов	
Н.контр.	Васильев	
Гл.констр.	Мартынов	
Рук.гр.	Демиденко	
Ст.инж.	Ривина	
Инженер	Ковалев	

ТП 409-23-56.87 КЖ1

ЩЕБЕНОЧНЫЙ ЗАВОД ПО ПЕРЕРАБОТКЕ ОДНОРОДНЫХ ИЗВЕРЖЕННЫХ И МЕТАМОРФИЧЕСКИХ ПОРОД МОЩНОСТЬЮ 700 тыс.м³ в год

Главный корпус с железобетонным каркасом

Стадия	Лист	Листов
Р	67	

Приямок ПЯм 3. Армирование. Лист 7

ГОССТРОЙ СССР ЛЕНИНГРАДСКИЙ ПРОМСТРОЙПРОЕКТ

Копировал | Формат

ТП 409-23-56.87 Альбом 4

Схема расположения элементов приемного устройства ПРм1 (на отм. 5,530)

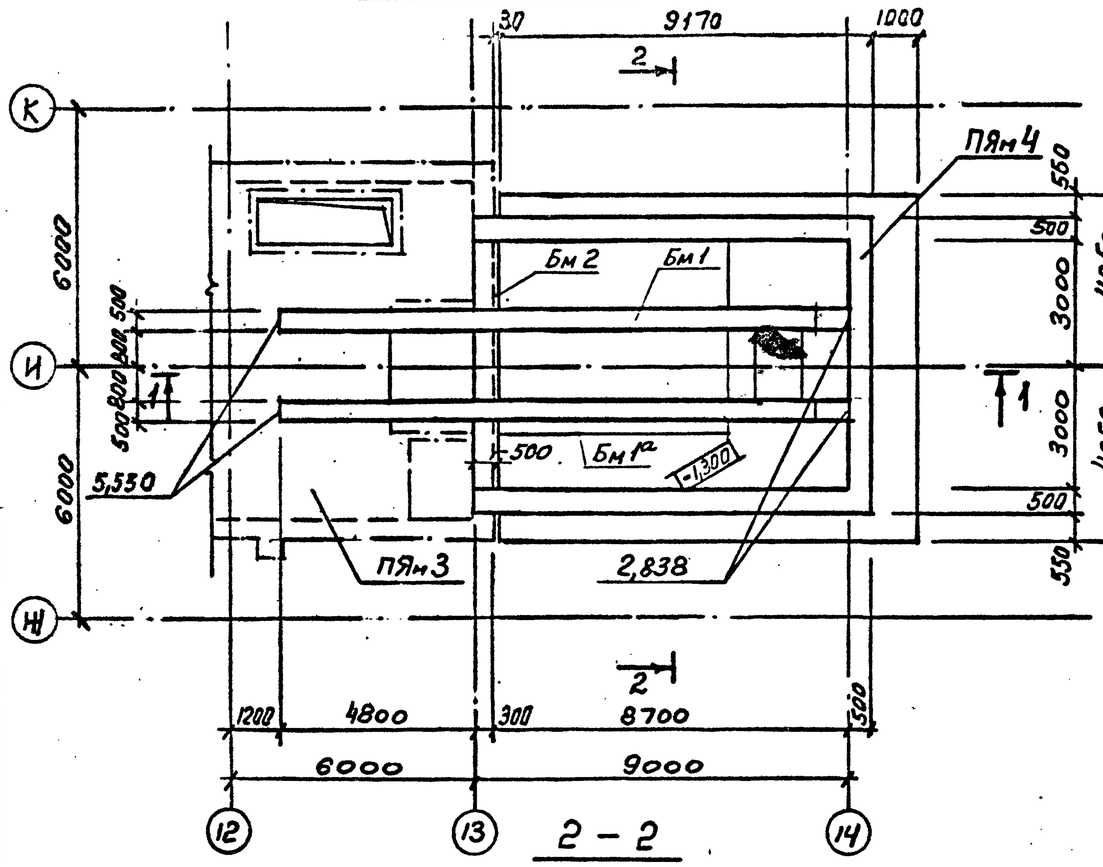

2 – 2

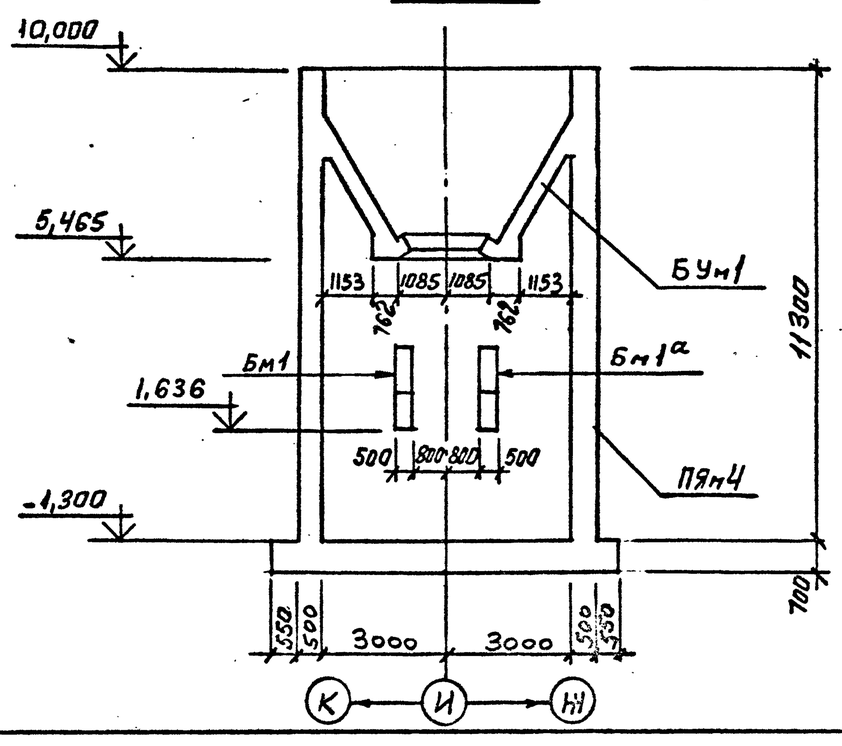

3 – 3

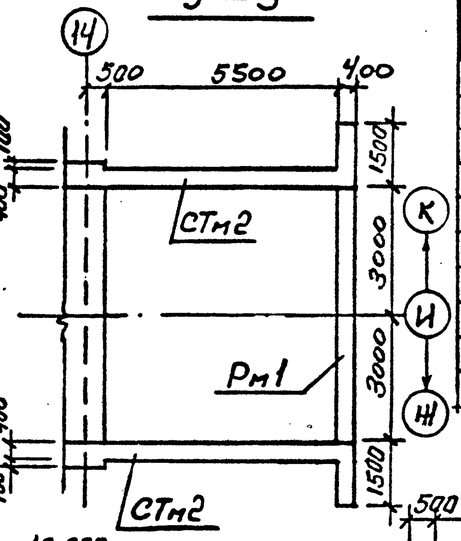

1 – 1

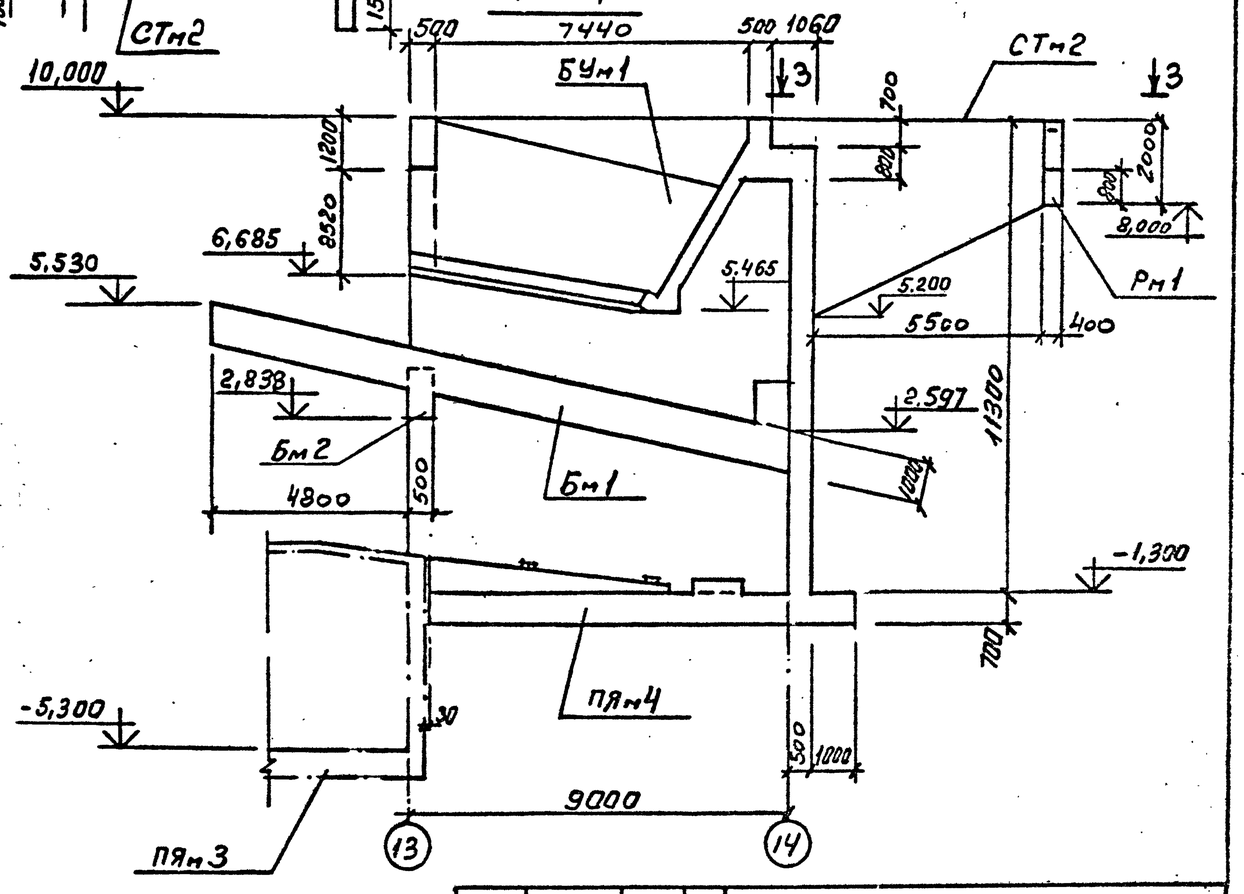

Бетонирование бункера и стен приямка с отм. 2,597 производить после монтажа технологического оборудования (питателя).

Спецификация к схеме расположения элементов приемного устройства ПРм1

Марка, поз	Обозначение	Наименование	Кол.	Масса ед., кг	Примечание
Монолитные железобетонные конструкции					
БУм1	листы 77,78	Бункер БУм1	1	—	
Бм1	лист 75	Балка Бм1	1	—	
Бм1а	лист 75	Балка Бм1а	1	—	
Бм2	лист 75	Балка Бм2	1	—	
ПЯм4	листы 69,70	Приямок ПЯм4	1	—	
СТм2	лист 69	Стена СТм2	2	—	
Рм1	лист 69	Распорка Рм1	1	—	

СОГЛАСОВАНО: Гл. инж. проекта Ивановский; Гл. инж. проекта Ивановский; Гл. инж. проекта Ивановский;

ТП 409-23-56.87 Альбом 4

Приямок ПЯм4, подпорные стены СТм2, распорка Рм1

План на отм. 10,000

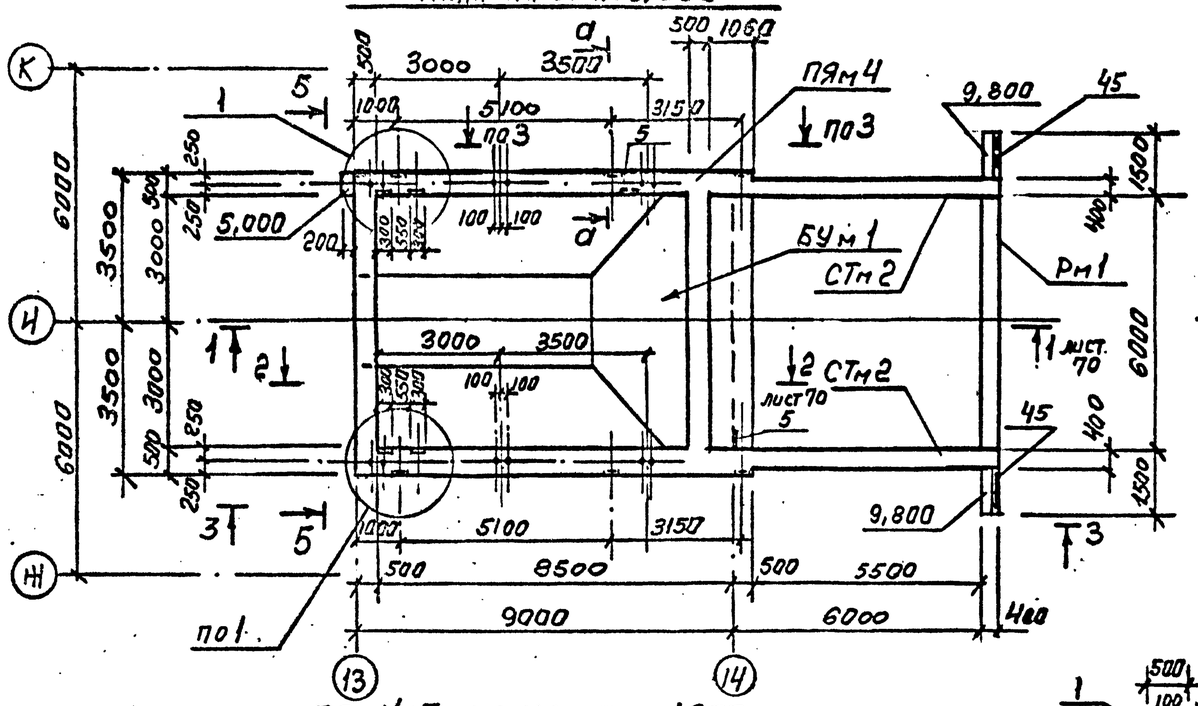

ПЯм4. План на отм. -1,300

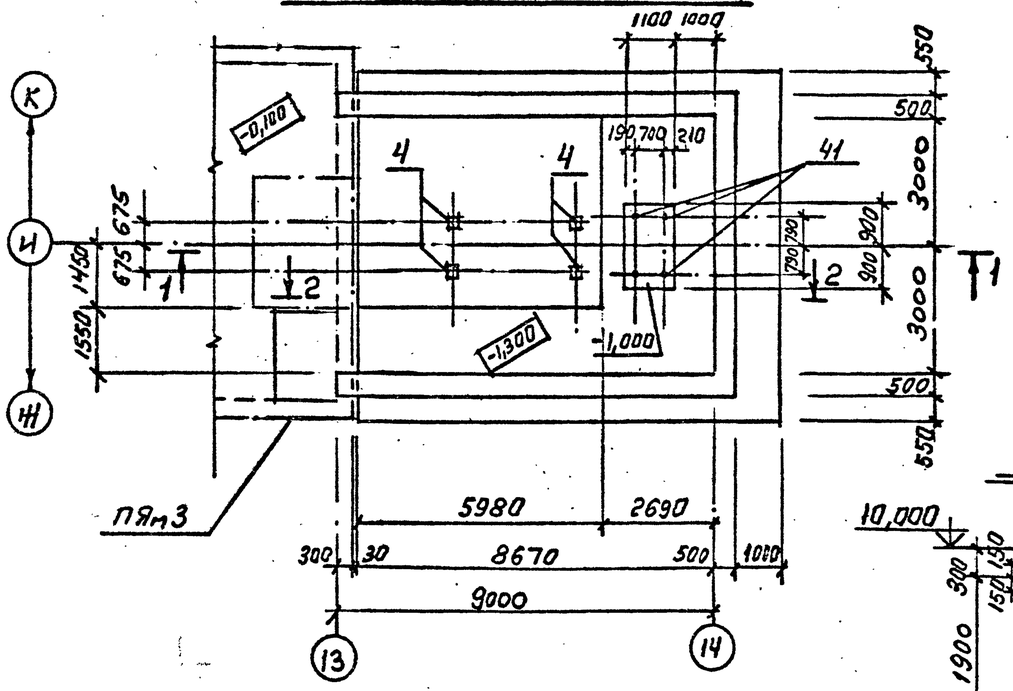

1

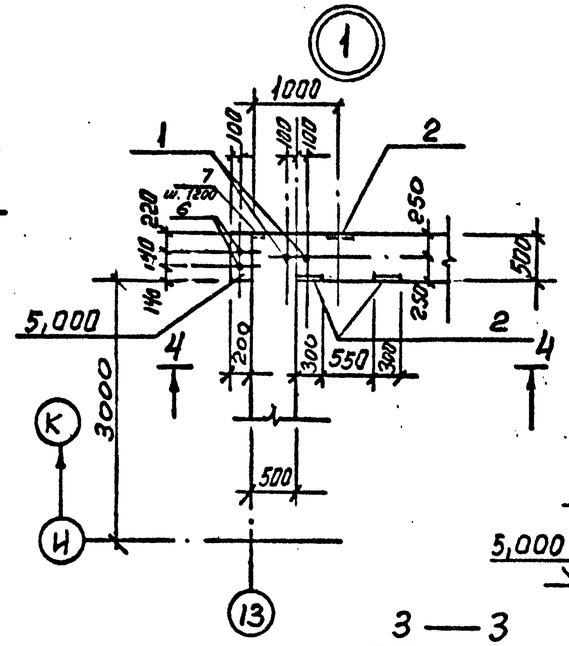

4—4

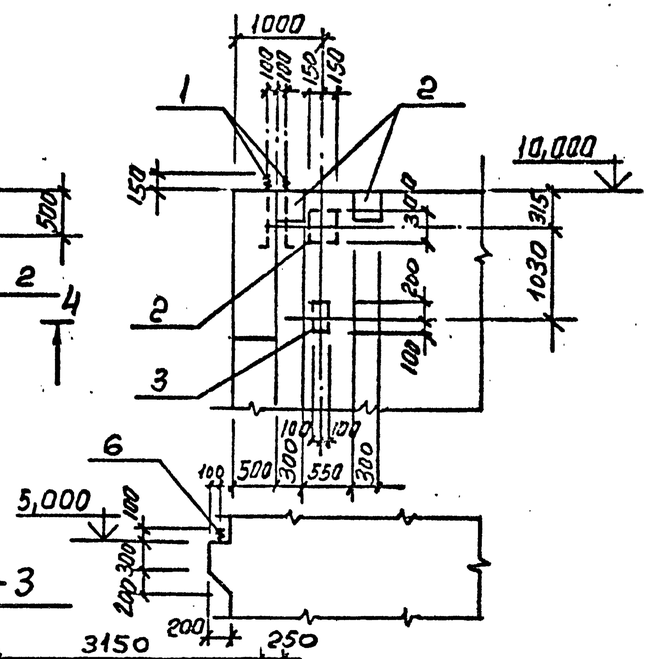

3—3

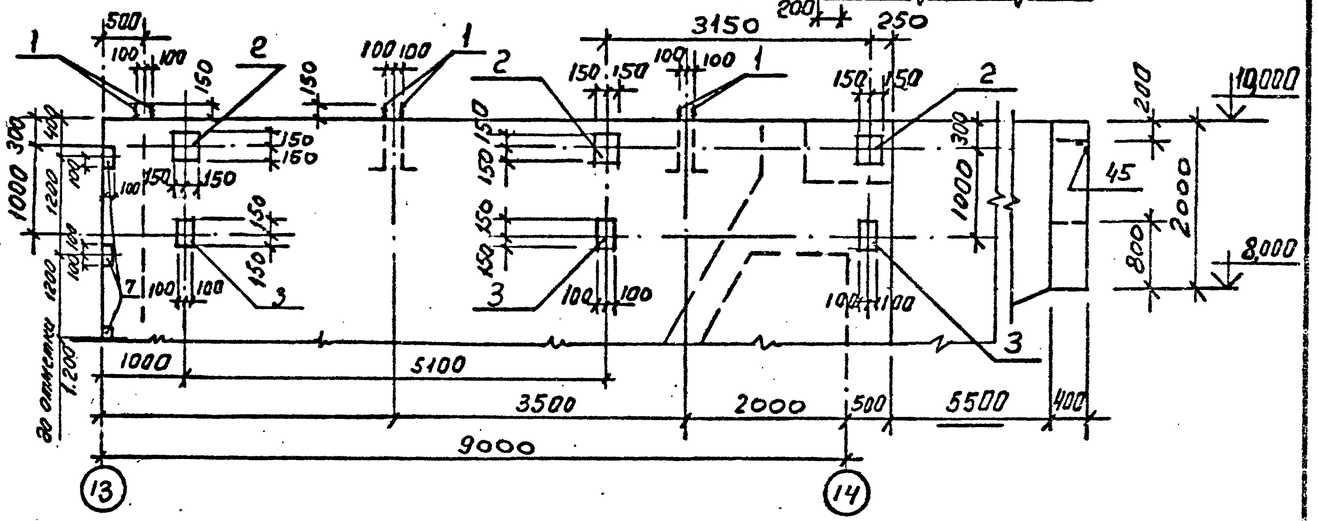

а—а

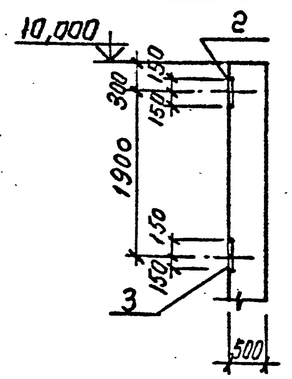

1. Болты поз. 41 устанавливать на эпоксидном клее. Смотрите общие указания, лист 5
2. Армирование ПЯм4, СТм2, Рм1 и ведомости расхода стали см. листы 71-74.

ГИП	Синопальников		ТП 409-23-56.87 КЖ1
Нач.отд.	Морозов		ЩЕБЕНОЧНЫЙ ЗАВОД ПО ПЕРЕРАБОТКЕ ОДНОРОДНЫХ ИЗВЕРЖЕННЫХ И МЕТАМОРФИЧЕСКИХ ПОРОД МОЩНОСТЬЮ 700 тыс.м³ В ГОД
Н.контр.	Васильев		Главный корпус с железобетонным каркасом
Гл.констр.	Мартынов		Стадия: Р; Лист: 69; Листов:
Рук.гр.	Демидченко		
Ст.инж.	Рязина		Приямок ПЯм4, подпорные стены СТм2, распорка Рм1.
Инженер	Ковалев		ГОССТРОЙ СССР ЛЕНИНГРАДСКИЙ ПРОМСТРОЙПРОЕКТ

Привязан

Инв. №

Инв. № подл. | Подпись и дата | Взам. инв. №

Согласовано: Гл. инж. проекта Мартынов; Гл. инж. ПР Зимогорец; Рук. гр. ПР Ковалев; Отдел КМ Ковалев; Гл. спец. Ковалев

ТП 409-23-56.87 Альбом 4

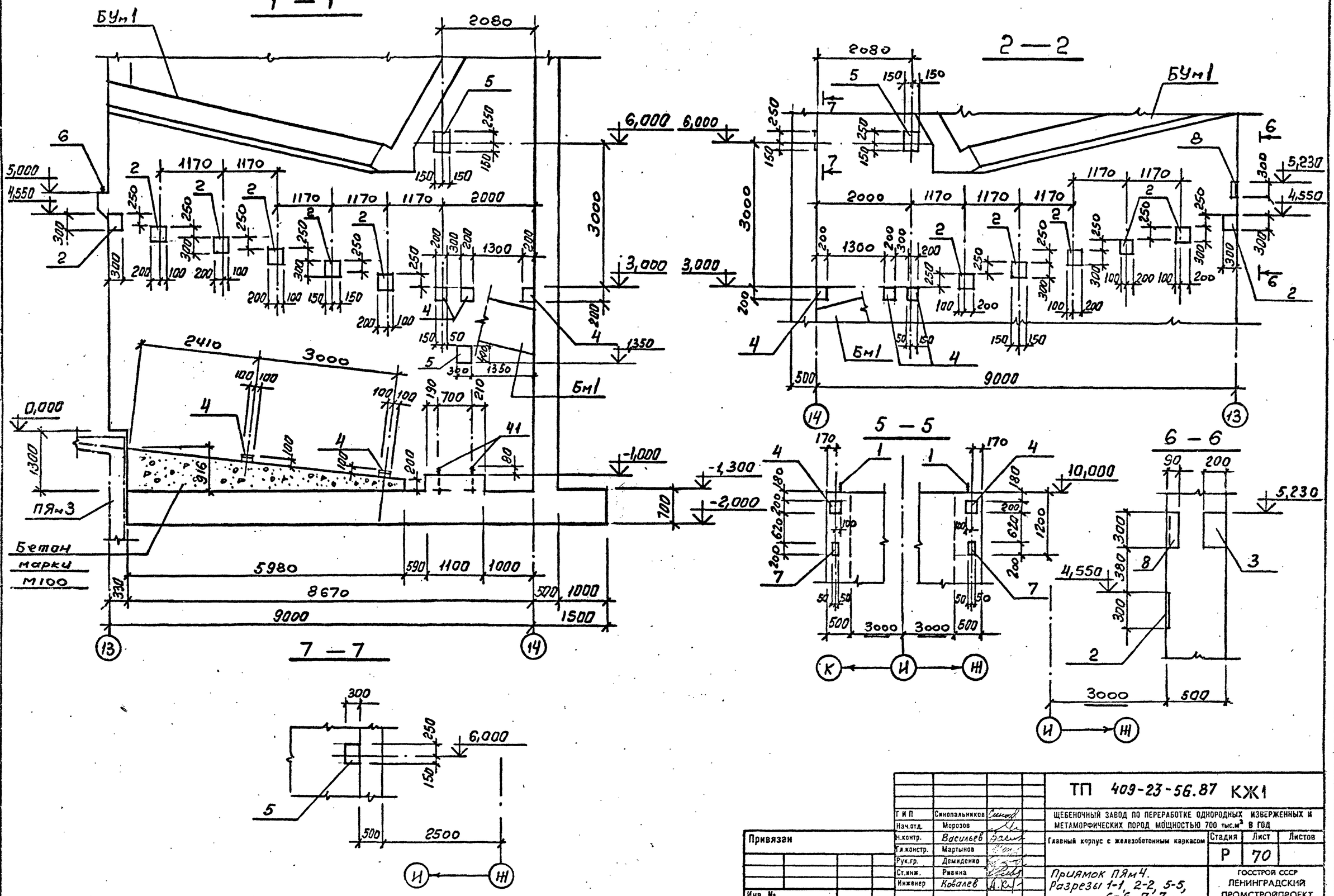

Привязан			
Инв. №			

Г И П	Синопальников		ТП 409-23-56.87 КЖ1
Нач.отд.	Морозов		ЩЕБЕНОЧНЫЙ ЗАВОД ПО ПЕРЕРАБОТКЕ ОДНОРОДНЫХ ИЗВЕРЖЕННЫХ И МЕТАМОРФИЧЕСКИХ ПОРОД МОЩНОСТЬЮ 700 тыс.м³ В ГОД
Н.контр.	Васильев		Главный корпус с железобетонным каркасом
Гл.констр.	Мартынов		Стадия: Р; Лист: 70; Листов:
Рук.гр.	Демиденко		Приямок ПЯм4. Разрезы 1-1, 2-2, 5-5, 6-6, 7-7.
Ст.инж.	Ривкина		ГОССТРОЙ СССР ЛЕНИНГРАДСКИЙ ПРОМСТРОЙПРОЕКТ
Инженер	Ковалев		

Копировал Формат

ТП 409-23-56.87 Альбом 4

ПЯм4. Схема расположения нижних сеток днища

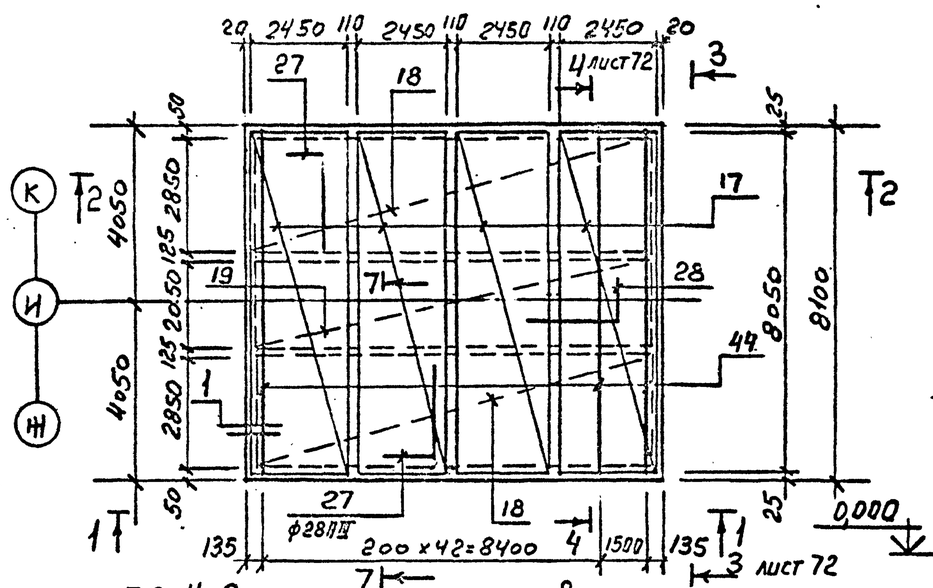

ПЯм4. Схема расположения верхних сеток днища

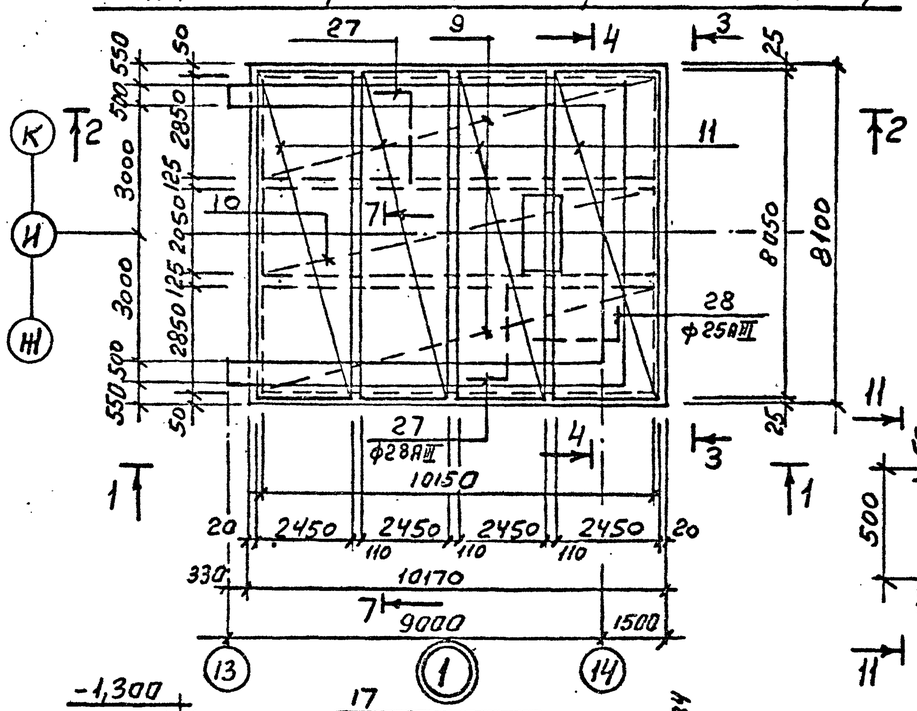

1 – 1

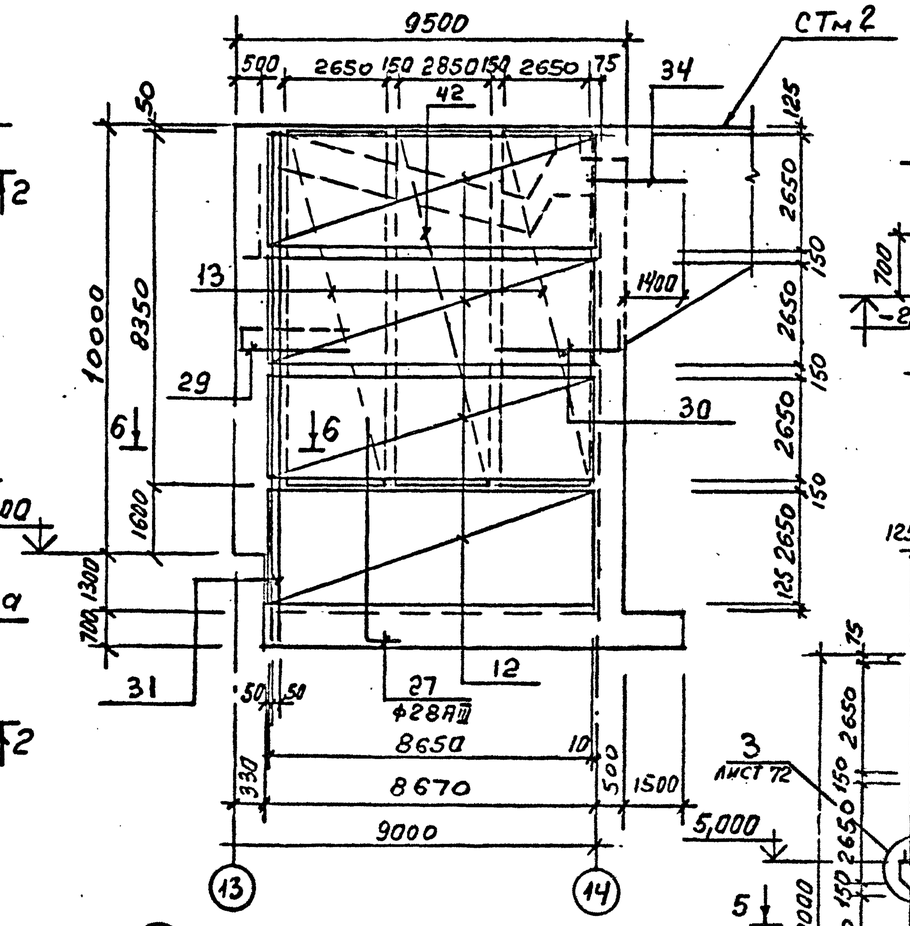

7 – 7

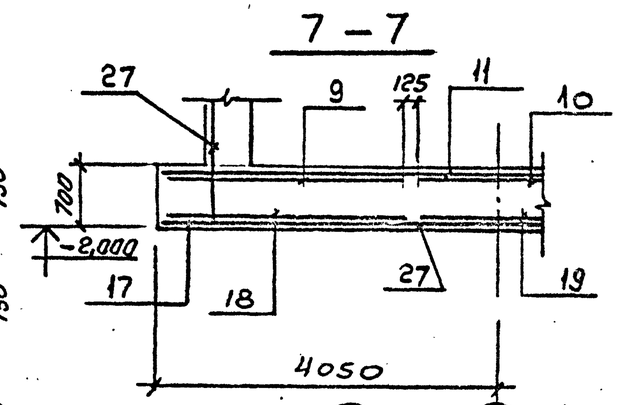

2 – 2

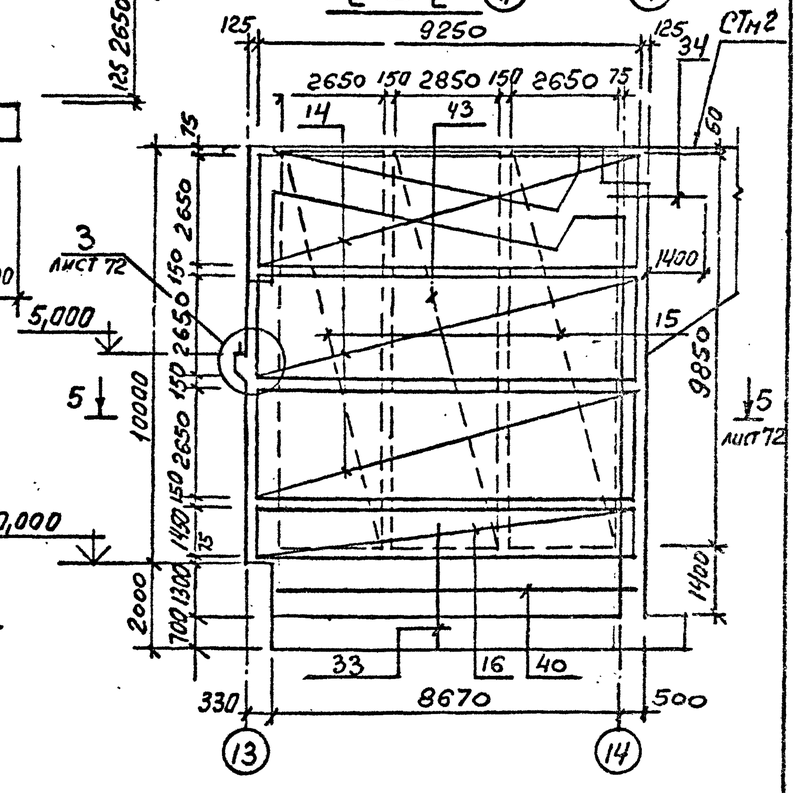

6 – 6

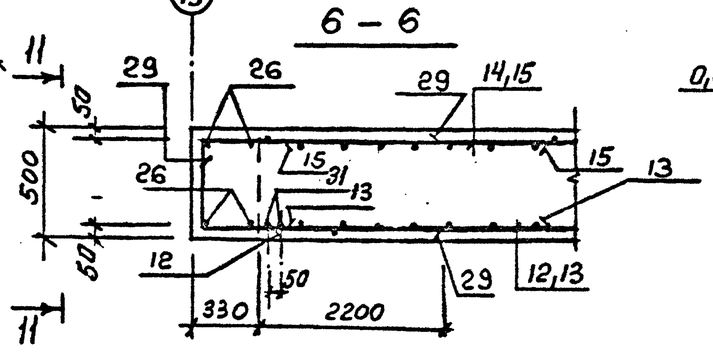

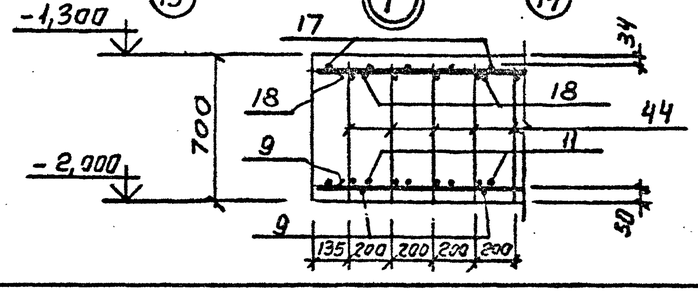

1. Не оговоренный шаг арматурных стержней 200 мм.

ГИП	Синопальников		
Нач.отд.	Морозов		
Н.контр.	Васильев		
Гл.конструктор	Мартынов		
Рук.гр.	Демиденко		
Ст.инж.	Ривина		
Инженер	Ковалев		

Привязан

Инв. №

ТП 409-23-56.87 КЖ1

ЩЕБЕНОЧНЫЙ ЗАВОД ПО ПЕРЕРАБОТКЕ ОДНОРОДНЫХ ИЗВЕРЖЕННЫХ И МЕТАМОРФИЧЕСКИХ ПОРОД МОЩНОСТЬЮ 700 тыс.м³ В ГОД

Главный корпус с железобетонным каркасом

Стадия	Лист	Листов
Р	71	

Приямок ПЯм4. Армирование. Лист 1.

ГОССТРОЙ СССР ЛЕНИНГРАДСКИЙ ПРОМСТРОЙПРОЕКТ

Копировал

Формат

Инв. № подл. | Подпись и дата | Взам. инв. №

ТП 409-23-56.87 Альбом 4

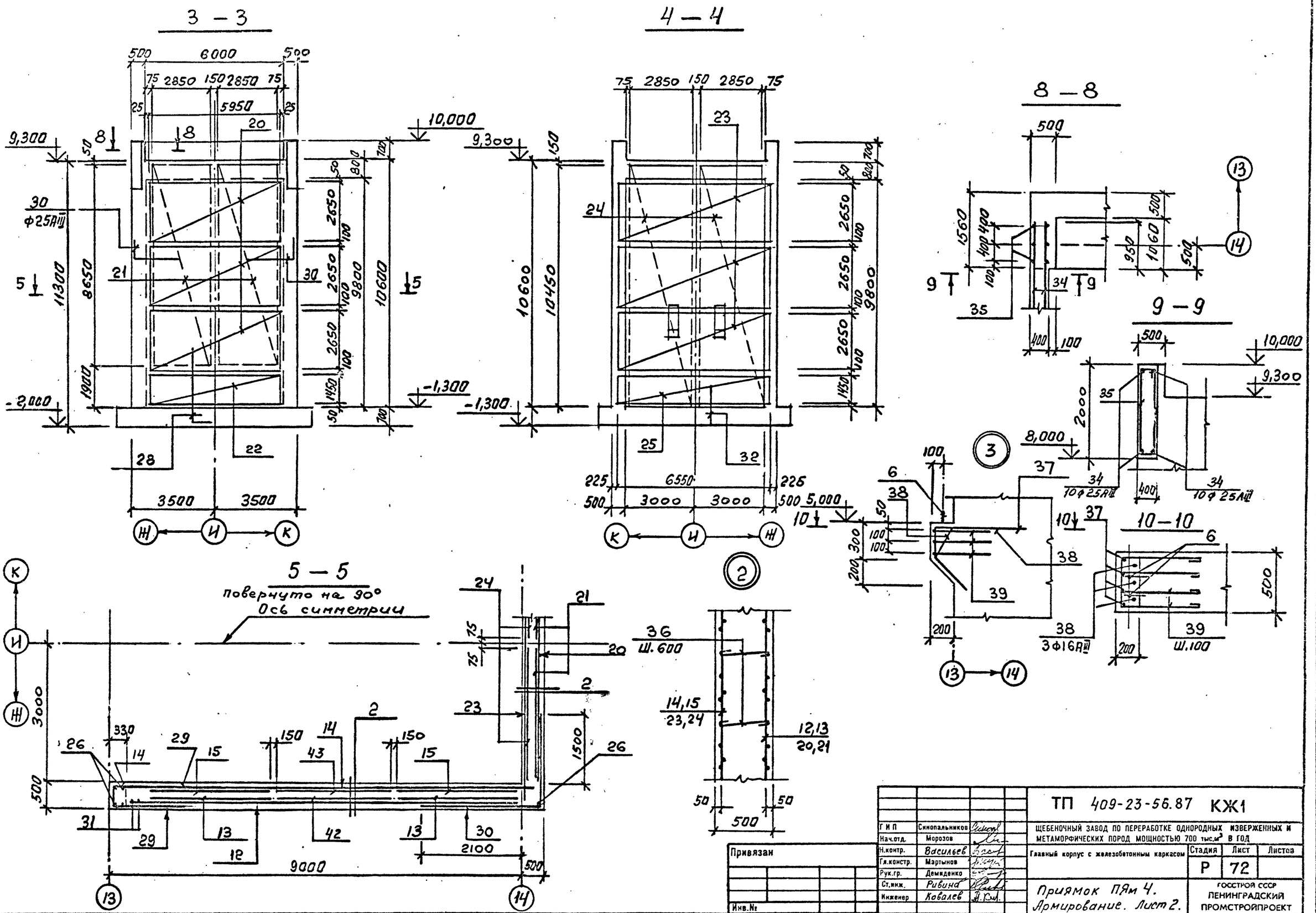

ГИП	Синопальников		ТП 409-23-56.87 КЖ1			
Нач.отд.	Морозов		ЩЕБЕНОЧНЫЙ ЗАВОД ПО ПЕРЕРАБОТКЕ ОДНОРОДНЫХ ИЗВЕРЖЕННЫХ И МЕТАМОРФИЧЕСКИХ ПОРОД МОЩНОСТЬЮ 700 тыс.м³ В ГОД			
Н.контр.	Васильев		Главный корпус с железобетонным каркасом	Стадия	Лист	Листов
Гл.констр.	Мартынов			Р	72	
Рук.гр.	Демиденко					
Ст.инж.	Ривина		Приямок ПЯм 4. Армирование. Лист 2.	ГОССТРОЙ СССР ЛЕНИНГРАДСКИЙ ПРОМСТРОЙПРОЕКТ		
Инженер	Ковалев					

Привязан

Инв.№

Инв. № подл. | Подпись и дата | Взам. инв. №

Копировал

Формат

ТП 409-23-56.87 Альбом 4

ВЕДОМОСТЬ ДЕТАЛЕЙ

Поз.	Эскиз
27	4500 / 2500
28	3900 / 3000
29	1200 / 400 / 1200
30	2000 / 2600
35	370 / 1830 / 1910 / 300
36	100 / 400 / 100 / 50
37	800 / 280 / 300 / 420 / 300
38	150 / 480 / 300 / 260 / 300 / 420 / 300
39	520 / 300 / 520

Спецификация ПЯм4

Формат	Зона	Поз.	Обозначение	Наименование	Кол.	Примечание
				Сборочные единицы		
				Изделия закладные		
		1	ГОСТ 24379.1-80	Болт I.I.М24х710.		
				ВСт3кп2 ГОСТ 24379.1-80	12	
		2	1.400-15.В1.160-24	МН 150-1	22	
		3	1.400-15.В1.150-24	МН 138-2	7	
		4	1.400-15.В1.130-06	МН 118-1	12	
		5	1.400-15.В1.150-66	МН 144-1	3	
		6	ГОСТ 24379.1-80	Болт 2.1.М24х400		
				ВСт3кп2 ГОСТ 24379.1-80	2	
		7	1.400-15.В1.120-18	МН108-1	18	
		8	1.400-15.В1.530-06	МН529	1	
		41	ГОСТ 24379.1-80	Болт 5.М24х350.		
				ВСт3пс2 ГОСТ 24379.1-80	4	
				Сетки арматурные		
		9	ГОСТ 23279—78	С $\frac{16АIII-200}{8АI-600}$ 2850х10150 $\frac{275}{275}$	2	
		10		С $\frac{16АIII-200}{8АI-600}$ 2050х10150 $\frac{275}{275}$	1	
		11		С $\frac{25АIII-200}{10АI-600}$ 2450х8050 $\frac{125}{125}$	4	
		12		С $\frac{12АIII-200}{8АI-600}$ 2650х8650 $\frac{125}{125}$	8	
		13		С $\frac{16АIII-200}{8АI-600}$ 2650х8350 $\frac{275}{275}$	4	
		14		С $\frac{16АIII-200}{8АI-600}$ 2650х9250 $\frac{425}{425}$	6	
		15		С $\frac{16АIII-200}{8АI-600}$ 2650х9850 $\frac{125}{125}$	4	
		16		С $\frac{16АIII-200}{8АI-600}$ 1450х8950 $\frac{275}{275}$	2	
		17		С $\frac{12АIII-200}{8АI-600}$ 2450х8050 $\frac{125}{125}$	4	
		18		С $\frac{12АIII-200}{8АI-600}$ 2850х10150 $\frac{275}{275}$	2	
		19		С $\frac{12АIII-200}{8АI-600}$ 2050х10150 $\frac{275}{275}$	1	
		20		С $\frac{12АIII-200}{8АI-600}$ 2650х5350 $\frac{275}{275}$	3	

Формат	Зона	Поз.	Обозначение	Наименование	Кол.	Примечание
				Сетки арматурные		
		21	ГОСТ 23279—78	С $\frac{16АIII-200}{8АI-600}$ 2850х8650 $\frac{125}{125}$	2	
		22		С $\frac{12АIII-200}{8АI-600}$ 1450х5950 $\frac{275}{275}$	1	
		23		С $\frac{16АIII-200}{8АI-600}$ 2650х6550 $\frac{275}{275}$	3	
		24		С $\frac{16АIII-200}{8АI-600}$ 2850х10450 $\frac{125}{125}$	2	
		25		С $\frac{16АIII-200}{8АI-600}$ 1450х6550 $\frac{275}{275}$	1	
		42		С $\frac{16АIII-200}{8АI-600}$ 2850х8350 $\frac{275}{275}$	1	
		43		С $\frac{16АIII-200}{8АI-600}$ 2850х9850 $\frac{125}{125}$	1	
		44	ТП КЖ1КР22	Каркас плоский КР 22	44	
				Детали		Масса ед. кг
		26		ф16АIII ГОСТ5781-82 ℓ=9950	10	15.7
		27*		ф28АIII ГОСТ5781-82 ℓ=7000	84	33.8
		28*		ф25АIII ГОСТ5781-82 ℓ=2800	30	10.8
		29*		ф16АIII ГОСТ5781-82 ℓ=2800	114	4.4
		30*		ф16АIII ГОСТ5781-82 ℓ=4600	106	7.3
		31		ф25АIII ГОСТ5781-82 ℓ=11950	4	46.0
		32		ф16АIII ГОСТ5781-82 ℓ=1300	30	2.1
		33		ф16АIII ГОСТ5781-82 ℓ=2600	86	4.1
		34		ф25АIII ГОСТ5781-82 ℓ=2350	84	9.1
		35*		ф8АI ГОСТ5781-82 ℓ=4410	6	1.7
		36*		ф8АI ГОСТ5781-82 ℓ=600	664	0.2
		37*		ф16АIII ГОСТ5721-82 ℓ=1500	4	2.4
		38*		ф16АIII ГОСТ5781-82 ℓ=1200	3	1.9
		39*		ф8АI ГОСТ5781-82 ℓ=1490	6	0.6
		40		ф16АIII ГОСТ5781-82 ℓ=9100	12	14.4
				Материалы:		
				Бетон марки М200	1323	м³

*) поз. см. ведомость деталей.

ВЕДОМОСТЬ РАСХОДА СТАЛИ НА ЭЛЕМЕНТ, кг

Марка элемента	Изделия арматурные									Изделия закладные													Общий расход
	Арматура класса								Всего	Арматура класса				Прокат марки								Всего	
	АI				АIII					АIII								Анкерные болты					
	ГОСТ 5781-82				ГОСТ 5781-82					ГОСТ 5781-82				ГОСТ				ГОСТ 24379.1-80					
	Ф	8	10	Итого	Ф12	16	25 / 28	Итого		Ф	10	12	Итого	δ=8		L 90х7	Итого	М24	—	—	Итого		
ПЯм4		1621.2	84.7	1708,9	1865,7	7616,4	2148,6 / 2533,2	14804,9	16513,8		3.2	121.1	124.3	203,3		5.8	209.1	50.0	—	—	50.0	383.4	16897.2

Привязан

Инв. №

ГИП	Синопальников		
Нач.отд.	Морозов		
Н.контр.	Васильев		
Гл.констр.	Мартычов		
Рук.гр.	Демиденко		
Ст.инж.	Ризина		
Инженер	Ковалев		

ТП 409-23-56.87 КЖ1

ЩЕБЕНОЧНЫЙ ЗАВОД ПО ПЕРЕРАБОТКЕ ОДНОРОДНЫХ ИЗВЕРЖЕННЫХ И МЕТАМОРФИЧЕСКИХ ПОРОД МОЩНОСТЬЮ 700 тыс.м³ В ГОД

Главный корпус с железобетонным каркасом

Стадия	Лист	Листов
Р	73	

Приямок ПЯм 4. Армирование. Лист 3.

ГОССТРОЙ СССР ЛЕНИНГРАДСКИЙ ПРОМСТРОЙПРОЕКТ

Инв. № подл. | Подпись и дата | Взам. инв. №

Копировал | Формат

ТП 409-23-56.87 Альбом 4

СТм2, Рм1. Схема армирования

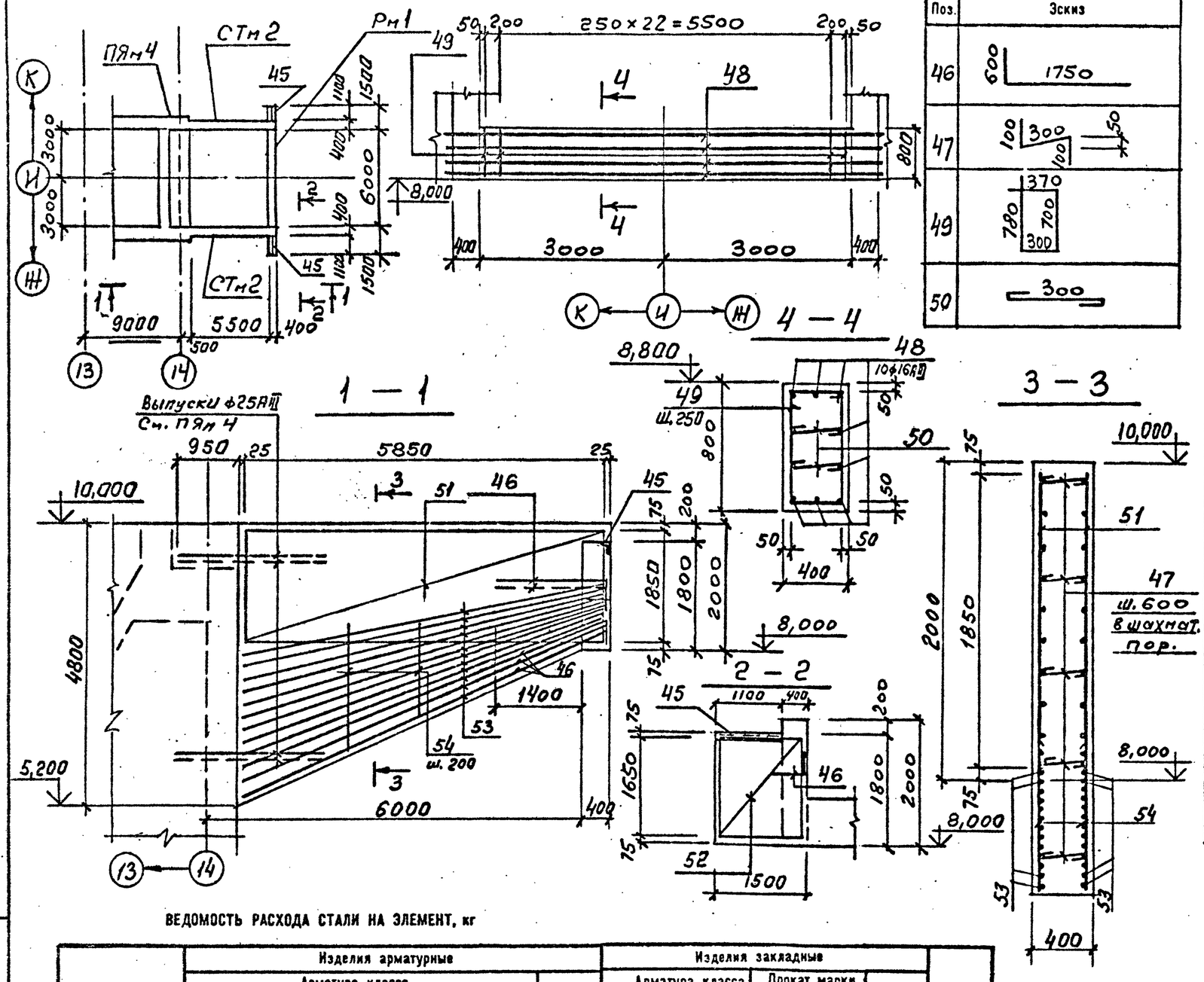

ВЕДОМОСТЬ ДЕТАЛЕЙ

Поз.	Эскиз
46	600, 1750
47	100, 300, 100, 50
49	370, 780, 700, 300
50	300

Спецификация СТм2, Рм1.

Формат	Зона	Поз.	Обозначение	Наименование	Кол.	Примечание
				СТм2		
				Сборочные единицы		
				Сетки арматурные		
		51	ГОСТ 23279-78	$C\frac{16AIII-200}{12AIII-200}$ 1850×5850 $\frac{25}{425}$	2	
		52	ГОСТ 23279-78	$C\frac{16AIII-200}{12AIII-200}$ 1650×1450 $\frac{25}{425}$	2	
		45	1.400-15.81.520-02	Изд. заклад. МН 519	1.1	п.м.
				Детали		Масса ед. кг.
		46*		ф25АIII ГОСТ 5781-82 ℓ=2350	26	9.1
		47*		ф8АI ГОСТ 5781-82 ℓ=500	70	0.2
		53		ф16АIII ГОСТ 5781-82 ℓ=6500	24	10,3
		54		ф12АII ГОСТ 5781-82 $\ell_{ср}$=1700	62	1,5
				Материалы:		
				Бетон марки М200	5,51	м³
				Рм1		
				Детали		
		48		ф16АIII ГОСТ 5781-82 ℓ=7200	10	11.4
		49		ф6АI ГОСТ 5781-82 ℓ=2150	25	0,5
		50		ф6АI ГОСТ 5781-82 ℓ=450	50	0.1
				Материалы:		
				Бетон марки М200	1.92	м³
			*) Позиции — см. Ведомость деталей			

Неоговоренный на листе шаг арматурных стержней 200мм.

ВЕДОМОСТЬ РАСХОДА СТАЛИ НА ЭЛЕМЕНТ, кг

Марка элемента	Изделия арматурные									Изделия закладные							Общий расход
	Арматура класса								Всего	Арматура класса				Прокат марки		Всего	
	AI				AIII					AIII							
	ГОСТ 5781-82				ГОСТ 5781-82					ГОСТ 5781-82				ГОСТ 8509-72			
	ф	6	8	Итого	ф12	16	25	Итого		ф	10				L 90×7		
СТм2			14,4	14,4	199,3	472,8	236,6	908,7	923,1		1,5				10,6	12.1	935,2
Рм1			17,5	17,5		114,0		114,0	131,5								131,5

Привязан

Инв. №

ГИП	Синопальников		
Нач.отд.	Морозов		
Н.контр.	Васильев		
Гл.констр.	Мартынов		
Рук.гр.	Демиденко		
Ст.инж.	Рывина		
Инженер	Ковалев		

ТП 409-23-56.87 КЖ1

ЩЕБЕНОЧНЫЙ ЗАВОД ПО ПЕРЕРАБОТКЕ ОДНОРОДНЫХ ИЗВЕРЖЕННЫХ И МЕТАМОРФИЧЕСКИХ ПОРОД МОЩНОСТЬЮ 700 тыс.м³ В ГОД

Главный корпус с железобетонным каркасом

Стадия	Лист	Листов
Р	74	

Подпорная стена СТм2, распорка Рм1. Армирование

ГОССТРОЙ СССР ЛЕНИНГРАДСКИЙ ПРОМСТРОЙПРОЕКТ

Копировал | Формат

Инв. № подл. | Подпись и дата | Взам. инв. №

ТП 409-23-56.87 Альбом 4

Бм1, 1а

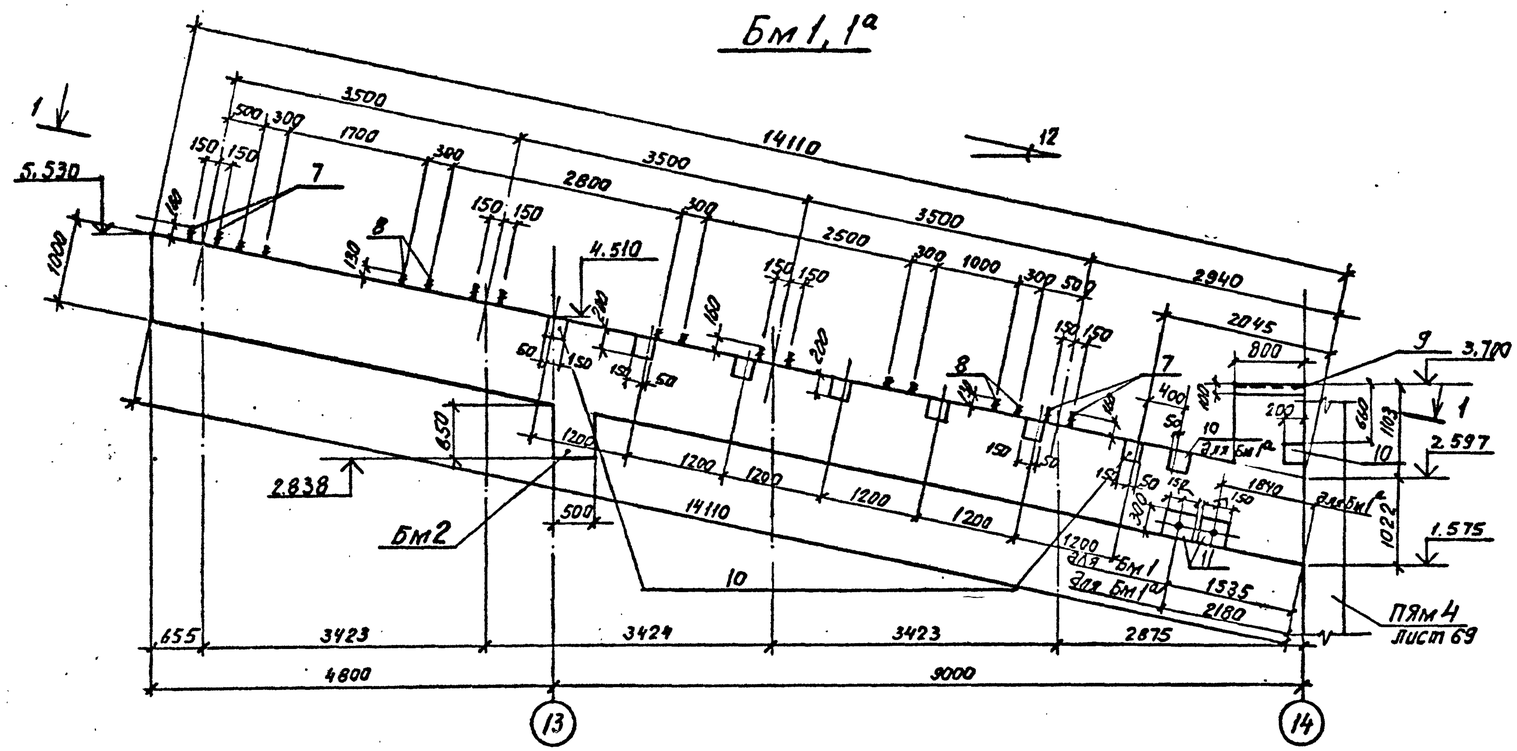

1-1 для Бм1

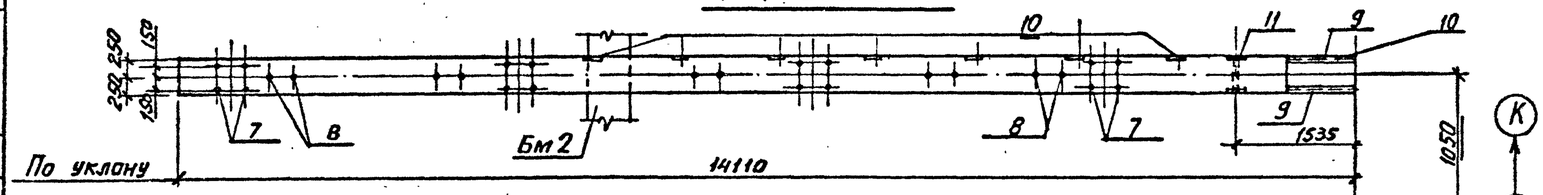

1-1 для Бм1а

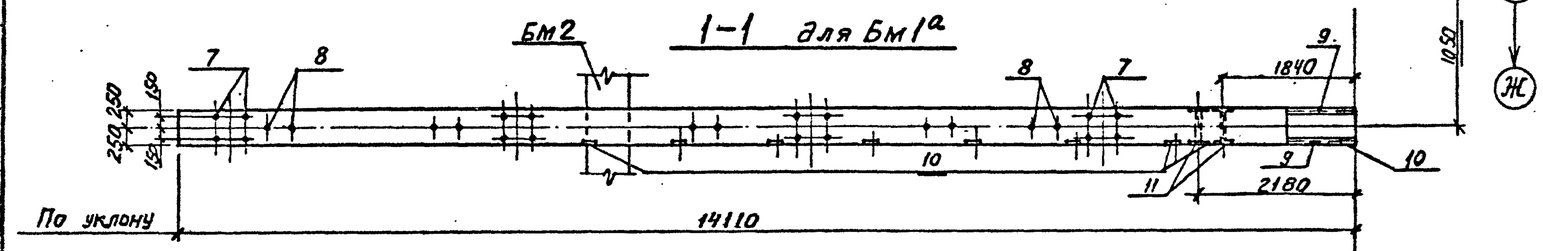

Бм 2

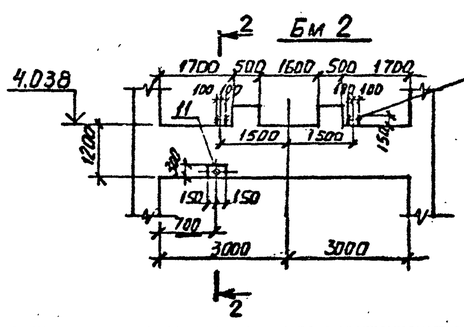

2-2

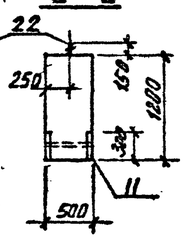

ВЕДОМОСТЬ ДЕТАЛЕЙ

Поз.	Эскиз
15	850 / 1350
19	450
20	220
13	1450 / 1150
14	450 / 1150

Ведомость расхода стали см. на листе 76

Привязан

Инв. №

Спецификация к балкам Бм1, Бм1а, Бм2

Формат	Зона	Поз.	Обозначение	Наименование	Кол.	Примечание
				Бм1, Бм1а		
				Сборочные единицы		
				Каркасы плоские		
		1	ТП КЖИ1 КР27	КР27	1	
		2	ТП КЖИ1 КР27	КР27н	1	
		3	ТП КЖИ1 КР28	КР28	2	
		4	ТП КЖИ1 КР29	КР29	1	
		5	ТП КЖИ1 КР29	КР29н	1	
		6	ТП КЖИ1 КР30	КР30	2	
				Изделия закладные		
		7	ГОСТ 24379.1-80	Болт 1.1 М24×900 Вст3пс2	16	3.77
		8	ГОСТ 24379.1-80	Болт 1.1 М16×600 Вст3пс2	10	1.13
		9	1.400-15.61. 540-01	МН540	1.6	п.м 8.5
		10	1.400-15.61. 130-06	МН118-1	8 / 9	для Бм1 / для Бм1а
		11	ТП КЖИ1 МН42	МН42	1 / 2	для Бм1 / для Бм1а
				Детали		
		21		⌀8АIII ГОСТ 5781-82 ℓ=950	8	0.375
		12		⌀8АIII ГОСТ 5781-82, ℓ=470	220	0.186
		13*		⌀12АIII ГОСТ 5781-82, ℓ=2600	6	2.309
		14*		⌀12АIII ГОСТ 5781-82, ℓ=2750	21	2.442
				Материал		
				Бетон марки М200	-	7.500 м³
				Бм2		
				Сборочные единицы		
				Изделия закладные		
		11	КЖИ1 МН42	МН42	1	
		22	ГОСТ 24379.1-80	Болт 1.1 М24×800 Вст3пс2	4	3.42
				Детали		масса ед. кг
		15*		⌀28АIII ГОСТ 5781-82 ℓ=2800	14	13.524
		16		⌀12АIII ГОСТ 5781-82 ℓ=6500	4	5.772
		17		⌀20АIII ГОСТ 5781-82 ℓ=6500	7	10.029
		18		⌀12АIII ГОСТ 5781-82 ℓ=3350	7	2.943
		19*		⌀10АI ГОСТ 5781-82 ℓ=600	24	0.370
		20*		⌀10АI ГОСТ 5781-82 ℓ=3070	95	1.894
				Материал		
				Бетон марки М200	-	3.600 м³

Позиции со знаком * см. ведомость деталей.

ГИП	Синопальников		
Нач.отд.	Морозов		
Н.контр.	Васильев		
Гл.констр.	Мартынов		
Рук.гр.	Демиденко		
Ст.инж.	Вайс		
Ст.инж.	Понизовская		

ТП 409-23-56.87 КЖ1

ЩЕБЕНОЧНЫЙ ЗАВОД ПО ПЕРЕРАБОТКЕ ОДНОРОДНЫХ ИЗВЕРЖЕННЫХ И МЕТАМОРФИЧЕСКИХ ПОРОД МОЩНОСТЬЮ 700 тыс.м³ В ГОД

Главный корпус с железобетонным каркасом

Стадия	Лист	Листов
Р	75	

Балки питателя Бм1, Бм1а, Бм2

ГОССТРОЙ СССР ЛЕНИНГРАДСКИЙ ПРОМСТРОЙПРОЕКТ

СОГЛАСОВАНО: Сантехпроект, Ритмпроект

Инв. № подл. | Подпись и дата | Взам. инв. №

ТП 409-23-56.87 Альбом 4

Бм1, Бм1а

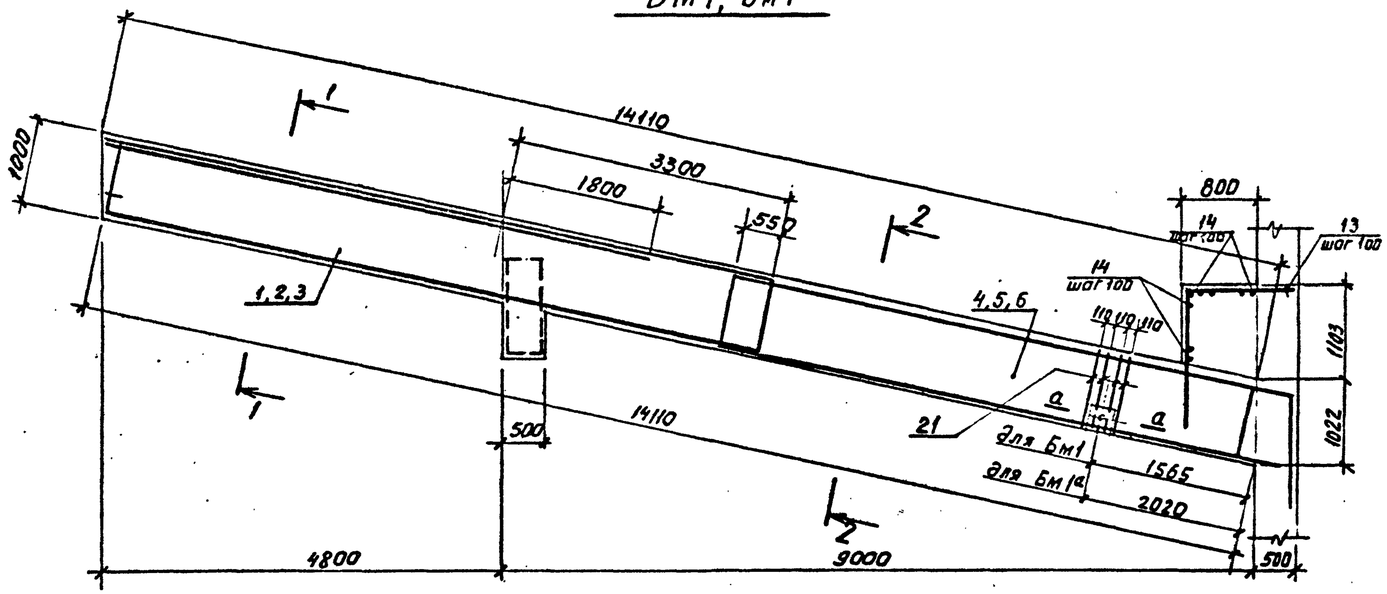

1–1

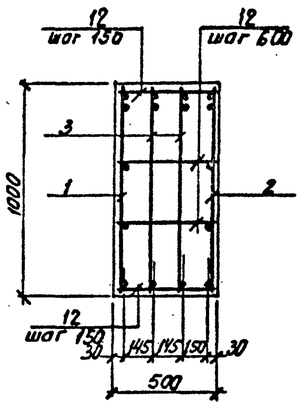

2–2

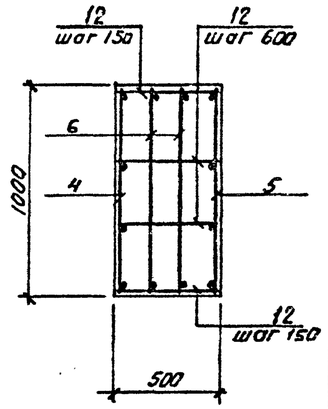

а–а

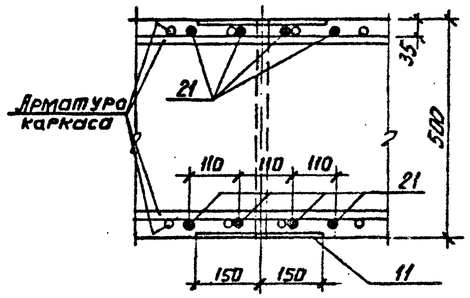

Бм2

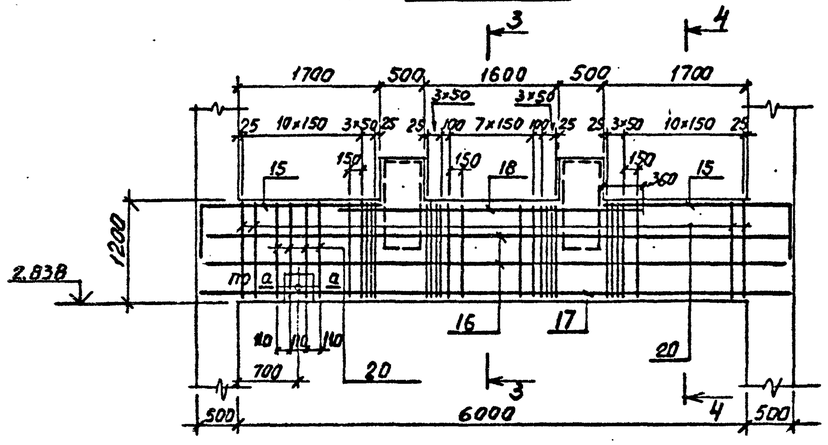

3–3

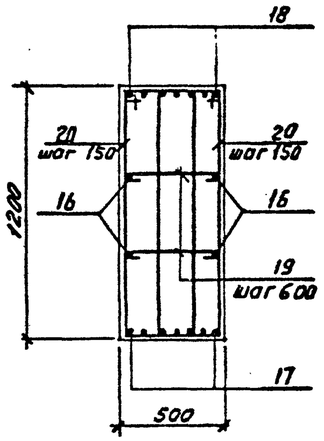

4–4

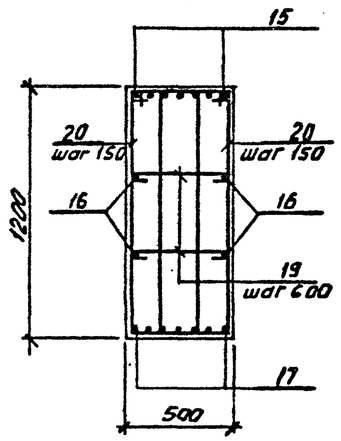

ВЕДОМОСТЬ РАСХОДА СТАЛИ НА ЭЛЕМЕНТ, кг

Марка элемента	Изделия арматурные										Изделия закладные												Общий расход
	Арматура класса									Всего	Арматура класса				Прокат								
	А-I			А-III							А-III				Болты			Широкополосная сталь			Труба	Проф. сталь	Всего
	ГОСТ			5781-82							ГОСТ 5781-82				ГОСТ 24379.1-80			ГОСТ 82-70*			ГОСТ 3262-75	ГОСТ 8510-72	
	Ф10	–	Итого	Ф8	ф12	ф16	ф20	ф28	–	Итого	Ф8	ф12	ф16	Итого	М16	М24	Итого	δ=8	δ=10	Итого	ГАЗ.ТР 20	L 100×63×6	
Бм1	–	–	–	186.4	117.8	147.7	–	287.9	–	739.8	739.8	1.6	14.7	6.1	22.1	11.3	60.3	71.6	20.0	14.1	34.1	0.8	12.0	140.9	880.7
Бм2	190.7	–	190.7	–	43.7	–	112.2	189.4	–	345.3	536.0	–	1.1	6.1	7.2	–	13.7	13.7	–	14.1	14.1	0.8	–	35.8	571.8
Бм1а	–	–	–	186.4	117.8	147.7	–	287.9	–	739.8	739.8	1.6	15.8	12.2	29.6	11.3	60.3	71.6	20.0	28.2	48.2	1.6	12.0	163.0	902.8

Привязан

Инв. №

ТИП	Синопальников		
Нач.отд.	Морозов		
Н.контр.	Васильев		
Гл.конструктор	Мартынов		
Рук.гр.	Демиденко		
Ст.инж.	Вайс		
Ст.инж.	Понизовкин		

ТП 409-23-56.87 КЖ1

ЩЕБЕНОЧНЫЙ ЗАВОД ПО ПЕРЕРАБОТКЕ ОДНОРОДНЫХ ИЗВЕРЖЕННЫХ И МЕТАМОРФИЧЕСКИХ ПОРОД МОЩНОСТЬЮ 700 тыс.м³ В ГОД

Главный корпус с железобетонным каркасом

Стадия	Лист	Листов
Р	76	

Балки питателя Бм1, Бм1а, Бм 2. Армирование.

ГОССТРОЙ СССР ЛЕНИНГРАДСКИЙ ПРОМСТРОЙПРОЕКТ

Инв. № подл. | Подпись и дата | Взам. инв. №

ТП 409-23-56.87 Альбом 4

Бункер БУм1

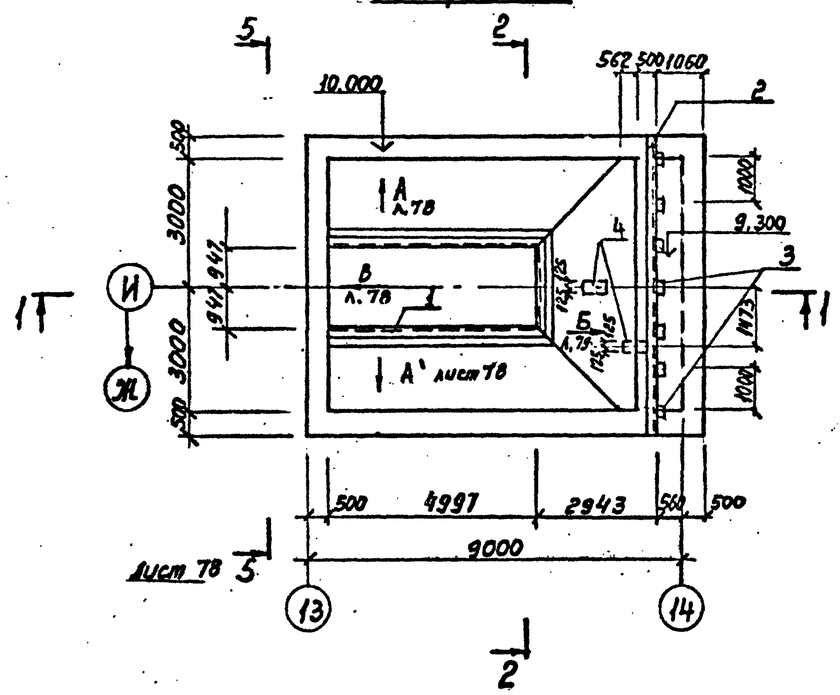

2 — 2

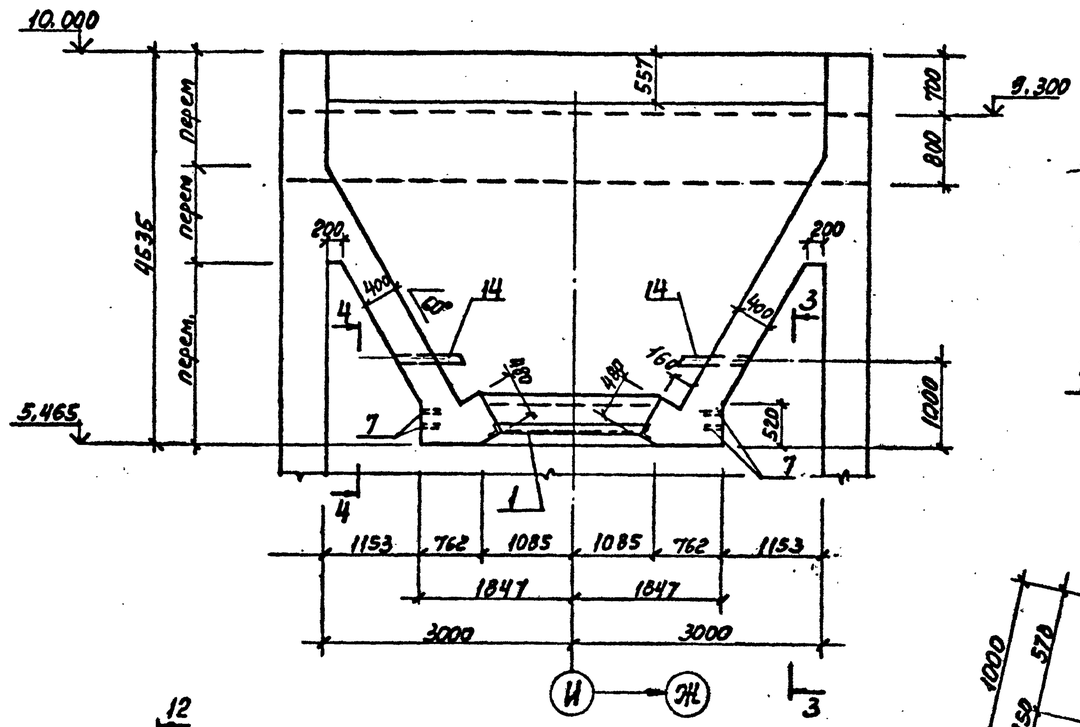

3 — 3

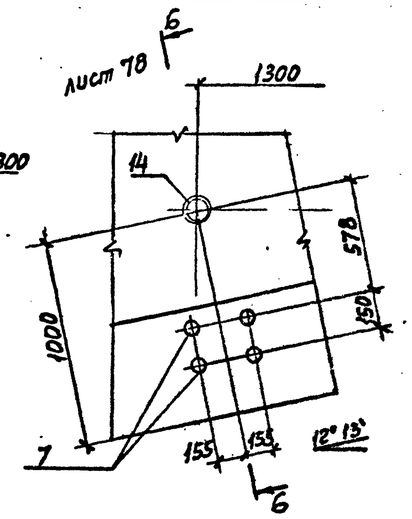

4 — 4

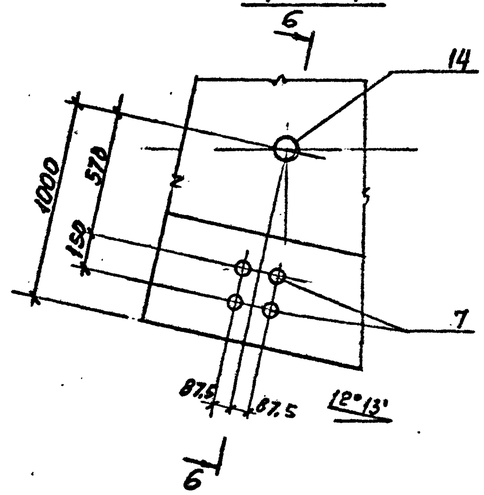

1 — 1

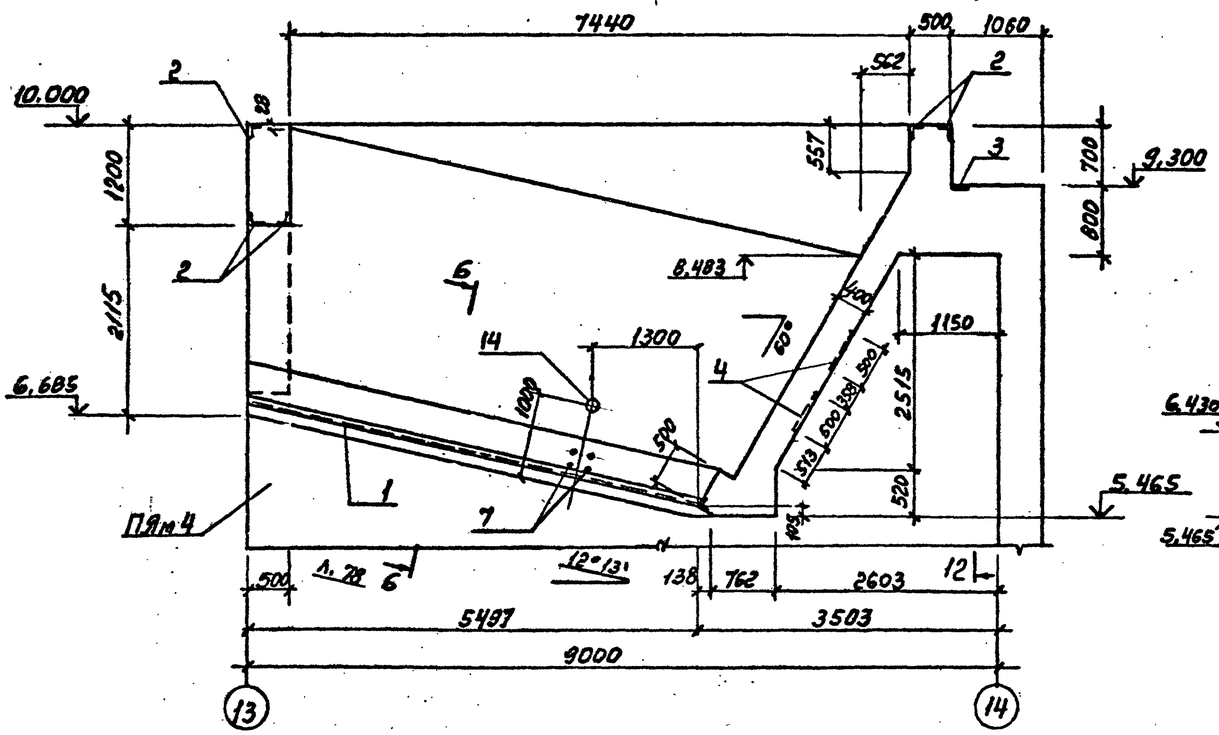

12 — 12

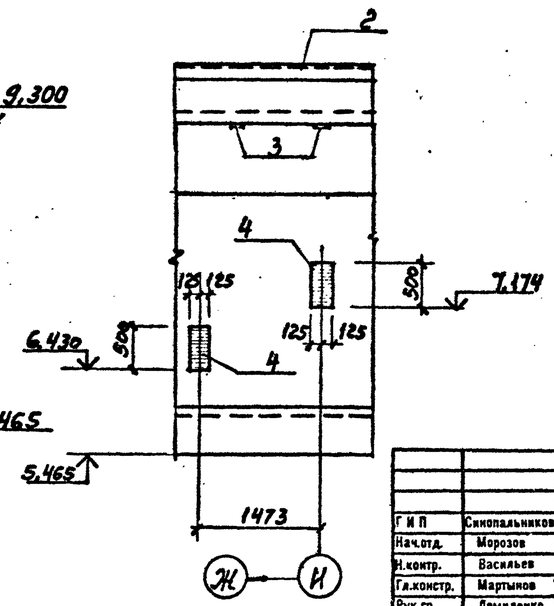

Привязан

Инв.№

ГИП	Синопальников	
Нач.отд.	Морозов	
Н.контр.	Васильев	
Гл.констр.	Мартынов	
Рук.гр.	Демиденко	
Ст.инж.	Вайс	
Инженер	Иванова	

ТП 409-23-56.87 КЖ1

Щебеночный завод по переработке однородных изверженных и метаморфических пород мощностью 700 тыс.м³ в год

Главный корпус с железобетонным каркасом

Стадия	Лист	Листов
Р	77	

Бункер БУм1
Разрезы 1-1 ÷ 4-4, 12-12

ГОССТРОЙ СССР
ЛЕНИНГРАДСКИЙ ПРОМСТРОЙПРОЕКТ

СОГЛАСОВАНО

Инв.№ подл. | Подпись и дата | Взам.инв.№

ТП 409-23-56.87 Альбом 4

5 — 5

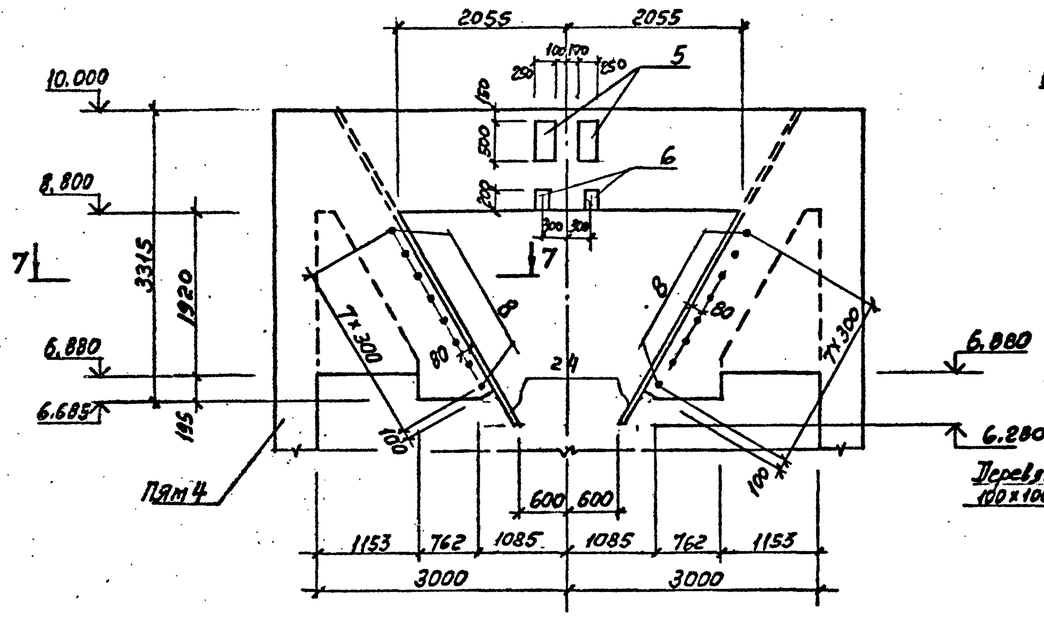

Вид по А'

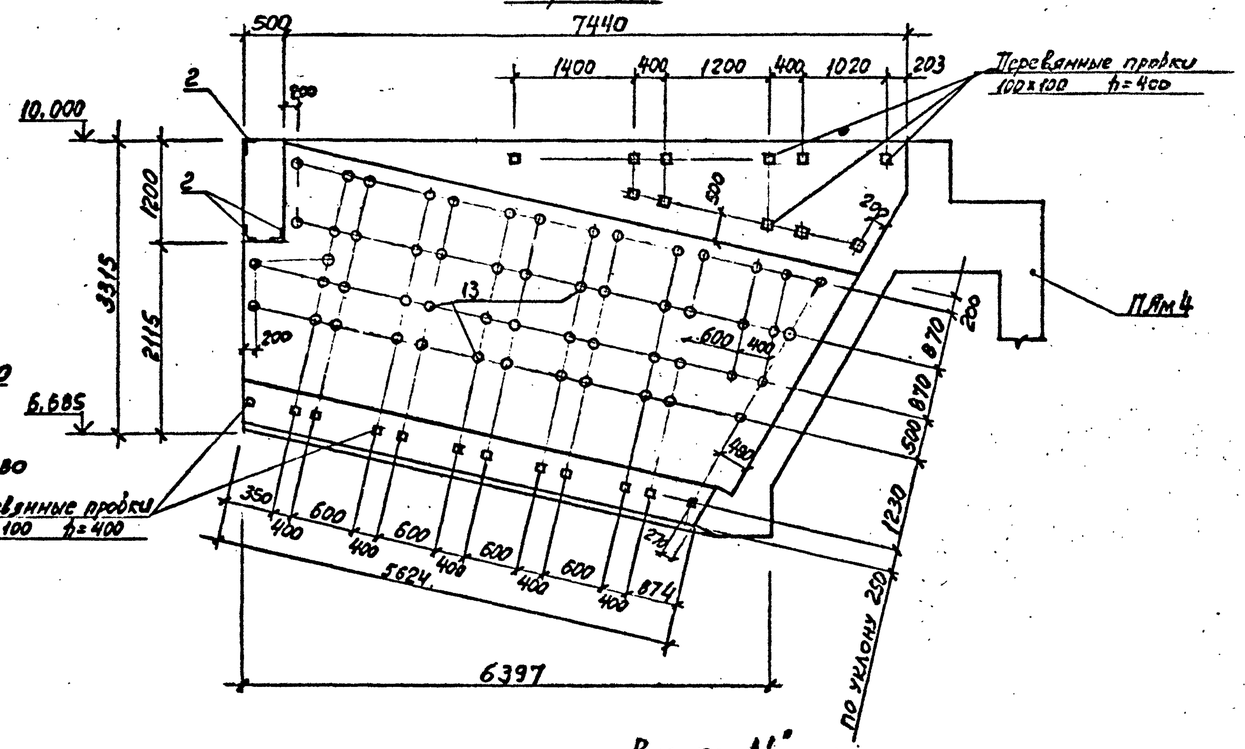

7 — 7

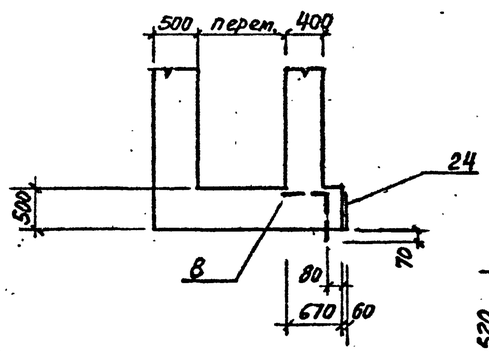

6 — 6

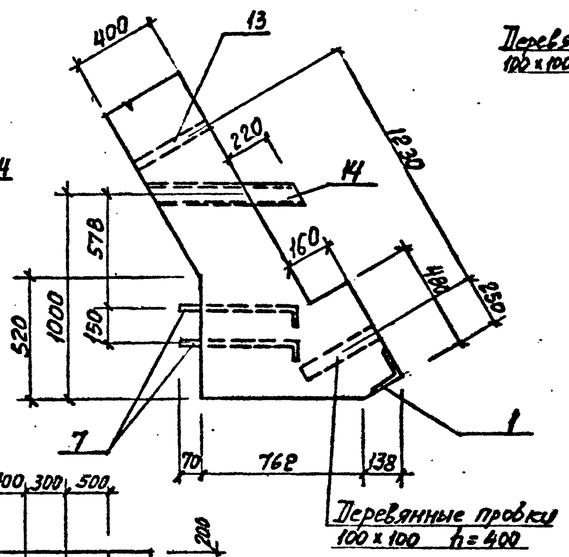

Вид по А''

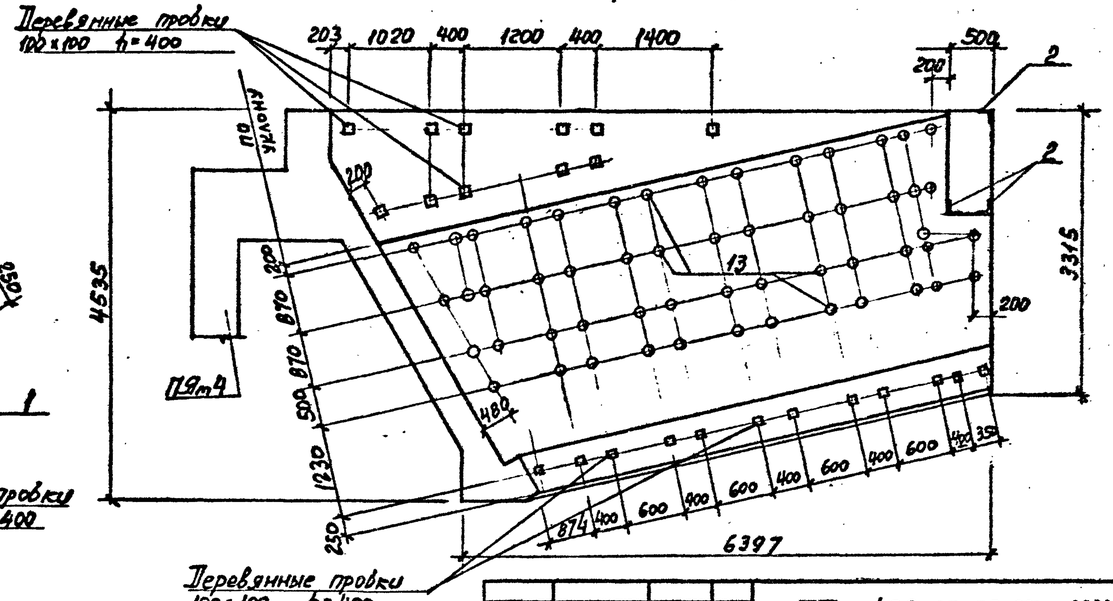

Вид по В''

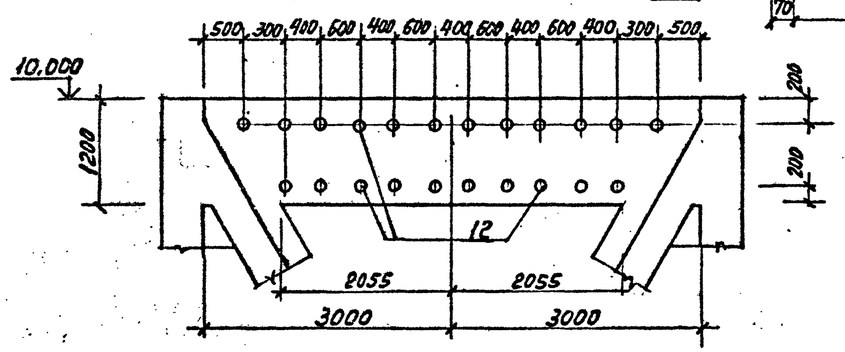

Г И П	Синопальников		
Нач.отд.	Морозов		
Н.контр.	Васильев		
Гл.констр.	Мартынов		
Рук.гр.	Демьденко		
Ст.инж.	Вайс		
Инженер	Иванова		

Привязан

Инв. №

ТП 409-23-56.87 КЖ1

ЩЕБЕНОЧНЫЙ ЗАВОД ПО ПЕРЕРАБОТКЕ ОДНОРОДНЫХ ИЗВЕРЖЕННЫХ И МЕТАМОРФИЧЕСКИХ ПОРОД МОЩНОСТЬЮ 700 тыс.м³ В ГОД

Главный корпус с железобетонным каркасом

Стадия	Лист	Листов
Р	78	

Бункер БУм1
Разрезы 5-5 ÷ 7-7
Виды по А, А', В

ГОССТРОЙ СССР
ЛЕНИНГРАДСКИЙ ПРОМСТРОЙПРОЕКТ

Инв.№ подл. | Подпись и дата | Взам. инв.№

ТП 409-23-56.87 Альбом 4

БУм 1 Маркировочная схема для футеровки

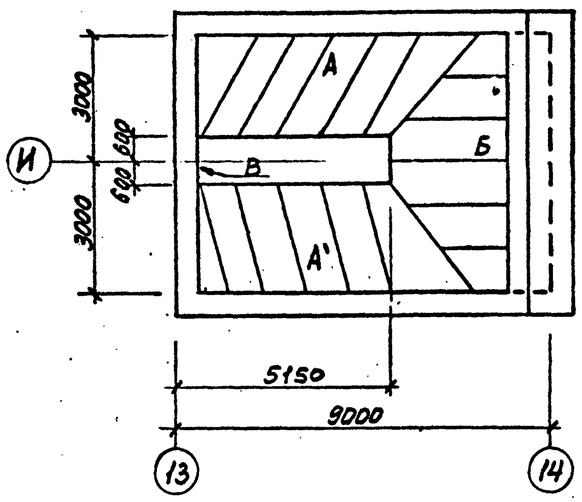

Футеровка „А"

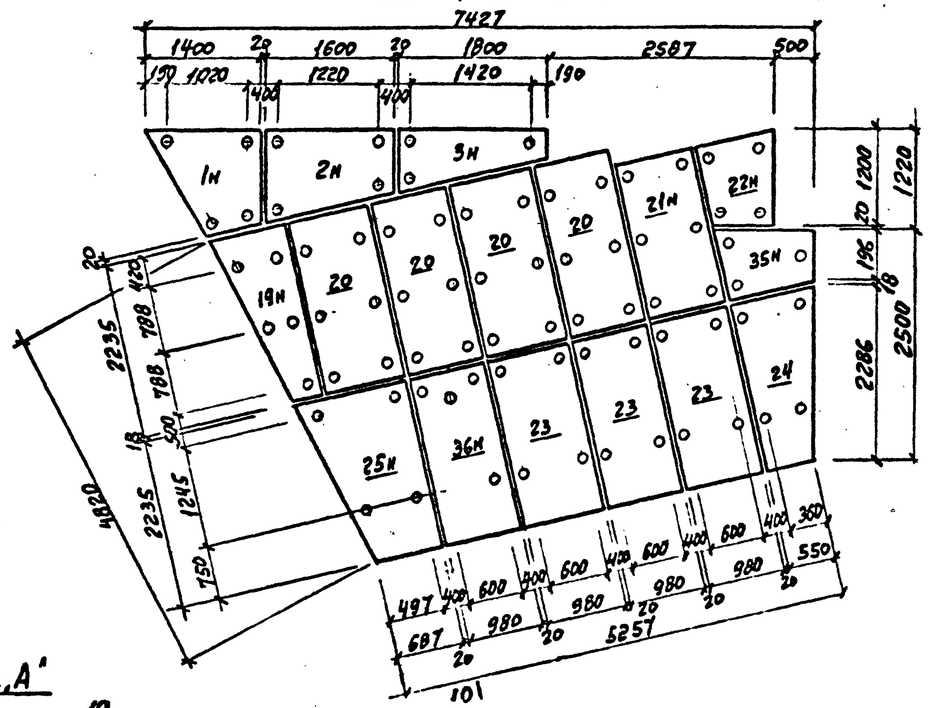

Вид „Б"

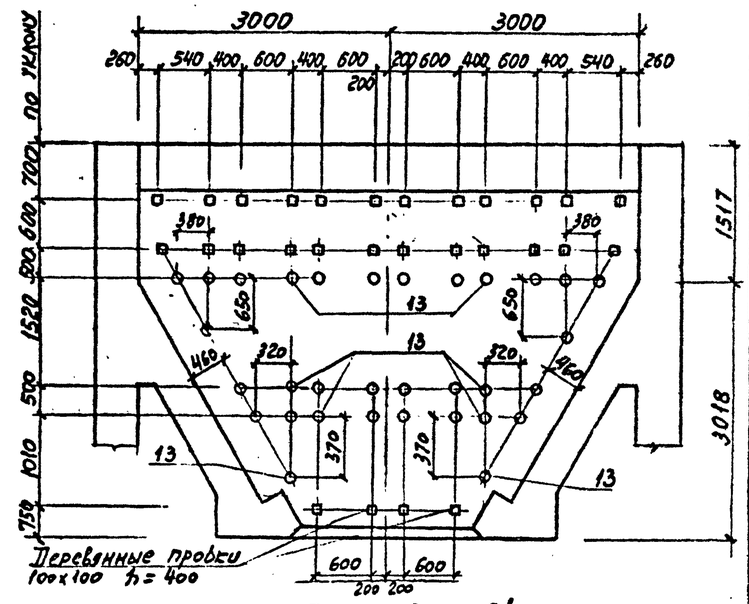

Футеровка „В"

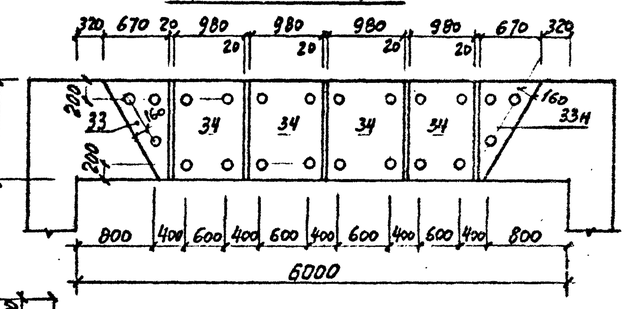

Футеровка „А'"

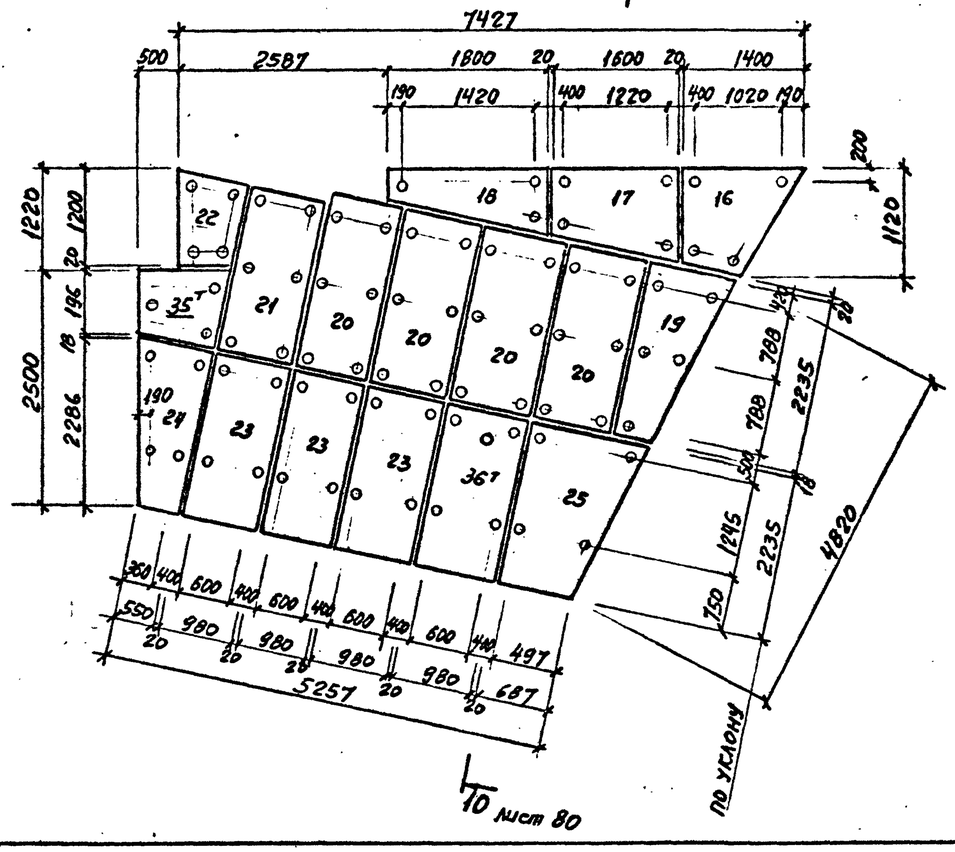

Футеровка „Б"

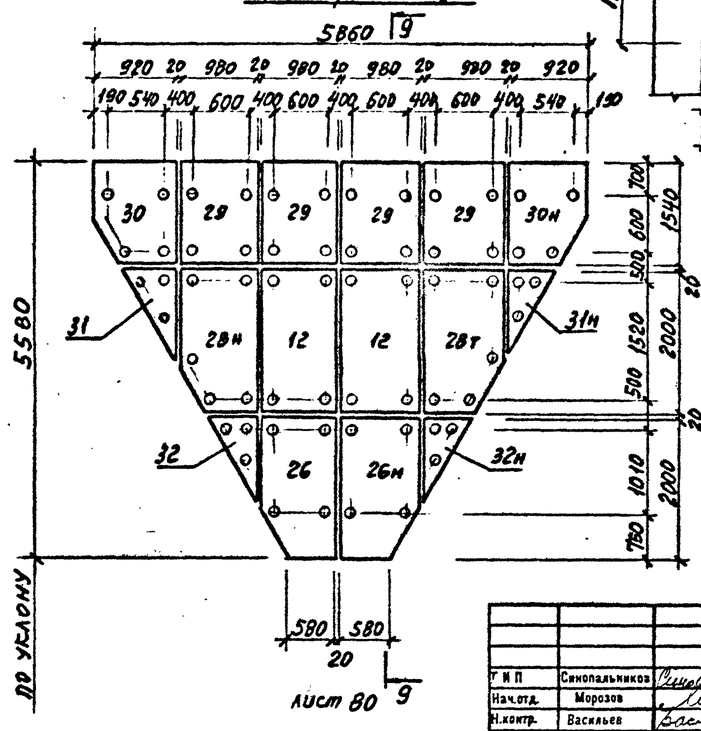

1. Под плиты футеровки уложить сплошной настил из дубовых брусьев в два ряда. Бруся второго ряда уложить под углом 90° к брусьям первого ряда. Расход материала 17,2 м³
2. Электроды для сварки плит типа Э42А ГОСТ 9467-60
3. Спецификация на футеровку см. лист 83

Привязан

Инв. №

ТИП	Синопальников		ТП 409-23-56.87 КЖ1		
Нач.отд.	Морозов		ЩЕБЕНОЧНЫЙ ЗАВОД ПО ПЕРЕРАБОТКЕ ОДНОРОДНЫХ ИЗВЕРЖЕННЫХ И МЕТАМОРФИЧЕСКИХ ПОРОД МОЩНОСТЬЮ 700 тыс.м³ В ГОД		
Н.контр.	Васильев		Главный корпус с железобетонным каркасом	Стадия	Лист	Листов
Гл.констр.	Мартынов			Р	79	
Рук.гр.	Дмыденко					
Ст.инж.	Вайс		Бункер БУм 1 Футеровка. Лист 1	ГОССТРОЙ СССР ЛЕНИНГРАДСКИЙ ПРОМСТРОЙПРОЕКТ	
Инженер	Иванова				

Инв.№ подл. | Подпись и дата | Взам. инв. №

ТП 409-23-56.87 Альбом 4

9 — 9

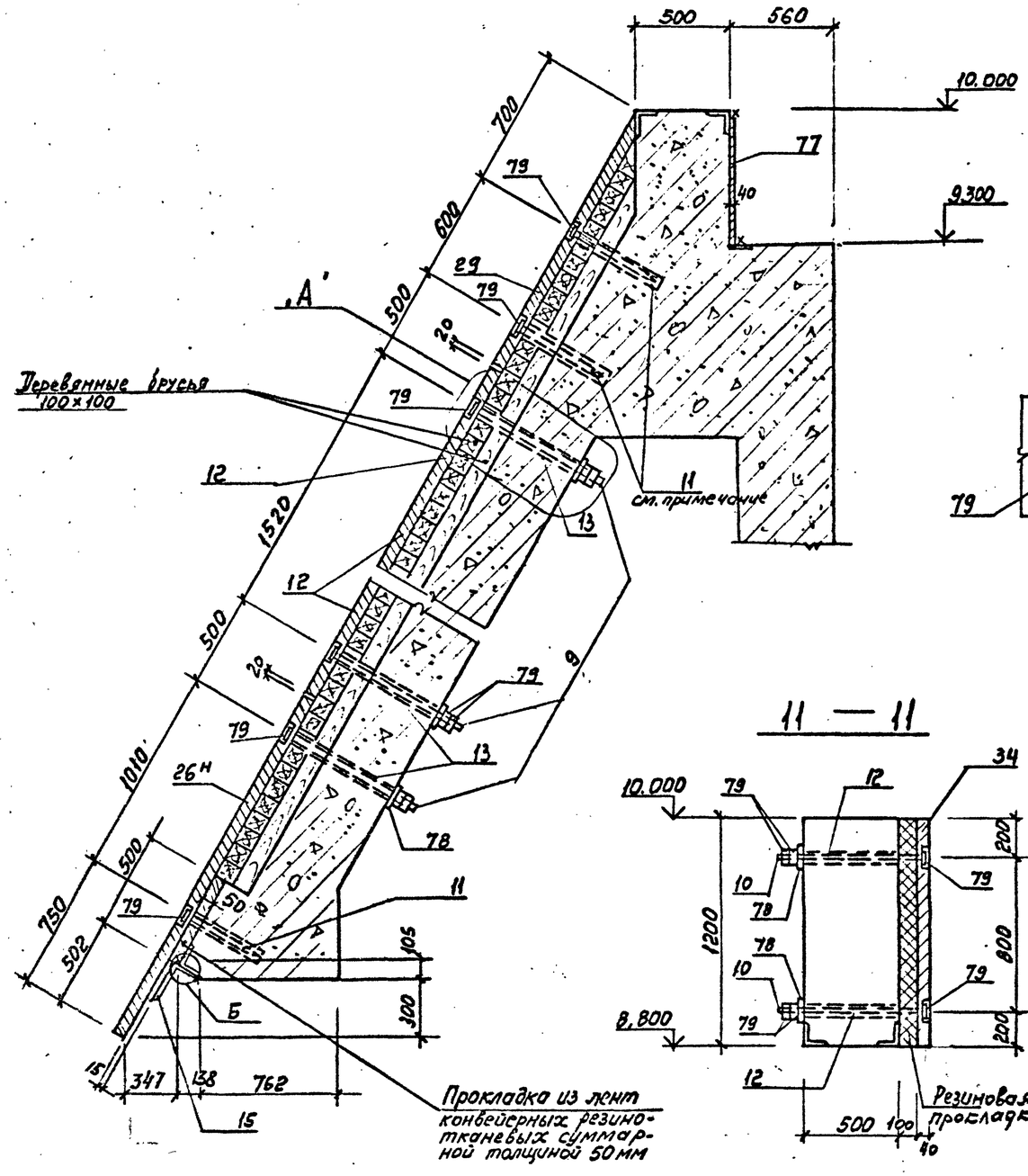

А

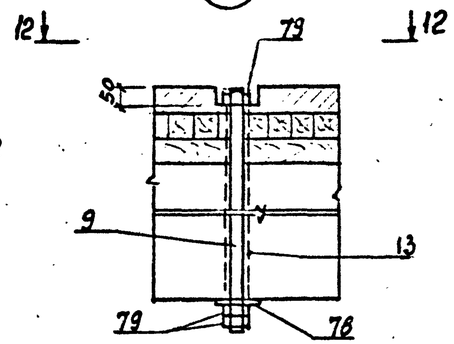

12 — 12

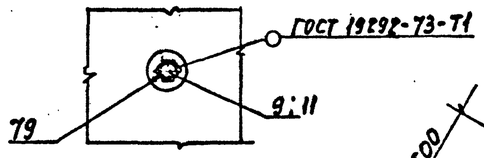

11 — 11

10 — 10

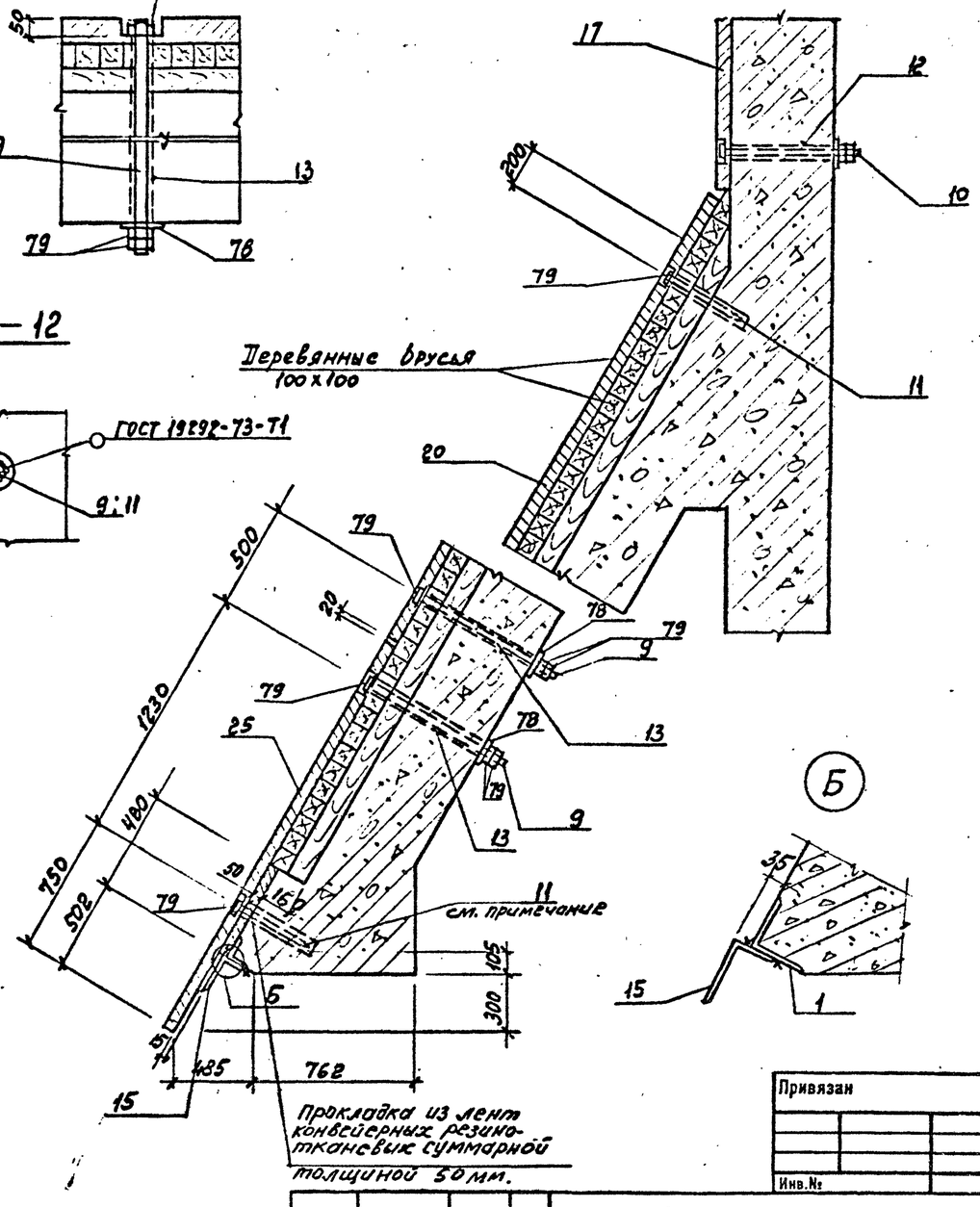

Б

Нагели поз. 11 устанавливаются в просверленные в деревянных пробках отверстия ф25мм.

Привязан			
Инв.№			

ТП 409-23-56.87 КЖ1			
ГИП	Синопальников		ЩЕБЕНОЧНЫЙ ЗАВОД ПО ПЕРЕРАБОТКЕ ОДНОРОДНЫХ ИЗВЕРЖЕННЫХ И МЕТАМОРФИЧЕСКИХ ПОРОД МОЩНОСТЬЮ 700 тыс.м³ В ГОД
Нач.отд.	Морозов		
Н.контр.	Васильев		Главный корпус с железобетонным каркасом
Гл.констр.	Мартыков		Стадия: Р; Лист: 80; Листов:
Рук.гр.	Демиденко		
Ст.инж.	Вайс		Бункер БУм1 Футеровка. Лист 2
Инженер	Иванова		ГОССТРОЙ СССР ЛЕНИНГРАДСКИЙ ПРОМСТРОЙПРОЕКТ

СОГЛАСОВАНО

Согласовано Перед

Внутр.

11.83

Инв.№ подл. | Подпись и дата | Взам. инв.№

ТП 409-23-56.87 Альбом 4

Бункер БУм 1

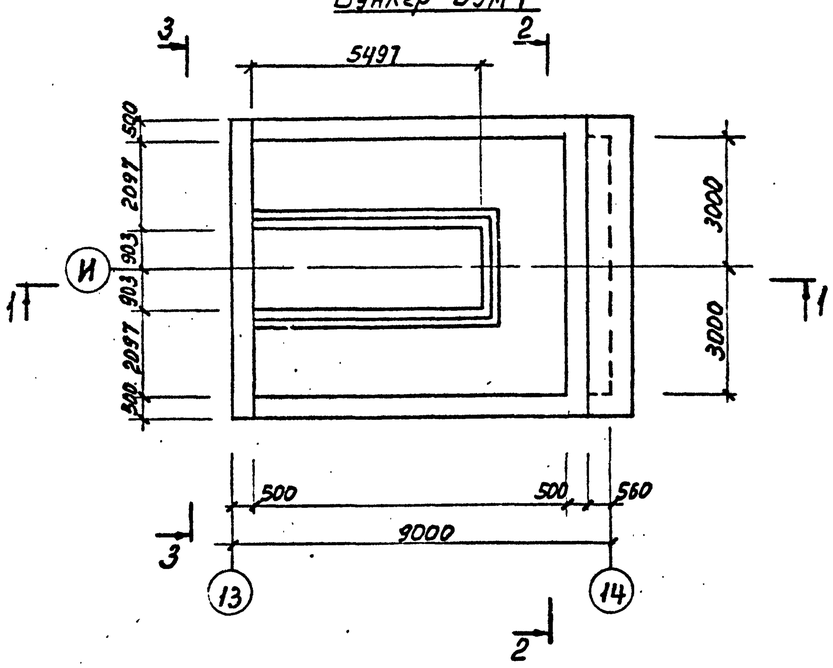

2 — 2

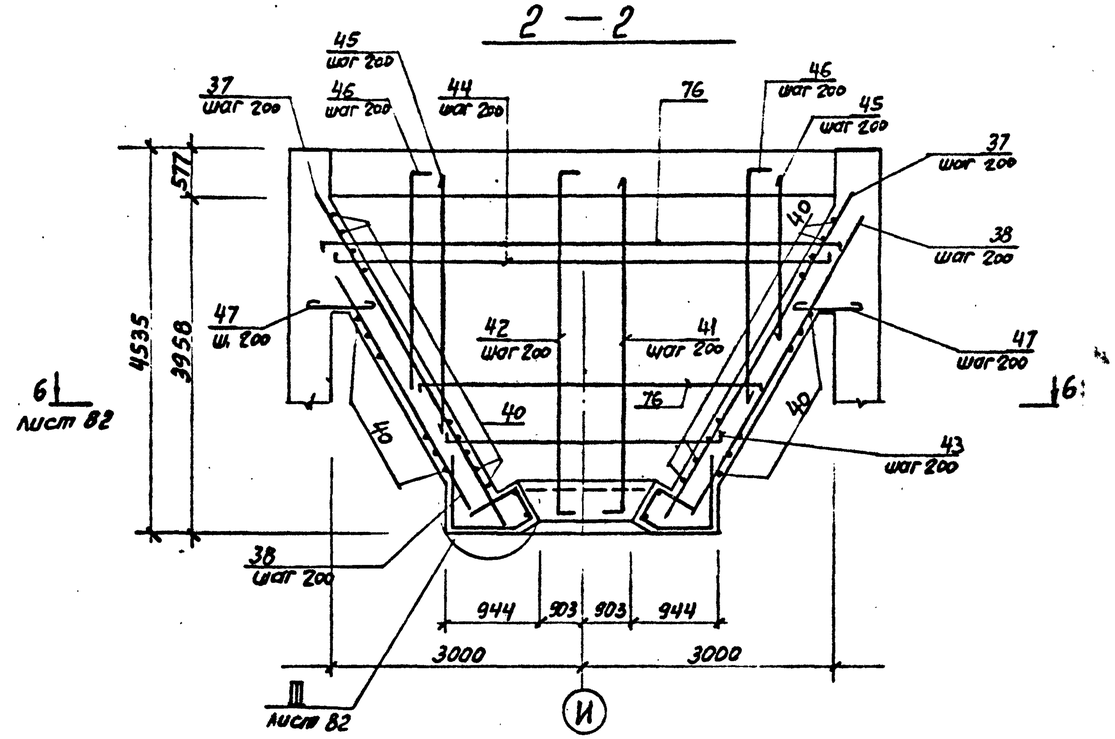

1 — 1

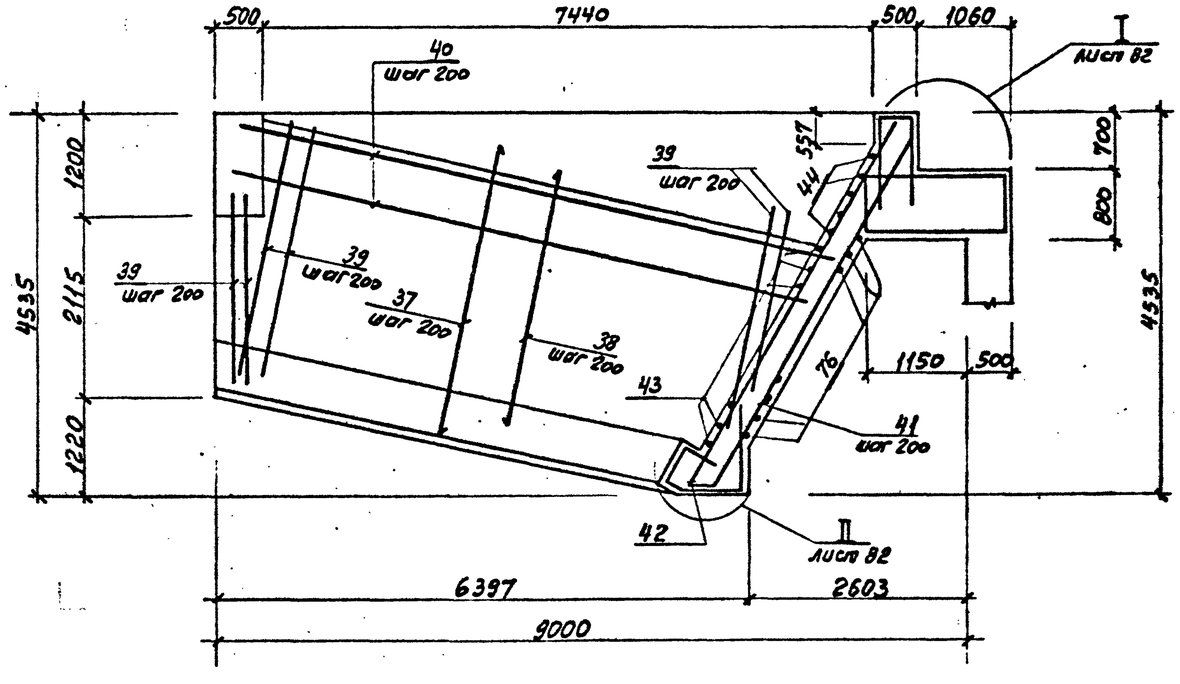

Привязан			
Инв. №			

				ТП 409-23-56.87 КЖ1		
Г И П	Синопальников			ЩЕБЕНОЧНЫЙ ЗАВОД ПО ПЕРЕРАБОТКЕ ОДНОРОДНЫХ ИЗВЕРЖЕННЫХ И МЕТАМОРФИЧЕСКИХ ПОРОД МОЩНОСТЬЮ 700 тыс.м³ В ГОД		
Нач.отд.	Морозов					
Н.контр.	Васильев			Главный корпус с железобетонным каркасом	Стадия	Лист	Листов
Гл.констр.	Мартынов				Р	81	
Рук.гр.	Демиденко						
Ст.инж.	Вайс			Бункер БУм 1 Армирование. Лист 1	ГОССТРОЙ СССР ЛЕНИНГРАДСКИЙ ПРОМСТРОЙПРОЕКТ	
Инженер	Иванова					

Инв. № подл. | Подпись и дата | Взам. инв. №

ТП 409-23-56.87 Альбом 4

3 — 3

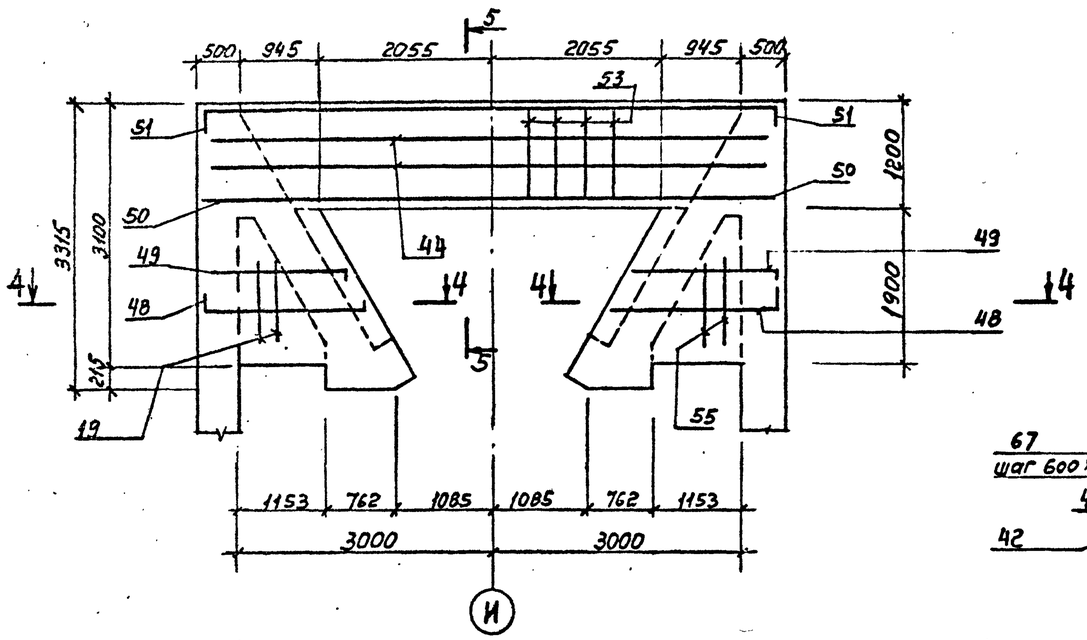

I

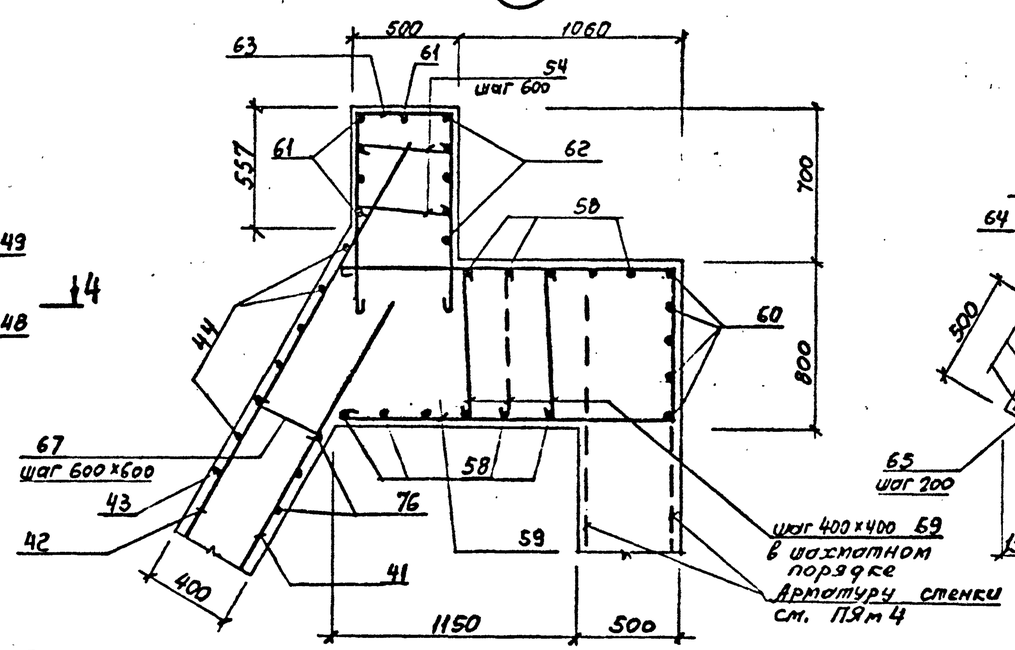

II

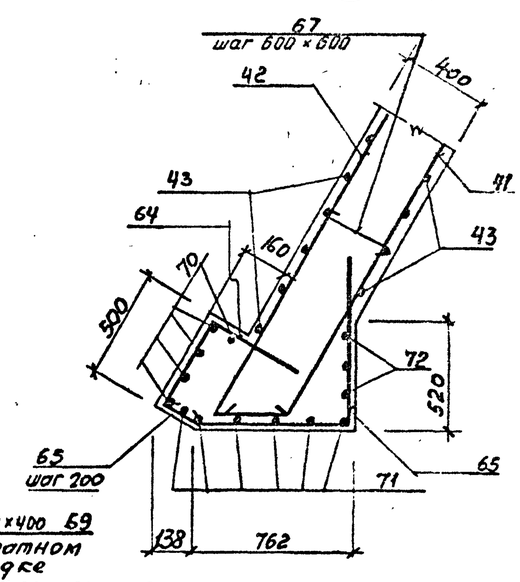

4 — 4

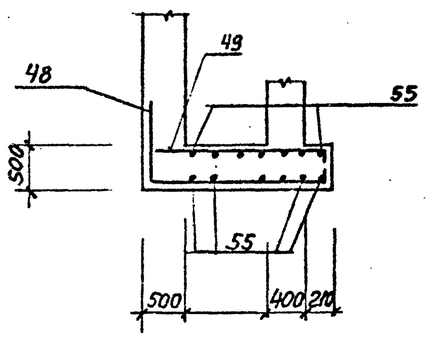

6 — 6

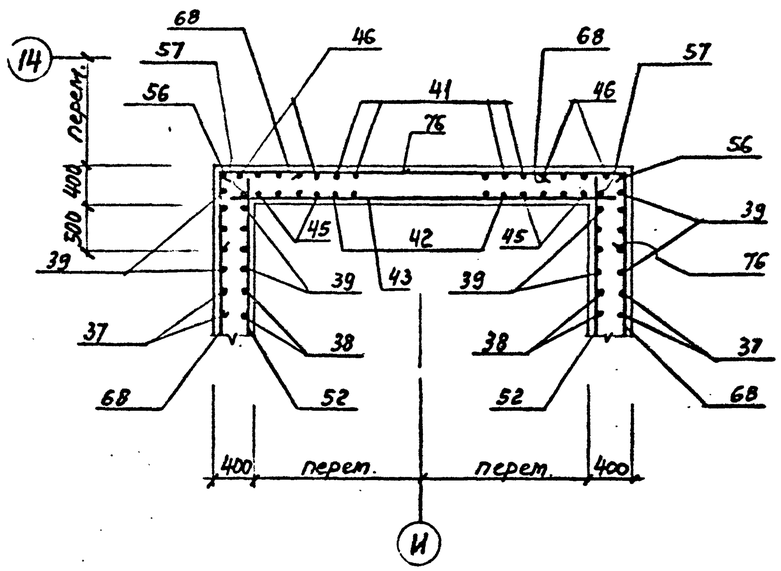

III

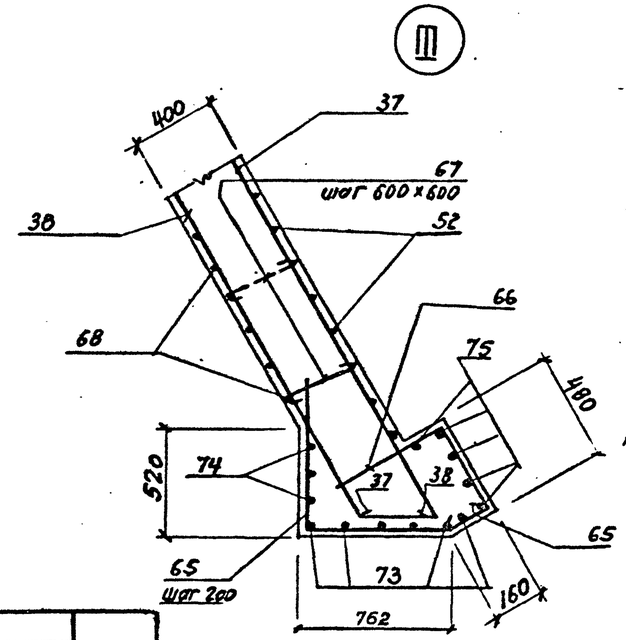

5 — 5

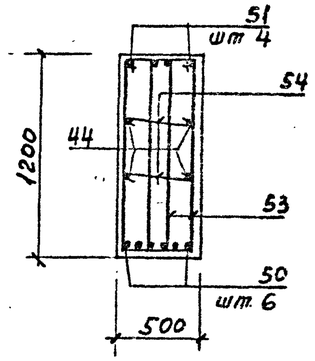

Шаг рабочей арматуры кроме оговоренной - 200

ВЕДОМОСТЬ РАСХОДА СТАЛИ НА ЭЛЕМЕНТ, кг

Марка элемента	Изделия арматурные									Изделия закладные																		Общий расход
	Арматура класса								Всего	Арматура класса				Прокат марки													Всего	
	А I				А III					А III										Болты ГОСТ 24379-1.80				ГОСТ 3262-75				
	ГОСТ 5781-82				ГОСТ 5781-82					ГОСТ 5781-82																		
	Ф10			Итого	12/16	20/25	36	Итого		Ф8	10/12	14	Итого	δ=8	δ=10	δ=40	δ=60	L75×75×6	L140×140×10	L180×110×12	М16	М30	М36	шайбы 20×4	Ф159×4,5	Ф48×1,8			
БУМ1	387			387	177/1668	290/4556	223	6914	7301	14,8	28/64,6	5,0	87,2	31,7	19,6	347,9	41,620	77,3	273	535,3	8,0	83,2	131,5	81/250	21,8	167,3	48059,4	55350,4

Привязан

Инв.№

ТП 409-23-56.87 КЖ1			
ГИП Синопальников	Щебеночный завод по переработке однородных изверженных и метаморфических пород мощностью 700 тыс.м³ в год		
Нач.отд. Морозов	Главный корпус с железобетонным каркасом	Стадия	Лист	Листов
Н.контр. Васильев		Р	82	
Гл.констр. Мартынов				
Рук.гр. Дымденко	Бункер БУМ 1 Армирование. Лист 2	ГОССТРОЙ СССР ЛЕНИНГРАДСКИЙ ПРОМСТРОЙПРОЕКТ	
Ст.инж. Вэйс			
Инженер Иванова			

Инв. № подл. | Подпись и дата | Взам. инв. №

ТП 409-23-56.87 Альбом 4

Спецификация к БУм 1

Формат	Зона	Поз.	Обозначение	Наименование	Кол.	Примечание
				Сборочные единицы		
		1	ТП КЖИ1МН44	Изделие закладное МН 44		
		2	1.400-15 в.1 520-01	МН 51В	28,8	м.п
		3	120-55	МН 114-2	7	
		4	160-20	МН 149-3	2	
		5	150-60	МН 143-1	2	
		6	120-18	МН 108-1	2	
		7	ГОСТ 24379.1-80	Болт 1,1 М16×900	8	0,95
		8	ТП КЖИ1Мн43	Изделие закладное Мн43	16	6,22
		9	ГОСТ 24379.1-80	Шпилька 3 М36×800	140	6,39
		10	ГОСТ 24379.1-80	Шпилька 3 М36×710	22	5,67
		11	ТП КЖИ1 МС42	Нагель МС42	74	3,99
		12	ГОСТ 3262-75	Трубка ф42×1,8 ℓ=400	22	0,72
		13	ГОСТ 3262-75	Трубка ф42×1,8 ℓ=600	140	1,08
		14	ТП КЖИ1 Мн49	Изделие закладное Мн 49	2	11,48
		15		Уголок 180×110×12 ГОСТ 8510-72 Ст2сп ГОСТ 535-79*	12,7	м.п
				Листы футеровочные		
		16 Т/Н	ТП КЖИ1МС21	МС21Т, МС21Н	1+1	739
		17 Т/Н		МС22Т, МС22Н	1+1	814
		18 Т/Н		МС23Т, МС23Н	1+1	619
		19 Т/Н	ТП КЖИ1МС24	МС24Т, МС24Н	1+1	1195
		20		МС25	6	1032
		21		МС26	2	882
		22 Т/Н		МС27Т, МС27Н	1+1	562
		23	ТП КЖИ1МС28	МС28	6	1032
		24 Т/Н	ТП КЖИ1МС29	МС29Т, МС29Н	1+1	1113
		25 Т/Н	ТП КЖИ1МС28	МС30Т, МС30Н	1+1	1470
		26 Т/Н		МС31Т, МС31Н	1+1	923
		27		МС32	2	923
		28 Т/Н	ТП КЖИ1МС33	МС33Т, МС33Н	1+1	923
		29	ТП КЖИ1МС34	МС34	4	711
		30 Т/Н	ТП КЖИ1МС33	МС35Т, МС35Н	1+1	667
		31 Т/Н	ТП КЖИ1МС34	МС36Т, МС36Н	1+1	661
		32 Т/Н		МС37Т, МС37Н	1+1	454
		33 Т/Н		МС38Т, МС38Н	1+1	252
		34	ТП КЖИ1МС33	МС39	4	370
		35 Т/Н	ТП КЖИ1МС29	МС40Т, МС40Н	1+1	217
		36 Т/Н		МС41Т, МС41Н	1+1	1032
		77		Б40×680 ГОСТ 19903-74 Лист 09Г2С12 ГОСТ 19282-73 ℓ=7000	1	1495
		78	ГОСТ 24379.1-80	Шайба М36	198	0,41
		79	ГОСТ 5915-70	Гайка М36	500	0,50

Спецификация к БУм1 (продолжение)

Формат	Зона	Поз.	Обозначение	Наименование	Кол.	Примечание
				Детали		
		37	*	ф25АIII ГОСТ 5781-82 ℓ=4800	54	18,48
		38	*	ф25АIII ℓ=3500	54	13,48
		39	*	ф25АIII ср ℓ=2425	60	9,34
		40	*	ф16АIII ср ℓ=7125	60	11,26
		41	*	ф25АIII ℓ=4500	22	17,33
		42	*	ф25АIII ℓ=5300	22	20,41
		43	*	ф16АIII ср ℓ=5150	13	16,26
		44		ф16АIII ℓ=6600	13	10,43
		45	*	ф25АIII ср ℓ=2600	14	10,01
		46	*	ф25АIII ср ℓ=5950	14	22,90
		47	*	ф10АI ℓ=920	68	0,57
		48	*	ф16АIII ср ℓ=2650	20	4,18
		49	*	ф16АIII ср ℓ=1850	20	2,91
		50		ф25АIII ℓ=6950	6	26,75
		51	*	ф20АIII ℓ=7550	4	22,5
		52	*	ф16АIII ℓ=7430	30	11,74
		53	*	ф10АI ℓ=3040	60	1,87
		54	*	ф10АI ℓ=580	30	0,36
		55	*	ф16АIII ср ℓ=1700	24	2,68
		56	*	ф36АIII ℓ=7750	2	62,0
		57	*	ф36АIII ℓ=6200	2	49,6
		58		ф25АIII ℓ=6950	10	26,75
		59	*	ф10АI ℓ=4100	31	2,53
		60	*	ф20АIII ℓ=7400	10	18,28
		61		ф10АI ℓ=6600	5	4,07
		62	*	ф16АIII ℓ=5900	10	9,32
		63	*	ф16АIII ℓ=2750	31	4,34
		64	*	ф12АIII ℓ=1270	10	1,17
		65	*	ф12АIII ℓ=1730	73	1,40
		66	*	ф12АIII ℓ=1250	54	1,15
		67	*	ф10АI ℓ=480	370	0,30
		68	*	ф16АIII ср ℓ=7390	22	11,68
		69	*	ф10АI ℓ=880	32	0,54
		70		ф16АIII ℓ=3600	5	5,69
		71		ф25АIII ℓ=3600	6	13,86
		72	*	ф25АIII ℓ=4200	3	16,17
		73		ф25АIII ℓ=5850	12	22,52
		74	*	ф25АIII ℓ=6450	6	24,83
		75		ф16АIII ℓ=5850	8	9,24
		76	*	ф16АIII ср ℓ=5050	13	7,98
				Материал		
				Бетон марки М200	350	м³
			Позиции со знаком * см.	ведомость деталей		

ВЕДОМОСТЬ ДЕТАЛЕЙ

Поз.	Эскиз
37	4500; 300
38	3200; 300
39	1000÷3830
40	7850÷6400
41	300; 4200
42	5000; 300
43	3690÷6600
45	1000÷4200
46	1000÷7300; 300; 1500
47	800
48	1000; 1170÷2120
49	200; 1170÷2120
51	300; 6950; 300
53	1240; 280; 1520
54	450
52	6100÷7080

ВЕДОМОСТЬ ДЕТАЛЕЙ

Поз	Эскиз
55	1000÷2400
56	1500; 4600; 7450; 3920
57	1400; 4800; 3920
59	1600; 730; 1600
60	3700; 3700
62	2200; 3700
63	1150; 1150; 450
64	140; 450; 680
65	140; 710; 680
66	140; 430; 680
67	350
69	750
72	300; 3600; 300
74	300; 5850; 300
68	6300÷7280; 600
76	600; 5550÷2130; 600

Привязан

Инв.№

Взам. инв. № | Подпись и дата | Инв. № подл.

ГИП	Синопальников	
Нач.отд.	Морозов	
Н.контр.	Васильев	
Гл.констр.	Мартынов	
Рук.гр.	Демиденко	
Ст.инж.	Вайс	
Инженер	Иванова	

ТП 409-23-56.87 КЖ1

ЩЕБЕНОЧНЫЙ ЗАВОД ПО ПЕРЕРАБОТКЕ ОДНОРОДНЫХ ИЗВЕРЖЕННЫХ И МЕТАМОРФИЧЕСКИХ ПОРОД МОЩНОСТЬЮ 700 тыс.м³ В ГОД

Главный корпус с железобетонным каркасом

Стадия	Лист	Листов
Р	83	

Бункер БУм 1
Армирование, лист 3

ГОССТРОЙ СССР
ЛЕНИНГРАДСКИЙ ПРОМСТРОЙПРОЕКТ

ТП 409-23-56.87 Альбом 4

ПЯм 5

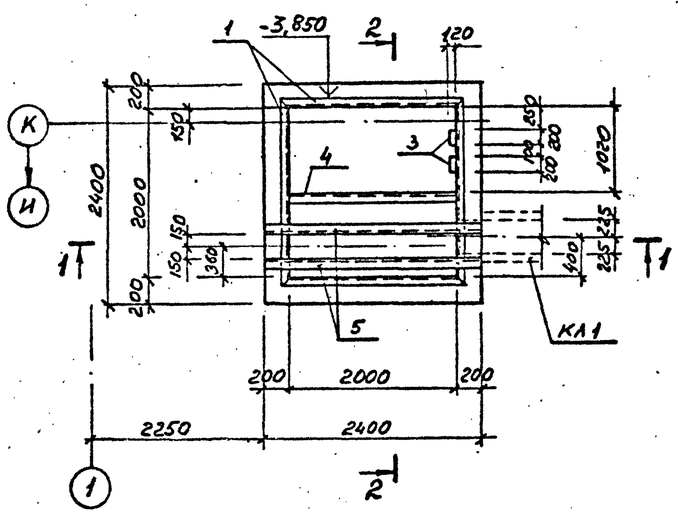

2 — 2

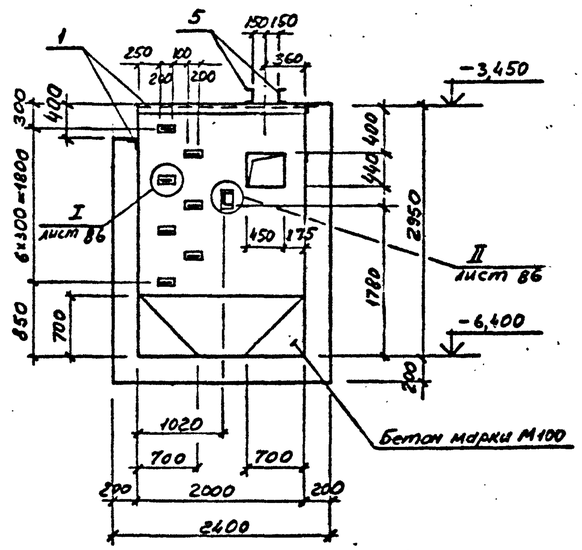

Спецификация к ПЯм 5

Формат	Зона	Поз.	Обозначение	Наименование	Кол.	Примечание
				Сборочные единицы		
		1	1.400-15 в.1 550-03	Изделие закладное МН 552	8,4	п.м.
		2	1.400-15 в.1 120	Изделие закладное МН 105-1	9	
		3	1.400-15 в.1 810	Изделие закладное МН 801	7	
				Детали		
		4		Швеллер 12, ГОСТ 8240-72 / ВСт3кп2, ГОСТ 535-79; l=2000	1	
		5		Швеллер 12, ГОСТ 8240-72 / ВСт3кп2, ГОСТ 535-79; l=2400	2	
			Продолжение см.	на листе 85		

1. Схему расположения фундаментов под оборудование, каналов, приямков см. на листе 35
2. Армирование приямка ПЯм 5 см. на листе 85

1 — 1

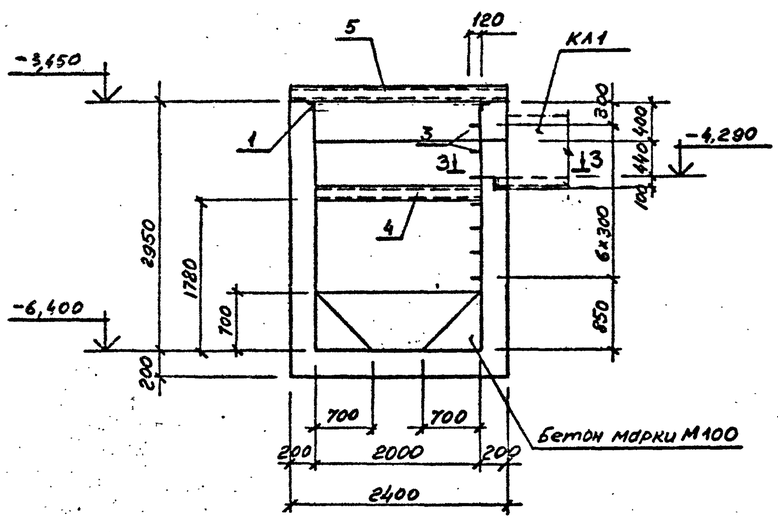

3 — 3

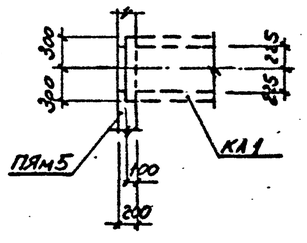

Привязан

Инв №

Г И П	Синопальников		
Нач.отд.	Морозов		
Н.контр.	Васильев		
Гл.конструктор	Мартынов		
Рук.гр.	Демиденко		
Ст.инж.	Ривина		
Ст.техн.	Родзевич		

ТП 409-23-56.87 КЖ1

ЩЕБЕНОЧНЫЙ ЗАВОД ПО ПЕРЕРАБОТКЕ ОДНОРОДНЫХ ИЗВЕРЖЕННЫХ И МЕТАМОРФИЧЕСКИХ ПОРОД МОЩНОСТЬЮ 700 тыс.м³ В ГОД

Главный корпус с железобетонным каркасом

Стадия	Лист	Листов
Р	84	

Приямок ПЯм 5

ГОССТРОЙ СССР ЛЕНИНГРАДСКИЙ ПРОМСТРОЙПРОЕКТ

Копировал

Формат 22

Согласовано

Взам. инв. №

Подпись и дата

Инв. № подл.

ТП 409-23-56.87 Альбом 4

ПЯм5
схема армирования

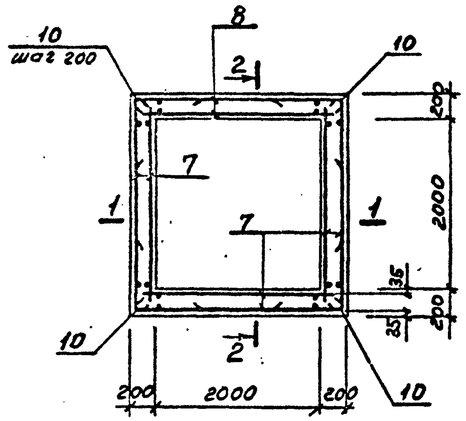

Деталь
обрамления отверстия

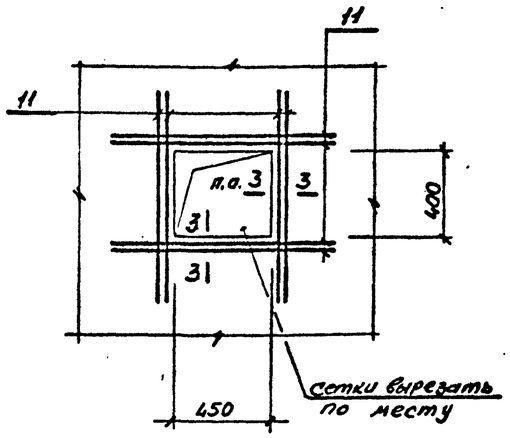

ВЕДОМОСТЬ ДЕТАЛЕЙ

	Эскиз
9	350; 2310; 650
10	550; 550

Спецификация к ПЯм5 (продолжение)

Формат	Зона	Поз.	Обозначение	Наименование	Кол.	Приме-чание
				Сборочные единицы		
				Сетки арматурные		
		6	ГОСТ 23279-78	$C\ \frac{12AIII-200}{12AII-200}\ 2250\times2350\ \frac{75}{75}$	1	
		7	ГОСТ 23279-78	$C\ \frac{12AII-200}{12AIII-200}\ 2250\times3050\ \frac{50}{200}$	6	
		8	ГОСТ 23279-78	$C\ \frac{12AII-200}{12AIII-200}\ 2250\times2650\ \frac{50}{200}$	2	
				Детали		
		9*		ф12AII, ГОСТ 5781-82, L=3410	22	
		10*		ф12AII, ГОСТ 5781-82, L=1100	64	
		11		ф12AII, ГОСТ 5781-82, L=1050	16	
				Материалы		
				Бетон марки М100	1,28	м³
				Бетон марки М200	6,26	м³

Позиции, отмеченные в спецификации знаком *, см. в ведомости деталей.

1 — 1

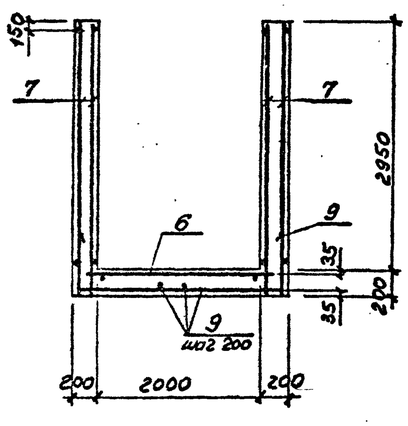

2 — 2

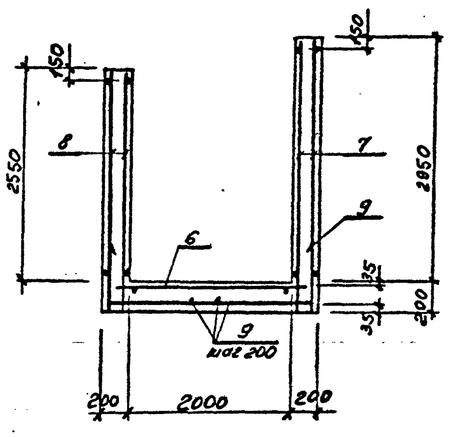

3 — 3

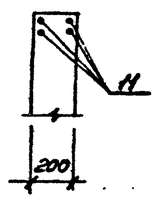

ВЕДОМОСТЬ РАСХОДА СТАЛИ НА ЭЛЕМЕНТ, кг

Марка элемента	Изделия арматурные								Всего	Изделия закладные														Всего	Общий расход
	Арматура класса									Арматура класса				Прокат марки											
	AIII									AI		AIII		ВСт3кп											
	ГОСТ 5781-82									ГОСТ 5781-82				ГОСТ 103-76		ГОСТ 8509-72		ГОСТ 8240-72							
	ф12			Итого	ф			Итого		ф16		8	Итого	δ=6		L 50×5	Итого	[12			Итого				
ПЯм5	725,4			725,4					725,4	6,1		9,9	16,0	5,0		32,1		70,9					108,0	833,4	

Привязан

Инв.№

ГИП	Синопальников	
Нач.отд.	Морозов	
Н.контр.	Васильев	
Гл.констр.	Мартынов	
Рук.гр.	Демиденко	
Ст.инж.	Ривина	
Ст.техн.	Родзевич	

ТП 409-23-56.87 КЖ1

ЩЕБЕНОЧНЫЙ ЗАВОД ПО ПЕРЕРАБОТКЕ ОДНОРОДНЫХ ИЗВЕРЖЕННЫХ И МЕТАМОРФИЧЕСКИХ ПОРОД МОЩНОСТЬЮ 700 тыс.м³ В ГОД

Главный корпус с железобетонным каркасом

Стадия	Лист	Листов
Р	85	

Приямок ПЯм5. Армирование

ГОССТРОЙ СССР ЛЕНИНГРАДСКИЙ ПРОМСТРОЙПРОЕКТ

Копировал

Формат 22

Инв. № подл. | Подпись и дата | Взам. инв. №

ТП 409-23-56.87 Альбом 4

ПЯм 6

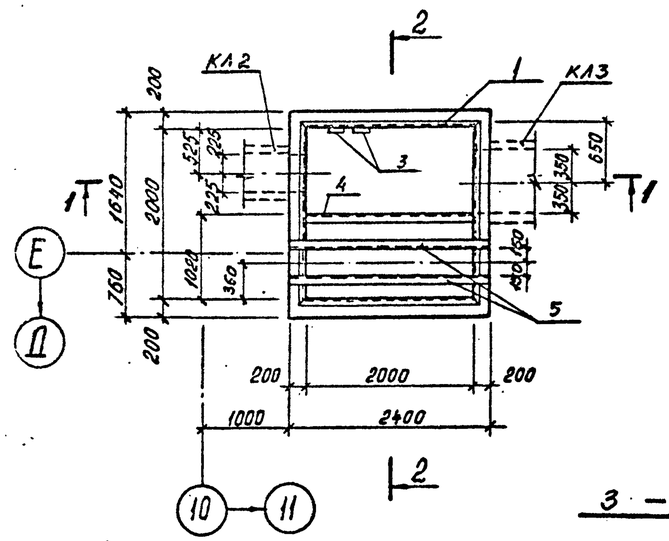

2–2

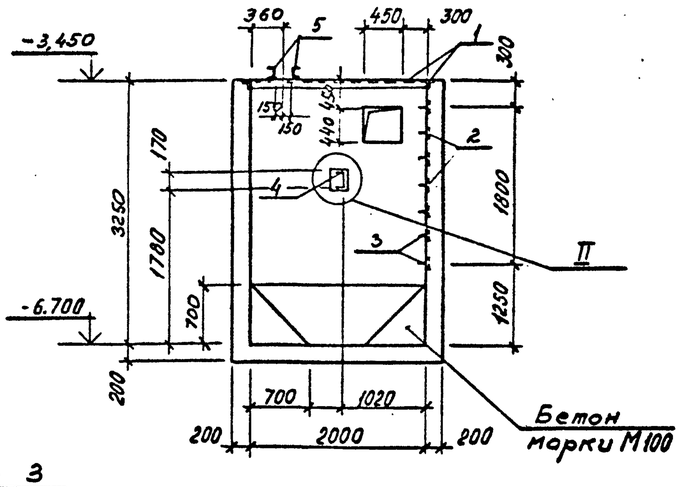

3 – 3

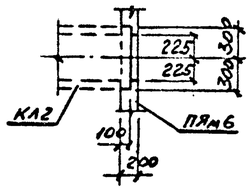

1–1

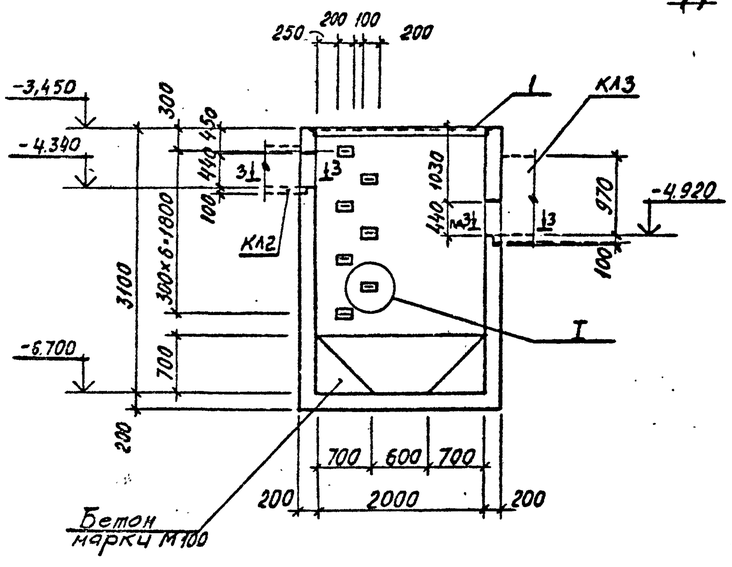

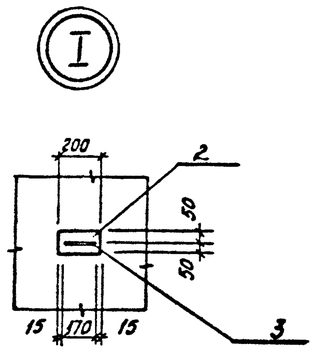

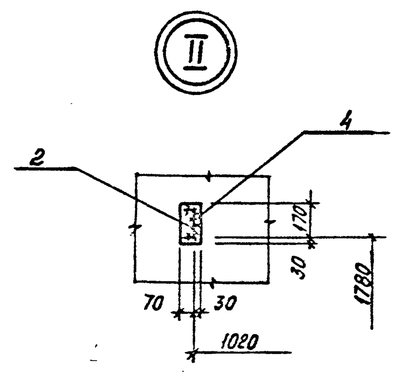

СПЕЦИФИКАЦИЯ к ПЯм 6

Формат	Зона	Поз.	Обозначение	Наименование	Кол.	Приме-чание
				Сборочные единицы		
		1	1.400-15 в.1 550-03	изделие закладное МН552	8.4	п.м
		2	1.400-15 в.1 120	изделие закладное МН105-1	9	
		3	1.400-15 в.1 810	изделие закладное МН801	7	
				Детали		
		4		Швеллер $\frac{12,\ ГОСТ\ 8240-72}{Вст3кп2.\ ГОСТ\ 535-79}$, L=200	1	
		5		Швеллер $\frac{12,\ ГОСТ\ 8240-72}{Вст3кп2.\ ГОСТ\ 535-79}$, L=2400	2	
			Продолжение см. на	листе 87		

1. Схему расположения фундаментов под оборудование, каналов, приямков см. на листе 35
2. Армирование приямка ПЯм6 см. на листе 87

ТП 409-23-56.87 КЖ1			
Г.И.П. Синопальников	Щебеночный завод по переработке однородных изверженных и метаморфических пород мощностью 700 тыс.м³ в год		
Нач.отд. Морозов	Главный корпус с железобетонным каркасом	Стадия	Лист	Листов
Н.контр. Васильев		Р	86	
Гл.констр. Мартынов				
Рук.гр. Демиденко				
Ст.инж. Ривина	Приямок ПЯм 6	Госстрой СССР Ленинградский Промстройпроект		
Ст.техн. Родзевич				

Копировал Формат 22

ТП 409-23-56.87 Альбом 4

ПЯм6
схема армирования

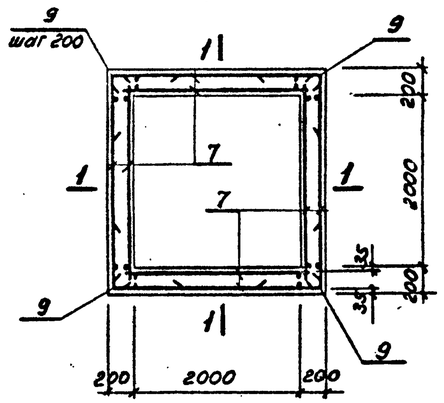

Деталь
обрамления отверстий

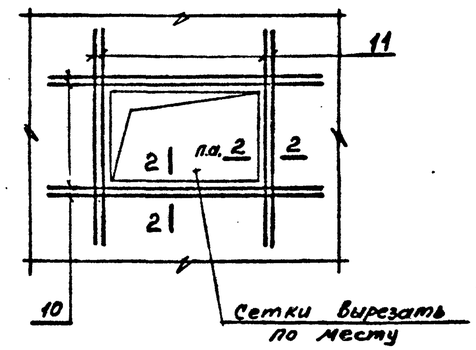

ВЕДОМОСТЬ ДЕТАЛЕЙ

Поз.	Эскиз
8	550, 2310, 550
9	550, 550

СПЕЦИФИКАЦИЯ к ПЯм6 (продолжение)

Формат	Зона	Поз.	Обозначение	Наименование	Кол.	Примечание
				Сборочные единицы		
				Сетки арматурные		
		6	ГОСТ 23 279-78	$C\frac{10AIII-200}{10AIII-200}$ 2250×2350 $\frac{75}{75}$	1	
		7	ГОСТ 23 279-78	$C\frac{10AIII-200}{10AIII-200}$ 2250×3350 $\frac{50}{300}$	8	
				Детали		
		8*		ф10AIII, ГОСТ 5781-82, l=3410	22	
		9*		ф10AIII, ГОСТ 5781-82, l=1100	68	
		10		ф10AIII, ГОСТ 5781-82, l=1300	16	
		11		ф10AIII, ГОСТ 5781-82, l=1020	16	
				Материалы		
				Бетон марки М100	1,28	м³
				Бетон марки М200	6,78	м³

1 – 1

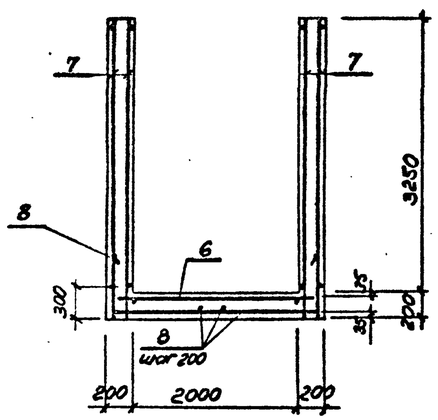

2 – 2

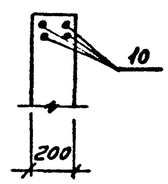

Позиции, отмеченные в спецификации знаком *, см в ведомости деталей.

ВЕДОМОСТЬ РАСХОДА СТАЛИ НА ЭЛЕМЕНТ, кг

Марка элемента	Изделия арматурные								Всего	Изделия закладные													Всего	Общий расход
	Арматура класса									Арматура класса				Прокат марки										
	AIII									AI		AIII		ВСт3кп										
	ГОСТ 5781-82									ГОСТ 5781-82				ГОСТ 103-76		ГОСТ 8509-72		ГОСТ 8240-72						
	ф10			Итого	ф			Итого		ф16		8	Итого	δ=6		L 50×5	Итого	С12			Итого			
ПЯм6	558,2			558,2					558,2	6,1		9,9	16,0	5,7		32,5	38,2	71,3			71,3		125,5	683,7

Привязан

Инв.№

Гип	Синопальников		
Нач.отд.	Морозов		
Н.контр.	Васильев		
Гл.констр.	Мартынов		
Рук.гр.	Демиденко		
Ст.инж.	Ривкина		
Ст.техн.	Родзевич		

ТП 409-23-56.87 КЖ1

ЩЕБЕНОЧНЫЙ ЗАВОД ПО ПЕРЕРАБОТКЕ ОДНОРОДНЫХ ИЗВЕРЖЕННЫХ И МЕТАМОРФИЧЕСКИХ ПОРОД МОЩНОСТЬЮ 700 тыс.м³ В ГОД

Главный корпус с железобетонным каркасом

Стадия	Лист	Листов
Р	87	

Приямок ПЯм6. Армирование

ГОССТРОЙ СССР ЛЕНИНГРАДСКИЙ ПРОМСТРОЙПРОЕКТ

Копировал

Формат 22

Инв. № подл. | Подпись и дата | Взам. инв. №

ТП 409-23-56.87 Альбом 4

ПЯм 7

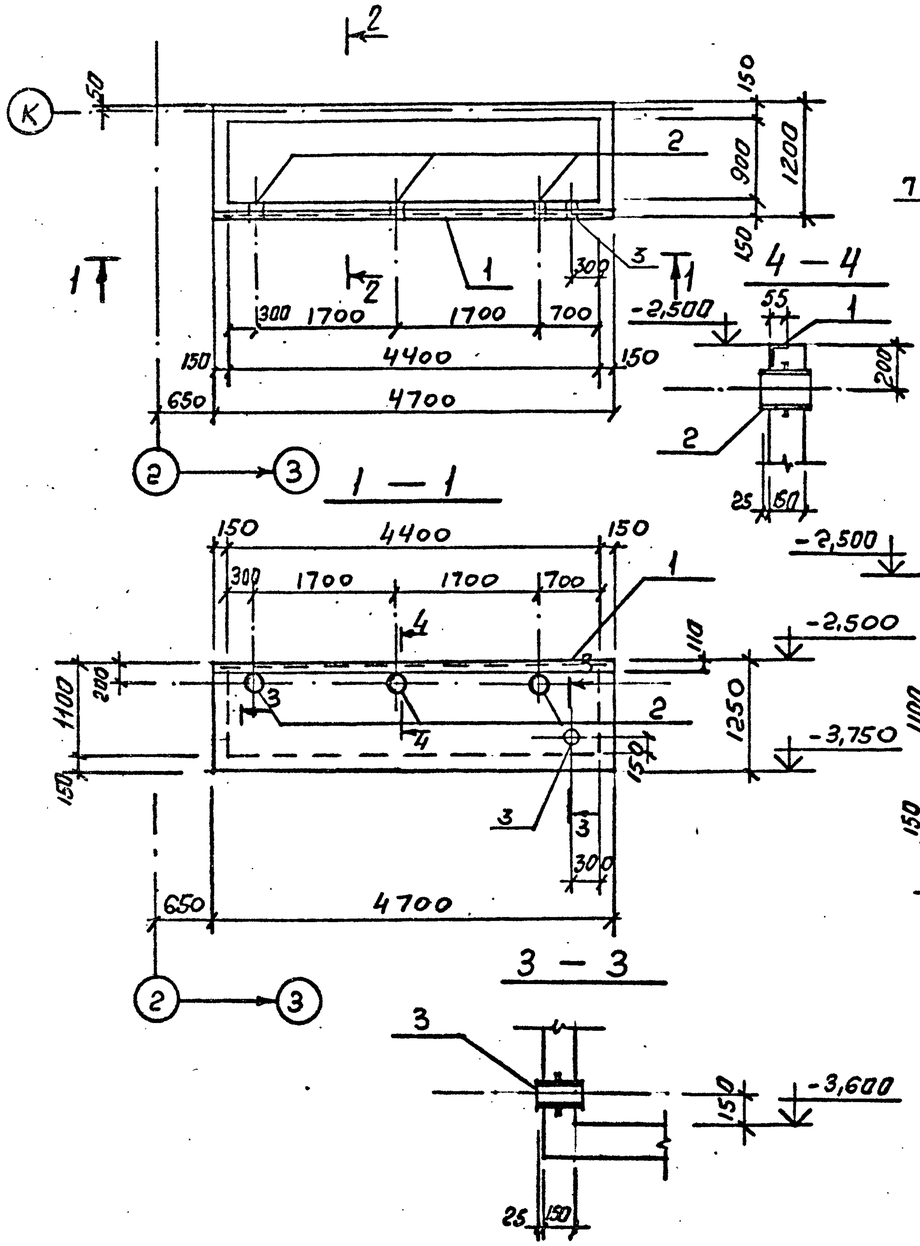

ПЯм7. Схема армирования

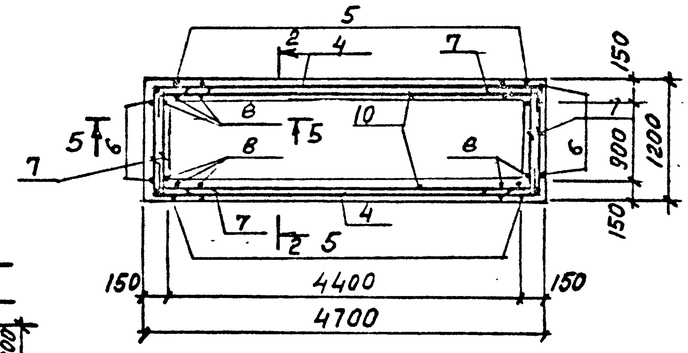

ВЕДОМОСТЬ ДЕТАЛЕЙ

Поз.	Эскиз
5	1200 / 1150 / 1200
6	1200 / 650
7	1150 / 500 / 500
8	1200 / 250
9	1150 / 120 / 120
10	4650 / 250 / 250

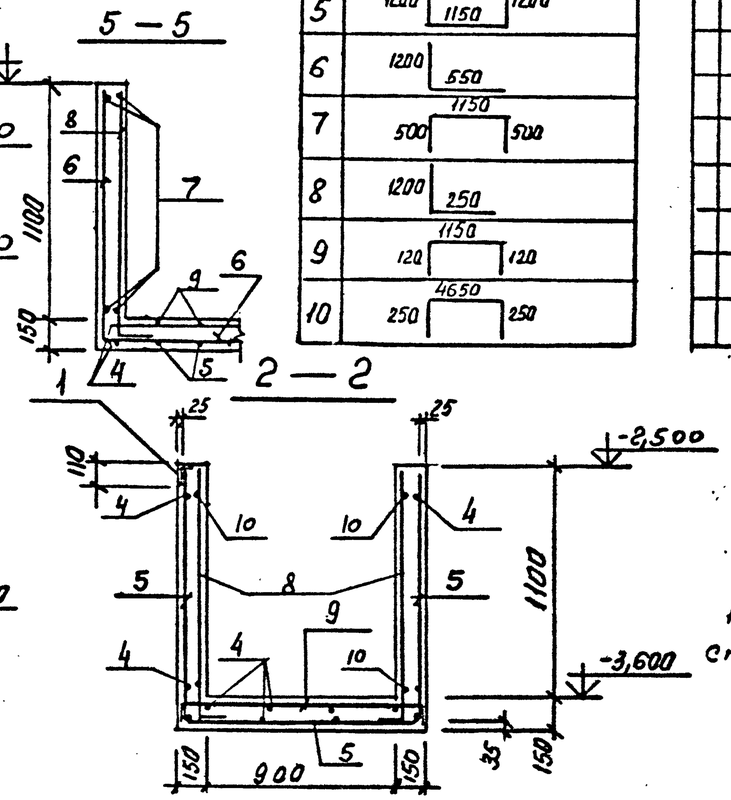

Спецификация ПЯм 7

Формат	Зона	Поз.	Обозначение	Наименование	Кол.	Примечание
				ПЯм 7		
				Сборочные единицы		
				Изделия закладные		
		1	ТП КЖ1МН40	МН40	1	
		2	3.901-5, л. ТМ-7	Сальник Ду80, А=200	3	
		3	3.901-5, л. ТМ-5	Сальник Ду100, А=200	1	
				Детали		масса ед. кг
		4		ф8АIII ГОСТ 5781-82 ℓ=4650	14	1,84
		5*		ф8АIII ℓ=3550	23	1,40
		6*		ф8АIII ℓ=1750	14	0,69
		7*		ф8АIII ℓ=2150	24	0,85
		8*		ф8АIII ℓ=1450	54	0,57
		9*		ф8АIII ℓ=1390	23	0,55
		10*		ф8АIII ℓ=5150	12	2,03
				Материалы:		
				Бетон марки М200	2,69	м³
			*) Позиции — см. Ведомость деталей			

Неоговоренный шаг арматурных стержней - 200мм.

ВЕДОМОСТЬ РАСХОДА СТАЛИ НА ЭЛЕМЕНТ, кг

Марка элемента	Изделия арматурные				Изделия закладные												Общий расход
	Арматура класса				Арматура класса				Прокат марки							Всего	
	АIII				АIII								Сальники				
	ГОСТ 5781-82				ГОСТ 5781-82				ГОСТ 8510-72				ГОСТ 3.901-5				
	Ф	8		Итого	Ф	8		Итого		∟110×70×8		Итого	Ду80	Ду120		Итого	
ПЯм7		155,8		155,8		4,6		4,6		51,2		51,2	5,1	18,6		23,7	120,9	276,7

Привязан

Инв. №

ГИП	Синопальников		
Нач.отд.	Морозов		
Н.контр.	Васильев		
Гл.констр.	Мартынов		
Рук.гр.	Демиденко		
Ст.инж.	Вайс		
Инженер	Ковалев		

ТП 409-23-56.87 КЖ 1

ЩЕБЕНОЧНЫЙ ЗАВОД ПО ПЕРЕРАБОТКЕ ОДНОРОДНЫХ ИЗВЕРЖЕННЫХ И МЕТАМОРФИЧЕСКИХ ПОРОД МОЩНОСТЬЮ 700 тыс.м³ В ГОД

Главный корпус с железобетонным каркасом

Стадия	Лист	Листов
Р	88	

Приямок ПЯм7

ГОССТРОЙ СССР ЛЕНИНГРАДСКИЙ ПРОМСТРОЙПРОЕКТ

Инв. № подл. | Подпись и дата | Взам. инв. №

СОГЛАСОВАНО

ТП 409-23-56.87 Альбом 4

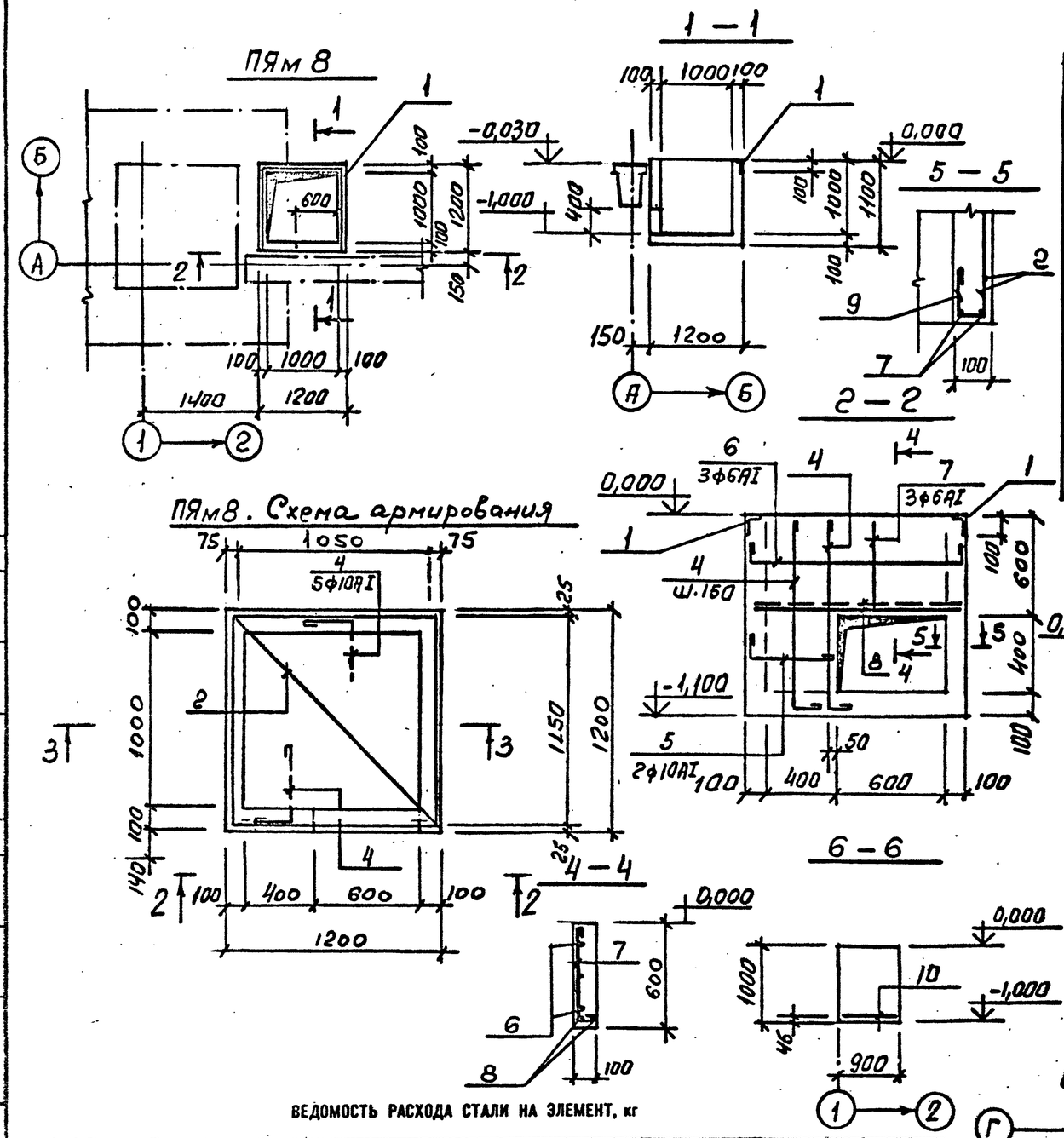

ВЕДОМОСТЬ ДЕТАЛЕЙ

Поз.	Эскиз
4	1050, 450
5	450, 450
6	450, 1110, 450
3	1050, 1110
8	1150
9	150, 60, 450

Спецификация к приямку ПЯм8 и фундаменту под оборудование ФОм40

Формат	Зона	Поз.	Обозначение	Наименование	Кол.	Примечание
				ПЯм 8		
				Сборочные единицы		
		1	т КЖ1.1МН39	Изделие заклад. МН39		
				Сетки арматурные		
		2	ГОСТ 8478-81	С $\frac{10АI-200}{10АI-200}$ 1150х1150 $\frac{175х175}{175}$		
				Детали		масса ед кг
		3		ф10АI ГОСТ 5781-82 ℓ=3310	9	2,01
		4		ф10АI ГОСТ 5781-82 ℓ=1650	9	1,0
		5		ф6АI ГОСТ 5781-82 ℓ=990	2	0,2
		6		ф6АI ГОСТ 5781-82 ℓ=2100	5	0,5
		7		ф6АI ГОСТ 5781-82 ℓ=750	35 м.п.	0,2
		8		ф10АI ГОСТ 5781-82 ℓ=1300	2	0,8
		9		ф6АI ГОСТ 5781-82 ℓ=540	2	0,1
				Материалы:		
				Бетон марки М 200	0,54	м3
				ФОм40		
				Сборочные единицы		
		10	ГОСТ 8478-81	Сетка арматурная		
				С $\frac{10АI-200}{10АI-200}$ 850х2350 $\frac{75х75}{25}$	1	
				Материалы:		
				Бетон марки М 200	2,16	м3
				*) Позиции — см. ведомость деталей		

Неоговоренный на листе шаг арматурных стержней - 200мм.

ВЕДОМОСТЬ РАСХОДА СТАЛИ НА ЭЛЕМЕНТ, кг

Марка элемента	Изделия закладные														Общий расход
	Арматура класса АI ГОСТ 5781-82				Всего	Прокат марки АIII ГОСТ 5781-82				ГОСТ 8510-72				Всего	
	ф6	10		Итого		ф8			Итого				Итого		
ПЯм8	5,7	37,2		42,9	42,9	2,7			2,7	27,0			27,0	29,7	72,6
ФОм40		13,5		13,5	13,5										13,5

СОГЛАСОВАНО: Госстрой СССР; отдел ОВ; проектная орг. Ленинградский Промстройпроект; гл. инж. проекта АГР

Инв. № подл. | Подпись и дата | Взам. инв. №

Привязан

Инв. №

Т и П	Синопальников		
Нач.отд.	Морозов		
Н.контр.	Васильев		
Гл.конструктор	Мартынов		
Рук.гр.	Демиденко		
Ст.инж.	Яковлева		
Инженер	Ковалев		

ТП 409-23-56.87 КЖ1

ЩЕБЕНОЧНЫЙ ЗАВОД ПО ПЕРЕРАБОТКЕ ОДНОРОДНЫХ ИЗВЕРЖЕННЫХ И МЕТАМОРФИЧЕСКИХ ПОРОД МОЩНОСТЬЮ 700 тыс.м³ В ГОД

Главный корпус с железобетонным каркасом

Стадия	Лист	Листов
Р	89	

Приямок ПЯм8. Фундамент под оборудование ФОм40.

ГОССТРОЙ СССР ЛЕНИНГРАДСКИЙ ПРОМСТРОЙПРОЕКТ

ТП 409-23-56.87 Альбом 4

СПЕЦИФИКАЦИЯ ЭЛЕМЕНТОВ К СХЕМЕ РАСПОЛОЖЕНИЯ Тм1

Марка, поз.	Обозначение	Наименование	Кол.	Масса ед., кг	Примечание
		Сборные конструкции			
Л1	3.006.1-2/82.0-08	Лоток Л33-8	2	6900	
Л2	ТП КЖИ1 Л1	Л33-8б	3	6900	
Л3		Л33-8а	1	6900	
		Монолитные конструкции			
Ум1	ТП лист 91	Участок монолитный Ум 1	1		
		Соединительные элементы			
1	3.006.1-2/82.1-3-19.0	МС-3	6		

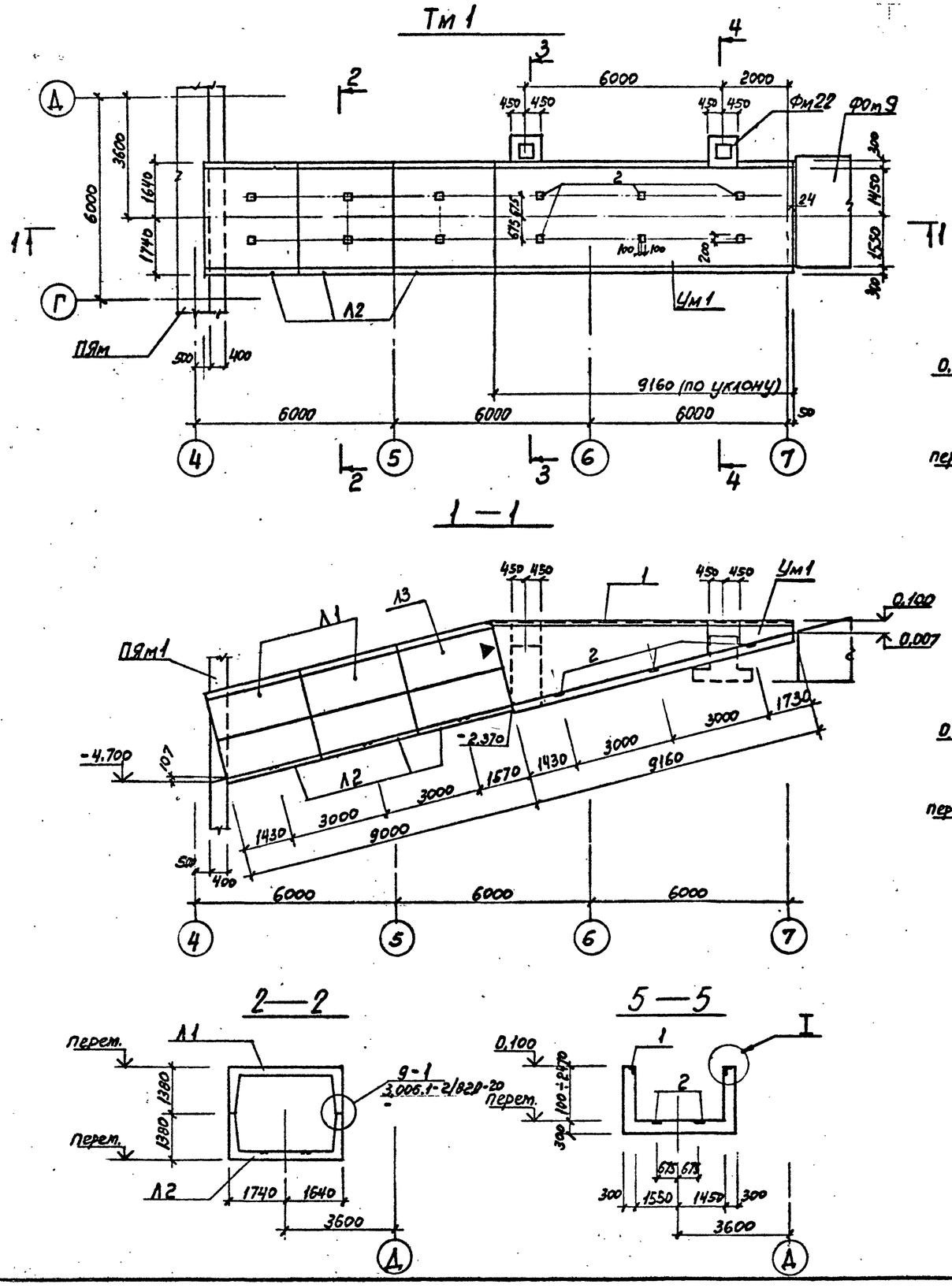

Лоток Л3 ориентировать согласно знаку ▽ нанесенному на поверхность лотка.

ГИП	Синопальников		ТП 409-23-56.87 КЖ1
Нач.отд.	Морозов		ЩЕБЕНОЧНЫЙ ЗАВОД ПО ПЕРЕРАБОТКЕ ОДНОРОДНЫХ ИЗВЕРЖЕННЫХ И МЕТАМОРФИЧЕСКИХ ПОРОД МОЩНОСТЬЮ 700 тыс.м³ В ГОД
Н.контр.	Васильев		Главный корпус с железобетонным каркасом
Гл.констр.	Мартынов		Стадия: Р; Лист: 90; Листов:
Рук.гр.	Демиденко		
Ст.инж.	Яковлева		Тоннель Тм1
Инженер	Иванова		ГОССТРОЙ СССР ЛЕНИНГРАДСКИЙ ПРОМСТРОЙПРОЕКТ

Согласовано: Главный инженер проекта; Главный специалист по технологии; Главный специалист по АСУТП; Группа АР; Инв. № подл. | Подпись и дата | Взам. инв. №

ТП 409-23-56.87 Альбом 4

Раскладка сеток днища

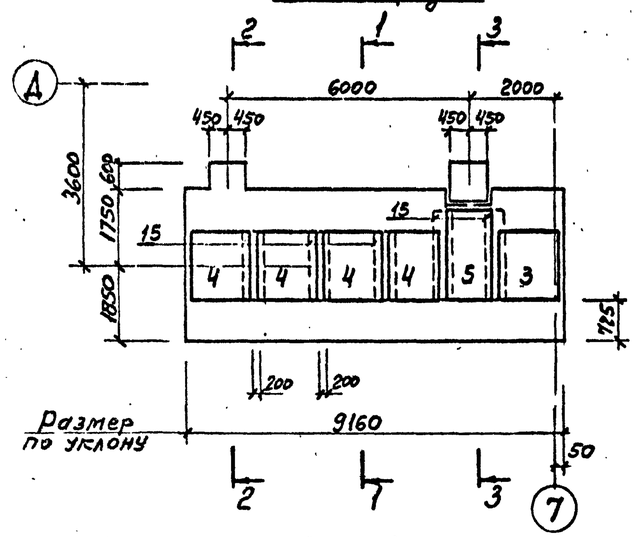

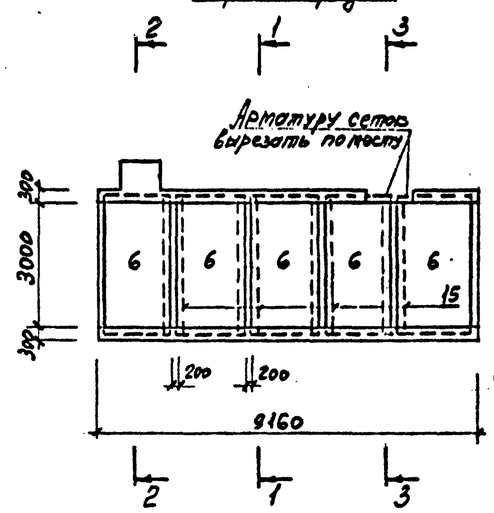

ВЕДОМОСТЬ ДЕТАЛЕЙ

Поз.	Эскиз
8	2300÷300; 1020
12*	2000; 1620
14	900; 830; 1740
9	300 ÷ 2700
13	2100 ÷ 1900

СПЕЦИФИКАЦИЯ к Ум 1

Формат	Зона	Поз.	Обозначение	Наименование	Кол.	Примечание
				Сборочные единицы		
		1	1.400-15 в.1 540-01	Изделие закладное Мн 540	18,2	
		2	130-01	Мн 117-2	6	
				Сетки арматурные		
		3	ГОСТ 23279-78	С 12АIII-200 / 6АI-300 1450×2050 275/275	1	
		4		С 12АIII-200 / 6АI-300 1650×2050 275/275	4	
		5		С 12АIII-200 / 6АI-300 1050×2450 325/325	1	
		6		С 16АIII-200 / 6АI-300 1650×3450 325/325	5	
		7	1.412-1/77-В.3-020	СА-8АI	4	2,7
		15	ГОСТ 23279-78	С 10АI-200 / 6АI-300 850×3450 75/75	8	
				Детали		
		8*		ф16АIII ГОСТ 5781-82 $l_{ср}$=2320	62	3,66
		9		ф12АIII $l_{ср}$=2000	72	1.78
		10		ф8АI –	150	м.п
		11		ф16АIII l=2600	5	4,11
		12*		ф16АIII l=3620	5	5,72
		13		ф16АIII $l_{ср}$=2000	2	3,16
		14*		ф8АI l=3470	6	1.37
				Материал		
				Бетон марки М 200	18,40	м³

Позиции, обозначенные знаком*, см. ведомость деталей

1—1

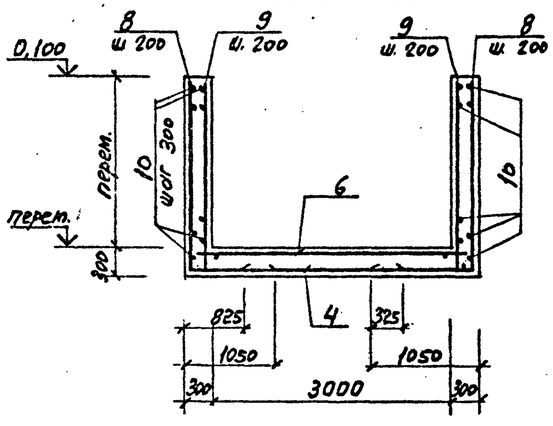

2—2

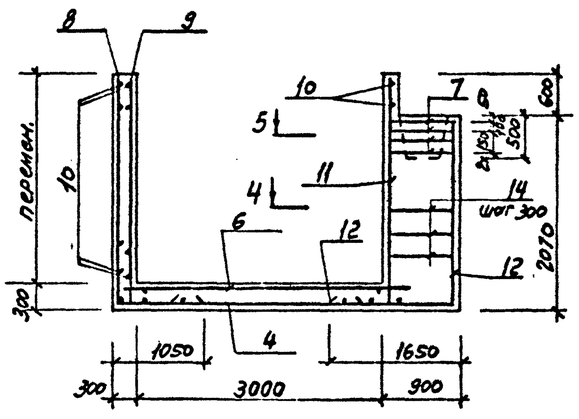

4—4

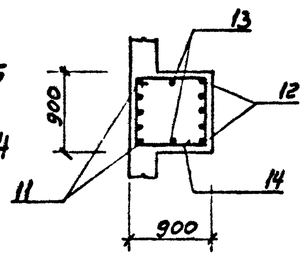

5—5

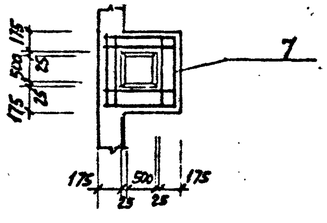

3—3

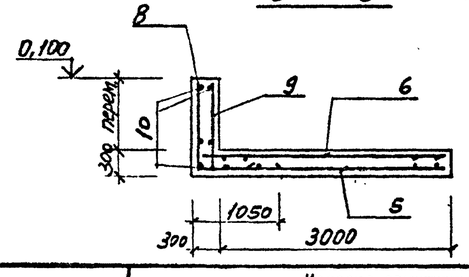

ВЕДОМОСТЬ РАСХОДА СТАЛИ НА ЭЛЕМЕНТ, кг

Марка элемента	Изделия арматурные									Изделия закладные												Общий расход
	Арматура класса								Всего	Арматура класса				Прокат марки									
	АI				АIII					АIII				Вст3 кп2									
	ГОСТ 5781-82				ГОСТ 5781-82					ГОСТ 5781-82				ГОСТ 103-76				ГОСТ 8510-72					
	Ф6	8	10	Итого	Ф12	16		Итого		Ф8			Итого	Б=6			Итого	L100×63×6			Итого		
Ум 1	47,0	78,3	74,5	199,8	222,7	528,0		750,7	950,5	20,5			20,5	11,3			11,3	137,0			137,0	168,8	1119,3

Привязан

Инв. №

Т И П	Синопальников		
Нач.отд.	Морозов		
Н.контр.	Васильев		
Гл.констр.	Мартынов		
Рук.гр.	Демиденко		
Ст.инж.	Яковлева		
Инженер	Иванова		

ТП 409-23-56.87 КЖ1

ЩЕБЕНОЧНЫЙ ЗАВОД ПО ПЕРЕРАБОТКЕ ОДНОРОДНЫХ ИЗВЕРЖЕННЫХ И МЕТАМОРФИЧЕСКИХ ПОРОД МОЩНОСТЬЮ 700 тыс.м³ в год

Главный корпус с железобетонным каркасом

Стадия	Лист	Листов
Р	91	

Тоннель Тм1
Участок монолитный Ум1.
Армирование.

ГОССТРОЙ СССР
ЛЕНИНГРАДСКИЙ ПРОМСТРОЙПРОЕКТ

Инв. № подл. | Подпись и дата | Взам. инв. №

План на отм. – 2,800

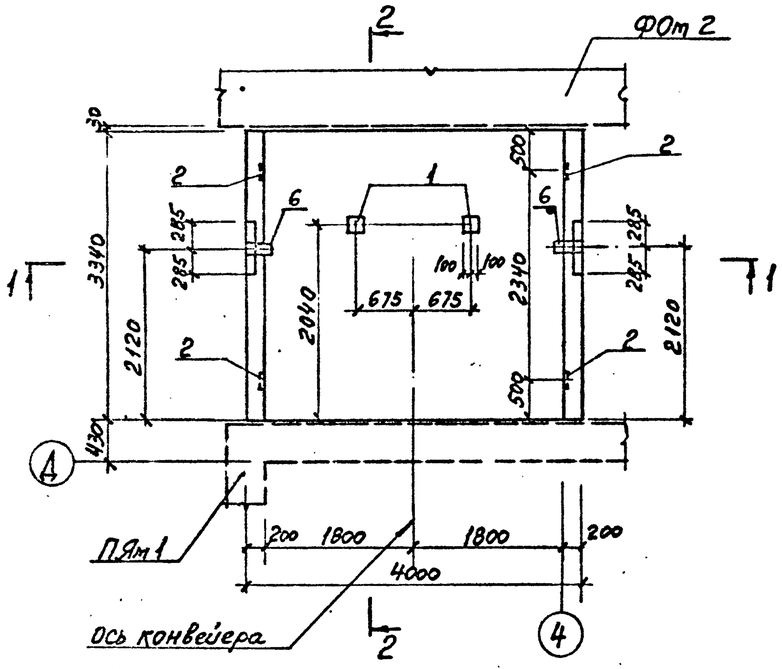

1 — 1

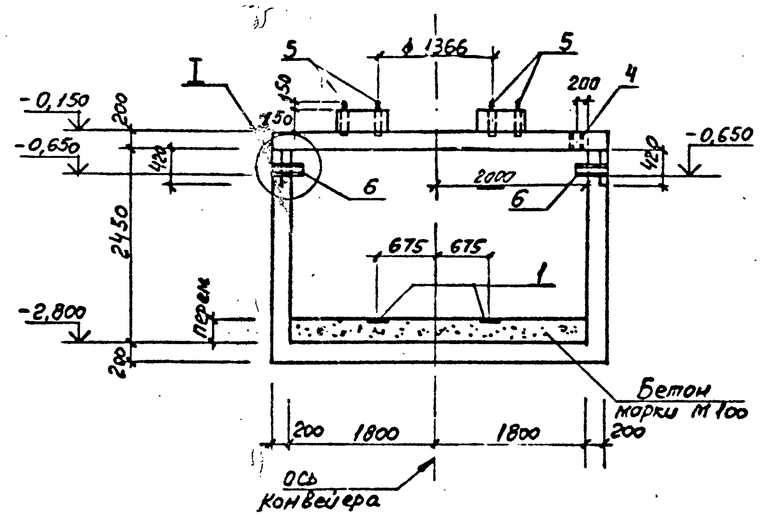

Спецификация к Тм 2

Формат	Зона	Поз.	Обозначение	Наименование	Кол.	Примечание
				Сборочные единицы		
		1	1.400-15 в.1 130-01	изделие закладное МН 117-2	2	
		2	150-47	МН 140-6	4	
		3	520-03	МН 520	1,60	
		4	ГОСТ 10704-76	Труба 159×3,5×200	4	3,1
		5	ГОСТ 24379.1-80	Болт 5 М 24×500	8	2,35
		6	ГОСТ 10704-76	Труба 273×6×350	2	
				Материал для набетонки		
				Бетон марки М 100	2,20 м³	

План на отм. – 0,150

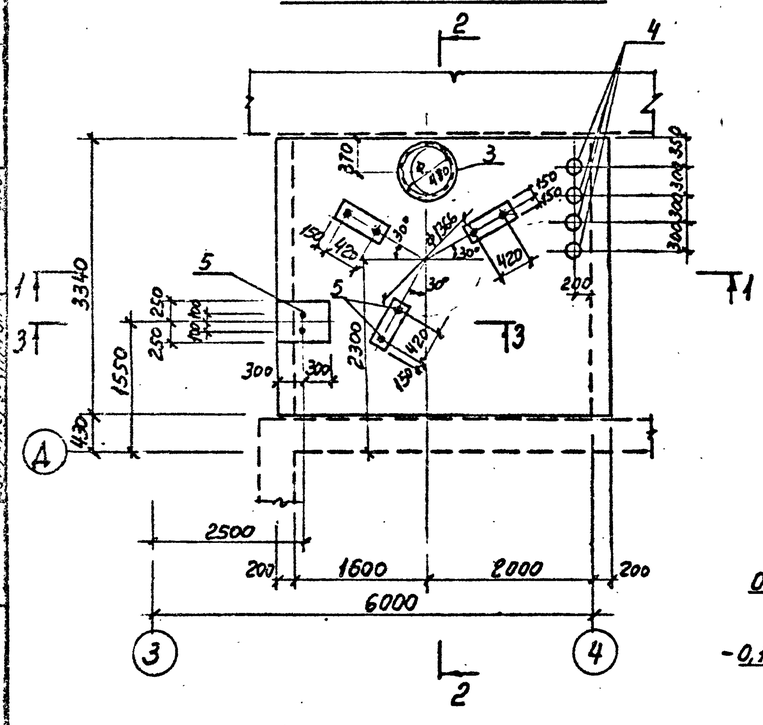

2 — 2

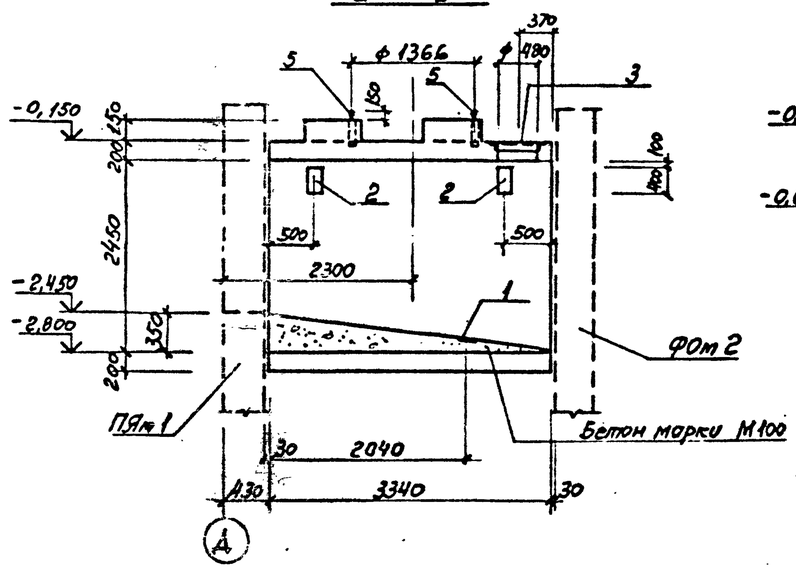

I

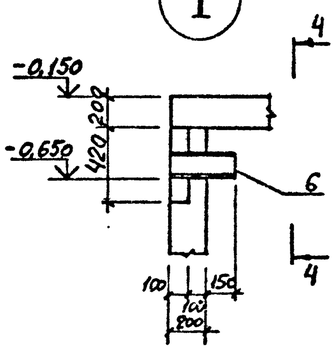

4 — 4

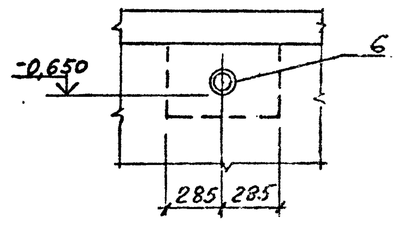

Болты поз. 5 устанавливать на эпоксидном клее. Смотрите общие указания лист 5

3 — 3

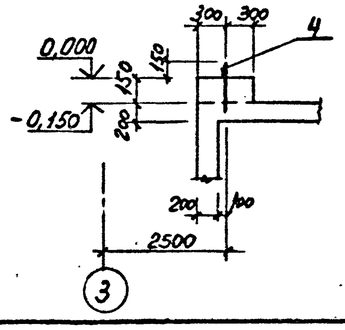

Привязан			
Инв. №			

Т И П	Синопальников		ТП 409-23-56.87 КЖ1
Нач.отд.	Морозов		ЩЕБЕНОЧНЫЙ ЗАВОД ПО ПЕРЕРАБОТКЕ ОДНОРОДНЫХ ИЗВЕРЖЕННЫХ И МЕТАМОРФИЧЕСКИХ ПОРОД МОЩНОСТЬЮ 700 тыс.м³ В ГОД
Н.контр.	Васильев		Главный корпус с железобетонным каркасом
Гл.констр.	Мартынов		Стадия: Р; Лист: 92; Листов:
Рук.гр.	Демиденко		
Ст. инж.	Ривина		Тоннель Тм 2.
Инженер	Иванова		ГОССТРОЙ СССР ЛЕНИНГРАДСКИЙ ПРОМСТРОЙПРОЕКТ