ТИПОВОЙ ПРОЕКТ

903-1-252.87

ЭЛЕКТРОКОТЕЛЬНАЯ

АВТОМАТИЗИРОВАННАЯ ТЕПЛОАККУМУЛЯЦИОННАЯ С 4 ЭЛЕКТРОВОДОНАГРЕВАТЕЛЯМИ ЭПЗ-250 И3

АЛЬБОМ IV

Изделия заводского изготовления.

				Привязан	
Инв. №					

ТИПОВОЙ ПРОЕКТ
903-1-252.87

ЭЛЕКТРОКОТЕЛЬНАЯ
АВТОМАТИЗИРОВАННАЯ ТЕПЛОАККУМУЛЯЦИОННАЯ С 4 ЭЛЕКТРОВОДОНАГРЕВАТЕЛЯМИ ЭПЭ-250 И3

АЛЬБОМ IV

состав проекта

АЛЬБОМ I Пояснительная записка. Тепломеханическое оборудование.
Силовое электрооборудование и электроосвещение.
Автоматизация и КИП.
Архитектурно-строительные решения.
Отопление и вентиляция.
Водопровод и канализация.

АЛЬБОМ II Комплектно-блочное оборудование.

АЛЬБОМ III Низковольтное комплектное устройство.

АЛЬБОМ IV Изделия заводского изготовления.

АЛЬБОМ V Спецификации оборудования.

АЛЬБОМ VI Ведомость потребности в материалах.

АЛЬБОМ VII Сметы. Книга 1. Книга 2.

АЛЬБОМ VIII Сметы. Комплектно-блочное оборудование.

Разработан институтом
«Белагропроект» Госагропрома БССР

Утвержден и введен в действие институтом
«Белагропроект» Приказ № 163 от 30.11.87г.

Главный инженер института З.Я.Колесник

Главный инженер проекта А.К.Занберов

© МФ ЦИТП Госстроя СССР, 1988 г

Привязан

Инв. №

Типовой проект 901-1-253.83 Альбом V

Содержание альбома

Марка	Наименование	Стр.
	Содержание альбома	3
АСИ	Панели стеновые ПСД60.9.20-УП-П-б, ПСД60.9.25-УП-П-б,	
	ПСД60.9.30-УП-П-б	4
АСИ	Панели стеновые ПСД60.9.20-П-б, ПСД60.9.25-П-б,	
	ПСД60.9.30-П-б	5
АСИ	Панели стеновые ПСД60.9.20-П-а, ПСД60.9.25-П-а,	
	ПСД60.9.30-П-а	6
АСИ	Панели стеновые ПСД60.9.20-УП-П-а, ПСД60.9.25-УП-П-а,	
	ПСД60.9.30-УП-П-а	7
АСИ	Каркас пространственный КП4... КП6	8
АСИ	Панели стеновые ПСД60.9.20-П-б, ПСД60.9.25-П-б,	
	ПСД60.9.30-П-б	9
АСИ	Каркас пространственный КП1... КП3	10
АСИ	Панели стеновые ПСД30.9.20-П-а, ПСД30.9.25-П-а,	
	ПСД30.9.30-П-а	11
АСИ	Панели стеновые 60.9.20-П-2, ПСД60.9.25-П-2,	
	ПСД60.9.30-П-2.	12
АСИ	Колонны 1К33.2-1а, 1К33.2-1б	13
АСИ	Колонны 1К39.2-2а, 1К39.2-2б	14
АСИ	Балки 1БСТ6-3АШт-1	15
АСИ	Плиты 1ПГ-5АШт-П-а, 1ПБ4-5АШт-П-а, 1ПГ-3АШт-П-б	16
АСИ	Насадка НС1	17
АСИ	Изделия соединительные МС1...МС3, Анкер А1	18
АСИ	Изделия закладные МН1... МН5	19
АСИ	Изделия закладные МН6-...МН7	20
АСИ	Изделие закладное МН8	21
АСИ	Опорная плита ОП5.2-Т-а	22

Привязан

Инв. №

Копировал Крен Кренгикова

Формат А3

2440-04

Альбом IV

ПСД 60. 9. 20-УП-П-Б, ПСД 60. 9. 25-УП-П-Б, ПСД 60. 9. 30-УП-П-Б

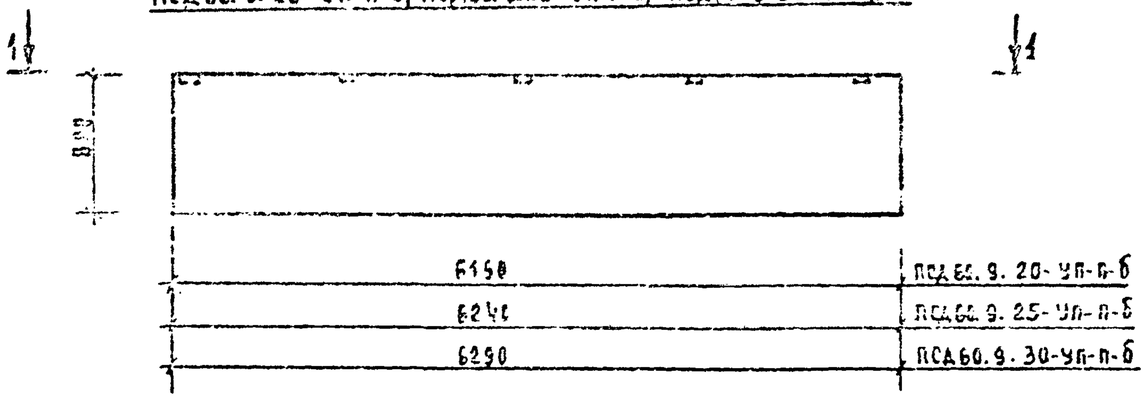

1-1

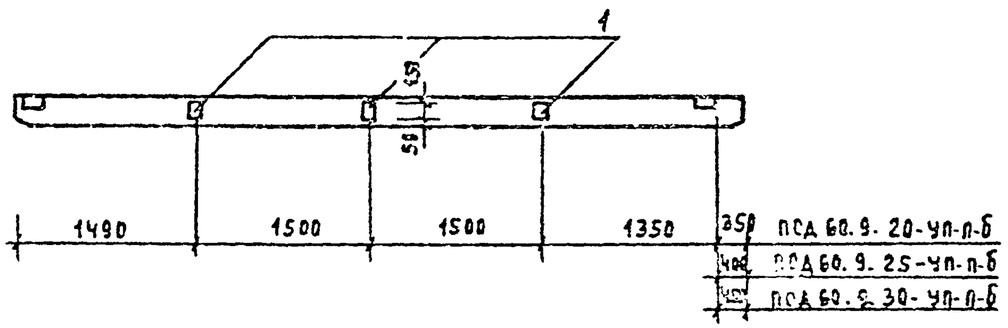

Формат	Зона	Поз.	Обозначение	Наименование	Кол	Примечание
				ПСД 60. 9. 20-УП-ПБ		
				Сборочный чертеж		
			1.832.1-9 вып.1	ПСД 60. 9. 20-УП-П		
				Сборочные единицы		
		1	1.832.1-9 вып.2	Изделие закладное М1	3	1,7кг
				ПСД 60. 9. 25-УП-П-Б		
				Сборочный чертеж		
			1.832.1-9 вып.1	ПСД 60. 9. 25-УП-П		
				Сборочные единицы		
		1	1.832.1-9 вып.2	Изделие закладное М1	3	1,7кг
				ПСД 60. 9. 30-УП-П-Б		
				Сборочный чертеж		
			1.832.1-9 вып.1	ПСД 60. 9. 30-УП-П		
				Сборочные единицы		
		1	1.832.1-9 вып.2	Изделие закладное М1	3	1,7кг

Стеновые панели ПСД 60. 9. 20-УП-П-Б, ПСД 60. 9. 25-УП-П-Б, ПСД 60. 9. 30-УП-П-Б отличаются от стеновых панелей по серии 1.832.1-9 вып.1 ПСД 60. 9. 20-УП-П, ПСД 60. 9. 25-УП-П, ПСД 60. 9. 30-УП-П привязкой и наличием дополнительных закладных изделий.

Нач.отд	Шатных		
Зам.нач	Парфомчик		
Рук.гр	Модель		
Ст.инж.	Рабцевич		
Н.контр	Сармина		

Привязан:

Инв. №

т.п. 903-1-252.87 АСИ

Панели стеновые ПСД 60. 9. 20-УП-П-Б, ПСД 60. 9. 25-УП-П-Б, ПСД 60. 9. 30-УП-П-Б

Стадия	Масса	Масштаб
Р		
Лист	Листов 1	

Госагропром БССР БелАгропроект г. Минск

Копировал Панасенко

Формат А3

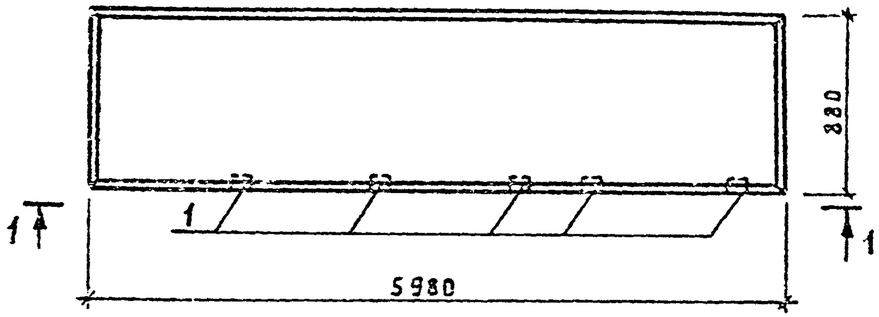

1-1

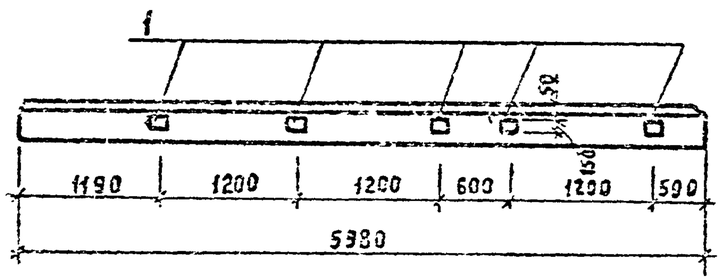

Панели ПСД 60.9.20-П-8, ПСД 60.9.25-П-8, ПСД60.9.30-П-8 отличаются от панелей по серии 1.832.1-9 вып.1 ПСД 60.9.20-П, ПСД 60.9.25-П, ПСД 60.9.30-П наличием дополнительных закладных изделий

Формат	Зона	Поз.	Обозначение	Наименование	Кол.	Примечание
				ПСД 60.9.20-П-8		
				Сборочный чертеж		
			1.832.1-9 вып.1	ПСД 60.9.20-П		
				Сборочные единицы		
		1	1.832.1-9 вып.2	Изделие закладное М1	5	1,7 кг
				ПСД60.9.25-П-8		
				Сборочный чертеж		
			1.832.1-9 вып.1	ПСД 60.9.25-П		
				Сборочные единицы		
		1	1.832.1-9 вып.2	Изделие закладное М1	5	1,7 кг
				ПСД 60.9.30-П-8		
				Сборочный чертеж		
			1.832.1-9 вып.1	ПСД 60.9.30-П		
				Сборочные единицы		
		1	1.832.1-9 вып.2	Изделие закладное М1	5	1,7 кг

Нач. отд.	Шатный	
Зав. лат.	Пархомчик	
Рук. гр.	Модель	
Ст. инж.	Рабцевич	
Н. контр.	Сарнина	

Привязан

Инв. №

ТП 303-1-252.87 АСИ

Панели стеновые ПСД 60.9.20-П-8, ПСД 60.9.25-П-8, ПСД 60.9.30-П-8

Стадия	Масса	Масштаб
Р		
Лист	Листов 1	

Госагропром БССР Белагропроект г. Минск

Главный инж. проекта Крестьянов

Формат А3

2440-04

АЛЬБОМ IV

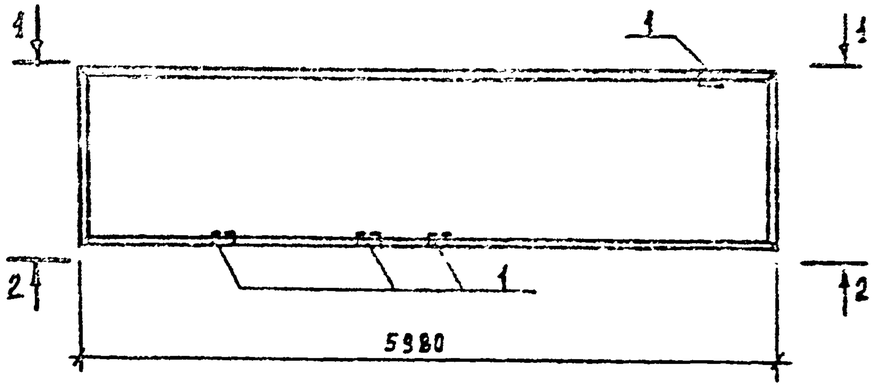

1-1

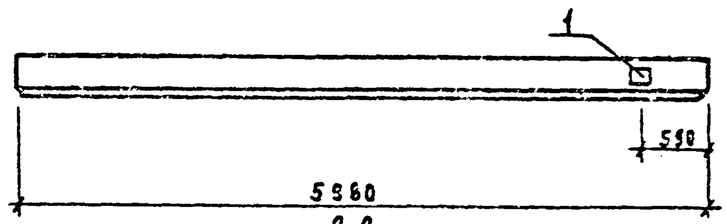

2-2

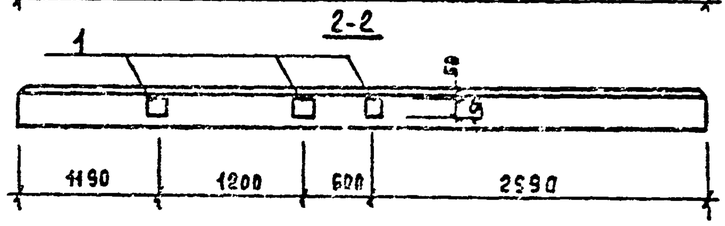

Формат	Зона	Поз.	Обозначение	Наименование	Кол.	Примечание
				ПСД 60. 9. 20-П-а		
				Сборочный чертеж		
			1. 832. 1- 9 вып 1	ПСД 60. 9. 20-П		
				Сборочные единицы		
		1	1. 832. 1- 9 вып.2	Изделие закладное М1	4	1,7кг
				ПСД 60. 9. 25-П-а		
				Сборочный чертеж		
			1. 832. 1- 9 вып.1	ПСД 60. 9. 25-П		
				Сборочные единицы		
		1	1. 832. 1- 9 вып.2	Изделие закладное М1	4	1,7кг
				ПСД 60. 9. 30-П-а		
				Сборочный чертеж		
			1. 832. 1-9 вып 1	ПСД 60. 9. 30-П		
				Сборочные единицы		
		1	1. 832. 1- 9 вып. 2	Изделие закладное М1	4	1,7кг

Панели ПСД 60. 9. 20-П-а, ПСД 60. 9. 25-П-а, ПСД 60 9. 30-П-а отличаются от панелей по серии 1. 832. 1- 9 вып1 ПСД 60. 9. 20-П, ПСД 60. 9. 25-П, ПСД 60. 9. 30-П наличием дополнительных закладных изделий.

Нач. отд.	Шатный	
Зам. нач.	Пархомчик	
Рук. гр.	Модель	
Ст. инж.	Рабцевич	
Н. контр.	Сармина	

Т.П. 903- 1- 252.87 АСИ

Панели стеновые ПСД 60. 9. 20-П-а; ПСД 60. 9. 25-П-а ПСД 60. 9. 30-П-а

Стадия	Масса	Масштаб
Р		
Лист	Листов 1	

Госагропром БССР Белагропроект г. Минск

Привязан.

Инв. №

Копировал Панасенко

Формат А3

2440-04

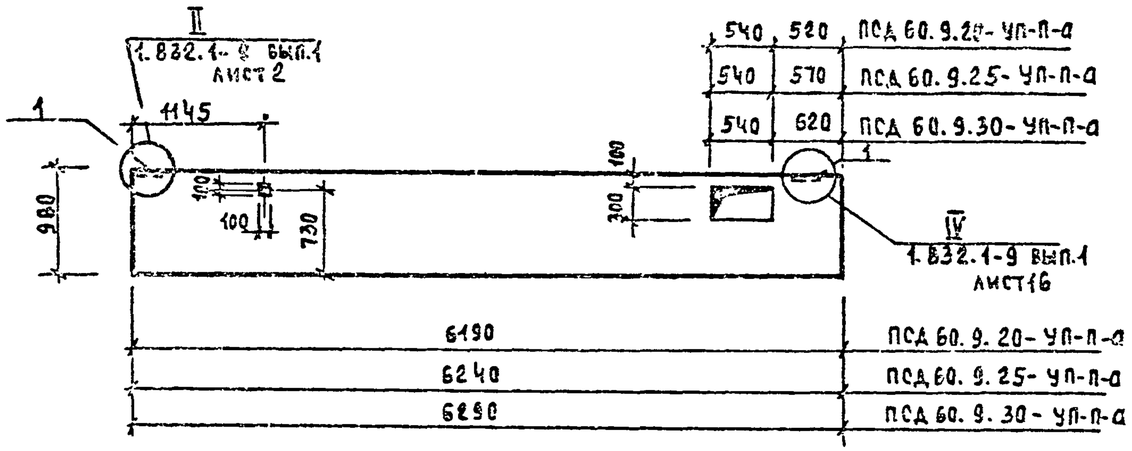

Формат	Зона	Поз.	Обозначение	Наименование	Кол.	Примечание
				ПСД 60.9.30-УП-П-а		
				Сборочный чертеж		
			1.832.1-9 вып.1	ПСД 60.9.30-УП-П		
				Сборочные единицы		
			АСИ	Каркас пространственный КП6	1	34.0 кг
		1	1.832.1-9 вып.2	Изделие закладное М1	2	1.7 кг
				Материалы		
				Изолирующий слой	—	0,189 м³
				Теплоизоляционный слой	—	0,953 м³
				Цем.-песчаный раствор М100	—	0,078 м³

Формат	Зона	Поз.	Обозначение	Наименование	Кол.	Примечание
				ПСД 60.9.20-УП-П-а		
				Сборочный чертеж		
			1.832.1-9 вып.1	ПСД 60.9.20-УП-П		
				Сборочные единицы		
			АСИ	Каркас пространственный КП4	1	17.8 кг
		1	1.832.1-9 вып.2	Изделие закладное М1	2	1.7 кг
				Материалы		
				Изолирующий слой	—	0,189 м³
				Теплоизоляционный слой	—	0,689 м³
				Цем.-песчаный раствор М100	—	0,078 м³
				ПСД 60.9.25-УП-а		
				Сборочный чертеж		
			1.832.1-9 вып.1	ПСД 60.9.25-УП-П		
				Сборочные единицы		
			АСИ	Каркас пространственный КП5	1	20.2 кг
		1	1.832.1-9 вып.2	Изделие закладное М1	2	1.7 кг
				Материалы		
				Изолирующий слой	—	0,189 м³
				Теплоизоляционный слой	—	0,961 м³
				Цем.-песчаный раствор М100	—	0,078 м³

Стеновые панели: ПСД 60.9.20-УП-П-а, ПСД 60.9.25-УП-П-а, ПСД 60.9.30-УП-П-а выполнить в опалубке панелей ПСД 60.9.20-УП-П, ПСД 60.9.25-УП-П, ПСД 60.9.30-УП-П по серии 1.832.1-9 вып.1

Привязан:

Инв. №

Начальник	Шатный	
Зам. нач.	Пархомчик	
Рук. гр.	Модель	
Ст. инж.	Рабцевич	
Н. контр.	Сармина	

т.п. 903-1-252.87 АСИ

Панели стеновые ПСД 60.9.20-УП-П-а; ПСД 60.9.25-УП-П-а ПСД 60.9.30-УП-П-а

Стадия	Масса	Масштаб
Р		

Лист | Листов 1

Госагропром БССР Белагропроект г. Минск

Копировал: Панасенко

Формат А3

2440-04

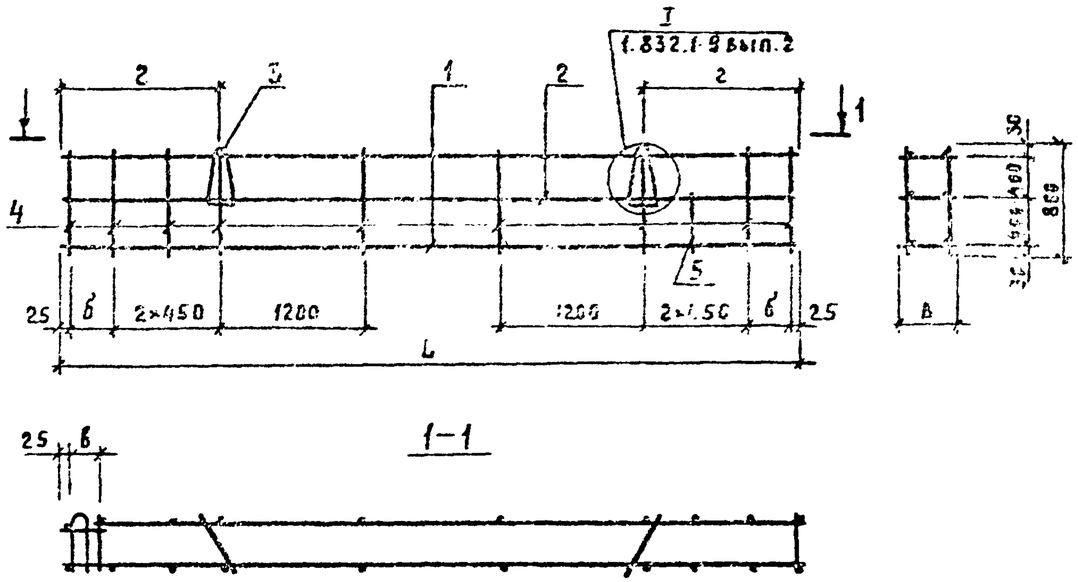

Формат	Зона	Поз.	Обозначение	Наименование	Кол.	Примечание
				КП4		
				Сборочный чертеж		
			АСИ	КП4		
				Сборочные единицы		
				Каркас плоский		
		1	1.832.1-9 вып.2	КР15	2	5.3кг
		2	1.832.1-9 вып.2	КР14	1	3.2кг
				Детали		
		3	1.832.1-9 вып.2	Петля ПМ12-3	2	1.2кг
		4	1.832.1-9 вып.2	Стержень арматурный	18	0.08кг
		5		ф4ВрI ТУ14-4-659-75 ℓ=460	2	0.04кг

Марка панели	Размеры в мм			
	L	б	в	г
ПСД60.9.20-Ч-П-В	6150	370	170	1280
ПСД60.9.25-Ч-П-В	6200	360	280	
ПСД60.9.30-Ч-П-В	6250	370	270	1320

Формат	Зона	Поз.	Обозначение	Наименование	Кол.	Примечание
				КП5		
				Сборочный чертеж		
			АСИ	КП5		
				Сборочные единицы		
				Каркас плоский		
		1	1.832.1-9 вып.2	КР19	2	5.5кг
		2	1.832.1-9 вып.2	КР18	1	3.4кг
				Детали		
		5		ф4ВрI ТУ14-4-659-75 ℓ=460	2	0.04кг
		3	1.832.1-9 вып.2	Петля ПМ12-1	2	0.9кг
		4	1.832.1-9 вып.2	Стержень арматурный	18	0.08кг
				КП6		
				Сборочный чертеж		
			АСИ	КП6		
				Сборочные единицы		
				Каркас плоский		
		1	1.832.1-9 вып.2	КР24	2	9.1кг
		2	1.832.1-9 вып.2	КР22	1	3.1кг
				Детали		
		3	1.832.1-9 вып 2	Петля ПМ20-2	2	3.[illegible]кг
		4	1.832.1-9 вып.2	Стержень арматурный	18	0.08кг
		5		ф4ВрI ТУ14-4-659-75 ℓ=460	2	0.04кг

Нач.отд.	Шатныя	
Зам.нач.	Парфенчик	
Рук.гр.	Модель	
Ст.инж.	Рабцевич	
Н.контр.	Сарнина	

Привязан

Инв.№

Т.П. 903-1-252.87 АСИ

Каркас пространственный КП4 ... КП6

Стадия	Масса	Масштаб
Р		
Лист	Листов 1	

Госагропром БССР
БЕЛАГРОПРОЕКТ
г. Минск

Формат А3

2440-04

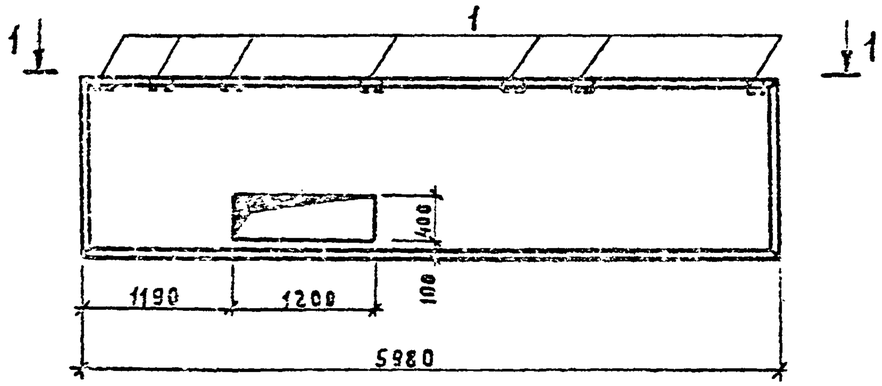

1-1

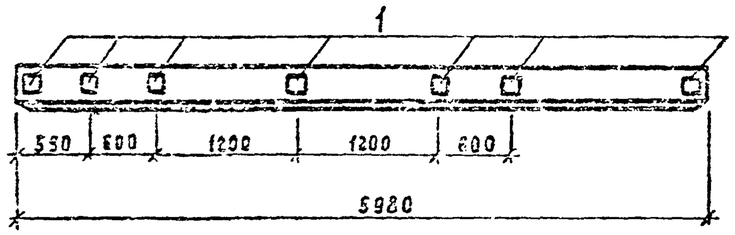

Формат	Зона	Поз.	Обозначение	Наименование	Кол.	Примечание
				ПСД 60.9.30-П-б		
				Сборочный чертеж		
			1.832.1-9 вып.1	ПСД 60.9.30-П		
				Сборочные единицы		
			АСИ	Каркас пространственный КП3	1	16.8 кг
		1	1.832.1-9 вып.2	Изделие закладное М1	8	1.7 кг
				Материалы		
				Изолирующий слой	–	0.239 м³
				Теплоизолирующий слой	–	0.583 м³
				Цем.-песчаный раствор М100	–	0.102 м³

Формат	Зона	Поз.	Обозначение	Наименование	Кол.	Примечание
				ПСД 60.9.20-П-б		
				Сборочный чертеж		
			1.832.1-9 вып.1	ПСД 60.9.20-П		
				Сборочные единицы		
			АСИ	Каркас пространственный КП1	1	16.4 кг
			1.832.1-9 вып.2	Изделие закладное М1	8	1.7 кг
				Материалы		
				Изолирующий слой	–	0.239 м³
				Теплоизолирующий слой	–	0.625 м³
				Цем.-песчаный раствор М100	–	0.102 м³
				ПСД 60.9.25-П-б		
				Сборочный чертеж		
			1.832.1-9 вып.1	ПСД 60.9.25-П		
				Сборочные единицы		
			АСИ	Каркас пространственный КП2	1	17.0 кг
			1.832.1-9 вып.2	Изделие закладное М1	8	1.7 кг
				Материалы		
				Изолирующий слой	–	0.239 м³
				Теплоизолирующий слой	–	0.804 м³
				Цем.-песчаный раствор М100	–	0.102 м³

Стеновые панели ПСД 60.9.20-П-б, ПСД 60.9.25-П-б, ПСД 60.9.30-П-б выполнить в опалубке панелей ПСД 60.9.20-П, ПСД 60.9.25-П, ПСД 60.9.30-П по серии 1.832.1-9 вып.1

Привязан

Инв. №

Нач. отд.	Шатный	
Зам. нач.	Парфенчик	
Рук. гр.	Недель	
Ст. инж.	Рабцевич	
Н. контр.	Сарнича	

Т.П. 903-1-252.87 АСИ

Панели стеновые ПСД 60.9.20-П-б, ПСД 60.9.25-П-б, ПСД 60.9.30-П-б

Стадия	Масса	Масштаб
Р		
Лист	Листов 1	

Госагропром БССР Белагропроект г. Минск

Формат А3

2440-04

КП1, КП2, КП3

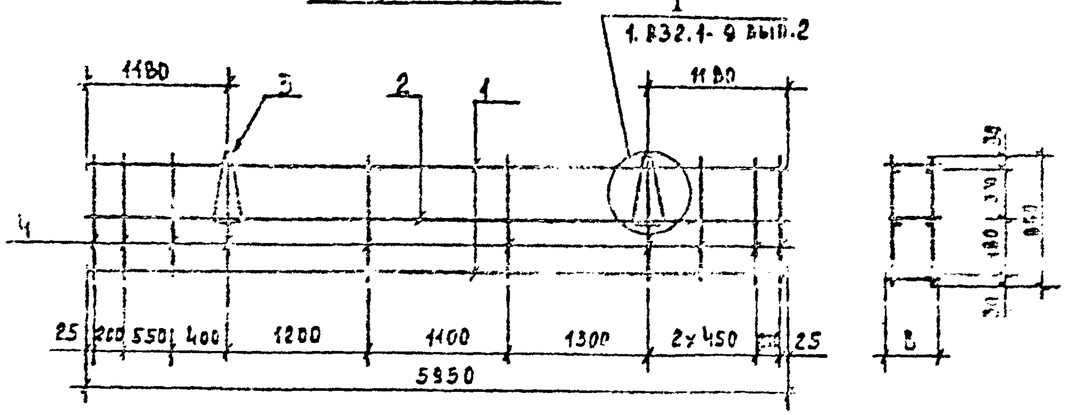

Формат	Зона	Поз.	Обозначение	Наименование	Кол.	Примечание
				КП1		
				Сборочный чертеж		
			АСИ	КП1		17.0 кг
				Сборочные единицы		
				Каркас плоский		
		1	1.832.1-9 вып.2	КР2	2	5.0 кг
		2	1.832.1-9 вып.2	КР1	1	3.0 кг
				Детали		
		3	1.832.1-9 вып.2	Петля ПМ12-3	2	1.20 кг
		4	1.832.1-9 вып.2	Стержень арматурный	20	0.08 кг
				КП2		
				Сборочный чертеж		
			АСИ	КП2		16.4 кг
				Сборочные единицы		
		1	1.832.1-9 вып.2	Каркас плоский КР4	2	5.0 кг
		2	1.832.1-9 вып.2	КР3	1	3.0 кг
				Детали		
		3	1.832.1-9 вып.2	Петля ПМ12-4	2	0.9 кг
		4	1.832.1-9 вып.2	Стержень арматурный	20	0.08 кг
				КП3		
				Сборочный чертеж		
			АСИ	КП3		18.6 кг
				Сборочные единицы		
		1	1.832.1-9 вып.2	Каркас плоский КР6	2	5.3 кг
		2	1.832.1-9 вып.2	КР5	1	3.2 кг
				Детали		
		3	1.832.1-9 вып.2	Петля ПМ14-1	2	1.6 кг
		4	1.832.1-9 вып.2	Стержень арматурный	20	0.08 кг

Марка панели	В
ПСД 60.9.20-п-б	170
ПСД 60.9.25-п-б	220
ПСД 60.9.30-п-б	270

Привязан:

Инв. №

Нач. отд.	Шатный	
Зам. нач.	Пахомчик	
Рук. гр.	Мисаель	
Ст. инж.	Раецевич	
Н. контр.	Сармина	

т.п. 903-1-252.87 АСИ

Каркас пространственный КП1... КП3

Стадия	Масса	Масштаб
Р		
Лист	Листов 1	

Госагропром БССР Белагропроект г. Минск

Копировал: Панасенко

Формат А3

9440-01

Альбом №

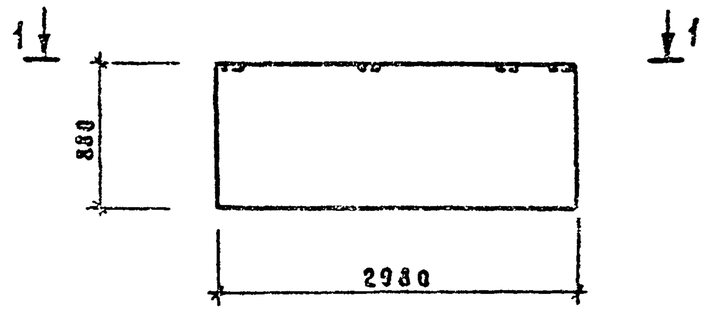

1–1

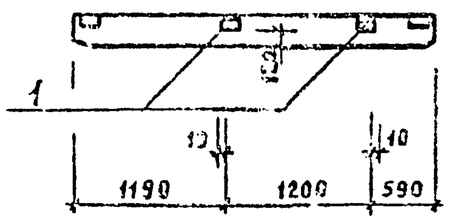

Обозначение	Наименование	Кол.	Примечание
	Сборочный чертеж		
1.832.1-9 вып.1	ПСД 30.9.20П		
	Сборочные единицы		
1.832.1-9 вып.2	Изделие закладное М1	2	1,7 кг
	ПСД 30.9.25 П-а		
	Сборочный чертеж		
1.832.1-9 вып.1	ПСД 30.9.25П		
	Сборочные единицы		
1.832.1-9 вып.2	Изделие закладное М1	2	1,7 кг
	ПСД 30.9.30 П-а		
	Сборочный чертеж		
1.832.1-9 вып.1	ПСД30.9.30П		
	Сборочные единицы		
1.832.1-9 вып.2	Изделие закладное М1	2	1,7 кг

Стеновые панели ПСД30.9.20-П-а, ПСД30.9.25-П-а, ПСД30.9.30-П-а отличаются от стеновых панелей по серии 1.832.1-9 вып.1 ПСД 30.9-20-П, ПСД30.9.25-П, ПСД30.9.30-П привязкой и наличием дополнительных закладных изделий

Инж. отд.	Шатный	
Зам. нач.	Парфенчик	
Рук. гр.	Модель	
Ст. инж.	Рабцевич	
Н. контр.	Сармина	

Привязан

Инв. №

ТП 903-1-252.87 АСИ

Панели стеновые
ПСД 30.9.20-П-а
ПСД 30.9.25-П-а
ПСД 30.9.30-П-а

Стадия	Масса	Масштаб
Р		
Лист	Листов 1	

Госагропром БССР
БЕЛАГРОПРОЕКТ
г. Минск

Формат А3

2440-04

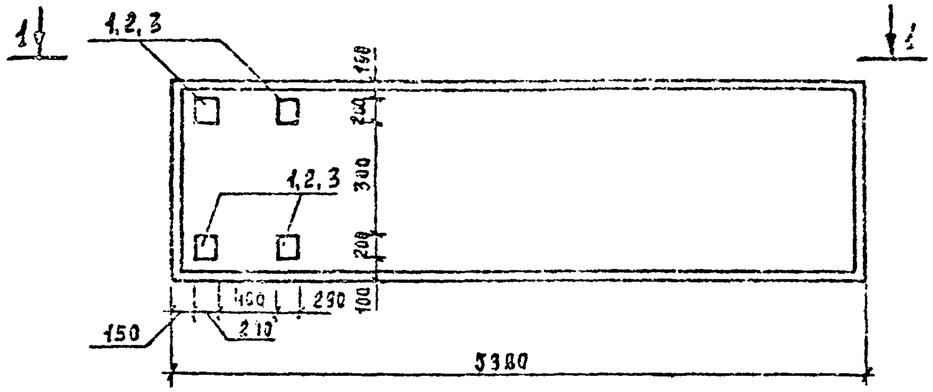

1-1

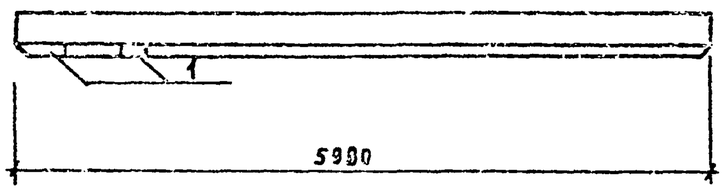

Формат	Зона	Поз.	Обозначение	Наименование	Кол.	Примечание
				ПСД 60.9.30-п-2		
				Сборочный чертеж		
			1.832.1-9 вып.1	ПСД 60.9.30-п		
				Сборочные единицы		
		1	1.400-6/76 вып.1	Изделие закладное М1-11-3	4	6,7кг
				ПСД 60.9.25-п-2		
				Сборочный чертеж		
			1.832.1-9 вып.1	ПСД 60.9.25-п		
				Сборочные единицы		
		2	1.400-6/76 вып.1	Изделие закладное М1-11-4	4	6,5кг
				ПСД 60.9.20-п-2		
				Сборочный чертеж		
			1.832.1-9 вып.1	ПСД 60.9.20-п		
				Сборочные единицы		
		3	1.400-6/76 вып.1	Изделие закладное М1-11-5	4	6,2кг

Панели ПСД 60.9.30-п-2, ПСД 60.9.25-п-2, ПСД 60.9.20-п-2 отличаются от панелей по серии 1.832.1-9 вып.1 ПСД 60.9.30-п, ПСД 60.9.25-п, ПСД 60.9.20-п наличием дополнительных закладных изделий.

Нач. отд.	Шатний	
Гл. спец.	Пархомчик	
Рук. гр.	Модель	
Ст. тех.	Янович	
Н. контр.	Сармина	

Привязан:

Инв. №

Т.П 903-1-252.87 АСИ

Панели стеновые ПСД 60.9.30-п-2, ПСД 60.9.25-п-2, ПСД 60.9.20-п-2

Стадия	Масса	Масштаб
Р		
Лист	Листов 1	

Госагропром БССР Белагропроект г. Минск

Копировал Панасенко

Формат А3

9440-ПЬ

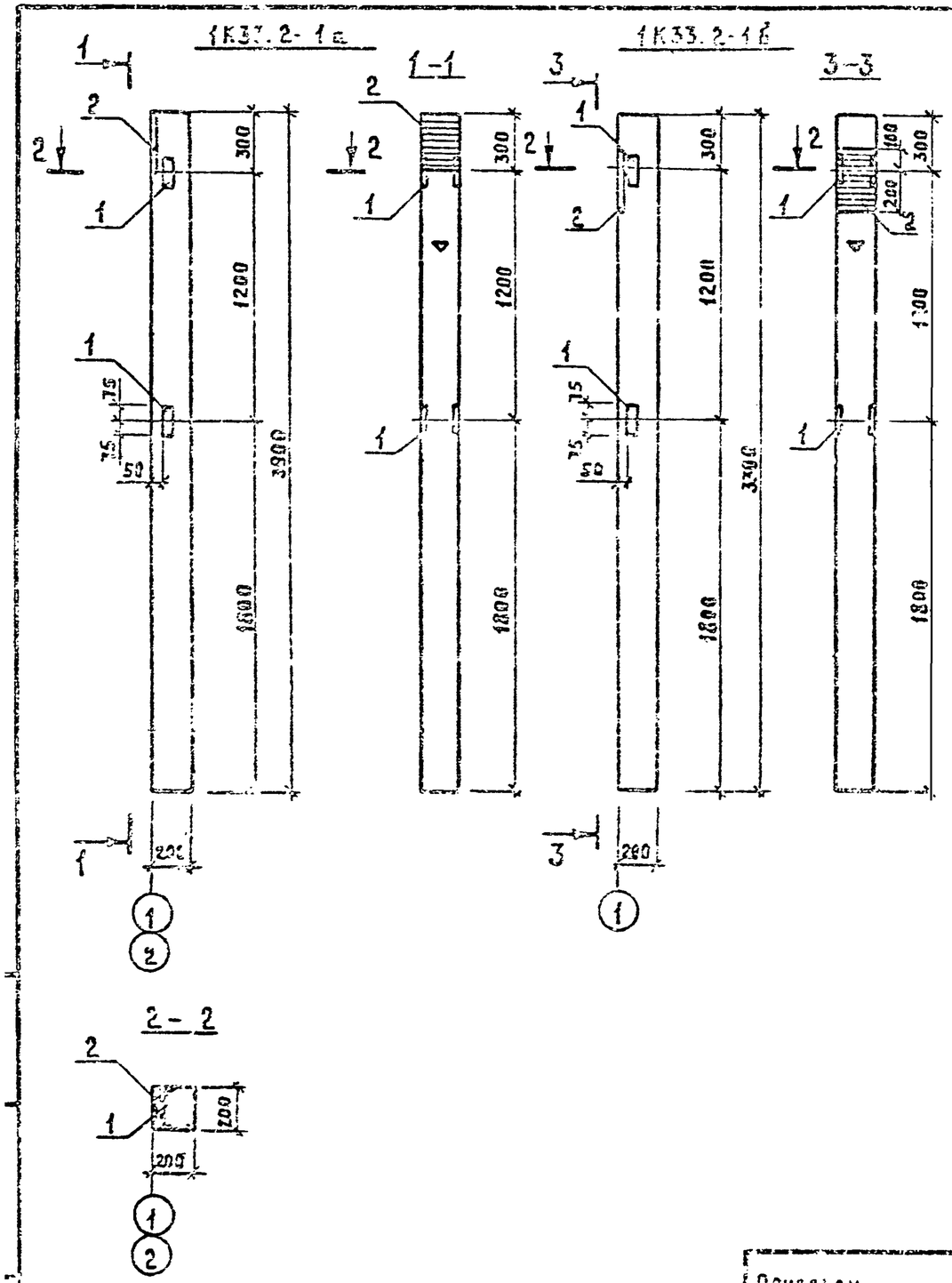

Марка	Зона	Поз.	Обозначение	Наименование	Кол.		Примечание
				Сборочный чертеж			
			1.823.1-2 вып.1	1К33.2-1			
				Сборочные единицы			
		1	т.п. а.IV	Изделие закладное МН6	2	2	1.5 кг
		2	1.400-6/76 вып.1	То же М1-11-5	1	1	6.2 кг

Марка		
	1К33.2-1а	1К33.2-1б

Знак ▽ нанести несмываемой краской

Нач.отд.	Шатный	
Гл.спец.	Парфючик	
Рук.гр.	Морель	
Инж.	Гаврильчик	
Н.контр.	Сарнича	

Привязан

Инв. №

Т.П. 903-1-252.87 АСИ

Колонна 1К33.2-1а 1К33.2-1б

Стадия	Масса	Масштаб
Р	–	–

Лист | Листов 1

Госагропром БССР БЕЛАГРОПРОЕКТ г. Минск

Копировал Крестьянова

Формат А3

2440-04

Альбом IV-2

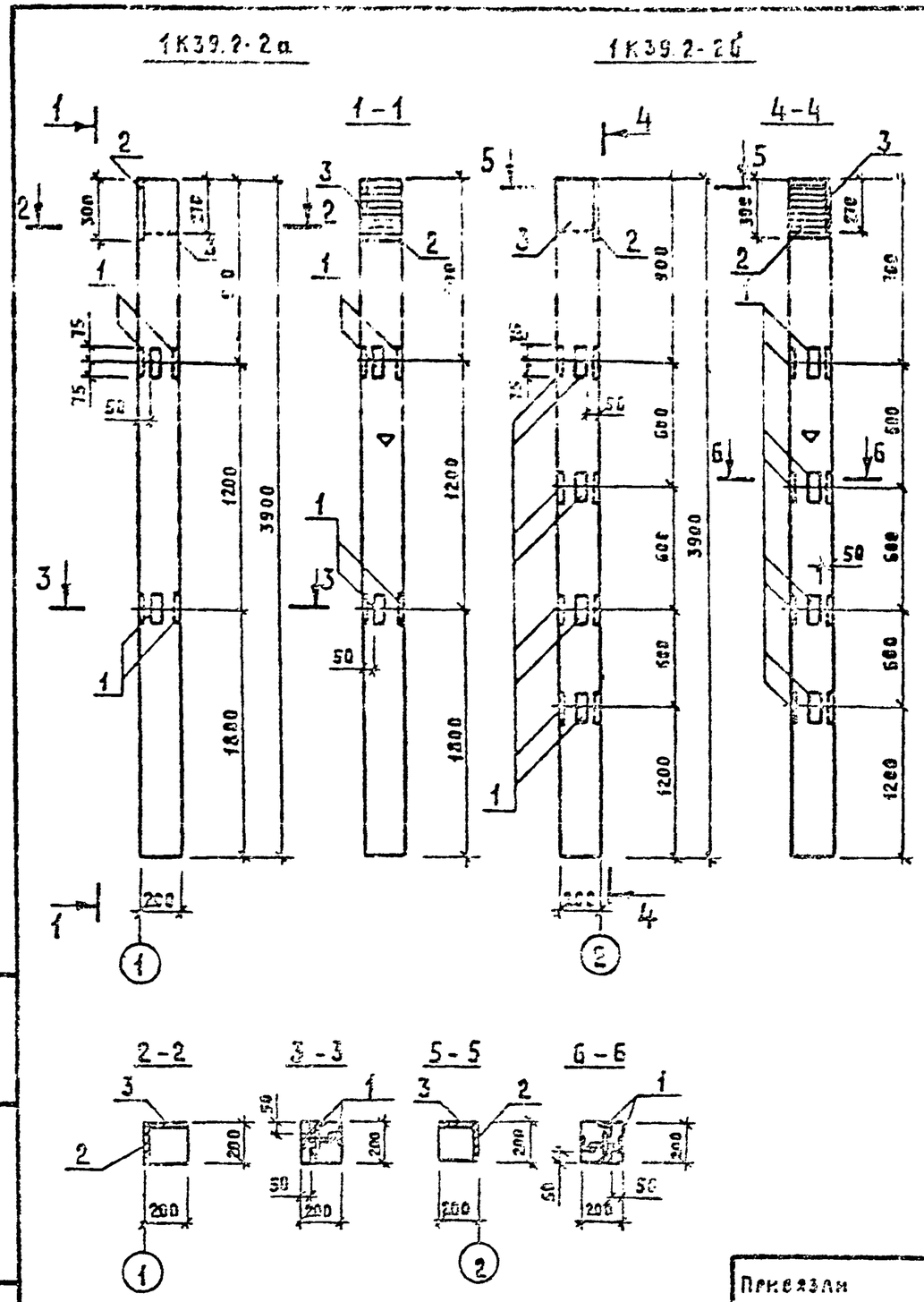

Формат	Зона	Поз.	Обозначение	Наименование	Кол.		Примечание
				Сборочный чертеж			
			1.823.1-2 вып.1	1К39.2-2			
				Сборочные единицы			
		1	т.п. п.IV	Изделие закладное МН8	4	8	1,6 кг
		2	1.400-6/78 вып.1	то же М1.11-5	1	1	6,2 кг
		3		М4-15	1	1	2,5 кг

Марка	1К39.2-2а	1К39.2-2б

Знак ▽ нанести несмываемой краской

Привязан

Нач.отд.	Шатный	
Гл.спец.	Парфомчик	
Рук.гр.	Модель	
Инж.	Габрильчик	
Н.контр.	Сарнина	

Т.П. 903-1-252.87 АСИ

Колонны 1К39.2-2а 1К39.2-2б

Стадия	Масса	Масштаб
Р	—	—

Лист | Листов 1

Госагропром БССР БЕЛАГРОПРОЕКТ г. Минск

Инв.№подл. | Подпись и дата | Взам.инв.№

Копировал Крельтикова

Формат А3

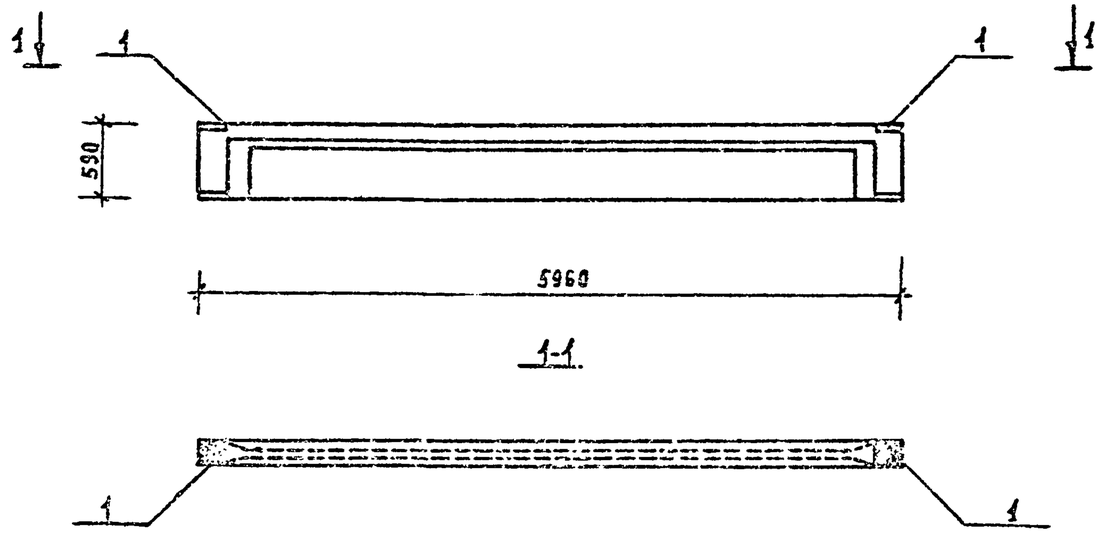

1-1

Формат	Зона	Поз.	Обозначение	Наименование	Кол.	Примечание
				1БСТ6-ЗАШТ-1		
				Сборочный чертеж		
			1.462.1-10/80 вып.1	1БСТ6-ЗАШТ		
				Сборочные единицы		
		1	1.400-6/76 вып.1	Закладное изделие М3-6	2	6,0 кг

Балка 1БСТ6-ЗАШТ-1 отличается от балки 1БСТ6-ЗАШТ по серии 1.462.1-10/80 вып.1 наличием дополнительных закладных изделий

Нач. пов.	Шатнык		
Зам. нач.	Парфенчик		
Рук. гр.	Модель		
Ст. инж.	Папко		
Н. контр.	Сармика		

Привязан:

Инв. №

ТП 903-1-252.87 АСИ

Балка 1БСТ6-ЗАШТ-1

Стадия	Масса	Масштаб
Р	—	—
Лист	Листов 1	

Госагропром БССР Белагропроект г. Минск

Копировал Панасенко

Формат А3

2440-04

1ПГ-5АIVт-П-а

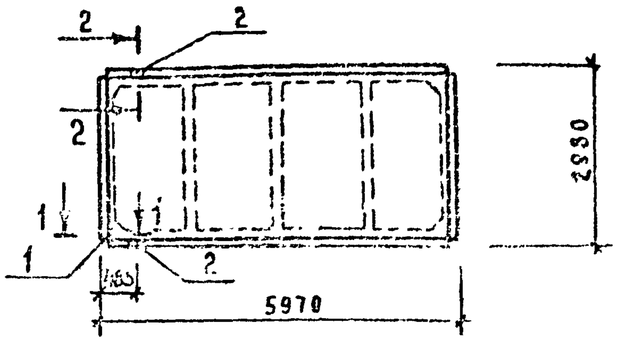

1-1

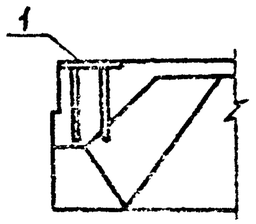

1ПВ4-5АIVт-П-а

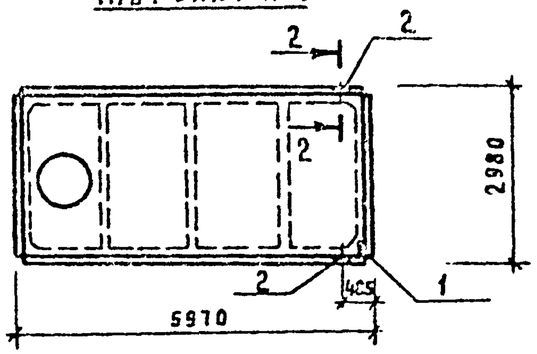

2-2

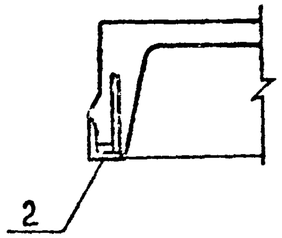

1ПГ-3АIVт-П-б

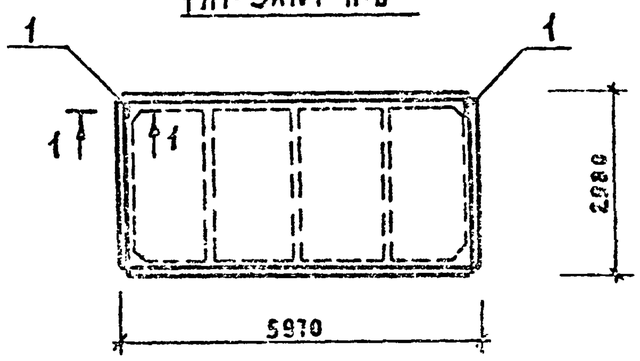

Формат	Зона	Поз.	Обозначение	Наименование	Кол	Примечание
				1ПГ-5АIVт-П-а		
				Сборочный чертеж		
			1.865.1-4/84 вып.1	1ПГ-5АIVт-П		
				Сборочные единицы		
		1	1.865.1-4/84 вып.2	Изделие закладное М10	1	1,3 кг
		2		М11	2	0,9 кг
				1ПВ4-5АIVт-П-а		
				Сборочный чертеж		
			1.865.1-4/84 вып.1	1ПВ4-5АIVт-П		
				Сборочные единицы		
		1	1.865.1-4/84 вып.2	Изделие закладное М10	1	1,3 кг
		2		М11	2	0,9 кг
				1ПГ-3АIVт-П-б		
				Сборочный чертеж		
			1.865.1-4/84 вып.1	1ПГ-3АIVт-П		
				Сборочные единицы		
		1	1.865.1-4/84 вып.1	Изделие закладное М10	2	1.3 кг

Нач. отд.	Шатный	
Зам. нач.	Пархомчик	
Рук. гр.	Модель	
Ст. инж.	Папко	
Н. контр.	Сарнина	

Привязан

Инв. №

Т.П. 903-1-252.87 АСИ

Плита: 1ПГ-5АIVт-П-а, 1ПВ4-5АIVт-П-а, 1ПГ-3АIVт-П-б

Стадия	Масса	Масштаб
Р		
Лист	Листов 1	

Госагропром БССР
Белагропроект
г. Минск

Копировал Крень Кренькова

Формат А3

9440-04

Альбом IV

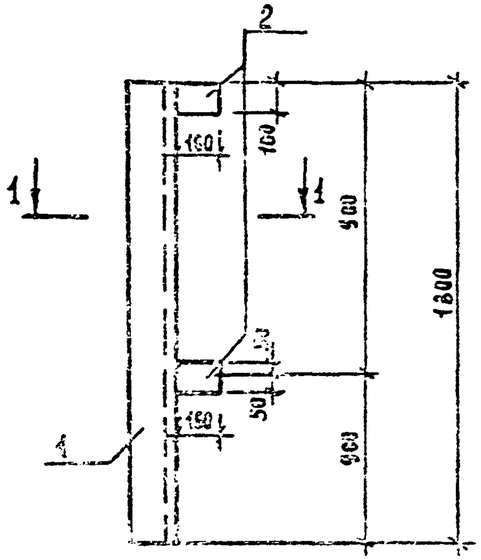

1-1

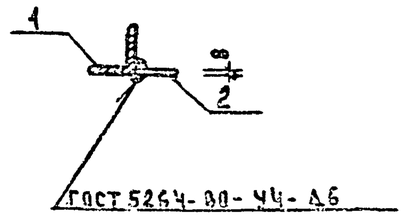

Формат	Зона	Поз.	Обозначение	Наименование	Кол	Примеч
Б4		1		Уголок $\frac{Б-160\times16\ ГОСТ\ 8509-86}{Вст3пс6-1\ ГОСТ\ 535-79}$ L=1800	1	69,3 кг
Б4		2		Лист $\frac{8\times160\ ГОСТ\ 19903-74}{Вст3кп2\ ГОСТ\ 14637-79}$ L=100	2	3,1 кг

Соединение элементов производить ручной дуговой сваркой электродами типа Э42 по ГОСТ 9467-75.

Нач.отд.	Шатный		
Гл.спец.	Радзевич		
Рук.гр.	Мозель		
Гл.тех.	Янович		
Н.контр.	Слемина		

Привязан:

Инв. №

Т.П. 903-1-252.87 АСИ

Насадка НС1

Стадия	Масса	Масштаб
Р	75,5	

Лист | Листов 1

Госагропром БССР Белагропроект г.Минск

Копировал Паласенко

Формат А3

2440-04

МС-1, МС-2

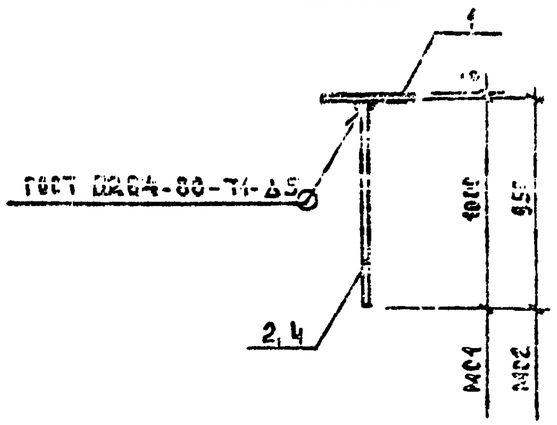

МС3

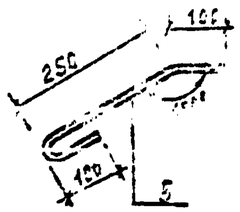

А1

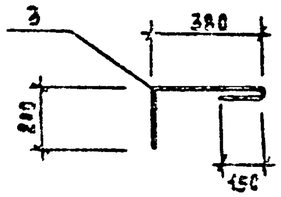

Формат	Зона	Поз.	Обозначение	Наименование	Кол.	Примечание
				МС1		
Б4		1		Лист $\frac{6\times150\ ГОСТ\ 19903-74}{Вст3кп2\ ГОСТ\ 14637-79}$ L=150	1	1,1 кг
Б4		2		ф12АI ГОСТ 5781-82, L=1000		0,89 кг
						1,99 кг
				А1		
		3		ф6АI ГОСТ 5781-82 L=730	1	0,3 кг
				МС2		
		1		Лист $\frac{6\times150\ ГОСТ\ 19903-74}{Вст3кп2\ ГОСТ\ 14637-79}$ L=150	1	1,1 кг
		4		ф12АI ГОСТ 5781-82 L=950	1	0,85
						1,95
				МС3		
		5		Круг $\frac{Ø10\ ГОСТ\ 2590-71}{Ст3\ ГОСТ\ 535-79}$ L=450	1	0,3 кг

Приварку анкерных стержней к полосе производить автоматической дуговой сваркой

Гл. спец.	Щатный		
Зам. нач.	Пархомчик		
Рук. гр.	Модель		
Ст. инж.	Рабцевич		
Н. конт.	Сармина		

Привязан:

Инв. №

т. п. 903-1-252.87 АСИ

Изделия соединительные МС1, МС2, МС3 Анкер А1.

Стадия	Масса	Масштаб
Р	см. табл.	
Лист	Листов 1	

Госагропром БССР Белагропроект г. Минск

Копировал. Панасенко

Формат А3

2440-04

Альбом IV

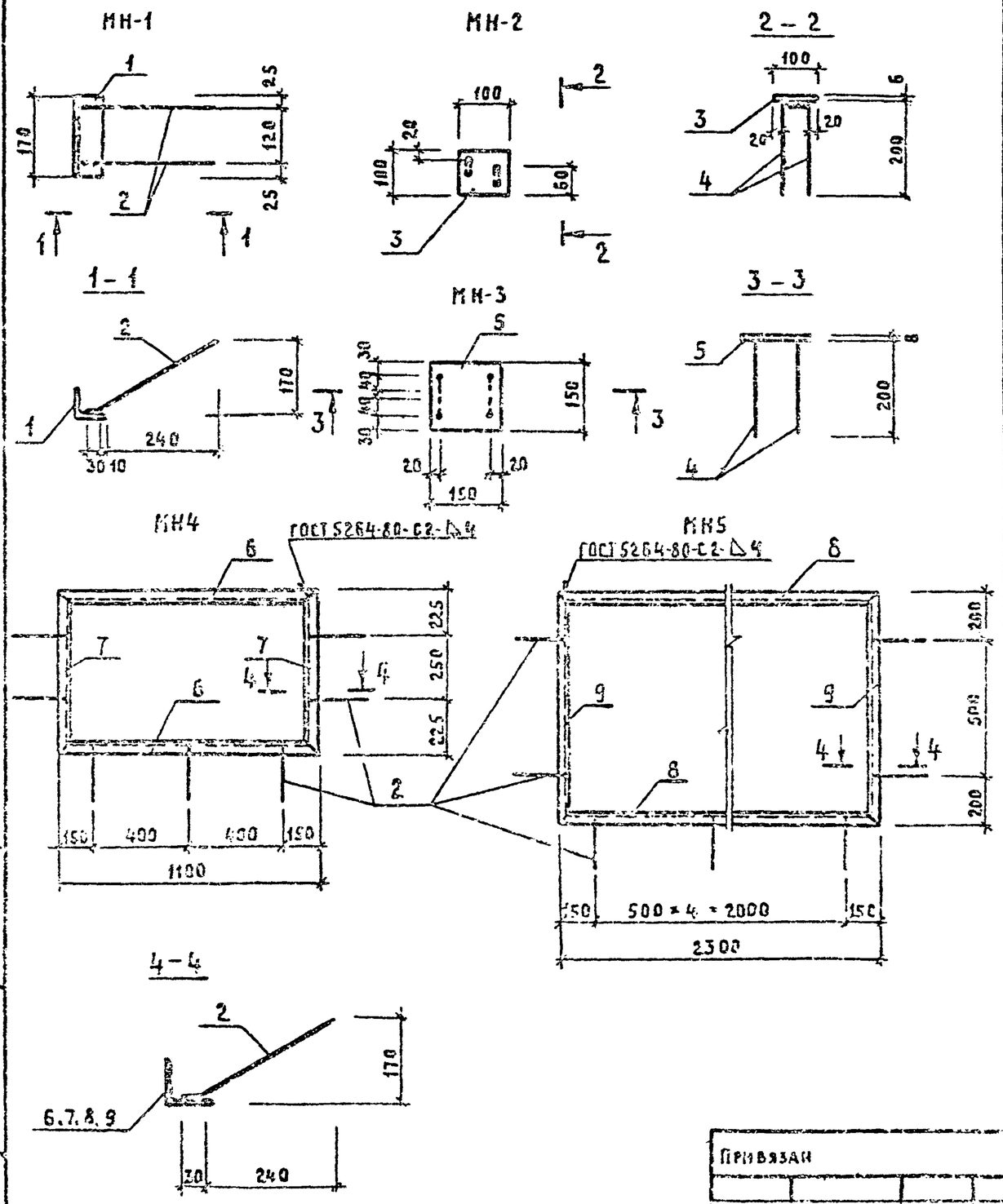

Формат	Зона	Поз.	Обозначение	Наименование	Кол.	Примечание
				МН-1		
		1		Уголок $\frac{Б\text{-}63\times5\ ГОСТ\ 8509\text{-}86}{Вст3кп2\text{-}1\ ГОСТ\ 535\text{-}79}$ ℓ=170мм	1	0.82 кг
		2		⌀8АIII ГОСТ 5781-82 ℓ=280	2	0.22кг
						1.26 кг
				МН2		
		3		Полоса $\frac{160\times6\ ГОСТ\ 19903\text{-}74}{Вст3кп2\text{-}1\ ГОСТ\ 14637\text{-}79}$ ℓ=160	1	0.5 кг
		4		⌀8АIII ГОСТ 5781-82 ℓ=240	2	0.2кг
						0.9 кг
				МН 3		
		4		⌀8АIII ГОСТ 5781-82 ℓ=240	4	0.2кг
		5		Полоса $\frac{150\times8\ ГОСТ\ 19903\text{-}74}{Вст3кп2\text{-}1\ ГОСТ\ 14637\text{-}79}$ ℓ=150	1	1.4 кг
						2.2кг
				МН 4		
		2		⌀8АIII ГОСТ 5781-82 ℓ=280	7	0.22кг
		6		Уголок $\frac{Б\text{-}50\times5\ ГОСТ\ 8509\text{-}86}{Вст3кп2\text{-}1\ ГОСТ\ 535\text{-}79}$ ℓ=400	2	8.3 кг
		7		ℓ=600	2	4.5 кг
						27.14 кг
				МН 5		
		8		Уголок $\frac{Б\text{-}50\times5\ ГОСТ\ 8509\text{-}86}{Вст3кп2\text{-}1\ ГОСТ\ 535\text{-}79}$ ℓ=2300	2	17.34кг
		9		ℓ=800	2	6.0 кг
		2		⌀8АIII ГОСТ 5781-82 ℓ=280	9	0.22кг
						48.66кг

Нач. отд.	Шатный	
Зав. лаб.	Дарончик	
Рук. гр.	Новель	
Ст. инж.	Рабцевич	
Констр.	Сасинка	

Т.П. 903-1-252.87 АСИ

Изделия закладные МН1 ... МН5

Стадия	Масса	Масштаб
Р	см таб.	
Лист	Листов 1	

Госагропром БССР Белагропроект г. Минск

Привязан

Инв. №

Копировал Крыж Крыжтолова

Формат А3

340-04

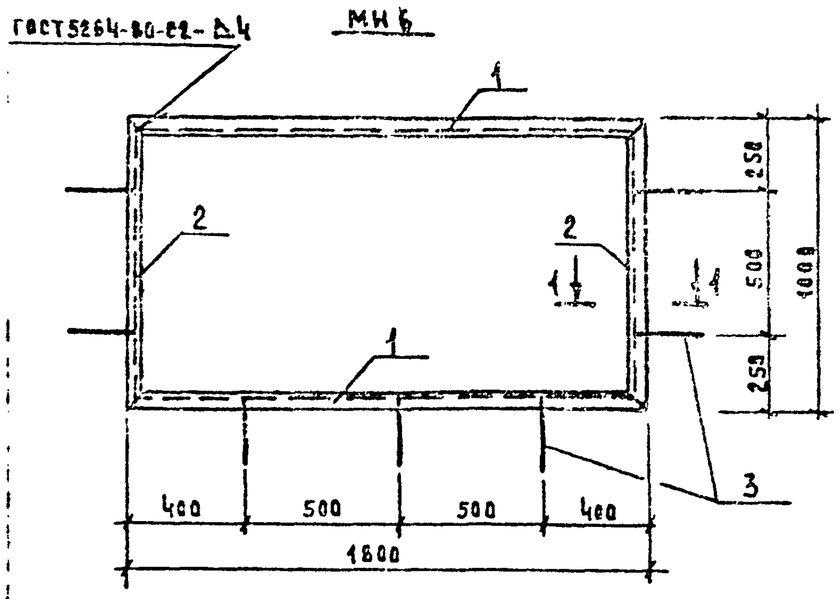

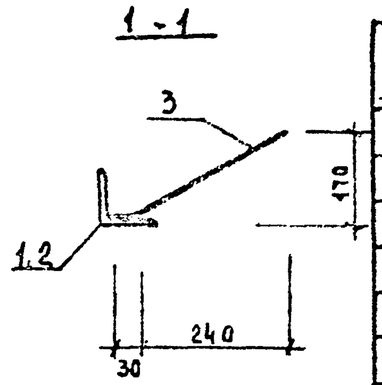

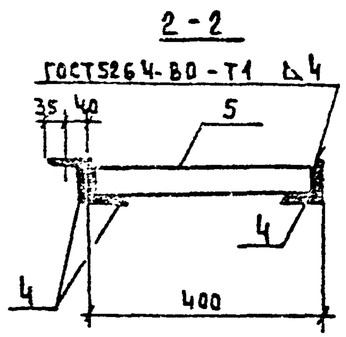

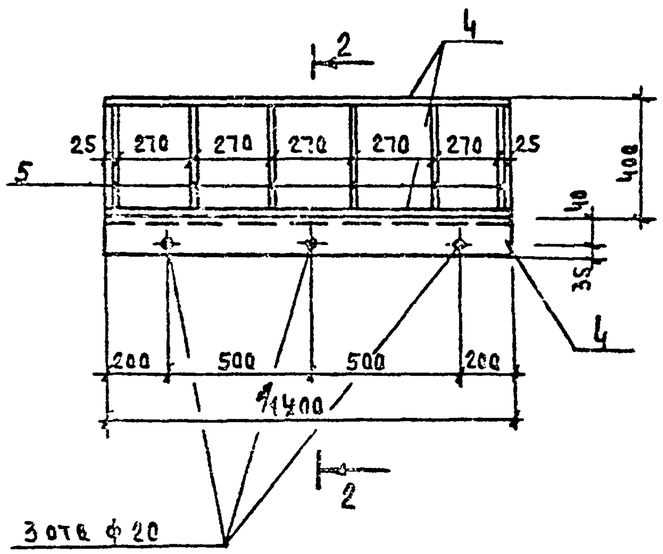

Формат	Зона	Поз.	Обозначение	Наименование	Кол.	Примечание
				МН-6		
		1		Уголок $\frac{Б\text{-}50\times5\ ГОСТ8509\text{-}86}{Вст3кп2\text{-}1\ ГОСТ535\text{-}79}$ L=1000	2	13.6 кг
		2		L=1000	2	6.8 кг
		3		ф8АIII ГОСТ5781-82; L=280	7	6.22 кг
						42,34 кг
				МН-7		
		4		Уголок $\frac{Б\text{-}75\times6\ ГОСТ8509\text{-}86}{Вст3кп2\text{-}1\ ГОСТ535\text{-}79}$ L=1400	3	5.65 кг
		5		Полоса $\frac{Б\text{-}6\times50\ ГОСТ19903\text{-}74}{Вст3кп2\text{-}1\ ГОСТ14637\text{-}79}$ L=388	6	0.92 кг
						34.43

Нач.отд.	Шатный		
Зам.нач.	Пархомчик		
Рук.гр.	Модель		
Ст.инж.	Рабцевич		
Н.контр.	Сармина		

Привязан

Инв. №

Т.П. 903-1-252.87 АСИ

Изделия закладные МН6, МН7

Стадия	Масса	Масштаб
Р	см. табл.	

Лист | Листов 1

Госагропром БССР Белагропроект г. Минск

Копировал Лакасенко

Формат А3

2440-04

МН8

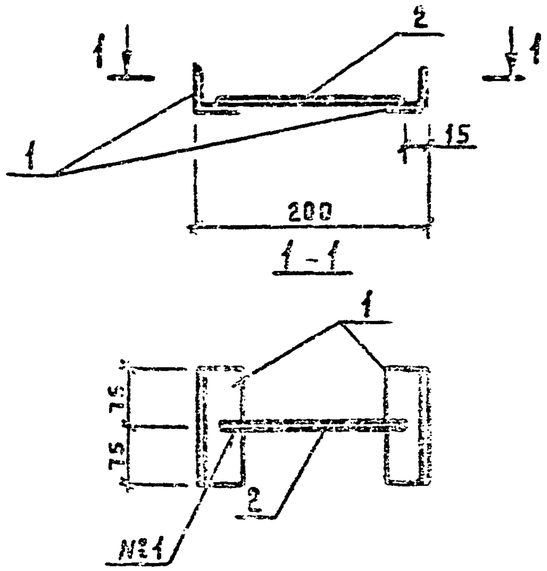

Формат	Зона	Поз.	Обозначение	Наименование	Кол.	Примечание
				МН8		
Б4		1		Уголок $\frac{63\times5\ ГОСТ\ 8509\text{-}86}{Вст3кп2\ ГОСТ\ 535\text{-}79}$ ℓ=150	2	0.72 кг
Б4		2		⌀12А-Ⅲ ГОСТ 5781-82 ℓ=170	1	0.15 кг

Сварной шов №1 выполнить ручной дуговой сваркой прерывистыми швами, катет шва 4 мм.

Нач. отд.	Шатный		
Гл. спец.	Пазбичик		
Рук. гр.	Модель		
Ст. тех.	Янович		
Н. контр.	Сергина		

Привязан

Инв. №

Т.П. 903-1-252.87 ТАСИ

Изделие закладное МН8

Стадия	Масса	Масштаб
Р	1.6	

Лист | Листов 1

Госагропром БССР БЕЛАГРОПРОЕКТ г. Минск

Копировал Крылова

Формат А3

2440-04

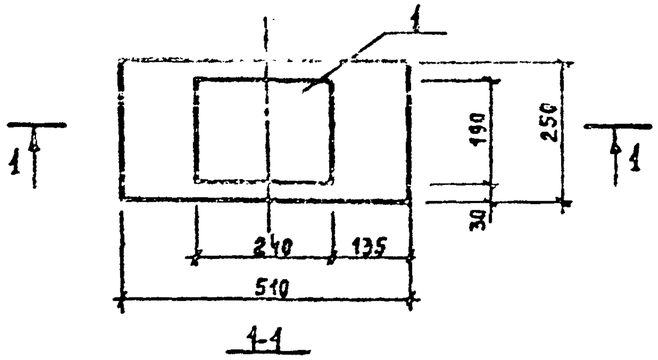

1-1

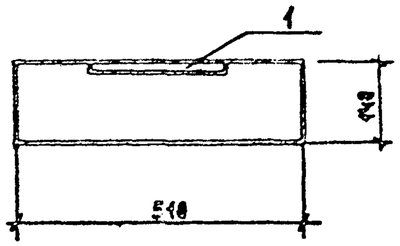

Формат	Зона	Поз.	Обозначение	Наименование	Кол.	Примечание
				ОП 5,2 - Т - а		
				Сборочные единицы		
			1.225-2 вып. 11	Опорная плита ОП5.2-Т		
				Изделие закладное		
		1	1.400-6/76 вып.1	М-4-3-2	1	2,4кг

Нач.отд	Шатиний	
Гл.спец.	Пархончик	
Рук.гр.	Модель	
Ст.тех.	Якович	
Н.контр.	Сармина	

Привязан:

Инв. №

Т.П. 903-1-252.87 -АСИ

Опорная плита ОП5,2-Т-а

Стадия	Масса	Масштаб
Р	50кг	
Лист	Листов 1	

Госагропром БССР БЕЛАГРОПРОЕКТ г. Минск

Копировал: Панасенко

Формат А3

9440-04

ГОССТРОЙ СССР
ЦЕНТРАЛЬНЫЙ ИНСТИТУТ ТИПОВОГО ПРОЕКТИРОВАНИЯ
МИНСКИЙ ФИЛИАЛ

220600, г.Минск ул.К.Маркса, 32

Сдано в набор 19.04 1990 г.
Заказ 14 Тираж 700 экз.
Инд.Б 2440/12