Типовой проект
416-1-245.90

Административно-бытовые помещения производственной базы Райагрожилкомхоза с программой 800 тыс. руб. в год

Альбом 1

24542-01
Цена 9-58

Отпускная цена на момент реализации указана в счет-накладной

АПП ЦИТП

Москва, А-445, Смольная ул., 22

Сдано в печать XII 1991 года

Заказ № 10192 Тираж 200 экз.

Типовой проект

416-1-245.90

Административно-бытовые помещения производственной базы Райагрожилкомхоза с программой 800 тыс. руб. в год

Альбом 1

Перечень альбомов:

Альбом 1	ПЗ	Пояснительная записка
	АС	Архитектурно-строительные решения
	ТХ	Технология производства
	ОВ	Отопление и вентиляция
	ВК	Внутренние водопровод и канализация
	ЭМ	Силовое электрооборудование
	ЭО	Внутренние электрическое освещение
	АОВ	Автоматизация систем отопления и вентиляция
	АВК	Автоматизация внутреннего водопровода и канализации
	СС	Связь и сигнализация
	СС2	Пожарно-охранная сигнализация
Альбом 2	СО	Спецификация оборудования
Альбом 3	С	Сметы
	ВМ	Ведомости потребности в материалах

Примененные типовые проекты

Типовой проект 416-7-320.90 Главный корпус производственной базы Райагрожилкомхоза с программой 800 тыс. руб. в год Альбом 4 КЖИ Строительные изделия

РАЗРАБОТАН:

проектным институтом „Гипропромсельстрой"

Главный инженер института /С.А. Шестернёв/

Главный инженер проекта /Р.С. Нажметдинов/

Утвержден

Главагропромнаучпроектом при Государственной комиссии Совета Министров СССР по продовольствию и закупкам

письмо от 01.11.1990г. №13-а

Введён в действие институтом „Гипропромсельстрой"

приказ от 01.11.1990г. №110

Привязан:

Инв. №

© ЦИТП Госстроя СССР, 1991

24542-01 Инв. № 24542-01

Альбом 1

Содержание альбома №1

№№ листов	Наименование и обозначение документов Наименование листа	Стр.
	Содержание альбома	2
1-6	П.З Пояснительная записка	3-8
	АС Архитектурно-строительные решения	
1	Общие данные (начало)	9
2,3	Общие данные (продолжение)	10,11
4	Общие данные (окончание)	12
5	Фасады 1-3, 3-1, Б-А	13
6	Планы на отм. 0.000 и 3.600	14
7	План на отм. 6.000. Разрез 1-1	15
8	Спецификации заполнения проёмов дверей, перемычек	16
9	Планы полов на отм. 0.000, 3.000 и 6.000	17
10	План кровли	18
11	Виды А-В. Схемы крепления перегородок	19
12	Вид Г. Узлы 1-7.	20
13	Схемы вентиляционных каналов в стенах. Душевые блоки 1,2	21
14	Схема расположения элементов фундаментов	22
15	Сечения 1-1 ÷ 21-21. Виды А-Г к схеме расположения элементов фундаментов	23
16	Схема расположения элементов покрытия и перекрытия на отм. 3.000	24
17	Схема расположения элементов перекрытия на отм. 6.000	25
18	Схемы расположения элементов лестниц	26
	ТХ Технология производства	
1	Общие данные. Планы на отм. 0.000 между осями А-Б; 1-2; на отм.3.000 между осями А-Б; 1-2; АБ-Б; 2-3	27
2	Ведомость оборудования (начало)	28
3	Ведомость оборудования (окончание)	29
	ОВ Отопление и вентиляция	
1	Общие данные	30
2	Планы на отм. 0.000, 3.000	31
3	План на отм. 6.000. Разрез 1-1.	32
4	Схемы систем П1, В1 ÷ В4, ВЕ1 ÷ ВЕ7	33
5	Установки систем П1, В3, В4	34
6	Схема системы отопления. Схема системы теплоснабжения установки П1	35
7	Индивидуальный тепловой пункт (ИТП)	36
	ВК Внутренние водопровод и канализация	
1	Общие данные	37
2	План на отм. 0.000, 3.000	38
3	План на отм. 6.000. План кровли с водосточными воронками. Водомерный узел 1,2,3	39
4	Схемы систем К1, К2, ВО, Т3, Т4	40
	ЭМ Силовое электрооборудование	
1	Общие данные	41
2	Принципиальная схема питающей сети. Принципиальная схема распределительной сети (начало)	42
3,4	Принципиальная схема распределительной сети (продолжение)	43,44
5	Принципиальная схема распределительной сети (окончание) План расположения электрооборудования, прокладки электрической сети и зануления на отм. 0.000.	45
6	Планы расположения электрооборудования, прокладки электрической сети и зануления на отм. 3.000, 6.000.	46
	ЭО Внутреннее электрическое освещение	
1	Общие данные. Принципиальная схема питающей сети.	47
2	Планы расположения электрического оборудования и прокладки электрических сетей на отм. 0.000; 3.000 и 6.000.	48
	АОВ Автоматизация систем отопления и вентиляции	
1	Общие данные. Система П1. Схема автоматизации	49
2	Система П1. Схема соединений внешних проводок. План расположения на отм. 6.000	50
3	ИТП. Схемы: автоматизации; соединений внешних проводок. План расположения на отм. 0.000.	51
	АВК Автоматизация внутреннего водопровода и канализации	
1	Общие данные. Задвижка. Схема электрическая принципиальная управления	52
2	Схема подключения. Планы расположения на отм. 0.000; 3.000; 6.000	53
1	Ящик 12Я. Чертеж общего вида	54
1	Ящик 12Я. Перечень надписей.	54
1	Ящик 12Я. Технические данные аппаратов	54
1	Ящик 12Я. Схема электрическая соединений	55
	СС Связь и сигнализация	
1	Общие данные. Спецификация	56
2	Планы на отм. 0.000 и 3.000	57
3	План на отм. 6.000. Схема расположения устройств связи	58
	СС2 Пожарно-охранная сигнализация	
1	Общие данные. Спецификация	59
2	Планы на отм. 0.000, 3.000. Схема расположения устройств пожарно-охранной сигнализации	60
3	Схема подключения	61

Инв. № подл. | Подпись и дата | Взам. инв. №

1. Основание для проектирования

Типовой проект „Административно-бытовые помещения производственной базы Райагропромжилкомхоза с программой 800 тыс. руб. в год" на стадии рабочий проект разработан на основании перечня работ по типовому проектированию на 1990 год по Государственной комиссии Совета Министров СССР по продовольствию и закупкам утвержденного заместителем Председателя Госстроя СССР 16 сентября 1989 года (ТЦ 6.5.18) в соответствии с заданием на разработку проекта, утвержденным заместителем начальника отдела по капитальному строительству и реконструкции Госагропрома СССР 12 октября 1988 года.

2. Условия применения типового проекта

Типовой проект разработан для применения при следующих условиях строительства:

расчетная зимняя температура наружного воздуха - минус 30°С;

вес снегового покрова - для III географического района;

скоростной напор ветра - для I географического района;

сейсмичность - не выше 6 баллов;

грунтовые условия - в соответствии с СН 227-82.

3. Краткая характеристика объекта

Административно-бытовые помещения производственной базы предназначены для:

- бытового и санитарного обслуживания работающих в главном корпусе и на площадке складирования строительных материалов с полигоном для изготовления ЖБИ;
- медицинского обслуживания работающих на базе;
- обеспечения питанием работающих на базе;
- размещения административно управленческого персонала и общественных организаций;
- размещения проектно-сметной группы, которая занимается оказанием помощи заказчикам в разработке и оформлении проектно-сметной документации (дефектных ведомостей, актов, эскизов, смет на строительство, реконструкцию и ремонт по видам работ, выполняемых в порядке услуг).

Здание административно-бытовых помещений 3-х этажное пристроенное к главному корпусу и имеет следующие характеристики:

- размеры в плане 12×18 м;
- высота этажа - 3 м;
- степень огнестойкости - II;
- класс ответственности здания - II;
- коэффициент надежности по назначению $\gamma_n = 0,95$

Наружные стены кирпичные, выполняются сплошной кладкой из керамического рядового эффективного кирпича КРЭ 75/1350/15 ГОСТ 530-80 на растворе марки „50" с расшивкой швов с наружной стороны, с внутренней стороны с подрезкой швов.

Внутренние стены кирпичные, выполняются из керамического рядового пустотелого кирпича марки КРП 75/1480/15 ГОСТ 530-80 на растворе марки „50" с расшивкой швов, под штукатурку - с подрезкой швов.

Перегородки - кирпичные из керамического рядового пустотелого кирпича марки КРП 75/1480/15 на растворе марки „25" с расшивкой швов, под штукатурку - с подрезкой швов;

- из гипсовых плит по ГОСТ 6428-83 на растворе марки „25" с подрезкой швов.

Покрытие и перекрытия из железобетонных плит.

Кровля рулонная с внутренним водостоком, утеплитель - ячеистый бетон.

4. Вместимость

Административно-бытовые помещения расчитаны на обслуживание работающих на базе которые приведены в таблицах 1, 2, 3.

Таблица 1

Сводная ведомость работающих

Наименование производственных подразделений	Рабочие		ИТР	Служащие	МОП	Общая численность	В наибольшую смену
	Производственные	Вспомогательные					
Административно-бытовые помещения	—	—	13	4	1	18	18
Главный корпус	15	—	—	—	—	15	15
Площадка складирования строительных материалов с полигоном для изготовления ЖБИ	5	—	—	—	—	5	5
Линейная служба	92	—	—	—	—	92	92
Всего	112	—	13	4	1	130	130

Таблица 2

Штатная ведомость ИТР, служащих, МОП

Наименование структурных подразделений и должностей	Общая численность чел.	В том числе			Количество работающих	
		ИТР	Служащие	МОП	М	Ж
1. Начальник	1	1	—	—	1	—
2. Заместитель начальника по производству и материально-техническому обеспечению	1	1	—	—	1	—
3. Инженер по труду и зарплате	1	1	—	—	1	—
Производственно-технический отдел						
1. Начальник	1	1	—	—	1	—
2. Инженер II категории	1	1	—	—	1	—
3. Заведующий складом	1	—	1	—	1	—
Проектно-сметная группа						
1. Инженер I категории	1	1	—	—	1	—
2. Техник I категории	1	1	—	—	1	—
Планово-бухгалтерский отдел						
1. Начальник	1	—	1	—	—	1
2. Ведущий бухгалтер	1	—	1	—	—	1
3. Инженер-экономист	1	1	—	—	—	1
Отдел механизации и энергетики						
1. Начальник (главный механик)	1	1	—	—	1	—
2. Ведущий инженер-механик	1	1	—	—	1	—
Диспетчерская служба						
1. Диспетчер	1	—	1	—	—	1
Линейная служба						
1. Начальник ремстройучастка	3	3	—	—	3	—
Уборщица	1	—	—	1	—	1
Всего	18	13	4	1	13	5

Типовой проект разработан в соответствии с действующими нормами и правилами и предусматривает мероприятия, обеспечивающие взрывную, взрывопожарную и пожарную безопасность при эксплуатации здания

Главный инженер проекта Нажметдинов

Инв. № подл. | Подпись и дата | Взам. инв. №

				Привязан	
Инв. №					
ГИП	Нажметдинов		07.90	416-1-245.90	ПЗ
Нач. отд.	Кошелев		07.90		
Нач. отд.	Тарасов		07.90		
Гл. спец.	Савинов		07.90	Пояснительная записка	Стадия: РП; Лист: 1; Листов: 6
Нач. гр.	Буров		07.90		
Вед. инж.	Нажметдинова		07.90		
Вед. инж.	Ефремова		07.90		ГИПРОПРОМСЕЛЬСТРОЙ г. Саратов
Н. контр.	Толмачева		07.90		

Таблица 3

Штатная ведомость производственных рабочих

Наименование подразделений	Профессия	Количество работающих, чел			Группа производственного процесса	Количество смен
		Всего	В том числе			
			м	ж		
Главный корпус						
Участок приготовления малярных растворов	Рабочий по приготовлению красок	3	—	3	3а	1
Деревообделочный и пилонаточильный участок	станочник	3	3	—	1б	1
	столяр	1	1	—	1б	1
Бетоносмесительный участок	Машинист бетоносмесительной установки	1	1	—	2г	1
Ремонтно-механический участок	Станочник	2	2	—	1б	1
	Слесарь-ремонтник	1	1	—	1б	1
	Слесарь-трубопроводчик	1	1	—	1б	1
	Слесарь-электромонтажник	1	1	—	1б	1
Сварочный участок	Электросварщик	1	1	—	2б	1
	Арматурщик	1	1	—	2б	1
Итого		15	12	3	—	—
Площадка для складирования строительных материалов с полигонов для изготовления ЖБИ	Крановщик козлового крана	1	1	—	2г	1
	Формовщик	2	2	—	2г	1
	Транспортный рабочий	2	2	—	2в	1
Итого		5	5	—	—	—
Линейная служба	рабочие	92	75	17	2г	1
Всего		112	92	20	—	—

5. Сведения о потребности в энергетических ресурсах.

5.1. Потребность административно-бытовых помещений в энергетических ресурсах составляет:

электроэнергии — 40,2 МВт, час;

тепла — 192,22 Гкал;

воды — 2021,47 м³

5.2. Электроснабжение потребителей административно-бытовых помещений осуществляется от сетей главного корпуса базы.

Токоприемники относятся к III категории обеспечения надежности электроснабжения.

5.3. Теплоснабжение административно-бытовых помещений предусматривается от внешних тепловых сетей

Параметры теплоносителя в сети для систем отопления и вентиляции приняты 150-70°С, после элеватора с программным регулированием температуры в помещениях - 105°С, для горячего водоснабжения 60°С.

Отопление разработано исходя из следующих условий; температура наружного воздуха в холодный период года минус 30°С φ = 75%;
средняя температура отопительного периода - минус 6,2°С, продолжительность отопительного периода - 232 дня.
Система отопления однотрубная горизонтальная. В качестве нагревательные приборы приняты конвекторы КНГО „Конфорт." В лестничных клетках регистры из ребристых труб.

Вентиляция здания - приточно-вытяжная с механическим и естественным побуждением с расчетными параметрами воздуха в холодный период года минус 30°С, φ= 75%, в теплый период года - плюс 22°С, φ = 55%.

5.4. Водоснабжение запроектировано из условия наличия на площадке кольцевой сети хозяйственно-производственно-противопожарного водопровода, обеспечивающего необходимые (расчетные) расходы и напоры и сети централизованного горячего водоснабжения. Ввод водопровода рассчитан на пропуск расхода воды административно-бытовых помещений и главного корпуса - 13,03 м³/сут, 5,76 м³/час, 5,39 м/сек.

В связи с тем, что бытовые помещения не отделены от главного корпуса противопожарной стеной, в них проектируется установка пожарных кранов с расчетным расходом на внутреннее пожаротушение 10(15) л/сек. На обводной линии водомерного узла предусмотрена электрифицированная задвижка, которая открывается от кнопки, установленных у пожарных кранов.

Стоки от санприборов и технологического оборудования буфета поступают в бытовую канализацию.

Сеть внутренних водостоков предусмотрена для отвода дождевых и талых вод с кровли здания. Диаметры внутренней водосточной сети подобраны по расчетным расходам для климатических параметров г. Москвы. Расход дождевых вод составляет 4,2 л/сек

6. Решение по пожаробезопасности

Безопасная эвакуация людей, находящихся в помещениях здания, обеспечивается по эвакуационным путям через необходимое количество эвакуационных выходов, запроектированных согласно требованиям СНиП 2.09.04-87 „Административно-бытовые здания" и СНиП 2.01.02-85 „Противопожарные нормы".

Инв. № подл. | Подпись и дата | Взам. инв. №

Привязан:

Инв. №

Альбом 1

7. Основные технико-экономические показатели

Наименование показателей	Ед. изм.	Показатели разработанного проекта		
1. Вместимость (численность работающих)	чел.	150		
2. Эксплуатационные затраты в год	тыс.руб	11,57		
3. Строительный объем здания	м³	2408,6		
То же, на расчетную единицу	м³	16,06		
4. Площадь застройки	м²	268,6		
5. Общая площадь	м²	694,32		
6. Сметная стоимость строительства	тыс.руб.	88,32		
в том числе:				
строительно-монтажные работы	тыс.руб	71,13		
оборудование	тыс.руб	15,11		
Стоимость общая на расчетную единицу	руб.	575		
Стоимость СМР на:				
1м² общей площади	руб.	102,45		
1м³ строительного объема	руб.	29,53		
7. Нормативная трудоемкость строительства	чел.час	10830		
8. Построечные трудовые затраты	чел.час	9430		
То же, на 1м² общей площади	чел.час	13,58		
То же, на 1м³ строительного объема	чел.час	3,92		
9. Расход основных строительных материалов				
9.1. Цемент, приведенный к М 400	тонн	83,7		
То же, на 1м² общей площади	тонн	0,12		
То же, на 1м³ строительного объема	тонн	0,035		
9.2. Сталь, приведенная к классам А-I и СТ3	тонн	13,4		

Продолжение

Наименование показателей	Ед. изм.	Показатели разработанного проекта		
Сталь, приведенная к классам AI и СТ3 на 1м² общей площади	тонн	0,019		
То же, на 1м³ строительного объёма	тонн	0,0056		
9.3. Лесоматериалы, приведенные к круглому лесу	м³	32,8		
То же, на 1 м² общей площади	м³	0,05		
9.4. Кирпич	тыс.шт	146,5		
10. Годовой расход энергетических ресурсов:				
Тепла	гдж (гкал)	805,4 (192,2)		
Электроэнергии	мвт.ч	40,2		
11. Потребная электрическая мощность	квт	36,89		

8. Основные положения по производству строительных и монтажных работ

Основные положения по производству строительных и монтажных работ по строительству административно-бытовых помещений для производственной базы „Райагрожилкомхоза" разработаны на основании всех разделов настоящего типового проекта и в соответствии с требованиями СН и П 3.01.01-85 „Организация строительного производства" приложение №4.

Административно-бытовые помещения - трехэтажное прямоугольное здание, с размером в плане 12×18м и высотой этажей 3,0м с площадью застройки 268,5м² и строительным объемом 2408,6м³

Методы производства основных строительно-монтажных работ

Разработку котлованов и траншей под фундаменты предусматривается производить с помощью экскаватора типа ЭО-4112 с ковшом вместимостью 0,65м³ с погрузкой лишнего грунта на автотранспорт и отвозкой его за пределы строительного участка.

Устройство монолитных фундаментов и монтаж сборных осуществляется с помощью автомобильного крана типа КС-35628.

Обратная засыпка грунта производится с помощью бульдозера типа Д3-42 с послойным уплотнением. По окончании обратной засыпки внутри здания выполняется планировка грунта

Для монтажа конструкций перекрытий административно-бытовых помещений и подачи строительных материалов на этажи используется башенный кран КБ-30,8

Максимальный вес монтируемых элементов 3,0т плиты перекрытий.

Инв.№ подл. | Подпись и дата | Взам.инв.№

Привязан

Инв.№

Монтаж сборных железобетонных и бетонных конструкций, а также устройство монолитных бетонных и железобетонных конструкций осуществлять согласно требованиям СНиП 3.03.01-87 „Несущие и ограждающие конструкции."

Кирпичная кладка стен и перегородок ведется обычным способом с шарнирно-переставных подмостей.

Все виды производства строительно-монтажных работ и их организация должны выполняться согласно проекту и в соответствии с требованиями СНиП III-4-80* „Техника безопасности в строительстве.

Производство монтажных, бетонных и железобетонных работ в зимних условиях.

При среднесуточной температуре ниже +5°С и минимальной ниже 0°С бетонные работы следует выполнять, используя метод электропрогрева бетона в сочетании с методом „термоса."

Перед установкой сборных железобетонных элементов в зимнее время, их необходимо очистить от снега и наледи при помощи разогретого в калориферах сжатого воздуха или механической щетки.

Швы, воспринимающие расчетные усилия, заделывают бетоном или раствором после предварительного обогрева стыкуемых поверхностей до положительной температуры с последующим прогревом или обогревом замоноличенного стыка.

Зона электропрогрева бетона должна находиться под круглосуточным наблюдением электромонтёров, выполняющих монтаж электросети.

В конце рабочего дня необходимо укрывать щитами или рулонными материалами стаканы фундаментов, швы между плитами покрытия.

Конструкции из монолитного бетона необходимо укрывать сразу после окончания бетонирования.

Объемы основных строительно-монтажных работ и продолжительность строительства представлены в графике производства работ.

Перечень основных строительных машин и механизмов

Наименование	Марка	Кол.	Примечание
Экскаватор	Э0-4112	1	
Бульдозер	ДЗ-42	1	
Автомобильный кран	КС-3562Б	1	
Автомобильный кран	КС-4561А	1	
Автомобильный кран (с гуськом)	КС-4561А	1	
Вибратор глубинный	ИВ-47Б	2	
Вибратор площадочный	ИВ-31А	2	
Сварочный агрегат	АОБ-300-7	2	
Компрессор	КС-9	1	
Пневматическая трамбовка	И-157	2	
Насос водоотливной	НЦС-15	2	
Автомашина бортовая	ЗИЛ-130	по расчету	груз. 5.0т
Автосамосвал	ЗИЛ-ММЗ-555	по расчету	груз. 4.5т
Седельный тягач	ЗИЛ-13081-80	1	груз. 14.4т
Полуприцеп универсальный	ПС-0906	1	груз. 9.0т

Перечень рекомендуемых приспособлений, монтажной оснастки и инвентаря

Наименование	Марка	Кол.	Примечание
Подмости шарнирно-панельные	—	4	высота настила
переставные для каменных работ			1.0м и 2.0м
Площадка навесная переставная	—	2	высота
для монтажных работ			площадки 4.2м
Подмости непрерывного подъема	—	2	высота настила
электрогидравлические для			от 1.5 до 6.0м
отделочных работ			
Четырехветвевой канатный строп	—	2	груз. 10.0т
Кольцевой универсальный строп	УСК-2	2	груз. 0.4...10т
Бункер переносной поворотный	БПВ-1.0	2	емкость 1.0м³
с вибратором для бетона			емкость 0.2м³
Ящик для раствора переносной	—	4	емкость 2.0м³
Ларь для сыпучих материалов	—	2	емкость 1.0м³
Термос для горячих битумных	—	1	
мастик			

Календарный план строительства

Продолжительность строительства административно-производственных помещений для „производственной базы Райагрожилкомхоза с программой 800 тыс. руб в год" определена согласно СНиП 1.04.03-85 „Нормы продолжительности строительства и задела в строительстве предприятий, зданий и сооружений," раздел Б-2, пункт 46, стр 350 и составляет семь месяцев, в том числе 1 месяц подготовительный период.

В подготовительный период предусматривается до начала производства основных работ, выполнить работы, связанные с освоением строительной площадки, обеспечивающие ритмичное ведение строительного производства:

а) создание геодезической разбивочной основы для строительства;

б) расчистка территории строительной площадки и снос неиспользуемых в процессе строительства строений;

в) создание общеплощадочного складского хозяйства и площадок для укрупнительной сборки оборудования и конструкций;

г) монтаж инвентарных зданий механизированных установок и временных сооружений;

д) инженерная подготовка строительной площадки с первоочередными работами по планировке территории и обеспечению временных стоков поверхностных вод, перекладке существующих инженерных коммуникаций, устройству постоянных или временных внутриплощадочных дорог, прокладке сетей водо и энергоснабжения, телефонной и радиосвязи

Инв.N подл. | Подпись и дата | Взам.инв.N

Привязан

Инв.N

График производства работ

Наименование работ	Объём работ ед. изм.	Объём работ кол.	Труд. чел.дн.	Машины наименование	Машины кол.	Продол. в днях	Кол. смен	Число рабочих в смену	Состав бригады	Месяцы строительства: 1	2	3	4	5	6	7
Подготовительные работы	—		60	Бульдозер	1	10	1	6	Машинист, разнорабочие	10 дн 6 чел.						
Земляные работы	тыс. м²	0,8	105	Экскаватор 0,65 м	1	12			Машинисты, землекопы	12 дн 6 чел.						
Устройство монолитных бетонных конструкций	м³	92	48	Автокран 10 т	1				Машинист, бетонщики, арматурщики		5 дн					
Монтаж сборных железобетонных конструкций	м³	178	242	Башенный кран КБ-308 Q = 3,2 ÷ 8 т	1	2,7	1,5	6	Машинисты, монтажники			27 дн 6 чел.				
Кладка кирпичных стен	м³	385	256	То же	2	42	1,5	4	Каменщики			42 дн 4 чел.				
Устройство перегородок	м²	383	76	То же	2	13	1,5	4	Монтажники, каменщики				13 дн 4 чел.			
Монтаж металлоконструкций	т	—	—	То же	2	—	—	—	Монтажники, сварщики							
Устройство кровли	м²	236	39	Подъёмник	1	20	1,0	2	Бетонщики, изолировщики			20 дн 2 чел.				
Заполнение проемов	м²	182	69	—	—	17	1,0	4	Столяры			17 дн. 4 чел.				
Устройство полов (с подготовкой)	м²	573	161	Вибраторы	2	40	1,5	4	Бетонщики, плиточники				40 дн 4 чел.			
Отделочные работы	тыс.м	3,21	34	Штукатурный агрегат	1	57	1,5	4	Штукатуры, плиточники				45 дн 4 чел.			12 дн 4 чел.
Внутренние сантехнические работы	тыс.руб	8,75	239	—	—	40	1,5	4	Сантехники				40 дн 4 чел.			
Электромонтажные работы	тыс.руб	5,14	1,24	—	—	31	1,0	4	Электромонтажники				31 дн 4 чел.			
Монтаж технологического оборудования	тыс.руб	0,83	124	—	—	31	1,0	4	Наладчики						31 дн 4 чел.	
Неучтенные работы	—		60	—		12	1	5	Разнорабочие				12 дн 5 чел.			

Инв.№ подл. | Подпись и дата | Взам.инв.№

Копировал: Сидорова К 24542-01 в формат А2

Альбом 1

Схема стройгенплана М 1:500

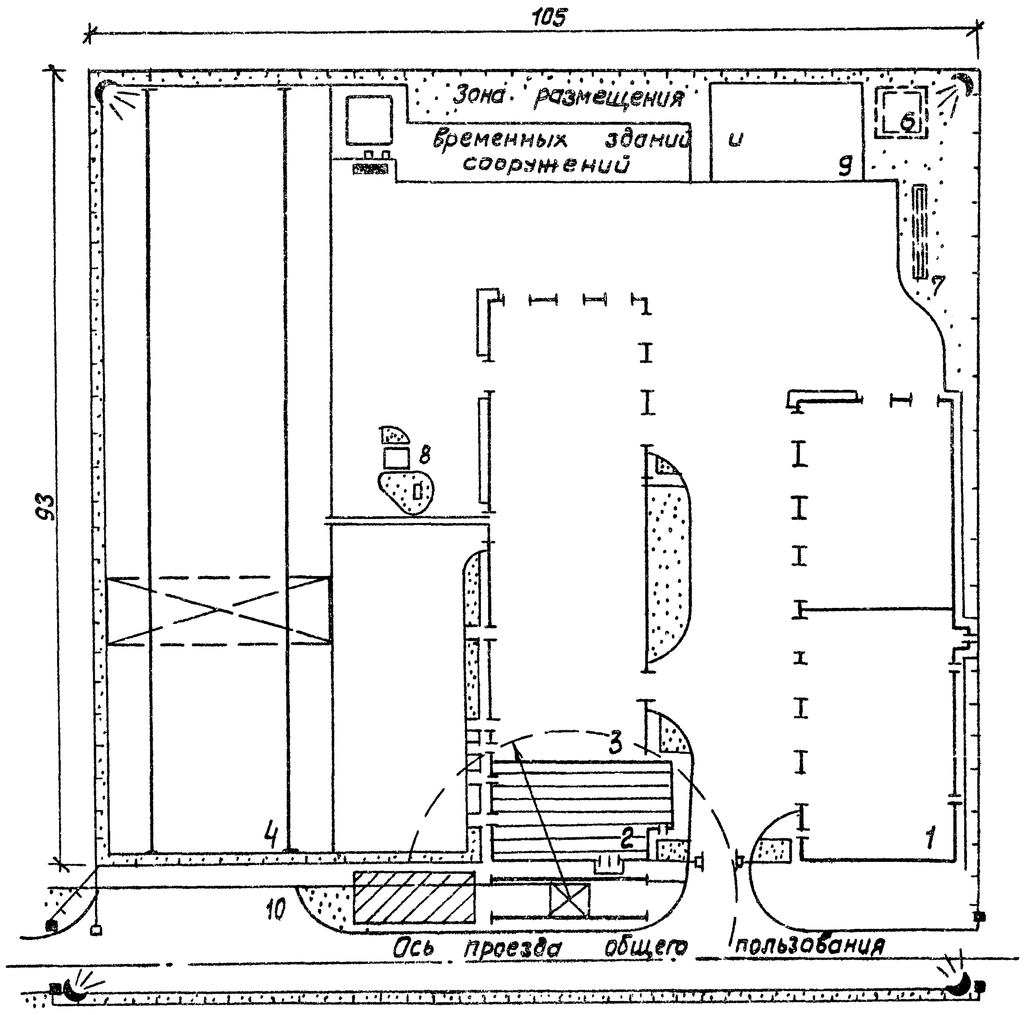

Характеристика башенного крана КБ - 308

Вылет крюка м,:	
наибольший	25 м
наименьший	4.8м
Грузоподъёмность при вылете, т:	
наибольшем	3,2; 4
наименьшем	8
Высота подъема при вылете, м:	
наибольшем	32.0
наименьшем	42.0

Экспликация зданий и сооружений

Номер по ген. плану	Наименование	Примечание
1	Профилакторий с материально-техническим складом для гаража на 25 а/м	
2	Административно-бытовые помещения	
3	Главный корпус	
4	Площадка складирования строительных материалов с полигоном для изготовления железобетонных изделий	
5	Воздухоподогрев грузовых автомобилей (группа V)	Тип. пр. 503-9-27.89
6	Резервуар для воды ёмк. 100 м³	Тип. пр. 901-4-58.83
7	Очистные сооружения для сточных вод от мойки автомобилей производительностью 1.5 м/сек.	Тип. пр. 902-2-416.86
8	Циклон с бункером (опора УЦБК-1-15)	шифр 614 Гипродорвзпром
9	Площадка для стоянки техники	
10	Автомобильная стоянка общего пользования	

Условные обозначения

Площадки складирования строительных материалов и конструкций

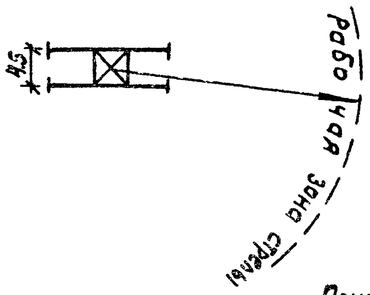

Башенный кран КБ-308

Прожекторные установки на универсальных мачтах

ПП Пожарный пост

Примечание: Схема стройгенплана разработана на период монтажа покрытий

Инв. N подл. | Подпись и дата | Взам. инв. N

Привязан

Инв. N

416 - 1 - 245.90 ПЗ

Лист 6

24542-01 9 Копировал: Лебенева Формат А2

Альбом 1

Ведомость основных комплектов рабочих чертежей

Обозначение	Наименование	Примечание
АС	Архитектурно-строительные решения	
ТХ	Технология производства	
ОВ	Отопление и вентиляция	
ВК	Внутренние водопровод и	
	канализация	
ЭМ	Силовое электрооборудование	
ЭО	Внутреннее электрическое освещение	
АОВ	Автоматизация систем отопления и вентиляции	
СС	Связь и сигнализация	

Ведомость рабочих чертежей основного комплекта АС

Лист	Наименование	Примечание
1	Общие данные (начало)	
2,3	Общие данные (продолжение)	
4	Общие данные (окончание)	
5	Фасады 1-3, 3-1, Б-А	
6	Планы на отм. 0,000 и 3,000	
7	Планы на отм. 6,000. Разрез 1-1.	
8	Спецификации заполнения проёмов	
	дверей, перемычек	
9	Планы полов на отм. 0,000, 3,000 и 6,000	
10	План кровли	
11	Виды А-В. Схемы крепления перегородок	
12	Вид Г. Узлы 1-7	
13	Схемы вентиляционных каналов в стенах.	
	Душевые блоки 1, 2.	
14	Схема расположения элементов фундаментов	
15	Сечения 1-1 ÷ 21-21. Виды А-Г к схеме расположения	
	элементов фундаментов	
16	Схемы расположения элементов покрытия и пере-	
	крытия на отм. 3,000	
17	Схема расположения элементов перекрытия на	
	отм. 6,000.	
18	Схемы расположения элементов лестниц	

Проект разработан в соответствии с действующими нормами и правилами и предусматривает мероприятия, обеспечивающие взрывную, взрывопожарную и пожарную безопасность при эксплуатации здания

Главный инженер проекта Нашметдинов

Ведомость ссылочных и прилагаемых документов

Обозначение	Наименование	Примечание
	Ссылочные документы	
ГОСТ 8242-88	Детали профильные из древесины и	
	древесных материалов для строитель-	
	ства. Технические условия.	
ГОСТ 13579-78	Блоки бетонные для стен подвалов.	
	Технические условия	
ГОСТ 13580-85	Плиты железобетонные ленточных	
	фундаментов. Технические условия.	
ГОСТ 14624-84	Двери деревянные для производ-	
	ственных зданий. Типы. Конструкция	
	и размеры.	
ГОСТ 23279-85	Сетки арматурные сварные для	
	железобетонных конструкций и изде-	
	лий. Общие технические условия	
ГОСТ 24700-81	Окна и балконные двери деревян-	
	ные со стеклопакетами для жилых	
	и общественных зданий. Типы, конст-	
	рукция и размеры	
1.136-10	Двери деревянные внутренние для	
	жилых и общественных зданий по	
	ГОСТ 6629-88	
1.136.5-19	Двери деревянные наружные для	
	жилых и общественных зданий	
1.236-5 вып.1	Противопожарные двери для	
	общественных зданий	
1.236.4-7/84 вып.1,3	Витрины и тамбуры из алюминие-	
	вых сплавов для общественных	
	зданий	
1.038.1-1 вып.1	Перемычки железобетонные для зда-	
	ний с кирпичными стенами	
1.225-2 вып.11	Железобетонные прогоны	
1.050.1-2 вып.1,2	Сборные железобетонные марши, пло-	
	щадки и проступи для многоэтажных	
	общественных зданий, производствен-	
	ных и вспомогательных зданий про-	
	мышленных предприятий.	
1.090.1-1/88 вып.5-1	Сборные железобетонные конструк-	
	ции межвидового применения для	
	крупнопанельных общественных зда-	
	ний и вспомогательных зданий	
	промышленных предприятий с высо-	
	той этажа 3,3 м.	
1.020-1/83 вып.6-1,7-1	Конструкции каркаса межвидового	
	применения для многоэтажных общест-	

продолжение

Обозначение	Наименование	Примечание
	венных зданий, производственных и	
	вспомогательных зданий промышлен-	
	ных предприятий	
3.006.1-2.87 вып.2-1	Сборные железобетонные каналы и	
	тоннели из лотковых элементов	
1.494-24 вып.1	Стаканы для крепления крышных	
	вентиляторов, дефлекторов и зонтов	
2.430-20 вып.1,2,4	Узлы стен из кирпича одноэтажных	
	зданий промышленных предприятий	
2.436-17 вып.1	Узлы окон с деревянными перепле-	
	тами по ГОСТ 12506-81	
2.130-1 вып.11	Детали стен и перегородок жилых	
	зданий	
2.230-1 вып.5	Детали стен и перегородок общест-	
	венных и жилых зданий	
2.236-2 вып.1	Детали примыкания оконных и	
	дверных блоков в общественных	
	зданиях	
2.244-1 вып.3,4	Детали полов общественных зданий	
2.260-1 вып.5	Детали покрытий общественных	
	зданий	
2.460-14 вып.1	Типовые узлы покрытий промышлен-	
	ных зданий в местах пропуска венти-	
	ляционных шахт	
2.460-18, вып.0	Узлы покрытий одноэтажных производ-	
	ственных зданий с рулонными кровля-	
	ми и железобетонными плитами	

Гл.спец.техн.отд. Дубровский от.90

Нач.отд. Зильбертов от.90

Взам.инв.№ | Подпись и дата | Инв.№ подл.

Привязан

Инв.№

ГИП	Нашметдинов		от.90
Нач.отд.	Зильбертов		от.90
Гл.спец.	Чупахин		от.90
Нач.гр.	Орудшева		06.90
Инж.кат.	Попова		06.90
Н.контр.	Чупахин		от.90

416-1-245.90-АС

Производственная база Райагропромкомхоза с программой 800 тыс. руб. в год

Административно-бытовые помещения

Стадия	Лист	Листов
РП	1	18

Общие данные (начало)

ГИПРОПРОМСЕЛЬСТРОЙ г. Саратов

Копировал Евстегнеева

Формат А2

Альбом 1

продолжение

Обозначение	Наименование	Примечание
1.488.9-2 вып. 1	Кабины душевых помещений	
	вспомогательных зданий промышлен-	
	ных предприятий.	
1.400-15 вып. 1	Унифицированные закладные	
	изделия железобетонных конструкций	
	для крепления технологических	
	коммуникаций и устройств	
	Прилагаемые документы	
АС СО	Спецификация оборудования.	Альбом 2
АС ВМ	ВМ по рабочим чертежам основного	
	комплекта марки АС.	Альбом 3
КЖИ	Строительные изделия.	ТП Альбом 4
С	Сметы.	Альбом 3

Ведомость спецификаций

Лист	Наименование	Примечание
5	Спецификация элементов оконных проемов ОК1 и	
	крепления наружных дверных блоков.	
8	Спецификация заполнения проемов дверей.	
8	Спецификация перемычек.	
10	Спецификация металлических элементов кровли.	
11	Спецификация элементов витражей, элементов	
	крепления перегородок.	
12	Спецификация элементов стен и полов.	
13	Спецификация элементов душевых блоков.	
14	Спецификация к схеме расположения элементов	
	фундаментов.	
17	Спецификация к схемам расположения элементов	
	покрытия и перекрытий на отм. 3,000 и 6,000.	
18	Спецификация к схемам расположения элементов	
	лестниц.	

Общие указания

1. Рабочая документация архитектурно-строительной части проекта разработана для строительства в районах со следующими характеристиками природных условий:

- расчетная зимняя температура наружного воздуха $t_н = -30°C$, что условно соответствует средней температуре наиболее холодной пятидневки обеспеченностью 0,92;
- нормативное значение веса снегового покрова для III снегового района СССР и равно $S_0 = 1,0$ кПа (100 кгс/м²);
- нормативное значение ветрового давления - для I ветрового района СССР и равно $W_0 = 0,23$ кПа (23 кгс/м²), тип местности А;
- зона влажности территории СССР по СНиП II-3-79** „Строительная теплотехника" - нормальная;
- сейсмичность района - не выше 6 баллов;
- рельеф местности - спокойный;
- грунтовые воды - отсутствуют;
- основанием фундаментов служат непучинистые, непросадочные грунты со следующими нормативными характеристиками: $\varphi^н = 28°$, $\rho = 1,8$ т/м³, $c^н = 2$ кПа (0,02 кгс/см²), $E = 15$ МПа (150 кгс/см²). При определении расчетного сопротивления грунта коэффициенты условия работы приняты по таблице 3 СНиП 2.02.01-83 „Основания зданий и сооружений" и равны $\gamma_{c1} = 1,25$, $\gamma_{c2} = 1,0$, коэффициент $K = 1,1$.

2. Здание административно-бытовых помещений 3-х этажное пристроенное к производственному корпусу и имеет следующие характеристики:

- размеры в плане 12,0 × 18,0 м;
- высота этажа - 3,0 м;
- степень огнестойкости - II;
- класс ответственности здания - II;
- коэффициент надежности по назначению $\gamma_п = 0,95$

3. Бытовое и санитарное оборудование запроектировано на основании штатной ведомости работающих на предприятии, приведенной в технологической части проекта и в соответствии с требованиями СНиП 2.09.04-87 „Административные и бытовые здания". Ведомость расчёта гардеробного оборудования смотри на листе 4

4. За условную отметку 0,000 принят уровень чистого пола первого этажа, которому соответствует абсолютная отметка [ ] по генплану.

5. Планировочная отметка земли вокруг здания - 0,150.

6. Толщины наружных стен и утеплителя в покрытии определены по СНиП II-3-79** для условий эксплуатации ограждающих конструкций Б, при этом приняты следующие расчетные данные:

- расчетная температура внутреннего воздуха $t_{вн} = 18°C$ и $t_{вн} = 23°C$ (для гардеробных помещений);
- влажность внутреннего воздуха 50% и 60% (для гардеробных помещений).

7. Наружные стены кирпичные, выполняются сплошной кладкой из керамического рядового эффективного кирпича КРЭ 75/1350/15 ГОСТ 530-80 на растворе марки „50" с расшивкой швов с наружной стороны, с внутренней стороны с подрезкой швов. Кирпичная кладка от отм. - 0,350 до 0,600 выполняется из керамического рядового полнотелого пластического формования кирпича КР 100/1650/25 ГОСТ 530-80 на растворе марки „50."

8. Цоколь до отм. 0,600 оштукатуривается с наружной стороны цементным раствором состава 1 : 2.

9. Внутренние стены кирпичные, выполняются из керамического рядового пустотелого кирпича марки КРП 75/1480/15 ГОСТ 530-80 на растворе марки „50" с расшивкой швов, под штукатурку с подрезкой швов.

10. Перегородки:

- кирпичные из керамического рядового пустотелого кирпича марки КРП 75/1480/15 на растворе марки „25" с расшивкой швов, под штукатурку с подрезкой швов;
- из гипсовых плит по ГОСТ 6428-83 на растворе марки „25" с подрезкой швов.

11. В процессе возведения кирпичных стен и перегородок выполняются следующие работы:

- перегородки не доводятся до несущих конструкций (перекрытий, покрытий) на 30 мм, зазоры между перегородками и несущими конструкциями, а также в местах прохода коммуникаций проконопачиваются минеральной ватой и зачеканиваются с двух сторон цементно-песчаным раствором,
- устанавливаются анкеры, закладные изделия, опорные подушки, балки и перемычки по соответствующим узлам проекта и узлам указанных в проекте серий;
- в откосы оконных проемов закладываются деревянные антисептированные пробки по чертежам на листе 5, в откосы дверных проемов по высоте

ГИП	Нажметдинов	[подпись]	07.90
Нач. отд.	Зильбертов	[подпись]	07.90
Гл. спец.	Чупахин	[подпись]	07.90
Нач. гр.	Оруджева	[подпись]	06.90
Инж. I кат.	Попова	[подпись]	06.90
Н. контр.	Чупахин	[подпись]	07.90

416-1-245.90 АС

Производственная база Райагрожилкомхоза с программой 800 тыс. руб. в год

Административно-бытовые помещения

Стадия	Лист	Листов
РП	2	

Общие данные (продолжение)

ГИПРОПРОМСЕЛЬСТРОЙ г. Саратов

Привязан

Инв. №

Инв. № подл. | Подпись и дата | Взам. инв. №

Копировал: Сидорова 78 24542-01 11 формат А2

Альбом 1

через 1200, но не менее двух на откос;

- выполняются отверстия по соответствующим чертежам;

- над отверстиями в стенах и перегородках шириной менее 800мм устанавливаются рядовые кирпичные перемычки высотой не менее четырех рядов кладки, под нижним рядом перемычки в слое раствора толщиной 30мм укладывается арматура диаметром 6AI на каждые 130мм стены, не не менее трех стержней, арматура заводится за грани проема на 250мм.

12. Кровля рулонная с внутренним водостоком, утеплитель - ячеистый бетон.

13. Горизонтальная гидроизоляция выполняется на отм -0.030 и -0.350 из слоя цементного раствора состава 1:2 толщиной 30мм, вертикальная - обмазка горячим битумом в два слоя.

14. По периметру здания устраивается асфальтовая отмостка толщиной 25мм шириной не менее 500мм по щебеночному основанию с уклоном не менее 0.030.

15. Расчет конструкций произведен в соответствии со СНиП 2.01.07-85 „ Нагрузки и воздействия," СНиП 2.03.01-84*„ Бетонные и железобетонные конструкции" и СНиП 2.02.01-83.

Нагрузки на плиты покрытия и перекрытия приведены в таблице на листе 4.

16. При монтаже сборных железобетонных конструкций и возведении монолитных бетонных и железобетонных конструкций руководствоваться указаниями СНиП 3.03.01-87„ Несущие и ограждающие конструкции."

Работы по устройству оснований выполнять в соответствии с требованиями СНиП 3.02.01-87 „ Земляные сооружения, основания и фундаменты."

17. Все сварочные работы выполнять в соответствии с требованиями ГОСТ 5264-80 „ Ручная дуговая сварка. Соединения сварные. Основные типы, конструктивные элементы и размеры."

18. Монолитные бетонные и железобетонные конструкции выполнять из тяжелого бетона (класс указан на соответствующих чертежах.)

19. Отделочные работы.

Наружная окраска стен разрабатывается при привязке проекта к конкретным условиям площадки строительства с учетом архитектурных особенностей существующих зданий и требований местных управлений (отделов) архитектуры.

Виды внутренней отделки помещений приведены в ведомости отделки помещений на листе 4. Цветовое решение окраски внутренних поверхностей стен, перегородок принимается при привязке проекта в зависимости от климатических, географических условий и ориентации здания.

20. Защита строительных конструкций от коррозии.

Защита строительных конструкций от коррозии запроектирована в соответствии с требованиями СНиП 2.03.11-85 „Защита строительных конструкций от коррозии."

Металлические изделия, в том числе закладные и соединительные элементы, окрашиваются двумя слоями эмали ПФ-115 (ГОСТ 6465-76) по грунтовке ГФ-021 (ГОСТ 25129-82).

Столярные изделия окрашиваются пентафталевой эмалью ПФ-115 (ГОСТ 6465-76) в два слоя.

Деревянные конструкции, соприкасающиеся с бетоном и кирпичной кладкой, должны быть антисептированы.

Все алюминиевые конструкции тамбурных рам должны быть аннодированы, а стальные крепежные изделия - оцинкованы.

Стены выше панели и потолки душевых и моечной окрашиваются влагостойкими эмалями (см. ведомость отделки помещений на листе 4). Полы душевой, расположенной на втором этаже, выполняются с оклеечной гидроизоляцией, закладные и соединительные элементы в помещениях с мокрым режимом защищаются цинковым покрытием толщиной 120 мкм.

Асбестоцементные листы душевых кабин должны быть окрашены эмалями, все металлические изделия хромированы.

21. Противопожарные мероприятия

Безопасная эвакуация всех людей, находящихся в помещениях здания, обеспечивается по эвакуационным путям через необходимое количество эвакуационных выходов, запроектированных согласно требованиям СНиП 2.09.04-87 и СНиП 2.01.02-85 „ Противопожарные нормы."

Здание бытовых помещений отделяется от производственного корпуса стеной, которая выполняет роль противопожарной перегородки I типа с пределом огнестойкости более 0.75 часа, дверь в этой перегородке — противопожарная с пределом огнестойкости 0.6 часа; противопожарная дверь, а также двери лестничных клеток, ведущие в коридор, оборудуются приспособлениями для самозакрывания и уплотнениями в притворах.

22. Работы по строительству должны производиться в соответствии с требованиями действующих норм и правил по производству каждого вида работ, указаний соответствующих серий, правил по технике безопасности, правил пожарной безопасности.

23. Проект разработан для производства работ в летнее время, работы в зимнее время выполняются в соответствии требованиями действующих норм и правил и технических условий по производству работ в зимнее время.

24. В проекте используется изобретение: по авторскому свидетельству № 883299 - нащельники, закрывающие зазоры между алюминиевыми конструкциями по серии 1.236.4-7/84 вып. 1

Указания по привязке проекта

При применении типового проекта должны быть выполнены работы по его привязке к конкретному району и площадке строительства согласно разделу 6 СН227-82 „ Инструкции по типовому проектированию."

Ведомость объемов сборных бетонных и железобетонных конструкций по рабочим чертежам основного комплекта марки АС

№ строки	Наименование группы элементов конструкций	Код	Количество, м3	Примечание
1	Плиты фундаментные	581300	36,93	
2	Блоки фундаментные	581100	36,63	
3	Перемычки	582800	9,68	
4	Прогоны	582500	1,2	
5	Плиты покрытия	584100	30,53	
6	Плиты перекрытия	584200	49,35	
7	Элементы каналов и приямков	585800	0,24	
8	Элементы лестниц	589100	10,42	
9	Опорные подушки		0,36	
10	Стаканы	586200	0,50	
11	Всего бетона и железобетона		175,84	

Примечание. Материалы на изготовление сборных бетонных и железобетонных конструкций учтены в ведомости потребности в материалах отдельно не учитываются

Инв.N подл. | Подпись и дата | Взам.инв.N

ГИП	Нанметдинов		07.90
Нач.отд.	Зильберторт		07.90
Гл.спец.	Чупахин		07.90
Нач.гр.	Орудиева		06.90
Инж.Тко.	Попова		06.90
Н.контр.	Чупахин		07.90

Привязан

Инв.N

416 - 1 - 245.90 АС

Производственная база Райагропромлескомхоза с программой 800 тыс. руб в год

Административно-бытовые помещения

Стадия	Лист	Листов
РП	3	

Общие данные (продолжение)

ГИПРОПРОМСЕЛЬСТРОЙ г. Саратов

Альбом I

Ведомость отделки помещений (площадь м²)

Наименование или номер помещения	Потолок: площадь	Потолок: вид отделки	Стены или перегородки: площадь	Стены или перегородки: вид отделки	Отделка низа стен или перегородок: площадь	Отделка низа стен или перегородок: вид отделки	Отделка низа стен или перегородок: высота мм	Примечание
6,26	43,5	Затирка. Известковая окраска	103,6	Затирка Известковая окраска	—	—	—	На всю высоту
1, 2, 13, 15, 16, 22–25, 27–29, гамбуры, коридоры, лестничные клетки	309,5	Затирка. Клеевая окраска.	1027,5 / 645,9	Затирка или штукатурка кирпичных стен. Окраска водоэмульсионной краской (ГОСТ 19214-80)	—	—	—	
3, 5, 14, 17, тамбур и коридор при столовой-раздаточной	113,6	То же	341,8 / 229,8	Затирка или штукатурка кирпичных стен Окраска эмалью ПФ 115 (ГОСТ 6465-76) в 2 слоя по грунтовке лаком ПФ-170 или ПФ-171	—	—	—	
7, 8, 10 – 12, 18, 19, 21, 30, 31	86,9	Затирка. Окраска водоэмульсионной краской.	95,4 / 17,1	Затирка или штукатурка кирпичных стен Окраска водоэмульсионной краской	236,8	Керамическая плитка*	2000	*для гипсовых перегородок на каеющей мастике
4, 9, 20	17,8	Затирка. Окраска эмалью ПФ-115 в 2 слоя по грунтовке лаком ПФ-170 или ПФ-171 (ГОСТ 15907-70)	23,7 / 23,7	Штукатурка кирпичных стен. Окраска эмалью	55,5	То же		
Форкамера	3,7	То же	22,6 / 9,9	То же	—	—	—	На всю высоту

Примечания. 1. Дверные и оконные откосы отделать по типу отделки стен соответствующих помещений.
2. В числителе дана площадь окраски, в знаменателе-площадь штукатурки.

Таблица нагрузок

Вид нагрузки	Расчетная равномерно-распределенная нагрузка кПа (кгс/м²) при коэффициенте надежности по нагрузке $\gamma_f = 1$		$\gamma_f > 1$	
На покрытие,*	2,79 (279)		3,5 (350)	
в том числе:				
постоянная*	1,29 (129)		1,55 (155)	
снеговая	1,0 (100)		1,4 (140)	
от подвесных коммуникаций	0,5 (50)		0,55 (55)	
**	I вар.	II вар.	I вар.	II вар.
На перекрытие,*	6,83 (683)	6,6 (660)	7,97 (797)	7,95 (795)
в том числе:				
от веса пола	1,27 (127)	0,84 (84)	1,65 (165)	1,09 (109)
от веса перегородок	3,06 (306)	1,26 (126)	3,37 (337)	1,51 (151)
по таблице 3 СНиП 2.01.07-85				
стр. 5	2 (200)	4 (400)	2,4 (240)	4,8 (480)
от подвесных коммуникаций	0,5 (50)		0,55 (55)	

* Нагрузки даны без собственного веса плит
** В I варианте нагрузка дана для гардеробных, во II-для красного уголка

Характеристики ограждающих конструкций

Наименование и характеристики ограждающих конструкций.	Толщина, мм	Термическое сопротивление $R_к$ м²·°С/вт	Пределы применения проекта $t_н^*$
Кирпичная кладка из керамического эффективного кирпича плотностью 1350 кг/м³	510	0,850	-39°
на цементно-песчаном растворе $\lambda = 0,60$ вт/м·°с (0,51 ккал/м·ч·°С)	380	0,633	-30°
Утеплитель в покрытии-ячеистый бетон D = 400 кг/м³, $\lambda = 0,15$ вт/м·°с (0,13 ккал/м·ч·°С)	120	0,800	-31°

* $t_н$ - средняя температура наиболее холодной пятидневки обеспеченностью 0,92

Ведомость расчёта гардеробного оборудования

Группа производственного процесса	Количество обслуживаемых: списочный состав	Количество обслуживаемых: наиболее многочисленная смена	Отделения гардеробных шкафов, см.: для уличной, домашней и специальной одежды		Для уличной и домашней одежды		Для специальной одежды		Примечание
				33		33		33	
Мужчин									
Административно-бытовые помещения: ИТР	10	10							
служащие	1	1							
Итого	11	11							
Главный корпус:									
1б	9	9				9*		9*	*эти шкафы
2б	2	2				2*		2*	можно размещать в
2г	1	1				1		1	общих гардеробных
Итого	12	12				12		12	
Площадка складирования строительных материалов с полигонном изготовления изделий 2г	5	5				5		5	
Линейная служба 2г	15	15							
Всего	103	103				17		17	
Женщин									
Административно-бытовые помещения: ИТР	3	3							
служащие	3	3							
МОП	1	1							
Итого	7	7							
Главный корпус									
3А	3	3		3					
Линейная служба 2г	17	17							
Всего	27	27		3					
Итого мужчин и женщин по корпусам	130	130		3		17		17	

ГИП	Ханметдинов		07.90
Нач. отд.	Зильбертов		07.90
Гл. спец.	Чупахин		07.90
Нач. гр.	Оруджева		06.90
Инж. I кат.	Попова		06.90
Н. контр.	Чупахин		07.90

416-1-245.90 -АС

Производственная база Райагрожилкомхоза с программой 800 тыс. руб. в год

Административно-бытовые помещения

Стадия	Лист	Листов
РП	4	

Общие данные (окончание)

Гипропромсельстрой г. Саратов

Привязан

Инв. №

Инв. № подл. | Подпись и дата | Взам. инв. №

Альбом 1

Фасад 1-3

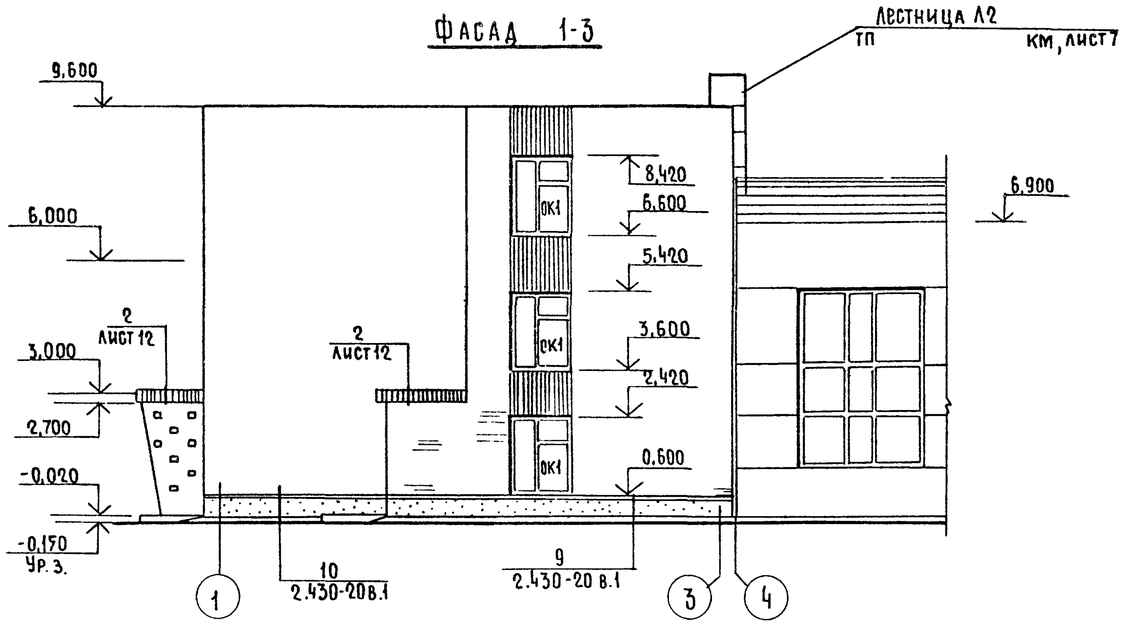

Фасад 3-1

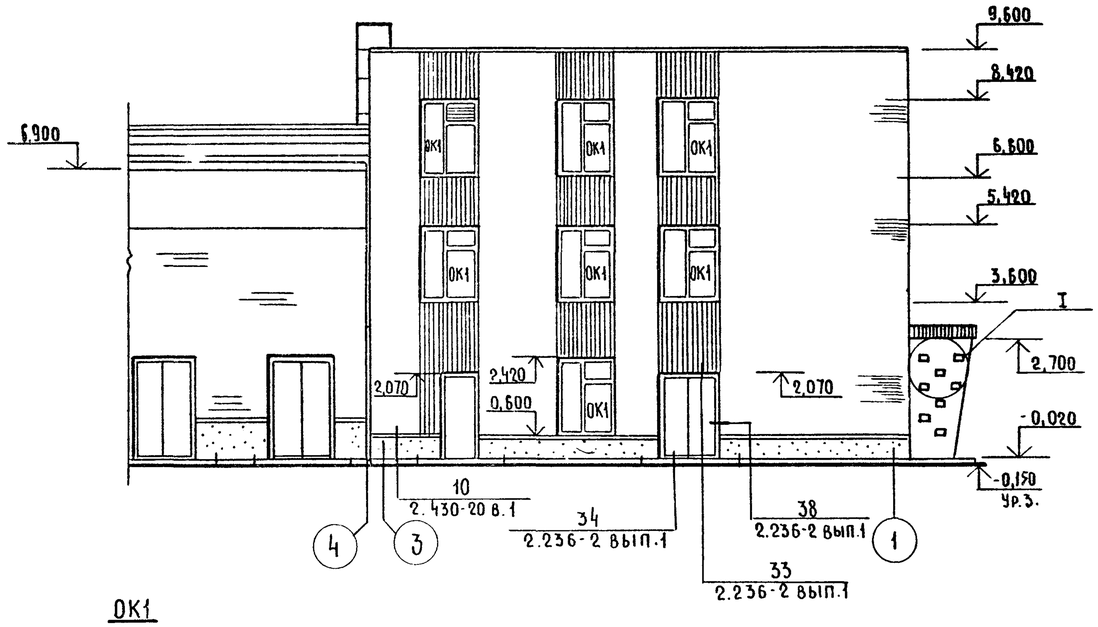

Фасад Б-А

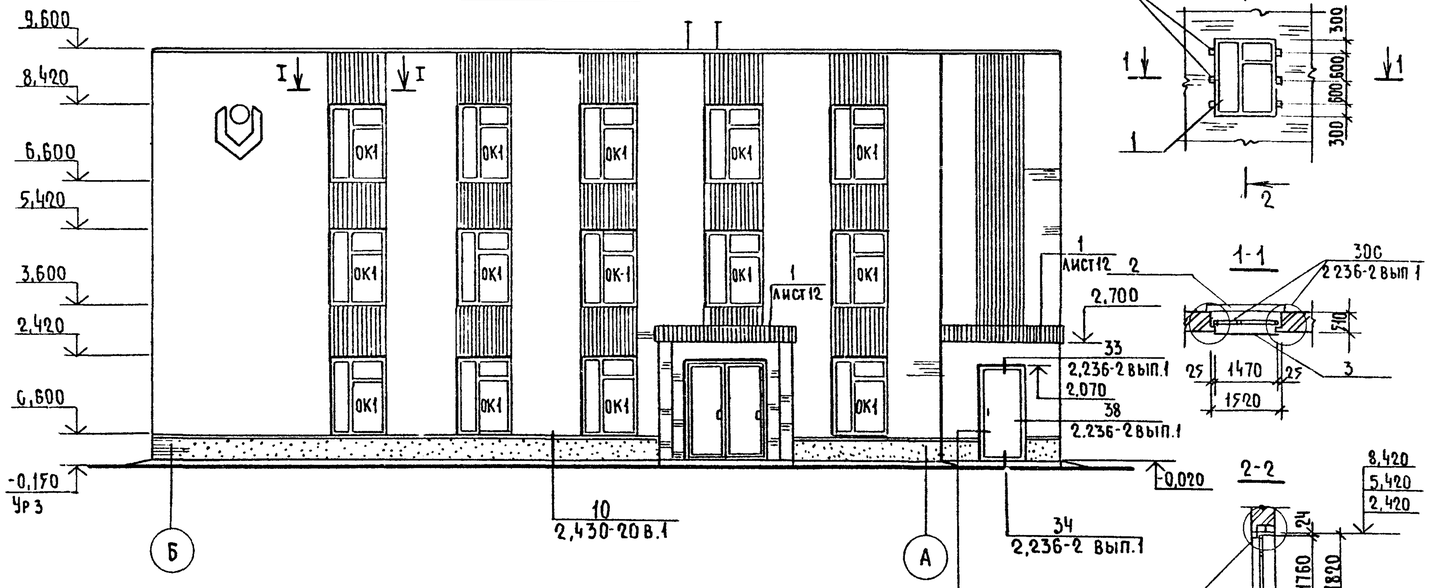

I

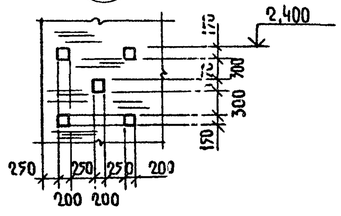

I-I

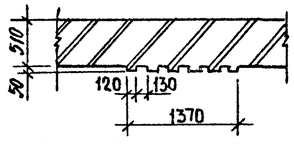

ОК1

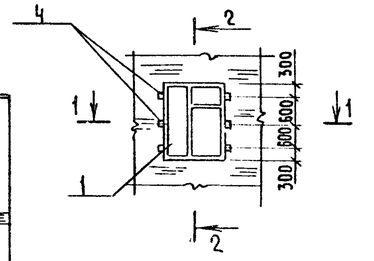

1-1

2-2

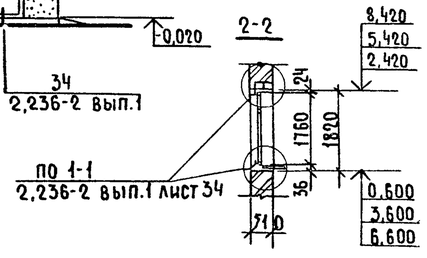

По 1-1

2,236-2 вып.1 лист 34

Спецификация элементов оконных проемов ОК1 и крепления наружных дверных блоков

Марка поз.	Обозначение	Наименование	Кол.	Масса ед., кг	Примечание
1	ГОСТ 24700 81	Оконный блок ОСП 18-17	24		
2	ГОСТ 8242-88	Доска подоконная ПД-134×400×1600	24		
3	2 436-17 1-350	Фасонное изделие ФС 2.12*	24	1,94	*р. 1400
* мт2	2 236-2 вып 1	Металлическая деталь мт2	144	0,28	*по узлам
мт3	2 236-2 вып 1	Тоже мт3	18	0,1	серии
мт5	2 236-2 вып 1	" мт5	24	1,6	2236-2 вып.1
мт6		Уголок 75×75×6-В ГОСТ 8509-86 Е-80 С 245 ГОСТ 27772-88	24	0,6	
4		Брусок Сорт 3 ГОСТ 24454-80 Е Сосна, ель ГОСТ 8486-86 Е			
		67×120×250	162		

ГИП	Нашметдинов		06.90
Нач.ОТД.	Зильбертов		06.90
Гл.спец.	Чупахин		06.90
Нач.гр.	Орудиева		06.90
Инж.1кат	Попова		06.90
Инж.	Сузадальцев		06.90
Н.контр.	Чупахин		06.90

Привязан

Инв.№

416-1-245.90 АС

Производственная база Райагропромлкомхоза с програтмой 800 тыс. руб. в год.

Административно-бытовые помещения

Стадия	Лист	Листов
РП	5	

Фасады 1-3, 3-1, Б-А

Гипропромсельстрой г. Саратов

Копировал: Нестеянова, 24542-01 14 Формат А2

Инв.№ подл. | Подпись и дата | Взам.инв.№

Альбом 1

План на отм. 0,000

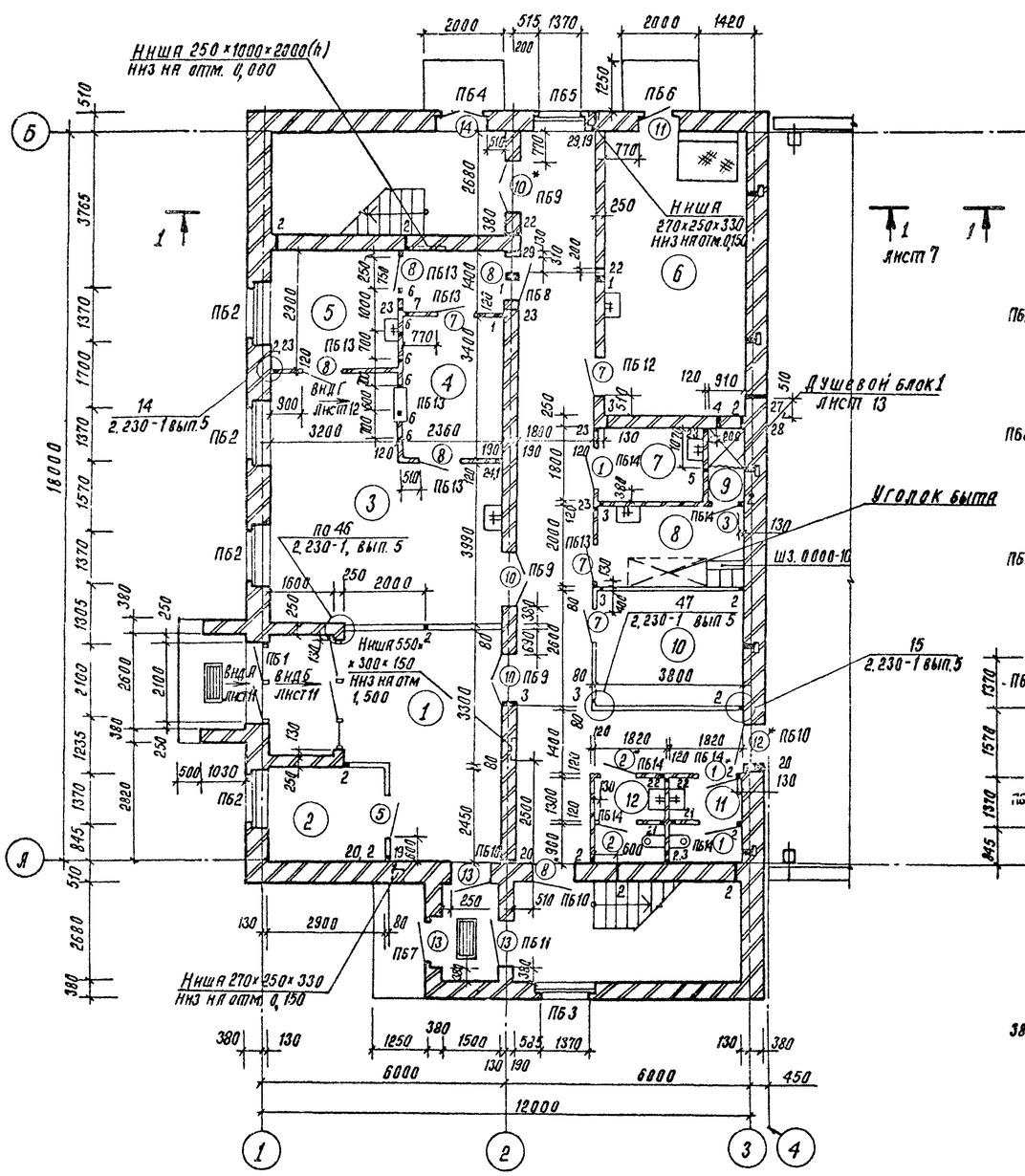

План на отм. 3,000

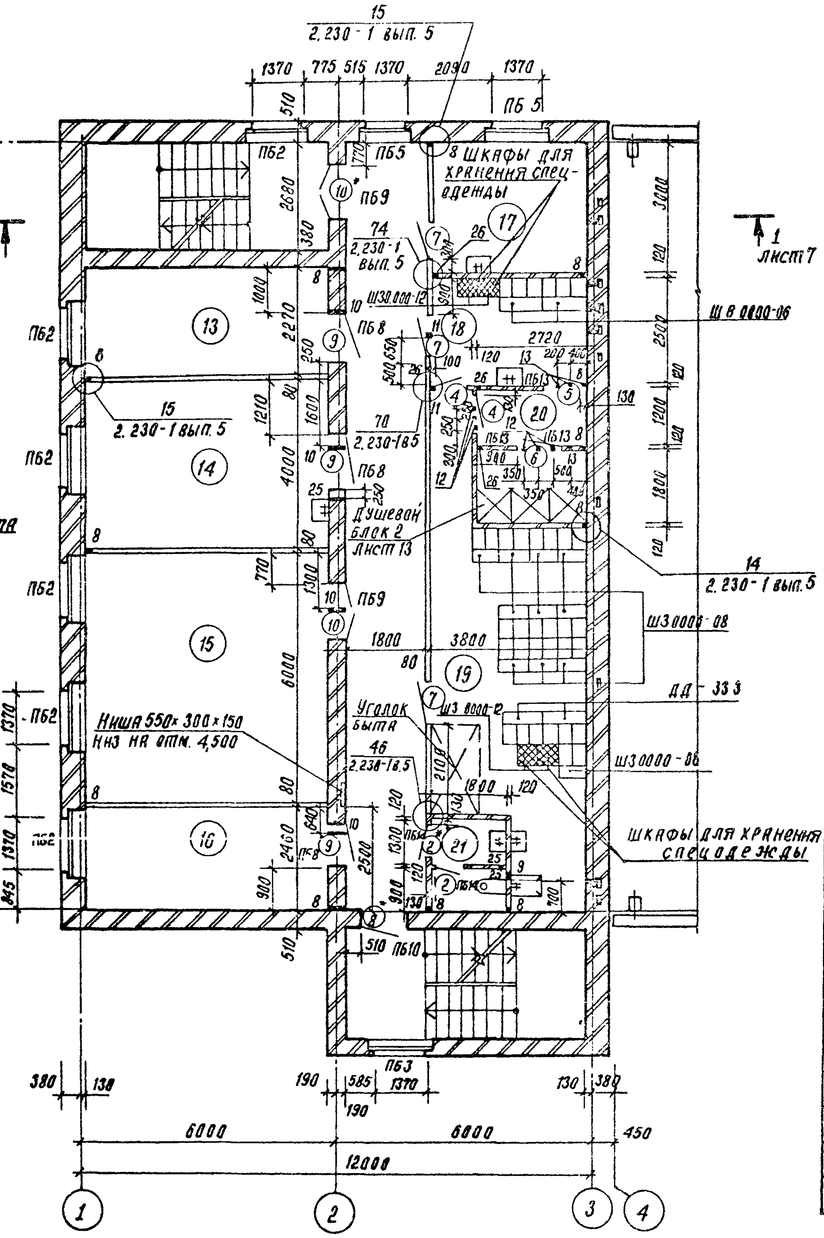

Экспликация помещений

Номер по плану	Наименование	Площадь м²
1	Вестибюль	19,5
2	Помещение вахтера	7,1
3	Столовая-раздаточная на 12	
	посадочных мест	29,1
4	Моечная	8,0
5	Подсобное помещение	9,3
6	Индивидуальный тепловой пункт	26,3
7	Хозяйственная кладовая	4,9
8	Женский гардероб уличной, до-	
	машней и специальной одежды	
	на 3 шкафа для группы 3А	7,5
9	Женская душевая	1,6
10	Помещение для обогрева	9,9
11	Мужская уборная	4,0
12	Женская уборная	4,0
13	Конторское помещение	12,9
14	Лаборатория	22,7
15	Конторское помещение	34,1
16	Конторское помещение	14,0
17	Медицинский пункт	11,4
18	Мужской гардероб специальной	
	одежды на 6 шкафов для группы 2г	9,5
19	Мужской гардероб уличной, до-	
	машней и специальной одежды	
	на 28 шкафов для групп 1б, 2б, 2г	32,7
20	Мужская душевая с преддушевой	8,2
21	Мужская уборная	4,0
	Коридор на отм. 0,000	37,8
	Коридор на отм. 3,000	32,4
	Тамбура	11,7

1. Шкафы для хранения одежды учтены в документе АС СО (альбом 2).
2. Спецификацию элементов крепления перегородок смотри на листе 11.
3. Двери, отмеченные знаком *, оборудовать приборами для самозакрывания, а двери лестничных клеток ещё и уплотнениями в притворах.
4. Ведомости проемов дверей, отверстий и перемычек приведены на листе 8.
5. Для пропуска коммуникаций через стены и перегородки выполнить отверстия по листам 6,7 и по документам ОВ, листы 2,3; ВК, листы 2,3; ЭМ, листы 5,6.
6. Двери в венткамеру и кладовые обить с двух сторон кровельной сталью по асбесту.

ГИП	Нажметдинов		07.90
Нач. отд.	Зильбертов		07.90
Гл. спец.	Чупахин		07.90
Нач. гр.	Оруджева		06.90
Инж. ТКАТ	Петрова		06.90
Инж. ТКАТ	Попова		06.90
Н. контр.	Чупахин		07.90

416-1-245.90 АС

Производственная база райагрожилкомхоза с программой 800 тыс. руб. в год.

Административно-бытовые помещения

Стадия	Лист	Листов
РП	6	

Планы на отм. 0,000 и 3,000

ГИПРОПРОМСЕЛЬСТРОЙ г. Саратов

Привязан

Инв. №

Гл. стр. отд. ТХ Клямов
Нач. отд. ВК Сергеев
Гл. спец. отд. ЭМ Федоркин
Нач. отд. ЭТ Калганов

Инв. № подл. | Подпись и дата | Взам. инв. №

Копировал: Сидорова 24542-01 15 Формат А2

Альбом 1

План на отм. 6,000

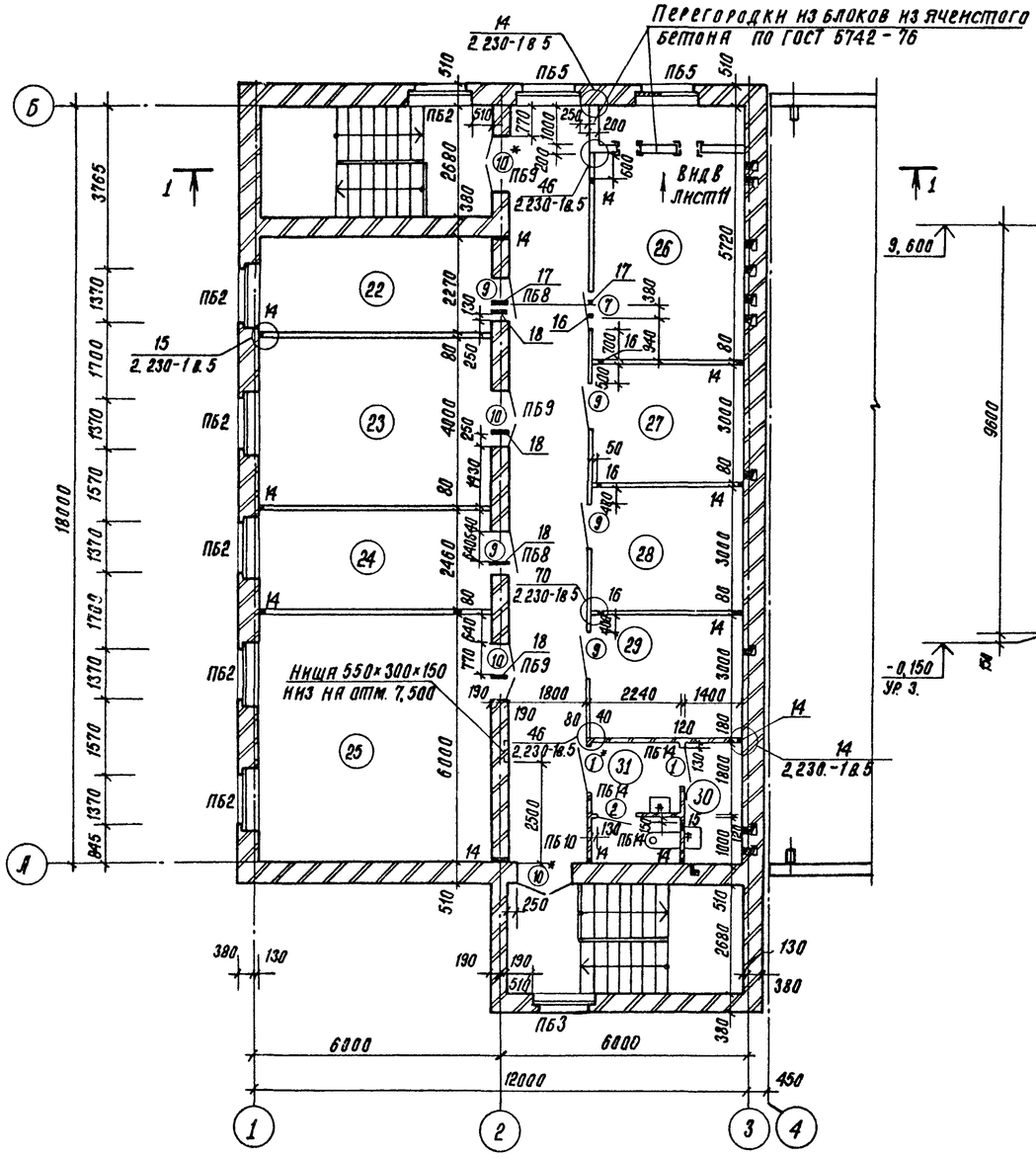

Разрез 1-1

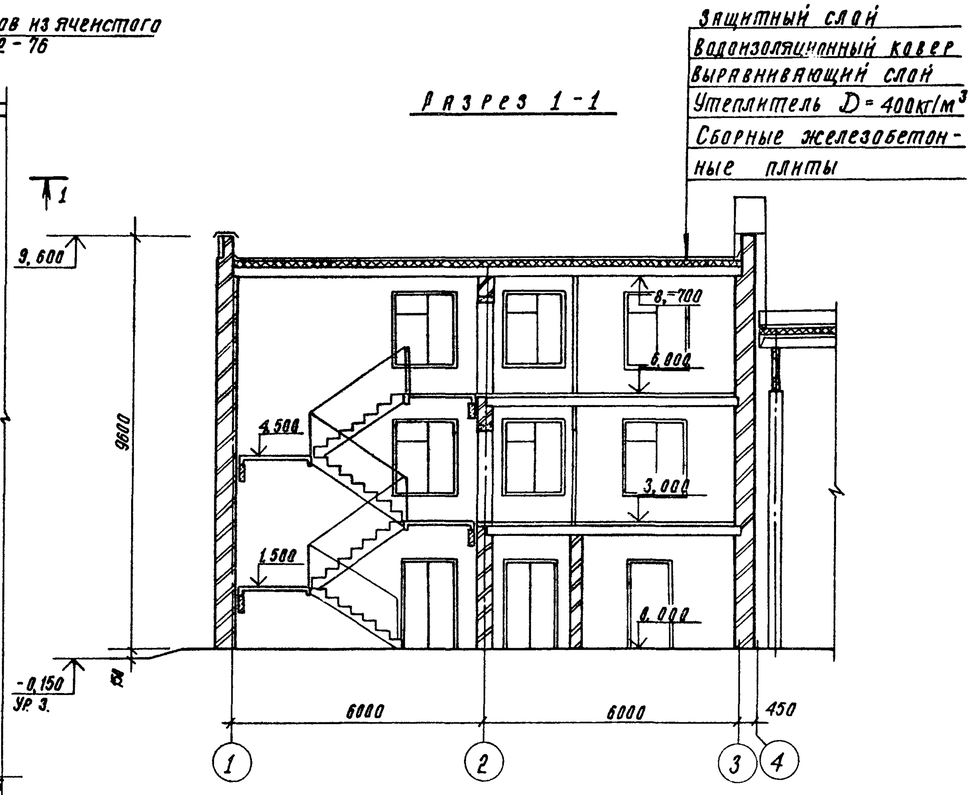

1. Указания смотри лист 6.
2. Состав кровли смотри лист 10.

Продолжение

Номер по плану	Наименование	Площадь, м²
22	Конторское помещение	12,9
23	Кабинет охраны труда	22,7
24	Помещение профсоюзной организации	14,0
25	Красный уголок	34,1
26	Венткамера	20,9
27	Помещение партийной организации	11,4
28	Помещение комсомольской организации	11,4
29	Помещение группы народного контроля	11,4
30	Хозяйственная кладовая	4,1
31	Женская уборная	6,3
	Коридор на отм. 6,000	32,4

ГИП	Нажметдинов		07.90
Нач. отд.	Зильбертов		07.90
Гл. спец.	Чупахин		07.90
Нач. гр.	Оруджева		06.90
Инж. I кат.	Попова		06.90
Н. контр.	Чупахин		07.90

416-1-245.90 ЛС

Производственная база райагрожилкомхоза с программой 800 тыс. руб. в год.

Административно-бытовые помещения

Стадия	Лист	Листов
РП	7	

План на отм. 6,000
Разрез 1-1

ГИПРОПРОМСЕЛЬСТРОЙ г. Саратов

Привязан

Инв. №

Гл. спец. отд. ТХ Кабанов
Нач. отд. ВК Свирепов
Нач. отд. ЭТ Калганов
Гл. спец. отд. ЭН Федоркин

Инв. № подл. | Подпись и дата | Взам. инв. №

Копировал: Сидорова 24542-01 16 Формат А2

Альбом 1

Ведомость проемов дверей

Марка поз.	Размер проема, мм
1	810 × 2070
2	810 × 2070
3	810 × 2070
4	910 × 2070
5	910 × 2070
6	910 × 2070
7	1010 × 2070
8	1010 × 2070
9	910 × 2070
10	1310 × 2070
11	910 × 2070
12	1210 × 2070
13	1010 × 2070
14	1310 × 2070

Ведомость перемычек

Марка поз.	Схема сечения
ПБ1	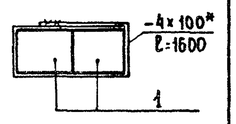
ПБ2	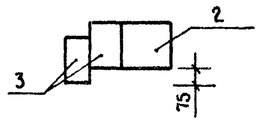
ПБ3	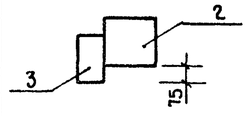
ПБ4	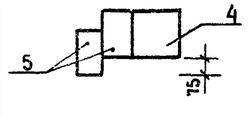

* Хомуты -4×100 установить по эскизу:

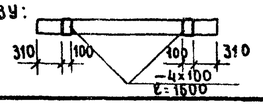

продолжение

Марка поз.	Схема сечения
ПБ5	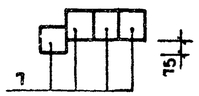
ПБ6	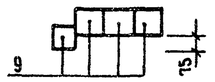
ПБ7	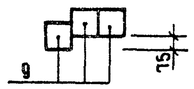
ПБ8	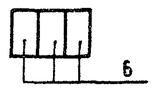
ПБ9	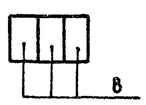
ПБ10	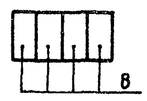
ПБ11	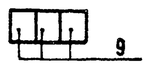
ПБ12	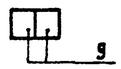
ПБ13	
ПБ14	

Ведомость отверстий

№ п/п	Размеры в мм (a × h или ϕ)	Отметка низа или оси
1	350 × 500	2,200
2	100 × 100	0,300
3	250 × 350	2,350
4	150 × 250	2,200
5	150 × 150	2,500
6	200 × 200	2,300
7	350 × 400	2,300
8	100 × 100	3,300
9	350 × 250	5,450
10	150 × 150	5,400
11	250 × 350	5,350
12	150 × 150	5,500
13	250 × 350	5,150
14	100 × 100	6,300
15	150 × 150	8,150
16	250 × 350	8,300
17	400 × 350	8,350
18	150 × 150	8,350
19	50 × 50	0,150
20	150 × 150	2,200
21	100 × 100	0,000
22	100 × 100	2,200
23	50 × 50	2,200
24	50 × 50	0,000
25	100 × 100	3,000
26	50 × 50	5,200
27	200 × 200	2,500
28	100 × 100	0,050
29	80 × 80	2,620

Спецификация заполнения проёмов дверей

Марка поз	Обозначение	Наименование	Кол.	Масса ед., кг	Примечание
1	1.136-10	ДГ21-8	5		
2	1.136-10	ДГ21-8А	5		
3	1.136-10	ДГ21-8вп	1		
4	1.136-10	ДГ21-9	2		
5	1.136-10	ДГ21-9А	2		
6	1.136-10	ДГ21-9впА	1		
7	1.136-10	ДГ21-10	8		
8	1.136-10	ДГ21-10А	6		
9	1.136-10	ДО21-9	8		
10	1.136-10	ДО21-13	9		
11	ГОСТ 14624-84	ДНГ21-9	1		
12	1.236-5 вып.1	ДП1.07.00.00.00А	1		
13	1.136.5-19	ДН21-10П	3		
14	1.136.5-19	ДН21-13щп	1		

Спецификация перемычек

Марка поз	Обозначение	Наименование	Кол.	Масса ед., кг	Примечание
1	1.038.1-1.1 140000	5ПБ27-37	2	375	
2	1.038.1-1.1 120000-02	5ПБ21-27	19	285	
3	1.038.1-1.1 060000-02	3ПБ21-8	35	137	
4	1.038.1-1.1 120000	5ПБ18-27	1	250	
5	1.038.1-1.1 060000	3ПБ18-8	2	119	
6	1.038.1-1.1 090000-02	3ПБ16-37	18	102	
7	1.038.1-1.1 030000-02	2ПБ19-3	20	81	
8	1.038.1-1.1 090000-04	3ПБ18-37*	44	119	
9	1.038.1-1.1 020000-02	2ПБ13-1	21	54	
10	1.038.1-1.1 020000	2ПБ10-1	11	43	
		Лист 5-ПН-4 ГОСТ 19903-74 100×1600 С 235 ГОСТ 27772-88	2	5,03	

* Армирование перемычки производить согласно письма ЦНИИЭП жилища № 311-2962 от 17.06.87

Привязан

Инв.№

ГИП	Нанметдинов		07.90
Нач. отд.	Зильбертов		07.90
Гл. спец.	Чупахин		07.90
Нач. гр.	Орудшева		06.90
Инж. I кат.	Попова		06.90
Н. контр.	Чупахин		07.90

416-1-245.90 АС

Производственная база Райагрожилкомхоза с программой 800 тыс. руб. в год

Административно-бытовые помещения

Стадия	Лист	Листов
РП	8	

Спецификации заполнения проёмов дверей, перемычек

ГИПРОПРОМСЕЛЬСТРОЙ г. Саратов

Инв.№ подл. | Подпись и дата | Взам. инв.№

Альбом 1

План на отм. 0,000

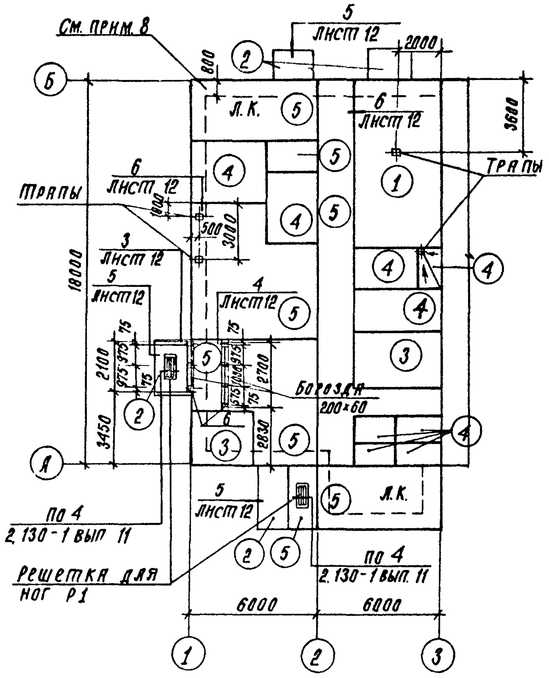

План на отм. 3,000

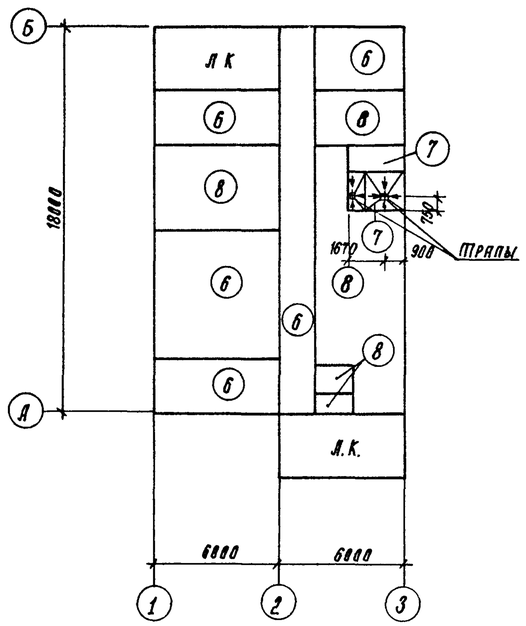

План на отм. 6,000

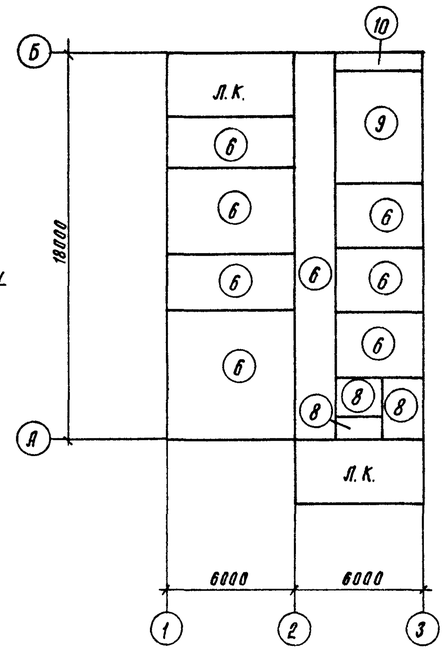

1. Для покрытия полов типа 4 и 7 в помещениях номер 9 и 20 по экспликации помещений применять керамические плиты с рифленой лицевой поверхностью.
2. Для покрытия полов типа 5 применять плиты мозаичные шлифованные, для покрытия типов 1 и 9 - шлифовать.
3. Карыта ребристых плит заполнить керамзитовым гравием $D=600 кг/м^3$ по узлу 7 на листе 12
4. Под кирпичные перегородки при полах по грунту выполнить утолщение подстилающего слоя по узлу 6 лист 12.
5. В процессе производства работ по полам установить трапы см. документ ВК, лист 2 с привязкой по данному листу, проложить все коммуникации.
6. Уклон полов к трапам - 0,010.
7. Закладные элементы в полах учтены в спецификации на листе 12.
8. В зоне прымыкания к наружным стенам под конструкцию поля уложить слой керамзита $D=600 кг/м^3$ толщиной 250мм.

Экспликация полов

Наименование или номер помещения	Тип поля	Схема поля или номер узла по серии	Элементы пола и их толщина	Деталь примыкания поля	Площадь поля, $м^2$
6	1	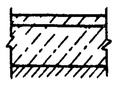	Покрытие-цементно-бетонное класса В15 -20мм Подстилающий слой-бетон класса В 7,5 - 80мм Основание-щебень крупностью 40-60мм, втрамбованный в грунт	84 2.244-1 вып 3	26,3
Крыльца	2	См узел 2 лист 12	Покрытие-цементно-бетонное класса В15 с железнением F=75 -20мм	—	13,2

продолжение

Наименование или номер помещения	Тип поля	Схема поля или номер узла по серии	*) Элементы пола и их толщина	Деталь примыкания поля	Площадь поля, $м^2$
2, 10	3	222 2.244-1 вып. 4	Покрытие-линолеум с теплозвуконзоляционным слоем Подстилающий слой-бетон класса В 7,5	60 2.244.-1, вып. 3	17,0
4, 5, 7, 8, 9, 11, 12	4	240 2.244-1 вып. 4	Покрытие-керамические плитки - 13мм Подстилающий слой-бетон класса В 7,5	84 2.244-1, вып 3	39,3
1, 3, коридор, лестничная клетка, тамбуры	5	239 2.244-1 вып. 4	Покрытие-мозаично-бетонные плиты из бетона класса В15-20мм Подстилающий слой-бетон класса В 7,5	84 2.244-1, вып. 3	128,5
13, 15÷17; 22÷25; 27÷29 коридор	6	61 2.244-1 вып. 4	Покрытие-линолеум Стяжка-легкий бетон $D=1100 кг/м^3$ класса В5-77мм	60 2.244-1 вып. 3	255,1
20	7	127 А 2.244-1 вып. 4	Покрытие-керамические плитки - 13мм Стяжка из цементно-песчаного раствора марки 100	84 2.244-1 вып. 3	8,2
14, 21, 30, 31, 18, 19	8**)	122 2.244-1, вып. 4	Покрытие-керамические плитки - 13мм	84 2.244-1 вып. 3	79,3
26	9**)	по 140 2.244-1, вып. 4	Покрытие-цементно-бетонное класса В 15	84 2.244-1 вып. 3	17,2
Воздухозаборная камера	10***)	184 2.244-1, вып. 4	Покрытие-цементно-бетонное класса В 15 Теплозоляционный слой-плиты из ячеистого бетона $D=350 кг/м^3$ ГОСТ 5742-76-100мм	84 2.244-1 вып. 3	3,7

*) В графе указаны покрытие поля и недостающие или измененные данные, остальное - по указанной детали поля.

**) По ж. б. плитам выполнить стяжку из легкого бетона $D=1100 кг/м^3$ класса В5 толщиной 52мм для поля типа 8 и толщиной 60мм для поля типа 9.

***) Полы окрасить эмалью ПФ-115 (ГОСТ 6465-76) в два слоя по грунтовке лаком ПФ-170 или ПФ-171.

ГИП	Нянметдинов		07.90
Нач. отд	Зильбертов		07.90
Гл. спец.	Чупахин		07.90
Нач. гр.	Оруджева		06.90
Инж. I кат.	Попова		06.90
Н. контр.	Чупахин		07.90

416-1-245.90 АС

Производственная база райагрожилкомхоза с программой 800 тыс. руб. в год

Административно-бытовые помещения.

Стадия	Лист	Листов
РП	9	

Планы полов на отм 0,000; 3,000 и 6,000

ГИПРОПРОМСЕЛЬСТРОЙ г. Саратов

Привязан

Инв. №

Нач. отд. ВК Сапегова

Инв. № подл. | Подпись и дата | Взам. инв. №

Копировал: Сидорова 78 24542-01 18 Формат А2

Альбом 1

План кровли

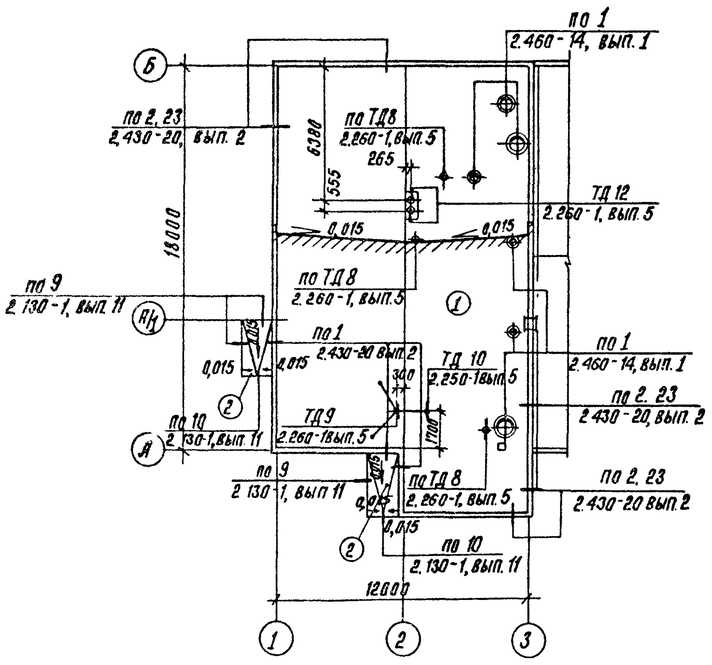

1. Кровля запроектирована с частичной приклейкой нижнего слоя к основанию в соответствии с требованиями СНиП II-26-76 и „Рекомендациями по проектированию и устройству рулонных кровель с частичной приклейкой к основанию".

2. Марку битумной мастики для устройства кровли назначить при привязке проекта в зависимости от района строительства.

3. Кровлю выполнять в соответствии с проектом, „Рекомендациями" (см. выше), документами 2.260-1.5-00.ОТО, 2.460-18.0 ОО ТТ.

4. В местах примыканий кровли ко всем выступающим элементам основной водоизоляционный ковер усилить дополнительными слоями рубероида марки основного ковра по соответствующим узлам, замаркированным на плане кровли (поверхность примыканий окрасить краской БТ-177 по ГОСТ 5631-79).

5. Стяжку из цементно-песчаного раствора разделить температурно-усадочными швами шириной 5мм на участки 3×3м.

6. По стяжке выполнить огрунтовку раствором битума пятой марки на керосине или соляровом масле в соотношении от 1:2 до 1:3 по весу.

7. Слой рубероида марки ГКК-350Б уложить по огрунтовке крупнозернистой посыпкой вниз.

8. Раскладку полотнищ производить в соответствии с приведенной схемой.

Экспликация элементов кровли

Тип покрытия	Схема покрытия	Элементы покрытия и их толщины	Дополнительные указания
1	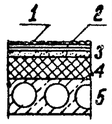	1 Слой гравия толщиной 10мм на антисептированной битумной мастике толщиной 2мм. 2. 3 слоя рубероида кровельного марки РКМ-350Б (ГОСТ 10923-82) и 1 слой РКК-350Б (10923-82) на битумной мастике толщиной 2мм. 3. Стяжка из цементно-песчаного раствора марки 50 толщиной 15 мм 4. Утеплитель - ячеистый бетон D = 400 кг/м³ (ГОСТ 5742-76) толщиной по уклону от 120мм до 210 мм. 5. Сборные железобетонные плиты.	
2	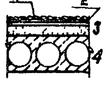	Поз. 1, 2 см. тип покрытия 1 3. Стяжка из цементно-песчаного раствора марки 50 по уклону от 10 до 45 мм. 4. Сборные железобетонные плиты	

9. Перед устройством кровли необходимо разработать мероприятия по противопожарной защите по контролю за выполнением правил пожарной безопасности и правил техники безопасности при производстве строительно-монтажных работ на кровле.

Схема раскладки рулонных материалов

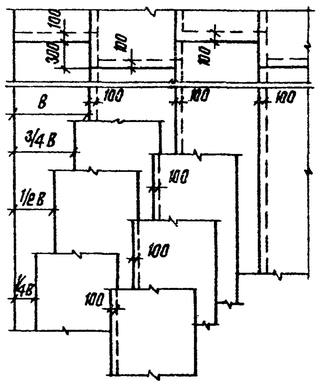

Спецификация металлических элементов кровли

Марка, поз.	Обозначение	Наименование	Кол.	Масса ед., кг	Примечание
*	2.430-20.4 110-01	Фасонный элемент ЭФ26	53	2,4	* по
	110-02	То же ЭФ27	53	2,2	узлам
	120	„ ЭФ29	245	0,06	серий,
	160	„ ЭФ38	128	0,41	указан-
	170-01	„ ЭФ39	48	3,7	ных на
	2.460-14 вып. 1	Кольцо стяжное КС7	2	0,61	плане
	2.460-14 вып. 1	То же КС8	1	0,76	кровли
	2.460-14 вып. 1	„ КС11	1	1,17	
	2.460-14 вып. 1	„ КС13	1	1,7	
	2.460-14 вып. 1	„ КС14	1	1,88	
	2.460-14 вып. 1	Колпак стальной КЛ2	2	5,54	
	2.460-14 вып. 1	То же КЛ3	1	5,29	
	2.460-14 вып. 1	„ КЛ6	1	10,08	
	2.460-14 вып. 1	„ КЛ8	1	10,65	
	2.460-14, вып. 1	„ КЛ9	1	9,89	
	2.460-14 вып. 1	Полоса прижимная ПП1	3	1,08	
	2.460-14 вып. 1	То же ПП2	1	1,69	
	2.460-14 вып. 1	„ ПП3	2	1,88	
	2.460-14 вып. 1	Кольцо-фланец КФ2	2	1,1	
	2.460-14 вып. 1	То же КФ5	1	2,7	
	2.460-14 вып. 1	„ КФ7	1	6,18	
	2.460-14 вып. 1	„ КФ8	1	4,6	
	2.460-14 вып. 1	Фасонный элемент ФЭ1	3	6,0	
	2.460-14 вып. 1	То же ФЭ2	1	9,1	
	2.460-14 вып. 1	„ ФЭ7	2	9,2	
	2.260-1.5-22.0	Стальной патрубок М1	1	5,8	ℓ=750 ℓ_1=220
	2.260-1.5-25.0	Изделие для крепления растяжки М3	3	6,36	
		Уголок $\frac{75\times50\times5-В\ ГОСТ\ 8510-86\ \ell=100}{С235\ ГОСТ\ 27772-88}$	21	0,48	
		Труба $\frac{152\times3,5\ ГОСТ\ 10704-76\ \ell=750}{ВСт3кп\ ГОСТ\ 10705-80}$	3	9,6	
		Лист $\frac{Б-ПН-6\ ГОСТ\ 19903-74\ 380\times380}{С235\ ГОСТ\ 27772-88}$	3	4,4	
		Лист $\frac{Б-ПН-4\ ГОСТ\ 19903-74\ \ell=40}{С235\ ГОСТ\ 27772-88}$,м	2,8	1,3	
		ОЦ $\frac{Б-ПН-07\ ГОСТ\ 19904-74}{Н-МТ-1\ ГОСТ\ 14918-80}$,м²	3,6	5,5	

В узле 9 серии 2.130-1, вып. 11 ∠ 70×45×5 заменен на ∠ 75×50×5 в соответствии с сокращенным сортаментом.

ГИП	Наймеданов		07.90
Нач. отд.	Зильбертов		06.90
Гл. спец.	Чупахин		06.90
Нач. гр.	Оруджева		06.90
Инж. I кат.	Попова		06.90

416-1-245.90 АС

Производственная база райагрожилкомхоза с программой 800 тыс. руб. в год.

Административно-бытовые помещения

Стадия	Лист	Листов
РП	10	

План кровли

ГИПРОПРОМСЕЛЬСТРОЙ г. Саратов

Привязан

Инв. №

Н. контр. Чупахин

Инв. № подл. | Подпись и дата | Взам. инв. №

Гл. спец. отд. электроснабжения Ефимов

Нач. отд. в.к. Свиридов

Копировал: Сидорова 24542-01 19 формат А2

Альбом 1

Вид А

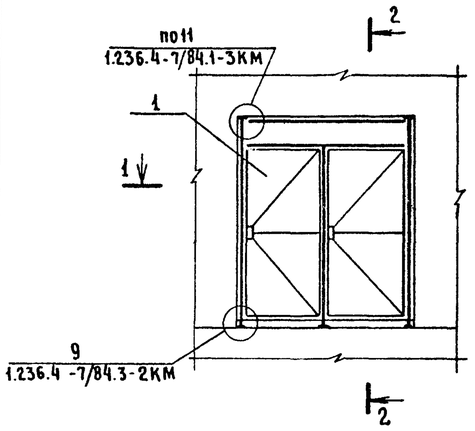

2-2

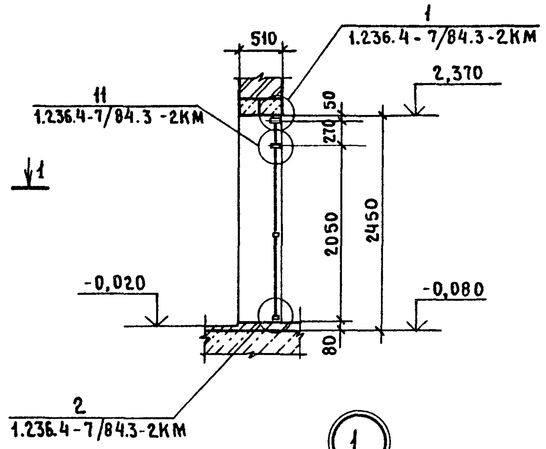

Вид В

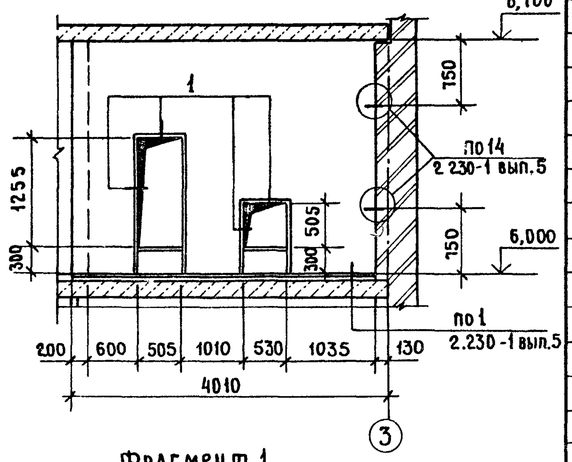

1-1

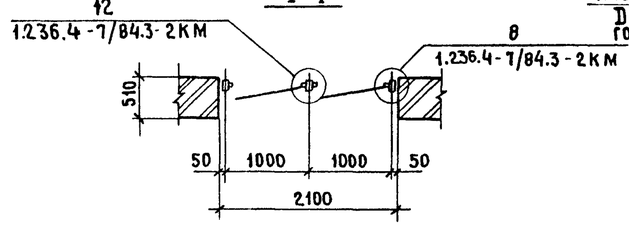

1

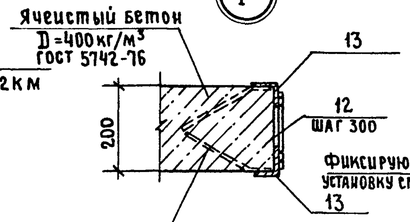

Фрагмент 1

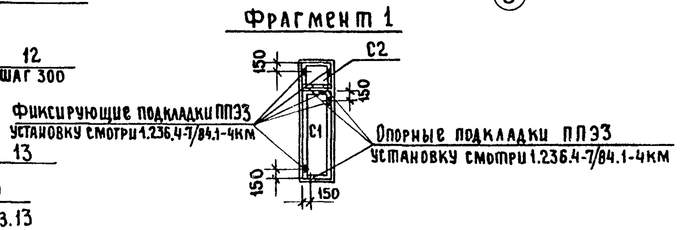

Вид Б

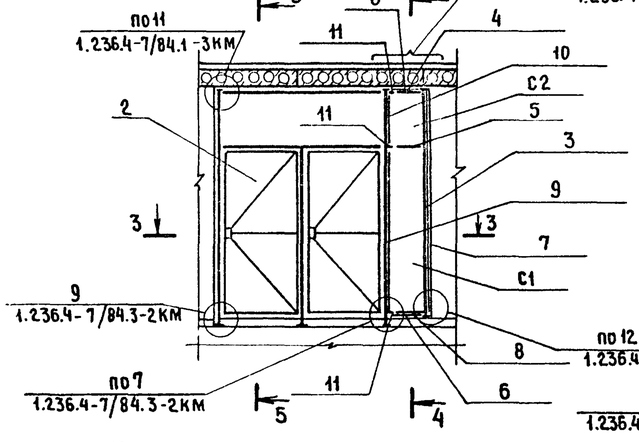

4-4

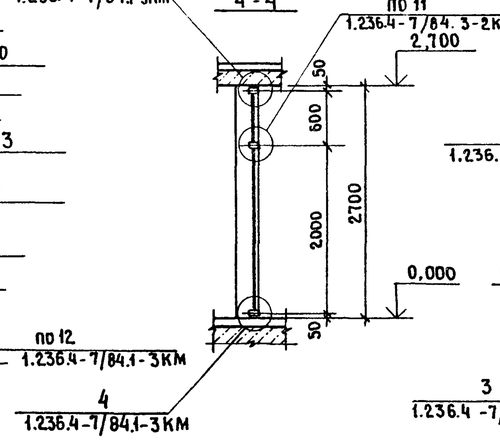

5-5

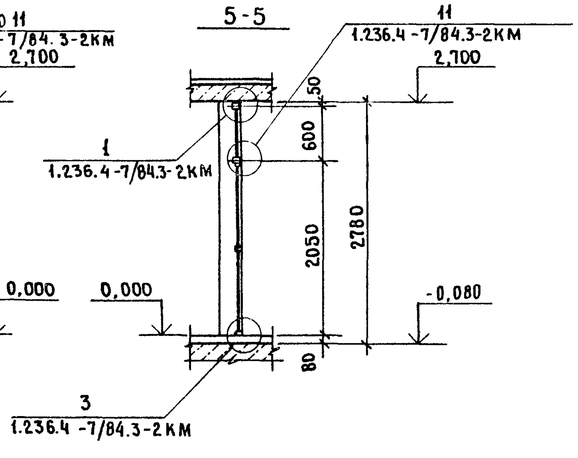

3-3

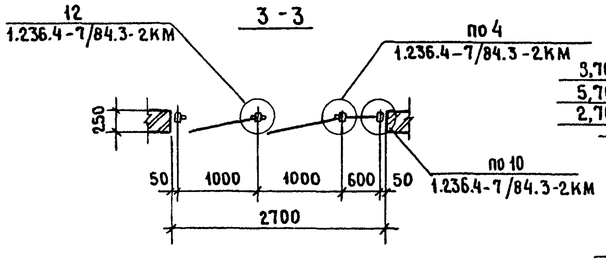

Схемы крепления перегородок

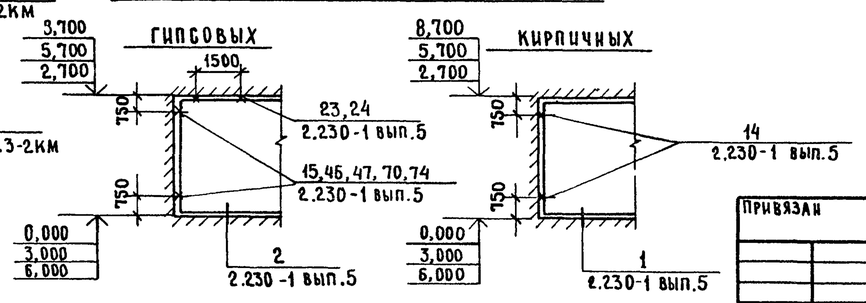

Спецификация элементов витражей, элементов крепления перегородок

Марка, поз.	Обозначение	Наименование	Кол.	Масса ед., кг	Примечание
		Элементы витражей *			*Вид А,
1	1.236.4-7/84.3-1КМ	Тамбурная рама ТАД27-20ВИ	1	90,95	Б
2	1.236.4-7/84.3-1КМ	То же ТАД27-20ПИ-1	1	89,6	см.прим.
3	1.236.4-7/84.1-1КМ	Стойка СВОЛ 27-30	1	10,15	
4	1.236.4-7/84.1-1КМ	Ригель РВОИ-06	1	1,9	
5	1.236.4-7/84.1-1КМ	" РСОИ-06	1	1,9	
6	1.236.4-7/84.1-1КМ	" РНОИ-06	1	1,9	
7	1.236.4-7/84.1-1КМ	Нащельник НЛ27	2	1,23	
8	1.236.4-7/84.1-1КМ	" НЛ06	4	0,28	
9	1.236.4-7/84.1-1КМ	Штапики ШО-20	2	0,54	
10	1.236.4-7/84.1-1КМ	" ШО-06	2	0,16	
11	1.236.4-7/84.1-1КМ	Вкладыш соединительный Ц-02	3	0,07	
С1	ГОСТ 7380-77	Стекло 6,5×550×1950	1		
С2	ГОСТ 7380-77	" 6,5×550×550	1		
ППЭ3	1.236.4-7/84.1-5КМ	Подкладка ППЭ3	13	0,17	
		Элементы крепления перегородок **			** Вид В, Г и по
12		Лист Б ПН-4 ГОСТ 19903-74 100×160 С235 ГОСТ 27772-88	22	0,6	узлам ср-
13		Уголок 63×63×5-В ГОСТ 8509-86 С235 ГОСТ 27772-88	44,1	4,81	рии 2.230-1
14	1.400-15.8.1.004-01	Стержень гнутый Ст-52	36	0,1	вып.5
ПД1	ГОСТ 8242-88	Доска подоконная ПД-1-34×350×850	1		
	2.230-1 вып.5	мм;	42	0,55	
	2.230-1 вып.5	мм3	71	0,44	
	2.230-1 вып.5	мм6	14	0,39	
	2.230-1 вып.5	мм7	2	0,62	
	2.230-1 вып.5	мм13	84	0,12	
	2.230-1 вып.5	К1	44	0,41	
	2.230-1 вып.5	К2	44	0,17	
		Арматура ф6 АI ГОСТ 5781-82			
		ℓ=800	16	0,18	
		ℓ=1200	16	0,27	
		ℓ=2400	12	0,54	
		ℓ=2800	58	0,62	
		Брусок 65×120, сорт 3 ГОСТ 24454-80Е, ℓ=160 сосна, ель ГОСТ 8486-86Е	44		
		Брусок 65×120, сорт 3 ГОСТ 24454-80Е ℓ=250 сосна, ель ГОСТ 8486-86Е	16		
		Доска 32×90, сорт 3 ГОСТ 24454-80Е, ℓ=105 сосна, ель ГОСТ 8486-86Е	4		

Тамбурную раму ТАД 27-20ПИ-1 выполнить по типу ТАД 27-20ПИ с изменением размера „А" на 2450мм.

ГИП	Жанметдинов		07.90
Нач.отд	Зильбертов		07.90
Гл.спец.	Чупахин		07.90
Нач.гр.	Орудиева		06.90
Инж.Ткат	Попова		06.90

416-1-245.90 АС

Производственная база райагрохимхоза с программой 800 тыс. руб. в год

Административно-бытовые помещения

Стадия	Лист	Листов
РП	11	

Виды А-В. Схемы крепления перегородок.

Гипропромсельстрой г. Саратов

Привязан

Инв.№

Н.контр. Чупахин 07.90

Инв.№подл. | Подпись и дата | Взам.инв.№

Вид Г

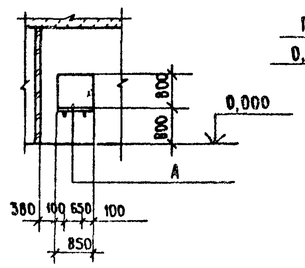

А

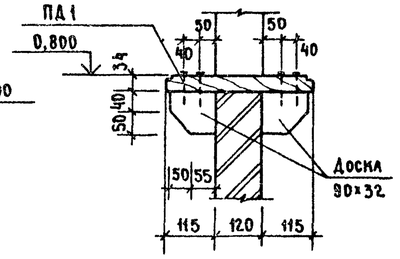

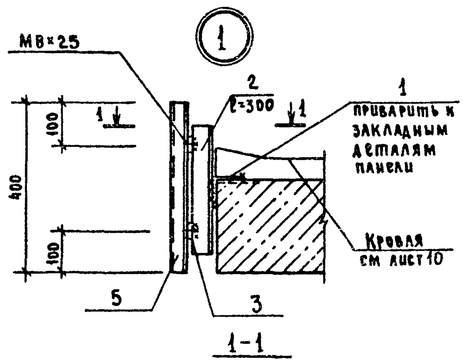

1-1

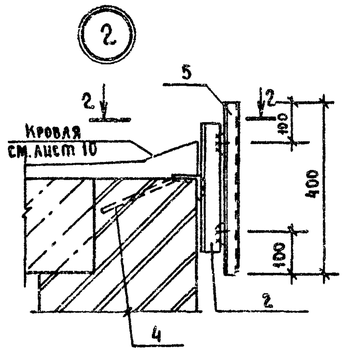

2-2

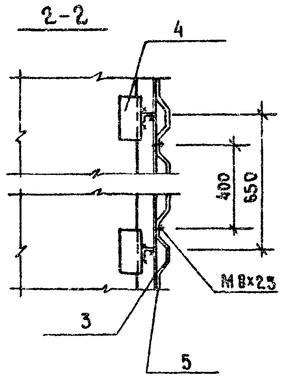

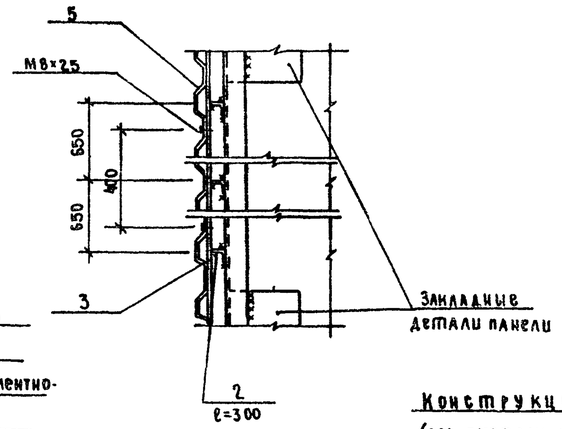

3 4

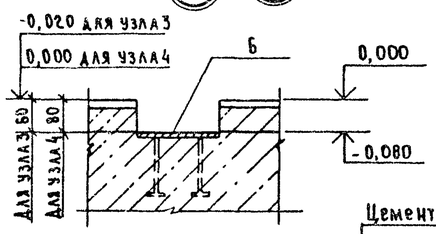

5

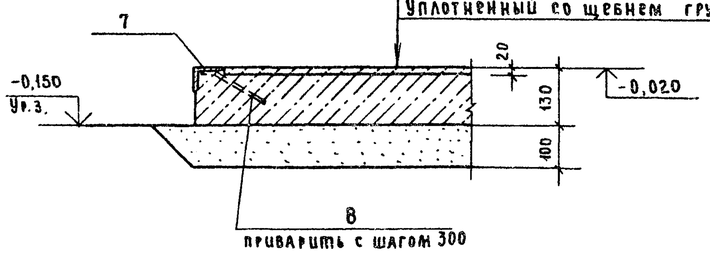

6

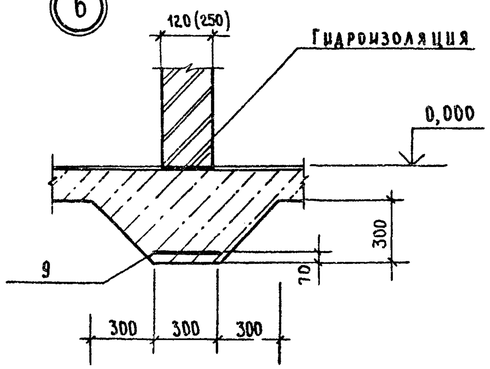

7

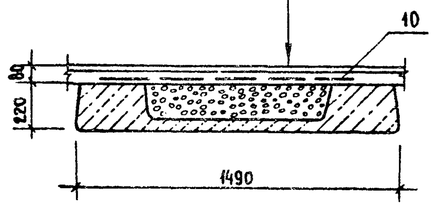

Цементно-бетонное покрытие из бетона класса В15, F=75
Прослойка и заполнение швов из цементно-песчаного раствора М150
Бетон класса В7,5, F=75
Песчаная подготовка
Уплотненный со щебнем грунт

Конструкция пола (см. экспликацию).
Подстилающий слой пола гравий керамзитовый D=600 кг/м³ ГОСТ 9759-83
Железобетонная плита

Спецификация элементов стен и полов

Марка, поз.	Обозначение	Наименование	Кол.	Масса ед., кг	Примечание
		Элементы стен			
1		Уголок $\frac{63\times63\times5\text{-В ГОСТ 8509-86, ℓ=2980}}{\text{С235 ГОСТ 27772-88}}$	2	14,3	
2		Уголок $\frac{50\times32\times4\text{-В ГОСТ 8510-86, ℓ=380}}{\text{С235 ГОСТ 27772-88}}$	20	0,75	
3		Лист $\frac{\text{Б-ПН-Б ГОСТ 19903-74, ℓ=50}}{\text{С235 ГОСТ 27772-88}}$	22,6	2,38	
4	1.400-15 в.1 540-02	Изделие закладное МН 541	10	0,6	
5		Профиль $\frac{\text{[44-1000-В ГОСТ 24045-86, ℓ=100}}{\text{В Ст3 кп ГОСТ 14918-80}}$	11,6	3,4	
		Элементы полов			
Р1	-КЖ.И.22	Решетка Р1	2	26,2	
6	1.400-15 в.1. 120-53	Изделие закладное МН 113-6	7	1,9	
7		Уголок $\frac{63\times63\times5\text{-В ГОСТ 8509-86}}{\text{С235 ГОСТ 27772-88}}$;м	17,7	4,81	
8	1.400-15 в.1 004-01	Стержень гнутый Ст.5сп	58	0,1	
9	ГОСТ 23279-85	Сетка 4 Ср $\frac{5\text{Вр I-100}}{5\text{Вр I-100}}$ 35×205	26	2,4	
10	ГОСТ 23279-85	Сетка 4 Ср $\frac{5\text{Вр I-100}}{5\text{Вр I-100}}$ 115×585	9	21,3	

Сварку производить электродами Э-42 по ГОСТ 9467-75, высота катета равна наименьшей толщине свариваемых элементов.

ГИП	Наймеддинов		07.90
Нач. отд.	Зильбертов		07.90
Гл. спец.	Чупахин		07.90
Нач. гр.	Друдзева		06.90
Инж. I кат.	Попова		06.90
Н. контр.	Чупахин		07.90

416-1-245.90 АБ

Производственная база райагропромснабсбыта с программой 800 тыс. руб. в год

Административно-бытовые помещения

Стадия	Лист	Листов
РП	12	

Вид Г. Узлы 1-7

ГИПРИНИИСЕЛЬСТРОЙ г. Саратов

Привязан

Инв. №

Инв. № подл. | Подпись и дата | Взам. инв. №

24542-01 21 Копировал Евстигнеева 88г. Формат А2

Альбом 1

Схемы вентиляционных каналов в стенах

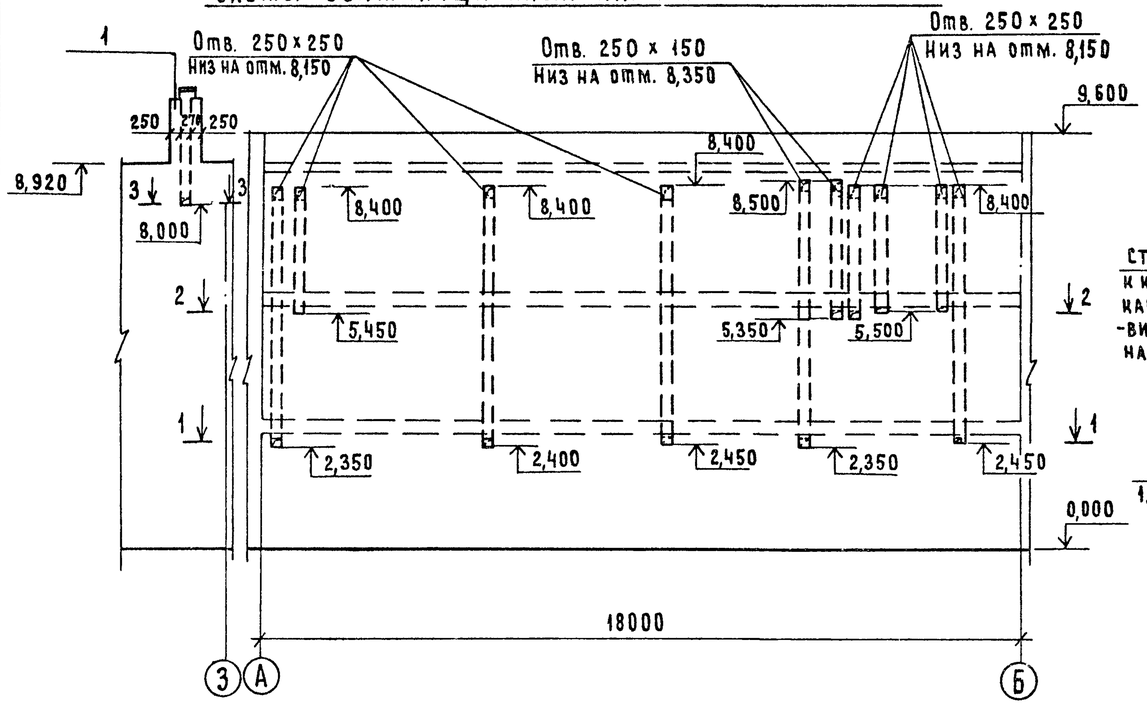

Душевой блок 1

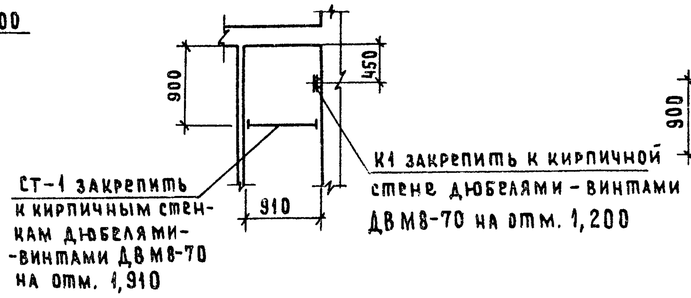

Душевой блок 2

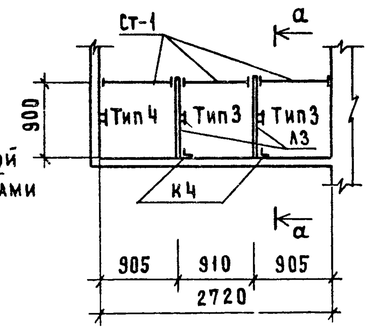

а-а

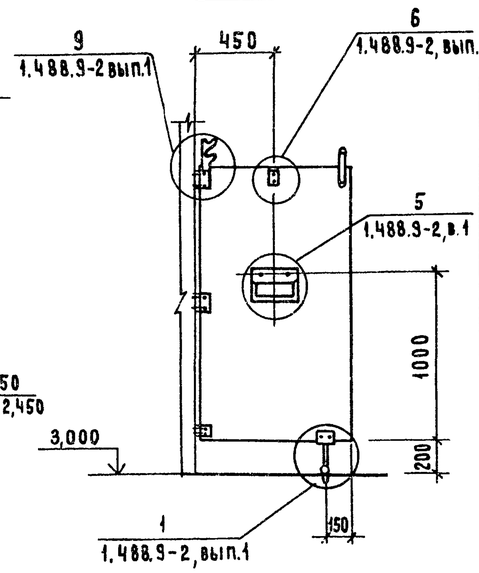

Спецификация элементов душевых блоков

Марка, поз.	Обозначение	Наименование	Кол.	Масса, ед., кг	Примечание
Тип 3	1.488.9-2.1	Душевая кабина Тип 3	2		
Тип 4	1.488.9-2.1	То же Тип 4	1		
Ст-1	1.488.9-2.2300	Стяжка Ст-1	1	1,46	
К-1	1.488.9-2.2001	Кронштейн К-1	1	2,1	

1. Установку душевых кабин производить после устройства чистых полов и окончания всех видов отделочных работ в душевых помещениях.
2. Душевые кабины (тип 3,4) доставляются комплектом, монтаж элементов душевых кабин выполняется согласно документа 1.488.9-2.100ПЗ.
3. Внутренние поверхности каналов должны быть прошваброваны глиняно-песчаным раствором.

1-1

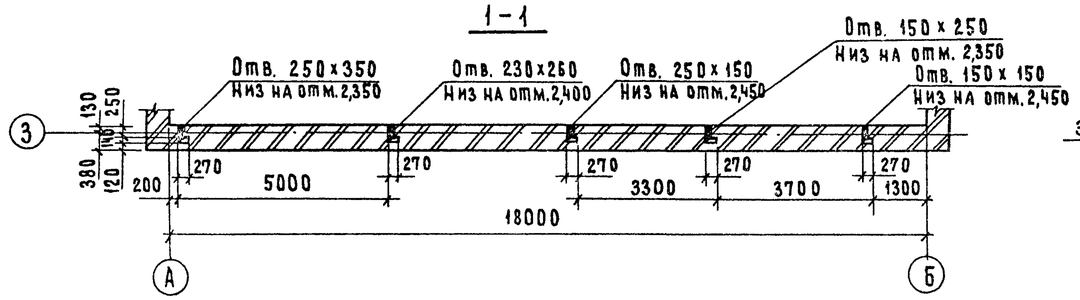

2-2

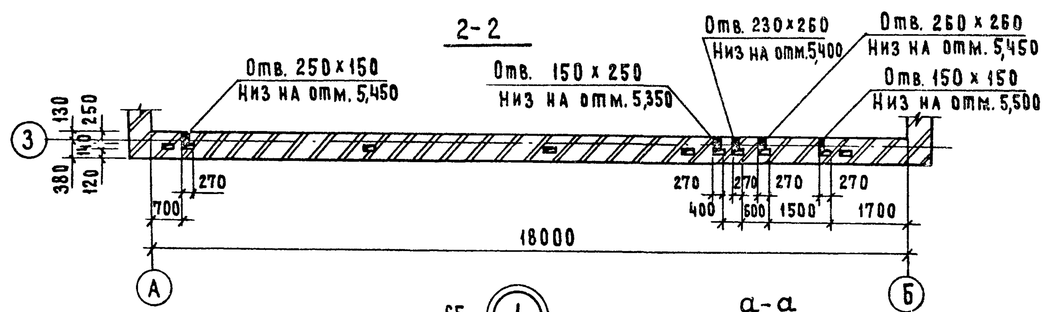

3-3

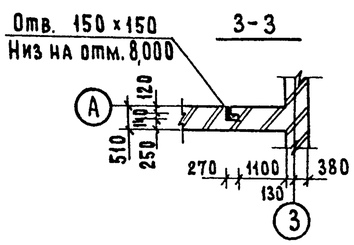

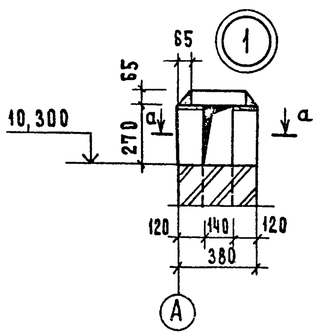

а-а

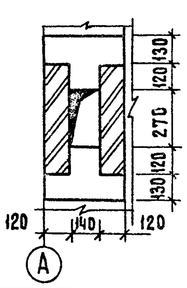

ГИП	Нажметдинов		07.90	416-1-245.90 АС
Нач. отд.	Зильбертов		07.9	
Гл. спец.	Чупахин		07.9	
Нач. гр.	Оруджева		06.9	Производственная база Райагрожилкомхоза с программой 800 тыс. руб. в год
Инж. I к.	Попова		06.90	
Н. контр.	Чупахин		06.9	

Привязан

Инв. №

Административно-бытовые помещения

Стадия	Лист	Листов
РП	13	

Схемы вентиляционных каналов в стенах. Душевые блоки 1, 2

ГИПРОПРОМСЕЛЬСТРОЙ г. Саратов

Гл. спец. отд. эн. Федоркин

Инв. № подл. | Подпись и дата | Взам. инв. №

24542-01 22 Копировал: Матвеева Матв. Формат А2

Альбом 1

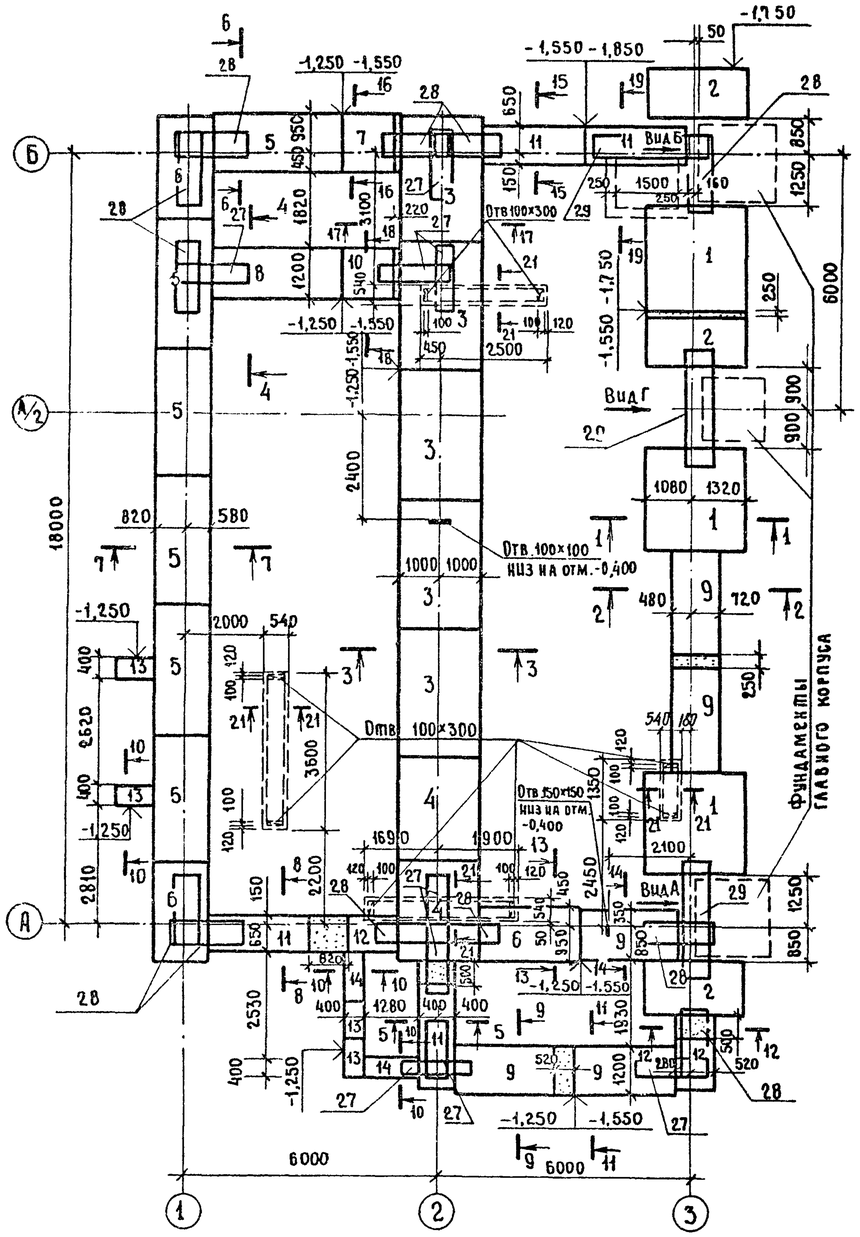

1. Грунтовые условия площадки, для которых разработаны фундаменты, смотри п.1 общих указаний на листе 2.

2. Под фундаментные плиты выполнить песчаную подготовку толщиной 100мм; под монолитные элементы фундаментов-щебеночную подготовку толщиной 100мм; под фундаменты по оси 3 подготовка толщиной 200мм.

3. Монолитные участки фундаментных плит, опоры под перемычки выполнить из бетона класса В15, монолитные участки стен из бетона класса В7,5.

4. Швы между сборными элементами заполнить цементным раствором марки 50.

5. Горизонтальная и вертикальная гидроизоляции выполнить согласно общих указаний на листе 3 п.13.

6. Арматурные сетки (поз.27-29) уложить в местах пересечения стен по верху фундаментных плит и по верху блоков.

7. Фундаментные стеновые блоки укладываются с перевязкой вертикальных швов, глубина которых принимается не менее высоты блока.

8. Днища каналов выполнить из бетона класса В10 толщиной 100мм.

9. Стенки каналов выполнить из керамического полнотелого пластического формования кирпича КР 100/1650/25 ГОСТ 530-80 на цементном растворе марки 25.

10. Монолитные участки перекрытий каналов выполнить из бетона В10 с армированием ф 8А III шаг 100 в рабочем направлении, распределительная - ф 4 Вр I, шаг 200. Толщина монолитных участков перекрытия - 50мм, защитный слой - 10мм. Приямок выполнить из бетона класса В15.

11. Обратную засыпку пазух фундаментов выполнить непучинистым грунтом с послойным трамбованием (до плотности сухого грунта не менее 1,6 т/м³). Обратную засыпку грунта у стенок каналов и уплотнение его производить только после укладки плит перекрытия каналов.

12. Сечения 1-1 ÷ 21-21, виды А-Г смотри на листе 15.

13. Наружные поверхности каналов и приямка, соприкасающиеся с грунтом обмазать горячим битумом за 2 раза.

14. Расход бетона класса В10 на каналы равен 0,9 м³

Таблица нагрузок на фундаменты

Нагрузки	Сечения								
	1-1	2-2, 7-7	3-3, 17-17	4-4, 9-9, 11-11, 18-18	5-5	6-6, 13-13, 14-14, 16-16	8-8, 15-15	10-10	12-12
N кН/м	362	169	230	146	86	168	88	25	108

Нагрузки даны расчётные с коэффициентом надежности γ_f=1 на отм.-0,030

Спецификация к схеме расположения элементов фундаментов

Марка, поз.	Обозначение	Наименование	Кол.	Масса ед., кг	Примечание
		Плиты			
1	ГОСТ 13580-85	ФЛ 24.24-2	3	4750	
2	ГОСТ 13580-85	ФЛ 24.12-2	3	2300	
3	ГОСТ 13580-85	ФЛ 20.30-1	5	5100	
4	ГОСТ 13580-85	ФЛ 20.24-1	2	4050	
5	ГОСТ 13580-85	ФЛ 14.30-1	6	2400	
6	ГОСТ 13580-85	ФЛ 14.24-1	3	1900	
7	ГОСТ 13580-85	ФЛ 14.12-1	1	910	
8	ГОСТ 13580-85	ФЛ 12.30-1	1	2050	
9	ГОСТ 13580-85	ФЛ 12.24-1	5	1630	
10	ГОСТ 13580-85	ФЛ 12.12-1	1	780	
11	ГОСТ 13580-85	ФЛ 8.24-1	4	1150	
12	ГОСТ 13580-85	ФЛ 8.12-1	2	550	
		Блоки			
13	ГОСТ 13579-78	ФБС 9.4.6-Т	7	470	
14	ГОСТ 13579-78	ФБС 12.4.6-Т	9	640	
15	ГОСТ 13579-78	ФБС 24.4.6-Т	9	1300	
16	ГОСТ 13579-78	ФБС 12.4.3-Т	30	310	
17	ГОСТ 13579-78	ФБС 24.5.6-Т	26	1630	
18	ГОСТ 13579-78	ФБС 12.5.6-Т	13	790	
19	ГОСТ 13579-78	ФБС 12.5.3-Т	14	380	
20	1.038.1-1.1 090000-02	Перемычки 3ПБ16-37	4	102	
21	1.038.1-1.1 130000	" 5ПБ25-37	2	338	
22	1.038.1-1.1 140000	" 5ПБ27-37	4	375	
23	3.006.1-2.87.2-1	Плита П1-5	12	40	
24	-КЖ.И.27	Щит Щ1	2	35,6	
25		Швеллер 12 ГОСТ 8240-89 ℓ=1800 / С235 ГОСТ 27772-88	1	18,7	
26	ГОСТ 23279-85	4С 5 Вр I-200 / 5 Вр I-100 75×305	1	5,6	
27	-КЖ.И.54	Сетка арматурная С1	18	4,52	
28	-КЖ.И.54	То же С2	22	5,8	
29	-КЖ.И.54	" С3	3	9,8	
30	1.400-15 в.1 540-09	Изделие закладное МН548, м	3,6	4,2	
		ф 4 Вр I ГОСТ 6727-80, м	2,2	0,1	
		ф 8А III ГОСТ 5781-82, м	7,1	0,4	
		Материалы			
		Бетон класса В7,5, м³	3,2		
		Бетон класса В15, м³	4,0		

ГИП	Нажметдинов		07.90
Нач. отд.	Зильбертов		07.90
Гл. спец.	Чупахин		07.90
Нач. гр.	Оруджева		16.7
Инж. I кат.	Попова		06.90
Н. контр.	Чупахин		07.90

416 - 1 - 245.90 АС

Производственная база Райагрожилкомхоза с программой 800 тыс. руб. в год

Административно-бытовые помещения

Стадия	Лист	Листов
РП	14	

Схема расположения элементов фундаментов

ГИПРОПРОМСЕЛЬСТРОЙ г. Саратов

Привязан

Инв. №

Гл. спец. отд. ЭН | Федоркин
Нач. отд. ВК | Свирепов
Взам. инв. №
Подпись и дата
Инв. № подл.

24542-01 23 Копировал Евстегнеева Евст- формат А2

Альбом 1

1 - 1 (2 - 2)

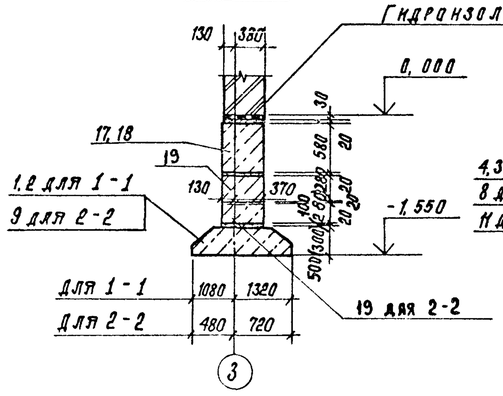

3 - 3 (4 - 4, 5 - 5)

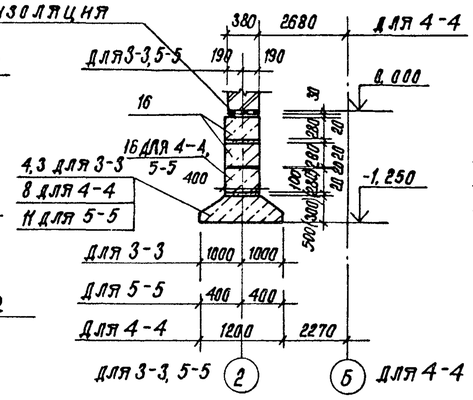

6 - 6, 7 - 7, 8 - 8

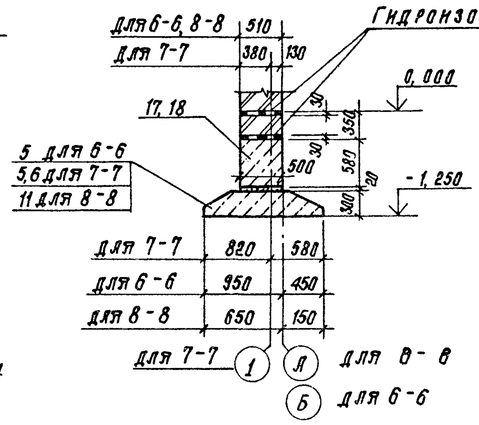

9 - 9

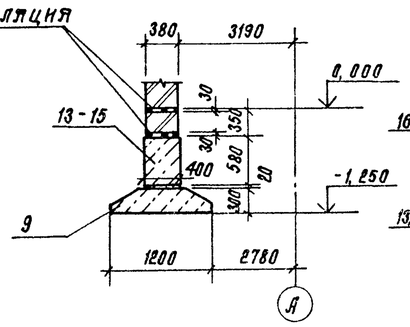

10 - 10

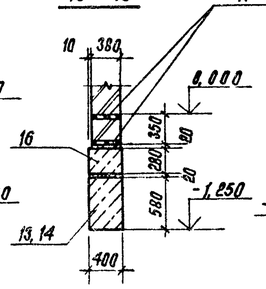

Гидроизоляция

11 - 11

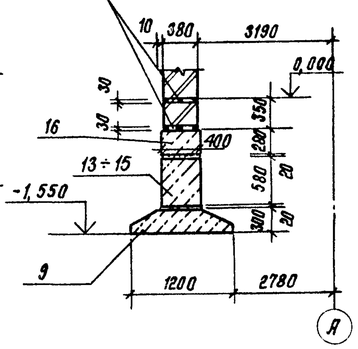

12 - 12

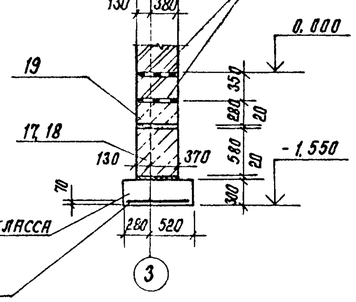

13 - 13

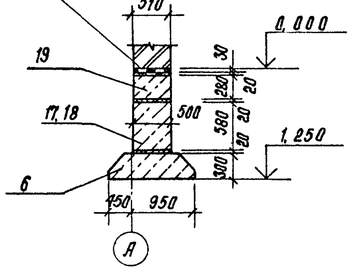

14 - 14

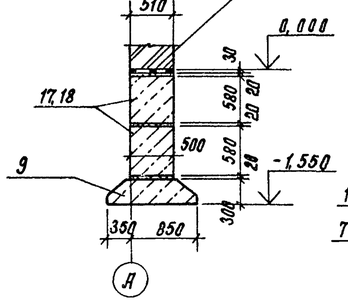

15 - 15, 16 - 16

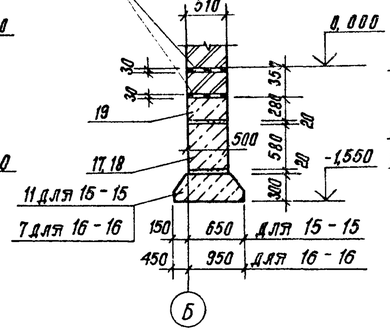

17 - 17 (18 - 18)

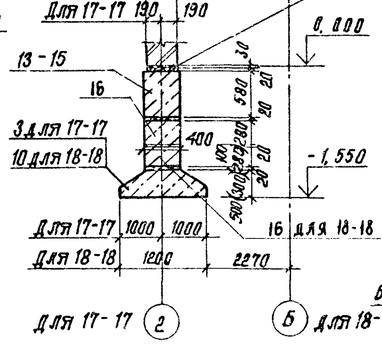

Гидроизоляция

19 - 19

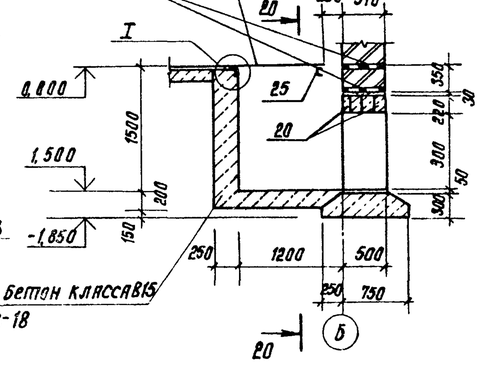

20 - 20

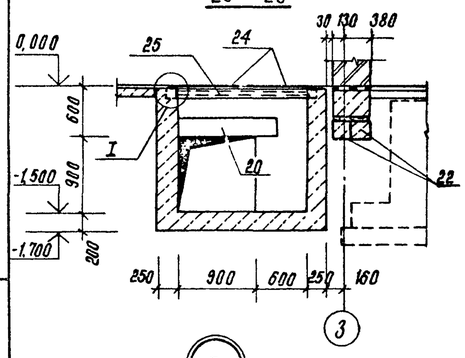

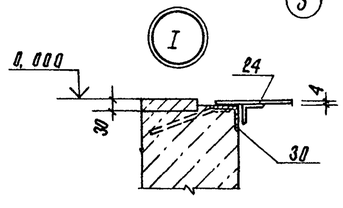

Вид А

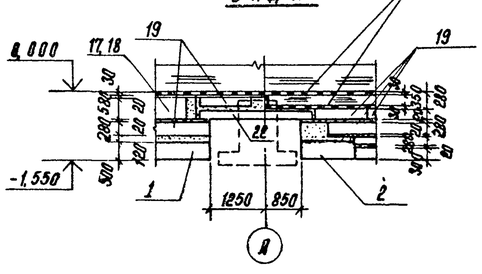

Вид Б

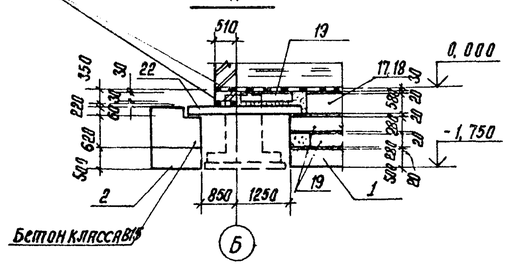

Вид Г

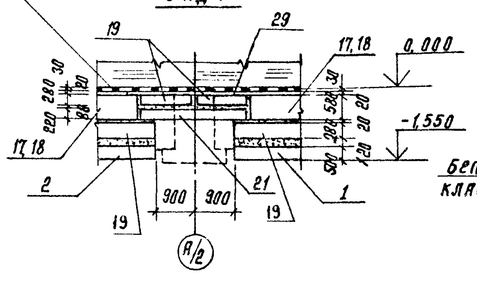

21 - 21

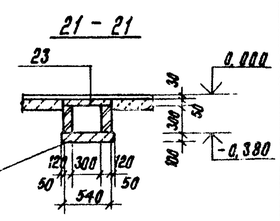

ГИП	Кажметдинов		07.90	416 - 1 - 245.90 АС
Нач. отд.	Зильбертов		07.90	Производственная база райагрожилкомхоза с программой 800 тыс. руб. в год.
Гл. спец.	Чупахин		07.90	
Нач. гр.	Оруджева		06.90	
Инж. 1 кат.	Попова		06.90	Административно-бытовые помещения — Стадия: РП; Лист: 15; Листов:
Привязан				Сечения 1-1 ÷ 21-21, вид А-Г к схеме расположения элементов фундаментов. — ГИПРОПРОМСЕЛЬСТРОЙ г. Саратов
Инв. №		Н. контр.	Чупахин	07.90

Взам. инв. №

Подпись и дата

Инв. № подл.

Копировал: Сидорова 78 — 24542-01 24 Формат А2

Альбом 1

Схема расположения элементов покрытия

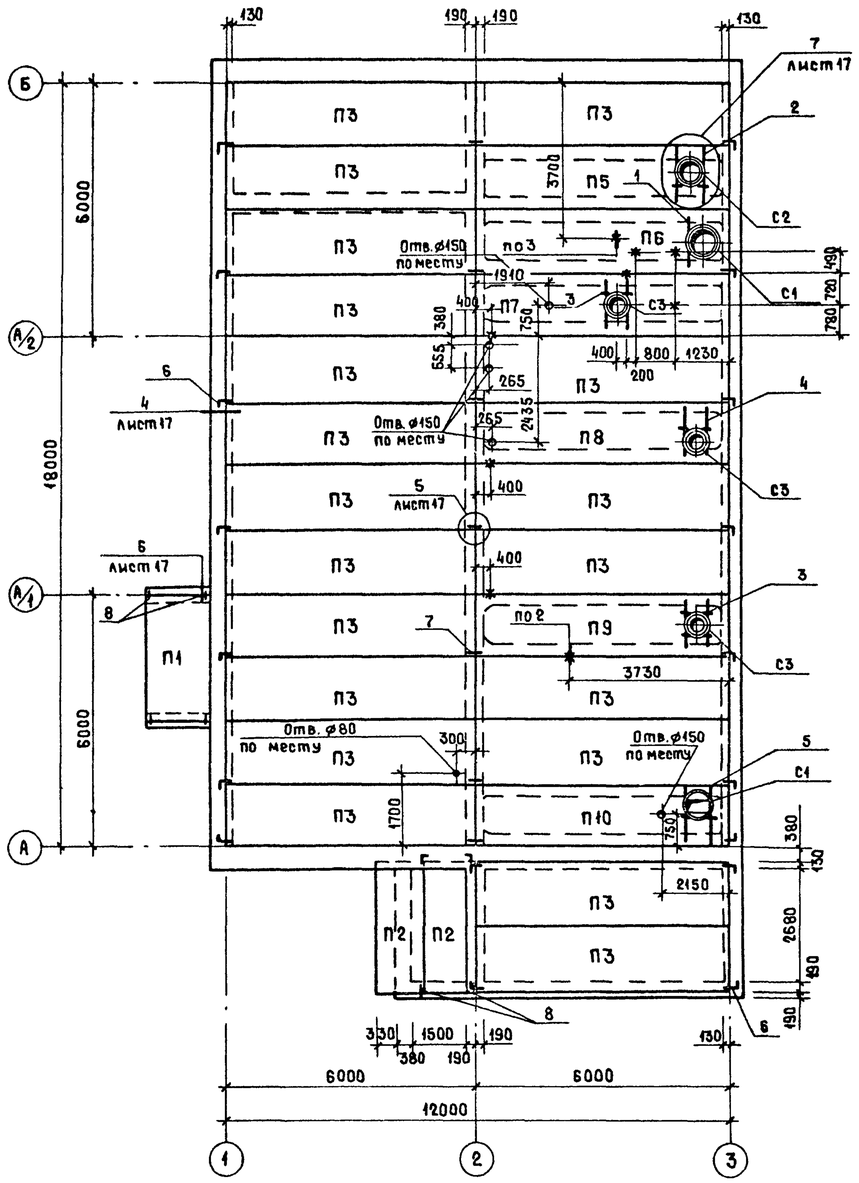

Схема расположения элементов перекрытия на отм. 3,000

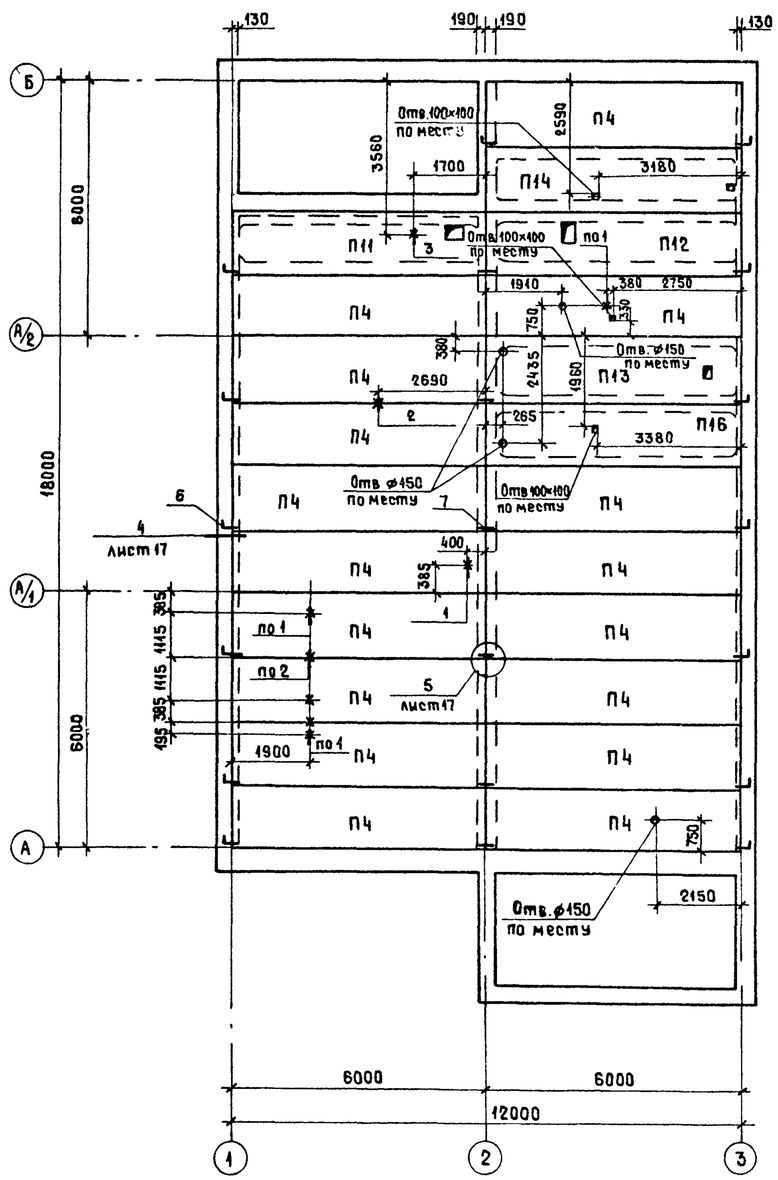

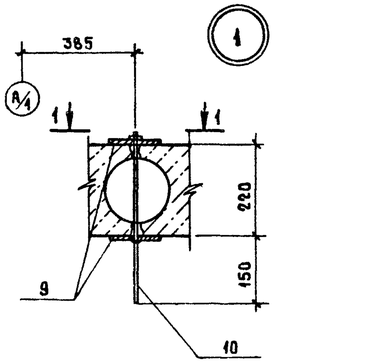

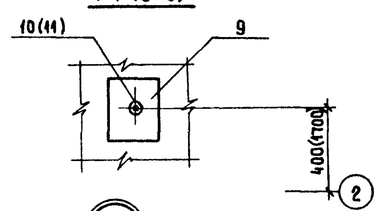

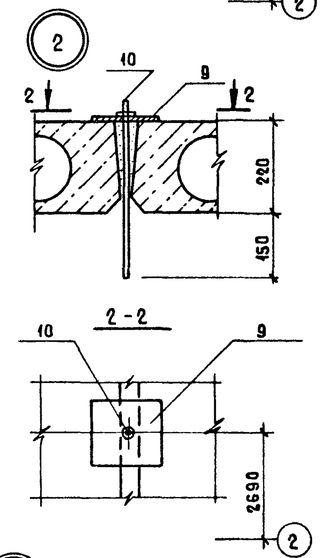

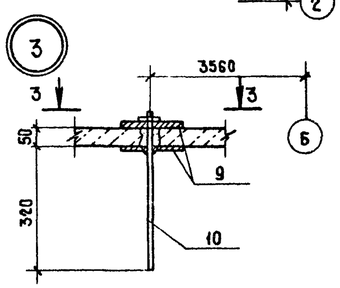

ГИП	Нажметдинов		07.90	416-1-245.90 АС
Нач.отд.	Зильбертов		07.90	
Гл.спец.	Чупахин		07.90	
Нач.гр.	Оруджева		06.90	Производственная база РайАгроЖилКомХоза с программой 800 тыс. руб. в год
Инж.1кат.	Попова		06.90	Административно-бытовые помещения — Стадия: РП; Лист: 16; Листов:
Н.контр.	Чупахин		07.90	Схема расположения элементов покрытия и перекрытия на отм. 3,000 — ГИПРОПРОМСЕЛЬСТРОЙ г. Саратов

Привязан

Инв. №

Гл.спец.отд.ЭН Федоркин; Нач.отд.ВК Сыиреов

Инв. № подл. | Подпись и дата | Взам. инв. №

24542-01 25 Копировал: Мозжилина Формат А2

Альбом 1

Схема расположения элементов перекрытия на отм. 6,000

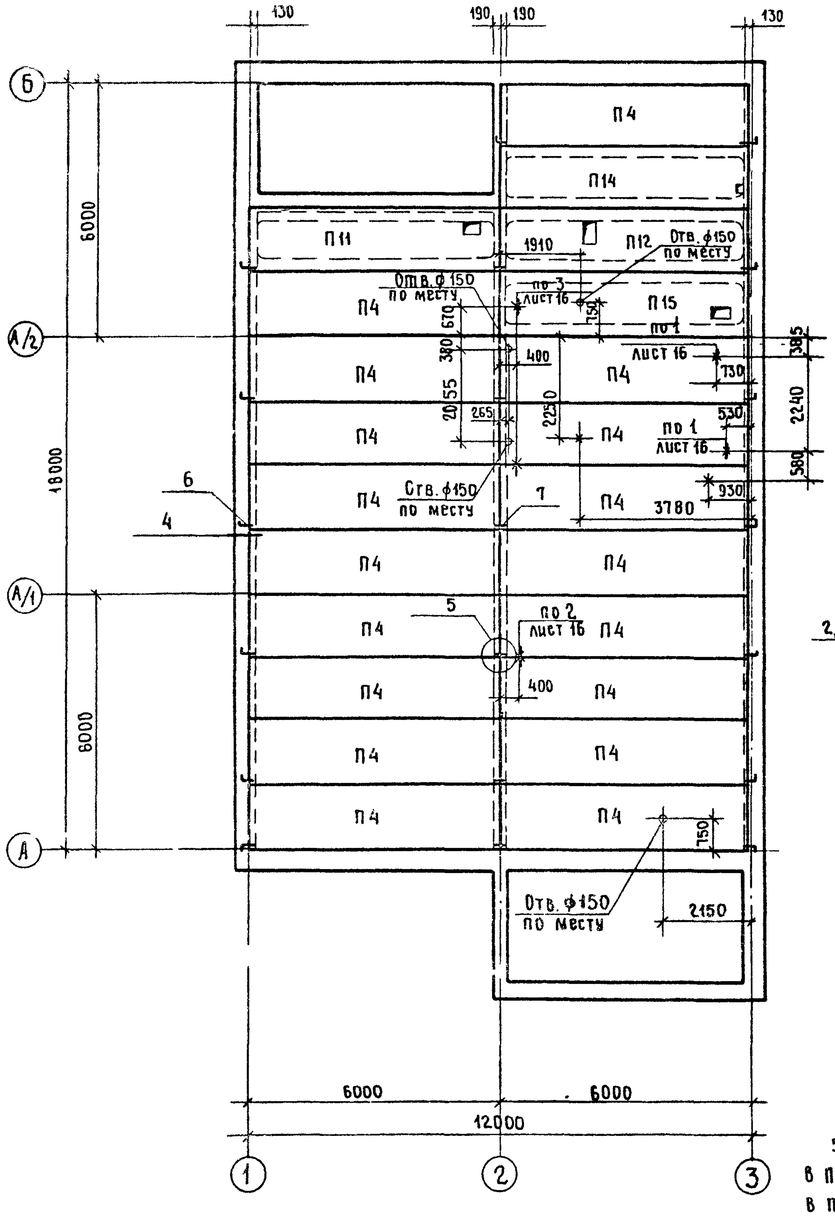

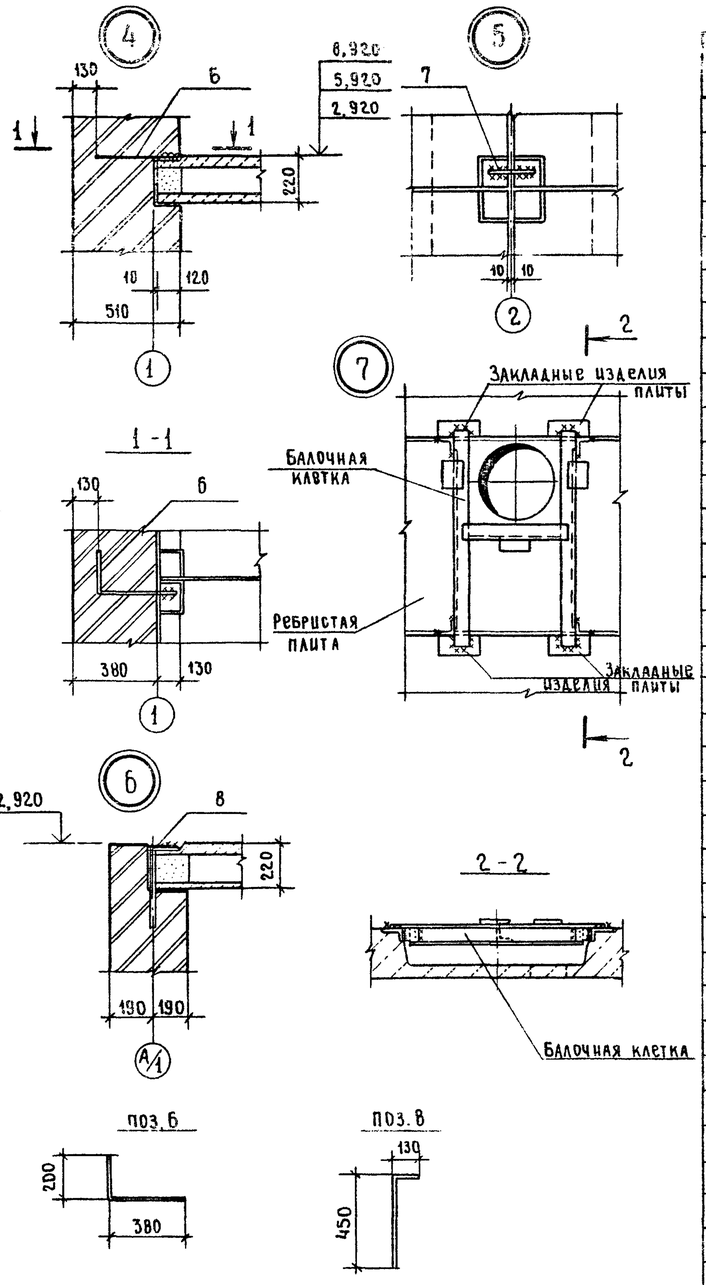

1. Швы между плитами заделать бетоном класса В15.
2. Плиты и стаканы на плиты укладывать на цементном растворе марки 100.
3. Корыта ребристых плит покрытия заполнить керамзитовым гравием $D = 400\ кг/м^3$.
4. Сварку производить электродами Э-42 по ГОСТ 9467-75, высота катетов швов равна 6 мм.
5. Для пропуска коммуникаций через перекрытие и покрытие в плитах выполнить отверстия диаметром до 150 мм методом сверления: в пустотных плитах - в пределах пустот с точной разметкой по шаблону; в ребристых - в любом месте полки плиты. Отверстия выполняются только после установки плит в проектное положение. Пробивка таких отверстий с использованием ударных инструментов не допускается.

Спецификация к схемам расположения элементов покрытия и перекрытий на отм. 3,000 и 6,000

Марка, поз.	Обозначение	Наименование	Кол.	Масса ед, кг	Примечание
		Плита			
П1	-КЖ.И.20	ПК 30.15-6-01	1	1430	
П2	-КЖ.И.20	ПК 30.12-6-01	2	1080	
П3	1.090.1-1/88.5-1-К4	ПК 60.15-6АтV	20	2840	
П4	1.090.1-1/88.5-1-К4	ПК 60.15-8АтV	35	2840	
П5	-КЖ.И.16	ПР 60.15-8АтV-01	1	2625	
П6	-КЖ.И.16	ПР 60.15-8АтV-02	1	2625	
П7	-КЖ.И.17	ПР 60.15-8АтV-03	1	2625	
П8	-КЖ.И.16	ПР 60.15-8АтV-04	1	2625	
П9	-КЖ.И.17	ПР 60.15-8АтV-05	1	2625	
П10	-КЖ.И.17	ПР 60.15-8АтV-06	1	2625	
П11	-КЖ.И.18	ПР 60.15-8АтV-07	2	2625	
П12	-КЖ.И.18	ПР 60.15-8АтV-08	2	2625	
П13	-КЖ.И.18	ПР 60.15-8АтV-09	1	2625	
П14	-КЖ.И.18	ПР 60.15-8АтV-10	2	2625	
П15	-КЖ.И.18	ПР 60.15-8АтV-11	1	2625	
П16	1.090.1-1/88.5-1-К10	ПР 60.15-8АтV	1	2625	
		Стакан			
С1	1.494-24 в.1	СБ 10А-1	2	250	
С2	1.494-24 в.1	СБ 7А-1	1	290	
С3	1.494-24 в.1	СБ 4А-1	3	150	
		Балочная клетка			
1	-КЖ.И.31	БКМ 1	1	10,17	
2	-КЖ.И.32	БКМ 2	1	33,98	
3	-КЖ.И.33	БКМ 3	2	31,1	
4	-КЖ.И.34	БКМ 4	1	26,32	
5	-КЖ.И.35	БКМ 5	1	43,74	
		Стержень ф12АI ГОСТ 5781-82			
6		l=580	48	0,52	
7		l=200	19	0,18	
8		l=580	6	0,52	
		Соединительное изделие			
9		Лист $\frac{Б\text{-}ПН\text{-}8\ ГОСТ\ 19903\text{-}74\ 120\times120}{С235\ ГОСТ\ 27772\text{-}88}$	38	0,9	
10		Стержень ф12АI ГОСТ 5781-82			
		l=420 с нарезкой l_1=50	24	0,37	
		с гайкой М12,5 ГОСТ 5915-70	24	0,02	

ГИП	Нажметдинов		07.90
Нач.отд.	Зильбертов		07.90
Гл.спец.	Чупахин		07.90
Нач.гр.	Оруджева		06.90
Инж.I кат.	Попова		06.90
Н.контр.	Чупахин		07.90

416 - 1 - 245.90 АС

Производственная база Райагрожилкомхоза с программой 800 тыс. руб. в год

Административно-бытовые помещения

Стадия	Лист	Листов
РП	17	

Схема расположения элементов перекрытия на отм. 6,000.

ГИПРОПРОМСЕЛЬСТРОЙ г. Саратов

Привязан

Инв. №

Гл.спец.отд.эн. Федоркин
Нач.отд.вк. Свирепов
Взам.инв.№
Подпись и дата
Инв.№ подл.

24542-01 26 Копировал Евстегнеева Евст- формат А2

Альбом 1

Схемы расположения элементов лестниц

Между осями 1-2

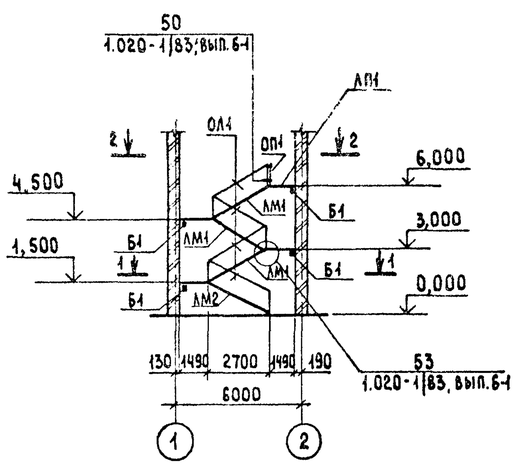

Между осями 2-3

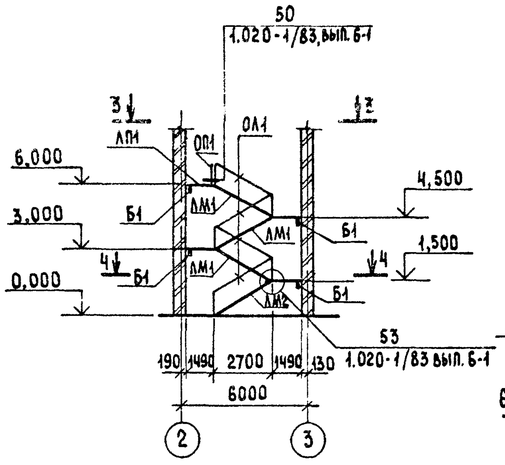

1-1

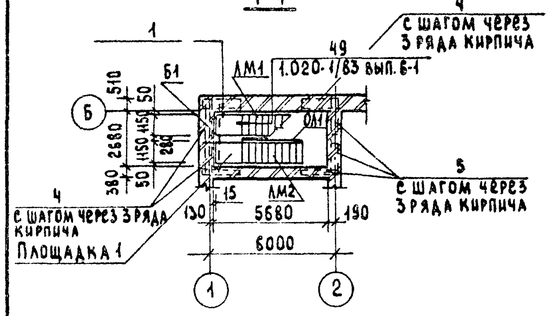

4-4

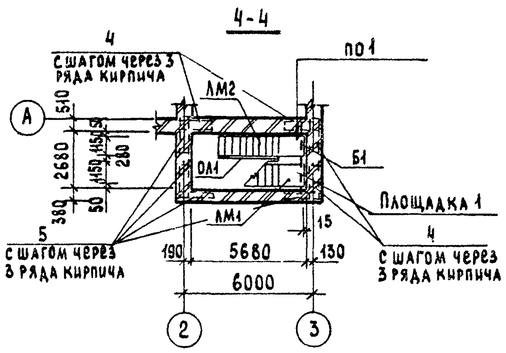

2-2

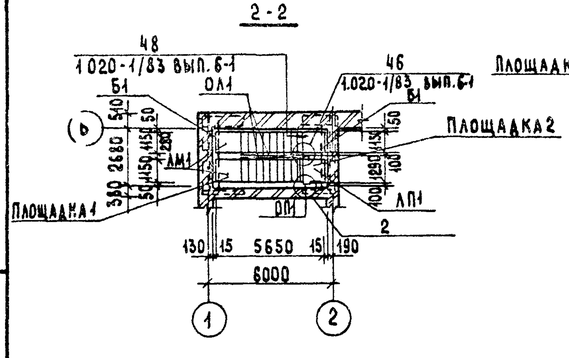

3-3

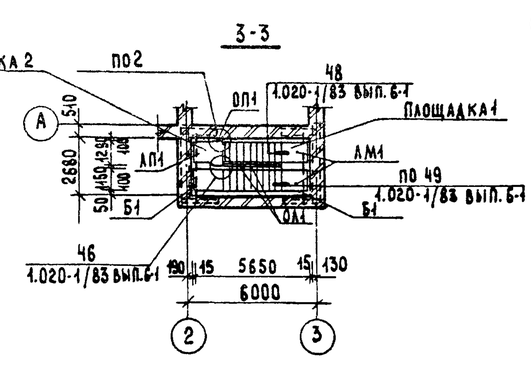

Площадка 1

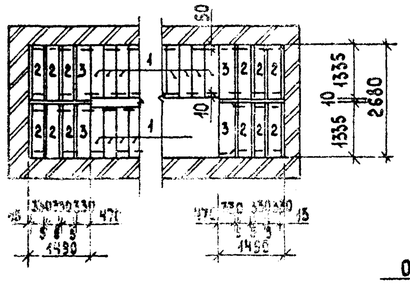

Площадка 2

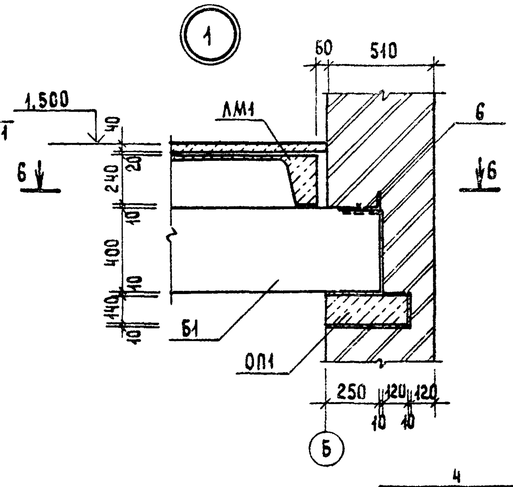

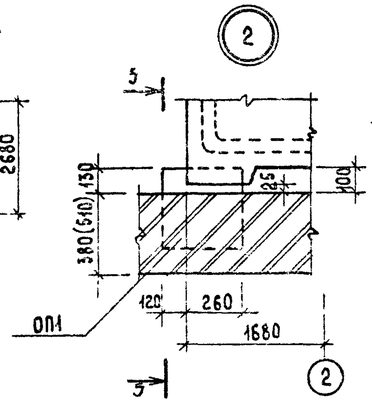

5-5

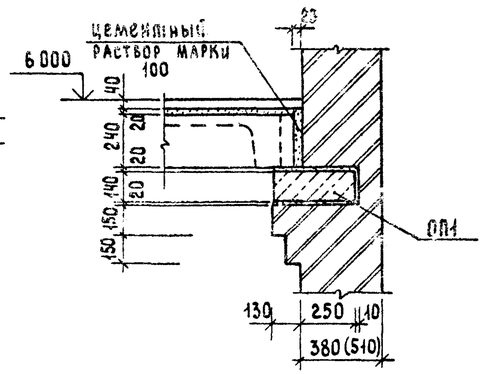

6-6

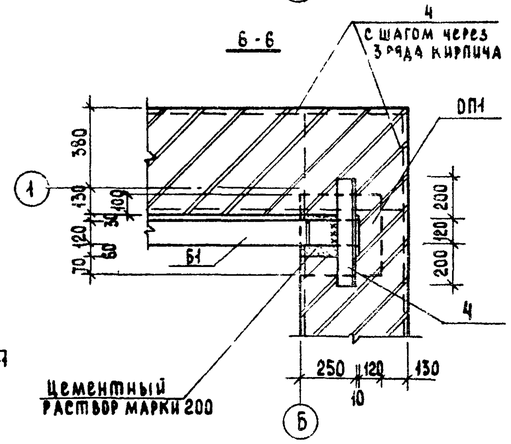

Спецификация к схемам расположения элементов лестниц

Марка, поз.	Обозначение	Наименование	Кол.	Масса ед., кг	Примечание
ЛМ1	1.050.1-2.1 01.0.00.0-02	Лестничный марш ЛМП57.11.15-5	6	2300	
ЛМ2	1.050.1-2.1 10.0.00.0-02	То же ЛМП57.11.15-53	2	1900	
ЛП1	1.050.1-2.1 17.0.00.0-04	Лестничная площадка ЛПП14-15в	2	600	
Б1	1.225-2.11-1.0.0.0-01	Прогон ПРГ32.1.4-47	8	380	
ОП1	1.225-2.11-4.0.0.0	Опорная подушка ОПЧ.4-7	18	50	
1	1.050.1-2.1 18.0.00.0-01	Проступи 1ЛН12.3	72	40	
2	-04	" 2ЛН13.3	48	50	
3	-13	" 2ЛН13.5в	16	60	
ОЛ1	1.050.1-2.2 01.0-01	Ограждения ОМ15-1	8	36.7	
ОП1	1.050.1-2.2 14.0	" ОП12-1	2	18.3	
		Соединительные изделия			
МС32	1.020-1/83 6-1 084 лист13	МС32	2	0.93	
МС33	1.020-1/83 6-1 084 лист13	МС33	6	0.49	
МС36	1.020-1/83 6-1 084 лист14	МС36	40	0.07	
4	-КЖ.И.54	Сетка арматурная С4	312	0.54	
5	-КЖ.И.54	То же С5	312	0.4	
6		Уголок 63х63х5-В ГОСТ8509-86, Е-520 С235 ГОСТ 21772-88	16	2.5	

Сварку производить электродами Э-42 по ГОСТ 9467-75, высота катета сварных швов равна 6мм.

ГИП	Нажметдинов		07.90
Нач.отд.	Зильбертов		07.90
Гл.спец.	Чупахин		07.90
Нач.гр.	Орудиева		06.90
Инж.1кат.	Попова		06.90
Н.контр.	Чупахин		07.90

416-1-245.90 АС

Производственная база райагропромкомхоза с программой 800 тыс. руб. в год

Административно-бытовые помещения

Стадия	Лист	Листов
РП	18	

Схемы расположения элементов лестниц

ГИПРОПРОМСЕЛЬСТРОЙ г. САРАТОВ

Привязан:

Инв.№

Инв.№ подл. | Подпись и дата | Взам.инв.№

Копировал: Сырова, Сыров- 24542-01 27 Формат А2

Альбом 1

Ведомость рабочих чертежей основного комплекта ТХ

Лист	Наименование	Примечание
1	Общие данные. Планы на отм. 0.000 между осями А-Б; 1-2;	
	на отм. +3.000 между осями А-Б; 1-2; А-Б; 2-3	
2-3	Ведомость оборудования	

Ведомость ссылочных и прилагаемых документов

Обозначение	Наименование	Примечание
	Прилагаемые документы	
ТХ.СО	Спецификация оборудования	Альбом 2
С	Сметы	Альбом 3

Условные обозначения

Условные обозначения приняты согласно „Руководству по технологическому проектированию объектов по ремонту и техническому обслуживанию сельскохозяйственной техники" РТП 37-87, утвержденному Госагропромом СССР 2.10.87г.

Общие указания

Назначение

Столовая-раздаточная на 12 посадочных мест работает на готовом сырье и предназначена для питания работающих. Для оказания первой медицинской помощи проектом предусмотрен медицинский пункт. Лаборатория предназначена для контроля соблюдения технологических режимов по каждой операции производственного процесса изготовления бетонов, растворов и железобетонных изделий в соответствии с ГОСТами и техническими условиями.

Режим работы работающих принят односменный при 41 часовой неделе.

Типовой проект разработан в соответствии с действующими нормами и правилами и предусматривает мероприятия, обеспечивающие взрывную, взрывопожарную и пожарную безопасность при эксплуатации здания

Главный инженер проекта /Нажметдинов/

План на отм. 0.000 между осями А-Б; 1-2

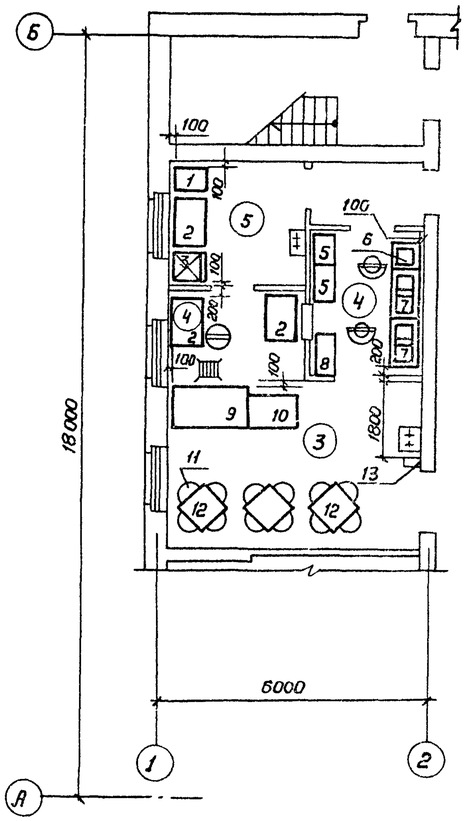

План на отм. +3.000 между осями А-Б; 2-3

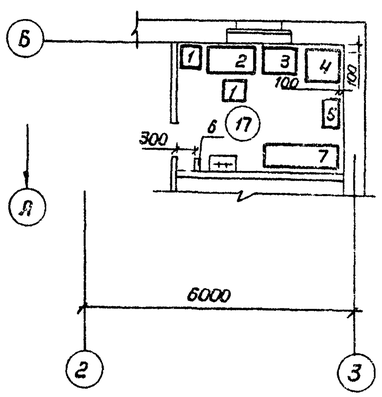

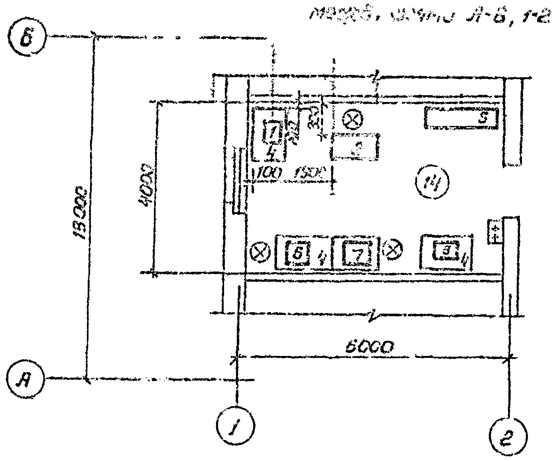

Экспликация помещений

Номер по плану	Наименование	Площадь м²	Категория производства по взрывной, взрывопожарной и пожарной опасности
	На отм. 0.000		
3	Столовая-раздаточная	29,1	не категори-
	на 12 посадочных мест		руется
4	Моечная	8,0	то же
5	Подсобное помещение	0,3	"
	На отм. +3.000		
14	Лаборатория	22,7	"
17	Медицинский пункт	11,4	"

Инв. № подл.	Подпись и дата	Взам. инв. №

Нач. отд. ЭТ	Калганов		04.90
Гл. спец. ЭНО	Федоркин		04.90
Нач. отд. ВК	Свирепов		04.90
Гл. спец. СО-1	Чупахин		04.90

Привязан:

Инв. №			
ГИП	Нажметдинов		04.90
Нач. отд.	Анисимов		04.90
Гл. спец.	Кабанов		04.90
Гл. спец.	Дружин		04.90
Гл. спец.	Плахов		04.90
Нач. гр.	Горнаев		04.90
Нач. гр.	Дагаева		04.90
Вед. инж.	Рязанкина		04.90
Н. контр.	Толмачева		04.90

415 - 1 - 245.90 ГХ

Производственная база Кадагроэнергохоза с программой 600 тыс. руб. в год

Административно-бытовые помещения

Стадия	Лист	Листов
РП	1	3

Общие данные. Планы на отм. 0.000 между осями А-Б; 1-2; на отм. +3.000 между осями А-Б; 1-2; А-Б; 2-3

ГИПРОПРОМСЕЛЬСТРОЙ г. Саратов

Копировал: Зверева 91-24502-01 Формат А2

Альбом 1

Марка, поз.	Обозначение	Наименование	Кол.	Масса ед., кг	Примечание
		3.4.5. Столовая раздаточная на 12 посадочных мест			
5-1		Плита электрическая, ПЭТ-0.17-01, площадь рабочей поверхности конфорок, м²-0.17, мощность, кВт-4.1, габариты, мм 500×800×850	1	70.0	
5-2		Стол производственный СП-1200, габариты, мм 1200×800×850	3	70.0	
5-3		Шкаф холодильный ШХ-0.40м, мощность, кВт-0,24, габариты, мм 1810×750×750	1	155.0	
3-4		Кипятильник электрический непрерывного действия, КНЭ-50М1, производительность, л/час-57, мощность, кВт-6.0 габариты, мм 450×350×750	1	20.0	
4-5		Шкаф для посуды, ШМП, габариты, мм 800×500×1850	2	60.0	
4-6		Ванна моечная стационарная, ВМСМ-1, габариты, мм 630×630×860	1	38.0	
4-7		Ванна моечная стационарная, ВМСМ-2, габариты, мм 1260×630×860	2	60.0	
4-8		Стол производственный, габариты, мм 1050×630×900	1	50.0	
3-9		Прилавок-витрина холодильный среднетемпературный, ПВХС-1-0.315, ТАИР-102 мощность, кВт-0,4, габариты, мм 1800×900×900	1	240.0	
3-10		Стойка буфетная для хране-	1	60.0	

Продолжение

Марка, поз.	Обозначение	Наименование	Кол.	Масса ед., кг	Примечание
		ния товаров и посуды, 50-1 (серия 1-271-4В,3), габариты, мм 1200×750×900			
3-11		Стул жесткий для предприятий общественного питания, 010-161А, габариты, мм 480×545×775	12		
3-12		Стол с пластиком, 11-014, индекс ОР-12-11-09, габариты, мм 800×800×730	3	11.5	
3-13		Электросушитель для рук, ЭРРО,71/1.0„Веялис-56" включение и выключение-ручное, мощность, кВт-0.75 габариты, мм 115×305×235	1	3.0	
		14. Лаборатория			
1		Встряхивающий столик, ЛВС, габариты, мм 400×300×350	1	15.0	
2		Машина для испытания на сжатие, ИП5010-100-1, мощность, кВт-1,1, габариты, мм 1010×605×1330	1	340.0	
3		Мешалка лабораторная для изготовления цементного теста, МТ3, мощность, кВт-0.15, габариты, мм 500×400×350	1	35.0	
4		Стол монтажный, 70-7888-3010, габариты, мм 1250×800×1600	4	240.0	
5		Шкаф для хранения приборов и приспособлений, ОРГ-4945, габариты, мм 1670×530×1273	1	142.0	
6		Электропечь сопротивления камерная лабораторная, СНОЛ-1.6.2.5.1/9-И3, габариты, мм 490×630×700	1	80.0	

Продолжение

Марка, поз.	Обозначение	Наименование	Кол.	Масса ед., кг	Примечание
7		Электрошкаф, СНОЛ-3,5,3,5,3,5/3,5-И1 габариты, мм 670×610×600	1	38.0	
8		Прибор для определения сроков схватывания цементного теста, ОГЦ-1, габариты, мм 360×185×135	1	4.0	На плане не показано
9		Сито лабораторное для просеивания цемента, СЦ, габариты, мм 334×334×170	1	2.4	то же
10		Лопатка для замеса цементного теста, ЛЗ, габариты, мм 118×86	1	0.75	"
11		Комплект набора лабораторных сит для просеивания фракций заполнителя бетона, КСИ, габариты, мм 335×335×820	1	10.0	"
12		Воронка лабораторная для определения веса строительного песка, ЛОВ, габариты, мм 310×310×424	1	2.0	"
13		Прибор лабораторный для установления густоты раствора, ПГР, габариты, мм 286×230×760	1	5.0	"
14		Вискозиметр лабораторный для определения густоты гипсового теста, ВС, габариты, мм 245×245×5	1	2.0	"
15		Аппарат лабораторный для определения температуры размягчения битумов, ЛТР, габариты, мм 260×160×600	1	6.0	"

Привязан:

Инв. №

ГИП	Нажметдинов		04.90
Нач. отд.	Анисимов		04.90
Гл. спец.	Кабанов		04.90
Гл. спец.	Дружин		04.90
Гл. спец.	Плахов		01.10
Нач. гр.	Горнаев		04.90
Нач. гр.	Дагаева		04.10
Вед. инж.	Рязанкина		11.90
Н. контр.	Толмачева		04.90

416-1-245.90 ТХ

Производственная база Райагрожилкомхоза с программой 800 тыс. руб. в год

Административно-бытовые помещения

Стадия	Лист	Листов
РП	2	

Ведомость оборудования (начало)

ТИПРОПРОМСЕЛЬСТРОЙ г. Саратов

Копировал: Сырова, Спрос- 24542-01 29 Формат А2

Инв. № подл. | Подпись и дата | Взам. инв. №

Альбом 1

продолжение

Марка, поз.	Обозначение	Наименование	Кол.	Масса ед., кг	Примечание
16		Сито лабораторное	1	0,75	На плане
		для определения тон-			не пока-
		кости помола цемента, КСЗ			зано
		габариты, мм 118 х 86			
		17. Медицинский			
		пункт			
1		Кушетка смотровая,	1	50.0	
		ОН-7-301/12, габариты,			
		мм 1850 х 600 х 500			
2		Стул, ОС-5-873,	2	—	
		габариты, мм 450 х 450 х 750			
3		Стол врача однотум	1	—	
		бовый, ОН-7-1257/5,0,			
		габариты, мм 1132 х 630 х 730			
4		Шкаф медицинский	1	80.0	
		двухстворчатый, ШМ-2,			
		габариты, мм 900 х 440 х 1650			
5		Шкаф сушильно-стери-	1	105.0	
		лизационный, ШСС-80П,			
		мощность, кВт - 2,2,			
		габариты, мм 695 х 650 х 1580			
6		Стол манипуляционный	1	—	
		СМ-3, габариты, мм			
		755 х 455 х 900			
7		Электросушитель	1	3.0	
		для рук, ЭРРО, 71/1.0			
		„Вегинс-56", включение			
		и выключение-ручное,			
		мощность, кВт - 0,75,			
		габариты, мм			
		115 х 305 х 235			
		Набор мебели			
1		Стол производственный	27	—	
		габариты, мм			
		1050 х 630 х 900			
2		Стул, ОС-5-873,	69	—	
		габариты, мм 450 х 450 х 750			

продолжение

Марка, поз.	Обозначение	Наименование	Кол.	Масса ед., кг	Примечание
3		Шкаф книжный,	23	—	
		габариты, мм			
		900 х 320 х 700			
4		Кресло театральное	40	—	
		полумягкое, К19,			
		ОС-1-986/1,			
		габариты, мм			
		630 х 630 х 700			
5		Сейф, N1,	3	—	
		габариты, мм			
		500 х 600 х 700			

Инв. № подл. | Подпись и дата | Взам. инв. №

Привязан:

Инв. №

ГИП	Няжметдинов		04.90
Нач. отд.	Анисимов		04.90
Гл. спец.	Кабанов		04.90
Гл. спец.	Дружин		04.90
Гл. спец.	Плахов		04.90
Нач. гр.	Горнаев		04.90
Нач. гр.	Дагаева		04.90
Вед. инж.	Рязанкина		04.90
Н. контр.	Голмачева		04.90

416 - 1 - 245.90 ТХ

Производственная база райагрожилкомхоза с программой 800 тыс. руб. в год.

Административно-бытовые помещения

Стадия	Лист	Листов
РП	3	

Ведомость оборудования (окончание)

ГИПРОПРОМСЕЛЬСТРОЙ г. Саратов

Копировал: Ильичева

Формат А2

Альбом 1

Ведомость рабочих чертежей основного комплекта ОВ

Лист	Наименование	Примечание
1	Общие данные	
2	Планы на отм. 0.000; 3.300	
3	План на отм. 6.000. Разрез 1-1.	
4	Схемы систем П1, В1÷В4; ВЕ1÷ВЕ7	
5	Установки систем П1, В3, В4.	
6	Система отопления. Система теплоснабжения установки П1	
7	Индивидуальный тепловой пункт (И.Т.П.)	

Ведомость ссылочных и прилагаемых документов

Обозначение	Наименование	Примечание
	Ссылочные документы	
5.904-41	Клапаны обратные общего назначения	
5.904-49 вып.0	Заслонки воздушные унифицированные различного назначения	
1.494-10	Решетки щелевые регулирующие. Тип Р.	
5.904-50 вып.0	Решетки вентиляционные регулируемые. Тип РР	
5.903-7 вып.1,0	Унифицированные конструкции приточных вентиляционных установок	
5.904-4	Двери и люки для вентиляционных камер	
5.904-1 вып.0	Детали крепления воздуховодов	
5.904-38	Гибкие вставки к центробежным вентиляторам	
4.904-25	Подставки под калорифер	
5.904-17 вып.0	Глушители шума вентиляционных установок	
5.904-45	Узлы прохода вентиляционных вытяжных шахт через покрытия зданий. Узлы прохода общего назначения	
5.904-51 вып.1	Зонты и дефлекторы вентиляционных систем	
4.903-10 вып.4, 5, 6, 8	Изделия и детали трубопроводов для тепловых сетей.	
1.494-27 вып.5	Воздухоприемные устройства с подвесными утепленными клапанами	
4.904-69	Детали крепления санитарно-технических приборов и трубопроводов	
	Прилагаемые документы	
ОВ.СО	Спецификация оборудования	Альбом 2
ОВ.ВМ	Ведомости потребности в материалах	Альбом 3
С	Сметы	Альбом 3

Типовой проект разработан в соответствии с действующими нормами и правилами и предусматривает мероприятия, обеспечивающие взрывную, взрывопожарную и пожарную безопасность при эксплуатации здания

Главный инженер проекта /Нанметдинов/

Инв.№подл. | Подпись и дата | Взам.инв.№

Характеристика отопительно-вентиляционных систем

Обозначение системы	Кол. систем	Наименование обслуживаемого помещения (технологического оборудования)	Тип установки	Вентилятор: тип, исполнение по взрывозащите	Вентилятор: №	Вентилятор: схема исполнения	Вентилятор: положение	Вентилятор: L, м³/ч	Вентилятор: P, Па (кгс/м²)	Вентилятор: n, об/мин	Электродвигатель: тип, исполнение по взрывозащите	Электродвигатель: N, кВт	Электродвигатель: n, об/мин	Воздухонагреватель: тип	Воздухонагреватель: №	Воздухонагреватель: кол	Воздухонагреватель: температура нагрева, °С от	Воздухонагреватель: температура нагрева, °С до	Воздухонагреватель: расход теплоты, Вт (ккал/ч)	Воздухонагреватель: ΔP, Па (кгс/м²)	Примечание
П1	1	Бытовые помещения	Е3,15.100	В-Ц4-75	3,15	1	Пр0°	3930	736/75	2850	4А80А2	1,5	2850	КСк3	6	1	-30	+20	66103 (56985)	—	
В1	1	Помещения для обогрева	ВК6	У4	—	—	—	88	—	—	—	0,025	—	—	—	—	—	—	—	—	
В2	1	Мушкой гардероб спецодежды	ВК6	У4	—	—	—	75	—	—	—	0,025	—	—	—	—	—	—	—	—	
В3	1	Душевые	Е2,5095	В-Ц4-75	2,5	1	Л0°	330	540/55	2750	4АА63А2	0,37	2750	—	—	—	—	—	—	—	
В4	1	Столовая-раздаточная	Е2,5100	В-Ц4-75	2,5	1	Л0°	4837	491/50	2740	4АА63В2	0,55	2740	—	—	—	—	—	—	—	

Примечание: В графе L, м³/ч, количество воздуха дано с учетом подсосов и потерь через неплотности

Ведомость спецификаций

Лист	Наименование	Примечание
5	Спецификация отопительно-вентиляционных установок	
7	Монтажная спецификация ИТП	

Основные показатели по чертежам отопления и вентиляции

Наименование здания (сооружения), помещения	Объем, м³	Периоды года при tн, °С	Расход теплоты, Вт (ккал/ч): на отопление	на вентиляцию	на горячее водоснабжение	общий	Удельный расход теплоты на отопление, Вт (ккал) / (час·м³·°С)	Установленная мощность электродвигателей, кВт
Административно-бытовые помещения	2409	-30	43602 (37588)	61103 (56985)	74646 (64350)	184351 (158923)	0,36 / 0,31	2,42

Гидравлические потери

Наименование системы	ПА (кгс/м²)
Система отопления	8172 (833)
Система теплоснабжения установки П1	6573 (670)
Необходимый напор на вводе	143150 (15000)

Общие указания

Проект разработан для районов с расчетными параметрами воздуха: для отопления и вентиляции в холодный период года - минус 30°С, φ=75%; для вентиляции в теплый период года +22°С, φ=55%;

средняя температура отопительного периода - минус 6,2°С.

Продолжительность отопительного периода -232 дня.

Проект выполнен в соответствии с требованиями СНиП 2.04.05-86 „Отопление, вентиляция и кондиционирование".

Расчетные температуры и воздухообмены в помещениях приняты по СНиП 2.09.04-87 „Административные и бытовые здания".

Теплоснабжение решено от внешних тепловых сетей с теплоносителем -вода 150-70°С - для систем отопления и вентиляции, 60°С для системы горячего водоснабжения. При отсутствии централизованного горячего водоснабжения оно должно решаться при привязке проекта в соответствии со схемой теплоснабжения.

Температура теплоносителя в системе отопления 105-70°С. Температура воздуха в помещениях в рабочее время-нормируемая, в нерабочее-5°С, такой тепловой режим обеспечивает автоматика струйного насоса ЭРСА-1.

Контроль и измерение расходов теплоты предусматривается в тепловом пункте. Трубопроводы систем отопления, теплоснабжения калориферов предусматриваются из труб электросварных ГОСТ 10704-76*, участки в каналах, соединения труб на резьбе, гнутые участки - из труб горячекатаных ГОСТ 3262-75*.

Подающие транзитные трубопроводы и трубопроводы в подпольных каналах изолировать шнуром теплоизоляционным из минеральной ваты толщиной 30мм, покровный слой - стеклопластик РСТ.

Трубопроводы под тепловую изоляцию окрасить краской БТ-177, без грунтовки, крепления, нагревательные приборы и остальные трубопроводы краской ПФ-115 без грунтовки.

Воздуховоды выполнить класса Н (нормальные), окрасить по заводской грунтовке краской ПФ-115.

Крепления трубопроводов выполнить по серии 4.904-69, воздуховодов по серии 5.904-1.

Ремонт и обслуживание систем отопления и вентиляции предусматривается службой эксплуатации.

План-схема

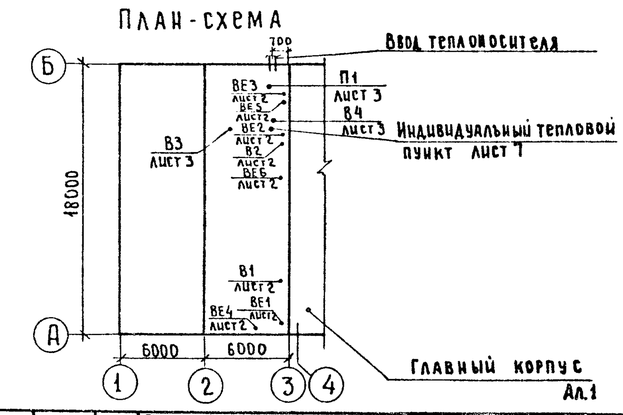

Привязан

Инв.№

ГИП	Нанметдинов		IV.90
Нач.отд	Попова		IV.90
Гл.спец.	Федоркин		IV.90
Нач.гр.	Володченко		IV.90
Инженер	Исаева		IV.90
Н.контр.	Тламачева		IV.90

416-1-245.90 - ОВ

Производственная база райагропромкомхоза с программой 800 тыс. руб. в год

Административно-бытовые помещения

Стадия	Лист	Листов
РП	1	7

Общие данные

ГИПРОПРОМСЕЛЬСТРОЙ г. Саратов

Альбом 1

План на отм. 0.000

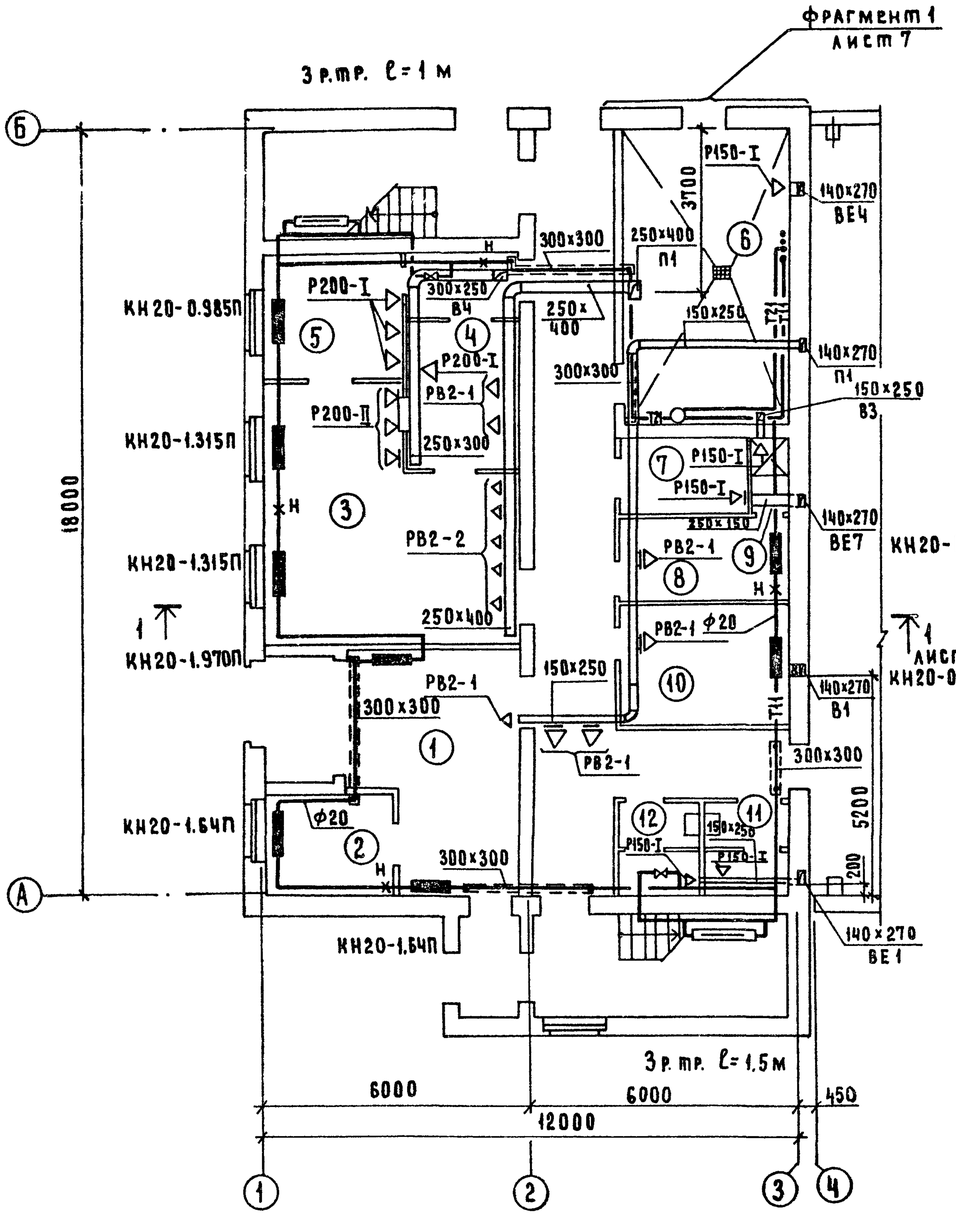

План на отм. 3.000

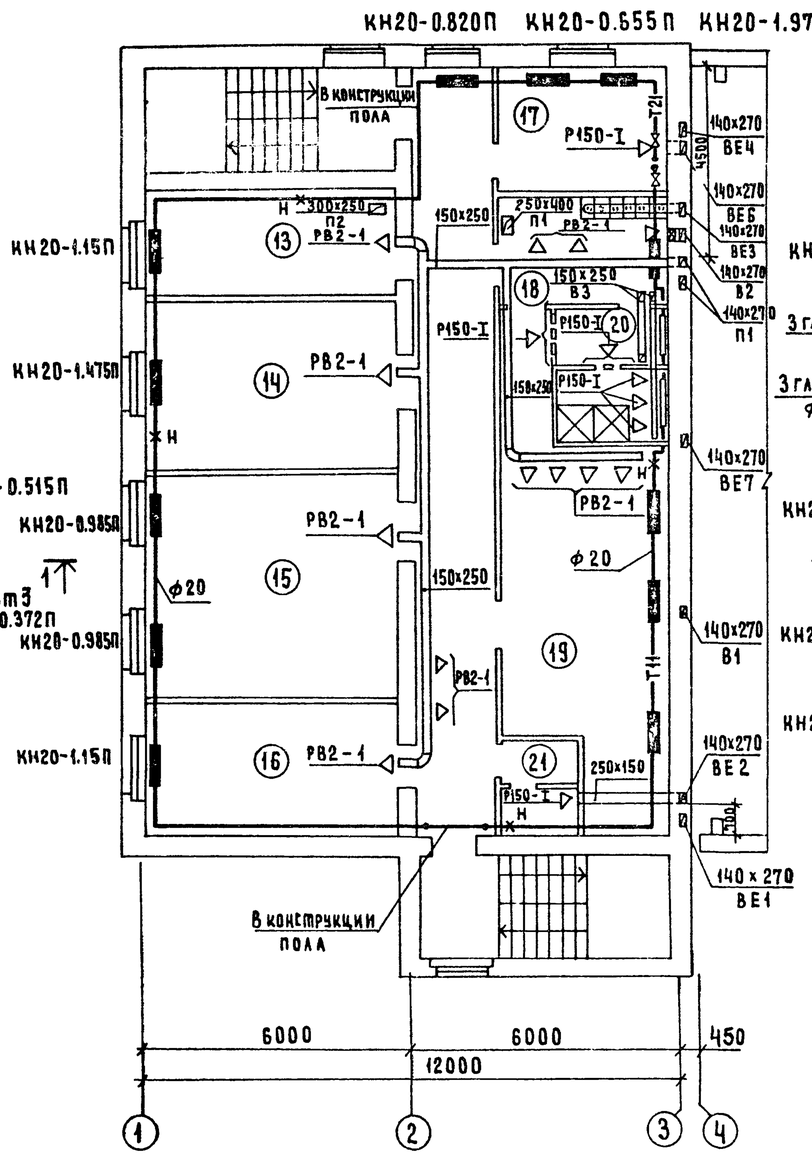

Экспликация помещений

Номер по плану	Наименование	Площадь м²
1	Вестибюль	19.5
2	Помещение вахтера	7.1
3	Столовая-раздаточная на 12 посадочных мест	29.1
4	Моечная	8.0
5	Подсобное помещение	9.3
6	Индивидуальный тепловой пункт	26.3
7	Хозяйственная кладовая	4.9
8	Женский гардероб уличной, домашней и специальной одежды	7.5
9	Женская душевая	1.6
10	Помещение для обогрева	9.9
11	Мужская уборная	4.0
12	Женская уборная	4.0
13	Конторское помещение	12.9
14	Лаборатория	22.7
15	Конторское помещение	34.1
16	Конторское помещение	14.0
17	Медицинский пункт	11.4
18	Мужской гардероб специальной одежды	9.5
19	Мужской гардероб уличной, домашней и специальной одежды	3
20	Мужская душевая с предушевой	8.2
21	Мужская уборная	4.0
	Коридор на отм. 0.000	37.8
	Коридор на отм. 3.000	32.4
	Тамбура	11.7

ГИП	Нажметдинов		IV.90
Нач.отд.	Попова		IV.90
Гл. спец.	Федоркин		IV.90
Нач. гр.	Володченко		IV.90
Инж.Ш.к.	Исаева		IV.90
Инж.Ш.к.	Сыстретова		IV.90
Н. контр	Толмачева		IV.90

416 - 1 - 245.90 ОВ

Производственная база райагропромкомхоза с программой 800 тыс. руб. в год

Административно - бытовые помещения

Стадия	Лист	Листов
РП	2	

Планы на отм.0.000, 3.000

Гипропромсельстрой г. Саратов

Привязан

Инв. №

Гл.спец. СО-1 Кучахин; Нач. отд. ВК Свиретов; Нач. отд. ЭГ Калганов

Взам. инв. № | Подпись и дата | Инв. № подл.

24542-01 32

Копировал: Матвеева Формат А2

Альбом 1

План на отм. 6,000

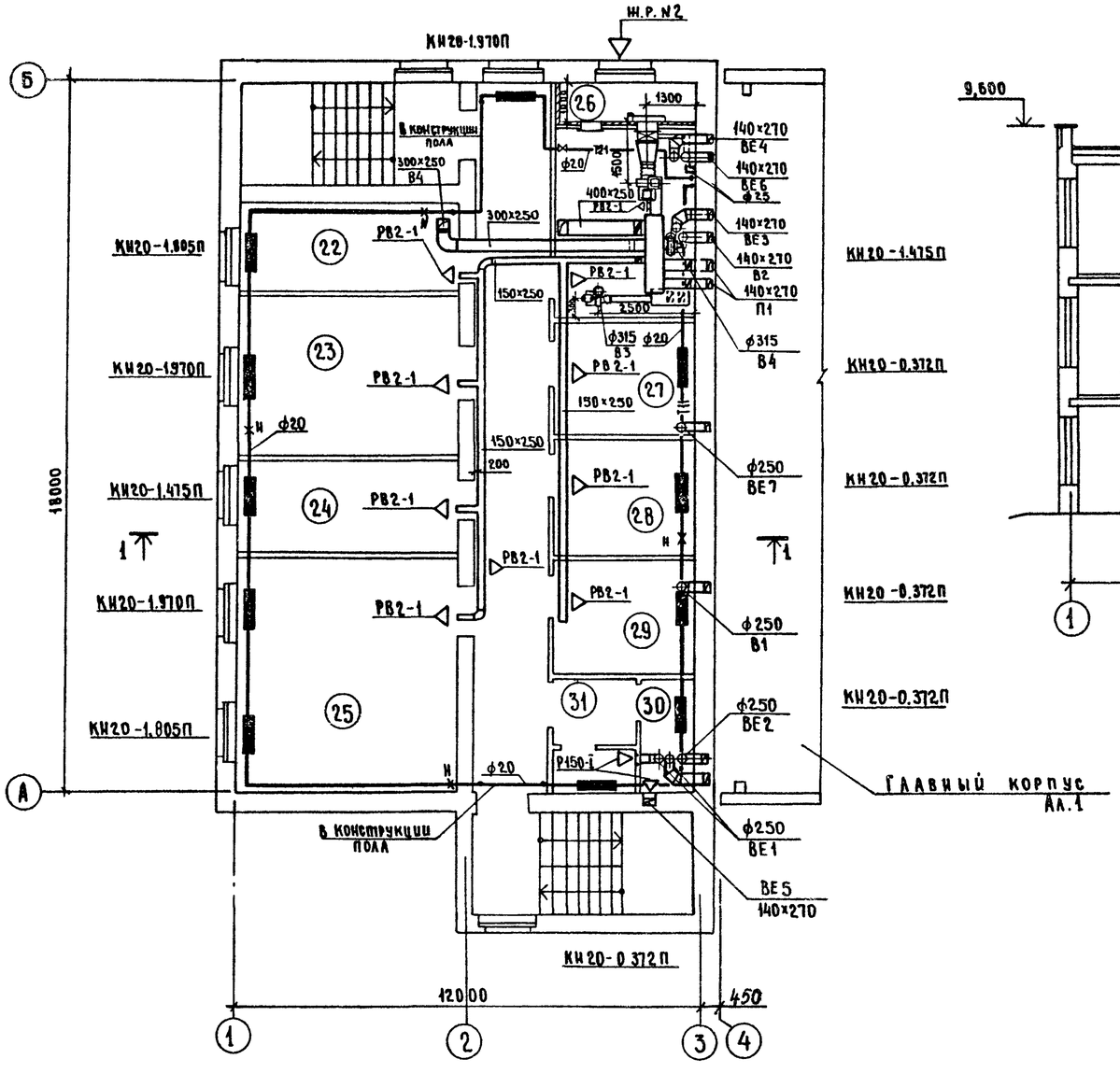

Разрез 1-1

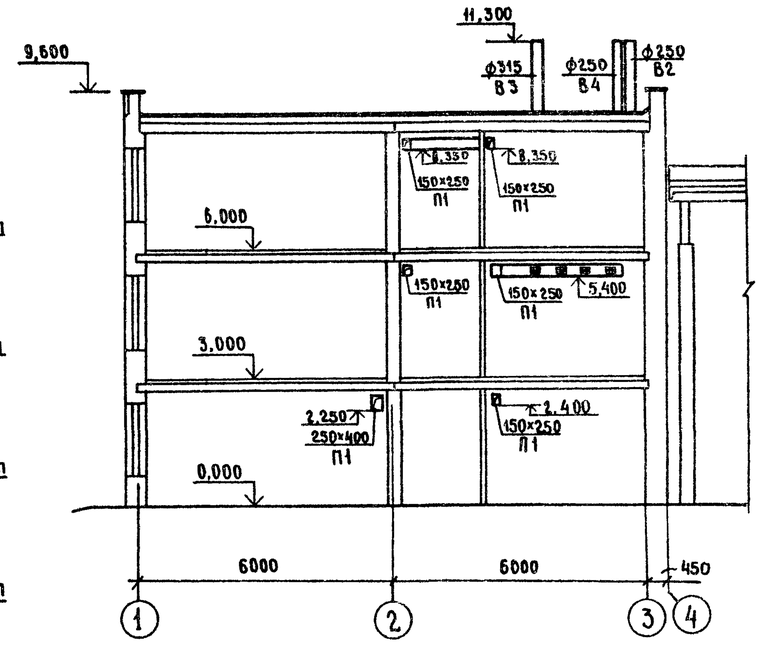

Экспликация помещений

Номер по плану	Наименование	Площадь м²
22	Конторское помещение	12,9
23	Кабинет охраны труда	22,7
24	Помещение профсоюзной организации	14,0
25	Красный уголок	34,1
26	Венткамера	20,9
27	Помещение партийной организации	11,4
28	Помещение комсомольской организации	11,4
29	Помещение группы народного контроля	11,4
30	Хозяйственная кладовая	4,1
31	Женская уборная	6,3
	Коридор на отм. 6.000	32,4

Гл.спец. СО-1	Чупахин		
Нач.отд. ВК	Свиренов		
Нач.отд. ЭТ	Калганов		

Инв.№ подл. | Подпись и дата | Взам. инв.№

ГИП	Нанметдинов		IV.90
Нач.отд.	Попова		IV.90
Гл.спец.	Федоркин		IV.90
Нач.гр.	Володченко		IV.90
Инж.тех.	Исаева		IV.90
Инж.тех.	Сустретова		IV.90
Н.контр.	Толмачёва		IV.90

Привязан

Инв.№

416 - 1 - 245.90 -ОВ

Производственная база райагропромкомхоза с программой 800 тыс. руб. в год

Административно-бытовые помещения

Стадия	Лист	Листов
РП	3	

План на отм. 6,000. Разрез 1-1

ГИПРОПРОМСЕЛЬЭЛЕКТРОСТРОЙ г. Саратов

Копировал Евстегнеева Формат А2

П1

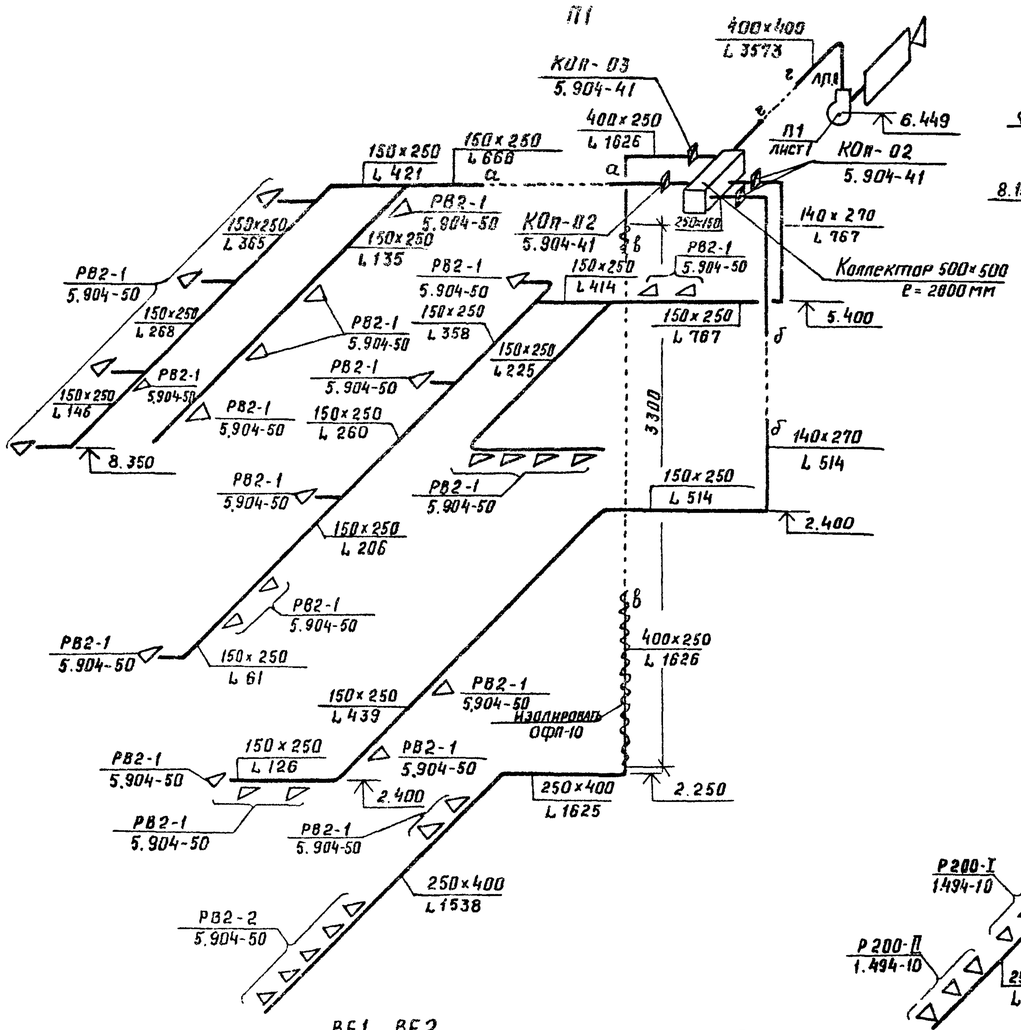

В1

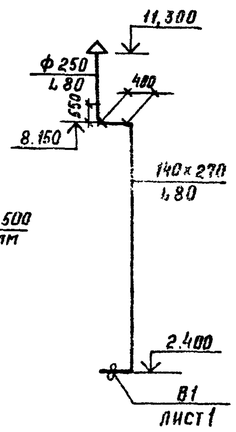

В2

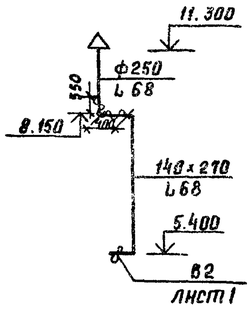

В3

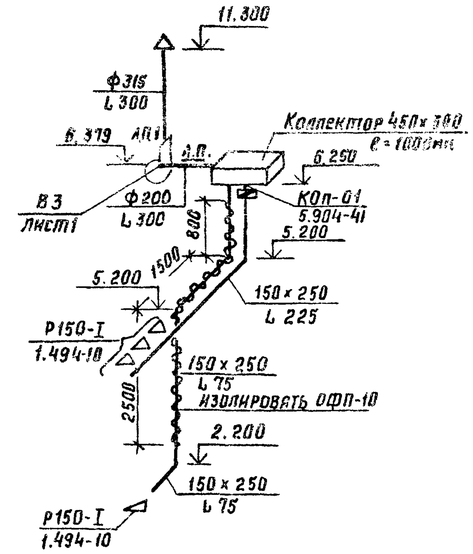

В4

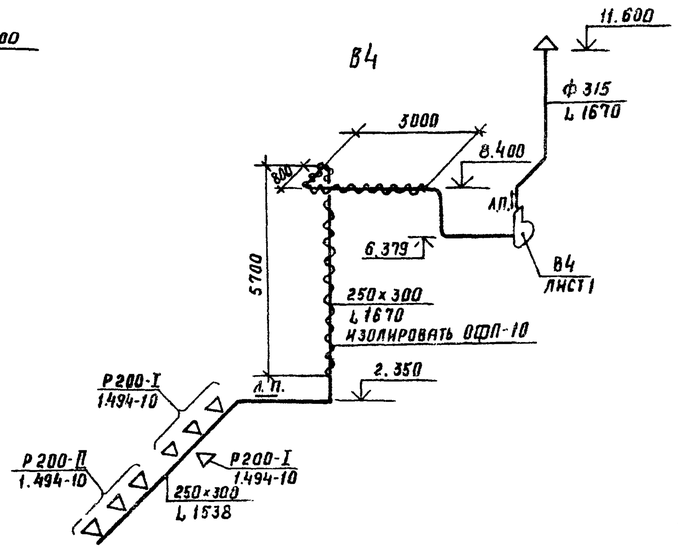

ВЕ1, ВЕ2

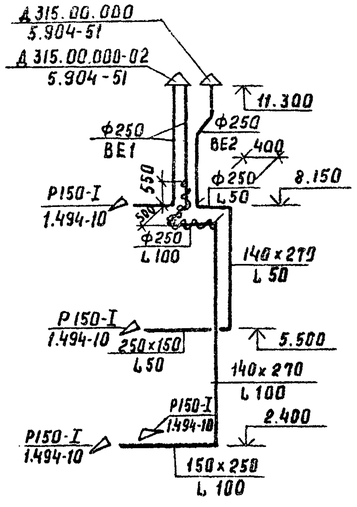

ВЕ3

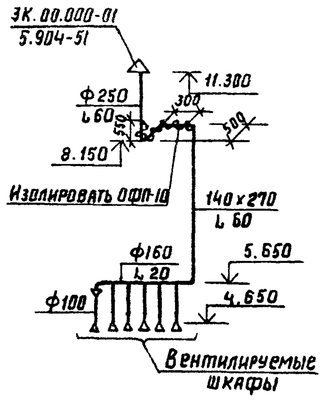

ВЕ4

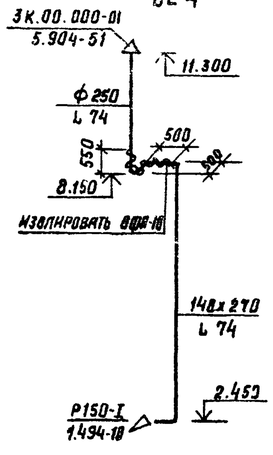

ВЕ5

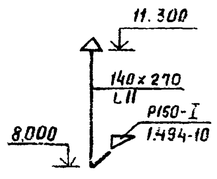

ВЕ6

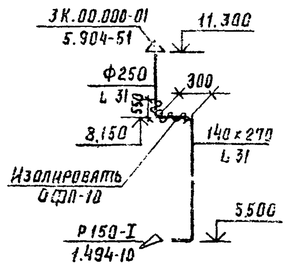

ВЕ7

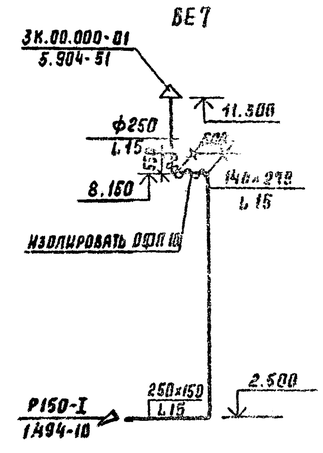

ГИП	Нажметдинов		IV.90	416-1-245.90 -ОВ
Нач.отд.	Попова		IV.90	
Гл.спец.	Федоркин		IV.90	
Нач.гр.	Володченко		IV.90	Производственная база райагрожилкомхоза с программой 800 тыс. руб. в год
Инж.Тк.	Исаева		IV.90	Административно-бытовые помещения — Стадия: РП; Лист: 4; Листов:
Н.контр.	Толмачева		IV.90	Схемы систем П1, В1÷В4, ВЕ1÷ВЕ7 — Гипропромэлектрострой г. Самарканд

Привязан

Инв.№

Инв.№ подл. | Подпись и дата | Взам. инв.№

24542-01 34

Копировал: Савина

Формат А2

Альбом 1

Разрез 1-1

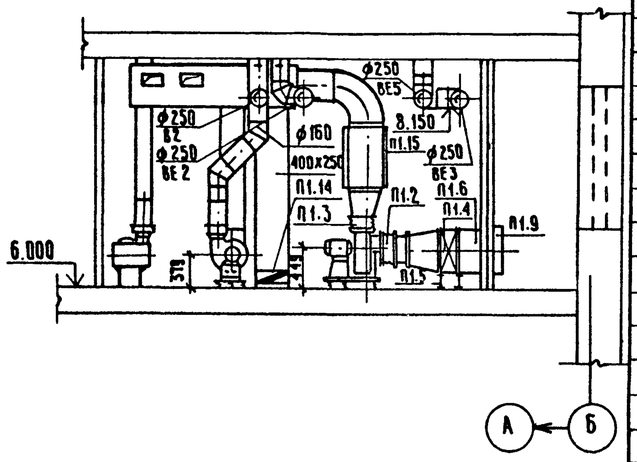

План на отм. 6.000

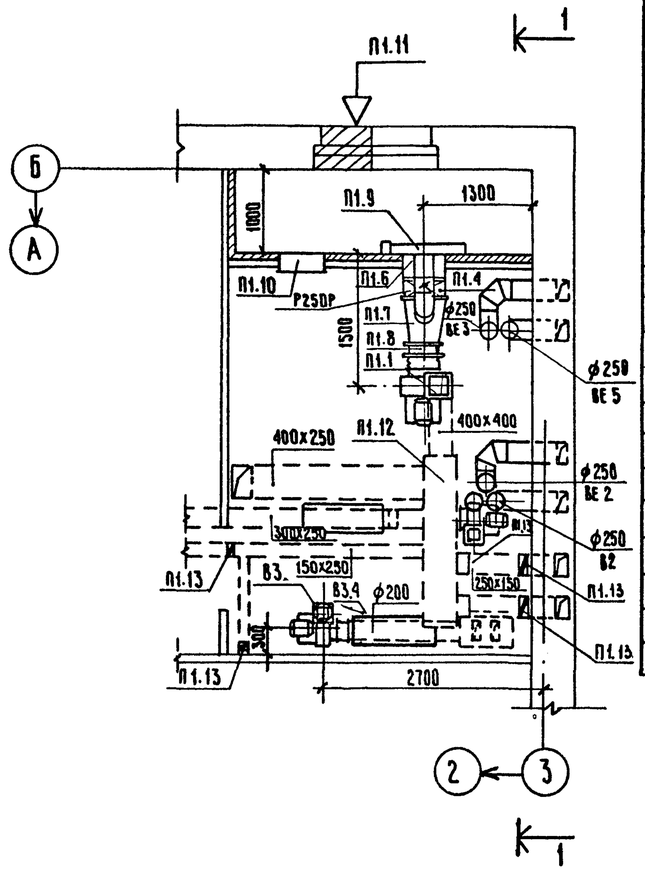

Спецификация отопительно-вентиляционных установок

продолжение

Марка, поз.	Обозначение	Наименование	Кол.	Масса ед., кг	Примечание
		Индивидуальная			
		приточная камера			
		П1			
П1.1	ТУ22-5933-85	Агрегат вентиля-			
		торный виброизоли-			
		ванный Е3.15-100 компл.	1	54 90	
		а. вентилятор ради-			
		альный В-Ц4-75 №3.15			
		исполнение 1, положе-			
		ние Пр0°			
		б. электродвигатель			
		4А80 А2, 1,5 кВт			
		2850 об/мин			
П1.2	5.904-38	Гибкая вставка В.00.00-05	1	1.03	
П1.3	5.904-38	То же Н.00.00-07	1	1.06	
П1.4	ТУ22-5757-84	Калорифер КСк3-6-02	1	38.0	
П1.5	1.904-25	Подставки под			
		калорифер	4	1.49	
П1.6	5.903-7 вып. 0	Патрубок П0.000-28	1	16.80	
П1.7	5.903-7 вып. 0	Конфузор Д0.000	1	37.00	
П1.8	5.903-7 вып. 0	Фланец Ф0.04-01	1	5.00	
П1.9	5.904-12 вып. 1-35	Заслонка с электроприво-			
		дом и с электроподогревом			
		КВУ 600х1000АУ2	1	79.00	
П1.10	5.904-4	Дверь герметическая			
		утепленная Ду 0,5х1,25	1	33.60	
П1.11	1.494-27 вып. 5	Узел воздухозабора:			
		1) решетка №2(150х580)	4	1.00	
П1.12		Коллектор из стали			
		по ГОСТ 19904-74* S=1мм			
		l= 2000 мм	1		
П1.13	5.904-41	Клапан обратный			
		КОп-02	4	5.50	
П1.14	5.904-41	Клапан обратный			
		КОп-03	1	8.20	
П1.15	5.904-17 вып. 0	Глушитель сварной			
		АТЕ 189.000-09	1	22 60	

Марка, поз.	Обозначение	Наименование	Кол.	Масса ед., кг.	Примечание
		В3			
В3.1	ТУ22-5933-85	Агрегат вентиляторный виброизолированный Е2,5.095 компл.	1	33,00	
		а. вентилятор радиальный В-Ц4-75 №2,5			
		исполнение 1			
		положение Л0°			
		б. электродвигатель			
		4АА63А2 0.37кВт			
		2750 об/мин			
В3.2	5.904-38	Гибкая вставка В.00.00-03	1	0.74	
В3.3	5.904-38	То же Н.00.00-03	1	0,79	
В3.4	5.904-17 вып 0	Глушитель сварной			
		АТЕ 187.000-01	1	17.90	
		В4			
В4.1	ТУ22-5933-85	Агрегат вентиляторный виброизолированный Е2,5.100 компл	1	33.00	
		а. вентилятор радиальный В-Ц4-75 №2,5			
		исполнение 1,			
		положение Л0°			
		б. электродвигатель			
		4АА63В2 0,55кВт			
		2740 об/мин			
В4.2	5.904-38	Гибкая вставка В.00.00-03	1	0.74	
В4.3	5.904-38	То же Н.00.00-03	1	0.79	
В4.4	5.904-17 вып. 0	Глушитель сварной			
		АТЕ 189.000-08	1	20.50	

ГИП	Нажметдинов		IV.90
Нач. отд.	Попова		IV.90
Гл. спец.	Федоркин		IV.90
Нач. гр.	Володченко		IV.90
Инженер	Исаева		IV.90
Н. контр.	Толмачева		IV.90

416 - 1 - 245.90 ОВ

Производственная база райагрожилкомхоза с программой 800 тыс. руб. в год.

Административно-бытовые помещения

Стадия	Лист	Листов
РП	5	

Установки систем П1, В3, В4

ГИПРОПРОМСЕЛЬСТРОЙ г. Саратов

Привязан

Инв. №

Гл. спец. СО-1 Чупахин
Нач. отд. ВК Свирепов
Нач. отд. ЭТ Калганов

Инв. № подл. | Подпись и дата | Взам. инв. №

24542-01 35 Копировал: Ильичева Ц. Формат А2

Альбом 1

Система теплоснабжения установки П1

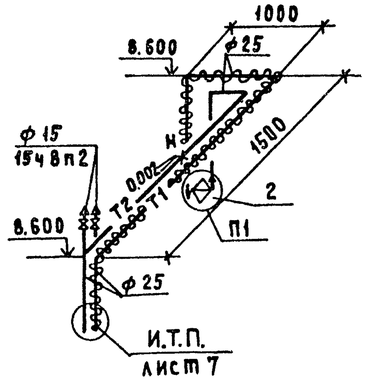

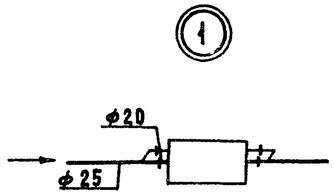

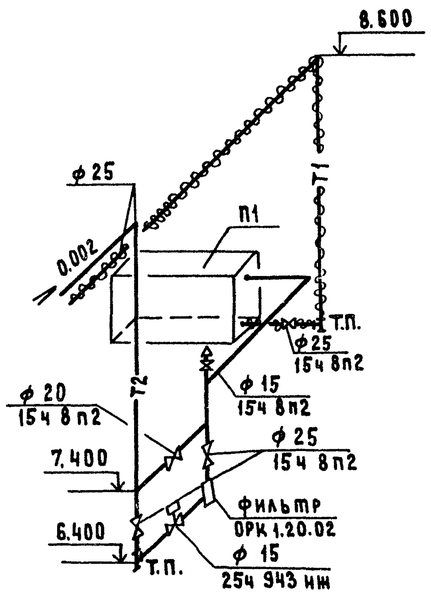

Система отопления

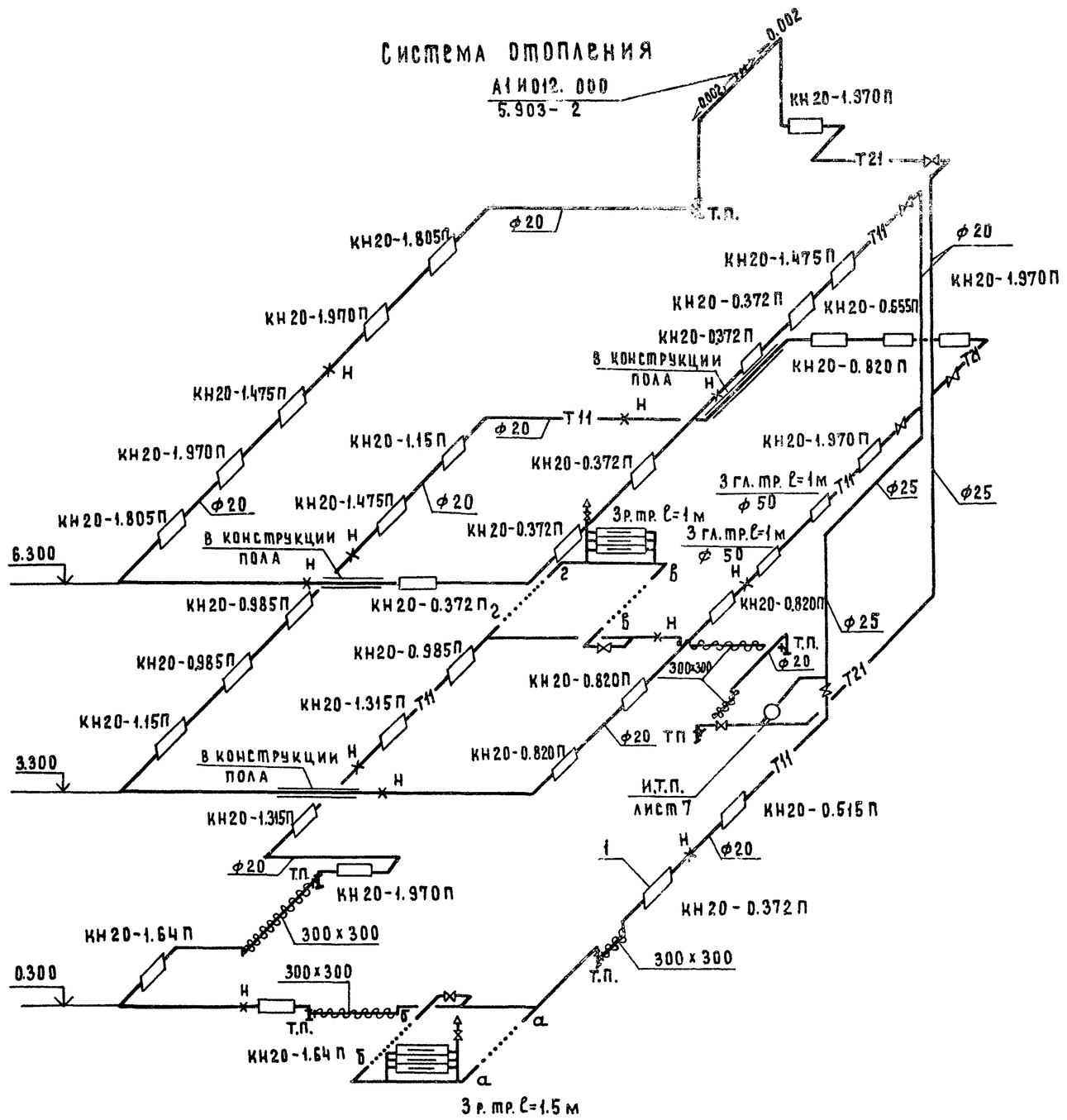

ГИП	Нанметдинов		IV.90
Нач. отд.	Попова		IV.90
Гл. спец.	Федоркин		IV.90
Рук. гр.	Володченко		IV.90
Инж. III к.	Сустретова		IV.90
Н. контр.	Толмачева		IV.90

416-1-245.90 ОВ

Производственная база Райагрожилкомхоза с программой 800 тыс. руб. в год

Административно-бытовые помещения

Стадия	Лист	Листов
РП	5	

Схема системы отопления. Схема системы теплоснабжения установки П1.

ГИПРОПРОМСЕЛЬСТРОЙ г. Саратов

Привязан

Инв. №

Инв. № подл. | Подпись и дата | Взам. инв. №

24542-01 36

Копировал: Матвеева

Формат А2

Фрагмент 1

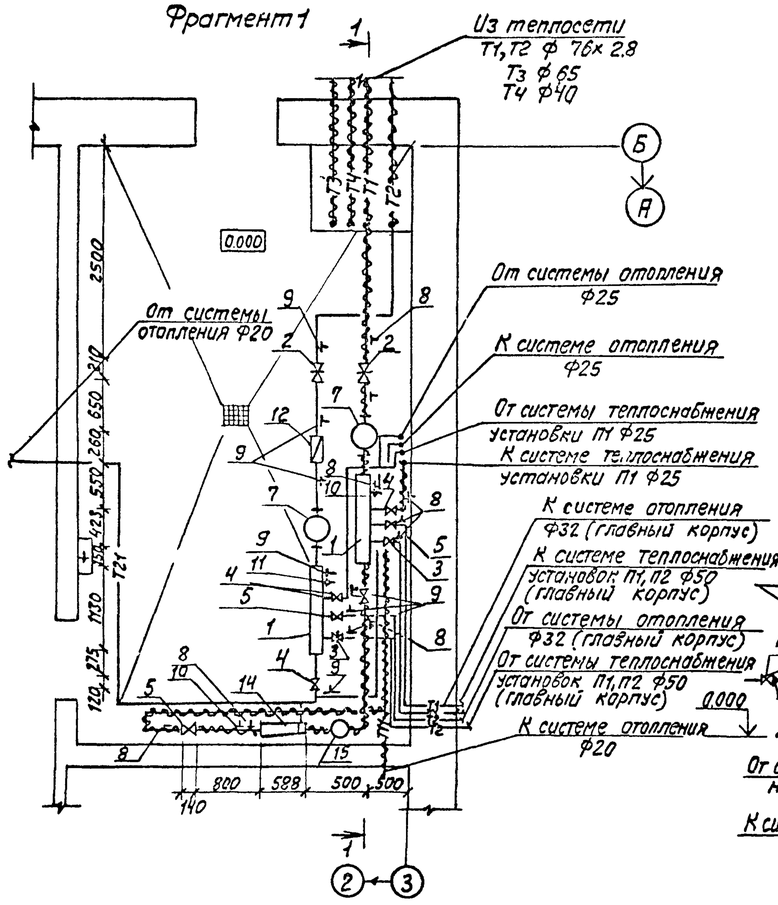

Разрез 1-1

ИТП

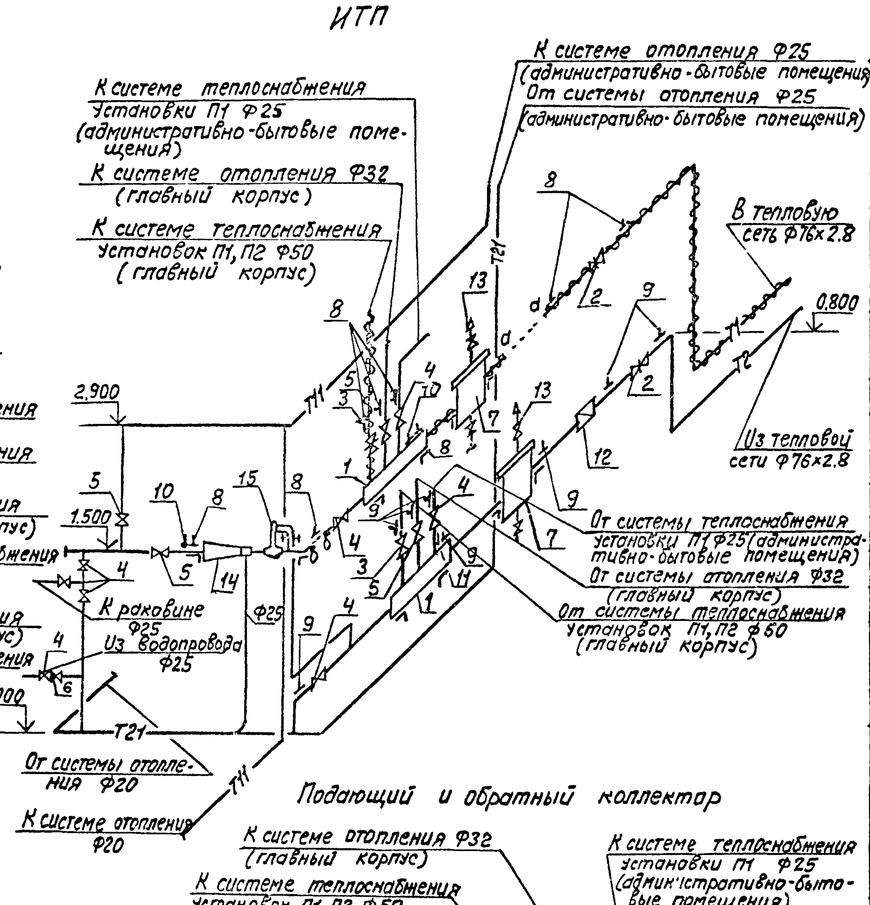

Подающий и обратный коллектор

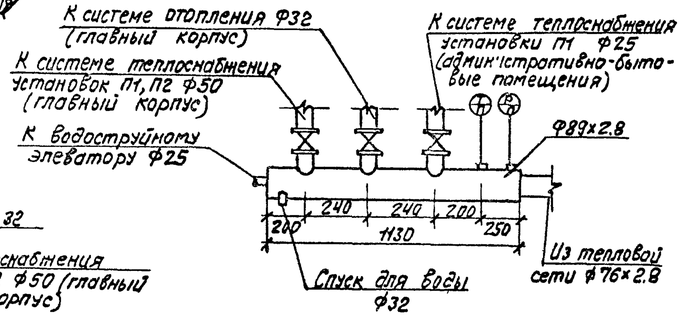

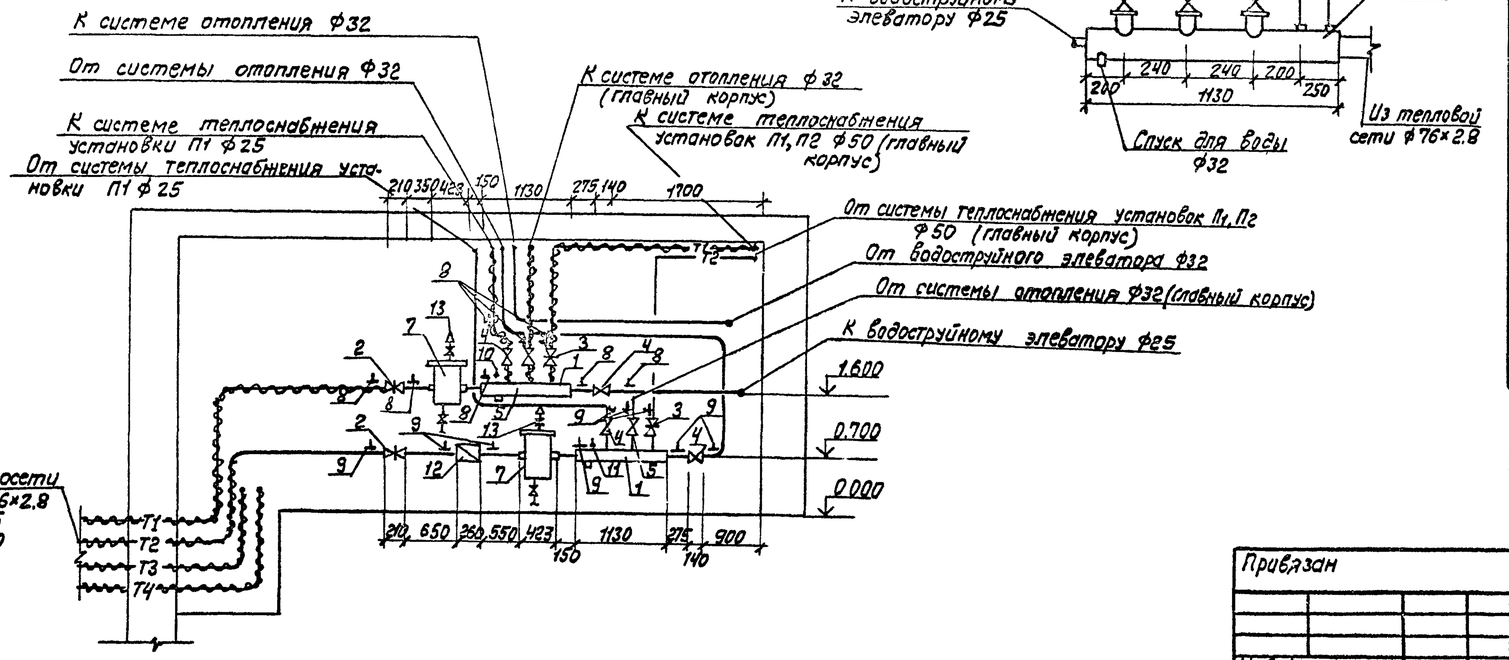

Монтажная спецификация ИТП

Марка, поз.	Обозначение	Наименование	Кол.	Масса ед, кг	Примечание
1		Коллектор из стальных			
		электросварных труб			
		по ГОСТ 10704-76*			
		L=1130 мм Ф89×2.8	2		
2	Каталог ЦКБА	Задвижка стальная			
		30с41нж1 Ф80	2	38.00	
3	Каталог ЦКБА	Задвижка чугунная			
		30ч6бр Ф50	2	18.40	
4	Каталог ЦКБА	Вентиль муфтовый			
		1548п2 Ф25	8	1.75	
5		То же Ф32	4	2.70	
6	Каталог ЦКБА	Обратный клапан 16нж6бр Ф25	1	3.14	
7	4903-10 вып.8	Грязевик Т34-04 Ф80	2	32.20	
8	КИП	Бобышки для манометров ЗКч-46-70	8	0.30	
9	КИП	То же ЗКч-48-70	8	0.30	
10	КИП	Бобышки для термометров ЗКч-2-75	2	0.30	
11	КИП	То же ЗКч-1-75	1	0.30	
12	Кировобадский приборостроительный завод	Водосчетчик горячей воды СТВГ-1-65	1	14.50	
13	Каталог ЦКБА	Вентиль муфтовый 15кч18п2 Ф15	4	0.70	
14	Котельниковский завод	Водоструйный элеватор N1 d_c=4 ЭРСА1	1	24.00	
15	З-д „Теплоприбор"	Регулятор расхода УРРДМ-25, диапазон настройки 0.04-0.10	1	13.40	

ГИП	Калинтдинов		IV.90
Нач.отд.	Попова		IV.90
Гл.спец.	Федоркин		IV.90
Рук. Гр.	Володченко		IV.90
Инж.III кат.	Сустретова		IV.90
Н.контр.	Толмачева		IV.90

416 - 1 - 245.90 -08

Производственная база Райагропромкомхоза с программой 800 тыс. руб в год

Административно-бытовые помещения

Стадия	Лист	Листов
РП	7	

Индивидуальный тепловой пункт (И.Т.П.)

ГИПРОПРОМСЕЛЬСТРОЙ г. Саратов

Привязан

Инв.N

Инв.N подл. | Подпись и дата | Взам.инв.N

24542-01 37 Копировал: Леденева Формат А2

Альбом 1

Данные по производственному водопотреблению и водоотведению

№ потребителя по плану	Наименование потребителя	Количество потребителей	Количество часов работы в сутки	Водопотребление: Требования к качеству воды	Потребный напор у потребителя, м	Режим водопотребления	Расход воды на одного потребителя, м³/ч	Из хозяйственно-производственно-противопожарного водопровода: м³/сут	м³/ч	л/с	Из системы горячего водоснабжения: м³/сут	м³/ч	л/с	Водоотведение: Характеристика сточных вод	Режим водоотведения	В бытовую канализацию: м³/сут	м³/ч	л/с	Концентрация загрязнений сточных вод после локальных очистных сооружений, мг/л	Примечание
	3. Столовая-раздаточная																			
	на 12 посадочных мест																			
	4. Моечная																			
6	Ванна моечная стацио-			ГОСТ										растительные						
	нарная ВМСМ-1	1	3	2874-82*	5	непрерывно	0,54	1,29	0,43	0,12	0,33	0,11	0,30	и животные жиры	непрерывно	1,62	0,54	0,15	—	
7	Ванна моечная стацио-																			
	нарная ВМСМ-2	2	3	то же	5	непрерывно	1,08	5,19	1,73	0,48	1,29	0,43	0,12	то же	непрерывно	6,48	2,16	0,60	—	
	5. Подсобное помещение																			
4	Кипятильник КНЭ-50 М1	1	3	"	5	непрерывно	0,05	0,15	0,05	0,013	—	—	—	—	—	пер	елив		—	
	Итого							6,63	2,21	0,613	1,62	0,54	0,42			8,10	2,70	0,75		
	Расчетный							6,63	2,21	0,613	1,62	0,54	0,42			8,10	2,70	0,75		

Ведомость рабочих чертежей основного комплекта ВК

Лист	Наименование	Примечание
1	Общие данные	
2	Планы на отм. 0,000, 3,000	
3	План на отм. 6,000. План кровли с водосточными воронками. Водомерный узел 1,2,3	
4	Схемы систем К1, К2, В0, Т3, Т4	

Основные показатели по чертежам водопровода и канализации

Наименование системы	Потребный напор на вводе, м	Расчетный расход: м³/сут.	м³/ч	л/с	при пожаре, л/с	Установленная мощность электродвигателей, кВт	Примечание
Хозяйственно-прошз-	при пожаре						
водственно-противо-	29 (31)				(15,90)		
пожарный водопровод	10	7,99	3,27	1,52	10,90	0,18 (при пожаре)	
Горячее водоснабжение	10	3,05	1,74	1,42	—	—	
Бытовая канализация	—	10,89	4,96	4,26	—	—	

Примечание.
В скобках даны расходы и напоры для ЛМК

Типовой проект разработан в соответствии с действующими нормами и правилами и предусматривает мероприятия, обеспечивающие взрывную, взрывопожарную и пожарную безопасность при эксплуатации здания

Главный инженер проекта /Нажметдинов/

Ведомость ссылочных и прилагаемых документов

Обозначение	Наименование	Примечание
	Ссылочные документы	
4.900-9 выпуск 0-1	Узлы и детали трубопроводов из пластмассовых труб для систем водоснабжения и канализации	
4.900-10 выпуск 1-5	Альбом оборудования, фасонных частей и арматуры для сетей и сооружений водопровода и канализации	
5.901-1 выпуск 0	Водомерные узлы	
4.904-69	Детали крепления санитарно-технических приборов и трубопроводов	
2.190-1/72 выпуск 3	Узлы и детали инженерного оборудования жилых и общественных зданий для сельского строительства	
	Прилагаемые документы	
ВК. ВМ	Ведомости потребности в материалах	Альбом 3
ВК. СО	Спецификация оборудования	Альбом 2
С	Сметы	Альбом 3

Условные обозначения

—В0— система хозяйственно-производственно-противопожарного водопровода и питьевого.

Общие указания

Проект разработан на основании СНиП 2.04.01-85 „Внутренний водопровод и канализация зданий" и СНиП 2.04.02-84 „Водоснабжение. Наружные сети и сооружения".

Предусматривается тепловая изоляция трубопроводов системы горячего водоснабжения и холодного водопровода вблизи входных дверей.

Пожарные краны и шкафчики окрашиваются в соответствии с требованиями ГОСТ 12.4.026-76* „Цвета сигнальные и знаки безопасности", окраска стальных трубопроводов производится эмалью ПФ-115 за 2 раза.

Сеть водопровода прокладывается с уклоном 0,002 к вводу, санитарным приборам и технологическому оборудованию. Подключение технологического оборудования к сетям уточняется при монтаже.

Привязан

Инв. №

ГИП	Нажметдинов		05.90
Нач. отд.	Свирепов		04.90
Нач. гр.	Долгушина		04.90
Инж. пр.	Моргушина		04.90
Н. контр	Трофимова		05.90

416-1-245.90 ВК

Производственная база Райагрожилкомхоза с программой 800 тыс. руб. в год

Административно-бытовые помещения

Стадия	Лист	Листов
РП	1	4

Общие данные

ГИПРОПРОМСЕЛЬСТРОЙ г. Саратов

Инв. № подл. | Подпись и дата | Взам. инв. № | Гл. спец. техн. отд. Дубровский

Альбом 1

План на отм. 0.000

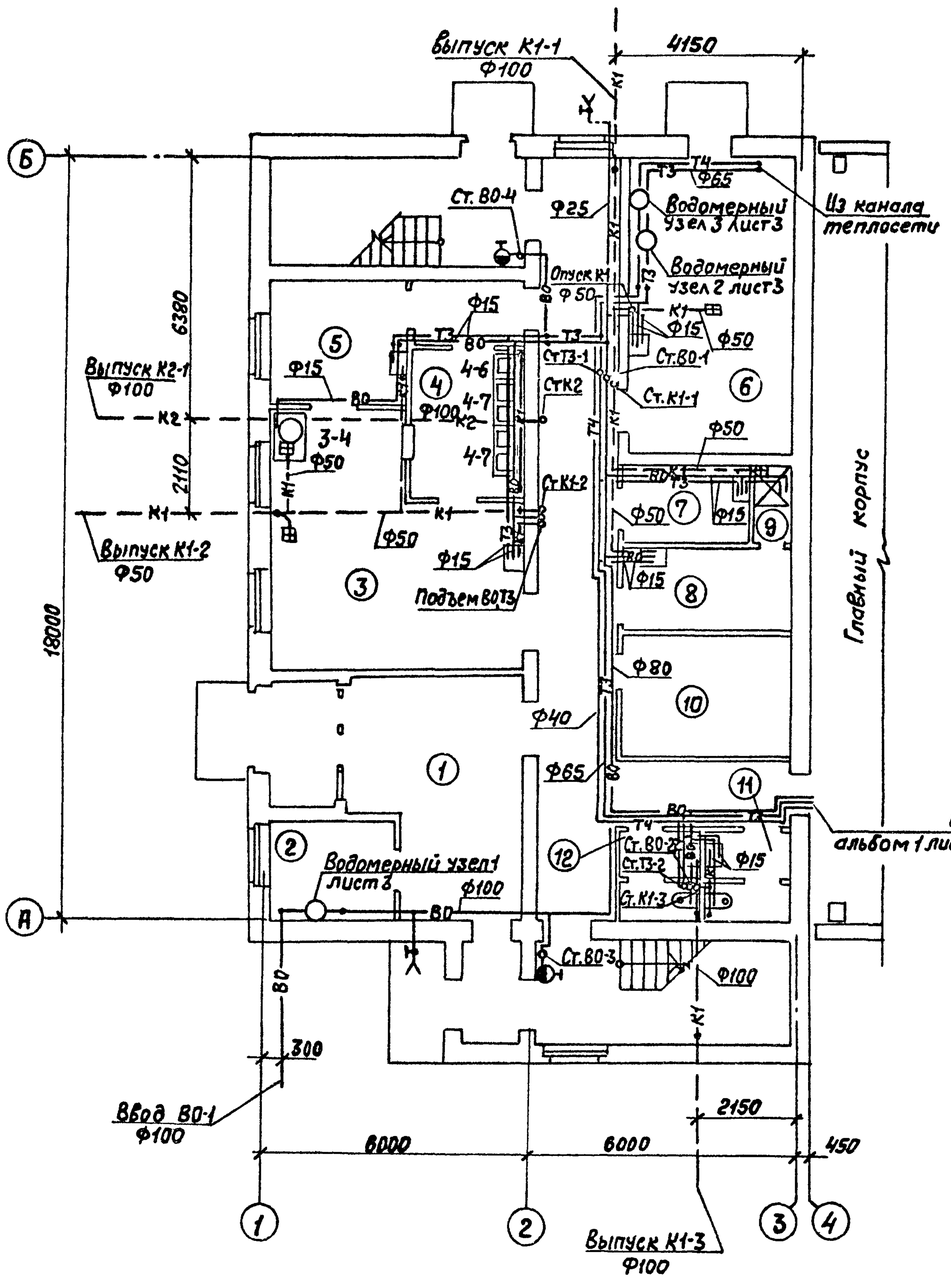

План на отм. 3.000

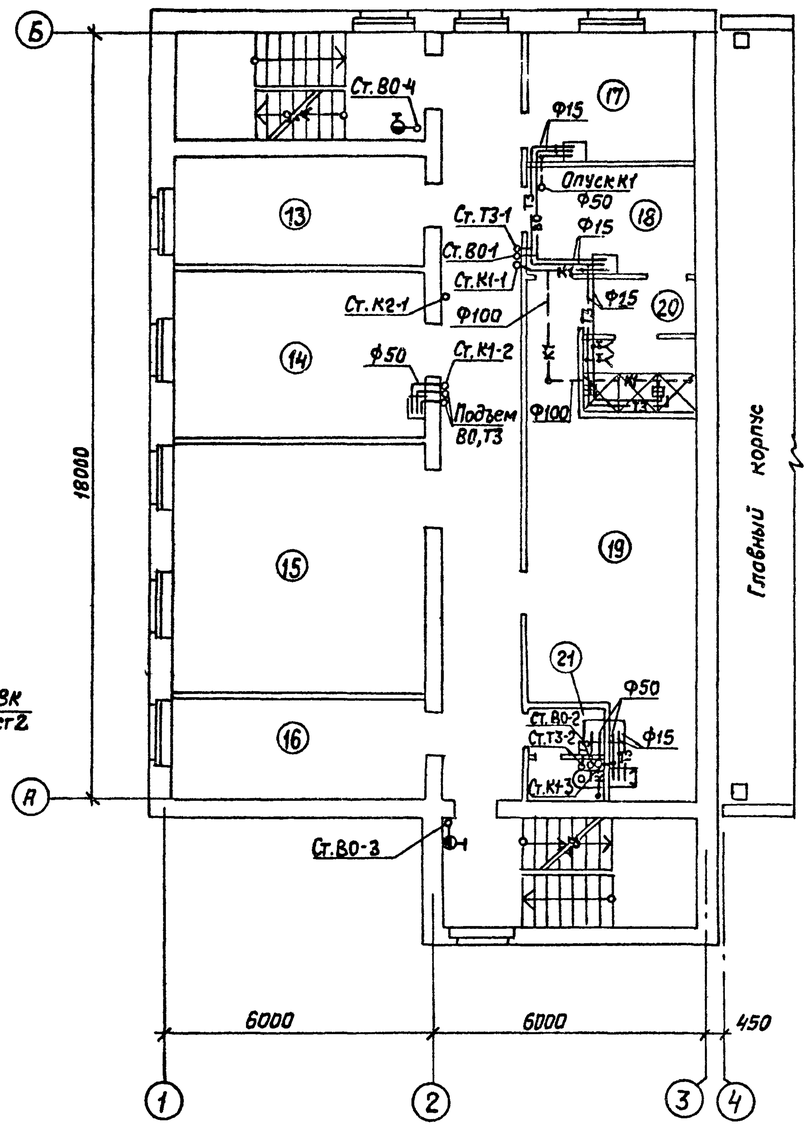

Экспликация помещений

Номер по плану	Наименование	Площадь м²	Категория производства по взрывной взрыво-пожарной и пожарной опасности
1	Вестибюль	19.5	не категорийно
2	Помещение вахтера	7.1	то же
3	Столовая-раздаточная на 12 посадочных мест	21.9	"
4	Моечная	8.0	"
5	Подсобное помещение	9.3	"
6	Индивидуальный тепловой пункт	26.3	"
7	Хозяйственная кладовая	4.9	"
8	Женский гардероб уличной, домашней и специальной одежды на 3 шкафа для группы 3а	7.5	"
9	Женская душевая	1.6	"
10	Помещение для обогрева	9.9	"
11	Мужская уборная	4.0	"
12	Женская уборная	4.0	"
13	Конторское помещение	12.9	"
14	Лаборатория	22.7	"
15	Конторское помещение	34.1	"
16	Конторское помещение	14.0	"
17	Медицинский пункт	11.4	"
18	Мужской гардероб-специальной одежды на 6 шкафов для группы 2г	9.5	"
19	Мужской гардероб уличной, домашней и специальной одежды на 28 шкафов для группы 1б, 2б, 2г	32.7	"
20	Мужская душевая с преддушевой	8.2	"
21	Мужская уборная	4.0	"

Гл.спец.ОВ	Чупахин		04.90
Гл.спец.отд.ЭН	Фейоркин		04.90
Нач.отд.ЭТ	Капланов		04.90
Гл.спец.отд.ТХ	Кавтанов		04.90

ГИП	Нанметдинов		04.90
Нач.отд.	Свирепов		04.90
Нач.гр.	Долгушина		04.90
Инж.К.	Моргушина		04.90
Н.контр.	Трофимова		03.90

Привязан

Инв.N

416-1-245.90 ВК

Производственная база Райагрожилкомхоза с программой 800 тыс. руб. в год

Административно-бытовые помещения

Стадия	Лист	Листов
РП	2	

Планы на отм. 0.000, 3.000

ГИПРОПРОМСЕЛЬСТРОЙ г. Саратов

Инв.N подл. | Подпись и дата | Взам.инв.N

24542-01 39 Копировал: Леденева Формат А2

Альбом 1

План на отм. 6.000

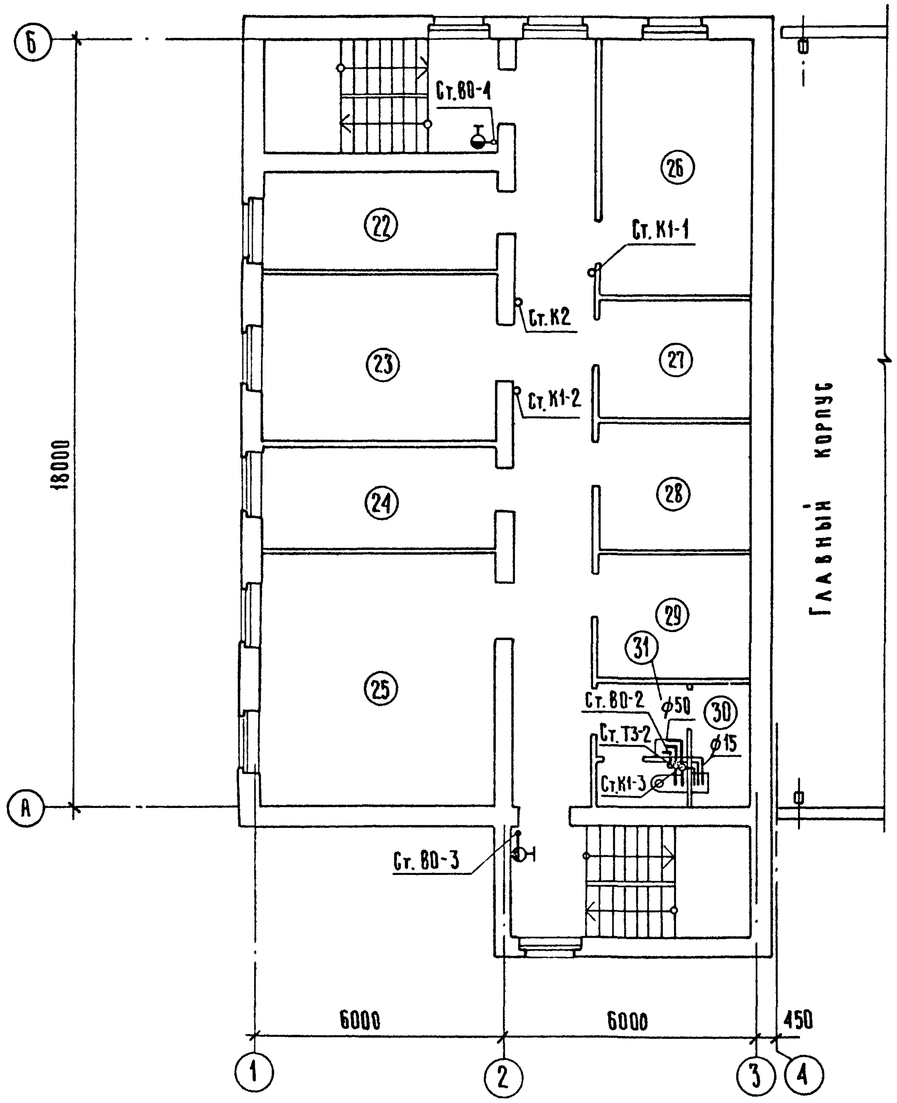

План кровли с водосточными воронками

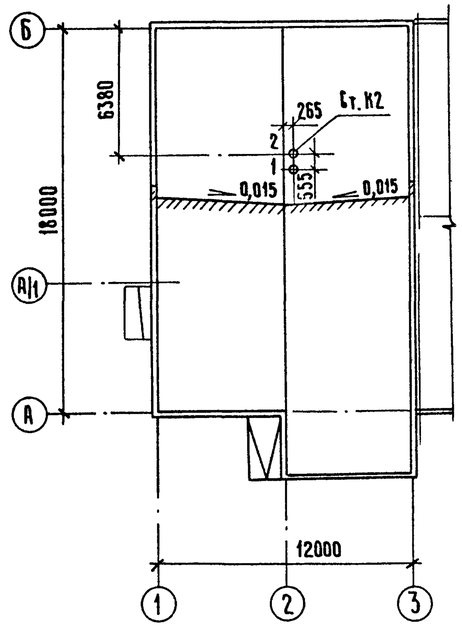

Продолжение

Номер по плану	Наименование	Площадь, м²	Категория производства по взрывной взрыво-пожарной и пожарной опасности
22	Конторское помещение	12,9	не категорийно
23	Кабинет охраны труда	22,7	то же
24	Помещение профсоюзной организации	14,0	"
25	Красный уголок	34,1	"
26	Венткамера	21,7	"
27	Помещение партийной организации	11,4	"
28	Помещение комсомольской организации	11,4	"
29	Помещение группы народного контроля	11,4	"
30	Хозяйственная кладовая	4,1	"
31	Женская уборная	6,3	"

Водомерный узел 1

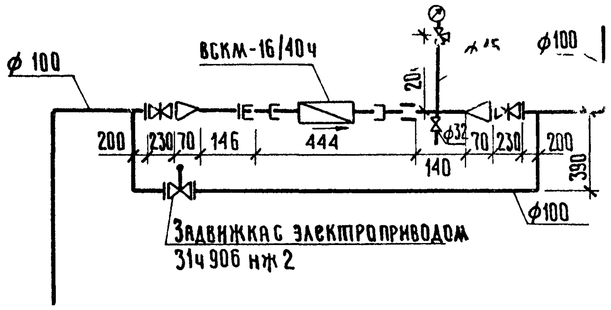

Водомерный узел 2

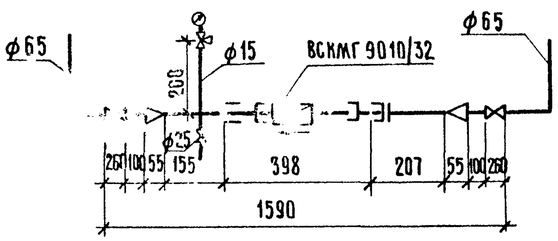

Водомерный узел 3

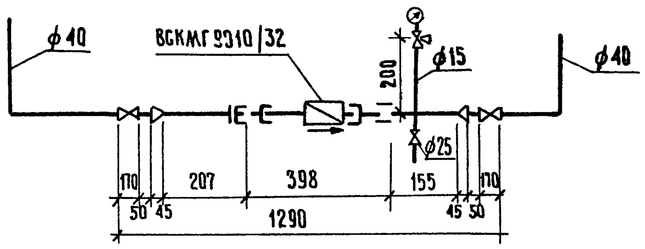

ГИП	Нажметдинов		04.90
Нач.отд.	Свирепов		04.90
Нач.гр.	Долгушина		04.90
Инж.II кат.	Моргушина		04.90
Н.контр.	Трофимова		05.90

416-1-245.90 ВК

Производственная база Райагрожилкомхоза с программой 800 тыс. руб. в год.

Административно-бытовые помещения

Стадия	Лист	Листов
РП	3	

План на отм. 6.000. План кровли с водосточными воронками. Водомерный узел 1,2,3

ГИПРОПРОМСЕЛЬСТРОЙ г. Саратов

Привязан

Инв. №

24542-01 40 Копировал: Ильичева

Формат А2

Гл. спец. отд. СО-1 Чупахин
Гл. спец. отд. ЭН Федоркин
Нач. отд. ЭТ Калганов
Инв. № подл. | Подпись и дата | Взам. инв. №

Альбом 1

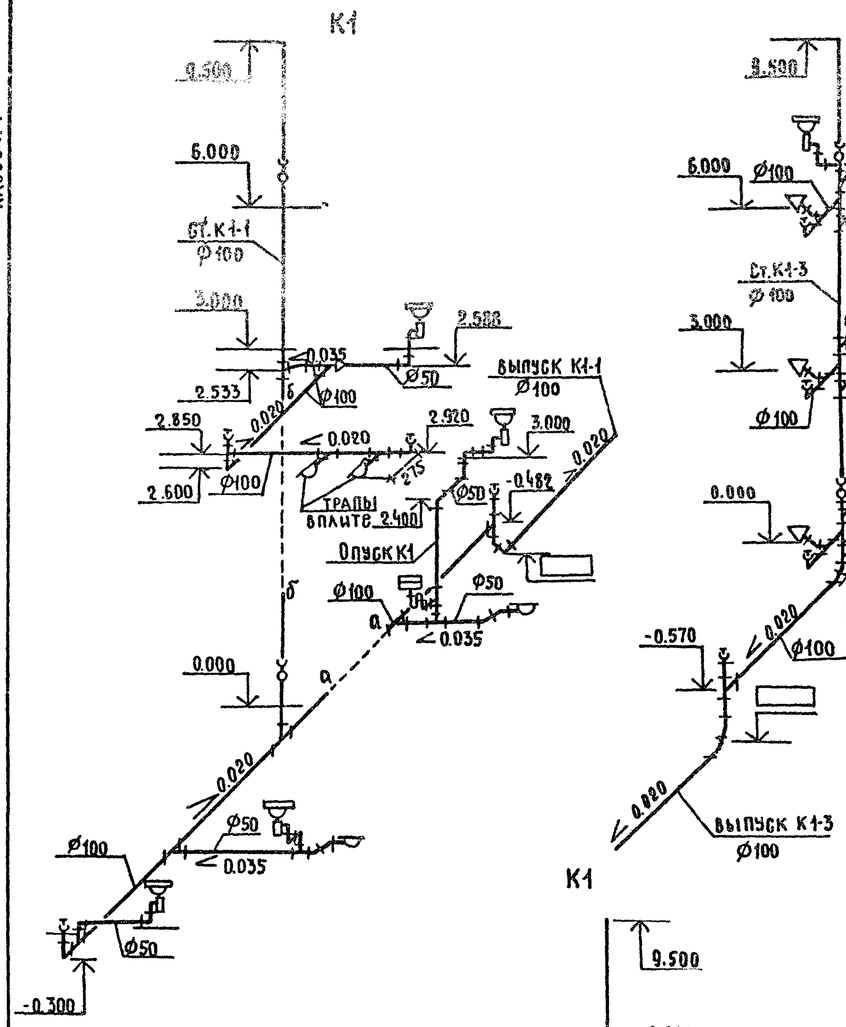

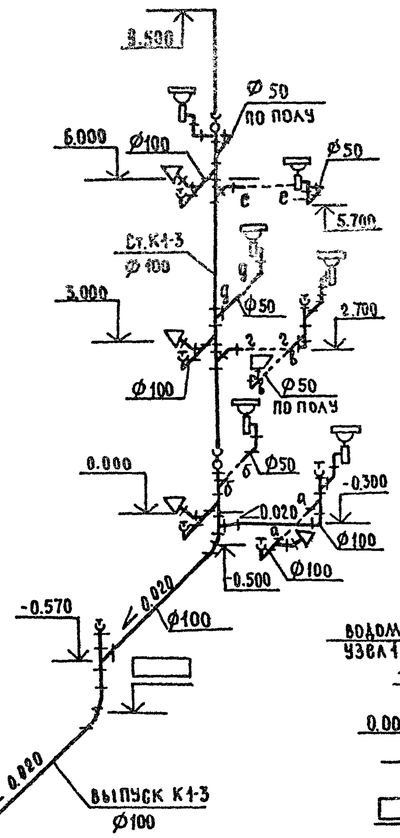

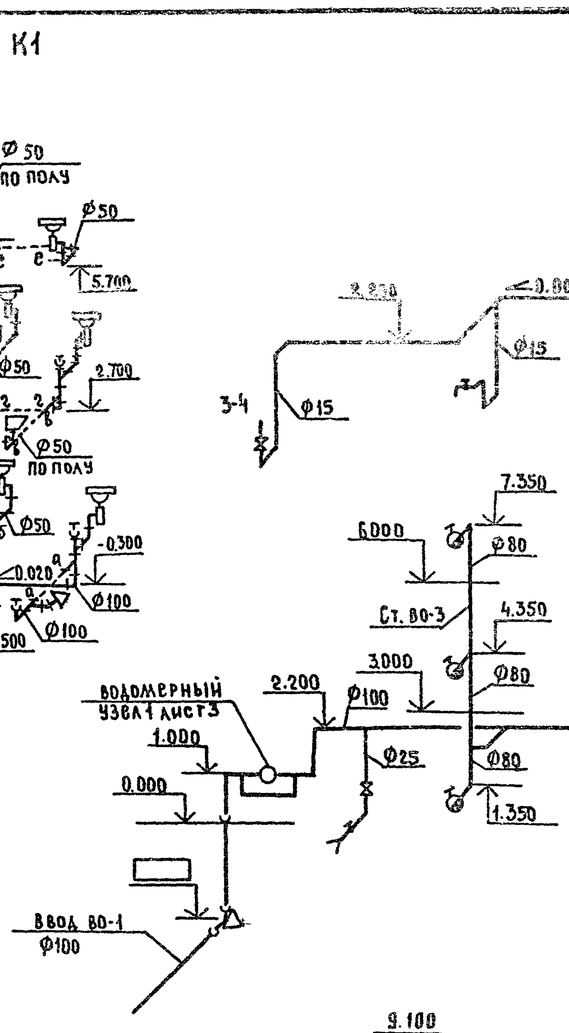

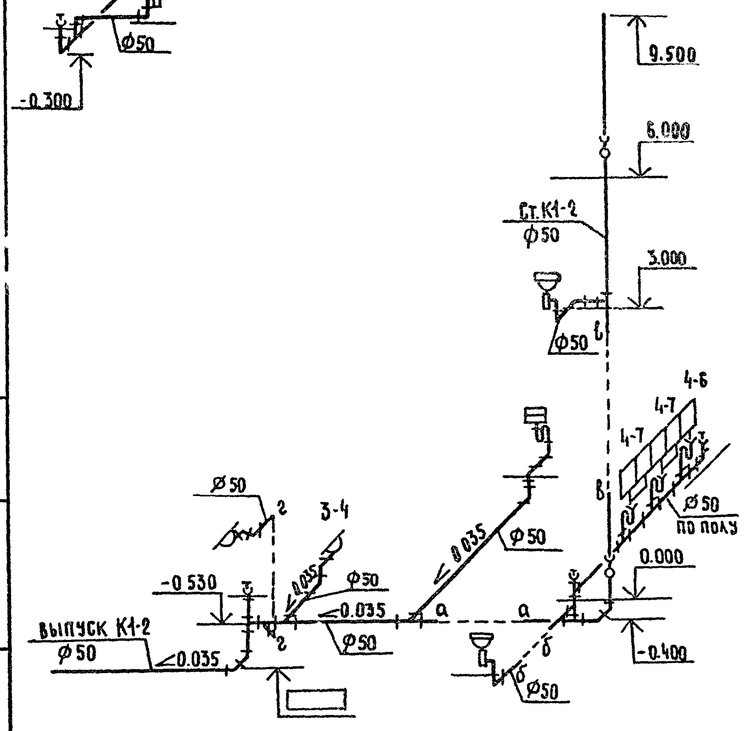

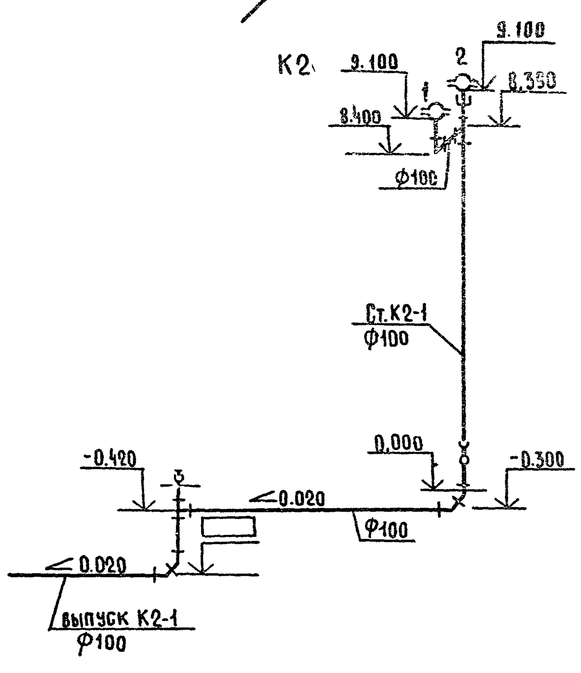

ГИП	Наниметдинов		05.90	416-1-245.90 ВК
Нач.отд.	Свирепов		04.90	
Нач.гр.	Долгушина		04.90	Производственная база райагропромкомхоза с программой 800 тыс. руб. в год
Инж.ВК	Моргушина		04.90	
Привязан				Административно-бытовые помещения — Стадия: РП; Лист: 4; Листов:
Инв.№	Н.контр.	Трофимова	05.90	Схемы систем К1, К2, В0, Т3, Т4 — Гипропромсельстрой г. Саратов

Инв.№ подл. | Подпись и дата | Взам. инв. №

Копировал: Песмянова, Акт 24542-01 41 Формат А2

Альбом 1

Ведомость рабочих чертежей основного комплекта ЭМ

Лист	Наименование	Примечание
1	Общие данные	
2	Принципиальная схема питающей сети	
	Принципиальная схема распределительной	
	сети (начало)	
3,4	Принципиальная схема распределительной	
	сети (продолжение)	
5	Принципиальная схема распределительной	
	сети (окончание). План расположения электро-	
	оборудования, прокладка электрической сети	
	и зануления на отм. 0.000	
6	Планы расположения электрооборудования	
	прокладки электрической сети и зануления	
	на отм. 3.000, 6 000	

Ведомость электромонтажных конструкций, подлежащих изготовлению в МЭЗ

Обозначение чертежа	Наименование	Кол.	Примечание
	Изготовить и скомплектовать		
5.407-116.1. 10	Установка пускателя		
	серии ПМЛ на стене	4	
5.407-58.1.160-03	Подставка	2	
5.407-83.1.160 м4	Розетка для открытой	9	
	установки (Iр 20) на стене		
5.407-65.10-01	Ящик с зажимами для проводни-		
	ков сечением до 50 кв. мм	1	

Условные обозначения и изображения

▭ — решается при привязке проекта

Типовой проект разработан в соответствии с действующими нормами и правилами и предусматривает мероприятия, обеспечивающие взрывную, взрывопожарную и пожарную безопасность при эксплуатации здания

Главный инженер проекта /Нажметдинов/

Инв. № подл. | Подпись и дата | Взам. инв. №

Общие указания

1. Электроснабжение

Электроснабжение токоприемников бытовых помещений осуществляется от ТП главного корпуса.

Токоприёмники бытовых помещений относятся к III-ей категории обеспечения надежности электроснабжения, за исключением электродвигателя задвижки и пульта пожарной сигнализации, которые относятся к I категории.

Электроснабжение задвижки осуществляется:

при наличии на предприятии двух независимых взаимно резервирующих источников питания – от этих источников;

при наличии одного источника питания - резервное питание следует предусматривать от автономного источника питания.

Электроснабжение пульта пожарной сигнализации решается в разделе „Пожарно-охранная сигнализация," СС2, лист 1.

2. Силовое электрооборудование

Распределительные сети выполняются:

проводом АПВ в поливинилхлоридных (в) трубах и проводом АППВ под штукатуркой;

К токоприемникам, установленным на виброосновании, проводом ПВ1 в гибком вводе.

Электропроводка принята в поливинилхлоридных трубах диаметром 25мм и на планах не проставлена

3. Зануление и молниезащита

В соответствии с ПУЭ гл. 1.7 для защиты обслуживающего персонала от поражения электрическим током предусматривается зануление всех металлических частей электроустановок и оборудования, нормально не находящихся под напряжением.

В качестве нулевых защитных проводников для магистрали зануления используются специально проложенные стальные полосы.

Для распределительной сети зануления используются:

нулевой проводник при прокладке в поливинилхлоридных трубах, третья жила плоского провода и специально проложенные стальные полосы

Магистраль зануления соединяется с глухозаземленной нейтралью трансформатора через нулевую жилу питающего кабеля.

С целью уравнивания потенциалов стационарно проложенные металлические трубопроводы всех назначений, металлические корпуса технологического оборудования присоединить к магистрали зануления.

Согласно РД 34.21.122-87 „Инструкция по устройству молниезащиты зданий и сооружений" здание молниезащите не подлежит.

Установленная мощность – 29,54 квт

Расчётная мощность – 25,11 квт

Ведомость ссылочных и прилагаемых документов

Обозначение	Наименование	Примечание
	Ссылочные документы	
5.407 А 442	Установка распределительных	
выпуск 0,1	щитов серии ЩО70-1, ЩО70-2, ЩО70М и	
	распределительных шкафов – серий	
	ШРС1, СПМ75, СПА 77 и ШР11	
5.407-116	Установка одиночных электро-	
выпуск 0, 1	магнитных пускателей серии ПМЛ	
	(исполнение I Р54)	
5.407- 62 А 445	Прокладка проводов в поливинил-	
выпуск 0; 1	хлоридных (ПВХ) трубах в произ-	
	водственных помещениях	
5.407- 11 А 174	Заземление и зануление	
	электроустановок	
5.407- 65	Ящики с зажимами для при-	
выпуск 1	соединения проводников больших	
	сечений к одиночным аппаратам	
5.407- 83	Установка выключателей и	
выпуск 1; 2	штепсельных розеток	
	Прилагаемые документы	
-ЭМ. СО	Спецификация оборудования	Альбом 2
-ЭМ. ВМ	ВМ по рабочим чертежам ос-	
	новного комплекта марки ЭМ	Альбом 3

Инв. №				Привязан
ГИП	Нажметдинов		06.90	
Нач. отд	Калганов		06.90	416-1-245.90 ЭМ
Гл. спец	Пайкин		06.90	
Нач. гр.	Шарипова		06.90	Производственная база райагрожилкомхоза с программой 800 тыс. руб. в год
Инж.	Латрыкова		06.90	Административно-бытовые помещения — Стадия: РП; Лист: 1; Листов: 6
Н. контр.	Толмачева		07.90	Общие данные — ГИПРОПРОМСЕЛЬСТРОЙ г. Саратов

Копировал: Савина

Формат А2

*Поставляется комплектно с механизмом.

**Длины учтены в принципиальной схеме питающей сети.

Если токоприёмник подключён к зажимам предыдущего предохранителя, то в графе „Аппарат отходящей линии..." указывается только номер группы.

Если расчётный ток питающего кабеля отличается от расчётного тока электроустройства, то в числителе соответствующих граф схемы питающей сети помещены данные для питающего кабеля, а в знаменателе - для электроустройства.

Принципиальная схема питающей сети

Магистраль	Участок сети 1	Аппарат отходящей линии (ввода) обозначение, тип Iном, А расцепитель или плавкая вставка, А	Участок сети 2	Аппарат ввода в распределительное устройство или пусковой аппарат: обозначение, тип, Iном, А, расцепитель или плавкая вставка, А-уставка теплового реле, А	Участок сети 3	Кабель, провод: Участок сети	Обозначение	Марка	Количество, число жил и сечение	Длина, м	Труба: Обозначение на плане	Длина, м	Распределительное устройство или электроприёмник: Обозначение	Руст. или Рном, кВт	Iрасч. или Iном / Iпуск, А	Наименование, тип, обозначение чертежа принципиальной схемы
ТП, ШВН-1 главного корпуса		QF3 А3716Ф 160 100		КП1 К654М		—							ШР2	29.54 / 15.09	41.9 / 32.72	Шкаф распределительный ШР11-73701-22У3 лист 4
						2		АВВГ	3х10+1х6	17						
						3		АВВГ	3х10+1х6	20						
						—							ШР1	14.45 / 14.21	33.2 / 31.8	Шкаф распределительный ШР11-73504-22У3
						—										
						—										
						3		АВВГ	3х10+1х6	8						
				3QF ЯВП2-15 15 6		—										
						2		АЛВ	3(1х2)	5	В25	1				
						3		АППВ	3х2	7						
				3ХТ РШ-Ц-20-0-55-10/220 10 —		—						а				
						—							3-3	0.24	1.4 / —	Холодильник ШХ-0.4М
				а		—										
От независимого источника питания						3		*								
				12Я - АВК, лист 2		1			лист 3				12-1	—	0.54 / 2.16	Задвижка (ввод N 2)
						2										

Привязан

Инв. N подл.

Потребность кабелей и проводов

Длина, м

Число и сечение жил, напряжение	Марка: АПВ	АППВ	АВВГ
2 - 380	6		
3х2-380		7	
3х10+1х6 - 0 66			46

Потребность труб

Обозначение по стандарту	Диаметр по стандарту, мм	Длина, м
ПВХ-В-Р-ЭП25У	25	1

Принципиальная схема распределительной сети

Распределительное устройство	Аппарат отходящей линий (ввода) обозначение, тип, Iном, А, расцепитель или плавкая вставка, А	Участок сети 1	Пусковой аппарат: обозначение, тип, Iном, А, расцепитель или плавкая вставка, А-уставка теплового реле, А	Участок сети 2	Кабель, провод: Участок сети	Обозначение	Марка	Количество, число жил и сечение	Длина, м	Труба: Обозначение на плане	Длина, м	Электроприёмник: Обозначение	Руст. или Рном, кВт	Iрасч. или Iном / Iпуск, А	Наименование, тип, обозначение чертежа принципиальной схемы
ШР1 Б2 ШР11-73504-22У3 380/220В	Р18-373 400				1		АВВГ	3х10+1х6	**				14.21	31.8	Ввод от КП1
					—											
	1 НПН2-60 63 10	ДП			1		АПЛВ	3х2	8			33	—	0.4 / —	ЭРСА блок автоматики
					—											
	1		22КП У197УХЛ3		1		АППВ	3х2	17			6	0.75	3.4 / —	Электросушитель для рук
		ВП			2		АППВ	3х2	1							
			22ХТ РШ-Ц-20-0-55-10/220 10		1		АППВ	3х2	1			22	—	4.5 / —	Переносное оборудование
					2		*									

ГИП	Нажмеддинов			
Нач.ОТА	Калганов			
Гл.спец.	Панкин			
Нач.гр.	Шарипова			
Инж.	Латрыкова			
Н.контр.	Толмачёва			

Принципиальная схема питающей сети. Принципиальная схема распределительной сети. (начало).

Административно-бытовые помещения

Стадия: РП | Лист: 2 | Листов:

ГИПРОПРОМСЕЛЬСТРОЙ г. Саратов

Производственная база райагрожилкомхоза с программой 800 тыс. руб. в год

416 - 1 - 245.90 - ЭМ

24542-01 43

Копировал: Махначёва

Формат А2

Инв. № подл. | Подпись и дата | Взам. инв. №

Продолжение

Распределительное устройство	Аппарат, отходящей линии (ввода) обозначение, тип, I ном. А, расцепитель или плавкая вставка, А	Участок сети 1	Пусковой аппарат обозначение, тип, I ном. А, расцепитель или плавкая вставка, А-уставка теплового реле, А	Участок сети 2	Кабель, провод: Обозначение	Марка	Количество, число жил и сечение	Длина, м	Труба: Обозначение на плане	Длина, м	Электроприёмник: Обозначение	Уст. или Рном, кВт	I расч. или I ном / I пуск, А	Наименование, тип, обозначение чертежа принципиальной схемы
ШР1			23 ХТ РШ-Ц-20-0-55-10/220 10/—		1	АППВ	3×2	3			23	—	4,5	Переносное оборудование
					2	*								
			31 ХТ РШ-Ц-20-0-55-10/220 10/—		1	АППВ	3×2	3			31	—	4,5	Переносное оборудование
					2	*								
		СО	11 КП У197УХЛ3		1	АППВ	3×2	22			11	0,04	0,18/—	Станции пожарной и охранной сигнализации Топаз
					2	АППВ	3×2	6						
					—						10	0,02	0,09/—	Сигнал
					2	АППВ	3×2	1						
			28 ХТ РШ-Ц-20-0-55-10/220 10/—		1	АППВ	3×2	8			28	0,3	1,3/—	Установка оперативной телефонной связи „Псков-25"
					2	*								
2 НПН2-60 63 10					1	АПВ	5(1×2)	40	В25	6	4-4	6,0	9,3/—	Кипятильник электрический КНЭ-50 М1
					—									
3 НПН2-60 63 6,3					1	АПВ	4(1×2)	36	В25	7	5-9	0,4	1,3/7,8	Прилавок витрина ТА ИР. 102
					—									
4 НПН2-60 63 6,3			12 Я -АВК Лист 1		1	АПВ	4(1×2)	92	В25	21	12-1	0,18	0,54/2,16	Задвижка (ввод N1)
					2	ПВ1	8(1×1)	18	МР, ШЭМ	2				
5 НПН2-60 63 10			7 КП У197УХЛ3	СО	1	АППВ	3×2 2×2	16 16			13	0,75	3,4/—	Электросушитель для рук
					2	АППВ	3×2	9						
				СО	—						14	0,75	3,4/—	Электросушитель для рук
					2	АППВ	3×2	1						
			7 ХТ РШ-Ц-20-0-55-10/220 10/—		1	АППВ	3×2	4			7	0,9	4,3/—	Аппарат для сушки волос
				ВО	2	*								
			8 ХТ РШ-Ц-20-0-55-10/220 10/—		1	АППВ	3×2	1			8		4,5/—	Переносное оборудование
					2	*								
		АО			1	АППВ	3×2	6			9-81	0,025	0,11/—	Вентилятор „САМОЛ"
					—									
6 НПН2-60 63 20		АО			1	АПВ	3(1×3)	21	В25	5	2-1	4,1	18,2/—	Плита электрическая ПЭТ-0,17-01
					—									
6		ВО СО												Резерв
7 НПН2-60 63 16														Резерв
8 НПН2-60 63 16														Резерв

Потребность кабелей и проводов длина, м

Числа и сечение жил, напряжение	Марка ПВ1	Марка АПВ	Марка АППВ
1-380	19		
2-380		174	
3-380		22	
2×2-380			17
3×2-380			112

Потребность труб

Обозначение по стандарту	Диаметр по стандарту, мм	Длина, м
ПВХ-В-Р ЭП25У	25	40

Привязан

Инв. №

ГИП Нажметданов 06.90
Нач. отд. Калганов 06.90
Гл. спец. Пайкин 06.90
Нач. гр. Шарипова 06.90
Инж. Латрыкова 06.90
Н. контр. Толмачева 06.90

Принципиальная схема распределительной сети (продолжение)

Административно-бытовые помещения

Производственная база райагрожилкомхоза с программой 800 тыс. руб. в год

416-1-245.90 -ЭМ

Стадия РП | Лист 3 | Листов

ГИПРОПРОМСЕЛЬСТРОЙ г. Саратов

24542-01 44 Копировал: Савина Сач Формат А2

Инв. № подлин.	Подпись и дата	Взамен инв. №

Альбом 1

Распределительное устройство	Аппарат отходящей линии (ввода): обозначение, тип, Iном., А, расцепитель или плавкая вставка, А	Участок сети 1	Пусковой аппарат: обозначение, тип, Iном, А, расцепитель или плавкая вставка, А - уставка теплового реле, А	Участок сети 2	Кабель, провод: Участок сети	Обозначение	Марка	Количество, число жил и сечение	Длина, м	Труба: Обозначение на плане	Длина, м	Электроприемник: Обозначение	Руст. или Рном., кВт	Iрасч. или Iном / Iпуск, А	Наименование, тип, обозначение чертежа принципиальной схемы
ШР2 Б2 ШР11-73701-22У3 380/220В	Р18-353 250				1		АВВГ	3×10+1×6	**				15,09	32,7	Ввод от КП1 лист 2
					–										
	1 НПН2-60 63 16		30КМ ПМЛ121002 РТЛ1006 1,6		1		АПВ	4(1×2)	16	В25	2				
					2		АПВ	4(1×2)	18	В25	4				
			30КК У994М а		–						а	30-В3	0,37	1,2 / 4,8	Вентилятор
					2		ПВ1	4(1×1)	6	К1082У3					
					–							30SB	—	—	Кнопка ПКЕ 712-2У3
					2		АППВ	3×2	16						
			29КМ ПМЛ121002 РТЛ1006 1,6		1		АПВ	4(1×2)	5	В25	1				
					2		АПВ	4(1×2)	26	В25	6				
			29КК У994М б		–						б	29-В4	0,55	1,33 / 6,0	Вентилятор
					2		ПВ1	4(1×1)	6	К1082У3					
					–							29SB	—	—	Кнопка ПКЕ 712-2У3
					2		АППВ	3×2	16						
			1КМ1 ПМЛ121002 РТЛ1008 4,0		1		АПВ	4(1×2)	5	В25	1				
					2		АПВ	4(1×2)	18	В25	4				
			1КК У994М в		–						в	1-П1	1,5	3,4 / 24,5	Приточная установка
					2		ПВ1	4(1×1)	6	К1082У3					
			1КМ2 ПМЛ111002 —		1		АПВ	4(1×2)	5	В25	1	1ЕК	0,3	0,45 / —	Нагреватель заслонки
					2		АПВ	4(1×2)	18	В25	4				
	2 НПН2-60 63 10		32КП У197УХЛ3		1		АППВ	3×2 2×2	12 12			32	0,75	3,4 / —	Электросушитель для рук
				АО	2		АППВ	3×2	5						
		ВО СО	24КП У197УХЛ3		1		АППВ	2×2 2×2	6						
				СО	2		АППВ	3×2	1						
			24ХТ РШ-Ц-20-0-55-10/220 10 г		–						г	24	0,9	4,3 / —	Аппарат для сушки волос
					2		*								
			25ХТ РШ-Ц-20-0-55-10/220 10		1		АППВ	3×2	1			25	—	4,5 / —	Переносное оборудование
					2		*								
		ВО			1		АППВ	3×2	4			26	0,75	3,4 / —	Электросушитель для рук
					–										
					1		АППВ	3×2	1			27	0,75	3,4 / —	Электросушитель для рук
					–										
	3 НПН2-60 63 10		16КП У197УХЛ3		1		АППВ	3×2 2×2	5 5			17-В2	0,025	0,11 / —	Вентилятор „Самал"
				АО	2		АППВ	3×2	5						
					–							16	0,75	3,4 / —	Электросушитель для рук
				ВО	2		АППВ	3×2	1						
		СО	15ОХ ЯВШ2-25 25		1		АППВ	3×2	8			15-4	2,2	10 / —	Шкаф сушильно-стерилизационный
					2		*								
	4 НПН2-60 63 6,3		18КП У994М		1		АПВ	4(1×2)	44	В25	9	18-2	1,1	2,76 / 13,8	Машина для испытания на сжатие
					2		АПВ	4(1×2)	18	В25	4				
			21А*		1		АПВ	4(1×2)	25	В25	6	21-3	0,15	0,55 / 2,1	Мешалка лабораторная
					–										

Инв. №	Привязан			
		ГИП	Нажметдинов	06.90
		Нач. отд.	Калганов	06.90
		Гл. спец.	Пайкин	06.90
		Нач. гр.	Шарипова	06.90
		Инж.	Латрыкова	06.90
		Н. контр.	Толмачёва	06.90

416-1-245.90 -ЭМ

Производственная база Райагрожилкомхоза с программой 800 тыс. руб. в год

Административно-бытовые помещения

Принципиальная схема распределительной сети (продолжение)

Стадия	Лист	Листов
РП	4	

ГИПРОПРОМСЕЛЬСТРОЙ г. Саратов

24542-01 45

Копировал Евстегнеева

Формат А2

Альбом 1

Принципиальная схема распределительной сети

Продолжение

Распределительное устройство	Аппарат отходящей линии (ввода): обозначение, тип, Iном. А, расцепитель или плавкая вставка, А	Участок сети 1	Пусковой аппарат обозначение, тип Iном. А расцепитель или плавкая вставка, А – уставка теплового реле, А	Участок сети 2	Участок сети	Кабель, провод: Обозначение	Марка	Количество число жил и сечение	Длина м	Труба: Обозначение на плане	Длина, м	Электроприёмник: Обозначение	Руст. или Рном. квт	Iрасч. или Iном Iпуск А	Наименование, тип, обозначение чертежа принципиальной схемы
ШР2	5 НПН2-60 63 16	ВО СО	19кп У994м	ВО	1		АПВ	4 (1х2.5)	52	В25	11				
					2		АПВ	3 (1х2.5)	14	В25	4				
			19QX ЯВШ2-25 25 / а 25		-						а				
					2		*					19-6	3	13.63 —	Электропечь сопротивления СНОЛ-1.6, 2.5
			20QX ЯВШ2-25 25		1		АПВ	3(1х2.5)	5	В25	1				
		СО			2		*					20-7	2	9.09 —	Электрошкаф СНОЛ 3.5, 3.5
	5	АО													Резерв

План расположения электрооборудования, прокладки электрической сети и зануления на отм. 0.000

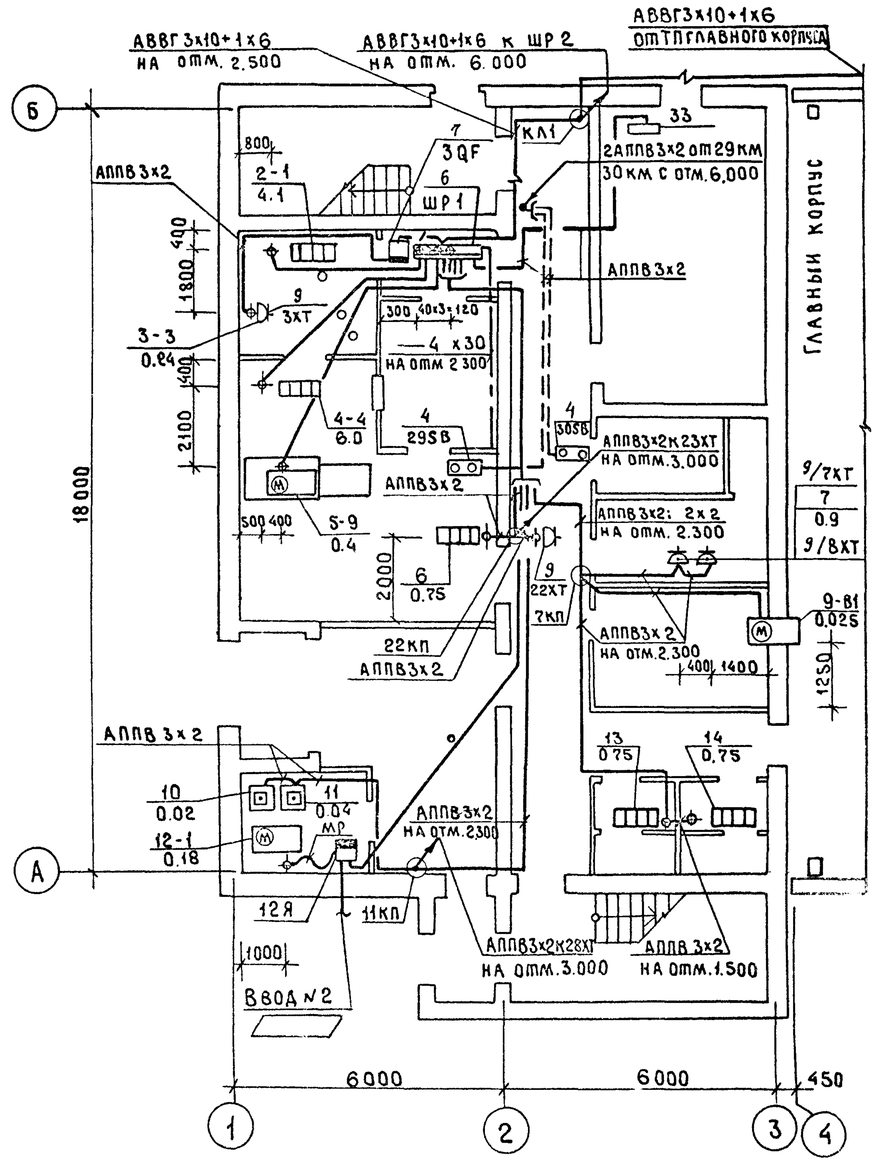

Потребность кабелей и проводов

Длина, м

Число и сечение жил, напряжение	Марка ПВ1	АПВ	АППВ
1-380	19		
2-380		204	
25-380		74	
2х2-380			24
3х2-380			77

Потребность труб

Обозначение по стандарту	Диаметр по стандарту, мм	Длина, м
ПВХ-В-РЭП25У	25	59

Инв. № подл. | Подпись и дата | Взамен инв. №

ГИП	Нажметдинов		06.90
Нач. ОТА	Калганов		06.90
Гл. спец.	Пайкин		06.90
Нач. гр.	Шарипова		06.90
Инж.	Латрыкова		06.90
Н. контр.	Толмачёва		06.90

416-1-245.90 ЭМ

Производственная база райагрожилкомхоза программой 800 тыс. руб. в год.

Административно-бытовые помещения.

Стадия	Лист	Листов
РП	5	

Принципиальная схема распределительной сети (окончание). План расположения электрооборудования, прокладки электрической сети и зануления на отм. 0.000

Гипропромсельстрой г. Саратов

Привязан

Инв. №

Альбом 1

План расположения электрооборудования, прокладки электрической сети и зануления на отм. 3.000

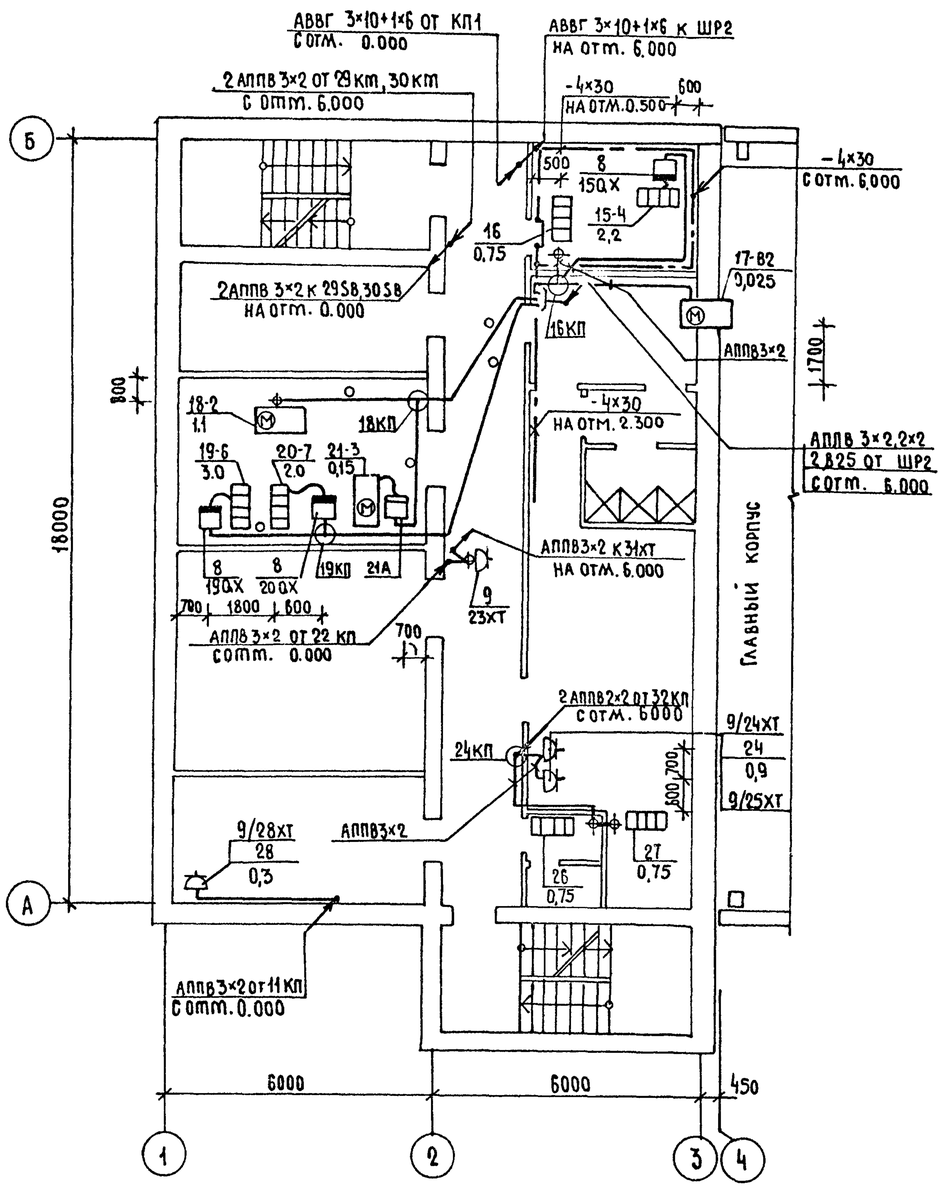

План расположения электрооборудования, прокладки электрической сети и зануления на отм. 6.000

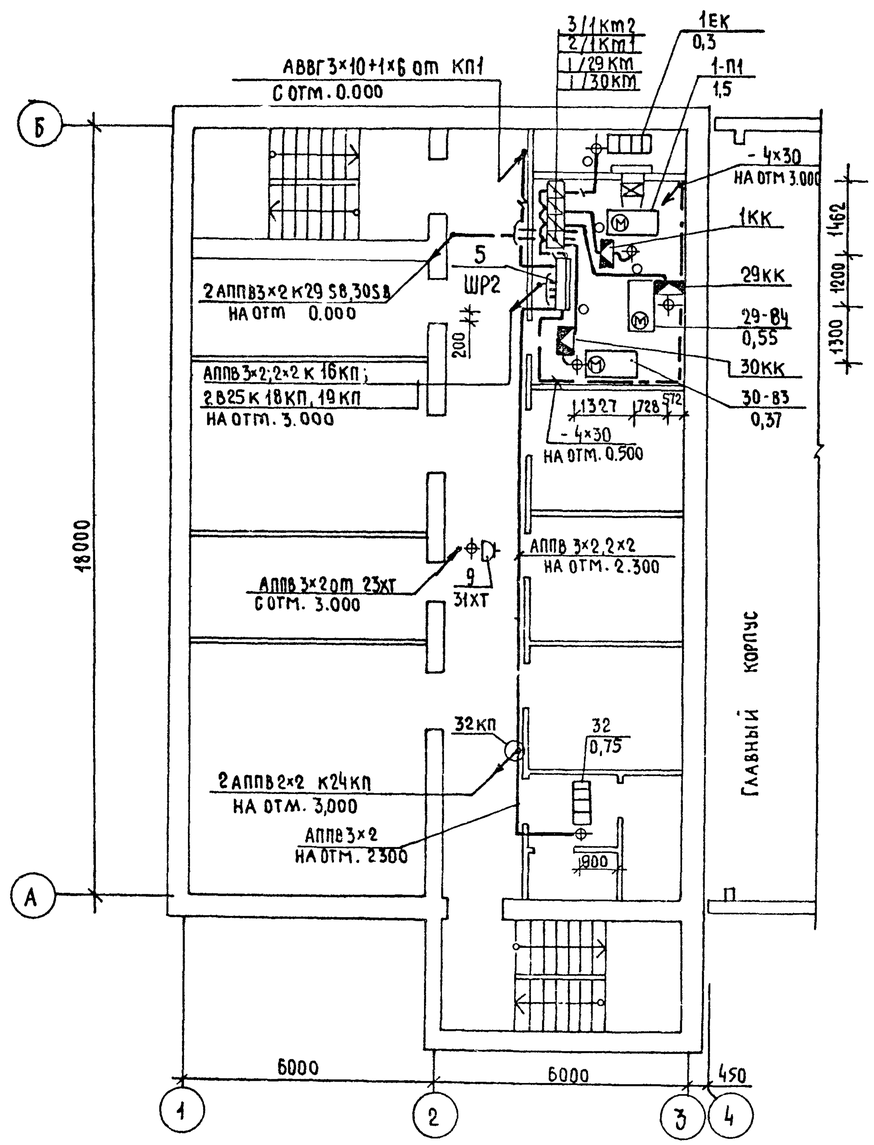

ГИП	Нажметдинов		06.90	416 - 1 - 245.90 -ЭМ
Нач.отд.	Калганов		06.90	
Гл.спец.	Пайкин		06.90	Производственная база Райагрожил комхоза с программой 800 тыс. руб. в год.
Нач.гр.	Щарипова		06.90	
Инж	Латрыкова		06.90	Административно-бытовые помещения
Н.контр.	Толмачева		07.90	Планы расположения электрооборудования, прокладки электрической сети и зануления на отм. 3.000, 6.000

Стадия	Лист	Листов
РП	6	

ГИПРОПРОМСЕЛЬСТРОЙ г. Саратов

Привязан

Инв. №

Гл.спец.отд.ТХ Кабанов
Гл.спец.отд.ЭН Федоркин
Нач.отд.ВК Свирепов

Инв. № подл. | Подпись и дата | Взамен инв. №

Копировал: Нестеянова, 24542-01 47 формат А2

Альбом I

Ведомость рабочих чертежей основного комплекта ЭО

Лист	Наименование	Примечание
1	Общие данные. Принципиальная схема питающей сети.	
2	Планы расположения электрического оборудования и прокладки электрических сетей на отм. 0.000; 3.000 и 6.000	

Ведомость ссылочных и прилагаемых документов

Обозначение	Наименование	Примечание
	Ссылочные документы	
5.407-83 (А455) выпуск 1; 2	Установка выключателей и штепсельных розеток	
5.407-112 выпуск 0;1	Установка групповых осветительных щитков.	
5.407-62 выпуск 0;1	Прокладка проводов в поливинилхлоридных (ПВХ) трубах в производственных помещениях	
	Прилагаемые документы	
ЭО.СО	Спецификация оборудования	Альбом 2
ЭО.ВМ	ВМ по рабочим чертежам основного комплекта марки ЭО	Альбом 3

Общие указания

Напряжение питающей сети 380/220В, ламп рабочего и эвакуационного освещения - 220 В, ремонтного - 42 В.

Освещенность помещений соответствует требованиям СНиП II-4-79 „Естественное и искусственное освещение".

С видимой стороны светильников эвакуационного освещения нанести зеленой несмываемой краской букву „Э" высотой 100мм.

Комплектные узлы выбраны в соответствии с разработками института „Тяжпромэлектропроект".

Типовой проект разработан в соответствии с действующими нормами и правилами и предусматривает мероприятия, обеспечивающие взрывную, взрывопожарную и пожарную безопасность при эксплуатации здания.

Главный инженер проекта /Нажметдинов/

Провод АППВ прокладывается в каналах пустотных плит перекрытия и под штукатуркой.

Все нетоковедущие металлические части осветительной установки, нормально не находящиеся, но могущие оказаться под напряжением, подлежат занулению. Для зануления используется рабочий нулевой провод.

Полезная площадь освещаемых помещений — 635,52 м²
Установленная мощность освещения — 12,96 кВт
Количество светильников — 118 шт

Условные обозначения

Э — Светильник эвакуационного освещения с люминесцентной лампой

В — Прокладка в поливинилхлоридных трубах

ΔU % — Потеря напряжения в процентах.

Ведомость узлов и линий установки электрического оборудования на плане расположения

Поз.	Обозначение	Наименование	Кол.	Примечание
1	5.407-112.1. 510 МЧ	Щиток ЯОУ в нише	3	

Данные о групповых щитках с автоматическими выключателями

Номер щитка	Тип	Установленная мощность, кВт	Номера автоматических выключателей				Ток расцепителя, А	
			Однополюсные		Трехполюсные		на вводе	на линиях
			занятые	резервные	занятые	резервные		
ЩО-1	ЯОУ-8507 У3	3.92	1÷5	6	—	—	—	1÷6-10
ЩО-2	ЯОУ-8507 У3	3.5	1÷5	6	—	—	—	1÷6-10
ЩО-3	ЯОУ-8507 У3	4.4	1÷5	6	—	—	—	1÷6-10

Принципиальная схема питающей сети

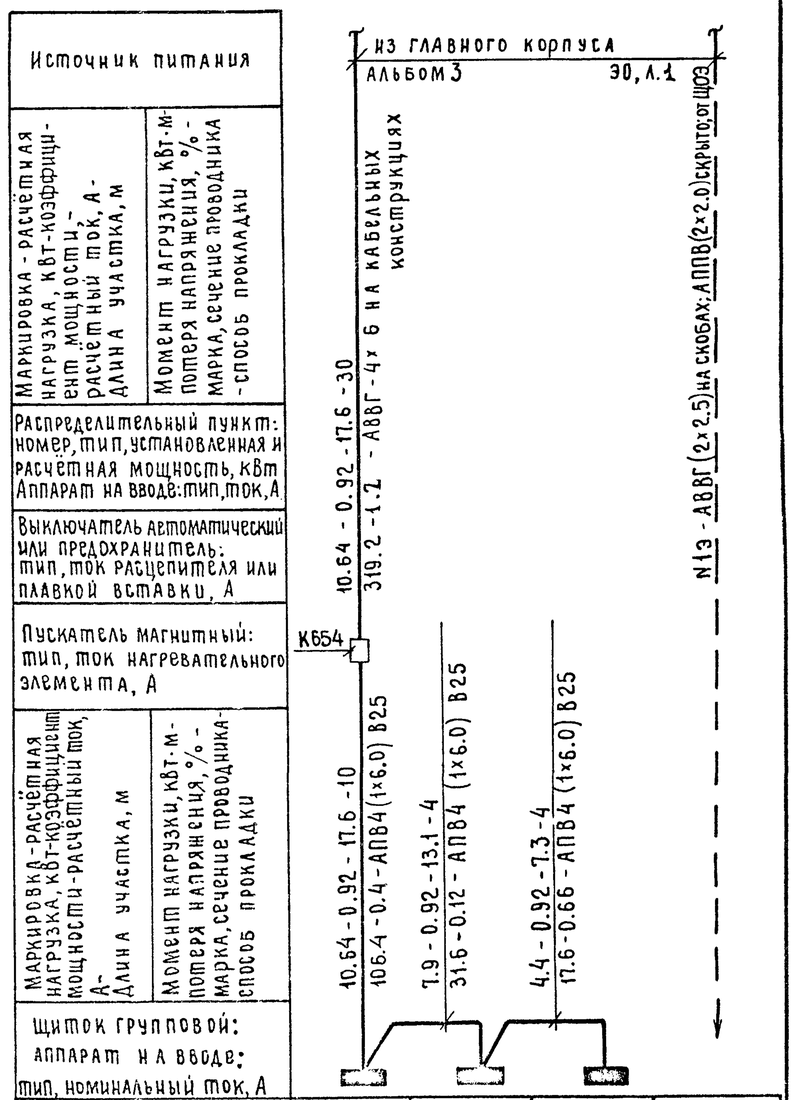

	ЩО-1	ЩО-2	ЩО-3	—
Номер по схеме расположения на плане				
Установленная мощность, кВт	3.92	3.5	4.4	1.14
Потеря напряжения до щитка, %	1.78	1.90	1.97	—

Привязан

Инв. №

ГИП	Нажметдинов		04.90
Нач. отд.	Калганов		04.90
Гл. спец.	Романенко		03.90
Нач. гр.	Каган		03.90
Инж. пкат.	Ефимова		03.90
Н. контр.	Толмачева		04.90

416-1-245.90 -ЭО

Производственная база райагрожилкомхоза с программой 800 тыс. руб. в год

Административно-бытовые помещения

Стадия	Лист	Листов
РП	1	2

Общие данные. Принципиальная схема питающей сети

Гипропромсельстрой г. Саратов

Гл. спец. техн. отд. Дубровский

Взам. инв. № | Подпись и дата | Инв. № подл.

Копировал Евстегнеева формат А2

Альбом 1

План расположения электрического оборудования и прокладки электрических сетей на отм. 0.000

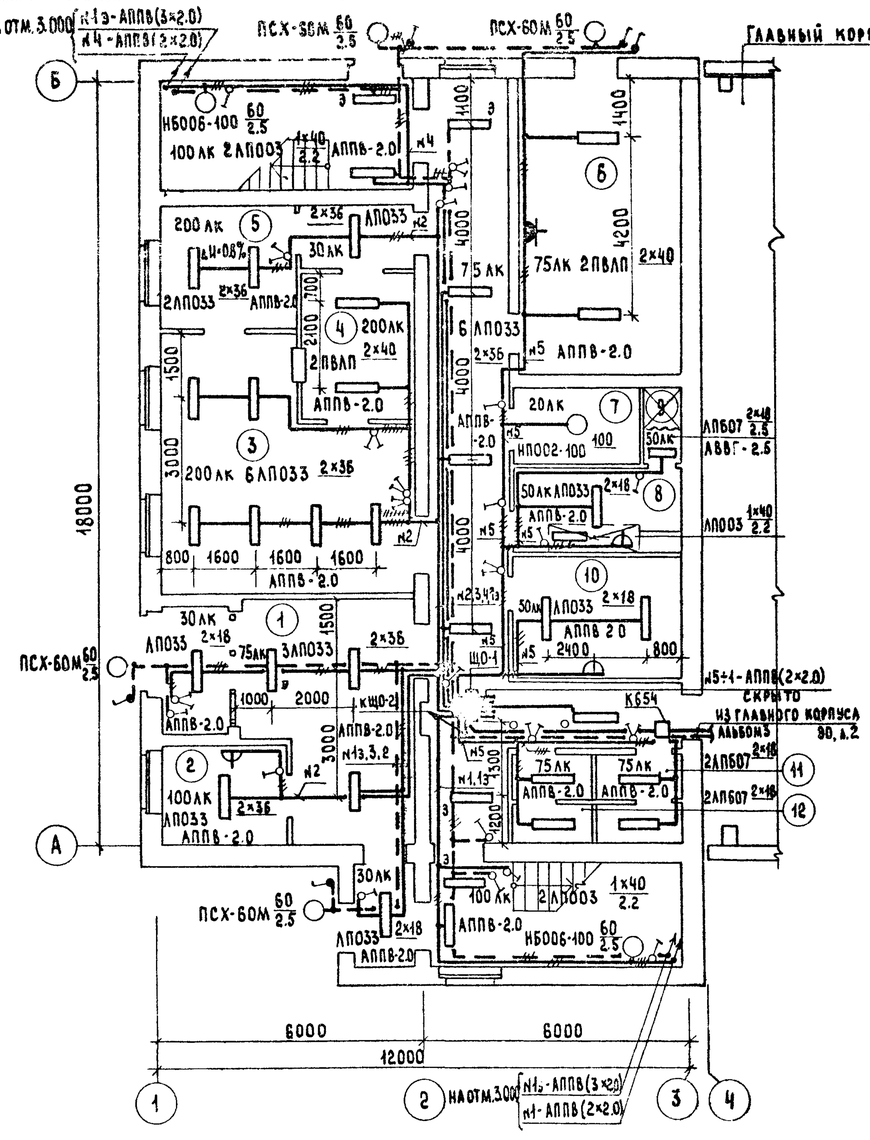

План расположения электрического оборудования и прокладки электрических сетей на отм. 3.000

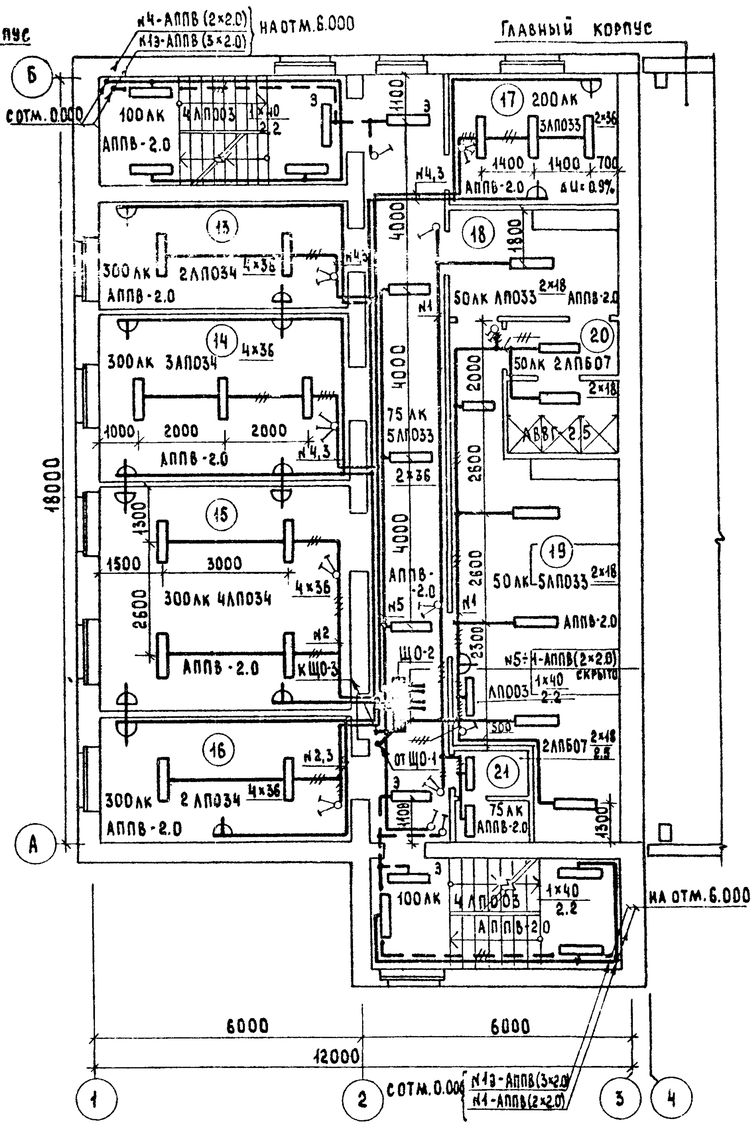

План расположения электрического оборудования и прокладки электрических сетей на отм. 6.000

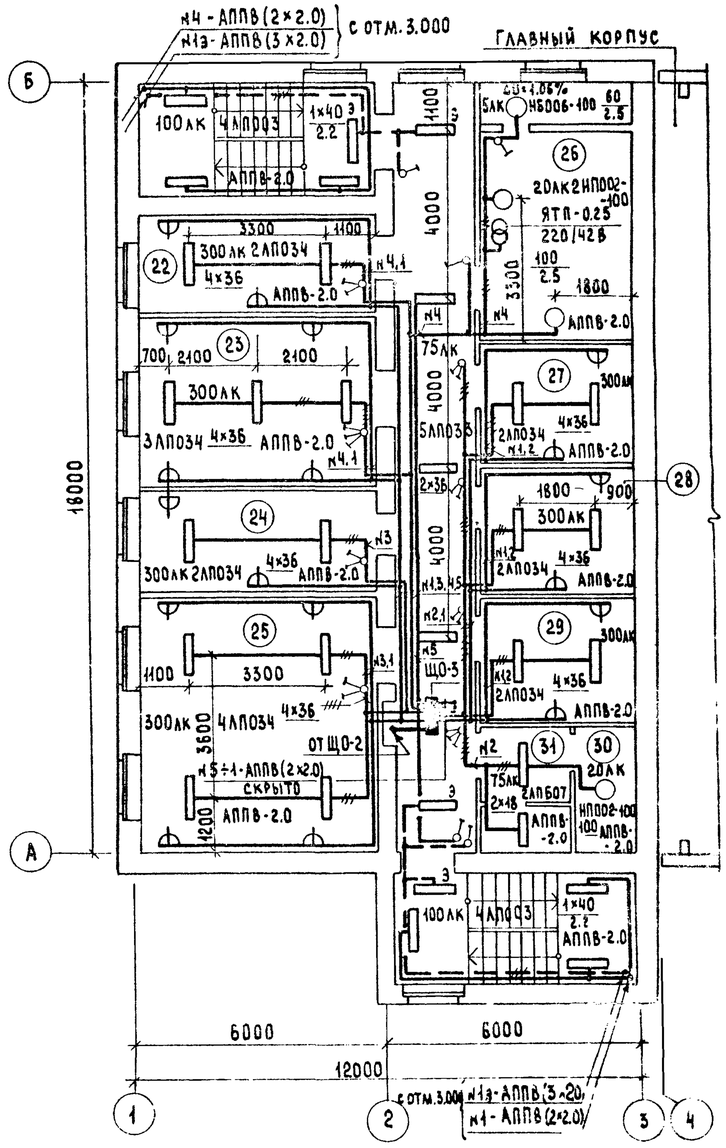

Экспликация помещений

Номер по плану	Наименование
1	Вестибюль
2	Помещение вахтера
3	Столовая-раздаточная на 12 посадочных мест
4	Моечная
5	Подсобное помещение
6	Индивидуальный тепловой пункт
7	Хозяйственная кладовая
8	Женский гардероб уличной, домашней и специальной одежды

продолжение

Номер по плану	Наименование
9	Женская душевая
10	Помещение для обогрева
11	Мужская уборная
12	Женская уборная
13	Конторское помещение
14	Лаборатория
15	Конторское помещение
16	Конторское помещение
17	Медицинский пункт
18	Мужской гардероб специальной одежды

продолжение

Номер по плану	Наименование
19	Мужской гардероб уличной, домашней и специальной одежды
20	Мужская душевая с преддушевой
21	Мужская уборная
22	Конторское помещение
23	Кабинет охраны труда
24	Помещение профсоюзной организации
25	Красный уголок
26	Венткамера

продолжение

Номер по плану	Наименование
27	Помещение партийной организации
28	Помещение комсомольской организации
29	Помещение группы народного контроля

продолжение

Номер по плану	Наименование
30	Хозяйственная кладовая
31	Женская уборная

Привязан:

Инв. №

ГИП	Наймушин		04.90
Нач. ОТА	Калганов		04.90
Гл. спец.	Романенко		03.90
Нач. гр.	Каган		03.90
Инж. ЙКат	Ефимова		03.90
Н. контр.	Голмачев		04.90

416 - 1 - 245.90 30

Производственная база райагрожилкомхоза с программой 800 тыс. руб. в год

Административно - бытовые помещения

Стадия	Лист	Листов
РП	2	

Планы расположения электрического оборудования и прокладки электрических сетей на отм. 0.000; 3.000 и 6.000.

Гипропромсельстрой г. Саратов

Нач. ОТА. В.К. Свирелов 12.76
Гл. спец. ОТА. Э.Н. Федоркин 03.90
Гл. констр. СО-1 Чупахин 03.90
Гл. спец. ОТА. Т.А. Кабанова 03.90

Инв. № подл. | Подпись и дата | Взам. инв. №

24542-01 49 Копировал: Сырова, Строф. Формат А2

Ведомость рабочих чертежей основного комплекта АОВ

Лист	Наименование	Примечание
1	Общие данные	
	Система П1. Схема автоматизации	
2	Система П1. Схема соединений внешних	
	проводок. План расположения на отм. 6.000	
3	И.Т.П. Схемы: автоматизации, соединений внешних	
	проводок. План расположения на отм. 0.000	

Ведомость ссылочных и прилагаемых документов

Обозначение	Наименование	Примечание
	Ссылочные документы	
ТМ4-142-87	Термометр стеклянный технический	
	в защитной оправе. Установка на тру-	
	бопроводе Д>75мм или металличес	
	кой стенке	
ТМ4-144-87	Термометр стеклянный технический	
	в защитной оправе. Установка на тру-	
	бопроводе Д14..38мм	
ТМ4-143-87	Термометр стеклянный технический	
	в защитной оправе. Установка на тру-	
	бопроводе Д45...57мм	
ТМ4-147-87	Термопреобразователь сопротивления	
	преобразователь термоэлектрический	
	Установка на трубопроводе Д>76мм	
	или металлической стенке	
ТМ4-150-87	Термопреобразователь сопротивления:	
	преобразователь термоэлектрический	
	Установка на трубопроводе Д14...38мм	
ТМ4-474-89	Термопреобразователь сопротивления.	
	Установка на стене	
ТК4-3139-70	Манометр в корпусе с радиальным	
	штуцером М20х1.5 Установка на тру-	
	бопроводе Ру до16кгс/см²; t° до 225°С	
	Прилагаемые документы	
АОВ.С01	Спецификация оборудования	Альбом 2
АОВ.С02	Спецификация щитов и пультов	Альбом 2

Схема автоматизации
Система П1

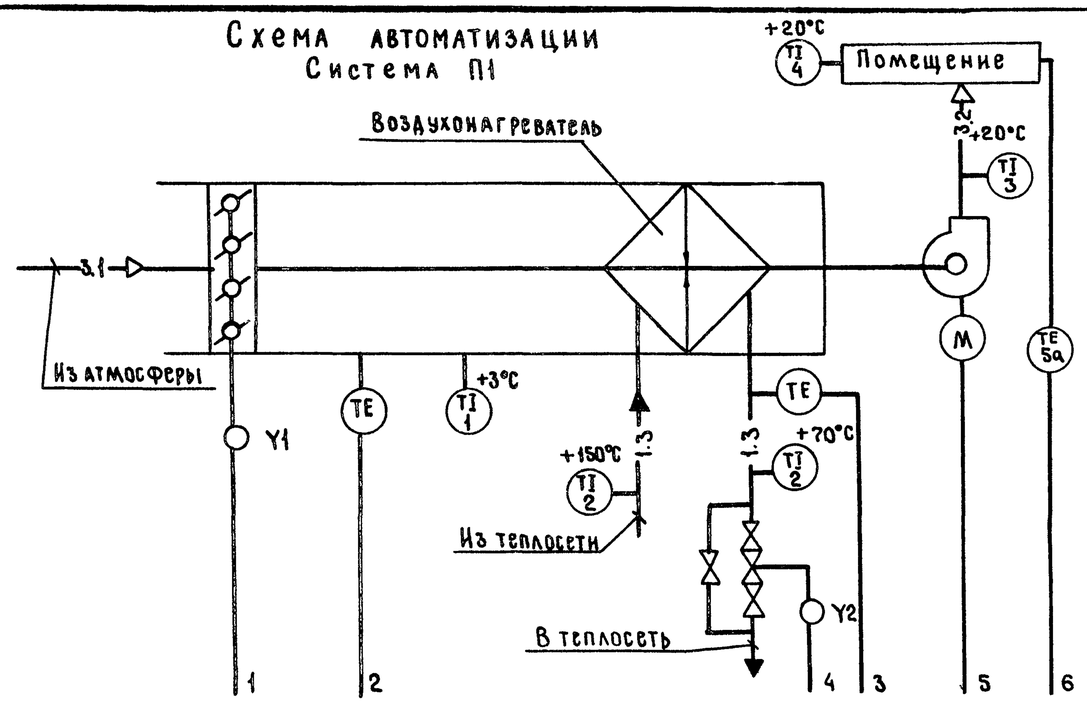

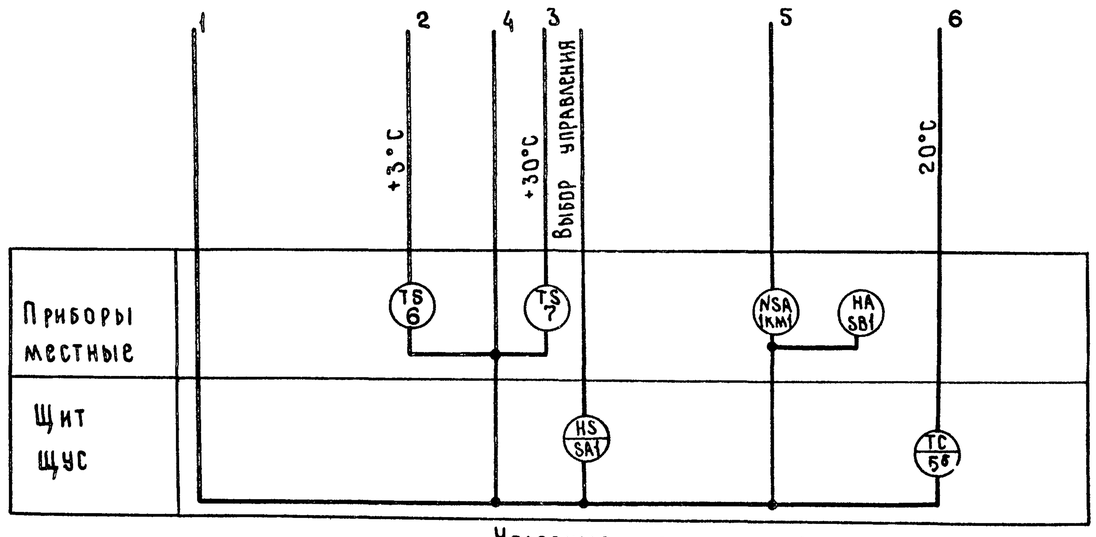

Условные обозначения трубопроводов приняты по ГОСТ 14202-69

Общие указания

Рабочим проектом предусматривается:

- автоматизация приточной системы П1, выполненная на щите управления и контроля ЩУС-01, серийно выпускаемом на Ростовском и Бакинском заводах треста „Промавтоматика". Схемы управления и контроля приточной системой П1 в данном рабочем проекте не приводятся, так как модификации щитов ЩУС-01 охватывают все технологические схемы альбома „0" ТПР ГПИ „Сантехпроект" 904-02-14.85;
- программное регулирование отпуска тепла, осуществляемое при помощи комплекта элеватора с регулируемым соплом ЭРСА, учтенного разделом ОВ.

Типовой проект разработан в соответствии с действующими нормами и правилами и предусматривает мероприятия, обеспечивающие взрывную, взрывопожарную и пожарную безопасность при эксплуатации здания

Главный инженер проекта /Х.Ажметдинов/

Привязан				
Инв. N°				
ГИП	Ажметдинов		V-90	416-1-245.90 АОВ
Нач.отд.	Калганов		V-90	
Гл.спец.	Комяков		V-90	
Нач.гр.	Родионова		V-90	Производственная база райагропромкомхоза с программой 800 тыс. руб. в год.
Инж.	Ушакова		V-90	Административно-бытовые помещения — Стадия: РП; Лист: 1; Листов: 3
Н.контр	Толмачёва		VI-90	Общие данные. Система П1. Схема автоматизации. — Гипропромсельстрой г. Саратов

Копировал: Махначёва Формат А2

24542-01 50

Инв. N° подл. | Подпись и дата | Взам. инв. N

Альбом 1

Наименование параметра и место отбора импульса	Температура: Воздух перед воздухонагревателем		Теплоноситель: Прямой	Теплоноситель: Обратный		Воздух после вентилятора	Воздух в помещении		Исполнительный механизм клапана на теплоносителе	Исполнительный механизм клапана наружного воздуха	Пост дистанционного управления системой	Пост управления клапаном наружного воздуха
Обозначение чертежа установки	ТМ4-142-87	ТМ4-147-87	ТМ4-144-87	ТМ4-150-87	ТМ4-144-87	ТМ4-143-87	ТМ4-474-89	—	—	—	—	—
Позиция	1	6	2	7	2	3	5а	4	Y2	Y1	SB1	SB2

Спецификация

Поз. обозн.	Наименование	Кол.	Примечание
	Кабель КВВГ 4х1 ГОСТ 1508-78*Е	3	М
	Провод АПВ 2-380 ГОСТ 6323-79*Е	174	М
	Труба ПВХ-В-Р, ЭП-25У	35	М
	ТУ6-19-215-83		

Условные обозначения, не вошедшие в ГОСТ 21.614-88

Обозначение	Наименование
•	Отборное устройство или датчик, встраиваемый в технологическое оборудование
▯	Прибор, регулятор
Ⓝ	Исполнительный механизм с электроприводом
▭6	Пост кнопочный на 6 элементов
	Жила кабеля или провода, используемая в качестве защитного нулевого проводника и присоединяемая к корпусу электрооборудования

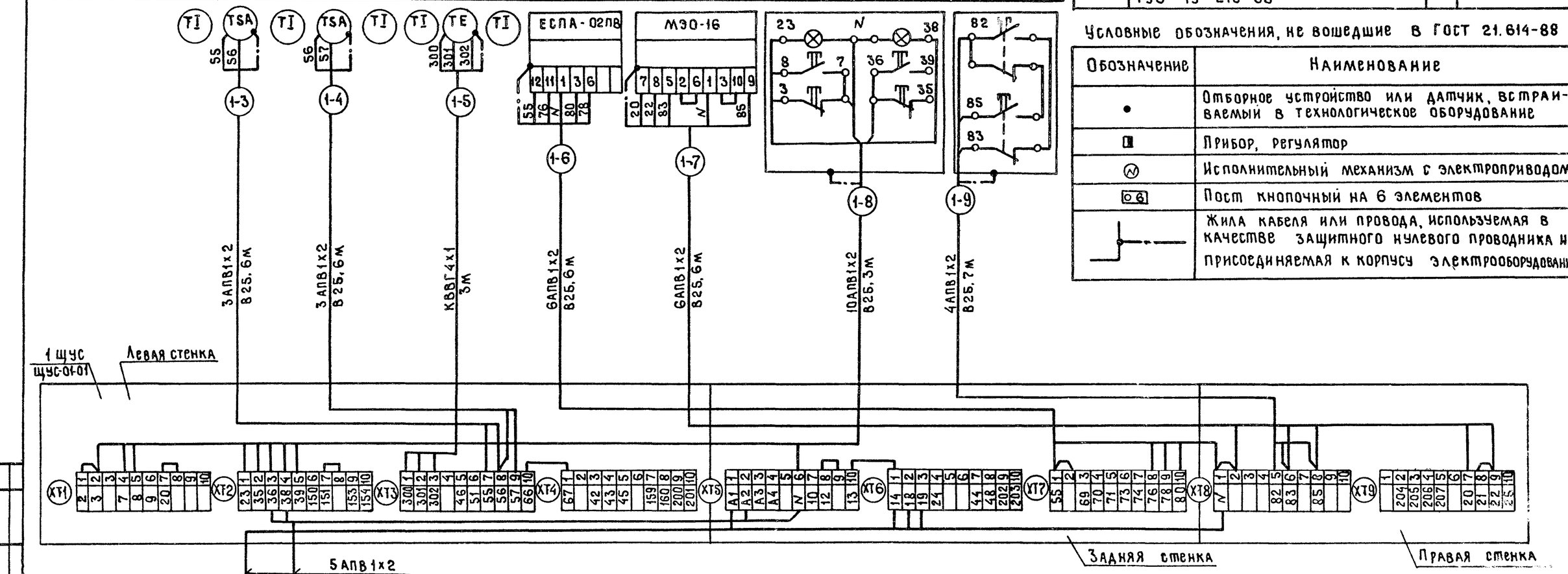

План расположения на отм. 6.000

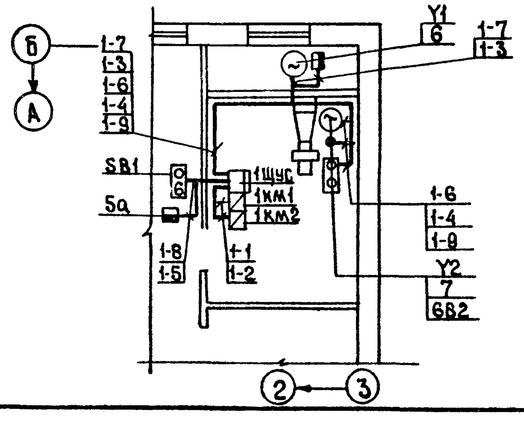

1. Позиции приборов и аппаратуры указаны согласно спецификации оборудования - АОВ, СО1
2. Монтаж защитного зануления выполнить согласно инструкции по монтажу защитного зануления и заземления ТИ4.25088 17001 ГПИ ПМА.
3. Пускатели 1КМ1 и 1КМ2 учтены - ЭМ

ГИП	Нажметдинов		V-90
Нач.отд.	Калганов		V-90
Гл.спец.	Хомяков		V-90
Нач.гр.	Родионова		V-90
Инж.	Ушакова		V-90
Н.контр.	Толмачёва		11.90

416 - 1 - 245.90 АОВ

Производственная база Райагрожилкомхоза с программой 800 тыс. руб. в год

Административно-бытовые помещения.

Стадия	Лист	Листов
РП	2	

Система П1. Схема соединений внешних проводок. План расположения на отм. 6.000

ГИПРОПРОМСЕЛЬСТРОЙ г. Саратов

Привязан

Инв. N

24542-01 51

Копировал: Махначёва

Формат А2

Гл.спец.отдэн Федоркин 06.90
Нач.отд. ВК Свирепов 06.90
Взам.инв.N
Подпись и дата
Инв.№подл

Альбом 1

Схема автоматизации

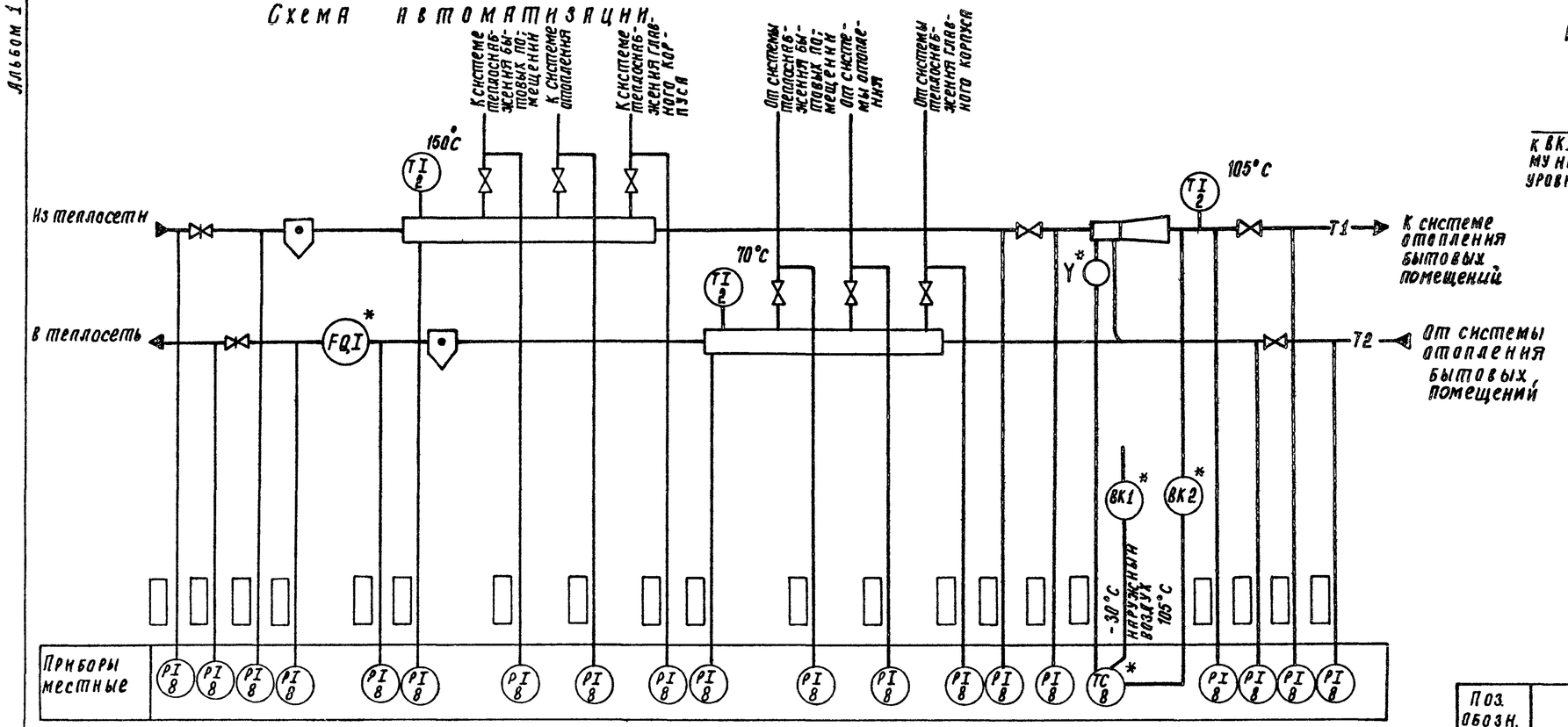

План расположения на отм. 0,000

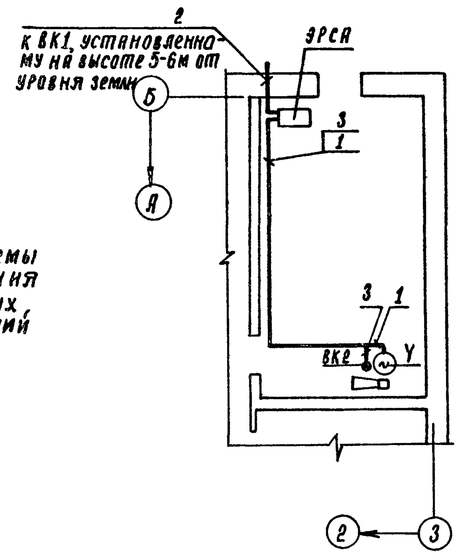

Схема соединений внешних проводок

Наименование параметра и места отбора импульса	Температура		Исполнительный механизм элеватора	Температура			Давление		
	Наружный воздух	Смешанная вода		Прямая вода	Обратная вода	Смешанная вода	Прямая вода	Обратная вода	Смешанная вода
Обозначение чертежа установки	ЭРСА 00.00.000 ПС	ТМ4-150-87	ЭРСА 00.00.000 ПС	ТМ4-144-87			ТК4-3139-70		
Позиция	ВК1	ВК2	Y	2	2	2	8	8	8

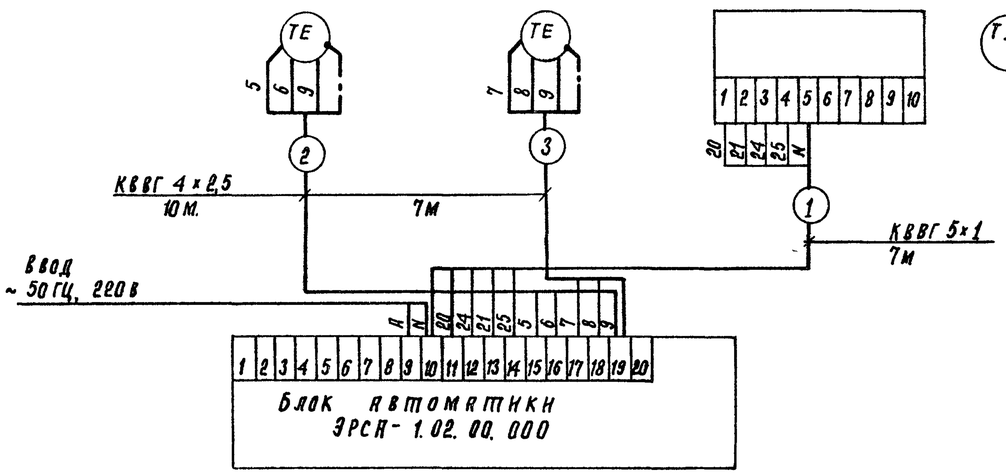

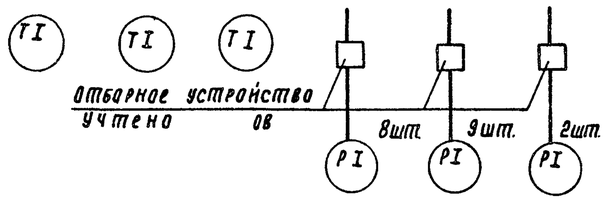

Поз. обозн.	Наименование	Кол.	Примечание
	Кабель КВВГ 4×2,5 ГОСТ 1508-78*Е	17	м
	Кабель КВВГ 5×1,0 ГОСТ 1508-78*Е	7	м

1. Условные обозначения см лист 2.
2. Схема соединений внешних проводок выполнена на на основании паспорта ЭРСА 00.00.000 ПС.
3. Монтаж защитного зануления выполнить согласно инструкции по монтажу защитного зануления и заземления ТИ4.25088.17-001 ГПИ ПМА.
4. Знак * - учтено ОВ. СО.
5. ▭ заполняется при привязке проекта

ГИП	Нажметдинов			416-1-245.90 АОВ	
Нач. отд.	Калганов				
Гл. спец.	Хомяков				
Нач. гр.	Родионова			Производственная база райагрожилкомхоза с программой 800 тыс. руб. в год.	
Инж.	Ушакова				
				Административно-бытовые помещения	Стадия: РП; Лист: 3; Листов:
Н. контр.	Толмачёва			НТП. Схемы: автоматизации, соединений внешних проводок. План расположения на отм. 0,000.	ГИПРОПРОМСЕЛЬСТРОЙ г. Саратов

Привязан

Инв. №

Инв. № подл. | Подпись и дата | Взам. инв. №

24542-01 52

Копировал: Сидорова

Формат А2

Альбом 1

Ведомость рабочих чертежей основного комплекта АВК

Лист	Наименование	Примечание
1	Общие данные	
	Задвижка. Схема электрическая	
	принципиальная управления	
2	Схема подключения	
	Планы расположения на отм. 0.000;	
	3,000; 6.000	

Ведомость ссылочных и прилагаемых документов

Обозначение	Наименование	Примечание
	Прилагаемые документы	
АВК-01-00СБ	Ящик 12Я. Чертеж общего вида	
АВК-01-00СХ	Ящик 12Я. Схема электрическая	
	соединений	
АВК-01-001	Ящик 12Я. Технические данные	
	аппаратов	
АВК-01-002	Ящик 12Я. Перечень надписей	
АВК.СО	Спецификация оборудования	Альбом 2

Общие указания

Проектом предусматривается дистанционное управление задвижкой на обводной линии водомерного узла кнопками, установленными у пожарных кранов в административно-бытовых помещениях и главном корпусе.

Диаграмма замыкания контактов конечных выключателей SQ1...SQ4

Обозн. конечных выключателей	Обозн. контактов	Положение задвижки: закрыта		открыта
SQ1	1-2			■
	1-3	■	■	
SQ2	1-2	■		
	1-3		■	■
SQ3	1-2	■	■	
	1-3			■
SQ4	1-2		■	■
	1-3	■		

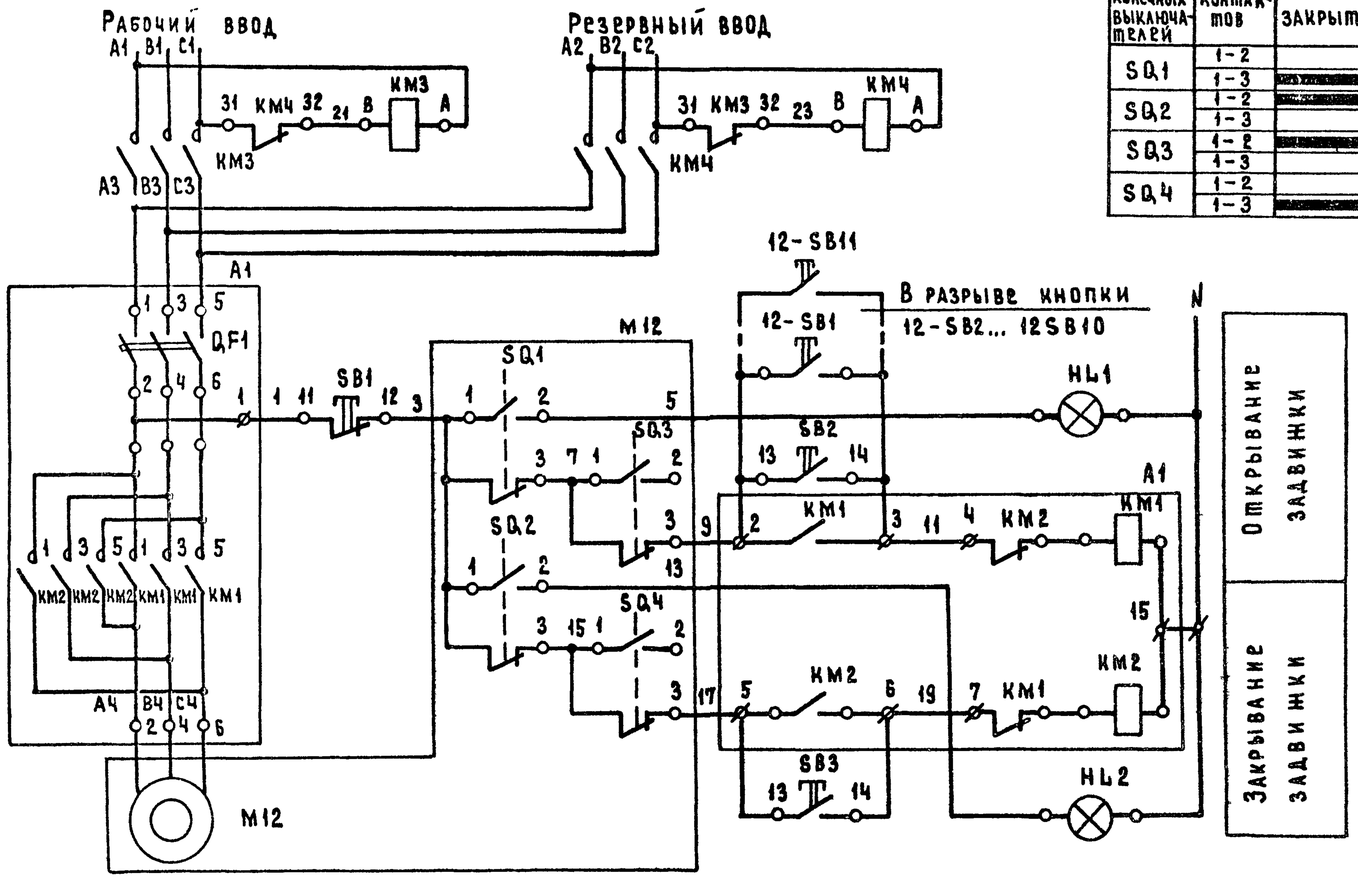

Поз. обозн.	Наименование	Кол.	Примечание
	У механизма		
M12	Двигатель	1	комплект задвижки
SQ1...SQ4	Блок конечных выключателей	1	
	Ящик 12Я		
A1	Блок управления Б5437-3074 УХЛ4	1	
КМ3, КМ4	Пускатель ПМЛ-1101046ТУ16-044-801-83	2	
	Выключатель КЕ-011У3 ТУ16-642.015-83		
SB2, SB3	исп.2, толкатель черный	2	
SB1	исп.2, толкатель красный	1	
HL1, HL2	Арматура сигнальная ~ 220 В		
	ТУ 16-535.930-76		
	плафон зеленый АС44023У3	2	
	По месту		
12SB1...	Пост управления ПКУ15-21.111-54У2	11	
12SB11	ТУ 16-526.333-83		

Типовой проект разработан в соответствии с действующими нормами и правилами и предусматривает мероприятия, обеспечивающие взрывную, взрывопожарную и пожарную безопасность при эксплуатации здания.
Главный инженер проекта /Нажметдинов/

Инв. №			
ГИП	Нажметдинов		7-90
Нач. отд.	Калганов		6-90
Гл. спец.	Хомяков		7-90
Нач. гр.	Родионова		7-90
Инж.	Ушакова		7-90
Н. контр.	Толмачева		11-90

Привязан

415-1-245.90 АВК

Производственная база Райагрожилкомхоза с программой 800 тыс. руб. в год.

Административно-бытовые помещения	Стадия	Лист	Листов
	РП	1	2

Общие данные. Задвижка. Схема электрическая принципиальная управления

Гипропромсельстрой г. Саратов

24542-01 53

Копировал: Матвеева Формат А2

Инв. № подл. | Подпись и дата | Взам. инв. №

Альбом 1

План расположения на отм. 0.000

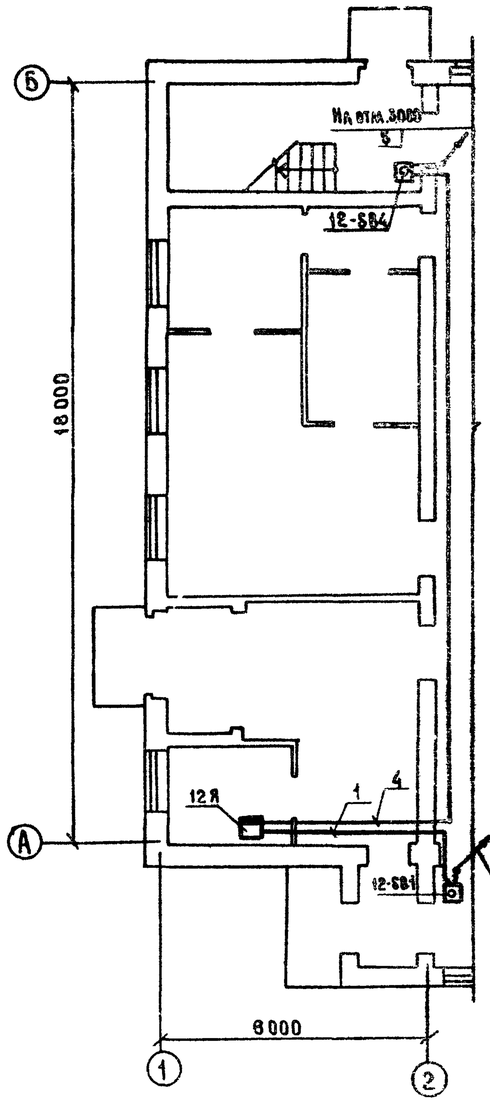

План расположения на отм. 3.000

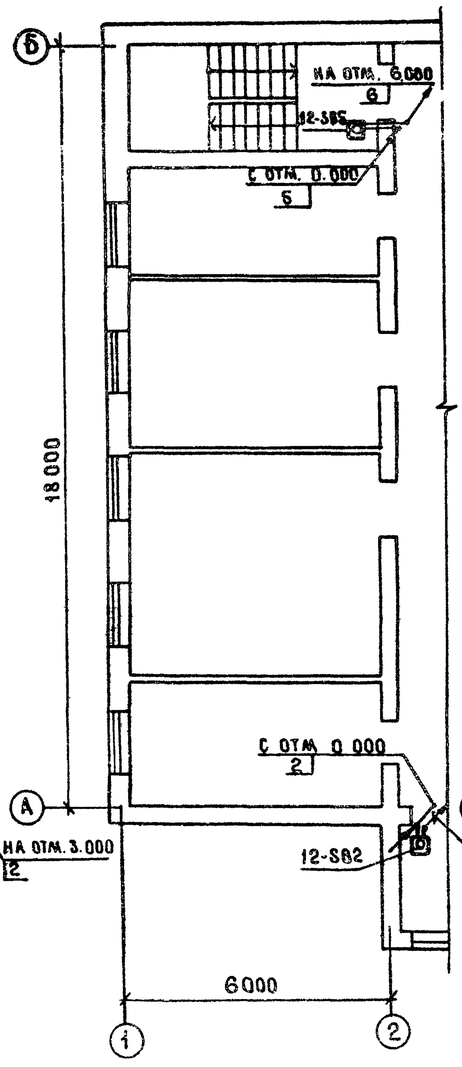

План расположения на отм. 6.000

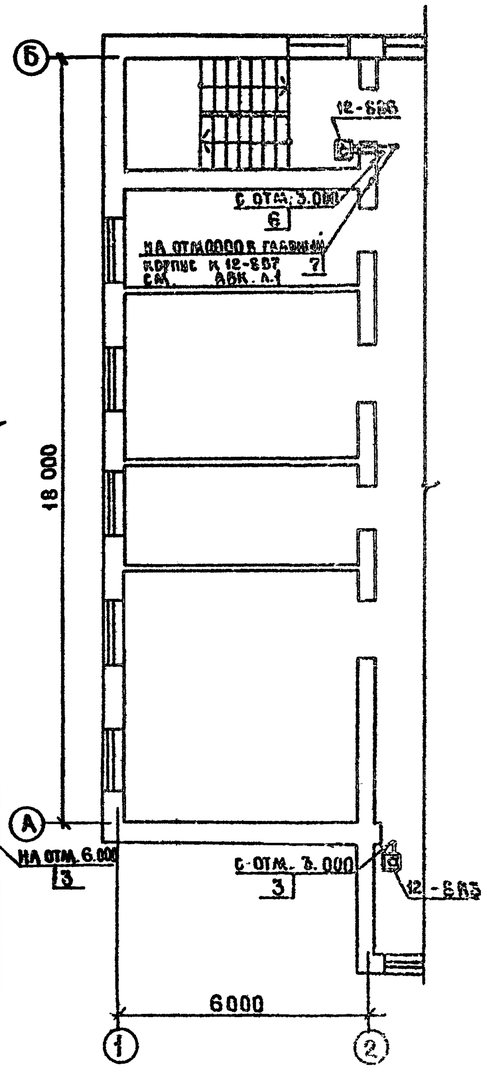

Схема подключения

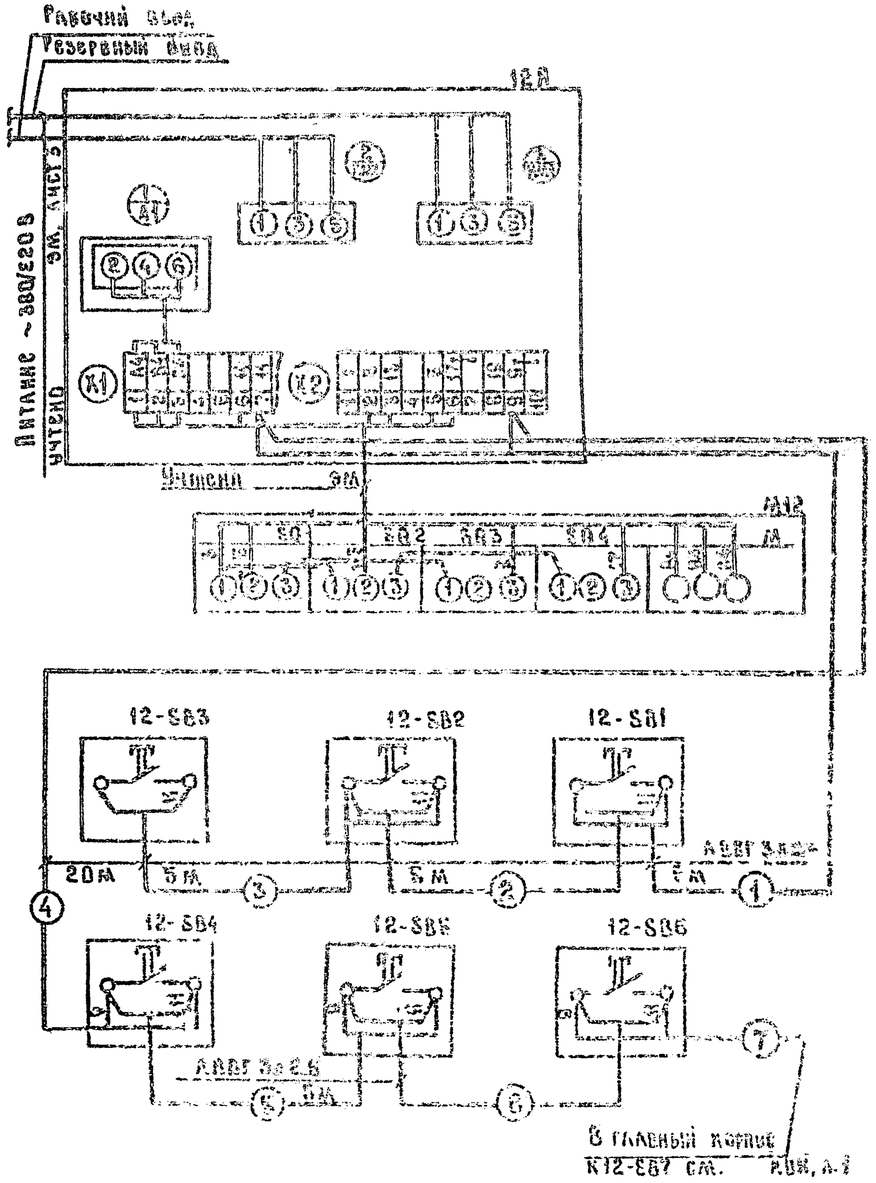

Поз	Обозначение	Наименование	Кол	Масса ед. кг	Прим.
		Электрооборудование			
12-SB1..		Пост управления	6		
12-SB6		ПКУ16-21.111-5492			
		Материалы			
		Кабель АВВГ 3х2.5	45		м
		ГОСТ 16442 - 80*			

Привязан

Инв. №

ГИП Фадеркин
Гл. спец. отд. Фадеркин
Нач. отд. Свиридов
Н. контр. Пономарева

410 - 1 - 215.10 АВК

Производственный корпус Ремонтно-механического цеха с АБК 200 тыс. усл. ед. в год

Административно-бытовые помещения

Стадия Р | Лист 3 | Листов

Схема подключения щитов. Планы расположения на отм. 0.000, 3.000, 6.000

Копировал: Мария Мальцева. Формат А2

24542 01 34

Инв. № подл. | Подпись и дата | Взам. инв. №

Альбом 1

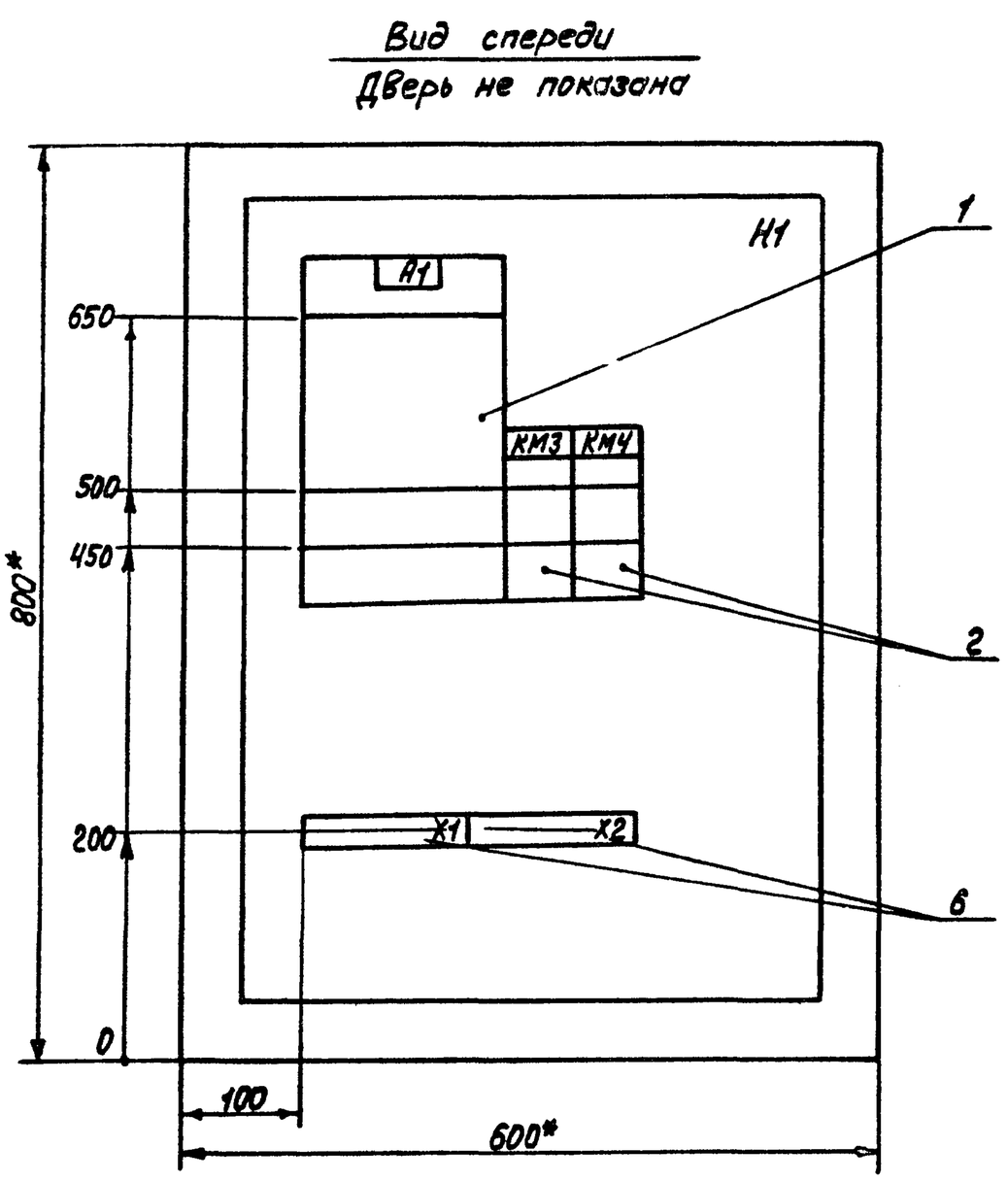

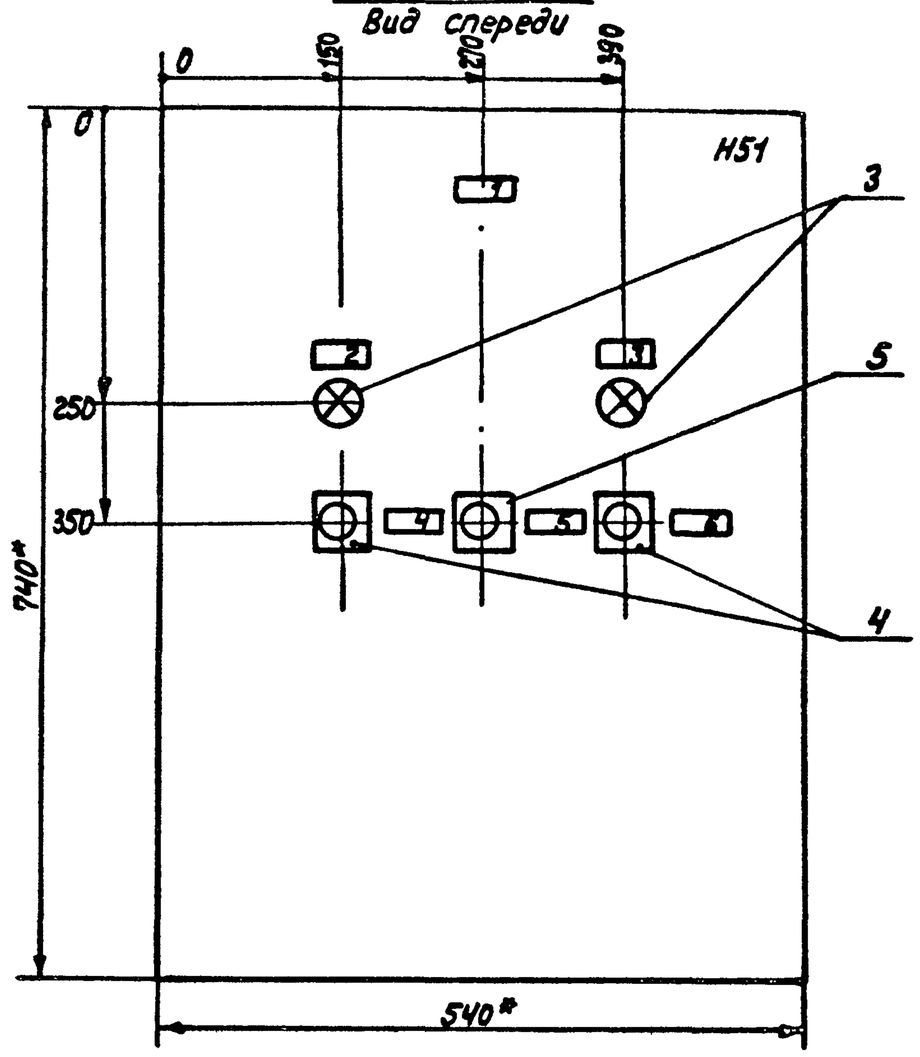

1. Глубина ящика 350 мм
2. * Размеры для справок

ГИП	Нажметдинов		V-90
Нач.отд.	Калганов		V-90
Гл.спец.	Хомяков		V-90
Нач.гр.	Родионова		V-90
Инж.	Ушакова		V-90
Н.контр.	Толмачева		V-90

416 - 1 - 245.90 АВК-01-00СБ

Ящик 12Я
Чертеж общего вида

Стадия	Масса	Масштаб
—	—	1:5

Лист | Листов 1

ГИПРОПРОМСЕЛЬСТРОЙ г. Саратов

Привязан

Инв. N

Копировал: Леденева Формат А3

Альбом 1

Панель	Надпись	Поз. обозначение	Место надписи	Текст	Кол.	Вид шрифта	Заготовка
	1		Табличка	Задвижка	1		
	2	HL1	То же	Открыта	1		
	3	HL2	"	Закрыта	1		
	4	SB2	"	Открыть	1		
	5	SB1	"	Стоп	1		
	6	SB3	"	Закрыть	1		

Привязан

Инв. N

ГИП	Нажметдинов		V-90
Нач.отд.	Калганов		V-90
Гл.спец.	Хомяков		V-90
Нач.гр.	Родионова		V-90
Инж.	Ушакова		V-90
Н.контр.	Толмачева		V-90

416 - 1 - 245.90 АВК-01-002

Ящик 12Я
Перечень надписей

Стадия	Лист	Листов
—	—	1

ГИПРОПРОМСЕЛЬСТРОЙ г. Саратов

Копировал: Леденева Формат А4

Альбом 1

Формат	Зона	Поз.	Обозначение	Наименование	Кол.	Примечан.
				Документация		
А3			АВК-01-00СБ	Чертеж общего вида		
А3			АВК-01-00СХ	Схема электрическая соединений		
А4			АВК-01-002	Перечень надписей		
				Сборочные единицы		
		1		Блок Б5437-3074УХЛ4 H1	1	А1
		2		Пускатель ПМЛ-1101046 H51	2	КМ3, КМ4
		3		Арматура светосигнальная ~ 220В АС 44023У3	2	HL1, HL2
				Выключатель КЕ-011У3		
		4		исп.2, толкатель черный	2	SB2, SB3
		5		исп.2, толкатель красный	1	SB1
		6		Блок зажимов Б324-4П25-В/ВУ3-10	2	X1, X2

Привязан

Инв. N

ГИП	Нажметдинов		V-90
Нач.отд.	Калганов		V-90
Гл.спец.	Хомяков		V-90
Нач.гр.	Родионова		V-90
Инж.	Ушакова		V-90
Н.контр.	Толмачева		V-90

416 - 1 - 245.90 АВК-01-001

Ящик 12Я
Технические данные аппаратов

Стадия	Лист	Листов
—	—	1

ГИПРОПРОМСЕЛЬСТРОЙ г. Саратов

Копировал: Леденева Формат А4

24542-01 55

Инв. N подл. | Подпись и дата | Взам. инв. N

Инв. № подл. | Подпись и дата | Взам. инв. №

54

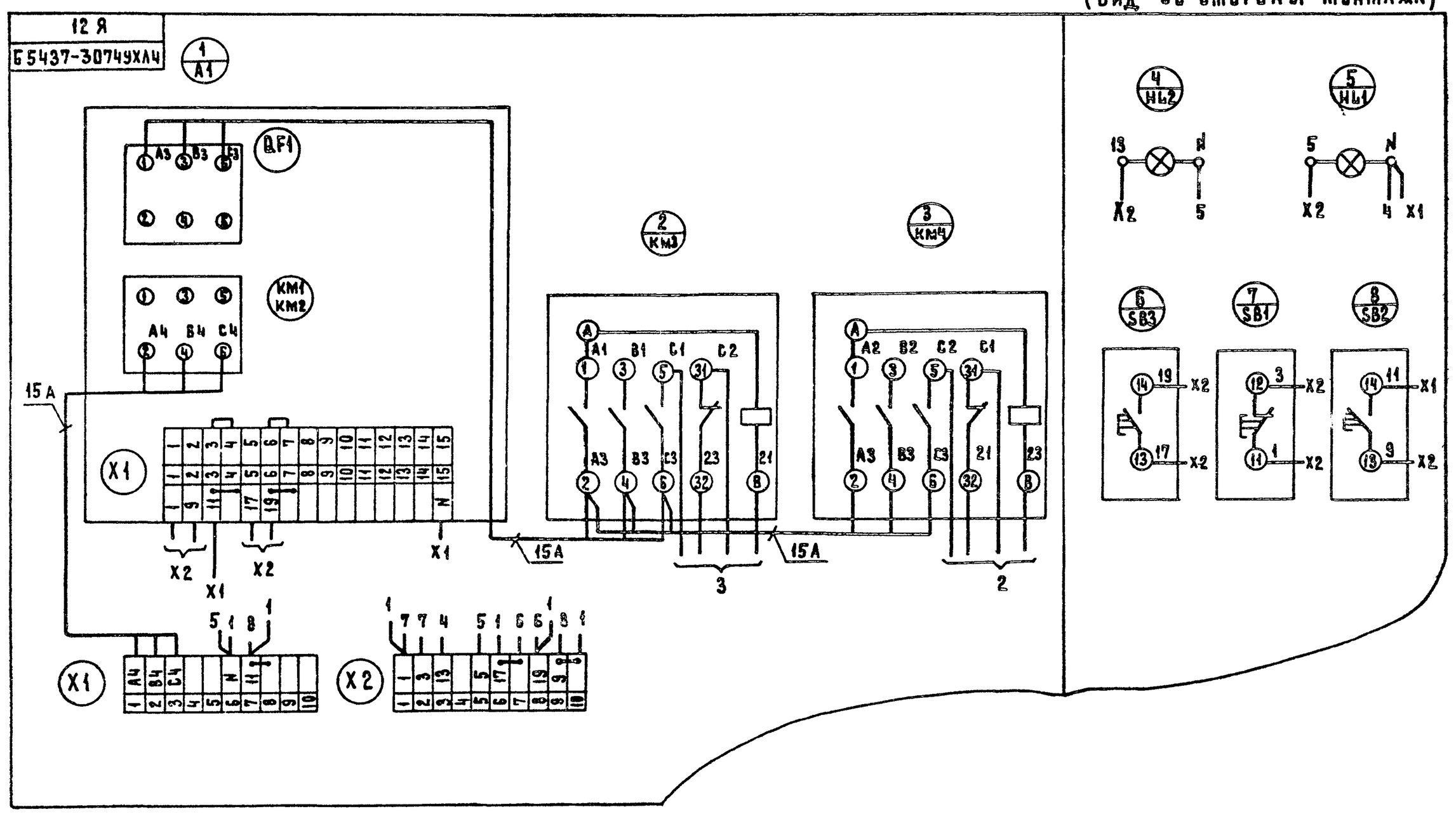

ГИП	Нашметдинов		V.90
Нач. отд.	Калганов		V-90
Гл. спец.	Хомяков		V-90
Нач. гр.	Родионова		V-90
Инж.	Ушакова		V-90
Н. контр.	Толмачева		V-90

Привязан

Инв. №

416-1-245.90 АВК-01-00Сх

Ящик 12 Я
Схема электрическая соединений

Стадия	Масса	Масштаб
—	—	—

Лист | Листов 1

ГИПРОПРОМСЕЛЬСТРОЙ
г. Саратов

Копировал: Матвеева

Формат А3

Альбом 1

24542-01 56

Инв. № подл. | Подпись и дата | Взам. инв. №

Альбом 1

Ведомость рабочих чертежей основного комплекта СС

Лист	Наименование	Примечание
1	Общие данные. Спецификация.	
2	Планы на отм. 0.000 и 3.000	
3	План на отм. 6.000. Схема расположения устройств связи.	

Ведомость ссылочных и прилагаемых документов

Обозначение	Наименование	Примечание
	Прилагаемые документы	
СС.СО	Спецификация оборудования	Альбом 2
СС.ВМ	ВМ по рабочим чертежам основного комплекта марки СС.	Альбом 3

Условные обозначения

- Аппарат телефонный городской связи
- Установка оперативной телефонной связи „Псков-25"
- Аппарат телефонный диспетчерской связи
- Блок электроники.
- Бокс кабельный
- Коробка абонентская распределительная
- Громкоговоритель абонентский
- Коробка ограничительная
- Коробка ответвительная
- Линия радиовещания
- Линия телефонизации

Типовой проект разработан в соответствии с действующими нормами и правилами и предусматривает мероприятия, обеспечивающие взрывную, взрывопожарную и пожарную безопасность при эксплуатации здания.

Главный инженер проекта /Нажметдинов/

Спецификация

Марка поз.	Обозначение	Наименование	Кол.	Примечание
		Телефонизация		
1	РТ2.184.126-10	Аппарат ТА-11321	6	
2	ТУ45-86.6 Е 0362.016 ТУ	Коробка КРТП-10	2	
3	ТУ45 886е0 362-015	Бокс БК1 50×2	2	
4	ГОСТ 22498-88Е	Кабель ТПП 50×2×0,4	0,010	км
5	ГОСТ 22498-88Е	Кабель ТПП 20×2×0,4	0,005	км
6	ГОСТ 22498-88Е	Кабель ТПП 10×2×0,4	0040	км
7	ГОСТ 20575-75*Е	Провод ТРП1×2×0,5	0,130	км
8		Провод АТВ-П 2×0,6	0,050	км
9	ТУ6-19-215-83	Труба ПВХ-В-Р ЭП25У	6/8002	м/т
10	ТУ 16.538.149-72	Муфта 1СП-12	2	
11	ТУ 16.538.149-72	Муфта ЗРП-20=14/19+11/15	2	
12	ТУ 16.538.149-72	Муфта 4РП-22/26=15/19+12/16+12/16	1	
13	ТУ45-76 6Е3.422.047ТУ	Шкаф телефонный ШРП-150	1	
		Диспетчерская телефонная связь		
14		Установка оперативной телефонной связи „Псков-25"	1	
	ШФ 1220 050 ТУ			
15		Аппарат телефонный		Из комп.
	РГО 218.070ТУ	ТА-11320	8	
4	ГОСТ 22498-88Е	Кабель ТПП 50×2×0,4	0,005	км
16	ГОСТ 22498-88Е	Кабель ТПП 30×2×0,4	0,010	км
5	ГОСТ 22498-88	Кабель ТПП 20×2×0,4	0,005	км
7	ГОСТ 20575-75*Е	Провод ТРП 1×2×0,5	0,140	км
17	ГОСТ 6323-79*Е	Провод АПВ 1×4	0,810	км
		Радиофикация		
18	РГО. 218.054 ТУ	Громкоговоритель „Тайга-304"	13	
19	ТУ 452 ДО364.011	Розетка РПВ-1	13	
20	ТУ45-866Е0362017ТУ	Коробка УК-2П	3	
21	ТУ45-86.6Е0362017ТУ	Коробка УК-2Р	13	
22	ТУ16-К03-01-87	Провод ПТПЖ2×1,2	0,080	км

Продолжение

Марка поз.	Обозначение	Наименование	Кол.	Примечание
23	ТУ16-К03-01-87	Провод ПТПЖ. 2×0,6	0,070	км
24	ТУ6-19-213-83	Труба ПВХ-В-РЭП 25У	8/0,002	м/т

Позиции 7,8,9,12,13,7,17,19, на плане условно не показаны

Общие указания

Данным разделом проекта предусматриваются устройства городской телефонной связи, диспетчерской телефонной связи и радиофикации.

Для оперативного управления производством работ проектом предусмотрена к установке установка оперативной телефонной связи „Псков-25".

Электропитание установки осуществляется от сети переменного тока напряжением 220В.

Распределительные, абонентские кабели и провода связи прокладываются открыто по стенам, радиофикации - скрыто в слое штукатурки.

Вертикальная прокладка кабелей и проводов через междуэтажные перекрытия выполняется в поливинилхлоридных трубах.

Абонентские сети телефонизации и электрочасофикации на планах условно не показаны.

				Привязан	
Инв.№					
ГИП	Нажметдинов		05.90	416-1-245.90 СС	
Нач.ОТД	Калганов		05.90		
Гл.спец	Курицын		05.90		
Инж.ПК	Артамонова		05.90	Производственная база Райагрожилкомхоза с программой 800 тыс.руб. в год	
				Административно-бытовые помещения	Стадия: РП; Лист: 1; Листов: 3
Н.контр.	Толмачева		05.90	Общие данные. Спецификация.	Гипропромсельстрой г. Саратов

Инв.№ подл. | Подпись и дата | Взам. инв.№

Альбом 1

План на отм. 0,000

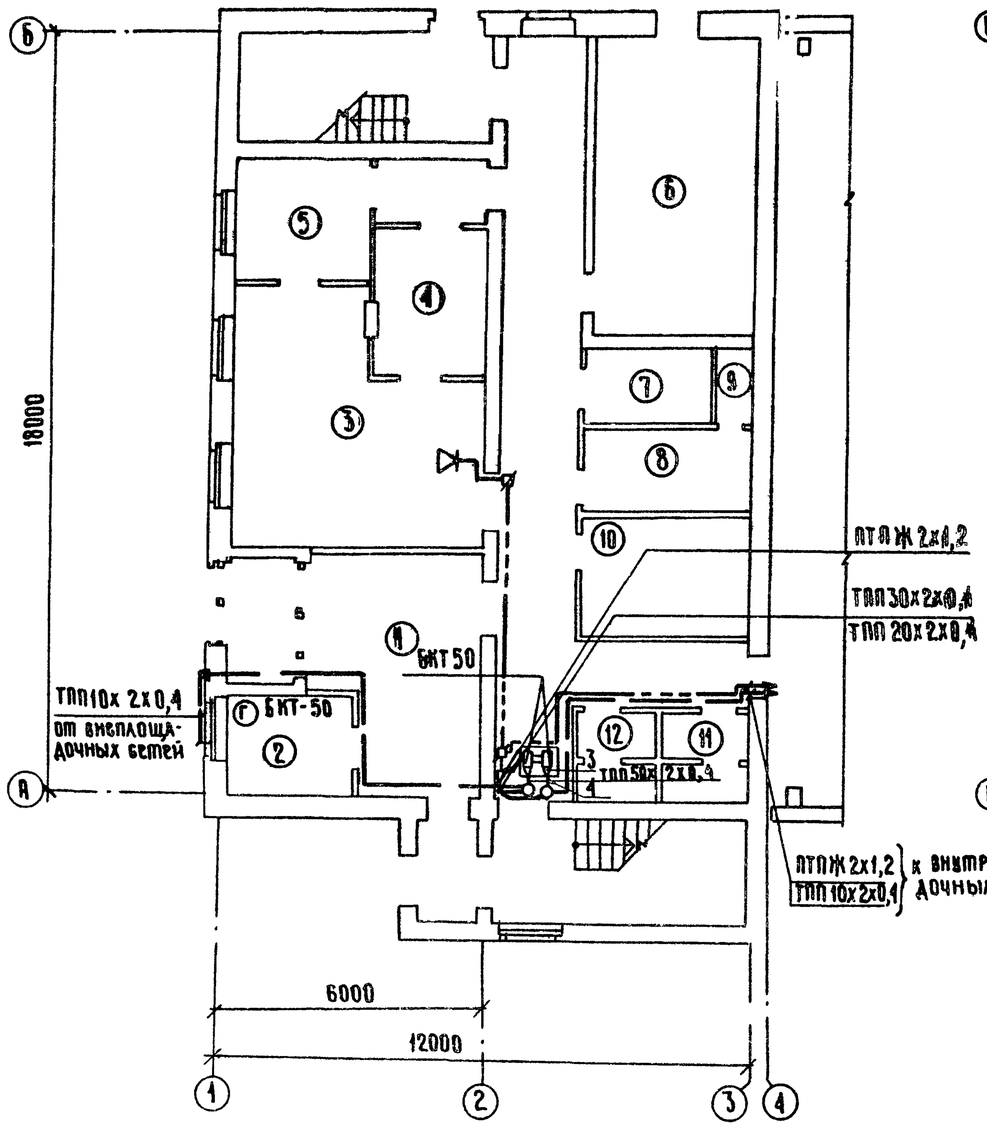

План на отм. 3.000

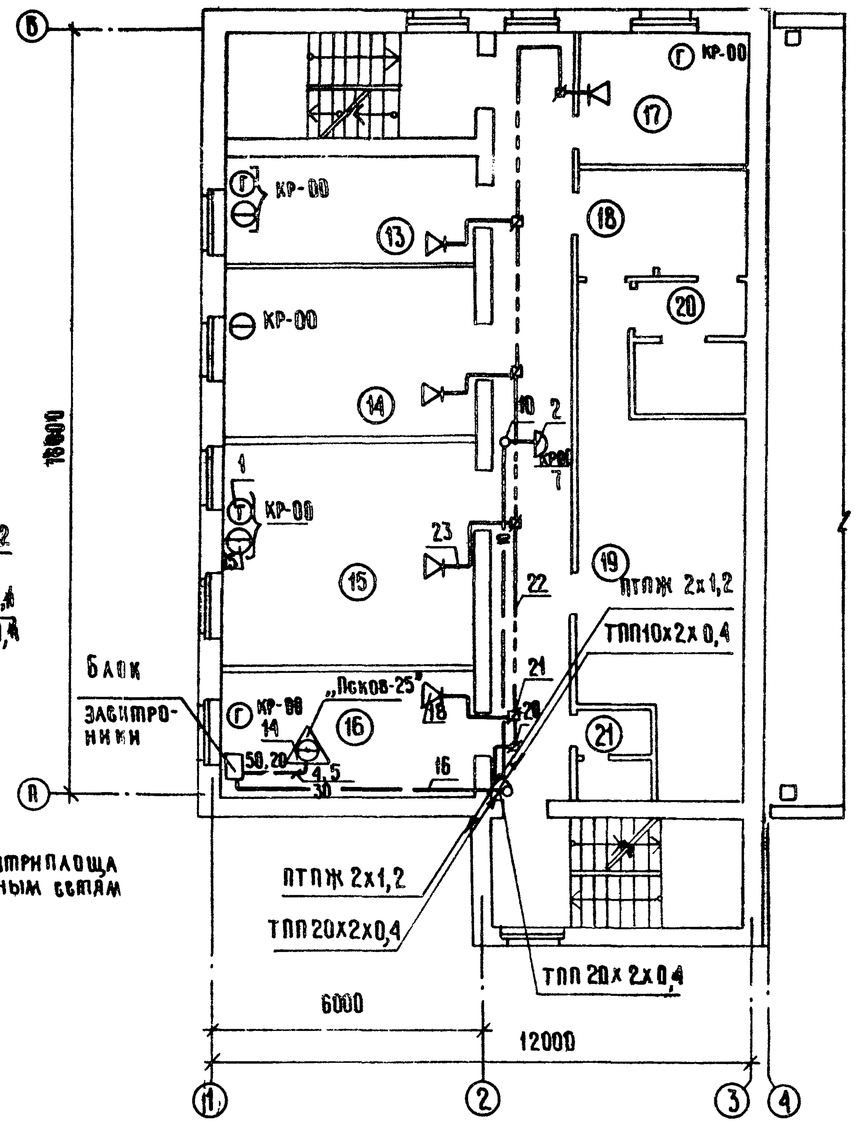

Экспликация помещений

Номер по плану	Наименование
1	Вестибюль
2	Помещение вахтера
3	Столовая раздаточная на 12 посадочных мест
4	Моечная
5	Подсобное помещение
6	Индивидуальный тепловой пункт
7	Хозяйственная кладовая
8	Женский гардероб уличной, домашней и специальной одежды на 3 шкафа для гр. 3а
9	Женская душевая
10	Помещение для обогрева
11	Мужская уборная
12	Женская уборная
13	Конторское помещение
14	Лаборатория
15	Конторское помещение
16	Конторское помещение
17	Медицинский пункт
18	Мужской гардероб специальной одежды на 6 шкафов для гр. 2г.
19	Мужской гардероб уличной, домашней и специальной одежды на 28 шкафов для гр. 1б, 2б, 2г
20	Мужская душевая с преддушевой
21	Мужская уборная
	Коридор на отм. 0.000
	Коридор на отм. 3.000
	Тамбура

ГИП	Нажметдинов		06.90
Нач.отд.	Калганов		05.90
Гл.спец.	Курицын		05.90
Инж. II к.	Артамонова		05.90
Н.контр.	Толмачева		06.90

416 - 1 - 245.90 СС

Производственная база Райагрожилкомхоза с программой 800 тыс. руб. в год

Административно-бытовые помещения

Стадия	Лист	Листов
РП	2	

Планы на отм. 0.000 и 3.000

ГИПРОПРОМСЕЛЬСТРОЙ г. Саратов

Привязан

Инв. №

Нач. отд. СО-1 Зильберто 05.90
Нач. отд. ВК Свирепов 05.90
Гл. спец. отд. ЭН Федоркин 05.90

Инв. № подл. | Подпись и дата | Взам. инв. №

24542-01 58 Копировал: Ильичева Ц. Формат А2

Альбом 1

План на отм. 6000

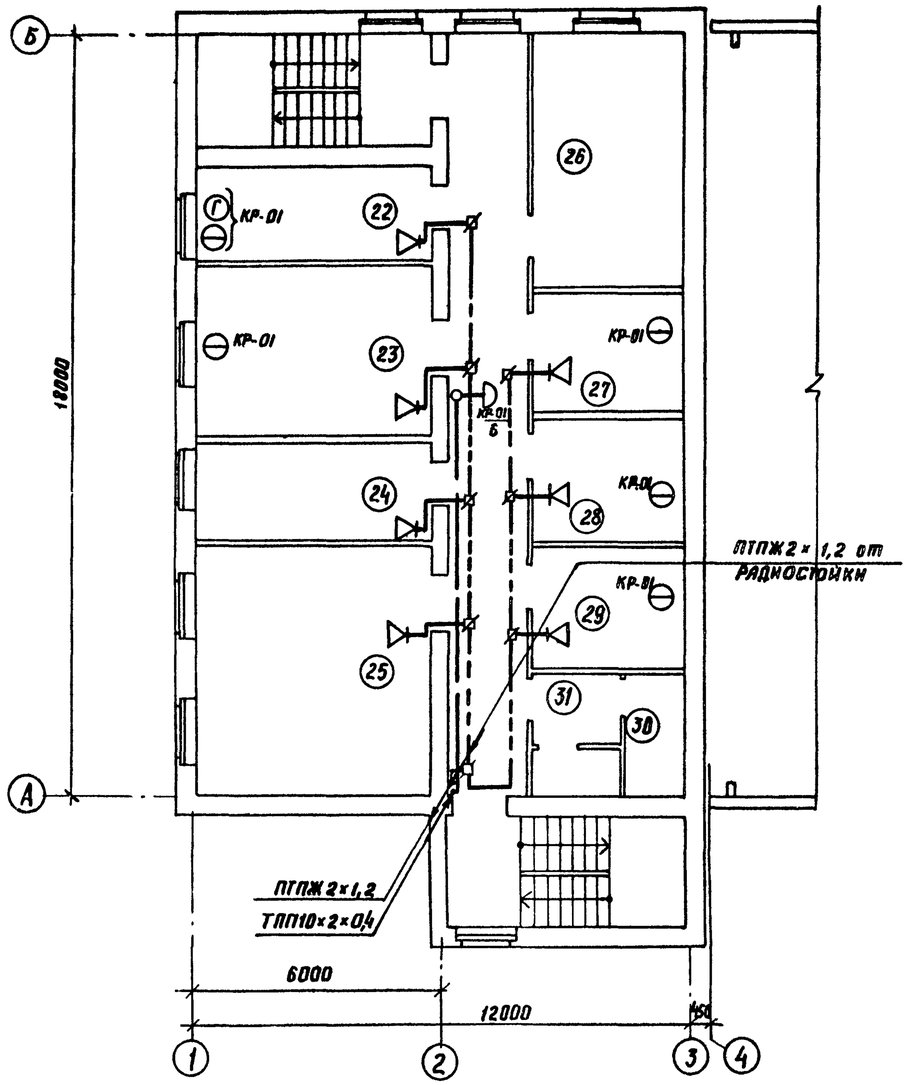

Продолжение

Номер по плану	Наименование
22	Конторское помещение
23	Кабинет охраны труда
24	Помещение профсоюзной организации
25	Красный уголок
26	Венткамера
27	Помещение партийной организации
28	Помещение комсомольской организации
29	Помещение группы народного контроля
30	Хозяйственная кладовая
31	Женская уборная.
	Коридор на отм. 6.000

Схема расположения устройств связи

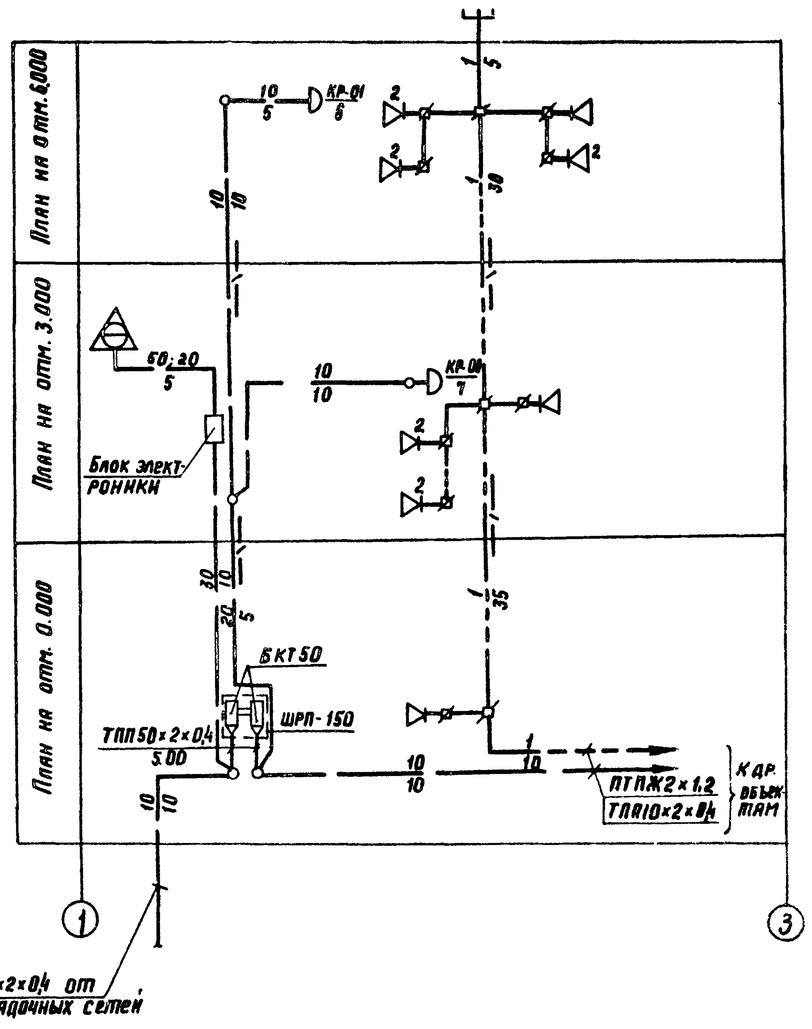

ГИП	Нажметдинов		05.90
Нач. отд.	Калганов		05.90
Гл. спец.	Курицын		05.90
Инж. II к.	Артамонова		05.90
Н. контр.	Толмачёва		05.90

416 - 1 - 245.90 СС

Производственная база райагрожилкомхоза с программой 800 тыс. руб. в год.

Административно-бытовые помещения

Стадия	Лист	Листов
РП	3	

План на отм. 6.000. Схема расположения устройств связи

ГИПРОПРОМСЕЛЬСТРОЙ г. Саратов

Привязан

Инв. №

Нач. отд. СО-1 Зильбертов

Нач. отд. ВК Свирепов

Гл. спец. отд. эн. Федоркин

Инв. № подл. | Подпись и дата | Взам. инв. №

24542-01 59

Копировал: Савина

Формат А2

Альбом 1

Ведомость рабочих чертежей основного комплекта СС2

Лист	Наименование	Примечание
1	Общие данные. Спецификация.	
2	Планы на отм. 0.000, 3.000. Схема расположения устройств пожарно-охранной сигнализации.	
3	Схема подключения	

Ведомость ссылочных и прилагаемых документов

Обозначение	Наименование	Примечание
	Прилагаемые документы	
СС2, СО	Спецификация оборудования	Альбом 2
СС2, ВМ	ВМ по рабочим чертежам основного комплекта марки СС2	Альбом 3

Условные обозначения

- Концентратор приемно-контрольный „Топаз"
- КСК-32 Прибор приемно-контрольный „Сигнал-44".
- Коробка соединительная с указанием типа
- Датчик ДМК-П2.
- Блокировка стекол фольгой и дверей проводом НВМ-0,2
- Линия пожарной сигнализации
- Коробка УК-2П

Спецификация

Марка, поз.	Обозначение	Наименование	Кол.	Примечание
		Пожарно-охранная сигнализация		
1	ТУ25-052758-81	Концентратор приемно-контрольный охранно-пожарный КПКВПО 1041-30-1 „Топаз"	1	
2		Батарея аккумуляторная стартерная 6СТ-50ЭМ	4	
3		Шкаф аккумуляторный 734×485×345	1	
4	ТУ 25-09007-84	Датчик ДМК-П2	16	
5	ГОСТ 618-73*	Фольга ДПРХМ0,01×10 НДА5	0,050	км
6	ГОСТ 2208-75*	Лента ДПРИМ0,35×20 НДЛМЦ 58-2	0,082	км
7	ГОСТ 16442-80*	Кабель АВВГ2×4	0,010	км
8	ГОСТ 20575-75*Е	Провод ТРП 1×2×0,5	0,075	км
9	ГОСТ 17515-72*Е	Провод НВМ-0,35	0,030	км
10	ГОСТ 17515-72*Е	Провод НВМ-0,2	0,070	км
11	ГОСТ 6323-79*Е	Провод АПВ1×4	0,020	км
12	ГОСТ 6323-79*Е	Провод ПВ1×0,75	0,100	км
13	ТУ36.1753-75	Коробка КСК-32	1	
14	ТУ45-866Е0362017ТУ	Коробка УК-2П	15	
15	ТУ6-19-215-83	Труба ПВХ-В-Р-ЭП25У	0,003 / 0,001	км/т

Позиции 2, 3, 5, 6, 7, 9, 10, 11, 15 на плане условно не показаны.

Общие указания

Данный раздел проекта предусматривает устройства пожарно-охранной сигнализации.

Проектные решения приняты в соответствии с требованиями следующих документов:

– „Пожарная автоматика зданий и сооружений" СНиП 2.0409-84,

– „Рекомендации по выбору и применению технических средств пожарной и охранно-пожарной сигнализации" ВНИИПО МВД СССР.

– „Правила производства и приемки работ. Установки охранной, пожарной и охранно-пожарной сигнализации" ВСН 25-09.68-85 и других нормативных материалов.

Система пожарно-охранной сигнализации предназначена для оповещения дежурного персонала о возникновении пожара и для регистрации проникновения нарушителя в защищаемые помещения.

При проникновении нарушителя в защищаемые помещения срабатывают охранные извещатели и сигналы тревоги передаются на приемно-контрольный концентратор „Топаз", который устанавливается в помещении вахтера.

Электропитание оборудования охранно-пожарной сигнализации осуществляется от сети переменного тока напряжением 220В. В качестве резервного источника питания предусмотрена аккумуляторная батарея.

Распределительная сеть от приемно-контрольных приборов до коробок выполняется кабелями КВВГ, а абонентская сеть от коробок до извещателей проводом ТРП.

Кабели и провода прокладываются открыто по стенам, а в междуэтажных перекрытиях в поливинилхлоридных трубах.

Типовой проект разработан в соответствии с действующими нормами и правилами и предусматривает мероприятия, обеспечивающие взрывную, взрывопожарную и пожарную безопасность при эксплуатации здания

Главный инженер проекта /Нажметдинов/

Инв. №			
ГИП	Нажметдинов		06.90
Нач. отд.	Калганов		06.90
Гл. спец.	Курицын		05.90
Инж. II к	Артамонова		05.90
Н. контр.	Толмачева		06.90

Привязан

416-1-245.90 СС2

Производственная база Райагрожилкомхоза с программой 800 тыс. руб. в год

Административно-бытовые помещения	Стадия	Лист	Листов
	РП	1	3

Общие данные. Спецификация.

ГИПРОПРОМСЕЛЬСТРОЙ г. Саратов

24542-01 60 Копировал: Савина Сс, Формат А2

Гл. спец. техн. отд. Дубровский 06.90

Инв. № подл. | Подпись и дата | Взамен инв. №

Альбом 1

План на отм. 0.000

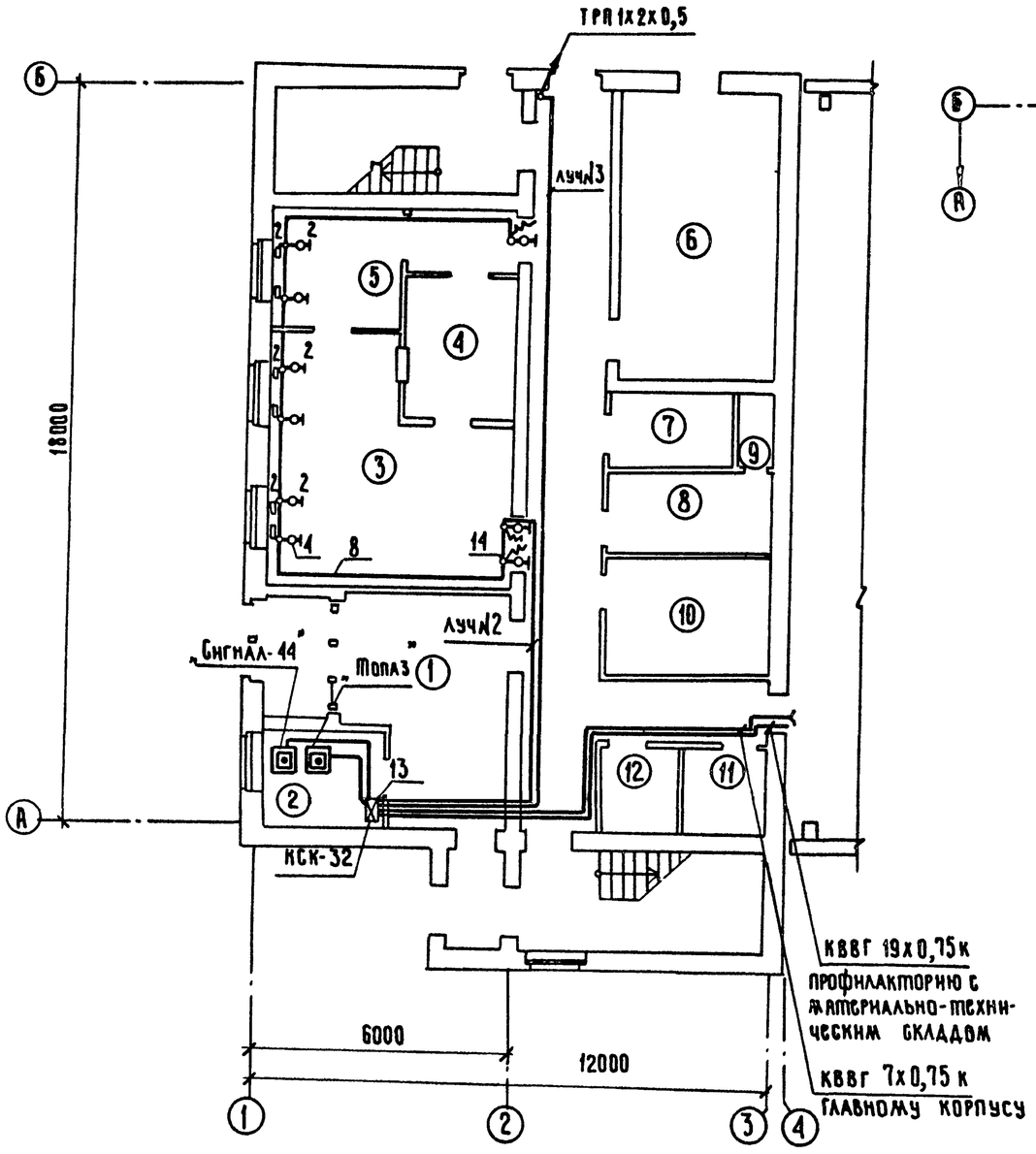

План на отм. 3.000

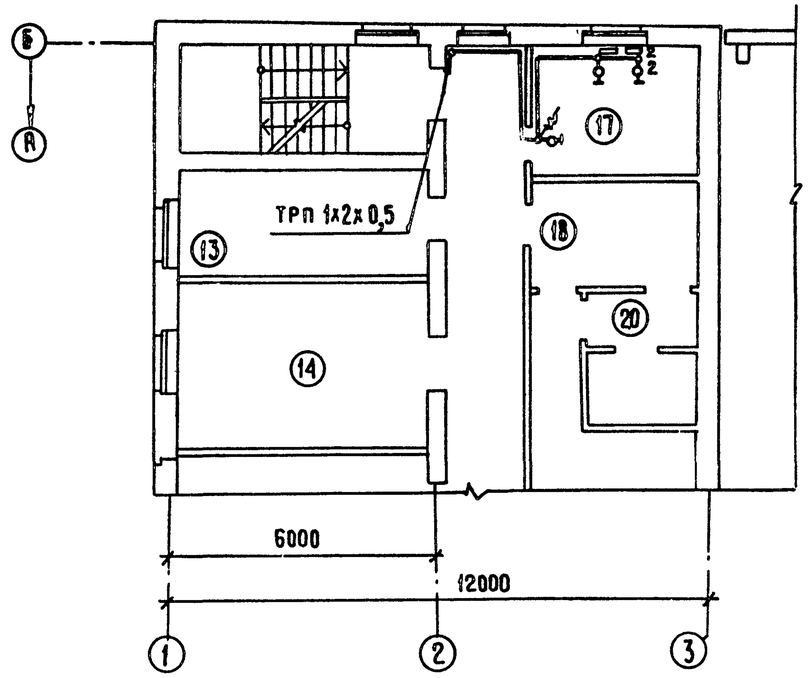

Экспликация помещений

Номер по плану	Наименование
1	Вестибюль
2	Помещение вахтера
3	Столовая раздаточная на 12 посадочных мест
4	Моечная
5	Подсобное помещение
6	Индивидуальный тепловой пункт
7	Хозяйственная кладовая
8	Женский гардероб уличной, домашней и специальной одежды на 3 шкафа для гр 3а
9	Женская душевая
10	Помещение для обогрева
11	Мужская уборная
12	Женская уборная

Продолжение

Номер по плану	Наименование
13	Конторское помещение
14	Лаборатория
17	Медицинский пункт
18	Мужской гардероб специальной одежды на 6 шкафов для гр 2г
20	Мужская душевая с преддушевой

Схема расположения устройств пожарно-охранной сигнализации

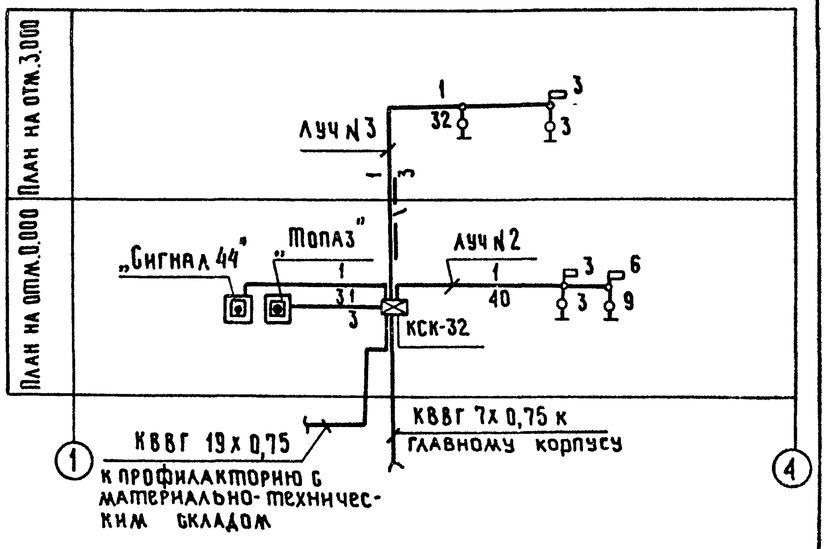

ГИП	Нажметдинов		06.90
Нач. отд.	Калганов		05.90
Гл. спец.	Курицын		05.90
Инж. П.К.	Артамонов		05.90
Н. контр.	Толмачева		06.90

416 - 1 - 245.90 СС2

Производственная база Райагрожилкомхоза с программой 800 тыс. руб. в год.

Административно-бытовые помещения

Стадия	Лист	Листов
РП	2	

Планы на отм. 0.000, 3.000 Схема расположения устройств пожарно-охранной сигнализации

ГИПРОПРОМСЕЛЬСТРОЙ г. Саратов

Привязан

Инв. №

Нач. отд. СО-1 Зильберов 05.90
Нач. отд. ВК Свирепов 05.90
Гл. спец. отд. ЭН Федоркин 05.90

Инв. № подл. | Подпись и дата | Взам. инв. №

24542-01 61 Копировал: Ильичева Формат А2

Альбом 1

Концентратор приёмно-контрольный охранно-пожарный КПКОПО 1041-30-1-Топаз

Устройство базовое А1 ХР-10

Цепь	Конт	
Шлейф А-1	1	200
Шлейф Б-1	2	201
Шлейф А-2	3	202
Шлейф Б-2	4	203
Шлейф А-3	5	204
Шлейф Б-3	6	205
Шлейф А-4	7	206
Шлейф Б-4	8	207

ХР-11

Цепь	Конт	
Шлейф А-5	1	208
Шлейф Б-5	2	209
Шлейф А-6	3	212
Шлейф Б-6	4	215
Шлейф А-7	5	214
Шлейф Б-7	6	215
Шлейф А-8		216
Шлейф Б-8		217

ХР-12

Цепь	Конт	
Шлейф А-9	1	218
Шлейф Б-9	2	219
Шлейф А-10	3	220
Шлейф Б-10	4	221

ХР-9

Реле „ПОЖАР"	1
Реле „ПОЖАР"	2
Звонок 1	1
Звонок 2	2
Звонок сигналам	1
Сигнальная кнопка	2
Дверной конт.	1
Дверной конт.	2

ХР-8

Цепь	Конт
Реле „ПОЖАР3"	1
~ 220	2
~ 220	3
Аккум. + 24В	4
Реле „АВАРИЯ"1	5
Реле „АВАРИЯ"2	6
Реле „ТРЕВОГА"1	7
Реле „ТРЕВОГА"2	8

~220 — см. раздел ЭМ

ХР-7

Цепь	Конт
+ 9,1В	1
Выход „АВАРИЯ"	2
+ 15,8В	3
Инвертор	4
Выход „ТРЕВОГА"1	5
Имитатор 3	6
-25 Аккум. 24В	7
+ 25,5В	8

АВВГ 2×4,0

БСТ-50 ЭМ

Блок линейный 2 ХР-13

Цепь	Конт	
Шлейф А-1	1	222
Шлейф Б-1	2	223
Шлейф А-2	3	
Шлейф Б-2	4	
Шлейф А-3	5	
Шлейф Б-3	6	
Шлейф А-4	7	
Шлейф Б-4	8	

ХР-14

Цепь	Конт
Шлейф А-5	1
Шлейф Б-5	2
Шлейф А-6	3
Шлейф Б-6	4
Шлейф А-7	5
Шлейф Б-7	6
Шлейф А-8	7
Шлейф Б-8	8

ХР-15

Цепь	Конт
Шлейф А-9	1
Шлейф Б-9	2
Шлейф А-10	3
Шлейф Б-10	4
Шлейф А-11	5
Шлейф Б-11	6
Шлейф А-12	7
Шлейф Б-12	8

ХР-16

Цепь	Конт
Шлейф А-13	1
Шлейф Б-13	2
Шлейф А-14	3
Шлейф Б-14	4
Шлейф А-15	5
Шлейф Б-15	6
Шлейф А-16	7
Шлейф Б-16	8

ХР-17

Цепь	Конт
Шлейф А-17	1
Шлейф Б-17	2
Шлейф А-18	3
Шлейф Б-18	4
Шлейф А-19	5
Шлейф Б-19	6
Шлейф А-20	7
Шлейф Б-20	8

ХР-11

Цепь	Конт
Питание ячеек	1
Имитатор	2
Блокир. „АВАРИЯ"	3
Шина А	4
Имитатор 2	5
Звуковой сигнал	6
Выход „ПОЖАР"	7
Блокир. выхода	8

30 ПВ 1×0,75

„Сигнал 44"

~ 220В	
~ 220В	
+ 24В	
- 24В	
ПЦН	201
ПЦН	200

см. раздел ЭМ

КСК-32

223	209
222	208
221	207
220	206
219	205
218	204
217	203
216	202
215	201
214	200
213	
212	

КВВГ 7×0,75 к главному корпусу

КВВГ 19×0,75 к профилактория с материально-техническим складом

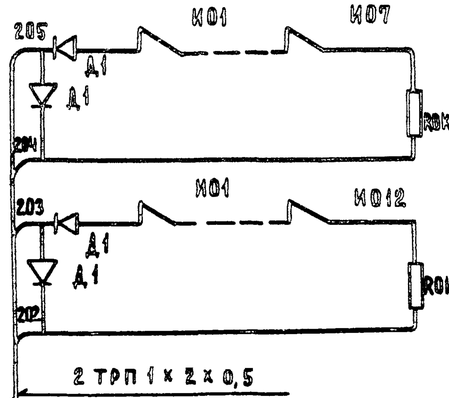

Охранная сигнализация	Медицинский пункт
План 1 этажа	Луч №3
План 2 этажа	Луч №2
	Столовая раздаточная на 12 посадочных мест

Инв.№ подл. | Подпись и дата | Взам. инв.№

Привязан

Инв. №

ГИП	Наименьших		06.90
Нач. отд	Калганов		06.90
Гл. спец.	Курицын		06.90
Инж. Ик.	Артамонова		0690
Н. контр.	Толмачева		06.90

416-1-245.90 СС2

Производственная база райагрожилкомхоза с программой 800 тыс. руб. в год

Административно-бытовые помещения

Стадия	Лист	Листов
РП	3	

Схема подключения

Гипропромсельстрой г. Саратов