ТИПОВОЙ ПРОЕКТ
903-4-169.90

ЦЕНТРАЛЬНЫЙ ТЕПЛОВОЙ ПУНКТ ДЛЯ ГОРОДСКИХ МИКРОРАЙОНОВ С ТЕПЛОВОЙ НАГРУЗКОЙ 7 МВт.

ДВУХСТУПЕНЧАТАЯ СХЕМА ГОРЯЧЕГО ВОДОСНАБЖЕНИЯ И ЗАВИСИМОЕ ПРИСОЕДИНЕНИЕ СИСТЕМЫ ОТОПЛЕНИЯ ρ=0,3÷0,9

АЛЬБОМ 8
ЩИТ АВТОМАТИЗАЦИИ
ЗАДАНИЕ ЗАВОДУ-ИЗГОТОВИТЕЛЮ

24549-06

ТИПОВОЙ ПРОЕКТ
903-4-169.90

ЦЕНТРАЛЬНЫЙ ТЕПЛОВОЙ ПУНКТ ДЛЯ ГОРОДСКИХ МИКРОРАЙОНОВ С ТЕПЛОВОЙ НАГРУЗКОЙ 7 МВт.

ДВУХСТУПЕНЧАТАЯ СХЕМА ГОРЯЧЕГО ВОДОСНАБЖЕНИЯ И ЗАВИСИМОЕ ПРИСОЕДИНЕНИЕ СИСТЕМЫ ОТОПЛЕНИЯ p=0,3÷0,9

АЛЬБОМ 8

ЩИТ АВТОМАТИЗАЦИИ

ЗАДАНИЕ ЗАВОДУ-ИЗГОТОВИТЕЛЮ

Разработан
проектным институтом
ЦНИИЭП инженерного оборудования

Главный инженер института А. Кетаов
Главный инженер проекта М. Нарциссова

Утвержден Госкомархитектуры
Приказ № 200 от 12 ноября 1990 г.

© ГП ЦПП, 1995

				Привязан	
Инв №					

Альбом 8

Перечень материалов для заказа щита

NN п/п	№ чертежа	Наименование	Кол экз.	Примечание
1	АТХ-4	Схема электрическая принципиальная регулирования. Начало.	2	Альбом 8
2	АТХ-5	Схема электрическая принципиальная регулирования. Окончание.	2	
3	АТХ-6	Схема электрическая принципиальная управления хозяйственными насосами.	2	
4	АТХ-7	Схема электрическая принципиальная управления циркуляционно-повысительными насосами ГВС.	2	
5	АТХ-8	Схема электрическая принципиальная управления корректирующими насосами отопления.	2	
6	АТХ-9	Схема электрическая принципиальная распределительной сети	2	
7	АТХ-10	Схема электрическая принципиальная аварийно-предупредительной сигнализации.	2	

Содержание альбома 8

Обозначение	Наименование	Стр.
—	Титульный лист.	1
АТХ.3.3-001.	Содержание альбома. Перечень материалов для заказа щита	2
АТХ.3.3-СО.	Спецификация щита.	3÷6
АТХ.3.3-002	Щит автоматизации. Общий вид.	7÷12
АТХ.3.3-003	Щит автоматизации. Таблица соединений.	12÷21
АТХ.3.3-004	Щит автоматизации. Таблица подключения.	21÷26

Инв.№ подл | Подп. и дата | Взам. инв.№

Нач.отд	Вэскер.		
Н.контр.	Карпова		
ГЭП	Екатеринославская		
Зав.груп	Хохлова		
Инжен.	Бимбат		
Провер.	Екатеринославская		

т.п. 903-4-169.90 АТХ 3.3-001.

ЦТП с тепловой нагрузкой 7МВт двухступенчатая схема горячего водоснабжения и зависимое присоединение системы отопления $\rho = 0.3 \div 0.9$

Стадия	Лист	Листов
Р.П.	1	1

Содержание альбома. Перечень материалов для заказа щита.

ЦНИИЭП инженерного оборудования г. Москва

24549-06 3

Формат: А3

Альбом 8

Позиция	Наименование и техническая характеристика оборудования и материалов. Завод-изготовитель (для импортного оборудования страна, фирма)	Тип, марка оборудование Обозначение документа и номер опросного листа	Единица измерения Наименование	Единица измерения Код	Код завода-изготовителя	Код оборудования, материала	Цена единицы оборудования тыс.руб.	Количество	Масса единицы оборудования, кг
1	2	3	4	5	6	7	8	9	10
	I Щиты								
1	Щит шкафной с задней дверью, исполнение I	ЩШ-3Д-I	шт.	796				1	
	шириной 1000 мм ОСТ 36.13-76	1000×600							
		У41Р30							
	II Электроаппаратура, поставляемая комплектно со щитом.								
1	Переключатель универсальный с овальной рукояткой ТУ16-524.074-75	УП5312-С71	шт.	796		3428210000		3	
2	Переключатель универсальный с овальной рукояткой ТУ16-524.074-75	УП5312-С86	шт.	796		3428210000		1	
3	Переключатель универсальный с овальной рукояткой ТУ16-524.074.75	УП5315-С94	шт.	796		3428210000		2	

Инв.№ подл. | Подп. и дата | Взам. инв.№

Нач.отд	Вэскер		
Н.контр.	Карпова		
ГЭП	Екатерино		
	славская		
Зав.гр.	Хохлова		
Инжен.	Бимбат		
Пров.	Екатерино		
	славская		

т.п. 903-4-169.90. АТХ 3.3.СО

ЦТП с тепловой нагрузкой 1 Мвт. Двухступенчатая схема горячего водоснабжения и зависимое присоединение системы отопления ρ=0.3÷0.9

Стадия	Лист	Листов
Р.П.	1	4

Спецификация щита

ЦНИИЭП инженерного оборудования г.Москва

24549-06 4

Формат: А3

Позиция	Наименование и техническая характеристика оборудования и материалов. Завод-изготовитель (для импортного оборудования-страна, фирма)	Тип, марка оборудования Обозначен. документа и номер опросного листа	Единица измерения		Код завода изготовителя.	Код оборудования материалов	Цена единицы оборудования тыс. руб.	Количество	Масса единицы оборудования кг
			Наименование	Код					
1	2	3	4	5	6	7	8	9	10
4	Переключатель пакетный ~220В I исполнение	ПП2-10 | Н2	шт.	796		34.2461		1	
	ТУ16.642.051-86								
5	Кнопка управления. Исп. 2. Толкатель черного цвета	КЕ-011 У3	шт.	796		342842000		6	
	ТУ16.642.015-84								
6	Кнопка управления Исп. 2 Толкатель красного цвета	КЕ-011 У3	шт.	796		342842000		3	
	ТУ16-642.015-84								
7	Табло световое двухламповое ~220В.	ТСБ	шт.	796		346181.0003		6	
	ТУ16-535.424-79								
8	Лампа накаливания ~220В: 10Вт;	Ц220-10	шт.	796				13	
	ГОСТ 5011-83								
9	Арматура сигнальная с линзой зеленого цвета ~220В	АМЕ32322142	шт.	796		346.181 0901		8	
	ТУ16-535.582-76								
10	Лампа коммутаторная. Комплекто с АМЕ	КМ-24-90	шт.	796				8	
	ГОСТ 6940-74								

Альбом 8

Инв. № подл. | Подпись и дата | Взам. инв. №

Альбом 8

Позиция	Наименование и техническая характеристика оборудования и материалов. Завод-изготовитель (для импортного оборудования - страна, фирма).	Тип, марка оборудования Обозначен. документа и номер опросного листа	Единица измерения		Код завода-изготовителя	Код оборудования материала	Цена единицы оборудования. тыс. руб.	Количество	Масса единицы оборудования кг
			Наименование	Код					
1	2	3	4	5	6	7	8	9	10
11	Лампа накаливания 15 Вт. ГОСТ 2239-15	Б-220-230-	шт.	796				1	
	Электроламповый завод г. Москва.	-100							
12	Арматура с линзой молочного цвета	АС-220	шт.	796				1	
	ТУ16-535.426								
13	Реле промежуточное ~220В	ПЭ36-222У3	шт.	796		342515		11	
	ТУ16-523.622-82								
14	Реле промежуточное ~220В	ПЭ36-242У3	шт.	796		342515		12	
	ТУ16-523.622-82								
15	Реле электромагнитное двухпозиционное ~220В	РП-9	шт.	796		342518		2	
	ТУ16-523072-75								
16	Реле времени ~220В	РКВ11-43-	шт.	796		3425620001		7	
	ТУ16-647.036-86	112УХЛ							
17	Магнитный пускатель	ПМЕ-112	шт.	796		3427220002		2	
	ОСТ16.0536.001-72								
18	Выключатель пакетный ~220В: Iн=10А	ПВ2-10	шт.	796		3424622100		2	
	ТУ16-642.061-86								

Инв. № подл. | Подпись и дата | Взам. инв. №

Альбом 8

Позиция	Наименование и техническая характеристика оборудования и материалов. Завод-изготовитель (для импортного оборудования - страна, фирма)	Тип, марка оборудования обозначение докум. и номер опросного листа	Единица измерения		Код завода-изготовителя	Код оборудования	Цена единицы оборудования, тыс. руб.	Количество	Масса единицы оборудования, кг
			Наименование	Код					
1	2	3	4	5	6	7	8	9	10
19	Щиток электропитания ТУ 36-1270-83	ЭЩП-2М	шт	796				8	
	Плавкая вставка								
20	0,5А	ВП-2Б-1	шт	796				20	
21	1А	ВП-2Б-1	шт	796				10	
22	2А	ВП-2Б-1	шт	796				2	
23	Диод кремниевый. 400 В; 300 А ТР3. 362. 021 ТУ	Д2376	шт	796				13	
24	Патрон потолочный ГОСТ 2746-80	Е27ФП-01	шт	796				1	
25	Звонок громкого боя ТУ 25-05-1045-76	МЗ-1	шт	796				1	
26	Зажимы наборные ТУ 16. 526. 462-79	ЗН24-4П/6-В/ВУЗ	шт	796		3424944212		226	

Взам. инв№ | Подп. и дата | Инв. № подл

Альбом 8

Поз.	Обозначение	Наименование	Кол.	Примечание
		Документация		
	АТХ.33-003	Таблица соединений		
	АТХ.33-004	Таблица подключений		
		Стандартные изделия		
1		Шкаф щита ЩШ-3Д-Т-1000-600У41Р30		
		ОСТ 36-13-76	1	
2		Рейка РБ600 ТК3-100-83	2	
3		Рейка Р1000 ТК3-101-83	1	
4		Скоба С600 ТК3-126-81	35	
5		Уголок УП42×25 ℓ=430 мм ТК4-2222-74	2	
6		Уголок УП42×25 ℓ=830 мм ТК4-2222-74	1	
6А		Скоба С1000 ТК3-126-81	1	

Альбом 8

Поз.	Обозначение	Наименование	Кол	Примечание
		Прочие изделия		
7	БИК	Блок извлечения корня		
		БИК 1	1	
8	РП	Многофункциональный микропроцес-		
		сорный регулятор в комплекте с		
		пультом управления „Теплар-111"	1	
9	ИПКТ	Измерительный преобразователь		Комплектно с теплосчетчиком ТЭМ-1
		с отсчетным устройством количества теплоты	1	
		Универсальный переключатель		
10	1-SA; 2-SA	УП5315-С94	2	
11	3-SA	УП5312-С86	1	
12	5-SA÷7-SA	УП5312-С71	3	
13	4-SA	Переключатель пакетный ПП2-10/Н2 ~220В; 10А	1	ТК3 125-83
		Кнопка КЕ-011 исп.2		
14	SB1; SB6	Надпись „пуск" толкатель черного цвета	2	
15	SB2; SB4; SB9	Надпись „Стоп" толкатель красного цвета	3	
16	SB3; SB5; SB7; SB8	Без надписи толкатель черного цвета	4	
17	HL1÷HL6	Табло световое ТСБ ~220В	6	
18	—	Лампа Ц-220-10 к табло ТСБ	13	
19		Арматура сигнальной лампы комплектно с лампой КМ-24-90		
		и резистором ПЭВ-25, 2400 Ом		

Инв.№ подл. | Подпись и дата | Взам. инв.№

Нач.отд.	Вэскер		
Н.контр.	Карпова		
ГЭП	Екатерино-славская		
Зав.гр.	Хоклова		
Инжен.	Бимбат		
Провер.	Екатерино-славская		

т.п. 903-4-169.90. АТХ.3.3-002.

ЦТП с тепловой нагрузкой 7 МВт. Двухступенчатая схема горячего водоснабжения и зависимое присоединение системы отопления $\rho = 0.3 \div 0.9$

Стадия	Лист	Листов
Р.П.	1	8

Щит автоматизации. Общий вид.

ЦНИИЭП инженерного оборудования г. Москва

Формат: А4

т.п. 903-4-169.90. АТХ.3.3-002 Лист 2

24549-06 8

Формат: А4

Поз.	Обозначение	Наименование	Кол.	Примечание
	1-HL÷8-HL	АМЕ-32322 1У2 с линзой зеленого цвета	8	
20	EL	Лампа Б220-230-60	1	
21	—	Патрон Е27ФП-01	1	
22	HL	Арматура АС-220 с линзой молочного цвета ~220В	1	
23	1VД÷13VД	Диод кремниевый Д237Б 400В; 300 МА	13	
24	HA	Звонок громкого боя МЗ-1 ~220В	1	
		Реле промежуточное ~220В		
25	K5÷K11; K1÷K2 7-K; 8-K	ПЭ36-222У3 2з+2р	11	ТК3 125-83
26	1-K1÷6-K1 1-K2÷6-K2	ПЭ36-242У3 4з+2р	12	ТК3 125-83
		Реле промежуточное ~220В двухпозиционное		
27	K3; K4	РП-9 ~220В	2	ТК3 128-83
28	1-KT÷6-KT KT1; KT2	Реле времени ~220В РКВ11-43-112УХЛ	8	ТК3 125-83
29	KV1; KV2	Пускатель магнитный ПМЕ-112	2	ТК3 125-83
30	K13; K14	Реле двухпозиционное РЭС22	2	
31	У1; У2; У3	Усилитель трехпозиционный У29.2	3	
32	БП	Блок питания одноканальный 22БП-36	1	
33	R	Резистор С2-29В-1000М ±0.1%	1	
34	BTO5/2₁; BTO5/2₂	Промежуточное устройство ВТО5/2	2	
35	SA1; SA2	Выключатель пакетный ПВ2-10 ~220В	2	ТК3 125-83
36	1A÷8A	Щиток электропитания ЭЩП-2М	8	ТК3 125-83
		Плавкая вставка ВП2Б-1		
37	FU3 FU10÷FU18	0.5А	20	
38	FU4÷FU8	1А	10	
39	FU9	2А	2	

Альбом 8

Инв.№ подл. | Подпись и дата | Взам. инв.№

Поз.	Обозначение	Наименование	Кол.	Примечание
40	—	Держатель плавкой вставки ДВП4-2В	36	
41	XT1÷XT3	Зажим наборный ЗН23-4П25-Д/ДУ3	226	
42		Упор	6	
43		Рамка 66×26	39	
		Материал		
44		Провод НВМ-0.5 IV-500 ГОСТ 17515-72	300 м	
45		Провод ПГВ1×1.5 380 ГОСТ 6323-79	100 м	

Альбом 8

Инв.№ подл. | Подпись и дата | Взам. инв.№

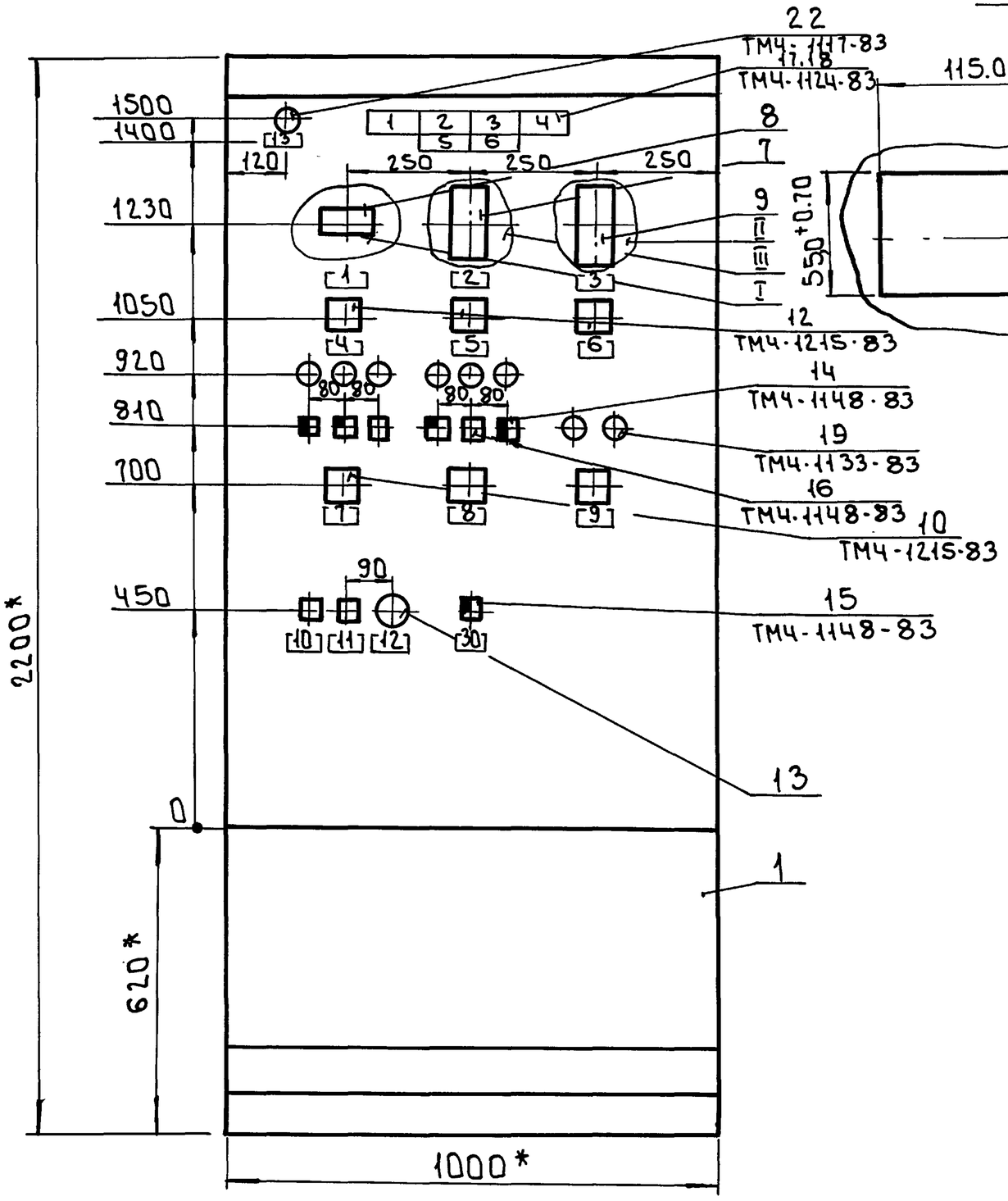

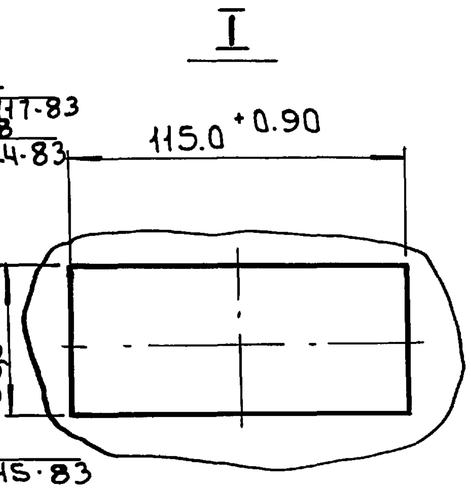

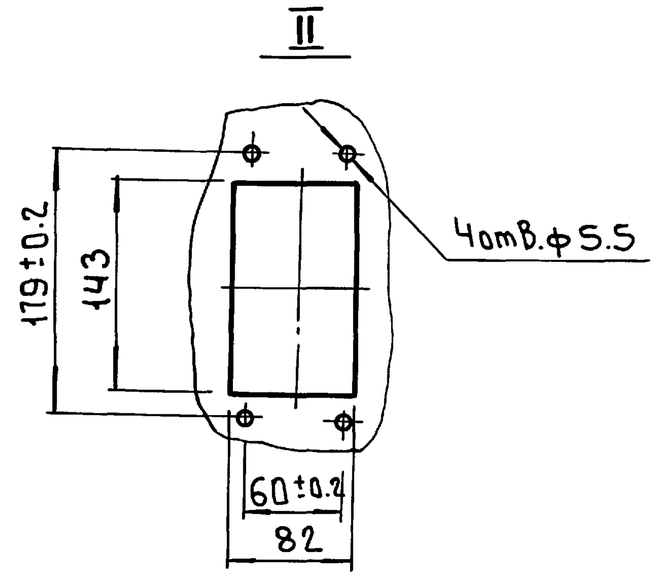

1 *Размеры для справок.
2 Покрытие - вариант 2 ОСТ 3613-76.
3 Надписи на щите выполнить шрифтом ПО-40 ГОСТ 2930-62 и окрасить в черный цвет.

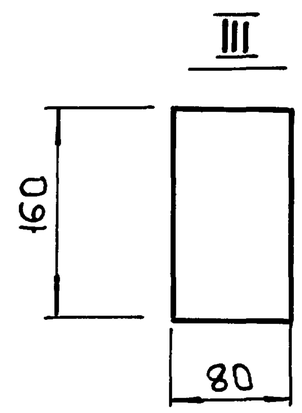

Альбом 8

Инв.№подл. | Подпись и дата | Взам.инв.

т.п.903-4-169.90	АТХ.3.3-002	Лист 5

24549-06 10

Формат: А3

Альбом 8

Вид на внутренние плоскости (развернуто)

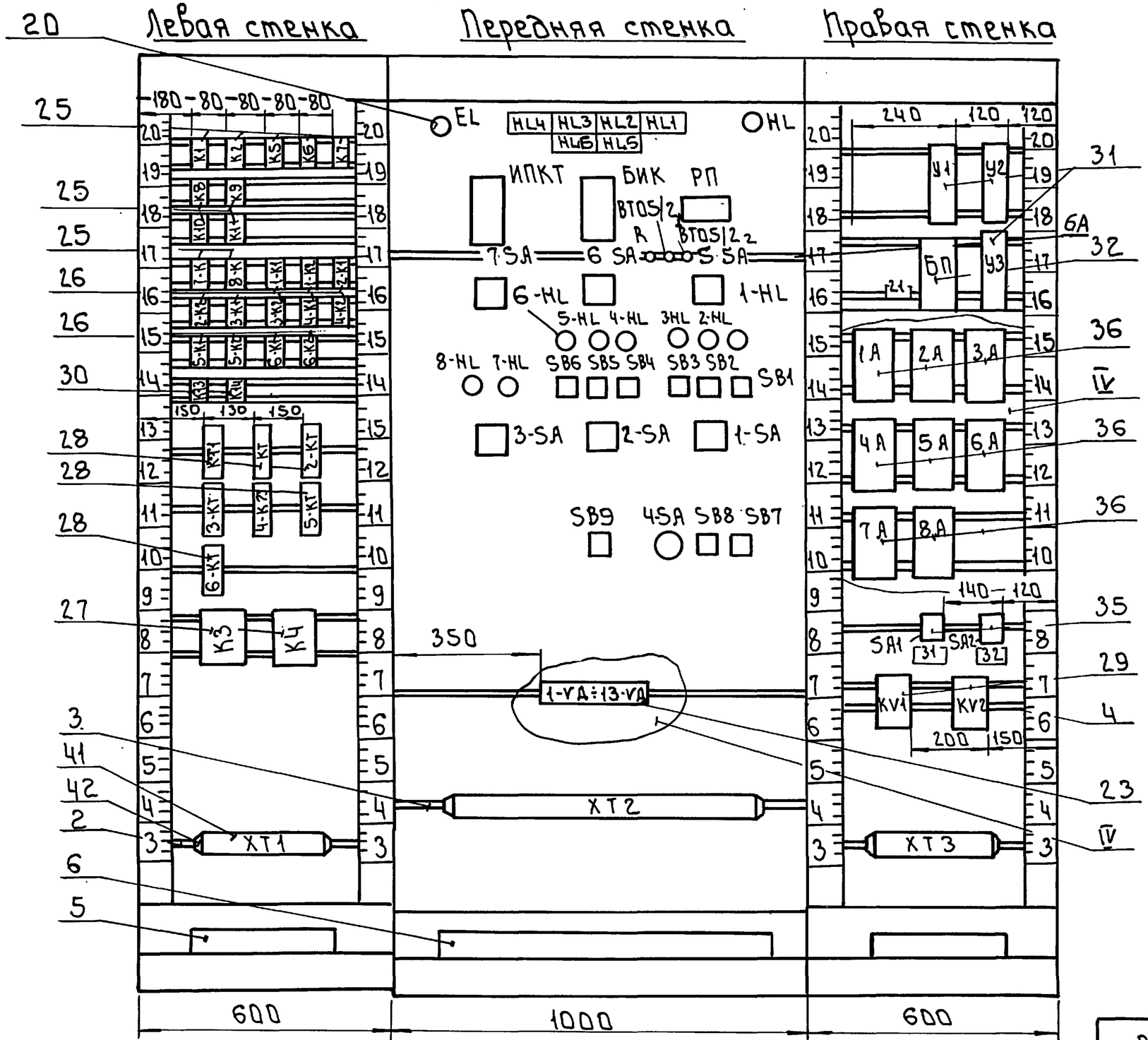

Поз. 13
ПП2-10/НГ

Соединение контактов	Положение контактов	Рукоятки			
С1-1Л1		–	–	+	–
С1-2Л1		+	–	–	
С2-1Л2		–	–	+	
С2-2Л2		+	–		

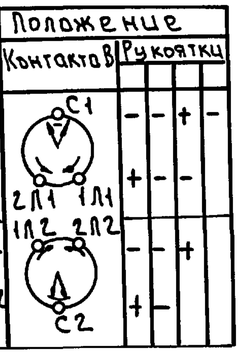

Поз. 30
РЭС-22

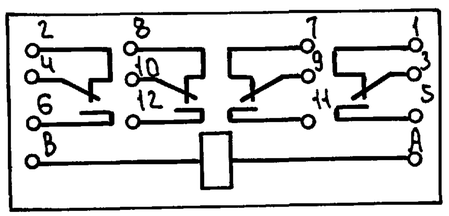

Инв.№ подл.	Подпись и дата	Взам. инв.№

т.п. 903-4-169.90 АТХ.3.3-002 Лист 6

24549-06 11

Формат: А3

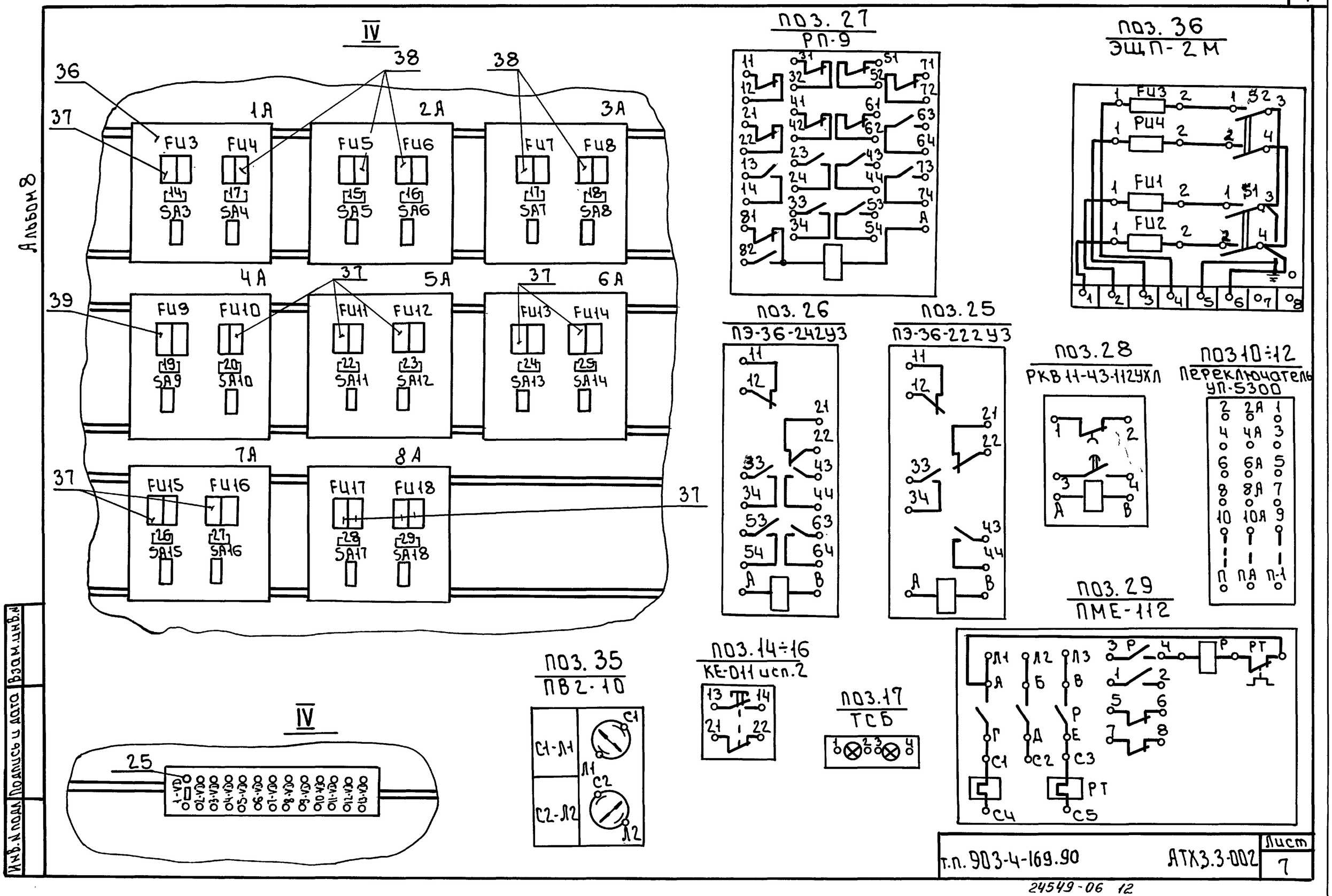

т.п. 903-4-169.90	АТХ3.3-002	Лист 7

24549-06 12

Формат А3

Альбом 8

Таблица надписи на табло и в рамках.

№ Надписи	Надпись	Кол.
	Табло ТСБ	
1	Падение давления в обратном тр-де отопления	1
2	Повышение температуры ГВС	1
3	Миним. перепад давления в тр-дах теплосети.	1
4	Авария хозяйственных насосов	1
5	Авария циркуляционно-повысит. насосов ГВС	1
6	Авария корректирующих насосов отопления	1
	Рамка 66×26	
1	Расход сетевой воды	1
2	Регулятор системы отопления ГВС	1
3	Количество теплоты обратная теплосети.	1
4	Управление регулирующим клапаном на подающем тр-де	1
5	Управление регулирующим клапаном на перемычке	1
6	Управление регулирующим клапаном на подающем тр-де	
	теплосети в подогревателе	1
7	Хозяйственные насосы № 1, 2, 3	1
8	Насосы № 1, 2, 3 ГВС	1
9	Корректирующие насосы № 1, 2 системы отопления	1
10	Опробование звукового сигнала	1
11	Снятие звукового сигнала	1
12	Передача сигнала	
	дворий диспетчеру	1
13	Контроль напряжения	1
14	Освещение щита	1

№ Надписи	Надпись	Кол.
15	Общие цепи корректирующих насосов	1
16	Общие цепи циркул. насосов ГВС	1
17	Резерв	2
18	Общие цепи хозяйственных насосов	1
19	Аварийно-предупредит. сигнализации.	1
20	Прибор поз. 4ж, блок питания.	1
21	Прибор поз. $4^{в}$, $4^{г}$	1
22	Прибор поз. $4^{и}$	1
23	Прибор поз. $4^{е}_{1}$	1
24	Прибор поз. $4^{е}_{2}$	1
25	Прибор поз. $4^{е}_{3}$	1
26	Прибор поз. ТЭМ-1	1
27	Прибор поз. 7	1
28	Прибор поз. 3	1
29	Прибор поз. 2	1
30	Опробование светового сигнала	1
31	Ввод питания № 1	1
32	Ввод питания № 2	1

Инв. № подл. | Подпись и дата | Взам. инв.

т.п. 903-4-169.90 АТХ.3.3-002 Лист 8

Формат: А4

Альбом 8

Соединение проводок

Проводник	Откуда идет	Куда поступает	Данные провода	Примечание
	Технические требования			
	Таблица соединений выполнена на основании листов: АТХ-4 ÷ АТХ-10; альбома 2			
1-1	XT1:1	1-K1:53		
1-X2-5	1-K1:54	XT1:2		
2-1	XT1:3	2-K1:53		
2-X2-5	XT1:4	2-K1:54		
3-1	XT1:5	3-K1:53		
3-X2-5	XT1:6	3-K1:54	ПВМ-0.5-IV	
4-1	XT1:7	4-K1:53		
4-X2-5	XT1:8	4-K1:54		
5-1	XT1:9	5-K1:53		
5-X2-5	XT1:10	5-K1:54		
6-1	XT1:11	6-K1:53		
6-X2-5	XT1:12	6-K1:54		
101	SB2:22	SB1:13		
101	SB1:13	K1:43		

Инв. № подл. | Подпись и дата | Взам. инв. №

Нач. отд	Вэскер		
Н. контр.	Карпова		
ГЭП	Екатерино		
	славская		
Зав. гр.	Хохлова		
Инжен.	Бимбат		
Провер.	Екатерино		
	славская		

т.п. 903-4-169.90 АТХ.3.3-003.

ЦТП с тепловой нагрузкой 7 МВт. Двухступенчатая схема горячего водоснабжения и зависимое присоединение системы отопления ρ: 0.3÷0.9

Стадия	Лист	Листов
Р.П.	1	18

Щит автоматизации. Таблица соединений.

ЦНИИЭП инженерного оборудования г. Москва

24549-06 13

Формат: А4

Альбом 8

Соединение проводок

Проводник	Откуда идет	Куда поступает	Данные провода	Примечания
102	SB1:14	K1:44		
102	K1:44	K1:A		П
103	K1:34	1-SA:1		
103	1-SA:1	1-SA:3		П
103	1-SA:3	1-SA:7		П
103	1-SA:7	1-SA:11		П
103	1-SA:11	1-SA:15		П
103	1-SA:15	1-SA:17		П
104	2-K2:34	3-K2:34		
104	2-K2:34	1-SA:13		
105	1-K2:11	1-SA:2		
105	1-SA:2	1-SA:8		П
105	1-SA:8	1-SA:14		П
106	1-K2:12	1-K1:A		
107	1-SA:9	1-K2:34	HBM-0.5IV	
107	1-K2:34	3-K2:44		
108	2-K2:11	1-SA:4		
108	1-SA:4	1-SA:10		П
108	1-SA:10	1-SA:16		П
109	2-K2:12	2-K1:A		
110	1-K2:44	1-SA:5		
110	1-K2:44	2-K2:44		
111	3-K2:11	1-SA:8		
111	1-SA:8	1-SA:12		П
111	1-SA:12	1-SA:18		П
112	3-K2:12	3-K1:A		
113	1-K1:33	1-K1:43		П

Взам. инв. № | Подпись и дата | Инв. № подл.

Формат: А4

Альбом 8

Соединение проводок

Проводник	Откуда идет	Куда поступает	Данные провода	Примечание
113	1-K1:43	2-K1:33		
113	2-K1:33	2-K1:43		П
113	2-K1:43	2-K2:53		
113	2-K2:53	3-K1:33		
113	3-K1:33	3-K1:43		П
113	3-K1:43	3-K2:53		
113	3-K2:53	1-KT:3		
113	1-KT:3	2-KT:3		
113	2-KT:3	3-KT:3		
113	3-KT:3	SB3:21		
113	SB3:21	SB11:13		
114	1-K1:34	1-KT:A		
115	1-KT:4	XT1:14		
116	1-K2:54	1-K2:A		П
116	1-K2:54	XT1:15	HBM-0.5IV	
117	2-K1:34	2-KT:A		
118	2-KT:4	XT1:16		
119	2-K2:54	2-K2:A		П
119	2-K2:54	XT1:17		
120	3-K1:34	3-KT:A		
121	3-KT:4	XT1:18		
122	3-K2:54	3-K2:A		П
122	3-K2:54	XT1:19		
123	1-K1:44	1-HL:1		
123	1-HL:1	1-VD:2		
124	1-VD:1	2-VD:1		

Взам. инв. № | Подпись и дата | Инв. № подл.

24549-06 14

Формат: А4

Альбом 8

Соединение проводок

Проводник	Откуда идет	Куда поступает	Данные провода	Примечания
124	2-VД:1	3-VД:1		
124	3-VД:1	4-VД:1		
124	4-VД:1	5-VД:1		
124	5-VД:1	6-VД:1		
124	6-VД:1	7-VД:1		
124	7-VД:1	8-VД:1		
124	8-VД:1	9-VД:1		
124	9-VД:1	10-VД:1		
124	10-VД:1	SB9:4		
125	2-K1:44	2-HL:1		
125	2-HL:1	2-VД:2		
126	3-K1:44	3-HL:1		
126	3-HL:1	3-VД:1		
814	3A:3	SB3:22	HBM:0.5·IV	
814	SB3:22	SB2:21		
814	SB2:21	3-K2:43		
814	3-K2:43	3-K2:33		П
814	3-K2:33	2-K2:43		
814	2-K2:43	2-K2:33		П
814	2-K2:33	1-K2:43		
814	1-K2:43	1-K2:33		П
814	1-K2:33	K1:33		
810	2A:3	SB6:22		
810	SB6:22	SB5:21		
810	SB5:21	6-K2:43		
810	6-K2:43	6-K2:33		П

Инв.№ подл. | Подпись и дата | Взам.инв.№

т.п.903-4-169.90 АТХ.3.3-003 Лист 4

Формат: А4

Альбом 8

Соединение проводок

Проводник	Откуда идет	Куда поступает	Данные провода	Примечание
810	6-K2:33	5-K2:43		
810	5-K2:43	5-K2:33		П
810	5-K2:33	4-K2:43		
810	4-K2:43	4-K2:33		П
810	4-K2:33	K2:33		
131	SB5:22	SB4:13		
131	SB4:13	K2:43		
132	SB4:14	K2:44		
132	K2:44	K2:A		П
133	K2:34	2-SA:1		П
133	2-SA:1	2-SA:3		П
133	2-SA:3	2-SA:7		П
133	2-SA:7	2-SA:11	HBM-0.5 IV	П
133	2-SA:11	2-SA:15		П
133	2-SA:15	2-SA:17		П
134	2-SA:13	5-K2:34		
134	5-K2:34	6-K2:34		
135	4-K2:11	2-SA:2		
135	2-SA:2	2-SA:8		П
135	2-SA:8	2-SA:14		П
136	4-K2:12	4-K1:A		
137	2-SA:9	4-K2:34		
137	4-K2:34	6-K2:44		
138	5-K2:11	2-SA:4		
138	2-SA:4	2-SA:10		П
138	2-SA:10	2-SA:16		
139	5-K2:12	5-K1:A		

Инв.№ подл. | Подпись и дата | Взам.инв.№

т.п.903-4-169.90 АТХ3.3-003 Лист 5

24549-06 15

Формат: А4

Альбом 8

Соединение проводок

Проводник	Откуда идет	Куда поступает	Данные провода	Примечания
140	2-SA:5	4-K2:44		
140	4-K2:44	5-K2:44		
141	6-K2:11	2-SA:8		
141	2-SA:6	2-SA:12		П
141	2-SA:12	2-SA:18		П
142	6-K2:12	6-K1:A		
143	SB6:33	6-K2:53		
143	6-K2:53	6-K1:43		
143	6-K1:43	6-K1:33		П
143	6-K1:33	5-K2:53		
143	5-K2:53	5-K1:43		
143	5-K1:43	5-K1:33	HBM-0.5IV	П
143	5-K1:33	4-K2:53		
143	4-K2:53	4-K1:43		
143	4-K1:43	4-K1:33		П
143	4-K1:33	4-KT:3		
143	4-KT:3	5-KT:3		
143	5-KT:3	6-KT:3		
144	4-K1:34	4-KT:A		
145	4-KT:4	XT1:22		
146	4-K2:54	4-K2:A		
146	4-K2:54	XT1:23		
147	5-K1:34	5-KT:A		
148	5-KT:4	XT1:24		
149	5-K2:54	5-K2:A		
149	5-K2:54	XT1:25		
150	6-K1:34	6-KT:A		

Взам. инв.№ | Подпись и дата | Инв.№ подл.

Альбом 8

Соединение проводок

Проводник	Откуда идет	Куда поступает	Данные провода	Примечание
151	6-KT:4	XT1:26		
152	6-K2:34	6-K2:A		
152	6-K2:34	XT1:27		
153	4-K1:44	4-HL:1		
153	4-HL:1	4-VД:2		
154	5-K1:44	5-HL:1		
154	5-HL:1	5-VД:2		
155	6-K1:44	6-HL:1		
155	6-HL:1	6-VД:2		
7-1	3-SA:1	3-SA:6		П
7-1	3-SA:1	XT1:30	HBM-0.5IV	
7-X2-5	3-SA:3	3-SA:8		П
7-X2-5	3-SA:3	XT1:31		
8-1	3-SA:5	3-SA:2		
8-1	3-SA:5	XT1:32		
8-X2-5	3-SA:4	3-SA:4		
8-X2-5	3-SA:4	XT1:33		
181	3-SA:2A	K3:33		
182	3-SA:4A	K3:34		
183	3-SA:6A	K4:33		
184	3-SA:8A	K4:34		
185	K13:6	K3:B1		
186	K13:2	K3:B2		
186	K3;B2	K4:B2		

Взам. инв.№ | Подпись и дата | Инв.№ подл.

Альбом 8

Соединение проводок

Проводник	Откуда идет	Куда поступает	Данные провода	Примечания
187	КТ1:4	К4:В1		
188	7-К:А	ХТ1:35		
189	8-К:А	ХТ1:36		
190	К3:24	7-К:21		
191	7-К:21	8-К:21		
192	8-К:22	КТ1:А		
193	7-К:34	7-HL:1		
193	7-HL:1	7-VД:2		
194	8-К:34	8-HL:1		
194	8-HL:1	8-VД:2		
808	2А:1	7-К:33		
808	7-К:33	8-К:33	НВМ-0.5	
808	8-К:33	КТ1:3		
808	КТ1:3	К13:4		
808	К13:4	К3:23		
808	К3:23	ХТ1:38		
816	4А:1	SB7:13		
816	SB7:13	SB8:13		
816	SB8:13	К5:33		
816	К5:33	К5:43		П
816	К5:43	К6:33		
816	К6:33	К6:43		П
816	К6:43	К7:33		
816	К7:33	К7:43		П
816	К7:43	К8:33		

Инв.№ подл. | Подпись и дата | Взам.инв.№

т.п.903-4-169.90 АТХ.3.3-003 Лист 8

Формат: А4

Альбом 8

Соединение проводок

Проводник	Откуда идет	Куда поступает	Данные провода	Примечание
816	К8:33	К8:43		П
816	К8:43	К9:33		
816	К9:33	К9:43		П
816	К9:43	1-К2:63		
816	1-К2:63	2-К2:63		
816	2-К2:63	3-К2:63		
816	3-К2:63	4-К2:63		
816	4-К2:63	5-К2:63		
816	5-К2:63	6-К2:63		
816	6-К2:63	К14:4		
816	К14:4	К4:13		
816	К4:13	К4:23		П
816	К4:23	ХТ1:39	НВМ-0,5	
816	ХТ1:39	ХТ1:40		П
816	ХТ1:40	ХТ1:41		П
511	К5:А	ХТ1:43		
512	К5:34	HL1:1		
512	HL1:1	HL1:3		П
513	К6:А	ХТ1:44		
514	К6:34	HL2:1		
514	HL2:1	HL2:3		П
515	К7:А	ХТ1:45		
516	К7:34	HL3:1		
516	HL3:1	HL3:3		П
517	1-К2:64	2-К2:64		
517	2-К2:64	3-К2:64		

Инв.№ подл. | Подпись и дата | Взам.инв.№

т.п.903-4-169.90 АТХ.3.3-003 Лист 9

24549-06 17

Формат: А4

Соединение проводок

Проводник	Откуда идет	Куда поступает	Данные провода	Примечания
517	3-К2:64	К8:А		
518	К8:34	HL4:1		
518	HL4:1	HL4:3		П
519	К9:А	4-К2:64		
519	4-К2:64	5-К2:64		
519	5-К2:64	6-К2:64		
520	К9:34	HL5:1		
520	HL5:1	HL5:3		П
521	К4:14	HL6:1		
521	HL6:1	HL6:3		П
522	К10:А	К10:34		П
522	К10:А	SB8:14		
523	SB7:14	4-SA:C2	HBM0.5 IV	
523	4-SA:C2	К4:24		
523	К4:24	К14:16		
523	К14:6	К10:11		
523	К10:11	К10:33		П
523	К10:33	К9:44		
523	К9:44	К8:44		
523	К8:44	К7:44		
523	К7:44	К6:44		
523	К6:44	К10:12		
523	К11:А	К10:12		
525	4-SA:1Л2	НА:1		
526	4-SA:2Л2	К11:33		
1	К11:34	ХТ1:47		
524	К10:12	4-SA:C2		

Альбом 8

Взам. инв. | Подпись и дата | Инв. № подл.

Соединение проводок

Проводник	Откуда идет	Куда поступает	Данные провода	Примечание
524	4-SA:C2	ХТ1:48		
5	РП:5	ХТ2:1		
5	ХТ2:1	ХТ2:2		П
8	К13:В	К14:В		
8	К14:В	ХТ2:3		
8	РП:5	ХТ2:4		
8	У1:5	ХТ2:5		
8	У2:5	ХТ2:6		
8	У3:5	ХТ2:7		
9	РП:9	У1:7		
10	РП:10	У1:9		
11	РП:11	У2:7	HBM0.5 IV	
12	РП:12	У2:9		
13	РП:13	У3:7		
14	РП:14	У3:9		
15	РП:15	К14:А		
16	РП:16	К13:А		
21	РП:21	ХТ2:8		
22	R:2	ХТ2:9		
22	РП:22	ХТ2:10		
22	РП:23	ХТ2:11		
24	РП:24	ХТ2:12		
25	РП:25	ХТ2:13		
27	РП:27	ХТ2:15		
28	РП:28	ХТ2:16		
30	РП:30	ХТ2:17		

Альбом 8

Взам. инв. | Подпись и дата | Инв. № подл.

Альбом 8

Соединение проводок

Проводник	Откуда идет	Куда поступает	Данные провода	Примечания
30	XT2:17	XT2:18		П
32	R:1	XT2:19		
32	РП:32	XT2:20		
32	РП:37	XT2:21		
32	РП:38	XT2:22		
33	РП:33	XT2:23		
33	XT2:23	XT2:24		П
33	XT2:24	XT2:25		П
34	РП:34	XT2:26		
35	РП:35	XT2:27		
36	РП:36	XT2:28		
39	РП:39	XT2:29		
40	РП:40	XT2:30	НВМ-0.5 IV	
41	ВТО5/2_1:1	ВТО5/2_2:1		
41	ВТО5/2_2:1	XT2:31		
41	БИК:23	XT2:32		
41	РП:41	XT2:33		
43	ВТО5/2_1:2	XT2:34		
43	РП:43	XT2:35		
45	ВТО5/2_2:2	XT2:36		
45	РП:45	XT2:37		
45	БИК:30	XT2:38		
46	РП:46	XT2:39		
47	РП:47	XT2:40		
48	РП:48	XT2:41		
49	РП:49	XT2:42		
50	РП:50	XT2:43		

Инв.№ подл. | Подпись и дата | Взам.инв.

Альбом 8

Соединение проводок

Проводник	Откуда идет	Куда поступает	Данные провода	Примечание
51	5SA:2	XT2:44		
53	5SA:4	XT2:45		
55	5SA:6	XT2:46		
56	5SA:5	У1:10		
57	5SA:3	У1:8		
58	6SA:2	XT2:49		
60	6SA:4	XT2:50		
62	6SA:6	XT2:51		
63	6SA:5	У2:10		
64	6SA:3	У2:8		
65	7SA:2	XT2:54		
67	7SA:4	XT2:55		
69	7SA:6	XT2:56	НВМ-0.5 IV	
70	7SA:5	У3:10		
71	7SA:3	У3:8		
74	БИК:27	XT2:59		
75	БИК:25	XT2:60		
77	БП:5	БП:6		П
838	БП:8	XT2:63		
840	БП:14	XT2:64		
842	БП:7	XT2:65		
844	БП:13	XT2:66		
820	РП:1	5А:1		
822	У1:2	5А:3		
822	5А:3	XT2:67		
824	У2:1	6А:1		
824	6А:1	XT2:68		

Инв.№ подл. | Подпись и дата | Взам.инв.

24549-06 19

Соединение проводок

Проводник	Откуда идет	Куда поступает	Данные провода	Примечания
826	У3:2	6А:3		
826	6А:3	ХТ2:69		
818	4А:3	БИК:2		
А800	HL:1	KV1:2		
А800	KV1:2	KV2:2		
А800	KV2:2	8А:6		
А800	8А:6	8А:5		П
А800	8А:5	7А:6		
А800	7А:6	7А:5		П
А800	7А:5	6А:6		
А800	6А:6	6А:6		П
А800	6А:5	5А:6		
А800	5А:6	5А:5	HBM-0.5Ш	П
А800	5А:5	4А:6		
А800	4А:6	4А:5		П
А800	4А:5	3А:6		
А800	3А:6	3А:5		П
А800	3А:5	2А:6		
А800	2А:6	2А:5		П
А800	2А:5	1А:6		
А800	1А:6	1А:5		П
А801	SA1:C1	KV1:4		
А801	KV1:4	KV1:1		П
А802	KV2:4	KV1:5		
А803	SA2:C2	KV1:6		
А803	KV1:6	KV2:1		
804	1А:1	EL:1		

Альбом 8

Инв.№подл. | Подпись и дата | Взам.инв.№

т.п.903-4-169.90 АТХ.3.3-003 Лист 14

Формат: А4

Соединение проводок

Проводник	Откуда идет	Куда поступает	Данные провода	Примечание
806	1А:3	ХТ2:70		
812	3А:1	ХТ2:71		
836	4А:4	ХТ2:72		
836	БП:3	ХТ2:73		
836	БП:4	ХТ2:74		
828	7А:1	ХТ2:75		
830	7А:3	ХТ2:76		
832	8А:1	ХТ2:77		
834	7А:3	ХТ2:78		
828	ИПКТ:2С	ХТ2:75		
N801	KV1:A	KV2:A		
N801	KV2:A	1-HL:2	HBM-0.5Ш	
N801	1-HL:2	2-HL:2		
N801	2-HL:2	3-HL:2		
N801	3-HL:2	4-HL:2		
N801	4-HL:2	5-HL:2		
N801	5-HL:2	6-HL:2		
N801	6-HL:2	7-SA:1		
N801	7 SA:1	6·SA:1		
N801	6 SA:1	5 SA:1		
N801	5·SA:1	HL:2		
N801	HL:2	HL6:2		
N801	HL6:2	HL6:4		П
N801	HL6:4	HL5:2		
N801	HL5:2	HL5:4		П
N801	HL5:4	HL4:2		

Альбом 8

Инв.№подл. | Подпись и дата | Взам.инв.№

т.п.903-4-169.90 АТХ.3.3-003 Лист 15

24549-06 20

Формат: А4

Альбом 8

Соединение проводок

Проводник	Откуда идет	Куда поступает	Данные провода	Примечания
N801	HL4:2	HL4:4		П
N801	HL4:4	HL3:2		
N801	HL3:2	HL3:4		П
N801	HL3:4	HL2:2		
N801	HL2:2	HL2:4		П
N801	HL2:4	HL1:2		
N801	HL1:2	HL1:4		П
N801	HL1:4	EL:2		
N801	EL:2	K7:B		
N801	K7:B	K6:B		
N801	K6:B	K5:B		
N801	K5:B	K2:B		
N801	K2:B	K1:B	HBM-0.5Ⅳ	
N801	K1:B	K8:B		
N801	K8:B	K9:B		
N801	K9:B	K10:B		
N801	K10:B	K11:B		
N801	K11:B	7-K:B		
N801	7-K:B	8-K:B		
N801	8-K:B	1-K1:B		
N801	1-K1:B	1-K2:B		
N801	1-K2:B	2-K1:B		
N801	2-K1:B	2-K2:B		
N801	2-K2:B	3-K1:B		
N801	3-K1:B	3-K2:B		
N801	3-K2:B	4-K1:B		
N801	4-K1:B	4-K2:B		

Взам.инв. | Подпись и дата | Инв.№ подл

т.п.903-4-169.90 АТХ.3.3-003 Лист 16

Формат: А4

Альбом 8

Соединение проводок

Проводник	Откуда идет	Куда поступает	Данные провода	Примечание
N801	4-K2:B	5-K1:B		
N801	5-K1:B	5-K2:B		
N801	5-K2:B	6-K1:B		
N801	6-K1:B	6-K2:B		
N801	6-K2:B	K13:B		
N801	K13:B	K14:B		
N801	K14:B	KT1:B		
N801	KT1:B	1-KT:B		
N801	1-KT:B	2-KT:B		
N801	2-KT:B	3-KT:B		
N801	3-KT:B	4-KT:B		
N801	4-KT:B	5-KT:B		
N801	5-KT:B	6-KT:B	HBM-0.5Ⅳ	
N801	6-KT:B	K3:A		
N801	K3:A	K4:A		
N801	K4:A	HA:2		
N801	KV1:A	XT2:80		
N801	БП:1	XT2:81		П
N801	БП:2	XT2:82		П
N801	РП:2	XT2:83		П
N801	У1:4	XT2:84		
N801	У2:4	XT2:85		
N801	У3:4	XT2:86		
N801	БИК:1	XT2:87		
N801	ИПКТ:1С	XT2:88		

Взам.инв. | Подпись и дата | Инв.№ подл

т.п.903-4-169.90 АТХ.3.3-003 Лист 17

Формат: А4

Альбом 8

Соединение проводок

Проводник	Откуда идет	Куда поступает	Данные провода	Примечания
1	ИПКТ:5а	ХТ2:90		
2	ИПКТ:6а	ХТ2:91		
11	ИПКТ:1в	ХТ2:92		
12	ИПКТ:2в	ХТ2:93		
13	ИПКТ:3в	ХТ2:94	НВМ-0,5-IV	
14	ИПКТ:4в	ХТ2:95		
21	ИПКТ:1а	ХТ2:96		
22	ИПКТ:2а	ХТ2:97		
23	ИПКТ:3а	ХТ2:98		
24	ИПКТ:4а	ХТ2:99		
Земля	ИПКТ: ⏚	Рейка для установки аппаратуры: ⏚		
Земля	БИК: ⏚	—"—		
Земля	РП: ⏚	—"—		
Земля	У1: ⏚	—"—	ПГВ1×1.5	
Земля	У2: ⏚	—"—		
Земля	У3: ⏚	—"—		
Земля	БП: ⏚	—"—		
Земля	Рейка для установки аппаратуры: ⏚	Стойка: ⏚		

Взам.инв. | Подп. и дата | Инв.№ подл.

т.п. 903-4-169.90 АТХ.3.3-003 Лист 18

Формат: А4

Альбом 8

Таблица подключения проводок

продолжение таблицы

Проводник	Вывод	Вид контакта	Вывод	Проводник	Проводник	Вывод	Вид контакта	Вывод	Проводник
		Технические требования							
Таблица подключения выполнена на основании листов: АТХ-4÷АТХ-10 альбома 2 и таблицы соединений АТХ.3.3-003.									
Левая стенка									
						К5			
					816*П	33	ʒ	34	512
	К1				816*П	43	ʒ	44	523*
814*	33	ʒ	34	103	511	А	К	В	N801*
101	43	ʒ	44	102*П					
N801*	В	К	А	102П		К6			
					816*П	33	ʒ	34	514
	К2				816*П	43	ʒ	44	523*
810*	33	ʒ	34	133	513	А	К	В	N801*
131	43	ʒ	44	132*П					
N801*	В	К	А	132П		К6			
					816*П	33	ʒ	34	514
					816*П	43	ʒ	44	523*

Взам.инв. | Подп. и дата | Инв.№ подл.

Нач.отд.	Вэскер		
Н.контр.	Карпова		
ГЭП	Екатерина		
	славская		
Зав.гр.	Хохлова		
Инжен.	Бимбат		
Провер.	Екатерина		
	славская		

т.п. 903-4-169.90 АТХ.3.3-004

ЦТП с тепловой нагрузкой 7 Мвт. Двухступенчатая схема горячего водоснабжения и зависимое присоединение системы отопления. ρ=0.3÷0.9

Щит автоматизации. Таблица подключения.

Стадия	Лист	Листов
Р.П.	1	10

ЦНИИЭП инженерного оборудования г.Москва

24549-06 22

Формат: А4

Альбом 8

Таблица подключения проводок

Проводник	Вывод	Вид контакта	Вывод	Проводник
513	А	К	В	N801
	К7			
816*П	33	з	34	516
816*П	43	з	44	523*
515	А	К	В	N801*
	К8			
816*П	33	з	34	518
816*П	43	з	44	523*
517	А	К	В	N801*
	К9			
816*П	33	з	34	520
816*П	43	з	44	523*
519	А	К	В	N801*
	К10			
523*П	33	з	34	522 П
N801*	В	К	А	522*П
523*П	11	Р	12	524
	К11			
526	33	з	34	1
523*	А	К	В	N801*
	7-К			
808*	33	з	34	193

Продолжение таблицы

Проводник	Вывод	Вид контакта	Вывод	Проводник
188	А	К	В	N801*
190	21	Р	22	191
	8-К			
808*	33	з	34	194
189	А	К	В	N801*
191	21	Р	22	192
	1-К1			
113*П	33	з	34	114
113*П	43	з	44	123
106	А	К	В	N801*
1-1	53	з	54	1-Х2-5
	1-К2			
814*П	33	з	34	107*
814*П	43	з	44	110*
116 П	А	К	В	N801*
113*	53	з	54	116*П
105	11	Р	12	106
	2-К1			
113*П	33	з	34	117
113*П	43	з	44	125
109	А	К	В	N801*
2-1	53	з	54	2-Х2-5
	2-К2			
814*П	33	з	34	104*
814*П	43	з	44	110
113*	53	з	54	119*П
N801*	В	К	А	119 П
108	11	Р	12	109

Инв.№подл | Подпись и дата | Взам.инв.№

т.п.903-4-169.90 АТХ.3.3-004 Лист 2

Формат: А4

Альбом 8

Таблица подключения проводок

Проводник	Вывод	Вид контакта	Вывод	Проводник
	3-К1			
113*П	33	з	34	120
113*П	43	з	44	126
112	А	К	В	N801
3-1	53	з	54	3-Х2-5
	3-К2			
814*П	33	з	34	104
814*П	43	з	44	107
113*	53	з	54	122*
111	11	Р	12	112
122	А	К	В	N801*
	4-К1			
143*П	33	з	34	144
143*П	43	з	44	153
136	А	К	В	N801*
4-1	53	з	54	4-Х2-5
	4-К2			
810*П	33	з	34	137*
810*П	43	з	44	140*
143*	53	з	54	146*П
135	11	Р	12	136
146П	А	К	В	N801*
	5-К1			
5-1	53	з	54	5-Х2-5
143*П	33	з	34	147
143*П	43	з	44	154
139	А	К	В	N801*

Продолжение таблицы

Проводник	Вывод	Вид контакта	Вывод	Проводник
	5-К2			
810*П	33	з	34	134*
810*П	43	з	44	140
143*	53	з	54	149*П
138	11	Р	12	139
149П	А	К	В	N801*
	6-К1			
143*П	33	з	34	150
143*П	43	з	44	155
142	А	К	В	N801*
6-1	53	з	54	6-Х2-5
	6-К2			
810*П	33	з	34	134
810*П	43	з	44	137
143*	53	з	54	152*
141	11	Р	12	142
152	А	К	В	N801*
	К13			
808*	4	з	6	185
	4	Р	2	186
16	А	К	В	8
	К14			
816*	4	з	6	523*
15	А	К	В	8*

Инв.№подл | Подпись и дата | Взам.инв.

т.п.903-4-169.90 АТХ.3.3-004 Лист 3

24549-06 23

Формат: А4

Таблица подключения проводок

Проводник	Вывод	Вид контакта	Вывод	Проводник
	КТ1			
808*	3	з	4	187
192	А	К	В	N801*
	1-КТ			
113*	3	з	4	115
114	А	К	В	N801*
	2-КТ			
113*	3	з	4	118
117	А	К	В	N801*
	3-КТ			
113*	3	з	4	121
120	А	К	В	N801*
	4-КТ			
143*	3	з	4	145
144	А	К	В	N801*
	5-КТ			
143*	3	з	4	148
147	А	К	В	N801*
	6-КТ			
143*	3	з	4	151
150	А	К	В	N801*

продолжение таблицы

Проводник	Вывод	Вид контакта	Вывод	Проводник
	К3			
181	33	з	34	182
808*	23	з	24	190
185	В1	К	А1	N801*
186*	В2			
	К4			
816*п	13	з	14	521
816*п	23	з	24	523*
183	33	з	34	184
187	В1	К	А1	N801*
186	В2			
	ХТ1			
1-1	1		15	116
1-Х2-5	2		16	118
2-1	3		17	119
2-Х2-5	4		18	121
3-1	5		19	122
3-Х2-5	6		20	
4-1	7		21	
4-Х2-5	8		22	145
5-1	9		23	146
5-Х2-5	10		24	148
6-1	11		25	149
6-Х2-5	12		26	151
	13		27	152
115	14		28	

Альбом 8

Инв.N подл | Подпись и дата | Взам.инв.N

т.п.903-4-169.90 АТХ.3.3-004 Лист 4

Формат: А4

Таблица подключения проводок

Проводник	Вывод	Вид контакта	Вывод	Проводник
7-1	30		47	1
7-Х2-5	31		48	524
8-1	32		49	
8-Х2-5	33		50	
	34		51	
188	35		52	
189	36		53	
	37		54	
808	38		55	
816 п	39		56	
816 п	40		57	
816 п	41		58	
	42		59	
511	43		60	
513	44		61	
515	45		62	
	46			
Передняя стенка				
	EL			
804	1		2	N801*
	HL4			
518*п	1		2	N801*п
518 п	3		4	N801*п
	HL3			
516*п	1		2	N801*п

Продолжение таблицы

Проводник	Вывод	Вид контакта	Вывод	Проводник
516 п	3		4	N801*п
	HL2			
514*п	1		2	N801*п
514 п	3		4	N801*п
	HL1			
512*п	1		2	N801*п
512 п	3		4	N801*п
	HL			
А800	1		2	N801*
	HL5			
520*п	1		2	N801*п
520 п	3		4	N801*п
	HL6			
521*п	1		2	N801*п
521 п	3		4	N801*п
	ИПКТ			
828	2с		1с	N801
2	6а		5а	1
11	1В		1а	21
12	2В		2а	22
13	3В		3а	23
14	4В		4а	24

Альбом 8

Инв.N подл | Подпись и дата | Взам.инв.N

т.п.903-4-169.90 АТХ.3.3-004 Лист 5

24549-06 24

Формат: А4

Альбом 8

Таблица подключения проводок

Проводник	Вывод	Вид контакта	Вывод	Проводник
	Б	И	К	
N801	1		2	818
75	25		23	41
74	27		30	45
		РП		
820	1		27	27
N801	2		28	28
5	5		30	30
8	8		32	32
9	9		33	33
10	10		34	34
11	11		35	35
12	12		36	36
13	13		37	32
14	14		38	32
15	15		39	39
16	16		40	40
21	21		41	41
22	22		43	43
22	23		45	45
24	24		46	46
25	25		48	48
			49	49
			50	50

Продолжение таблицы

Проводник	Вывод	Вид контакта	Вывод	Проводник
		R		
32	1		2	22
	Вт	05	/21	
41	1		2	43
	В	Т05	/22	
41*	1		2	45
	7	SA		
N801	1		2	65
71	3		4	67
70	5		6	69
	6	SA		
N801	1		2	58
64	3		4	60
63	5		6	62
	5	SA		
N801	1		2	51
57	3		4	53
56	5		6	55
	6	-HL		
155*	1		2	N801*

Т.п. 903-4-169.90 АТХ.3.3-004 Лист 6

Альбом 8

Таблица подключения проводок

Проводник	Вывод	Вид контакта	Вывод	Проводник
	5	-HL		
154*	1		2	N801*
	4	-HL		
153*	1		2	N801*
	3	-HL		
126*	1		2	N801*
	2	-HL		
125*	1		2	N801*
	1-	HL		
123*	1		2	N801*
	8-	HL		
194*	1		2	N801*
	7-	HL		
193*	1		2	N801*
	SB6			
143	21	P	22	810*
	S	BS		
810*	21	P	22	131

Продолжение таблицы.

Проводник	Вывод	Вид контакта	Вывод	Проводник
		SB4		
131*	13	З	14	132
	S	B3		
113*	21	P	22	814*
	S	B2		
814	21	P	22	101
	S	B1		
101*	13	З	14	102
	3-	SA		
7-1*П	1		2A	181
8-1*П	2			
7-X2-5*П	3		4A	182
8-X2-5П*	4			
8-1П	5		6A	183
7-1П	6			
8-X2-5П	7		8A	184
7-X2-5П	8			
	2	-SA		
133*П	1		2	135*П
133*П	7		8	135*П
134	13		14	135П
133*П	3		4	138*П
137	9		10	138*П

Т.п.903-4-169.90 АТХ.3.3-004 Лист 7

Взам.инв.N | Подп.и дата | Инв.N подл.

Таблица подключения проводок

Проводник	Вывод	Вид контакта	Вывод	Проводник
133*П	15		16	138П
140	5		8	141*П
133*П	11		12	141*П
133П	17		18	141П
	SB9			
113	13	з	14	124
	4SA			
524*	C2		1Л2	525
			2Л2	526
	SB8			
816*	13	з	14	522
	SB7			
816	13	з	14	523
	XT2			
5П	1		11	22П
5П	2		12	24
8П	3		13	25
8П	4		14	30П
8П	5		15	27
8П	6		16	28
8П	7		17	30П
21	8		18	30П
22П	9		19	32П
22П	10		20	32П

продолжение таблицы

Проводник	Вывод	Вид контакта	Вывод	Проводник
32П	21		49	58
32П	22		50	60
33П	23		51	62
33П	24		52	
33П	25		53	
34	26		54	65
35	27		55	67
36	28		56	69
39	29		57	
40	30		58	
41П	31		59	74
41П	32		60	75
41П	33		61	
43П	34		62	
43П	35		63	838
45П	36		64	840
45П	37		65	842
45П	38		66	844
46	39		67	822
47	40		68	824
48	41		69	826
49	42		70	806
50	43		71	812
51	44		72	836П
53	45		73	836П
55	46		74	836П
	47		75	828
	48		76	830

Альбом 8

Инв.№ подл | Подпись и дата | Взам.инв.№

Формат: А4

Таблица подключения проводок

Проводник	Вывод	Вид контакта	Вывод	Проводник
832	77		89	
834	78		90	1
	79		91	2
N801П	80		92	11
N801П	81		93	12
N801П	82		94	13
N801П	83		95	14
N801П	84		96	21
N801П	85		97	22
N801П	86		98	23
N801П	87		99	24
N801П	88			
	с100÷130-резерв			
	Правая стенка			
	У1			
			2	822
8	5		4	N801
9	7		8	57
10	9		10	56
	У2			
			2	824
8	5		4	N801
11	7		8	64
12	9		10	63

продолжение таблицы

Проводник	Вывод	Вид контакта	Вывод	Проводник
	БП			
N801	1		3	836
N801	2		4	836
77П	6		5	77П
838	8		7	842
840	14		13	844
	У3			
			2	826
8	5		4	N801
13	7		8	71
14	9		10	70
	1А			
804	1		5	А800*П
806	3		6	А800*П
	2А			
808	1		5	А800*П
810	3		6	А800*П
	3А			
812	1		5	А800*П
814	3		6	А800*П
	4А			
816	1		5	А800*П
818	3		6	А800*П

Альбом 8

Инв.№ подл | Подпись и дата | Взам.инв.№

24549-06 26

Формат: А4

Альбом 8

Таблица подключения проводок

Проводник	Вывод	Вид контакта	Вывод	Проводник
836	4			
		5А		
820	1		5	А800*п
822	3		6	А800*п
		6А		
824	1		5	А800*п
826	3		6	А800*п
		7А		
828	1		5	А800*п
830	3		6	А800*п
		8А		
832	1		5	А800*п
834	3		6	А800*п
		SA1		
А	11		С1	А801
		SA2		
А1	12		С2	А803
		KV1		
А801	1	З	2	А800*
А802	5	Р	6	А803*
N801	А	К	4	А801*

Продолжение таблицы

Проводник	Вывод	Вид контакта	Вывод	Проводник
		KV2		
А803	1	З	2	А800*
N801	А	К	4	А802

Взам. инв N | Подп. и дата | Инв. N подл.

Альбом 8

Взам. инв N | Подп. и дата | Инв. N подл.