ТИПОВОЙ ПРОЕКТ

409-28-61.92

БЕТОНО-РАСТВОРНЫЙ УЗЕЛ С УЧАСТКОМ ПО ПРОИЗВОДСТВУ СБОРНЫХ ЖЕЛЕЗОБЕТОННЫХ ИЗДЕЛИЙ до 1000 м^3 в год

АЛЬБОМ 3

И СТРОИТЕЛЬНЫЕ ИЗДЕЛИЯ

25388-03 Отпускная цена
на момент реализации
указана
в счет-накладной

ТИПОВОЙ ПРОЕКТ
409-28-61.92

БЕТОНО-РАСТВОРНЫЙ УЗЕЛ С УЧАСТКОМ ПО ПРОИЗВОДСТВУ СБОРНЫХ ЖЕЛЕЗОБЕТОННЫХ ИЗДЕЛИЙ до 1000м³ в год

АЛЬБОМ 3

И СТРОИТЕЛЬНЫЕ ИЗДЕЛИЯ

РАЗРАБОТАН:

ГПИстроммашем

Главный инженер института Н.Т.Исаев

Главный инженер проекта В.Н.Шувалов

Утвержден МО «Строммаш»
Приказ от 13.05.1992 г. №17

Введен в действие ГПИстроммашем
Приказ от 11.06.1992 г. №73

Альбом 3

Содержание альбома № 3

Обозначение	Наименование	Стр.
КЖ1.И.ТУ	Технические условия	3
	Сетка С2	3
	Сетка С3	3
	Сетка С4	3
	Сетка С5	4
	Сетка С6	4
	Сетка С7	4
	Сетка С8	4
	Сетка С9	5
	Сетка С10	5
	Сетка С11	5
	Сетка С12	5
	Сетка С13	6
	Щит Щ1	6
	Щит Щ2	6
	Сетка С1	6
	Колонна 2К108-3-1	7
	Колонна 2К108-3-2	8
	Колонна 2К108-3-3	9
	Колонна 2К108-3-4	10
	Колонна 2К108-3-5	11
	Колонна 2К108-3-6	12
	Колонны 2К108-3-7, 2К108-3-8	13
	Колонны 2К108-3-9, 2К108-3-12	14
	Колонна 2К108-3-10	15
	Колонна 2К108-3-11	16
	Колонны 1К108-2-1, 1К108-2-2	17
	Колонна 1К108-2-3	18
	Колонна фахверка 8КФ121-1-Н1	19
	Колонна фахверка 8КФ121-1-Н2	20

Обозначение	Наименование	Стр.
	Колонна 1КО3.33-1	21
	Колонна 1КО3.33-2	21
	Колонна 1КО3.33-3	22
	Колонна 1КД3.33-1	22
	Колонна 1КД3.33-2	23
	Балка БМ1	23
	Балка БМ2	23
	Балки 1БДР18-3АIV-1; 1БДР18-5АIV-1	24
	Балка 1БДР18-2АIV-1	25
	Плиты ПГ-3АIVт-1, ПГ-3АIVт-2, ПГ-3АIVт-3,	
	ПВ7-3АIVт-1, ПВ4-3АIVт-1	26
	Плита ПРС56.15-8АIV-1	27
	Рама Р1	27
	Панели стеновые ПС63.5.18.3.0-2Л-1.31а,	
	ПС63.5.18.3.0-2Л-2.31а	28
	Панели стеновые ПС30.12.3.0-6Л-31а,	
	2ПС15.12.3.0-Л-58а	29
	Изделия закладные МН1...МН4	30
	Решетка архитектурная РА-1	30
	Элемент фасонный Эф-1	31
	Элемент фасонный Эф-2	31
	Элемент крепления ЭК-1	31

Альбом 3

1. Бетонные и железобетонные изделия, закладные элементы и арматурные изделия выполнять в соответствии с ГОСТ 13015.0-83, 13015.1-81, 13015.2-81, 13015.3-81, 13015.4-84 и указаниями пояснительных записок соответствующих серий.

2. Сварка деталей выполняется электродами типа Э42 ГОСТ 9467-75 ручной или полуавтоматической сваркой.

3. Поверхности закладных деталей и монтажных элементов окрасить эмалью ПФ-115 ГОСТ 6465-76* за два раза по двум слоям грунта ГФ-021 ГОСТ 25129-82 (общая толщина покрытия 55мкм). Класс качества покрытия - VII ГОСТ 9032-74.

4. Условия привязки:

На листах сборных железобетонных элементов марки изделий по несущей способности даны для основного варианта
- расчетной температуры наружного воздуха -30°С;
- нормативного значения ветрового давления для I района по СНиП 2.01.07-85;
- нормативного значения веса снегового покрова для III района по СНиП 2.01.07-85.

При привязке проекта марка изделий корректируется согласно спецификациям к маркировочным схемам.

Инж.	Бердышев		
Вед. инж.	Егоров		
Зав. гр.	Трубникова		
Гл. спец.	Дыба		
Н. контр.	Трубникова		
Нач. отд.	Лебедев		

409-28-61.92-И

Бетоно-растворный узел с участком по производству сборных ж.б. изделий до 1000 м³ в год

Стадия	Лист	Листов
Р		1

Технические условия

ГПИстроммаш

Копировал: Формат А4

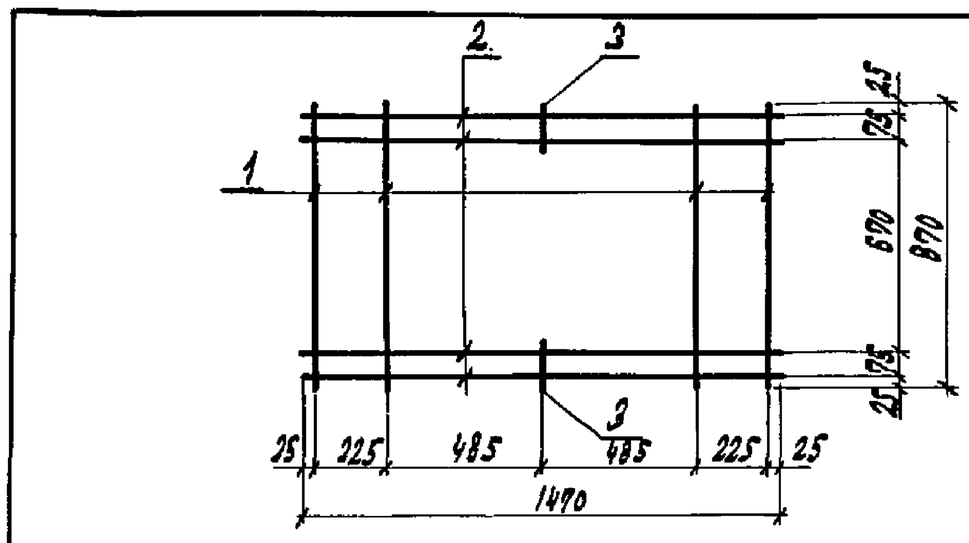

Формат	Зона	Поз.	Обозначение	Наименование	Кол.	Примечан.
				Документация		
12				Технические условия		
				Детали		Масса ед. кг
Б4		1		А-I-В - ГОСТ 5781-82 L=670	4	0.3
Б4		2		А-I-В - ГОСТ 5781-82 L=1470	4	0.6
Б4		3		А-I-В - ГОСТ 6781-82 L=125	2	0.1

Привязан

Инв. №

409-28-61.92-И

Инж.	Бурмистрова		
Вед. инж.	Егоров		
Зав. гр.	Трубникова		
Гл. спец.	Дыба		
Н. контр.	Трубникова		
Нач. отд.	Лебедев		

Сетка С2

Стадия	Масса	Масштаб
Р	37	
Лист 1	Листов 1	

ГПИСТРОММАШ

Копировал: Формат А4

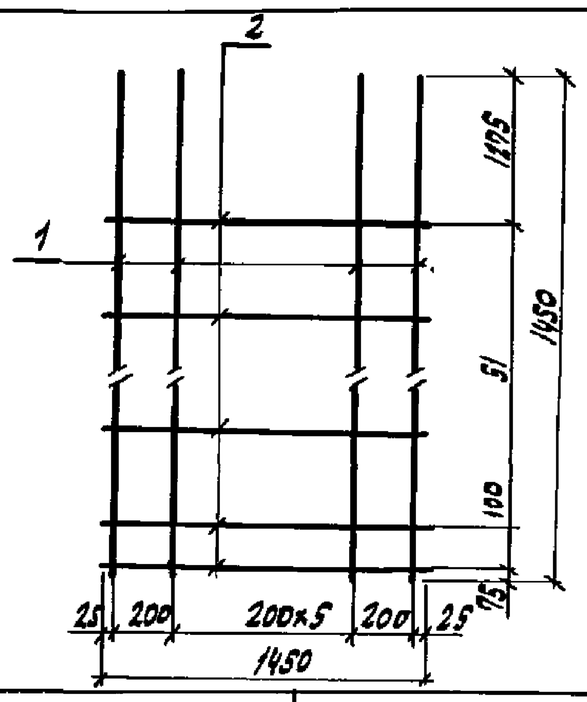

Формат	Зона	Поз.	Обозначение	Наименование	Кол.	Примеч.
				Документация		
12				Технические условия		
				Детали		Масса ед. кг
Б4		1		А-III-12 - ГОСТ 5781-82 L=1450	8	1.3
Б4		2		А-III-В - ГОСТ 5781-82 L=1450	2	0.6

Привязан

Инв. №

409-28-61.92-И

Инж. I	Бурмистрова		
Вед. инж.	Егоров		
Зав. гр.	Трубникова		
Гл. спец.	Дыба		
Н. контр.	Трубникова		
Нач. отд.	Лебедев		

Сетка С3

Стадия	Масса	Масштаб
Р	11.4	
Лист 1	Листов 1	

ГПИСТРОММАШ

Копировал: Формат А4

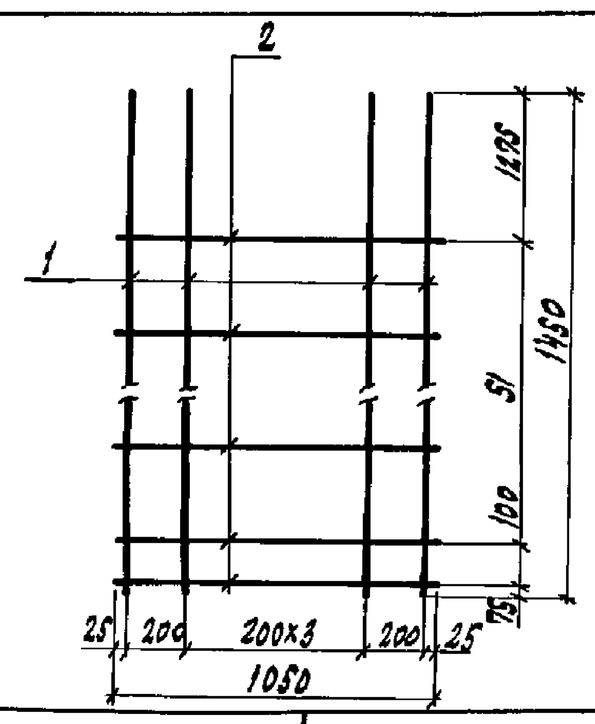

Формат	Зона	Поз.	Обозначение	Наименование	Кол.	Примечан.
				Документация		
12				Технические условия		
				Детали		Масса ед. кг
Б4		1		А-III-12 - ГОСТ 5781-82 L=1450	6	1.3
Б4		2		А-III-В - ГОСТ 5781-82 L=1050	2	0.4

Привязан

Инв. №

409-28-61.92-И

Инж. I	Бурмистрова		
Вед. инж.	Егоров		
Зав. гр.	Трубникова		
Гл. спец.	Дыба		
Н. контр.	Трубникова		
Нач. отд.	Лебедев		

Сетка С4

Стадия	Масса	Масштаб
Р	8.5	
Лист 1	Листов 1	

ГПИСТРОММАШ

Копировал: 25388-03 4 Формат А4

Альбом 3

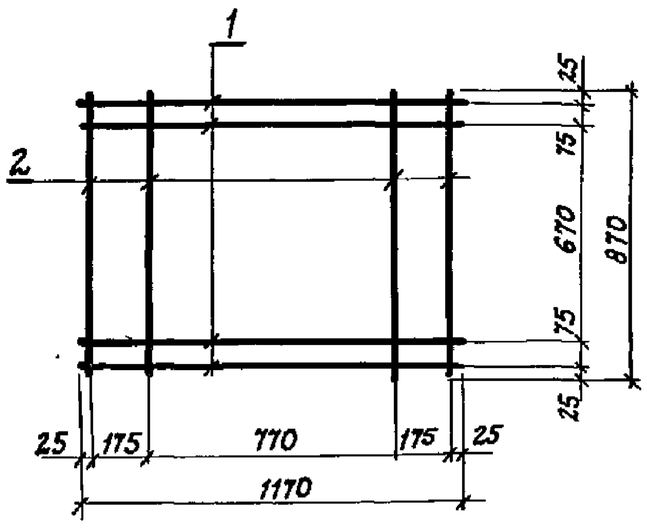

Формат	Зона	Поз.	Обозначение	Наименование	Кол.	Примечание
				Документация		
12				Технические условия		
				Детали		Масса ед. кг
Б4		1		А-I - 8 - ГОСТ 5781-82 L=1170	4	0.5
Б4		2		А-I - 8 - ГОСТ 5781-82 L=870	4	0.3

Привязан

Инв. №

Взам. инв. № | Подпись и дата | Инв. № подл.

Инж.	Бурмистрова	
Вед. инж.	Егоров	
Зав. гр.	Трубникова	
Гл. спец.	Дыба	
Н. контр.	Трубникова	
Нач. отд.	Лебедев	

409-28-61.92-И

Сетка С5

Стадия	Масса	Масштаб
Р	32	

Лист 1 Листов 1

ГПИстроммаш

Копировал Формат А4

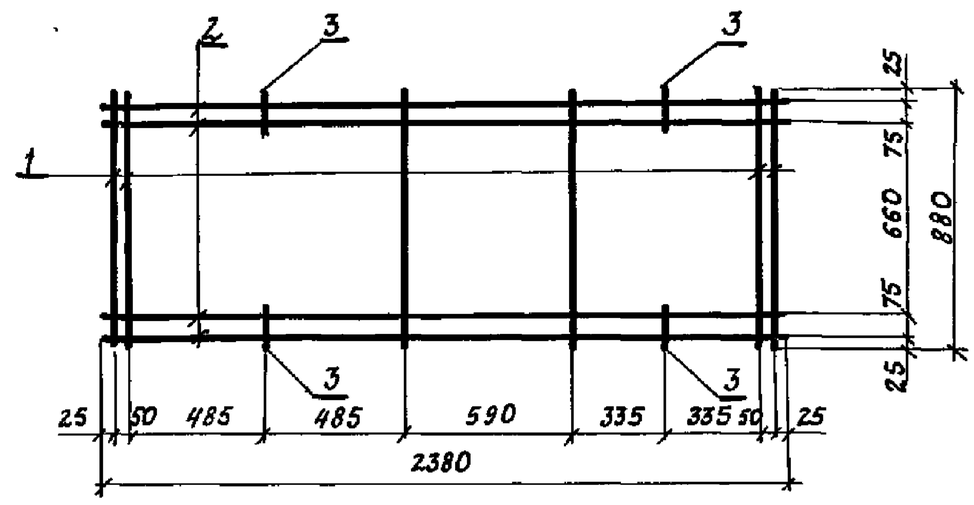

Формат	Зона	Поз.	Обозначение	Наименование	Кол.	Примечание
				Документация		
12				Технические условия		
				Детали		Масса ед. кг
Б4		1		А-I - 8 - ГОСТ 5781-82 L=880	6	0.4
Б4		2		А-I - 8 - ГОСТ 5781-82 L=2380	4	0.9
Б4		3		А-I - 8 - ГОСТ 5781-82 L=125	4	0.1

Привязан

Инв. №

Взам. инв. № | Подпись и дата | Инв. № подл.

Инж 1	Бурмистрова	
Вед. инж.	Егоров	
Зав. гр.	Трубникова	
Гл. спец.	Дыба	
Н. контр.	Трубникова	
Нач. отд.	Лебедев	

409-28-61.92-И

Сетка С6

Стадия	Масса	Масштаб
Р	6.0	

Лист 1 Листов 1

ГПИстроммаш

Копировал Формат А4

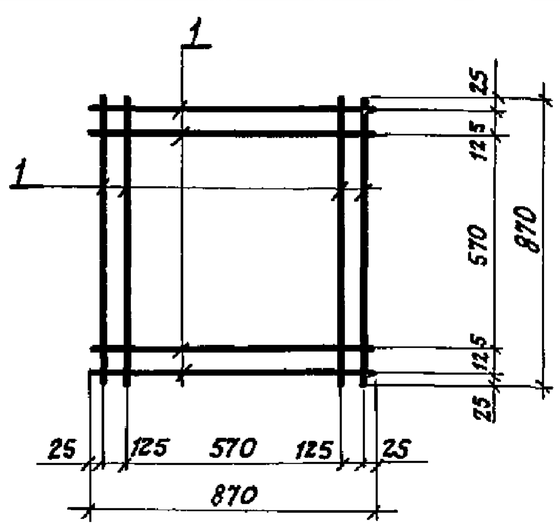

Формат	Зона	Поз.	Обозначение	Наименование	Кол.	Примечание
				Документация		
12				Технические условия		
				Детали		Масса ед. кг
Б4		1		А-I - 8 - ГОСТ 5781-82 L=870	8	0.3

Привязан

Инв. №

Взам. инв. № | Подпись и дата | Инв. № подл.

Инж.	Бурмистрова	
Вед. инж.	Егоров	
Зав. гр.	Трубникова	
Гл. спец.	Дыба	
Н. контр.	Трубникова	
Нач. отд.	Лебедев	

409-28-61.92-И

Сетка С7

Стадия	Масса	Масштаб
Р	2.7	

Лист 1 Листов 1

ГПИстроммаш

Копировал: Формат А4

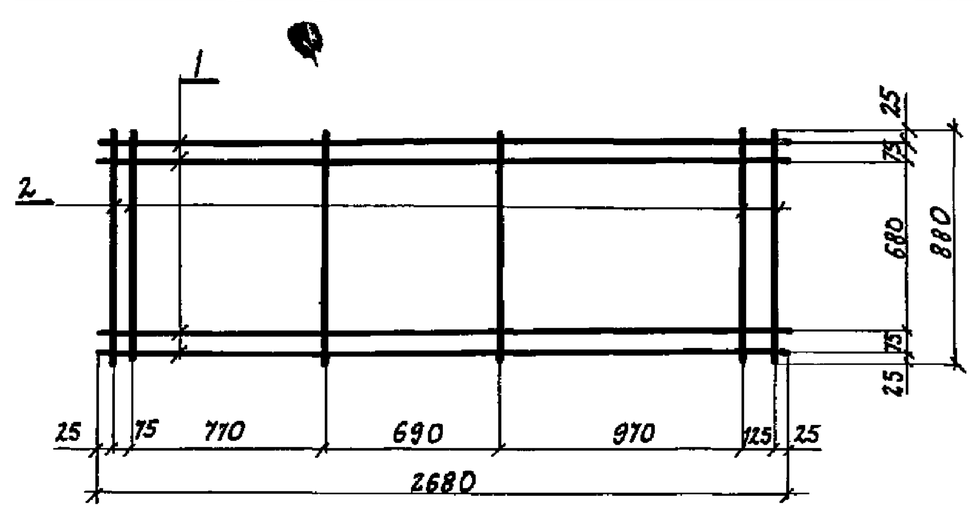

Формат	Зона	Поз.	Обозначение	Наименование	Кол.	Примечание
				Документация		
12				Технические условия		
				Детали		Масса ед. кг
Б4		1		А-I - 8 - ГОСТ 5781-82 L=2680	4	1.1
Б4		2		А-I - 8 - ГОСТ 5781-82 L=880	6	0.4

Привязан

Инв. №

Взам. инв. № | Подпись и дата | Инв. № подл.

Инж 1	Бурмистрова	
Вед. инж.	Егоров	
Зав. гр.	Трубникова	
Гл. спец.	Дыба	
Н. контр.	Трубникова	
Нач. отд.	Лебедев	

409-28-61.92-И

Сетка С8

Стадия	Масса	Масштаб
Р	6.3	

Лист 1 Листов 1

ГПИстроммаш

Копировал: 25388-03 5 Формат А4

Альбом 3

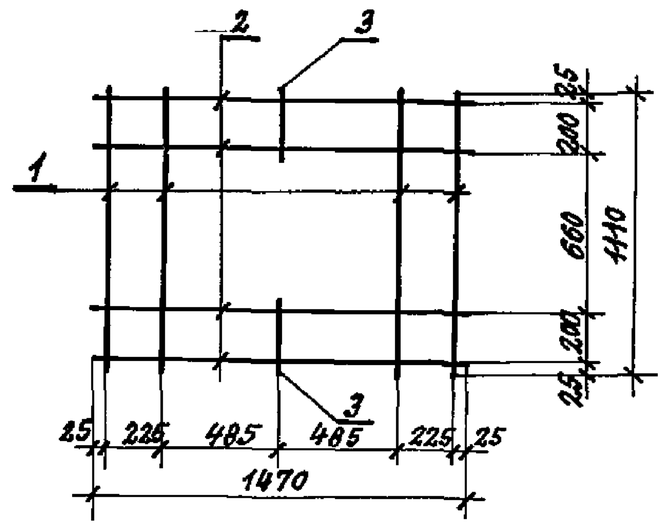

Формат	Зона	Поз.	Обозначение	Наименование	Кол.	Примечание
				Документация		
12				Технические условия		
				Детали		Масса ед. кг
64		1		AI-8 ГОСТ 5781-82 L=1410	4	0.4
64		2		AI-8 ГОСТ 5781-82 L=1470	4	0.6
64		3		AI-8 ГОСТ 5781-82 L=250	2	0.1

Привязан:

Инв. №

Взам. инв. № | Подпись и дата | Инв. № подл.

Инж. I	Бурмистрова		
Вед. инж.	Егоров		
Зав. гр.	Трубникова		
Гл. спец.	Дыба		
Н. контр.	Трубникова		
Нач. отд.	Лебедев		

409-28-61.92 И

Сетка С9

Стадия	Масса	Масштаб
Р	4.2	

Лист 1 Листов 1

ГПИСТРОММАШ

Копировал: Формат А4

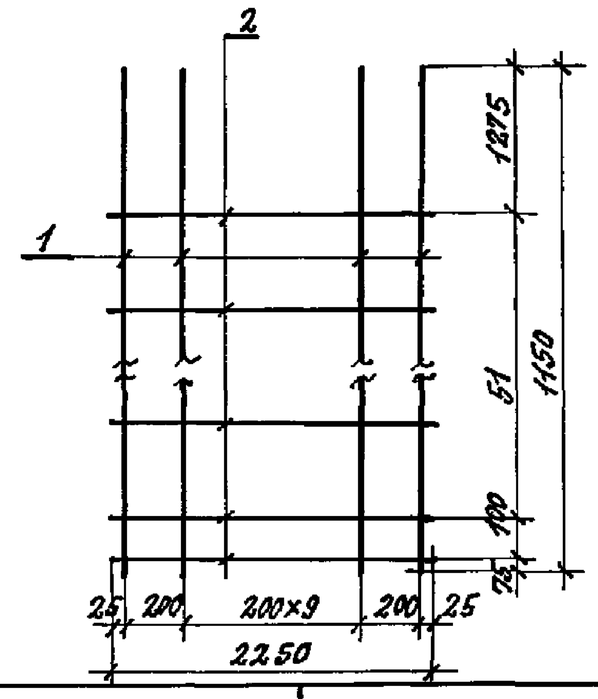

Формат	Зона	Поз.	Обозначение	Наименование	Кол.	Примечание
				Документация		
12				Технические условия		
				Детали		Масса ед. кг
64		1		A-III-12 ГОСТ 5781-82 L=1150	15	13
64		2		A-III-8 ГОСТ 5781-82 L=2850	2	0.9

Привязан:

Инв. №

Взам. инв. № | Подпись и дата | Инв. № подл.

Инж. I	Бурмистрова		
Вед. инж.	Егоров		
Зав. гр.	Трубникова		
Гл. спец.	Дыба		
Н. контр.	Трубникова		
Нач. отд.	Лебедев		

409-28-61.92 И

Сетка С10

Стадия	Масса	Масштаб
Р	17.2	

Лист 1 Листов 1

ГПИСТРОММАШ

Копировал: Формат А4

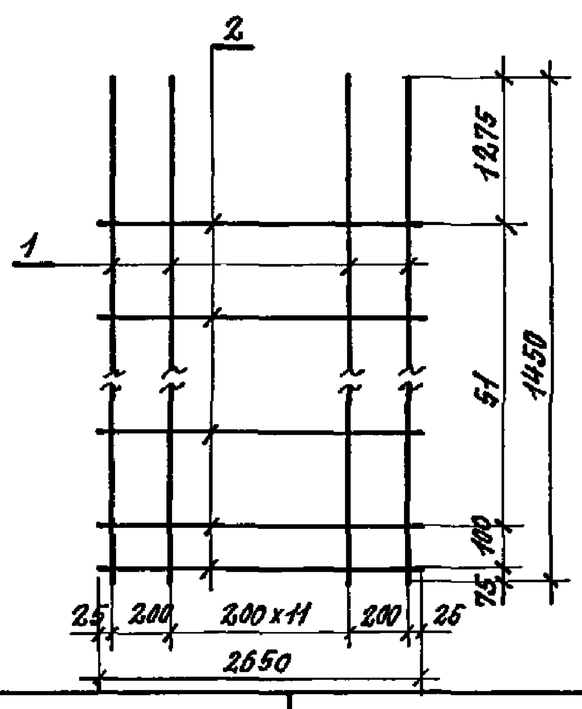

Формат	Зона	Поз.	Обозначение	Наименование	Кол.	Примечание
				Документация		
12				Технические условия		
				Детали		Масса ед. кг
64		1		AIII-12 ГОСТ 5781-82 L=1450	14	13
64		2		AIII-8 ГОСТ 5781-82 L=2650	2	10

Привязан:

Инв. №

Взам. инв. № | Подпись и дата | Инв. № подл.

Инж.	Бурмистрова		
Вед. инж.	Егоров		
Зав. гр.	Трубникова		
Гл. спец.	Дыба		
Н. контр.	Трубникова		
Нач. отд.	Лебедев		

409-28-61.92 И

Сетка С11

Стадия	Масса	Масштаб
Р	20.1	

Лист 1 Листов 1

ГПИСТРОММАШ

Копировал: Формат А4

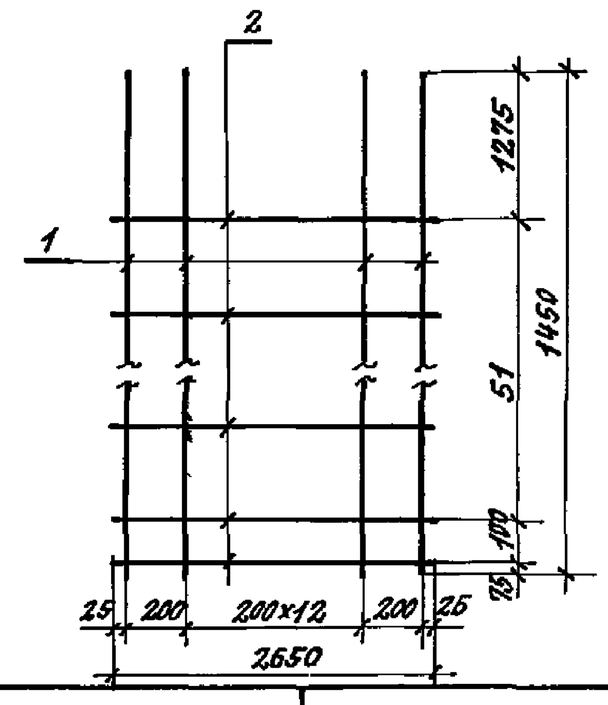

Формат	Зона	Поз.	Обозначение	Наименование	Кол.	Примечание
				Документация		
12				Технические условия		
				Детали		Масса ед. кг
64		1		AIII-12 ГОСТ 5781-82 L=1450	15	13
64		2		AIII-8 ГОСТ 5781-82 L=2850	2	1.1

Привязан:

Инв. №

Взам. инв. № | Подпись и дата | Инв. № подл.

Инж.	Бурмистрова		
Вед. инж.	Егоров		
Зав. гр.	Трубникова		
Гл. спец.	Дыба		
Н. контр.	Трубникова		
Нач. отд.	Лебедев		

409-28-61.92 И

Сетка С12

Стадия	Масса	Масштаб
Р	21.5	

Лист 1 Листов 1

ГПИСТРОММАШ

Копировал: 25388-03 6 Формат А4

Альбом III

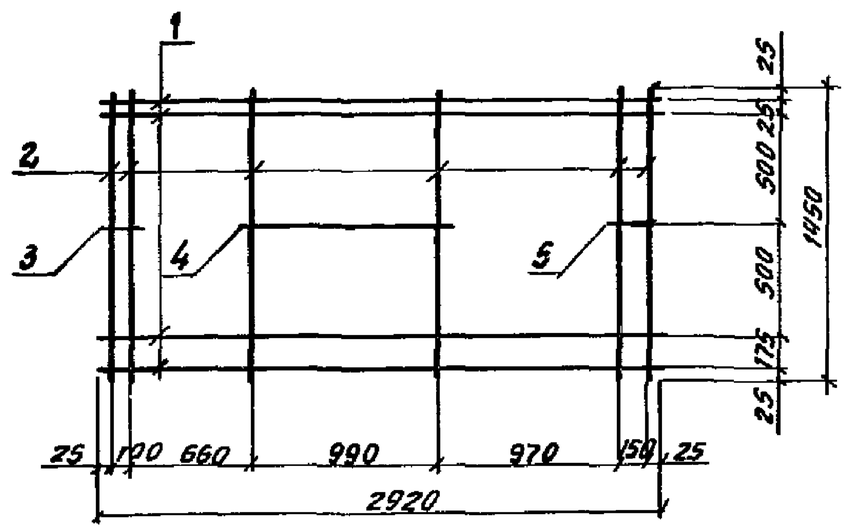

Формат	Зона	Поз	Обозначение	Наименование	Кол.	Примечание
				Документация		
				Технические условия		
				Деталь		Масса ед кг
Б4		1		А-I-8 -ГОСТ6781-82 L:2920	4	12
Б4		2		А-I-8-ГОСТ5781-82 L:1450	6	0.6
Б4		3		А-I-8-ГОСТ5781-82 L:150	1	0.1
Б4		4		А-I-8-ГОСТ5781-82 L:1040	1	0.4
Б4		5		А-I-6-ГОСТ5781-82 L:200	1	0.1

Привязан

Инв. №

Взам. инв. № | Подпись и дата | Инв. № подл.

Инж.	Бурмистров	
Вед. инж.	Егоров	
Зав. гр.	Трубникова	
Гл. спец.	Дыба	
Н. контр.	Трубникова	
Нач. отд.	Лебедев	
ГИП	Шувалев	

Сетка С13

Стадия	Масса	Масштаб
Р	6.6	

Лист 1 Листов 1

ГПИстроммаш

Копировал Формат А4

6

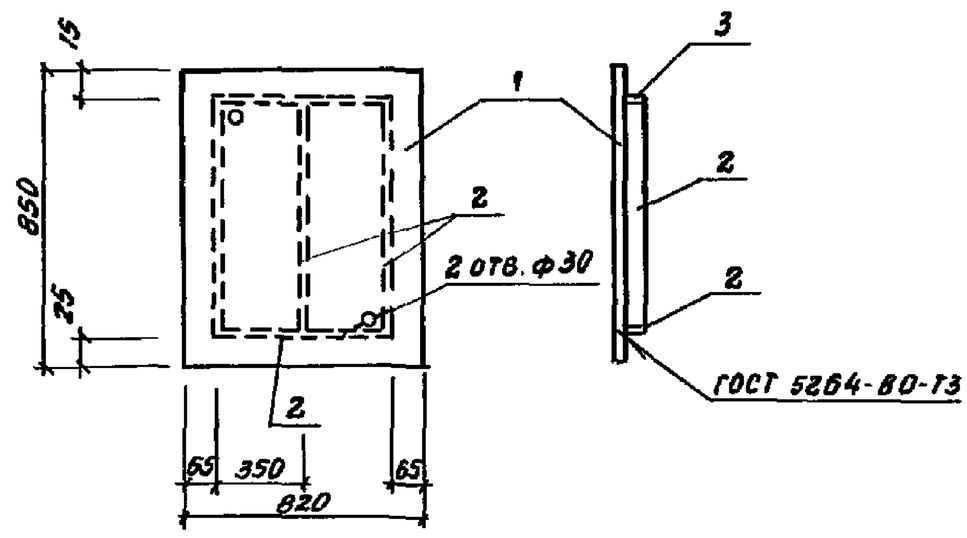

Формат	Зона	Поз.	Обозначение	Наименование	Кол.	Примечание
				Материалы		
		1		Лист ромб ПН-6.0 ГОСТ8568-77	1	35.4
				С235 ГОСТ 27772-88		
		2		4 ГОСТ 19903-74 / Лист С235 ГОСТ 27772-88		
				Р: 700	5	0.89

Привязан

Инв. №

Взам. инв. № | Подпись и дата | Инв. № подл.

Инж. I	Бурмистров	
Зав. гр.	Трубникова	
Гл. спец.	Дыба	
Н. контр.	Трубникова	
Нач. отд.	Лебедев	

Щит Щ 1

Стадия	Масса	Масштаб
Р	39.85	

Лист 1 Листов 1

ГПИстроммаш

Формат А4

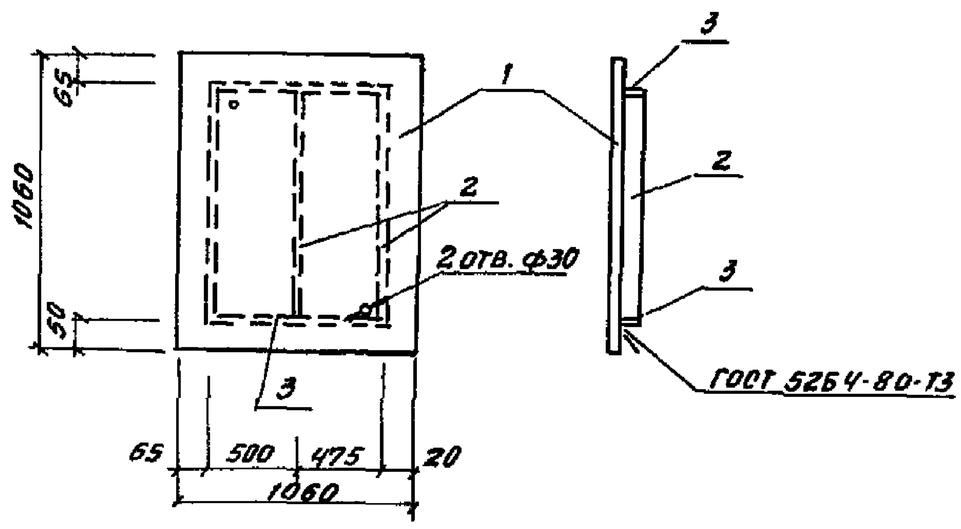

Формат	Зона	Поз	Обозначение	Наименование	Кол.	Примечание
				Материалы		
		1		Лист ромб ПА-610 ГОСТ8568-77	1	60.6 кг
				С235 ГОСТ 27772-88		
				4 ГОСТ 14403-74 / Лист С235 ГОСТ 27772-80		
		2		Р: 1000	3	1.2
		3		Р: 940	2	1.1

Привязан

Инв. №

Взам. инв. № | Подпись и дата | Инв. № подл.

Инж. I	Бурмистров	
Зав. гр.	Трубникова	
Гл. спец.	Дыба	
Н. контр.	Трубникова	
Нач. отд.	Лебедев	

Щит Щ 2

Стадия	Масса	Масштаб
Р	66.4	

Лист Листов 1

ГПИстроммаш

Копировал Формат А4

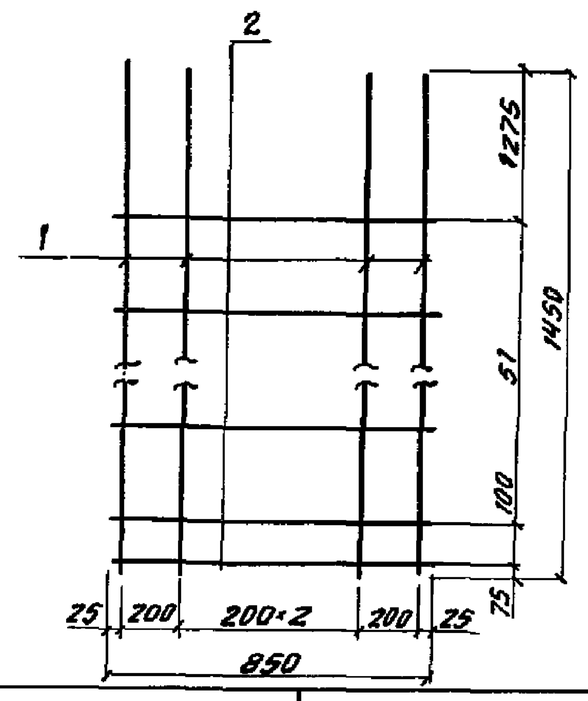

Формат	Зона	Поз.	Обозначение	Наименование	Кол.	Примечание
				Документация		
12				Технические условия		
				Деталь		Масса ед кг
Б4		1		А-III-12 - ГОСТ5781-82 L:1450	5	1.3
Б4		2		А-III-8 - ГОСТ5781-82 L:850	2	0.3

Привязан

Инв. №

Взам. инв. № | Подпись и дата | Инв. № подл.

Инж.	Бурмистров	
Вед. инж.	Егоров	
Зав. гр.	Трубникова	
Гл. спец.	Дыба	
Н. контр.	Трубникова	
Нач. отд.	Лебедев	

Сетка С1

Стадия	Масса	Масштаб
Р	7.1	

Лист 1 Листов 1

ГПИстроммаш

Копировал 25388-03 7 Формат А4

Альбом 3

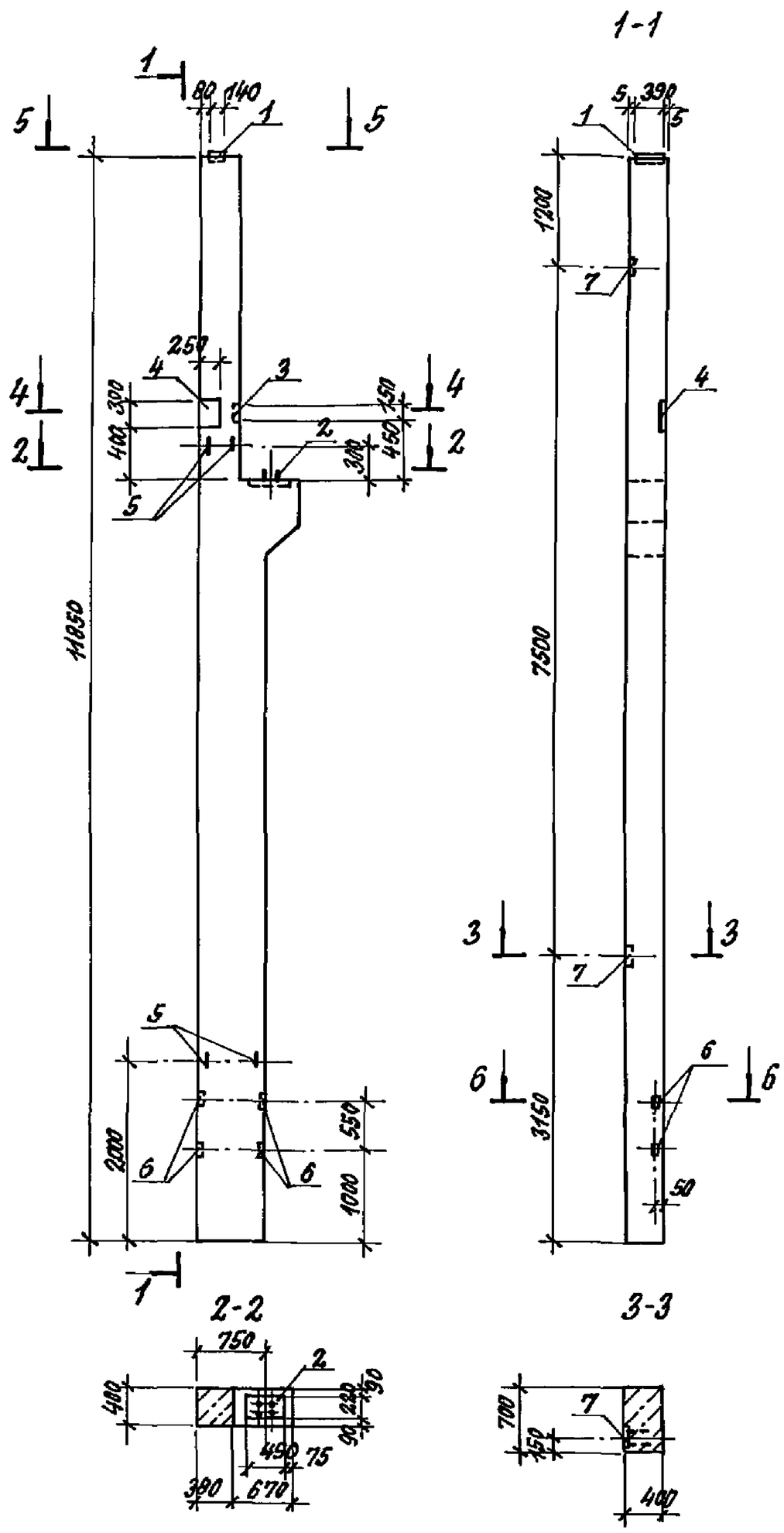

Формат	Зона	Поз.	Обозначение	Наименование	Кол.	Примечание
				Документация		
				Технические условия		
				Сборочные единицы		
				Колонна		
			1.424.1-5, вып.1/87	2К108-3	1	
				Изделия закладные		
		1	1.4241-5, вып 5/87	М2-32	1	7.2кг
		2		МН1	1	23.0кг
		3		МН3	1	3.7кг
		4		МН4	1	5.5кг
		5	3.400-7, вып. 1/87	М18-250	4	2.15кг
		6	1.424.1-5, вып. 5/87	МН17	4	0.7кг
		7		М1-12	2	4.6кг

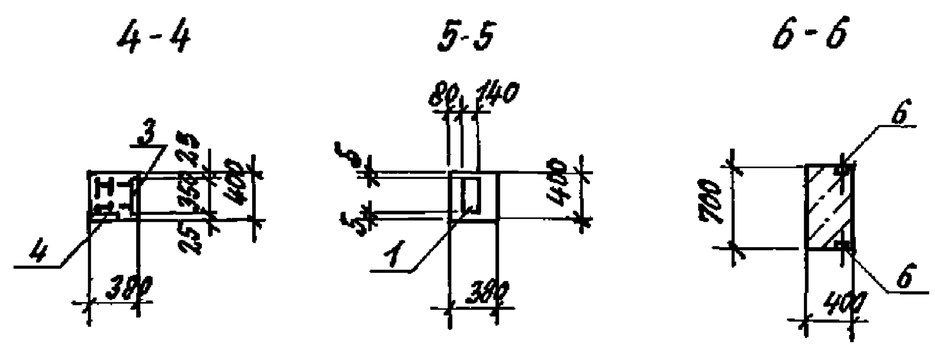

Ведомость расхода стали на элемент, кг

Марка элемента	Изделия закладные																	Общий расход
	Арматура класса											Прокат марки					Всего	
	AI				AIII							С245, С255						
	ГОСТ 5781-82				ГОСТ 5781-82							ГОСТ 19903-74						
	ф18	ф20		Итого	ф10	ф12	ф25	ф	ф		Итого	-δ=8	-δ=14	-δ=25		Итого		
2К108-3-1	8.6	2.0		10.6	2.4	3.1	1.6				7.1	16.4	6.0	19.4		41.8	59.5	59.5

1. Колонну 2К108-3-1 изготовить в опалубке колонны 2К108-3 серии 1.424.1-6; вып.1/87 с установкой дополнительных закладных изделий по данному чертежу.
2. Установку закладных изделий производить в соответствии с указаниями серии 1.424.1-5, вып 1/87.

Тех.			
Инж.			
Инж.II	Бердышева		
Вед.инж.	Егоров		
Инв.гр.	Трубникова		
Гл.спец.	Дыба		
Н.контр.	Трубникова		
Нач.отд.	Лебедев		

Привязан:

Инв. №

409-28-6192-Н

Колонна 2К108-3-1

Стадия	Масса	Масштаб
Р		
Лист	Листов 1	

ГПИСТРОММАШ

Инв. № подл. | Подпись и дата | Взам. инв. №

Копировал: 25388-03 8 Формат А2

Альбом 3

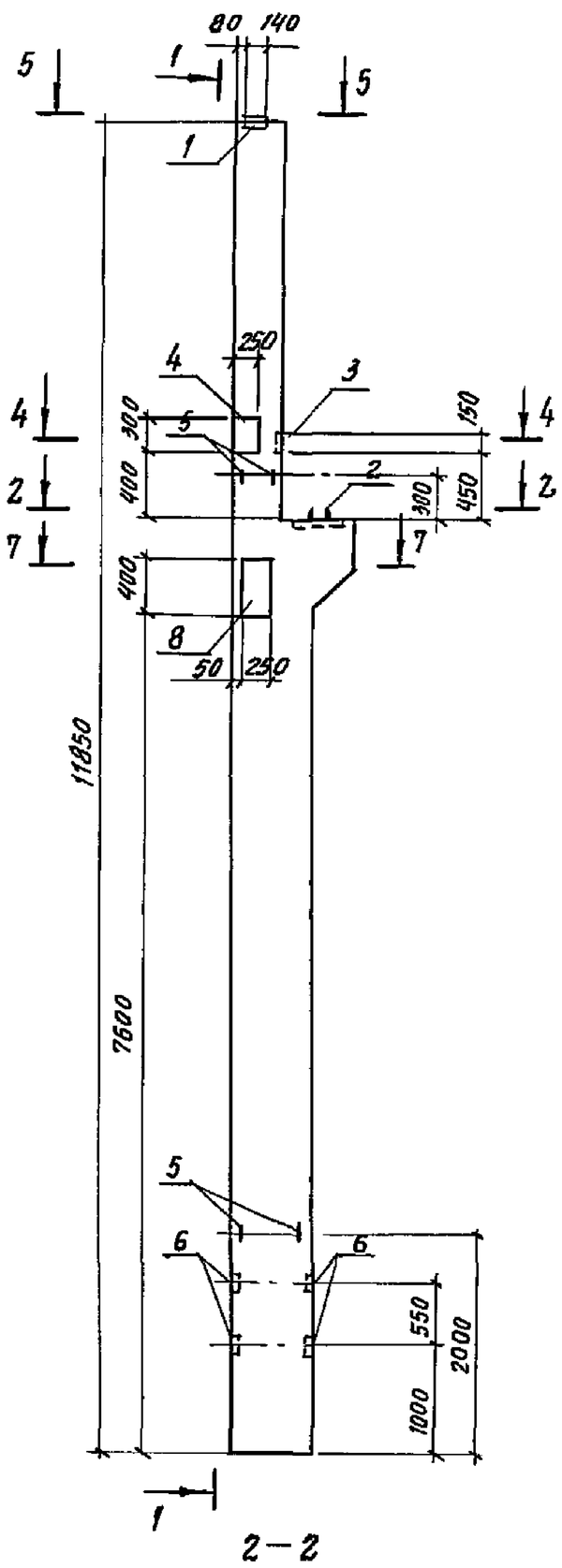

2–2

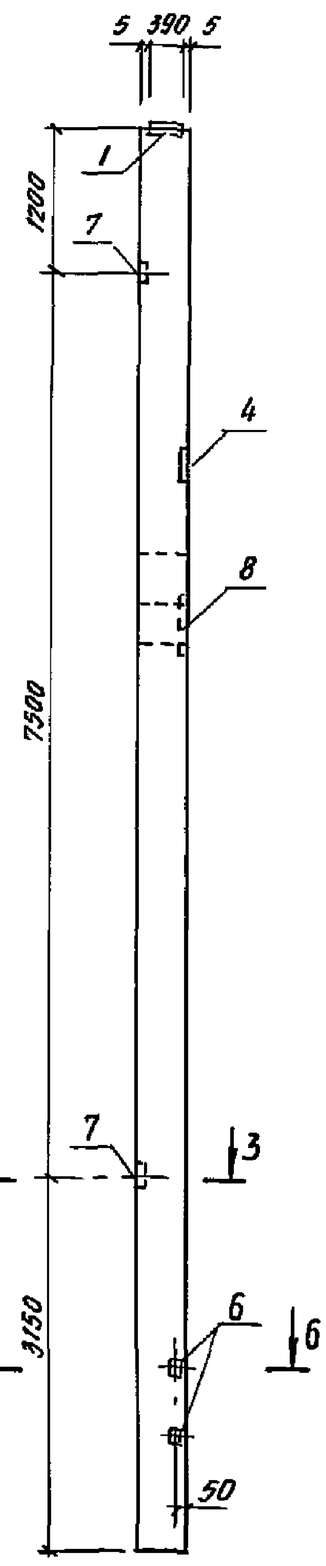

3–3

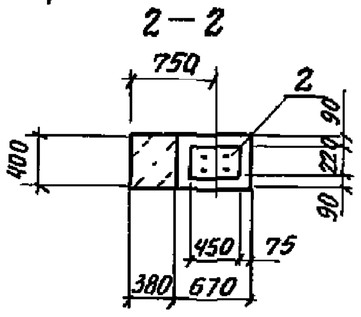

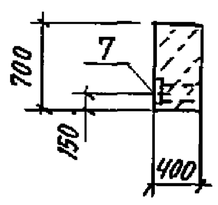

4–4

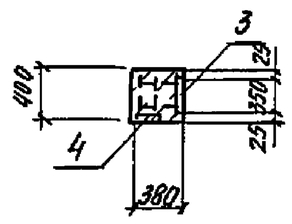

5–5

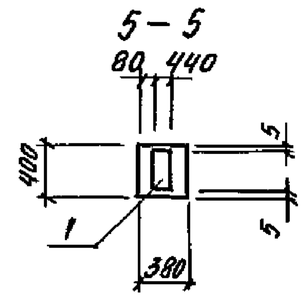

6–6

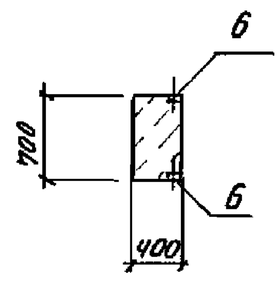

7–7

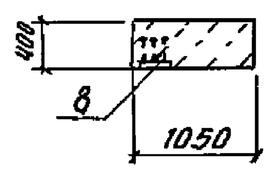

Формат	Зона	Поз.	Обозначение	Наименование	Кол.	Примечание
				Документация		
				Технические условия		
				Сборочные единицы		
				Колонна		
			1.424.1-5, вып. 1/87	2К108-3		
				Изделия закладные		
		1	1.424.1-5, вып. 5/87	М2-32	1	7.2 кг
		2		МН1	1	23.0 кг
		3		МН3	1	3.7 кг
		4		МН4	1	5.5 кг
		5	3.400-7, вып. 1/87	М18-250	4	2.15 кг
		6	1.424.1-5, вып. 5/87	МН17	4	0.7 кг
		7		М1-12	2	4.6 кг
		8	1.400-15, вып. 1	МН148-6	1	11.2 кг

Ведомость расхода стали на элемент, кг

Марка элемента	Изделия закладные																			Общий расход
	Арматура класса											Прокат марки							Всего	
	А I				А III							С 245, С 255								
	ГОСТ 5781-82				ГОСТ 5781-82							ГОСТ 19903-74								
	Ф18	Ф20		итого	Ф10	Ф12	Ф14	Ф25	Ф		итого	-б=8	-б=10	-б=14	-б=25			итого		
2К108-3-2	8.6	2.0		10.6	2.4	3.1	1.7	1.6			8.8	16.4	9.5	6.0	19.4			51.3	70.7	70.7

1. Колонну 2К108-3-2 изготовить в опалубке колонны 2К108-3 серии 1.424.1-5, вып. 1/87 с установкой дополнительных закладных изделий по данному чертежу.
2. Установку закладных изделий производить в соответствии с указаниями серии 1.424.1-5, вып. 1/87.

Взам. инв. №
Подпись и дата
Инв. № подл.

Привязан:
Инв. №

Инж.		
Инж. II	Бердышева	
Вед. инж.	Егоров	
Зав. гр.	Трубникова	
Гл. спец.	Дыба	
Н. контр.	Трубникова	
Нач. отд.	Лебедев	

409-28-61.92-И

Колонна 2К108-3-2

Стадия	Масса	Масштаб
Р		
Лист	Листов 1	

ГПИ Сантехпромпроект

Альбом 3

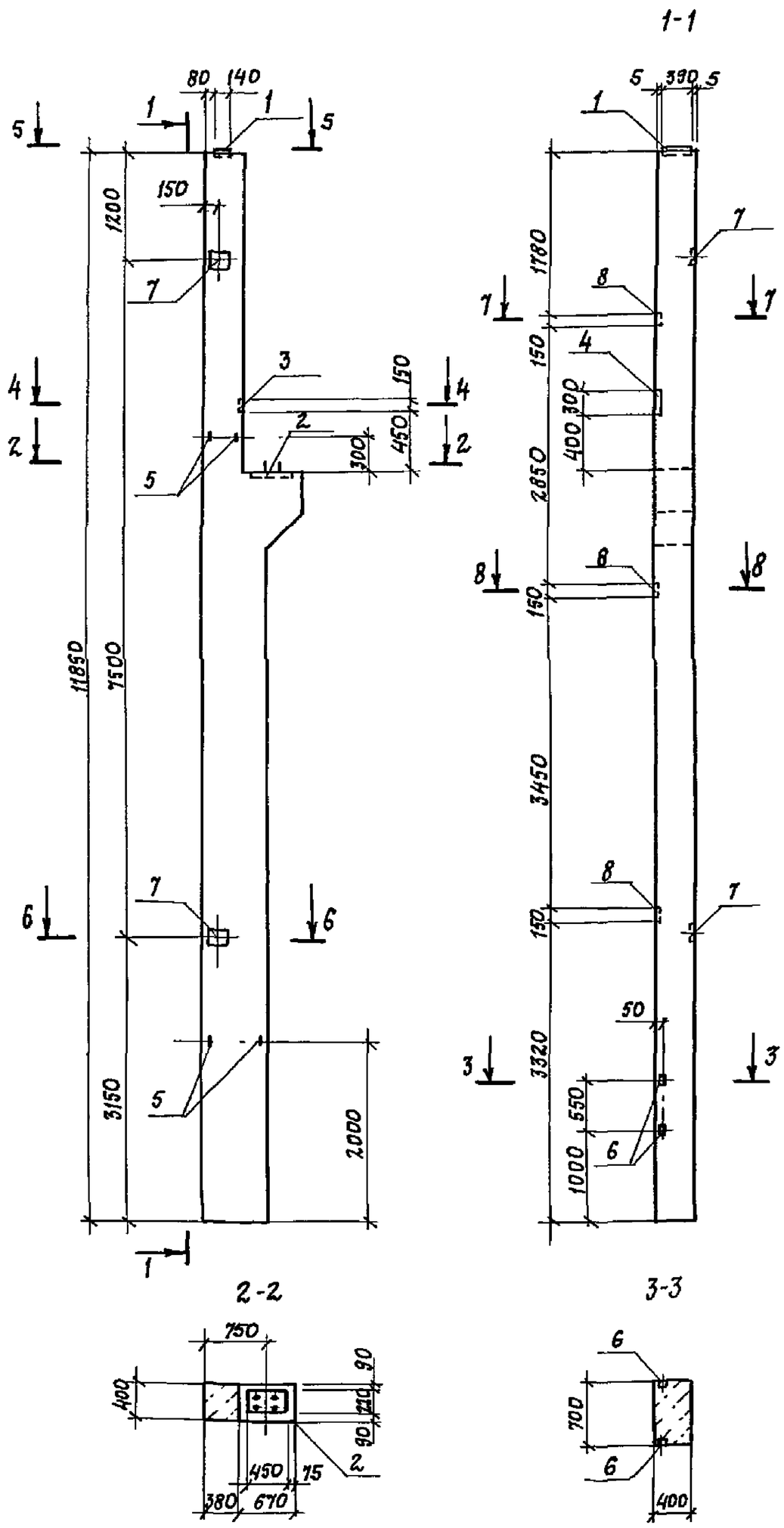
1-1
2-2
3-3
80 140
150
1200
11850
7500
3150
2000
5 390 5
1180
150
2850
3450
3320
550
1000
50
450 300
400 300
150
450
300
150
150
150

Альбом 3

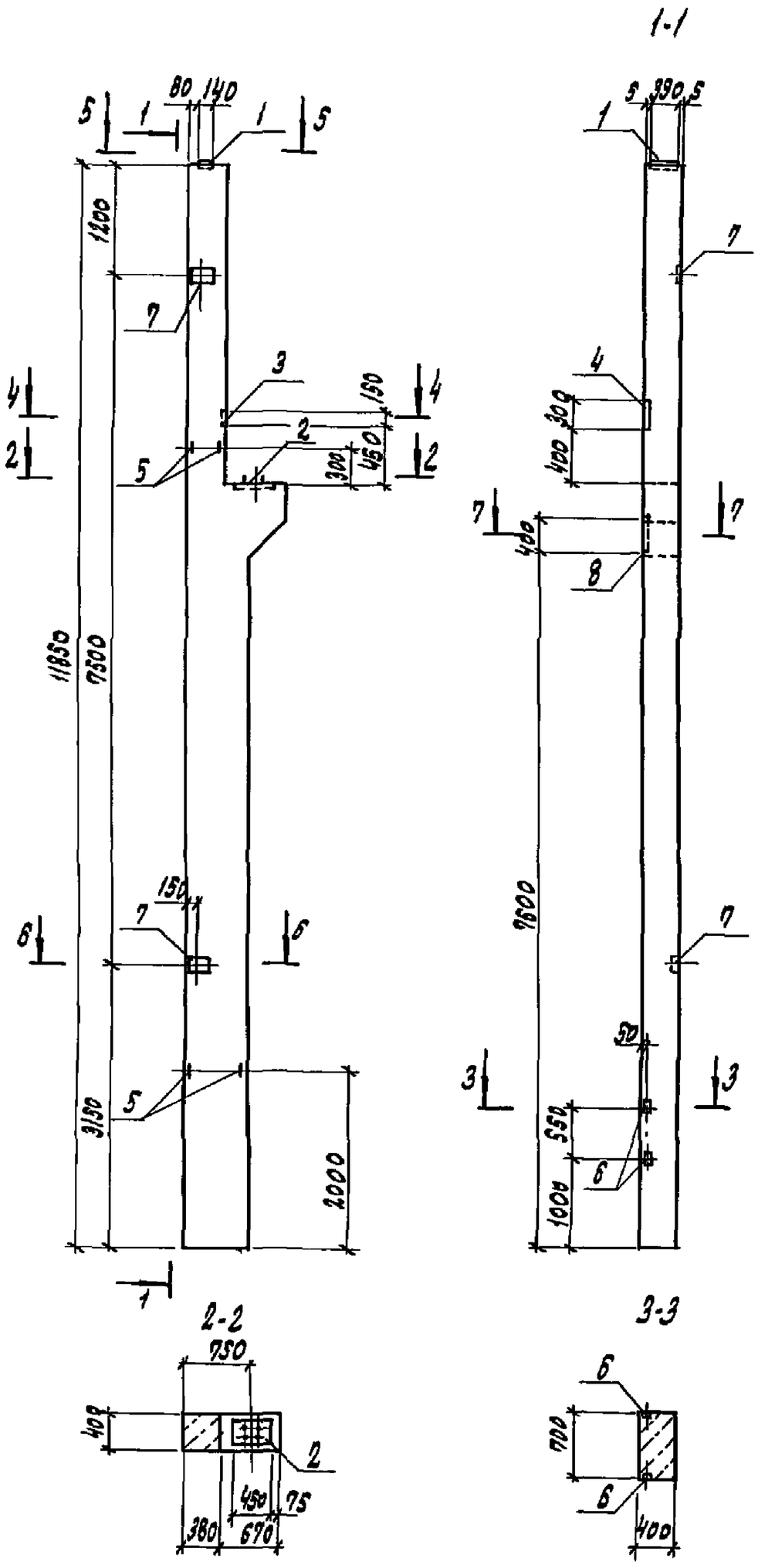

Формат	Зона	Поз.	Обозначение	Наименование	Кол.	Примечание
				Документация		
				Технические условия		
				Сборочные единицы		
				Колонна		
			1.424.1-5, вып. 1/87	2К108-3		
				Изделия закладные		
		1	1.424.1-5, вып. 1/87	М2-32	1	7,2 кг
		2		МН1	1	23,0 кг
		3		МН3	1	3,7 кг
		4		МН4	1	5,5 кг
		5	3.400-7, вып. 1/87	М18-250	4	2,15 кг
		6	1.424.1-5, вып. 1/87	МН17	4	0,7 кг
		7		М1-12	2	4,6 кг
		8	1.400-13, вып. 1	МН148-6	1	11,2 кг

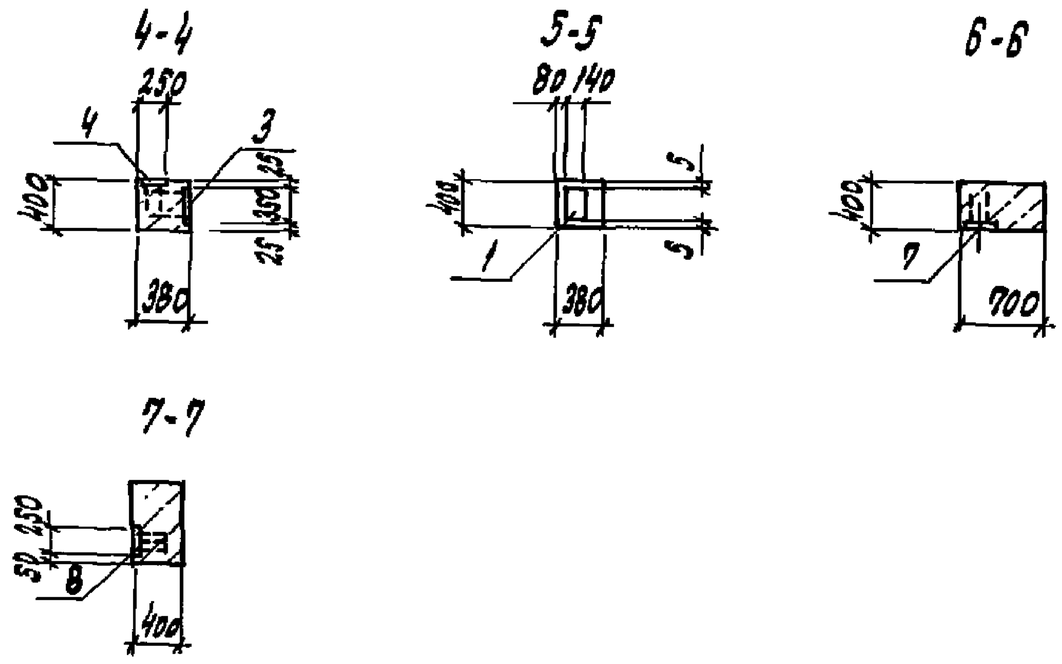

Ведомость расхода стали на элемент, кг

Марка элемента	Изделия закладные																		Всего	Общий расход
	Арматура класса											Прокат марки								
	AI				AIII							С245, С255								
	ГОСТ 5781-82				ГОСТ 5781-82							ГОСТ 19903-74								
	ф18	ф20		Итого	ф10	ф12	ф14	ф25	ф		Итого	-б=8	-б=10	-б=14	-б=25			Итого		
2К108-3-4	8,6	2,0		10,6	2,4	3,1	1,7	1,6			8,8	16,4	9,5	6,0	19,4			51,3	70,9	70,7

1. Колонну 2К108-3-4 изготовить в опалубке колонны 2К108-3 серии 1.424.1-5, вып. 1/87 с установкой дополнительных закладных изделий по данному чертежу.

2. Установку закладных изделий производить в соответствии с указаниями серии 1.424.1-5, вып. 1/87.

Тех. инж.			
Инж. II	Бердышев		
Вед. инж.	Егоров		
Зав. гр.	Трубникова		
Гл. спец.	Дыба		
Н. контр.	Трубникова		
Нач. отд.	Лебедев		

409-2В-61.92-Н

Колонна 2К108-3-4

Стадия	Масса	Масштаб
Р		
Лист	Листов 1	

ГПИстроммаш

Привязан

Инв. №

Инв. № подл. | Подпись и дата | Взам. инв. №

Копировал: 25388-03 11 Формат А2

Альбом 3

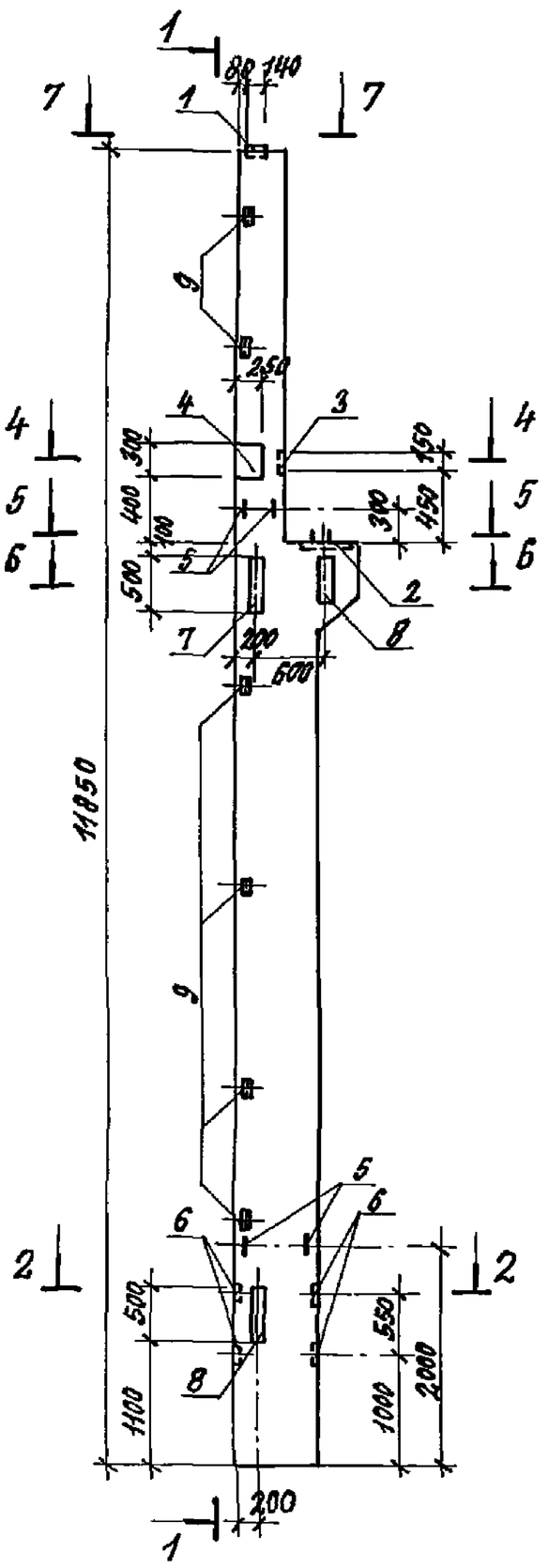

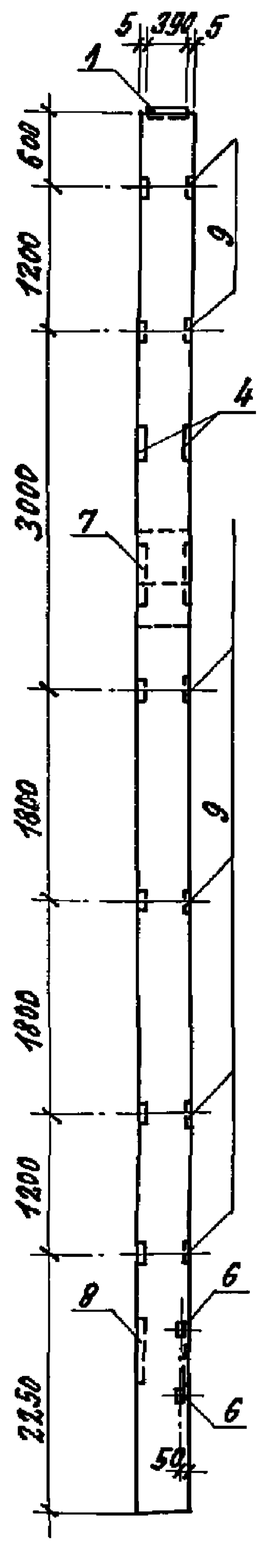

Изм.	Лист	Зона	Поз.	Обозначение	Наименование	Кол.	Примечание
					Документация		
					Технические условия		
					Сборочные единицы		
					Колонна		
				1.424.1-5, вып.1/87	2К108-3	1	
					Изделия закладные		
			1		М2-32	1	7.2 кг
			2		МН8	1	23.0 кг
			3	1.424.1-5, вып.5/87	МН3	1	3.7 кг
			4		МН4	2	5.5 кг
			5	3.400-7, вып.1/87	М18-250	4	2.15 кг
			6		МН17	4	0.7 кг
			7	1.424.1-5, вып.5/87	МН11	2	27.1 кг
			8		МН12	1	9.0 кг
			9		М1-14	6	1.8 кг

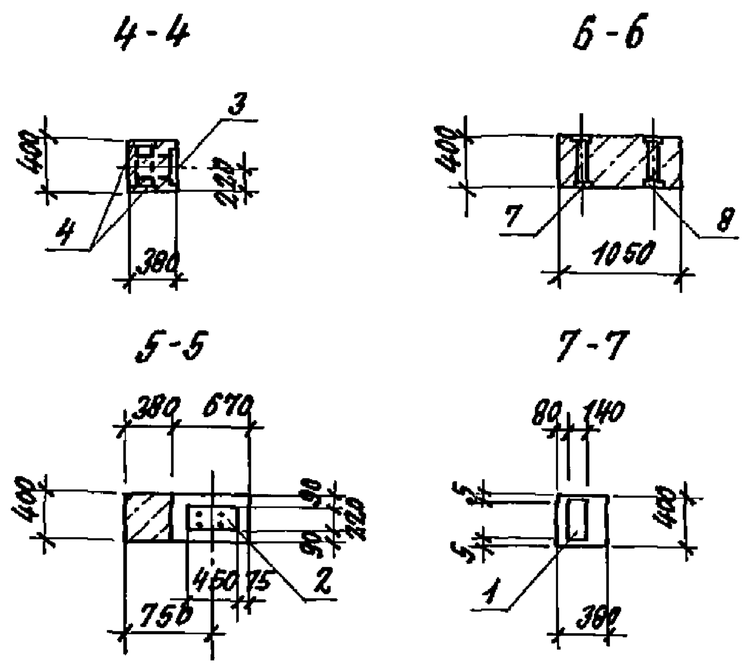

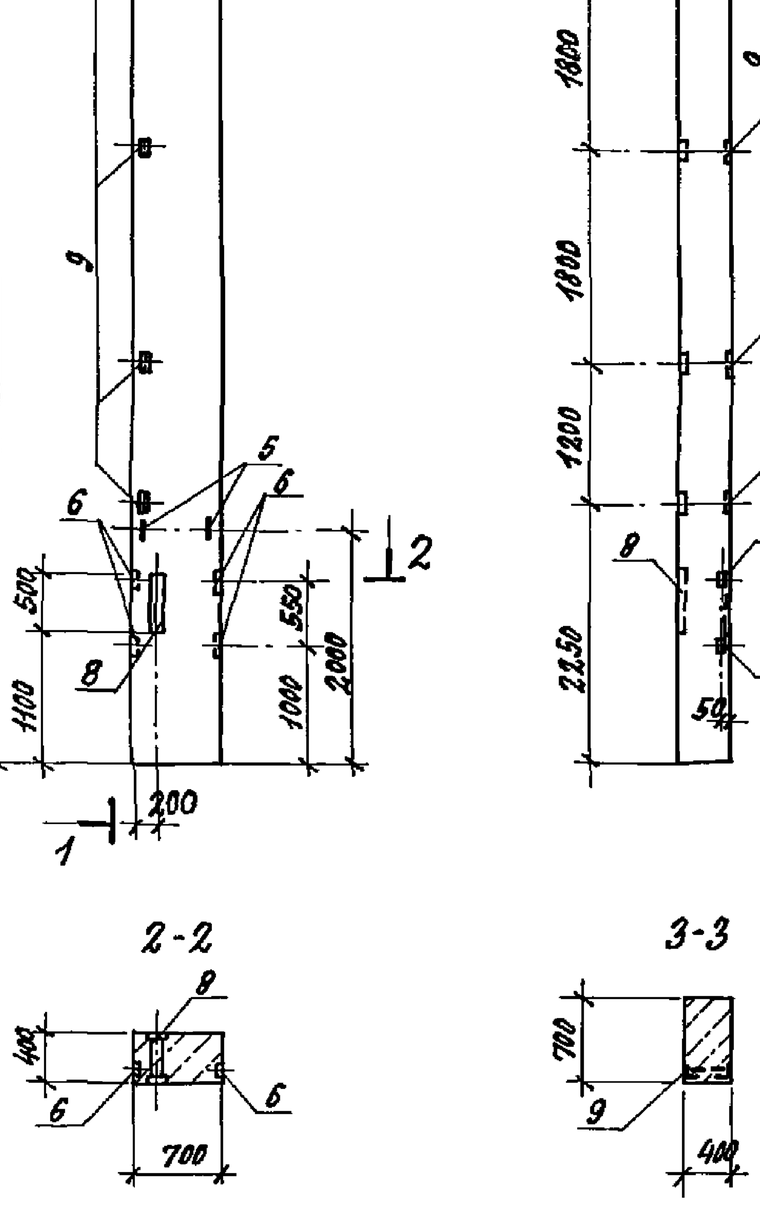

Ведомость расхода стали на элемент, кг

Марка элемента	Изделия закладные																				Общий расход
	Арматура класса										Прокат марки									Всего	
	AI				AII						С245, С255										
	ГОСТ 5781-82				ГОСТ 5781-82						ГОСТ 19903-74							ГОСТ 8509-86			
	ф18	ф		Итого	ф10	ф12	ф14	ф22	ф25	Итого	-δ=8	-δ=12	-δ=14	-δ=20	-δ=25		Итого	L63x5	Итого		
2К108-3-5	8.6			8.6	3.2	3.1	3.0	7.2	1.6	18.1	18.9	18.8	6.0	35.4	19.4		99.5	10.5	10.5	136.7	136.7

1. Колонну 2К108-3-5 изготовить в опалубке колонны 2К108-3 серии 1.424.1-5, вып. 1/87 с установкой дополнительных закладных изделий по данному чертежу.
2. Установку закладных изделий производить в соответствии с указаниями серии 1.424.1-5, вып. 1/87.

Тех.			
Инж.			
Инж. II	Бердышева		
Вед. инж.	Егоров		
Зав. гр.	Трубникова		
Гл. спец.	Дыба		
Н. контр.	Трубникова		
Нач. отд.	Лебедев		

Привязан:

Инв. №

409-28-61.92-И

Колонна 2К108-3-5

Стадия	Масса	Масштаб
Р		
Лист	Листов 1	

ГПИ Строммаш

Копировал: 25388-03 12 Формат А2

Взам. инв. № | Подпись и дата | Инв. № подл.

Альбом 3

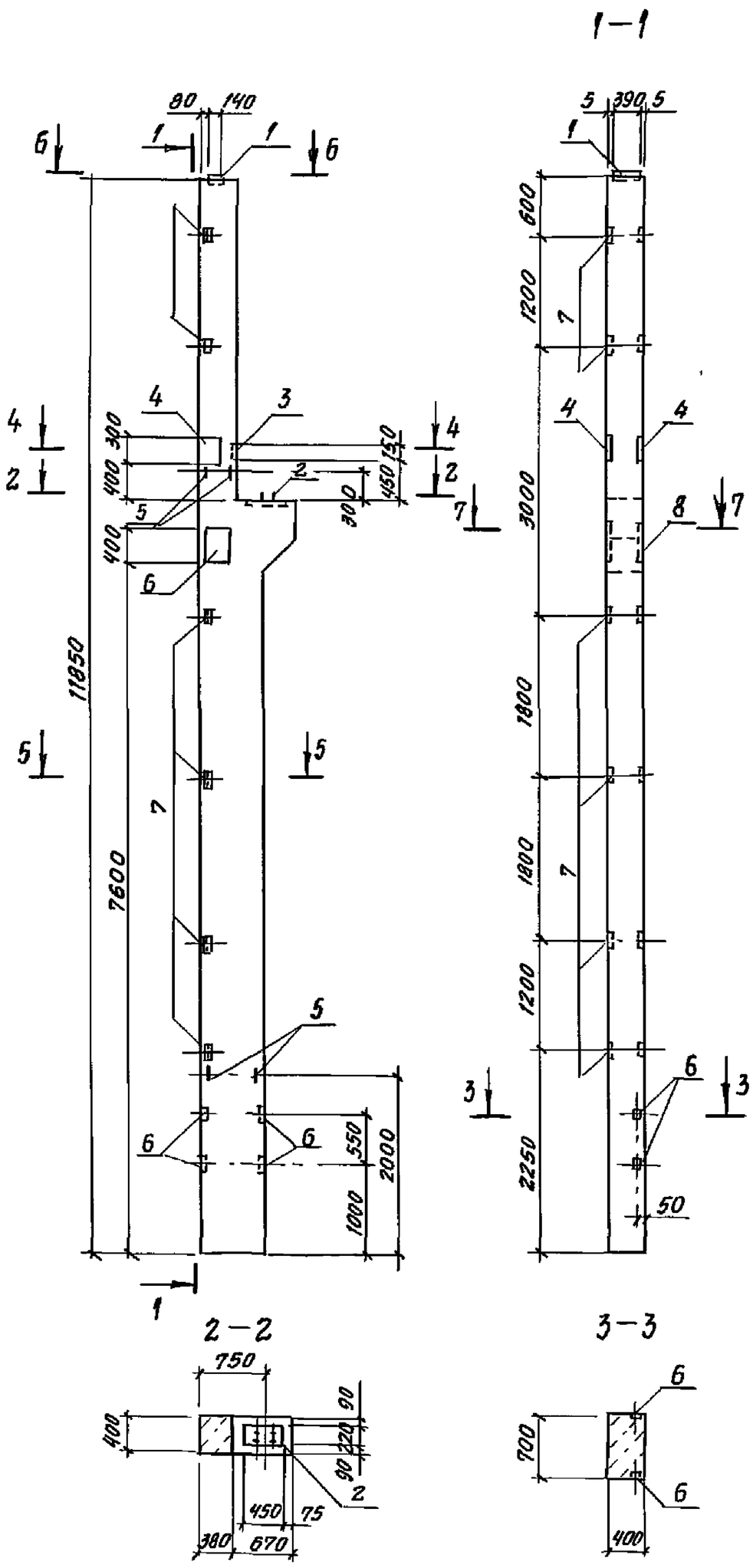

Формат	Зона	Поз.	Обозначение	Наименование	Кол.	Примечание
				Документация		
				Технические условия		
				Сборочные единицы		
				Колонна		
			1.424.1-5, вып. 1/87	2К108-3		
				Изделия закладные		
		1	1.424.1-5, вып. 5/87	М2-32	1	7.2 кг
		2		МН1	1	23.0 кг
		3		МН3	1	3.7 кг
		4		МН4	2	5.5 кг
		5	3.400-7, вып. 1/87	М18-250	4	2.15 кг
		6	1.424.1-5, вып. 5/87	МН-17	4	0.7 кг
		7		М1-14	6	1.8 кг
		8	1.400-15, вып. 1	МН214-5	1	22.5 кг

Ведомость расхода стали на элемент, кг

Марка элемента	Изделия закладные																		Общий расход
	Арматура класса										Прокат марки							Всего	
	А I				А III						С 245, С 255								
	ГОСТ 5781-82				ГОСТ 5781-82						ГОСТ 19903-74					ГОСТ 8509-86			
	Ф18	Ф20		итого	Ф10	Ф12	Ф16	Ф25		итого	-δ=8	-δ=12	-δ=14	-δ=25	итого	∠63×5	итого		
2К108-3-6	8.6	2.0		10.6	3.2	3.0	5.7	1.6		11.5	13.9	18.8	6.0	19.4	58.1	9.0	9.0	89.2	89.2

1. Колонну 2К108-3-6 изготовить в опалубке колонны 2К108-3 серии 1.424.1-5, вып. 1/87 с установкой дополнительных закладных изделий по данному чертежу.
2. Установку закладных изделий производить в соответствии с указаниями серии 1.424.1-5, вып. 1/87.

Инв. № подл. | Подпись и дата | Взам. инв. №

Привязан:

Инв. №

Инж. II	Бердышева	
Вед. ан.	Егоров	
Зав. гр.	Трубникова	
Гл. спец.	Дыба	
Н. контр.	Трубникова	
Нач. отд.	Лебедев	

409-28-61.92-И

Колонна 2К108-3-6

Стадия	Масса	Масштаб
Р		
Лист	Листов 1	

ГПИстроммаш

Копировал 25388-03 13 Формат А2

Альбом 3

2К108-3-7, 2К108-3-8

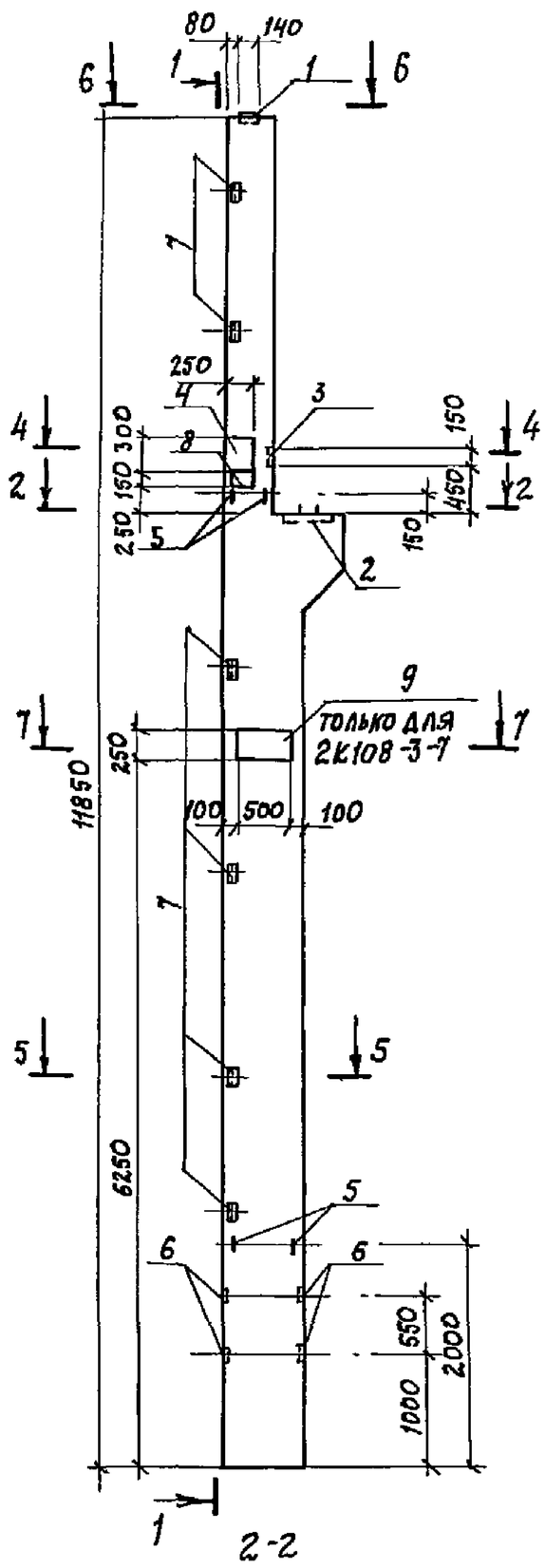

2-2

1-1

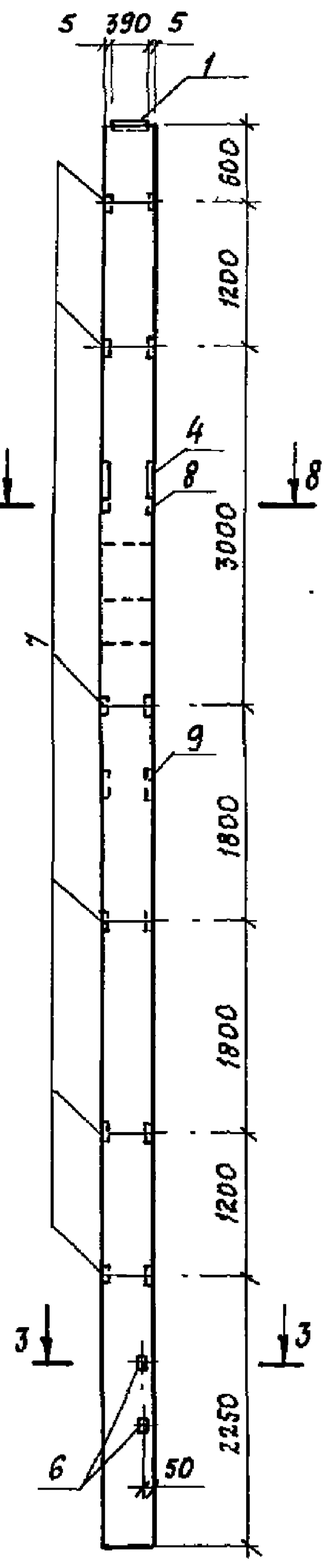

3-3

Формат	Зона	Поз.	Обозначение	Наименование	Кол. на 2К108-3 -7	-8	Примечание
				Документация			
				Технические условия			
				Сборочные единицы			
				Колонна			
			1.424.1-5, вып.1/87	2К108-3	1	1	
				Изделия закладные			
		1		М2-32	1	1	7,2 кг
		2	1.424.1-5, вып. 5/87	МН1	1	1	23,0 кг
		3		МН3	1	1	3,7 кг
		4		МН4	2	2	5,5 кг
		5	3.400-7, вып. 1./87	М18-250	4	4	2,15 кг
		6	1.424.1-5, вып. 5/87	МН17	4	4	0,7 кг
		7		М1-14	6	6	1,8 кг
		8	1.400-15, вып. 1	МН202-5	1	1	6,2 кг
		9		МН215-5	1		27,3 кг

4-4

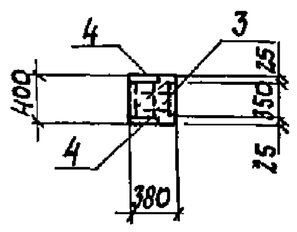

5-5

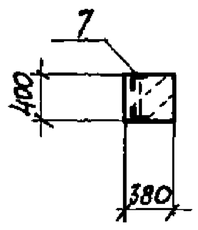

6-6

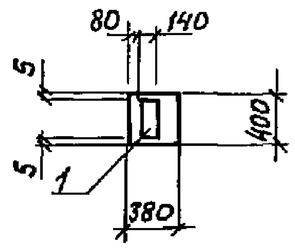

7-7

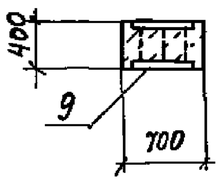

8-8

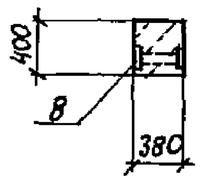

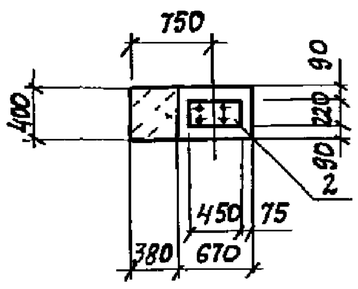

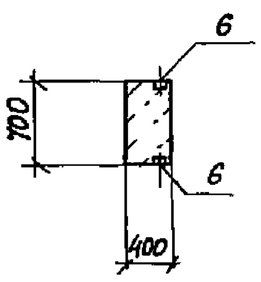

Ведомость расхода стали на элемент, кг

Марка элемента	Изделия закладные																				Общий расход
	Арматура класса											Прокат марки								Всего	
	$A\overline{I}$				$A\overline{III}$							С245, С255									
	ГОСТ 5781-82				ГОСТ 5781-82							ГОСТ 19903-74						ГОСТ 8509-86			
	ф18	ф20		Итого	ф10	ф12	ф16	ф25	ф		Итого	-δ=8	-δ=10	-δ=12	-δ=14	-δ=25	Итого	L 63×5	Итого		
2К108-3-7	8,6	2,0		10,6	3,2	4,4	3,7	1,6			12,9	13,9	4,8	23,6	6,0	19,4	67,7	9,0	9,0	100,2	100,2
2К108-3-8	8,6	2,0		10,6	3,2	4,4		1,6			9,2	13,9	4,8		6,0	19,4	44,1	9,0	9,0	72,9	72,9

1. Колонны 2К108-3-7, 2К108-3-8 изготовить в опалубке колонны 2К108-3 серии 1.424.1-5, вып. 1/87 с установкой дополнительных закладных изделий по данному чертежу.
2. Установку закладных изделий производить в соответствии с указаниями серии 1.424.1-5, вып. 1/87.

Инв. № подл. | Подпись и дата | Взам. инв. №

Привязан

Инв. №

Инж.		
Инж. II	Бердышева	
Вед. инж.	Егоров	
Зав. гр.	Трубникова	
Гл. спец.	Дыба	
Н. контр.	Трубникова	
Нач. отд.	Лебедев	

409-28-61.92-И

Колонны 2К108-3-7, 2К108-3-8

Стадия	Масса	Масштаб
Р		
Лист	Листов 1	

ГПИ Стромм аш

Альбом 3

2К108-3-9, 2К108-3-12

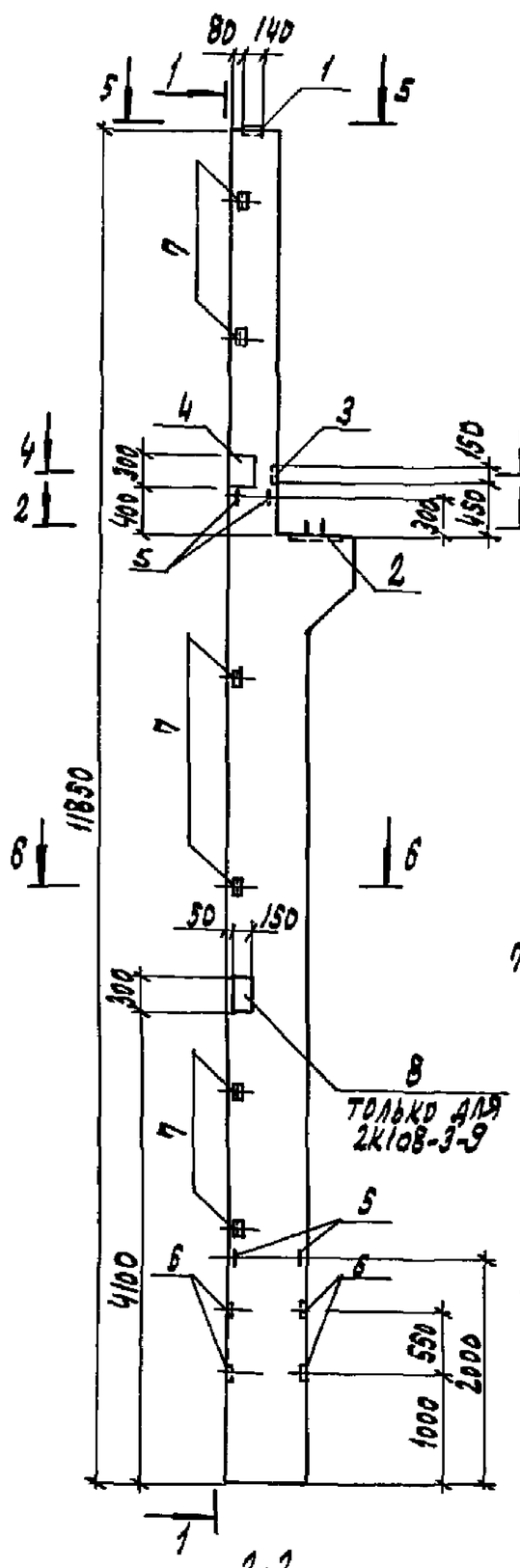

1-1

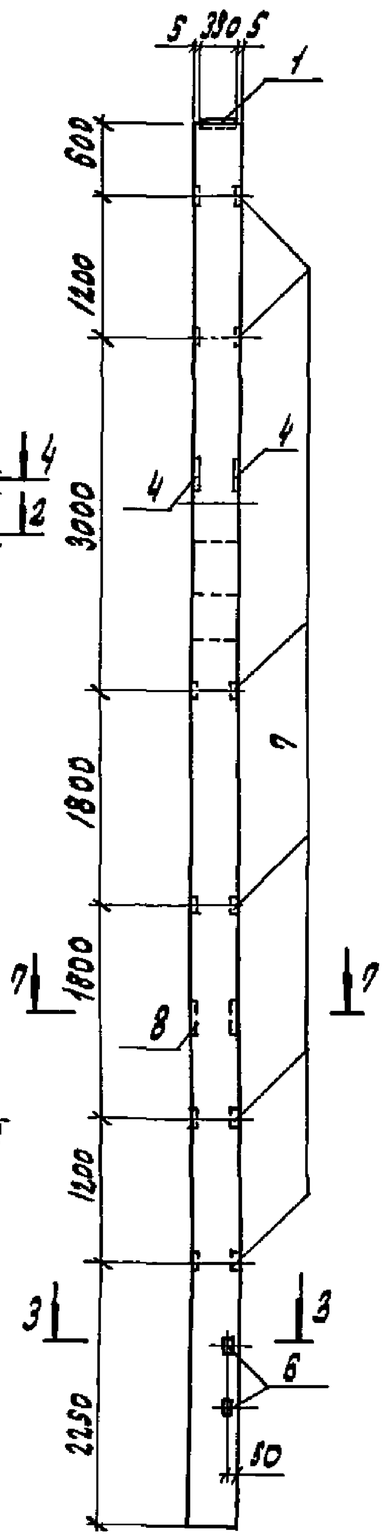

Формат	Зона	Поз.	Обозначение	Наименование	2К108-3 -9	-12	Примечание
				Документация			
				Технические условия			
				Сборочные единицы			
				Колонна			
			1.424.1-5, вып. 1/87	2К108-3	1	1	
				Изделия закладные			
		1		М2-32	1	1	7,2кг
		2	1.424.1-5, вып. 5/87	МН1	1	1	23,0кг
		3		МН3	1	1	3,7кг
		4		МН4	2	2	5,5кг
		5	3.400-7, вып. 1/87	М18-250	4	4	2,15кг
		6	1.424.1-5, вып. 5/87	МН17	4	4	0,7кг
		7		М1-14	6	6	1,8кг
		8	1.400-15, вып. 1	МН210-5	1		9,1кг

4-4

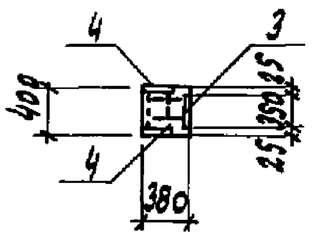

5-5

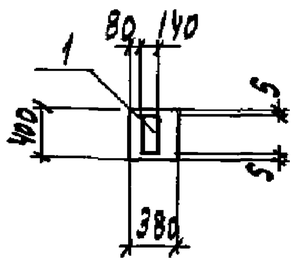

6-6

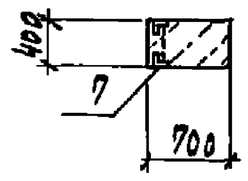

7-7

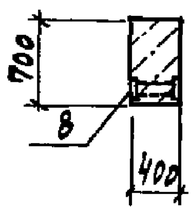

2-2

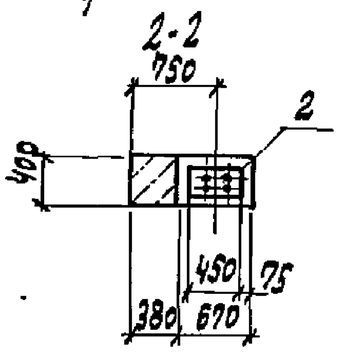

3-3

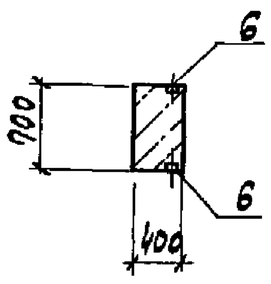

Ведомость расхода стали на элемент, кг

Марка элемента	Изделия закладные																		Всего	Общий расход
	Арматура класса										Прокат марки									
	AI				AIII						C245, C255									
	ГОСТ 5781-82				ГОСТ 5781-82						ГОСТ 19903-74					ГОСТ 8509-86				
	ф18	ф20		Итого	ф10	ф12	ф25	ф		Итого	-б=8	-б=10	-б=14	-б=25	Итого	L63×5	Итого			
2К108-3-9	8,6	2,0		10,6	5,3	4,4	1,6			11,3	13,9	11,8	6,0	19,4	51,1	9,0	9,0		82,0	82,0
2К108-3-12	8,6	2,0		10,6	3,2	4,4	1,6			9,2	13,9	4,8	6,0	19,4	44,1	9,0	9,0		72,9	72,9

1. Колонны 2К108-3-9, 2К108-3-12 изготовить в опалубке колонны 2К108-3 серии 1.424.1-5, вып. 1/87 с установкой дополнительных закладных изделий по данному чертежу.
2. Установку закладных изделий производить в соответствии с указаниями серии 1.424.1-5, вып. 1/87

Тех			409-28-61.92-И
Инж.			
Инж. II	Бердышева		Колонны 2К108-3-9, 2К108-3-12
Вед. инж.	Егоров		Стадия: Р; Масса; Масштаб
Зав. гр.	Трубникова		Лист; Листов 1
Гл. спец.	Дыла		ГПИстроммаш
Н. контр.	Трубникова		
Нач. отд.	Лебедев		

Привязан

Инв. №

Инв. № подл. | Подпись и дата | Взам. инв. №

Копировал: 25388-03 15 Формат А2

Альбом 3

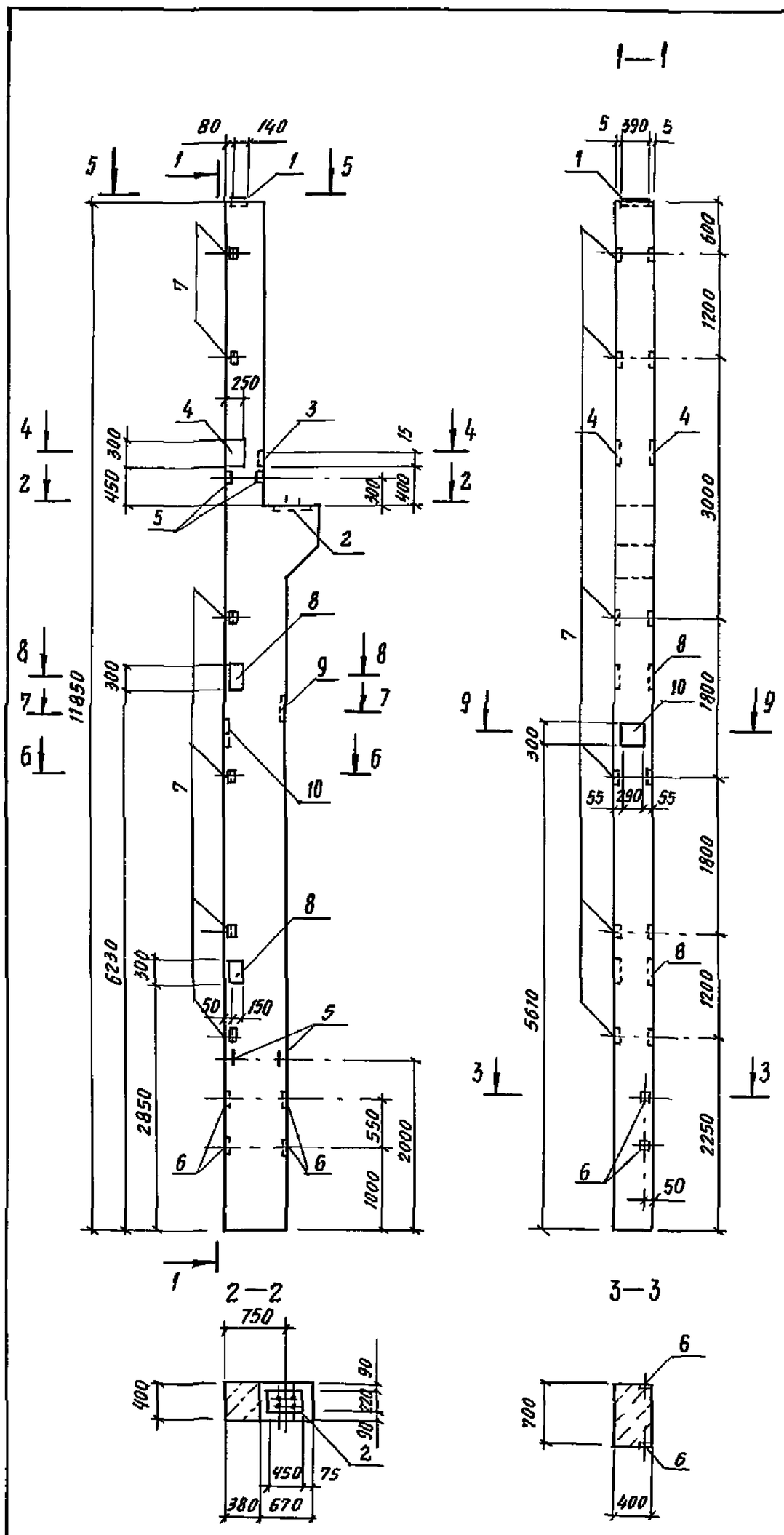

Формат	Зона	Поз.	Обозначение	Наименование	Кол.	Примечание
				Документация		
				Технические условия		
				Сборочные единицы		
				Колонна		
			1.424.1-5, вып. 1/87	2К108-3	1	
				Изделия закладные		
		1	1.424.1-5, вып. 5/87	М2-32	1	7.2 кг
		2		МН1	1	23.0 кг
		3		МН3	1	3.7 кг
		4		МН4	2	5,5 кг
		5	3.400-7, вып. 1/87	М18-250	4	2.15 кг
		6	1.424.1-5, вып. 5/87	МН17	4	0.7 кг
		7		М1-14	6	1.8 кг
		8	1.400-15, вып. 1	МН 210-5	2	9.1 кг
		9		МН 135-6	1	4.9 кг
		10	1.424.1-5, вып. 5/87	МН22	1	9.8 кг

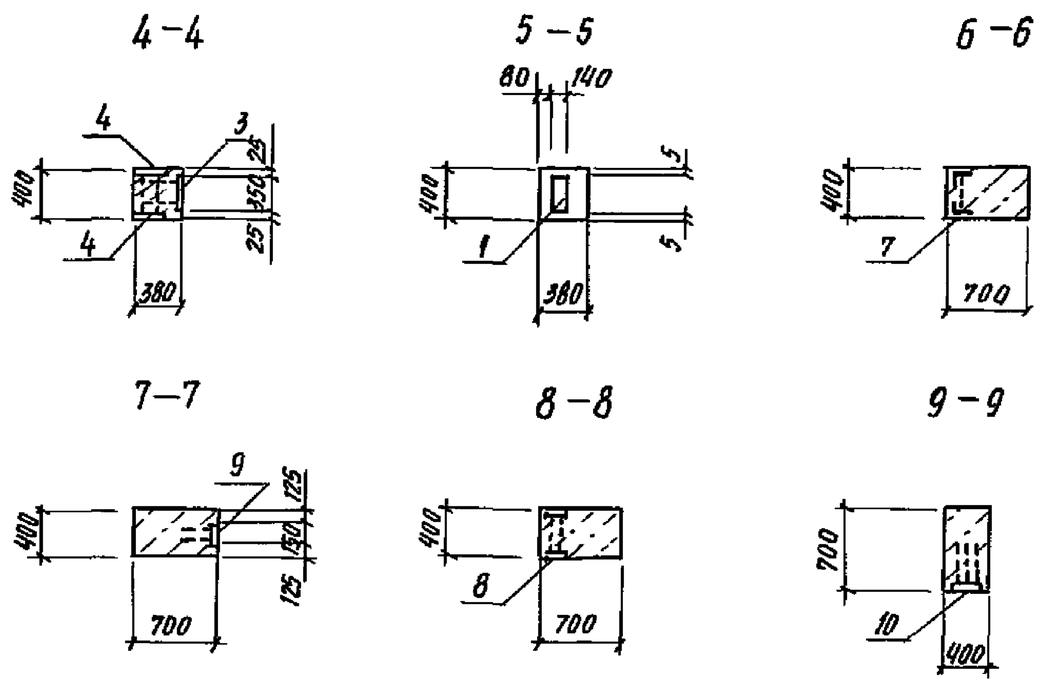

Ведомость расхода стали на элемент, кг

Марка элемента	Изделия закладные																		Общий расход
	Арматура класса										Прокат марки							Всего	
	А I				А III						С 245, С 255								
	ГОСТ 5781-82				ГОСТ 5781-82						ГОСТ 19903-74					ГОСТ 8509-86			
	ф18	ф20		итого	ф10	ф12	ф14	ф25		итого	-δ=8	-δ=10	-δ=14	-δ=25	итого	∠63×5	итого		
2К108-3-10	8.6	2.0		10.6	7.4	5.5	2.8	1.6		17.3	16.7	26.8	6.0	19.4	68.9	9.0	9.0	105.8	105.8

1. Колонну 2К108-3-10 выполнить в опалубке колонны 2К108-3 серии 1.424.1-5, вып. 1/87 с установкой дополнительных закладных изделий по данному чертежу.
2. Установку закладных изделий производить в соответствии с указаниями серии 1.424.1-5, вып. 1/87.

Взам. инв. №

Подп. и дата

Инв. № подл.

Привязан

Инв. №

Тех.			
Инж.			
Инж. II	Бердышева		
Вед. инж.	Егоров		
Зав. гр.	Трубникова		
Гл. спец.	Дыба		
Н. контр.	Трубникова		
Арх. отд.	Лебедев		

Колонна 2К108-3-10

Стадия	Масса	Масштаб
Р		
Лист	Листов 1	

ГПИстроммаш

Копировал 25388-03 16 Формат А2

Альбом 3

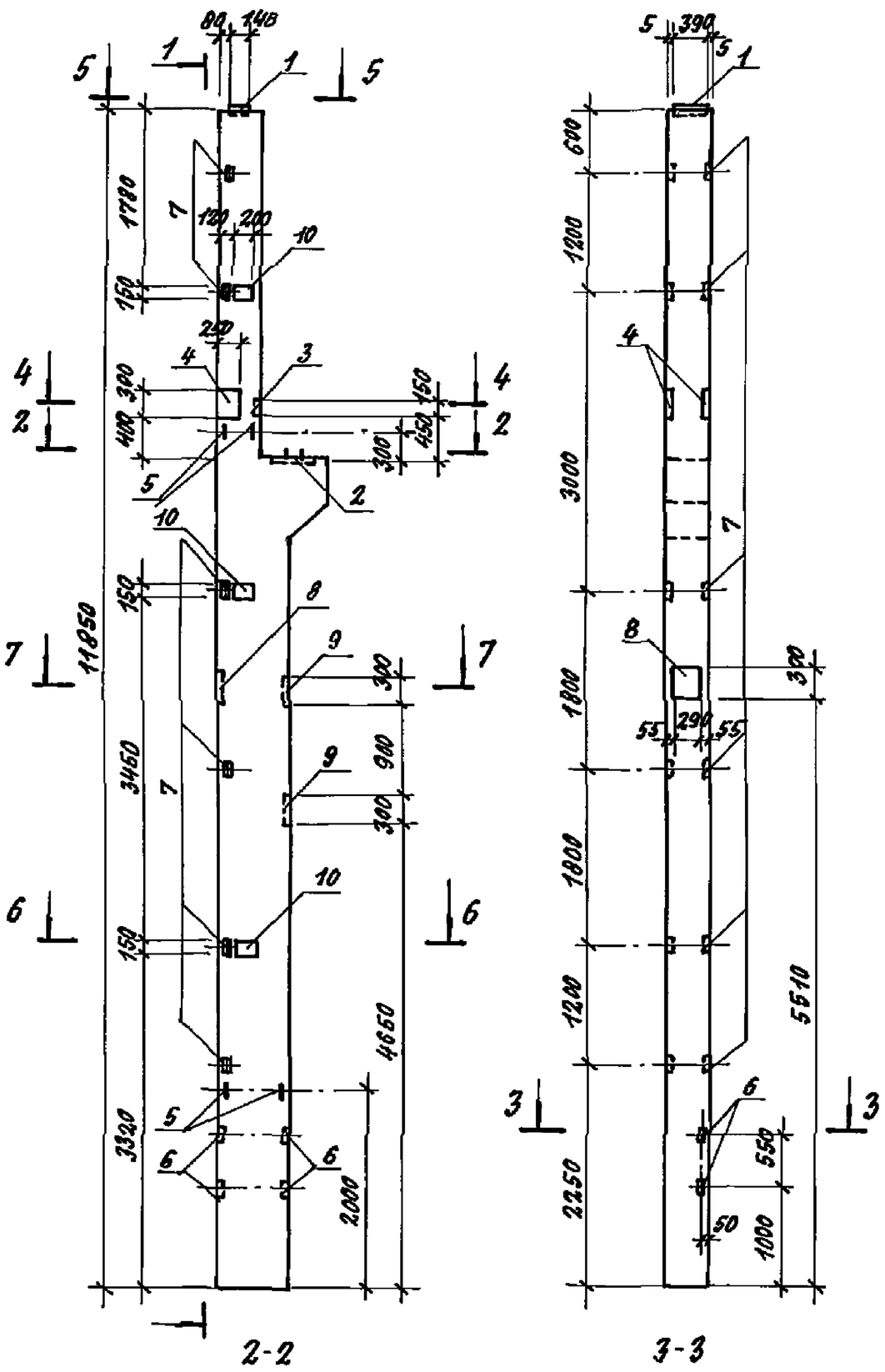

Формат	Зона	Поз.	Обозначение	Наименование	Кол.	Примечание
				Документация		
				Технические условия		
				Сборочные единицы		
				Колонна		
			1.424.1-5, вып. 1/87	2К108-3	1	
				Изделия закладные		
		1		М2-32	1	7.2 кг
		2	1.424.1-5, вып. 5/87	МН1	1	23.0 кг
		3		МН3	1	3.7 кг
		4		МН4	2	5.5 кг
		5	3.400-7/87, вып. 1	М18-250	4	2.15 кг
		6		МН17	4	0.7 кг
		7	1.424.1-5, вып. 5/87	М1-14	6	1.8 кг
		8		МН22	1	9.8 кг
		9	1.400-15, вып. 1	МН135-6	2	4.9 кг
		10		МН114-2	3	3.2 кг

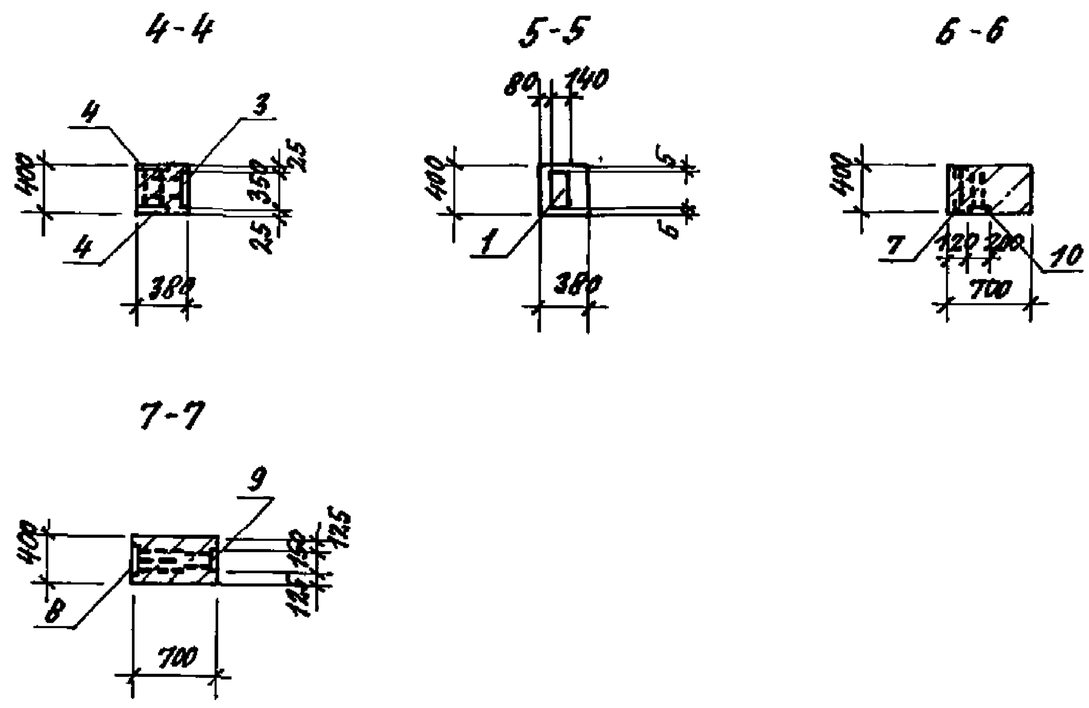

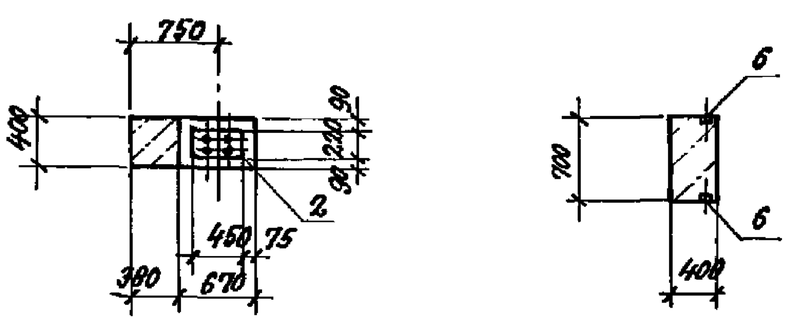

Ведомость расхода стали на элемент, кг

Марка элемента	Изделия закладные																		Общий расход
	Арматура класса										Прокат марки							Всего	
	AI				AIII						С245; С255								
	ГОСТ 5781-82				ГОСТ 5781-82						ГОСТ 19903-74					ГОСТ 8509-86			
	ф18	ф20		Итого	ф10	ф12	ф14	ф25		Итого	-δ=8	-δ=10	-δ=14	-δ=25	Итого	L63×5	Итого		
2К108-3-11	8.6	2.0		10.6	3.2	8.0	2.8	1.6		15.6	25.2	9.2	6.0	19.4	59.8	9.0	9.0	95.0	95.0

1. Колонну 2К108-3-11 изготовить в опалубке колонны 2К108-3 серии 1.424.1-5, вып. 1/87 с установкой дополнительных закладных изделий по данному чертежу.
2. Установку закладных изделий производить в соответствии с указаниями серии 1.424.1-5, вып. 1/87.

Тех.			
Инж.			
Инж. II	Бердышева		
Вед. инж.	Егоров		
Зав. гр.	Трубникова		
Гл. спец.	Дыбл		
Н. контр.	Трубникова		
Нач. отд.	Лебедев		

Привязан:

Инв. №

409-28-61.92-Н

Колонна 2К108-3-11

Стадия	Масса	Масштаб
Р		
Лист	Листов 1	

ГПИ Строммаш

Инв. № подл. | Подпись и дата | Взам. инв. №

Копировал: 25388-03 17 Формат А2

Альбом 3

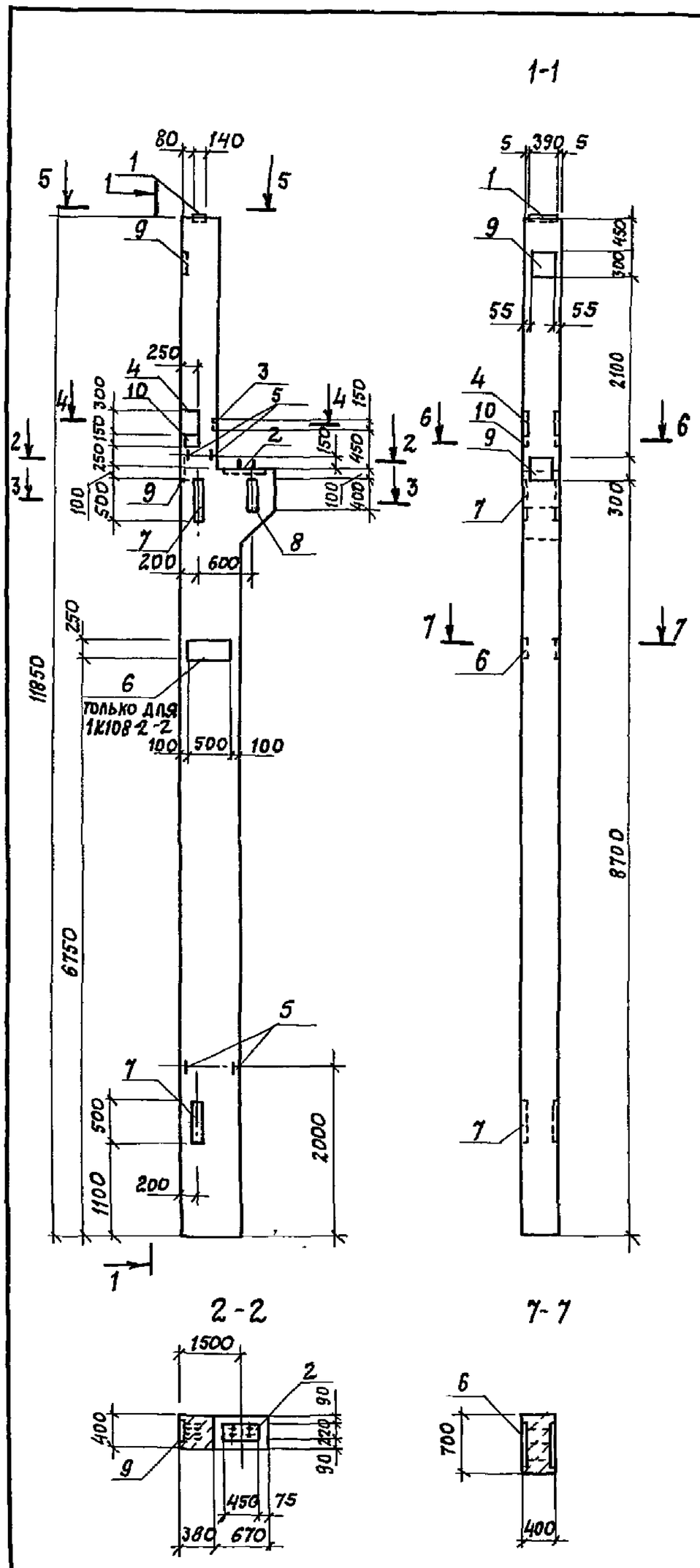

Формат	Зона	Поз.	Обозначение	Наименование	Кол. на 1К108-2 -1	-2	Примечание
				Документация			
				Технические условия			
				Сборочные единицы			
				Колонна			
			1.424.1-5, вып. 1/87	1К108-2	1	1	
				Изделия закладные			
		1		М2-32	1	1	7,2кг
		2	1.424.1-5, вып. 5/87	МН8	1	1	28,0кг
		3		МН3	1	1	3,1кг
		4		МН4	2	2	5,5кг
		5	3.400-7, вып. 1/87	М20-250	4	4	3,1кг
		6	1.400-15, вып. 1	МН215-5		1	27,3кг
		7		МН11	2	2	27,1кг
		8	1.424.1-5, вып. 5/87	МН12	1	1	9,0кг
		9		МН22	2	2	9,8кг
		10	1.400-15, вып. 1	МН202-5	1	1	6,2кг

Ведомость расхода стали на элемент, кг

Марка элемента	Изделия закладные																			Общий расход
	Арматура класса											Прокат марки							Всего	
	AI				AIII							С245, С255								
	ГОСТ 5781-82				ГОСТ 5781-82							ГОСТ 19903-74								
	ф20	ф		Итого	ф10	ф12	ф14	ф16	ф22		Итого	-δ=8	-δ=10	-δ=12	-δ=14	-δ=25		Итого		
1К108-2-1	12,4			12,4	3,2	3,0	8,8		7,2		22,2	18,7	18,4	18,8	6,0	19,4		81,3	115,9	115,9
1К108-2-2	12,4			12,4	3,2	3,0	8,8	3,7	7,2		25,9	18,7	18,4	42,4	6,0	19,4		104,9	143,2	143,2

1. Колонны 1К108-2-1, 1К108-2-2 изготовить в опалубке колонны 1К108-2 серии 1.424.1-5, вып. 1/87 с установкой дополнительных закладных изделий по данному чертежу.
2. Установку закладных изделий производить в соотвествии с указаниями серии 1.424.1-5, вып. 1/87

Инв. № подл. | Подпись и дата | Взам. инв. №

Привязан

Инв. №

Инж.		
Инж. II	Бердышева	
Вед. инж.	Егоров	
Зав. гр.	Трубникова	
Гл. спец.	Дыбя	
Н. контр.	Трубникова	
Нач. отд.	Лебедев	

409-28-61.92-И

Колонны 1К108-2-1, 1К108-2-2

Стадия	Масса	Масштаб
Р		
Лист	Листов 1	

ГПИ Строммаш

Копировал: 25388-03 18 Формат А2

Альбом 3

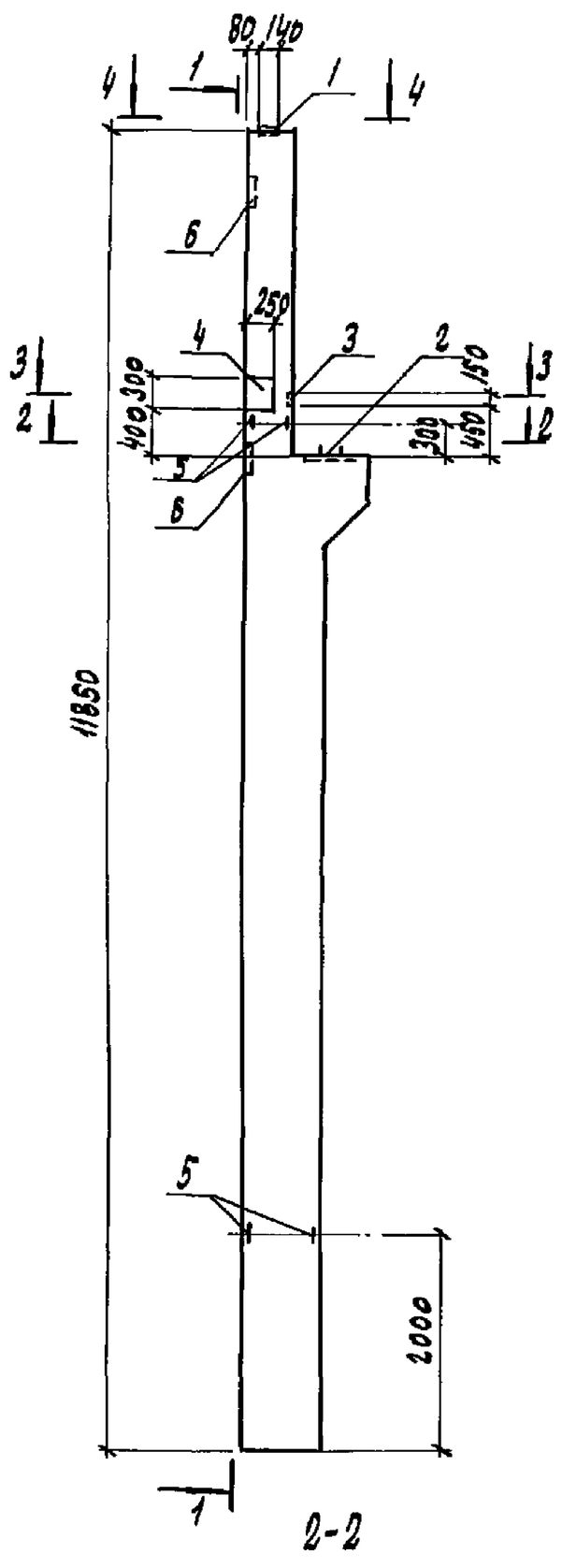

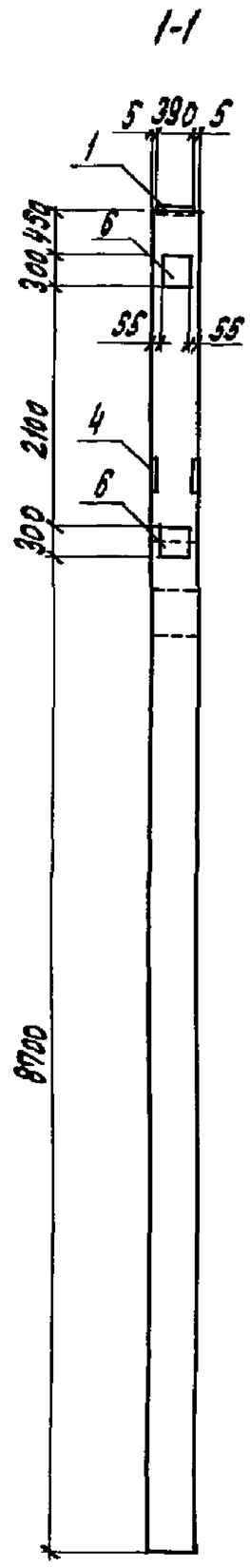

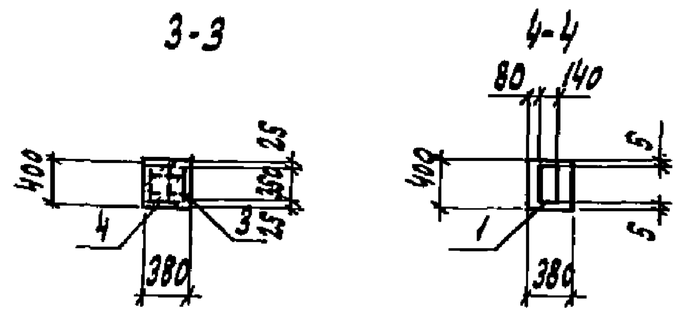

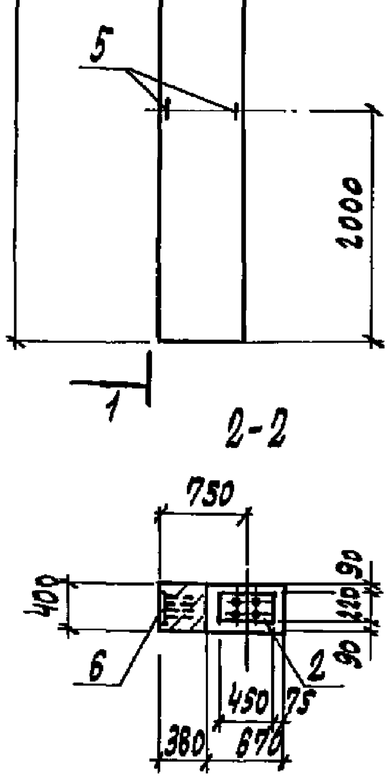

Форм.	Зона	Поз.	Обозначение	Наименование	Кол.	Примечание
				Документация		
				Технические условия		
				Сборочные единицы		
				Колонна		
			1.424.1-5, вып. 1/87	1К108-2	1	
				Изделия закладные		
		1	1.424.1-5, вып. 5/87	М2-32	1	7,2 кг
		2		МН1	1	23,0 кг
		3		МН3	1	3,7 кг
		4		МН4	2	5,5 кг
		5	3.400-7, вып. 1/87	М20-250	4	3,1 кг
		6	1.424.1-5, вып. 5/87	МН22	2	9,8 кг

Ведомость расхода стали на элемент, кг

Марка элемента	Изделия закладные																		Всего	Общий расход
	Арматура класса										Прокат марки									
	AI				AIII						С245, С255									
	ГОСТ 5781-82				ГОСТ 5781-82						ГОСТ 19903-74									
	ф20	ф		итого	ф10	ф12	ф14	ф		итого	-б=8	-б=10	-б=14	-б=25			итого			
1К108-2-3	14,4			14,4	3,2	1,6	5,6			10,4	12,7	13,6	6,0	19,4			51,7	76,5	76,5	

1. Колонну 1К108-2-3 изготовить в опалубке колонны 1К108-2 серии 1.424.1-5, вып. 1/87 с установкой дополнительных закладных изделий по данному чертежу.
2. Установку закладных изделий производить в соответствии с указаниями серии 1.424.1-5, вып. 1/87.

Привязан

Инв. №

ТЕХ инж.			
Инж II	Вердышев		
Вед. инж	Егоров		
Зав. гр.	Трубников		
Гл. спец	Дыба		
Н. контр.	Трубников		
Нач. отд.	Лебедев		

409-28-61.92-И

Колонна 1К 108-2-3

Стадия	Масса	Масштаб
Р		
Лист	Листов 1	

ГПИстроймаш

Копировал: 25388-03 19 Формат А2

Инв. № подл. | Подпись и дата | Взам. инв. №

Альбом 3

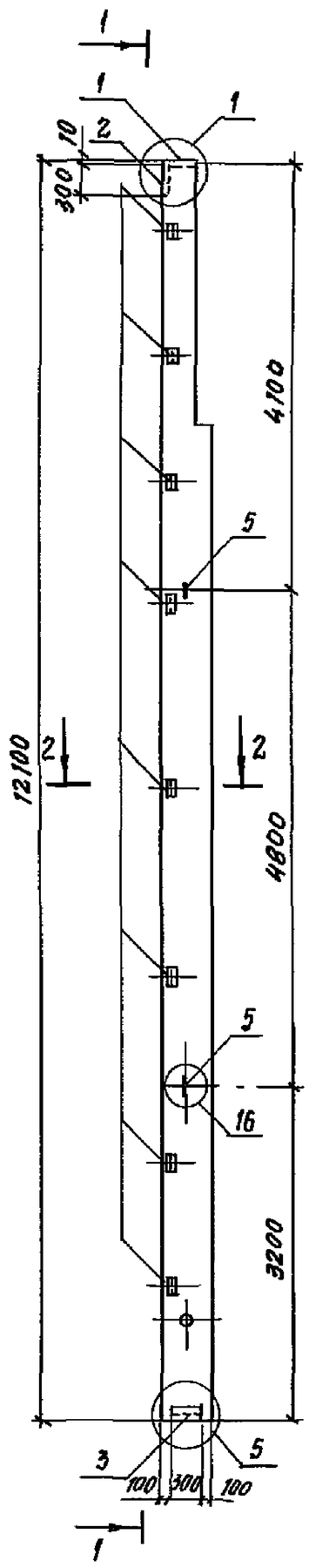

1—1

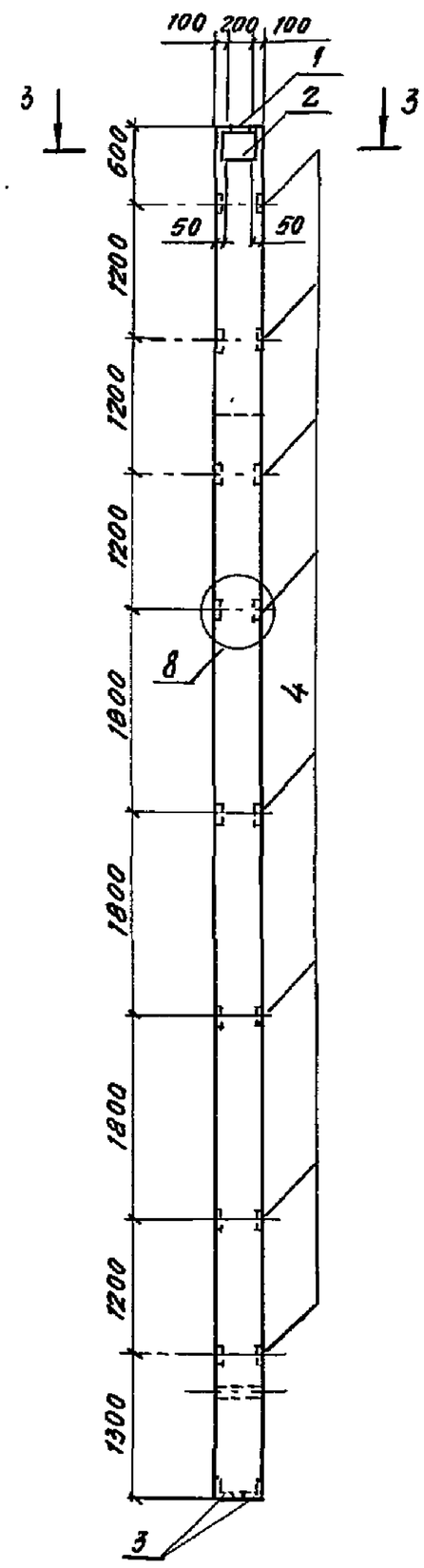

2—2

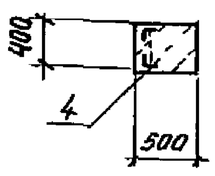

3—3

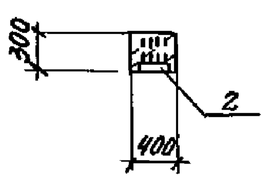

Формат	Зона	Поз.	Обозначение	Наименование	Кол.	Примечание
				Документация		
				Технические условия		
				Сборочные единицы		
				Колонна фахверка		
			1.427.1-3, вып. 1/87	8КФ121-1-Н	1	
				Изделия закладные		
		1	1.427.1-3, вып. 2/87	МН3	1	7,7 кг
		2		МН1	1	7.8 кг
		3		МН8	1	6.4 кг
		4		МН29	8	1.8 кг
		5	3.400-7, вып. 1/87	М20-250	2	3.1 кг

Ведомость расхода стали на элемент, кг

Марка элемента	Изделия закладные																	Общий расход
	Арматура класса								Прокат марки								Всего	
	А I				А III				С245, С255									
	ГОСТ 5781-82				ГОСТ 5781-82				ГОСТ 19903-74				ГОСТ 8509-86					
	ф20	ф		итого	ф10	ф12	ф14	итого	-δ:8	-δ:10		итого	L63×5	L90×6		итого		
8КФ121-1-Н1	6.2			6.2	3.5	2.4	3.0	8.9	5.7	4.7		10.4	11.2	5.0		16.2	41.7	41.7

1. Все узлы по колонне замаркированы по серии 1.427.1-3, вып. 1/87.
2. Колонну 8КФ121-1-Н1 изготовить в опалубке колонны 8КФ121-1-Н серии 1.427.1-3, вып. 1/87 с установкой закладных изделий по данному чертежу.

Тех. инж. П	Бердышева		
Вед. ин	Егоров		
Зав. гр.	Трубников		
Гл. спец	Дыба		
Н. конт.	Трубникова		
Нач. отд	Лебедев		

Привязан

Инв. №

409-28-61.92-И

Колонна фахверка 8КФ121-1-Н1

Стадия	Масса	Масштаб
Р		
Лист	Листов 1	

ГПИстроммаш

Инв. № подл. | Подпись и дата | Взам. инв. №

Копировал 25388-03 20 Формат А2

Альбом 3

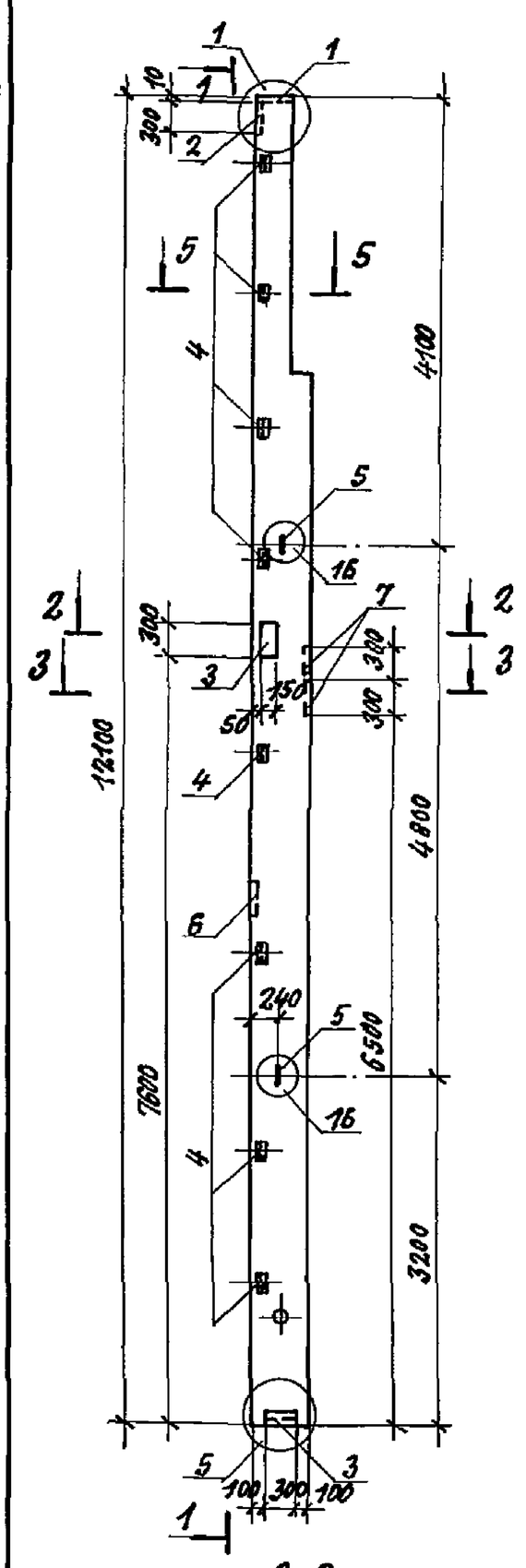

Формат	Зона	Поз.	Обозначение	Наименование	Кол.	Примечание
				Документация		
				Технические условия		
				Сборочные единицы		
				Колонна фахверка		
			1.427.1-3, вып.1/87	8КФ121-1-Н	1	
				Изделия закладные		
		1	1.427.1-3, вып. 2/87	МН3	1	7.7кг
		2		МН1	1	7.8кг
		3		МН8	1	6.4кг
		4		МН29	8	1.8кг
		5	3.400-7, вып. 1/87	М20-250	2	3.1кг
		6	1.427.1-3, вып. 2/87	МН24	1	11.4кг
		7	1.400-15, вып. 1	МН151-6	2	13.8кг
		8		МН210-6	1	9.1кг

Ведомость расхода стали на элемент, кг

Марка элемента	Изделия закладные																			Всего	Общий расход
	Арматура класса										Прокат марки										
	AI				AIII						Ст245; Ст255										
	ГОСТ 5781-82				ГОСТ 5781-82						ГОСТ 19903-74				ГОСТ 8509-86						
	Ф20	Ф		Итого	Ф10	Ф12	Ф14	Ф16		Итого	-8-8	-8-10	-8-12	Итого	L63x5	L90x6		Итого			
8КФ121-1-Н2	6.2			6.2	5.6	2.4	7.6	2.6		26.2	5.7	18.5	22.4	46.6	11.2	5.0		16.2		95.2	95.2

1. Все узлы по колоннам замаркированы по серии 1.427.1-3, вып. 1/87.
2. Колонну 8КФ121-1-Н2 изготовить в опалубке колонны 8КФ121-1-Н серии 1.427.1-3, вып. 1/87 с установкой закладных изделий по данному чертежу.

Инв. № подл. | Подпись и дата | Взам. инв. №

Привязан:

Инв. №

Тех.		
Инж.		
Инж. II	Бердышева	
Вед. инж.	Егоров	
Зав. гр.	Трушникова	
Гл. спец.	Дыба	
Н. контр.	Трубникова	
Нач. отд.	Лебедев	

409-28-61.92-И

Колонна фахверка 8КФ121-1-Н2

Стадия	Масса	Масштаб
Р		
Лист	Листов 1	

ГПИ Строммаш

Копировал: 25388-03 21 Формат А2

Альбом №3

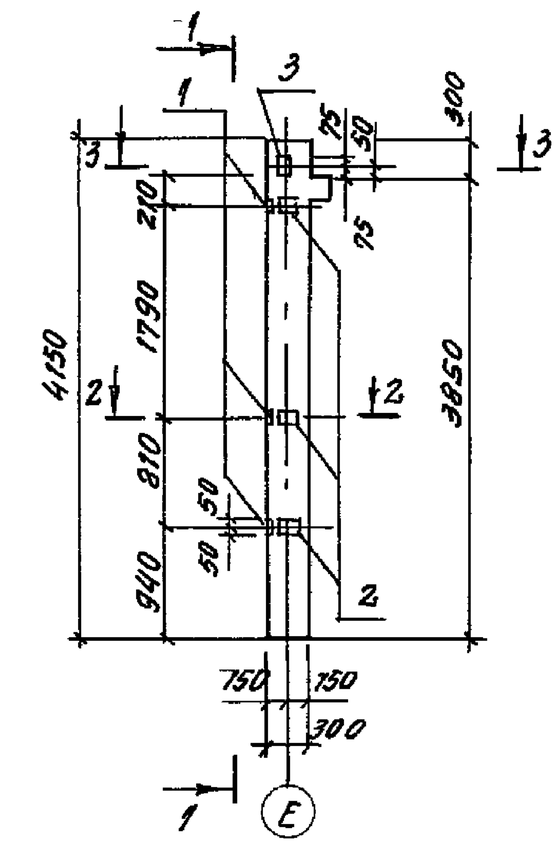

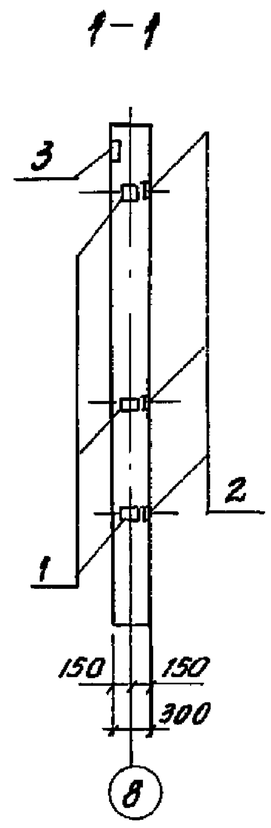

Формат	Зона	Поз	Обозначение	Наименование	Кол.	Примечание
				Документация		
				Технические условия		
				Сборочные единицы		
			1.020-1/83 вып. 2-1	Колонна 1КО3.33		
				Изделие закладное		
		1	1.020-1/83 вып. 2-15	МН33	3	1.53кг
		2	1.020-1/83 вып. 2-15	МН34	3	1.53кг
		3	1.020-1/83 вып. 2-15	МН40	1	2.53кг

Ведомость расхода стали на элемент, кг

Марка элемента	Изделия закладные								Всего	Общий расход
	Арматура класса А III ГОСТ 5781-82				Прокат марки С 235 ГОСТ 103-76					
	ф8	ф12		Итого	δ=6	δ=8		Итого		
1КО3.33-1	2.40	1.12		3.52	6.78	1.41		8.19	11.71	11.71

1. Колонна 1КО3.33-1 отличается от колонны 1КО3.33 по серии 1.020-1/83 вып. 2-1 наличием дополнительных закладных деталей

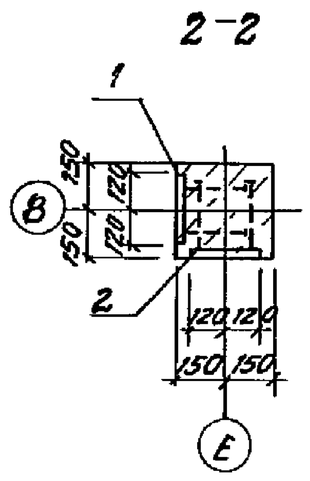

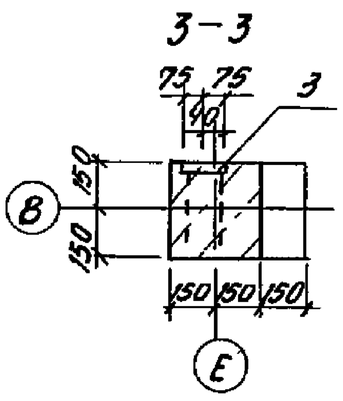

Инж. II	Куркина		
Вед. инж.	Егоров		
Зав. гр.	Трубникова		
Гл. спец.	Дыба		
Н. конт.	Трубникова		
Нач. отд.	Лебедев		

Привязан

Инв. №

Колонна 1КО3.33-1

Стадия	Масса	Масштаб
Р		
Лист	Листов	

ГПИстроммаш

Копировал

Формат А2

Альбом №3

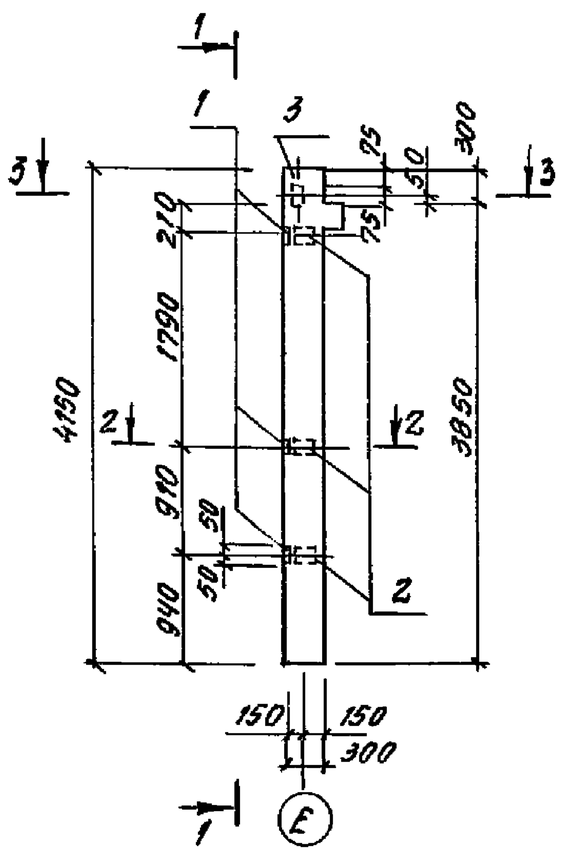

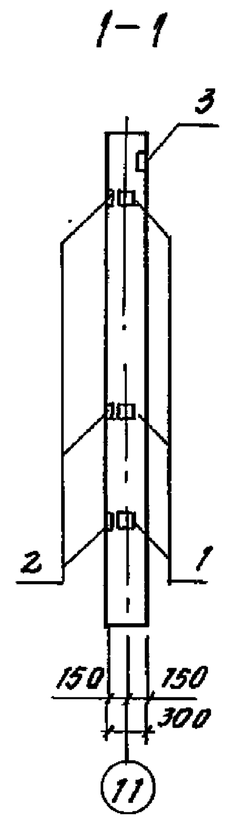

Формат	Зона	Поз	Обозначение	Наименование	Кол.	Примечание
				Документация		
				Технические условия		
				Сборочные единицы		
			1.020.-1/83 вып. 2-1	Колонна 1КО.3.33		
				Изделие закладное		
		1	1.020-1/83 вып. 2-15	МН33	3	1.53кг
		2	1.020-1/83 вып. 2-15	МН34	3	1.53кг
		3	1.020-1/83 вып. 2-15	МН40	1	2.53кг

Ведомость расхода стали на элемент, кг

Марка элемента	Изделия закладные								Всего	Общий расход
	Арматура класса А III ГОСТ 5781-82				Прокат марки С 235 ГОСТ 103-76					
	ф8	ф12		Итого	δ=6	δ=8		Итого		
1КО3.33-2	2.40	1.12		3.52	6.78	1.41		8.19	11.71	11.71

1. Колонна 1КО3.33-2 отличается от колонны 1КО3.33 по серии 1.020-1/83 вып. 2-1 наличием дополнительных закладных изделий.

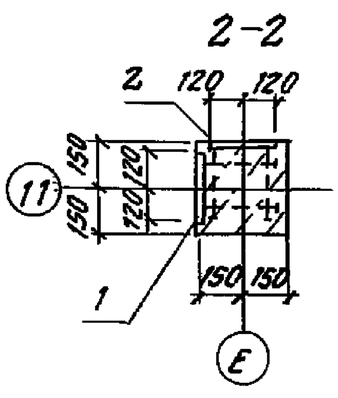

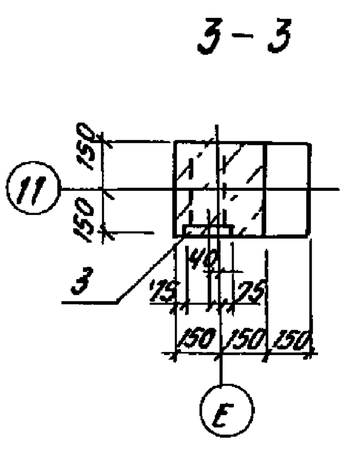

Инж. II	Куркина		
Вед. инж.	Егоров		
Зав. гр.	Трубникова		
Гл. спец.	Дыба		
Н. кон.	Трубникова		
Нач. отд.	Лебедев		

Привязан

Инв. №

Колонна 1КО3.33-2

Стадия	Масса	Масштаб
Р		
Лист	Листов	

ГПИстроммаш

Копировал

25388-03 22 Формат А2

Альбом 3

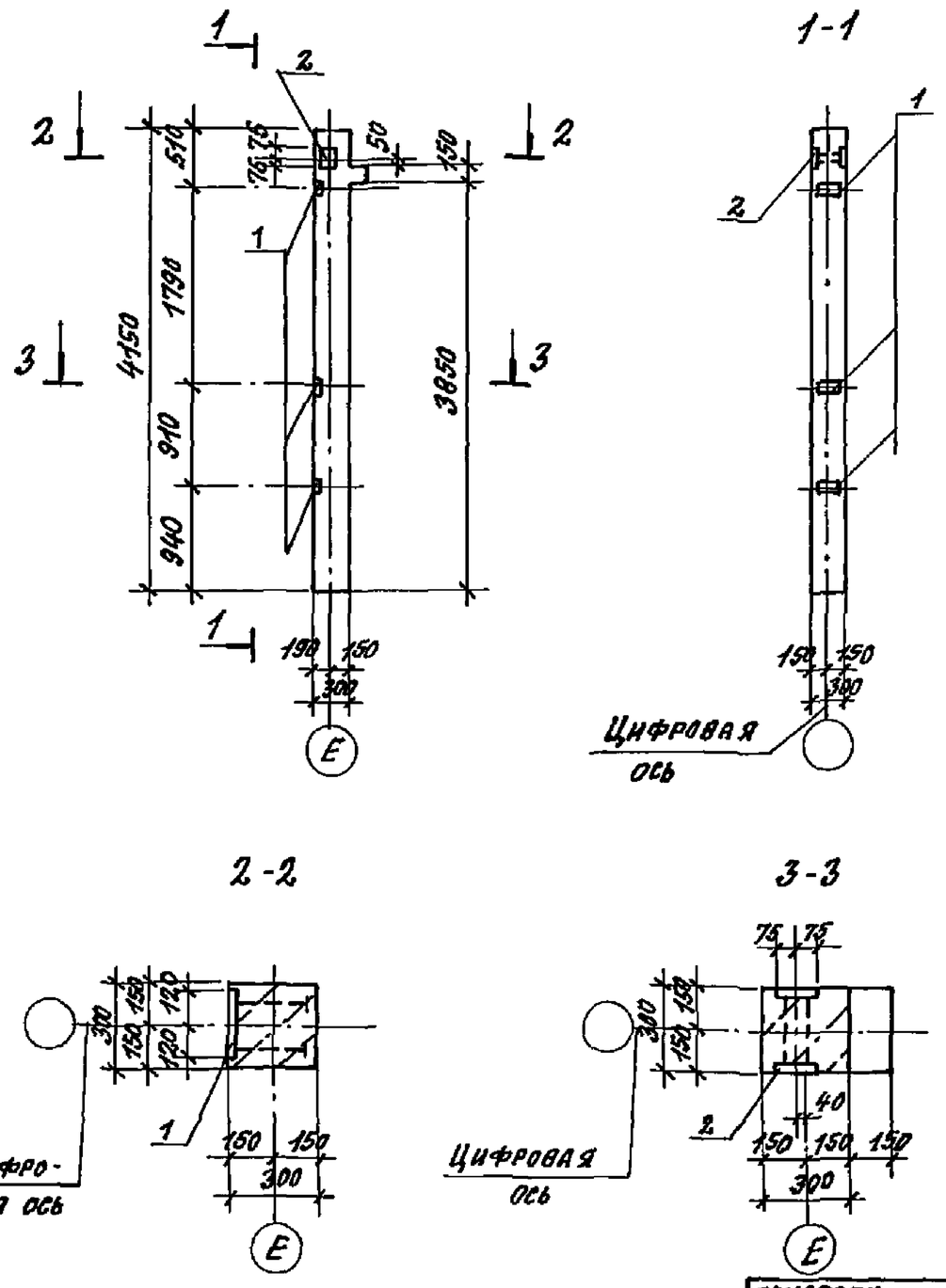

Формат	Зона	Поз.	Обозначение	Наименование	Кол.	Примечание
				Документация		
				Технические условия		
				Сборочные единицы		
			1.020-1/83 вып. 2-1	Колонна 1КО 3.33		
				Изделие закладное		
		1	1.020-1/83 вып. 2-15	МН33	3	1.53 кг
		2	1.020-1/83 вып. 2-15	МН41	1	3.86 кг

Ведомость расхода стали на элемент, кг

Марка элемента	Изделия закладные								Всего	Общий расход
	Арматура класса				Прокат марки					
	AIII				Ст3					
	ГОСТ 5781-82				ГОСТ 103-76					
	ф8	ф12		Итого	δ=6	δ=8		Итого:		
1КО3.33-3	1.20	1.04		2.24	3.39	2.82		6.21	8.45	8.45

Колонна 1КО3.33-3 отличается от колонны 1КО3.33 по серии 1.020-1/83 вып. 2-1 наличием дополнительных закладных изделий.

Подпись и дата	Взам. инв. №	Инв. № подл.

Привязан:

Инв. №

Инж. II	Куркина	
Вед. инж.	Егоров	
Зав. гр.	Трубникова	
Гл. спец.	Дыба	
Н. контр.	Трубникова	
Нач. отд.	Лебедев	

409-28-61.92 И

Колонна 1КО3.33-3

Стадия	Масса	Масштаб
Р		
Лист	Листов 1	

ГПИСТРОММАШ

Копировал: Формат А2

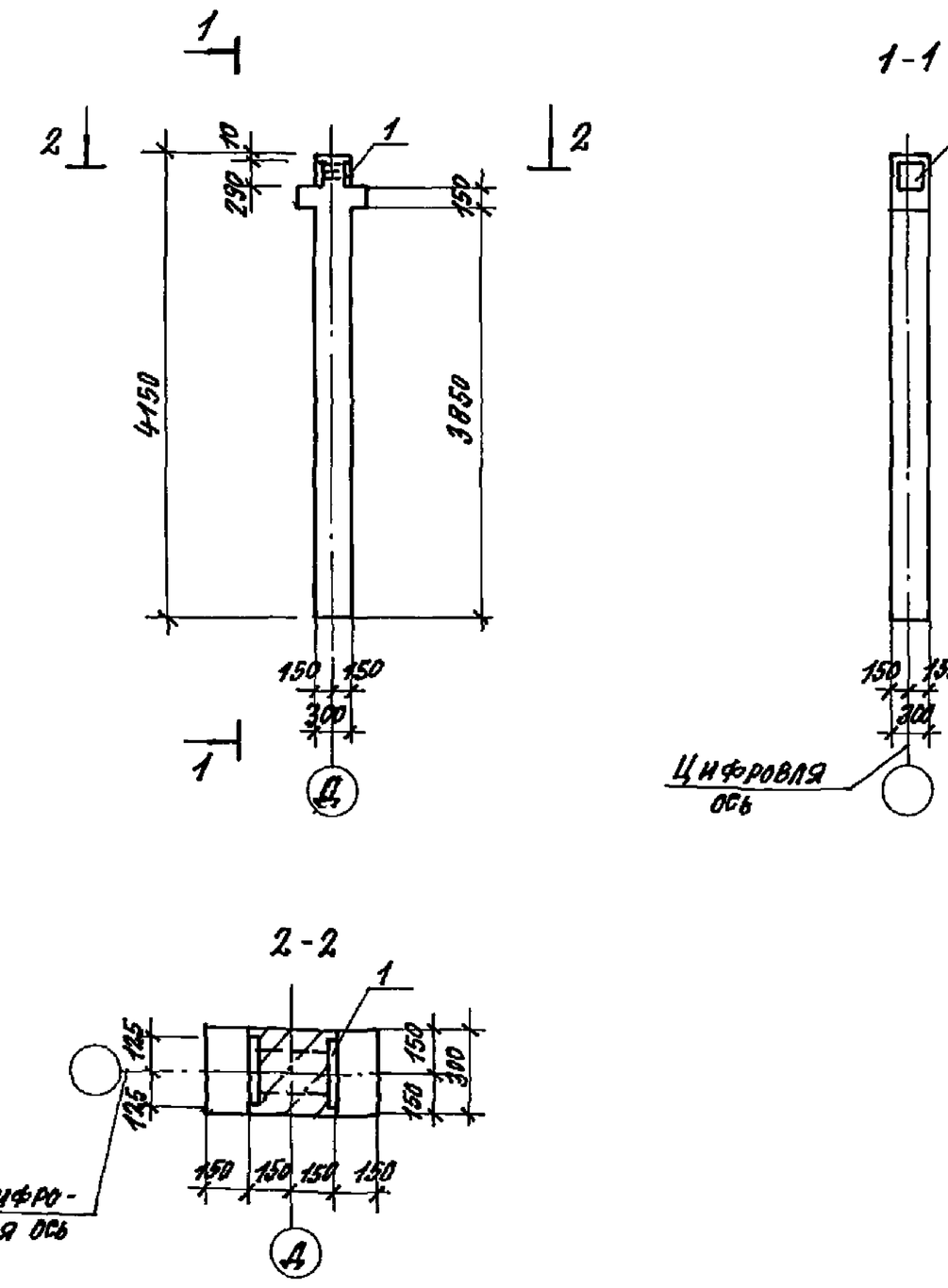

Формат	Зона	Поз.	Обозначение	Наименование	Кол.	Примечание
				Документация		
				Технические условия		
				Сборочные единицы		
			1.020-1/83 вып. 2-1	1КД 3.33		
				Изделие закладное		
		1	1.020-1/83 вып. 2-15	МН17	1	16.92 кг

Ведомость расхода стали на элемент, кг

Марка элемента	Изделия закладные								Всего	Общий расход
	Арматура класса				Прокат марки					
	AIII				Ст3					
	ГОСТ				ГОСТ 103-76					
	ф12	ф16		Итого	δ=12			Итого		
1КД3.33-1	0.52	2.70		3.22	13.66			13.66	16.88	16.88

Колонна 1КД3.33-1 отличается от колонны 1КД3.33 по серии 1.020-1/83 вып. 2-1 наличием дополнительных закладных изделий.

Подпись и дата	Взам. инв. №	Инв. № подл.

Привязан:

Инв. №

Инж. II	Куркина	
Вед. инж.	Егоров	
Зав. гр.	Трубникова	
Гл. спец.	Дыба	
Н. контр.	Трубникова	
Нач. отд.	Лебедев	

409-28-61.92-И

Колонна 1КД3.33-1

Стадия	Масса	Масштаб
Р		
Лист	Листов 1	

ГПИСТРОММАШ

Копировал: 25388-03 23 Формат А2

Альбом 3

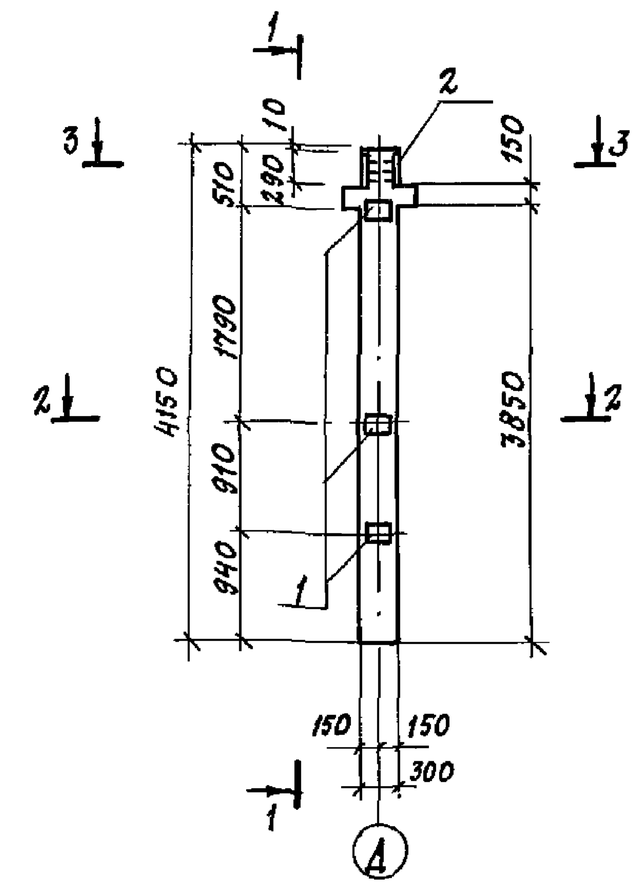

2-2

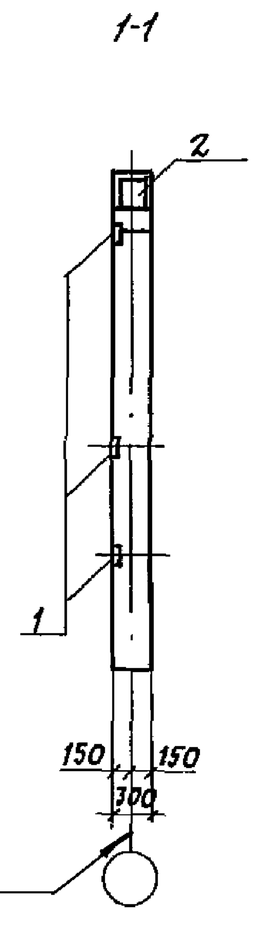

3-3

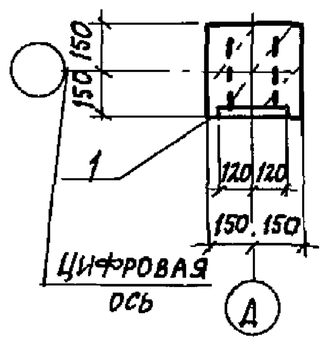

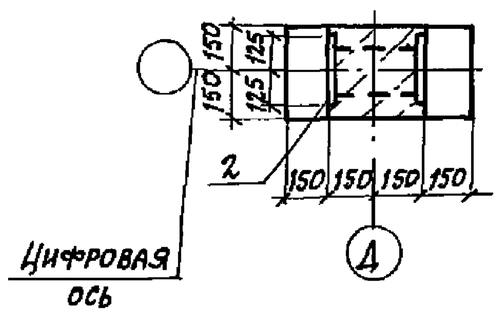

Формат	Зона	Поз.	Обозначение	Наименование	Кол.	Примечание
				Документация		
				Технические условия		
				Сборочные единицы		
			1.020-1/83 вып. 2-1	Колонна 1КД 3.33		
				Изделие закладное		
		1	1.020-1/83 вып. 2-15	МН33		
		2	1.020-1/83 вып. 2-15	МН 17		

Ведомость расхода стали на элемент, кг

Марка элемента	Изделия закладные								Всего	Общий расход
	Арматура класса АIII ГОСТ 5781-82				Прокат марки С235 ГОСТ 103-76					
	ф8	ф12	ф16	Итого	б=6	б=12		Итого		
1КД 3.33-2	0,40	0,52	2,70	3,62	1,13	13,66		14,79	18,41	18,41

Колонна 1КД3.33-2 отличается от колонны 1КД3.33 по серии 1.020-1/83 вып. 2-1 наличием дополнительных закладных изделий

Привязан

Инв. №

Инж. II	Куркина	
Вед. инж.	Егоров	
Зав. гр.	Трубникова	
Гл. спец.	Дыба	
Н. контр.	Трубникова	
Нач. отд.	Лебедев	

409-28-61.92-И

Колонна 1КД3.33-2

Стадия	Масса	Масштаб
Р		

Лист | Листов

ГПИстроммаш

Копировал: Формат А2

Инв. № подл. | Подпись и дата | Взам. инв. №

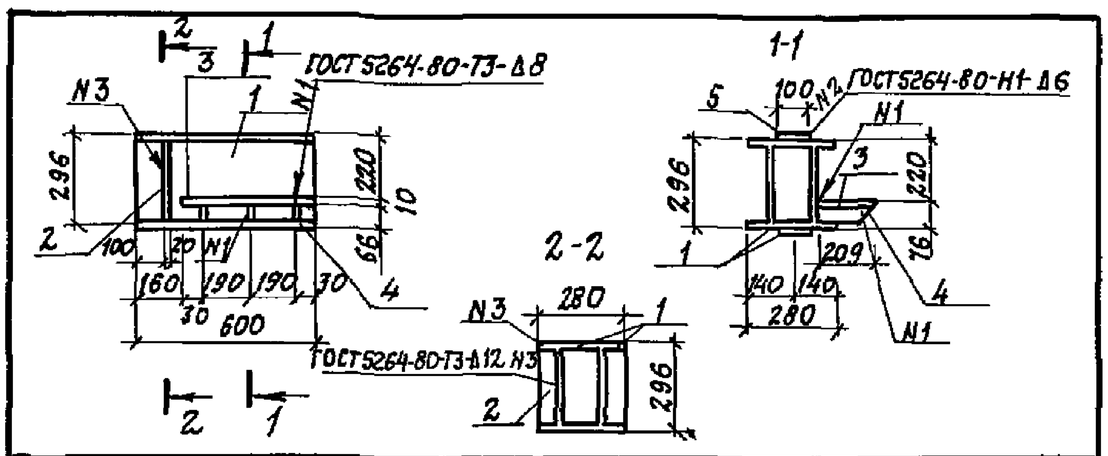

Формат	Зона	Поз.	Обозначение	Наименование	Кол.	Примечание
				Документация		
				Технические условия		
				Детали		
				Двутавр $\frac{I\ 30Б1\ ГОСТ\ 26020-83}{С255\ ГОСТ\ 27772-88}$		
		1		ℓ= 600	2	19,74 кг
				Лист $\frac{б=20\ ГОСТ\ 19903-74}{С245\ ГОСТ\ 27772-88}$		
		2		67×278	2	2,92 кг
				Лист $\frac{б=10\ ГОСТ\ 19903-74}{С245\ ГОСТ\ 27772-88}$		
		3		209×440	1	6,56 кг
		4		66×190	3	0,98 кг
				Лист $\frac{б=8\ ГОСТ\ 19903-74}{С245\ ГОСТ\ 27772-88}$		
		5		80×100	2	0,50 кг

Привязан

Инв. №

409-28-61.92-И

Балка Бм1

Стадия	Масса	Масштаб
	55,82 кг	1:20

Лист | Листов 1

ГПИстроммаш

Инж. II	Куркина	
Вед. инж.	Егоров	
Зав. гр.	Трубникова	
Гл. спец.	Дыба	
Н. контр.	Трубникова	
Нач. отд.	Лебедев	

Копировал: Формат А2

Инв. № подл. | Подпись и дата | Взам. инв. №

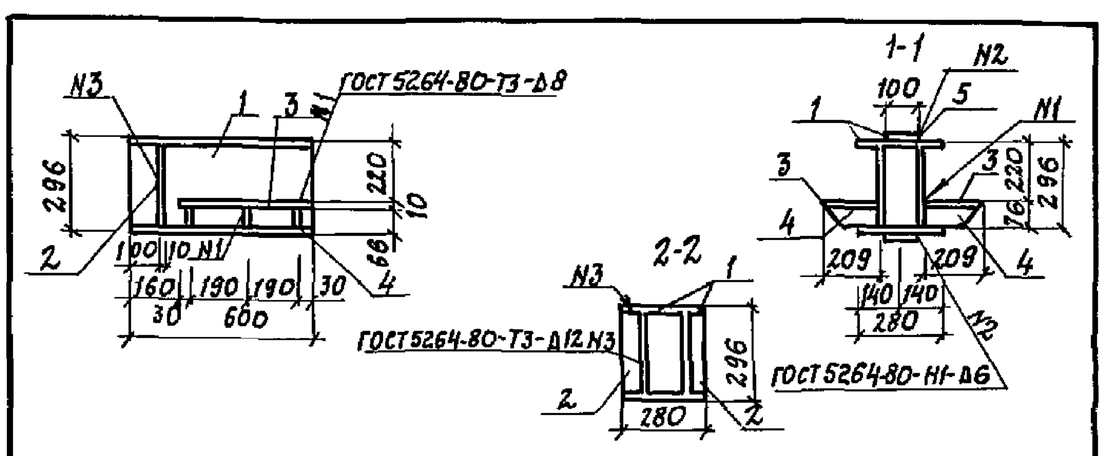

Формат	Зона	Поз.	Обозначение	Наименование	Кол.	Примечание
				Документация		
				Технические условия		
				Детали		
				Двутавр $\frac{I\ 30Б1\ ГОСТ\ 26020-83}{С255\ ГОСТ\ 27772-88}$		
		1		ℓ= 600	2	19,74 кг
				Лист $\frac{б=20\ ГОСТ\ 19903-74}{С245\ ГОСТ\ 27772-88}$		
		2		67×278	2	2,92 кг
				Лист $\frac{б=10\ ГОСТ\ 19903-74}{С245\ ГОСТ\ 27772-88}$		
		3		209×440	2	6,56 кг
		4		66×190	6	0,98 кг
				Лист $\frac{б=8\ ГОСТ\ 19903-74}{С245\ ГОСТ\ 27772-88}$		
		5		80×100	4	0,50 кг

Привязан

Инв. №

409-28-61.92-И

Балка Бм2

Стадия	Масса	Масштаб
Р	66,32 кг	1:20

Лист | Листов 1

ГПИстроммаш

Инж. II	Куркина	
Вед. инж.	Егоров	
Зав. гр.	Трубникова	
Гл. спец.	Дыба	
Н. контр.	Трубникова	
Нач. отд.	Лебедев	

Копировал: 25388-03 24 Формат А2

Инв. № подл. | Подпись и дата | Взам. инв. №

Альбом 3

1БДР18-3АIV-1, 1БДР18-5АIV-1.

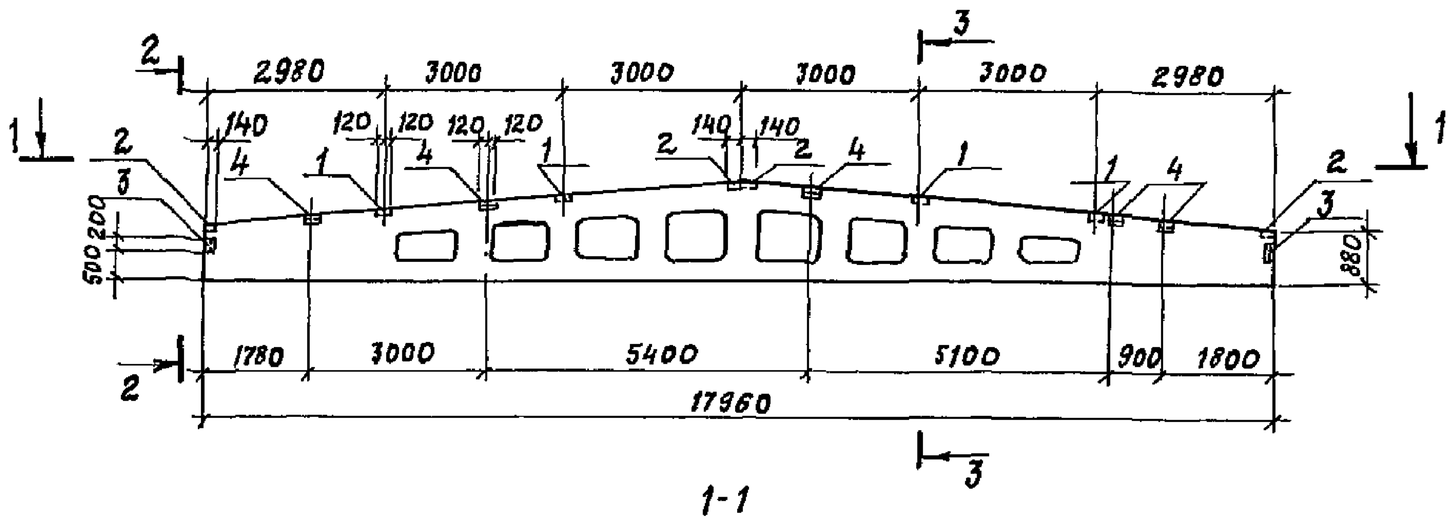

1-1

2-2

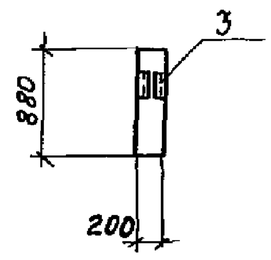

3-3

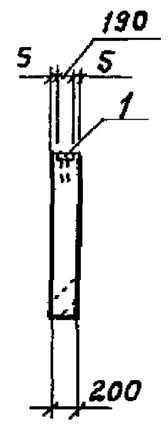

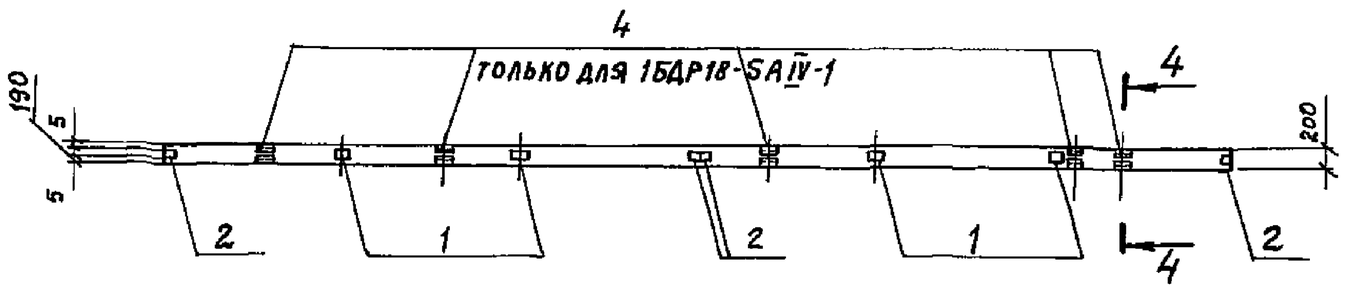

4-4

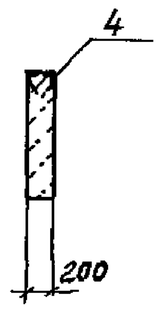

Формат	Зона	Поз.	Обозначение	Наименование	Кол. на 1БДР18-4АIV-1	Кол. на 1БДР18-5АIV-1	Примечание
				Документация			
				Технические условия			
				Сборочные единицы			
				Балки			
			1.462.1-3/89, вып. 1	1БДР18-3АIV	1		
				1БДР18-5АIV		1	
				Изделия закладные			
		1	1.400-6/76, вып. 1	М4-3-3	4	4	2,4 кг
		2		М4-1-2	4	4	1,4 кг
		3	1.030.1-1, вып. 0-3	МД-1	2	2	2,9 кг
		4	1.400-6/76, вып. 1	М4-22		5	5,8 кг

Ведомость расхода стали на элемент, кг

Марка элемента	Изделия закладные																	Общий расход
	Арматура класса								Прокат марки								Всего	
	AI				AIII													
	ГОСТ 5781-82				ГОСТ 5781-82				ГОСТ 19903-74				ГОСТ 8510-86					
	ф6	ф		Итого	ф8	ф10		Итого	Б=6			Итого	L80x50x6	L110x70x8		Итого		
1БДР18-3АIV-1	0,1			0,1	1,7			1,7	14,0			14,0	2,4			2,4	18,2	18,2
1БДР18-5АIV-1	0,1			0,1	3,7	1,0		4,7	14,0			14,0	2,4	26,0		28,4	47,2	47,2

Балки 1БДР18-3АIV-1, 1БДР18-5АIV-1 изготовить в опалубке балок 1БДР18-3АIV, 1БДР18-5АIV серии 1.462.1-3/89, вып. 1 с установкой дополнительных закладных изделий по данному чертежу.

Привязан

Инв. №

Инв. № подл. | Подпись и дата | Взам. инв. №

Тех.			
Инж.			
Инж. II	Бердышева		
Вед. инж.	Егоров		
Зав. гр.	Трубникова		
Гл. спец.	Дыба		
Н. контр.	Трубникова		
Нач. отд.	Лебедев		

409-28-61.92-И

Балки 1БДР18-3АIV-1, 1БДР18-5АIV-1

Стадия	Масса	Масштаб
Р		

Лист | Листов 1

ГПИ Строммаш

Копировал: 25388-03 25 Формат А2

Альбом 3

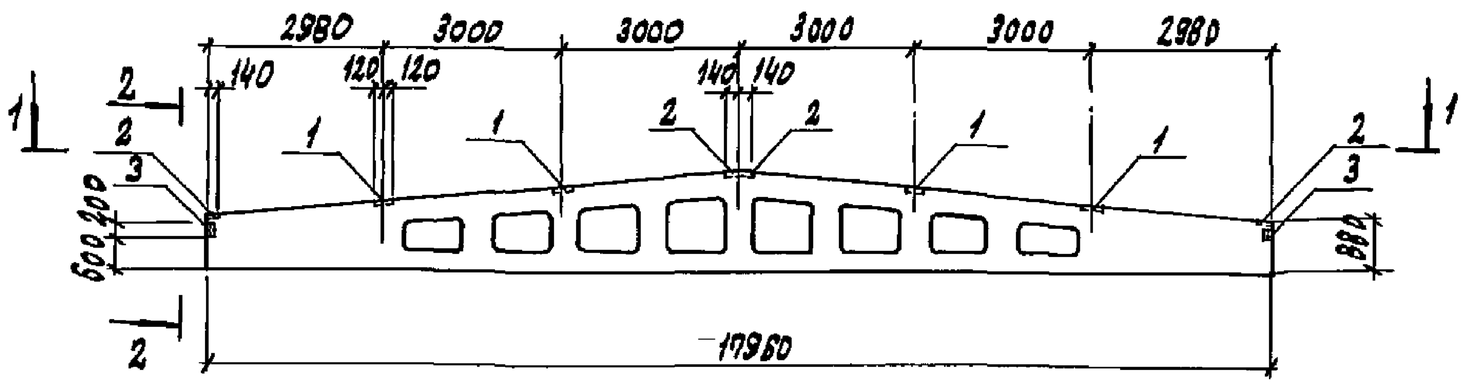

1-1

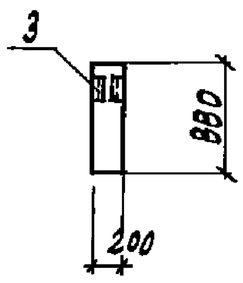

2-2

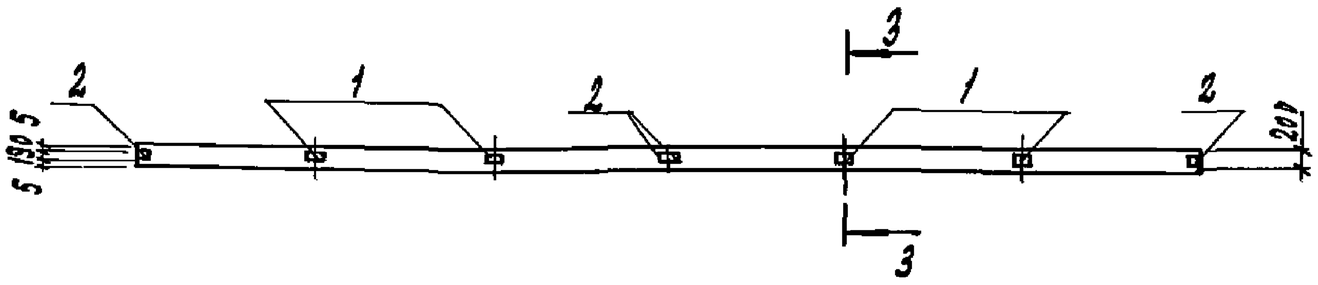

3-3

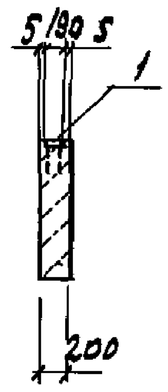

Формат	Зона	Поз.	Обозначение	Наименование	Кол.	Примечание
				Документация		
				Технические условия		
				Сборочные единицы		
				Балка		
			1.462.1-3/89, вып.1	16ДР18-2АIV	1	
				Изделия закладные		
		1	1.400-6/76, вып.1	МН-3-3	4	2,4кг
		2		МН-1-2	4	1,4кг
		3	1.030.1-1, вып. 0-3	Мд1	2	2,9кг

Ведомость расхода стали на элемент, кг

Марка элемента	Изделия закладные																	Общий расход
	Арматура класса								Прокат марки								Всего	
	AI				AIII				С245									
	ГОСТ 5781-82				ГОСТ 5781-82				ГОСТ 19903-74				ГОСТ 8510-86					
	ф6	ф		итого	ф8	ф		итого	-б=6			итого	L80x50x6			итого		
16ДР18-2АIV-1	0,1			0,1	1,7			1,7	14,0			14,0	2,4			2,4	18,2	18,2

Балку 16ДР18-2АIV-1 изготовить в опалубке балки 16ДР18-2АIV серии 1.462.1-3/89 вып. 1 с установкой дополнительных закладных изделий по данному чертежу.

Инж.			
Инж. I	Бердышева		
Вед. инж.	Егоров		
Зав. гр.	Трубникова		
Гл. спец.	Дыба		
Н. контр.	Трубникова		
Нач. отд.	Лебедев		

Привязан

Инв. №

409-2В-6192-И

Балка 16ДР18-2АIV-1

Стадия	Масса	Масштаб
Р		
Лист	Листов 1	

ГПИстроммаш

Копировал: 25388-03 26 Формат А2

Инв. № подл. | Подпись и дата | Взам. инв. №

Альбом 3

ПГ-3АIVт-1; ПГ-3АIVт-2; ПГ-3АIVт-3

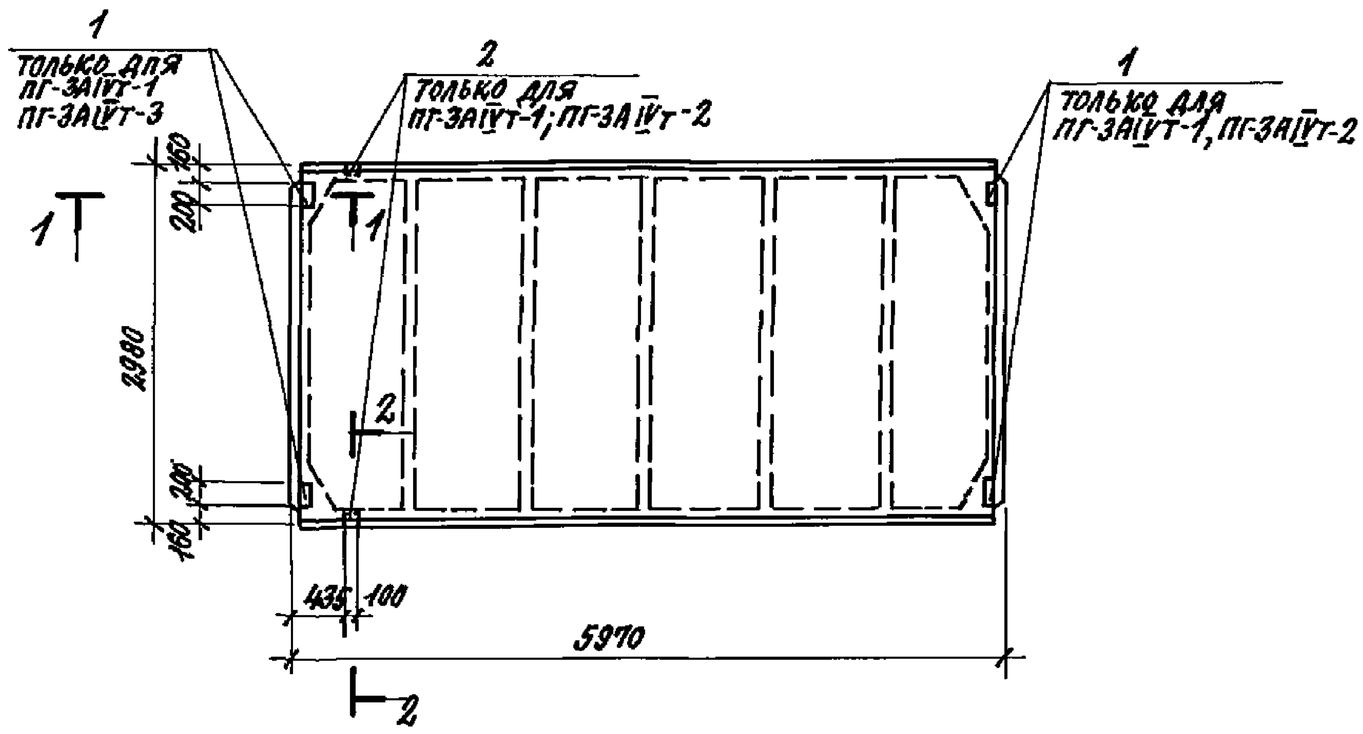

1-1

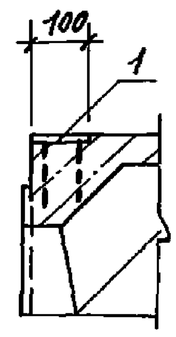

ПВ7-3АIVт-1; ПВ4-3АIVт-1

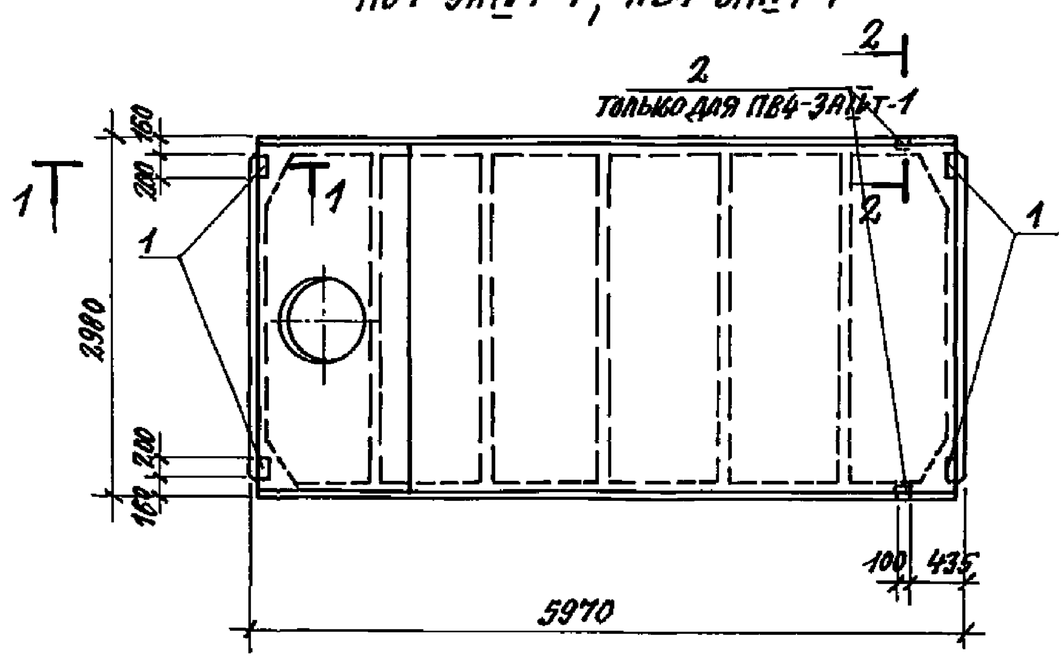

2-2

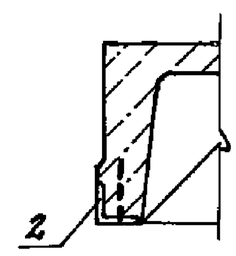

Формат	Зона	Поз.	Обозначение	Наименование	Кол. на ПГ-3АIVт-1	ПГ-3АIVт-2	ПГ-3АIVт-3	ПВ7-3АIVт-1	ПВ4-3АIVт-1		Примечание
				Документация							
				Технические условия							
				Сборочные единицы							
				Плиты							
			ГОСТ 22701.1-77	ПГ-3АIVт	1	1	1				
			ГОСТ 22701.2-77	ПВ7-3АIVт				1			
				ПВ4-3АIVт					1		
				Изделия закладные							
		1	ГОСТ 22701.5-77	М8	4		4	4	4		1.7кг
		2		М9	2	2			2		1.25кг

Ведомость расхода стали на элемент, кг

Марка элемента	Изделия закладные: Арматура класса AIII, ГОСТ 5781-82: ф10	ф14		Итого	Прокат марки С245, ГОСТ 19903-74: -8		Итого	ГОСТ 8509-86: L70x8		Итого	Всего	Общий расход
ПГ-3АIVт-1; ПВ4-3АIVт-1	2.2	0.2		2.4	5.2		5.2	1.7		1.7	9.3	9.3
ПГ-3АIVт-2	0.6	0.2		0.8				1.7		1.7	2.5	2.5
ПГ-3АIVт-3, ПВ7-3АIVт-1	1.6			1.6	5.2		5.2				6.8	6.8

Плиты ПГ-3АIVт-1,2,3; ПВ7-3АIVт-1; ПВ4-3АIVт-1 изготовить в опалубке плит ПГ-3АIVт ГОСТ 22701.1-77, ПВ7-3АIVт, ПВ4-3АIVт ГОСТ 22701.2-77 с установкой дополнительных закладных изделий по данному чертежу.

Инв. № подл. | Подпись и дата | Взам. инв. №

Привязан:

Инв. №

Инж.	Бердышева	
Вед. инж.	Егоров	
Зав. гр.	Трубникова	
Гл. спец.	Дыба	
Н. контр.	Трубникова	
Нач. отд.	Лебедев	

409-28-61.92-И

Плиты ПГ-3АIVт-1; ПГ-3АIVт-2; ПГ-3АIVт-3; ПВ7-3АIVт-1; ПВ4-3АIVт-1

Стадия	Масса	Масштаб
Р		
Лист	Листов 1	

ГПИ СТРОММАШ

Копировал: 25388-03 27 Формат А2

Альбом 3

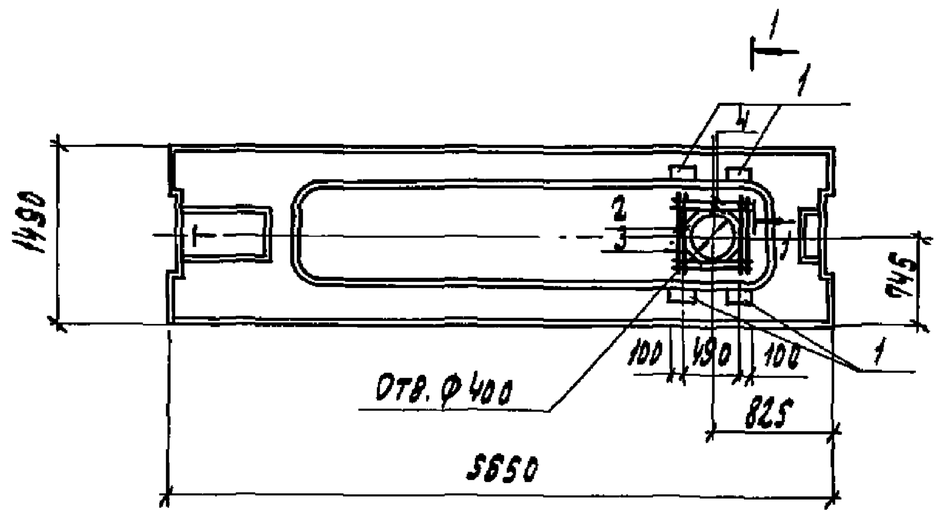

Формат	Зона	Поз.	Обозначение	Наименование	Кол.	Примечание
				Документация		
				Технические условия		
				Сборочные единицы		
			1.041.1-3 вып. 6	Плита ПРС56.15-8АIV		
				Изделие закладное	4	1,7 кг
		1	1.400-15 вып. 1	МН 113-3		
				Детали		
				Отдельные стержни		
				ф6АIII ГОСТ 5781-82		
		2		ℓ=850	7	0,13 кг
		3		ℓ=360	4	0,08 кг
		4		ℓ=590	4	0,13 кг

Ведомость расхода стали на элемент, кг

1-1

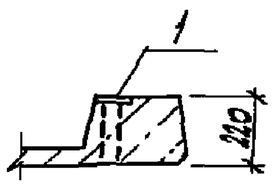

Марка элемента	Изделия арматурные				Всего	Изделия закладные								Всего	Общий расход
	Арматура класса АIII ГОСТ 5781-82					Арматура класса А-III ГОСТ 5781-82				Прокат марки С235 ГОСТ 19903-74					
	ф6	ф		Итого		ф8	ф		Итого	б=6			Итого		
ПРС56.15-8АIV-1						1,2			1,2	5,6			5,6	6,8	8,04

1. Плита ПРС56.15-8АIV-1 отличается от плиты ПРС56.15-8АIV по серии 1.041.1-3 вып.6 наличием дополнительных закладных деталей, расходом арматуры с учетом обрамления отверстий.
2. Знак „Т" - знак ориентации плит нанести несмываемой краской.

Инж. II	Куркина		
Вед.инж.	Егоров		
Зав.гр.	Трубников		
Гл.спец.	Дыба		
Н.контр.	Трубникова		
Нач.отд.	Лебедев		

Привязан

Инв. №

409-28-61.92-И

Плита ПРС56.15-8АIV-1

Стадия	Масса	Масштаб
Р		
Лист	Листов	

ГПИстроммаш

Копировал: Формат А3

Инв. № подл. | Подпись и дата | Взам. инв. №

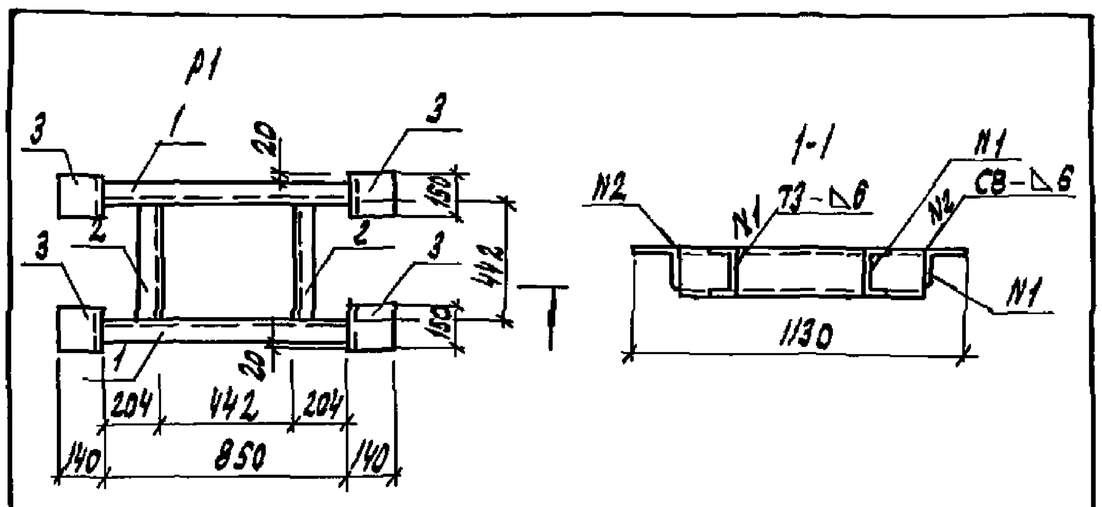

Формат	Зона	Поз.	Обозначение	Наименование	Кол.	Примечание
				Документация		
				Технические условия		
				Детали		
				Гн. швеллер 80х80х4 ГОСТ 8278-83 / С255 ГОСТ 27772-88		
		1		ℓ=850	2	8,14 кг
		2		ℓ=442	2	4,23 кг
				Уголок 100х10 ГОСТ 8509-86 / С245 ГОСТ 27772-88		
		3		ℓ=150	4	3,23 кг

Привязан

Инв. №

409-28-61.92-И

Рама Р1

Стадия	Масса	Масштаб
Р	39,66	1:20
Лист	Листов 1	

ГПИстроммаш

Инж II	Куркина	
Вед.инж.	Егоров	
Зав.гр.	Трубников	
Гл.спец.	Дыба	
Н.контр.	Трубникова	
Нач.отд.	Лебедев	

Копировал: Формат А4

Инв. № подл. | Подпись и дата | Взам. инв. №

Альбом 3

ПС63,5.18.3,0-2Л-1.31а

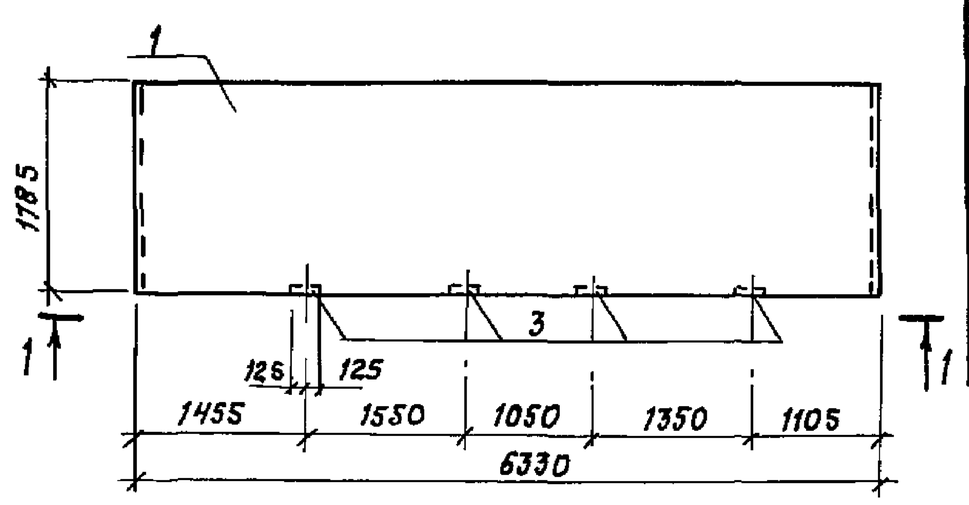

1-1

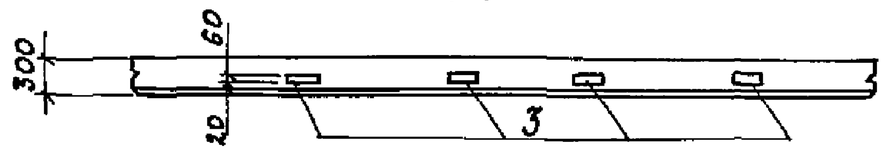

ПС63,5.18.3,0-2Л-2.31а

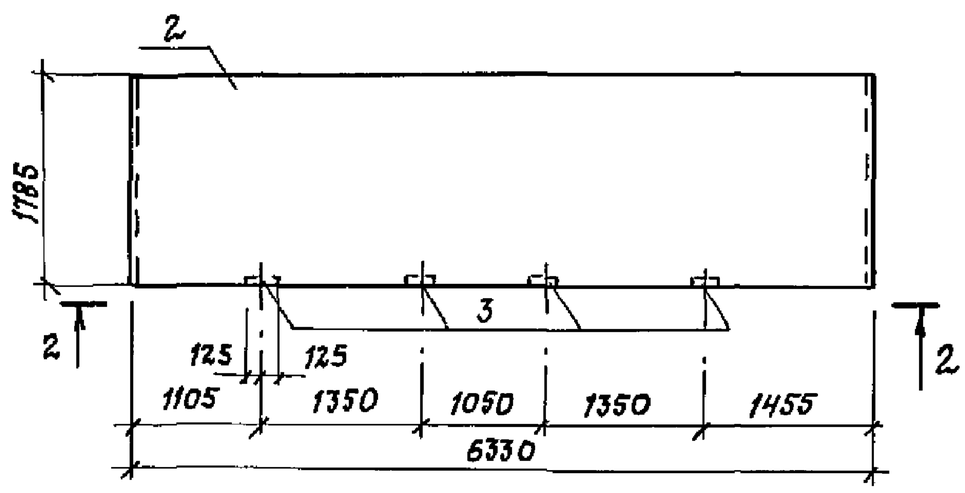

2-2

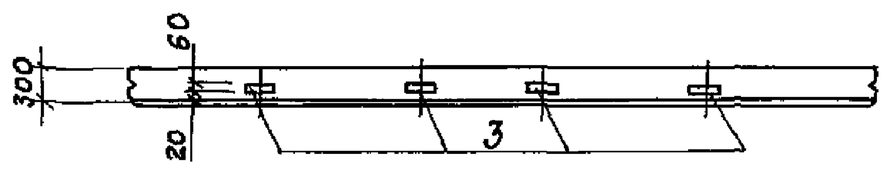

			Обозначение	Наименование	Кол. на ПС63.5.18.3,0-2Л -1.31а	-2.31а	Примечание
				Документация			
				Технические условия			
				Сборочные единицы			
				Панель			
		1	1.030.1-1, вып. 1-1	ПС63,5.18.3,0-2Л-1,31	1	—	
		2	1.030.1-1, вып. 1-1	ПС63,5.18,3,0-2Л-2,31	—	1	
				Изделие закладное			
		3	1.400-15, вып. 1	МН104-6	1,0	1,0	м

Ведомость расхода стали на элемент, кг

Марка элемента	Изделия закладные								Всего	Общий расход
	Арматура класса А III ГОСТ 5781-82				Прокат марки С235 ГОСТ 19903-74					
	ф8	ф		Итого	-δ=6	-δ=8		Итого		
ПС63,5.18.3,0-2Л-1,31а	0,2			0,2	2,8	0,5		3,3	3,5	3,5
ПС63,5.18.3,0-2Л-2,31а	0,2			0,2	2,8	0,5		3,3	3,5	3,5

Панели ПС63,5.18.3,0-2Л-1.31а, ПС63,5.18.3,0-2Л-2,31а изготовить в опалубке панелей ПС63,5.18.3,0-2Л-1.31, ПС63,5.18.3,0-2Л-2.31 серии 1.030.1-1, вып. 1-1 с установкой дополнительных закладных изделий по данному чертежу.

Инв. № подл. | Подпись и дата | Взам. инв. №

Привязан

Инв. №

Инж.		
Инж. I	Бердышева	
Вед. инж.	Горов	
Зав. гр.	Трубникова	
Гл. спец.	Дыба	
Н. контр.	Трубникова	
Нач. отд.	Лебедев	

409-28-61.92-И

Панели стеновые ПС63,5.18.3,0-2Л-1.31а, ПС63,5.18.3,0-2Л-2.31а

Стадия	Масса	Масштаб
Р		
Лист	Листов 1	

ГПИ Строммаш

Копировал 25388-03 29 Формат А2

Альбом 3

ПС30.12.3,0-6Л-31а

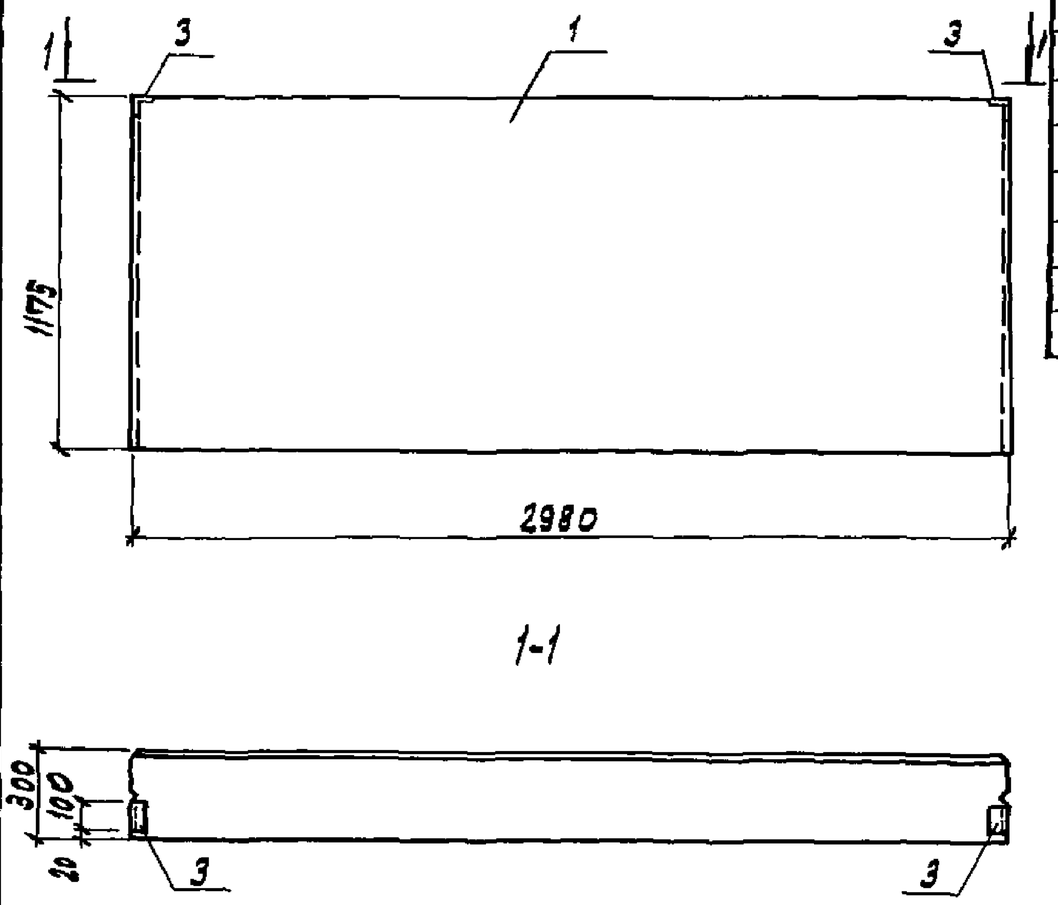

1-1

2ПС15.12.3,0-Л-58а

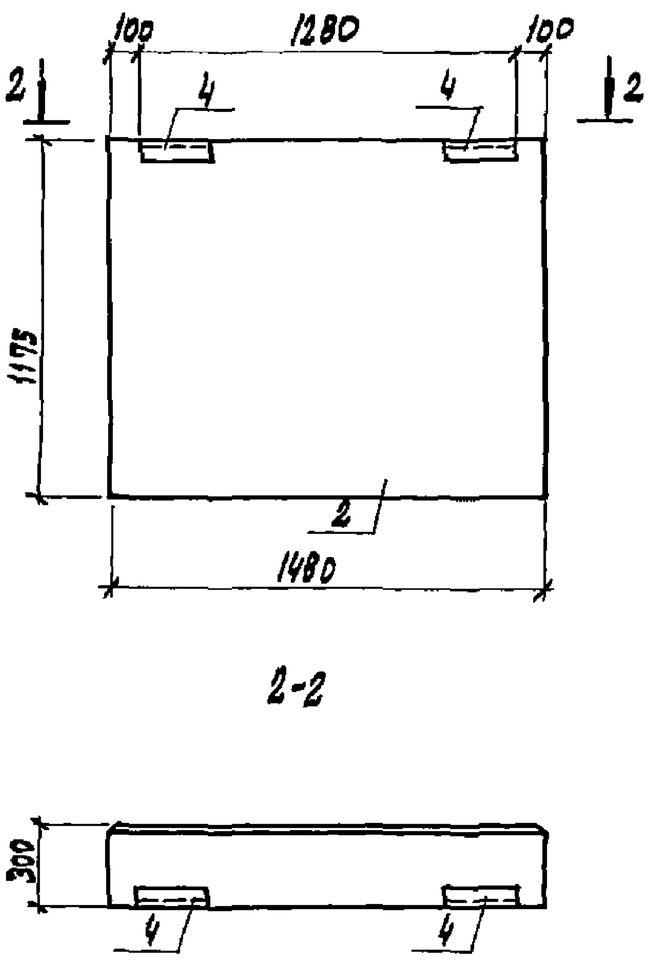

2-2

Форм.	Зона	Поз.	Обозначение	Наименование	Кол. на ПС30.12.3,0-6Л-31а	Кол. на 2ПС15.12.3,0-Л-58а	Примечание
				Документация			
				Технические условия			
				Сборочные единицы			
				Панели			
		1	1.030.1-1, вып. 1-1	ПС30.12.3,0-6Л-31	1	—	
		2	1.030.1-1, вып. 1-1	2ПС15.12.3,0-Л-58В	—	1	
				Изделия закладные			
		3	1.030.1-1, вып. 1-1	М10	2	—	
		4	1.030.1-1, вып. 1-1	М2	—	1	

Ведомость расхода стали на элемент, кг

Марка элемента	Изделия закладные												Всего	Общий расход
	Арматура класса А III ГОСТ 5781-82				Прокат марки С235 ГОСТ 18903-74				ГОСТ 8509-86					
	ф10	ф		итого	-6×8			итого	L63×6			итого		
ПС30.12.3,0-6Л-31а	0,9			0,9					1,5			1,5	2,4	2,4
2ПС15.12.3,0-Л-58а	0,2			0,2	0,6			0,6	1,4			1,4	2,2	2,2

1. Панель ПС30.12.3,0-6Л-31а изготовить в опалубке панели ПС30.12.3,0-6Л-31 серии 1.030.1-1, вып. 1-1 с установкой дополнительных закладных изделий по данному чертежу.
2. Панель 2ПС15.12.3,0-Л-58а изготовить в опалубке панели 2ПС15.12.3,0-Л-58 серии 1.030.1-1, вып. 1-1 с установкой закладных изделий М2 по данному чертежу. В спецификации и в ведомости расхода стали учтено только дополнительное закладное изделие

Инв. № подл. | Подпись и дата | Взам. инв. №

Привязан

Инв. №

Тех.			
Инж. II	Бердышев		
Вед. инж.	Егоров		
Зав. гр.	Трубникова		
Гл. спец.	Дыба		
Н. контр.	Трубникова		
Нач. отд.	Лебедев		

409-28-61.92-И

Панели стеновые ПС30.12.3,0-6Л-31а 2ПС15.12.3,0-Л-58а

Стадия	Масса	Масштаб
Р		
Лист	Листов 1	

ГПИстроммаш

Копировал: 25388-03 30 Формат А2

Альбом 3

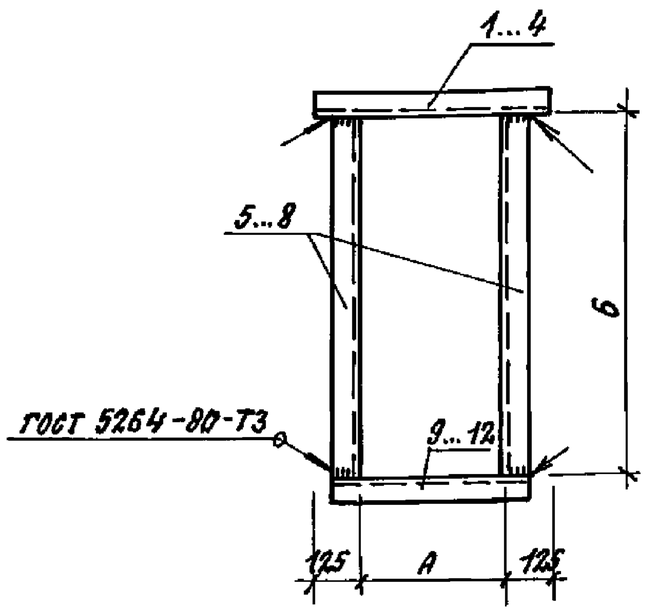

Марка поз.	Размеры, мм А	Б
МН1	500	1250
МН2	1550	1200
МН3	1000	1000
МН4	1660	503

Формат	Зона	Поз.	Обозначение	Наименование	Кол. на МН 1	2	3	4			Примечание
				Документация							
				Технические условия							
				Детали							
				Швеллер 14 ГОСТ 8240-72 / С245 ГОСТ 27772-88							
		1		ℓ=750	1	—	—	—			9.23
		2		ℓ=1800	—	1	—	—			22.14
		3		ℓ=1250	—	—	1	—			15.38
		4		ℓ=1910	—	—	—	1			23.49
		5		ℓ=1250	2	—	—	—			15.38
		6		ℓ=1200	—	2	—	—			14.76
		7		ℓ=1000	—	—	2	—			12.30
		8		ℓ=503	—	—	—	2			6.19
		9		ℓ=1616	1	—	—	—			7.58
		10		ℓ=1666	—	1	—	—			20.49
		11		ℓ=1116	—	—	1	—			13.73
		12		ℓ=1776	—	—	—	1			21.86

Взам. инв. № | Подпись и дата | Инв. № подл.

Привязан:

Инв. №

Инж. I к.	Куркина	
Вед. инж.	Егоров	
Зав. гр.	Трубникова	
Гл. спец.	Дыба	
Н. контр.	Трубникова	
Нач. отд.	Лебедев	

409-28-61.92-И

Изделия закладные МН1...МН4

Стадия	Масса	Масштаб
Р	47.57 72.15 53.71 57.73	Б/М
Лист	Листов 1	

ГПИ Стромммаш

Копировал: Формат А3

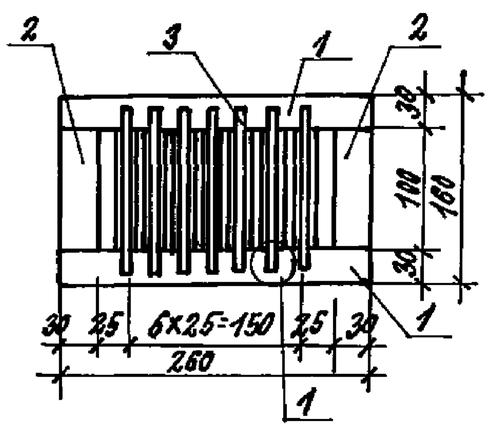

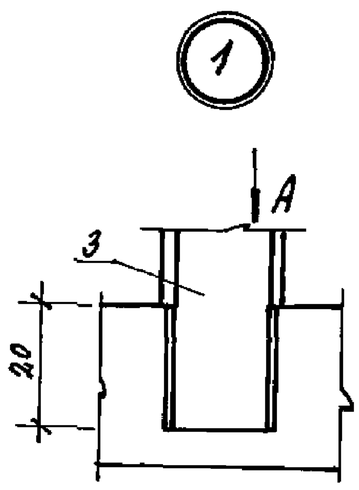

Вид А

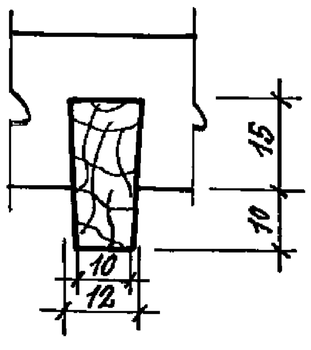

Формат	Зона	Поз.	Обозначение	Наименование	Кол.	Примечание
				Документация		
				Технические условия		
				Детали		
				Брусок 30×40 ГОСТ 8485-66		
		1		ℓ=260	2	
		2		ℓ=100	2	
				Рейка 12×25 ГОСТ 8486-66		
		3		ℓ=140	7	

Взам. инв. № | Подпись и дата | Инв. № подл.

Привязан:

Инв. №

Тех. Инж.		
Инж. II к.	Куркина	
Вед. инж.	Егоров	
Зав. гр.	Трубникова	
Гл. спец.	Дыба	
Н. контр.	Трубникова	
Нач. отд.	Лебедев	

409-28-61.92-И

Решетка архитектурная РА-1

Стадия	Масса	Масштаб
Р		
Лист	Листов 1	

Сосна II категории

ГПИ Стромммаш

Копировал: 25388-03 31 Формат А3

Альбом 3

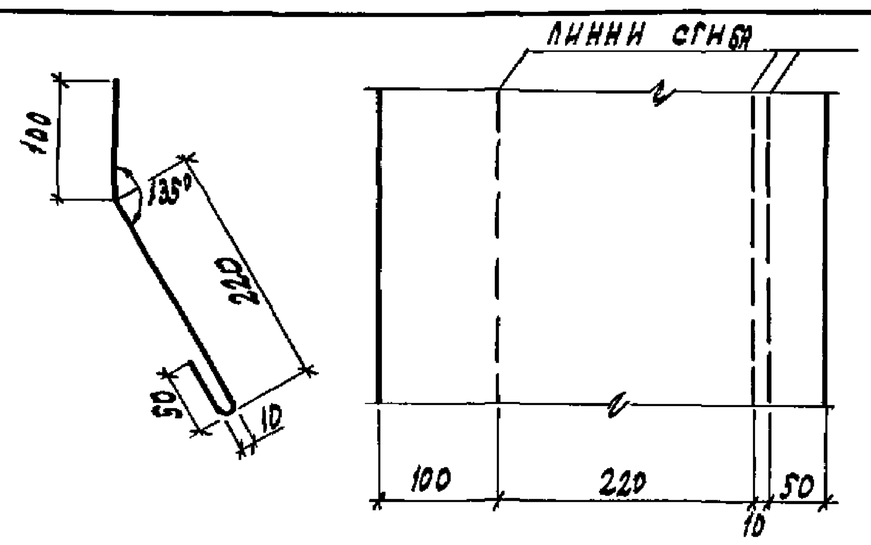

Формат	Зона	Поз.	Обозначение	Наименование	Кол.	Примечание
				Документация		
				Технические условия		
				Детали		
				ОЦ $\frac{Б\text{-}ПН\text{-}0\text{-}0{,}7\times550\ ГОСТ\ 19904\text{-}74}{С\ 235\ ГОСТ\ 27772\text{-}88}$	1	

Привязан

Инв. №

Инж. II	Куркина		
Вед. инж.	Егоров		
Зав. гр.	Трубникова		
Гл. спец.	Дыба		
Н. контр.	Трубникова		
Нач. отд.	Лебедев		

409-28-61.92-И

Элемент фасонный ЭФ-1

Стадия	Масса	Масштаб
Р	1,45	1:5
Лист	Листов 1	

ГПИстроммаш

Инв. № подл. | Подпись и дата | Взам. инв. №

Копировал: Формат А4

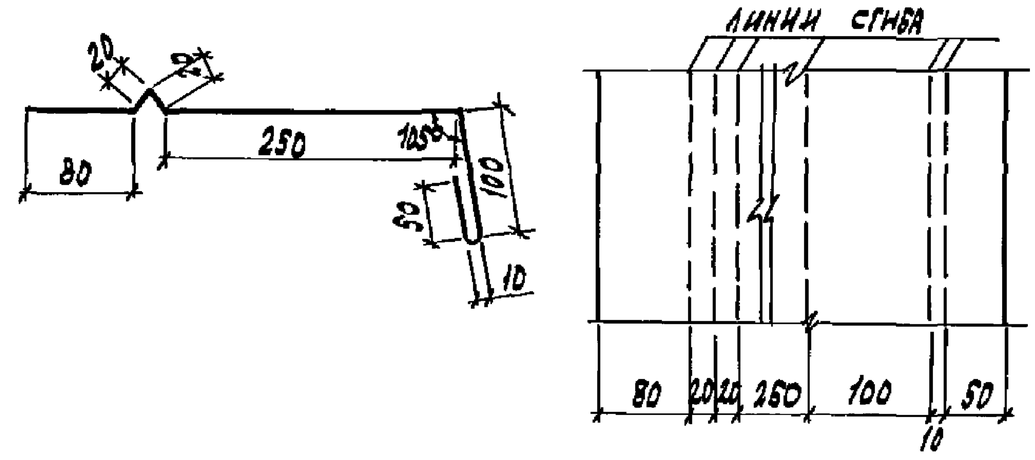

Формат	Зона	Поз.	Обозначение	Наименование	Кол.	Примечание
				Документация		
				Технические условия		
				Детали		
				ОЦ $\frac{Б\text{-}ПН\text{-}0\text{-}0{,}7\times550\ ГОСТ\ 19904\text{-}74}{С\ 235\ ГОСТ\ 27772\text{-}88}$	1	

Привязан

Инв. №

Инж. II	Куркина		
Вед. инж.	Егоров		
Зав. гр.	Трубникова		
Гл. спец.	Дыба		
Н. контр.	Трубникова		
Нач. отд.	Лебедев		

409-28-61.92-И

Элемент фасонный ЭФ-2

Стадия	Масса	Масштаб
Р	1,60	1:5
Лист	Листов 1	

ГПИстроммаш

Инв. № подл. | Подпись и дата | Взам. инв. №

Копировал: Формат А4

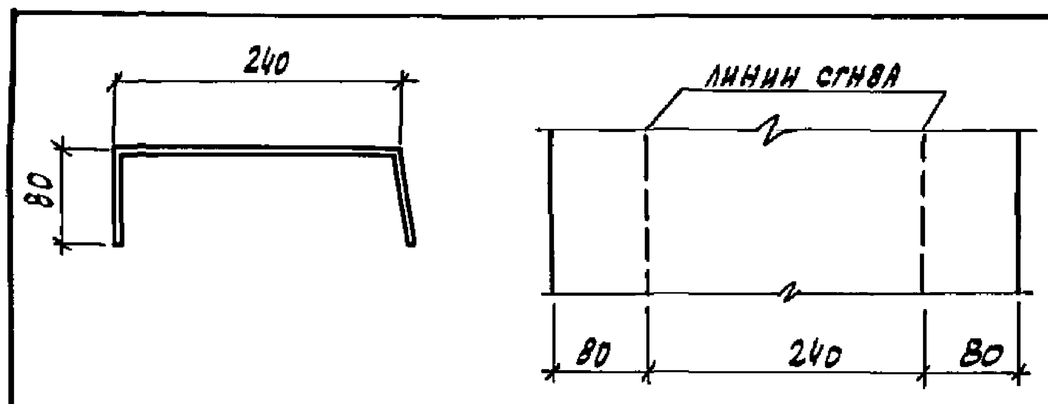

Формат	Зона	Поз.	Обозначение	Наименование	Кол.	Примечание
				Документация		
				Технические условия		
				Детали		
				Лист $\frac{6\ ГОСТ\ 19904\text{-}74}{С\ 235\ ГОСТ\ 27772\text{-}88}$		
				ℓ=3000	1	36 п.м.

Привязан

Инв. №

Инж. II	Куркина		
Вед. инж.	Егоров		
Зав. гр.	Трубникова		
Гл. спец.	Дыба		
Н. контр.	Трубникова		
Нач. отд.	Лебедев		

409-28-61.92-И

Элемент крепления ЭК-1

Стадия	Масса	Масштаб
Р	678,24	1:5
Лист	Листов 1	

ГПИстроммаш

Инв. № подл. | Подпись и дата | Взам. инв. №

Копировал: Формат А4