ТИПОВОЙ ПРОЕКТ
903-1-241.87
КОТЕЛЬНАЯ С 4 КОТЛАМИ КЕ-6,5-14С
ТОПЛИВО-КАМЕННЫЕ И БУРЫЕ УГЛИ

СОСТАВ ПРОЕКТА:

АЛЬБОМ I ОБЩАЯ ПОЯСНИТЕЛЬНАЯ ЗАПИСКА
ГЛАВНЫЙ КОРПУС
АЛЬБОМ II ТЕПЛОМЕХАНИЧЕСКИЕ РЕШЕНИЯ
АЛЬБОМ III АВТОМАТИЗАЦИЯ, СВЯЗЬ И СИГНАЛИЗАЦИЯ
АЛЬБОМ IV СИЛОВОЕ ЭЛЕКТРООБОРУДОВАНИЕ. ЭЛЕКТРООСВЕЩЕНИЕ
АЛЬБОМ V АРХИТЕКТУРНЫЕ РЕШЕНИЯ
АЛЬБОМ VI КОНСТРУКЦИИ ЖЕЛЕЗОБЕТОННЫЕ
АЛЬБОМ VII КОНСТРУКЦИИ МЕТАЛЛИЧЕСКИЕ
АЛЬБОМ VIII ИНДУСТРИАЛЬНЫЕ СТРОИТЕЛЬНЫЕ КОНСТРУКЦИИ И ИЗДЕЛИЯ
АЛЬБОМ IX ОТОПЛЕНИЕ И ВЕНТИЛЯЦИЯ. ВНУТРЕННИЙ ВОДОПРОВОД И КАНАЛИЗАЦИЯ
АЛЬБОМ X БЛОКИ ТЕПЛОМЕХАНИЧЕСКОГО ОБОРУДОВАНИЯ
АЛЬБОМ XI НЕТИПОВЫЕ КОНСТРУКЦИИ. КОНВЕЙЕР ЛЕНТОЧНЫЙ
АЛЬБОМ XII НЕТИПОВЫЕ КОНСТРУКЦИИ. ГАЗОПРОВОДЫ КОТЛОАГРЕГАТА
АЛЬБОМ XIII НЕТИПОВЫЕ КОНСТРУКЦИИ. ВОЗДУХОВОДЫ КОТЛОАГРЕГАТА
АЛЬБОМ XIV НЕТИПОВЫЕ КОНСТРУКЦИИ МОНТАЖНЫЕ ИЗДЕЛИЯ
АЛЬБОМ XV ЩИТЫ УПРАВЛЕНИЯ. ЗАДАНИЕ ЗАВОДУ-ИЗГОТОВИТЕЛЮ
АЛЬБОМ XVI НИЗКОВОЛЬТНЫЕ КОМПЛЕКТНЫЕ УСТРОЙСТВА. ЗАДАНИЕ ЗАВОДУ-ИЗГОТОВИТЕЛЮ
АЛЬБОМ XVII СПЕЦИФИКАЦИИ ОБОРУДОВАНИЯ ПОСТАВКА ЗАКАЗЧИКА
АЛЬБОМ XVIII СПЕЦИФИКАЦИИ ОБОРУДОВАНИЯ ПОСТАВКА ПОДРЯДЧИКА
АЛЬБОМ XIX ОПРОСНЫЕ ЛИСТЫ
АЛЬБОМ XX ВЕДОМОСТИ ПОТРЕБНОСТИ В МАТЕРИАЛАХ
АЛЬБОМ XXI ПРОЕКТ ПРОИЗВОДСТВА РАБОТ ПО МОНТАЖУ ОБОРУДОВАНИЯ
АЛЬБОМ XXII СМЕТЫ НА ТЕПЛОМЕХАНИЧЕСКОЕ ОБОРУДОВАНИЕ И ТРУБОПРОВОДЫ (КН 1, 2)
АЛЬБОМ XXIII СМЕТЫ НА РАБОТЫ ПО АВТОМАТИЗАЦИИ, СВЯЗИ И СИГНАЛИЗАЦИИ
АЛЬБОМ XXIV СМЕТЫ НА ЭЛЕКТРООБОРУДОВАНИЕ И ЭЛЕКТРОМОНТАЖНЫЕ РАБОТЫ
АЛЬБОМ XXV СМЕТЫ НА СТРОИТЕЛЬНЫЕ РАБОТЫ (КН 1, 2)
АЛЬБОМ XXVI СМЕТЫ НА САНИТАРНО-ТЕХНИЧЕСКИЕ РАБОТЫ
КОТЕЛЬНАЯ
АЛЬБОМ XXVII ТЕХНИКО-ЭКОНОМИЧЕСКИЕ ПОКАЗАТЕЛИ ОБЪЕКТНЫЕ СМЕТЫ И СВОДНЫЙ СМЕТНЫЙ РАСЧЕТ

ПРИМЕНЯЕМЫЕ МАТЕРИАЛЫ

ТИПОВОЙ ПРОЕКТ 709-9-58.87 СКЛАД УГЛЯ С ЖЕЛЕЗНОДОРОЖНОЙ ЭСТАКАДОЙ ПОСТАВЩИК - КИЕВСКИЙ ФИЛИАЛ ЦИТП

ТИПОВОЙ ПРОЕКТ 907-2-205 ТРУБА ДЫМОВАЯ КИРПИЧНАЯ H=45м, Д=1,5м С НАДЗЕМНЫМ ПРИМЫКАНИЕМ ГАЗОХОДОВ ДЛЯ КОТЕЛЬНЫХ УСТАНОВОК ПОСТАВЩИК - ВНИПИ ТЕПЛОПРОЕКТ

ТИПОВОЙ ПРОЕКТ 907-02-222 СВЕТОВЫЕ ОГРАЖДЕНИЯ ВЫСОТНЫХ ДЫМОВЫХ ТРУБ ПОСТАВЩИК - ВНИПИ ТЕПЛОПРОЕКТ

СЕРИЯ 2.407-108 МОЛНИЕПРИЕМНИК ПОСТАВЩИК-ЭНЕРГОСЕТЬПРОЕКТ

РАЗРАБОТАН ИНСТИТУТОМ ХАРЬКОВСКИЙ САНТЕХПРОЕКТ

УТВЕРЖДЕН И ВВЕДЕН В ДЕЙСТВИЕ ГОССТРОЕМ СССР ПРИКАЗ № 84-58 ОТ 9.6.87

АЛЬБОМ XVI

ГЛАВНЫЙ ИНЖЕНЕР В.А. СПЮСАРЕВ
ГЛАВНЫЙ ИНЖЕНЕР ПРОЕКТА П.И. ПЕВОНТИН

КФ ЦИТП инв N 9747/16

ЦЕНТРАЛЬНЫЙ ИНСТИТУТ ТИПОВОГО ПРОЕКТИРОВАНИЯ
ГОССТРОЯ СССР
КИЕВСКИЙ ФИЛИАЛ
г Киев-57 ул Эжена Потье № 12
70/16
Заказ № 2353 Инв № 9747/16 Тираж 500
Сдано в печать 21/3 1988 Цена 1·90

Содержание альбома

NN п/п	Наименование	Лист	Стр.
1	Содержание альбома		2
2	Низковольтные комплектные устройства управления. Задание заводу-изготовителю. Опись чертежей	ЭМ-1.1÷1.2	3
3	Перечень комплектных устройств	ЭМ-2	3
4	Щит открытый 1Щ (2Щ, 3Щ, 4Щ) Технические данные аппаратов	ЭМ1--1.1, 1.2	4
5	Щит открытый 1Щ (2Щ, 3Щ, 4Щ) Чертеж общего вида	ЭМ1-2	4
6	Щит открытый 1Щ (2Щ, 3Щ, 4Щ). Панель 1 Чертеж общего вида.	ЭМ1-3	5
7	Щит открытый 1Щ (2Щ, 3Щ, 4Щ) Перечень надписей	ЭМ1--5.1-5.2	5
8	Щит открытый 1Щ (2Щ, 3Щ, 4Щ) Схема электрическая соединений.	ЭМ1-4	6
9	Щит открытый 5Щ. Технические данные аппаратов	ЭМ2--1.1÷1.4	7
10	Щит открытый 5Щ. Чертеж общего вида	ЭМ2-2	8
11	Щит открытый 5Щ. Панель 1. Чертеж общего вида.	ЭМ2-3	8
12	Щит открытый 5Щ, Панель 2. Чертеж общего вида	ЭМ2-4	9
13	Щит открытый 5Щ. Панель 3. Чертеж общего вида.	ЭМ2-5	9
14	Щит открытый 5Щ. Панель 1. Схема электрическая соединений. (начало)	ЭМ2-6	10
15	Щит открытый 5Щ. Панель 1. Схема электрическая соединений. (окончание)	ЭМ2-7	11
16	Щит открытый 5Щ. Панель 2. Схема электрическая соединений.	ЭМ2-8	12
17	Щит открытый 5Щ. Панель 3. Схема электрическая соединений (начало)	ЭМ2-9	13
18	Щит открытый 5Щ. Панель 3. Схема электрическая соединений (окончание)	ЭМ2-10	14
19	Щит открытый 5Щ. Перечень надписей.	ЭМ2--11.1÷11.4	15
20	Щит открытый 6Щ. Технические данные аппаратов	ЭМ3-1.1-1.2	16
21	Щит открытый 6Щ Чертеж общего вида	ЭМ3-2	16
22	Щит открытый 6Щ. Панель 1. Чертеж общего вида	ЭМ3-3	17
23	Щит открытый 6Щ Схема электрическая соединений	ЭМ3-4	18
24	Щит открытый 6Щ Перечень надписей	ЭМ3-1 -5.1, 5.2	17
25	Шкаф 1Ш Технические данные аппаратов	ЭМ4-1.1, 1.2	19
26	Шкаф 1Ш. Чертеж общего вида	ЭМ4-2	19
27	Шкаф 1Ш Схема электрическая соединений (начало)	ЭМ4-3	20
28	Шкаф 1Ш Схема электрическая соединений (продолжение)	ЭМ4-4	21
29	Шкаф 1Ш Схема электрическая соединений (окончание)	ЭМ4-5	22
30	Шкаф 1Ш Перечень надписей	ЭМ4--6.1÷6.4	23
31	Ящик № 33Я (60Я) Технические данные аппаратов	ЭМ5-1	24
32	Ящик № 33Я (60Я) Чертеж общего вида	ЭМ5-2	24
33	Ящик № 33Я (60Я) Схема электрическая соединений	ЭМ5-3	24
34	Ящик № 33Я (60Я) Перечень надписей	ЭМ5-4	24

Лист	Наименование	Примечан.
ЭМ-2	Перечень комплектных устройств	
ЭМ1-1.1, 1.2	Щит открытый 1щ (2щ, 3щ, 4щ) Технические данные аппаратов	
ЭМ1-2	Щит открытый 1щ (2щ, 3щ, 4щ) Чертеж общего вида	
ЭМ1-3	Щит открытый 1щ (2щ, 3щ, 4щ) Панель 1 Чертеж общего вида	
ЭМ1-4	Щит открытый 1щ (2щ, 3щ, 4щ) Схема электрическая соединений	
ЭМ1-5.1, 5.2	Щит открытый 1щ (2щ, 3щ, 4щ) Перечень надписей	
ЭМ2-1.1÷1.4	Щит открытый 5щ Технические данные аппаратов	
ЭМ2-2	Щит открытый 5щ Чертеж общего вида	
ЭМ2-3	Щит открытый 5щ Панель 1 Чертеж общего вида	
ЭМ2-4	Щит открытый 5щ Панель 2 Чертеж общего вида	
ЭМ2-5	Щит открытый 5щ Панель 3 Чертеж общего вида	
ЭМ2-6	Щит открытый 5щ Панель 1 Схема электрическая соединений (начало)	
ЭМ2-7	Щит открытый 5щ Панель 1 Схема электрическая соединений (окончание)	
ЭМ2-8	Щит открытый 5щ Панель 2 Схема электрическая соединений	
ЭМ2-9	Щит открытый 5щ Панель 3 Схема электрическая соединений (начало)	
ЭМ2-10	Щит открытый 5щ Панель 3 Схема электрическая соединений (окончание)	
ЭМ2-11.1÷11.4	Щит открытый 5щ Перечень надписей	

Лист	Наименование	Примечан.
ЭМ3-1.1-1.2	Щит открытый 6щ Технические данные аппаратов	
ЭМ3-2	Щит открытый 6щ Чертеж общего вида	
ЭМ3-3	Щит открытый 6щ Панель 1 Чертеж общего вида	
ЭМ3-4	Щит открытый 6щ Схема электрическая соединений	
ЭМ3-5.1, 5.2	Щит открытый 6щ Перечень надписей	
ЭМ4-1.1, 1.2	Шкаф 1ш Технические данные аппаратов	
ЭМ4-2	Шкаф 1ш Чертеж общего вида	
ЭМ4-3	Шкаф 1ш Схема электрическая соединений (начало)	
ЭМ4-4	Шкаф 1ш Схема электрическая соединений (продолжение)	
ЭМ4-5	Шкаф 1ш Схема электрическая соединений (окончание)	
ЭМ4-6.1÷6.4	Шкаф 1ш Перечень надписей	

Привязан:

Инв.№

Нач.отд.	Евтушенко		
Н.контр.	Борщев		
Глав.спец.	Ардосова		
Рук.гр.	Сендерович		
Инжен.	Ноистренко		

ТП 903-1-241.87 ЭМ

Низковольтные комплектные устройства управления. Задание заводу-изготовителю. Опись чертежей.

Стадия	Лист	Листов
Р	1.1	

Госстрой СССР Харьковский Сантехпроект

Инв.№ подл. | Подпись и дата | Взам.инв.№

Альбом XVI

Лист	Наименование	Примечан.
ЭМ5-1	Ящик ≠ 33-я (≠ 60-я) Технические данные аппаратов	
ЭМ5-2	Ящик ≠ 33-я (≠ 60-я) Чертеж общего вида	
ЭМ5-3	Ящик ≠ 33-я (≠ 60-я) Схема электрическая соединений	
ЭМ5-4	Ящик ≠ 33-я (≠ 60-я) Перечень надписей	

ТП 903-1-241.87 ЭМ

Лист 1.2

Наименование	Кол. НКУ	Кол-во приведенных панелей	Обозначение таблицы аппаратов	Примечание
Щит 1щ	1	2	ТП 903-1-241.87 ЭМ1 Лист 1.1, 1.2	
Щит 2щ	1	2	ТП 903-1-241.87 ЭМ1 Лист 1.1, 1.2	
Щит 3щ	1	2	ТП 903-1-241.87 ЭМ1 Лист 1.1, 1.2	
Щит 4щ	1	2	ТП 903-1-241.87 ЭМ1 Лист 1.1, 1.2	
Щит 5щ	1	7	ТП 903-1-241.87 ЭМ2 Лист 1.1÷1.4	
Щит 6щ	1	2	ТП 903-1-241.87 ЭМ3 Лист 1.1, 1.2	
Шкаф 1ш	1	5	ТП 903-1-241.87 ЭМ4 Лист 1.1, 1.2	
Ящик ≠ 33-я	1	1	ТП 903-1-241.87 ЭМ5-1	
Ящик ≠ 60-я	1	1	ТП 903-1-241.87 ЭМ5-1	
Всего:	9	24		

9747/16

Привязан:

Инв.№

Нач.отд.	Евтушенко		
Н.контр.	Борщев		
Гл.спец.	Ардосова		
Рук.гр.	Сендерович		

ТП 903-1-241.87 ЭМ

Перечень комплектных устройств

Стадия	Лист	Листов
Р	2	

Госстрой СССР, Харьковский Сантехпроект

Инв.№ подл. | Подпись и дата | Взам.инв.№

Формат	Зона	Поз.	Обозначение	Наименование	Кол.	Примеч.
				Документация		
А3			ТП 903-1-241.87-ЭМ1-2	Чертеж общего вида		
А2			ТП 903-1-241.87-ЭМ1-4	Схема электрическая		
				соединений		
А4			ТП 903-1-241.87-ЭМ1-51,52	Перечень надпи-		
				сей		
				Сборочные единицы		
	1			Панель 1		
				Блоки		
		1		Б5130-2674 УХЛ4	2	1К5(2К5,3К5,4К5) 1К6(2К6,3К6,4К6)
		2		Б5130-2974 УХЛ4	1	1К3(2К3,3К3,4К3)
		3		Б5130-2874Г УХЛ4	1	1К4(2К4,3К4,4К4)
		4		Б5130-3474Г УХЛ4	1	1К2(2К2,3К2,4К2)
		5		Б5130-3574 УХЛ4	1	1К1(2К1,3К1,4К1)
		6		Б5430-3474Г УХЛ4	1	1К7(2К7,3К7,4К7)

Привязан:

Инв. №

Нач. отд.	Евтушенко		
Н. контр.	Борщев		
Гл. спец.	Андросова		
Рук. гр.	Сендерович		
Инж.	Майстренко		

ТП 903-1-241.87 ЭМ1

Щит открытый 1щ(2щ,3щ,4щ)
Технические данные аппаратов

Стадия	Лист	Листов
Р	1,1	2

Госстрой СССР, Харьковский Сантехпроект

Инв. N подл. | Подпись и дата | Взам. инв. N

Формат	Зона	Поз.	Обозначение	Наименование	Кол.	Примеч.
				Набор Н1		
		8		Реле РЭВ-202 У3	2	КА1, КА2
				Iсраб = 1,1... 3,5А		
				Iн.кат. = 2,5А		
		9		Реле РПУ-2-Н36220У3Б		
				220 В, 50 Гц	3	KL1÷KL3
		10		Реле тока РТ-140/10 УХЛ4	1	КА
		11		Трансформатор тока		
				ТК-20 У3, 50/5	2	ТА1, ТА2
		13		Блок зажимов		
				6324-УП25-В/В43-10	5	X8, X9, X10, X29, X33

ТП 903-1-241.87 ЭМ1

Лист 1,2

Альбом XVI

Вид спереди

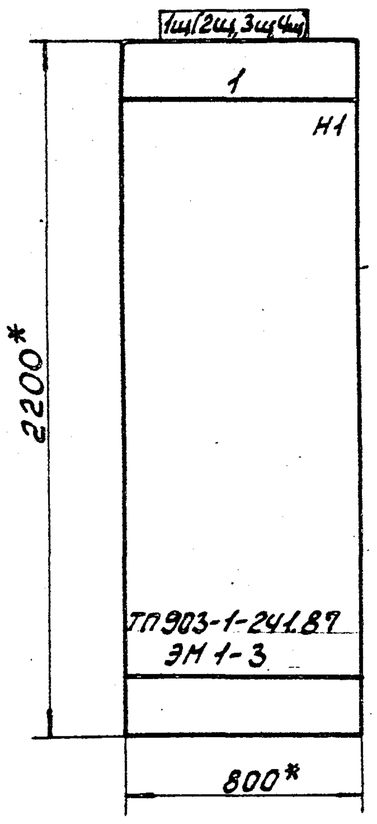

Надписи на обрамлении

Строки	1	А-Дымосос Б,В-вентилятор
	2	Г-решетка котла
	3	Д,Е-забрасыватель
	4	Ж-скреперно-ковш. подъемник
Панель		1

Вид сверху

М1:50

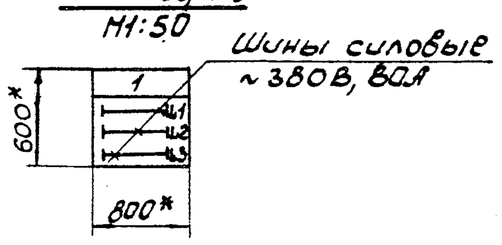

Расшифровка буквенных обозначений

Котло-агрегат	Щит	Номер привода						
		А	Б	В	Г	Д	Е	Ж
1К	1щ	1К1	1К2	1К3	1К4	1К5	1К6	1К7
2К	2щ	2К1	2К2	2К3	2К4	2К5	2К6	2К7
3К	3щ	3К1	3К2	3К3	3К4	3К5	3К6	3К7
4К	4щ	4К1	4К2	4К3	4К4	4К5	4К6	4К7

1.* Размеры для справок.
2. Неуказанные предельные отклонения размеров по
3. По данному чертежу изготовить 4 щита.
4. Номера электроприводов в зависимости от номера щита приведены в таблице.

9747/16

Привязан:

Инв. №

Нач. отд.	Евтушенко	
Н. контр.	Борщев	
Гл. спец.	Андросова	
Рук. гр.	Сендерович	
Инж.	Майстренко	

ТП 903-1-241.87 ЭМ1

Котельная с 4 котлами КЕ-6,5-14С топливо-каменные и бурые угли.

Главный корпус

Стадия	Лист	Листов
Р	2	

Щит открытый 1щ(2щ,3щ,4щ)
Чертеж общего вида

Госстрой СССР Харьковский Сантехпроект

Инв. N подл. | Подпись и дата | Взам. инв. N

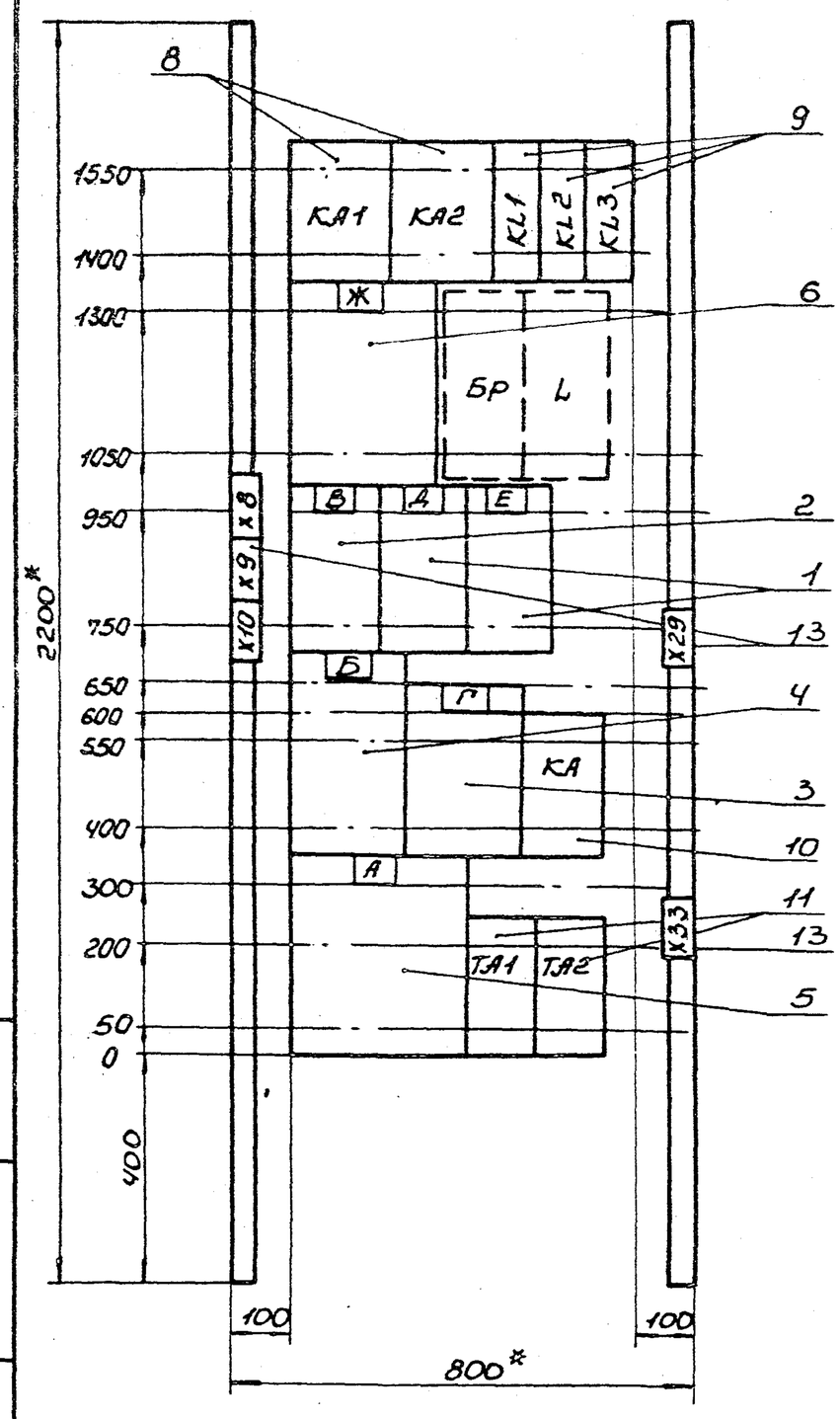

Расшифровка буквенных обозначений

Котло-агрегат	Щит	Номер привода						
		Н	Б	В	Г	Д	Е	Ж
1к	1щ	1к1	1к2	1к3	1к4	1к5	1к6	1к7
2к	2щ	2к1	2к2	2к3	2к4	2к5	2к6	2к7
3к	3щ	3к1	3к2	3к3	3к4	3к5	3к6	3к7
4к	4щ	4к1	4к2	4к3	4к4	4к5	4к6	4к7

1*. Размеры для справок.

2. Неуказанные предельные отклонения размеров по

Набор 1

Привязан:

Инв.№

Нач.отд.	Евтушенко		
Н.контр.	Борщев		
Гл.спец.	Амбросова		
Рук.гр.	Сендерович		
Инж.	Найстренко		

тп 903-1-241.87 ЭМ1

Котельная с 4 котлами КЕ 6,5-14С
Топливо-каменные и бурые угли.

Главный корпус

Стадия	Лист	Листов
Р	3	

Щит открытый 1щ(2щ,3щ,4щ)
Панель 1
Чертеж общего вида

Госстрой СССР
Харьковский
Сантехпроект

Альбом XVI

Панель	Надпись	Поз. обозначение	Место надписи	Текст	Кол.	Вид шрифта	Заго-товка
1			Верхнее обрамление	А-Дымосос. Б,В-вентилятор	1		
			То же	Г- Решетка котла	1		
			"	Д, Е - забрасыватель	1		
			"	Ж- скреперно-ковш. подвемник	1		
			Табличка	А	1		
			То же	Б	1		
			"	В	1		
			"	Г	1		
			"	Д	1		
			"	Е	1		
			"	Ж	1		

Привязан:

Инв.№

Нач.отд.	Евтушенко		
Н.контр.	Борщев		
Гл.спец.	Амбросова		
Рук.гр.	Сендерович		
Инж.	Найстренко		

тп 903-1-241.87 ЭМ1

Щит открытый 1щ (2щ, 3щ, 4щ)
Перечень надписей.

Стадия	Лист	Листов
Р	5.1	2

Госстрой СССР
Харьковский
Сантехпроект

Панель	Надпись	Поз. обозначение	Место подписи	Текст	Кол.	Вид шрифта	Заго-товка
1			Табличка	KL1	1		
			То же	KL2	1		
			"	KL3	1		
			"	КА1	1		
			"	КА2	1		
			"	КА	1		
			"	ТА1	1		
			"	ТА2	1		

Расшифровка буквенных обозначений

Котло-агрегат	Щит	Номер привода						
		А	Б	В	Г	Д	Е	Ж
1к	1щ	1к1	1к2	1к3	1к4	1к5	1к6	1к7
2к	2щ	2к1	2к2	2к3	2к4	2к5	2к6	2к7
3к	3щ	3к1	3к2	3к3	3к4	3к5	3к6	3к7
4к	4щ	4к1	4к2	4к3	4к4	4к5	4к6	4к7

9747/16

тп 903-1-241.87 ЭМ1

Лист 5.2

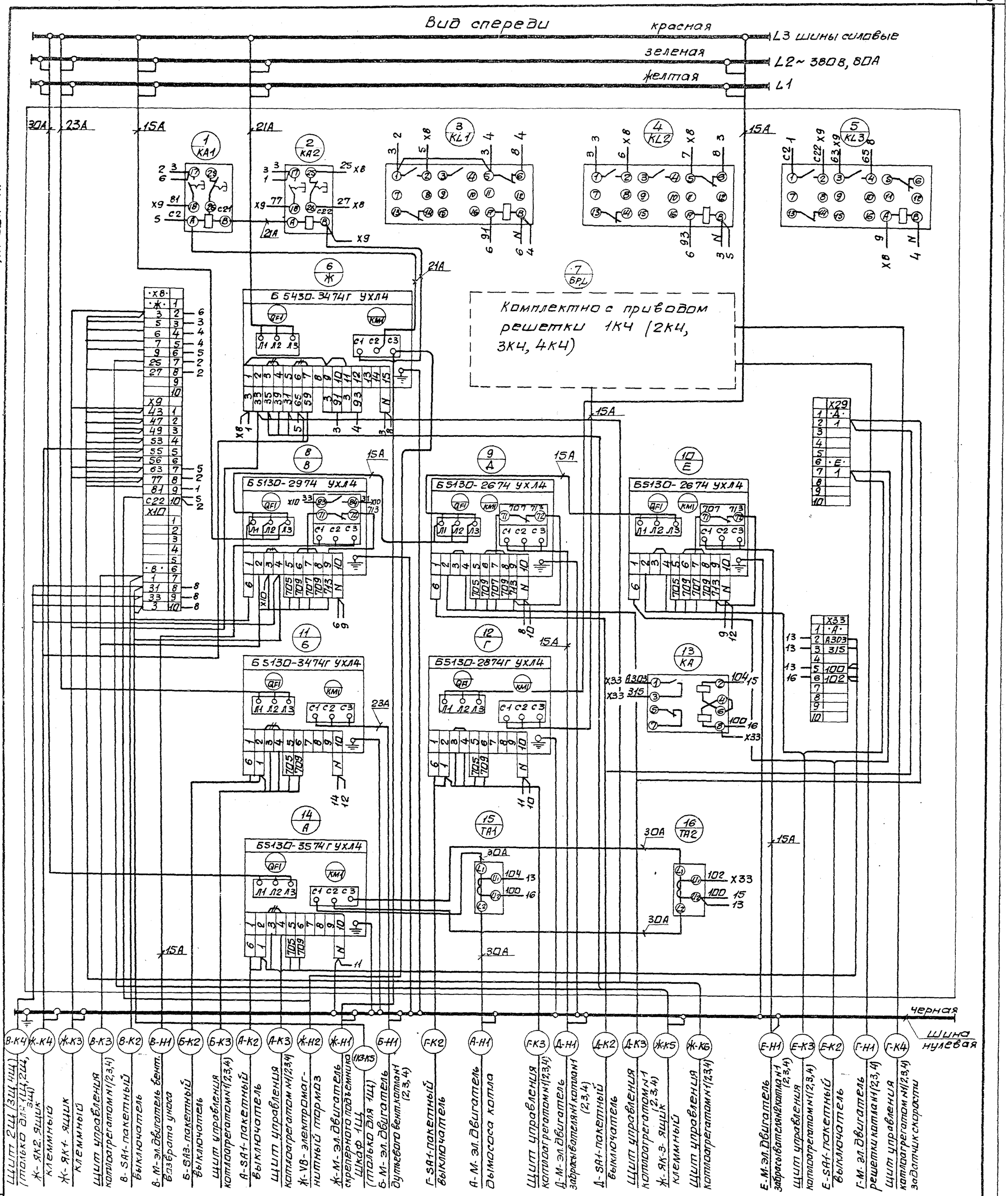

Котлоагрегат	Щит	Номер привода						
		А	Б	В	Г	Д	Е	Ж
1к	1щ	1к1	1к2	1к3	1к4	1к5	1к6	1к7
2к	2щ	2к1	2к2	2к3	2к4	2к5	2к6	2к7
3к	3щ	3к1	3к2	3к3	3к4	3к5	3к6	3к7
4к	4щ	4к1	4к2	4к3	4к4	4к5	4к6	4к7

Инв. № подл. | Подп. и дата | Взам. инв. №

Привязан:

Инв. №

Нач. отд.	Евтушенко	
Н. контр.	Борщев	
Гл. спец.	Амбросова	
Рук. гр.	Гендерович	

9747/16

ТП 903-1-241.87 ЭМ1

Котельная с 4 котлами КЕ-6,5-14С. Топливо-каменные и бурые угли.

Главный корпус

Стадия	Лист	Листов
Р	4	

Щит открытый (1щ, 2щ, 3щ, 4щ). Схема электрическая соединений)

Госстрой СССР Харьковский Сантехпроект

Формат	Зона	Поз.	Обозначение	Наименование	Кол.	Примеч.
				Документация		
А3			тп 903-1-241.87 ЭМ2-2	Чертеж общего вида		
А2			тп 903-1-241.87 ЭМ2-6...ЭМ2-10	Схема электрическая соединений		
А4			тп 903-1-241.87 ЭМ2-11	Перечень надписей		
				Сборочные единицы		
	1			Панель 1		
				Блоки		
		1		Б5130-2294Г УХЛ4	1	П1
		2		Б5130-2694Г УХЛ4	2	≠20, ≠33
		3		Б5130-3194Г УХЛ4	1	≠5
		4		Б5130-3294Г УХЛ4	2	≠10; ≠12
		5		Б5130-3594 УХЛ4	1	≠7
		6		Б5130-3894 УХЛ4	1	≠3
		7		Б5130-3994 УХЛ4	1	≠1
		8		Б5439-3094Г УХЛ4	1	≠15

Привязан:

Инв. №

Инв. N подл. | Подпись и дата | Взам. инв. N

Нач. отд.	Евтушенко		
Н. контр.	Борщев		
Гл. спец.	Амбросова		
Рук. гр.	Сендерович		

тп 903-1-241.87 ЭМ2

Щит 5Щ. Технические данные аппаратов

Стадия	Лист	Листов
Р	1.1	4

Госстрой СССР Харьковский Сантехпроект

Формат	Зона	Поз.	Обозначение	Наименование	Кол.	Примеч.
	1			Набор Н1		
				Выключатель		
		9		ВА 5125-2200 10000 УХЛ3		
				6,3×7	1	QF2
				Реле		
		10		РПУ-2-М36 220 У3Б		≠1KL2, ≠3KL2 ≠5KL2, ≠7KL2
				~220В, 50Гц	8	≠10KL3, ≠12KL ≠36KL, П1KL1
		11		РПУ-2-М36440 У3Б		≠1KL1, ≠3KL1, ≠5KL1, ≠10KL1
				~220В, 50Гц	5	≠7KL1
				Блоки зажимов		
		12		Б324-4П25-В/ВУ3-10	8	X6...X10 X25, X26
	2			Панель 2		
				Блоки		
		13		Б5130-2694Г УХЛ4	2	≠35; ≠34
		14		Б5130-2994Г УХЛ4	1	≠14
		15		Б5439-3094Г УХЛ4	2	≠16, ≠19

Инв. N подл. | Подпись и дата | Взам. инв. N

тп 903-1-241.87 ЭМ2 — Лист 1.2

Альбом XVI

Формат	Зона	Поз.	Обозначение	Наименование	Кол.	Примеч.
	2			Набор Н2		
				Выключатели		
		16		ВА 5133-3400 10000 УХЛ3		QF1, QF5,
				160×10	3	QF6
		17		ВА 5125-2200 10000 УХЛ3		
				25×7	1	QF3
		18		ВА 51Г25-3400 10000 УХЛ3		
				12,5×10	1	QF4
		19		ВА5125-2200 10000 УХЛ3		
				8×7	1	QF7
		20		ВА5125-2200 10000 УХЛ3		
				25×7	1	QF8
				Реле		
		21		РПУ-2-М36 220 У3Б		≠34KL2,
				~220В, 50Гц	2	≠35KL2
		22		РПУ-2-М36 440 У3Б		≠34KL1,
				~220В, 50Гц	2	≠35KL1
				Блоки зажимов		
		23		3Н24-95П160-В/ВУ3	6	X43
		24		Б324-4П25-В/ВУ3-10	4	X28...X31

Инв. N подл. | Подпись и дата | Взам. инв. N

тп 903-1-241.87 ЭМ2 — Лист 1.3

Формат	Зона	Поз.	Обозначение	Наименование	Кол.	Примеч.
	3			Панель 3		
				Блоки		
		25		Б5130-2294Г УХЛ4	1	В1
		26		Б5130-3194Г УХЛ4	1	≠6
		27		Б5130-3294Г УХЛ4	1	≠11
		28		Б5130-3594 УХЛ4	3	≠8, ≠9, ≠13
		29		Б5130-3894 УХЛ4	1	≠4
		30		Б5130-3994 УХЛ4	1	≠2
				Набор Н3		
				Реле		
		31		РПУ-2-М36 220 У3Б		≠2KL2, ≠4KL2 ≠6KL2, ≠8KL2
				~220В, 50Гц	8	≠9KL1, ≠11KL2 ≠13KL, KL1
		32		РПУ-2-М36400 У3Б		
				~220В, 50Гц	6	KB1...KB6
		33		РПУ-2-М36440 У3Б		≠2KL1, ≠4KL1, ≠6KL1, ≠8KL1
				~220В, 50Гц	6	≠9KL1, ≠11KL1
				Блоки зажимов		
		34		Б324-4П25-В/ВУ3-10	10	X5...X10 X26...X29

9747/16

Инв. N подл. | Подпись и дата | Взам. инв. N

тп 903-1-241.87 ЭМ2 — Лист 1.4

Вид спереди

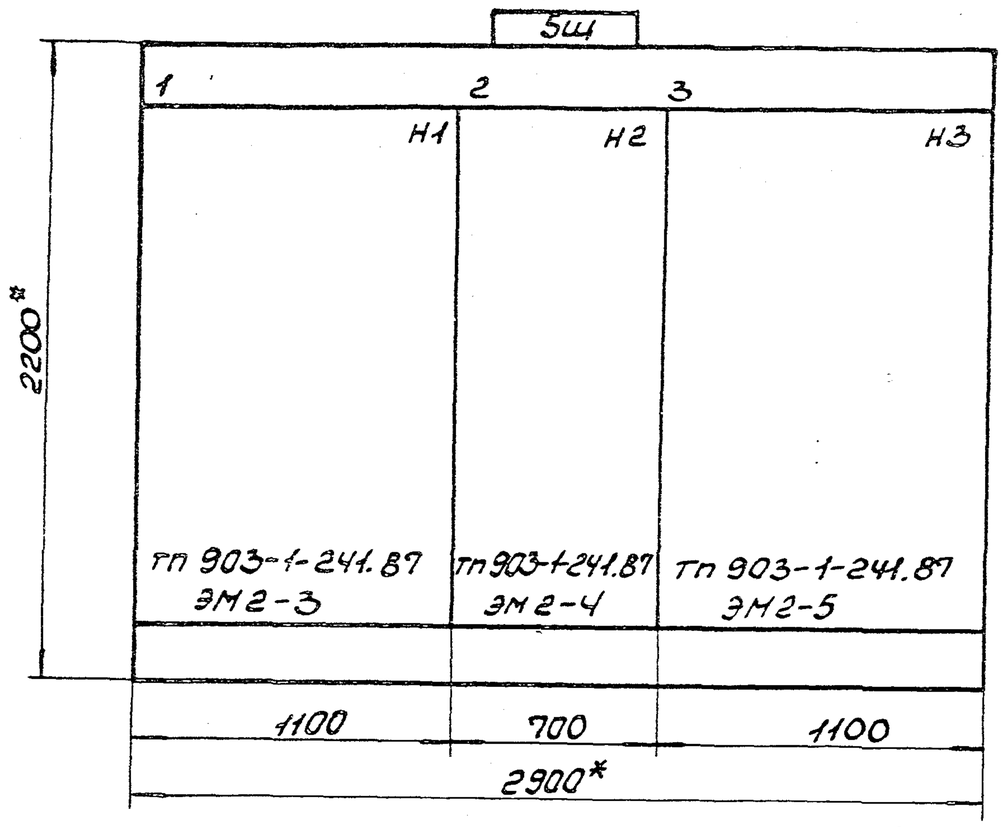

Вид сверху
М1:50

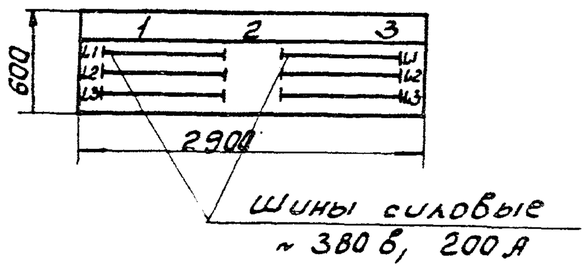

1.* Размеры для справок.
2. Неуказанные предельные отклонения размеров по

Надписи на оформлении

Строка 1	≠1, ≠3, ≠5, ≠7, ≠18, ≠12, ≠20, ≠33 - насосы	Секционирование ≠14, ≠34, ≠35 - насосы	≠2, ≠4, ≠6, ≠8, ≠9, ≠11, ≠13 - насосы
2		≠16, ≠19 - задвижки	
3	П1 - Вентилятор		В1 - Вентилятор
4	≠15 - задвижка		
Панель	1	2	3

Привязан:

Инв.№

Нач.отд.	Евтушенко		
Н.контр.	Борщев		
Гл.спец.	Альбросова		
Рук.гр.	Сендерович		
Инж.	Рейтблат		

ТП 903-1-241.87 ЭМ2

Котельная с 4 котлами КЕ-6,5-14С топливо-каменные и бурые угли.

Главный корпус

Стадия	Лист	Листов
Р	2	

Щит открытый 5Щ. Чертеж общего вида

Госстрой СССР Харьковский Сантехпроект

Альбом XVI

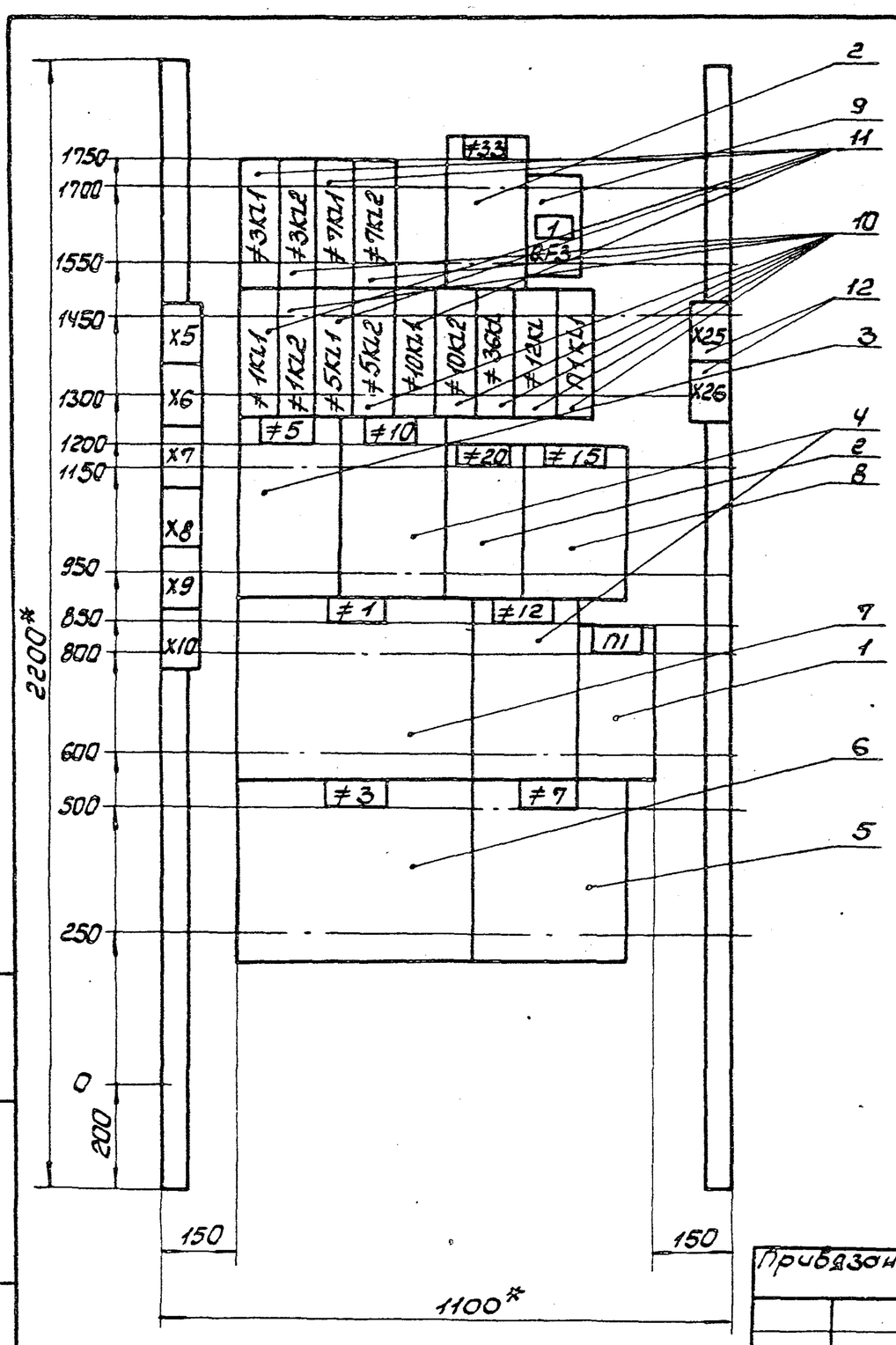

1.* Размеры для справок.
2. Неуказанные предельные отклонения размеров по

Набор 1

9747/16

Привязан:

Инв.№

Нач.отд.	Евтушенко		
Н.контр.	Борщев		
Гл.спец.	Альбросова		
Рук.гр.	Сендерович		

ТП 903-1-241.87 ЭМ2

Котельная с 4 котлами КЕ-6,5-14С топливо-каменные и бурые угли.

Главный корпус

Стадия	Лист	Листов
Р	3	

Щит открытый 5Щ. Панель 1. Чертеж общего вида.

Госстрой СССР Харьковский Сантехпроект

Инв.№ подл. | Подпись и дата | Взам.инв.№

Альбом XVI

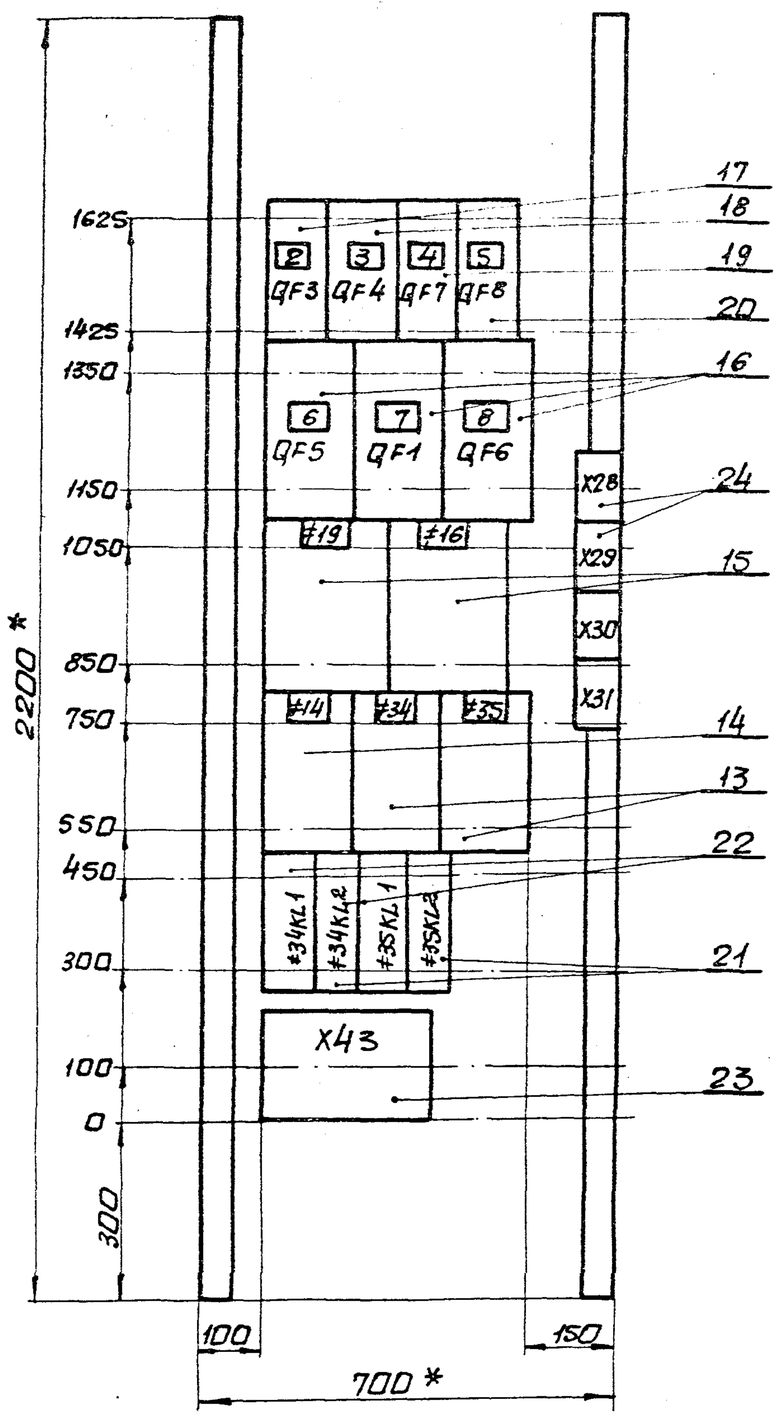

1. * – Размеры для справок.
2. Неуказанные предельные отклонения размеров по

Набор 2

Привязан:

Инв.№

Нач.отд.	Евтушенко		
Н.контр.	Борщев		
Гл.спец.	Амбросова		
Рук.гр.	Сендерович		
Инж.	Рейтблат		

ТП 903-1-241.87 ЭМ2

Котельная с 4 котлами КЕ-6,5-14с
Топливо-каменные и бурые угли.

Главный корпус

Стадия	Лист	Листов
Р	4	

Щит открытый 5щ. Панель 2. Чертеж общего вида.

Госстрой СССР Харьковский Сантехпроект

Инв.№ подл. | Подп. и дата | Взам.инв.№

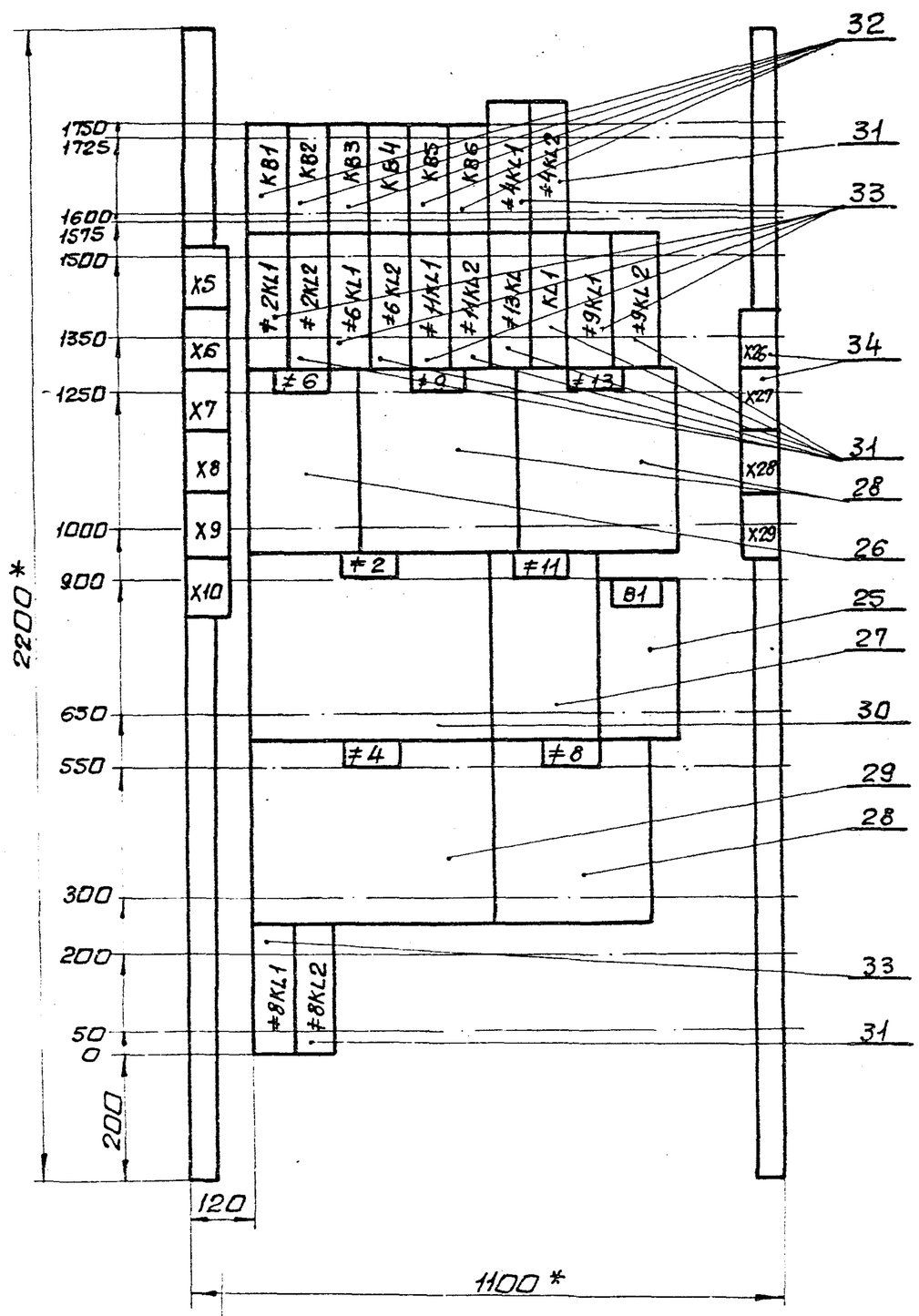

1. * – Размеры для справок.
2. Неуказанные предельные отклонения размеров по

9747/16

Привязан:

Инв.№

Набор 3

Нач.отд.	Евтушенко		
Н.контр.	Борщев		
Гл.спец.	Амбросова		
Рук.гр.	Сендерович		
Инж.	Рейтблат		

ТП 903-1-241.87 ЭМ2

Котельная с 4 котлами КЕ-6,5-14с
Топливо-каменные и бурые угли.

Главный корпус

Стадия	Лист	Листов
Р	5	

Щит открытый 5щ. Панель 3. Чертеж общего вида.

Госстрой СССР Харьковский Сантехпроект

Инв.№ подл. | Подп. и дата | Взам.инв.№

Альбом XVI

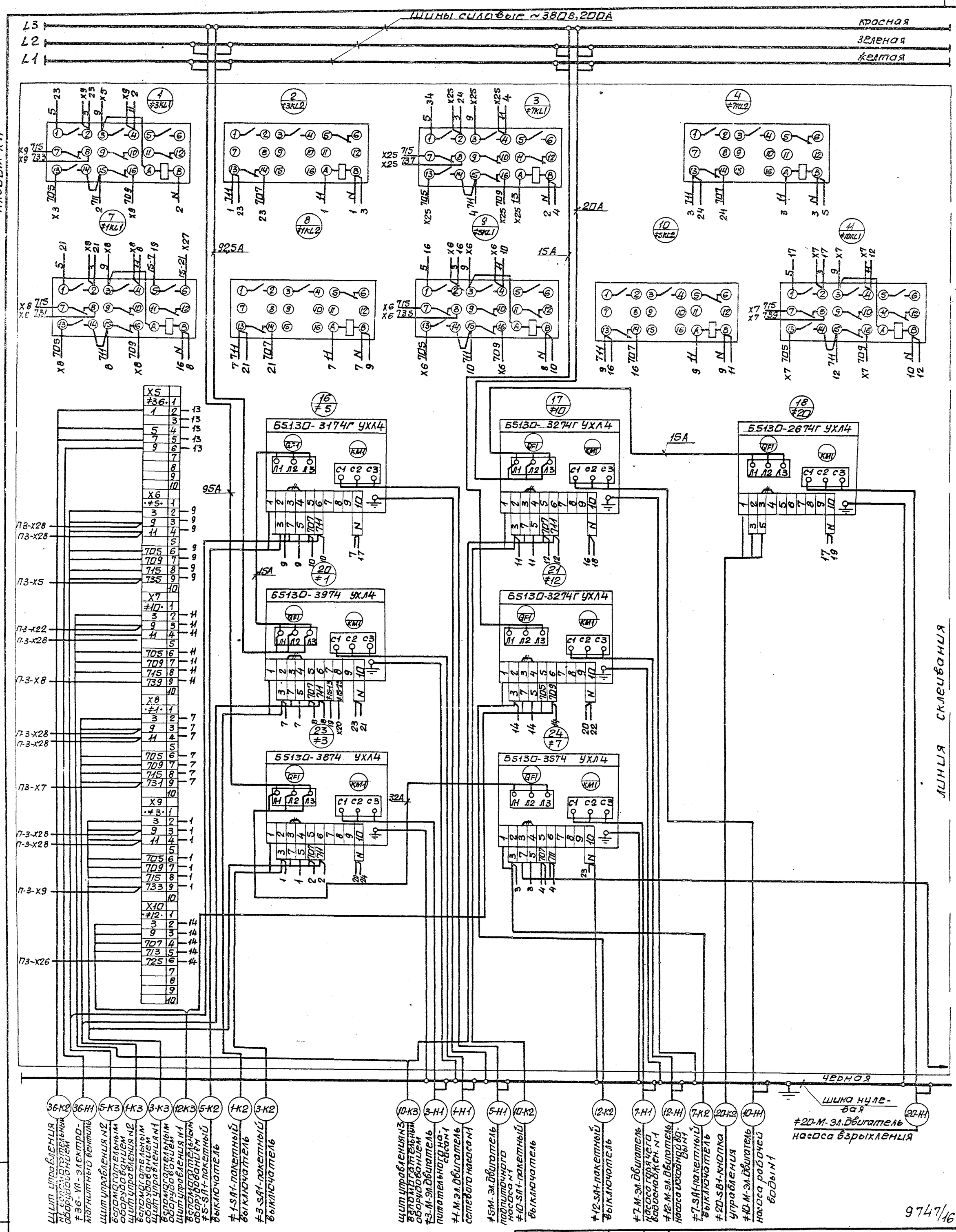

Нач.отд.	Евтушенко		
Н.контр.	Борщев		
Гл.спец.	Амбросова		
Рук.гр.	Сендерович		
Инж.	Ветер		

Привязан:

Инв.№

ТП903-1-241.87 ЭМ2

Котельная с 4 котлами КЕ-6,5-14С
Топливо-каменные и бурые угли.

Главный корпус

Стадия	Лист	Листов
Р	6	

Щит открытый 5щ. Панель 1. Схема электрическая соединений. Начало.

Госстрой СССР Харьковский Сантехпроект

Инв.№подл. | Подп. и дата | Взам.инв.№

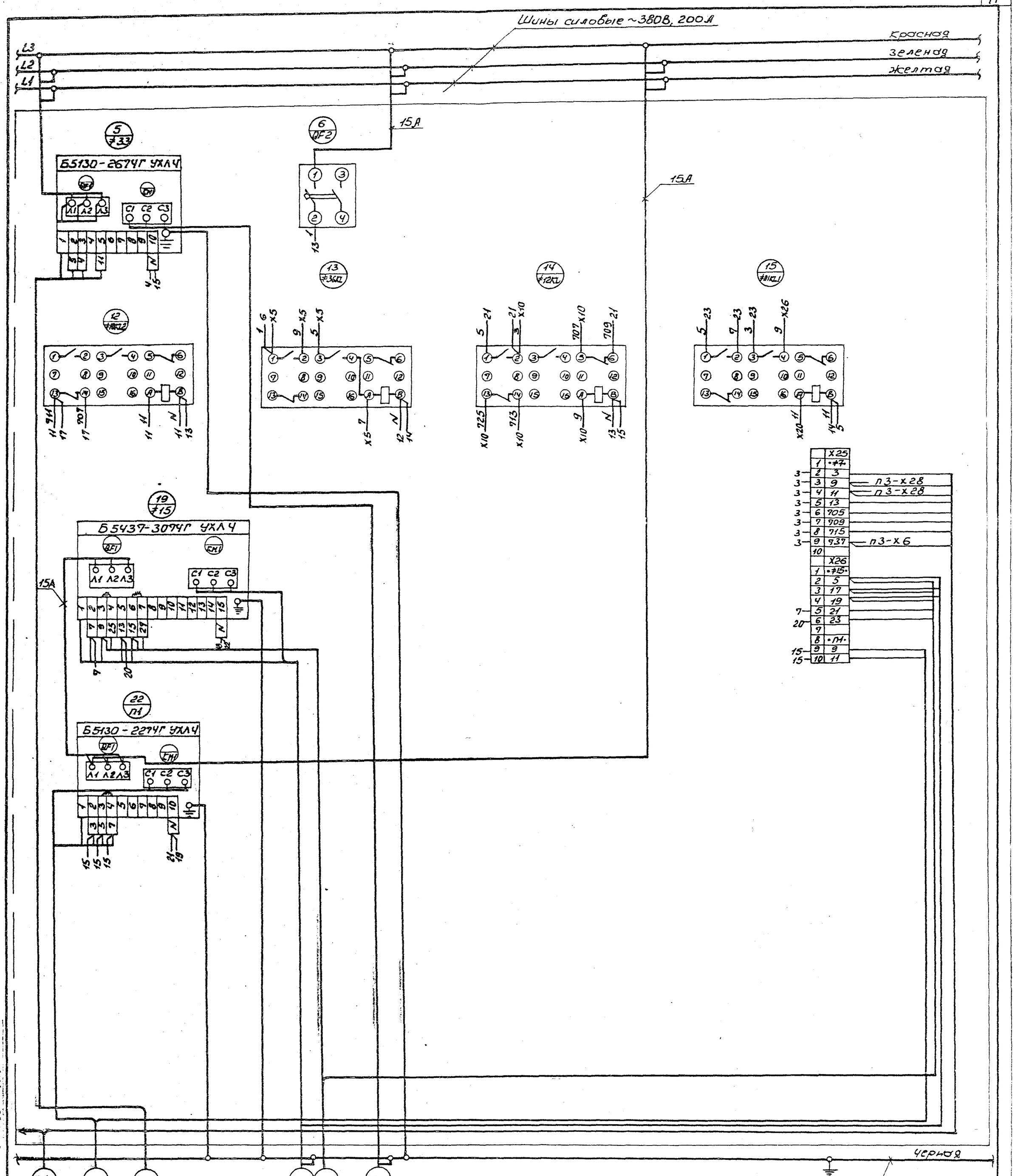

Альбом XVI

Инв.№подл.	Подпись и дата	Взам.инв.№

9747/16

ТП 903-1-241.87 ЭМ2

Котельная с 4 котлами КЕ-6,5-14С. Топливо-каменные и бурые угли.

Нач.отд.	Евтушенко		
Н.контр.	Борщев		
Гл.спец.	Амбросова		
Рук.гр.	Сендерович		

Привязан:

Инв.№

Главный корпус

Стадия	Лист	Листов
Р	7	

Щит открытый Бщ. Панель 1. Схема электрическая соединений. Окончание.

Госстрой СССР Харьковский Сантехпроект

Альбом XVI

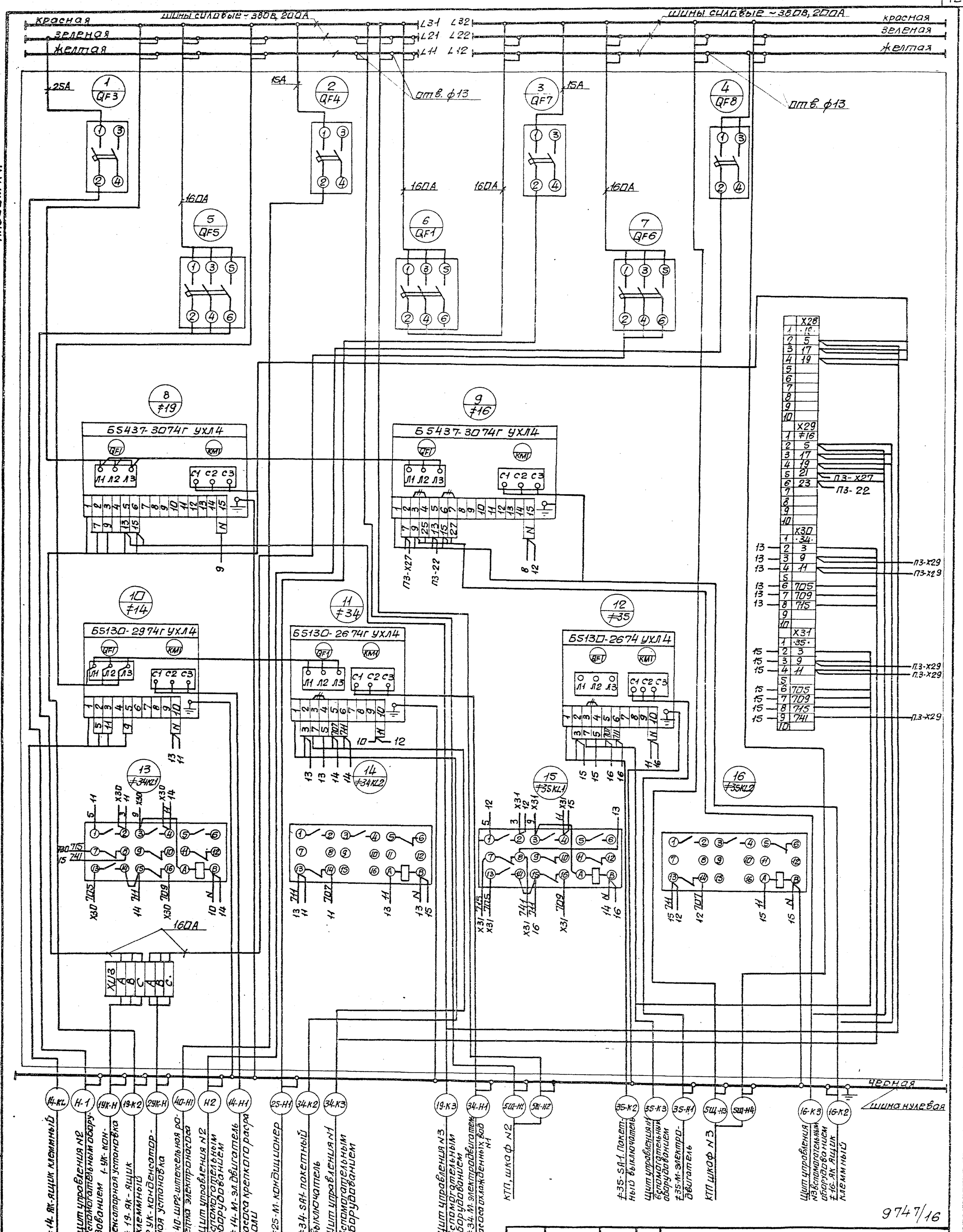
красная
зеленая
желтая
шины силовые ~380В, 200А
L31 L32
L21 L22
L11 L12
от в. ф13
черная
шина нулевая
БС437-3074Г УХЛ4
БС130-2974Г УХЛ4
БС130-2674Г УХЛ4
ХУ13
ХР8
ХР9
ХР7
ХР6
ХР5
ХР4
ХР3
ХР2
ХР1
ХР10
ХР11
ХР12
ХР13
ХР14
ХР15
ХР16
ХР17
ХР18
ХР19
ХР20
ХР21
ХР22
ХР23
ХР24
ХР25
ХР26
ХР27
ХР28
ХР29
ХР30
ХР31
ХР32
ХР33
ХР34
ХР35
ХР36
ХР37
ХР38
ХР39
ХР40
ХР41
ХР42
ХР43
ХР44
ХР45
ХР46
ХР47
ХР48
ХР49

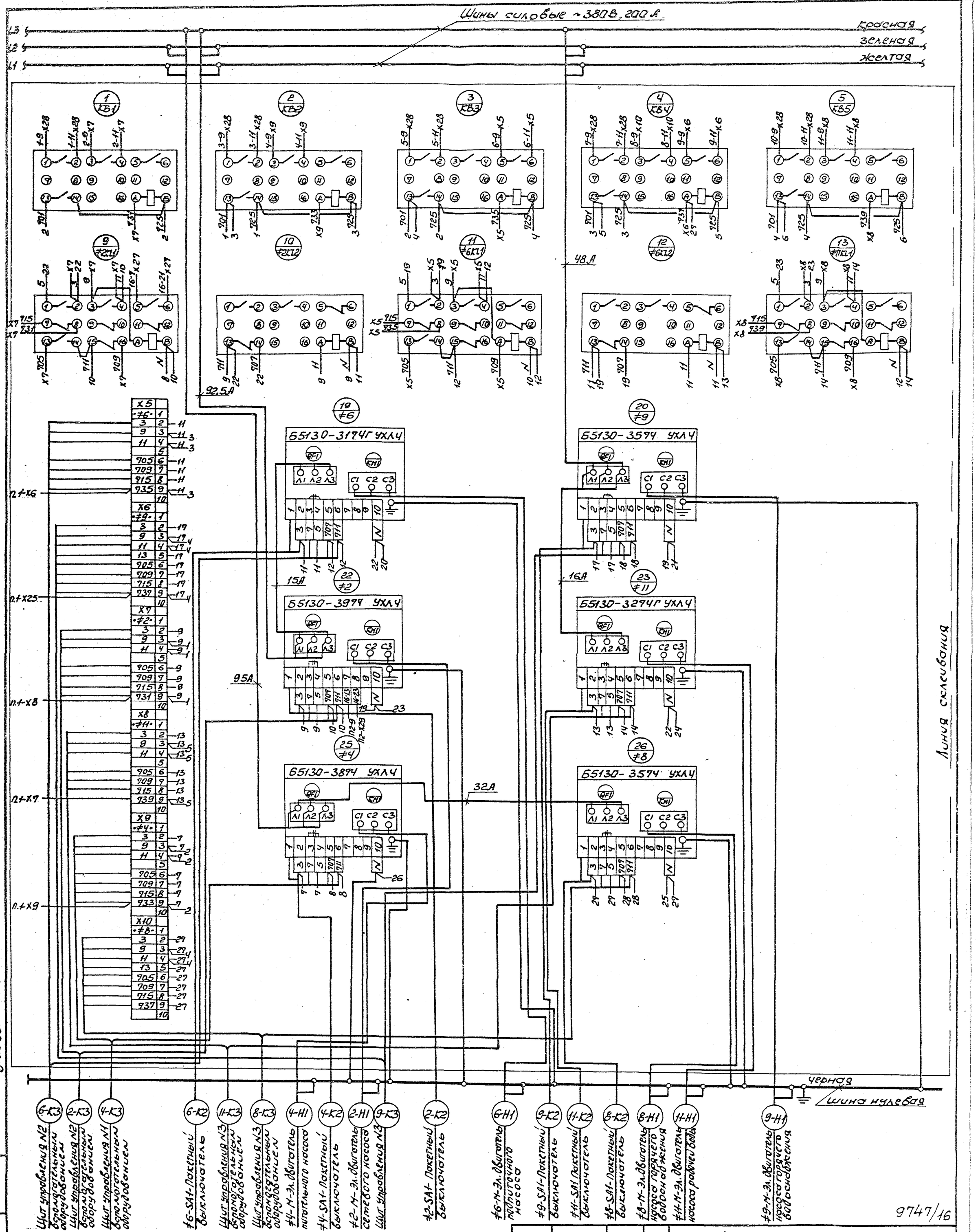

Привязан:	Нач.отд.	Евтушенко	
	Н.контр.	Борщев	
	Гл.спец.	Амбросова	
Инв.№	Рук.гр.	Сендерович	

ТП 903-1-241.87 ЭМ2

Котельная с 4 котлами КЕ-6,5-14С топливо-каменные и бурые угли

Главный корпус

Стадия	Лист	Листов
Р	9	

Щит открытый 5щ. Панель 3 Схема электрическая соединений. Начало.

Госстрой СССР Харьковский Сантехпроект

Инв.№подл. | Подпись и дата | Взам.инв.№

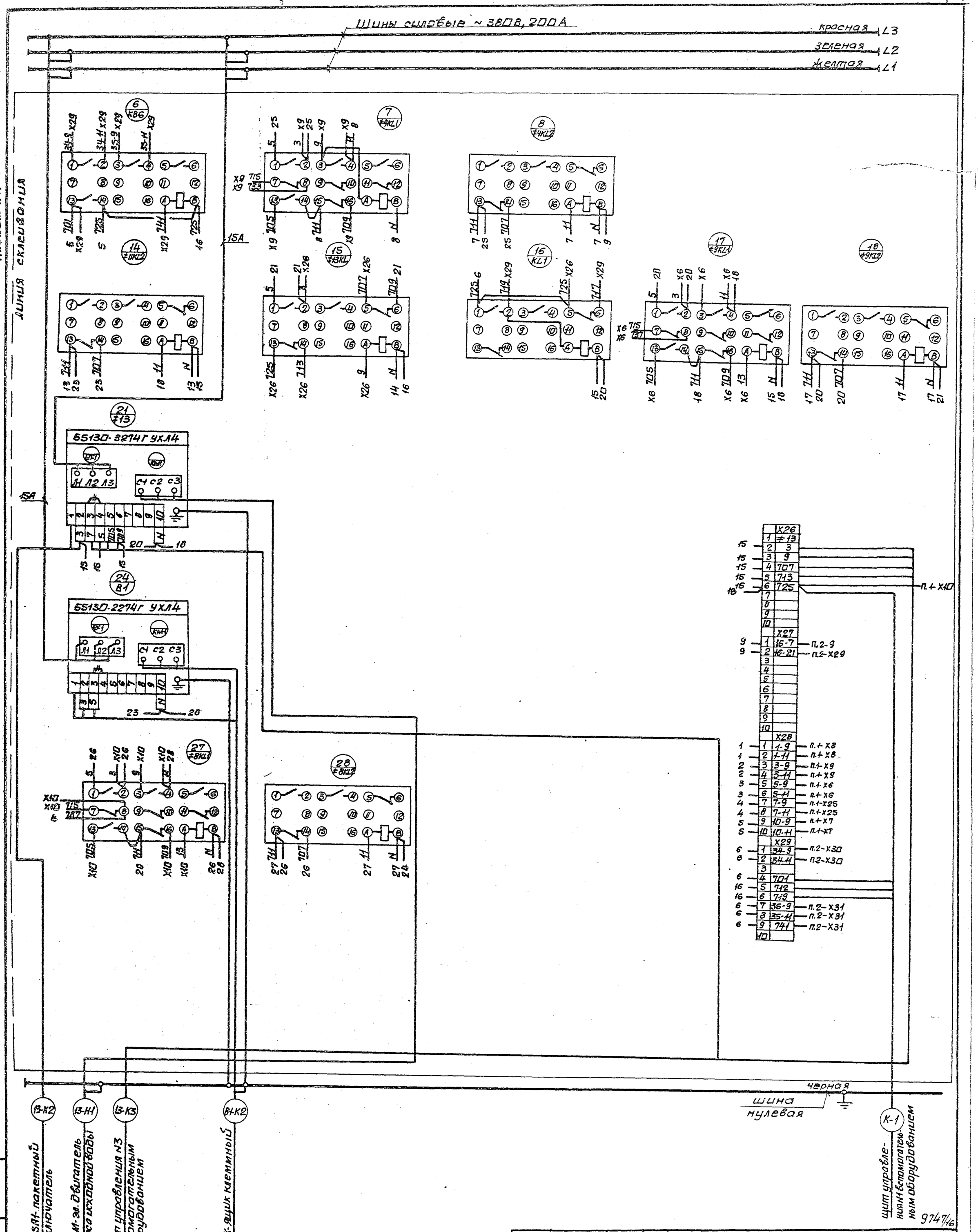

Альбом XVI

Линия сжигания

Инв. № подл.	Подп. и дата	Взам. инв. №	

Привязан:

Инв. №

Нач. отд.	Евтушенко		
Н. контр.	Борщев		
Гл. спец.	Амбросова		
Рук. гр.	Сендерович		
Инж.	Майстренко		

ТП 903-1-241.87 ЭМ2

Котельная с 4 котлами КЕ-6,5-14С
Топливо-каменные и бурые угли.

Главный корпус

Стадия	Лист	Листов
Р	10	

Щит открытый 5щ. Панель 3.
Схема электрическая соединений. Окончание.

Госстрой СССР
Харьковский Сантехпроект

Альбом XVI

Панель	Надпись	Позиц. обозначение	Место надписи	Текст	Кол.	Вид шрифта	Заготовка
1			верхнее обрамление	≠1, ≠3, ≠5, ≠7, ≠10, ≠12, ≠20, ≠33 - насосы	1		
			тоже	П1 - вентилятор	1		
			"	≠15 - задвижка	1		
2			верхнее обрамление	Секционирование	1		
			то же	≠14, ≠34, ≠35 - насосы	1		
			"	≠16, ≠19 - задвижки	1		
3			верхнее обрамление	≠2, ≠4, ≠6, ≠8, ≠9, ≠11, ≠13 - насосы	1		
			тоже	В1 - вентилятор	1		
4	1	QF2	табличка	≠36 - вентиль подпит. воды	1		
			тоже	≠3KL1	1		
			"	≠3KL2	1		
			"	≠7KL1	1		
			"	≠7KL2	1		
			"	≠1KL1	1		
			"	≠1KL2	1		
			"	≠5KL1	1		

Привязан:

Инв. №

Инв. № подл. | Подп. и дата | Взам. инв. №

Нач. отд.	Евтушенко		
Н. контр.	Борщев		
Гл. спец.	Амбросова		
Рук. гр.	Сендерович		
Инж.	Рейтблат		

ТП 903-1-241.87 ЭМ2

Щит открытый 5Щ. Перечень надписей

Стадия	Лист	Листов
	11.1	4

Госстрой СССР Харьковский Сантехпроект

Панель	Надпись	Позиц. обозначение	Место надписи	Текст	Кол.	Вид шрифта	Заготовка
			табличка	≠5KL2	1		
			то же	≠10KL1	1		
			"	≠10KL2	1		
			"	≠36KL	1		
			"	≠12KL	1		
			"	П1KL1	1		
			"	≠33	1		
			"	≠5	1		
			"	≠10	1		
			"	≠20	1		
			"	≠15	1		
			"	≠1	1		
			"	≠12	1		
			"	П1	1		
			"	≠3	1		
			"	≠7	1		
2	2	QF3	табличка	Щит КИП. ввод N1	1		
	3	QF4	то же	≠40 - насос загрязненных вод	1		
	4	QF7	"	≠25 - кондиционер	1		
	5	QF8	"	Щит КИП. ввод N2	1		
	6	QF5	"	1УК - конденсаторная установка	1		
	7	QF1	"	Секционный автомат	1		

Инв. № подл. | Подп. и дата | Взам. инв. №

ТП 903-1-241.87 ЭМ2

Лист 11.2

Панель	Надпись	Позиц. обозначение	Место надписи	Текст	Кол.	Вид шрифта	Заготовка
	8	QF6	табличка	2УК - конденсаторная установка	1		
			то же	≠34KL1	1		
			"	≠34KL2	1		
			"	≠35KL1	1		
			"	≠35KL2	1		
			"	≠19	1		
			"	≠16	1		
			"	≠14	1		
			"	≠34	1		
			"	≠35	1		
3			табличка	КВ1	1		
			то же	КВ2	1		
			"	КВ3	1		
			"	КВ4	1		
			"	КВ5	1		
			"	КВ6	1		
			"	≠4KL1	1		
			"	≠4KL2	1		
			"	≠2KL1	1		
			"	≠2KL2	1		
			"	≠6KL1	1		

Инв. № подл. | Подп. и дата | Взам. инв. №

ТП 903-1-241.87 ЭМ2

Лист 11.3

Панель	Надпись	Позиц. обозначение	Место надписи	Текст	Кол.	Вид шрифта	Заготовка
			табличка	≠6KL2	1		
			то же	≠11KL1	1		
			"	≠11KL2	1		
			"	≠13KL	1		
			"	KL1	1		
			"	≠9KL1	1		
			"	≠9KL2	1		
			"	≠8KL1	1		
			"	≠8KL2	1		
			"	≠6	1		
			"	≠9	1		
			"	≠13	1		
			"	≠2	1		
			"	≠11	1		
			"	В1	1		
			"	≠4	1		
			"	≠8	1		

Инв. № подл. | Подп. и дата | Взам. инв. №

9747/16

ТП 903-1-241.87 ЭМ2

Лист 11.4

Альбом XVI

Формат	Зона	Поз.	Обозначение	Наименование	Кол.	Примеч.
				Документация		
			ТП 903-1-241.87 ЭМ3-2	Чертеж общего вида		
			ТП 903-1-241.87 ЭМ3-4	Схема электрическая соединений		
			ТП 903-1-241.87 ЭМ3-5	Перечень надписей		
				Сборочные единицы		
	1			Панель 1		
				Блоки		
		1		Б5130-2674 ГУХЛ4	1	П2
		2		Б5130-2874 ГУХЛ4	1	≠60
		3		Б5130-3274 ГУХЛ4	1	≠43
		4		Б5130-3474 ГУХЛ4	2	≠41, ≠42
		5		Б5430-1874 ГУХЛ4	7	≠44...≠50
				Набор Н1		
				Выключатели		
		6		ВА5133-34001000 УХЛ3		
				160×10	1	QF1
		7		ВА5125-34001000 УХЛ3		
				6,3×7	1	QF2

Привязан:

Инв. №

Нач.отд.	Евтушенко		
Н.контр.	Борщев		
Гл.спец.	Амбросова		
Рук.гр.	Сендерович		

ТП 903-1-241.87 ЭМ3

Щит открытый 6Щ. Технические данные аппаратов

Стадия	Лист	Листов
Р	1.1	2

Госстрой СССР Харьковский Сантехпроект

Инв.№ подл. | Подп. и дата | Взам.инв.№

Формат	Зона	Поз.	Обозначение	Наименование	Кол.	Примеч.
		8		ВА5125-22001000 УХЛ3		QF4...QF9
				6,3×7	7	QF3...QF9
		9		ВА5131-34001000 УХЛ3	1	QF10
				100×10		
		10		Б324-4П25 В/ВУ3-10	13	×8...×13 ×27
		11		ЗН24-95 П160-В/ВУ3	6	×45

Инв.№ подл. | Подп. и дата | Взам.инв.№

ТП 903-1-241.87 ЭМ3

Лист 1.2

Вид спереди

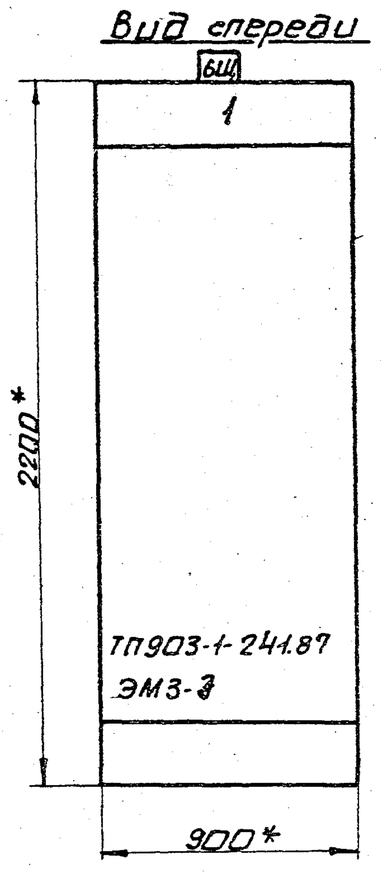

Вид сверху

М1:50

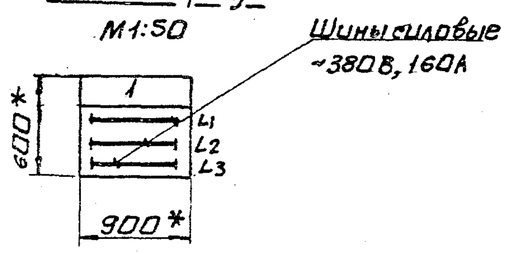

1.* Размеры для справок.

2. Неуказанные предельные отклонения размеров по

Надписи на обрамлении

строка	1	≠44, ≠45, ≠46, ≠47, ≠48, ≠49, ≠50-сбрасыв.
	2	≠41, ≠42-дробилки, ≠43-ленточн. конв.
	3	≠60-насос, П2-прит. вентилятор
	4	Ввод ~ 380/220В
Панель		1

9747/16

Привязан:

Инв.№

Нач.отд.	Евтушенко	
Н.контр.	Борщев	
Гл.спец.	Амбросова	
Рук.гр.	Сендерович	
Инж.	Рейтблат	

ТП 903-1-241.87 ЭМ3

Котельная с 4 котлами КЕ-6,5-14С топливо-каменные и бурые угли.

Главный корпус

Стадия	Лист	Листов
Р	2	

Щит открытый 6Щ. Чертеж общего вида.

Госстрой СССР Харьковский Сантехпроект

Инв.№ подл. | Подп. и дата | Взам.инв.№

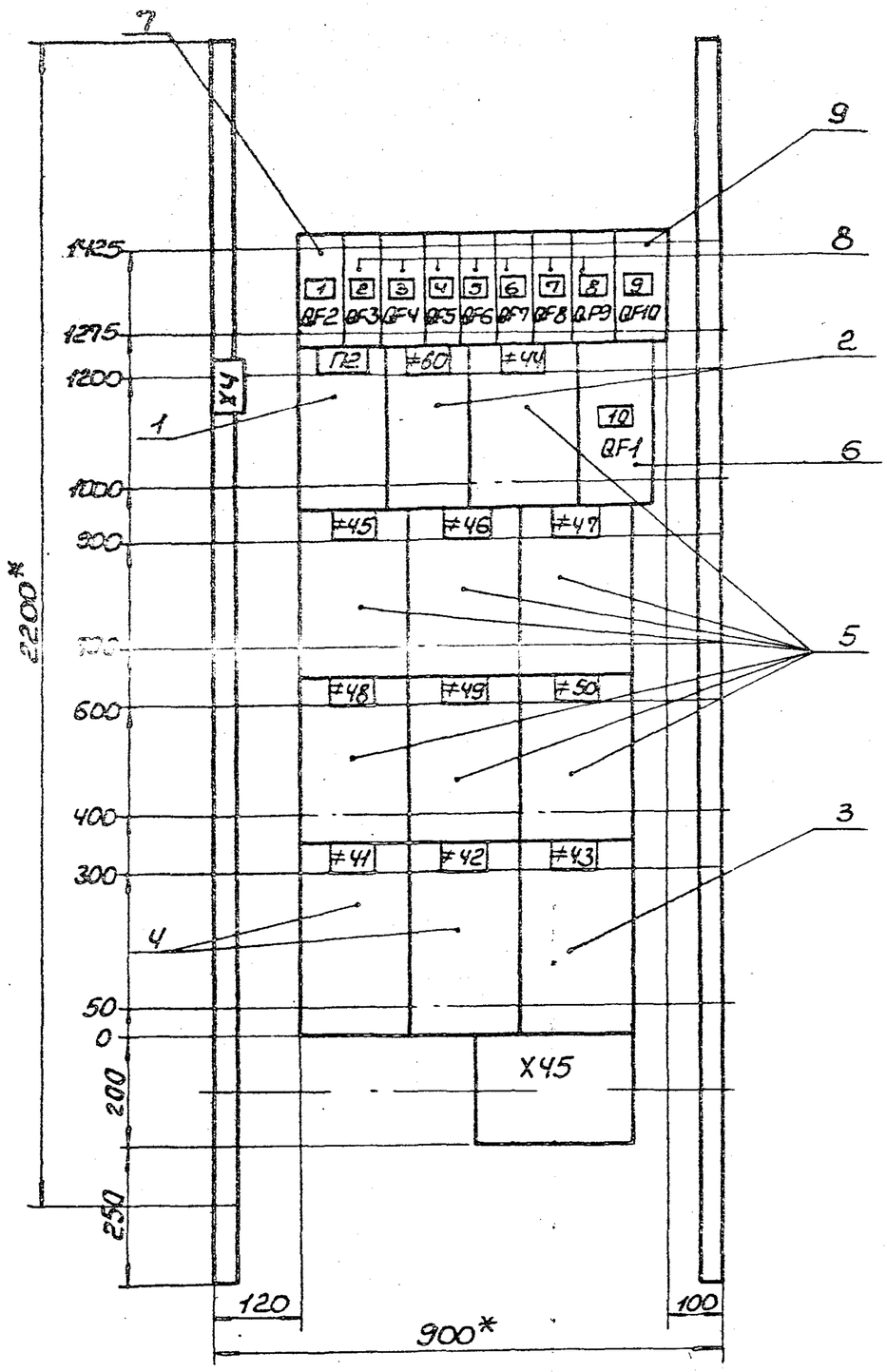

1.* Размеры для справок.

2. Неуказанные предельные отклонения размеров по

Привязан:

Инв.№

Нач.отд.	Евтушенко		
Н.контр.	Борщев		
Гл.спец.	Амбросова		
Рук.гр.	Сендерович		
Инж.	Майстренко		

ТП 903-1-241.87 ЭМ3

Котельная с 4 котлами КЕ-6,5-14С
Топливо - каменные и бурые угли

Главный корпус

Стадия	Лист	Листов
Р	3	

Щит открытый бщ. Панель 1.
Чертеж общего вида

Госстрой СССР
Харьковский
Сантехпроект

Альбом XVI

Панель	Надпись	Позиц. обозначение	Место надписи	Текст	Кол.	Вид шрифта	Заго-товка
1			Верхнее обрамление	≠44,≠45,≠46,≠47,≠48,≠49,≠50-сбросыв.	1		
			То же	≠41,≠42-дробилки,≠43-ленточн.конв.	1		
			"	≠60-Насос, П2-Прит. вентилятор	1		
			"	Ввод ~ 380/220В	1		
	1	QF2	Табличка	Железоотделитель	1		
	2	QF3	То же	Вентиль дренчерной завесы	1		
	3	QF4	"	Вентиль гидрообеспылив.	1		
	4	QF5	"	Прибор пожарн. сигнализ.	1		
	5	QF6	"	Цепи управления	1		
	6	QF7	"	Цепи блокировки сбросыв	1		
	7	QF8	"	Звуковая сигнализация	1		
	8	QF9	"	Световая сигнализация	1		
	9	QF10	"	Шкаф распределит. 4шр	1		
	10	QF1	"	Ввод ~ 380/220В	1		

Привязан:

Инв.№

Нач.отд.	Евтушенко		
Н.контр.	Борщев		
Гл.спец.	Амбросова		
Рук.гр.	Сендерович		
Инж.	Майстренко		

ТП 903-1-241.87 ЭМ3

Щит открытый бщ.
Перечень надписей

Стадия	Лист	Листов
	5.1	2

Госстрой СССР
Харьковский
Сантехпроект

Панель	Надпись	Позиц. обозначение	Место надписи	Текст	Кол.	Вид шрифта	Заго-товка
1			Табличка	П2	1		
			То же	≠ 60	1		
			"	≠ 44	1		
			"	≠ 45	1		
			"	≠ 46	1		
			"	≠ 47	1		
			"	≠ 48	1		
			"	≠ 49	1		
			"	≠ 50	1		
			"	≠ 41	1		
			"	≠ 42	1		
			"	≠ 43	1		

9747/16

ТП 903-1-241.87 ЭМ3 Лист 5.2

Альбом XVI

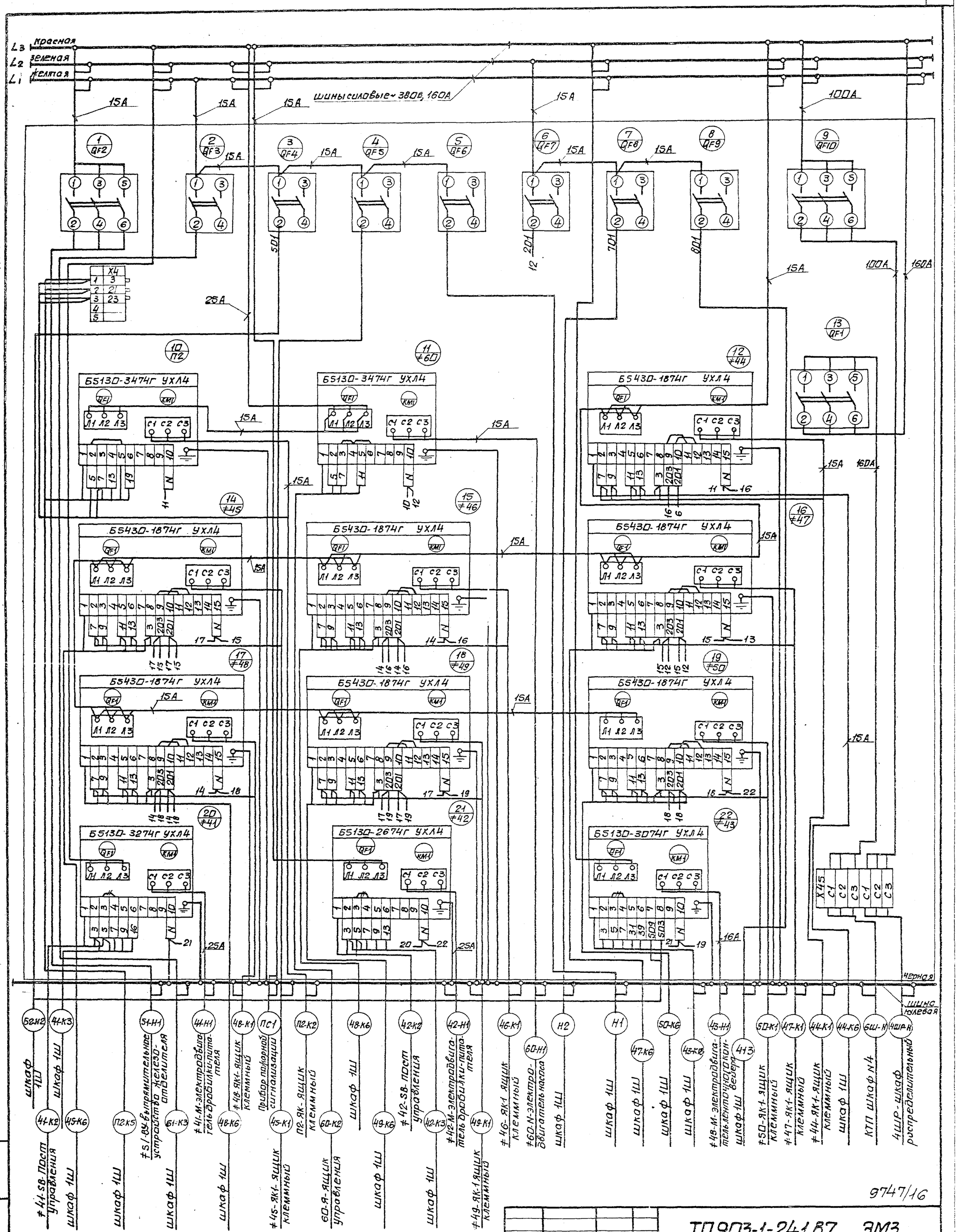

9747/16

Нач.отд	Евтушенко		
Н.контр.	Борщев		
Гл.спец.	Амбросова		
Рук.гр.	Сендерович		
Инж.	Майстренко		

Привязан:

Инв. №

Инв.№ подл. | Подп. и дата | Взам.инв.№

ТП 903-1-241.87 ЭМ3

Котельная с 4 котлами КЕ-6,5-14С топливо-каменные и бурые угли.

Главный корпус

Стадия	Лист	Листов
Р	54	

Щит открытый 6Щ. Схема электрическая соединений.

Госстрой СССР Харьковский Сантехпроект

Формат	Зона	Поз.	Обозначение	Наименование	Кол.	Примеч.
				Документация		
			тп 903-1-241.87 ЭМ4	Чертеж общего вида		
			тп 903-1-241.87 ЭМ4-3,4,5	Схема электрическая соединений		
			тп 903-1-241.87 ЭМ4-6,1÷÷6,4	Перечень надписей		
				Сборочные единицы		
				Набор Н1		
				Реле		
		1		РПУ-2-М3 6220 У3Б		≠44KL...≠50KL П2KL2, KL2,
				220В, 50Гц	11	KL6, KL7
		2		РПУ-2-М3 6400 У3Б		KL3
				220В, 50Гц	3	≠61KL, ≠62KL
		3		РПУ-2-М3 6440 У3Б		
				220В, 50Гц	4	≠41KL, ≠42KL KL4, KL5
		4		РПУ-2-М3 6620 У3Б		≠43KL, П2-KL1
				220В, 50Гц	4	KL1, KL8
		5		РВП 72-3221-00У4		
				220В, 50Гц	3	KT1, KT4, KT5

Привязан:

Инв. N

Нач.отд.	Евтушенко		
Н.контр.	Борщев		
Гл.спец.	Амбросова		
Рук.гр.	Сендерович		

тп 903-1-241.87 ЭМ4

Шкаф 1ш. Технические данные аппаратов

Стадия	Лист	Листов
Р	1.1	2

Госстрой СССР Харьковский Сантехпроект

Инв. N подл. | Подпись и дата | Взам. инв. N

Формат	Зона	Поз.	Обозначение	Наименование	Кол.	Примеч.
		6		РВП 72-3222-00У4		
				220В, 50Гц	2	KT2, KT3
		7		РС-67 ~220В	1	≠43KS
		8		ВС-43-32, ~220В, 50Гц	1	KT6
				Блоки зажимов		
		9		Б324-4П25-В/ВУ3-5	2	X11, X35
		10		Б324-4П25-В/ВУ3-10	17	X21...X34, X10, X44, X45
				Набор Н51		
				Переключатели		
		11		УП5311-С23 У3	5	П2SA1, ≠62SA1 ≠41SA1, ≠43SA1
		12		УП5311-425 У3	1	SA4
		13		УП5311-А225 У3	1	SA3
		14		УП5313-А541 У3	1	SA1
		15		УП5315-С459 У3	1	SA2
		16		Кнопка КЕ011У3 исп. 4	16	≠44SB2, ≠50SB2 ≠41SB3...≠50SB3 П2SBC, ≠61SBC
		17		Кнопка КЕ011У3 исп. 5	1	≠61SBT П2SBT
		18		Арматура АС12011У2	14	≠41HLR...≠34HLR ≠61HLR, ≠62HLR П2HLR, HLR ≠44HLR...≠50HLR
		19		Арматура АС12013У2	9	≠44HLG... ...≠50HLG
		20		Табло ТСМ ~220 с лампой РНЦ-220-10	16	1KHLA1...HLA4 2KHLA1...HLA4 3KHLA1...HLA4 4KHLA1...HLA4

Инв. N подл. | Подпись и дата | Взам. инв. N

тп 903-1-241.87 ЭМ4

Лист 1.2

Альбом XVI

Вид спереди
Двери не показаны

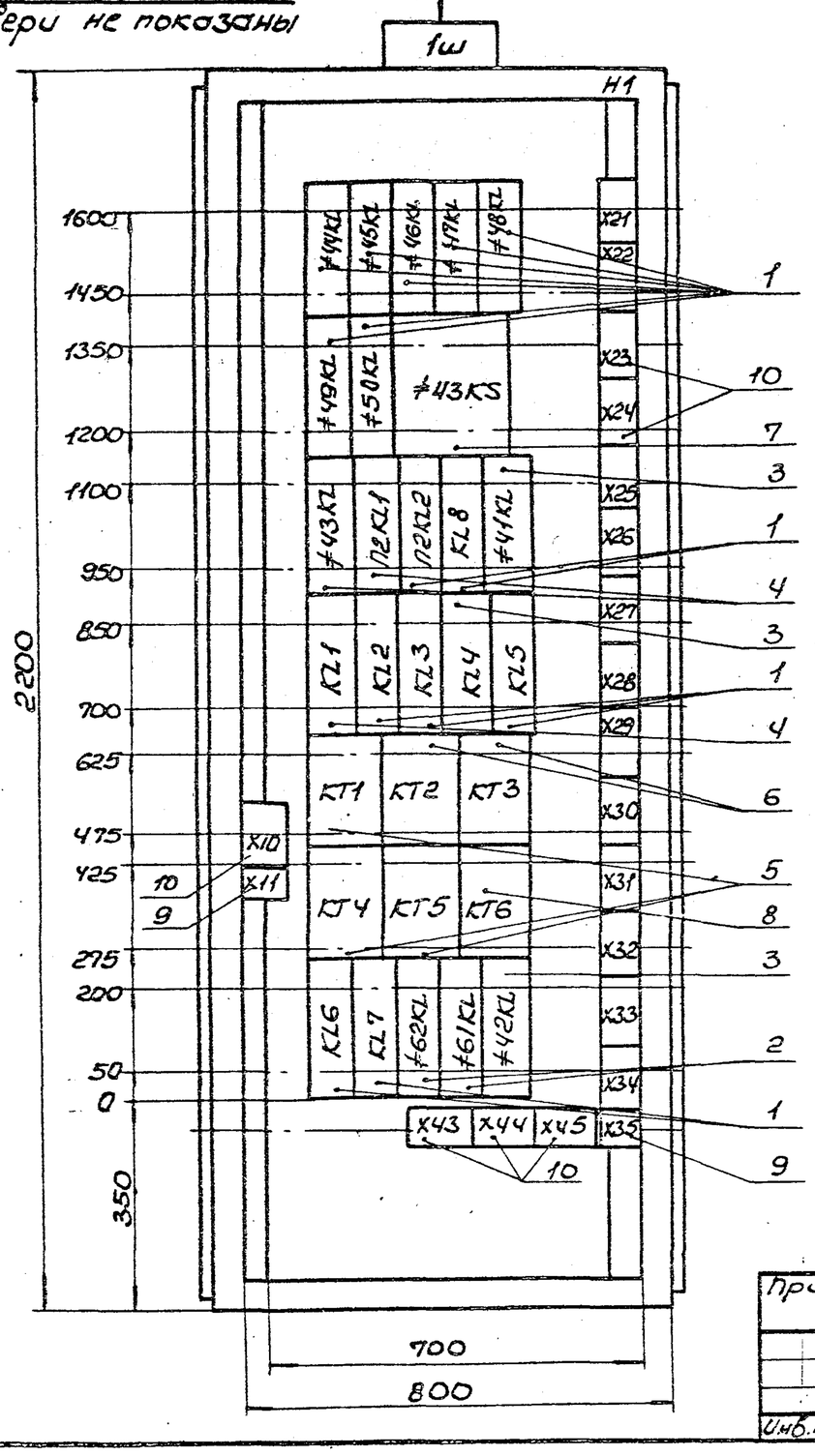

Двери шкафа
Вид спереди М1:10

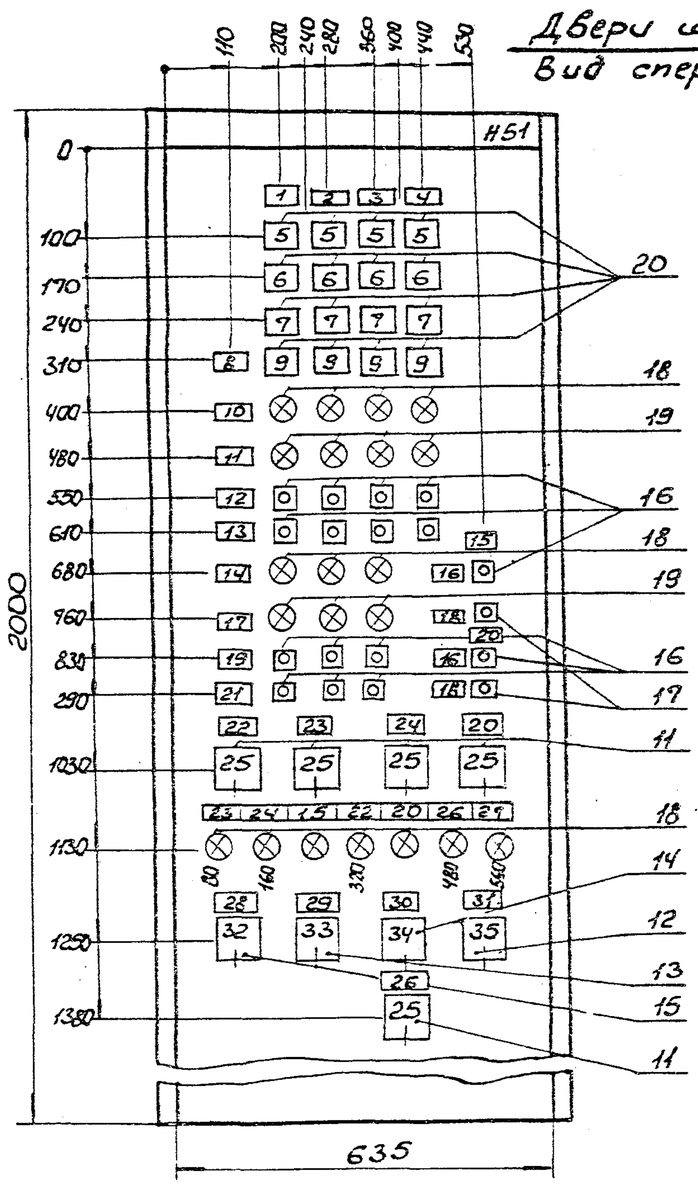

1.* Размеры для справок.
2. Неуказанные предельные отклонения размеров по

9747/16

Привязан:

Инв. №

Нач.отд.	Евтушенко	
Н.контр.	Борщев	
Гл.спец.	Амбросова	
Рук.гр.	Сендерович	

тп 903-1-241.87 ЭМ4

Котельная с 4 котлами КЕ-6,5-14С Топливо-каменные и бурые угли

Главный корпус

Шкаф 1ш. Чертеж общего вида.

Стадия	Лист	Листов
Р	2	

Госстрой СССР Харьковский Сантехпроект

Инв.N подл. | Подпись и дата | Взам.инв.N

Альбом XVI

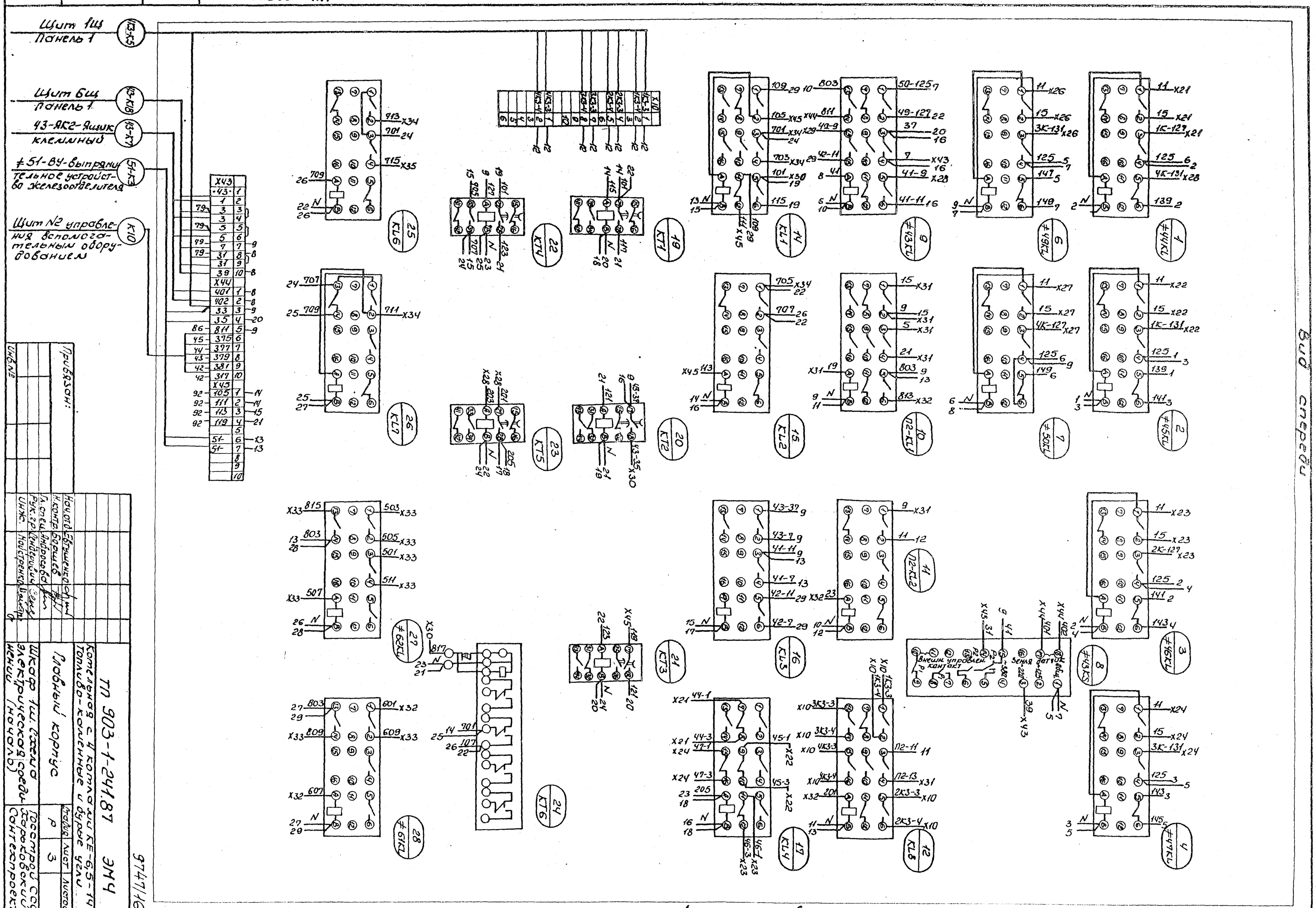

Привязан:

Инв.N

Нач.отд.	Бутыченко		
Н.контр.	Борисов		
Гл.спец.	Андреева		
Рук.гр.	Андреев		
Инж.	Настренко		

ТП 903-1-241.87 ЭМ4

Компьютер с 4 котлами КЕ-6,5-14С топливо-комбинированные и бурые угли

Рабочий корпус

Шкаф гл. схема электрической схемы (начало)

Стадия	Лист	Листов
Р	3	

Госстрой СССР Теплоэлектропроект Сантехпроект

97417/6

20

Инв.N подл.	Подпись и дата	Взам.инв.N

Альбом XVI

Линия склеивания

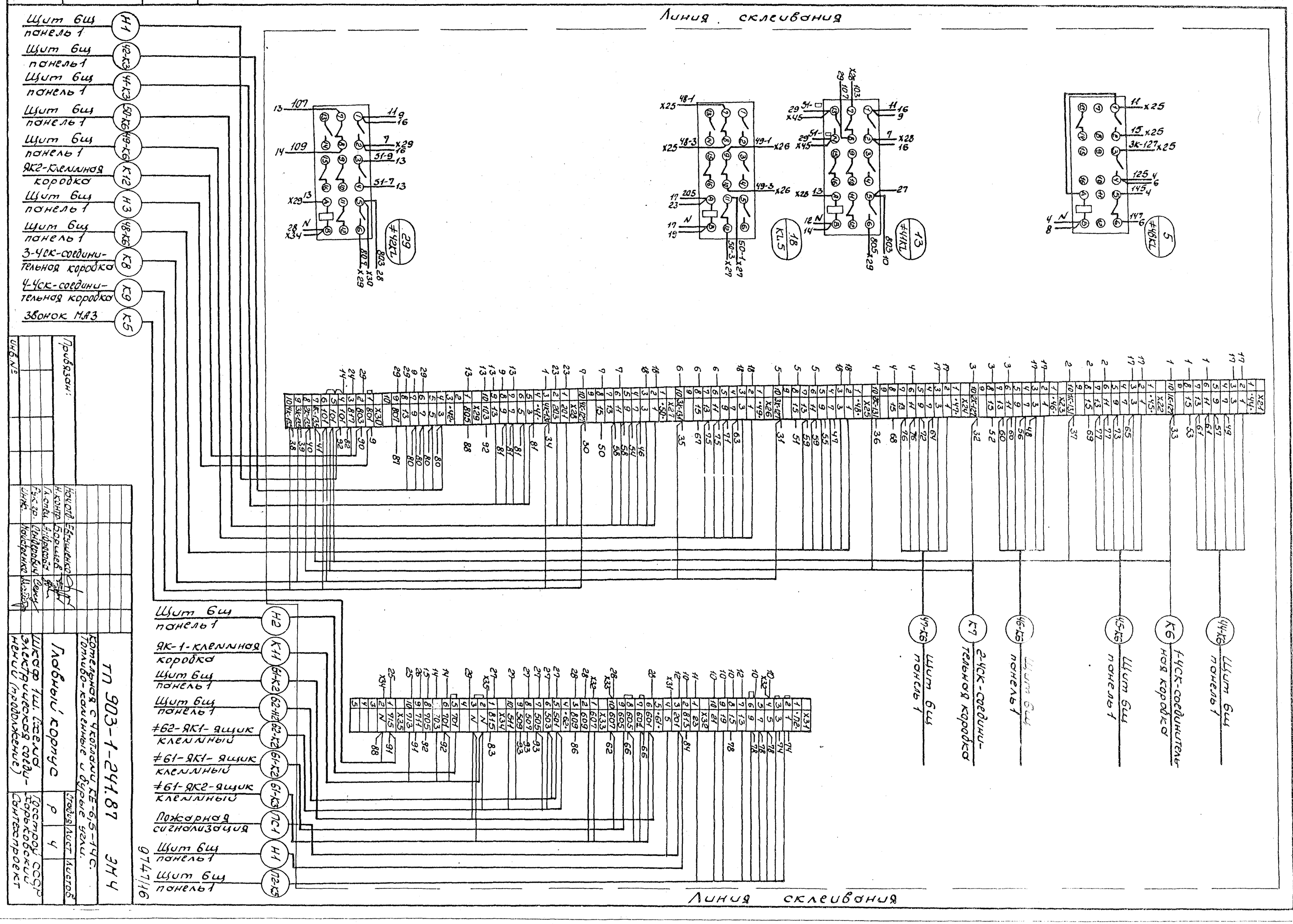
Щит бщ панель 1
Щит бщ панель 1
Щит бщ панель 1
Щит бщ панель 1
Щит бщ панель 1
ЯК2-клеммная коробка
Щит бщ панель 1
Щит бщ панель 1
3-ЧСК-соединительная коробка
4-ЧСК-соединительная коробка
Звонок МАЗ
Щит бщ панель 1
ЯК-1-клеммная коробка
Щит бщ панель 1
Щит бщ панель 1
≠62-ЯК1-ящик клеммный
≠61-ЯК1-ящик клеммный
≠61-ЯК2-ящик клеммный
Пожарная сигнализация
Щит бщ панель 1
Щит бщ панель 1
Щит бщ панель 1
Щит бщ панель 1
Щит бщ панель 1
Щит бщ панель 1
Щит бщ панель 1
Щит бщ панель 1
Щит бщ панель 1
2-ЧСК-соединительная коробка
1-ЧСК-соединительная коробка
Щит бщ панель 1
Щит бщ панель 1
Щит бщ панель 1
Щит бщ панель 1
Щит бщ панель 1
Щит бщ панель 1
Щит бщ панель 1
Щит бщ панель 1
Щит бщ панель 1

Дверь шкафа. Вид со стороны монтажа

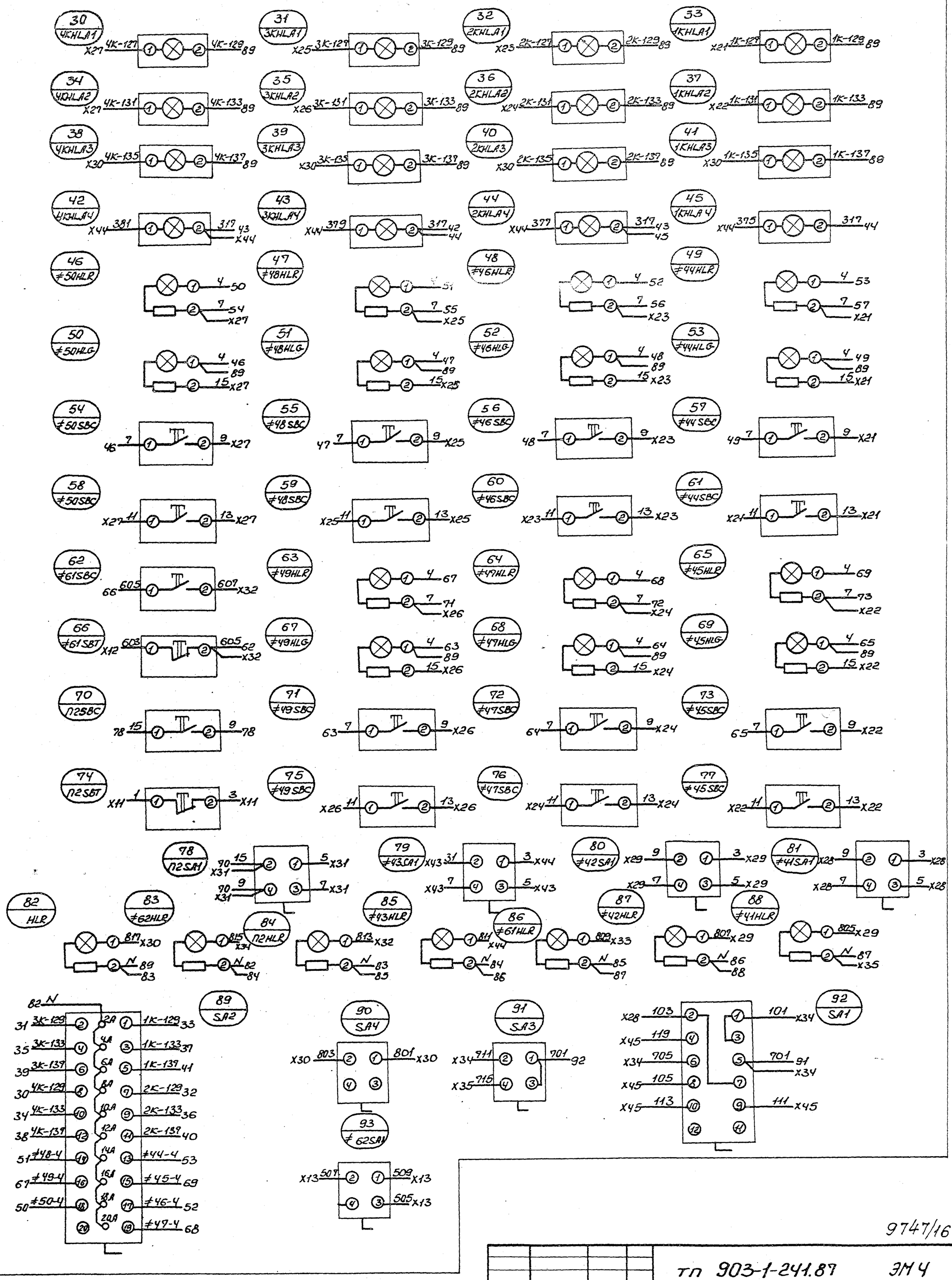

9747/16

				ТП 903-1-241.87		ЭМ4	
				Котельная с 4 котлами КЕ-6,5-14С. Топливо-каменные и бурые угли.			
Привязан:				Главный корпус	Стадия	Лист	Листов
					Р	5	
Инв.№				Шкаф 1ш. Схема электрическая соединений (окончание)	Госстрой СССР Харьковский Сантехпроект		

Нач.отд. Евтушенко
Н.контр. Борщев
Гл.спец. Амбросова
Рук.гр. Сендерович

Альбом XVI

Линия сигнализации

Инв.№подл. | Подпись и дата | Взам.инв.№

Панель	Надпись	Позиц. обозначение	Место надписи	Текст	Кол.	Вид шрифта	Заготовка
			Табличка	≠ 44KL	1		
			То же	≠ 45KL	1		
			—"—	≠ 46KL	1		
			—"—	≠ 47KL	1		
			—"—	≠ 48KL	1		
			—"—	≠ 49KL	1		
			—"—	≠ 50KL	1		
			—"—	≠ 43KS	1		
			—"—	≠ 43KL	1		
			—"—	П2KL1	1		
			—"—	П2KL2	1		
			—"—	KL8	1		
			—"—	≠ 41KL	1		
			—"—	KL1	1		
			—"—	KL2	1		
			—"—	KL3	1		
			—"—	KL4	1		

Привязан:

Инв.№

Инв.№ подл. | Подп. и дата | Взам. инв.№

Нач.отд.	Евтушенко		
Н.контр.	Барщев		
Гл.спец.	Амбросова		
Рук.гр.	Сендерович		

ТП 903-1-241.87 ЭМ4

Шкаф 1ш
Перечень надписей

Стадия	Лист	Листов
	6.1	4

Госстрой СССР, Харьковский Сантехпроект

Панель	Надпись	Позиц. обозначение	Место надписи	Текст	Кол.	Вид шрифта	Заготовка
			Табличка	KL5	1		
			То же	KT1	1		
			—"—	KT2	1		
			—"—	KT3	1		
			—"—	KT4	1		
			—"—	KT5	1		
			—"—	KT6	1		
			—"—	KL6	1		
			—"—	KL7	1		
			—"—	≠ 62KL	1		
			—"—	≠ 61KL	1		
			—"—	≠ 42KL	1		
	1		—"—	Котел N1	1		
	2		—"—	Котел N2	1		
	3		—"—	Котел N3	1		
	4		—"—	Котел N4	1		
	5	1K-HLA1... 4K-HLA1	Табло	Уровень 1 высокий	4		
	6	1K-HLA2... 4K-HLA2	То же	Уровень 2 высокий	4		
	7	1K-HLA3... 4K-HLA3	—"—	Уровень низкий	4		
	8		Табличка	Золошлакоудаление	1		
	9	1K-HLA4... 4K-HLA4	Табло	Бункер заполнен	4		

Инв.№ подл. | Подпись и дата | Взам. инв.№

ТП 903-1-241.87 ЭМ4 Лист 6.2

Панель	Надпись	Позиц. обозначение	Место надписи	Текст	Кол.	Вид шрифта	Заготовка
	10	44HLR, 46HLR 42HLR, 50HLR	Табличка	Сбрасыватель N1 поднят	4		
	11	44HL6, 46HL6 48HL6, 50HL5	То же	Сбрасыватель N1 опущен	4		
	12	44SB2, 46SB2 48SB2, 50SB2	—"—	Спуск сбрасывателя N1	4		
	13	44SB3, 46SB3 48SB3, 50SB3	—"—	Подъем сбрасывателя N1	4		
	14	45HLR, 47HLR, 49HLR	—"—	Сбрасыватель N2 поднят	3		
	15	≠ 61SBC	—"—	≠61-Вентиль дрен.черн.завесы	1		
	16	≠ 61SBC П2SBC	—"—	Пуск			
	17	45HL6, 47HL6 49HL6	—"—	Сбрасыватель N2 опущен	3		
	18	≠ 61SBT П2SBT	—"—	Стоп			
	19	45SB2, 47SB2, 49SB2	—"—	Спуск сбрасывателя N2	3		
	20	П2SBC, П2HLR	—"—	П2-Приточный вентилятор	2		
	21	≠45SB3, ≠47SB3 ≠49SB3	—"—	Подъем сбрасывателя N2	3		
	22	≠ 41SA1 ≠ 41HLR	—"—	≠ 41-Ленточный конвейер	2		
	23	≠ 42SA1, ≠ 42HLR	—"—	≠ 42 - Дробилка N1	2		
	24	≠ 43SA1 ≠ 43HLR	—"—	≠ 43 - Дробилка N2	2		
	25	≠41SA1, ≠42SA1, ≠43SA1, П2SA1	Ключ	$\overset{8}{\text{ручн.}}$ — $\overset{1}{\text{откл}}$ — $\overset{2}{\text{автом}}$	5		
		≠62SA1					
	26	≠ 62SA1 ≠ 62HLR	Табличка	≠ 62-Вентиль гидрообеспы-	2		
				ливания			
	27	HLR	То же	Ворота открыты	1		
	28	SA1	—"—	Пуск топливоподачи	1		

Альбом XVI

Инв.№ подл. | Подпись и дата | Взам. инв.№

ТП 903-1-241.87 ЭМ4 Лист 6.3

Панель	Надпись	Позиц. обозначение	Место надписи	Текст	Кол.	Вид шрифта	Заготовка
	29	SA3	Табличка	Аварийная звуковая			
				сигнализация	1		
	30	SA2	То же	Световая сигнализация			
				котлов	1		
	31	SA4	—"—	Световая сигнализация	1		
	32	SA1	Ключ	$\overset{8}{\text{откл.}}$ — $\overset{1}{0}$ — $\overset{2}{\text{вкл.}}$	1		
	33	SA3	—"—	$\overset{8}{\text{свел}}$ — $\overset{1}{\text{откл.}}$ — $\overset{2}{\text{опроб.}}$	1		
	34	SA2	—"—	$\overset{8}{\text{вкл.}}$ — $\overset{1}{\text{откл.}}$ — $\overset{2}{\text{вкл.}}$	1		
	35	SA4	—"—	$\overset{1}{\text{откл.}}$ — $\overset{2}{\text{вкл.}}$	1		

9747/16

Инв.№ подл. | Подпись и дата | Взам. инв.№

ТП 903-1-241.87 ЭМ4 Лист 6.4

Формат	Зона	Поз.	Обозначение	Наименование	Кол.	Примеч.
				Документация		
А4			тп 903-1-241.87 ЭМ5-2	Чертеж общего вида		
А3			тп 903-1-241.87 ЭМ5-3	Схема электрическая соединений		
А4			тп 903-1-241.87 ЭМ5-4	Перечень надписей		
				Сборочные единицы		
				Набор Н51		
		1		Кнопка управления КЕ-011, исп. 5	1	SB1
		2		Кнопка управления КЕ-0,11 исп. 4	1	SB2
		3		Переключатель УП5311-С23	1	SA
		4		Блок зажимов Б324-4П25-В/ВУ3-10	1	X2

Привязан:

Инв. №

Нач.отд.	Евтушенко		
Н.контр.	Борщев		
Гл.спец.	Андросова		
Рук.гр.	Сендерович		

тп 903-1-241.87 ЭМ5

Ящик ≠33-я (≠60-я) Технические данные аппаратов

Стадия	Лист	Листов
Р	1	

Госстрой СССР, Харьковский Сантехпроект

Инв.№ подл. | Подпись и дата | Взам.инв.№

Вид спереди (Дверь не показана)

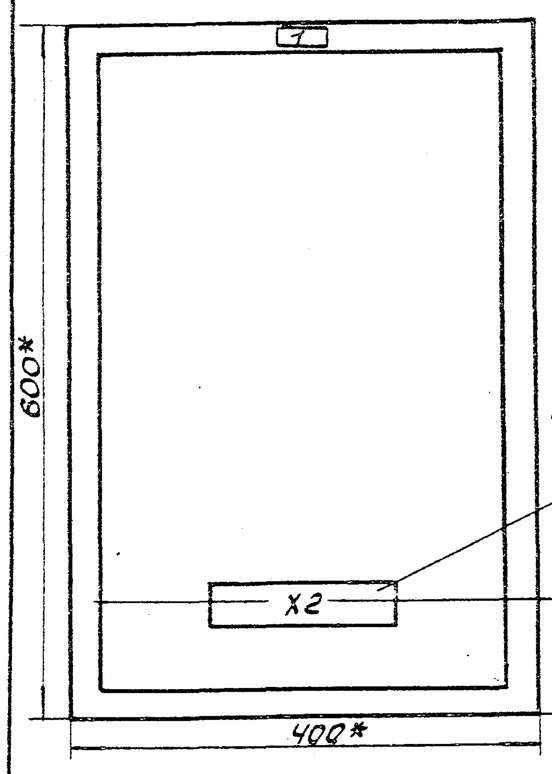

Дверь ящика (вид спереди)

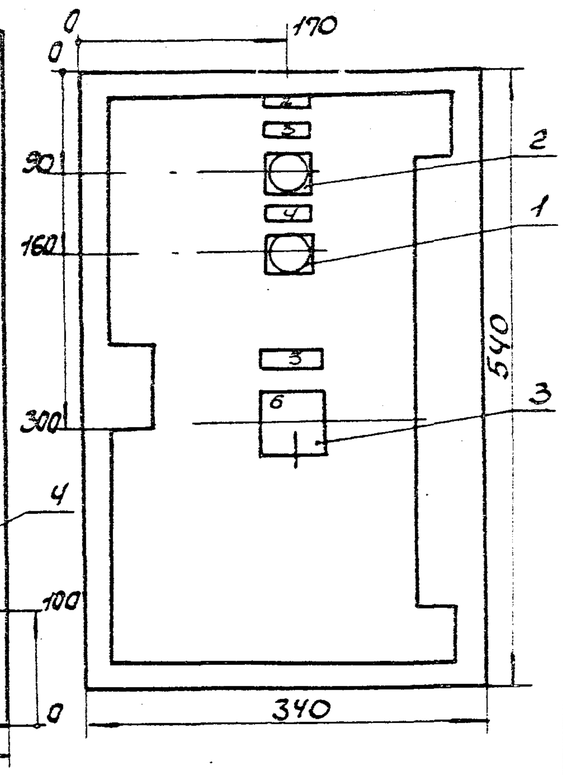

1.* Размеры для справок.
2. Неуказанные предельные отклонения размеров по
3. По данному чертежу изготовить 2 ящика.
4. Ящик ЯУЭ-0643 глубиной 350мм. ОСТ 16.06.84 116-74.

Привязан:

Инв.№

тп 903-1-241.87 ЭМ5

Котельная с 4 котлами КЕ-6,5-14С топливо-каменные и бурые угли.

			Стадия	Лист	Листов
Нач.отд.	Евтушенко				
Н.контр.	Борщев		Р	2	
Гл.спец.	Андросова				
Рук.гр.	Сендерович				

Главный корпус

Ящик ≠33-я (≠60-я) Чертеж общего вида

Госстрой СССР Харьковский Сантехпроект

Альбом XVI

Вид спереди

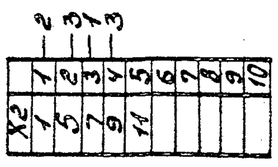

Дверь ящика (вид со стороны монтажа)

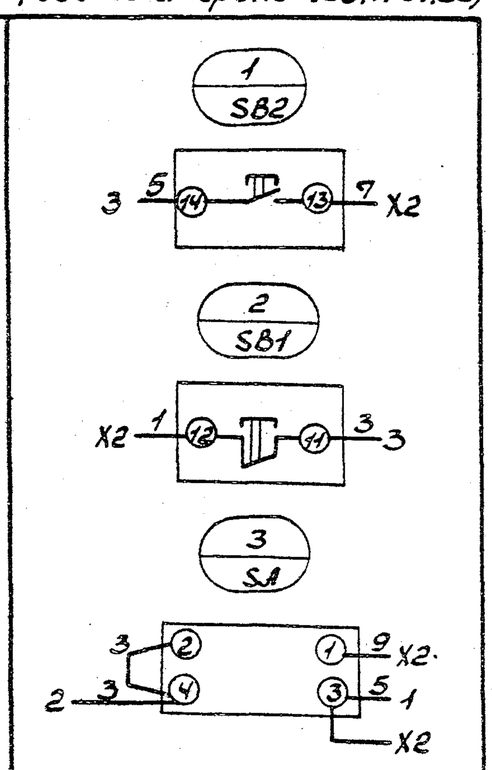

Привязан:

Инв.№

тп 903-1-241.87 ЭМ5

Котельная с 4 котлами КЕ-6,5-14С топливо-каменные и бурые угли

			Стадия	Лист	Листов
Нач.отд.	Евтушенко				
Н.контр.	Борщев		Р	3	
Гл.спец.	Андросова				
Рук.гр.	Сендерович				

Главный корпус

Ящик ≠33-я (≠60-я) Схема электрическая соединений

Госстрой СССР Харьковский Сантехпроект

Панель	Надпись	Поз. обозначение	Место надписи	Текст	Кол.	Вид шрифта	Заготовка
	1		Табличка	Ящик ≠А-я	1		
	2		То же	≠А-Насос загрязн. вод	1		
	3	SB2	—"—	Пуск	1		
	4	SB1	—"—	Стоп	1		
	5	SA	—"—	Управление насосом	1		
	6	SA	Ключ	3 ручное-1 отключено-2 автоматич.	1		
				А≠ 33 (≠60)			

9747/16

Привязан:

Инв.№

тп 903-1-241.87 ЭМ5

			Стадия	Лист	Листов
Нач.отд.	Евтушенко				
Н.контр.	Борщев		Р	4	
Гл.спец.	Андросова				
Рук.гр.	Сендерович				

Ящик ≠33-я (≠60-я) Перечень надписей

Госстрой СССР Харьковский Сантехпроект