ТИПОВОЙ ПРОЕКТ
903-1-241.87
КОТЕЛЬНАЯ С 4 КОТЛАМИ КЕ-6,5-14С
ТОПЛИВО-КАМЕННЫЕ И БУРЫЕ УГЛИ

СОСТАВ ПРОЕКТА:

АЛЬБОМ I ОБЩАЯ ПОЯСНИТЕЛЬНАЯ ЗАПИСКА
ГЛАВНЫЙ КОРПУС
АЛЬБОМ II ТЕПЛОМЕХАНИЧЕСКИЕ РЕШЕНИЯ
АЛЬБОМ III АВТОМАТИЗАЦИЯ. СВЯЗЬ И СИГНАЛИЗАЦИЯ
АЛЬБОМ IV СИЛОВОЕ ЭЛЕКТРООБОРУДОВАНИЕ. ЭЛЕКТРООСВЕЩЕНИЕ
АЛЬБОМ V АРХИТЕКТУРНЫЕ РЕШЕНИЯ
АЛЬБОМ VI КОНСТРУКЦИИ ЖЕЛЕЗОБЕТОННЫЕ
АЛЬБОМ VII КОНСТРУКЦИИ МЕТАЛЛИЧЕСКИЕ
АЛЬБОМ VIII ИНДУСТРИАЛЬНЫЕ СТРОИТЕЛЬНЫЕ КОНСТРУКЦИИ И ИЗДЕЛИЯ
АЛЬБОМ IX ОТОПЛЕНИЕ И ВЕНТИЛЯЦИЯ. ВНУТРЕННИЙ ВОДОПРОВОД И КАНАЛИЗАЦИЯ
АЛЬБОМ X БЛОКИ ТЕПЛОМЕХАНИЧЕСКОГО ОБОРУДОВАНИЯ
АЛЬБОМ XI НЕТИПОВЫЕ КОНСТРУКЦИИ. КОНВЕЙЕР ЛЕНТОЧНЫЙ
АЛЬБОМ XII НЕТИПОВЫЕ КОНСТРУКЦИИ. ГАЗОПРОВОДЫ КОТЛОАГРЕГАТА
АЛЬБОМ XIII НЕТИПОВЫЕ КОНСТРУКЦИИ. ВОЗДУХОВОДЫ КОТЛОАГРЕГАТА
АЛЬБОМ XIV НЕТИПОВЫЕ КОНСТРУКЦИИ. МОНТАЖНЫЕ ИЗДЕЛИЯ
АЛЬБОМ XV ЩИТЫ УПРАВЛЕНИЯ. ЗАДАНИЕ ЗАВОДУ-ИЗГОТОВИТЕЛЮ
АЛЬБОМ XVI НИЗКОВОЛЬТНЫЕ КОМПЛЕКТНЫЕ УСТРОЙСТВА. ЗАДАНИЕ ЗАВОДУ-ИЗГОТОВИТЕЛЮ
АЛЬБОМ XVII СПЕЦИФИКАЦИИ ОБОРУДОВАНИЯ ПОСТАВКА ЗАКАЗЧИКА
АЛЬБОМ XVIII СПЕЦИФИКАЦИИ ОБОРУДОВАНИЯ ПОСТАВКА ПОДРЯДЧИКА
АЛЬБОМ XIX ОПРОСНЫЕ ЛИСТЫ
АЛЬБОМ XX ВЕДОМОСТИ ПОТРЕБНОСТИ В МАТЕРИАЛАХ
АЛЬБОМ XXI ПРОЕКТ ПРОИЗВОДСТВА РАБОТ ПО МОНТАЖУ ОБОРУДОВАНИЯ
АЛЬБОМ XXII СМЕТЫ НА ТЕПЛОМЕХАНИЧЕСКОЕ ОБОРУДОВАНИЕ И ТРУБОПРОВОДЫ (КН 1,2)
АЛЬБОМ XXIII СМЕТЫ НА РАБОТЫ ПО АВТОМАТИЗАЦИИ, СВЯЗИ И СИГНАЛИЗАЦИИ
АЛЬБОМ XXIV СМЕТЫ НА ЭЛЕКТРООБОРУДОВАНИЕ И ЭЛЕКТРОМОНТАЖНЫЕ РАБОТЫ
АЛЬБОМ XXV СМЕТЫ НА СТРОИТЕЛЬНЫЕ РАБОТЫ КН 1,2)
АЛЬБОМ XXVI СМЕТЫ НА САНИТАРНО-ТЕХНИЧЕСКИЕ РАБОТЫ
КОТЕЛЬНАЯ
АЛЬБОМ XXVII ТЕХНИКО-ЭКОНОМИЧЕСКИЕ ПОКАЗАТЕЛИ ОБЪЕКТНЫЕ СМЕТЫ И СВОДНЫЙ СМЕТНЫЙ РАСЧЕТ

ПРИМЕНЯЕМЫЕ МАТЕРИАЛЫ

ТИПОВОЙ ПРОЕКТ 709-9-58.87 СКЛАД УГЛЯ С ЖЕЛЕЗНОДОРОЖНОЙ ЭСТАКАДОЙ ПОСТАВЩИК- КИЕВСКИЙ ФИЛИАЛ ЦИТП

ТИПОВОЙ ПРОЕКТ 907-2-205 ТРУБА ДЫМОВАЯ КИРПИЧНАЯ $H=45м$, $Д_0=1,5м$ С НАДЗЕМНЫМ ПРИМЫКАНИЕМ ГАЗОХОДОВ ДЛЯ КОТЕЛЬНЫХ УСТАНОВОК ПОСТАВЩИК- ВНИПИ ТЕПЛОПРОЕКТ

ТИПОВОЙ ПРОЕКТ 907-02-272 СВЕТОВЫЕ ОГРАЖДЕНИЯ ВЫСОТНЫХ ДЫМОВЫХ ТРУБ ПОСТАВЩИК- ВНИПИ ТЕПЛОПРОЕКТ

СЕРИЯ 3.407-108 МОЛНИЕПРИЕМНИК ПОСТАВЩИК-ЭНЕРГОСЕТЬПРОЕКТ

РАЗРАБОТАН ИНСТИТУТОМ ХАРЬКОВСКИЙ САНТЕХПРОЕКТ

УТВЕРЖДЕН И ВВЕДЕН В ДЕЙСТВИЕ ГОССТРОЕМ СССР ПРИКАЗ № АЧ-58 ОТ 9.6.87

АЛЬБОМ XIII

ГЛАВНЫЙ ИНЖЕНЕР В. А СЛЮСАРЕВ
ГЛАВНЫЙ ИНЖЕНЕР ПРОЕКТА Л. И ПЕВОНТИН

Ц. 4-41

КФ ЦИТП инв N 8947/13

ЦЕНТРАЛЬНЫЙ ИНСТИТУТ ТИПОВОГО ПРОЕКТИРОВАНИЯ
ГОССТРОЯ СССР
К И Е В С К И Й Ф И Л И А Л
г Киев-57 ул Эжена Потье № 12

11/13
Заказ № 6499 Инв № 9747/13 Тираж 300

Сдано в печать 27/2 1988 Цена 4-41

Содержание альбома

Обозначение	Наименование	Стр.
	Содержание	2-3
61В380.000	Воздуховоды котлоагрегата (топлива - бурые угли)	4
61В380.010	Короб всасывающий	
61В380.000ВС	Ведомость спецификаций	5
61В380.000ВП	Ведомость покупных изделий	6
61В380.136	Кронштейн	
61В381.014	Стенка	
61В380.000СБ	Воздуховоды котлоагрегата (топлива-бурые угли) Сборочный чертеж	7-8
61В380.010СБ	Короб всасывающий. Сборочный чертеж	9
61В380.020СБ	Корпус. Сборочный чертеж	
61В380.040СБ	Фланец. Сборочный чертеж	10
61В380.014	Боковина	
61В380.020	Корпус	
61В380.015	Стенка	11
61В380.016	Стенка	
61В380.017	Ребро	
61В380.018	Ребро	
61В380.050СБ	Фланец. Сборочный чертеж	12
61В380.040	Фланец	
61В380.050	Фланец	
61В380.030	Шибер	
61В380.030СБ	Шибер. Сборочный чертеж	13
61В380.060СБ	Заслонка. Сборочный чертеж	
61В380.034	Полотно	14
61В380.035	Ребро	
61В380.032	Ось	
61В380.060	Заслонка	
61В380.033	Ось	15
61В380.011	Кольцо	
61В380.012	Бобышка	
61В380.013	Бобышка	
61В380.038	Боковина	16
61В380.070	Короб	
61В380.070СБ	Короб. Сборочный чертеж	
61В380.080СБ	Короб. Сборочный чертеж	17
61В380.090СБ	Фланец. Сборочный чертеж	
61В380.080	Короб	
61В380.090	Фланец	
61В380.100СБ	Переход. Сборочный чертеж	18
61В380.041	Стенка	
61В380.100	Переход	
61В380.047	Стенка	19
61В380.048	Стенка	
61В380.110СБ	Фланец. Сборочный чертеж	
61В380.110	Фланец	
61В380.049	Ребро	20
61В380.062	Боковина	
61В380.120	Карман всасывающий	
61В380.120СБ	Карман всасывающий сборочный чертеж	21
61В380.053	Сектор	22
61В380.054	Конус	
61В380.055	Патрубок	
61В380.056	Стенка	
61В380.057	Боковина	23
61В380.058	Боковина	
61В380.065	Фланец	
61В380.074	Стенка	
61В380.066	Обечайка	24
61В380.067	Косынка	
61В380.130	Опора	
61В380.130СБ	Опора. Сборочный чертеж	
61В380.140	Отвод	25
61В380.140СБ	Отвод. Сборочный чертеж	
61В380.073	Боковина	

Обозначение	Наименование	Стр.
61В380.150	Фланец	26
61В380.160	Переход	
61В380.160СБ	Переход. Спецификация	
61В380.150СБ	Фланец. Сборочный чертеж	27
61В380.079	Стенка	
61В380.170СБ	Короб. Сборочный чертеж	
61В380.170	Короб	28
61В380.180	Отвод	
61В380.180СБ	Отвод. Сборочный чертеж	
61В380.190	Переход	29
61В380.200	Короб	
61В380.190СБ	Переход. Сборочный чертеж	
61В380.200СБ	Короб. Сборочный чертеж	30
61В380.087	Боковина	
61В380.210	Короб	
61В380.220СБ	Переход. Сборочный чертеж	31
61В380.210СБ	Короб. Сборочный чертеж	
61В380.220	Переход	
61В380.097	Стенка	32
61В380.094	Стенка	
61В380.230СБ	Короб. Сборочный чертеж	
61В380.230	Короб	
61В380.099	Стенка	33
61В380.240СБ	Короб. Сборочный чертеж	
61В380.240	Короб	
61В380.250	Короб	
61В380.290СБ	Короб. Сборочный чертеж	34
61В380.105	Стенка	
61В380.300	Короб	
61В380.250СБ	Короб. Сборочный чертеж	35
61В380.260СБ	Отвод. Сборочный чертеж	
61В380.260	Отвод	36
61В380.270	Короб	
61В380.270СБ	Короб. Сборочный чертеж	
61В380.280	Короб	37
61В380.290	Короб	
61В380.280СБ	Короб. Сборочный чертеж	
61В380.300СБ	Короб. Сборочный чертеж	38
61В380.310СБ	Отвод. Сборочный чертеж	
61В380.310	Отвод	
61В380.320СБ	Короб. Сборочный чертеж	39
61В380.330СБ	Фланец. Сборочный чертеж	
61В380.320	Короб	
61В380.330	Фланец	
61В380.340СБ	Короб. Сборочный чертеж	40
61В380.112	Стенка	
61В380.340	Короб	
61В380.350	Короб	
61В380.350СБ	Короб. Сборочный чертеж	41
61В380.360СБ	Переход. Сборочный чертеж	
61В380.360	Переход	
61В380.121	Стенка	
61В380.370	Короб	42
61В380.370СБ	Короб. Сборочный чертеж	
61В380.122	Боковина	
61В380.380СБ	Фланец. Сборочный чертеж	
61В380.390	Шибер	43
61В380.390СБ	Шибер. Сборочный чертеж	
61В380.380	Фланец	
61В380.126	Фланец	
61В380.127	Рамка	44
61В380.128	Полотно	
61В380.400	Отвод	
61В380.400СБ	Отвод. Сборочный чертеж	
61В380.410	Короб	45
61В380.410СБ	Короб. Сборочный чертеж	
61В380.420	Отвод	

Альбом XIII

Типовой проект 4.903-1-244.87

Обозначение	Наименование	Стр.
Б1В380.420СБ	Отвод. Сборочный чертеж	45
Б1В380.430СБ	Переход. Сборочный чертеж	46
Б1В380.430	Переход	
Б1В380.139	Тяга	
Б1В380.440	Подвеска	47
Б1В380.450	Проушина с тягой	
Б1В380.440СБ	Подвеска. Сборочный чертеж	
Б1В380.137	Проушина	48
Б1В380.138	Ушко	
Б1В380.450СБ	Проушина с тягой. Сборочный чертеж	
Б1В380.145	Боковина	49
Б1В380.147	Косынка	
Б1В380.460	Опора с бункером	
Б1В380.460СБ	Опора с бункером. Сборочный чертеж	50
Б1В380.148	Косынка	51
Б1В380.151	Кольцо	
Б1В380.152	Фланец	
Б1В380.153	Переход	
Б1В381.000	Воздуховоды котлоагрегата (топливо-каменные угли)	52
Б1В381.010	Короб	
Б1В381.000ВС	Воздуховоды котлоагрегата. Ведомость спецификаций	53
Б1В381.000ВП	Воздуховоды котлоагрегата. Ведомость покупных изделий	54
Б1В381.010СБ	Короб. Сборочный чертеж	
Б1В381.000СБ	Воздуховоды котлоагрегата (топливо-каменные угли) Сборочный чертеж	55-56
Б1В381.020СБ	Короб. Сборочный чертеж	57
Б1В381.020	Короб	

Форм.	Зона	Поз.	Обозначение	Наименование	Кол.	Прим.
				Документация		
*			Б1В380.000СБ	Сборочный чертеж		А2; А2
*			Б1В380.000ВС	Ведомость		
				спецификаций		А3; А3
А3			Б1В380.000Д	Ведомость покупных		
				изделий		
				Сборочные единицы		
А4		1	Б1В380.010	Короб всасывающий	1	
А4		2	Б1В380.070	Короб	2	
А4		3	Б1В380.080	Короб	2	
А4		4	Б1В380.100	Переход	1	
А4		5	Б1В380.120	Карман всасывающий	1	
А4		6	Б1В380.130	Опора	1	
А4		7	Б1В380.140	Отвод	1	
А4		8	Б1В380.160	Переход	1	
А4		9	Б1В380.170	Короб	4	
А4		10	Б1В380.180	Отвод	4	
А4		11	Б1В380.190	Переход	1	
А4		12	Б1В380.200	Короб	1	
А4		13	Б1В380.210	Короб	1	
А4		14	Б1В380.220	Переход	1	
А4		15	Б1В380.230	Короб	1	
А4		16	Б1В380.240	Короб	1	
А4		17	Б1В380.250	Короб	1	
А4		18	Б1В380.260	Отвод	1	
А4		19	Б1В380.270	Короб	1	
А4		20	Б1В380.280	Короб	1	
А4		21	Б1В380.290	Короб	1	

Инв.№подл. | Подп.и дата | Взам.инв.№ | Инв.№дубл. | Подп.и дата

Изм	Лист	№докум.	Подп.	Дата	Б1В380.000		
Разраб.	Извекова				Воздуховоды котло-агрегата (топливо-бурые угли)	Лит.	Лист 1	Листов 3
Пров.	Гончаренко						
Нач.отд.	Коверченко					Госстрой СССР Харьковский Сантехпроект	
Н.контр.	Севрюков						
Утв.							

формат А4

Форм.	Зона	Поз.	Обозначение	Наименование	Кол.	Прим.
А4		22	Б1В380.300	Короб	2	
А4		23	Б1В380.310	Отвод	3	
А4		24	Б1В380.320	Короб	1	
А4		25	Б1В380.340	Короб	1	
А4		26	Б1В380.350	Короб	1	
А4		27	Б1В380.360	Переход	1	
А4		28	Б1В380.370	Короб	1	
А4		29	Б1В380.390	Шибер	1	
А4		30	Б1В380.400	Отвод	1	
А4		31	Б1В380.410	Короб	2	
А4		32	Б1В380.420	Отвод	1	
А4		33	Б1В380.430	Переход	1	
А4		34	Б1В382.230	Опора	11	
А4		35	Б1В380.440	Подвеска	1	
А4		36	Б1В382.240-01	Подвеска	2	
А4		37	Б1В380.460	Опора с бункером	1	
				Детали		
Б4		39	Б1В380.001	Боковина		
				Уголок Б50х50х5 ГОСТ 8509-72		
				ст3 ГОСТ 535-79		
				ℓ=1004	2	3,8кг
Б4		40	Б1В380.002	Боковина		
				Уголок Б50х50х5 ГОСТ 8509-72		
				ст.3 ГОСТ 535-79		
				ℓ=504	2	1,9кг
				Стандартные изделия		
		42		Болты ГОСТ 7798-70		
				М10х30.36	52	

Инв.№подл. | Подп.и дата | Взам.инв.№ | Инв.№дубл. | Подп.и дата

Изм	Лист	№докум.	Подп.	Дата	Б1В380.000	Лист 2

формат А4

Альбом XIII

Типовой проект 903-1-241.87

Форм.	Зона	Поз.	Обозначение	Наименование	Кол.	Прим.
				Документация		
А3			Б1В380.010СБ	Сборочный чертеж		
				Сборочные единицы		
А4		1	Б1В380.020	Корпус	1	
А4		2	Б1В380.030	Шибер	1	
А4		3	Б1В380.040	Фланец	1	
А4		4	Б1В380.050	Фланец	1	
				Детали		
А4		5	Б1В380.011	Кольцо	1	
А4		6	Б1В380.012	Бобышка	1	
А4		7	Б1В380.013	Бобышка	1	
				Стандартные изделия		
		8		Болт М12х30.36		
				ГОСТ 7798-70	40	
		9		Гайка М12.4		
				ГОСТ 5915-70	40	
		10		Шайба 12.65Г		
				ГОСТ 6402-70	40	
		11		Шплинт 6,3х60		
				ГОСТ 397-79	1	
		12		Сетка Н20-2,0 ГОСТ 5336-67		
				680х1000	1	3,5кг
				Материалы		
				Металл наплавленный		1,1кг

Изм	Лист	№докум.	Подп.	Дата	Б1В380.010		
Разраб.	Извекова				Короб всасывающий	Лит.	Лист 1	Листов 1
Провер.	Гончаренко						
Нач.отд.	Коверченко					Госстрой СССР Харьковский Сантехпроект	
Н.контр.	Севрюков						
Утв.							

формат А4

Форм.	Зона	Поз.	Обозначение	Наименование	Кол.	Прим.
		43		М12х30.36	224	
				Гайки ГОСТ 5915-70		
		44		М10.4	52	
		45		М12.4	224	
				Шайбы ГОСТ 6402-70		
		46		10.65Г	52	
		47		12.65Г	224	
		48		Шайба 12		
				ГОСТ 10906-78	24	
				Прочие изделия		
		50		Компенсатор		
				04 ПГВУ 247-76	3	21,24кг
		51		Клапан 300х500		
				02 ПГВУ 295-80	1	53,8кг
				Материалы		
		52		Картон асбестовый		
				КАОН-1-5 ГОСТ 2850-80		1м²
		53		Труба 159х4,5 ГОСТ 8732-78		
				Д ГОСТ 8731-74		
				ℓ=2700		46,5кг
				Металл наплавленный		31,0кг

Инв.№подл. | Подп.и дата | Взам.инв.№ | Инв.№дубл. | Подп.и дата

9747/13

Изм	Лист	№докум.	Подп.	Дата	Б1В380.000	Лист 3

формат А4

Номера строк	Обозначение	Наименование	Куда входит: Обозначение	Куда входит: Кол.	Общее к-во	Примечание
1	Б18380.000	Воздуховоды котлоагрегата				
2	Б18380.010	Короб всасывающий	Б18380.000	1	1	
3	Б18380.020	Корпус	Б18380.010	1	1	
4	Б18380.030	Шибер	Б18380.010	1	1	
5	Б18380.040	Фланец	Б18380.010;020	2	2	
6	Б18380.050	Фланец	Б18380.010;020	2	2	
7	Б18380.060	Заслонка	Б18380.030	1	1	
8	Б18380.070	Короб	Б18380.000	2	2	
9	Б18380.080	Короб	Б18380.000	2	2	
10	Б18380.090	Фланец	Б18380.080	1	2	
11	Б18380.100	Переход	Б18380.000	1	1	
12	Б18380.110	Фланец	Б18380.100;120	2	2	
13	Б18380.120	Карман всасывающий	Б18380.000	1	1	
14	Б18380.130	Опора	Б18380.000	1	1	
15	Б18380.140	Отвод	Б18380.000	1	1	
16	Б18380.150	Фланец	Б18380.140	1	1	
17	Б18380.160	Переход	Б18380.000	1	1	
18	Б18380.170	Короб	Б18380.000	4	4	
19	Б18380.180	Отвод	Б18380.000	4	4	
20	Б18380.190	Переход	Б18380.000	1	1	
21	Б18380.200	Короб	Б18380.000	1	1	
22	Б18380.210	Короб	Б18380.000	1	1	
23	Б18380.220	Переход	Б18380.000	1	1	
24	Б18380.230	Короб	Б18380.000	1	1	
25	Б18380.240	Короб	Б18380.000	1	1	
26	Б18380.250	Короб	Б18380.000	1	1	

Изм.	Лист	№ докум.	Подп.	Дата	Б18380.000ВС		
Разраб.		Извекова			Воздуховоды котлоагрегата (топливо-бурые угли) ведомость спецификаций.	Лит.	Лист 1 / Листов 2
Пров.		Гончаренко				У	
Нач.отд.		Коверченко				Госстрой СССР Харьковский Сантехпроект	
Н.контр.		Себряков					
Утв.							

Формат А3

Альбом XIII

Типовой проект 903-1-241.87

Номера строк	Обозначение	Наименование	Куда входит: Обозначение	Куда входит: Кол.	Общее к-во	Примечание
27	Б18380.260	Отвод	Б18380.000	1	1	
28	Б18380.270	Короб	Б18380.000	1	1	
29	Б18380.280	Короб	Б18380.000	1	1	
30	Б18380.290	Короб	Б18380.000	1	1	
31	Б18380.300	Короб	Б18380.000	2	2	
32	Б18380.310	Отвод	Б18380.000	3	3	
33	Б18380.320	Короб	Б18380.000	1	1	
34	Б18380.330	Фланец	Б18380.320;340	2	2	
35	Б18380.340	Короб	Б18380.000	1	1	
36	Б18380.350	Короб	Б18380.000	1	1	
37	Б18380.360	Переход	Б18380.000	1	1	
38	Б18380.370	Короб	Б18380.000	1	1	
39	Б18380.380	Фланец	Б18380.370;400	2	2	
40	Б18380.390	Шибер	Б18380.000	1	1	
41	Б18380.400	Отвод	Б18380.000	1	1	
42	Б18380.410	Короб	Б18380.000	2	2	
43	Б18380.420	Отвод	Б18380.000	1	1	
44	Б18380.430	Переход	Б18380.000	1	1	
45	Б18380.440	Подвеска	Б18380.000	1	1	
46	Б18380.450	Проушина с тягой	Б18380.440	1	1	
47	Б18382.230	Опора	Б18380.000	11	11	
48	Б18382.240	Подвеска	Б18380.000	2	2	
49	Б18382.250	Блок пружины	Б18380.240	1	2	
50	Б18382.260	Тяга подвески	Б18380.240	1	2	
51	Б18382.270	Траверса	Б18380.250	1	1	
52	Б18382.280	Стакан	Б18380.250	2	8	
53	Б18382.290	Тяга блока	Б18380.250	1	4	
54	Б18380.460	Опора с бункером	Б18380.000	1	1	

9747/13

Изм.	Лист	№ докум.	Подп.	Дата	Б18380.000ВС	Лист 2

Формат А3

№ строки	Наименование	Обозначение документа на поставку	Поставщик	Куда входит (обозначение)	Количество: на изделие	в комплекты	на регулировку	Всего	Примечание
1	Компенсатор 400х500	04 ПГВУ 247-76		Б18380.000	3			3	
2	Болты	ГОСТ 7798-70							
3	М10х30.36			Б18380.000	52			52	
4	М12х30.36			Б18380.000	224			224	
5	М12х30.36			Б18380.010	40			40	
6	М12х60.36			Б18380.060	4			4	
7									
8	Гайки	ГОСТ 5915-70							
9	М10.4			Б18380.000	52			52	
10	М12.4			Б18380.000	224			224	
11	М12.4			Б18380.010	40			40	
12	М12.4			Б18380.030	4			4	
13	М16.4			Б18380.440	4			4	
14	М16.4			Б18382.240	2			4	
15	М16.4			Б18382.250	6			12	
16	Шайбы	ГОСТ 6402-70							
17	10.65Г			Б18380.000	52			52	
18	12.65Г			Б18380.000	224			224	
19	12.65Г			Б18380.010	40			40	
20	12.65Г			Б18380.030	4			4	
21	Шайба 12	ГОСТ 10906-78		Б18380.000	24			24	
22	Шайба 16.01	ГОСТ 11371-78		Б18380.440	2			2	
23	Шплинт 6,3х60	ГОСТ 397-79		Б18380.010	1			1	
24	Клапан 300х500	02 ПГВУ 295-80		Б18380.000	1			1	

Изм.	Лист	№ докум.	Подп.	Дата	Б18380.000ВП		
Разраб.		Извекова			Воздуховоды котлоагрегата (топливо-бурые угли) ведомость покупных изделий.	Лит.	Лист	Листов 1
Провер.		Гончаренко				И		
Нач.отд.		Коверченко				Госстрой СССР Харьковский сантехпроект		
Н.контр.		Севрюков						
Утв.								

Формат А3

ИНВ.№ ПОДЛ. | ПОДП. И ДАТА | ВЗАМ.ИНВ.№ | ИНВ.№ ДУБЛ. | ПОДП. И ДАТА

Альбом VIII

Типовой проект 903-1-241.87

6183801.136

Рz320 √(√)

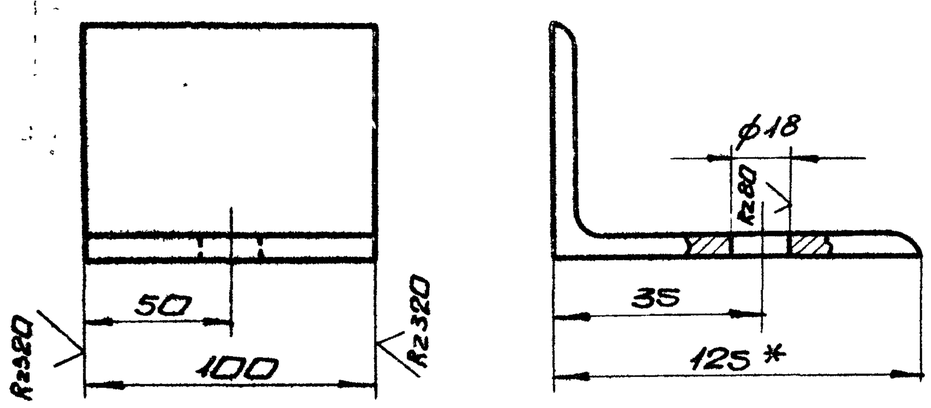

1. Предельные отклонения размеров $\pm \frac{IT16}{2}$
2. * Размер для справки.

Изм.	Лист	№ докум.	Подп.	Дата	Б18380.136			
Разраб.		Извекова			Кронштейн	Лит.	Масса	Масшт.
Провер.		Гончаренко				И	1,1	1:2
Т.контр.		Севрюков				Лист	Листов 1	
Нач.отд.		Коверченко			Уголок Б-125х80х7 ГОСТ 8510-72 / Ст3 ГОСТ 535-79	Госстрой СССР Харьковский сантехпроект		
Н.контр.		Севрюков						
Утв.								

Формат А4

6183814.014

Рz320 √(√)

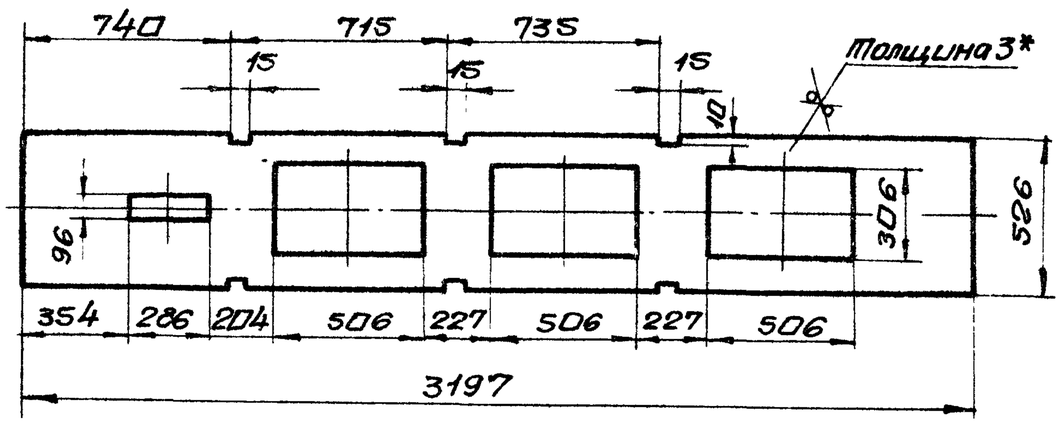

1. Предельные отклонения размеров $\pm \frac{IT16}{2}$
2. * Размер для справки.

9747/43

Изм.	Лист	№ докум.	Подп.	Дата	Б18381.014			
Разраб.		Извекова			Стенка	Лит.	Масса	Масшт.
Праб.		Гончаренко				И	28,0	1:20
Т.контр.		Севрюков				Лист	Листов 1	
Нач.отд.		Коверченко			Лист Б3,0 ГОСТ 19903-74 / 1-IV Ст3 ГОСТ 16523-70	Госстрой СССР Харьковский сантехпроект		
Н.контр.		Севрюков						
Утв.								

Формат А4

Воздухоподогреватель ВП-233

Вентилятор ВДН-9у

Ось котла

1. * Размеры для справок.
2. Сварные швы по ГОСТ 5264-80.
   Электроды Э-42 ГОСТ 9467-75.
3. Разрезы и узлы смотри лист 2.

9747/13

Изм.	Лист	Ндокум.	Подп.	Дата
Разраб.		Цзвекова		
Пров.		Гончаренко		
Т.контр.		Севрюков		
Нач.отд.		Каверченко		
Н.контр.		Севрюков		
Утв.				

Б18380.000СБ

Воздуховоды котлоагрегата (топлива-бурые угли) Сборочный чертеж

Лит	Масса	Масштаб
И	3774,0	1:50

Лист 1 Листов 2

Госстрой СССР Харьковский Сантехпроект

Альбом XIII

Типовой проект 903-1-241.87

Инв.№подл. | Подп. и дата | Взам.инв.№ | Инв.№дубл. | Подп. и дата

Формат А

А-А
М1:50

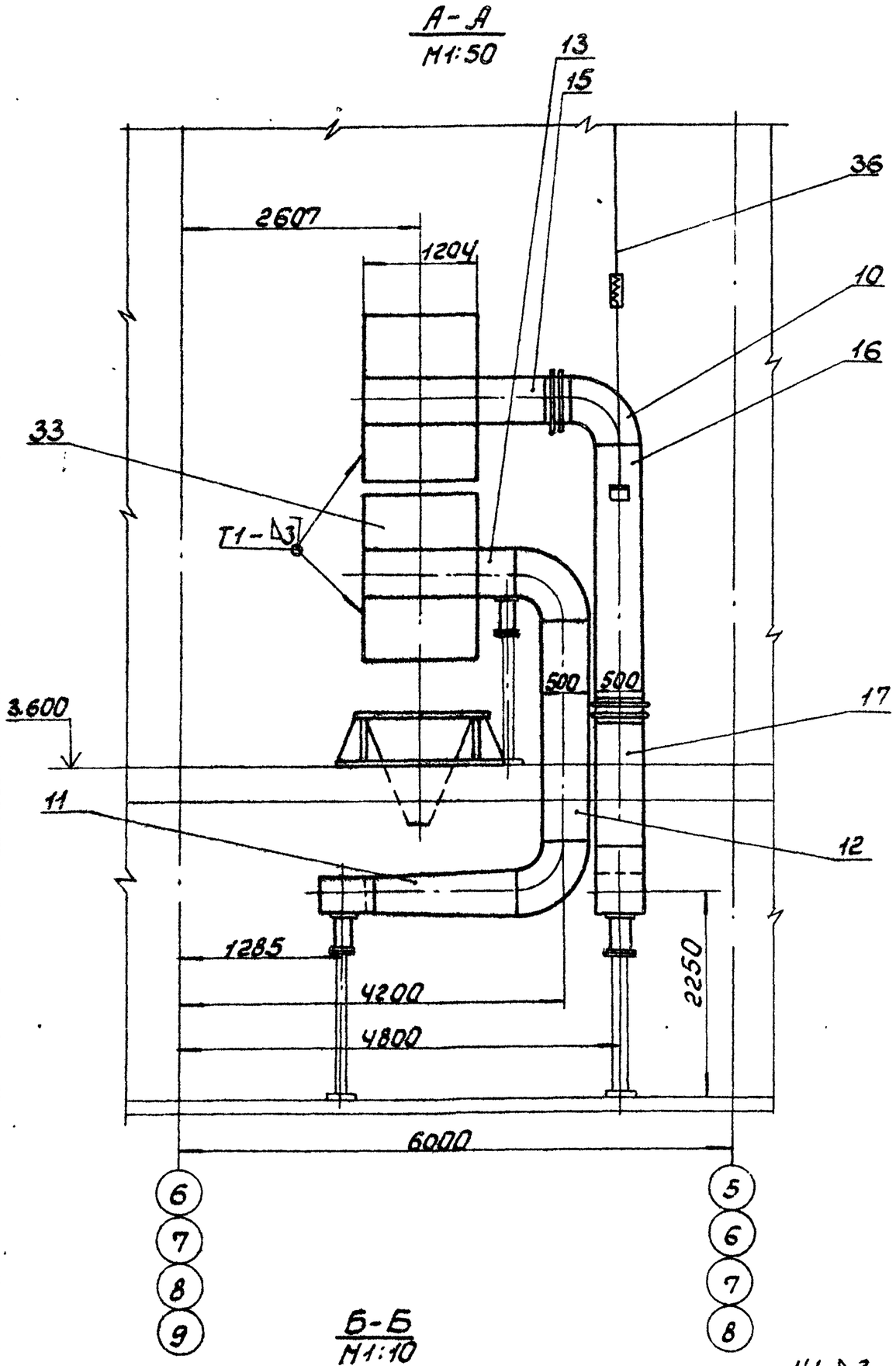

Г-Г
М1:2

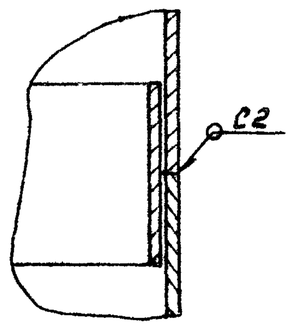

Д-Д
М1:2

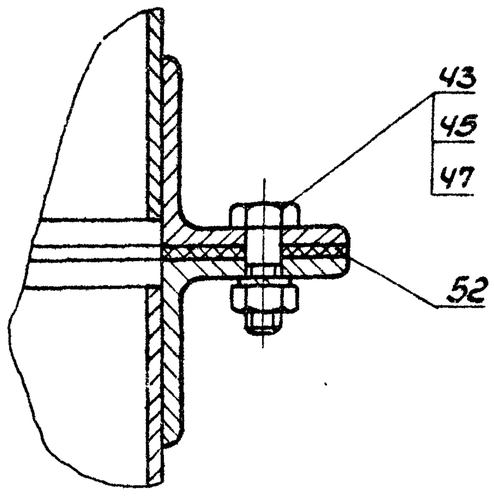

Е-Е
М1:4

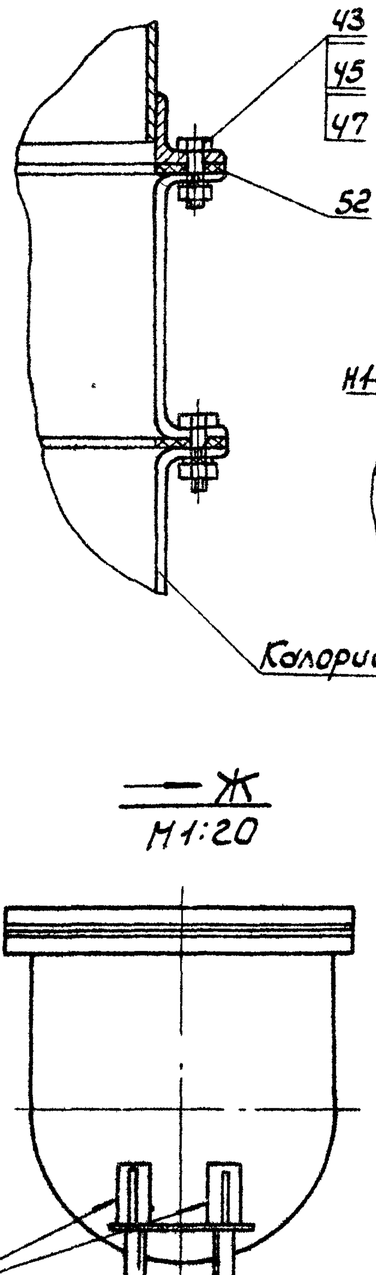

И-И
М1:4

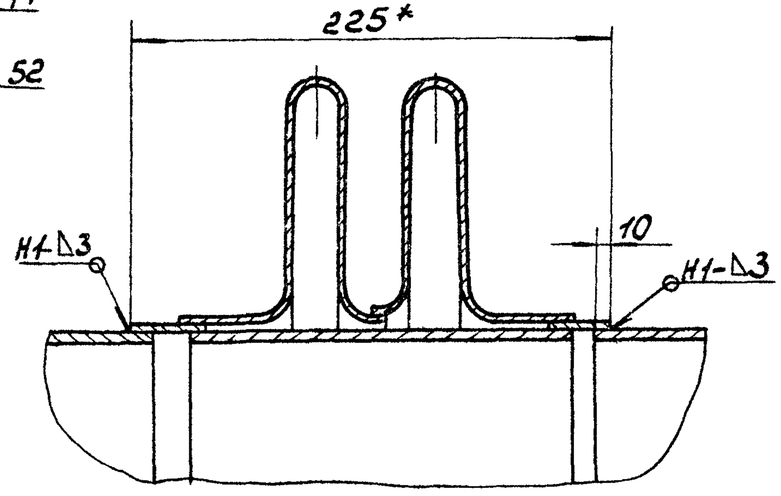

Колорифер КВС9А-ПУ3

Ж
М1:20

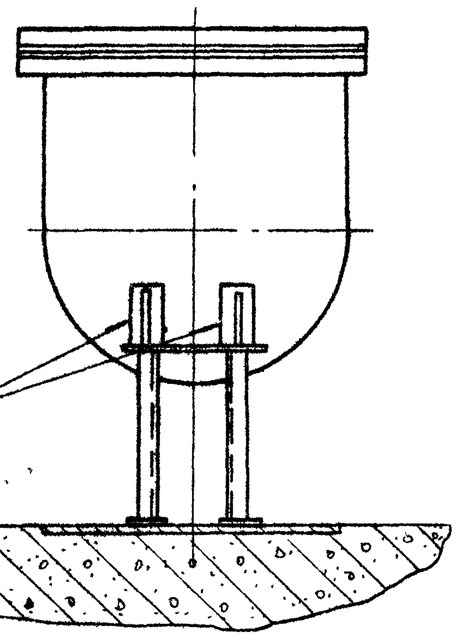

I
М1:20

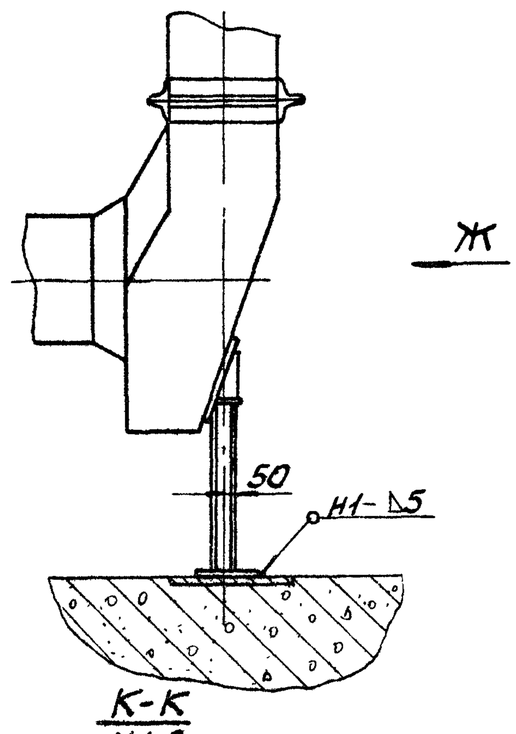

Ж

Б-Б
М1:10

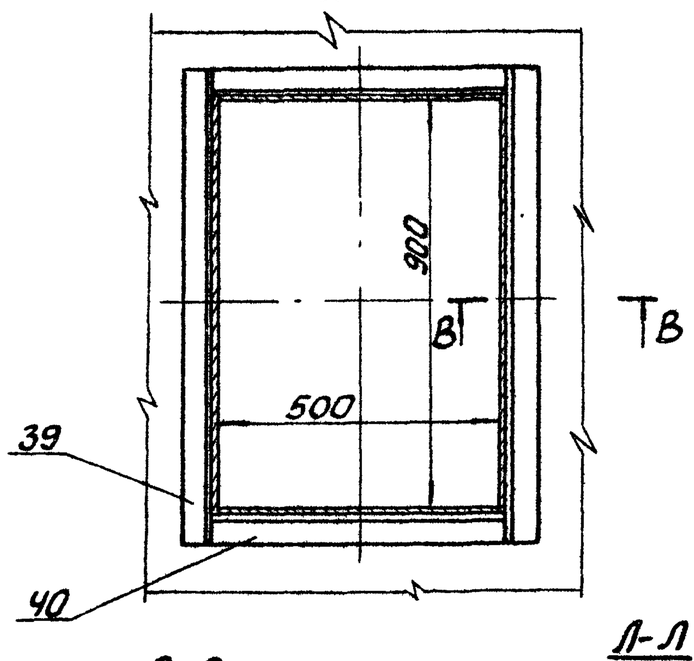

К-К
М1:2

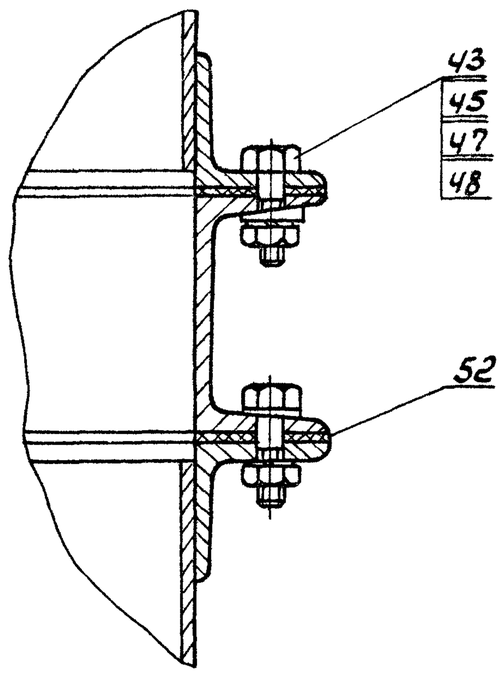

II
М1:2

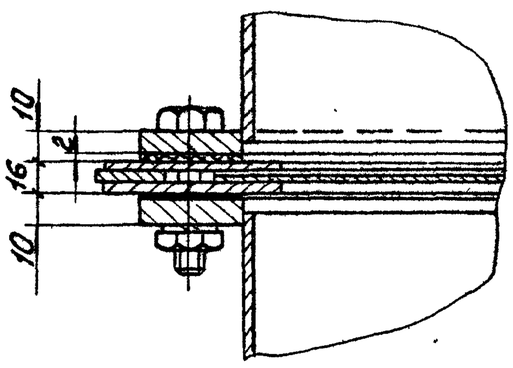

В-В
М1:5

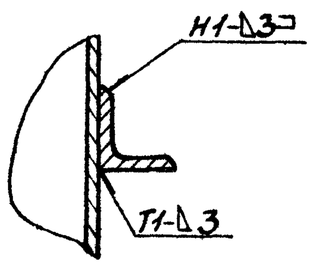

Л-Л
М1:4

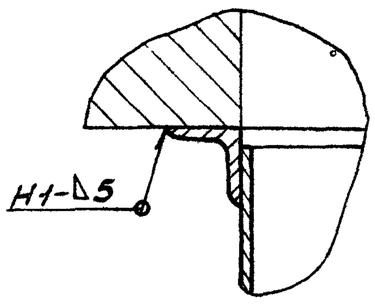

III
М1:1

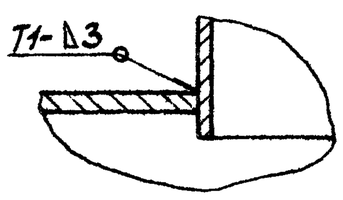

Альбом XIII

Типовой проект 903-1-241.87

9747/13

Изм.	Лист	№ докум.	Подп.	Дата	Б1В380.000СБ	Лист 2

Формат А2

Б1В380.010СБ

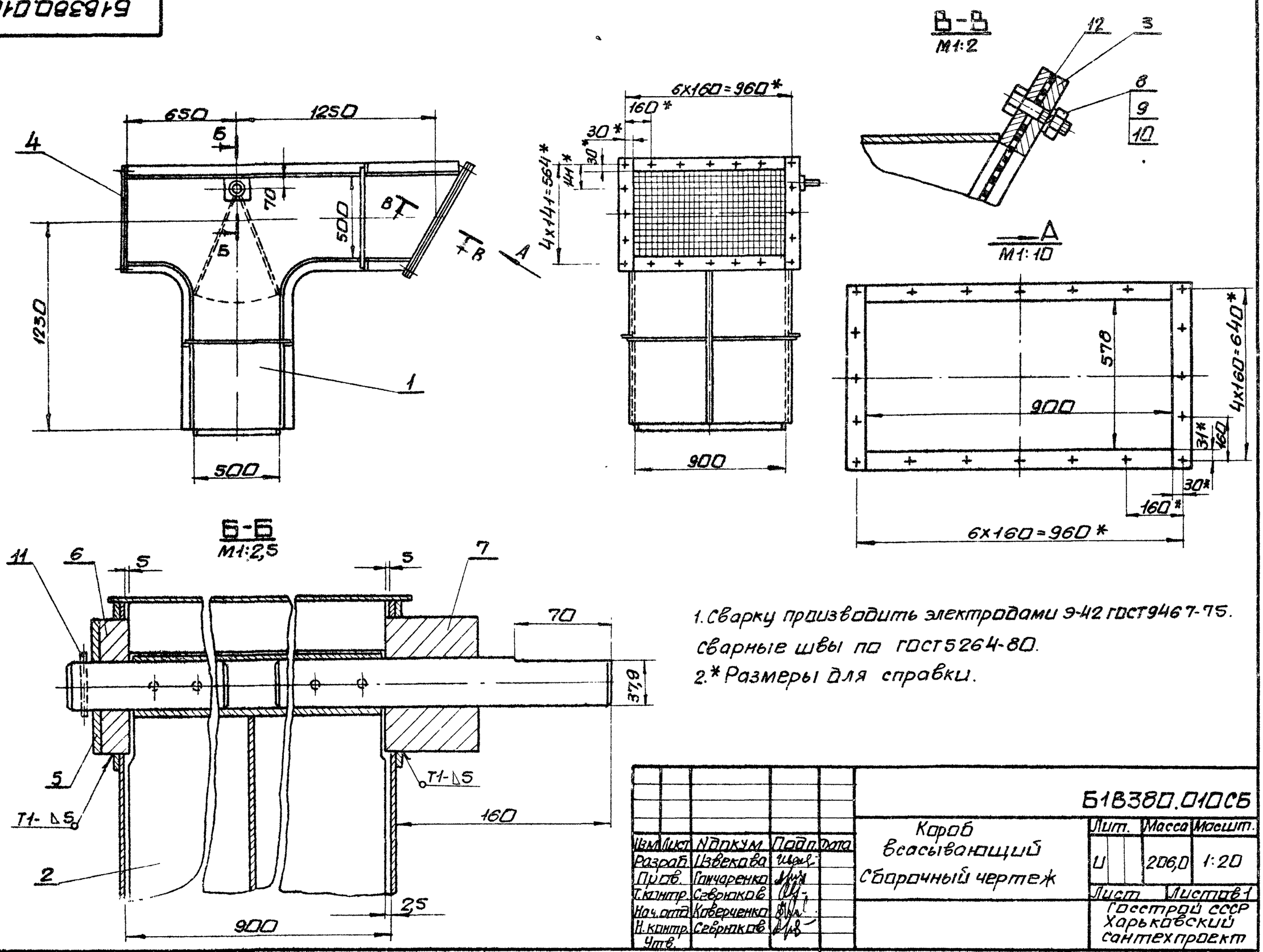

1. Сварку производить электродами Э-42 ГОСТ 9467-75. Сварные швы по ГОСТ 5264-80.
2.* Размеры для справки.

Изм.	Лист	N докум.	Подп.	Дата	Б1В380.010СБ			
Разраб.		Извекова			Короб всасывающий Сборочный чертеж	Лит.	Масса	Масшт.
Пров.		Гончаренко				И	206,0	1:20
Т.контр.		Севрюков				Лист	Листов 1	
Нач.отд.		Коверченко				Госстрой СССР Харьковский Сантехпроект		
Н.контр.		Севрюков						
Утв.								

Формат А3

Инв.№ подл. | Подп. и дата | Взам. инв.№ | Инв.№ дубл. | Подп. и дата

Б1В380.020СБ

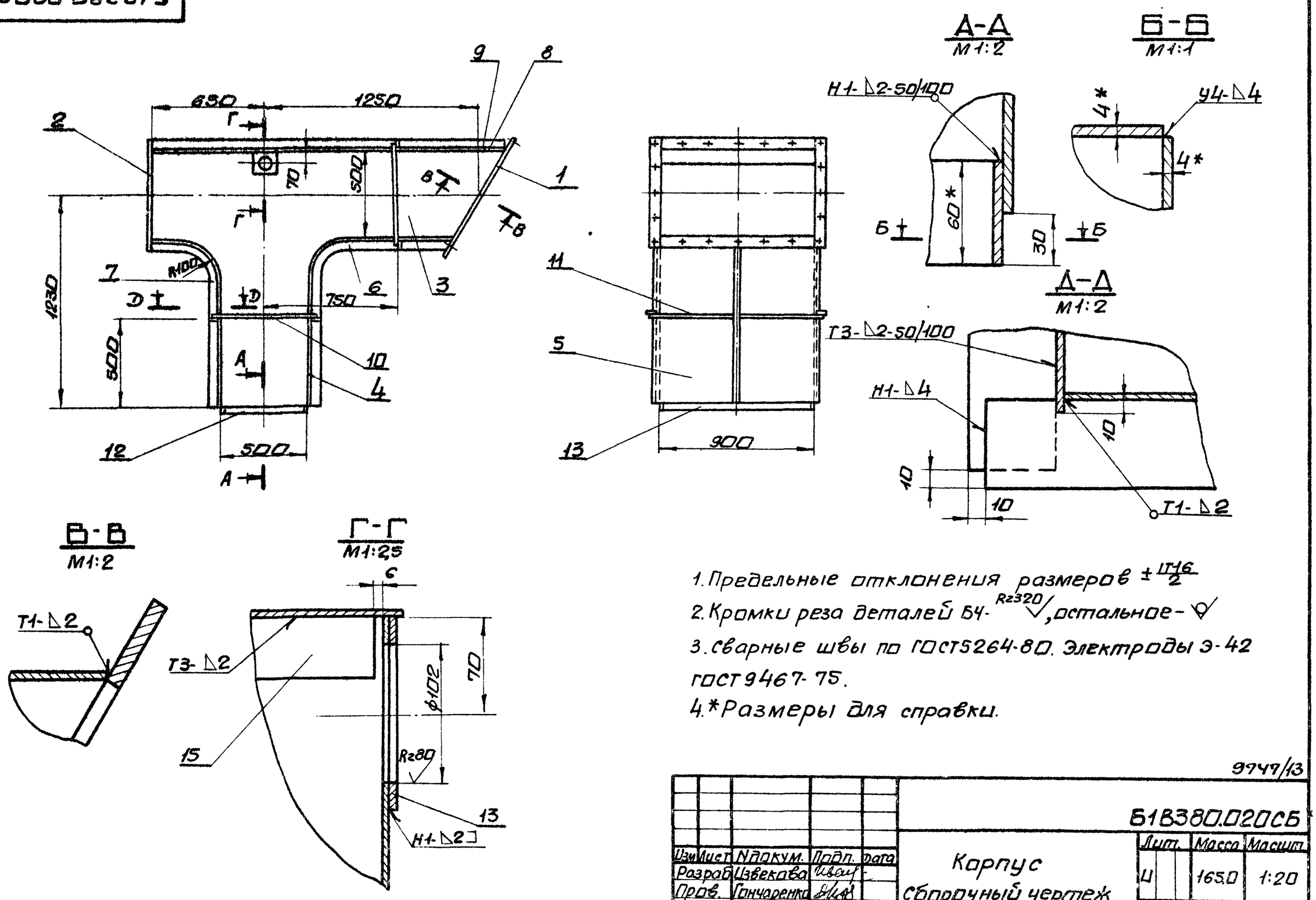

1. Предельные отклонения размеров $\pm\frac{IT16}{2}$
2. Кромки реза деталей БЧ- R2320 ✓, остальное- ⌀
3. Сварные швы по ГОСТ 5264-80. Электроды Э-42 ГОСТ 9467-75.
4.* Размеры для справки.

9747/13

Изм.	Лист	N докум.	Подп.	Дата	Б1В380.020СБ			
Разраб.		Извекова			Корпус Сборочный чертеж	Лит.	Масса	Масшт.
Пров.		Гончаренко				И	165,0	1:20
Т.контр.		Севрюков				Лист	Листов 1	
Нач.отд.		Коверченко				Госстрой СССР Харьковский Сантехпроект		
Н.контр.		Севрюков						
Утв.								

Формат А3

Альбом XIII

Типовой проект 903-1-241.87

Инв.№ подл. | Подп. и дата | Взам. инв.№ | Инв.№ дубл. | Подп. и дата

Б18380.040СБ

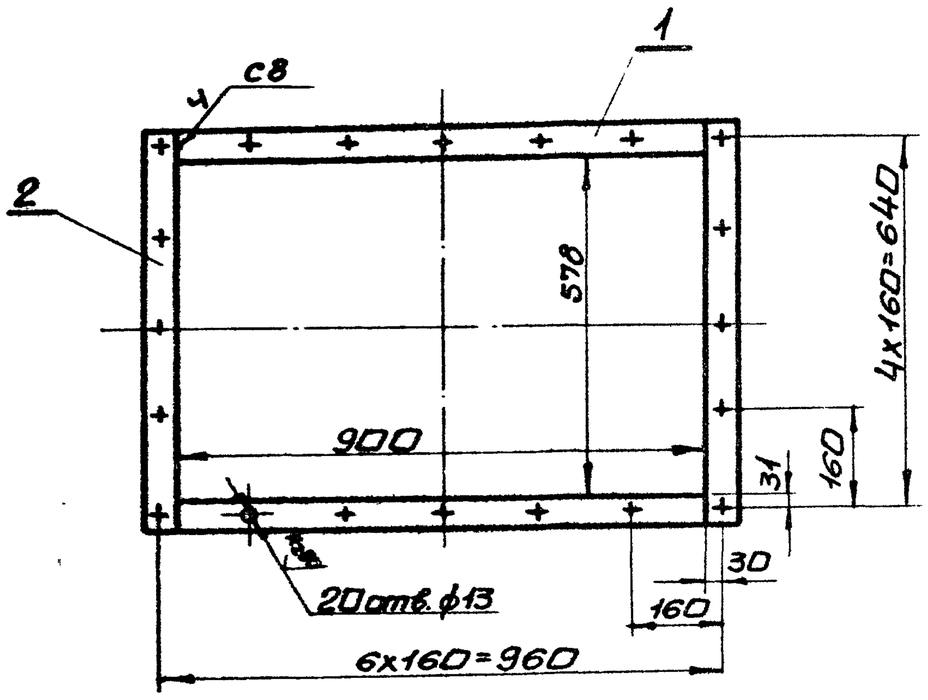

1. Предельные отклонения размеров $\pm \frac{IT16}{2}$
2. Кромки реза деталей Б4- Rz320 √, остальное- √
3. Сварку производить электродами Э-42 ГОСТ 9467-75. Сварные швы по ГОСТ 5264-80.

Изм.	Лист	N докум.	Подп.	Дата	Б18380.040СБ			
Разраб.		Извекова			Фланец сборочный чертеж	Лит	Масса	Масшт.
Пров.		Гончаренко				У	6,3	1:10
Т.контр.		Севрюков				Лист	Листов 1	
Нач.отд		Каверченко				Госстрой СССР Харьковский Сантехпроект		
Н.контр.		Севрюков						
Утв.								

Формат А4

Б18380.014

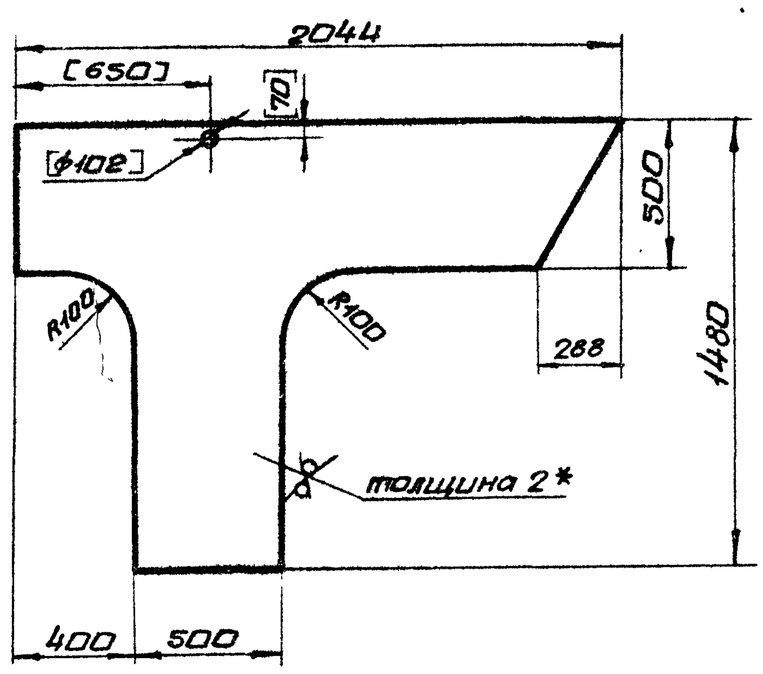

1. Предельные отклонения размеров $\pm \frac{IT16}{2}$
2. *Размер для справки.
3. Размеры в скобках выполнить после сварки.

Изм.	Лист	N докум.	Подп.	Дата	Б18380.014			
Разраб.		Извекова			Боковина	Лит.	Масса	Масшт.
Пров.		Гончаренко				У	23,0	1:20
Т.контр.		Севрюков				Лист	Листов 1	
Нач.отд		Каверченко				Госстрой СССР Харьковский Сантехпроект		
Н.контр.		Севрюков						
Утв.								

Лист 62,0 ГОСТ 19903-74 / 1-N ст3 ГОСТ 16523-70

Формат А4

Альбом XIII

Типовой проект 903-1-241.87

Форм.	Зона	Поз.	Обозначение	Наименование	Кол.	Прим.
				Документация		
СБ			Б18380.020СБ	Сборочный чертеж		
				Сборочные единицы		
ВН		1	Б18380.040	Фланец	1	
ВН		2	Б18380.050	Фланец	1	
				Детали		
БЧ		3	Б18380.014	Боковина	2	
БЧ		4	Б18380.015	Стенка	1	
БЧ		5	Б18380.016	Стенка	1	
БЧ		6	Б18380.017	Ребро	1	
БЧ		7	Б18380.018	Ребро	1	
БЧ		8	Б18380.019	Стенка		
				Лист 62,0 ГОСТ 19903-74		
				1-N ст3 ГОСТ 16523-70		
				924х2044	1	29,6 кг
БЧ		9	Б18380.021	Ребро		
				Полоса 5х50 ГОСТ 103-76		
				ст3 ГОСТ 535-79		
				ℓ=2044	1	4,0 кг
БЧ		10	Б18380.022	Ребро		
				Полоса 5х50 ГОСТ 103-76		
				ст3 ГОСТ 535-79		
				ℓ=584	4	1,15 кг
БЧ		11	Б18380.023	Ребро		
				Полоса 5х50 ГОСТ 103-76		
				ст3 ГОСТ 535-79		
				ℓ=490	8	0,95 кг

Изм.	Лист	N докум.	Подп.	Дата	Б18380.020			
Разраб.		Извекова			Корпус	Лит.	Лист	Листов
Пров.		Гончаренко				У	1	2
Т.контр.		Каверченко				Госстрой СССР Харьковский Сантехпроект		
Нач.отд		Каверченко						
Н.контр.		Севрюков						
Утв.								

Формат А4

Форм.	Зона	Поз.	Обозначение	Наименование	Кол.	Прим.
БЧ		12	Б18380.024	Накладка		
				Полоса 4х60 ГОСТ 103-76		
				ст3 ГОСТ 535-79		
				ℓ=490	2	0,92 кг
БЧ		13	Б18380.025	Накладка		
				Полоса 4х60 ГОСТ 103-76		
				ст3 ГОСТ 535-79		
				ℓ=890	2	1,67 кг
БЧ		14	Б18380.026	Плита		
				Лист БЧ ГОСТ 19903-74		
				1-IV ст3 ГОСТ 14637-79		
				140х140	2	0,62 кг
БЧ		15	Б18380.046	Стенка		
				Лист 62,0 ГОСТ 19903-74		
				1-N ст3 ГОСТ 16523-70		
				44х888	1	0,8 кг
				Материалы		
				Металл наплавленный		2,2 кг

9749/13

Изм.	Лист	N докум.	Подп.	Дата	Б18380.020	Лист 2

Формат А4

618 380.015

Rz320 √ (√)

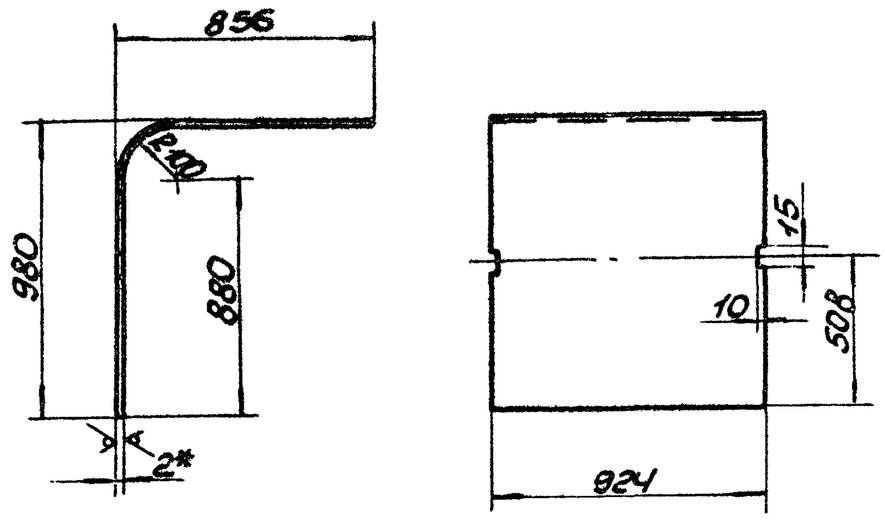

1. Длина развернутой детали – 1792.
2. Предельные отклонения размеров ± IT16/2.
3. *Размер для справки.

Изм.	Лист	N докум.	Подп.	Дата	Б1В380.015			
Разраб.		Извекова			Стенка	Лит.	Масса	Масшт.
Провер.		Гончаренко				У	26,0	1:20
Т.контр.		Севрюков				Лист	Листов 1	
Нач.отд.		Коверченко			Б2,0 ГОСТ 19903-74 / Лист 1-IV СТ3 ГОСТ 16523-70	Госстрой СССР Харьковский Сантехпроект		
Н.контр.		Севрюков						
Утв.								

Формат А4

Инв.№ подл. | Подп. и дата | Взам. инв.№ | Инв.№ дубл. | Подп. и дата

618 380.016

Rz320 √ (√)

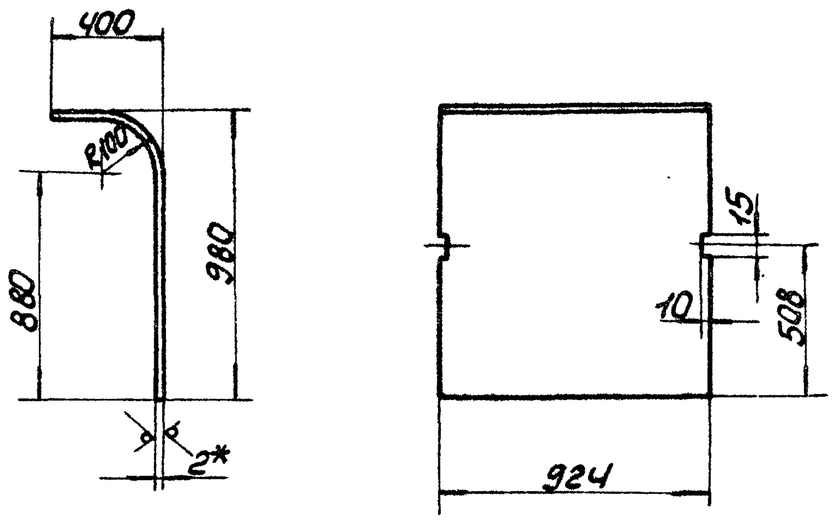

1. Длина развернутой детали – 1335.
2. Предельные отклонения размеров ± IT16/2.
3. *Размер для справки.

Изм.	Лист	N докум.	Подп.	Дата	Б1В380.016			
Разраб.		Извекова			Стенка	Лит.	Масса	Масшт.
Провер.		Гончаренко				У	19,4	1:20
Т.контр.		Севрюков				Лист	Листов 1	
Нач.отд.		Коверченко			Б2,0 ГОСТ 19903-74 / Лист 1-IV СТ3 ГОСТ 16523-70	Госстрой СССР Харьковский Сантехпроект		
Н.контр.		Севрюков						
Утв.								

Формат А4

Инв.№ подл. | Подп. и дата | Взам. инв.№ | Инв.№ дубл. | Подп. и дата

Альбом XIII | Типовой проект 903-1-244.87

618 380.018

Rz320 √ (√)

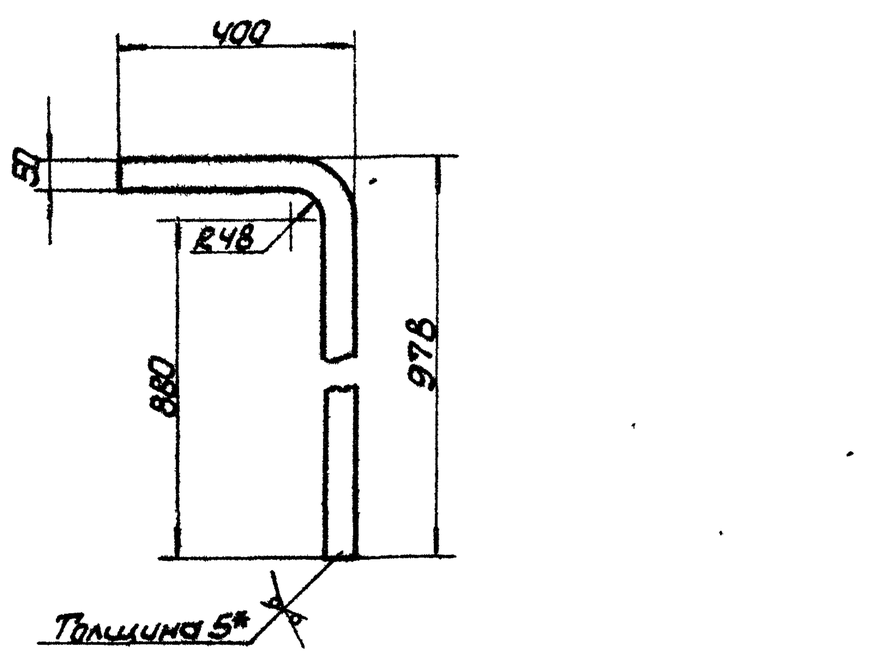

1. Предельные отклонения размеров ± IT16/2.
2.* Размер для справки.

Изм.	Лист	N докум.	Подп.	Дата	Б1В380.018			
Разраб.		Извекова			Ребро	Лит.	Масса	Масшт.
Провер.		Гончаренко				У	2,6	1:10
Т.контр.		Севрюков				Лист	Листов 1	
Нач.отд.		Коверченко			Б5,0 ГОСТ 19903-76 / Лист 1-IV СТ3 ГОСТ 14637-79	Госстрой СССР Харьковский Сантехпроект		
Н.контр.		Севрюков						
Утв.								

Формат А4

Инв.№ подл. | Подп. и дата | Взам. инв.№ | Инв.№ дубл. | Подп. и дата

618 380.017

Rz320 √ (√)

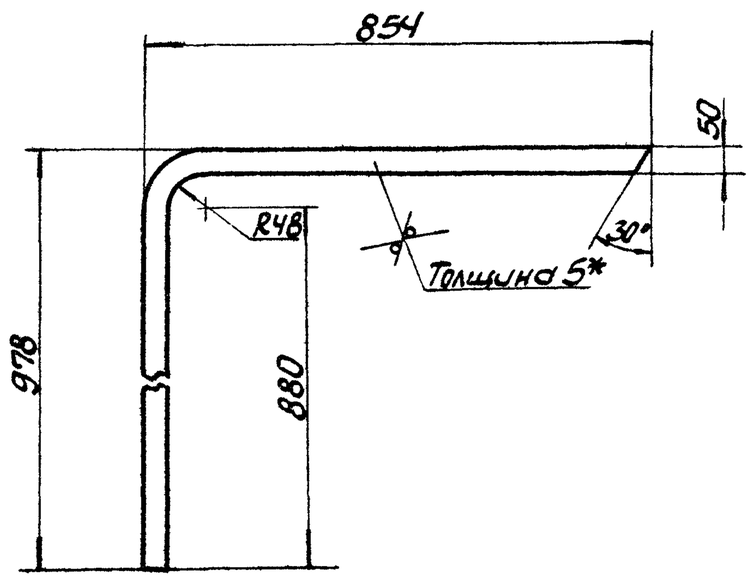

1. Предельные отклонения размеров ± IT16/2.
2.* Размер для справки.

9747/13

Изм.	Лист	N докум.	Подп.	Дата	Б1В380.017			
Разраб.		Извекова			Ребро	Лит.	Масса	Масшт.
Провер.		Гончаренко				У	3,5	1:10
Т.контр.		Севрюков				Лист	Листов 1	
Нач.отд.		Коверченко			Б5,0 ГОСТ 19903-74 / Лист 1-IV СТ3 ГОСТ 14637-79	Госстрой СССР Харьковский Сантехпроект		
Н.контр.		Севрюков						
Утв.								

Формат А4

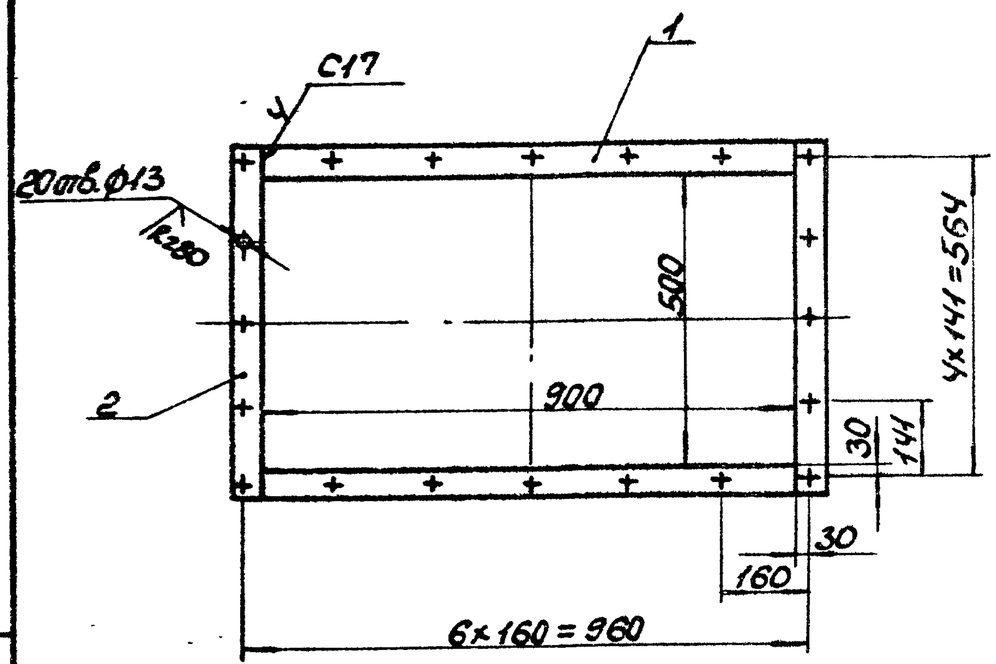

1. Предельные отклонения размеров ± IT16/2.
2. Кромки реза деталей Б4- Ra320, остальное- ∨.
3. Сварку производить электродами Э-42 ГОСТ9467-75. Сварные швы по ГОСТ5264-80.

Инв.№ подл. | Подп. и дата | Взам.инв.№ | Инв.№ дубл. | Подп. и дата

Изм.	Лист	N докум.	Подп.	Дата
Разраб.	Извекова			
Провер.	Гончаренко			
Т.контр.	Севрюков			
Нач.отд.	Ковбченко			
Н.контр.	Севрюков			
Утв.				

Б1В380.050СБ

Фланец

Сборочный чертеж

Лит.	Масса	Масшт.
У	6,0	1:10
Лист	Листов 1	

Госстрой СССР Харьковский Сантехпроект

Формат А4

Форм.	Зона	Поз.	Обозначение	Наименование	Кол.	Прим.
				Документация		
А4			Б1В380.040СБ	Сборочный чертеж		
				Детали		
Б4		1	Б1В380.027	Планка		
				Полоса 5х50 ГОСТ103-76 Ст3 ГОСТ535-79		
				ℓ = 900	2	1,76кг
Б4		2	Б1В380.028	Планка		
				Полоса 5х50 ГОСТ103-76 Ст3 ГОСТ535-79		
				ℓ = 678	2	1,32кг
				Материалы		
				Металл наплавленный		0,14кг

Инв.№ подл. | Подп. и дата | Взам.инв.№ | Инв.№ дубл. | Подп. и дата

Изм.	Лист	N докум.	Подп.	Дата
Разраб.	Извекова			
Провер.	Гончаренко			
Нач.отд.	Ковбченко			
Н.контр.	Севрюков			
Утв.				

Б1В380.040

Фланец

Лит.	Лист	Листов
У		1

Госстрой СССР, Харьковский Сантехпроект

Формат А4

Типовой проект 903-1-241.87 Альбом XIII

Форм.	Зона	Поз.	Обозначение	Наименование	Кол.	Примеч.
				Документация		
А4			Б1В380.050СБ	Сборочный чертеж		
				Детали		
Б4		1	Б1В380.029	Планка		
				Полоса 5х50 ГОСТ103-76 Ст3 ГОСТ535-79		
				ℓ = 900	2	1,76кг
Б4		2	Б1В380.031	Планка		
				Полоса 5х50 ГОСТ103-76 Ст3 ГОСТ535-79		
				ℓ = 600	2	1,18кг
				Материалы		
				Металл наплавленный		0,12кг

Инв.№ подл. | Подп. и дата | Взам.инв.№ | Инв.№ дубл. | Подп. и дата

Изм.	Лист	N докум.	Подп.	Дата
Разраб.	Извекова			
Провер.	Гончаренко			
Нач.отд.	Ковбченко			
Н.контр.	Севрюков			
Утв.				

Б1В380.050

Фланец

Лит.	Лист	Листов
У		1

Госстрой СССР Харьковский Сантехпроект

Формат А4

Форм.	Зона	Поз.	Обозначение	Наименование	Кол.	Примеч.
				Документация		
А3			Б1В380.030СБ	Сборочный чертеж		
				Сборочные единицы		
А4		1	Б1В380.060	Заслонка	1	
				Детали		
А4		2	Б1В380.032	Ось	1	
А4		3	Б1В380.033	Ось	1	
				Стандартные изделия		
		4		Болт М12х60.46 ГОСТ7817-80	4	
		5		Гайка М12.5 ГОСТ5915-70	4	
		6		Шайба 12.65Г ГОСТ6402-70	4	

9747/13

Инв.№ подл. | Подп. и дата | Взам.инв.№ | Инв.№ дубл. | Подп. и дата

Изм.	Лист	N докум.	Подп.	Дата
Разраб.	Извекова			
Провер.	Гончаренко			
Нач.отд.	Ковбченко			
Н.контр.	Севрюков			
Утв.				

Б1В380.030

Шибер

Лит.	Лист	Листов
У		1

Госстрой СССР Харьковский Сантехпроект

Формат А4

5.1В380.030СБ

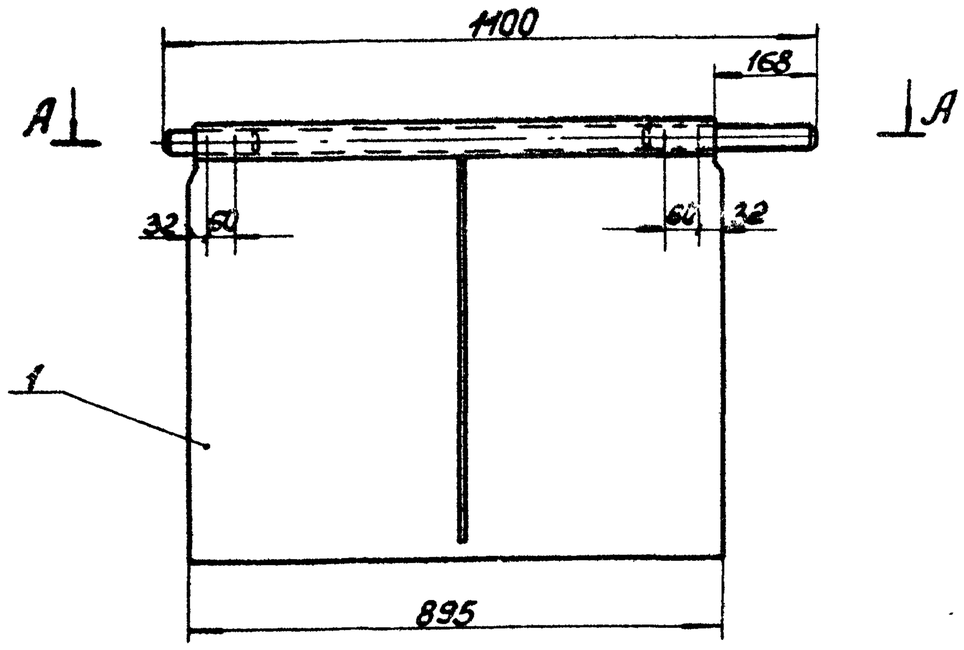

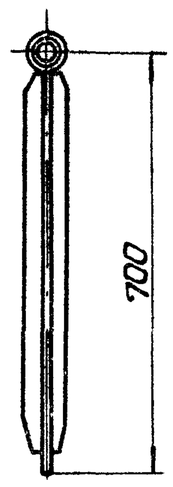

Б-Б
М1:1

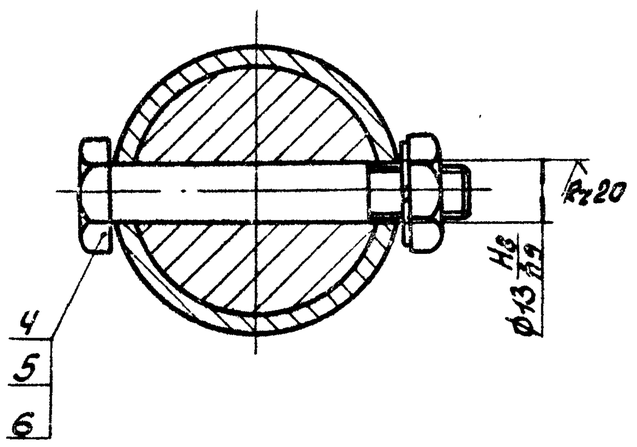

А-А
М1:2

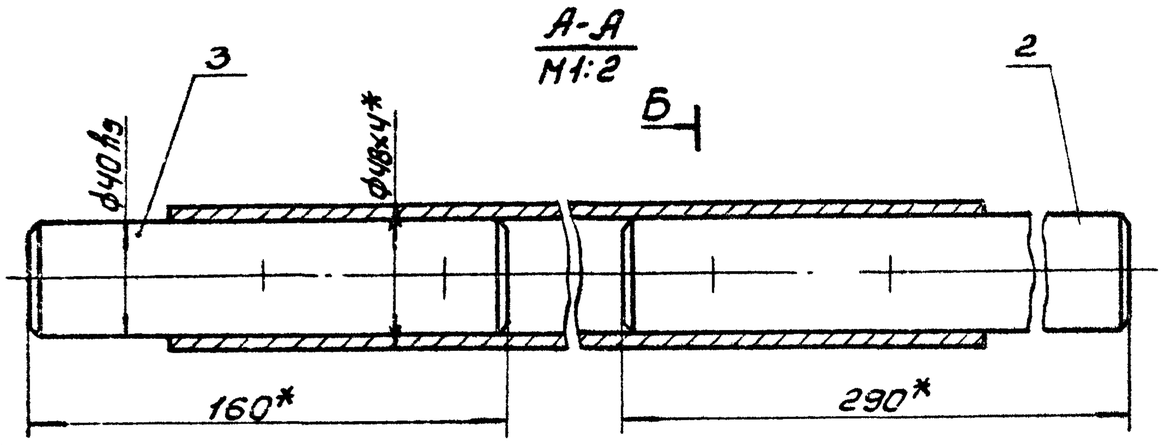

* Размеры для справки.

					5.1В380.030СБ	
Изм.	Лист	N докум.	Подп.	Дата	Шибер Сборочный чертеж	Лит. / Масса / Масшт. У / 19,4 / 1:10
Разраб.		Извекова				Лист / Листов 1
Провер.		Гончаренко				Госстрой СССР Харьковский Сантехпроект
Т.контр.		Севрюков				
Нач.отд.		Коверченко				
Н.контр.		Севрюков				
Утв.						

Формат А3

Альбом XIII

Типовой проект 903-1-241.87

5.1В380.060СБ

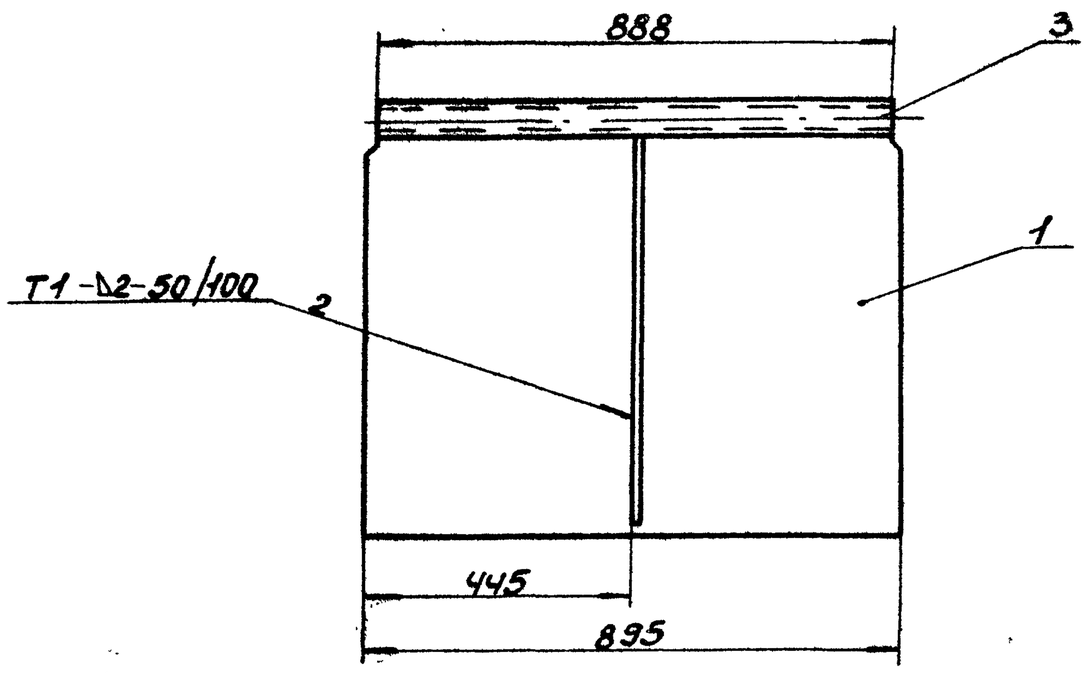

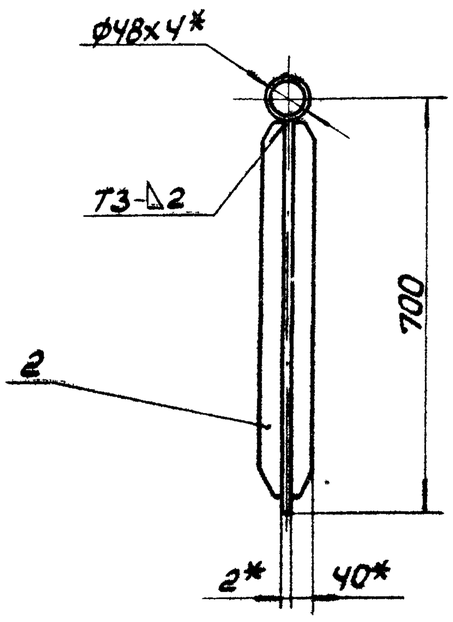

1. Сварку производить электродами Э-42 ГОСТ 9467-75. Сварные швы по ГОСТ 5264-80.
2. * Размеры для справки.

9747/13

					5.1В380.060СБ	
Изм.	Лист	N докум.	Подп.	Дата	Заслонка Сборочный чертеж	Лит. / Масса / Масшт. У / 15,0 / 1:10
Разраб.		Извекова				Лист / Листов 1
Провер.		Гончаренко				Госстрой СССР Харьковский Сантехпроект
Т.контр.		Севрюков				
Нач.отд.		Коверченко				
Н.контр.		Севрюков				
Утв.						

Формат А3

Б1 8380.034

Rz320 √(√)

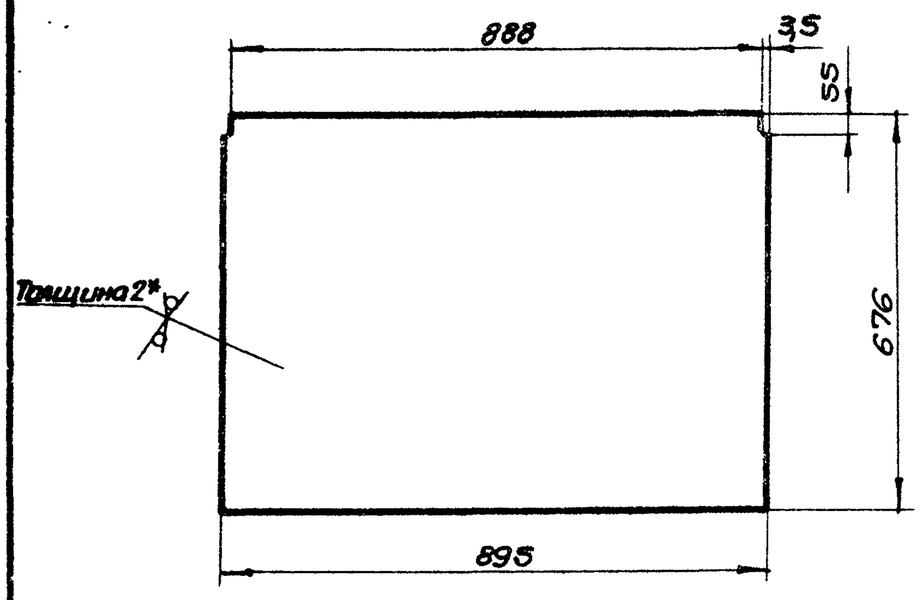

1. Предельные отклонения размеров $\pm \frac{IT16}{2}$
2. * Размер для справки.

Изм.	Лист	N докум.	Подп.	Дата	Б1 8380.034			
Разраб.		Извекова			Полотно	Лит.	Масса	Масшт.
Пров.		Гончаренко				У	9,5	1:10
Т.контр.		Севрюков				Лист	Листов 1	
Нач.отд.		Коверченко			Лист В20 ГОСТ 19903-74 / 1-IV ст3 ГОСТ 16523-70	Госстрой СССР Харьковский Сантехпроект		
Н.контр.		Севрюков						
Утв.								

формат А4

Б1 8380.035

Rz320 √(√)

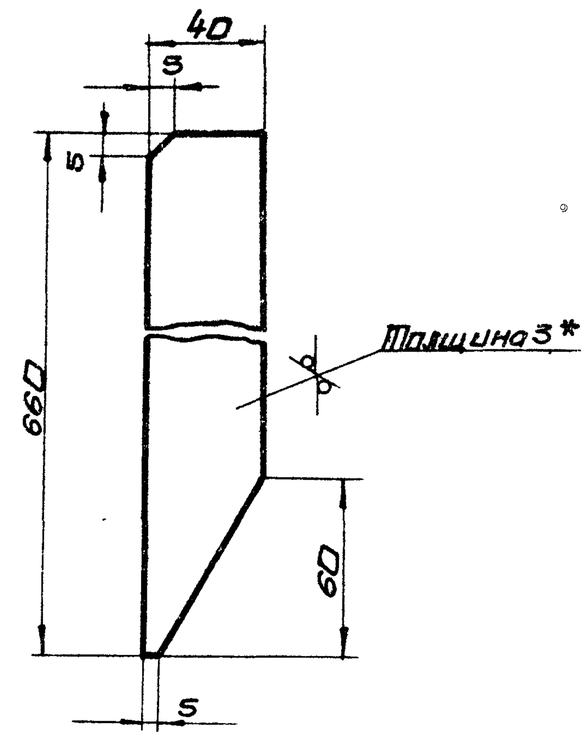

1. Предельные отклонения размеров $\pm \frac{IT16}{2}$
2. * Размер для справки.

Изм.	Лист	N докум.	Подп.	Дата	Б1 8380.035			
Разраб.		Извекова			Ребро	Лит.	Масса	Масшт.
Пров.		Гончаренко				У	0,6	1:2
Т.контр.		Севрюков				Лист	Листов 1	
Нач.отд.		Коверченко			Лист В3,0 ГОСТ 19903-74 / 1-IV ст3 ГОСТ 16523-70	Госстрой СССР Харьковский Сантехпроект		
Н.контр.		Севрюков						
Утв.								

формат А4

Б1 8380.032

Rz80 √(√)

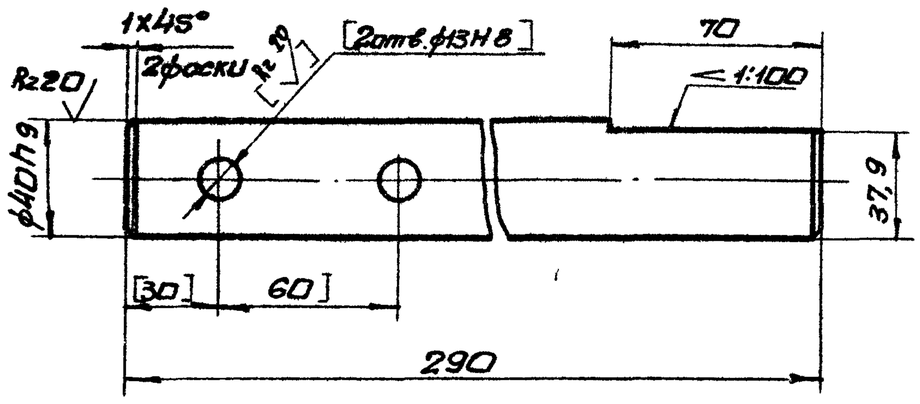

1. Неуказанные предельные отклонения размеров $\pm \frac{IT14}{2}$
2. Размеры в скобках выполнить по чертежу Б1 8380.030СБ

Изм.	Лист	N докум.	Подп.	Дата	Б1 8380.032			
Разраб.		Извекова			Ось	Лит.	Масса	Масшт.
Пров.		Гончаренко				У	2,8	1:2
Т.контр.		Севрюков				Лист	Листов 1	
Нач.отд.		Коверченко			Сталь 45 ГОСТ 1050-74	Госстрой СССР Харьковский Сантехпроект		
Н.контр.		Севрюков						
Утв.								

формат А4

Форм.	Зона	Поз.	Обозначение	Наименование	Кол.	Прим.
				Документация		
А3			Б1 8380.060СБ	Сборочный чертеж		
				Детали		
А4		1	Б1 8380.034	Полотно	1	
А4		2	Б1 8380.035	Ребро	2	
Б4		3	Б1 8380.036	Вал		
				Труба 48х4 ГОСТ 8734-75 / В20 ГОСТ 8733-74		
				ℓ=888	1	3,85 кг
				Материалы		
				Металл наплавленный		0,4 кг

9747/13

Изм.	Лист	N докум.	Подп.	Дата	Б1 8380.060			
Разраб.		Извекова			Заслонка	Лит.	Лист	Листов
Пров.		Гончаренко				У		1
Нач.отд.		Коверченко				Госстрой СССР Харьковский Сантехпроект		
Н.контр.		Севрюков						
Утв.								

формат А4

Альбом XIII

Типовой проект 903-1-244.87

Инв.№подл. | Подп. и дата | Взам.инв.№ | Инв.№дубл. | Подп. и дата

51В380.033

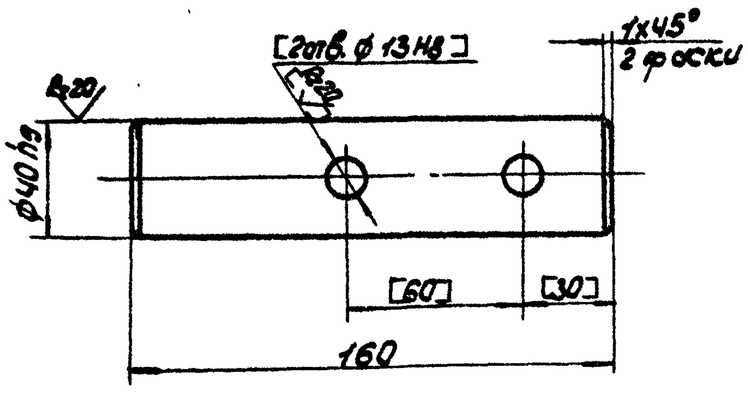

1. Неуказанные предельные отклонения размеров $\pm \frac{IT16}{2}$.
2. Размеры в скобках выполнить по чертежу 51В380.030СБ.

Изм.	Лист	N докум.	Подп.	Дата	Б1В380.033	Лит.	Масса	Масшт.
Разраб.		Извекова			Ось	U	1,5	1:2
Пров.		Гончаренко				Лист	Листов 1	
Т.контр.		Севрюков				Госстрой СССР Харьковский Сантехпроект		
Нач.отд.		Коверченко			Сталь 45 ГОСТ 1050-74			
Н.контр.		Севрюков						
Утв.								

Формат А4

51В380.011

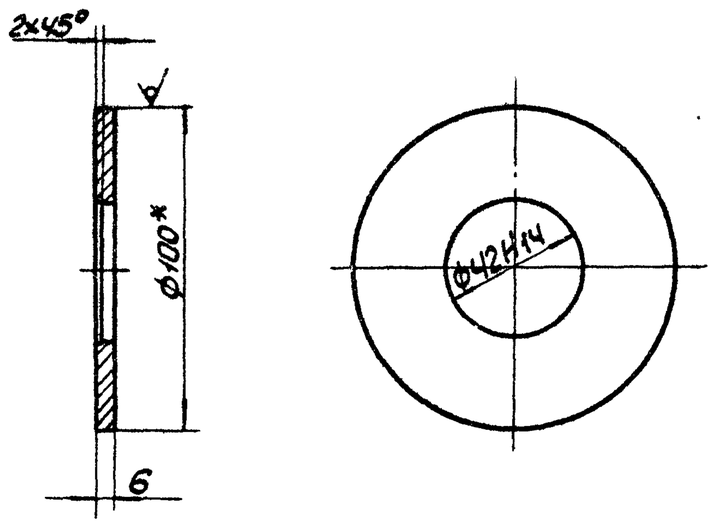

1. Предельные отклонения размеров $\pm \frac{IT16}{2}$.
2. *Размер для справки.

Изм.	Лист	N докум.	Подп.	Дата	Б1В380.011	Лит.	Масса	Масшт.
Разраб.		Извекова			Кольцо	U	0,4	1:2
Пров.		Гончаренко				Лист	Листов 1	
Т.контр.		Севрюков				Госстрой СССР Харьковский Сантехпроект		
Нач.отд.		Коверченко			Круг В100 ГОСТ 2590-71 / СТ3 ГОСТ 535-79			
Н.контр.		Севрюков						
Утв.								

Формат А4

51В380.012

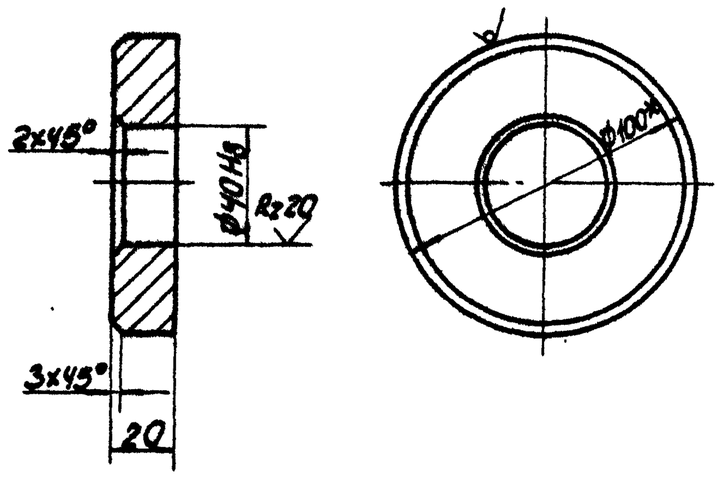

1. Неуказанные предельные отклонения размеров $\pm \frac{IT16}{2}$
2. *Размер для справки.

Изм.	Лист	N докум.	Подп.	Дата	Б1В380.012	Лит.	Масса	Масшт.
Разраб.		Извекова			Бобышка	U	1,1	1:2
Пров.		Гончаренко				Лист	Листов 1	
Т.контр.		Севрюков				Госстрой СССР Харьковский Сантехпроект		
Нач.отд.		Коверченко			Круг В100 ГОСТ 2590-71 / СТ3 ГОСТ 535-79			
Н.контр.		Севрюков						
Утв.								

Формат А4

51В380.013

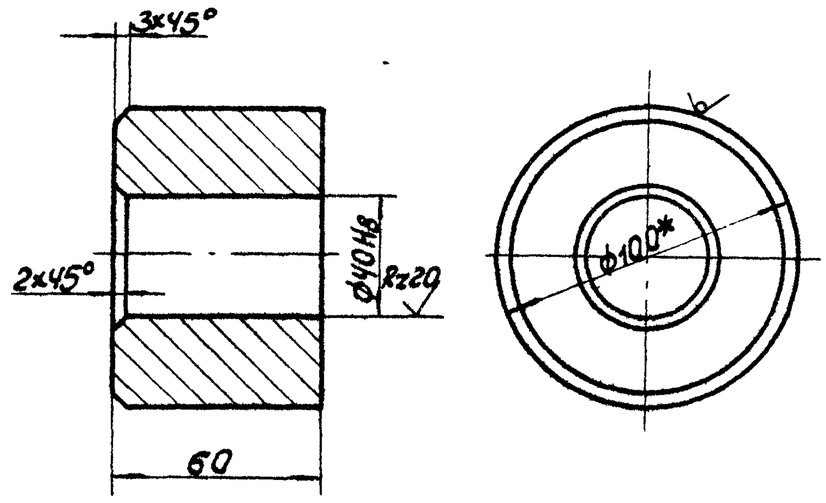

1. Неуказанные предельные отклонения размеров $\pm \frac{IT16}{2}$.
2. *Размер для справки.

9747/13

Изм.	Лист	N докум.	Подп.	Дата	Б1В380.013	Лит.	Масса	Масшт.
Разраб.		Извекова			Бобышка	U	3,2	1:2
Провер.		Гончаренко				Лист	Листов 1	
Т.контр.		Севрюков				Госстрой СССР Харьковский Сантехпроект		
Нач.отд.		Коверченко			Круг В100 ГОСТ 2590-71 / СТ3 ГОСТ 535-79			
Н.контр.		Севрюков						
Утв.								

Альбом XIII

Типовой проект 903-1-241.87

Инв. N подл. | Подп. и дата | Взам. инв. N | Инв. N дубл. | Подп. и дата

618 380.070 СБ

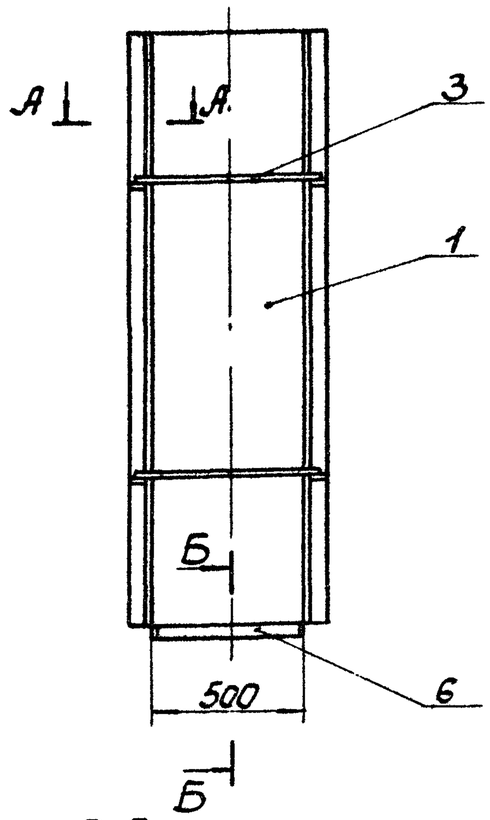

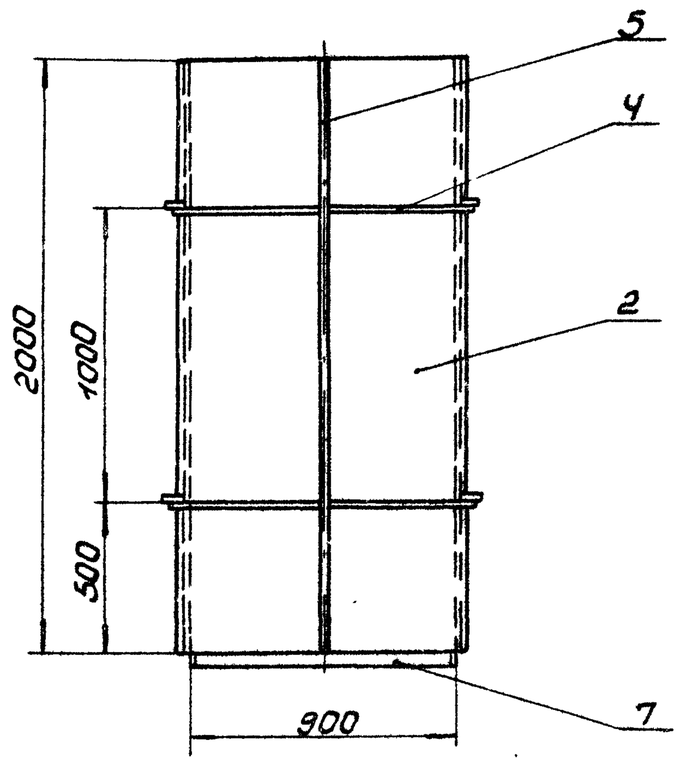

А-А
М1:2

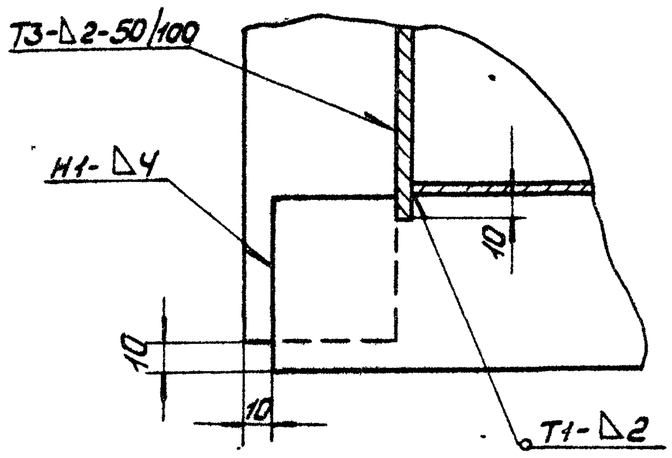

Б-Б
М1:2

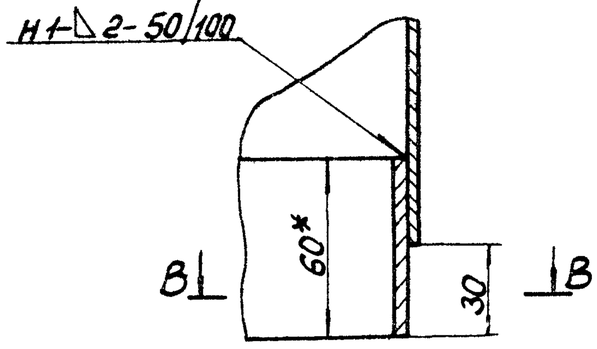

В-В
М1:1

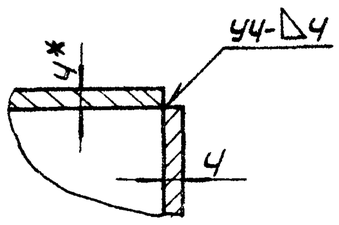

1. Предельные отклонения размеров ± IT16/2.
2. Кромки реза деталей Б4- Rz320, остальное - ∨.
3. Сварные швы по ГОСТ 5264-80. Электроды Э-42 ГОСТ 9467-75.
4. *Размеры для справки.

					Б1В380.070СБ	
Изм.	Лист	N Докум.	Подп.	Дата		
Разраб.		Извекова			Короб	Лит. / Масса / Масштаб
Провер.		Гончаренко				У / 116,0 / 1:20
Т.контр.		Севрюков			Сборочный чертеж	Лист / Листов 1
Нач.отд.		Коверченко				Госстрой СССР Харьковский Сантехпроект
Н.контр.		Севрюков				
Утв.						

Формат А3

Инв.N подл. | Подп. и дата | Взам.инв.N | Инв.N дубл. | Подп. и дата | Типовой проект 903-1-241.87 Альбом XIII

618 380.038

Rz320 (∨)

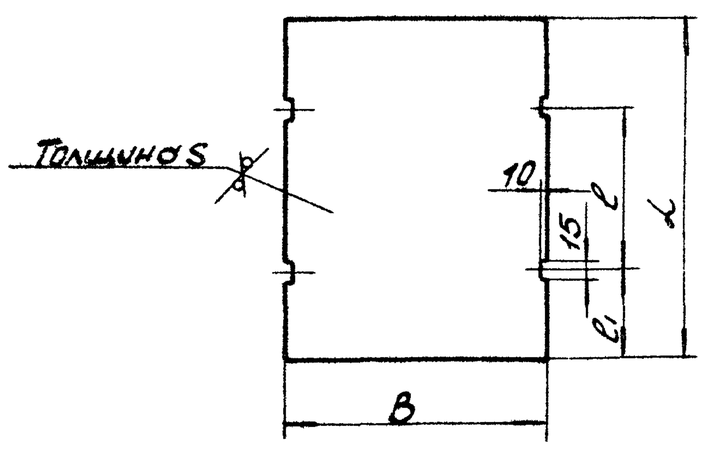

Обозначение	Размеры, мм B	L	ℓ	ℓ1	S	Масса, кг
Б1В380.038	924	2000	1000	500	2	29,0
-01	526	2300	1100	600	3	28,5
-02	426	2272	1000			22,7
-03	526	2530		260		31,4
-04		1000	600	200		12,4
-05		1500	800	350		18,6
-06		2315	1115	600		28,6
-07		2966	1000	1000		36,1

1. Предельные отклонения размеров ± IT16/2.
2. *Размер для справки.

					Б1В380.038	
Изм.	Лист	N Докум.	Подп.	Дата		
Разраб.		Извекова			Боковина	Литера / Масса / Масштаб
Провер.		Гончаренко				У / — / —
Т.контр.		Севрюков				Лист / Листов 1
Нач.отд.		Коверченко			Лист 6 S ГОСТ 19903-74 / 1-IV СТ3 ГОСТ 16523-70	Госстрой СССР Харьковский Сантехпроект
Н.контр.		Севрюков				
Утв.						

Формат А4

Форм.	Зона	Поз.	Обозначение	Наименование	Кол.	Примечание
				Документация		
А3			Б1В380.070СБ	Сборочный чертеж		
				Детали		
Б4		1	Б1В380.037	Стенка		
				Лист Б2.0 ГОСТ 19903-74		
				1-IV СТ3 ГОСТ 16523-70		
				500×2000	2	15,7кг.
А4		2	Б1В380.038	Боковина	2	
Б4		3	Б1В380.022	Ребро		
				Полоса 5×50 ГОСТ 103-76		
				Ст3 ГОСТ 535-79		
				ℓ=584	4	1,15кг.
Б4		4	Б1В380.023	Ребро		
				Полоса 5×50 ГОСТ 103-76		
				Ст3 ГОСТ 535-79		
				ℓ=490	8	0,95кг
Б4		5	Б1В380.039	Ребро		
				Полоса 5×50 ГОСТ 103-76		
				Ст3 ГОСТ 535-79		
				ℓ=2000	2	3,92кг.
Б4		6	Б1В380.024	Накладка		
				Полоса 4×60 ГОСТ 103-76		
				Ст3 ГОСТ 535-79		
				ℓ=490	2	0,92кг
Б4		7	Б1В380.025	Накладка		
				Полоса 4×60 ГОСТ 103-76		
				ℓ=890 Ст3 ГОСТ 535-79	2	1,67кг
			9747/13	Металл наплавленный		1,4кг.

					Б1В380.070	
Изм.	Лист	N Докум.	Подп.	Дата		
Разраб.		Извекова			Короб	Лит. / Лист / Листов
Пров.		Гончаренко				У / / 1
Нач.отд.		Коверченко				Госстрой СССР Харьковский Сантехпроект
Н.контр.		Севрюков				
Утв.						

Формат А4

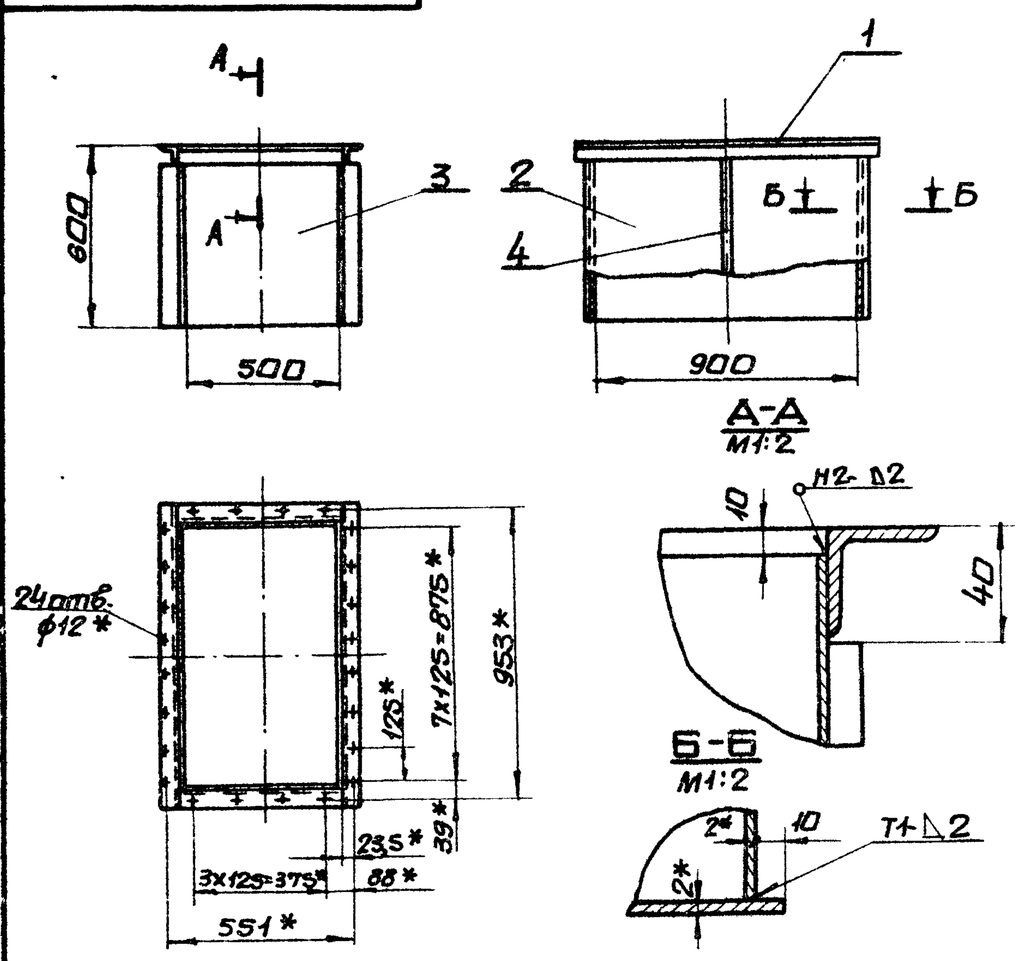

1. Предельные отклонения размеров $\pm \frac{IT16}{2}$
2. Кромки реза деталей Б4- Rz320, остальное- ∀
3. Сварные швы по ГОСТ 5264-80. Сварку производить электродами Э-42 ГОСТ 9467-75.
4. * Размеры для справки.

Изм.	Лист	№ докум.	Подп.	Дата	Б1В380.080СБ		
Разраб.		Извекова			Короб сборочный чертеж	Лит.	Масса	Масшт.
Пров.		Гончаренко				У	34,5	1:20
Т.контр.		Севрюков				Лист	Листов 1	
Нач.отд.		Коверченко				Госстрой СССР Харьковский Сантехпроект		
Н.контр.		Севрюков						
Утв.								

Формат А4

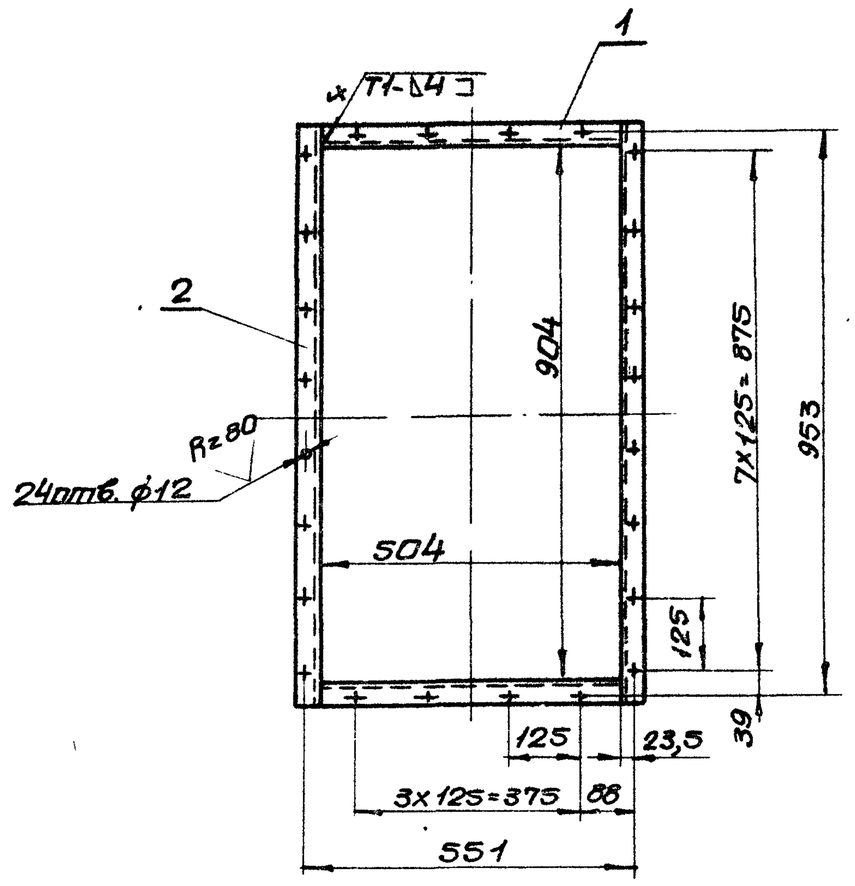

1. Предельные отклонения размеров $\pm \frac{IT16}{2}$
2. Кромки реза деталей Б4- Rz320, остальное- ∀
3. Сварку производить электродами Э-42 ГОСТ 9467-75. Сварные швы по ГОСТ 5264-80.

Изм.	Лист	№ докум.	Подп.	Дата	Б1В380.090СБ		
Разраб.		Извекова			Фланец сборочный чертеж	Лит.	Масса	Масшт.
Пров.		Гончаренко				У	5,7	1:10
Т.контр.		Севрюков				Лист	Листов 1	
Нач.отд.		Коверченко				Госстрой СССР Харьковский Сантехпроект		
Н.контр.		Севрюков						
Утв.								

Формат А4

Альбом XIII

Типовой проект 903-1-241.87

Форм.	Зона	Поз.	Обозначение	Наименование	Кол.	Прим.
				Документация		
А4			Б1В380.080СБ	Сборочный чертеж		
				Сборочные единицы		
А4		1	Б1В380.090	Фланец	1	
				Детали		
А4		2	Б1В380.041	Стенка	2	
Б4		3	Б1В380.042	Боковина		
				Лист Б2,0 ГОСТ 19903-74		
				1-IV ст3 ГОСТ 16523-70		
				500х590	2	4,6кг
Б4		4	Б1В380.043	Ребро		
				Полоса 5х50 ГОСТ 103-76		
				ст3 ГОСТ 535-79		
				ℓ=564	2	1,1кг
				Материалы		
				Металл наплавленный		0,4кг

Изм.	Лист	№ докум.	Подп.	Дата	Б1В380.080		
Разраб.		Извекова			Короб	Лит.	Масса	Масшт.
Пров.		Гончаренко				У		
Нач.отд.		Коверченко				Лист	Листов 1	
Н.контр.		Севрюков				Госстрой СССР Харьковский Сантехпроект		
Утв.								

Формат А4

Инв.№ подл. | Подп. и дата | Взам. инв.№ | Инв.№ дубл. | Подп. и дата

Форм.	Зона	Поз.	Обозначение	Наименование	Кол.	Примеч.
				Документация		
А4			Б1В380.090СБ	Сборочный чертеж		
				Детали		
Б4		1	Б1В380.044	Балка		
				Уголок Б36х36х4 ГОСТ 8509-72		
				ст3 ГОСТ 535-79		
				ℓ=504	2	0,96кг
Б4		2	Б1В380.045	Балка		
				Уголок Б36х36х4 ГОСТ 8509-72		
				ст3 ГОСТ 535-79		
				ℓ=976	2	1,86кг
				Материалы		
				Металл наплавленный		0,06кг

9747/13

Изм.	Лист	№ докум.	Подп.	Дата	Б1В380.090		
Разраб.		Извекова			Фланец	Лит.	Масса	Масшт.
Пров.		Гончаренко				У		
Нач.отд.		Коверченко				Лист	Листов 1	
Н.контр.		Севрюков				Госстрой СССР Харьковский Сантехпроект		
Утв.								

Формат А4

Инв.№ подл. | Подп. и дата | Взам. инв.№ | Инв.№ дубл. | Подп. и дата

618380.100СБ

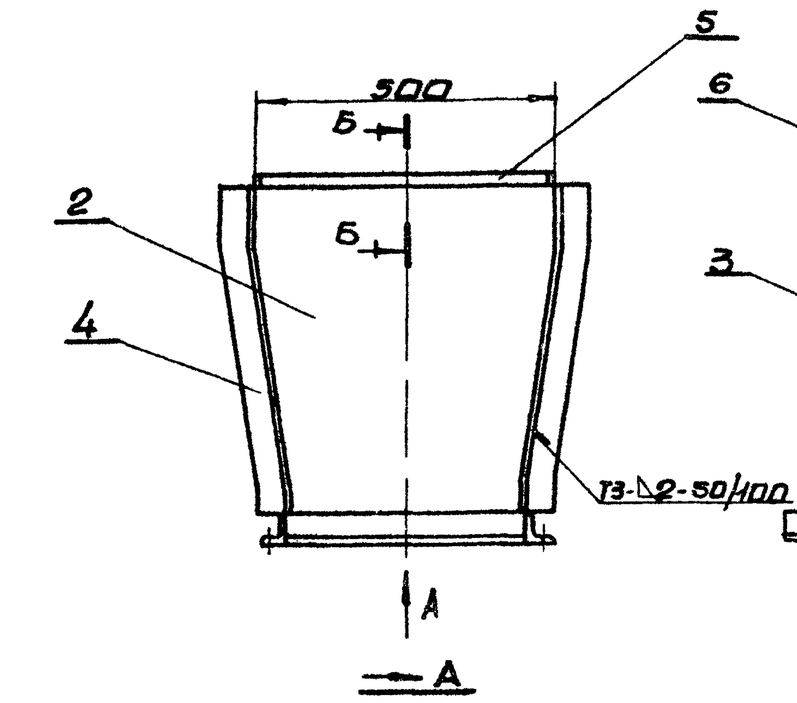

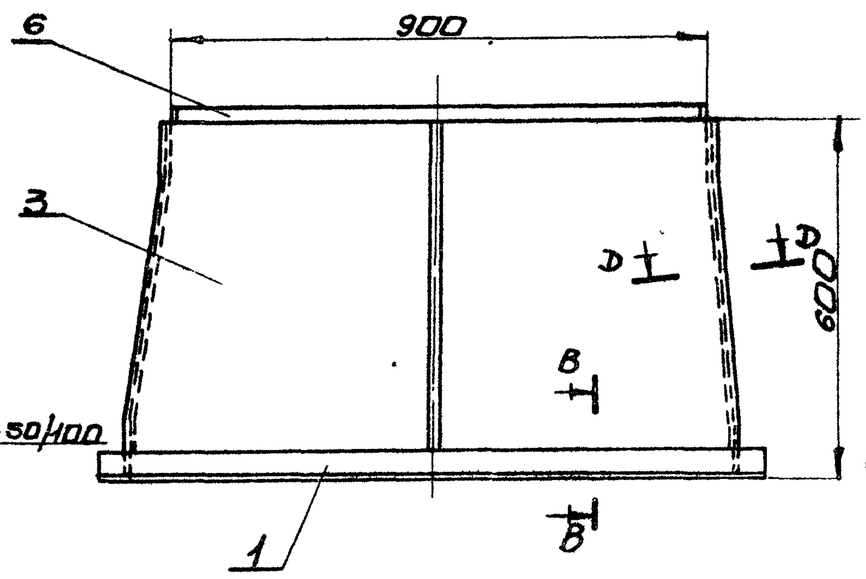

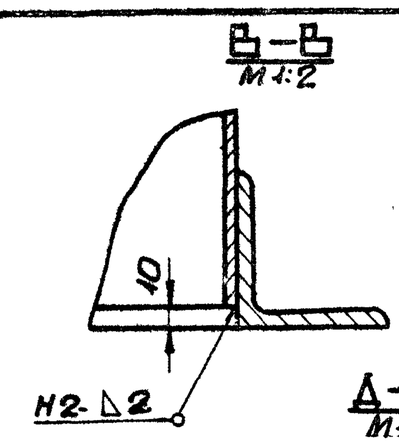

Б–Б
М1:2

А–А
М1:1

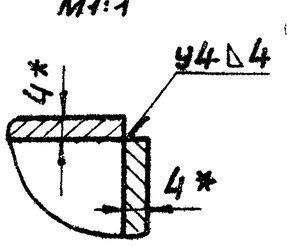

Г–Г
М1:1

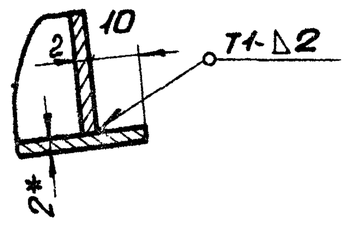

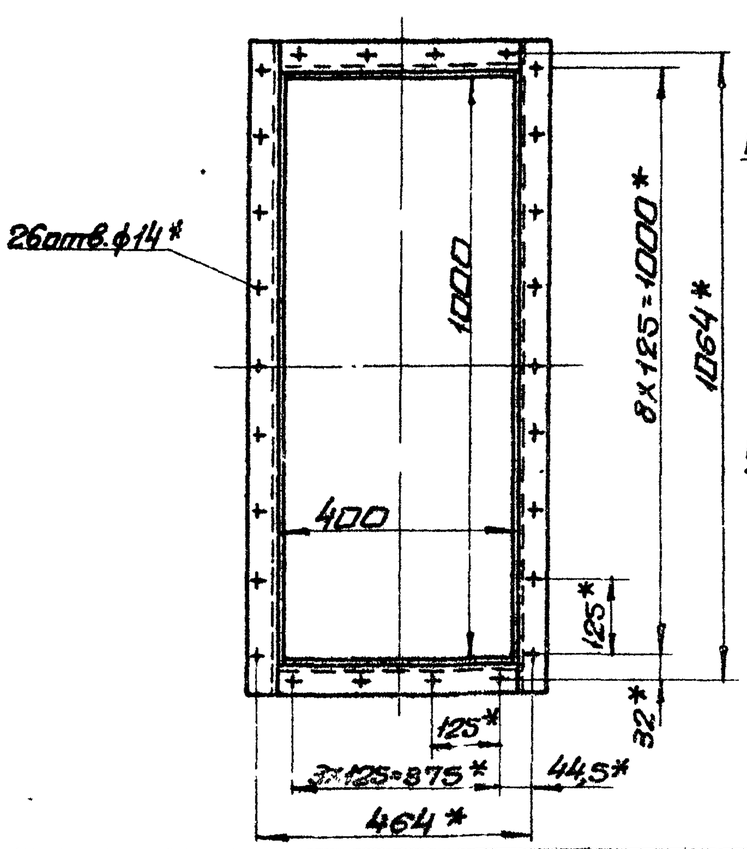

Б-Б
М1:2

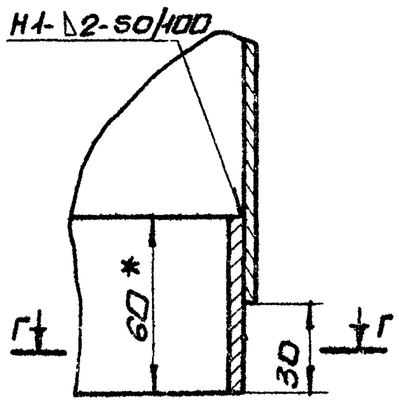

1. Предельные отклонения размеров ± IT16/2
2. Кромки реза деталей Б4- Rz320 √, остальное √
3. Сварные швы по ГОСТ 5264-80. сварку производить электродами Э-42 ГОСТ 9467-75.
4. * Размеры для справки.

Изм.	Лист	№ докум.	Подп.	Дата	618380.100СБ			
Разраб.		Извекава			Переход Сборочный чертеж	Лит.	Масса	Масшт.
Пров.		Гончаренко				У	44,0	1:10
Т.контр.		Севрюков				Лист	Листов 1	
Нач.отд		Коверченко				Госстрой СССР Харьковский сантехпроект		
Н.контр.		Севрюков						
Утв.								

формат А3

Альбом XIII

618380.041

Rz320 √(√)

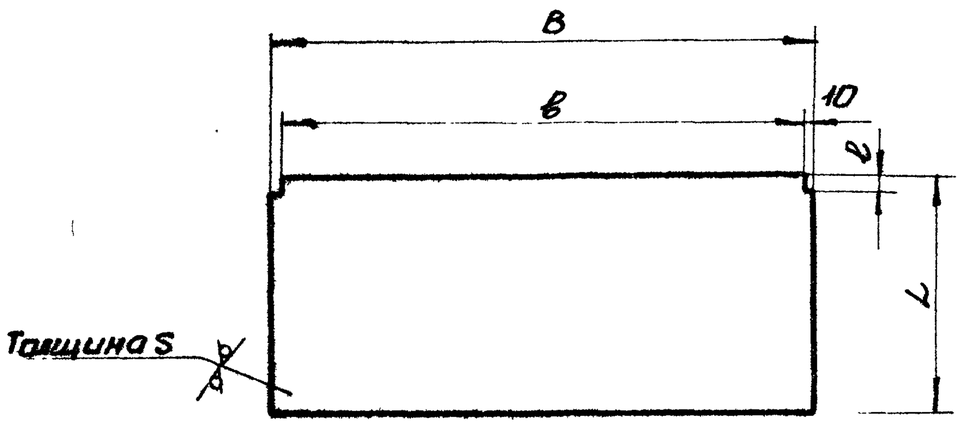

Обозначение	Размеры, мм					Масса, кг
	S	В	в	L	ℓ	
618380.041	2	924	904	590	30	8,5
-01		1024	1004	271	27	4,5
-02	3	426	406	785	10	7,8
-03		526	506	320	45	3,6
-04		116	96	710	10	1,9
-05				564	4	1,5

Предельные отклонения размеров ± IT16/2

Изм.	Лист	№ докум.	Подп.	Дата	618380.041			
Разраб.		Извекава			Стенка	Лит.	Масса	Масшт.
Пров.		Гончаренко				У	—	—
Т.контр.		Севрюков				Лист	Листов 1	
Нач.отд		Коверченко				Госстрой СССР Харьковский сантехпроект		
Н.контр.		Севрюков						
Утв.								

Лист 6,S ГОСТ 19903-74
1-N Ст3 ГОСТ 16523-70

формат А4

Формат	Зона	Поз.	Обозначение	Наименование	Кол.	Прим.
				Документация		
А3			618380.100СБ	Сборочный чертеж		
				Сборочные единицы		
А4		1	618380.110	Фланец	1	
				Детали		
А4		2	618380.047	Стенка	2	
А4		3	618380.048	Боковина	2	
А4		4	618380.049	Ребро	2	
Б4		5	618380.024	Накладка Полоса 4х60 ГОСТ 103-76 Ст3 ГОСТ 535-79		
				ℓ=490	2	0,92кг
Б4		6	618380.025	Накладка Полоса 4х60 ГОСТ 103-76 Ст3 ГОСТ 535-79		
				ℓ=890	2	1,67кг
				Материалы		
				Металл наплавленный		0,62кг

9747/13

Изм.	Лист	№ докум.	Подп.	Дата	618380.100			
Разраб.		Извекава			Переход	Лит.	Лист	Листов 6
Пров.		Гончаренко				Ч		1
Нач.отд		Коверченко				Госстрой СССР Харьковский Сантехпроект		
Н.контр.		Севрюков						
Утв.								

формат А4

Типовой проект 903-1-241.87 Альбом XIII

Инв.№подл. | Подп. и дата | Взам.инв.№ | Инв.№дубл. | Подп. и дата

Б18380.047

Rz320 ✓(✓)

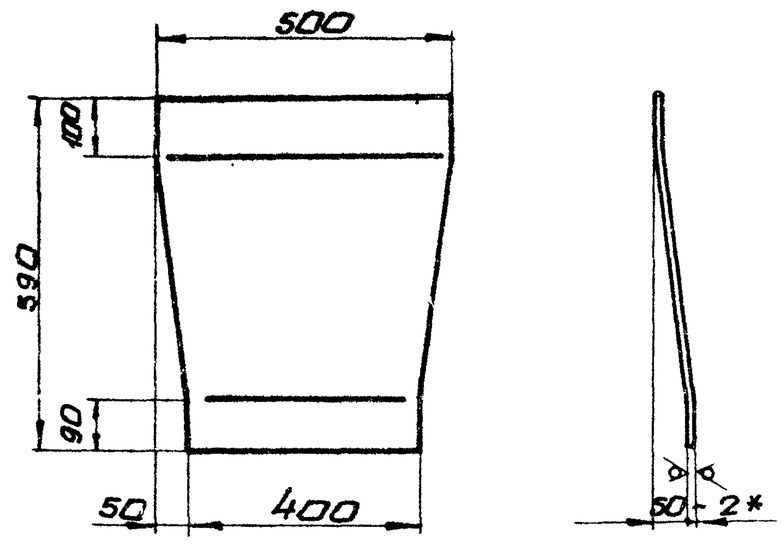

1. Длина развернутой детали-593.
2. Предельные отклонения размеров $\pm \frac{IT16}{2}$
3. * Размеры для справки.

Изм.	Лист	N докум.	Подп.	Дата	Б18380.047			
Разраб.		Извекова			Стенка	Лит.	Масса	Масшт.
Пров.		Гончаренко				У	4,2	1:10
Т.контр.		Севрюков				Лист	Листов 1	
Нач.отд.		Коверченко			Лист 520 ГОСТ 19903-74 1-Nст3 ГОСТ 16523-70	Госстрой СССР Харьковский Сантехпроект		
Н.контр.		Севрюков						
Утв.								

Инв.№подл. | Подп. и дата | Взам.инв.№ | Инв.№дубл. | Подп. и дата

формат А4

Б18380.048

Rz80 ✓(✓)

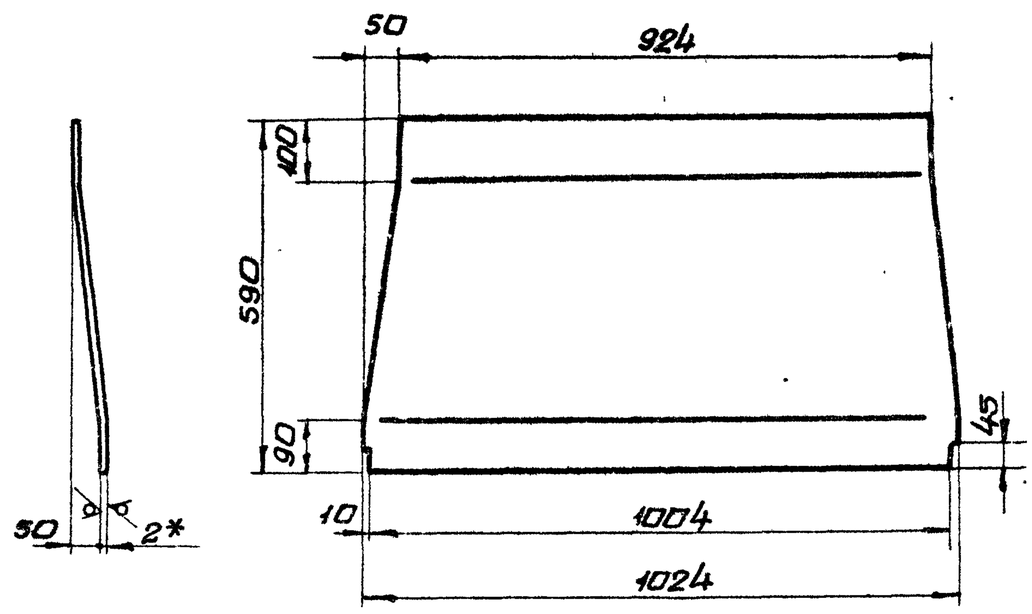

1. Длина развернутой детали-593.
2. Предельные отклонения размеров $\pm \frac{IT16}{2}$
3. * Размер для справки.

Изм.	Лист	N докум.	Подп.	Дата	Б18380.048			
Разраб.		Извекова			Стенка	Лит.	Масса	Масшт.
Пров.		Гончаренко				У	9,0	1:10
Т.контр.		Севрюков				Лист	Листов 1	
Нач.отд.		Коверченко			Лист 520 ГОСТ 19903-74 1-Nст3 ГОСТ 16523-70	Госстрой СССР Харьковский Сантехпроект		
Н.контр.		Севрюков						
Утв.								

Инв.№подл. | Подп. и дата | Взам.инв.№ | Инв.№дубл. | Подп. и дата

формат А4

Альбом XIII

Типовой проект 903-1-241.87

Б18380.110СБ

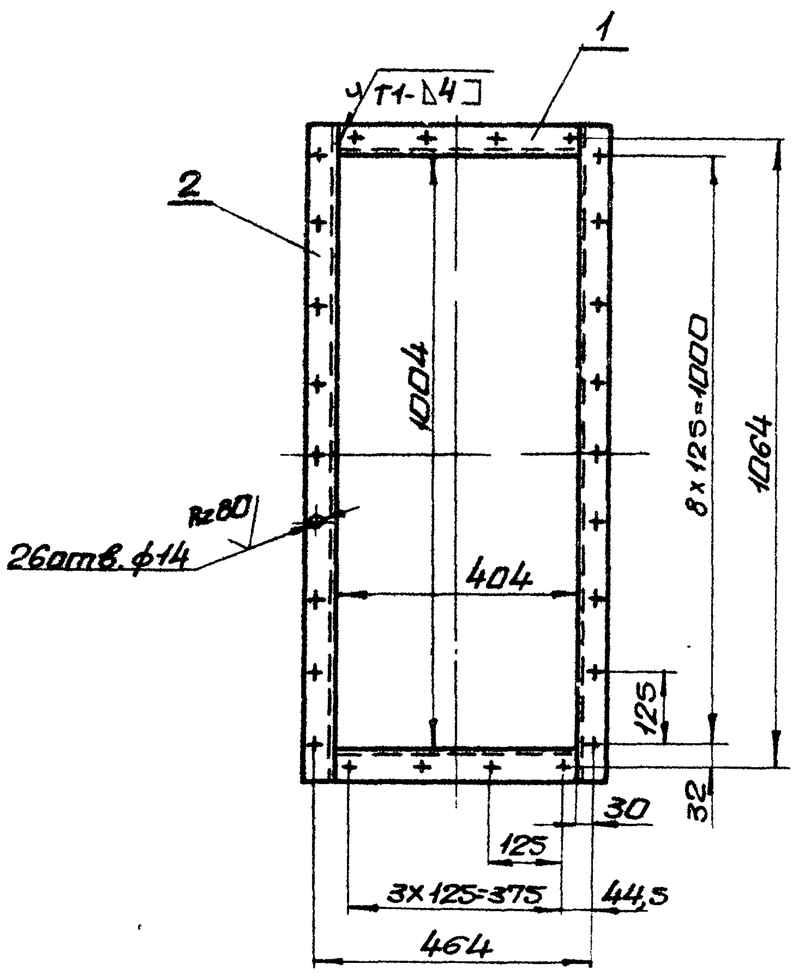

1. Предельные отклонения размеров $\pm \frac{IT16}{2}$
2. Кромки реза деталей Б4- Rz320 ✓, остальное- ✓
3. Сварку производить электродами Э-42 ГОСТ 9467-75. Сварные швы по ГОСТ 5264-80.

Изм.	Лист	N докум.	Подп.	Дата	Б1В380.110СБ			
Разраб.		Извекова			Фланец сборочный чертеж	Лит.	Масса	Масшт.
Пров.		Гончаренко				У	11,5	1:10
Т.контр.		Севрюков				Лист	Листов 1	
Нач.отд.		Коверченко				Госстрой СССР Харьковский Сантехпроект		
Н.контр.		Севрюков						
Утв.								

Форм.	Зона	Поз.	Обозначение	Наименование	Кол.	Прим.
				Документация		
А4			Б1В380.110СБ	Сборочный чертеж		
				Детали		
Б4		1	Б1В380.051	Балка		
				Уголок Б50х50х5 ГОСТ 8509-72		
				ст3 ГОСТ 535-79		
				ℓ=404	2	1,5кг
Б4		2	Б1В380.052	Балка		
				Уголок Б50х50х5 ГОСТ 8509-72		
				ст3 ГОСТ 535-79		
				ℓ=1104	2	4,15кг
				Материалы		
				Металл наплавленный		0,2 кг

9747/13

Инв.№подл. | Подп. и дата | Взам.инв.№ | Инв.№дубл. | Подп. и дата

Изм.	Лист	N докум.	Подп.	Дата	Б1В380.110			
Разраб.		Извекова			Фланец	Лит.	Лист	Листов
Пров.		Гончаренко				У		1
Нач.отд.		Коверченко				Госстрой СССР Харьковский Сантехпроект		
Нач.сектр.		Севрюков						
Утв.								

формат А4

Rz 320 √(√)

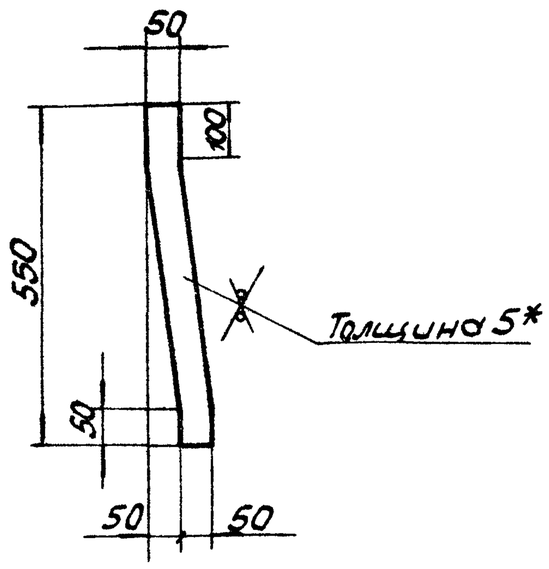

1. Предельные отклонения размеров ± IT16/2.
2.* Размер для справки.

Изм.	Лист	N докум.	Подп.	Дата	Б1В380.049			
Разраб.		Извекова			Ребро	Лит.	Масса	Масшт.
Провер.		Гончаренко				У	1,15	1:10
Т.контр.		Севрюков				Лист	Листов 1	
Нач.отд.		Ковернченко			Лист Б5,0 ГОСТ 19903-74 / 1-N-Ст3 ГОСТ 14637-79	Госстрой СССР Харьковский Сантехпроект		
Н.контр.		Севрюков						
Утв.								

Формат А4

Rz 320 √(√)

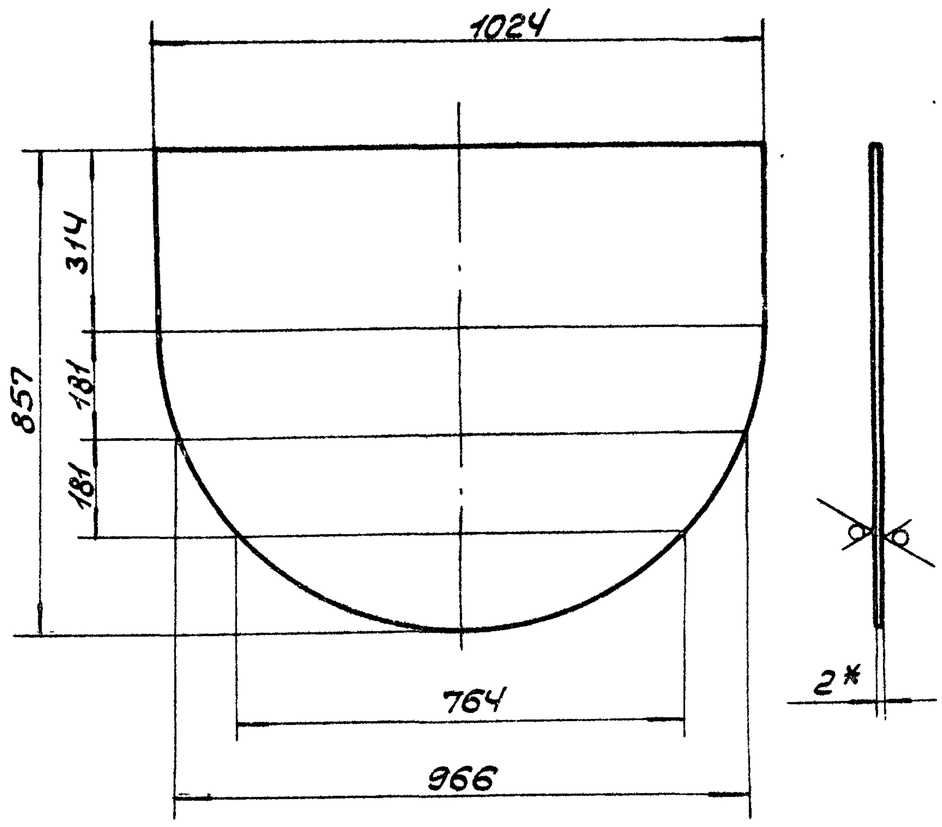

1. Предельные отклонения размеров ± IT16/2.
2.* Размер для справки.

Изм.	Лист	N докум.	Подп.	Дата	Б1В380.062			
Разраб.		Извекова			Боковина	Лит.	Масса	Масшт.
Провер.		Гончаренко				У	11,3	1:10
Т.контр.		Севрюков				Лист	Листов 1	
Нач.отд.		Ковернченко			Лист Б2,0 ГОСТ 19903-74 / 1-N-Ст3 ГОСТ 16523-70	Госстрой СССР Харьковский Сантехпроект		
Н.контр.		Севрюков						
Утв.								

Формат А4

Альбом XIII

Типовой проект 903-1-241.87

Формат	Зона	Поз.	Обозначение	Наименование	Кол.	Примечание
				Документация		
А2			Б1В380.120 СБ	Сборочный чертеж		
				Сборочные единицы		
А4		1	Б1В380.110	Фланец		
				Детали		
А4		2	Б1В380.053	Сектор	1	
А4		3	Б1В380.054	Конус	1	
А4		4	Б1В380.055	Патрубок	1	
А4		5	Б1В380.056	Стенка	1	
А4		6	Б1В380.057	Боковина	2	
А4		7	Б1В380.058	Боковина	1	
Б4		8	Б1В380.059	Ребро		
				Полоса 5×50 ГОСТ 103-76		
				Ст3 ГОСТ 535-79		
				ℓ=90	2	0,18 кг
А4		9	Б1В380.041-01	Стенка	1	
А4		10	Б1В380.062	Боковина	1	
Б4		11	Б1В380.063	Ребро		
				Полоса 5×50 ГОСТ 103-76		
				Ст3 ГОСТ 535-79		
				ℓ=900	2	1,8 кг
Б4		12	Б1В380.064	Ребро		
				Полоса 5×50 ГОСТ 103-76		
				Ст3 ГОСТ 535-79		
				ℓ=220	2	0,42 кг

Формат	Зона	Поз.	Обозначение	Наименование	Кол.	Примеч.
А4		13	Б1В380.065	Фланец	1	
А4		14	Б1В380.066	Обечайка	1	
				Материалы		
				Металл наплавленный		1,9 кг

Изм.	Лист	N докум.	Подп.	Дата	Б1В380.120			
Разраб.		Извекова			Карман всасывающий	Лит.	Лист	Листов
Пров.		Гончаренко				У	1	2
Нач.отд.		Ковернченко				Госстрой СССР Харьковский Сантехпроект		
Н.контр.		Севрюков						
Утв.								

Инв. N подл. | Подп. и дата | Взам. инв. N | Инв. N дубл. | Подп. и дата

9747/13

Б1В380.120 Лист 2

Формат А4

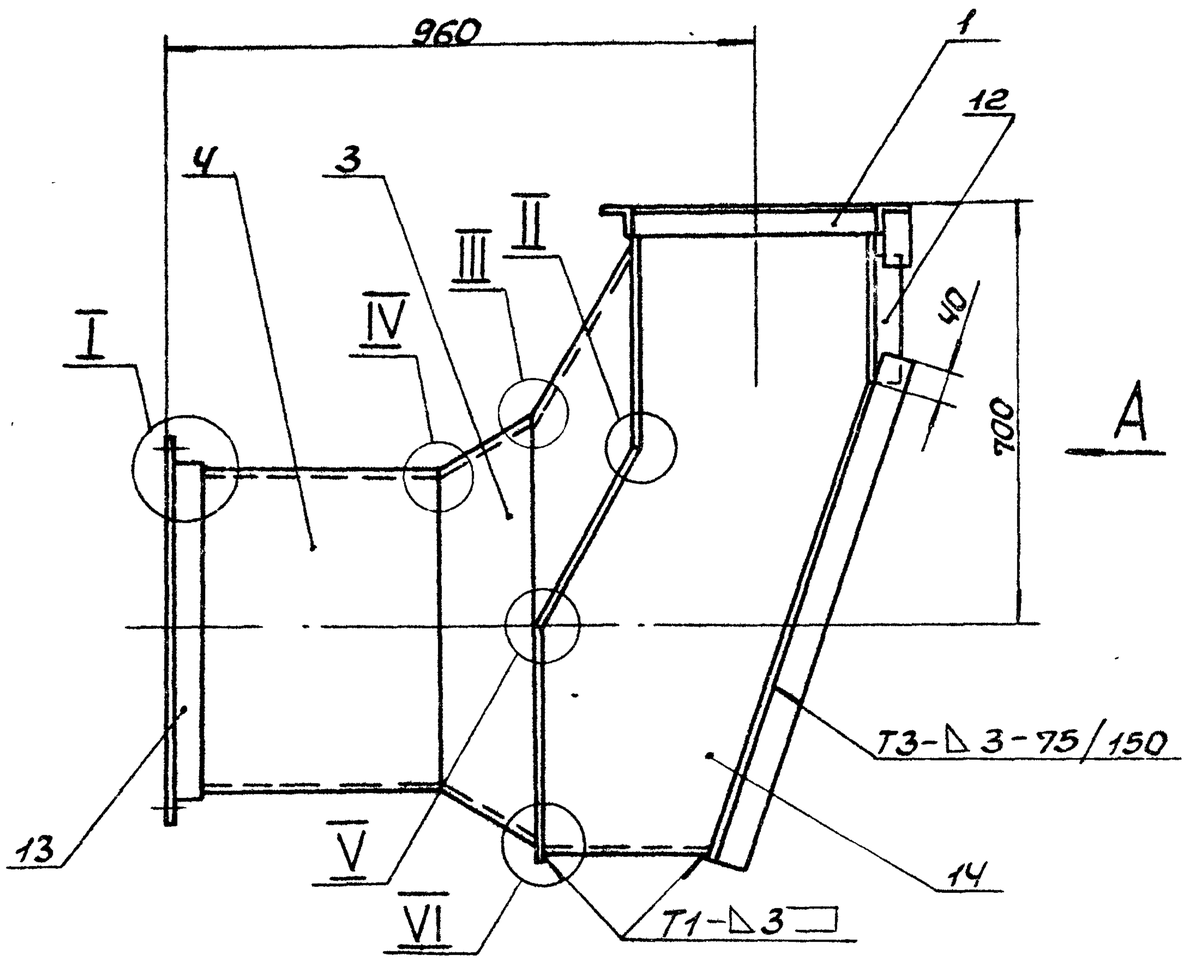

А

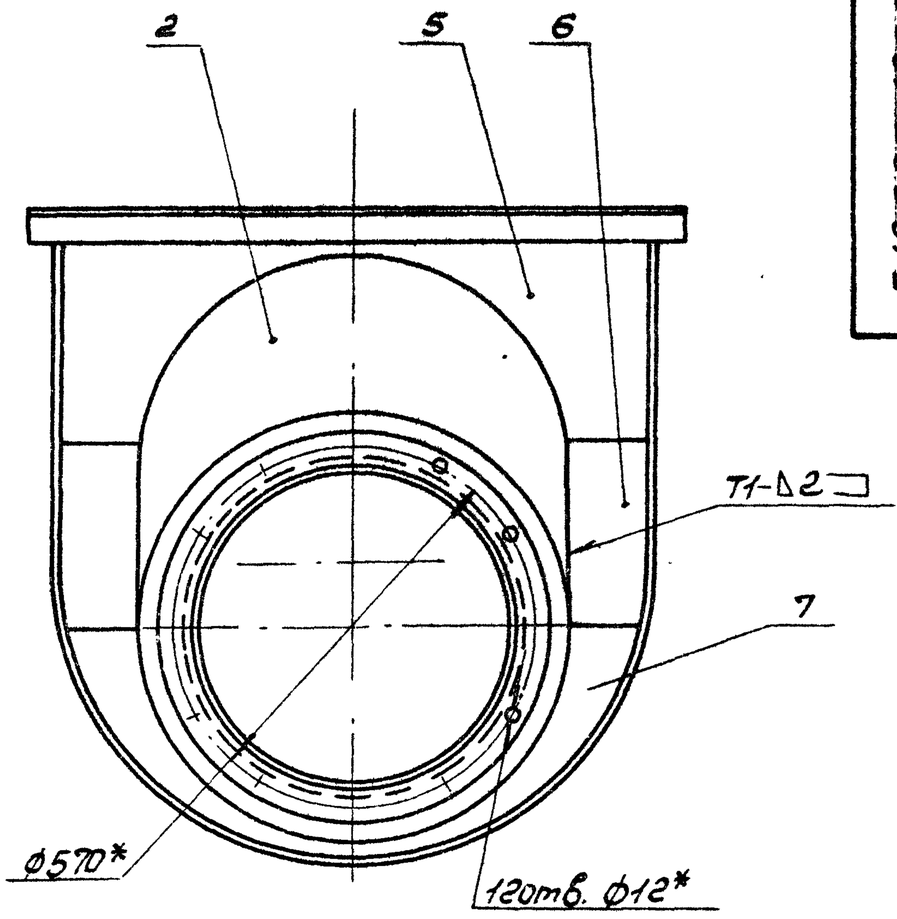

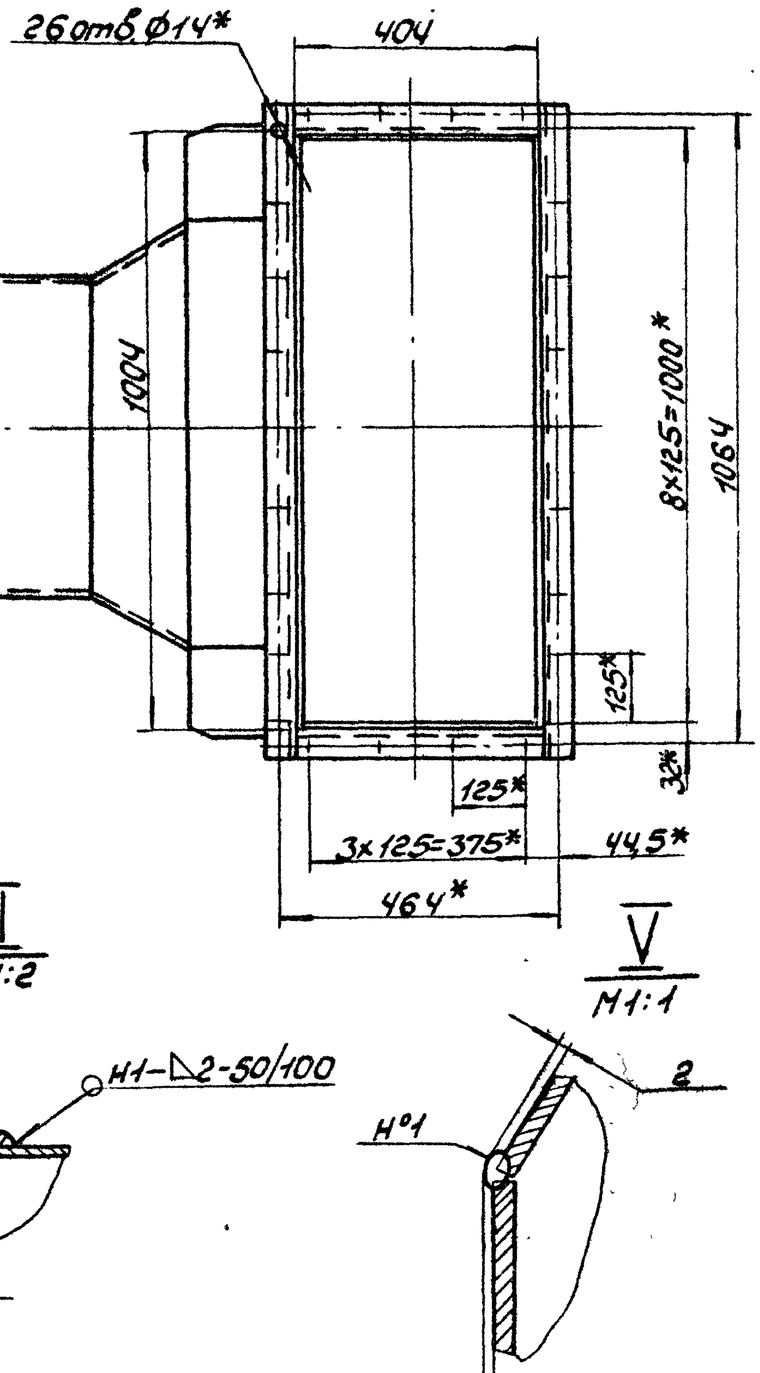

А

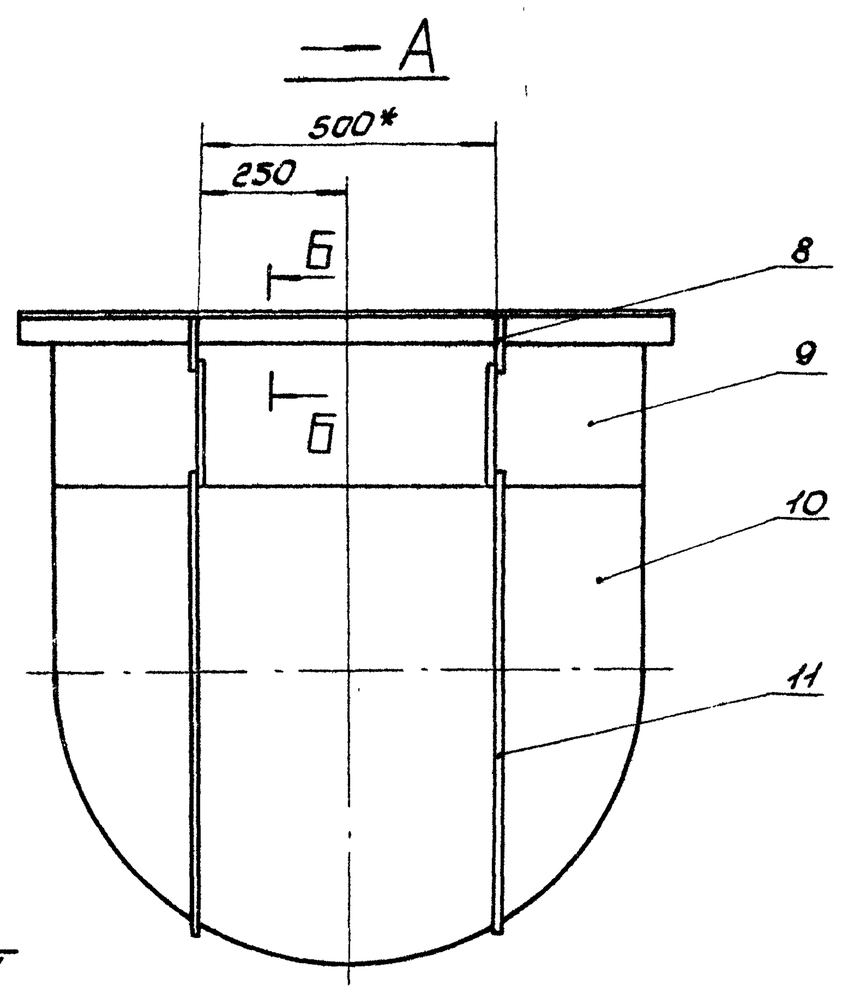

I
М1:2

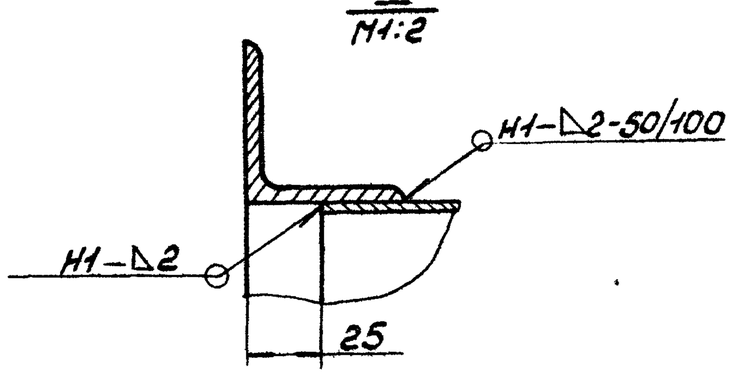

II
М1:1

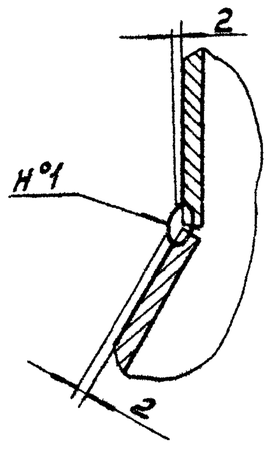

III
М1:1

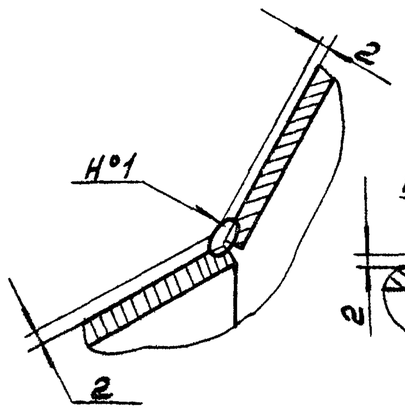

IV
М1:1

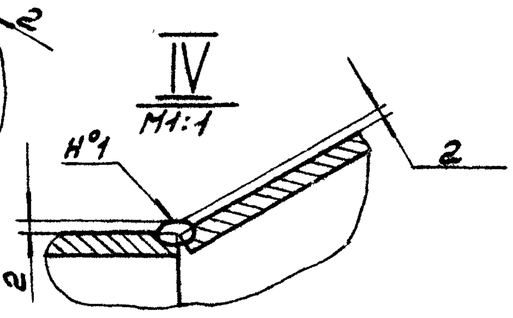

V
М1:1

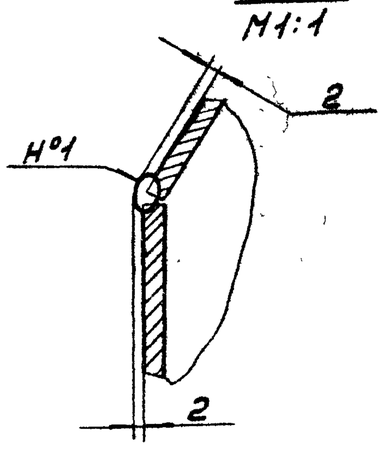

Б-Б
М1:2

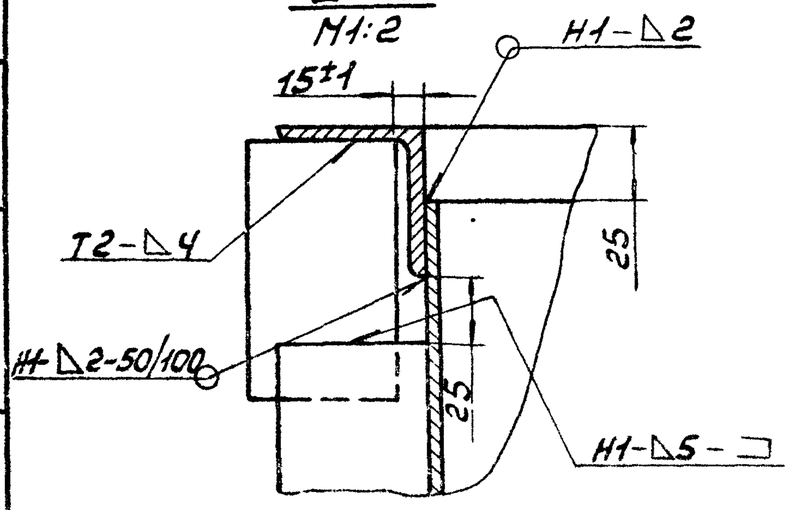

VI
М1:1

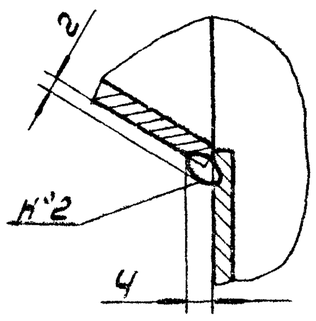

1. Предельные отклонения размеров ± IT16/2.
2.* Размеры для справок.
3. Сварка Н°1, Н°2-ручная электродуговая; остальные сварные швы по ГОСТ 5264-80. Электроды Э-42 ГОСТ 9467-75.

9747/13

Изм.	Лист	N докум.	Подп.	Дата	Б1В380.120 СБ		
Разраб.		Узбекова			Карман всасывающий	Лит.	Масса	Масштаб
Пров.		Гончаренко				У	86,0	1:10
Т. контр.		Севрюков			Сборочный чертеж	Лист	Листов 1	
Нач. отд.		Ковериченко				Госстрой СССР, Харьковский Сантехпроект		
Н. контр.		Севрюков						
Утв.								

Инв. N подл. | Подп. и дата | Взам. инв. N | Инв. N дубл. | Подп. и дата

Типовой проект 903-1-241.87 Альбом XIII

Формат А2

Б1В380.055

Rz320 (√)

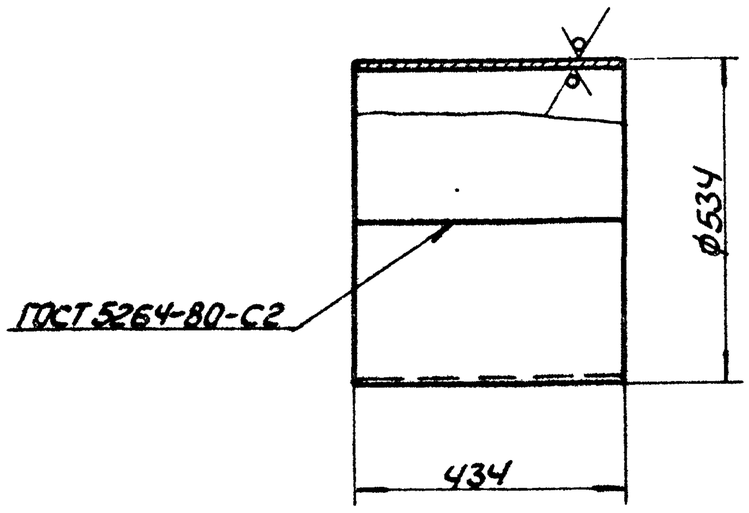

1. Предельные отклонения размеров $\pm \frac{IT16}{2}$.
2. Длина развернутой детали – 1670.

Изм.	Лист	№ докум.	Подп.	Дата	Б1В380.055			
Разраб.		Извекова			Патрубок	Лит.	Масса	Масшт.
Провер.		Гончаренко				U	11,4	1:10
Т.контр.		Севрюков				Лист	Листов 1	
Нач.отд.		Коверченко			Лист Б2,0 ГОСТ 19903-74 / 1-IV-Ст.3 ГОСТ 16523-70	Госстрой СССР Харьковский Сантехпроект		
Н.контр.		Севрюков						
Утв.								

Формат А4

Б1В380.056

Rz320 (√)

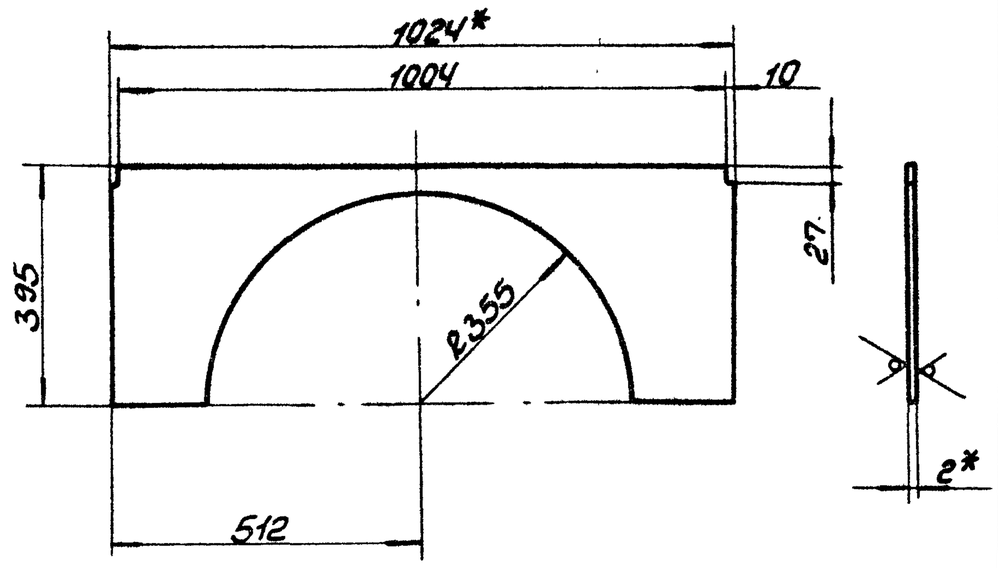

1. Предельные отклонения размеров $\pm \frac{IT16}{2}$.
2.* Размеры для справок.

Изм.	Лист	№ докум.	Подп.	Дата	Б1В380.056			
Разраб.		Извекова			Стенка	Лит.	Масса	Масшт.
Провер.		Гончаренко				U	3,6	1:10
Т.контр.		Севрюков				Лист	Листов 1	
Нач.отд.		Коверченко			Лист Б2,0 ГОСТ 19903-74 / 1-IV-Ст3 ГОСТ 16523-70	Госстрой СССР Харьковский Сантехпроект		
Н.контр.		Севрюков						
Утв.								

Формат А4

Б1В380.053

Rz320 (√)

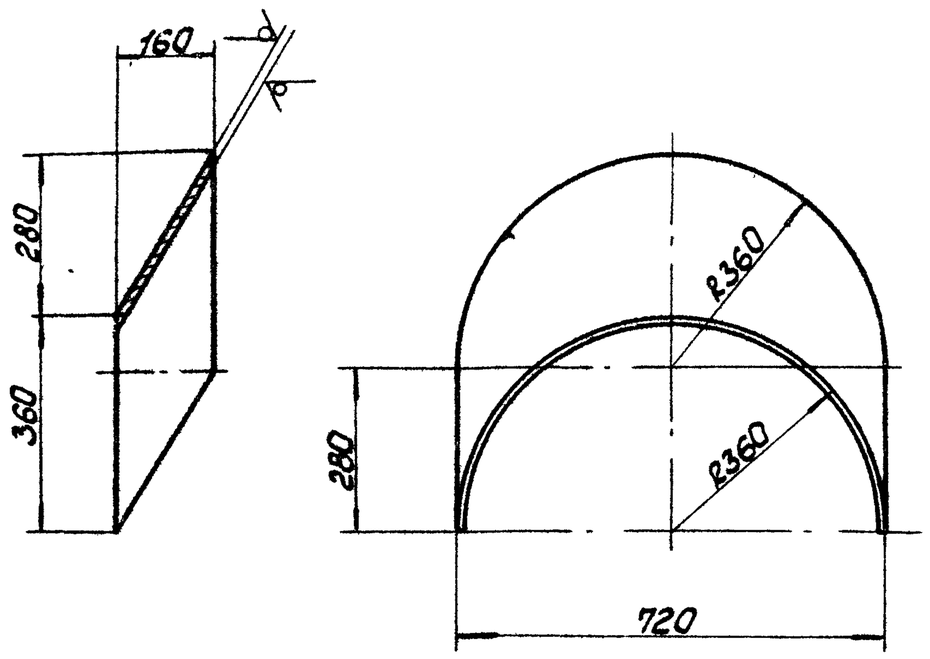

Предельные отклонения размеров $\pm \frac{IT16}{2}$.

Изм.	Лист	№ докум.	Подп.	Дата	Б1В380.053			
Разраб.		Извекова			Сектор	Лит.	Масса	Масшт.
Провер.		Гончаренко				U	2,8	1:10
Т.контр.		Севрюков				Лист	Листов 1	
Нач.отд.		Коверченко			Лист Б2,0 ГОСТ 19903-74 / 1-IV-Ст3 ГОСТ 16523-70	Госстрой СССР Харьковский Сантехпроект		
Н.контр.		Севрюков						
Утв.								

Формат А4

Б1В380.054

Rz320 (√)

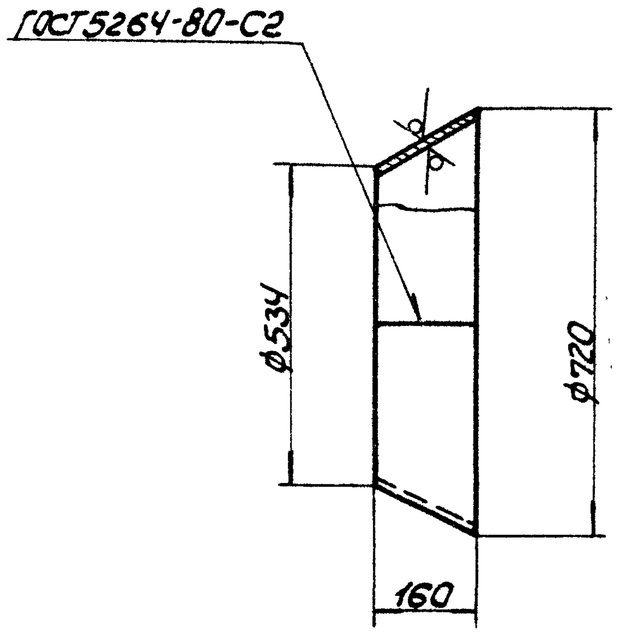

Предельные отклонения размеров $\pm \frac{IT16}{2}$.

9749/13

Изм.	Лист	№ докум.	Подп.	Дата	Б1В380.054			
Разраб.		Извекова			Конус	Лит.	Масса	Масшт.
Провер.		Гончаренко				U	4,8	1:10
Т.контр.		Севрюков				Лист	Листов 1	
Нач.отд.		Коверченко			Лист Б2,0 ГОСТ 19903-74 / 1-IV-Ст3 ГОСТ 16523-70	Госстрой СССР Харьковский Сантехпроект		
Н.контр.		Севрюков						
Утв.								

Формат А4

Типовой проект 903-1-241.87 Альбом XIII

618380.074

Rz320 √(√)

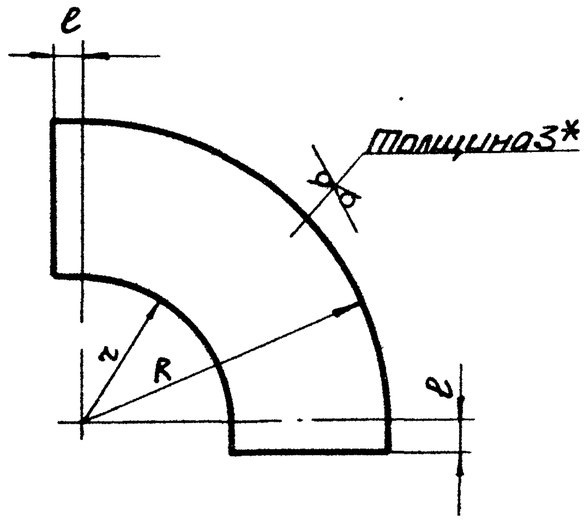

Обозначение	Размеры, мм R	r	ℓ	ℓ1	Масса, кг
618380.074	766	434	100		8,5
-01	750	250			11,8
-02	700	300			9,4
-03	500	200	160	100	5,2
-04	540	260	30		4,5
-05	138	22	140	7	0,75
-06	822	378	100		12,0

1. Предельные отклонения размеров $\pm \frac{IT16}{2}$
2. * Размер для справки.

Изм.	Лист	N докум.	Подп.	Дата	618380.074			
Разраб.		Извекова			Стенка	Лит.	Масса	Масшт.
Пров.		Гончаренко				У	—	—
Т.контр.		Севрюков				Лист	Листов 1	
Нач.отд.		Коверченко			Лист 63.0 ГОСТ 19903-74 / 1-IV ст3 ГОСТ 16523-70	Госстрой СССР Харьковский Сантехпроект		
Н.контр.		Севрюков						
Утв.								

Формат А4

618380.065

√(√)

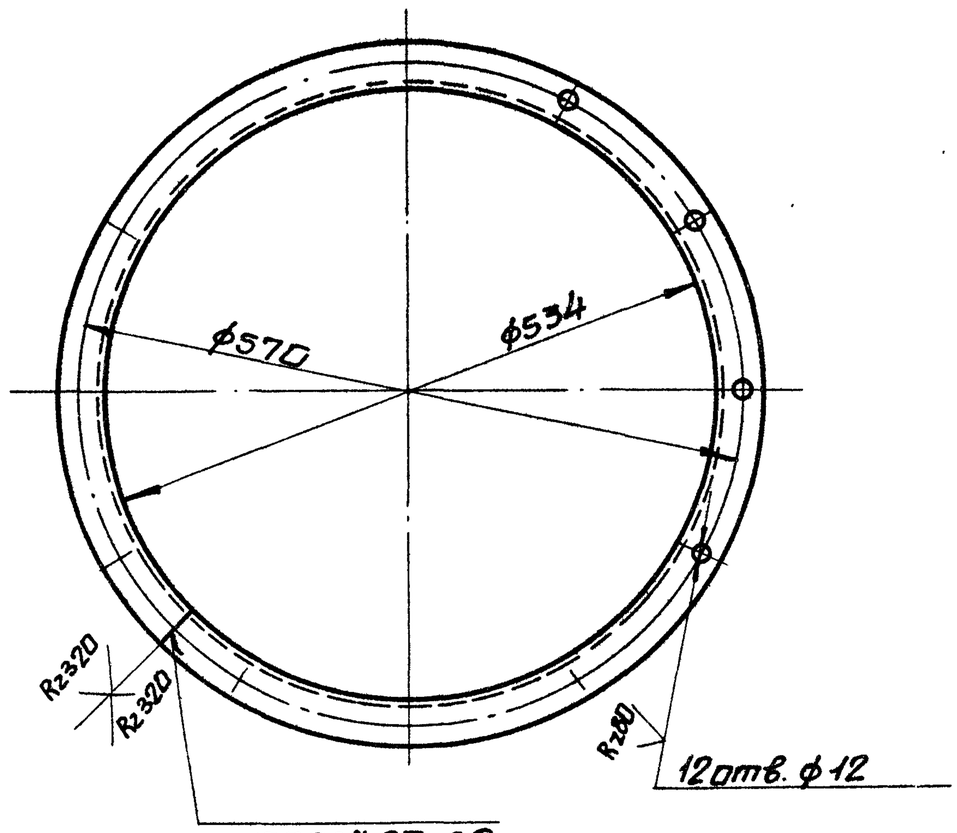

ГОСТ 5264-80-С2

1. Предельные отклонения размеров $\pm \frac{IT16}{2}$
2. Длина развернутой детали-1708.

Изм.	Лист	N докум.	Подп.	Дата	618380.065			
Разраб.		Извекова			Фланец	Лит.	Масса	Масшт.
Пров.		Гончаренко				У	4,4	1:5
Т.контр.		Севрюков				Лист	Листов 1	
Нач.отд.		Коверченко			Уголок Б-50х50х5 ГОСТ 8509-72 / ст.3 ГОСТ 535-79	Госстрой СССР Харьковский Сантехпроект		
Н.контр.		Севрюков						
Утв.								

Формат А4

Альбом XIII

Типовой проект 903-1-241.87

618380.057

Rz320 √(√)

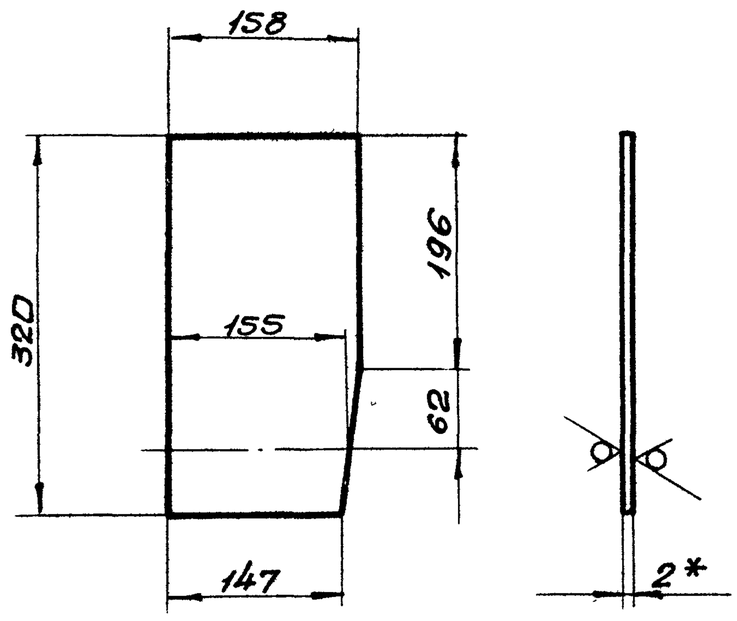

1. Предельные отклонения размеров $\pm \frac{IT16}{2}$
2. * Размер для справок.

Изм.	Лист	N докум.	Подп.	Дата	618380.057			
Разраб.		Извекова			Баковина	Лит.	Масса	Масшт.
Пров.		Гончаренко				У	0,8	1:5
Т.контр.		Севрюков				Лист	Листов 1	
Нач.отд.		Коверченко			Лист Б20 ГОСТ 19903-74 / 1-IV ст3 ГОСТ 16523-70	Госстрой СССР Харьковский Сантехпроект		
Н.контр.		Севрюков						
Утв.								

Формат А4

618380.058

Rz320 √(√)

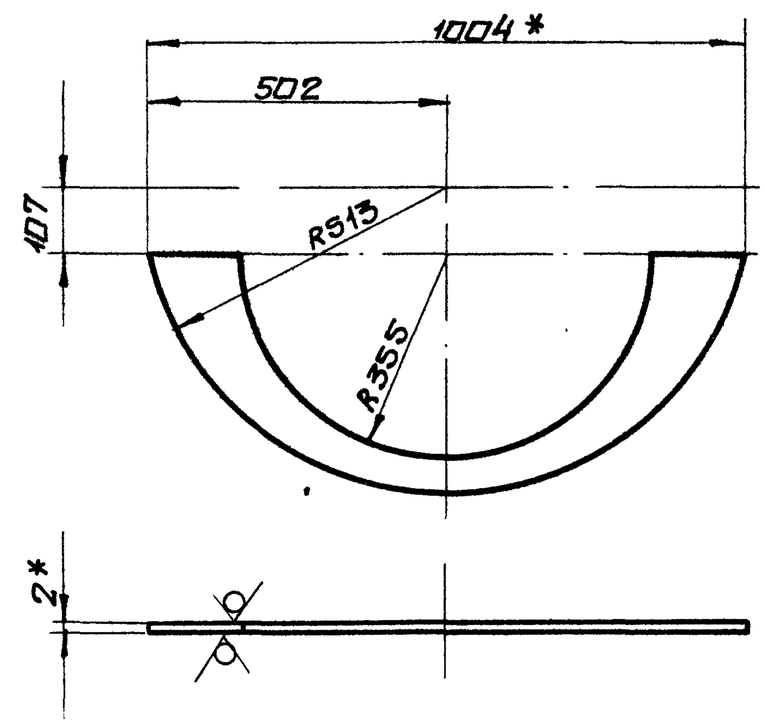

1. Предельные отклонения размеров $\pm \frac{IT16}{2}$
2. * Размеры для справок.

9747/13

Изм.	Лист	N докум.	Подп.	Дата	618380.058			
Разраб.		Извекова			Баковина	Лит.	Масса	Масшт.
Пров.		Гончаренко				У	1,6	1:10
Т.контр.		Севрюков				Лист	Листов 1	
Нач.отд.		Коверченко			Лист Б20 ГОСТ 19903-74 / 1-IV ст3 ГОСТ 16523-70	Госстрой СССР Харьковский Сантехпроект		
Н.контр.		Севрюков						
Утв.								

Формат А4

Инв.N подл. | Подп. и дата | Взам. инв.N | Инв.N дубл. | Подп. и дата

Б1В380.066

Rz320 √(√)

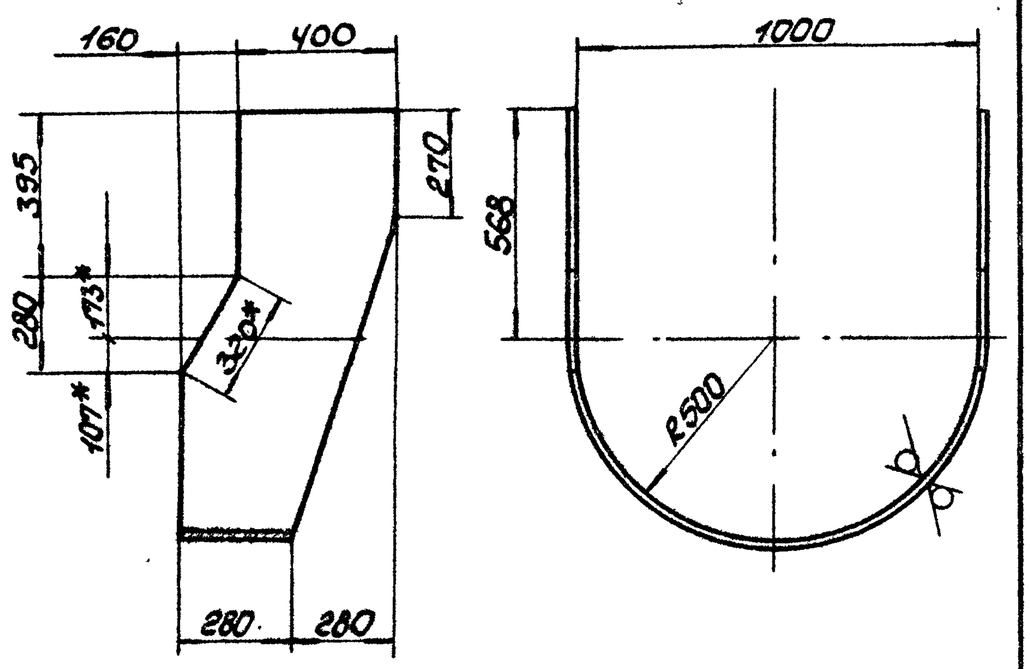

1. Предельные отклонения размеров ± IT16/2.
2. Длина развернутой детали - 2710.
3. *Размеры для справок.

Изм.	Лист	№ докум.	Подп.	Дата
Разраб.		Извекова		
Пров.		Гончаренко		
Т.контр.		Севрюков		
Нач.отд.		Коверченко		
Н.контр.		Севрюков		
Утв.				

Б1В380.066

Обечайка

Лит.	Масса	Масшт.
У	15,8	1:15
Лист	Листов 1	

Лист 62.0 ГОСТ 19903-74 / 1-IV-Ст3 ГОСТ 16523-70

Госстрой СССР Харьковский Сантехпроект

Формат А4

Б1В380.067

Rz320 √(√)

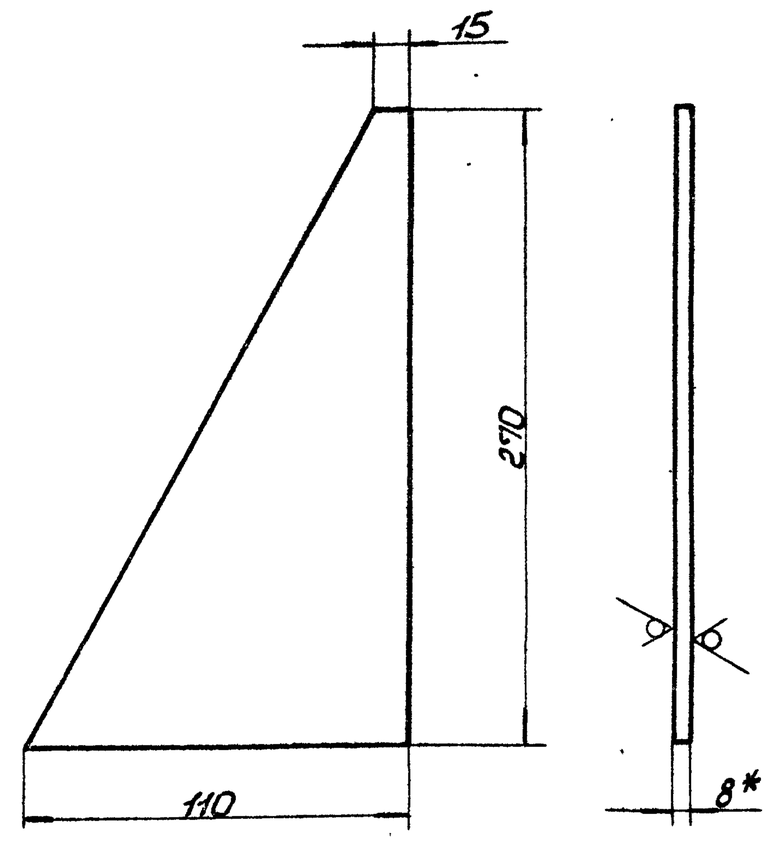

1. Предельные отклонения размеров ± IT16/2.
2. *Размер для справок.

Изм.	Лист	№ докум.	Подп.	Дата
Разраб.		Извекова		
Пров.		Гончаренко		
Т.контр.		Севрюков		
Нач.отд.		Коверченко		
Н.контр.		Севрюков		
Утв.				

Б1В380.067

Косынка

Лит.	Масса	Масшт.
У	0,25	1:2,5
Лист	Листов 1	

Лист 58.0 ГОСТ 19903-74 / 1-IV-Ст3 ГОСТ 14637-79

Госстрой СССР Харьковский Сантехпроект

Формат А4

Инв.№ подл. | Подп. и дата | Взам. инв.№ | Инв.№ дубл. | Подп. и дата

Типовой проект 903-1-244.87 Альбом VIII

Б1В380.130СБ

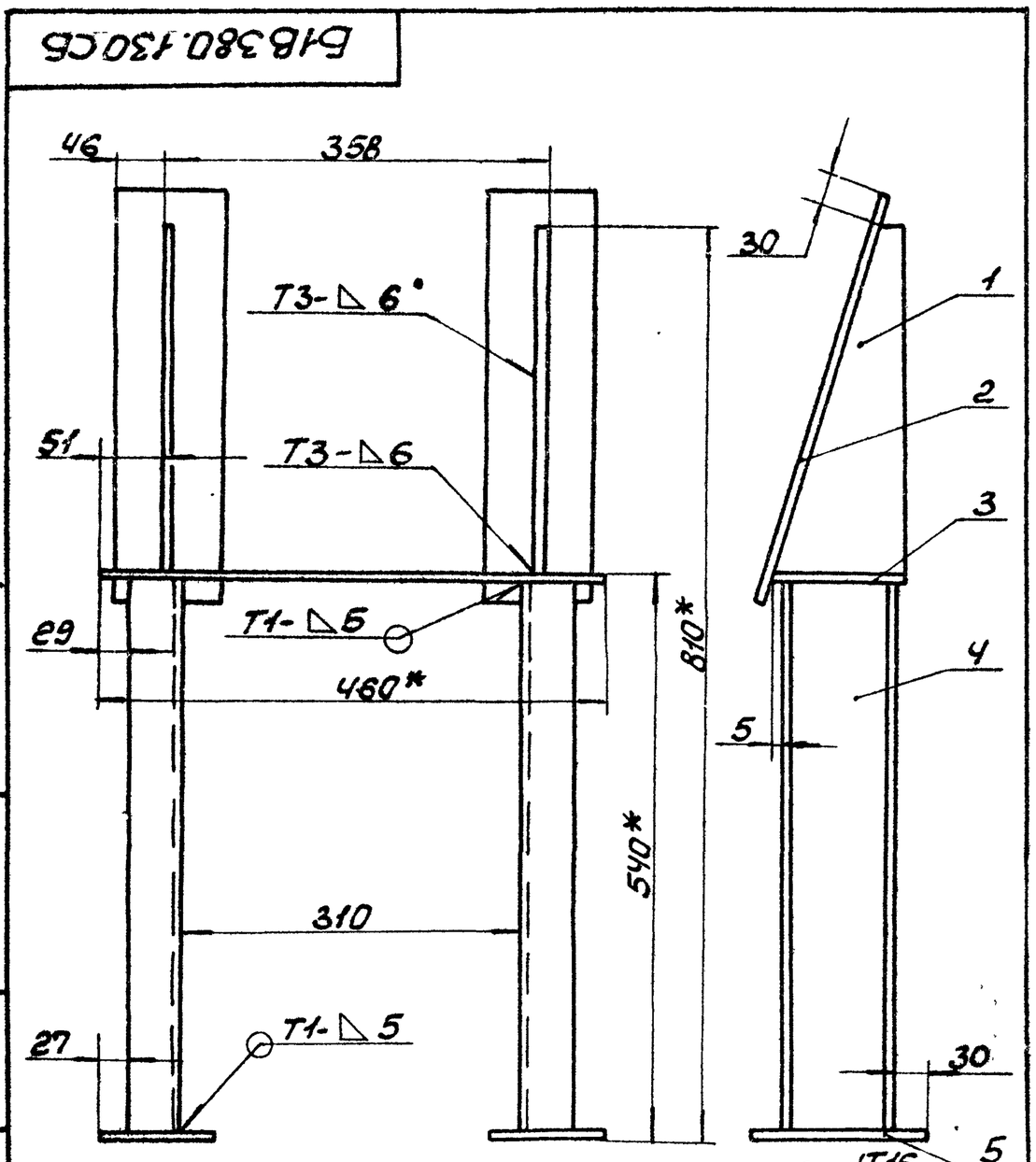

1. Неуказанные предельные отклонения размеров ± IT16/2.
2. *Размер для справок.
3. Сварные швы по ГОСТ 5264-80. Электроды Э-42 ГОСТ 9467-75.

Изм.	Лист	№ докум.	Подп.	Дата
Разраб.		Извекова		
Пров.		Гончаренко		
Т.контр.		Севрюков		
Нач.отд.		Коверченко		
Н.контр.		Севрюков		
Утв.				

Б1В380.130СБ

Опора
Сборочный чертеж

Лит.	Масса	Масшт.
У	19,2	1:5
Лист	Листов 1	

Госстрой СССР Харьковский Сантехпроект

Формат А4

Формат	Поз.	Обозначение	Наименование	Кол.	Примечание
			Документация		
А4		Б1В380.130СБ	Сборочный чертеж		
			Детали		
А4	1	Б1В380.067	Косынка	2	
Б4	2	Б1В380.068	Лист Б8.0 ГОСТ 19903-74 / 1-IV-Ст3 ГОСТ 14637-79 100 × 346	2	2,17 кг
Б4	3	Б1В380.069	Основание Лист Б8.0 ГОСТ 19903-74 / 1-IV-Ст3 ГОСТ 14637-79 110 × 460	1	3,07 кг
Б4	4	Б1В380.071	Стойка Швеллер 10 ГОСТ 8240-72 Ст3 ГОСТ 535-79 L = 524	2	4,5 кг
Б4	5	Б1В380.072	Подошва Лист Б8.0 ГОСТ 19903-74 / 1-IV-Ст3 ГОСТ 14637-79 100 × 160	2	1,0 кг
			Материалы		
			Металл наплавленный		0,3 кг
					9749/13

Б1В380.130

Опора

Лит.	Лист	Листов
У	1	1

Госстрой СССР Харьковский Сантехпроект

Формат А4

Б1В380.140СБ

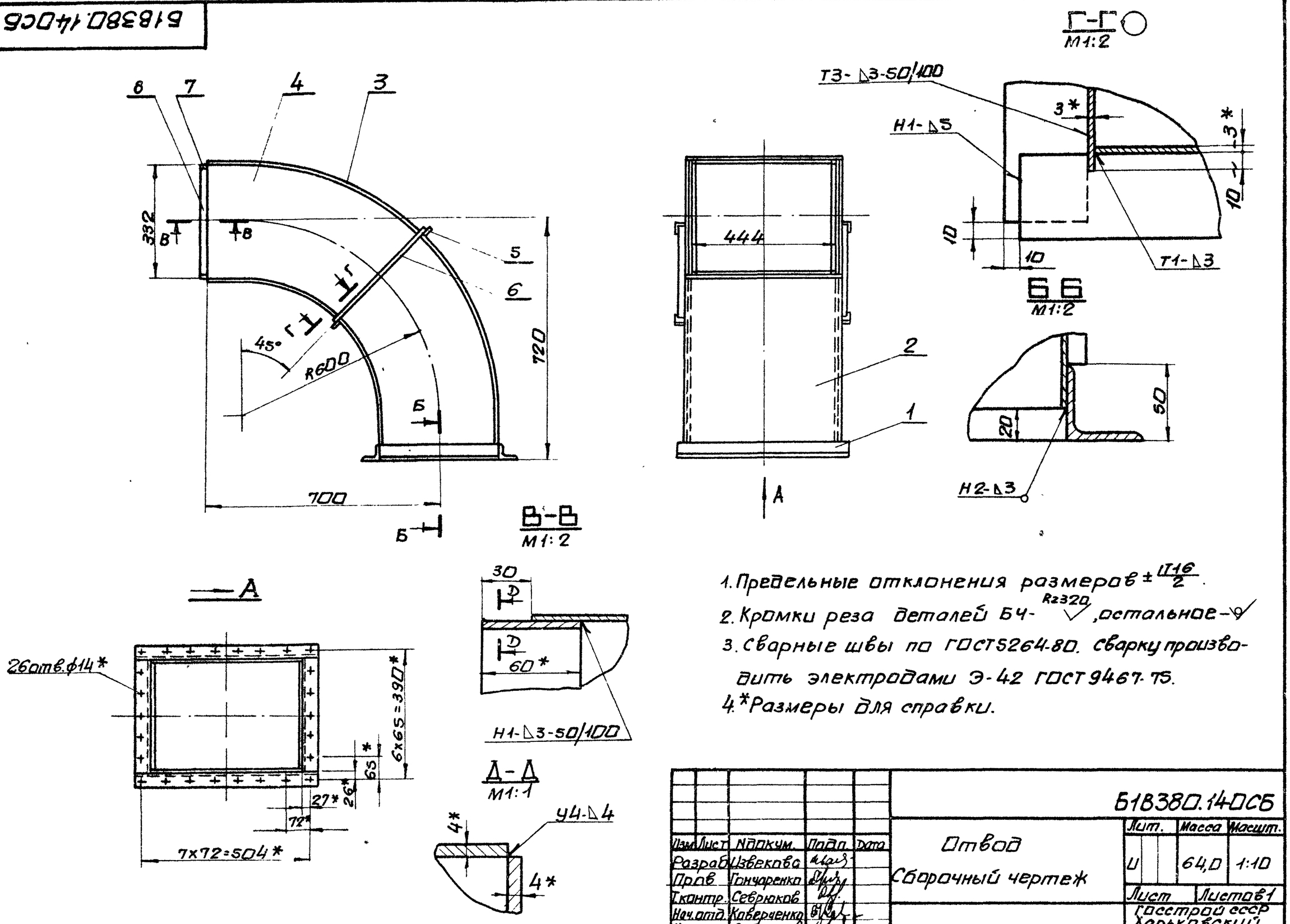

1. Предельные отклонения размеров $\pm\frac{IT16}{2}$.
2. Кромки реза деталей БЧ- Rz320 ✓, остальное-✓
3. Сварные швы по ГОСТ5264-80. Сварку производить электродами Э-42 ГОСТ 9467-75.
4. *Размеры для справки.

Изм.	Лист	N докум.	Подп.	Дата	Б1В380.140СБ			
Разраб.		Извекова			Отвод	Лит.	Масса	Масшт.
Пров.		Гончаренко			Сборочный чертеж	И	64,0	1:10
Т.контр.		Севрюков				Лист	Листов 1	
Нач.отд.		Коверченко				Госстрой СССР Харьковский Сантехпроект		
Н.контр.		Севрюков						
Утв.								

формат А3

Б1В380.073

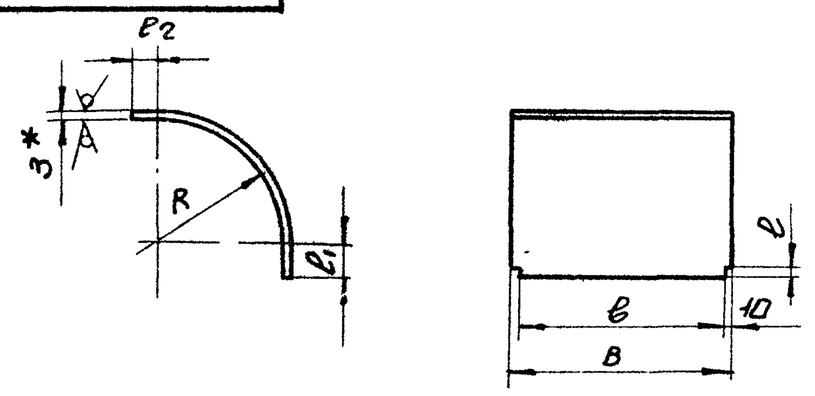

Обозначение	Размеры, мм R	В	в	ℓ	ℓ1	ℓ2	Длина заготовки, мм	Масса, кг
Б1В380-073	431	470	450	30	100	100	879	9,75
-01	766						1405	15,5
-02	247	426	—	—			590	8,4
-03	750		—	—			1380	19,5
-04	297	526	—	—			668	8,2
-05	700		—	—			1302	16,1
-06	197		—	—	100	160	569	7,0
-07	500		—	—			1047	13,0
-08	257	116	96	5	30	30	466	1,3
-09	540						910	2,5
-10	32	280	—	—	140	7	196	1,3
-11	125		—	—			346	2,3
-12	375	358	338	30	100	100	791	6,5
-13	822						1493	12,4

1. Предельные отклонения размеров $\pm\frac{IT16}{2}$
2.* Размер для справки.

Изм.	Лист	N докум.	Подп.	Дата	Б1В380.073			
Разраб.		Извекова			Боковина	Лит.	Масса	Масшт.
Пров.		Гончаренко				И	—	—
Т.контр.		Севрюков				Лист	Листов 1	
Нач.отд.		Коверченко			Лист Б3,0 ГОСТ 19903-74 / 1-IVст3 ГОСТ16523-70	Госстрой СССР Харьковский Сантехпроект		
Н.контр.		Севрюков						
Утв.								

формат А4

Форм.	Зона	Поз.	Обозначение	Наименование	Кол.	Прим.
				Документация		
А3			Б1В380.140СБ	Сборочный чертеж		
				Сборочные единицы		
А4		1	Б1В380.150	Фланец	1	
				Детали		
А4		2	Б1В380.073	Боковина	1	
А4		3	Б1В380.073-01	Боковина	1	
А4		4	Б1В380.074	Стенка	2	
Б4		5	Б1В380.075	Ребро		
				Полоса 5x50 ГОСТ 103-76		
				ст3 ГОСТ 535-79		
				ℓ=530	2	1,04кг
Б4		6	Б1В380.076	Ребро		
				Полоса 5x50 ГОСТ 103-76		
				ст3 ГОСТ 535-79		
				ℓ=418	2	0,82кг
Б4		7	Б1В380.077	Накладка		
				Полоса 4x80 ГОСТ 103-76		
				ст3 ГОСТ 535-79		
				ℓ=322	2	0,6кг
Б4		8	Б1В380.078	Накладка		
				Полоса 4x80 ГОСТ 103-76		
				ст3 ГОСТ 535-79		
				ℓ=434	2	0,8кг
				Материалы		
			9747/13	Металл наплавленный		1,3кг

Изм.	Лист	N докум.	Подп.	Дата	Б1В380.140			
Разраб.		Извекова			Отвод	Лит.	Лист.	Листов
Пров.		Гончаренко				И		1
Нач.отд.		Коверченко				Госстрой СССР Харьковский Сантехпроект		
Н.контр.		Севрюков						
Утв.								

формат А4

Альбом XIII

Типовой проект 903-1-241.87

Инв. N подл. | Подп. и дата | Взам. инв. N | Инв. N дубл. | Подп. и дата

Форм.	Зона	Поз.	Обозначение	Наименование	Кол.	Прим.
				Документация		
А4			Б1В380.150СБ	Сборочный чертеж		
				Детали		
Б4		1	Б1В380.082	Балка		
				Уголок Б4 5х45х3 ГОСТ 8509-72		
				Ст3 ГОСТ 535-79		
				ℓ=338	2	1,14кг
Б4		2	Б1В380.083	Балка		
				Уголок Б4 5х45х5 ГОСТ 8509-72		
				Ст3 ГОСТ 535-79		
				ℓ=540	2	1,82кг
				Материалы		
				Металл наплавленный		0,08кг

Изм.	Лист	№ докум.	Подп.	Дата
Разраб.		Извекова		
Пров.		Гончаренко		
Нач.отд.		Коверченко		
Н.контр.		Севрюков		
Утв.				

Фланец

Б1В380.150

Лит.	Лист	Листов
И		1

Госстрой СССР Харьковский Сантехпроект

Формат А4

Форм.	Зона	Поз.	Обозначение	Наименование	Кол.	Прим.
				Документация		
А3			Б1В380.160СБ	Сборочный чертеж		
				Детали		
А4		1	Б1В380.079	Стенка	2	
А4		2	Б1В380.079-01	Стенка	2	
Б4		3	Б1В380.081	Накладка		
				Полоса 4х60 ГОСТ 103-76		
				Ст3 ГОСТ 535-79		
				ℓ=390	2	0,73кг
Б4		4	Б1В380.024	Накладка		
				Полоса 4х60 ГОСТ 103-76		
				Ст3 ГОСТ 535-79		
				ℓ=490	2	0,92кг
				Материалы		
				Металл наплавленный		0,2кг

Взам.инв.№ | Инв.№дубл. | Подп. и дата | Инв.№подл. | Подп. и дата

Изм.	Лист	№ докум.	Подп.	Дата
Разраб.		Извекова		
Провер.		Гончаренко		
Нач.отд.		Коверченко		
Н.контр.		Севрюков		
Утв.				

Переход

Б1В380.160

Лит.	Лист	Листов
И		1

Госстрой СССР Харьковский Сантехпроект

Формат А4

Типовой проект 903-1-241.87 Альбом XIII

Б1В380.160СБ

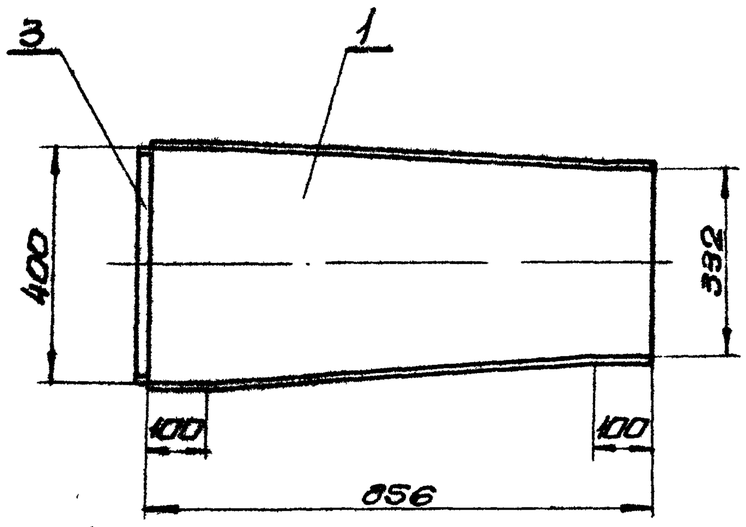

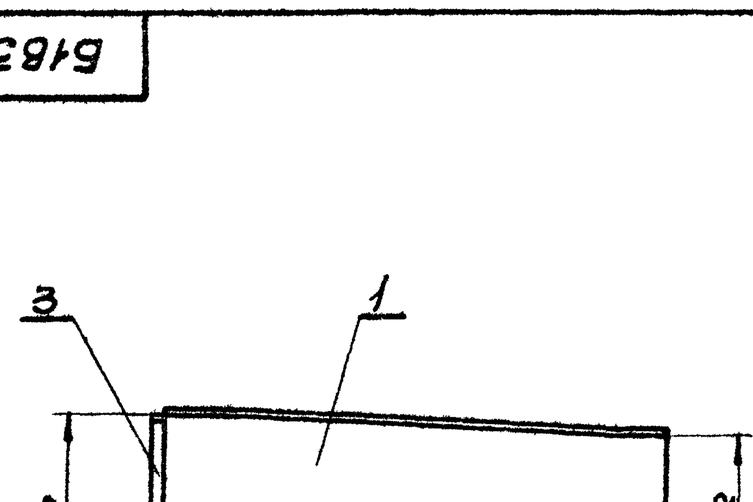

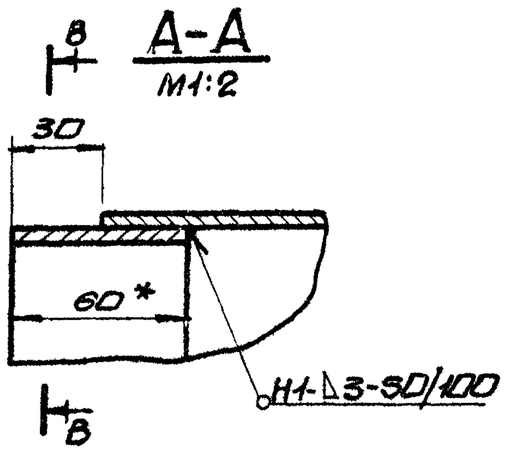

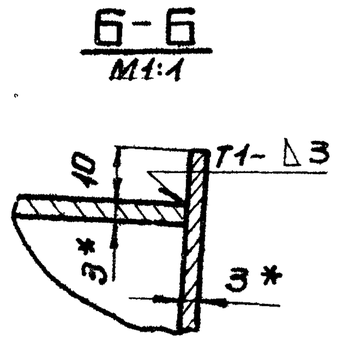

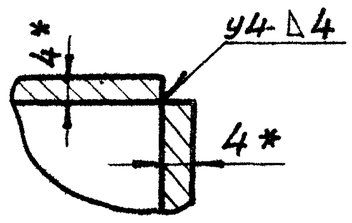

1. Предельные отклонения размеров $\pm \frac{IT16}{2}$
2. Кромки реза деталей Б4- $\sqrt{}_{Rz320}$, остальное- $\sqrt{}$
3. Сварные швы по ГОСТ 5264-80 сварку производить электродами Э-42 ГОСТ 9467-75.
4. * Размеры для справки.

9747/13

Изм.	Лист	№ докум.	Подп.	Дата
Разраб.		Извекова		
Пров.		Гончаренко		
Т.контр.		Севрюков		
Нач.отд.		Коверченко		
Н.контр.		Севрюков		
Утв.				

Б1В380.160СБ

Переход

Сборочный чертеж

Лит.	Масса	Масшт.
И	21,0	1:10

Лист | Листов 1

Госстрой СССР Харьковский Сантехпроект

Формат А3

Б1В380.150СБ

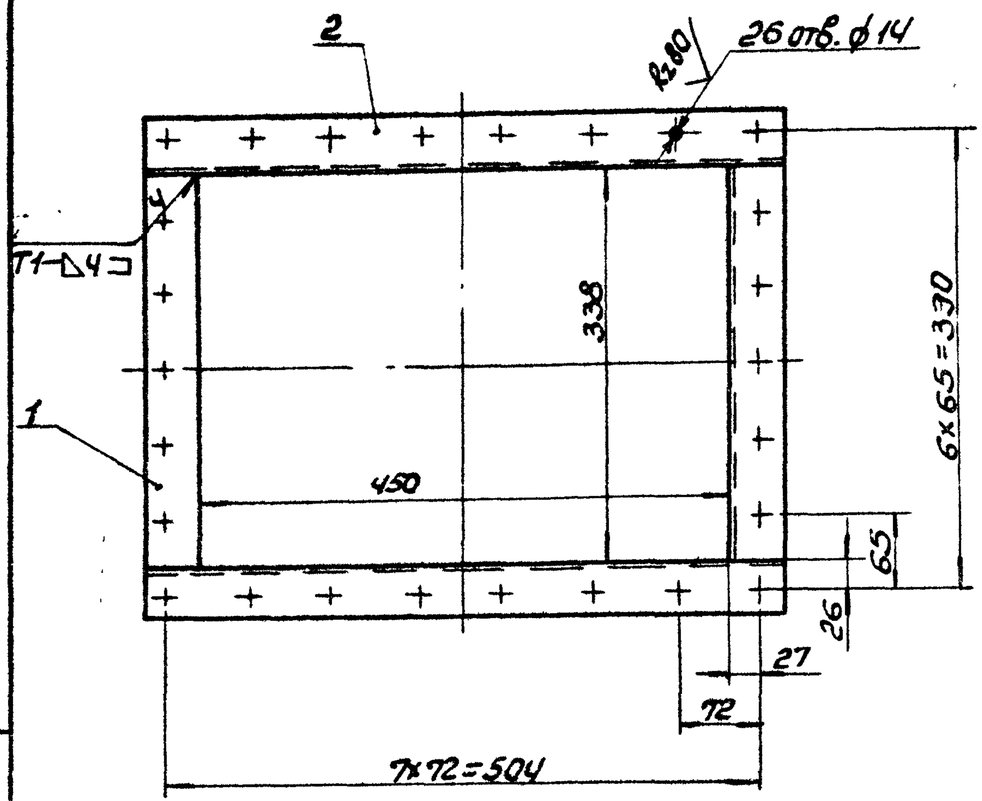

1. Предельные отклонения размеров ± IT16/2.
2. Кромки реза деталей Б4 - Rz320 √, остальное - √.
3. Сварку производить электродами Э-42. ГОСТ 9467-75. Сварные швы по ГОСТ 5264-80.

Изм.	Лист	N докум.	Подп.	Дата
Разраб.		Извекова		
Провер.		Гончаренко		
Т.контр.		Севрюков		
Нач.отд.		Ковер ченко		
Н.контр.		Севрюков		
Утв.				

Б1В380.150СБ

Фланец
Сборочный чертеж

Лит.	Масса	Масшт.
У	6,0	1:5
Лист	Листов 1	

Госстрой СССР Харьковский Сантехпроект

Формат А4

Инв.№подл. | Подп. и дата | Взам.инв.№ | Инв.№дубл. | Подп. и дата

Б1В380.079

Rz320 √(√)

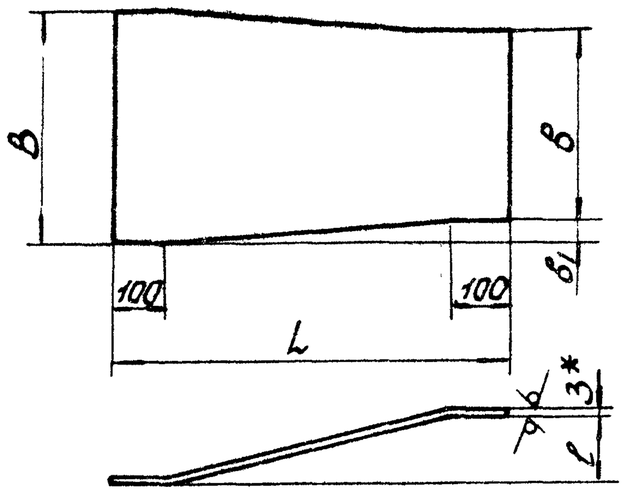

Обозначение	Размеры, мм					Длина заготовки, мм	Масса, кг
	B	b	b1	l	L		
Б1В380.079	400	332	34	28	856	857	7,4
-01	526	470	28	34		858	10,1
-02	500	400	50	50	1715	1717	18,2
-03	444	400	22	84	765	771	7,6
-04	358	526	84	22		766	7,9

1. Предельные отклонения размеров ± IT16/2.
2.* Размер для справки.

Изм.	Лист	N докум.	Подп.	Дата
Разраб.		Извекова		
Провер.		Гончаренко		
Т.контр.		Севрюков		
Нач.отд.		Ковер ченко		
Н.контр.		Севрюков		
Утв.				

Б1В380.079

Стенка

Лит.	Масса	Масшт.
У		
Лист	Листов 1	

Лист Б3.0 ГОСТ 19903-74
1-IV СТ3 ГОСТ 16523-70

Госстрой СССР Харьковский Сантехпроект

Формат А4

Типовой проект 903-1-241.87 Альбом XIII

Б1В380.170СБ

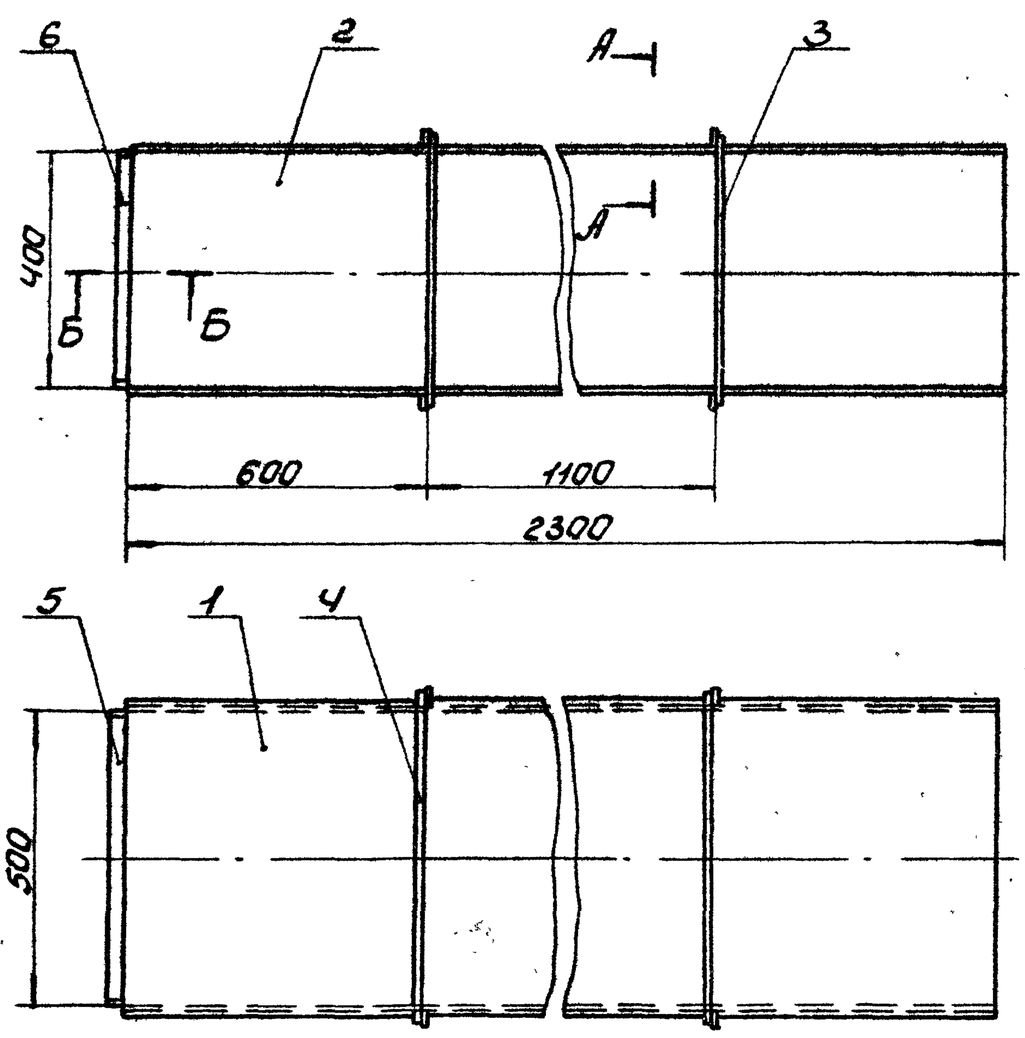

А-А
М1:2

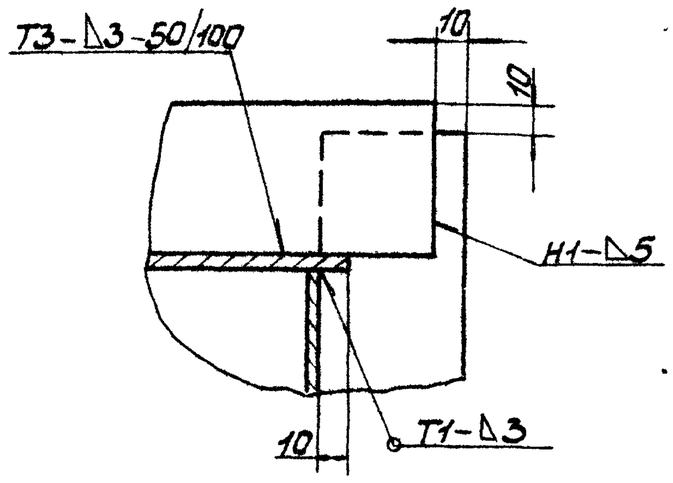

Б-Б
М1:2

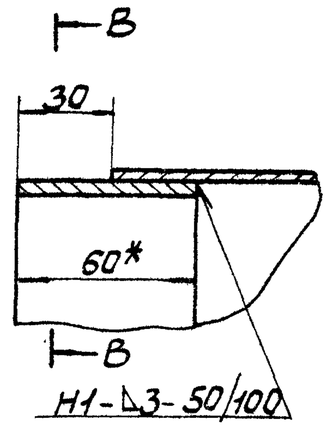

В-В
М1:1

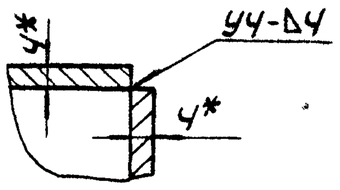

1. Предельные отклонения размеров ± IT16/2.
2. Кромки реза деталей Б4 - Rz320 √, остальное - √.
3. Сварные швы по ГОСТ 5264-80. Сварку производить электродами Э-42.
4.* Размеры для справки.

9747/13

Б1В380.170СБ

Изм.	Лист	N докум.	Подп.	Дата
Разраб.		Извекова		
Провер.		Гончаренко		
Т.контр.		Севрюков		
Нач.отд.		Ковер ченко		
Н.контр.		Севрюков		
Утв.				

Короб
Сборочный чертеж

Лит.	Масса	Масштаб
У	114,0	1:10
Лист	Листов 1	

Госстрой СССР Харьковский Сантехпроект

Формат А3

Форм.	Зона	Поз.	Обозначение	Наименование	Кол.	Прим.
				Документация		
А3			5.1В380.170СБ	Сборочный чертеж		
				Детали		
А4		1	5.1В380.038-01	Боковина	2	
Б4		2	5.1В380.084	Стенка		
				Лист Б3,0 ГОСТ 19903-74		
				1-IV Ст3 ГОСТ 16523-70		
				400х2300	2	21,7кг
Б4		3	5.1В380.085	Ребро		
				Полоса 5х50 ГОСТ 103-76		
				Ст3 ГОСТ 535-79		
				ℓ=486	4	0,95кг
Б4		4	5.1В380.086	Ребро		
				Полоса 5х50 ГОСТ 103-76		
				Ст3 ГОСТ 535-79		
				ℓ=586	4	1,15кг
Б4		5	5.1В380.024	Накладка		
				Полоса 4х60 ГОСТ 103-76		
				Ст3 ГОСТ 535-79		
				ℓ=490	2	0,92кг
Б4		6	5.1В380.081	Накладка		
				Полоса 4х60 ГОСТ 103-76		
				Ст3 ГОСТ 535-79		
				ℓ=390	2	0,73кг
				Материалы		
				Металл наплавленный		1,9кг

Изм.	Лист	N докум.	Подп.	Дата	5.1В380.170		
Разраб.		Извекова			Короб	Лит.	Лист	Листов
Провер.		Гончаренко				У		1
Нач.отд.		Коверченко				Госстрой СССР Харьковский Сантехпроект		
Н.контр.		Севрюков						
Утв.								

Формат А4

Форм.	Зона	Поз.	Обозначение	Наименование	Кол.	Прим.
				Документация		
А3			5.1В380.180СБ	Сборочный чертеж		
				Детали		
А4		1	5.1В380.073-02	Боковина	1	
А4		2	5.1В380.073-03	Боковина	1	
А4		3	5.1В380.074-01	Стенка	2	
Б4		4	5.1В380.024	Накладка		
				Полоса 4х60 ГОСТ 103-76		
				Ст3 ГОСТ 535-79		
				ℓ=490	2	0,92кг
Б4		5	5.1В380.081	Накладка		
				Полоса 4х60 ГОСТ 103-76		
				Ст3 ГОСТ 535-79		
				ℓ=390	2	0,73кг
				Материалы		
				Металл наплавленный		1,2кг

Инв.№подл. | Подп. и дата | Взам.инв.№ | Инв.№дубл. | Подп. и дата

Изм.	Лист	N докум.	Подп.	Дата	5.1В380.180		
Разраб.		Извекова			Отвод	Лит.	Лист	Листов
Провер.		Гончаренко				У		1
Нач.отд.		Коверченко				Госстрой СССР Харьковский Сантехпроект		
Н.контр.		Севрюков						
Утв.								

Формат А4

Альбом VIII

Типовой проект 903-1-241.87

5.1В380.180СБ

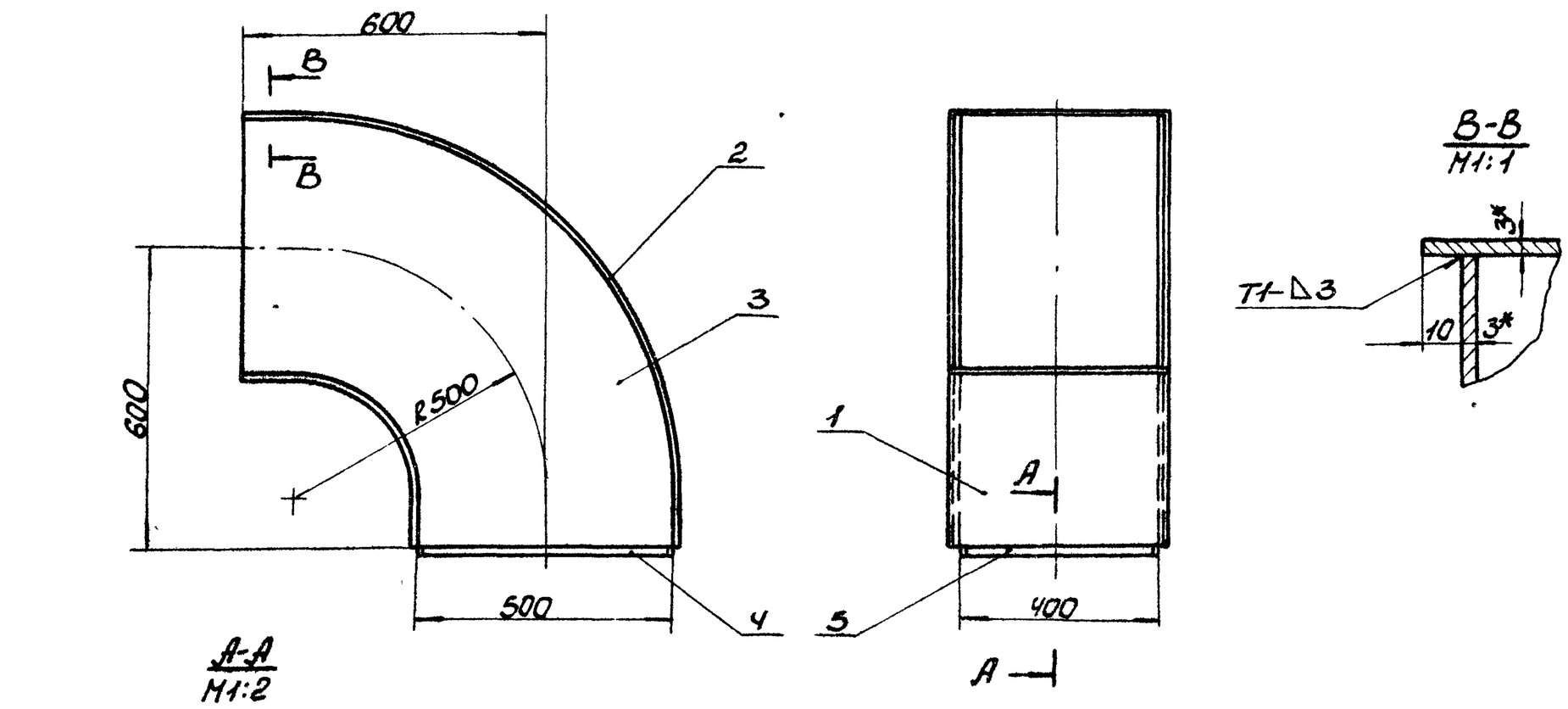

1. Предельные отклонения размеров ± IT16/2.
2. Кромки реза деталей Б4 – Rz320, остальное – ▽.
3. Сварные швы по ГОСТ 5264-80. Сварку производить электродами Э-42 ГОСТ 9467-75.
4. * Размеры для справки.

9747/13

Изм.	Лист	N докум.	Подп.	Дата	5.1В380.180СБ			
Разраб.		Извекова			Отвод Сборочный чертеж	Лит.	Масса	Масштаб
Провер.		Гончаренко				У	560	1:10
Т.контр.		Севрюков				Лист	Листов 1	
Нач.отд.		Коверченко				Госстрой СССР Харьковский Сантехпроект		
Н.контр.		Севрюков						
Утв.								

Формат А3

Форм.	Зона	Поз.	Обозначение	Наименование	Кол.	Прим.
				Документация		
А3			Б1В380.190СБ	Сборочный чертеж		
				Детали		
А4		1	Б1В380.079-02	Стенка	2	
А4		2	Б1В380.087	Боковина	2	
Б4		3	Б1В380.088	Ребро		
				Полоса 5х50 ГОСТ 103-76		
				Ст3 ГОСТ 535-79		
				ℓ=506	4	1,0кг
Б4		4	Б1В380.089	Ребро		
				Полоса 5х50 ГОСТ 103-76		
				Ст3 ГОСТ 535-79		
				ℓ=606	4	1,2кг
Б4		5	Б1В380.024	Накладка		
				Полоса 4х60 ГОСТ 103-76		
				Ст3 ГОСТ 535-79		
				ℓ=490	2	0,92кг
Б4		6	Б1В380.081	Накладка		
				Полоса 4х60 ГОСТ 103-76		
				Ст3 ГОСТ 535-79		
				ℓ=390	2	0,73кг
				Материалы		
				Металл наплавленный		1,7кг

Изм.	Лист	N докум.	Подп.	Дата	Б1В380.190		
Разраб.		Извекова			Переход	Лит.	Лист	Листов
Пров.		Гончаренко				И		1
Нач.отд.		Коверченко				Госстрой СССР Харьковский сантехпроект		
Н.контр.		Севрюков						
Утв.								

Формат А4

Форм.	Зона	Поз.	Обозначение	Наименование	Кол.	Прим.
				Документация		
А3			Б1В380.200СБ	Сборочный чертеж		
				Детали		
А4		1	Б1В380.038-02	Боковина	2	
Б4		2	Б1В380.091	Стенка		
				Лист 63,0 ГОСТ 19903-74		
				1-IV Ст3 ГОСТ 16523-70		
				500х2272	2	26,7кг
Б4		3	Б1В380.086	Ребро		
				Полоса 5х50 ГОСТ 103-76		
				Ст3 ГОСТ 535-79		
				ℓ=586	4	1,15кг
Б4		4	Б1В380.085	Ребро		
				Полоса 5х50 ГОСТ 103-76		
				Ст3 ГОСТ 535-79		
				ℓ=486	4	0,95кг
Б4		5	Б1В380.024	Накладка		
				Полоса 4х60 ГОСТ 103-76		
				Ст3 ГОСТ 535-79		
				ℓ=490	2	0,92кг
Б4		6	Б1В380.081	Накладка		
				Полоса 4х60 ГОСТ 103-76		
				Ст3 ГОСТ 535-79		
				ℓ=390	2	0,73кг
				Материалы		
				Металл наплавленный		1,5кг

Изм.	Лист	N докум.	Подп.	Дата	Б1В380.200		
Разраб.		Извекова			Короб	Лит.	Лист	Листов
Пров.		Гончаренко				И		1
Нач.отд.		Коверченко				Госстрой СССР Харьковский сантехпроект		
Н.контр.		Севрюков						
Утв.								

Формат А4

Инв.№подл. | Подп. и дата | Взам.инв.№ | Инв.№дубл. | Подп. и дата

Альбом XIII

Типовой проект 903-1-241.87

Б1В380.190СБ

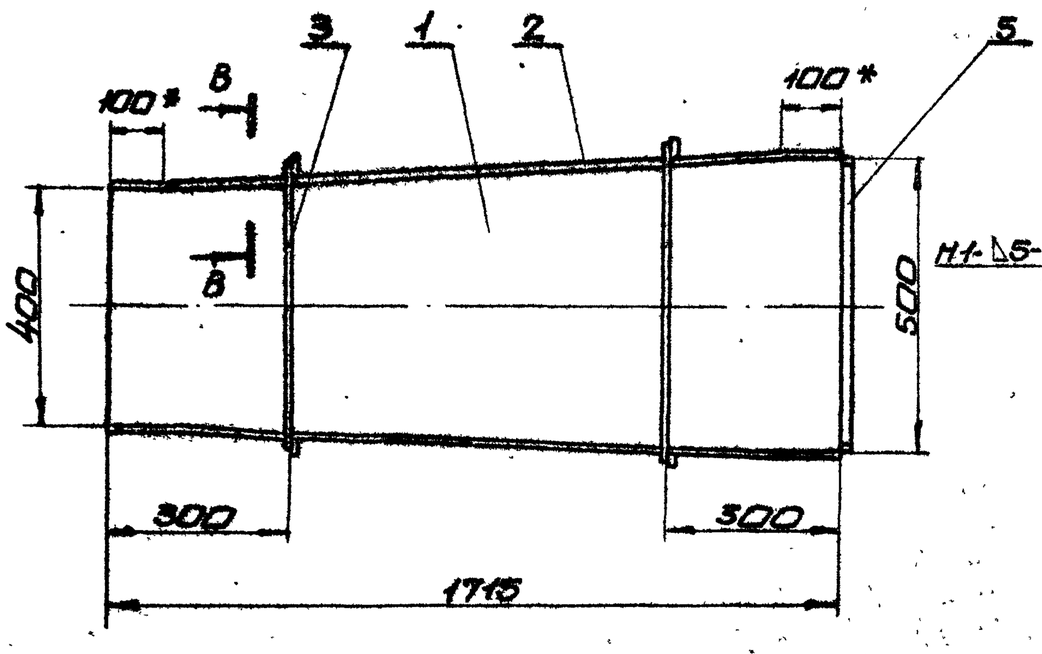

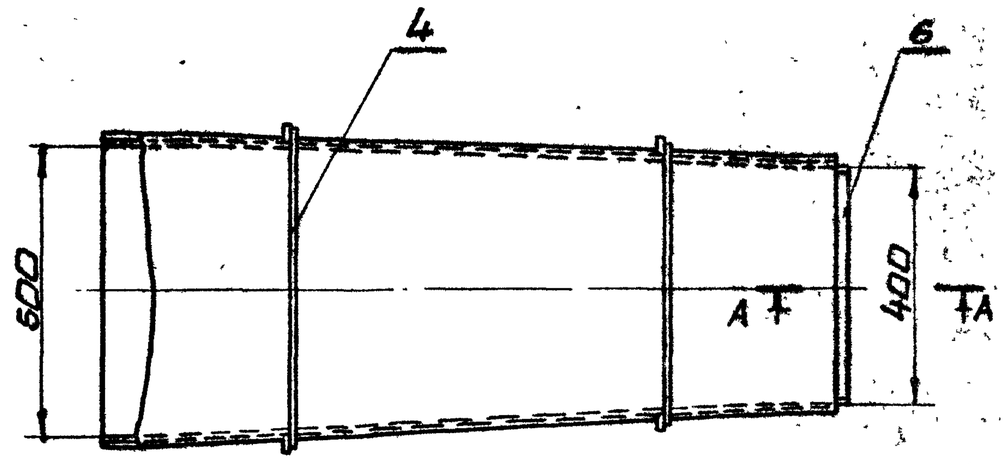

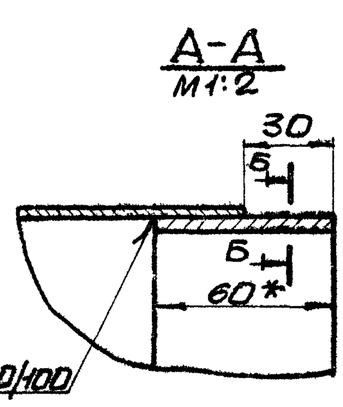

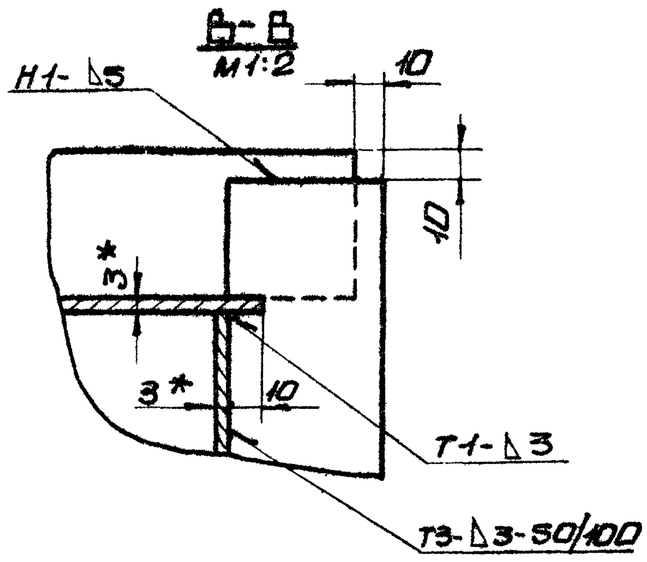

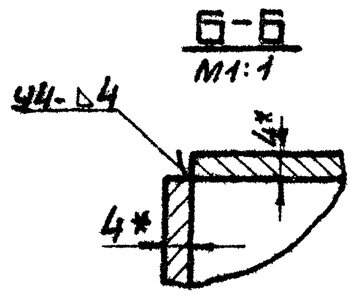

1. Предельные отклонения размеров $\pm \frac{IT16}{2}$
2. Кромки реза деталей Б4- $\overset{Rz320}{\vee}$, остальное - $\vee$
3. Сварные швы по ГОСТ 5264-80. Сварку производить электродами Э-42 ГОСТ 9467-75.
4. * Размеры для справки.

9947/13

Изм.	Лист	N докум.	Подп.	Дата	Б1В380.190СБ			
Разраб.		Извекова			Переход Сборочный чертеж	Лит.	Масса	Масшт.
Провер.		Гончаренко				И	77,0	1:10
Т.контр.		Севрюков				Лист	Листов 1	
Нач.отд.		Коверченко				Госстрой СССР Харьковский Сантехпроект		
Н.контр.		Севрюков						
Утв.								

Формат А3

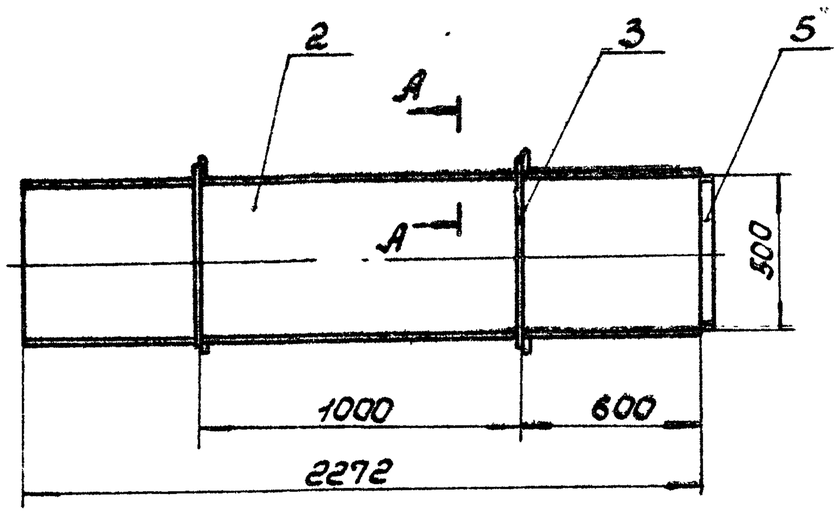

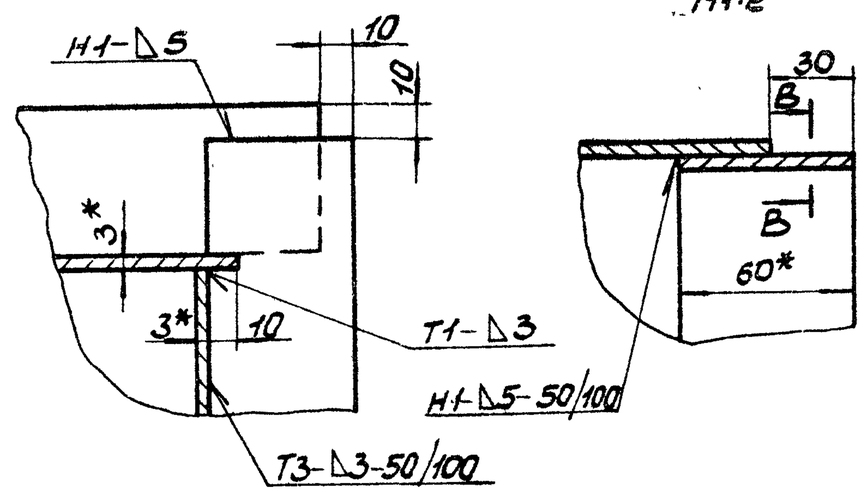

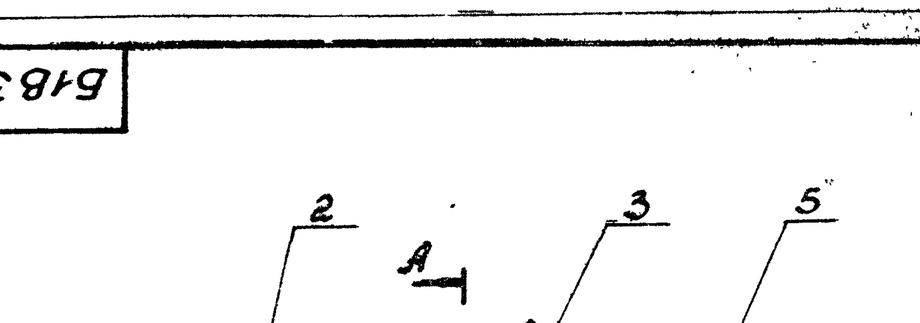

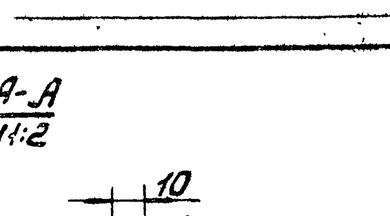

1. Предельные отклонения размеров ± IT16/2.
2. Кромки реза деталей Б4-Rz320, остальное-.
3. Сварные швы по ГОСТ 5264-80. Сварку производить электродами Э-42 ГОСТ 9467-75.
4.* Размеры для справки.

Изм.	Лист	N докум.	Подп.	Дата	Б1В380.200СБ
Разраб.		Извекова			Короб сборочный чертеж
Провер.		Гончаренко			Лит. У; Масса 112,0; Масшт. 1:20
Т.контр.		Севрюков			Лист; Листов 1
Нач.отд.		Ковтуненко			Госстрой СССР, Харьковский Сантехпроект
Н.контр.		Севрюков			
Утв.					

Формат А3

Инв.№ подл. | Подп. и дата | Взам.инв.№ | Инв.№ дубл. | Подп. и дата

Типовой проект 903-1-241.87 Альбом XIII

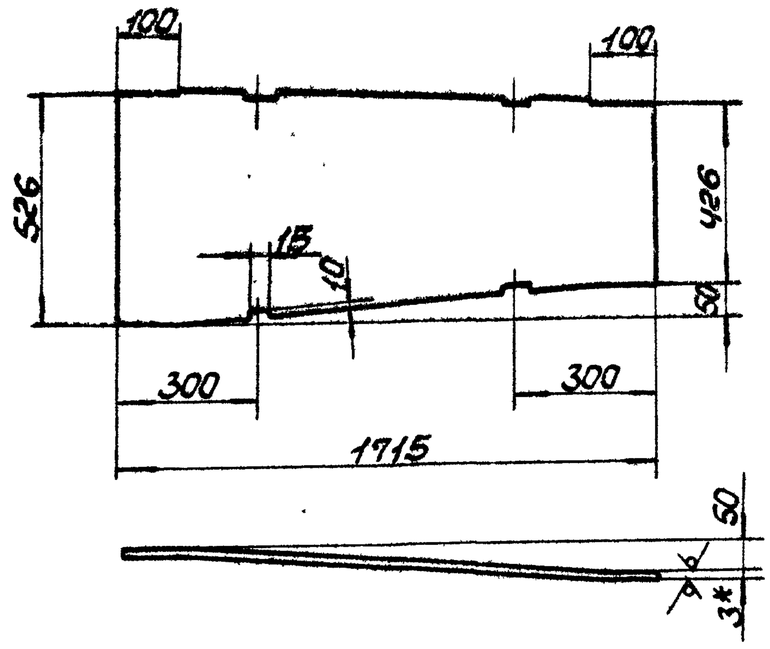

Форм.	Зона	Поз.	Обозначение	Наименование	Кол.	Прим.
				Документация		
А4			Б1В380.210СБ	Сборочный чертеж		
				Детали		
Б4		1	Б1В380.092	Стенка		
				Лист Б3,0 ГОСТ 19903-74		
				1-IV Ст3 ГОСТ 16523-70		
				390×426	2	3,9 кг
Б4		2	Б1В380.093	Стенка		
				Лист Б3,0 ГОСТ 19903-74		
				1-IV Ст3 ГОСТ 16523-70		
				390×500	2	4,6 кг
				Материалы		
				Металл наплавленный		0,4 кг

9747/13

1. Длина развернутой детали - 1717
2. Предельные отклонения размеров ± IT16/2.
3.* Размер для справки.

Изм.	Лист	N докум.	Подп.	Дата	Б1В380.087
Разраб.		Извекова			Боковина
Провер.		Гончаренко			Лит. У; Масса 18,2; Масшт. 1:20
Т.контр.		Севрюков			Лист; Листов 1
Нач.отд.		Ковтуненко			Госстрой СССР, Харьковский Сантехпроект
Н.контр.		Севрюков			
Утв.					

Лист Б3,0 ГОСТ 19903-74 / 1-IV Ст3 ГОСТ 16523-70

Формат А4

Изм.	Лист	N докум.	Подп.	Дата	Б1В380.210
Разраб.		Извекова			Короб
Провер.		Гончаренко			Лит. У; Лист; Листов 1
Нач.отд.		Ковтуненко			Госстрой СССР, Харьковский Сантехпроект
Н.контр.		Севрюков			
Утв.					

Формат А4

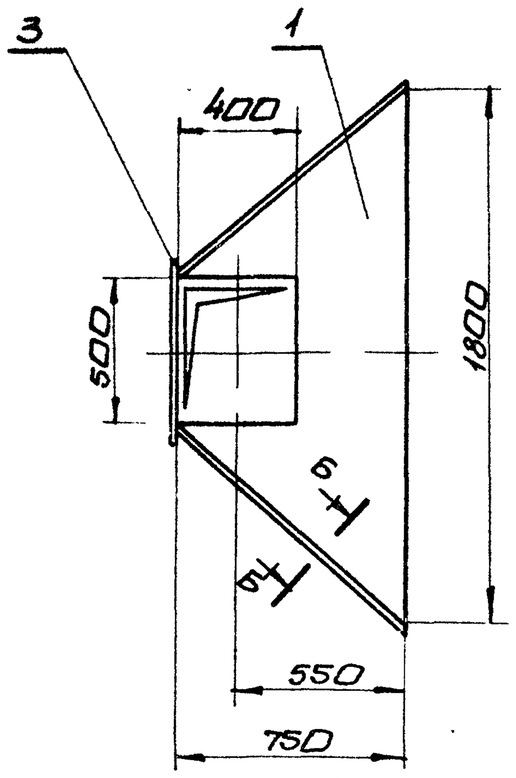

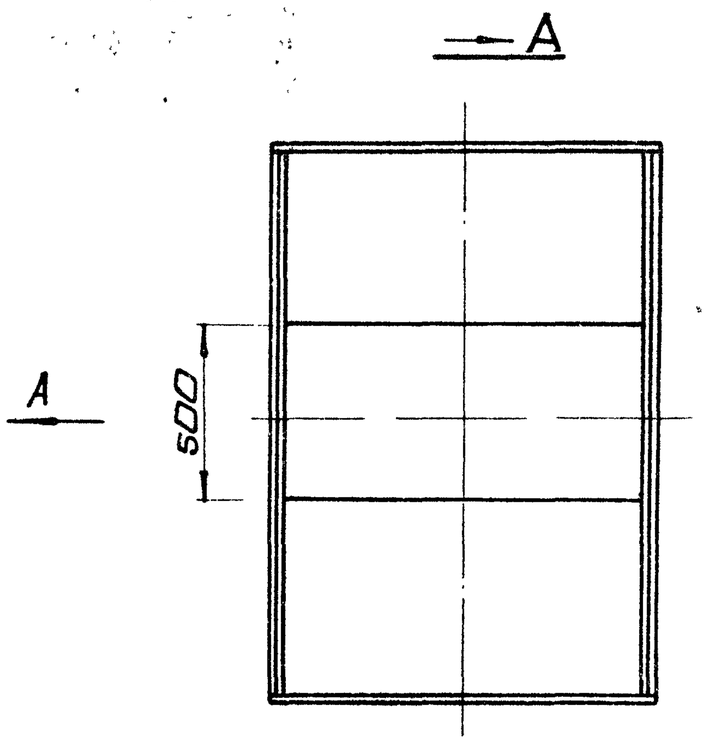

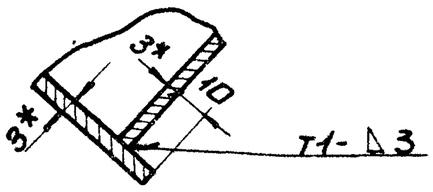

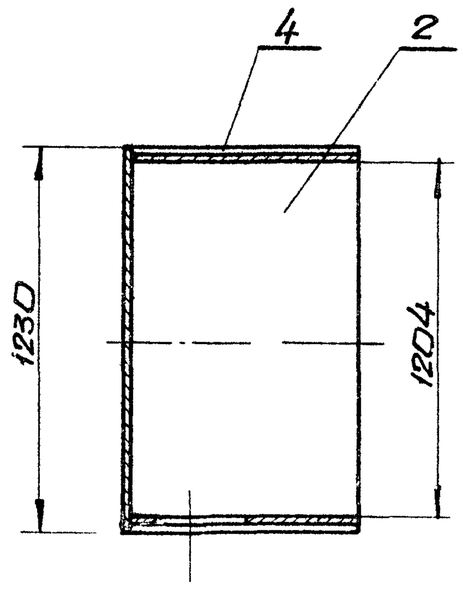

1. Предельные отклонения размеров $\pm \frac{IT16}{2}$
2. Кромки реза деталей Б4- $\overset{Rz320}{\checkmark}$, остальное- $\forall$
3. Сварные швы по ГОСТ 5264-80. Сварку производить электродами Э-42 ГОСТ 9467-75
4. * Размеры для справки.

Изм.	Лист	№ докум.	Подп.	Дата	Б18380.220СБ			
Разраб.		Извекова			Переход Сборочный чертеж	Лит.	Масса	Масшт.
Пров.		Гончаренко				У	109,0	1:20
Т.контр.		Севрюков				Лист	Листов 1	
Нач.отд.		Коверченко				Госстрой СССР Харьковский Сантехпроект		
Н.контр.		Севрюков						
Утв.								

Инв.№ подл. | Подп. и дата | Взам.инв.№ | Инв.№ дубл. | Подп. и дата

формат А3

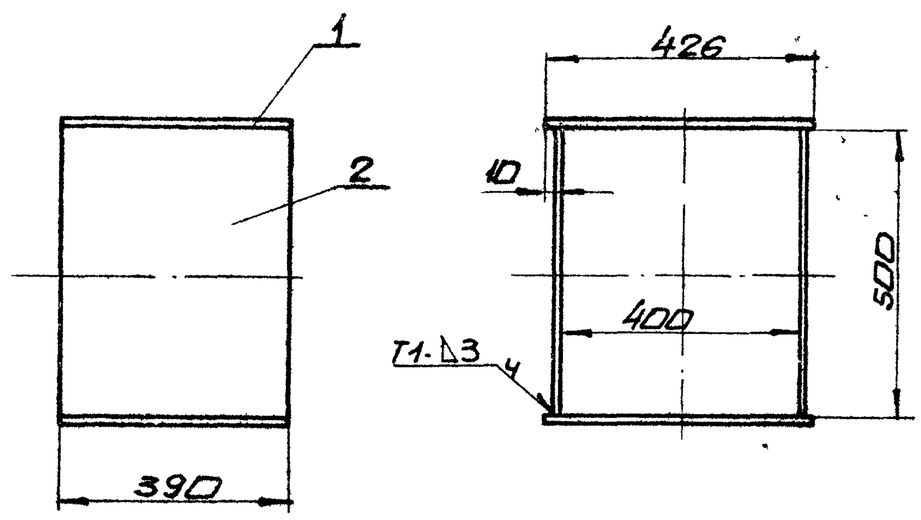

1. Предельные отклонения размеров $\pm \frac{IT16}{2}$
2. Кромки реза деталей Б4- $\overset{Rz320}{\checkmark}$, остальное- $\forall$
3. Сварные швы по ГОСТ 5264-80. Сварку производить электродами Э-42 ГОСТ 9467-75.

Изм.	Лист	№ докум.	Подп.	Дата	Б18380.210СБ			
Разраб.		Извекова			Короб Сборочный чертеж	Лит.	Масса	Масшт.
Пров.		Гончаренко				У	17,4	1:10
Т.контр.		Севрюков				Лист	Листов 1	
Нач.отд.		Коверченко				Госстрой СССР Харьковский Сантехпроект		
Н.контр.		Севрюков						
Утв.								

Инв.№ подл. | Подп. и дата | Взам.инв.№ | Инв.№ дубл. | Подп. и дата | Типовой проект 903-1-241.87

формат А4

Форм.	Зона	Поз.	Обозначение	Наименование	Кол.	Прим.
				Документация		
А3			Б18380.220СБ	Сборочный чертеж		
				Детали		
А4		1	Б18380.094	Стенка	1	
Б4		2	Б18380.095	Бокавина		
				Лист Б3,0 ГОСТ 19903-74		
				1-IV Ст3 ГОСТ 16523-70		
				992×1230	2	28,5 кг
Б4		3	Б18380.096	Стенка		
				Лист Б3,0 ГОСТ 19903-74		
				1-IV Ст3 ГОСТ 16523-70		
				526×1230	1	15,2 кг
А4		4	Б18380.097	Стенка	1	
				Материалы		
				Металл наплавленный		0,9 кг

9747/13

Изм.	Лист	№ докум.	Подп.	Дата	Б18380.220			
Разраб.		Извекова			Переход	Лит.	Лист	Листов
Пров.		Севрюков				У		1
Нач.отд.		Коверченко				Госстрой СССР Харьковский Сантехпроект		
Н.контр.		Севрюков						
Утв.								

Инв.№ подл. | Подп. и дата | Взам.инв.№ | Инв.№ дубл. | Подп. и дата

формат А4

Б1В380.097

Rz320 ▽(▽)

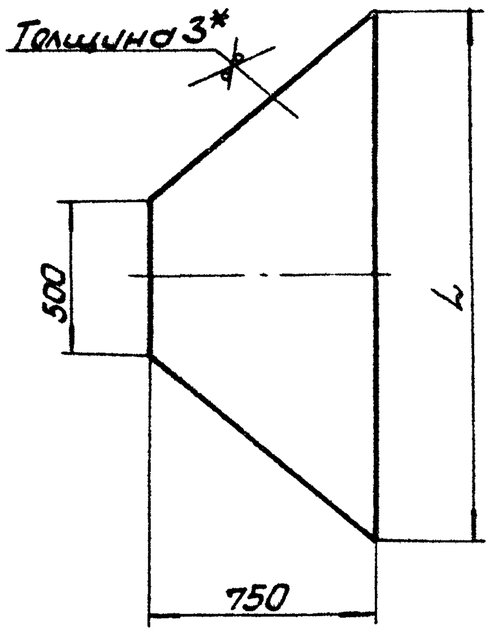

Обозначение	L, мм	Масса, кг
Б1В380.097	1800	20,3
-01	1845	21,0

1. Предельные отклонения размеров ± IT16/2.
2. *Размер для справки.

Изм.	Лист	N докум.	Подп.	Дата	Б1В380.097			
Разраб.		Извекова			Стенка	Лит.	Масса	Масшт.
Провер.		Гончаренко				У	—	1:20
Т.контр.		Севрюков				Лист	Листов 1	
Нач.отд.		Коверченко			Лист Б3.0 ГОСТ19903-74 1-IV СТ3 ГОСТ16523-70	Госстрой СССР Харьковский Сантехпроект		
Н.контр.		Севрюков						
Утв.								

Формат А4

Б1В380.094

Rz320 ▽(▽)

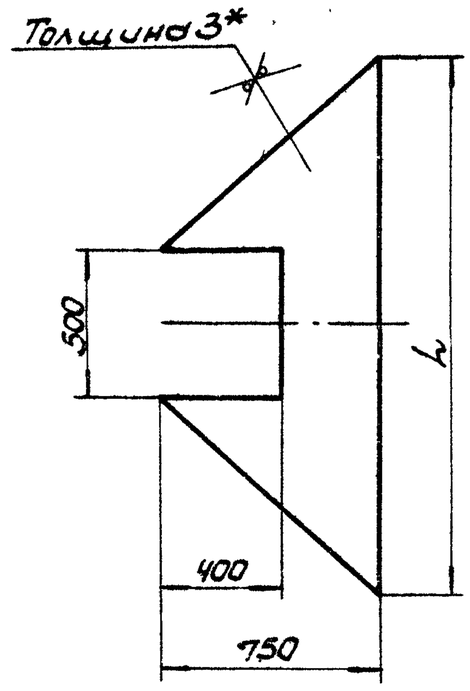

Обозначение	L, мм	Масса, кг
Б1В380.094	1800	15,6
-01	1845	16,2

1. Предельные отклонения размеров ± IT16/2.
2. *Размер для справки.

Изм.	Лист	N докум.	Подп.	Дата	Б1В380.094			
Разраб.		Извекова			Стенка	Лит.	Масса	Масшт.
Провер.		Гончаренко				У	—	1:20
Т.контр.		Севрюков				Лист	Листов 1	
Нач.отд.		Коверченко			Лист Б3.0 ГОСТ19903-74 1-IV СТ3 ГОСТ16523-70	Госстрой СССР Харьковский Сантехпроект		
Н.контр.		Севрюков						
Утв.								

Формат А4

Альбом XIII

Типовой проект 903-1-241.87

Б1В380.230СБ

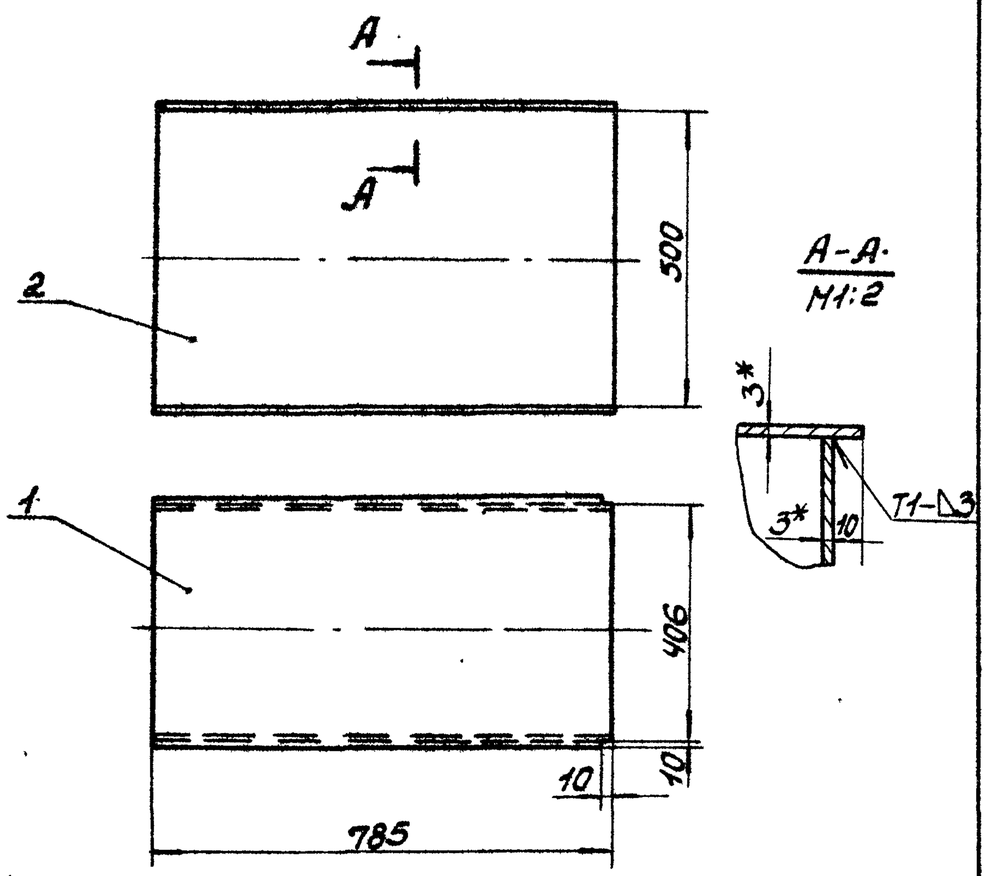

1. Предельные отклонения размеров ± IT16/2.
2. Кромки реза деталей Б4- Rz320 ▽ остальное - ▽
3. Сварку производить электродами Э-42 ГОСТ 9467-75. Сварные швы по ГОСТ 5264-80.
4. *Размеры для справки.

Изм.	Лист	N докум.	Подп.	Дата	Б1В380.230СБ			
Разраб.		Извекова			Короб	Лит.	Масса	Масшт.
Провер.		Гончаренко			Сборочный чертеж	У	34,5	1:10
Т.контр.		Севрюков				Лист	Листов 1	
Нач.отд.		Коверченко				Госстрой СССР Харьковский Сантехпроект		
Н.контр.		Севрюков						
Утв.								

Формат А4

Форм.	Зона	Поз.	Обозначение	Наименование	Кол.	Примеч.
				Документация		
А4			Б1В380.230СБ	Сборочный чертеж		
				Детали		
А4		1	Б1В380.041-02	Стенка	2	
Б4		2	Б1В380.098	Боковина		
				Лист Б3.0 ГОСТ19903-74 1-IV СТ3 ГОСТ16523-70		
				500 х 785	2	9,2кг
				Материалы		
				Металл наплавленный		0,5кг

9747/13

Изм.	Лист	N докум.	Подп.	Дата	Б1В380.230			
Разраб.		Извекова			Короб	Лит.	Лист	Листов
Провер.		Гончаренко				У	1	
Нач.отд.		Коверченко				Госстрой СССР Харьковский Сантехпроект		
Н.контр.		Севрюков						
Утв.								

Формат А4

Б1В380.099

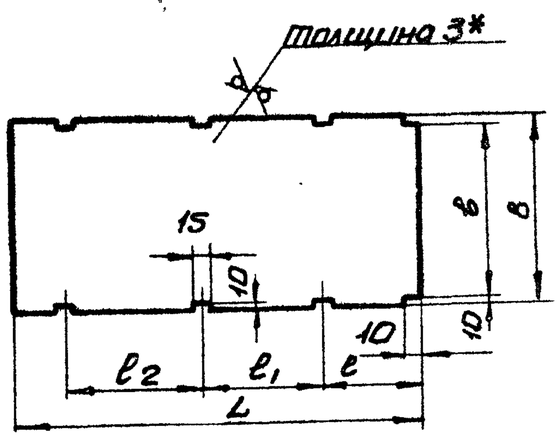

Обозначение	Размеры, мм						Масса, кг
	L	ℓ	в	в	ℓ1	ℓ2	
Б1В380.099	2730	350	426	406	1000	1000	27,3
-01	1860	430					18,6
-02	2530	260	526	506			31,3
-03	3232	450			1200	735	40,0
-04	1210	200			800	—	15,0
-05	3197	747		—	715	735	39,6

1. Предельные отклонения размеров $\pm \frac{IT16}{2}$
2. * Размер для справки.

Б1В380.099

Стенка

Изм	Лист	N докум.	Подп.	Дата
Разраб.		Извекова		
Пров.		Гончаренко		
Т.контр.		Севрюков		
Нач.отд.		Коверченко		
Н.контр.		Севрюков		
Утв.				

Лит. | Масса | Масшт.
И | — | —
Лист | Листов 1
Лист Б3,0 ГОСТ 19903-74 / 1-N ст3 ГОСТ 16523-70
Госстрой СССР Харьковский Сантехпроект

формат А4

Б1В380.240СБ

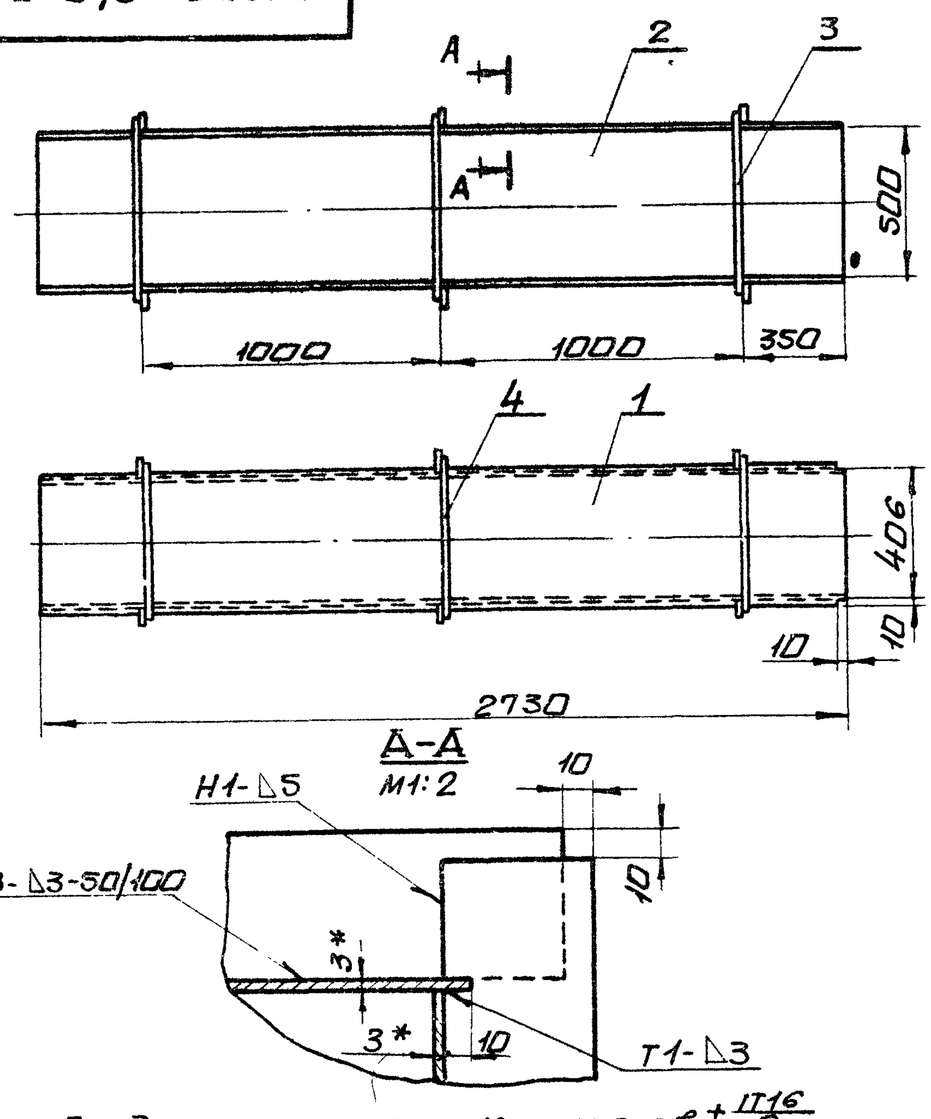

1. Предельные отклонения размеров $\pm \frac{IT16}{2}$
2. Кромки реза деталей Б4- Rz320, остальное -
3. Сварку производить электродами Э-42 ГОСТ 9467-75. Сварные швы по ГОСТ 5264-80.
4. * Размеры для справки.

Б1В380.240СБ

Короб
Сборочный чертеж

Изм	Лист	N докум.	Подп.	Дата
Разраб.		Извекова		
Пров.		Гончаренко		
Т.контр.		Севрюков		
Нач.отд.		Коверченко		
Н.контр.		Севрюков		
Утв.				

Лит. | Масса | Масшт.
И | 133,0 | 1:20
Лист | Листов 1
Госстрой СССР Харьковский Сантехпроект

формат А4

Типовой проект 903-1-241.87 Альбом XIII

Форм.	Зона	Поз.	Обозначение	Наименование	Кол.	Прим.
				Документация		
А4			Б1В380.240СБ	Сборочный чертеж		
				Детали		
А4		1	Б1В380.099	Стенка	2	
Б4		2	Б1В380.101	Боковина		
				Лист Б3,0 ГОСТ 19903-74		
				1-N ст3 ГОСТ 16523-70		
				500×2730	2	32,2кг
Б4		3	Б1В380.086	Ребро		
				Полоса 5×50 ГОСТ 103-76		
				ст3 ГОСТ 535-79		
				ℓ=586	6	1,15кг
Б4		4	Б1В380.085	Ребро		
				Полоса 5×50 ГОСТ 103-76		
				ст3 ГОСТ 535-79		
				ℓ=486	6	0,95кг
				Материалы		
				Металл наплавленный		1,4кг

Б1В380.240

Короб

Изм	Лист	N докум.	Подп.	Дата
Разраб.		Извекова		
Пров.		Гончаренко		
Нач.отд.		Коверченко		
Н.контр.		Севрюков		
Утв.				

Лит. | Лист | Листов
И | | 1
Госстрой СССР Харьковский Сантехпроект

формат А4

Форм.	Зона	Поз.	Обозначение	Наименование	Кол.	Прим.
				Документация		
А3			Б1В380.250СБ	Сборочный чертеж		
				Детали		
А4		1	Б1В380.099-01	Стенка	2	
Б4		2	Б1В380.102	Боковина		
				Лист Б3,0 ГОСТ 19903-74		
				1-N ст3 ГОСТ 16523-70		
				500×1860	2	21,9кг
Б4		3	Б1В380.086	Ребро		
				Полоса 5×50 ГОСТ 103-76		
				ст3 ГОСТ 535-79		
				ℓ=586	4	1,15кг
Б4		4	Б1В380.087	Ребро		
				Полоса 5×50 ГОСТ 103-76		
				ст3 ГОСТ 535-79		
				ℓ=486	4	0,95кг
Б4		5	Б1В380.081	Накладка		
				Полоса 4×60 ГОСТ 103-76		
				ст3 ГОСТ 535-79		
				ℓ=390	2	0,73кг
Б4		6	Б1В380.024	Накладка		
				Полоса 4×60 ГОСТ 103-76		
				ст3 ГОСТ 535-79		
				ℓ=490	2	0,92кг
				Материалы		
				Металл наплавленный		1,3кг
						9747/13

Б1В380.250

Короб

Изм	Лист	N докум.	Подп.	Дата
Разраб.		Извекова		
Пров.		Гончаренко		
Нач.отд.		Коверченко		
Н.контр.		Севрюков		
Утв.				

Лит. | Лист | Листов
И | | 1
Госстрой СССР Харьковский Сантехпроект

формат А4

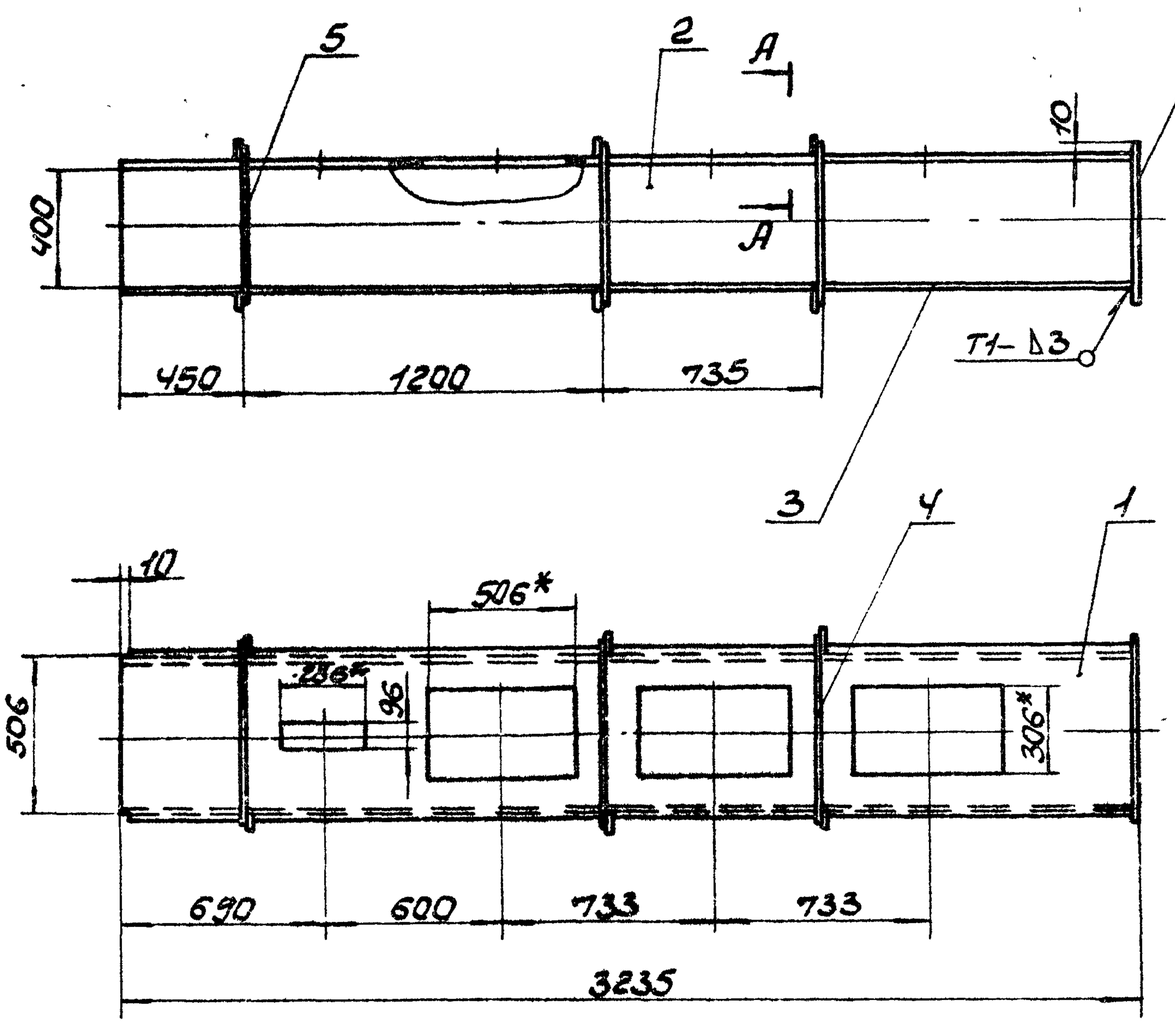

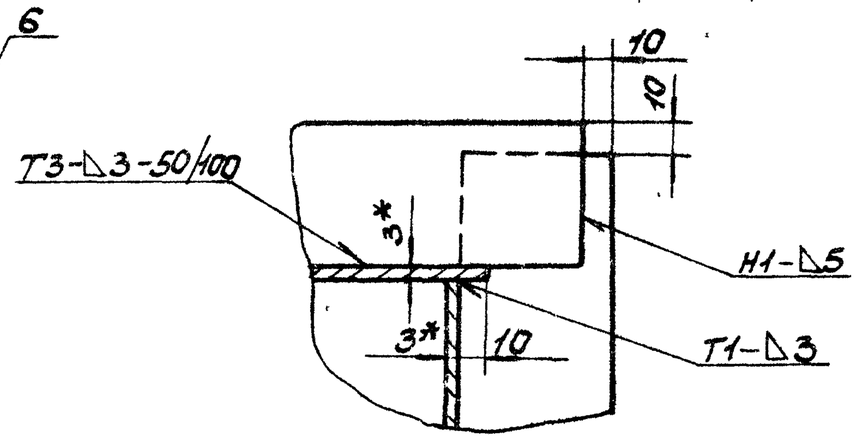

1. Предельные отклонения размеров ± IT16/2.
2. Кромки реза деталей Б4- Rz320 ✓, остальное- ∀.
3. Сварку производить электродами Э-42 ГОСТ 9467-75. Сварные швы по ГОСТ 5264-80.
4. *Размеры для справки.

Изм.	Лист	N докум.	Подп.	Дата	Б1В380.290СБ			
Разраб.		Узбекова			Короб Сборочный чертеж	Лит.	Масса	Масшт.
Провер.		Гончаренко				У	149,0	1:20
Т. контр.		Севрюков				Лист	Листов 1	
Нач. ОТО		Коверченко				Госстрой СССР Харьковский Сантехпроект		
Н. контр.		Севрюков						
Утв.								

Формат А3

Типовой проект 903-1-244.87 Альбом XIII

Инв. № подл. | Подп. и дата | Взам. инв. № | Инв. № дубл. | Подп. и дата

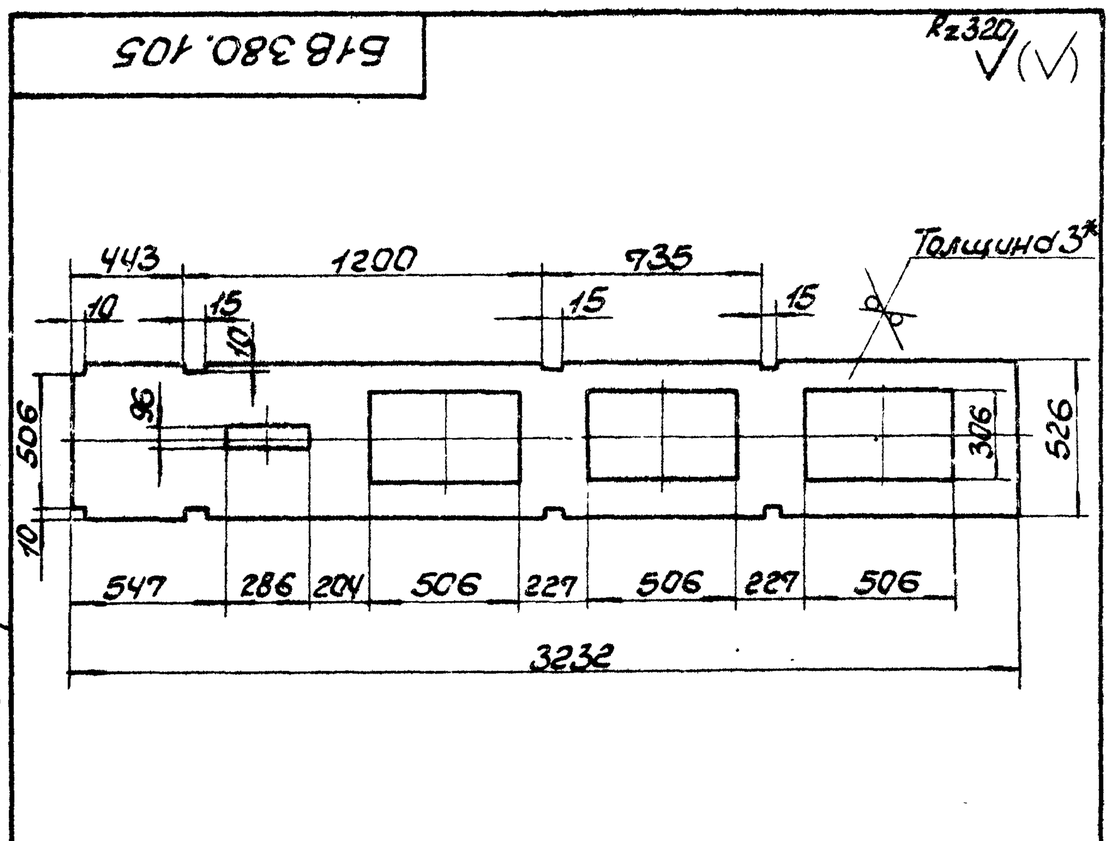

1. Предельные отклонения размеров ± IT16/2.
2.* Размер для справки.

Изм.	Лист	N докум.	Подп.	Дата	Б1В380.105			
Разраб.		Узбекова			Стенка	Лит.	Масса	Масшт.
Провер.		Гончаренко				У	28,5	1:20
Т. контр.		Севрюков				Лист	Листов 1	
Нач. ОТО		Коверченко				Госстрой СССР Харьковский Сантехпроект		
Н. контр.		Севрюков						
Утв.					Лист 63.0 ГОСТ 19903-74 1-IV Ст3 ГОСТ 16523-70			

Формат А4

Формат	Зона	Поз.	Обозначение	Наименование	Кол.	Прим.
				Документация		
А3			Б1В380.300СБ	Сборочный чертеж		
				Детали		
Б4		1	Б1В380.099-04	Стенка	2	
Б4		2	Б1В380.108	Боковина		
				Лист 63.0 ГОСТ 19903-74 1-IV Ст3 ГОСТ 16523-70		
				300 × 1210	2	8,5кг
Б4		3	Б1В380.109	Ребро		
				Полоса 5×50 ГОСТ 103-76 Ст3 ГОСТ 535-79		
				ℓ=386	4	0,75кг
Б4		4	Б1В380.086	Ребро		
				Полоса 5×50 ГОСТ 103-76 Ст3 ГОСТ 535-79		
				ℓ=586	4	1,15кг
Б4		5	Б1В380.111	Накладка		
				Полоса 4×60 ГОСТ 103-76 Ст3 ГОСТ 535-79		
				ℓ=290	2	0,54кг
Б4		6	Б1В380.024	Накладка		
				Полоса 4×60 ГОСТ 103-76 Ст3 ГОСТ 535-79		
				ℓ=490	2	0,92кг
				Материалы		
				Металл наплавленный		0,5кг
						9747/13

Изм.	Лист	N докум.	Подп.	Дата	Б1В380.300			
Разраб.		Узбекова			Короб	Лит.	Масса	Масшт.
Провер.		Гончаренко				У		1
Нач. ОТО		Коверченко				Госстрой СССР Харьковский Сантехпроект		
Н. контр.		Севрюков						
Утв.								

Формат А4

Б1В380.250СБ

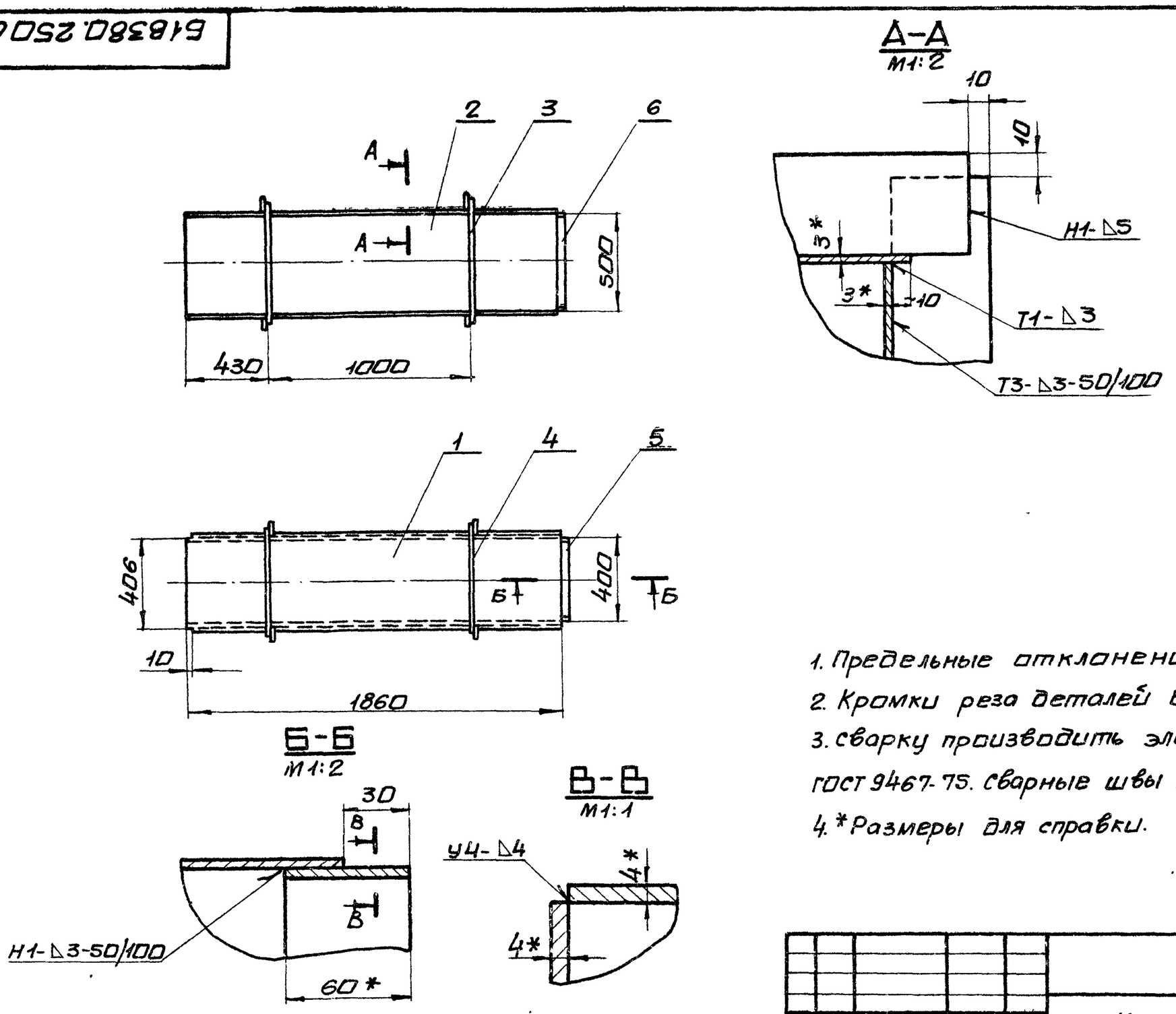

1. Предельные отклонения размеров $\pm\frac{IT16}{2}$
2. Кромки реза деталей БЧ- Rz320 ∨, остальное- ∀
3. Сварку производить электродами Э-42 ГОСТ 9467-75. Сварные швы по ГОСТ 5264-80.
4. * Размеры для справки.

Изм.	Лист	N докум.	Подп.	Дата	Б1В380.250СБ			
Разраб.		Извекова			Короб Сборочный чертеж	Лит	Масса	Масшт.
Провер.		Гончаренко				И	94,0	1:20
Т.контр.		Севрюков				Лист	Листов 1	
Начатд.		Коверченко				Госстрой СССР Харьковский Сантехпроект		
Н.контр.		Севрюков						
Утв.								

формат А3

Б1В380.260СБ

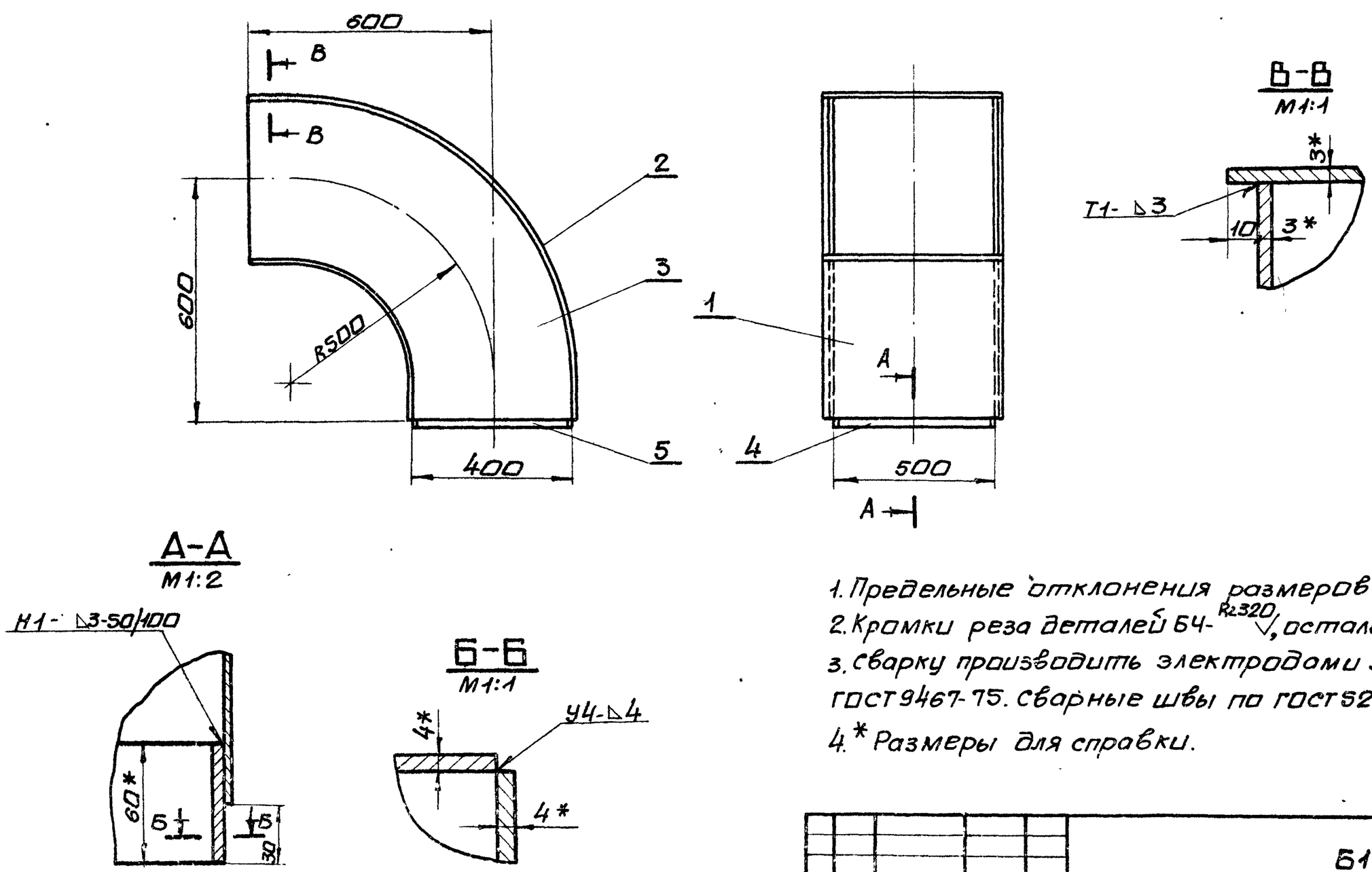

1. Предельные отклонения размеров $\pm\frac{IT16}{2}$
2. Кромки реза деталей БЧ- Rz320 ∨, остальное- ∀
3. Сварку производить электродами Э-42 ГОСТ 9467-75. Сварные швы по ГОСТ 5264-80
4. * Размеры для справки.

9747/13

Изм.	Лист	N докум.	Подп.	Дата	Б1В380.260СБ			
Разраб.		Извекова			Отвод Сборочный чертеж	Лит	Масса	Масшт.
Пров.		Гончаренко				И	47,0	1:10
Т.контр.		Севрюков				Лист	Листов 1	
Нач.отд.		Коверченко				Госстрой СССР Харьковский Сантехпроект		
Н.контр.		Севрюков						
Утв.								

формат А3

Альбом XIII

Типовой проект 903-1-241.87

Форм.	Зона	Поз.	Обозначение	Наименование	Кол.	Прим.
				Документация		
А3			5.1В380.260 СБ	Сборочный чертеж		
				Детали		
А4		1	5.1В380.093-04	Боковина	1	
А4		2	5.1В380.093-05	Боковина	1	
А4		3	5.1В380.094-02	Стенка	2	
Б4		4	5.1В380.024	Накладка		
				Полоса 4х60 ГОСТ 103-76 Ст3 ГОСТ 535-79		
				ℓ=490	2	0,92кг
Б4		5	5.1В380.081	Накладка		
				Полоса 4х60 ГОСТ 103-76 Ст3 ГОСТ 535-79		
				ℓ=390	2	0,73кг
				Материалы		
				Металл наплавленный		0,6кг

Изм.	Лист	N докум.	Подп.	Дата	5.1В380.260		
Разраб.		Извекова			Отвод	Лит.	Лист	Листов 1
Провер.		Гончаренко				У		
Нач.отд.		Коверченко				Госстрой СССР Харьковский Сантехпроект	
Н.контр.		Севрюков					
Утв.							

Формат А4

Форм.	Зона	Поз.	Обозначение	Наименование	Кол.	Прим.
				Документация		
А3			5.1В380.270 СБ	Сборочный чертеж		
				Детали		
А4		1	5.1В380.038-03	Боковина	2	
Б4		2	5.1В380.103	Стенка		
				Лист Б 3,0 ГОСТ 19903-74 1-IV Ст3 ГОСТ 16523-70		
				400 х 2530	2	23,8кг
Б4		3	5.1В380.087	Ребро		
				Полоса 5х50 ГОСТ 103-76 Ст3 ГОСТ 535-79		
				ℓ=486	6	0,95кг
Б4		4	5.1В380.086	Ребро		
				Полоса 5х50 ГОСТ 103-76 Ст3 ГОСТ 535-79		
				ℓ=586	6	1,15кг
Б4		5	5.1В380.024	Накладка		
				Полоса 4х60 ГОСТ 103-76 Ст3 ГОСТ 535-79		
				ℓ=490	2	0,92кг
Б4		6	5.1В380.081	Накладка		
				Полоса 4х60 ГОСТ 103-76 Ст3 ГОСТ 535-79		
				ℓ=390	2	0,73кг
				Материалы		
				Металл наплавленный		1,9кг

Инв.№подл. | Подп. и дата | Взам.инв.№ | Инв.№дубл. | Подп. и дата

Изм.	Лист	N докум.	Подп.	Дата	5.1В380.270		
Разраб.		Извекова			Короб	Лит.	Лист	Листов 1
Провер.		Гончаренко				У		
Нач.отд.		Коверченко				Госстрой СССР Харьковский Сантехпроект	
Н.контр.		Севрюков					
Утв.							

Формат А4

5.1В380.270СБ

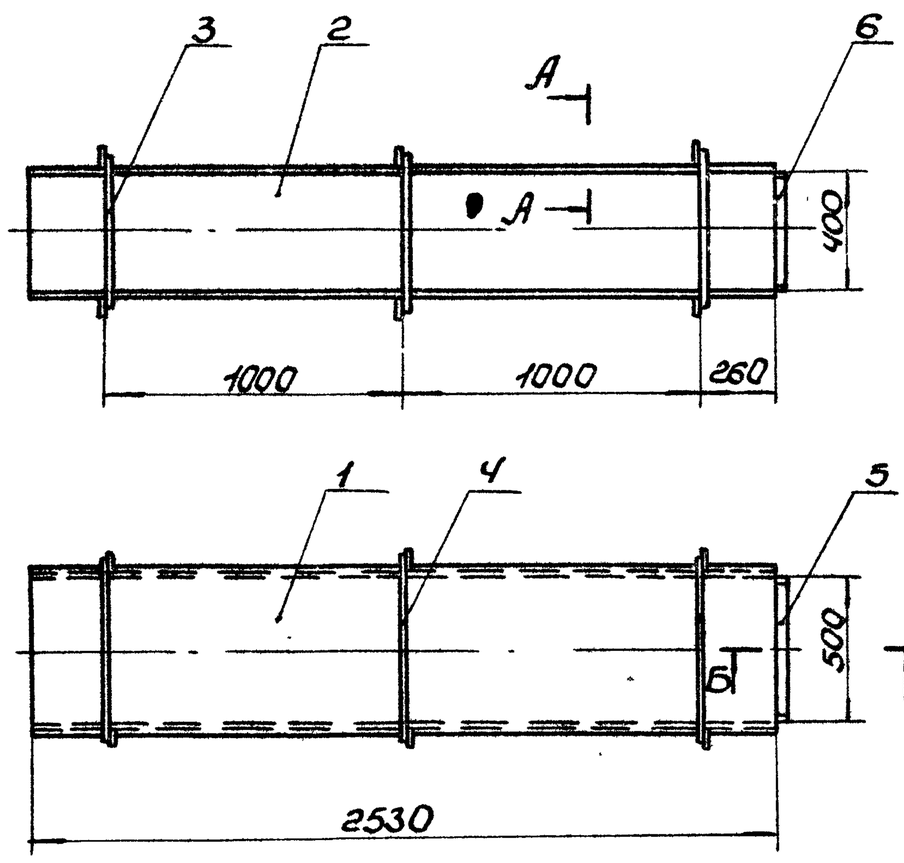

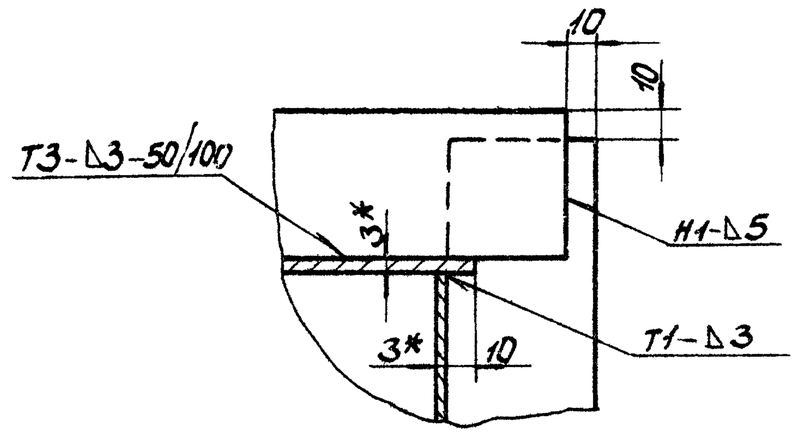

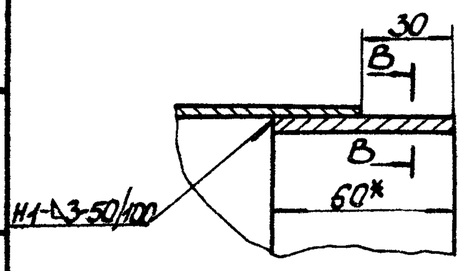

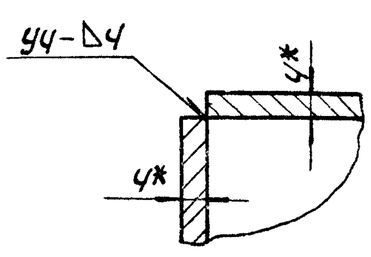

1. Предельные отклонения размеров $\pm \frac{IT16}{2}$.
2. Кромки реза деталей Б4-$\sqrt{}^{Rz320}$, остальное-$\sqrt{}$.
3. Сварку производить электродами Э-42 ГОСТ 9467-75. Сварные швы по ГОСТ 5264-80.
4. * Размеры для справки.

9747/13

Изм.	Лист	N докум.	Подп.	Дата	5.1В380.270СБ			
Разраб.		Извекова			Короб	Лит.	Масса	Масшт.
Провер.		Гончаренко			Сборочный чертеж	У	191,0	1:20
Т.контр.		Севрюков				Лист	Листов 1	
Нач.отд.		Коверченко				Госстрой СССР Харьковский Сантехпроект		
Н.контр.		Севрюков						
Утв.								

Формат А3

Инв.№подл. | Подп. и дата | Взам.инв.№ | Инв.№дубл. | Подп. и дата

Форм.	Зона	Поз.	Обозначение	Наименование	Кол.	Прим.
				Документация		
А3			Б1В380.280СБ	Сборочный чертеж		
				Детали		
А4		1	Б1В380.099-02	Стенка	2	
Б4		2	Б1В380.104	Боковина		
				Лист 63,0 ГОСТ 19903-74		
				1-IV ст3 ГОСТ 16523-70		
				400×2530	2	23,8 кг
Б4		3	Б1В380.087	Ребро		
				Полоса 5×50 ГОСТ 103-76		
				ст3 ГОСТ 535-79		
				ℓ=486	6	0,95 кг
Б4		4	Б1В380.086	Ребро		
				Полоса 5×50 ГОСТ 103-76		
				ст3 ГОСТ 535-79		
				ℓ=586	6	1,15 кг
				Материалы		
				Металл наплавленный		1,6 кг

Изм.	Лист	Nдокум.	Подп.	Дата
Разраб.		Извекова		
Пров.		Гончаренко		
Нач.отд		Коверченко		
Н.контр.		Севрюков		
Утв.				

Б1В380.280

Короб

Лит.	Лист	Листов
И		1

Госстрой СССР Харьковский Сантехпроект

Формат А4

Форм.	Зона	Поз.	Обозначение	Наименование	Кол.	Прим.
				Документация		
А3			Б1В380.290СБ	Сборочный чертеж		
				Детали		
А4		1	Б1В380.105	Стенка	1	
Б4		2	Б1В380.106	Боковина		
				Лист 63,0 ГОСТ 19903-74		
				1-IV ст3 ГОСТ 16523-70		
				400×3232	2	30,5 кг
А4		3	Б1В380.099-03	Стенка	1	
Б4		4	Б1В380.086	Ребро		
				Полоса 5×50 ГОСТ 103-76		
				ст3 ГОСТ 535-79		
				ℓ=586	6	1,15 кг
Б4		5	Б1В380.087	Ребро		
				Полоса 5×50 ГОСТ 103-76		
				ст3 ГОСТ 535-79		
				ℓ=486	6	0,95 кг
Б4		6	Б1В380.107	Заглушка		
				Лист 63,0 ГОСТ 19903-74		
				1-IV ст3 ГОСТ 16523-70		
				426×526	1	5,3 кг
				Материалы		
				Металл наплавленный		1,6 кг

Инв.№подл. | Подп. и дата | Взам.инв.№ | Инв.№дубл. | Подп. и дата

Изм.	Лист	Nдокум.	Подп.	Дата
Разраб.		Извекова		
Пров.		Гончаренко		
Нач.отд		Коверченко		
Н.контр.		Севрюков		
Утв.				

Б1В380.290

Короб

Лит.	Лист	Листов
И		1

Госстрой СССР Харьковский Сантехпроект

Формат А4

Альбом XIII

Типовой проект 903-1-241.87

Б1В380.280СБ

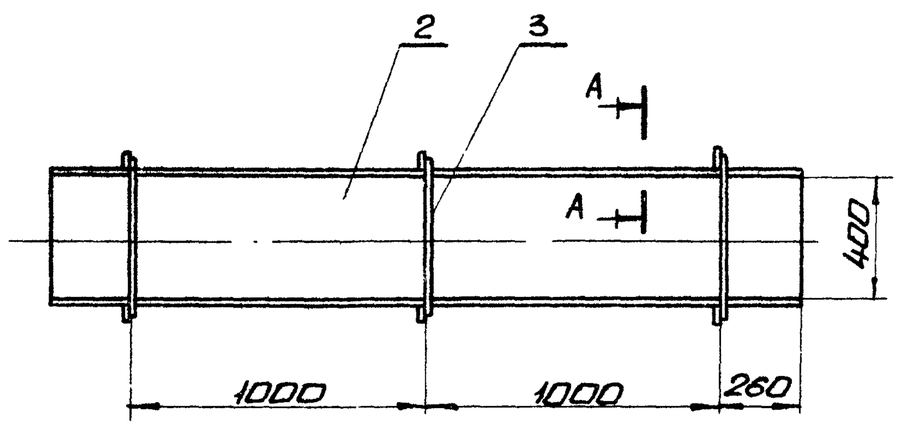

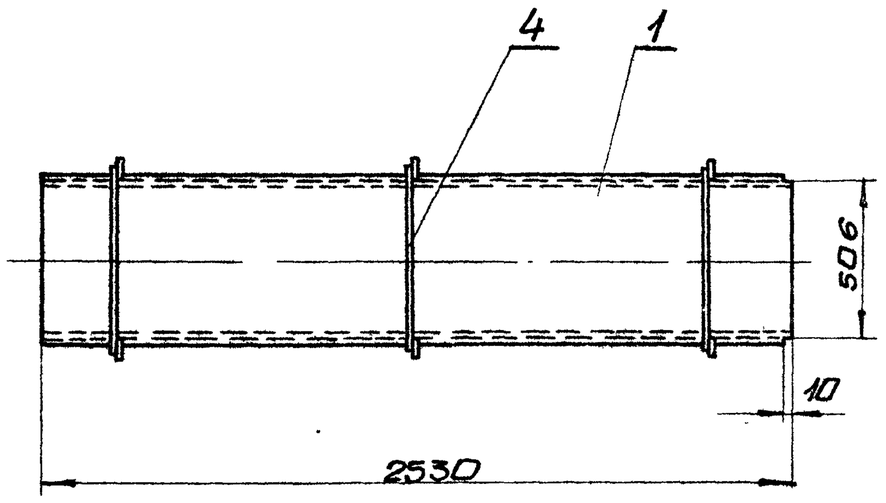

А-А
М1:2

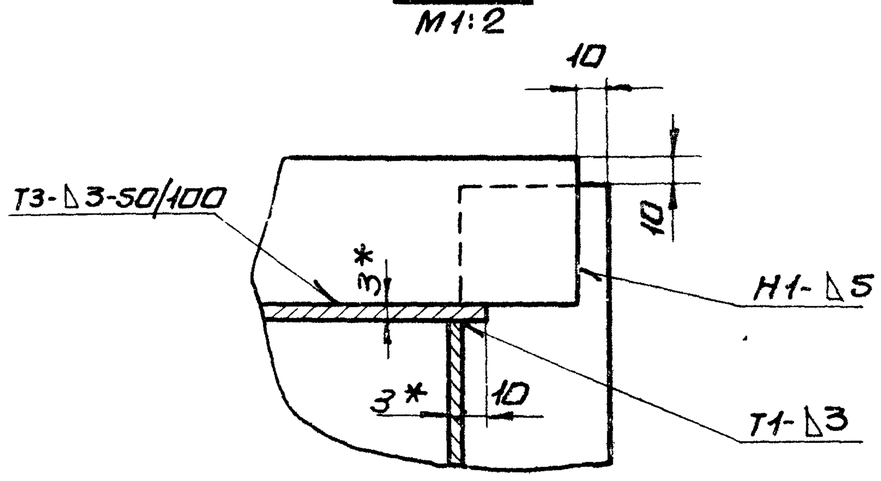

1. Предельные отклонения размеров $\pm \frac{IT16}{2}$
2. Кромки реза деталей Б4- $\sqrt{}^{Rz320}$, остальное $\sqrt{}$
3. Сварку производить электродами Э-42 ГОСТ 9467-75. Сварные швы по ГОСТ 5264-80.
4. * Размеры для справки.

9747/13

Б1В380.280СБ

Изм.	Лист	Nдокум.	Подп.	Дата
Разраб.		Извекова		
Пров.		Севрюков		
Т.контр.		Севрюков		
Нач.отд		Коверченко		
Н.контр.		Хижняк		
Утв.				

Короб

Сборочный чертеж

Лит.	Масса	Масшт.
И	187,0	1:20

Лист Листов 1

Госстрой СССР Харьковский Сантехпроект

Формат А3

Б1838О.300СБ

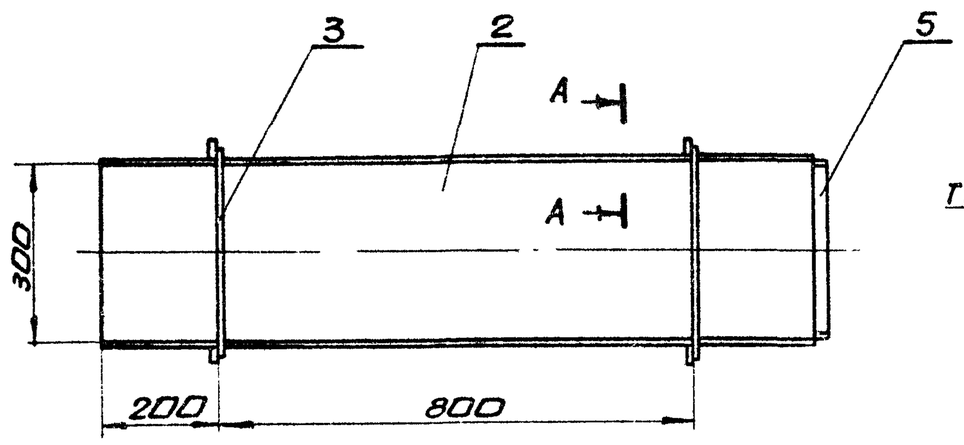

А–А
М1:2

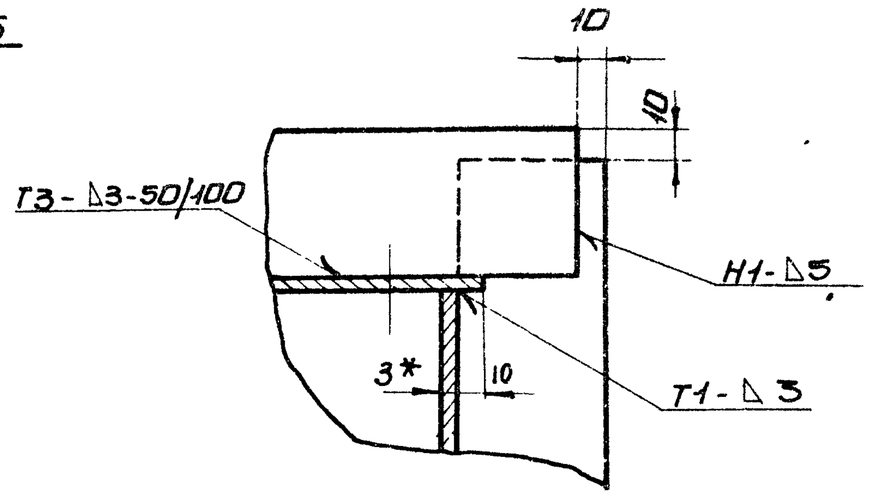

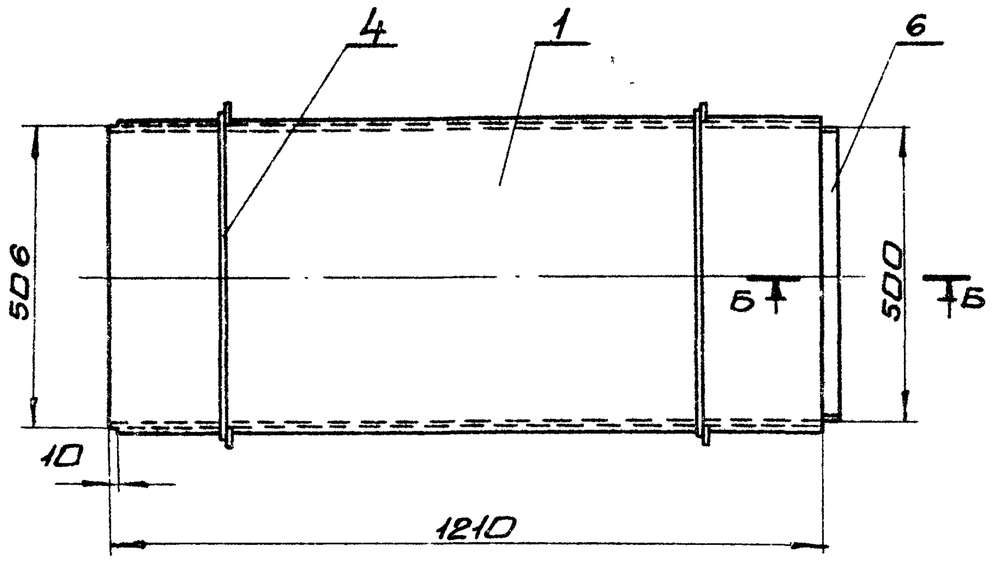

Б–Б
М1:2

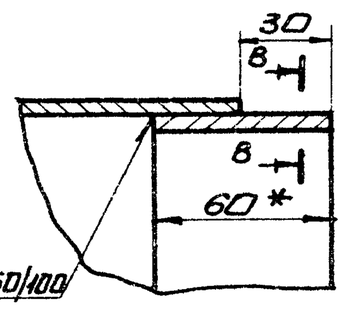

В–В
М1:1

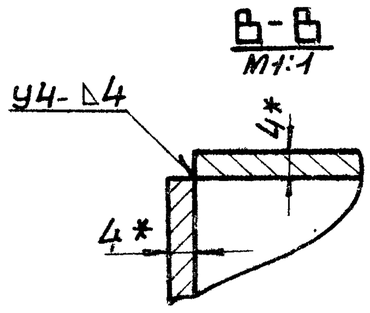

1. Предельные отклонения размеров $\pm \frac{IT16}{2}$
2. Кромки реза деталей Б4- $\sqrt{}^{Ra\,320}$, остальное- $\sqrt{}$
3. Сварку производить электродами Э-42 ГОСТ 9467-75. Сварные швы по ГОСТ 5264-80.
4. *Размеры для справки.

					Б1838О.300СБ	
Изм.	Лист	Наокум.	Подп.	Дата	Короб сборочный чертеж	Лит. / Масса / Масшт.: У / 58,0 / 1:10
Разраб.		Извекова				Лист / Листов 1
Провер.		Гончаренко				Госстрой СССР Харьковский Сантехпроект
Т.контр.		Севрюков				
Нач.отд.		Коверченко				
Н.контр.		Севрюков				
Утв.						

формат А3

Альбом XIII

Типовой проект 903-1-244.87

Б1838О.310СБ

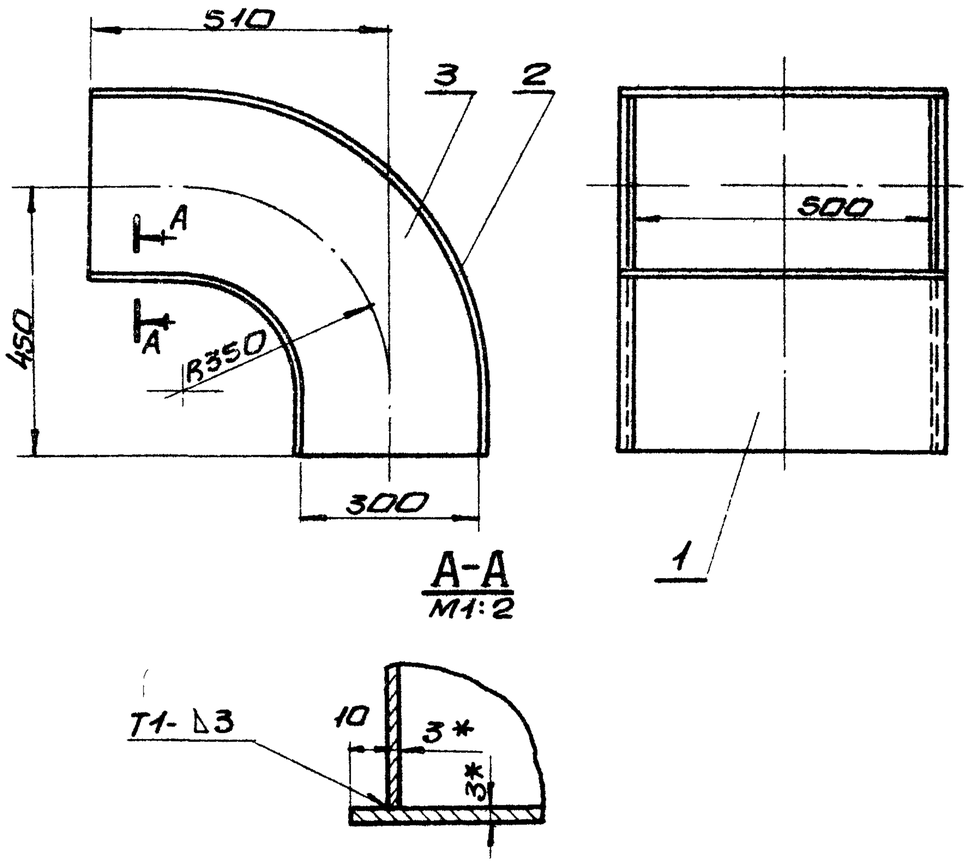

А–А
М1:2

1. Предельные отклонения размеров $\pm \frac{IT16}{2}$
2. Сварку производить электродами Э-42 ГОСТ 9467-75. Сварные швы по ГОСТ 5264-80.
3. *Размеры для справки.

					Б1838О.310СБ	
Изм.	Лист	Наокум.	Подп.	Дата	Отвод сборочный чертеж	Лит. / Масса / Масшт.: У / 31,0 / 1:10
Разраб.		Извекова				Лист / Листов 1
Пров.		Гончаренко				Госстрой СССР Харьковский Сантехпроект
Т.контр.		Севрюков				
Нач.отд.		Коверченко				
Н.контр.		Севрюков				
Утв.						

формат А4

Форм.	Зона	Поз.	Обозначение	Наименование	Кол.	Прим.
				Документация		
А4			Б1В380.310СБ	Сборочный чертеж		
				Детали		
А4		1	Б1В380.073-06	Боковина	1	
А4		2	Б1В380.073-07	Боковина	1	
А4		3	Б1В380.074-03	Стенка	2	
				Материалы		
				Металл наплавленный		0,6 кг

Инв.№подл. | Подп. и дата | Взам.инв.№ | Инв.№дубл. | Подп. и дата

9747/13

					Б18380.310	
Изм.	Лист	Наокум.	Подп.	Дата	Отвод	Лит. / Лист / Листов: У / / 1
Разраб.		Извекова				Госстрой СССР Харьковский Сантехпроект
Пров.		Гончаренко				
Нач.отд.		Коверченко				
Н.контр.		Севрюков				
Утв.						

формат А4

5.1838О.32ОСБ

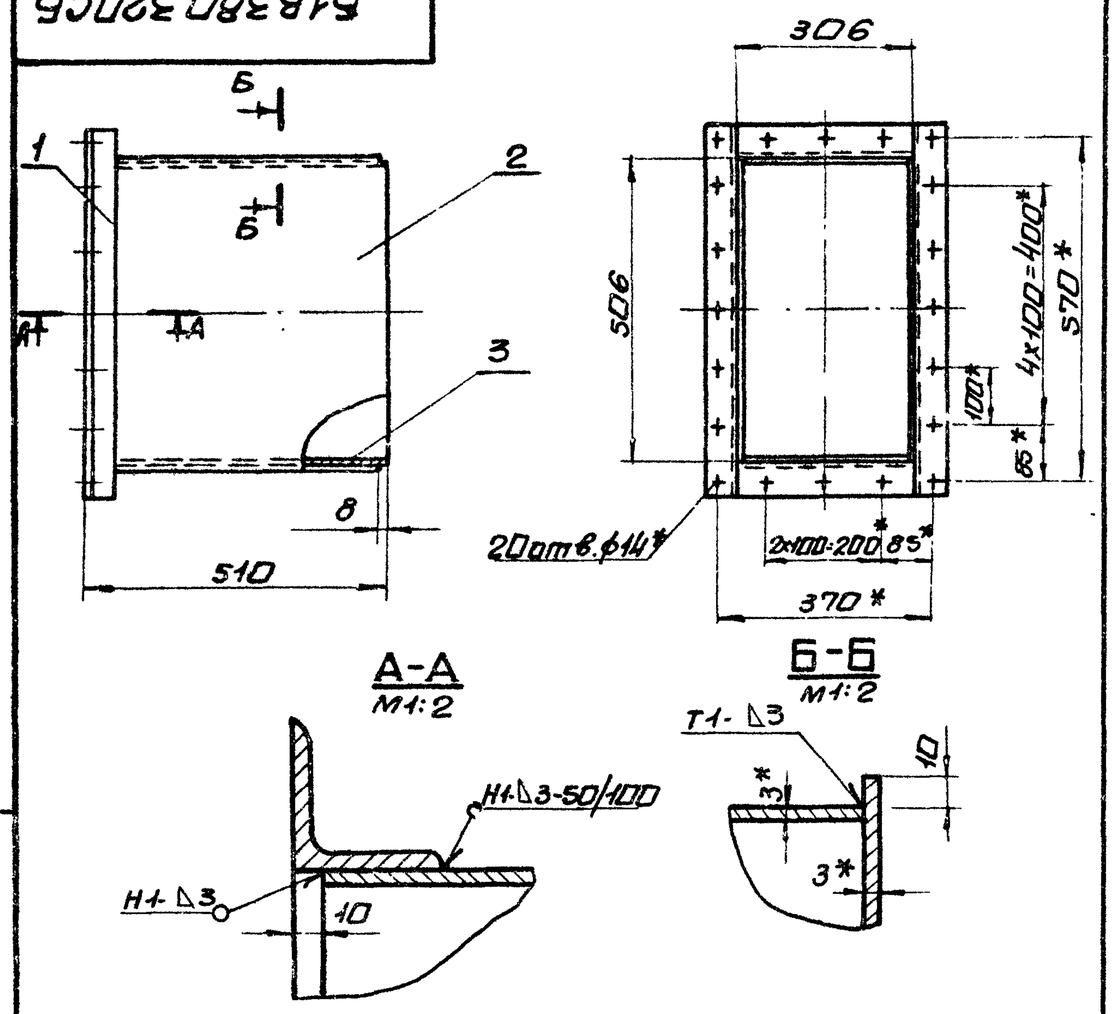

А-А
М1:2

Б-Б
М1:2

1. Предельные отклонения размеров ± IT16/2
2. Кромки реза деталей Б4- Rz320 ✓, остальное- ✓
3. Сварку производить электродами Э-42 ГОСТ 9467-75. Сварные швы: по ГОСТ 5264-80.
4* Размеры для справки.

Изм	Лист	N докум.	Подп.	Дата
Разраб.		Извекова		
Провер.		Гончаренко		
Т.контр.		Севрюков		
Нач.отд.		Коверченко		
Н.контр.		Севрюков		
Утв.				

Б1В38О.32ОСБ

Короб
Сборочный чертеж

Лит.	Масса	Масшт.
И	27,0	1:10

Лист	Листов 1
Госстрой СССР Харьковский Сантехпроект	

Формат А4

Инв.N подл. | Подп. и дата | Взам.инв.N | Инв.N дубл. | Подп. и дата

5.1838О.33ОСБ

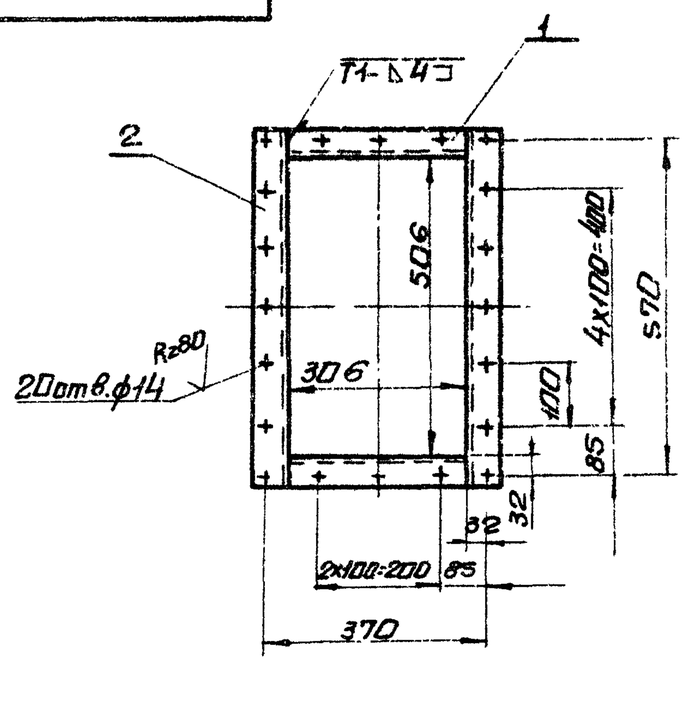

1. Предельные отклонения размеров ± IT16/2
2. Сварку производить электродами Э-42 ГОСТ 9467-75. Сварные швы по ГОСТ 5264-80.
3. Кромки реза деталей Б4- Rz320 ✓, остальное- ✓

Изм	Лист	N докум.	Подп.	Дата
Разраб.		Извекова		
Провер.		Гончаренко		
Т.контр.		Севрюков		
Нач.отд.		Коверченко		
Н.контр.		Севрюков		
Утв.				

Б1В38О.33ОСБ

Фланец
Сборочный чертеж

Лит.	Масса	Масшт.
И	6,9	1:10

Лист	Листов 1
Госстрой СССР Харьковский Сантехпроект	

Формат А4

Альбом XIII
Типовой проект 903-1-241.87

Форм.	Зона	Поз.	Обозначение	Наименование	Кол	Прим.
				Документация		
А4			Б1В38О.32ОСБ	Сборочный чертеж		
				Сборочные единицы		
А4		1	Б1В38О.33О	Фланец	1	
				Детали		
А4		2	Б1В38О.112	Стенка	2	
Б4		3	Б1В38О.113	Боковина		
				Лист 6 3,0 ГОСТ 19903-74		
				1-IV Ст3 ГОСТ 16523-70		
				300х500	2	3,5кг
				Материалы		
				Металл наплавленный		0,7кг

Изм	Лист	N докум.	Подп.	Дата
Разраб.		Извекова		
Провер.		Гончаренко		
Т.контр.		Севрюков		
Нач.отд.		Коверченко		
Н.контр.		Севрюков		
Утв.				

Б1В38О.320

Короб

Лит.	Лист	Листов
И		1

Госстрой СССР Харьковский Сантехпроект

Формат А4

Инв.N подл. | Подп. и дата | Взам.инв.N | Инв.N дубл. | Подп. и дата

Форм.	Зона	Поз.	Обозначение	Наименование	Кол.	Прим.
				Документация		
А4			Б1В38О.33ОСБ	Сборочный чертеж		
				Детали		
Б4		1	Б1В38О.114	Балка		
				Уголок Б50х50х5 ГОСТ 8509-72		
				Ст3 ГОСТ 535-79		
				l=306	2	1,13кг
Б4		2	Б1В38О.115	Балка		
				Уголок Б50х50х5 ГОСТ 8509-72		
				Ст3 ГОСТ 535-79		
				l=606	2	2,26кг
				Материалы		
				Металл наплавленный		0,12кг

9747/13

Изм	Лист	N докум	Подп.	Дата
Разраб.		Извекова		
Провер.		Гончаренко		
Нач.отд.		Коверченко		
Н.контр.		Севрюков		
Утв.				

Б1В38О.330

Фланец

Лит.	Лист	Листов
И		1

Госстрой СССР Харьковский Сантехпроект

Формат А4

Б1В380.340СБ

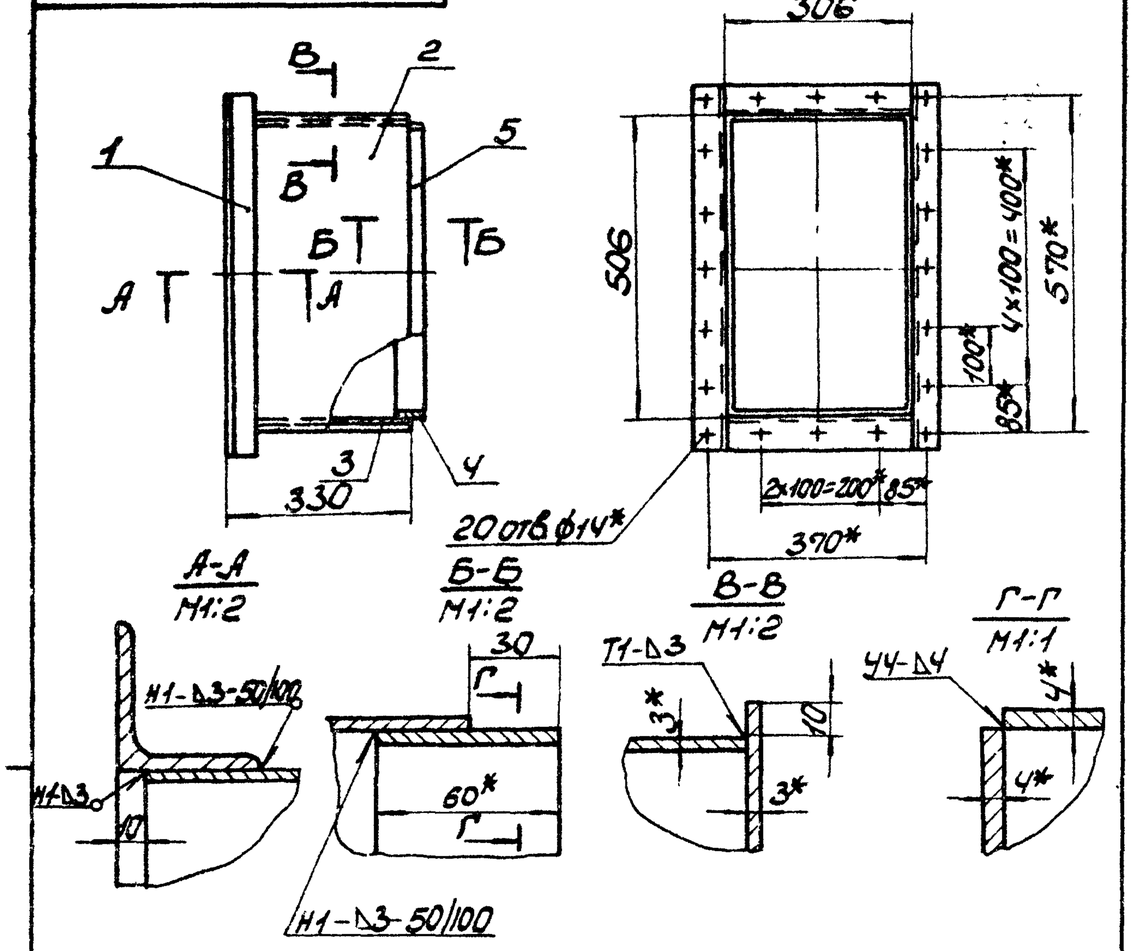

1. Предельные отклонения размеров $\pm \frac{IT16}{2}$.
2. Кромки реза деталей Б4 Rz320, остальное-.
3. Сварку производить электродами Э-42 ГОСТ 9467-75. Сварные швы по ГОСТ 5264-80.
4.* Размеры для справки.

Изм.	Лист	N докум.	Подп.	Дата	Б1В380.340СБ			
Разраб.		Извекова			Короб	Лит.	Масса	Масшт.
Провер.		Гончаренко			Сборочный чертеж	У	22,0	1:10
Т.контр.		Севрюков				Лист	Листов 1	
Нач.отд.		Коверченко				Госстрой СССР Харьковский Сантехпроект		
Н.контр.		Севрюков						
Утв.								

Формат А4

Б1В380.112

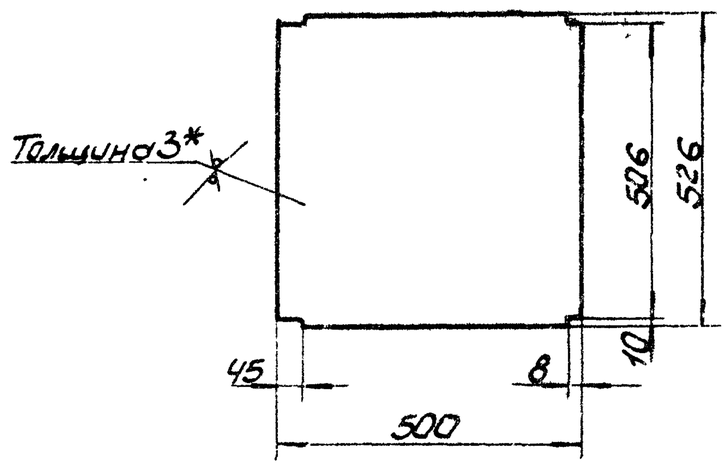

1. Предельные отклонения размеров $\pm \frac{IT16}{2}$.
2.* Размер для справки.

Изм.	Лист	N докум.	Подп.	Дата	Б1В380.112			
Разраб.		Извекова			Стенка	Лит.	Масса	Масшт.
Провер.		Гончаренко				У	6,2	1:10
Т.контр.		Севрюков				Лист	Листов 1	
Нач.отд.		Коверченко			Лист Б3,0 ГОСТ 19903-74 1-IV Ст3 ГОСТ 16523-70	Госстрой СССР Харьковский Сантехпроект		
Н.контр.		Севрюков						
Утв.								

Формат А4

Инв.№ подл. | Подп. и дата | Взам.инв.№ | Инв.№ дубл. | Подп. и дата

Форм.	Зона	Поз.	Обозначение	Наименование	Кол.	Примеч.
				Документация		
А4			Б1В380.340СБ	Сборочный чертеж		
				Сборочные единицы		
А4		1	Б1В380.330	Фланец	1	
				Детали		
А4		2	Б1В380.041-03	Стенка	2	
Б4		3	Б1В380.116	Боковина		
				Лист Б3,0 ГОСТ 19903-74 1-IV Ст3 ГОСТ 16523-70		
				320×300	2	2,05кг
Б4		4	Б1В380.111	Накладка		
				Полоса 4×60 ГОСТ 103-76 Ст3 ГОСТ 535-79		
				ℓ=290	2	0,54кг
Б4		5	Б1В380.024	Накладка		
				Полоса 4×60 ГОСТ 103-76 Ст3 ГОСТ 535-79		
				ℓ=490	2	0,92кг
				Материалы		
				Металл наплавленный		0,9кг

Изм.	Лист	N докум.	Подп.	Дата	Б1В380.340			
Разраб.		Извекова			Короб	Лит.	Лист	Листов
Провер.		Гончаренко				У		1
Нач.отд.		Коверченко				Госстрой СССР Харьковский Сантехпроект		
Н.контр.		Севрюков						
Утв.								

Формат А4

Форм.	Зона	Поз.	Обозначение	Наименование	Кол.	Примеч.
				Документация		
А4			Б1В380.350СБ	Сборочный чертеж		
				Детали		
А4		1	Б1В380.041-04	Стенка	2	
Б4		2	Б1В380.117	Боковина		
				Лист Б3,0 ГОСТ 19903-74 1-IV Ст3 ГОСТ 16523-70		
				280×710	2	4,7кг
Б4		3	Б1В380.118	Накладка		
				Полоса 4×60 ГОСТ 103-76 Ст3 ГОСТ 535-79		
				ℓ=270	2	0,5кг
Б4		4	Б1В380.119	Накладка		
				Полоса 4×60 ГОСТ 103-76 Ст3 ГОСТ 535-79		
				ℓ=80	2	0,15кг
				Материалы		
				Металл наплавленный		0,5кг

9747/13

Изм.	Лист	N докум.	Подп.	Дата	Б1В380.350			
Разраб.		Извекова			Короб	Лит.	Лист	Листов
Провер.		Гончаренко				У		1
Нач.отд.		Коверченко				Госстрой СССР Харьковский Сантехпроект		
Н.контр.		Севрюков						
Утв.								

Формат А4

5.1В380.350СБ

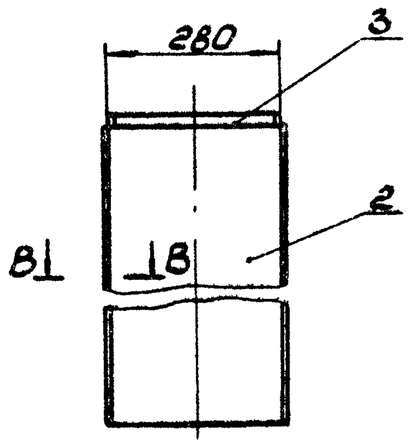

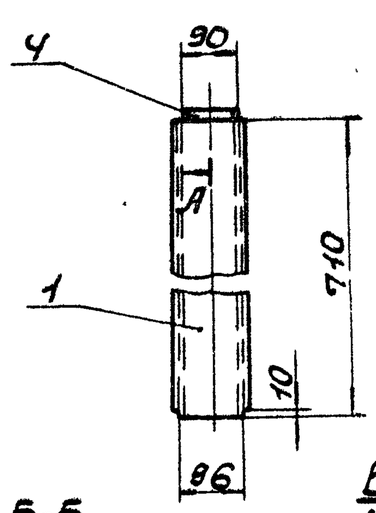

А-А
М1:2

Б-Б
М1:1

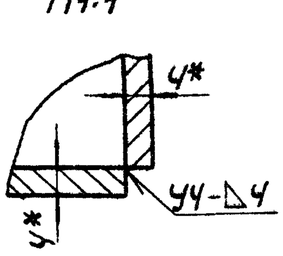

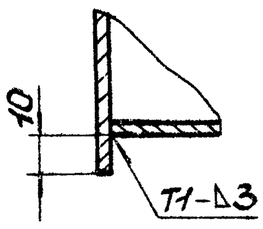

В-В
М1:2

1. Предельные отклонения размеров ± IT16/2.
2. Кромки реза деталей Б4 – Rz320, остальное – ▽.
3. Сварку производить электродами Э-42 ГОСТ 9467-75. Сварные швы по ГОСТ 5264-80.
4.* Размеры для справки.

Изм.	Лист	N докум.	Подп.	Дата	5.1В380.350СБ			
Разраб.		Извекова			Короб Сборочный чертеж	Лит.	Масса	Масшт.
Провер.		Гончаренко				У	15,0	1:10
Т.контр.		Севрюков				Лист	Листов 1	
Нач.отд.		Коверченко				Госстрой СССР Харьковский Сантехпроект		
Н.контр.		Севрюков						
Утв.								

Формат А4

Инв.№ подл. | Подп. и дата | Взам.инв.№ | Инв.№ дубл. | Подп. и дата

5.1В380.360СБ

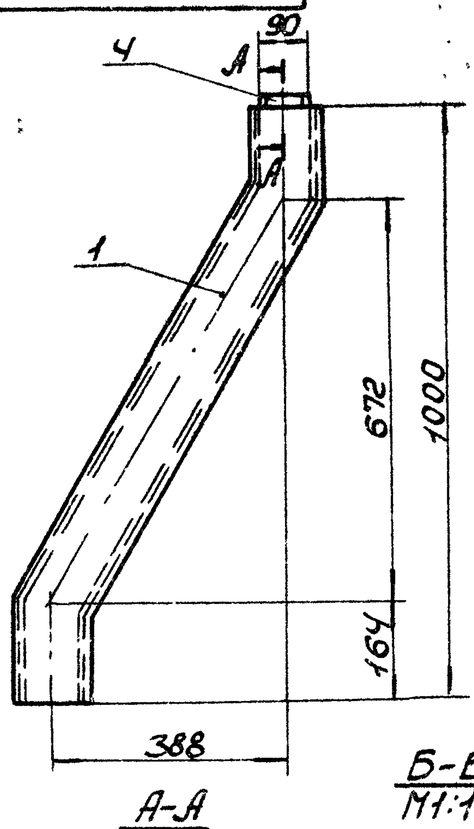

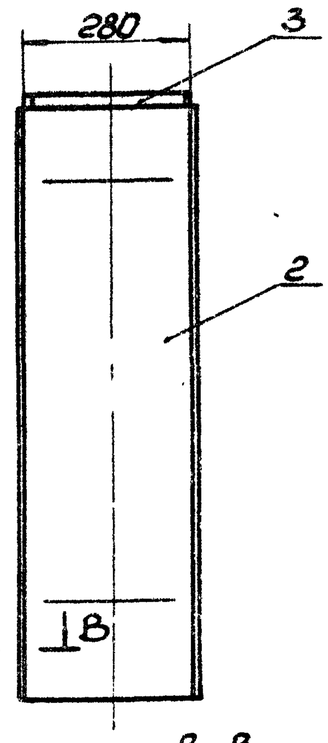

А-А
М1:1

Б-Б
М1:1

В-В
М1:2

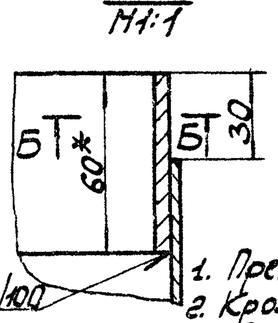

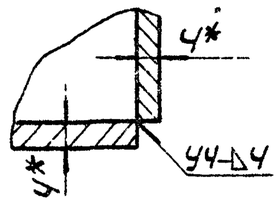

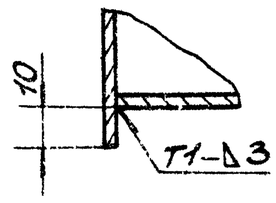

1. Предельные отклонения размеров ± IT16/2.
2. Кромки реза деталей Б4 – Rz320, остальное – ▽.
3. Сварку производить электродами Э-42 ГОСТ 9467-75. Сварные швы по ГОСТ 5264-80.
4.* Размеры для справки.

Изм.	Лист	N докум.	Подп.	Дата	5.1В380.360СБ			
Разраб.		Извекова			Переход Сборочный чертеж	Лит.	Масса	Масшт.
Провер.		Гончаренко				У	23,0	1:10
Т.контр.		Севрюков				Лист	Листов 1	
Нач.отд.		Коверченко				Госстрой СССР Харьковский Сантехпроект		
Н.контр.		Севрюков						
Утв.								

Формат А4

Типовой проект 903-1-241.87 Альбом XIII

5.1В380.121

Rz320 (▽)

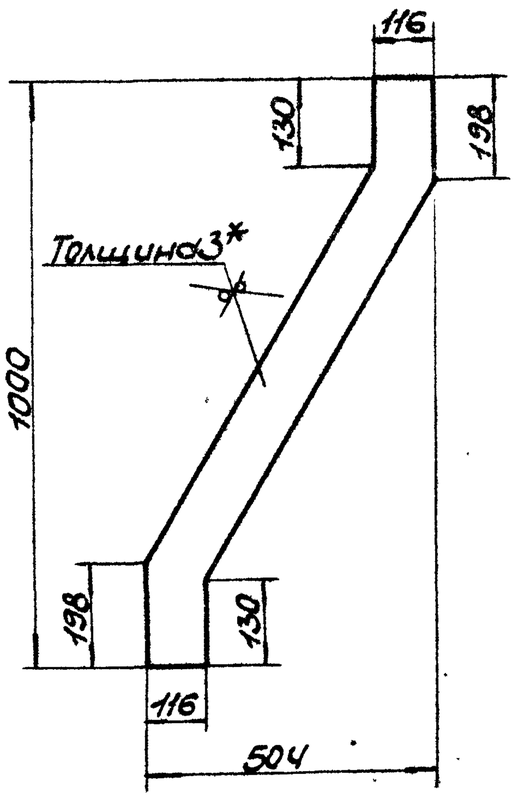

1. Предельные отклонения размеров ± IT16/2.
2.* Размер для справки.

Изм.	Лист	N докум.	Подп.	Дата	5.1В380.121			
Разраб.		Извекова			Стенка	Лит.	Масса	Масшт.
Провер.		Гончаренко				У	3,3	1:10
Т.контр.		Севрюков				Лист	Листов 1	
Нач.отд.		Коверченко				Госстрой СССР Харьковский Сантехпроект		
Н.контр.		Севрюков						
Утв.								

Лист Б3.0 ГОСТ 19903-74
Лист 1-IV СТ3 ГОСТ 16523-70

Формат А4

Формат	Зона	Поз.	Обозначение	Наименование	Кол.	Прим.
				Документация		
А4			5.1В380.360 СБ	Сборочный чертеж		
				Детали		
А4		1	5.1В380.121	Стенка	2	
А4		2	5.1В380.122	Боковина	2	
Б4		3	5.1В380.118	Накладка		
				Полоса 4×60 ГОСТ 103-76 Ст3 ГОСТ 535-79		
				ℓ=270	2	0,5 кг
Б4		4	5.1В380.119	Накладка		
				Полоса 4×60 ГОСТ 103-76 Ст3 ГОСТ 535-79		
				ℓ=80	2	0,15 кг
				Материалы		
				Металл наплавленный		0,7 кг

9747/13

Изм.	Лист	N докум.	Подп.	Дата	5.1В380.360			
Разраб.		Извекова			Переход	Лит.	Лист	Листов
Провер.		Гончаренко				У		1
Нач.отд.		Коверченко				Госстрой СССР Харьковский Сантехпроект		
Н.контр.		Севрюков						
Утв.								

Формат А4

Б1В380.122

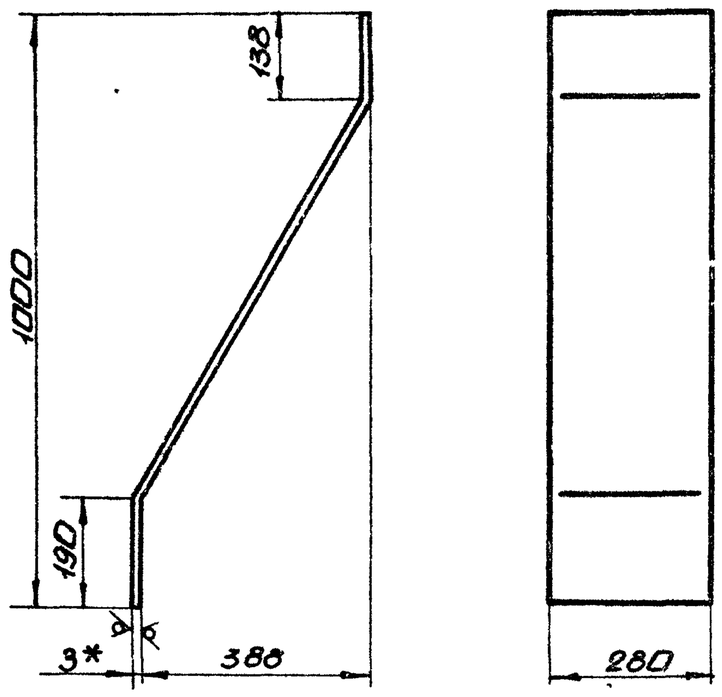

1. Длина развернутой детали - 1104.
2. Предельные отклонения размеров $\pm \frac{IT16}{2}$
3. *Размер для справки.

Изм.	Лист	N докум.	Подп.	Дата	Б1В380.122			
Разраб.		Извекова			Боковина	Лит.	Масса	Масшт.
Пров.		Гончаренко				U	7,2	1:10
Т.контр.		Севрюков				Лист	Листов 1	
Нач.отд.		Коверченко			Лист Б3,0 ГОСТ 19903-74 / 1-IVСт3 ГОСТ 16523-70	Госстрой СССР Харьковский Сантехпроект		
Н.контр.		Севрюков						
Утв.								

формат А4

Б1В380.370СБ

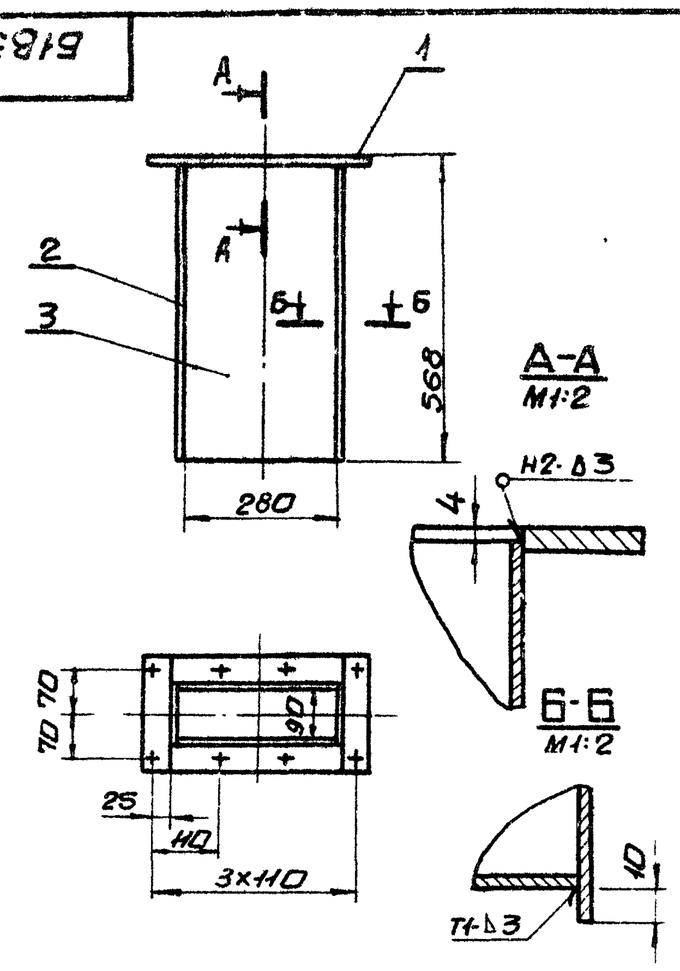

1. Предельные отклонения размеров $\pm \frac{IT16}{2}$
2. Кромки реза деталей Б4 — Rz320, остальное — ∇.
3. Сварку производить электродами Э-42 ГОСТ 9467-75. Сварные швы по ГОСТ 5264-80.

Изм.	Лист	N докум.	Подп.	Дата	Б1В380.370СБ			
Разраб.		Извекова			Короб Сборочный чертеж	Лит.	Масса	Масшт.
Провер.		Гончаренко				U	13,0	1:10
Т.контр.		Севрюков				Лист	Листов 1	
Нач.отд.		Коверченко				Госстрой СССР Харьковский Сантехпроект		
Н.контр.		Севрюков						
Утв.								

формат А4

Б1В380.380СБ

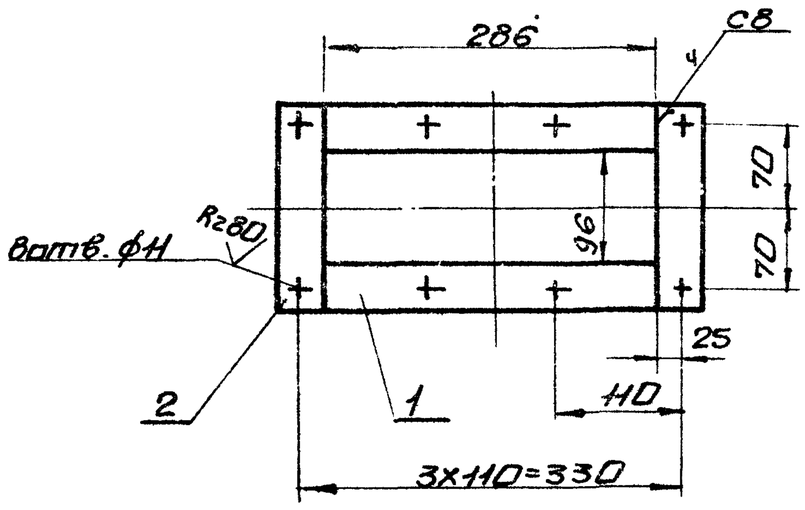

1. Предельные отклонения размеров $\pm \frac{IT16}{2}$
2. Кромки реза деталей Б4 — Rz320, остальное — ∇
3. Сварку производить электродами Э-42. ГОСТ 9467-75. Сварные швы по ГОСТ 5264-80.

Изм.	Лист	N докум.	Подп.	Дата	Б1В380.380СБ			
Разраб.		Извекова			Фланец Сборочный чертеж	Лит.	Масса	Масшт.
Пров.		Гончаренко				U	2,5	1:5
Т.контр.		Севрюков				Лист	Листов 1	
Нач.отд.		Коверченко				Госстрой СССР Харьковский Сантехпроект		
Н.контр.		Севрюков						
Утв.								

формат А4

Форм.	Зона	Поз.	Обозначение	Наименование	Кол.	Прим.
				Документация		
А4			Б1В380.370СБ	Сборочный чертеж		
				Сборочные единицы		
А4		1	Б1В380.380	Фланец	1	
				Детали		
А4		2	Б1В380.041-05	Стенка	2	
Б4		3	Б1В380.123	Боковина		
				Лист Б3,0 ГОСТ 19903-74		
				1-IVСт3 ГОСТ 16523-70		
				280×564	2	3,7кг
				Материалы		
				Металл наплавленный		0,1кг
						9747/13

Изм.	Лист	N докум.	Подп.	Дата	Б1В380.370			
Разраб.		Извекова			Короб	Лит.	Лист	Листов
Провер.		Гончаренко				U		1
Нач.отд.		Коверченко				Госстрой СССР Харьковский Сантехпроект		
Н.контр.		Севрюков						
Утв.								

формат А4

Типовой проект 903-1-241.87 Альбом XIII

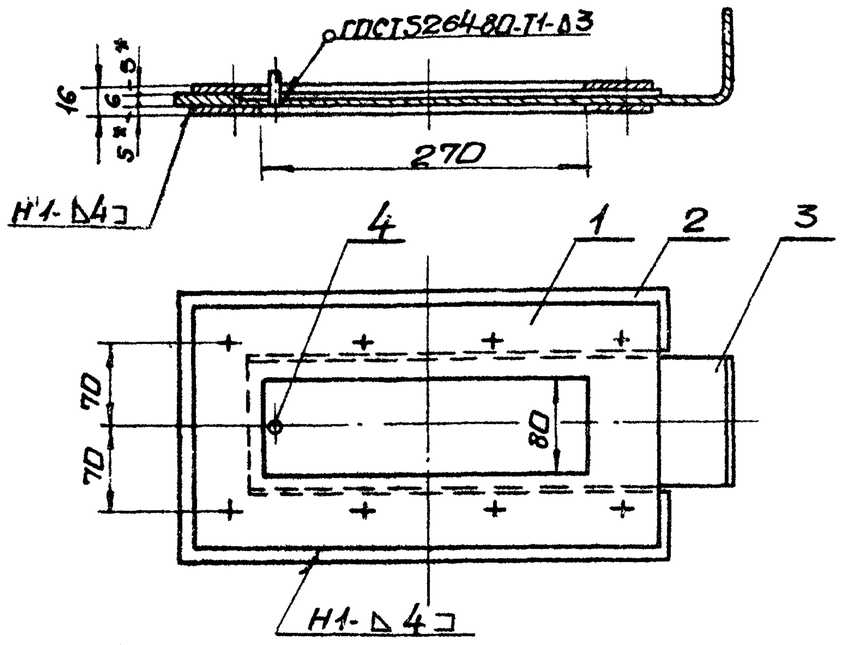

Сварку производить электродами Э-42 ГОСТ 9467-75.

Изм.	Лист	N докум.	Подп.	Дата	Б1В380.390СБ			
Разраб.		Цзвекова			Шибер сборочный чертеж	Лит.	Масса	Масшт.
Пров.		Гончаренко				У	7,9	1:5
Т.контр.		Севрюков				Лист	Листов 1	
Нач.отд.		Коверченко				Госстрой СССР Харьковский Сантехпроект		
Н.контр.		Севрюков						
Утв.								

Формат А4

Rz 320

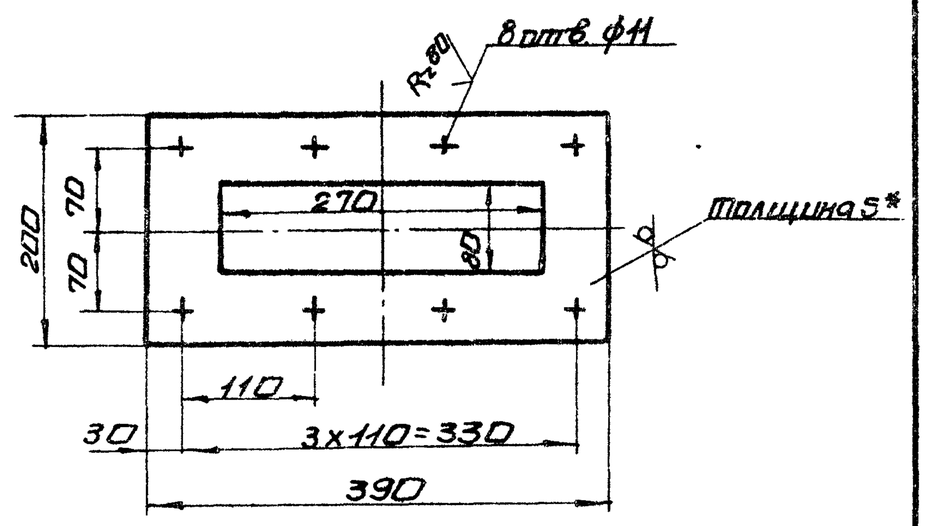

1. Предельные отклонения размеров $\pm \frac{IT16}{2}$
2. *Размер для справки.

Изм.	Лист	N докум.	Подп.	Дата	Б1В380.126			
Разраб.		Цзвекова			Фланец	Лит.	Масса	Масшт.
Пров.		Гончаренко				У	2,2	1:5
Т.контр.		Севрюков				Лист	Листов 1	
Нач.отд.		Коверченко				Госстрой СССР Харьковский Сантехпроект		
Н.контр.		Севрюков						
Утв.								

Лист 65.0 ГОСТ 19903-74 / 1-IV Ст3 ГОСТ 14637-79

Формат А4

Альбом XIII

Типовой проект 903-1-244.87

Форм.	Зона	Поз.	Обозначение	Наименование	Кол.	Прим.
				Документация		
А4			Б1В380.380СБ	Сборочный чертеж		
				Детали		
Б4		1	Б1В380.124	Планка		
				Полоса 8х40 ГОСТ 103-76		
				Ст3 ГОСТ 535-79		
				l=286	2	0,7кг
Б4		2	Б1В380.125	Планка		
				Полоса 8х40 ГОСТ 103-76		
				Ст3 ГОСТ 535-79		
				l=176	2	0,45кг
				Материалы		
				Металл наплавленный		0,2кг

Изм.	Лист	N докум.	Подп.	Дата	Б1В380.380			
Разраб.		Цзвекова			Фланец	Лит.	Лист	Листов
Пров.		Гончаренко				У		1
Начатд.		Коверченко				Госстрой СССР Харьковский Сантехпроект		
Н.контр.		Севрюков						
Утв.								

Формат А4

Форм.	Зона	Поз.	Обозначение	Наименование	Кол.	Прим.
				Документация		
А4			Б1В380.390СБ	Сборочный чертеж		
				Детали		
А4		1	Б1В380.126	Фланец	2	
А4		2	Б1В380.127	Рамка	1	
А4		3	Б1В380.128	Полотно	1	
Б4		4	Б1В380.129	Ось		
				Круг В6 ГОСТ 2590-71		
				Ст3 ГОСТ 535-79		
				l=15	1	

9749/13

Изм.	Лист	N докум.	Подп.	Дата	Б1В380.390			
Разраб.		Цзвекова			Шибер	Лит.	Лист	Листов
Пров.		Гончаренко				У		1
Начатд.		Коверченко				Госстрой СССР Харьковский Сантехпроект		
Н.контр.		Севрюков						
Утв.								

Формат А4

Инв. N подл. | Подп. и дата | Взам. инв. N | Инв. N дубл. | Подп. и дата

Б1В380.127

Rz320 (√)

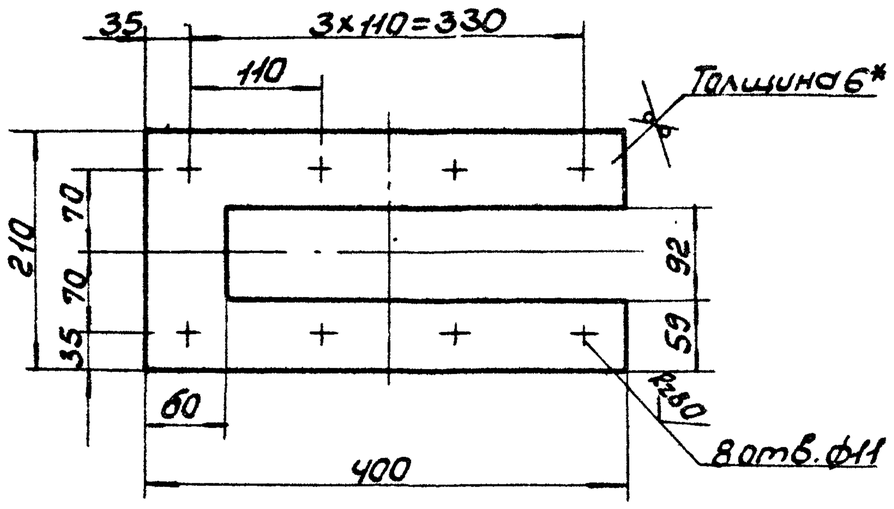

1. Предельные отклонения размеров ± IT16/2.
2. *Размер для справки.

Изм.	Лист	N докум.	Подп.	Дата
Разраб.		Извекова		
Провер.		Гончаренко		
Т.контр.		Севрюков		
Нач.отд.		Коверченко		
Н.контр.		Севрюков		
Утв.				

Б1В380.127

Ралка

Лит.	Масса	Масшт.
У	2,5	1:5

Лист | Листов 1

Лист Б6.0 ГОСТ 19903-74
1-IV Ст3 ГОСТ 14637-79

Госстрой СССР Харьковский Сантехпроект

Формат А4

Б1В380.128

Rz320 (√)

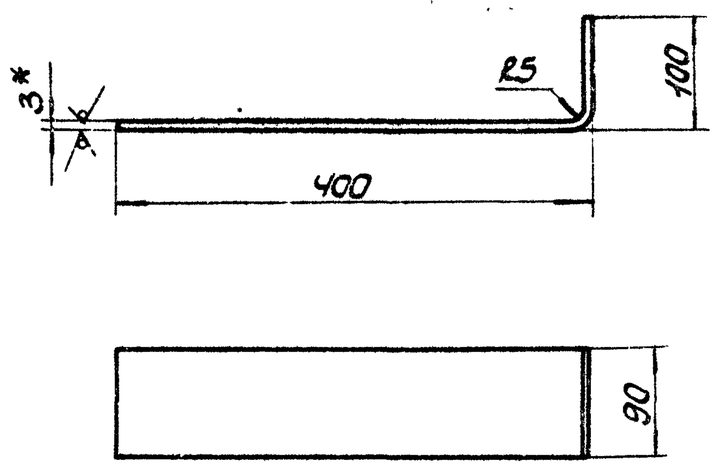

1. Длина развернутой детали - 490.
2. Предельные отклонения размеров ± IT16/2.
3. *Размер для справки.

Изм.	Лист	N докум.	Подп.	Дата
Разраб.		Извекова		
Провер.		Гончаренко		
Т.контр.		Севрюков		
Нач.отд.		Коверченко		
Н.контр.		Севрюков		
Утв.				

Б1В380.128

Полотно

Лит.	Масса	Масштаб
У	1,0	1:5

Лист | Листов 1

Лист Б3.0 ГОСТ 19903-74
1-IV Ст3 ГОСТ 16523-70

Госстрой СССР Харьковский Сантехпроект

Формат А4

Альбом XIII

Типовой проект 903-1-241.87

Б1В380.400СБ

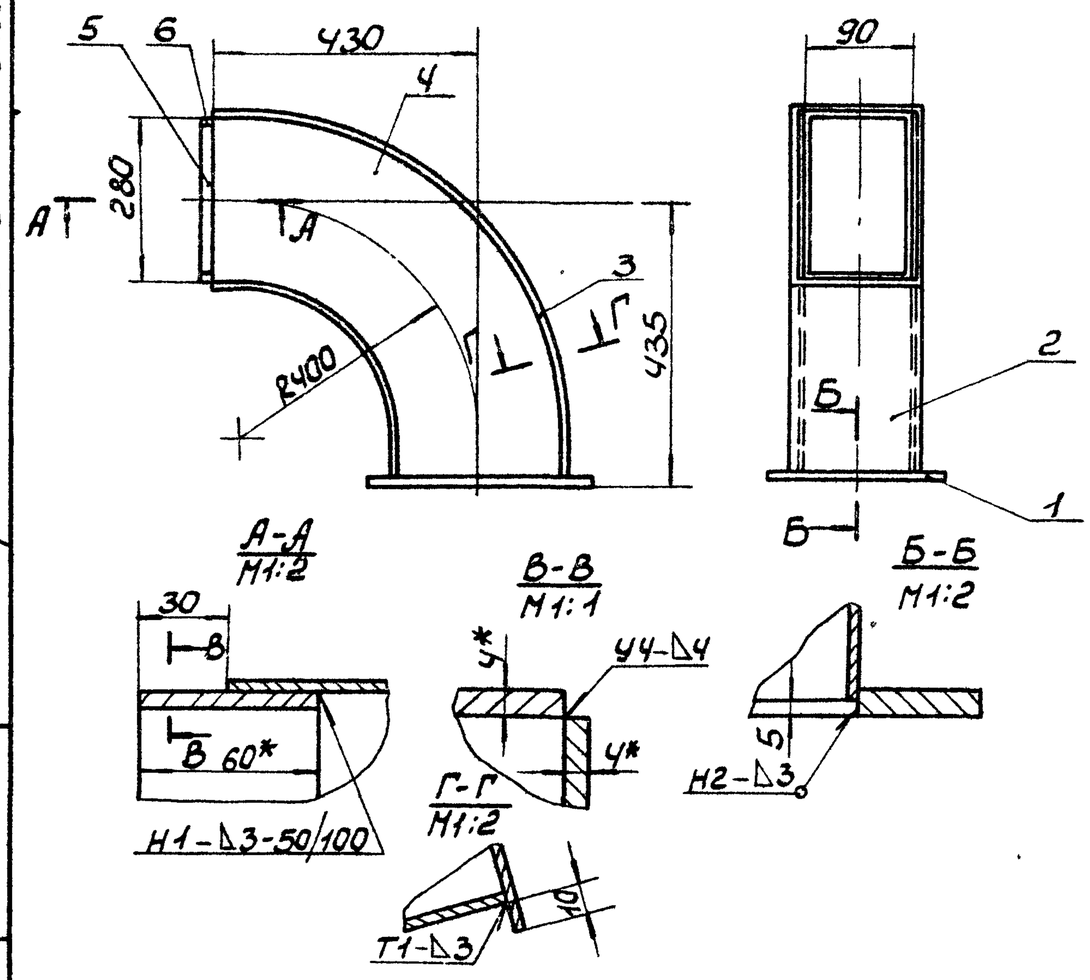

1. Предельные отклонения размеров ± IT16/2.
2. Кромки реза деталей Б4 - Rz320, остальное - √.
3. Сварку производить электродами Э-42 ГОСТ 9467-75. Сварные швы по ГОСТ 5264-80.
4.* Размеры для справки.

Изм.	Лист	N докум.	Подп.	Дата
Разраб.		Извекова		
Провер.		Гончаренко		
Т.контр.		Севрюков		
Нач.отд.		Коверченко		
Н.контр.		Севрюков		
Утв.				

Б1В380.400СБ

Отвод
Сборочный чертеж

Лит.	Масса	Масшт.
У	17,0	1:10

Лист | Листов 1

Госстрой СССР, Харьковский Сантехпроект

Формат А4

Форм.	Зона	Поз.	Обозначение	Наименование	Кол.	Примеч.
				Документация		
А4			Б1В380.400СБ	Сборочный чертеж		
				Сборочные единицы		
А4		1	Б1В380.380	Фланец	1	
				Детали		
А4		2	Б1В380.073-08	Боковина	1	
А4		3	Б1В380.073-09	Боковина	1	
А4		4	Б1В380.074-04	Стенка	2	
Б4		5	Б1В380.118	Накладка		
				Полоса 4×60 ГОСТ 103-76 Ст3 ГОСТ 535-79		
				ℓ=270	2	0,5кг
Б4		6	Б1В380.119	Накладка		
				Полоса 4×60 ГОСТ 103-76 Ст3 ГОСТ 535-79		
				ℓ=80	2	0,15кг
				Материалы		
				Металл наплавленный		0,4кг

9747/13

Изм.	Лист	N докум.	Подп.	Дата
Разраб.		Извекова		
Провер.		Гончаренко		
Нач.отд.		Коверченко		
Н.контр.		Севрюков		
Утв.				

Б1В380.400

Отвод

Лит.	Лист	Листов
У	1	1

Госстрой СССР Харьковский Сантехпроект

Формат А4

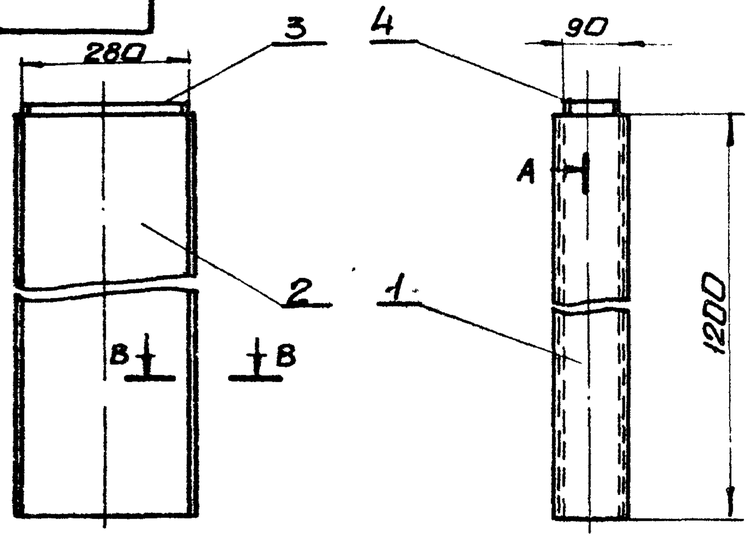

А-А
М1:2

Б-Б
М1:1

В-В
М1:2

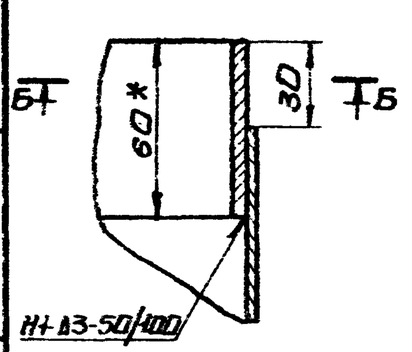

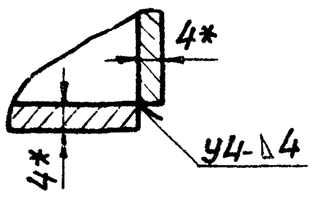

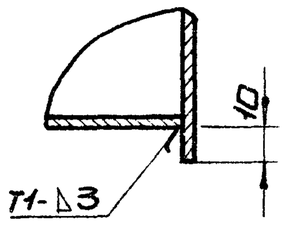

1. Предельные отклонения размеров ± IT16/2
2. Кромки реза деталей Б4- Rz320, остальное-✓.
3. Сварку производить электродами Э-42 ГОСТ 9467-75. Сварные швы по ГОСТ 5264-80.
4. * Размеры для справки.

Изм.	Лист	№ докум.	Подп.	Дата	Б1В380.410СБ			
Разраб.		Извекова			Короб. Сборочный чертеж	Лит.	Масса	Масшт.
Пров.		Гончаренко				У	24,0	1:10
Т.контр.		Севрюков				Лист	Листов 1	
Нач.отд.		Коверченко				Госстрой СССР Харьковский Сантехпроект		
Н.контр.		Севрюков						
Утв.								

Инв.№подл. | Подп. и дата | Взам.инв.№ | Инв.№дубл. | Подп. и дата

формат А4

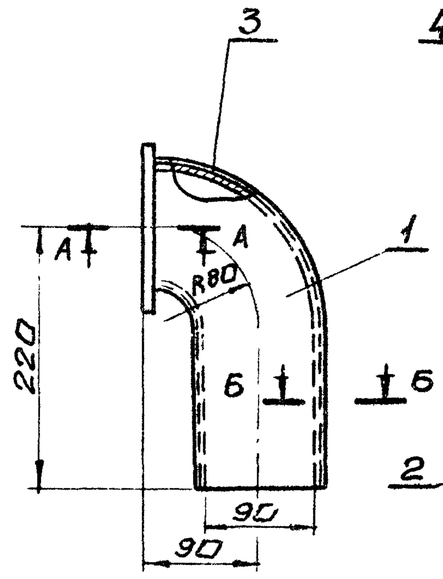

А-А

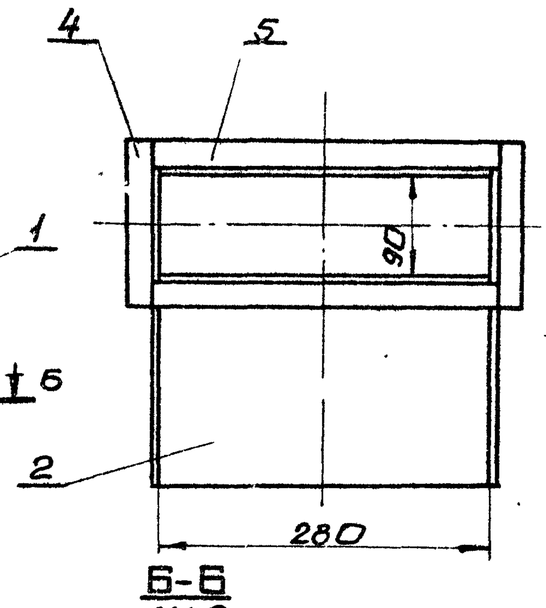

Б-Б
М1:2

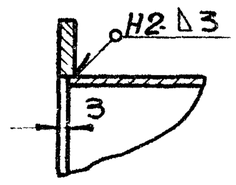

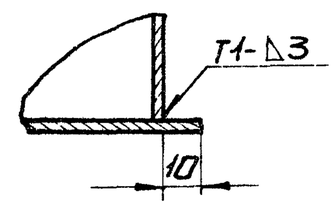

1. Предельные отклонения размеров ± IT16/2
2. Кромки реза деталей Б4- Rz320, остальное ✓
3. Сварку производить электродами Э-42 ГОСТ 9467-75. Сварные швы по ГОСТ 5264-80.
4. * Размеры для справки.

Изм.	Лист	№ докум.	Подп.	Дата	Б1В380.420СБ			
Разраб.		Извекова			Отвод. Сборочный чертеж	Лит.	Масса	Масшт.
Пров.		Гончаренко				У	8,3	1:5
Т.контр.		Севрюков				Лист	Листов 1	
Нач.отд.		Коверченко				Госстрой СССР Харьковский Сантехпроект		
Н.контр.		Севрюков						
Утв.								

Инв.№подл. | Подп. и дата | Взам.инв.№ | Инв.№дубл. | Подп. и дата

формат А4

Альбом XIII

Типовой проект 903-1-241.87

Форм.	Зона	Поз.	Обозначение	Наименование	Кол.	Прим.
				Документация		
А4			Б1В380.410СБ	Сборочный чертеж		
				Детали		
Б4		1	Б1В380.131	Стенка		
				Лист Б3,0 ГОСТ 19903-74		
				1-IV Ст3 ГОСТ 16523-70		
				116×1200	2	3,3кг
Б4		2	Б1В380.132	Боковина		
				Лист Б3,0 ГОСТ 19903-74		
				1-IV Ст3 ГОСТ 16523-70		
				280×1200	2	7,9кг
Б4		3	Б1В380.118	Накладка		
				Полоса 4×60 ГОСТ 103-76		
				Ст3 ГОСТ 535-79		
				ℓ=270	2	0,5кг
Б4		4	Б1В380.119	Накладка		
				Полоса 4×60 ГОСТ 103-76		
				Ст3 ГОСТ 535-79		
				ℓ=80	2	0,15кг
				Материалы		
				Металл наплавленный		0,3кг

Изм.	Лист	№ докум.	Подп.	Дата	Б1В380.410			
Разраб.		Извекова			Короб	Лит.	Лист	Листов
Пров.		Гончаренко				У		1
Нач.отд.		Коверченко				Госстрой СССР Харьковский Сантехпроект		
Н.контр.		Севрюков						
Утв.								

формат А4

Форм.	Зона	Поз.	Обозначение	Наименование	Кол.	Прим.
				Документация		
А4			Б1В380.420СБ	Сборочный чертеж		
				Детали		
А4		1	Б1В380.074-05	Стенка	2	
А4		2	Б1В380.073-10	Боковина	1	
А4		3	Б1В380.073-11	Боковина	1	
Б4		4	Б1В380.133	Планка		
				Полоса 5×40 ГОСТ 103-76		
				Ст3 ГОСТ 535-79		
				ℓ=176	2	0,28кг
Б4		5	Б1В380.134	Планка		
				Полоса 5×40 ГОСТ 103-76		
				Ст3 ГОСТ 535-79		
				ℓ=286	2	0,45кг
				Материалы		
				Металл наплавленный		0,24кг

9749/13

Изм.	Лист	№ докум.	Подп.	Дата	Б1В380.420			
Разраб.		Извекова			Отвод	Лит.	Лист	Листов
Провер.		Гончаренко				У		1
Нач.отд.		Коверченко				Госстрой СССР Харьковский Сантехпроект		
Н.контр.		Севрюков						
Утв.								

формат А4

5.1В380.430 СБ

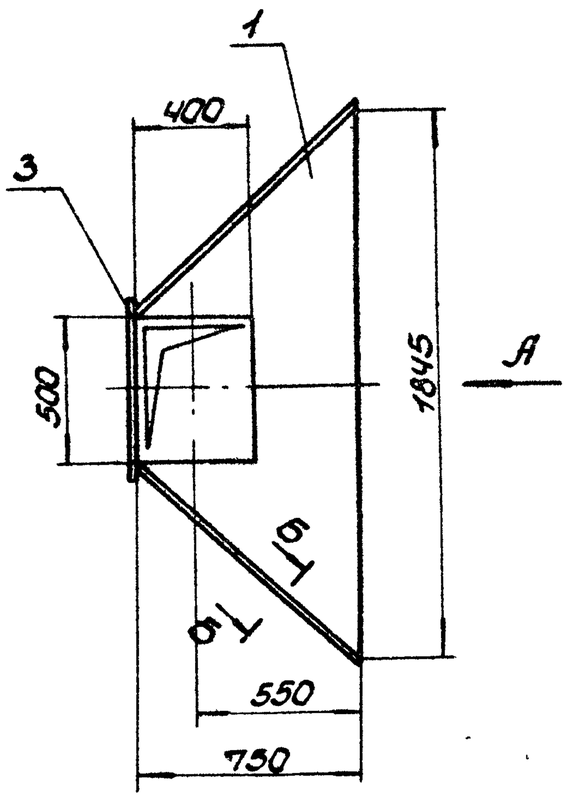

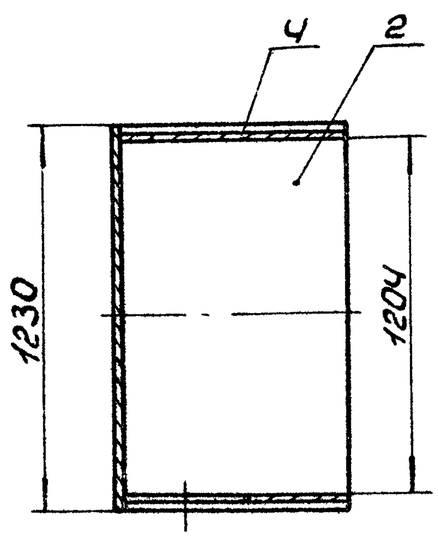

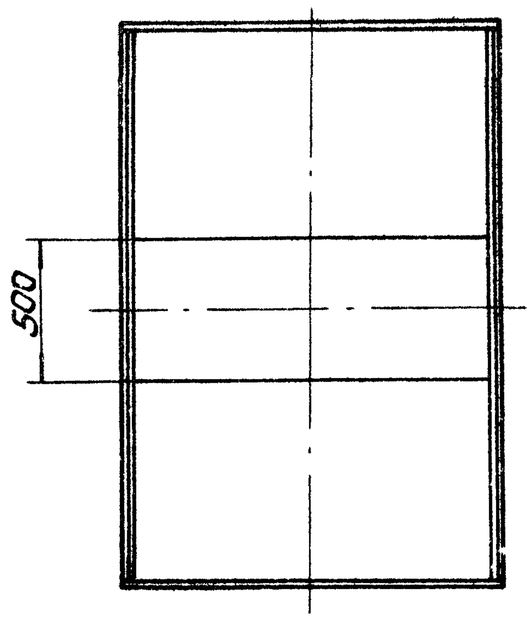

Б-Б
М1:2

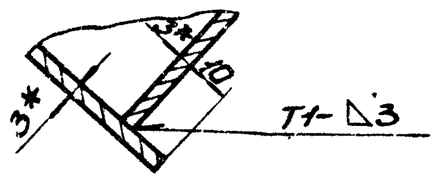

1. Предельные отклонения размеров ± IT16/2.
2. Кромки реза деталей Б4- Rz320, остальное- ∨.
3. Сварные швы по ГОСТ 5264-80. Сварку производить электродами Э-42 ГОСТ 9467-75.
4. *Размеры для справки.

Изм.	Лист	N докум.	Подп.	Дата	5.1В380.430СБ	
Разраб.		Извекова			Переход Сборочный чертеж	Лит. У; Масса 112,0; Масштаб 1:20
Пров.		Гончаренко				Лист; Листов 1
Т.контр.		Севрюков				Госстрой СССР Харьковский Сантехпроект
Нач.отд.		Коверченко				
Н.контр.		Севрюков				
Утв.						

Формат А3

Альбом VIII

Типовой проект УИЗ-1-241.87

5.1В380.139

Rz80 √ (√)

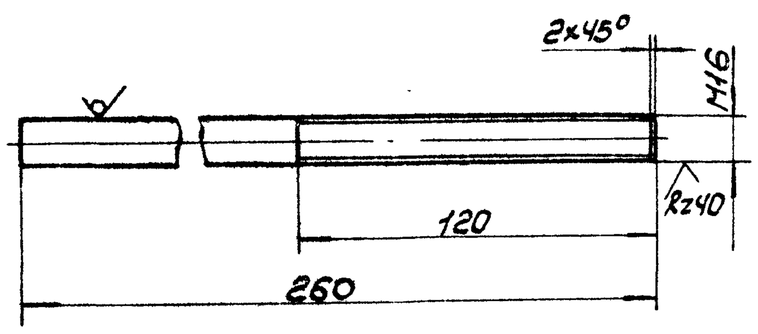

Предельные отклонения размеров ± IT16/2.

Изм.	Лист	N докум.	Подп.	Дата	5.1В380.139	
Разраб.		Извекова			Тяга	Лит. У; Масса 0,4; Масштаб 1:2
Пров.		Гончаренко				Лист; Листов 1
Т.контр.		Севрюков				Госстрой СССР Харьковский Сантехпроект
Нач.отд.		Коверченко				
Н.контр.		Севрюков				
Утв.						

Круг В16 ГОСТ 2590-71 / Ст3 ГОСТ 535-79

Формат А4

Форм.	Зона	Поз.	Обозначение	Наименование	Кол.	Прим.
				Документация		
А3			5.1В380.430СБ	Сборочный чертеж		
				Детали		
А4		1	5.1В380.094-01	Стенка	1	
Б4		2	5.1В380.135	Боковина		
				Лист Б3.0 ГОСТ 19903-74		
				1-IV Ст3 ГОСТ 16523-70		
				1012 × 1230	2	29,3 кг
Б4		3	5.1В380.096	Стенка		
				Лист Б3.0 ГОСТ 19903-74		
				1-IV Ст3 ГОСТ 16523-70		
				526 × 1230	1	15,2 кг
А4		4	5.1В380.097-01	Стенка	1	
				Материалы		
				Металл наплавленный		1,0 кг

Инв. N подл. | Подп. и дата | Взам. инв. N | Инв. N дубл. | Подп. и дата

9742/13

Изм.	Лист	N докум.	Подп.	Дата	5.1В380.430	
Разраб.		Извекова			Переход	Лит. У; Лист; Листов 1
Пров.		Гончаренко				Госстрой СССР Харьковский Сантехпроект
Нач.отд.		Коверченко				
Н.контр.		Севрюков				
Утв.						

Формат А4

Форм.	Зона	Поз.	Обозначение	Наименование	Кол.	Прим.
				Документация		
А3			Б1В380.440 СБ	Сборочный чертеж		
				Сборочные единицы		
А4		1	Б1В380.450	Проушина с тягой	2	
				Детали		
А4		2	Б1В380.136	Кронштейн	2	
				Стандартные изделия		
		3		Гайка М16.4		
				ГОСТ 5915-70	4	
		4		Шайба 16.01		
				ГОСТ 11371-78	2	

Изм.	Лист	N Докум.	Подп.	Дата	Б1В380.440		
Разраб.		Извекова			Подвеска	Лит.	Лист	Листов
Провер.		Гончаренко				И		1
Нач. отд.		Коверченко				Госстрой СССР Харьковский Сантехпроект		
Н. контр.		Севрюков						
Утв.								

Формат А4

Форм.	Зона	Поз.	Обозначение	Наименование	Кол.	Прим.
				Документация		
А4			Б1В380.450 СБ	Сборочный чертеж		
				Детали		
А4		1	Б1В380.137	Проушина	1	
А4		2	Б1В380.138	Ушко	3	
А4		3	Б1В380.139	Тяга	1	
Б4		4	Б1В380.141	Тяга		
				Круг В16 ГОСТ 2590-71		
				Ст 3 ГОСТ 535-79		
				$l = 2742$	1	4,3кг
				Материал		
				Металл наплавленный		0,3кг

Изм.	Лист	N Докум.	Подп.	Дата	Б1В380.450		
Разраб.		Извекова			Проушина с тягой	Лит.	Лист	Листов
Провер.		Гончаренко				И		1
Нач. отд.		Коверченко				Госстрой СССР Харьковский Сантехпроект		
Н. контр.		Севрюков						
Утв.								

Формат А4

Б1В380.440СБ

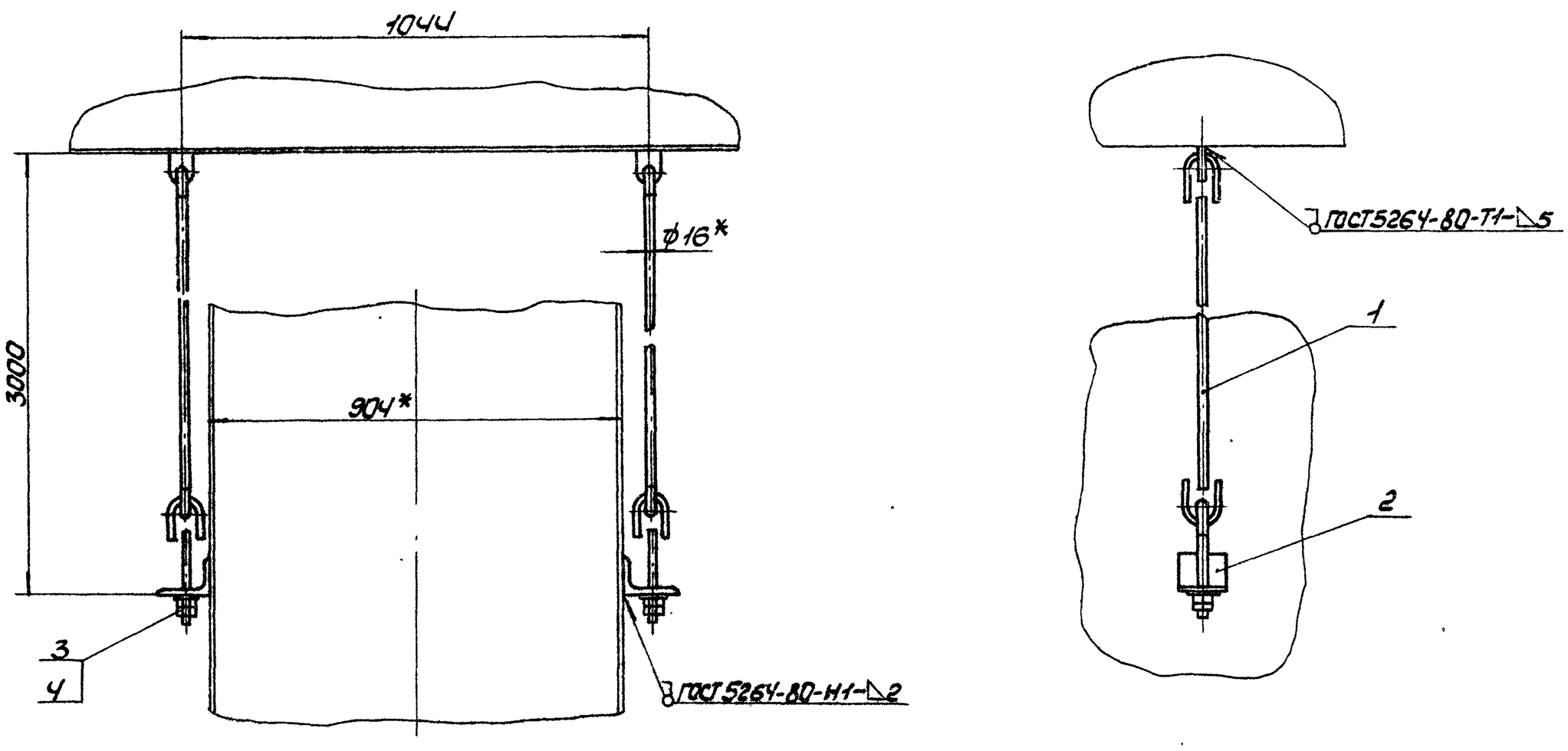

* Размеры для справки.

9747/13

Изм.	Лист	N Докум.	Подп.	Дата	Б1В380.440СБ			
Разраб.		Извекова			Подвеска	Лит.	Масса	Масштаб
Пров.		Гончаренко			Сборочный чертеж	И	19,3	1:10
Т. контр.		Севрюков				Лист	Листов 1	
Нач. отд.		Коверченко				Госстрой СССР Харьковский Сантехпроект		
Н. контр.		Севрюков						
Утв.								

Формат А3

Типовой проект 903-1-241.87 Альбом XIII

Б1В380.137

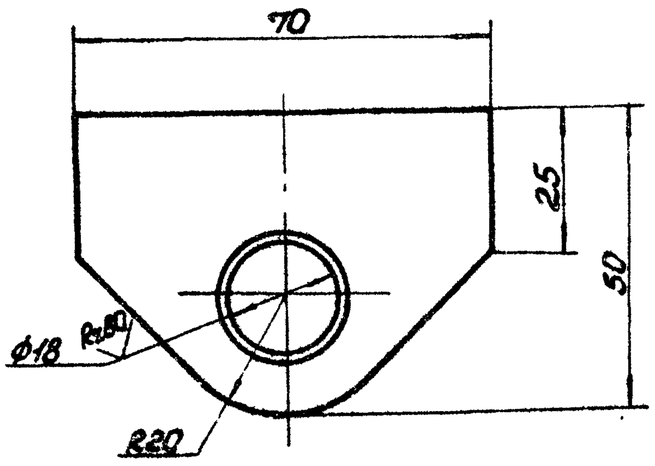

1. Предельные отклонения размеров ± IT16/2.
2.* Размер для справки.

Изм.	Лист	N докум.	Подп.	Дата	Б1В380.137			
Разраб.	Извекова				Проушина	Лит.	Масса	Масшт.
Пров.	Гончаренко					У	2,7	1:1
Т.контр.	Севрюков					Лист	Листов 1	
Нач.отд.	Коверченко				Лист Б10 ГОСТ 19903-74 / 1-IV СТ3 ГОСТ 14637-79	Госстрой СССР Харьковский Сантехпроект		
Н.контр.	Севрюков							
Утв.								

Формат А4

Б1В380.138

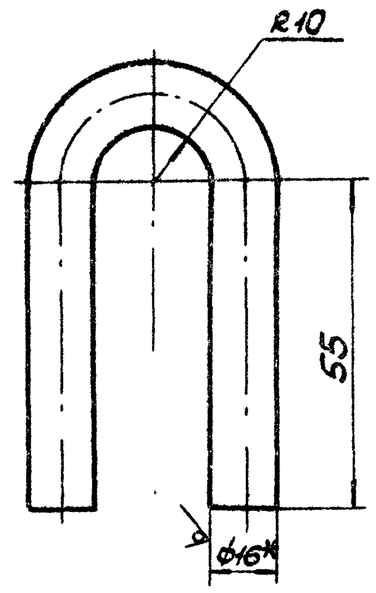

1. Длина развернутой детали – 166.
2. Предельные отклонения размеров ± IT16/2.
3.* Размер для справки.

Изм.	Лист	N докум.	Подп.	Дата	Б1В380.138			
Разраб.	Извекова				Ушко	Лит.	Масса	Масшт.
Пров.	Гончаренко					У	0,26	1:1
Т.контр.	Севрюков					Лист	Листов 1	
Нач.отд.	Коверченко				Круг В16 ГОСТ 2590-71 / Ст3 ГОСТ 535-79	Госстрой СССР Харьковский Сантехпроект		
Н.контр.	Севрюков							
Утв.								

Формат А4

Б1В380.450СБ

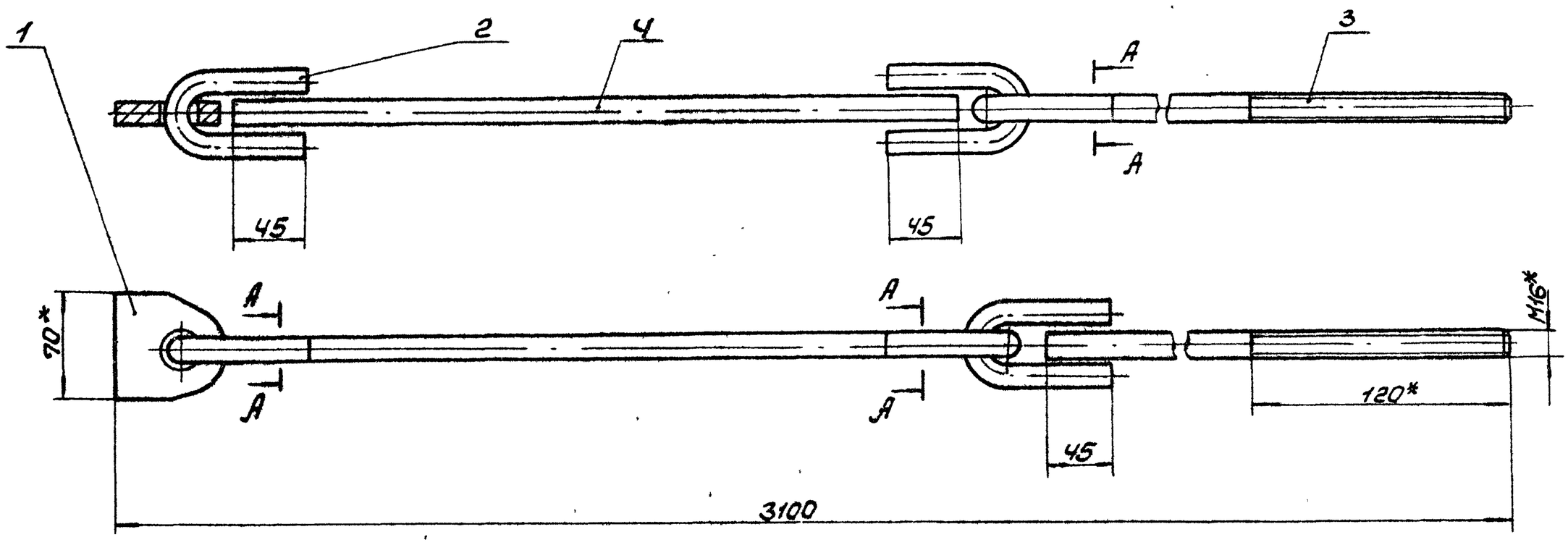

А-А

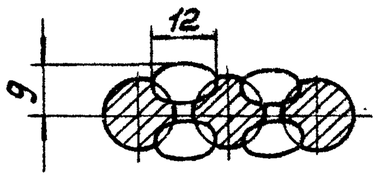

* Размеры для справки.

Типовой проект 903-1-244.87 Альбом XIII

Инв.№подл. | Подп. и дата | Взам.инв.№ | Инв.№дубл. | Подп. и дата

Изм.	Лист	N докум.	Подп.	Дата	9747/13 Б1В380.450СБ			
Разраб.	Извекова				Проушина с тягой сборочный чертеж	Лит.	Масса	Масшт.
Пров.	Гончаренко					У	8,5	1:2,5
Т.контр.	Севрюков					Лист	Листов 1	
Нач.отд.	Коверченко					Госстрой СССР Харьковский Сантехпроект		
Н.контр.	Севрюков							
Утв.								

Формат А3

Б1В380.145

Rz320 √(√)

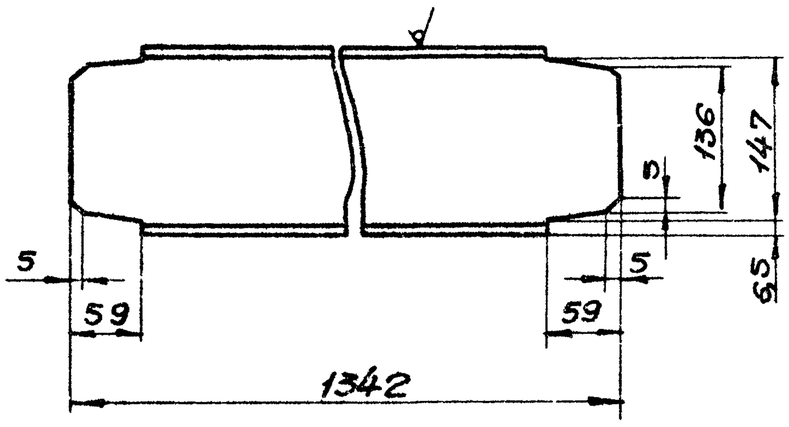

Предельные отклонения размеров ± IT16/2

Изм.	Лист	N докум.	Подп.	Дата
Разраб.		Извекова		
Пров.		Гончаренко		
Т.контр.		Севрюков		
Нач.отд.		Коверченко		
Н.контр.		Севрюков		
Утв.				

Б1В380.145

Боковина

Лит.	Масса	Масшт.
И	19,0	1:5

Лист | Листов 1

Швеллер 16 ГОСТ 8240-72 / Ст3 ГОСТ 535-79

Госстрой СССР Харьковский Сантехпроект

Формат А4

Б1В380.147

Rz320 √(√)

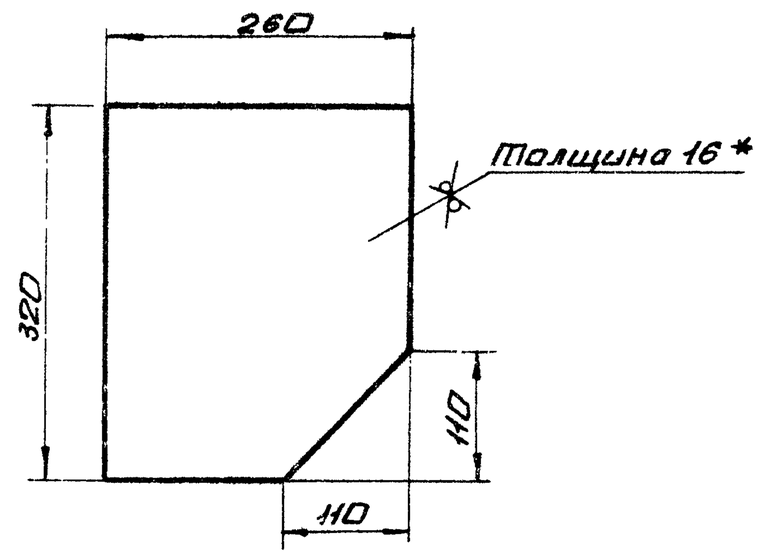

1. Предельные отклонения размеров ± IT16/2
2. * Размер для справки.

Изм.	Лист	N докум.	Подп.	Дата
Разраб.		Извекова		
Пров.		Гончаренко		
Т.контр.		Севрюков		
Нач.отд.		Коверченко		
Н.контр.		Севрюков		
Утв.				

Б1В380.147

Косынка

Лит.	Масса	Масшт.
И	4,8	1:5

Лист | Листов 1

Лист 616.0 ГОСТ 19903-74 / Вст3 ГОСТ 14637-79

Госстрой СССР Харьковский Сантехпроект

Формат А4

Альбом XIII

Типовой проект 903-1-241.87

Форм.	Зона	Поз.	Обозначение	Наименование	Кол.	Примеч.
				Документация		
А2			Б1В380.460СБ	Сборочный чертеж		
				Детали		
Б4		1	Б1В380.143	Балка		
				Швеллер 16 ГОСТ 8240-72		
				Ст3 ГОСТ 535-79		
				ℓ = 1384	2	19,65кг
Б4		2	Б1В380.144	Балка		
				Швеллер 16 ГОСТ 8240-72		
				Ст3 ГОСТ 535-79		
				ℓ = 1256	2	17,8кг
А4		3	Б1В380.145	Боковина	2	
Б4		4	Б1В380.146	Стойка		
				Швеллер 16 ГОСТ 8240-72		
				Ст3 ГОСТ 535-79		
				ℓ = 424	8	6,0кг
А4		5	Б1В380.147	Косынка	4	
А4		6	Б1В380.148	Косынка	4	
Б4		7	Б1В380.149	Плита		
				Лист Б16 ГОСТ 19903-71		
				ВСт3пс ГОСТ 14637-79		
				180×280	4	6,3кг
А4		8	Б1В380.151	Кольцо	1	
А4		9	Б1В380.152	Фланец	1	
А4		10	Б1В380.153	Переход	1	

Форм.	Зона	Поз.	Обозначение	Наименование	Кол.	Примеч.
				Материалы		
		11		Полоса 4×130 ГОСТ 103-76		
				Ст3 ГОСТ 535-79		
				ℓ = 5440	1	22,2кг
				Материалы		
				Металл наплавленный		2,7кг

Изм.	Лист	N докум.	Подп.	Дата
Разраб.		Извекова		
Пров.		Гончаренко		
Нач.отд.		Коверченко		
Н.контр.		Севрюков		
Утв.				

Б1В380.460

Опора с бункером

Лит.	Лист	Листов
И	1	2

Госстрой СССР Харьковский Сантехпроект

Формат А4

Инв. № подл. | Подп. и дата | Взам. инв. № | Инв. № дубл. | Подп. и дата

9747/13

Б1В380.460

Лист 2

Формат А4

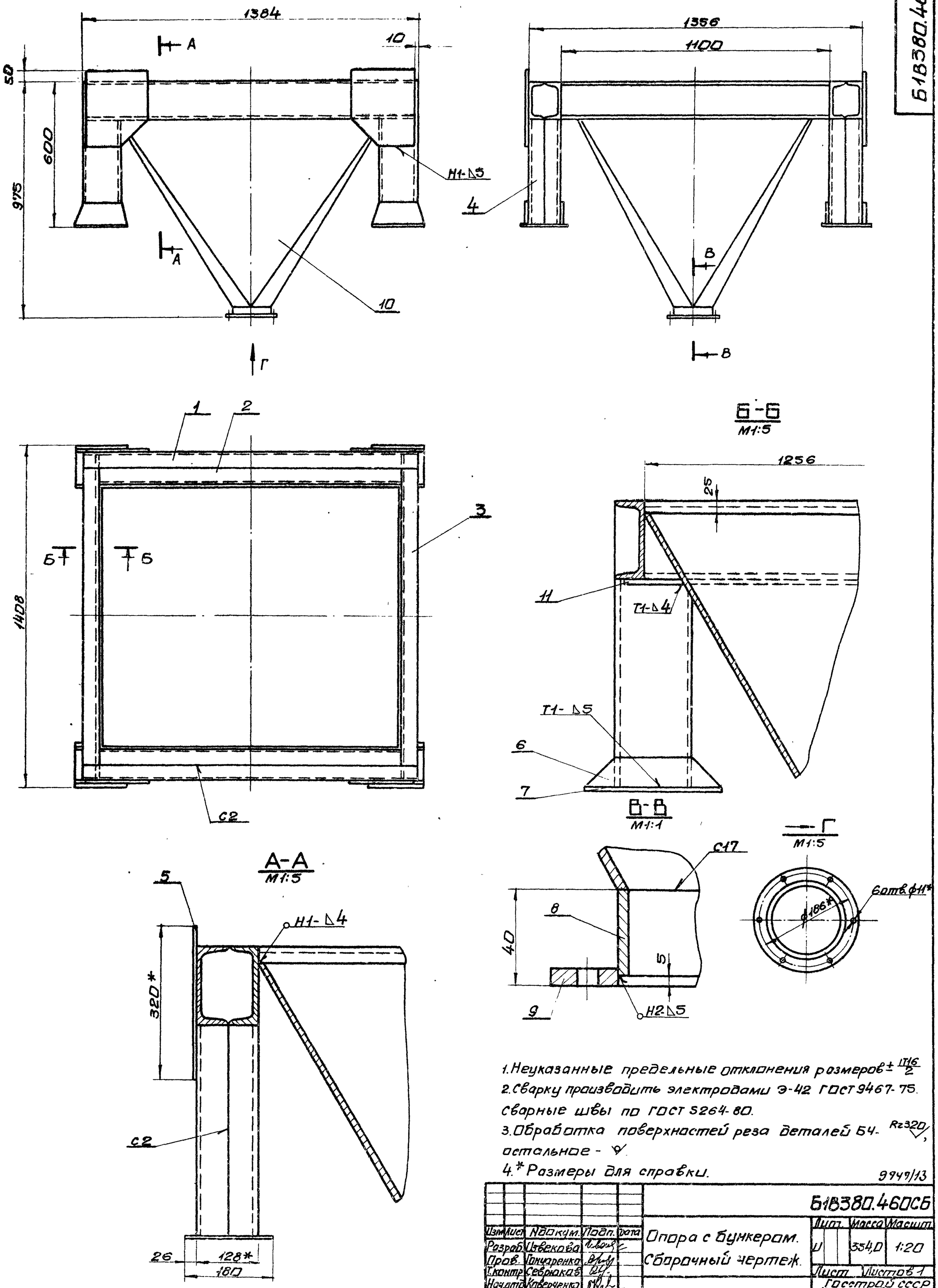

1. Неуказанные предельные отклонения размеров $\pm \frac{IT16}{2}$
2. Сварку производить электродами Э-42 ГОСТ 9467-75. Сварные швы по ГОСТ 5264-80.
3. Обработка поверхностей реза деталей Б4- Rz320, остальное - ∇.
4. * Размеры для справки.

9949/13

					Б1В380.460СБ			
Изм.	Лист	№ докум.	Подп.	Дата	Опора с бункером. Сборочный чертеж.	Лит.	Масса	Масшт.
Разраб.		Извекова				И	354,0	1:20
Пров.		Гончаренко				Лист	Листов 1	
Т.контр.		Севрюков				Госстрой СССР Харьковский Сантехпроект		
Нач.отд.		Коверченко						
Н.контр.		Севрюков						
Утв.								

Типовой проект 903-1-241.87 Альбом XIII

Инв. № подл. | Подп. и дата | Взам. инв. № | Инв. № дубл. | Подп. и дата

Б1В380.148

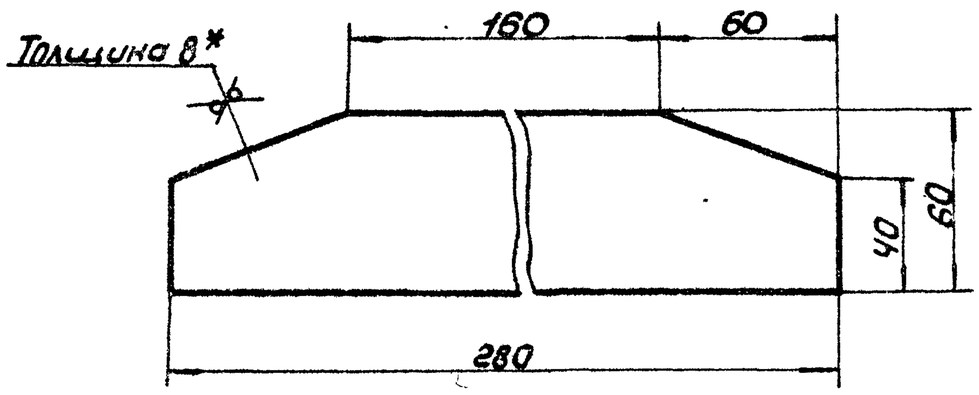

1. Предельные отклонения размеров $\pm \frac{IT16}{2}$.
2. *Размер для справки.

Изм.	Лист	N Докум.	Подп.	Дата	Косынка	Лит.	Масса	Масшт.
Разраб.		Извекова				U	1,05	1:2
Провер.		Гончаренко				Лист	Листов 1	
Т. контр.		Севрюков				Госстрой СССР Харьковский Сантехпроект		
Нач. отд.		Коверченко						
Н. контр.		Севрюков						
Утв.								

Лист Б-8 ГОСТ 19903-74 / ВСТ3 ГОСТ 14637-79

Формат А4

Б1В380.151

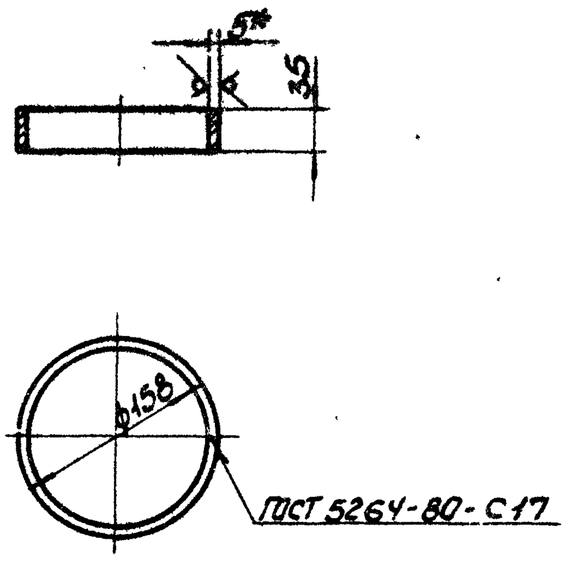

1. Предельные отклонения размеров $\pm \frac{IT16}{2}$.
2. Длина развернутой детали – 480.
3. Электроды Э-42 ГОСТ 9467-75.
4. *Размер для справки.

Изм.	Лист	N Докум.	Подп.	Дата	Кольцо	Лит.	Масса	Масшт.
Разраб.		Извекова				U	0,63	1:5
Пров.		Гончаренко				Лист	Листов 1	
Т. контр.		Севрюков				Госстрой СССР Харьковский Сантехпроект		
Нач. отд.		Коверченко						
Н. контр.		Севрюков						
Утв.								

Лист Б-5 ГОСТ 19903-74 / ВСТ3 ГОСТ 14637-79

Формат А4

Б1В380.152

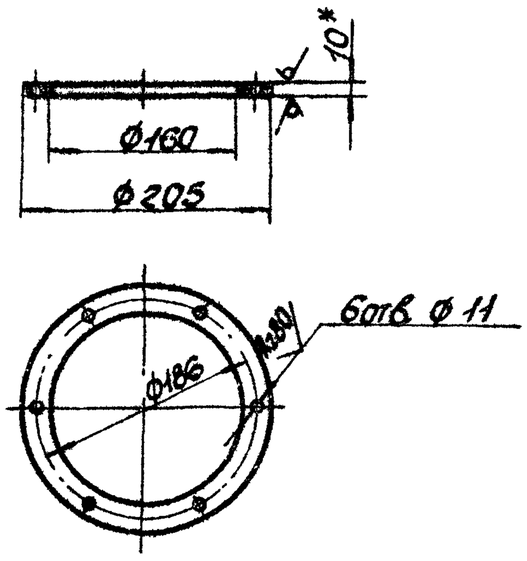

1. Предельные отклонения размеров $\pm \frac{IT16}{2}$.
2. *Размер для справки.

Изм.	Лист	N Докум.	Подп.	Дата	Фланец	Лит.	Масса	Масшт.
Разраб.		Извекова				U	1,0	1:5
Провер.		Гончаренко				Лист	Листов 1	
Т. контр.		Севрюков				Госстрой СССР Харьковский Сантехпроект		
Нач. отд.		Коверченко						
Н. контр.		Севрюков						
Утв.								

Лист Б-10 ГОСТ 19903-74 / ВСТ3 ГОСТ 14637-79

Формат А4

Б1В380.153

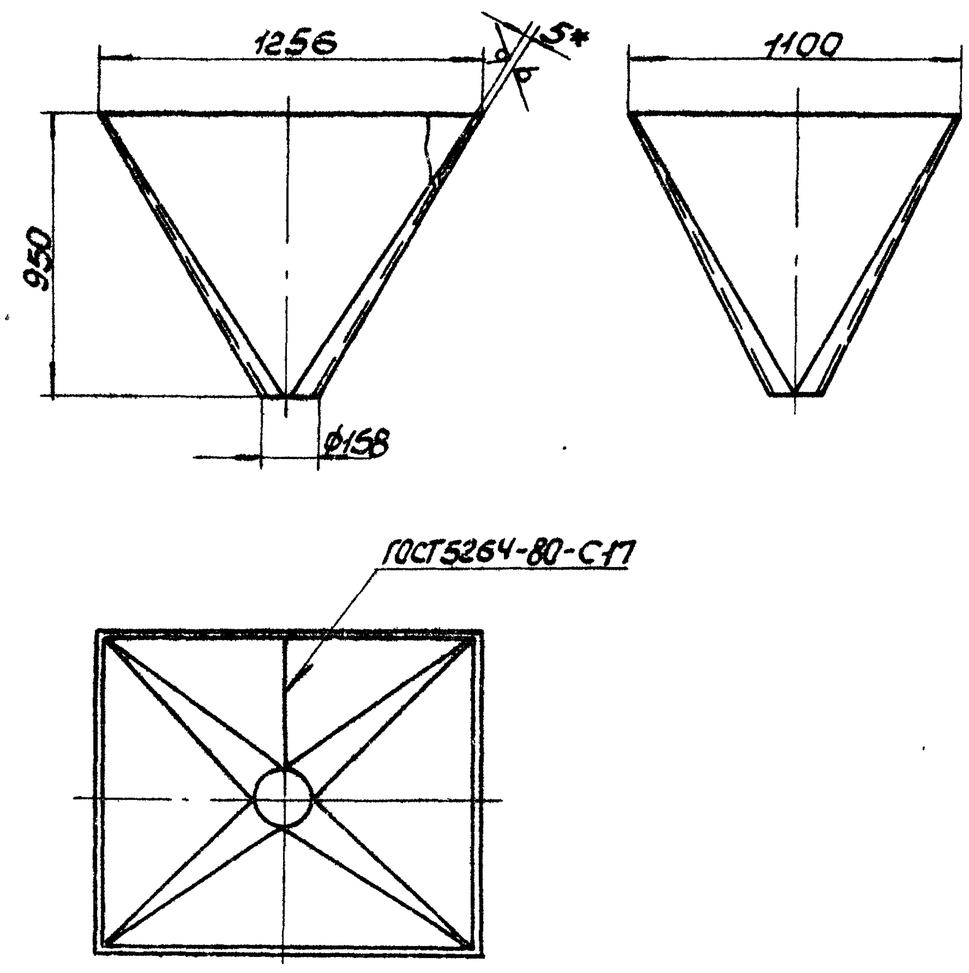

1. Предельные отклонения размеров $\pm \frac{IT16}{2}$.
2. *Размер для справки.
3. Переход выполнить сварным. Шов С17 ГОСТ 5264-80. Шов зачистить.

9747/13

Изм.	Лист	N Докум.	Подп.	Дата	Переход	Лит.	Масса	Масшт.
Разраб.		Извекова				U	118,0	1:20
Провер.		Гончаренко				Лист	Листов 1	
Т. контр.		Севрюков				Госстрой СССР Харьковский Сантехпроект		
Нач. отд.		Коверченко						
Н. контр.		Севрюков						
Утв.								

Лист Б-5 ГОСТ 19903-74 / ВСТ3 ГОСТ 14637-79

Формат А4

Типовой проект 903-1-241.87 Альбом XIII

Инв. N подл. | Подп. и дата | Взам. инв. N | Инв. N дубл. | Подп. и дата

Форм.	Зона	Поз.	Обозначение	Наименование	Кол.	Прим.
				Документация		
*			Б1В381.000СБ	Сборочный чертеж		А2; А2
*			Б1В381.000ВС	Ведомость спецификаций		А3; А3
А3			Б1В381.000ВП	Ведомость покупных изделий		
				Сборочные единицы		
А4		1	Б1В380.010	Короб всасывающий	1	
А4		2	Б1В380.070	Короб	2	
А4		3	Б1В380.080	Короб	2	
А4		4	Б1В380.100	Переход	1	
А4		5	Б1В380.120	Карман всасывающий	1	
А4		6	Б1В380.130	Опора	1	
А4		7	Б1В380.140	Отвод	1	
А4		8	Б1В380.160	Переход	1	
А4		9	Б1В380.170	Короб	3	
А4		10	Б1В380.180	Отвод	2	
А4		11	Б1В381.010	Короб	1	
А4		12	Б1В381.020	Короб	1	
А4		13	Б1В380.300	Короб	2	
А4		14	Б1В380.310	Отвод	3	
А4		15	Б1В380.320	Короб	1	
А4		16	Б1В380.340	Короб	1	
А4		17	Б1В380.350	Короб	1	
А4		18	Б1В380.360	Переход	1	
А4		19	Б1В380.370	Короб	1	
А4		20	Б1В380.390	Шибер	1	
А4		21	Б1В380.400	Отвод	1	
А4		22	Б1В380.410	Короб	2	

Инв.№подл. | Подп. и дата | Взам.инв.№ | Инв.№дубл. | Подп. и дата

Изм.	Лист	N докум.	Подп.	Дата	Б1В381.000			
Разраб.		Извекова			Воздуховоды котлоагрегата (топливо-каменные угли).	Лит.	Лист	Листов
Провер.		Гончаренко				И	1	3
Нач.отд.		Коверченко				Госстрой СССР Харьковский сантехпроект		
Н.контр.		Себряков						
Утв.								

Формат А4

Форм.	Зона	Поз.	Обозначение	Наименование	Кол.	Прим.
А4		23	Б1В380.420	Отвод	1	
А4		24	Б1В382.230	Опора	8	
А4		25	Б1В380.440	Подвеска	1	
				Детали		
Б4		27	Б1В381.001	Боковина		
				Уголок 650х50х5 ГОСТ 8509-72		
				ст3 ГОСТ 535-79		
				ℓ=1004	2	3,8 кг
Б4		28	Б1В381.002	Боковина		
				Уголок 650х50х5 ГОСТ 8509-72		
				ст3 ГОСТ 535-79		
				ℓ=504	2	1,9 кг
				Стандартные изделия		
				Болты ГОСТ 7798-70		
		30		М10х30.36	52	
		31		М12х30.36	224	
				Гайки ГОСТ 5915-70		
		32		М10.4	52	
		33		М12.4	224	
				Шайбы ГОСТ 6402-70		
		34		10.65Г	52	
		35		12 65Г	224	
		36		Шайба 12		
				ГОСТ 10906-78	24	

Инв.№подл. | Подп. и дата | Взам.инв.№ | Инв.№дубл. | Подп. и дата

Изм.	Лист	N докум.	Подп.	Дата	Б1В381.000	Лист 2

Формат А4

Альбом XIII

Типовой проект 903-1-241.87

Форм.	Зона	Поз.	Обозначение	Наименование	Кол.	Прим.
				Документация		
А3			Б1В381.010СБ	Сборочный чертеж		
				Детали		
А4		1	Б1В380.038-06	Боковина	2	
Б4		2	Б1В381.003	Стенка		
				Лист Б3.0 ГОСТ 19903-74		
				1-IVСт3 ГОСТ 16523-70		
				400х2315	2	21,8 кг
Б4		3	Б1В381.004	Ребро		
				Полоса 5х50 ГОСТ 103-76		
				ст3 ГОСТ 535-79		
				ℓ=486	4	0,95 кг
Б4		4	Б1В381.005	Ребро		
				Полоса 5х50 ГОСТ 103-76		
				ст3 ГОСТ 535-79		
				ℓ=586	4	1,15 кг
Б4		5	Б1В381.006	Накладка		
				Полоса 4х60 ГОСТ 103-76		
				ст3 ГОСТ 535-79		
				ℓ=490	2	0,92 кг
Б4		6	Б1В381.007	Накладка		
				Полоса 4х60 ГОСТ 103-76		
				ст3 ГОСТ 535-79		
				ℓ=390	2	0,73 кг
				Материалы		
				Металл наплавленный		1,5 кг

Инв.№подл. | Подп. и дата | Взам.инв.№ | Инв.№дубл. | Подп. и дата

Изм.	Лист	N докум.	Подп.	Дата	Б1В381.010			
Разраб.		Извекова			Короб	Лит.	Лист	Листов
Провер.		Гончаренко				И	1	
Нач.отд.		Коверченко				Госстрой СССР Харьковский сантехпроект		
Н.контр.		Себряков						
Утв.								

Формат А4

Форм.	Зона	Поз.	Обозначение	Наименование	Кол.	Прим.
				Прочие изделия		
		39		Клапан 300х500		
				02 ПГВУ 295-80	1	53,8 кг
				Материалы		
		41		Картон асбестовый		
				КАОН-1-5 ГОСТ 2850-80		1 м²
		42		Труба 159х4,5 ГОСТ 8732-78		
				Д ГОСТ 8731-74		
				ℓ=5200	1	90,0 кг
				Металл наплавленный		25,5 кг
						9747/13

Инв.№подл. | Подп. и дата | Взам.инв.№ | Инв.№дубл. | Подп. и дата

Изм.	Лист	N докум.	Подп.	Дата	Б1В381.000	Лист 3

Формат А4

Позиции	Обозначение	Наименование	Куда входит: Обозначение	Куда входит: Кол.	Общее к-во	Примечание
1	618381.000	Воздуховоды котлоагрегата				
2	618380.010	Короб всасывающий	618381.000	1	1	
3	618380.020	Корпус	618380.010	1	1	
4	618380.030	Шибер	618380.010	1	1	
5	618380.040	Фланец	618380.010; 020	2	2	
6	618380.050	Фланец	618380.010; 020	2	2	
7	618380.060	Заслонка	618380.030	1	1	
8	618380.070	Короб	618381.000	2	2	
9	618380.080	Короб	618381.000	2	2	
10	618380.090	Фланец	618380.080	1	2	
11	618380.100	Переход	618381.000	1	1	
12	618380.110	Фланец	618380.100; 120	2	2	
13	618380.120	Карман всасывающий	618381.000	1	1	
14	618380.130	Опора	618381.000	1	1	
15	618380.140	Отвод	618381.000	1	1	
16	618380.160	Переход	618381.000	1	1	
17	618380.170	Короб	618381.000	3	3	
18	618380.180	Отвод	618381.000	2	2	
19	618381.010	Короб	618381.000	1	1	
20	618381.020	Короб	618381.000	1	1	
21	618380.300	Короб	618381.000	2	2	
22	618380.310	Отвод	618381.000	3	3	
23	618380.320	Короб	618381.000	1	1	
24	618380.330	Фланец	618380.320; 340	2	2	
25	618380.340	Короб	618381.000	1	1	
26	618380.350	Короб	618381.000	1	1	

Изм.	Лист	N докум.	Подп.	Дата	618381.000ВС		
Разраб.		Извекова			Воздуховоды котлоагрегата. (топливо-каменные угли) Ведомость спецификаций	Лит.	Лист 1	Листов 2
Пров.		Гончаренко				У		
Нач.отд.		Коверченко				Госстрой СССР Харьковский Сантехпроект		
Н.контр.		Себроков						
Утв.								

формат А3

Альбом XIII

Типовой проект 903-1-244.87

Позиции	Обозначение	Наименование	Куда входит: Обозначение	Куда входит: К-во	Общее к-во	Примечание
27	618380.360	Переход	618381.000	1	1	
28	618380.370	Короб	618381.000	1	1	
29	618380.380	Фланец	618380.370; 400	2	2	
30	618380.390	Шибер	618381.000	1	1	
31	618380.400	Отвод	618381.000	1	1	
32	618380.410	Короб	618381.000	2	2	
33	618380.420	Отвод	618381.000	1	1	
34	618382.230	Опора	618381.000	8	8	
35	618380.440	Подвеска	618381.000	1	1	
36	618380.450	Проушина с тягой	618380.440	1	1	
37	618380.150	Фланец	618380.140	1	1	

№строки	Наименование	Обозначение документа на поставку	Поставщик	Куда входит (обозначение)	Количество: на изделие	в комплекты	на регулировку	Всего	Примечание
1	Болты	ГОСТ 7798-70							
2	М10х30.36			Б18381.000	52			52	
3	М12х30.36			Б18381.000	224			224	
4	М12х30.36			Б18380.010	40			40	
5	М12х60.36			Б18380.060	4			4	
6									
7	Гайки	ГОСТ 3915-70							
8	М10.4			Б18381.000	52			52	
9	М12.4			Б18381.000	224			224	
10	М12.4			Б18380.010	40			40	
11	М12.4			Б18380.030	4			4	
12	М16.4			Б18380.440	4			4	
13	Шайба 12	ГОСТ 10906-78		Б18381.000	24			24	
14	Шайба 16.01	ГОСТ 11371-78		Б18380.440	2			2	
15	Шайбы	ГОСТ 6402-70							
16	10.65Г			Б18381.000	52			52	
17	12.65Г			Б18381.000	224			224	
18	12.65Г			Б18380.010	40			40	
19	12.65Г			Б18380.030	4			4	
20	Шплинт 6,3х60	ГОСТ 397-79		Б18380.010	1			1	
21	Клапон 300х500	02 ПГВУ 295-80		Б18381.000	1			1	
22									

Инв.№подл. | Подп. и дата | Взам.инв.№ | Инв.№дубл. | Подп. и дата

Изм.	Лист	№ докум.	Подп.	Дата
Разраб.		Извекова		
Прав.		Гончаренко		
Нач.отд.		Каверченко		
Н.контр.		Севрюков		
Утв.				

Б18381.000 ВП

Воздуховоды калоагрегата (топливо-каменные угли)
Ведомость покупных изделий

Лит	Лист	Листов
И		1

Госстрой СССР Харьковский сантехпроект

формат А3

Альбом XIII

Типовой проект 903-1-241.87

Инв.№подл. | Подп. и дата | Взам.инв.№ | Инв.№дубл. | Подп. и дата

Б18381.010СБ

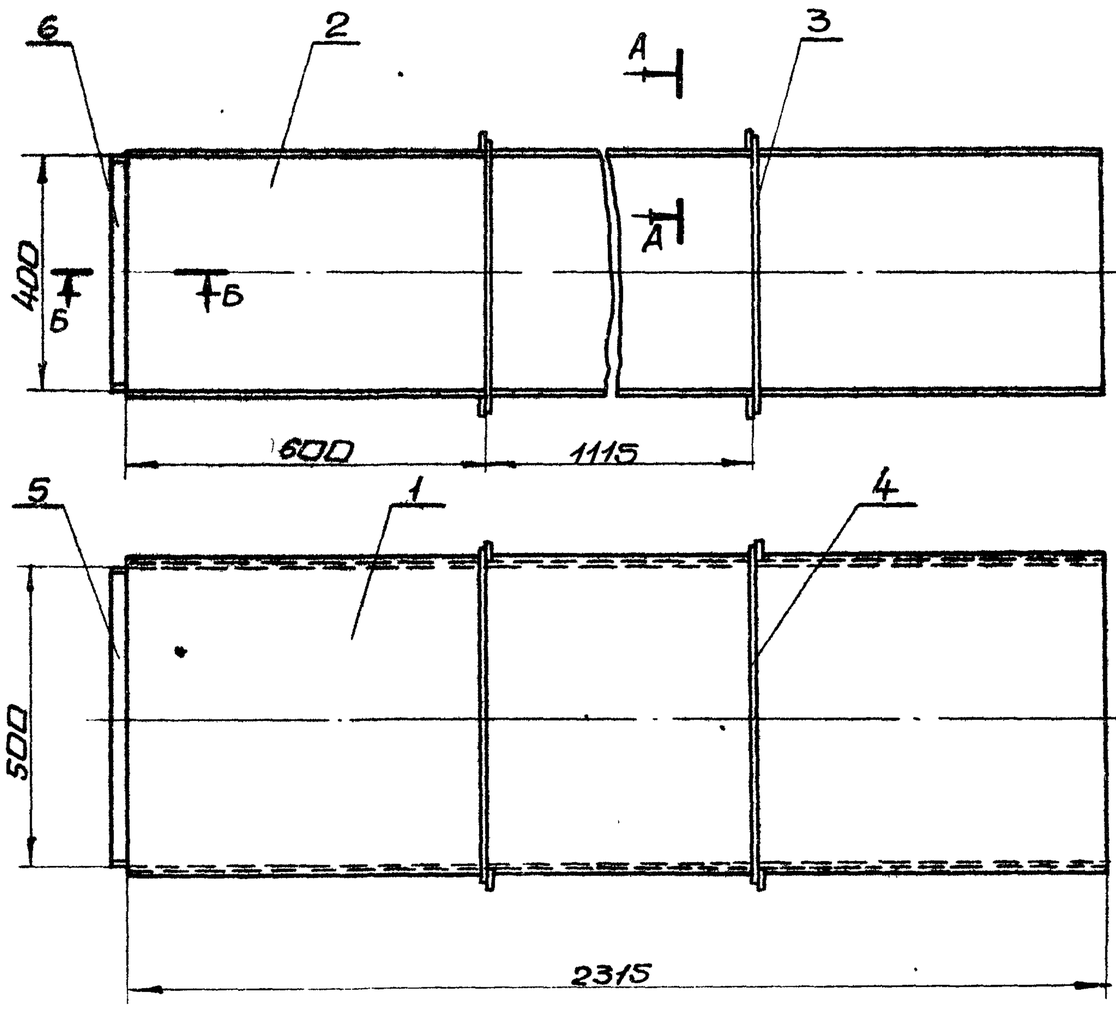

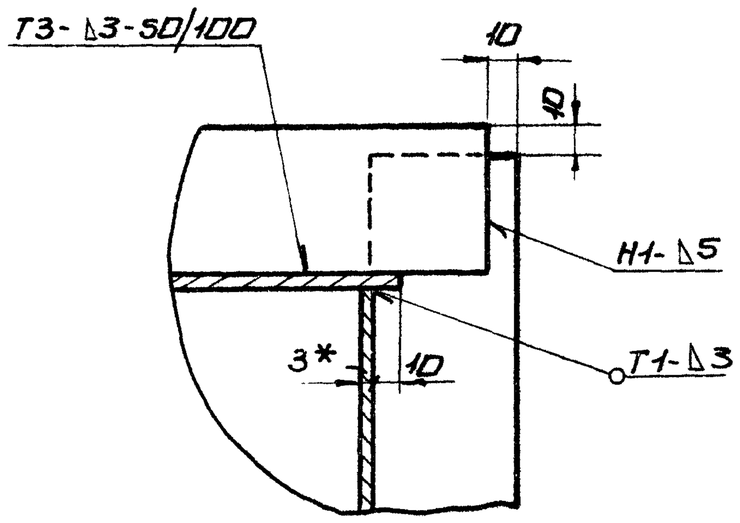

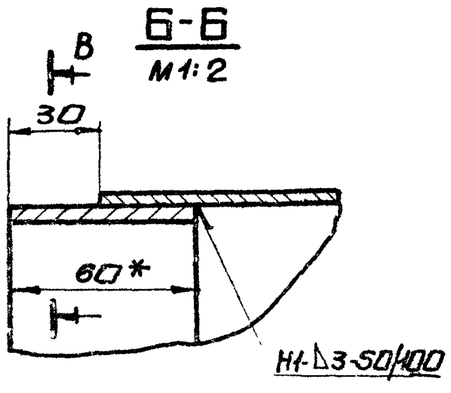

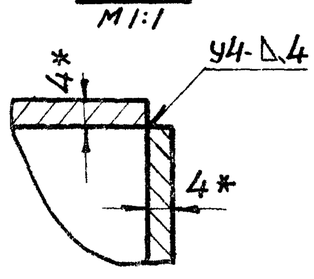

1. Предельные отклонения размеров $\pm \frac{IT16}{2}$
2. Кромки реза деталей Б4-$\sqrt{Rz320}$, остальное $\sqrt{}$.
3. Сварку производить электродами Э-42 ГОСТ 9467-75. Сварные швы по ГОСТ 5264-80.
4* Размеры для справки.

9747/13

Изм.	Лист	№ докум.	Подп.	Дата
Разраб.		Извекова		
Прав.		Гончаренко		
Т.контр.		Севрюков		
Нач.отд.		Каверченко		
Н.контр.		Севрюков		
Утв.				

Б18381.010СБ

Короб
Сборочный чертеж

Лит.	Масса	Масшт.
И	114,0	1:10

Лист	Листов 1

Госстрой СССР Харьковский сантехпроект

формат А3

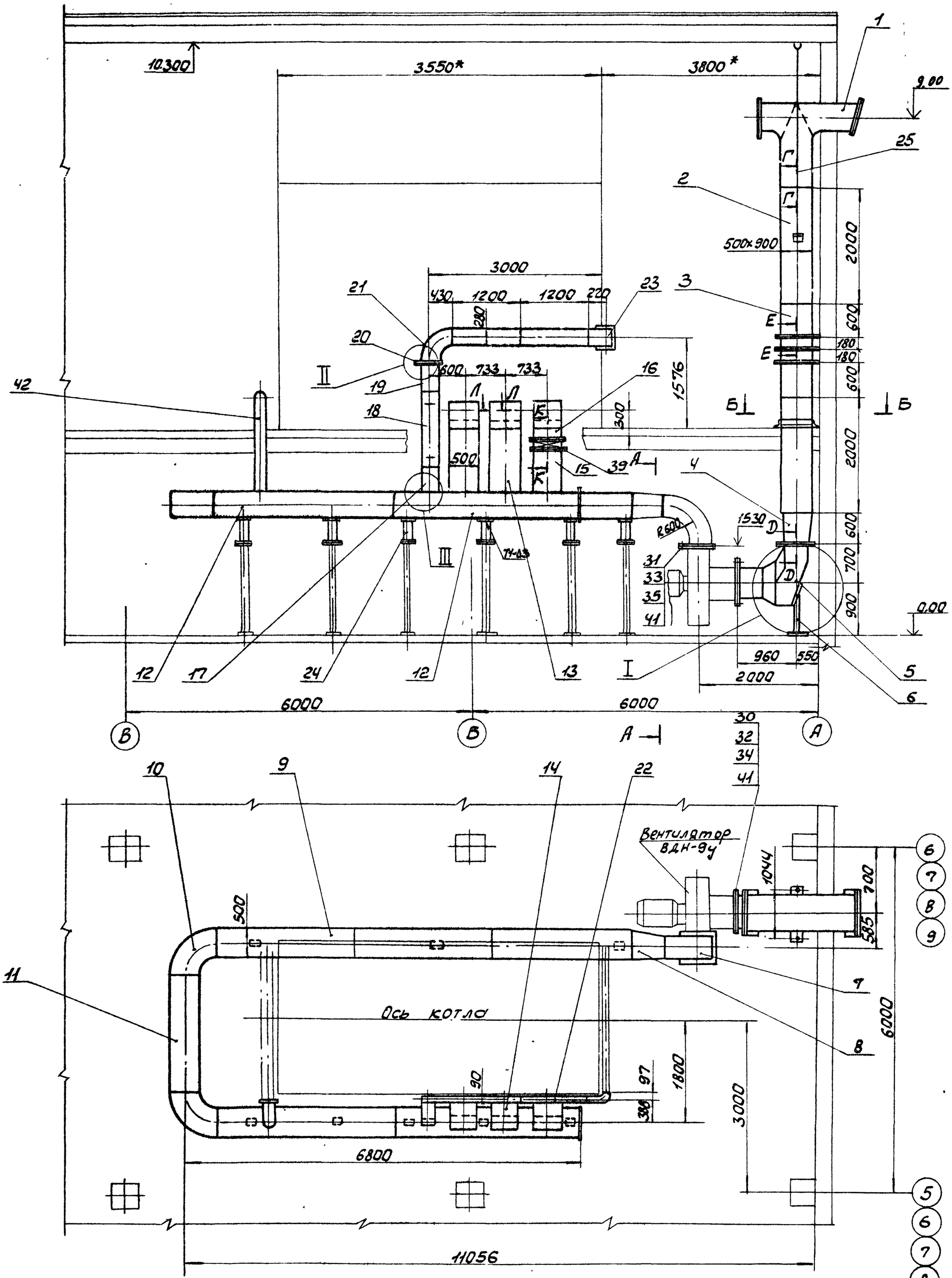

1.* Размеры для справки.

2. Сварные швы по ГОСТ 5264-80.
Электроды Э-42 ГОСТ 9467-75.

3. Разрезы и узлы смотри лист 2.

Альбом XIII

Типовой проект 903-1-241.87

Инв.№ подл. | Подпись и дата | Взам.инв.№ | Инв.№ дубл. | Подпись и дата | Инв.№ подл.

9747)13

				Б1В 381.000СБ		
Изм.	Лист	N докум.	Подп.	Дата	Воздуховоды котлоагрегата (топливо-каменные угли) Сборочный чертеж.	Лит. / Масса / Масштаб: У / 2224,0 / 1:50
Разраб.		Избекова				Лист 1 Листов 2
Провер.		Гончаренко				Госстрой СССР, Харьковский Сантехпроект
Т.контр.		Севрюков				
Нач.отд.		Ковбрченко				
Н.контр.		Севрюков				
Утв.						

Формат А2

Г-Г
М1:2

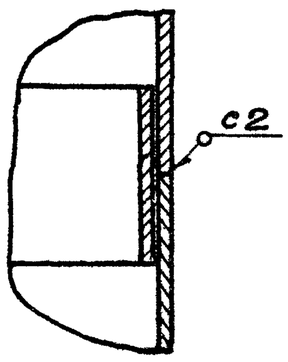

Д-Д
М1:2

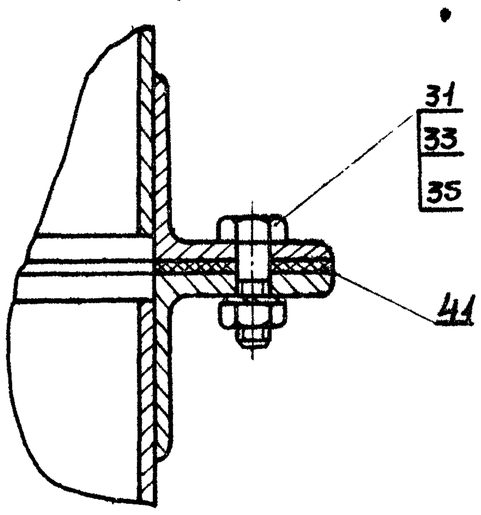

А-А
М1:20

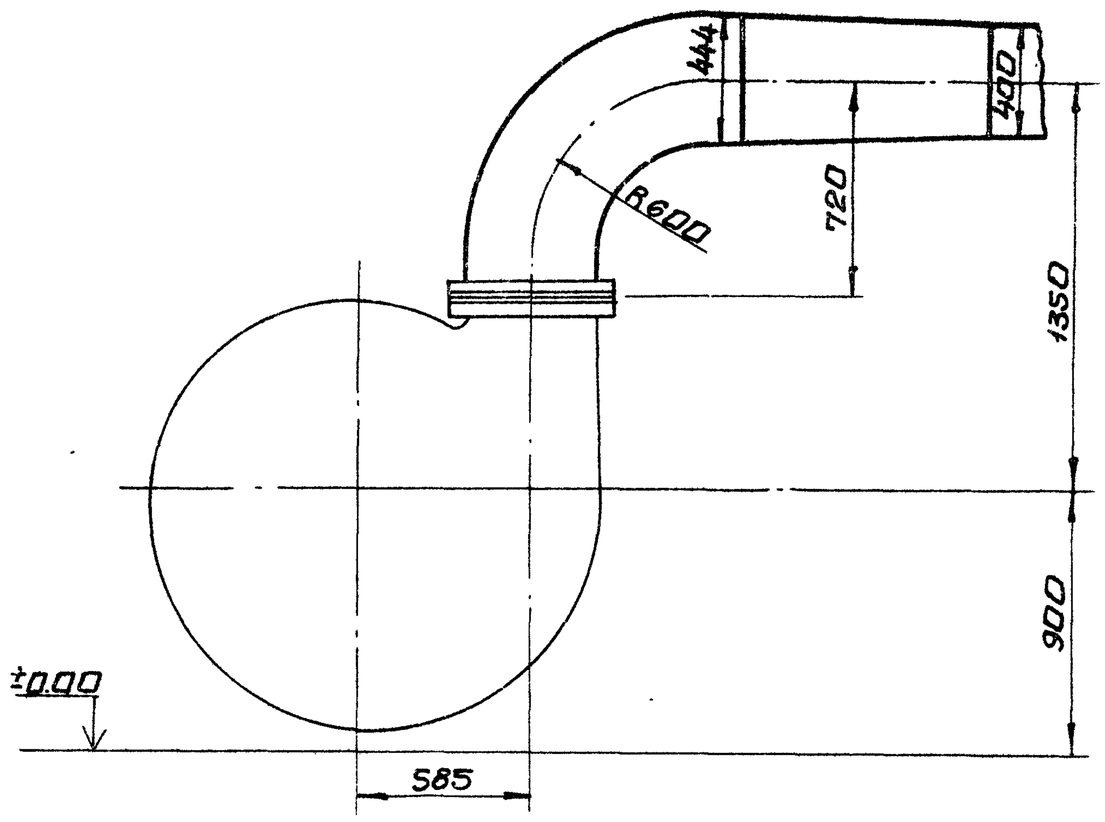

Е-Е
М1:4

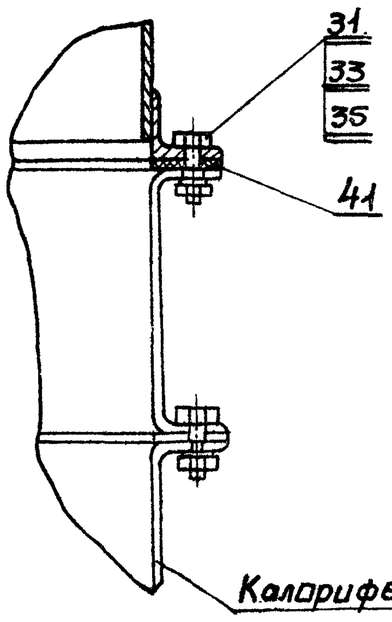

Калорифер КВС9А-ПУ3

Ж
М1:20

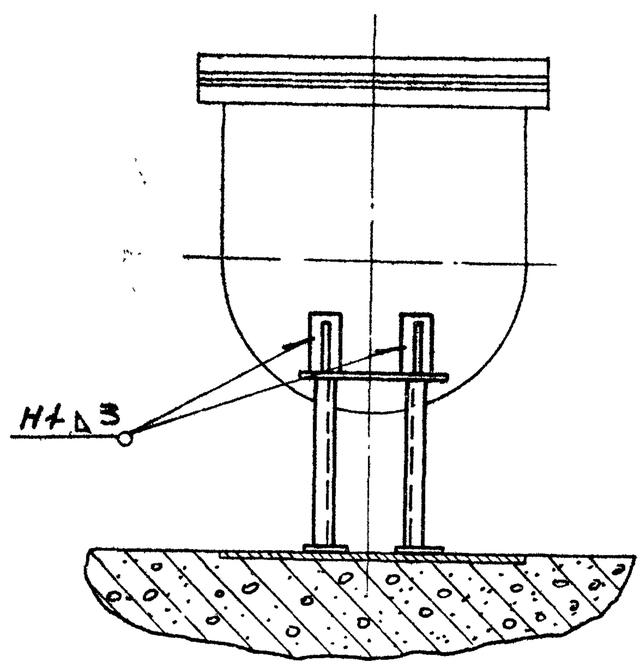

I
М1:20

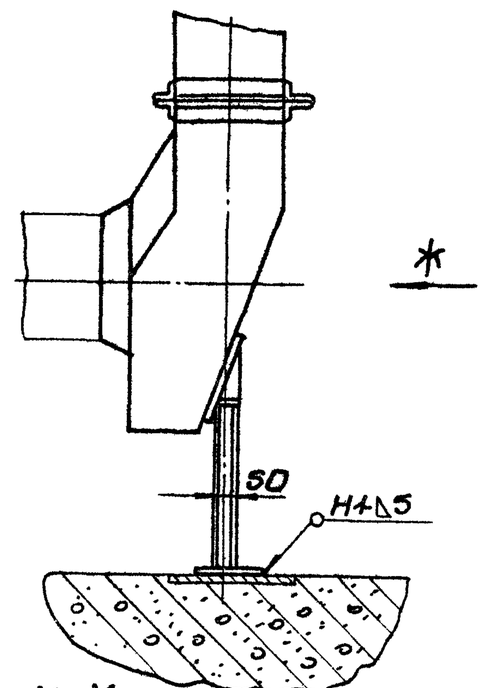

К-К
М1:2

Б-Б
М1:10

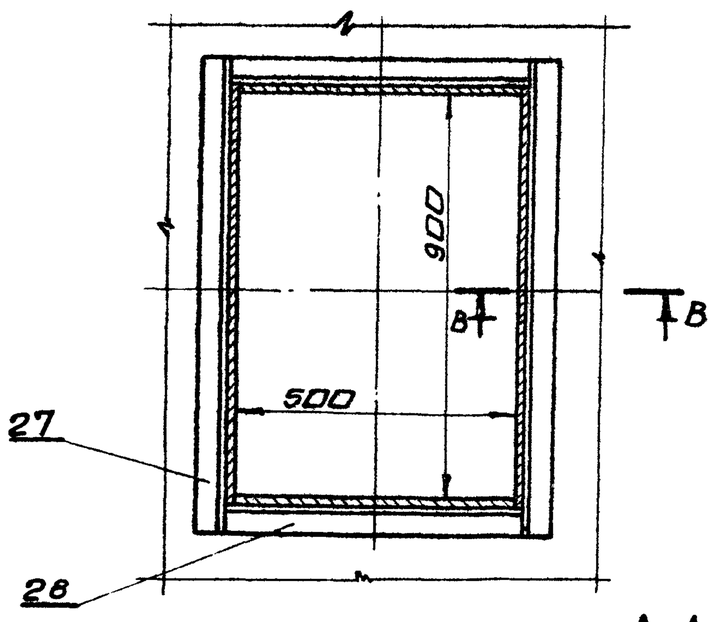

II
М1:2

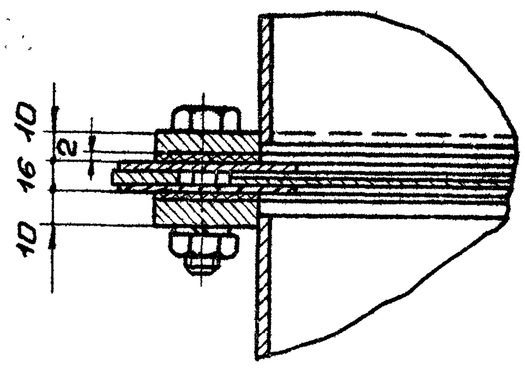

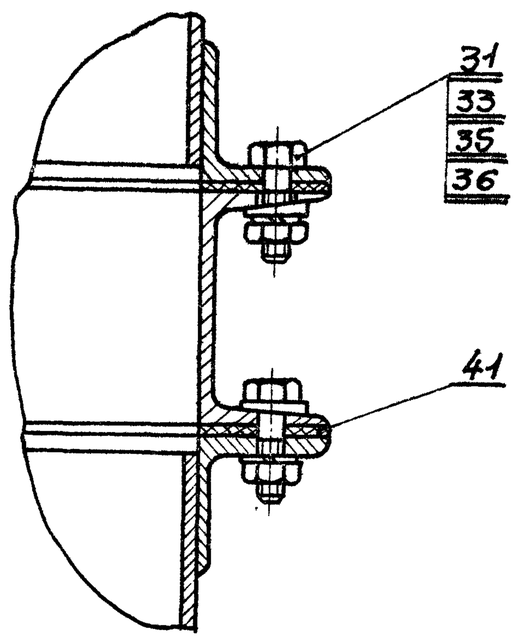

В-В
М1:5

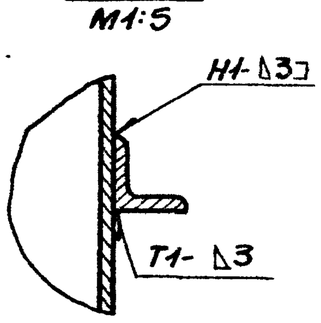

А-А
М1:4

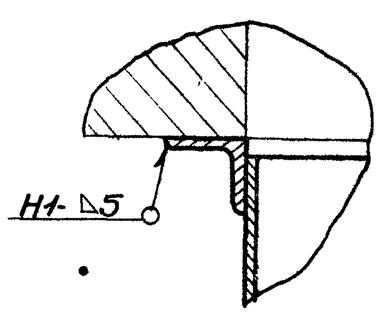

III
М1:1

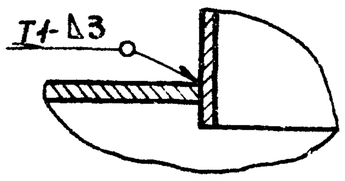

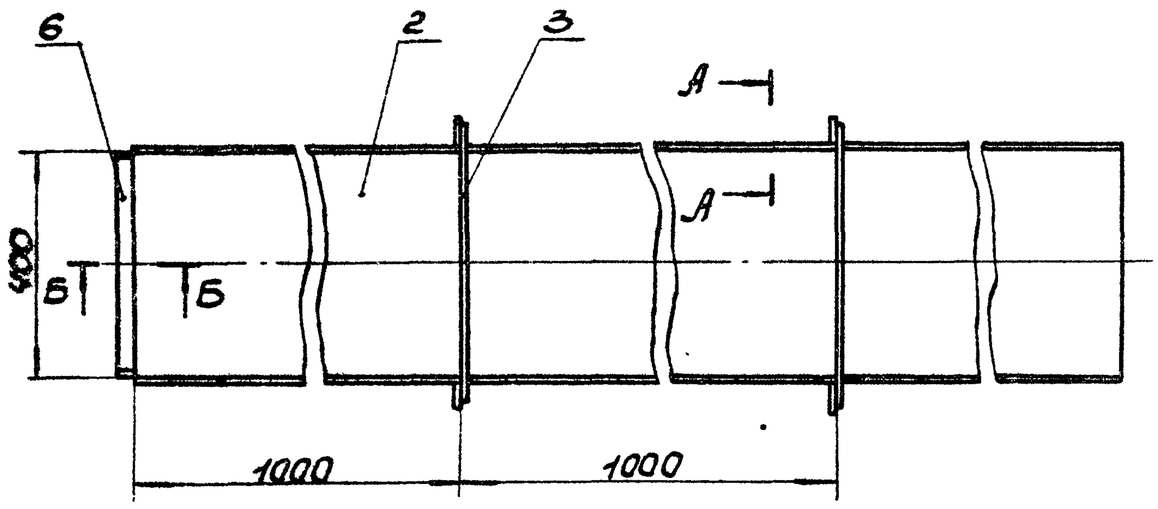

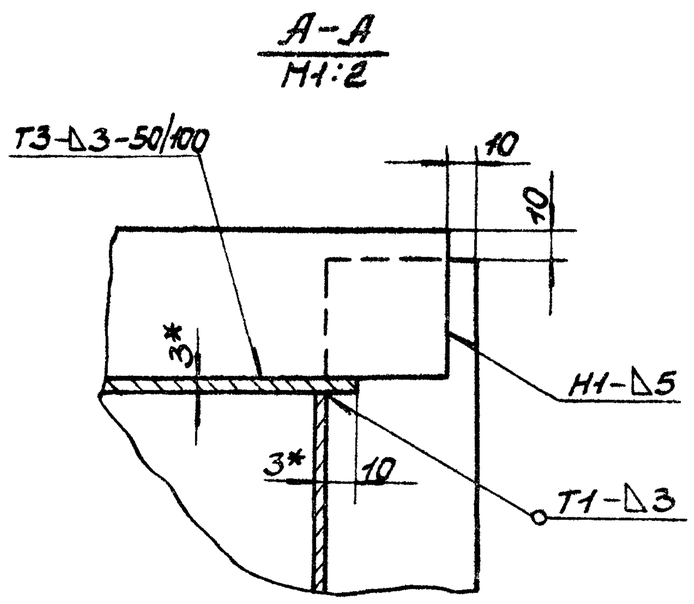

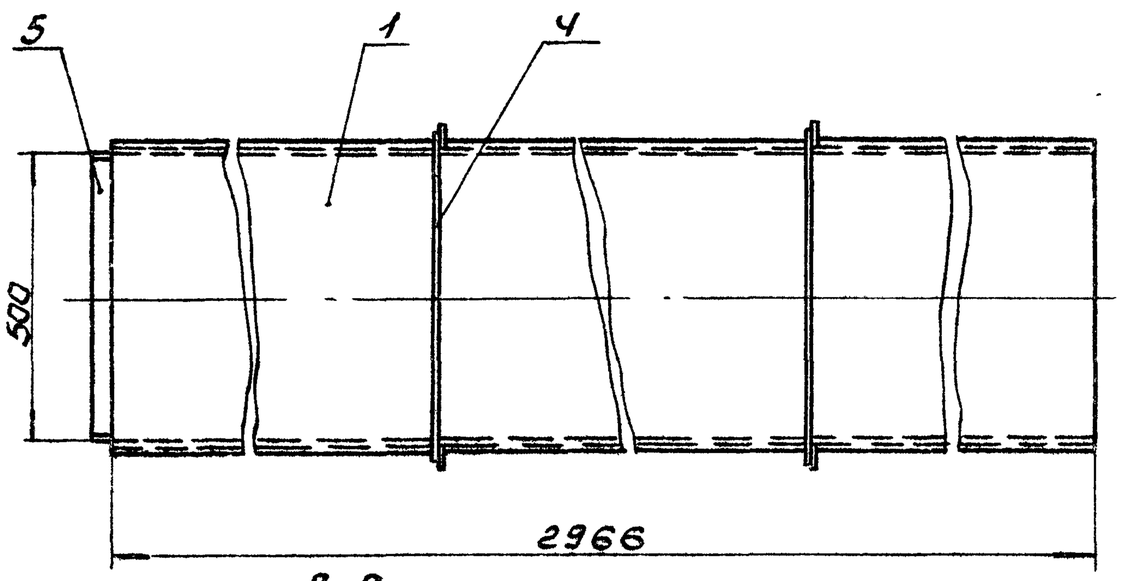

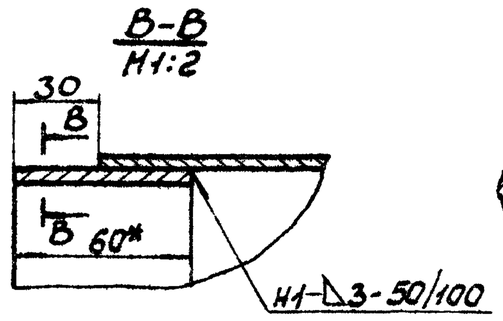

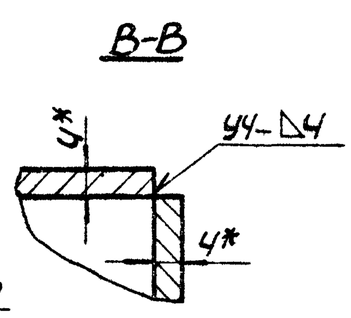

1. Предельные отклонения размеров ± IT16/2.
2. Кромки реза деталей Б4 - $R_z 320$, остальное - ✓.
3. Сварку производить электродами Э-42 ГОСТ 9467-75. Сварные швы по ГОСТ 5264-80.
4. * Размеры для справки.

Изм.	Лист	N докум.	Подп.	Дата
Разраб.	Узбекова			
Провер.	Гончаренко			
Т. контр.	Скрюков			
Нач. отд.	Коверченко			
Н. контр.	Скрюков			
Утв.				

Б1В381.020СБ

Короб

Сборочный чертеж

Лит.	Масса	Масшт.
У	142,0	1:10

Лист | Листов 1

Госстрой СССР Харьковский Сантехпроект

Формат А3

Инв. № подл. | Подп. и дата | Взам. инв. № | Инв. № дубл. | Подп. и дата

Типовой проект 903-1-241.87 Альбом XIII

Форм.	Зона	Поз.	Обозначение	Наименование	Кол.	Примечание
				Документация		
А3			Б1В381.020СБ	Сборочный чертеж		
				Детали		
Б4		1	Б1В380.038-07	Боковина	2	
Б4		2	Б1В381.008	Стенка		
				Лист Б3,0 ГОСТ 19903-74		
				I-IV Ст3 ГОСТ 16523-70		
				400×2966	2	28,0кг
Б4		3	Б1В381.004	Ребро		
				Полоса 5×50 ГОСТ 103-76		
				Ст3 ГОСТ 535-79		
				ℓ = 486	4	0,95кг
Б4		4	Б1В381.005	Ребро		
				Полоса 5×50 ГОСТ 103-76		
				Ст3 ГОСТ 535-79		
				ℓ = 586	4	1,15кг
Б4		5	Б1В381.006	Накладка		
				Полоса 4×60 ГОСТ 103-76		
				Ст3 ГОСТ 535-79		
				ℓ = 490	2	0,92кг
Б4		6	Б1В381.007	Накладка		
				Полоса 4×60 ГОСТ 103-76		
				Ст3 ГОСТ 535-79		
				ℓ = 390	2	0,73кг
				Материалы		
				Металл наплавленный		2,1кг
						9949/13

Изм.	Лист	N докум.	Подп.	Дата
Разраб.	Узбекова			
Пров.	Гончаренко			
Нач. отд.	Коверченко			
Н. контр.	Скрюков			
Утв.				

Б1В381.020

Короб

Лит.	Лист	Листов
У		1

Госстрой СССР Харьковский Сантехпроект

Формат А4