ТИПОВОЙ ПРОЕКТ

903-1-241.87

КОТЕЛЬНАЯ С 4 КОТЛАМИ КЕ-6,5-14С
ТОПЛИВО КАМЕННЫЕ И БУРЫЕ УГЛИ

СОСТАВ ПРОЕКТА:

АЛЬБОМ I ОБЩАЯ ПОЯСНИТЕЛЬНАЯ ЗАПИСКА
ГЛАВНЫЙ КОРПУС.
АЛЬБОМ II ТЕПЛОМЕХАНИЧЕСКИЕ РЕШЕНИЯ
АЛЬБОМ III АВТОМАТИЗАЦИЯ. СВЯЗЬ И СИГНАЛИЗАЦИЯ
АЛЬБОМ IV СИЛОВОЕ ЭЛЕКТРООБОРУДОВАНИЕ.
ЭЛЕКТРООСВЕЩЕНИЕ
АЛЬБОМ V АРХИТЕКТУРНЫЕ РЕШЕНИЯ
АЛЬБОМ VI КОНСТРУКЦИИ ЖЕЛЕЗОБЕТОННЫЕ
АЛЬБОМ VII КОНСТРУКЦИИ МЕТАЛЛИЧЕСКИЕ
АЛЬБОМ VIII ИНДУСТРИАЛЬНЫЕ СТРОИТЕЛЬНЫЕ КОНСТРУКЦИИ
И ИЗДЕЛИЯ
АЛЬБОМ IX ОТОПЛЕНИЕ И ВЕНТИЛЯЦИЯ.
ВНУТРЕННИЙ ВОДОПРОВОД И КАНАЛИЗАЦИЯ
АЛЬБОМ X БЛОКИ ТЕПЛОМЕХАНИЧЕСКОГО ОБОРУДОВАНИЯ
АЛЬБОМ XI НЕТИПОВЫЕ КОНСТРУКЦИИ. КОНВЕЙЕР ЛЕНТОЧНЫЙ
АЛЬБОМ XII НЕТИПОВЫЕ КОНСТРУКЦИИ.
ГАЗОПРОВОДЫ КОТЛОАГРЕГАТА
АЛЬБОМ XIII НЕТИПОВЫЕ КОНСТРУКЦИИ.
ВОЗДУХОВОДЫ КОТЛОАГРЕГАТА
АЛЬБОМ XIV НЕТИПОВЫЕ КОНСТРУКЦИИ МОНТАЖНЫЕ ИЗДЕЛИЯ
АЛЬБОМ XV ЩИТЫ УПРАВЛЕНИЯ
ЗАДАНИЕ ЗАВОДУ-ИЗГОТОВИТЕЛЮ
АЛЬБОМ XVI НИЗКОВОЛЬТНЫЕ КОМПЛЕКТНЫЕ УСТРОЙСТВА
ЗАДАНИЕ ЗАВОДУ-ИЗГОТОВИТЕЛЮ
АЛЬБОМ XVII СПЕЦИФИКАЦИИ ОБОРУДОВАНИЯ
ПОСТАВКА ЗАКАЗЧИКА
АЛЬБОМ XVIII СПЕЦИФИКАЦИИ ОБОРУДОВАНИЯ
ПОСТАВКА ПОДРЯДЧИКА
АЛЬБОМ XIX ОПРОСНЫЕ ЛИСТЫ
АЛЬБОМ XX ВЕДОМОСТИ ПОТРЕБНОСТИ В МАТЕРИАЛАХ
АЛЬБОМ XXI ПРОЕКТ ПРОИЗВОДСТВА РАБОТ
ПО МОНТАЖУ ОБОРУДОВАНИЯ
АЛЬБОМ XXII СМЕТЫ НА ТЕПЛОМЕХАНИЧЕСКОЕ ОБОРУДОВАНИЕ
И ТРУБОПРОВОДЫ (КН 1,2)
АЛЬБОМ XXIII СМЕТЫ НА РАБОТЫ ПО АВТОМАТИЗАЦИИ,
СВЯЗИ И СИГНАЛИЗАЦИИ
АЛЬБОМ XXIV СМЕТЫ НА ЭЛЕКТРООБОРУДОВАНИЕ И
ЭЛЕКТРОМОНТАЖНЫЕ РАБОТЫ
АЛЬБОМ XXV СМЕТЫ НА СТРОИТЕЛЬНЫЕ РАБОТЫ КН 1,2.
АЛЬБОМ XXVI СМЕТЫ НА САНИТАРНО ТЕХНИЧЕСКИЕ РАБОТЫ
КОТЕЛЬНАЯ
АЛЬБОМ XXVII ТЕХНИКО-ЭКОНОМИЧЕСКИЕ ПОКАЗАТЕЛИ
ОБЪЕКТНЫЕ СМЕТЫ И СВОДНЫЙ СМЕТНЫЙ РАСЧЕТ

ПРИМЕНЯЕМЫЕ МАТЕРИАЛЫ

ТИПОВОЙ ПРОЕКТ 709-9 58 87	СКЛАД УГЛЯ С ЖЕЛЕЗНОДОРОЖНОЙ ЭСТАКАДОЙ ПОСТАВЩИК КИЕВСКИЙ ФИЛИАЛ ЦИТП
ТИПОВОЙ ПРОЕКТ 907-2-205	ТРУБА ДЫМОВАЯ КИРПИЧНАЯ Н=45м, Д=1,5м С НАДЗЕМНЫМ ПРИМЫКАНИЕМ ГАЗОХОДОВ ДЛЯ КОТЕЛЬНЫХ УСТАНОВОК ПОСТАВЩИК - ВНИПИ ТЕПЛОПРОЕКТ
ТИПОВОЙ ПРОЕКТ 907-02 222	СВЕТОВЫЕ ОГРАЖДЕНИЯ ВЫСОТНЫХ ДЫМОВЫХ ТРУБ ПОСТАВЩИК - ВНИПИ ТЕПЛОПРОЕКТ
СЕРИЯ 3 407-108	МОЛНИЕПРИЕМНИК ПОСТАВЩИК-ЭНЕРГОСЕТЬПРОЕКТ

РАЗРАБОТАН ИНСТИТУТОМ ХАРЬКОВСКИЙ САНТЕХПРОЕКТ

УТВЕРЖДЕН И ВВЕДЕН В ДЕЙСТВИЕ ГОССТРОЕМ СССР ПРИКАЗ № АЧ-58 ОТ 9 6 87

АЛЬБОМ XII

ГЛАВНЫЙ ИНЖЕНЕР Б. А. СЛЮСАРЕВ
ГЛАВНЫЙ ИНЖЕНЕР ПРОЕКТА Л. И. ЛЕВОНТИН

КФ ЦИТП инв. № 8747/18

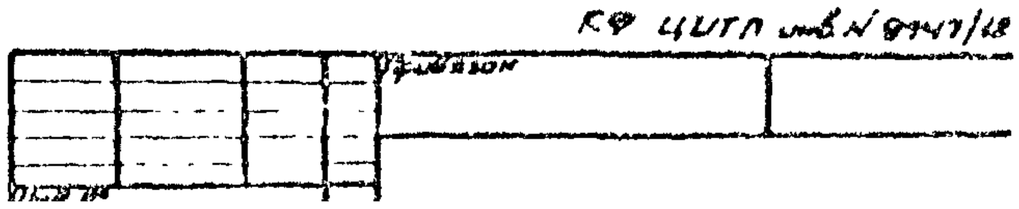

ЦЕНТРАЛЬНЫЙ ИНСТИТУТ ТИПОВОГО ПРОЕКТИРОВАНИЯ
ГОССТРОЯ СССР
КИЕВСКИЙ ФИЛИАЛ
г Киев-57 ул Эжена Потье № 12
76/12
Заказ № 2349 Инв № 9747/12 Тираж 500
Сдано в печать 21/3 1988 Цена 5·09

Содержание альбома

Обозначение	Наименование	Стр.
	Содержание	2-3
61В382.000	Газоходы котлоагрегата (топливо-	4
	бурые угли)	
61В382.010	Короб	
61В382.020	Переход	
61В382.000ВС	Ведомость спецификаций	5-6
61В382.000ВП	Ведомость покупных изделий	
61В382.114	Основание	6
61В383.034	Линза	
61В382.000СБ	Газоходы котлоагрегата (топливо-	7-8
	бурые угли) сборочный чертеж	
61В382.010СБ	Короб. Сборочный чертеж	9
61В382.020СБ	Переход. Сборочный чертеж	
61В382.001	Боковина	10
61В382.002	Стенка	
61В382.003	Стенка	
61В382.008	Стенка	
61В382.009	Стенка	11
61В382.030	Фланец	
61В382.030СБ	Фланец. Сборочный чертеж	
61В382.040	Карман всасывающий	
61В382.040СБ	Карман всасывающий. сборочный чертеж	12
61В382.013	Стенка передняя	
61В382.016	Фланец	
61В382.014	Обечайка	13
61В382.015	Переход	
61В382.017	Стенка задняя	
61В382.060	Переход	
61В382.060СБ	Переход. Сборочный чертеж	14
61В382.070СБ	Отвод. Сборочный чертеж	
61В382.021	Стенка	15
61В382.022	Стенка	
61В382.023	Стенка	
61В382.070	Отвод	
61В382.024	Боковина	16
61В382.025	Стенка	
61В382.080	Секция	
61В382.090	Переход	
61В382.080СБ	Секция. Сборочный чертеж	17
61В382.090СБ	Переход. Сборочный чертеж	
61В382.028	Стенка	18
61В382.029	Стенка	
61В382.035	Стенка	
61В382.036	Стенка	
61В382.050	Фланец	19
61В382.050СБ	Фланец. Сборочный чертеж	
61В382.100	Отвод	
61В382.110	Секция	
61В382.100СБ	Отвод. Сборочный чертеж	20
61В382.110СБ	Секция. Сборочный чертеж	
61В382.038	Стенка	21
61В382.039	Боковина	
61В382.120	Отвод	
61В382.130	Секция	
61В382.120СБ	Отвод. Сборочный чертеж	22
61В382.130СБ	секция. Сборочный чертеж	
61В382.140	Отвод	23
61В382.150	Короб	
61В382.053	Боковина	
61В382.140СБ	Отвод. Сборочный чертеж	24
61В382.150СБ	Короб. Сборочный чертеж	
61В382.160	Переход	25
61В382.180	Короб	
61В382.047	стенка	26
61В382.056	Боковина	
61В382.160СБ	Переход. Сборочный чертеж	

Обозначение	Наименование	Стр.
61В382.063	Стенка	27
61В382.064	Стенка	
61В382.065	Боковина	
61В382.075	Стенка	
61В382.170СБ	Отвод. Сборочный чертеж	28
61В382.180СБ	Короб. Сборочный чертеж	
61В382.170	Отвод	29
61В382.190	Переход	
61В382.079	Стенка	
61В382.081	Стенка	
61В382.190СБ	Переход. Сборочный чертеж	30
61В382.200СБ	Секция. Сборочный чертеж	
61В382.089	Стенка	31
61В382.091	Стенка	
61В382.093	Обечайка	
61В382.200	Секция	
61В382.210	Секция	32
61В382.240	Подвеска	
61В382.250	Блок пружины	
61В382.260	Тяга подвески	
61В382.210СБ	Секция. Сборочный чертеж	33
61В382.240СБ	Подвеска. Сборочный чертеж	
61В382.220СБ	Опора. Сборочный чертеж	34
61В382.230СБ	Опора. Сборочный чертеж	
61В382.220	Опора	
61В382.230	Опора	
61В382.270	Траверса	35
61В382.270СБ	Траверса. Сборочный чертеж	
61В382.280	Стакан	
61В382.290	Тяга блока	
61В382.250СБ	Блок пружины. Сборочный чертеж	36
61В382.104	Проушина	
61В382.105	Ушко	
61В382.106	Кронштейн	37
61В382.109	Пружина	
61В382.260СБ	Тяга подвески. Сборочный чертеж	
61В382.111	Тяга	
61В382.112	Траверса	38
61В382.113	Тяга	
61В382.280СБ	Стакан. Сборочный чертеж	
61В382.290СБ	Тяга блока. Сборочный чертеж	
61В382.300	Короб	39
61В382.300СБ	Короб. Сборочный чертеж	
61В382.118	Стенка	
61В383.000	Газоходы котлоагрегата	40
	(топливо-каменные угли)	
61В383.010	Отвод	
61В383.020	Переход	
61В383.000ВС	Ведомость спецификаций	41-42
61В383.000ВП	Ведомость покупных изделий	
61В383.035	Линза	42
61В383.045	Стяжка	
61В383.000СБ	Газоходы котлоагрегата (топливо-	43-44
	каменные угли) сборочный чертеж	
61В383.010СБ	Отвод. Сборочный чертеж	45
61В383.020СБ	Переход. Сборочный чертеж	
61В383.001	Боковина	46
61В383.004	Стенка	
61В383.005	Стенка	
61В383.006	Стенка	
61В383.030	Переход	47
61В383.040	Короб	
61В383.060	Лаз	
61В383.030СБ	Переход. Сборочный чертеж	48
61В383.040СБ	Короб. Сборочный чертеж	

Инв.№ подл. | Подп. и дата | Взам.инв.№ | Инв.№ дубл. | Подп. и дата

Содержание альбома

Обозначение	Наименование	Стр.
618383.007	Стенка	49
618383.008	Стенка	
618383.009	Стенка	
618383.011	Стенка	
618383.018	Ребро	50
618383.021	Ручка	
618383.070	Фланец	
618383.080	Крышка лаза	
618383.012	Стенка	51
618383.060СБ	Лаз. Сборочный чертеж	
618383.070СБ	Фланец. Сборочный чертеж	
618383.080СБ	Крышка лаза. Сборочный чертеж	
618383.050	Короб	52
618383.050СБ	Короб. Сборочный чертеж	
618383.023	Боковина	53
618383.024	Стенка	
618383.025	Стенка	
618383.100СБ	Короб направляющий. Сборочный чертеж	
618383.090	Компенсатор 400х1000	54
618383.090СБ	Компенсатор 400х1000. Сборочный чертеж	
618383.100	Короб направляющий	
618383.110СБ	Опора с бункером. Сборочный чертеж	55
618383.110	Опора с бункером	56
618383.046	Переход	
618384.008	Стяжка	
618384.000	Газоходы котлоагрегата (топливо-	57
	каменные угли). Вариант с	
	экономайзером Э-200И	
618384.010	Отвод	
618384.001	Боковина	
618384.000ВС	Ведомость спецификаций	58
618384.000СБ	Газоходы котлоагрегата (топливо-	59-60
	каменные угли). Вариант с экономай-	
	зером Э-200И. Сборочный чертеж	
618384.010СБ	Отвод. Сборочный чертеж	61
618384.002	Стенка	
618384.003	Стенка	
618384.020	Короб	62
618384.020СБ	Короб. Сборочный чертеж.	
618384.030	Короб	63
618384.030СБ	Короб. Сборочный чертеж	
618384.005	Боковина	64
618384.006	Стенка	
618384.007	Стенка	
618384.040	Опора с бункером	
618384.040СБ	Опора с бункером. Сборочный чертеж	65
618384.009	Переход	66

Обозначение	Наименование	Стр.

Форм.	Зона	Поз.	Обозначение	Наименование	Кол.	Прим.
				Документация		
А3			5ГВ382.010 СБ	Сборочный чертеж		
				Детали		
А4		1	5ГВ382.001	Боковина	2	
А4		2	5ГВ382.002	Стенка	1	
А4		3	5ГВ382.003	Стенка	1	
Б4		4	5ГВ382.004	Накладка		
				Полоса 5×60 ГОСТ 103-76		
				Ст3 ГОСТ 535-79		
				L = 788	2	1,8кг
Б4		5	5ГВ382.005	Накладка		
				Полоса 5×60 ГОСТ 103-76		
				Ст3 ГОСТ 535-79		
				L = 488	2	1,15кг
Б4		6	5ГВ382.006	Ребро		
				Полоса 5×50 ГОСТ 103-76		
				Ст3 ГОСТ 535-79		
				L = 890	2	1,7кг
Б4		7	5ГВ382.007	Ребро		
				Полоса 5×50 ГОСТ 103-76		
				Ст3 ГОСТ 535-79		
				L = 590	2	1,2кг
Б4		8		Ребро		
				Полоса 5×50 ГОСТ 103-76		
				Ст3 ГОСТ 535-79		
				L = 395	2	0,78кг
				Материалы		
				Металл наплавленный		2,4кг

Инв.№подл. | Подп. и дата | Взам.инв.№ | Инв.№дубл. | Подп. и дата

Изм.	Лист	N докум.	Подп.	Дата	5ГВ382.010		
Разраб.		Гончаренко			Короб	Лит.	Лист 1	Листов 1
Провер.		Извекова					Госстрой СССР Харьковский Сантехпроект	
Нач.отд.		Коверченко						
Н.контр.		Севрюков						
Утв.								

Формат А4

Форм.	Зона	Поз.	Обозначение	Наименование	Кол.	Прим.
				Документация		
А3			5ГВ382.020 СБ	Сборочный чертеж		
				Сборочные единицы		
А4		1	5ГВ382.030	Фланец	1	
				Детали		
А4		2	5ГВ382.008	Стенка	2	
А4		3	5ГВ382.009	Стенка	2	
				Материалы		
				Металл наплавленный		0,54кг

Инв.№подл. | Подп. и дата | Взам.инв.№ | Инв.№дубл. | Подп. и дата

Изм.	Лист	N докум.	Подп.	Дата	5ГВ382.020		
Разраб.		Гончаренко			Переход	Лит.	Лист 1	Листов 1
Провер.		Извекова					Госстрой СССР Харьковский Сантехпроект	
Нач.отд.		Коверченко						
Н.контр.		Севрюков						
Утв.								

Формат А4

Типовой проект 903-1-244.87 Альбом XII

Форм.	Зона	Поз.	Обозначение	Наименование	Кол.	Прим.
				Документация		
*			5ГВ382.000 СБ	Сборочный чертеж		А2; А2
А3			5ГВ382.000 ВС	Ведомость спецификаций		
А3			5ГВ382.000 ВП	Ведомость покупных изделий		
				Сборочные единицы		
А4		1	5ГВ382.010	Короб	1	
А4		2	5ГВ382.020	Переход	1	
А4		3	5ГВ382.040	Карман всасывающий	1	
А4		4	5ГВ382.060	Переход	1	
А4		5	5ГВ382.070	Отвод	1	
А4		6	5ГВ382.080	Секция	1	
А4		7	5ГВ382.090	Переход	1	
А4		8	5ГВ382.100	Отвод	1	
А4		9	5ГВ382.110	Секция	1	
А4		10	5ГВ382.120	Отвод	1	
А4		11	5ГВ382.130	Секция	2	
А4		12	5ГВ382.140	Отвод	1	
А4		13	5ГВ382.150	Короб	1	
А4		14	5ГВ382.160	Переход	1	
А4		15	5ГВ382.170	Отвод	1	
А4		16	5ГВ382.180	Короб	1	
А4		17	5ГВ382.190	Переход	1	
А4		18	5ГВ382.200	Секция	1	
А4		19	5ГВ382.210	Секция	1	
А4		20	5ГВ382.220	Опора	1	
А4		21	5ГВ382.220-01	Опора	1	
А4		22	5ГВ382.230	Опора	3	

Инв.№подл. | Подп. и дата | Взам.инв.№ | Инв.№дубл. | Подп. и дата

Изм.	Лист	N докум.	Подп.	Дата	5ГВ382.000		
Разраб.		Гончаренко			Газоходы котлоагрегата (топливо-бурые угли)	Лит.	Лист 1	Листов 2
Провер.		Извекова					Госстрой СССР Харьковский Сантехпроект	
Нач.отд.		Коверченко						
Н.контр.		Севрюков						
Утв.								

Формат А4

Форм.	Зона	Поз.	Обозначение	Наименование	Кол.	Прим.
А4		23	5ГВ382.230-01	Опора	1	
А4		24	5ГВ382.240	Подвеска	4	
А4		25	5ГВ382.240-01	Подвеска	2	
А4		26	5ГВ382.300	Короб	1	
				Стандартные изделия		
				Болты ГОСТ 7798-70		
		30		М10×35.36	12	
		31		М12×35.36	56	
		32		М20×50.36	12	
				Гайка ГОСТ 5915-70		
		33		М10.4	12	
		34		М12.4	56	
		35		М20.4	12	
				Шайба ГОСТ 6402-70		
		36		10.65Г	12	
		37		12.65Г	56	
		38		20.65Г	12	
		39		Компенсатор 400×500		
				04ПГВУ 246-76	1	17,97кг
		40		Компенсатор 600×800		
				10ПГВУ 246-76	2	28,86кг
		41		Компенсатор 500×1000		
				09ПГВУ 247-76	1	34,42кг
		42		Компенсатор 800×1000		
				13ПГВУ 246-76	1	39,75кг
				Материалы		
		43		Картон асбестовый		
				КАОН 1-5 ГОСТ 2850-80		
		44		Шнур асбестовый		
				ШАП Т-12 ГОСТ 1779-83		100,0п.м
				Металл наплавленный		20,0кг

Инв.№подл. | Подп. и дата | Взам.инв.№ | Инв.№дубл. | Подп. и дата

9747/12

Изм.	Лист	N докум.	Подп.	Дата	5ГВ382.000	Лист 2

Формат А4

Nстроки	Обозначение	Наименование	Куда входит: Обозначение	Кол.	Общее кол-во	Примечание
1	Б1В382.000	Газоходы котлоагрегата (топливо-бурые угли)				
2	Б1В382.010	Короб	Б1В382.000	1	1	
3	Б1В382.020	Переход	Б1В382.000	1	1	
4	Б1В382.030	Фланец	Б1В382.020	1	1	
5	Б1В382.040	Карман всасывающий	Б1В382.000	1	1	
6	Б1В382.060	Переход	Б1В382.000	1	1	
7	Б1В382.070	Отвод	Б1В382.000	1	1	
8	Б1В382.080	Секция	Б1В382.000	1	1	
9	Б1В382.090	Переход	Б1В382.000	1	1	
10	Б1В382.100	Отвод	Б1В382.000	1	1	
11	Б1В382.050	Фланец	Б1В382.210	1	1	
12	Б1В382.110	Секция	Б1В382.000	1	1	
13	Б1В382.120	Отвод	Б1В382.000	1	1	
14	Б1В382.130	Секция	Б1В382.000	2	2	
15	Б1В382.140	Отвод	Б1В382.000	1	1	
16	Б1В382.150	Короб	Б1В382.000	1	1	
17	Б1В382.160	Переход	Б1В382.000	1	1	
18	Б1В382.170	Отвод	Б1В382.000	1	1	
19	Б1В382.180	Короб	Б1В382.000	1	1	
20	Б1В382.190	Переход	Б1В382.000	1	1	
21	Б1В382.200	Секция	Б1В382.000	1	1	
22	Б1В382.210	Секция	Б1В382.000	1	1	
23	Б1В382.220	Опора	Б1В382.000	2	2	
24	Б1В382.230	Опора	Б1В382.000	4	4	
25	Б1В382.240	Подвеска	Б1В382.000	6	6	
26	Б1В382.250	Блок пружины	Б1В382.240	1	6	

Подп. и дата | Инв. N дубл. | Взам. инв. N | Подп. и дата | Инв. N подл.

Изм.	Лист	N докум.	Подп.	Дата
Разраб.		Гончаренко		
Пров.		Извекова		
Нач. отд.		Коверченко		
Н. контр.		Севрюков		
Утв.				

Б1В382.000ВС

Газоходы котлоагрегата (топливо-бурые угли) Ведомость спецификаций

Лит	Лист	Листов
И	1	2

Госстрой СССР Харьковский Сантехпроект

формат А3

Типовой проект 903-1-241.87 Альбом XII

Nстроки	Наименование	Обозначение документа на поставку	Поставщик	Куда входит (обозначение)	Количество: на изделие	в комплекты	на регулировку	Всего	Примеч.
1	Компенсатор 400х500	04 ПГВУ 246-76		Б1В382.000	1			1	
2	Компенсатор 500х1000	09 ПГВУ 247-76		Б1В382.000	1			1	
3	Компенсатор 600х800	10 ПГВУ 246-76		Б1В382.000	2			2	
4	Компенсатор 800х1000	13 ПГВУ 246-76		Б1В382.000	1			1	
5									
6									
7	Болты	ГОСТ 7798-70							
8	М10х35.36			Б1В382.000	12			12	
9	М12х35.36			Б1В382.000	56			56	
10	М20х50.36			Б1В382.000	12			12	
11									
12	Гайки	ГОСТ 5915-70							
13	М10.4			Б1В382.000	12			12	
14	М12.4			Б1В382.000	56			56	
15	М16.4			Б1В382.250	36			36	
16	М20.4			Б1В382.000	12			12	
17	Шайбы	ГОСТ 6402-70							
18	10.65Г			Б1В382.000	12			12	
19	12.65Г			Б1В382.000	56			56	
20	20.65Г			Б1В382.000	12			12	
21									
22									
23									
24									
25									

Подп. и дата | Инв. N дубл. | Взам. инв. N | Подп. и дата | Инв. N подл.

9747/12

Изм.	Лист	N докум.	Подп.	Дата
Разраб.		Гончаренко		
Пров.		Извекова		
Нач. отд.		Коверченко		
Н. контр.		Севрюков		
Утв.				

Б1В382.000ВП

Газоходы котлоагрегата (топливо-бурые угли) Ведомость покупных изделий.

Лит	Лист	Листов
И		1

Госстрой СССР Харьковский Сантехпроект

Позиция	Обозначение	Наименование	Куда входит: Обозначение	Кол.	Общее к-во	Примечание
27	518 382.260	Тяга подвески	518 382.240	1	6	
28	518 382.270	Траверса	518 382.250	1	6	
29	518 382.280	Стакан	518 382.250	2	12	
30	518 382.290	Тяга блока	518 382.250	1	6	
31	518 382.300	Короб	518 382.000	1	1	
32						
33						
34						
35						
36						
37						
38						
39						
40						
41						
42						
43						
44						
45						

Инв. N подл. | Подп. и дата | Взам. инв. N | Инв. N дубл. | Подп. и дата

Изм.	Лист	N докум.	Подп.	Дата	518382.000 ВС	Лист 2

формат А3

Типовой проект 903-1-241.87 Альбом XII

518382.114

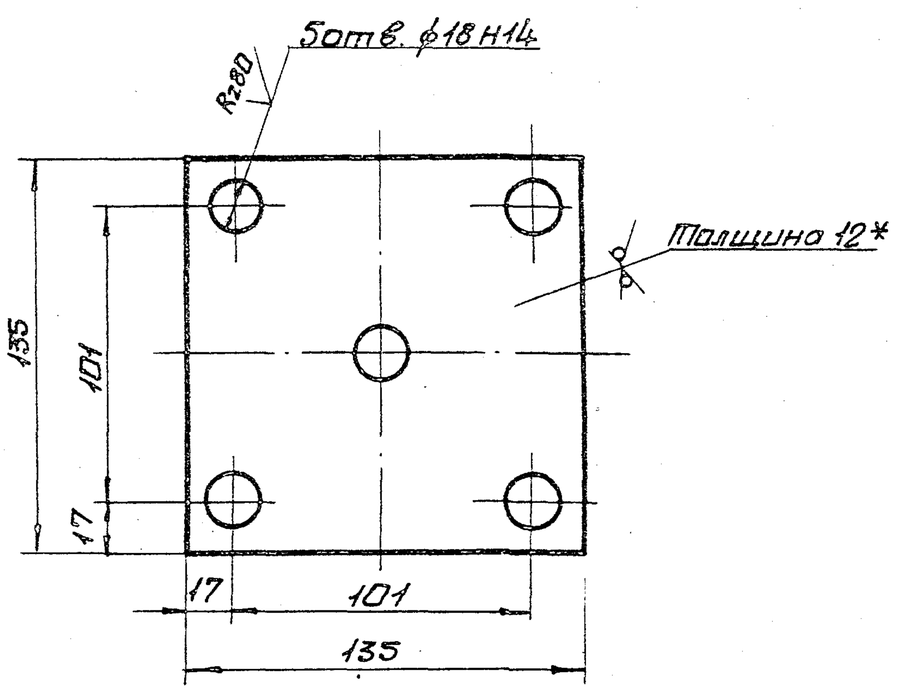

1. Неуказанные предельные отклонения размеров $\pm \frac{IT16}{2}$
2. * Размер для справки.

Изм.	Лист	N докум.	Подп.	Дата	518382.114			
Разраб.	Гончаренко				Основание	Лит.	Масса	Масшт.
Пров.	Извекова					U	1,6	1:2
Т.контр.	Севрюков					Лист	Листов 1	
Нач.отд.	Коверченко				Лист Б-12 ГОСТ 19903-74 / Вст3пс2 ГОСТ 14637-79	Госстрой СССР Харьковский Сантехпроект		
Н.контр.	Севрюков							
Утв.								

формат А4

518383.034

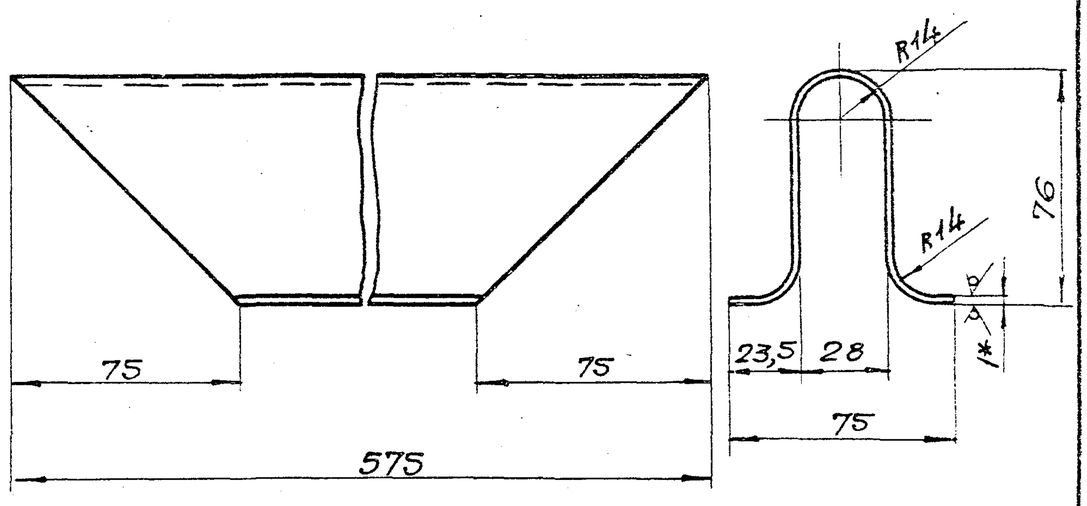

1. Длина развернутой детали - 200
2. Предельные отклонения размеров $\pm \frac{IT16}{2}$
3. * Размер для справки.

9747/12

Изм.	Лист	N докум.	Подп.	Дата	518383.034			
Разраб.	Гончаренко				Линза	Лит.	Масса	Масшт.
Пров.	Извекова					U	0,87	1:2
Т.контр.	Севрюков					Лист	Листов 1	
Нач.отд.	Коверченко				Лист Б-1 ГОСТ 19903-74 / Вст3пс2 ГОСТ 16523-70	Госстрой СССР Харьковский Сантехпроект		
Н.контр.	Севрюков							
Утв.								

формат А4

518382.000СБ

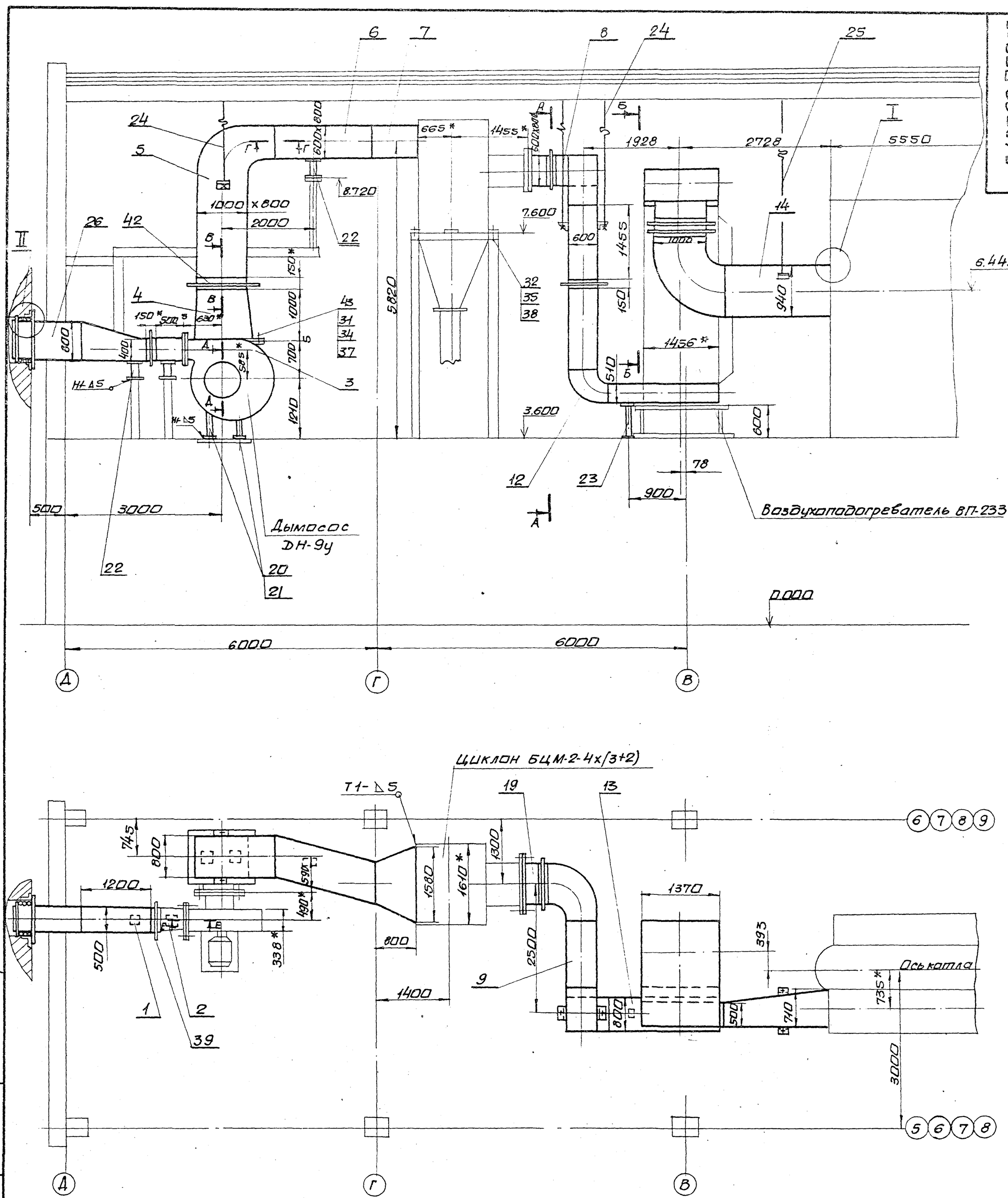

1. * Размеры для справки.
2. Сварные швы по ГОСТ 5264-80.
   Электроды Э-42 ГОСТ 9467-75.
3. Разрезы смотри лист 2.

Изм.	Лист	№ докум.	Подп.	Дата
Разраб.		Гончаренко		
Пров.		Узбекова		
Т.контр.		Севрюков		
Нач.отд.		Коверченко		
Н.контр.		Севрюков		
Утв.				

Газоходы котлоагрегата (топливо-бурые угли)
Сборочный чертеж

518382.000СБ

Лит.	Масса	Масштаб
И	4096,0	1:50

Лист 1 Листов 2

Госстрой СССР
Харьковский
Сантехпроект

9747/12

Альбом XII
Типовой проект 903-1-244.87

Инв.№подл. | Подп. и дата | Взам.инв.№ | Инв.№дубл. | Подп. и дата

Формат А2

А-А

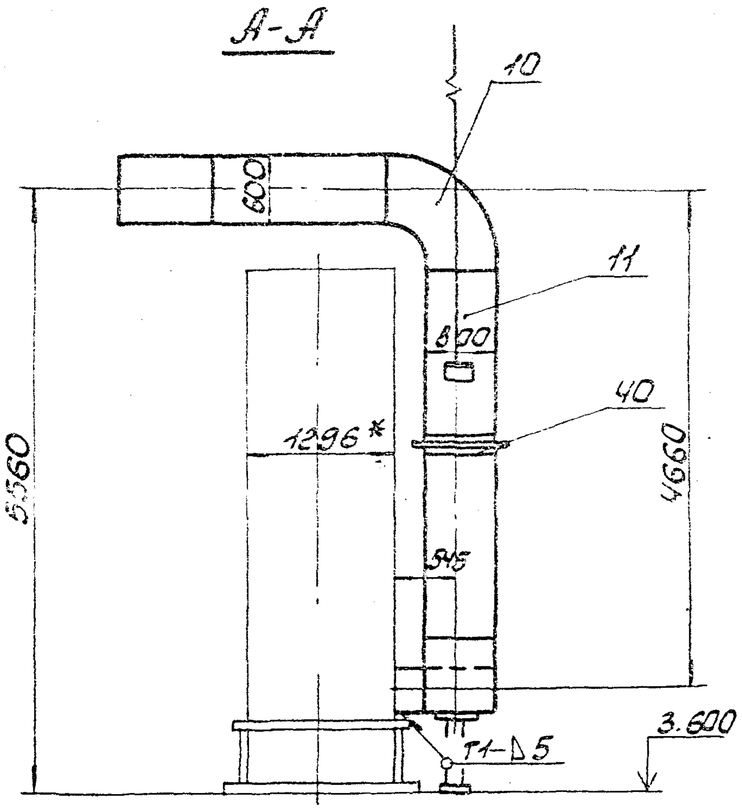

Б-Б

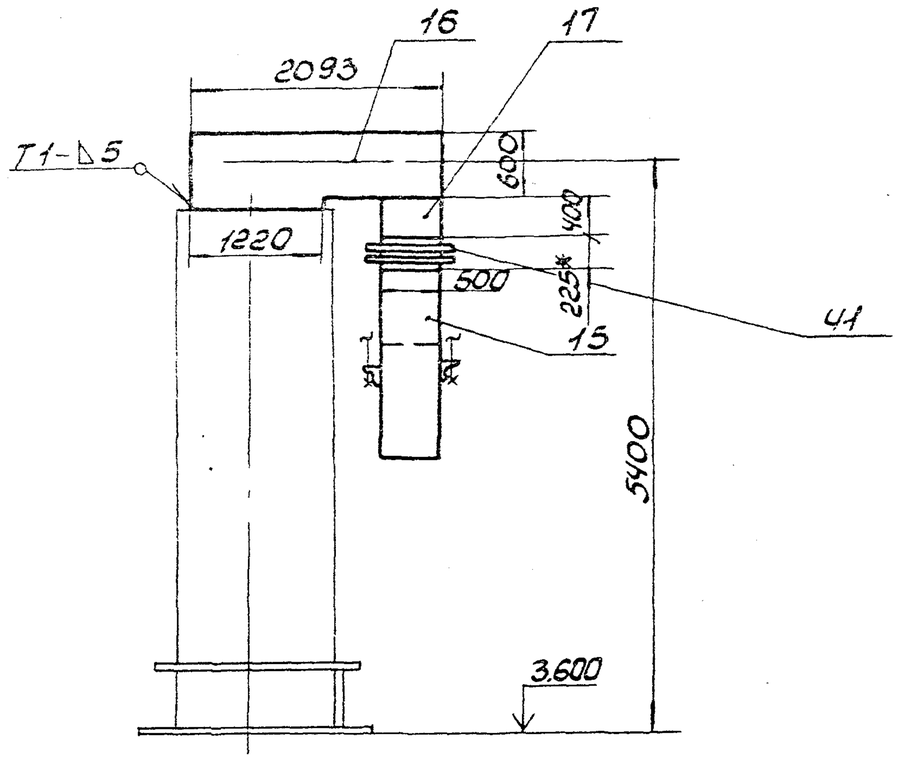

В-В
М1:2

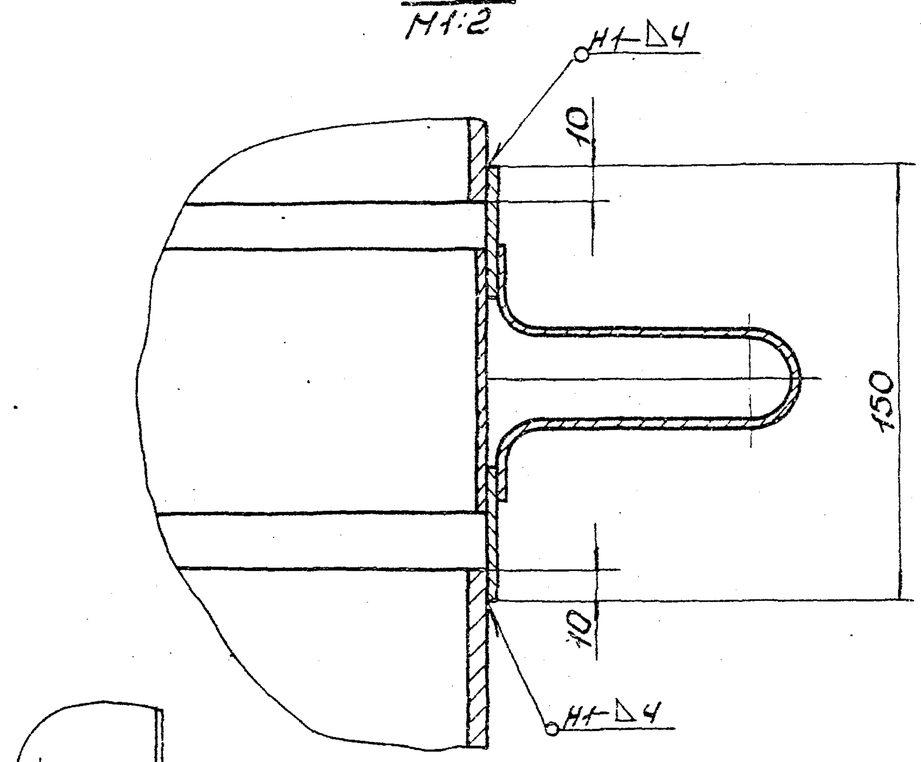

Г-Г
М1:2

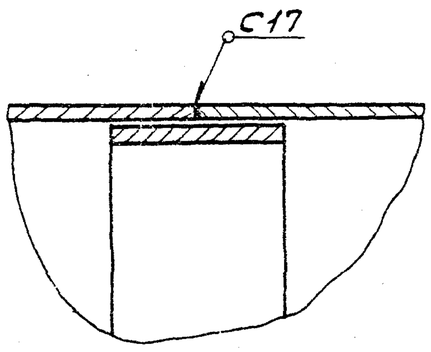

Е-Е
М1:2

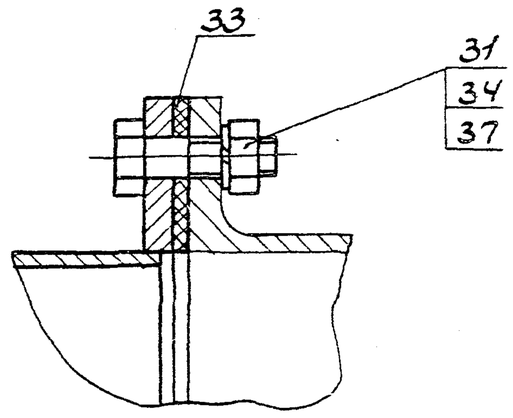

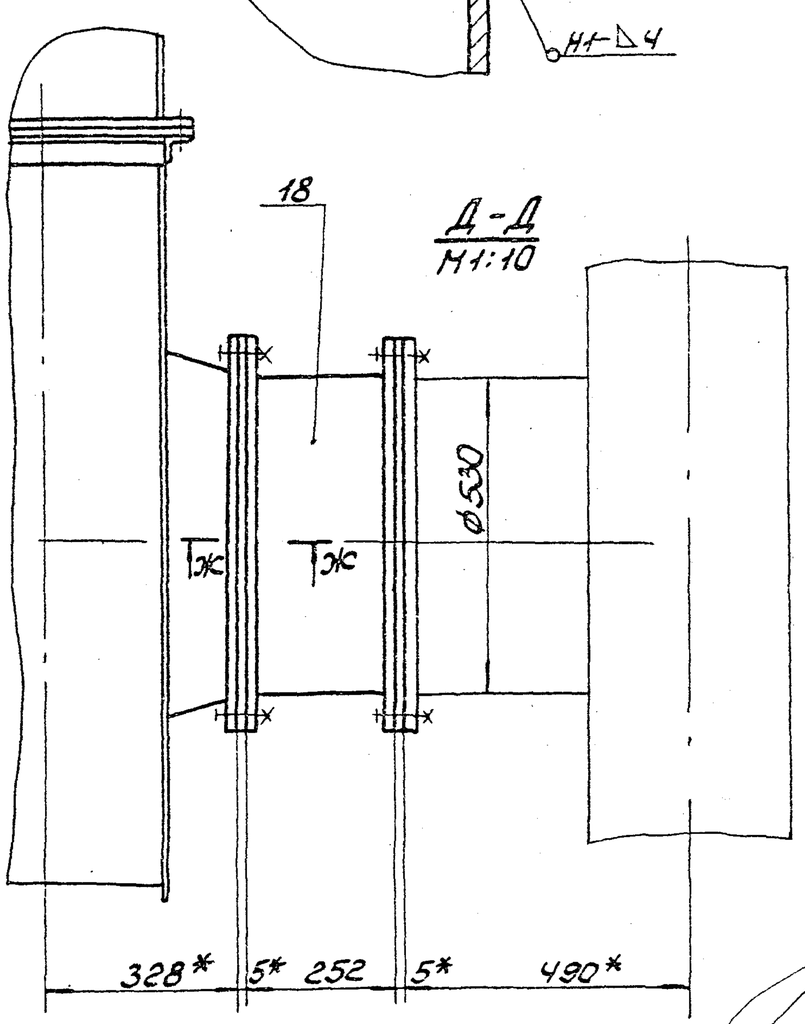

Д-Д
М1:10

I
М1:10

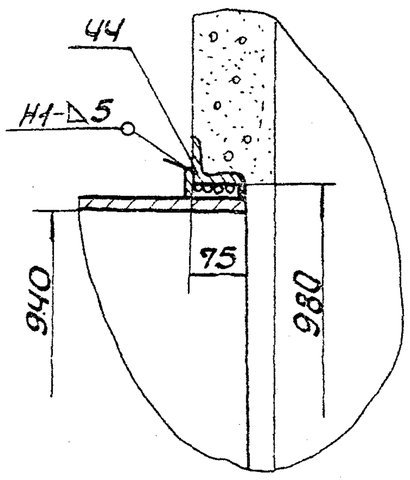

Ж-Ж
М1:2

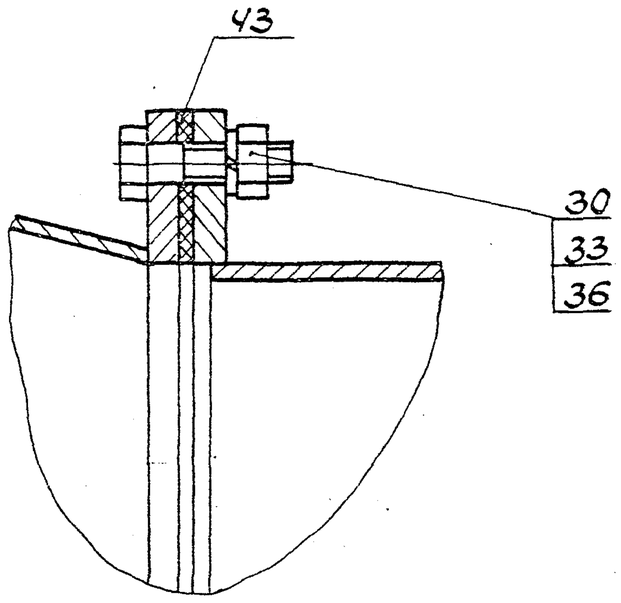

II
М1:5

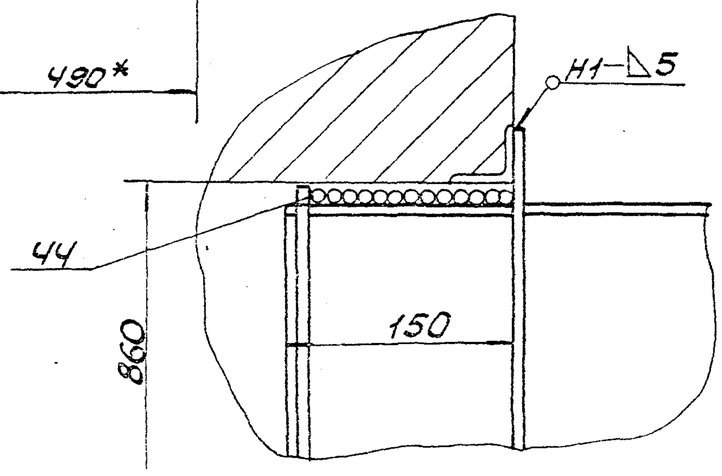

Альбом XII

Типовой проект 903-1-241.87

Инв.№ подл.	Подп. и дата	Взам.инв.№	Инв.№ дубл.	Подп.

9747/12

Изм.	Лист	№ докум.	Подп.	Дата	5.1В382.000 СБ	Лист 2

Формат А2

Б18382.010СБ

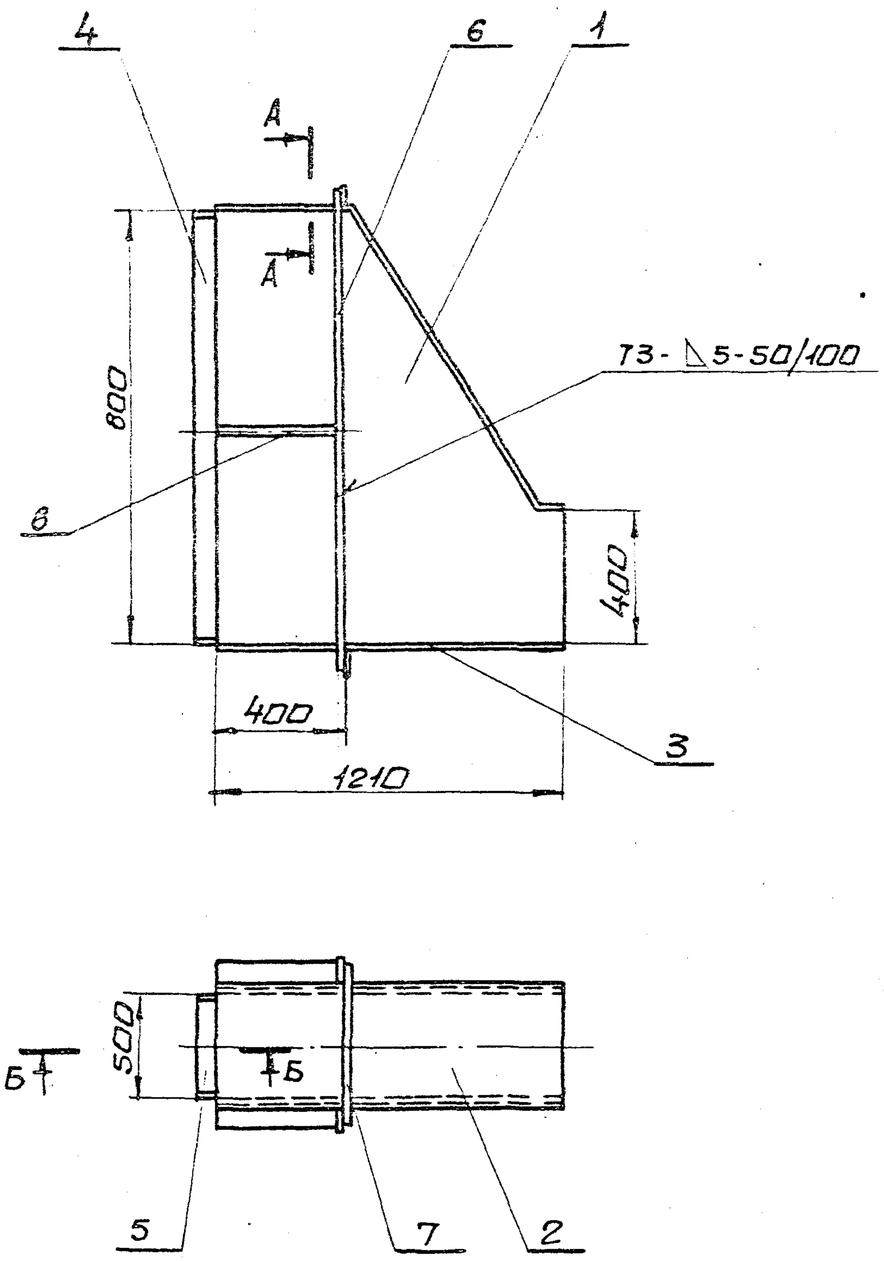

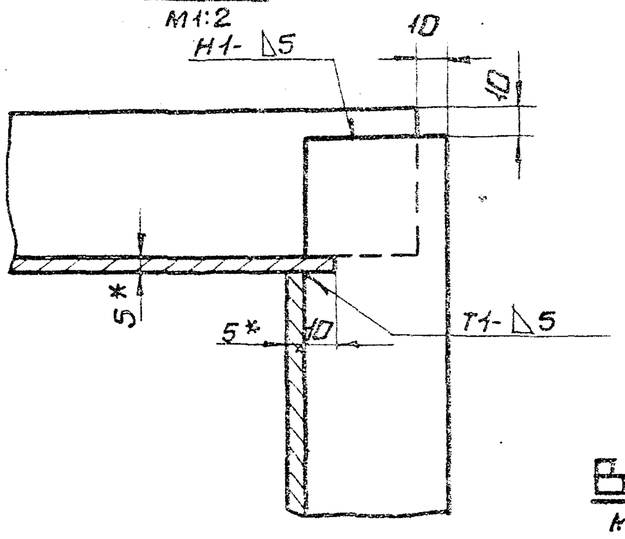

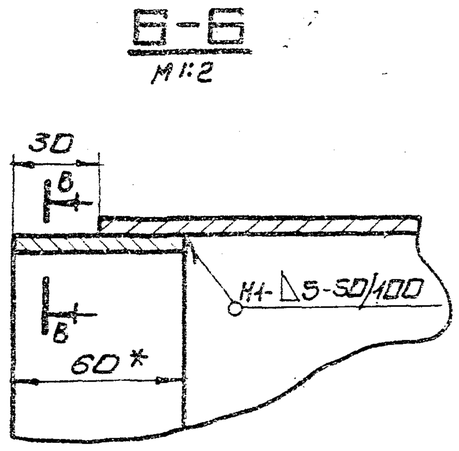

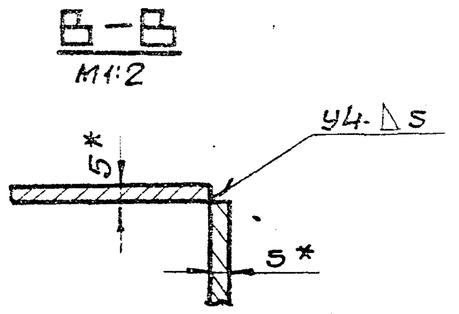

1. Предельные отклонения размеров $\pm \frac{IT16}{2}$
2. Кромки резо деталей Б4- $\overset{Rz320}{\checkmark}$, остальное $\checkmark$
3. Сварные швы по ГОСТ 5264-80.
   Электроды Э-42 ГОСТ 9467-75.
4. *Размеры для справки.

Изм.	Лист	N докум.	Подп.	Дата	Б18382.010СБ			
Разраб.		Гончаренко			Короб сварочный чертеж	Лит.	Масса	Масшт.
Пров.		Извекова				У	133,0	1:20
Т.контр.		Себрюков				Лист	Листов 1	
Нач.отд		Коберченко				Госстрой СССР Харьковский Сантехпроект		
Н.контр.		Себрюков						
Утв.								

Инв.№ подл. | Подп. и дата | Инв.№ дубл. | Взам.инв.№ | Подп. и дата

формат А3

Б18382.020СБ

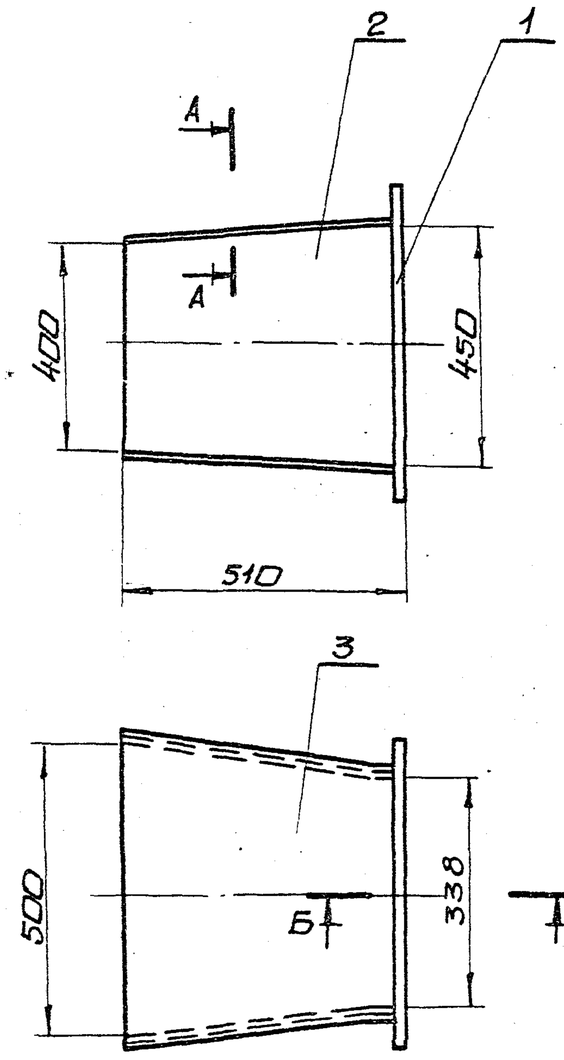

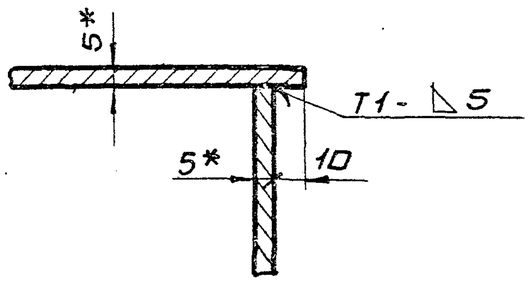

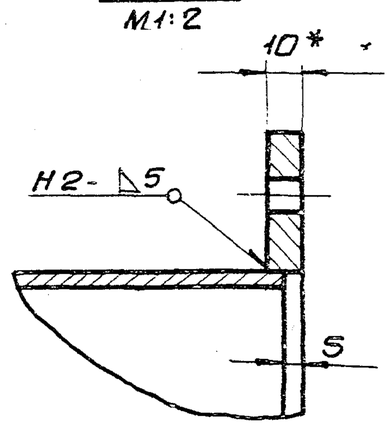

1. Предельные отклонения размеров $\pm \frac{IT16}{2}$
2. Сварные швы по ГОСТ 5264-80.
   Электроды Э-42 ГОСТ 9467-75.
3. *Размеры для справки.

9747/12

Изм.	Лист	N докум.	Подп.	Дата	Б18382.020СБ			
Разраб.		Гончаренко			Переход сварочный чертеж	Лит.	Масса	Масшт.
Пров.		Извекова				У	44,6	1:10
Т.контр.		Себрюков				Лист	Листов 1	
Нач.отд		Коберченко				Госстрой СССР Харьковский Сантехпроект		
Н.контр.		Себрюков						
Утв.								

Инв.№ подл. | Подп. и дата | Инв.№ дубл. | Взам.инв.№ | Подп. и дата | Типовой проект 903-1-241.87 Альбом XII

формат А3

618382.001

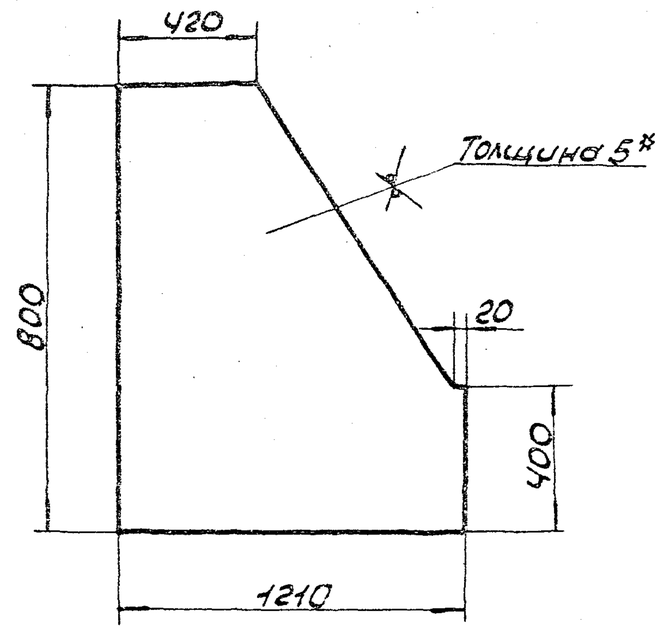

1. Предельные отклонения размеров ± $\frac{IT16}{2}$.
2.* Размер для справки.

Изм.	Лист	N Докум.	Подп.	Дата	Б1В382.001			
Разраб.		Гончаренко			Боковина	Лит.	Масса	Масшт.
Провер.		Извекова				U	28,5	1:20
Т.контр.		Севрюков				Лист	Листов 1	
Нач.отд.		Коверченко			Лист Б-5ГОСТ19903-74 ВСт3пс2ГОСТ14637-79	Госстрой СССР Харьковский Сантехпроект		
Н.контр.		Севрюков						
Утв.								

Формат А4

618382.002

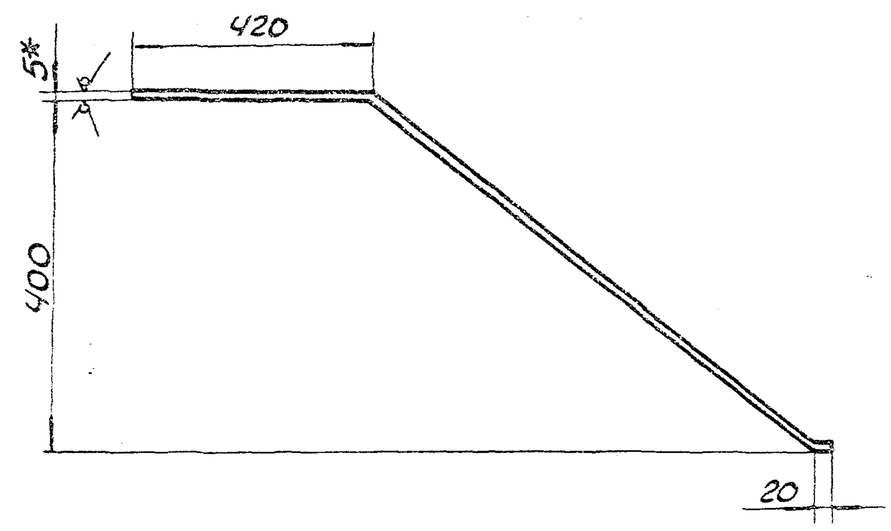

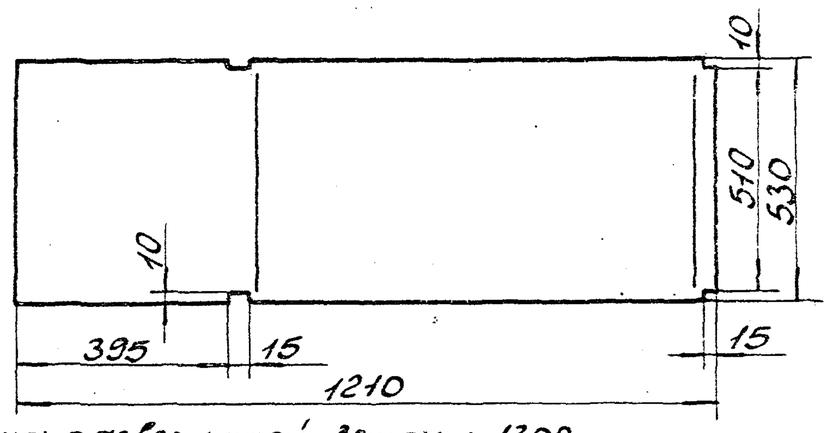

1. Длина развернутой детали 1308.
2. Предельные отклонения размеров ± $\frac{IT16}{2}$.
3.* Размер для справки.

Изм.	Лист	N Докум.	Подп.	Дата	Б1В382.002			
Разраб.		Гончаренко			Стенка	Лит.	Масса	Масшт.
Провер.		Извекова				U	27.2	1:10
Т.контр.		Севрюков				Лист	Листов 1	
Нач.отд.		Коверченко			Лист Б-5ГОСТ19903-74 ВСт3пс2ГОСТ14637-79	Госстрой СССР Харьковский Сантехпроект		
Н.контр.		Севрюков						
Утв.								

Формат А4

618382.003

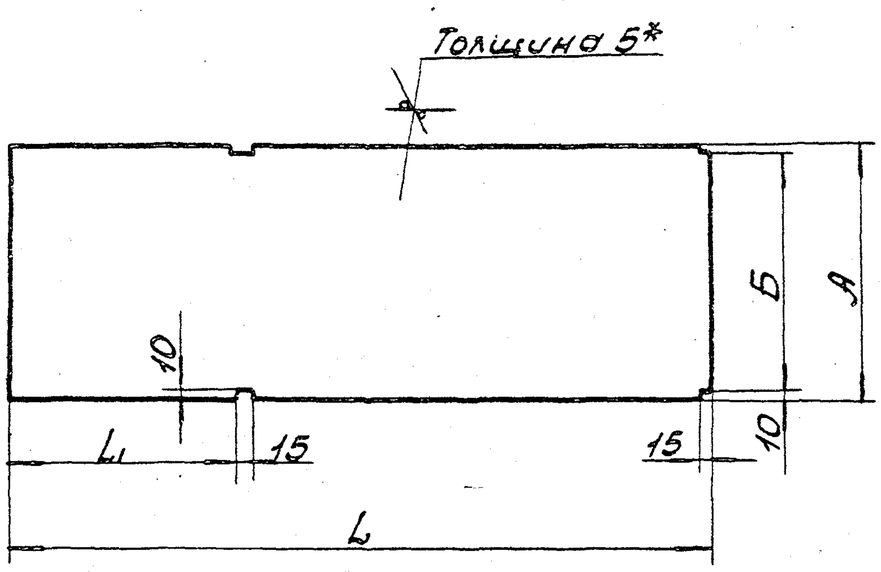

Обозначение	L	L1	А	Б	Масса
	мм				кг
Б1В382.003	1210	395	530	510	25,2
-01	1465	695	830	810	47,7
-02	505	–	830	810	15,7

1. Предельные отклонения размеров ± $\frac{IT16}{2}$.
2.* Размер для справки.

Изм.	Лист	N Докум.	Подп.	Дата	Б1В382.003			
Разраб.		Гончаренко			Стенка	Лит.	Масса	Масшт.
Провер.		Извекова				U	см. табл.	1:10
Т.контр.		Севрюков				Лист	Листов 1	
Нач.отд.		Коверченко			Лист Б-5ГОСТ19903-74 ВСт3пс2ГОСТ14637-79	Госстрой СССР Харьковский Сантехпроект		
Н.контр.		Севрюков						
Утв.								

Формат А4

618382.008

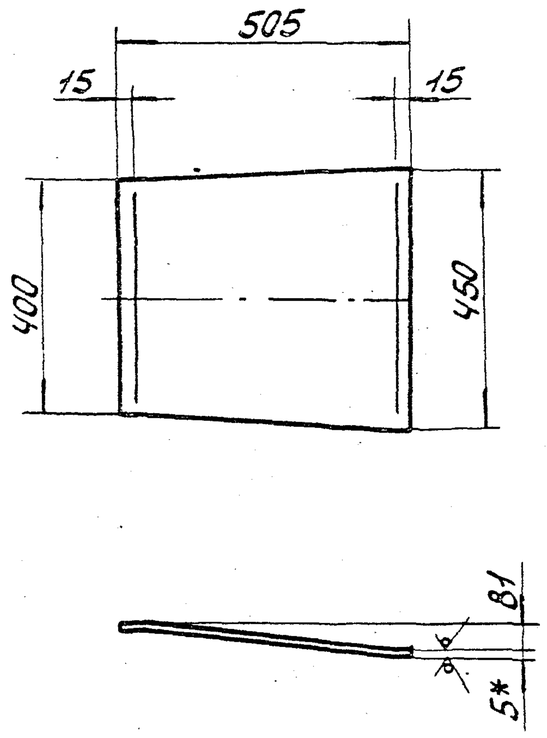

1. Длина развернутой детали 511.
2. Предельные отклонения размеров ± $\frac{IT16}{2}$.
3.* Размер для справки.

9747/12

Изм.	Лист	N Докум.	Подп.	Дата	Б1В382.008			
Разраб.		Гончаренко			Стенка	Лит.	Масса	Масшт.
Провер.		Извекова				U	10,2	1:10
Т.контр.		Севрюков				Лист	Листов 1	
Нач.отд.		Коверченко			Лист Б-5ГОСТ19903-74 ВСт3пс2ГОСТ14637-79	Госстрой СССР Харьковский Сантехпроект		
Н.контр.		Севрюков						
Утв.								

Формат А4

Типовой проект 903-1-241.87 Альбом XII

Б1В382.009

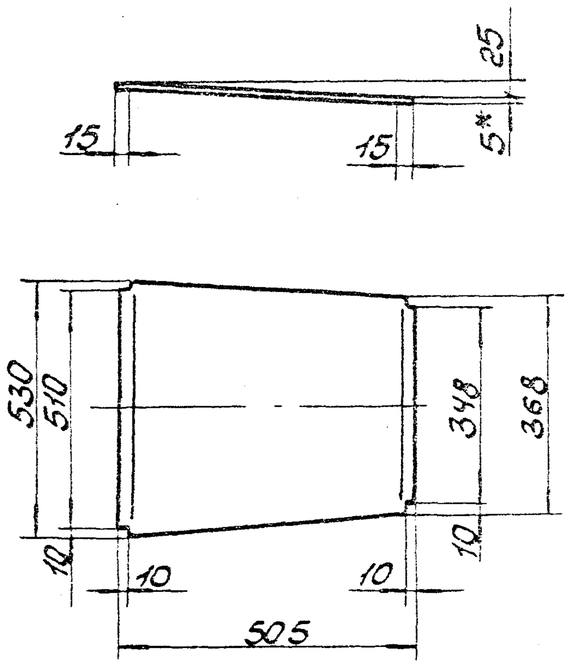

1. Предельные отклонения размеров ± $\frac{IT16}{2}$.
2.* Размер для справки.

Изм.	Лист	N Докум.	Подп.	Дата	Б1В382.009			
Разраб.		Гончаренко			Стенка	Лит.	Масса	Масшт.
Провер.		Извекова				И	8,93	1:10
Т.контр.		Севрюков				Лист	Листов 1	
Нач.отд.		Коверченко			Лист Б-5 ГОСТ 19903-74 / ВСт3пс2 ГОСТ 14637-79	Госстрой СССР Харьковский Сантехпроект		
Н.контр.		Севрюков						
Утв.								

Формат А4

Б1В382.030СБ

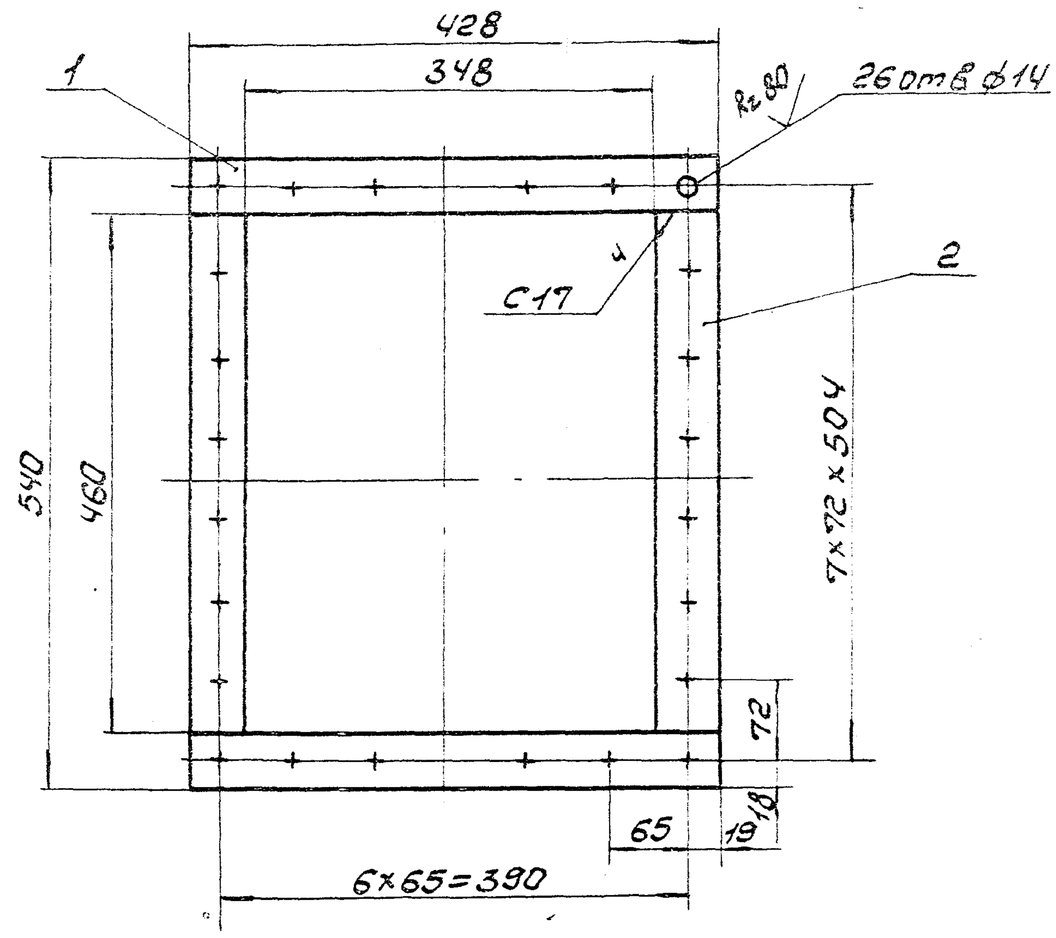

1. Сварные швы по ГОСТ 5264-80. Электроды Э-42 ГОСТ 9467-75.
2. Кромки реза деталей Б4-R=320, остальное-
3. Предельные отклонения размеров ± $\frac{IT16}{2}$.

Изм.	Лист	N Докум.	Подп.	Дата	Б1В382.030СБ			
Разраб.		Гончаренко			Фланец	Лит.	Масса	Масшт.
Провер.		Извекова			Сборочный чертеж	И	5,8	1:5
Т.контр.		Севрюков				Лист	Листов 1	
Нач.отд.		Коверченко				Госстрой СССР Харьковский Сантехпроект		
Н.контр.		Севрюков						
Утв.								

Формат А4

Альбом XII

Типовой проект 903-1-241.87

Форм.	Зона	Поз.	Обозначение	Наименование	Кол.	Прим.
				Документация		
А4			Б1В382.030СБ	Сборочный чертеж		
				Детали		
Б4		1	Б1В382.011	Ребро		
				Полоса 10×40 ГОСТ 103-76		
				Ст3 ГОСТ 535-79		
				L = 428	2	1,34кг
Б4		2	Б1В382.012	Ребро		
				Полоса 10×40 ГОСТ 103-76		
				Ст3 ГОСТ 535-79		
				L = 460	2	1,44кг
				Материалы		
				Металл наплавленный		0,24кг

Изм.	Лист	N Докум.	Подп.	Дата	Б1В382.030			
Разраб.		Гончаренко			Фланец	Лит.	Лист	Листов
Провер.		Извекова				И		1
Нач.отд.		Коверченко				Госстрой СССР Харьковский Сантехпроект		
Н.контр.		Севрюков						
Утв.								

Формат А4

Форм.	Зона	Поз.	Обозначение	Наименование	Кол.	Прим.
				Документация		
А3			Б1В382.040СБ	Сборочный чертеж		
				Детали		
А4		1	Б1В382.013	Стенка передняя	1	
А4		2	Б1В382.014	Обечайка	1	
А4		3	Б1В382.015	Переход	1	
А4		4	Б1В382.016	Фланец	1	
А4		5	Б1В382.017	Стенка задняя	1	
Б4		6	Б1В382.018	Боковина		
				Уголок Б-50×50×5 ГОСТ 8509-72		
				Ст3 ГОСТ 535-79		
				L = 1310	2	4,9кг
Б4		7	Б1В382.019	Боковина		
				Уголок Б-50×50×5 ГОСТ 8509-72		
				Ст3 ГОСТ 535-79		
				L = 410	2	1,5кг
				Материалы		
				Металл наплавленный		1,15кг

9747/12

Изм.	Лист	N Докум.	Подп.	Дата	Б1В382.040			
Разраб.		Гончаренко			Карман всасывающий	Лит.	Лист	Листов
Провер.		Извекова				И		1
Нач.отд.		Коверченко				Госстрой СССР Харьковский Сантехпроект		
Н.контр.		Севрюков						
Утв.								

Формат А4

6.18382.013

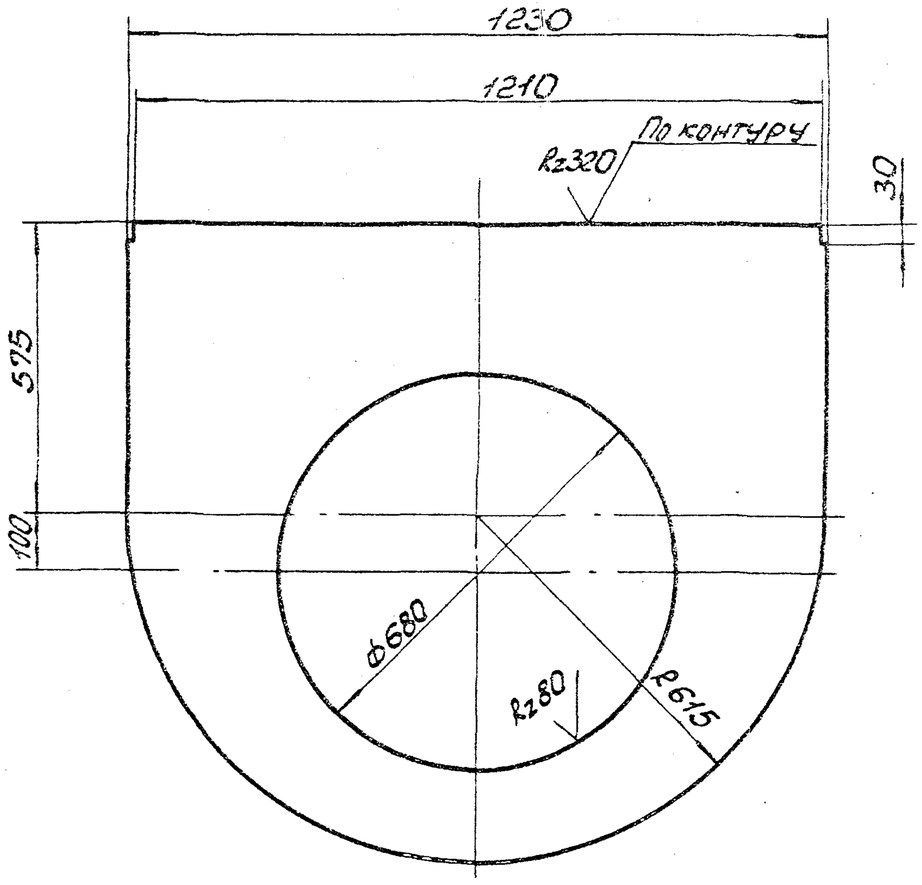

Предельные отклонения размеров ± IT16/2.

Изм.	Лист	№ докум.	Подп.	Дата	Б1В382.013			
Разраб.		Гончаренко			Стенка передняя	Лит.	Масса	Масштаб
Пров.		Извекова				У	35,6	1:10
Т. контр.		Севрюков				Лист	Листов 1	
Нач. отд.		Коверченко			Лист Б5 ГОСТ 19903-74 / ВСт3пс2 ГОСТ 14637-79	Госстрой СССР Харьковский Сантехпроект		
Н. контр.		Севрюков						
Утв.								

Формат А4

6.18382.016

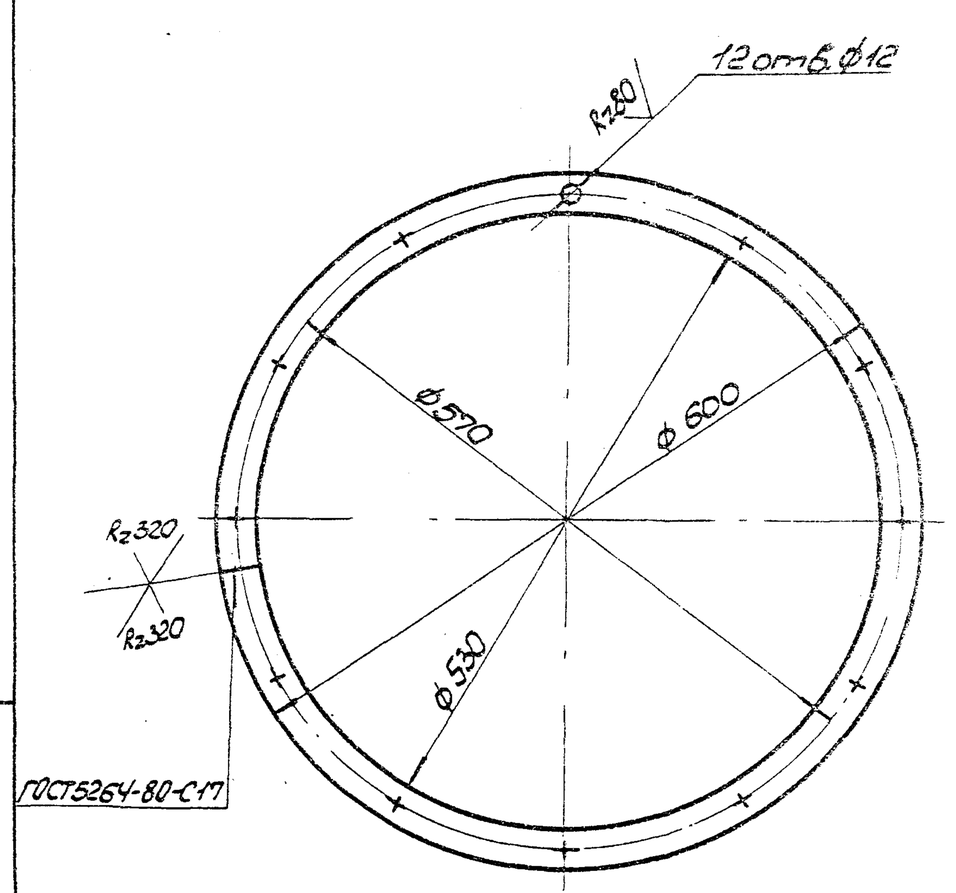

1. Предельные отклонения размеров ± IT16/2.
2. Длина развернутой детали – 1774.
3. Электроды Э-42 ГОСТ 9467-75.

Изм.	Лист	№ докум.	Подп.	Дата	Б1В382.016			
Разраб.		Гончаренко			Фланец	Лит.	Масса	Масшт.
Пров.		Извекова				У	3,9	1:5
Т. контр.		Севрюков				Лист	Листов 1	
Нач. отд.		Коверченко			Полоса 8х35 ГОСТ 103-76 / Ст.3 ГОСТ 535-79	Госстрой СССР Харьковский Сантехпроект		
Н. контр.		Севрюков						
Утв.								

Формат А4

Альбом XII

Типовой проект 903-1-241.87

6.18382.040СБ

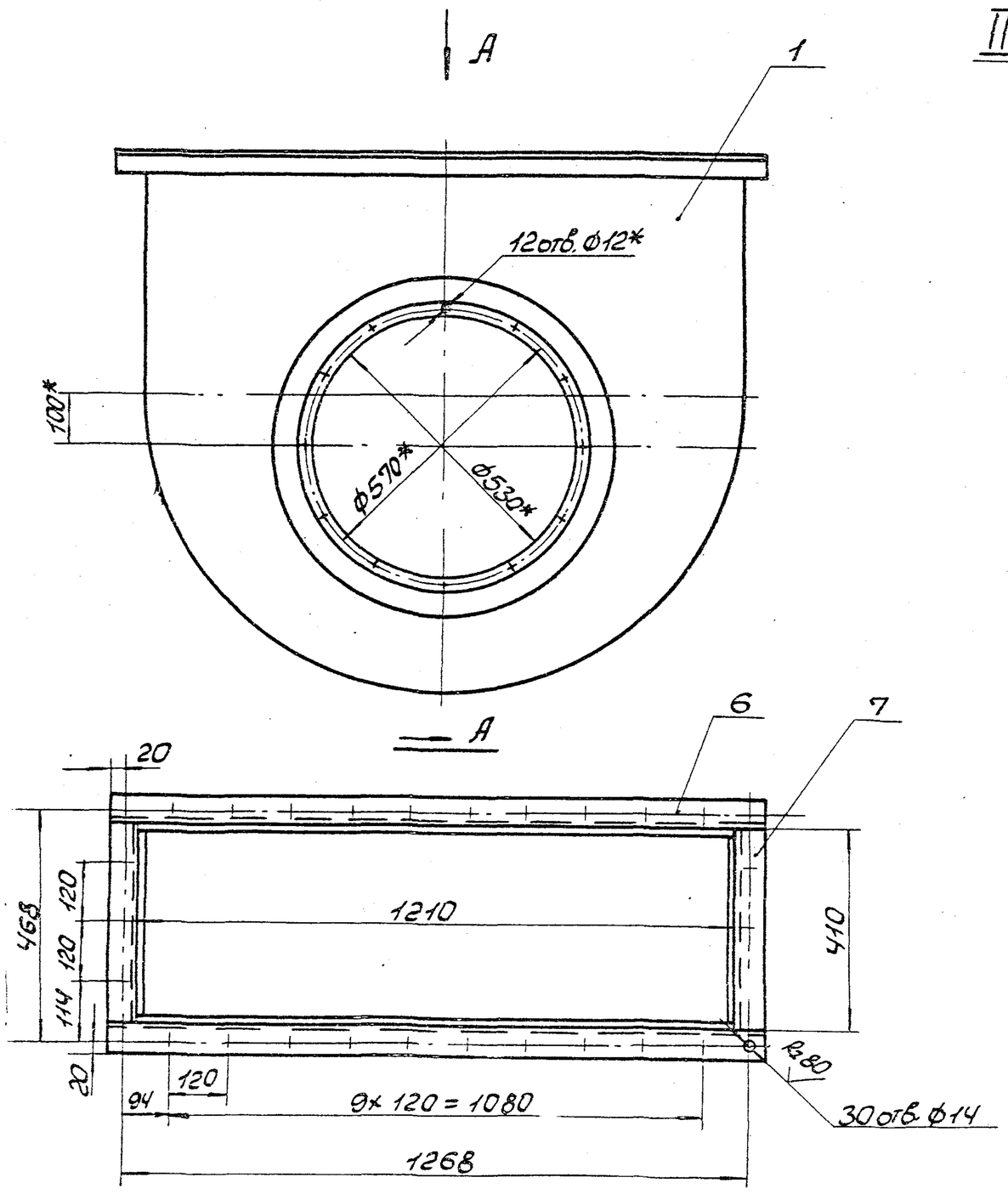

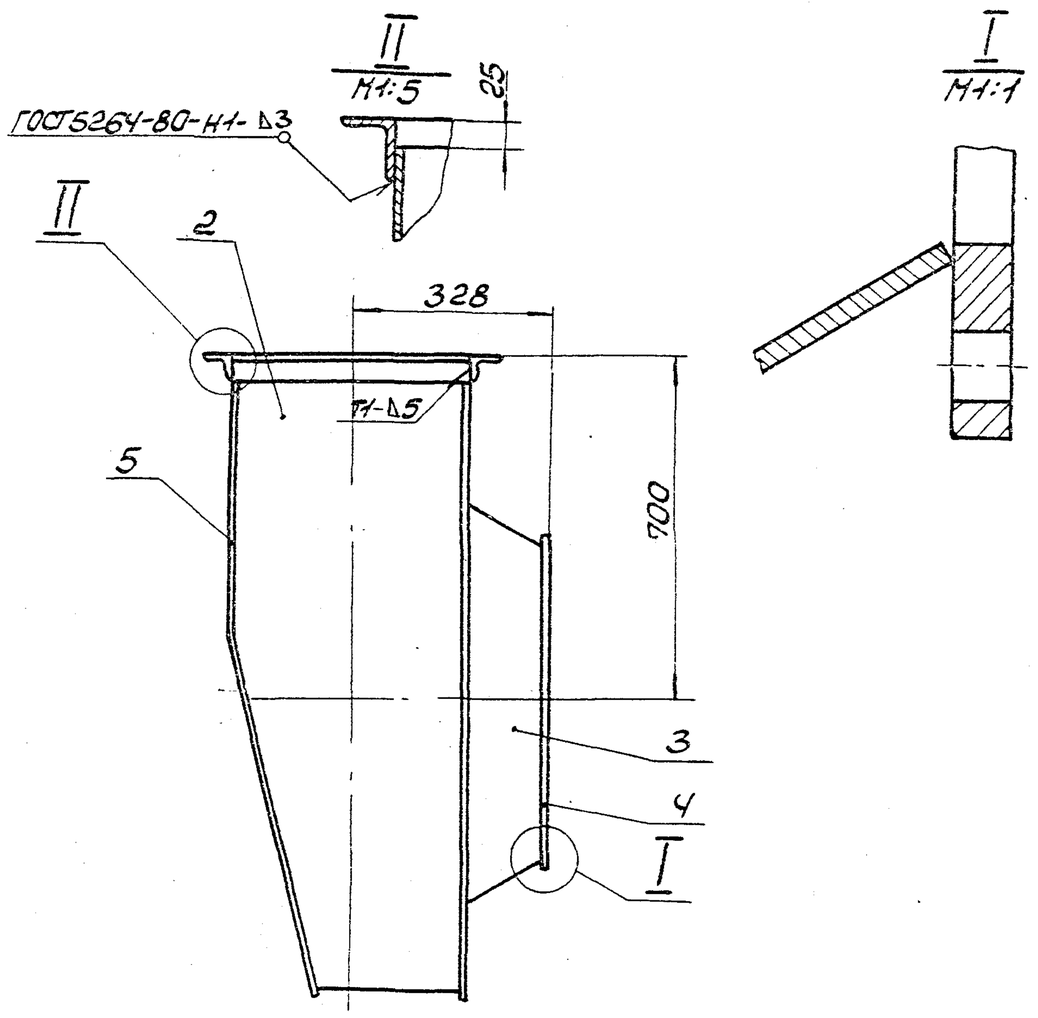

1. Предельные отклонения размеров ± IT16/2.
2.* Размеры для справок.

9749/12

Изм.	Лист	№ докум.	Подп.	Дата	Б1В382.040СБ			
Разраб.		Гончаренко			Карман всасывающий сборочный чертеж	Лит.	Масса	Масшт.
Провер.		Извекова				У	158,5	1:10
Т. контр.		Севрюков				Лист	Листов 1	
Нач. отд.		Коверченко				Госстрой СССР, Харьковский Сантехпроект		
Н. контр.		Севрюков						
Утв.								

Формат А3

Инв. № подл. | Подп. и дата | Взам. инв. № | Инв. № дубл. | Подп. и дата

Б1В382.014

Rz320 (√)

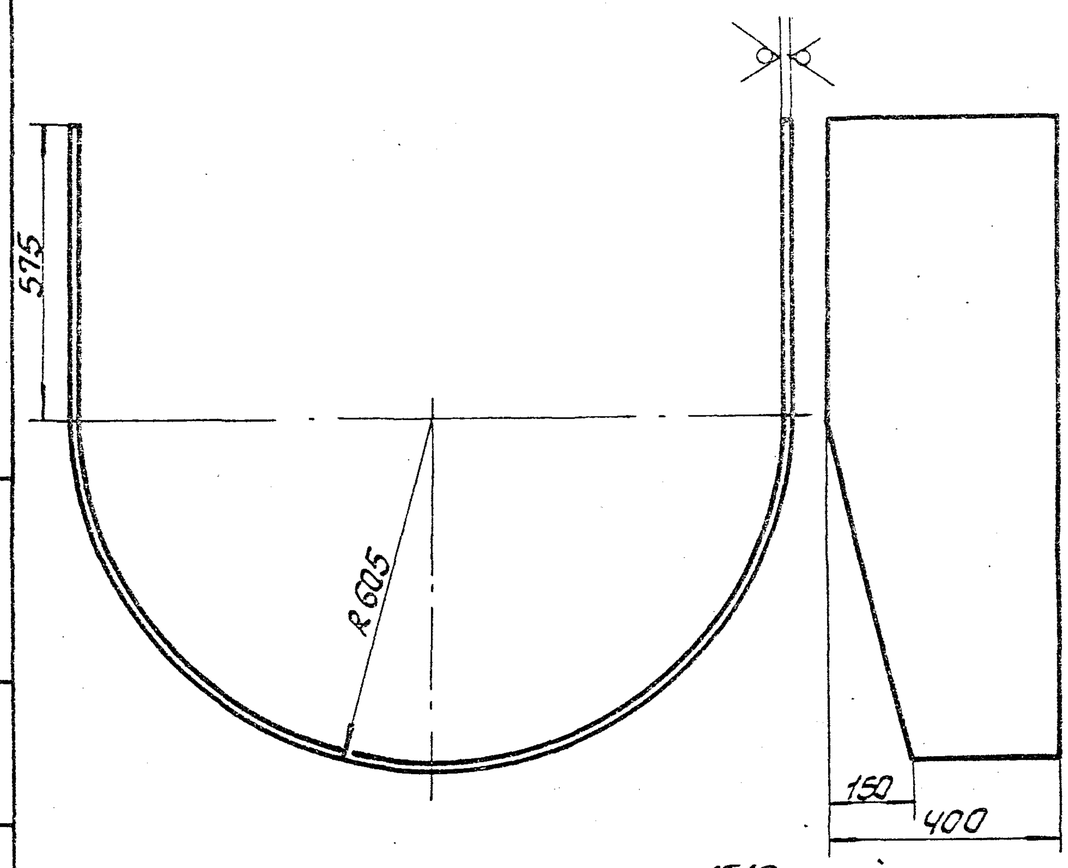

1. Предельные отклонения размеров ± IT16/2.
2. Длина развернутой детали – 3042.

Изм.	Лист	N докум.	Подп.	Дата
Разраб.		Гончаренко		
Провер.		Извекова		
Т.контр.		Севрюков		
Нач.отд.		Коверченко		
Н.контр.		Севрюков		
Утв.				

Обечайка

Б1В382.014

Лит.	Масса	Масшт.
U	42,0	1:10

Лист | Листов 1

Лист Б-5 ГОСТ 19903-74 / ВСт3пс2 ГОСТ 14637-79

Госстрой СССР Харьковский Сантехпроект

Формат А4

Б1В382.015

Rz320 (√)

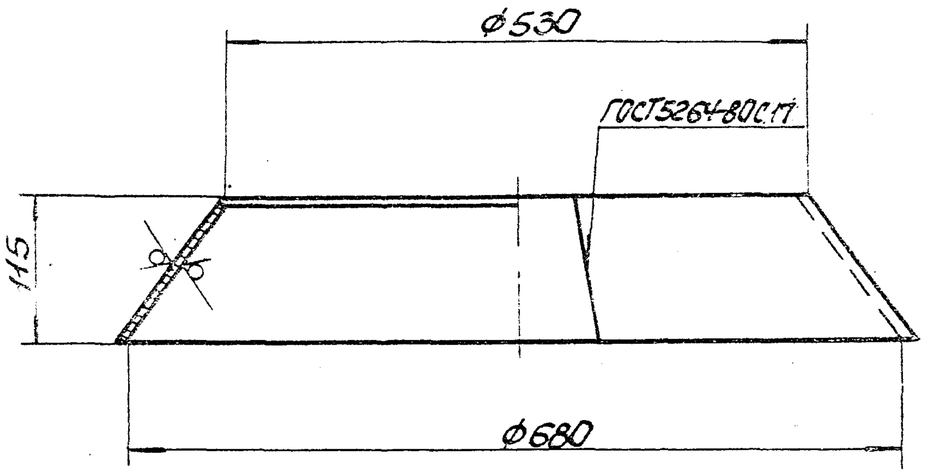

1. Предельные отклонения размеров ± IT16/2.
2. Электроды Э-42 ГОСТ 9467-75.

Изм.	Лист	N докум.	Подп.	Дата
Разраб.		Гончаренко		
Провер.		Извекова		
Т.контр.		Севрюков		
Нач.отд.		Коверченко		
Н.контр.		Севрюков		
Утв.				

Переход

Б1В382.015

Лит.	Масса	Масшт.
U	8,75	1:5

Лист | Листов 1

Лист Б-5 ГОСТ 19903-74 / ВСт3пс2 ГОСТ 14637-79

Госстрой СССР Харьковский Сантехпроект

Формат А4

Б1В382.017

Rz320 (√)

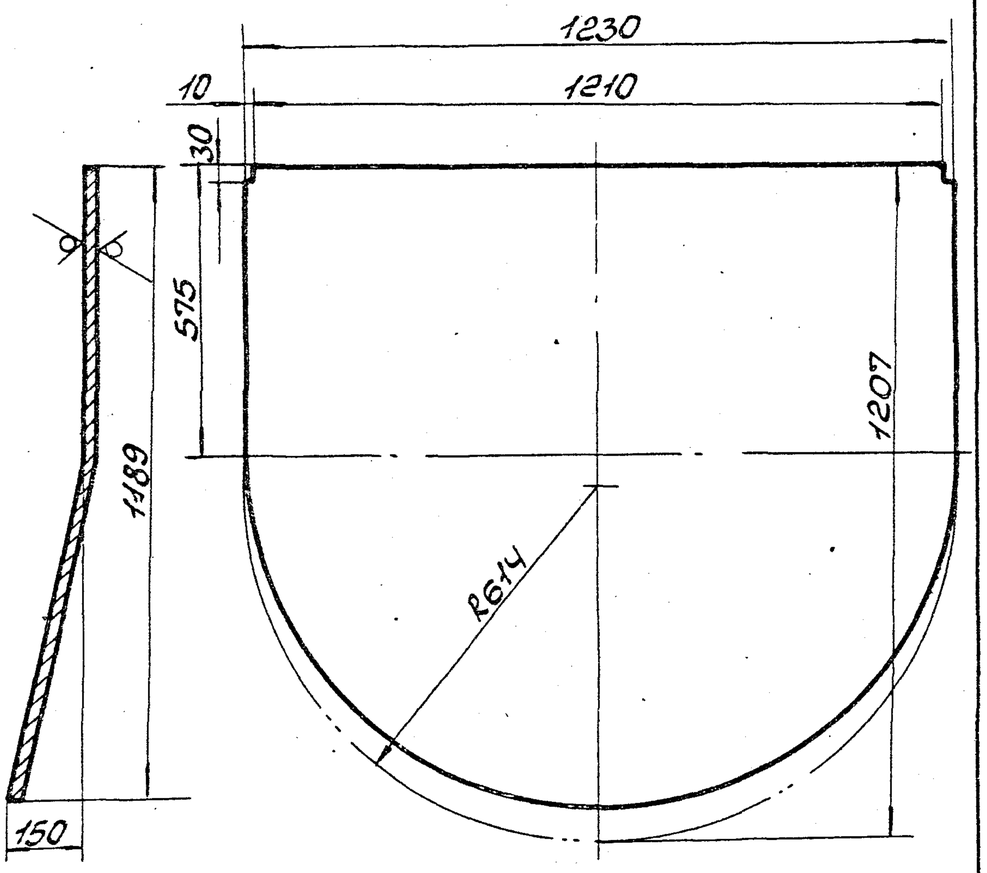

1. Предельные отклонения размеров ± IT16/2.
2. Длина развернутой детали – 1206

Изм.	Лист	N докум.	Подп.	Дата
Разраб.		Гончаренко		
Провер.		Извекова		
Т.контр.		Севрюков		
Нач.отд.		Коверченко		
Н.контр.		Севрюков		
Утв.				

Стенка задняя

Б1В382.017

Лит.	Масса	Масшт.
U	54,3	1:10

Лист | Листов 1

Лист Б-5 ГОСТ 19903-74 / ВСт3пс2 ГОСТ 14637-79

Госстрой СССР Харьковский Сантехпроект

Формат А4

Форм.	Зона	Поз.	Обозначение	Наименование	Кол.	Примеч.
				Документация		
А3			Б1В382.060СБ	Сборочный чертеж		
				Детали		
А4		1	Б1В382.021	Стенка	2	
А4		2	Б1В382.022	Стенка	2	
Б4		3	Б1В382.018	Боковина		
				Уголок Б50х50х5 ГОСТ 8509-72		
				Ст3 ГОСТ 535-79		
				L = 1310	2	4,9кг
Б4		4	Б1В382.019	Боковина		
				Уголок Б-50х50х5 ГОСТ 8509-72		
				Ст3 ГОСТ 535-79		
				L = 410	2	1,5кг
				Материалы		
				Металл наплавленный		2,2кг.
						9747/12

Изм.	Лист	N докум.	Подп.	Дата
Разраб.		Гончаренко		
Провер.		Извекова		
Нач.отд.		Коверченко		
Н.контр.		Севрюков		
Утв.				

Переход

Б1В382.060

Лит.	Лист	Листов
U		1

Госстрой СССР Харьковский Сантехпроект

Формат А4

Альбом XII

Типовой проект 903-1-241.87

Инв. N подл. | Подп. и дата | Взам. инв. N | Инв. N дубл. | Подп. и дата

5.1838 2.060СБ

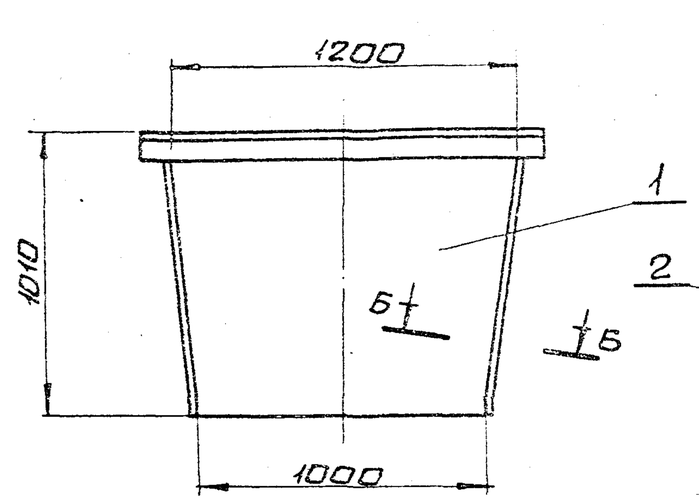

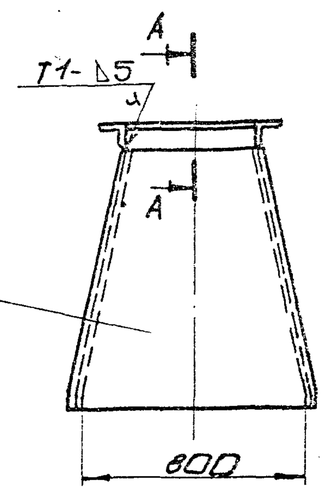

А–А
М1:2

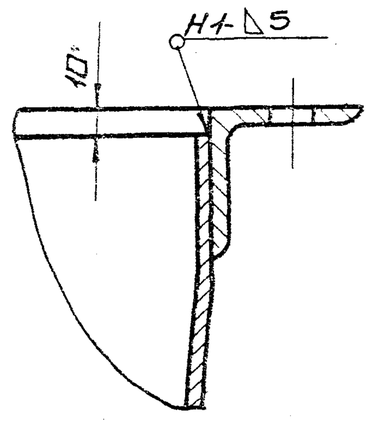

Б–Б
М1:2

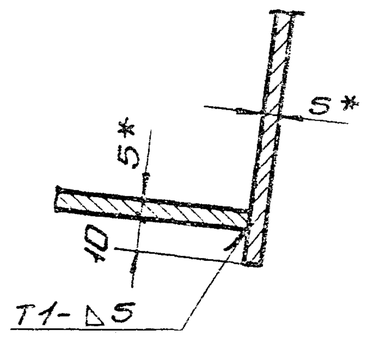

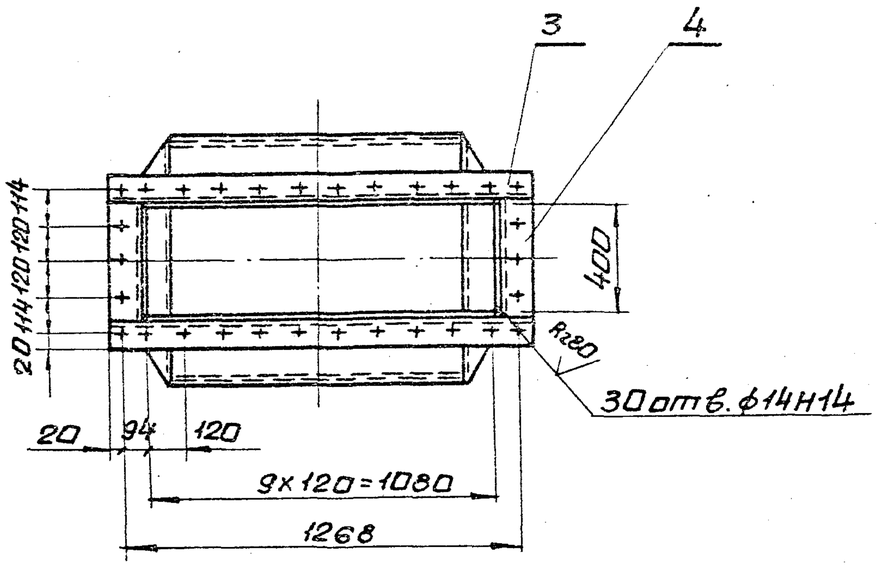

1. Неуказанные предельные отклонения размеров $\pm \frac{IT16}{2}$.
2. Кромки реза деталей Б4- $\overset{Rz320}{\checkmark}$, остальное - $\checkmark$
3. Сварные швы по ГОСТ 5264-80.
Электроды Э-42 ГОСТ 9467-75.
4. * Размеры для справки.

Изм.	Лист	№ докум.	Подп.	Дата	5.1838 2.060СБ		
Разраб.		Гончаренко			Переход сборочный чертеж	Лит	Масса	Масшт.
Пров.		Извекова				У	153,0	1:20
Т.контр.		Севрюков				Лист	Листов 1	
Нач.отд.		Коверченко				Госстрой СССР Харьковский сантехпроект		
Н.контр.		Севрюков						
Утв.								

Инв.№подл. | Подп. и дата | Взам.инв.№ | Инв.№дубл. | Подп. и дата

Формат А3

5.1838 2.070СБ

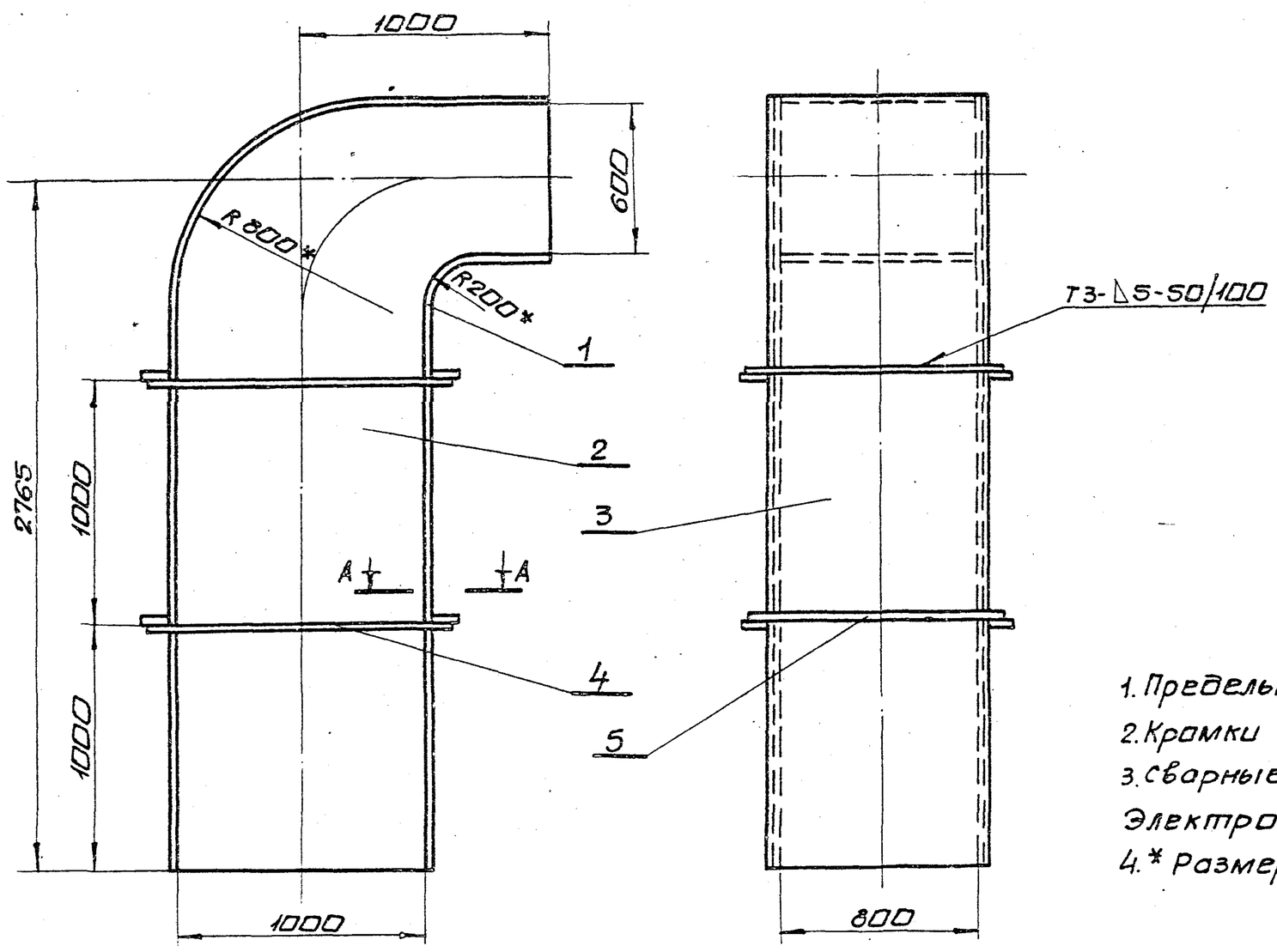

А–А
М1:2

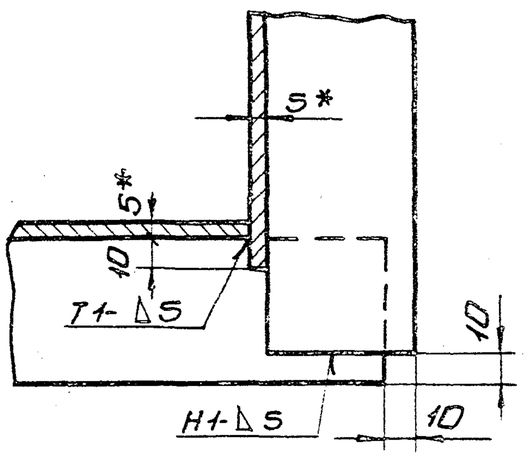

1. Предельные отклонения размеров $\pm \frac{IT16}{2}$
2. Кромки реза деталей Б4- $\overset{Rz320}{\checkmark}$, остальное- $\checkmark$
3. Сварные швы по ГОСТ 5264-80.
Электроды Э-42 ГОСТ 9467-75.
4. * Размеры для справки.

9747/12

Изм.	Лист	№ докум.	Подп.	Дата	5.1838 2.070СБ		
Разраб.		Гончаренко			Отвод сборочный чертеж	Лит	Масса	Масшт.
Пров.		Извекова				У	499,0	1:20
Т.контр.		Севрюков				Лист	Листов 1	
Нач.отд.		Коверченко				Госстрой СССР Харьковский сантехпроект		
Н.контр.		Севрюков						
Утв.								

Инв.№подл. | Подп. и дата | Взам.инв.№ | Инв.№дубл. | Подп. и дата | Типовой проект 903-1-244.87 Альбом XII

Формат А3

618382.021

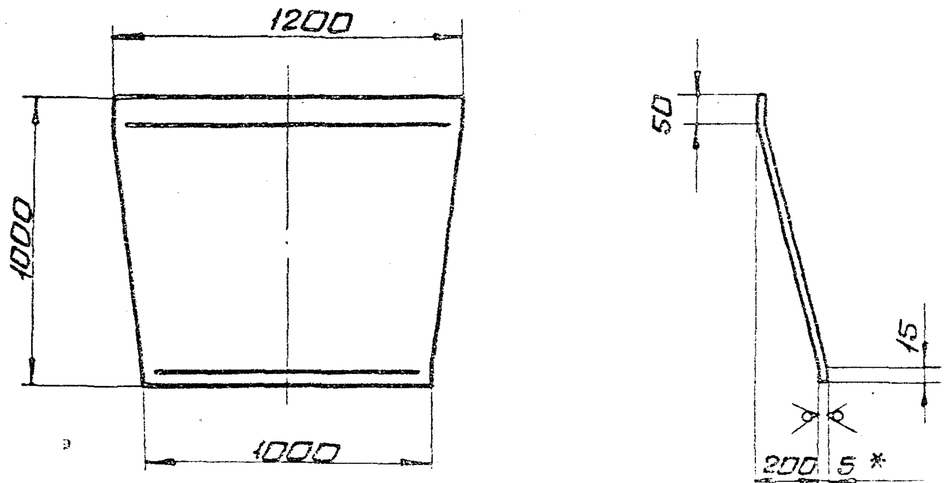

1. Длина развернутой детали 1021.
2. Предельные отклонения размеров $\pm \frac{IT16}{2}$
3. *Размер для справки.

Изм.	Лист	N докум.	Подп.	Дата
Разраб.		Гончаренко		
Пров.		Извекова		
Т.контр.		Севрюков		
Нач.отд.		Коверченко		
Н.контр.		Севрюков		
Утв.				

Б1В382.021

Стенка

Лит.	Масса	Масшт.
И	44,1	1:20

Лист | Листов 1

Лист Б-5 ГОСТ 19903-74 / В Ст3пс2 ГОСТ 14637-79

Госстрой СССР Харьковский Сантехпроект

Формат А4

618382.022

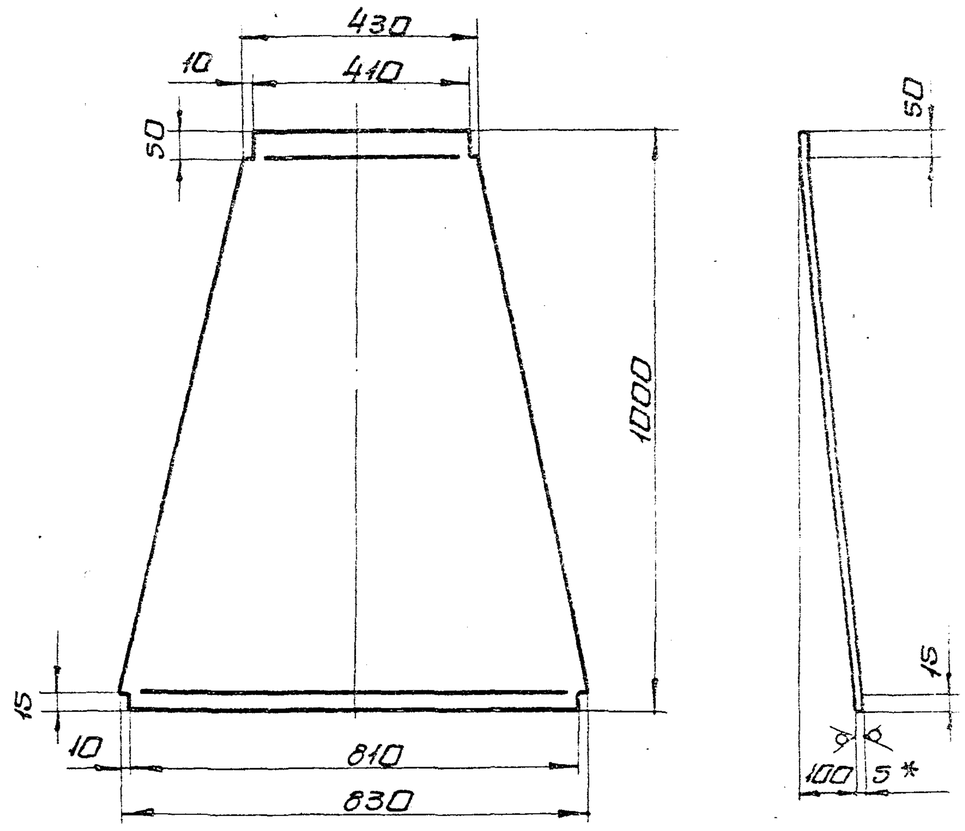

1. Длина развернутой детали 1005
2. Предельные отклонения размеров $\pm \frac{IT16}{2}$
3. *Размер для справки.

Изм.	Лист	N докум.	Подп.	Дата
Разраб.		Гончаренко		
Пров.		Извекова		
Т.контр.		Севрюков		
Нач.отд.		Коверченко		
Н.контр.		Севрюков		
Утв.				

Б1В382.022

Стенка

Лит.	Масса	Масшт.
И	24,9	1:10

Лист | Листов 1

Лист Б-5 ГОСТ 19903-74 / В Ст3пс2 ГОСТ 14637-79

Госстрой СССР Харьковский Сантехпроект

Формат А4

618382.023

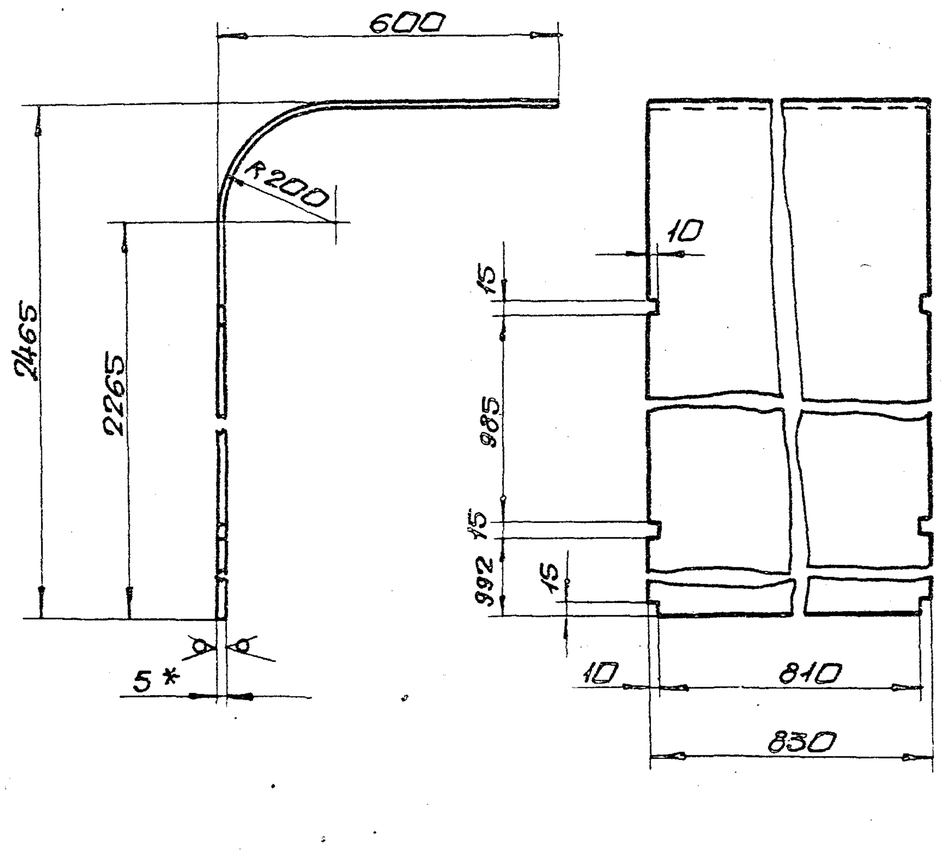

1. Длина развернутой детали 2975.
2. Предельные отклонения размеров $\pm \frac{IT16}{2}$
3. *Размер для справки.

Изм.	Лист	N докум.	Подп.	Дата
Разраб.		Гончаренко		
Пров.		Извекова		
Т.контр.		Севрюков		
Нач.отд.		Коверченко		
Н.контр.		Севрюков		
Утв.				

Б1В382.023

Стенка

Лит.	Масса	Масшт.
И	97,0	1:10

Лист | Листов 1

Лист Б-5 ГОСТ 19903-74 / В Ст3пс2 ГОСТ 14637-79

Госстрой СССР Харьковский Сантехпроект

Формат А4

Форм.	Зона	Поз.	Обозначение	Наименование	Кол.	Прим.
				Документация		
А3			Б1В382.070СБ	Сборочный чертеж		
				Детали		
А4		1	Б1В382.023	Стенка	1	
А4		2	Б1В382.024	Боковина	2	
А4		3	Б1В382.025	Стенка	1	
Б4		4	Б1В382.026	Ребро		
				Полоса 5х50 ГОСТ 103-76		
				ст3 ГОСТ 535-79		
				L=1090	4	2,1кг
Б4		5	Б1В382.027	Ребро		
				Полоса 5х50 ГОСТ 103-76		
				ст3 ГОСТ 535-79		
				L=890	4	1,7кг
				Материалы		
				Металл наплавленный		6,0кг
						9747/12

Изм.	Лист	N докум.	Подп.	Дата
Разраб.		Гончаренко		
Пров.		Извекова		
Нач.отд.		Коверченко		
Н.контр.		Севрюков		
Утв.				

Б1В382.070

Отвод

Лит.	Лист	Листов
И		1

Госстрой СССР Харьковский Сантехпроект

Формат А4

Типовой проект 903-1-241.87 Альбом XII

Инв. N подл. | Подп. и дата | Взам. инв. N | Инв. N дубл. | Подп. и дата

Б18382.024

Rz320 √(√)

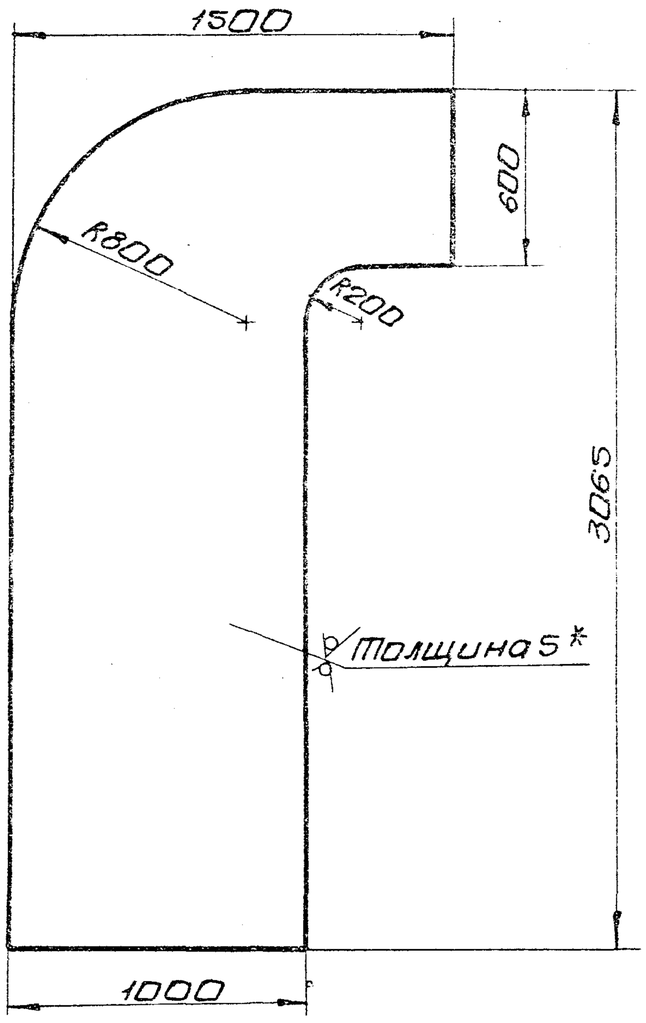

1. Предельные отклонения размеров $\pm \frac{IT16}{2}$
2. * Размер для справки.

Изм.	Лист	№ докум.	Подп.	Дата	Б18382.024			
Разраб.		Гончаренко			Боковина	Лит.	Масса	Масшт.
Пров.		Извекова				У	121,6	1:20
Т.контр.		Севрюков				Лист	Листов 1	
Нач.отд.		Коверченко			Лист Б-5 ГОСТ 19903-74 / Вст3пс2 ГОСТ 14637-79	Госстрой СССР Харьковский Сантехпроект		
Н.контр.		Севрюков						
Утв.								

Б18382.025

Rz320 √(√)

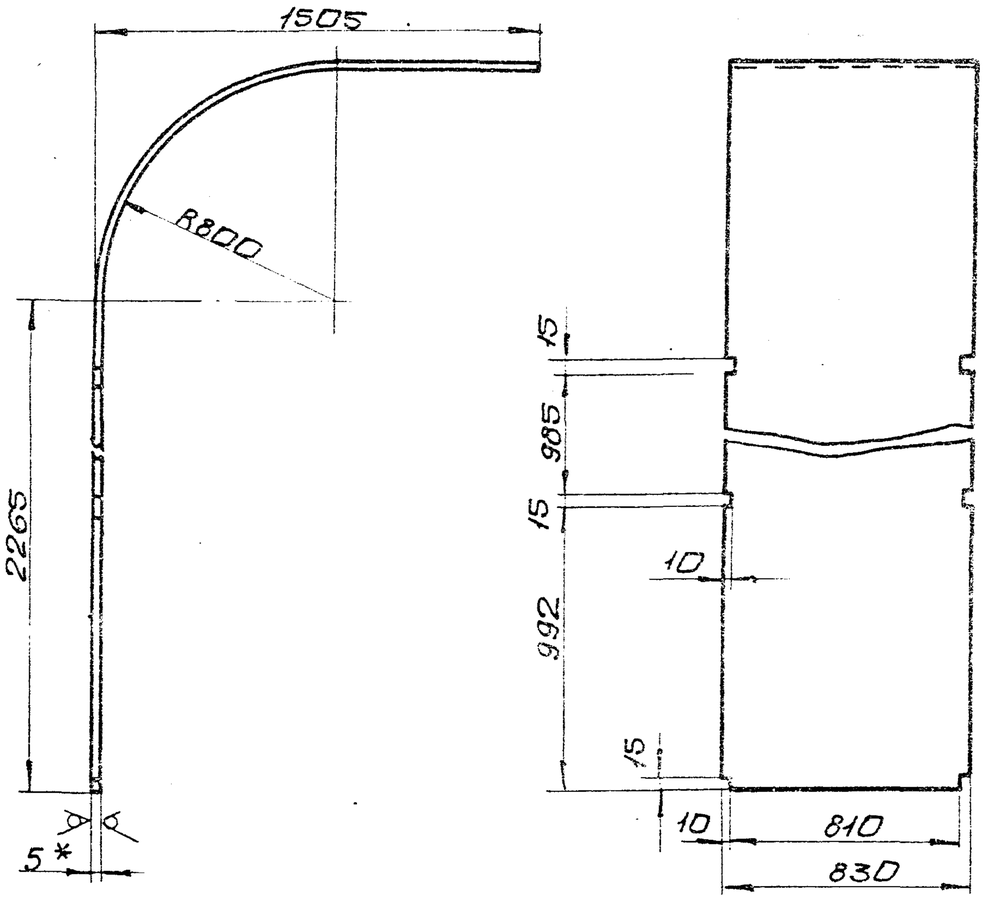

1. Длина развернутой детали 4225.
2. Предельные отклонения размеров $\pm \frac{IT16}{2}$
3. * Размер для справки.

Изм.	Лист	№ докум.	Подп.	Дата	Б18382.025			
Разраб.		Гончаренко			Стенка	Лит.	Масса	Масшт.
Пров.		Извекова				У	137,6	1:20
Т.контр.		Севрюков				Лист	Листов 1	
Нач.отд.		Коверченко			Лист Б-5 ГОСТ 19903-74 / Вст3пс2 ГОСТ 14637-79	Госстрой СССР Харьковский Сантехпроект		
Н.контр.		Севрюков						
Утв.								

Формат А4

Альбом XII

Типовой проект 903-1-241.87

Форм.	Зона	Поз.	Обозначение	Наименование	Кол.	Прим.
				Документация		
А3			Б18382.080СБ	Сборочный чертеж		
				Детали		
А4		1	Б18382.028	Стенка	2	
А4		2	Б18382.029	Стенка	2	
Б4		3	Б18382.031	Накладка		
				Полоса 5х60 ГОСТ 103-76		
				Ст3 ГОСТ 535-79		
				L=588	2	1,4 кг
Б4		4	Б18382.032	Накладка		
				Полоса 5х60 ГОСТ 103-76		
				Ст3 ГОСТ 535-79		
				L=788	2	1,86 кг
А4		5	Б18382.033	Ребро		
				Полоса 5х50 ГОСТ 103-76		
				Ст3 ГОСТ 535-79		
				L=690	2	1,3 кг
Б4		6	Б18382.034	Ребро		
				Полоса 5х50 ГОСТ 103-76		
				Ст3 ГОСТ 535-79		
				L=507	2	1,0 кг
				Материалы		
				Металл наплавленный		3,0 кг

Изм.	Лист	№ докум.	Подп.	Дата	Б18382.080			
Разраб.		Гончаренко			Секция	Лит.	Масса	Масшт.
Пров.		Извекова				У		1
Нач.отд.		Коверченко				Лист	Листов 1	
Н.контр.		Севрюков				Госстрой СССР Харьковский Сантехпроект		
Утв.								

Формат А4

Форм.	Зона	Поз.	Обозначение	Наименование	Кол.	Прим.
				Документация		
А3			Б18382.090СБ	Сборочный чертеж		
				Детали		
А4		1	Б18382.035	Стенка	2	
А4		2	Б18382.036	Стенка	2	
Б4		3	Б18382.031	Накладка		
				Полоса 5х60 ГОСТ 103-76		
				Ст3 ГОСТ 535-79		
				L=588	2	1,4 кг
Б4		4	Б18382.032	Накладка		
				Полоса 5х60 ГОСТ 103-76		
				Ст3 ГОСТ 535-79		
				L=788	2	1,86 кг
Б4		5	Б18382.037	Ребро		
				Полоса 5х50 ГОСТ 103-76		
				Ст3 ГОСТ 535-79		
				L=800	2	1,56 кг
				Материалы		
				Металл наплавленный		1,35 кг

9747/12

Изм.	Лист	№ докум.	Подп.	Дата	Б18382.090			
Разраб.		Гончаренко			Перехода	Лит.	Масса	Масшт.
Пров.		Извекова				У		1
Нач.отд.		Коверченко				Лист	Листов 1	
Н.контр.		Севрюков				Госстрой СССР Харьковский Сантехпроект		
Утв.								

Формат А4

Инв.№ подл. | Подп. и дата | Взам.инв.№ | Инв.№ дубл. | Подп. и дата

6ГВ382.080СБ

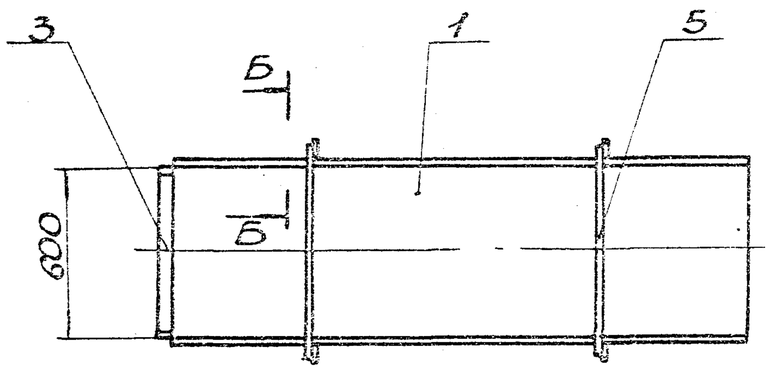

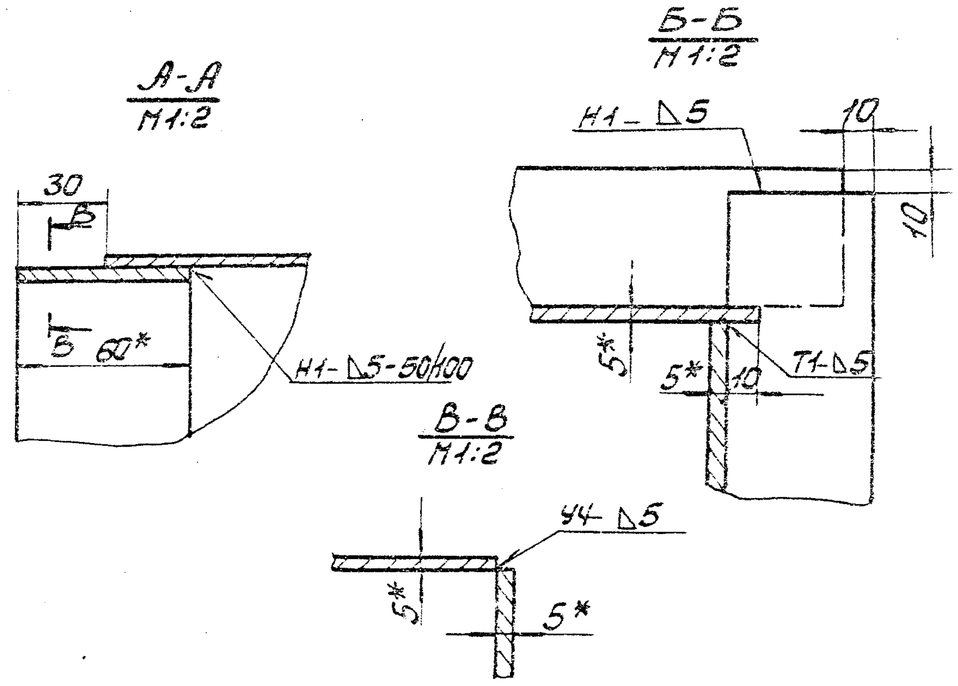

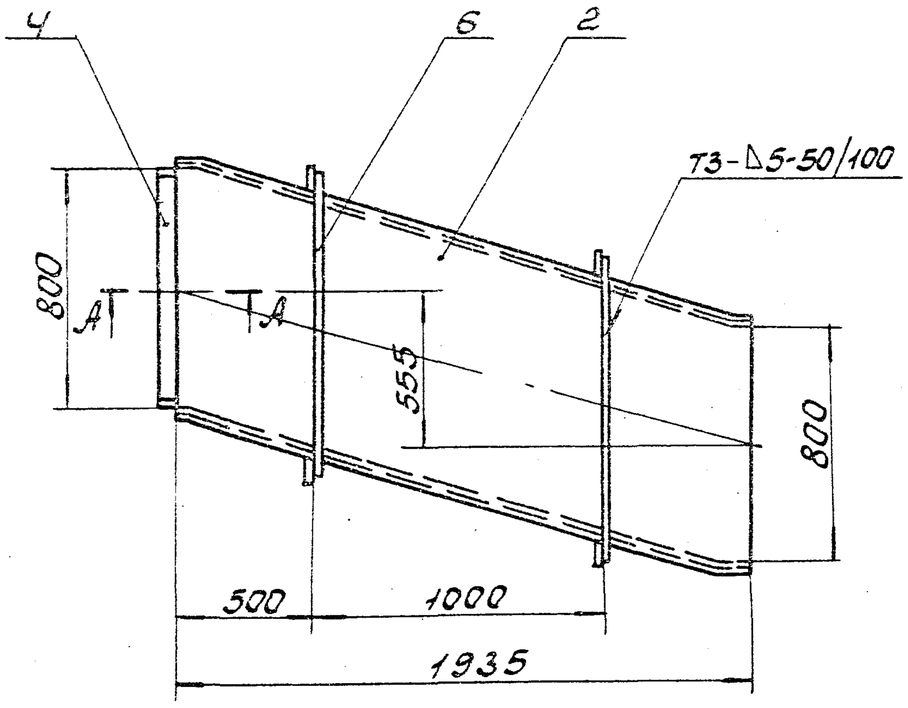

1. Предельные отклонения размеров ± IT16/2.
2. Кромки реза деталей Б4- Rz320 ✓, остальное- ✓.
3. Сварные швы по ГОСТ 5264-80.
   Электроды Э-42 ГОСТ 9467-75.
4. * Размеры для справки.

Изм.	Лист	N докум.	Подп.	Дата
Разраб.		Гончаренко		
Провер.		Извекова		
Т. контр.		Севрюков		
Нач. отд.		Коверченко		
Н. контр.		Севрюков		
Утв.				

6ГВ382.080СБ

Секция

Сборочный чертеж

Лит.	Масса	Масштаб
И	244,0	1:20

Лист | Листов 1

Госстрой СССР Харьковский Сантехпроект

Формат А3

Альбом XII

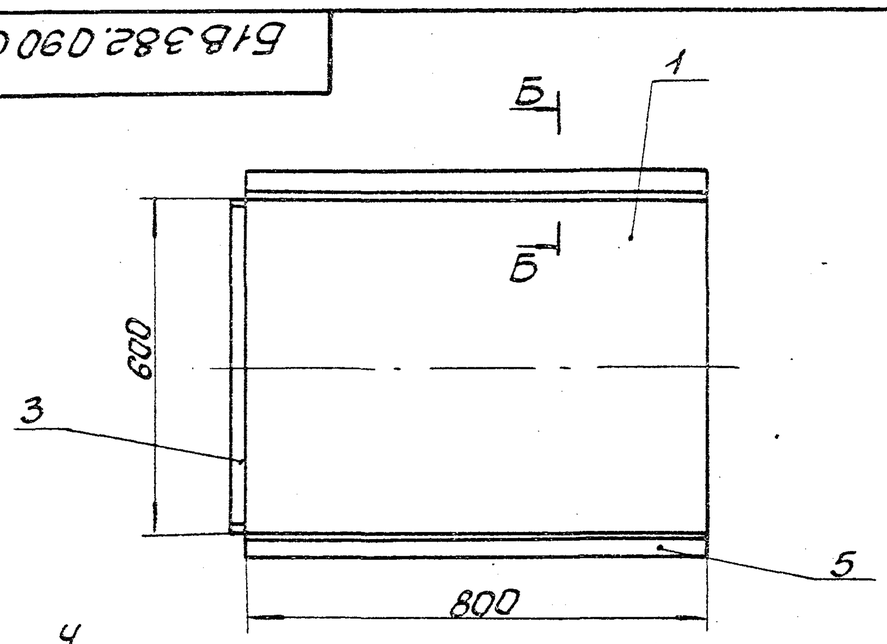

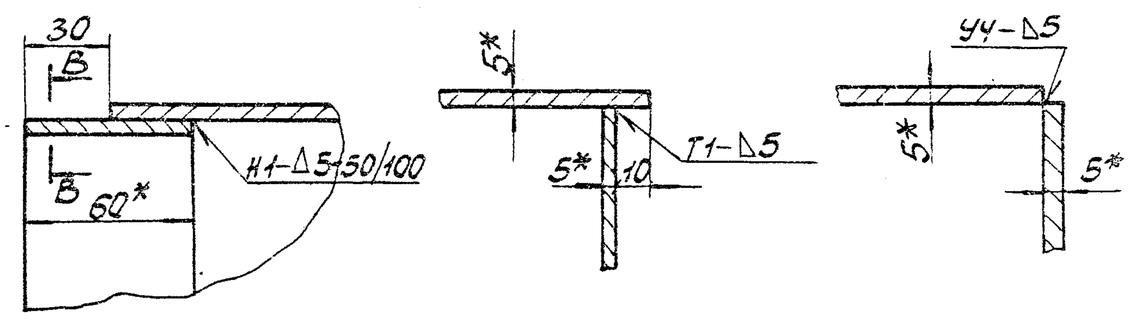

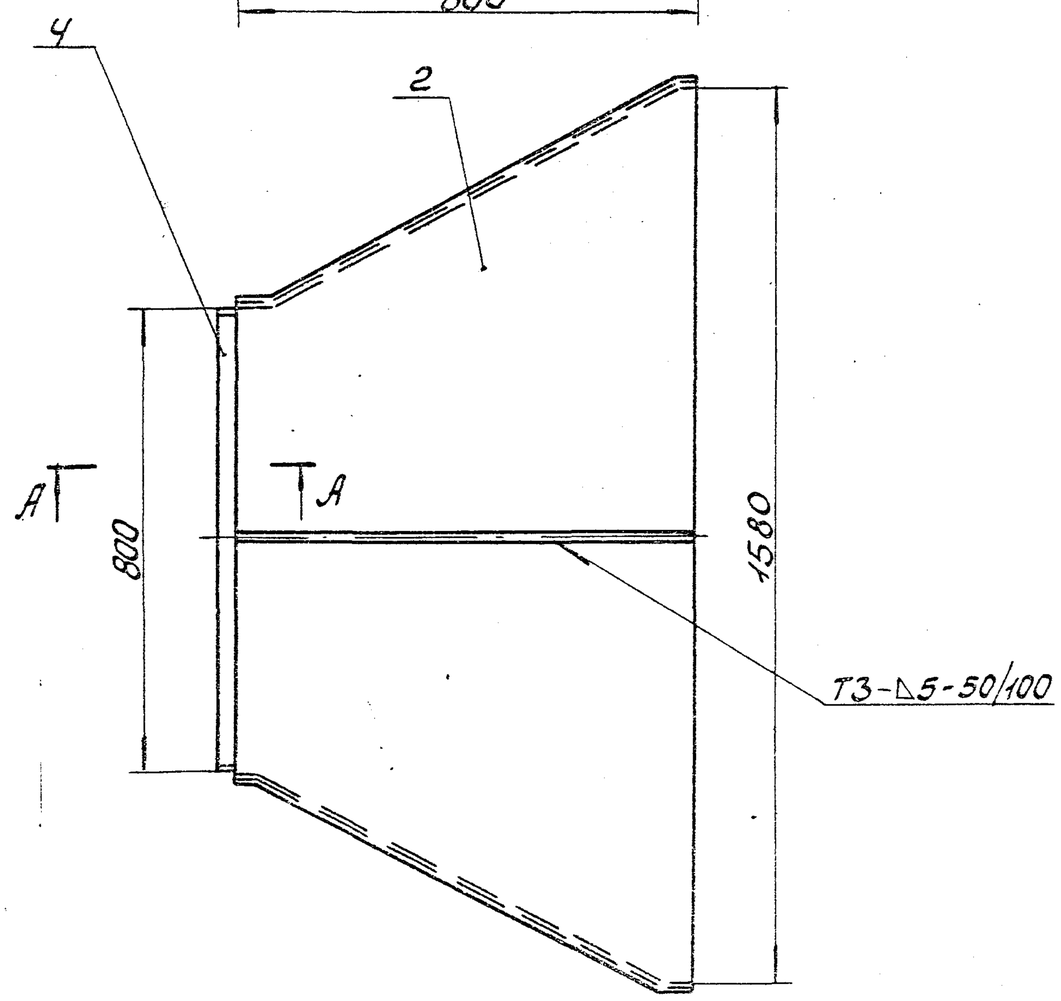

1. Предельные отклонения размеров ± IT16/2.
2. Кромки реза деталей Б4- Rz320 ✓, остальное- ✓.
3. Сварные швы по ГОСТ 5264-80.
   Электроды Э-42 ГОСТ 9467-75.
4. * Размеры для справки.

9747/12

Изм.	Лист	N докум.	Подп.	Дата
Разраб.		Гончаренко		
Провер.		Извекова		
Т. контр.		Севрюков		
Нач. отд.		Коверченко		
Н. контр.		Севрюков		
Утв.				

6ГВ382.090СБ

Переход

Сборочный чертеж

Лит.	Масса	Масштаб
И	130,0	1:10

Лист | Листов 1

Госстрой СССР Харьковский Сантехпроект

Формат А3

Инв. N подл. | Подп. и дата | Взам. инв. N | Инв. N дубл. | Подп. и дата

Типовой проект 903-1-241.87

Б18382.028

Rz320 (√)

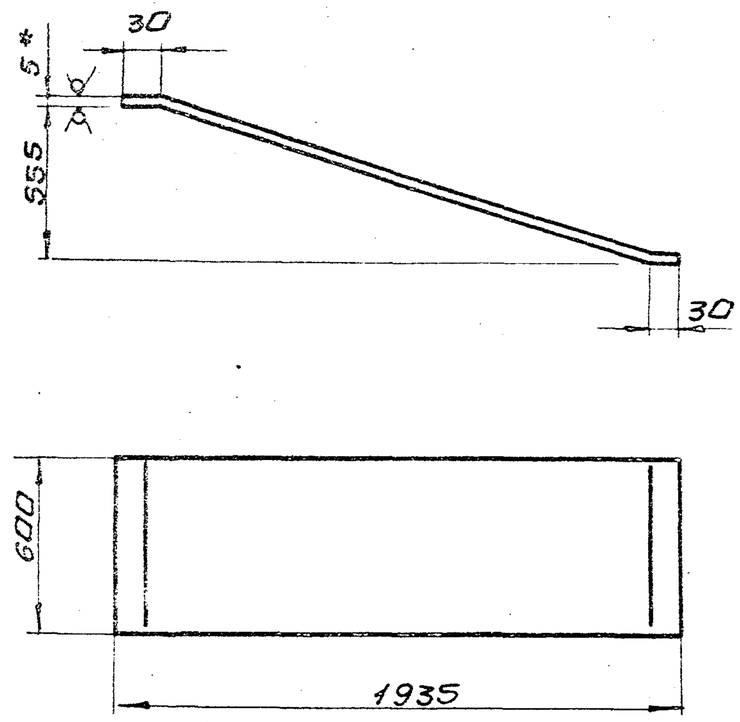

1. Длина развернутой детали-2111.
2. Предельные отклонения размеров $\pm \frac{IT16}{2}$
3. *Размер для справки.

Изм.	Лист	N докум.	Подп.	Дата
Разраб.		Гончаренко		
Пров.		Извекова		
Т.контр.		Севрюков		
Нач.отд.		Коверченко		
Н.контр.		Севрюков		
Утв.				

Стенка

Лит.	Масса	Масшт.
У	49,7	1:20
Лист	Листов 1	

Лист Б-5 ГОСТ 19903-74 Вст3пс2 ГОСТ14637-79

Госстрой СССР Харьковский Сантехпроект

формат А4

Б18382.029

√ √

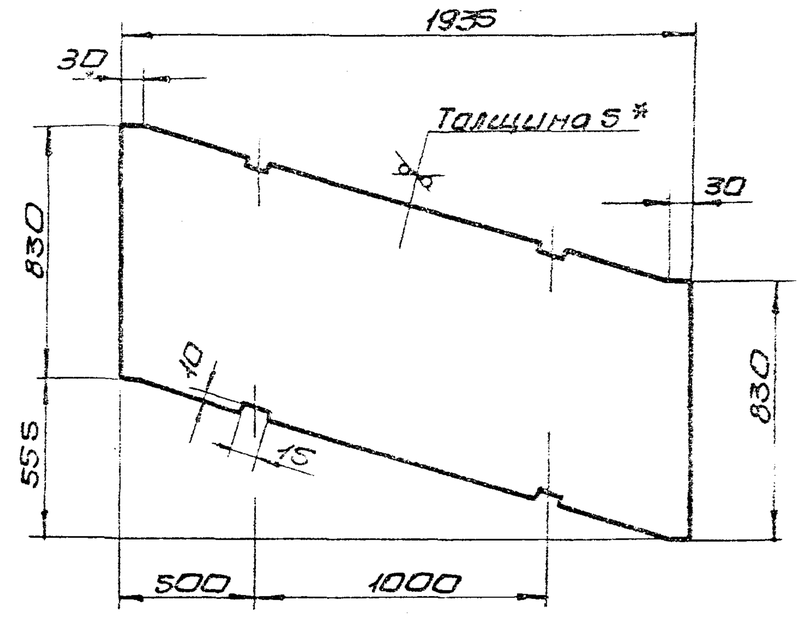

1. Предельные отклонения размеров $\pm \frac{IT16}{2}$
2. * Размер для справки.

Изм.	Лист	N докум.	Подп.	Дата
Разраб.		Гончаренко		
Пров.		Извекова		
Т.контр.		Севрюков		
Нач.отд.		Коверченко		
Н.контр.		Севрюков		
Утв.				

Стенка

Лит.	Масса	Масшт.
У	65,2	1:20
Лист	Листов 1	

Лист Б-5 ГОСТ 19903-74 Вст3пс2 ГОСТ14637-79

Госстрой СССР Харьковский Сантехпроект

формат А4

Типовой проект 903-1-241.87 Альбом XII

Б18382.035

Rz320 (√)

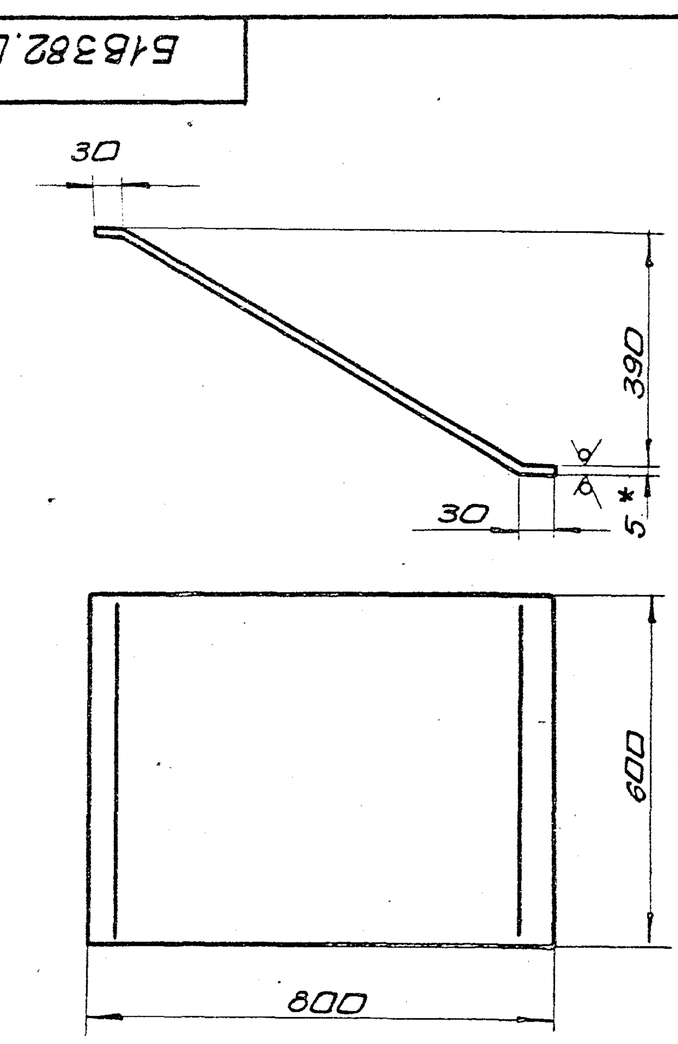

1. Длина развернутой детали- 896.
2. Предельные отклонения размеров $\pm \frac{IT16}{2}$
3. *Размер для справки.

Изм.	Лист	N докум.	Подп.	Дата
Разраб.		Гончаренко		
Пров.		Извекова		
Т.контр.		Севрюков		
Нач.отд.		Коверченко		
Н.контр.		Севрюков		
Утв.				

Стенка

Лит.	Масса	Масшт.
У	21,2	1:10
Лист	Листов 1	

Лист Б-5 ГОСТ 19903-74 Вст3пс2 ГОСТ14637-79

Госстрой СССР Харьковский Сантехпроект

формат А4

Б18382.036

Rz320 (√)

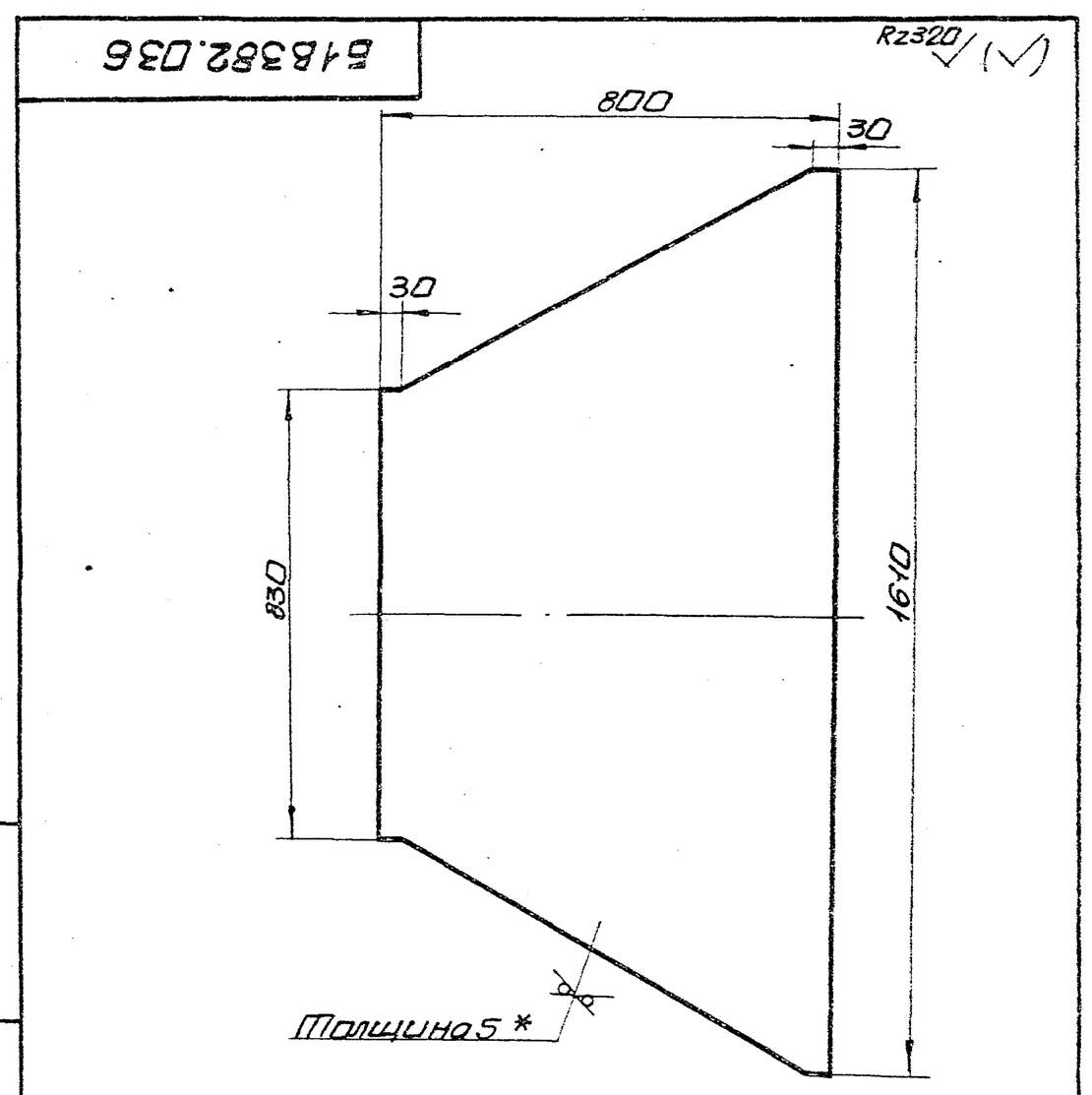

1. Предельные отклонения размеров $\pm \frac{IT16}{2}$
2. *Размер для справки.

9747/12

Изм.	Лист	N докум.	Подп.	Дата
Разраб.		Гончаренко		
Пров.		Извекова		
Т.контр.		Севрюков		
Нач.отд.		Коверченко		
Н.контр.		Севрюков		
Утв.				

Стенка

Лит.	Масса	Масшт.
У	38,3	1:10
Лист	Листов 1	

Лист Б-5 ГОСТ 19903-74 Вст3пс2 ГОСТ14637-79

Госстрой СССР Харьковский Сантехпроект

формат А4

Инв.№подл. | Подп.и дата | Взам.инв.№ | Инв.№дубл. | Подп.и дата

618382.050СБ

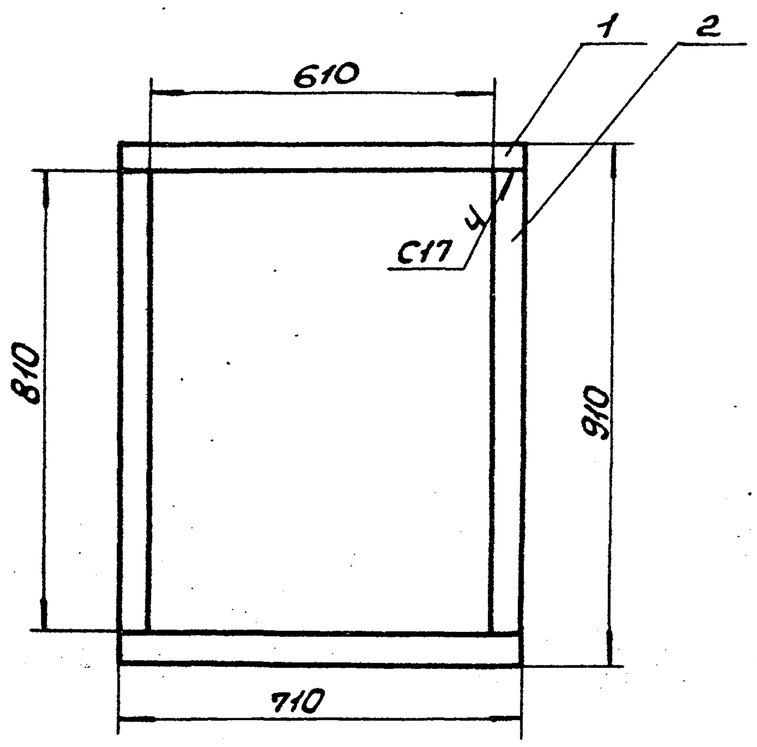

1. Предельные отклонения размеров ± IT16/2.
2. Кромки реза деталей Б4 - ▽ 40, остальное - ▽.
3. Сварные швы по ГОСТ 5264-80.
   Электроды Э-42 ГОСТ 9467-75.
4. Разбивку отверстий выполнить по фланцу циклона.

Инв.№ подл. | Подп. и дата | Взам.инв.№ | Инв.№ дубл. | Подп. и дата

Изм.	Лист	N докум.	Подп.	Дата
Разраб.		Гончаренко		
Провер.		Извекова		
Т.контр.		Севрюков		
Нач.отд.		Ковбченко		
Н.контр.		Севрюков		
Утв.				

Б1В382.050СБ

Фланец
Сборочный чертеж

Лит.	Масса	Масштаб
У	12,2	1:10
Лист	Листов 1	

Госстрой СССР Харьковский Сантехпроект

Формат А4

Форм.	Зона	Поз.	Обозначение	Наименование	Кол.	Примечание
				Документация		
А3			Б1В382.100СБ	Сборочный чертеж		
				Детали		
А4		1	Б1В382.038	Стенка	1	
А4		2	Б1В382.039	Боковина	2	
А4		3	Б1В382.038-01	Стенка	1	
				Материалы		
				Металл наплавленный		1,3кг

Инв.№ подл. | Подп. и дата | Взам.инв.№ | Инв.№ дубл. | Подп. и дата

Изм.	Лист	N докум.	Подп.	Дата
Разраб.		Гончаренко		
Пров.		Извекова		
Нач.отд.		Ковбченко		
Н.контр.		Севрюков		
Утв.				

Б1В382.100

Отвод

Лит.	Лист	Листов
У		1

Госстрой СССР Харьковский Сантехпроект

Формат А4

Альбом XII

Форм.	Зона	Поз.	Обозначение	Наименование	Кол.	Примечание
				Документация		
А3			Б1В382.110СБ	Сборочный чертеж		
				Детали		
Б4		1	Б1В382.042	Стенка		
				Лист Б-5 ГОСТ 19903-74		
				ВСт3пс2 ГОСТ 14637-79		
				600×1100	2	25,9кг
Б4		2	Б1В382.043	Стенка		
				Лист Б-5 ГОСТ 19903-74		
				ВСт3пс2 ГОСТ 14637-79		
				630×1100	2	27,2кг
Б4		3	Б1В382.031	Накладка		
				Полоса 5×60 ГОСТ 103-76		
				Ст3 ГОСТ 535-79		
				L=588	4	1,4кг
				Материалы		
				Металл наплавленный		1,2кг

Типовой проект 903-1-241.87

Инв.№ подл. | Подп. и дата | Взам.инв.№ | Инв.№ дубл. | Подп. и дата

Изм.	Лист	N докум.	Подп.	Дата
Разраб.		Гончаренко		
Провер.		Извекова		
Нач.отд.		Ковбченко		
Н.контр.		Севрюков		
Утв.				

Б1В382.110

Секция

Лит.	Лист	Листов
У		1

Госстрой СССР Харьковский Сантехпроект

Формат А4

Форм.	Зона	Поз.	Обозначение	Наименование	Кол.	Примечание
				Документация		
А4			Б1В382.050СБ	Сборочный чертеж		
				Детали		
Б4		1	Б1В382.044	Ребро		
				Полоса 10×50 ГОСТ 103-76		
				Ст3 ГОСТ 535-79		
				L=710	2	2,8кг
Б4		2	Б1В382.045	Ребро		
				Полоса 10×50 ГОСТ 103-76		
				Ст3 ГОСТ 535-79		
				L=810	2	3,2кг
				Материалы		
				Металл наплавленный		0,2кг

Инв.№ подл. | Подп. и дата | Взам.инв.№ | Инв.№ дубл. | Подп. и дата

Изм.	Лист	N докум.	Подп.	Дата
Разраб.		Гончаренко		
Провер.		Извекова		
Нач.отд.		Ковбченко		
Н.контр.		Севрюков		
Утв.				

Б1В382.050

Фланец

Лит.	Лист	Листов
У		1

Госстрой СССР Харьковский Сантехпроект

9747/12

Формат А4

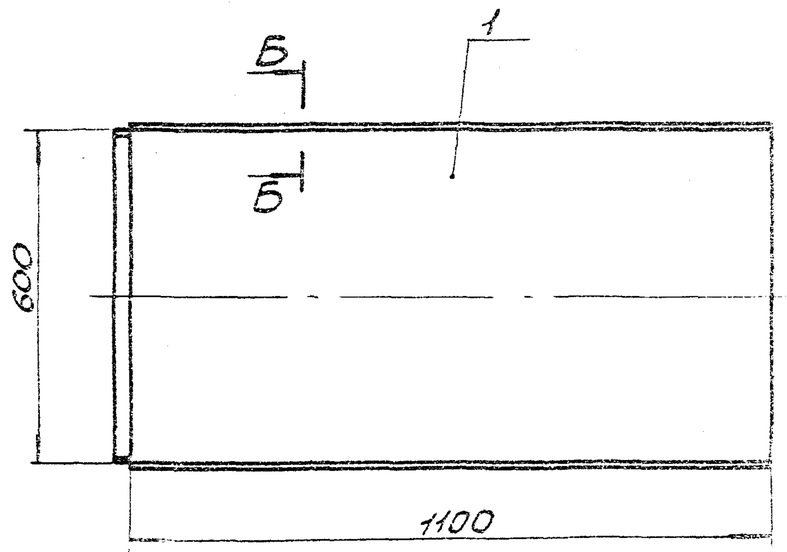

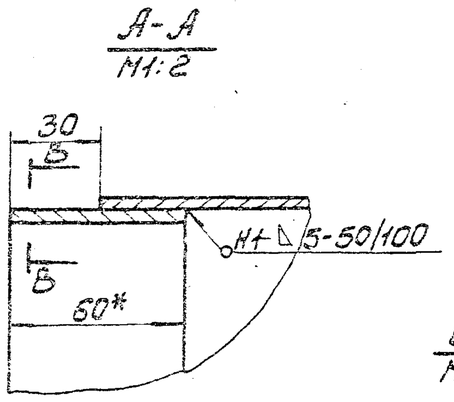

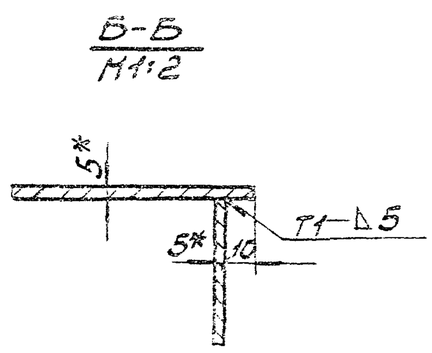

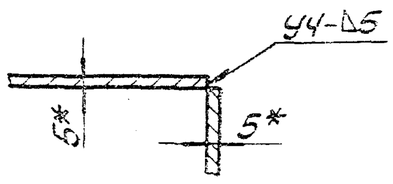

1. Предельные отклонения размеров $\pm \frac{IT16}{2}$.
2. Кромки реза деталей Б4- $\overset{Rz320}{\checkmark}$, остальное- $\checkmark$.
3. Сварные швы по ГОСТ 5264-80.
   Электроды Э-42 ГОСТ 9467-75.
4. * Размеры для справки.

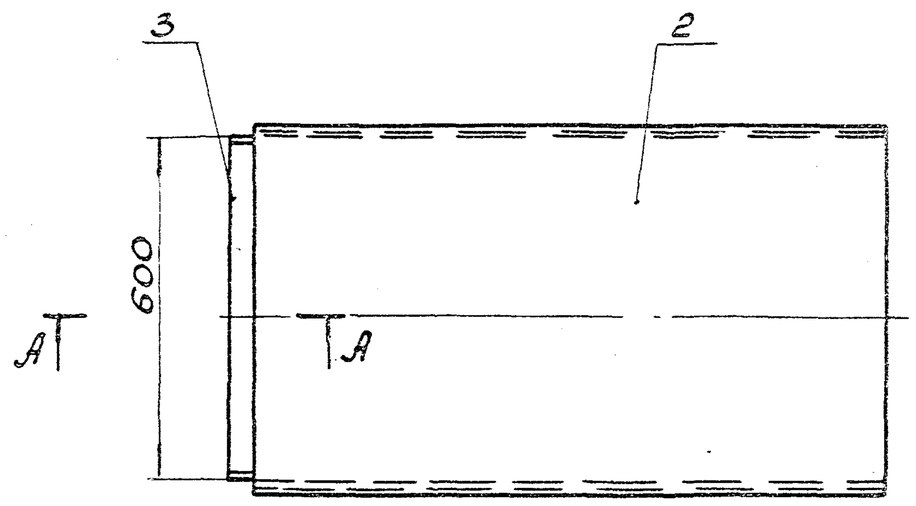

Изм.	Лист	№ докум.	Подп.	Дата	61В382.110СБ			
Разраб.		Гончаренко			Секция сборочный чертеж	Лит.	Масса	Масшт.
Пров.		Извекова				У	113,0	1:10
Т. контр.		Севрюков				Лист	Листов 1	
Нач. отд.		Коверченко				Госстрой СССР Харьковский Сантехпроект		
Н. контр.		Севрюков						
Утв.								

Формат А3

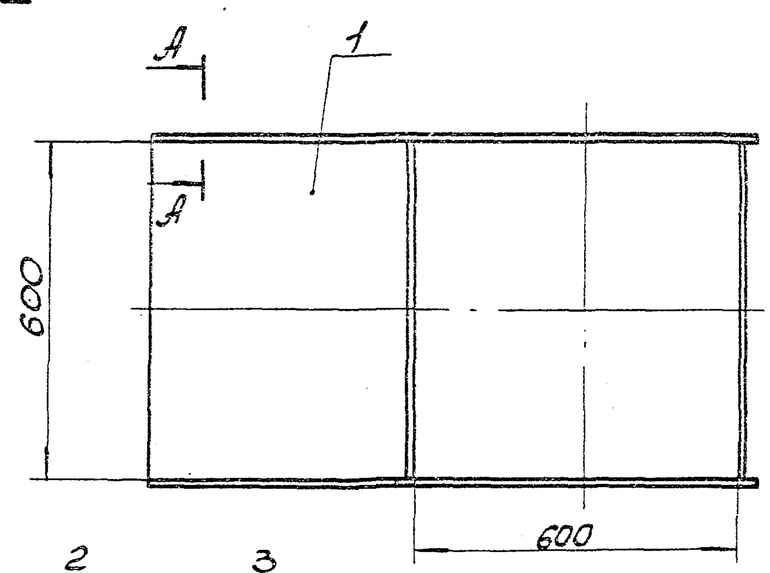

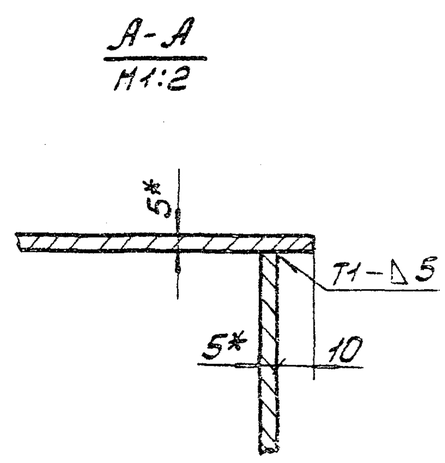

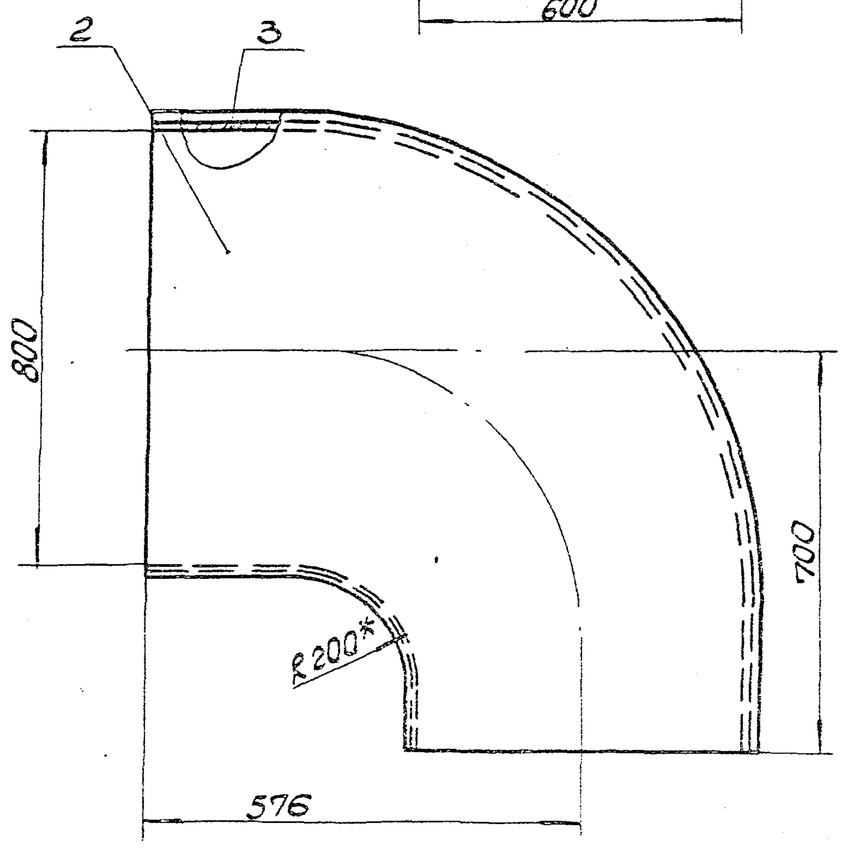

1. Предельные отклонения размеров $\pm \frac{IT16}{2}$.
2. Сварные швы по ГОСТ 5264-80.
   Электроды Э-42 ГОСТ 9467-75.
3. * Размеры для справки.

9747/12

Изм.	Лист	№ докум.	Подп.	Дата	61В382.100СБ			
Разраб.		Гончаренко			Отвод сборочный чертеж	Лит.	Масса	Масшт.
Пров.		Извекова				У	111,0	1:10
Т. контр.		Севрюков				Лист	Листов 1	
Нач. отд.		Коверченко				Госстрой СССР Харьковский Сантехпроект		
Н. контр.		Севрюков						
Утв.								

Формат А3

Инв. № подл. | Подп. и дата | Взам. инв. № | Инв. № дубл. | Подп. и дата

Б1В382.038

Rz320

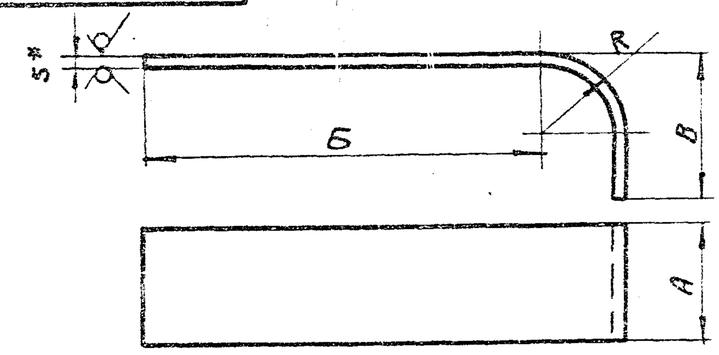

Обозначение	А	Б	В	R	Длина развёрн. детали	Масса кг
	мм					
Б1В382.038	600	70	300	200	480	11,3
-01	600	70	1105	805	1630	38,4
-02	800	300	1105	805	1860	59,8
-03	800	100	500	200	710	20,4
-04	830	345	500	200	955	31,1
-05	830	345	1105	715	1853	60,4
-06	510	45	498	100	596	11,8
-07	530	840	700	300	1707	37,0
-08	530	840	1705	1305	3690	78,3
-09	600	855	1435	200	2400,0	60,0
-10	600	855	2140,0	1005	3564,0	88,0
-11	1000	250	535	300	948	38,0
-12	1000	250	1040	805	1745	69,0
-13	1000	2510	1055	805	4020	160,0
-14	1000	2510	550	300	3227,0	128,8
-15	600	1005	1435	200	2550	75
-16	600	1005	2140	1005	3714	102,4

1. Предельные отклонения размеров $\pm \frac{IT16}{2}$
2. * Размер для справки.

Изм.	Лист	N докум.	Подп.	Дата
Разраб.		Гончаренко		
Пров.		Извекова		
Т.контр.		Севрюков		
Нач.отд.		Коверченко		
Н.контр.		Севрюков		
Утв.				

Стенка

Лит: У | Масса: — | Масшт.: —

Лист | Листов 1

Лист: Б-5 ГОСТ 19903-74 Ст3пс2 ГОСТ 14637-79

Госстрой СССР Харьковский Сантехпроект

Формат А4

Б1В382.039

Rz320

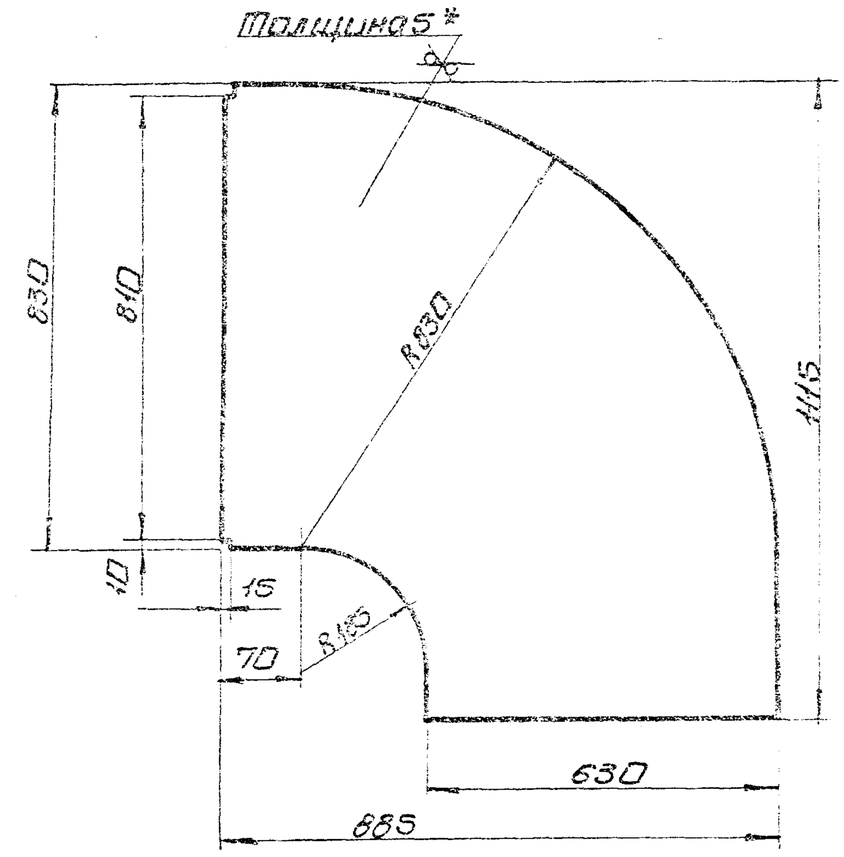

1. Предельные отклонения размеров $\pm \frac{IT16}{2}$
2. * Размер для справки.

Изм.	Лист	N докум.	Подп.	Дата
Разраб.		Гончаренко		
Пров.		Извекова		
Т.контр.		Севрюков		
Нач.отд.		Коверченко		
Н.контр.		Севрюков		
Утв.				

Боковина

Лит.: У | Масса: 30,0 | Масшт.: 1:10

Лист | Листов 1

Лист: Б-5 ГОСТ 19903-74 Ст3пс2 ГОСТ 14637-79

Госстрой СССР Харьковский Сантехпроект

Формат А4

Альбом XII 903-1-241.87 Типовой проект

Форм.	Зона	Поз.	Обозначение	Наименование	Кол.	Примеч.
				Документация		
А3			Б1В382.120СБ	Сборочный чертеж		
				Детали		
А4		1	Б1В382.038-02	Стенка	1	
А4		2	Б1В382.047	Боковина	2	
А4		3	Б1В382.038-03	Стенка	1	
Б4		4	Б1В382.031	Накладка		
				Полоса 5х60 ГОСТ 103-76		
				Ст3 ГОСТ 535-79		
				L=588	2	1,4кг
Б4		5	Б1В382.032	Накладка		
				Полоса 5х60 ГОСТ 103-76		
				Ст3 ГОСТ 535-79		
				L=788	6	1,86кг
				Материалы		
				Металл наплавленный		1,5кг

Изм.	Лист	N докум.	Подп.	Дата
Разраб.		Гончаренко		
Пров.		Извекова		
Нач.отд.		Коверченко		
Н.контр.		Севрюков		
Утв.				

Б1В382.120

Отвод

Лит: У | Лист | Листов: 1

Госстрой СССР Харьковский Сантехпроект

Формат А4

Форм.	Зона	Поз.	Обозначение	Наименование	Кол.	Примеч.
				Документация		
А3			Б1В382.130СБ	Сборочный чертеж		
				Детали		
Б4		1	Б1В382.049	Стенка		
				Лист Б-5 ГОСТ 19903-74		
				Ст3пс2 ГОСТ 14637-79		
				600х1465	2	34,5кг
А4		2	Б1В382.003-01	Стенка	2	
Б4		3	Б1В382.051	Ребро		
				Полоса 5х50 ГОСТ 103-76		
				Ст.3 ГОСТ 535-79		
				L=890	2	1,75кг
Б4		4	Б1В382.033	Ребро		
				Полоса 5х50 ГОСТ 103-76		
				Ст3 ГОСТ 535-79		
				L=690	2	1,3кг
				Материалы		
				Металл наплавленный		1,5кг
						97,4кг

Изм.	Лист	N докум.	Подп.	Дата
Разраб.		Гончаренко		
Пров.		Извекова		
Нач.отд.		Коверченко		
Н.контр.		Севрюков		
Утв.				

Б1В382.130

Секция

Лит: У | Лист | Листов: 1

Госстрой СССР Харьковский Сантехпроект

Формат А4

Б18382.120СБ

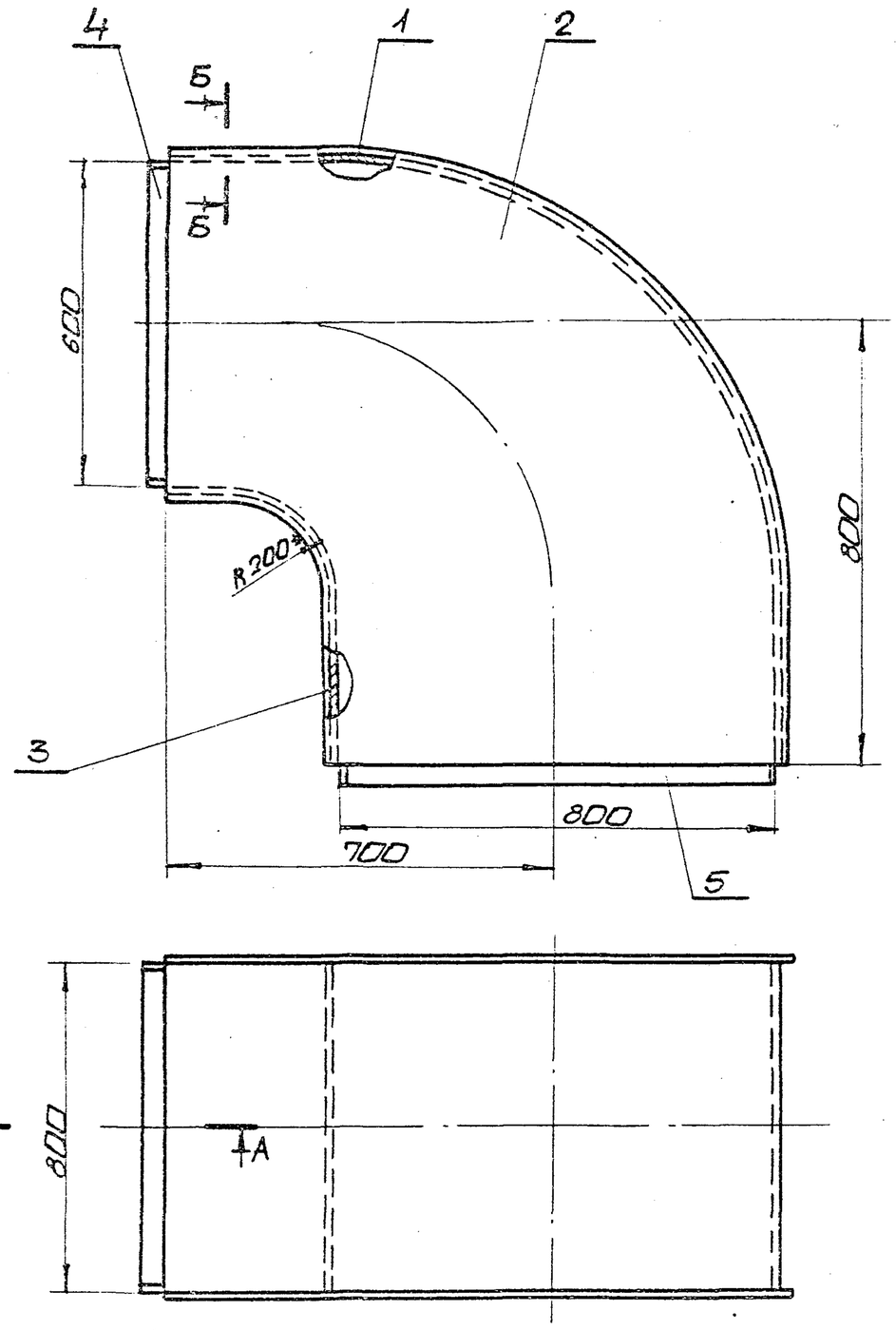

А-А
М1:2

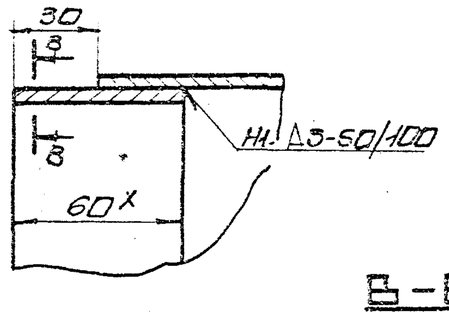

Б-Б
М1:2

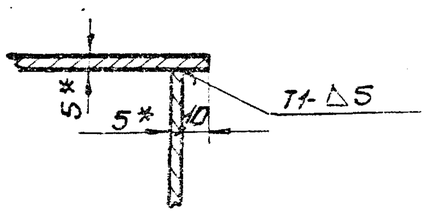

В-В
М1:2

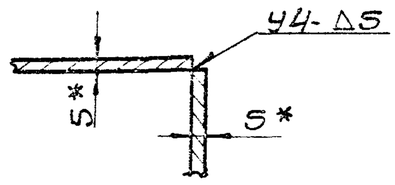

1. Предельные отклонения размеров $\pm \frac{IT16}{2}$
2. Кромки реза деталей Б4- $R_z 320$ ✓, остальное ✓
3. Сварные швы по ГОСТ 5264-80.
Электроды Э-42 ГОСТ 9467-75.
4.* Размеры для справки.

Изм.	Лист	№ докум.	Подп.	Дата
Разраб.		Гончаренко		
Пров.		Извекова		
Т.контр.		Севрюков		
Нач.отд.		Коверченко		
Н.контр.		Севрюков		
Утв.				

Б18382.120СБ

Отвод
Сборочный чертеж

Лит.	Масса	Масшт.
И	180.0	1:10

Лист | Листов 1

Госстрой СССР Харьковский Сантехпроект

Формат А3

Б18382.130СБ

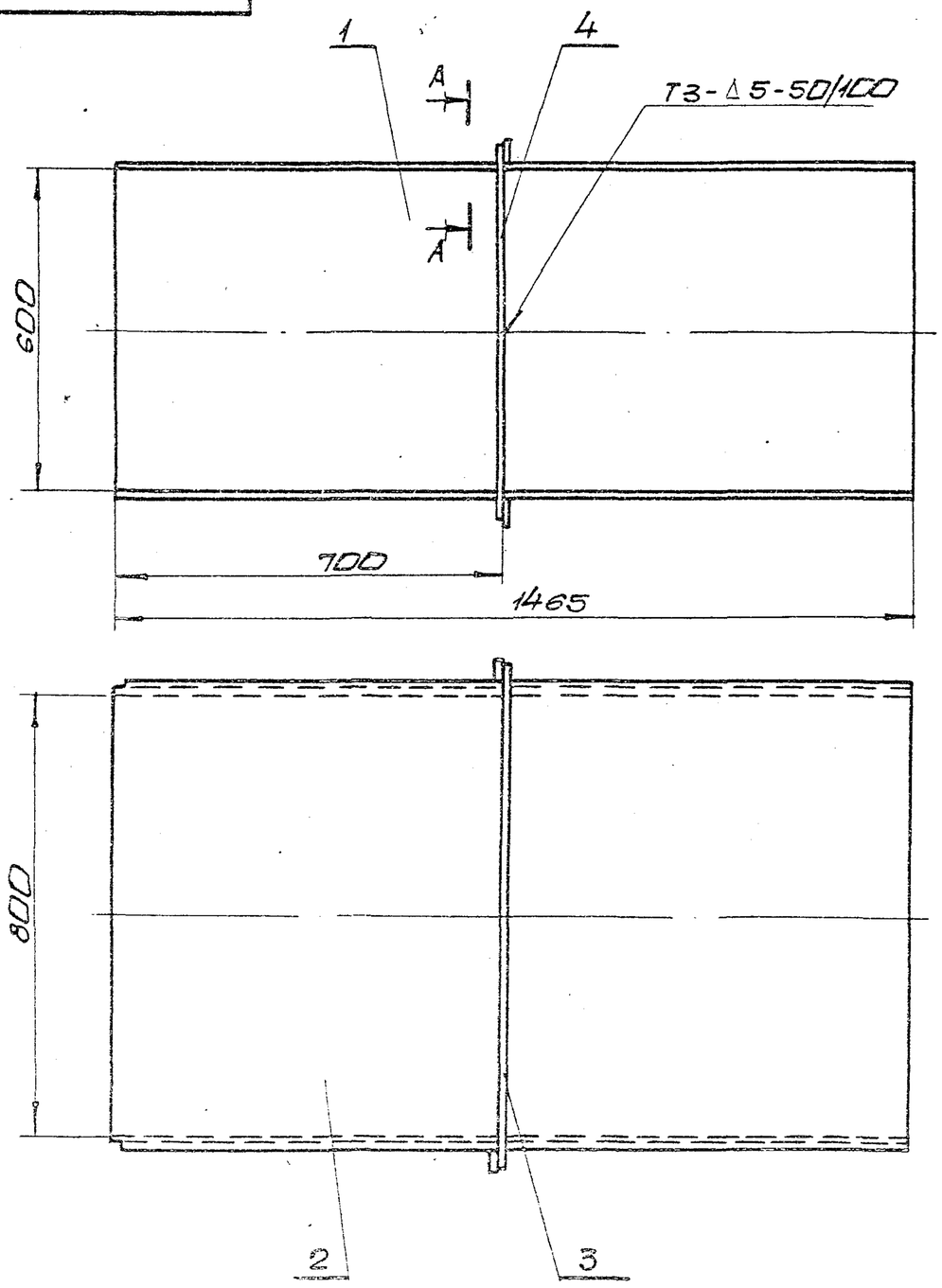

А-А
М1:2

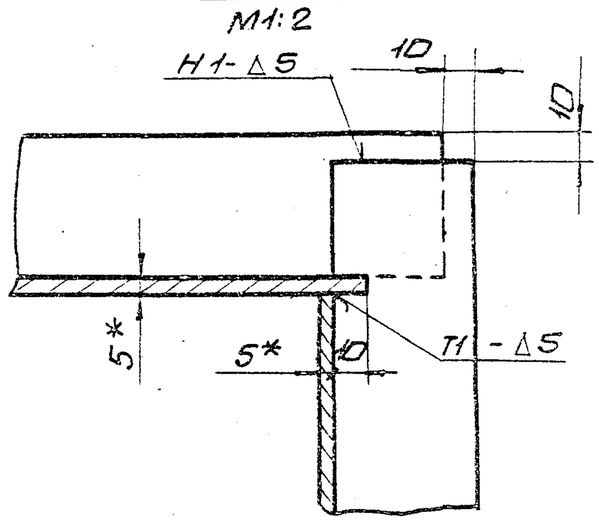

1. Предельные отклонения размеров $\pm \frac{IT16}{2}$
2. Кромки реза деталей Б4- $R_z 320$ ✓, остальное- ✓
3. сварные швы по ГОСТ 5264-80.
Электроды Э-42 ГОСТ 9467-75.
4.* Размеры для справки.

9747/12

Изм.	Лист	№ докум.	Подп.	Дата
Разраб.		Гончаренко		
Пров.		Извекова		
Т.контр.		Севрюков		
Нач.отд.		Коверченко		
Н.контр.		Севрюков		
Утв.				

Б18382.130СБ

Секция
Сборочный чертеж

Лит.	Масса	Масшт.
И	172.0	1:10

Лист | Листов 1

Госстрой СССР Харьковский Сантехпроект

Формат А3

Альбом XII
Типовой проект 903-1-244.87
Инв.№ подл. | Подп. и дата | Взам. инв.№ | Инв.№ дубл. | Подп. и дата

Форм.	Зона	Поз.	Обозначение	Наименование	Кол.	Примеч.
				Документация		
А3			Б1В382.140 СБ	Сборочный чертеж		
				Детали		
А4		1	Б1В382.038-04	Стенка	1	
А4		2	Б1В382.053	Боковина	2	
А4		3	Б1В382.038-05	Стенка	1	
Б4		4	Б1В382.031	Накладка		
				Полоса 5х60 ГОСТ 103-76		
				Ст3 ГОСТ 535-79		
				L = 588	2	1,4 кг
Б4		5	Б1В382.032	Накладка		
				Полоса 5х60 ГОСТ 103-76		
				Ст3 ГОСТ 535-79		
				L = 788	2	1,86 кг
				Материалы		
				Металл наплавленный		1,9 кг

Изм.	Лист	№ докум.	Подп.	Дата	Б1В382.140		
Разраб.		Гончаренко			Отвод	Лит.	Лист	Листов
Пров.		Извекова				У		1
Нач.отд.		Коверченко				Госстрой СССР Харьковский Сантехпроект		
Н.контр.		Севрюков						
Утв.								

Инв.№ подл. | Подп. и дата | Взам.инв.№ | Инв.№ дубл. | Подп. и дата

Формат А4

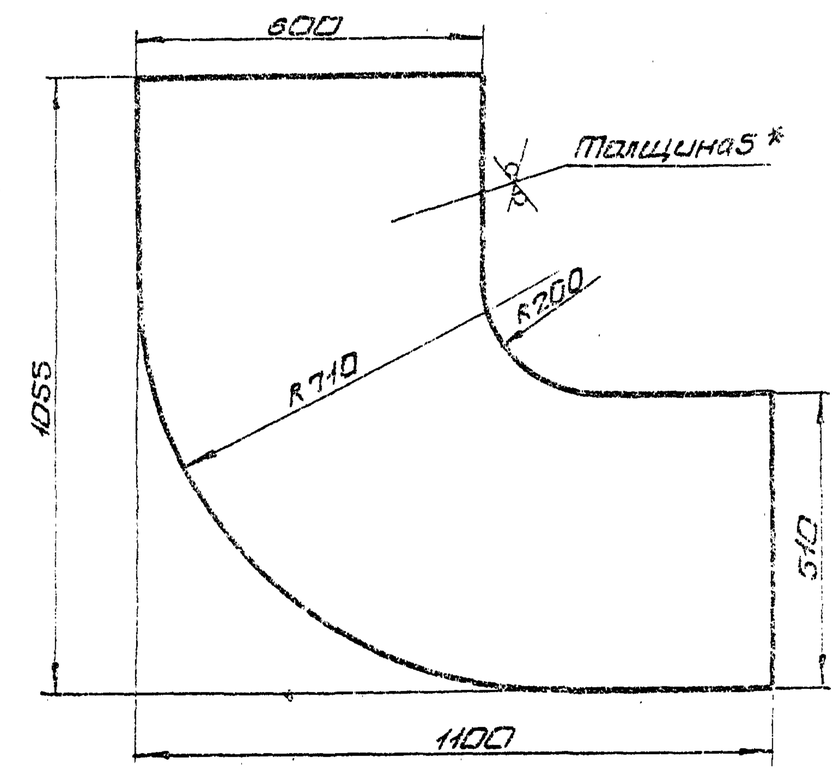

1. Предельные отклонения размеров $\pm \frac{IT16}{2}$
2. * Размер для справки.

Изм.	Лист	№ докум.	Подп.	Дата	Б1В382.053			
Разраб.		Гончаренко			Боковина	Лит.	Масса	Масшт.
Пров.		Извекова				У	31,4	1:10
Т.контр.		Себрюков				Лист	Листов 1	
Нач.отд.		Коверченко			Лист Б-5 ГОСТ 19903-74 / Вст3пс2 ГОСТ 14637-79	Госстрой СССР Харьковский Сантехпроект		
Н.контр.		Севрюков						
Утв.								

Инв.№ подл. | Подп. и дата | Взам.инв.№ | Инв.№ дубл. | Подп. и дата

Формат А4

Альбом XII 903-1-244.87 Типовой проект

Форм.	Зона	Поз.	Обозначение	Наименование	Кол.	Примеч.
				Документация		
А3			Б1В382.150 СБ	Сборочный чертеж		
				Детали		
А4		1	Б1В382.038-06	Стенка	1	
А4		2	Б1В382.056	Боковина	2	
Б4		3	Б1В382.057	Стенка		
				Лист Б-5 ГОСТ 19903-74		
				Вст3пс2 ГОСТ 14637-79		
				510 х 1773	1	35,5 кг
Б4		4	Б1В382.058	Стенка		
				Лист Б-5 ГОСТ 19903-74		
				Вст3пс2 ГОСТ 14637-79		
				510 х 950	1	19,0 кг
Б4		5	Б1В382.059	Накладка		
				Полоса 5х60 ГОСТ 103-76		
				Ст3 ГОСТ 535-79		
				L = 498	2	1,18 кг
Б4		6	Б1В382.032	Накладка		
				Полоса 5х60 ГОСТ 103-76		
				Ст3 ГОСТ 535-79		
				L = 788	2	1,86 кг
Б4		7	Б1В382.061	Ребро		
				Полоса 5х50 ГОСТ 103-76		
				Ст3 ГОСТ 535-79		
				L = 600	1	1,2 кг

Изм.	Лист	№ докум.	Подп.	Дата	Б1В382.150			
Разраб.		Гончаренко			Короб	Лит.	Лист	Листов
Пров.		Извекова				У	1	2
Нач.отд.		Коверченко				Госстрой СССР Харьковский Сантехпроект		
Н.контр.		Севрюков						
Утв.								

Инв.№ подл. | Подп. и дата | Взам.инв.№ | Инв.№ дубл. | Подп. и дата

Формат А4

Форм.	Зона	Поз.	Обозначение	Наименование	Кол.	Прим.
Б4		8	Б1В382.062	Ребро		
				Полоса 5х50 ГОСТ 103-76		
				Ст3 ГОСТ 535-79		
				L = 990	2	1,9 кг
				Материалы		
				Металл наплавленный		3,0 кг

Изм.	Лист	№ докум.	Подп.	Дата	Б1В382.150	Лист 2

Инв.№ подл. | Подп. и дата | Взам.инв.№ | Инв.№ дубл. | Подп. и дата

Формат А4

618382.140СБ

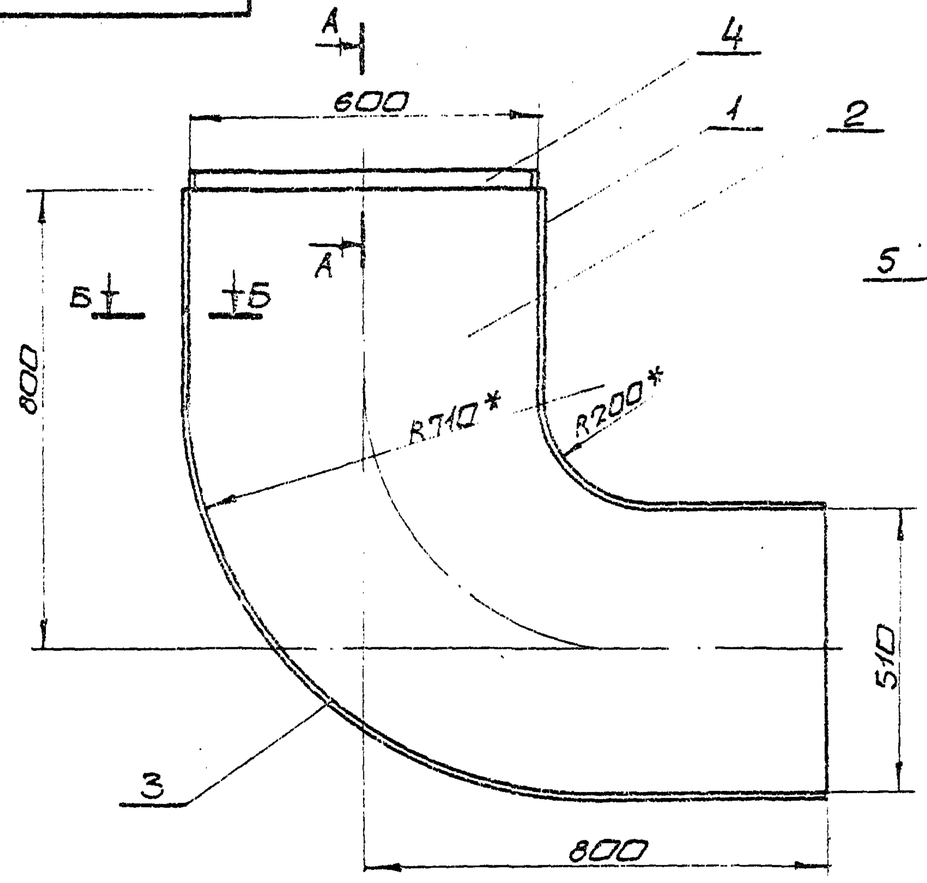

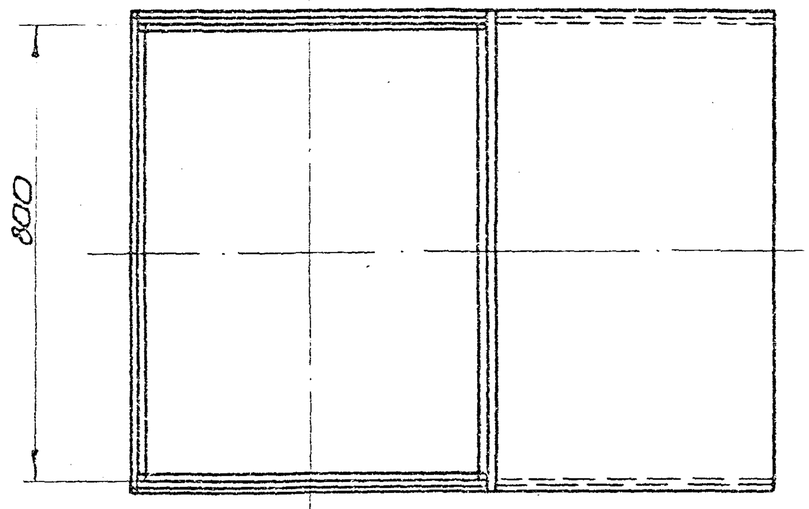

А-А
М1:2

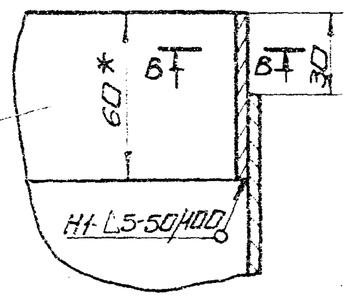

Б-Б
М1:2

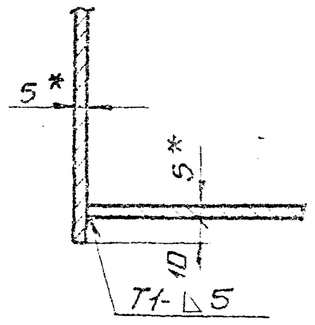

В-В
М1:2

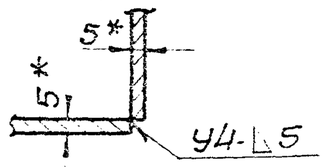

1. Предельные отклонения размеров $\pm \frac{IT16}{2}$
2. Кромки реза деталей Б4- $\frac{Rz320}{\sqrt{}}$, остальное- $\forall$
3. Сварные швы по ГОСТ 5264-80.
Электроды Э-42 ГОСТ 9467-75.
4. * Размеры для справки.

Изм.	Лист	N докум.	Подп.	Дата	618382.140СБ			
Разраб.		Гончаренко			Отвод	Лит.	Масса	Масшт.
Пров.		Извекова			Сборочный чертеж	У	163,0	1:10
Т.контр.		Севрюков				Лист	Листов 1	
Н.контр.		Коверченко				Госстрой СССР Харьковский Сантехпроект		
Утв.		Севрюков						

Формат А3

Инв.№подл. | Подп. и дата | Взам.инв.№ | Инв.№дубл. | Подп. и дата

Типовой проект 903-1-241.87 Альбом XII

618382.150СБ

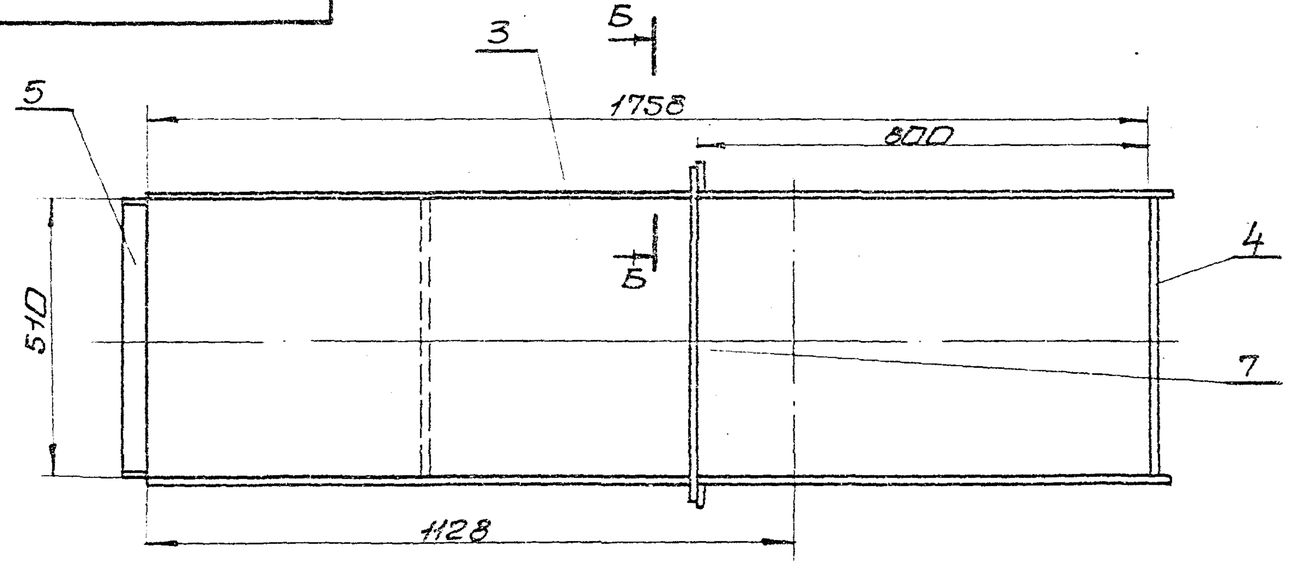

А-А
М1:2

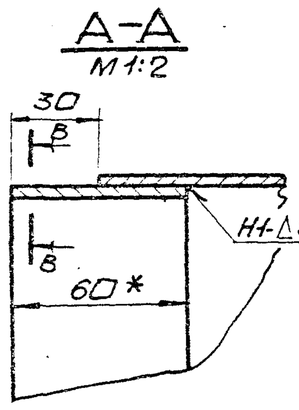

Б-Б
М1:2

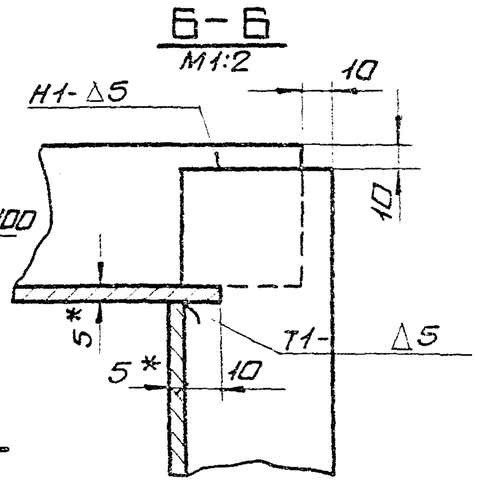

В-В
М1:2

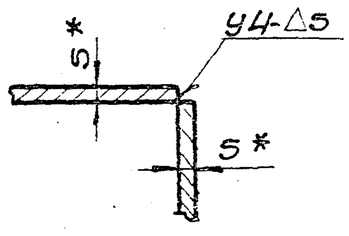

1. Предельные отклонения размеров $\pm \frac{IT16}{2}$
2. Кромки реза деталей Б4- $\frac{Rz320}{\sqrt{}}$, остальное- $\forall$
3. Сварные швы по ГОСТ 5264-80.
Электроды Э-42 ГОСТ 9467-75.
4. * Размеры для справки.

9747/12

Изм.	Лист	N докум.	Подп.	Дата	618382.150СБ			
Разраб.		Гончаренко			Короб	Лит.	Масса	Масшт.
Пров.		Извекова			Сборочный чертеж	У	209,0	1:10
Т.контр.		Севрюков				Лист	Листов 1	
Н.контр.		Коверченко				Госстрой СССР Харьковский Сантехпроект		
Утв.		Севрюков						

Формат А3

Форм.	Зона	Поз.	Обозначение	Наименование	Кол.	Приме-чание
				Документация		
А3			5.1В382.130 СБ	Сборочный чертеж		
				Детали		
А4		1	5.1В382.079	Стенка	2	
А4		2	5.1В382.081	Стенка	1	
Б4		3	5.1В382.082	Стенка		
				Лист Б-5 ГОСТ 19903-74		
				ВСт3пс2 ГОСТ 14637-79		
				1400 × 2103	1	115,6кг
Б4		4	5.1В382.083	Стенка		
				Лист 5-5 ГОСТ 19903-74		
				ВСт3пс2 ГОСТ 14637-79		
				615 × 1370	1	33,0кг
Б4		5	5.1В382.084	Стенка		
				Лист 5-5 ГОСТ 19903-74		
				ВСт3пс2 ГОСТ 14637-79		
				655 × 1370	1	35,2кг
Б4		6	5.1В382.085	Ребро		
				Полоса 5×50 ГОСТ 103-76		
				Ст3 ГОСТ 535-79		
				L = 680	2	1,3кг
Б4		7	5.1В382.086	Ребро		
				Полоса 5×50 ГОСТ 103-76		
				Ст3 ГОСТ 535-79		
				L = 700	3	1,4кг

Изм.	Лист	N докум.	Подп.	Дата
Разраб.	Гончаренко			
Пров.	Извекова			
Нач.отд.	Ковриченко			
Н.контр.	Севрюков			
Утв.				

5.1В382.180

Короб

Лит.	Масса	Масштаб
У		

Лист	Листов
1	2

Госстрой СССР Харьковский Сантехпроект

Инв.№ подл. | Подп. и дата | Взам.инв.№ | Инв.№ дубл. | Подп. и дата

Формат А4

Форм.	Зона	Поз.	Обозначение	Наименование	Кол.	Приме-чание
Б4		8	5.1В382.087	Ребро		
				Полоса 5×50 ГОСТ 103-76		
				Ст3 ГОСТ 535-79		
				L = 1042	2	2,05кг
Б4		9	5.1В382.088	Ребро		
				Полоса 5×50 ГОСТ 103-76		
				Ст3 ГОСТ 535-79		
				L = 660	1	1,3кг
				Материалы		
				Металл наплавленный		3,4кг

5.1В382.180 Лист 2

Формат А4

Альбом XII

Типовой проект 903-1-241.87

Форм.	Зона	Поз.	Обозначение	Наименование	Кол.	Приме-чание
				Документация		
А3			5.1В382.160 СБ	Сборочный чертеж		
				Детали		
А4		1	5.1В382.063	Стенка	1	
А4		2	5.1В382.064	Стенка	1	
А4		3	5.1В382.065	Боковина	2	
Б4		4	5.1В382.066	Накладка		
				Полоса 5×60 ГОСТ 103-76		
				Ст3 ГОСТ 535-79		
				L = 988	2	2,3кг
Б4		5	5.1В382.067	Накладка		
				Полоса 5×60 ГОСТ 103-76		
				Ст3 ГОСТ 535-79		
				L = 488	2	1,15кг
Б4		6	5.1В382.068	Ребро		
				Полоса 5×50 ГОСТ 103-76		
				Ст3 ГОСТ 535-79		
				L = 1065	2	2,1кг
Б4		7	5.1В382.069	Ребро		
				Полоса 5×50 ГОСТ 103-76		
				Ст3 ГОСТ 535-79		
				L = 700	2	1,35кг
Б4		8	5.1В382.071	Ребро		
				Полоса 5×50 ГОСТ 103-76		
				Ст3 ГОСТ 535-79		
				L = 820	2	1,6кг

Изм.	Лист	N докум.	Подп.	Дата
Разраб.	Гончаренко			
Пров.	Извекова			
Нач.отд.	Ковриченко			
Н.контр.	Севрюков			
Утв.				

5.1В382.160

Переход

Лит.	Масса	Масштаб
У		

Лист	Листов
1	2

Госстрой СССР Харьковский Сантехпроект

Инв.№ подл. | Подп. и дата | Взам.инв.№ | Инв.№ дубл. | Подп. и дата

Формат А4

Форм.	Зона	Поз.	Обозначение	Наименование	Кол.	Приме-чание
Б4		9	5.1В382.072	Ребро		
				Полоса 5×50 ГОСТ 103-76		
				Ст3 ГОСТ 535-79		
				L = 950	2	1,9кг
Б4		10	5.1В382.073	Ребро		
				Полоса 5×12 ГОСТ 103-76		
				Ст3 ГОСТ 535-79		
				L = 950	2	1,90кг
Б4		11	5.1В382.074	Ребро		
				Полоса 5×12 ГОСТ 103-76		
				Ст3 ГОСТ 535-79		
				L = 744	2	1,45кг
				Материалы		
				Металл наплавленный		2,9кг

9749/2

5.1В382.160 Лист 2

Формат А4

Б1В382.056

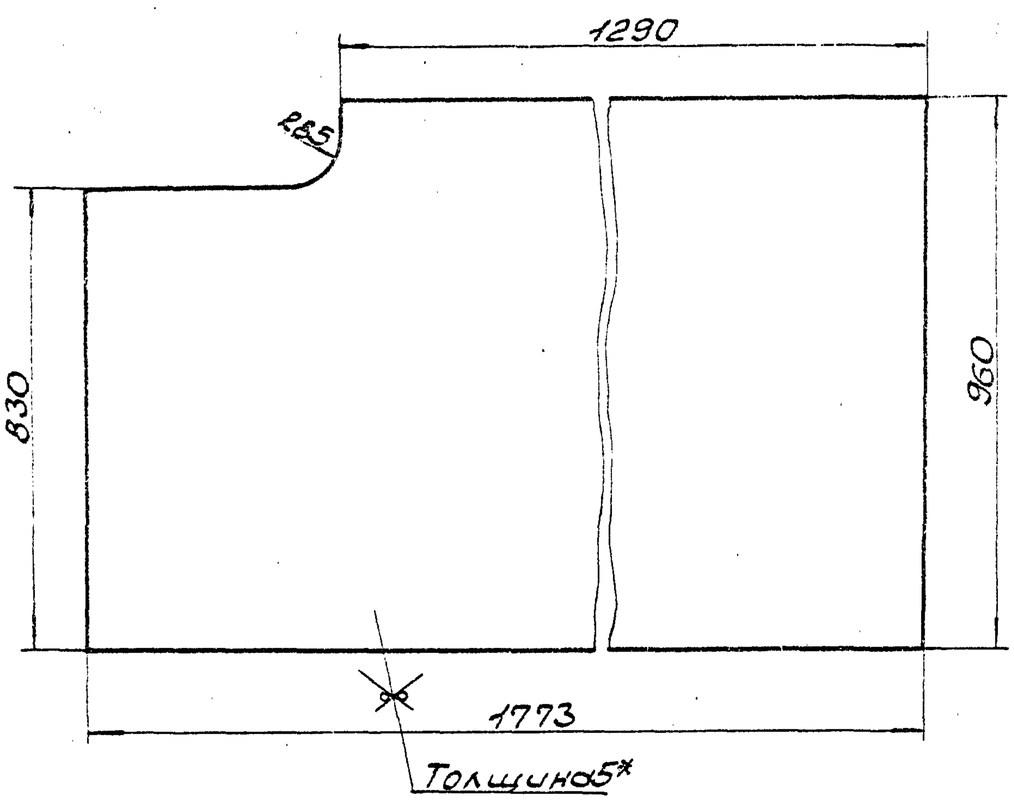

1. Предельные отклонения размеров ± $\frac{IT16}{2}$.
2.* Размер для справки.

Изм.	Лист	N докум.	Подп.	Дата	Боковина	Лит.	Масса	Масшт.
Разраб.		Гончаренко				И	64,3	1:10
Провер.		Извекова				Лист	Листов 1	
Т.контр.		Севрюков						
Нач.отд.		Коверченко				Госстрой СССР Харьковский Сантехпроект		
Н.контр.		Севрюков						
Утв.								

Б1В382.056

Лист Б-5 ГОСТ 19903-74 ВСТ3пс2 ГОСТ 14637-79

Формат А4

Б1В382.047

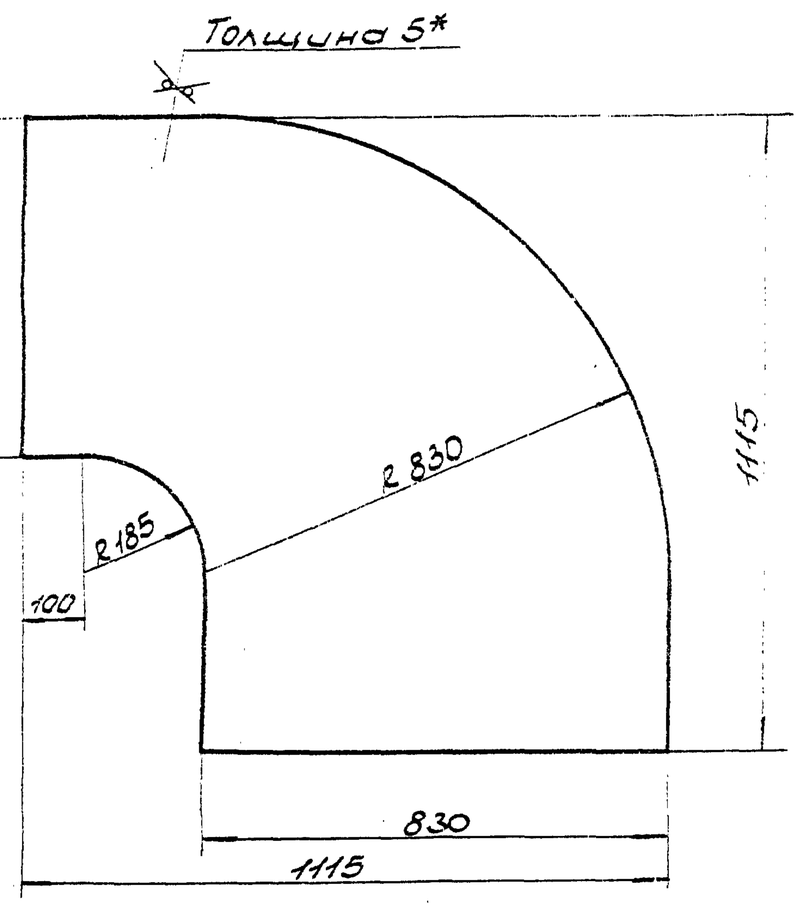

1. Предельные отклонения размеров ± $\frac{IT16}{2}$.
2.* Размер для справки.

Изм.	Лист	N докум.	Подп.	Дата	Стенка	Лит.	Масса	Масшт.
Разраб.		Гончаренко				И	43,1	1:10
Пров.		Извекова				Лист	Листов 1	
Т.контр.		Севрюков						
Нач.отд.		Коверченко				Госстрой СССР Харьковский Сантехпроект		
Н.контр.		Севрюков						
Утв.								

Б1В382.047

Лист Б-5 ГОСТ 19903-74 ВСТ3пс2 ГОСТ 14637-79

Формат А4

Типовой проект 903-1-241.87 Альбом XII

Б1В382.160СБ

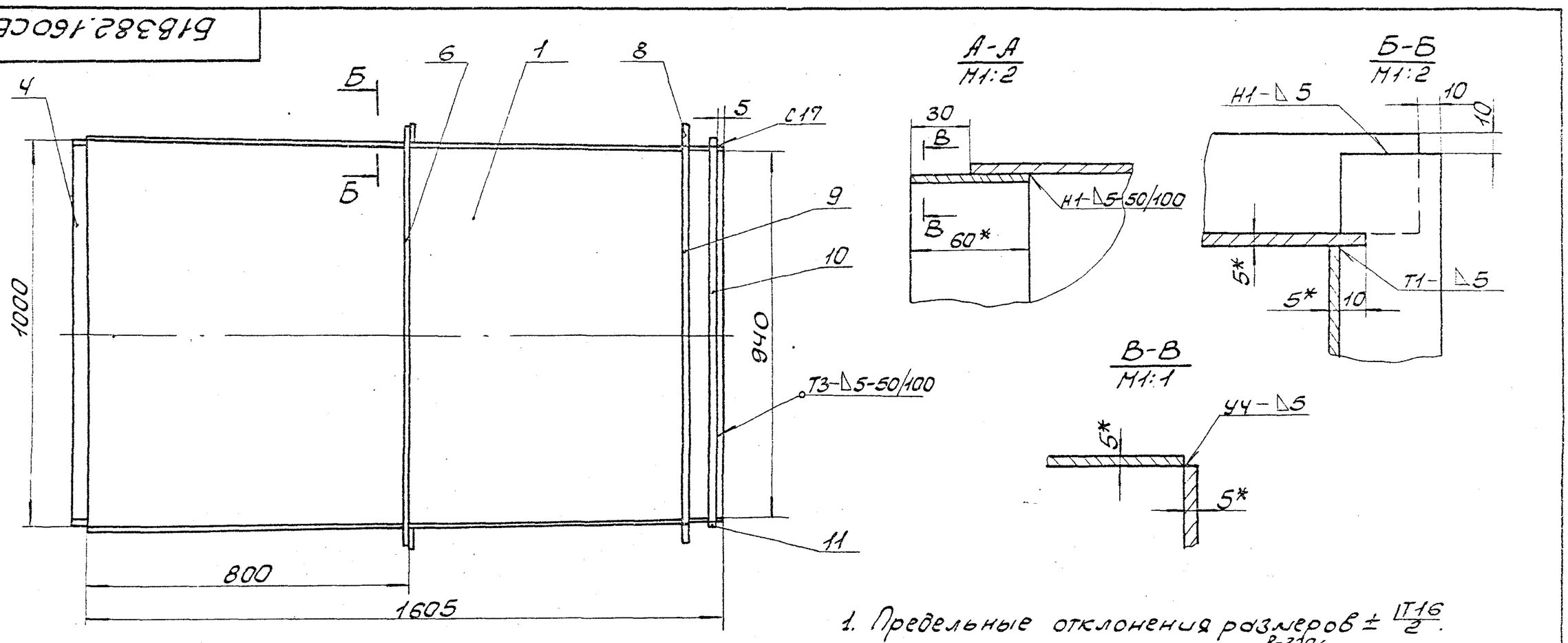

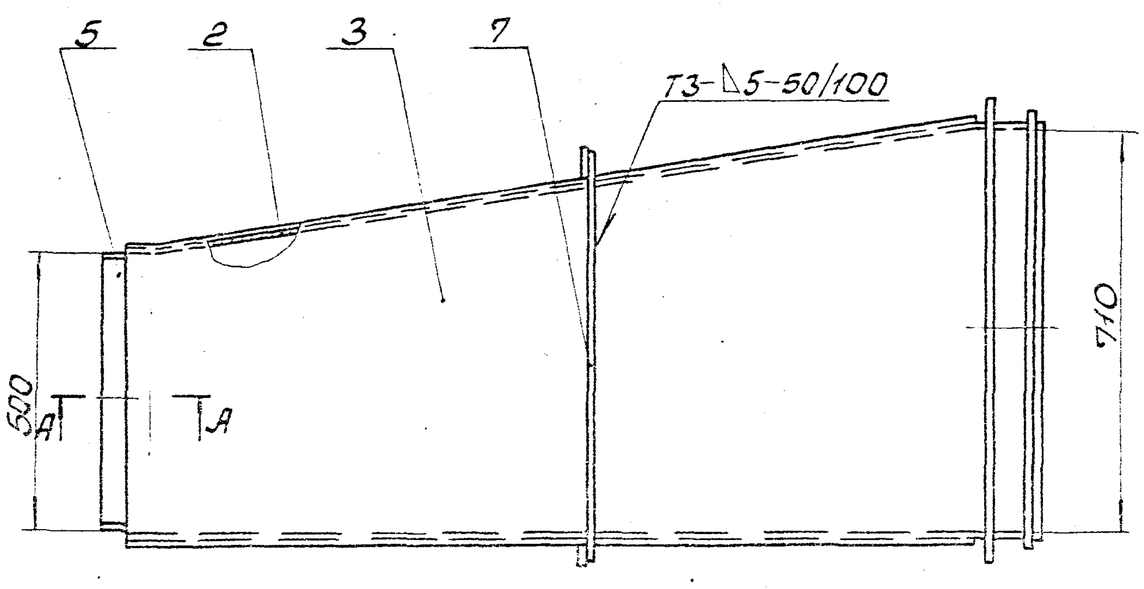

1. Предельные отклонения размеров ± $\frac{IT16}{2}$.
2. Кромки реза деталей Б4-Rz320, остальное ∇.
3. Сварные швы по ГОСТ 5264-80. Электроды Э-42 ГОСТ 9467-75.
4.* Размеры для справки.
5. Ребра поз. 8 и 9 приварить к коробу при монтаже.

9747/12

Изм.	Лист	N докум.	Подп.	Дата	Переход Сборочный чертеж	Лит.	Масса	Масшт.
Разраб.		Гончаренко				И	249,0	1:10
Провер.		Извекова				Лист	Листов 1	
Т.контр.		Севрюков						
Нач.отд.		Коверченко				Госстрой СССР Харьковский Сантехпроект		
Н.контр.		Севрюков						
Утв.								

Б1В382.160СБ

Формат А3

Б1В382.063

Rz320 (√)

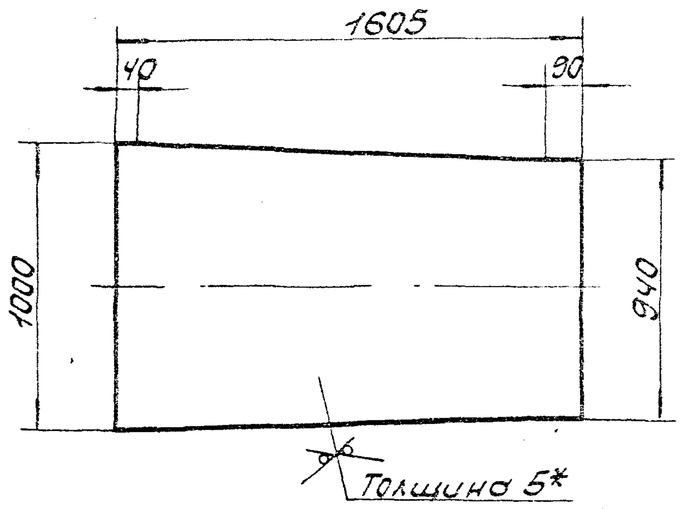

1. Предельные отклонения размеров ± IT16/2.
2.* Размер для справки.

Изм.	Лист	N докум.	Подп.	Дата	Б1В382.063			
Разраб.		Гончаренко			Стенка	Лит.	Масса	Масшт.
Провер.		Извекова				У	61,1	1:20
Т.контр.		Севрюков				Лист	Листов 1	
Нач.отд.		Коверченко			Лист Б-5 ГОСТ 19903-74 ВСт3пс2 ГОСТ 14637-79	Госстрой СССР Харьковский Сантехпроект		
Н.контр.		Севрюков						
Утв.								

Инв.N подл. | Подп. и дата | Взам.инв.N | Инв.N дубл. | Подп. и дата

Формат А4

Б1В382.064

Rz320 (√)

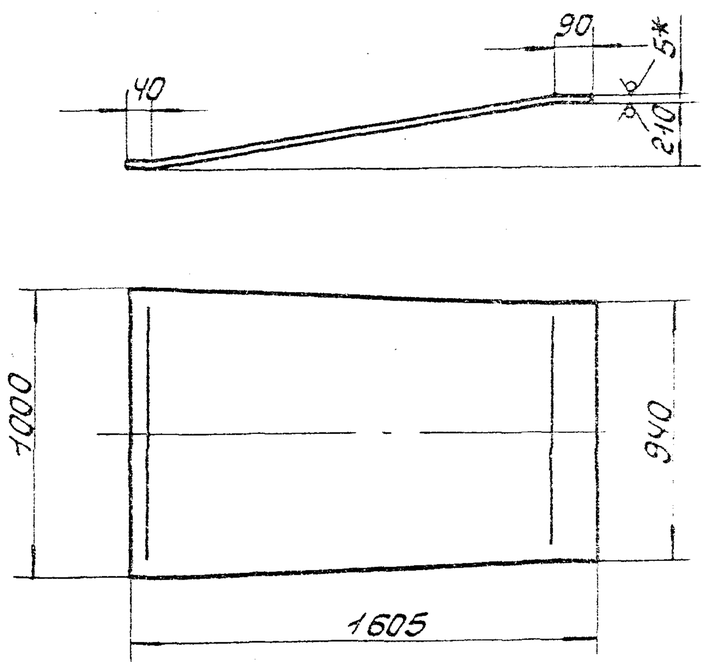

1. Длина развернутой детали 1620.
2. Предельные отклонения размеров ± IT16/2.
3.* Размер для справки.

Изм.	Лист	N докум.	Подп.	Дата	Б1В382.064			
Разраб.		Гончаренко			Стенка	Лит.	Масса	Масшт.
Провер.		Извекова				У	61,7	1:20
Т.контр.		Севрюков				Лист	Листов 1	
Нач.отд.		Коверченко			Лист Б-5 ГОСТ 19903-74 ВСт3пс2 ГОСТ 14637-79	Госстрой СССР Харьковский Сантехпроект		
Н.контр.		Севрюков						
Утв.								

Инв.N подл. | Подп. и дата | Взам.инв.N | Инв.N дубл. | Подп. и дата

Формат А4

Б1В382.065

Rz320 (√)

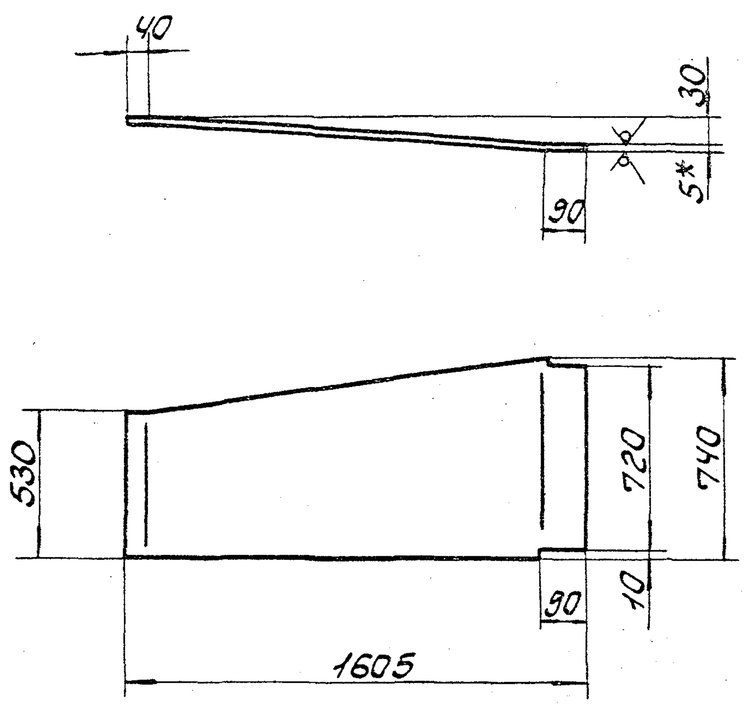

1. Предельные отклонения размеров ± IT16/2.
2.* Размер для справки.

Изм.	Лист	N докум.	Подп.	Дата	Б1В382.065			
Разраб.		Гончаренко			Боковина	Лит.	Масса	Масшт.
Провер.		Извекова				У	47,9	1:20
Т.контр.		Севрюков				Лист	Листов 1	
Нач.отд.		Коверченко			Лист Б-5 ГОСТ 19903-74 ВСт3пс2 ГОСТ 14637-79	Госстрой СССР Харьковский Сантехпроект		
Н.контр.		Севрюков						
Утв.								

Инв.N подл. | Подп. и дата | Взам.инв.N | Инв.N дубл. | Подп. и дата

Типовой проект 903-1-241.87 Альбом XII

Формат А4

Б1В382.075

Rz320 (√)

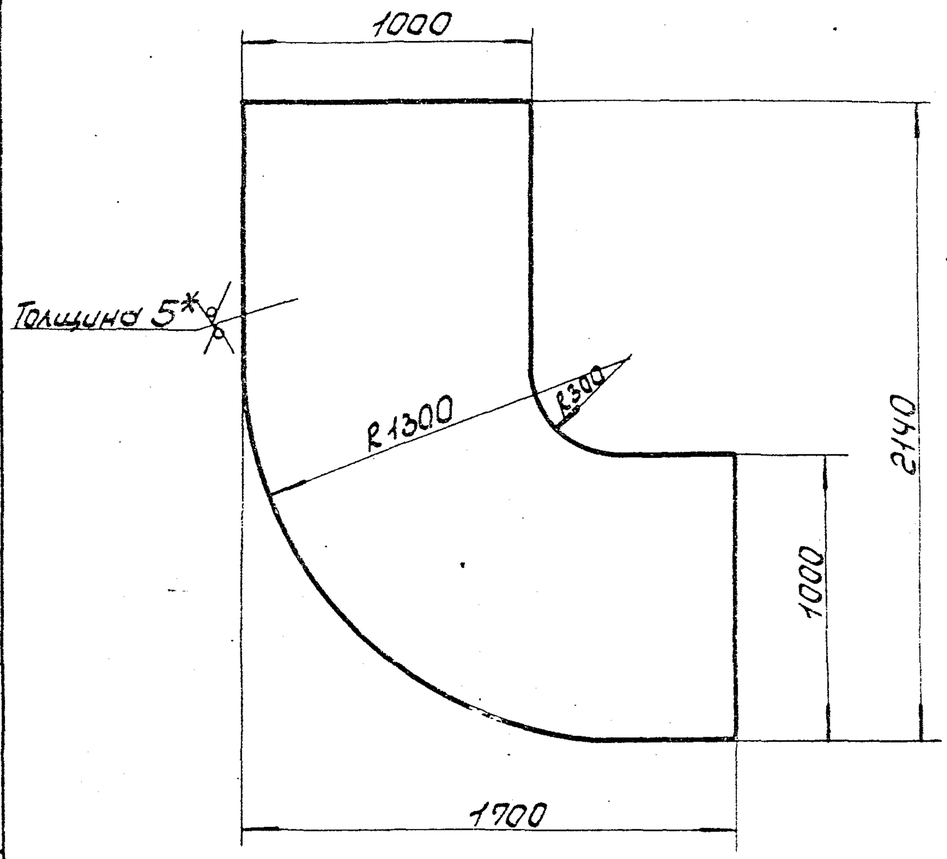

1. Предельные отклонения размеров ± IT16/2.
2.* Размер для справки.

9747/12

Изм.	Лист	N докум.	Подп.	Дата	Б1В382.075			
Разраб.		Гончаренко			Стенка	Лит.	Масса	Масшт.
Провер.		Извекова				У	110,0	1:20
Т.контр.		Севрюков				Лист	Листов 1	
Нач.отд.		Коверченко			Лист Б-5 ГОСТ 19903-74 ВСт3пс2 ГОСТ 14637-79	Госстрой СССР Харьковский Сантехпроект		
Н.контр.		Севрюков						
Утв.								

Инв.N подл. | Подп. и дата | Взам.инв.N | Инв.N дубл. | Подп. и дата

Формат А4

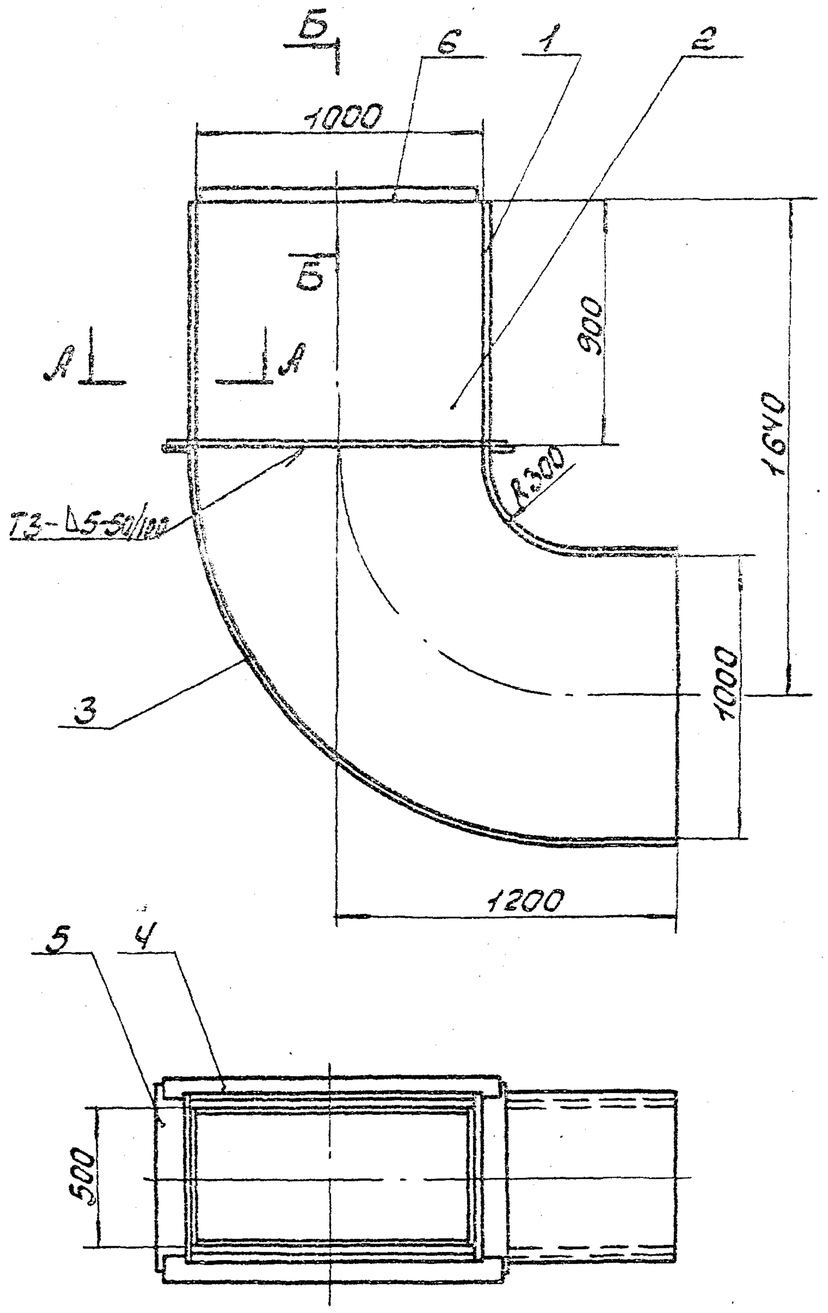

А-А
М1:2

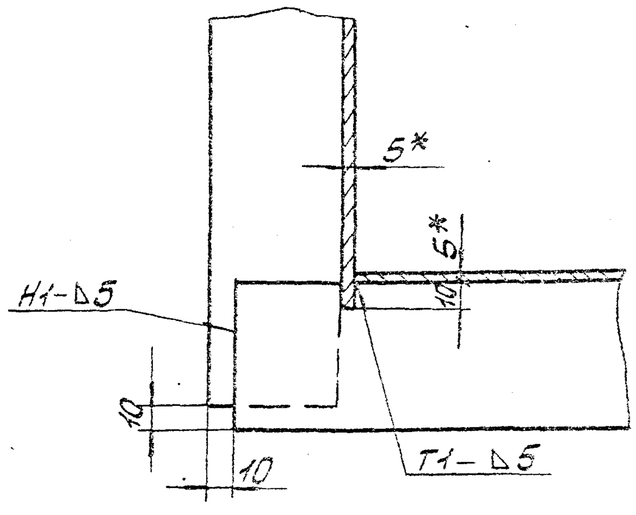

Б-Б
М1:2

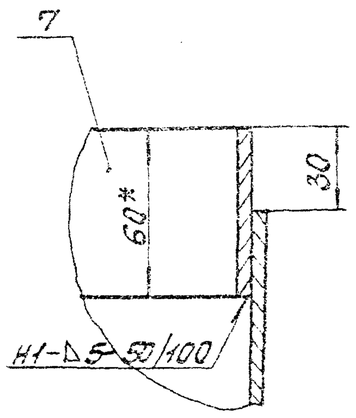

1. Предельные отклонения размеров ± IT16/2.
2. Кромки реза деталей Б4 - Rz320 ✓, остальное - ✓.
3. Сварные швы по ГОСТ 5264-80.
   Электроды Э-42 ГОСТ 9467-75.
4.* Размеры для справки.

					6182.170СБ	
Изм.	Лист	N докум.	Подп.	Дата		
Разраб.		Гончаренко			Отвод	Лит. / Масса / Масшт.
Провер.		Извекова			Сборочный чертеж	У / 353,0 / 1:20
Т.контр.		Севрюков				Лист / Листов 1
Нач.отд.		Коверченко				Госстрой СССР Харьковский Сантехпроект
Н.контр.		Севрюков				
Утв.						

Формат А3

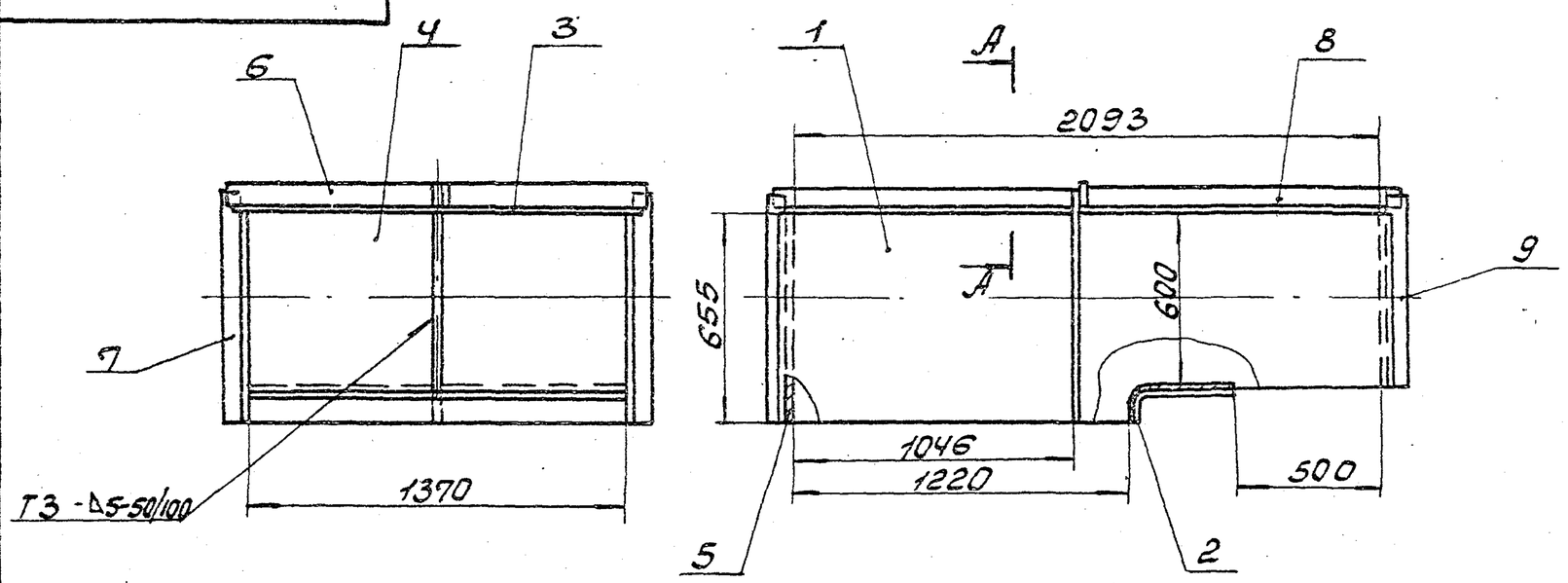

А-А
М1:2

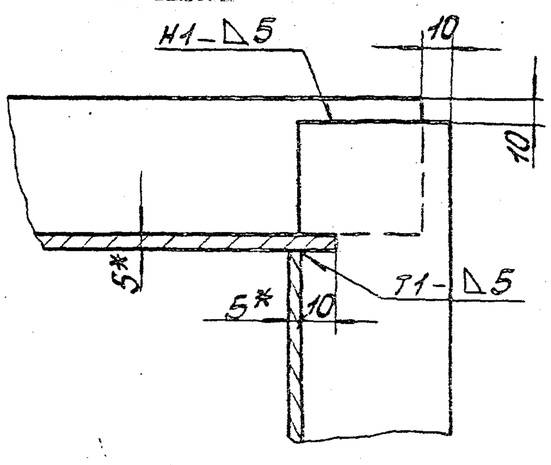

1. Предельные отклонения размеров ± IT16/2.
2. Кромки реза деталей Б4 - Rz320 ✓, остальное ✓.
3. Сварные швы по ГОСТ 5264-80.
   Электроды Э-42 ГОСТ 9467-75.
4.* Размеры для справки.

9747/12

					6182.180СБ	
Изм.	Лист	N докум.	Подп.	Дата		
Разраб.		Гончаренко			Короб	Лит. / Масса / Масшт.
Провер.		Извекова			Сборочный чертеж	У / 331,0 / 1:20
Т.контр.		Севрюков				Лист / Листов 1
Нач.отд.		Коверченко				Госстрой СССР Харьковский Сантехпроект
Н.контр.		Севрюков				
Утв.						

Формат А3

Альбом XII
Типовой проект 903-1-241.87
Инв.№подл. | Подп. и дата | Взам.инв.№ | Инв.№дубл. | Подп. и дата

618382.079

$R_z 320$ ✓ (✓)

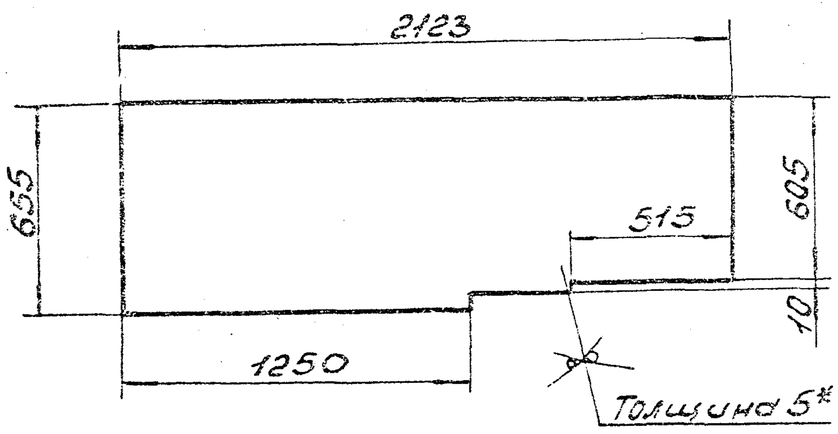

1. Предельные отклонения размеров ± IT16/2.
2.* Размер для справки.

Инв.№подл. | Подп. и дата | Взам.инв.№ | Инв.№дубл. | Подп. и дата

Изм.	Лист	№ докум.	Подп.	Дата
Разраб.	Гончаренко			
Провер.	Узвекова			
Т.контр.	Севрюков			
Нач.отд.	Коверченко			
Н.контр.	Севрюков			
Утв.				

Стенка

Б1В382.079

Лит.	Масса	Масшт.
У	54,5	1:20
Лист	Листов 1	

Лист Б-5 ГОСТ 19903-74 ВСт3пс2 ГОСТ 14637-79

Госстрой СССР Харьковский Сантехпроект

Формат А4

618382.081

$R_z 320$ ✓ (✓)

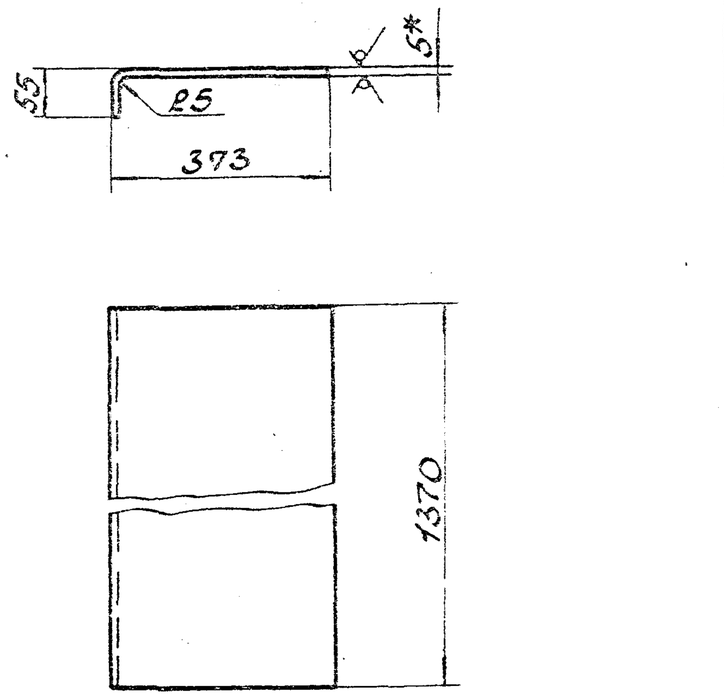

1. Длина развернутой детали 420.
2. Предельные отклонения размеров ± IT16/2.
3.* Размер для справки.

Инв.№подл. | Подп. и дата | Взам.инв.№ | Инв.№дубл. | Подп. и дата

Изм.	Лист	№ докум.	Подп.	Дата
Разраб.	Гончаренко			
Провер.	Узвекова			
Т.контр.	Севрюков			
Нач.отд.	Коверченко			
Н.контр.	Севрюков			
Утв.				

Стенка

Б1В382.081

Лит.	Масса	Масшт.
У	22,6	1:10
Лист	Листов 1	

Лист Б-5 ГОСТ 19903-74 ВСт3пс2 ГОСТ 14637-79

Госстрой СССР Харьковский Сантехпроект

Формат А4

Альбом XII

Типовой проект 903-1-244.87

Форм.	Зона	Поз.	Обозначение	Наименование	Кол.	Прим.
				Документация		
А3			Б1В382.170СБ	Сборочный чертеж		
				Детали		
А4		1	Б1В382.038-07	Стенка	1	
А4		2	Б1В382.075	Стенка	2	
А4		3	Б1В382.038-08	Стенка	1	
Б4		4	Б1В382.076	Ребро		
				Полоса 5×50 ГОСТ 103-76 Ст3 ГОСТ 535-79		
				L = 1090	2	2,1кг
Б4		5	Б1В382.077	Ребро		
				Полоса 5×50 ГОСТ 103-76 Ст3 ГОСТ 535-79		
				L = 590	2	1,1кг
Б4		6	Б1В382.066	Накладка		
				Полоса 5×60 ГОСТ 103-76 Ст3 ГОСТ 535-79		
				L = 988	2	2,3кг
Б4		7	Б1В382.067	Накладка		
				Полоса 5×60 ГОСТ 103-76 Ст3 ГОСТ 535-79		
				L = 488	2	1,15кг
				Материалы		
				Металл наплавленный		4,0кг

Инв.№подл. | Подп. и дата | Взам.инв.№ | Инв.№дубл. | Подп. и дата

Изм.	Лист	№ докум.	Подп.	Дата
Разраб.	Гончаренко			
Провер.	Узвекова			
Нач.отд.	Коверченко			
Н.контр.	Севрюков			
Утв.				

Отвод

Б1В382.170

Лит.	Лист	Листов
У		1

Госстрой СССР Харьковский Сантехпроект

Формат А4

Форм.	Зона	Поз.	Обозначение	Наименование	Кол.	Прим.
				Документация		
А3			Б1В382.190СБ	Сборочный чертеж		
				Детали		
А4		1	Б1В382.089	Стенка	2	
А4		2	Б1В382.091	Стенка	2	
Б4		3	Б1В382.092	Ребро		
				Полоса 5×50 ГОСТ 103-76 Ст3 ГОСТ 535-79		
				L = 390	2	0,75кг
				Материалы		
				Металл наплавленный		1,3кг

9747/12

Инв.№подл. | Подп. и дата | Взам.инв.№ | Инв.№дубл. | Подп. и дата

Изм.	Лист	№ докум.	Подп.	Дата
Разраб.	Гончаренко			
Провер.	Узвекова			
Нач.отд.	Коверченко			
Н.контр.	Севрюков			
Утв.				

Переход

Б1В382.190

Лит.	Лист	Листов
У		1

Госстрой СССР Харьковский Сантехпроект

Формат А4

Б1 8382.200СБ

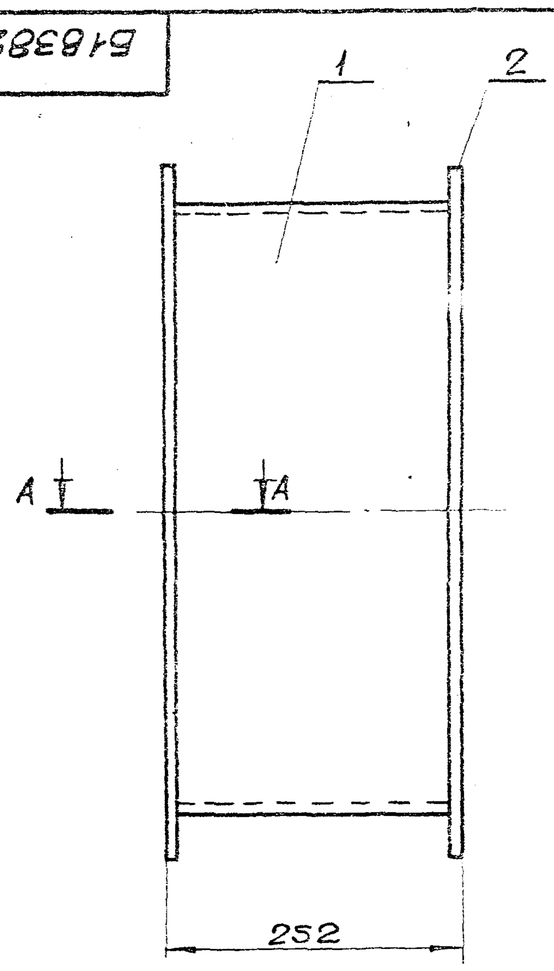

А–А
М1:2

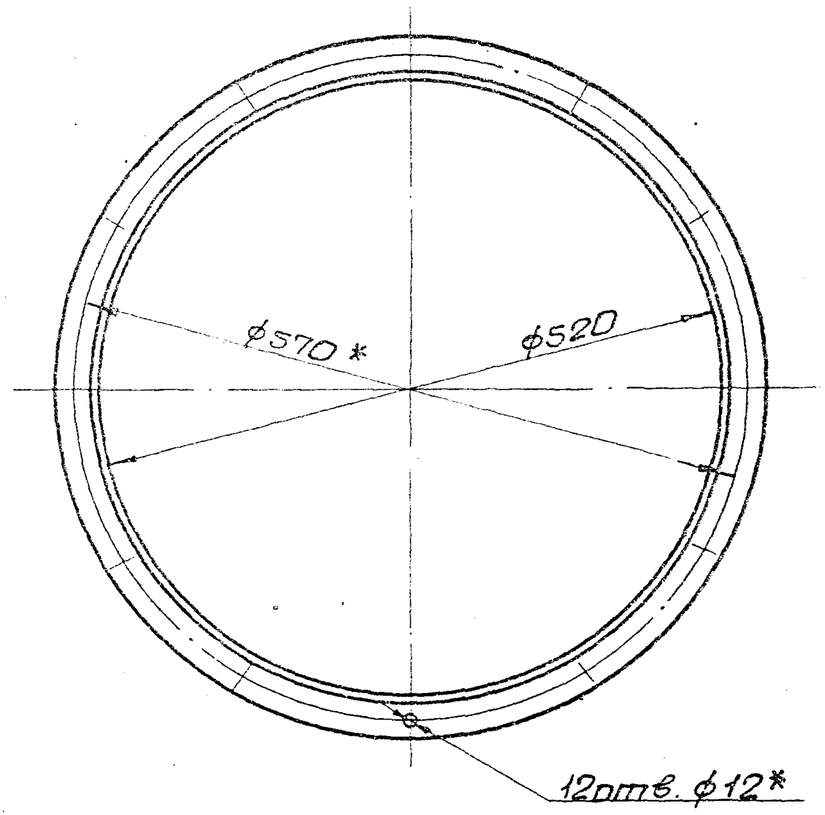

1. Предельные отклонения размеров $\pm \frac{IT16}{2}$
2. Сварные швы по ГОСТ 5264-80.
Электроды Э-42 ГОСТ 9467-75.
3. * Размеры для справки.

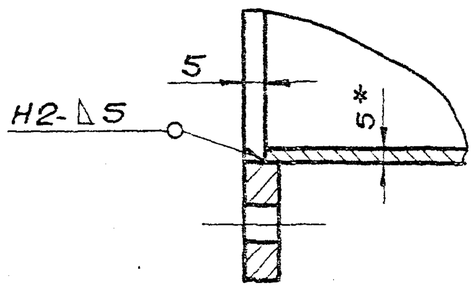

Изм.	Лист	№ докум.	Подп.	Дата	Б1 8382.200СБ			
Разраб.		Гончаренко			Секция сборочный чертеж	Лит.	Масса	Масшт.
Пров.		Извекова				У	24,0	1:5
Т.контр.		Севрюков				Лист	Листов 1	
Нач.отд.		Коверченко				Госстрой СССР Харьковский Сантехпроект		
Н.контр.		Севрюков						
Утв.								

Инв.№подл. | Подп. и дата | Взам.инв.№ | Инв.№дубл. | Подп. и дата

Формат А3

Б1 8382.190СБ

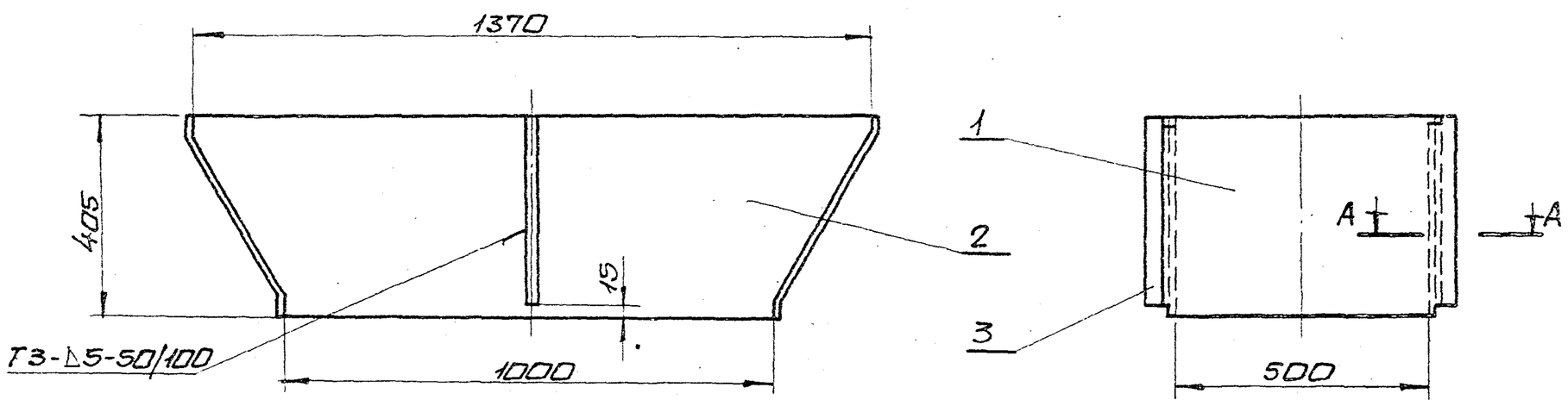

А–А
М1:2

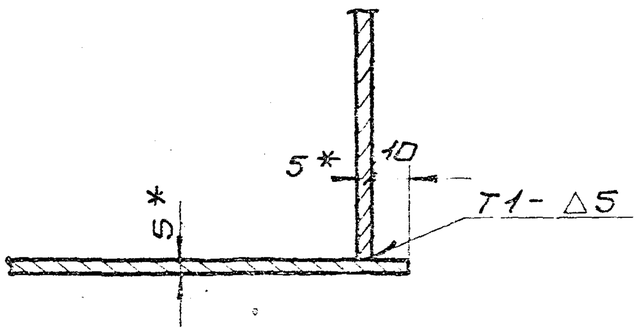

1. Предельные отклонения размеров $\pm \frac{IT16}{2}$
2. Кромки реза деталей Б4- $\sqrt{}^{Ra320}$, остальное- $\sqrt{}$
3. Сварные швы по ГОСТ 5264-80.
Электроды Э-42 ГОСТ 9467-75.
4. * Размеры для справки.

9747/12

Изм.	Лист	№ докум.	Подп.	Дата	Б1 8382.190СБ			
Разраб.		Гончаренко			Переход сборочный чертеж	Лит.	Масса	Масшт.
Провер.		Извекова				У	59,0	1:10
Т.контр.		Севрюков				Лист	Листов 1	
Нач.отд.		Коверченко				Госстрой СССР Харьковский Сантехпроект		
Н.контр.		Севрюков						
Утв.								

Инв.№подл. | Подп. и дата | Взам.инв.№ | Инв.№дубл. | Подп. и дата

Типовой проект 903-1-241.87 Альбом XII

Формат А3

Б1В382.089

Rz320 √(√)

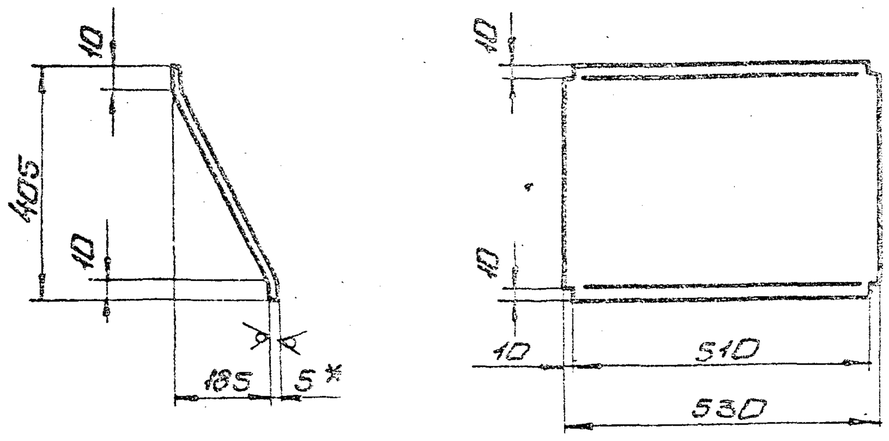

1. Длина развернутой 447.
2. Предельные отклонения размеров ± IT16/2
3. * Размер для справки.

Изм.	Лист	N докум.	Подп.	Дата	Б1В382.089			
Разраб.		Гончаренко			Стенка	Лит.	Масса	Масшт.
Пров.		Извекова				У	9,3	1:10
Т.контр.		Себрюков				Лист	Листов 1	
Нач.отд.		Каберченко			Лист 6-5 ГОСТ 19903-74 Вст3пс2 ГОСТ 14637-79	Госстрой СССР Харьковский Сантехпроект		
Н.контр.		Себрюков						
Утв.								

Инв.N подл. | Подп. и дата | Взам. инв.N | Инв.N дубл. | Подп. и дата

формат А4

Б1В382.091

Rz320 √(√)

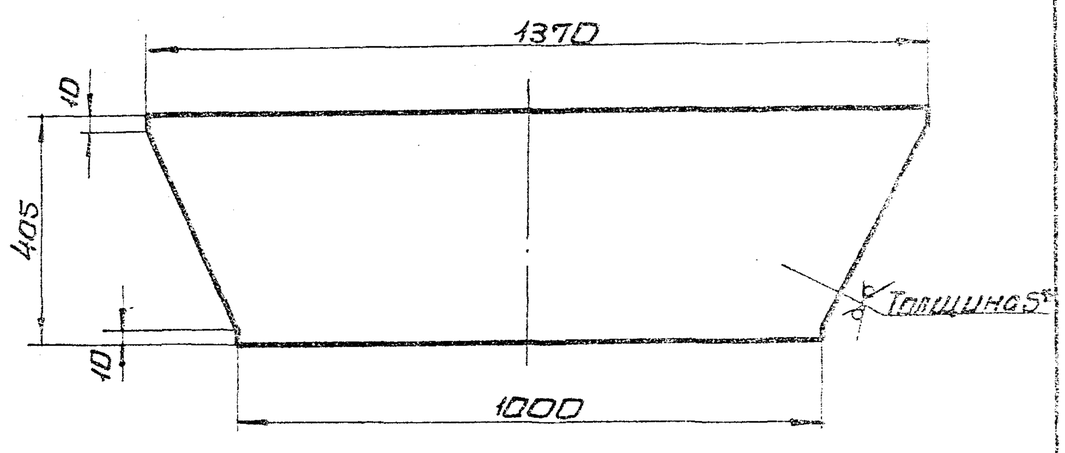

1. Предельные отклонения размеров ± IT16/2
2. * Размер для справки.

Изм.	Лист	N докум.	Подп.	Дата	Б1В382.091			
Разраб.		Гончаренко			Стенка	Лит.	Масса	Масшт.
Пров.		Извекова				У	18,8	1:10
Т.контр.		Себрюков				Лист	Листов 1	
Нач.отд.		Каберченко			Лист 6-5 ГОСТ 19903-74 Вст3пс2 ГОСТ 14637-79	Госстрой СССР Харьковский Сантехпроект		
Н.контр.		Себрюков						
Утв.								

Инв.N подл. | Подп. и дата | Взам. инв.N | Инв.N дубл. | Подп. и дата

формат А4

Б1В382.093

Rz320 √(√)

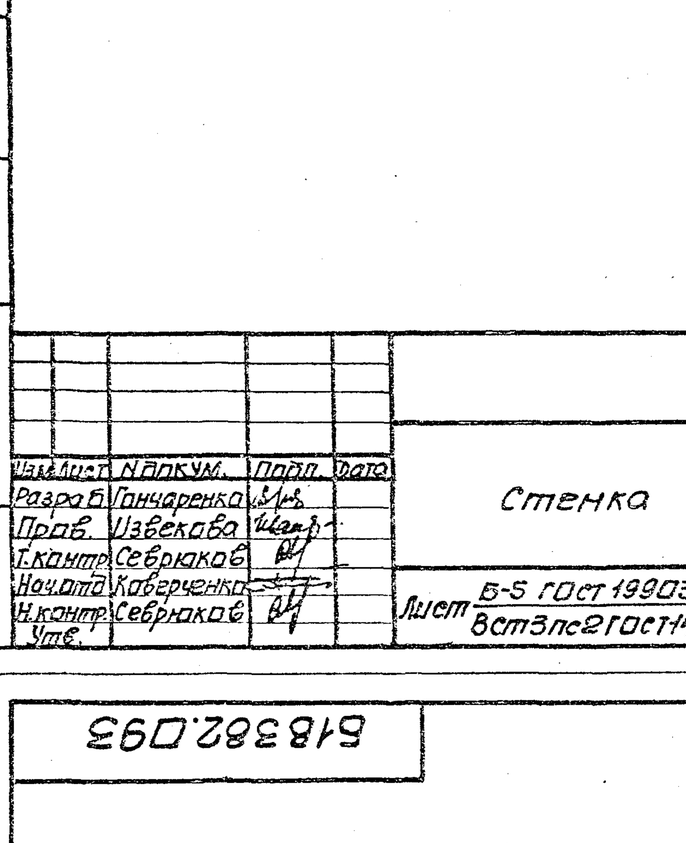

1. Длина развернутой детали 1648
2. Электроды Э-42 ГОСТ 9467-75.
3. Предельные отклонения размеров ± IT16/2
4. * Размер для справки.

Изм.	Лист	N докум.	Подп.	Дата	Б1В382.093			
Разраб.		Гончаренко			Обечайка	Лит.	Масса	Масшт.
Пров.		Извекова				У	15,65	1:5
Т.контр.		Себрюков				Лист	Листов 1	
Нач.отд.		Каберченко			Лист 6-5 ГОСТ 19903-74 Вст3пс2 ГОСТ 14637-79	Госстрой СССР Харьковский Сантехпроект		
Н.контр.		Себрюков						
Утв.								

Типовой проект 903-1-241.87 Альбом XII

Инв.N подл. | Подп. и дата | Взам. инв.N | Инв.N дубл. | Подп. и дата

формат А4

Форм.	Зона	Поз.	Обозначение	Наименование	Кол.	Примеч.
				Документация		
А3			Б1В382.200СБ	Сборочный чертеж		
				Детали		
А4		1	Б1В382.093	Обечайка	1	
А4		2	Б1В382.016	Фланец	2	
				Материалы		
				Металл наплавленный		0,55кг

9747/42

Б1В382.200

Изм.	Лист	N докум.	Подп.	Дата	Секция	Лит.	Лист	Листов
Разраб.		Гончаренко				У		1
Пров.		Извекова				Госстрой СССР Харьковский Сантехпроект		
Нач.отд.		Каберченко						
Н.контр.		Себрюков						
Утв.								

Инв.N подл. | Подп. и дата | Взам. инв.N | Инв.N дубл. | Подп. и дата

формат А4

Форм.	Зона	Поз.	Обозначение	Наименование	Кол.	Прим.
				Документация		
А3			Б1В382.210СБ	Сборочный чертеж		
				Сборочные единицы		
А4		1	Б1В382.050	Фланец	1	
				Детали		
А4		2	Б1В382.003-02	Стенка	2	
Б4		3	Б1В382.094	Стенка		
				Лист Б-5 ГОСТ 19903-74		
				Ст3пс2 ГОСТ 14637-79		
				505 х 600	2	11,8 кг
				Материалы		
				Металл наплавленный		0,8 кг

Изм.	Лист	№ докум.	Подп.	Дата	Б1В382.210		
Разраб.		Ганчаренко			Секция	Лит.	Лист	Листов
Пров.		Извекова				У		1
Нач.отд		Коверченко				Госстрой СССР Харьковский Сантехпроект		
Н.контр.		Севрюков						
Утв.								

Инв.№подл. | Подп. и дата | Взам.инв.№ | Инв.№дубл. | Подп. и дата

Формат А4

Форм.	Зона	Поз.	Обозначение	Наименование	Кол.	Прим.
				Документация		
А3			Б1В382.240СБ	Сборочный чертеж		
				Сборочные единицы		
А4		1	Б1В382.250	Блок пружины	1	
А4		2	Б1В382.260	Тяга подвески	1	
				Детали		
А4		3	Б1В382.104	Проушина	1	
А4		4	Б1В382.105	Ушко	3	
А4		5	Б1В382.106	Кронштейн	1	
				Стандартные изделия		
		6		Гайка М16.4 ГОСТ 5915-70	2	
			Переменные данные для исполнений			
				Б1В382.240		
Б4		7	Б1В382.107	Тяга		
				Круг В-16 ГОСТ 2590-71 Ст3 ГОСТ 535-79		
				L = 624	1	1,0 кг
				Б1В382.240-01		
Б4		7	Б1В382.108	Тяга		
				Круг В-16 ГОСТ 2590-71 Ст3 ГОСТ 535-79		
				L = 2324	1	3,36 кг
				Б1В382.240-02		
		8	Б1В382.116	Тяга		
				Круг В-16 ГОСТ 2590-70 Ст3 ГОСТ 535-79		
				L = 424	1	0,64 кг

Изм.	Лист	№ докум.	Подп.	Дата	Б1В382.240		
Разраб.		Ганчаренко			Подвеска	Лит.	Лист	Листов
Пров.		Извекова				У		1
Нач.отд		Коверченко				Госстрой СССР Харьковский Сантехпроект		
Н.контр.		Севрюков						
Утв.								

Инв.№подл. | Подп. и дата | Взам.инв.№ | Инв.№дубл. | Подп. и дата

Формат А4

Типовой проект 903-1-241.87 Альбом XII

Форм.	Зона	Поз.	Обозначение	Наименование	Кол.	Прим.
				Документация		
А3			Б1В382.250СБ	Сборочный чертеж		
				Сборочные единицы		
А4		1	Б1В382.270	Траверса	1	
А4		2	Б1В382.280	Стакан	2	
А4		3	Б1В382.290	Тяга блока	1	
				Детали		
А4		4	Б1В382.109	Пружина	1	
				Стандартные изделия		
		5		Гайка М16.4 ГОСТ 5915-70	6	

Изм.	Лист	№ докум.	Подп.	Дата	Б1В382.250		
Разраб.		Ганчаренко			Блок пружины	Лит.	Лист	Листов
Пров.		Извекова				У		1
Нач.отд		Коверченко				Госстрой СССР Харьковский Сантехпроект		
Н.контр.		Севрюков						
Утв.								

Инв.№подл. | Подп. и дата | Взам.инв.№ | Инв.№дубл. | Подп. и дата

Формат А4

Форм.	Зона	Поз.	Обозначение	Наименование	Кол.	Прим.
				Документация		
А4			Б1В382.260СБ	Сборочный чертеж		
				Детали		
А4		1	Б1В382.105	Ушко	1	
А4		2	Б1В382.111	Тяга	1	
				Материалы		
				Металл наплавленный		0,01 кг

9747/12

Изм.	Лист	№ докум.	Подп.	Дата	Б1В382.260		
Разраб.		Ганчаренко			Тяга подвески	Лит.	Лист	Листов
Пров.		Извекова				У		1
Нач.отд		Коверченко				Госстрой СССР Харьковский Сантехпроект		
Н.контр.		Севрюков						
Утв.								

Инв.№подл. | Подп. и дата | Взам.инв.№ | Инв.№дубл. | Подп. и дата

Формат А4

Б1В382.210СБ

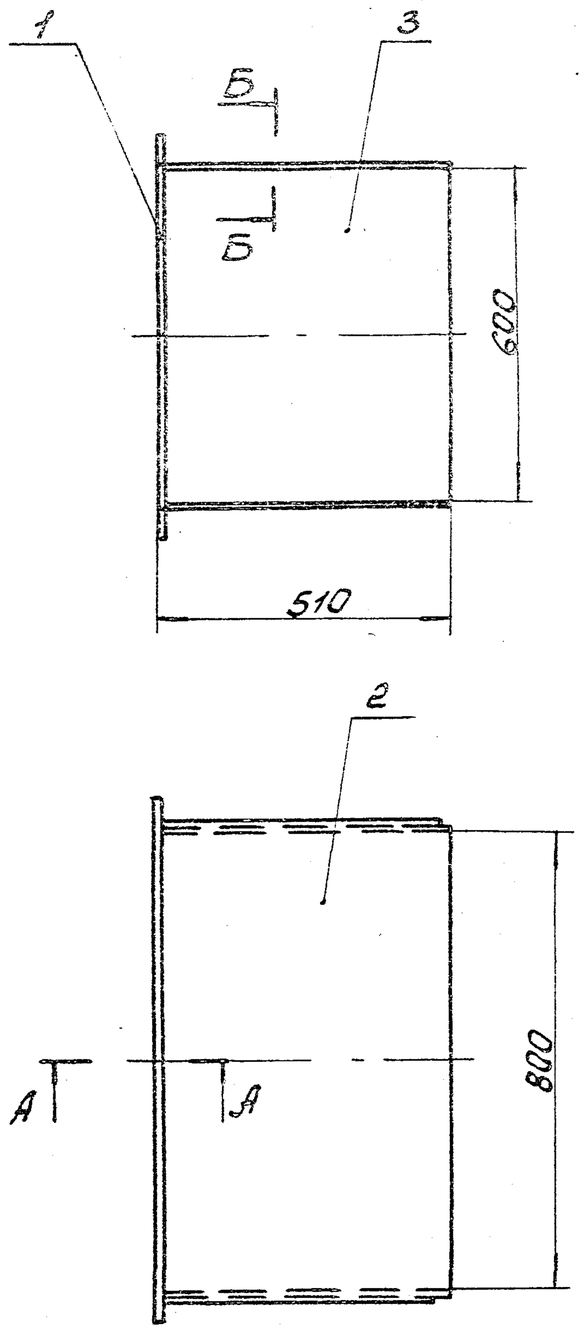

А-А
М1:2

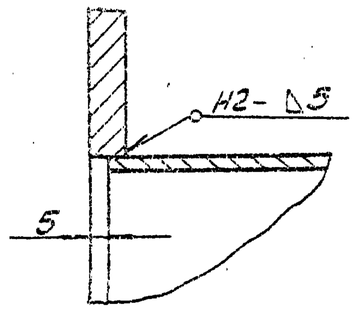

Б-Б
М1:2

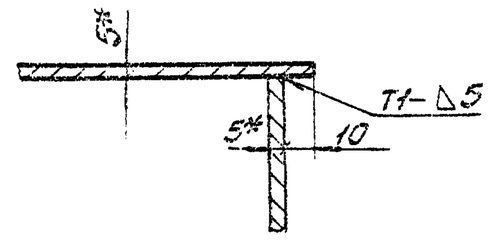

1. Предельные отклонения размеров ± IT16/2.
2. Кромки реза деталей Б4-Rz320, остальное ▽.
3. Сварные швы по ГОСТ 5264-80.
   Электроды Э-42 ГОСТ 9467-75.
4. * Размеры для справки.

Изм.	Лист	N докум.	Подп.	Дата
Разраб.		Гончаренко		
Провер.		Извекова		
Т.контр.		Севрюков		
Нач.отд.		Коверченко		
Н.контр.		Севрюков		
Утв.				

Б1В382.210СБ

Секция
Сборочный чертеж

Лит.	Масса	Масштаб
У	68,0	1:10
Лист	Листов 1	

Госстрой СССР Харьковский Сантехпроект

Формат А3

Альбом XII

Типовой проект 903-1-241.87

Б1В382.240СБ

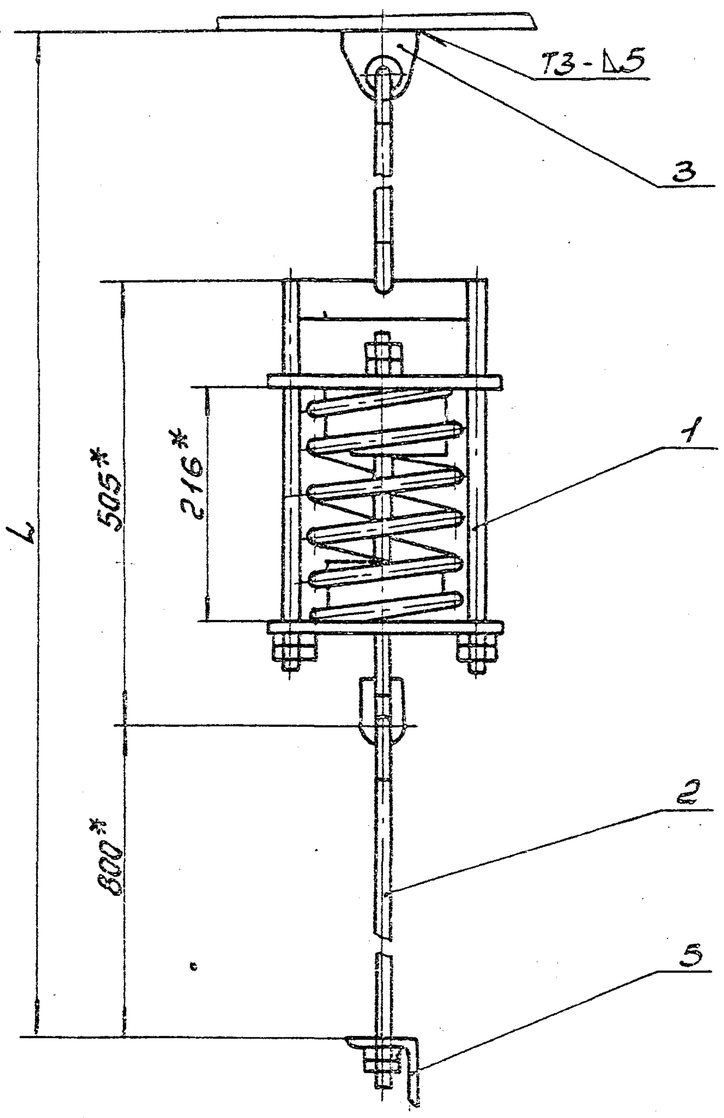

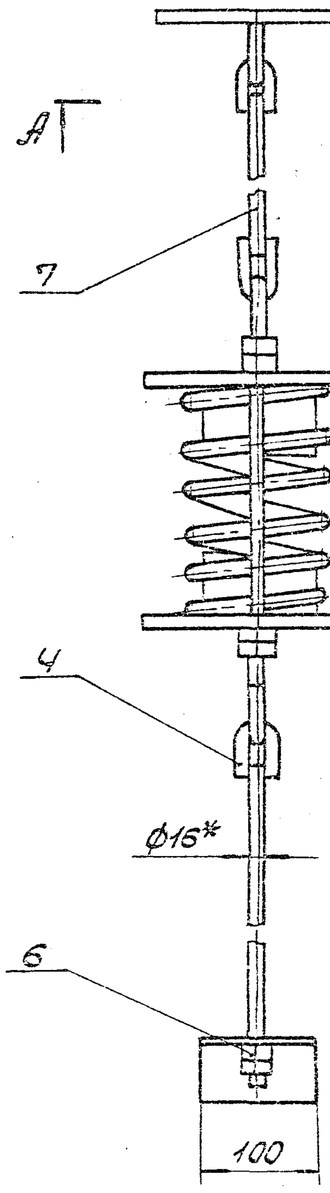

Обозначение	L мм	Масса кг
Б1В382.240	2000	16,2
-01	3700	18,6
-02	1800	15,8

1. Предельные отклонения размеров ± IT16/2.
2. Кромки реза деталей Б4-Rz320, остальное ▽.
3. Сварные швы по ГОСТ 5264-80.
   Электроды Э-42 ГОСТ 9467-75.
4. * Размеры для справки.

А-А
М1:2

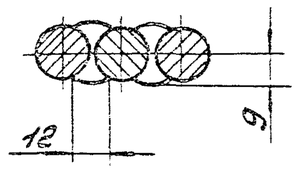

9747/12

Изм.	Лист	N докум.	Подп.	Дата
Разраб.		Гончаренко		
Провер.		Извекова		
Т.контр.		Севрюков		
Нач.отд.		Коверченко		
Н.контр.		Севрюков		
Утв.				

Б1В382.240СБ

Подвески
Сборочный чертеж

Лит.	Масса	Масштаб
У	Спц. таблицу	—
Лист	Листов 1	

Госстрой СССР Харьковский Сантехпроект

Формат А3

Инв.N подл. | Подп. и дата | Взам.инв.N | Инв.N дубл. | Подп. и дата

Б1В382.220СБ

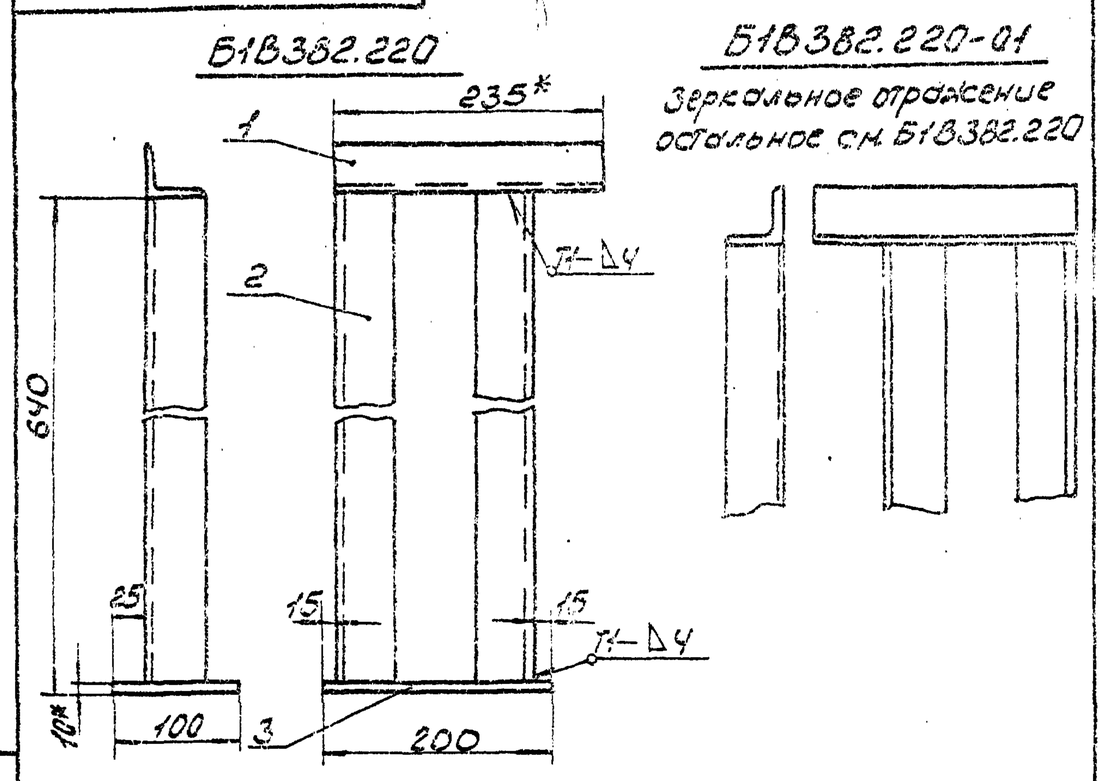

1. Предельные отклонения размеров ± IT16/2.
2. Кромки реза деталей Б4-Rz320, остальное-.
3. Сварные швы по ГОСТ 5264-80.
Электроды Э-42 ГОСТ 9467-75.
4.* Размеры для справки.

Изм.	Лист	N докум.	Подп.	Дата
Разраб.		Гончаренко		
Провер.		Извекова		
Т.контр.		Севрюков		
Нач.отд.		Коверченко		
Н.контр.		Севрюков		
Утв.				

Б1В382.220СБ

Опора
Сборочный чертеж

Лит.	Масса	Масшт.
И	7,2	1:5

Лист | Листов 1

Госстрой СССР
Харьковский
Сантехпроект

Формат А4

Б1В382.230СБ

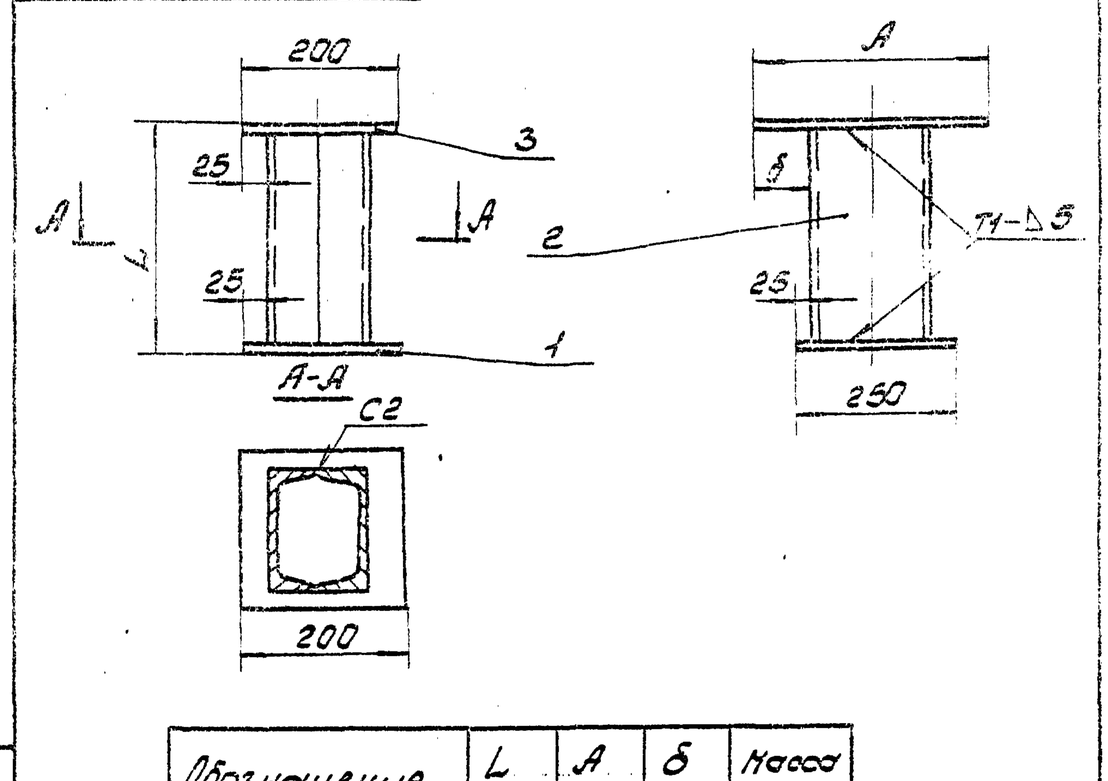

Обозначение	L	A	δ	Масса
	мм			кг
Б1В382.230	395	300	50	22,8
-01	595	600	200	34,9

1. Предельные отклонения размеров ± IT16/2.
2. Кромки реза деталей Б4-Rz320, остальное.
3. Сварные швы по ГОСТ 5264-80.
Электроды Э-42 ГОСТ 9467-75.

Изм.	Лист	N докум.	Подп.	Дата
Разраб.		Гончаренко		
Провер.		Извекова		
Т.контр.		Севрюков		
Нач.отд.		Коверченко		
Н.контр.		Севрюков		
Утв.				

Б1В382.230СБ

Опора
Сборочный чертеж

Лит.	Масса	Масшт.
И	см. табл.	—

Лист | Листов 1

Госстрой СССР
Харьковский
Сантехпроект

Формат А4

Альбом XII

Типовой проект 903-1-241.87

Форм.	Зона	Поз.	Обозначение	Наименование	Кол.	Примеч.
				Документация		
А4			Б1В382.220СБ	Сборочный чертеж		
				Детали		
Б4		1	Б1В382.095	Подкладка		
				Уголок Б-50х50х5 ГОСТ 8509-72		
				Ст3 ГОСТ 535-79		
				L = 235	1	0,9кг
Б4		2	Б1В382.096	Стойка		
				Уголок Б-50х50х5 ГОСТ 8509-72		
				Ст3 ГОСТ 535-79		
				L = 630	2	2,3кг
Б4		3	Б1В382.097	Плита		
				Лист Б-10 ГОСТ 19903-74		
				ВСт3пс2 ГОСТ 14637-79		
				100х200	1	1,5кг
				Материалы		
				Металл наплавленный		0,13кг

Различия исполнений Б1В382.220 и Б1В382.220-01 по сборочному чертежу

Изм.	Лист	N докум.	Подп.	Дата
Разраб.		Гончаренко		
Провер.		Извекова		
Нач.отд.		Коверченко		
Н.контр.		Севрюков		
Утв.				

Б1В382.220

Опора

Лит.	Лист	Листов
И		1

Госстрой СССР
Харьковский
Сантехпроект

Формат А4

Форм.	Зона	Поз.	Обозначение	Наименование	Кол.	Примеч.
				Документация		
А4			Б1В382.230СБ	Сборочный чертеж		
				Детали		
Б4		1	Б1В382.098	Плита		
				Лист Б-10 ГОСТ 19903-74		
				ВСт3пс2 ГОСТ 14637-79		
				200 х 250	1	4,0кг
			Переменные данные для исполнений			
				Б1В382.230		
Б4		2	Б1В382.099	Стойка		
				Швеллер 20 ГОСТ 8240-72		
				Ст3 ГОСТ 535-79		
				L = 375	2	6,9кг
Б4		3	Б1В382.101	Плита		
				Лист Б-10 ГОСТ 19903-74		
				ВСт3пс2 ГОСТ 14637-79		
				200х300	1	4,7кг
				Б1В382.230-01		
Б4		2	Б1В382.102	Стойка		
				Швеллер 20 ГОСТ 8240-72		
				Ст3 ГОСТ 535-79		
				L = 575	2	10,6кг
Б4		3	Б1В382.103	Плита		
				Лист Б-10 ГОСТ 19903-74		
				ВСт3пс2 ГОСТ 14637-79		
				200 х 600	1	9,4кг
				Материалы		
			9747/12	Металл наплавленный		0,3кг

Изм.	Лист	N докум.	Подп.	Дата
Разраб.		Гончаренко		
Провер.		Извекова		
Нач.отд.		Коверченко		
Н.контр.		Севрюков		
Утв.				

Б1В382.230

Опора

Лит.	Лист	Листов
И		1

Госстрой СССР
Харьковский
Сантехпроект

Формат А4

Б18382.270 СБ

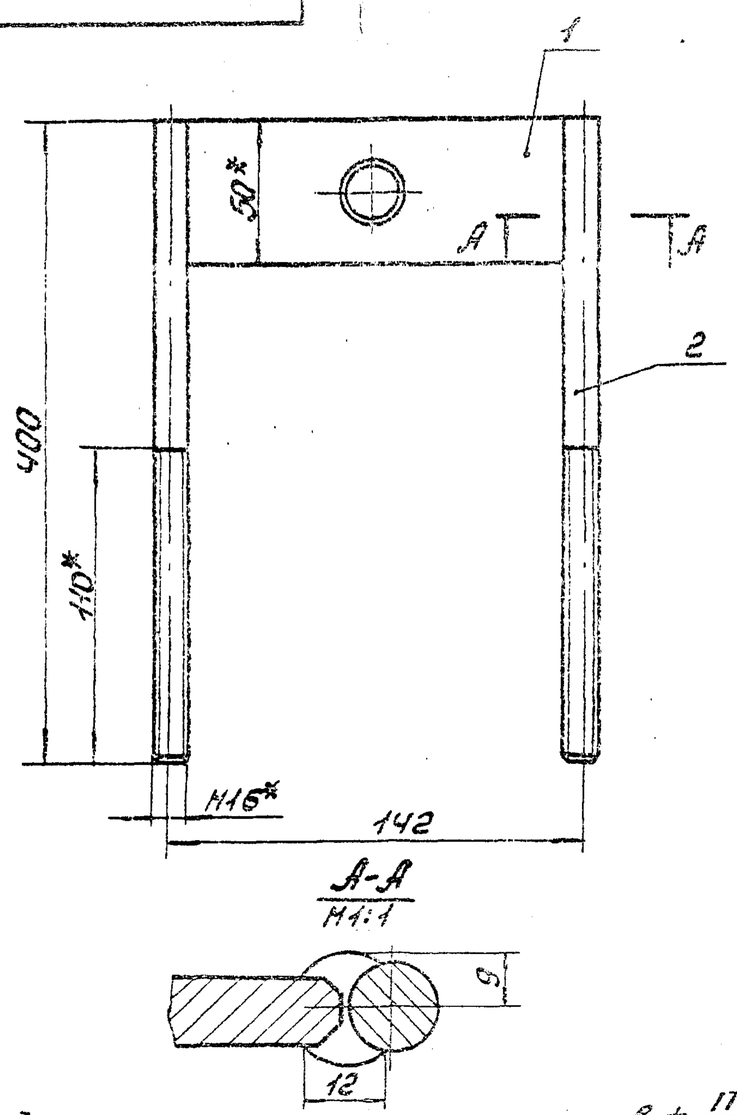

А-А
М1:1

1. Предельные отклонения размеров ± IT16/2.
2. Электроды Э-42 ГОСТ 9467-75.
3* Размеры для справки.

Изм.	Лист	N докум.	Подп.	Дата
Разраб.		Гончаренко		
Пров.		Узбекова		
Т.контр.		Севрюков		
Нач.отд.		Коверченко		
Н.контр.		Севрюков		
Утв.				

Б18382.270СБ

Траверса
Сборочный чертеж

Лит.	Масса	Масшт.
У	1,9	1:2

Лист Листов 1

Госстрой СССР Харьковский Сантехпроект

Инв.№подл. | Подп. и дата | Взам.инв.№ | Инв.№дубл. | Подп. и дата

Формат А4

Форм.	Зона	Поз.	Обозначение	Наименование	Кол.	Прим.
				Документация		
А4			Б18382.270 СБ	Сборочный чертеж		
				Детали		
А4		1	Б18382.112	Траверса	1	
А4		2	Б18382.113	Тяга	2	
				Материалы		
				Металл наплавленный		0,04кг

Изм.	Лист	N докум.	Подп.	Дата
Разраб.		Гончаренко		
Пр.бер.		Узбекова		
Нач.отд.		Коверченко		
Н.контр.		Севрюков		
Утв.				

Б18382.270

Траверса

Лит.	Лист	Листов
У		1

Госстрой СССР Харьковский Сантехпроект

Формат А4

Альбом XII

Типовой проект 903-1-241.87

Форм.	Зона	Поз.	Обозначение	Наименование	Кол.	Прим.
				Документация		
А4			Б18382.280 СБ	Сборочный чертеж		
				Детали		
А4		1	Б18382.114	Основание	1	
Б4		2	Б18382.115	Кольцо		
				Труба 76х3,5 ГОСТ 8732-78 / Д ГОСТ 8731-74		
				L = 50	1	0,31кг
				Материалы		
				Металл наплавленный		0,01кг

Изм.	Лист	N докум.	Подп.	Дата
Разраб.		Гончаренко		
Пров.		Узбекова		
Нач.отд.		Коверченко		
Н.контр.		Севрюков		
Утв.				

Б18382.280

Стакан

Лит.	Лист	Листов
У		1

Госстрой СССР Харьковский Сантехпроект

Формат А4

Форм.	Зона	Поз.	Обозначение	Наименование	Кол.	Прим.
				Документация		
А4			Б18382.290 СБ	Сборочный чертеж		
				Детали		
А4		1	Б18382.105	Ушко	1	
А4		2	Б18382.113	Тяга	1	
				Материалы		
				Металл наплавленный		0,1кг

9947/12

Изм.	Лист	N докум.	Подп.	Дата
Разраб.		Гончаренко		
Пр.бер.		Узбекова		
Нач.отд.		Коверченко		
Н.контр.		Севрюков		
Утв.				

Б18382.290

Тяга блока

Лит.	Лист	Листов
У		1

Госстрой СССР Харьковский Сантехпроект

Формат А4

618382.104

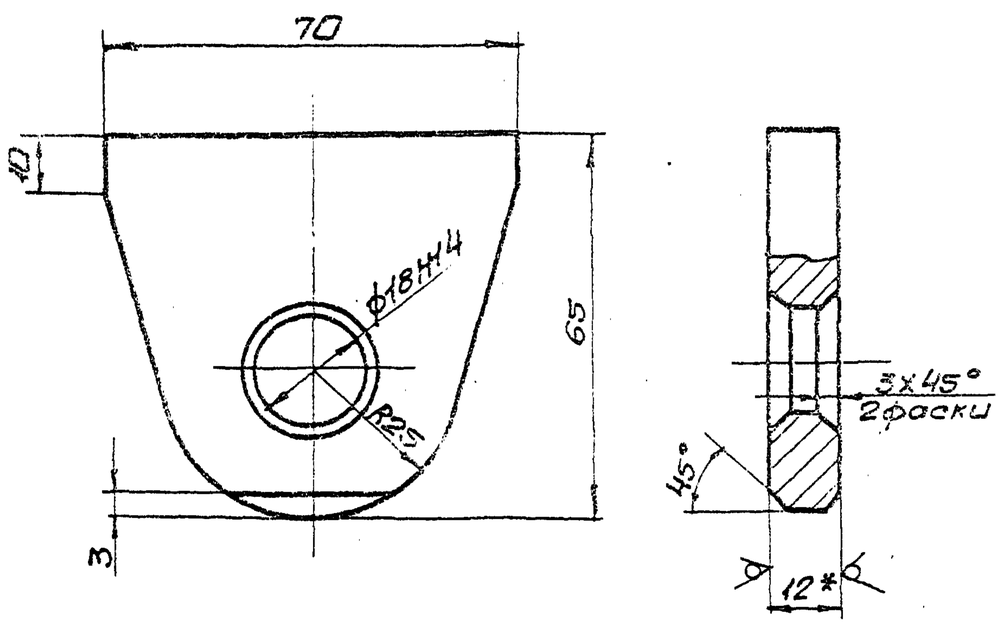

1. Неуказанные предельные отклонения размеров $\pm\frac{IT16}{2}$
2. *Размер для справки.

Изм.	Лист	N докум.	Подп.	Дата	Б18382.104			
Разраб.	Гончаренко				Проушина	Лит.	Масса	Масшт.
Пров.	Извекова			-		И	0,3	1:1
Т.контр.	Севрюков					Лист	Листов 1	
Нач.отд.	Коверченко				Лист Б-12 ГОСТ 19903-74 / ВСТ3пс2 ГОСТ 14637-79	Госстрой СССР Харьковский Сантехпроект		
Н.контр.	Севрюков							
Утв.								

Инв.N подл. | Подп. и дата | Взам.инв.N | Инв.N дубл. | Подп. и дата

формат А4

618382.105

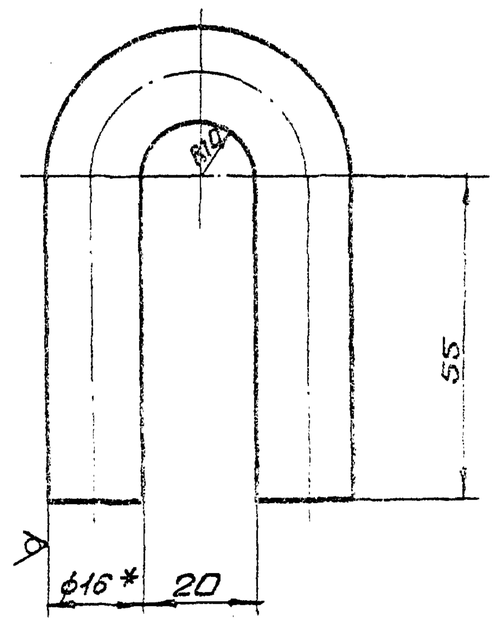

1. Длина развернутой детали 167.
2. Предельные отклонения размеров $\pm\frac{IT16}{2}$
3. *Размер для справки.

Изм.	Лист	N докум.	Подп.	Дата	Б18382.105			
Разраб.	Гончаренко				Ушко	Лит.	Масса	Масшт.
Пров.	Извекова			-		И	0,26	1:1
Т.контр.	Севрюков					Лист	Листов 1	
Нач.отд.	Коверченко				Круг В-16 ГОСТ 2590-71 / Ст3 ГОСТ 535-79	Госстрой СССР Харьковский Сантехпроект		
Н.контр.	Севрюков							
Утв.								

Инв.N подл. | Подп. и дата | Взам.инв.N | Инв.N дубл. | Подп. и дата

формат А4

618382.250СБ

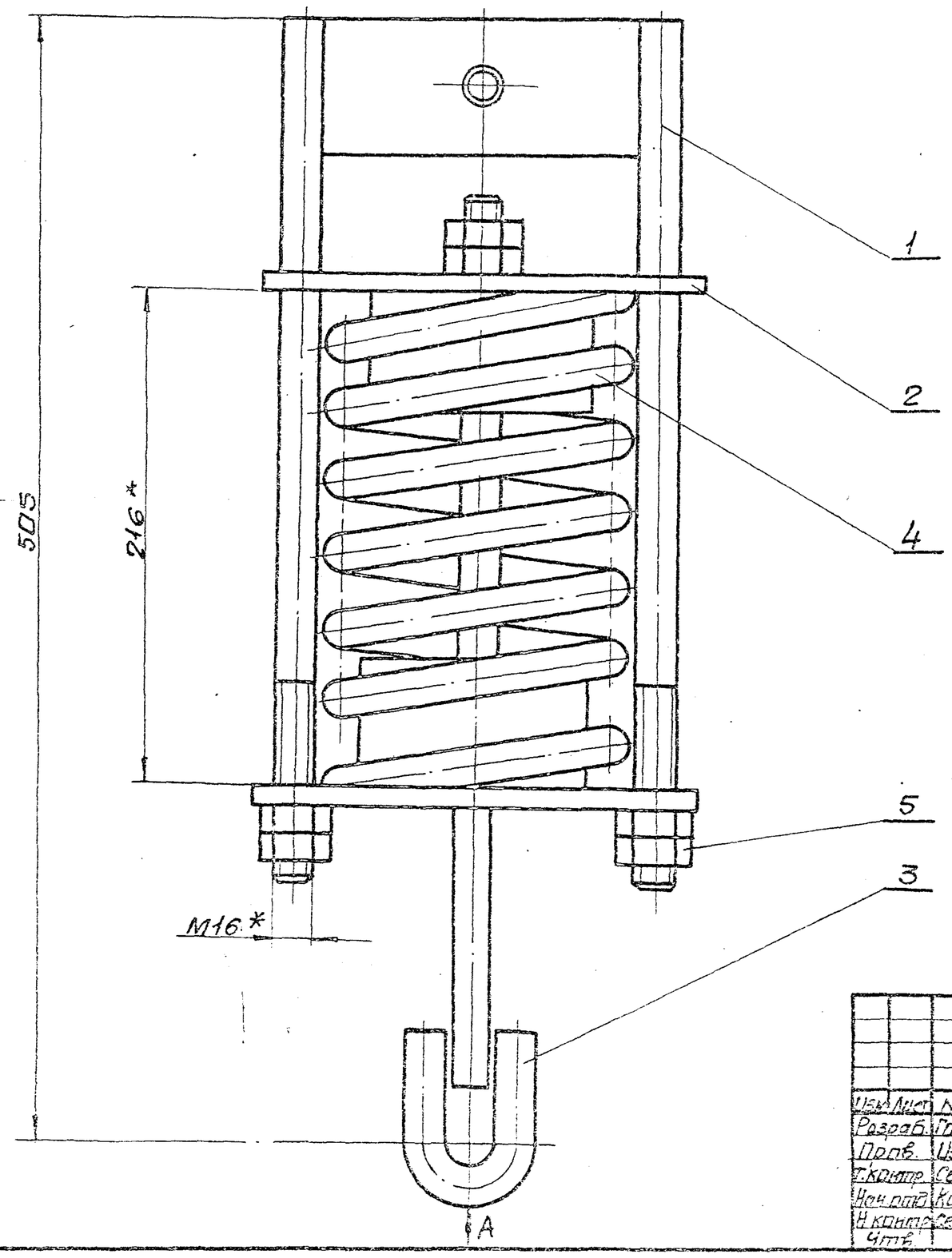

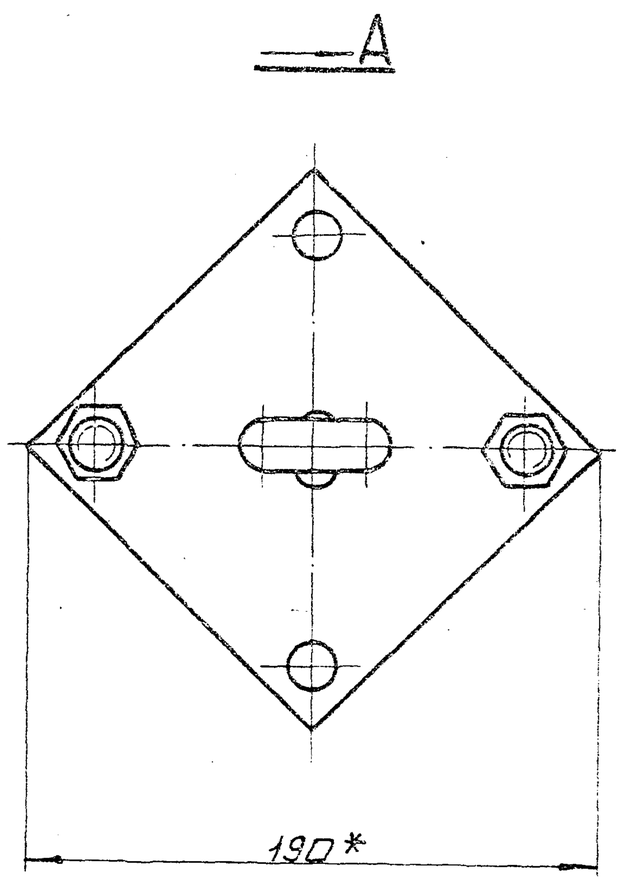

*Размеры для справки.

9747/12

Изм.	Лист	N докум.	Подп.	Дата	Б18382.250СБ			
Разраб.	Гончаренко				Блок пружины	Лит.	Масса	Масшт.
Пров.	Извекова			-	Сборочный чертеж	И		1:2
Т.контр.	Севрюков					Лист	Листов 1	
Нач.отд.	Коверченко					Госстрой СССР Харьковский Сантехпроект		
Н.контр.	Севрюков							
Утв.								

Типовой проект 903-1-241.78 Альбом XII

Инв.N подл. | Подп. и дата | Взам.инв.N | Инв.N дубл. | Подп. и дата

формат А3

5Т8382.106

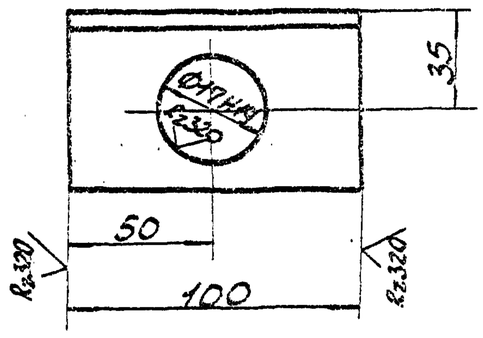

Неуказанные предельные отклонения размеров ± IT16/2.

Изм.	Лист	N докум.	Подп.	Дата
Разраб.		Гончаренко		
Пров.		Извекова		
Т. контр.		Себрюков		
Нач. отд.		Ковтуненко		
Н. контр.		Себрюков		
Утв.				

5Т8382.106

Кронштейн

Лит.	Масса	Масштаб
У	0,48	1:2
Лист	Листов 1	

Уголок Б-63×63×5 ГОСТ 8509-72 / Ст3 ГОСТ 535-79

Госстрой СССР Харьковский Сантехпроект

Формат А4

Инв. № подл. | Подп. и дата | Взам. инв. № | Инв. № дубл. | Подп. и дата

5Т8382.109

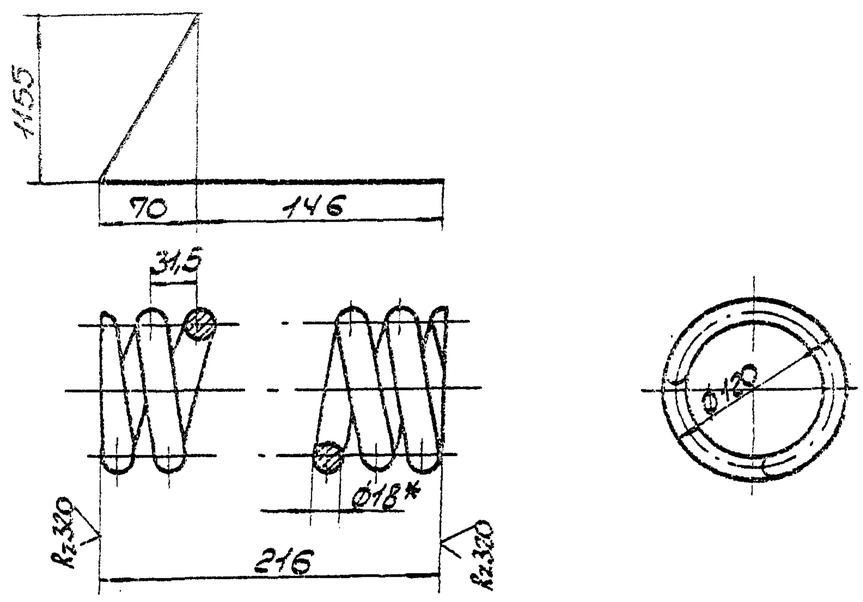

1. Твердость HRC 45-50.
2. Предельные отклонения размеров ± IT16/2.
3. Длина развернутой детали 2570.
4. Число витков: полное - 8; рабочее - 6.
5* Размер для справки.

Изм.	Лист	N докум.	Подп.	Дата
Разраб.		Гончаренко		
Пров.		Извекова		
Т. контр.		Себрюков		
Нач. отд.		Ковтуненко		
Н. контр.		Себрюков		
Утв.				

5Т8382.109

Пружина

Лит.	Масса	Масштаб
У	5,1	1:4
Лист	Листов 1	

Проволока 60С2А-Н-П-ГН-1,8 ГОСТ 14963-78

Госстрой СССР Харьковский Сантехпроект

Формат А4

Инв. № подл. | Подп. и дата | Взам. инв. № | Инв. № дубл. | Подп. и дата

Альбом XIII

Типовой проект 903-1-244.87

5Т8382.260СБ

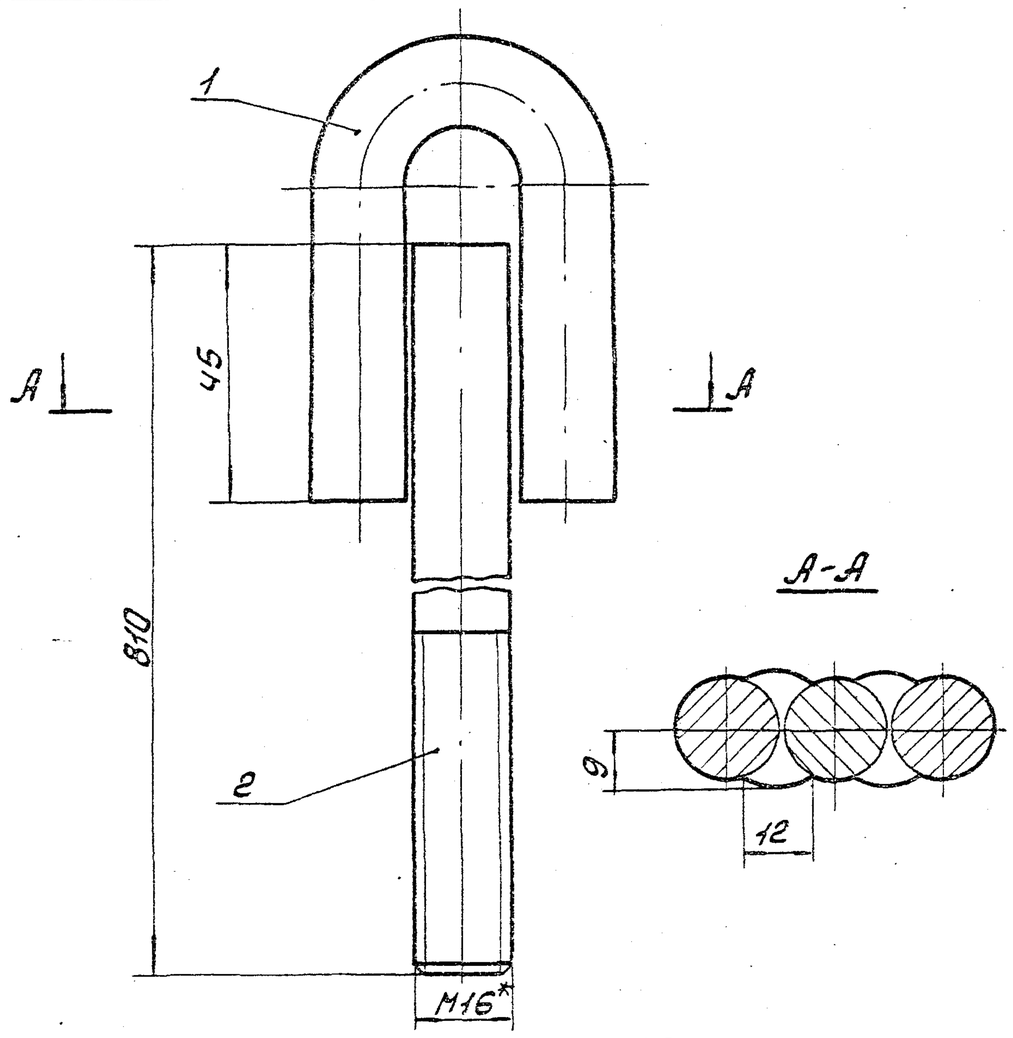

1. Электроды Э-42 ГОСТ 9467-75.
2. Предельные отклонения размеров ± IT16/2.
3.* Размер для справки.

Изм.	Лист	N докум.	Подп.	Дата
Разраб.		Гончаренко		
Пров.		Извекова		
Т. контр.		Себрюков		
Нач. отд.		Ковтуненко		
Н. контр.		Себрюков		
Утв.				

5Т8382.260СБ

Тяга подвески

Сборочный чертеж

Лит.	Масса	Масштаб
У	1,6	1:1
Лист	Листов 1	

Госстрой СССР Харьковский Сантехпроект

Формат А4

Инв. № подл. | Подп. и дата | Взам. инв. № | Инв. № дубл. | Подп. и дата

5Т8382.111

Rz80

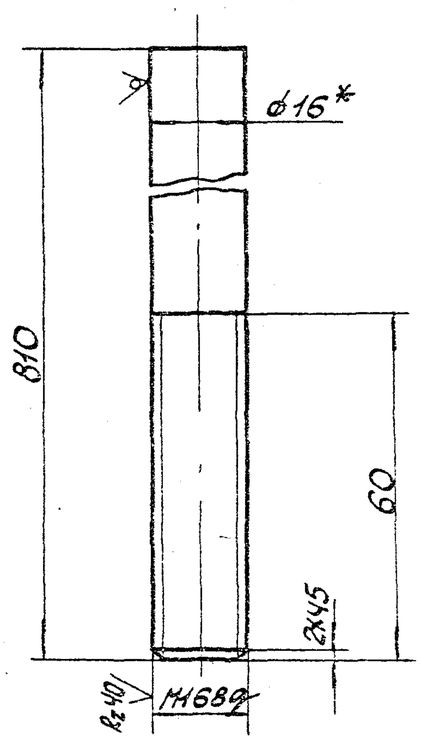

1. Неуказанные предельные отклонения размеров ± IT14/2.
2.* Размер для справки.

9747/12

Изм.	Лист	N докум.	Подп.	Дата
Разраб.		Гончаренко		
Пров.		Извекова		
Т. контр.		Себрюков		
Нач. отд.		Ковтуненко		
Н. контр.		Себрюков		
Утв.				

5Т8382.111

Тяга

Лит.	Масса	Масштаб
У	1,3	1:1
Лист	Листов 1	

Круг В-16 ГОСТ 2590-71 / Ст3 ГОСТ 535-79

Госстрой СССР Харьковский Сантехпроект

Формат А4

Инв. № подл. | Подп. и дата | Взам. инв. № | Инв. № дубл. | Подп. и дата

Б1В382.112

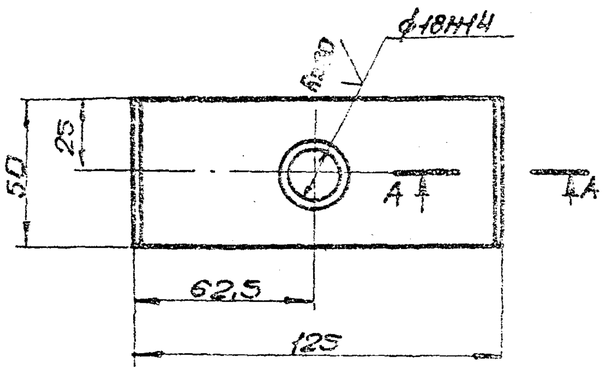

А-А
М1:1

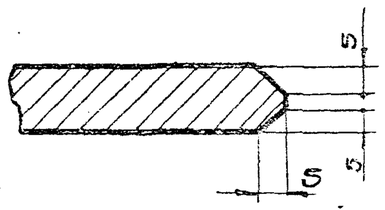

1. Неуказанные предельные отклонения размеров $\pm \frac{IT16}{2}$
2. * Размер для справки.

Изм.	Лист	№ докум.	Подп.	Дата	Б1В382.112			
Разраб.		Гончаренко			Траверса	Лит.	Масса	Масшт.
Пров.		Извекова				У	0,6	1:2
Т.контр.		Севрюков				Лист	Листов 1	
Нач.отд.		Коверченко			Лист Б-12 ГОСТ 19903-74 Вст3пс2 ГОСТ 14637-79	Госстрой СССР Харьковский Сантехпроект		
Н.контр.		Севрюков						
Утв.								

Инв.№подл. | Подп. и дата | Взам.инв.№ | Инв.№дубл. | Подп. и дата

Формат А4

Б1В382.113

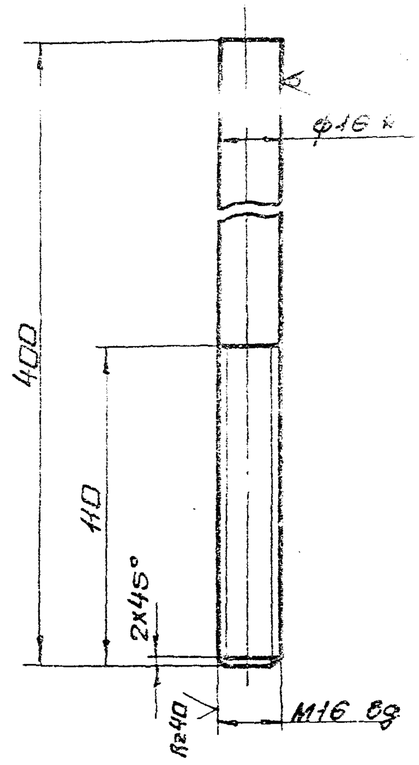

1. Неуказанные предельные отклонения размеров $\pm \frac{IT16}{2}$
2. * Размер для справки.

Изм.	Лист	№ докум.	Подп.	Дата	Б1В382.113			
Разраб.		Гончаренко			Тяга	Лит.	Масса	Масшт.
Пров.		Извекова				У	0,63	1:2
Т.контр.		Севрюков				Лист	Листов 1	
Нач.отд.		Коверченко			Круг В-16 ГОСТ 2590-71 / Ст3 ГОСТ 535-79	Госстрой СССР Харьковский Сантехпроект		
Н.контр.		Севрюков						
Утв.								

Инв.№подл. | Подп. и дата | Взам.инв.№ | Инв.№дубл. | Подп. и дата

Формат А4

Типовой проект 903-1-241.87 Альбом XII

Б1В382.280СБ

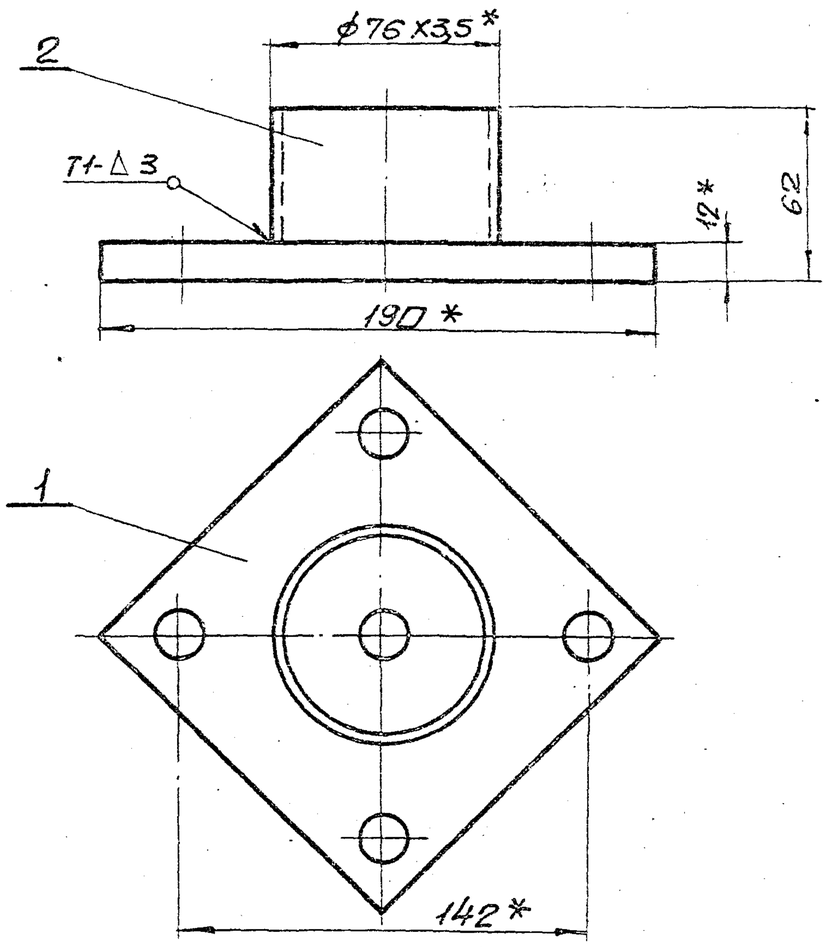

1. Предельные отклонения размеров $\pm \frac{IT16}{2}$
2. Кромки реза деталей Б4- Rz320, остальное - ∨.
3. Сварные швы по ГОСТ 5264-80. Электроды Э-42 ГОСТ 9467-75.
4. * Размеры для справки.

Изм.	Лист	№ докум.	Подп.	Дата	Б1В382.280СБ			
Разраб.		Гончаренко			Стакан	Лит.	Масса	Масшт.
Пров.		Извекова				У	1,9	1:2
Т.контр.		Севрюков				Лист	Листов 1	
Нач.отд.		Коверченко			Сборочный чертеж	Госстрой СССР Харьковский Сантехпроект		
Н.контр.		Севрюков						
Утв.								

Инв.№подл. | Подп. и дата | Взам.инв.№ | Инв.№дубл. | Подп. и дата

Формат А4

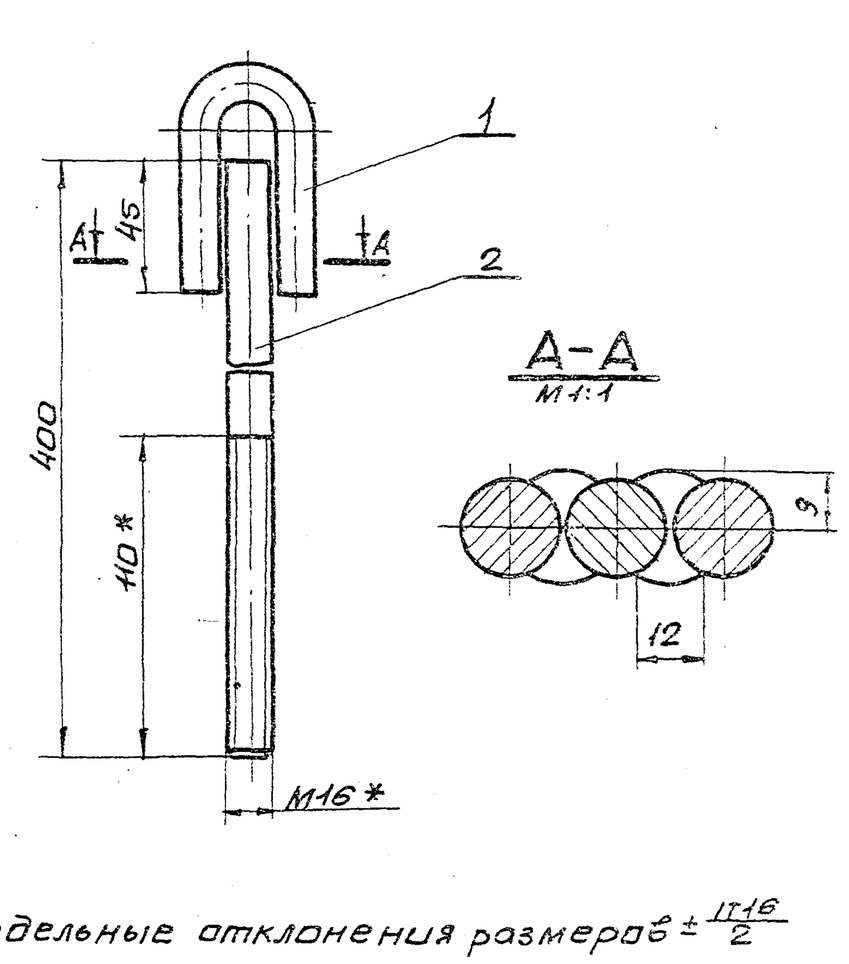

1. Предельные отклонения размеров $\pm \frac{IT16}{2}$
2. Электроды Э-42 ГОСТ 9467-75.
3. * Размеры для справки.

9747/12

Изм.	Лист	№ докум.	Подп.	Дата	Б1В382.290СБ			
Разраб.		Гончаренко			Тяга блока	Лит.	Масса	Масшт.
Пров.		Извекова				У	1,0	1:2
Т.контр.		Севрюков				Лист	Листов 1	
Нач.отд.		Коверченко			Сборочный чертеж	Госстрой СССР Харьковский Сантехпроект		
Н.контр.		Севрюков						
Утв.								

Инв.№подл. | Подп. и дата | Взам.инв.№ | Инв.№дубл. | Подп. и дата

Формат А4

Перви.	Зона	Поз.	Обозначение	Наименование	Кол.	Приме-чание
				Документация		
А3			Б1В382.300СБ	Сборочный чертеж		
				Детали		
А1			Б1В382.117	Стенка		
				Лист 5-5 ГОСТ 19903-74		
				Б03пс2 ГОСТ 14637-79		
				800×1165	2	36,6 кг
Б4		2	Б1В382.118	Стенка	2	
Б4		3	Б1В382.119	Планка		
				Полоса 5×20 ГОСТ 103-76		
				Ст3 ГОСТ 535-79		
				L=810	2	0,65 кг
Б4		4	Б1В382.121	Планка		
				Полоса 5×70 ГОСТ 103-76		
				Ст3 ГОСТ 535-79		
				L=810	2	2,22 кг
Б4		5	Б1В382.122	Планка		
				Полоса 5×20 ГОСТ 103-76		
				Ст3 ГОСТ 535-79		
				L=550	2	0,44 кг
Б4		6	Б1В382.123	Планка		
				Полоса 5×70 ГОСТ 103-76		
				Ст3 ГОСТ 535-79		
				L=650	2	1,8 кг
				Материалы		
				Металл наплавленный		2,0 кг

Инв.№ подл. | Подп. и дата | Взам. инв.№ | Инв.№ дубл. | Подп. и дата

Изм.	Лист	N докум.	Подп.	Дата
Разраб.		Гончаренко		
Провер.		Извекова		
Нач. отд.		Ковриченко		
Н. контр.		Севрюков		
Утв.				

Б1В382.300

Короб

Лит.	Масса	Масштаб
У		

Госстрой СССР Харьковский Сантехпроект

Формат А4

Б1В382.118

Изм.	Лист	N докум.	Подп.	Дата
Разраб.		Гончаренко		
Провер.		Извекова		
Т. контр.		Севрюков		
Нач. отд.		Ковриченко		
Н. контр.		Севрюков		
Утв.				

Стенка

Лит.	Масса	Масштаб
У	24,3	1:10
Лист	Листов 1	

Лист Б-5 ГОСТ 19903-74 Взпс2 ГОСТ 14637-79

Госстрой СССР Харьковский Сантехпроект

Формат А4

Альбом XII

Типовой проект 903-1-244.87

Б1В382.300СБ

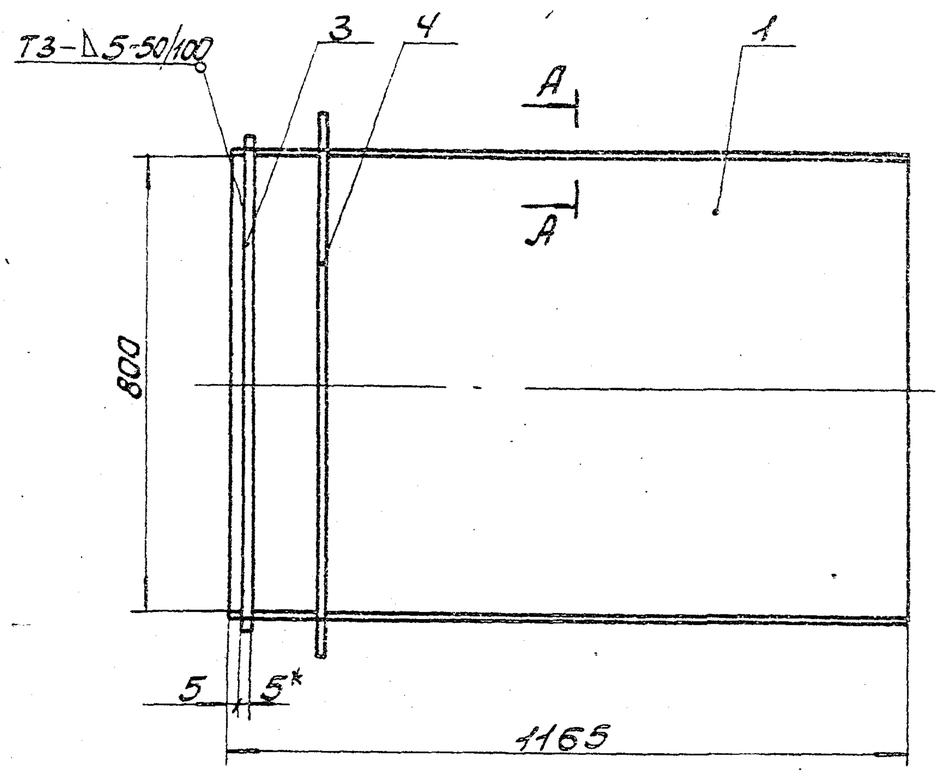

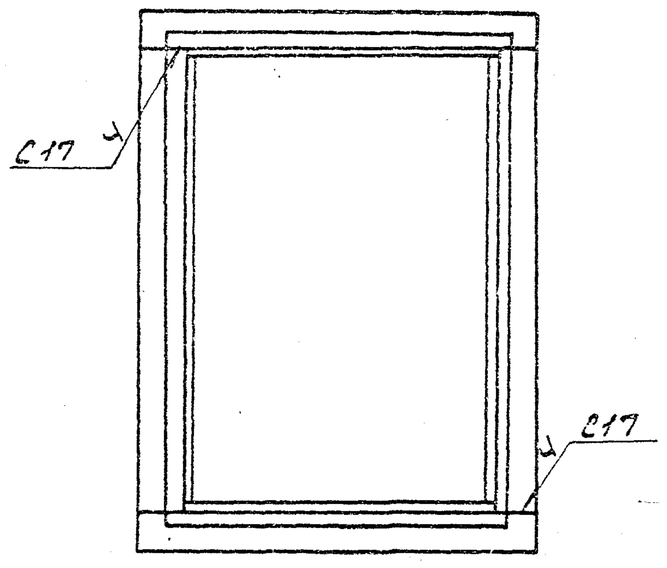

А-А
М1:2

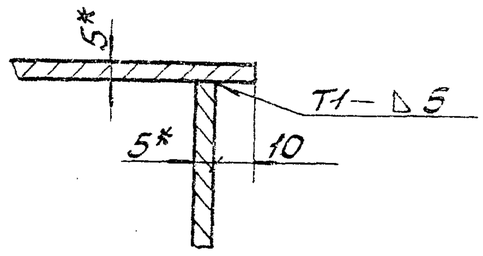

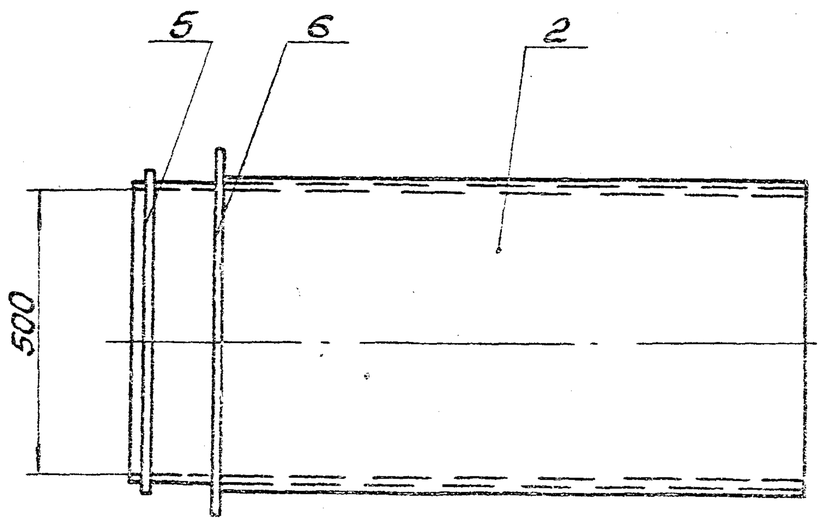

1. Предельные отклонения размеров ± IT16/2.
2. Кромки реза деталей Б4 — Rz320, остальное ✓.
3. Сварные швы по ГОСТ 5264-80.
   Электроды Э-42 ГОСТ 9467-75.
4. Ребра поз 4 и 6 приварить к коробу при монтаже.
5.* Размеры для справки.

9747/12

Б1В382.300СБ

Короб
Сборочный чертеж

Лит.	Масса	Масштаб
У	134,0	1:10
Лист	Листов 1	

Госстрой СССР Харьковский Сантехпроект

Формат А3

Форм.	Зона	Поз.	Обозначение	Наименование	Кол.	Прим.
				Документация		
А3			Б1В383.010СБ	Сборочный чертеж		
				Детали		
А4		1	Б1В383.001	Боковина	2	
А4		2	Б1В382.038-09	Стенка	1	
А4		3	Б1В382.038-10	Стенка	1	
Б4		4	Б1В383.002	Ребро		
				Полоса 5х50 ГОСТ 103-76		
				Ст3 ГОСТ 535-79		
				L=890	4	1,7кг
Б4		5	Б1В383.003	Ребро		
				Полоса 5х50 ГОСТ 103-76		
				Ст3 ГОСТ 535-79		
				L=690	4	1,3кг
				Материалы		
				Металл наплавленный		4,8кг

Б1В383.010

Изм.	Лист	N докум.	Подп.	Дата
Разраб.	Гончаренко			
Провер.	Извекова			
Нач.отд.	Коверченко			
Н.контр.	Севрюков			
Утв.				

Отвод

Лит.	Лист	Листов
И		1

Госстрой СССР Харьковский Сантехпроект

Формат А4

Форм.	Зона	Поз.	Обозначение	Наименование	Кол.	Прим.
				Документация		
А3			Б1В383.020СБ	Сборочный чертеж		
				Детали		
А4		1	Б1В383.004	Стенка	2	
А4		2	Б1В383.005	Стенка	2	
				Материалы		
				Металл наплавленный		1,4кг

Б1В383.020

Изм.	Лист	N докум.	Подп.	Дата
Разраб.	Гончаренко			
Провер.	Извекова			
Нач.отд.	Коверченко			
Н.контр.	Севрюков			
Утв.				

Переход

Лит.	Лист	Листов
И		1

Госстрой СССР Харьковский Сантехпроект

Формат А4

Альбом XII

Типовой проект 903-1-241.87

Форм.	Зона	Поз.	Обозначение	Наименование	Кол.	Прим.
				Документация		
			Б1В383.000СБ	Сборочный чертеж		А2; А2
А3			Б1В383.000ВС	Ведомость спецификаций		
А3			Б1В383.000ВП	Ведомость покупных изделий		
				Сборочные единицы		
А4		1	Б1В382.010	Короб	1	
А4		2	Б1В382.020	Переход	1	
А4		3	Б1В382.040	Карман всасывающий	1	
А4		4	Б1В382.060	Переход	1	
А4		5	Б1В382.070	Отвод	1	
А4		6	Б1В382.080	Секция	1	
А4		7	Б1В382.090	Переход	1	
А4		8	Б1В383.010	Отвод	1	
А4		9	Б1В382.120	Отвод	1	
А4		10	Б1В383.020	Переход	1	
А4		11	Б1В383.030	Переход	1	
А4		12	Б1В383.040	Короб	1	
А4		13	Б1В383.050	Короб	1	
А4		14	Б1В382.200	Секция	1	
А4		15	Б1В382.210	Секция	1	
А4		16	Б1В383.090	Компенсатор 400х1000	1	
А4		17	Б1В382.230	Опора	3	
А4		18	Б1В382.220	Опора	1	
А4		19	Б1В382.220-01	Опора	1	
А4		20	Б1В382.240	Подвеска	2	
А4		21	Б1В382.240-02	Подвеска	2	
А4		22	Б1В382.240-01	Подвеска	2	

Б1В383.000

Изм.	Лист	N докум.	Подп.	Дата
Разраб.	Гончаренко			
Провер.	Извекова			
Нач.отд.	Коверченко			
Н.контр.	Севрюков			
Утв.				

Газоходы котлоагрегата (топливо-каменные угли)

Лит.	Лист	Листов
И	1	2

Госстрой СССР Харьковский Сантехпроект

Формат А4

Форм.	Зона	Поз.	Обозначение	Наименование	Кол.	Прим.
А4		23	Б1В383.110	Опора с бункером	1	
А4		24	Б1В382.300	Короб	1	
				Стандартные изделия		
				Болты ГОСТ 7798-70		
		25		М10х35.36	12	
		26		М12х35.36	56	
		27		М20х50.36	12	
				Гайки ГОСТ 5915-70		
		28		М10.4	12	
		29		М12.4	56	
		30		М20.4	12	
				Шайбы ГОСТ 6402-70		
		31		10.65Г	12	
		32		12.65Г	56	
		33		20.65Г	12	
		35		Компенсатор 400х500		
				04 ПГВУ 246-76	1	17,97кг
		36		Компенсатор 600х800		
				10 ПГВУ 246-76	2	28,86кг
		37		Компенсатор 800х1000		
				13 ПГВУ 246-76	1	37,75кг
				Материалы		
		38		Картон асбестовый		
				КАОН-1-5 ГОСТ 2850-80		
				Шнур асбестовый		
				ШАПТ-10 ГОСТ 1779-83		100п.м.
				Металл наплавленный		20,0кг
						9747/12

Б1В383.000

Изм.	Лист	N докум.	Подп.	Дата

Лист 2

Формат А4

№строки	Наименование	Обозначение документа на поставку	Поставщик	Куда входит (обозначение)	Количество				Примечан
					На изделие	В комплекты	На регулировку	Всего	
1	Компенсатор 400×500	ОЧ ПГВУ 246-76		Б1В383.000	1			1	
2	Компенсатор 600×800	10 ПГВУ 246-76		Б1В383.000	2			2	
3	Компенсатор 800×1000	13 ПГВУ 246-76		Б1В383.000	1			1	
4									
5	Болты	ГОСТ 7798-70							
6	М10×25.36			Б1В383.060	40			40	
7	М10×35.36			Б1В383.000	12			12	
8	М12×35.36			Б1В383.000	56			56	
9	М20×50.36			Б1В383.000	12			12	
10									
11	Гайки	ГОСТ 5915-70							
12	М10.4			Б1В383.000	12			12	
13				Б1В383.060	40			40	
14	М12.4			Б1В383.000	56			56	
15	М16.4			Б1В382.250	36			36	
16	М20.4			Б1В383.000	12			12	
17									
18	Шайбы	ГОСТ 6402-70							
19	10.65Г			Б1В383.000	12			12	
20				Б1В383.060	40			40	
21	12.65Г			Б1В383.000	56			56	
22	20.65Г			Б1В383.000	12			12	
23									
24									
25									
26									

Инв.№подл. | Подп. и дата | Взам.инв.№ | Инв.№дубл. | Подп. и дата

Изм.	Лист	№докум.	Подп.	Дата
Разраб.		Гончаренко		
Пров.		Извекова		
Нач.отд.		Коверченко		
Н.контр.		Себроков		
Утв.				

Б1В383.000ВП

Газоходы котлоагрегата (топливо-каменные угли). Ведомость покупных изделий.

Лит.	Лист	Листов
У		1

Госстрой СССР Харьковский Сантехпроект

Формат А3

Типовой проект 903-1-244.87 Альбом VII

№строки	Обозначение	Наименование	Куда входит: Обозначение	Куда входит: Кол.	Общее кол-во	Примечание
1	Б1В383.000	Газоходы котлоагрегата (топливо-каменные угли)				
2	Б1В382.010	Короб	Б1В383.000	1	1	
3	Б1В382.020	Переход	Б1В383.000	1	1	
4	Б1В382.030	Фланец	Б1В382.020	1	1	
5	Б1В382.040	Карман всасывающий	Б1В383.000	1	1	
6	Б1В382.060	Переход	Б1В383.000	1	1	
7	Б1В382.070	Отвод	Б1В383.000	1	1	
8	Б1В382.080	Секция	Б1В383.000	1	1	
9	Б1В382.090	Переход	Б1В383.000	1	1	
10	Б1В383.010	Отвод	Б1В383.000	1	1	
11	Б1В382.050	Фланец	Б1В382.210	1	1	
12	Б1В382.120	Отвод	Б1В383.000	1	1	
13	Б1В383.020	Переход	Б1В383.000	1	1	
14	Б1В383.030	Переход	Б1В383.000	1	1	
15	Б1В383.040	Короб	Б1В383.000	1	1	
16	Б1В383.060	Лаз	Б1В383.040	2	2	
17	Б1В383.070	Фланец	Б1В383.060	1	2	
18	Б1В383.080	Крышка лаза	Б1В383.060	1	2	
19	Б1В383.050	Короб	Б1В383.000	1	1	
20	Б1В382.200	Секция	Б1В383.000	1	1	
21	Б1В382.210	Секция	Б1В383.000	1	1	
22	Б1В383.090	Компенсатор 400×1000	Б1В383.000	1	1	
23	Б1В383.100	Короб направляющий	Б1В383.090	1	1	
24	Б1В382.220	Опора	Б1В383.000	2	2	
25	Б1В382.230	Опора	Б1В383.000	3	3	
26	Б1В382.240	Подвеска	Б1В383.000	6	6	

Инв.№подл. | Подп. и дата | Взам.инв.№ | Инв.№дубл. | Подп. и дата

9747/12

Изм.	Лист	№докум.	Подп.	Дата
Разраб.		Гончаренко		
Пров.		Извекова		
Нач.отд.		Коверченко		
Н.контр.		Себроков		
Утв.				

Б1В383.000ВС

Газоходы котлоагрегата (топливо-каменные угли). Ведомость спецификаций.

Лит.	Лист	Листов
У	1	2

Госстрой СССР Харьковский Сантехпроект

Формат А3

Нстрки	Обозначение	Наименование	Куда входит: Обозначение	Кол.	Общее кол-во	Примечание
27	Б1В382.250	Блок пружины	Б1В382.240	1	6	
28	Б1В382.260	Тяга подвески	Б1В382.240	1	6	
29	Б1В382.270	Траверса	Б1В382.250	1	6	
30	Б1В382.280	Стакан	Б1В382.250	2	12	
31	Б1В382.290	Тяга блока	Б1В382.250	1	6	
32	Б1В383.110	Опора с бункером	Б1В383.000	1	1	
33	Б1В382.300	Короб	Б1В383.000	1	1	

Инв.№ подл. | Подп. и дата | Взам.инв.№ | Инв.№ дубл. | Подп. и дата

Изм.	Лист	N докум.	Подп.	Дата	Б1В383.000ВС	Лист 2

Формат А3

Типовой проект 903-1-241.87 Альбом XII

Б1В383.035

Rz320 (√)

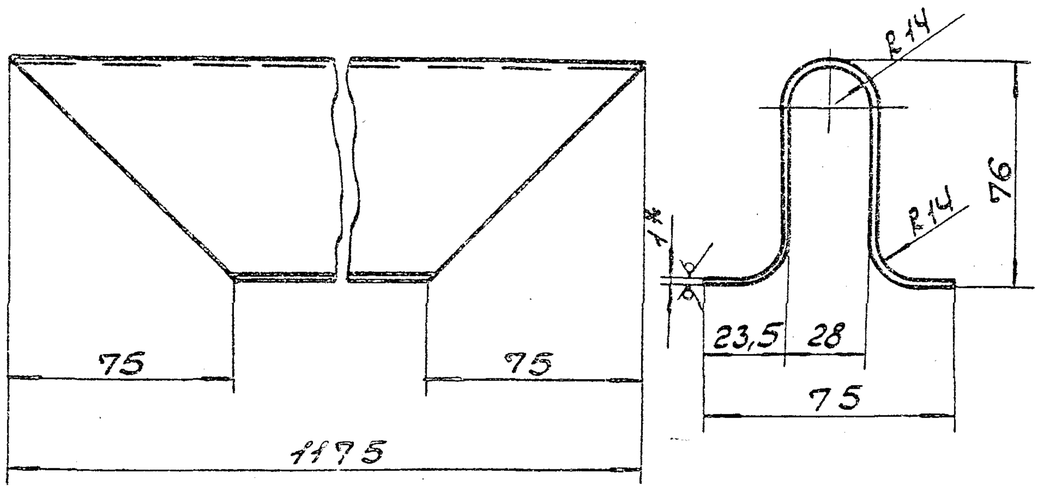

1. Длина развернутой детали 200.
2. Предельные отклонения размеров ± IT16/2.
3.* Размер для справки.

Изм.	Лист	N докум.	Подп.	Дата	Б1В383.035	Лит.	Масса	Масшт.
Разраб.	Гончаренко				Линза	И	1,81	1:2
Провер.	Извекова					Лист	Листов 1	
Т.контр.	Севрюков				Лист Б-1 ГОСТ 19903-74 / Вст3пс2 ГОСТ 16523-70	Госстрой СССР Харьковский Сантехпроект		
Нач.отд.	Коверченко							
Н.контр.	Севрюков							
Утв.								

Формат А4

Б1В383.045

Rz320 (√)

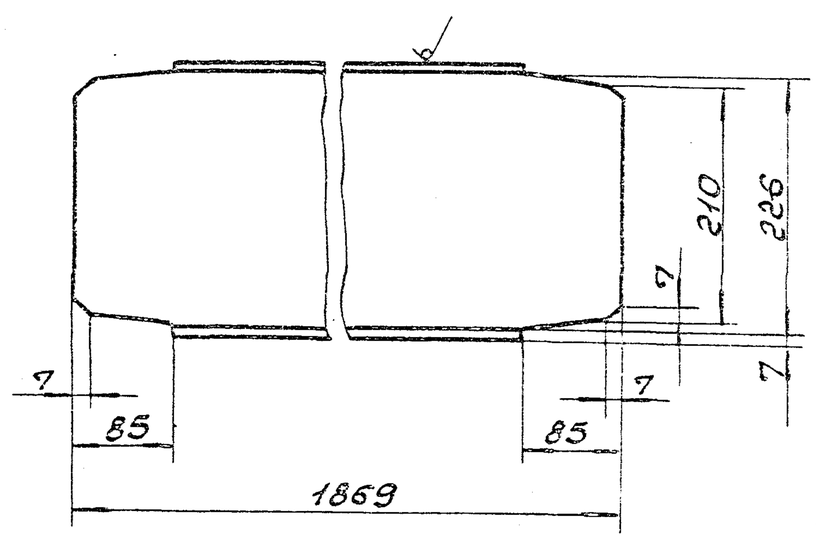

1. Предельные отклонения размеров ± IT16/2.

9747/12

Изм.	Лист	N докум.	Подп.	Дата	Б1В383.045	Лит.	Масса	Масшт.
Разраб.	Гончаренко				Стяжка	И	37,4	1:5
Провер.	Извекова					Лист	Листов 1	
Т.контр.	Севрюков				Швеллер 24 ГОСТ 8240-72 / Ст3 ГОСТ 535-79	Госстрой СССР Харьковский Сантехпроект		
Нач.отд.	Коверченко							
Н.контр.	Севрюков							
Утв.								

Формат А4

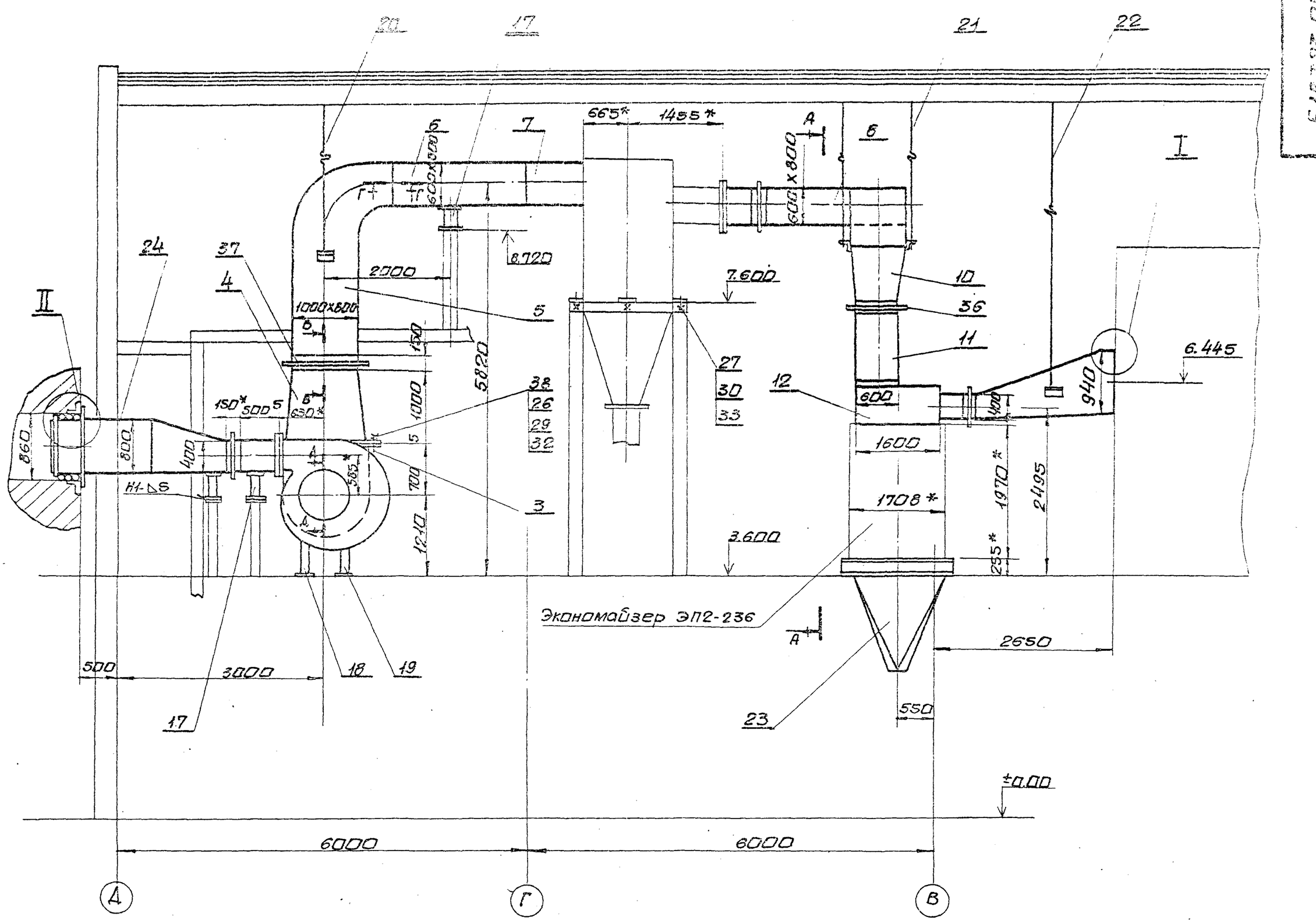

1. * Размеры для справки.
2. Сварные швы по ГОСТ 5264-80.
   Электроды Э-42 ГОСТ 9467-75.
3. Разрезы смотри лист 2.

9747/12

					618383.00005	
Изм.	Лист	N докум.	Подп.	Дата	Газоходы котлоагрегата (топливо- каменные угли) Сборочный чертеж	Лит. / Масса / Масштаб: И / 3340,0 / 1:50
Разраб.		Гончаренко				Лист 1 / Листов 5 2
Пров.		Узбекова				Госстрой СССР Харьковский Сантехпроект
Гконтр.		Себряков				
Нач.отд.		Коберченко				
Н.контр.		Себряков				
Утв.						

Инв.№подл. | Подп. и дата | Взам.инв.№ | Инв.№дубл. | Подп. и дата

Формат А2

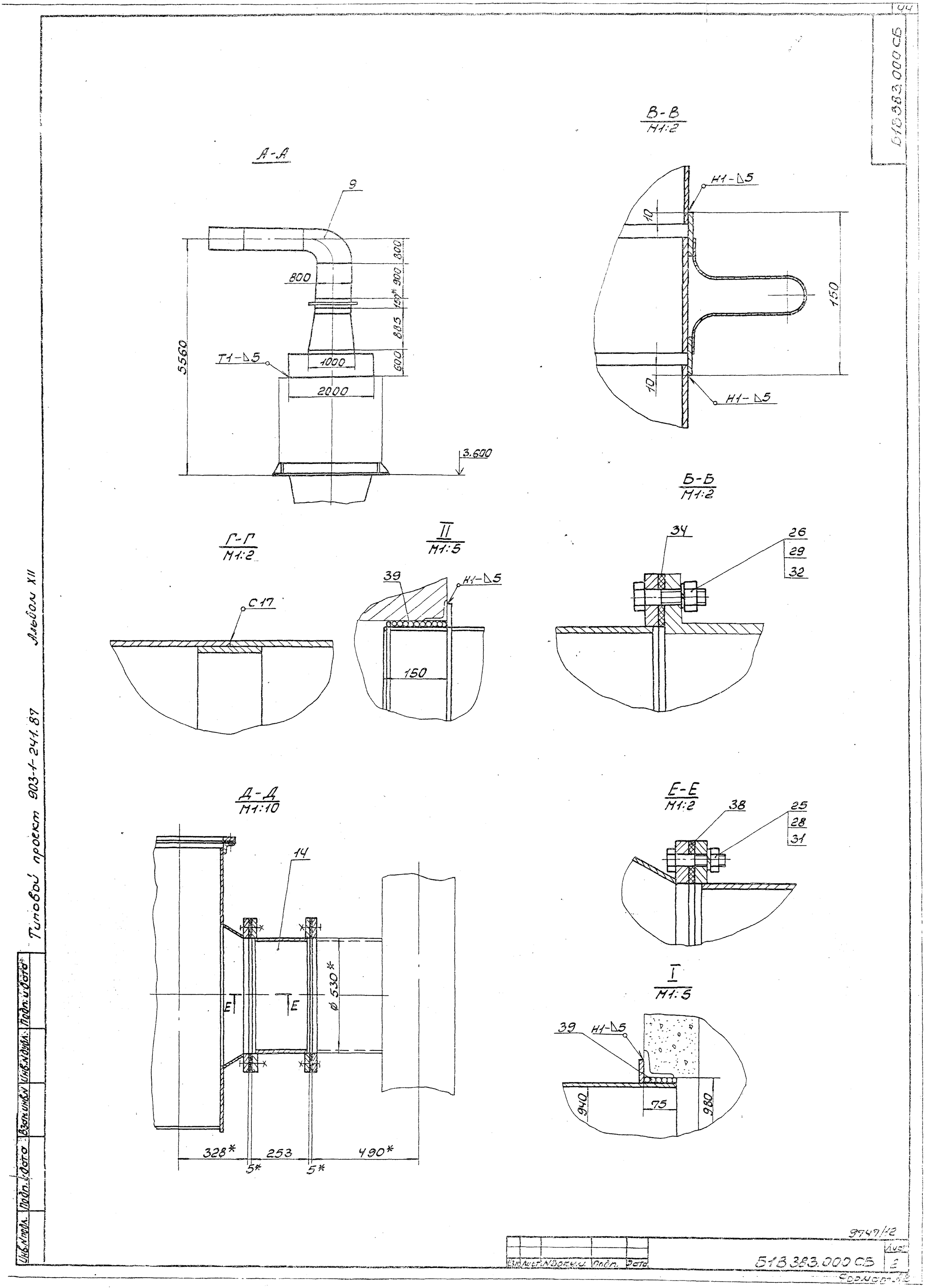

Типовой проект 903-1-241.87 Альбом XII

Инв.№ подл. | Подп. и дата | Взам.инв.№ | Инв.№ дубл. | Подп. и дата

Изм. | Лист | № докум. | Подп. | Дата

9747/12

518.383.000 СБ

Лист 2

Формат А2

Б1В383.010 СБ

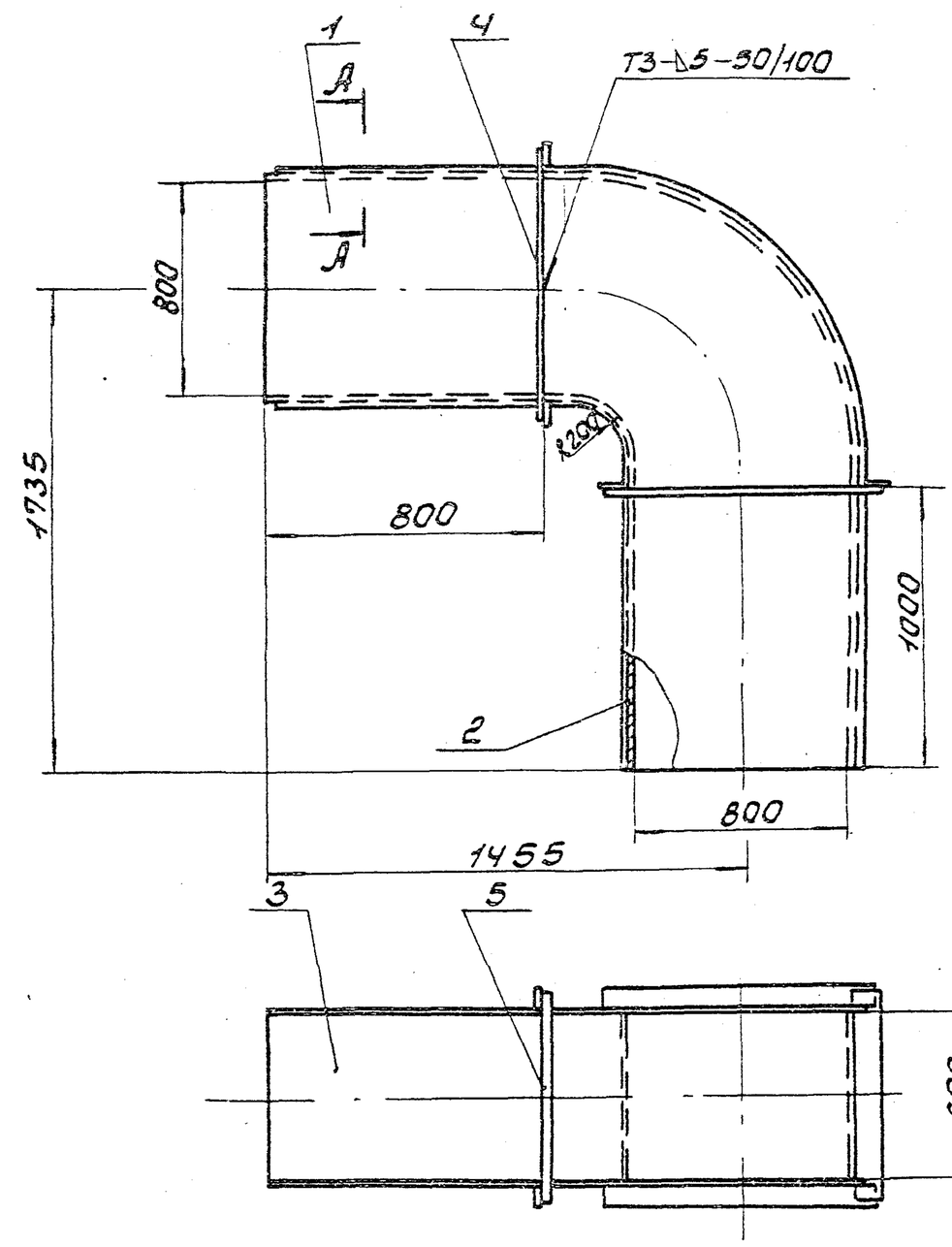

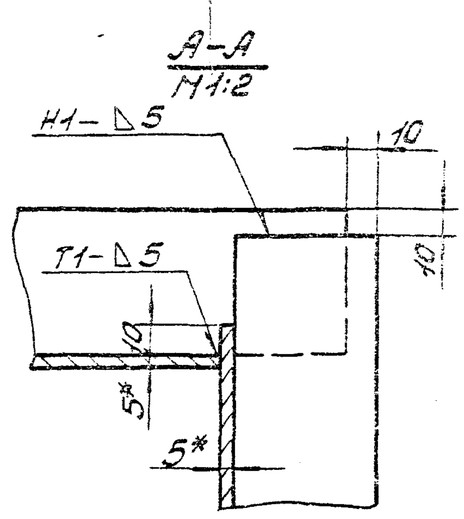

1. Предельные отклонения размеров $\pm \frac{IT16}{2}$.
2. Кромки реза деталей Б4-$\sqrt{}$ $R_z 320$, остальное $\sqrt{}$.
3. Сварные швы по ГОСТ 5264-80.
   Электроды Э-42 ГОСТ 9467-75.
4.* Размеры для справки.

Изм.	Лист	N Докум.	Подп.	Дата	Б1В383.010СБ			
Разраб.		Гончаренко			Отвод	Лит.	Масса	Масшт.
Провер.		Извекова			Сборочный чертеж	И	376,0	1:20
Т.контр.		Севрюков				Лист	Листов 1	
Нач.отд.		Коверченко				Госстрой СССР, Харьковский Сантехпроект		
Н.контр.		Севрюков						
Утв.								

Формат А3

Б1В383.020 СБ

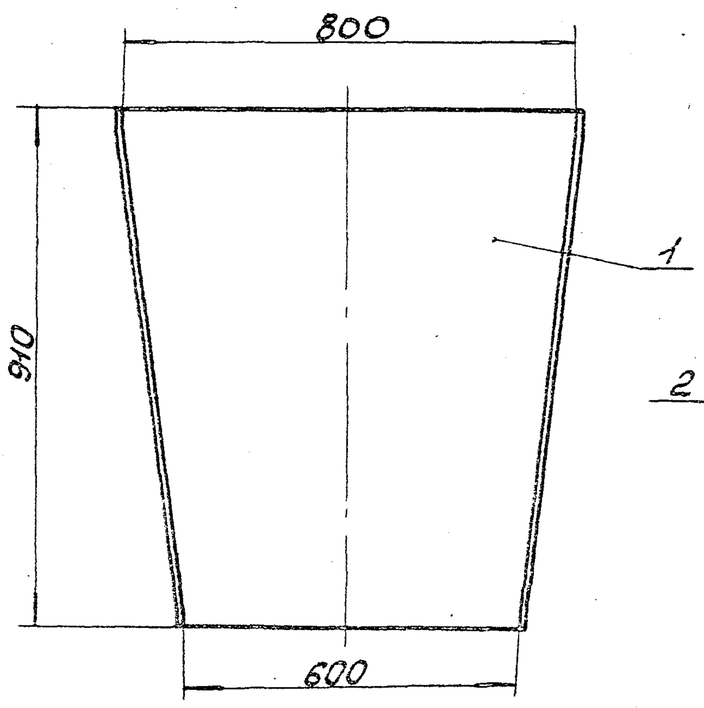

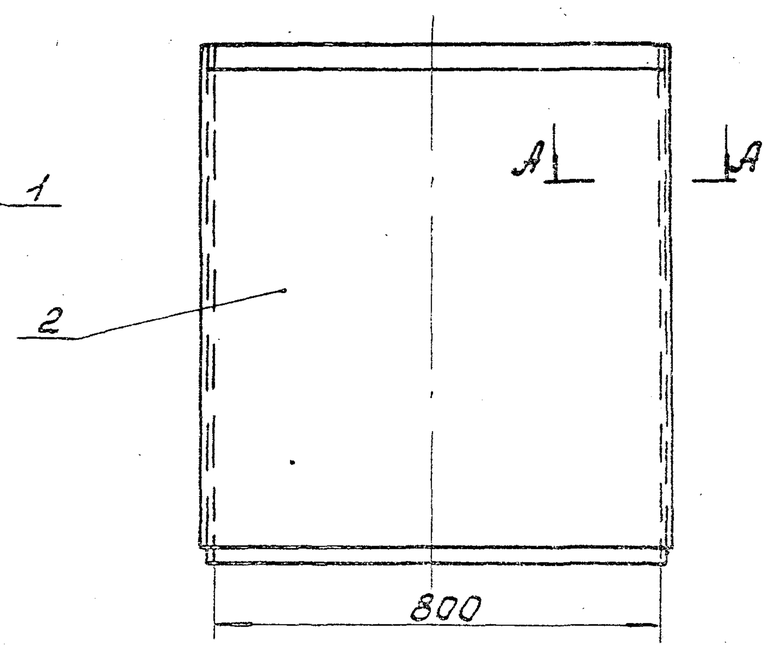

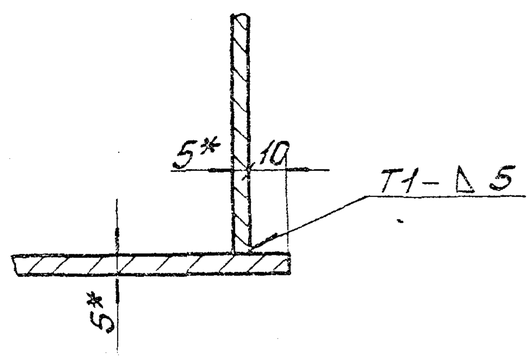

1. Предельные отклонения размеров $\pm \frac{IT16}{2}$.
2. Сварные швы по ГОСТ 5264-80.
   Электроды Э-42 ГОСТ 9467-75.
3.* Размеры для справки.

9747/12

Изм.	Лист	N Докум.	Подп.	Дата	Б1В383.020СБ			
Разраб.		Гончаренко			Переход	Лит.	Масса	Масшт.
Провер.		Извекова			Сборочный чертеж	И	111,0	1:10
Т.контр.		Севрюков				Лист	Листов 1	
Нач.отд.		Коверченко				Госстрой СССР, Харьковский Сантехпроект		
Н.контр.		Севрюков						
Утв.								

Формат А3

Типовой проект 903-1-241.87 Альбом XII

51В383.001

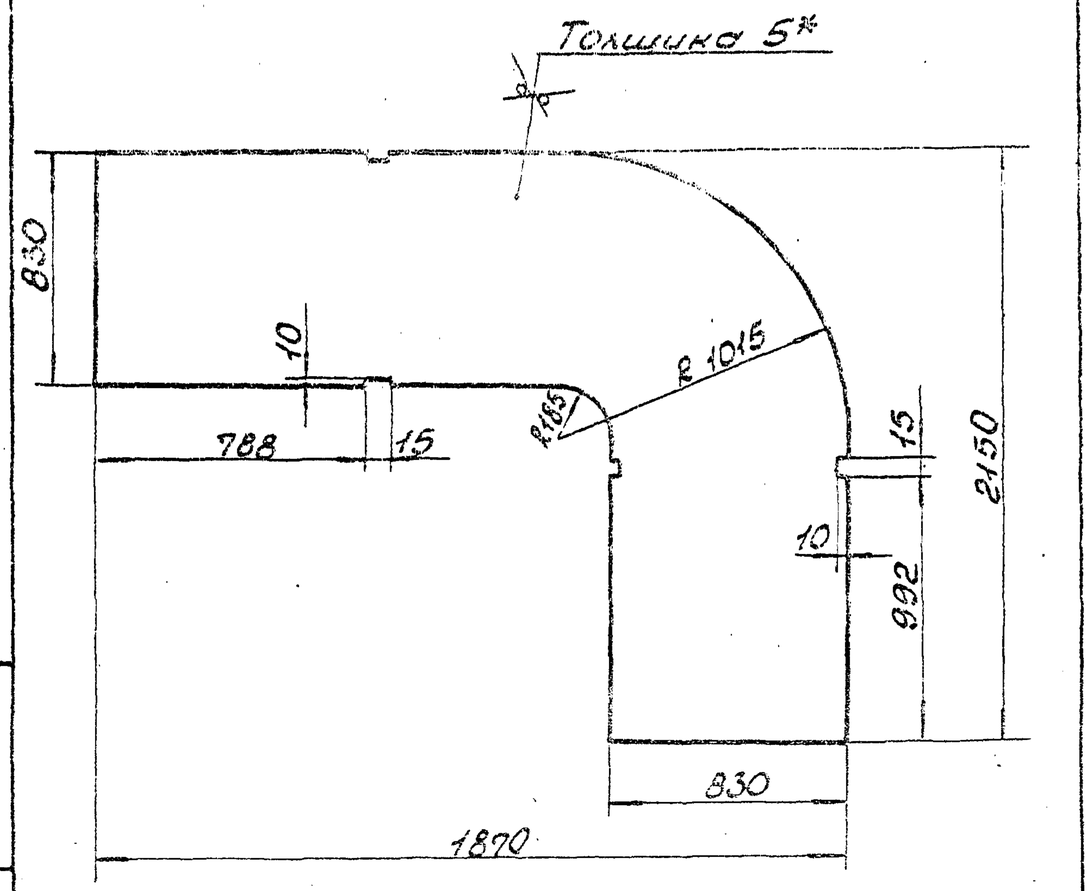

1. Предельные отклонения размеров ± $\frac{IT16}{2}$.
2.* Размер для справки.

Изм.	Лист	N Докум.	Подп.	Дата	Боковина	Лит.	Масса	Масшт.
Разраб.		Гончаренко				U	105,6	1:20
Провер.		Извекова				Лист	Листов 1	
Т. контр.		Севрюков			Лист Б-5 ГОСТ 19903-74 ВСТ3пс2 ГОСТ 14637-79	Госстрой СССР Харьковский Сантехпроект		
Нач. отд.		Коверченко						
Н. контр.		Севрюков						
Утв.								

Формат А4

51В383.004

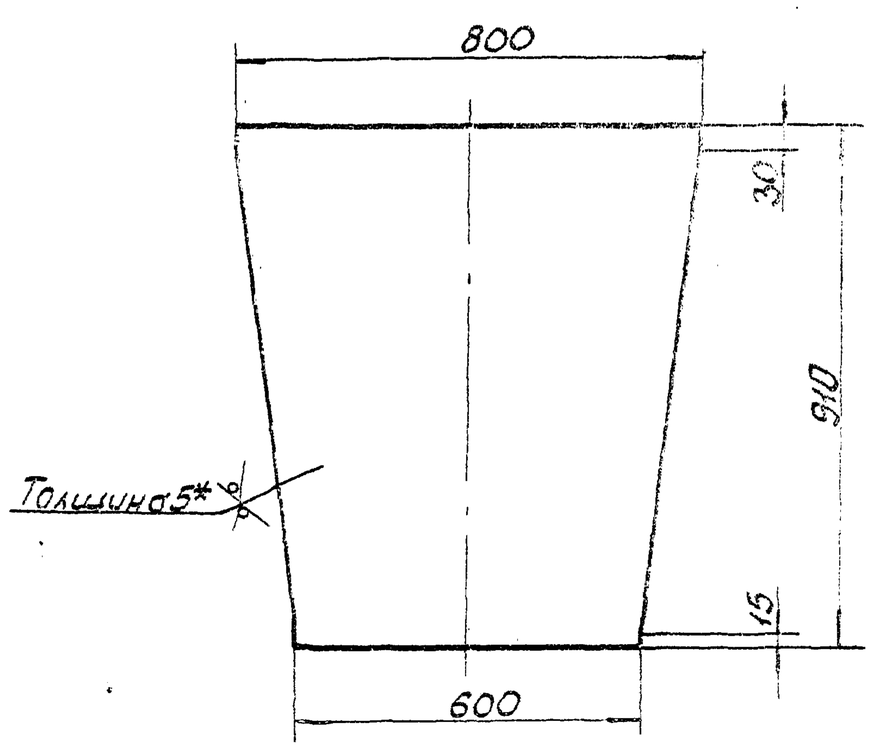

1. Предельные отклонения размеров ± $\frac{IT16}{2}$.
2.* Размер для справки.

Изм.	Лист	N Докум.	Подп.	Дата	Стенка	Лит.	Масса	Масшт.
Разраб.		Гончаренко				U	25,0	1:10
Провер.		Извекова				Лист	Листов 1	
Т. контр.		Севрюков			Лист Б-5 ГОСТ 19903-74 ВСТ3пс2 ГОСТ 14637-79	Госстрой СССР Харьковский Сантехпроект		
Нач. отд.		Коверченко						
Н. контр.		Севрюков						
Утв.								

Формат А4

51В383.005

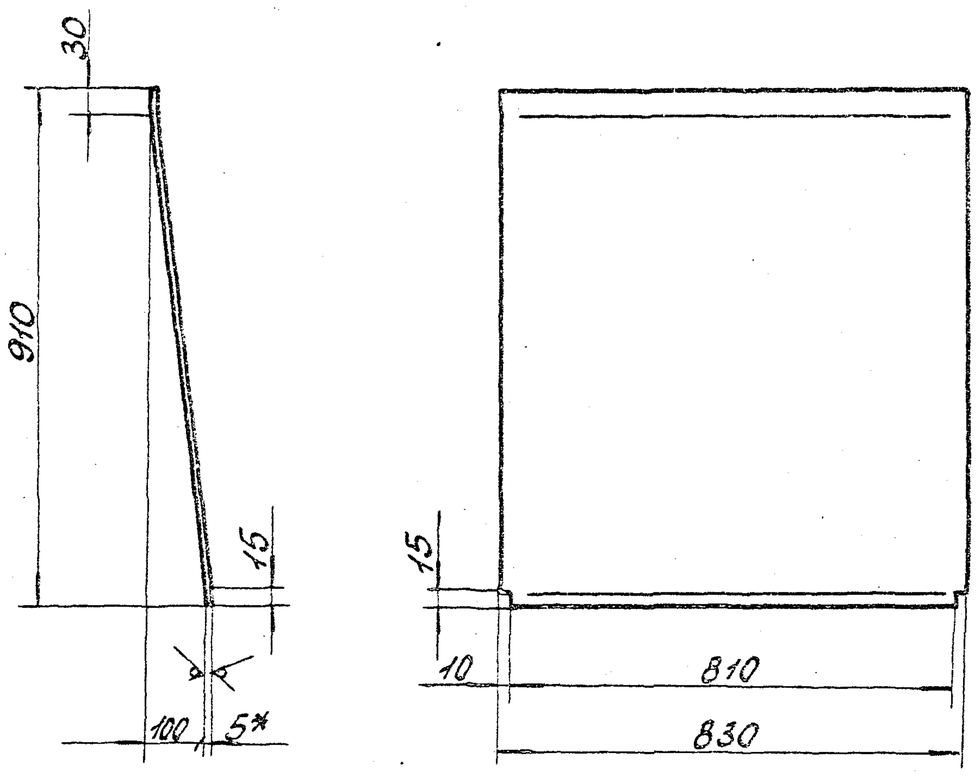

1. Длина развернутой детали 915.
2. Предельные отклонения размеров ± $\frac{IT16}{2}$.
3.* Размер для справки.

Изм.	Лист	N Докум.	Подп.	Дата	Стенка	Лит.	Масса	Масшт.
Разраб.		Гончаренко				U	29,8	1:10
Провер.		Извекова				Лист	Листов 1	
Т. контр.		Севрюков			Лист Б-5 ГОСТ 19903-74 ВСТ3пс2 ГОСТ 14637-79	Госстрой СССР Харьковский Сантехпроект		
Нач. отд.		Коверченко						
Н. контр.		Севрюков						
Утв.								

Формат А4

51В383.006

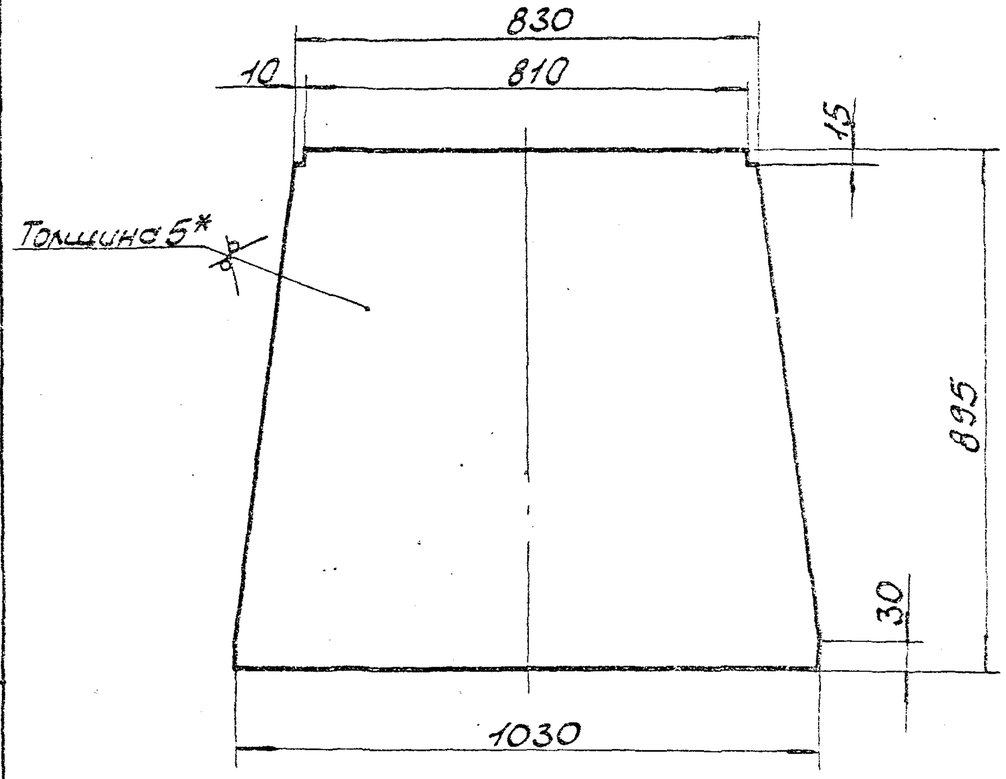

1. Предельные отклонения размеров ± $\frac{IT16}{2}$.
2.* Размер для справки.

9747/12

Изм.	Лист	N Докум.	Подп.	Дата	Стенка	Лит.	Масса	Масшт.
Разраб.		Гончаренко				U	32,8	1:10
Провер.		Извекова				Лист	Листов 1	
Т. контр.		Севрюков			Лист Б-5 ГОСТ 19903-74 ВСТ3пс2 ГОСТ 14637-79	Госстрой СССР Харьковский Сантехпроект		
Нач. отд.		Коверченко						
Н. контр.		Севрюков						
Утв.								

Формат А4

Типовой проект 903-1-241.87 Альбом XII

Инв. N подл. | Подп. и дата | Взам. инв. N | Инв. N дубл. | Подп. и дата

Форм.	Зона	Поз.	Обозначение	Наименование	Кол.	Примеч.
				Документация		
А3			Б1В383.030СБ	Сборочный чертеж		
				Детали		
А4		1	Б1В383.006	Стенка	2	
А4		2	Б1В383.007	Стенка	2	
				Материалы		
				Металл наплавленный		2,0 кг

Инв.№ подл. | Подп. и дата | Взам. инв.№ | Инв.№ дубл. | Подп. и дата

Изм.	Лист	№ докум.	Подп.	Дата
Разраб.		Гончаренко		
Пров.		Извекова		
Нач. отд.		Коверченко		
Н. контр.		Севрюков		
Утв.				

Б1В383.030

Переход

Лит.	Лист	Листов
	1	

Госстрой СССР Харьковский Сантехпроект

Формат А4

Форм.	Зона	Поз.	Обозначение	Наименование	Кол.	Примеч.
				Документация		
А3			Б1В383.040СБ	Сборочный чертеж		
				Сборочные единицы		
А4		1	Б1.В383.060	Лаз	2	
				Детали		
А4		2	Б1В383.008	Стенка	2	
А4		3	Б1В383.009	Стенка	2	
А4		4	Б1В383.011	Стенка	1	
А4		5	Б1В383.012	Стенка	1	
Б4		6	Б1В383.013	Стенка		
				Лист Б-5 ГОСТ 19903-74		
				Вст3пс2 ГОСТ 14637-79		
				600х600	1	14,13кг
Б4		7	Б1В383.014	Стенка		
				Лист Б-5 ГОСТ 19903-74		
				Вст3пс2 ГОСТ 14637-79		
				600х2000	1	47,1кг
Б4		8	Б1В383.015	Накладка		
				Полоса 5х60 ГОСТ 103-76		
				Ст3 ГОСТ 535-79		
				L=588	2	1,58кг
Б4		9	Б1В383.016	Накладка		
				Полоса 5х60 ГОСТ 103-76		
				Ст3 ГОСТ 535-79		
				L=988	2	2,3кг

Инв.№ подл. | Подп. и дата | Взам. инв.№ | Инв.№ дубл. | Подп. и дата

Изм.	Лист	№ докум.	Подп.	Дата
Разраб.		Гончаренко		
Пров.		Извекова		
Нач. отд.		Коверченко		
Н. контр.		Севрюков		
Утв.				

Б1В383.040

Короб

Лит.	Лист	Листов
	1	2

Госстрой СССР Харьковский Сантехпроект

Формат А4

Типовой проект 903-1-244.87 Альбом XII

Форм.	Зона	Поз.	Обозначение	Наименование	Кол.	Прим.
				Документация		
А4			Б1В383.060СБ	Сборочный чертеж		
				Сборочные единицы		
А4		1	Б1В383.070	Фланец	1	
А4		2	Б1В383.080	Крышка лаза	1	
				Стандартные изделия		
		3		Болт М10х25.36		
				ГОСТ 7798-70	20	
		4		Гайка М10.4		
				ГОСТ 5915-70	20	
		5		Шайба 10.65Г		
				ГОСТ 6402-70	20	
				Материалы		
		6		Картон асбестовый		0,33кг
				КАОН-2 ГОСТ 2850-75		
				50х2200		

Инв.№ подл. | Подп. и дата | Взам. инв.№ | Инв.№ дубл. | Подп. и дата

Изм.	Лист	№ докум.	Подп.	Дата
Разраб.		Гончаренко		
Пров.		Извекова		
Нач. отд.		Коверченко		
Н. контр.		Севрюков		
Утв.				

Б1В383.060

Лаз

Лит.	Лист	Листов
	1	

Госстрой СССР Харьковский Сантехпроект

Формат А4

Форм.	Зона	Поз.	Обозначение	Наименование	Кол.	Прим.
Б4		10	Б1В383.017	Ребро		
				Полоса 5х50 ГОСТ 103-76		
				Ст3 ГОСТ 535-79		
				L=995	2	1,9кг
				Материалы		
				Металл наплавленный		3,5кг

Инв.№ подл. | Подп. и дата | Взам. инв.№ | Инв.№ дубл. | Подп. и дата

Изм.	Лист	№ докум.	Подп.	Дата

9747/2

Б1В383.040

Лист 2

Формат А4

618383.030СБ

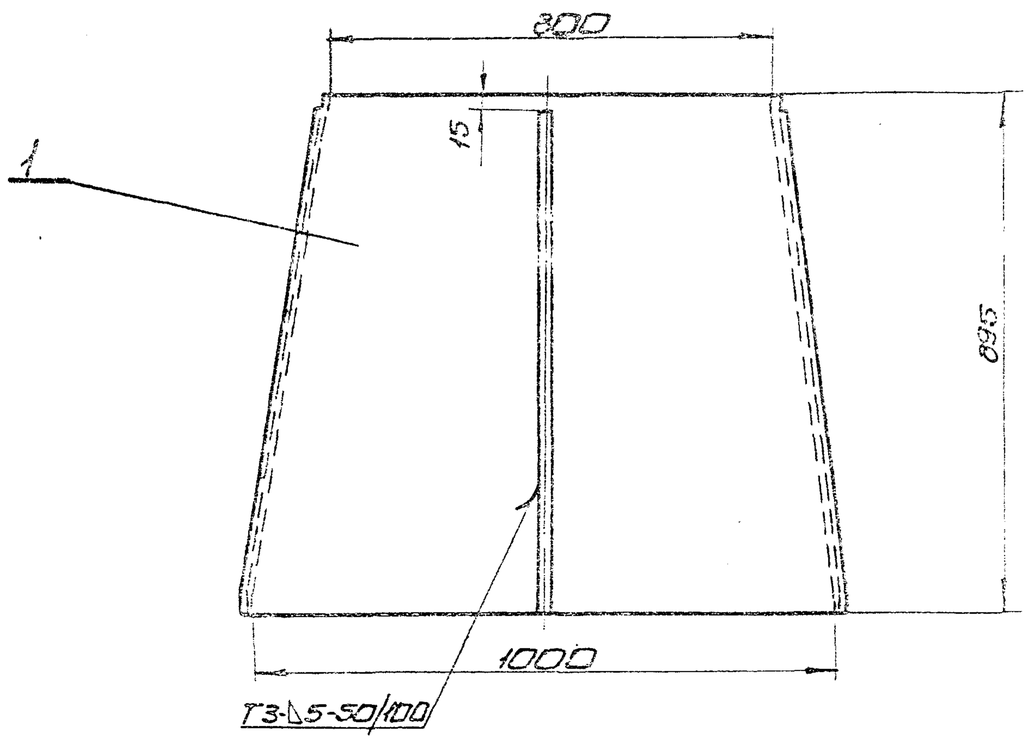

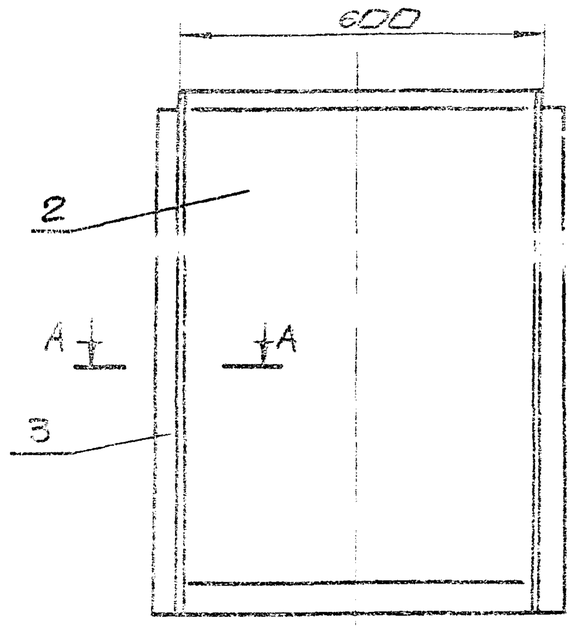

А-А
М1:2

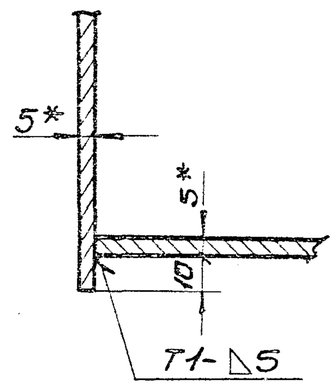

1. Предельные отклонения размеров $\pm\frac{IT16}{2}$
2. Кромки реза деталей БЧ- Rz320, остальное -
3. Сварные швы по ГОСТ 5264-80.
Электроды Э-42 ГОСТ 9467-75.
4.* Размеры для справки.

Изм	Лист	N докум.	Подп.	Дата	618383.030СБ			
Разраб.		Гончаренко			Переход	Лит.	Масса	Масшт.
Пров.		Извекова			Сборочный чертеж	U	110,0	1:10
Т.контр.		Севрюков				Лист	Листов 1	
Нач.отд.		Коверченко				Госстрой СССР Харьковский Сантехпроект		
Н.контр.		Севрюков						
Утв.								

Инв.N подл. | Подп. и дата | Взам.инв.N | Инв.N дубл. | Подп. и дата

формат А3

618383.040СБ

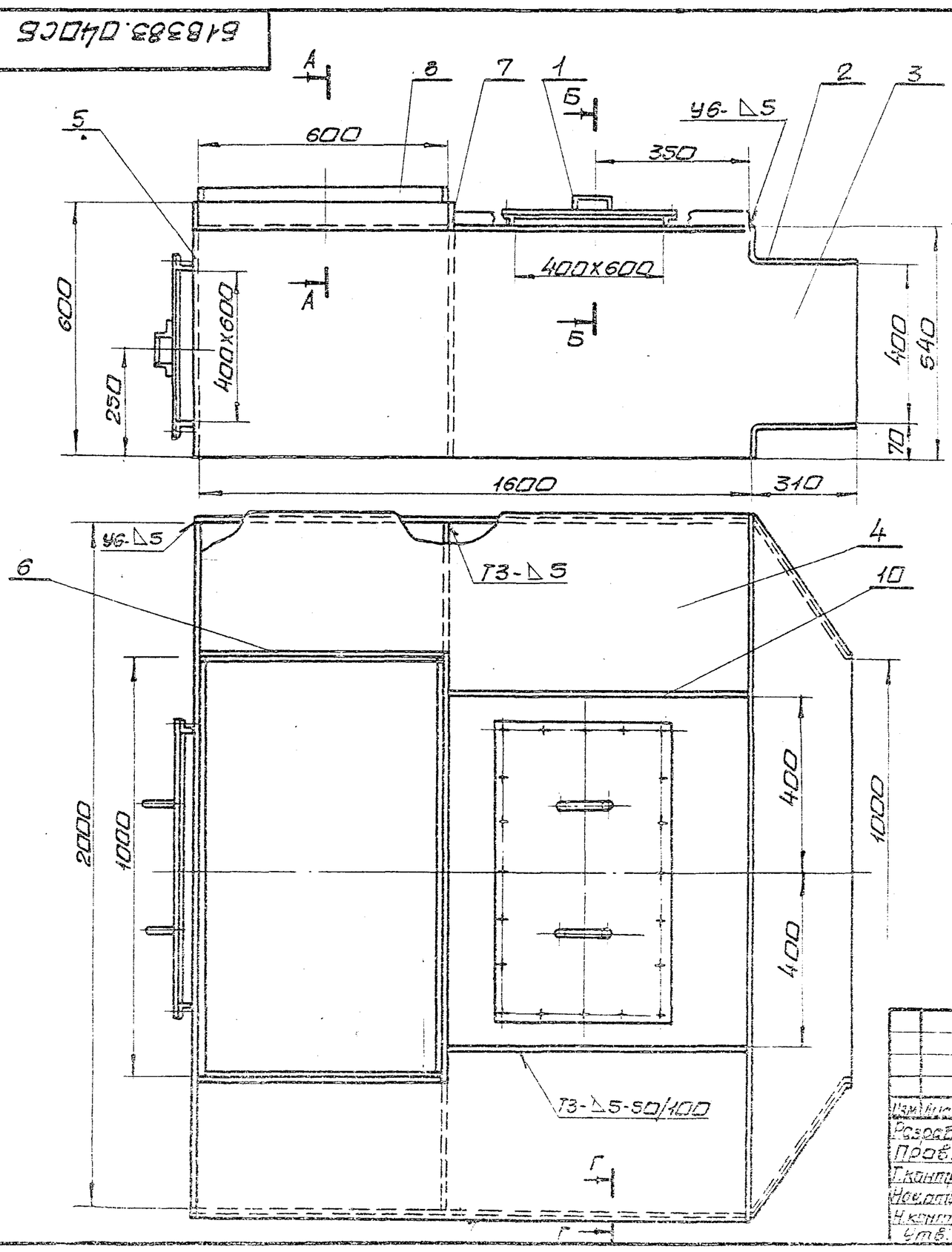

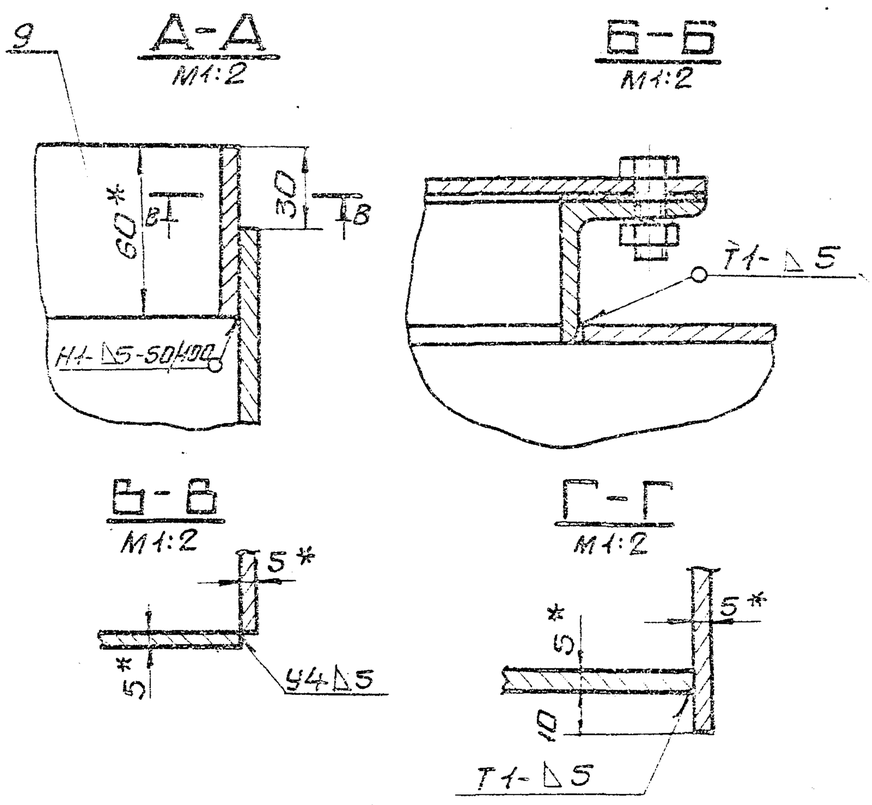

1. Предельные отклонения размеров $\pm\frac{IT16}{2}$
2. Кромки реза деталей БЧ- Rz320, остальное
3. Сварные швы по ГОСТ 5264-80.
Электроды Э-42 ГОСТ 9467-75.
4.* Размеры для справки.

9747/12

Изм	Лист	N докум.	Подп.	Дата	618383.040СБ			
Разраб.		Гончаренко			Короб	Лист	Масса	Масшт.
Пров.		Извекова			Сборочный чертеж	U	3800	1:10
Т.контр.		Севрюков				Лист	Листов -	
Нач.отд.		Коверченко				Госстрой СССР Харьковский Сантехпроект		
Н.контр.		Севрюков						
Утв.								

Типовой проект 903-1-241.87 Альбом XII

Инв.N подл. | Подп. и дата | Взам.инв.N | Инв.N дубл. | Подп. и дата

формат А3

Rz320 √(√)

Б18383.007

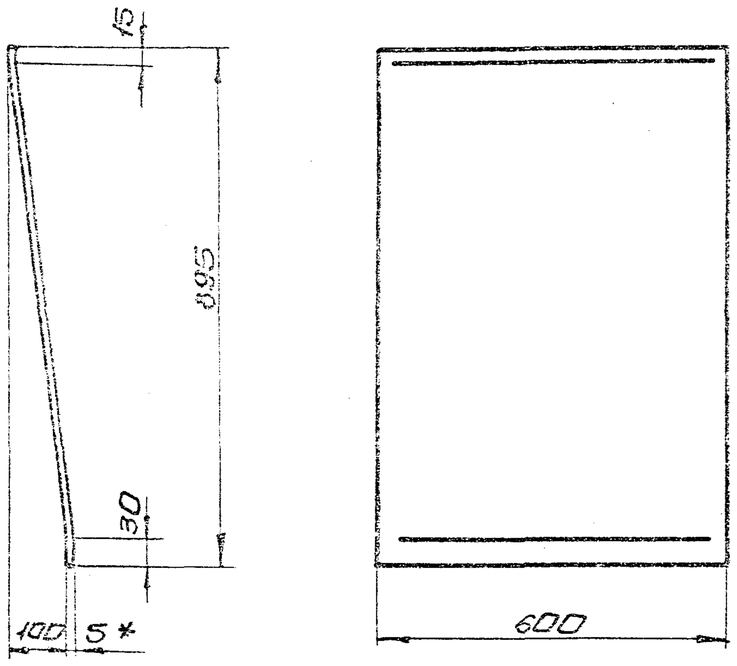

1. Длина развернутой детали 900,0
2. Предельные отклонения размеров $\pm \frac{IT16}{2}$
3. * Размер для справки.

Изм.	Лист	N докум.	Подп.	Дата
Разраб.		Гончаренко		
Пров.		Извекова		
Т.контр.		Севрюков		
Нач.отд.		Коберченко		
Н.контр.		Севрюков		
Утв.				

Стенка

Б18383.007

Лит.	Масса	Масшт.
У	21,2	1:10
Лист	Листов 1	

Госстрой СССР Харьковский сантехпроект

Лист 6-5 ГОСТ 19903-74 Вст3пс2 ГОСТ14637-79

формат А4

Инв.№подл. | Подп. и дата | Взам.инв.№ | Инв.№дубл. | Подп. и дата

Rz320 √(√)

Б18383.008

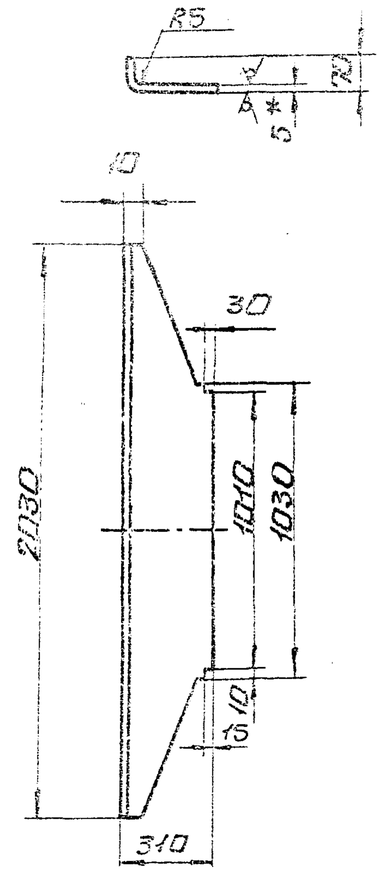

1. Длина развернутой детали 362.
2. Предельные отклонения размеров $\pm \frac{IT16}{2}$
3. * Размер для справки.

Изм.	Лист	N докум.	Подп.	Дата
Разраб.		Гончаренко		
Пров.		Извекова		
Т.контр.		Севрюков		
Нач.отд.		Коберченко		
Н.контр.		Севрюков		
Утв.				

Стенка

Б18383.008

Лит.	Масса	Масшт.
У	22,1	1:20
Лист	Листов 1	

Госстрой СССР Харьковский сантехпроект

Лист 6-5 ГОСТ 19903-74 Вст3пс2 ГОСТ14637-79

формат А4

Инв.№подл. | Подп. и дата | Взам.инв.№ | Инв.№дубл. | Подп. и дата

Типовой проект 903-1-244.87 Альбом XII

Rz320 √(√)

Б18383.009

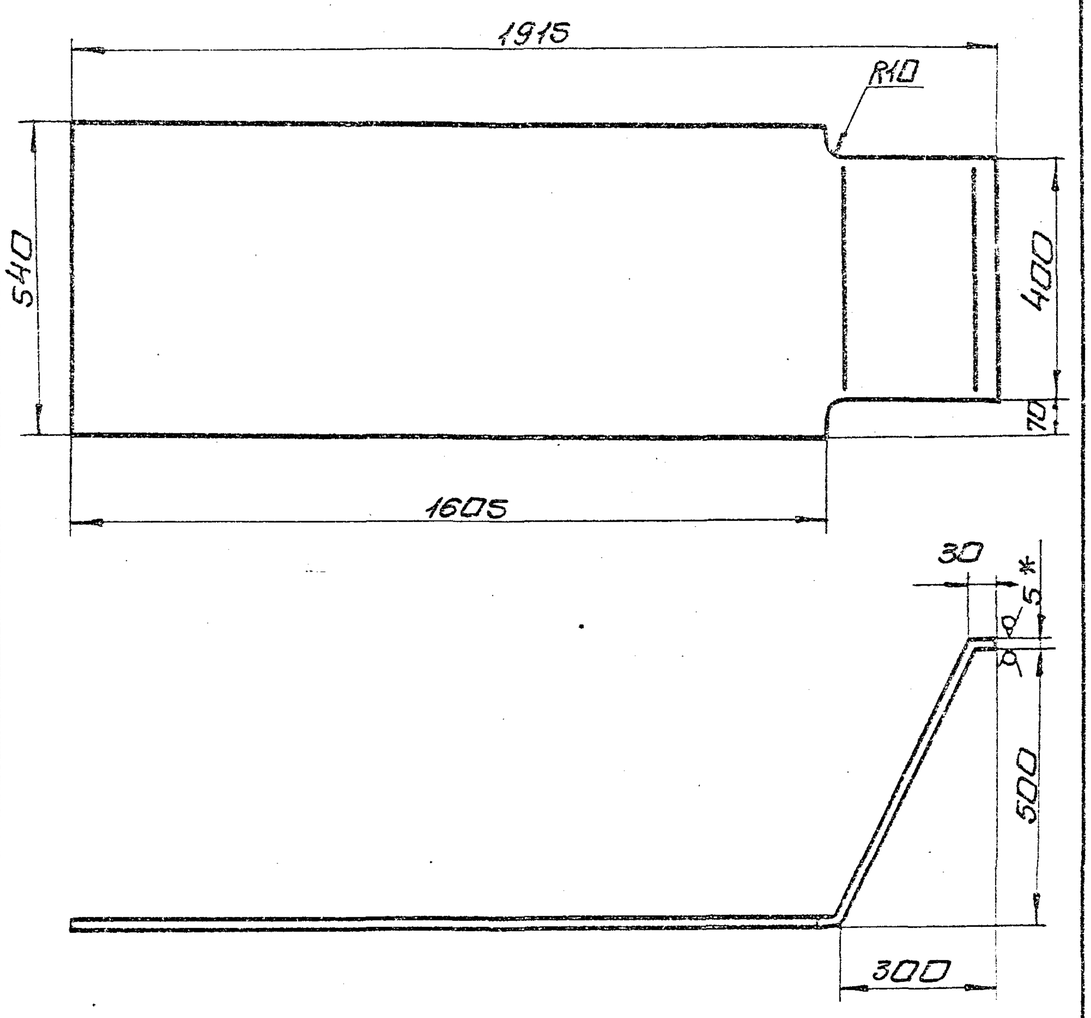

1. Длина развернутой детали 2218.
2. Предельные отклонения размеров $\pm \frac{IT16}{2}$
3. * Размер для справки.

Изм.	Лист	N докум.	Подп.	Дата
Разраб.		Гончаренко		
Пров.		Извекова		
Т.контр.		Севрюков		
Нач.отд.		Коберченко		
Н.контр.		Севрюков		
Утв.				

Стенка

Б18383.009

Лит.	Масса	Масшт.
У	42,7	1:10
Лист	Листов 1	

Госстрой СССР Харьковский сантехпроект

Лист 6-5 ГОСТ 19903-74 Вст3пс2 ГОСТ14637-79

формат А4

Инв.№подл. | Подп. и дата | Взам.инв.№ | Инв.№дубл. | Подп. и дата

Rz320 √(√)

Б18383.011

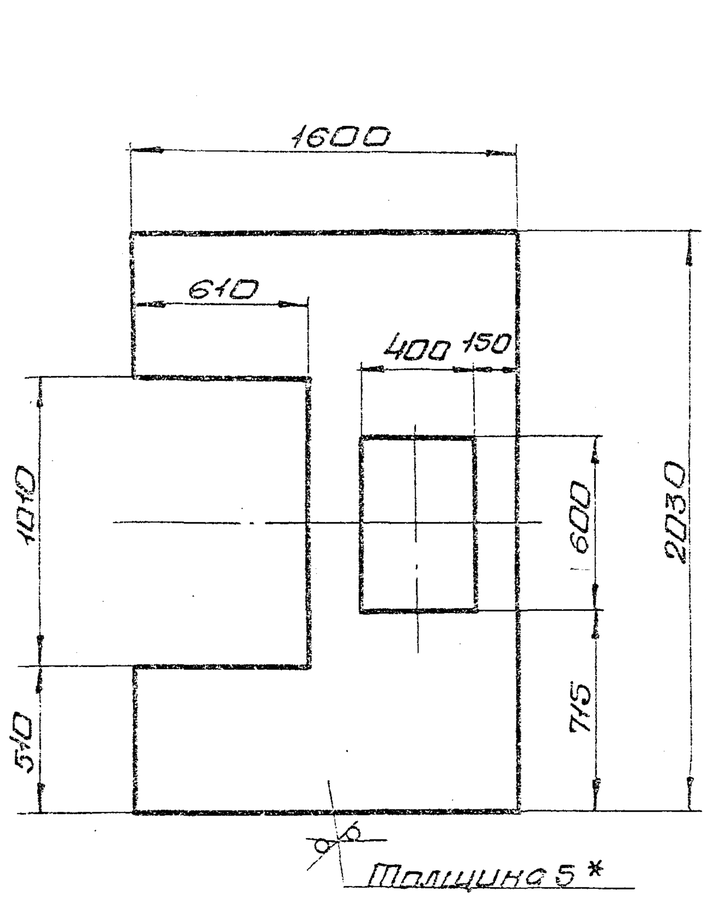

1. Предельные отклонения размеров $\pm \frac{IT16}{2}$
2. * Размер для справки.

9747/12

Изм.	Лист	N докум.	Подп.	Дата
Разраб.		Гончаренко		
Пров.		Извекова		
Т.контр.		Севрюков		
Нач.отд.		Коберченко		
Н.контр.		Севрюков		
Утв.				

Стенка

Б18383.011

Лит.	Масса	Масшт.
У	94,6	1:20
Лист	Листов 1	

Госстрой СССР Харьковский сантехпроект

Лист 6-5 ГОСТ 19903-74 Вст3пс2 ГОСТ14637-79

формат А4

Инв.№подл. | Подп. и дата | Взам.инв.№ | Инв.№дубл. | Подп. и дата

Б1В383.018

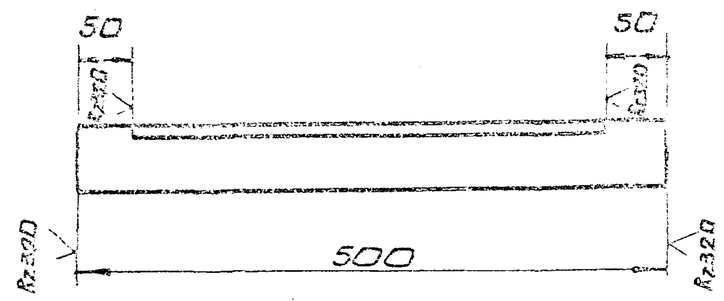

Предельные отклонения размеров $\pm \frac{IT16}{2}$

Изм.	Лист	N докум.	Подп.	Дата
Разраб.		Гончаренко		
Пров.		Извекова		
Т.контр.		Севрюков		
Нач.отд.		Коверченко		
Н.контр.		Севрюков		
Утв.				

Ребро

Уголок Б-50х50х5 ГОСТ8509-72 / Ст3 ГОСТ 535-79

Б1В383.018

Лит.	Масса	Масшт.
И	1,9	1:5

Лист | Листов 1

Госстрой СССР Харьковский Сантехпроект

Инв. N подл. | Подп. и дата | Взам. инв. N | Инв. N дубл. | Подп. и дата

формат А4

Б1В383.021

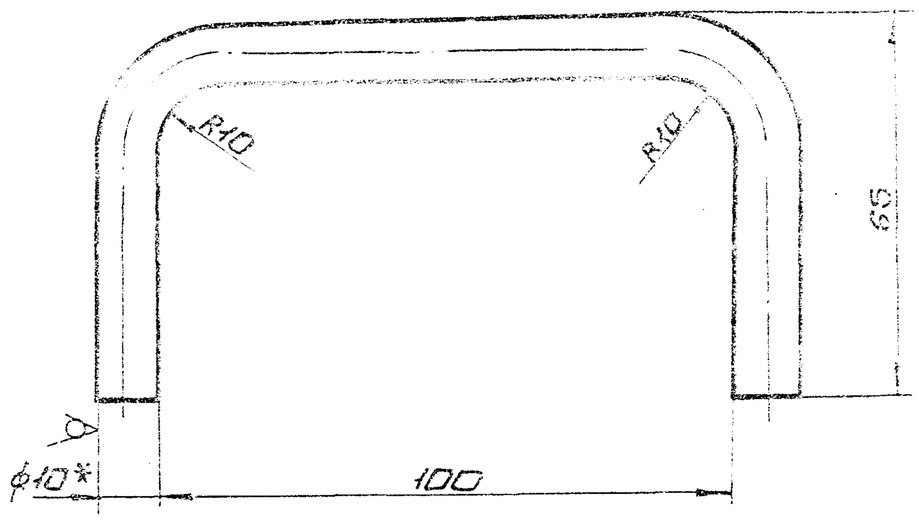

1. Длина развернутой детали 217.
2. Предельные отклонения размеров $\pm \frac{IT16}{2}$
3* Размер для справки.

Изм.	Лист	N докум.	Подп.	Дата
Разраб.		Гончаренко		
Пров.		Извекова		
Т.контр.		Севрюков		
Нач.отд.		Коверченко		
Н.контр.		Севрюков		
Утв.				

Ручка

Круг В10 ГОСТ2590-71 / Ст3 ГОСТ 535-79

Б1В383.021

Лит.	Масса	Масшт.
И	0,13	1:1

Лист | Листов 1

Госстрой СССР Харьковский Сантехпроект

Инв. N подл. | Подп. и дата | Взам. инв. N | Инв. N дубл. | Подп. и дата

формат А4

Типовой проект 903-1-241.87 Альбом XII

Форм.	Зона	Поз.	Обозначение	Наименование	Кол.	Примеч.
				Документация		
А4			Б1В383.070СБ	Сборочный чертеж		
				Детали		
А4		1	Б1В383.018	Ребро	2	
Б4		2	Б1В383.019	Ребро		
				Уголок Б-50х50х5 ГОСТ8509-72		
				ст3 ГОСТ 535-79		
				L=600	2	2,26кг
				Материалы		
				Металл наплавленный		0,18кг

Изм.	Лист	N докум.	Подп.	Дата
Разраб.		Гончаренко		
Пров.		Извекова		
Нач.отд.		Коверченко		
Н.контр.		Севрюков		
Утв.				

Фланец

Б1В383.070

Лит.	Лист	Листов
И		1

Госстрой СССР Харьковский Сантехпроект

Инв. N подл. | Подп. и дата | Взам. инв. N | Инв. N дубл. | Подп. и дата

формат А4

Форм.	Зона	Поз.	Обозначение	Наименование	Кол.	Примеч.
				Документация		
А4			Б1В383.080СБ	Сборочный чертеж		
				Детали		
А4		1	Б1В383.021	Ручка	2	
Б4		2	Б1В383.022	Крышка		
				Лист 4 ГОСТ19903-74		
				В Ст3пс 2 ГОСТ14637-79		
				500х700	1	11,0кг
				Материалы		
				Металл наплавленный		0,08кг

9747/12

Изм.	Лист	N докум.	Подп.	Дата
Разраб.		Гончаренко		
Пров.		Извекова		
Нач.отд.		Коверченко		
Н.контр.		Севрюков		
Утв.				

Крышка лаза

Б1В383.080

Лит.	Лист	Листов
И		1

Госстрой СССР Харьковский Сантехпроект

Инв. N подл. | Подп. и дата | Взам. инв. N | Инв. N дубл. | Подп. и дата

формат А4

518383.012

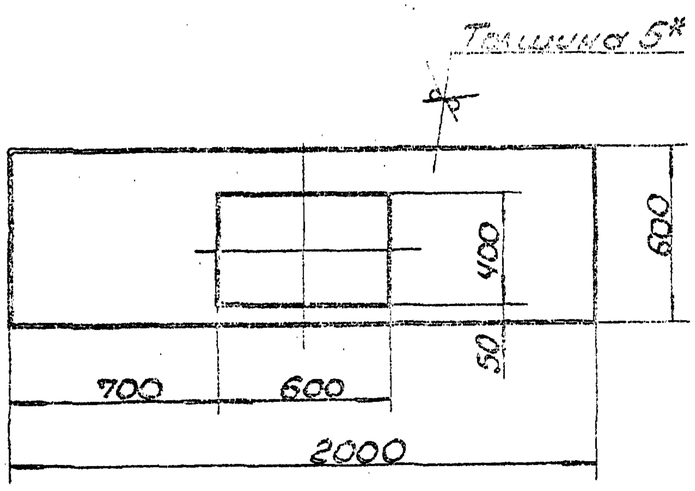

1. Предельные отклонения размеров ± $\frac{IT16}{2}$.
2* Размер для справки.

Изм.	Лист	N Докум.	Подп.	Дата
Разраб.		Гончаренко		
Провер.		Извекова		
Т. контр.		Севрюков		
Нач. отд.		Коверченко		
Н. контр.		Севрюков		
Утв.				

Стенка

Лит. | Масса | Масшт.
U | 35,0 | 1:20

Лист | Листов 1

Лист Б-5 ГОСТ 19903-74, ВСТ3сп2 ГОСТ 14637-79

Госстрой СССР, Харьковский Сантехпроект

Формат А4

Инв. N подл. | Подп. и дата | Взам. инв. N | Инв. N дубл. | Подп. и дата

518383.060СБ

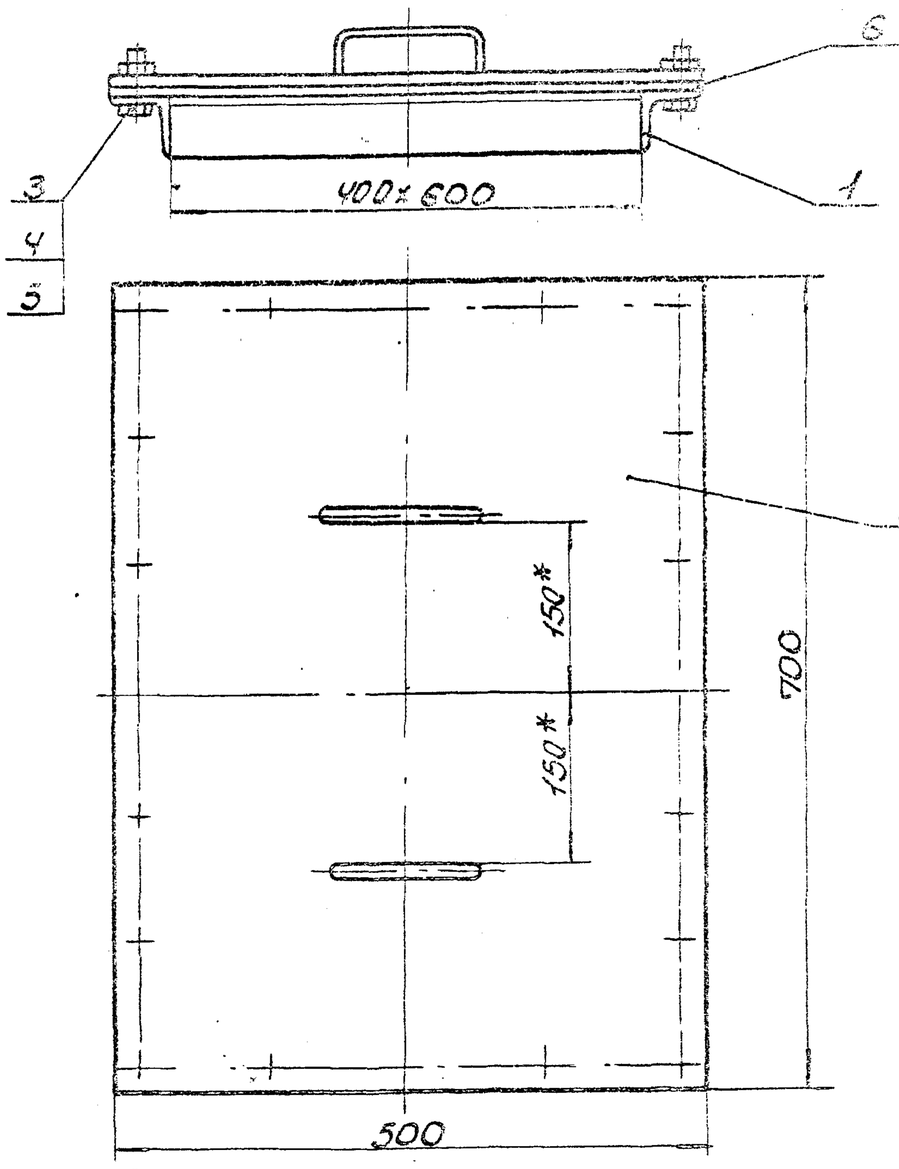

* Размеры для справки.

Изм.	Лист	N Докум.	Подп.	Дата
Разраб.		Гончаренко		
Провер.		Извекова		
Т. контр.		Севрюков		
Нач. отд.		Коверченко		
Н. контр.		Севрюков		
Утв.				

Лаз
Сборочный чертеж

Б1В383.060СБ

Лит. | Масса | Масшт.
U | 21,0 | 1:5

Лист | Листов 1

Госстрой СССР, Харьковский Сантехпроект

Формат А4

Инв. N подл. | Подп. и дата | Взам. инв. N | Инв. N дубл. | Подп. и дата

518383.070СБ

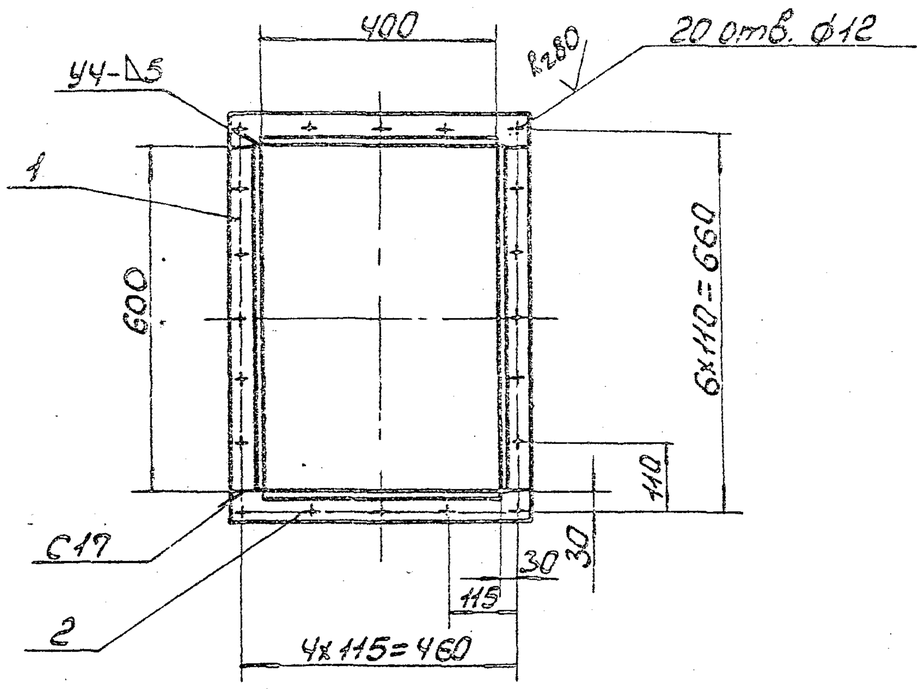

1. Предельные отклонения размеров ± $\frac{IT16}{2}$.
2. Кромки реза деталей Б4-$\overset{R_z320}{\vee}$, остальное-$\vee$.
3. Сварные швы по ГОСТ 5264-80.
Электроды Э-42 ГОСТ 9467-75.

Типовой проект 903-1-241.87 Альбом XII

Изм.	Лист	N Докум.	Подп.	Дата
Разраб.		Гончаренко		
Провер.		Извекова		
Т. контр.		Севрюков		
Нач. отд.		Коверченко		
Н. контр.		Севрюков		
Утв.				

Фланец
Сборочный чертеж

Б1В383.070СБ

Лит. | Масса | Масшт.
U | 8,5 | 1:10

Лист | Листов 1

Госстрой СССР, Харьковский Сантехпроект

Формат А4

Инв. N подл. | Подп. и дата | Взам. инв. N | Инв. N дубл. | Подп. и дата

518383.080СБ

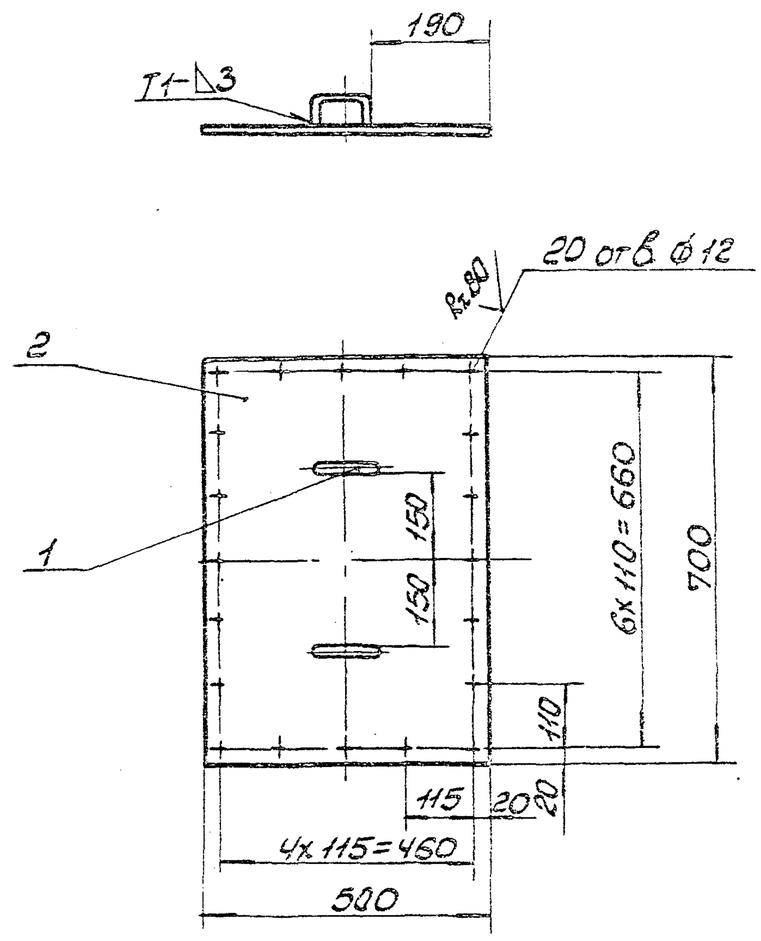

1. Предельные отклонения размеров ± $\frac{IT16}{2}$.
2. Кромки реза деталей Б4-$\overset{R_z320}{\vee}$, остальное-$\vee$.
3. Сварные швы по ГОСТ 5264-80.
Электроды Э-42 ГОСТ 9467-75.

9747/12

Изм.	Лист	N Докум.	Подп.	Дата
Разраб.		Гончаренко		
Провер.		Извекова		
Т. контр.		Севрюков		
Нач. отд.		Коверченко		
Н. контр.		Севрюков		
Утв.				

Крышка лаза
Сборочный чертеж

Б1В383.080СБ

Лит. | Масса | Масшт.
U | 11,3 | 1:10

Лист | Листов 1

Госстрой СССР, Харьковский Сантехпроект

Формат А4

Б1В383.050СБ

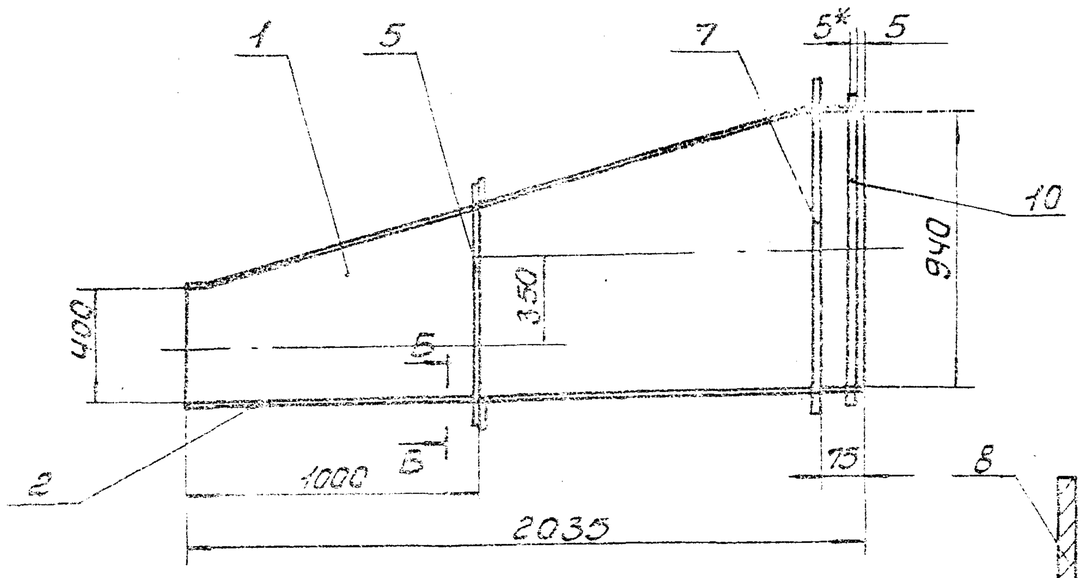

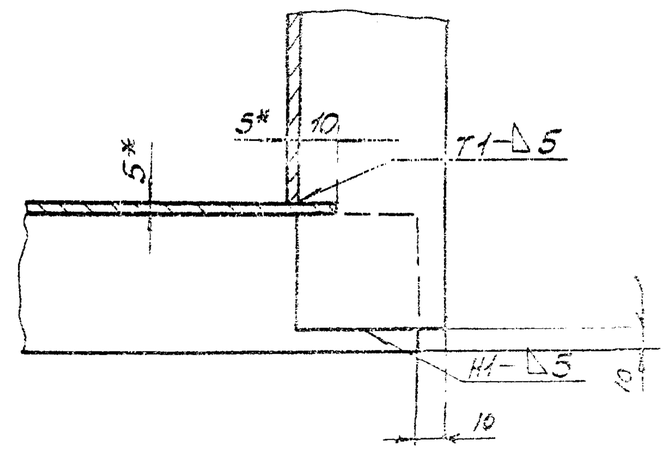

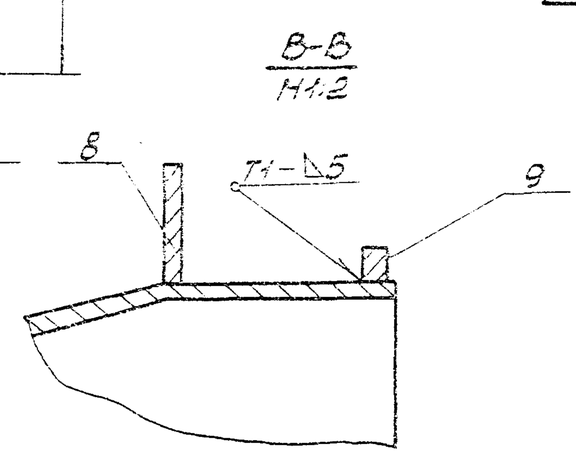

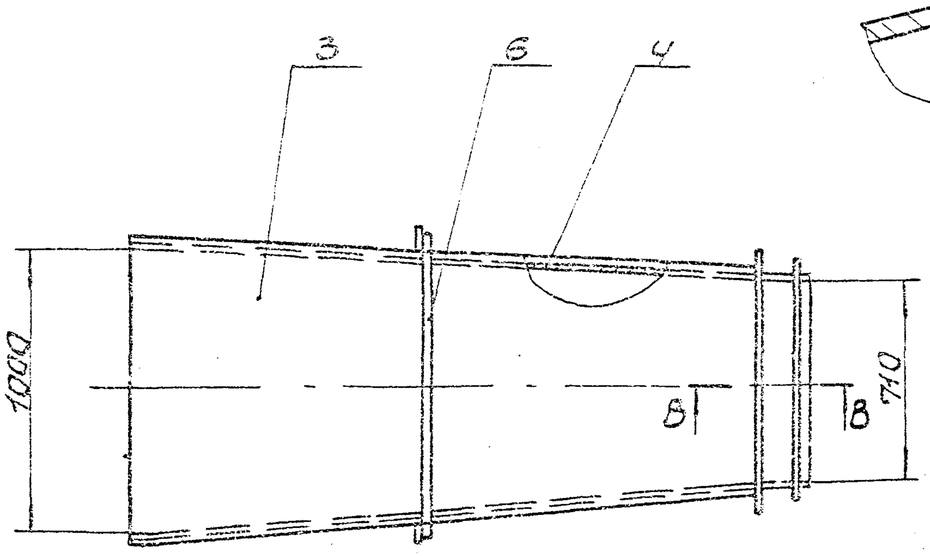

1. Предельные отклонения размеров ± IT16/2.
2. Кромки реза деталей Б4-Rz320, остальное ✓.
3. Сварные швы по ГОСТ 5264-80.
   Электроды Э-42 ГОСТ 9467-75.
4.* Размеры для справки.
5. Ребра (поз. 7, 8) приварить к коробу при монтаже.

Изм.	Лист	N докум.	Подп.	Дата
Разраб.		Гончаренко		
Провер.		Извекова		
Т.контр.		Севрюков		
Нач.отд.		Коверченко		
Н.контр.		Севрюков		
Утв.				

Б1В383.050СБ

Короб
Сборочный чертеж

Лит.	Масса	Масшт.
И	310,0	1:20

Лист | Листов 1

Госстрой СССР
Харьковский
Сантехпроект

Формат А3

Альбом XII

Типовой проект 903-1-241.87

Форм.	Зона	Поз.	Обозначение	Наименование	Кол.	Прим.
				Документация		
А3			Б1В383.050СБ	Сборочный чертеж		
				Детали		
А4		1	Б1В383.023	Боковина	1	
А4		2	Б1В383.024	Стенка	1	
А4		3	Б1В383.025	Стенка	1	
А4		4	Б1В383.023-01	Боковина	1	
54		5	Б1В383.027	Ребро		
				Полоса 5×50 ГОСТ 103-76		
				Ст3 ГОСТ 535-79		
				L = 730	2	1,4кг
54		6	Б1В383.028	Ребро		
				Полоса 5×50 ГОСТ 103-76		
				Ст3 ГОСТ 535-79		
				L = 950	2	1,9кг
54		7	Б1В383.029	Ребро		
				Полоса 5×50 ГОСТ 103-76		
				Ст3 ГОСТ 535-79		
				L = 950	2	1,9кг

Изм.	Лист	N докум.	Подп.	Дата
Разраб.		Гончаренко		
Провер.		Извекова		
Нач.отд.		Коверченко		
Н.контр.		Севрюков		
Утв.				

Б1В383.050

Короб

Лит.	Лист	Листов
И	1	2

Госстрой СССР
Харьковский
Сантехпроект

Формат А4

Форм.	Зона	Поз.	Обозначение	Наименование	Кол.	Примеч.
54		8	Б1В383.031	Ребро		
				Полоса 5×50 ГОСТ 103-76		
				Ст3 ГОСТ 535-79		
				L = 820	2	1,6кг
54		9	Б1В383.032	Ребро		
				Полоса 5×12 ГОСТ 103-76		
				Ст3 ГОСТ 535-79		
				L = 744	2	1,45кг
54		10	Б1В383.033	Ребро		
				Полоса 5×12 ГОСТ 103-76		
				Ст3 ГОСТ 535-79		
				L = 950	2	1,9кг
				Материалы		
				Металл наплавленный		3,4кг

9747/12

Изм.	Лист	N докум.	Подп.	Дата

Б1В383.050

Лист 2

Формат А4

Б18383.023

Rz320 (√)

Б18383.023

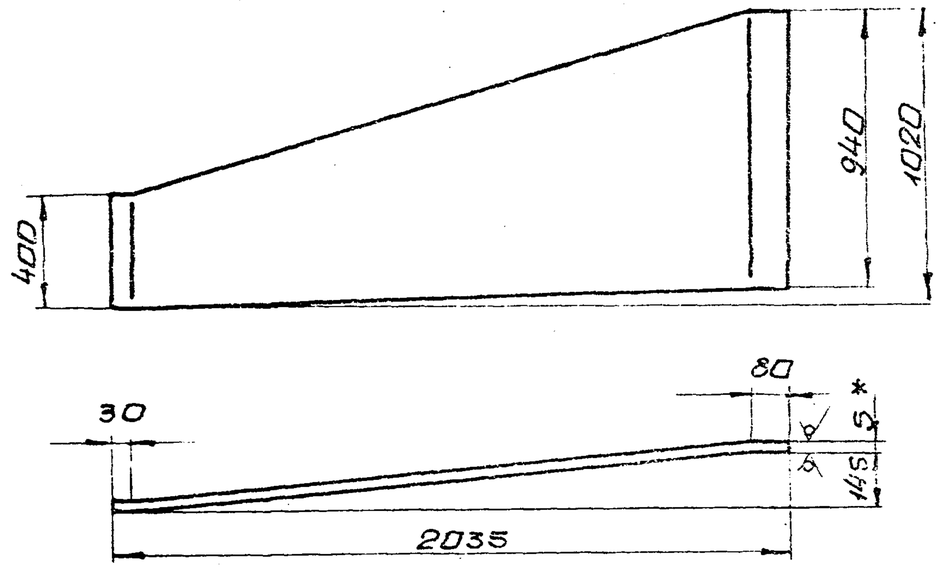

Б18383.023-01- зеркальное отражение
остальное см. Б18383.023.

1. Длина развернутой детали 2040.
2. Предельные отклонения размеров $\pm \frac{IT16}{2}$
3. * Размер для справки.

Изм.	Лист	N докум.	Подп.	Дата	Б18383.023			
Разраб.		Гончаренко			Боковина	Лит.	Масса	Масшт.
Пров.		Извекова				У	61,7	1:20
Т.контр.		Севрюков				Лист	Листов 1	
Нач.отд.		Коверченко			Лист 5-5 ГОСТ 19903-74 Вст3пс2 ГОСТ14637-79	Госстрой СССР Харьковский Сантехпроект		
Н.контр.		Севрюков						
Утв.								

Инв.N подл. | Подп. и дата | Взам.инв.N | Инв.N дубл. | Подп. и дата

Формат А4

Б18383.024

Rz320 (√)

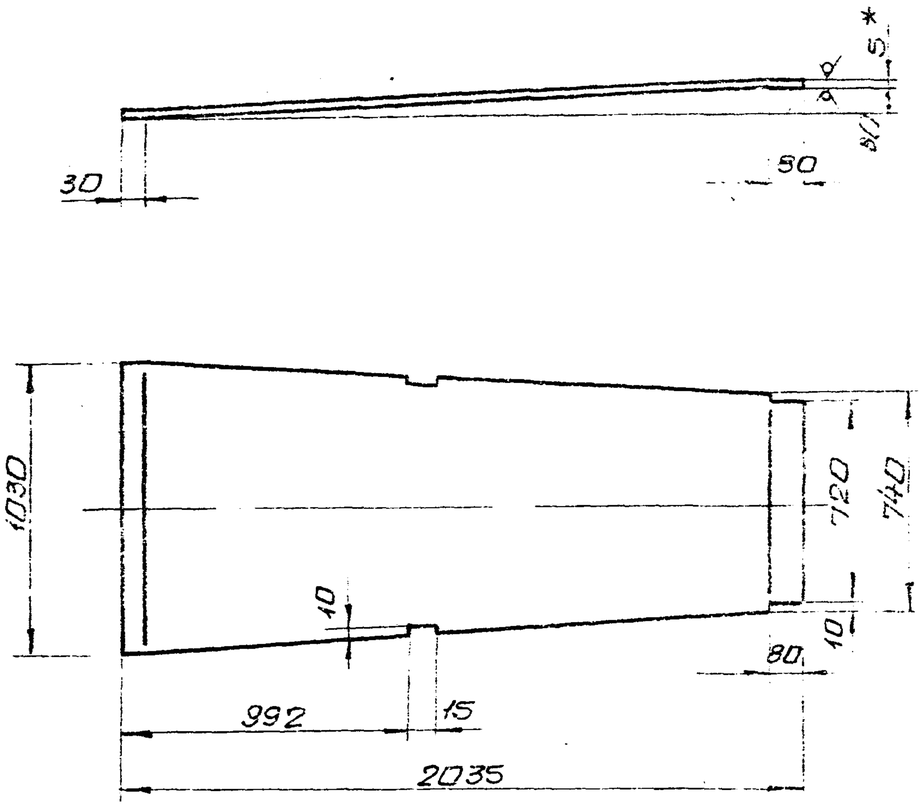

1. Длина развернутой детали 2036.
2. Предельные отклонения размеров $\pm \frac{IT16}{2}$
3. * Размер для справки.

Изм.	Лист	N докум.	Подп.	Дата	Б18383.024			
Разраб.		Гончаренко			Стенка	Лит.	Масса	Масшт.
Пров.		Извекова				У	80,8	1:20
Т.контр.		Севрюков				Лист	Листов 1	
Нач.отд.		Коверченко			Лист 5-5 ГОСТ 19903-74 Вст3пс2 ГОСТ14637-79	Госстрой СССР Харьковский Сантехпроект		
Н.контр.		Севрюков						
Утв.								

Инв.N подл. | Подп. и дата | Взам.инв.N | Инв.N дубл. | Подп. и дата

Формат А4

Типовой проект 903-1-241.87 Альбом XII

Б18383.025

Rz320 (√)

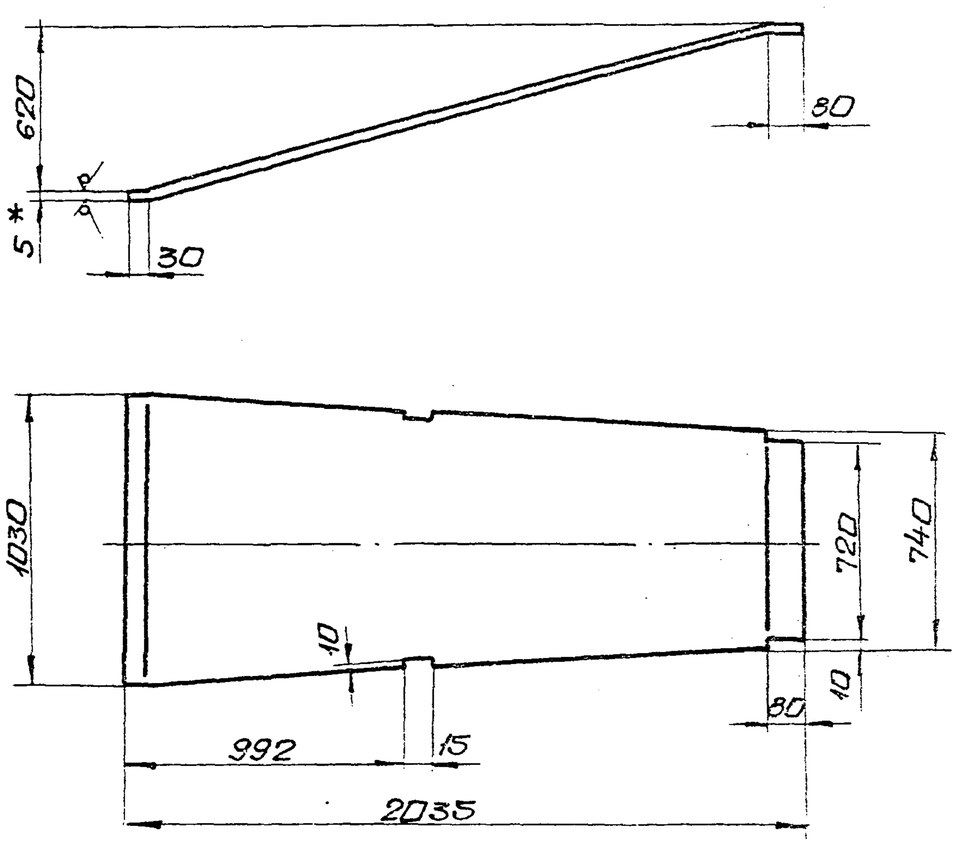

1. Длина развернутой детали 2120
2. Предельные отклонения размеров $\pm \frac{IT16}{2}$
3. * Размер для справки.

Изм.	Лист	N докум.	Подп.	Дата	Б18383.025			
Разраб.		Гончаренко			Стенка	Лит.	Масса	Масшт.
Пров.		Извекова				У	83,7	1:20
Т.контр.		Севрюков				Лист	Листов 1	
Нач.отд.		Коверченко			Лист 5-5 ГОСТ 19903-74 Вст3пс2 ГОСТ14637-79	Госстрой СССР Харьковский Сантехпроект		
Н.контр.		Севрюков						
Утв.								

Инв.N подл. | Подп. и дата | Взам.инв.N | Инв.N дубл. | Подп. и дата

Формат А4

Б18383.1000С6

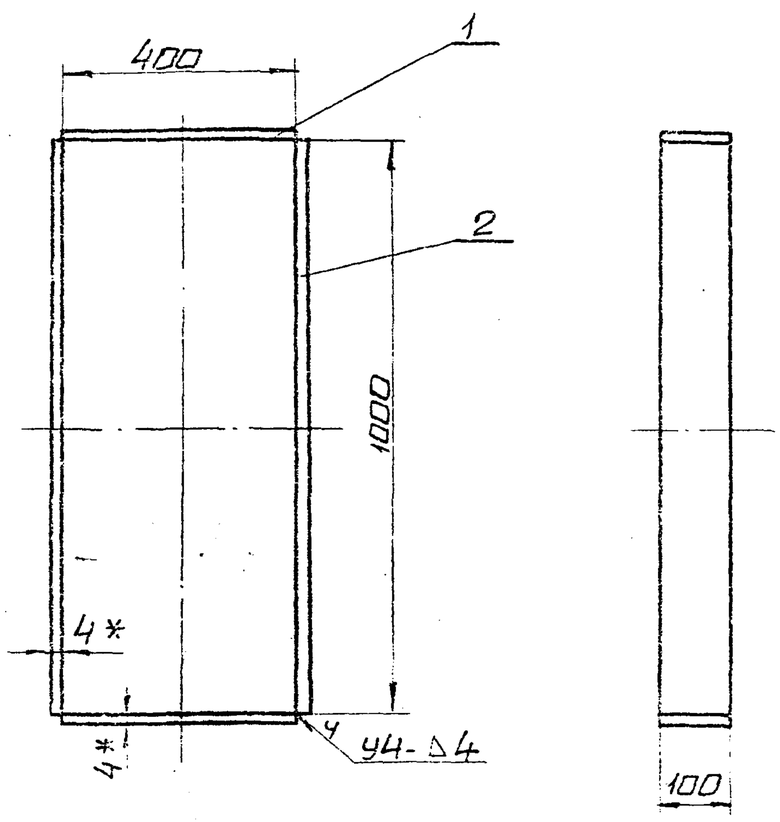

1. Предельные отклонения размеров $\pm \frac{IT16}{2}$
2. Кромки реза деталей Б4- Rz320 √, остальное √
3. Сварные швы по ГОСТ 5264-80.
   Электроды Э-42 ГОСТ 9467-75.
4. * Размеры для справки.

9747/42

Изм.	Лист	N докум.	Подп.	Дата	Б18383.1000С6			
Разраб.		Гончаренко			Коробнаправляющий	Лит.	Масса	Масшт.
Пров.		Извекова				У	9,0	1:10
Т.контр.		Севрюков				Лист	Листов	
Нач.отд.		Коверченко			Сборочный чертеж.	Госстрой СССР Харьковский Сантехпроект		
Н.контр.		Севрюков						
Утв.								

Инв.N подл. | Подп. и дата | Взам.инв.N | Инв.N дубл. | Подп. и дата

Формат А4

Форм.	Зона	Поз.	Обозначение	Наименование	Кол.	Прим.
				Документация		
А3			Б1В383.090СБ	Сборочный чертеж		
				Сборочные единицы		
А4		1	Б1В383.100	Короб направляющий	1	
				Детали		
А4		2	Б1В383.034	Линза	2	
А4		3	Б1В383.035	Линза	2	
Б4		4	Б1В383.036	Планка		
				Полоса 4х30 ГОСТ 103-76		
				Ст3 ГОСТ 535-79		
				L = 411	2	0,4кг
Б4		5	Б1В383.037	Планка		
				Полоса 4х30 ГОСТ 103-76		
				Ст3 ГОСТ 535-79		
				L = 1011	2	1,0кг
Б4		6	Б1В383.038	Планка		
				Полоса 4х60 ГОСТ 103-76		
				Ст3 ГОСТ 535-79		
				L = 411	2	0,8кг
Б4		7	Б1В383.039	Планка		
				Полоса 4х60 ГОСТ 103-76		
				Ст3 ГОСТ 535-79		
				L = 1011	2	2,0кг
				Материалы		
				Металл наплавленный		0,24кг

Инв.№подл. | Подп. и дата | Взам. инв.№ | Инв.№дубл. | Подп. и дата

Изм.	Лист	№ докум.	Подп.	Дата
Разраб.		Гончаренко		
Пров.		Извекова		
Нач.отд		Коберченко		
Н.контр.		Севрюков		
Утв.				

Б1В383.090

Компенсатор 400х1000

Лит. | Лист | Листов: И | 1

Госстрой СССР Харьковский Сантехпроект

Формат А4

Форм.	Зона	Поз.	Обозначение	Наименование	Кол.	Примеч.
				Документация		
А4			Б1В383.100СБ	Сборочный чертеж		
				Детали		
Б4		1	Б1В383.041	Планка		
				Полоса 4х100 ГОСТ 103-76		
				Ст3 ГОСТ 535-79		
				L = 400	2	1,25кг
Б4		2	Б1В383.042	Планка		
				Полоса 4х100 ГОСТ 103-76		
				Ст3 ГОСТ 535-79		
				L = 1000	2	3,14кг
				Материалы		
				Металл наплавленный		0,22кг

Инв.№подл. | Подп. и дата | Взам. инв.№ | Инв.№дубл. | Подп. и дата

Изм.	Лист	№ докум.	Подп.	Дата
Разраб.		Гончаренко		
Пров.		Извекова		
Нач.отд		Коберченко		
Н.контр.		Севрюков		
Утв.				

Б1В383.100

Короб направляющий

Лит. | Лист | Листов: И | 1

Госстрой СССР Харьковский Сантехпроект

Формат А4

Б1В383.090СБ

Типовой проект 903-1-241.87 Альбом XII

Инв.№подл. | Подп. и дата | Взам. инв.№ | Инв.№дубл. | Подп. и дата

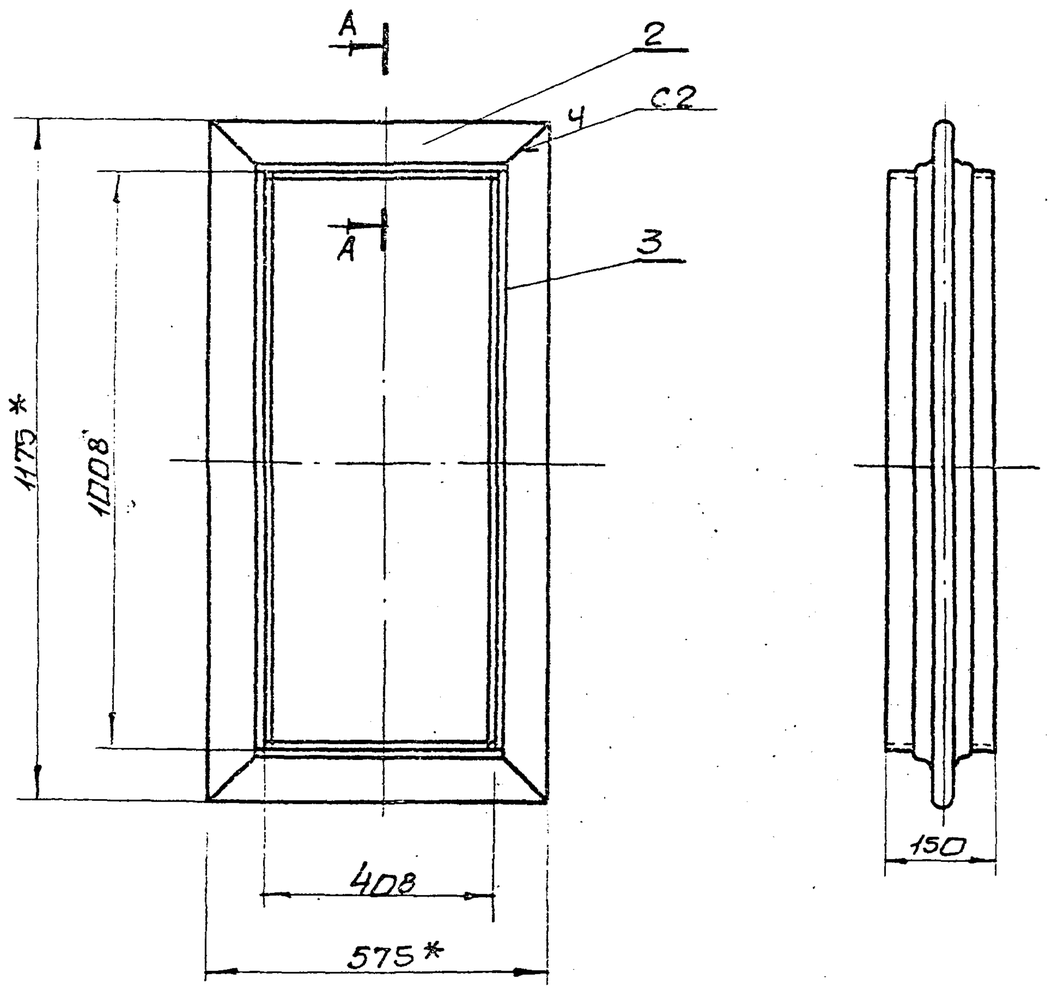

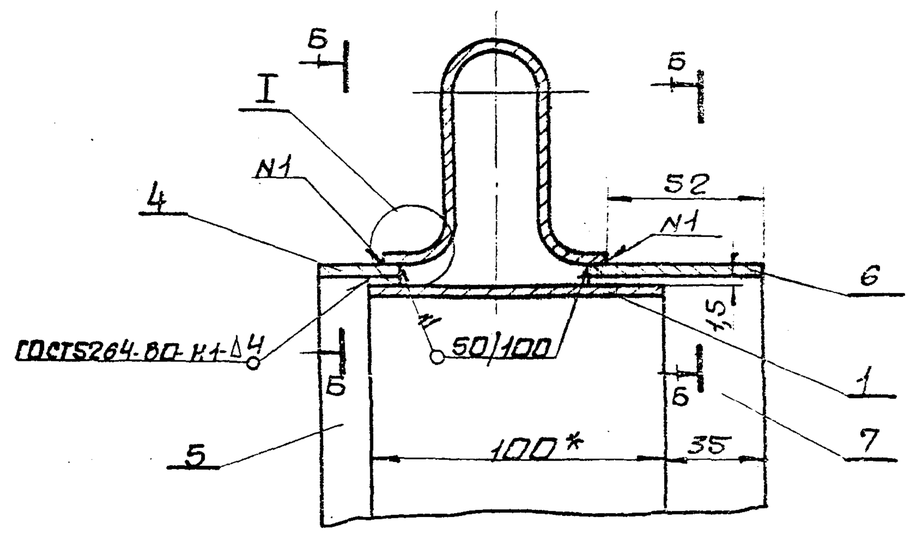

1. Предельные отклонения размеров $\pm \frac{IT16}{2}$
2. Кромки реза деталей Б4- $\overset{Rz320}{\nabla}$; - остальное ∇.
3. Электроды Э-42 ГОСТ 9467-75.
4. Шов N1 варить в среде углекислого газа.
5. * Размеры для справки.

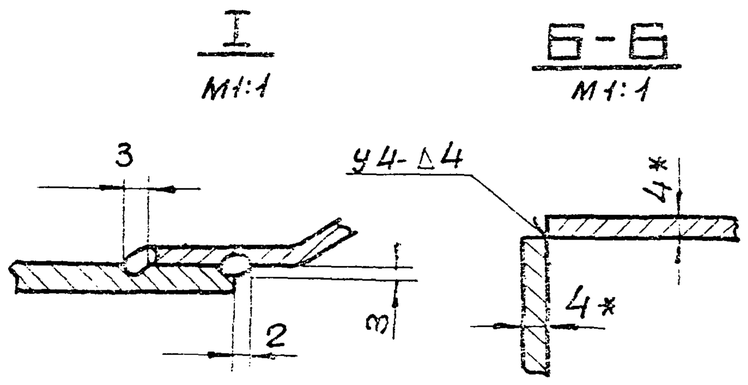

9747/12

Изм.	Лист	№ докум.	Подп.	Дата
Разраб.		Гончаренко		
Пров.		Извекова		
Т.контр.		Севрюков		
Нач.отд		Коберченко		
Н.контр.				
Утв.				

Б1В383.090СБ

Компенсатор 400х1000

Сборочный чертеж

Лит.	Масса	Масшт.
И	23,0	1:10
Лист	Листов	
	1	

Госстрой СССР Харьковский Сантехпроект

Формат А3

Б1В383.110СБ

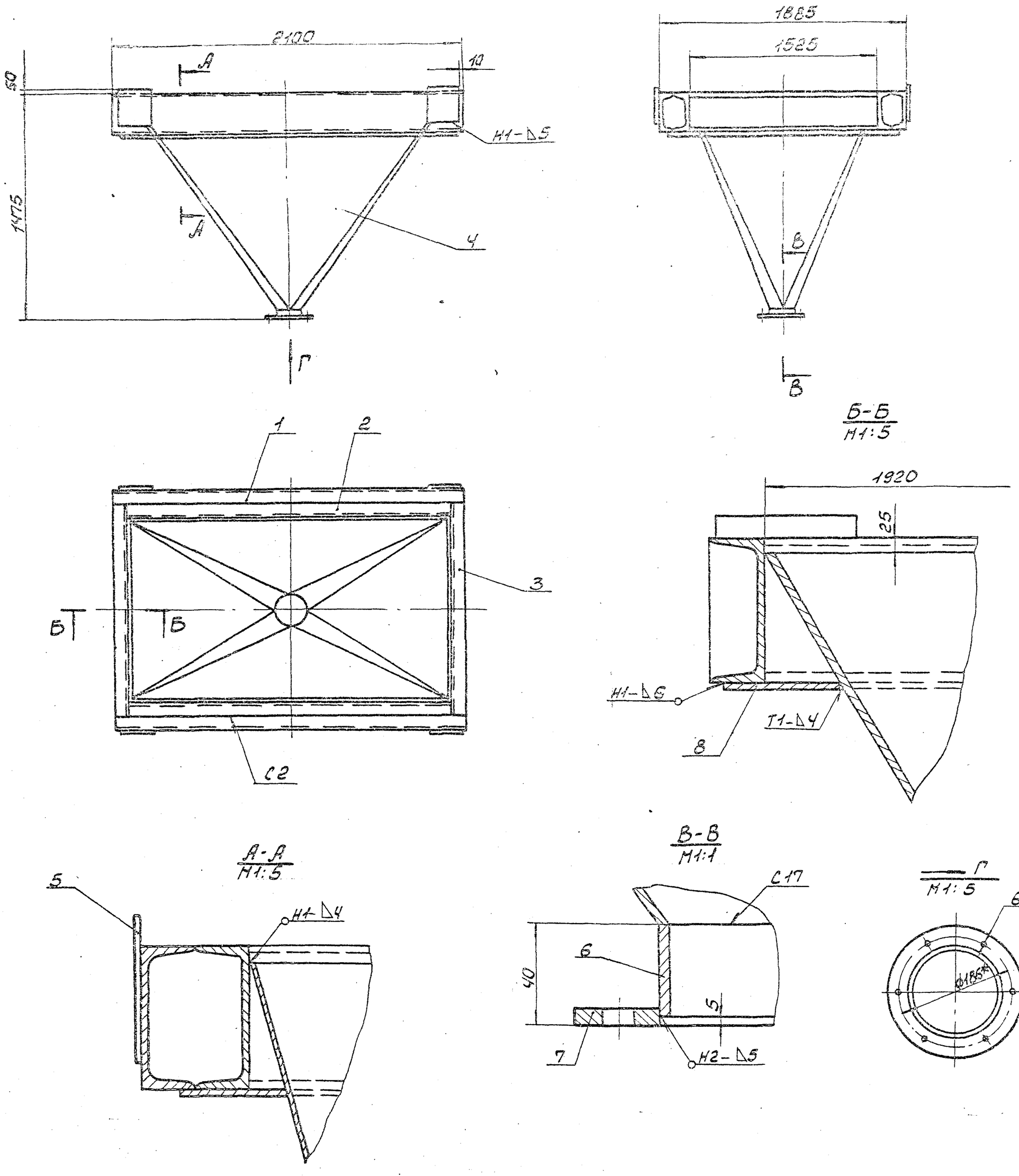

1. Предельные отклонения размеров ± $\frac{IT16}{2}$.
2. Сварку производить электродами Э-42 ГОСТ 9467-75. Сварные швы по ГОСТ 5264-80.
3. Резка деталей Б4-R_z320, остальное - ✓.
4.* Размеры для справки.

Типовой проект 903-1-241.87 Альбом XII

Инв. № подл.	Подп. и дата	Взам. инв. №	Инв. № дубл.	Подп. и дата

9947/12

					Б1В383.110СБ			
Изм.	Лист	№ докум.	Подп.	Дата	Опора с бункером. Сборочный чертеж	Лит.	Масса	Масшт.
Разраб.		Извекова				И	597,0	1:20
Пров.		Гончаренко				Лист	Листов 1	
Т.контр.		Севрюков				Госстрой СССР Харьковский Сантехпроект		
Нач.отд.		Коверченко						
Н.контр.		Севрюков						
Утв.								

Формат А2

Б18383.046

Rz320 √(√)

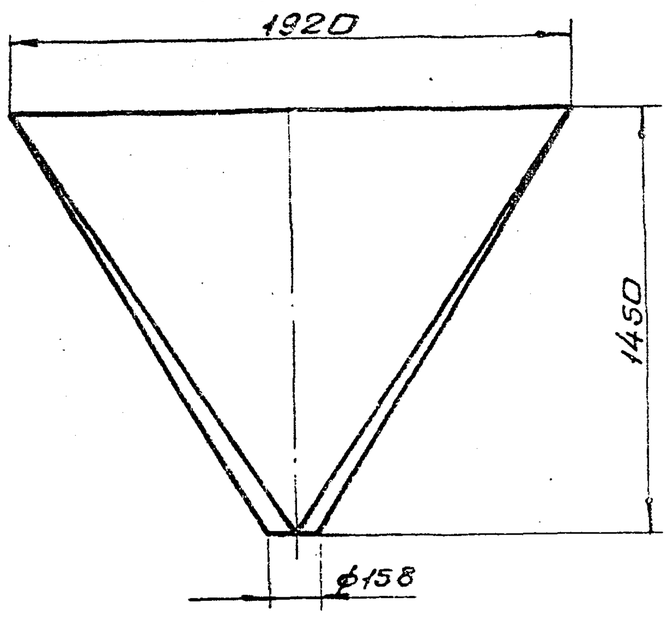

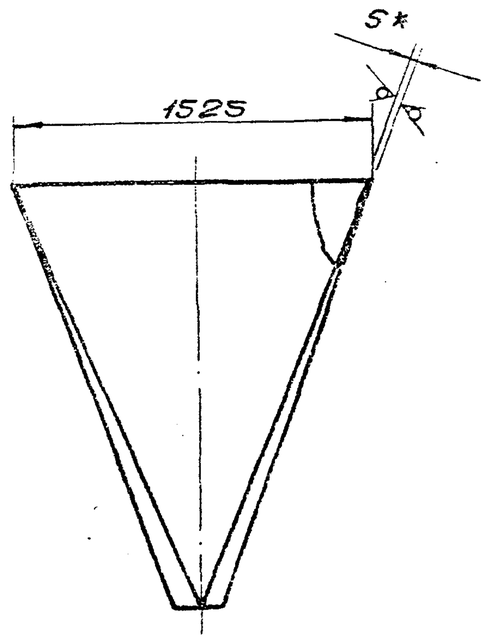

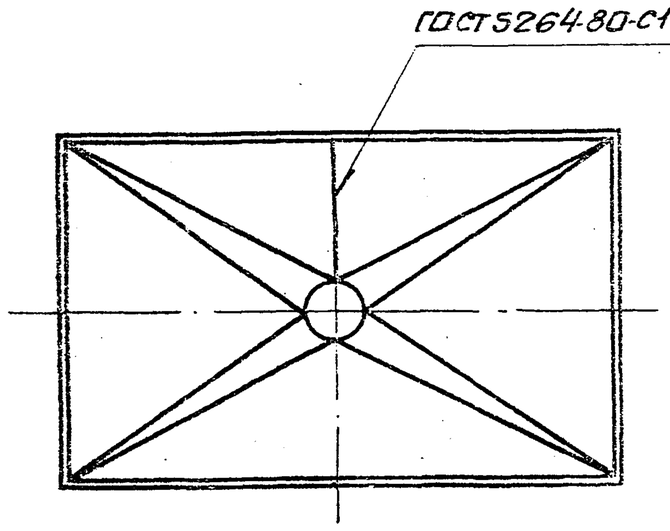

1. Предельные отклонения размеров $\pm\frac{IT16}{2}$
2. Электроды Э-42 ГОСТ 9467-75.
3.* Размер для справки.
4. Переход выполнить сварным. Шов С-17. ГОСТ 5264-80. Швы зачистить.

Изм.	Лист	N докум.	Подп.	Дата	Б18383.046			
Разраб.		Извекова			Переход	Лит.	Масса	Масшт.
Пров.		Гончаренко				И	225,0	1:20
Т.контр.		Севрюков				Лист	Листов 1	
Нач.отд.		Коверченко			Лист Б-5 ГОСТ 19903-74 / В ст3пс2 ГОСТ 14637-79	Госстрой СССР Харьковский Сантехпроект		
Н.контр.		Севрюков						
Утв.								

Формат А3

Б18384.008

Rz320 √(√)

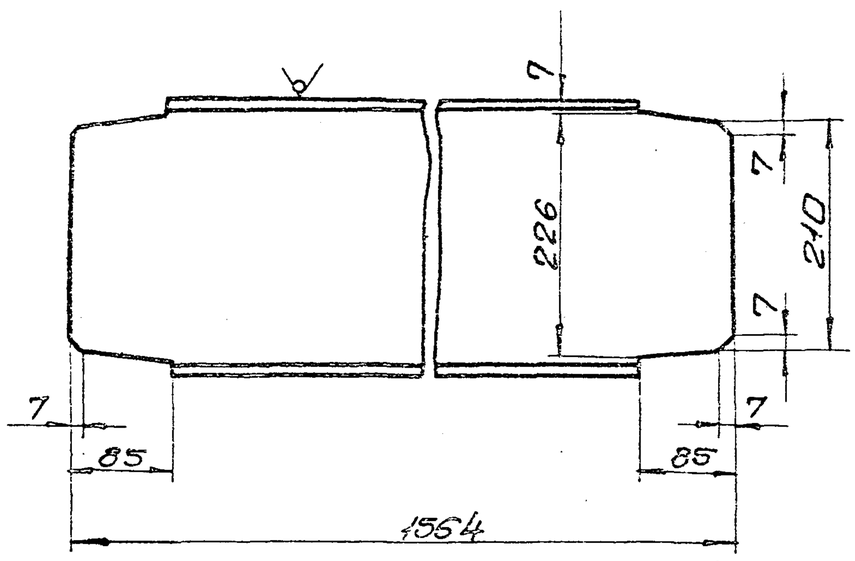

Предельные отклонения размеров $\pm\frac{IT16}{2}$

Изм.	Лист	N докум.	Подп.	Дата	Б18384.008			
Разраб.		Извекова			Стяжка	Лит.	Лист	Листов
Пров.		Гончаренко				И	37,4	1:5
Т.контр.		Севрюков				Лист	Листов 1	
Нач.отд.		Коверченко			Швеллер 24 ГОСТ 8240-72 / Ст3 ГОСТ 535-79	Госстрой СССР Харьковский Сантехпроект		
Н.контр.		Севрюков						
Утв.								

Типовой проект 903-1-241.87 Альбом XII

Инв. N подл. | Подп. и дата | Взам. инв. N | Инв. N дубл. | Подп. и дата

Формат А4

Форм.	Зона	Поз.	Обозначение	Наименование	Кол.	Примеч.
				Документация		
А2			Б18383.110СБ	Сборочный чертеж		
				Детали		
Б4		1	Б18383.043	Балка		
				Швеллер 24 ГОСТ 8240-72		
				ст3 ГОСТ 535-79		
				L=2048	2	49,2кг
Б4		2	Б18383.044	Балка		
				Швеллер 24 ГОСТ 8240-72		
				ст3 ГОСТ 535-79		
				L=1920	2	46,0кг
А4		3	Б18383.045	Стяжка	2	
А4		4	Б18383.046	Переход	1	
Б4		5	Б18383.047	Накладка		
				Лист Б-8,0 ГОСТ 19903-74		
				В Ст3пс2 ГОСТ 14637-79		
				250×250	4	3,9кг
А4		6	Б18380.151	Кольцо	1	
А4		7	Б18380.152	Фланец	1	
				Материалы		
		8		Полоса 10×180 ГОСТ 103-76		
				ст.3 ГОСТ 535-79		
				L=6200	1	87,6кг
				Металл наплавленный		2,0кг
				9747/12		

Изм.	Лист	N докум.	Подп.	Дата	Б18383.110			
Разраб.		Извекова			Опора с бункером	Лит.	Лист	Листов
Пров.		Гончаренко				И		1
Нач.отд.		Коверченко				Госстрой СССР Харьковский Сантехпроект		
Н.контр.		Севрюков						
Утв.								

Инв. N подл. | Подп. и дата | Взам. инв. N | Инв. N дубл. | Подп. и дата

Формат А4

Форм.	Зона	Поз.	Обозначение	Наименование	Кол.	Прим.
				Документация		
*			Б1В384.000СБ	Сборочный чертеж		А2; А2
А3			Б1В384.000ВС	Ведомость спецификаций		
А3			Б1В383.000ВП	Ведомость покупных изделий		
				Сборочные единицы		
А4		1	Б1В382.010	Короб	1	
А4		2	Б1В382.020	Переход	1	
А4		3	Б1В382.040	Карман всасывающий	1	
А4		4	Б1В382.060	Переход	1	
А4		5	Б1В382.070	Отвод	1	
А4		6	Б1В382.080	Секция	1	
А4		7	Б1В382.090	Переход	1	
А4		8	Б1В384.010	Отвод	1	
А4		9	Б1В382.120	Отвод	1	
А4		10	Б1В383.020	Переход	1	
А4		11	Б1В383.030	Переход	1	
А4		12	Б1В384.020	Короб	1	
А4		13	Б1В384.030	Короб	1	
А4		14	Б1В382.200	Секция	1	
А4		15	Б1В382.210	Секция	1	
А4		16	Б1В383.090	Компенсатор 400х1000	1	
А4		17	Б1В382.230	Опора	3	
А4		18	Б1В382.220	Опора	1	
А4		19	Б1В382.220-01	Опора	1	
А4		20	Б1В382.240	Подвеска	2	
А4		21	Б1В382.240-02	Подвеска	2	
А4		22	Б1В382.240-01	Подвеска	2	

Инв.№подл. | Подп. и дата | Взам. инв.№ | Инв.№дубл. | Подп. и дата

Б1В384.000

Изм.	Лист	№докум.	Подп.	Дата	Газоходы котлоагрегата (топливо-каменные угли) вариант с экономайзером Э-200И.	Лит.	Масса	Масштаб
Разраб.		Гончаренко				И		
Пров.		Извекова				Лист 1	Листов 2	
Нач.отд.		Коверченко				Госстрой СССР Харьковский Сантехпроект		
Н.контр.		Севрюков						
Утв.								

Формат А4

Форм.	Зона	Поз.	Обозначение	Наименование	Кол.	Примеч.
А4		23	Б1В384.040	Опора с бункером	1	
А4		24	Б1В382.300	Короб	1	
				Стандартные изделия		
				Болты ГОСТ 7798-70		
		25		М10х35.36	12	
		26		М12х35.36	56	
		27		М20х50.36	12	
				Гайки ГОСТ 5915-70		
		28		М10.4	12	
		29		М12.4	56	
		30		М20.4	12	
				Шайбы ГОСТ 6402-70		
				10.65Г	12	
				12.65Г	56	
				20.65Г	12	
		35		Компенсатор 400х500		
				04 ПГВУ 246-76	1	17,97кг
		36		Компенсатор 600х800		
				10 ПГВУ 246-76	2	28,86кг
		37		Компенсатор 800х1000		
				13 ПГВУ 246-76	1	37,75кг
				Материалы		
		38		Картон асбестовый		
				КАОН-1-5 ГОСТ 2850-80		
		39		Шнур асбестовый		100 п.м
				ШАП Т-10 ГОСТ 1779-83		
				Металл наплавленный		20,0кг

Инв.№подл. | Подп. и дата | Взам. инв.№ | Инв.№дубл. | Подп. и дата

Б1В384.000

Изм.	Лист	№докум.	Подп.	Дата	Лист 2

Формат А4

Типовой проект 903-1-241.87 Альбом XII

Б1В384.001

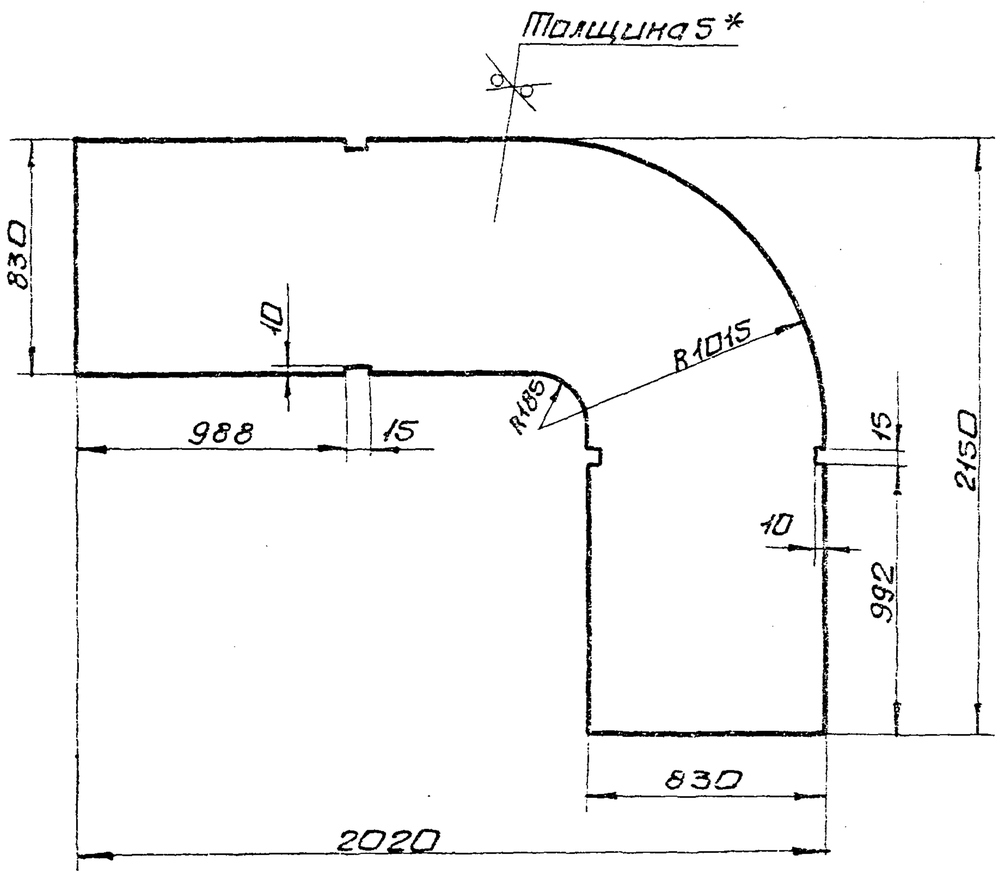

1. Предельные отклонения размеров $\pm \frac{IT16}{2}$
2. * Размер для справки.

Б1В384.001

Изм.	Лист	№докум.	Подп.	Дата	Бакавина	Лит.	Масса	Масштаб
Разраб.		Гончаренко				И	105,6	1:20
Пров.		Извекова				Лист	Листов 1	
Т.контр.		Севрюков				Госстрой СССР Харьковский Сантехпроект		
Нач.отд.		Коверченко						
Н.контр.		Севрюков						
Утв.								

Лист Б-5 ГОСТ 19903-74 Вст3пс2 ГОСТ 14637-79

Формат А4

Форм.	Зона	Поз.	Обозначение	Наименование	Кол.	Прим.
				Документация		
А3			Б1В384.010СБ	Сборочный чертеж		
				Детали		
А4		1	Б1В384.001	Бакавина	2	
А4		2	Б1В382.038-15	Стенка	1	
А4		3	Б1В382.038-16	Стенка	1	
Б4		4	Б1В383.002	Ребро		
				Полоса 5х50 ГОСТ 103-76		
				Ст3 ГОСТ 535-79		
				L=890	4	1,7кг
Б4		5	Б1В383.003	Ребро		
				Полоса 5х50 ГОСТ 103-76		
				Ст3 ГОСТ 535-79		
				L=690	4	1,3кг
				Материалы		
				Металл наплавленный		4,8кг
						9947/13

Инв.№подл. | Подп. и дата | Взам. инв.№ | Инв.№дубл. | Подп. и дата

Б1В384.010

Изм.	Лист	№докум.	Подп.	Дата	Отвод	Лит.	Масса	Масштаб
Разраб.		Гончаренко				И		
Пров.		Извекова				Госстрой СССР Харьковский Сантехпроект		
Нач.отд.		Коверченко						
Н.контр.		Севрюков						
Утв.								

Формат А4

Марки	Обозначение	Наименование	Куда входит: обозначение	Куда входит: кол.	Общ. кол-во	Примечание
1	5.1В384.000	Газоходы котлоагрегата (топливо-ка-				
2		менные угли) вариант с экономай-				
3		зером Э-200 м				
4	5.1В382.010	Короб	5.1В384.000	1	1	
5	5.1В382.020	Переход	5.1В384.000	1	1	
6	5.1В382.030	Фланец	5.1В382.020	1	1	
7	5.1В382.040	Карман всасывающий	5.1В384.000	1	1	
8	5.1В382.060	Переход	5.1В384.000	1	1	
9	5.1В382.070	Отвод	5.1В384.000	1	1	
10	5.1В382.080	Секция	5.1В384.000	1	1	
11	5.1В382.090	Переход	5.1В384.000	1	1	
12	5.1В384.010	Отвод	5.1В384.000	1	1	
13	5.1В382.050	Фланец	5.1В382.210	1	1	
14	5.1В382.120	Отвод	5.1В384.000	1	1	
15	5.1В383.020	Переход	5.1В384.000	1	1	
16	5.1В383.030	Переход	5.1В384.000	1	1	
17	5.1В384.020	Короб	5.1В384.000	1	1	
18	5.1В303.060	Лаз	5.1В384.020	2	2	
19	5.1В383.070	Фланец	5.1В383.060	1	2	
20	5.1В383.080	Крышка лаза	5.1В383.060	1	2	
21	5.1В384.030	Короб	5.1В384.000	1	1	
22	5.1В382.200	Секция	5.1В384.000	1	1	
23	5.1В382.210	Секция	5.1В384.000	1	1	
24	5.1В383.090	Компенсатор 400×1000	5.1В384.000	1	1	
25	5.1В383.100	Короб направляющий	5.1В383.090	1	1	
26	5.1В382.220	Опора	5.1В384.000	2	2	

Инв.№ подл. | Подп. и дата | Взам.инв.№ | Инв.№ дубл. | Подп. и дата

Изм.	Лист	№ докум.	Подп.	Дата
Разраб.		Гончаренко		
Провер.		Извекова		
Нач.отд.		Коберченко		
Н.контр.		Обрезков		
Утв.				

5.1В384.000 ВС

Газоходы котлоагрегата (топливо-каменные угли) вариант с экономайзером Э-200 м

Ведомость спецификаций

Лит.	Лист	Листов
	1	2

Госстрой СССР Харьковский Сантехпроект

Формат А3

Марки	Обозначение	Наименование	Куда входит: обозначение	Куда входит: кол.	Общ. кол-во	Примечание
27	5.1В382.230	Опора	5.1В384.000	3	3	
28	5.1В382.240	Подвеска	5.1В384.000	6	6	
29	5.1В382.250	Блок пружины	5.1В382.240	1	6	
30	5.1В382.260	Тяга подвески	5.1В382.240	1	6	
31	5.1В382.270	Траверса	5.1В382.250	1	6	
32	5.1В382.280	Стакан	5.1В382.250	2	12	
33	5.1В382.290	Тяга блока	5.1В382.250	1	6	
34	5.1В384.040	Опора с бункером	5.1В384.000	1	1	
35	5.1В382.300	Короб	5.1В384.000	1	1	

Типовой проект 903-1-244.87 Альбом XII

Инв.№ подл. | Подп. и дата | Взам.инв.№ | Инв.№ дубл. | Подп. и дата

Изм.	Лист	№ докум.	Подп.	Дата

5.1В384.000 ВС

Лист 2

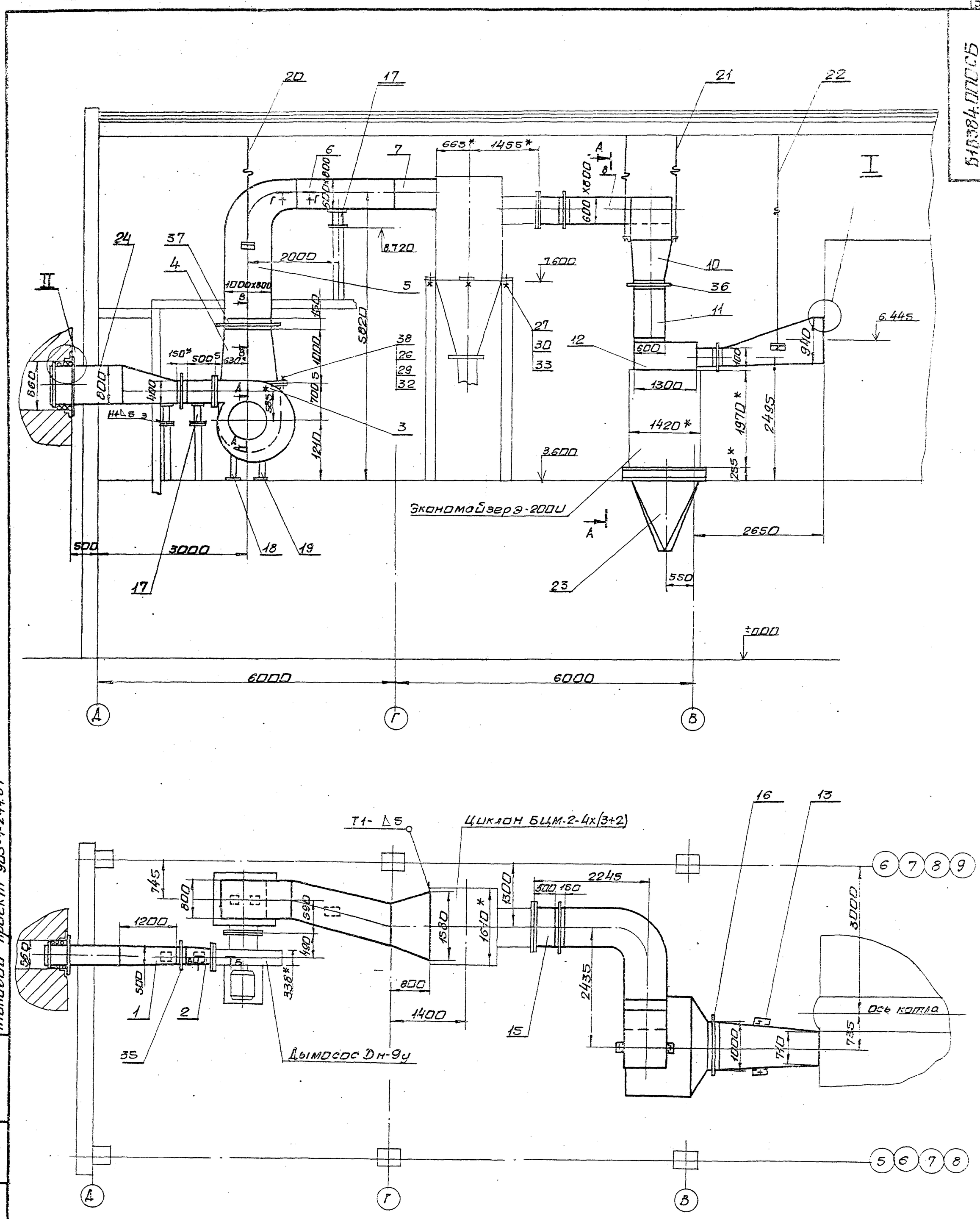

1.* Размеры для справки.
2. Сварные швы по ГОСТ 5264-80.
Электроды Э-42 ГОСТ 9467-75.
3. Разрезы смотри лист 2.

Типовой проект 903-1-241.87

Инв. № подл. | Подп. и дата | Взам. инв. № | Инв. № дубл. | Подп. и дата

9747/12

					Б1В384.000СБ		
Изм.	Лист	№ докум.	Подп.	Дата	Газоходы котлоагрегата (топливо-каменные угли) (вариант с экономайзером Э-200И) Сборочный чертеж	Лит.	Масса	Масшт.
Разраб.		Гончаренко				И	33400	1:50
Пров.		Извекова				Лист 1	Листов 2	
Т.контр.		Севрюков				Госстрой СССР Харьковский Сантехпроект		
Нач.отд.		Коверченко						
Н.контр.		Севрюков						
Утв.								

Формат А2

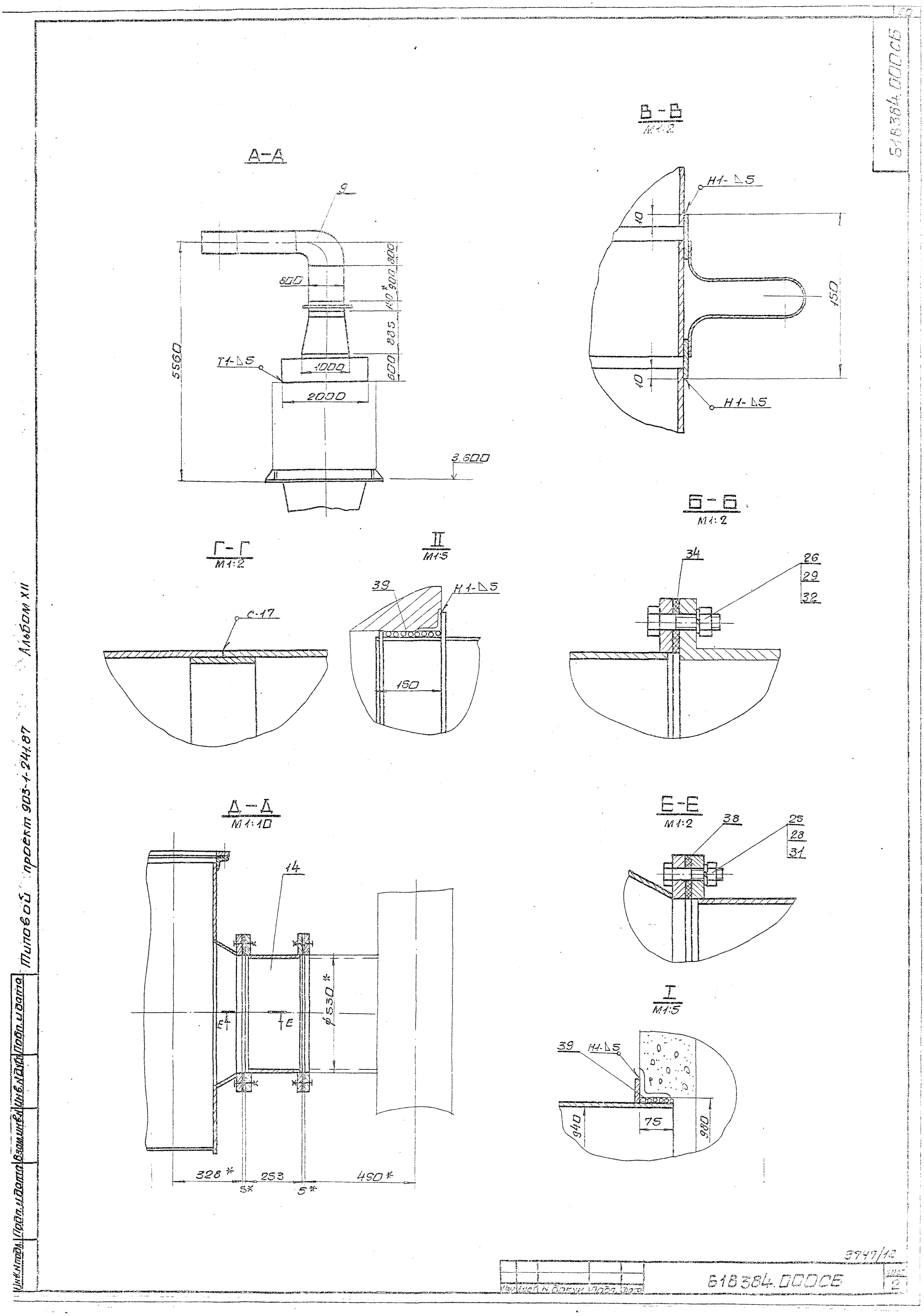

618384.000СБ

9747/12

Изм. | Лист | № докум. | Подп. | Дата

618384.000СБ

Лист 2

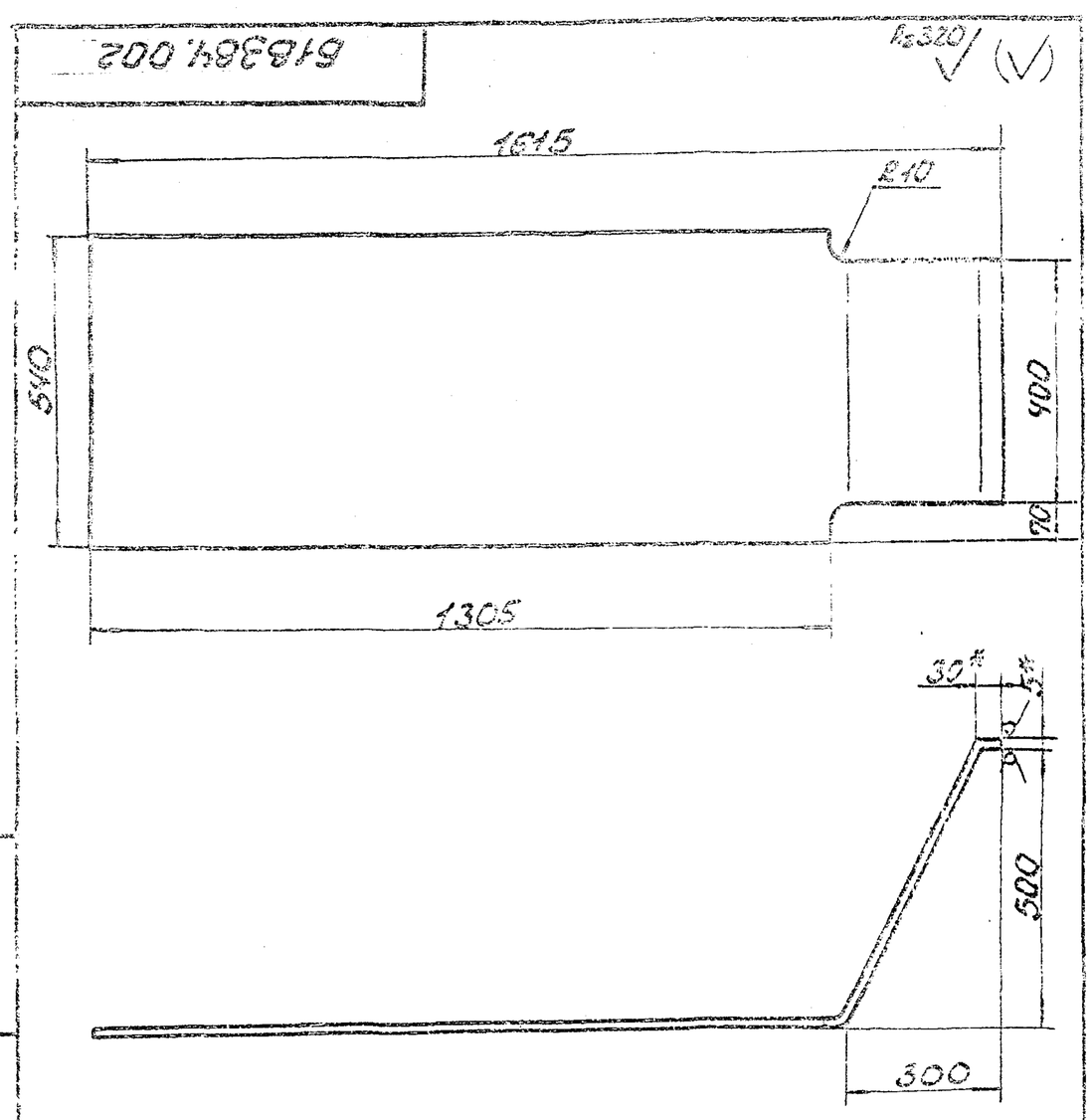

1. Длина развернутой детали 1918
2. Предельные отклонения размеров ± $\frac{IT16}{2}$.
3.* Размер для справки

Изм.	Лист	N докум.	Подп.	Дата	Б1В384.002			
Разраб.		Гончаренко			Стенка	Лит.	Масса	Масшт.
Провер.		Извекова				И	36,7	1:10
Т. контр.		Севрюков				Лист	Листов 1	
Нач. отд.		Коверченко			Лист Б-5 ГОСТ 19903-74 / БСт3пс2 ГОСТ 14637-79	Госстрой СССР Харьковский Сантехпроект		
Н. контр.		Севрюков						
Утв.								

Формат А4

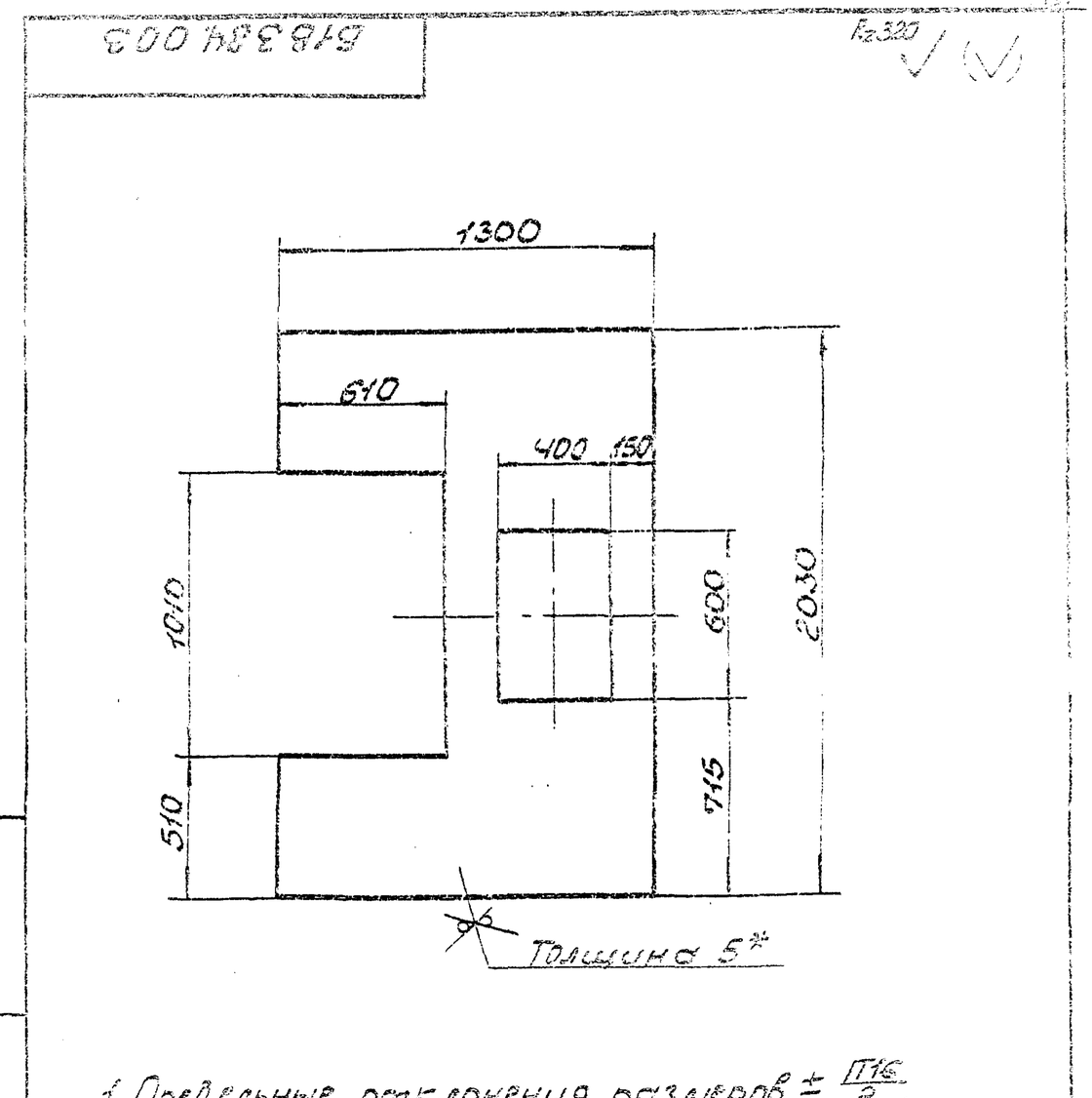

1. Предельные отклонения размеров ± $\frac{IT16}{2}$.
2.* Размер для справки.

Изм.	Лист	N докум.	Подп.	Дата	Б1В384.003			
Разраб.		Гончаренко			Стенка	Лит.	Масса	Масшт.
Провер.		Извекова				И	70,5	1:20
Т. контр.		Севрюков				Лист	Листов 1	
Нач. отд.		Коверченко			Лист Б-5 ГОСТ 19903-74 / БСт3пс2 ГОСТ 14637-79	Госстрой СССР Харьковский Сантехпроект		
Н. контр.		Севрюков						
Утв.								

Формат А4

Типовой проект 903-1-241.87 Альбом XII

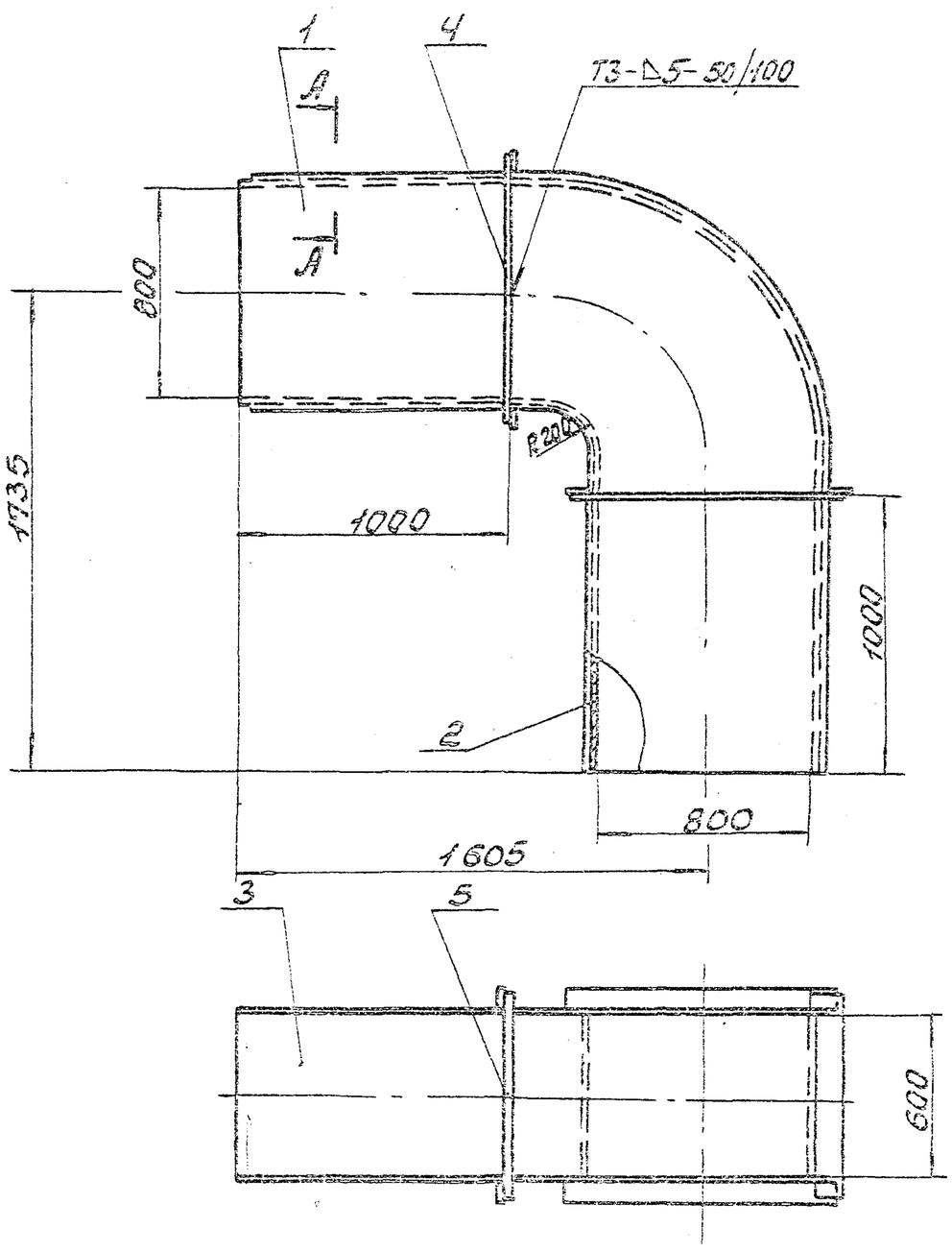

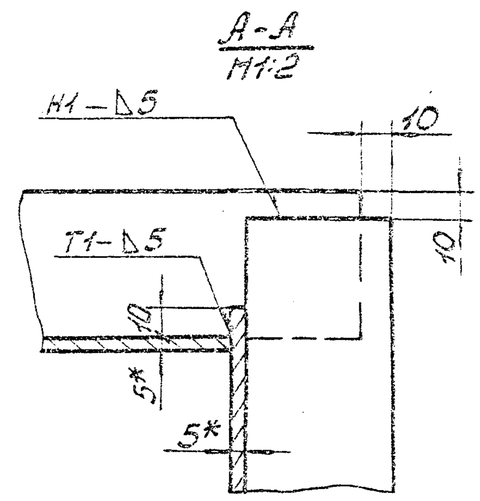

1. Предельные отклонения размеров ± $\frac{IT16}{2}$.
2. Кромки реза деталей Б4-Rz320, остальное-✓.
3. Сварные швы по ГОСТ 5264-80.
Электроды Э-42 ГОСТ 9467-75.
4.* Размеры для справки.

9747/12

Изм.	Лист	N докум.	Подп.	Дата	Б1В384.010 СБ			
Разраб.		Гончаренко			Отвод	Лит.	Масса	Масшт.
Провер.		Извекова			Сборочный чертеж	И	376,0	1:20
Т. контр.		Севрюков				Лист	Листов 1	
Нач. отд.		Коверченко				Госстрой СССР Харьковский Сантехпроект		
Н. контр.		Севрюков						
Утв.								

Формат А3

518384.020СБ

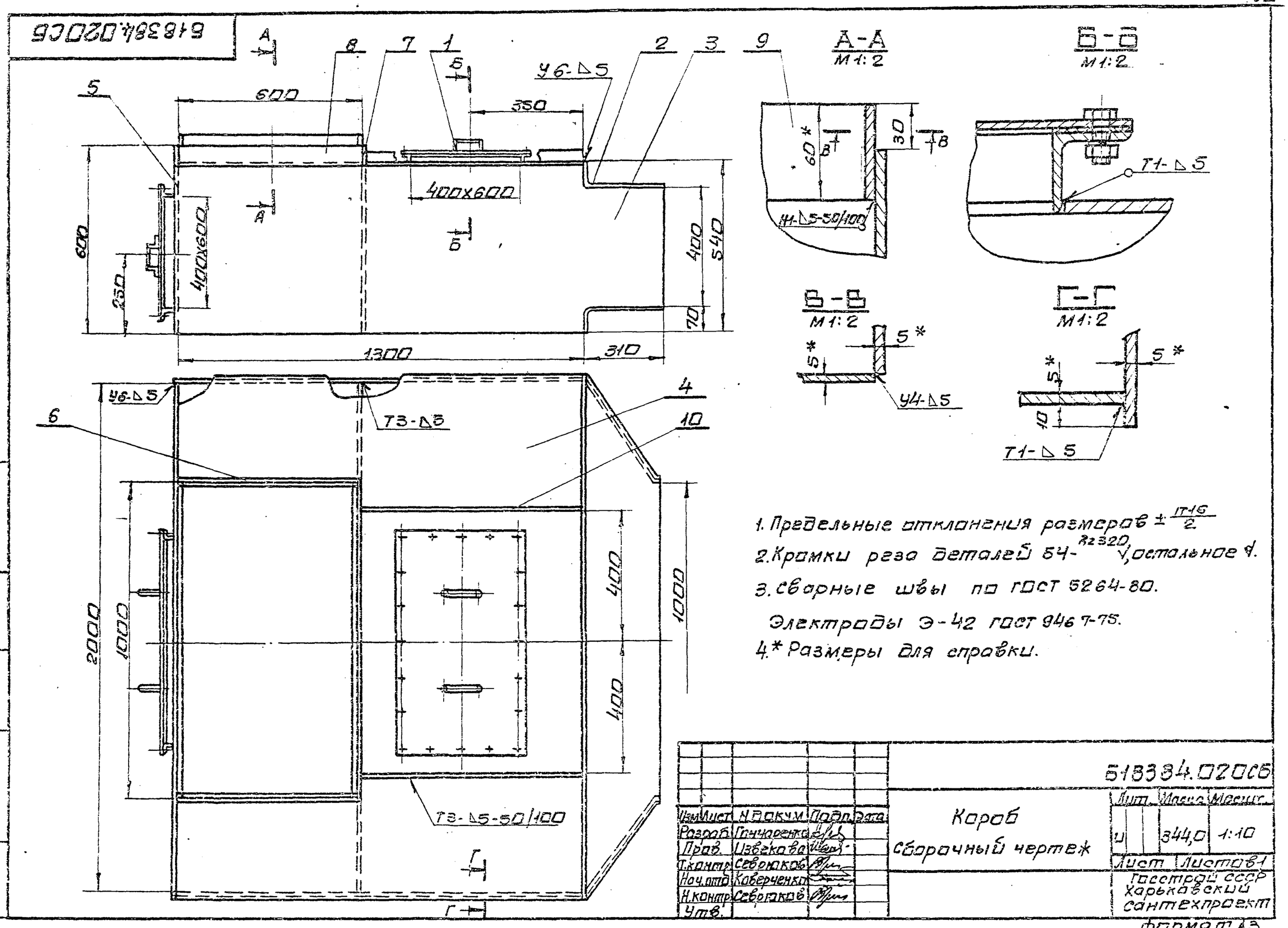

1. Предельные отклонения размеров $\pm\frac{IT16}{2}$
2. Кромки реза деталей 54-^{Rz320} √, остальное ∡.
3. Сварные швы по ГОСТ 5264-80.
Электроды Э-42 ГОСТ 9467-75.
4.* Размеры для справки.

Изм.	Лист	N докум.	Подп.	Дата	518384.020СБ			
Разраб.		Гончаренко			Короб	Лит.	Масса	Масшт.
Пров.		Извекова			Сборочный чертеж	И	344,0	1:10
Т.контр.		Севрюков				Лист	Листов 1	
Нач.отд.		Коверченко				Госстрой СССР Харьковский Сантехпроект		
Н.контр.		Севрюков						
Утв.								

формат А3

Форм.	Зона	Поз.	Обозначение	Наименование	Кол.	Прим.
				Документация		
А3			518384.020СБ	Сборочный чертеж		
				Сборочные единицы		
А4		1	518383.060	Лаз	2	
				Детали		
А4		2	518383.008	Стенка	2	
А4		3	518384.002	Стенка	2	
А4		4	518384.003	Стенка	1	
А4		5	518383.012	Стенка	1	
Б4		6	518383.013	Стенка		
				Лист Б-5 ГОСТ 19903-74		
				В Ст3пс2 ГОСТ 14637-79		
				600x600	1	14,13кг
Б4		7	518383.014	Стенка		
				Лист Б-5 ГОСТ 19903-74		
				В Ст3пс2 ГОСТ 14637-79		
				600x2000	1	47,1кг
Б4		8	518383.015	Накладка		
				Полоса 5x60 ГОСТ 103-76		
				ст3 ГОСТ 535-79		
				L=588	2	1,38кг
Б4		9	518383.016	Накладка		
				Полоса 5x60 ГОСТ 103-76		
				ст3 ГОСТ 535-79		
				L=988	2	2,3кг

Типовой проект 903-1-241.87 Альбом XII

Изм.	Лист	N докум.	Подп.	Дата	518384.020			
Разраб.		Гончаренко			Короб	Лит.	Лист	Листов
Пров.		Извекова				И	1	2
Нач.отд.		Коверченко				Госстрой СССР Харьковский Сантехпроект		
Н.контр.		Севрюков						
Утв.								

формат А4

Форм.	Зона	Поз.	Обозначение	Наименование	Кол.	Прим.
Б4		10	518384.004	Ребро		
				Полоса 5x50 ГОСТ 103-76		
				ст3 ГОСТ 535-79		
				L=995	2	1,9кг
				Материалы		
				Металл наплавленный		3,5кг

9747/12

Изм.	Лист	N докум.	Подп.	Дата	518384.020	Лист 2

формат А4

Б1В384.030СБ

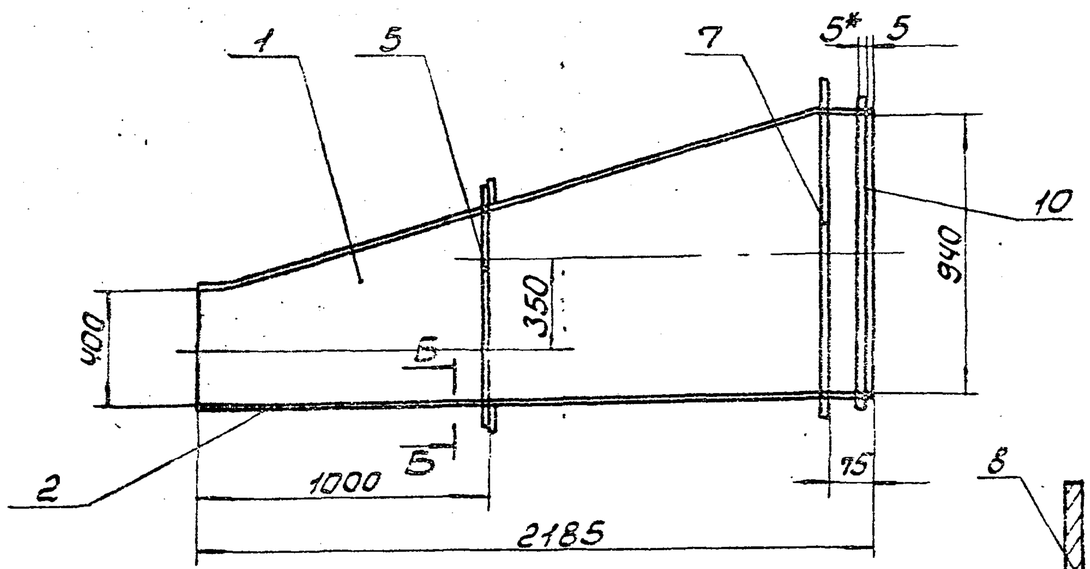

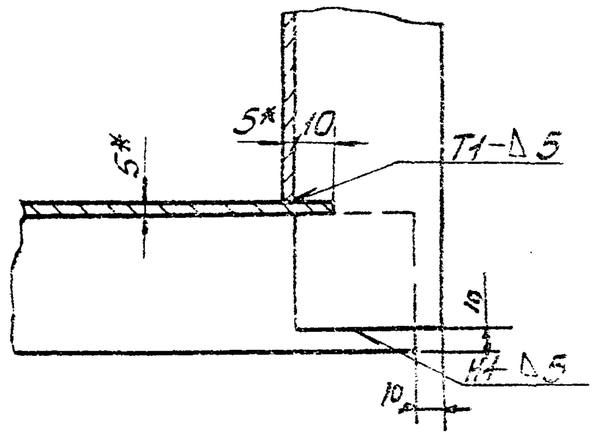

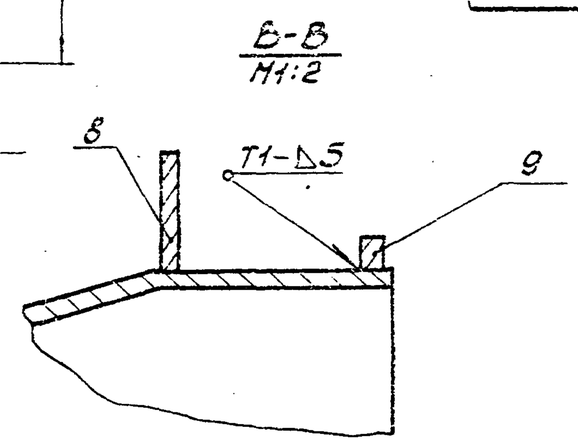

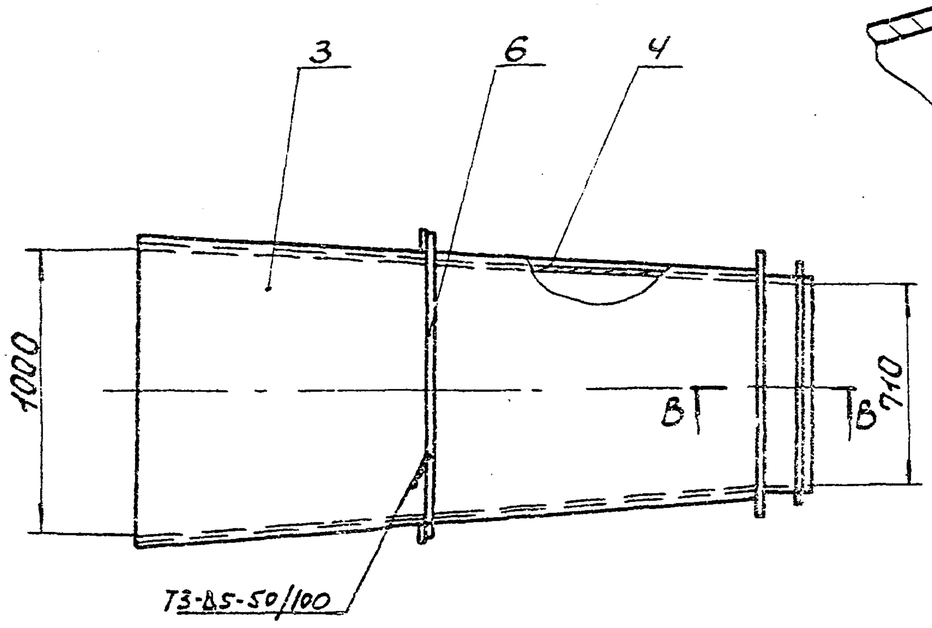

1. Предельные отклонения размеров ± $\frac{IT16}{2}$.
2. Кромки реза деталей Б4-$\sqrt{Rz320}$, остальное-$\sqrt{}$.
3. Сварные швы по ГОСТ 5264-80.
   Электроды Э-42 ГОСТ 9467-75.
4.* Размеры для справки.
5. Ребра (поз. 7,8) приварить к коробу при монтаже.

Изм.	Лист	N докум.	Подп.	Дата	Б1В384.030СБ			
Разраб.		Гончаренко			Короб Сборочный чертеж	Лит.	Масса	Масшт.
Провер.		Извекова				И	310,0	1:20
Т.контр.		Севрюков				Лист	Листов 1	
Нач.отд.		Коверченко				Госстрой СССР Харьковский Сантехпроект		
Н.контр.		Севрюков						
Утв.								

Формат А3

Инв.N подл. | Подп. и дата | Взам.инв.N | Инв.N дубл. | Подп. и дата

Типовой проект 903-1-241.87 Альбом XII

Форм.	Зона	Поз.	Обозначение	Наименование	Кол.	Прим.
				Документация		
А3			Б1В384.030 СБ	Сборочный чертеж		
				Детали		
А4		1	Б1В384.005	Боковина	1	
А4		2	Б1В384.006	Стенка	1	
А4		3	Б1В384.007	Стенка	1	
А4		4	Б1В384.005-01	Боковина	1	
Б4		5	Б1В383.027	Ребро		
				Полоса 5×50 ГОСТ 103-76		
				Ст3 ГОСТ 535-79		
				L = 730	2	1,4кг
Б4		6	Б1В383.028	Ребро		—
				Полоса 5×50 ГОСТ 103-76		
				Ст3 ГОСТ 535-79		
				L = 950	2	1,9кг
Б4		7	Б1В383.029	Ребро		
				Полоса 5×50 ГОСТ 103-76		
				Ст3 ГОСТ 535-79		
				L = 950	2	1,9кг

Изм.	Лист	N докум.	Подп.	Дата	Б1В384.030			
Разраб.		Гончаренко			Короб	Лит.	Лист	Листов
Провер.		Извекова				И	1	2
Нач.отд.		Коверченко				Госстрой СССР Харьковский Сантехпроект		
Н.контр.		Севрюков						
Утв.								

Формат А4

Форм.	Зона	Поз.	Обозначение	Наименование	Кол.	Примечание
Б4		8	Б1В383.031	Ребро		
				Полоса 5×50 ГОСТ 103-76		
				Ст3 ГОСТ 535-79		
				L = 820	2	1,6кг
Б4		9	Б1В383.032	Ребро		
				Полоса 5×12 ГОСТ 103-76		
				Ст3 ГОСТ 535-79		
				L = 744	2	1,45кг
Б4		10	Б1В383.033	Ребро		
				Полоса 5×12 ГОСТ 103-76		
				Ст3 ГОСТ 535-79		
				L = 950	2	1,9кг
				Материалы		
				Металл наплавленный		3,4кг

9747/12

Изм.	Лист	N докум.	Подп.	Дата	Б1В384.030	Лист
						2

Формат А4

Б1В384.005

Rz320 (√)

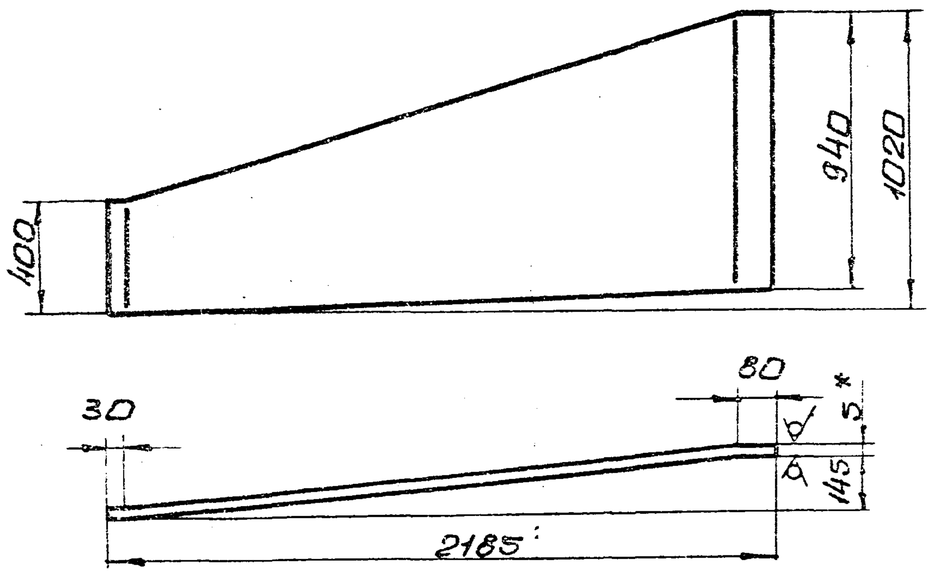

Б1В384.005-01- зеркальное отражение
остальное см. Б1В384.005

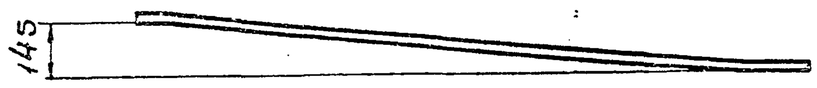

1. Длина развернутой детали 2190.
2. Предельные отклонения размеров $\pm \frac{IT16}{2}$
3. * Размер для справки.

Изм.	Лист	№ докум.	Подп.	Дата	Б1В384.005			
Разраб.		Гончаренко			Боковина	Лит.	Масса	Масшт.
Пров.		Извекова				У	61,7	1:20
Т.контр.		Севрюков				Лист	Листов 1	
Нач.отд.		Коберченко			Лист 6-5 ГОСТ 19903-74 Вст3пс2 ГОСТ 14637-79	Госстрой СССР Харьковский Сантехпроект		
Н.контр.		Севрюков						
Утв.								

Инв.№подл. | Подп. и дата | Взам.инв.№ | Инв.№дубл. | Подп. и дата

Формат А4

Б1В384.006

Rz320 (√)

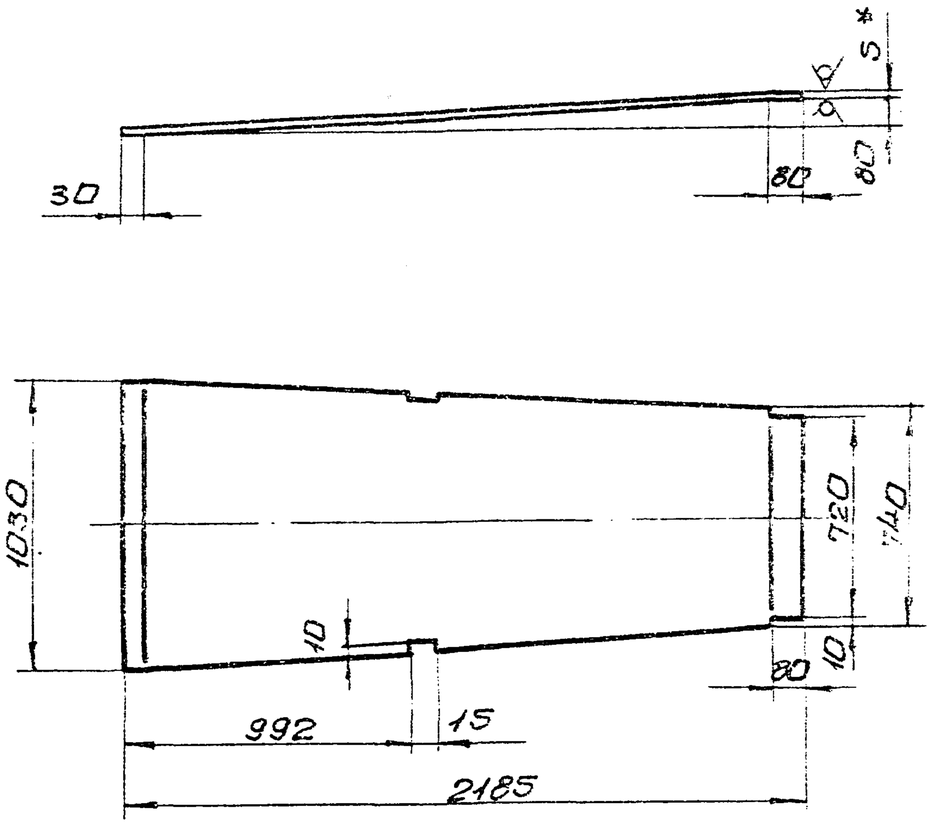

1. Длина развернутой детали 2186
2. Предельные отклонения размеров $\pm \frac{IT16}{2}$
3. * Размер для справки.

Изм.	Лист	№ докум.	Подп.	Дата	Б1В384.006			
Разраб.		Гончаренко			Стенка	Лит.	Масса	Масшт.
Пров.		Извекова				У	80,8	1:20
Т.контр.		Севрюков				Лист	Листов 1	
Нач.отд.		Коберченко			Лист 6-5 ГОСТ 19903-74 Вст3пс2 ГОСТ 14637-79	Госстрой СССР Харьковский Сантехпроект		
Н.контр.		Севрюков						
Утв.								

Инв.№подл. | Подп. и дата | Взам.инв.№ | Инв.№дубл. | Подп. и дата

Формат А4

Типовой проект 903-1-244.87 Альбом XII

Б1В384.007

Rz320 (√)

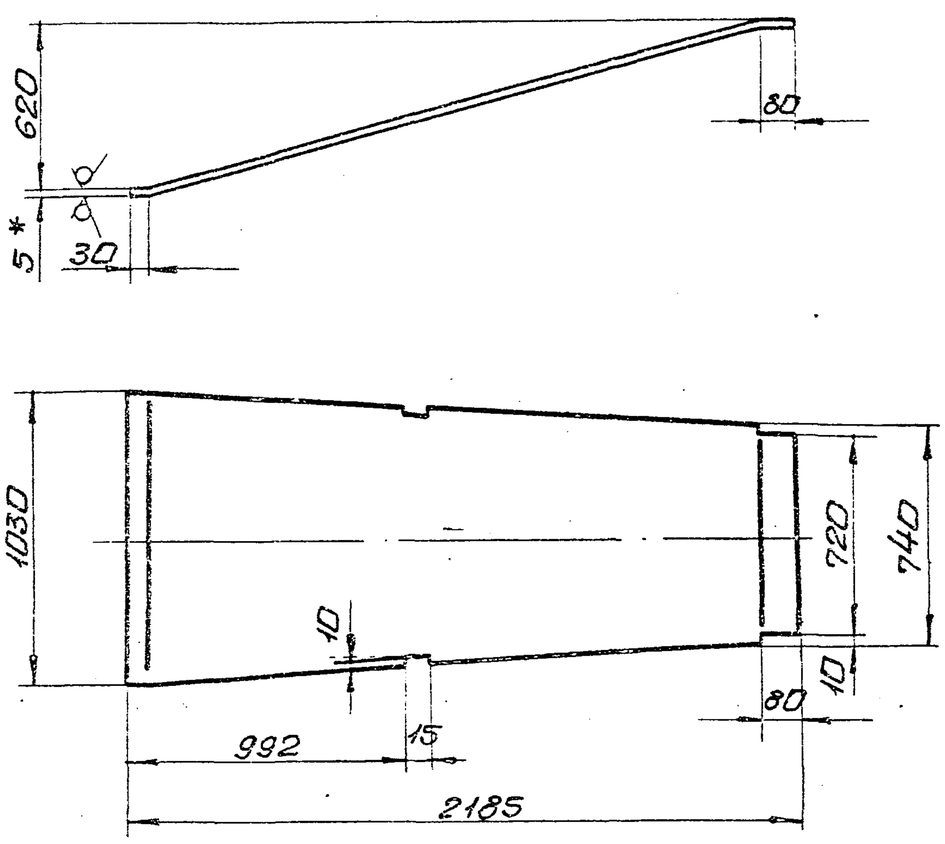

1. Длина развернутой детали 2270.
2. Предельные отклонения размеров $\pm \frac{IT16}{2}$
3. * Размер для справки.

Изм.	Лист	№ докум.	Подп.	Дата	Б1В384.007			
Разраб.		Гончаренко			Стенка	Лит.	Масса	Масшт.
Пров.		Извекова				У	83,7	1:20
Т.контр.		Севрюков				Лист	Листов 1	
Нач.отд.		Коберченко			Лист 6-5 ГОСТ 19903-74 Вст3пс2 ГОСТ 14637-79	Госстрой СССР Харьковский Сантехпроект		
Н.контр.		Севрюков						
Утв.								

Инв.№подл. | Подп. и дата | Взам.инв.№ | Инв.№дубл. | Подп. и дата

Формат А4

Форм.	Зона	Поз.	Обозначение	Наименование	Кол.	Примеч.
				Документация		
А2			Б1В384.040СБ	Сборочный чертеж		
				Детали		
Б4		1	Б1В383.043	Балка		
				Швеллер 24 ГОСТ 8240-72		
				Ст3 ГОСТ 535-79		
				L=2048	2	49,2 кг
Б4		2	Б1В383.044	Балка		
				Швеллер 24 ГОСТ 8240-72		
				Ст3 ГОСТ 535-79		
				L=1920	2	46,0 кг
А4		3	Б1В384.008	Стяжка	2	
А4		4	Б1В384.009	Переход	1	
Б4		5	Б1В383.047	Накладка		
				Лист Б-8,0 ГОСТ 19903-74		
				Вст3пс2 ГОСТ 14637-79		
				250х250	4	3,9 кг
А4		6	Б1В380.151	Кольцо	1	
А4		7	Б1В380.152	Фланец	1	
				Материалы		
		8		Полоса 10х160 ГОСТ 103-76		
				Ст3 ГОСТ 535-79		
				L=6200	1	87,6 кг
				Металл наплавленный		2,0 кг
						9999/12

Изм.	Лист	№ докум.	Подп.	Дата	Б1В384.040			
Разраб.		Извекова			Опора с бункером	Лит.	Масса	Масшт.
Пров.		Гончаренко				У		
Нач.отд.		Коберченко				Лист	Листов 1	
Н.контр.		Севрюков				Госстрой СССР Харьковский Сантехпроект		
Утв.								

Инв.№подл. | Подп. и дата | Взам.инв.№ | Инв.№дубл. | Подп. и дата

Формат А4

Б1В384.040 СБ

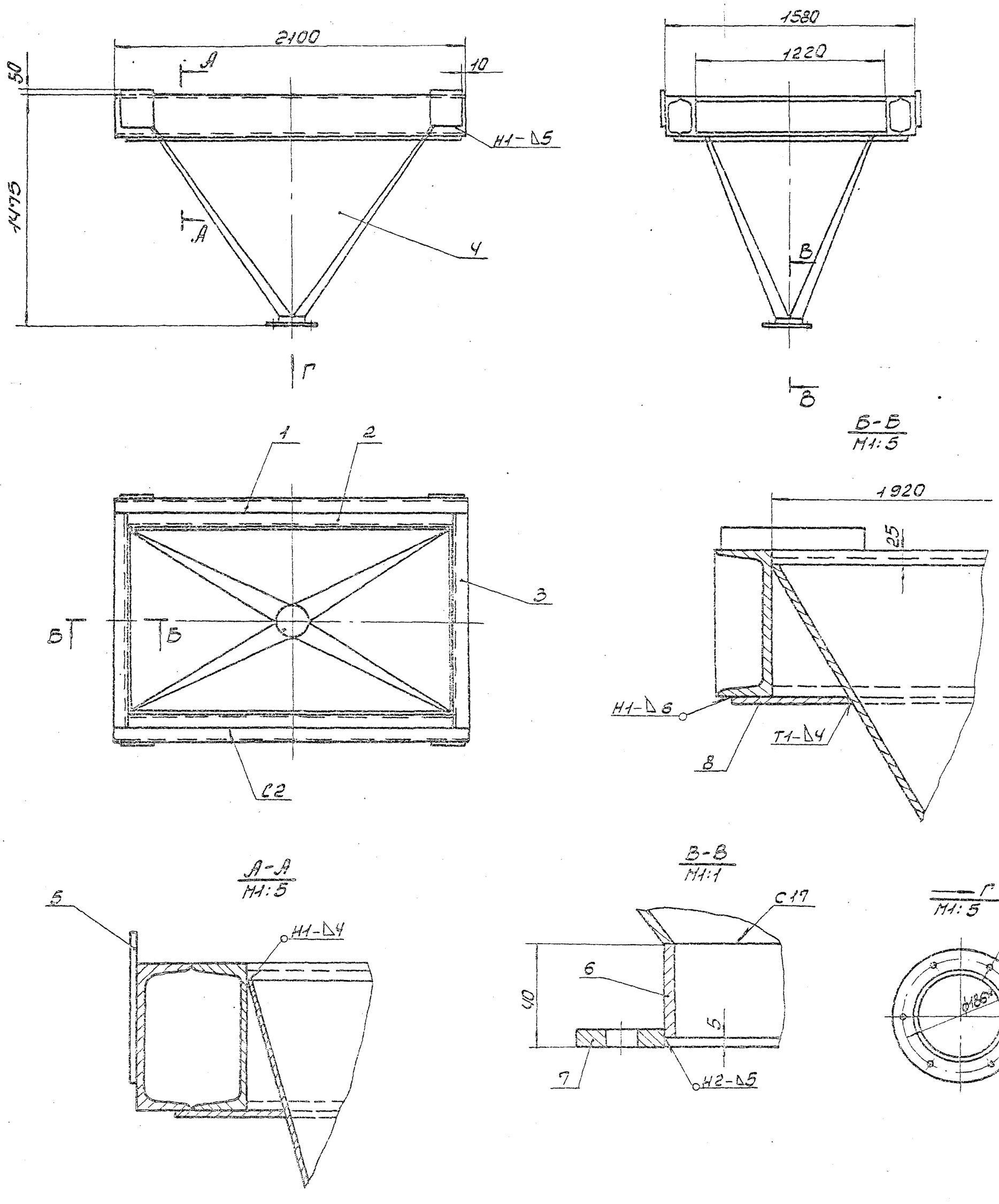

1. Предельные отклонения размеров ± $\frac{IT16}{2}$.
2. Сварку производить электродами Э-42. ГОСТ 9467-75. Сварные швы по ГОСТ 5264-80.
3. Резка деталей Б4-Rz320, остальное-.
4. *Размеры для справки.

Типовой проект 903-1-241.87 Альбом XII

Изм.	Лист	N. докум.	Подп.	Дата	Опора с бункером Сборочный чертеж	Лит.	Масса	Масшт.
Разраб.		Извекова				И	597,0	1:20
Пров.		Гончаренко				Лист	Листов 1	
Т. контр.		Севрюков				Госстрой СССР Харьковский Сантехпроект		
Нач. отд.		Коверченко						
Н. контр.		Севрюков						
Утв.								

Формат А2

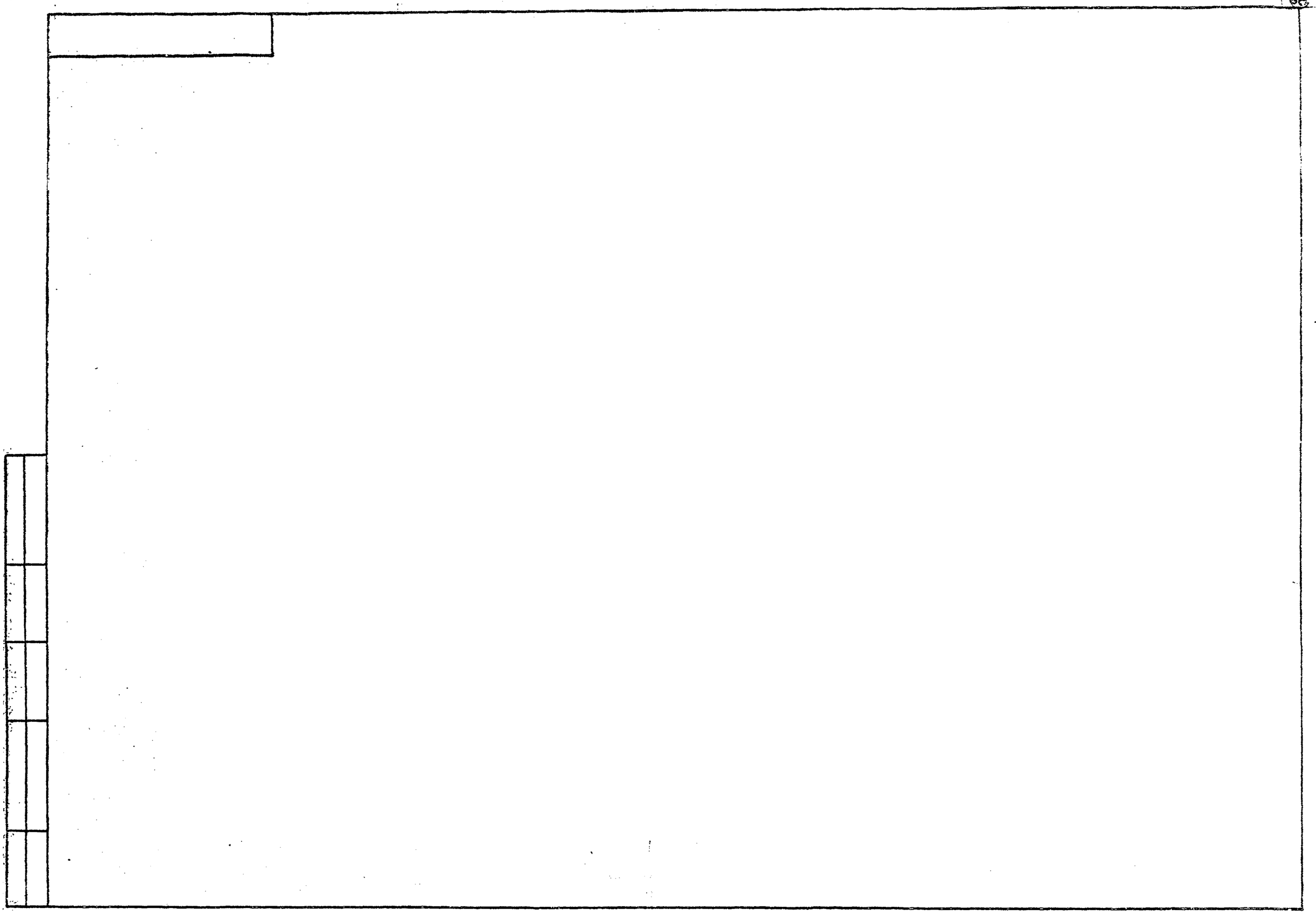

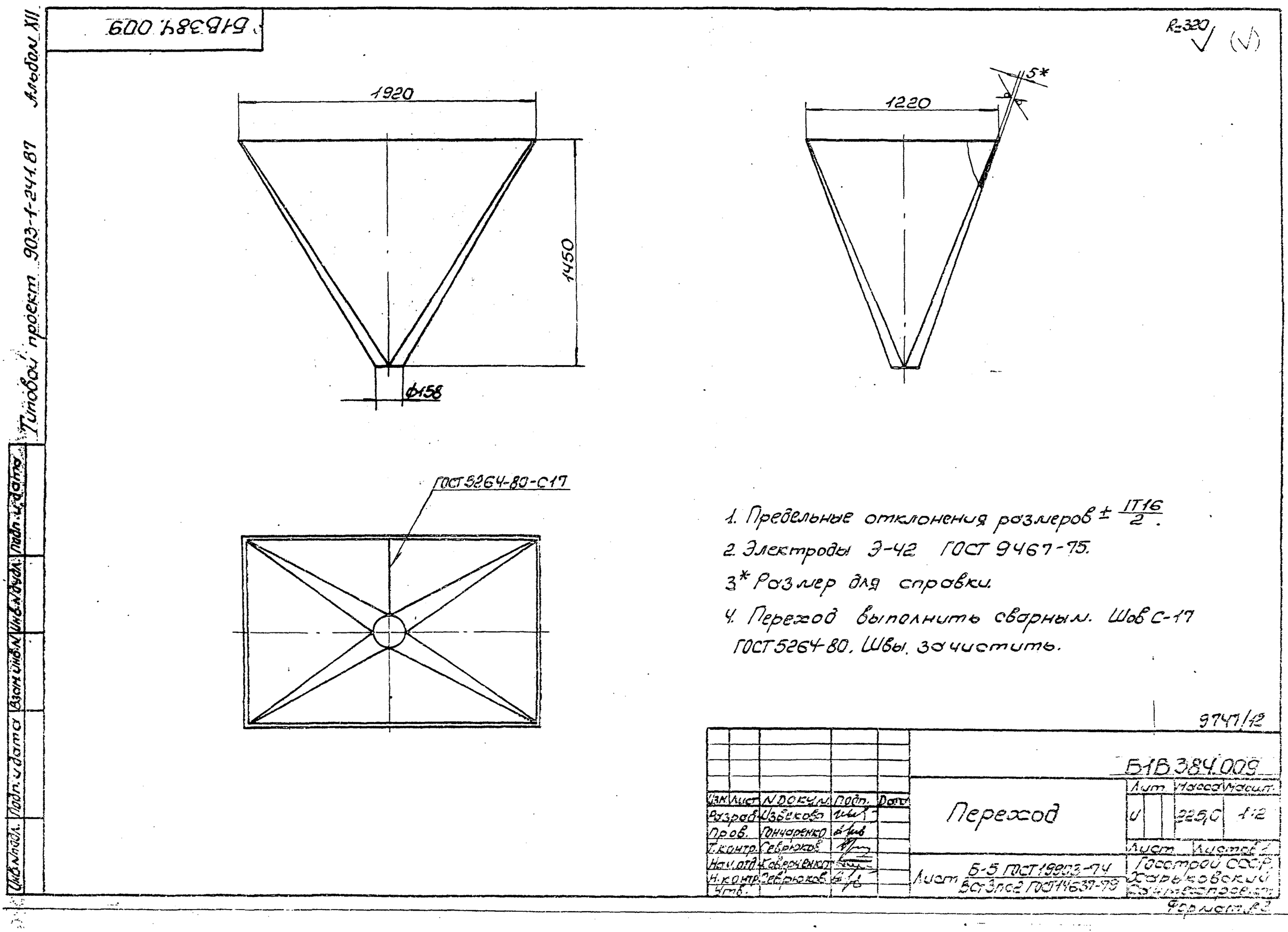

1. Предельные отклонения размеров $\pm \frac{IT16}{2}$.
2. Электроды Э-42 ГОСТ 9467-75.
3* Размер для справки.
4. Переход выполнить сварным. Шов С-17 ГОСТ 5264-80. Швы зачистить.

9747/12

Изм.	Лист	N докум.	Подп.	Дата	Переход	Лит.	Масса	Масшт.
Разраб.		Извекова				И	225,0	1:2
Пров.		Гончаренко				Лист	Листов 1	
Т.контр.		Севрюков				Госстрой СССР Харьковский Сантехпроект		
Нач.отд.		Коверченко			Лист Б-5 ГОСТ 19903-74 / Вст3пс2 ГОСТ 14637-79			
Н.контр.		Севрюков						
Утв.								

Типовой проект 903-1-241.87 Альбом XII

Инв.№подл. | Подп.и дата | Взам.инв.№ | Инв.№дубл. | Подп.и дата

Формат А3