ТИПОВОЙ ПРОЕКТ
903-1-241.87
КОТЕЛЬНАЯ С 4 КОТЛАМИ КЕ-6,5-14С
ТОПЛИВО - КАМЕННЫЕ И БУРЫЕ УГЛИ

СОСТАВ ПРОЕКТА:

АЛЬБОМ I ОБЩАЯ ПОЯСНИТЕЛЬНАЯ ЗАПИСКА

ГЛАВНЫЙ КОРПУС

АЛЬБОМ II ТЕПЛОМЕХАНИЧЕСКИЕ РЕШЕНИЯ
АЛЬБОМ III АВТОМАТИЗАЦИЯ. СВЯЗЬ И СИГНАЛИЗАЦИЯ
АЛЬБОМ IV СИЛОВОЕ ЭЛЕКТРООБОРУДОВАНИЕ. ЭЛЕКТРООСВЕЩЕНИЕ
АЛЬБОМ V АРХИТЕКТУРНЫЕ РЕШЕНИЯ
АЛЬБОМ VI КОНСТРУКЦИИ ЖЕЛЕЗОБЕТОННЫЕ
АЛЬБОМ VII КОНСТРУКЦИИ МЕТАЛЛИЧЕСКИЕ
АЛЬБОМ VIII ИНДУСТРИАЛЬНЫЕ СТРОИТЕЛЬНЫЕ КОНСТРУКЦИИ И ИЗДЕЛИЯ
АЛЬБОМ IX ОТОПЛЕНИЕ И ВЕНТИЛЯЦИЯ. ВНУТРЕННИЙ ВОДОПРОВОД И КАНАЛИЗАЦИЯ
АЛЬБОМ X БЛОКИ ТЕПЛОМЕХАНИЧЕСКОГО ОБОРУДОВАНИЯ
АЛЬБОМ XI НЕТИПОВЫЕ КОНСТРУКЦИИ. КОНВЕЙЕР ЛЕНТОЧНЫЙ
АЛЬБОМ XII НЕТИПОВЫЕ КОНСТРУКЦИИ. ГАЗОПРОВОДЫ КОТЛОАГРЕГАТА
АЛЬБОМ XIII НЕТИПОВЫЕ КОНСТРУКЦИИ. ВОЗДУХОВОДЫ КОТЛОАГРЕГАТА
АЛЬБОМ XIV НЕТИПОВЫЕ КОНСТРУКЦИИ. МОНТАЖНЫЕ ИЗДЕЛИЯ
АЛЬБОМ XV ЩИТЫ УПРАВЛЕНИЯ. ЗАДАНИЕ ЗАВОДУ-ИЗГОТОВИТЕЛЮ
АЛЬБОМ XVI НИЗКОВОЛЬТНЫЕ КОМПЛЕКТНЫЕ УСТРОЙСТВА. ЗАДАНИЕ ЗАВОДУ ИЗГОТОВИТЕЛЮ
АЛЬБОМ XVII СПЕЦИФИКАЦИИ ОБОРУДОВАНИЯ ПОСТАВКА ЗАКАЗЧИКА
АЛЬБОМ XVIII СПЕЦИФИКАЦИИ ОБОРУДОВАНИЯ ПОСТАВКА ПОДРЯДЧИКА
АЛЬБОМ XIX ОПРОСНЫЕ ЛИСТЫ
АЛЬБОМ XX ВЕДОМОСТИ ПОТРЕБНОСТИ В МАТЕРИАЛАХ
АЛЬБОМ XXI ПРОЕКТ ПРОИЗВОДСТВА РАБОТ ПО МОНТАЖУ ОБОРУДОВАНИЯ
АЛЬБОМ XXII СМЕТЫ НА ТЕПЛОМЕХАНИЧЕСКОЕ ОБОРУДОВАНИЕ И ТРУБОПРОВОДЫ кн.1,2.
АЛЬБОМ XXIII СМЕТЫ НА РАБОТЫ ПО АВТОМАТИЗАЦИИ, СВЯЗИ И СИГНАЛИЗАЦИИ
АЛЬБОМ XXIV СМЕТЫ НА ЭЛЕКТРООБОРУДОВАНИЕ И ЭЛЕКТРОМОНТАЖНЫЕ РАБОТЫ
АЛЬБОМ XXV СМЕТЫ НА СТРОИТЕЛЬНЫЕ РАБОТЫ кн.1,2.
АЛЬБОМ XXVI СМЕТЫ НА САНИТАРНО-ТЕХНИЧЕСКИЕ РАБОТЫ

КОТЕЛЬНАЯ

АЛЬБОМ XXVII ТЕХНИКО-ЭКОНОМИЧЕСКИЕ ПОКАЗАТЕЛИ ОБЪЕКТНЫЕ СМЕТЫ И СВОДНЫЙ СМЕТНЫЙ РАСЧЕТ

ПРИМЕНЯЕМЫЕ МАТЕРИАЛЫ

ТИПОВОЙ ПРОЕКТ 709-9-38.87	СКЛАД УГЛЯ С ЖЕЛЕЗНОДОРОЖНОЙ ЭСТАКАДОЙ ПОСТАВЩИК- КИЕВСКИЙ ФИЛИАЛ ЦИТП
ТИПОВОЙ ПРОЕКТ 907-3-295	ТРУБА ДЫМОВАЯ КИРПИЧНАЯ H=45м, D=1,5м С НАДЗЕМНЫМ ПРИМЫКАНИЕМ ГАЗОХОДОВ ДЛЯ КОТЕЛЬНЫХ УСТАНОВОК ПОСТАВЩИК - ВНИПИ ТЕПЛОПРОЕКТ
ТИПОВОЙ ПРОЕКТ 5407-07-222	СВЕТОВЫЕ ОГРАЖДЕНИЯ ВЫСОТНЫХ ДЫМОВЫХ ТРУБ ПОСТАВЩИК - ВНИПИ ТЕПЛОПРОЕКТ
СЕРИЯ 3.407.1-101	МОЛНИЕЗАЩИТА ПОСТАВЩИК-ЭНЕРГОСЕТЬПРОЕКТ

РАЗРАБОТАН ИНСТИТУТОМ ХАРЬКОВСКИЙ САНТЕХПРОЕКТ

АЛЬБОМ XI

ГЛАВНЫЙ ИНЖЕНЕР В.А. СЛЮСАРЕВ
ГЛАВНЫЙ ИНЖЕНЕР ПРОЕКТА Л.И. ЛЕВОНТИН

№ 6-87

ЦЕНТРАЛЬНЫЙ ИНСТИТУТ ТИПОВОГО ПРОЕКТИРОВАНИЯ
ГОССТРОЯ СССР
КИЕВСКИЙ ФИЛИАЛ
г. Киев-57 ул. Эжена Потье № 12

11/11
Заказ № 6492 Инв. № 9747/11 Тираж 290
Сдано в печать 27/7 1988 Цена 6-84

Типовой проект 903-1-241.87 Альбом XI

Содержание альбома

Обозначение	Наименование	Стр.
	Содержание	2-3
Б14И056.000	Конвейер ленточный	4-5
Б14И056.000ВС	Ведомость спецификаций	
Б14И056.000ВП	Ведомость покупных изделий	5-6
Б14И056.000СБ	Конвейер ленточный. Сборочный чертеж	7-8
Б14И056.010	Установка роликоопор	9
Б14И056.020	Металлоконструкция конвейера	
Б14И056.010СБ	Установка роликоопор. Сборочный чертеж	10
Б14И056.020СБ	Металлоконструкция конвейера. Сборочный чертеж	11-12
Б14И056.030	Секция загрузочная. ℓ=6000	13
Б14И056.040	Секция	
Б14И056.050	Секция весовая ℓ=6000	
Б14И056.060	Секция весовая ℓ=6000	
Б14И056.030СБ	Секция загрузочная ℓ=6000	14
	Сборочный чертеж	
Б14И056.040СБ	Секция. Сборочный чертеж	15
Б14И056.050СБ	Секция весовая ℓ=6000	16
	Сборочный чертеж	
Б14И056.060СБ	Секция весовая ℓ=6000	17
	Сборочный чертеж	
Б14И056.070	Секция средняя ℓ=6000	18
Б14И056.080	Секция средняя ℓ=6000	
Б14И056.090	Секция ℓ=3000	
Б14И056.100	Секция гнутая α=18°	
Б14И056.070СБ	Секция средняя ℓ=6000	19
	Сборочный чертеж	
Б14И056.080СБ	Секция средняя ℓ=6000	20
	Сборочный чертеж	
Б14И056.090СБ	Секция ℓ=3000. Сборочный чертеж	21
Б14И056.100СБ	Секция гнутая α=18°. Сборочный чертеж	22
Б14И056.110СБ	Секция ℓ=1100. Сборочный чертеж	23
Б14И056.110	Секция ℓ=1100	
Б14И056.120	Секция средняя ℓ=6000	
Б14И056.120СБ	Секция средняя ℓ=6000	24
	Сборочный чертеж	
Б14И056.130	Секция разгрузочная ℓ=6000	25
Б14И056.140	Секция разгрузочная ℓ=6000	
Б14И056.150	Секция разгрузочная ℓ=6000	
Б14И056.160	стойка Н=545	
Б14И056.130СБ	Секция разгрузочная ℓ=6000	26
	Сборочный чертеж	
Б14И056.140СБ	Секция разгрузочная ℓ=5000	27
	Сборочный чертеж	
Б14И056.150СБ	Секция разгрузочная ℓ=6000	28
	Сборочный чертеж	
Б14И056.160СБ	стойка Н=545. Сборочный чертеж	29
Б14И056.075	Опора	
Б14И056.076	стойка	
Б14И056.170СБ	стойка Н=415. Сборочный чертеж	30
Б14И056.170	стойка Н=415	
Б14И056.079	стойка	
Б14И056.180	стойка Н=365	31
Б14И056.190	Устройство приводное	
Б14И056.200	Привод	
Б14И056.180СБ	стойка Н=365. Сборочный чертеж	32

Обозначение	Наименование	Стр.
Б14И056.083	Опора	32
Б14И056.084	стойка	
Б14И056.190СБ	Устройство приводное	33-34
	Сборочный чертеж	
Б14И056.200СБ	Привод. Сборочный чертеж	35
Б14И056.210	Рама привода	36
Б14И056.220	Ограждение муфты КДН	
Б14И056.230	Ограждение муфты МУВП	
Б14И056.210СБ	Рама привода. Сборочный чертеж	37
Б14И056.088	Прокладка	
Б14И056.089	Прокладка	
Б14И056.094	Прогон	38
Б14И056.095	Прогон	
Б14И056.096	Связь	
Б14И056.098	Кронштейн	
Б14И056.220СБ	Ограждение муфты КДН	39
	Сборочный чертеж	
Б14И056.230СБ	Ограждение муфты МУВП	
	Сборочный чертеж	
Б14И056.102	Стенка	40
Б14И056.103	Ребро	
Б14И056.104	Ребро	
Б14И056.105	Стенка	
Б14И056.106	Ребро	41
Б14И056.240	Опора приводного барабана	
Б14И056.111	Косынка	
Б14И056.113	Кронштейн	
Б14И056.240СБ	Опора приводного барабана	42
	Сборочный чертеж	
Б14И056.250	Воронка головная	43
Б14И056.260	Дверца	
Б14И056.270	Очиститель приводного барабана	
Б14И056.290	Ограждение груза	
Б14И056.250СБ	Воронка головная	44
	Сборочный чертеж	
Б14И056.260СБ	Дверца. Сборочный чертеж	45
Б14И056.125	Крышка	
Б14И056.126	Петля	
Б14И056.127	Петля	46
Б14И056.128	Задвижка	
Б14И056.129	Скоба	
Б14И056.131	Ручка	
Б14И056.115	Связь	47
Б14И056.116	Завеса	
Б14И056.117	Лапка	
Б14И056.118	Подвеска	
Б14И056.119	Пружин	48
Б14И056.121	Боковина	
Б14И056.122	Боковина	
Б14И056.124	Щиток	
Б14И056.123	Крышка	49
Б14И056.270СБ	Очиститель приводного барабана	
	Сборочный чертеж	
Б14И056.132	Опора	50
Б14И056.133	Скребок	
Б14И056.280	Устройство натяжное грузовое	

Содержание альбома

Обозначение	Наименование	стр.
5.1407-056.280СБ	Устройство натяжное грузовое	51
	сборочный чертеж	
5.1407-056.290СБ	Ограждение груза. Сборочный чертеж	52
5.1407-056.146	Скоба	
5.1407-056.147	Косынка	
5.1407-056.300	Опора устройства натяжного грузового	53
5.1407-056.310	Ограждение тележки натяжной	
5.1407-056.320	Опора блока	
5.1407-056.300СБ	Опора устройства натяжного	54
	грузового. Сборочный чертеж	
5.1407-056.310СБ	Ограждение тележки натяжной	55
	сборочный чертеж	
5.1407-056.149	Боковина	56
5.1407-056.153	Стяжка	
5.1407-056.154	Стойка	
5.1407-056.320СБ	Опора блока. Сборочный чертеж	
5.1407-056.330	Установка ограждений и ава-	57
	рийных выключателей	
5.1407-056.340	Панель ограждения	
5.1407-056.330СБ	Установка ограждений и	58-59
	аварийных выключателей	
	сборочный чертеж	
5.1407-056.340СБ	Панель ограждения. Сборочный чертеж	60
5.1407-056.167	Косынка	
5.1407-056.168	Стойка	
5.1407-056.169	Стойка	61
5.1407-056.171	Ограждение	
5.1407-056.162	Кронштейн	
5.1407-056.163	Косынка	
5.1407-056.350	Установка весов	62
5.1407-056.174	Кронштейн	
5.1407-056.178	Пояс левый	
5.1407-056.185	Стенка боковая	
5.1407-056.350СБ	Установка весов. Сборочный чертеж	63
5.1407-056.360	Лоток направляющий	64
5.1407-056.177	Пояс правый	
5.1407-056.360СБ	Лоток направляющий	65
	сборочный чертеж	
5.1407-056.186	Ребро	66
5.1407-056.187	Стенка торцевая	
5.1407-056.189	Прижим торцевой	
5.1407-056.192	Косынка	
5.1407-056.193	Косынка	67
5.1407-056.197	Уплотнение	
5.1407-056.198	Уплотнение	
5.1407-056 202	Завеса	
5.1407-056.370	Установка сбрасывателя плуж-	68
	кового одностороннего	
5.1407-056.380	Сбрасыватель плужковый	
	односторонний	
5.1407-056.251	Барабан	
5.1407-056.252	Планка	
5.1407-056.370СБ	Установка сбрасывателя плужко-	69
	вого одностороннего	
	Сборочный чертеж	
5.1407-056.380СБ	Сбрасыватель плужковый	70
	односторонний. Сборочный чертеж	
5.1407-056.390СБ	Плужок. Сборочный чертеж	71
5.1407-056.390	Плужок	

Обозначение	Наименование	стр.
5.1407-056.203	Кронштейн	72
5.1407-056.204	Стенка	
5.1407-056.205	Стенка	
5.1407-056.206	Ребро	
5.1407-056.400	Стол	73
5.1407-056.410	Подгребатель левый	
5.1407-056.420	Подгребатель правый	
5.1407-056.430	Противовес	
5.1407-056.400СБ	Стол. Сборочный чертеж	74
5.1407-056.215	Стенка	
5.1407-056.216	Ребро	75
5.1407-056.217	Ребро	
5.1407-056.218	Косынка	
5.1407-056.219	Ребро	
5.1407-056.221	Ребро	76
5.1407-056.222	Ребро	
5.1407-056.223	Планка	
5.1407-056.224	Планка	
5.1407-056.420СБ	Подгребатель правый. Сборочный чертеж	77
5.1407-056.410СБ	Подгребатель левый. Сборочный чертеж	
5.1407-056.225	Пластина	78
5.1407-056.226	Ребро	
5.1407-056.227	Стенка	
5.1407-056.430СБ	Противовес. Сборочный чертеж	
5.1407-056.440	Воронка с укрытием	79
5.1407-056.450	Воронка	
5.1407-056.236	Планка	
5.1407-056.470	Опора	
5.1407-056.440СБ	Воронка с укрытием	80
	сборочный чертеж	
5.1407-056.450СБ	Воронка. Сборочный чертеж	
5.1407-056.234	Стенка	81
5.1407-056.235	Боковина	
5.1407-056.239	Стойка	
5.1407-056.241	Перекладина	
5.1407-056.470СБ	Опора. Сборочный чертеж	82
5.1407-056.242	Подкос	83
5.1407-056.244	Опора	
5.1407-056.246	Кронштейн	
5.1407-056.247	Стойка	
5.1407-056.254	Хомут	84
5.1407-056.255	Подушка	
5.1407-056.480	Гидрообеспыливатель	
5.1407-056.490	Коллектор	
5.1407-056.490СБ	Коллектор. Сборочный чертеж	85
5.1407-056.500СБ	Патрубок. Сборочный чертеж	
5.1407-056.480СБ	Гидрообеспыливатель. Сборочный чертеж	
5.1407-056.500	Патрубок	86
5.1407-056.510	Люк	
5.1407-056.510СБ	Люк. Сборочный чертеж	
5.1407-056.249	Кронштейн	
5.1407-056.231	Планка	87
5.1407-056.233	Балка	
5.1407-056.229	Завеса	
5.1407-056.232	Планка	
5.1407-056.520СБ	Секция средняя ℓ=1000	
	Сборочный чертеж	88
5.1407-056.520	Секция средняя ℓ=6000	89

Форм.	Зона	Поз.	Обозначение	Наименование	Кол.	Прим.
				Документация		
А			Б14У056.000 СБ	Сборочный чертеж		А2; А2
			Б14У056.000 ВС	Ведомость спецификаций		
			Б14У056.000 ВП	Ведомость покупных изделий		
				Сборочные единицы		
А4		1	Б14У056.010	Установка роликоопор	1	
А4		2	Б14У056.020	Металлоконструкция конвейера	1	
А4		3	Б14У056.190	Устройство приводное	1	
А4		4	Б14У056.280	Устройство натяжное грузовое	1	
А4		5	Б14У056.330	Установка ограждений и аварийных выключателей	1	
А4		6	Б14У056.350	Установка весов	1	
А4		7	Б14У056.360	Лоток направляющий	1	
А4		8	Б14У056.370	Установка сбрасывателя плужкового одностороннего	1	

Инв.№ подл. | Подп. и дата | Взам. инв.№ | Инв.№ дубл. | Подп. и дата

Изм.	Лист	N докум.	Подп.	Дата
Разраб.		Кривко		
Провер.		Севрюков		
Нач. отд.		Коверченко		
Н. контр.		Севрюков		
Утв.				

Б14У056.000

Конвейер ленточный

Лит. | Лист 1 | Листов 2

Госстрой СССР Харьковский Сантехпроект

Формат А4

Форм.	Зона	Поз.	Обозначение	Наименование	Кол.	Прим.
				Детали		
А4		10	Б14У056.001	Упор		
				Уголок Б-50х50х5 ГОСТ 8509-72 / Ст3-I ГОСТ 535-79		
				ℓ = 100	2	0,37 кг
				Стандартные изделия		
		12		Болт М12х30.46 ГОСТ 7798-70	4	0,044 кг
		13		Гайка М12.5 ГОСТ 15521-70	4	0,015 кг
		14		Шайба 12.65Г ГОСТ 6402-70	4	0,003 кг
				Прочие изделия		
		16		Устройство очистное плужковое 500	1	10,6 кг
		17		Лента транспортерная 2-500-3 БКНЛ-100-3+4В ГОСТ 20-76	п.м.	

Инв.№ подл. | Подп. и дата | Взам. инв.№ | Инв.№ дубл. | Подп. и дата

Б14У056.000

Лист 2

Формат А4

Альбом XI

Типовой проект 903-1-241.87

Строки	Обозначение	Наименование	Куда входит: Обозначение	Кол.	Масса ед. кг.	Примечание
1	Б14У056.000	Конвейер ленточный				
2	Б14У056.010	Установка роликоопор	Б14У056.000	1	1	
3	Б14У056.020	Металлоконструкция конвейера	Б14У056.000	1	1	
4	Б14У056.030	Секция загрузочная ℓ = 4200	Б14У056.020	1	1	
5	Б14У056.040	Секция средняя ℓ = 6000	"	1	1	
6	Б14У056.050	Секция весовая ℓ = 6000	"	1	1	
7	Б14У056.060	Секция весовая ℓ = 6000	"	1	1	
8	Б14У056.070	Секция весовая ℓ = 6000	"	1	1	
9	Б14У056.080	Секция средняя ℓ = 6000	"	1	1	
10	Б14У056.090	Секция ℓ = 5210	"	1	1	
11	Б14У056.100	Секция гнутая α = 18°	"	1	1	
12	Б14У056.110	Секция ℓ = 1480	"	1	1	
13	Б14У056.120	Секция разгрузочная ℓ = 6000	"	1	1	
14	Б14У056.130	Секция разгрузочная ℓ = 6000	"	1	1	
15	Б14У056.140	Секция разгрузочная ℓ = 6000	"	1	1	
16	Б14У056.150	Секция разгрузочная ℓ = 6000	"	1	1	
17	Б14У056.160	Стойка Н = 545	"	10	10	
18	Б14У056.170	Стойка Н = 415	"	15	15	
19	Б14У056.180	Стойка Н = 365	"	1	1	
20	Б14У056.190	Устройство приводное	Б14У056.000	1	1	
21	Б14У056.200	Привод	Б14У056.190	1	1	
22	Б14У056.210	Рама привода	Б14У056.200	1	1	
23	Б14У056.220	Ограждение муфты КДН	"	1	1	
24	Б14У056.230	Ограждение муфты МУВП	"	1	1	
25	Б14У056.240	Опора приводного барабана	Б14У056.190	1	1	
26	Б14У056.250	Воронка головная	Б14У056.190	1	1	
27	Б14У056.260	Дверца	Б14У056.250	1	1	

Инв.№ подл. | Подп. и дата | Взам. инв.№ | Инв.№ дубл. | Подп. и дата

9747/11

Б14У056.000ВС

Изм.	Лист	N докум.	Подп.	Дата
Разраб.		Узбекова		
Провер.		Севрюков		
Нач. отд.		Коверченко		
Н. контр.		Севрюков		
Утв.				

Конвейер ленточный. Ведомость спецификаций

Литера | Лист 1 | Листов 2

Госстрой СССР Харьковский Сантехпроект

Формат А3

№строки	Наименование	Обозначение документа на поставку	Поставщик	Куда входит (обозначение)	Количество: на изделие	в комплекты	на регулировку	Всего	Примеч.
1	Устройство очистное плужковое 500		Полевский машиностроительный завод (624090, Полевской Свердловской области)	Б14И056.000	1			1	
2	Роликоопора Ж50-102-30			Б14И056.010	53			53	
3	Роликоопора П50-102			Б14И056.010	1			1	
4	Роликоопора Н50-102			Б14И056.010	29			29	
5	Ролик дефлекторный верхний ДЖ 102-30			Б14И056.010	12			12	
6	Ролик дефлекторный нижний ДН102			Б14И056.010	12			12	
7	Барабан приводной 5050-80			Б14И056.190	1			1	
8	Скребок 500			Б14И056.190	1			1	
9	Тележка натяжная 5040 ТО-60			Б14И056.280	1			1	
10	Устройства грузовое 9-10			Б14И056.280	1			1	
11	Блок 200			Б14И056.280	3			3	
12	Барабан приводной 5040-60			Б14И056.280	1			1	
13	Устройство выключающее канатное $\ell_к$=150			Б14И056.330	1			1	
14	Устройства выключающее рычажное			Б14И056.330	8			8	
15	Датчик скорости УПДС		Днепропетровский з-д шахтной автоматики	Б14И056.330	1			1	
16	Весы ленточные автоматические		Орехово-Зуевский завод						
17	с пультом вторичных приборов ЛТМ-1М		„Прибордеталь"	Б14И056.350	1			1	
18	Лента транспортная 2-500-3 БКНЛ-100-3-1-В	ГОСТ 20-76		Б14И056.000	1			1	155 п.м.
19	Редуктор Ц2У-250-40-21У2	ГОСТ 20758-75		Б14И056.200	1			1	
20	Эл.двигатель 4А-132М6У3 N=7,5кВт, n=1000 об/мин			Б14И056.200	1			1	
21	Муфта кулачково-дисковая 710-40-II.1-48-I.1	ГОСТ 20720-81		Б14И056.200	1			1	
22	Муфта упругая втулочно-пальцевая								
23	2500-70-1.1-90-2.1	ГОСТ 21424-75		Б14И056.200	1			1	
24	Механизм исполнительный ИМТМ-40/25		Армянский з-д исполнительных механизмов г.Севан	Б14И056.380	7			7	
25	Канат 4,0-Г-В-Н-1568(160)	ГОСТ 3062-80		Б14И056.380	1			1	35 п.м.
26	Муфта 15	ГОСТ 8966-75		Б14И056.490	3			3	

Изм.	Лист	№ докум.	Подп.	Дата	Б14И056.000ВП
Разраб.		Извекова			Конвейер ленточный. Ведомость покупных изделий
Пров.		Гончаренко			Лит. И; Лист 1; Листов 3
Нач.отд.		Каверченко			Госстрой СССР Харьковский Сантехпроект
Н.контр.		Севрюков			
Утв.					

Формат А3

№строки	Обозначение	Наименование	Куда входит: Обозначение	Кол.	Общее кол-во	Примечание
28	Б14И056.270	Очиститель приводного барабана	Б14И056.190	1	1	
29	Б14И056.280	Устройства натяжное грузовое	Б14И056.200	1	1	
30	Б14И056.290	Ограждение груза	Б14И056.280	1	1	
31	Б14И056.300	Опора устройства натяжного грузового	„	1	1	
32	Б14И056.310	Ограждение тележки натяжной	„	1	1	
33	Б14И056.320	Опора блока	„	1	1	
34	Б14И056.330	Установка ограждений и аварийных				
		выключателей	Б14И056.000	1	1	
35	Б14И056.340	Панель ограждения	Б14И056.330	25	25	
36	Б14И056.350	Установка весов	Б14И056.000	1	1	
37	Б14И056.360	Лоток направляющий	Б14И056.000	1	1	
38	Б14И056.370	Установка сбрасывателя плужкового				
		одностороннего	Б14И056.000	5	5	
39	Б14И056.380	Сбрасыватель плужковый односторонний	Б14И056.370	1	5	
40	Б14И056.390	Плужок	Б14И056.380	1	5	
41	Б14И056.400	Стол	„	1	5	
42	Б14И056.410	Подогреватель левый	„	1	5	
43	Б14И056.420	Подогреватель правый	„	1	5	
44	Б14И056.430	Противовес	„	2	10	
45	Б14И056.440	Воронка с укрытием	„	1	5	
46	Б14И056.450	Короб воронки	Б14И056.440	1	5	
47	Б14И056.470	Опора	Б14И056.380	1	5	
48	Б14И056.480	Гидрообеспыливатель	Б14И056.360	1	1	
49	Б14И056.490	Коллектор	Б14И056.480	1	1	
50	Б14И056.500	Патрубок	Б14И056.480	1	1	
51	Б14И056.510	Люк	Б14И056.360	1	1	
52	Б14И056.520	Секция средняя ℓ=6000	Б14И056.020	1	1	

Инв.№ подл. | Подп. и дата | Взам.инв.№

9747/11

Изм.	Лист	№ докум.	Подп.	Дата	Б14И056.000ВС	Лист 2

Формат А3

Номера строк	Наименование	Обозначение документа на поставку	Поставщик	Куда входит (обозначение)	Количество: на изделие	в комплекты	на регулировку	всего	Примеч.
28	Сетка N20-1.6	ГОСТ 5336-80		5Т4Ц056.310; 5Т4Ц056.330					18м²
29	Болты	ГОСТ 7798-70							
30	М10х25.46.				31			31	
31	М10х30.46				83			83	
32	М10х45.46				4			4	
33	М10х50.46				4			4	
34	М12х30.46				660			660	
35	М12х35.46				8			8	
36	М12х50.46				16			16	
37	М12х60.46				16			16	
38	М12х70.46				30			30	
39	М12х100.46				14			14	
40	М20х50.46				6			6	
41	М20х70.46				4			4	
42	М20х220.46				12			12	
43	М24х90.46				10			10	
44									
45	Винт М8х12.46	ГОСТ 1476-84			21			21	
46	Винт М8х30.016	ГОСТ 17475-80			140			140	
47									
48	Гайка М12,5	ГОСТ 15521-70			2			2	
49	Гайки	ГОСТ 5915-70							
50	М8.5				116			116	
51	М10.5				130			130	
52	М12.5				307			307	
53	М20.5				22			22	
54	М24.5				10			10	

Инв.№подл. | Подп. и дата | Взам.инв.№ | Инв.№дубл. | Подп. и дата

Изм. Лист № докум. Подп. Дата

5Т4Ц056.000ВП

Лист 2

Формат А3

Номера строк	Наименование	Обозначение документа на поставку	Поставщик	Куда входит (обозначение)	Количество: на изделие	в комплекты	на регулировку	всего	Примеч.
55	Шайбы	ГОСТ 6402-70							
56	10.65Г				43			43	
57	12.65Г				742			742	
58	20.65Г				22			22	
59	24.65Г				10			10	
60									
61	Шайбы	ГОСТ 11371-78							
62	10.01				4			4	
63	12.01				594			594	
64	20.01				18			18	
65	24.01				10			10	
66									
67	Шайбы	ГОСТ 10906-78							
68	10.01				7			7	
69									
70	Заклепка 8х20	ГОСТ 10299-80			4			4	
71	Шпонка 8х7х25	ГОСТ 23360-78			5			5	
72	Шплинт 4х22	ГОСТ 397-79			16			16	
73	Фланец 25х2,5	ГОСТ 12820-80		5Т4Ц056.490	1			1	
74	Форсунка КФ3,3-40 d-2,5		специализированный з-д пылеподавления г. Красноармейск, Донецкой обл.	5Т4Ц056.480	3			3	

Типовой проект 903-1-244.87 Альбом XI

Инв.№подл. | Подп. и дата | Взам.инв.№ | Инв.№дубл. | Подп. и дата

9747/4

Изм. Лист № докум. Подп. Дата

5Т4Ц056.000ВП

Лист 3

Формат А3

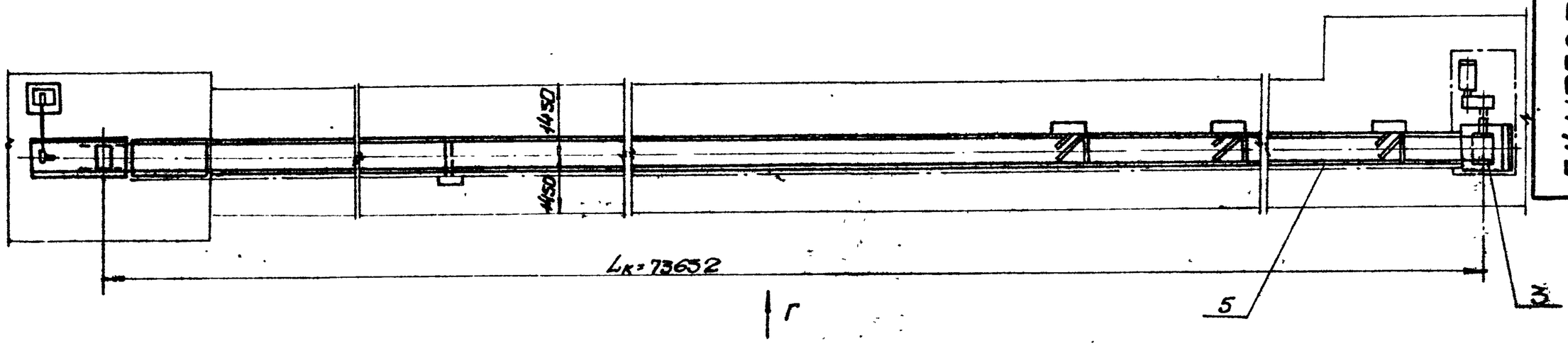

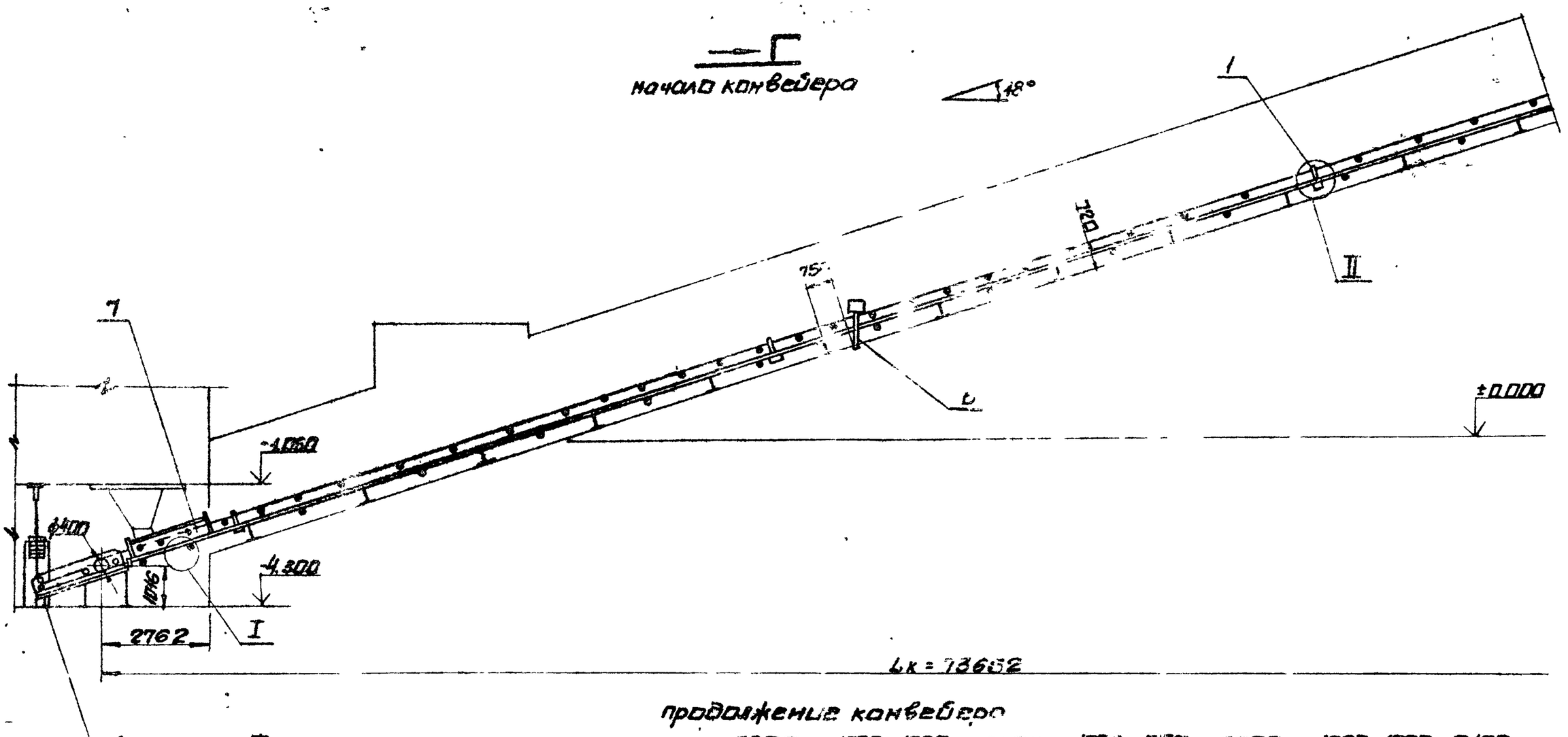

Техническая характеристика		
1	Ширина ленты	B=500,0мм
2	Длина конвейера(по горизонтали)	Lк=73,26м
3	Высота подъема	H=14,78м
4	Скорость движения ленты	V=1,0 м/сек
5	транспортируемый материал и удельный вес	Уголь γ=0,85 т/м³
6	Производительность	Q=30,0 т/час
7	Мощность электродвигателя	N=7,5 квт

1. Ограждение конвейера на виде „г" условно не показано.
2. Стыковку ленты производить методом вулканизации
3. Щиты сетчатые для ограждения устройства приводного выполнить по месту из сетки с ячейкой 20×20мм и уголка 32×32×3.
4. сварные швы по гост 5264-80.
5. Кромки реза $\sqrt{}$ R=320, остальное- $\triangledown$
6. Предельные отклонения размеров $\pm \frac{IT16}{2}$
7. Упорные уголки поз.10 приварить при установке очистного устройства поз.16

9747/Н

Изм.	Кол.	№ док.	Подп.	Дата	614-1056.000СБ
Разраб.		Крив			Конвейер ленточный сборочный чертеж
Пров.		Севр			
Т.контр.		Крив			
Нач.отд.		Ковер			
Н.контр.		Севр			
Утв.					

Лит.	Масса	Масшт.
И	7725,0	1:100
Лист 1	Листов 2	

Госстрой СССР Харьковский Сантехпроект

Инв.№подл. | Подп. и дата | Взам.инв.№ | Инв.№дубл. | Подп. и дата

Типовой проект 903-1-24.87 Альбом XI

Формат А2

III
М1:20

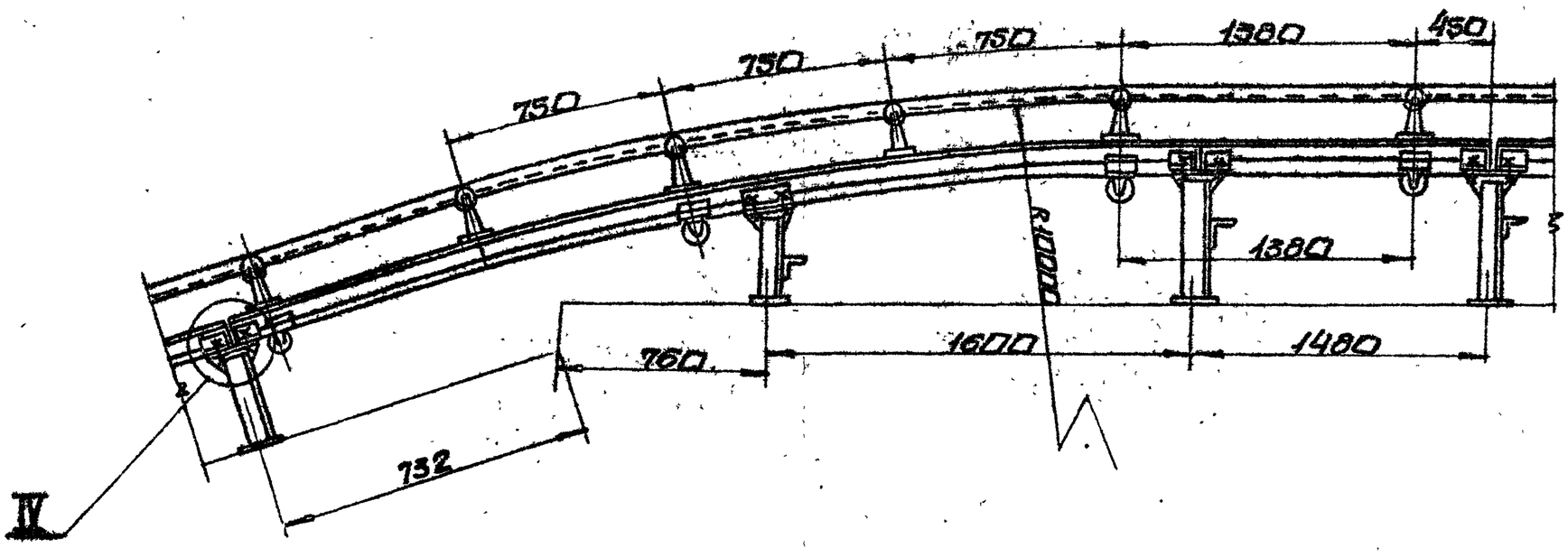

II
М1:10

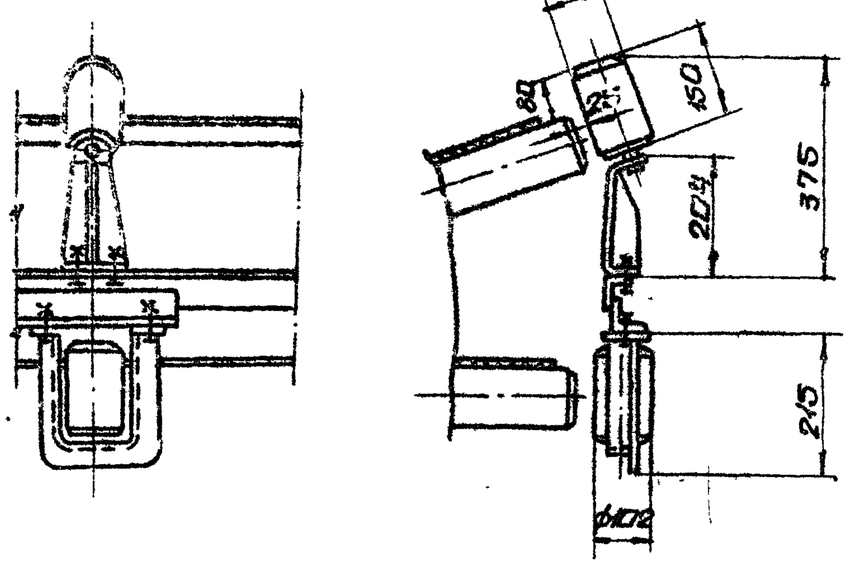

I
М1:20

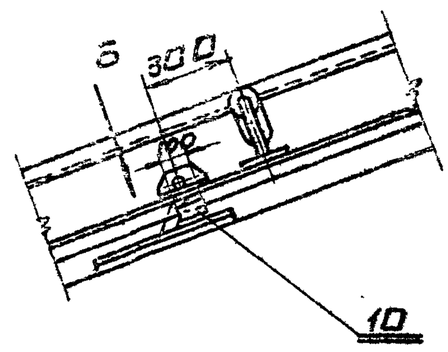

Направление движения нижней ветви ленты

Б
М1:20

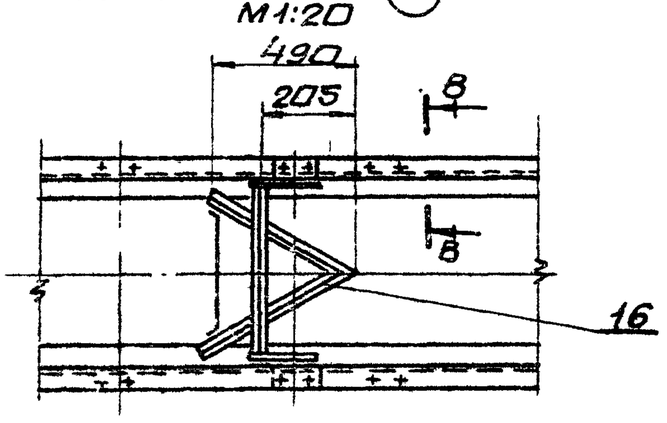

А–А
М1:10

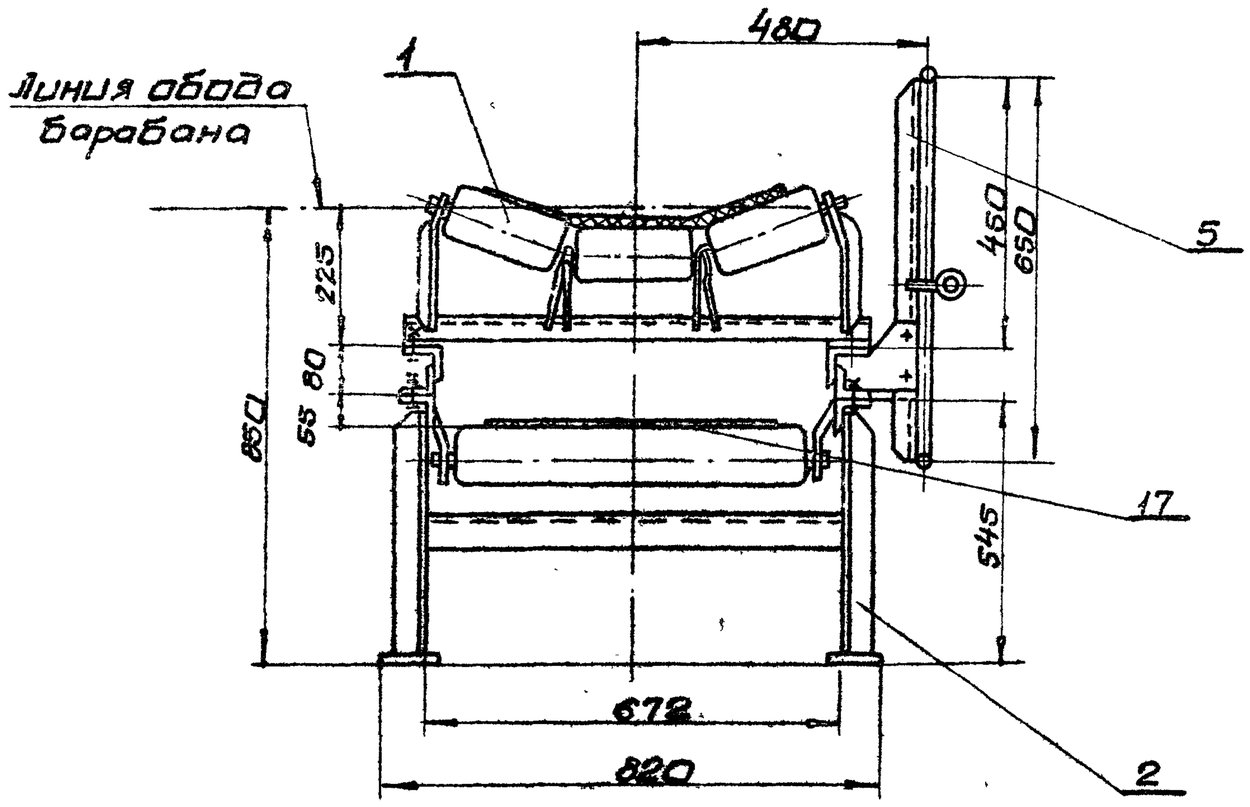

В–В
М1:5

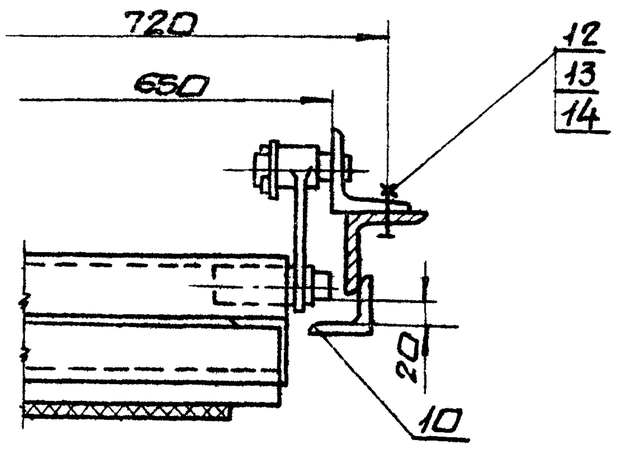

IV
М1:10

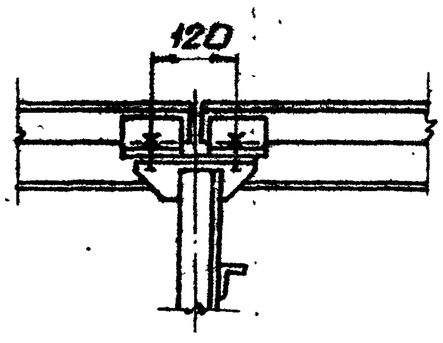

Типовой проект 903-1-244.87 Альбом XI

Инв.№подл. | Подп. и дата | Взам.инв.№ | Инв.№дубл. | Подп. и дата

9777/11

Изм.	Лист	№ докум.	Подп.	Дата	614-0056.0006	Лист 2

Формат А2

Форм.	Зона	Поз.	Обозначение	Наименование	Кол.	Прим.
				Документация		
А2			Б14И056.010СБ	Сборочный чертеж		
				Детали		
Б4		1	Б14И056.005	Кронштейн		
				Швеллер 12 ГОСТ 8240-72		
				Ст3-I ГОСТ 535-79		
				ℓ = 760	1	7,9 кг
				Стандартные изделия		
		3		Болт М12х30.46		
				ГОСТ 7798-70	380	0,044кг
		4		Гайка М12,5 ГОСТ 15521-70	428	0,01кг
		5		Шайба 12.65Г ГОСТ 6402-70	428	0,0033кг
		6		Шайба 12.01 ГОСТ 11371-78	428	0,0062кг
		7		Болт М12х50.46		
				ГОСТ 7798-70	16	0,061кг
		8		Болт М12х60.46		
				ГОСТ 7798-70	16	0,07кг
		9		Болт М12х70.46		
				ГОСТ 7798-70	16	0,08кг
				Прочие изделия		
		11		Роликоопора		
				Ж50-102-30	53	18,3кг
		12		Роликоопора		
				П50-102	1	10,6кг

Инв.№подл. | Подп. и дата | Взам.инв.№ | Инв.№дубл. | Подп. и дата

Изм.	Лист	N докум.	Подп.	Дата
Разраб.		Кривко		
Провер.		Севрюков		
Нач.отд.		Коверченко		
Н.контр.		Севрюков		
Утв.				

Б14И056.010

Установка роликоопор

Лит.	Масса	Масштаб
И		

Лист	Листов
1	2

Госстрой СССР Харьковский Сантехпроект

Формат А4

Форм.	Зона	Поз.	Обозначение	Наименование	Кол.	Прим.
		13		Роликоопора		
				Н50-102	29	10,3кг
		14		Ролик дефлекторный		
				верхний ДЖ 102-30	12	4,5кг
		15		Ролик дефлекторный		
				нижний ДН102	12	5,0кг
			Болты поз. 7,8,9	предназначены для		
			крепления роликоопор на участке			
			установки весов			

Инв.№подл. | Подп. и дата | Взам.инв.№ | Инв.№дубл. | Подп. и дата

Изм.	Лист	N докум.	Подп.	Дата

Б14И056.010

Лист 2

Формат А4

Альбом XI

Типовой проект 903-1-241.87

Форм.	Зона	Поз.	Обозначение	Наименование	Кол.	Прим.
				Документация		
*			Б14И056.020СБ	Сборочный чертеж		А2;А2
				Сборочные единицы		
А4		1	Б14И056.030	Секция загрузочная		
				ℓ = 4200	1	
А4		2	Б14И056.040	Секция средняя		
				ℓ = 6000	1	
А4		3	Б14И056.050	Секция весовая		
				ℓ = 6000	1	
А4		4	Б14И056.060	Секция весовая		
				ℓ = 6000	1	
А4		5	Б14И056.070	Секция весовая		
				ℓ = 6000	1	
А4		6	Б14И056.080	Секция средняя ℓ = 6000	1	
А4		7	Б14И056.520	Секция средняя ℓ = 6000	1	
А4		8	Б14И056.090	Секция ℓ = 5210	1	
А4		9	Б14И056.100	Секция гнутая α = 18°	1	
А4		10	Б14И056.110	Секция ℓ = 1480	1	
А4		11	Б14И056.120	Секция разгрузочная		
				ℓ = 6000	1	
А4		12	Б14И056.130	Секция разгрузочная		
				ℓ = 6000	1	
А4		13	Б14И056.140	Секция разгрузочная		
				ℓ = 6000	1	
А4		14	Б14И056.150	Секция разгрузочная		
				ℓ = 6000	1	
А4		15	Б14И056.160	Стойка Н = 545	10	

Инв.№подл. | Подп. и дата | Взам.инв.№ | Инв.№дубл. | Подп. и дата

Изм.	Лист	N докум.	Подп.	Дата
Разраб.		Кривко		
Провер.		Севрюков		
Нач.отд.		Коверченко		
Н.контр.		Севрюков		
Утв.				

Б14И056.020

Металлоконструкция конвейера

Лит.	Масса	Масштаб
И		

Лист	Листов
1	2

Госстрой СССР Харьковский Сантехпроект

Формат А4

Форм.	Зона	Поз.	Обозначение	Наименование	Кол.	Прим.
А4		16	Б14И056.170	Стойка Н= 415	15	
А4		17	Б14И056.180	Стойка Н=365	1	
				Детали		
Б4		18	Б14И056.006	Связь		
				Уголок Б-63х63х6 ГОСТ 8509-72		
				Ст3-I ГОСТ 535-79		
				ℓ = 500	2	2.86кг
				Стандартные изделия		
		19		Болт М12х30.46		
				ГОСТ 7798-70	102	0,044кг
		20		Гайка М12.5 ГОСТ 5915-70	102	0.015кг
		21		Шайба 12.65Г ГОСТ 6402-70	102	0.003кг
		22		Шайба 12.01 ГОСТ 11371-78	102	0,006кг

Инв.№подл. | Подп. и дата | Взам.инв.№ | Инв.№дубл. | Подп. и дата

97477/11

Изм.	Лист	N докум.	Подп.	Дата

Б14И056.020

Лист 2

Формат А4

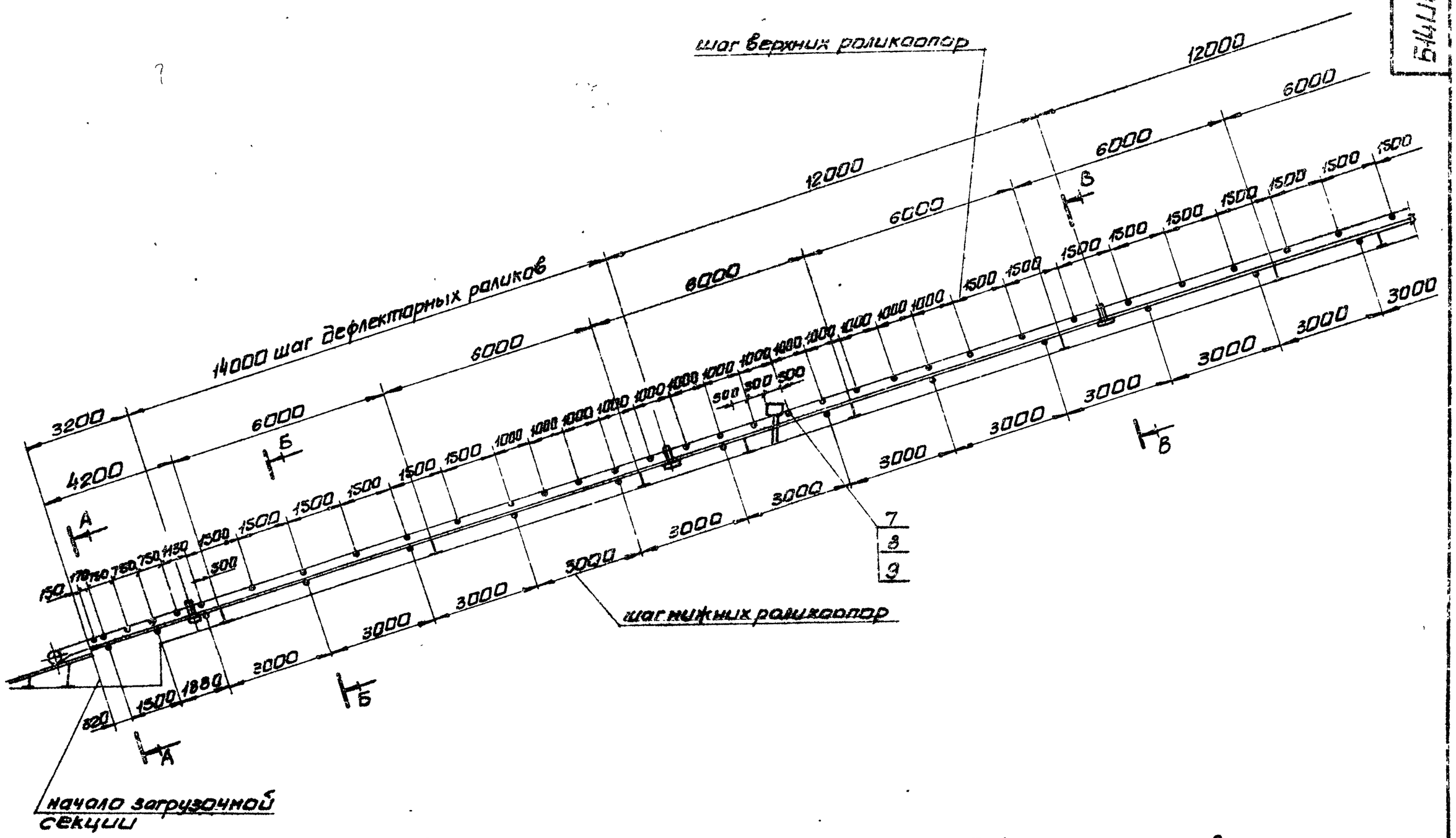

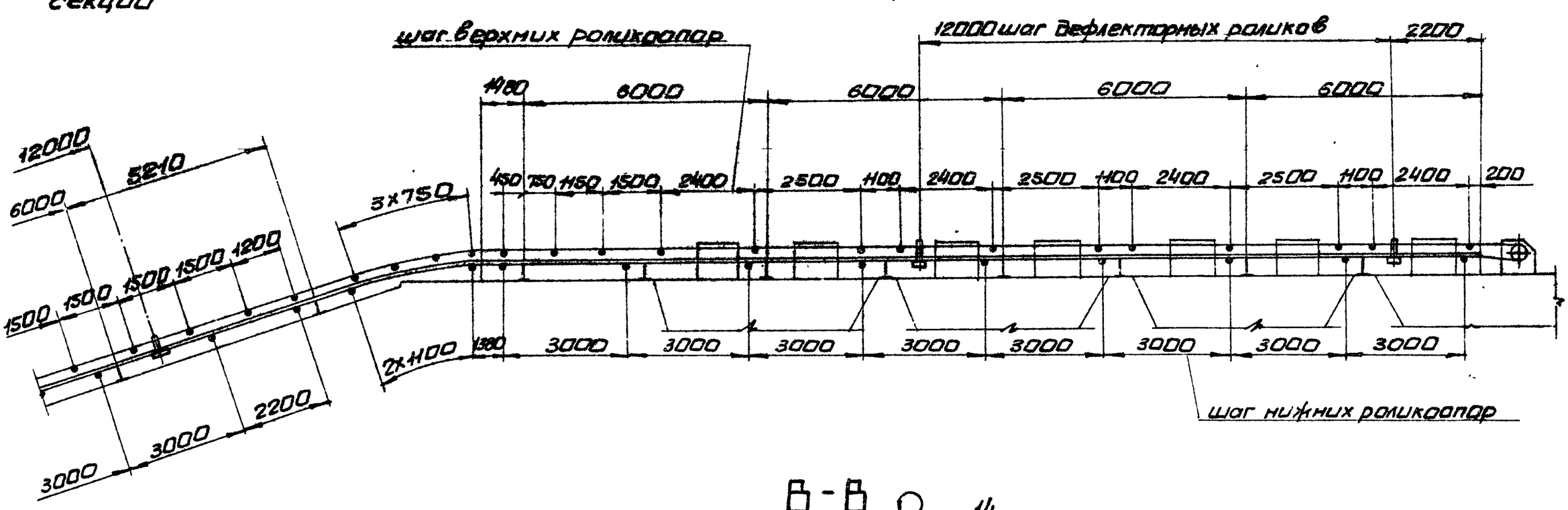

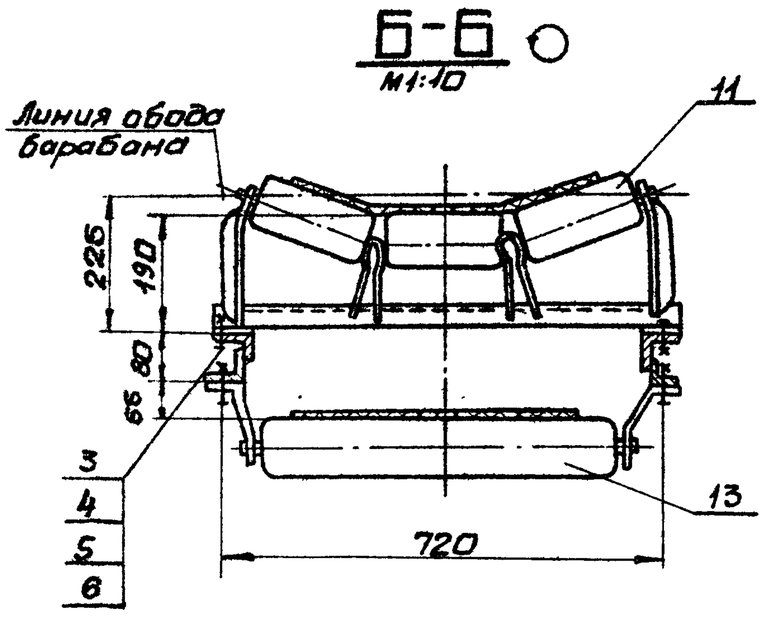

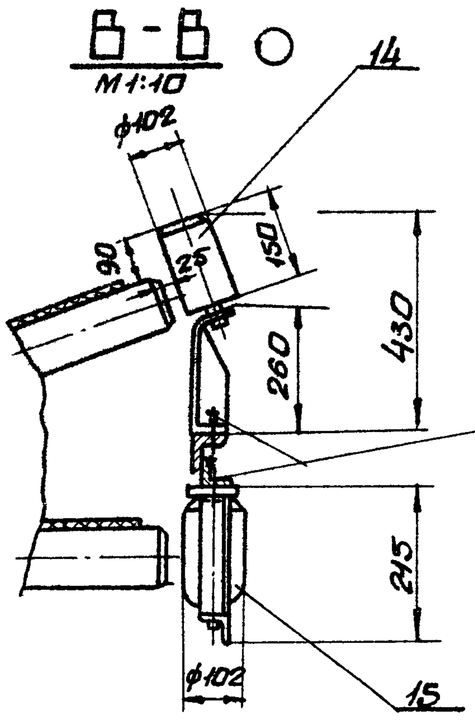

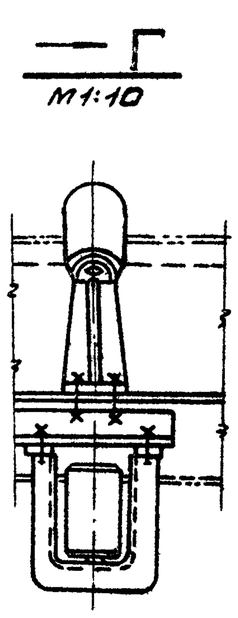

9747/11

Изм.	Лист	N докум.	Подп.	Дата	Б14U056.010СБ	
Разраб.		Кривко			Установка роликоопор. Сборочный чертеж	Лит. / Масса / Масшт.
Пров.		Севриков				У / 1419,0 / 1:100
Т.контр.		Кривко				Лист / Листов 1
Н.контр.		Коверченко				Госстрой СССР Харьковский Сантехпроект
Н.контр.		Севриков				
Утв.						

Инв.№ подл. | Подпись и дата | Взам.инв.№ | Инв.№ дубл. | Подпись и дата

Типовой проект 903-1-24.87 Альбом XI

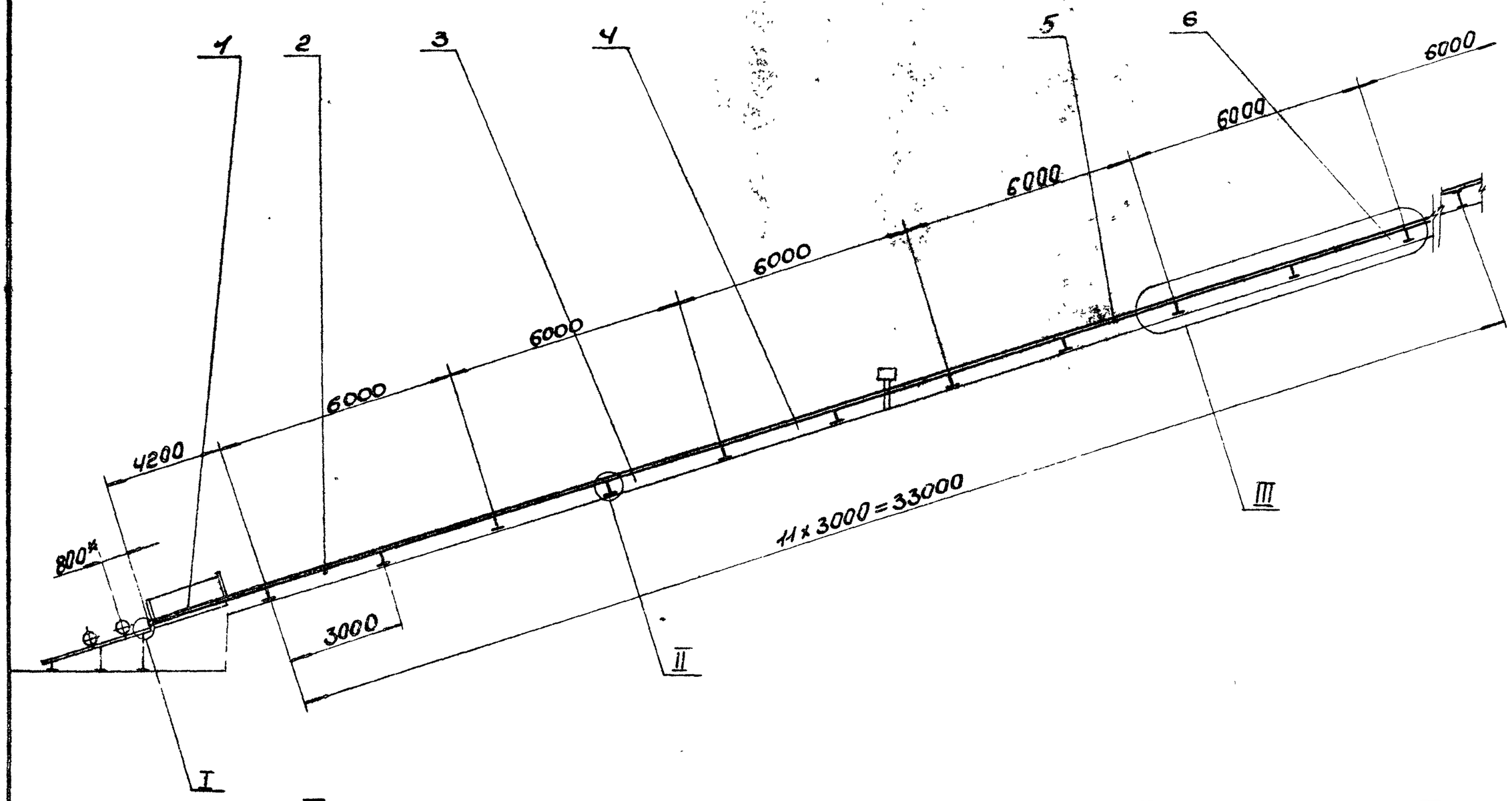

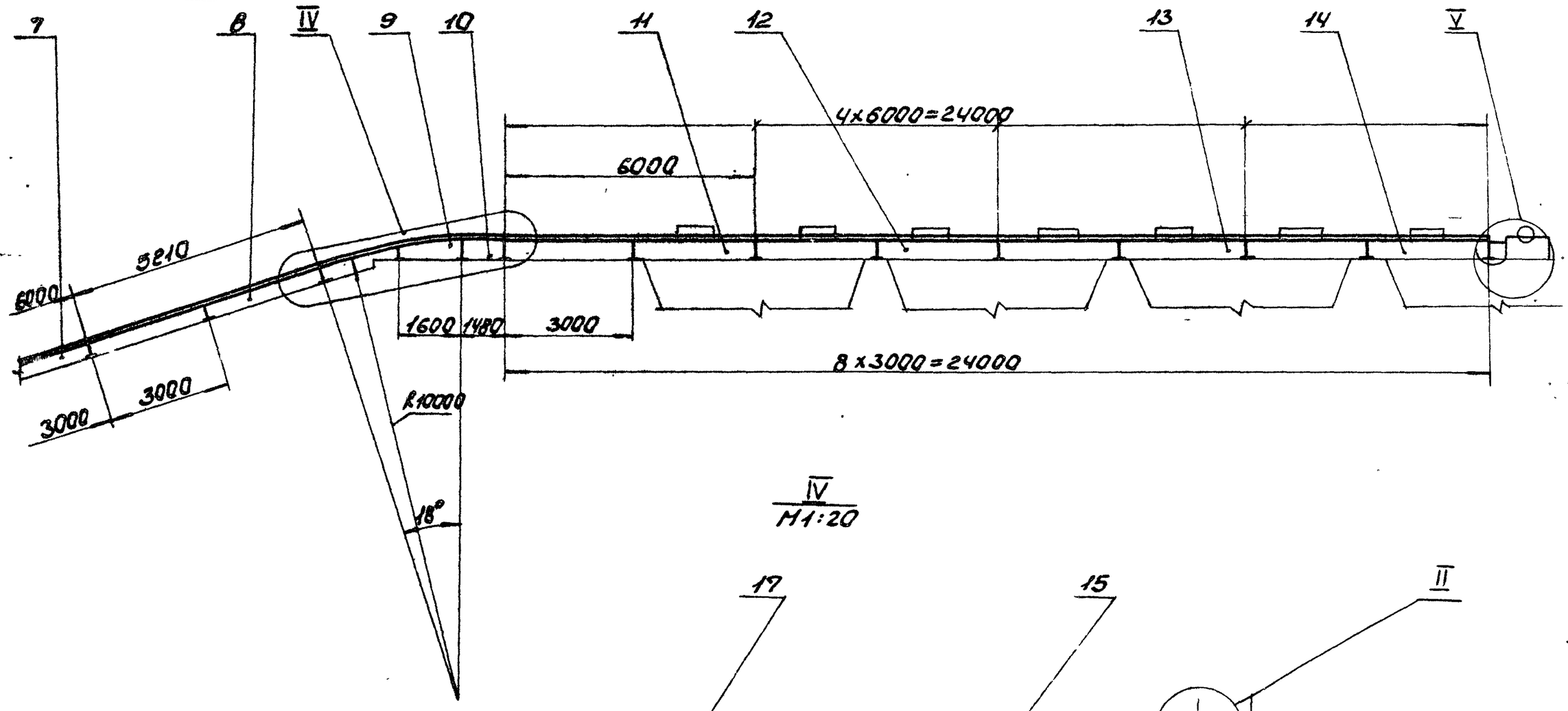

IV
M1:20

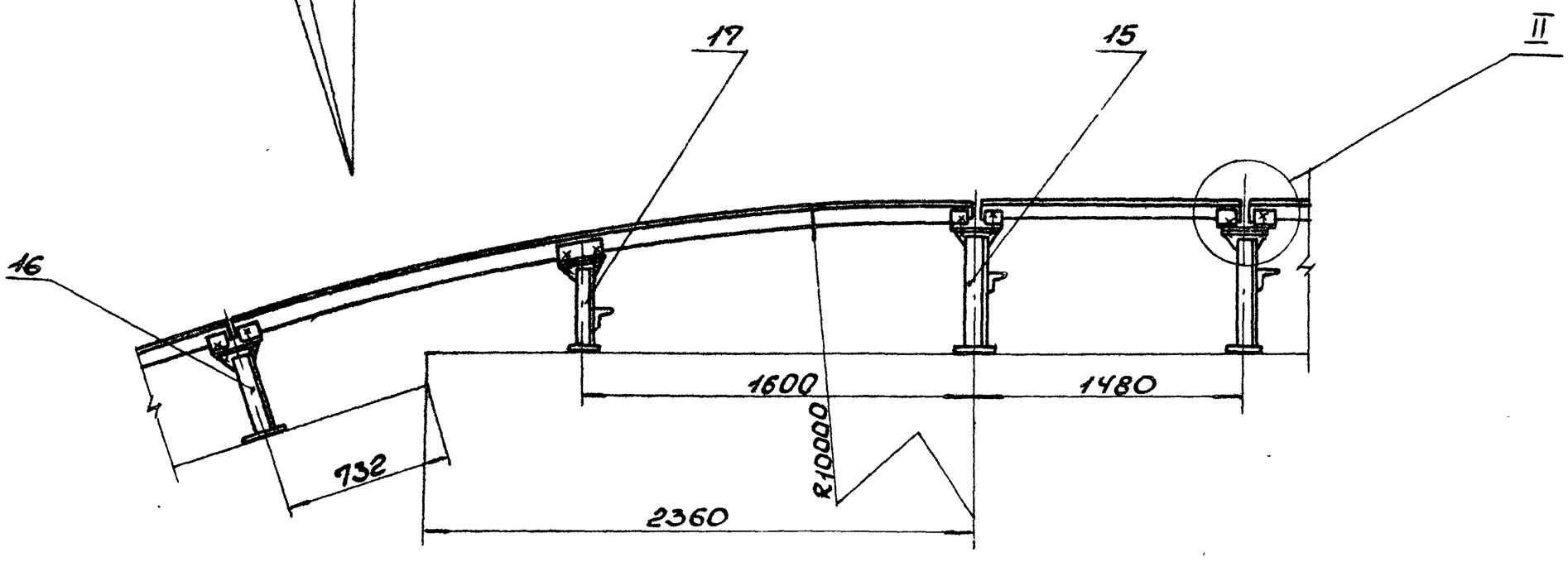

1.* Размеры для справки.
2. Предельные отклонения размеров ± $\frac{IT16}{2}$.
3. Кромки реза R=320.
4. Сварные швы по ГОСТ 5264-80. Электроды Э-42 ГОСТ 9467-75.
5. Основания стоек (поз. 15,16,17) приварить к закладным элементам (см. строительную часть проекта).

9747/11

					Б14U056.020СБ			
Изм.	Лист	N докум.	Подп.	Дата	Металлоконструкция конвейера Сборочный чертеж	Лит.	Масса	Масшт.
Разраб.		Кривко				U	1435,0	1:100
Провер.		Севрюков				Лист 1	Листов 2	
Т.контр.		Кривко				Госстрой СССР Харьковский Сантехпроект		
Нач.отд.		Коверченко						
Н.контр.		Севрюков						
Утв.								

Формат А2

Типовой проект 903-1-241.01

III
М1:20

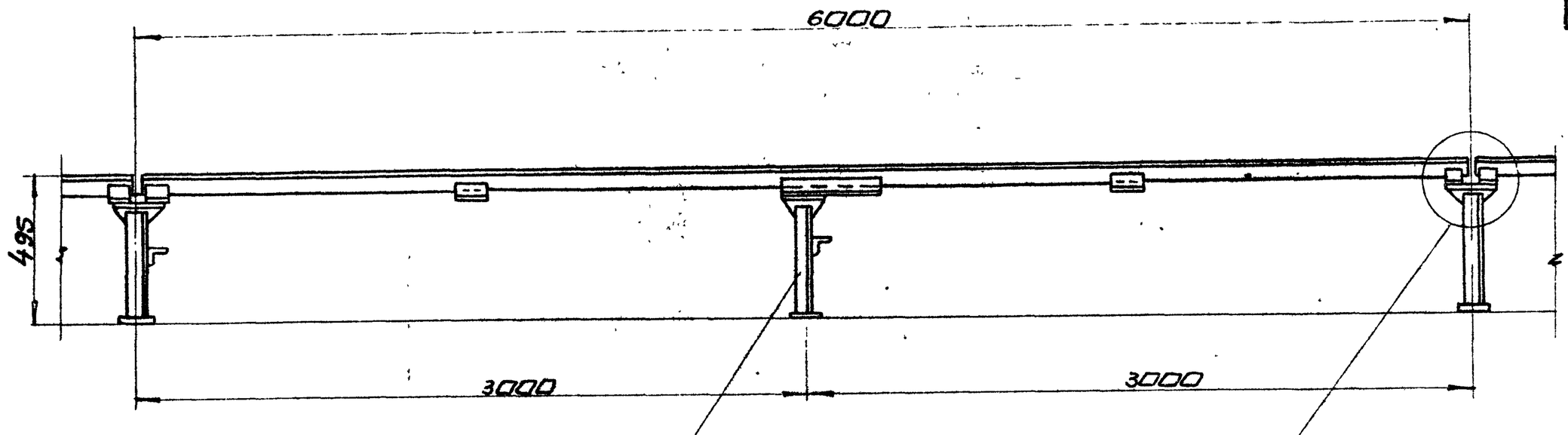

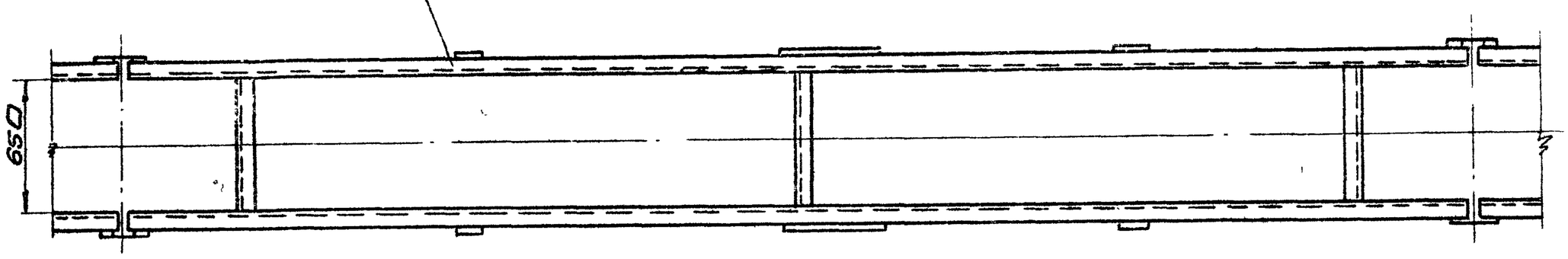

V
М1:10

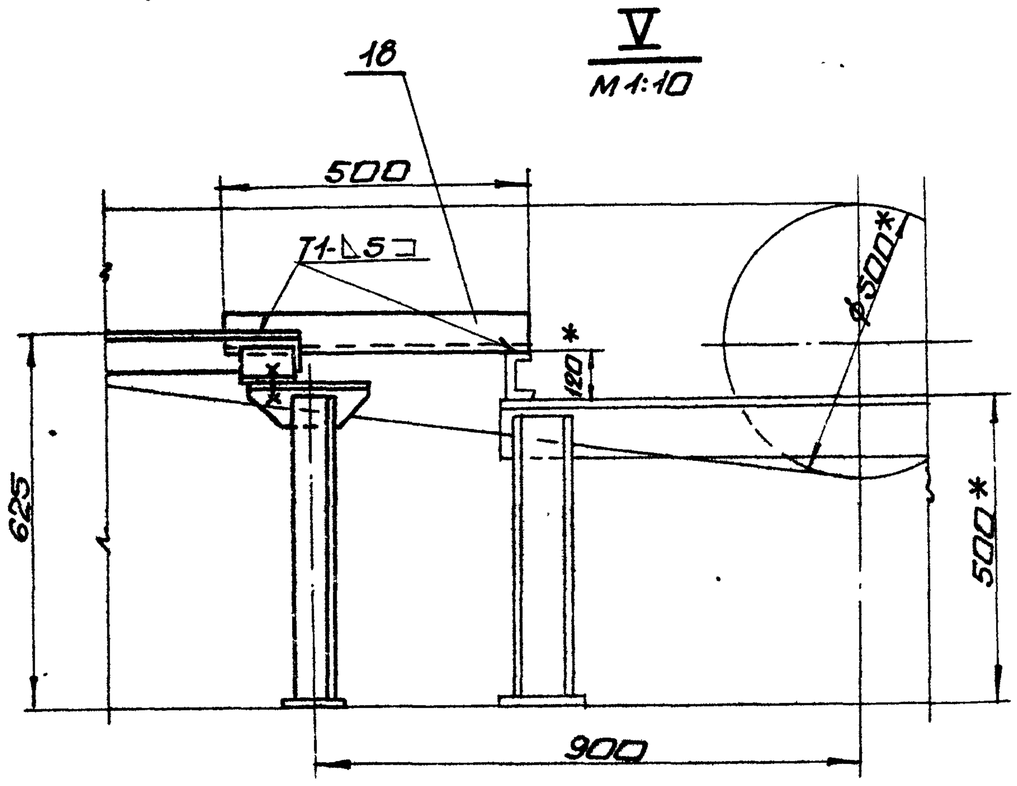

II
М1:10

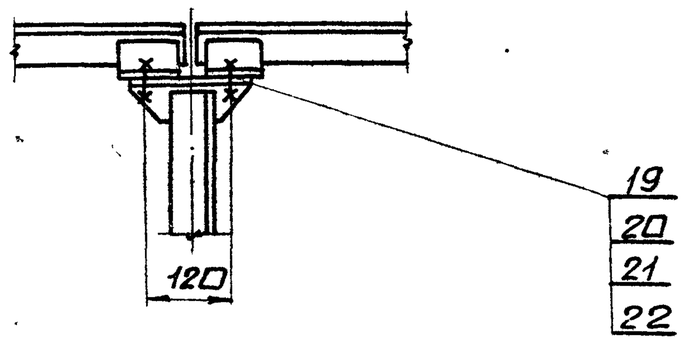

I
М1:10

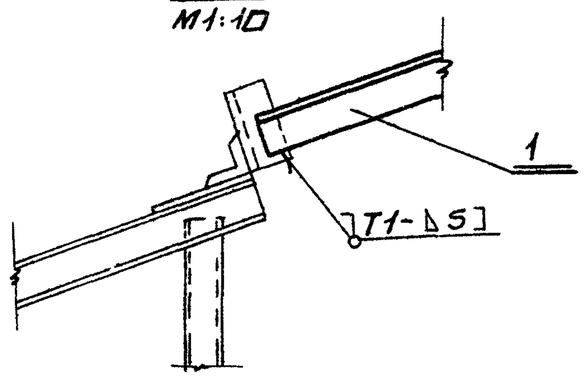

А–А
М1:20

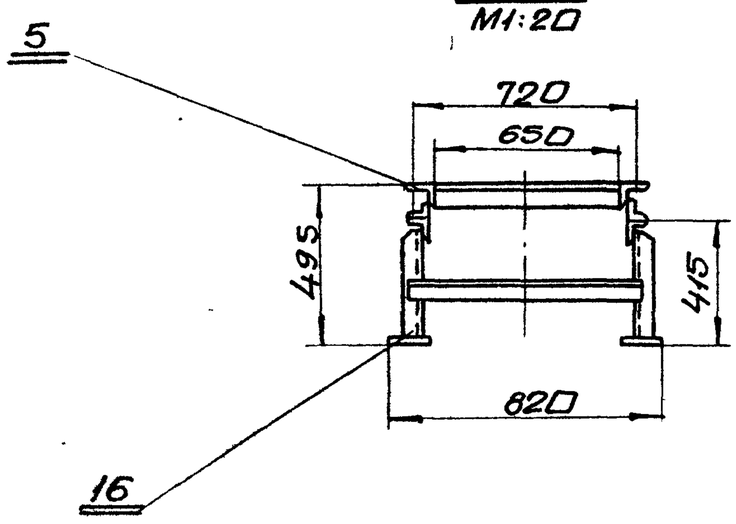

Типовой проект 903-1-241.87 Альбом XI

Инв.№подл. | Подпись и дата | Взам.инв.№ | Инв.№дубл. | Подпись и дата

Изм.	Лист	№ докум.	Подп.	Дата	614U056.020СБ	Лист 2

9747/11

Формат А2

Форм.	Зона	Поз.	Обозначение	Наименование	Кол.	Прим.
				Документация		
А2			Б14И056.030СБ	Сборочные единицы		
				Детали		
БЧ		1	Б14И056.007	Прогон		
				Уголок Б-63х63х6 ГОСТ8509-72		
				ВСт3-I ГОСТ535-79		
				ℓ = 4195	2	24,0кг
БЧ		2	Б14И056.008	Кронштейн		
				Уголок Б-63х63х6 ГОСТ8509-72		
				ВСт3-I ГОСТ535-79		
				ℓ = 235	2	1,4кг
БЧ		3	Б14И056.009	Кронштейн		
				Уголок Б-63х63х6 ГОСТ8509-72		
				ВСт3-I ГОСТ535-79		
				ℓ = 120	6	0,7кг
БЧ		4	Б14И056.011	Кронштейн		
				Уголок Б-63х63х6 ГОСТ8509-72		
				ВСт3-I ГОСТ535-79		
				ℓ = 100	2	0,6кг
БЧ		5	Б14И056.012	Связь		
				Уголок Б-63х63х6 ГОСТ8509-72		
				ВСт3-I ГОСТ535-79		
				ℓ = 650	2	3,7кг
				Материалы		
				Металл наплавленный		1,6кг

Инв.N подл. | Подп. и дата | Взам.инв.N | Инв.N дубл. | Подп. и дата

Изм.	Лист	N докум.	Подп.	Дата
Разраб.		Извекова		
Провер.		Гончаренко		
Нач.отд.		Коверченко		
Н.контр.		Севрюков		
Утв.				

Б14И056.030

Секция загрузочная ℓ = 4200

Лит.	Лист	Листов
И		1

Госстрой СССР Харьковский Сантехпроект

Формат А4

Форм.	Зона	Поз.	Обозначение	Наименование	Кол.	Прим.
				Документация		
А2			Б14И056.040СБ	Сборочный чертеж		
				Детали		
БЧ		1	Б14И056.013	Прогон		
				Уголок Б-63х63х6 ГОСТ8509-72		
				ВСт3-I ГОСТ535-79		
				ℓ = 5990	2	34,2кг
БЧ		2	Б14И056.271	Кронштейн		
				Уголок Б-63х63х6 ГОСТ8509-72		
				ВСт3-I ГОСТ535-79		
				ℓ = 180	2	1,05кг
БЧ		3	Б14И056.014	Кронштейн		
				Уголок Б-63х63х6 ГОСТ8509-72		
				ВСт3-I ГОСТ535-79		
				ℓ = 120	4	0,7кг
БЧ		4	Б14И056.015	Кронштейн		
				Уголок Б-63х63х6 ГОСТ8509-72		
				ВСт3-I ГОСТ535-79		
				ℓ = 100	4	0,6кг
БЧ		5	Б14И056.016	Связь		
				Уголок Б-63х63х6 ГОСТ8509-72		
				ВСт3-I ГОСТ535-79		
				ℓ = 650	3	3,7кг
				Материалы		
				Металл наплавленный		1,2кг

Инв.N подл. | Подп. и дата | Взам.инв.N | Инв.N дубл. | Подп. и дата

Изм.	Лист	N докум.	Подп.	Дата
Разраб.		Извекова		
Провер.		Гончаренко		
Нач.отд.		Коверченко		
Н.контр.		Севрюков		
Утв.				

Б14И056.040

Секция средняя L = 6000

Лит.	Лист	Листов
И		1

Госстрой СССР Харьковский Сантехпроект

Формат А4

Альбом XI

Типовой проект 903-1-241.87

Форм.	Зона	Поз.	Обозначение	Наименование	Кол.	Прим.
				Документация		
А2			Б14И056.050СБ	Сборочный чертеж		
				Детали		
БЧ		1	Б14И056.017	Прогон		
				Уголок Б-63х63х6 ГОСТ8509-72		
				ВСт3-I ГОСТ535-79		
				ℓ = 5990	2	34,2кг
БЧ		2	Б14И056.019	Кронштейн		
				Уголок Б-63х63х6 ГОСТ8509-72		
				ВСт3-I ГОСТ535-79		
				ℓ = 180	2	1,05кг
БЧ		3	Б14И056.021	Кронштейн		
				Уголок Б-63х63х6 ГОСТ8509-72		
				ВСт3-I ГОСТ535-79		
				ℓ = 100	4	0,6кг
БЧ		4	Б14И056.022	Связь		
				Уголок Б-63х63х6 ГОСТ8509-72		
				ВСт3-I ГОСТ535-79		
				ℓ = 650	3	3,7кг
БЧ		5	Б14И056.275	Кронштейн		
				Уголок Б63х63х6 ГОСТ8509-72		
				ВСт3-I ГОСТ535-79		
				ℓ = 120	4	0,7кг
				Материалы		
				Металл наплавленный		1,5кг

Инв.N подл. | Подп. и дата | Взам.инв.N | Инв.N дубл. | Подп. и дата

Изм.	Лист	N докум.	Подп.	Дата
Разраб.		Извекова		
Провер.		Гончаренко		
Нач.отд.		Коверченко		
Н.контр.		Севрюков		
Утв.				

Б14И056.050

Секция весовая ℓ = 5000

Лит.	Лист	Листов
И		1

Госстрой СССР Харьковский Сантехпроект

Формат А4

Форм.	Зона	Поз.	Обозначение	Наименование	Кол.	Прим.
				Документация		
А2			Б14И056.060СБ	Сборочный чертеж		
				Детали		
БЧ		1	Б14И056.023	Прогон		
				Уголок Б-63х63х6 ГОСТ8509-72		
				ВСт3-I ГОСТ535-79		
				ℓ = 5990	2	34,2кг
БЧ		2	Б14И056.024	Кронштейн		
				Уголок Б63х63х6 ГОСТ8509-72		
				ВСт3-I ГОСТ535-79		
				ℓ = 180	2	1,05кг
БЧ		3	Б14И056.025	Кронштейн		
				Уголок Б-63х63х6 ГОСТ8509-72		
				ВСт3-I ГОСТ535-79		
				ℓ = 120	4	0,7кг
БЧ		4	Б14И056026	Кронштейн		
				Уголок Б-63х63х6 ГОСТ8509-72		
				ВСт3-I ГОСТ535-79		
				ℓ = 100	4	0,6кг
БЧ		5	Б14И056.027	Связь		
				Уголок Б-63х63х6 ГОСТ8509-72		
				ВСт3-I ГОСТ535-79		
				ℓ = 650	3	3,7кг
БЧ		6	Б14И056.008	Кронштейн		
				Уголок Б-63х63х6 ГОСТ8509-72		
				ВСт3-I ГОСТ535-79		
				ℓ = 235	2	1,4кг
				Материалы		
			9947/11	Металл наплавленный		1,4кг

Инв.N подл. | Подп. и дата | Взам.инв.N | Инв.N дубл. | Подп. и дата

Изм.	Лист	N докум.	Подп.	Дата
Разраб.		Извекова		
Провер.		Гончаренко		
Нач.отд.		Коверченко		
Н.контр.		Севрюков		
Утв.				

Б14И056.060

Секция весовая ℓ = 6000

Лит.	Лист	Листов
И		1

Госстрой СССР Харьковский Сантехпроект

Формат А4

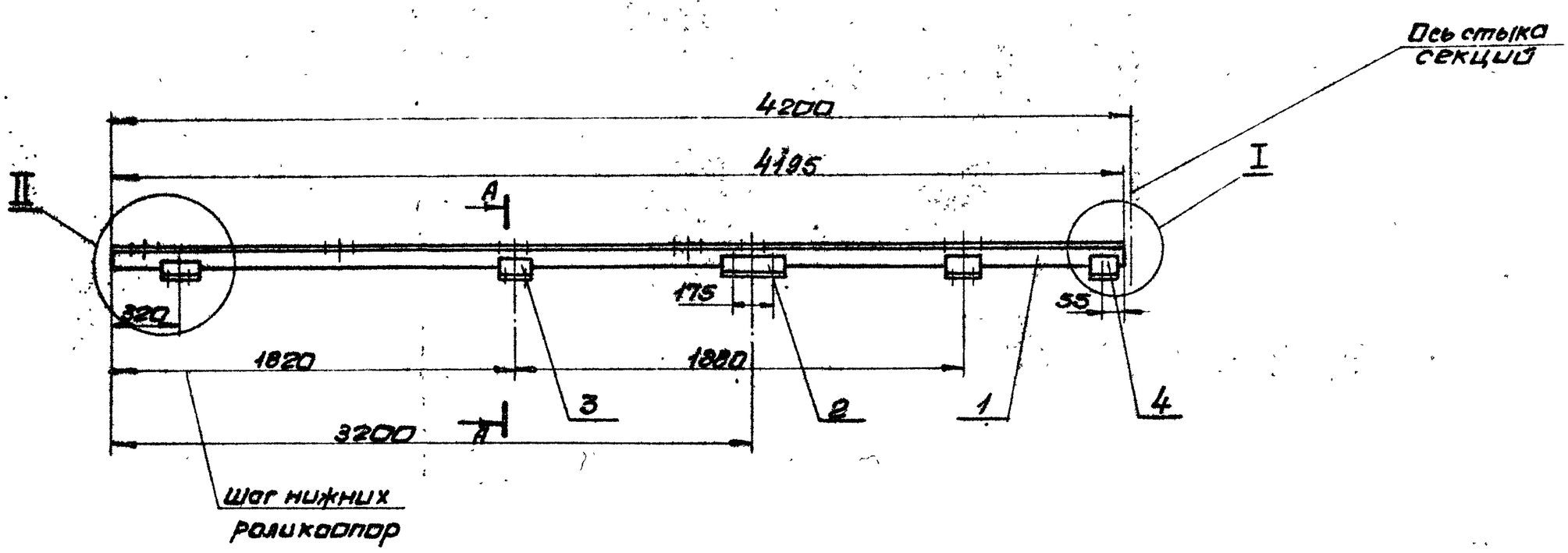

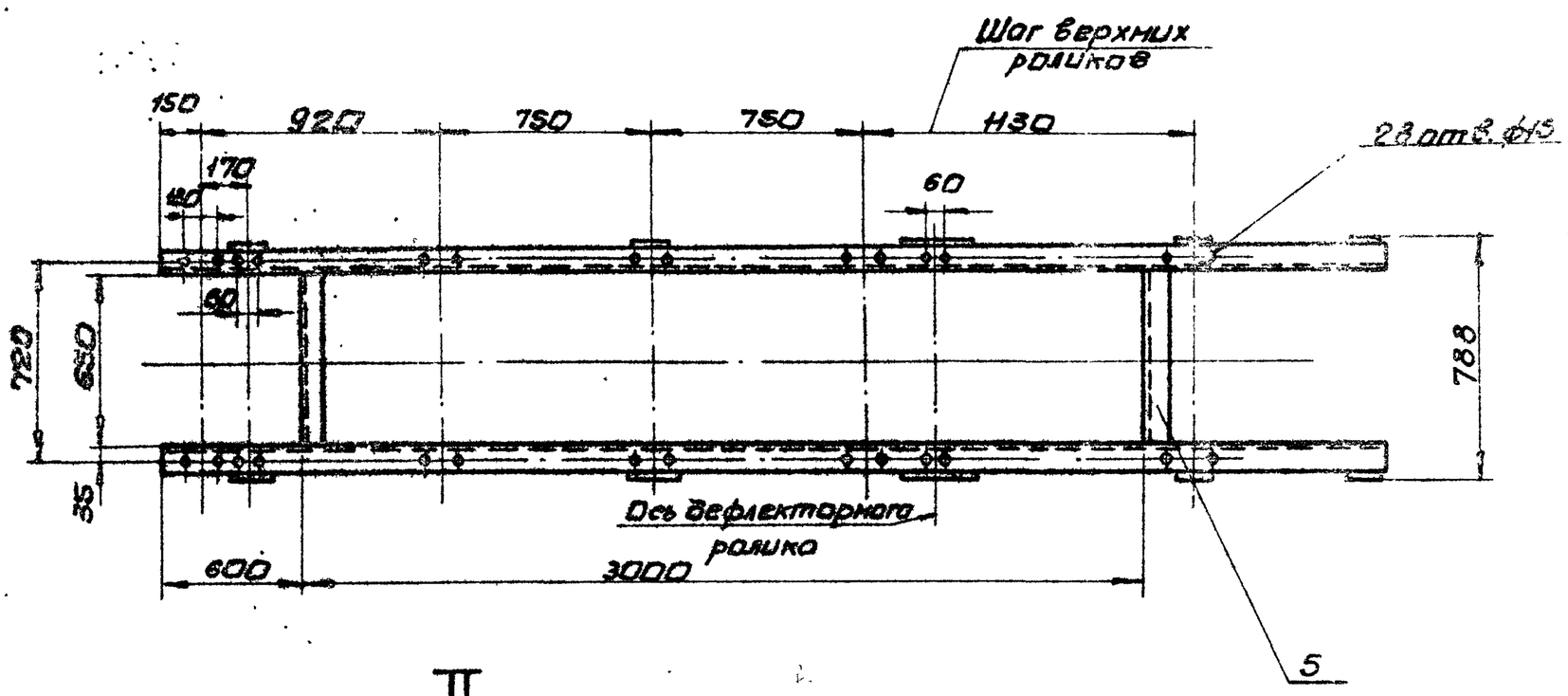

II
M1:5

A-A
M1:5

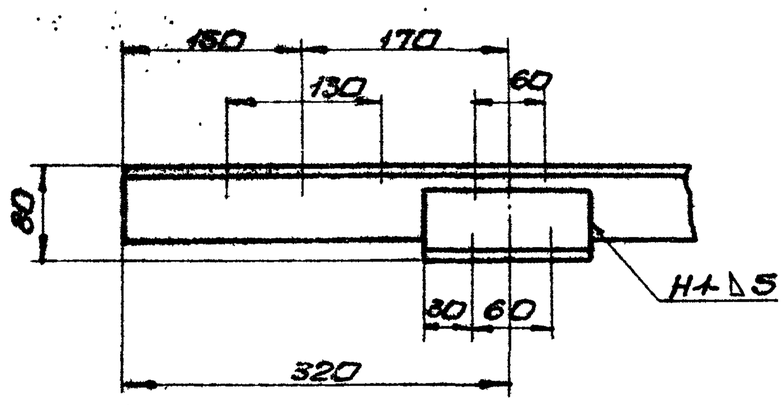

B
M1:50

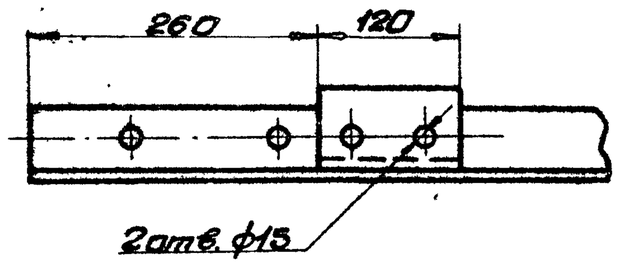

I
M1:5

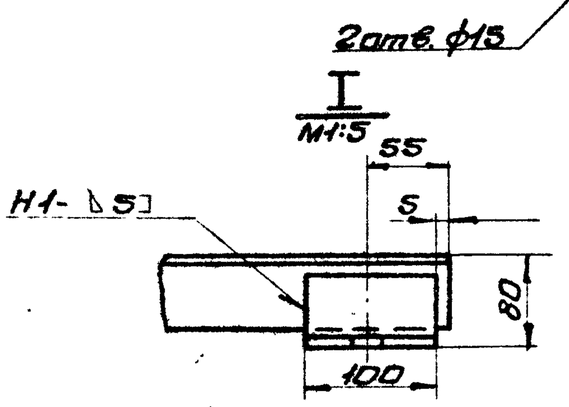

Б
M1:5

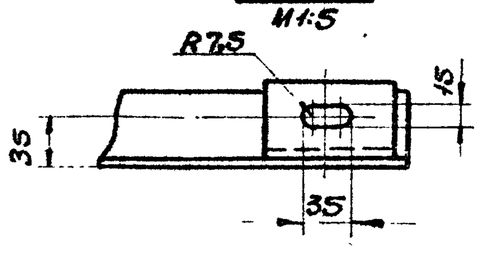

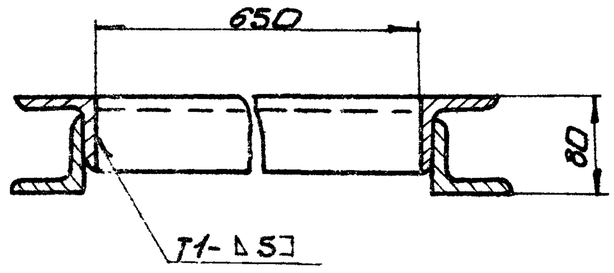

1. Предельные отклонения размеров $\pm \frac{IT16}{2}$
2. Сварные швы по ГОСТ5264-80.
Электроды Э-42 ГОСТ 9467-75.
3. Кромки реза - $\sqrt{}_{R2320}$, отверстия- $\sqrt{}_{R280}$, остальное- $\sqrt{}$

9747/11

Изм.	Лист	N докум.	Подп.	Дата	Б14U056.030СБ			
Разраб		Извекова			Секция загрузочная l=4200. Сборочный чертеж	Лит.	Масса	Масшт.
Пров.		Гончаренко				U	68,0	1:20
Т.контр.		Севрюков				Лист	Листов 1	
Нач.отд		Коверченко				Госстрой СССР Харьковский сантехпроект		
Н.контр.		Севрюков						
Утв.								

Альбом XI

Типовой проект 903-1-244.87

Инв.№подл. | Подп.и дата | Взам.инв.№ | Инв.№дубл. | Подп.и дата

Формат А2

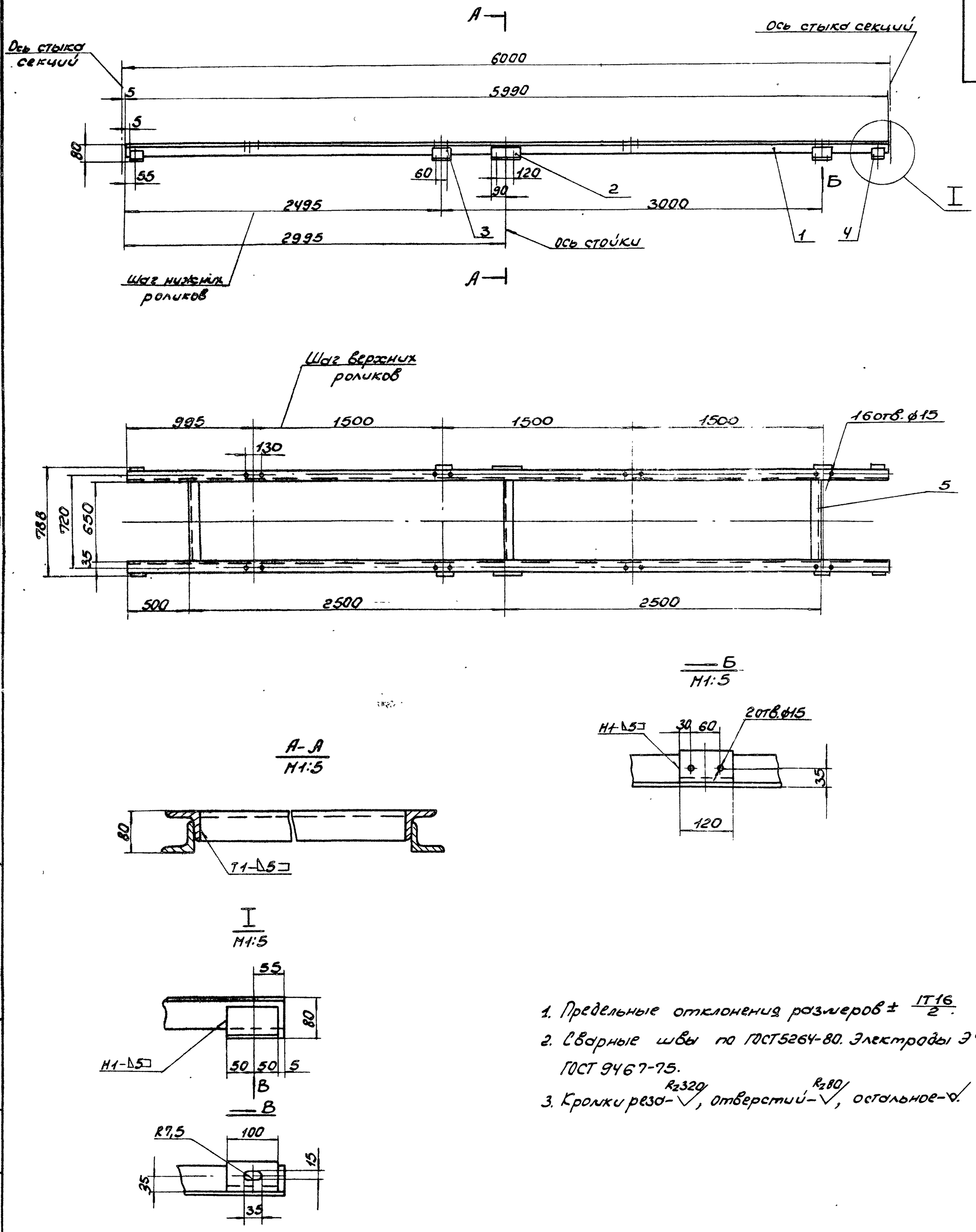

1. Предельные отклонения размеров ± $\frac{IT16}{2}$.
2. Сварные швы по ГОСТ 5264-80. Электроды Э42 ГОСТ 9467-75.
3. Кромки реза - $R_z 320$, отверстий - $R_z 80$, остальное - ∇.

9747/11

					Б14И056.040СБ			
Изм.	Лист	N докум.	Подп.	Дата	Секция средняя L = 6000 Сборочный чертеж	Лит.	Масса	Масшт.
Разраб.		Извекова				И	88,0	1:20
Провер.		Гончаренко				Лист	Листов 1	
Т.конт.		Севрюков				Госстрой СССР Харьковский Сантехпроект		
Нач.и								
Н.кон.								
Утв.								

Формат А2

Типовой проект 903-1-241.87 Альбом XI

Инв. N подл. | Подпись и дата | Взам. инв. N | Инв. N дубл. | Подпись и дата

Б14U056.050СБ

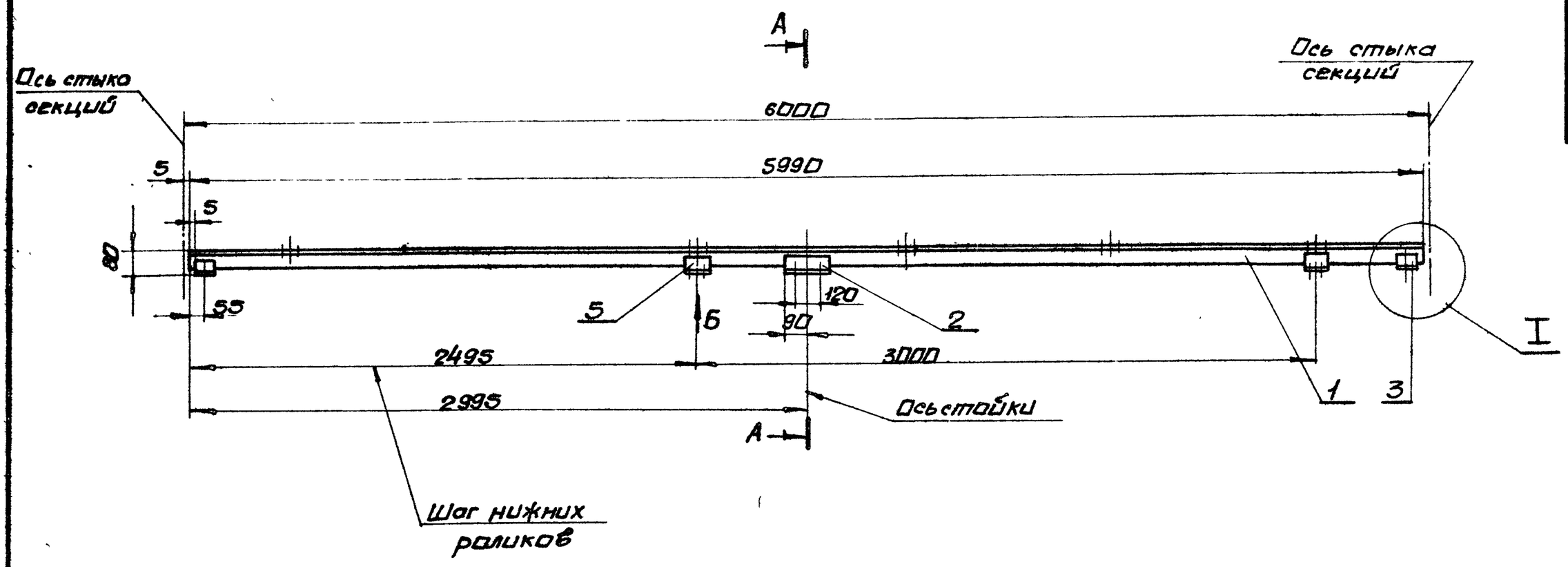

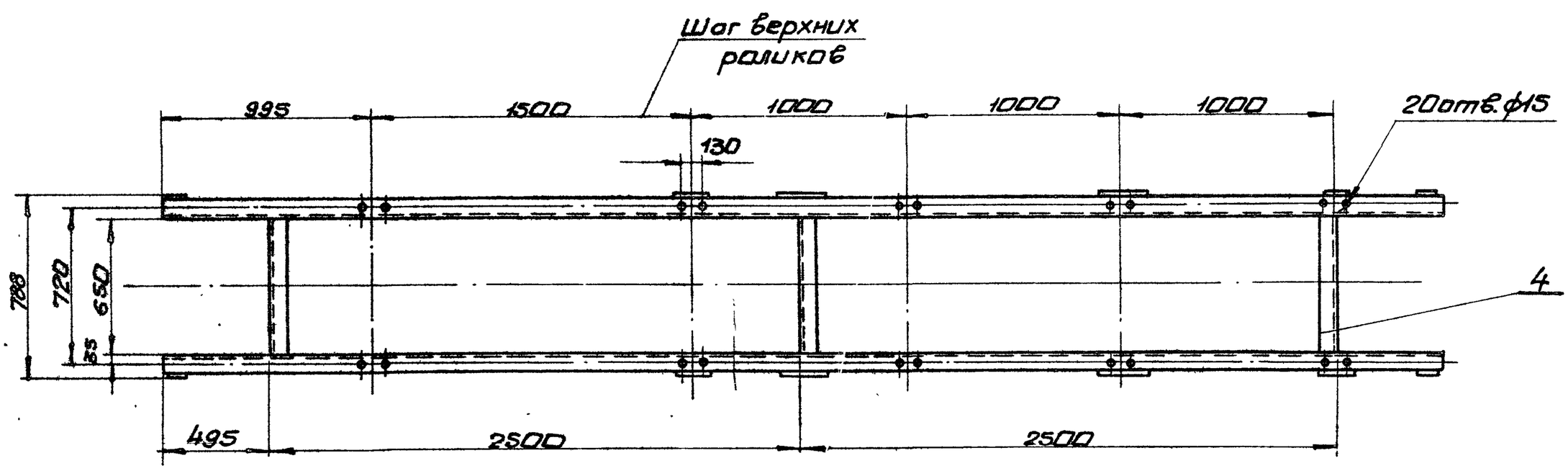

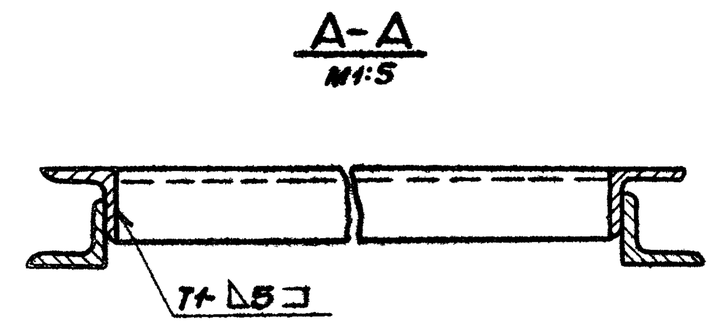

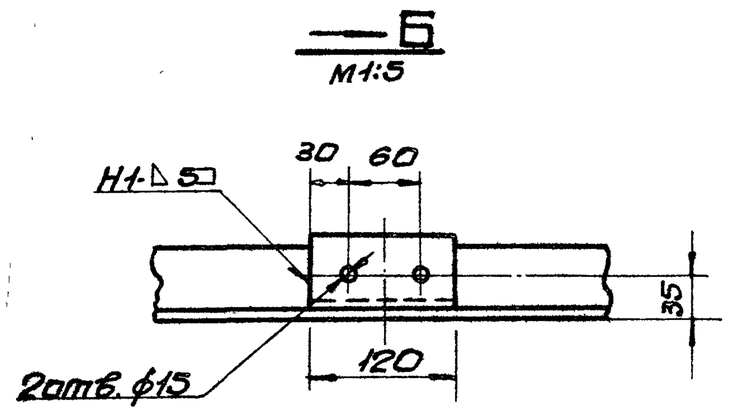

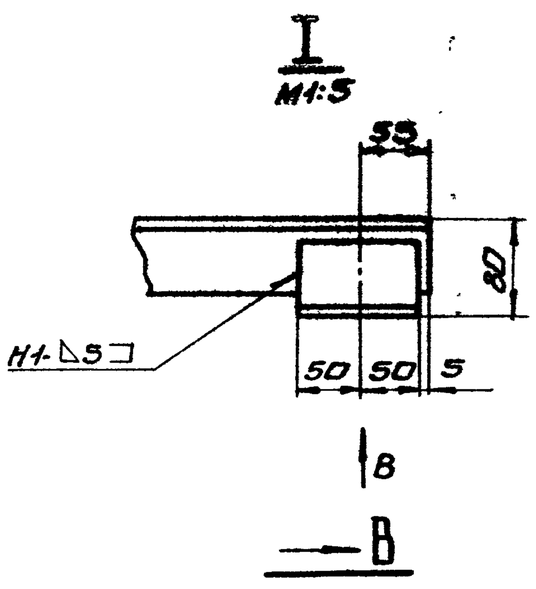

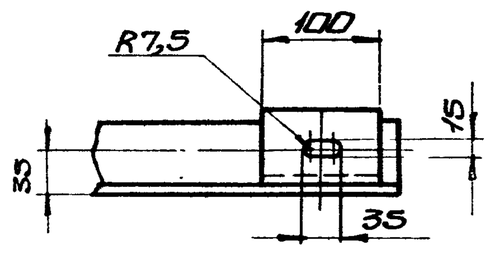

1. Предельные отклонения размеров $\pm\frac{IT16}{2}$
2. Сварные швы по ГОСТ 5264-80.
Электроды Э-42 ГОСТ 9467-75.
3. Кромки реза R_{z320}, отверстий - R_{z80}, остальное - ∀

9747/11

					Б14U056.050СБ			
Изм	Лист	N докум.	Подп.	Дата	Секция весовая ℓ=6000 Сборочный чертеж	Лит.	Масса	Масшт.
Разраб		Извекова				U	92,5	1:20
Пров.		Гончаренко				Лист	Листов 1	
Т.контр.		Севрюков				Госстрой СССР Харьковский Сантехпроект		
Нач.отд		Коверченко						
Н.контр.		Севрюков						
Утв.								

формат А2

Типовой проект 903-1-241.87 Альбом XI

Инв.№ подл. | Подп. и дата | Взам.инв.№ | Инв.№ дубл. | Подп. и дата

Б14И056.060СБ

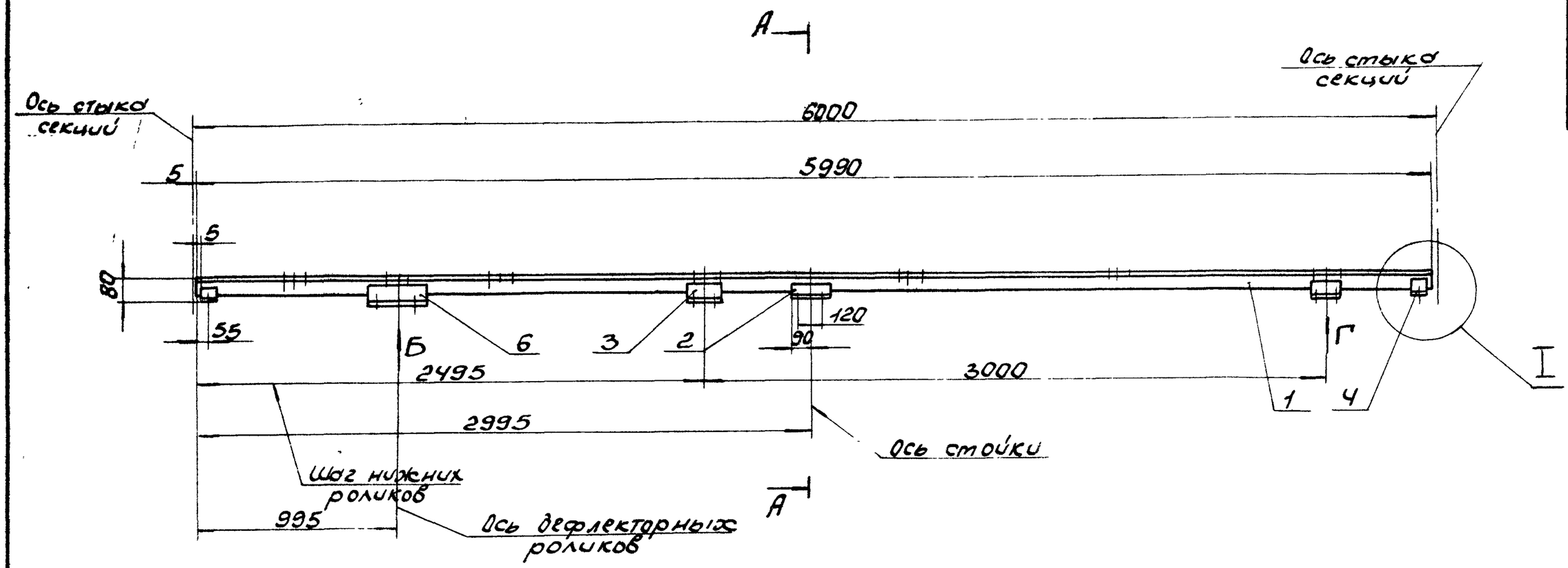

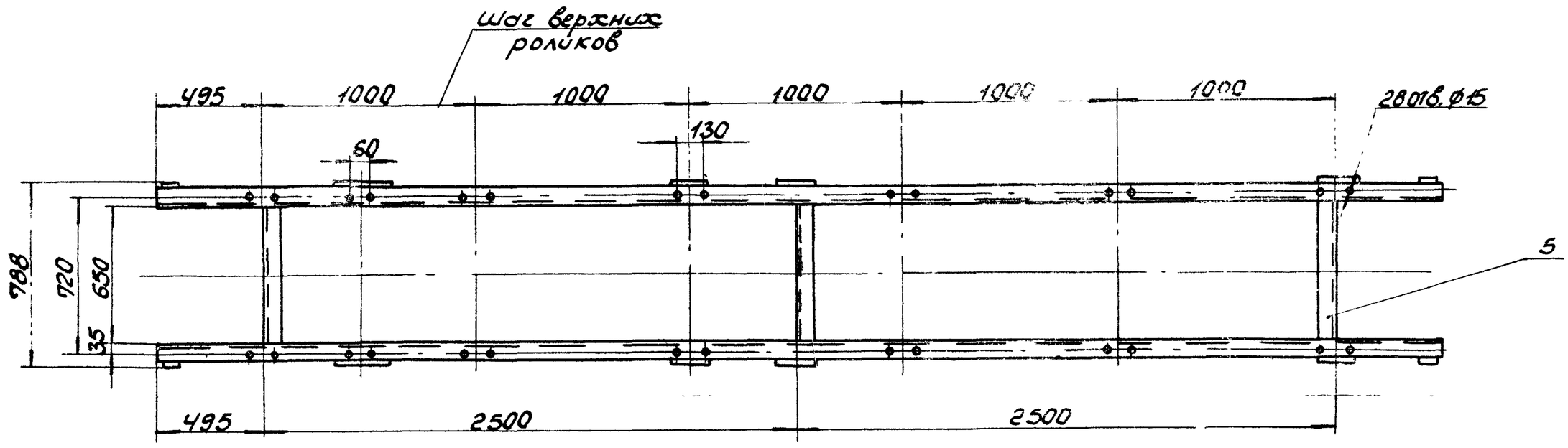

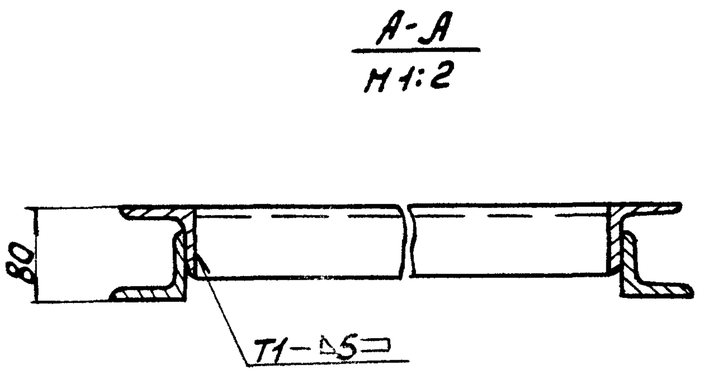

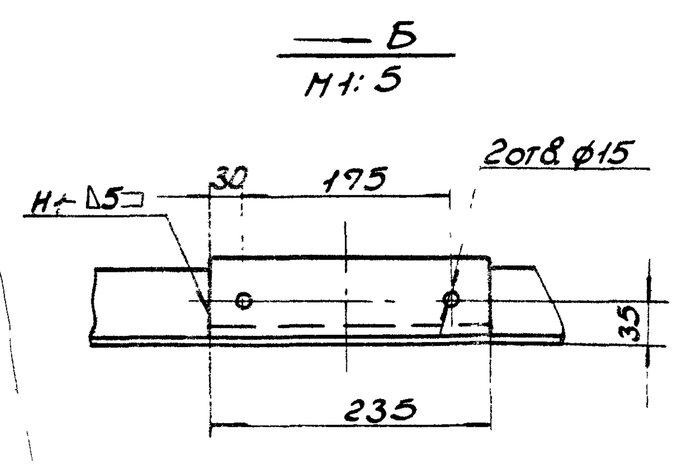

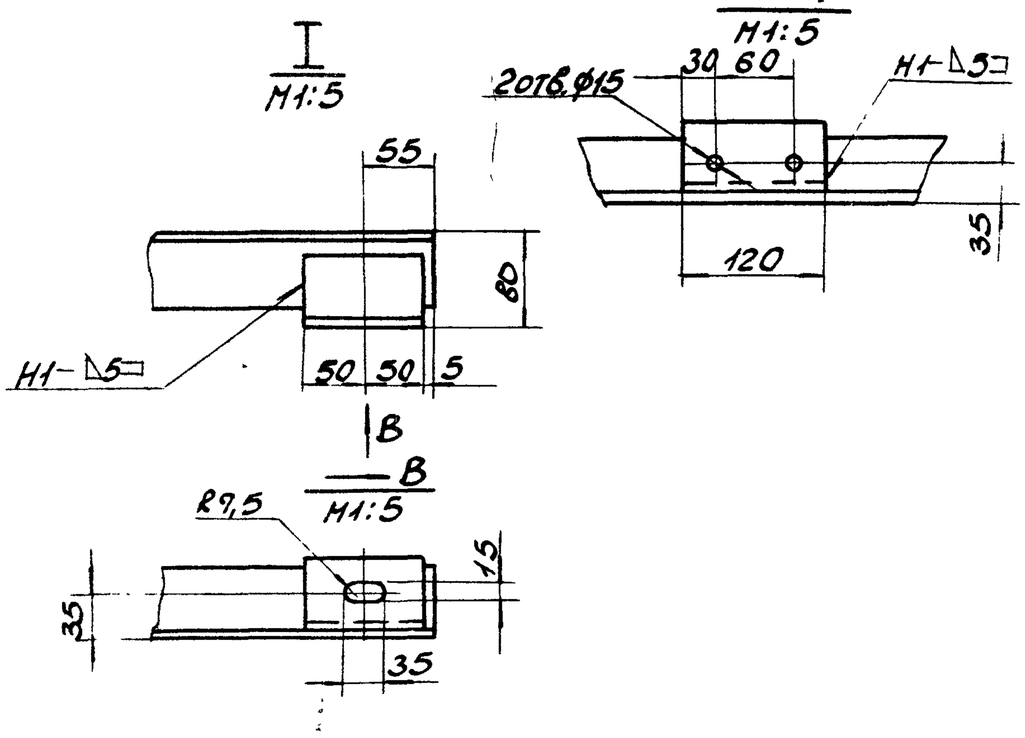

1. Предельные отклонения размеров $\pm \frac{IT16}{2}$.
2. Сварные швы по ГОСТ 5264-80. Электроды Э42 ГОСТ 9467-75.
3. Кромки реза – $R_z 320$, отверстий – $R_z 80$, остальное – ∇.

9747/11

					Б14И056.060СБ			
Изм.	Лист	№ докум.	Подп.	Дата	Секция весовая $l = 6000$ Сборочный чертеж	Лит	Масса	Масшт.
Разраб.		Извекова				И	91,0	1:20
Провер.		Гончаренко				Лист	Листов 1	
Т.контр.		Севрюков				Госстрой СССР Харьковский Сантехпроект		
Нач.отд.		Ковалевский						
Н.контр.		Севрюков						
Утв.						Формат А2		

Типовой проект 903-1-241.87 Альбом XI

Инв.№ подл. | Подп. и дата | Взам. инв.№ | Инв.№ дубл. | Подп. и дата

Форм.	Зона	Поз.	Обозначение	Наименование	Кол.	Прим.
				Документация		
А2			6.14.0056.070СБ	Сборочный чертеж		
				Детали		
БЧ		1	6.14.0056.028	Прогон		
				Уголок Б-63х63х6 ГОСТ 8509-72		
				Вст3-I ГОСТ 535-79		
				ℓ=5990	2	34,2кг
БЧ		2	6.14.0056.029	Кронштейн		
				Уголок Б-63х63х6 ГОСТ 8509-72		
				Вст3-I ГОСТ 535-79		
				ℓ=180	2	1,05кг
БЧ		3	6.14.0056.031	Кронштейн		
				Уголок Б-63х63х6 ГОСТ 8509-72		
				Вст3-I ГОСТ 535-79		
				ℓ=120	4	0,7кг
БЧ		4	6.14.0056.032	Кронштейн		
				Уголок Б-63х63х6 ГОСТ 8509-72		
				Вст3-I ГОСТ 535-79		
				ℓ=100	4	0,6кг
БЧ		5	6.14.0056.033	Связь		
				Уголок Б-63х63х6 ГОСТ 8509-72		
				Вст3-I ГОСТ 535-79		
				ℓ=650	3	3,7кг
				Материалы		
				Металл наплавленный		1,4кг

Инв.№подл. | Подп. и дата | Взам.инв.№ | Инв.№дубл. | Подп. и дата

Изм.	Лист	N докум.	Подп.	Дата
Разраб.		Извекова		
Пров.		Гончаренко		
Нач.отд		Коверченко		
Н.контр.		Севрюков		
Утв.				

6.14.0056.070

Секция весовая
ℓ=6000

Лит.	Лист	Листов
У		1

Госстрой СССР Харьковский Сантехпроект

Формат А4

Форм.	Зона	Поз.	Обозначение	Наименование	Кол.	Прим.
				Документация		
А2			6.14.0056.080СБ	Сборочный чертеж		
				Детали		
БЧ		1	6.14.0056.034	Прогон		
				Уголок Б-63х63х6 ГОСТ 8509-72		
				Вст3-I ГОСТ 535-79		
				ℓ=5990	2	34,2кг
БЧ		2	6.14.0056.035	Кронштейн		
				Уголок Б-63х63х6 ГОСТ 8509-72		
				Вст3-I ГОСТ 535-79		
				ℓ=180	2	1,05кг
БЧ		3	6.14.0056.036	Кронштейн		
				Уголок Б-63х63х6 ГОСТ 8509-72		
				Вст3-I ГОСТ 535-79		
				ℓ=120	4	0,7кг
БЧ		4	6.14.0056.037	Кронштейн		
				Уголок Б-63х63х6 ГОСТ 8509-72		
				Вст3-I ГОСТ 535-79		
				ℓ=100	4	0,6кг
БЧ		5	6.14.0056.038	Связь		
				Уголок Б-63х63х6 ГОСТ 8509-72		
				Вст3-I ГОСТ 535-79		
				ℓ=650	3	3,7кг
БЧ		6	6.14.0056.276	Кронштейн		
				Уголок Б-63х63х6 ГОСТ 8509-72		
				Вст3-I ГОСТ 535-79		
				ℓ=235	2	1,4кг
				Материалы		
				Металл наплавленный		1,5кг

Инв.№подл. | Подп. и дата | Взам.инв.№ | Инв.№дубл. | Подп. и дата

Изм.	Лист	N докум.	Подп.	Дата
Разраб.		Извекова		
Пров.		Гончаренко		
Нач.отд		Коверченко		
Н.контр.		Севрюков		
Утв.				

6.14.0056.080

Секция средняя
ℓ=6000

Лит.	Лист	Листов
У		1

Госстрой СССР Харьковский Сантехпроект

Формат А4

Типовой проект 3.503-1-241.87 Альбом XI

Форм.	Зона	Поз.	Обозначение	Наименование	Кол.	Прим.
				Документация		
А2			6.14.0056.090СБ	Сборочный чертеж		
				Детали		
БЧ		1	6.14.0056.039	Прогон		
				Уголок Б-63х63х6 ГОСТ 8509-72		
				Вст3-I ГОСТ 535-79		
				ℓ=5200	2	29,74кг
БЧ		2	6.14.0056.041	Кронштейн		
				Уголок Б-63х63х6 ГОСТ 8509-72		
				Вст3-I ГОСТ 535-79		
				ℓ=120	2	0,7кг
БЧ		3	6.14.0056.042	Кронштейн		
				Уголок Б-63х63х6 ГОСТ 8509-72		
				Вст3-I ГОСТ 535-79		
				ℓ=100	4	0,6кг
БЧ		4	6.14.0056.043	Связь		
				Уголок Б-63х63х6 ГОСТ 8509-72		
				Вст3-I ГОСТ 535-79		
				ℓ=650	3	3,7кг
БЧ		5	6.14.0056.277	Кронштейн		
				Уголок Б-63х63х6 ГОСТ 8509-72		
				Вст3-I ГОСТ 535-79		
				ℓ=235	2	1,4кг
БЧ		6	6.14.0056.035	Кронштейн		
				Уголок Б-63х63х6 ГОСТ 8509-72		
				Вст3-I ГОСТ 535-79		
				ℓ=180	2	1,05кг
				Материалы		
				Металл наплавленный		1,2кг

Инв.№подл. | Подп. и дата | Взам.инв.№ | Инв.№дубл. | Подп. и дата

Изм.	Лист	N докум.	Подп.	Дата
Разраб.		Извекова		
Пров.		Гончаренко		
Нач.отд		Коверченко		
Н.контр.		Севрюков		
Утв.				

6.14.0056.090

Секция
ℓ=3000

Лит.	Лист	Листов
У		1

Госстрой СССР Харьковский Сантехпроект

Формат А4

Форм.	Зона	Поз.	Обозначение	Наименование	Кол.	Прим.
				Документация		
А2			6.14.0056.100СБ	Сборочный чертеж		
				Детали		
БЧ		1	6.14.0056.044	Прогон		
				Уголок Б-63х63х6 ГОСТ 8509-72		
				Вст3-I ГОСТ 535-79		
				ℓ=3129	2	17,9кг
БЧ		2	6.14.0056.045	Кронштейн		
				Уголок Б-63х63х6 ГОСТ 8509-72		
				Вст3-I ГОСТ 535-79		
				ℓ=120	6	0,7кг
БЧ		3	6.14.0056.046	Кронштейн		
				Уголок Б-63х63х6 ГОСТ 8509-72		
				Вст3-I ГОСТ 535-79		
				ℓ=100	4	0,6кг
БЧ		4	6.14.0056.047	Связь		
				Уголок Б-63х63х6 ГОСТ 8509-72		
				Вст3-I ГОСТ 535-79		
				ℓ=650	2	3,7кг
БЧ		5	6.14.0056.035	Кронштейн		
				Уголок Б-63х63х6 ГОСТ 8509-72		
				Вст3-I ГОСТ 535-79		
				ℓ=180	2	1,05кг
				Материалы		
				Металл наплавленный		1,1кг
				9747/11		

Инв.№подл. | Подп. и дата | Взам.инв.№ | Инв.№дубл. | Подп. и дата

Изм.	Лист	N докум.	Подп.	Дата
Разраб.		Извекова		
Пров.		Гончаренко		
Нач.отд		Коверченко		
Н.контр.		Севрюков		
Утв.				

6.14.0056.100

Секция гнутая
α = 18°

Лит.	Лист	Листов
У		1

Госстрой СССР Харьковский Сантехпроект

Формат А4

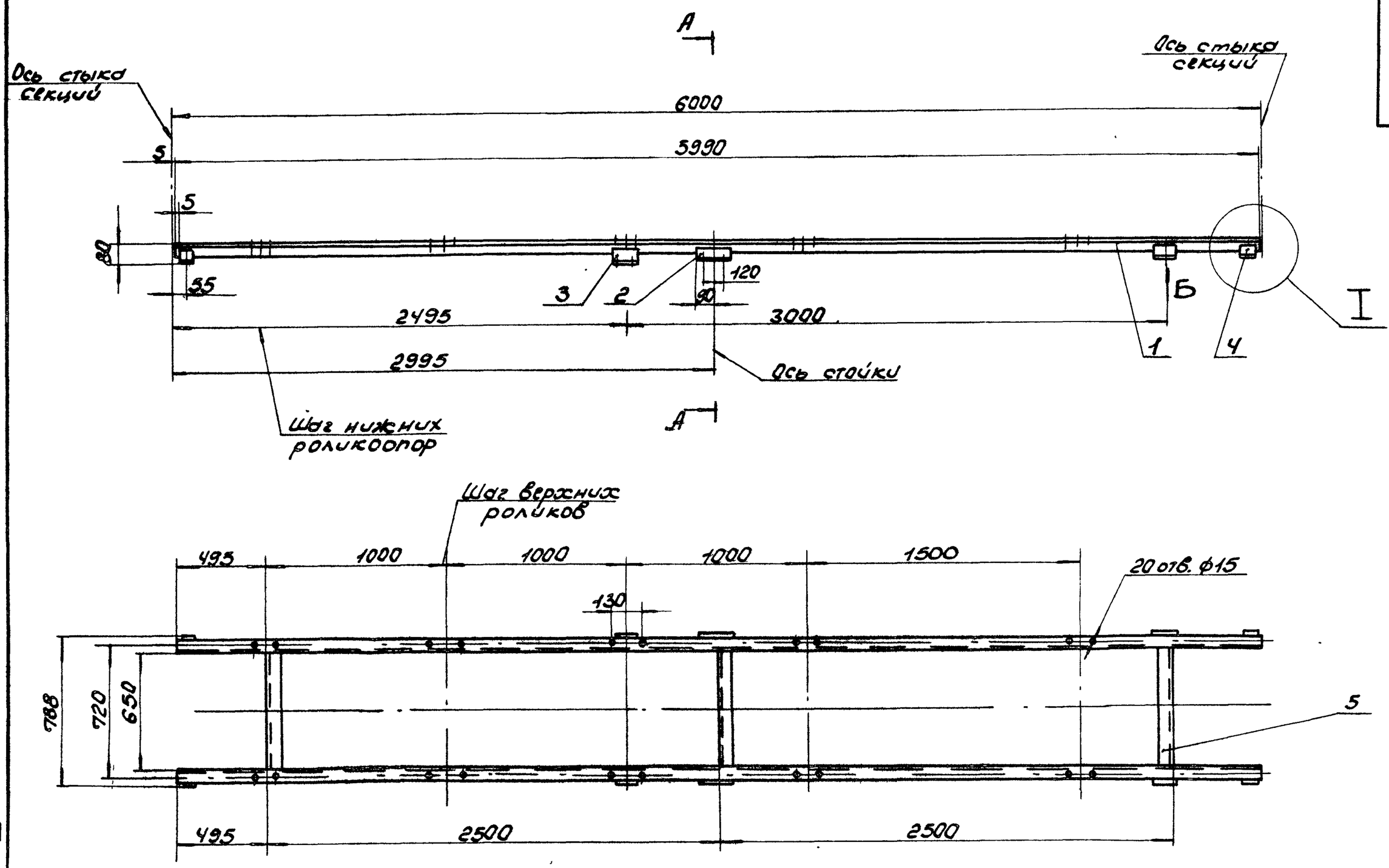

А-А
М1:5

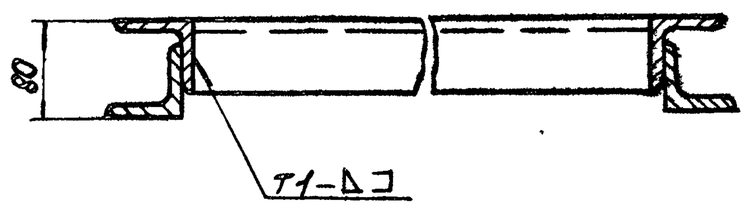

I
М1:5

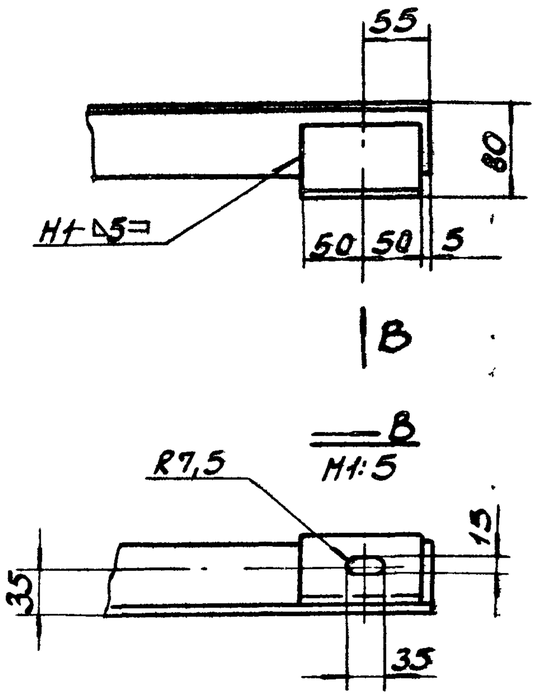

Б
М1:5

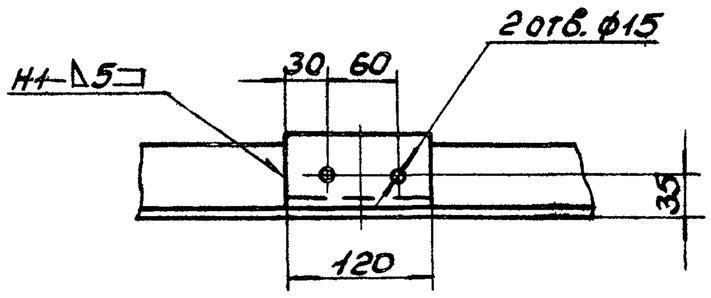

1. Предельные отклонения размеров $\pm \frac{IT16}{2}$.
2. Сварные швы по ГОСТ 5264-80. Электроды Э-42 ГОСТ 9467-75
3. Кромки реза-$\overset{Rz320}{\checkmark}$, отверстий-$\overset{Rz80}{\checkmark}$, остальное-$\triangledown$.

9747/11

				Б1Ч1056.070СБ		
Изм. Лист	N Докум.	Подп.	Дата	Секция весовая ℓ=6000 Сборочный чертеж	Лит	Масса / Масшт.
Разраб.	Извекова				У	85,0 / 1:20
Провер.	Гончаренко				Лист	Листов 1
Т.контр.	Севрюков				Госстрой СССР Харьковский Сантехпроект	
Нач.отд.	Коверченко					
Н.контр.	Севрюков					
Утв.						

Формат А2

Инв.№подл. | Подпись и дата | Взам.инв.№ | Инв.№дубл. | Подп. и дата

Типовой проект 903-1-241.87 Альбом XI

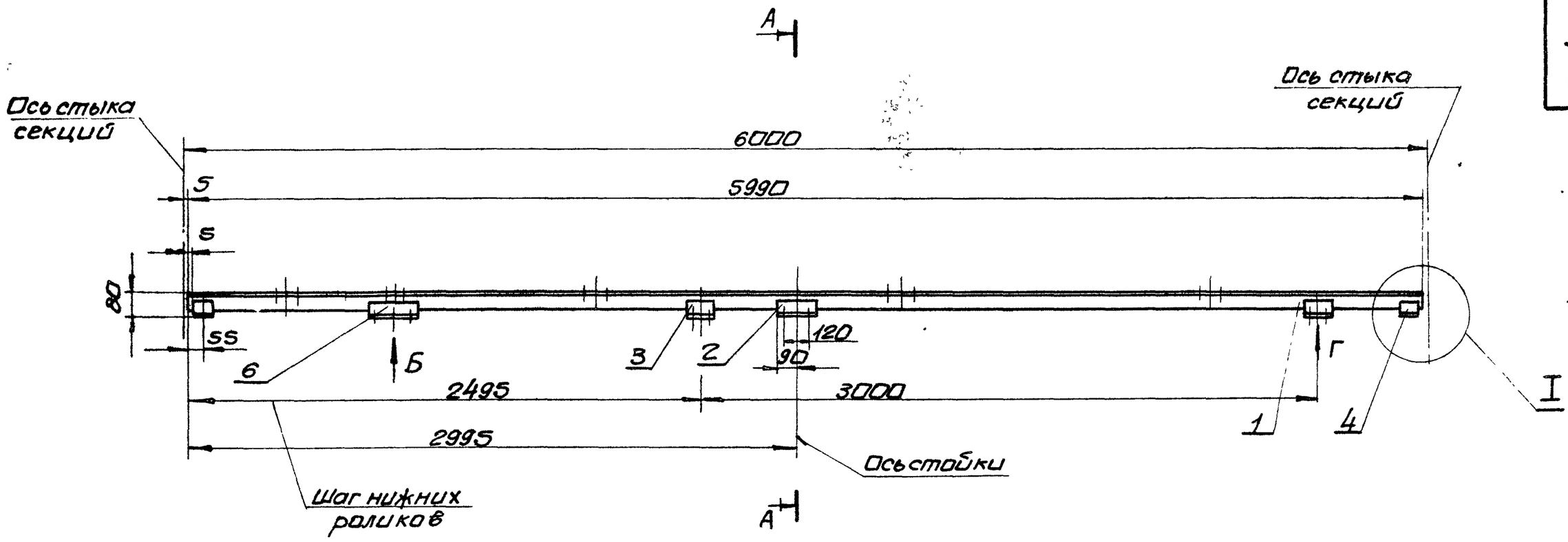

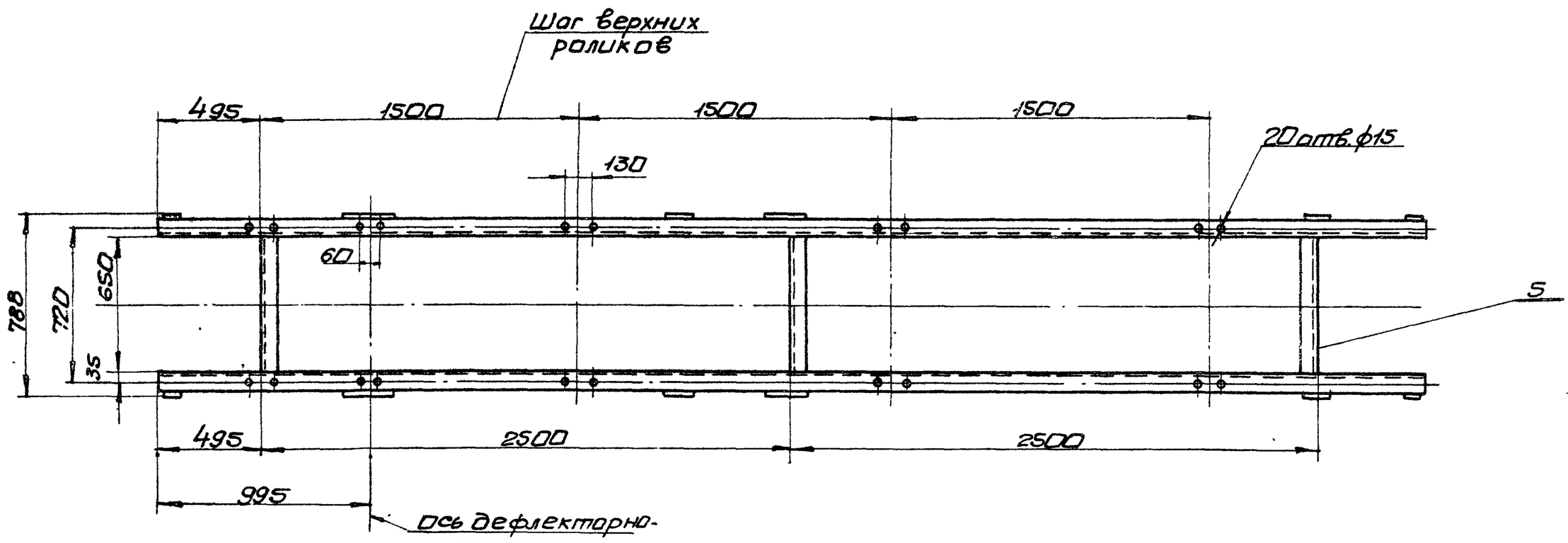

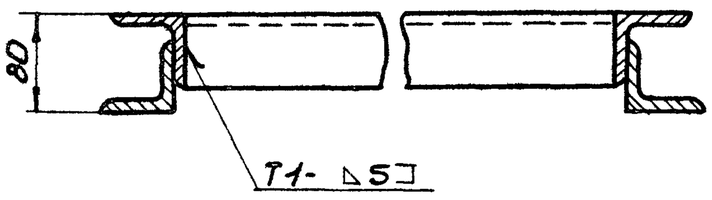

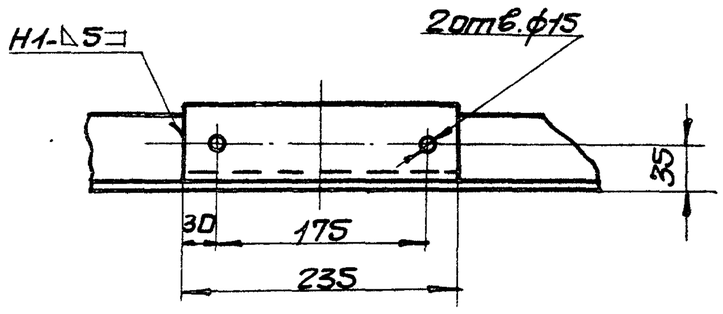

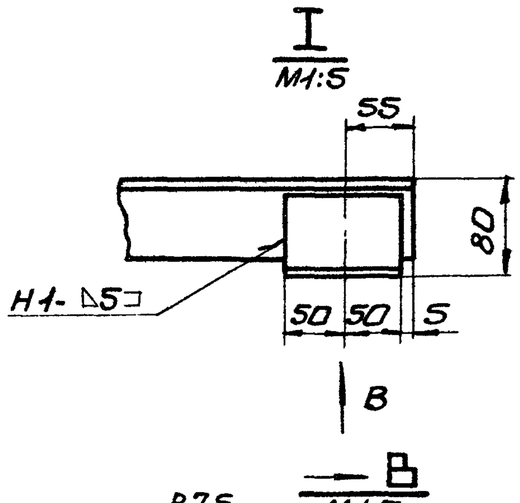

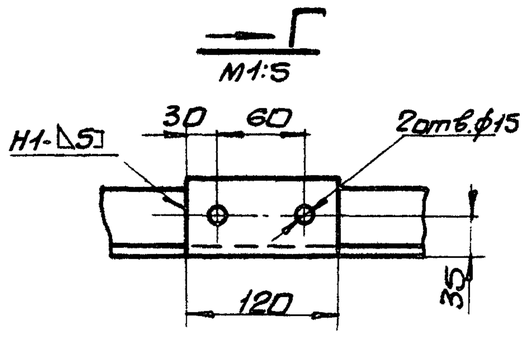

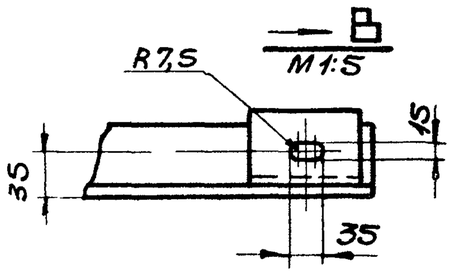

1. Предельные отклонения размеров $\pm \frac{IT16}{2}$
2. Сварные швы по ГОСТ 5264-80.
Электроды Э-42 ГОСТ 9467-75.
3. Кромки реза- $\sqrt{Rz320}$, отверстий- $\sqrt{Rz80}$, остальное- $\sqrt{}$

9747/11

					Б14U056.080СБ	
Изм.	Лист	N докум.	Подп.	Дата	Секция средняя ℓ=6000 Сборочный чертеж	Лит. / Масса / Масшт.
Разраб.		Извекова				И / 92,5 / 1:2
Пров.		Гончаренко				Лист / Листов 1
Т.контр.		Себрюков				Госстрой СССР Харьковский Сантехпроект
Нач.отд.		Каверченко				
Н.контр.		Себрюков				
Утв.						

Инв.№подл. | Подп. и дата | Взам.инв.№ | Инв.№дубл. | Подп. и дата

Типовой проект 903-1-244.87 Альбом XI

Формат А2

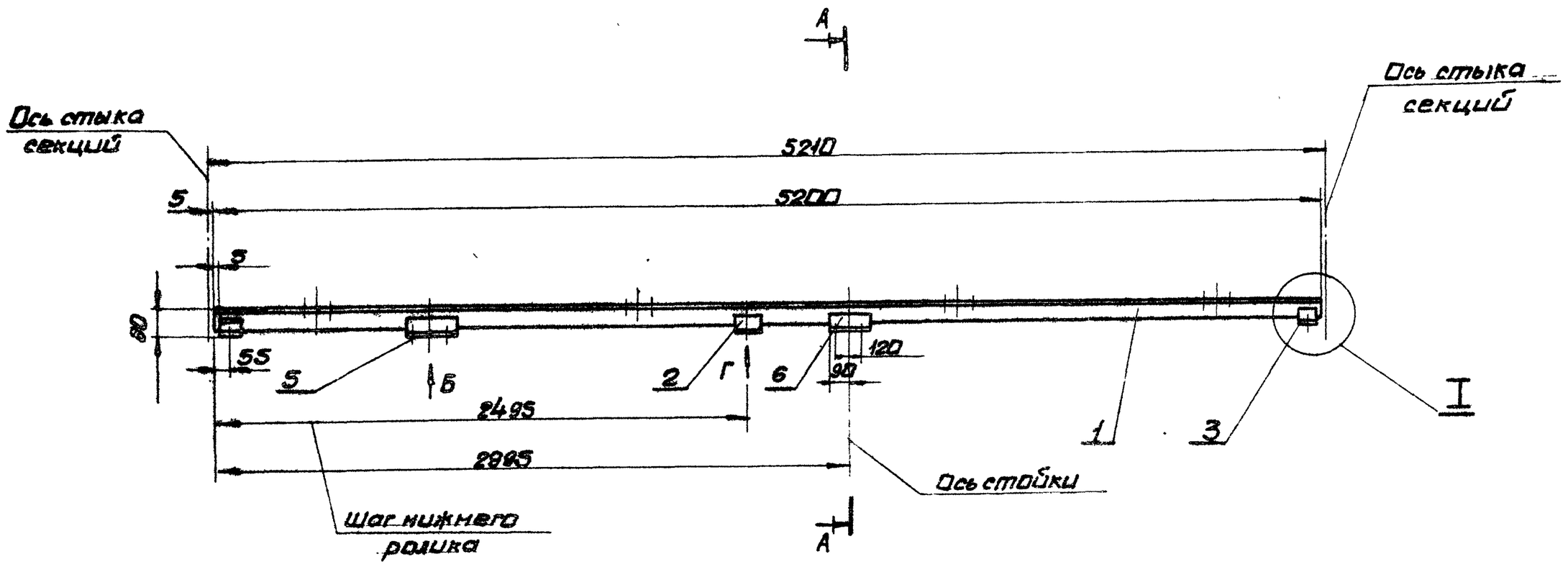

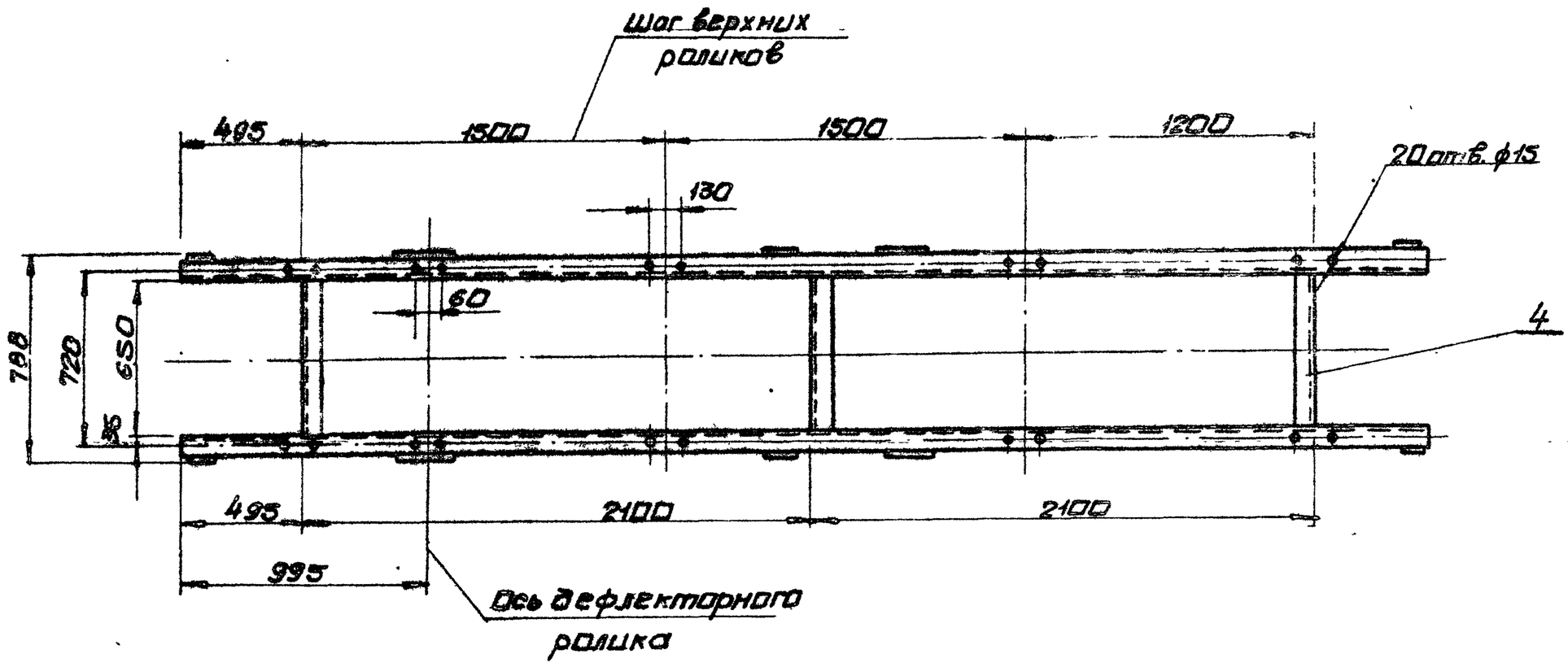

А-А
М1:5

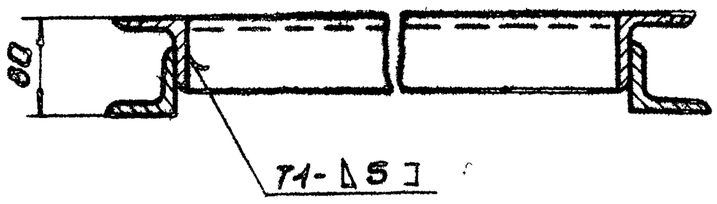

Б
М1:5

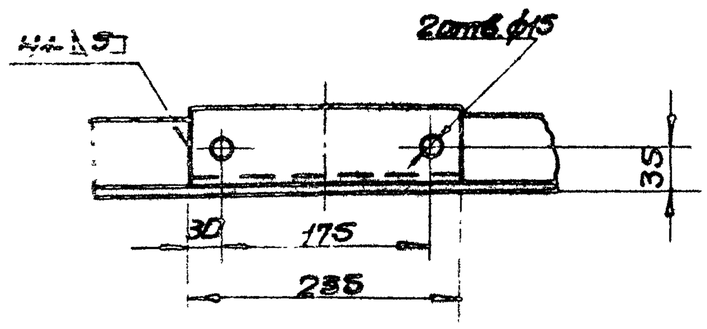

I
М1:5

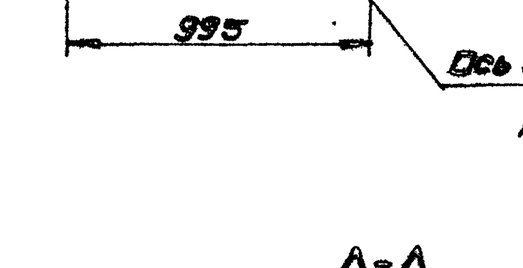

Г
М1:5

В
М1:5

1. Предельные отклонения размеров $\pm \frac{IT16}{2}$
2. Сварные швы по ГОСТ 5264-80.
Электроды Э-42 ГОСТ 9467-75.
3. Кромки реза $R_z 320$ ✓, отверстий - $R_z 80$ ✓,
остальное - ✓

9747/11

Изм.	Лист	N докум.	Подп.	Дата	Б14U056.090СБ
Разраб.		Извеков			Секция ℓ=5210. Сборочный чертеж
Пров.		Сапчарев			
Т.контр.		Северин			
Нач.отд.		Каберов			
Н.контр.		Северин			
Утв.					

Лит.	Масса	Масшт.
И	80,5	1:20
Листа	Листов 1	

Госстрой СССР Харьковский Сантехпроект

Формат А2

Альбом XI

Типовой проект 903-1-241.87

Инв.№ подл. | Подпись и дата | Взам.инв.№ | Инв.№ дубл. | Подпись и дата

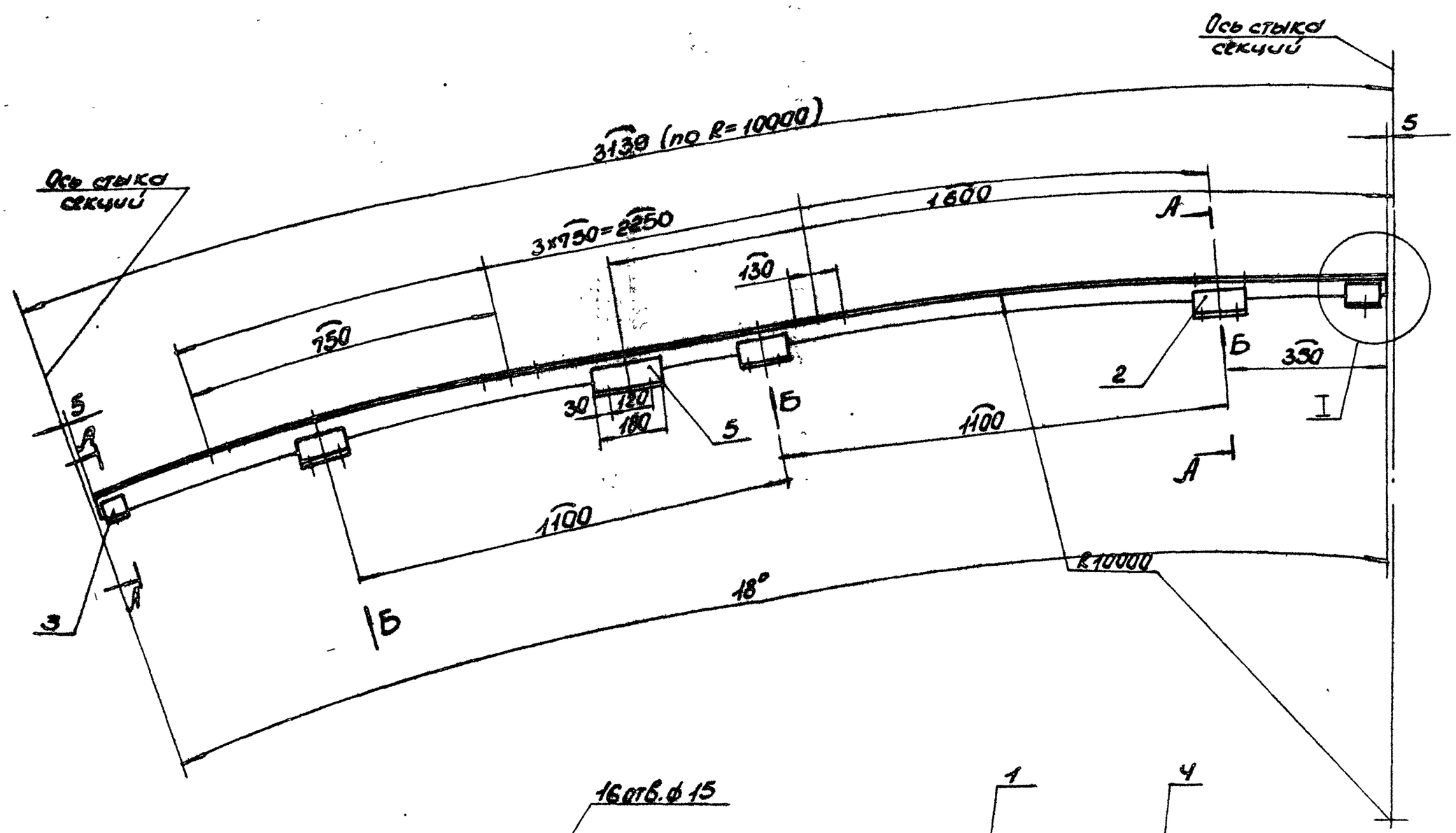

А-А
М1:5

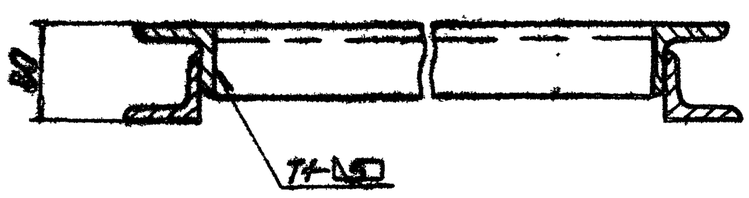

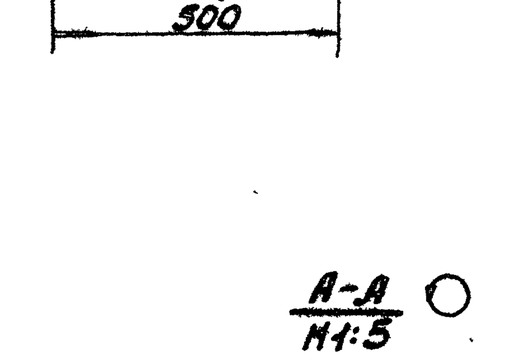

В

Б
М1:5

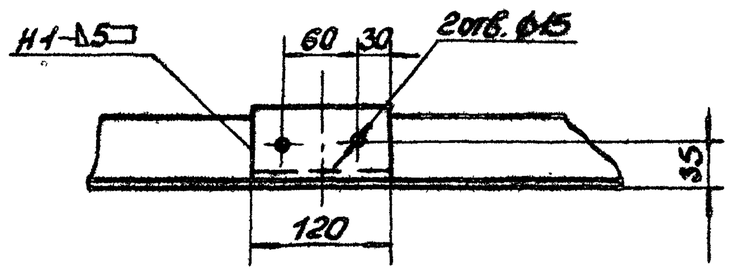

1. Предельные отклонения размеров $\pm \frac{IT16}{2}$.
2. Сварные швы по ГОСТ 5264-80.
   Электроды Э-42 ГОСТ 9467-75.
3. Кромки реза – $\sqrt{Rz320}$, отверстий – $\sqrt{Rz80}$, остальное – $\sqrt{}$.

9747/11

Изм.	Лист	№ докум.	Подп.	Дата	Б1Ч1056.100 СБ
Разраб.		Извекова			Секция гнутая α=18° Сборочный чертеж
Пров.		Гончаренко			
Т.контр.		Севрюков			
Нач. отд.		Ковсученко			
Н.контр.		Севрюков			
Утв.					

Лит.	Масса	Масшт.
У	530	1:10
Лист	Листов 1	

Госстрой СССР Харьковский Промстройпроект

Формат А2

Типовой проект 903-1-242.87

Инв. № подл. | Подп. и дата | Взам. инв. № | Инв. № дубл. | Подп. и дата

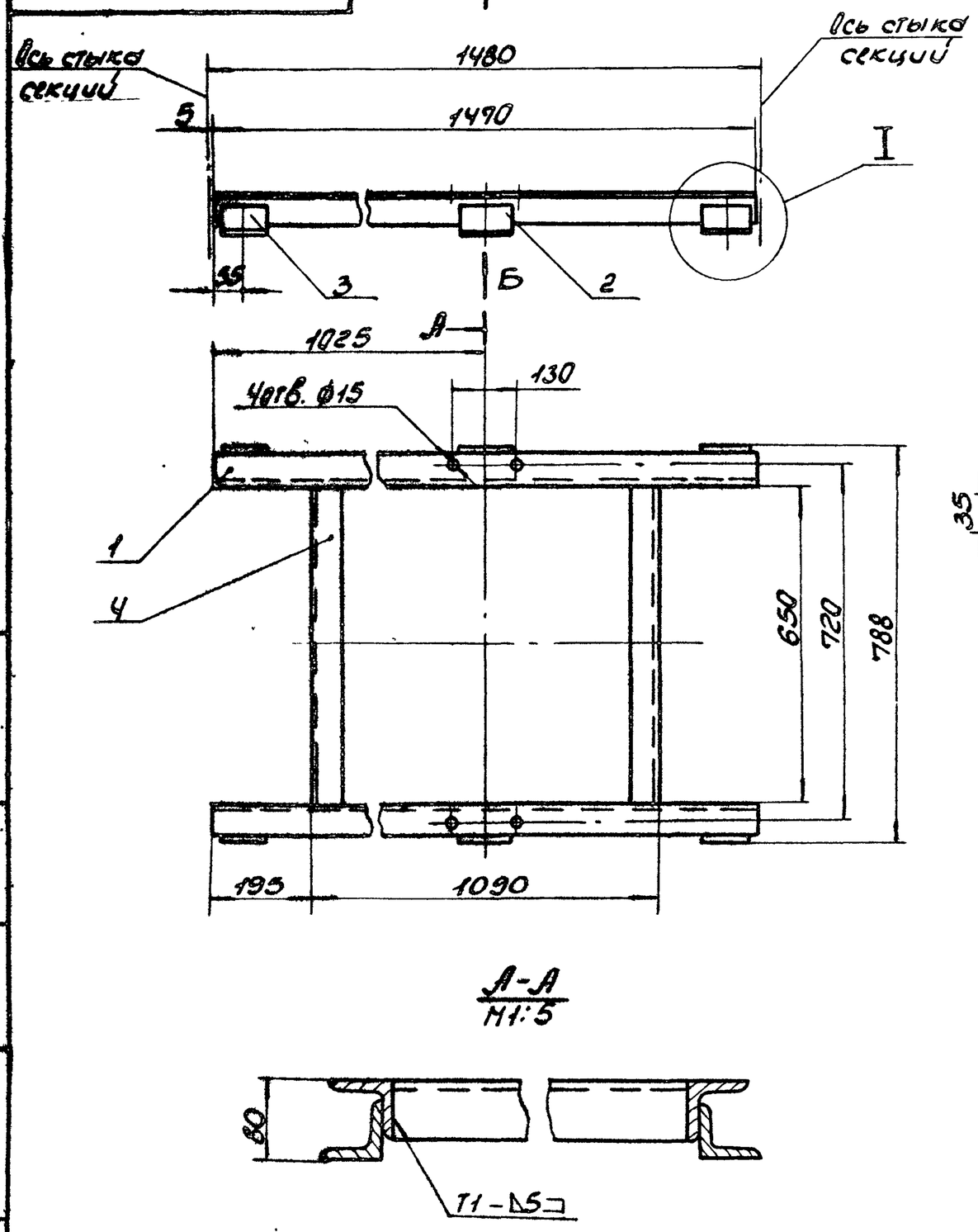

А-А
М1:5

I
М1:5

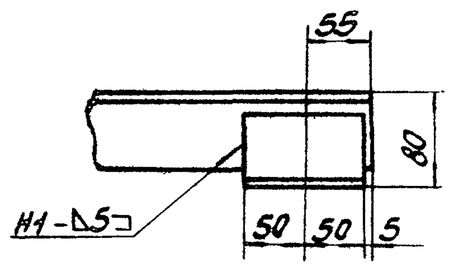

В

В
R7,5 М1:5

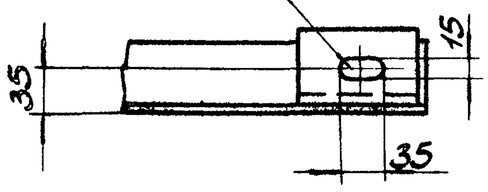

Б
М1:5

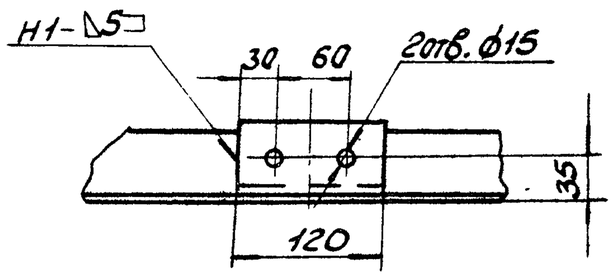

1. Предельные отклонения размеров ± IT16/2.
2. Сварные швы по ГОСТ 5264-80.
Электроды Э-42 ГОСТ 9467-75.
3. Кромки резд - $\overset{Rz320}{\vee}$, отверстий - $\overset{Rz80}{\vee}$, остальное - $\vee$.

Изм.	Лист	N докум.	Подп.	Дата	Б14U056.110СБ			
Разраб.		Извекова			Секция ℓ=1480 Сборочный чертеж	Лит.	Масса	Масшт.
Провер.		Гончаренко				У	28,5	1:10
Т.контр.		Севрюков				Лист	Листов 1	
Нач.отд.		Коверченко				Госстрой СССР Харьковский Сантехпроект		
Н.контр.		Севрюков						
Утв.								

Формат А3

Инв.№подл. | Подп. и дата | Взам.инв.№ | Инв.№дубл. | Подп. и дата

Типовой проект 903-1-244.84 Альбом XI

Форм.	Зона	Поз.	Обозначение	Наименование	Кол.	Примеч.
				Документация		
А3			Б14U056.110СБ	Сборочный чертеж		
				Детали		
Б4		1	Б14U056.048	Прогон		
				Уголок Б-63х63х6 ГОСТ 8509-72 ВСт3-I ГОСТ 535-79		
				ℓ = 1470	2	8,4кг
Б4		2	Б14U056.049	Кронштейн		
				Уголок Б-63х63х6 ГОСТ 8509-72 ВСт3-I ГОСТ 535-79		
				ℓ = 120	2	
Б4		3	Б14U056.051	Кронштейн		
				Уголок Б63х63х6 ГОСТ 8509-72 ВСт3-I ГОСТ 535-79		
				ℓ = 100	Ч	0,6кг
Б4		Ч	Б14U056.052	Связь		
				Уголок Б-63х63х6 ГОСТ 8509-72 ВСт3-I ГОСТ 535-79		
				ℓ = 650	2	3,7кг
				Материалы		
				Металл наплавленный		0,5кг

Изм.	Лист	N докум.	Подп.	Дата	Б14U056.110			
Разраб.		Извекова			Секция ℓ=1480	Лит.	Масса	Масшт.
Провер.		Гончаренко				У		1
Нач.отд.		Коверченко				Госстрой СССР Харьковский Сантехпроект		
Н.контр.		Севрюков						
Утв.								

Формат А4

Форм.	Зона	Поз.	Обозначение	Наименование	Кол.	Примеч.
				Документация		
А2			Б14U056.120СБ	Сборочный чертеж		
				Детали		
Б4		1	Б14U056.053	Прогон		
				Уголок Б-63х63х6 ГОСТ 8509-72 ВСт3-I ГОСТ 535-79		
				ℓ = 5990	2	34,2кг
Б4		2	Б14U056.054	Кронштейн		
				Уголок Б-63х63х6 ГОСТ 8509-72 ВСт3-I ГОСТ 535-79		
				ℓ = 120	Ч	0,7кг
Б4		3	Б14U056.055	Кронштейн		
				Уголок Б63х63х6 ГОСТ 8509-72 ВСт3-I ГОСТ 535-79		
				ℓ = 180	2	1,05кг
Б4		Ч	Б14U056.056	Кронштейн		
				Уголок Б-63х63х6 ГОСТ 8509-72 ВСт3-I ГОСТ 535-79		
				ℓ = 100	Ч	0,6кг
Б4		5	Б14U056.057	Связь		
				Уголок Б-63х63х6 ГОСТ 8509-72 ВСт3-I ГОСТ 535-79		
				ℓ = 650	3	3,7кг
				Материалы		
				Металл наплавленный		1,2кг
						9747/11

Инв.№подл. | Подп. и дата | Взам.инв.№ | Инв.№дубл. | Подп. и дата

Изм.	Лист	N докум.	Подп.	Дата	Б14U056.120			
Разраб.		Извекова			Секция разгрузочная ℓ=6000	Лит.	Масса	Масшт.
Провер.		Гончаренко				У		1
Нач.отд.		Коверченко				Госстрой СССР Харьковский Сантехпроект		
Н.контр.		Севрюков						
Утв.								

Формат А4

Б14U056.120 СБ

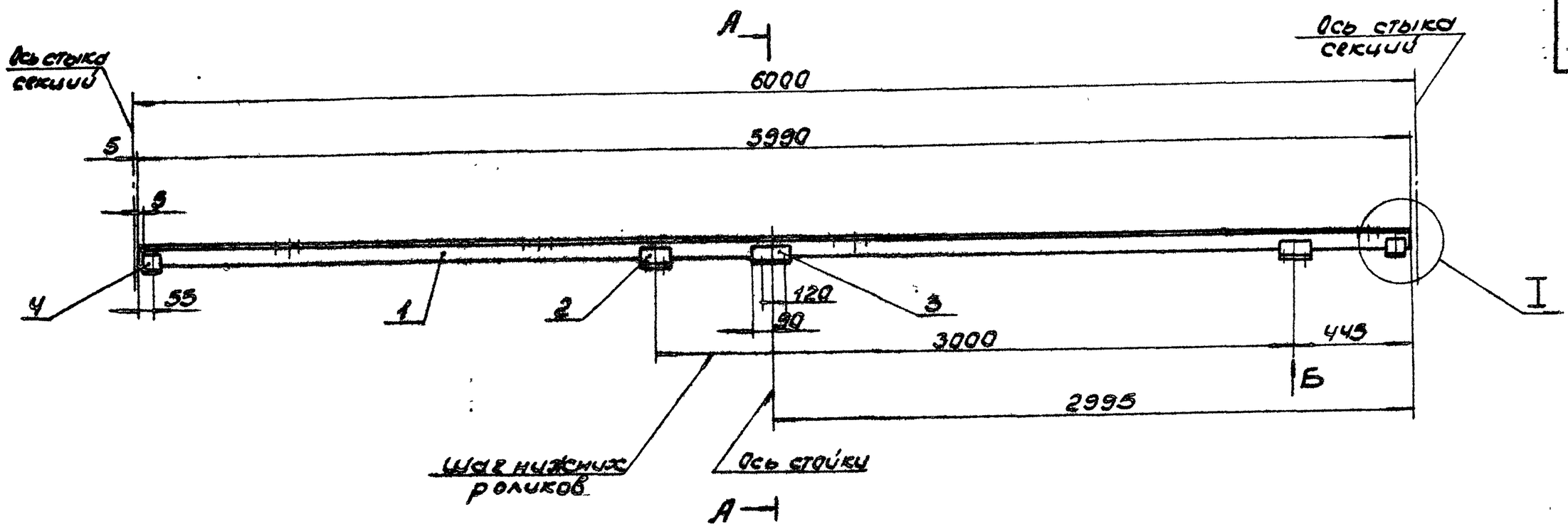

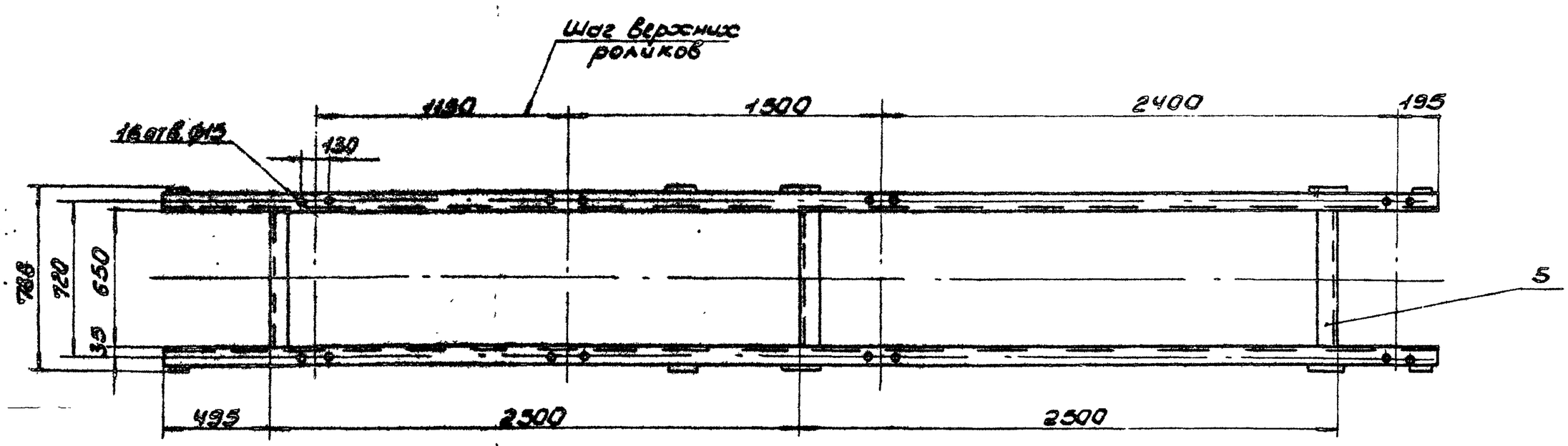

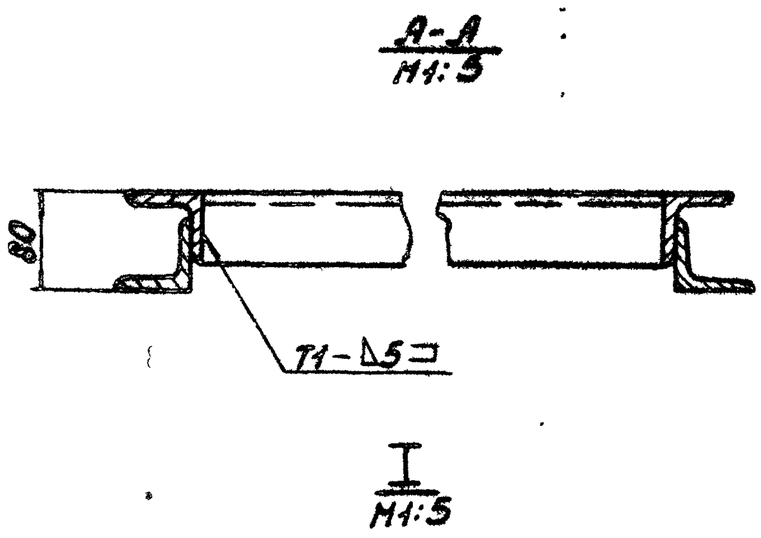

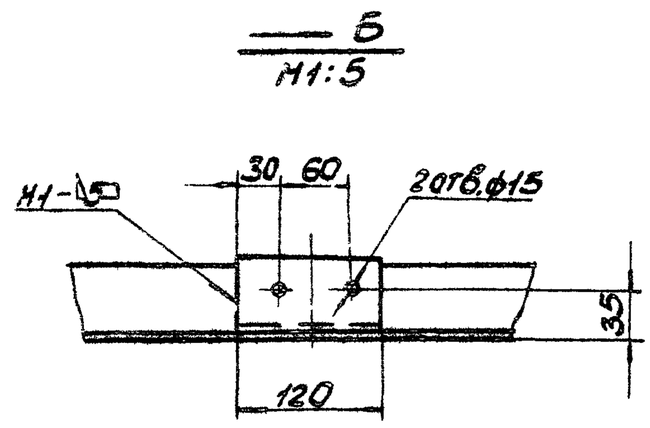

1. Предельные отклонения размеров $\pm \frac{IT16}{2}$.
2. Сварные швы по ГОСТ 5264-80.
   Электроды Э-42 ГОСТ 9467-75.
3. Кромки реза – $R_z 320$, отверстий – $R_z 80$, остальное – ✓.

9747/11

					Б14U056.120 СБ			
Изм.	Лист	N Докум.	Подп.	Дата	Секция разгрузочная $l = 6000$ Сборочный чертеж	Лит.	Масса	Масштаб
Разраб.		Извекова				U	88,0	1:20
Провер.		Гончаренко				Лист	Листов 1	
Т.контр.		Севрюков				Госстрой СССР Харьковский Сантехпроект		
Нач.отд.		Коверченко						
Н.контр.		Севрюков						
Утв.						Формат А2		

Типовой проект 903-1-241.87 Альбом XI

Форм.	Зона	Поз.	Обозначение	Наименование	Кол.	Прим.
				Документация		
А2			Б14И056.130СБ	Сборочный чертеж		
				Детали		
Б4		1	Б14И056.058	Прогон		
				Уголок Б-63х63х6 ГОСТ 8509-72		
				ВСт3-I ГОСТ 535-79		
				ℓ=5990	2	34,2кг
Б4		2	Б14И056.059	Кронштейн		
				Уголок Б-63х63х6 ГОСТ 8509-72		
				ВСт3-I ГОСТ 535-79		
				ℓ=180	2	1,05кг
Б4		3	Б14И056.061	Кронштейн		
				Уголок Б-63х63х6 ГОСТ 8509-72		
				ВСт3-I ГОСТ 535-79		
				ℓ=120	4	0,7кг
Б4		4	Б14И056.062	Кронштейн		
				Уголок Б-63х63х6 ГОСТ 8509-72		
				ВСт3-I ГОСТ 535-79		
				ℓ=100	4	0,6кг
Б4		5	Б14И056.063	Связь		
				Уголок Б-63х63х6 ГОСТ 8509-72 / ВСт3-I ГОСТ 535-79		
				ℓ=650	3	3,7кг
Б4		6	Б14И056.278	Кронштейн		
				Уголок Б-63х63х6 ГОСТ 8509-72		
				ВСт3-I ГОСТ 535-79		
				ℓ=235	2	1,4кг
				Материалы		
				Металл наплавленный		1,5кг

Подп. и дата | Инв. № дубл. | Взам. инв. № | Подп. и дата | Инв. № подл.

Изм.	Лист	N докум.	Подп.	Дата
Разраб.		Извекова		
Пров.		Гончаренко		
Нач. отд.		Коверченко		
Н. контр.		Севрюков		
Утв.				

Б14И056.130

Секция разгрузочная ℓ=6000

Лит.	Лист	Листов
И		1

Госстрой СССР Харьковский Сантехпроект

формат А4

Форм.	Зона	Поз.	Обозначение	Наименование	Кол.	Прим.
				Документация		
А2			Б14И056.140СБ	Сборочный чертеж		
				Детали		
Б4		1	Б14И056.064	Прогон		
				Уголок Б-63х63х6 ГОСТ 8509-72		
				ВСт3-I ГОСТ 535-79		
				ℓ=5990	2	34,2кг
Б4		2	Б14И056.065	Кронштейн		
				Уголок Б-63х63х6 ГОСТ 8509-72		
				ВСт3-I ГОСТ 535-79		
				ℓ=180	2	1,05кг
Б4		3	Б14И056.066	Кронштейн		
				Уголок Б-63х63х6 ГОСТ 8509-72		
				ВСт3-I ГОСТ 535-79		
				ℓ=120	4	0,7кг
Б4		4	Б14И056.067	Кронштейн		
				Уголок Б-63х63х6 ГОСТ 8509-72		
				ВСт3-I ГОСТ 535-79		
				ℓ=100	4	0,6кг
Б4		5	Б14И056.068	Связь		
				Уголок Б-63х63х6 ГОСТ 8509-72		
				ВСт3-I ГОСТ 535-79		
				ℓ=650	3	3,7кг
				Материалы		
				Металл наплавленный		1,2кг

Подп. и дата | Инв. № дубл. | Взам. инв. № | Подп. и дата | Инв. № подл.

Изм.	Лист	N докум.	Подп.	Дата
Разраб.		Извекова		
Пров.		Гончаренко		
Нач. отд.		Коверченко		
Н. контр.		Севрюков		
Утв.				

Б14И056.140

Секция разгрузочная ℓ=6000

Лит.	Лист	Листов
И		1

Госстрой СССР Харьковский Сантехпроект

формат А4

Типовой проект 903-1-244-87 Альбом XI

Форм.	Зона	Поз.	Обозначение	Наименование	Кол.	Прим.
				Документация		
А2			Б14И056.150СБ	Сборочный чертеж		
				Детали		
Б4		1	Б14И056.069	Прогон		
				Уголок Б-63х63х6 ГОСТ 8509-72		
				ВСт3-I ГОСТ 535-79		
				ℓ=5990	2	34,2кг
Б4		2	Б14И056.071	Кронштейн		
				Уголок Б-63х63х6 ГОСТ 8509-72		
				ВСт3-I ГОСТ 535-79		
				ℓ=180	2	1,05кг
Б4		3	Б14И056.072	Кронштейн		
				Уголок Б-63х63х6 ГОСТ 8509-72		
				ВСт3-I ГОСТ 535-79		
				ℓ=120	4	0,7кг
Б4		4	Б14И056.073	Кронштейн		
				Уголок Б-63х63х6 ГОСТ 8509-72		
				ВСт3-I ГОСТ 535-79		
				ℓ=100	4	0,6кг
Б4		5	Б14И056.074	Связь		
				Уголок Б-63х63х6 ГОСТ 8509-72		
				ВСт3-I ГОСТ 535-79		
				ℓ=650	3	3,7кг
Б4		6	Б14И056.279	Кронштейн		
				Уголок Б-63х63х6 ГОСТ 8509-72 / ВСт3-I ГОСТ 535-79		
				ℓ=235	2	1,4кг
				Материалы		
				Металл наплавленный		1,5кг

Подп. и дата | Инв. № дубл. | Взам. инв. № | Подп. и дата | Инв. № подл.

Изм.	Лист	N докум.	Подп.	Дата
Разраб.		Извекова		
Пров.		Гончаренко		
Нач. отд.		Коверченко		
Н. контр.		Севрюков		
Утв.				

Б14И056.150

Секция разгрузочная ℓ=6000

Лит.	Лист	Листов
И		1

Госстрой СССР Харьковский Сантехпроект

формат А4

Форм.	Зона	Поз.	Обозначение	Наименование	Кол.	Прим.
				Документация		
А3			Б14И056.160СБ	Сборочный чертеж		
				Детали		
А4		1	Б14И056.075	Опора	2	
А4		2	Б14И056.076	Стойка	1	
Б4		3	Б14И056.077	Связь		
				Уголок Б-63х63х6 ГОСТ 8509-72		
				ВСт3-I ГОСТ 535-79		
				ℓ=752	1	4,3кг
Б4		4	Б14И056.078	Плита		
				Лист Б-ПН-8 ГОСТ 19903-74		
				ВСт3-I ГОСТ 14637-79		
				80х100	2	0,5кг
А4		5	Б14И056.076-01	Стойка	1	
				Материалы		
				Металл наплавленный		0,2кг

9747/11

Подп. и дата | Инв. № дубл. | Взам. инв. № | Подп. и дата | Инв. № подл.

Изм.	Лист	N докум.	Подп.	Дата
Разраб.		Извекова		
Пров.		Гончаренко		
Нач. отд.		Коверченко		
Н. контр.		Севрюков		
Утв.				

Б14И056.160

Стойка Н=545

Лит.	Лист	Листов
И		1

Госстрой СССР Харьковский Сантехпроект

формат А4

614U056.130СБ

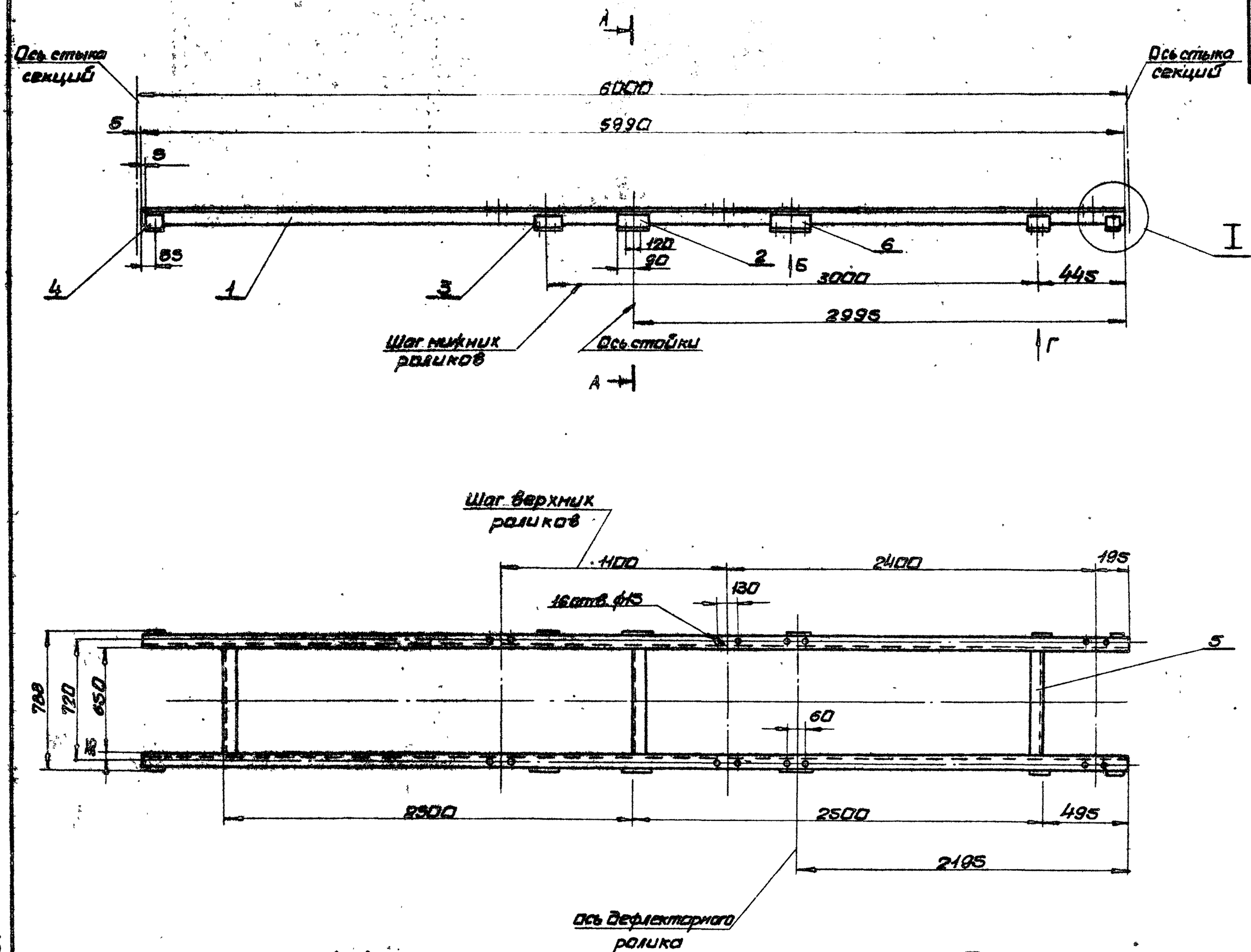

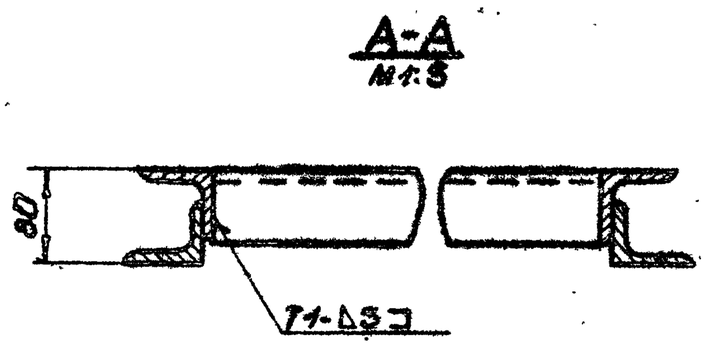

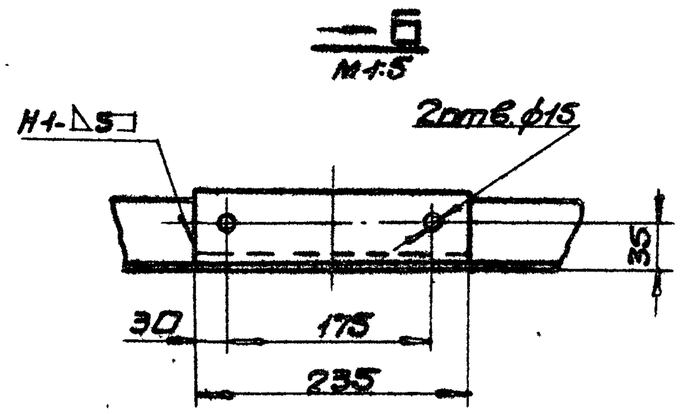

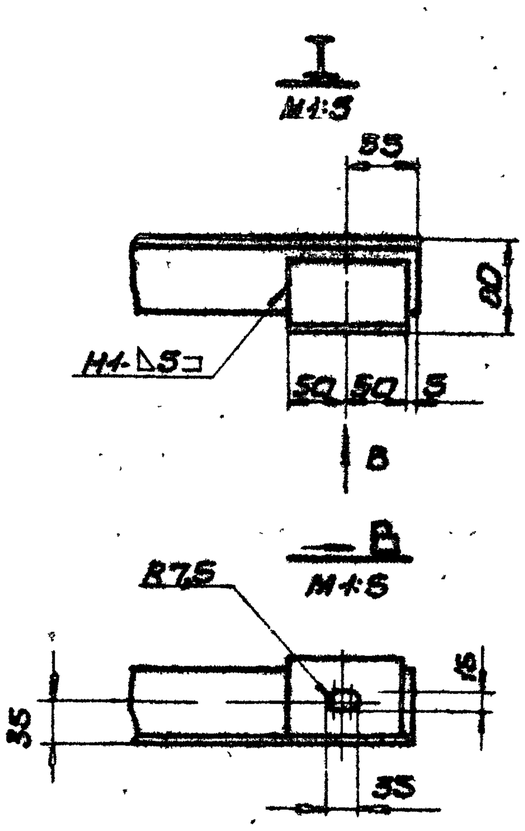

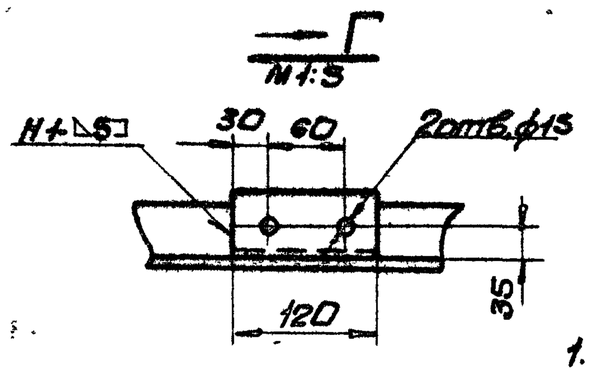

1. Предельные отклонения размеров $\pm \frac{IT16}{2}$
2. Сварные швы по ГОСТ 5264-80.
   Электроды Э-42 ГОСТ 9467-75.
3. Кромки реза- $R_z 320$ ✓, отверстий- $R_z 80$ ✓, остальное- ✓

9747/11

					614U056.130СБ	
Изм.	Лист	№ докум.	Подп.	Дата	Секция разгрузочная l=6000 Сборочный чертеж	Лит. / Масса / Масшт.
Разраб.		Извекова				У / 92,5 / 1:20
Пров.		Ганчаренко				Лист Листов 1
Т.контр.		Севрюков				Госстрой СССР Харьковский Сантехпроект
Нач.отд.		Кабеченко				
Н.контр.		Севрюков				
Утв.						

Инв.№ подл. | Подп. и дата | Взам.инв.№ | Инв.№ дубл. | Подп. и дата

формат А2

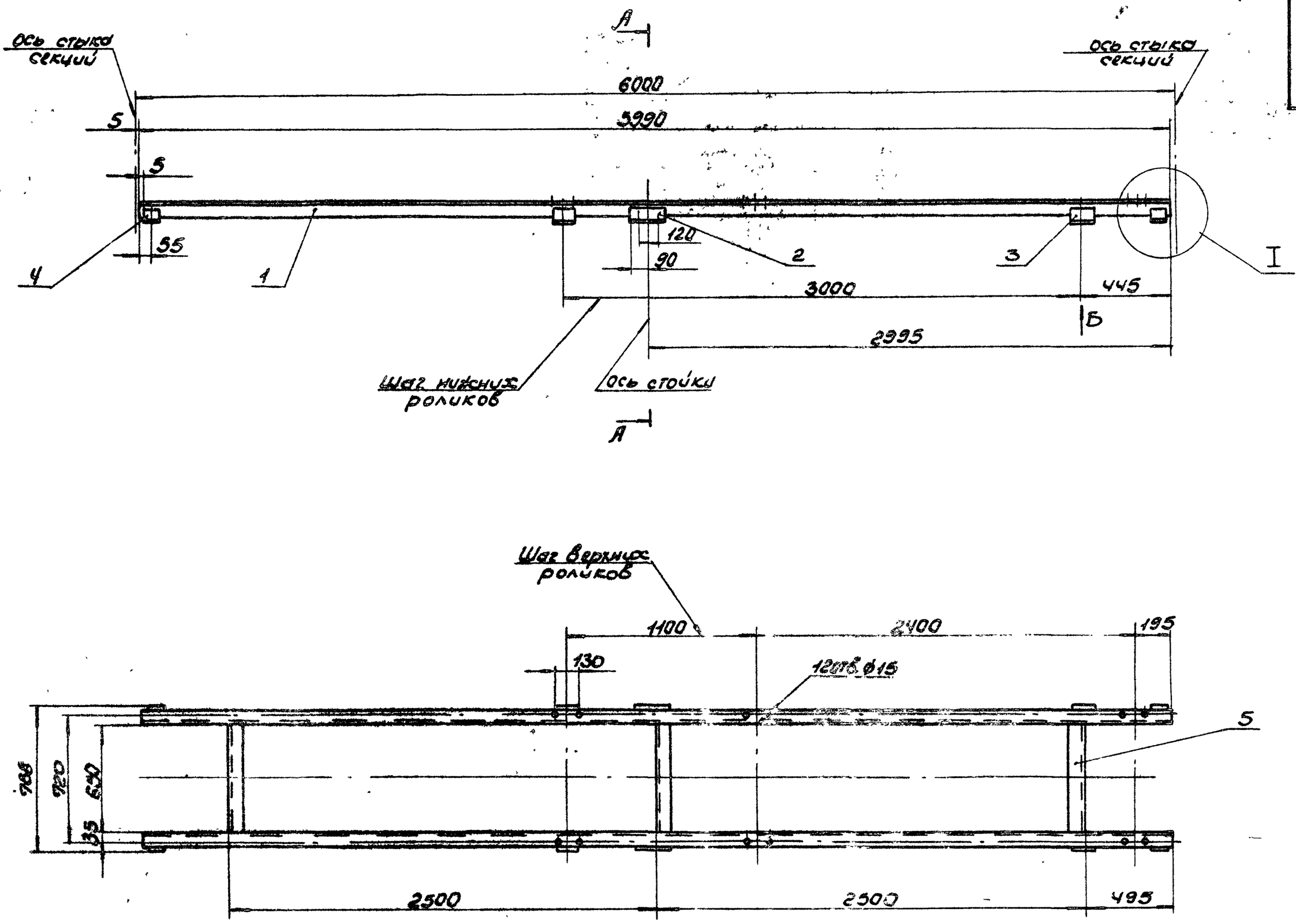

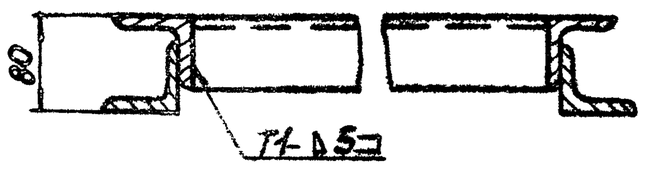

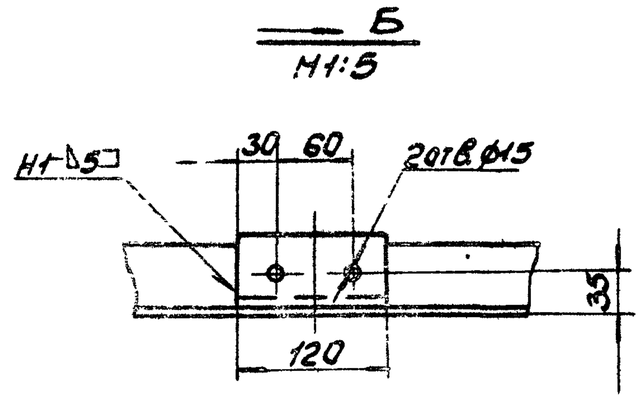

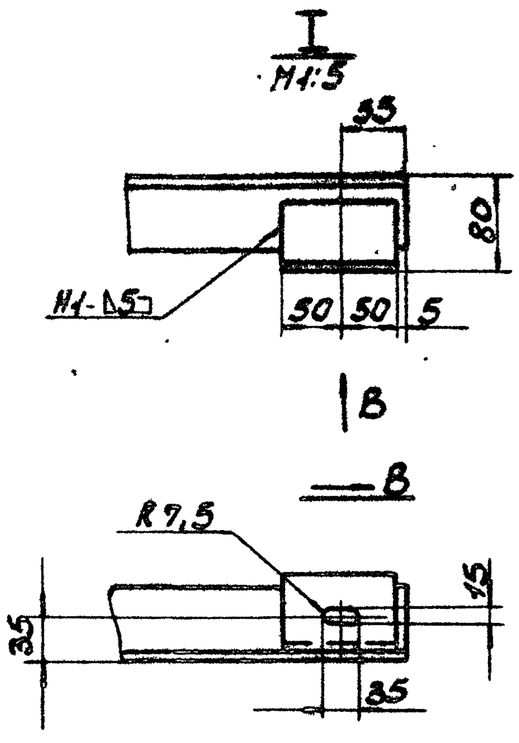

1. Предельные отклонения размеров ± IT16/2.
2. Сварные швы по ГОСТ 5264-80.
   Электроды Э-42 ГОСТ 9467-75.
3. Кромки резо- $R_z 320$ ✓, отверстий- $R_z 80$ ✓, остальное- ✓.

Изм.	Лист	N докум.	Подп.	Дата	Б14U056.140СБ	
Разраб.		Извекова			Секция разгрузочная l=6000 сборочный чертеж	Лит. U; Масса 88,0; Масштаб 1:20
Провер.		Сончаренко				Лист; Листов 1
Т.контр.		Севрюков				Госстрой СССР Харьковский Сантехпроект
Нач.отд.		Коверченко				
Н.контр.		Севрюков				
Утв.						

9747/11

Формат А2

Типовой проект 903-1-241.87

Инв.№ подл. | Подп. и дата | Взам.инв.№ | Инв.№ дубл. | Подп. и дата

Б14И056.150СБ

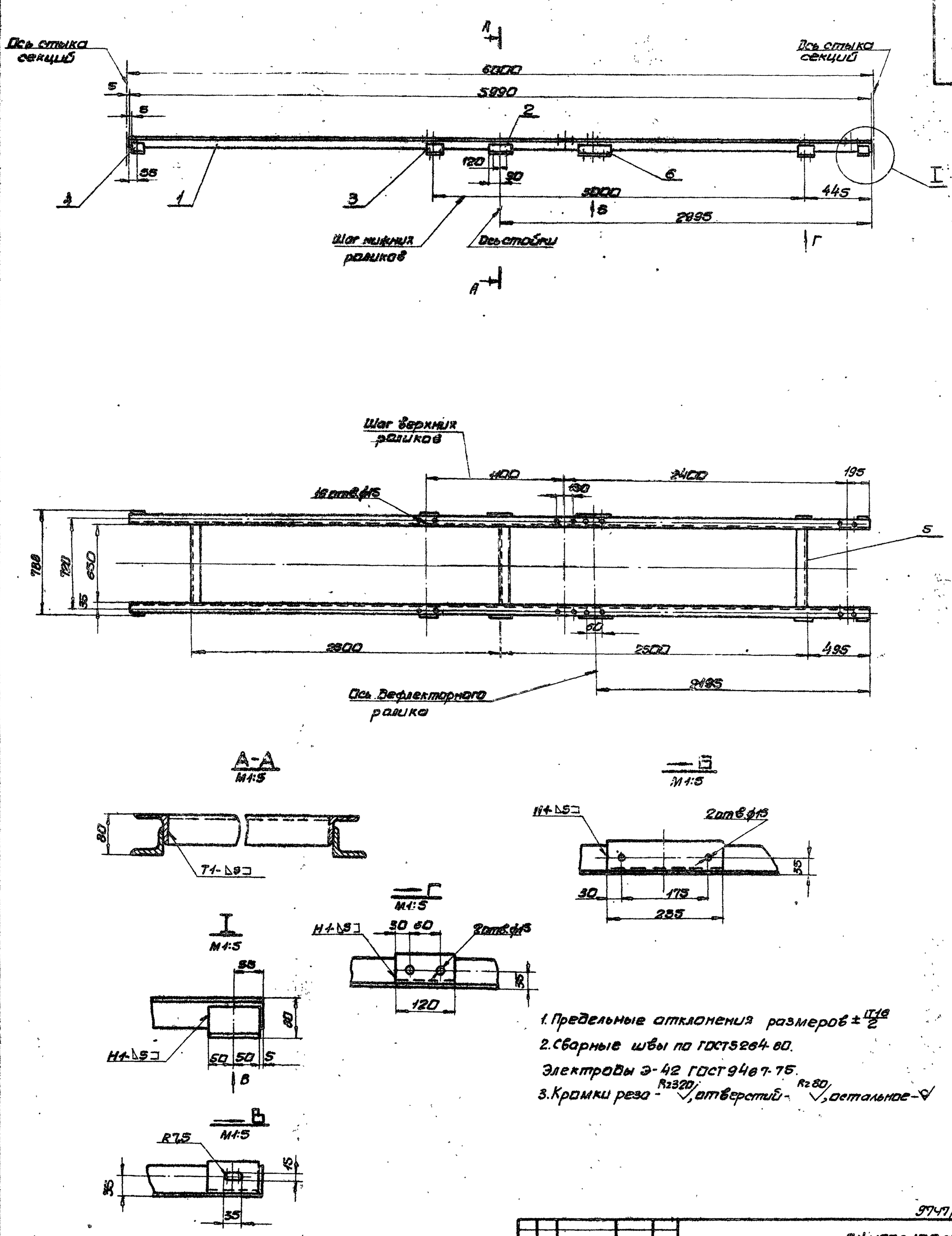

1. Предельные отклонения размеров $\pm\frac{IT16}{2}$
2. Сварные швы по ГОСТ 5264-80.
Электроды Э-42 ГОСТ 9467-75.
3. Кромки реза - R2320 ✓, отверстий - R280 ✓, остальное - ✓

9747/11

					Б14И056.150СБ			
Изм.	Лист	N докум.	Подп.	Дата	Секция разгрузочная ℓ=6000 Сборочный чертеж	Лит.	Масса	Масшт.
Разраб.		Извекова				И	92,5	1:20
Пров.		Гончаренко				Лист	Листов 1	
Г.контр.		Севрюков				Госстрой СССР Харьковский Сантехпроект		
Нач.отд.		Коверченко						
Н.контр.		Севрюков						
Утв.								

Типовой проект 903-1-241.87 Альбом XI

Формат А2

614U056.075

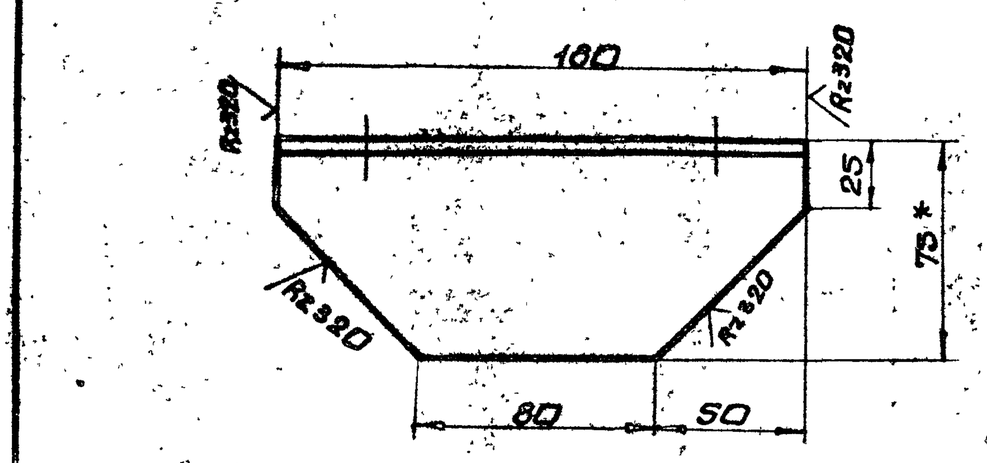

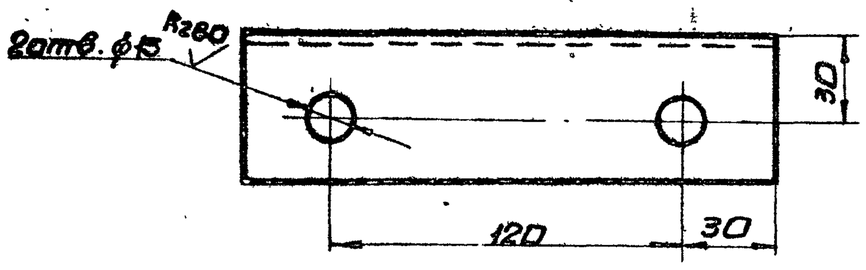

1. Предельные отклонения размеров $\pm \frac{IT16}{2}$
2.* Размер для справки.

Изм.	Лист	N докум.	Подп.	Дата
Разраб.		Извекова		
Пров.		Гончаренко		
Т.контр.		Севрюков		
Нач.отд.		Коверченко		
Н.контр.		Севрюков		
Утв.				

614U056.075

Опора

Лит.	Масса	Масшт.
И	1,0	1:2
Лист	Листов 1	

Уголок $\frac{Б\text{-}75\times50\times6\ ГОСТ\ 8510\text{-}72}{Вст3\text{-}I\ ГОСТ\ 535\text{-}79}$

Госстрой СССР Харьковский Сантехпроект

формат А4

Инв.№подл. | Подп. и дата | Взам.инв.№ | Инв.№дубл. | Подп. и дата

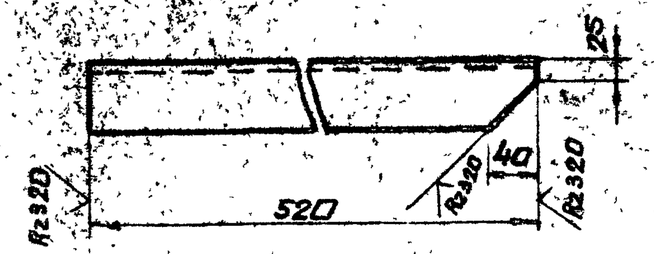

614U056.076-01

Зеркальное отражение детали
деталь см. 614U056.076

Предельные отклонения размеров $\pm \frac{IT16}{2}$

Изм.	Лист	N докум.	Подп.	Дата
Разраб.		Извекова		
Пров.		Гончаренко		
Т.контр.		Севрюков		
Нач.отд.		Коверченко		
Н.контр.		Севрюков		
Утв.				

614U056.076

Стойка

Лит.	Масса	Масшт.
И	3,0	1:5
Лист	Листов 1	

Уголок $\frac{Б\text{-}63\times63\times6\ ГОСТ\ 8509\text{-}72}{Вст3\text{-}I\ ГОСТ\ 535\text{-}79}$

Госстрой СССР Харьковский Сантехпроект

формат А4

Инв.№подл. | Подп. и дата | Взам.инв.№ | Инв.№дубл. | Подп. и дата

Типовой проект 903-1-214.87 Альбом XI

614U056.160СБ

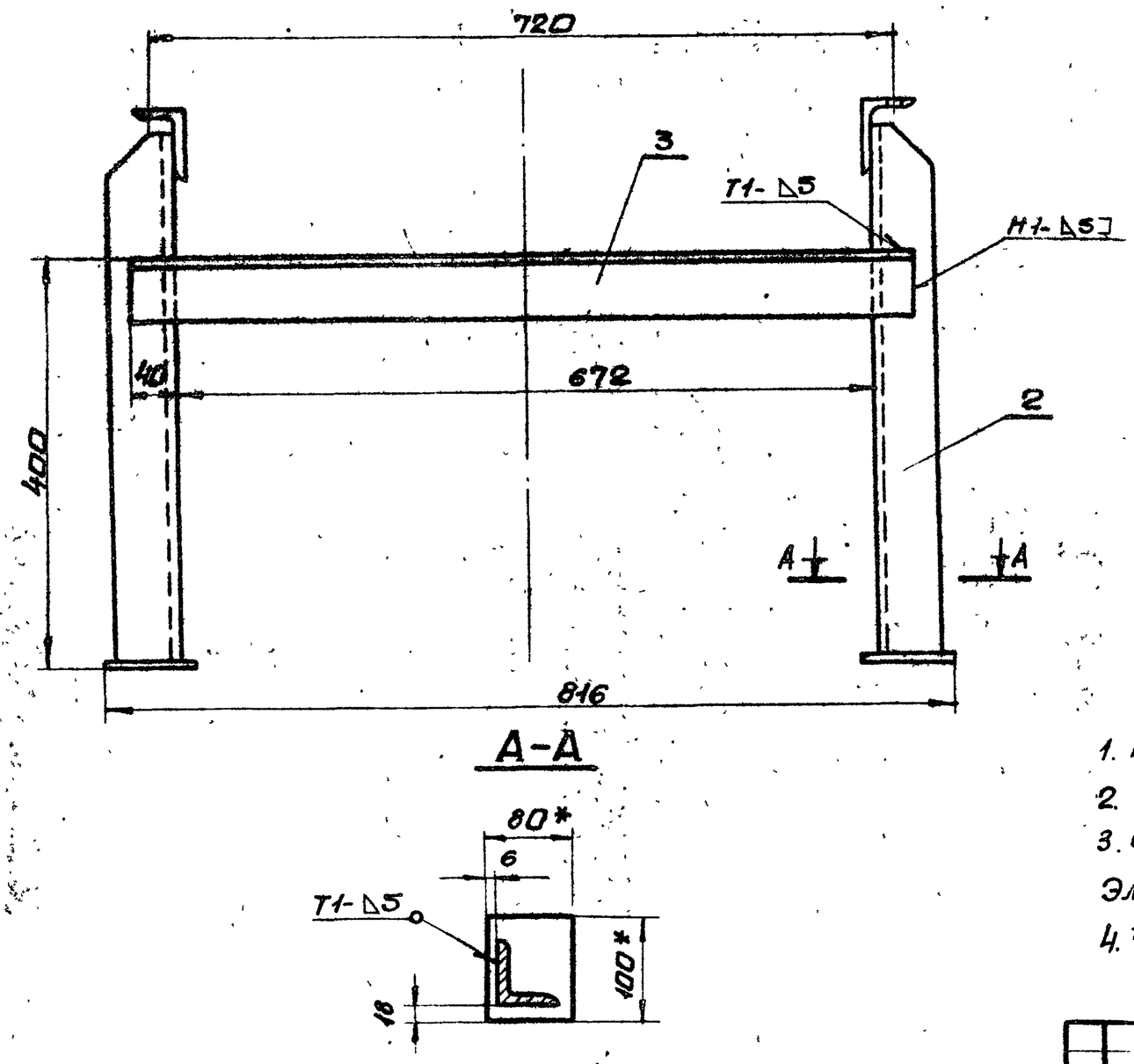

А-А

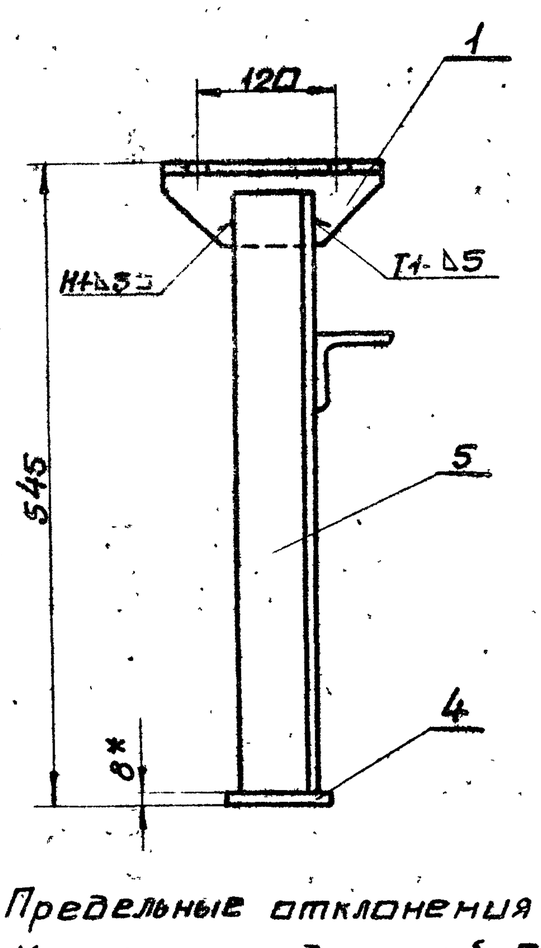

1. Предельные отклонения размеров $\pm \frac{IT16}{2}$
2. Кромки реза деталей БЧ R320
3. Сварные швы по ГОСТ 5264-80.
Электроды Э-42 ГОСТ 9467-75.
4.* Размеры для справки.

9747/11

Изм.	Лист	N докум.	Подп.	Дата
Разраб.		Извекова		
Пров.		Гончаренко		
Т.контр.		Севрюков		
Нач.отд.		Коверченко		
Н.контр.		Севрюков		
Утв.				

614U056.160СБ

Стойка Н=545

Сборочный чертеж

Лит.	Масса	Масшт.
И	13,5	1:5
Лист	Листов 1	

Госстрой СССР Харьковский Сантехпроект

формат А3

Формат	Зона	Поз.	Обозначение	Наименование	Кол.	Примеч.
				Документация		
А3			5.14.1056.170 СБ	Сборочный чертеж		
				Детали		
А4		1	5.14.1056.075	Опора	2	
А4		2	5.14.1056.079	Стойка	2	
Б4		3	5.14.1056.081	Связь		
				Уголок Б-63х63х6 ГОСТ 8509-72 Ст3-I ГОСТ 535-79		
				ℓ = 752	1	4,3 кг
Б4		4	5.14.1056.082	Плита		
				Лист Б-ПН-8 ГОСТ 19903-74 Ст3-I ГОСТ 14637-79		
				80х100	2	0,5 кг
				Материалы		
				Металл наплавленный		0,3 кг

Изм.	Лист	N докум.	Подп.	Дата
Разраб.		Извекова		
Пров.		Гончаренко		
Нач.отд.		Коверченко		
Н.контр.		Севрюков		
Утв.				

5.14.1056.170

Стойка Н=415

Госстрой СССР Харьковский Сантехпроект

формат А4

Инв.№ подл. | Подп. и дата | Взам.инв.№ | Инв.№ дубл. | Подп. и дата

5.14.1056.079

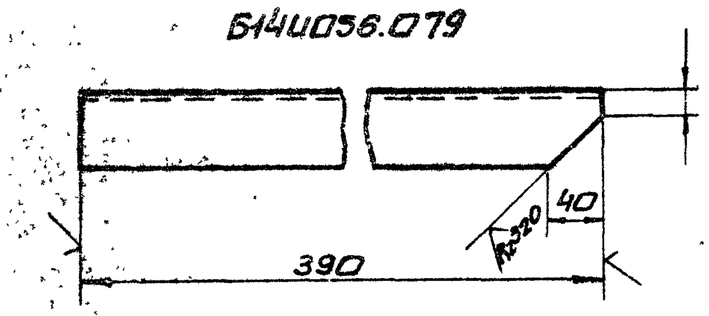

5.14.1056.079-01

зеркальное отражение

остальное см. 5.14.1056.079

Предельные отклонения размеров $\pm \frac{IT16}{2}$

Изм.	Лист	N докум.	Подп.	Дата
Разраб.		Извекова		
Пров.		Гончаренко		
Т.контр.		Севрюков		
Нач.отд.		Коверченко		
Н.контр.		Севрюков		
Утв.				

5.14.1056.079

Стойка

Уголок Б-63х63х6 ГОСТ 8509-72 Ст3-I ГОСТ 535-79

Лит	Масса	Масшт.
У	2,2	1:5

Лист | Листов 1

Госстрой СССР Харьковский Сантехпроект

формат А4

Инв.№ подл. | Подп. и дата | Взам.инв.№ | Инв.№ дубл. | Подп. и дата

Типовой проект 305-4-24.86 Альбом XI

5.14.1056.170СБ

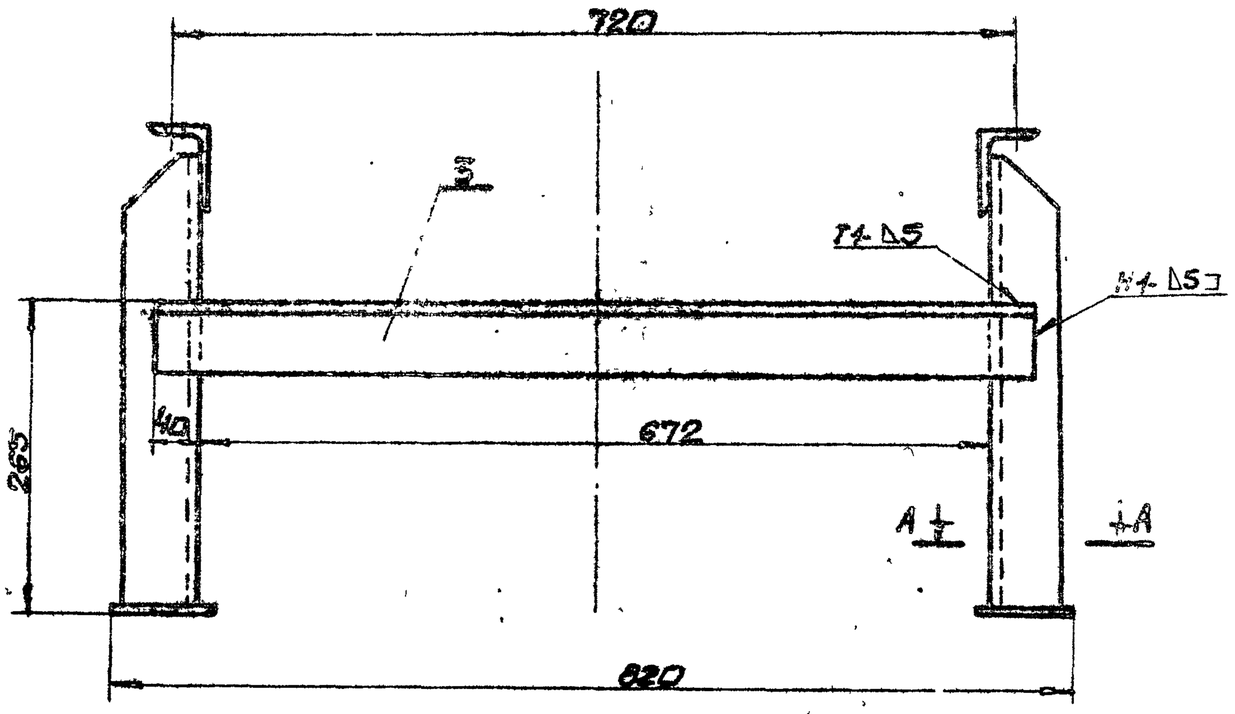

А-А

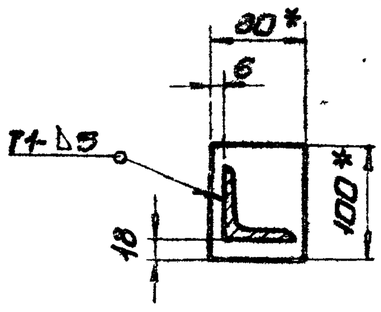

1. Предельные отклонения размеров $\pm \frac{IT16}{2}$
2. Кромки реза деталей Б4- Rz 320
3. Сварные швы по ГОСТ 5264-80. Электроды Э-42 ГОСТ 9467-75.
4. * Размеры для справки.

9747/11

Изм.	Лист	N докум.	Подп.	Дата
Разраб.		Извекова		
Пров.		Гончаренко		
Т.контр.		Севрюков		
Нач.отд.		Коверченко		
Н.контр.		Севрюков		
Утв.				

5.14.1056.170СБ

Стойка Н=415

Сборочный чертеж

Лит	Масса	Масшт.
У	12,0	1:5

Лист | Листов 1

Госстрой СССР Харьковский Сантехпроект

формат А3

Инв.№ подл. | Подп. и дата | Взам.инв.№ | Инв.№ дубл. | Подп. и дата

Форм.	Зона	Поз.	Обозначение	Наименование	Кол.	Прим.
				Документация		
А3			Б14И056.180СБ	Сборочный чертеж		
				Детали		
А4		1	Б14И056.083	Опора	2	
А4		2	Б14И056.084	Стойка	1	
Б4		3	Б14И056.085	Связь		
				Уголок Б-63×63×6 ГОСТ 8509-72 Ст3-I ГОСТ 535-79		
				l = 752	1	4,3кг
Б4		4	Б14И056.086	Плита		
				Лист Б-ПН-8 ГОСТ 19903-74 Ст3-I ГОСТ 14637-79		
				80×100	2	0,5кг
А4		5	Б14И056.084	Стойка	1	
				Стандартные изделия		
		6		Болт М12×35.46 ГОСТ 7798-70	2	0,048кг
		7		Гайка М12-5 ГОСТ 5915-70	2	0,015кг
		8		Шайба 12.65Г ГОСТ 6402-70	2	0,003кг
				Материалы		
				Металл наплавленный		0,3кг

Инв.№ подл. | Подп. и дата | Взам. инв.№ | Инв.№ дубл. | Подп. и дата

Изм.	Кол.уч.	Лист	N докум.	Подп.	Дата
Разраб.			Извекова		
Провер.			Гончаренко		
Нач.отд.			Коверченко		
Н.контр.			Севрюков		
Утв.					

Стойка Н=365

Б14И056.180

Лит.	Масса	Масштаб
У		

Лист	Листов
1	1

Госстрой СССР Харьковский Сантехпроект

Формат А4

Форм.	Зона	Поз.	Обозначение	Наименование	Кол.	Прим.
				Документация		
А2			Б14И056.200СБ	Сборочный чертеж		
				Сборочные единицы		
А4		1	Б14И056.210	Рама привода	1	
А4		2	Б14И056.220	Ограждение муфты КОН	1	
А4		3	Б14И056.230	Ограждение муфты МУВП	1	
				Детали		
Б4		4	Б14И056.088	Прокладка	6	
Б4		5	Б14И056.089	Прокладка	4	
				Стандартные изделия		
		7		Болт М10×50.46 ГОСТ 7798-70	4	0,043кг
		8		Болт М24×90.46 ГОСТ 7798-70	6	0,43кг
		9		Болт 10×25.46 ГОСТ 7798-70	8	0,027кг
		10		Гайка М10.5 ГОСТ 5915-70	12	0,011кг
		11		Гайка М24.5 ГОСТ 5915-70	6	0,107кг
		12		Шайба 10.01 ГОСТ 11371-78	4	0,004кг
		13		Шайба 10.65Г ГОСТ 6402-70	12	0,002кг
		14		Шайба 10.36 ГОСТ 10906-78	4	0,012кг
		15		Шайба 24.01 ГОСТ 11371-78	6	0,032кг
		16		Шайба 24.65Г ГОСТ 6402-70	6	0,027кг
				Прочие изделия		
		18		Редуктор Ц2У-250-40-21У2 ГОСТ 20758-75	1	320,0кг

Инв.№ подл. | Подп. и дата | Взам. инв.№ | Инв.№ дубл. | Подп. и дата

Изм.	Кол.уч.	Лист	N докум.	Подп.	Дата
Разраб.			Извекова		
Провер.			Гончаренко		
Нач.отд.			Коверченко		
Н.контр.			Севрюков		
Утв.					

Привод

Б14И056.200

Лит.	Масса	Масштаб
У		

Лист	Листов
1	2

Госстрой СССР Харьковский Сантехпроект

Формат А4

Альбом XI. Типовой проект 903-1-241.87

Форм.	Зона	Поз.	Обозначение	Наименование	Кол.	Прим.
				Документация		
*			Б14И056.190СБ	Сборочный чертеж		А2; А2
				Сборочные единицы		
А4		1	Б14И056.200	Привод	1	
А4		2	Б14И056.240	Опора приводного барабана	1	
А4		3	Б14И056.250	Воронка головная	1	
А4		4	Б14И056.270	Очиститель приводного барабана	1	
				Детали		
Б4		5	Б14И056.087	Прокладка		
				Пластина I. лист. ТКМЦ-3-5.8 ГОСТ 9338-77 110×140	2	
				Стандартные изделия		
		7		Болт М24×90.46 ГОСТ 7798-70	4	0,43кг
		8		Болт М12×35.46 ГОСТ 7798-70	6	0,048кг
		9		Гайка М24.5 ГОСТ 15521-70	4	0,109кг
		10		Гайка М12.5 ГОСТ 15521-70	6	0,015кг
		11		Шайба 24.01 ГОСТ 11371-78	4	0,032кг
		12		Шайба 24.65Г ГОСТ 6402-70	4	0,027кг
		13		Шайба 12.65Г ГОСТ 6402-70	6	0,003кг
				Прочие изделия		
		15		Барабан приводной 5050-80	1	204,0кг
		16		Скребок 500	1	17,5кг

Инв.№ подл. | Подп. и дата | Взам. инв.№ | Инв.№ дубл. | Подп. и дата

Изм.	Кол.уч.	Лист	N докум.	Подп.	Дата
Разраб.			Кравко		
Провер.			Гончаренко		
Нач.отд.			Коверченко		
Н.контр.			Севрюков		
Утв.					

Устройство приводное

Б14И056.190

Лит.	Масса	Масштаб
У		

Лист	Листов
1	1

Госстрой СССР Харьковский Сантехпроект

Формат А4

Форм.	Зона	Поз.	Обозначение	Наименование	Кол.	Прим.
		19		Электродвигатель 4А 132 М 6У3		
				N = 7,5кВт n = 1000об/мин	1	93,0кг
		20		Муфта кулачково-дисковая 710-40-II. 1-48-I.1 ГОСТ 20720-81	1	*
		21		Муфта упругая втулочно-пальцевая 2500-70-I. 1-90-21 ГОСТ 21424-75	1	*
				Материалы		
		22		Уголок Б50×50×5 ГОСТ 8509-72 Ст3-I ГОСТ 535-79		
				l = 80	2	0,35кг
				* Тип муфт определяется при окончательном выборе редуктора и электродвигателя		

Инв.№ подл. | Подп. и дата | Взам. инв.№ | Инв.№ дубл. | Подп. и дата

9749/11

Изм.	Кол.уч.	Лист	N докум.	Подп.	Дата

Б14И056.200

Лист 2

Формат А4

Б14И056.083

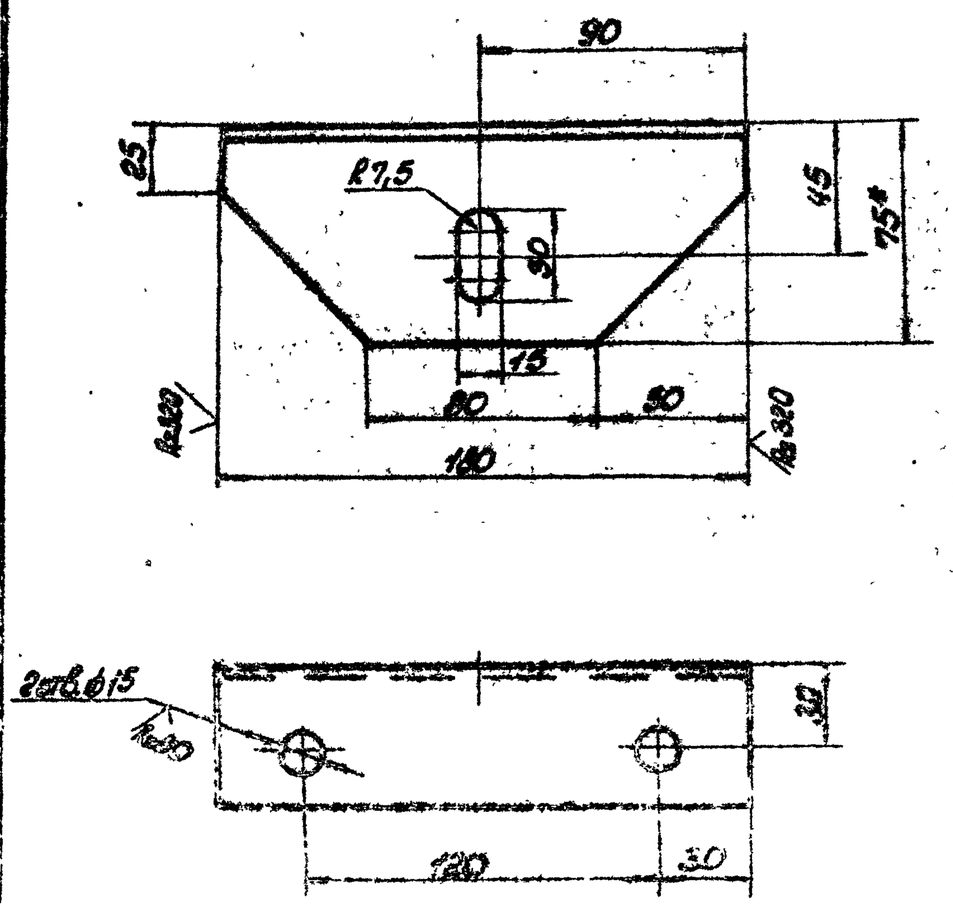

1. Предельные отклонения размеров ± $\frac{IT16}{2}$.
2.* Размер для справки.

Изм.	Лист	N докум.	Подп.	Дата	Опора	Лит.	Масса	Масшт.
Разраб.		Извекова				И	1,0	1:2
Провер.		Гончаренко				Лист	Листов 1	
Т.контр.		Севрюков						
Нач.отд.		Коверченко						
Н.контр.		Севрюков						
Утв.								

Уголок Б-75×50×6 ГОСТ 8510-72
Вст3-I ГОСТ 535-79

Госстрой СССР
Харьковский
Сантехпроект

Формат А4

Б14И056.084

Б14И056.084

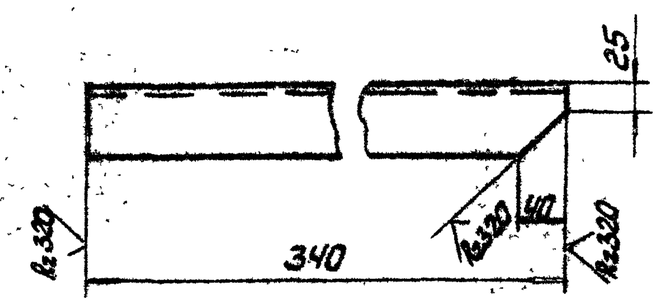

Б14И056.084-01

Зеркальное отражение детали
Остальные смотри Б14И056.084

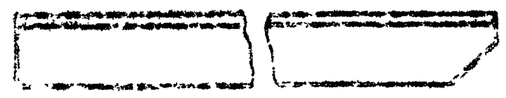

Предельные отклонения размеров ± $\frac{IT16}{2}$.

Изм.	Лист	N докум.	Подп.	Дата	Стойка	Лит.	Масса	Масшт.
Разраб.		Извекова				И	1,9	1:5
Провер.		Гончаренко				Лист	Листов 1	
Т.контр.		Севрюков						
Нач.отд.		Коверченко						
Н.контр.		Севрюков						
Утв.								

Уголок Б-63×63×6 ГОСТ 8509-72
Вст3-I ГОСТ 535-79

Госстрой СССР
Харьковский
Сантехпроект

Формат А4

Б14И056.180СБ

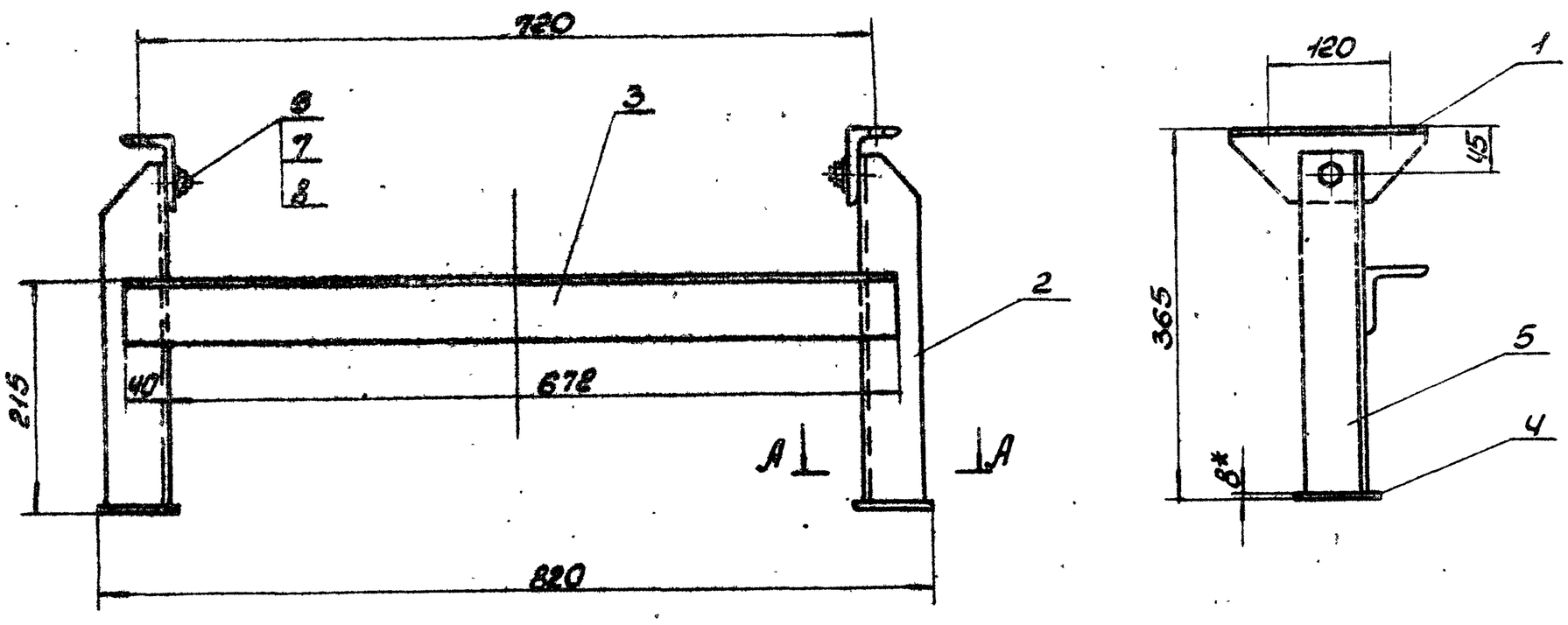

А-А

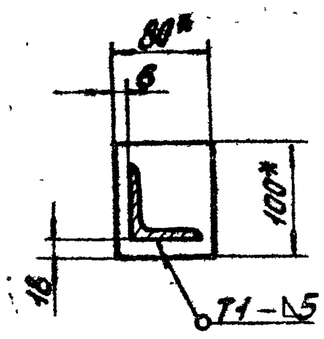

1. Предельные отклонения размеров ± $\frac{IT16}{2}$.
2. Кромки реза деталей Б4-R2320.
3. Сварные швы по ГОСТ 5264-80.
Электроды Э-42 ГОСТ 9467-75.
4.* Размеры для справки.

9747/11

Изм.	Лист	N докум.	Подп.	Дата	Стойка H=365	Лит.	Масса	Масшт.
Разраб.		Извекова				И	11,5	1:5
Провер.		Гончаренко			Сборочный чертеж	Лист	Листов 1	
Т.контр.		Севрюков						
Нач.отд.		Коверченко						
Н.контр.		Севрюков						
Утв.								

Б14И056.180СБ

Типовой проект 903-1-241.87 Альбом XI

Инв. N подл. | Подп. и дата | Взам. инв. N | Инв. N дубл. | Подп. и дата

Формат А3

БЧИ056.190СБ

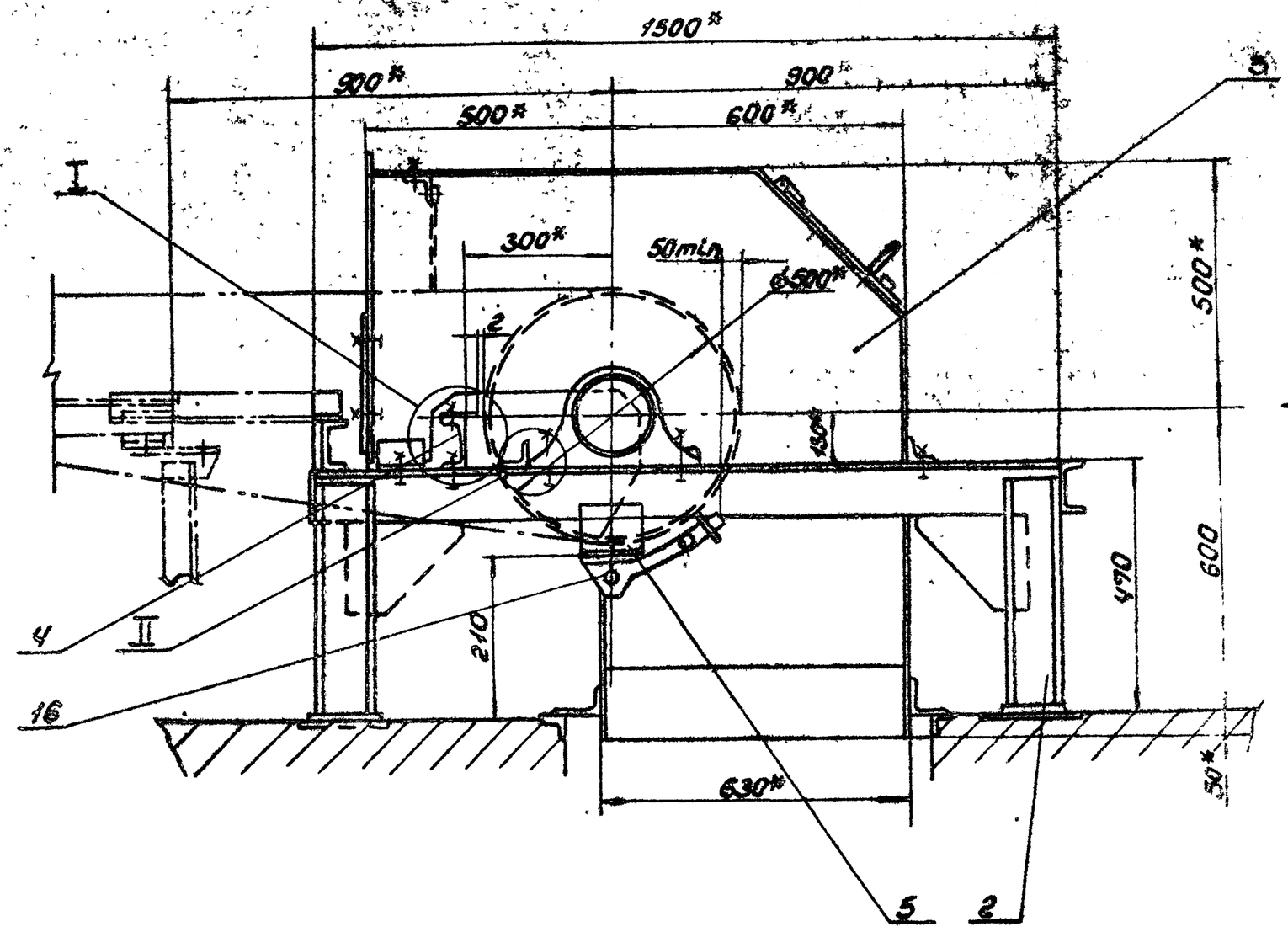

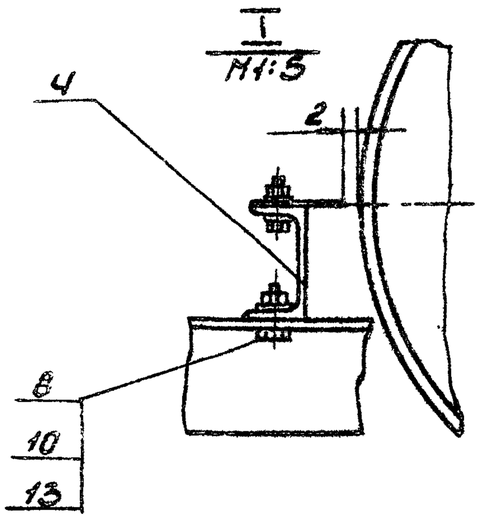

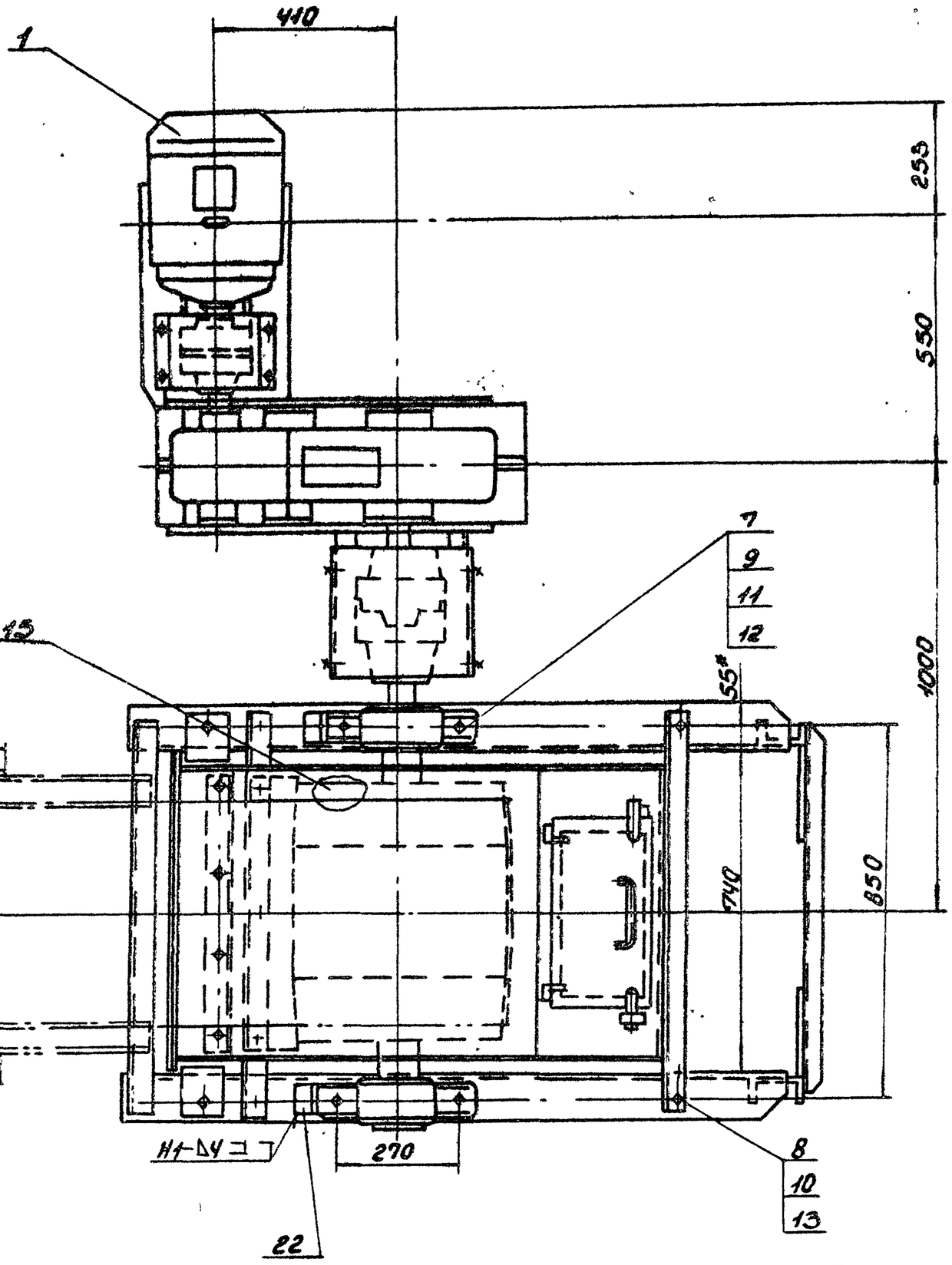

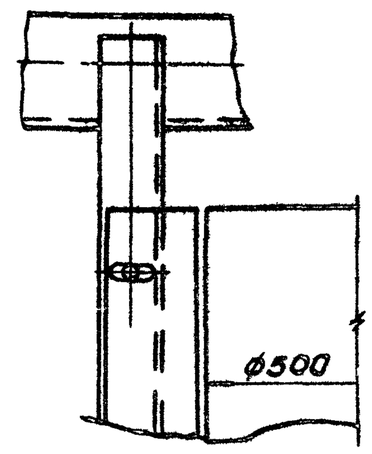

1 * Размеры для справок.

2. Предельные отклонения размеров ± IT16/2.

3. Кромки резд- $R_z 320$, отверстий- $R_z 80$.

4. Сварные швы по ГОСТ 5264-80.

5. Электроды типа Э42 ГОСТ 9467-75.

6. Упоры подшипников (поз. 22) приварить после завершения пуско-наладочных работ.

9747/11

Изм.	Лист	№ докум.	Подп.	Дата	БЧИ056.190СБ
Разраб.		Крывко			Устройство приводное. Сборочный чертеж
Провер.		Севрюков			
Т.контр.		Крывко			
Нач.ОТД		Севрюков			
Н.контр.		Бобровник			
Утв.					

Лит.	Масса	Масшт.
У	1010,0	1:10

Лист 1 Листов 2

Госстрой СССР Харьковский Сантехпроект

Формат А2

Типовой проект 903-1-244.87 Альбом 8

Инв. № подл. | Подпись и дата | Взам. инв. № | Инв. № дубл. | Подпись и дата

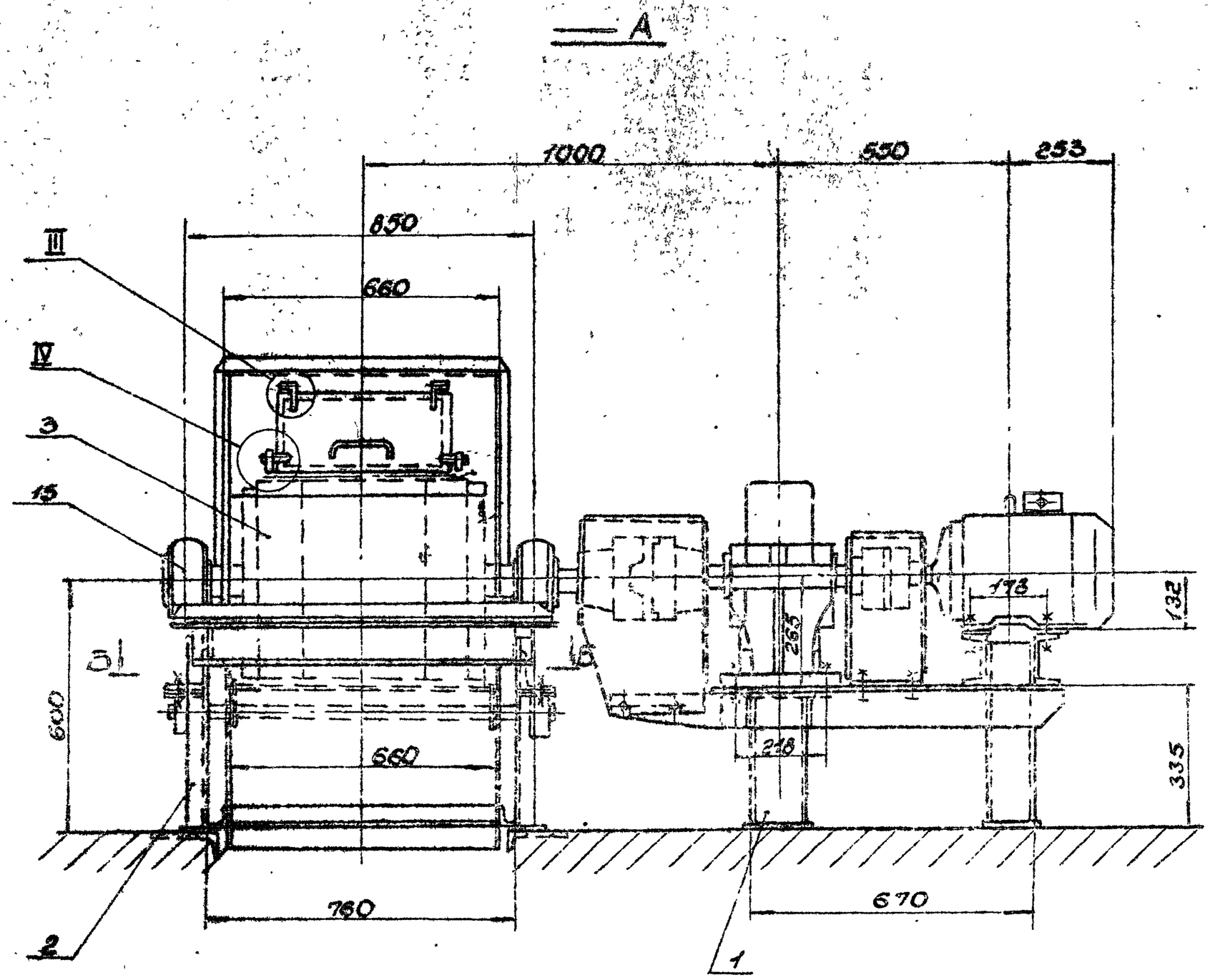

III
М1:2

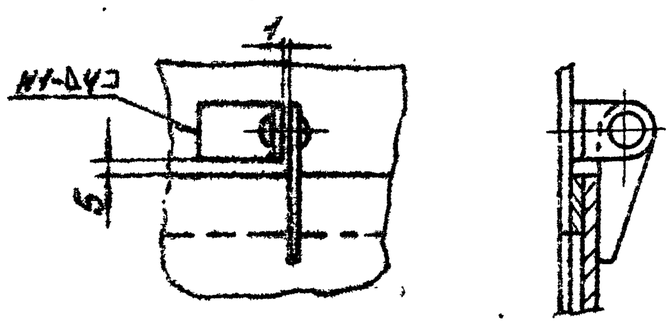

IV
М1:2

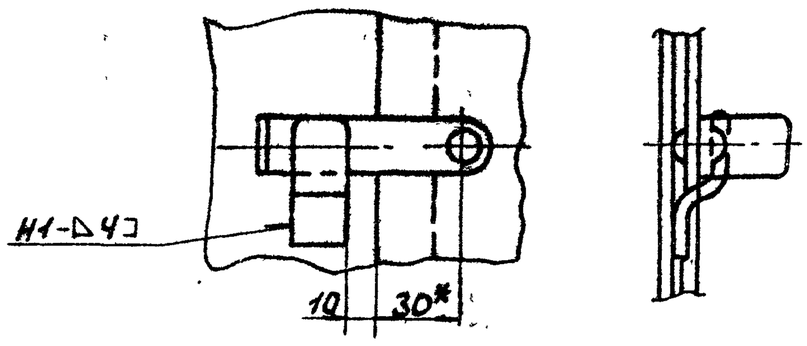

II
М1:5

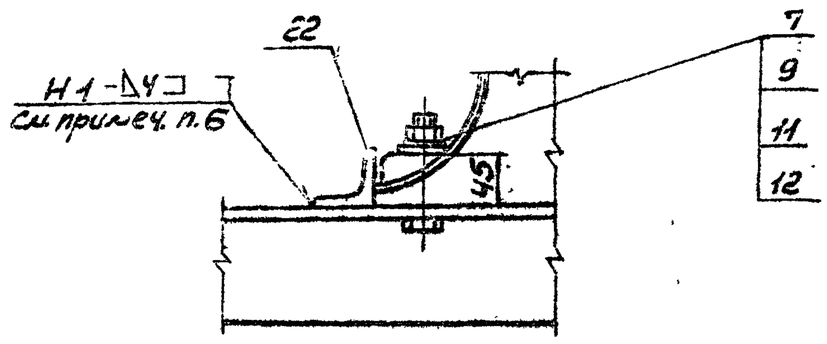

Б-Б
М1:10

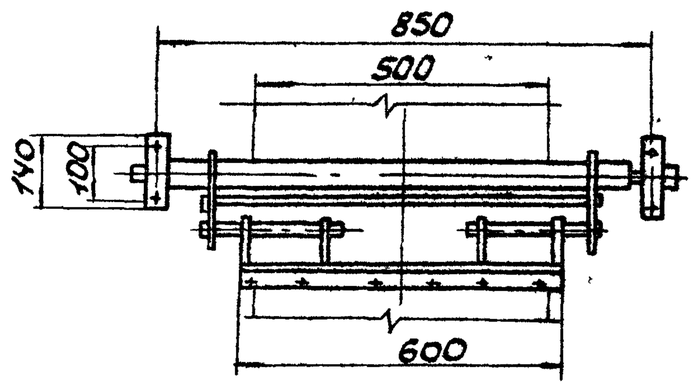

Типовой проект 903-1-249.84 Альбом XI

Инв.№подл. | Подп. и дата | Взам.инв.№

9747/11

Изм.	Лист	N докум.	Подп.	Дата	Б14U056.190СБ	Лист 2

Формат А2

Б14И056.200СБ

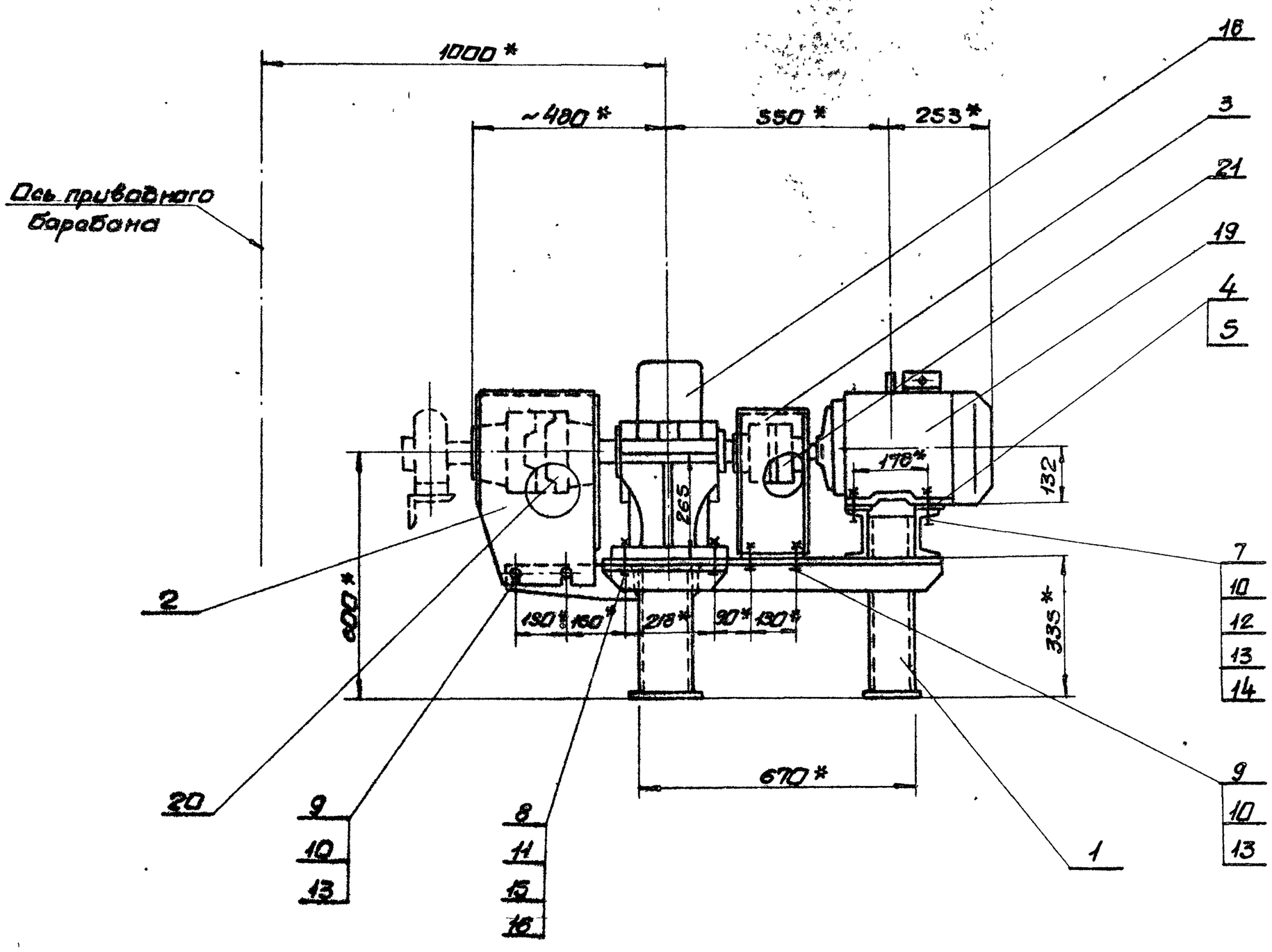

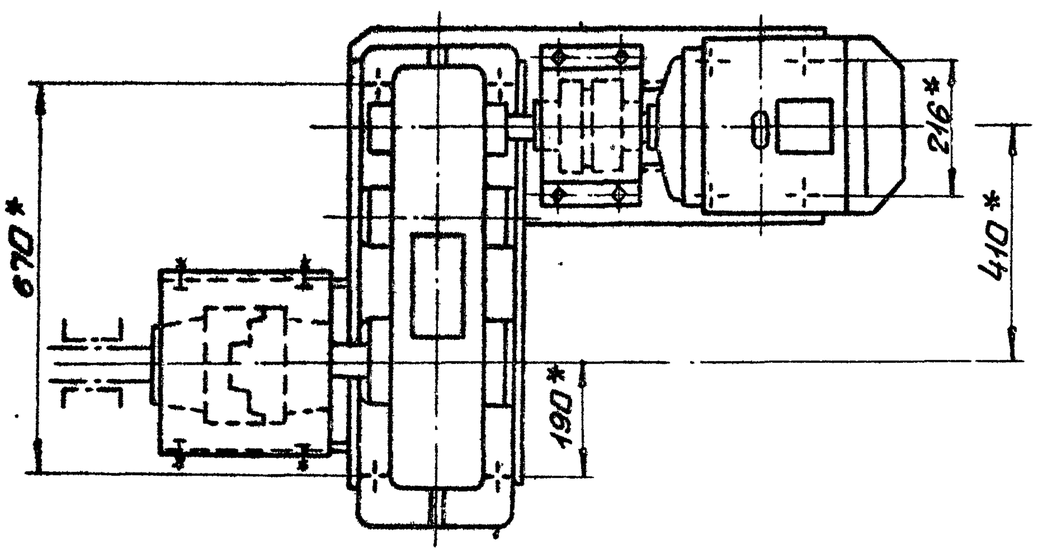

1. Предельные отклонения размеров $\pm \frac{IT16}{2}$
2.* Размеры для справки.

9747/11

					Б14И056.200СБ			
Изм	Лист	N докум.	Подп.	Дата	Привод Сборочный чертеж	Лит.	Масса	Масшт.
Разраб		Извекова				И	496,0	1:10
Пров.		Гончаренко				Лист	Листов 1	
Т.контр		Севрюков				Госстрой СССР Харьковский Сантехпроект		
Нач.отд		Коверченко						
Н.контр.		Севрюков						
Утв.								

Типовой проект 903-1-241.87 Альбом XI

Инв.№ подл. | Подп. и дата | Взам.инв.№ | Инв.№ дубл. | Подп. и дата

формат А2

Форм.	Зона	Поз.	Обозначение	Наименование	Кол.	Прим.
				Документация		
А3			5141.0056.220СБ	Сборочный чертеж		
				Детали		
А4		1	5141.0056.102	Стенка	1	
А4		2	5141.0056.103	Ребро	1	
А4		3	5141.0056.104	Ребро	1	
				Материалы		
				Металл наплавленный		0,2кг

Изм.	Лист	N докум.	Подп.	Дата
Разраб.		Извекова		
Пров.		Гончаренко		
Нач.отд.		Коверченко		
Н.контр.		Севрюкова		
Утв.				

5141.0056.220

Ограждение муфты КДН

Лит. | Лист | Листов 1

Госстрой СССР Харьковский Сантехпроект

Формат А4

Форм.	Зона	Поз.	Обозначение	Наименование	Кол.	Прим.
				Документация		
А3			5141.0056.230СБ	Сборочный чертеж		
				Детали		
А4		1	5141.0056.105	Стенка	1	
Б4		2	5141.0056.106	Ребро	2	
				Материалы		
				Металл наплавленный		0,1кг

Инв.№подл. | Подп. и дата | Взам.инв.№ | Инв.№дубл. | Подп. и дата

Изм.	Лист	N докум.	Подп.	Дата
Разраб.		Извекова		
Пров.		Гончаренко		
Нач.отд.		Коверченко		
Н.контр.		Севрюкова		
Утв.				

5141.0056.230

Ограждение муфты МУП

Лит. | Лист | Листов 1

Госстрой СССР Харьковский Сантехпроект

Формат А4

Альбом VI. Типовой проект 903-1-241.87

Форм.	Зона	Поз.	Обозначение	Наименование	Кол.	Прим.
				Документация		
А3			5141.0056.210СБ	Сборочный чертеж		
				Детали		
Б4		1	5141.0056.091	Стойка Швеллер 12 ГОСТ 8240-72 ВСт3-I ГОСТ 535-79		
				ℓ = 435	2	4,5кг
Б4		2	5141.0056.092	Стойка Швеллер 12 ГОСТ 8240-72 ВСт3-I ГОСТ 535-79		
				ℓ = 315	2	3,25кг
Б4		3	5141.0056.093	Прогон Уголок Б-100х100 ГОСТ 8509-72 ВСт3-I ГОСТ 535-79		
				ℓ = 730	2	14,0кг
А4		4	5141.0056.094	Прогон	1	
А4		5	5141.0056.095	Прогон	1	
А4		6	5141.0056.096	Связь	1	
Б4		7	5141.0056.097	Опора Швеллер 12 ГОСТ 8240-72 ВСт3-I ГОСТ 535-79		
				ℓ = 330	2	3,4кг
А4		8	5141.0056.098	Кронштейн	2	
Б4		9	5141.0056.099	Плита Лист Б-ПН-6 ГОСТ 19903-74 ВСт3-I ГОСТ 14637-79		
				140х220	1	1,5кг

Изм.	Лист	N докум.	Подп.	Дата
Разраб.		Извекова		
Пров.		Гончаренко		
Нач.отд.		Коверченко		
Н.контр.		Севрюкова		
Утв.				

5141.0056.210

Рама привода

Лит. | Лист 1 | Листов 2

Госстрой СССР Харьковский Сантехпроект

Формат А4

Форм.	Зона	Поз.	Обозначение	Наименование	Кол.	Прим.
Б4		10	5141.0056.101	Плита Лист Б-ПН-6 ГОСТ 19903-74 ВСт3-I ГОСТ 14637-79		
				70х140	2	0,5кг
				Материалы		
				Металл наплавленный		1,3кг

Инв.№подл. | Подп. и дата | Взам.инв.№ | Инв.№дубл. | Подп. и дата

9747/11

Изм.	Лист	N докум.	Подп.	Дата

5141.0056.210

Лист 2

Формат А4

Б14U056.088

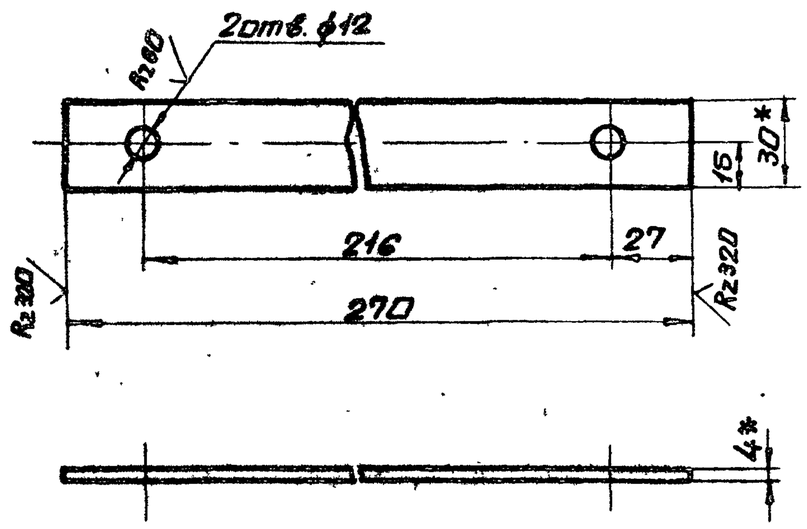

1. Предельные отклонения размеров $\pm \frac{IT16}{2}$
2. *Размеры для справки.

Изм.	Лист	N докум.	Подп.	Дата
Разраб.	Извекова			
Пров.	Гончаренко			
Т.контр.	Севрюков			
Нач.отд.	Ковер ченко			
Н.контр.	Севрюков			
Утв.				

Прокладка

Лит.	Масса	Масшт.
У	0,2	1:2
Лист	Листов 1	

Полоса 4х30 ГОСТ 103-76 / Вст3-I ГОСТ 535-79

Госстрой СССР Харьковский сантехпроект

Б14U056.088

формат А4

Инв.N подл. | Подп. и дата | Взам. инв.N | Инв.N дубл. | Подп. и дата

Б14U056.089

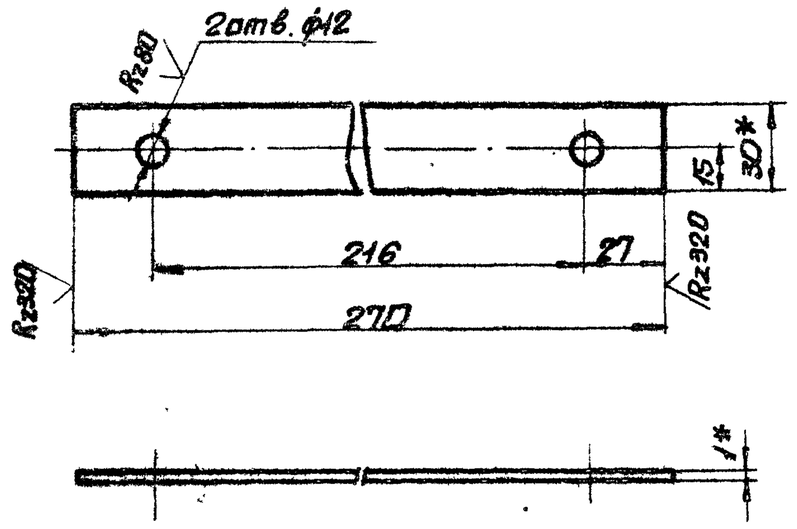

1. Предельные отклонения размеров $\pm \frac{IT16}{2}$
2. *Размеры для справки

Изм.	Лист	N докум.	Подп.	Дата
Разраб.	Извекова			
Пров.	Гончаренко			
Т.контр.	Севрюков			
Нач.отд.	Ковер ченко			
Н.контр.	Севрюков			
Утв.				

Прокладка

Лит.	Масса	Масшт.
У	0,05	1:2
Лист	Листов 1	

Лента 1х30 ГОСТ 6009-74 / Вст3-I ГОСТ 535-79

Госстрой СССР Харьковский сантехпроект

Б14U056.089

формат А4

Инв.N подл. | Подп. и дата | Взам. инв.N | Инв.N дубл. | Подп. и дата

Б14U056.210СБ

Типовой проект 903-1-244.86 Альбом XI

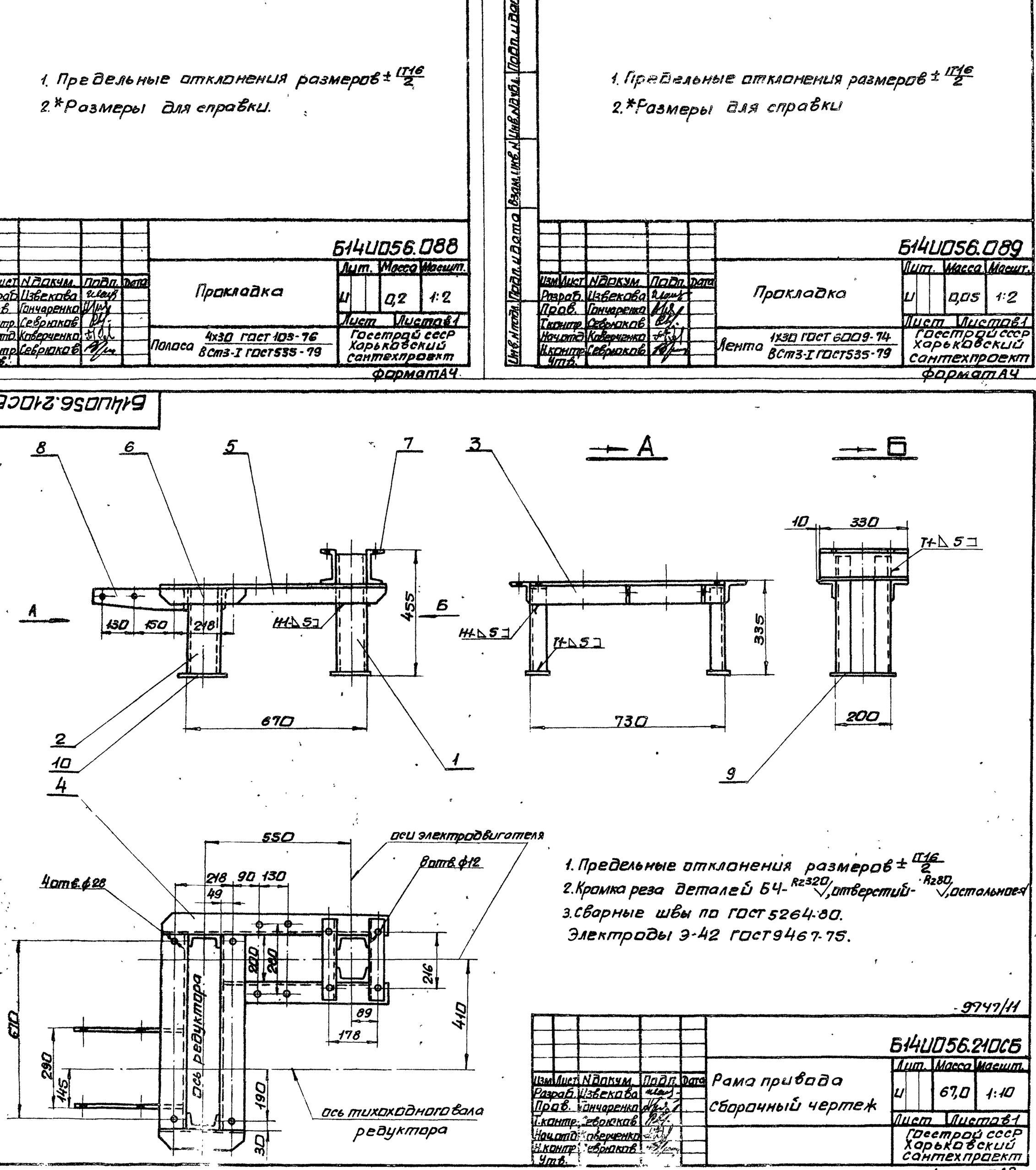

1. Предельные отклонения размеров $\pm \frac{IT16}{2}$
2. Кромка реза деталей Б4- $R_z 320$, отверстий- $R_z 80$, остальное
3. Сварные швы по ГОСТ 5264-80. Электроды Э-42 ГОСТ 9467-75.

9747/11

Б14U056.210СБ

Изм.	Лист	N докум.	Подп.	Дата
Разраб.	Извекова			
Пров.	Гончаренко			
Т.контр.	Севрюков			
Нач.отд.	Ковер ченко			
Н.контр.	Севрюков			
Утв.				

Рама привода сборочный чертеж

Лит.	Масса	Масшт.
У	67,0	1:10
Лист	Листов 1	

Госстрой СССР Харьковский сантехпроект

формат А3

Б14U056.094

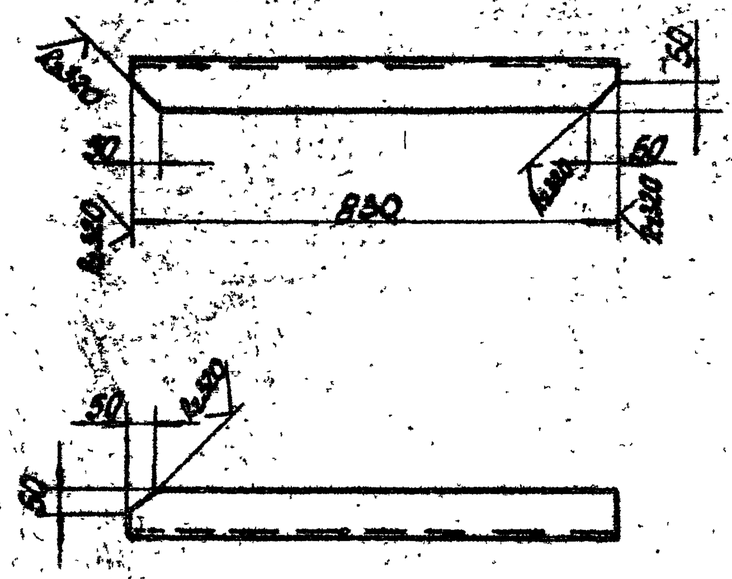

Предельные отклонения размеров ± $\frac{IT16}{2}$.

Изм.	Лист	N Докум.	Подп.	Дата	Б14U056.094			
Разраб.		Извекова			Прогон	Лит.	Масса	Масшт.
Провер.		Гончаренко				U	7,5	1:10
Т.контр.		Севрюков				Лист	Листов 1	
Нач.отд.		Коверченко			Уголок Б-75×75×8 ГОСТ 8509-72 / ВСТ3-I ГОСТ 535-79	Госстрой СССР, Харьковский Сантехпроект		
Н.контр.		Севрюков						
Утв.								

Формат А4

Б14U056.095

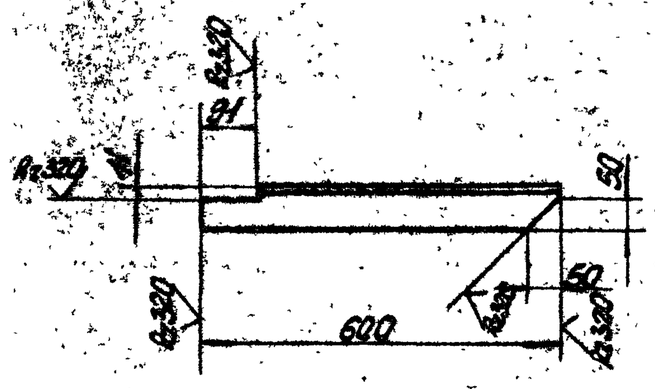

Предельные отклонения размеров ± $\frac{IT16}{2}$.

Изм.	Лист	N Докум.	Подп.	Дата	Б14U056.095			
Разраб.		Извекова			Прогон	Лит.	Масса	Масшт.
Пров.		Гончаренко				U	5,4	1:10
Т.контр.		Севрюков				Лист	Листов 1	
Нач.отд.		Коверченко			Уголок Б-75×75×8 ГОСТ 8509-72 / ВСТ3 ГОСТ 535-79	Госстрой СССР, Харьковский Сантехпроект		
Н.контр.		Севрюков						
Утв.								

Формат А4

Б14U056.096

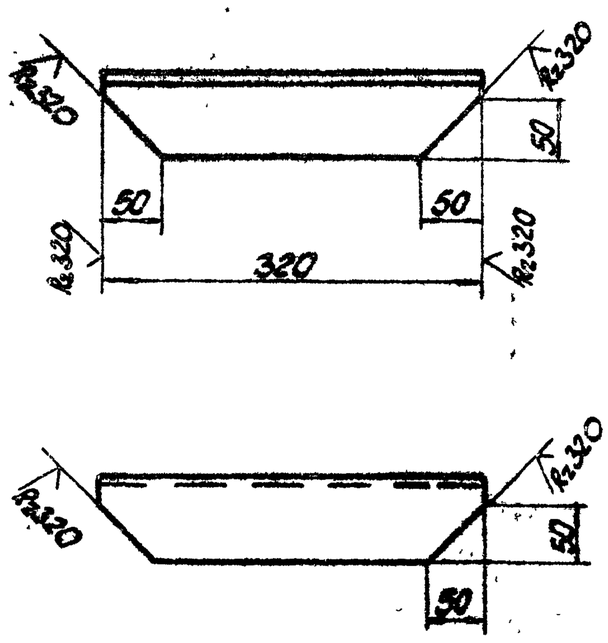

Предельные отклонения размеров ± $\frac{IT16}{2}$.

Изм.	Лист	N Докум.	Подп.	Дата	Б14U056.096			
Разраб.		Извекова			Связь	Лит.	Масса	Масшт.
Провер.		Гончаренко				U	2,8	1:5
Т.контр.		Севрюков				Лист	Листов 1	
Нач.отд.		Коверченко			Уголок Б-75-75×8 ГОСТ 8509-72 / ВСТ3-I ГОСТ 535-79	Госстрой СССР Харьковский Сантехпроект		
Н.контр.		Севрюков						
Утв.								

Формат А4

Б14U056.098

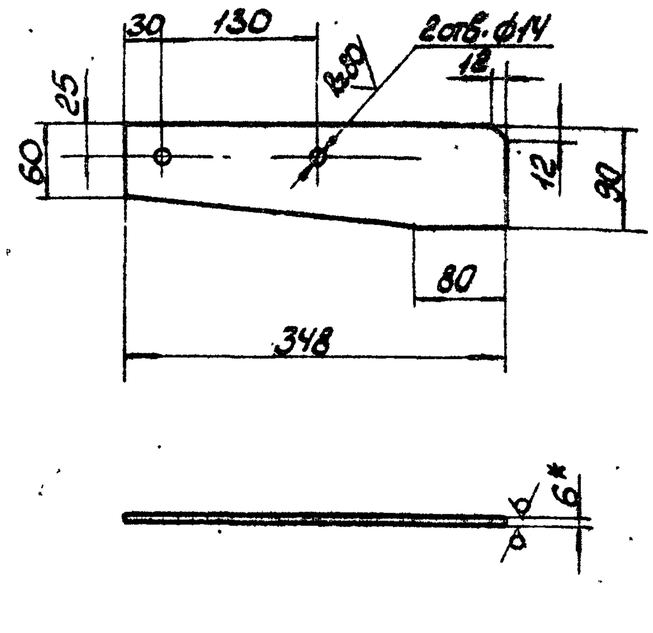

1. Предельные отклонения размеров ± $\frac{IT16}{2}$.
2.* Размер для справки.

9747/11

Изм.	Лист	N Докум.	Подп.	Дата	Б14U056.098			
Разраб.		Извекова			Кронштейн	Лит.	Масса	Масшт.
Провер.		Гончаренко				U	1,6	1:5
Т.контр.		Севрюков				Лист	Листов 1	
Нач.отд.		Коверченко			Лист Б-ПН-6 ГОСТ 19903-74 / ВСТ3-I ГОСТ 14637-79	Госстрой СССР Харьковский Сантехпроект		
Н.контр.		Севрюков						
Утв.								

Формат А4

Типовой проект 903-1-241.87 Альбом XI

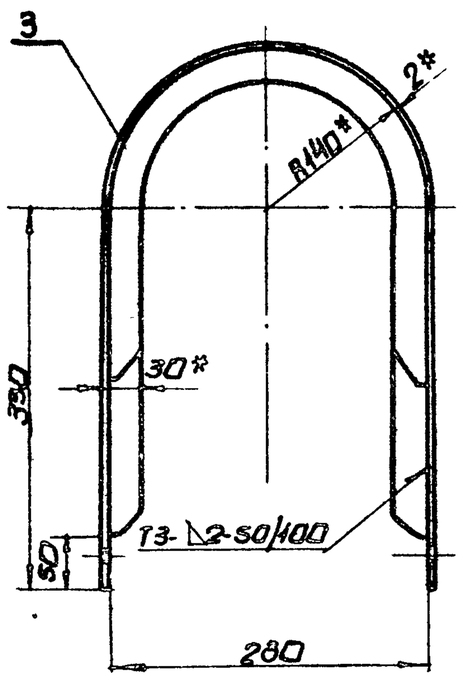

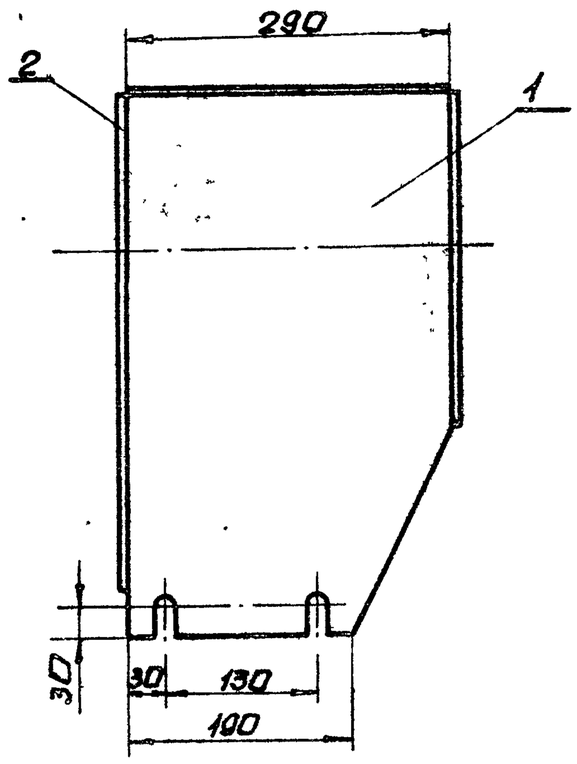

1. Предельные отклонения размеров $\pm \frac{IT16}{2}$
2. Сварные швы по ГОСТ 5264-80.
   Электроды Э-42 ГОСТ 9467-75.
3. * Размеры для справок.

Изм.	Лист	N докум.	Подп.	Дата
Разраб.	Извекова			
Пров.	Гончаренко			
Т.контр.	Севрюков			
Нач.отд.	Коверченко			
Н.контр.	Севрюков			
Утв.				

614U056.220C6

Ограждение муфты КДН
Сборочный чертеж

Лит.	Масса	Масшт.
И	6,2	1:5

Лист Листов 1

Госстрой СССР Харьковский Сантехпроект

Формат А3

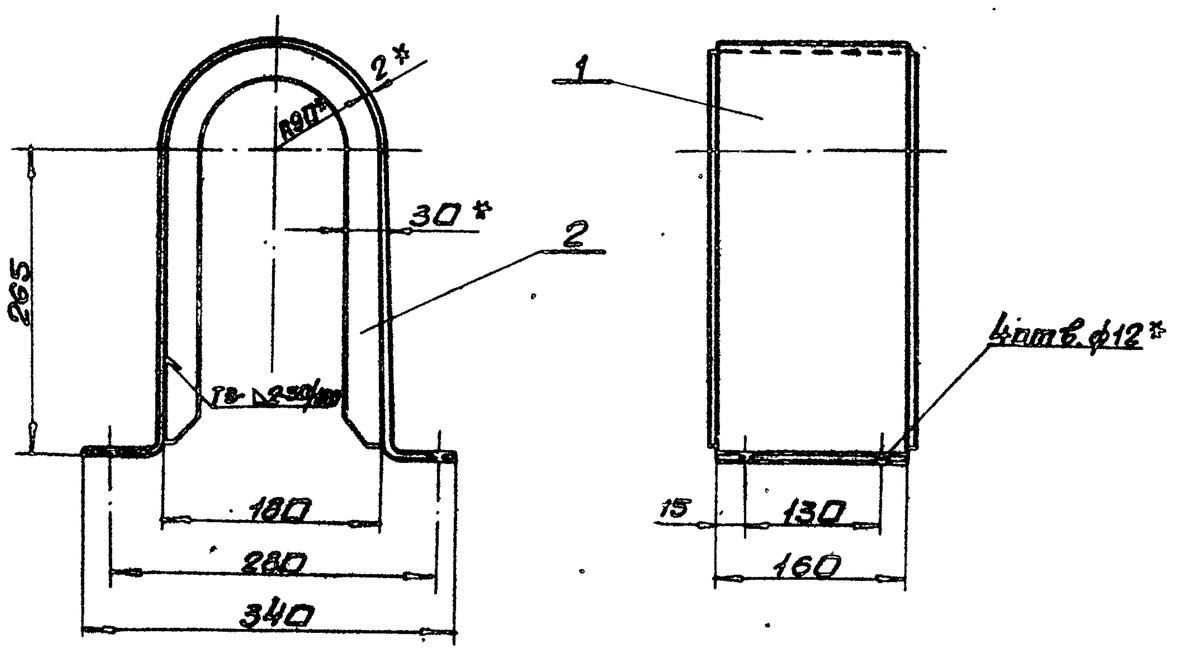

1. Предельные отклонения размеров $\pm \frac{IT16}{2}$
2. Сварные швы по ГОСТ 5264-80.
   Электроды Э-42 ГОСТ 9467-75.
3. * Размеры для справки.

9747/11

Изм.	Лист	N докум.	Подп.	Дата
Разраб.	Извекова			
Пров.	Гончаренко			
Т.контр.	Севрюков			
Нач.отд.	Коверченко			
Н.контр.	Севрюков			
Утв.				

614U056.230C6

Ограждение муфты МУВП
Сборочный чертеж

Лит.	Масса	Масшт.
И	3,5	1:5

Лист Листов 1

Госстрой СССР Харьковский Сантехпроект

Формат А3

Б14U056.102

$R_z 320$ (√)

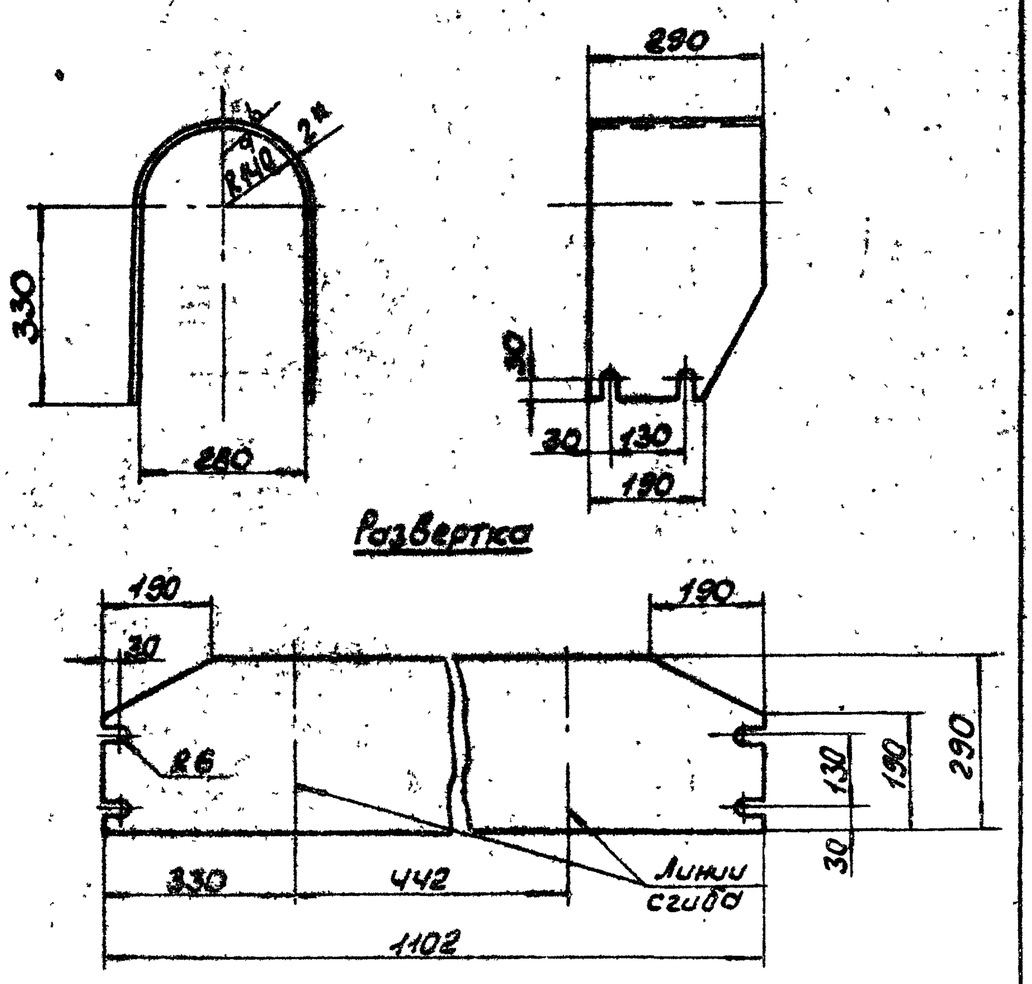

1. Предельные отклонения размеров ± $\frac{IT16}{2}$.
2* Размер для справки.

Изм.	Лист	N Докум.	Подп.	Дата	Б14U056.102			
Разраб.		Извекова			Стенка	Лит.	Масса	Масшт.
Провер.		Гончаренко				U	5,0	1:10
Т.контр.		Севрюков				Лист	Листов 1	
Нач.отд.		Коверченко			Лист Б-ПН-2 ГОСТ 19903-74 / ВСТ3-I ГОСТ 16523-70	Госстрой СССР, Харьковский Сантехпроект		
Н.контр.		Севрюков						
Утв.								

Формат А4

Б14U056.103

$R_z 320$ (√)

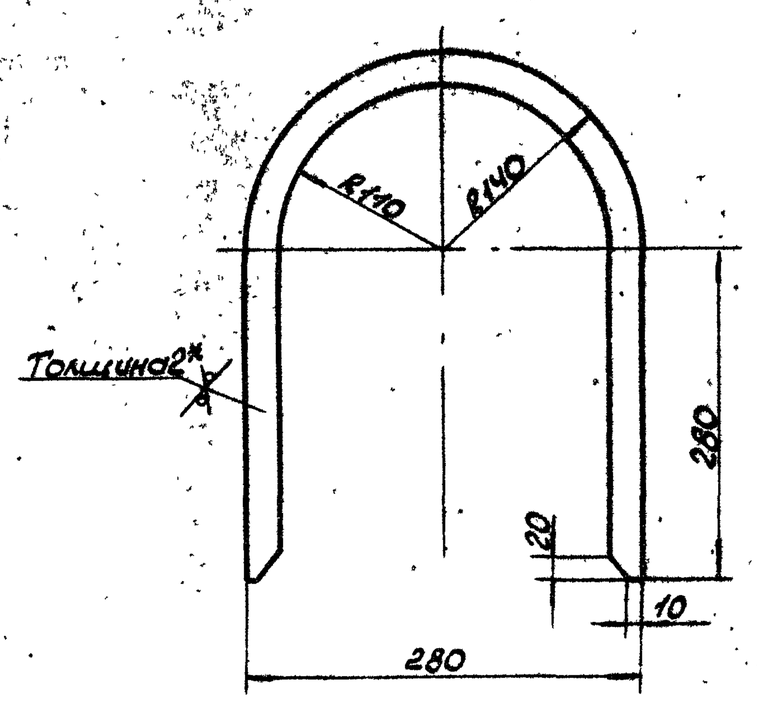

1. Предельные отклонения размеров ± $\frac{IT16}{2}$.
2* Размер для справки.

Изм.	Лист	N Докум.	Подп.	Дата	Б14U056.103			
Разраб.		Извекова			Ребро	Лит.	Масса	Масшт.
Провер.		Гончаренко				U	0,6	1:5
Т.контр.		Севрюков				Лист	Листов 1	
Нач.отд.		Коверченко			Лист Б-ПН-2 ГОСТ 19903-74 / ВСТ3-I ГОСТ 14637-70	Госстрой СССР, Харьковский Сантехпроект		
Н.контр.		Севрюков						
Утв.								

Формат А4

Б14U056.104

$R_z 320$ (√)

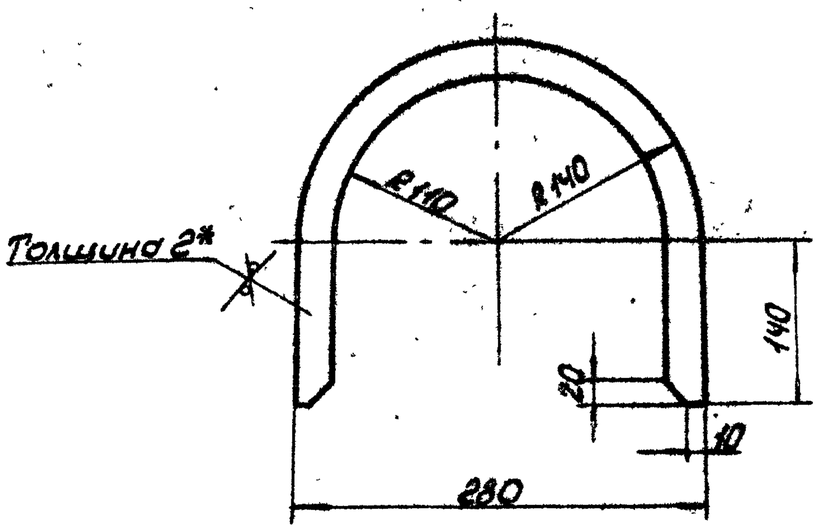

1. Предельные отклонения размеров ± $\frac{IT16}{2}$.
2* Размер для справки.

Изм.	Лист	N Докум.	Подп.	Дата	Б14U056.104			
Разраб.		Извекова			Ребро	Лит.	Масса	Масшт.
Провер.		Гончаренко				U	0,4	1:5
Т.контр.		Севрюков				Лист	Листов 1	
Нач.отд.		Коверченко			Лист Б-ПН-2 ГОСТ 19903-74 / ВСТ3-I ГОСТ 16523-70	Госстрой СССР, Харьковский Сантехпроект		
Н.контр.		Севрюков						
Утв.								

Формат А4

Б14U056.105

$R_z 320$ (√)

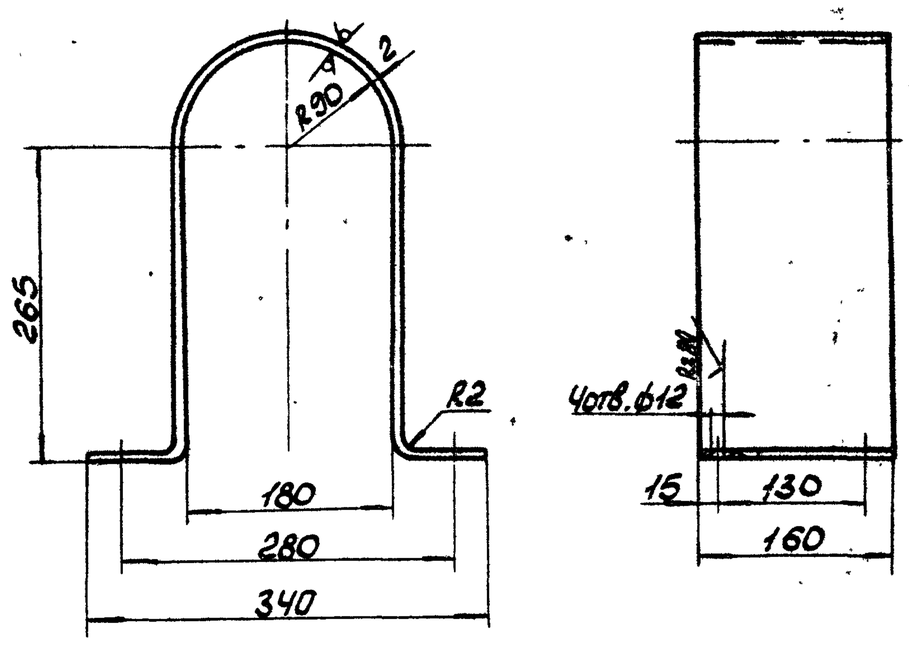

1. Длина развернутой детали — 968мм.
2. Предельные отклонения размеров ± $\frac{IT16}{2}$.
3.* Размер для справки.

9747/11

Изм.	Лист	N Докум.	Подп.	Дата	Б14U056.105			
Разраб.		Извекова			Стенка	Лит.	Масса	Масшт.
Провер.		Гончаренко				U	2,4	1:5
Т.контр.		Севрюков				Лист	Листов	
Нач.отд.		Коверченко			Лист Б-ПН-2 ГОСТ 19903-74 / ВСТ3-I ГОСТ 16523-70	Госстрой СССР, Харьковский Сантехпроект		
Н.контр.		Севрюков						
Утв.								

Формат А4

Типовой проект 903-1-241.87 Альбом XI

Б14U056.111

Rz320 √ (√)

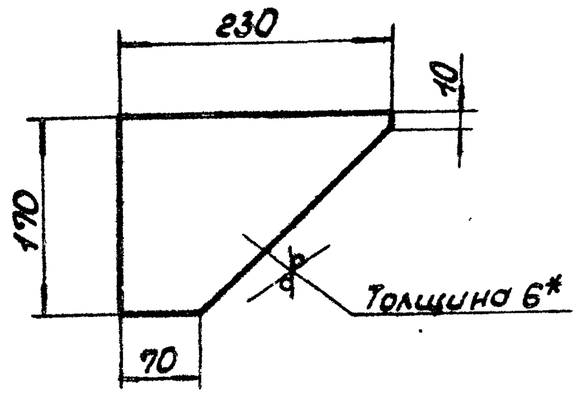

1. Предельные отклонения размеров ± IT16/2.
2.* Размер для справки.

Изм.	Лист	N докум.	Подп.	Дата	Б14U056.111			
Разраб.		Извекова			Косынка	Лит.	Масса	Масштаб
Провер.		Гончаренко				U	0,9	1:5
Т.контр.		Севрюков				Лист	Листов 1	
Нач.отд.		Коверченко			Лист Б-ПН-6 ГОСТ 19903-74 / ВСт3 ГОСТ 14637-79	Госстрой СССР Харьковский Сантехпроект		
Н.контр.		Севрюков						
Утв.								

Инв.N подл. | Подп. и дата | Взам.инв.N | Инв.N дубл. | Подп. и дата

Формат А4

Б14U056.113

√ (√)

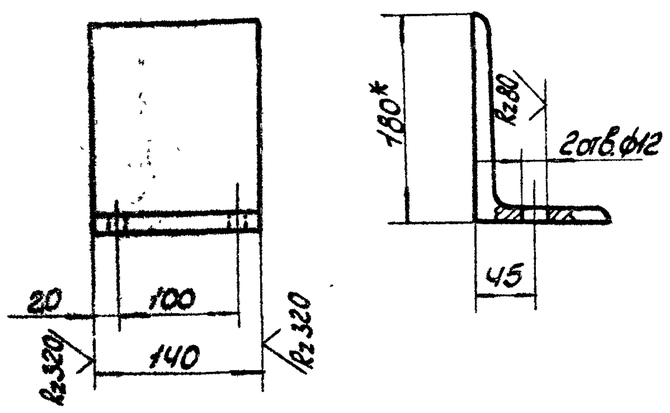

1. Предельные отклонения размеров ± IT16/2.
2.* Размер для справки.

Изм.	Лист	N докум.	Подп.	Дата	Б14U056.113			
Разраб.		Извекова			Кронштейн	Лит.	Масса	Масштаб
Провер.		Гончаренко				U	3,1	1:5
Т.контр.		Севрюков				Лист	Листов 1	
Нач.отд.		Коверченко			Уголок Б-180х110х10 ГОСТ 8510-72 / ВСт3-I ГОСТ 535-79	Госстрой СССР Харьковский Сантехпроект		
Н.контр.		Севрюков						
Утв.								

Инв.N подл. | Подп. и дата | Взам.инв.N | Инв.N дубл. | Подп. и дата

Формат А4

Альбом XI

Типовой проект 903-1-244.89

Б14U056.106

Rz320 √ (√)

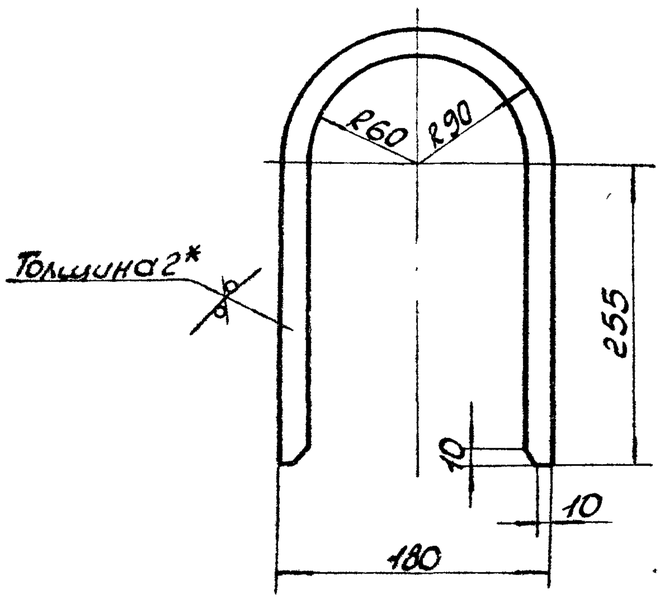

1. Предельные отклонения размеров ± IT16/2.
2.* Размер для справки.

Изм.	Лист	N докум.	Подп.	Дата	Б14U056.106			
Разраб.		Извекова			Ребро	Лит.	Масса	Масштаб
Провер.		Гончаренко				U	0,5	1:5
Т.контр.		Севрюков				Лист	Листов 1	
Нач.отд.		Коверченко			Лист Б-ПН-2 ГОСТ 19903-74 / ВСт3-I ГОСТ 16523-70	Госстрой СССР Харьковский Сантехпроект		
Н.контр.		Севрюков						
Утв.								

Инв.N подл. | Подп. и дата | Взам.инв.N | Инв.N дубл. | Подп. и дата

Формат А4

Форм.	Зона	Поз.	Обозначение	Наименование	Кол.	Примеч.
				Документация		
А2			Б14U056.240СБ	Сборочный чертеж		
				Детали		
Б4		1	Б14U056.107	Связь		
				Швеллер 10 ГОСТ 8240-72 / ВСт3-I ГОСТ 535-79		
				l = 940	2	8,1 кг
Б4		2	Б14U056.108	Стойка		
				Швеллер 10 ГОСТ 8240-72 / ВСт3-I ГОСТ 535-79		
				l = 440	4	3,8 кг
Б4		3	Б14U056.109	Прогон		
				Уголок Б-100х100х10 ГОСТ 8509-72 / ВСт3-I ГОСТ 535-79		
				l = 1500	2	22,6 кг
А4		4	Б14U056.111	Косынка	6	
Б4		5	Б14U056.112	Плита		
				Лист Б-ПН-6 ГОСТ 19903-74 / ВСт3-I ГОСТ 14637-79		
				60х120	4	0,34 кг
А4		6	Б14U056.113	Кронштейн	2	
				Материалы		
				Металл наплавленный		1,5 кг
						9747/11

Изм.	Лист	N докум.	Подп.	Дата	Б14U056.240			
Разраб.		Извекова			Опора приводного барабана	Лит.	Лист	Листов
Провер.		Гончаренко				U		1
Нач.отд.		Коверченко				Госстрой СССР Харьковский Сантехпроект		
Н.контр.		Севрюков						
Утв.								

Инв.N подл. | Подп. и дата | Взам.инв.N | Инв.N дубл. | Подп. и дата

Формат А4

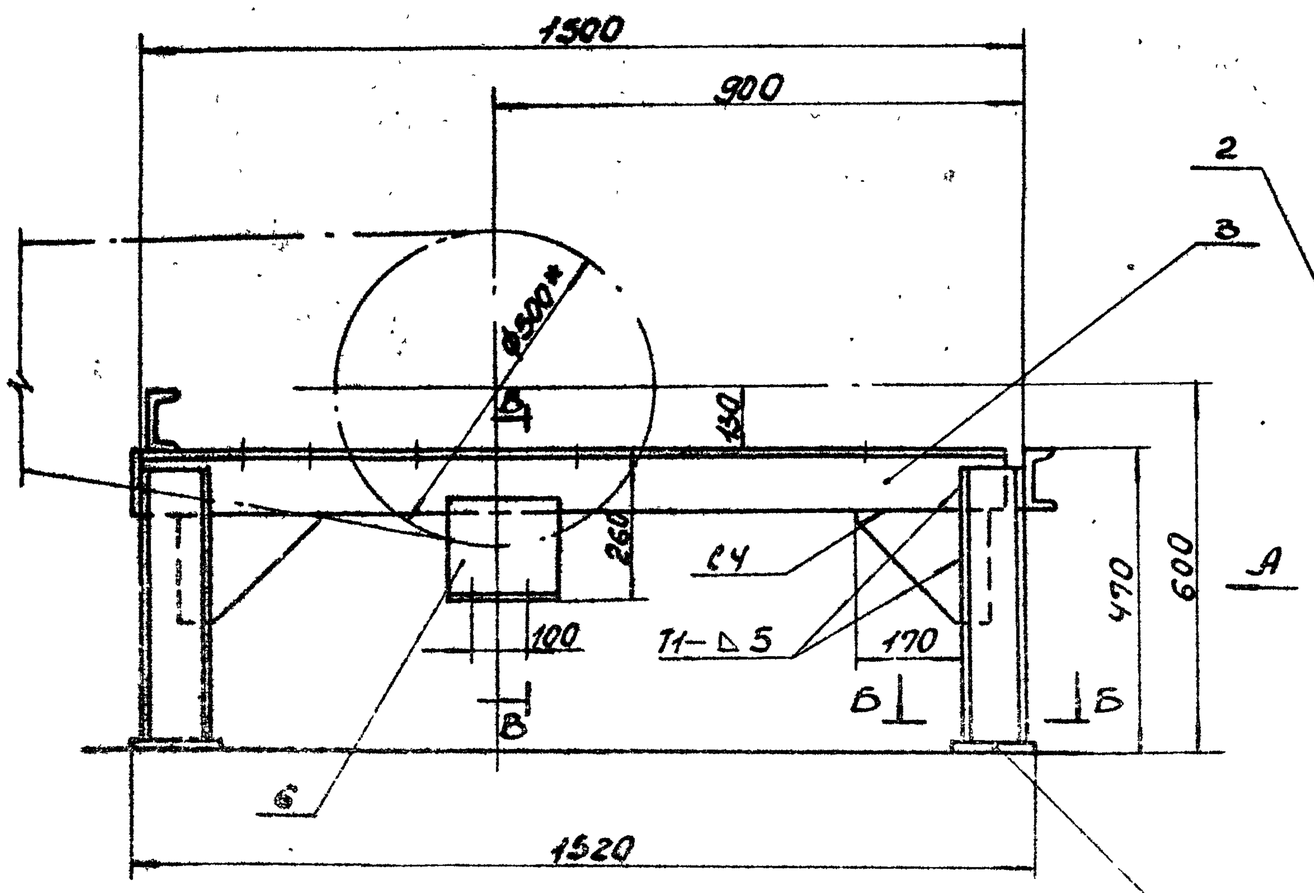

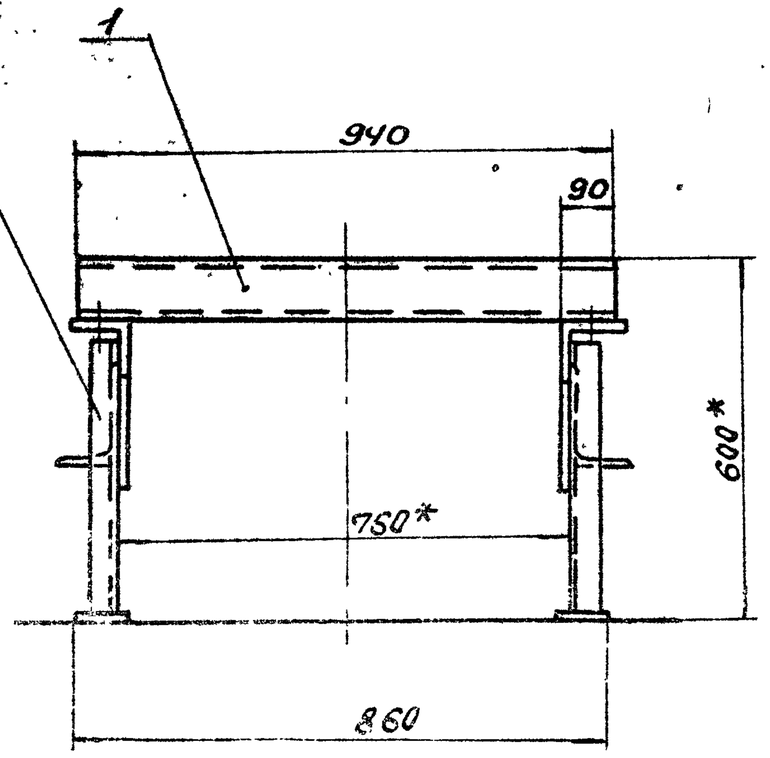

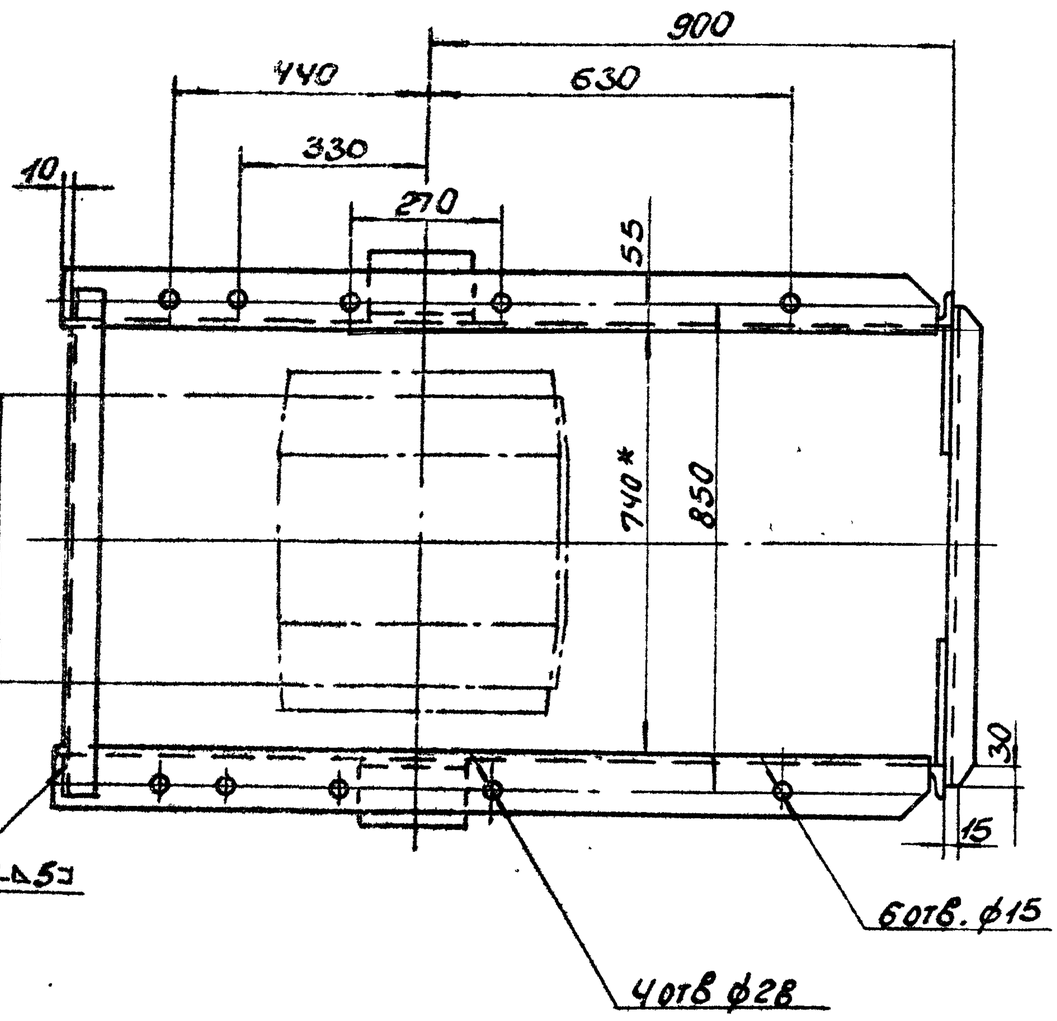

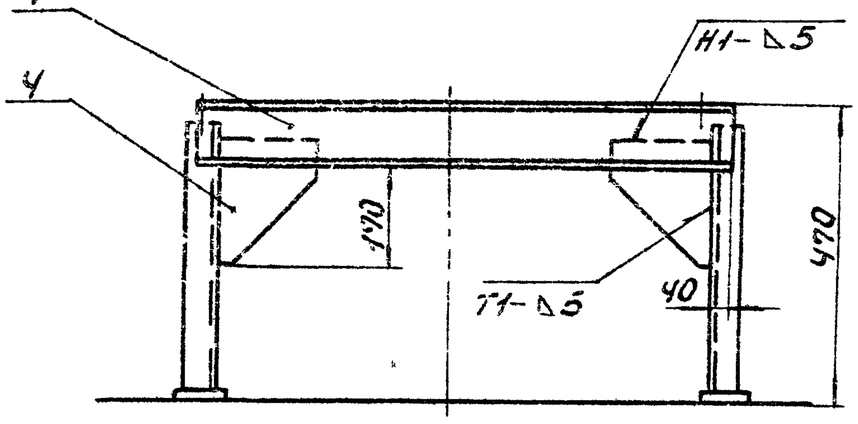

В-В
М1:5

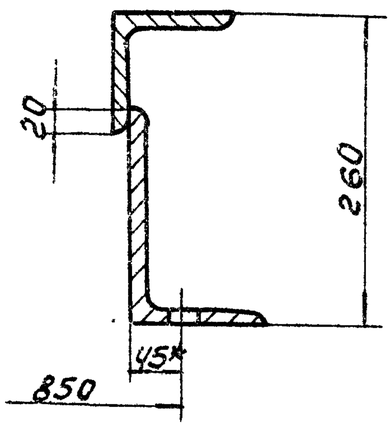

Б-Б
М1:5

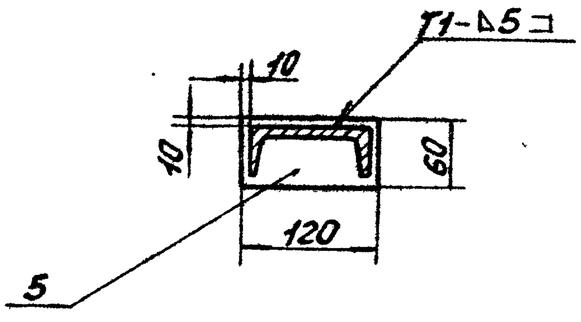

1. Предельные отклонения размеров $\pm \frac{IT16}{2}$.
2. Сварные швы по ГОСТ 5264-80. Электроды Э-42 ГОСТ 9467-75.
3. Кромки реза- $\sqrt{Rz320}$, отверстий- $\sqrt{Rz80}$, остальное- $\sqrt{}$.
4. Размеры для справки.

Типовой проект 903-1-244.87 Альбом XI

Инв. № подл. | Подп. и дата | Взам. инв. № | Инв. № дубл. | Подп. и дата

9747/11

Б14У056.240СБ

Изм.	Лист	N докум.	Подп.	Дата
Разраб.		Извекова		
Провер.		Гончаренко		
Т. контр.		Севрюков		
Нач. отд.		Коверченко		
Н. контр.		Севрюков		
Утв.				

Опора приводного барабана
сборочный чертеж

Лит.	Масса	Масшт.
У	88,0	1:10
Лист	Листов 1	

Госстрой СССР Харьковский Сантехпроект

Формат А2

Форм.	Зона	Поз.	Обозначение	Наименование	Кол.	Примеч.
				Документация		
А2			Б14И056.250СБ	Сборочный чертеж		
				Сборочные единицы		
А4		1	Б14И056.260	Дверца	1	
				Детали		
Б4		2	Б14И056.114	Опора		
				Уголок Б50х50х5 ГОСТ 8509-72 ВСт3-I ГОСТ 535-79		
				ℓ=940	1	3,5кг
А4		3	Б14И056.115	Связь	1	
А4		4	Б14И056.116	Завеса	1	
А4		5	Б14И056.117	Лапка	2	
А4		6	Б14И056.118	Подвеска	1	
А4		7	Б14И056.119	Прижим	1	
А4		8	Б14И056.121	Боковина	1	
А4		9	Б14И056.122	Боковина	1	
А4		10	Б14И056.123	Крышка	1	
А4		11	Б14И056.124	Щиток	1	
Б4		12	Б14И056.272	Балка		
				Уголок Б50х50х5 ГОСТ 8509-72 ВСт3-I ГОСТ 535-79 ℓ=654	2	2,5кг
Б4		13	Б14И056.273	Балка		
				Уголок Б50х50х5 ГОСТ 8509-72 ВСт3-I ГОСТ 535-79 ℓ=730	2	2,75кг
				Стандартные изделия		
		14		Болт М10х30.46 ГОСТ 7798-70	12	0,03кг
		15		Гайка М10.5 ГОСТ 5915-70	12	0,01кг
		16		Шайба 10.65Г ГОСТ 6402-70	12	0,002кг
				Материалы		
				Металл наплавленный		1,3кг

Инв.N подл. | Подп. и дата | Взам. инв.N | Инв.N дубл. | Подп. и дата

Изм.	Лист	N Докум.	Подп.	Дата
Разраб.		Извекова		
Провер.		Гончаренко		
Нач.отд.		Коверченко		
Н.контр.		Севрюков		
Утв.				

Б14И056.250

Воронка головная

Лит.	Лист	Листов
И		1

Госстрой СССР Харьковский Сантехпроект

Формат А4

Форм.	Зона	Поз.	Обозначение	Наименование	Кол.	Примеч.
				Документация		
А3			Б14И056.260СБ	Сборочный чертеж		
				Детали		
А4		1	Б14И056.125	Крышка	1	
А4		2	Б14И056.126	Петля	2	
А4		3	Б14И056.127	Петля	2	
А4		4	Б14И056.128	Задвижка	2	
А4		5	Б14И056.129	Скоба	2	
А4		6	Б14И056.131	Ручка	1	
				Стандартные изделия		
		7		Заклепка 8х20 ГОСТ 10299-80	4	
				Материалы		
		8		Резина-пластина I, Лист ОМБ-С-5х20х1400-5.8 ГОСТ 7338-77	1	0,14кг
				Металл наплавленный		0,2кг

Инв.N подл. | Подп. и дата | Взам. инв.N | Инв.N дубл. | Подп. и дата

Изм.	Лист	N Докум.	Подп.	Дата
Разраб.		Извекова		
Провер.		Севрюков		
Нач.отд.		Коверченко		
Н.контр.		Севрюков		
Утв.				

Б14И056.260

Дверца

Лит.	Лист	Листов
И		1

Госстрой СССР, Харьковский Сантехпроект

Формат А4

Альбом XI

Типовой проект 903-1-241.87

Форм.	Зона	Поз.	Обозначение	Наименование	Кол.	Примеч.
				Документация		
А3			Б14И056.270СБ	Сборочный чертеж		
				Детали		
А4		1	Б14И056.132	Опора	1	
А4		2	Б14И056.133	Скребок	1	
				Стандартные изделия		
		3		Болт М10х30.46 ГОСТ 7798-70	3	0,03кг
		4		Гайка М10.5 ГОСТ 5915-70	3	0,011кг
		5		Шайба 10.65Г ГОСТ 6402-70	3	0,002кг
		6		Шайба 10.01 ГОСТ 10906-78	3	0,012кг

Инв.N подл. | Подп. и дата | Взам. инв.N | Инв.N дубл. | Подп. и дата

Изм.	Лист	N Докум.	Подп.	Дата
Разраб.		Извекова		
Провер.		Гончаренко		
Нач.отд.		Коверченко		
Н.контр.		Севрюков		
Утв.				

Б14И056.270

Очиститель приводного барабана

Лит.	Лист	Листов
И		1

Госстрой СССР Харьковский Сантехпроект

Формат А4

Форм.	Зона	Поз.	Обозначение	Наименование	Кол.	Примеч.
				Документация		
А3			Б14И056.290СБ	Сборочный чертеж		
				Детали		
Б4		1	Б14И056.134	Стойка		
				Уголок Б-40х40х5 ГОСТ 8509-72 ВСт3-I ГОСТ 535-79		
				ℓ=1494	4	4,4кг
Б4		2	Б14И056.135	Стяжка		
				Полоса 4х30 ГОСТ 103-76 ВСт3-I ГОСТ 535-79		
				ℓ=580	32	0,55кг
Б4		3	Б14И056.136	Плита		
				Лист Б-ПН-6 ГОСТ 19903-74 ВСт3-I ГОСТ 535-79		
				60х60	4	0,17кг
				Материалы		
				Металл наплавленный		0,62кг

9747/11

Инв.N подл. | Подп. и дата | Взам. инв.N | Инв.N дубл. | Подп. и дата

Изм.	Лист	N Докум.	Подп.	Дата
Разраб.		Извекова		
Провер.		Гончаренко		
Нач.отд.		Коверченко		
Н.контр.		Севрюков		
Утв.				

Б14И056.290

Ограждение груза

Лит.	Лист	Листов
И		1

Госстрой СССР, Харьковский Сантехпроект

Формат А4

Типовой проект 903-1-241.87

Инв.№подл. | Подп. и дата | Взам.инв.№ | Инв.№дубл. | Подп. и дата

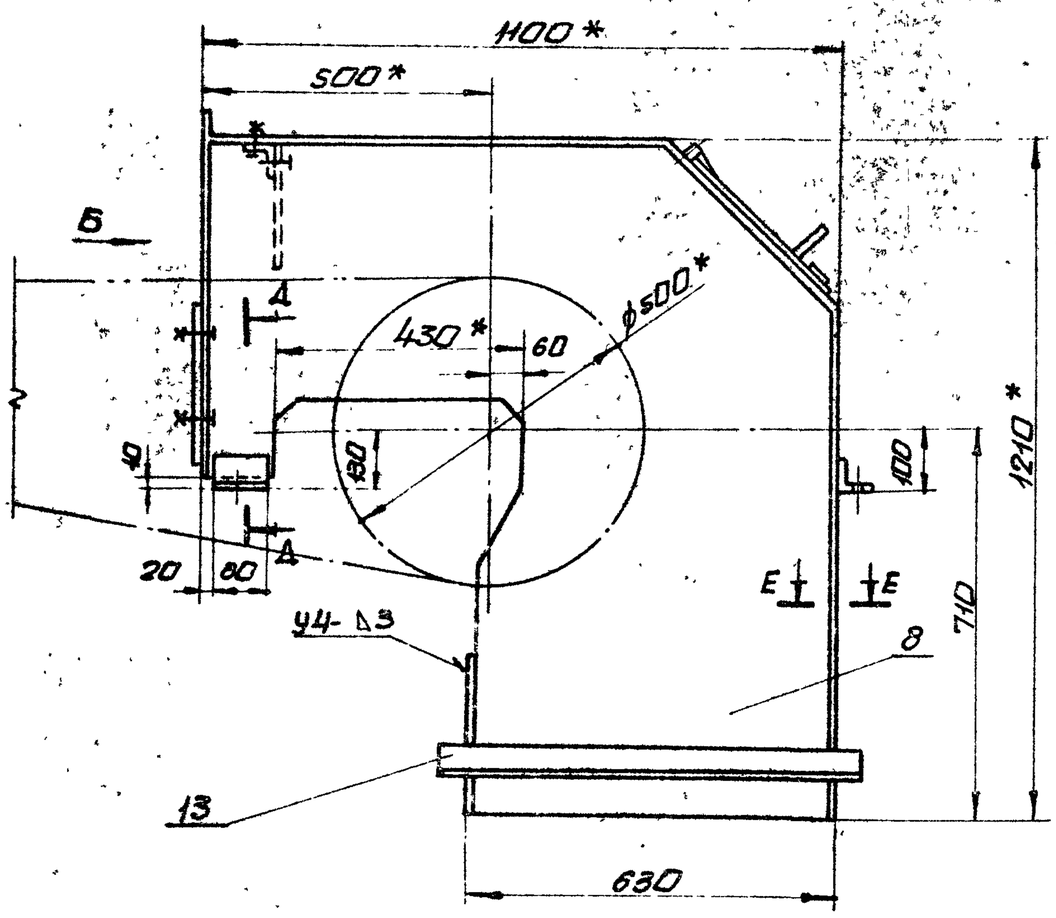

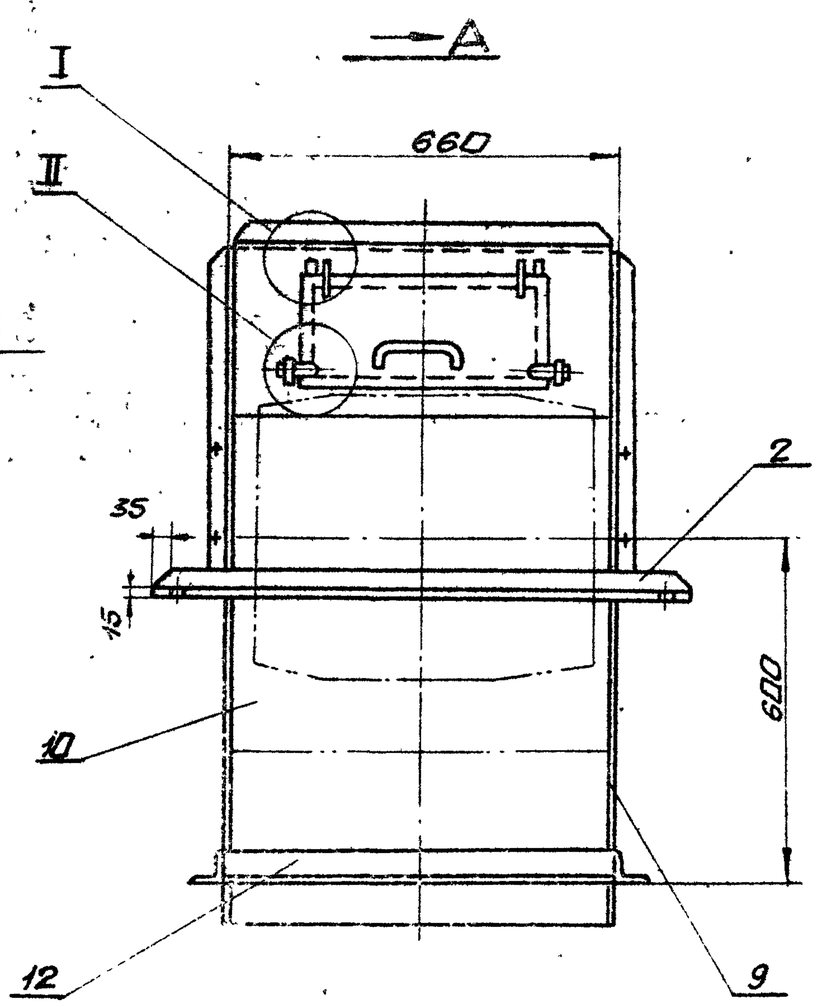

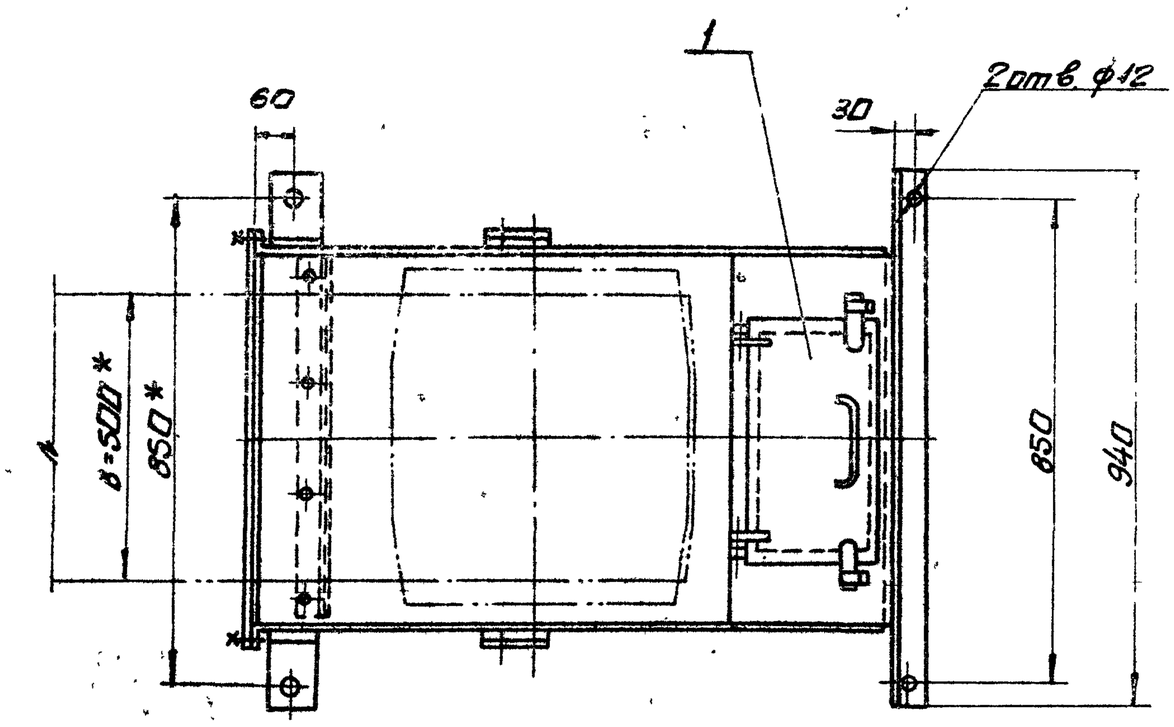

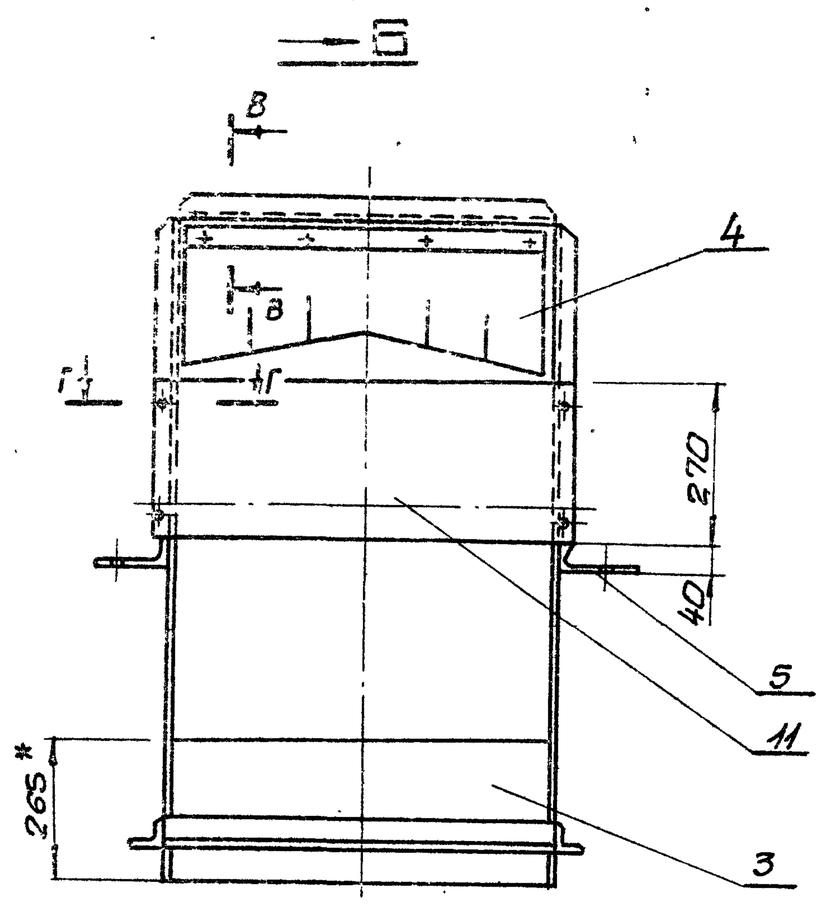

Б-Б
М1:2

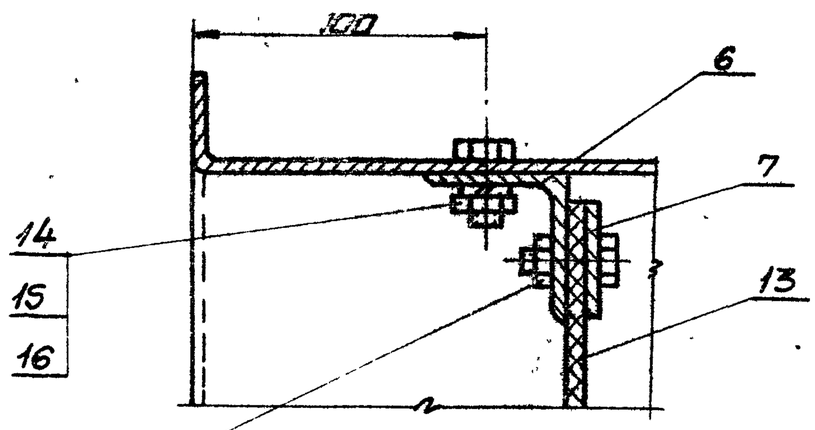

Г-Г
М1:5

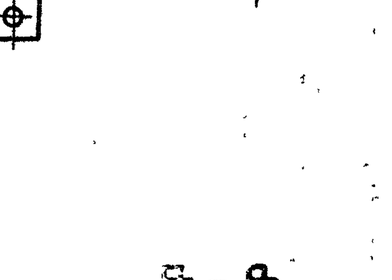

Д-Д
М1:5

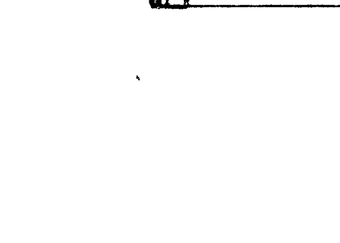

I
М1:2

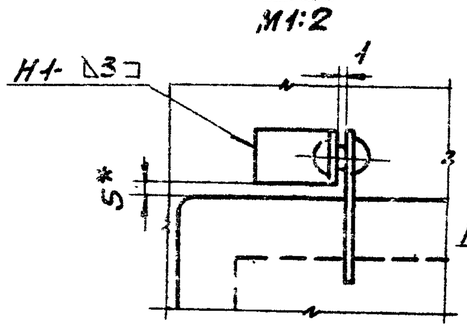

II
М1:2

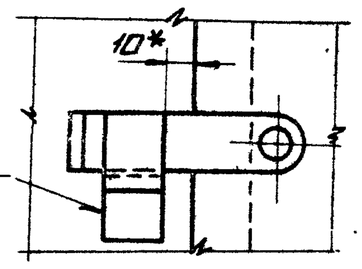

Е-Е
М1:2

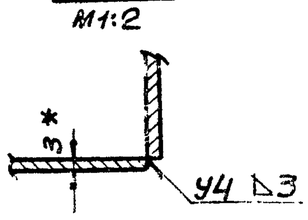

1. Предельные отклонения размеров $\pm \frac{IT16}{2}$.
2. Сварные швы по ГОСТ 5264-80.
Электроды Э-42 ГОСТ 9467-75.
3.* Размеры для справок.
4. Кромки реза деталей Б4- Rz320, отверстий - Rz80, остальное

9747/11

Изм.	Лист	N докум.	Подп.	Дата	Б14U056.250СБ			
Разраб.		Изъекова			Воронка головная сборочный чертеж.	Лит.	Масса	Масшт.
Пров.		Гончаренко				U	110,0	1:10
Т.контр.		Севрюков				Лист	Листов 1	
Нач.отд.		Коверченко				Госстрой СССР Харьковский Сантехпроект		
Н.контр.		Севрюков						
Утв.								

Формат А2

Б14U056.125

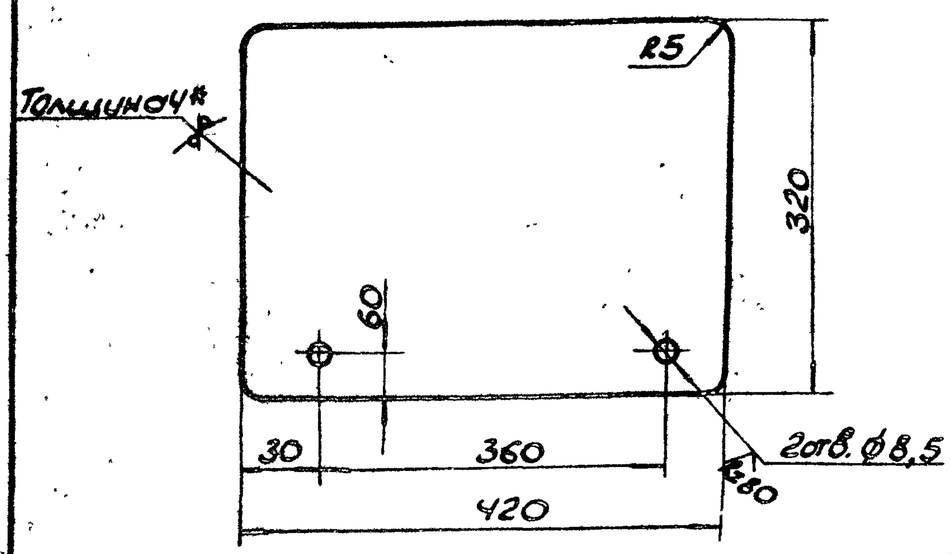

1. Предельные отклонения размеров ± $\frac{IT16}{2}$.
2.* Размер для справки.

Изм.	Лист	N Докум.	Подп.	Дата
Разраб.		Извекова		
Провер.		Гончаренко		
Т. контр.		Севрюков		
Нач. отд.		Коверченко		
Н. контр.		Севрюков		
Утв.				

Б14U056.125

Крышка

Лит.	Масса	Масшт.
U	4,2	1:5

Лист | Листов 1

Лист Б-Пн-4 ГОСТ 19903-74 / ВСт3-I ГОСТ 14637-79

Госстрой СССР Харьковский Сантехпроект

Формат А4

Б14U056.125

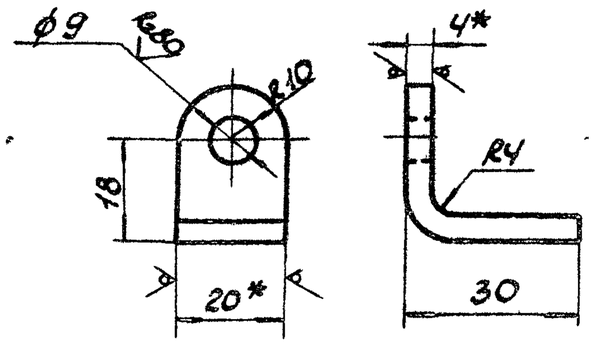

1. Длина развернутой детали – 31 мм.
2. Предельные отклонения размеров ± $\frac{IT16}{2}$.
3.* Размеры для справки.

Изм.	Лист	N Докум.	Подп.	Дата
Разраб.		Извекова		
Провер.		Гончаренко		
Т. контр.		Севрюков		
Нач. отд.		Коверченко		
Н. контр.		Севрюков		
Утв.				

Б14U056.126

Петля

Лит.	Масса	Масшт.
U	0,03	1:1

Лист | Листов 1

Полоса 4х20 ГОСТ 103-76 / ВСт3-I ГОСТ 535-79

Госстрой СССР Харьковский Сантехпроект

Формат А4

Б14U056.260СБ

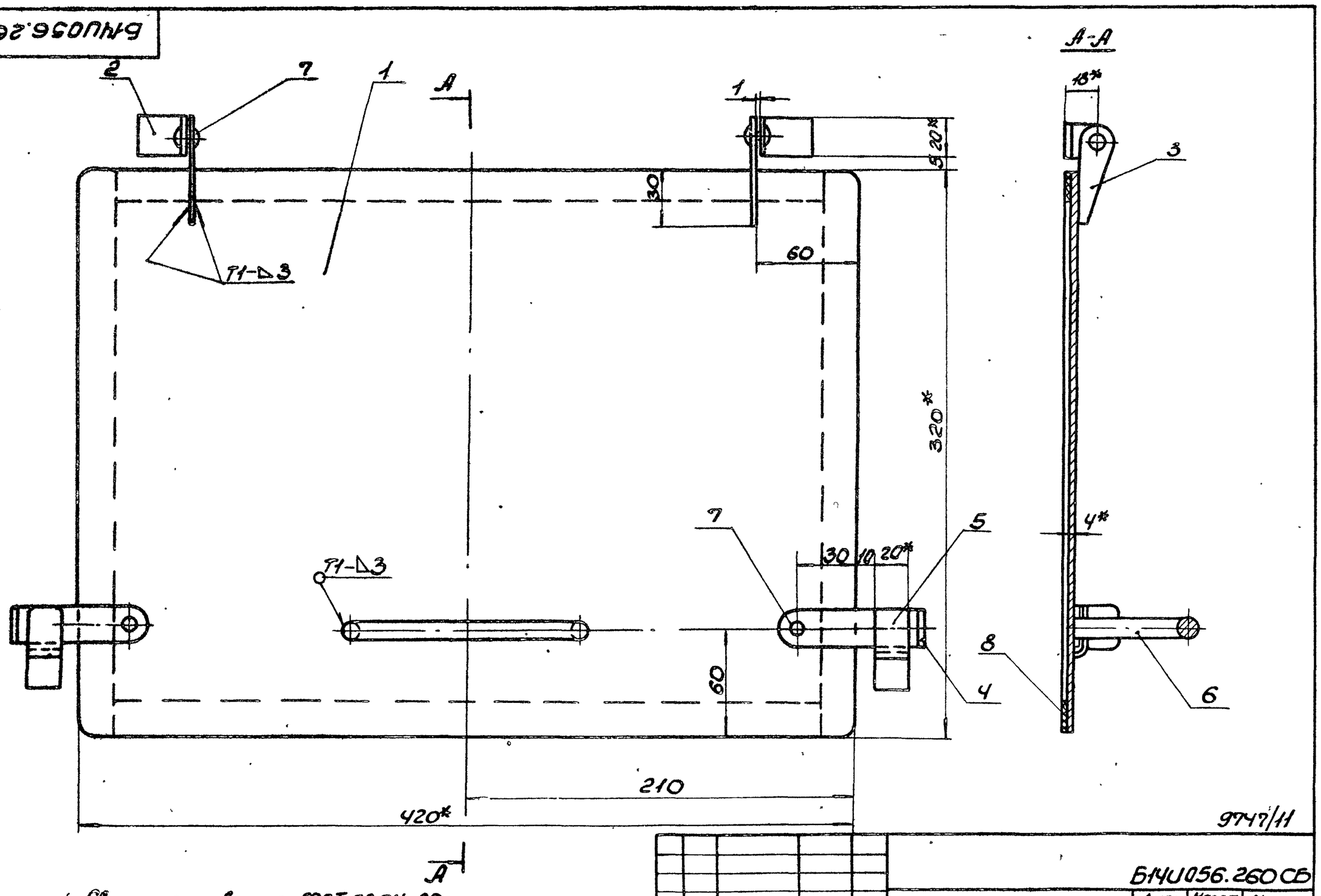

1. Сварные швы по ГОСТ 5264-80. Электроды Э-42 ГОСТ 9467-75.
2.* Размеры для справки.
3. Резину поз.8 приклеить по нормалям завода-изготовителя

9747/11

Изм.	Лист	N Докум.	Подп.	Дата
Разраб.		Извекова		
Провер.		Гончаренко		
Т. контр.		Севрюков		
Нач. отд.		Коверченко		
Н. контр.		Севрюков		
Утв.				

Б14U056.260СБ

Дверца

Сборочный чертеж

Лит.	Масса	Масшт.
U	5,0	1:2

Лист | Листов 1

Госстрой СССР Харьковский Сантехпроект

Формат А3

Типовой проект 903-1-241.87 Альбом XI

Инв. N подл. | Подп. и дата | Взам. инв. N | Инв. N дубл. | Подп. и дата

Б14U056.127

Rz320 (√)

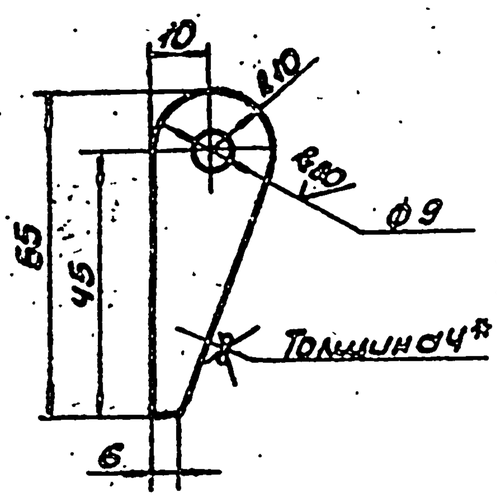

1. Предельные отклонения размеров ± IT16/2.
2.* Размер для справки.

Изм. Лист	N докум.	Подп.	Дата	Б14U056.127
Разраб.	Извекова			Петля
Провер.	Гончаренко			Лит. / Масса / Масшт.
Т.контр.	Севрюков			U / 0,022 / 1:1
Нач.отд.	Коверченко			Лист / Листов 1
Н.контр.	Севрюков			Полоса 4х20 ГОСТ 103-76 / ВСТ3-I ГОСТ 535-79
Утв.				Госстрой СССР Харьковский Сантехпроект

Формат А4

Б14U056.128

Rz320 (√)

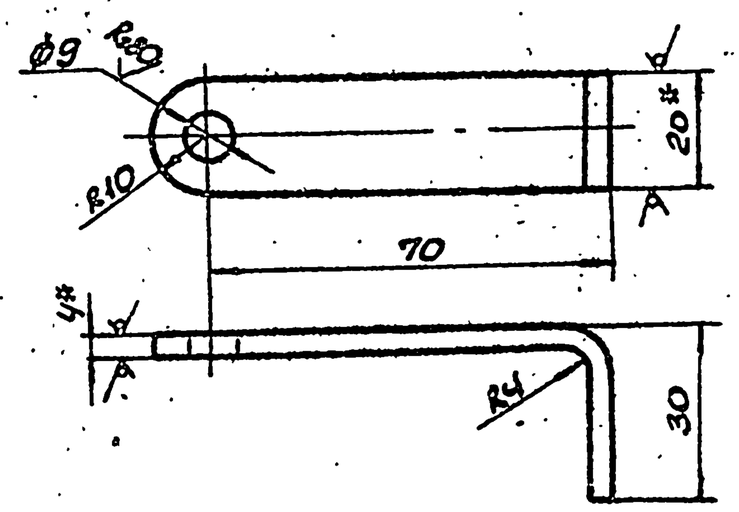

1. Длина развернутой детали – 103 мм.
2. Предельные отклонения размеров ± IT16/2
3.* Размеры для справки.

Изм. Лист	N докум.	Подп.	Дата	Б14U056.128
Разраб.	Извекова			Задвижка
Провер.	Гончаренко			Лит. / Масса / Масшт.
Т.контр.	Севрюков			U / 0,07 / 1:1
Нач.отд.	Коверченко			Лист / Листов 1
Н.контр.	Севрюков			Полоса 4х20 ГОСТ 103-76 / ВСТ3-I ГОСТ 535-79
Утв.				Госстрой СССР Харьковский Сантехпроект

Формат А4

Б14U056.129

Rz320 (√)

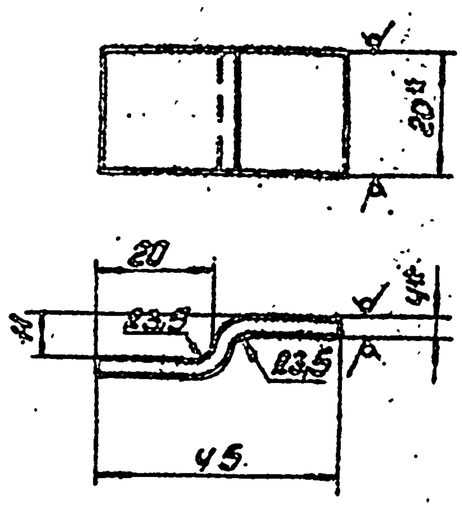

1. Длина развернутой детали – 50 мм.
2. Предельные отклонения размеров ± IT16/2.
3.* Размеры для справки.

Изм. Лист	N докум.	Подп.	Дата	Б14U056.129
Разраб.	Извекова			Скоба
Провер.	Гончаренко			Лит. / Масса / Масшт.
Т.контр.	Севрюков			U / 0,03 / 1:1
Нач.отд.	Коверченко			Лист / Листов 1
Н.контр.	Севрюков			Полоса 4х20 ГОСТ 103-76 / ВСТ3-I ГОСТ 535-79
Утв.				Госстрой СССР Харьковский Сантехпроект

Формат А4

Б14U056.131

Rz320 (√)

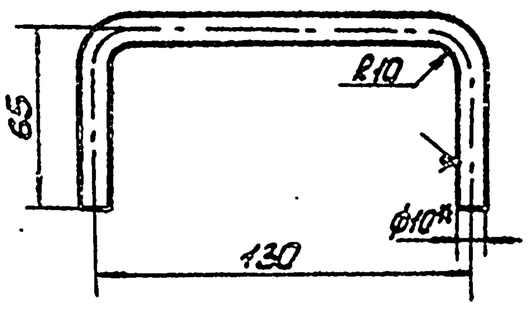

1. Длина развернутой детали – 247 мм.
2. Предельные отклонения размеров ± IT16/2.
3.* Размеры для справки.

9747/11

Изм. Лист	N докум.	Подп.	Дата	Б14U056.131
Разраб.	Извекова			Ручка
Провер.	Гончаренко			Лит. / Масса / Масшт.
Т.контр.	Севрюков			U / 0,15 / 1:2
Нач.отд.	Коверченко			Лист / Листов 1
Н.контр.	Севрюков			Круг В10 ГОСТ 2590-71 / ВСТ3-I ГОСТ 535-79
Утв.				Госстрой СССР Харьковский Сантехпроект

Формат А4

Типовой проект 903-1-241.87 Альбом XI

Инв. № подл. | Подп. и дата | Взам. инв. № | Инв. № дубл. | Подп. и дата

Б1ЧU056.115

Rz320 ✓ (✓)

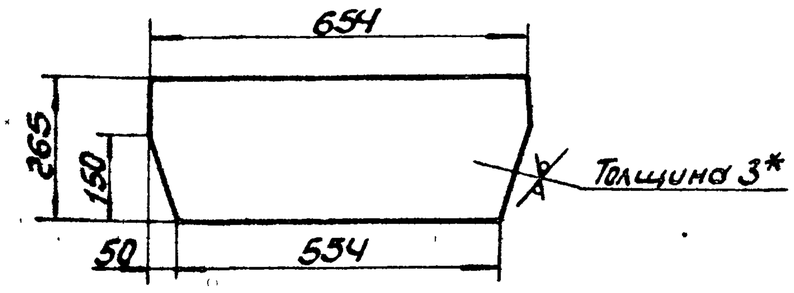

1. Предельные отклонения размеров ± IT16/2.
2.* Размер для справки.

Изм.	Лист	N докум.	Подп.	Дата
Разраб.		Извекова		
Провер.		Гончаренко		
Т.контр.		Севрюков		
Нач.отд.		Коверченко		
Н.контр.		Севрюков		
Утв.				

Б1ЧU056.115

Связь

Лит.	Масса	Масшт.
U	3,8	1:10
Лист	Листов 1	

Лист Б-ПН-3 ГОСТ 19903-74 Вст3-I ГОСТ 16523-70

Госстрой СССР, Харьковский Сантехпроект

Формат А4

Б1ЧU056.116

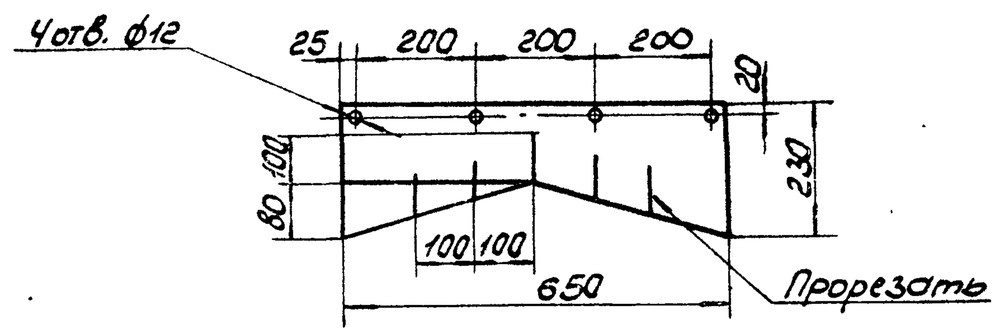

Изм.	Лист	N докум.	Подп.	Дата
Разраб.		Извековс		
Провер.		Гончаренко		
Т.контр.		Севрюков		
Нач.отд.		Коверченко		
Н.контр.		Севрюков		
Утв.				

Б1ЧU056.116

Завеса

Лит.	Масса	Масшт.
U	1,1	1:10
Лист	Листов 1	

Пластина I, лист ОМБ-С-6-5.8 ГОСТ 7338-77

Госстрой СССР, Харьковский Сантехпроект

Формат А4

Б1ЧU056.117

Rz320 ✓ (✓)

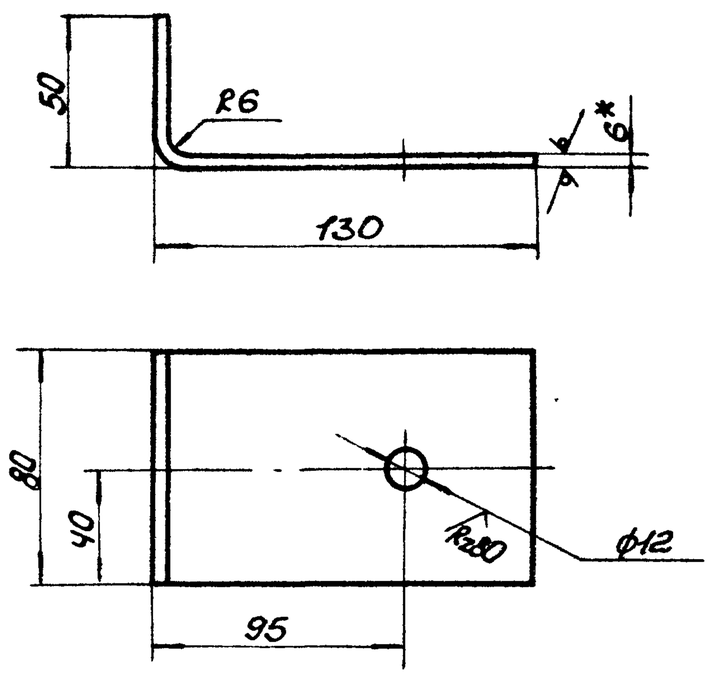

1. Длина развернутой детали – 170 мм.
2. Предельные отклонения размеров ± IT16/2.
3.* Размер для справки.

Изм.	Лист	N докум.	Подп.	Дата
Разраб.		Извекова		-
Провер.		Гончаренко		
Т.контр.		Севрюков		
Нач.отд.		Коверченко		
Н.контр.		Севрюков		
Утв.				

Б1ЧU056.117

Лапка

Лит.	Масса	Масшт.
U	0,6	1:2
Лист	Листов 1	

Лист Б-ПН-6 ГОСТ 19903-74 Вст3-I ГОСТ 14637-79

Госстрой СССР Харьковский Сантехпроект

Формат А4

Б1ЧU056.118

✓ (✓)

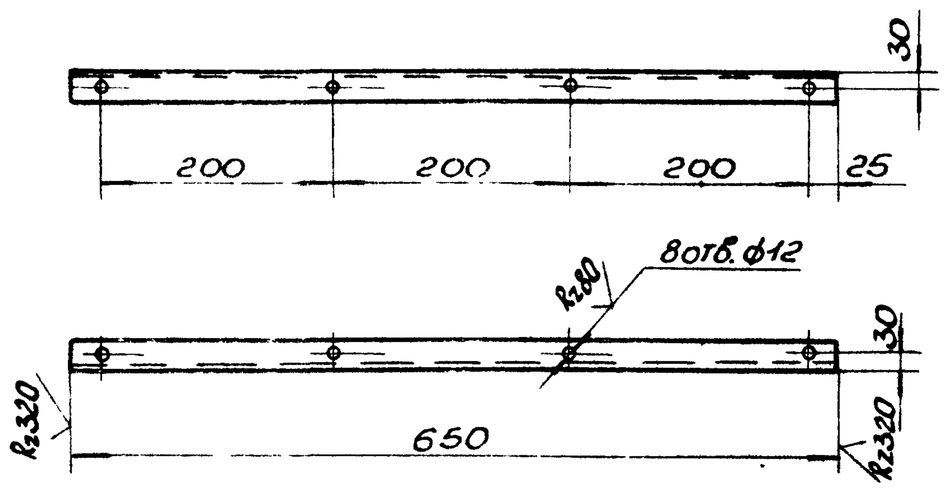

Предельные отклонения размеров ± IT16/2.

9747/11

Изм.	Лист	N докум.	Подп.	Дата
Разраб.		Извекова		-
Провер.		Гончаренко		
Т.контр.		Севрюков		
Нач.отд.		Коверченко		
Н.контр.		Севрюков		
Утв.				

Б1ЧU056.118

Подвеска

Лит.	Масса	Масшт.
U	2,45	1:5
Лист	Листов 1	

Уголок Б-50х50х5 ГОСТ 8509-72 Вст3-I ГОСТ 535-79

Госстрой СССР, Харьковский Сантехпроект

Формат А4

Альбом IX

Типовой проект 903-1-244.87

Инв. № подл. | Подп. и дата | Взам. инв. № | Инв. № дубл. | Подп. и дата

6.14.U056.119

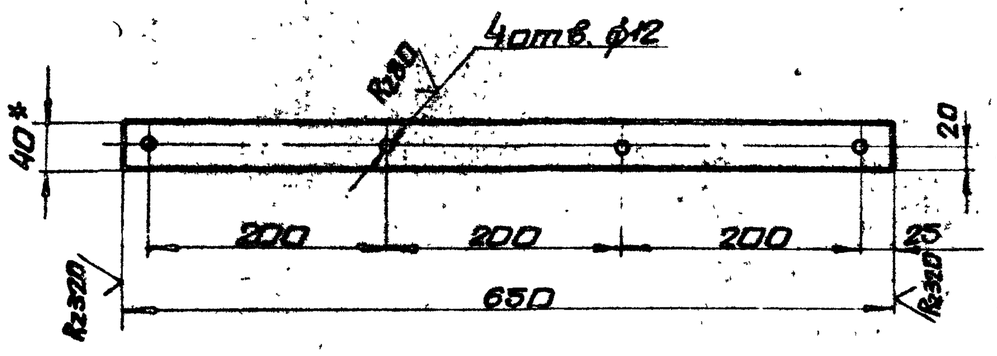

1. Предельные отклонения размеров $\pm \frac{IT16}{2}$
2. * Размер для справки.

Изм.	Лист	№ докум.	Подп.	Дата
Разраб.		Извекова		
Пров.		Гончаренко		
Т.контр.		Севрюков		
Нач.отд.		Коберченко		
Н.контр.		Севрюков		
Утв.				

Прижим

Лит.	Масса	Масшт.
У	0,8	1:5
Лист	Листов 1	

Полоса 4х40 ГОСТ 103-76 / Ст3-I ГОСТ 535-79

Госстрой СССР Харьковский Сантехпроект

Б14.U056.119

формат А4

6.14.U056.121

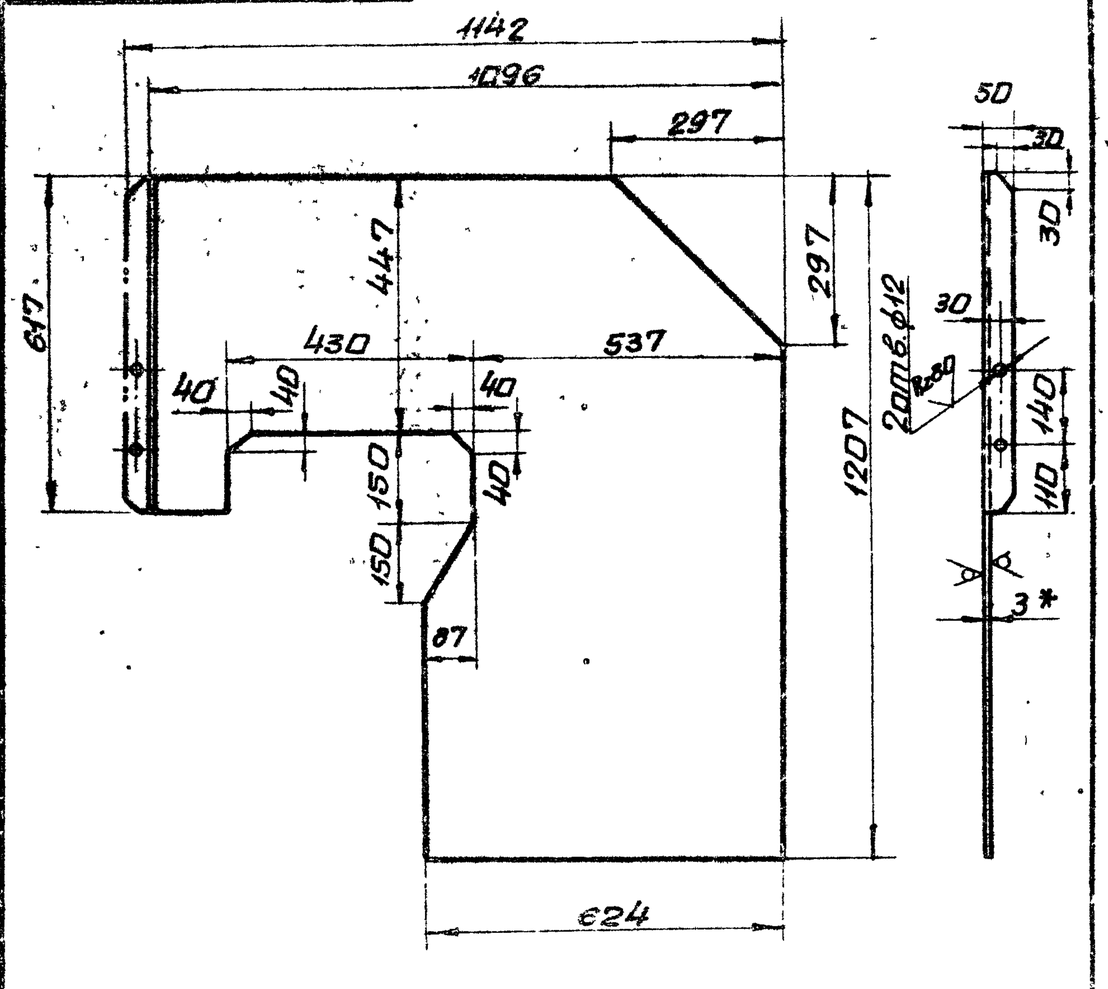

1. Предельные отклонения размеров $\pm \frac{IT16}{2}$
2. * Размер для справки.

Изм.	Лист	№ докум.	Подп.	Дата
Разраб.		Извекова		
Пров.		Гончаренко		
Т.контр.		Севрюков		
Нач.отд.		Коберченко		
Н.контр.		Севрюков		
Утв.				

Боковина

Лит.	Масса	Масшт.
У	21,0	1:10
Лист	Листов 1	

Лист 6-ПН-3 ГОСТ 19903-74 / Вст3-I ГОСТ 14637-79

Госстрой СССР Харьковский Сантехпроект

Б14.U056.121

формат А4

Инв.№ подл. | Подп. и дата | Взам. инв.№ | Инв.№ дубл. | Подп. и дата

6.14.U056.122

Типовой проект 903-1-214.87 Альбом XI

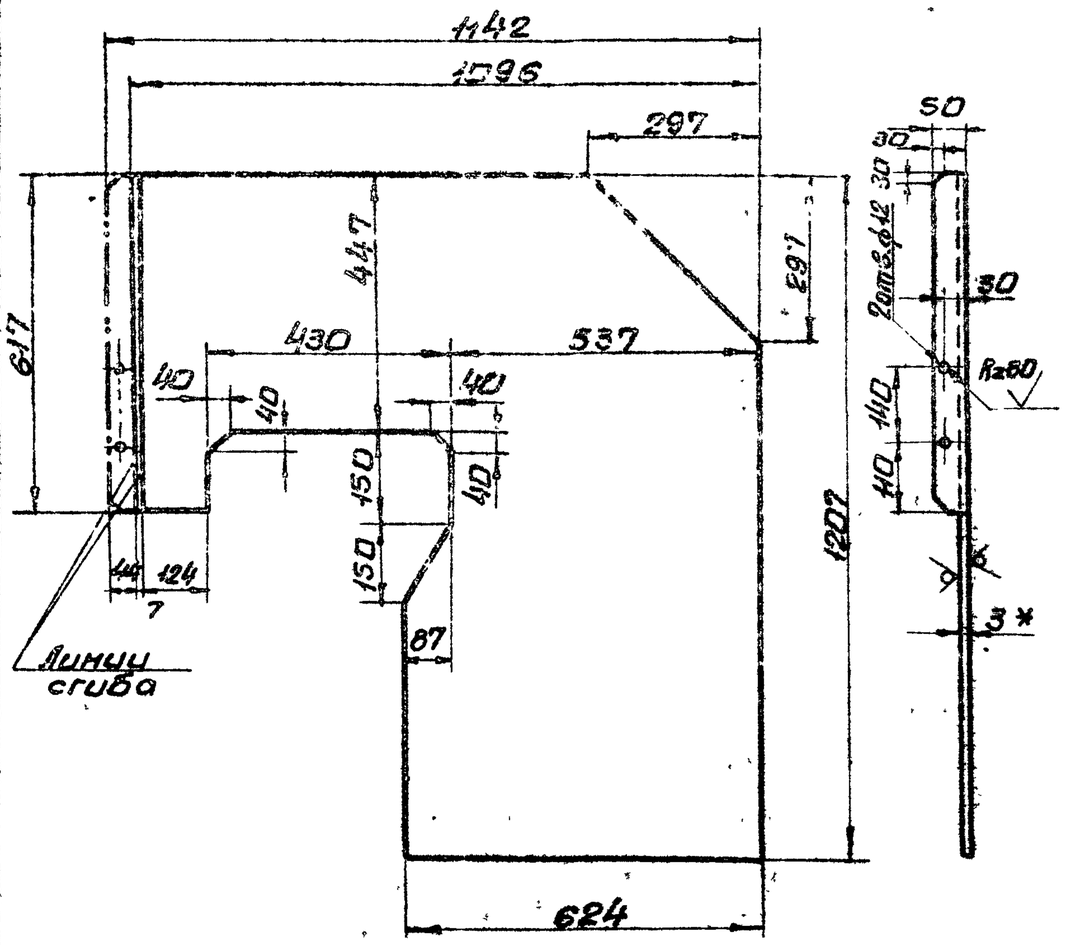

1. Предельные отклонения размеров $\pm \frac{IT16}{2}$
2. * Размер для справки.

Изм.	Лист	№ докум.	Подп.	Дата
Разраб.		Извекова		
Пров.		Гончаренко		
Т.контр.		Севрюков		
Нач.отд.		Коберченко		
Н.контр.		Севрюков		
Утв.				

Боковина

Лит.	Масса	Масшт.
У	21,0	1:10
Лист	Листов 1	

Лист 6-ПН-3 ГОСТ 19903-74 / Вст-I ГОСТ 14637-79

Госстрой СССР Харьковский Сантехпроект

Б14.U056.122

формат А4

6.14.U056.124

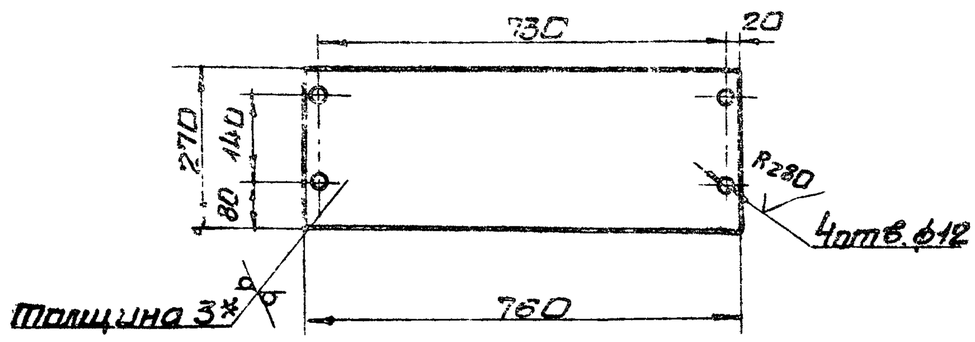

1. Предельные отклонения размеров $\pm \frac{IT16}{2}$
2. * Размер для справки.

9749/11

Изм.	Лист	№ докум.	Подп.	Дата
Разраб.		Извекова		
Провер.		Гончаренко		
Т.контр.		Севрюков		
Нач.отд.		Коберченко		
Н.контр.		Севрюков		
Утв.				

Щиток

Лит.	Масса	Масшт.
У	4,8	1:10
Лист	Листов 1	

Лист 6-ПН-3 ГОСТ 19903-74 / Вст3-I ГОСТ 14637-79

Госстрой СССР Харьковский Сантехпроект

Б14.U056.124

формат А4

Инв.№ подл. | Подп. и дата | Взам. инв.№ | Инв.№ дубл. | Подп. и дата

Б14U056.123

Rz320 (√)

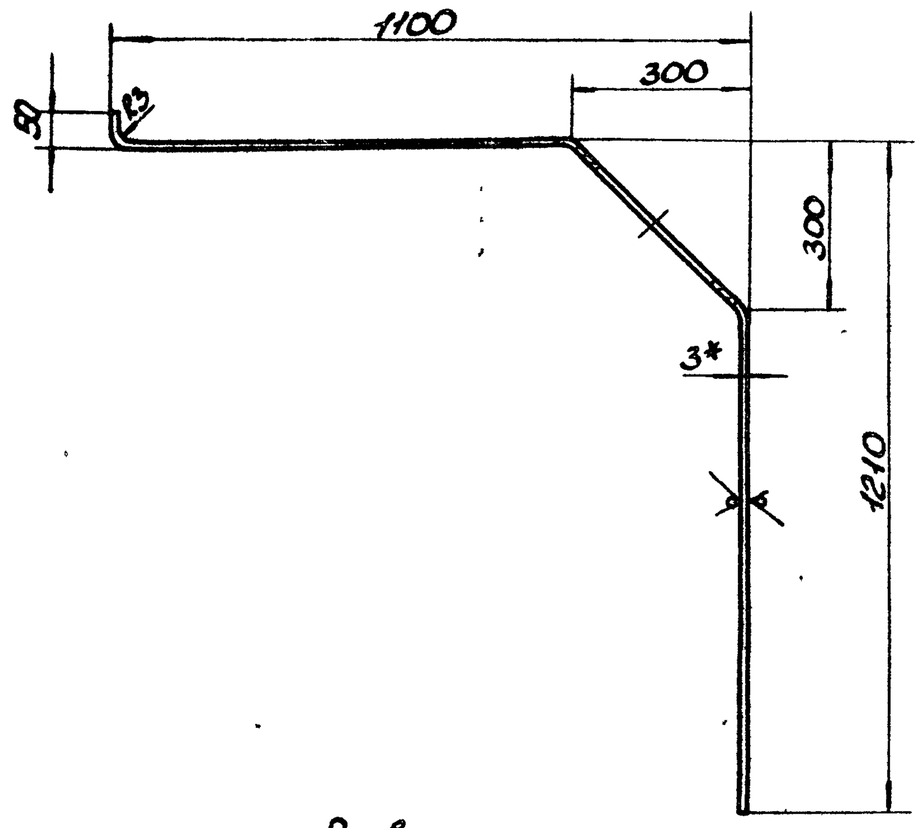

Развертка

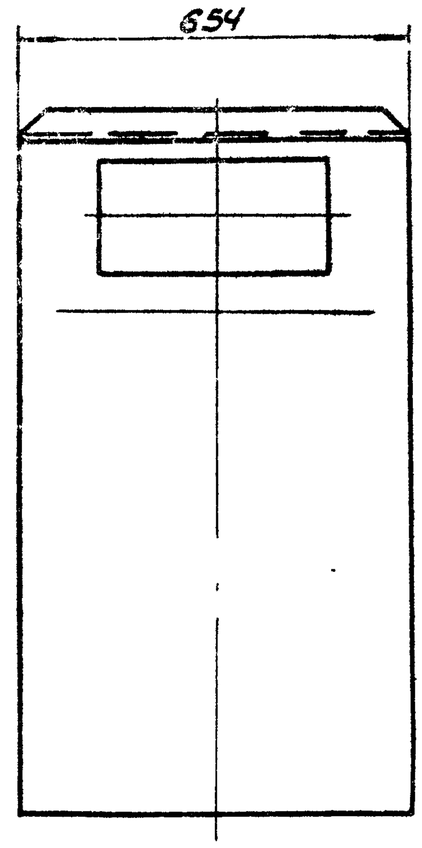

1. Предельные отклонения размеров ± IT16/2.
2.* Размер для справки.

Изм.	Лист	№ докум.	Подп.	Дата	Б14U056.123			
Разраб.		Извекова			Крышка	Лит.	Масса	Масшт.
Провер.		Гончаренко				U	330	1:10
Т.контр.		Севрюков				Лист	Листов 1	
Нач.отд.		Коверченко			Лист Б-ПН-3 ГОСТ 19903-74 / ВСт3-I ГОСТ 14637-79	Госстрой СССР Харьковский Сантехпроект		
Н.контр.		Севрюков						
Утв.								

Формат А3

Б14U056.270СБ

Типовой проект 903-1-241.87 Альбом XI

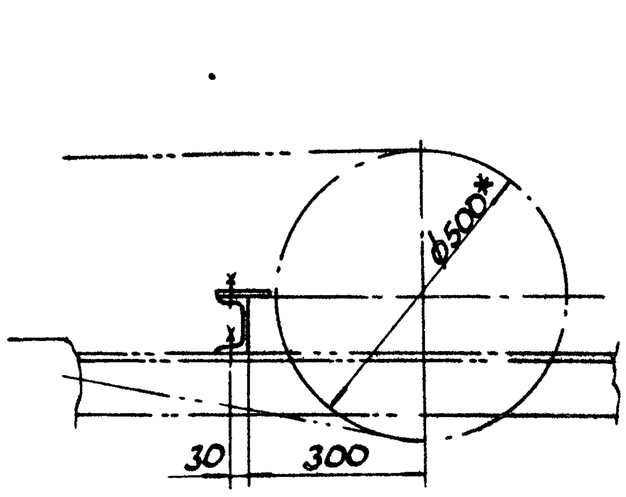

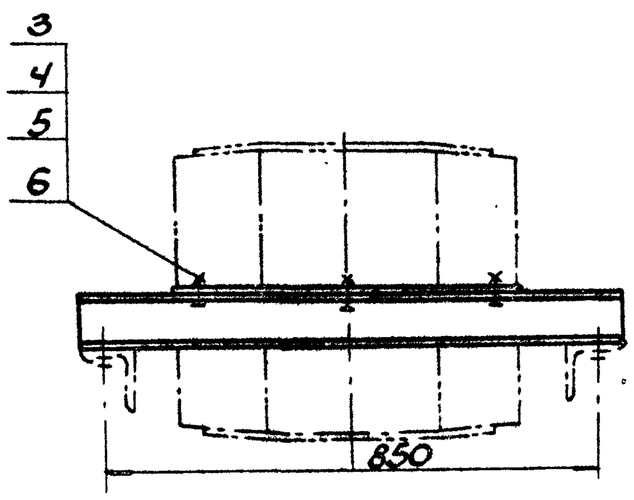

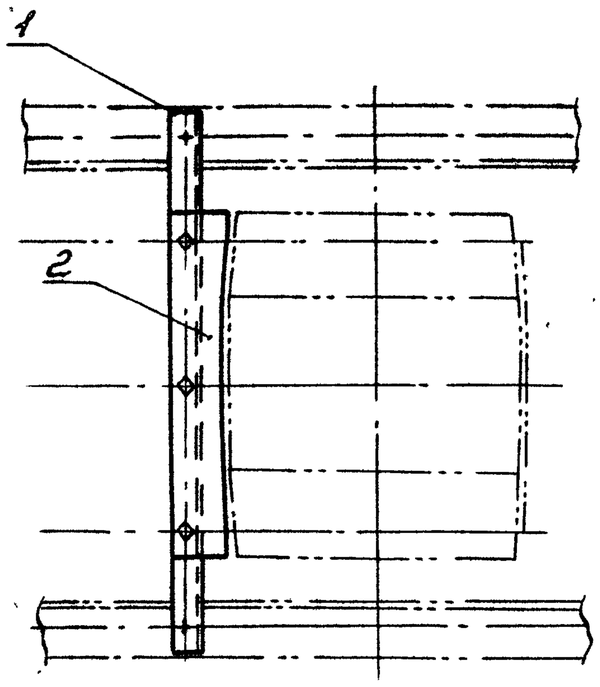

*Размер для справки.

9747/11

Изм.	Лист	№ докум.	Подп.	Дата	Б14U056.270СБ			
Разраб.		Извекова			Очиститель приводного барабана Сборочный чертеж	Лит.	Масса	Масшт.
Провер.		Гончаренко				U	9,2	1:10
Т.контр.		Севрюков				Лист	Листов 1	
Нач.отд.		Коверченко				Госстрой СССР Харьковский Сантехпроект		
Н.контр.		Белик						
Утв.								

Формат А3

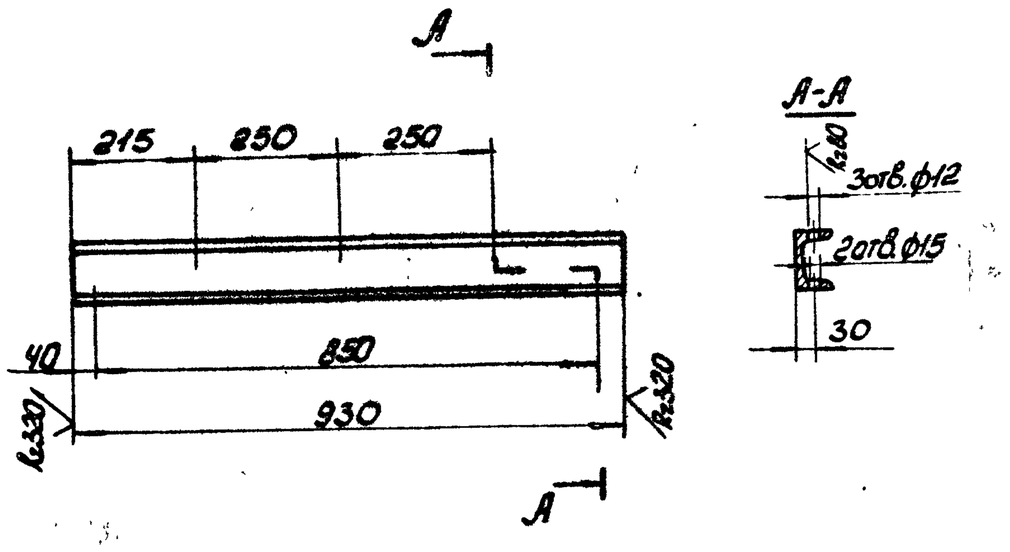

Предельные отклонения размеров $\pm \frac{IT16}{2}$.

Изм.	Лист	N докум.	Подп.	Дата
Разраб.		Узбекова		
Провер.		Гончаренко		
Т.контр.		Севрюков		
Нач.отд.		Коверченко		
Н.контр.		Севрюков		
Утв.				

Опора

Лит.	Масса	Масшт.
У	8,0	1:10
Лист	Листов 1	

Швеллер 10 ГОСТ 8240-72 Ст3-I ГОСТ 535-79

Госстрой СССР, Харьковский Сантехпроект

Б14U056.132

Формат А4

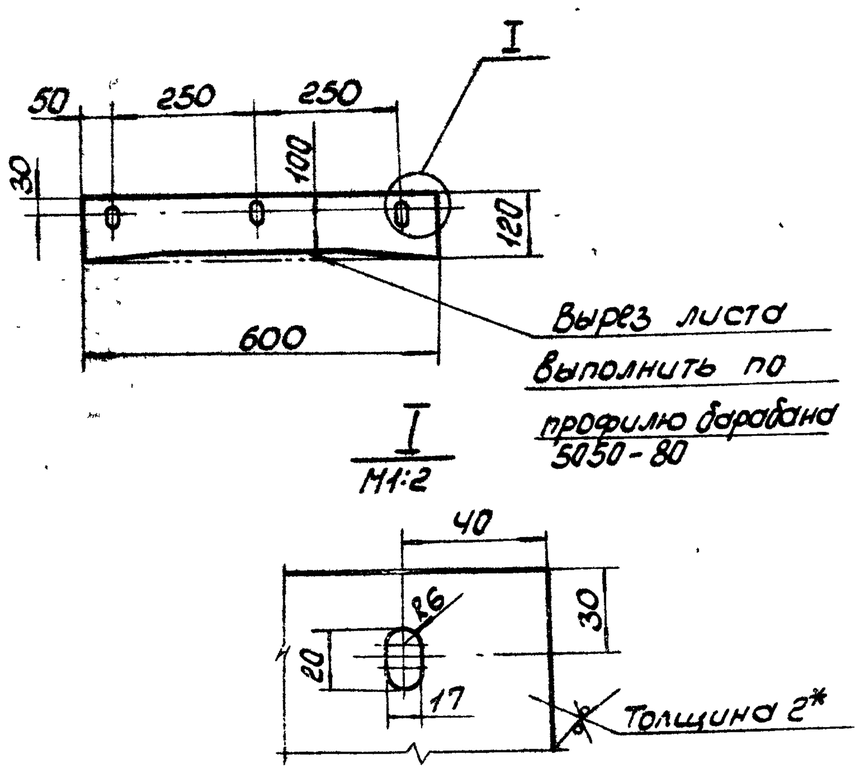

1. Предельные отклонения размеров $\pm \frac{IT16}{2}$.
2* Размер для справки.

Изм.	Лист	N докум.	Подп.	Дата
Разраб.		Узбекова		
Провер.		Гончаренко		
Т.контр.		Севрюков		
Нач.отд.		Коверченко		
Н.контр.		Севрюков		
Утв.				

Справок

Лит.	Масса	Масшт.
У	1,1	1:10
Лист	Листов 1	

Лист Б-ПН-2 ГОСТ 19903-74 Ст3-I ГОСТ 16523-70

Госстрой СССР Харьковский Сантехпроект

Б14U056.133

Формат А4

Инв. N подл. | Подп. и дата | Взам. инв. N | Инв. N дубл. | Подп. и дата

Типовой проект 903-1-244.87 Альбом XI

Формат	Зона	Поз.	Обозначение	Наименование	Кол.	Примеч.
				Документация		
А2			Б14U056.280 СБ	Сборочный чертеж		
				Сборочные единицы		
А4		1	Б14U056.290	Ограждение груза	1	
А4		2	Б14U056.300	Опора устройства натяжного грузового	1	
А4		3	Б14U056.310	Ограждение тележки натяжной	1	
А4		4	Б14U056.320	Опора блока	1	
				Стандартные изделия		
		5		Болт М20х220.46 ГОСТ 7798-70	12	0,6 кг
		6		Болт М20х70.46 ГОСТ 7798-70	4	0,23 кг
		7		Болт М20х50.46 ГОСТ 7798-70	6	0,18 кг
		8		Гайка М20.5 ГОСТ 15521-70	22	0,062 кг
		9		Шайба 20.01 ГОСТ 11371-78	4	0,022 кг
		10		Шайба 20.65Г ГОСТ 6402-70	22	0,015 кг

Формат	Зона	Поз.	Обозначение	Наименование	Кол.	Примеч.
				Прочие изделия		
		13		Тележка натяжная 5040 ТО-50	1	249,0 кг
		14		Устройство грузовое Э-10	1	
		15		5,0 к 200	3	33,0 кг
		16		Барабан неприводной 5040-60	1	127,0 кг

Изм.	Лист	N докум.	Подп.	Дата
Разраб.		Крийка		
Провер.		Севрюков		
Нач.отд.		Коверченко		
Н.контр.		Севрюков		
Утв.				

Устройство натяжное грузовое

Лит.	Лист	Листов
У	1	2

Госстрой СССР Харьковский Сантехпроект

Б14U056.280

Формат А4

9747/11

Б14U056.280 Лист 2

Изм. Лист N докум. Подп. Дата

Формат А4

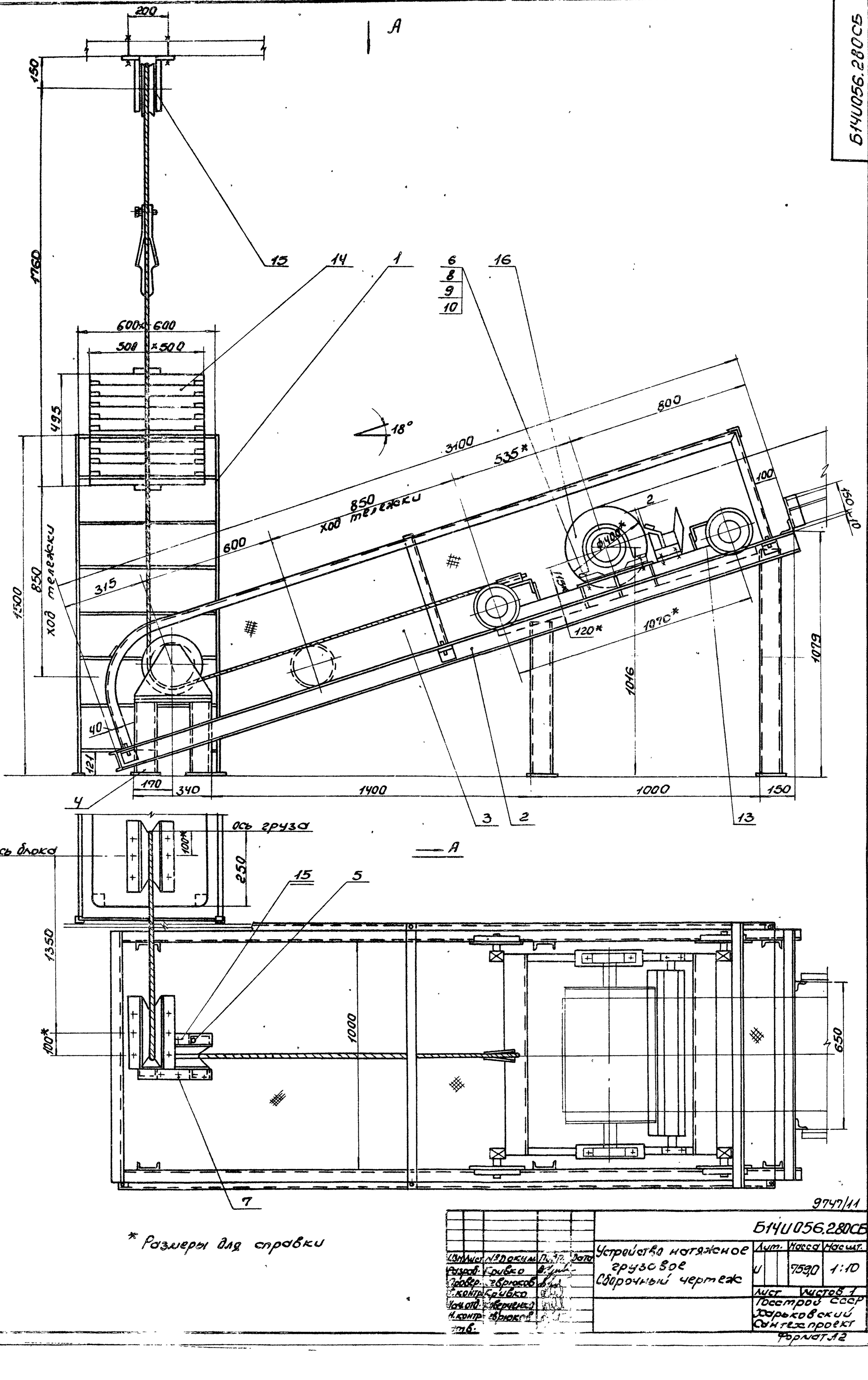

* Размеры для справки

Типовой проект 903-1-244.87

Инв.№подл. | Подп. и дата | Взам.инв.№ | Инв.№ дубл. | Подп. и дата

Изм.	Лист	№ докум.	Подп.	Дата	
Разраб.		Грибко			
Провер.		Ерохов			
Т.контр.		Грибко			
Утв.отд.		Кверченко			
Н.контр.		Ерохов			

9747/11

Б14U056.280СБ

Устройство натяжное грузовое
Сборочный чертеж

Лит.	Масса	Масшт.
И	7590	1:10

Лист | Листов 1

Госстрой СССР
Харьковский Сантехпроект

Формат А2

Б14U056.146

Rz320 (√)

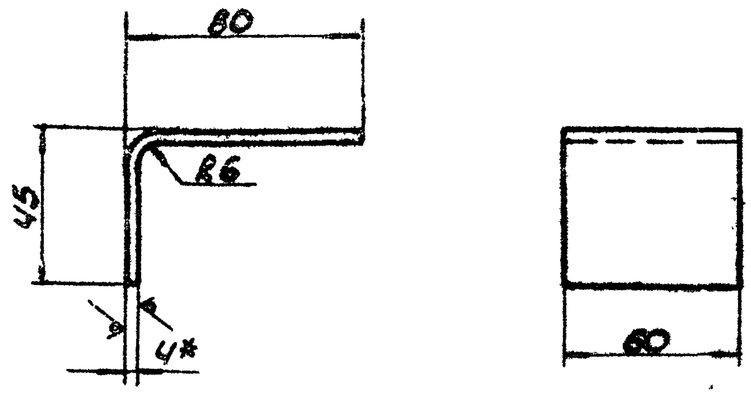

1. Длина развернутой детали - 127 мм.
2. Предельные отклонения размеров ± IT16/2.
3. *Размер для справки.

Изм.	Лист	N Докум.	Подп.	Дата	Б14U056.146		
Разраб.		Извекова			Скоба	Лит.	Масса 0,24	Масшт. 1:2
Провер.		Гончаренко				Лист	Листов 1
Т.контр.		Севрюков			Лист Б-ПН-4 ГОСТ 19903-74 / ВСТ3 ГОСТ 14637-79	Госстрой СССР Харьковский Сантехпроект	
Нач.отд.		Коверченко					
Н.контр.		Севрюков					
Утв.							

Формат А4

Б14U056.147

Rz320 (√)

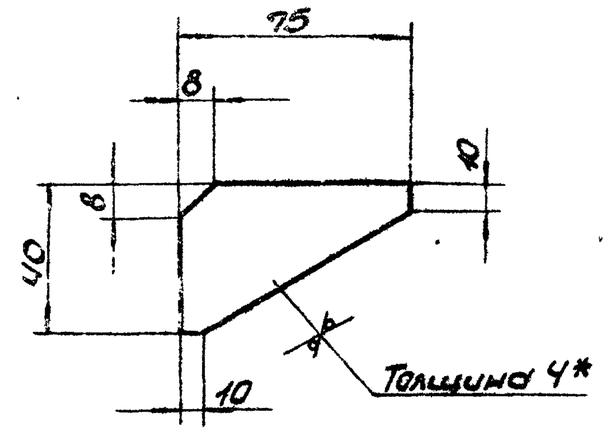

1. Предельные отклонения размеров ± IT16/2.
2. *Размер для справки.

Изм.	Лист	N Докум.	Подп.	Дата	Б14U056.147		
Разраб.		Извекова			Косынка	Лит.	Масса 0,06	Масшт. 1:2
Провер.		Гончаренко				Лист	Листов 1
Т.контр.		Севрюков			Лист Б-ПН-4 ГОСТ 19903-74 / ВСТ3 ГОСТ 14637-79	Госстрой СССР Харьковский Сантехпроект	
Нач.отд.		Коверченко					
Н.контр.		Севрюков					
Утв.							

Формат А4

Б14U056.290СБ

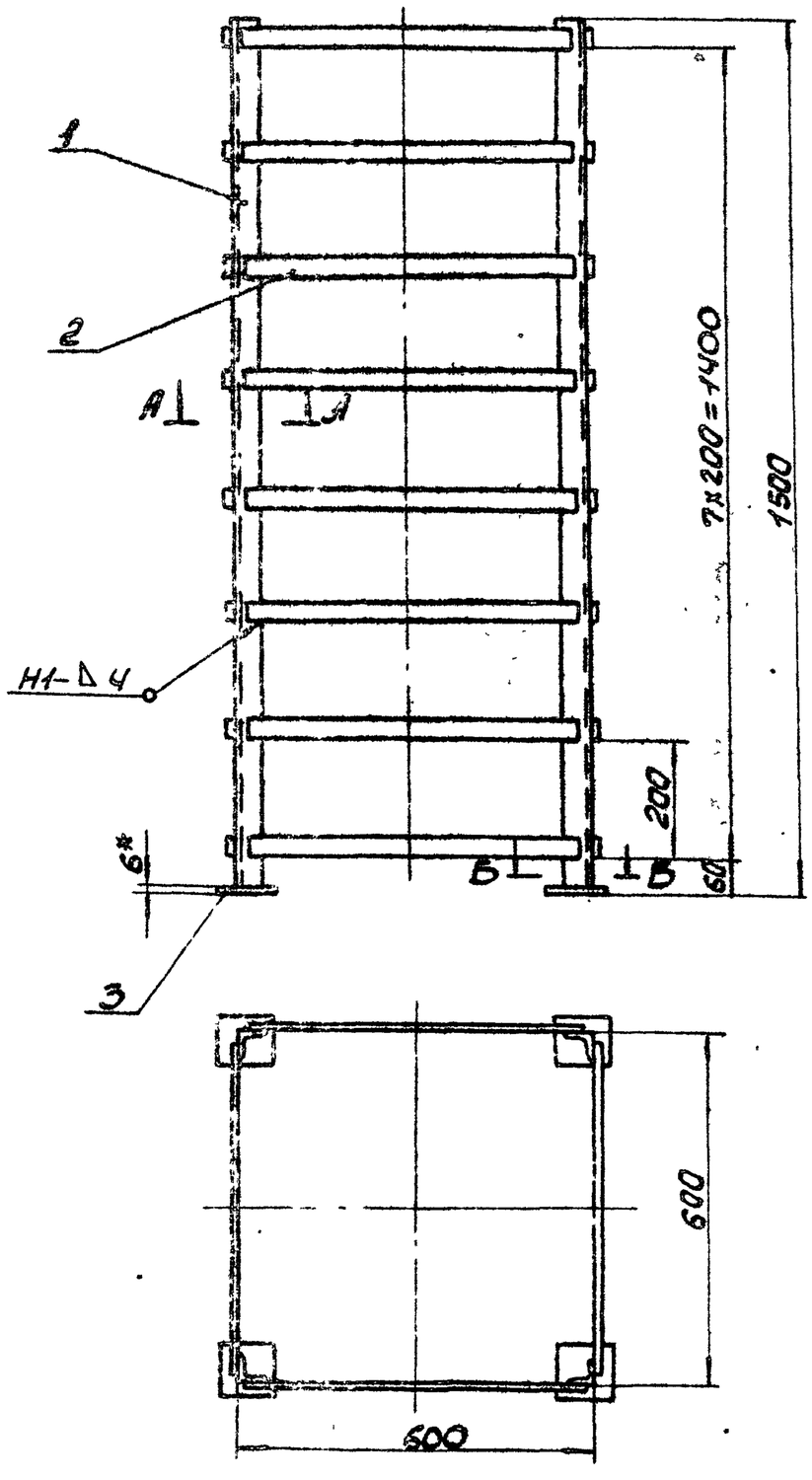

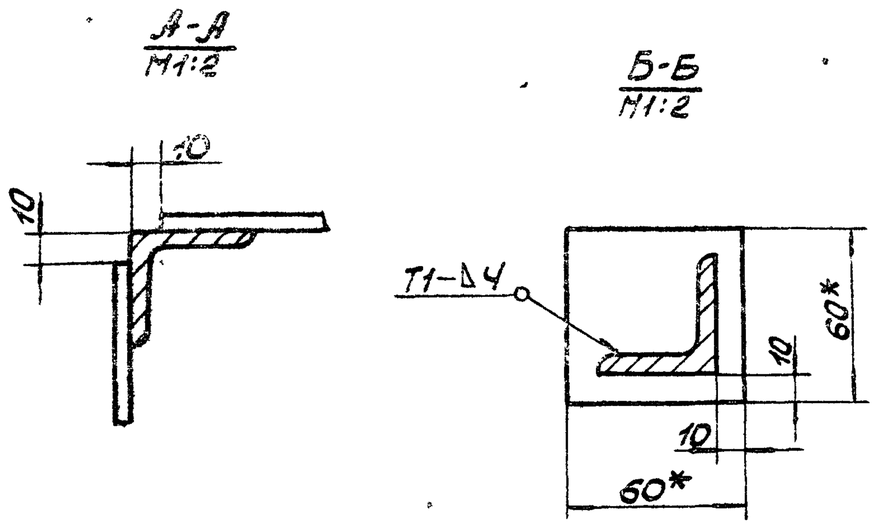

1. Предельные отклонения размеров ± IT16/2.
2. Кромки реза - Rz320 √, остальное - √.
3. Сварные швы по ГОСТ 5264-80.
   Электроды Э-42 ГОСТ 9467-75.
4. *Размеры для справки.

9747/11

Изм.	Лист	N Докум.	Подп.	Дата	Б14U056.290СБ		
Разраб.		Извекова			Ограждение груза	Лит.	Масса 36,5	Масшт. 1:10
Провер.		Гончаренко			Сборочный чертеж	Лист	Листов
Т.контр.		Севрюков				Госстрой СССР Харьковский Сантехпроект	
Нач.отд.		Коверченко					
Н.контр.		Севрюков					
Утв.							

Формат А3

Типовой проект 903-1-241.87 Альбом XI

Инв. N подл. | Подп. и дата | Взам. инв. N | Инв. N дубл. | Подп. и дата

Форм.	Зона	Поз.	Обозначение	Наименование	Кол.	Прим.
				Документация		
А2			Б14И056.310СБ	Сборочный чертеж		
				Детали		
А4		1	Б14И056.149	Боковина	1	
Б4		2	Б14И056.151	Стяжка		
				Уголок Б-50х50х5 ГОСТ 8509-72 Вст3-I ГОСТ 535-79		
				ℓ=1156	1	4,35кг
Б4		3	Б14И056.152	Балка		
				Уголок Б-50х50х5 ГОСТ 8509-72 Вст3-I ГОСТ 535-79		
				ℓ=2945	2	11,05кг
А4		4	Б14И056.153	Стяжка	1	
А4		5	Б14И056.154	Стойка	1	
Б4		6	Б14И056.155	Стяжка		
				Полоса 5х50 ГОСТ 103-76 Вст3-I ГОСТ 535-79		
				ℓ=1156	3	2,25кг
А4		7	Б14И056.153-01	Стяжка	1	
Б4		8	Б14И056.156	Втулка		
				Труба 25х2 ГОСТ 8734-75		
				ℓ=80	6	0,01кг
А4		9	Б14И056.154-01	Стойка	1	
А4		10	Б14И056.149-01	Боковина	1	
				Стандартные изделия		
		11		Сетка №20-1,6 ГОСТ 5336-80	8м²	13,7кг
				Материалы		
		12		Круг В6 ГОСТ 2590-71 Вст3-I ГОСТ 535-79 ℓ=1900	1	4,2кг
				Металл наплавленный		0,5кг

Инв.№подл. | Подп. и дата | Взам.инв.№ | Инв.№дубл. | Подп. и дата

Изм.	Лист	№ докум.	Подп.	Дата
Разраб.		Извекова		
Пров.		Гончаренко		
Нач.отд.		Коверченко		
Н.контр.		Себрюков		
Утв.				

Б14И056.310

Ограждение тележки натяжной

Лит. | Лист | Листов 1

Госстрой СССР Харьковский Сантехпроект

формат А4

Форм.	Зона	Поз.	Обозначение	Наименование	Кол.	Прим.
				Документация		
А4			Б14И056.320СБ	Сборочный чертеж		
				Детали		
Б4		1	Б14И056.157	Плита		
				Лист Б-ПН-10 ГОСТ 19903-74 Вст3-I ГОСТ 14637-79		
				300х360	1	3,4кг
Б4		2	Б14И056.158	Стойка		
				Швеллер 8 ГОСТ 8240-72 Вст3-I ГОСТ 535-79		
				ℓ=300	4	2,1кг
Б4		3	Б14И056.159	Стяжка		
				Швеллер 8 ГОСТ 8240-72 Вст3-I ГОСТ 535-79		
				ℓ=180	2	1,25кг
Б4		4	Б14И056.161	Плита		
				Лист Б-ПН-10 ГОСТ 19903-74 Вст3-I ГОСТ 535-79		
				80х120	4	0,75кг
				Материалы		
				Металл наплавленный		0,2кг

Инв.№подл. | Подп. и дата | Взам.инв.№ | Инв.№дубл. | Подп. и дата

Изм.	Лист	№ докум.	Подп.	Дата
Разраб.		Извекова		
Пров.		Гончаренко		
Нач.отд.		Коверченко		
Н.контр.		Себрюков		
Утв.				

Б14И056.320

Опора блока

Лист | Листов 1

Госстрой СССР Харьковский Сантехпроект

формат А4

Типовой проект 903-1-241.87 Альбом XI

Форм.	Зона	Поз.	Обозначение	Наименование	Кол.	Примеч.
				Документация		
А2			Б14И056.300СБ	Сборочный чертеж		
				Детали		
Б4		1	Б14И056.137	Прогон		
				Швеллер 10 ГОСТ 8240-72 Вст3-I ГОСТ 535-79		
				ℓ=3100	2	26,6кг
Б4		2	Б14И056.138	Стойка		
				Швеллер 10 ГОСТ 8240-72 Вст3-I ГОСТ 535-79		
				ℓ=110	2	0,95кг
Б4		3	Б14И056.139	Стойка		
				Швеллер 10 ГОСТ 8240-72 Вст3-I ГОСТ 535-79		
				ℓ=660	2	5,7кг
Б4		4	Б14И056.141	Стойка		
				Швеллер 10 ГОСТ 8240-72 Вст3-I ГОСТ 535-79		
				ℓ=980	2	8,4кг
Б4		5	Б14И056.142	Стяжка		
				Швеллер 10 ГОСТ 8240-72 Вст3-I ГОСТ 535-79		
				ℓ=1092	1	9,4кг
Б4		6	Б14И056.143	Стяжка		
				Уголок 63х63х6 ГОСТ 8509-72 Вст-I ГОСТ 535-79		
				ℓ=1092	1	6,2кг

Инв.№подл. | Подп. и дата | Взам.инв.№ | Инв.№дубл. | Подп. и дата

Изм.	Лист	№ докум.	Подп.	Дата
Разраб.		Извекова		
Пров.		Гончаренко		
Нач.отд.		Коверченко		
Н.контр.		Себрюков		
Утв.				

Б14И056.300

Опора устройства натяжного грузового

Лит. | Лист 1 | Листов 2

Госстрой СССР Харьковский Сантехпроект

формат А4

Форм.	Зона	Поз.	Обозначение	Наименование	Кол.	Прим.
Б4		7	Б14И056.144	Кронштейн		
				Уголок Б-63х63х6 ГОСТ 8509-72 Вст3-I ГОСТ 535-79		
				ℓ=150	2	0,7кг
Б4		8	Б14И056.145	Плита		
				Лист Б-ПН-10 ГОСТ 19903-74 Вст3-I ГОСТ 535-79		
				ℓ=100х140	6	1,1кг
А4		9	Б14И056.146	Скоба	6	
А4		10	Б14И056.147	Косынка	6	
Б4		11	Б14И056.148	Стержень		
				Круг В21 ГОСТ 2590-71 Вст3-I ГОСТ 535-79		
				ℓ=80	6	0,2кг
				Материалы		
				Металл наплавленный		1,3кг

Инв.№подл. | Подп. и дата | Взам.инв.№ | Инв.№дубл. | Подп. и дата

9747/11

Б14И056.300

Лист 2

Изм. | Лист | № докум. | Подп. | Дата

формат А4

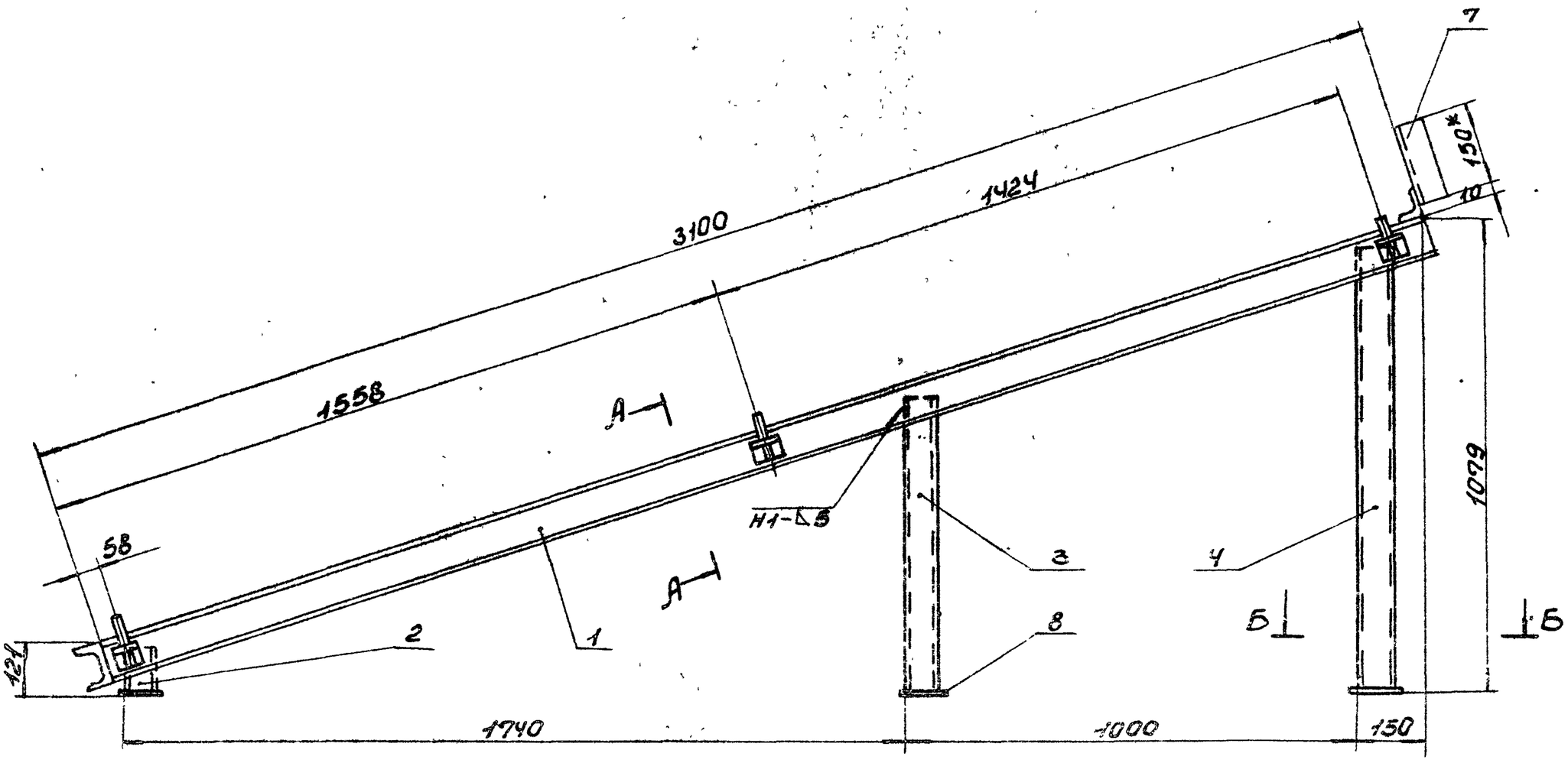

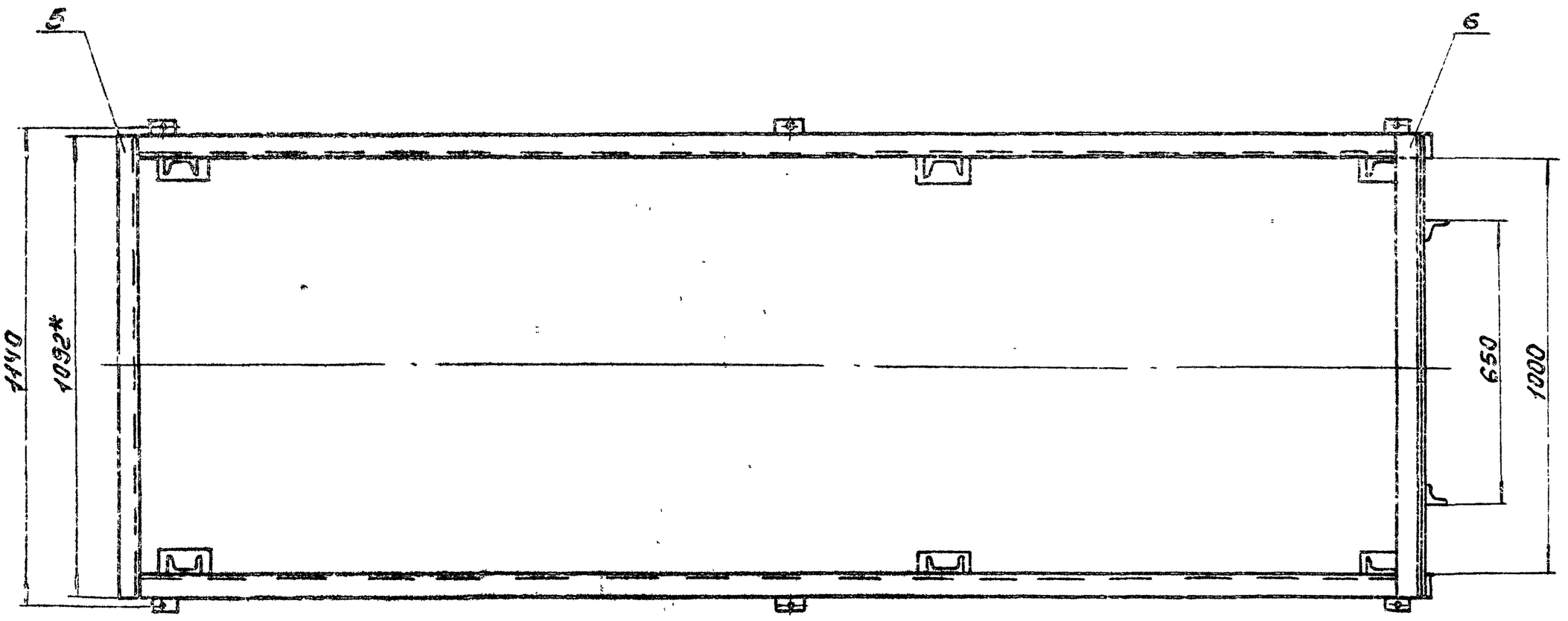

Альбом VII

Типовой проект 903-1-244.87

Инв.№подл. | Подп. и дата | Взам.инв.№ | Инв.№дубл. | Подп. и дата

А-А
М1:2

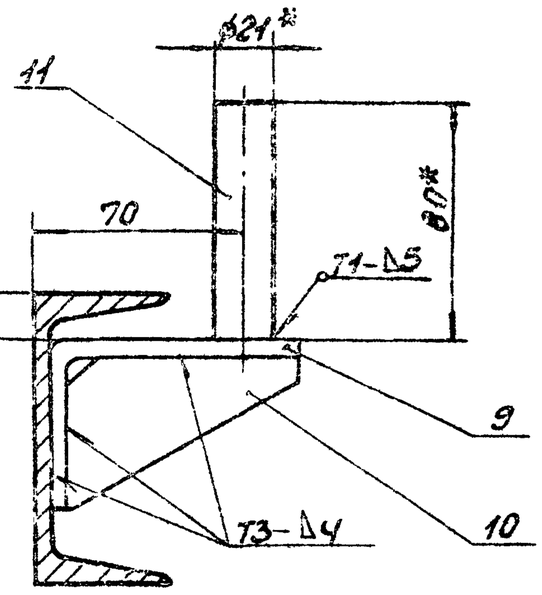

Б-Б
М1:2

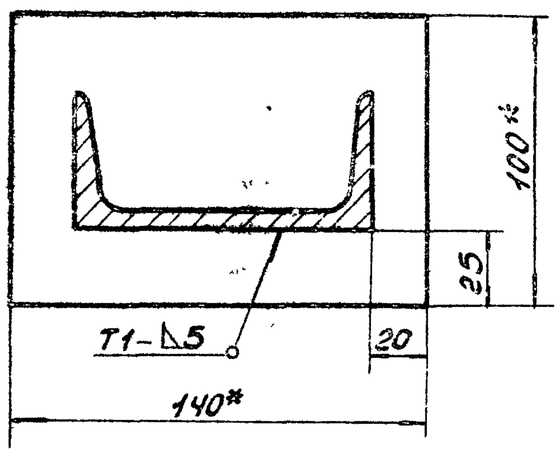

1. Предельные отклонения размеров $\pm \frac{IT16}{2}$.
2. Кромки реза $\frac{Rz320}{\checkmark}$, остальное – $\checkmark$.
3. Сварные швы по ГОСТ 5264-80.
   Электробы Э-42 ГОСТ 9467-75.
4. * Размеры для справки.

9749/11

					Б1Ч1056.300СБ		
Изм.	Лист	N докум.	Подп.	Дата	Опора устройства натяжного грузового Сборочный чертеж	Лит.	Масса	Масшт.
Разраб.		Извекова				У	112,0	1:10
Провер.		Гончаренко				Лист	Листов 1	
Т.контр.		Севрюков				Госстрой СССР Харьковский Сантехпроект		
Нач.отд.		Коверченко						
Н.контр.		Севрюков						
Утв.								

Формат А2

Б14U056.310СБ

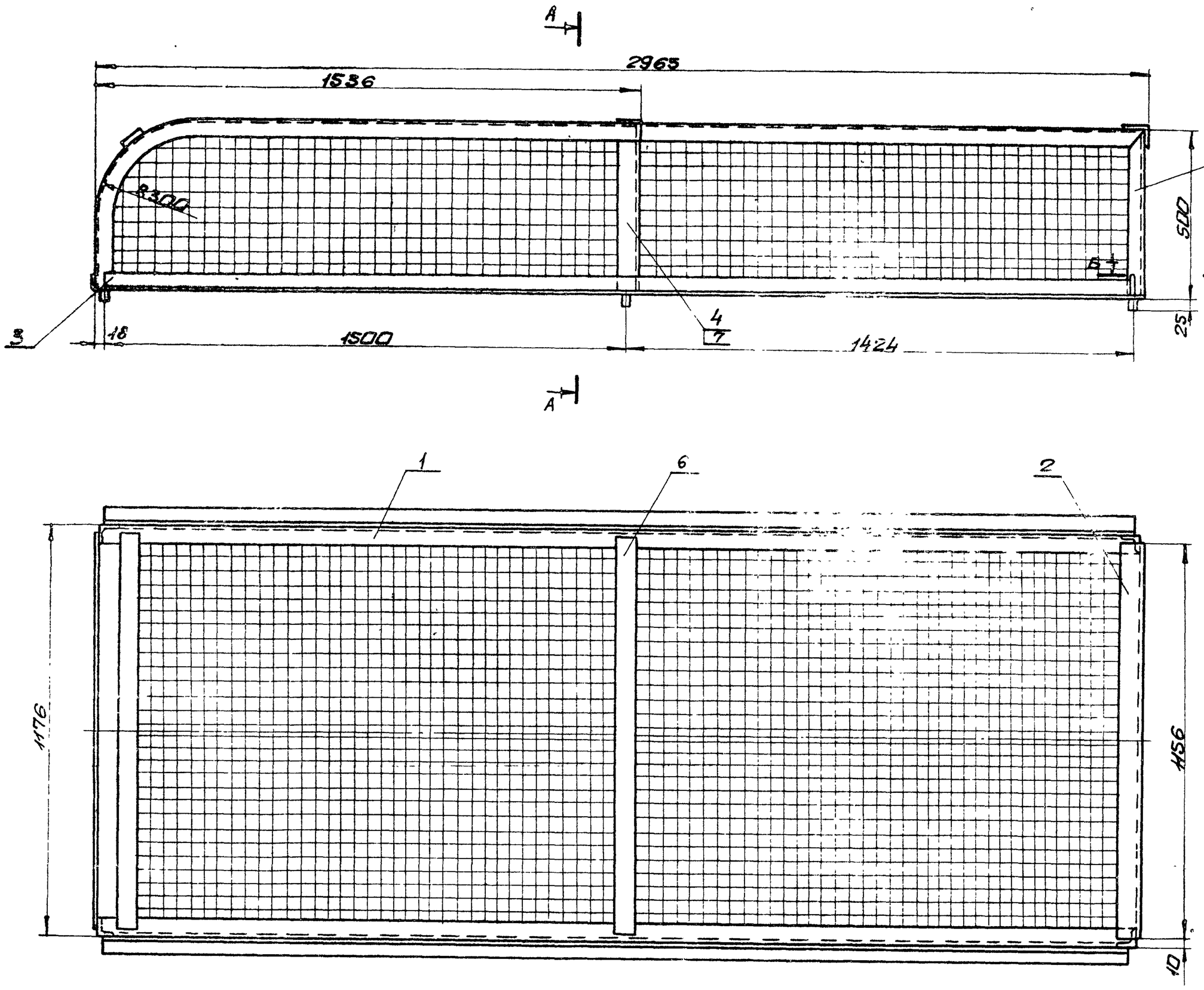

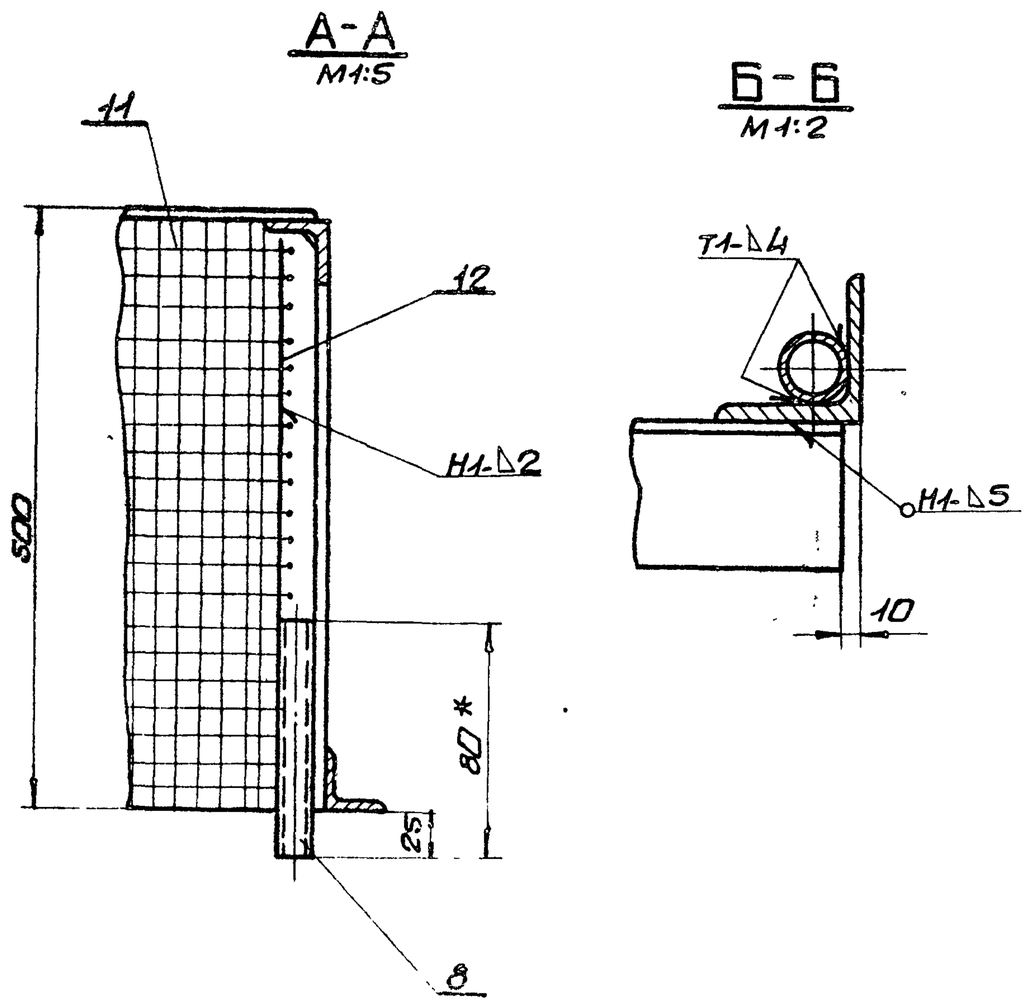

1. Предельные отклонения размеров $\pm\frac{IT16}{2}$
2. Сварные швы по ГОСТ 5264-80.
Электроды Э-42 ГОСТ 9467-75.
3. Обработка поверхностей реза деталей Б4- Rz320
4. * Размер для справки.

9747/11

					Б14U056.310СБ			
Изм.	Лист	№ докум.	Подп.	Дата	Ограждение тележки натяжной Сборочный чертеж.	Лит.	Масса	Масшт.
Разраб.		Извекова				U	84,0	1:10
Пров.		Гончаренко				Лист	Листов 1	
Т.контр.		Ерюков				Госстрой СССР Харьковский Сантехпроект		
Нач.отд.		Верченко						
Н.контр.		Ерюков						
Утв.								

формат А2

Типовой проект 903.1-241.87 Альбом XI

Инв.№ подл. | Подп. и дата | Взам.инв.№ | Инв.№ дубл. | Подп. и дата

Б14И056.149

Б14И056.149

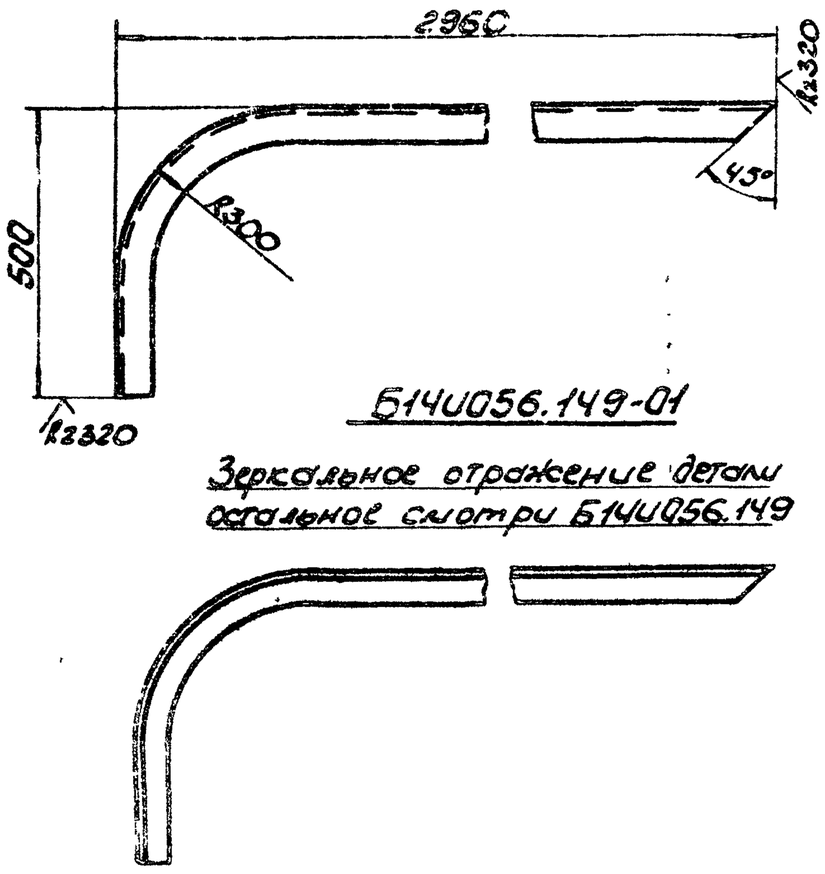

Б14И056.149-01

Зеркальное отражение детали остальное смотри Б14И056.149

1. Длина развернутой детали – 3323 мм.
2. Предельные отклонения размеров ± IT16/2.

Изм.	Лист	N Докум.	Подп.	Дата	Б14И056.149	Лит.	Масса	Масшт.
Разраб.		Извекова			Боковина	И	12,5	1:10
Провер.		Гончаренко				Лист	Листов 1	
Т.контр.		Севрюков			Уголок Б-50×50×5 ГОСТ 8509-72 ВСТ3-I ГОСТ 535-79	Госстрой СССР Харьковский Сантехпроект		
Нач.отд.		Коверченко						
Н.контр.		Севрюков						
Утв.								

Формат А4

Б14И056.153

Б14И056.153

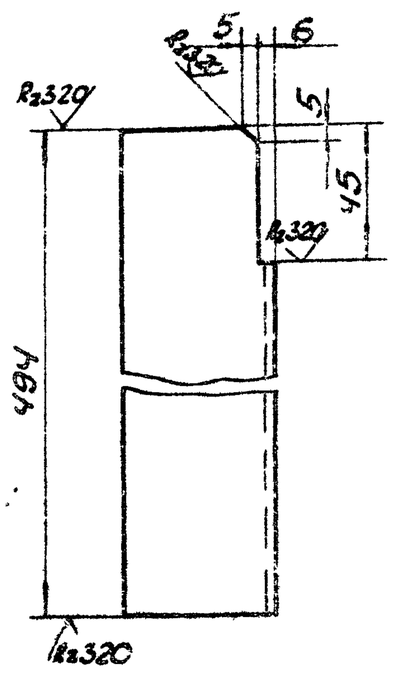

Б14И056.153-01

Зеркальное отражение детали остальное смотри Б14И056.153

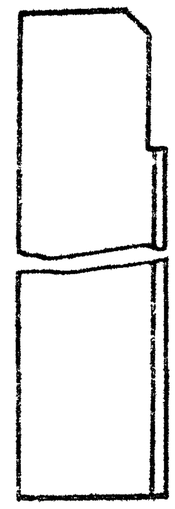

Предельные отклонения размеров ± IT16/2.

Изм.	Лист	N Докум.	Подп.	Дата	Б14И056.153	Лит.	Масса	Масшт.
Разраб.		Извекова			Стяжка	И	1,9	1:2
Провер.		Гончаренко				Лист	Листов 1	
Т.контр.		Севрюков			Уголок Б-50×50×5 ГОСТ 8509-72 ВСТ3-I ГОСТ 535-79	Госстрой СССР Харьковский Сантехпроект		
Нач.отд.		Коверченко						
Н.контр.		Севрюков						
Утв.								

Формат А4

Б14И056.154

Б14И056.154

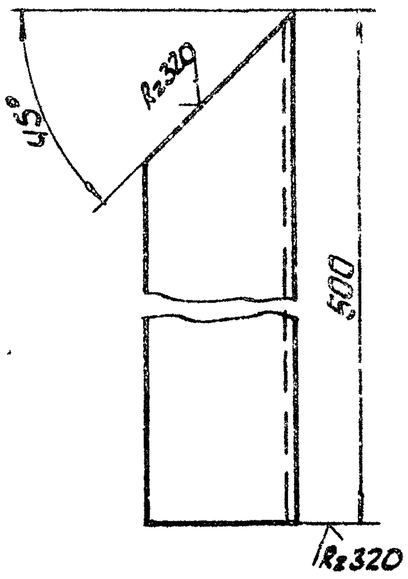

Б14И056.154-01

Зеркальное отражение детали остальное смотри Б14И056.154

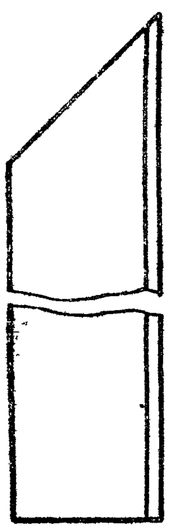

Предельные отклонения размеров ± IT16/2.

Изм.	Лист	N Докум.	Подп.	Дата	Б14И056.154	Лит.	Масса	Масшт.
Разраб.		Извекова			Стойка	И	1,8	1:2
Пров.		Гончаренко				Лист	Листов 1	
Т.контр.		Севрюков			Уголок Б-50×50×5 ГОСТ 8509-72 ВСТ3-I ГОСТ 535-79	Госстрой СССР Харьковский Сантехпроект		
Нач.отд.		Коверченко						
Н.контр.		Севрюков						
Утв.								

Формат А4

Б14И056.320СБ

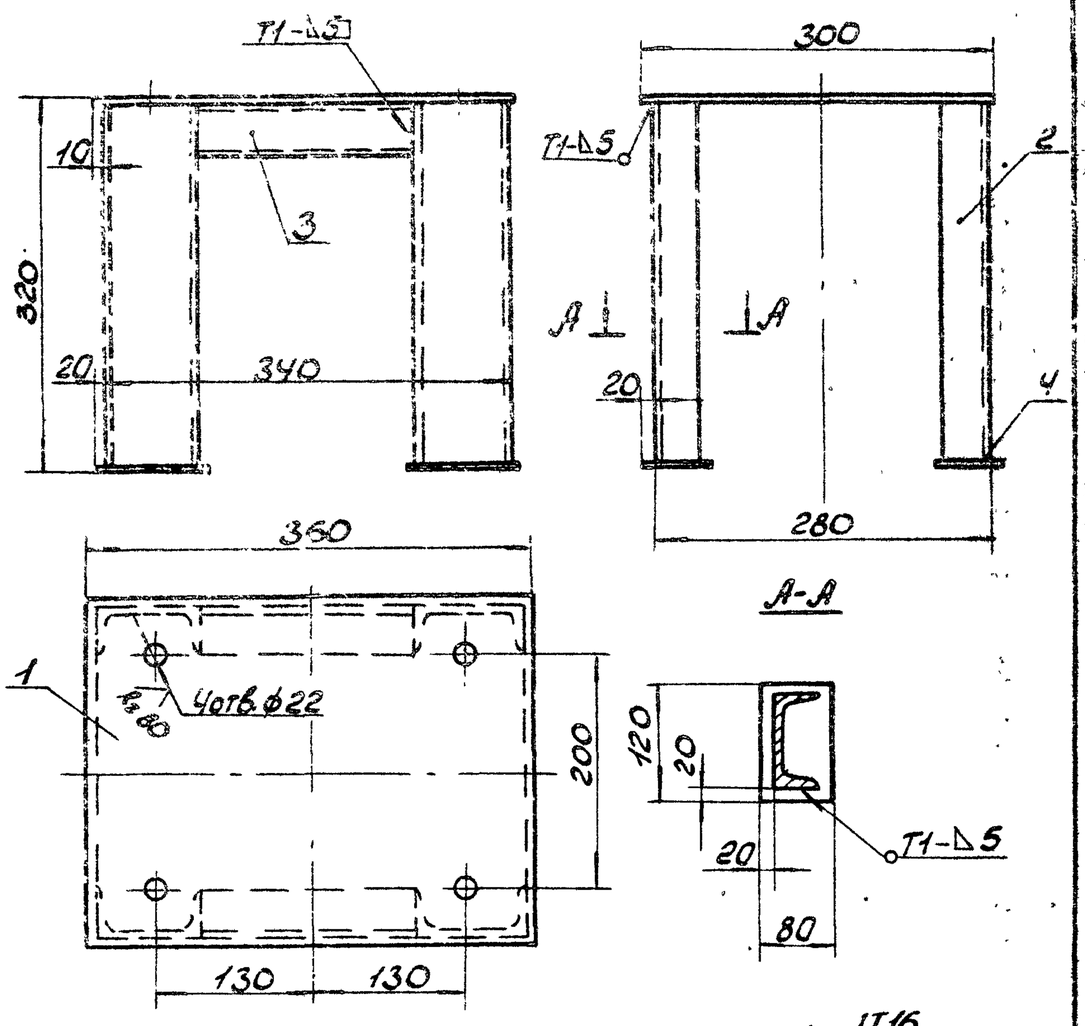

1. Предельные отклонения размеров ± IT16/2.
2. Сварные швы по ГОСТ 5264-80. Электроды Э-42 ГОСТ 9467-75.
3. Обработка поверхностей реза деталей Б4-R2320.

9747/11

Изм.	Лист	N Докум.	Подп.	Дата	Б14И056.320СБ	Лит.	Масса	Масшт.
Разраб.		Извекова			Опора блока	И	22,5	1:5
Провер.		Гончаренко			Сборочный чертеж	Лист	Листов 1	
Т.контр.		Севрюков				Госстрой СССР Харьковский Сантехпроект		
Нач.отд.		Коверченко						
Н.контр.		Севрюков						
Утв.								

Формат А4

Типовой проект 903-1-241.87 Альбом XI

Инв. N подл. | Подп. и дата | Взам. инв. N | Инв. N дубл. | Подп. и дата

Форм.	Зона	Поз.	Обозначение	Наименование	Кол.	Прим.
				Документация		
Ж			5.14.056.330 СБ	Сборочный чертеж		А2; А2
				Сборочные единицы		
А4		1	5.14.056.340	Панель ограждения	1	
А4		2	5.14.056.340-01	Панель ограждения	19	
А4		3	5.14.056.340-02	Панель ограждения	2	
А4		4	5.14.056.340-03	Панель ограждения	1	
А4		5	5.14.056.340-04	Панель ограждения	1	
А4		6	5.14.056.340-05	Панель ограждения	1	
				Детали		
А4		7	5.14.056.162	Кронштейн	1	
А4		8	5.14.056.163	Косынка	2	
Б4		9	5.14.056.164	Плита		
				Лист Б-ПН-4 ГОСТ 19903-74 Вст3-I ГОСТ 14637-79		
				100×100	16	0,32 кг
Б4		10	5.14.056.165	Ребро		
				Лист Б-ПН-4 ГОСТ 19903-74 Вст3-I ГОСТ 14637-79		
				52×100	8	0,16 кг
Б4		11	5.14.056.166	Плита		
				Лист Б-ПН-4 ГОСТ 19903-74 Вст3-I ГОСТ 14637-79		
				190×270	1	1,6 кг
				Стандартные изделия		
		15		Болт М12×30.46 ГОСТ 7798-70	40	0,044 кг
		16		Гайка М12.5 ГОСТ 5915-70	40	0,015 кг
		17		Шайба 12.65Г ГОСТ 6402-70	40	0,003 кг
				Прочие изделия		
		19		Устройство выключающее канатное ℓк=15,0	1	
		20		Устройство выключающее рычажное	8	
		21		Датчик скорости УПДС	1	
				Материалы		
		22		Сетка 20-2,0 ГОСТ 5336-80	10 м²	26,6 кг
		23		Уголок Б-32х32х3 ГОСТ 8509-72 Вст3-I ГОСТ 535-79	20 м	29,2 кг
				Металл наплавленный		2,0 кг

Инв.№ подл. | Подп. и дата | Взам.инв.№ | Инв.№ дубл. | Подп. и дата

Изм.	Лист	N докум.	Подп.	Дата	5.14.056.330		
Разраб.	Кривко			Установка ограждений и аварийных выключателей	Лит. У	Лист 1	Листов 2
Провер.	Скворюков				Госстрой СССР Харьковский Сантехпроект		
Нач.отд.	Ковтуненко						
Н.контр.	Скворюков						
Утв.							

Формат А4

Форм.	Зона	Поз.	Обозначение	Наименование	Кол.	Примеч.
				Документация		
А3			5.14.056.340 СБ	Сборочный чертеж		
				Детали		
А4		1	5.14.056.167	Косынка	3	
				Стандартные изделия		
		7		Болт М12×30.46 ГОСТ 7798-70	6	0,044 кг
		8		Гайка М12.5 ГОСТ 5915-70	6	0,015 кг
		9		Шайба 12.65Г ГОСТ 6402-70	6	0,003 кг
			Переменные данные для исполнений			
				5.14.056.340		
				Детали		
А4		2	5.14.056.168	Стойка	2	
А4		3	5.14.056.169	Стойка	1	
А4		4	5.14.056.171	Ограждение	1	
Б4		5	5.14.056.172	Стяжка		
				Круг В-16 ГОСТ 2590-71 Вст3-I ГОСТ 535-79		
				ℓ=4122	1	6,6 кг
				5.14.056.340-01		
А4		2	5.14.056.168	Стойка	2	
А4		3	5.14.056.169	Стойка	1	
А4		4	5.14.056.171-01	Ограждение	1	
Б4		5	5.14.056.172-01	Стяжка		
				Круг В-16 ГОСТ 2590-71 Вст3-I ГОСТ 535-79		
				ℓ=2922	1	4,6 кг
				5.14.056.340-02		
А4		2	5.14.056.168	Стойка	2	
А4		3	5.14.056.169	Стойка	1	
А4		4	5.14.056.171-02	Ограждение	1	
Б4		5	5.14.056.172-02	Стяжка		
				Круг В-16 ГОСТ 2590-71 Вст3-I ГОСТ 535-79		
				ℓ=1442	1	2,3 кг
				5.14.056.340-03		
А4		2	5.14.056.168-01	Стойка	2	
А4		3	5.14.056.169-01	Стойка	1	
А4		4	5.14.056.171-03	Ограждение	1	
Б4		5	5.14.056.172-01	Стяжка		
				Круг В16 ГОСТ 2590-71 Вст3-I ГОСТ 535-79		
				ℓ=2922	1	4,6 кг
				5.14.056.340-04		
А4		2	5.14.056.168	Стойка	2	
А4		3	5.14.056.169	Стойка	1	
А4		4	5.14.056.171-04	Ограждение	1	
Б4		5	5.14.056.172-03	Стяжка		
				Круг В16 ГОСТ 2590-71 Вст3I ГОСТ 535-79		
				ℓ=2122	1	3,4 кг
				5.14.056.340-05		
А4		2	5.14.056.168	Стойка	2	
А4		3	5.14.056.169	Стойка	1	
А4		4	5.14.056.171-05	Ограждение	1	
Б4		5	5.14.056.172-04	Стяжка		
				Круг В-16 ГОСТ 2590-71 Вст3-I ГОСТ 535-79		
				ℓ=3002	1	4,8 кг
						9747/11

Инв.№ подл. | Подп. и дата | Взам.инв.№ | Инв.№ дубл. | Подп. и дата

Изм.	Лист	N докум.	Подп.	Дата	5.14.056.340		
Разраб.	Извекова			Панель ограждения	Лит. У	Лист 1	Листов 2
Провер.	Гончаренко				Госстрой СССР Харьковский Сантехпроект		
Нач.отд.	Ковтуненко						
Н.контр.	Скворюков						
Утв.							

Формат А4

Типовой проект 3-1-4.11.87 Альбом XI

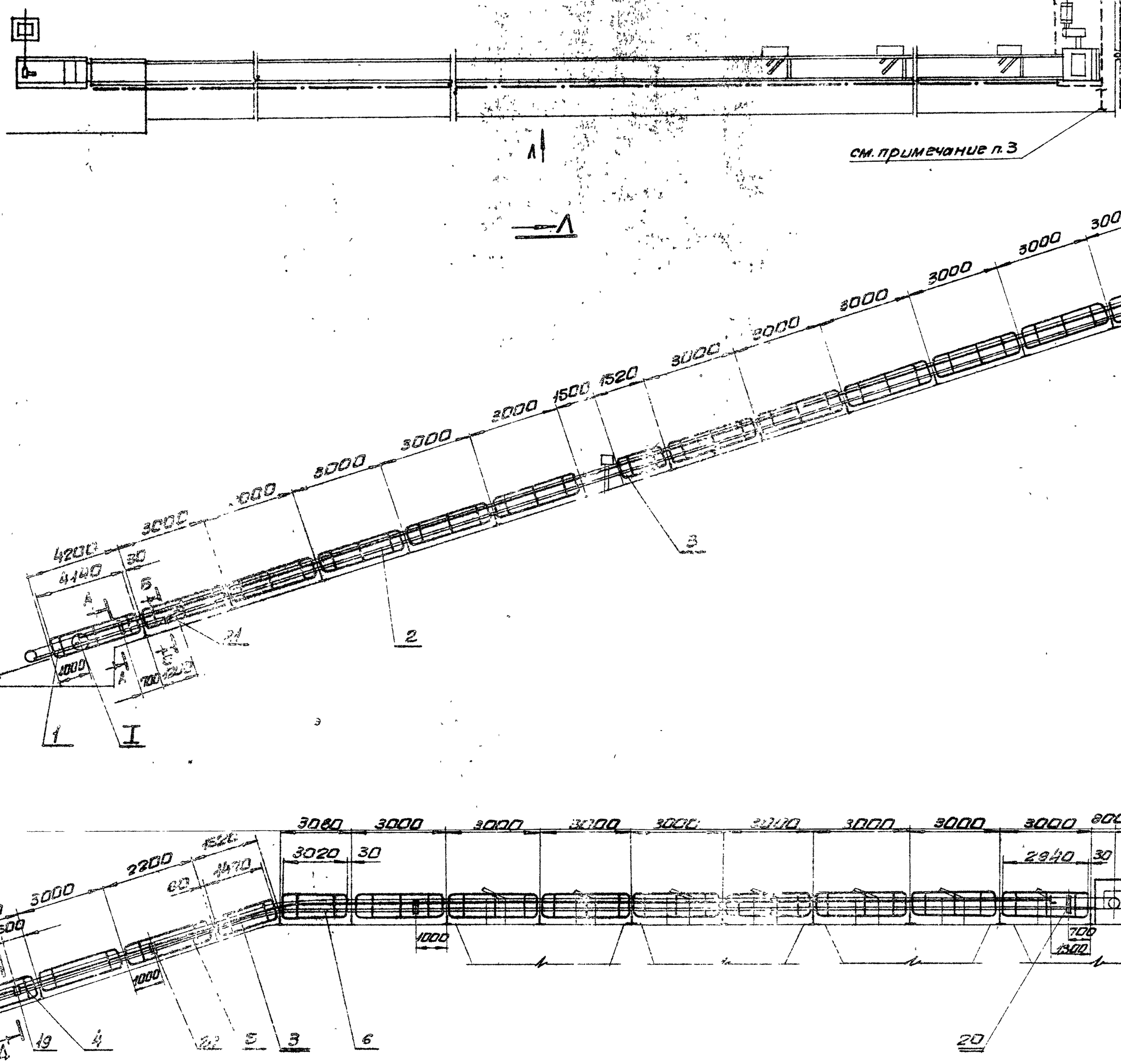

1. Панели ограждений (поз.1÷6) и устройство выключающее канатное (поз.19) установить со стороны основного прохода конвейера.

2. Ограждение приводного устройства произвести по месту съемными щитами высотой 1200 мм. Щиты изготовить из сетки и уголков (см. спецификацию Б14.056.330 поз. 22,23)

3. Предусмотреть съемное ограждение для прохода при ремонтных работах.

4. Длина каната и количество скоб принимаются в зависимости от длины трассы конвейера.

5. Предельные отклонения размеров $\pm \frac{IT16}{2}$

6. Кромки реза - $\frac{Ra320}{\vee}$, отверстий - $\frac{Ra80}{\vee}$, остальное - $\vee$

7. Сварные швы по ГОСТ 5264-80.

8. Электроды типа Э-42 ГОСТ 9467-75.

9.* Размеры для справок.

10. Отверстия в секциях средней части металлоконструкции для установки аварийных выключателей выполнить по месту.

9747/11

Изм.	Лист	№ докум.	Подп.	Дата	Б14.056.330 СБ
Разраб.		Кривка			Установка ограждений и аварийных выключателей. Сборочный чертеж.
Пров.		Себрюков			
Т.контр.		Кривка			
Нач.отд.		Каверченко			
Н.контр.		Себрюков			
Утв.					

Лит.	Масса	Масшт.
И	180,0	1:100

Лист 1 Листов 2

Госстрой СССР Харьковский Сантехпроект

Формат А2

Типовой проект 903-1-244.87 Альбом XI

Инв.№подл. | Подп. и дата | Взам.инв.№ | Инв.№ дубл. | Подп. и дата

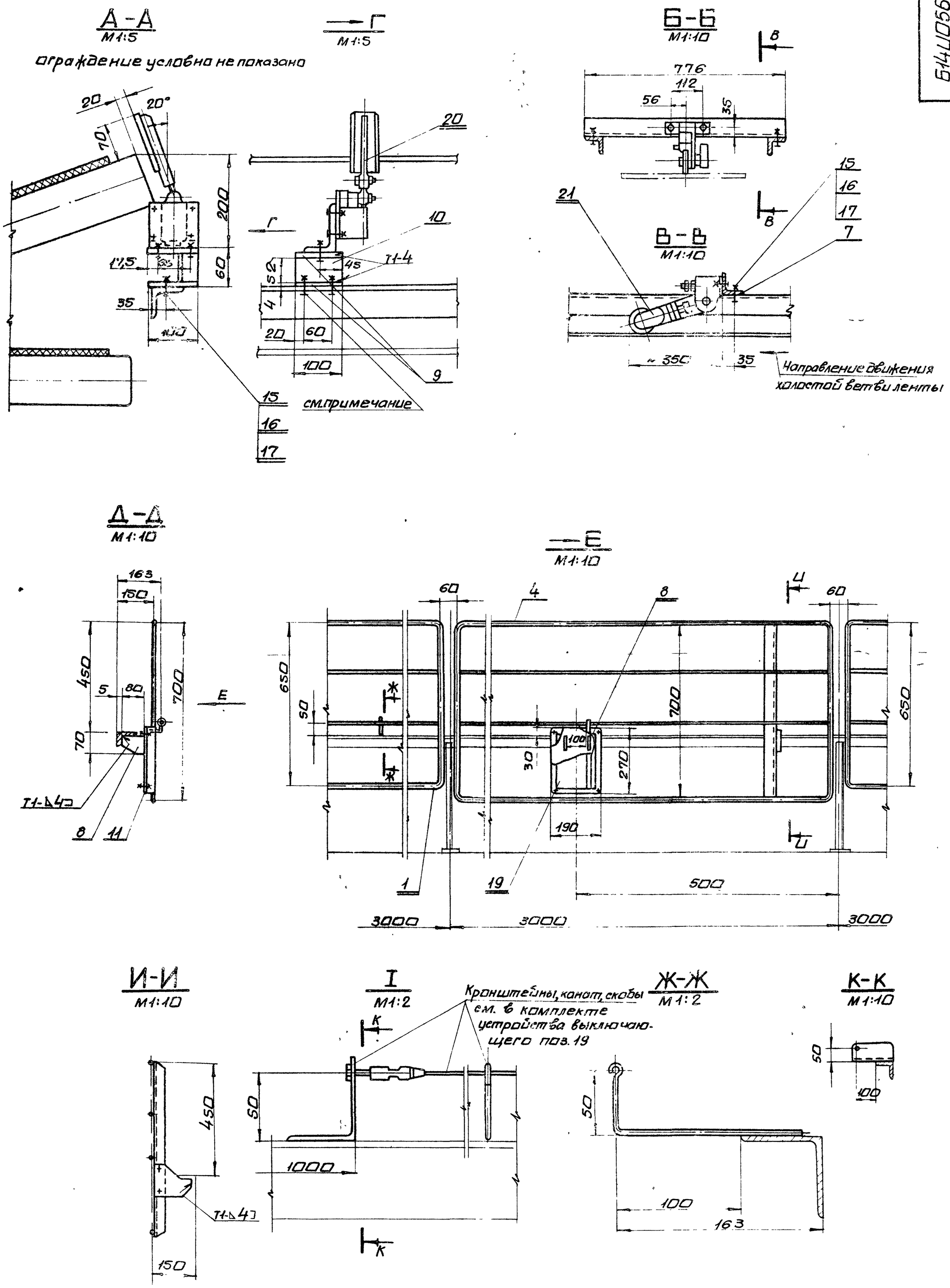

Типовой проект 903-1-241.87 Альбом XI

5Н4U055.167

Rz320

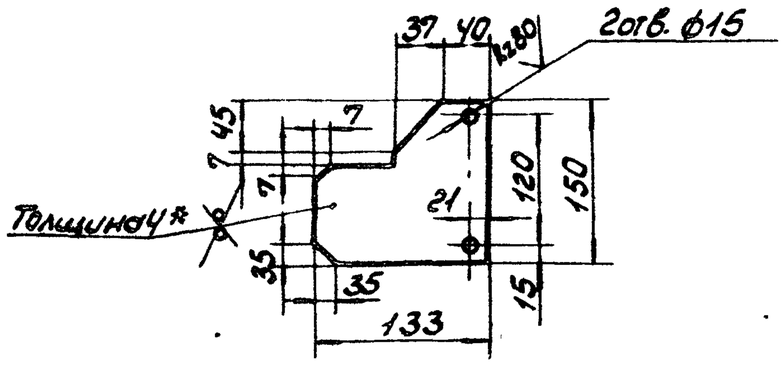

1. Предельные отклонения размеров ± IT16/2
2.* Размер для справки.

Изм.	Лист	N докум.	Подп.	Дата
Разраб.		Извекова		
Провер.		Гончаренко		
Т.контр.		Севрюков		
Нач.отд.		Ковтренко		
Н.контр.		Севрюков		
Утв.				

Косынка

Лит.	Масса	Масшт.
У	0,5	1:5
Лист	Листов 1	

Лист Б-ПН-Ч ГОСТ19903-74
ВСТ3-I ГОСТ14637-79

Госстрой СССР Харьковский Сантехпроект

Б1Ч U055.161

Формат А4

Инв.№ подл. | Подп. и дата | Взам. инв.№ | Инв.№ дубл. | Подп. и дата

5Н4U055.168

Rz320

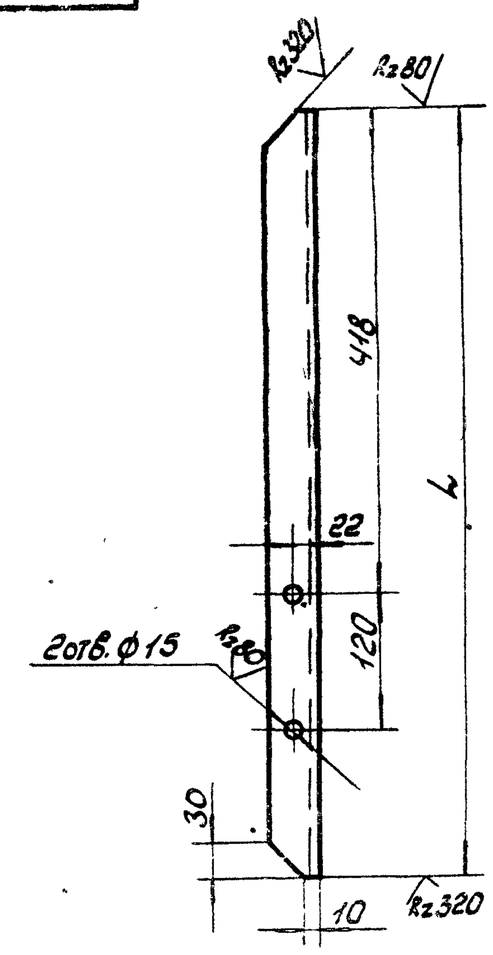

Обозначение	L, мм	Масса, кг
Б1Ч U055.168	650	7,57
-01	700	7,7

Предельные отклонения размеров ± IT16/2.

Изм.	Лист	N докум.	Подп.	Дата
Разраб.		Извекова		
Провер.		Гончаренко		
Т.контр.		Севрюков		
Нач.отд.		Ковтренко		
Н.контр.		Севрюков		
Утв.				

Стойка

Лит.	Масса	Масшт.
У	—	1:5
Лист	Листов 1	

Уголок Б-40Ч40Ч4 ГОСТ 8509-72
ВСТ3-I ГОСТ 535-79

Госстрой СССР Харьковский Сантехпроект

Б1Ч U055.168

Формат А4

Альбом XI

Типовой проект 903-1-241.87

Инв.№ подл. | Подп. и дата | Взам. инв.№ | Инв.№ дубл. | Подп. и дата

5Н4U055.340 СБ

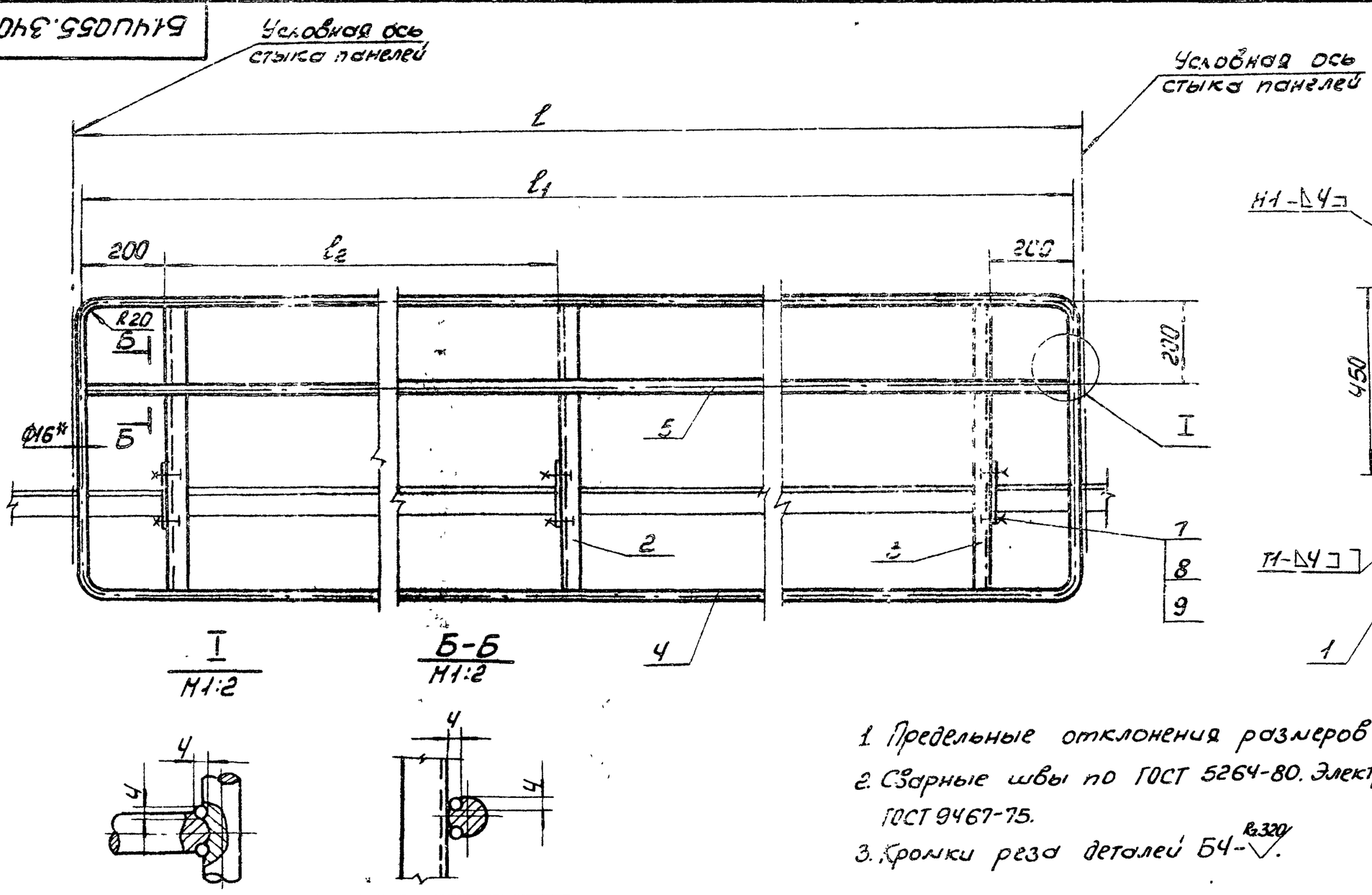

Обозначение	Размеры, мм				Масса кг
	l	l1	l2	B	
Б1Ч U055.340	4200	4140	1850	650	28,44
-01	3000	2940	1260		22,5
-02	1520	1460	510	650	15,55
-03	3000	2940	1260	700	23,17
-04	2200	2140	850	650	18,9
-05	3080	3020	1290	650	23,1

1. Предельные отклонения размеров ± IT16/2.
2. Сварные швы по ГОСТ 5264-80. Электроды Э-42 ГОСТ 9467-75.
3. Кромки реза деталей Б4-Rz320.

9747/11

Изм.	Лист	N докум.	Подп.	Дата
Разраб.		Извекова		
Провер.		Гончаренко		
Т.контр.		Севрюков		
Нач.отд.		Ковтренко		
Н.контр.		Севрюков		
Утв.				

Панель ограждения
Сборочный чертеж

Лит.	Масса	Масшт.
У	—	1:10
Лист	Листов 1	

Госстрой СССР Харьковский Сантехпроект

Б1Ч U055.340 СБ

Формат А3

614U056.169

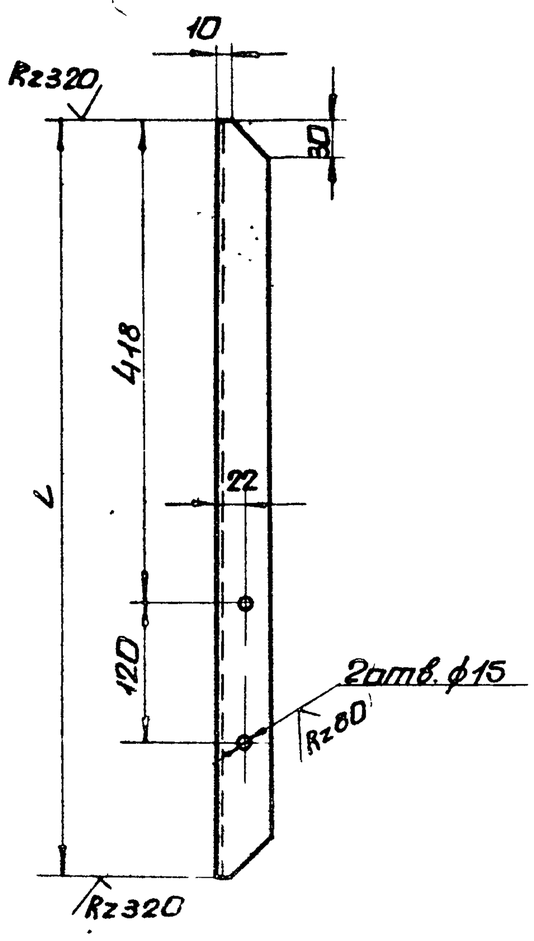

Обозначение	L, мм	Масса, кг
614U055.169	650	1,57
-01	700	1,7

Предельные отклонения размеров $\pm \frac{IT16}{2}$

Изм.	Лист	N докум.	Подп.	Дата
Разраб.		Извекова		
Пров.		Гончаренко		
Т.контр.		Севрюков		
Нач.отд.		Коверченко		
Н.контр.		Севрюков		
Утв.				

614U056.169

Стойка

Лит.	Масса	Масшт.
И	—	1:5

Лист | Листов 1

Уголок 5-40х40х4 ГОСТ 8509-72 / Вст3-I ГОСТ 535-79

Госстрой СССР Харьковский Сантехпроект

Формат А4

Инв.N подл. | Подп. и дата | Взам.инв.N | Инв.N дубл. | Подп. и дата

614U056.171

Rz320 √(√)

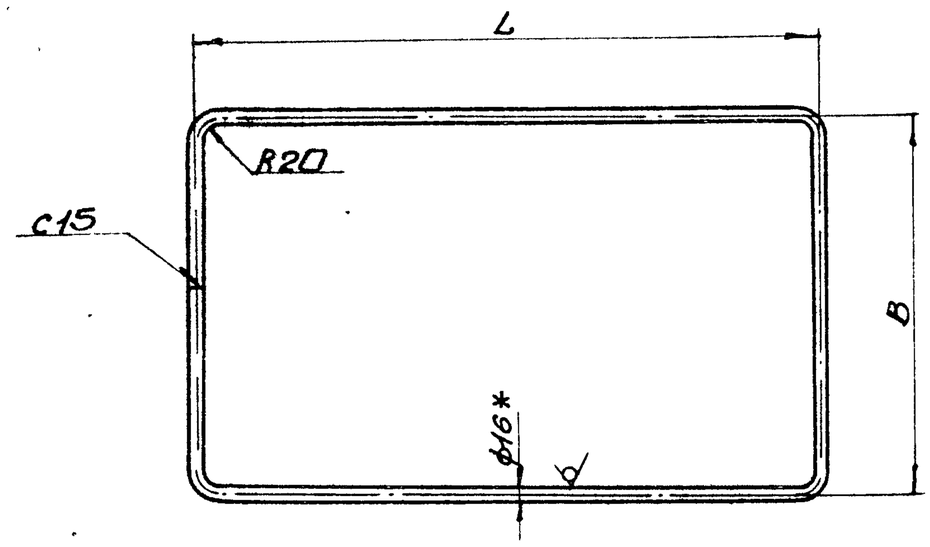

Обозначение	L, мм	B, мм	Длина развернутой детали, мм	Масса, кг
614U055.171	4140	650	9532	15,25
-01	2940		7132	11,3
-02	1460		4172	6,67
-03	2940	700	7232	11,6
-04	2140	650	5532	38,85
-05	3020	650	7292	11,66

1. Предельные отклонения размеров $\pm \frac{IT16}{2}$
2. * Размер для справки.

Изм.	Лист	N докум.	Подп.	Дата
Разраб.		Извекова		
Пров.		Гончаренко		
Т.контр.		Севрюков		
Нач.отд.		Коверченко		
Н.контр.		Севрюков		
Утв.				

614U056.171

Ограждение

Лит.	Масса	Масшт.
И	—	1:10

Лист | Листов 1

Круг В16 ГОСТ 2590-71 / Вст3-I ГОСТ 535-79

Госстрой СССР Харьковский Сантехпроект

Формат А4

Инв.N подл. | Подп. и дата | Взам.инв.N | Инв.N дубл. | Подп. и дата

Типовой проект 903-1-244.87 Альбом XI

614U056.162

√(√)

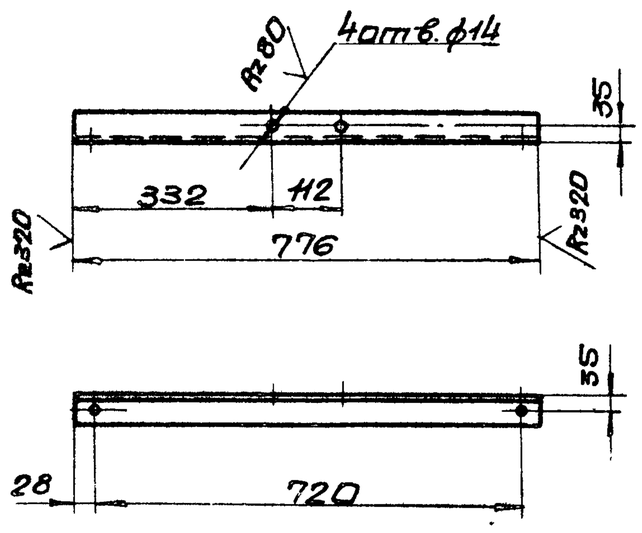

Предельные отклонения размеров $\pm \frac{IT16}{2}$

Изм.	Лист	N докум.	Подп.	Дата
Разраб.		Извекова		
Пров.		Гончаренко		
Т.контр.		Севрюков		
Нач.отд.		Коверченко		
Н.контр.		Севрюков		
Утв.				

614U056.162

Кронштейн

Лит.	Масса	Масшт.
И	4,4	1:10

Лист | Листов 1

Уголок 5-63х63х6 ГОСТ 8509-72 / Вст3-I ГОСТ 535-79

Госстрой СССР Харьковский Сантехпроект

Формат А4

Инв.N подл. | Подп. и дата | Взам.инв.N | Инв.N дубл. | Подп. и дата

614U056.163

Rz320 √(√)

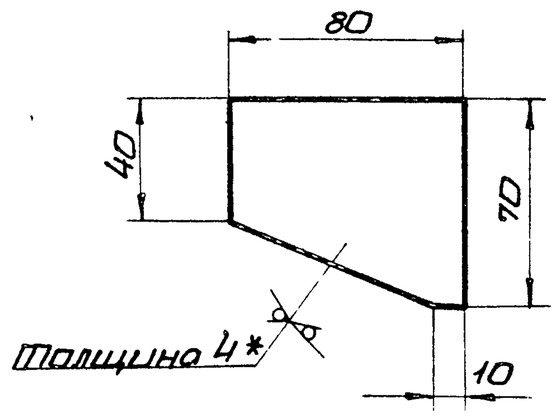

1. Предельные отклонения размеров $\pm \frac{IT16}{2}$
2. * Размер для справки.

9747/11

Изм.	Лист	N докум.	Подп.	Дата
Разраб.		Извекова		
Пров.		Гончаренко		
Т.контр.		Севрюков		
Нач.отд.		Коверченко		
Н.конт.пр.		Севрюков		
Утв.				

614U056.163

Косынка

Лит.	Масса	Масшт.
И	0,15	1:2

Лист | Листов 1

Лист 6-ПН-4 ГОСТ 19903-74 / Вст3-I ГОСТ 14637-79

Госстрой СССР Харьковский Сантехпроект

Формат А4

Инв.N подл. | Подп. и дата | Взам.инв.N | Инв.N дубл. | Подп. и дата

Б14U056.178

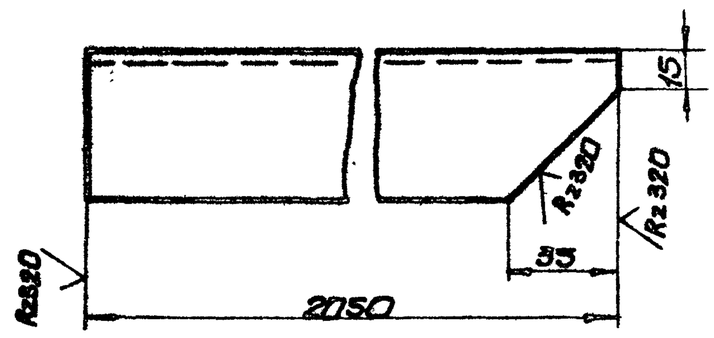

Предельные отклонения размеров $\pm \frac{IT16}{2}$

Изм.	Лист	N докум.	Подп.	Дата	Б14U056.178			
Разраб.		Извекова			Пояс левый	Лит.	Масса	Масшт.
Пров.		Гончаренко				U	7,7	1:2
Т.контр.		Севрюков				Лист	Листов 1	
Нач.отд.		Коверченко			Уголок Б-63х63х6 ГОСТ 8509-72 / ВСт3-I ГОСТ 535-79	Госстрой СССР Харьковский Сантехпроект		
Н.контр.		Севрюков						
Утв.								

формат А4

Б14U056.185

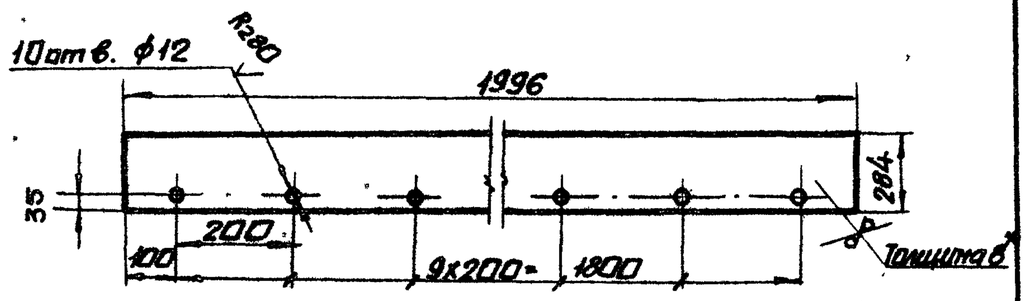

1. Предельные отклонения размеров $\pm \frac{IT16}{2}$
2. *Размер для справки.

Изм.	Лист	N докум.	Подп.	Дата	Б14U056.185			
Разраб.		Извекова			Стенка боковая	Лит.	Масса	Масшт.
Пров.		Гончаренко				U	35,6	1:10
Т.контр.		Севрюков				Лист	Листов 1	
Нач.отд.		Коверченко			Лист Б-ПН-8 ГОСТ 19903-74 / ВСт3-I ГОСТ 14637-79	Госстрой СССР Харьковский Сантехпроект		
Н.контр.		Севрюков						
Утв.								

формат А4

Б14U056.174

Б14U055.174

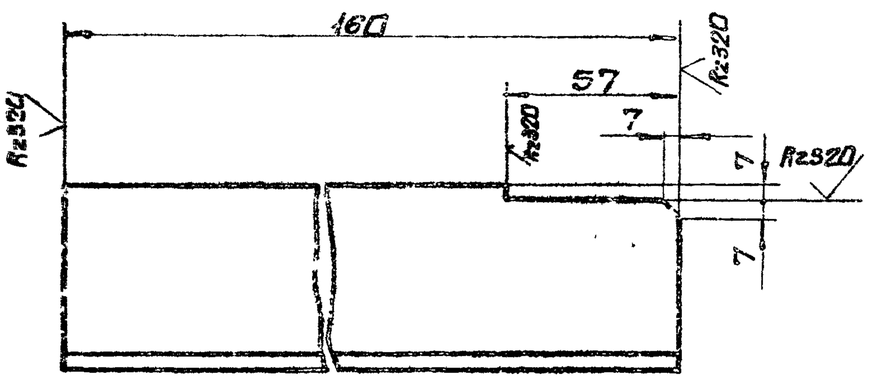

Б14U055.174.01
Зеркальное отражение
остальное см. Б14U055.174

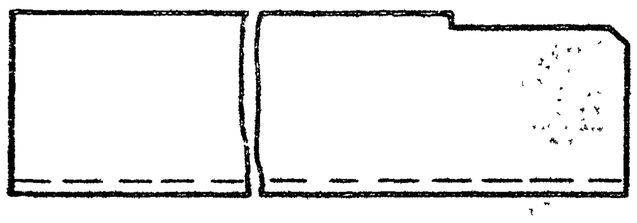

Предельные отклонения размеров $\pm \frac{IT16}{2}$

Изм.	Лист	N докум.	Подп.	Дата	Б14U056.174			
Разраб.		Извекова			Кронштейн	Лит.	Масса	Масшт.
Пров.		Гончаренко				U	0,9	1:2
Т.контр.		Севрюков				Лист	Листов 1	
Нач.отд.		Коверченко			Уголок Б-63х63х6 ГОСТ 8509-72 / ВСт3-I ГОСТ 535-79	Госстрой СССР Харьковский Сантехпроект		
Н.контр.		Севрюков						
Утв.								

формат А3

Форм.	Зона	Поз.	Обозначение	Наименование	Кол.	Прим.
				Документация		
А2			Б14U056.350СБ	Сборочный чертеж		
				Детали		
Б4		1	Б14U056.173	Опора		
				Уголок Б-75х75х8 ГОСТ 8509-72		
				ВСт3-I ГОСТ 535-79		
				ℓ=400	2	3,6кг
А4		2	Б14U056.174	Кронштейн	4	
Б4		3	Б14U056.175	Планка		
				Полоса 6х50 ГОСТ 103-76		
				ВСт3-I ГОСТ 535-79		
				ℓ=170	47	0,4кг
Б4		4	Б14U056.176	Планка		
				Лента 2х50 ГОСТ 6009-79		
				ВСт3-I ГОСТ 535-79		
				ℓ=170	3	0,13кг
				Прочие изделия		
		5		Весы ленточные автоматические с пультом вторичных приборов		
				ЛТМ-1М	1	300,0кг
						9747/11

Изм.	Лист	N докум.	Подп.	Дата	Б14U056.350			
Разраб.		Кривко			Установка весов	Лит.	Лист	Листов
Пров.		Севрюков				U		1
Нач.отд.		Коверченко				Госстрой СССР Харьковский Сантехпроект		
Н.контр.		Севрюков						
Утв.								

формат А4

Типовой проект 903-1-24.87 Альбом XI

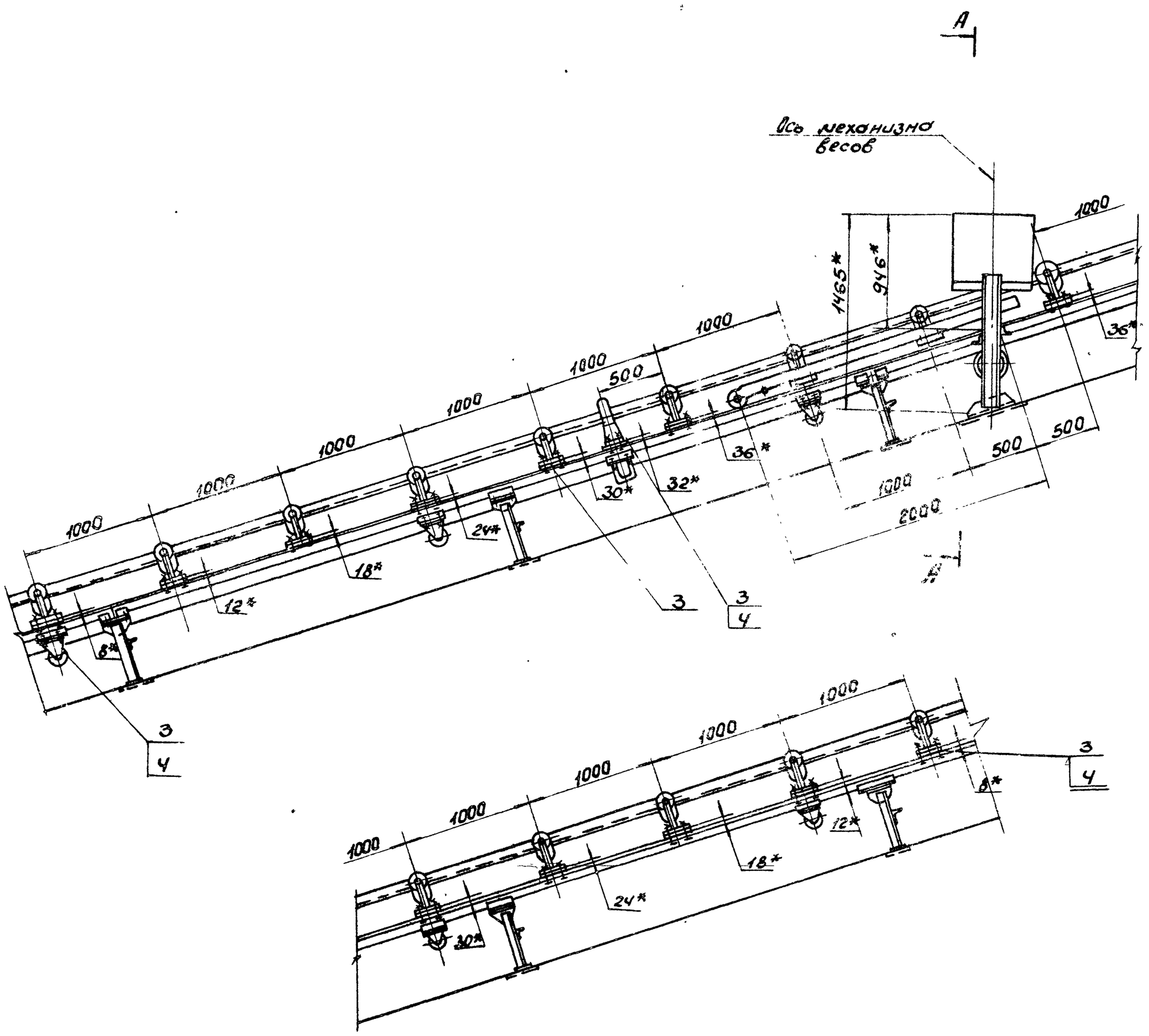

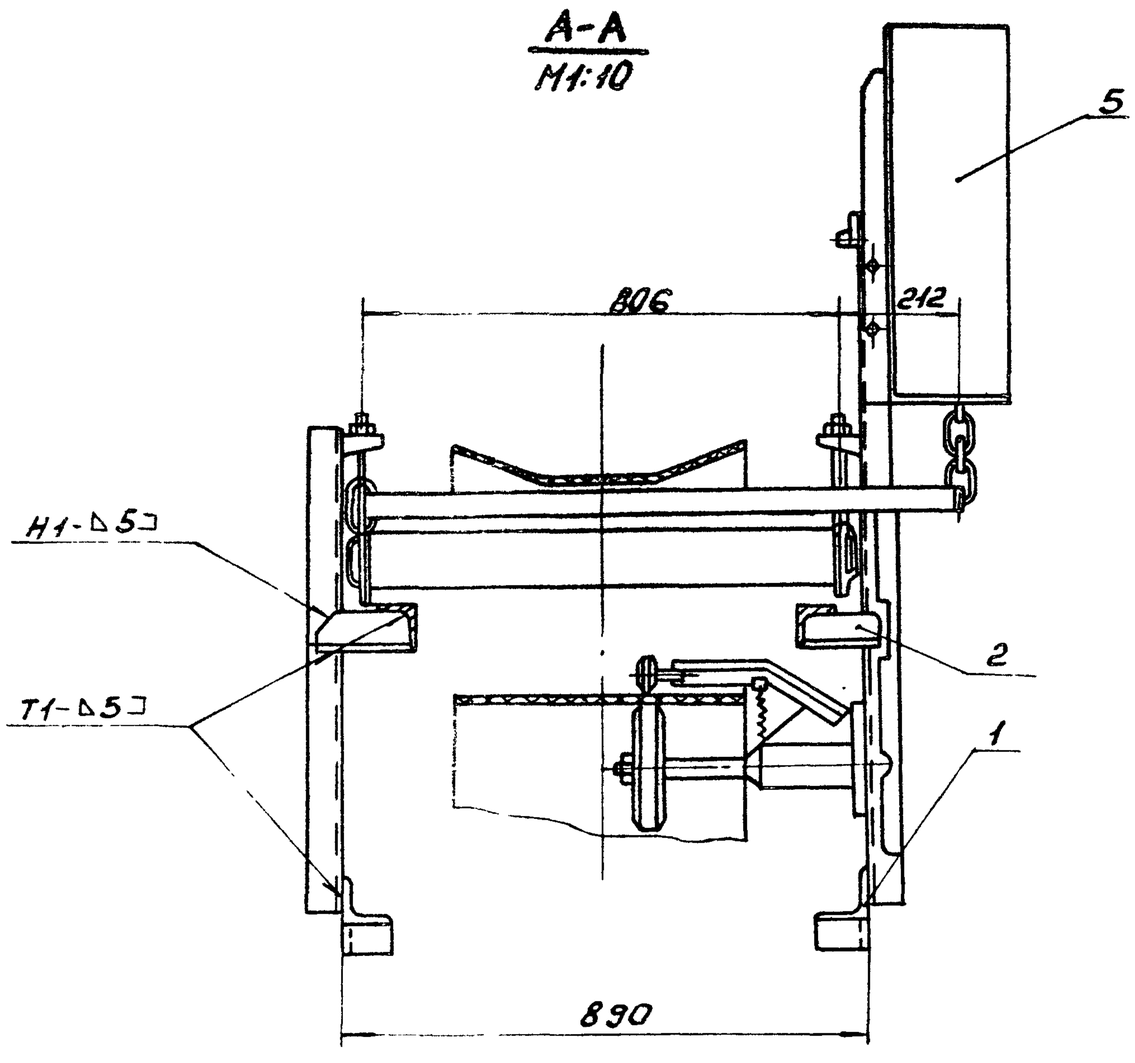

1. * Размеры исполнительные, остальные справочные.
2. Предельные отклонения размеров $\pm \frac{IT16}{2}$.
3. Кромки реза – $R_z 320$, отверстия – $R_z 80$.
4. Сварные швы по ГОСТ 5264-80.
5. Электроды типа Э42-ГОСТ 9467-75.
6. Ограждение конвейера условно не показано.

Типовой проект 903-1-241.87 Альбом VI

Инв.№ подл. | Подп. и дата | Взам.инв.№ | Инв.№ дубл. | Подп. и дата

9747/11

Изм.	Лист	№ докум.	Подп.	Дата	Б14056.350 СБ		
Разраб.		Кривко			Установка весов	Лит.	Масса	Масшт.
Пров.		Севрюков			Сборочный чертеж	У	330,0	1:25
Т.контр.		Кривко				Лист	Листов 1	
Нач.отд.		Коверченко				Госстрой СССР Харьковский Сантехпроект		
Н.контр.		Севрюков						
Утв.								

Формат А2

Форм.	Зона	Поз.	Обозначение	Наименование	Кол.	Прим.
А4		10	5.14.1056.187	Стенка торцевая	2	
Б4		11	5.14.1056.188	Полоса		
				Лист Б-ПН-4 ГОСТ 19903-74		
				Ст3-I ГОСТ 14637-79		
				70×2000	2	4,4 кг
А4		12	5.14.1056.189	Прижим торцевой	1	
Б4		13	5.14.1056.191	Прижим завесы		
				Полоса 4×30 ГОСТ 103-76		
				Ст3-I ГОСТ 535-79		
				ℓ=340	1	0,3 кг
А4		14	5.14.1056.192	Косынка	4	
А4		15	5.14.1056.193	Косынка	4	
Б4		16	5.14.1056.194	Крышка		
				Лист Б-ПН-3 ГОСТ 19903-74		
				Ст3-I ГОСТ 14637-79		
				450×2050	1	21,4 кг
Б4		17	5.14.1056.195	Пруток		
				Круг В8 ГОСТ 2590-71		
				Ст3-I ГОСТ 535-79		
				ℓ=2000	2	0,8 кг
Б4		18	5.14.1056.196	Пруток		
				Круг В8 ГОСТ 2590-71		
				Ст3-I ГОСТ 535-79		
				ℓ=320	1	0,12 кг
Б4		19	5.14.1056.197	Уплотнение	2	
Б4		20	5.14.1056.198	Уплотнение	1	
Б4		21	5.14.1056.199	Прокладка		
				Пластина I, лист ОМ6-СХ3Х		
				50×350-5,8 ГОСТ 7338-77	1	0,08 кг

Изм.	Лист	№ докум.	Подп.	Дата	5.14.1056.360	Лист 2

Формат А4

Форм.	Зона	Поз.	Обозначение	Наименование	Кол.	Прим.
Б1		22	5.14.1056.201	Прокладка		
				Пластина I лист, ОМ6-СХ3Х		
				450×2050-5,8 ГОСТ 7338-77	2	0,46 кг
А4		23	5.14.1056.202	Завеса	1	
А4		24	5.14.1056.177	Пояс правый	1	
А4		25	5.14.1056.178	Пояс левый	1	
				Стандартные изделия		
		26		Болт М10×30.46		
				ГОСТ 7798-70	68	0,03 кг
		27		Гайка М10.5		
				ГОСТ 5915-70	68	0,011 кг
				Материалы		
				Металл наплавленный		3,0 кг

Инв. № подл. | Подп. и дата | Взам. инв. № | Инв. № дубл. | Подп. и дата

Изм.	Лист	№ докум.	Подп.	Дата	5.14.1056.360	Лист 3

Формат А4

Форм.	Зона	Поз.	Обозначение	Наименование	Кол.	Прим.
				Документация		
А2			5.14.1056.360 СБ	Сборочный чертеж		
				Сборочные единицы		
А4		1	5.14.1056.480	Гидрообеспыливание	1	
А4		2	5.14.1056.510	Люк	1	
				Детали		
А4		3	5.14.1056.179	Связь		
				Уголок Б-50×50×5 ГОСТ 8509-72		
				Ст3-I ГОСТ 535-79		
				ℓ=880	2	3,3 кг
Б4		4	5.14.1056.181	Связь		
				Уголок Б-50×50×5 ГОСТ 8509-72		
				Ст3-I ГОСТ 535-79		
				ℓ=350	1	1,3 кг
Б4		5	5.14.1056.182	Стойка правая		
				Уголок Б-50×50×5 ГОСТ 8509-72		
				Ст3-I ГОСТ 535-79		
				ℓ=755	2	2,85 кг
Б4		6	5.14.1056.183	Стойка левая		
				Уголок Б-50×50×5 ГОСТ 8509-72		
				Ст3-I ГОСТ 535-79		
				ℓ=755	2	2,85 кг
Б4		7	5.14.1056.184	Подвеска		
				Уголок Б-50×50×5 ГОСТ 8509-72		
				Ст3-I ГОСТ 535-79		
				ℓ=340	1	1,3 кг
А4		8	5.14.1056.185	Стенка боковая	2	
А4		9	5.14.1056.186	Ребро	2	

Перв. примен.

Изм.	Лист	№ докум.	Подп.	Дата	5.14.1056.360		
Разраб.		Кривко			Лоток направляющий	Лит.	Лист 1	Листов 3
Пров.		Себрюков					Госстрой СССР Харьковский Сантехпроект	
Гл.спец.		Коверченко						
Н.контр.		Себрюков						
Утв.								

Формат А4

5.14.1056.177

Предельные отклонения размеров $\pm \frac{IT16}{2}$

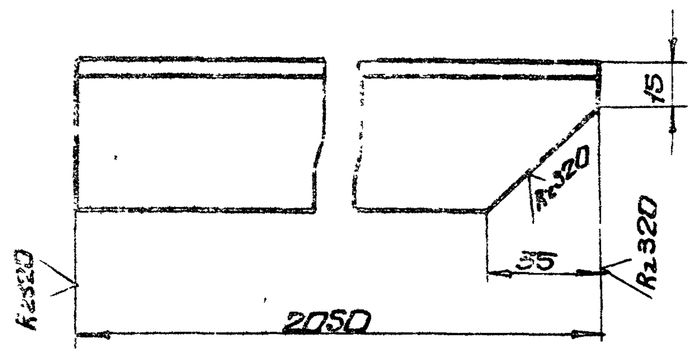

9747/11

Изм.	Лист	№ докум.	Подп.	Дата	5.14.1056.177			
Разраб.		Извекова			Пояс правый	Лит.	Масса	Масшт.
Пров.		Гончаренко				У	7,7	1:2
Т.контр.		Себрюков				Лист	Листов 1	
Нач.отд.		Коверченко			Уголок Б-50×50×5 ГОСТ 8509-72 / Ст3-I ГОСТ 535-79	Госстрой СССР Харьковский Сантехпроект		
Н.контр.		Себрюков						
Утв.								

Инв. № подл. | Подп. и дата | Взам. инв. № | Инв. № дубл. | Подп. и дата

Формат А4

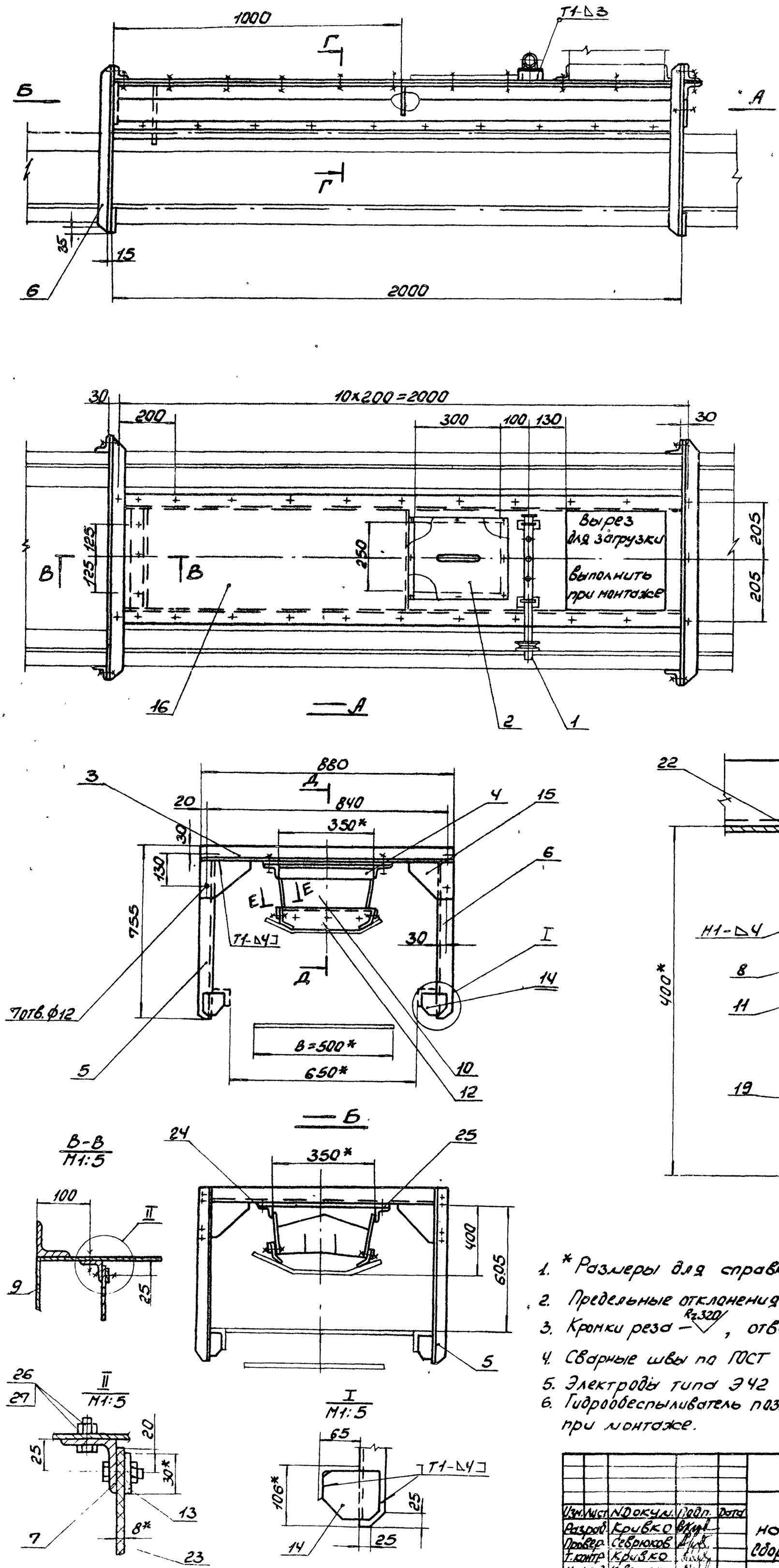

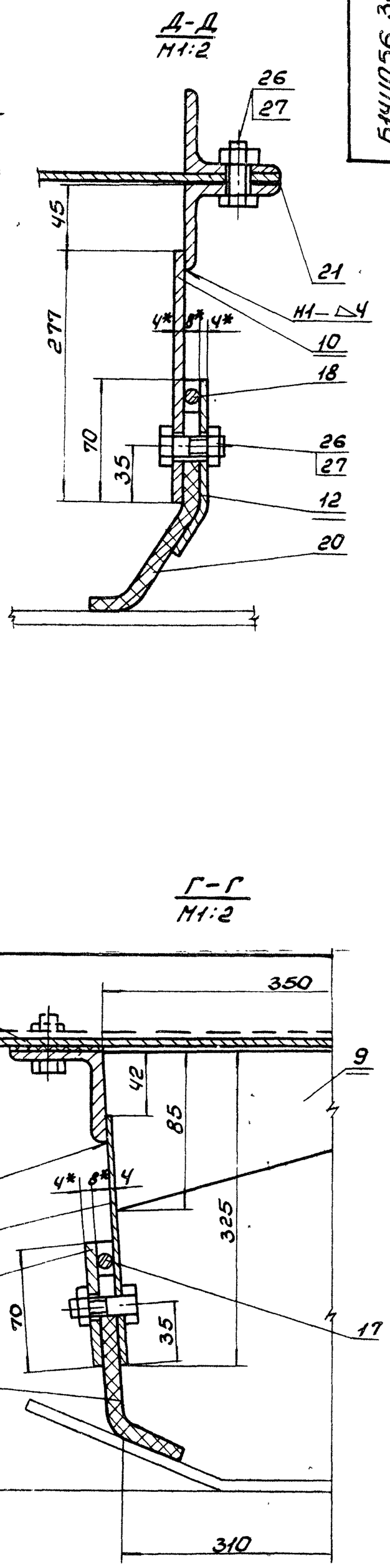

1. * Размеры для справки.
2. Предельные отклонения размеров ± $\frac{IT16}{2}$.
3. Кромки реза – Rz320, отверстия – Rz80.
4. Сварные швы по ГОСТ 5264-80.
5. Электроды типа Э42 ГОСТ 9467-75.
6. Гидрообеспыливатель поз. 1 и люк поз. 2 установить при монтаже.

9747/11

Изм.	Лист	N Докум.	Подп.	Дата	Б14U056.360СБ			
Разраб.		Кривко			Лоток направляющий сборочный чертеж	Лит.	Масса	Масшт.
Провер.		Севрюков				U	165,0	1:10
Т.контр.		Кривко				Лист	Листов 1	
Нач.отд.		Коверченко				Госстрой СССР Харьковский Сантехпроект		
Н.контр.		Севрюков						
Утв.								

Формат А2

Типовой проект 903-1-241.87 Альбом XI

Инв. N подл. | Подп. и дата | Взам. инв. N | Инв. N дубл. | Подпись и дата

6.14.U056.186

Rz320 √(√)

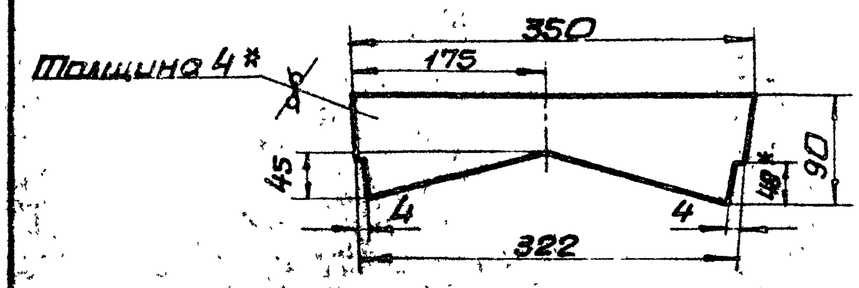

1. Предельные отклонения размеров $\pm \frac{IT16}{2}$
2. * Размер для справки.

Изм.	Лист	N докум.	Подп.	Дата	6.14.U056.186			
Разраб.		Узбекова			Ребро	Лит.	Масса	Масшт.
Пров.		Гончаренко				У	0,5	1:5
Т.контр.		Севрюков				Лист	Листов 1	
Нач.отд.		Коверченко			Лист 6-ПН-4 ГОСТ 19903-74 Вст3-I ГОСТ 14637-79	Госстрой СССР Харьковский Сантехпроект		
Н.контр.		Севрюков						
Утв.								

Инв.№ подл. | Подп. и дата | Взам. инв.№ | Инв.№ дубл. | Подп. и дата

формат А4

6.14.U056.187

Rz320 √(√)

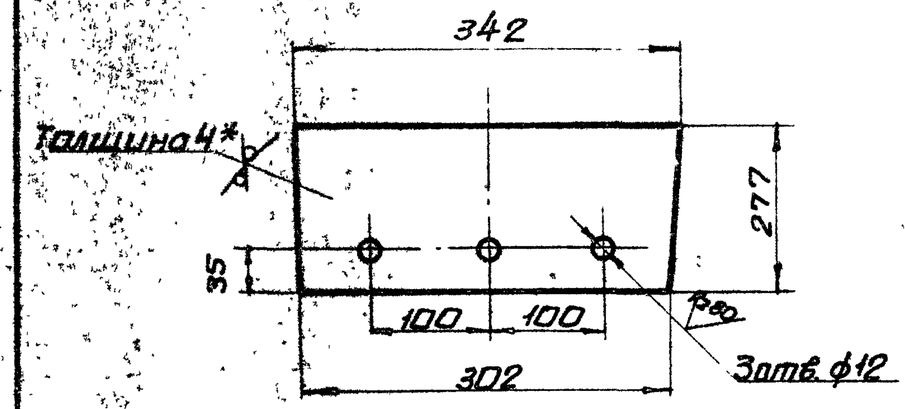

1. Предельные отклонения размеров $\pm \frac{IT16}{2}$
2. * Размер для справки.

Изм.	Лист	N докум.	Подп.	Дата	6.14.U056.187			
Разраб.		Узбекова			Стенка торцевая	Лит.	Масса	Масшт.
Пров.		Гончаренко				У	1,3	1:5
Т.контр.		Севрюков				Лист	Листов 1	
Нач.отд.		Коверченко			Лист 6-ПН-3 ГОСТ 19903-74 Вст3-I ГОСТ 14637-79	Госстрой СССР Харьковский Сантехпроект		
Н.контр.		Севрюков						
Утв.								

Инв.№ подл. | Подп. и дата | Взам. инв.№ | Инв.№ дубл. | Подп. и дата

формат А4

6.14.U056.189

Rz320 √(√)

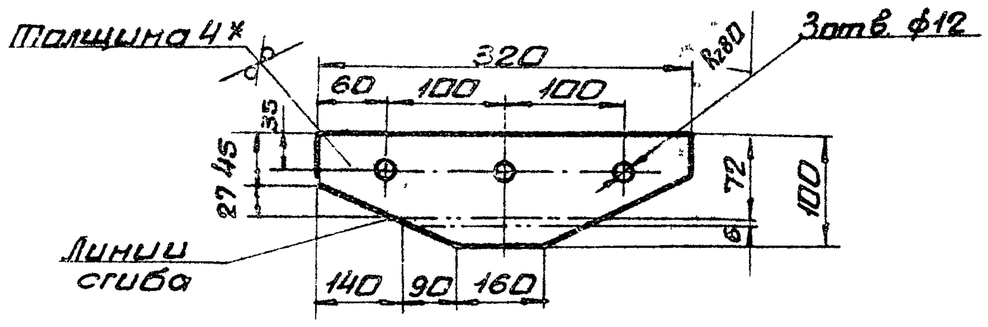

1. Предельные отклонения размеров $\pm \frac{IT16}{2}$
2. * Размер для справки.

Изм.	Лист	N докум.	Подп.	Дата	6.14.U056.189			
Разраб.		Узбекова			Прижим торцевой	Лит.	Масса	Масшт.
Пров.		Гончаренко				У	0,7	1:5
Т.контр.		Севрюков				Лист	Листов 1	
Нач.отд.		Коверченко			Лист 6-ПН-4 ГОСТ 19903-74 Вст3-I ГОСТ 14637-79	Госстрой СССР Харьковский Сантехпроект		
Н.контр.		Севрюков						
Утв.								

Инв.№ подл. | Подп. и дата | Взам. инв.№ | Инв.№ дубл. | Подп. и дата

формат А4

6.14.U056.192

Rz320 √(√)

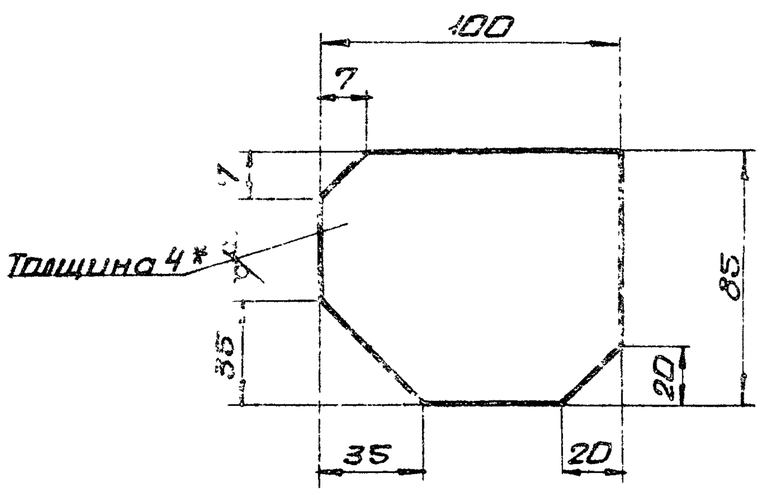

1. Предельные отклонения размеров $\pm \frac{IT16}{2}$
2. * Размер для справки.

9747/11

Изм.	Лист	N докум.	Подп.	Дата	6.14.U056.192			
Разраб.		Узбекова			Косынка	Лит.	Масса	Масшт.
Пров.		Гончаренко				У	0,3	1:2
Т.контр.		Севрюков				Лист	Листов 1	
Нач.отд.		Коверченко			Лист 6-ПН-4 ГОСТ 19903-74 Вст3-I ГОСТ 14637-79	Госстрой СССР Харьковский Сантехпроект		
Н.контр.		Севрюков						
Утв.								

Инв.№ подл. | Подп. и дата | Взам. инв.№ | Инв.№ дубл. | Подп. и дата

формат А4

Типовой проект 903-1-244.78 Альбом XI

Б14U056.193

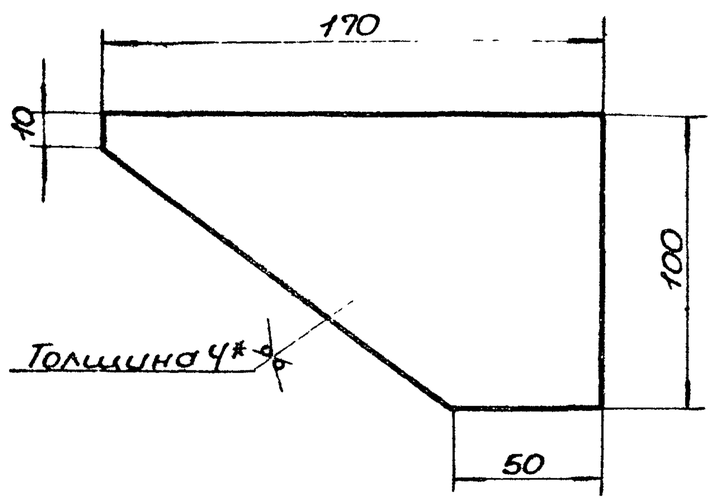

1. Предельные отклонения размеров $\pm \frac{IT16}{2}$.
2.* Размер для справки.

Изм.	Лист	N Докум.	Подп.	Дата
Разраб.		Извекова		
Провер.		Гончаренко		
Т.контр.		Севрюков		
Нач.отд.		Коверченко		
Н.контр.		Севрюков		
Утв.				

Б14U056.193

Косынка

Лит.	Масса	Масшт.
U	0,4	1:2

Лист | Листов 1

Лист Б-ПН-4 ГОСТ 19903-74 / ВСТ3-I ГОСТ 14637-79

Госстрой СССР, Харьковский Сантехпроект

Формат А4

Б14U056.197

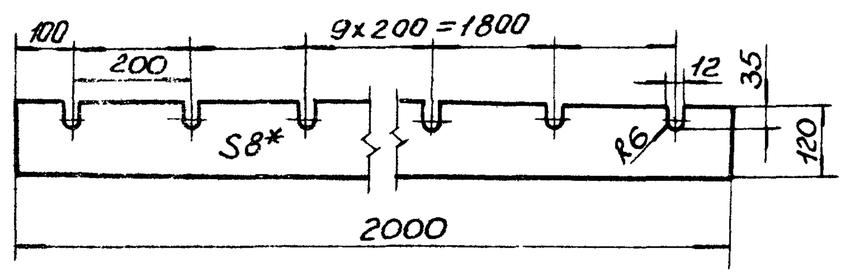

Изм.	Лист	N Докум.	Подп.	Дата
Разраб.		Извекова		
Провер.		Гончаренко		
Т.контр.		Севрюков		
Нач.отд.		Коверченко		
Н.контр.		Севрюков		
Утв.				

Б14U056.197

Уплотнение

Лит.	Масса	Масшт.
U	2,9	1:10

Лист | Листов 1

Пластина I, лист, ОМБ-С-8-5,8 ГОСТ 9338-77

Госстрой СССР, Харьковский Сантехпроект

Формат А4

Б14U056.198

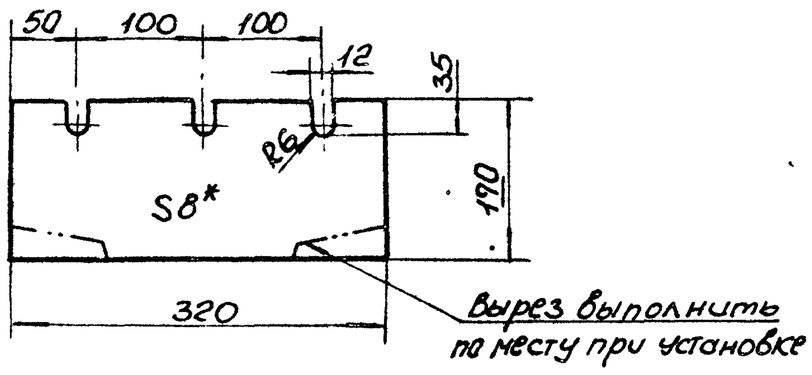

Изм.	Лист	N Докум.	Подп.	Дата
Разраб.		Извекова		
Провер.		Гончаренко		
Т.контр.		Севрюков		
Нач.отд.		Коверченко		
Н.контр.		Севрюков		
Утв.				

Б14U056.198

Уплотнение

Лит.	Масса	Масшт.
U	0,5	1:5

Лист | Листов 1

Пластина I, лист, ОМБ-С-8-5,8 ГОСТ 9338-77

Госстрой СССР, Харьковский Сантехпроект

Формат А4

Б14U056.202

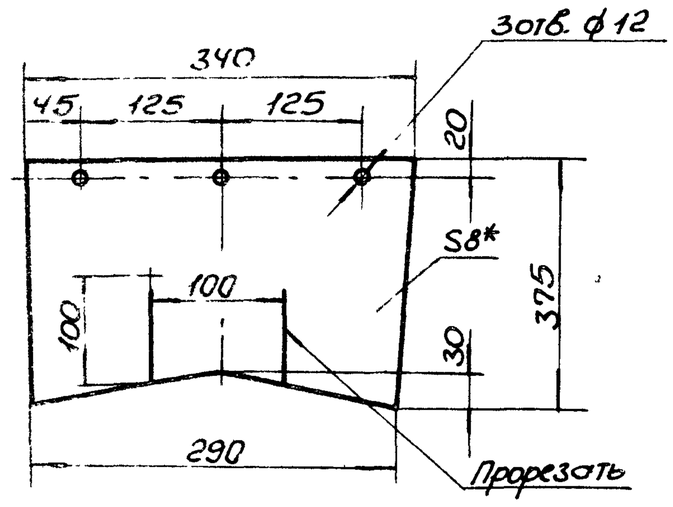

9747/11

Изм.	Лист	N Докум.	Подп.	Дата
Разраб.		Извекова		
Провер.		Гончаренко		
Т.контр.		Севрюков		
Нач.отд.		Коверченко		
Н.контр.		Севрюков		
Утв.				

Б14U056.202

Завеса

Лит.	Масса	Масшт.
U	0,7	1:5

Лист | Листов 1

Пластина I, лист, ОМБ-С-8-5,8 ГОСТ 9338-77

Госстрой СССР, Харьковский Сантехпроект

Формат А4

Типовой проект 903-1-241.87 Альбом XI

Инв. N подл. | Подп. и дата | Взам. инв. N | Инв. N дубл. | Подп. и дата

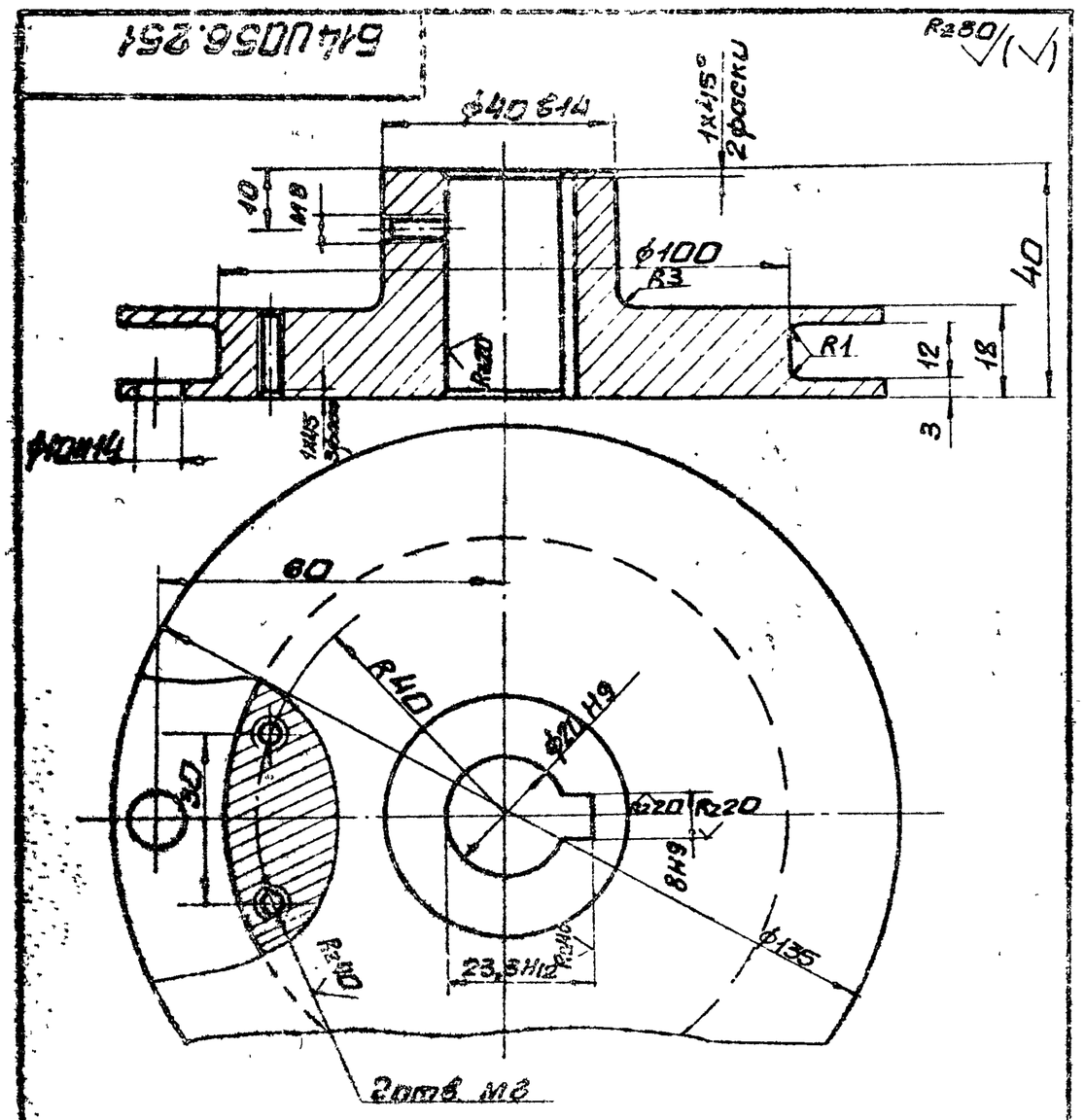

Неуказанные предельные отклонения размеров $\pm \frac{IT16}{2}$.

Изм.	Лист	N докум.	Подп.	Дата				
Разраб.		Гончаренко			Барабан	Лит.	Масса	Масшт.
Пров.		Извекова				U	1,4	1:1
Т.контр.		Севрюков				Лист	Листов 1	
Нач.отд.		Коверченко			Круг Б140 ГОСТ 2590-71 / ВСт3-I ГОСТ 535-79	Госстрой СССР Харьковский Сантехпроект		
Н.контр.		Севрюков						
Утв.								

Б14U056.251

формат А4

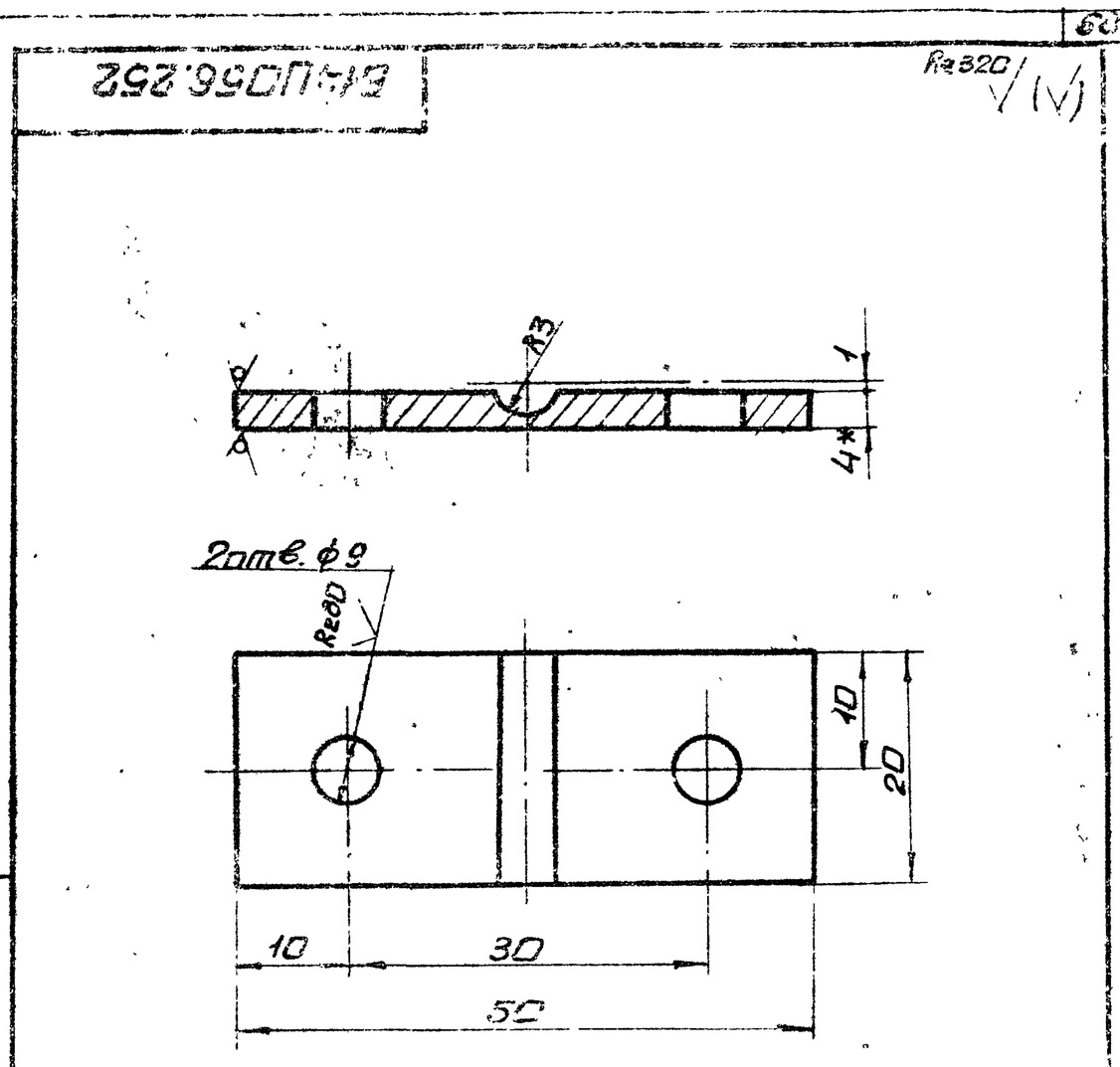

1. Предельные отклонения размеров $\pm \frac{IT16}{2}$
2.* Размер для справки.

Изм.	Лист	N докум.	Подп.	Дата				
Разраб.		Гончаренко			Планка	Лит.	Масса	Масшт.
Пров.		Извекова				U	0,03	2:1
Т.контр.		Севрюков				Лист	Листов 1	
Нач.отд.		Коверченко			Лист Б-ПН-4 ГОСТ 19903-74 / ВСт3-I ГОСТ 14637-79	Госстрой СССР Харьковский Сантехпроект		
Н.контр.		Севрюков						
Утв.								

Б14U056.252

формат А4

Типовой проект 913-1-241.87 Альбом x1

Форм.	Зона	Поз.	Обозначение	Наименование	Кол.	Прим.
				Документация		
А2			Б14U056.370СБ	Сборочный чертеж		
				Сборочные единицы		
А4		1	Б14U056.380	Сбрасыватель плужковый односторонний	1	

Изм.	Лист	N докум.	Подп.	Дата				
Разраб.		Гончаренко			Установка сбрасывателя плужкового одностороннего	Лит.	Лист	Листов
Пров.		Извекова				U		1
Нач.отд.		Коверченко				Госстрой СССР Харьковский Сантехпроект		
Н.контр.		Севрюков						
Утв.								

Б14U056.370

формат А4

Форм.	Зона	Поз.	Обозначение	Наименование	Кол.	Примеч.
				Документация		
А2			Б14U056.380СБ	Сборочный чертеж		
				Сборочные единицы		
А4		1	Б14U056.390	Плужок	1	
А4		2	Б14U056.400	Стол	1	
А4		3	Б14U056.410	Подгребатель левый	1	
А4		4	Б14U056.420	Подгребатель правый	1	
А4		5	Б14U056.430	Противовес	2	
А4		6	Б14U056.440	Воронка с укрытием	1	
А4		7	Б14U056.470	Опора	1	
				Детали		
А4		8	Б14U056.251	Барабан	1	
А4		9	Б14U056.252	Планка	1	
				Стандартные изделия		
		10		Болт М12х30.46 ГОСТ 7798-70	16	0,044кг
		11		Гайка М12.5 ГОСТ 5915-70	16	0,015кг
		12		Шайба 12.65Г ГОСТ 6402-70	16	0,003кг
		13		Винт М8х12.46 ГОСТ 1476-84	3	0,003кг
		14		Шпонка 8х7х25 ГОСТ 23360-78	1	0,011кг
		15		Канат 4,0-Г-В-Н-1568(160) ГОСТ 3062-80	1	п.м.5
		16		Проволока 0,5-I ГОСТ 3282-74	1	п.м.1,0
				Прочие изделия		
		17		Механизм исполнительный электрический ИМГМ-40/2,5	1	16,0кг
						9747/11

Изм.	Лист	N докум.	Подп.	Дата				
Разраб.		Гончаренко			Сбрасыватель плужковый односторонний	Лит.	Лист	Листов
Пров.		Извекова				U		1
Нач.отд.		Коверченко				Госстрой СССР Харьковский Сантехпроект		
Н.контр.		Севрюков						
Утв.								

Б14U056.380

формат А4

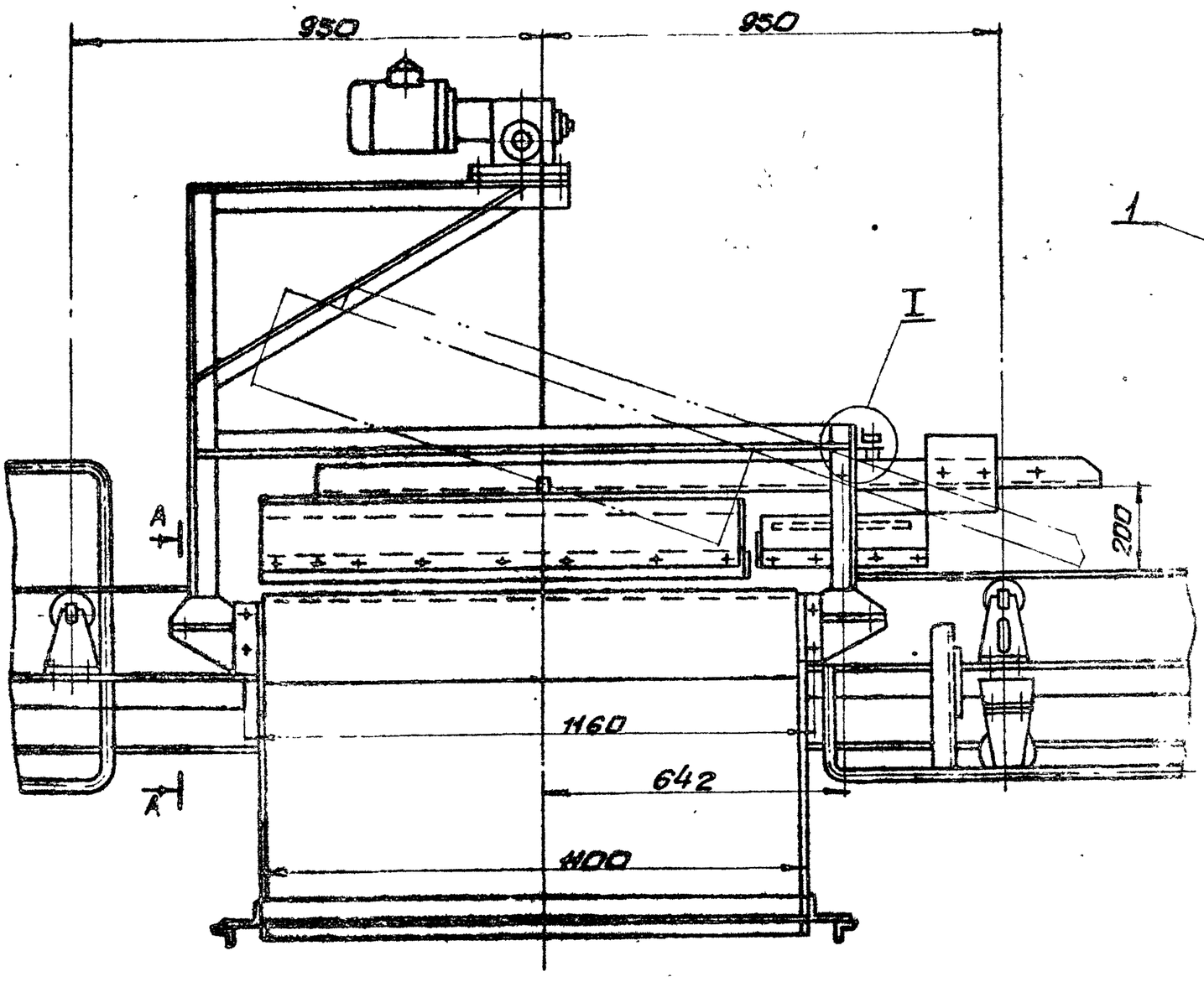

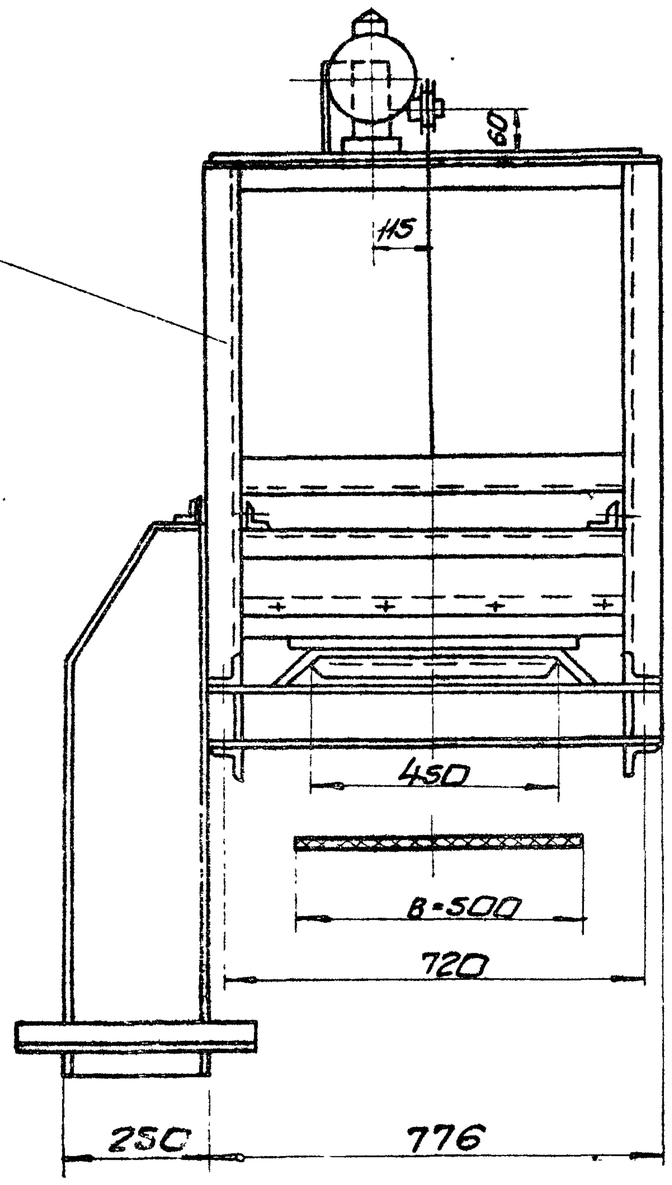

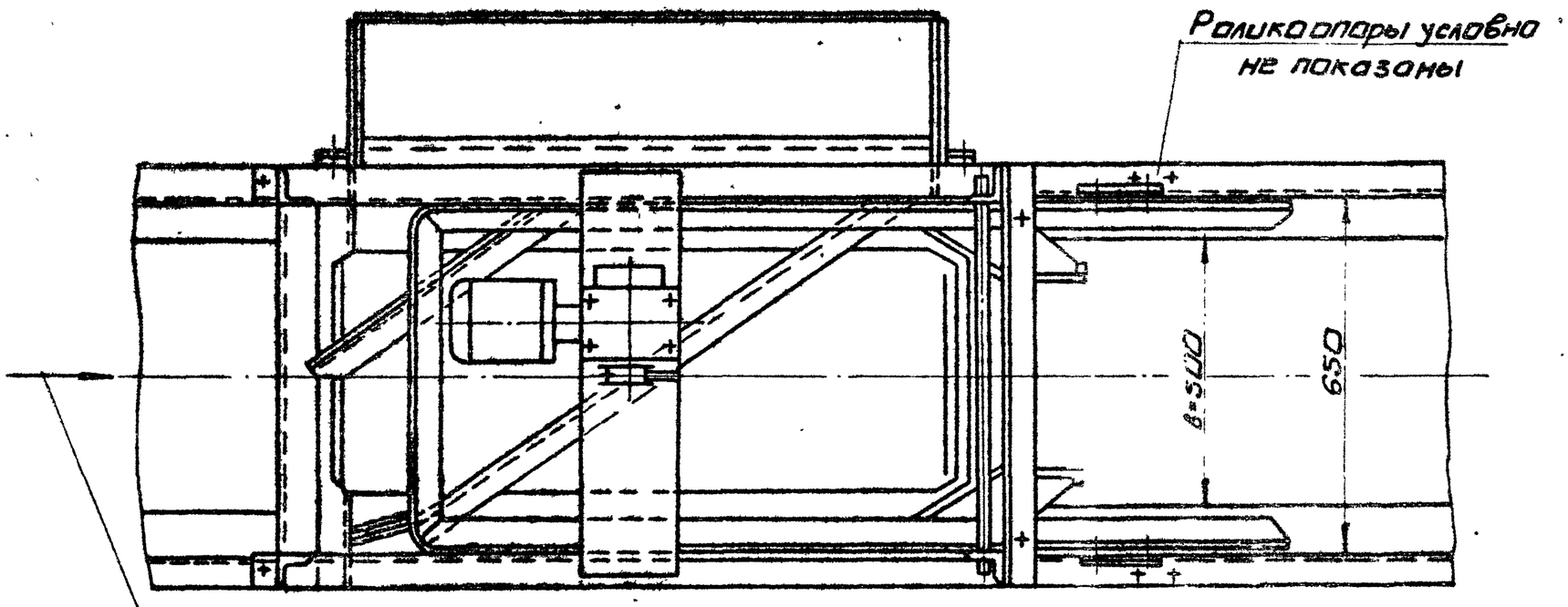

I
M1:5

А-А

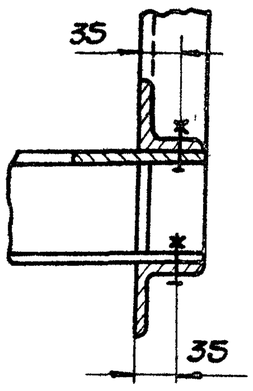

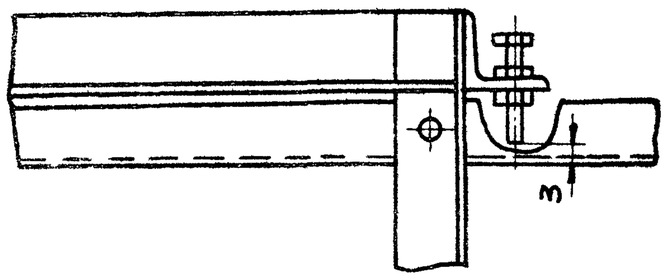

1. Минимальный зазор 3мм между поверхностью ленты конвейера и нижней кромкой металлической части плужка сбрасывателя обеспечить упорными винтами (см. узел I).
2. Положение противовесов и количество грузов в них определить опытным путем.

9747/11

Изм.	Лист	№ докум.	Подпись	Дата	Б14U056.370СБ		
Разраб.		Гончаренко			Установка сбрасывателя плужкового одностороннего. Сборочный чертеж.	Лит.	Масса	Масшт.
Пров.		Извекова				U	268,0	1:10
Т.контр.		Себрукова				Лист	Листов 1	
Нач.отд.		Коверченко				Госстрой СССР Харьковский Сантехпроект		
Н.контр.		Себрукова						
Утв.								

Альбом XI

Типовой проект 903-1.244.87

Инв.№подл. | Подп.и дата | Взам.инв.№ | Инв.№дубл. | Подп.и дата

формат А2

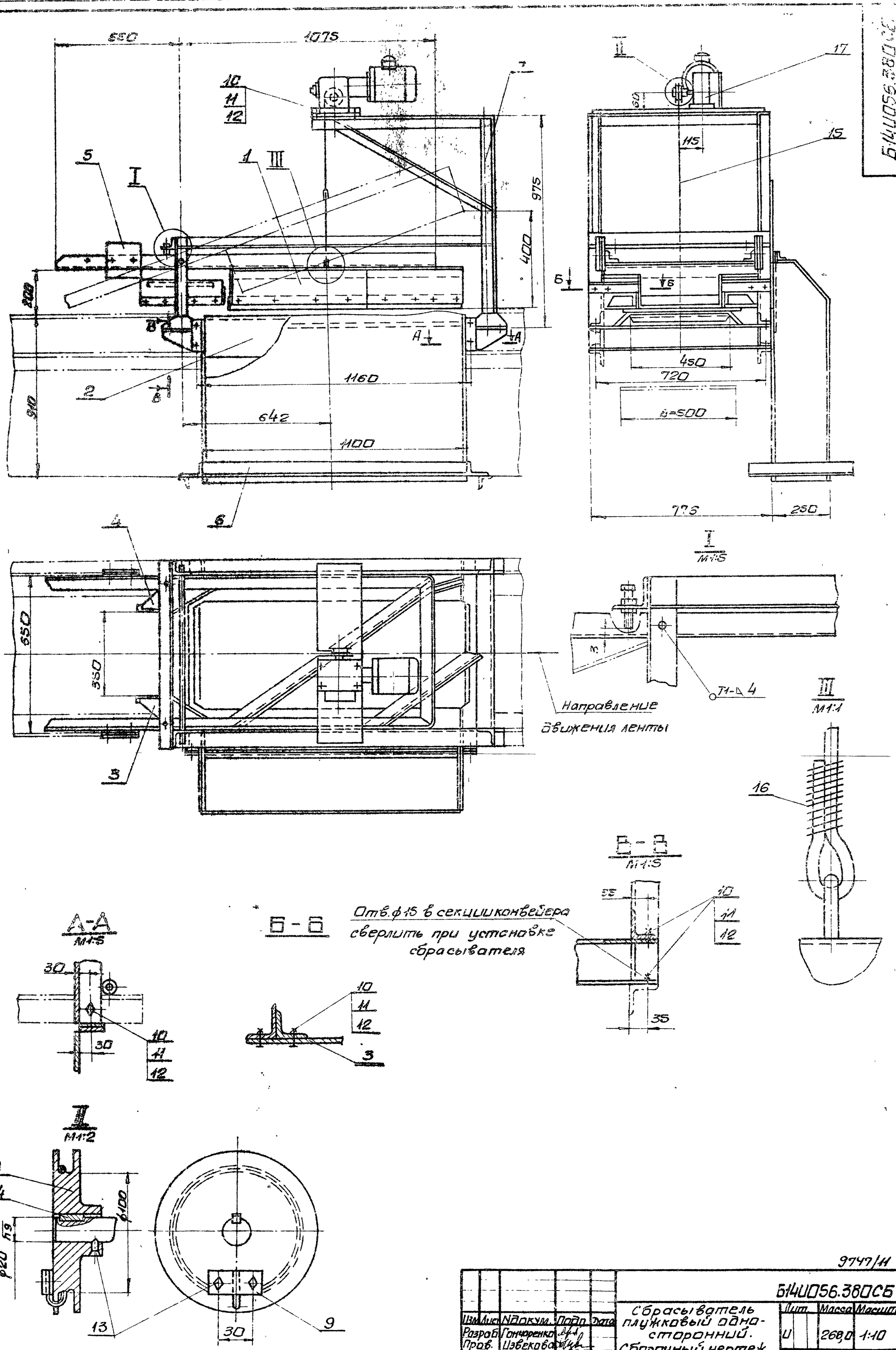

9747/11

					Б14U056.380СБ			
Изм.	Лист	N докум.	Подп.	Дата	Сбрасыватель плужковый односторонний. Сборочный чертеж.	Лит.	Масса	Масшт.
Разраб.		Гончаренко				U	268,0	1:10
Пров.		Извекова				Лист	Листов 1	
Т.контр.		Севрюков				Госстрой СССР Харьковский Сантехпроект		
Нач.отд.		Коверченко						
Н.контр.		Севрюков						
Чтв.								

формат А2

Б14U056.380СБ

Типовой проект 903-1-241.87 Альбом XI

Инв. N подл. | Подп. и дата | Взам. инв. N | Инв. N дубл. | Подп. и дата

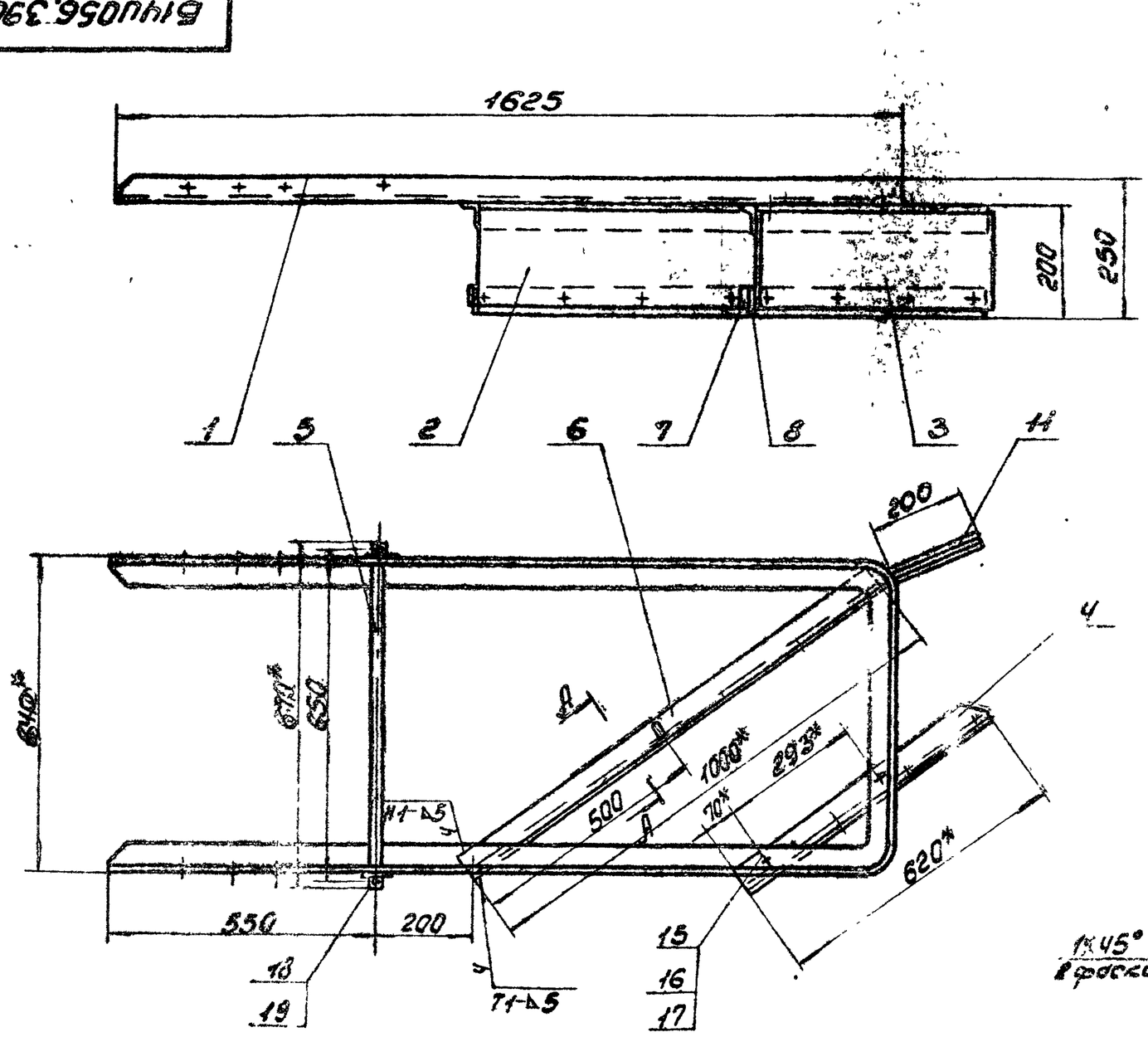

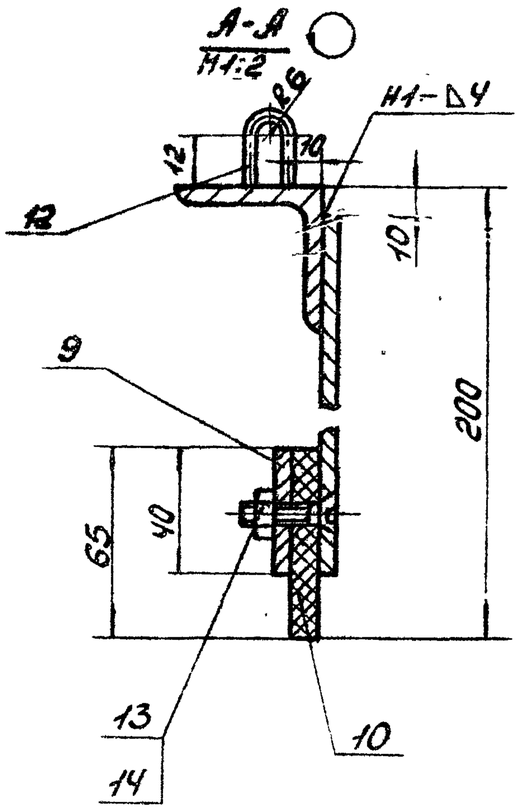

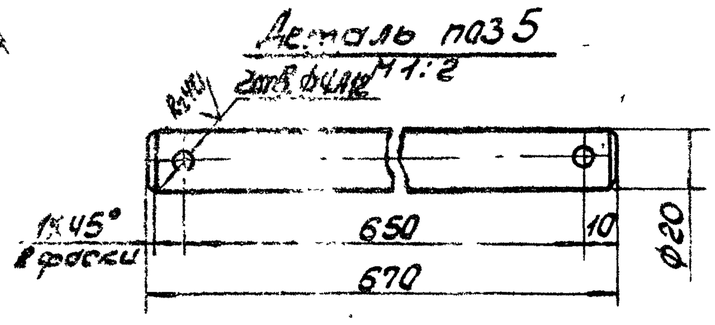

1. Предельные отклонения размеров ± IT16/2.
2. Сварные швы по ГОСТ 5264-80
   Электроды Э-42 ГОСТ 9467-75
3. Обработка поверхностей реза деталей Б4-$\overset{Rz320}{\nabla}$.
4. * Размеры для справки.

Изм.	Лист	N докум.	Подп.	Дата
Разраб.		Гончаренко		
Пров. гр.		Узбекова		
Т. контр.		Саврюков		
Нач. отд.		Коверченко		
Н. контр.		Саврюков		
Утв.				

Б14U056.390СБ

Лужок

Сборочный чертеж

Лит.	Масса	Масшт.
U	36,2	1:10

Лист	Листов 1

Госстрой СССР, Харьковский Сантехпроект

Формат А3

Типовой проект 903-1-241.87. Альбом XI

Форм.	Зона	Поз.	Обозначение	Наименование	Кол.	Прим.
				Документация		
А3			Б14U056.390СБ	Сборочный чертеж		
				Детали		
А4		1	Б14U056.203	Кронштейн	1	
А4		2	Б14U056.204	Стенка	1	
А4		3	Б14U056.205	Стенка	1	
А4		4	Б14U056.206	Ребро	1	
Б4		5	Б14U056.207	Ось		
				Круг В20 ГОСТ 2590-71 Ст3-I ГОСТ 535-79		
				ℓ = 670	1	1,72кг
Б4		6	Б14U056.208	Ребро		
				Уголок Б50×50×5 ГОСТ 8509-72 Ст3-I ГОСТ 535-79		
				ℓ = 1000	1	3,77кг
Б4		7	Б14U056.209	Планка		
				Полоса 4×40 ГОСТ 103-76 Ст3-I ГОСТ 535-79		
				ℓ = 620	1	0,9кг
Б4		8	Б14U056.211	Накладка		
				Пластина I, лист.		
				ОМБ-С-10×63×620		
				ГОСТ 7338-77	1	0,6кг
Б4		9	Б14U056.219	Планка		
				Полоса 4×40 ГОСТ 103-76 Ст3-I ГОСТ 535-79		
				ℓ = 1000	1	1,26кг

Инв. N подл. | Подп. и дата | Взам. инв. N | Инв. N дубл. | Подп. и дата

Изм.	Лист	N докум.	Подп.	Дата
Разраб.		Гончаренко		
Пров.		Узбекова		
Нач. отд.		Коверченко		
Н. контр.		Саврюков		
Утв.				

Б14U056.390

Лужок

Лит.	Лист	Листов
U	1	2

Госстрой СССР Харьковский Сантехпроект

Формат А4

Форм.	Зона	Поз.	Обозначение	Наименование	Кол.	Примеч.
Б4		10	Б14U056.213	Накладка		
				Пластина I, лист.		
				ОМБ-С-10×65×1200		
				ГОСТ 7338-77	1	1,2кг
Б4		11	Б14U056.253	Планка		
				Полоса 4×40 ГОСТ 103-76 Ст3-I ГОСТ 535-79		
				ℓ = 200	1	0,25кг
Б4		12	Б14U056.268	Ушко		
				Круг Ø ГОСТ 2590-71 Ст3-I ГОСТ 535-79		
				ℓ = 52		
				Стандартные изделия		
		13		Винт М8×30.019 ГОСТ 17475-80	12	0,019кг
		14		Гайка М8S ГОСТ 5915-70	12	0,005кг
		15		Болт М12×30.019 ГОСТ 7798-70	2	0,044кг
		16		Гайка М12.5 ГОСТ 5915-70	2	0,015кг
		17		Шайба 12.65Г ГОСТ 6402-70	2	0,003кг
		18		Шайба 20.01 ГОСТ 11371-78	2	0,023кг
		19		Шплинт 4×32 ГОСТ 397-79	2	0,0032кг
				Материалы		
				Металл наплавленный		0,26кг
						9747/11

Инв. N подл. | Подп. и дата | Взам. инв. N | Инв. N дубл. | Подп. и дата

Б14U056.390

Лист 2

Формат А4

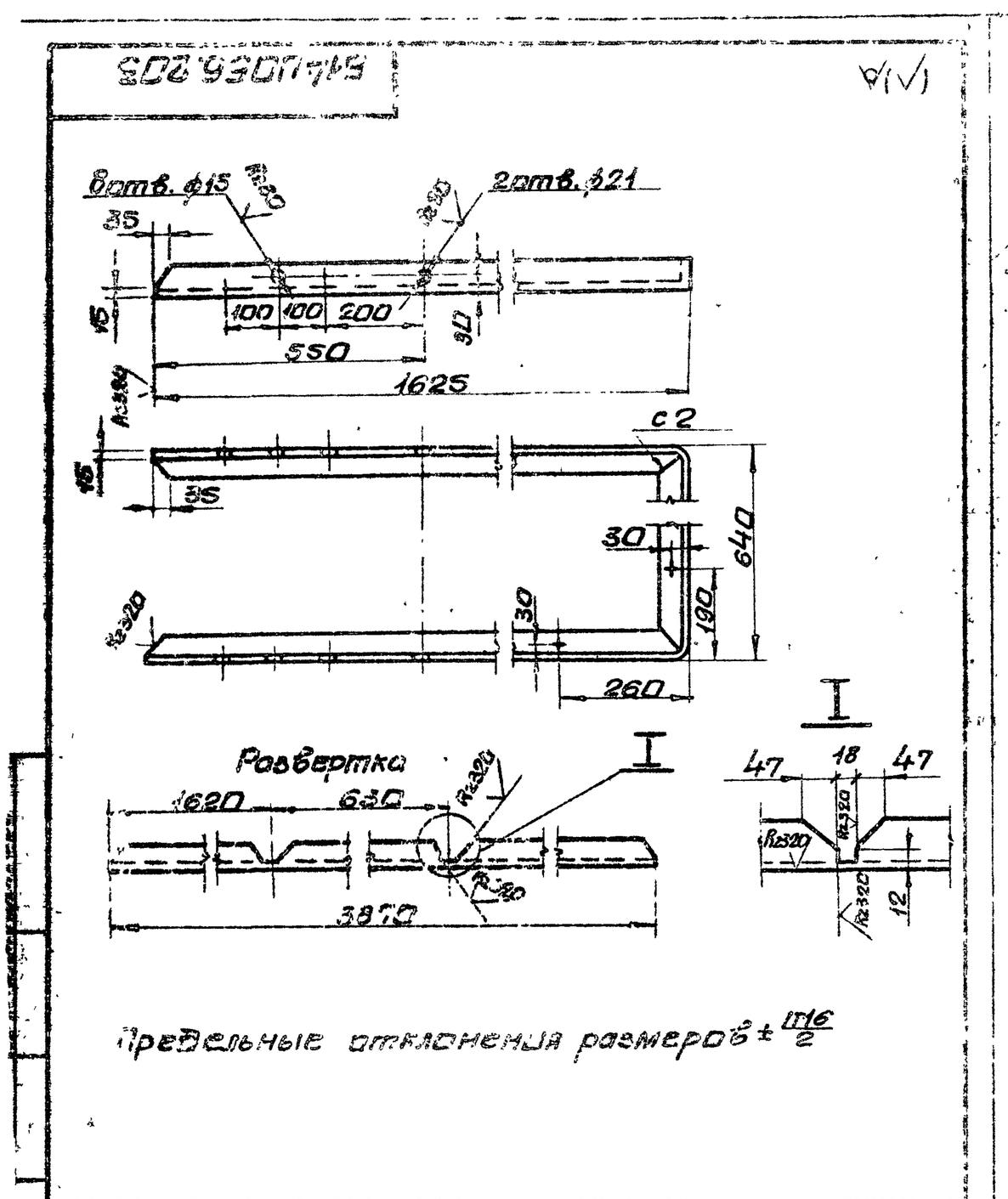

Предельные отклонения размеров ± IT16/2

Изм.	Лист	N докум.	Подп.	Дата	Б14U056.203	Лит.	Масса	Масшт.
Разраб.		Гончаренко			Кронштейн	U	14,5	1:10
Провер.		Извекова				Лист	Листов 1	
Т.контр.		Севрюков			Уголок 5-50х50х5 ГОСТ 8509-72 / ВСт3-I ГОСТ 535-79	Госстрой СССР Харьковский Сантехпроект		
Нач.отд.		Коверченко						
Н.контр.		Севрюков						
Утв.								

формат А4

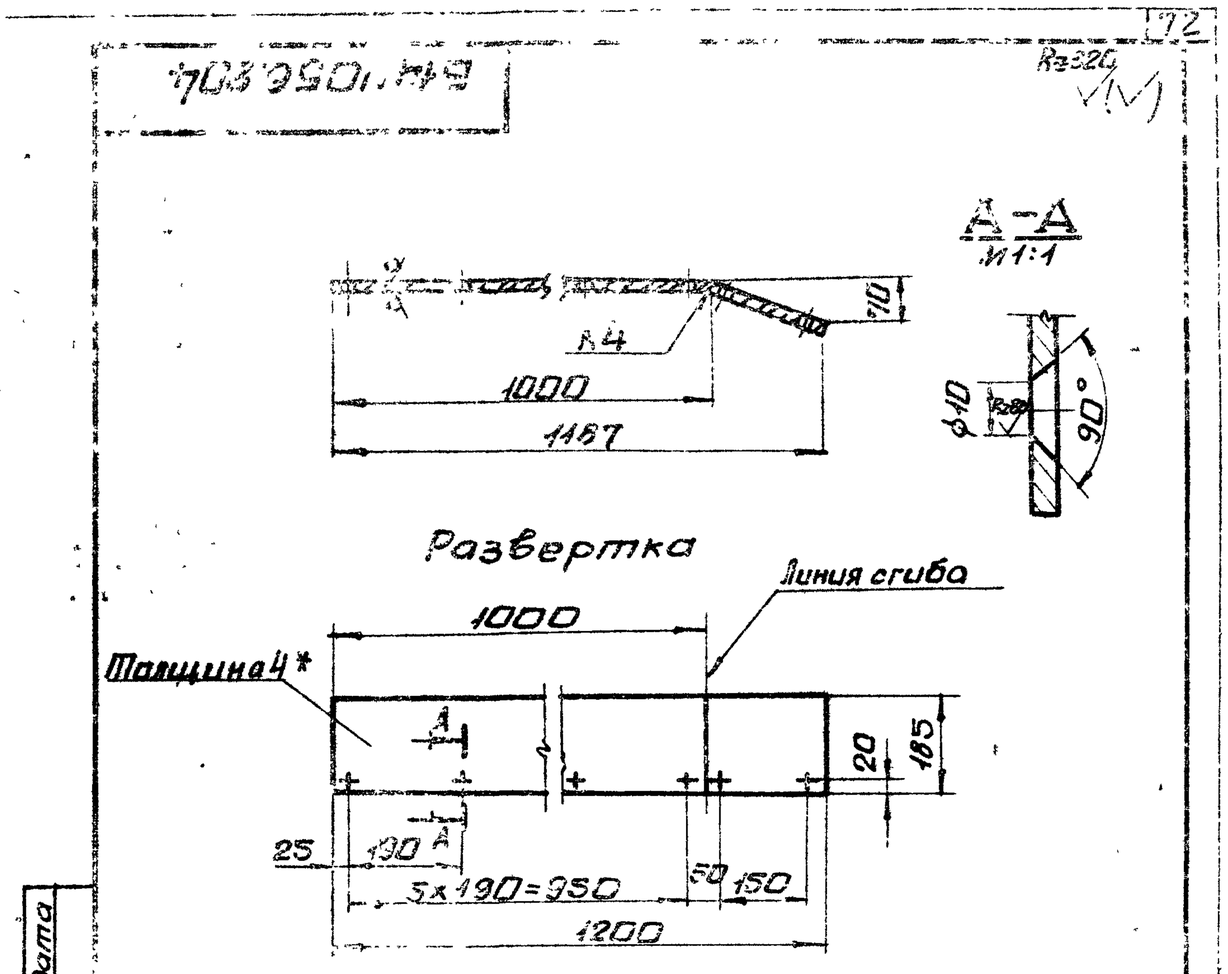

1. Предельные отклонения размеров ± IT16/2
2. * Размер для справки.

Изм.	Лист	N докум.	Подп.	Дата	Б14U056.204	Лит.	Масса	Масшт.
Разраб.		Гончаренко			Стенка	U	6,2	1:10
Провер.		Извекова				Лист	Листов 1	
Т.контр.		Севрюков			Лист Б-ПН-4 ГОСТ 19903-74 / ВСт3-I ГОСТ 14637-79	Госстрой СССР Харьковский Сантехпроект		
Нач.отд.		Коверченко						
Н.контр.		Севрюков						
Утв.								

формат А4

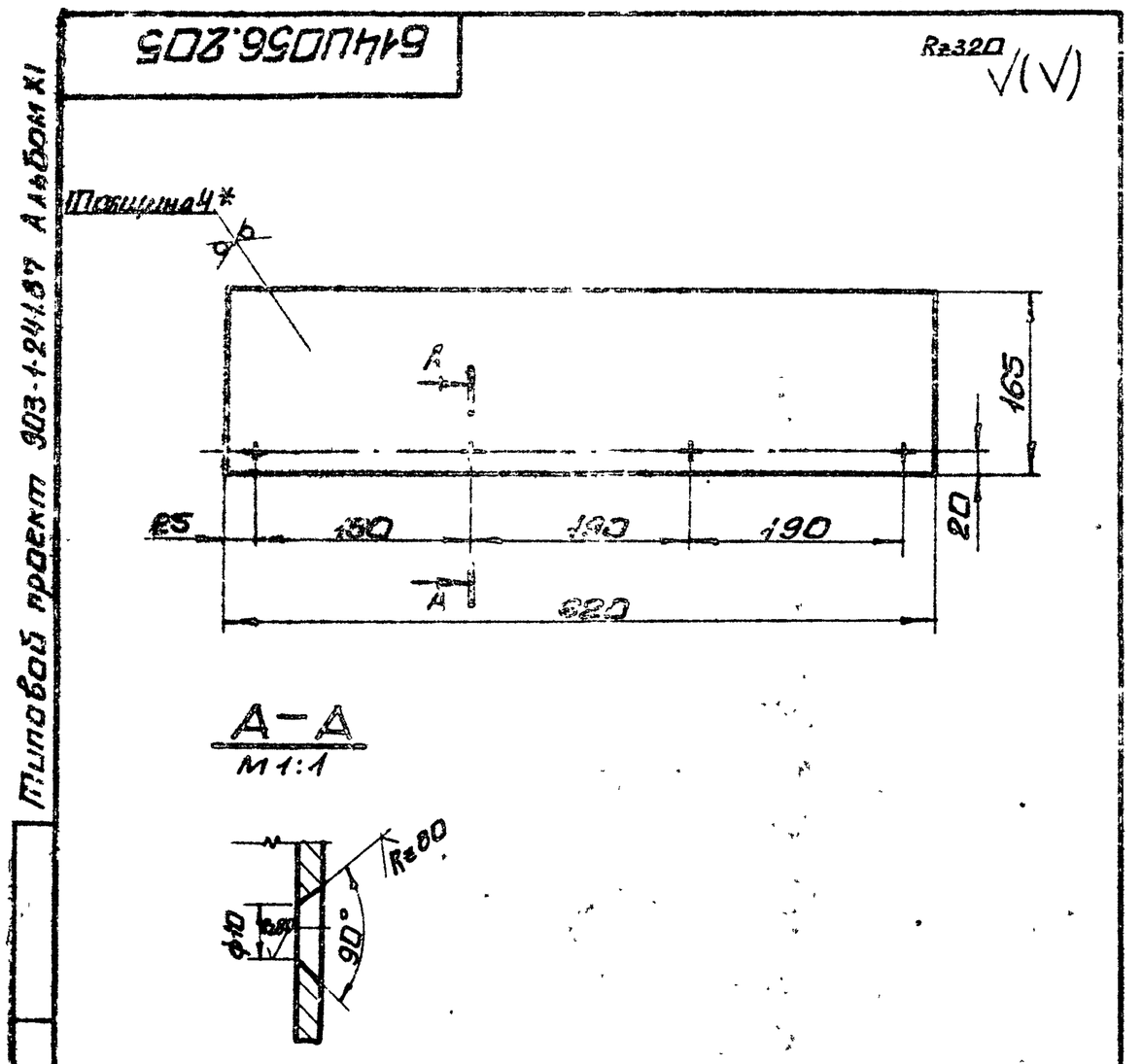

1. Предельные отклонения размеров ± IT16/2
2. * Размер для справки.

Изм.	Лист	N докум.	Подп.	Дата	Б14U056.205	Лит.	Масса	Масшт.
Разраб.		Гончаренко			Стенка	U	3,2	1:5
Пров.		Извекова				Лист	Листов 1	
Т.контр.		Севрюков			Лист Б-ПН-4 ГОСТ 19903-74 / ВСт3-I ГОСТ 14637-79	Госстрой СССР Харьковский Сантехпроект		
Нач.отд.		Коверченко						
Н.контр.		Севрюков						
Утв.								

формат А4

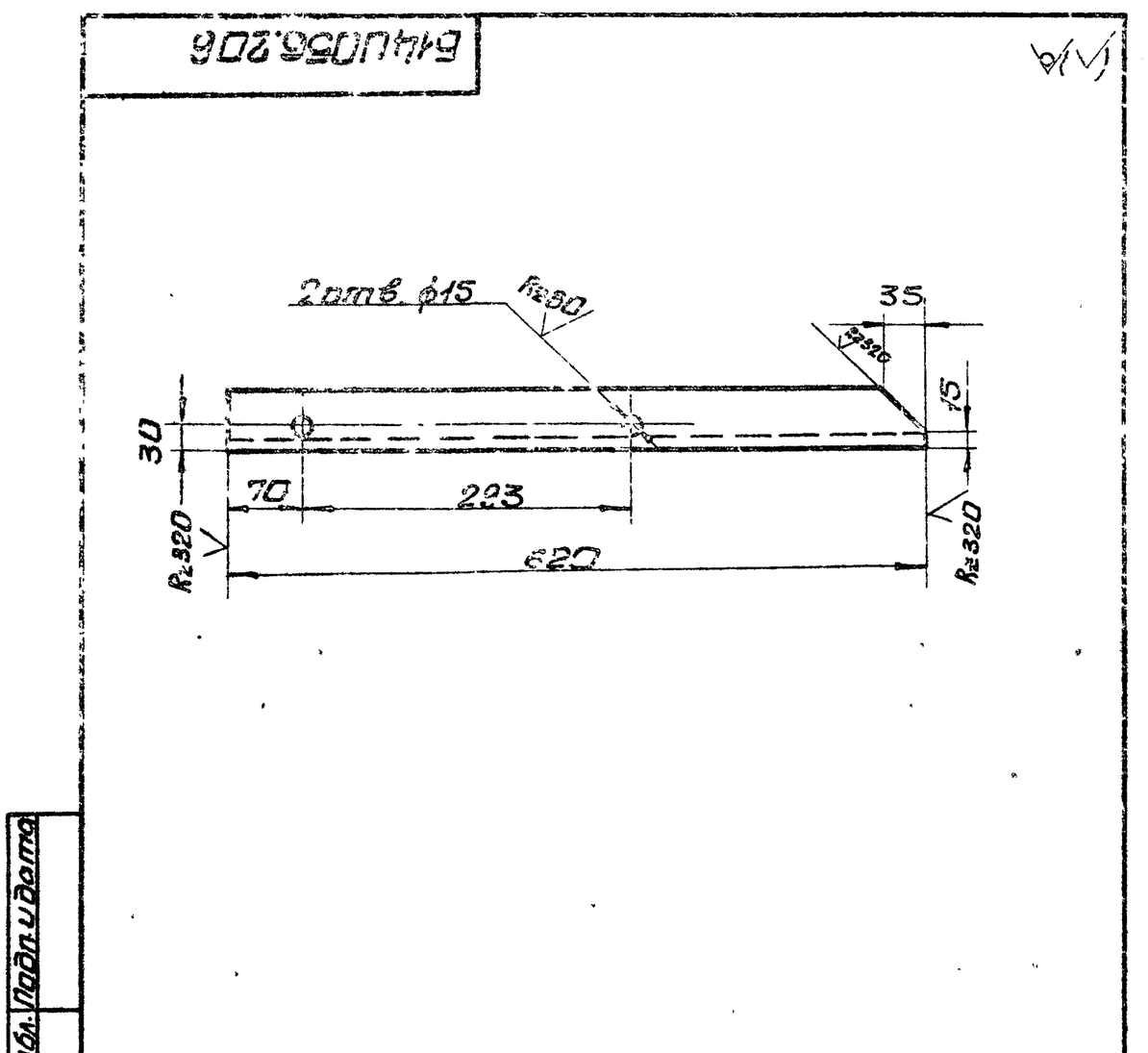

Предельные отклонения размеров ± IT16/2

9747/11

Изм.	Лист	N докум.	Подп.	Дата	Б14U056.206	Лит.	Масса	Масшт.
Разраб.		Гончаренко			Ребро	U	2,3	1:5
Пров.		Извекова				Лист	Листов 1	
Т.контр.		Севрюков			Уголок 5-50х50х5 ГОСТ 8509-72 / ВСт3-I ГОСТ 535-79	Госстрой СССР Харьковский Сантехпроект		
Нач.отд.		Коверченко						
Н.контр.		Севрюков						
Утв.								

формат А4

Типовой проект 903-1-241.87 Альбом XI

Форм.	Зона	Поз.	Обозначение	Наименование	Кол.	Прим.
				Документация		
А3			5.14.U056.400СБ	Сборочный чертеж		
				Детали		
Б4		1	5.14.U056.214	Связь		
				Швеллер 10 ГОСТ 8240-72		
				Вст3-I ГОСТ 535-79		
				ℓ-770	2	6,7кг
А3		2	5.14.U056.215	Стенка	1	
А4		3	5.14.U056.216	Ребро	4	
А4		4	5.14.U056.217	Ребро	2	
А4		5	5.14.U056.218	Косынка	4	
А4		6	5.14.U056.219	Ребро	1	
А4		7	5.14.U056.221	Ребро	2	
				Материалы		
				Металл наплавленный		0,4кг

Изм.	Лист	№ докум.	Подп.	Дата
Разраб.		Гончаренко		
Пров.		Извекова		
Нач. отд.		Коверченко		
Н. контр.		Севрюков		
Утв.				

5.14.U056.400

Стол

Лит. У | Лист | Листов 1

Госстрой СССР Харьковский Сантехпроект

Формат А4

Форм.	Зона	Поз.	Обозначение	Наименование	Кол.	Прим.
				Документация		
А3			5.14.U056.420СБ	Сборочный чертеж		
				Детали		
Д4		1	5.14.U056.222	Ребро	1	
Д4		2	5.14.U056.223	Планка	1	
Д4		3	5.14.U056.224	Планка	1	
Д4		4	5.14.U056.225	Пластина	1	
Д4		5	5.14.U056.226	Ребро	1	
Д4		6	5.14.U056.227	Стенка	1	
				Стандартные изделия		
		7		Винт М8х30.010		
				ГОСТ 17475-80	4	0,015кг
		8		Гайка М8.5		
				ГОСТ 5915-70	4	0,005кг
				Материалы		
				Металл наплавленный		0,1кг

Изм.	Лист	№ докум.	Подп.	Дата
Разраб.		Гончаренко		
Пров.		Извекова		
Нач. отд.		Коверченко		
Н. контр.		Севрюков		
Утв.				

5.14.U056.420

Подгребатель правый

Лит. У | Лист | Листов 1

Госстрой СССР Харьковский Сантехпроект

Формат А4

Типовой проект 903-1-241.87 Альбом XI

Форм.	Зона	Поз.	Обозначение	Наименование	Кол.	Прим.
				Документация		
А3			5.14.U056.410СБ	Сборочный чертеж		
				Детали		
А4		1	5.14.U056.222	Ребро	1	
А4		2	5.14.U056.223	Планка	1	
А4		3	5.14.U056.224	Планка	1	
А4		4	5.14.U056.225	Пластина	1	
А4		5	5.14.U056.226	Ребро	1	
А4		6	5.14.U056.227	Стенка	1	
				Стандартные изделия		
		7		Винт М8х30.010		
				ГОСТ 17475-80	4	0,015кг
		8		Гайка М8.5		
				ГОСТ 5915-70	4	0,005кг
				Материалы		
				Металл наплавленный		0,1кг

Изм.	Лист	№ докум.	Подп.	Дата
Разраб.		Гончаренко		
Пров.		Извекова		
Нач. отд.		Коверченко		
Н. контр.		Севрюков		
Утв.				

5.14.U056.410

Подгребатель левый

Лит. У | Лист | Листов 1

Госстрой СССР Харьковский Сантехпроект

Формат А4

Форм.	Зона	Поз.	Обозначение	Наименование	Кол.	Прим.
				Документация		
А4			5.14.U056.430СБ	Сборочный чертеж		
				Детали		
Б4		1	5.14.U056.228	Планка		
				Лист Б-ПН-10 ГОСТ 19903-74		
				Вст3-I ГОСТ 14637-79		
				150х150	4	1,75кг
				Стандартные изделия		
		2		Болт М12х70.46		
				ГОСТ 7798-70	2	0,08кг
		3		Гайка М12,5		
				ГОСТ 5915-70	2	0,015кг
		4		Шайба 12,65Г		
				ГОСТ 6402-70	2	0,003кг

9749/11

Изм.	Лист	№ докум.	Подп.	Дата
Разраб.		Гончаренко		
Пров.		Извекова		
Нач. отд.		Коверченко		
Н. контр.		Севрюков		
Утв.				

5.14.U056.430

Противовес

Лит. У | Лист | Листов 1

Госстрой СССР Харьковский Сантехпроект

Формат А4

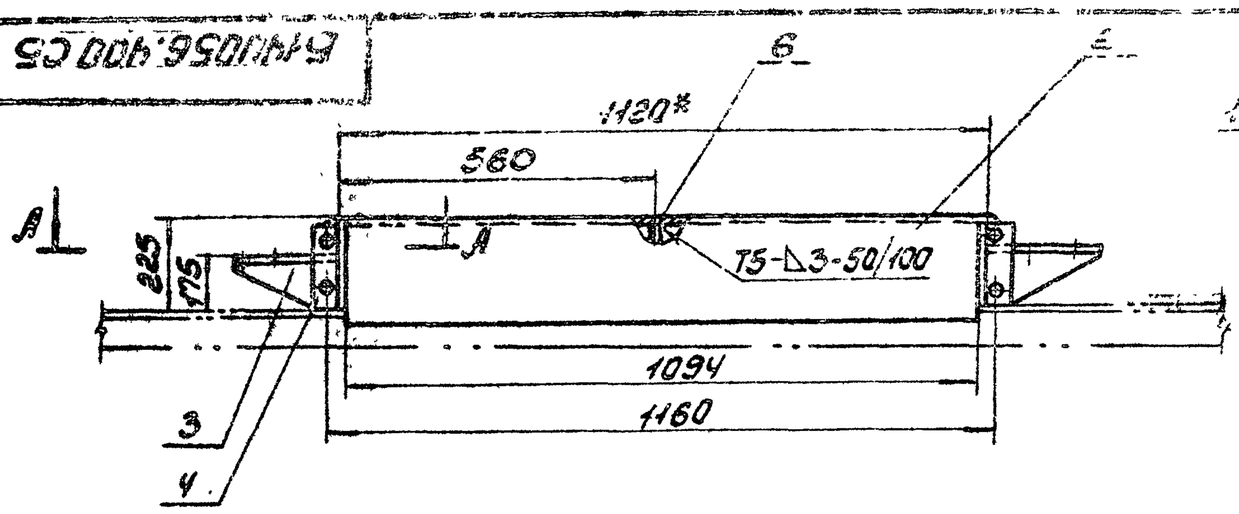

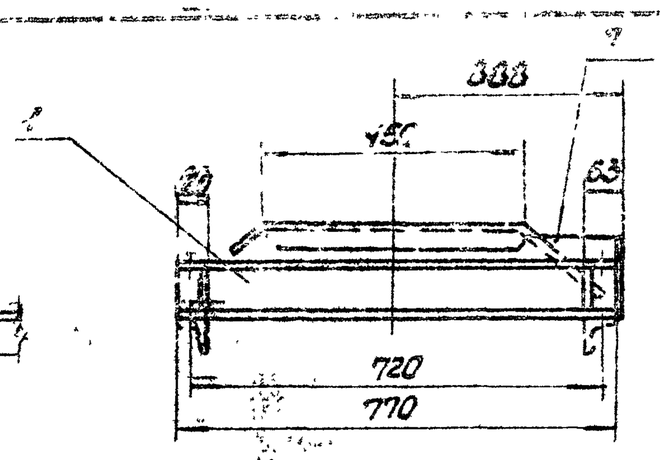

В
М1:5

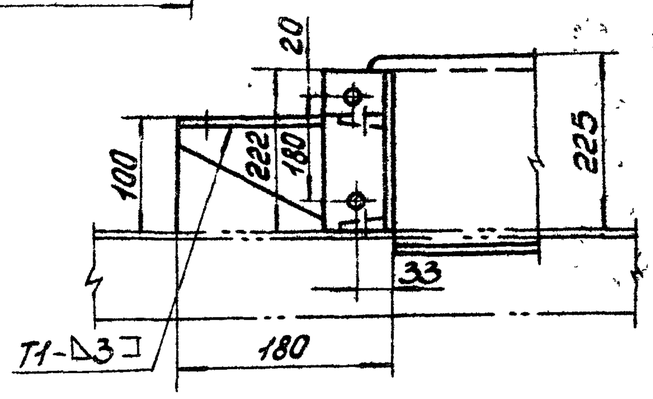

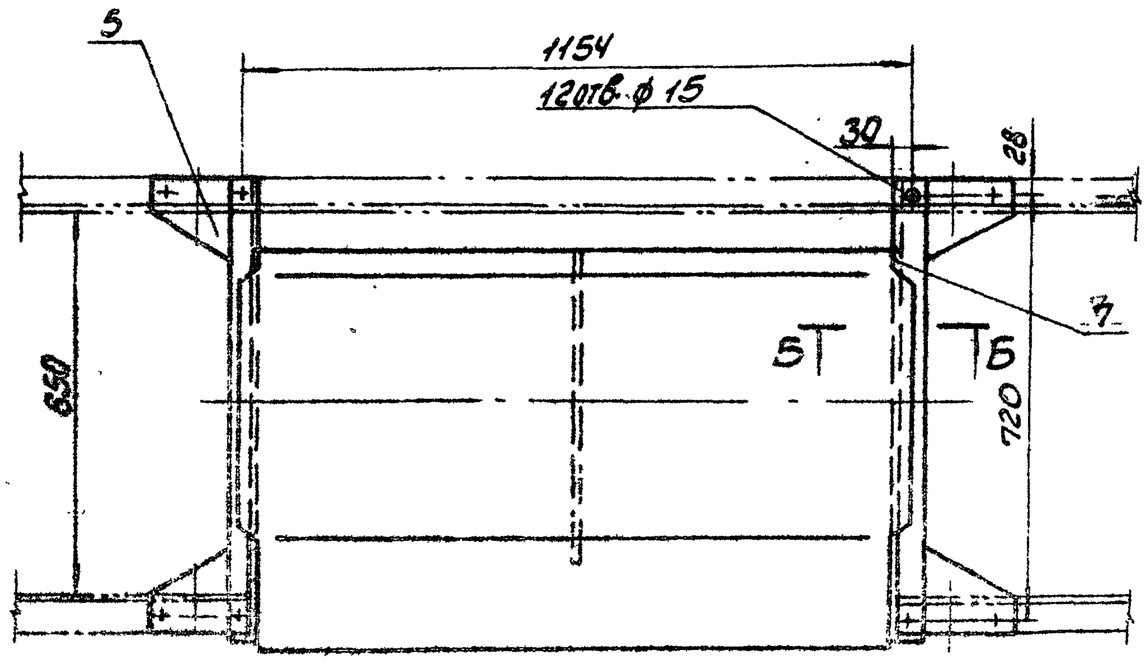

1. Предельные отклонения размеров ± IT16/2.
2. Сварные швы по ГОСТ 5264-80.
   Электроды Э-42 ГОСТ 9467-75.
3. Обработка поверхностей реза деталей Б4-R_z320 $\sqrt{}$.
4. * Размеры для справки.

В

А-А
М1:5

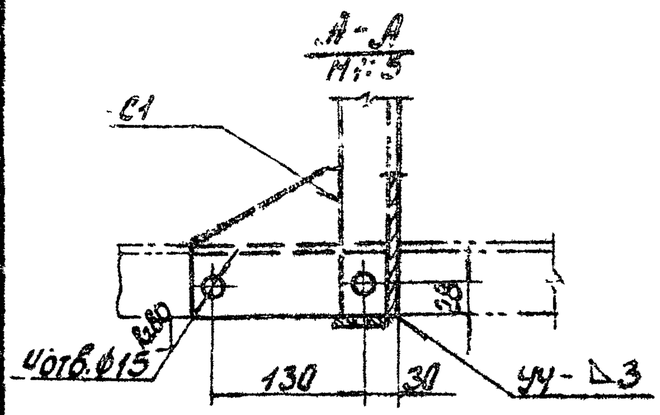

Б-Б
М1:5

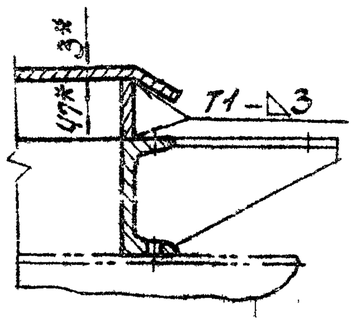

Изм.	Лист	N докум.	Подп.	Дата
Разраб.		Гончаренко		
Провер.		Извекова		
Т.контр.		Севрюков		
Нач.отд.		Коверченко		
Н.контр.		Севрюков		
Утв.				

Стол
Сборочный чертеж

Б14056.400СБ			
	Лит.	Масса	Масшт.
	У	41,0	1:10
	Лист	Листов 1	
Госстрой СССР Харьковский Сантехпроект			

Формат А3

R_z320 $\sqrt{}$ (▽)

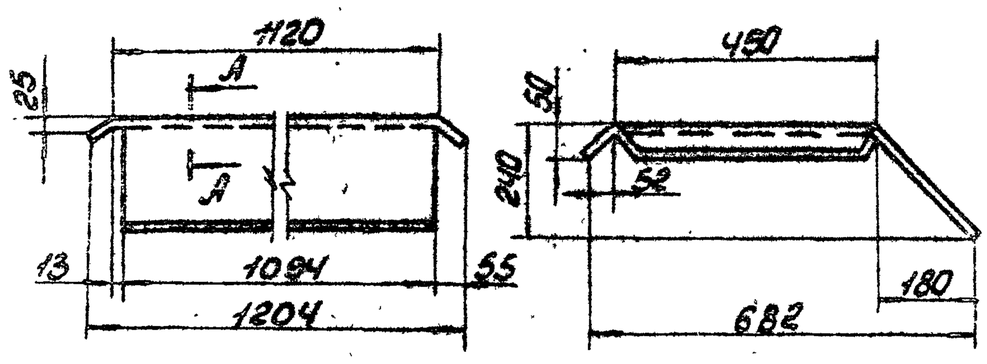

А-А
М1:1

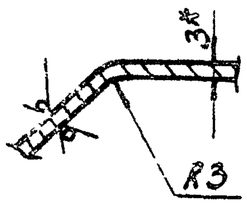

Развертка

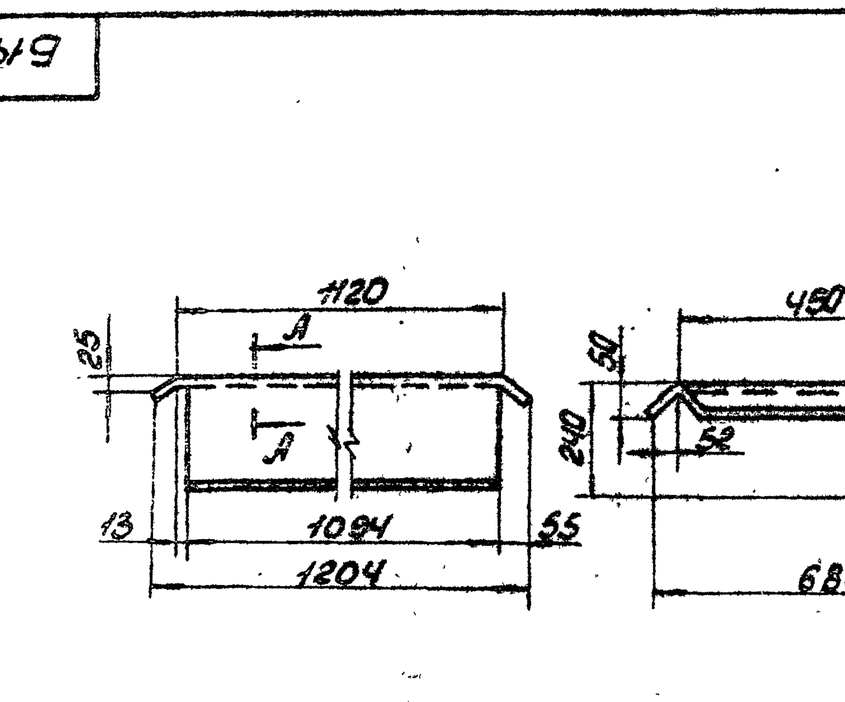

1. Предельные отклонения размеров ± IT16/2.
2. * Размер для справки.

9747/11

Изм.	Лист	N докум.	Подп.	Дата
Разраб.		Гончаренко		
Провер.		Извекова		
Т.контр.		Севрюков		
Нач.отд.		Коверченко		
Н.контр.		Севрюков		
Утв.				

Стенка

Лист Б-ПН-3 ГОСТ 19903-74
Вст3-I ГОСТ 16523-70

Б14056.215			
	Лит.	Масса	Масшт.
	У	22,3	1:10
	Лист	Листов 1	
Госстрой СССР Харьковский Сантехпроект			

Формат А3

Инв.№ подл. | Подп. и дата | Взам.инв.№ | Инв.№ дубл. | Подп. и дата

Типовой проект 903-1-244.87 Альбом XI

Б14U056.216

R_z320 (√)

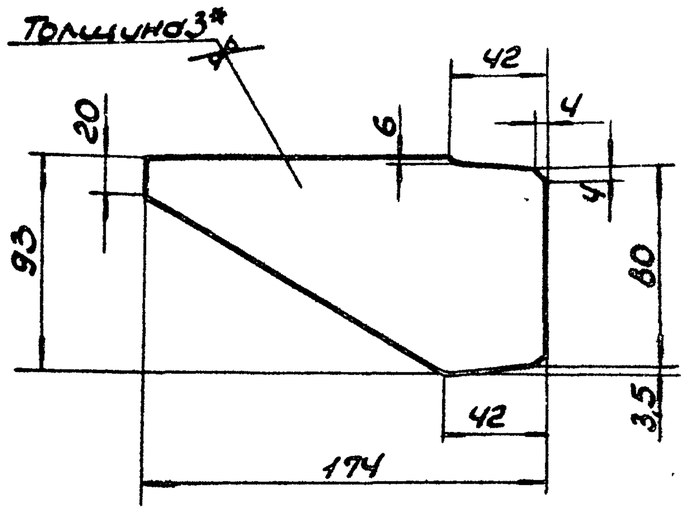

1. Предельные отклонения размеров ± IT16
2.* Размер для справки.

Изм.	Лист	N Докум.	Подп.	Дата	Б14U056.216			
Разраб.		Гончаренко			Ребро	Лит.	Масса	Масшт.
Провер.		Извекова				U	0,3	1:2
Т.контр.		Севрюков				Лист	Листов 1	
Нач.отд.		Ковериенко			Лист Б-ПН-3 ГОСТ 19903-74 ВСт3-I ГОСТ 16523-70	Госстрой СССР Харьковский Сантехпроект		
Н.контр.		Севрюков						
Утв.								

Инв.№подл. | Подп. и дата | Взам.инв.№ | Инв.№дубл. | Подп. и дата

Формат А4

Б14U056.217

R_z320 (√)

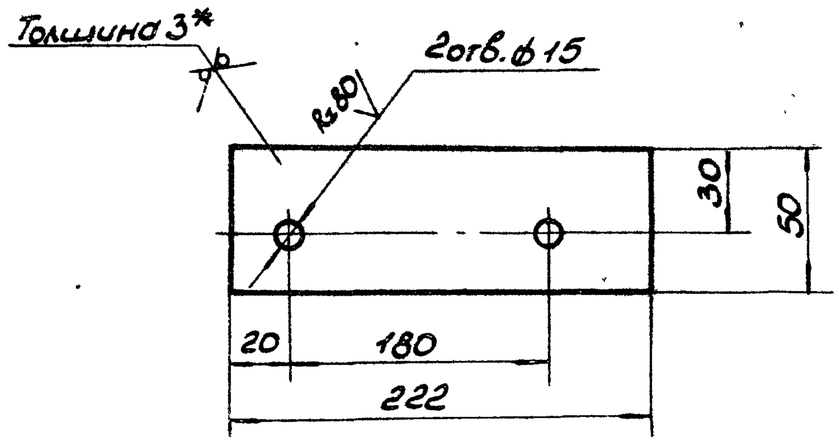

1. Предельные отклонения размеров ± IT16/2.
2.* Размер для справки.

Изм.	Лист	N Докум.	Подп.	Дата	Б14U056.217			
Разраб.		Гончаренко			Ребро	Лит.	Масса	Масшт.
Провер.		Извекова				U	0,25	1:2
Т.контр.		Севрюков				Лист	Листов 1	
Нач.отд.		Ковериенко			Лист Б-ПН-3 ГОСТ 19903-74 ВСт3-I ГОСТ 16523-70	Госстрой СССР Харьковский Сантехпроект		
Н.контр.		Севрюков						
Утв.								

Инв.№подл. | Подп. и дата | Взам.инв.№ | Инв.№дубл. | Подп. и дата

Формат А4

Б14U056.218

R_z320 (√)

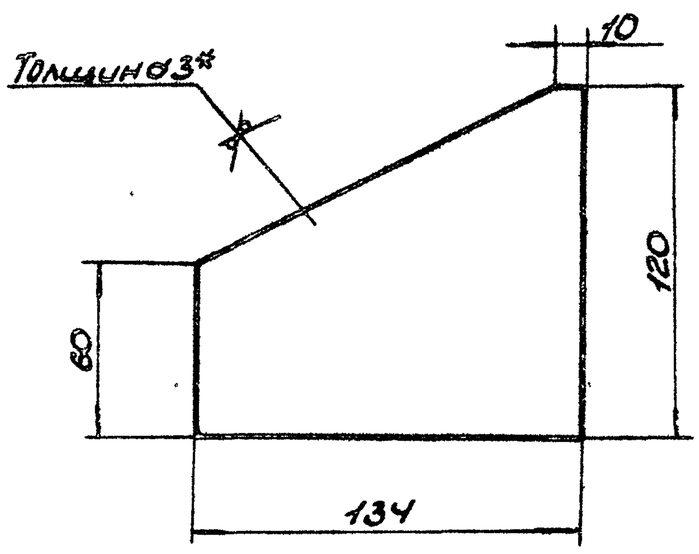

1. Предельные отклонения размеров ± IT16/2.
2.* Размер для справки.

Изм.	Лист	N Докум.	Подп.	Дата	Б14U056.218			
Разраб.		Гончаренко			Косынка	Лит.	Масса	Масшт.
Провер.		Извекова				U	0,3	1:2
Т.контр.		Севрюков				Лист	Листов 1	
Нач.отд.		Ковериенко			Лист Б-ПН-3 ГОСТ 19903-74 ВСт3-I ГОСТ 16523-70	Госстрой СССР Харьковский Сантехпроект		
Н.контр.		Севрюков						
Утв.								

Типовой проект 903-1-241.87 Альбом XI

Инв.№подл. | Подп. и дата | Взам.инв.№ | Инв.№дубл. | Подп. и дата

Формат А4

Б14U056.219

R_z320 (√)

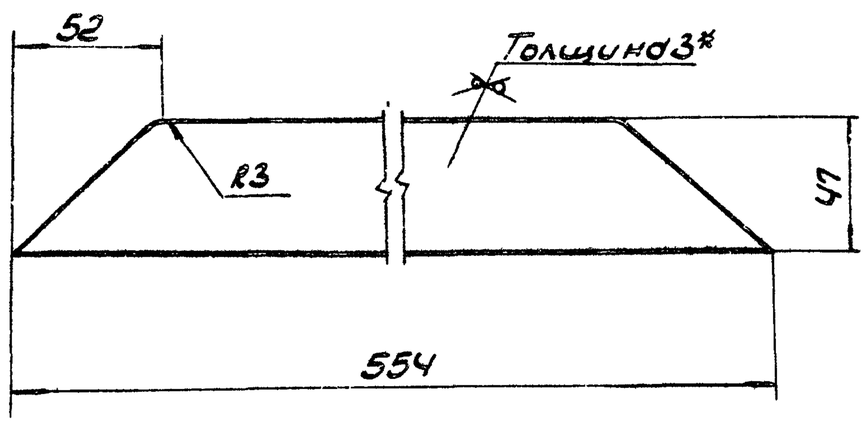

1. Предельные отклонения размеров ± IT16/2.
2.* Размеры для справки.

9747/11

Изм.	Лист	N Докум.	Подп.	Дата	Б14U056.219			
Разраб.		Гончаренко			Ребро	Лит.	Масса	Масшт.
Провер.		Извекова				U	0,6	1:2
Т.контр.		Севрюков				Лист	Листов 1	
Нач.отд.		Ковериенко			Лист Б-ПН-3 ГОСТ 19903-74 ВСт3-I ГОСТ 16523-70	Госстрой СССР Харьковский Сантехпроект		
Н.контр.		Севрюков						
Утв.								

Инв.№подл. | Подп. и дата | Взам.инв.№ | Инв.№дубл. | Подп. и дата

Формат А4

Б14U056.221

Rz320 (√)

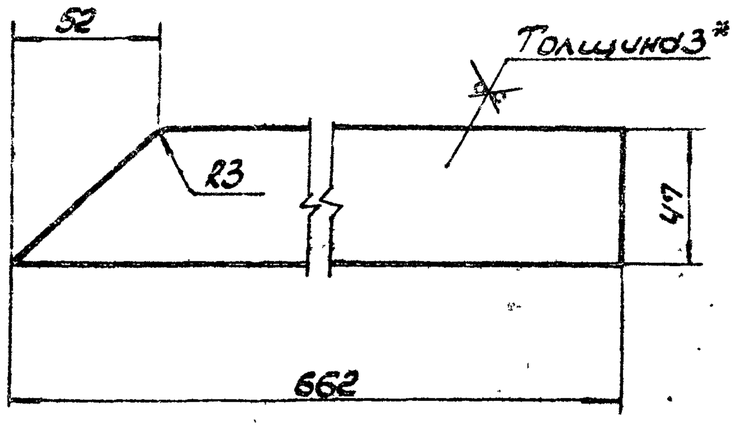

1. Предельные отклонения размеров $\pm \frac{IT16}{2}$.
2.* Размер для справки.

Изм.	Лист	N Докум.	Подп.	Дата	Ребро	Лит.	Масса	Масшт.
Разраб.		Гончаренко				U	0,7	1:2
Провер.		Извекова				Лист	Листов 1	
Т.контр.		Севрюков						
Нач.отд.		Коверченко			Лист Б-ПН-3 ГОСТ 19903-74 / ВСт3-I ГОСТ 16523-70	Госстрой СССР Харьковский Сантехпроект		
Н.контр.		Севрюков						
Утв.								

Формат А4

Б14U056.222

Rz320 (√)

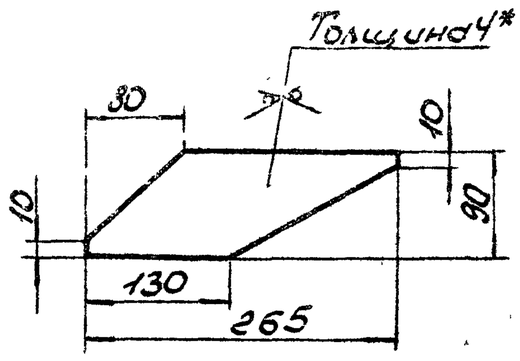

1. Предельные отклонения размеров $\pm \frac{IT16}{2}$.
2.* Размер для справки.

Изм.	Лист	N Докум.	Подп.	Дата	Ребро	Лит.	Масса	Масшт.
Разраб.		Гончаренко				U	0,6	1:5
Провер.		Извекова				Лист	Листов 1	
Т.контр.		Севрюков						
Нач.отд.		Коверченко			Лист Б-ПН-4 ГОСТ 19903-74 / ВСт3-I ГОСТ 14637-79	Госстрой СССР Харьковский Сантехпроект		
Н.контр.		Севрюков						
Утв.								

Формат А4

Б14U056.223

Rz320 (√)

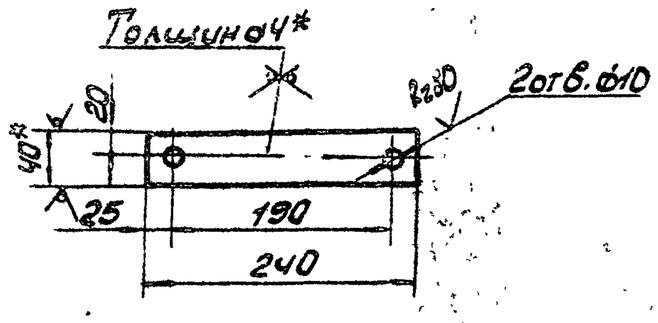

1. Предельные отклонения размеров $\pm \frac{IT16}{2}$.
2.* Размеры для справки.

Изм.	Лист	N Докум.	Подп.	Дата	Планка	Лит.	Масса	Масшт.
Разраб.		Гончаренко				U	0,3	1:5
Провер.		Извекова				Лист	Листов 1	
Т.контр.		Севрюков						
Нач.отд.		Коверченко			Полоса 4х40 ГОСТ 103-76 / ВСт3-I ГОСТ 535-79	Госстрой СССР Харьковский Сантехпроект		
Н.контр.		Севрюков						
Утв.								

Формат А4

Б14U056.224

Rz320 (√)

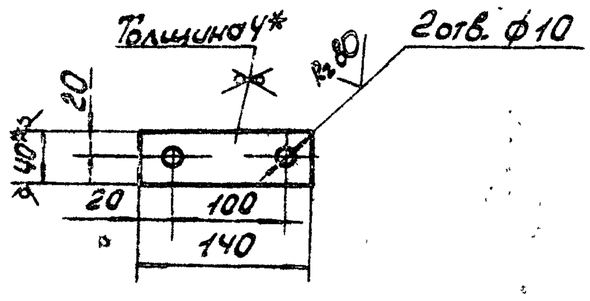

1. Предельные отклонения размеров $\pm \frac{IT16}{2}$.
2.* Размеры для справки.

9747/11

Изм.	Лист	N Докум.	Подп.	Дата	Планка	Лит.	Масса	Масшт.
Разраб.		Гончаренко				U	0,14	1:5
Провер.		Извекова				Лист	Листов 1	
Т.контр.		Севрюков						
Нач.отд.		Коверченко			Полоса 4х40 ГОСТ 103-76 / ВСт3-I ГОСТ 535-79	Госстрой СССР Харьковский Сантехпроект		
Н.контр.		Севрюков						
Утв.								

Формат А4

Типовой проект 903-1-241.87 Альбом XI

Инв. N подл. | Подп. и дата | Взам. инв. N | Инв. N дубл. | Подп. и дата

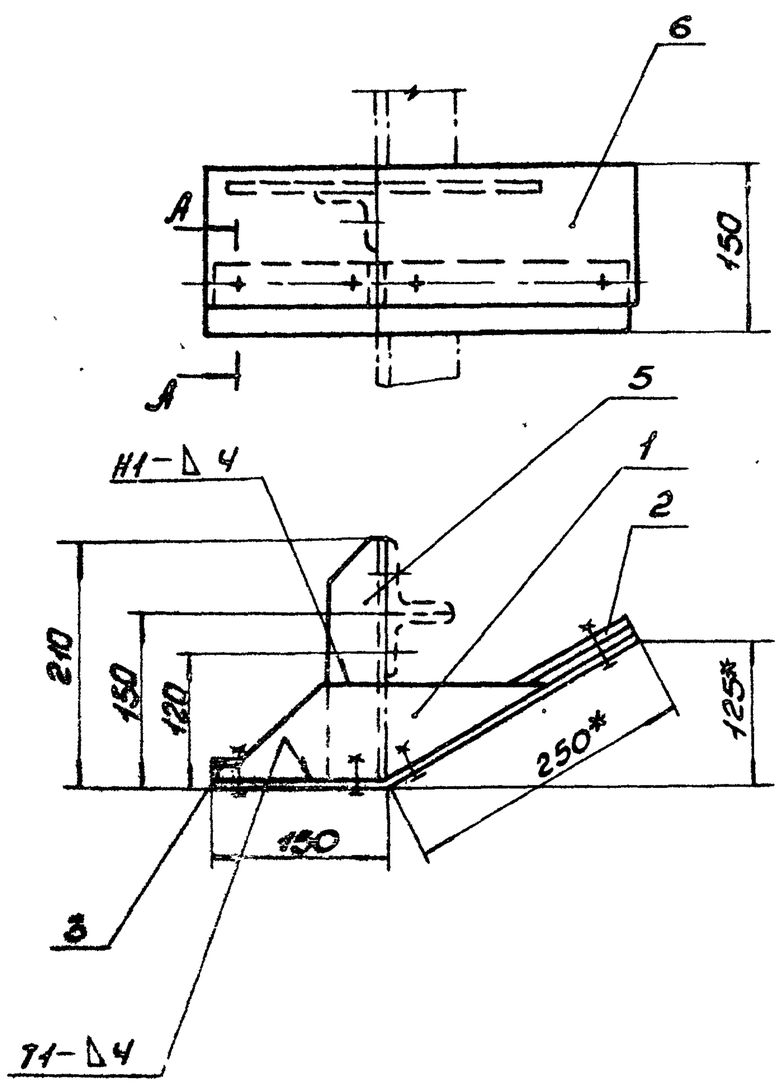

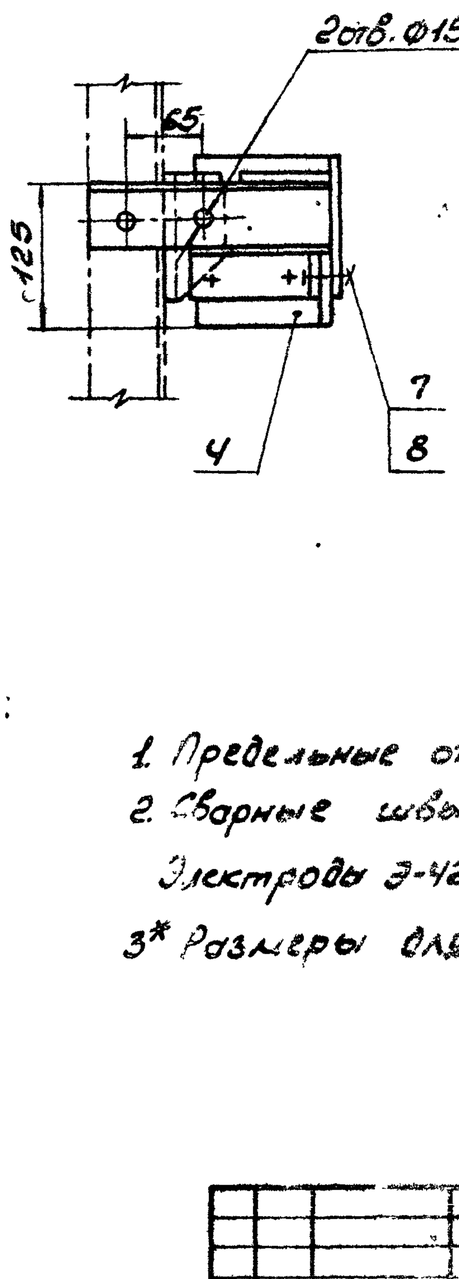

А-А
М1:2

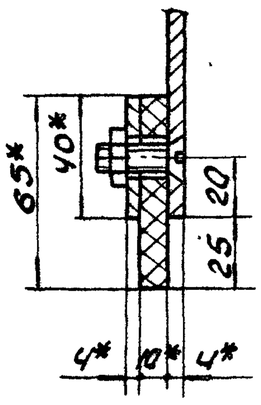

1. Предельные отклонения размеров ± IT16/2.
2. Сварные швы по ГОСТ 5264-80.
   Электроды Э-42 ГОСТ 9467-75.
3* Размеры для справок.

Изм.	Лист	N докум.	Подп.	Дата
Разраб.		Гончаренко		
Провер.		Извеков		
Т.контр.		Севрюков		
Нач.отд.		Ковтуненко		
Н.контр.		Севрюков		
Утв.				

Подогреватель правый
Сборочный чертеж

Лит.	Масса	Масштаб
У	40	1:5

Лист Листов 1

Госстрой СССР Харьковский Сантехпроект

Формат А3

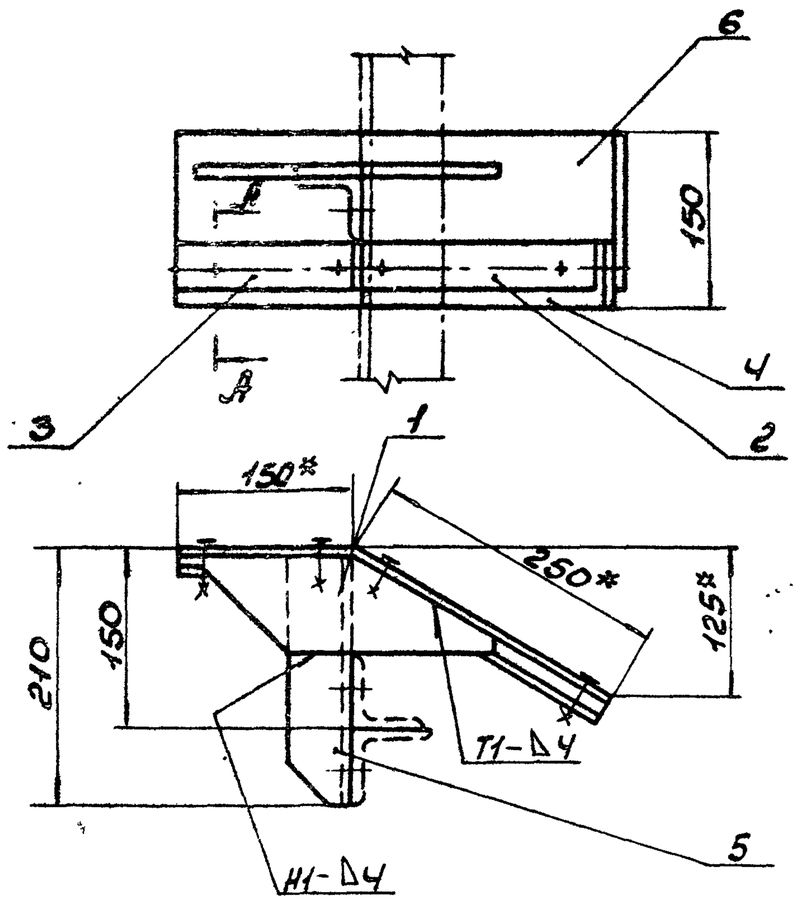

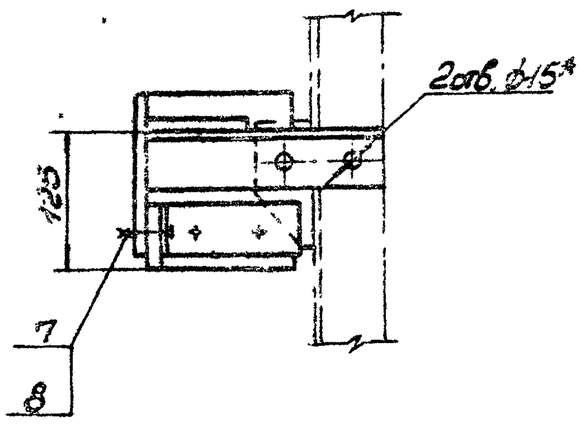

А-А
М1:2

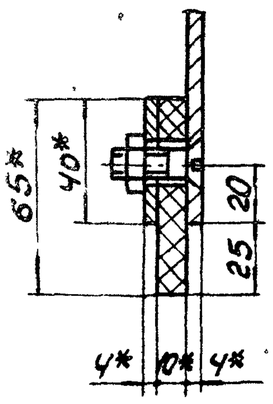

1. Предельные отклонения размеров ± IT16/2.
2. Сварные швы по ГОСТ 5264-80.
   Электроды Э-42. ГОСТ 9467-75.
3.* Размеры для справки.

Типовой проект 903-1-241.87 Альбом XI

Инв.№подл. | Подп. и дата | Взам.инв.№ | Инв.№дубл. | Подп. и дата

9747/11

Б1Ч.056.410СБ

Изм.	Лист	N докум.	Подп.	Дата
Разраб.		Гончаренко		
Провер.		Извеков		
Т.контр.		Севрюков		
Нач.отд.		Ковтуненко		
Н.контр.		Севрюков		
Утв.				

Подогреватель левый
Сборочный чертеж

Лит.	Масса	Масштаб
У	40	1:5

Лист Листов

Госстрой СССР Харьковский Сантехпроект

Формат А3

Б14U056.225

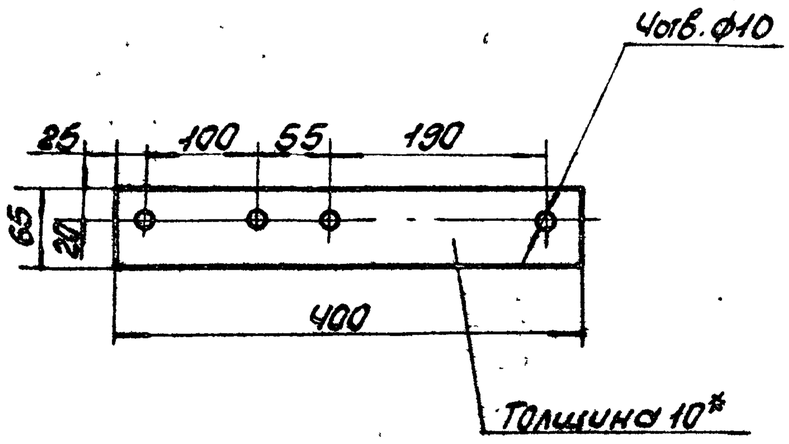

1. Предельные отклонения размеров ± $\frac{IT16}{2}$.
2.* Размер для справки.

Изм.	Лист	N докум.	Подп.	Дата	Пластина	Лит.	Масса	Масшт.
Разраб.		Гончаренко				U	0,4	1:5
Провер.		Извекова				Лист	Листов 1	
Т.контр.		Севрюков			Пластина I, лист, ОМБ-С-10-5.8 ГОСТ 7338-77	Госстрой СССР Харьковский Сантехпроект		
Нач.отд.		Коверченко						
Н.контр.		Севрюков						
Утв.								

Формат А4

Б14U056.226

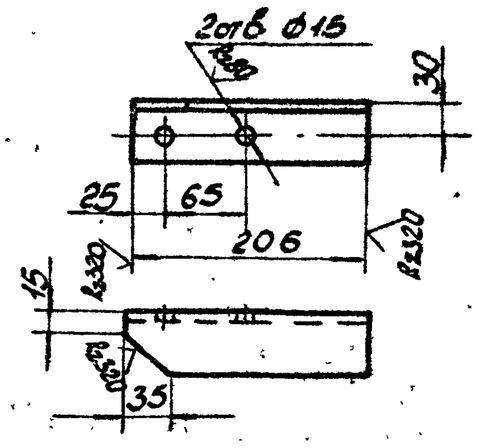

Предельные отклонения размеров ± $\frac{IT16}{2}$.

Изм.	Лист	N докум.	Подп.	Дата	Ребро	Лит.	Масса	Масшт.
Разраб.		Гончаренко				U	0,8	1:5
Пров.		Извекова				Лист	Листов 1	
Т.контр.		Севрюков			Уголок Б-50×50×5 ГОСТ 8509-72 ВСт3-I ГОСТ 535-79	Госстрой СССР Харьковский Сантехпроект		
Нач.отд.		Коверченко						
Н.контр.		Севрюков						
Утв.								

Формат А4

Б14U056.227

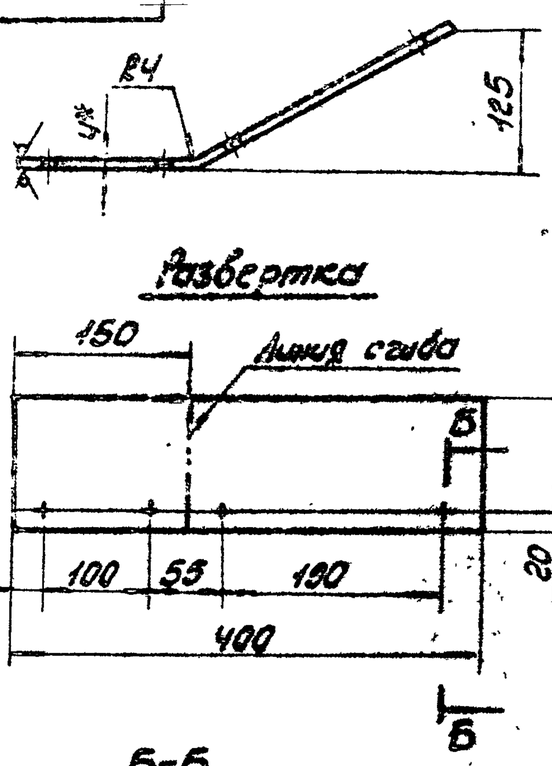

Б-Б
М1:1

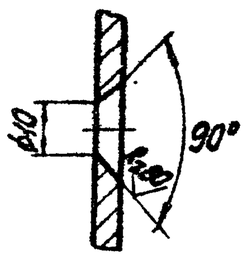

1. Предельные отклонения размеров ± $\frac{IT16}{2}$.
2.* Размер для справки.

Изм.	Лист	N докум.	Подп.	Дата	Стенка	Лит.	Масса	Масшт.
Разраб.		Гончаренко				U	1,6	1:5
Пров.		Извекова				Лист	Листов 1	
Т.контр.		Севрюков			Лист Б-ПН-4 ГОСТ 19903-74 ВСт3 ГОСТ 14637-79	Госстрой СССР Харьковский Сантехпроект		
Нач.отд.		Коверченко						
Н.контр.		Севрюков						
Утв.								

Формат А4

Б14U056.430СБ

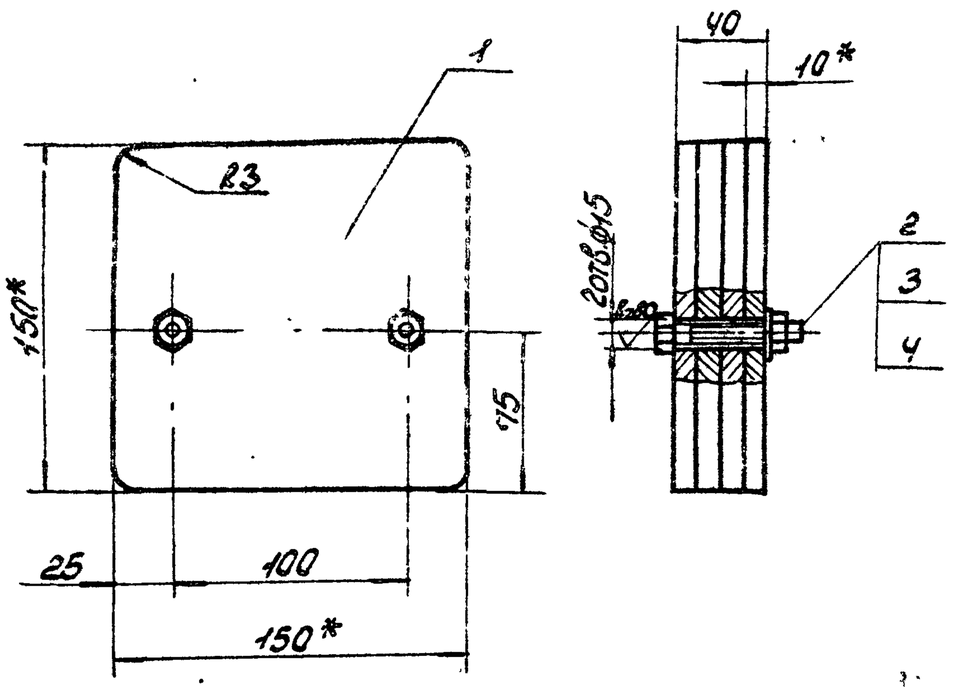

1. Предельные отклонения размеров ± $\frac{IT16}{2}$.
2. Обработка поверхностей реза деталей Б4-Rz320, остальное-√.
3.* Размеры для справки.

9747/11

Изм.	Лист	N докум.	Подп.	Дата	Противовес Сборочный чертеж	Лит.	Масса	Масшт.
Разраб.		Гончаренко				U	7,2	1:2
Провер.		Извекова				Лист	Листов 1	
Т.контр.		Севрюков				Госстрой СССР Харьковский Сантехпроект		
Нач.отд.		Коверченко						
Н.контр.		Севрюков						
Утв.								

Формат А4

Типовой проект 903-1-241.89 Альбом XI

Форм.	Зона	Поз.	Обозначение	Наименование	Кол.	Примеч.
				Документация		
А3			БЧИ056.440СБ	Сборочный чертеж		
				Сборочные единицы		
А4		1	БЧИ056.450	Воронка	1	
				Детали		
А4		2	БЧИ056.229	Завеса	1	
А4		3	БЧИ056.231	Планка	1	
А4		4	БЧИ056.232	Планка	4	
				Стандартные изделия		
		5		Болт М12х30.46 ГОСТ7798-70	23	
		6		Гайка М12.5 ГОСТ5915-70	23	
		9		Шайба 12.65Г ГОСТ6402-70	23	

Инв.№ подл. | Подп. и дата | Взам.инв.№ | Инв.№ дубл. | Подп. и дата

Изм.	Лист	N докум.	Подп.	Дата
Разраб.		Извекова		
Провер.		Гончаренко		
Нач.отд.		Коверченко		
Н.контр.		Севрюков		
Утв.				

БЧИ056.440

Воронка с укрытием

Лит.	Масса	Масшт.
И		1
Лист	Листов 1	

Госстрой СССР Харьковский Сантехпроект

Формат А4

Форм.	Зона	Поз.	Обозначение	Наименование	Кол.	Примеч.
				Документация		
А3			БЧИ056.450СБ	Сборочный чертеж		
				Детали		
А4		1	БЧИ056.233	Балка		
А4		2	БЧИ056.234	Стенка	1	
А4		3	БЧИ056.235	Боковина	2	
А4		4	БЧИ056.236	Планка	2	
Б4		5	БЧИ056.237	Стенка		
				Лист Б-ПН-3 ГОСТ19903-74		
				ВСт3-I ГОСТ16523-70		
				735 х 1094	1	18,9кг
Б4		6	БЧИ056.238	Балка		
				Уголок Б100х63х6 ГОСТ8509-72		
				ВСт3-I ГОСТ 535-79		
				ℓ = 250	2	1,88кг
Б4		9	БЧИ056.281	Балка		
				Уголок Б100х63х6 ГОСТ8509-72		
				ВСт3-I ГОСТ 535-79		
				ℓ=1300		9,8кг
				Материалы		
				Металл наплавленный		0,6кг

Инв.№ подл. | Подп. и дата | Взам.инв.№ | Инв.№ дубл. | Подп. и дата

Изм.	Лист	N докум.	Подп.	Дата
Разраб.		Извекова		
Провер.		Гончаренко		
Нач.отд.		Коверченко		
Н.контр.		Севрюков		
Утв.				

БЧИ056.450

Воронка

Лит.	Масса	Масшт.
И		1
Лист	Листов 1	

Госстрой СССР Харьковский Сантехпроект

Формат А4

Типовой проект 903-1-244.87 Альбом XI

БЧИ056.236

$R_z 320$ $\sqrt{}$ $(\sqrt{})$

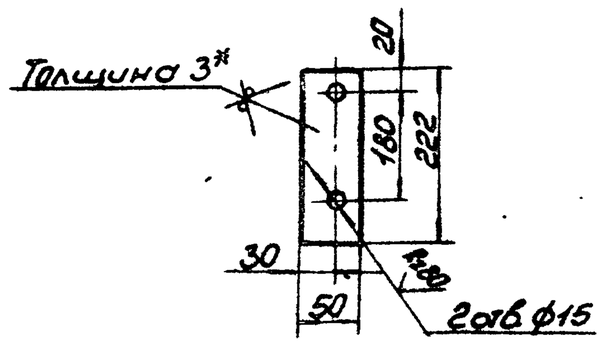

1. Предельные отклонения размеров $\pm \frac{IT16}{2}$.
2.* Размер для справки.

Инв.№ подл. | Подп. и дата | Взам.инв.№ | Инв.№ дубл. | Подп. и дата

Изм.	Лист	N докум.	Подп.	Дата
Разраб.		Гончаренко		
Провер.		Извекова		
Т.контр.		Севрюков		
Нач.отд.		Коверченко		
Н.контр.		Севрюков		
Утв.				

БЧИ056.236

Планка

Лит.	Масса	Масшт.
И	0,25	1:5
Лист	Листов 1	

Лист Б-ПН-3 ГОСТ19903-74 ВСт3-I ГОСТ16523-70

Госстрой СССР Харьковский Сантехпроект

Формат А4

Форм.	Зона	Поз.	Обозначение	Наименование	Кол.	Примеч.
				Документация		
А2			БЧИ056.470СБ	Сборочный чертеж		
				Детали		
А4		1	БЧИ056.239	Стойка	1	
А4		2	БЧИ056.241	Перекладина	2	
А4		3	БЧИ056.242	Подкос	1	
Б4		4	БЧИ056.243	Связь		
				Уголок Б 63х63х5 ГОСТ 8509-72		
				ВСт3-I ГОСТ 535-79 ℓ= 776	1	3,7кг
А4		5	БЧИ056.244	Опора		
Б4		6	БЧИ056.245	Плита		
				Лист Б-ПН-8 ГОСТ19903-74		
				ВСт3-I ГОСТ14637-79 200х776	1	10,0кг.
А4		7	БЧИ056.246	Кронштейн		
А4		8	БЧИ056.247	Стойка		
Б4		9	БЧИ056.248	Ребро		
				Уголок Б-63х63х5 ГОСТ8509-72		
				ВСт3-I ГОСТ535-79		
				ℓ=650	1	3,1кг.
А4		10	БЧИ056.249	Кронштейн	2	
А4		11	БЧИ056.239-01	Стойка	1	
А4		12	БЧИ056.242-01	Подкос	1	
А4		13	БЧИ056.246-01	Кронштейн	1	
А4		14	БЧИ056.249-01	Стойка	1	
				Стандартные изделия		
		15		Болт М12х100.46 ГОСТ7798-70	2	0,1кг
		16		Гайка М12.5 ГОСТ5915-70	4	0,015кг
				Материалы		
			9749/11	Металл наплавленный		1,3кг

Инв.№ подл. | Подп. и дата | Взам.инв.№ | Инв.№ дубл. | Подп. и дата

Изм.	Лист	N докум.	Подп.	Дата
Разраб.		Гончаренко		
Провер.		Извекова		
Нач.отд.		Коверченко		
Н.контр.		Севрюков		
Утв.				

БЧИ056.470

Опора

Лит.	Масса	Масшт.
И		1
Лист	Листов 1	

Госстрой СССР Харьковский Сантехпроект

Формат А4

614-1056.440СБ

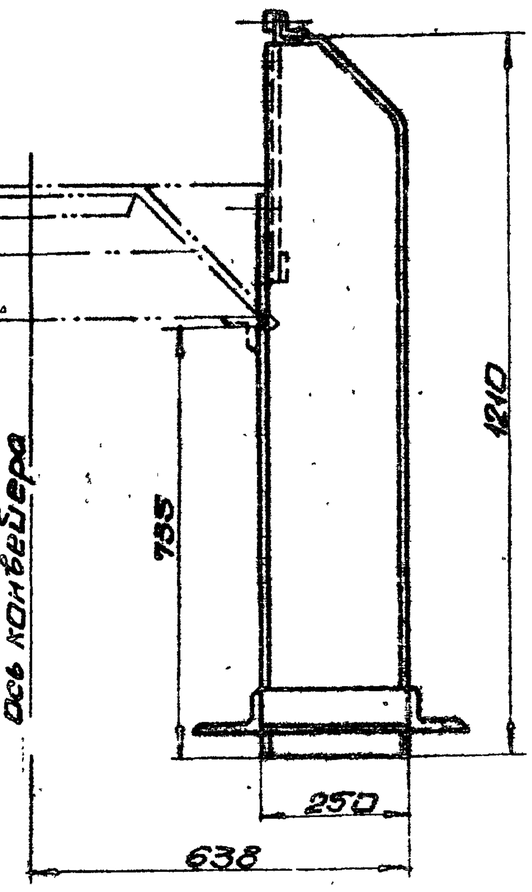

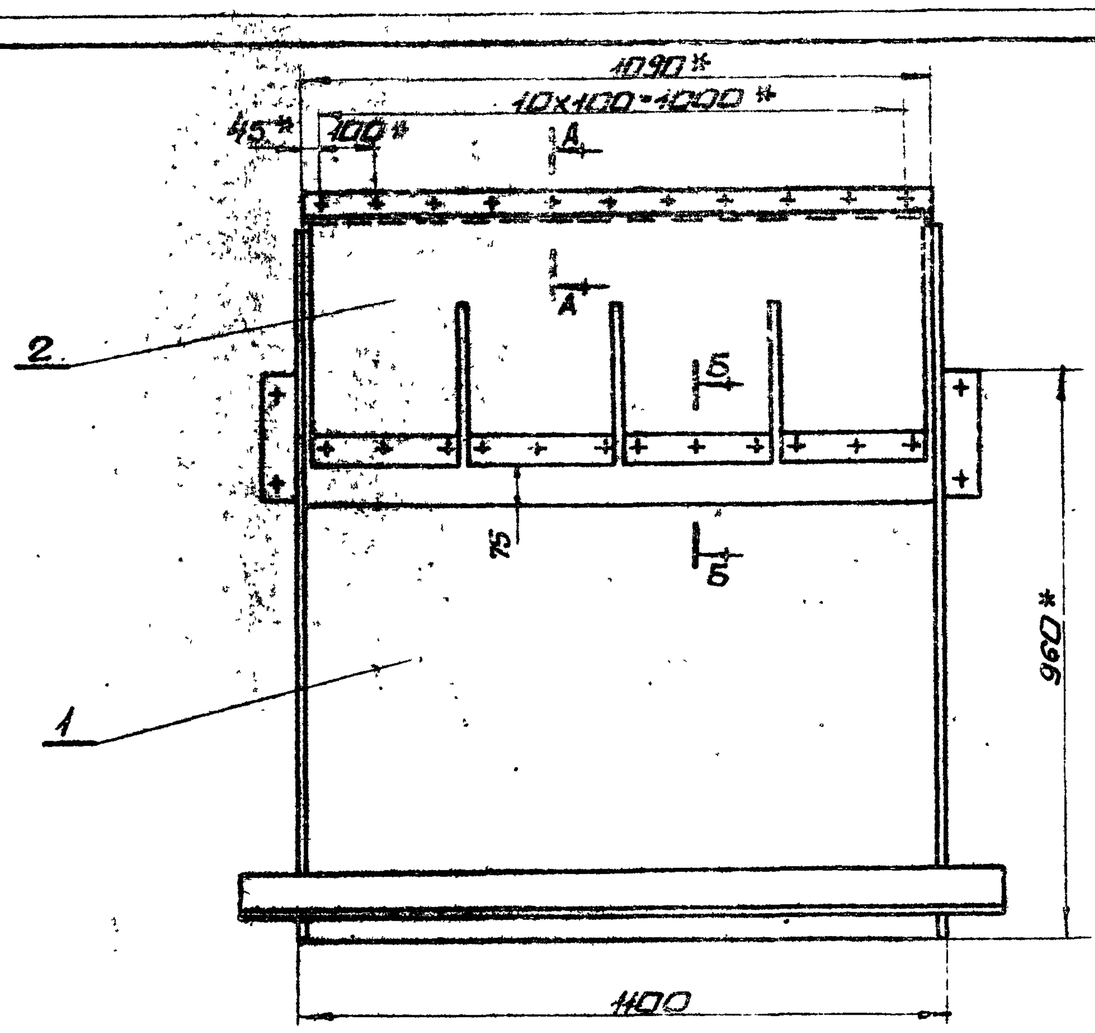

1. Предельные отклонения размеров $\pm \frac{IT16}{2}$
2. *Размеры для справки.

А-А
М1:2

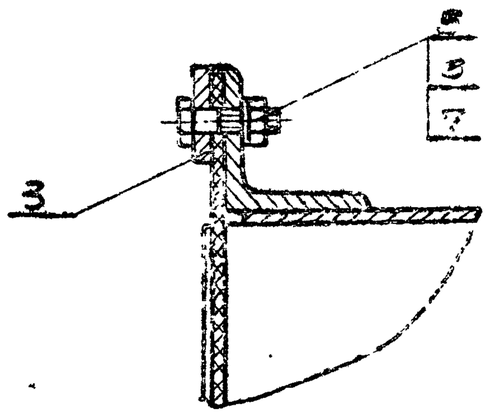

Б-Б
М1:2

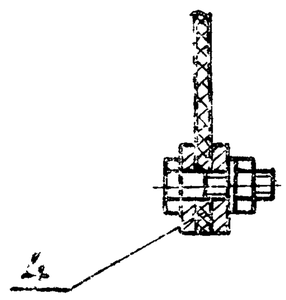

Изм.	Лист	№ докум.	Подп.	Дата	Воронка с укрытием	Лит.	Масса	Масштаб
Разраб.		Гончаренко			Сборочный чертеж	У	92,0	1:10
Пров.		Извекова				Лист	Листов 1	
Гконтр.		Севрюков				Госстрой СССР Харьковский сантехпроект		
Нач.отд.		Каберченко						
Н.контр.		Севрюков						
Утв.								

614-1056.440СБ

Формат А3

Типовой проект 903-1-214.84 Альбом VII

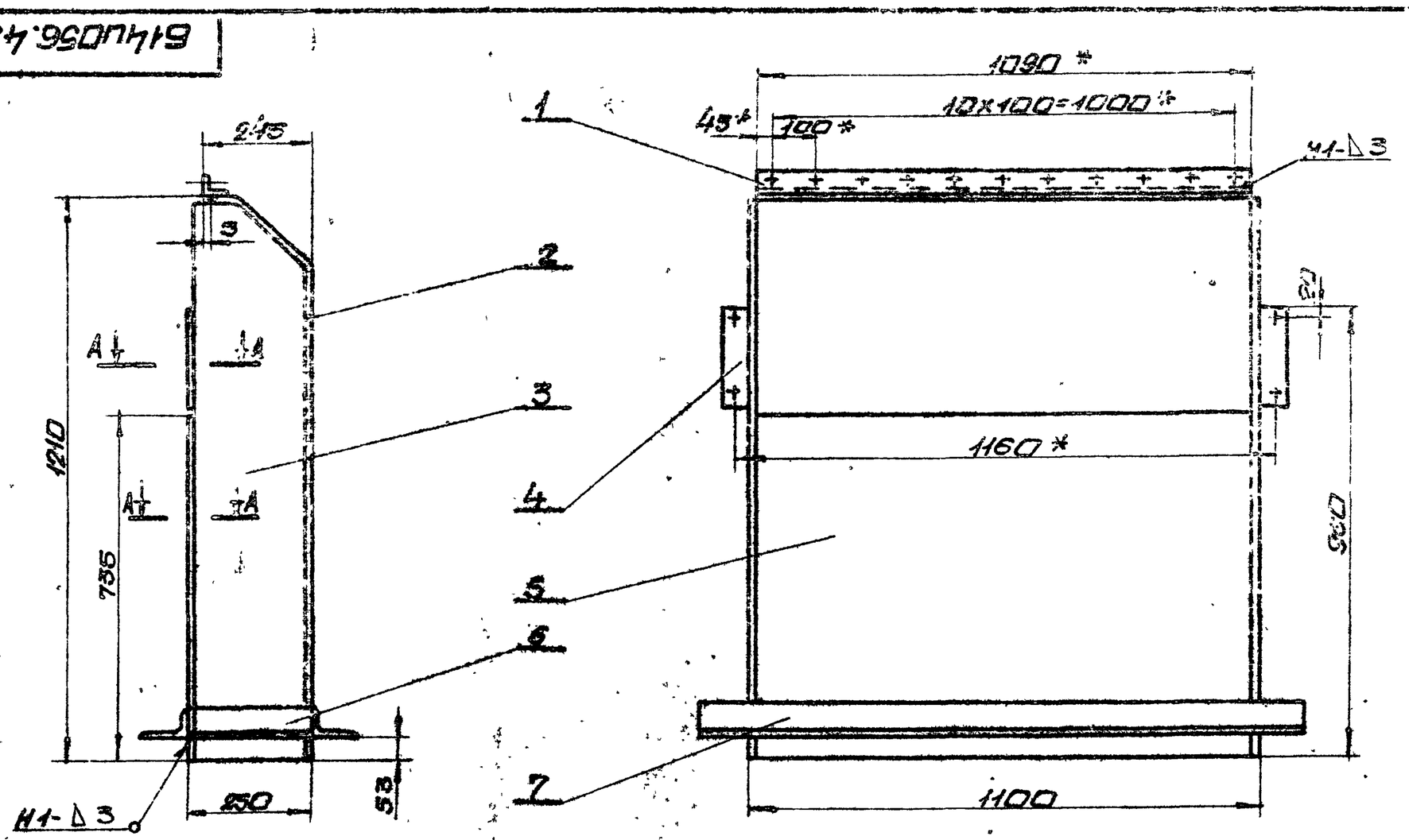

А-А
М1:1

1. Предельные отклонения размеров $\pm \frac{IT16}{2}$.
2. Кромки реза деталей Б4- $R_z 320$ ✓, остальное-✓
3. Сварные швы по ГОСТ 5264-80.
Электроды Э-42 ГОСТ 9467-75.
4. * Размеры для справки.

9747/11

Изм.	Лист	№ докум.	Подп.	Дата	Воронка сборочный чертеж	Лит.	Масса	Масштаб
Разраб.		Гончаренко				У	86,0	1:10
Пров.		Извекова				Лист	Листов 1	
Гконтр.		Севрюков				Госстрой СССР Харьковский сантехпроект		
Нач.отд.		Каберченко						
Н.контр.		Севрюков						
Утв.								

Б14-1056.450СБ

Формат А3

Б1ЧU056.234

Rz320 (√)

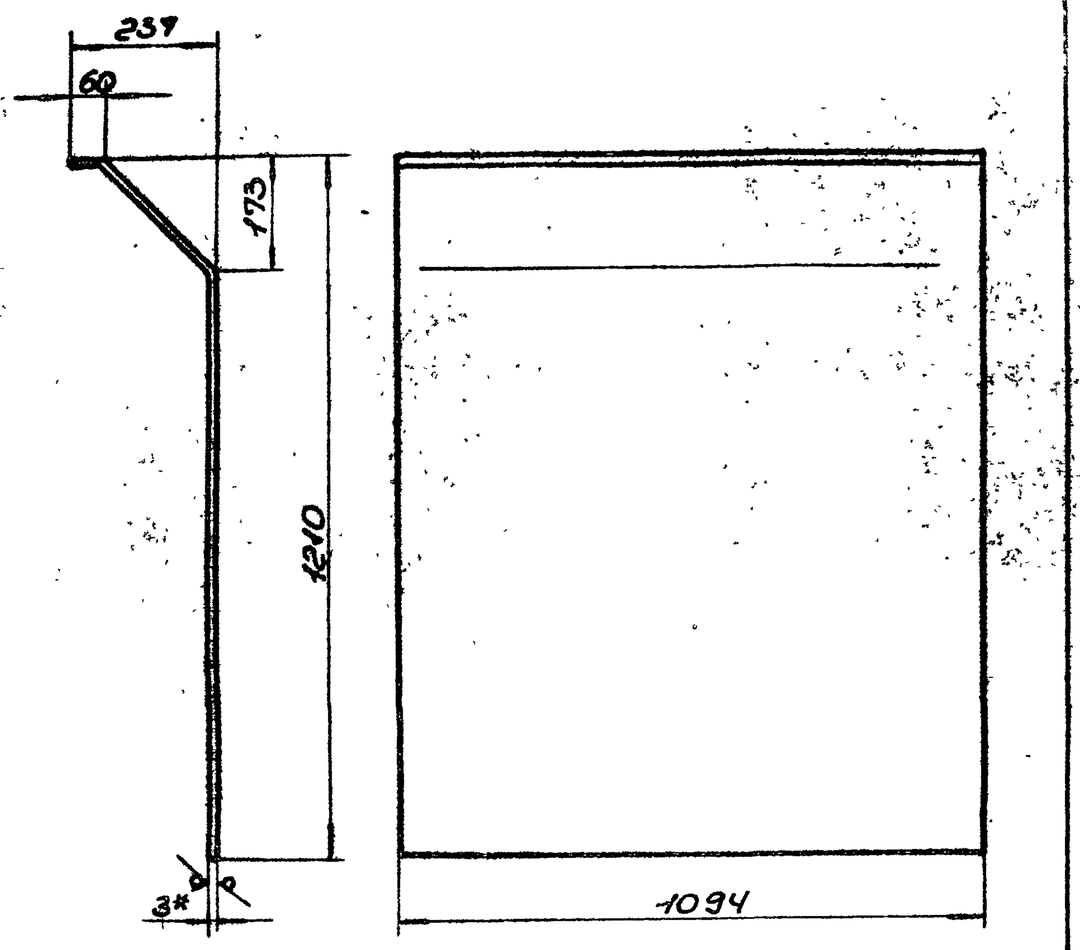

1. Длина развернутой детали – 1342.
2. Предельные отклонения размеров ± IT16/2.
3.* Размер для справки.

Изм.	Лист	N докум.	Подп.	Дата	Б1ЧU056.134			
Разраб.		Извекова			Стенка	Лит.	Масса	Масшт.
Провер.		Гончаренко				У	34,6	1:10
Т.контр.		Севрюков				Лист	Листов 1	
Нач.отд.		Коверченко			Лист Б-ПН-3 ГОСТ19903-74 ВСт3-I ГОСТ16523-90	Госстрой СССР Харьковский Сантехпроект		
Н.контр.		Севрюков						
Утв.								

Формат А4

Инв.№ подл. | Подп. и дата | Взам. инв.№ | Инв.№ дубл. | Подп. и дата

Б1ЧU056.235

Rz320 (√)

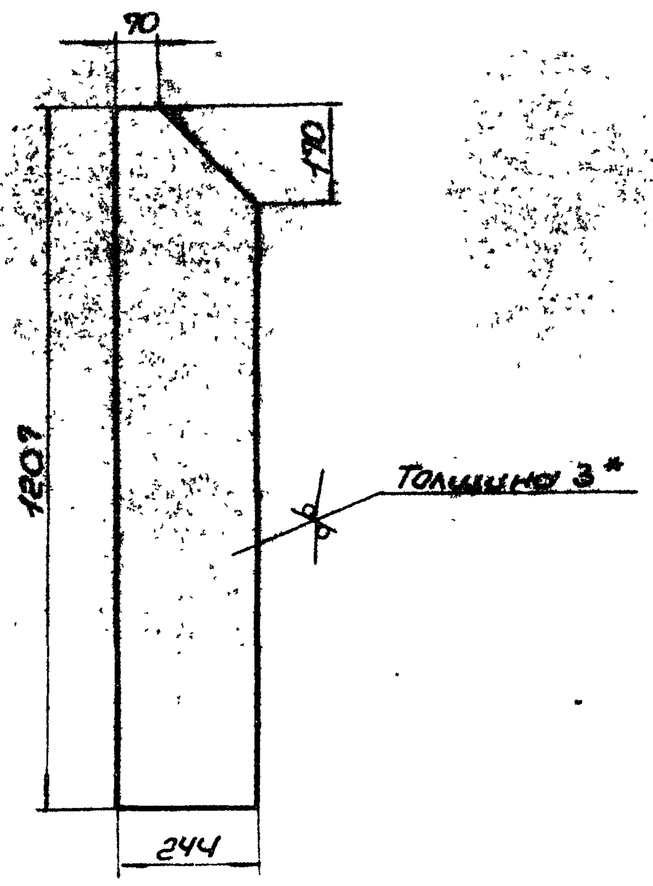

1. Предельные отклонения размеров ± IT16/2.
2.* Размер для справки.

Изм.	Лист	N докум.	Подп.	Дата	Б1ЧU056.235			
Разраб.		Извекова			Боковина	Лит.	Масса	Масшт.
Провер.		Гончаренко				У	6,9	1:10
Т.контр.		Севрюков				Лист	Листов 1	
Нач.отд.		Коверченко			Лист Б-ПН-3 ГОСТ19903-74 ВСт3-I ГОСТ16523-90	Госстрой СССР Харьковский Сантехпроект		
Н.контр.		Севрюков						
Утв.								

Формат А4

Типовой проект 903-1-241.87 Альбом XI

Инв.№ подл. | Подп. и дата | Взам. инв.№ | Инв.№ дубл. | Подп. и дата

Б1ЧU056.239

√ (√)

Б1ЧU055.239

Б1ЧU055.239-01
Зеркальное отражение
Остальное см. Б1ЧU055239

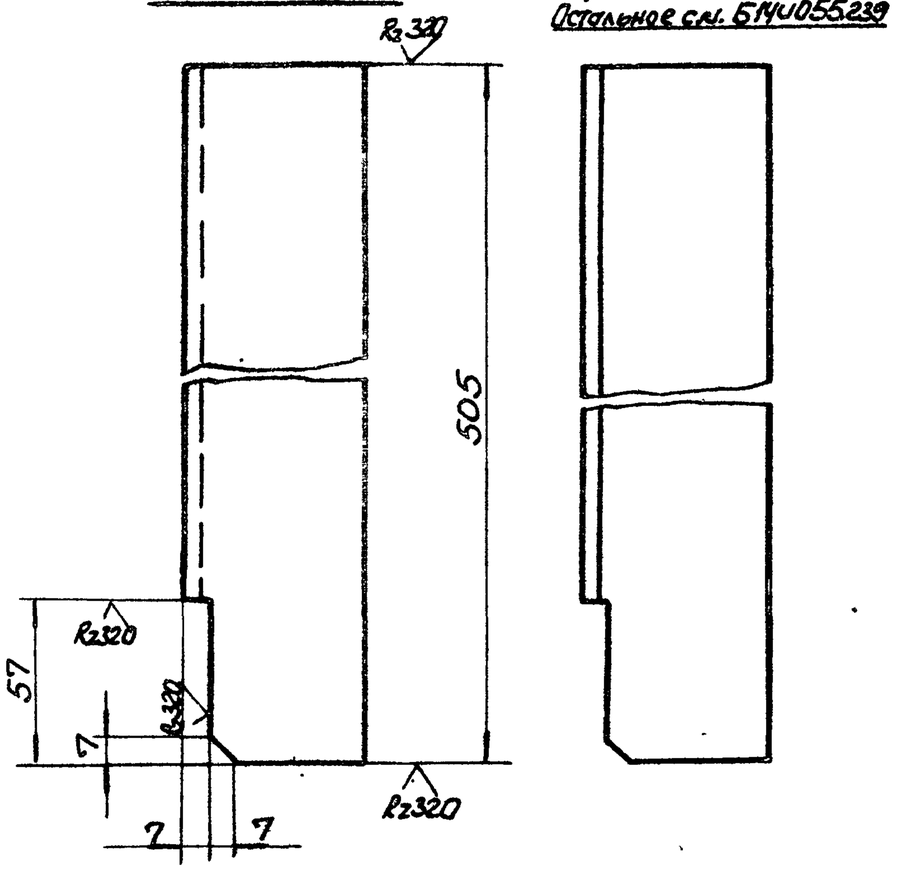

Предельные отклонения размеров ± IT16/2.

Изм.	Лист	N докум.	Подп.	Дата	Б1ЧU056.239			
Разраб.		Гончаренко			Стойка	Лит.	Масса	Масшт.
Провер.		Извекова				У	2,0	1:2
Т.контр.		Севрюков				Лист	Листов 1	
Нач.отд.		Коверченко			Уголок Б-63х63х5 ГОСТ 8509-72 ВСт3-I ГОСТ 535-79	Госстрой СССР, Харьковский Сантехпроект		
Н.контр.		Севрюков						
Утв.								

Формат А4

Инв.№ подл. | Подп. и дата | Взам. инв.№ | Инв.№ дубл. | Подп. и дата

Б1ЧU056.241

√ (√)

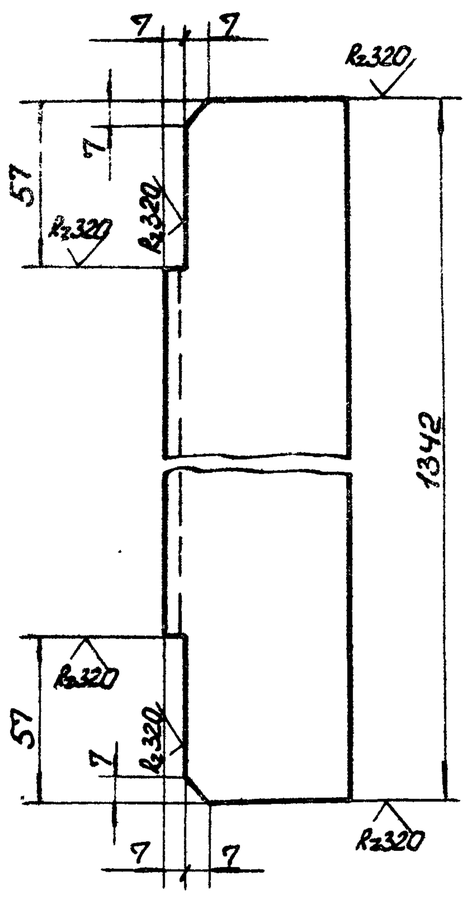

Предельные отклонения размеров ± IT16/2.

9747/11

Изм.	Лист	N докум.	Подп.	Дата	Б1ЧU056.241			
Разраб.		Гончаренко			Прокладина	Лит.	Масса	Масшт.
Провер.		Извекова				У	6,4	1:2
Т.контр.		Севрюков				Лист	Листов 1	
Нач.отд.		Коверченко			Уголок Б-63х63х5 ГОСТ 8509-72 ВСт3-I ГОСТ 535-79	Госстрой СССР Харьковский Сантехпроект		
Н.контр.		Севрюков						
Утв.								

Формат А4

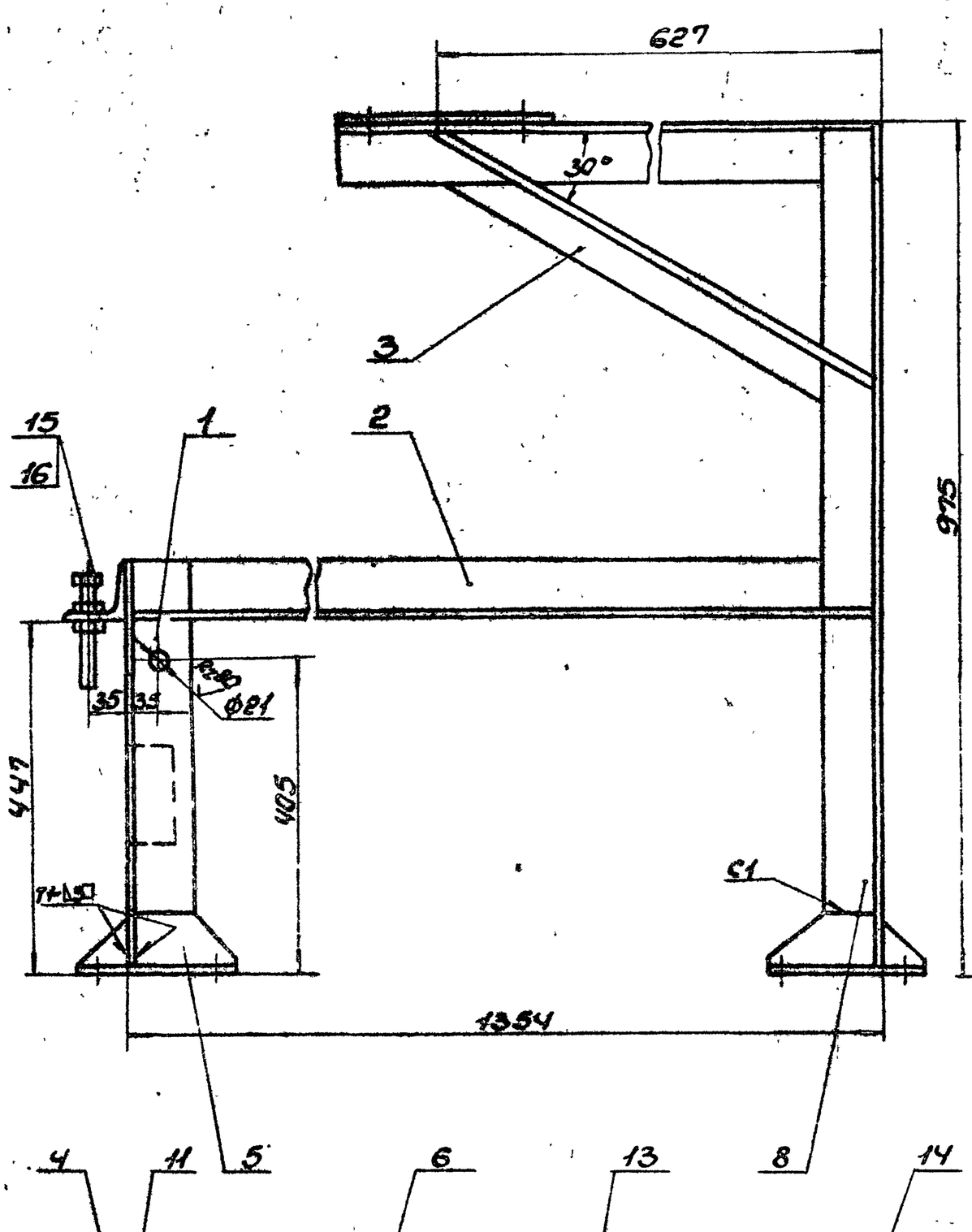

1. Несоосность отверстий ф21 в стойках поз. 1 и 11 не более 0,6 мм.
2. Предельные отклонения размеров ± IT16/2.
3. Обработка поверхностей реза деталей Б4-Rz320.
4. Сварные швы по ГОСТ 5264-80. Электроды Э-42 ГОСТ 9467-75.
5. * Размеры для справки.

Типовой проект 903-1-241.87 Альбом XI

Инв. № подл. | Подп. и дата | Взам. инв. № | Инв. № дубл. | Подп. и дата

9747/11

Б14U056.470СБ

Изм.	Лист	№ докум.	Подп.	Дата
Разраб.		Гончаренко		
Провер.		Узбекова		
Т.контр.		Севрюков		
Нач. отд.		Коверченко		
Н.контр.		Севрюков		
Утв.				

Опора
Сборочный чертеж

Лит.	Масса	Масшт.
У	60,0	1:5
Лист	Листов 1	

Госстрой СССР Харьковский Сантехпроект

Формат А2

Б14U056.242

Б14U055.242

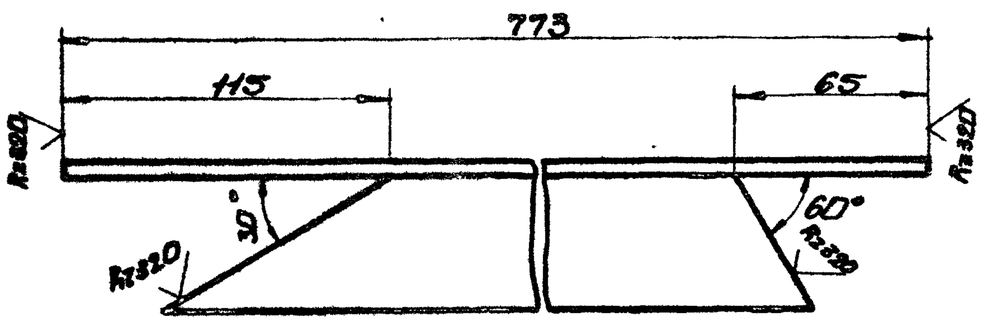

Б14U055.242-01
Зеркальное отражение
остальное - см. Б14U055.242

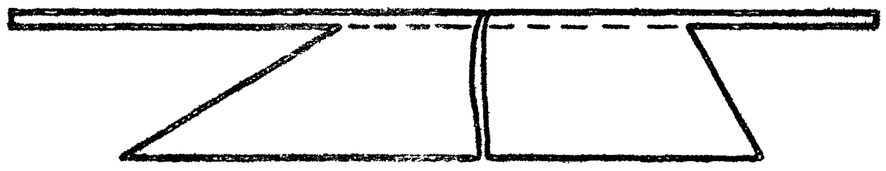

Предельные отклонения размеров $\pm \frac{IT16}{2}$

Изм.	Лист	N докум.	Подп.	Дата	Б14U056.242			
Разраб.	Гончаренко				Подкос	Лит.	Масса	Масшт.
Провер.	Извекова					U	2,6	1:2
Т.контр.	Севрюков					Лист	Листов 1	
Нач.отд.	Коверченко				Уголок Б-5 ×50×5 ГОСТ 8509-72 / Вст3-I ГОСТ 535-79	Госстрой СССР Харьковский Сантехпроект		
Н.контр.	Севрюков							
Утв.								

Инв. N подл. | Подп. и дата | Взам. инв. N | Инв. N дубл. | Подп. и дата

формат А4

Б14U056.244

Б14U056.244

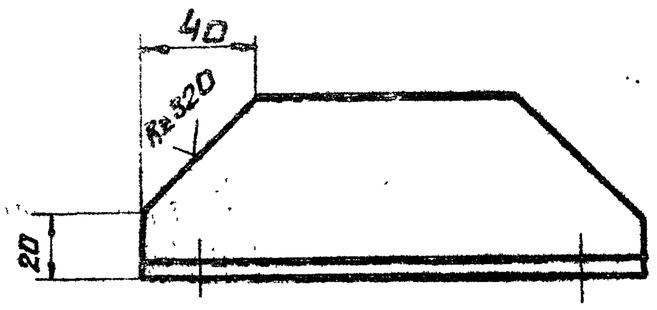

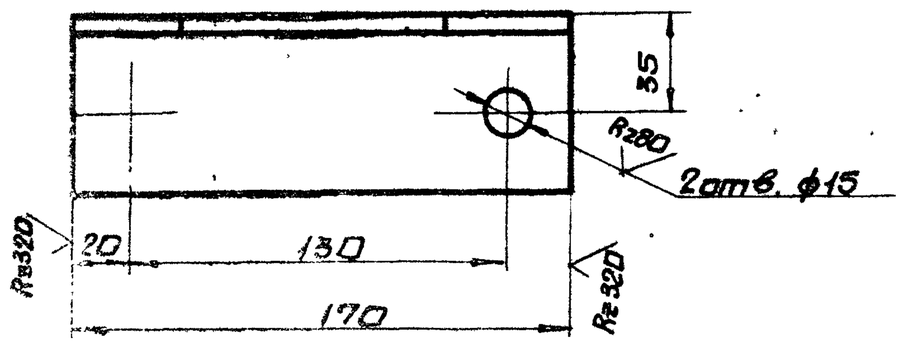

Предельные отклонения размеров $\pm \frac{IT16}{2}$

Изм.	Лист	N докум.	Подп.	Дата	Б14U056.244			
Разраб.	Гончаренко				Опора	Лит.	Масса	Масшт.
Провер.	Извекова					U	0,8	1:2
Т.контр.	Севрюков					Лист	Листов 1	
Нач.отд.	Коверченко				Уголок Б-63×63×5 ГОСТ 8509-72 / Вст3-I ГОСТ 535-79	Госстрой СССР Харьковский Сантехпроект		
Н.контр.	Севрюков							
Утв.								

Инв. N подл. | Подп. и дата | Взам. инв. N | Инв. N дубл. | Подп. и дата

формат А4

Б14U056.246

Б14U055.246

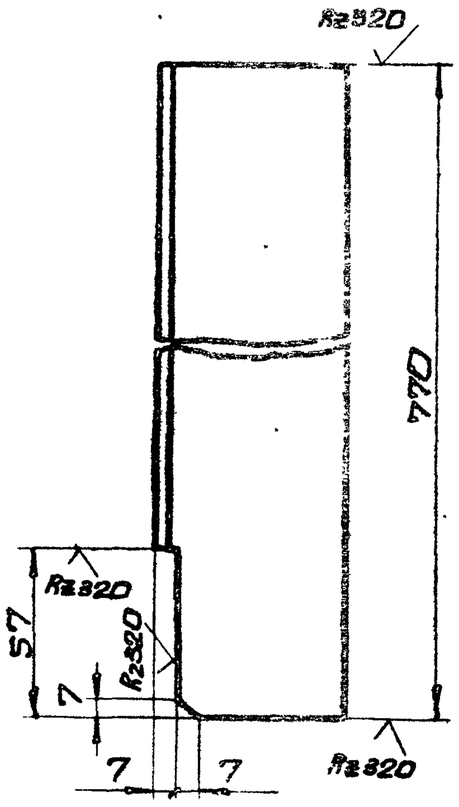

Б14U055.246-01
Зеркальное отражение
остальное - см.
Б14U055.246

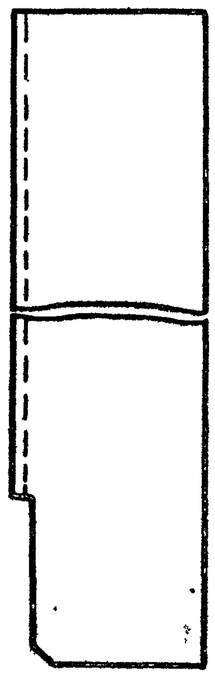

Предельные отклонения размеров $\pm \frac{IT16}{2}$

Изм.	Лист	N докум.	Подп.	Дата	Б14U056.246			
Разраб.	Гончаренко				Кронштейн	Лит.	Масса	Масшт.
Пров.	Извекова					U	3,7	1:2
Т.контр.	Севрюков					Лист	Листов 1	
Нач.отд.	Коверченко				Уголок Б-63×63×5 ГОСТ 8509-72 / Вст3-I ГОСТ 535-79	Госстрой СССР Харьковский Сантехпроект		
Н.контр.	Севрюков							
Утв.								

Инв. N подл. | Подп. и дата | Взам. инв. N | Инв. N дубл. | Подп. и дата

формат А4

Б14U056.247

Б14U055.247

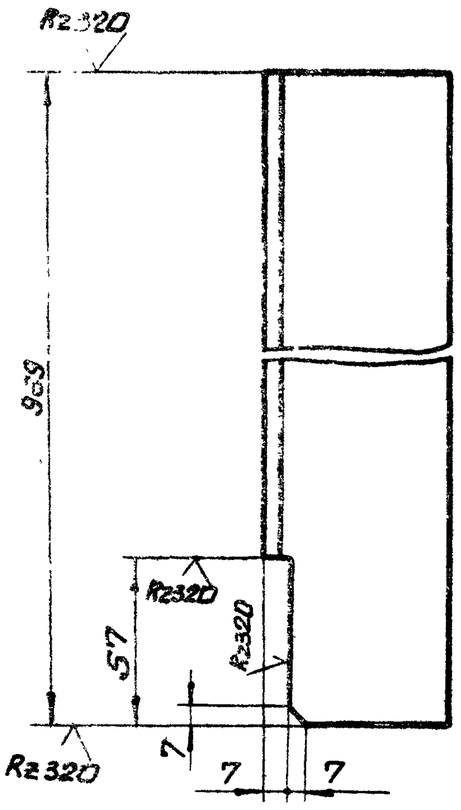

Б14U055.247-01
Зеркальное-отражение
остальное - см.
N Б14U055.247

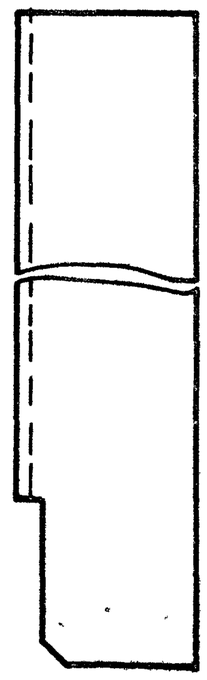

Предельные отклонения размеров $\pm \frac{IT16}{2}$

9747/11

Изм.	Лист	N докум.	Подп.	Дата	Б14U056.247			
Разраб.	Гончаренко				Стойка	Лит.	Масса	Масшт.
Пров.	Извекова					U	4,3	1:2
Т.контр.	Севрюков					Лист	Листов 1	
Нач.отд.	Коверченко				Уголок Б-63×63×5 ГОСТ 8509-72 / Вст3-I ГОСТ 535-79	Госстрой СССР Харьковский Сантехпроект		
Н.контр.	Севрюков							
Утв.								

Инв. N подл. | Подп. и дата | Взам. инв. N | Инв. N дубл. | Подп. и дата

формат А4

Типовой проект 903-1-241.78 Альбом XI

Rz80 √(√)

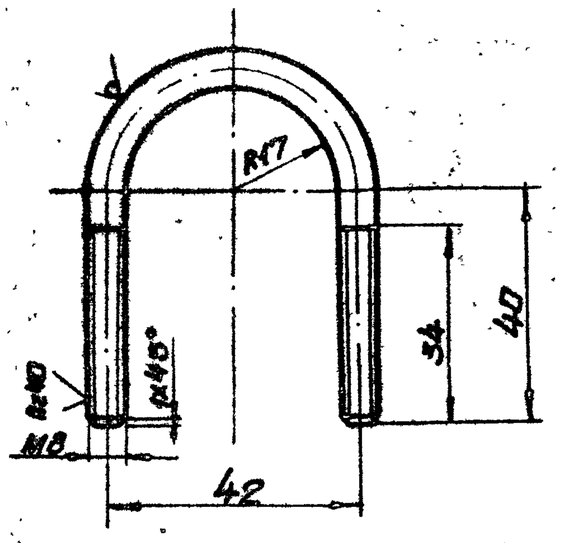

1. Длина развернутой детали-146мм.
2. Предельные отклонения размеров $\pm \frac{IT16}{2}$

Изм.	Лист	N докум.	Подп.	Дата	614U056.254	
Разраб.		Извекова			Хомут	Лит. / Масса / Масшт.
Пров.		Гончаренко				У / 0,05 / 1:1
Т.контр.		Севрюкова				Лист / Листов 1
Нач.отд.		Коверченко			Круг В-8 ГОСТ 2590-71 / Ст3-I ГОСТ 535-79	Госстрой СССР Харьковский Сантехпроект
Н.контр.		Севрюков				
Утв.						

Формат А4

Rz320 √(√)

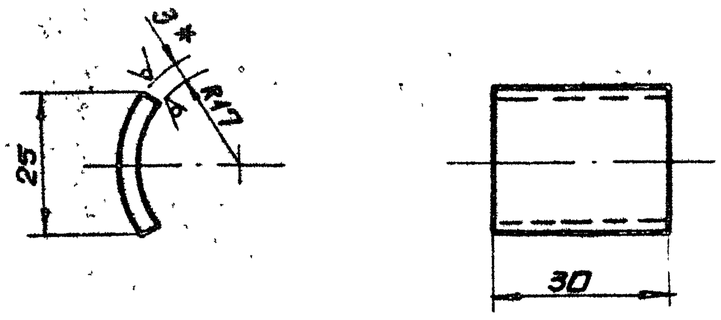

1. Предельные отклонения размеров $\pm \frac{IT16}{2}$
2. *Размер для справки.

Изм.	Лист	N докум.	Подп.	Дата	614U056.255	
Разраб.		Извекова			Подушка	Лит. / Масса / Масшт.
Пров.		Гончаренко				У / 0,015 / 1:1
Т.контр.		Севрюков				Лист / Листов 1
Нач.отд.		Коверченко			Лист Б-ПН-3 ГОСТ 19903-74 / Ст3-I ГОСТ 16523-70	Госстрой СССР Харьковский Сантехпроект
Н.контр.		Севрюков				
Утв.						

Формат А4

Альбом XI

Типовой проект 903-1-244.87

Инв.N подл. | Подп. и дата | Взам.инв.N | Инв.N дубл. | Подп. и дата

Форм.	Зона	Поз.	Обозначение	Наименование	Кол.	Прим.
				Документация		
А3			614U056.480СБ	Сборочный чертеж		
				Сборочные единицы		
А4		1	614U056.490	Коллектор	1	
А4		2	614U056.500	Патрубок	1	
				Детали		
А4		3	614U056.254	Хомут	2	
А4		4	614U056.255	Подушка	2	
А4		5	614U056.256	Кронштейн		
				Уголок Б-50х50х5 ГОСТ 8509-72 / Ст3 ГОСТ 535-79		
				ℓ=80	2	0,3кг
				Стандартные изделия		
		6		Болт М10х45.46 ГОСТ 7798-70	4	
		7		Гайка М10.5 ГОСТ 5915-70	12	
		8		Шайба 10.65Т ГОСТ 6402-70	4	
				Прочие изделия		
		9		Форсунка КФ3,3-40d=2,5	3	
				Материалы		
				Металл наплавленный		

Изм.	Лист	N докум.	Подп.	Дата	614U056.480	
Разраб.		Извекова			Гидрообеспылитель	Лит. / Масса / Масшт.
Пров.		Гончаренко				У / / 1
Нач.отд.		Коверченко				Госстрой СССР Харьковский Сантехпроект
Н.контр.		Севрюков				
Утв.						

Формат А4

Форм.	Зона	Поз.	Обозначение	Наименование	Кол.	Прим.
				Документация		
А4			614U056.490СБ	Сборочный чертеж		
				Детали		
Б4		1	614U056.257	Корпус		
				Труба 25х3,2 ГОСТ 3262-75		
				ℓ=412	1	1,0кг
Б4		2	614U056.238	Заглушка		
				Лист Б-ПН-3 ГОСТ 19903-74 / Ст3-I ГОСТ 16523-70		
				ф40	1	0,03кг
Б4		3	614U056.259	Патрубок		
				Труба 15х2,8 ГОСТ 3262-75		
				ℓ=70	3	0,09кг
				Стандартные изделия		
		4		Фланец 25-2,5 ГОСТ 12820-80	1	0,55кг
		5		Муфта 15 ГОСТ 8966-75	3	0,067кг
				Материалы		
				Металл наплавленный		0,05кг

9747/11

Изм.	Лист	N докум.	Подп.	Дата	614U056.490	
Разраб.		Извекова			Коллектор	Лит. / Масса / Масшт.
Пров.		Гончаренко				У / / 1
Нач.отд.		Коверченко				Госстрой СССР Харьковский Сантехпроект
Н.контр.		Севрюков				
Утв.						

Формат А4

614U056.490СБ

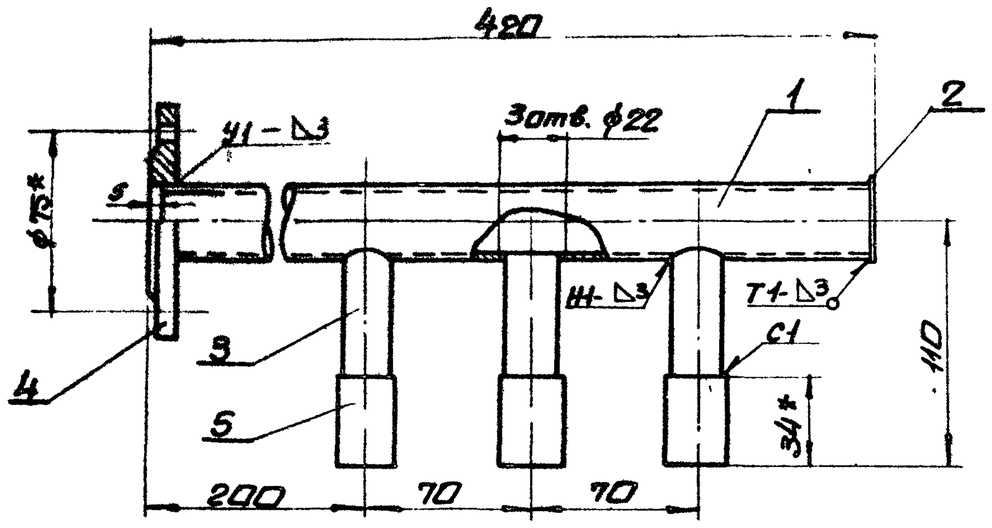

1. Предельные отклонения размеров ± IT16/2
2. Сварные швы по ГОСТ 16037-80.
   Электроды Э-42 ГОСТ 9467-75.
3. Кромки реза- Rz320 ✓, отверстий- Rz80 ✓, остальное- ✓

Изм.	Лист	N докум.	Подп.	Дата
Разраб.		Извекова		
Пров.		Гончаренко		
Т.контр.		Севрюков		
Нач.отд.		Каверченко		
Н.контр.		Севрюков		
Утв.				

614U056.490СБ

Коллектор
сборочный чертеж

Лит.	Масса	Масшт.
У	2,1	1:2,5
Лист	Листов 1	

Госстрой СССР Харьковский сантехпроект

Формат А4

614U056.500СБ

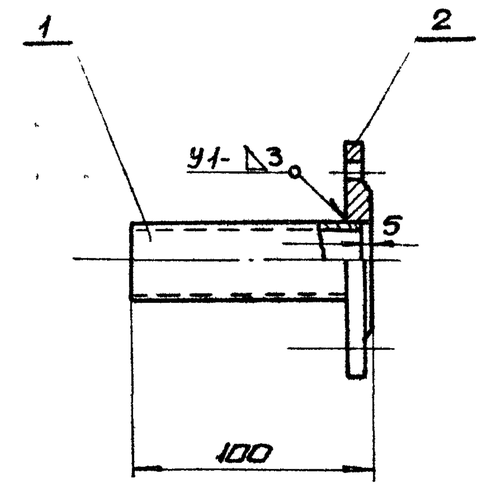

1. Предельные отклонения размеров ± IT16/2
2. Сварные швы по ГОСТ5264-80.
   Электроды Э-42 ГОСТ 9467-75.
3. Кромки реза- Rz320 ✓, остальное- ✓

Изм.	Лист	N докум.	Подп.	Дата
Разраб.		Извекова		
Пров.		Гончаренко		
Т.контр.		Севрюков		
Нач.отд.		Каверченко		
Н.контр.		Севрюков		
Утв.				

614U056.500СБ

Патрубок
сборочный чертеж

Лит.	Масса	Масшт.
У	0,8	1:2,5
Лист	Листов 1	

Госстрой СССР Харьковский сантехпроект

Формат А4

614U056.480СБ

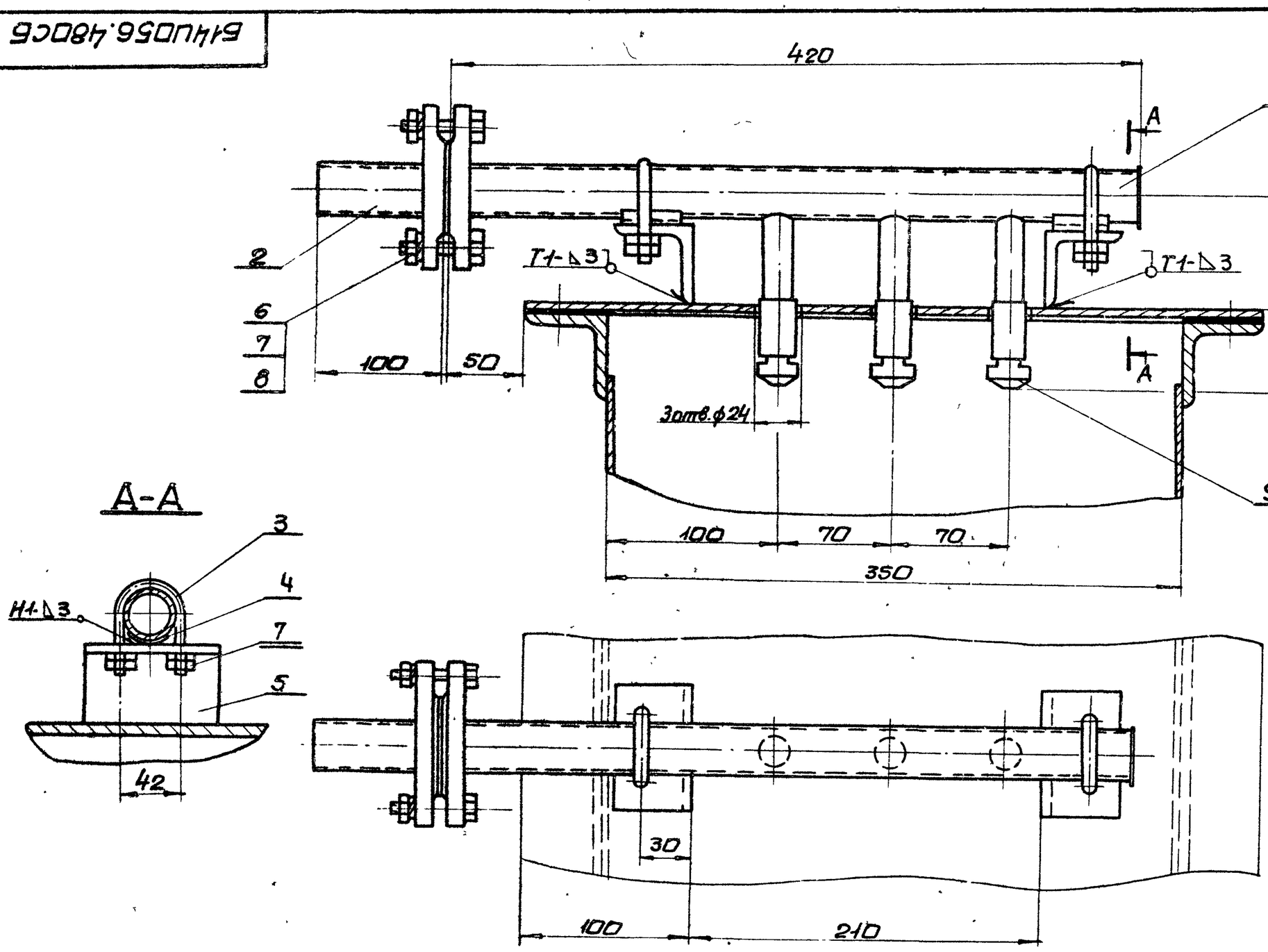

Сварные швы по ГОСТ 5264-80.
Электроды Э-42 ГОСТ 9467-70.

9747/11

Изм.	Лист	N докум.	Подп.	Дата
Разраб.		Извекова		
Пров.		Гончаренко		
Т.контр.		Севрюков		
Нач.отд.		Каверченко		
Н.контр.		Севрюков		
Утв.				

614U056.480СБ

Гидрообеспыливатель
сборочный чертеж

Лит.	Масса	Масшт.
У	3,7	1:2,5
Лист	Листов 1	

Госстрой СССР Харьковский сантехпроект

Формат А3

Типовой проект 903-1-244.87 Альбом VII

Инв.N подл. | Подп. и дата | Взам. инв.N | Инв.N дубл. | Подп. и дата

5141056.510СБ

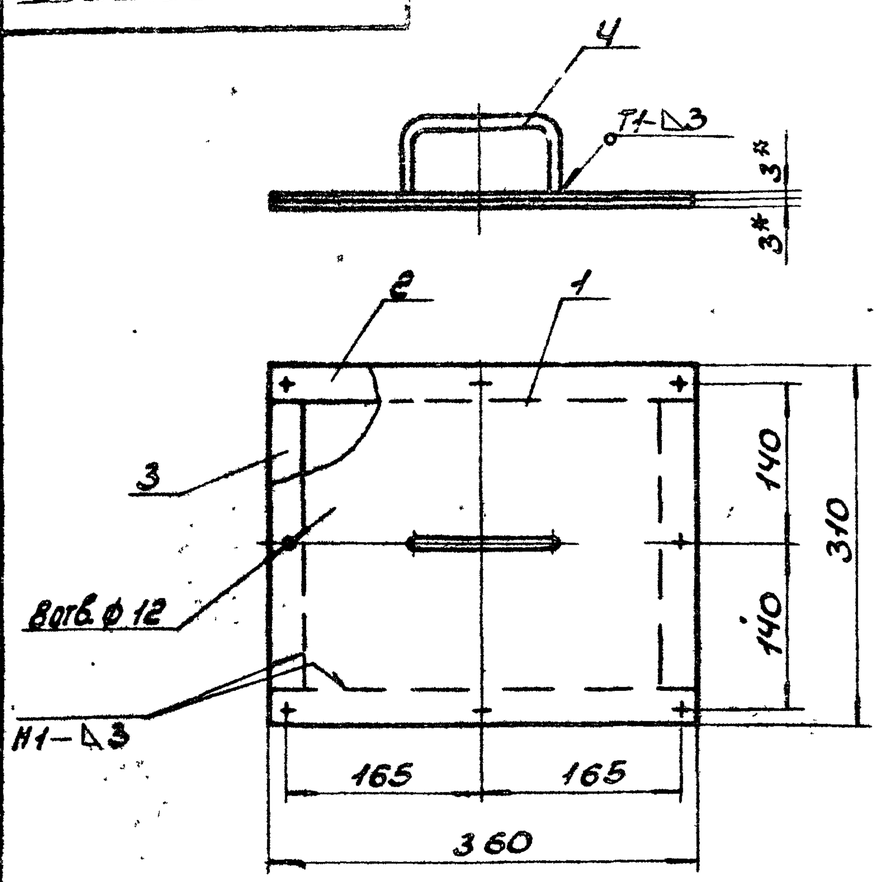

1. Предельные отклонения размеров ± IT16/2.
2. Сварные швы по ГОСТ 5264-80. Электроды Э42 ГОСТ 9467-75.
3. Кромки реза-$\sqrt{R_z 320}$, отверстий-$\sqrt{R_z 80}$, остальное-$\sqrt{}$.
4.* Размеры для справки.

Изм.	Лист	N докум.	Подп.	Дата	5141056.510СБ		
Разраб.		Извекова			Люк сборочный чертеж	Лит.	Масса	Масшт.
Пров.		Гончаренко				У	4,6	1:5
Т.контр.		Севрюков				Лист	Листов 1
Нач.отд.		Коверченко				Госстрой СССР Харьковский Сантехпроект	
Н.контр.		Севрюков					
Утв.							

Формат А4

Инв.№ подл. | Подп. и дата | Взам. инв.№ | Инв.№ дубл. | Подп. и дата

6141056.249

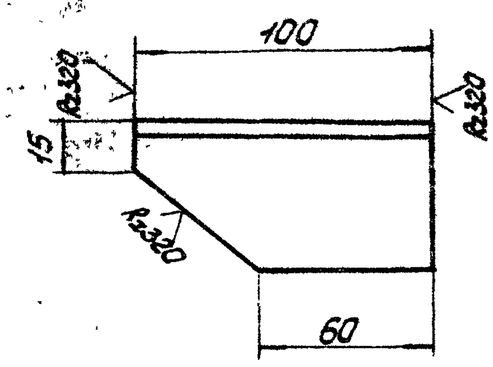

Зеркальное отражение детали.

Предельные отклонения размеров ± IT16/2.

Изм.	Лист	N докум.	Подп.	Дата	5141056.249			
Разраб.		Гончаренко			Кронштейн	Лит.	Масса	Масшт.
Пров.		Извекова				У	2,39	1:2
Т.контр.		Севрюков				Лист	Листов 1
Нач.отд.		Коверченко				Госстрой СССР Харьковский Сантехпроект	
Н.контр.		Севрюков			Уголок Б-50×50×5 ГОСТ 8509-72 Вст3-I ГОСТ 535-79		
Утв.							

Формат А4

Инв.№ подл. | Подп. и дата | Взам. инв.№ | Инв.№ дубл. | Подп. и дата

Типовой проект 903-1-241.87 Альбом XI

Форм.	Зона	Поз.	Обозначение	Наименование	Кол.	Примеч.
				Документация		
А4			5141056.500СБ	Сборочный чертеж		
				Детали		
Б4		1	5141056.261	Патрубок		
				Труба 25×3,2 ГОСТ 3262-75		
				ℓ = 95	1	0,23кг
				Стандартные изделия		
		2		Фланец 25-2,5		
				ГОСТ 12820-80	1	0,55кг
				Материалы		
				Металл наплавленный		0,02кг

Изм.	Лист	N докум.	Подп.	Дата	5141056.500			
Разраб.		Извекова			Патрубок	Лит.	Лист	Листов
Пров.		Гончаренко				У		1
Нач.отд.		Коверченко				Госстрой СССР Харьковский Сантехпроект	
Н.контр.		Севрюков					
Утв.							

Формат А4

Инв.№ подл. | Подп. и дата | Взам. инв.№ | Инв.№ дубл. | Подп. и дата

Форм.	Зона	Поз.	Обозначение	Наименование	Кол.	Примеч.
				Документация		
А4			5141056.510СБ	Сборочный чертеж		
				Детали		
Б4		1	5141056.262	Крышка		
				Лист Б-ПН-3 ГОСТ 19903-74 Ст3-I ГОСТ 16523-70		
				310×360	1	2,6кг
Б4		2	5141056.263	Планка		
				Лента 3×30 ГОСТ 6009-74 Ст3-I ГОСТ 535-79		
				ℓ = 360	2	0,5кг
Б4		3	5141056.264	Планка		
				Лента 3×30 ГОСТ 6009-74 Ст3-I ГОСТ 535-79		
				ℓ = 250	2	0,35кг
А4		4	5141056.131	Ручка	1	
				Материалы		
				Металл наплавленный		0,15кг

9749/11

Изм.	Лист	N докум.	Подп.	Дата	5141056.510			
Разраб.		Извекова			Люк	Лит.	Лист	Листов
Пров.		Гончаренко				У		1
Нач.отд.		Коверченко				Госстрой СССР Харьковский Сантехпроект	
Н.контр.		Севрюков					
Утв.							

Формат А4

Инв.№ подл. | Подп. и дата | Взам. инв.№ | Инв.№ дубл. | Подп. и дата

√(√)

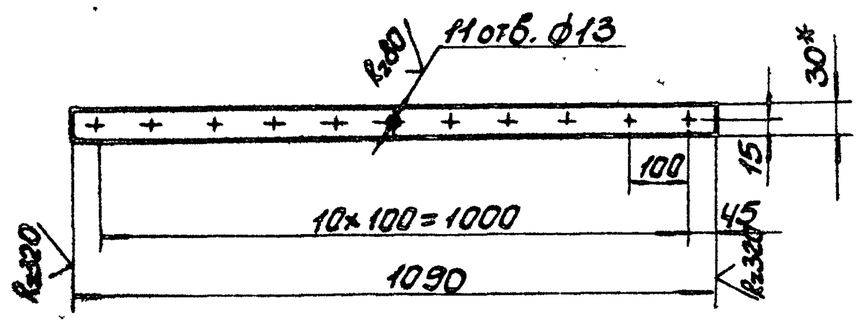

1. Предельные отклонения размеров ± IT16/2.
2.* Размер для справки.

Изм.	Лист	N докум.	Подп.	Дата	Б14U056.231			
Разраб.		Извекова			Планка	Лит.	Масса	Масшт.
Провер.		Гончаренко				U	1,28	1:10
Т.контр.		Севрюков				Лист	Листов 1	
Нач. отд.		Коверченко			Полоса 5×30 ГОСТ 103-76 Вст3-I ГОСТ 535-99	Госстрой СССР Харьковский Сантехпроект		
Н.контр.		Севрюков						
Утв.								

Инв.N подл. | Подп. и дата | Взам. инв.N | Инв.N дубл. | Подп. и дата

Формат А4

√(√)

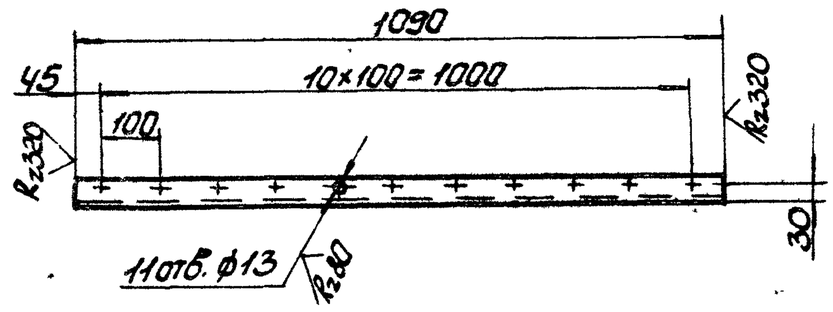

Предельные отклонения размеров ± IT16/2.

Изм.	Лист	N докум.	Подп.	Дата	Б14U056.233			
Разраб.		Извекова			Балка	Лит.	Масса	Масшт.
Провер.		Гончаренко				U	4,1	1:10
Т.контр.		Севрюков				Лист	Листов 1	
Нач. отд.		Коверченко			Уголок 650×50×5 ГОСТ 8509-72 Вст3-I ГОСТ 535-79	Госстрой СССР Харьковский Сантехпроект		
Н.контр.		Севрюков						
Утв.								

Инв.N подл. | Подп. и дата | Взам. инв.N | Инв.N дубл. | Подп. и дата

Формат А4

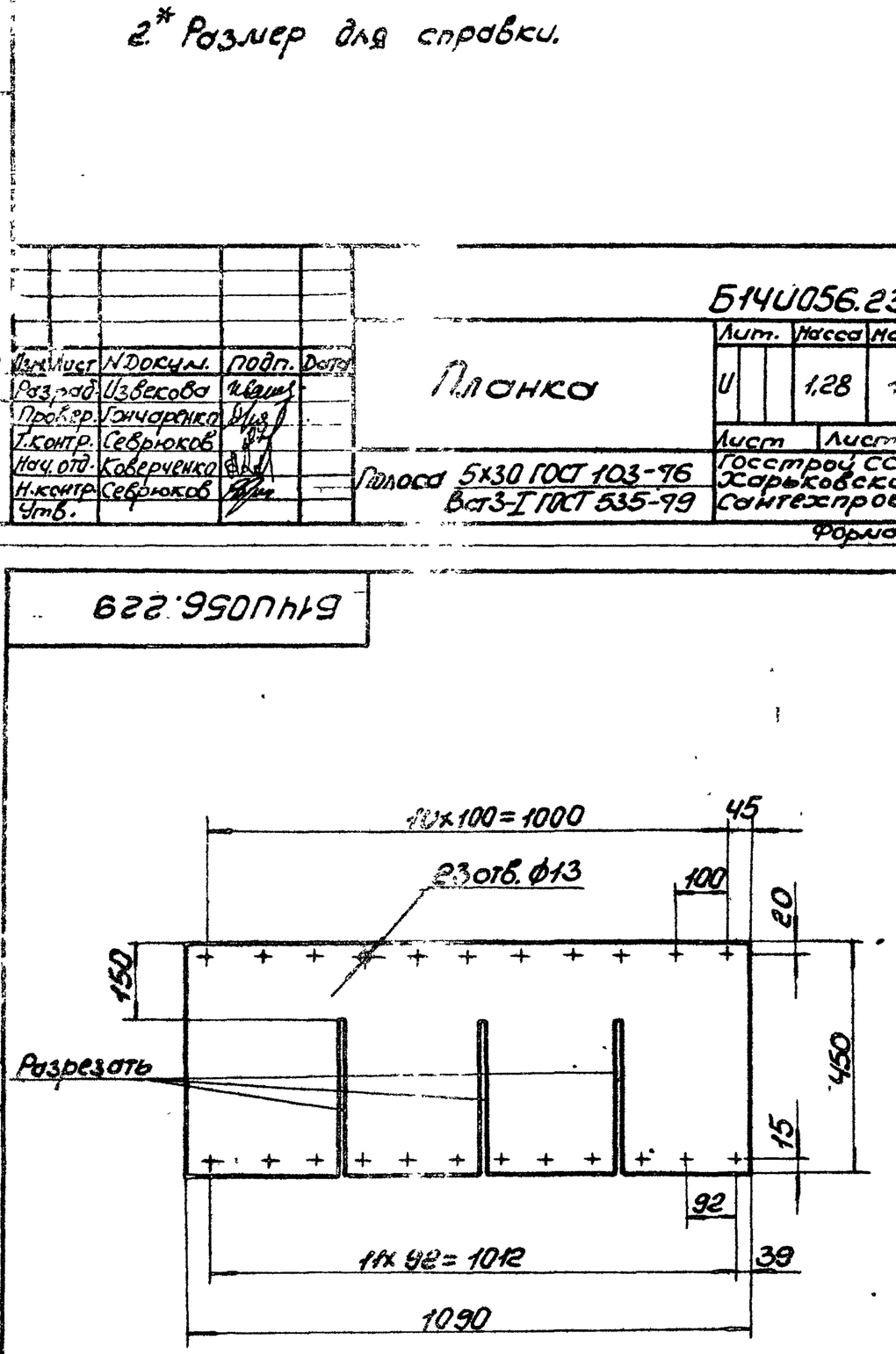

Типовой проект 903-1-241.87 Альбом XI

Изм.	Лист	N докум.	Подп.	Дата	Б14U056.229			
Разраб.		Извекова			Завеса	Лит.	Масса	Масшт.
Провер.		Гончаренко				U	3,6	1:10
Т.контр.		Севрюков				Лист	Листов 1	
Нач. отд.		Коверченко			Пластина I, лист, ТМКЦ-С-5-58 ГОСТ 9338-79	Госстрой СССР Харьковский Сантехпроект		
Н.контр.		Севрюков						
Утв.								

Инв.N подл. | Подп. и дата | Взам. инв.N | Инв.N дубл. | Подп. и дата

Формат А4

√(√)

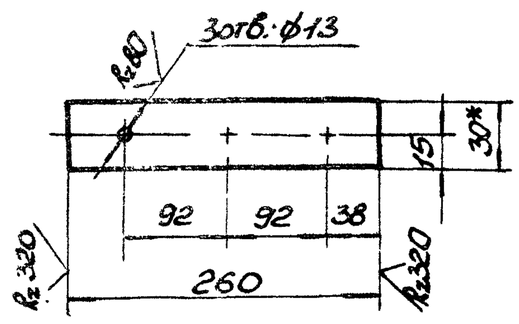

1. Предельные отклонения размеров ± IT16/2.
2.* Размер для справки.

9747/11

Изм.	Лист	N докум.	Подп.	Дата	Б14U056.232			
Разраб.		Извекова			Планка	Лит.	Масса	Масшт.
Провер.		Гончаренко				U	0,3	1:5
Т.контр.		Севрюков				Лист	Листов 1	
Нач. отд.		Коверченко			Полоса 5×30 ГОСТ 103-76 Вст3-I ГОСТ 535-79	Госстрой СССР Харьковский Сантехпроект		
Н.контр.		Севрюков						
Утв.								

Инв.N подл. | Подп. и дата | Взам. инв.N | Инв.N дубл. | Подп. и дата

Формат А4

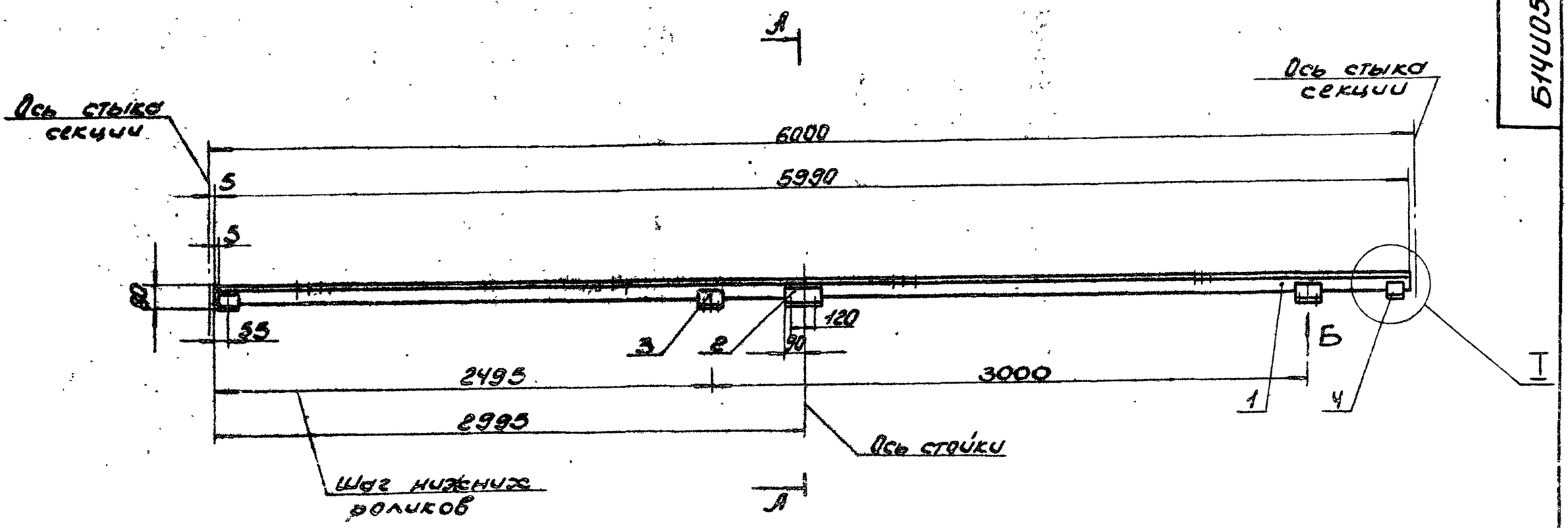

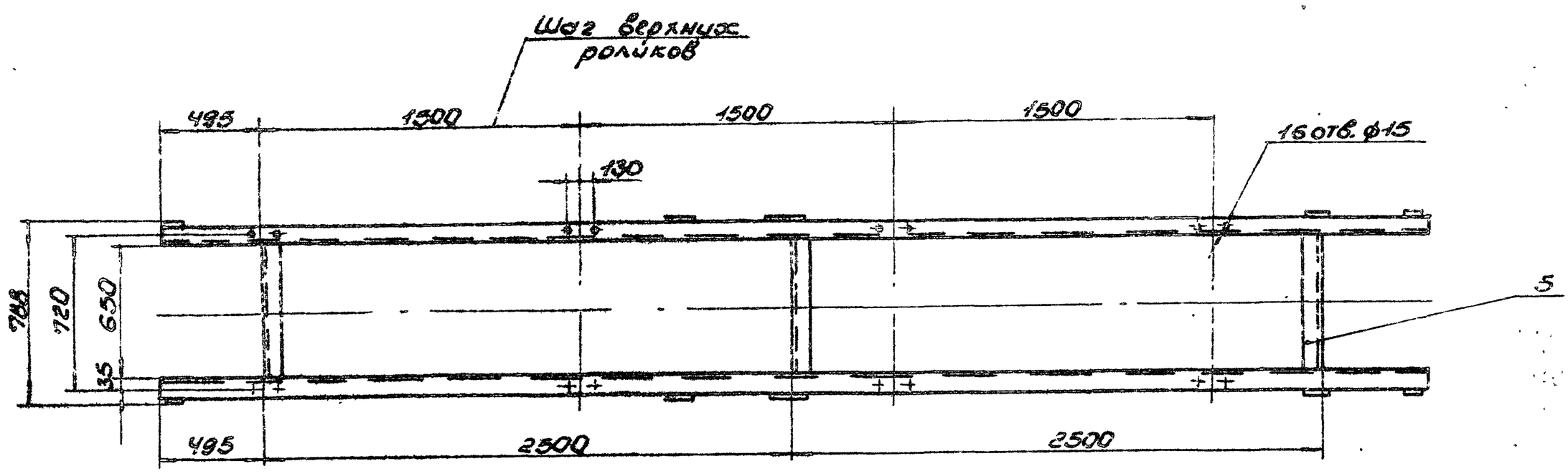

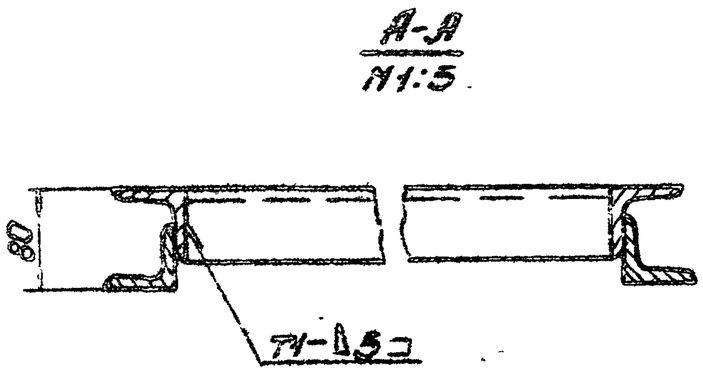

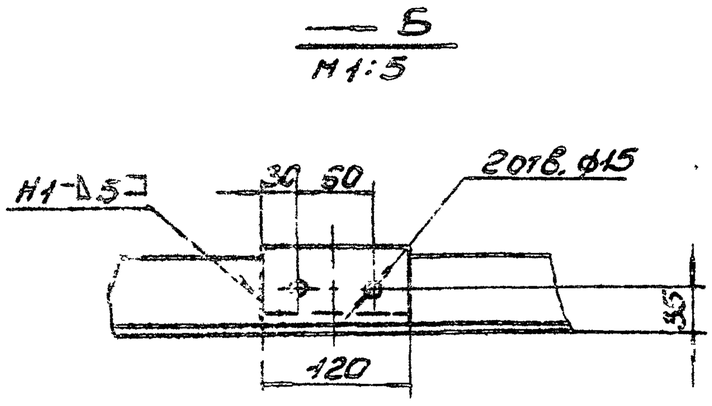

1. Предельные отклонения размеров ± IT16/2.
2. Сварные швы по ГОСТ 5264-80.
   Электроды Э-42 ГОСТ 9467-75.
3. Кромки реза – $R_z 320$, отверстий – $R_z 80$, остальное – ▽.

Типовой проект 903-1-241.87 Альбом XI

Инв.№ подл. | Подп. и дата | Взам. инв.№ | Инв.№ дубл. | Подп. и дата

9747/11

Изм.	Лист	N докум.	Подп.	Дата
Разраб.		Узбекова		
Провер.		Чаморенко		
Т.контр.		Саврюков		
Нач.отд.		Коверченко		
Н.контр.		Саврюков		
Утв.				

БЧИ056.520СБ

Секция средняя
ℓ = 6000
Сборочный чертеж

Лит.	Масса	Масштаб
И	88,0	1:20

Лист | Листов 1

Госстрой СССР
Харьковский
Сантехпроект

Формат А2

Форм.	Зона	Поз.	Обозначение	Наименование	Кол.	Прим.
				Документация		
А2			Б14U056.520СБ	Сборочный чертеж		
				Детали		
Б4		1	Б14U056.034	Прогон		
				Уголок Б-63х63х6 ГОСТ 8509-72		
				ВСт3-I ГОСТ 535-79		
				L=5990	2	34,2 кг
Б4		2	Б14U056.035	Кронштейн		
				Уголок Б-63х63х6 ГОСТ 8509-72		
				ВСт3-I ГОСТ 535-79		
				L=180	2	1,05 кг
Б4		3	Б14U056.036	Кронштейн		
				Уголок Б-63х63х6 ГОСТ 8509-72		
				ВСт3-I ГОСТ 535-79		
				L=120	4	0,7 кг
Б4		4	Б14U056.037	Кронштейн		
				Уголок Б-63х63х6 ГОСТ 8509-72		
				ВСт3-I ГОСТ 535-79		
				L=100	4	0,6 кг
Б4		5	Б14U056.038	Связь		
				Уголок Б-63х63х6 ГОСТ 8509-72		
				ВСт3-I ГОСТ 535-79		
				L=650	3	3,7 кг
				Материалы		
				Металл наплавленный		1,2 кг
						9747/11

Инв.№ подл. | Подп. и дата | Взам. инв.№ | Инв.№ дубл. | Подп. и дата

Изм.	Лист	№ докум.	Подп.	Дата	Б14U056.520		
Разраб.		Извекова			Секция средняя l=6000	Лит.	Лист	Листов
Пров.		Гончаренко				И		1
Нач. отд.		Коверченко				Госстрой СССР Харьковский Сантехпроект		
Н. контр.		Себряков						
Утв.								

Формат А4