ТИПОВОЙ ПРОЕКТ
903-1-241.87
КОТЕЛЬНАЯ С 4 КОТЛАМИ КЕ-6,5-14С
ТОПЛИВО-КАМЕННЫЕ И БУРЫЕ УГЛИ

СОСТАВ ПРОЕКТА:

АЛЬБОМ I ОБЩАЯ ПОЯСНИТЕЛЬНАЯ ЗАПИСКА
ГЛАВНЫЙ КОРПУС
АЛЬБОМ II ТЕПЛОМЕХАНИЧЕСКИЕ РЕШЕНИЯ
АЛЬБОМ III АВТОМАТИЗАЦИЯ. СВЯЗЬ И СИГНАЛИЗАЦИЯ
АЛЬБОМ IV СИЛОВОЕ ЭЛЕКТРООБОРУДОВАНИЕ
ЭЛЕКТРООСВЕЩЕНИЕ
АЛЬБОМ V АРХИТЕКТУРНЫЕ РЕШЕНИЯ
АЛЬБОМ VI КОНСТРУКЦИИ ЖЕЛЕЗОБЕТОННЫЕ
АЛЬБОМ VII КОНСТРУКЦИИ МЕТАЛЛИЧЕСКИЕ
АЛЬБОМ VIII ИНДУСТРИАЛЬНЫЕ СТРОИТЕЛЬНЫЕ КОНСТРУКЦИИ И ИЗДЕЛИЯ
АЛЬБОМ IX ОТОПЛЕНИЕ И ВЕНТИЛЯЦИЯ. ВНУТРЕННИЙ ВОДОПРОВОД И КАНАЛИЗАЦИЯ
АЛЬБОМ X БЛОКИ ТЕПЛОМЕХАНИЧЕСКОГО ОБОРУДОВАНИЯ
АЛЬБОМ XI НЕТИПОВЫЕ КОНСТРУКЦИИ. КОНВЕЙЕР ЛЕНТОЧНЫЙ
АЛЬБОМ XII НЕТИПОВЫЕ КОНСТРУКЦИИ. ГАЗОПРОВОДЫ КОТЛОАГРЕГАТА
АЛЬБОМ XIII НЕТИПОВЫЕ КОНСТРУКЦИИ. ВОЗДУХОВОДЫ КОТЛОАГРЕГАТА
АЛЬБОМ XIV НЕТИПОВЫЕ КОНСТРУКЦИИ. МОНТАЖНЫЕ ИЗДЕЛИЯ
АЛЬБОМ XV ЩИТЫ УПРАВЛЕНИЯ. ЗАДАНИЕ ЗАВОДУ-ИЗГОТОВИТЕЛЮ
АЛЬБОМ XVI НИЗКОВОЛЬТНЫЕ КОМПЛЕКТНЫЕ УСТРОЙСТВА. ЗАДАНИЕ ЗАВОДУ-ИЗГОТОВИТЕЛЮ
АЛЬБОМ XVII СПЕЦИФИКАЦИИ ОБОРУДОВАНИЯ. ПОСТАВКА ЗАКАЗЧИКА
АЛЬБОМ XVIII СПЕЦИФИКАЦИИ ОБОРУДОВАНИЯ. ПОСТАВКА ПОДРЯДЧИКА
АЛЬБОМ XIX ОПРОСНЫЕ ЛИСТЫ
АЛЬБОМ XX ВЕДОМОСТИ ПОТРЕБНОСТИ В МАТЕРИАЛАХ
АЛЬБОМ XXI ПРОЕКТ ПРОИЗВОДСТВА РАБОТ ПО МОНТАЖУ ОБОРУДОВАНИЯ
АЛЬБОМ XXII СМЕТЫ НА ТЕПЛОМЕХАНИЧЕСКОЕ ОБОРУДОВАНИЕ И ТРУБОПРОВОДЫ (КН. 1, 2)
АЛЬБОМ XXIII СМЕТЫ НА РАБОТЫ ПО АВТОМАТИЗАЦИИ, СВЯЗИ И СИГНАЛИЗАЦИИ
АЛЬБОМ XXIV СМЕТЫ НА ЭЛЕКТРООБОРУДОВАНИЕ И ЭЛЕКТРОМОНТАЖНЫЕ РАБОТЫ
АЛЬБОМ XXV СМЕТЫ НА СТРОИТЕЛЬНЫЕ РАБОТЫ (КН. 1, 2)
АЛЬБОМ XXVI СМЕТЫ НА САНИТАРНО-ТЕХНИЧЕСКИЕ РАБОТЫ
КОТЕЛЬНАЯ
АЛЬБОМ XXVII ТЕХНИКО-ЭКОНОМИЧЕСКИЕ ПОКАЗАТЕЛИ. ОБЪЕКТНЫЕ СМЕТЫ 1 СВОДНЫЙ СМЕТНЫЙ РАСЧЕТ

ПРИМЕНЯЕМЫЕ МАТЕРИАЛЫ

ТИПОВОЙ ПРОЕКТ 709-9-58-87 СКЛАД УГЛЯ С ЖЕЛЕЗНОДОРОЖНОЙ ЭСТАКАДОЙ
ПОСТАВЩИК- КИЕВСКИЙ ФИЛИАЛ ЦИТП

ТИПОВОЙ ПРОЕКТ 907-2-205 ТРУБА ДЫМОВАЯ КИРПИЧНАЯ H=45м, Д=1,5м С НАДЗЕМНЫМ ПРИМЫКАНИЕМ ГАЗОХОДОВ ДЛЯ КОТЕЛЬНЫХ УСТАНОВОК
ПОСТАВЩИК- ВНИПИ ТЕПЛОПРОЕКТ

ТИПОВОЙ ПРОЕКТ 907-02-222 СВЕТОВЫЕ ОГРАЖДЕНИЯ ВЫСОТНЫХ ДЫМОВЫХ ТРУБ
ПОСТАВЩИК- ВНИПИ ТЕЛЛОПРОЕКТ

СЕРИЯ 3.407-108 МОЛНИЕПРИЕМНИК
ПОСТАВЩИК-ЭНЕРГОСЕТЬПРОЕКТ

РАЗРАБОТАН ИНСТИТУТОМ ХАРЬКОВСКИЙ ПРОМСТРОЙНИИПРОЕКТ

УТВЕРЖДЕН И ВВЕДЕН В ДЕЙСТВИЕ ГОССТРОЕМ СССР ПРОТОКОЛ №М-88 ОТ 9 ИЮНЯ 1987г.

ГЛАВНЫЙ ИНЖЕНЕР Н.Ф. ДОВГИЙ
ГЛАВНЫЙ ИНЖЕНЕР ПРОЕКТА А.М. МОНИН

АЛЬБОМ VII

КФ ЦИТП инв. №9747/7

9747/7
ч. 3-65

ЦЕНТРАЛЬНЫЙ ИНСТИТУТ ТИПОВОГО ПРОЕКТИРОВАНИЯ
ГОССТРОЯ СССР
КИЕВСКИЙ ФИЛИАЛ
г. Киев-57 ул. Эжена Потье № 12

Заказ № 6493 Инв № 9747/7 Тираж 290

Сдано в печать 27/7 1988 Цена 3·65

Альбом III

Ведомость рабочих чертежей основного комплекта (начало)

Лист	Наименование	Примечание
1	Общие данные (начало).	
2	Общие данные (продолжение)	
3	Общие данные (окончание).	
4	Техническая спецификация металла (начало).	Главный корпус
5	Техническая спецификация металла (продолжение)	
6	Техническая спецификация металла (окончание)	
7	Техническая спецификация металла (начало)	Приемно-дробильное отделение
8	Техническая спецификация металла (окончание)	
9	Техническая спецификация металла (начало) лестницы, площадки, ограждения.	
10	Техническая спецификация металла (окончание) лестницы, площадки, ограждения.	
11	Техническая спецификация металла переплеты оконные.	
12	Схема балок перекрытия на отм. 3.600 (каменные угли.)	
13	Схема балок перекрытия на отм. 3.600 (бурые угли).	
14	Разрезы к листам 12 и 13.	
15	Схема балок перекрытия на отм 7.200 и бункеров.	
16	Схема балок перекрытия на отм. 10.800 и бункеров.	
17	Схема балок покрытия и опоры на отм 17.900.	
18	Схема галереи на отм. 10.800.	
19	Схемы столиков, косоуров, монорельса и люка.	
20	Схемы балок на отм. 3.600 и 7.200 и щитов на отм. 3.600.	
21	Схемы площадок на перекрытии на отм. 3.600.	
22	Схемы каркасов венткамер, косоуров, кронштейна, ограждений	
23	Схемы площадок на отм 7.200 и связей в осях „4÷5"	
24	Схема подвесок под перекрытиемна отм. 3.600	
25	Схема наклонного желоба. Узлы.	
26	Схема лестницы у оси „1".	
27	Схема лестницы у оси „9".	
28	Схемы балок под газоходы.	
29	Схема оконных переплетов.	
30	Схема оконных переплетов.	
31	Схемы стоек и пожарных лестниц.	
32	Схемы щитов.	
33	Схемы конструкции галереи топливоподачи.	
34	Схемы бункеров, монорельсов, балок, лестниц.	
35	Схемы площадок.	

Ведомость рабочих чертежей основного комплекта (окончание)

Лист	Наименование	Примечание
36	Узлы: 3,4.	
37	Узел: 5.	
38	Узлы: 6,7.	
39	Узлы: 8÷12.	
40	Узлы: 13÷16.	
41	Узлы: 17÷20.	
42	Узлы: 21÷24.	
43	Узлы: 25÷28.	
44	Узлы: 29,30.	
45	Узлы: 31÷33.	
46	Узлы: 34÷39.	

Нагрузки

Дебелло выполнения оси пролета	Наименование нагрузок	Единица изм.	Нормативн. нагрузка	Коэффициент перегрузки	Расчетная нагрузка	Примечание
	Временные длительные нагрузки					
	Полезная нагрузка на перекрытиях и площадках	кгс/м²	400	1.2	480	
	Объемный вес сыпучего в бункерах на отм 7.200 φ=35°	кгс/м²	1.0	1.2	1.2	
	Объемный вес сыпучего в бункерах на отм 10.800 и приемно-дробильного отд φ=35°	кгс/м²	1.5	1.2	1.8	
	Кратковременные нагрузки					
	Снеговой покров	кгс/м²	50÷150	1.4	98	
	Скоростной напор ветра	кгс/м²	27÷55	1.2	42	
	Монорельс Q=2.0т	т	2.7	1.2	3.3	
	Монорельс Q=1.0т	т	1.2	1.2	1.4	

Ведомость ссылочных и прилагаемых документов

Обозначение	Наименование	Примечание
	Ссылочные документы	
Серия 1.426.2-3 Вып. 2.	Стальные подкрановые балки. Пути подвесного транспорта пролетом 3,4 и 6 м. Чертежи КМ.	
Серия 2.440-1 Вып. 1.	Узлы стальных конструкций производственных зданий. Рамные и шарнирные узлы балочных клеток и примыкания ригелей к колоннам. Чертежи КМ	
Серия 1.460.3-3 Вып. 0.	Стальные лестницы, площадки, стремянки и ограждения. Материалы для проектирования.	
Серия 1.436.2-17 Вып. 0 Вып. 1,3. Вып. 5.	Окна с переплетами из одинарных прямоугольных стальных труб и механизмы открывания. Материалы для проектирования. Окна с одинарными переплетами Механизмы открывания окон.	
Серия 2.436-13 Вып. 1. Вып. 3.	Узлы окон со стальными переплетами по серии 1.436.2-17	
Серия 1.494-27. Вып. 7. Вып. 10.	Воздухоприемные устройства с подвесными утепленными клапанами. Воздухоприемные устройства к окнам деревянным для зданий промышленных предприятий по ГОСТ 12506-67. Воздухоприемные устройства к окнам стальным для производственных зданий из легких металлических конструкций по серии 1.436-9.	

9747/7

Типовой проект разработан в соответствии с действующими нормами и правилами и предусматривает мероприятия, обеспечивающие взрывную, взрывопожарную и пожарную безопасность при эксплуатации сооружений.

Главный инженер проекта Монин /

Инв. № подл. | Подпись и дата | Взамен инв. №

Привязан:

Инв. №

ГИП	Монин	
Нач.отд.	Светличный	
Н.контр.	Гузенко	
Гл.спец.	Гузенко	
Рук.гр.	Учитель	
Ст.инж.	Рапопорт	
Ст.инж.	Рапопорт	
Техник	Власова	

ТП 903-1.241.87 КМ

Котельная с 4 котлами КЕ 65-14С топливо-каменные и бурые угли

Главный корпус.

Стадия	Лист	Листов
Р	1	

Общие данные (начало)

Харьковский Промстройниипроект

Альбом VII

Общие указания.

1. Общие положения.

1.1. Чертежи стальных конструкций марки „КМ" разработаны на основании технологических заданий института „Харьковский Сантехпроект", а так же чертежей марки АР и КЖ Харьковского Промстройниипроекта и являются исходным материалом для разработки деталировочных чертежей марки „КМД".

1.2. Чертежи марки „КМ" составляют часть проекта. Общий состав проекта и общие указания приведены на листе АР-1.

1.3. Чертежи стальных конструкций выполнены в соответствии со следующими нормативными документами:
СНиП II-23-81 „Нормы проектирования. Стальные конструкции."
СНиП II-6-74 „Нормы проектирования. Нагрузки и воздействия."
СНиП II-28-73* „Нормы проектирования. Защита строительных конструкций от коррозии."
СНиП III-4-80 „Правила производства и приемки работ. Техника безопасности в строительстве."
СНиП III-18-75 „Правила производства и приемки работ. Металлические конструкции."
„Правила учета степени ответственности зданий и сооружений при проектировании конструкций."
При этом класс ответственности сооружения принят II, в связи с чем при расчете конструкций применен коэффициент надежности по назначению $\gamma_n = 0,95$.

1.4. Чертежи стальных конструкций котельной включают в себя:
- балки покрытия и перекрытия;
- бункера;
- галереи;
- лестницы, площадки, ограждения;
- переплеты;
- монорельсы;
- съемные щиты;
- каркасы перегородок.

1.5. Условные обозначения элементов конструкций приняты по ГОСТу 21.107-78.

2. Материал конструкций.

2.1. Материал и сечение элементов конструкций указаны в ведомостях элементов, приведенных на листах проекта.

2.2. При назначении материала и сечений конструкций учтены требования сокращенного сортамента типа-сортопрофилеразмеров металлопроката (1986г), рекомендованного при проектировании стальных конструкций.

3. Изготовление и монтаж.

3.1. Все конструкции сварные. Для соединения элементов конструкций применять автоматическую под слоем флюса или полуавтоматическую сварку плавящимся электродом в среде углекислого газа.
Сварочные материалы определяются по таблице 55 СНиП II-23-81. Режим и порядок сварки определяются технологическим процессом, разработанным заводом-изготовителем. В случае перехода на ручную сварку конструкций применять электроды по ГОСТ 9467-75, в зависимости от групп конструкций и марок сталей.

3.2. Заводские соединения выполнять встык без накладок с применением, как правило, двусторонней сварки и равнопрочными основному металлу.

3.3. Монтаж конструкций производить на болтах грубой точности по ГОСТ 15589-70* класса 5.6 в соответствии с таблицей 5.7 СНиП II-23-81 и монтажной электросварке.

3.4. Гайки болтов после проверки правильности положения смонтированных конструкций должны быть плотно затянуты и предохранены от откручивания постановкой пружинных шайб.
Все неоговоренные болты М20.

3.5. Минимальные толщины швов, в зависимости от вида сварки и толщины свариваемых элементов, принимать по расчету, но не менее указанных в таблице 38 главы СНиП II-23-81 „Стальные конструкции. Нормы проектирования."

3.6. Изготовление и монтаж стальных конструкций производить в соответствии с требованиями главы СНиП III-18-75 „Металлические конструкции. Правила производства и приемки работ" и дополнительными техническими требованиями ПОР, согласованными с проектной организацией.

3.7. В узлах и деталях приведены принципиальные решения соединения элементов конструкций. Количество и диаметр болтов, длина и толщина сварных швов определяются при разработке деталировочных чертежей марки „КМД" на основании расчетных усилий, указанных в таблицах сечений или на схемах конструкций.
Все элементы, для которых в таблицах не приведены расчетные усилия, крепить не менее, чем на двух болтах или на усилие N = 5,0 тс.

3.8. Балки перекрытий рассчитаны без учета понижающего коэффициента $\varphi_б$, поэтому общая устойчивость балок должна быть обеспечена путем приварки сборных ж.б. плит к верхним поясам балок, а в случае монолитных ж.б. плит путем приварки анкеров по чертежам марки КЖ к верхним поясам балок.

3.9. Все элементы коробчатого сечения должны иметь в торцах заглушки из листа S4, приваренного сплошным швом.

4. Антикоррозионная защита

4.1. При изготовлении конструкций полной заводской готовности антикоррозионную защиту выполнять эмалью ПФ-1189 по ТУ 6-10-1710-79 2 слоя. Толщина 50-60 мк.
Восстановление поврежденного лакокрасочного покрытия монтажных соединений производить тем же составом, что и на заводе-изготовителе.

4.2. Балки перекрытий, стальные рамы надбункерной галереи, галереи топливоподачи и связи покрыть огнезащитным покрытием, обеспечивающим предел огнестойкости 0,75 часа.
В качестве огнезащитного покрытия принимать двухкомпонентное вспучивающееся покрытие ВПМ-2, которое наносится ручным или механизированным способом в 2-3 слоя общей толщиной сырого слоя 6 мм, толщина сухого слоя должна быть не менее 4 мм.
Огнезащитное покрытие наносится на дополнительный слой грунта ГФ-0163 ОСТ 6-10-409-77 на антикоррозионное покрытие, состоящее из 2х слоев грунта ГФ-021. По высохшему покрытию ВПМ-2 нанести 2 слоя влагозащитной декоративной эмали ПФ-115 (ГОСТ 6465-76*).

5. Использование передового опыта.

5.1. В конструкции окон использовано авторское свидетельство по заявке № 282977/29-33 кл Е 06В7/16 от 09.10.79.

Подпись и дата | Инв. № подл.

Привязан:

Инв. №

Гип	Монин		
Нач. отд.	Светличный		
Н. контр.	Гудзенко		
Гл. спец.	Гудзенко		
Рук. гр.	Учитель		
Ст. инж.	Рапопорт		
Техник	Власова		

9747/7

ТП 903-1-241.87 КМ

Котельная с 4 котлами КЕ 6,5-14С топливо- каменные и бурые угли

Главный корпус

Стадия	Лист	Листов
Р	2	

Общие данные (продолжение)

Харьковский Промстройниипроект

Альбом VII

Ведомость металлоконструкций по видам профилей

Наименование конструкции по номенклатуре прейскуранта	Позиции по прейскуранту	№ № строк	Код конструкций	Масса конструкций, т: Всего сталей повышенной и высокой прочности	По видам профилей: Балки и швеллеры	Широкополочные двутавры	Крупносортная сталь	Среднесортная сталь	Мелкосортная сталь	Толстолистовая сталь δ≥4 мм	Универсальная сталь	Тонколистовая сталь δ<4 мм	Гнутые и гнутосварные профили	Трубы	Прочие	Всего	Всего с учетом 1% на массу наплавленного металла	Количество, (шт.)	Серия типовых конструкций
1	2	3	4	5	6	7	8	9	10	11	12	13	14	15	16	17	18	19	20
Типовые конструкции		1																	
Лестницы, площадки, ограждения		2					0,4		0,3	0,5			2,9		1,2	5,3	5,4		
Переплеты оконные		3							0,2	0,1		0,7		2,6	1,6	5,2	5,3		
Нетиповые конструкции		4																	
Балки покрытия и перекрытия		5	5261530000		6,6	43,7	2,1			5,6						58,0	58,6		
Бункера		6	5263940000				3,7			12,6						16,3	16,5		
Надбункерная решетка		7								0,9						0,9	0,9		
Монорельсы		8	5262350000		0,4		0,1			0,1						0,6	0,6		
Конструкции галереи		9	5263200000		0,3	13,8	0,6			1,8			6,4			22,9	23,1		
Связи		10	5261600000		3,5					0,5						4,0	4,0		
Каркас лестниц		11	5261810000		1,2		0,4			0,2					0,2	2,0	2,0		
Щиты		12			4,0		0,7			3,6			0,2		1,3	9,8	9,9		
Стойки, опоры под трубопроводы		13	5263100000		1,2		0,1		0,2	0,5			0,2			2,2	2,2		
Косоуры		14	5262450000		1,0					0,2						1,2	1,2		
Площадки		15	5262430000		3,8		3,2			0,7			0,4		2,0	10,1	10,2		
Каркас венткамер		16	5261120000							0,1			0,3			0,4	0,4		
Стремянки		17					0,2		0,1							0,3	0,3		
Итого с учетом 3% на уточнение массы в чертежах, КМД		18			22,0	57,5	11,5		0,8	27,4		0,7	10,4	2,6	6,3	139,2	140,6		
Итого с учетом отходов 3,7%		19			22,8	59,6	11,9		0,8	28,4		0,7	10,8	2,7	6,5	143,5			
Приведенная к обычным профилям масса металла с учетом 3% на уточнение массы в чертежах, КМД и 3,7% на отходы		20			22,8	61,4	11,9		0,8	28,4		0,7	12,6	3,2	6,5	148,3			
Разница приведенной и натуральной массы		21														4,8			
Распределение массы металла по пределам текучести с учетом 3% на уточнение массы в чертежах КМД и 3,7% на отходы		22	МПа	кгс/мм²															
		23	185-235	19-24												53,3			
		24	225-245	23-25												48,8			
		25	235-255	24-26												41,6			
Приведенная к стали углеродистой обыкновенного качества по ГОСТ 380-71 масса металла с учетом 3% на уточнение массы в чертежах, КМД и 3,7% на отходы		26														145,0			
Всего приведенная масса металла с учетом 3% на уточнение массы в чертежах, КМД и 3,7% на отходы		27														149,8			

Инв. № подл. | Подпись и дата | Взам. инв. №

9747/7

ГИП	Монин		ТП 903-1-241.87 КМ
Нач. отд.	Светличный		Котельная с 4 котлами КЕ 6,5-14С топливо-каменные и бурые угли
Н. контр.	Гудзенко		Главный корпус
Гл. спец.	Гудзенко		Стадия: Р; Лист: 3; Листов:
Рук. гр.	Учитель		
Ст. инж.	Рапопорт		Общие данные (окончание)
Техник	Власова		Харьковский Промстройниипроект

Привязан:

Инв. №

Вид профиля и ГОСТ	Марка металла и ГОСТ	Обозначение и размер профиля (мм)	Номер по порядку	Код: марки металла	Код: профиля	Код: размера профиля	Количество (шт)	Длина (мм)	Масса металла по элементам конструкций, (т): Балки покрытия и перекрытия	Бункера	Монорельсы	Конструкции галереи	Связи	Каркас лестниц	Щиты	Стойки, опоры под трубопроводы	Косоуры	Площадки	Каркас вентканалов	Стремянки	Общая масса (т)	Масса потребности в металле по кварталам (заполняется изготовителем) (т): I	II	III	IV	Заполняется ВЦ
									Код элемента конструкций: 526153	526394	526235	526320	526160	526181		526310	526145	526243	526442	526242						
1	2	3	4	5	6	7	8	9																		
Балки двутавровые ГОСТ 8239-72*	ВСт3сп5-1	I 20	1			2407					0.1	0.1									0.2					
	Итого:		2	14460							0.1	0.1									0.2					
Всего профиля:			3								0.1	0.1									0.2					
Широкополочные двутавры с параллельными гранями полок по ГОСТ 26020-83 — Нормальные двутавры	ВСт3пс6-1	I 23Б1	4			2432			1.0			0.5									1.5					
		I 26Б1	5			2433			1.4			0.4									1.8					
		I 30Б1	6			2434			1.0												1.0					
		I 35Б1	7			2435			0.3												0.3					
		I 40Б1	8			2436			2.3												2.3					
		I 40Б2	9			2436			4.8												4.8					
	Итого:		10	12300					10.8			0.9									11.7					
	ВСт3сп5-1	I 45Б1	11			2437			4.4												4.4					
		I 50Б1	12			2438			8.1												8.1					
		I 50Б2	13			2438			1.1												1.1					
		I 55Б2	14			2439			7.4												7.4					
		I 60Б2	15			2440			10.6												10.6					
	Итого:		16	14460					31.6												31.6					
Всего профиля:			17						42.4			0.9									43.3					
Широкополочные двутавры	ВСт3пс6-1	I 20Ш1	18			2445						1.7									1.7					
	Итого:		19	12300								1.7									1.7					
Всего профиля:			20									1.7									1.7					
Швеллеры горячекатаные ГОСТ 8240-72	ВСт3кп2	С 10	21			2614									0.1	0.2		0.1			0.4					
		С 14	22			2616			0.2					0.3	3.8			1.8			6.1					
	Итого:		23	11240					0.2					0.3	3.9	0.2		1.9			6.5					
	ВСт3пс6-1	С 20	24			2623			0.8					0.9			0.2	1.8			3.7					
	Итого:		25						0.8					0.9			0.2	1.8			3.7					
	ВСт3пс6	С 22	26			2623			3.6								0.6				4.2					
		С 24	27			2627										1.0					1.0					
		С 30	28			2631			1.8				3.4				0.2				5.4					
	Итого:		29	12300					5.4				3.4			1.0	0.8				10.6					
Всего профиля:			30						6.4				3.4	1.2	3.9	1.2	1.0	3.7			20.8					

Альбом VII

Взамен инв. №

Подпись и дата

Инв. № подл.

9747/7

ГИП	Монин	
Нач. отд.	Светличный	
Н. контр.	Гудзенко	
Гл. спец.	Гудзенко	
Рук. гр.	Учитель	
Ст. инж.	Рапопорт	
Ст. инж.	Рапопорт	
Техник	Власова	

Привязан:

Инв. №

ТП 903-1-241.87 КМ

Котельная с 4 котлами КЕ 6.5-14С
топливо – каменные и бурые угли

Главный корпус

Стадия	Лист	Листов
Р	4	

Техническая спецификация металла. (начало)

Харьковский Промстройниипроект

Вид профиля и ГОСТ	Марка металла и ГОСТ	Обозначение и размер профиля (мм)	Номер по порядку	Код: марки металла	Код: профиля	Код: размера профиля	Количество (шт.)	Длина (мм)	Масса металла по элементам конструкций, (т)												Общая масса (т)	Масса потребности в металле по кварталам (заполняется изготовителем) (т)				Заполняется ВЦ
									Балки покрытия и перекрытия	Бункера	Монорельсы	Конструкции галерей	Связи	Каркас лестниц	Щиты	Стойки, опоры под трубопроводы	Косоуры	Площадки	Каркас вентканалов	Стремянки		I	II	III	IV	
									Код элемента конструкции																	
1	2	3	4	5	6	7	8	9	526153	526394	526235	526320	526160	526181		526310	526245	526243	526112	526242						
Сталь угловая равнополочная ГОСТ 8509-72*	ВСт3кп2	L 50×5	31							0.1		0.3						0.9			1.3					
		L 63×5	32											0.1				0.4			0.5					
		L 70×5	33						0.3						0.3						0.6					
	Итого:		34	11240					0.3	0.1		0.3		0.1	0.3			1.3			2.4					
	ВСт3пс6	L 75×6	35							1.0				0.3	0.4			1.6		0.2	3.5					
	Итого:		36	12300						1.0				0.3	0.4			1.6		0.2	3.5					
	ВСт3пс6-1	L 90×7	37						0.4												0.4					
		L 100×7	38								0.1					0.1					0.2					
		L 100×8	39							0.5											0.5					
		L 110×8	40							1.8											1.8					
		L 160×10	41						1.3												1.3					
	Итого:		42	12300					1.7	2.3	0.1					0.1					4.2					
Всего профиля:			43		2120				2.0	3.4	0.1	0.3		0.4	0.7	0.1		2.9		0.2	10.1					
Сталь круглая ГОСТ 2590-71*	ВСт3кп2	Ø 16	44													0.2					0.2					
		Ø 18	45																	0.1	0.1					
	Итого:		46	11240												0.2				0.1	0.3					
Всего профиля:			47		1111											0.2				0.1	0.3					
Сталь листовая горячекатаная ГОСТ 19903-74*	ВСт3кп2	S 4	48												2.9						2.9					
		S 6	49												0.6	0.3					0.9					
		S 8	50						0.6					0.1				0.6	0.1		1.4					
	Итого:		51	11240					0.6					0.1	3.5	0.3		0.6	0.1		5.2					
	ВСт3пс6-1	S 8	52						0.2	11.1		0.2					0.2				11.7					
		S 10	53						4.3			0.3	0.1			0.2		0.1			5.0					
		S 12	54										0.3								0.3					
		S 20	55						0.3				0.1	0.1							0.5					
	Итого:		56	12300					4.8	11.1		0.5	0.5	0.1		0.2	0.2	0.1			17.5					
Всего профиля:			57		7110				5.4	11.1		0.5	0.5	0.2	3.5	0.5	0.2	0.7	0.1		22.7					

Альбом VII

Взамен инв. | Подпись и дата | Инв. № подл.

9747/7

ГИП	Монин	
Нач.отд.	Цветлинный	
Н.контр.	Гудзенко	
Гл.спец.	Гудзенко	
Рук.гр.	Учитель	
Ст.инж.	Рапопорт	
Ст.инж.	Рапопорт	
Техник	Власова	

Привязан:

Инв. №

ТП 903-1-241.87 КМ

Котельная с 4 котлами КЕ 6.5-14С топливо - каменные и бурые угли

Главный корпус

Стадия	Лист	Листов
Р	5	

Техническая спецификация металла. (продолжение)

Харьковский Промстройниипроект

Вид профиля и ГОСТ	Марка металла и ГОСТ	Обозначение и размер профиля (мм)	Номер по порядку	Код: марки металла	Код: профиля	Код: размера профиля	Количество (шт)	Длина (мм)	Масса металла по элементам конструкций, (т): Баки покрытия и перекрытия	Бункера	Монорельсы	Конструкции галерей	Связи	Каркас лестниц	Щиты	Стойки, опоры под трубопроводы	Косоуры	Площадки	Каркас вентпламер	Стремянки	Общая масса (т)	Масса потребности в металле по кварталам (заполняется изготовителем) (т): I	II	III	IV	Заполняется ВЦ
									Код элемента конструкций																	
1	2	3	4	5	6	7	8	9	526153	526394	526235	526320	526160	526181		526310	526245	526243	526112	526242						
Сталь листовая рифленая ГОСТ 8568-77*	ВСт3кп2	S 4	58											0.2	1.3			1.8			3.3					
	Итого:		59	11240										0.2	1.3			1.8			3.3					
Всего профиля:			60		7152									0.2	1.3			1.8			3.3					—
Профили гнутые швеллеры равнополочные ГОСТ 8278-83	ВСт3кп2	Гн [140×60×4	61			7426										0.1		0.2	0.3		0.6					
	Итого:		62	11240												0.1		0.2	0.3		0.6					
	ВСт3пс4	Гн [200×80×5	63			7431									0.1						0.1					
	Итого:		64	12289											0.1						0.1					
Всего профиля:			65												0.1	0.1		0.2	0.3		0.7					
Профили гнутые замкнутые квадратные ТУ 36-2287-80	ВСт3сп	□ 80×3	66									0.7			0.1						0.8					
		□ 100×3	67									0.4									0.4					
	Итого:		68	14427								1.1			0.1						1.2					
	ВСт3сп2	□ 160×4	69													0.1					0.1					
	Итого:		70	14435												0.1					0.1					
Всего профиля:			71		7892							1.1			0.1	0.1					1.3					
Профили стальные оцинкованные гнутые с трапецевидной формой гофра для строительства ГОСТ 24045-86	ВСт3кп	Н60-840-08	72									1.3									1.3					
	Итого:		73	11231								1.3									1.3					
Всего профиля:			74									1.3									1.3					
Лестницы, площадки, ограждения			75																		5.2					
Переплеты оконные			76																		5,0					
Приемно-дробильное отделение баки-аккумуляторы																					19.4					
Масса всего металла:			77						56.2	14.5	0.2	5.9	3.9	2.0	9.6	2.2	1.2	9.3	0.4	0.3	135.3					
В том числе по маркам стали	ГОСТ 16523-70* ВСт3кп		78									1.3									1.3					
	ГОСТ 380-71* ВСт3кп2		79						1.1	0.1		0.3		0.7	9.0	0.8		5.8	0.4	0.1	18.3					
	ВСт3сп		80									1.1			0.1						1.2					
	ВСт3пс4		81												0.1						0.1					
	ВСт3сп2		82													0.1					0.1					
	ВСт3пс6		83						5.4	1.0	0,1		3.4	0.3	0.4	1.0	0.8	1.6		0.2	14.2					
	ТУ-14-1-3023-80 ВСт3сп5-1		84						31.6		0.1	0.1									31.8					
	ВСт3пс6-1		85						18.1	13.4	-	3.1	0.5	1.0		0.3	0.4	1.9			38.7					
Масса поставки элементов по кварталам, (т) (заполняется заказчиком)		I																								
		II																								
		III																								
		IV																								

1. Техническая спецификация составлена без учета металла на отходы и припуски при обработке.
2. Техническую спецификацию металла по приемно-дробильному отделению см. листы 7, 8.
3. Техническую спецификацию металла на лестницы, площадки, ограждения и оконные переплеты см. на листах 9, 10, 11.

Альбом VII

Инв. № подл. | Подпись и дата | Взамен инв. №

Привязан:

Инв №

ГИП	Монин	
Нач. отд.	Светлинный	
Н. контр.	Гудзенко	
Гл. спец.	Гудзенко	
Рук. гр.	Учитель	
Ст. инж.	Рапопорт	
Ст. инж.	Рапопорт	
Техник	Власова	

9747/7

ТП 903-1-241.87 КМ

Котельная с 4 котлами КЕ 6.5-14С топливо-каменные и бурые угли

Главный корпус

Стадия	Лист	Листов
Р	6	

Техническая спецификация металла. (Окончание)

Харьковский Промстройниипроект

Альбом VII

Вид профиля и ГОСТ		Марка металла и ГОСТ	Обозначение и размер профиля, (мм)	Номер по порядку	Код: Марки металла	Код: профиля	Код: размера профиля	Количество, (шт.)	Длина, (мм)	Масса металла по элементам конструкций, (т): Приемно-дробильное отделение: Монорельсы	Наклонная галерея	Бункера	Надбункерн. решетка		Баки-аккумуляторы: Площадки							Общая масса, (т)	Масса потребности в металле по кварталам (заполняется изготовителем), (т): I	II	III	IV	Заполняется ВЦ
										Код элемента конструкций																
1		2	3	4	5	6	7	8	9	526235	526320	526394			526243											
Балки двутавровые для монорельсов ГОСТ 19425-74*		ВСт3 Гпс 5	С 24 М	1			3912			0,2												0,2				
		Итого:		2	12360					0,2												0,2				
Всего профиля:				3						0,2												0,2				
Широкополочные двутавры с параллельными гранями полок по ГОСТ 26020-83	Нормальные двутавры	ВСт3 пс 6-1	С 23 Б1	4			2432				2,0											2,0				
		Итого:		5	12300						2,0											2,0				
		ВСт3 сп5-1	С 70 Б2	6			2441				7,1											7,1				
		Итого:		7	14460						7,1											7,1				
	Всего профиля:			8							9,1											9,1				
	Широкополочные двутавры	ВСт3 пс 6-1	С 20 Ш1	9			2445				1,7											1,7				
		Итого:		10	12300						1,7											1,7				
	Всего профиля:			11							1,7											1,7				
Балки двутавровые ГОСТ 8239-72*		ВСт3 сп 5-1	С 20	12			2407			0,1												0,1				
		Итого:		13	14460					0,1												0,1				
Всего профиля:				14						0,1												0,1				
Швеллеры горячекатаные ГОСТ 8240-72		ВСт3 пс 6-1	С 20	15			2623				0,2											0,2				
		Итого:		16	12300						0,2											0,2				
Всего профиля:				17							0,2											0,2				
Сталь угловая равнополочная ГОСТ 8509-72*		ВСт3 кп2	L 50×5	18							0,3				0,1							0,4				
			L 63×5	19											0,1							0,1				
		Итого:		20	11240						0,3				0,2							0,5				
		ВСт3 пс6	L 75×6	21								0,2										0,2				
		Итого:		22	12300							0,2										0,2				
Всего профиля:				23		2120					0,3	0,2			0,2							0,7				

Инв. № подл. | Подпись и дата | Взамен инв. №

Привязан:

Инв. №

9747/7

ГИП	Монин	
Нач. отд.	Светличный	
Н. контр.	Гудзенко	
Гл. спец.	Гудзенко	
Рук. гр.	Учитель	
Ст. инж.	Рапопорт	
Техник	Власова	

ТП 903-1-241.87 КМ

Котельная с 4 котлами КЕ 6,5-14С топливо-каменные и бурые угли

Главный корпус. Приемно-дробильное отделение и баки-аккумуляторы

Стадия	Лист	Листов
Р	7	

Техническая спецификация металла (начало)

Харьковский Промстройниипроект

Вид профиля и ГОСТ	Марка металла и ГОСТ	Обозначение и размер профиля (мм)	Номер по порядку	Код: Марка металла	Код: Профиля	Код: Размера профиля	Количество, (шт.)	Длина, (мм)	Масса металла по элементам конструкции, (т) — Приемно-дробильное отделение: Монорельсы	Наклонная галерея	Бункера	Надбункерная решетка		Баки-аккумуляторы: Площадки							Общая масса, (т)	Масса потребности в металле по кварталам (заполняется изготовителем), (т): I	II	III	IV	Заполняется ВЦ
									Код элемента конструкции																
1	2	3	4	5	6	7	8	9	526235	526320	526394			526293											
Сталь листовая горячекатаная ГОСТ 19903-74*	ВСт3 кп2	S6	24									0,2									0,2				
	Итого:		25	11240								0,2									0,2				
	ВСт3пс6-1	S6	26								0,8										0,8				
		S10	27						0,1	1,2		0,2									1,5				
		S12	28								0,3										0,3				
		S20	29									0,5									0,5				
	Итого:		30	12300					0,1	1,2	1,1	0,7									3,1				
Всего профиля:			31		7110				0,1	1,2	1,1	0,9									3,3				
Листы стальные просечно-вытяжные ГОСТ 8706-78	ВСт3 кп2	ПВ 506	32											0,1							0,1				
	Итого:		33	11240										0,1							0,1				
Всего профиля:			34		7156									0,1							0,1				
Профили гнутые швеллеры равнополочные ГОСТ 8278-83	ВСт3 кп2	Гн [140х60х4	35			7425								0,2							0,2				
	Итого:		36	11240										0,2							0,2				
Всего профиля:			37											0,2							0,2				
Профили гнутые замкнутые квадратные ТУ 36-2287-80	ВСт3 сп	Гн □ 80х3	38							1,4											1,4				
	Итого:		39	14427						1,4											1,4				
Всего профиля:			40		7892					1,4											1,4				
Профили стальные оцинкованные гнутые с трапецевидной формой гофра для строительства ГОСТ 24045-86	ВСт3 кп	Н60-840-08	41							2,4											2,4				
	Итого:		42	11231						2,4											2,4				
Всего профиля:			43							2,4											2,4				
Масса всего металла:			44						0,4	16,3	1,3	0,9		0,5							19,4				
В том числе по маркам стали	ГОСТ 380-71* ВСт3 кп		45							2,4											2,4				
	ГОСТ 380-71* ВСт3кп2		46							0,3		0,2		0,5							1,0				
	ГОСТ 380-71* ВСт3Гпс5		47						0,2												0,2				
	ГОСТ 380-71* ВСт3тк6		48								0,2										0,2				
	ГОСТ 380-71* ВСт3сп		49							1,4											1,4				
	ТУ 14-1-3023-80 ВСт3пс6-1		50						0,1	5,1	1,1	0,7									7,0				
	ТУ 14-1-3023-80 ВСт3сп5-1		51						0,1	7,1											7,2				
Масса поставки элементов по кварталам, (т) (заполняется заказчиком)		I																							
		II																							
		III																							
		IV																							

1. Техническая спецификация составлена без учета металла на отходы и припуски при обработке.
2. Техническую спецификацию на лестницы и ограждения смотрите на листах 9, 10.

Альбом VII

Взамен инв. №

Подпись и дата

Инв. № подл.

Привязан:

Инв. №

9747/7

ГИП	Монин	
Нач. отд.	Свежинный	
Н. контр.	Гудзенко	
Гл. спец.	Гудзенко	
Рук. гр.	Учитель	
Ст. инж.	Раппопорт	
Техник	Власова	

ТП 903-1-241.87 КМ

Котельная с 4 котлами КЕ 6,5-14С топливо- каменные и бурые угли

Главный корпус. Приемно-дробильное отделение и баки-аккумуляторы

Стадия	Лист	Листов
Р	8	

Техническая спецификация металла (окончание)

Харьковский Промстройниипроект

Альбом VII

Вид профиля и ГОСТ	Марка металла и ГОСТ	Обозначение и размер профиля (мм)	Номер по порядку	Код: марки металла	Код: профиля	Код: размера профиля	Количество (шт.)	Длина (мм)	Масса металла по элементам конструкций, (т): Главный корпус: Лестничные марши	Площадки	Ограждения лестниц и площадок		Приемно-дробильное отделение: Лестничные марши			Баки-аккумуляторы: Лестничные марши	Ограждения лестниц и площадок				Общая масса (т)	Масса потребности в металле по кварталам (заполняется изготовителем) (т): I	II	III	IV	Заполняется ВЦ
									Код элемента конструкций																
1	2	3	4	5	6	7	8	9	526242	526243	526244		526242			526242	526244								
Сталь угловая равнополочная ГОСТ 8509-72*	ВСт3кп	L 25×3	1								0.1										0.1				
	Итого:		2	11231							0.1										0.1				
	ВСт3пс6	L 75×6	3						0.1	0.2						0.1					0.4				
	Итого:		4	12300					0.1	0.2						0.1					0.4				
Всего профиля:			5						0.1	0.2	0.1					0.1					0.5				
Сталь угловая неравнополочная ГОСТ 8510-72*	ВСт3кп	L 32×25×2.5	6							0.1											0.1				
	Итого:		7	11231						0.1											0.1				
Всего профиля:			8							0.1											0.1				
Сталь листовая горячекатаная ГОСТ 19903-74*	ВСт3кп2	S 4	9						0.1	0.1	0.1						0.1				0.4				
		S 6	10						0.1												0.1				
	Итого:		11	11240					0.2	0.1	0.1						0.1				0.5				
Всего профиля:			12						0.2	0.1	0.1						0.1				0.5				
Сталь листовая рифленая ГОСТ 8568-77	ВСт3кп2	S 4	13						0.1	0.1			0.1								0.3				
	Итого:		14	11240					0.1	0.1			0.1								0.3				
Всего профиля:			15						0.1	0.1			0.1								0.3				
Сталь круглая ГОСТ 2590-71*	ВСт3кп2	Ø 18	16						0.1												0.1				
	Итого:		17	11240					0.1												0.1				
Всего профиля:			18						0.1												0.1				
Профили гнутые швеллеры равнополочные ГОСТ 8278-83	ВСт3кп2	Гн С160×50×4	19			7428				0.5											0.5				
		Гн С180×50×4	20			7430			0.5				0.1			0.2					0.8				
	Итого:		21	11240					0.5	0.5			0.1			0.2					1.3				
Всего профиля:			22						0.5	0.5			0.1			0.2					1.3				
Профили гнутые уголки равнополочные ГОСТ 19771-74*	ВСт3кп2	L 80×5	23						0.1							0.2					0.3				
	Итого:		24	11240					0.1							0.2					0.3				
Всего профиля:			25		7550				0.1							0.2					0.3				

Взамен инв. №

Подпись и дата

Инв. № подл.

Привязан:

Инв. №

9747/7

ГИП	Монин		ТП 903-1-241.87 КМ
Нач. отд.	Свеличный		Котельная с 4 котлами КЕ 6.5-14С топливо - каменные и бурые угли.
Н. контр.	Гудзенко		
Гл. спец.	Гудзенко		Главный корпус. Приемно-дробильное отделение и баки - аккумуляторы. Стадия: Р; Лист: 9; Листов:
Рук. гр.	Учитель		
Ст. инж.	Рапопорт		Техническая спецификация металла (начало) лестницы, площадки, ограждения
Ст. инж.	Рапопорт		Харьковский Промстройниипроект
Техник	Власова		

Вид профиля и ГОСТ	Марка металла и ГОСТ	Обозначение и размер профиля (мм)	Номер по порядку	Код: марки металла	Код: профиля	Код: размера профиля	Количество (шт)	Длина (мм)	Масса металла по элементам конструкций (т) — Главный корпус: лестничные марши	Главный корпус: площадки	Главный корпус: ограждения лестниц и площадок	Приемно-дробильное отделение	Приемно-дробильное отделение: лестничные марши	Приемно-дробильное отделение	Приемно-дробильное отделение	Баки-аккумуляторы	Баки-аккумуляторы: лестничные марши	Баки-аккумуляторы: ограждения лестниц и площадок				Общая масса (т)	Масса потребности в металле по кварталам (заполняется изготовителем) (т) I	II	III	IV	Заполняется ВЦ
									Код элемента конструкций																		
1	2	3	4	5	6	7	8	9	526242	526243	526244		526242			526242	526244										
Сталь холодногнутая швеллеры неравнополочные ГОСТ 8281-80	ВСт3кп	L 50×40×12×25	26			7319					0.6						0.2					0.8					
	Итого:		27	11231							0.6						0.2					0.8					
Всего профиля:			28								0.6						0.2					0.8					
Профили корытные равнополочные холодногнутые ЧМТУ 2-130-70	ВСт3кп	⊂ 90×30×25×3	29								0.3						0.1					0.4					
	Итого:		30	11231							0.3						0.1					0.4					
Всего профиля:			31								0.3						0.1					0.4					
Настил решетчатый типа „Батайск"	ВСт3кп	СР	32						0.4													0.4					
		РН	33							0.3						0.2						0.5					
	Итого:		34	11231					0.4	0.3						0.2						0.9					
Всего профиля:			35						0.4	0.3						0.2						0.9					
Масса всего металла:			36						1.5	1.3	1.1		0.2			0.7	0.4					5.2					
В том числе по маркам стали	ГОСТ 16523-70	ВСт3кп	37						0.4	0.4	1.0					0.2	0.4					2.4					
	ГОСТ	ВСт3кп2	38						1.0	0.7	0.1		0.2			0.4						2.4					
	380-71*	ВСт3пс6	39						0.1	0.2						0.1						0.4					
Масса поставки элементов по кварталам (т) заполняется заказчиком																											

1. Техническая спецификация составлена без учета металла на отходы и припуски при обработке.
2. Ведомость типовых элементов по серии 1.450.3-3 смотрите на листах 21, 23, 26, 27, 31, 34, 35.

Альбом VII

Взамен инв. № | Подпись и дата | Инв. № подл.

Привязан:

Инв. №

ГИП	Монин	
Нач. отд.	Цветличная	
Н. контр.	Гудзенко	
Гл. спец.	Гудзенко	
Рук. гр.	Учитель	
Ст. инж.	Рапопорт	
Ст. инж.	Рапопорт	
Техник	Власова	

9747/7

ТП 903-1-241.87 КМ

Котельная с 4 котлами КЕ 6.5-14С топливо-каменные и бурые угли

Главный корпус. Приемно-дробильное отделение. Баки-аккумуляторы

Стадия	Лист	Листов
Р	10	

Техническая спецификация металла (окончание) лестницы, площадки, ограждения.

Харьковский Промстройниипроект

Вид профиля и ГОСТ	Марка металла и ГОСТ	Обозначение и размер профиля, (мм)	Номер по порядку	Код: Марки металла	Код: профиля	Код: размера профиля	Количество, (шт.)	Длина, (мм)	Масса металла по элементам конструкции, (т): Переплеты оконные	Сливы, нащельники											Общая масса, (т)	Масса потребности в металле по кварталам (заполняется изготовителем), (т): I	II	III	IV	Заполняется ВЦ
									Код элемента конструкций																	
1	2	3	4	5	6	7	8	9	526220																	
Уголки стальные гнутые неравнополочные ГОСТ 19772-74*	ВСт3 кп	Гн L 25×20×2	1						0,1												0,1					
	Итого:		2	11231					0,1												0,1					
Всего профиля:			3						0,1												0,1					
Сталь листовая холоднокатаная ГОСТ 19904-74*	ВСт3 кп	S2	4							0,1											0,1					
		S3	5							0,1											0,1					
	Итого:		6	11231						0,2											0,2					
Всего профиля:			7		7220					0,2											0,2					
Сталь листовая горячекатаная ГОСТ 19903-74*	ВСт3 кп2	S4	8						0,1												0,1					
	Итого:		9	11240					0,1												0,1					
Всего профиля:			10						0,1												0,1					
Сталь тонколистовая оцинкованная ГОСТ 19904-74*	ВСт3 кп	S 0,8	11							0,2											0,2					
		S 1,0	12						0,3												0,3					
	Итого:		13	11231					0,3	0,2											0,5					
Всего профиля:			14		7220				0,3	0,2											0,5					
Сталь круглая ГОСТ 2590-71*	ВСт3 кп2	ф 12	15						0,1												0,1					
	Итого:		16	11240					0,1												0,1					
Всего профиля:			17		1111				0,1												0,1					
Лента стальная холоднокатаная из низкоуглеродистой стали ГОСТ 503-81*	10 ПС	М-НТ-2-01.2-53	18						0,3												0,3					
		М-НТ-2-01.2-73	19						0,7												0,7					
		М-НТ-2-01.2-93	20						0,3												0,3					
	Итого:		21						1,3												1,3					
Всего профиля:			22						1,3												1,3					
Труба стальная электросварная ТУ 14-3-462-76	10 ПС	Труба 50×25×2	23						2,1												2,1					
		Труба 40×25×2	24						0,4												0,4					
	Итого:		25						2,5												2,5					
Всего профиля:			26						2,5												2,5					
Механизмы открывания			27																		0,2					
Всего масса металла:			28						4,4	0,4											5,0					
В том числе по маркам стали:	ГОСТ 380-71* ВСт3 кп2		29						0,2												0,2					
	ГОСТ 16523-70* ВСт3 кп		30						0,4	0,4											0,8					
	ГОСТ 16523-70* 10ПС		31						3,8												3,8					
Масса поставки элементов по кварталам, (т) (заполняется заказчиком)		I																								
		II																								
		III																								
		IV																								

1. Техническая спецификация металла составлена без учета металла на отходы и припуски при обработке.
2. Ведомость типовых элементов по серии 1.436.2-17 вып. 0÷5 и 1.494-27 вып. 7, 10 смотрите на листе 29, 30.

Альбом VII

Инв. № подл. | Подпись и дата | Взамен инв. №

Привязан:

Инв. №

9747/7

ГИП	Монин		ТП 903-1-241.87 КМ
Нач. отд.	Величный		Котельная с 4 котлами РЕ 6,5-14С топливо- каменные и бурые угли
Н. контр.	Гудзенко		
Гл. спец.	Гудзенко		Главный корпус — Стадия: Р; Лист: 11; Листов:
Рук. гр.	Учитель		
Ст. инж.	Рапопорт		Техническая спецификация металла. Переплеты оконные
Техник	Власова		Харьковский Промстройниипроект

Альбом VII

План балок перекрытия на отм. 3,600

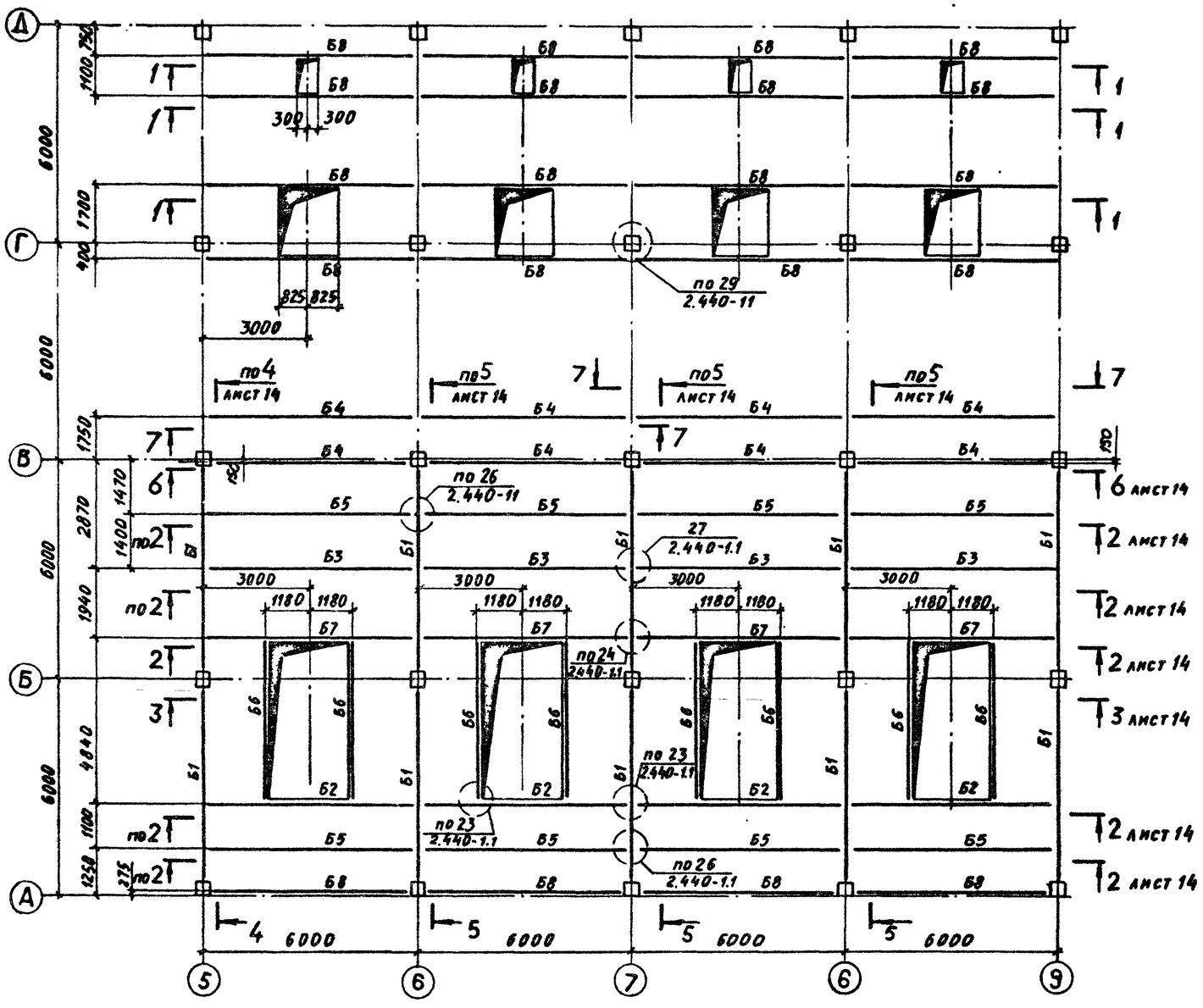

Ведомость элементов

Марка	Сечение: Эскиз	Сечение: поз.	Сечение: Состав	Расчетные усилия: M тс.м	Расчетные усилия: N тс	Расчетные усилия: Q тс	Марка металла	Примечание
Б1	I		I 60 Б2	63,7		55,5	ВСт3сп5-1	
Б2			I 50 Б2	37,3		19,4		
Б3			I 45 Б1	23,0		11,7		
Б4			I 40 Б1	12,9		8,5		
Б5			I 26 Б1	6,8		4,5	ВСт3пс6-1	
Б6			I 23 Б1	4,1		3,4		
Б7			I 60 Б2	53,8		26,1	ВСт3сп5-1	
Б8	[		[22	3,0		2,1	ВСт3пс 6	

7 – 7

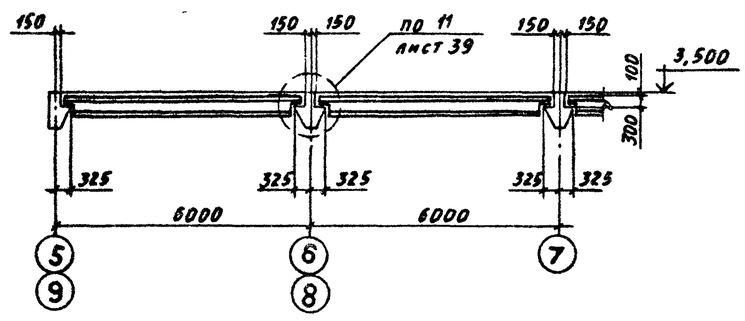

1 – 1

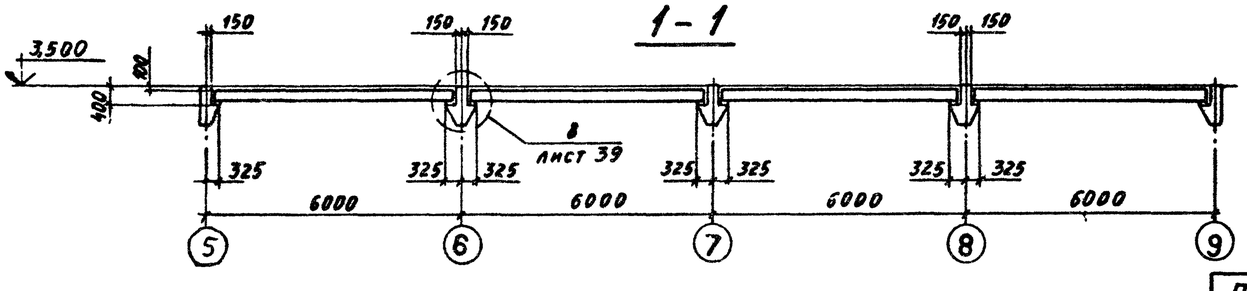

9747/7

ГИП	Монин		ТП 903-1-241.87 КМ
Нач. отд.	Советничный		Котельная с 4 котлами КЕ 6,5-14С топливо- каменные и бурые угли
Н. контр.	Гудзенко		
Гл. спец.	Гудзенко		Главный корпус — Стадия: Р; Лист: 12; Листов:
Рук. гр.	Учитель		
Ст. инж.	Рапопорт		Схема балок перекрытия на отм. 3,600 (каменные угли)
Техник	Власова		Харьковский Промстройниипроект

Привязан:

Инв. №

Инв. № подл. | Подпись и дата | Взам. инв. №

Альбом VII

План балок перекрытия на отм. 3,600

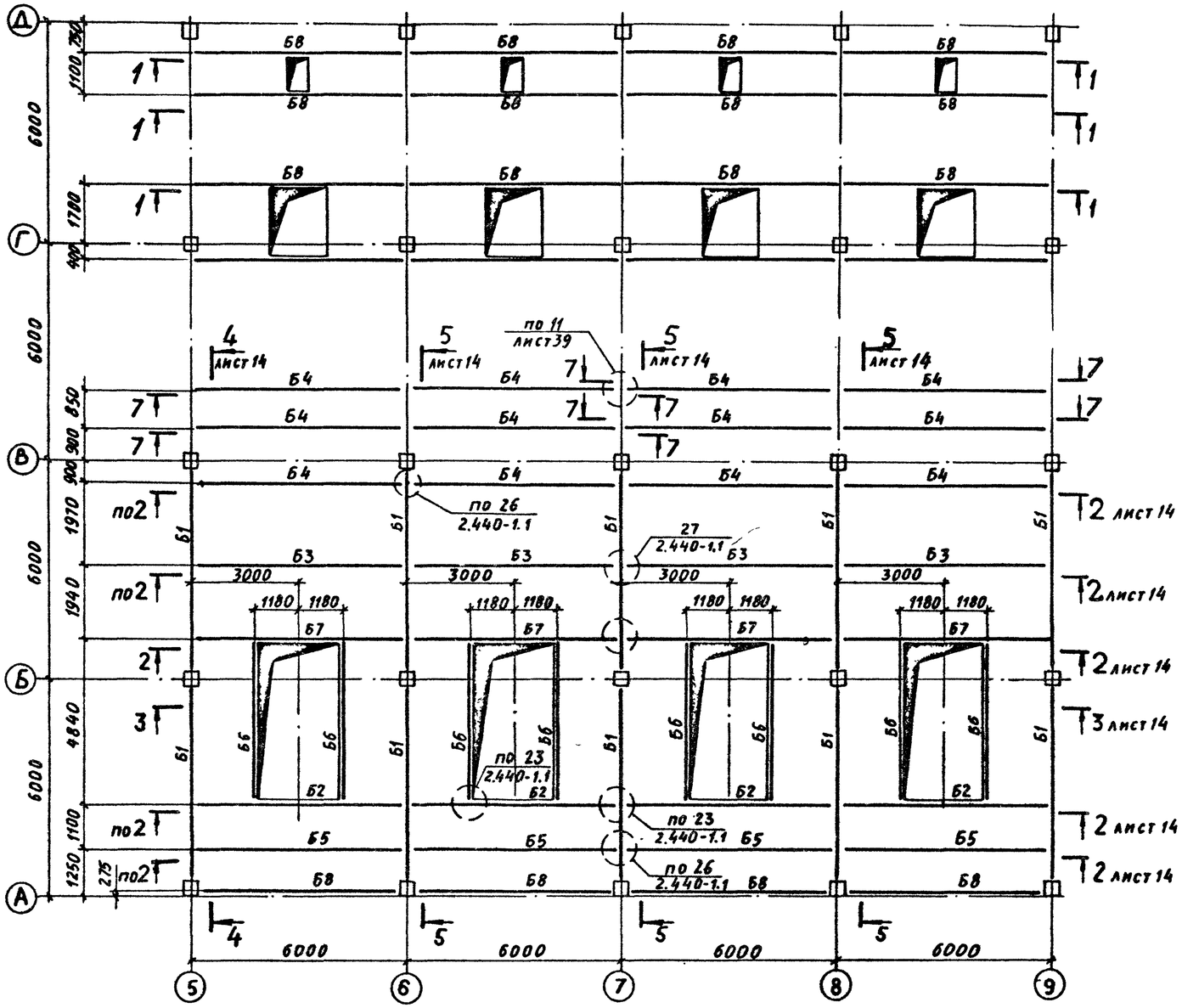

Ведомость элементов

Марка	Сечение: Эскиз	Сечение: поз.	Сечение: Состав	Расчетные усилия: M тс·м	Расчетные усилия: N тс	Расчетные усилия: Q тс	Марка металла	Примечание
Б1	I		I 60 Б2	63,7		55,5	ВСт3сп5-1	
Б2			I 50 Б2	37,3		19,4		
Б3			I 45 Б1	23,0		11,7		
Б4			I 40 Б1	12,9		8,5		
Б5			I 26 Б1	6,8		4,5	ВСт3пс6-1	
Б6			I 23 Б1	4,1		3,4		
Б7			I 60 Б2	53,8		26,1	ВСт3сп5-1	
Б8	C		C 22	3,0		2,1	ВСт3пс6	

7 – 7

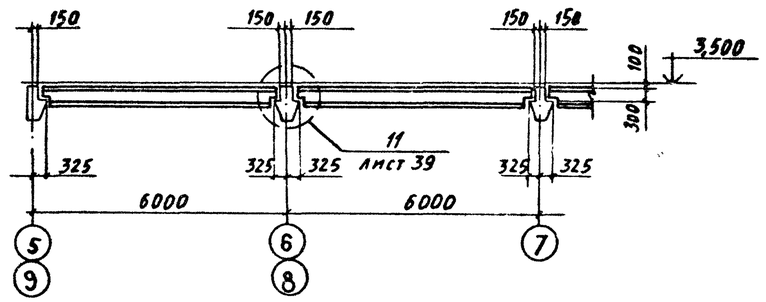

1 – 1

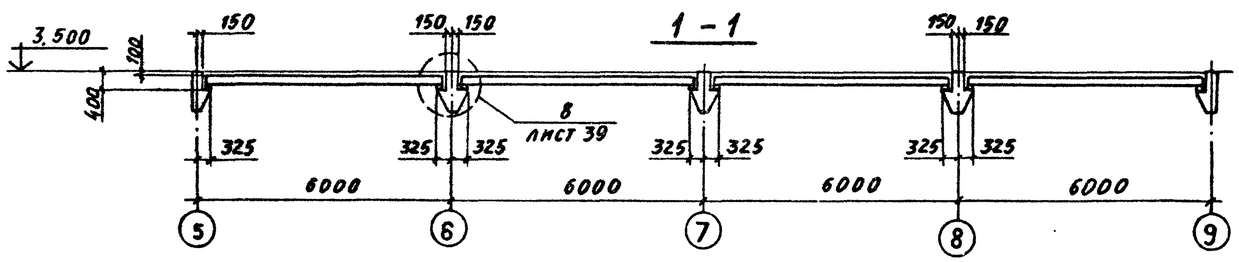

9747/7

ГИП	Моним		ТП 903-1-241.87 КМ
Нач. отд.	Светличный		Котельная с 4 котлами КЕ 6,5-14С топливо-каменные и бурые угли
Н. контр.	Гудзенко		Главный корпус — Стадия: Р; Лист: 13; Листов:
Гл. спец.	Гудзенко		
Рук. гр.	Учитель		Схема балок перекрытия на отм. 3,600 (бурые угли)
Ст. инж.	Рапопорт		Харьковский Промстройниипроект
Техник	Власова		

Привязан

Инв. №

Инв. № подл. | Подпись и дата | Взамен инв. №

Альбом VII

2 – 2 листы 12, 13

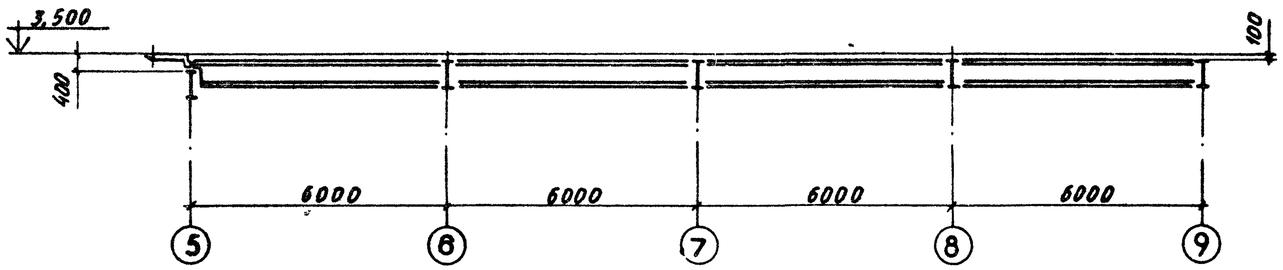

4 – 4 листы 12, 13

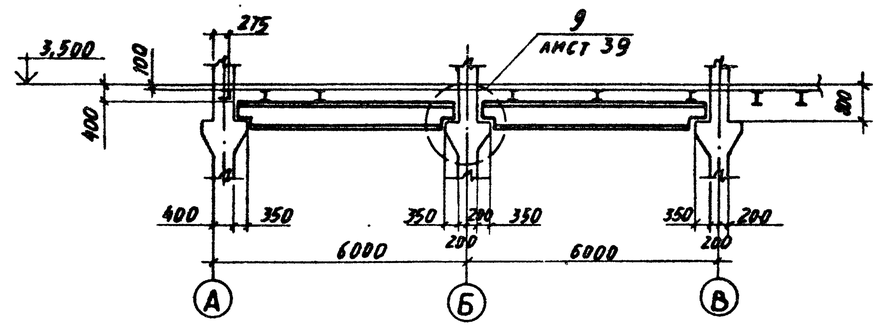

3 – 3 листы 12, 13

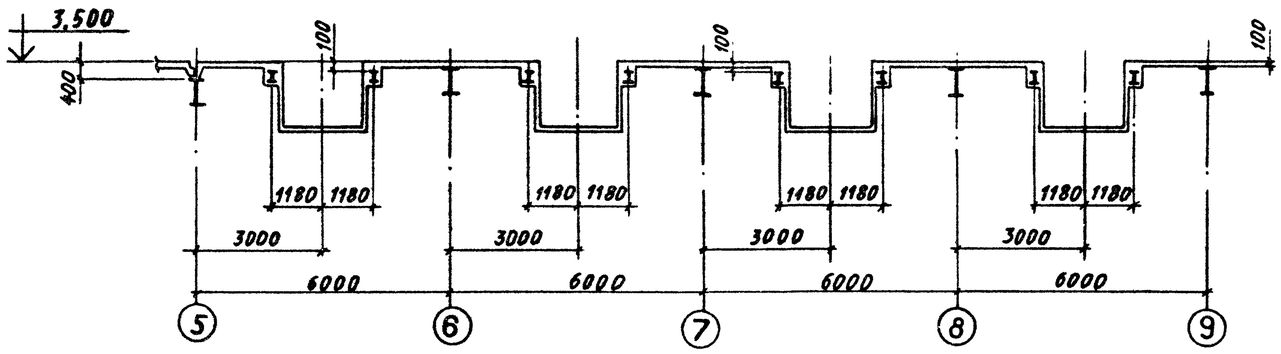

5 – 5 листы 12, 13

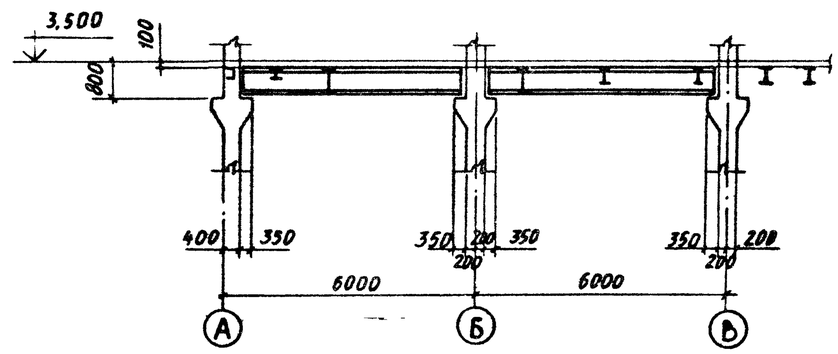

6 – 6 листы 12, 13

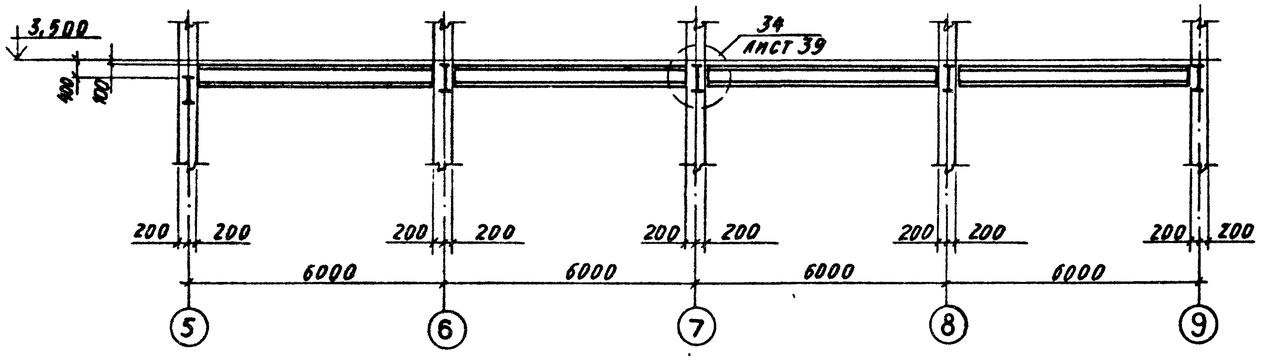

9747/7

ГИП	Монин		ТП 903-1-241.87 КМ	
Нач. отд.	Светличный		Котельная с 4 котлами КЕ 6,5-14С топливо- каменные и бурые угли	
Н. контр.	Гудзенко			
Гл. спец.	Гудзенко		Главный корпус	Стадия Р / Лист 14 / Листов
Рук. гр.	Учитель			
Ст. инж.	Рапопорт			
Техник	Власова		Разрезы к листам	Харьковский Промстройниипроект

Привязан:

Инв. №

Инв. № подл. | Подпись и дата | Взамен инв. №

Альбом VII

План балок перекрытия на отм. 7,200

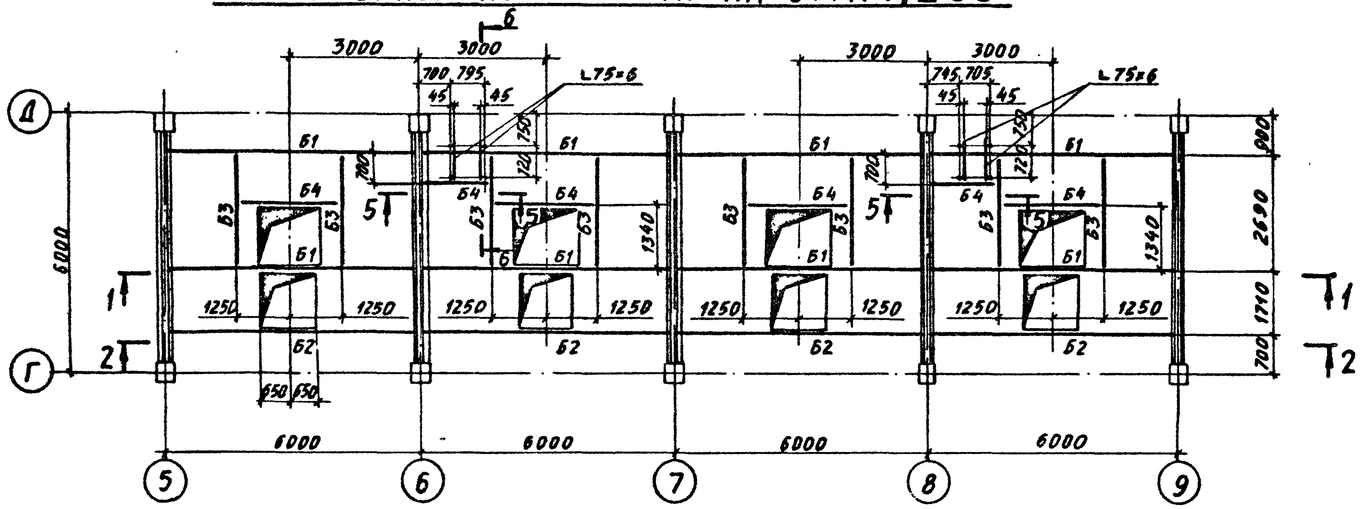

План бункеров на отм. 7,200

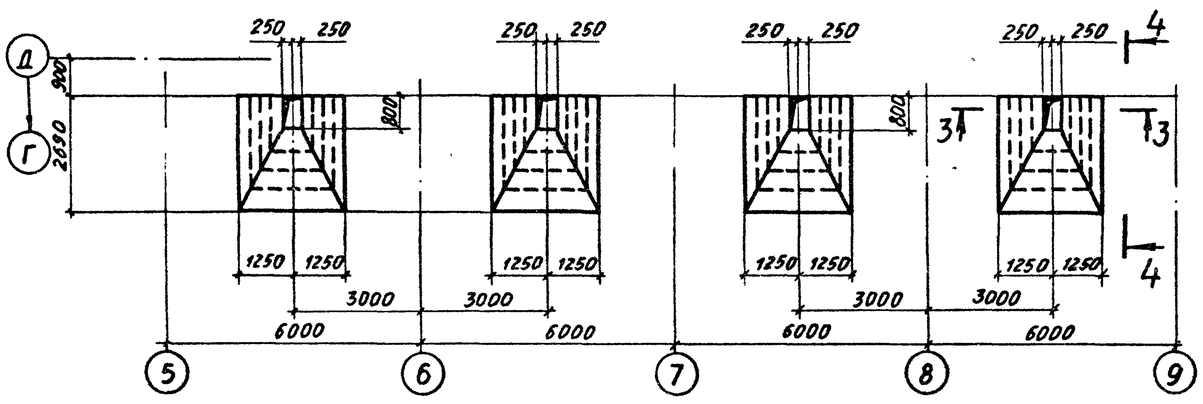

1 – 1

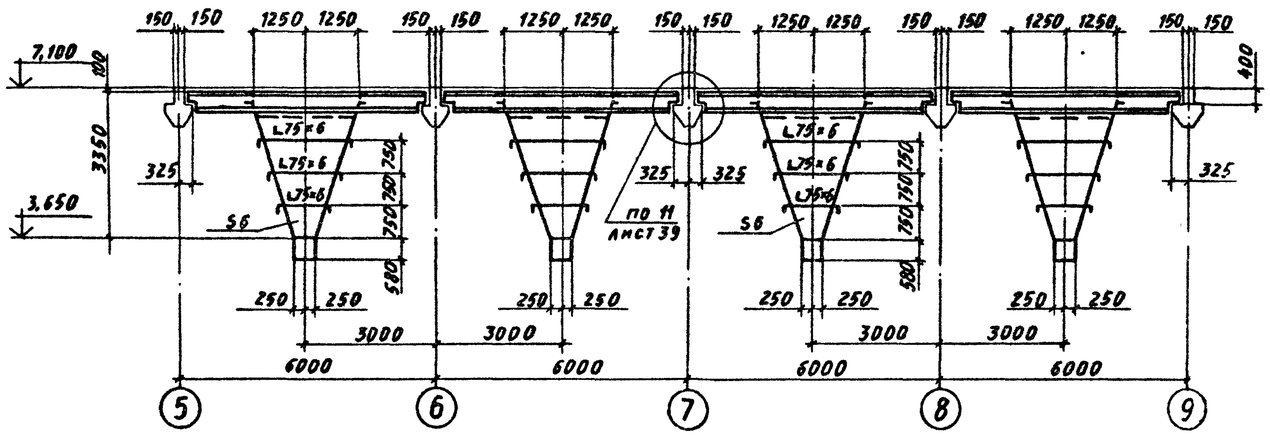

2 – 2

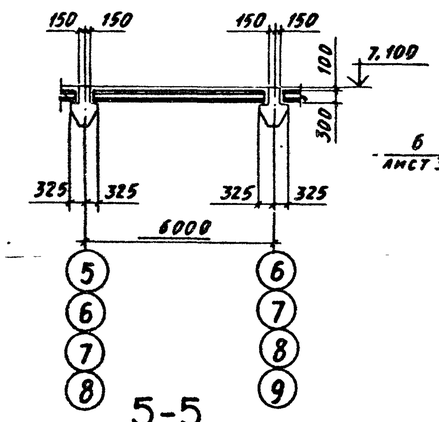

3 – 3

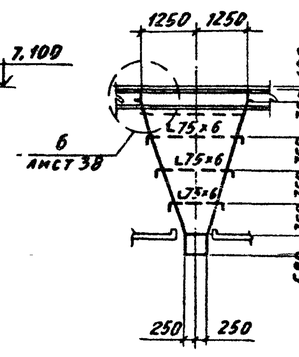

4 – 4

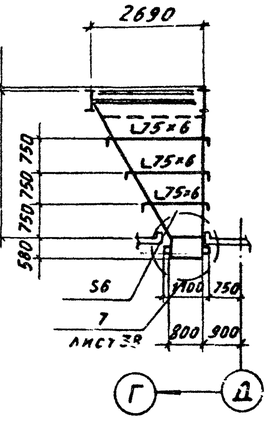

5-5

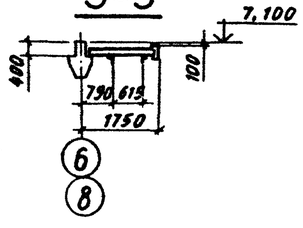

6-6

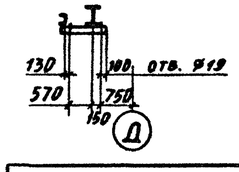

Ведомость элементов

Марка	Сечение: Эскиз	Поз.	Состав	Расчетные усилия: M тс.м	N тс	Q тс	Марка металла	Примечание
Б1	I		I 45Б1	M_x=13,4 M_y=0,5		7,6	ВСт3пс6-1	
Б2			I 30Б1	6,2		4,1		
Б3	1 [2	1	[30	M_x=4,7		Q_x=6,5	ВСт3пс6	
		2	L 90×7	M_y=0,5		Q_y=0,8		
Б4	[		[14	1,2		2,2	ВСт3кп2	

9747/7

ГИП	Моним		ТП 903-1-241.87 КМ
Нач. отд.	Светличный		Котельная с 4 котлами КЕ 6,5-14С топливо – каменные и бурые угли
Н. контр.	Гудзенко		
Гл. спец.	Гудзенко		Главный корпус
Рук. гр.	Учитель		Стадия: Р; Лист: 15; Листов:
Ст. инж.	Рапопорт		
Техник	Власова		Схема балок перекрытия на отм. 7,200 и бункеров
			Харьковский Промстройниипроект

Привязан:

Инв. №

Инв. № подл. | Подпись и дата | Взамен инв. №

Альбом VII

Балки см. на листе 17

План балок перекрытия на отм. 10,800

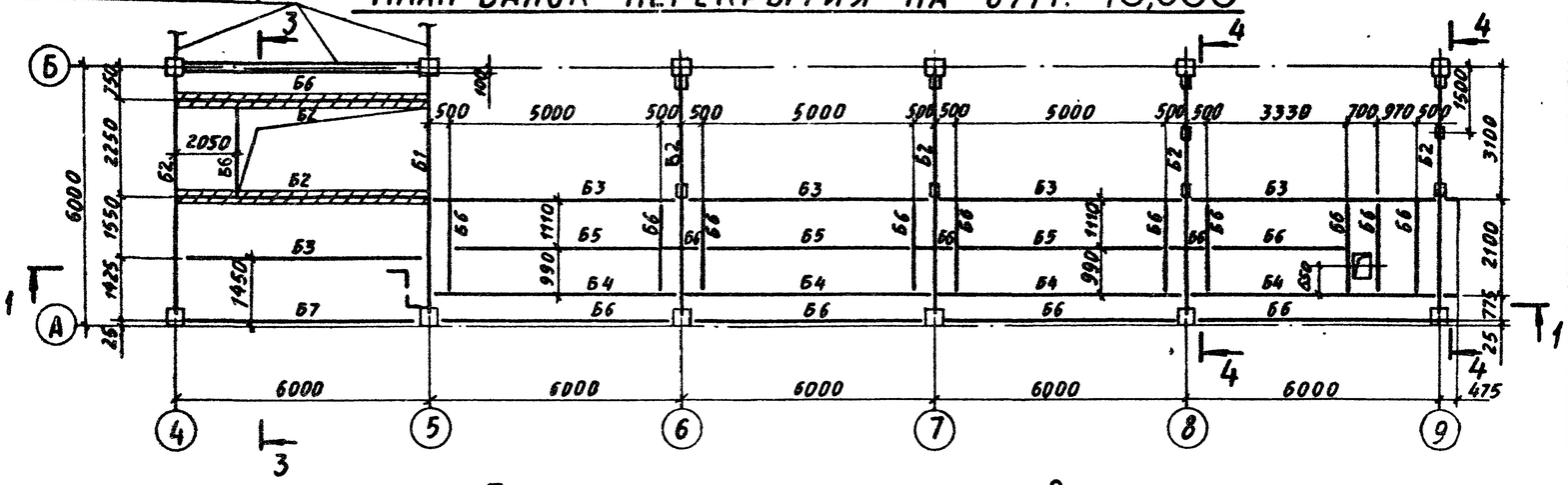

Ведомость элементов

Марка	Сечение: Эскиз	Поз.	Состав	Расчетные усилия: M тс.м	N тс	Q тс	Марка металла	Примечание
Б1	I		I 60Б2	58,0		29,0	ВСт3сп5-1	
Б2			I 55Б2	42,2		13,8		
Б3			I 40Б2	12,9		10,8	ВСт3пс6-1	
Б4	1, 2, 3	1	I 40Б2	15,8		12,5		
		2	– 250×10					
		3	S10					
Б5	I		I 20	3,6		2,4	ВСт3пс6	
Б6	[		[20	2,0		1,4	ВСт3пс6-1	
Б7	I		I 30Б1	6,8		4,5		

План бункеров на отм. 10,800

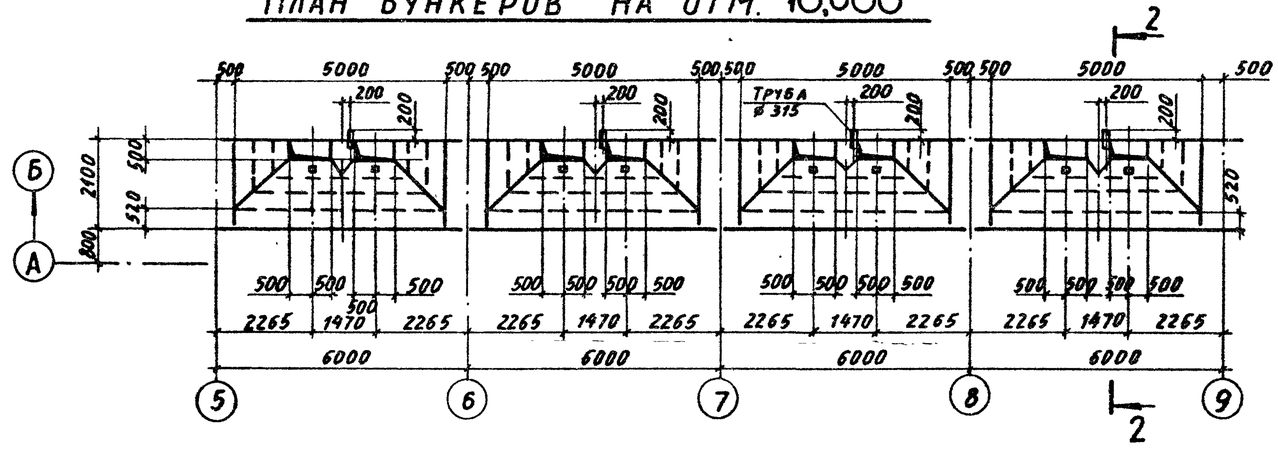

2–2

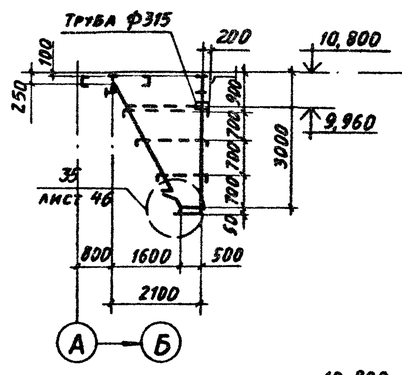

3–3

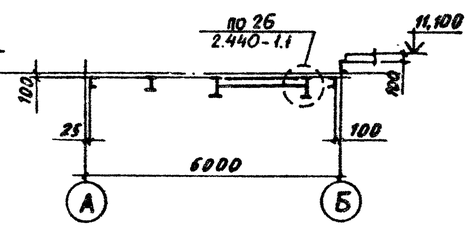

4 – 4

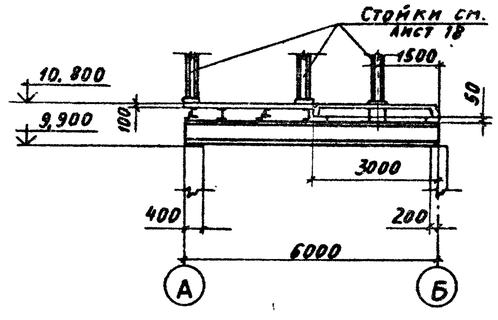

1 — 1

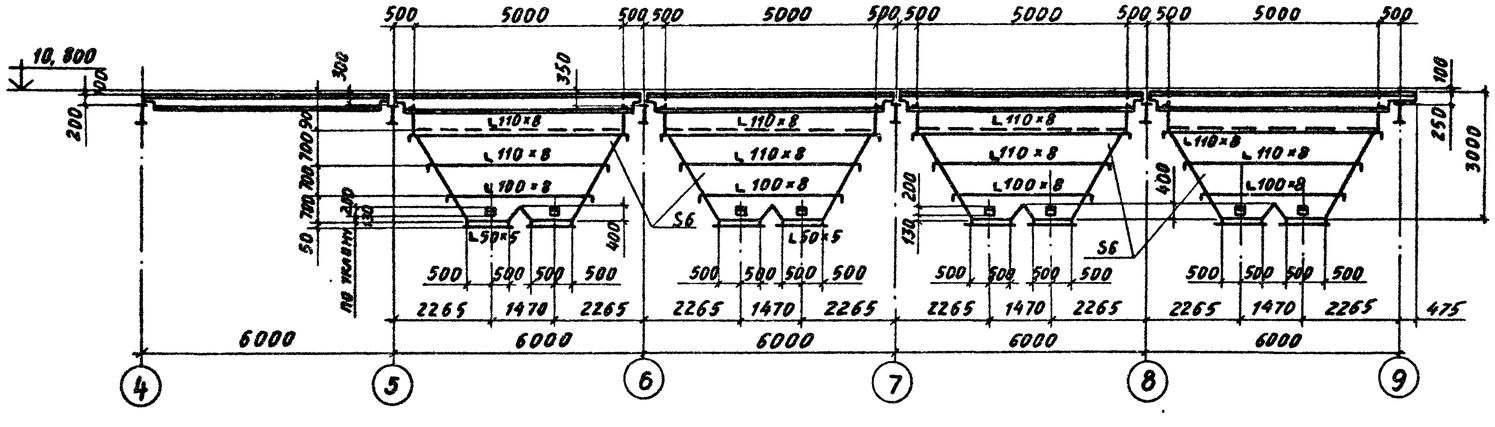

9747/7

ГИП	Монин		ТП 903-1-241.87 КМ
Нач. отд.	Светлинный		Котельная с 4 котлами КЕ 6,5-14С топливо-каменные и бурые угли
Н. контр.	Гудзенко		Главный корпус — Стадия: Р; Лист: 16; Листов:
Гл. спец.	Гудзенко		
Рук. гр.	Учитель		План балок перекрытия на отм. 10,800 и бункеров
Ст. инж.	Рапопорт		Харьковский Промстройниипроект
Техник	Власова		

Привязан:

Инв. №

Инв. № подл. | Подпись и дата | Взам. инв. №

Альбом VII

План балок покрытия

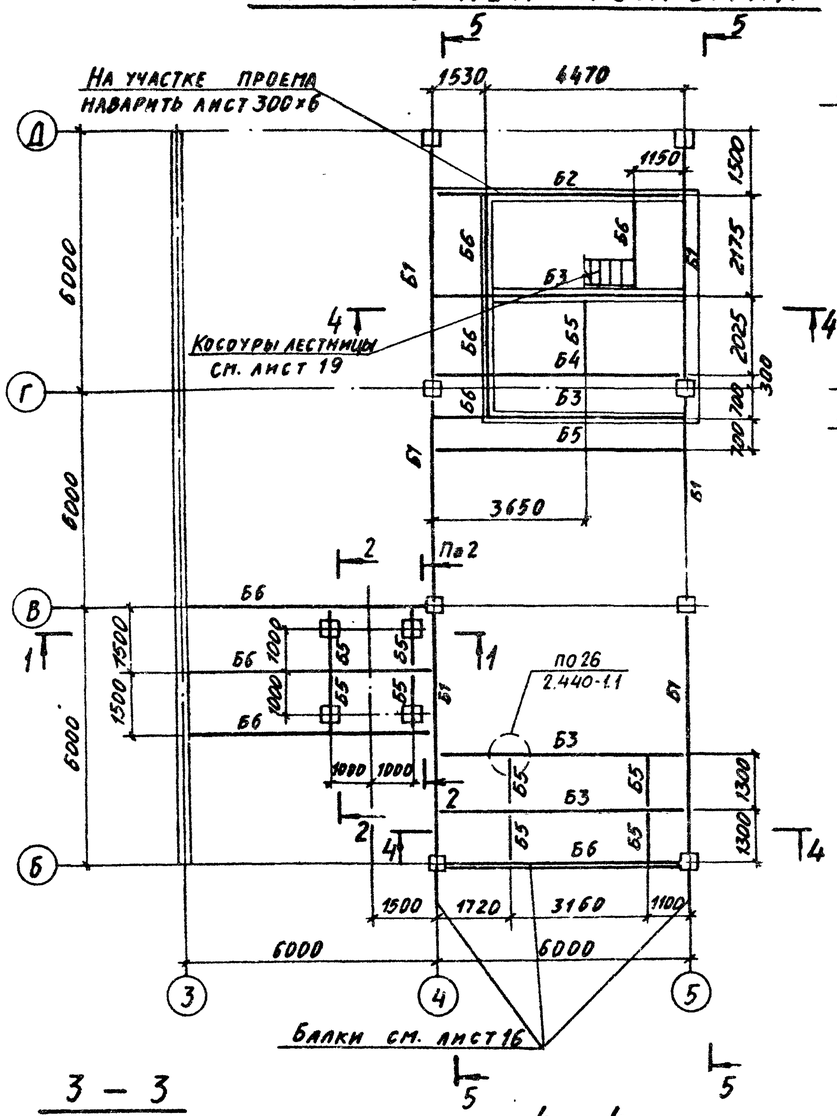

1 — 1

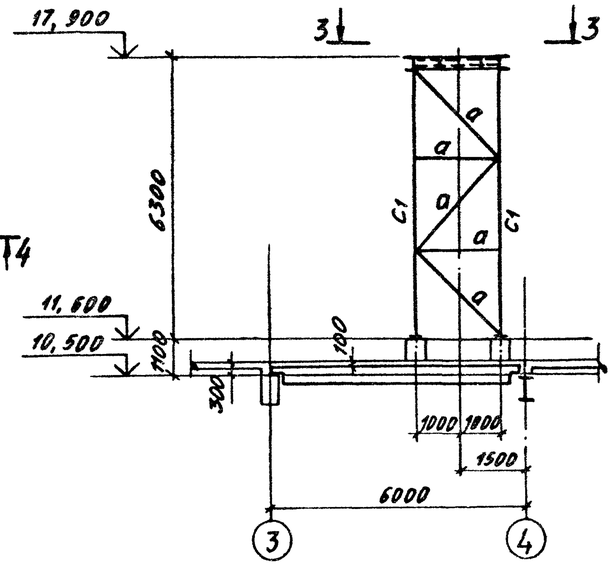

2 — 2

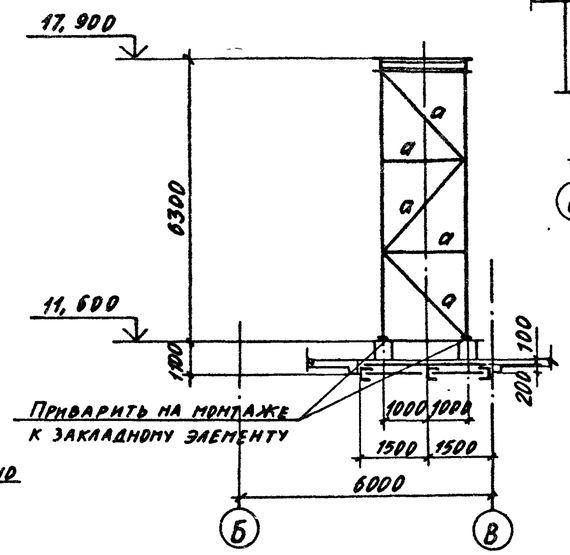

5 — 5

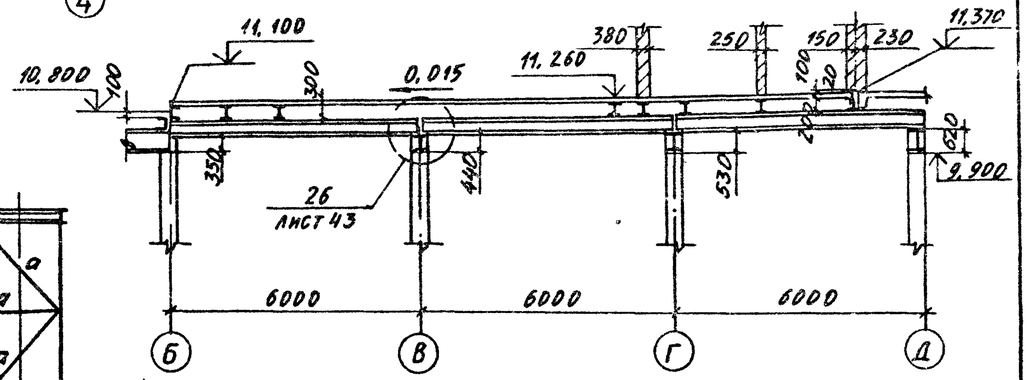

3 — 3

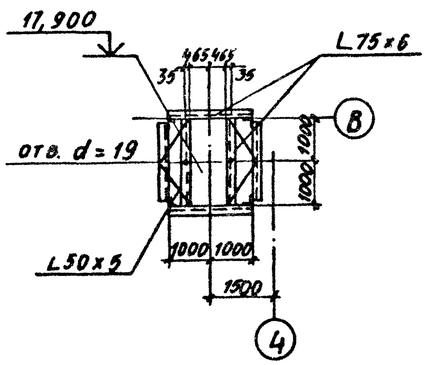

4 — 4

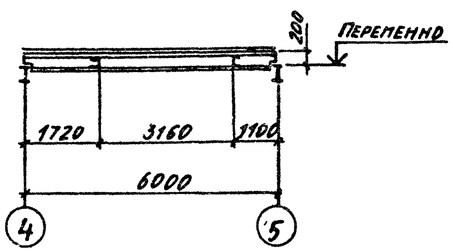

Ведомость элементов

Марка	Сечение: Эскиз	Поз.	Состав	Расчетные усилия: M кН·м (тс·м)	N кН (тс)	Q кН (тс)	Марка металла	Примеч.
Б1	I		I 55 Б2	42,5		29,6	ВСт3сп5-1	
Б2		1	I 50 Б1	28,7		20,5	ВСт3сп5-1	На участке проема наварить лист 300×6
		2	L 90×7	конструктивно			ВСт3пс6-1	
Б3	I		I 50 Б1	28,7		20,5	ВСт3сп5-1	
Б4	I		I 35 Б1	10,8		7,5	ВСт3пс6-1	
Б5	I		I 20	2,6		1,7	ВСт3сп5-1	
Б6	[		[30	5,5		3,4	ВСт3пс6	
С1	L		L 75×6		1,5		ВСт3пс6	
а	L		L 75×6	По гибкости			ВСт3пс6	

9747/7

ГИП	Монин		ТП 903-1-241.87 КМ
Нач. отд.	Светличный		Котельная с 4 котлами КЕ 6,5-14С топливо-каменные и бурые угли
Н. контр.	Гудзенко		Главный корпус — Стадия: Р; Лист: 17; Листов:
Гл. спец.	Гудзенко		
Рук. гр.	Учитель		Схемы балок покрытия и опоры на отм. 17,900
Ст. инж.	Рапопорт		Харьковский Промстройниипроект
Инженер	Лелюк		

Привязан:

Инв. №

Инв. № подл. | Подпись и дата | Взамен инв. №

Альбом VII

План раскладки профилированного настила

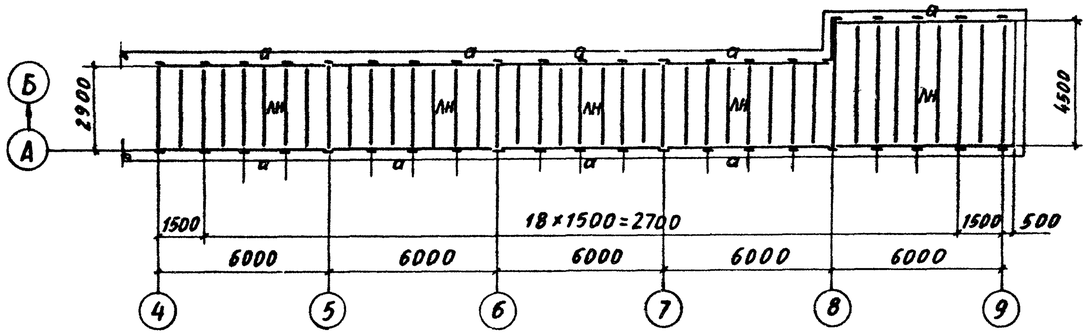

2-2

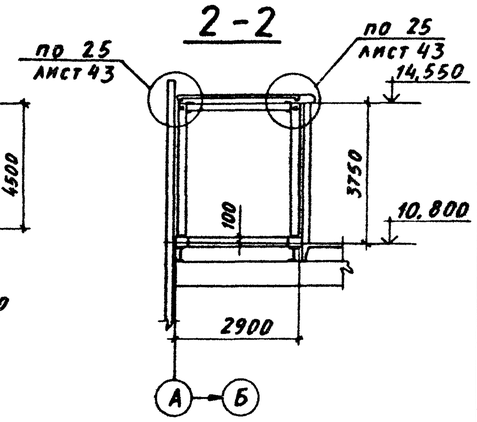

Ведомость элементов

Марка	Сечение: Эскиз	Поз.	Состав	Расчетные усилия: M тс.м	N тс	Q тс	Марка металла	Примечание
МР1	I		I 20			1,4	ВСт3сп5-1	
Б1	I		I 26Б1	2,1		1,0	ВСт3сп5-1	
РР1	I		I 23Б1	3,2		2,0	ВСт3пс6-1	
К1	I		I 20Ш1	3,2	12,0		ВСт3пс6-1	
К2	I		I 20Ш1		10,0		ВСт3пс6-1	
СВ1	□		Гн□ 80×3	По гибкости			ВСт3сп	
СГ1	□		Гн□ 80×3	— " —			ВСт3сп	
а	L		L 50×5	конструктивно			ВСт3кп2	
АН	∿∿		Н-60-840-08	— " —			ВСт3кп	

План покрытия

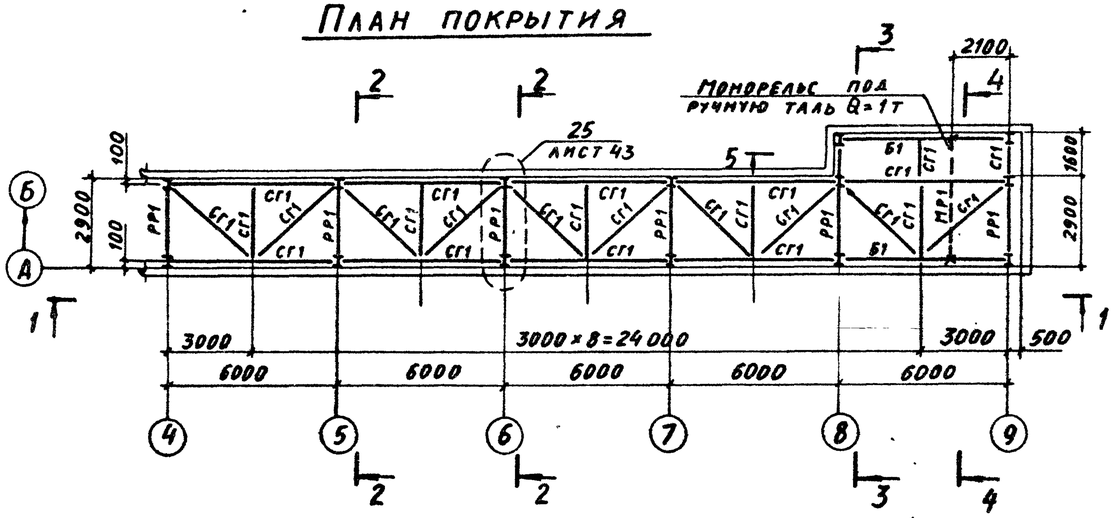

3-3

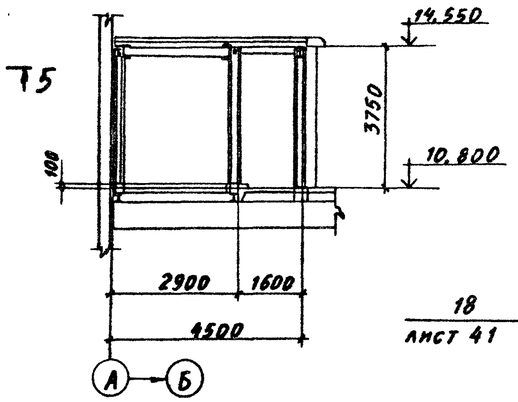

5-5

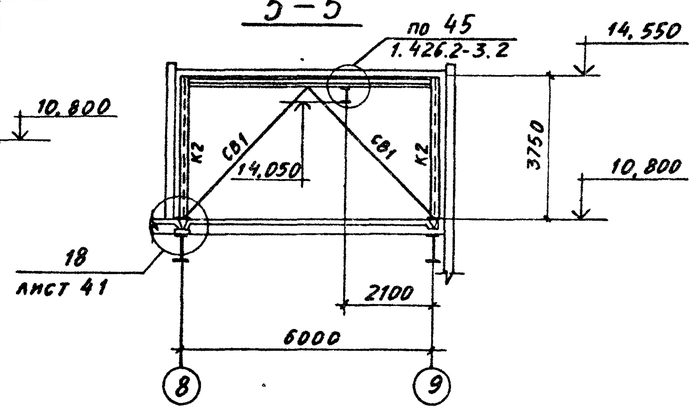

1-1

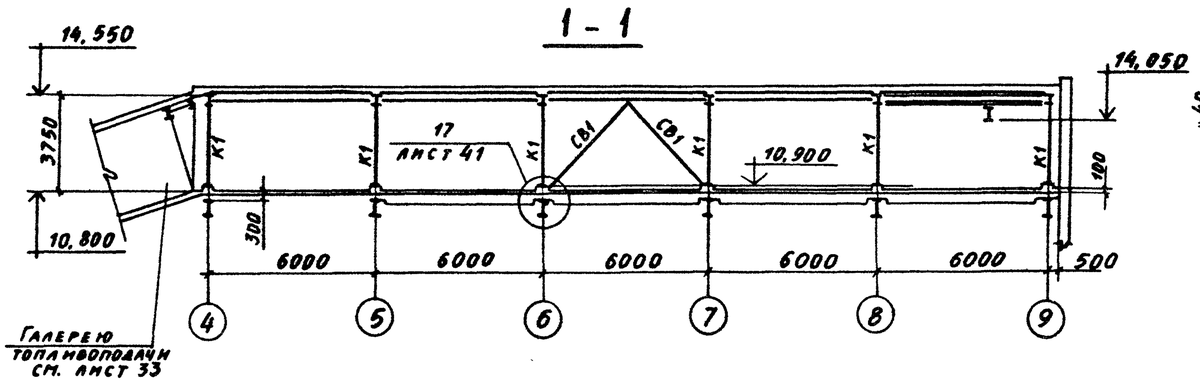

4-4

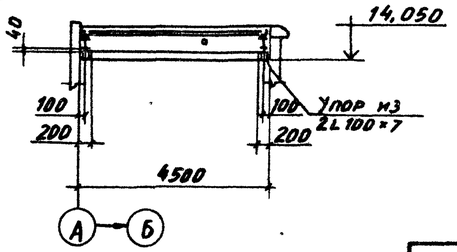

9747/7

ГИП	Монин		
Нач. отд.	Светличный		
Н. контр.	Гудзенко		
Гл. спец.	Гудзенко		
Рук. гр.	Учитель		
Ст. инж.	Рапопорт		
Ст. инж.	Межиборская		
Ст. инж.	Рапопорт		

Привязан:

Инв. №

ТП 903-1-241.87 КМ

Котельная с 4 котлами КЕ 6,5-14С топливо-каменные и бурые угли

Главный корпус

Схема галереи на отм. 10,800

Стадия	Лист	Листов
Р	18	

Харьковский Промстройниипроект

Инв. № подл. | Подпись и дата | Взамен инв. №

Альбом VII

План столиков на отм. 9,900

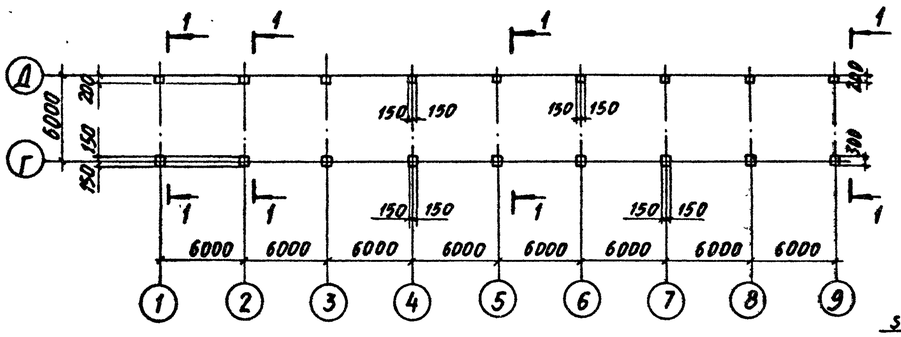

1-1

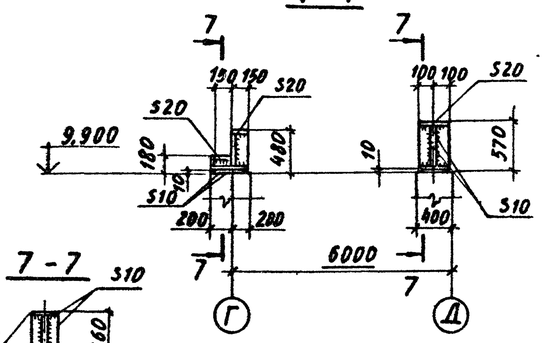

7-7

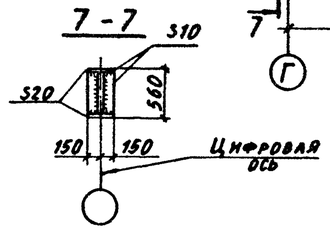

Ведомость элементов

Марка	Сечение: Эскиз	Поз.	Состав	Расчетные усилия: M тсм	N тс	Q тс	Марка металла	Примечан.
МР1	I		I 20			1,4	ВСт3сп5-1	
Б1	C		C 30	2,4		2,3	ВСт3пс6	
Б2			C 22	1,8		1,2		
а	L		L 75×6	По гибкости			ВСт3пс6	
б			L 50×5	По гибкости			ВСт3кп2	

Схема косоуров в осях 4-5

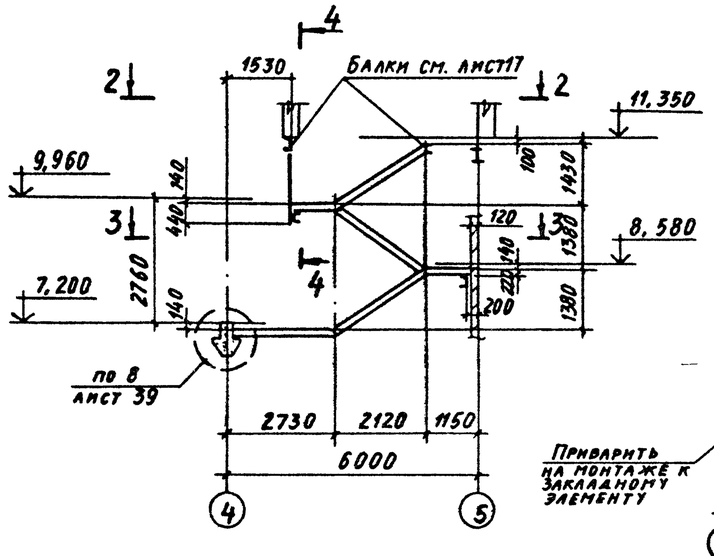

4-4

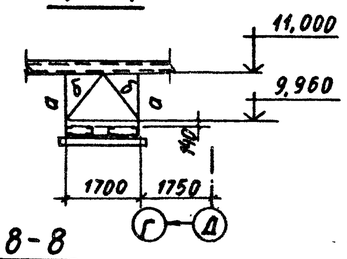

8-8

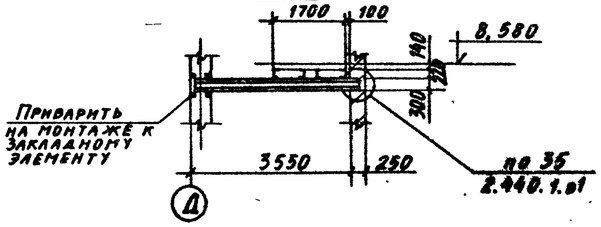

План монорельса на отм. 13,900

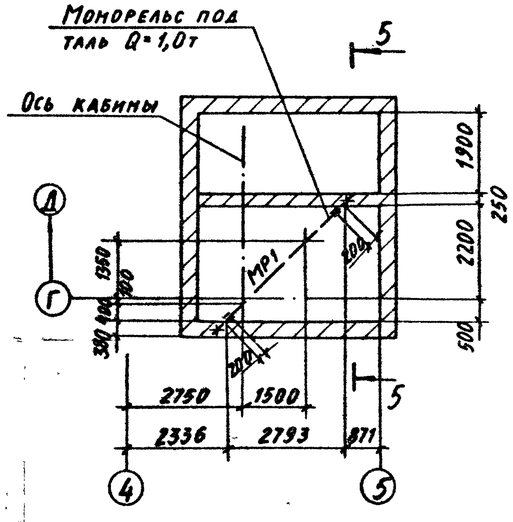

Крышка люка

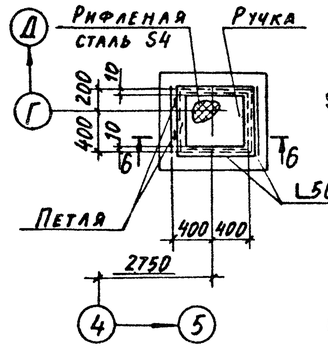

6-6

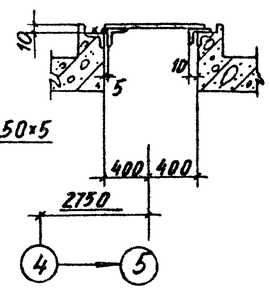

2-2

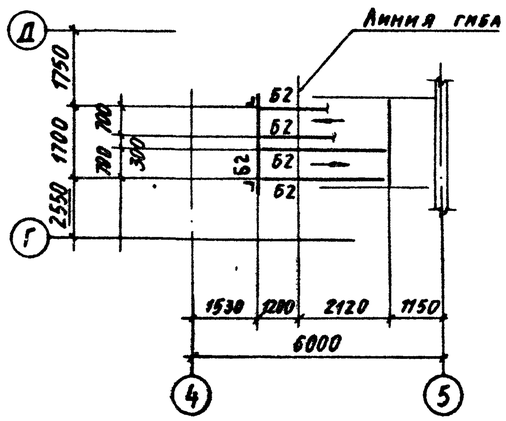

3-3

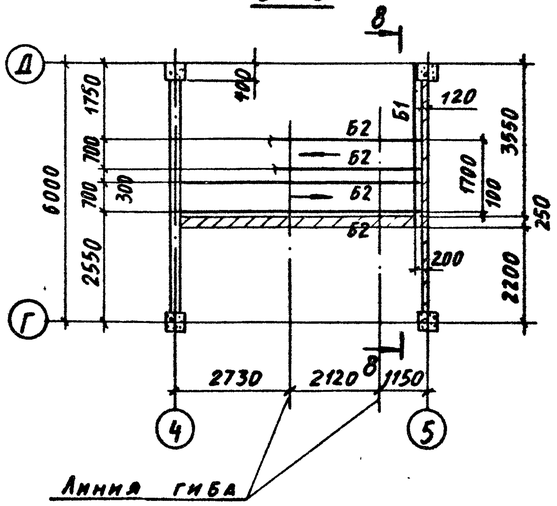

5-5

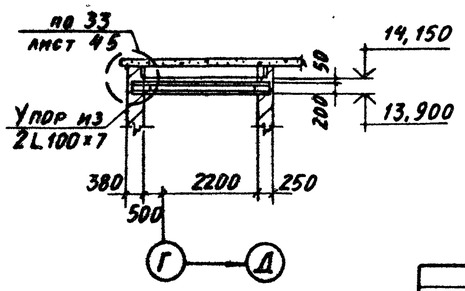

9747/7

ГИП	Монин		ТП 903-1-241.87 КМ
Нач. отд.	Светличный		Котельная с 4 котлами КЕ 6,5-14С топливо-каменные и бурые угли
Н. контр.	Гудзенко		
Гл. спец.	Гудзенко		Главный корпус — Стадия: Р; Лист: 19; Листов:
Рук. гр.	Учитель		
Ст. инж.	Рапопорт		
Инженер	Копица		Схемы столиков, косоуров, монорельса и люка
Инженер	Пазаева		Харьковский Промстройниипроект

Привязан:

Инв. №:

Инв. № подл. | Подпись и дата | Взамен инв. №

Альбом VII

Ведомость элементов

Марка	Сечение			Расчетные усилия			Марка металла	Примечание
	Эскиз	поз	Состав	M тс.м	N тс	Q тс		
Б1	[		[22	30		2,1	ВСт3пс6	
Б2			[10	Конструктивно			ВСт3кп2	
Б3			Гн[200×80×5	то же			ВСт3пс4	
С1	□		Гн□ 80×3	— " —			ВСт3сп	
Щ1		1	Рифл. ст S4	— " —			ВСт3кп2	
		2	– 80×6	— " —			ВСт3кп2	
Б4	I		I30Б1	8,6		5,7	ВСт3пс6-1	

План щитов на отм. 3.600

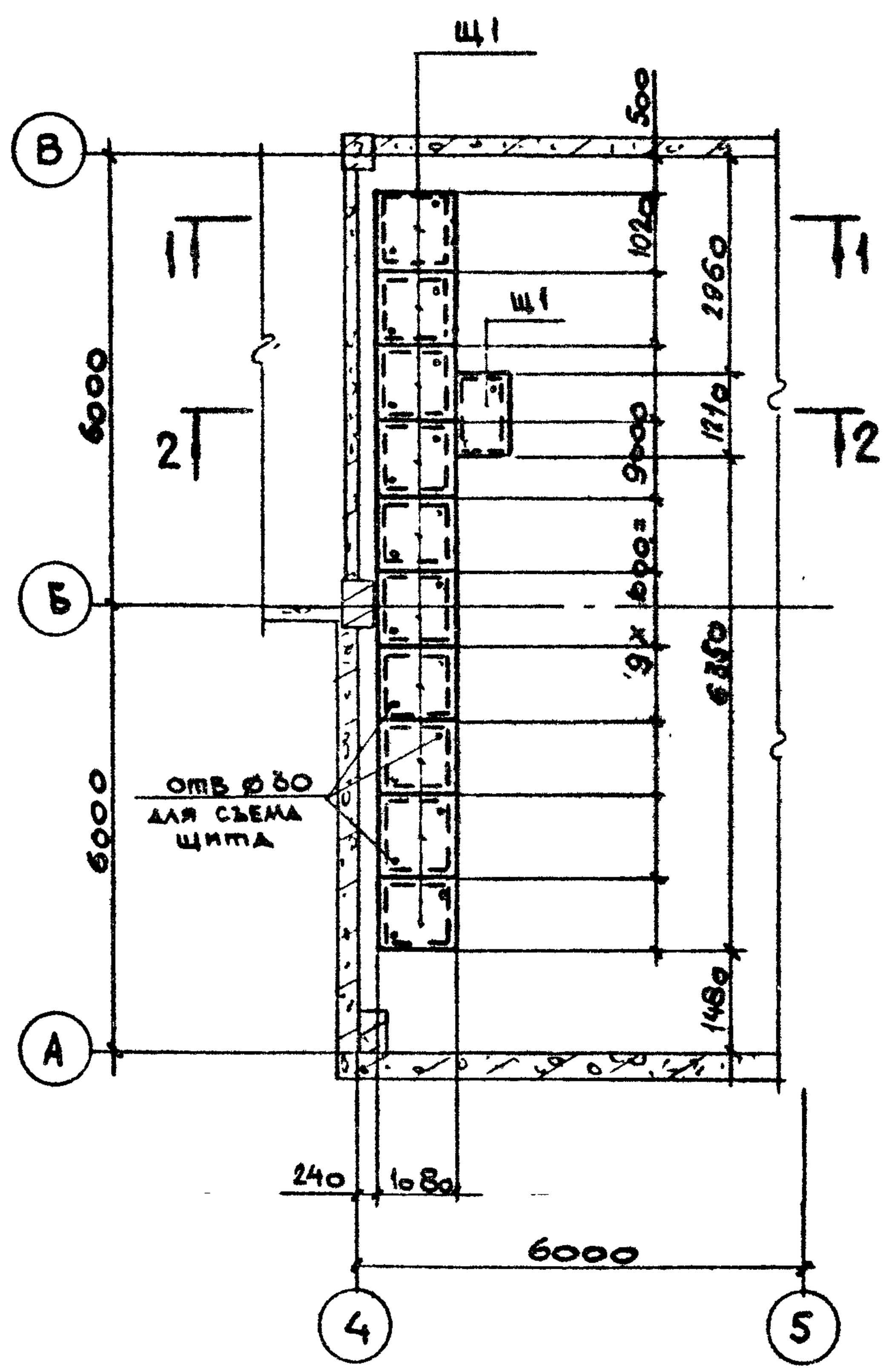

План балок на отм. 3.600

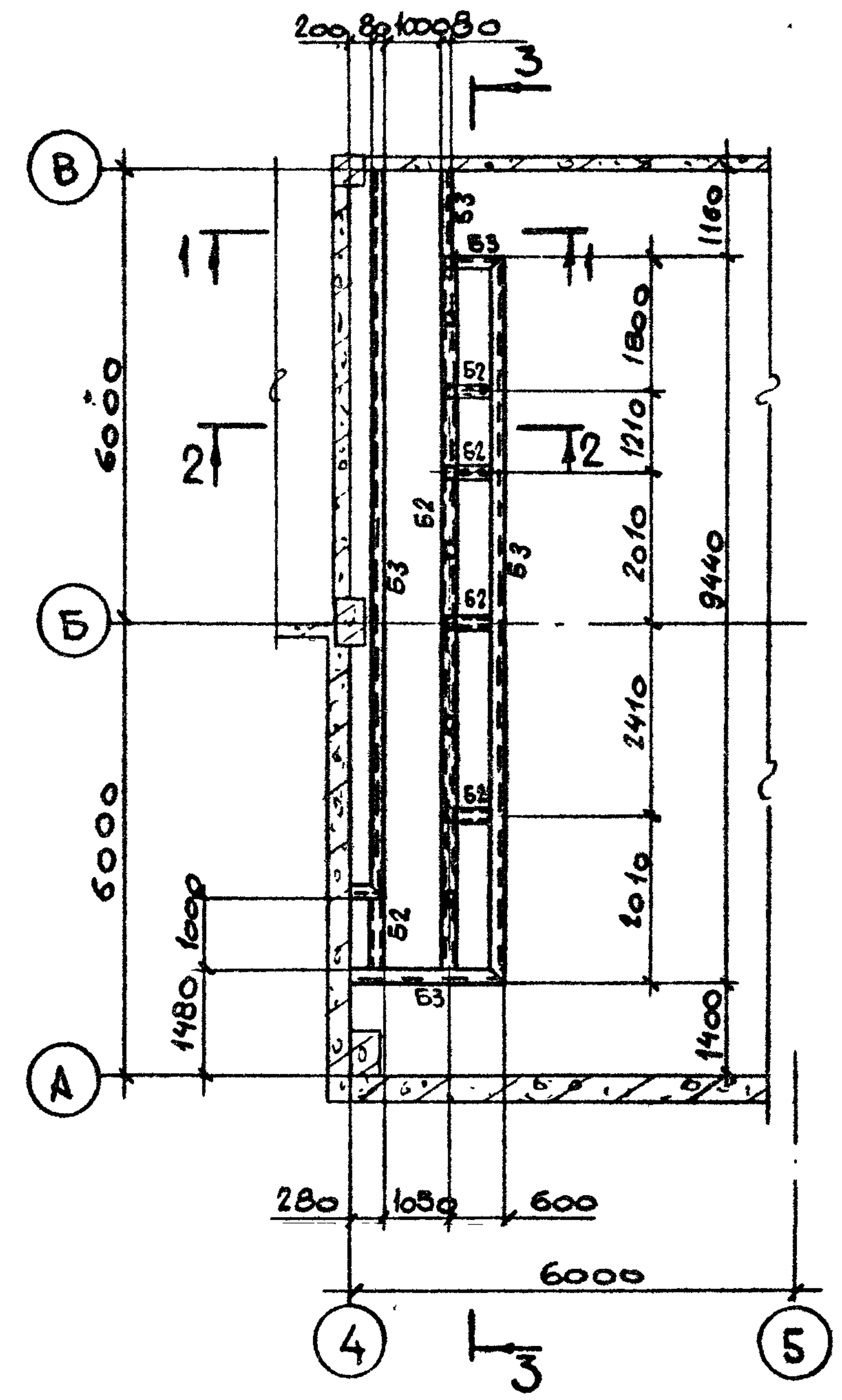

План балок перекрытия на отм. 3.600

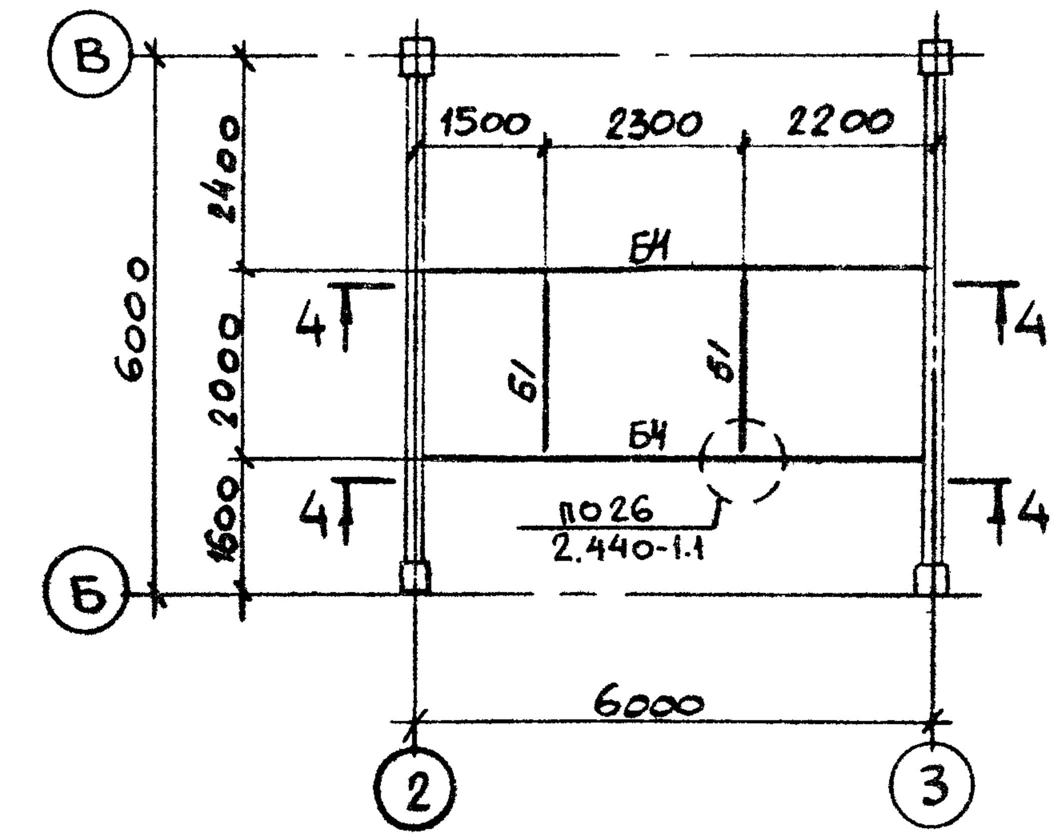

План балок перекрытия на отм. 3.600, 7.200

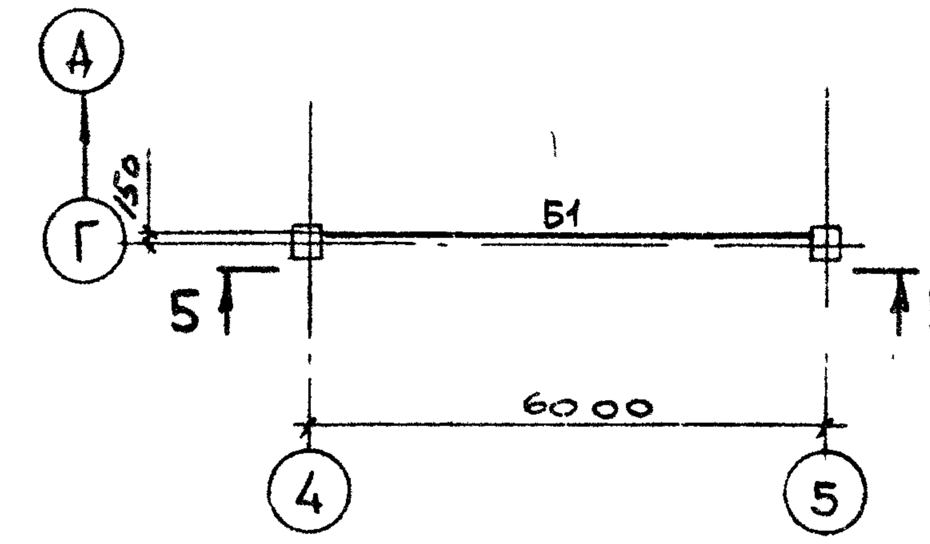

1-1

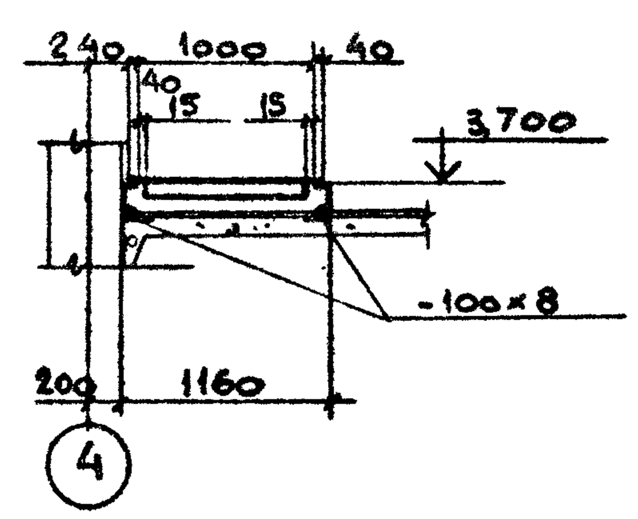

3-3

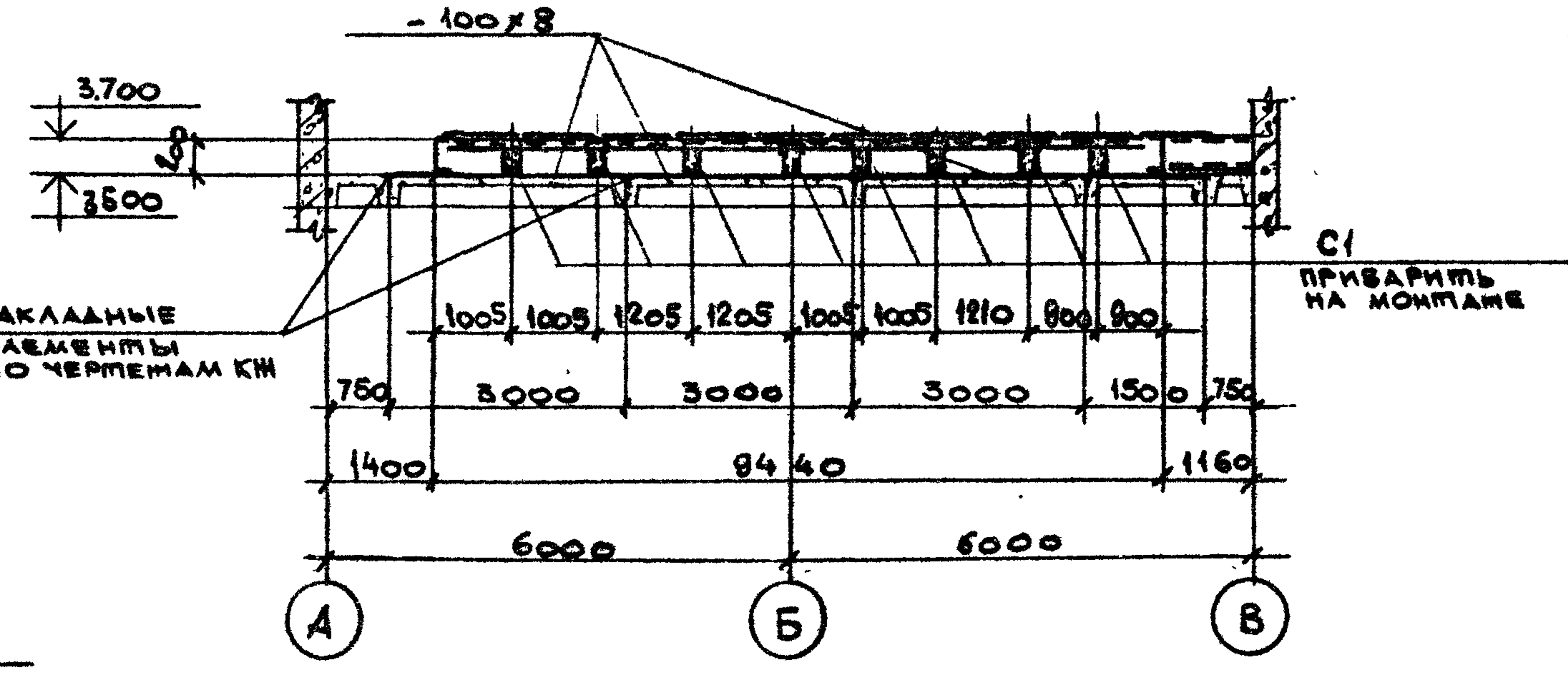

2-2

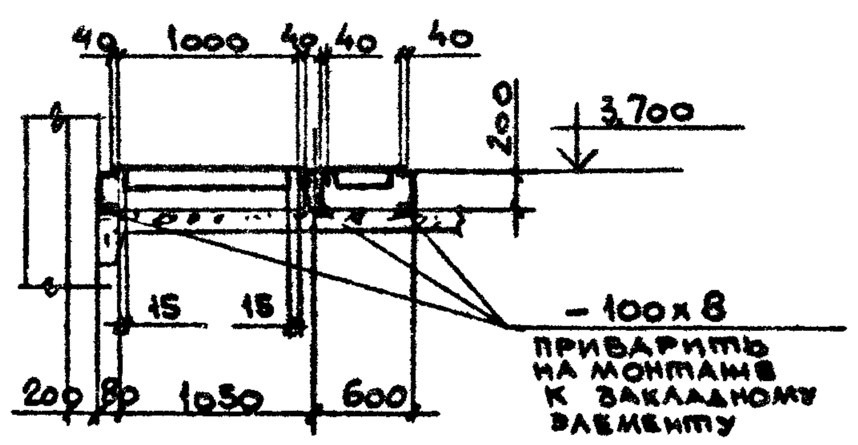

4-4

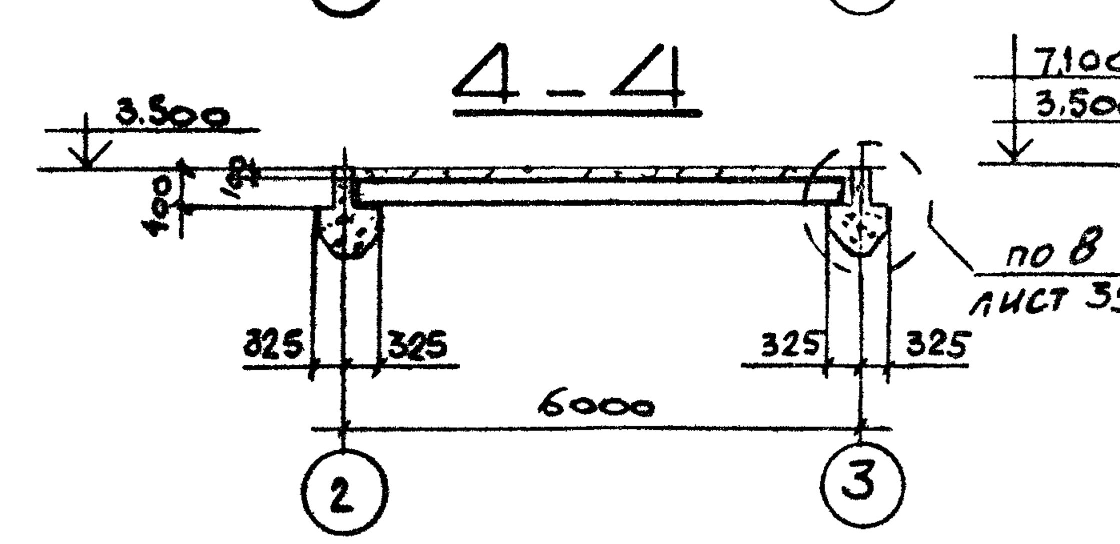

5-5

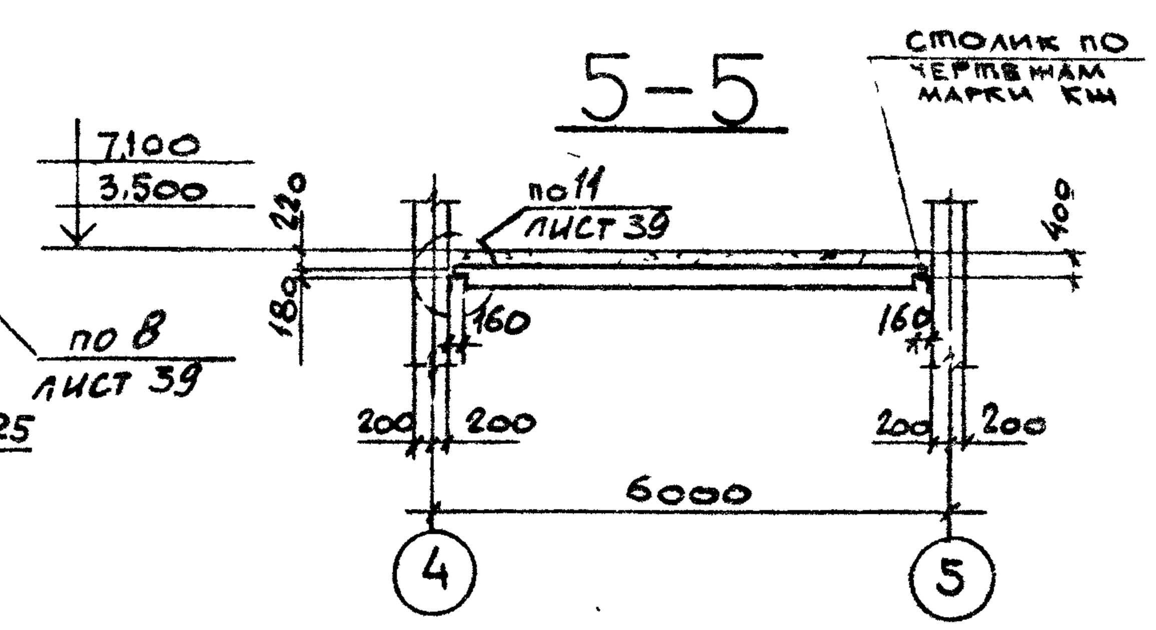

9747/7

ГИП	Монин	
Нач. отд.	Светлицкий	
Н. контр.	Гудзенко	
Гл. спец.	Гудзенко	
Рук. гр.	Учитель	
Ст. инж.	Рапопорт	
Инженер	Копица	
Техник	Власова	

Привязан:

Инв. №

ТП 903-1-241.87 КМ

Котельная с 4 котлами КЕ 6,5-14С топливо - каменные и бурые угли

Главный корпус

Стадия	Лист	Листов
Р	20	

Схемы балок на отм. 3.600 и 7.200 и щитов на отм. 3.600

Харьковский Промстройниипроект

Инв. № подл. | Подпись и дата | Взам. инв. №

Альбом VII

Типовой проект

План площадок в рядах „В"-„Г"

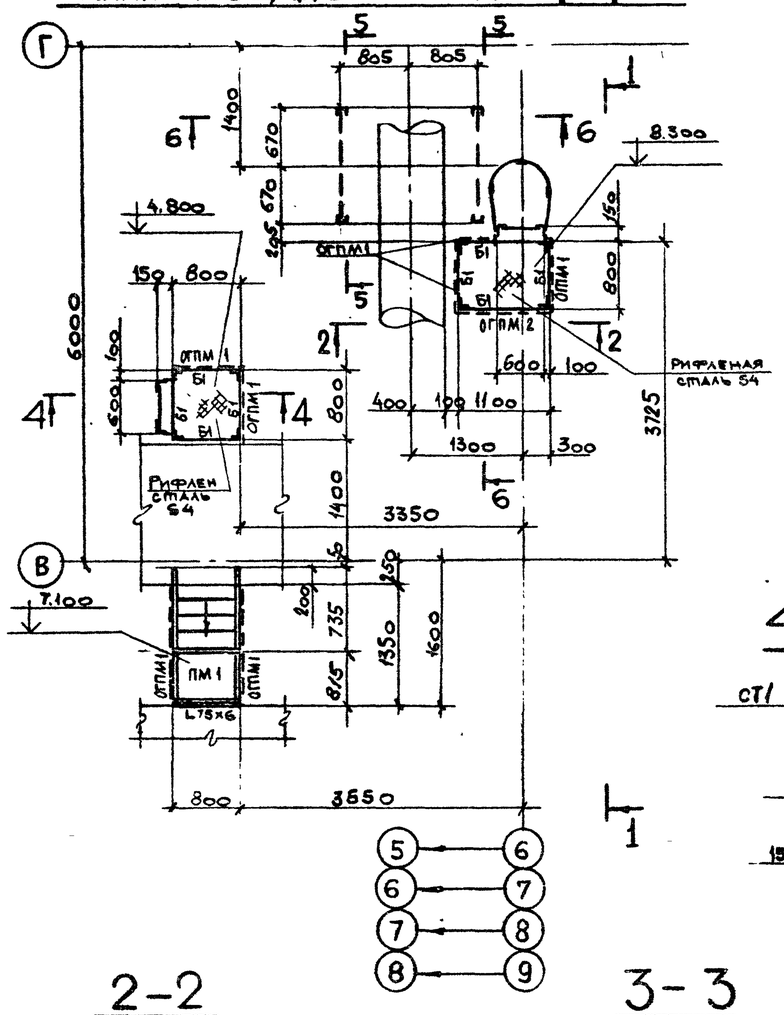

1 - 1

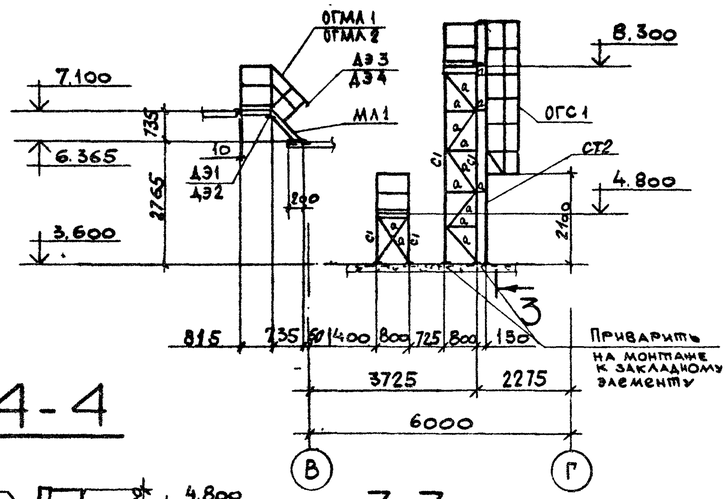

4 - 4

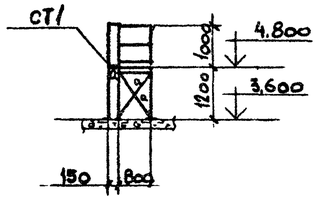

7-7

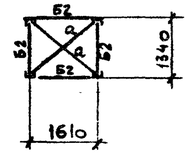

2-2

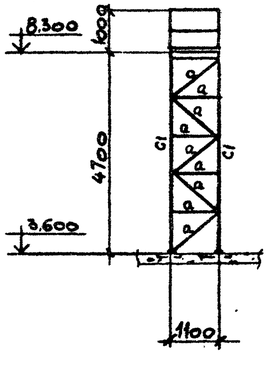

3-3

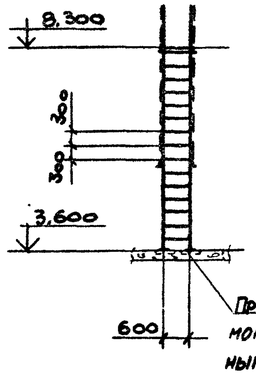

5-5

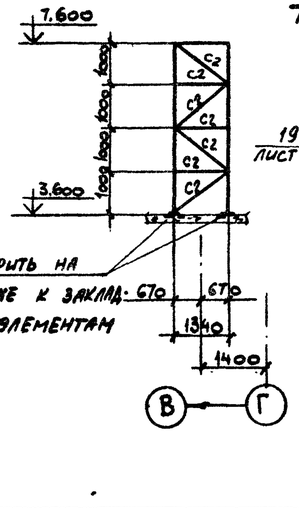

6-6

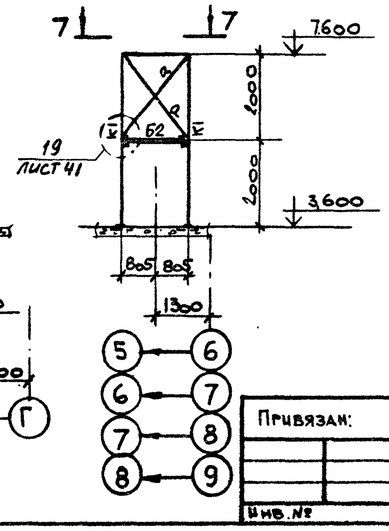

Ведомость элементов

Марка	Сечение: Эскиз	Поз	Состав	Расчетные усилия: M тс.м	N тс	Q тс	Марка металла	Примечан
Б1	[		Гн[140×60×4	Конструктивно			ВСт3кп2	
Б2	[		[14	то же			ВСт3кп2	
С1	L		L75×6	По гибкости			ВСт3пс6	
С2	L		L63×5	— " —	то же		ВСт3кп2	
К1	[		[14	— " —	— " —		ВСт3кп2	
а	L		L50×5		— " —		ВСт3кп2	

Ведомость элементов по серии 1.450.3-3.В.0

Маркировка по схеме	Марка по серии	Наименование	К-во	Масса, кг: 1эл-та	Всех	№ стран-ы серии	Примечание
ПМ1	ПМХФ - 9.8 н	Площадка лестничн.	1	46.6	46.6	26	
ОГПМ1	ОГПМ ХЭБ -10 9 н	Ограждение площадки лестн	7	10 5	73.5	38	
ОГПМ2	ОГПМ ХЭБ-10.12 н	то же	1	12.5	12.5	38	
МА1	МАХФ 45-12 8 н	Марш лестничный	1	64 0	64.0	19	
ОГМА1	ОГМАХ 45-10.12 н	Ограждения марша лестничного	1	7.5	7.5	34	
ОГМА2	ОГМАХ 45-10.12 н	то же	1	7.5	7.5	34	
СТ1	СХ 22	Стремянки	1	37.6	37.6	33	
СТ2	СХ 58 н	то же	1	98.3	98 3	33	
ОГС1	ОГС 36.4 н	Ограждение стремянки	1	33.3	33.3	40	
ДЭ1	ДХ 4	Дополнительные эл-ты	1	1 18	1,2	42	
ДЭ2	ДХ 5	то же	1	1.18	1.2	42	
ДЭ3	ДХ 8	— " —	1	0,26	0,3	42	
ДЭ4	ДХ 9	— " —	1	0.26	0.3	42	
Итого:					383.8		

9747/7

ГИП	Монин		ТП 903-1-241.87 КМ
Нач.отд.	Светличный		Котельная с 4 котлами КЕ 6.5-14 С топливо - каменные и бурые угли
Н.контр.	Гудзенко		
Гл.спец.	Гудзенко		Главный корпус — Стадия: Р; Лист: 21; Листов:
Рук.гр.	Учитель		
Ст.инж.	Рапопорт		Схемы площадок на перекрытии на отм. 3.600.
Инженер	Копица		Харьковский Промстройниипроект
Техник	Власова		

Привязан:

Инв. №

Инв. № подл. | Подпись и дата | Взамен инв. №

Альбом VII

Типовой проект

План. венткамеры на отм.11.200

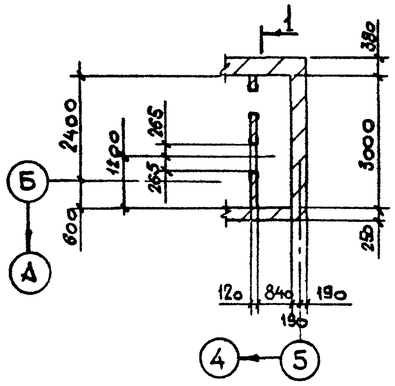

1 – 1

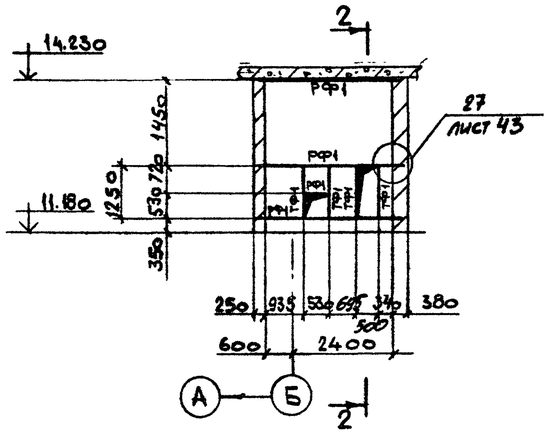

2 – 2

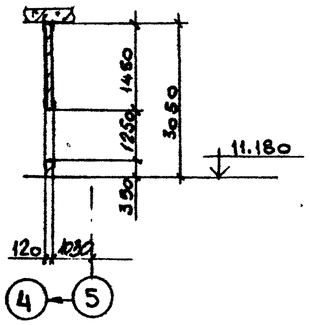

Ведомость элементов

Марка	Сечение: Эскиз	Поз.	Состав	Расчетные усилия: M тс.м	N тс	Q тс	Марка металла	Примечание
РФ1			ГнС 140х60х4	Конструктивно			ВСт3кп2	
ТФ1			ГнС 140х60х4	Конструктивно			ВСт3кп2	
Б1			С 20	1.0		0,6	ВСт3пс61	
а			С 10	Конструктивно			ВСт3кп2	

План ограждения на отм. ±0.00

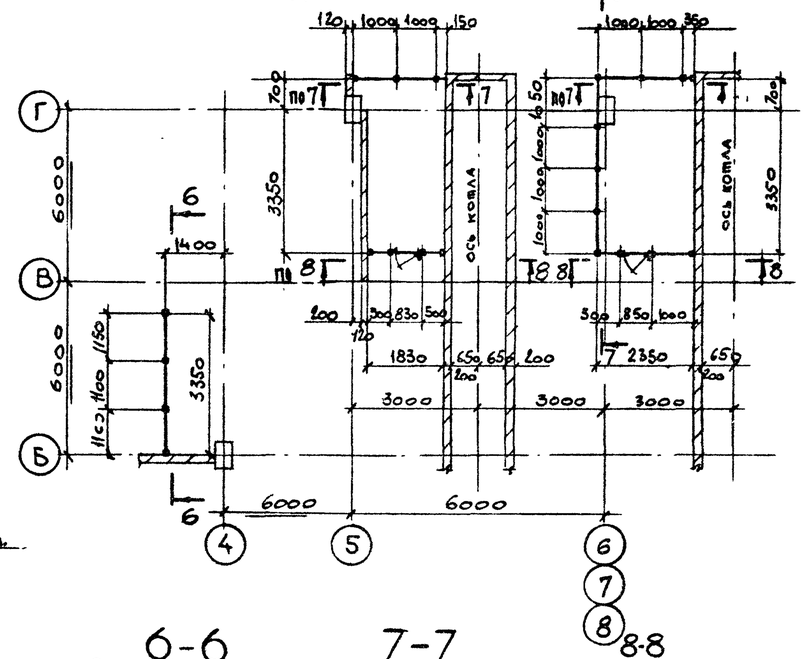

План стоек венткамеры на отм. 3.600

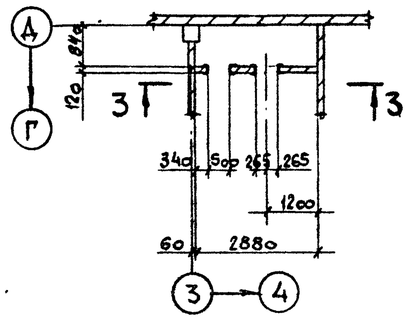

План косоуров у оси „5"

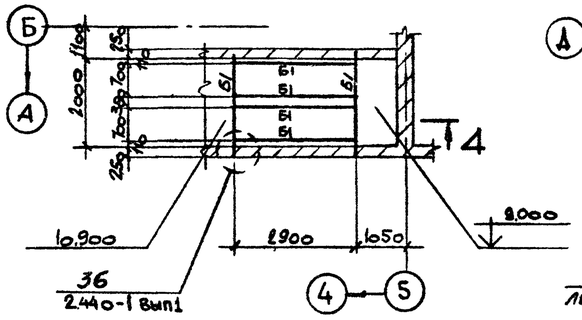

План кронштейна на отм. 2.200

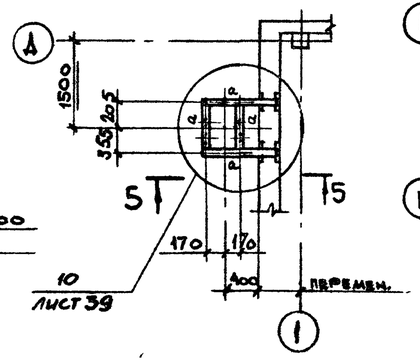

3 – 3

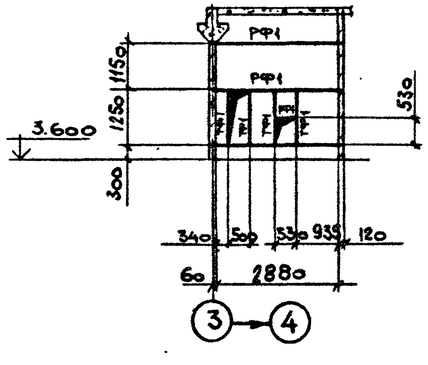

4 – 4

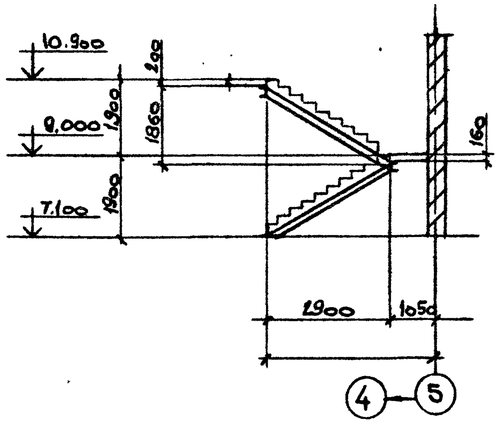

5 – 5

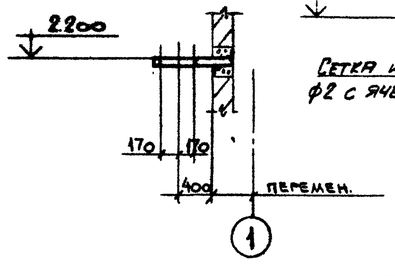

6 – 6

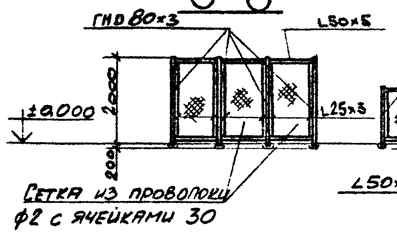

7 – 7

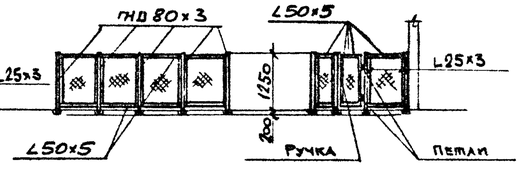

8-8

9747/7

ГИП	Монин		
Нач. отд.	Светличный		
Н.контр.	Гудзенко		
Гл.спец.	Гудзенко		
Рук.гр.	Учитель		
Ст.инж.	Рапопорт		
Инженер	Копица		
Техник	Власова		

Привязан:

Инв. №

ТП 903-1-241.87 КМ

Котельная с 4 котлами КЕ 6,5-14С топливо – каменные и бурые угли.

Главный корпус

Стадия	Лист	Листов
Р	22	

Схемы каркасов венткамер, косоуров, кронштейна, ограждений.

Харьковский Промстройниипроект

Взамен инв.№ | Подпись и дата | Инв.№ подл.

Альбом VII

План площадки на отм. 7,200

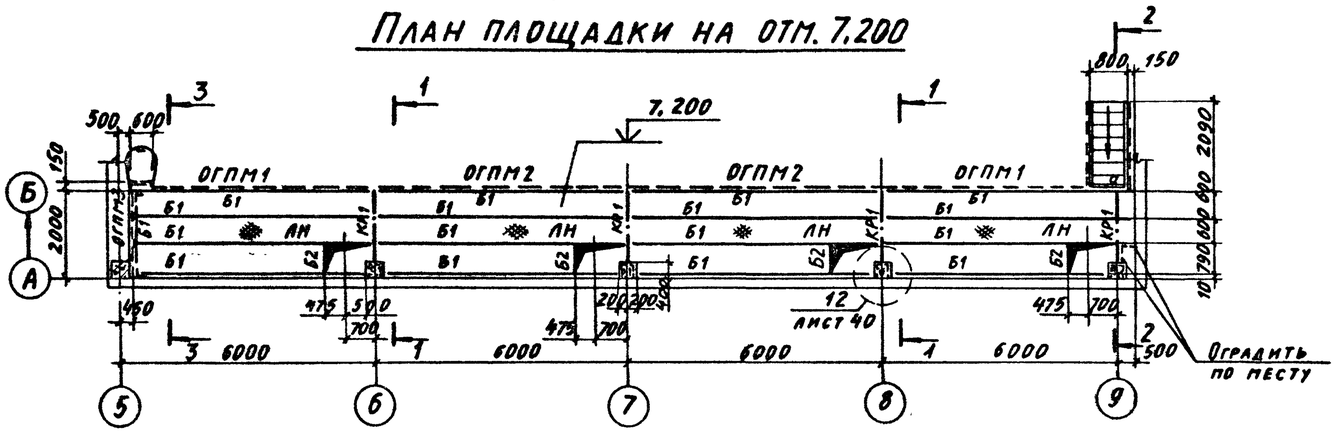

1-1

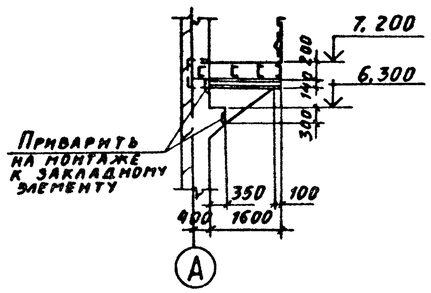

2-2

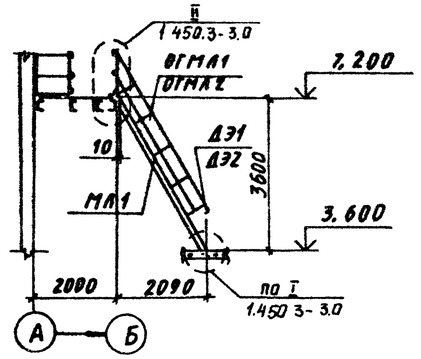

3-3

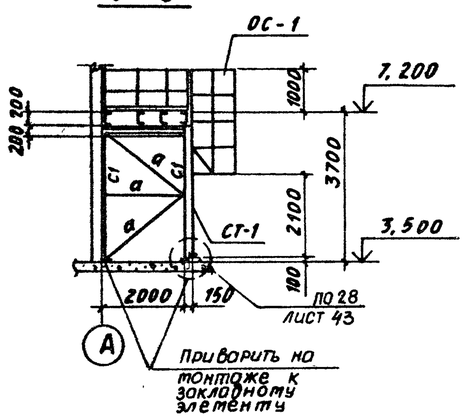

План связей в осях 4-5

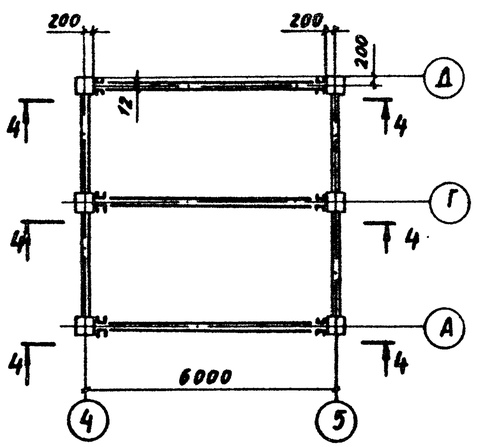

4-4

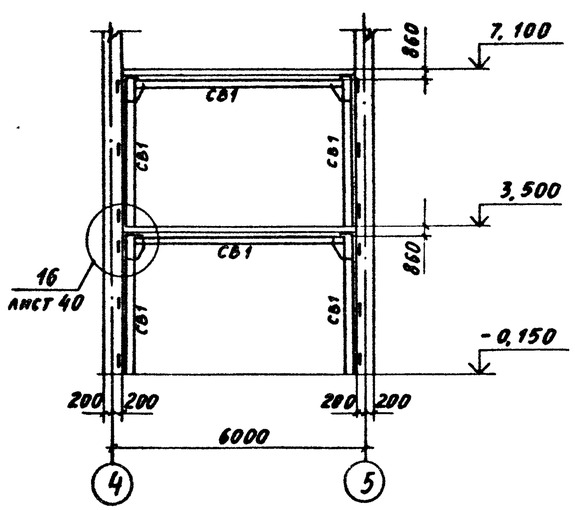

Ведомость элементов

Марка	Сечения: Эскиз	Поз.	Состав	Расчетные усилия: M кН·м (тс·м)	N кН (тс)	Q кН (тс)	Марка металла	Примеч.
Б1	⊏		⊏ 20	1,9		1,3	ВСт3пс6-1	
Б2	⊏		⊏ 14	конструктивно			ВСт3кп2	
КР1	1 / 2	1	⊐⊂ 14	0,8		2,0	ВСт3кп2	
		2	⊓ 75х6		3,0		ВСт3пс6	
СВ1	⊐⊏ 12		2⊏ 30	14,8	5,3	4,6	ВСт3пс6	Планки-200х12 через ~1100
СН	—		Рифл. S4	конструктивно			ВСт3кп2	
С1	∟		∟75х6		2,6		ВСт3пс6	
а	∟		∟75х6	По гибкости			ВСт3пс6	

Ведомость элементов по серии 1.450.3-3 в.0

Маркировка по схеме	Марка по серии	Наименование	К-во	Масса, кг: 1эл-та	всех	N N страниц серии	Примеч.
ОГПМ1	ОГПМХЭБ-10.54 н	Ограждение площадки	2	49,4	98,8	39	
ОГПМ2	ОГПМХЭБ-10.60	—"—	2	55,6	111,2	39	
ОГПМ3	ОГПМХЭБ-10.21 н	—"—	1	20,8	20,8	38	
МА1	МАХРБ60-36.8	Марш лестничный	1	127,6	127,6	21	
ОГМА1	ОГпМАХ60-10.36	Ограждение марша лестничного	1	17,5	17,5	37	
ОГМА2	ОГпМАХ60-10.36	—"—	1	17,5	17,5	37	
СТ1	СХ-46	Стремянка	1	75,1	75,1	33	
ОС1	ОГС-24.4	Ограждение стремянки	1	23,6	23,6	40	
ДЭ1	ДХ8	Дополнительный элемент	1	0,26	0,3	42	
ДЭ2	ДХ9	—"—	1	0,26	0,3	42	
Масса всего металла:					492,7		

9747/7

ГИП	Монин		ТП 903-1-241.87 КМ
Нач. отд.	Светличный		Котельная с 4 котлами КЕ 6,5-14С топливо — каменные и бурые угли
Н. контр.	Гудзенко		
Гл. спец.	Гудзенко		Главный корпус — Стадия: Р; Лист: 23; Листов:
Рук. гр.	Учитель		
Ст. инж.	Рапопорт		Схемы площадок на отм. 7,200 и связей в осях „4-5"
Инженер	Копица		Харьковский Промстройниипроект
Инженер	Лелюк		

Привязан:

Инв. №

Инв. № подл. | Подпись и дата | Взамен инв. №

Альбом VII

План подвесок
(бурые угли)

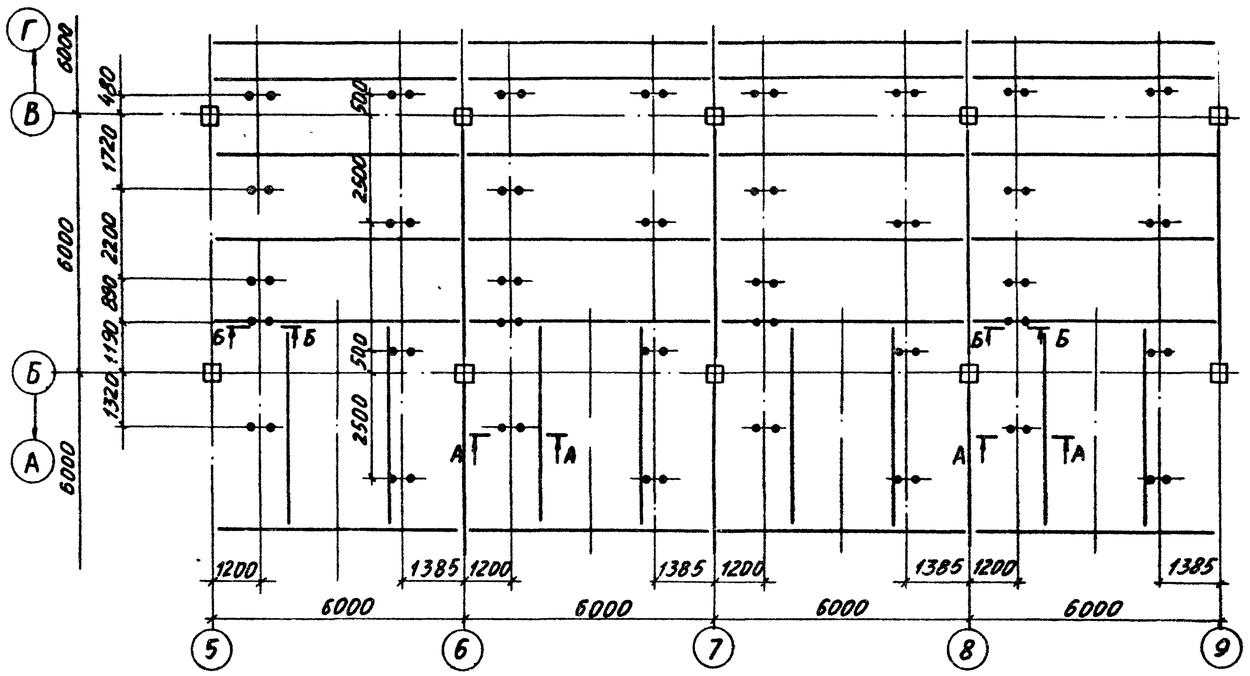

План подвесок
(каменные угли)

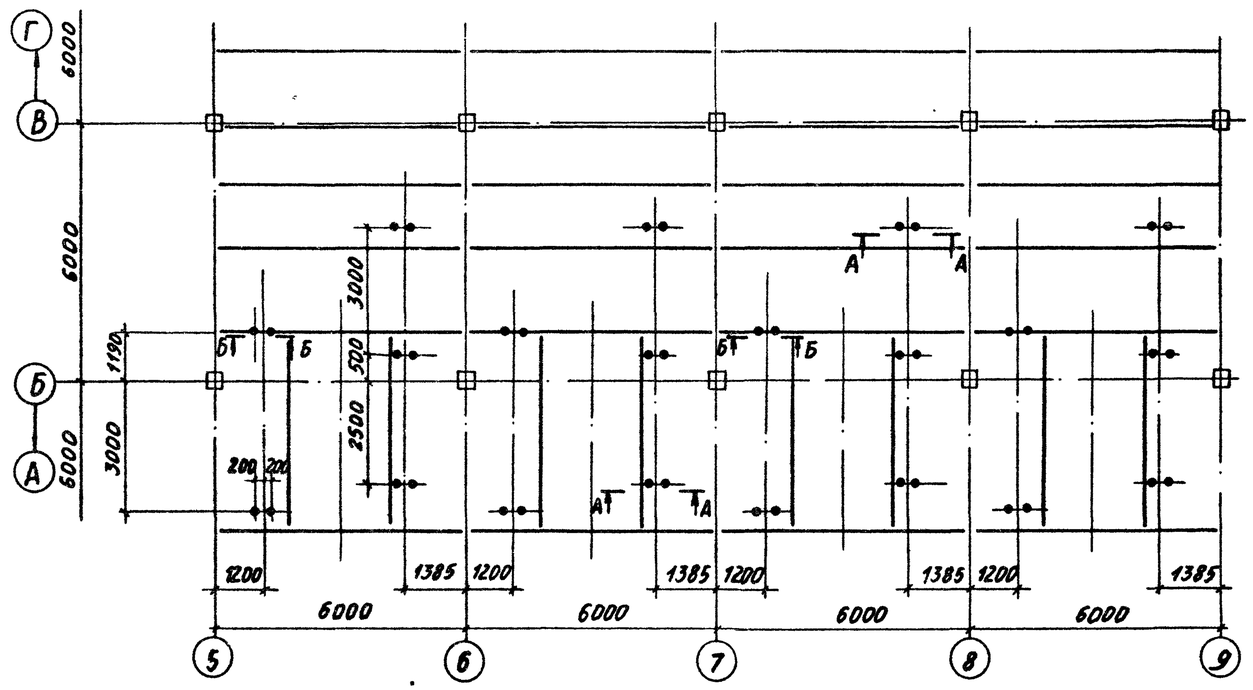

А – А

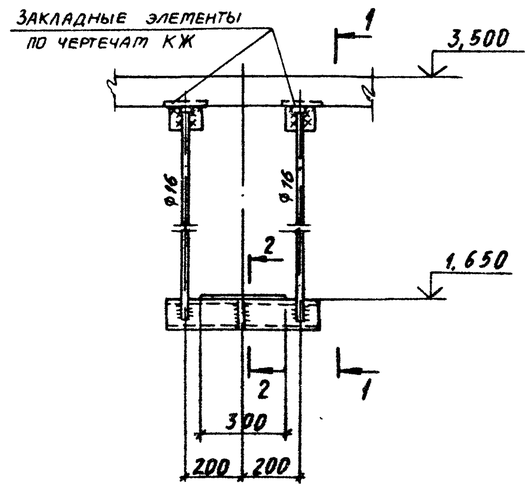

1 – 1

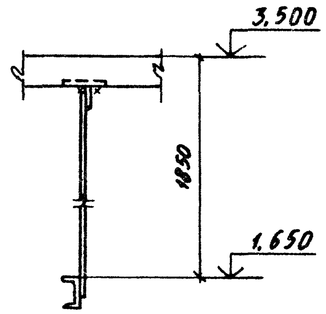

Б – Б

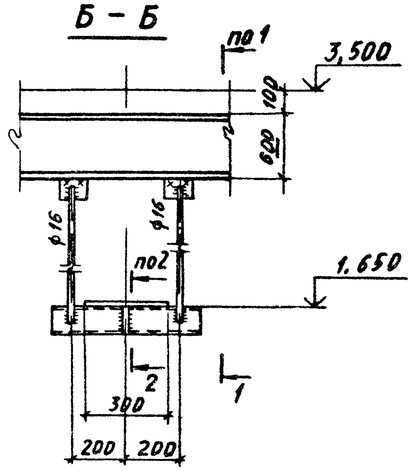

2 – 2

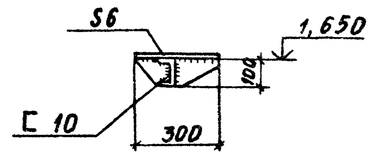

9747/7

ГИП	Монин		ТП 903-1-241.87 КМ
Нач. отд.	Светличный		Котельная с 4 котлами КЕ 6,5-14С топливо-каменные и бурые угли
Н. контр.	Гудзенко		
Гл. спец.	Гудзенко		Главный корпус — Стадия: Р; Лист: 24; Листов:
Рук. гр.	Учитель		
Ст. инж.	Рапопорт		Схема подвесок под перекрытием на отм. 3,600
Инженер	Лелюк		Харьковский Промстройниипроект

Привязан:

Инв. №

Инв. № подл. | Подпись и дата | Взамен инв. №

АЛЬБОМ VII

План желоба на отм. 7.200

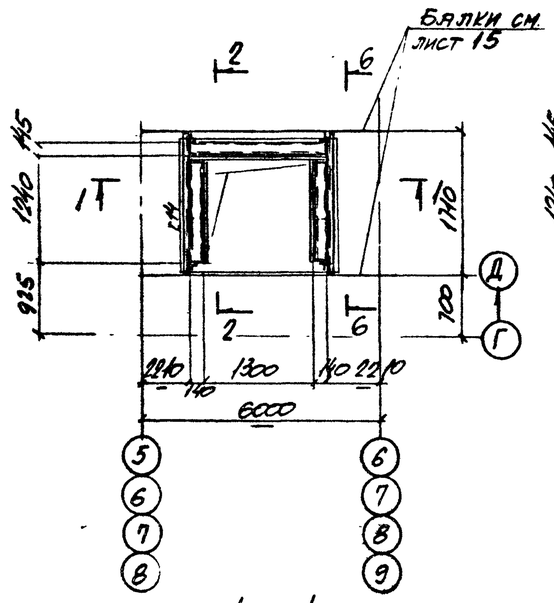

1 - 1

3 - 3

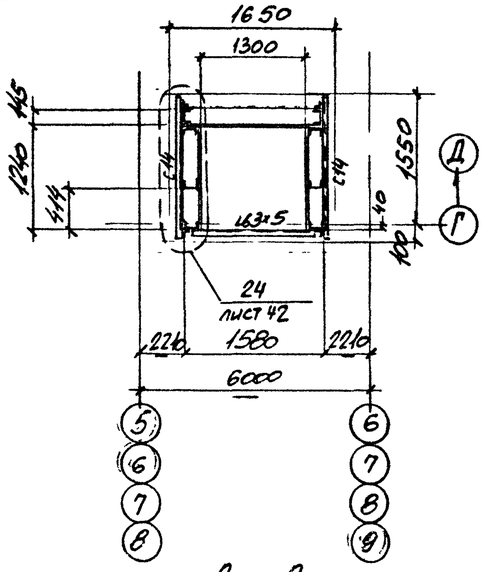

2 - 2

4 - 4

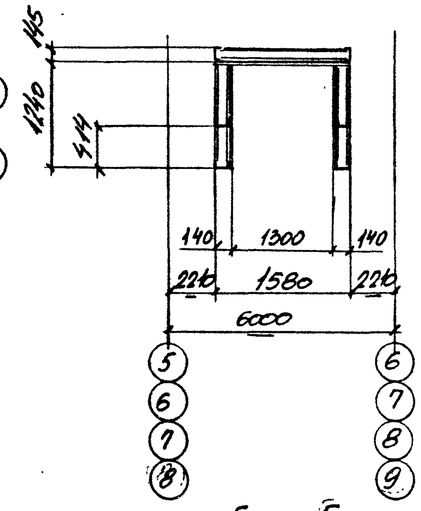

5 - 5

7 - 7

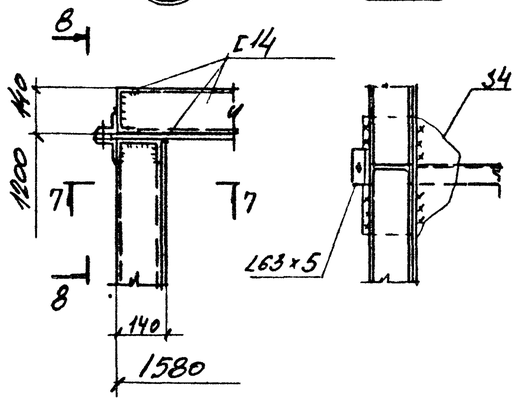

8 - 8

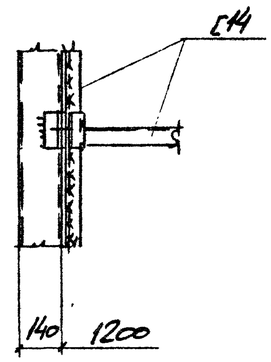

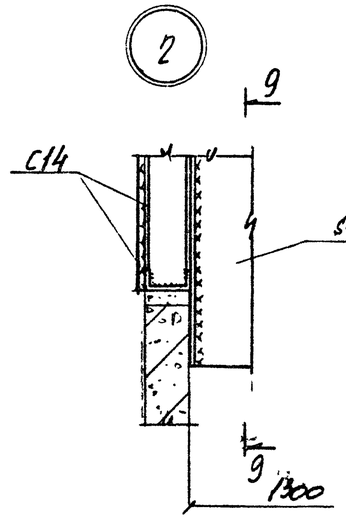

9 - 9

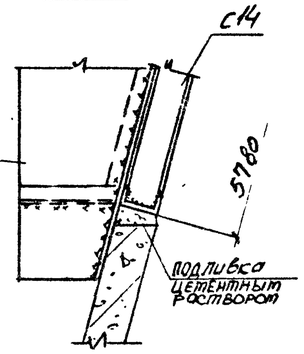

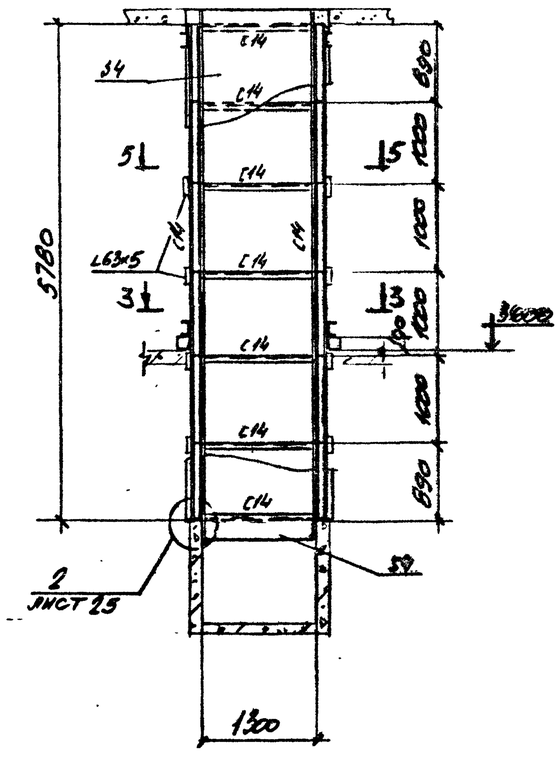

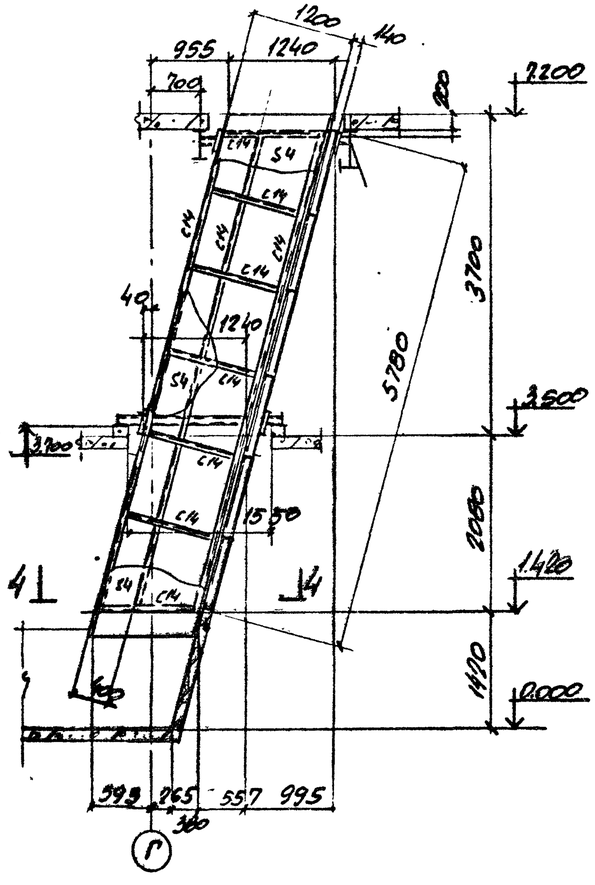

6 - 6

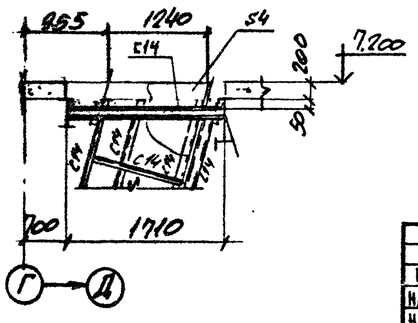

9747/7

ГИП	Монин		ТП 903-1-241.87 КМ	
Нач отд.	Светличный		Котельная с 4 котлами КЕ 6.5-14С топливо- каменные и бурые угли	
Н контр	Гудзенко			
Гл.спец.	Гудзенко		Главный корпус	Стадия: Р; Лист: 25; Листов:
Рук гр.	Учитель			
Ст инж	Рапопорт			
Ст. инж.	Рапопорт		Схема наклонного желоба Узлы	Харьковский Промстройниипроект
Инженер	Копица			

Привязан:

Инв. №

Взамен инв. №

Подпись и дата

Альбом VII

Типовой проект

План лестниц и площадок на отм. 1.800

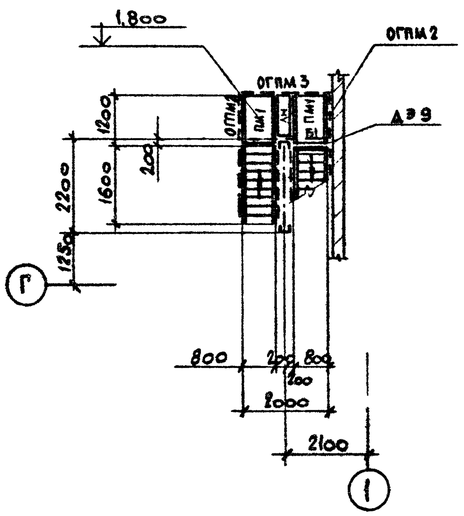

План лестниц и площадок на отм. 3.600 и 5.400

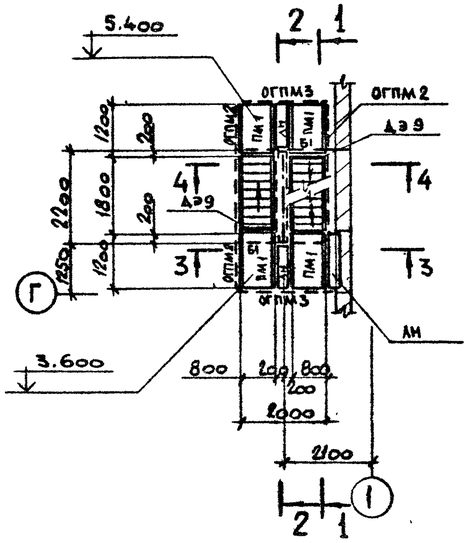

План лестницы и площадки на отм. 7.200

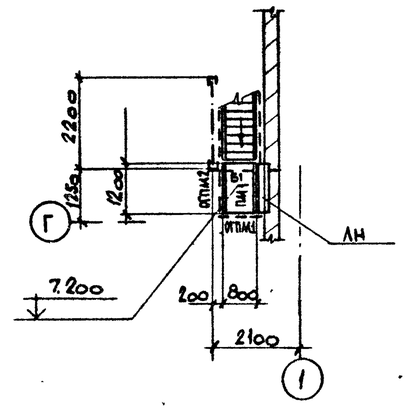

1–1

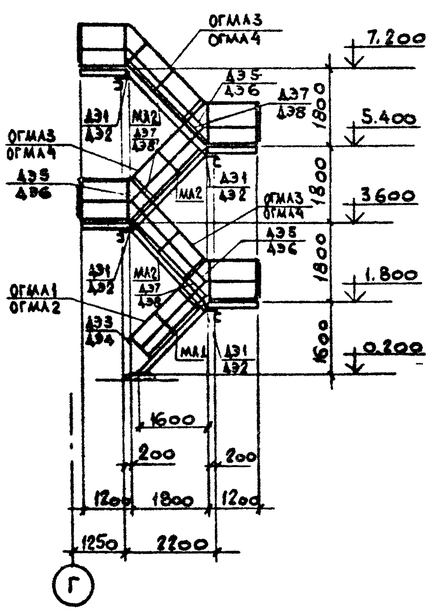

2–2

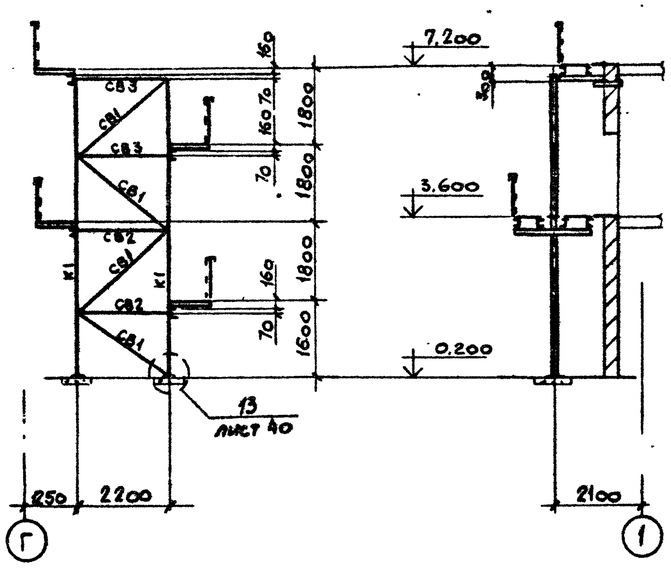

3–3

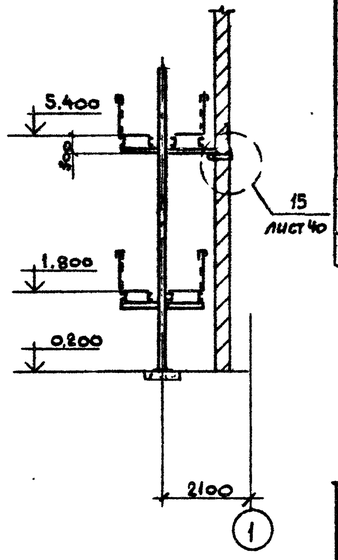

4–4

Ведомость элементов

Марка	Сечение: Эскиз	Сечение: поз	Сечение: Состав	Расчетные усилия: M тс м	Расчетные усилия: N тс	Расчетные усилия: Q тс	Марка металла	Примечан.
Б1	[		[14	0.9		1.2	ВСт3кп2	
К1	[		[20		5.4		ВСт3пс6-1	
СВ1	L		L 75×6	по гибкости			ВСт3пс6	
СВ2	L		L 63×5	по гибкости			ВСт3кп2	
СВ3	[		[20	по гибкости			ВСт3пс6-1	
ЛН	—		рифлен сталь S4	конструктивно			ВСт3кп2	

Ведомость элементов по серии 1.450.3-3.8.0

Маркировка по схеме	Марка по серии	Наименование	К-во	Масса, кг: 1эл-та	Масса, кг: всех	NN страниц серии	Примечан.
ПМ1	ПМХРБ - 12.8	Площадка лестничн.	7	440	3080	26	
ОГПМ1	ОГПМХЭБ - 12.9[и]	Огражд площадки лестн	1	11.2	11.2	38	
ОГПМ2	ОГПМХЭБ - 12.12	то же	6	13.3	79.8	38	
ОГПМ3	ОГПМХЭБ - 12.21[и]	—"—	3	21.9	65.7	39	
МА1	МАХРБ45 - 18.8[и]	Марш лестничный	1	96.2	96.2	19	
МА2	МАХРБ45 - 18.8	то же	3	96.2	288.6	19	
ОГМА1	ОГ$_л$МАХ 45 - 12.18[и]	Ограждения марша лестничного	1	18.9	18.9	34	
ОГМА2	ОГ$_п$МАХ 45 - 12.18[и]	то же	1	18.9	18.9	34	
ОГМА3	ОГ$_л$МАХ 45 - 12.18	—"—	3	18.9	56.7	34	
ОГМА4	ОГ$_п$МАХ 45 - 12.18	—"—	3	18.9	56.7	34	
ДЭ1	ДХ 4	Дополнительные эл-ты	4	1.18	4.7	42	
ДЭ2	ДХ 5	то же	4	1.18	4.7	42	
ДЭ3	ДХ 8	—"—	1	0.26	0.3	42	
ДЭ4	ДХ 9	—"—	1	0.26	0.3	42	
ДЭ5	ДХ 16	—"—	3	0.56	1.7	43	
ДЭ6	ДХ 17	—"—	3	0.56	1.7	43	
ДЭ7	ДХ 26	—"—	3	3.37	10.1	43	
ДЭ8	ДХ 27	—"—	3	3.37	10.1	43	
ДЭ9	МХ 2	—"—	3	14.3	42.9	41	
Итого:					1077.2		

9747/7

ГИП	Монин		ТП 903-1-241.87 КМ
Нач отд	Светличный		Котельная с 4 котлами КЕ 6.5-1.4С топливо - каменные и бурые угли
Н. контр	Гудзенко		
Гл спец	Гудзенко		Главный корпус — Стадия: Р; Лист: 26; Листов:
Рук. гр.	Учитель		
Ст. инж	Рапопорт		
Инженер	Копица		Схема лестницы у оси 1[а] — Харьковский Промстройниипроект
Техник	Власова		

Привязан:

Инв. №

Взамен инв. №

Подпись и дата

Инв. № подл.

Альбом VII

Типовой проект

План лестниц и площадок на отм. 1.800

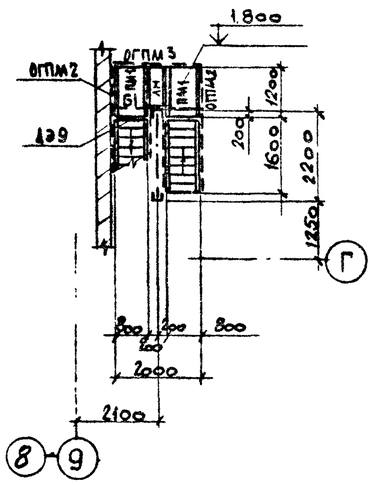

План лестниц и площадок на отм. 3.600 и 5.400

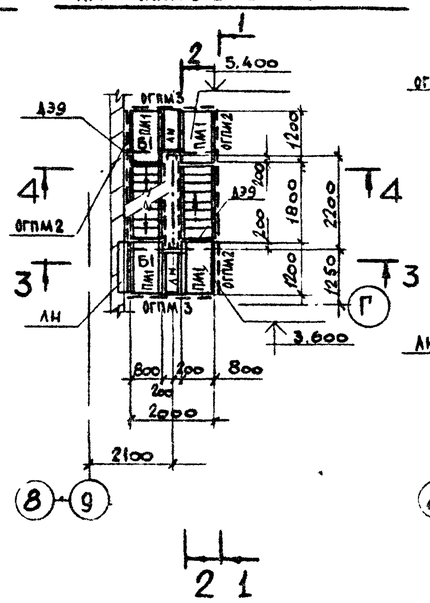

План лестниц и площадок на отм. 7.200 и 9.000

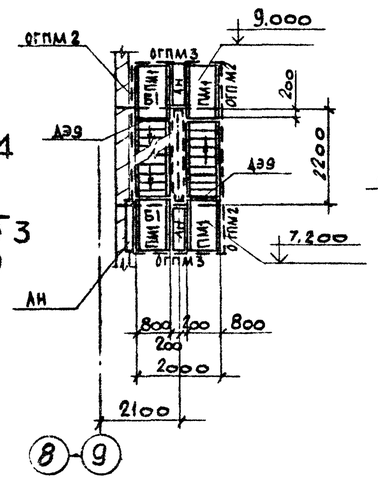

План лестницы и площадки на отм. 10.800

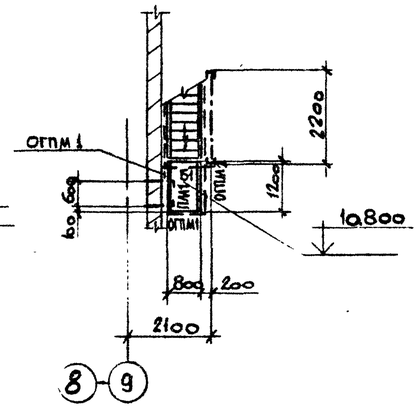

1-1

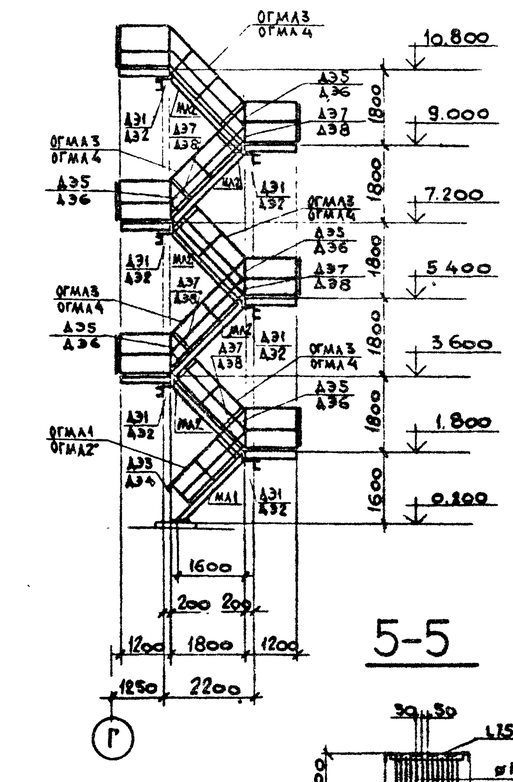

2-2

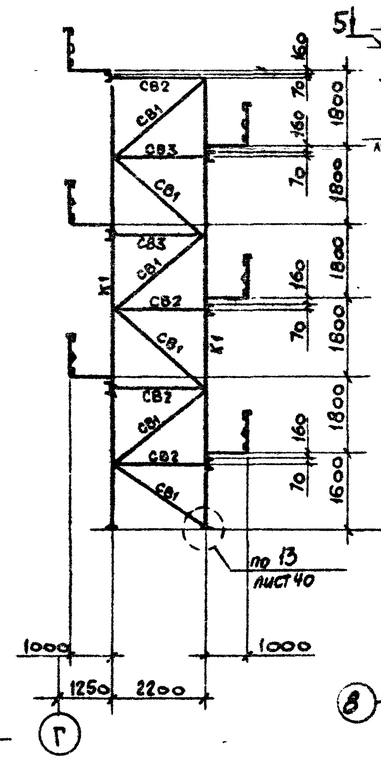

3-3

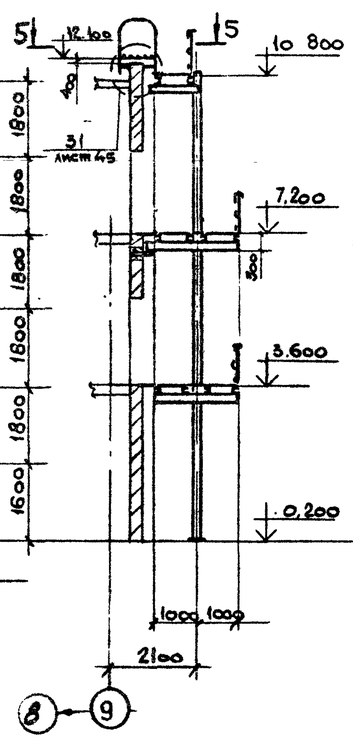

4-4

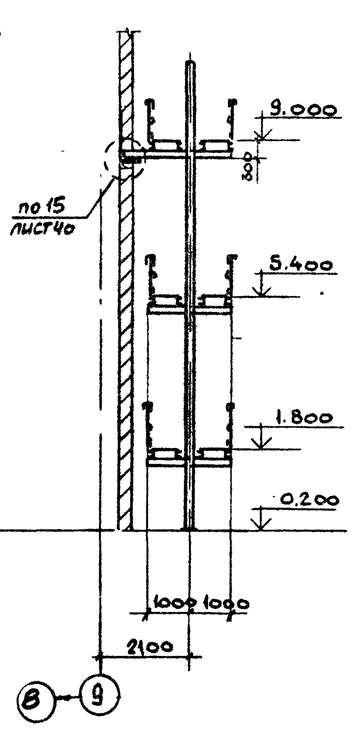

5-5

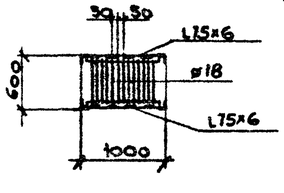

Ведомость элементов

Марка	Сечение: эскиз	Сечение: поз.	Сечение: состав	Расчетные усилия: M тс.м	Расчетные усилия: N тс	Расчетные усилия: Q тс	Марка металла	Примечание
Б1	[		[14	0.9		1.2	ВСт3кп2	
К1			[20		54		ВСт3пс6-1	
СВ1	L		L 75×6	по гибкости			ВСт3пс6	
СВ2			L 63×5	по гибкости			ВСт3кп2	
СВ3	[		[20	по гибкости			ВСт3пс6-1	
ЛН	—		рифлен. сталь S4	конструктивно			ВСт3кп2	

Ведомость элементов по серии 1.450.3-3.8.0

Маркировка по схеме	Марка по серии	Наименование	К-во	Масса, кг: 1эл-та	Масса, кг: Всех	N N страниц серии	Примечание
ПМ1	ПМХРБ-12.8	Площадка лестничная	11	44.0	484	26	
ОГПМ1	ОГПМХЭБ-12.9[н]	Огражден площадки лестн	2	11.2	22.4	38	
ОГПМ2	ОГПМХЭБ-12.12	то же	9	13.3	119.7	38	
ОГПМ3	ОГПМХЭБ-12.21[н]	— " —	5	21.9	109.5	39	
МЛ1	МЛХРБ 45-18.8[н]	Марш лестничный	1	96.2	96.2	19	
МЛ2	МЛХРБ 45-18.8	то же	5	96.2	481.0	19	
ОГМЛ1	ОГМЛХ 45-12.18[н]	Ограждение марша лестничного	1	18.9	18.9	34	
ОГМЛ2	ОГМЛХ 45-12.18[н]	то же	1	18.9	18.9	34	
ОГМЛ3	ОГМЛХ 45-12.18	— " —	5	18.9	94.5	34	
ОГМЛ4	ОГМЛХ 45-12.18	— " —	5	18.9	94.5	34	
ДЭ1	ДХ 4	Дополнительные э-ты	6	1.18	7.1	42	
ДЭ2	ДХ 5	то же	6	1.18	7.1	42	
ДЭ3	ДХ 8	— " —	1	0.26	0.3	42	
ДЭ4	ДХ 9	— " —	1	0.26	0.3	42	
ДЭ5	ДХ 16	— " —	5	0.56	2.8	43	
ДЭ6	ДХ 17	— " —	5	0.56	2.8	43	
ДЭ7	ДХ 26	— " —	5	3.37	16.9	43	
ДЭ8	ДХ 27	— " —	5	3.37	16.9	43	
ДЭ9	МХ 2	Монтажный элемент	5	14.3	71.5	41	
Итого:					1665.3		

9747/7

ГИП	Монин		ТП 903-1-241.87 КМ
Нач отд	Светличный		Котельная с 4 котлами КЕ 6.5-14.С топливо - каменные и бурые угли
Н контр	Гудзенко		
Гл спец	Гудзенко		Главный корпус — Стадия Р, Лист 27, Листов
Рук гр	Учитель		
Ст инж	Рапопорт		
Инжен.	Копица		Схема лестницы уоси. 9" — Харьковский Промстройниипроект
Технік	Власова		

Привязан:

Инв. №

Взамен инв. №

Подпись и дата

Инв. № подл.

Альбом VII

Типовой проект

План опор под газоходы

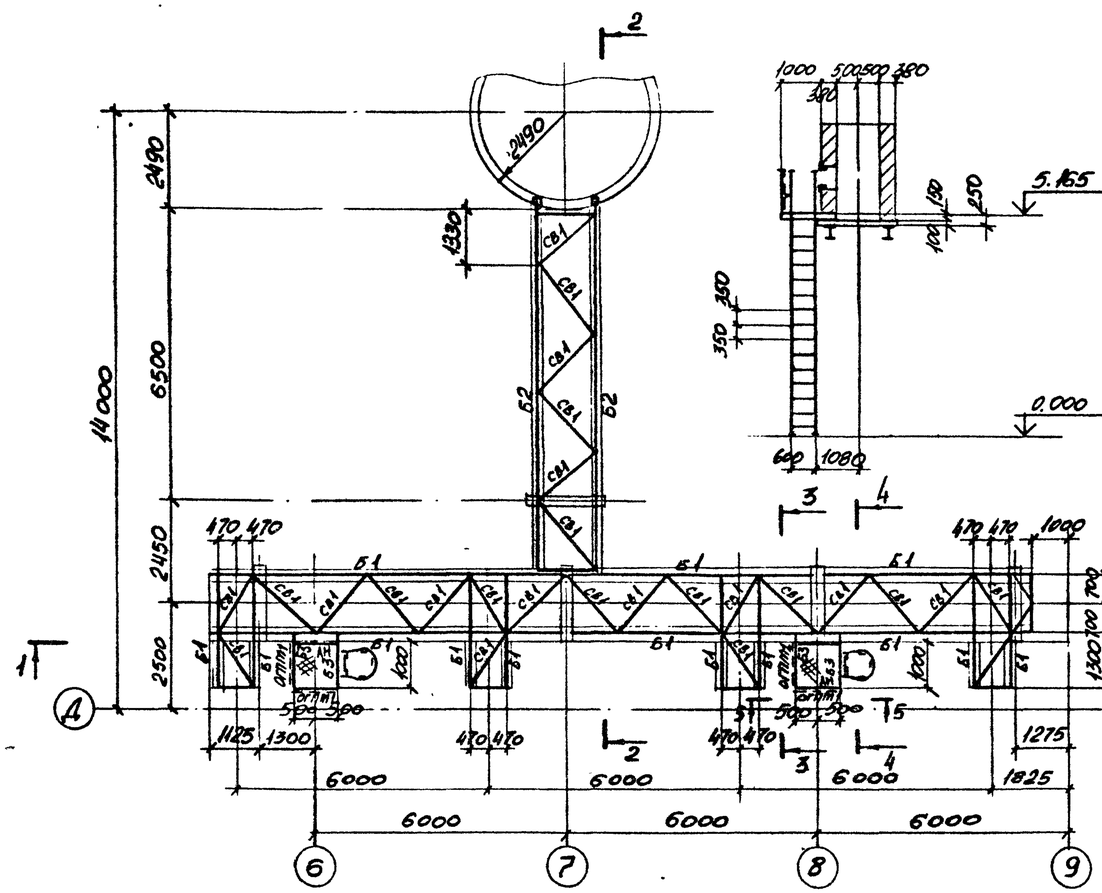

4 – 4

5 – 5

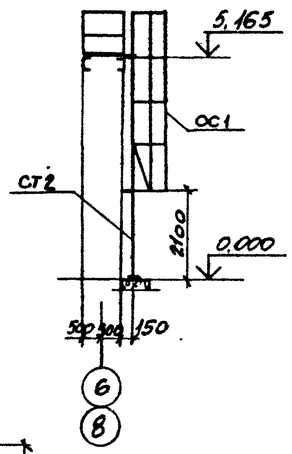

Геометрическая схема

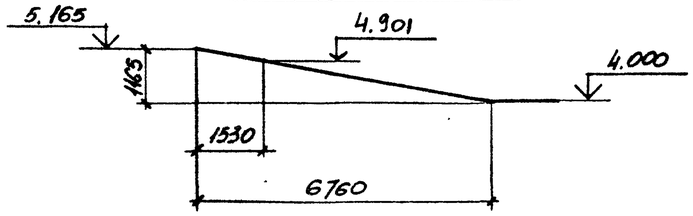

2 – 2

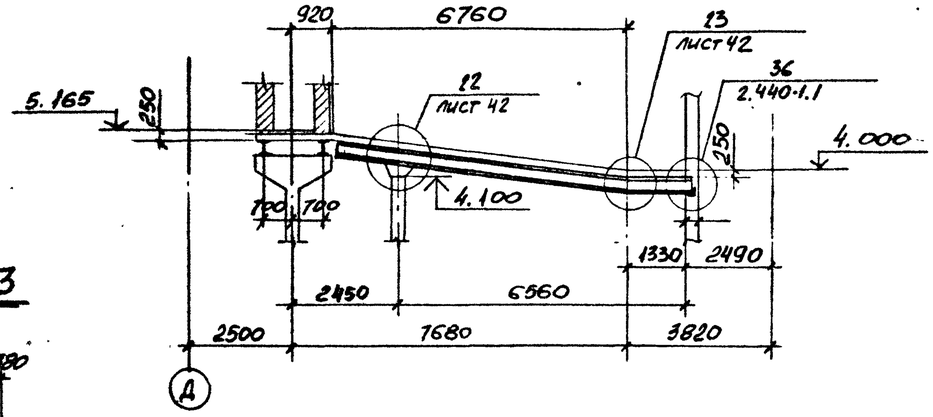

3 – 3

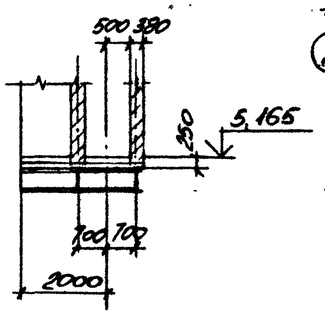

1 – 1

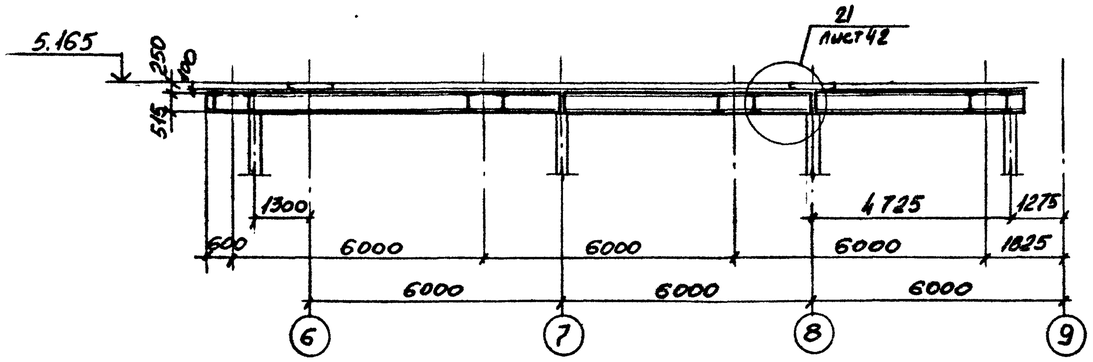

Ведомость элементов

Марка	Сечение: Эскиз	Поз.	Состав	Расчетные усилия: M кН·м (тс·м)	N кН (тс)	Q кН (тс)	Марка металла	Примеч.
Б1	I		I50Б1	30,0		18,1	ВСт3сп5-1	
Б2	I		I35Ш1	15,3		4,7	ВСт3пс6-1	
СВ1	L		L70×5	По гибкости			ВСт3кп2	
Б3	C		C14	Конструктивно				
Ан	—		Ст S4	по ГОСТ				

Ведомость элементов по серии 1.450 3-3 смотрите на листе 31.

9747/7

ГИП	Монин		ТП 903-1-241.87 КМ
Нач отд	Свепличный		Котельная с 4 котлами КЕ 6,5-14С топливо - каменные и бурые угли
Н.контр.	Гудзенко		
Гл.спец.	Гудзенко		Главный корпус. Газоходы — Стадия: Р; Лист: 28; Листов:
Рук гр	Учитель		
Ст инж	Рапопорт		
Ст.инж	Рапопорт		Схемы балок под газоходы — Харьковский Промстройниипроект
Инженер	Лелюк		

Привязан:

Инв. №

Инв. № подл. | Подпись и дата | Взамен инв. №

Альбом VII

Схема окон в осях 1÷9

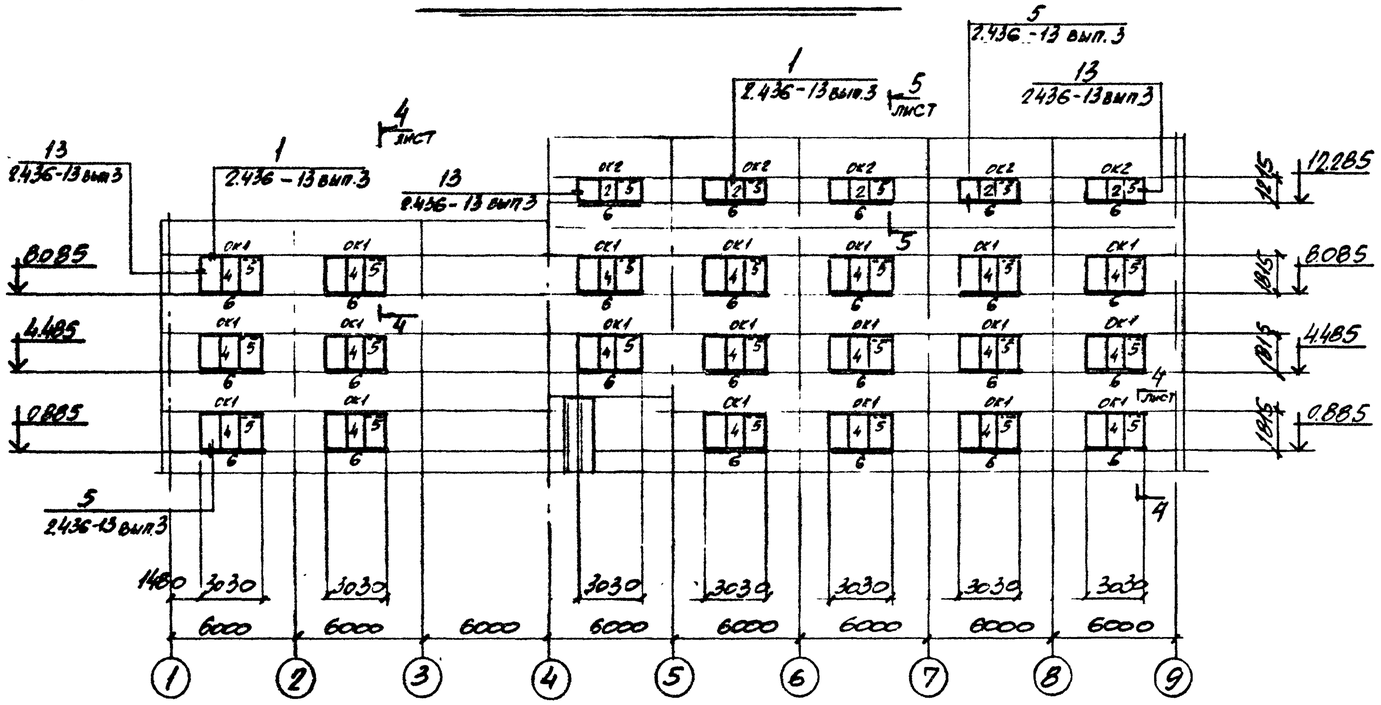

Схема окон по галерее

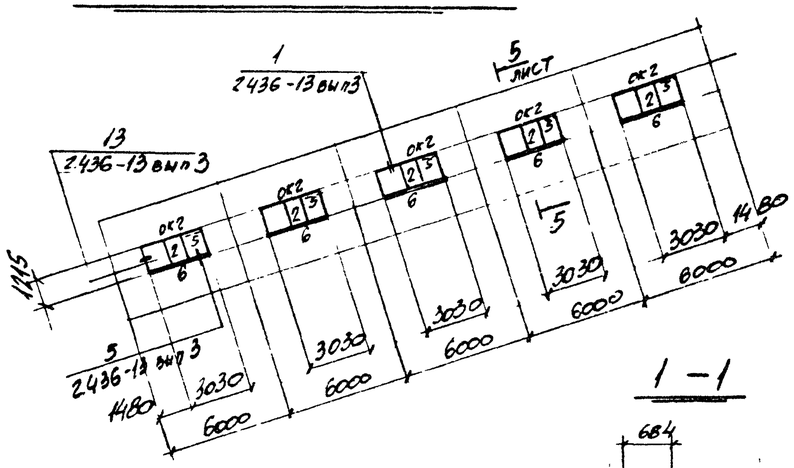

1 – 1

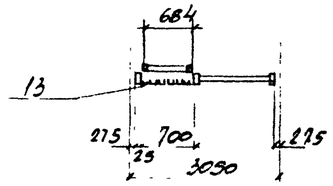

Схема окон в осях 9÷1

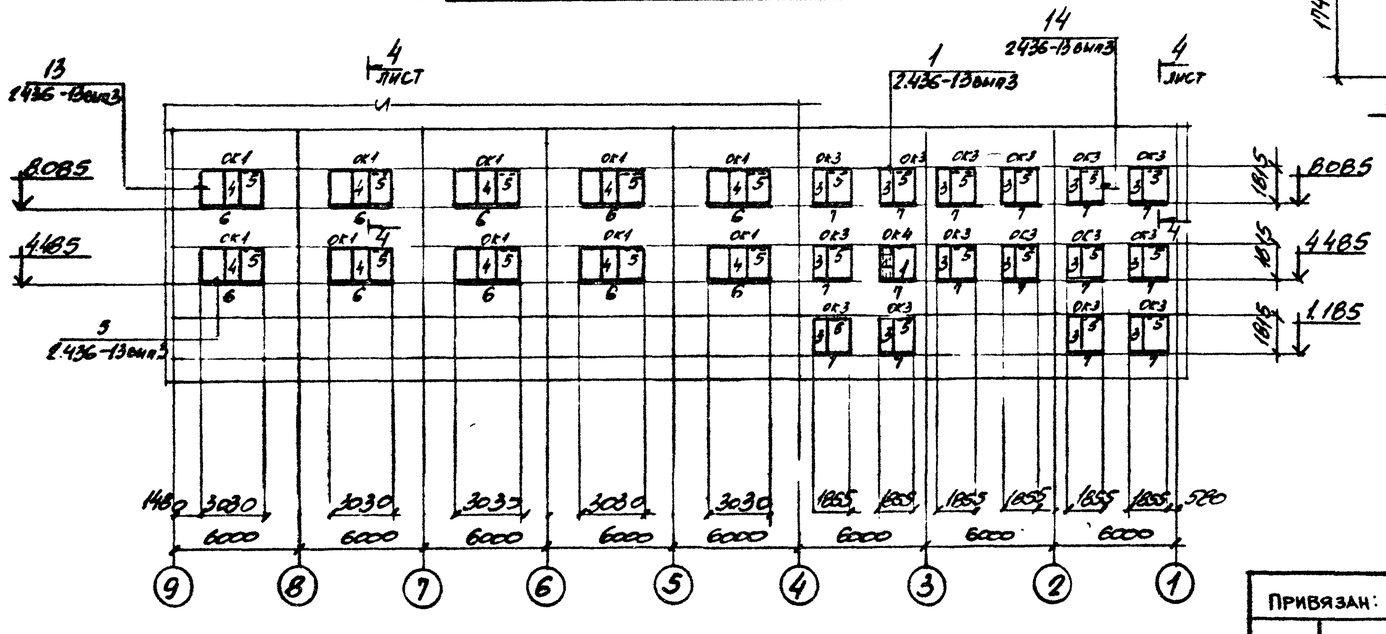

ОК 4

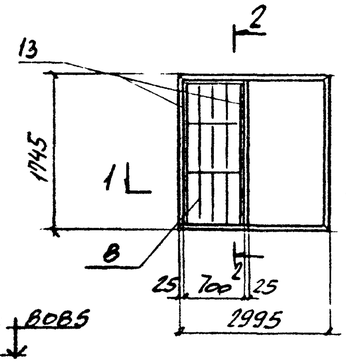

2 – 2

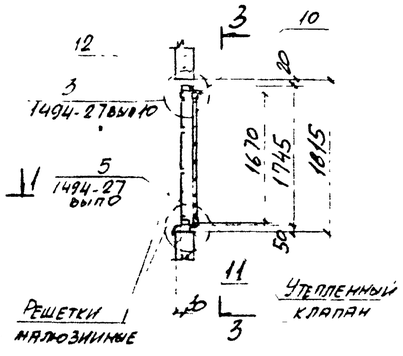

3 – 3

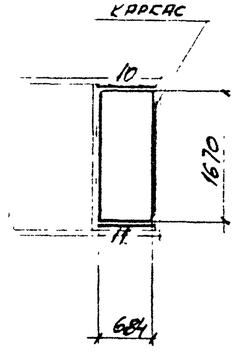

Таблицы см. лист 30

9747/7

ГИП	Монин		ТП 903-1-841.87	
Нач.отд	Светличный		Котельная с 4 котлами КЕ 6.5-14С топливо – каменные и бурые угли	
Н.контр.	Гудзенко			
Гл.спец	Гудзенко		Главный корпус	Стадия: Р; Лист: 29; Листов:
Рук.гр	Учитель			
Ст.инж	Рапопорт		Схема оконных переплетов	Харьковский Промстройниипроект
Ст.инж	Рапопорт			
Инженер	Копица			

Привязан:

Инв №

Инв № подл. | Подпись и дата | Взамен инв №

Альбом VII

Схема окон в рядах Б÷Г

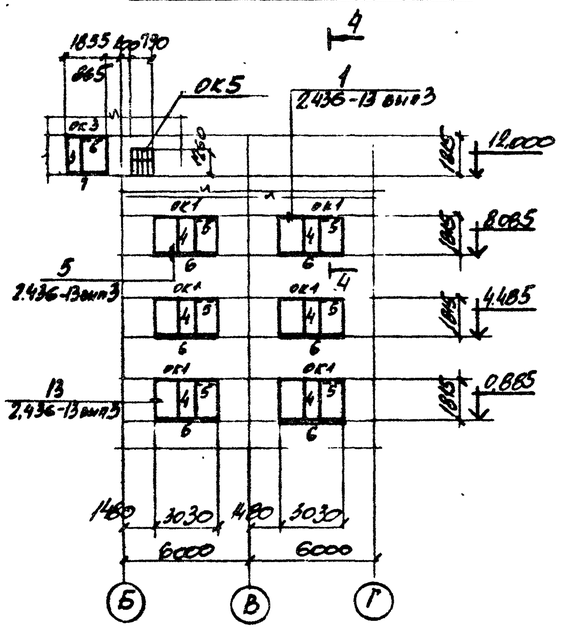

4 – 4

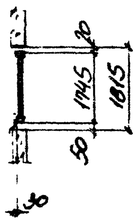

5 – 5 лист

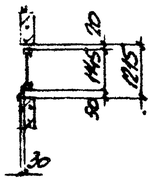

Схема окон в рядах Г÷В

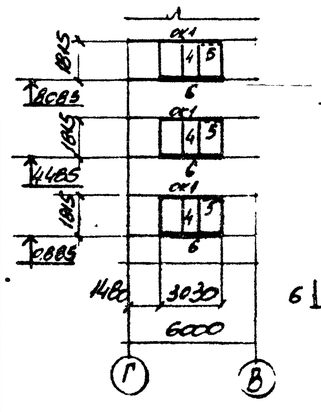

Схема окон в любильном отделении

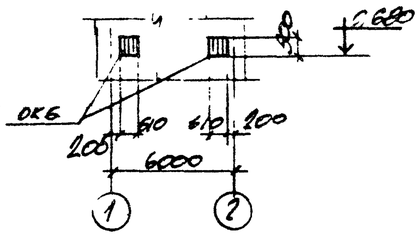

ОК 6

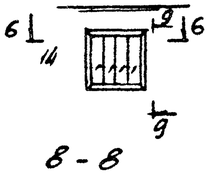

6 – 6

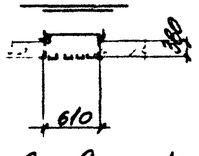

ОК 5

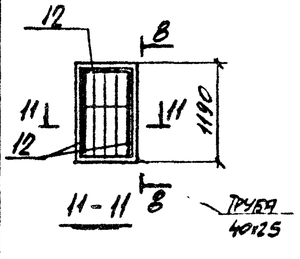

8 – 8

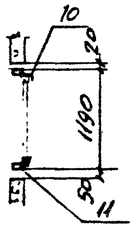

9 – 9

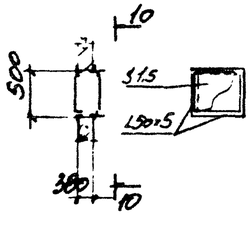

10 – 10

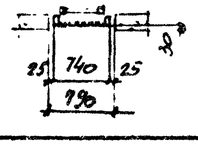

Ведомость элементов по серии 1.436.2-17 вып 0÷5; 1494-27 вып 7, 10

	Обозначение	Наименование	Кол-во	Вес 1 марки	№№ вып	Примечание
		Документация				
	1.00.00.00.00 ТУ	Технические условия				
	МБ1.00.00.000 ТУ	Технические условия				
	1.00.00.00.00 КУ	Карта уровня качества				
	1.02.00.00.00.СБ	Окна с одинарными переплетами глухие с двойным остеклением				
	1.03.00.00.00.СБ	Окна с одинарными переплетами открывающиеся с одинарным остеклением				
	1.04.00.00.00.СБ	Окна с одинарными переплетами открывающиеся с двойным остеклением				серия 1.436.2-17
		Сборочные единицы				
1	10200000.00-07	Переплет 02Н18.18-01Н	1	103,5		
2	10300000-02	Переплет 01Н30.12-02.1	10	77,5		
3	10400000-04	Переплет 02Н18.18-02.1	16	121,6	вып 1	
4	10400000-06	Переплет 02Н30.18-02.1	39	147,2		
5	МБ1000000.000	Механизм открывания	64	2,1	вып 5	
6	3000000 11-02	Слив СЛАН 30	49	1,59	вып 3	
7	3000000.11	Слив СЛАН 18	17	0,98		
8	5С1Н.000000-01	Устройство воздухоприемное	1	43,0	вып 7	
9	5С1Н000000	Устройство воздухоприемное	1	31,5		
10	8С100.001	Опора 01	2	3,3	вып 10	серия 1494-27
11	8С100002	Опора 02	2	2,3		
12	8С100003	Нащельник Н1	4	1,9		
13	8С100005	Нащельник Н2	2	2,9		
14	ТУ36-1517-71	Решетки жалюзийные воздухозаборные №1	4	1,9	вып 7	
		Стандартные изделия				
	ГОСТ 7798-70	Болт М20×50.58.019	247		вып 1	
	ГОСТ 17473-72	Винт 2М6×8.58.019	260			серия 1.436.2-17
	ГОСТ 3128-70	Штифт 5Г×10	65		вып 5	
	ГОСТ 11371-78	Шайба 6.011	130			
	ГОСТ 397-79	Шплинт 2×16-001	130			
	ГОСТ 17473-72	Винт М5×14.58	32		вып 7	серия 1.494-27
	ГОСТ 5915-70	Гайка М5.4	32			
	ГОСТ 1144-70	Шуруп А5×60	24			
	ГОСТ 1144-70	Шуруп А5×30	8			
	ГОСТ 283-63	Гвозди 3×80	95			

Ведомость расхода материалов по сборочным единицам

Марка	Количество	Вес, кг: Сталь 1 шт	Сталь всех	Алюминий 1 шт	Алюминий всех	Резина 1 шт	Резина всех	Стекло 1 шт	Стекло всех	Неметаллические изделия	Примечание
02Н18.18-01Н	1	36,2	36,2	2,2	2,2	5,4	5,4	59,7	59,7		серия 1.436.2-17
01Н30.12-02.1	10	42,0	420,0	2,5	25,0	3,2	32,0	29,8	298,0		
02Н18.18-02.1	16	56,6	905,6	2,1	33,6	8,6	137,6	54,3	868,8		
02Н30.18-02.1	39	61,4	2394,6	2,3	89,7	9,3	362,7	74,2	2894,8		
МБ1	65	2,1	136,5								
СЛСН 30	49	2,48	122,0								
СЛСН 18	17	1,44	24,5								
Опора 01	2	3,3	6,6								серия 1.494-27 вып 10
Опора 02	2	2,3	4,6								
Нащельник Н1	4	1,9	7,6								
Нащельник Н2	2	2,9	3,8								
Решетки жалюз. №1	4	1,9	7,6								серия 1494-27 вып 7
Устройство воздухопр	2									74,5	
Итого металлическ. изд.			4069,6								
Итого неметаллическ. изд.					150,2		537,7		4120,3	74,5	

Ведомость расхода материалов на оконные проемы

Обозначение	Наименование	№№ чертежей 1	5	13	14		
ГОСТ 5781-71	Гернит Ф30	178,0	178,0		62,0		м
	Гернит Ф40			164,0			м
ГОСТ 24064-80	Мастика КН-3	26,7	26,7	24,6	18,5		кг
ГОСТ 14791-79 ТУ 6-02-775-73	Мастика строительная на силиконовой „Эластосил" 11-06	208,0		191,0	72,1		кг
2.436-13.3 ОСТ ТМ	Свинцово-суриковая замазка		4,1				кг
ТУ 6-10-908-79	Краска ХВ-161	2,9		2,7	1,1		кг
ГОСТ 6993-79	Эмаль ХВ-1100	2,9		2,7	1,1		кг
ГОСТ 8486-66	Брусок 25×30 L=1100		150 / 0,12				шт / м³

Таблицы для листов 29 и 30

9747/7

ГИП	Монин		ТП 903-1-24187 КМ
Нач. отд.	Светличный		Котельная с 4 котлами КЕ 6,5-14С топливо – каменные и бурые угли
Н. контр.	Гуаженко		
Гл. спец.	Гуаженко		Главный корпус — Стадия: — Лист: 30 — Листов: —
Рук. гр.	Учитель		
Ст. инж.	Рапопорт		
Ст. инж.	Рапопорт		Схемы оконных переплетов — Харьковский Промстройниипроект
Инженер	Копица		

Привязан:

Инв №

Взамен инв. | Подпись и дата | Инв. № подл.

Альбом VII

План опоры

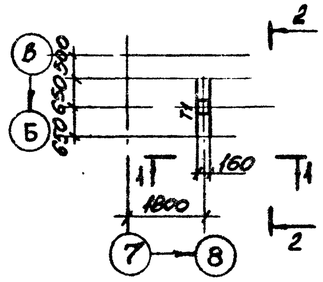

План фахверковых стоек

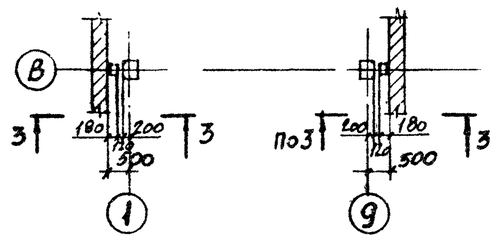

3 — 3

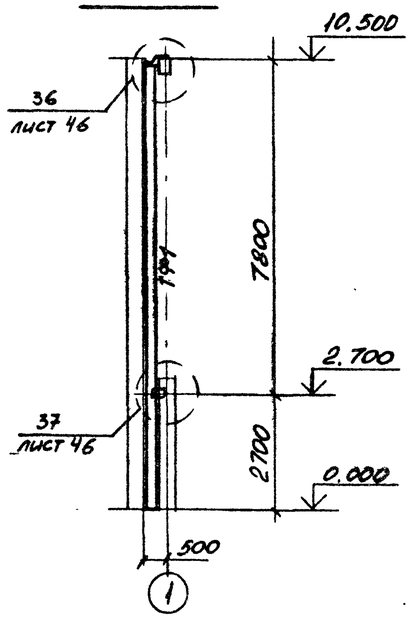

1 — 1

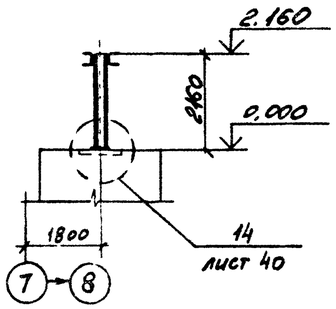

2 — 2

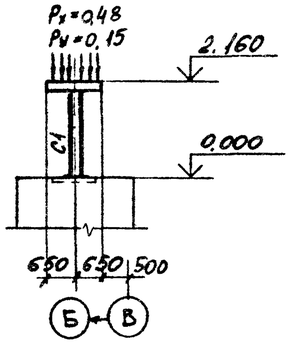

План стремянок

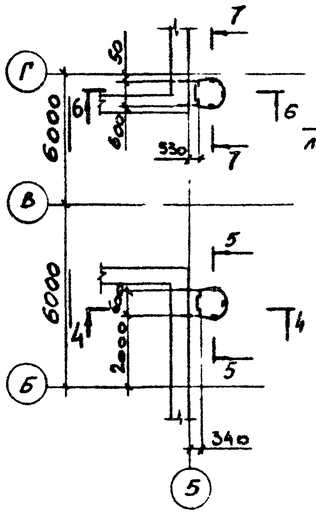

4-4; 6-6

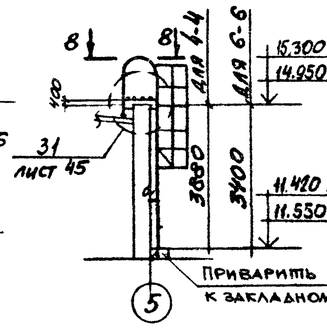

5-5; 7-7

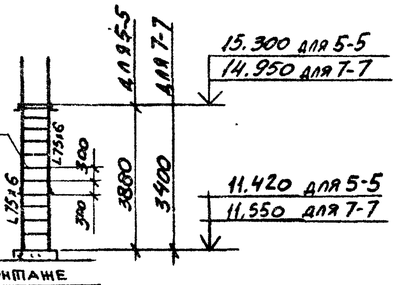

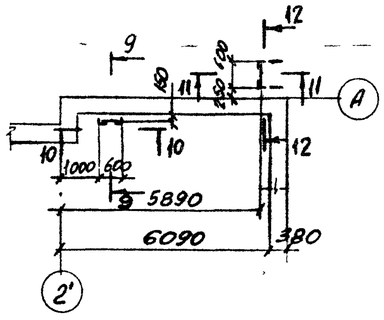

14-14 Деталь съемного щита 13-13

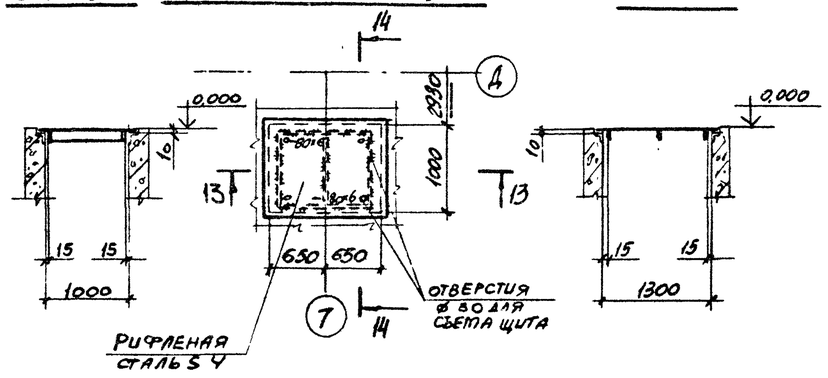

8 — 8

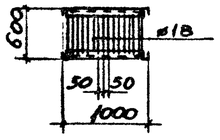

9 — 9

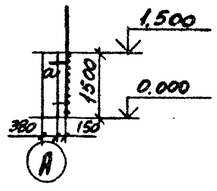

10 — 10

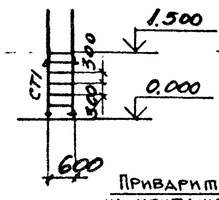

11 — 11

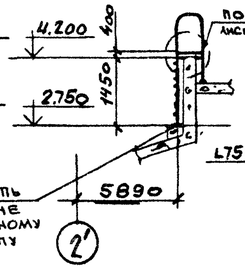

12 — 12

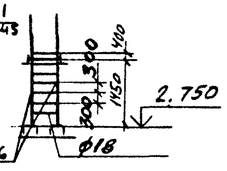

Ведомость элементов

Марка	Эскиз	Поз	Состав	Расчетные усилия N кН·м (тс·м)	N кН (тс)	Q кН (тс)	Марка металла	Примеч
С1	□		Гн □160х4		2.9		ВСт3сп2	
ТФ1	180		2Г24	2.6	25.0		ВСт3пс6	
Т1	160		2Н(С)40х80х4	$M_x=0.6$ $M_y=0.2$		0.3	ВСт3кп2	
а	L		L95х6	конструктивно			ВСт3пс6	

Ведомость элементов по серии 1.450.3-3 в о листам 28,31.

Маркировка по схеме	Марка по серии	Наименование	К-во	Масса, кг Эл-та	Всех	N стран серии	Примеч.
ОГПМ1	ОГПМХЭб-10.12н	Ограждения площад лестничных	4	12.5	50.0	38	
СТ1	СХ-28н	Стремянка	1	47.0	47.0	33	
СТ2	СХ-64н	то же	2	107.6	215.2	33	
ОС1	ОГС-42.4н	Огражден стремян.	2	38.1	76.2	40	
	Всего металла:				388.4		

9747/7

ГИП	Монин		ТП 903-1.421.87 КМ
Нач. отд.	Светличный		Котельная с 4 котлами ДЕ 65-14С топливо - каменные и бурые угли
Н. контр.	Гудзенко		
Гл. спец.	Гудзенко		Главный корпус галерея топливоподачи
Рук. гр.	Учитель		Стадия: Р; Лист: 31; Листов:
Ст. инж.	Рапопорт		Схемы стоек и пожарных лестниц.
Инженер	Копица		Харьковский Промстройниипроект
Инженер	Лелюк		

Привязан:

Инв №

Взамен инв №

Подпись и дата

Инв. № подл.

Альбом VII

План щитов в осях 4-5

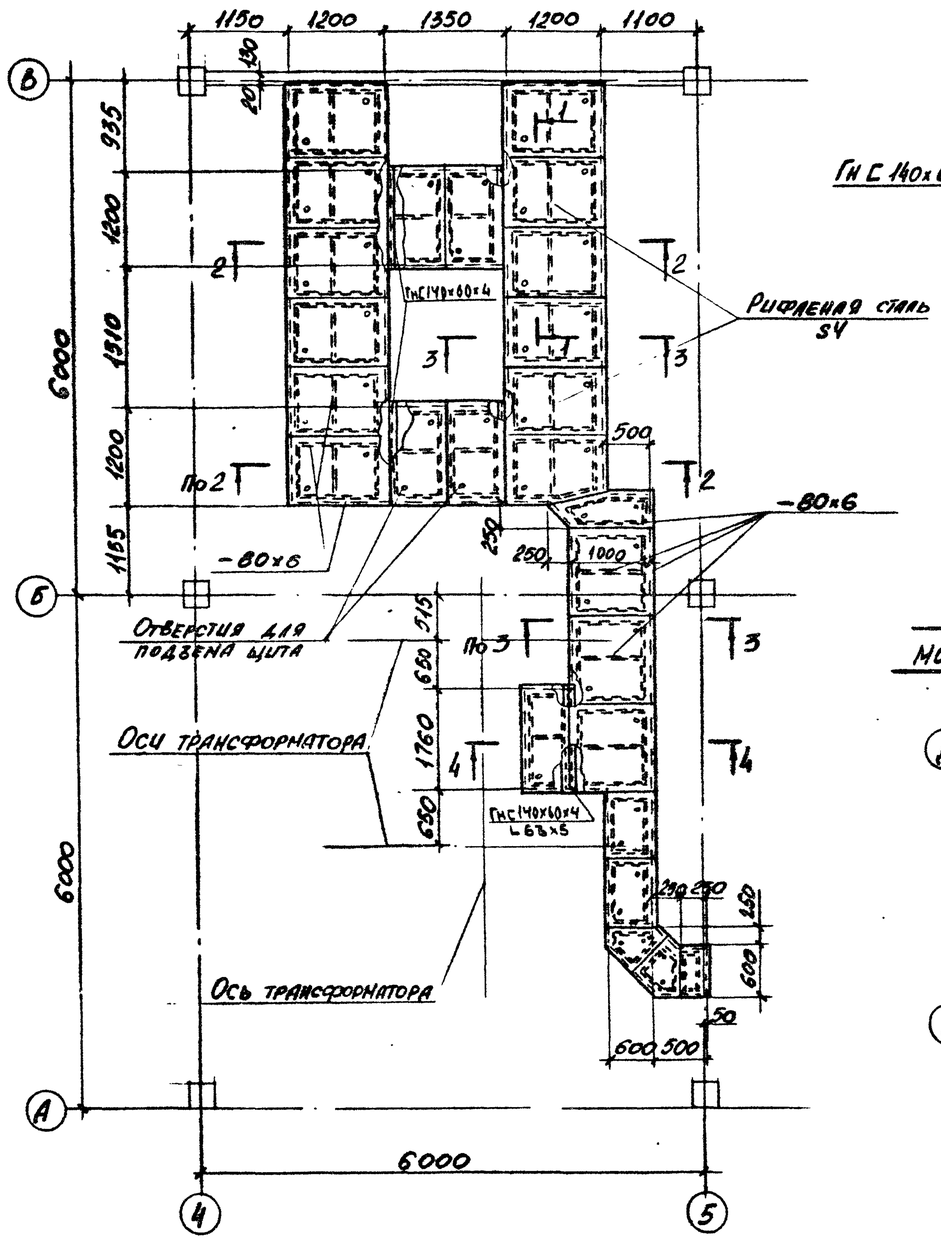

1 — 1

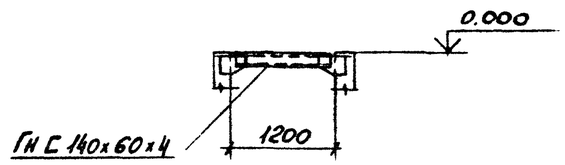

4 — 4

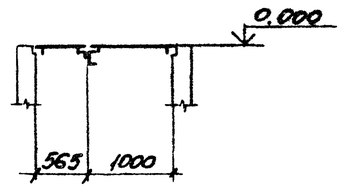

Деталь рамы щита ЩД-1

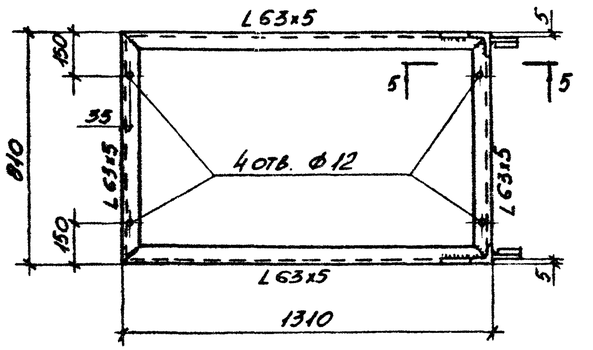

5 — 5

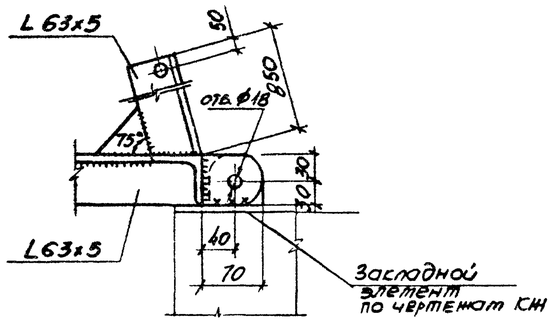

План щитов бункера мокрого хранения соли

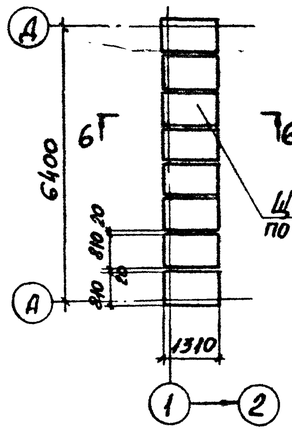

6-6

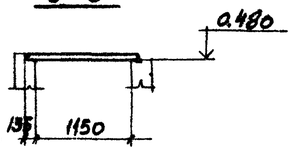

2 — 2

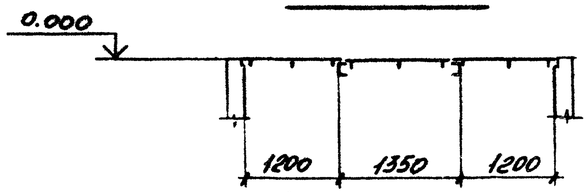

3 — 3

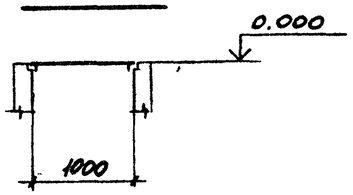

9747/7

ГИП	Монин		ТП 903-1-241.87 КМ
Нач.отд.	Светличный		Котельная с 4 котлами КЕ 6.5-14С топливо-каменные и бурые угли.
Н.контр.	Гузенко		Главный корпус. Бункер мокрого хранения соли
Гл.спец.	Гузенко		Стадия: Р; Лист: 32; Листов:
Рук.гр.	Учитель		
Ст.инж.	Рапопорт		Схемы щитов
Ст.инж.	Рапопорт		Харьковский Промстройниипроект
Инженер	Алешок		

Привязан:

Инв. №

Взамен инв.№ | Подпись и дата | Инв. №подл.

Альбом VII

Типовой проект

План раскладки профилированного настила

План покрытия

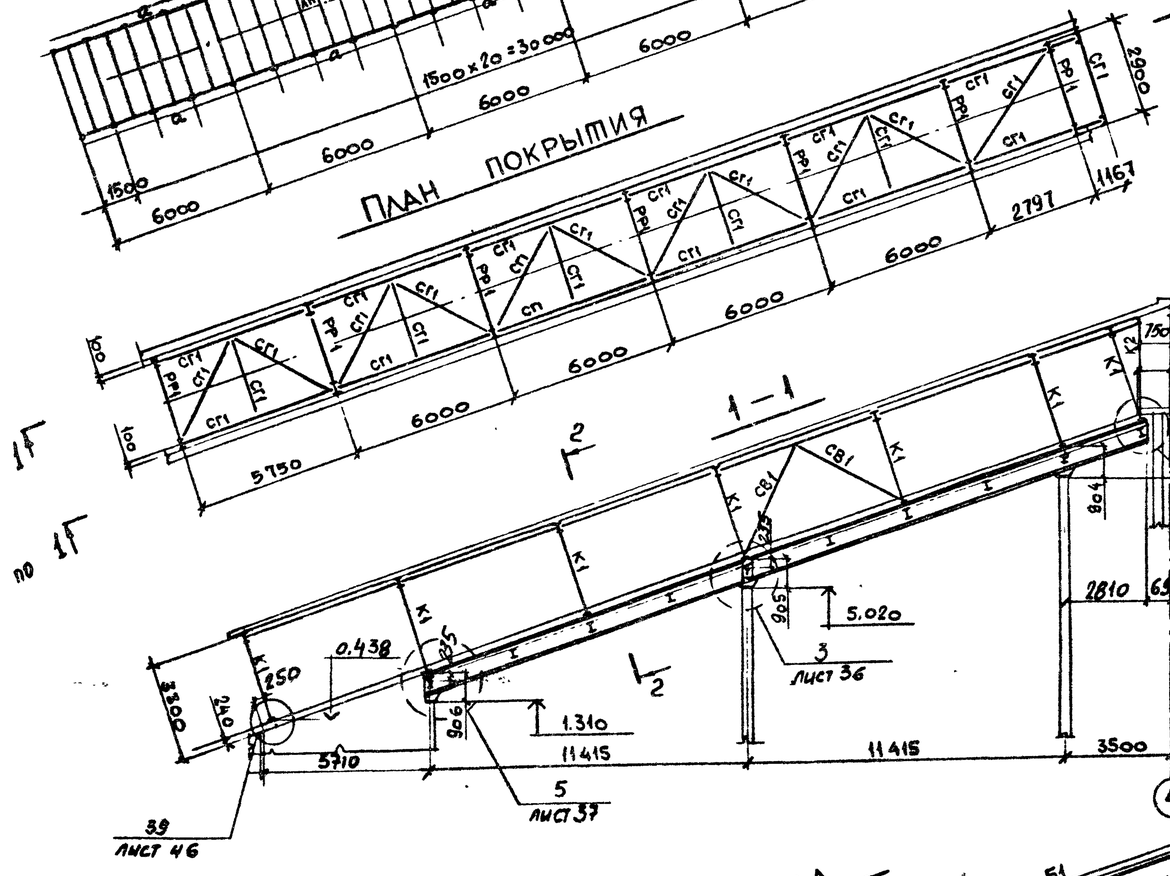

Ведомость элементов

Марка	Сечение: Эскиз	Поз.	Состав	Расчетные усилия: M тс.м	N тс	Q тс.	Марка металла	Примечание
Б1	I		I 70Б2	74.8		16.6		
Б2	I		-180×6 I 20	2.6		3.8	ВСт3сп5-1	
Б3	I		-180×6 •Ф24 I 20	2.6		3.8		
РР1	I		I 23Б1	3.2		2.0		
К1	I		I 20Ш1	3.2	12.0		ВСт3пс6-1	
К2	C		C 20	Конструктивно				
СВ1	□		□ 80×3	По гибкости			ВСт3сп	
СГ1			□ 80×3	По гибкости				
а	L		L 50×5	Конструктивно			ВСт3кп2	
ЛН			Н-60-840-06	Конструктивно				
Б4			-160×10 Ф24 I 20	1.3		1.9	ВСт3сп5-1	

Геометрическая схема галереи топливоподачи

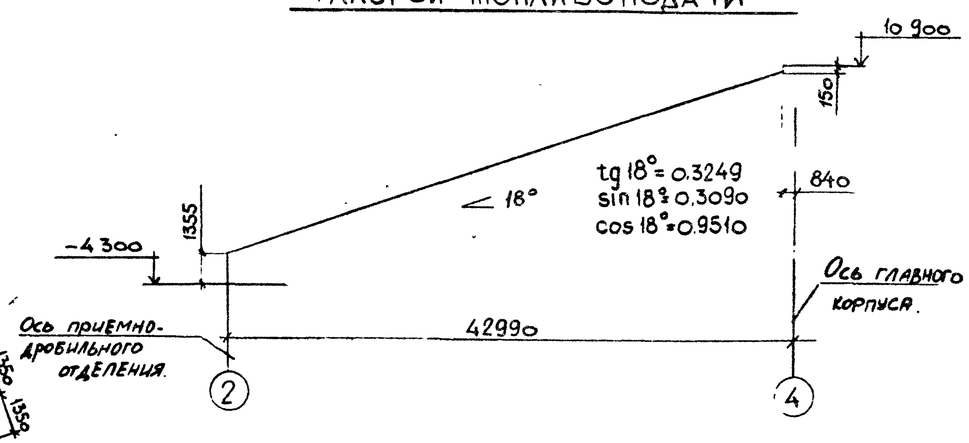

План балок пола

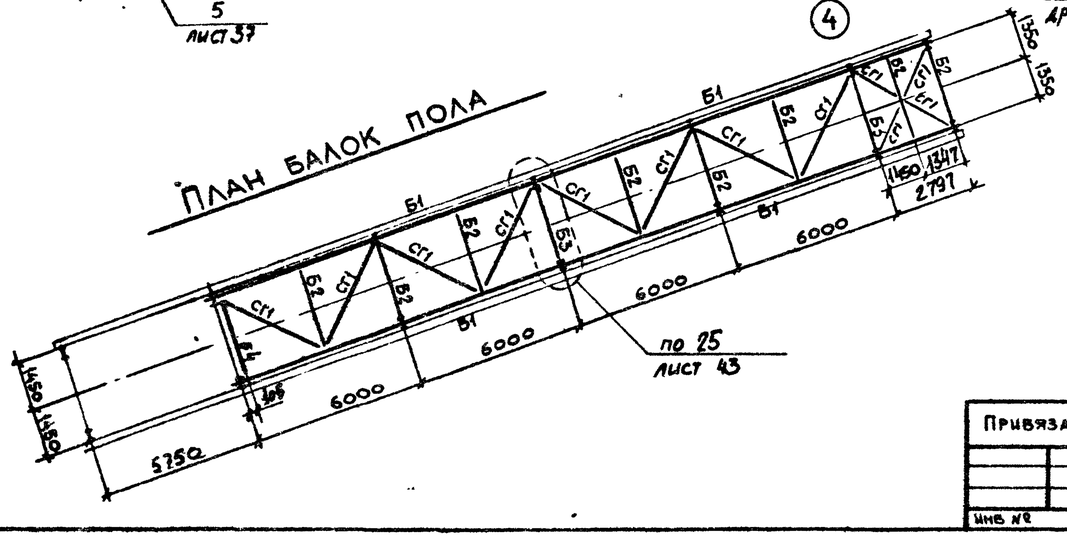

9947/7

ГИП	Монин		ТП 903-1-241.87 КМ
Нач.отд.	Светличный		Котельная с 4 котлами КЕ 65-14С топливо – каменные и бурые угли
Н.контр.	Гудзенко		
Гл.спец.	Гудзенко		Главный корпус галерея топливоподачи — Стадия: Р; Лист: 33; Листов:
Рук.гр.	Учитель		
Ст.инж.	Рапопорт		
Ст.инж.	Мехнборская		Схемы конструкций галереи топливоподачи — Харьковский Промстройниипроект
Ст.инж.	Рапопорт		

Привязан

Инв. №

Инв. № подл. | Подпись и дата | Взамен инв. №

Альбом VII

План решетки на отм. 2.000

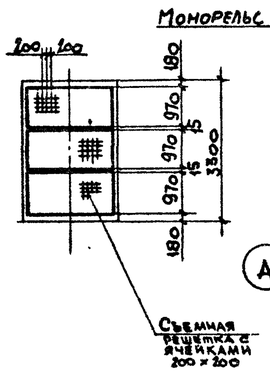

План монорельсов и лестницы

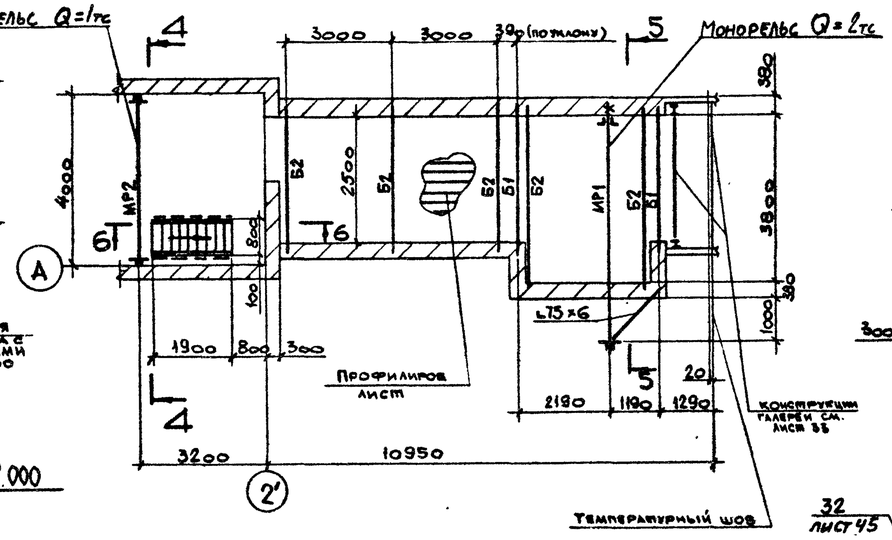

4-4

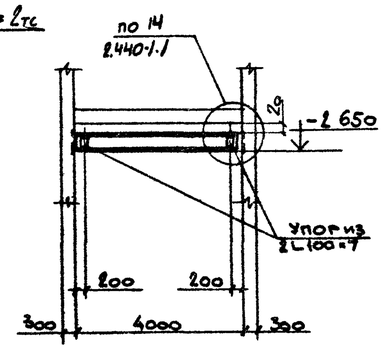

План бункера на отм. 2.000

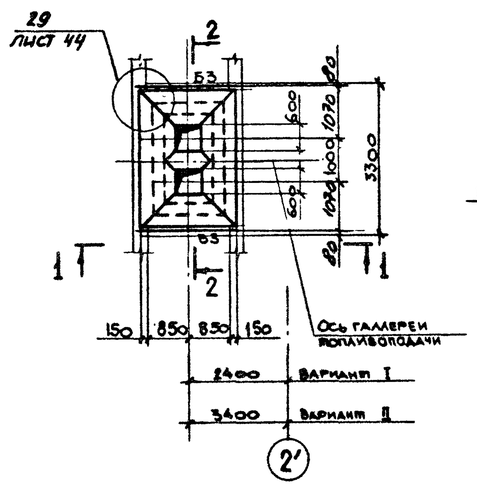

3-3

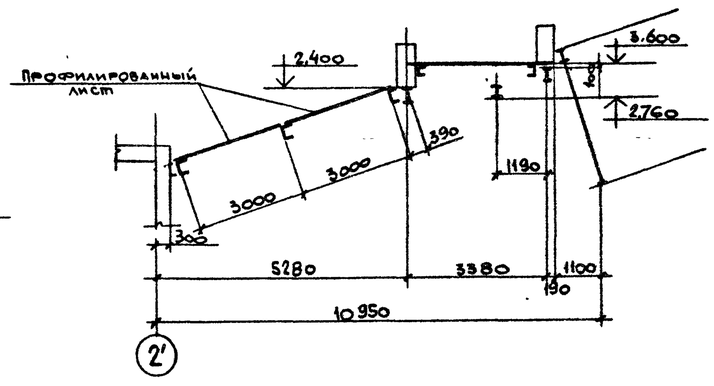

5-5

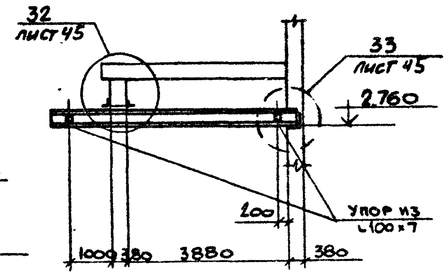

7-7, 8-8

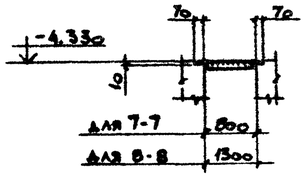

1-1

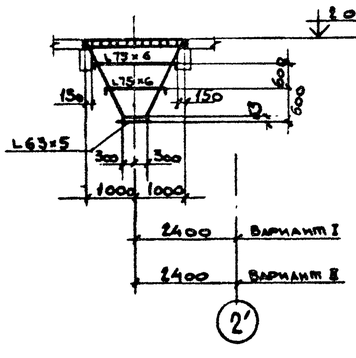

2-2

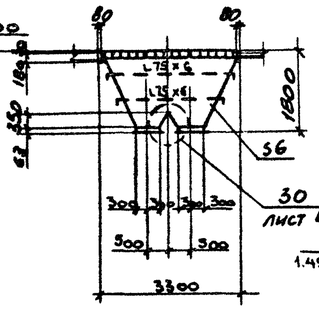

6-6

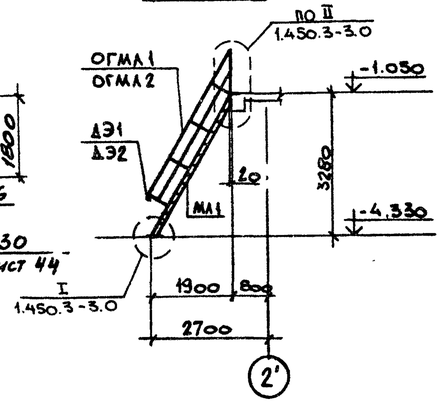

Съемный щит

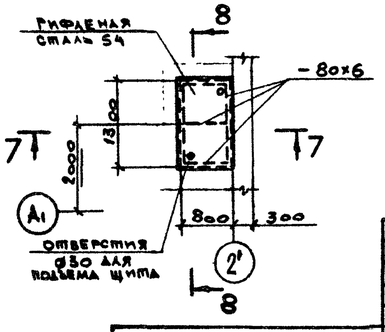

Ведомость элементов

Марка	Сечение: эскиз	поз.	состав	Расчетные усилия: M тсм	N тс	Q тс	Марка металла	Примечание
МР1	I		I24М			3.4	ВСт3Гпс5	
МР2	I		I20			1.4	ВСт3сп5-1	
Б1	I (1, 2)	1	I20	1.3		1.7		
		2	-350×8					
Б2	C		ГнС160×80×4	1.0		1.0	ВСт3кп2	
Б3	I (1, 2)	1	-140×8	M_x=-6.1		12.2		
		2	2-120×20	M_y=0.2		0.2	ВСт3пс6	

Ведомость элементов по серии 1.450.3-3.80

Маркировка по схеме	Марка по серии	Наименование	К-во	Масса, кг: 1 эл-та	Всех	NN стр. серии	Примечание
МА1	МАХФ60-36.8[н]	Марш лестничный	1	143.0	143.0	21	
ОГМА1	ОГ.МАХ60-10.36[н]	Ограждение марша лестничного	1	17.5	17.5	37	
ОГМА2	ОГ.МАХ60-10.36[н]	то же	1	17.5	17.5	37	
ДЭ1	ДХ8	Дополнительные эл-ты	1	0.26	0.26	42	
ДЭ2	ДХ9	то же	1	0.26	0.26	42	
Итого:					178.52		

9747/7

ГИП	Монин		ТП 903-1-241.87 КМ
Нач.отд.	Свепличный		Котельная с 4 котлами КЕ 6.5-14С топливо - каменные и бурые угли
Н.контр.	Гудзенко		
Гл.спец.	Гудзенко		Главный корпус. Галерея топливоподачи. Приемно-дробильное отделение
Рук.гр.	Учитель		
Ст.инж.	Рапопорт		Схемы бункеров, монорельсов, балок и лестниц
Ст.инж.	Рапопорт		
Техник	Власова		

Стадия	Лист	Листов
Р	34	

Харьковский Промстройниипроект

Привязан:

Инв. №

Инв. № подл. | Подпись и дата | Взамен инв. №

Альбом VII

План площадок у баков аккумуляторов

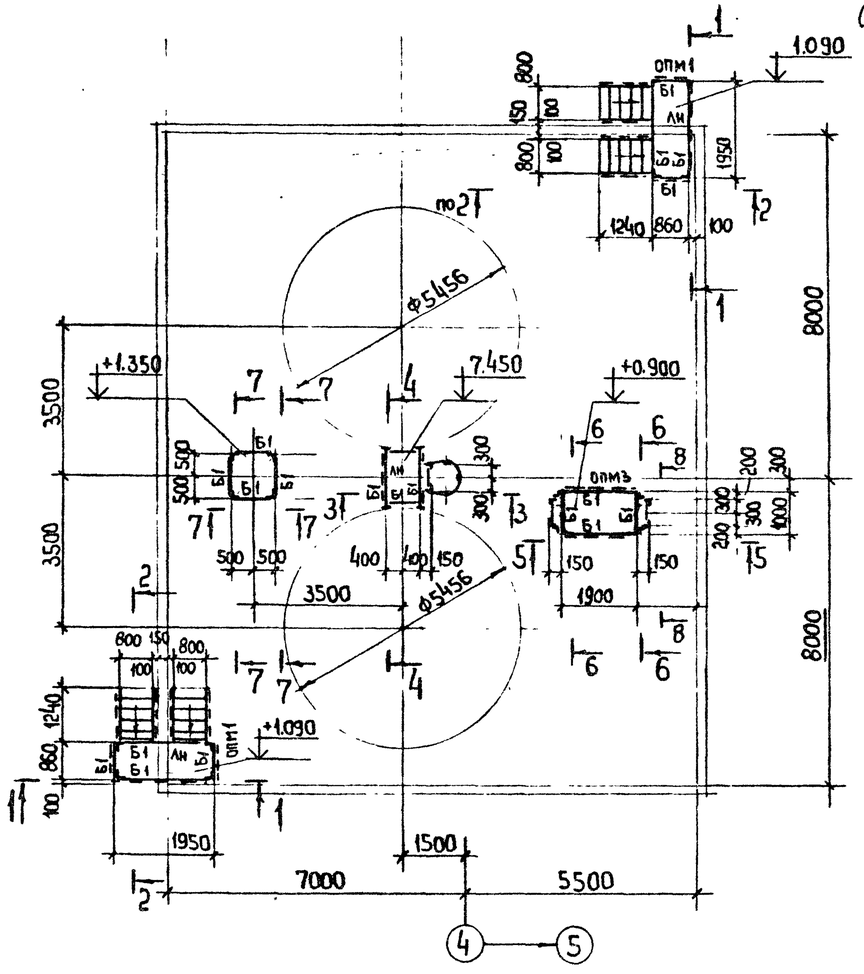

План площадки на отм. ±0.000 (Бункер мокрого хранения соли)

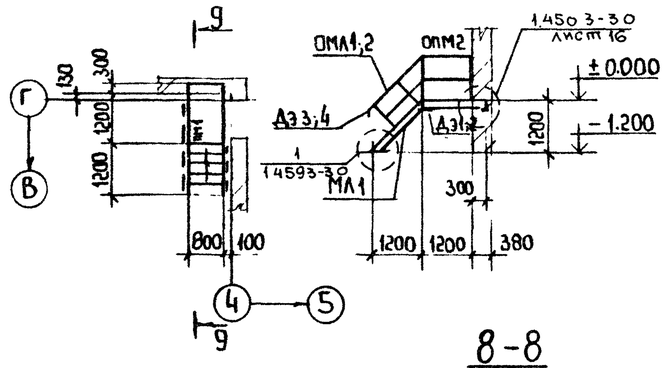

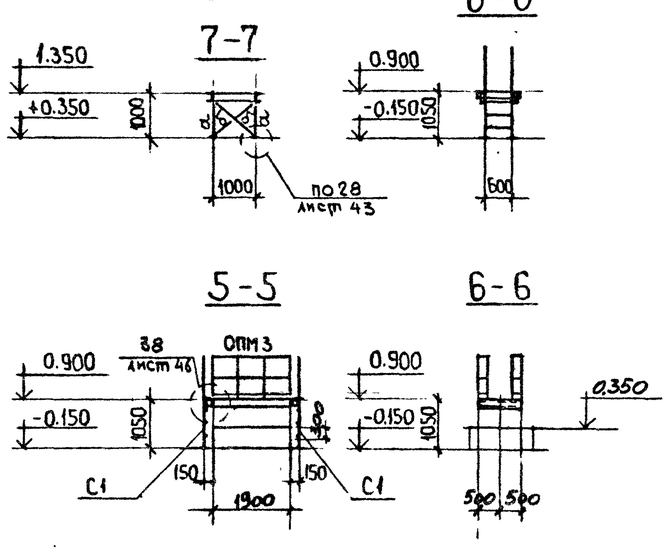

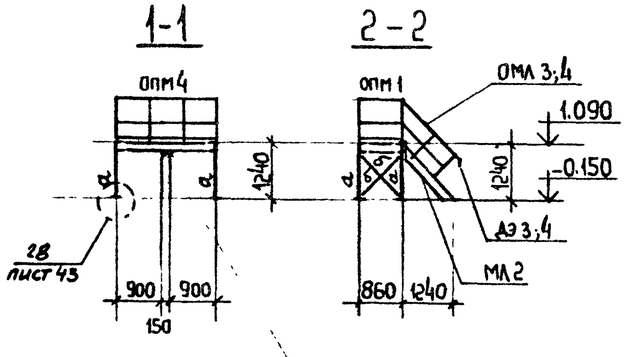

Приварить на монтаже к закладной детали

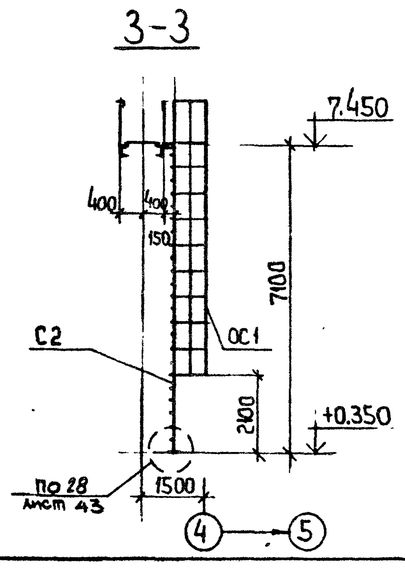

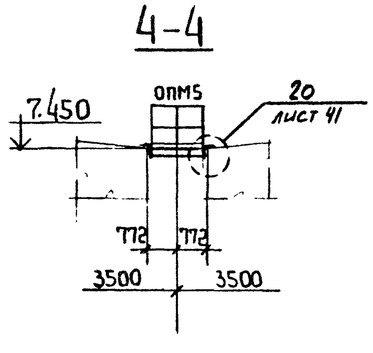

Ведомость элементов

Марка	Сечение: Эскиз	поз.	Состав	Расчетные усилия: M тсм	N тс	Q тс	Марка металла	Примечан.
Б1	Г		пн.Г140×60×4	Конструктивно				
а			L 63×5	По гибкости				
б	L		L 50×5	По гибкости			ВСт3кп2	
ЛН	-		прос. выт. сталь ПВ506	Конструктивно				

Ведомость элементов по серии 1.450.3-3

Маркировка по схеме	Марка по серии	Наименование	Кол-во	Масса, кг: 1 эл-та	всех	N страницы серии	Примечание
МЛ1	МАХРБ 45-12.8	Марш лестничный	1	63,5	64	18	
МЛ2	МАХРБ 45-18.8И	то же	4	96,2	385	19	
ПМ1	ПМХРБ-15.8	Площадка маршевая	1	53,0	53	27	
ОМЛ1	ОГлМАХ 45-10.12	Ограждение марша лестничного	1	7,5	8	34	
ОМЛ2	ОГлМАХ 45-10.12	то же	1	7,5	8		
ОМЛ3	ОГлМАХ 45-10.18И	"	4	12,5	50		
ОМЛ4	ОГлМАХ 45-10.18И	"	4	12,5	50		
ОПМ1	ОГПМХЭБ-10.9И	Ограждение площадок	6	10,5	63	38	
ОПМ2	ОГПМХЭБ-10.12	то же	1	12,5	13		
ОПМ3	ОГПМХЭБ-10.18	"	2	18,7	37		
ОПМ4	ОГПМХЭБ-10.21И	"	2	20,8	42	39	
ОПМ5	ОГПМХЭБ-10.14	"	1	13,9	14	38	
С1	СХ-22	Стремянка	2	37,6	75	33	
С2	СХ-82	то же	1	140,1	140		
ОС1	ОГС-60.4	Ограждение стремянки	1	52,4	52	40	
Дэ1	Дх4	Дополнительные элементы	1	1,18	1	42	
Дэ2	Дх5	то же	1	1,18	1		
Дэ3	Дх8	"	5	0,26	1		
Дэ4	Дх9	"	5	0,26	1		
		Итого:			1058		

9747/7

Привязан:

Инв. №

ГИП	Монин		
Нач.отд.	Светличный		
Н.контр.	Гузенко		
Гл.спец.	Гузенко		
Рук.гр.	Учитель		
Ст.инж.	Рапопорт		
Ст.инж.	Рапопорт		
Инжен.	Мазаева		

ТП 903-1-241.87 КМ

Котельная с 4 котлами КЕ 6.5-14С топливо - каменные и бурые угли

Главный корпус. Баки-аккумуляторы. Бункер мокрого хранения соли.

Стадия	Лист	Листов
Р	35	

Схемы площадок

Харьковский Промстройниипроект

Инв. № подл. | Подпись и дата | Взамен инв.

Альбом VII

Типовой проект

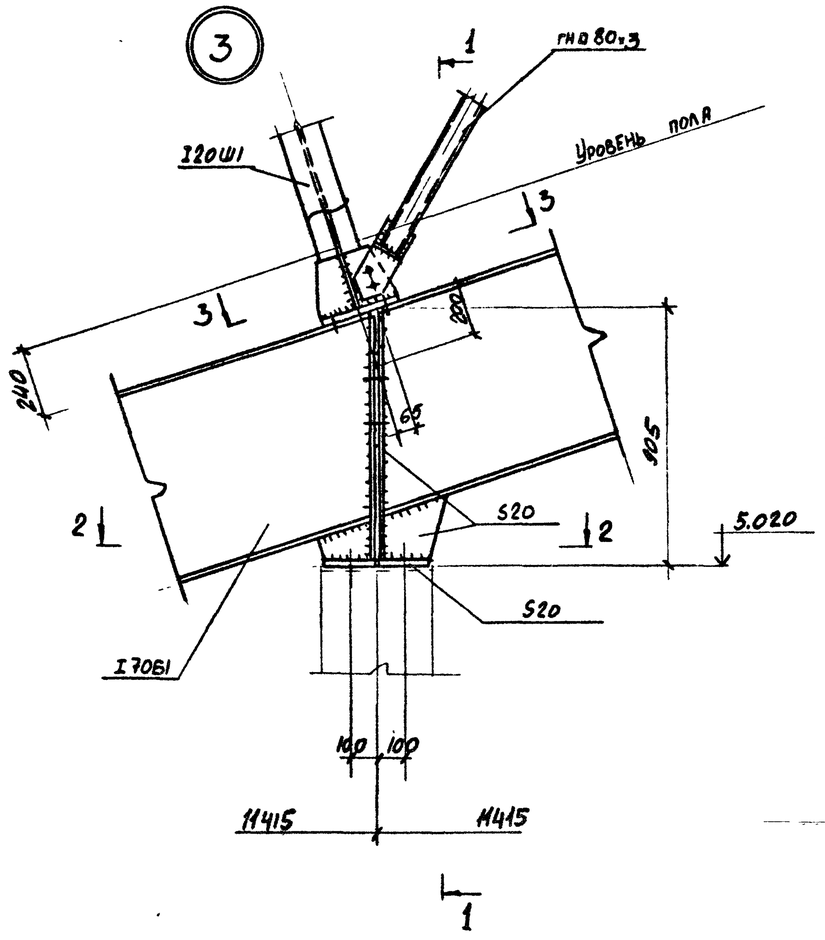

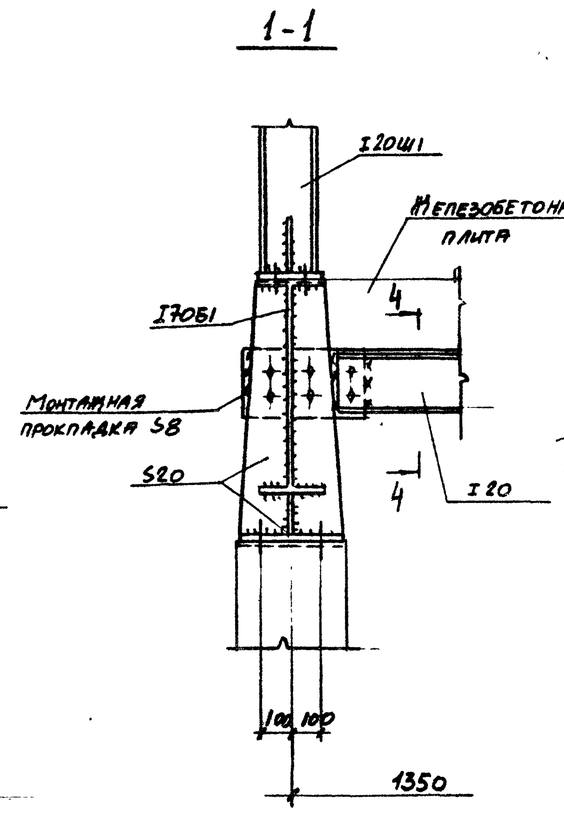

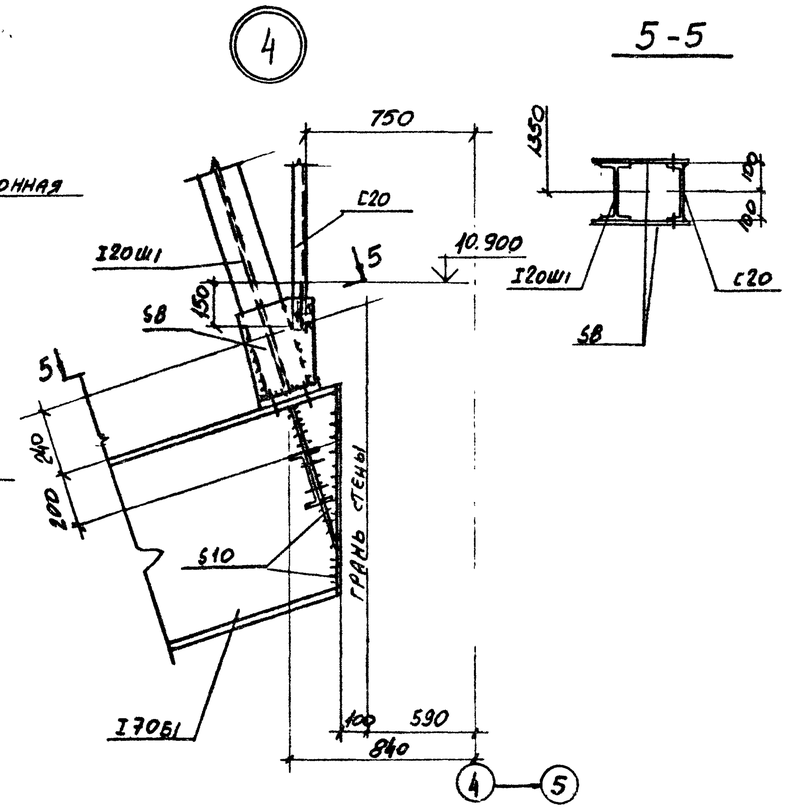

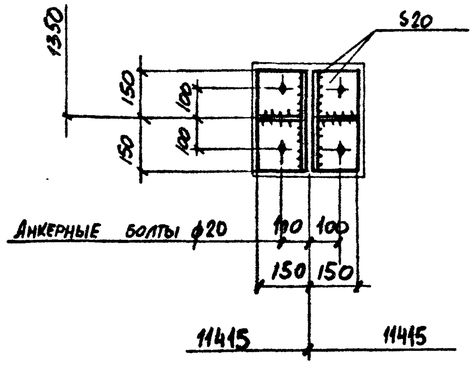

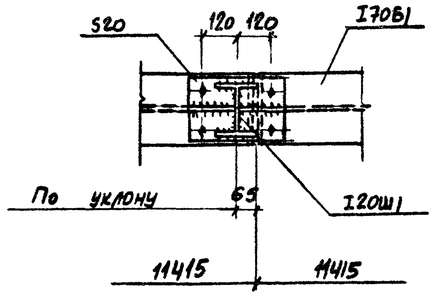

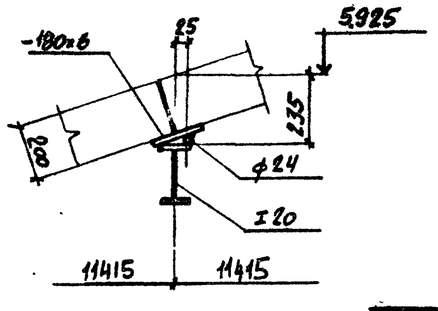

9747/7

ГИП	Монин			ТП 903-1-241.87 КМ
Нач. отд.	Светличный			Котельная с 4 котлами КЕ 65-14С топливо - каменные и бурые угли
Н. контр.	Гудзенко			Главный корпус — Стадия: Р; Лист: 36; Листов:
Гл. спец.	Гудзенко			
Рук. гр.	Учитель			Узлы: 3, 4. — Харьковский Промстройниипроект
Ст. инж.	Рапопорт			
Ст. инж.	Мекшборская			
Ст. инж.	Рапопорт			

Привязан:

Инв. № подл.

Инв. № подл. | Подпись и дата | Взамен инв. №

Альбом VII

Типовой проект

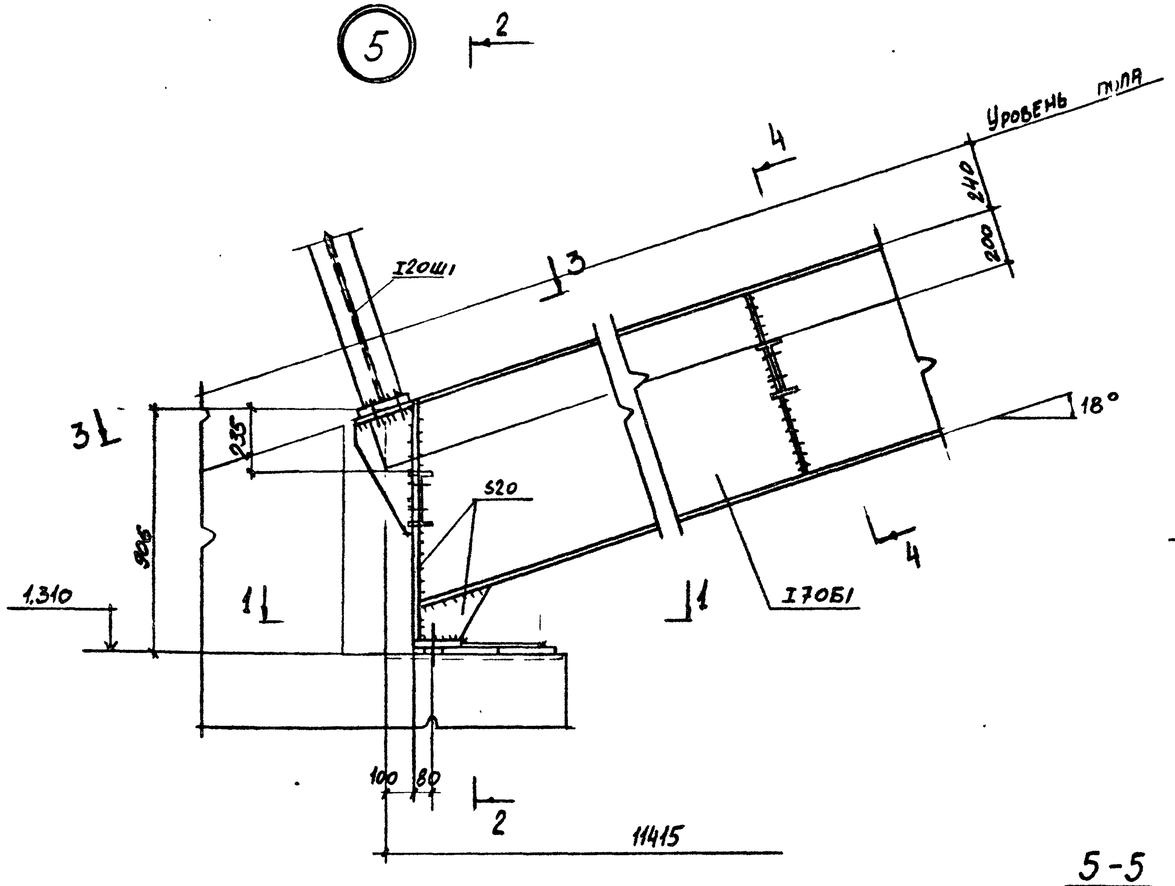

2-2

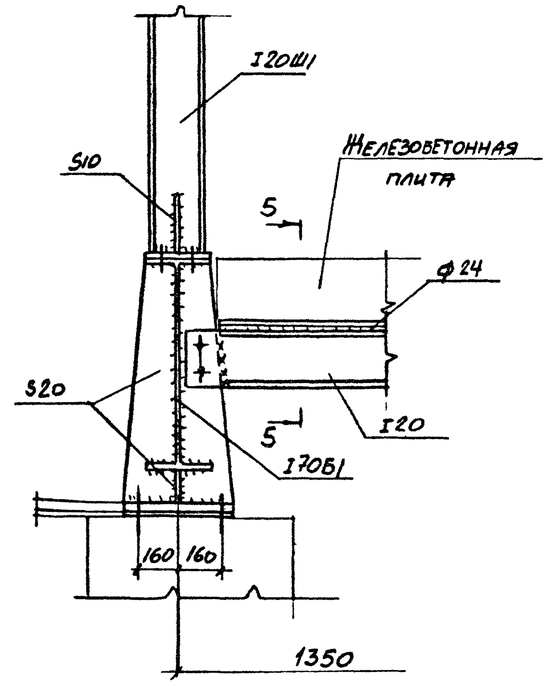

3-3

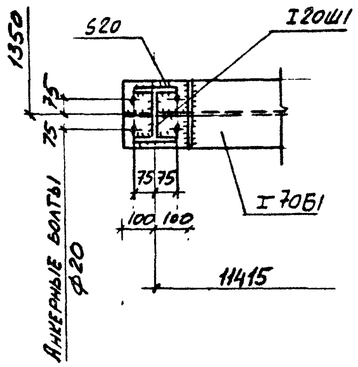

4-4

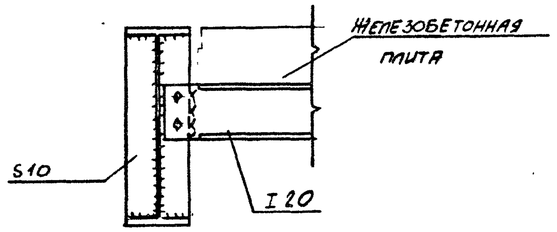

1-1

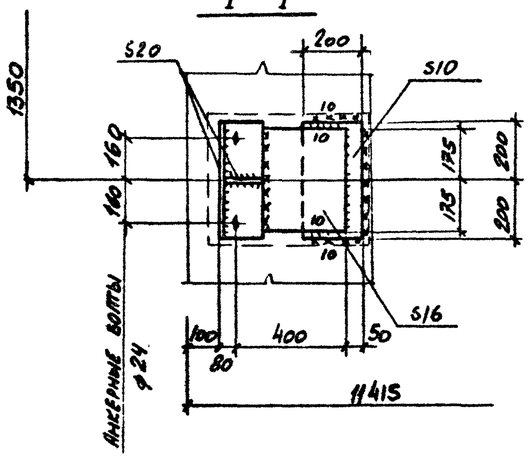

5-5

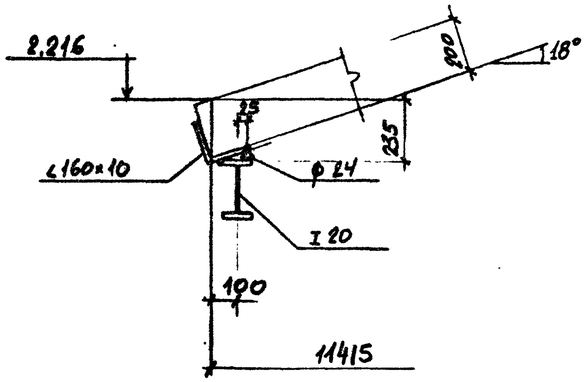

9747/7

ГИП	Монин		ТП 903-1-24.1.87 КМ	
Нач.отд.	Светличный		Котельная с 4 котлами КЕ 6.5-1.4С топливо – каменные и бурые угли	
Н.контр.	Гузенко			
Гл.спец.	Гузенко		Главный корпус	Стадия Р, Лист 37, Листов
Рук.гр.	Учитель			
Ст.инж.	Галопорт			
Ст.инж.	Межиборская		Узел: 5.	Харьковский Промстройниипроект
Ст.инж.	Галопорт			

Привязан:

Инв. №

Инв. № подл. | Подпись и дата | Взамен инв.

Альбом VII

Типовой проект

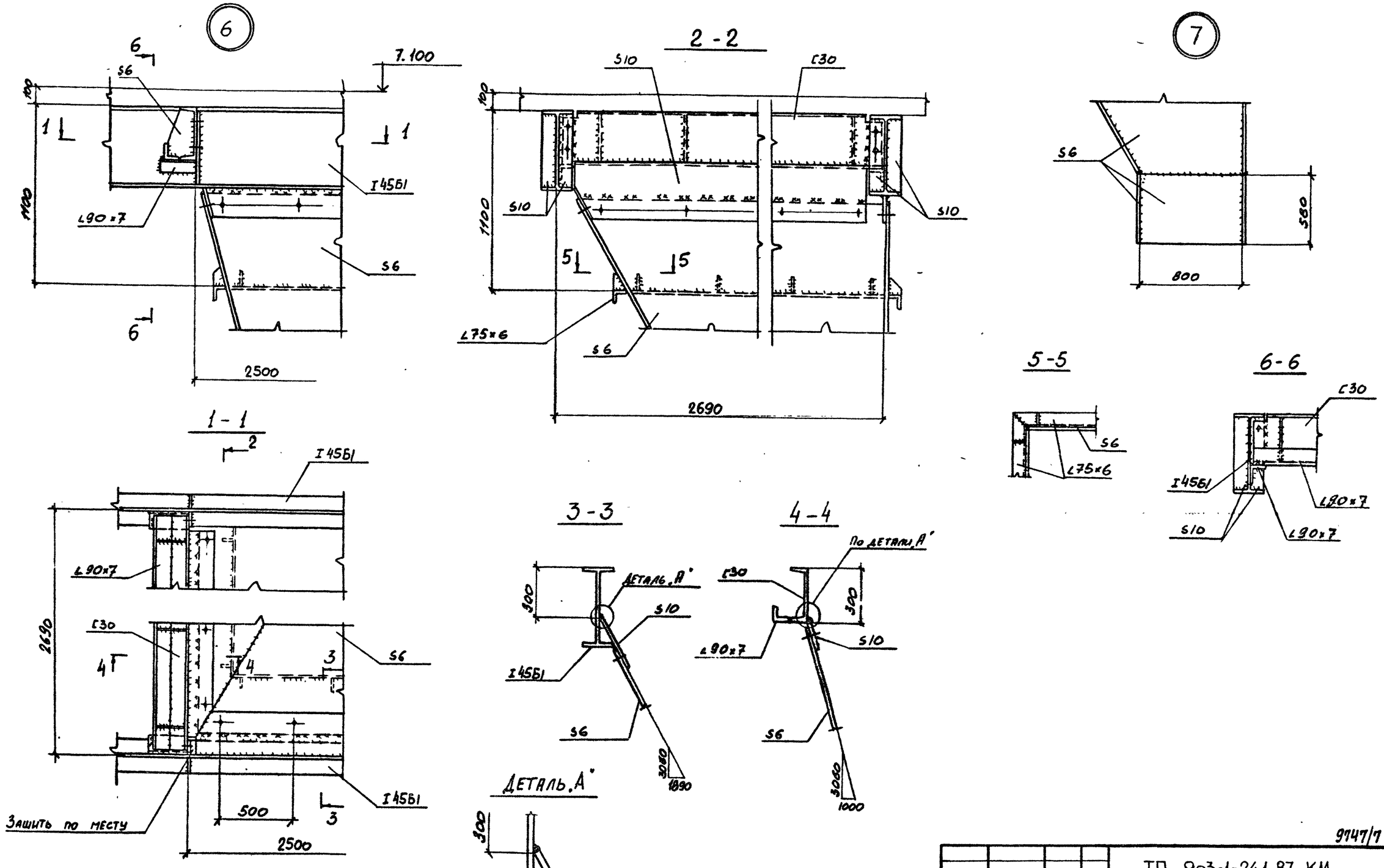

9747/7

ГИП	Монин		ТП 903-1-241.87 КМ
Нач.отд.	Светличный		Котельная с 4 котлами КЕ 65-14С топливо-каменные и бурые угли
Н.контр.	Гудзенко		
Гл.спец.	Гудзенко		Главный корпус — Стадия: Р; Лист: 38; Листов:
Рук.гр.	Учитель		
Ст.инж.	Рапопорт		Узлы: 6,7.
Ст.инж.	Межиборская		Харьковский Промстройниипроект
Ст.инж.	Рапопорт		

Привязан:

Инв. №

Инв. № подл. | Подпись и дата | Взамен инв. №

Альбом VII

Типовой проект

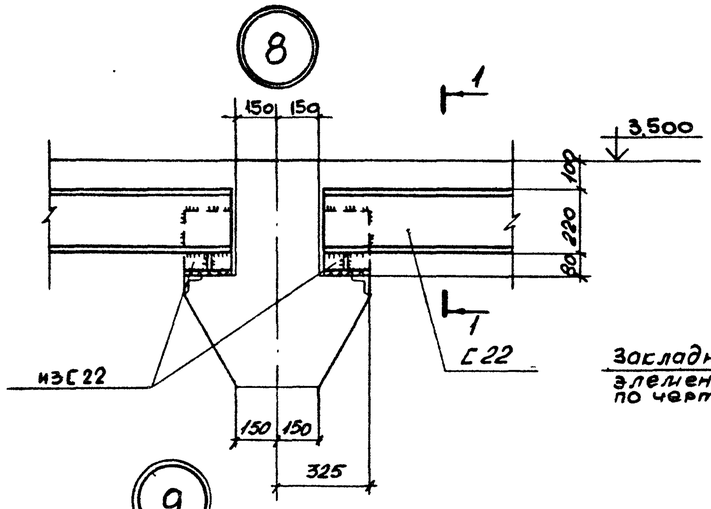

1 – 1

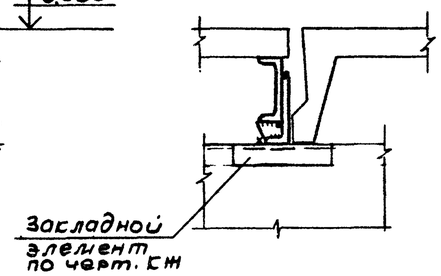

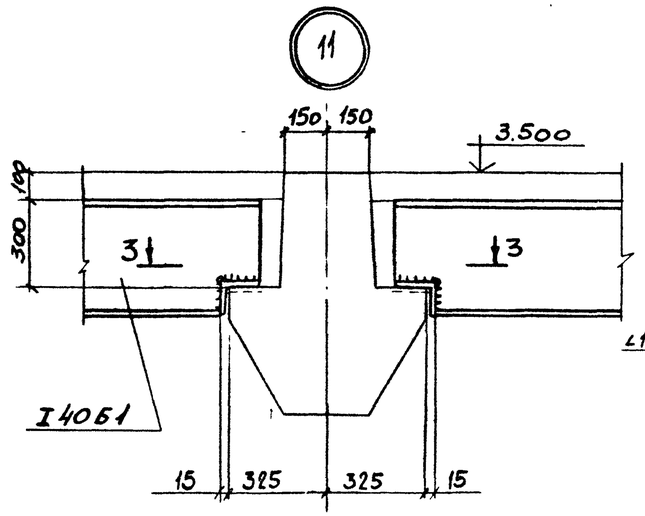

3 – 3

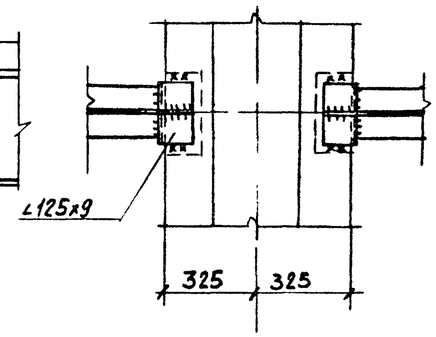

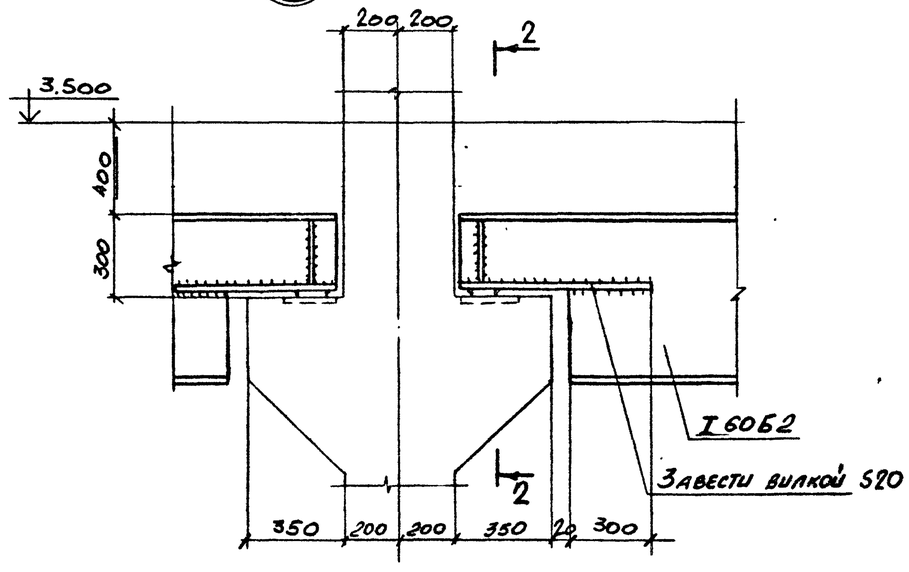

2 – 2

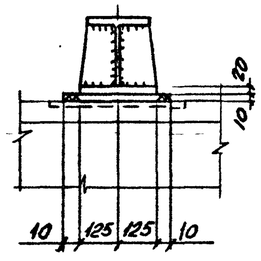

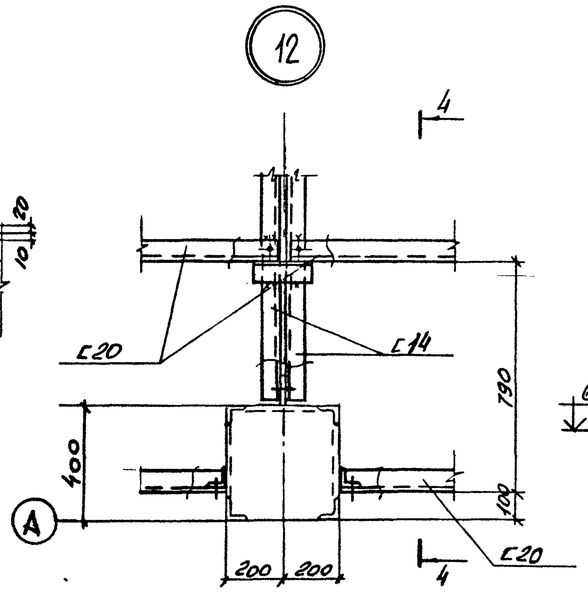

4 – 4

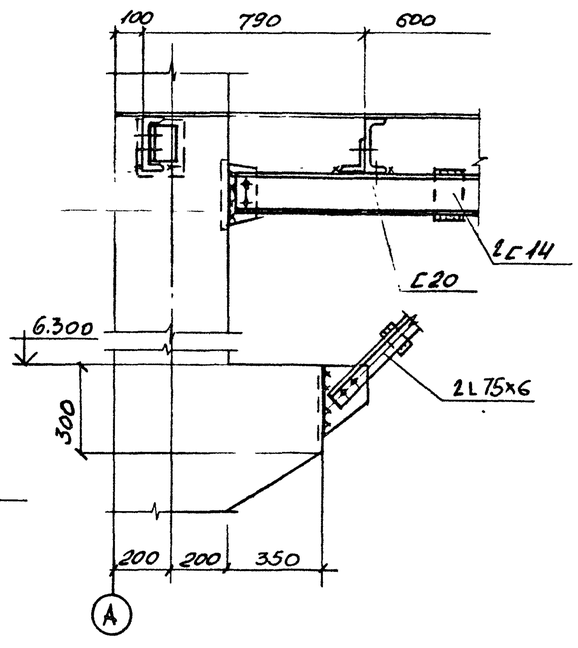

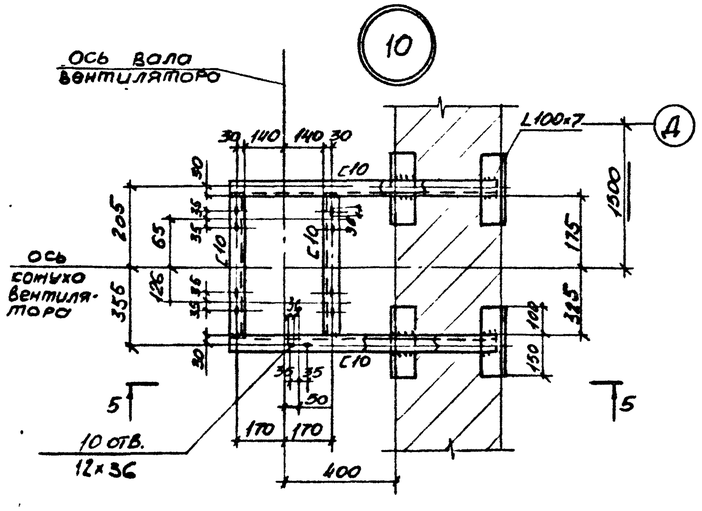

5 – 5

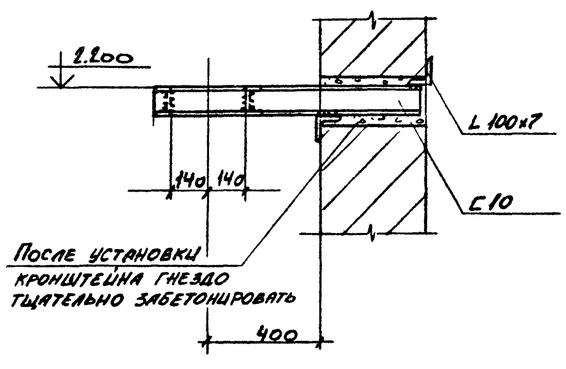

9747/7

ГИП	Монин		ТП 903-1-241.87 КМ
Нач отд.	Светличный		Котельная с 4 котлами КЕ 65-14С топливо - каменные и бурые угли
Н. контр.	Гудзенко		
Гл. спец.	Гудзенко		Главный корпус — Стадия: Р; Лист: 39; Листов:
Рук. гр.	Учитель		
Ст. инж.	Рапопорт		
Ст. инж.	Рапопорт		Узлы 8÷12. — Харьковский Промстройниипроект
Инженер	Лелюк		

Привязан:

Инв. №

Инв. № подл. | Подпись и дата | Взамен инв.

Альбом VII

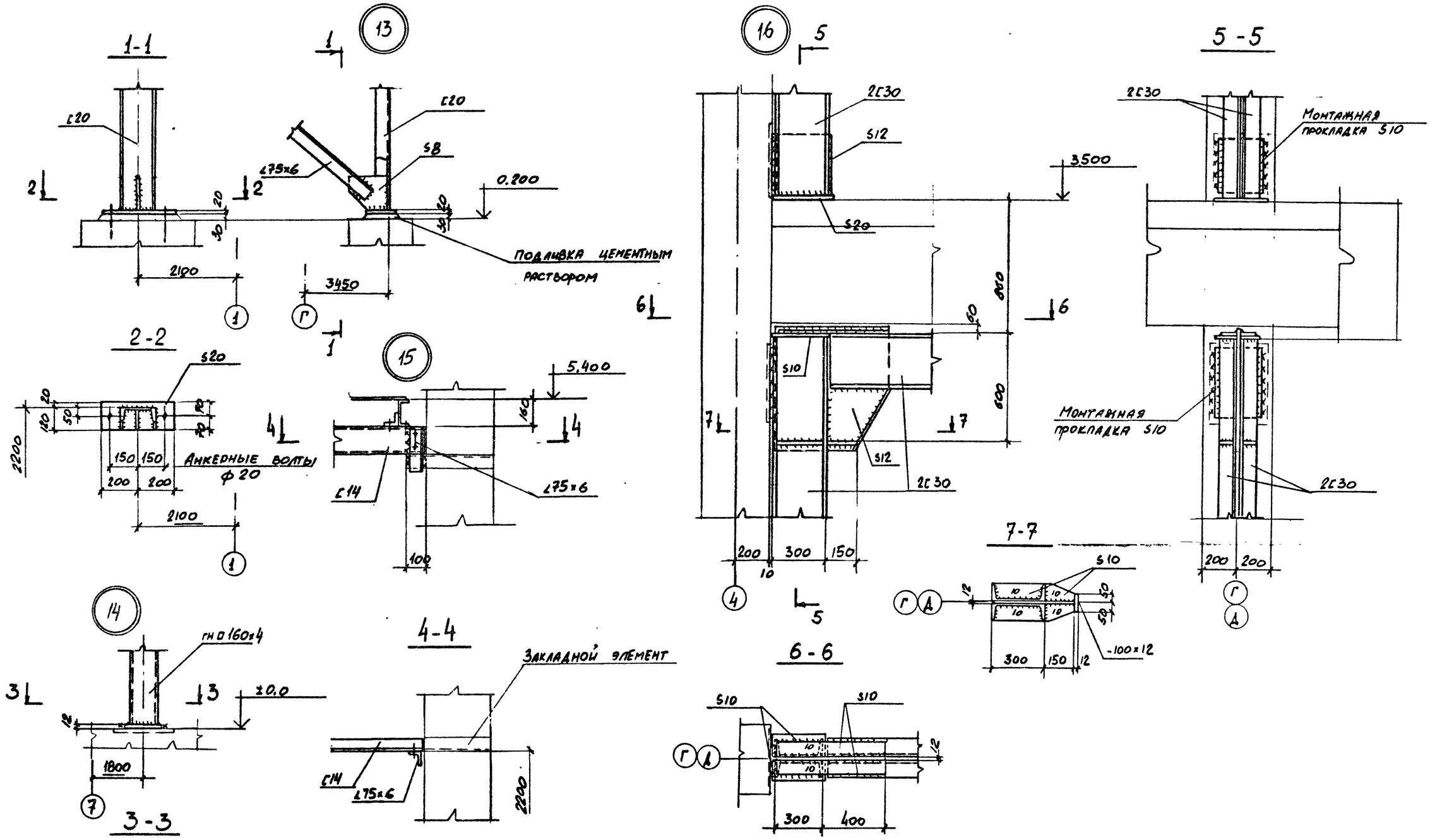

ГИП	Монин		
Нач. отд.	Свепличный		
Н. контр.	Гудзенко		
Гл. спец.	Гудзенко		
Рук. гр.	Учитель		
Ст. инж.	Мехиборская		
Ст. инж.	Рапопорт		

Привязан:

Инв. №

9747/7

ТП 903-1-241.87 КМ

Котельная с 4 котлами КЕ 6.5-14С топливо каменные и бурые угли

Главный корпус

Стадия	Лист	Листов
Р	40	

Узлы: 13÷16.

Харьковский Промстройниипроект

Инв. № подл. | Подпись и дата | Взамен инв. №

Альбом VII

17

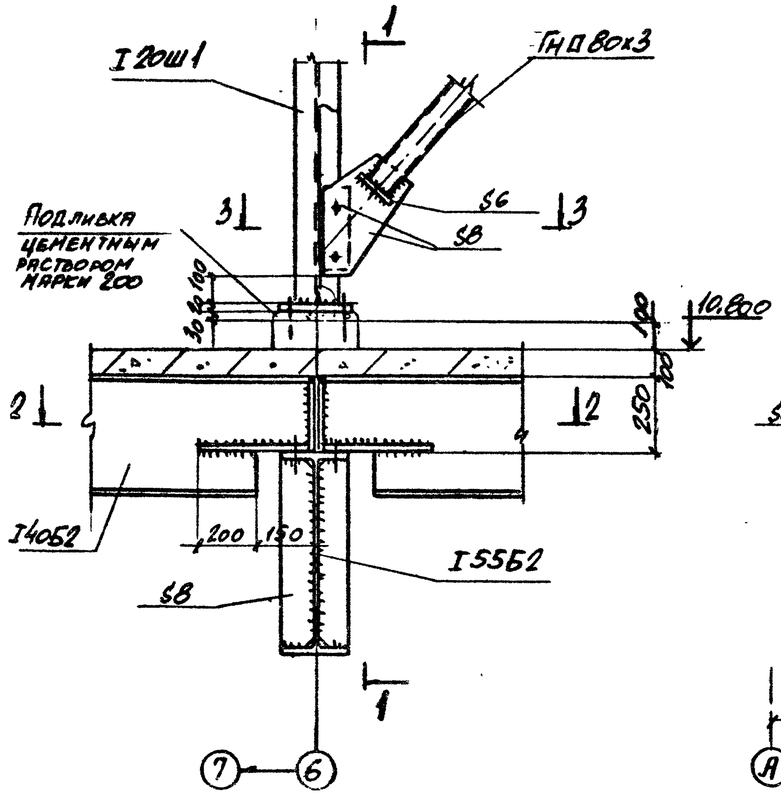

2 - 2

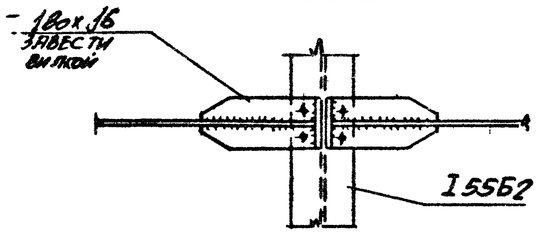

3 - 3

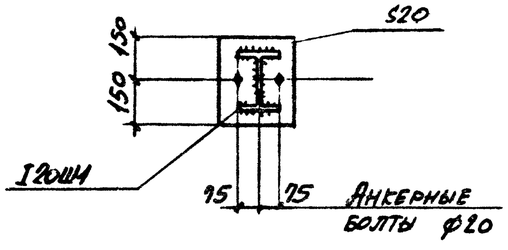

1 - 1

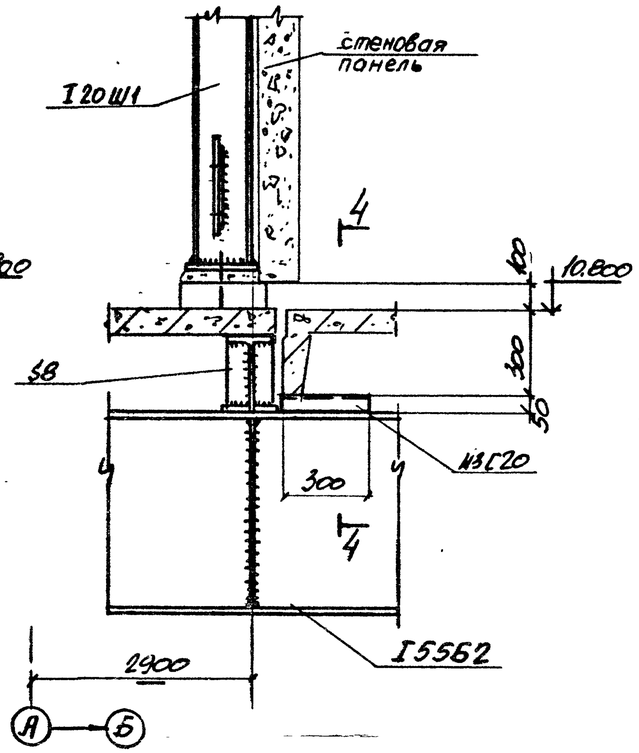

4 - 4

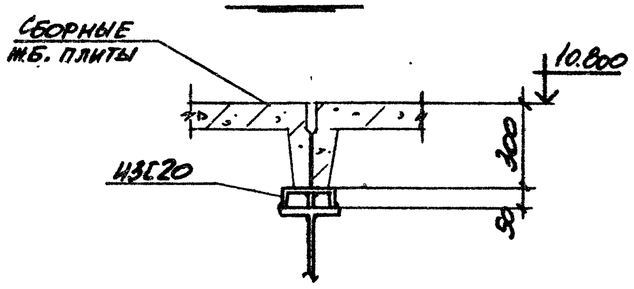

20

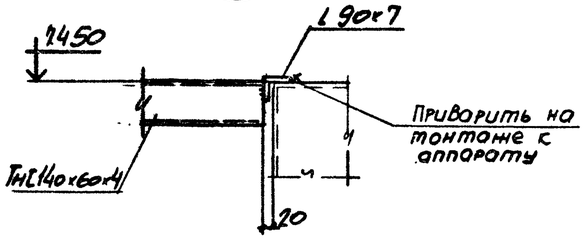

18

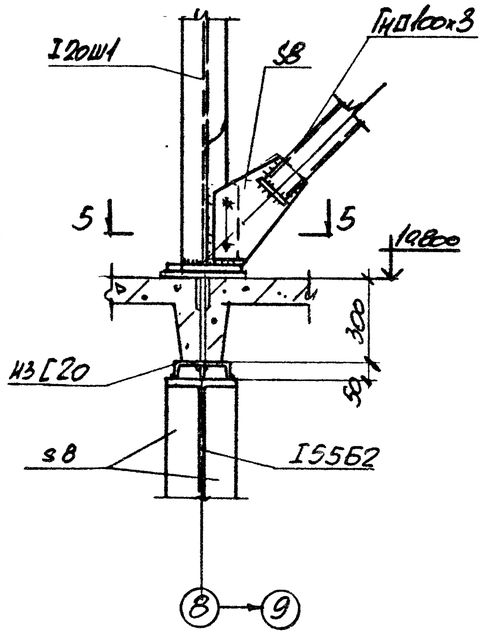

5 - 5

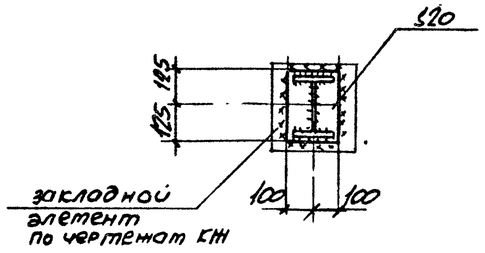

19

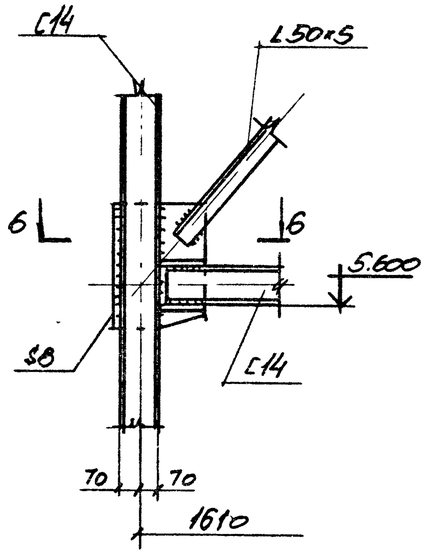

6 - 6

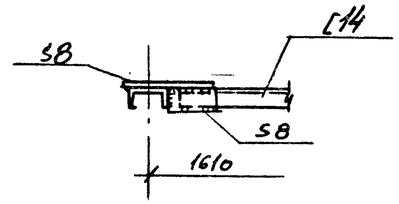

9747/7

ГИП	Монин		ТП 903-1-241.87 КМ
Нач.отд.	Светличный		Котельная с 4 котлами КЕ 6.5-14С топливо - каменные и бурые угли
Н.контр.	Гудзенко		
Гл.спец.	Гудзенко		Главный корпус — Стадия: Р; Лист: 41; Листов:
Рук.гр.	Учитель		
Ст.инж.	Рапопорт		Узлы: 17÷20.
Ст.инж.	Рапопорт		Харьковский Промстройниипроект
Инженер	Копица		

Привязан:

Инв. №

Взамен инв. № | Подпись и дата | Инв. № подл.

Альбом VII

(21)

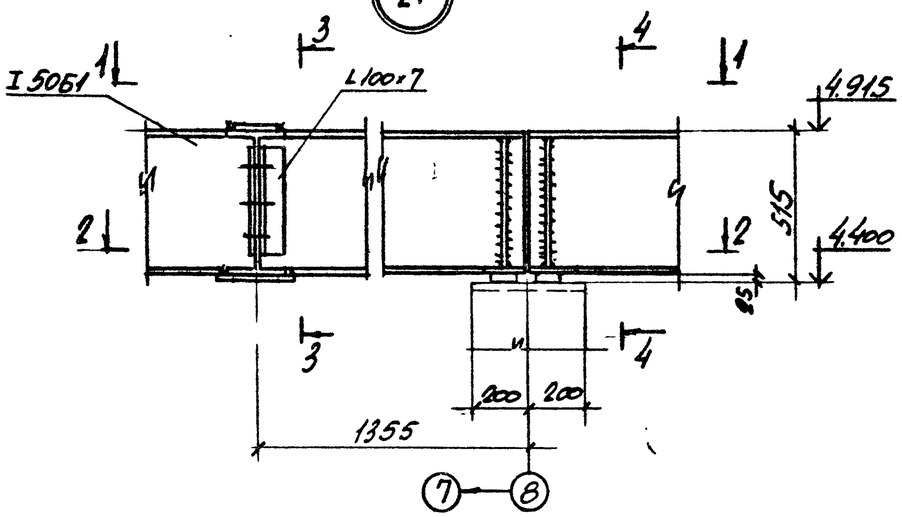

3 – 3

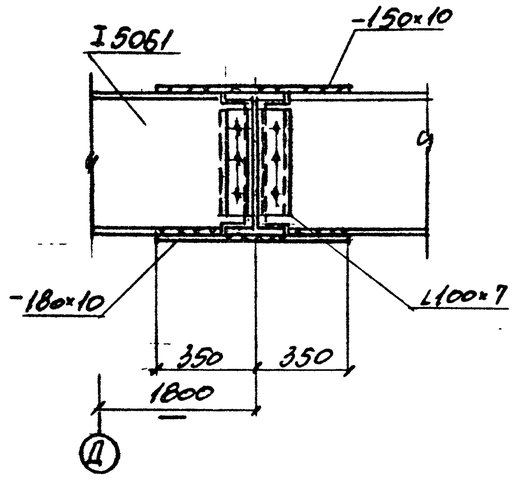

(22)

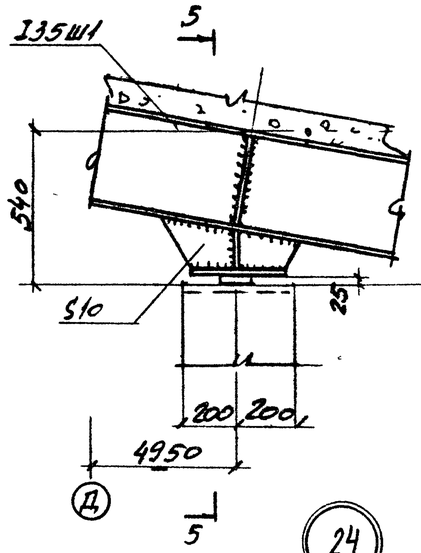

5 – 5

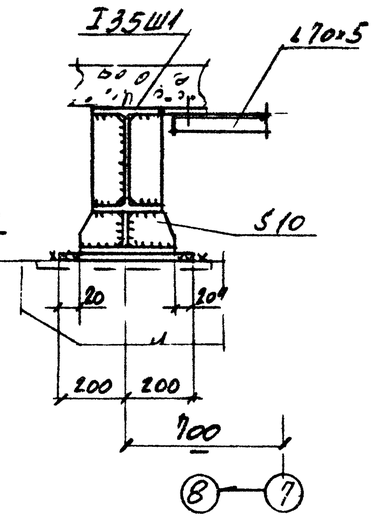

1 – 1

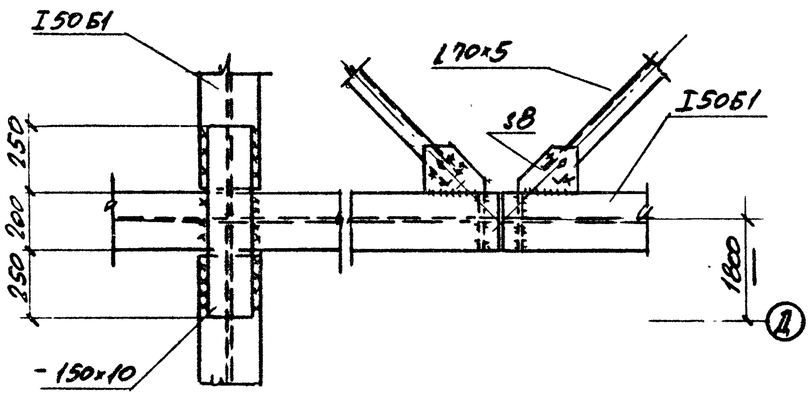

4 – 4

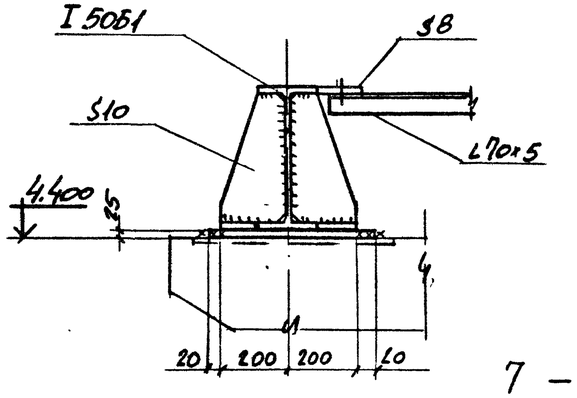

(24)

6 – 6

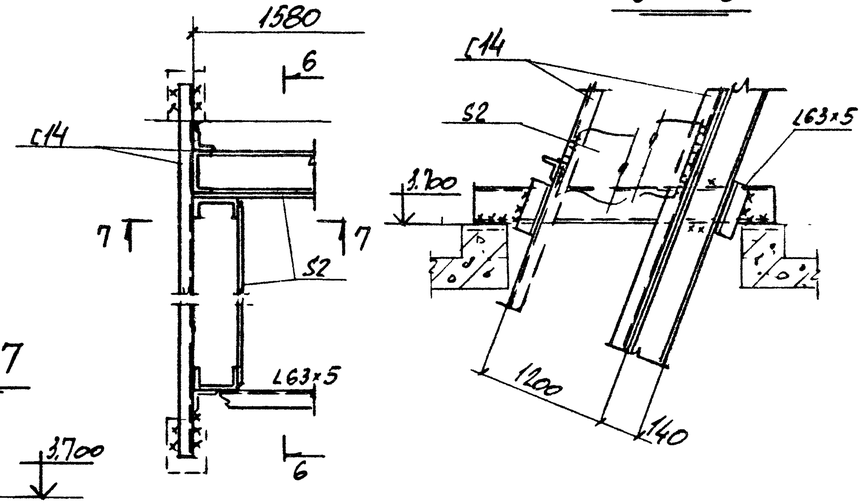

7 – 7

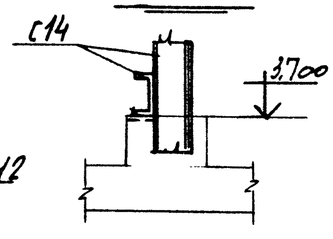

2 – 2

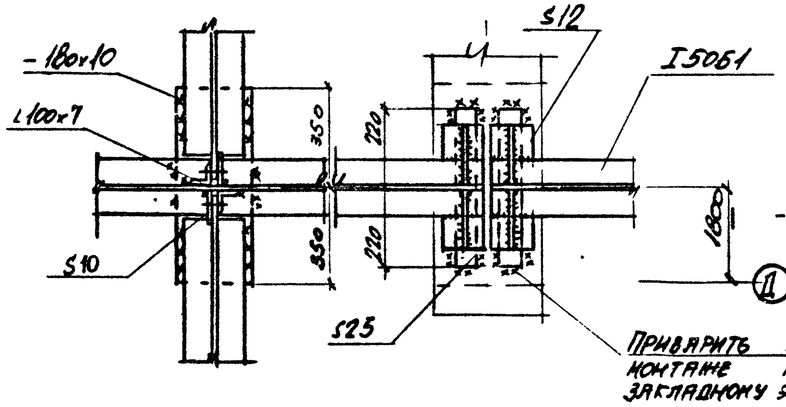

Привварить на монтаже к закладному элементу

(23)

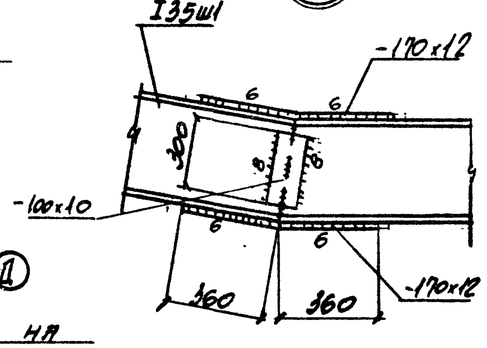

9747/7

ГИП	Монин		ТП 903-1-241.87 КМ
Нач.отд.	Светличный		Котельная с 4 котлами КЕ 6.5-14С топливо- каменные и бурые угли
Н.контр.	Гудзенко		Главный корпус — Стадия: Р; Лист: 42; Листов:
Гл.спец.	Гудзенко		
Рук.гр.	Учитель		
Ст.инж.	Рапопорт		
Ст.инж.	Рапопорт		Узлы: 21÷24.
Инженер	Копица		Харьковский Промстройниипроект

Привязан:

Инв. №

Инв. № подл. | Подпись и дата | Взамен инв. №

Альбом VII

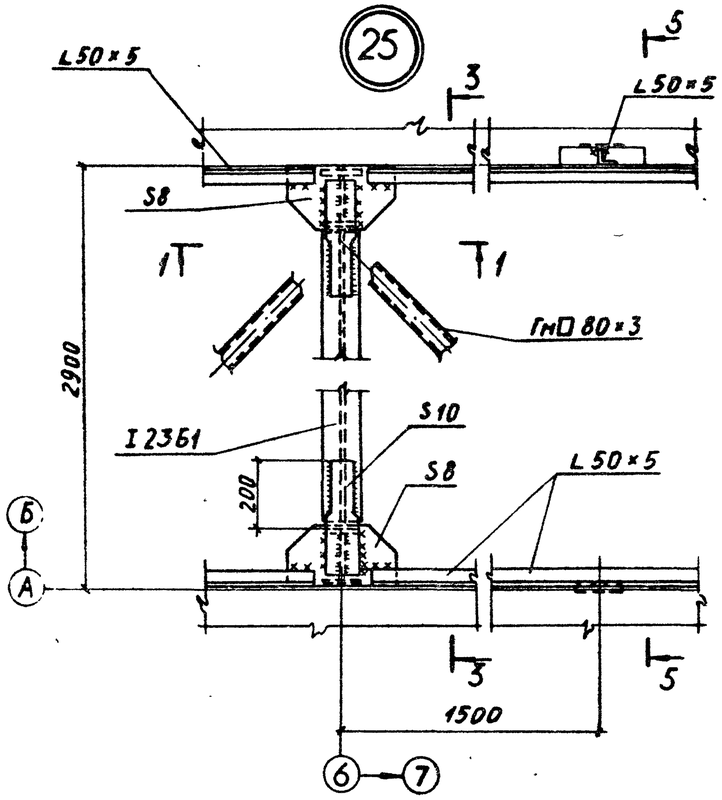

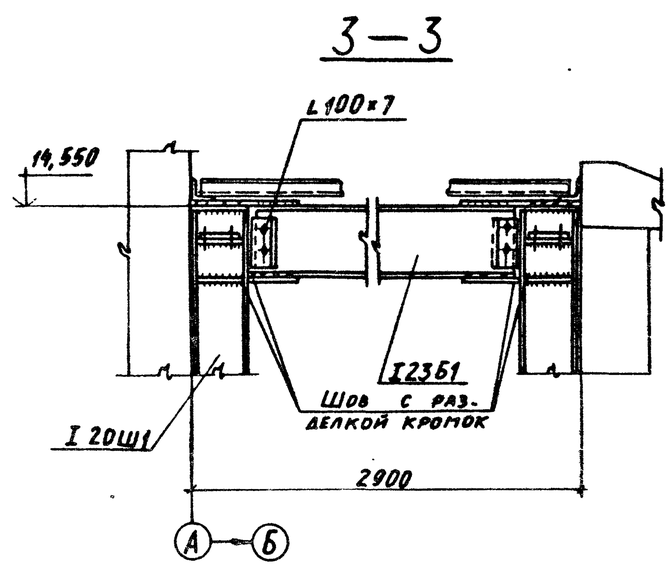

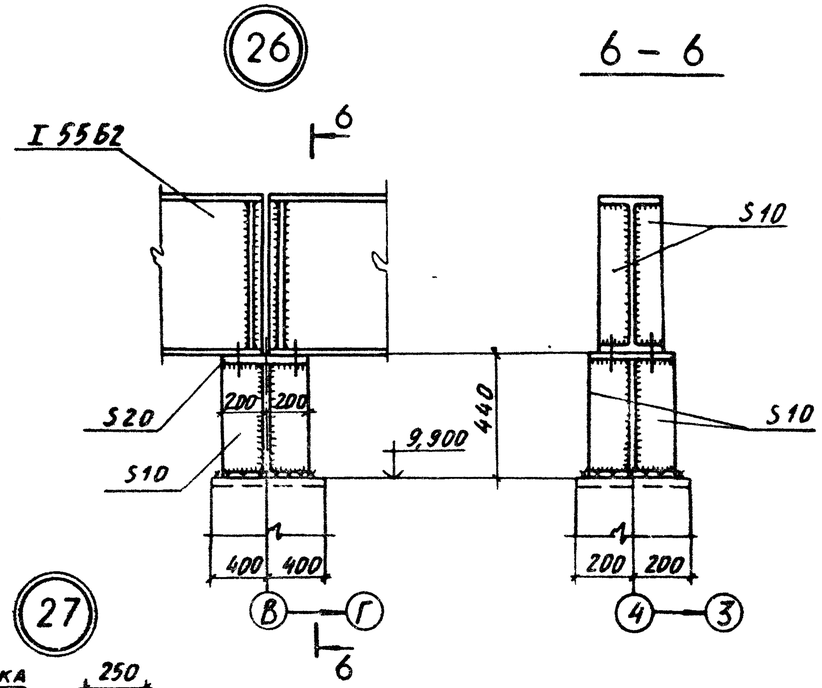

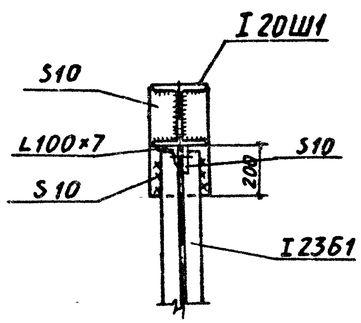

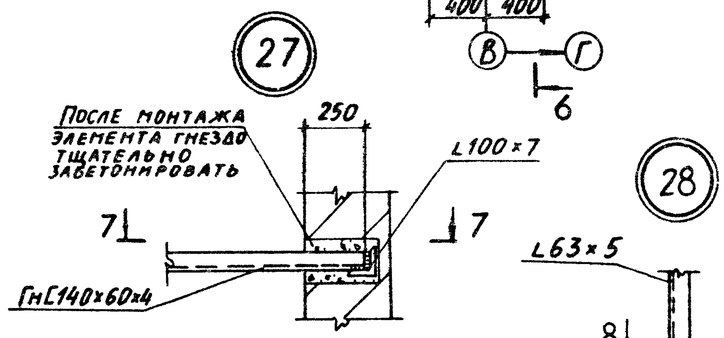

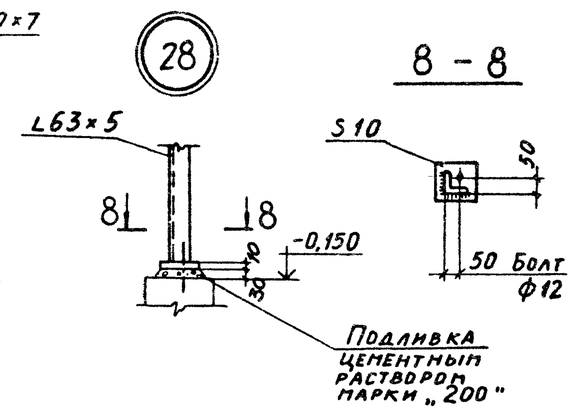

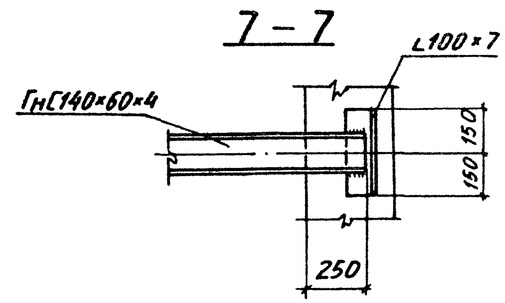

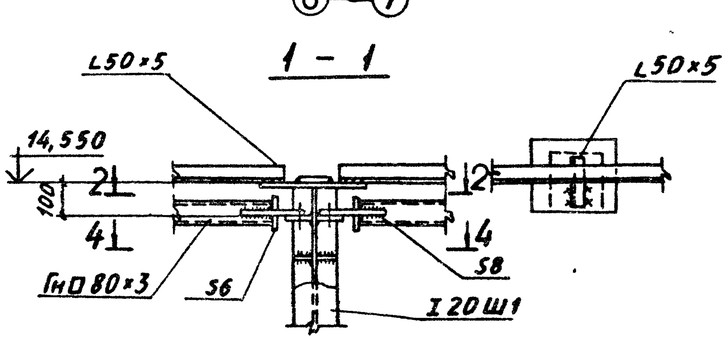

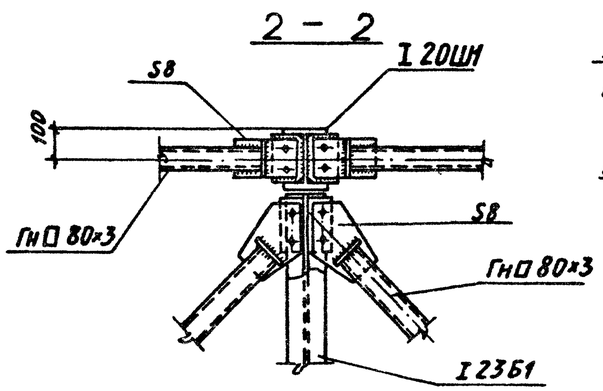

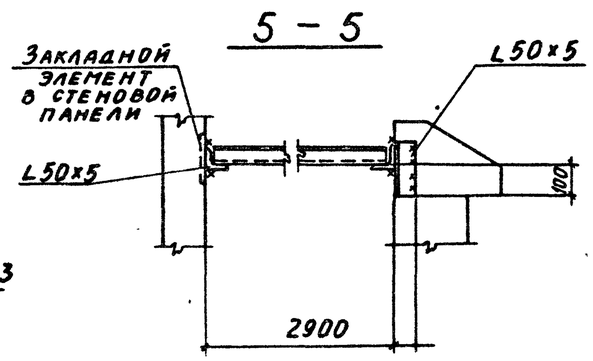

Инв. № подл. | Подпись и дата | Взам. инв. №

ГИП	Монин		ТП 903-1-241.87 КМ	
Нач. отд.	Светличный		Котельная с 4 котлами КЕ 6,5-14С топливо- каменные и бурые угли	
Н. контр.	Гудзенко			
Гл. спец.	Гудзенко		Главный корпус	Стадия: Р; Лист: 43; Листов:
Рук. гр.	Учитель			
Ст. инж.	Рапопорт		Узлы: 25÷28.	Харьковский Промстройниипроект
Инженер	Копица			

Привязан:

Инв. №

9747/7

Альбом VII

29

30

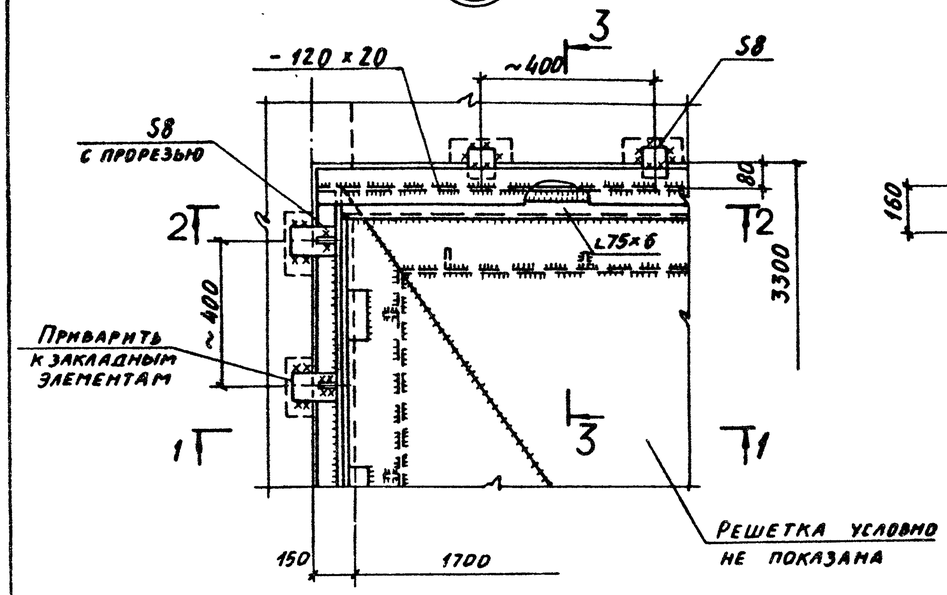

1 – 1

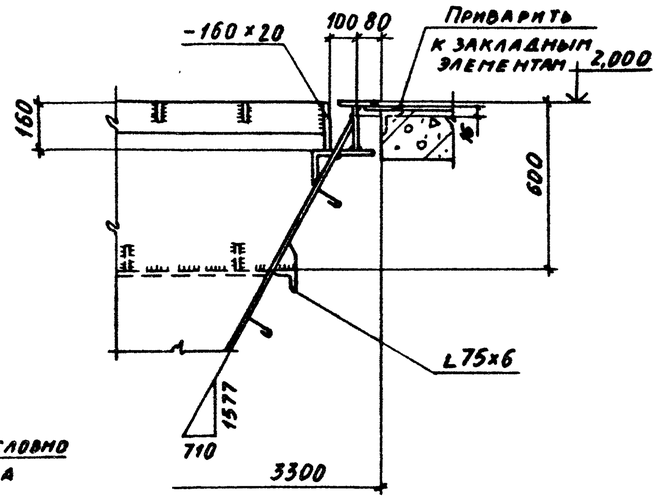

3 – 3

4 – 4

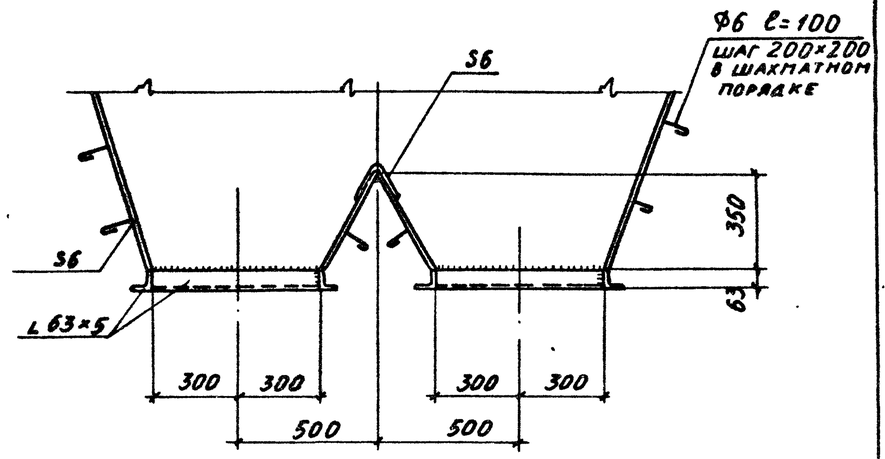

5 – 5

6 – 6

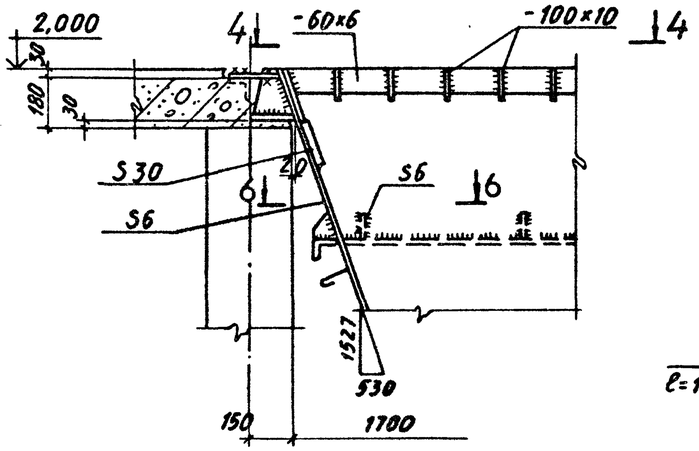

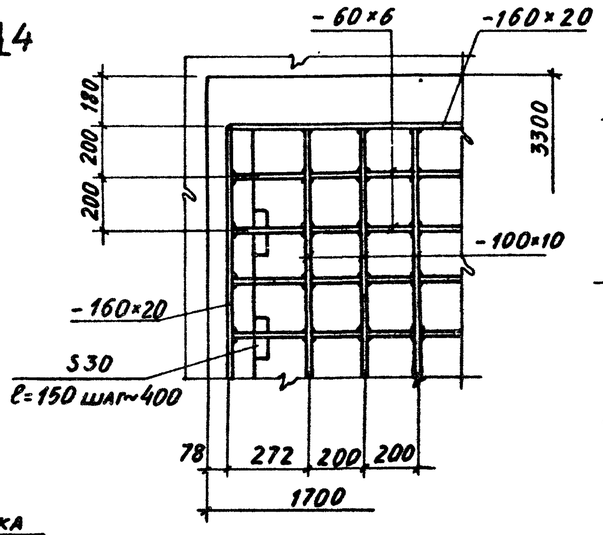

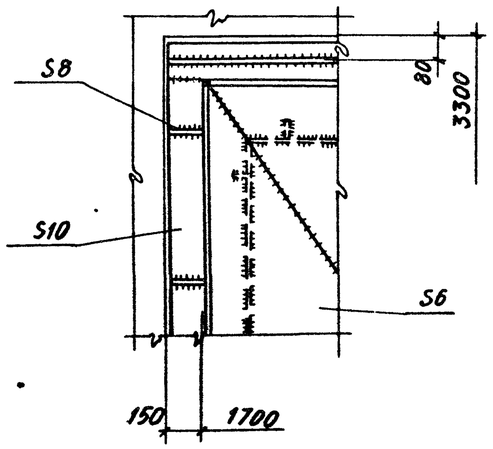

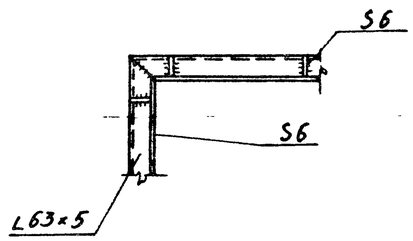

2 – 2

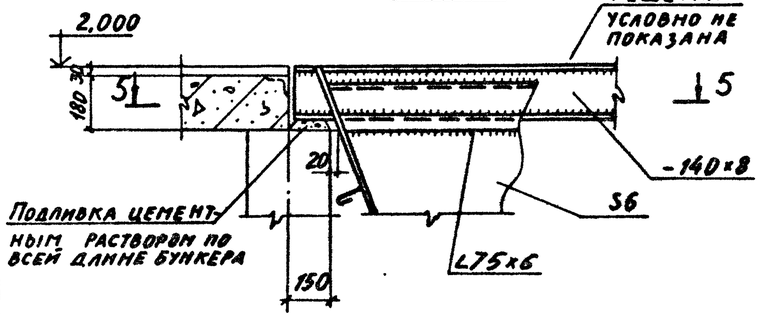

9747/7

ГИП	Монин		ТП 903-1-241.87 КМ	
Нач. отд.	Светличный		Котельная с 4 котлами КЕ 6,5-14С топливо-каменные и бурые угли	
Н. контр.	Гудзенко			
Гл. спец.	Гудзенко		Главный корпус	Стадия: Р; Лист: 44; Листов:
Рук. гр.	Учитель			
Ст. инж.	Рапопорт		Узлы: 29, 30.	Харьковский Промстройниипроект
Инженер	Копица			

Привязан:

Инв. №

Инв. № подл. | Подпись и дата | Взамен инв. №

Альбом VII

31

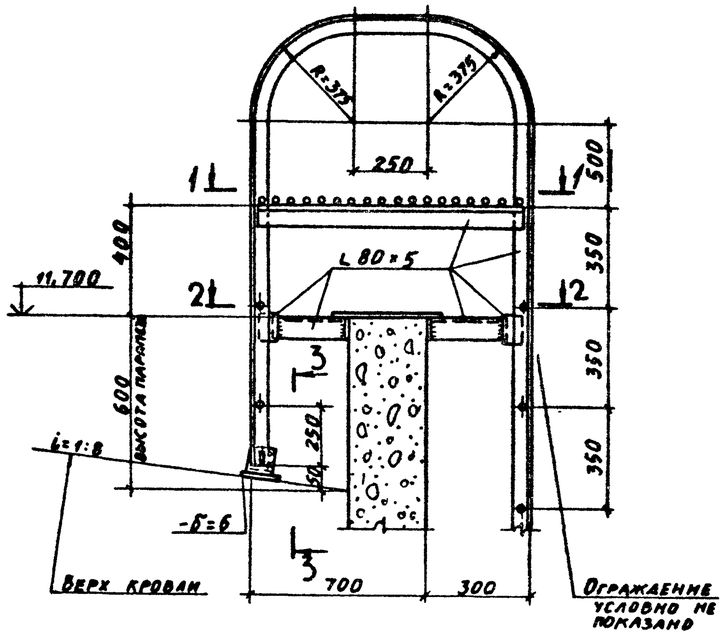

1-1

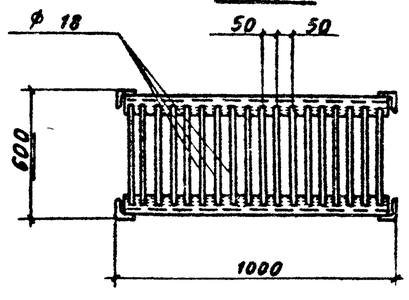

2-2

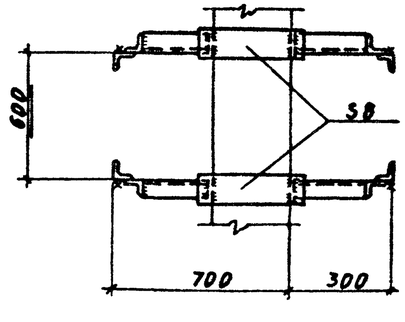

4-4

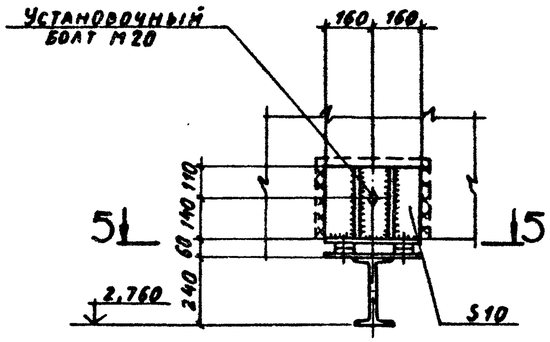

5-5

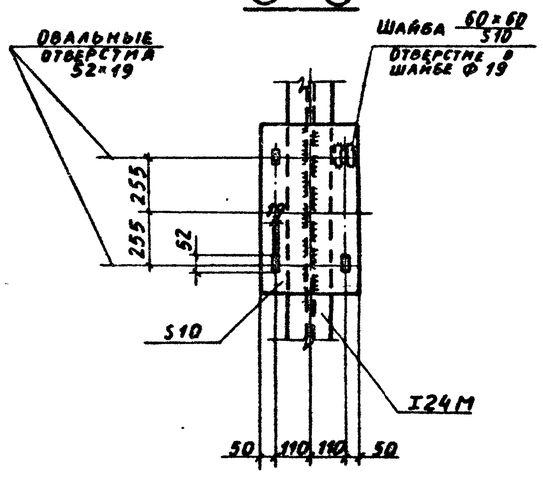

3-3

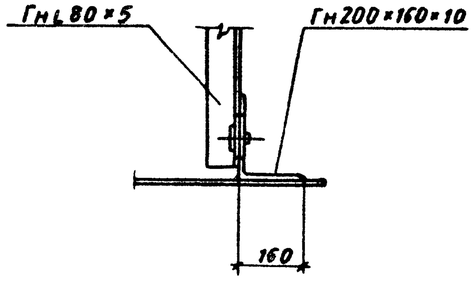

32

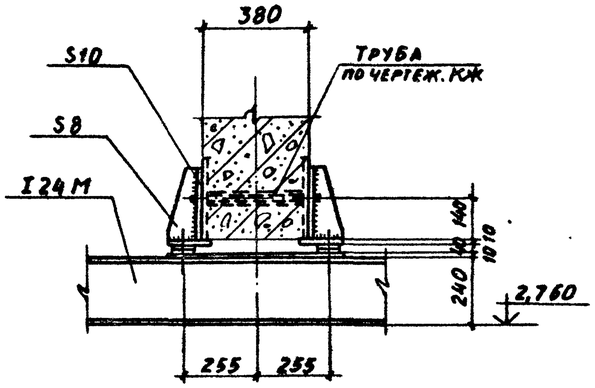

33

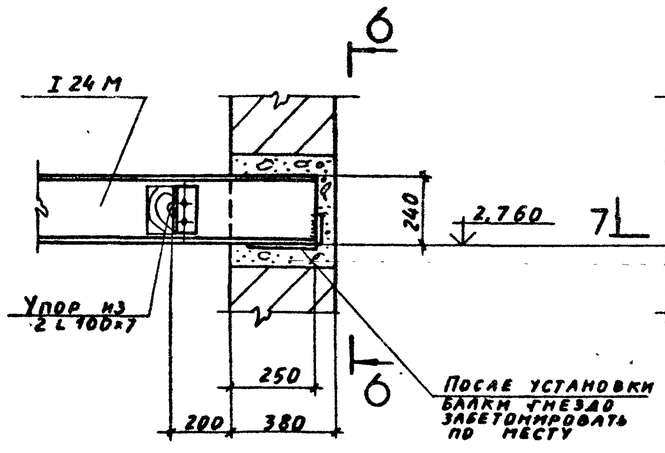

7-7

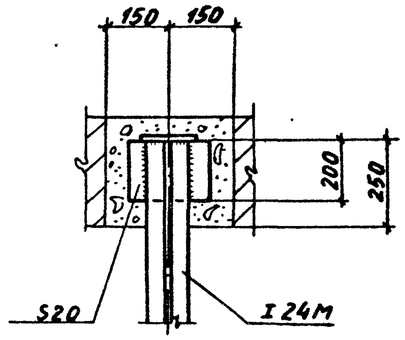

6-6

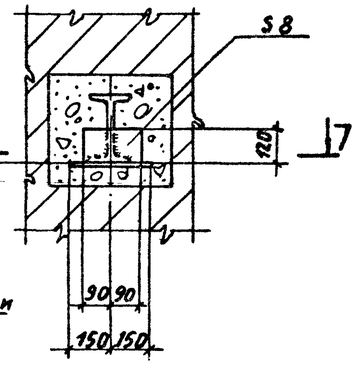

9747/7

ГИП	Монин		ТП 903-1-241.87 КМ	
Нач.отд	Светличный		Котельная с 4 котлами КЕ 6,5-14С топливо- каменные и бурые угли	
Н.контр	Гудзенко		Главный корпус	Стадия: Р; Лист: 45; Листов:
Гл.спец	Гудзенко			
Рук.гр.	Учитель			
Ст. инж	Рапопорт		Узлы: 31÷33.	Харьковский Промстройниипроект
Техник	Власова			

Привязан:

Инв. №

Инв. № подл. | Подпись и дата | Взам. инв. №

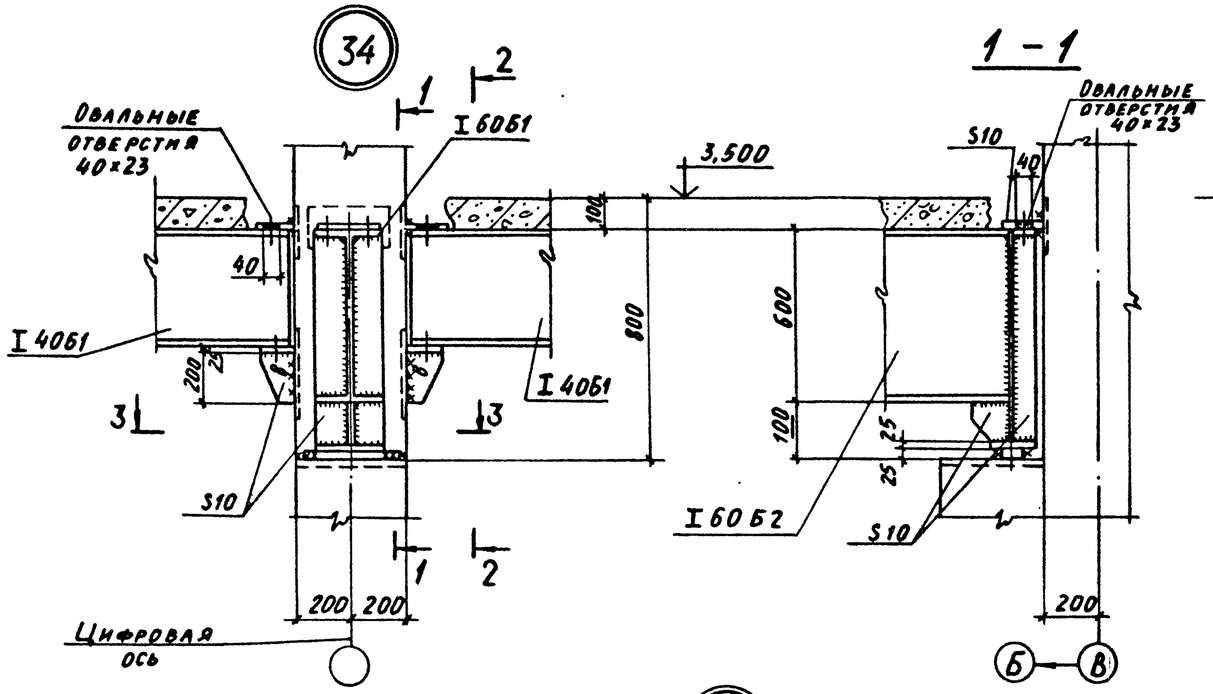

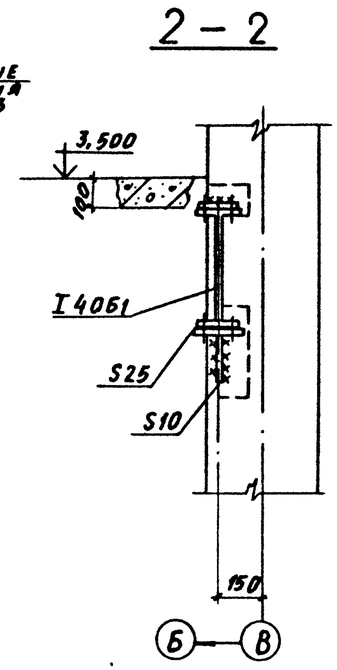

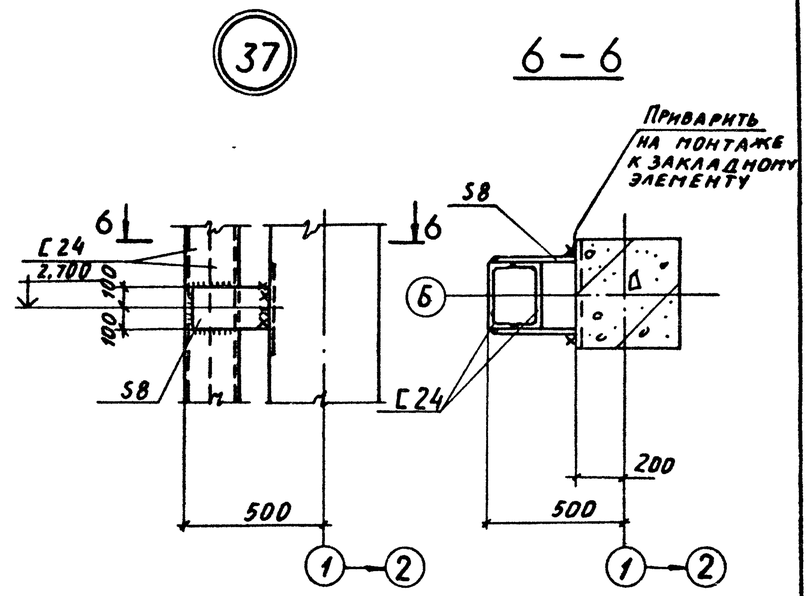

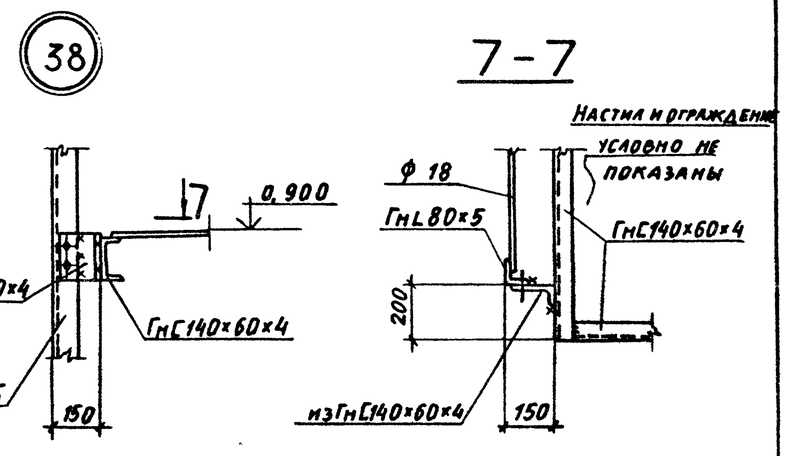

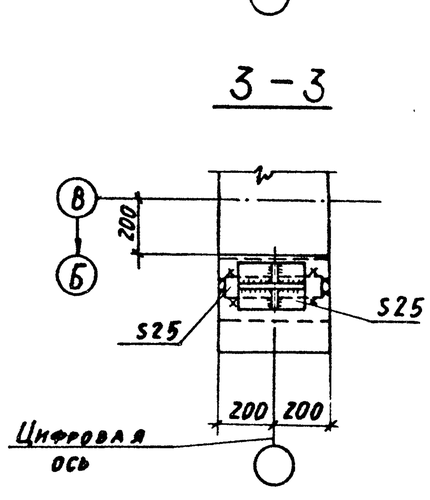

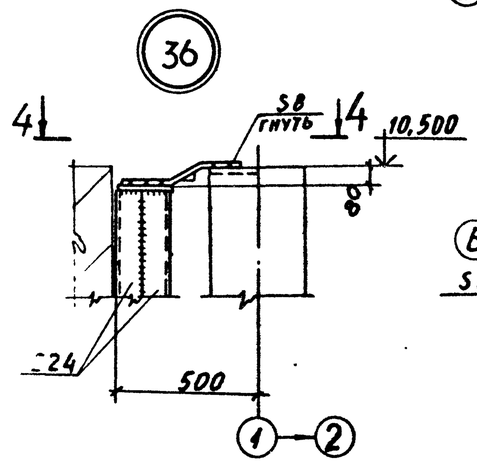

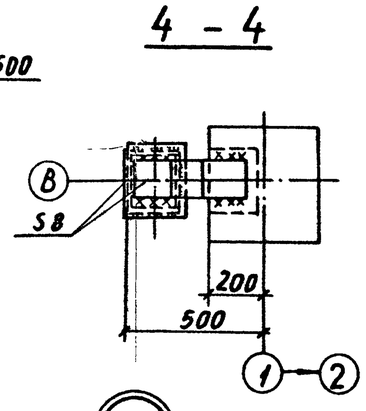

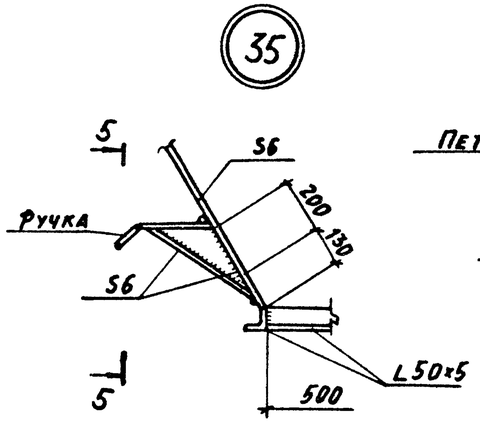

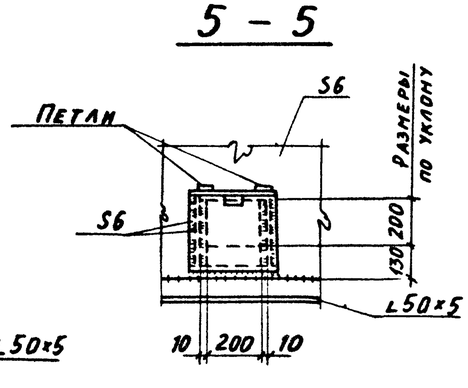

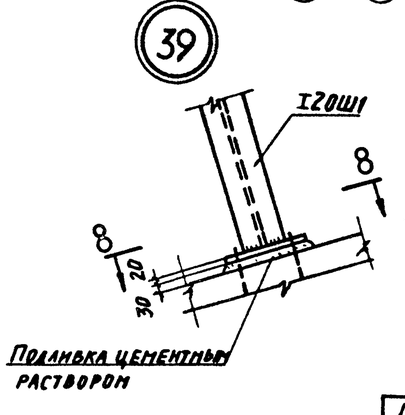

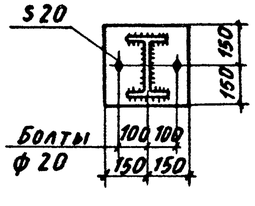

9747/7

ГИП	Монин		
Нач отд	Светличный		
Н.контр	Гудзенко		
Гл. спец	Гудзенко		
Рук. гр.	Учитель		
Ст. инж.	Рапопорт		
Инженер	Копица		

Привязан:

Инв. №

ТП 903-1-241.87 КМ

Котельная с 4 котлами КЕ 6,5-14С топливо-каменные и бурые угли

Главный корпус

Стадия	Лист	Листов
Р	46	

Узлы: 34÷39.

Харьковский Промстройниипроект

Инв. № подл. | Подпись и дата | Взамен инв. №