ТИПОВОЙ ПРОЕКТ
501-5-97.87

ОБЪЕДИНЕННОЕ ЗДАНИЕ ТРАНСПОРТНОГО УПРАВЛЕНИЯ ЗАВОДСКОЙ СТАНЦИИ И ПОСТА ЭЦ НА 75 ЧЕЛОВЕК

(КАРКАСНО-ПАНЕЛЬНЫЙ ВАРИАНТ)

АЛЬБОМ III

Чертежи изделий заводского изготовления

9881/03

цена 2-89

				ПРИВЯЗАН:
ИНВ N°				

ТИПОВОЙ ПРОЕКТ
501-5-97.87
ОБЪЕДИНЕННОЕ ЗДАНИЕ ТРАНСПОРТНОГО УПРАВЛЕНИЯ ЗАВОДСКОЙ СТАНЦИИ И ПОСТА ЭЦ НА 75 ЧЕЛОВЕК

(КАРКАСНО-ПАНЕЛЬНЫЙ ВАРИАНТ)

АЛЬБОМ III

Состав проекта:

Альбом I Общая пояснительная записка. Технология производства. Связь и сигнализация.

Альбом II Архитектурные решения. Конструкции железобетонные.

Альбом III Чертежи изделий заводского изготовления.

Альбом IV Внутренний водопровод и канализация. Отопление и вентиляция.

Альбом V Электрическое освещение, силовое электрооборудование и автоматизация отопления и вентиляции

Альбом VI Спецификации оборудования.

Альбом VII Сметы.

Альбом VIII Ведомости потребности в материалах.

Разработан:
ГПИ Харьковский Промтранспроект
Главный инженер Мирошников А.Г.
Главный инженер проекта Машков Г.А.

Проект утвержден и введен в действие ГОССТРОЕМ СССР.
Протокол № 85 от 10.11.1987г.

				Привязан:	
Инв. №					

Типовой проект 501-5-97.87 Альбом III

Лист	Наименование	Примечание стр.
	Ведомость чертежей	1÷2
	Технические требования	3
	Колонна 2КО3.33-2.1-1	4
	Колонна 2КО3.33-2.1-2	5
	Колонна 2КО3.33-2.1-3	6
	Колонна 2КО3.33-2.1-4	7
	Колонна 2КО3.33-2.4-1	8
	Колонна 2КО3.33-2.4-2	9
	Колонна 2КО3.33-2.4-3	10
	Колонна 2КО3.33-2.4-4	11
	Колонна 2КД3.33-1.1-1	12
	Колонна 2КД3.33-1.1-2	13
	Колонна 2КД3.33-1.1-3	14
	Колонна 2КД3.33-1.1-4	15
	Колонна 2КД3.33-2.3-1	16
	Колонна 2КД3.33-2.3-2	17
	Колонны 1КД3.33-1; 1КД3.33-2	18
	Ригель РОП 4.57-30-1	19
	Диафрагмы 1Д56.33-1, 2ДПК56.33-1	20
	Диафрагмы 1Д56.33-2	21
	Плиты П-7÷П-12, П-20÷П-23	22
	Плиты П-8, П-9, П-10, П-11	23
	Плиты П-7, П-12, П-20÷П-22	24
	Плита П-23. Детали Д-8, Д-9	25
	Деталь Д-1	26
	Деталь Д-2; Д-3.	26
	Деталь Д-4	27
	Деталь Д-5	27
	Деталь Д-6	28
	Деталь Д-7	28

Лист	Наименование	Примечание стр.
	Стеновые панели ПС1, ПС5, ПС13	29,30
	Стеновые панели ПС2, ПС7	31,32
	Стеновая панель ПС3	33,34
	Стеновая панель ПС4	35,36
	Стеновая панель ПС6	37,38
	Стеновая панель ПС8	39,40
	Стеновая панель ПС9	41,42
	Стеновая панель ПС10	43,44
	Стеновая панель ПС11	45,46
	Стеновая панель ПС12	47,48
	Стеновые панели ПС14, ПС17, ПС18	49,50
	Стеновые панели ПС15, ПС16	51,52
	Стеновые панели ПС19, ПС20, ПС22	53,54
	Стеновая панель ПС21	55,56
	Сетка арматурная С-1	57
	Сетка арматурная С-2	57
	Сетка арматурная С-3	58
	Сетка арматурная С-4	58
	Сетки арматурные С-5, С-10	59
	Сетка арматурная С-6	59
	Сетка арматурная С-7	60
	Сетка арматурная С-8	60

Изм.	Лист	№ докум.	Подп.	Дата
Разраб.		Бабкин		9.87г.
Провер.		Манзюк		9.87г.
Рук. гр.		Олиференко		9.87г.
Н. контр.		Манзюк		9.87г.
Гл. конст.		Магомедов		9.87г.

ТП 501-5-97.87 КЖИ-ДО

Ведомость чертежей

Стадия	Лист	Листов
Р	1	2

Харьковский Промтранспроект

Типовой проект 501-5-97.87 Альбом III

Лист	Наименование	Примечание стр.
	Сетка арматурная С-9	61
	Сетка арматурная С-11	61
	Сетка арматурная С-12	62
	Изделие закладное ЗД-1	63
	Изделие закладное МС-1	63
	Изделие закладное МС-2	64
	Изделие закладное МН-1	64
	Изделие закладное МН-2	65
	Изделие закладное МН-3	65
	Изделие закладное МН-4	66
	Анкер А-3	66
	Анкер А-1	67
	Анкер А-2	67
	Изделие соединительное МСН-1	68
	Опора ОВ-1	68
	Опорные консоли ТК-1, ТКН-1	69
	Опорные консоли ТК-2, ТКН-2	69
	Опорные консоли ТК-3, ТКН-3	70
	Опора радиоантенны ОР-1	70
	Опоры КР-1÷КР-6	71
	Изделия закладные Р-1÷Р-8	72
	Решетка для вытирания ног МР-1	73

Лист	Наименование	Примечание стр.

Типовой проект 501-5-97.87 Альбом III

1. Для арматуры сборных железобетонных конструкций, закладных и соединительных изделий, монтажных петель и анкерных болтов в зависимости от нахождения конструкций при отрицательных температурах в период монтажа и в неотапливаемых помещениях под нагрузкой (до ввода в эксплуатацию) применяются следующие марки сталей:

Вид арматуры и закладных изделий	Класс арматуры	Марки стали при монтаже и нахождении конструкций под нагрузкой при температуре	
		до -30°С включительно	ниже -30°С до -40°С включительно
Стержневая горячекатаная гладкая ГОСТ 5781-82*	А-I	Вст3кп2	Вст3пс2
Стержневая горячекатаная периодического профиля ГОСТ 5781-82*	А-II	Вст5пс2	Вст5пс2
	А-III	25Г2С	25Г2С
	А-IV	20ХГ2Ц	20ХГ2Ц
	А-V	23х2Г2Т	23х2Г2Т
Стержневая термически упрочненная периодического профиля ГОСТ 10884-81	Ат-IVС	25Г2С	25Г2С
	А-V	Применяется при расчетных температурах наружного воздуха до -40°С включительно	
Обыкновенная арматурная проволока гладкая ГОСТ 6727-80*	В-I	То же	
Закладные изделия конструктивные	—	Вст3кп2	Вст3кп2
Закладные и соединительные изделия расчетные	—	Вст3кп2	Вст3пс6
Монтажные петли	А-I	Вст3пс2	Вст3сп2
Анкерные болты	—	Вст3кп2	Вст3кп2

2. Арматурные изделия изготавляют с применением контактно-точечной сварки в соответствии с ГОСТ 10922-75 и СН 393-78.

3. При изготовлении закладных и соединительных изделий применяется ручная дуговая сварка по СН 393-78. Приварку в тавр круглых стержней к прокату производить под слоем флюса.

Изм.	Лист	№ докум.	Подп.	Дата
Разраб.		Шелепко		9.87
Провер.		Олиференко		9.87
Рук. гр.		Олиференко		9.87
Н. контр.		Манзюк		9.87
Гл. констр.		Магомедов		9.87
Нач. отд.		Штуко		9.87
ГИП		Машков		9.87

ТП 501-5-97.87 -КЖИ-ТТ

Технические требования

Стадия	Масса	Масштаб
Р		
Лист 1	Листов 1	

Харьковский ПРОМТРАНСПРОЕКТ

Альбом III

Типовой проект 501-5-97.87

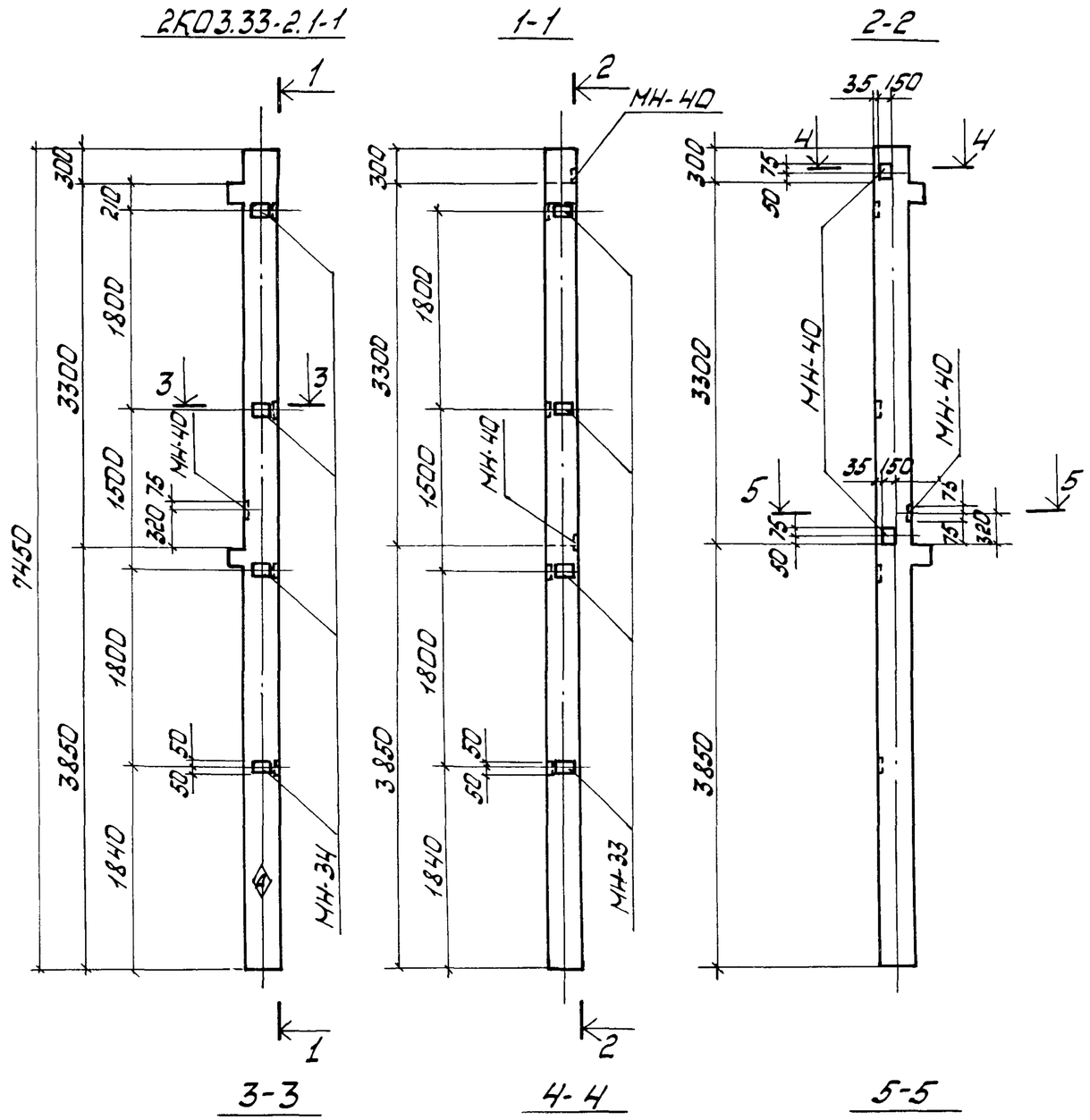

Спецификация элементов

Формат	Зона	Поз.	Обозначение	Наименование	Кол. на исп.	Примечание
				Сборочные единицы		
			1.020-1/83 Вып. 2-1	Колонна 2КО 3.33-2.1-1	1	
А4			то же Вып. 0-1; 2-15	Изделие закладное МН-33	4	
"			"	" МН-34	4	
"			"	" МН-40	3	
					2КО3.33-2.1-1	

Ведомость расхода стали на элемент, кг

Марка элемента	Изделия закладные								Всего	Общий расход
	Арматура класса				Прокат марки					
	А-III				Вст 3 кп2					
	ГОСТ 5781-82*				ГОСТ 103-76*					
	ф8	ф12		Итого	-6×100	-8×150		Итого		
2КО3.33-2.1-1	3.2	3.36		6.56	9.04	4.23		13.27	19.83	19.83

1. Остальное смотрите 2КО3.33-2.1 по серии 1.020-1/83 В.2-1
2. Знак ◈, обозначающий сторону монтажа, нанести несмываемой краской.

Изм.	Лист	№ докум.	Подп.	Дата
Разраб.	Бабкин			9.87г.
Провер.	Манзюк			9.87г.
Рук. гр.	Опиференко			9.87г.
Н.контр.	Манзюк			9.87г.
Гл.констр.	Могонебов			9.87г.
Нач.отд.	Штука			9.87г.
ГИП	Машков			9.87г.

ТП 501-5-97.87 КЖИ-2КО3-33-2.1-1

Колонна 2КО3.33-2.1-1

Стадия	Масса	Масштаб
Р		1:50
Лист 1	Листов 1	

Харьковский ПРОМТРАНСПРОЕКТ

Альбом III

Типовой проект 501-5-97.87

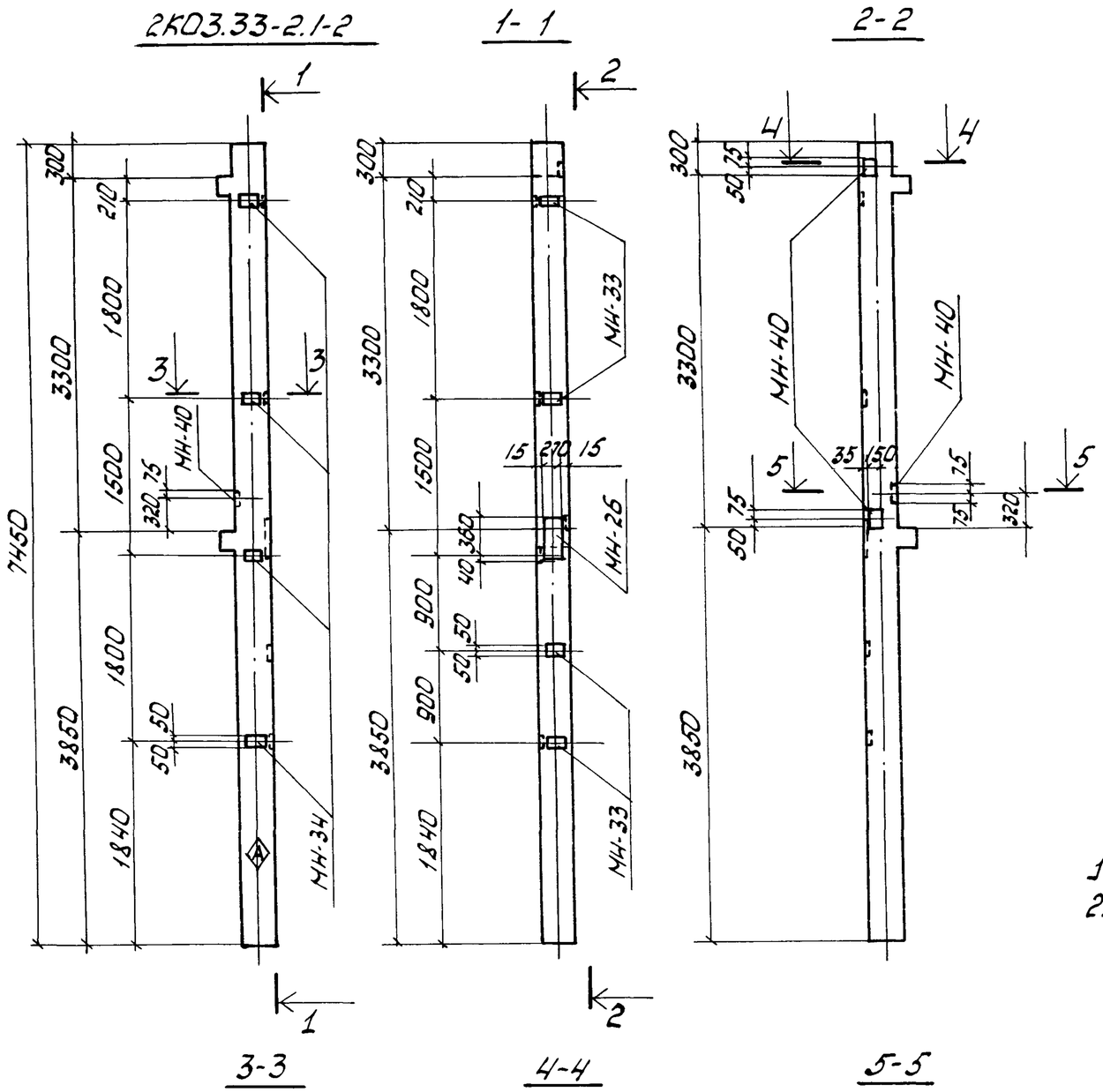

Спецификация элементов

Формат	Зона	Поз.	Обозначение	Наименование	Кол. на исп.	Примечание
				Сборочные единицы		
			1.020-1/83 Вып. 2-1	Колонна 2КО 3.33-2,1	1	
А4			то же Вып. 0-1; 2-15	Изделие закладное МН-26	1	
"			"	" МН-33	4	
"			"	" МН-34	4	
"			"	" МН-40	3	
				2КО3.33-2.1-2		

Ведомость расхода стали на элемент, кг

Марка элемента	Изделия закладные								Всего	Общий расход
	Арматура класса А-III ГОСТ 5781-82*				Прокат марки Вст 3 кп2 ГОСТ 103-76*					
	ф8	ф12	ф14	Итого	-6×100	-8×150	-10×270	Итого		
2КО 3.33-2.1-2	3.2	3.3	3.12	9.86	9.04	4.23	8.48	21.75	31.61	31.61

1. Остальное смотрите 2КО 3.33-2.1 по серии 1.020-1/83 В.2-1.
2. Знак ◈, обозначающий сторону монтажа, нанести несмываемой краской.

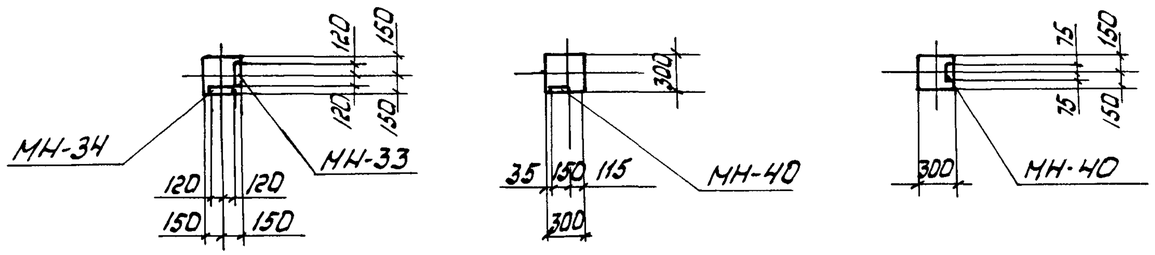

Изм.	Лист	№ докум.	Подп.	Дата
Разраб.		Бабкин		9.87 г.
Провер.		Манзюк		9.87 г.
Рук. гр.		Олиференко		9.87 г.
Н. контр.		Манзюк		9.87 г.
Гл. констр.		Магомедов		9.87 г.
Нач. отд.		Штука		9.87 г.
ГИП		Машков		9.87 г.

ТП 501-5-97.87 - КЖИ - 2КО3.33-2.1-2

Колонна 2КО3.33-2.1-2

Стадия	Масса	Масштаб
Р		1:50
Лист 1	Листов 1	

Харьковский ПРОМТРАНСПРОЕКТ

Альбом III

Типовой проект 501-5-97.87

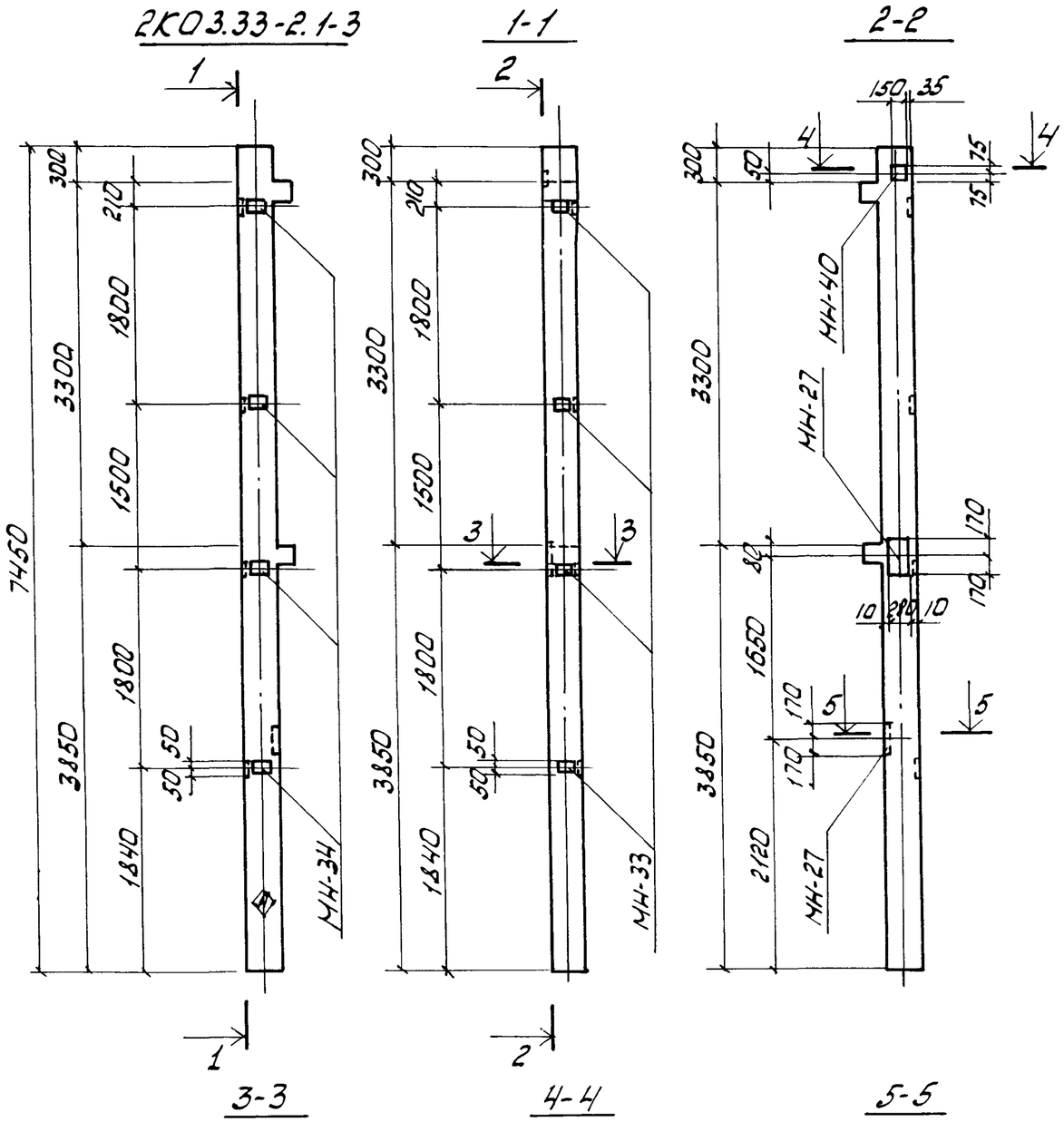

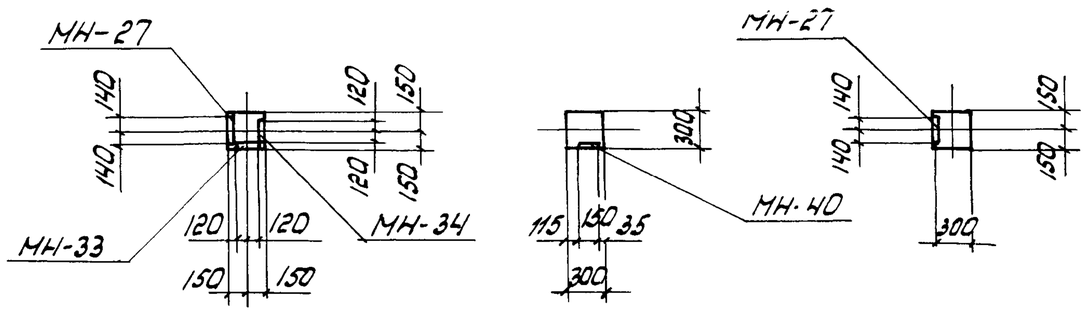

Спецификация элементов

Формат	Зона	Поз.	Обозначение	Наименование	Кол. на исп.	Примечание
				Сборочные единицы		
			1.020-1/83 Вып. 2-1	Колонна 2КО 3.33-2.1	1	
А4			то же Вып. 0-1; 2-15	Изделие закладное МН-27	2	
"			"	" МН-33	4	
"			"	" МН-34	4	
"			"	" МН-40	1	
					2КО3.33-2.1-3	

Ведомость расхода стали на элемент, кг

Марка элемента	Изделия закладные								Всего	Общий расход
	Арматура класса				Прокат марки					
	А-III				Вст 3 кп 2					
	ГОСТ 5781-82*				ГОСТ 103-76*					
	ф8	ф12	ф18	Итого	-6×100	-8×150	-12×280	Итого		
2КО3.33-2.1	3.2	1.48	7.68	12.36	9.04	1.41	17.94	28.39	40.75	40.75

1. Остальное смотрите 2КО3.33-2.1 по серии 1.020-1/83 В.2-1
2. Знак ⊗, обозначающий сторону монтажа, нанести несмываемой краской.

Изм.	Лист	№ докум.	Подп.	Дата
Разраб.		Бабкин		9.87
Провер.		Манзюк		9.87
Рук. гр.		Олиференко		9.87
Н. контр.		Манзюк		9.87
Гл. констр.		Магомедов		9.87
Нач. отд.		Штука		9.87
ГИП		Машков		9.87

ТП 501-5-97.87 КЖИ-2КО3.33-2.1-3

Колонна 2КО3.33-2.1-3

Стадия	Масса	Масштаб
Р		1:50
Лист 1	Листов 1	

Харьковский ПРОМТРАНСПРОЕКТ

Альбом III

Типовой проект 501-5-97.87

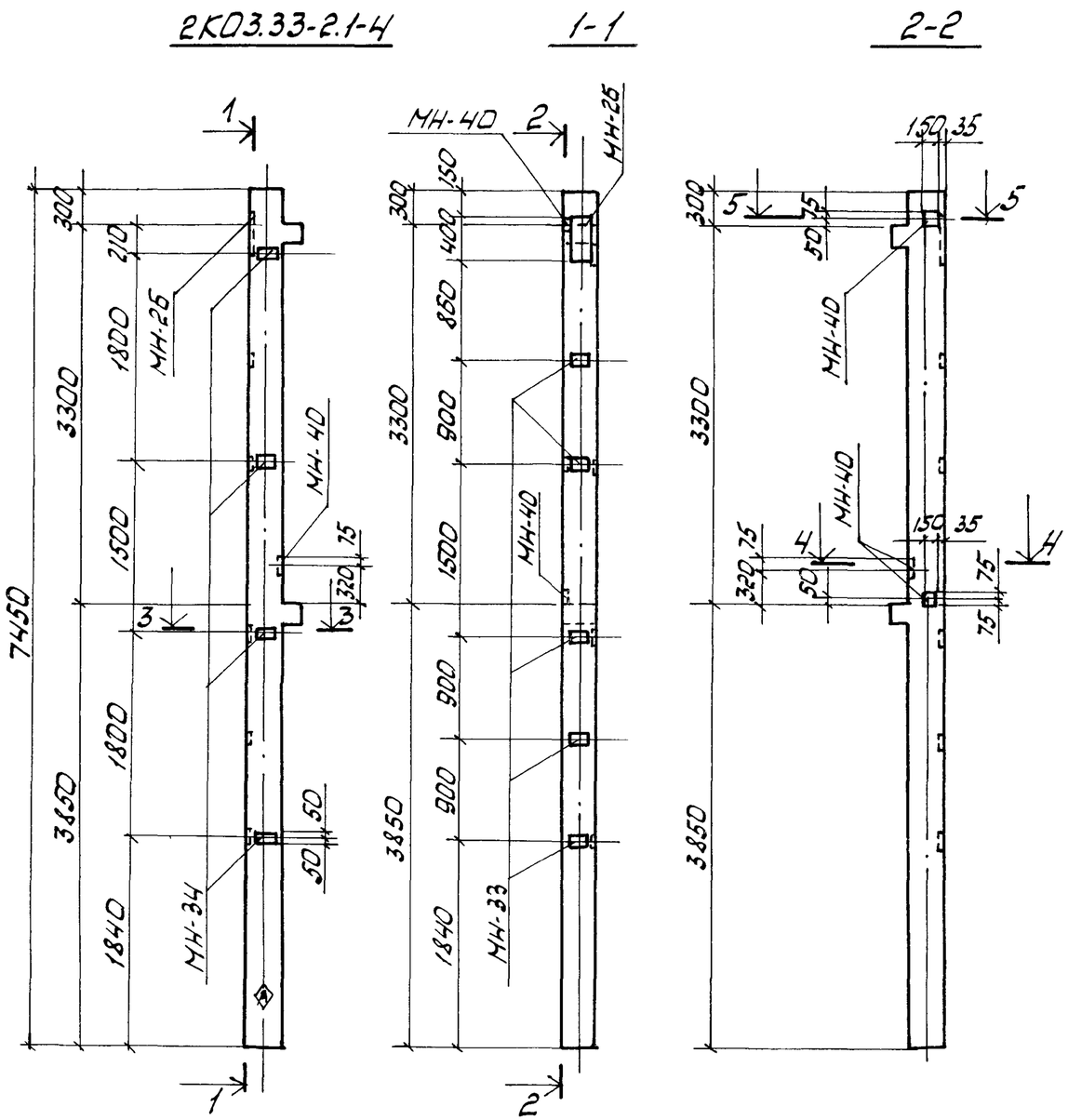

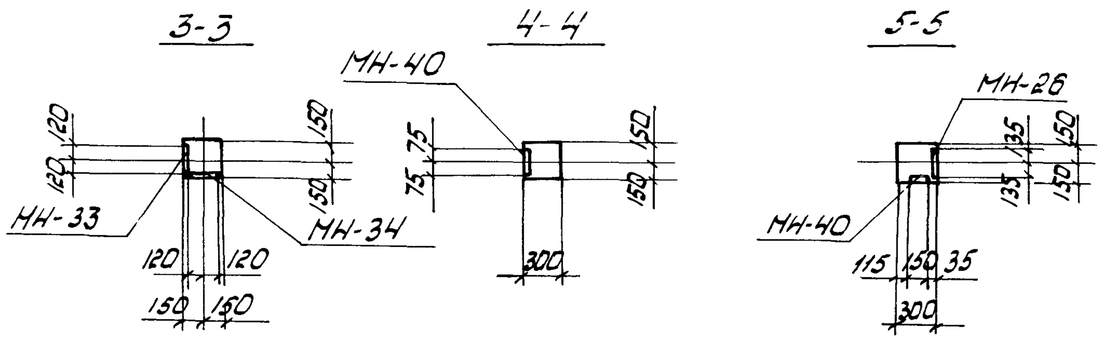

Спецификация элементов

Формат	Зона	Поз.	Обозначение	Наименование	Кол. на исп.	Примечание
				Сборочные единицы		
			1.020-1/83 Вып.2-1	Колонна 2К03.33-2.1	1	
А4			то же Вып.0-1; 2-15	Изделие закладное МН-26	1	
"			"	" МН-33	5	
"			"	" МН-34	4	
"			"	" МН-40	3	
					2К03.33-2.1-4	

Ведомость расхода стали на элемент, кг

Марка элемента	Изделия закладные								Всего	Общий расход
	Арматура класса				Прокат марки					
	А-III				ВСТ 3 кп 2					
	ГОСТ 5781-82				ГОСТ 103-76*					
	ф8	ф12	ф14	Итого	-6×100	-8×150	-10×270	Итого		
2К03.33-2.1-4	3.6	3.54	3.12	10.26	10.17	4.23	8.48	22.88	33.14	33.14

1. Остальное смотрите 2К03.33-2.1 по серии 1.020-1/83 В.2-1
2. Знак ⊕, обозначающий сторону монтажа, нанести несмываемой краской.

Изм.	Лист	№ докум.	Подп.	Дата	ТП 501-5-97.87 - КЖИ - 2К03.33-2.1-4			
Разраб.		Бабкин		9.87	Колонна 2К03.33-2.1-4	Стадия	Масса	Масштаб
Провер.		Манзюк		9.87		Р		1:50
Рук. гр.		Олиференко		9.87		Лист 1	Листов 1	
Н.контр.		Манзюк		9.87				
Гл.констр.		Магонеев		9.87		Харьковский ПРОМТРАНСПРОЕКТ		
Нач.отд.		Штука		9.87				
ГИП		Нашков		9.87				

Альбом III

Типовой проект 501-5-97.87

2КО3.33-2.4-1

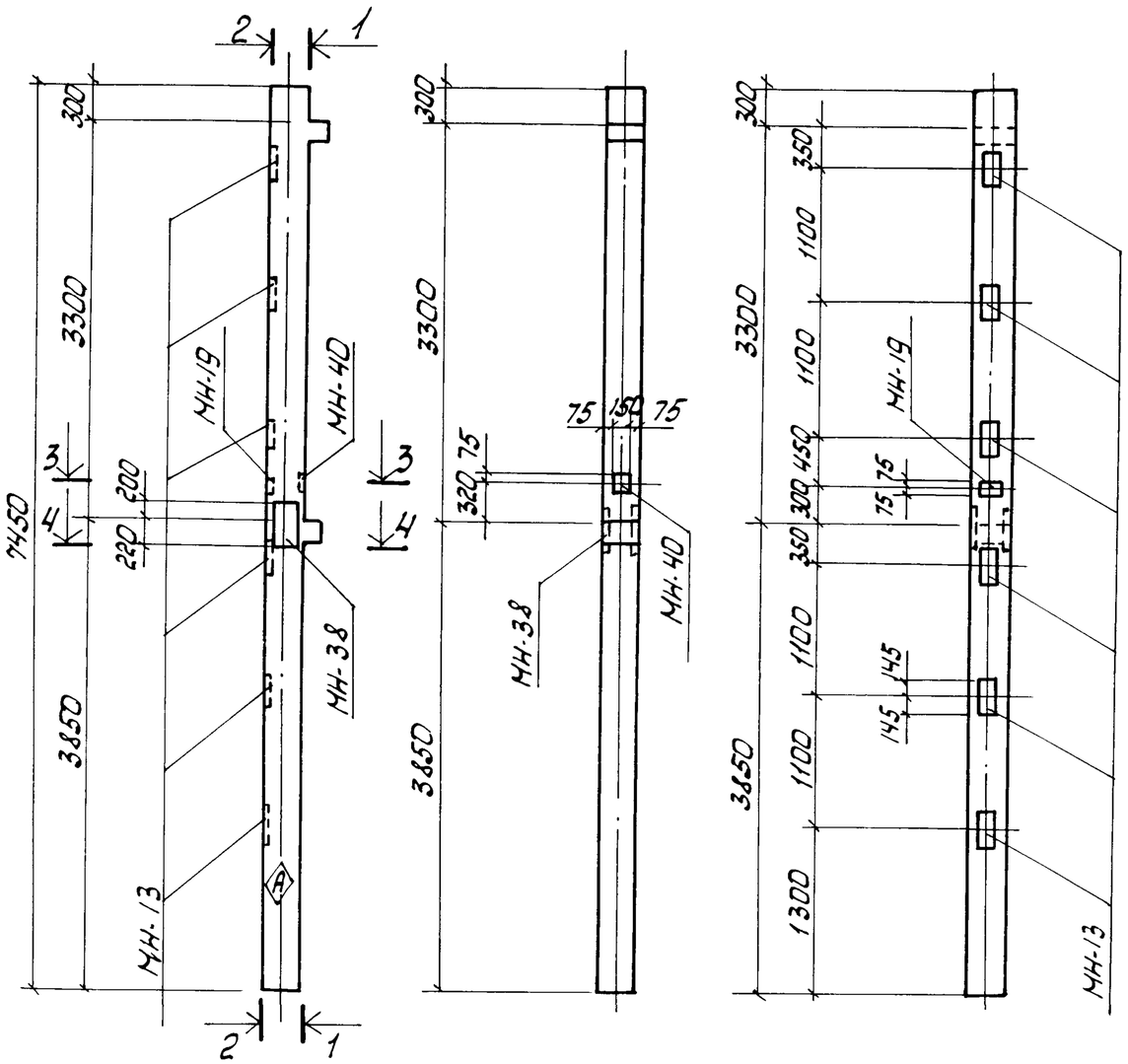

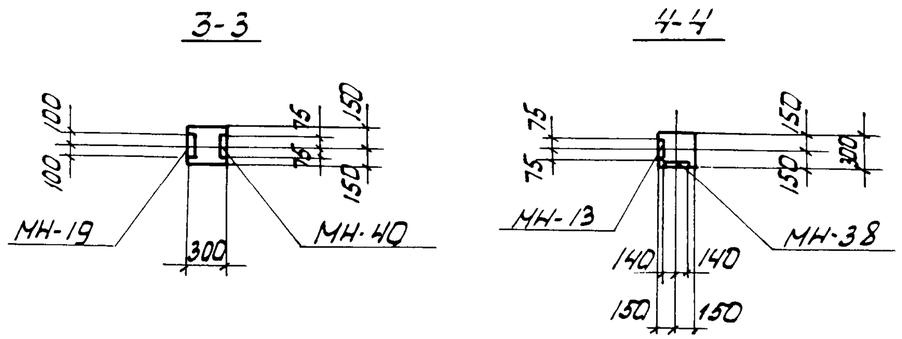

Спецификация элементов

Формат	Зона	Поз.	Обозначение	Наименование	Кол. на исп.	Примечание
				Сборочные единицы		
			1.020-1/83 Вып. 2-1	Колонна 2КО3.33-2.4	1	
А4			То же Вып. 0-1; 2-15	Изделие закладное МН-40	1	
"			"	" МН-38	1	
"			"	" МН-19	1	
"			"	" МН-13	6	
					2КО3.33-2.4-1	

Ведомость расхода стали на элемент, кг

Марка элемента	Изделия закладные								Всего	Общий расход
	Арматура класса А-III ГОСТ 5781-82*				Прокат марки Вст3кп2 ГОСТ 103-76*					
	ф12	ф16	ф22	Итого	-8×150	-12×150	-16×280	Итого		
2КО3.33-2.1-6	3.4	20.4	5.1	28.9	1.41	27.43	29.6	58.44	87.34	87.34

1. Остальное смотрите 2КО3.33-2.4 по серии 1.020-1/83 В.2-1.
2. Знак ⊗, обозначающий сторону монтажа, нанести несмываемой краской.

Изм.	Лист	№ докум.	Подп.	Дата
Разраб.		Бабкин		9.87
Провер.		Манзюк		9.87
Рук.гр.		Олиференко		9.87
Н.контр.		Манзюк		9.87
Гл.констр.		Магомедов		9.87
Нач.отд.		Штука		9.87
ГИП		Машков		9.87

ТП 501-5-97.87 - КЖИ-2КО3.33-2.4-1

Колонна 2КО3.33-2.4-1

Стадия	Масса	Масштаб
Р		1:50
Лист 1	Листов 1	

Харьковский ПРОМТРАНСПРОЕКТ

Альбом III

Типовой проект 501-5-97.87

2КО3.33-2.4-2

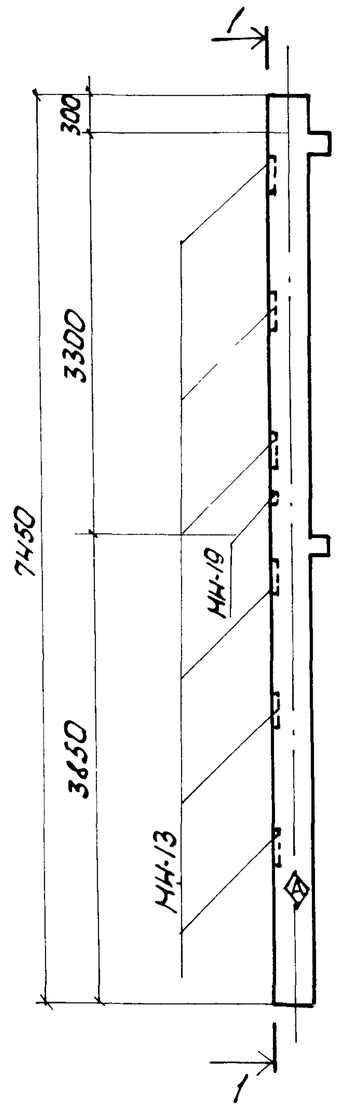

1-1

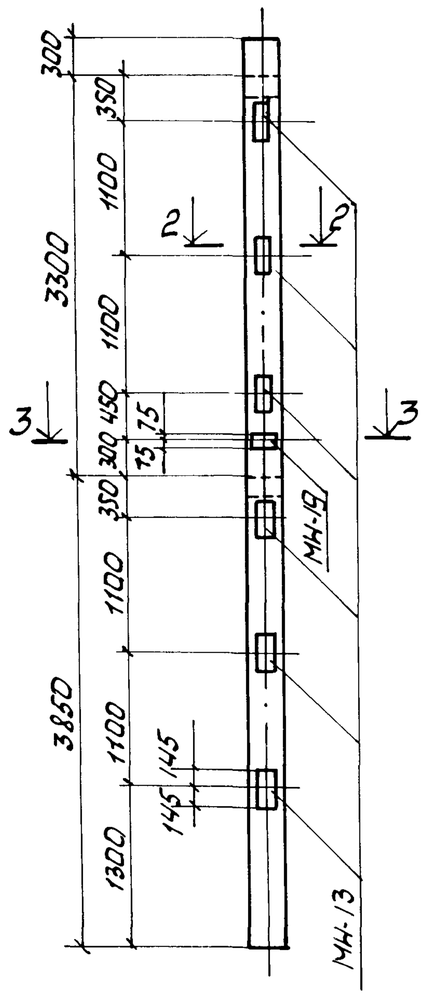

2-2

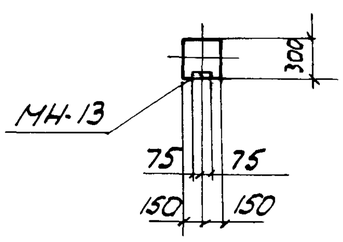

3-3

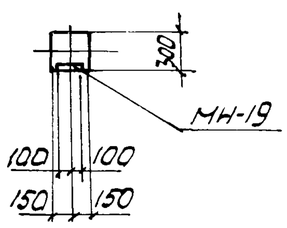

Спецификация элементов

Формат	Зона	Поз.	Обозначение	Наименование	Кол. на исп.	Примечание
				Сборочные единицы		
			1.020-1/83 Вып. 2-1	Колонна 2КО3.33-2.4	1	
А4			то же Вып. 0-1; 2-15	Изделие закладное МН-13	6	
"			"	" МН-19	1	
					2КО3.33-2.4-2	

Ведомость расхода стали на элемент, кг

Марка элемента	Изделия закладные						Всего	Общий расход
	Арматура класса А-III ГОСТ 5781-82*			Прокат марки ВСТ3кп2 ГОСТ 103-76*				
	Ф12	Ф16	Итого	-12×150		Итого		
2КО3.33-2.1-6	1.56	20.4	21.96	27.43		27.43	49.39	49.39

1. Остальное смотрите 2КО3.33-2.4 по серии 1.020-1/83 В.2-1.
2. Знак ◈, обозначающий сторону монтажа, нанести несмываемой краской.

Изм.	Лист	№ докум.	Подп.	Дата
Разраб.		Бабкин		9.87
Провер.		Манзюк		9.87
Рук. гр.		Олиференко		9.87
Н. контр.		Манзюк		9.87
Гл. констр.		Магомедов		9.87
Нач. отд.		Штука		9.87
ГИП		Машков		9.87

ТП 501-5-97.87 - КЖИ-2КО3.33-2.4-2

Колонна 2КО3.33-2.4-2

Стадия	Масса	Масштаб
Р		1:50
Лист 1	Листов 1	

Харьковский ПРОМТРАНСПРОЕКТ

Альбом III

Типовой проект 501-5-92.87

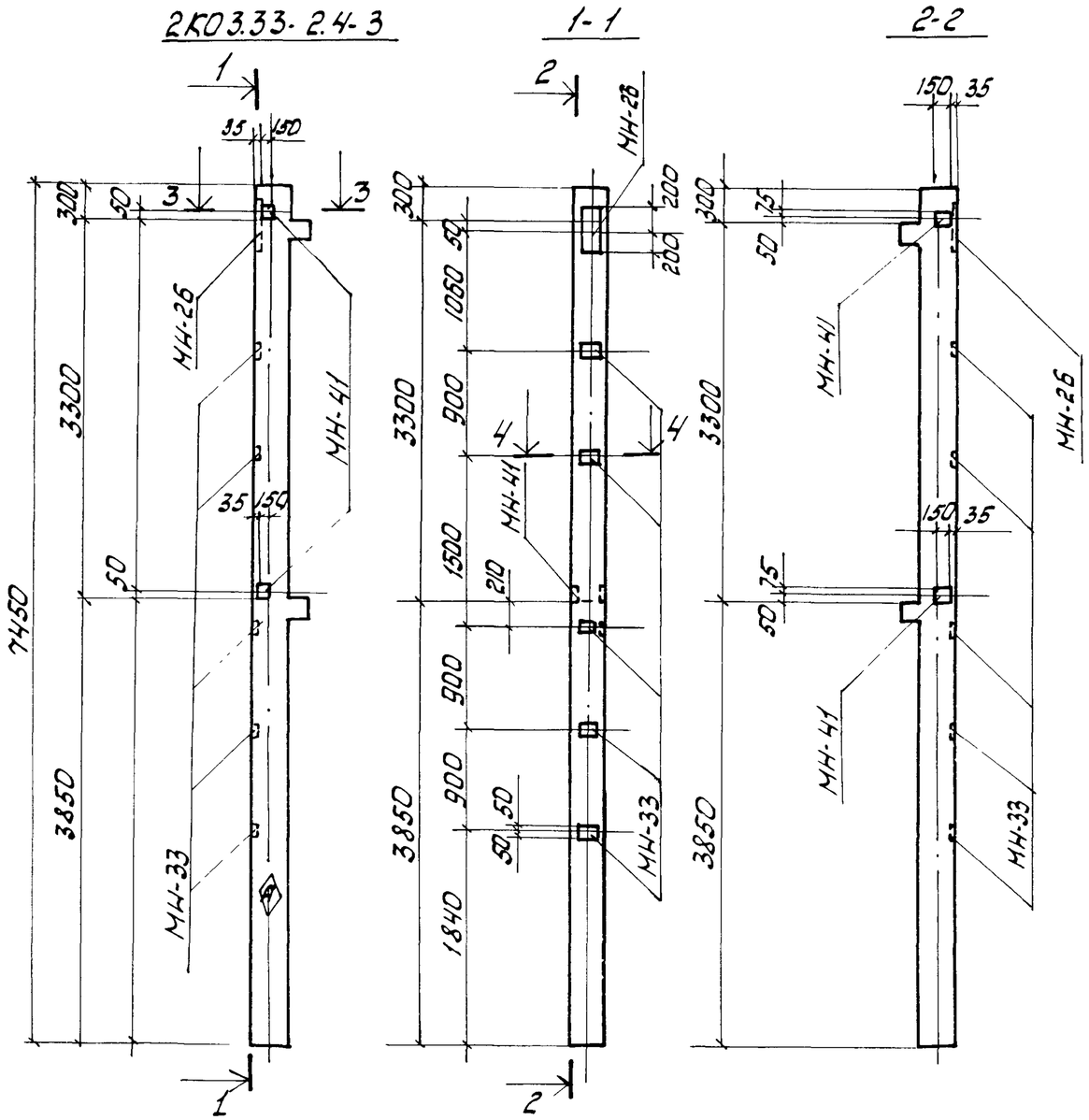

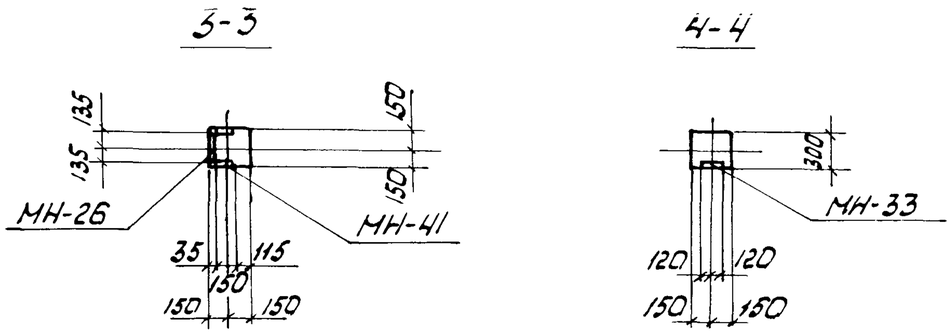

Спецификация элементов

Формат	Зона	Поз.	Обозначение	Наименование	Кол. на исп.	Примечание
				Сборочные единицы		
			1.020-1/83 Вып. 2-1	Колонна 2КО3.33-2.4		
А4			то же Вып. 0-1; 2-15	Изделие закладное МН-41	2	
"			"	" МН-33	5	
"			"	" МН-26	1	
					2КО3.33-2.4-3	

Ведомость расхода стали на элемент, кг

Марка элемента	Изделия закладные								Всего	Общий расход
	Арматура класса А-III ГОСТ 5781-82*				Прокат марки Вст3кп2 ГОСТ 103-76*					
	Ф8	Ф12	Ф14	Итого	-6×100	-8×150	-10×270	Итого		
2КО3.33-2.4-1	2.0	2.26	3.12	7.38	5.65	5.64	8.48	19.77	27.15	27.15

1. Остальное смотрите 2КО3.33-2.4 по серии 1.020-1/83 Вып.2-1
2. Знак ◈, обозначающий сторону монтажа, нанести несмываемой краской.

Изм.	Лист	№ докум.	Подп.	Дата
Разраб.		Бабкин		9.87
Провер.		Манзюк		9.87
Рук. гр.		Олиференко		9.87
Н.контр.		Манзюк		9.87
Гл.конст.		Магомедов		9.87
Нач.отд.		Штука		9.87
ГИП		Нашков		9.87

ТП 501-5-92.87-КЖИ-2КО3.33-2.4-3

Колонна 2КО3.33-2.4-3

Стадия	Масса	Масштаб
Р		1:50
Лист 1	Листов 1	

Харьковский ПРОМТРАНСПРОЕКТ

Альбом III

Типовой проект 501-5-87.87

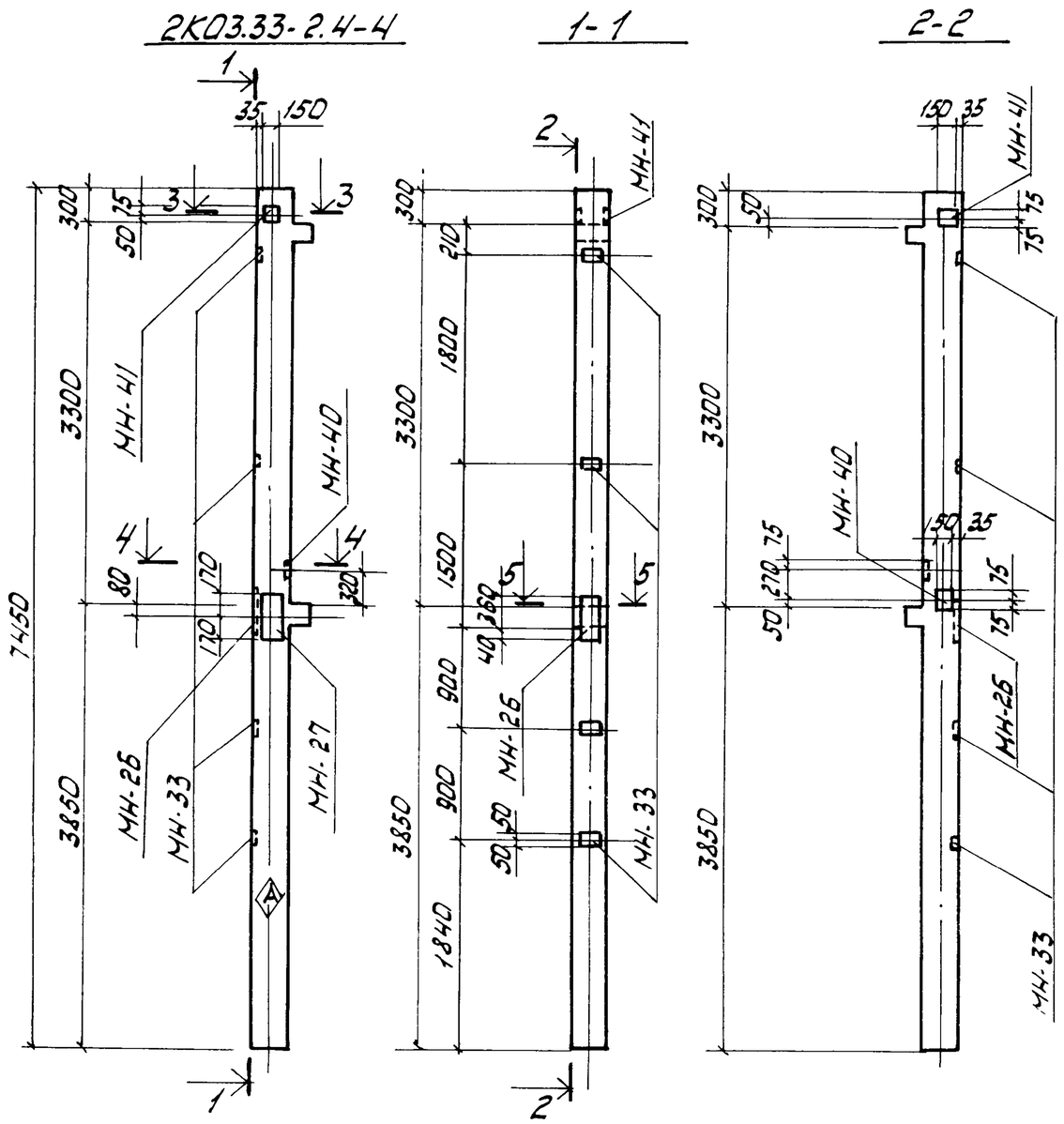

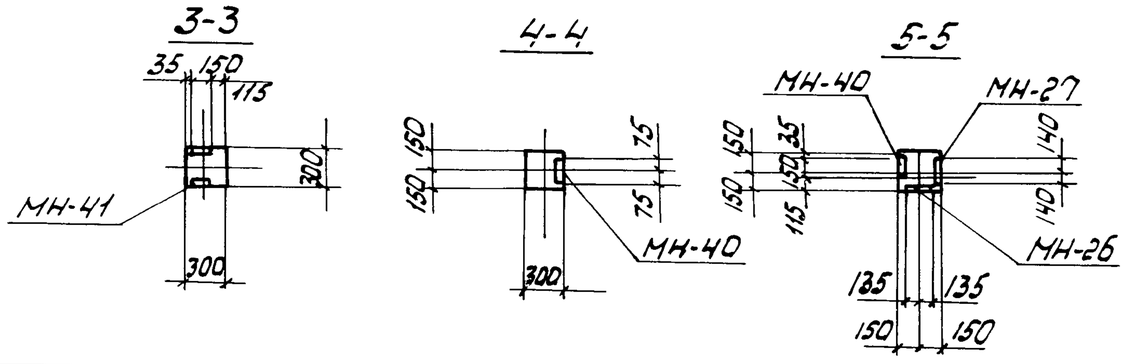

Спецификация элементов

Формат	Зона	Поз	Обозначение	Наименование	Кол. на исп.	Примечание
				Сборочные единицы		
			1.020-1/83 Вып. 2-1	Колонна 2КО3.33-2.4	1	
А4			то же Вып. 0-1; 2-15	Изделие закладное МН-41	1	
"			"	" МН-40	2	
"			"	" МН-33	4	
"			"	" МН-27	1	
"			"	" МН-26	1	
					2КО3.33-2.4-4	

Ведомость расхода стали на элемент, кг

Марка элемента	Изделия закладные										Всего	Общий расход
	Арматура класса А-III					Прокат марки ВСТ3 кп2						
	ГОСТ 5781-82*					ГОСТ 103-76*						
	ф8	ф12	ф14	ф18	Итого	-6×100	-8×150	-10×270	-12×280	Итого		
2КО3.33-2.4-2	1.6	3.64	3.12	3.84	12.20	4.52	5.64	8.48	8.97	27.61	39.81	39.81

1. Остальное смотрите 2КО3.33-2.4 по серии 1.020-1/83 Вып.2-1
2. Знак ⊗, обозначающий сторону монтажа, нанести несмываемой краской.

Изм.	Лист	№ докум.	Подп.	Дата
Разраб.		Бабкин		9.87
Провер.		Манзюк		9.87
Рук. гр.		Олиференко		9.87
Н. контр.		Манзюк		9.87
Гл. констр.		Магомедов		9.87
Нач. отд.		Штука		9.87
ГИП		Машков		9.87

ТП 501-5-97.87 - КЖИ-2КО3.33-2.4-4

Колонна 2КО3.33-2.4-4

Стадия	Масса	Масштаб
Р		1:50
Лист 1	Листов 1	

Харьковский ПРОМТРАНСПРОЕКТ

Альбом III

Типовой проект 501-5-32.87

2КД3.33-1.1-1

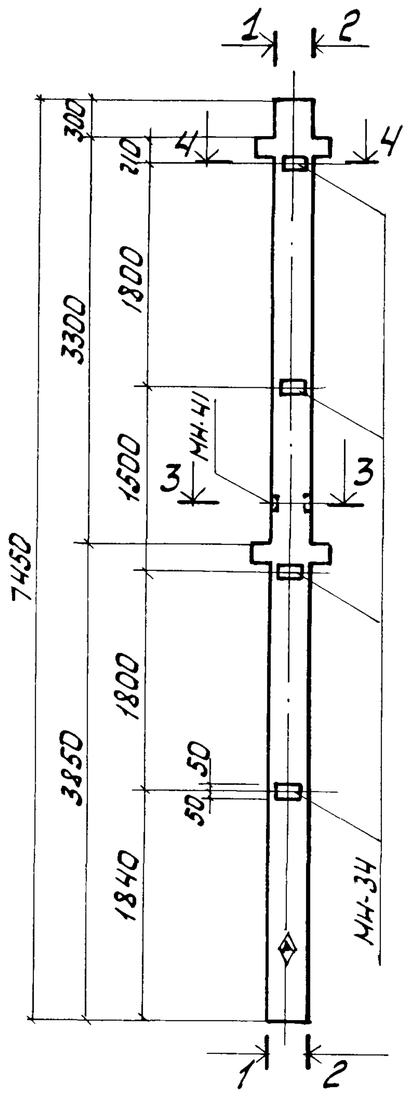

1-1

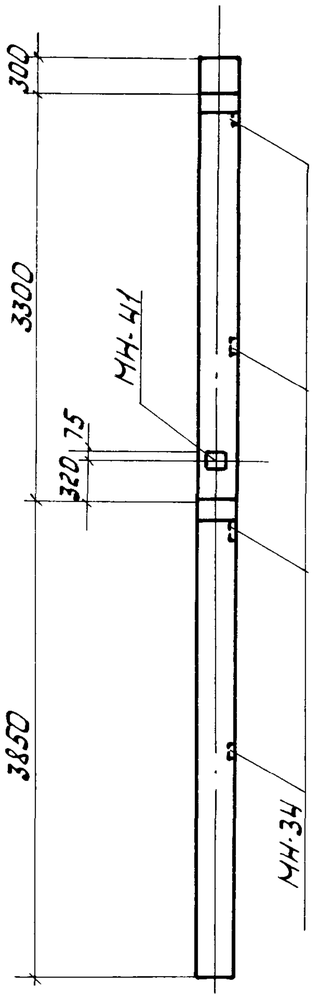

2-2

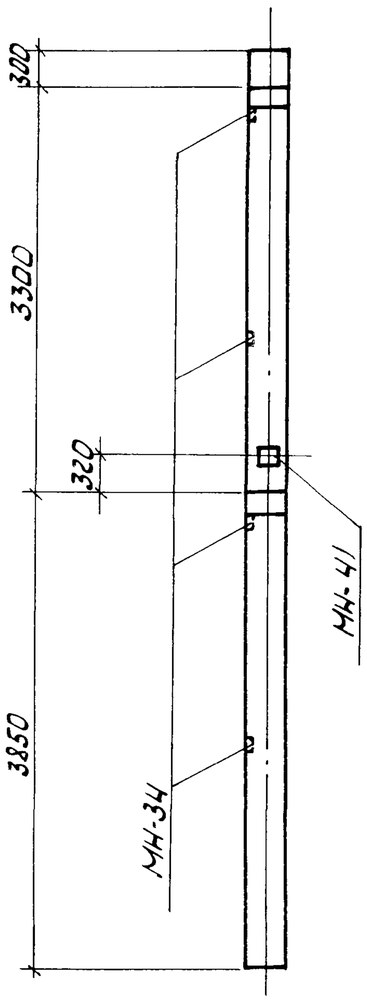

3-3

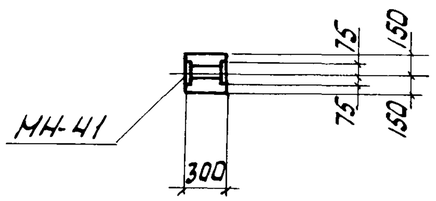

4-4

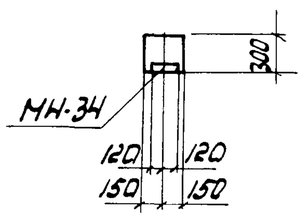

Спецификация элементов

Формат	Зона	Поз.	Обозначение	Наименование	Кол. на исп.	Примечание
				Сборочные единицы		
			1.020-1/83 Вып. 2-1	Колонна 2КД3.33-1.1		
А4			то же Вып. 0-1; 2-15	Изделие закладное МН-34	4	
"			"	" МН-41	1	
					2КД3.33-1.1-1	

Ведомость расхода стали на элемент, кг

Марка элемента	Изделия закладные								Всего	Общий расход
	Арматура класса А-III ГОСТ 5781-82*				Прокат марки Вст3кп2 ГОСТ 103-76*					
	ф8	ф12		Итого	-6×100	-8×150		Итого		
2КД3.33-1.1-1	1.6	1.04		2.64	4.52	2.82		7.34	9.98	9.98

1. Остальное смотрите 2КД3.33-1.1 по серии 1.020-1/83 В.2-1.
2. Знак ⊕, обозначающий сторону монтажа, нанести несмываемой краской.

Изм.	Лист	N° докум.	Подп.	Дата
Разраб.		Бабкин		9.87г.
Провер.		Манзюк		9.87г.
Рук. гр.		Олиференко		9.87г.
Н. контр.		Манзюк		9.87г.
Гл. констр.		Магомедов		9.87г.
Нач. отд.		Штука		9.87г.
ГИП		Машков		9.87г.

ТП 501-5-97.87 КЖИ - 2КД3.33-1.1-1

Колонна 2КД3.33-1.1-1

Стадия	Масса	Масштаб
Р		1:50
Лист 1	Листов 1	

Харьковский ПРОМТРАНСПРОЕКТ

Альбом III

Типовой проект 501-5-92.87

2КД3.33-1.1-2

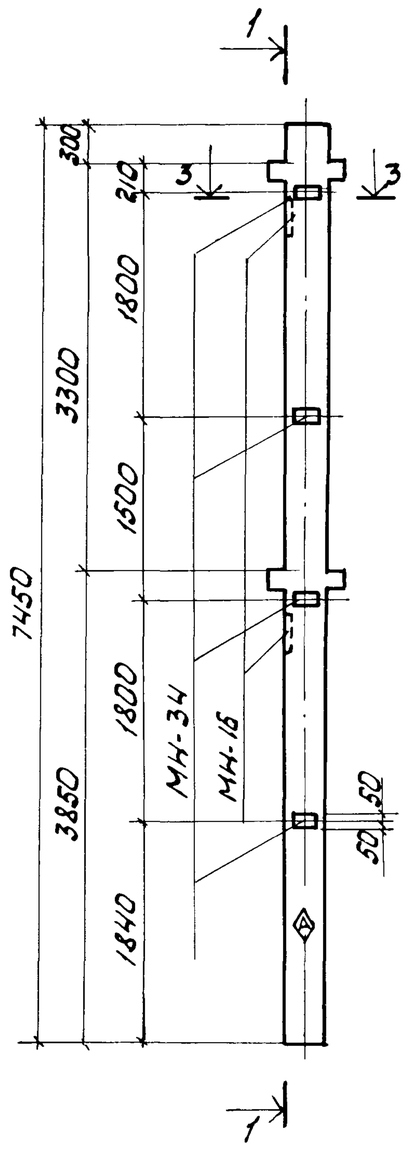

1-1

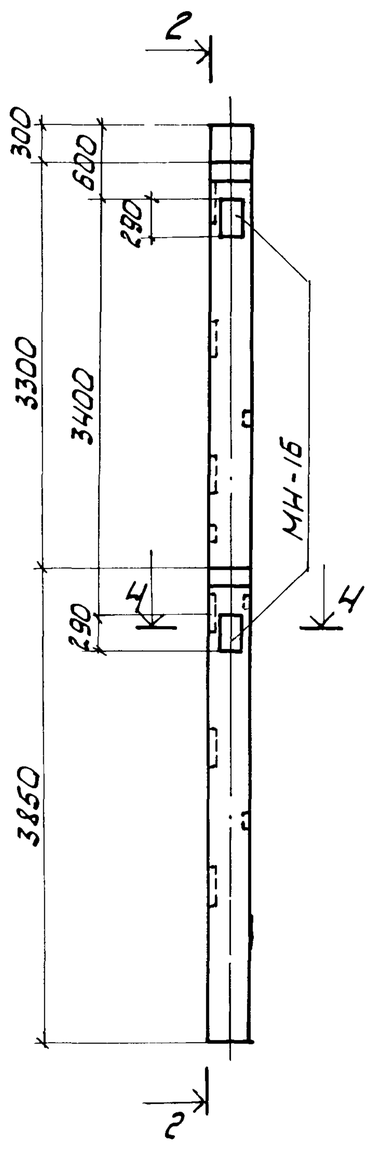

2-2

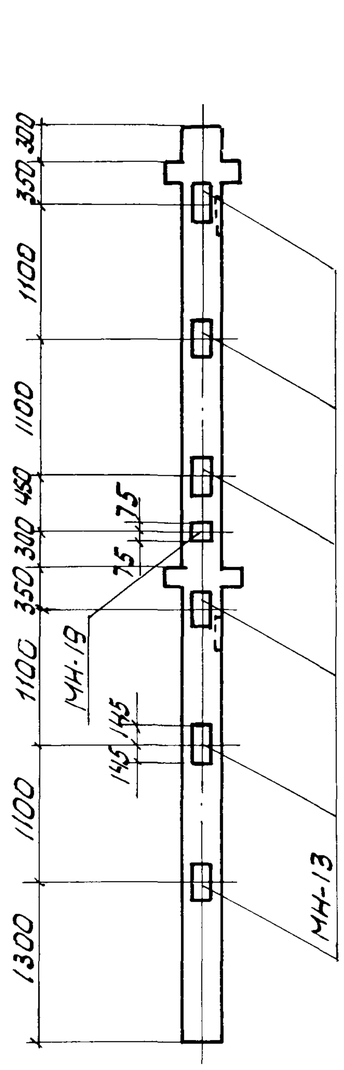

3-3

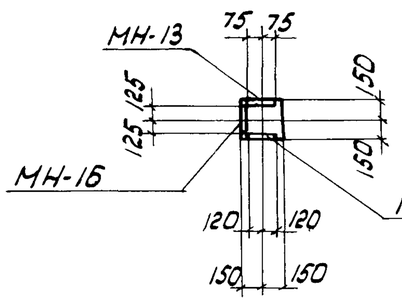

4-4

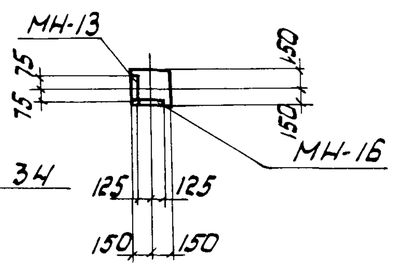

Спецификация элементов

Формат	Зона	Поз.	Обозначение	Наименование	Кол. на исп.	Примечание
				Сборочные единицы		
			1.020-1/83 Вып. 2-1	Колонна 2КД3.33-1	1	
А4			то же Вып. 0-1; 2-15	Изделие закладное МН-34	4	
"			"	" МН-19	1	
"			"	" МН-16	2	
"			"	" МН-13	6	
						2КД3.33-1.1-2

Ведомость расхода стали на элемент, кг

Марка элемента	Изделия закладные								Всего	Общий расход
	Арматура класса				Прокат марки					
	А-III				Вст3кп2					
	ГОСТ5781-82*				ГОСТ103-76*					
	Ф8	Ф12	Ф16	Итого	-6×100	-12×150	-12×250	Итого		
2КД3.33-1.1-2	1.6	2.08	26.52	30.2	4.52	27.43	13.66	45.61	75.81	75.81

1. Остальное смотрите 2КД3.33-1.1 по серии 1.020-1/83 В.2-1
2. Знак ⊗, обозначающий сторону монтажа, нанести несмываемой краской

Изм.	Лист	№ докум.	Подп.	Дата
Разраб.		Бабкин		9.87
Разраб.		Манзюк		9.87
Рук. гр.		Олиференко		9.87
Н. контр.		Манзюк		9.87
Гл. констр.		Магомедов		9.87
Нач. отд.		Штука		9.87
ГИП		Машков		9.87

ТП 501-5-92.87-КЖИ-2КД3.33-1.1-2

Колонна 2КД3.33-1.1-2

Стадия	Масса	Масштаб
Р		1:50
Лист 1	Листов 1	

Харьковский ПРОМТРАНСПРОЕКТ

Альбом III

Типовой проект 501-5-97.87

2КД3.33-1.1-3

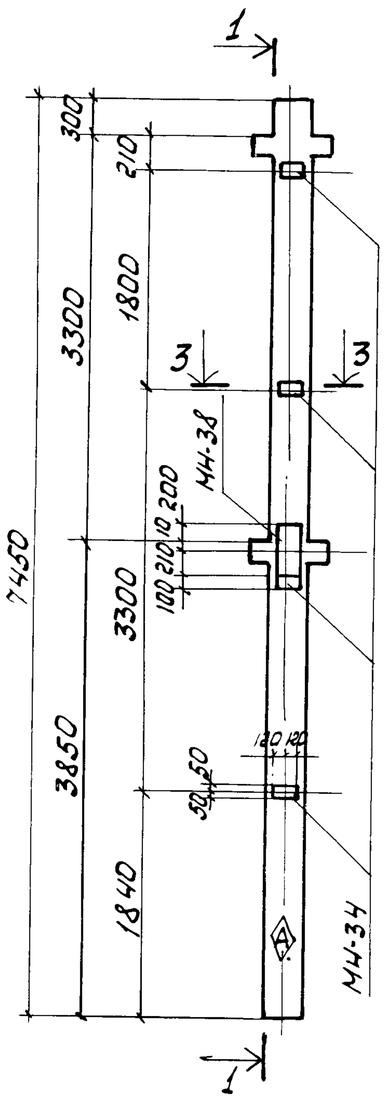

1-1

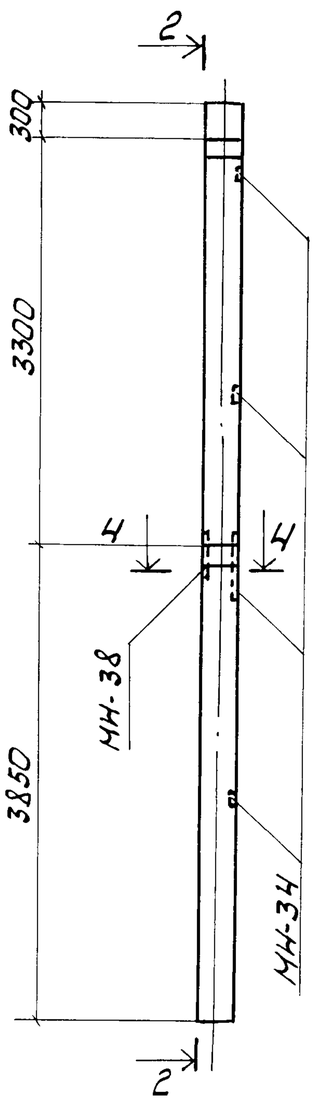

2-2

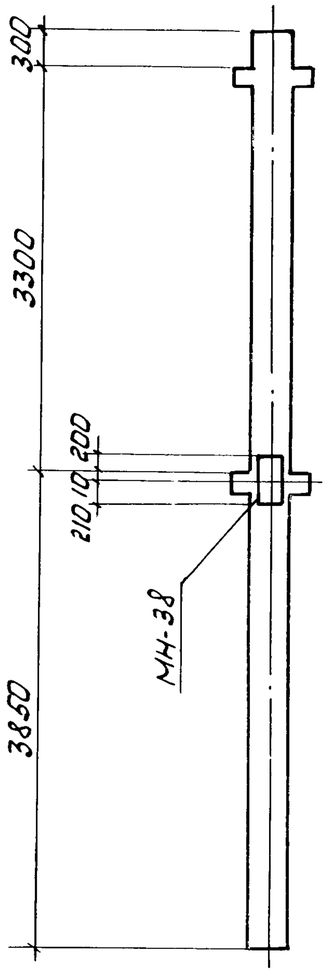

3-3

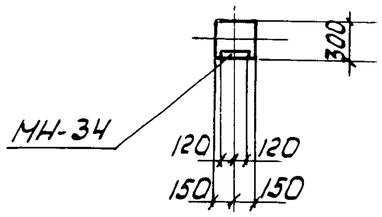

4-4

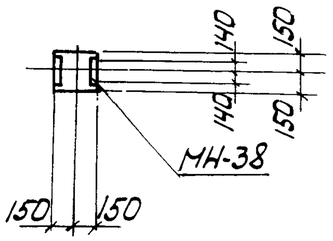

Спецификация элементов

Формат	Зона	Поз.	Обозначение	Наименование	Кол. на исп.	Примечание
				Сборочные единицы		
			1.020-1/83 Вып. 2-1	Колонна 2КД3.33-1.1	1	
А4			то же Вып. 0-1; 2-15	Изделие закладное МН-38	1	
"			"	" МН-34	4	
					2КД3.33-1.1-3	

Ведомость расхода стали на элемент, кг

Марка элемента	Изделия закладные								Всего	Общий расход
	Арматура класса А-III				Прокат марки Вст3кп2					
	ГОСТ 5781-82*				ГОСТ 103-76*					
	Ф8	Ф12	Ф22	Итого	-6×100	-16×280		Итого		
2КД3.33-1.1-3	1.6	0.72	5.1	7.42	4.52	29.6		34.12	41.54	41.54

1. Остальное смотрите 2КД3.33-1.1 по серии 1.020-1/83 В.2-1.
2. Знак ◈, обозначающий сторону монтажа, нанести несмываемой краской.

Изм.	Лист	№ докум.	Подп.	Дата	ТП 501-5-97.87 -КЖИ-2КД3.33-1.1-3			
Разраб.		Бабкин		9.87	Колонна 2КД3.33-1.1-3	Стадия	Масса	Масштаб
Провер.		Манзюк		9.87		Р		1:50
Рук. гр.		Олиференко		9.87		Лист 1	Листов 1	
Н. контр.		Манзюк		9.87				
Гл. констр.		Магонедов		9.87		Харьковский ПРОМТРАНСПРОЕКТ		
Нач. отд.		Штука		9.87				
ГИП		Машков		9.87				

Альбом III

Типовой проект 501-5-97.87

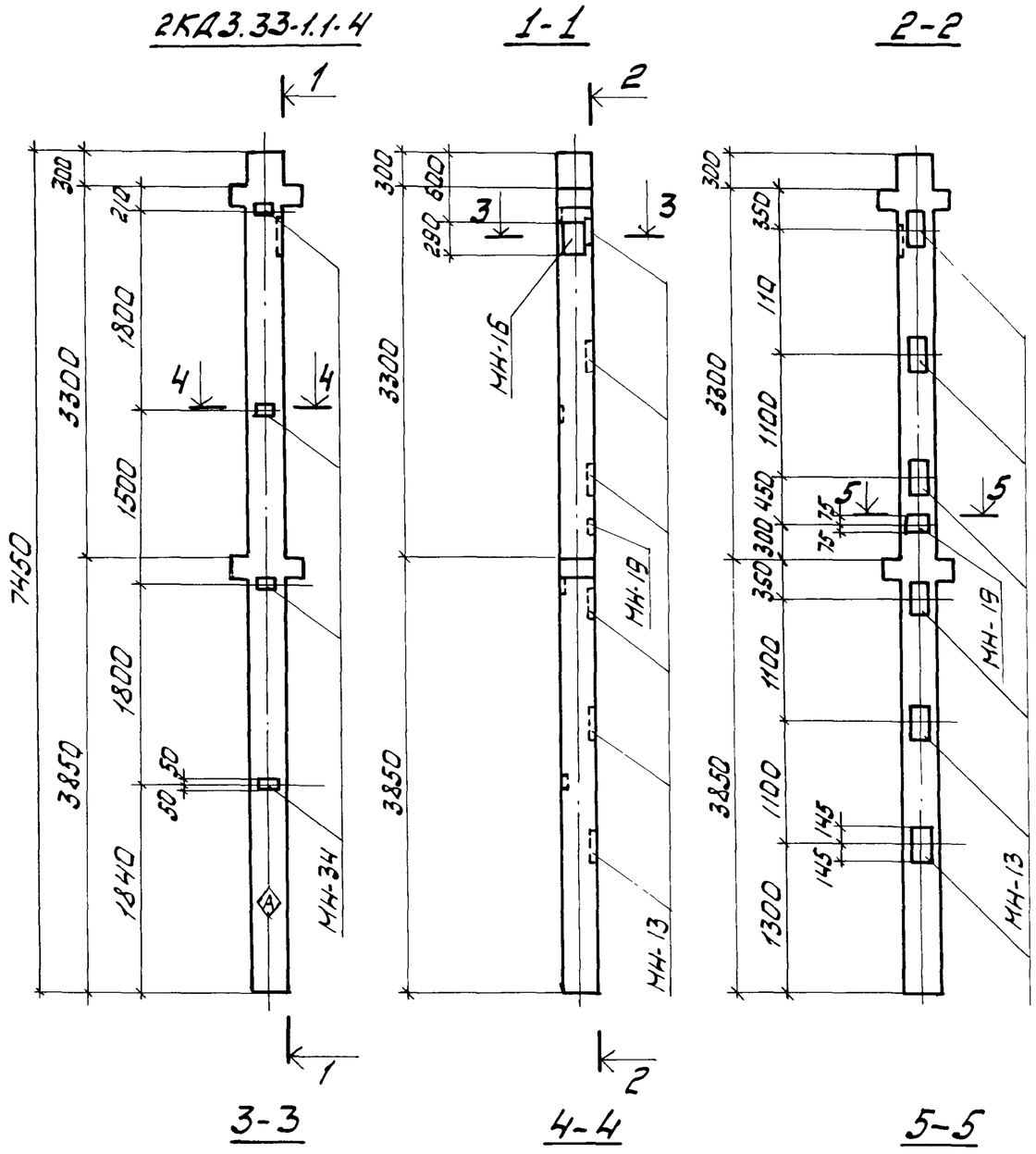

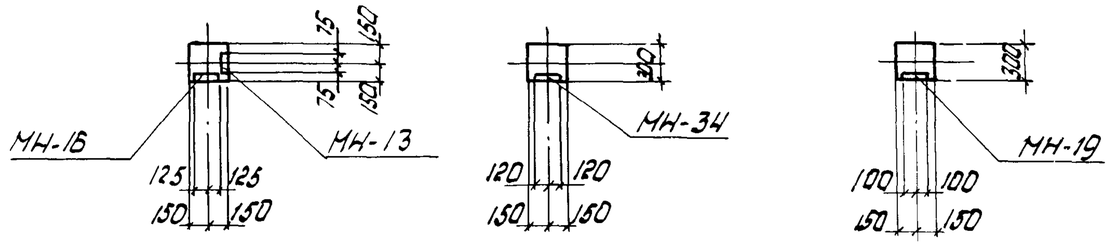

Спецификация элементов

Формат	Зона	Поз.	Обозначение	Наименование	Кол. на исп.	Примечание
				Сборочные единицы		
			1.020-1/83 Вып.	Колонна 2КД3.33-1.1	1	
А4			то же Вып. 0-1; 2-15	Изделие закладное МН-34	4	
"			"	" МН-19	1	
"			"	" МН-16	1	
"			"	" МН-13	6	
				2КД3.33-1.1-4		

Ведомость расхода стали на элемент, кг

Марка элемента	Изделия закладные								Всего	Общий расход
	Арматура класса А-III ГОСТ 5781-82*				Прокат марки ВСТ3кп2 ГОСТ 103-76*					
	Ф8	Ф12	Ф16	Итого	-6×100	-12×150	-12×250	Итого		
2КД3.33-1.1-4	1.6	1.82	23.46	26.88	4.52	27.43	6.83	38.78	65.66	65.66

1. Остальное смотрите 2КД3.33-1.1 по серии 1.020-1/83 В.2-1.
2. Знак ◈, обозначающий сторону монтажа, нанести несмываемой краской.

Изм.	Лист	N° докум.	Подп.	Дата
Разраб.	Бабкин			9.87
Провер.	Нанзюк			9.87
Рук. гр.	Оливренко			9.87
Н. контр.	Нанзюк			9.87
Гл. конст.	Магомедов			9.87
Нач. отд.	Штука			9.87
ГИП	Машков			9.87

ТП 501-5-97.87 КЖИ-2КД3.33-1.1-4

Колонна 2КД3.33-1.1-4

Стадия	Масса	Масштаб
Р		1:50
Лист 1	Листов 1	

Харьковский ПРОМТРАНСПРОЕКТ

Альбом III

Типовой проект 501-5-97.87

2КД3.33-2.3-1

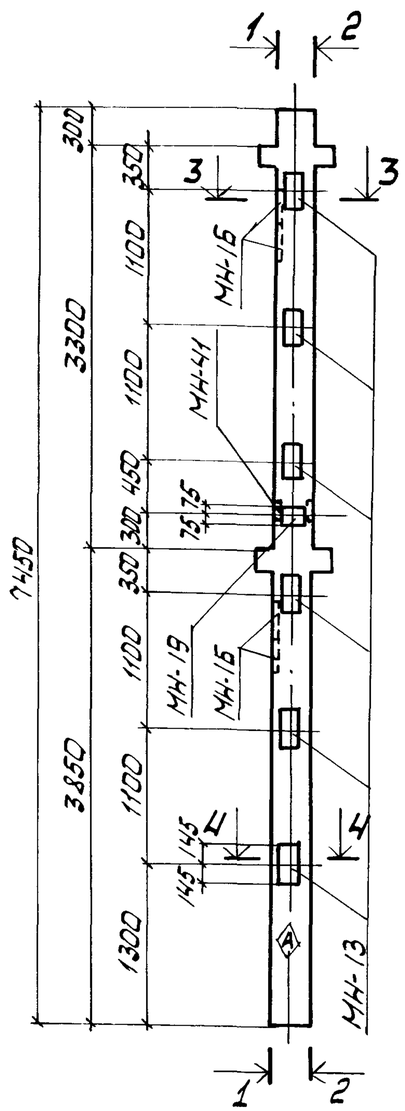

1-1

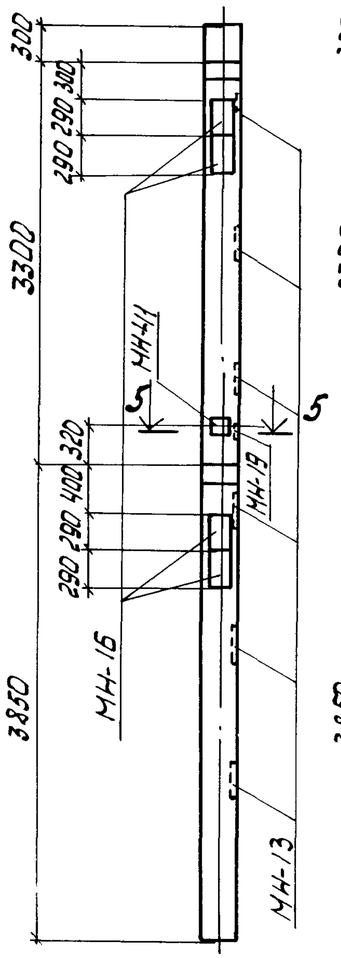

2-2

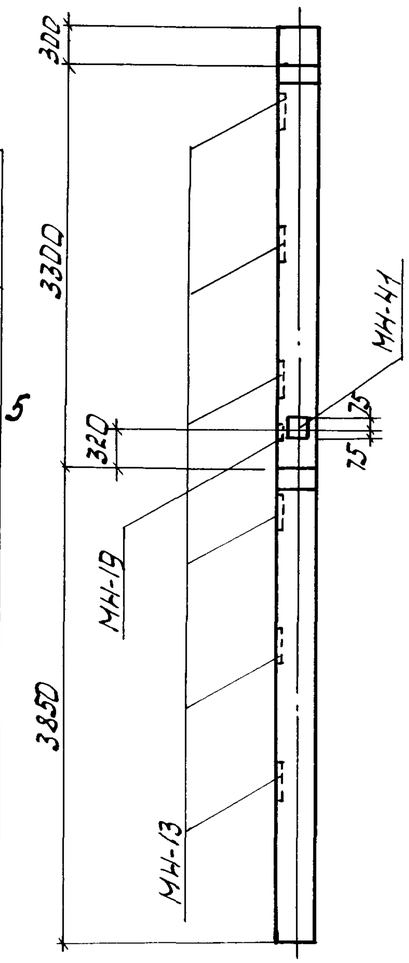

3-3

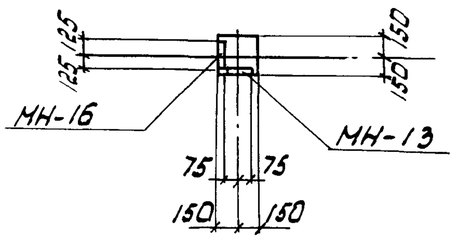

4-4

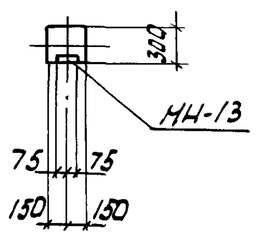

5-5

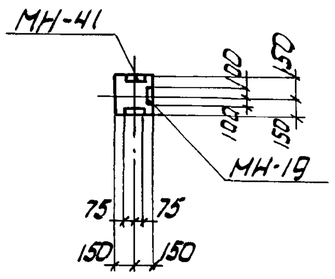

Спецификация элементов

Формат	Зона	Поз.	Обозначение	Наименование	Кол. на исп.	Примечание
				Сборочные единицы		
			1.020-1/83 Вып. 2-1	Колонна 2КД3.33-2.3		
А4			то же Вып. 0-1; 2-15	Изделие закладное МН-41	1	
"			"	" МН-19	1	
"			"	" МН-16	4	
"			"	" МН-13	6	
					2КД3.33-2.3-1	

Ведомость расхода стали на элемент, кг

Марка элемента	Изделия закладные							Всего	Общий расход
	Арматура класса			Прокат марки					
	А-III			ВСт3кп2					
	ГОСТ 5781-82*			ГОСТ 103-76*					
	ф12	ф16	Итого	-8×150	-12×150	-12×250	Итого		
2КД3.33-2.3-1	3.64	32.64	36.28	2.82	27.43	27.32	57.57	93.85	93.85

1. Остальное смотрите 2КД3.33-2.3 по серии 1.020-1/83 Вып2-1.
2. Знак ⊗, обозначающий сторону монтажа, нанести несмываемой краской.

Изм.	Лист	№ докум.	Подп.	Дата	ТП 501-5-97.87 КЖИ-2КД3.33-2.3-1			
Разраб.		Бабкин		9.87	Колонна 2КД3.33-2.3-1	Стадия	Масса	Масштаб
Провер.		Манзюк		9.87		Р		1:50
Рук. гр.		Дифференко		9.87		Лист	Листов 1	
Н. контр.		Манзюк		9.87				
Гл. констр.		Магомедов		9.87		Харьковский ПРОМТРАНСПРОЕКТ		
Нач. отд.		Штука		9.87				
ГИП		Машков		9.87				

Альбом III

Типовой проект 501-5-97.87

2КД3.33-2.3-2

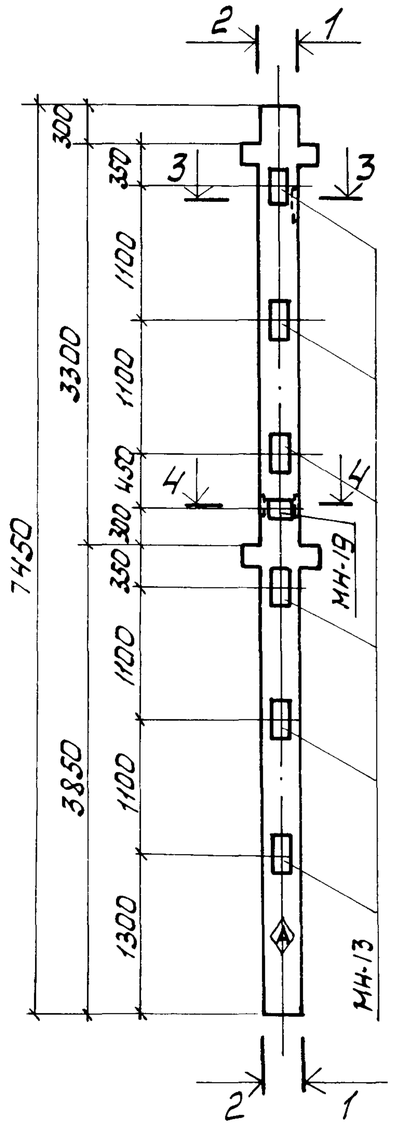

3-3

1-1

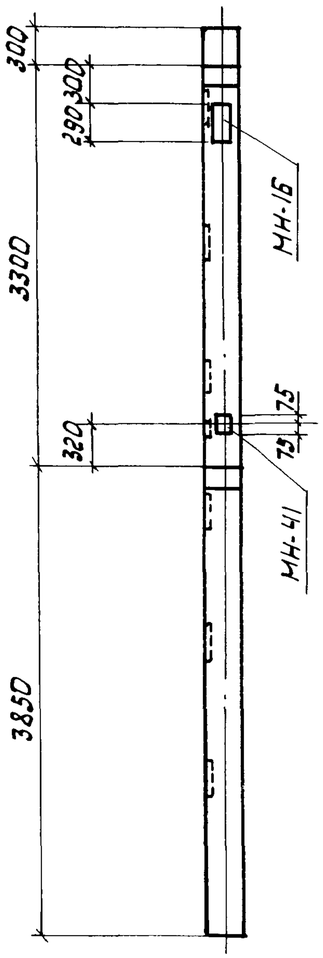

2-2

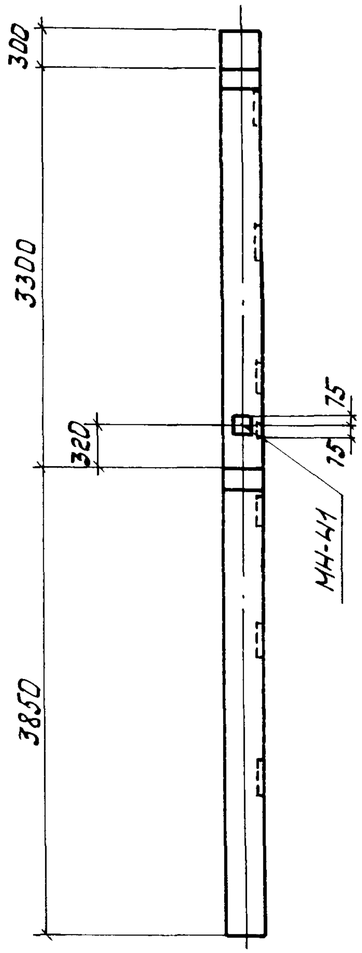

4-4

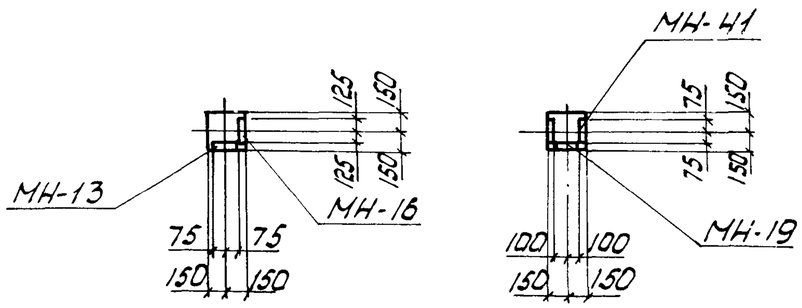

Спецификация элементов

Формат	Зона	Поз.	Обозначение	Наименование	Кол. на исп.	Примечание
				Сборочные единицы		
			1.020-1/83 Вып. 2-1	Колонна 2КД3.33-2.3	1	
А4			то же Вып. 0-1; 2-15	Изделие закладное МН-41	1	
"			"	" МН-19	1	
"			"	" МН-16	1	
"			"	" МН-13	6	
					2КД3.33-2.3-2	

Ведомость расхода стали на элемент, кг

Марка элемента	Изделия закладные							Всего	Общий расход
	Арматура класса А-III ГОСТ 5781-82*			Прокат марки Вст3кп2 ГОСТ 103-76*					
	ф12	ф16	Итого	-8×150	-12×150	-12×250	Итого		
2КД3.33-2.3-2	2.86	23.46	26.32	2.82	27.43	6.83	37.08	63.40	63.40

1. Остальное смотрите 2КД3.33-2.3 по серии 1.020-1/83 В.2-1.
2. Знак Ⓐ, обозначающий сторону монтажа, нанести несмываемой краской.

Изм.	Лист	N°докум.	Подп.	Дата
Разраб.		Бабкин		9.87
Провер.		Манзюк		9.87
Рук.гр.		Олиференко		9.87
Н.контр.		Манзюк		9.87
Гл.констр.		Наганебов		9.87
Нач.отд.		Штука		9.87
ГИП		Машков		9.87

ТП 501-5-97.87- КЖИ-2КД3.33-2.3-2

Колонна 2КД3.33-2.3-2

Стадия	Масса	Масштаб
Р		1:50
Лист 1	Листов 1	

Харьковский ПРОМТРАНСПРОЕКТ

Альбом III

Типовой проект 501-5-97.87

1КД3.33-1; 1КД3.33-2

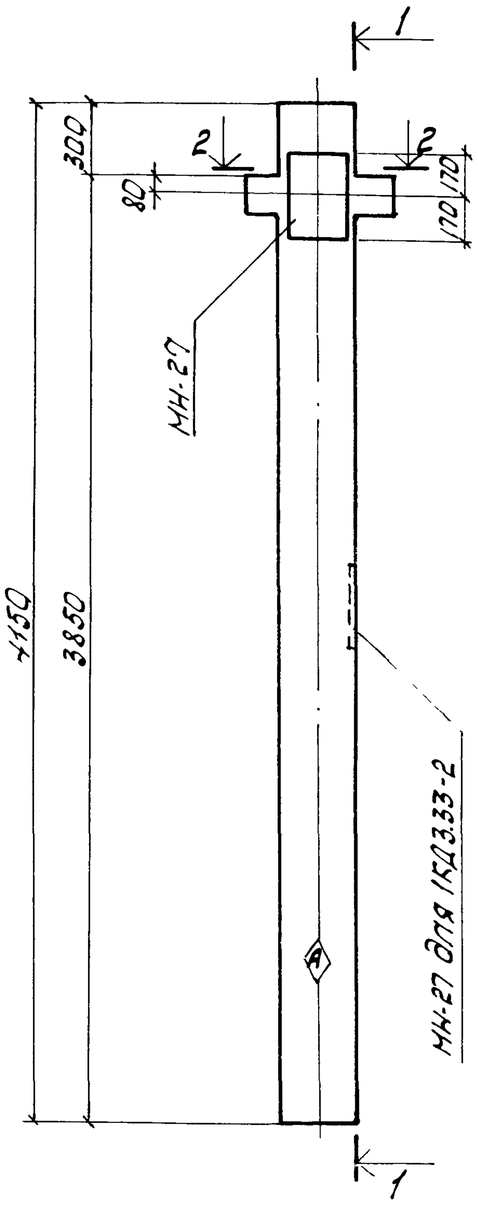

1-1

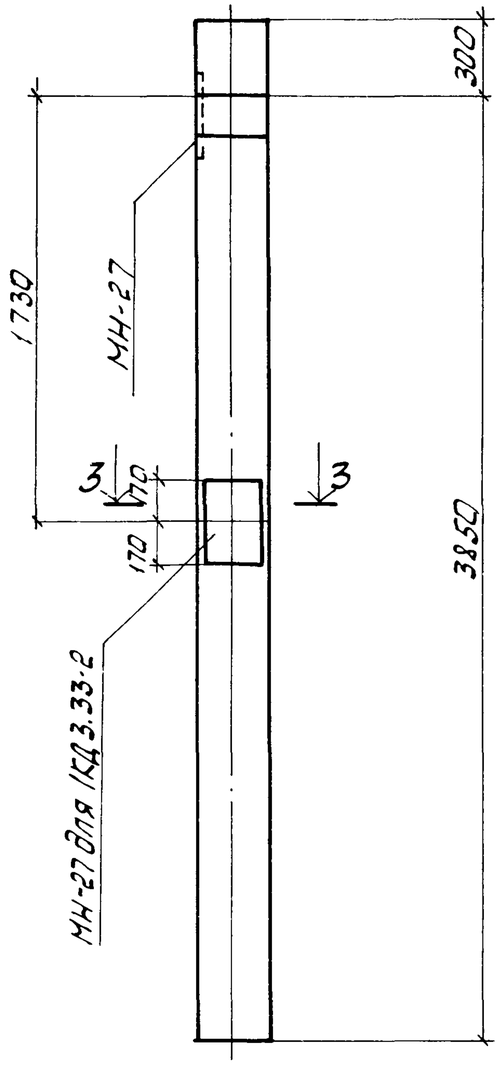

2-2

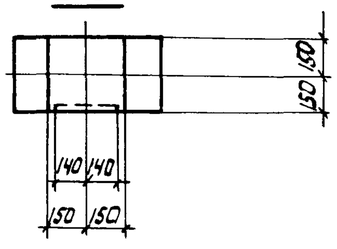

3-3

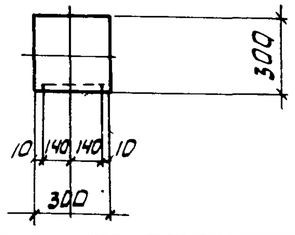

Спецификация элементов

Формат	Зона	Поз.	Обозначение	Наименование	Колич. на исполн.		Примечание
				Сборочные единицы			
			1.020-1/83 В.2-1	Колонна 1КД3.33	1	1	
А4			то же В.0-1; 2-15	Изделие закладное МН-27	1	2	
					1КД3.33-1	1КД3.33-2	

Ведомость расхода стали на элемент, кг

Марка элемента	Изделия закладные								Всего	Общий расход
	Арматура класса А-III ГОСТ 5781-82*				Прокат марки ВСт2 КП2 ГОСТ 103-76*					
	ф12	ф18		Итого	-16×280			Итого		
1КД3.33-1	0.18	3.84		4.02	8.97			8.97	12.99	12.99
1КД3.33-2	0.36	7.68		8.04	17.94			17.94	25.98	25.98

1. Остальное смотрите 1КД3.33 по серии 1.020-1/83 Вып.2-1.
2. Знак ◈, обозначающий сторону монтажа, нанести несмываемой краской.

ТП 501-5-97.87-КЖИ-1КД3.33-1 1КД3.33-2

Изм.	Лист	№ докум.	Подп.	Дата
Разраб.		Бабкин		9.87
Провер.		Манзюк		9.87
Рук. гр.		Олиференко		9.87
Н. контр.		Манзюк		9.87
Гл. конструктор		Магомедов		9.87
Начальник		Штука		9.87
ГИП		Машков		9.87

Колонна 1КД3.33-1 1КД3.33-2

Стадия	Масса	Масштаб
Р		1:25
Лист 1	Листов 1	

Харьковский ПРОМТРАНСПРОЕКТ

Альбом III

Типовой проект 501-5-97.87

РОП 4.57-30-1

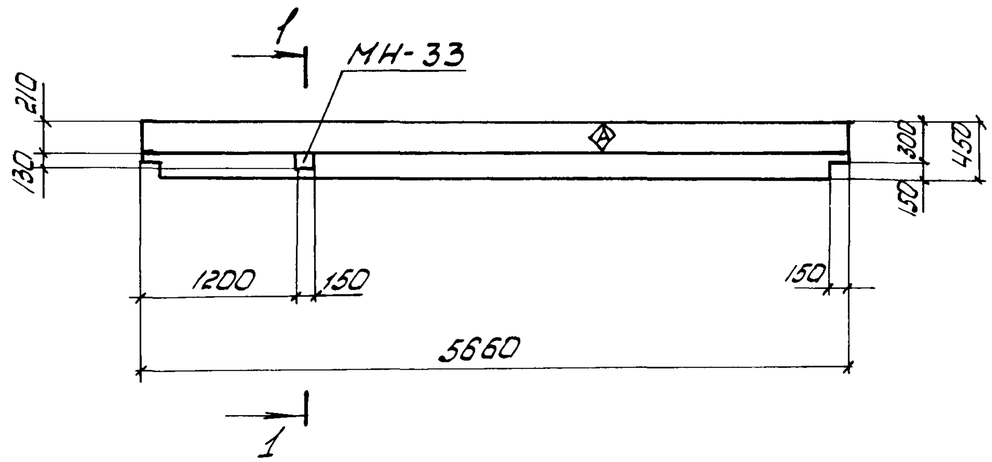

1-1

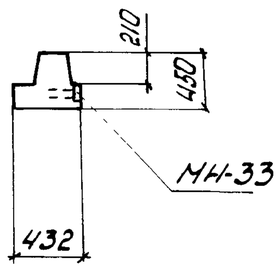

Спецификация элементов

Формат	Зона	Поз.	Обозначение	Наименование	Кол. на исп.	Примечание
				Сборочные единицы		
			1.020-1/83 Вып. 3-1	Ригель РОП 4.57-30	1	
А4			то же Вып. 3-3	Закладное изделие МН-33	1	
					РОП 4.57-30-1	

Марка элемента	Изделия закладные						Всего	Общий расход
	Арматура класса			Прокат марки				
	А-III			ВСт2кп2				
	ГОСТ 5781-82*			ГОСТ 103-76*				
	⌀8		Итого	-6×100		Итого		
РОП 4.57-30-1	0.4		0.4	1.13		1.13	1.53	1.53

1. Остальное смотрите РОП 4.57-30 по серии 1.020-1/83 Вып. 3-1.
2. Знак Ⓐ, обозначающий сторону монтажа, нанести несмываемой краской.

Изм.	Лист	№ докум.	Подп.	Дата
Разраб		Бабкин		9.87
Провер.		Манзюк		9.87
Рук. гр.		Олиференко		9.87
Н. контр.		Манзюк		9.87
Гл. констр.		Магомедов		9.87
Нач. отд.		Штука		9.87
ГИП		Машков		9.87

ТП 501-5-97.87 КЖИ-РОП 4.57-30-1

Ригель РОП 4.57-30-1

Стадия	Масса	Масштаб
Р		1:50
Лист 1	Листов 1	

Харьковский ПРОМТРАНСПРОЕКТ

Типовой проект 501-5-97.88 Альбом III

1А56,33-1

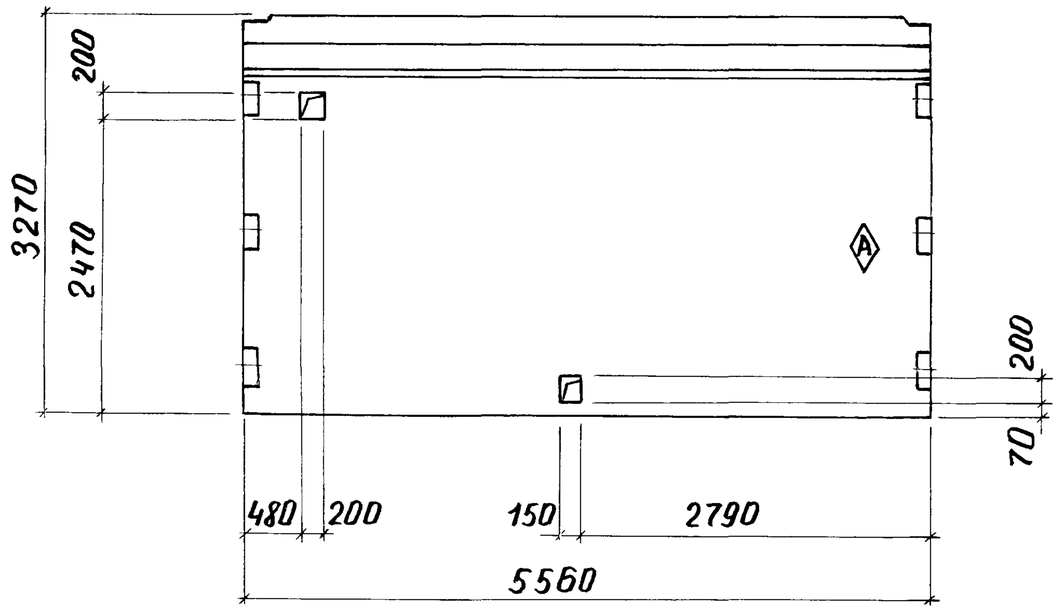

2АПК56.33-1

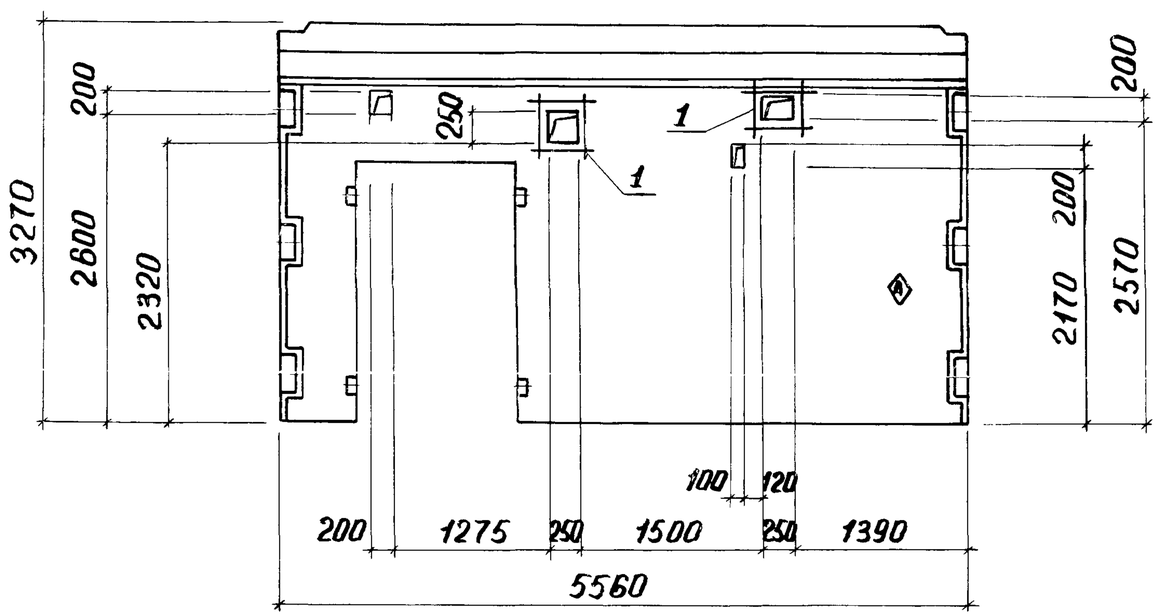

Спецификация элементов

Формат	Зона	Поз.	Обозначение	Наименование	Колич. на исполн. 1А56,33-1	Колич. на исполн. 2АПК56,33-1	Примеч.
				Сборочные единицы			
А3			Серия 1.020-1/83 в.4-1	Диафрагма жесткости 1А56,33	1		
"			"	То же 2АПК56,33		1	
А4		1	КЖИ-С-2	Сетка С-2		4	

Ведомость расхода стали на дополнительное армирование элемента, кг

Марка элемента	Армирование. Арматура класса А-I ГОСТ 5781-82* ф6		Итого	Всего
2АПК56.33-1	3,28		3,28	3,28

1. Остальное см. 1А56,33 и 2АПК56,33 по серии 1.020-1/83 в.4-1.
2. В местах отверстий сетки основных марок вырезать по месту.
3. Знак Ⓐ, обозначающий сторону монтажа, нанести несмываемой краской.

Изм.	Лист	N Документ.	Подпись	Дата
Разраб.		Бадмин		9.87г.
Провер.		Манзюк		9.87г.
Рук. гр.		Олиференко		9.87г.
Н. контр.		Манзюк		9.87г.
Гл. констр.		Магомедов		9.87г.
Нач. отд.		Штука		9.87г.
ГИП		Машков		9.87г.

ТП 501-5-97.88 КЖИ -1А56,33-1 -2АПК56,33-1

Диафрагмы жесткости 1А56,33-1; 2АПК56,33-1

Стадия	Масса	Масшт.
Р		1:50
Лист 1	Листов 1	

Харьковский ПРОМТРАНСПРОЕКТ

Типовой проект 501-5-97.87 альбом III

1А56.33-2

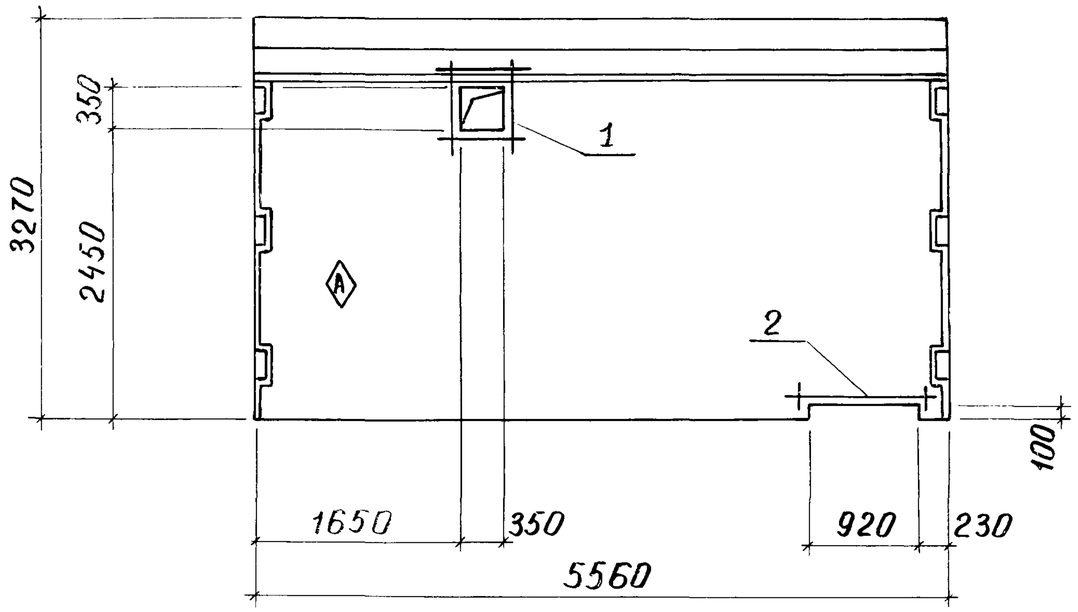

Спецификация элементов

Формат	Зона	Поз.	Обозначение	Наименование	Кол. на исп.	Примеч.
				Сборочные единицы		
А3			Серия 1.020-1/83 В.4-1	Диафрагма жесткости 1А56.33	1	
А4		1	КЖИ-С-3	Сетка С-3	2	
"		2	КЖИ-С-4	" С-4	2	
					1А56.33-2	

1. Остальное-см. 1А56.33 по серии 1.020-1/83 В.4-1.
2. В местах отверстий сетки основных марок вырезать по месту.
3. Знак ◊, обозначающий сторону монтажа, нанести несмываемой краской.

Ведомость расхода стали на дополнительное армирование элемента, кг

Марка элемента	Армирование. Арматура класса А-I ГОСТ 5781-82* ф6		Итого	Всего
1А56.33-2	3,76		3,76	3,76

Изм.	Лист	N документ	Подпись	Дата	ТП501-5-97.87 КЖИ-1А56.33-2			
Разраб.		Бабкин		9.87	Диафрагма жесткости 1А56.33-2	Стадия	Масса	Масшт.
Провер.		Манзюк		9.87		Р		1:50
Рук.гр.		Олиференко		9.87		Лист 1	Листов 1	
Н.контр.		Манзюк		9.87				
Гл.конс.		Магомедов		9.87		Харьковский ПРОМТРАНСПРОЕКТ		
Нач.отд.		Штука		9.87				
ГИП		Машков		9.87				

Типовой проект 501-5-92.87 Альбом III

Спецификация элементов

Формат	Зона	Поз.	Обозначение	Наименование	П-7	П-8	П-9	П-10	П-11	П-12	П-20	П-21	П-22	П-23	Примеч.
				Сборочные единицы											
			Серия 1.041.1-2 в.6	Плита ПРС56.15-10АтVТ	1	1	1	1	1	1			1	1	
			"	Плита ПРС56.15-16АтVТ							1	1			
		1	ТП КЖИ-С	Сетка С-2									2		
		2		Сетка С-5		2			2						
		3		Сетка С-6			2	2	2	4					
		4		Сетка С-7						2					
		5		Сетка С-8	2						2				
		6		Сетка С-9								2			
		7		Сетка С-10									2		
		8		Сетка С-11										2	
		9		Сетка С-12			2								
				Закладная деталь М8-13	-	4	8	4	8	12					

Таблица условных марок

Условная марка	Наименование
П-7	ПРС56.15-10АтVТ-А
П-8	ПРС56.15-10АтVТ-Б
П-9	ПРС56.15-10АтVТ-В
П-10	ПРС56.15-10АтVТ-Г
П-11	ПРС56.15-10АтVТ-Д
П-12	ПРС56.15-10АтVТ-Е
П-20	ПРС56.15-16АтVТ-А
П-21	ПРС56.15-16АтVТ-Б
П-22	ПРС56.15-10АтVТ-Ж
П-23	ПРС56.15-10АтVТ-И

Ведомость расхода стали на арматурные и закладные изделия, кг

Марка элемента	Изделия арматурные: Арматура класса А-I ГОСТ 5781-82* ф6	ф8	Итого	Изделия закладные: Арматура класса А-I ГОСТ 5781-82* ф6		Итого	Прокат марки Вст3кп2 ГОСТ 103-76* -100х8		Итого	Всего	Общий расход
П-7	3.06		3.06								3.06
П-8	4.1		4.1	0.4		0.4	2.4		2.4	2.8	6.9
П-9	7.35		7.35	0.8		0.8	4.8		4.8	5.6	12.95
П-10	3.57		3.57	0.4		0.4	2.4		2.4	2.8	6.37
П-11	7.67		7.67	0.8		0.8	4.8		4.8	5.6	13.27
П-12	7.14	7.92	15.06	1.2		1.2	7.2		7.2	8.4	23.46
П-20	3.06		3.06								3.06
П-21	3.14		3.14								3.14
П-22	3.3		3.3								3.3
П-23		5.88	5.88								5.88

1. Остальное см. ПРС56.15-10АтVТ и ПРС56.15-16АтVТ по серии 1.041.1-2. в.6
2. На данных листах плиты обозначены условными марками.
3. При монтаже плит покрытия и перекрытия обратить внимание на то, чтобы грань с нанесенным на нее знаком Ⓐ была обращена в сторону, отмеченную таким же знаком на схемах расположения элементов покрытия и перекрытия.

Изм.	Лист	№докум.	Подп.	Дата
Разраб.		Бабкин		9.87г.
Провер.		Манзюк		9.87г.
Рук.гр.		Олиференко		9.87г.
Н.контр.		Манзюк		9.87г.
Гл.конст.		Магомедов		9.87г.

ТП 501-5-92.87 -КЖИ- П7÷П12 / П20÷П23

Плиты П7÷П12, П20÷П23

Стадия	Лист	Листов
Р	1	4

Харьковский Промтранспроект

Альбом III

Типовой проект 501-5-97.87

П-8

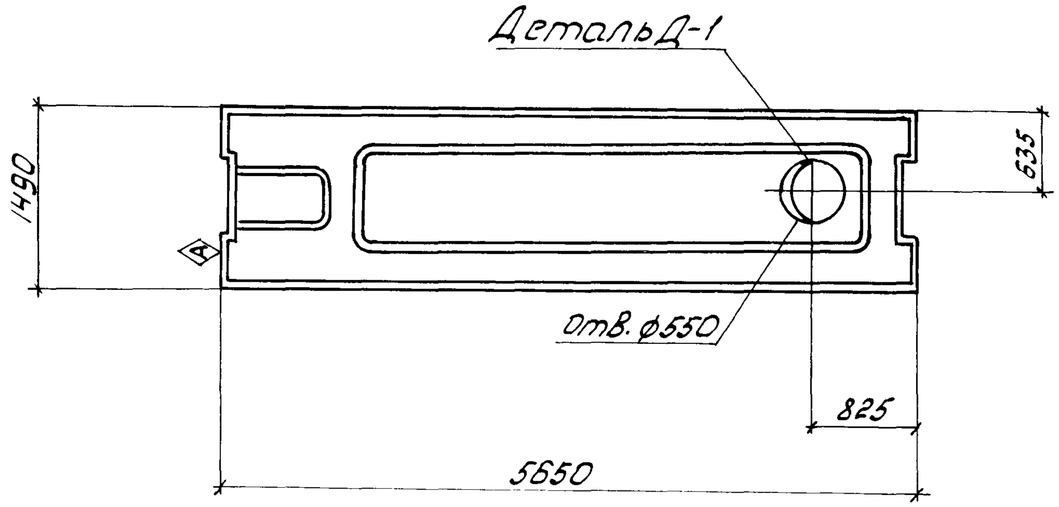

П-10

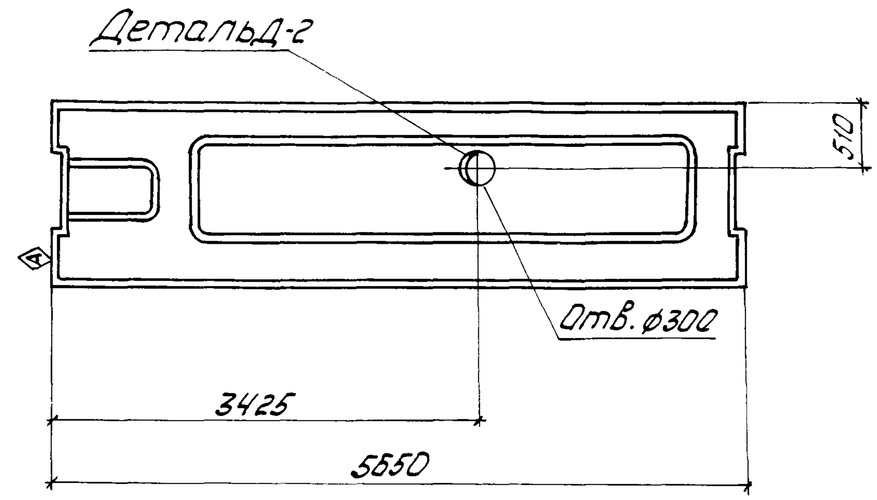

П-9

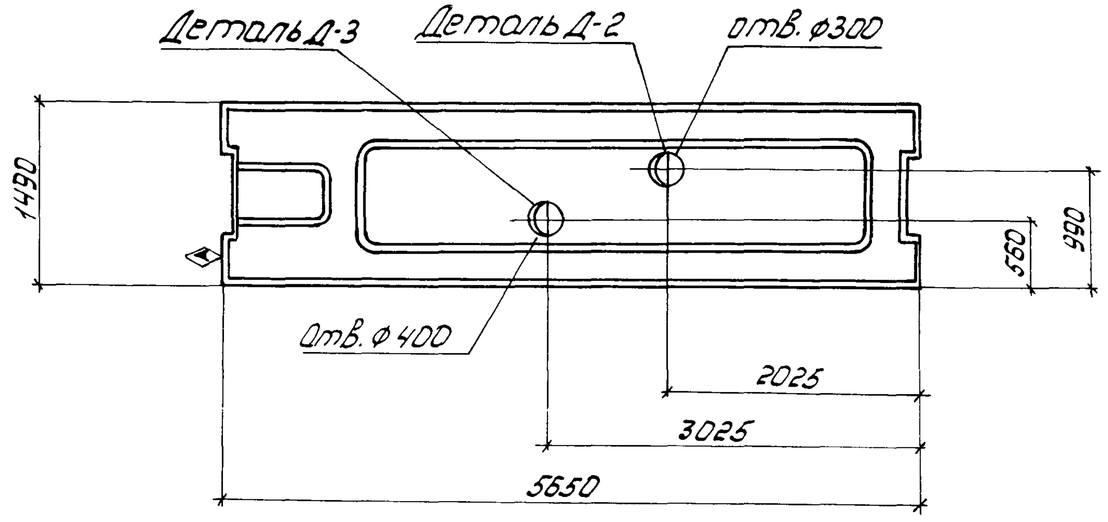

П-11

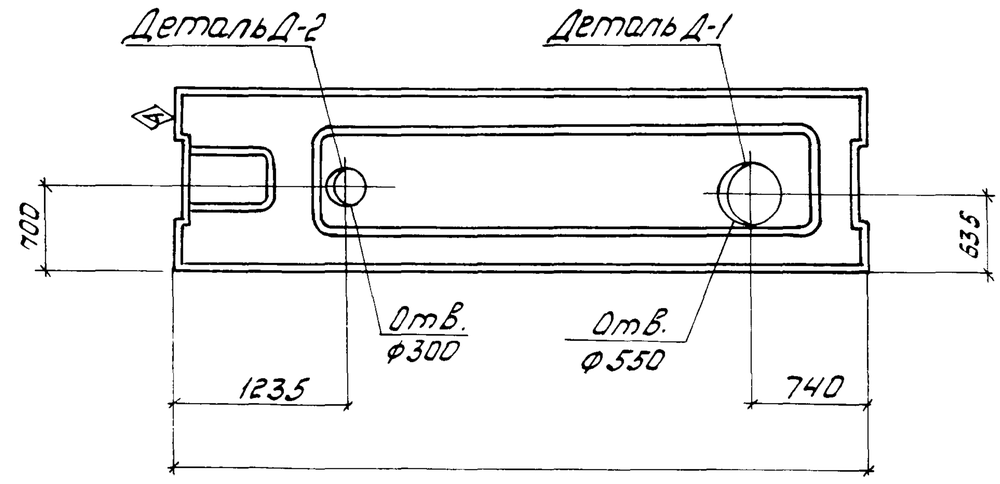

					ТП 501-5-97.87 -КЖИ-П-8, П-9, П-10, П-11			
Изм.	Лист	№ докум.	Подп.	Дата	Плиты П-8, П-9, П-10, П-11	Стадия	Масса	Масштаб
Разраб.		Бабкин		9.87г		Р		1:25
Провер.		Манзюк		9.87г		Лист 2	Листов	
Рук. гр.		Олиференко		9.87г		Харьковский ПРОМТРАНСПРОЕКТ		
Н. контр.		Манзюк		9.87г				
Гл. констр.		Магомедов		9.87г				
Нач. отд.		Штука		9.87г				
ГИП		Машков		9.87г				

Альбом III

Типовой проект 501-5-92.87

П-7, П-20

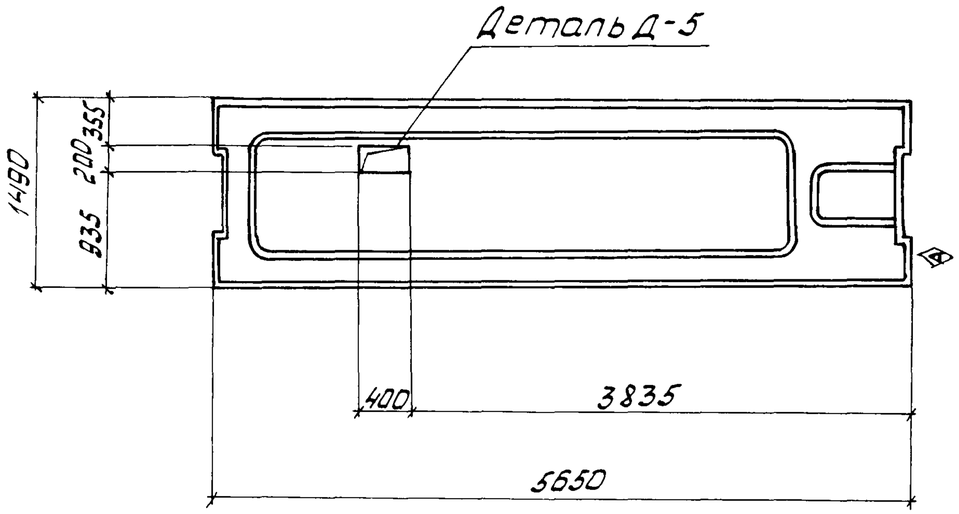

П-21

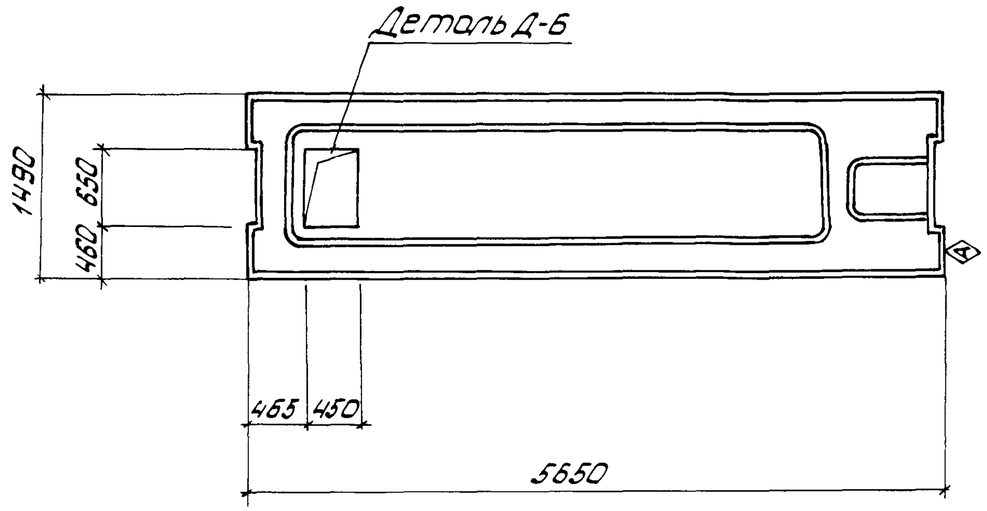

П-12

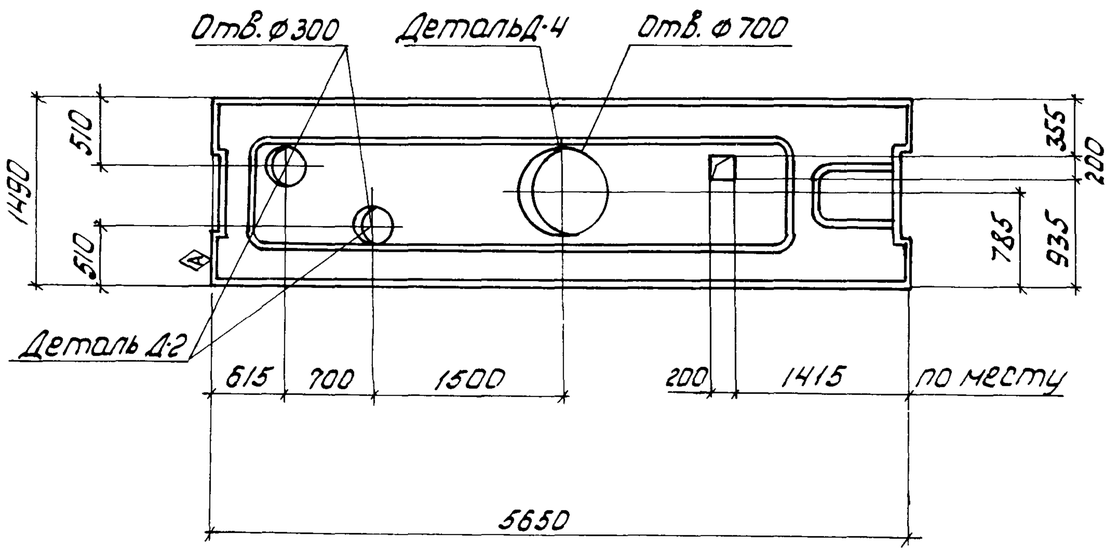

П-22

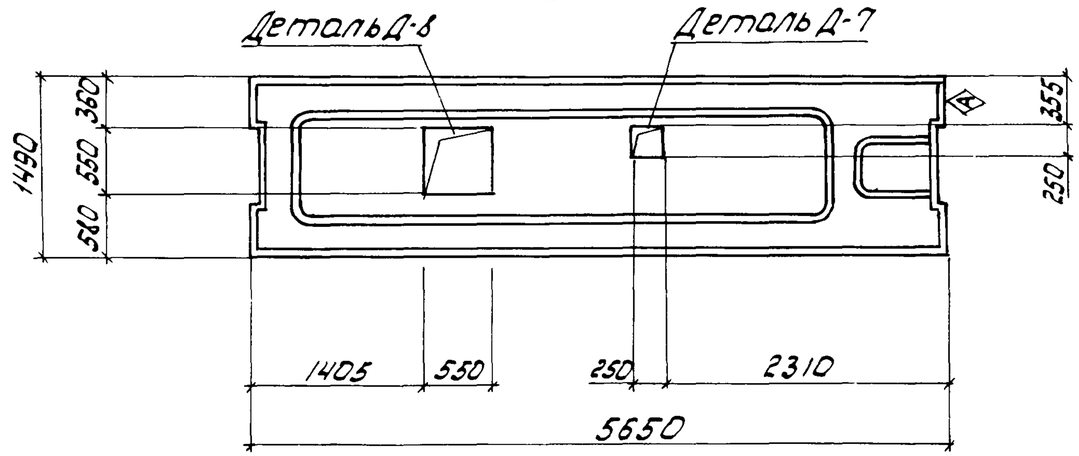

Изм.	Лист	№докум.	Подп.	Дата	ТП 501-5-92.87 -КЖИ- П-7, П-12, П-20 ÷ П-22		
Разраб.		Бабкин		9.87	Плиты П-7, П-12, П-20 ÷ П-22	Стадия	Масса	Масштаб
Провер.		Манзюк		9.87		Р		1:25
Рук. гр.		Олиференко		9.87		Лист 3	Листов	
Н. контр.		Манзюк		9.87				
Гл. констр.		Магомедов		9.87		Харьковский ПРОМТРАНСПРОЕКТ		
Нач. отд.		Штука		9.87				
ГИП		Машков		9.87				

Альбом III

Типовой проект 501-5-92.87

П-23

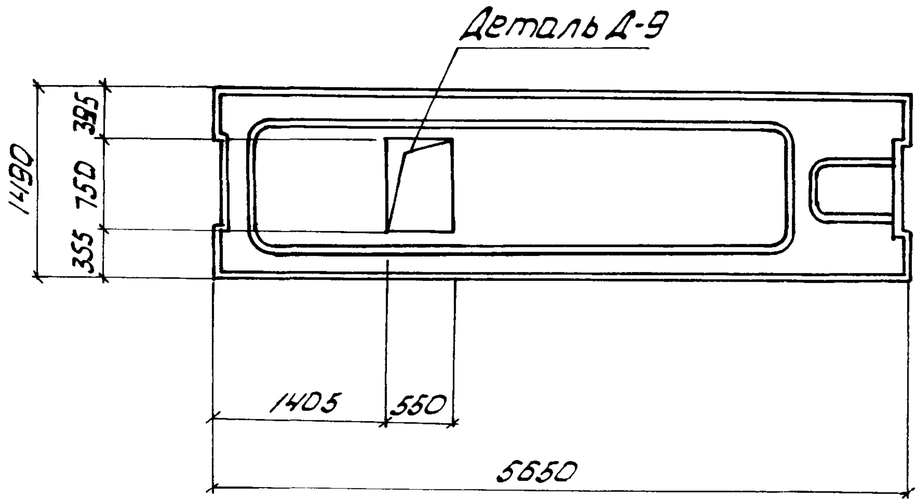

Деталь Д-9

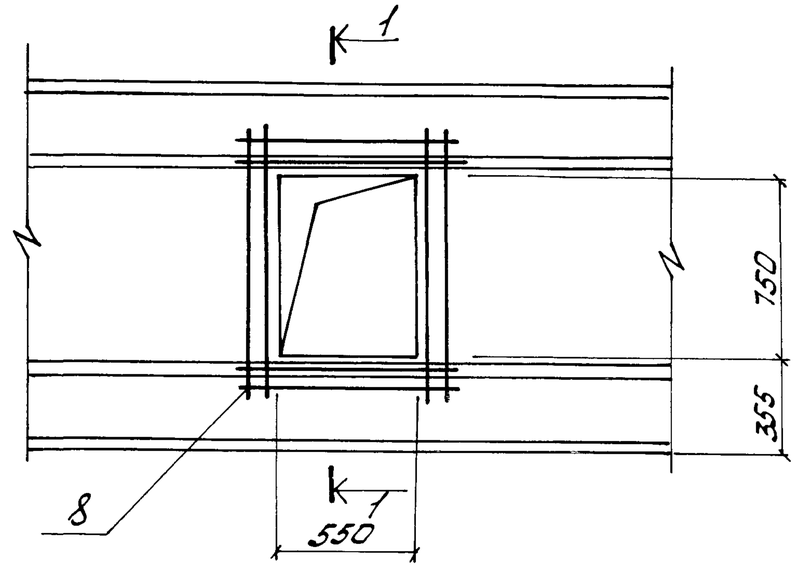

1-1

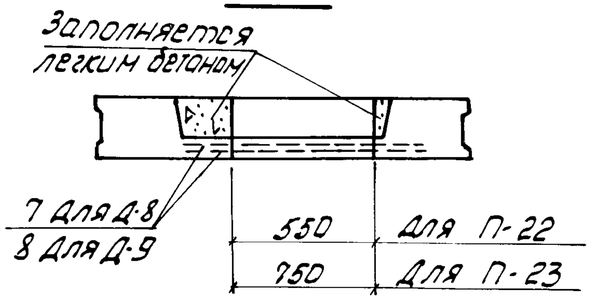

Деталь Д-8

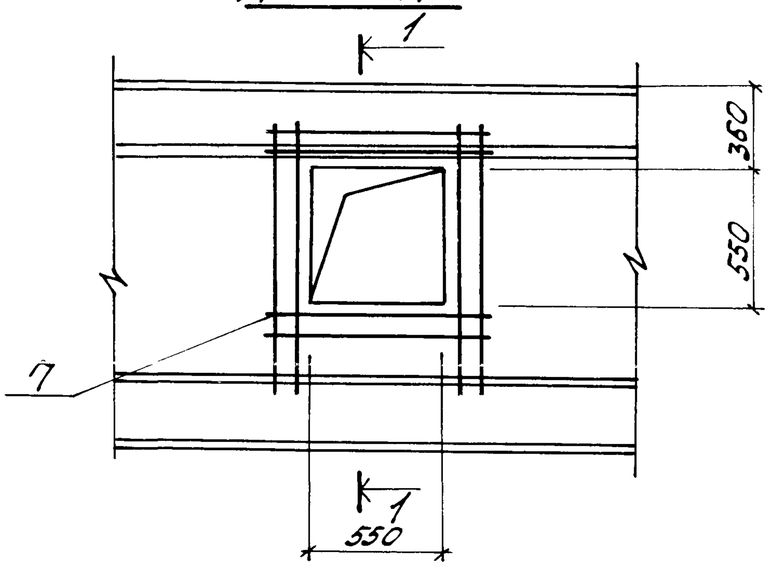

Изм.	Лист	№ докум.	Подп.	Дата
Разраб.		Бабкин		10.87
Провер.		Манзюк		10.87
Рук. гр.		Олиференко		10.87
Н. контр.		Манзюк		10.87
Гл. конст.		Магонедаб		10.87
Нач. отд.		Штука		10.87
ГИП		Машков		10.87

ТП 501-5-92.87-КЖИ-П-23, Д-8; Д-9

Плита П-23. Детали Д-8; Д-9.

Стадия	Масса	Масштаб
Р		1:50 1:25
Лист 4	Листов	

Харьковский ПРОМТРАНСПРОЕКТ

Альбом III

Типовой проект 501-5-97.87

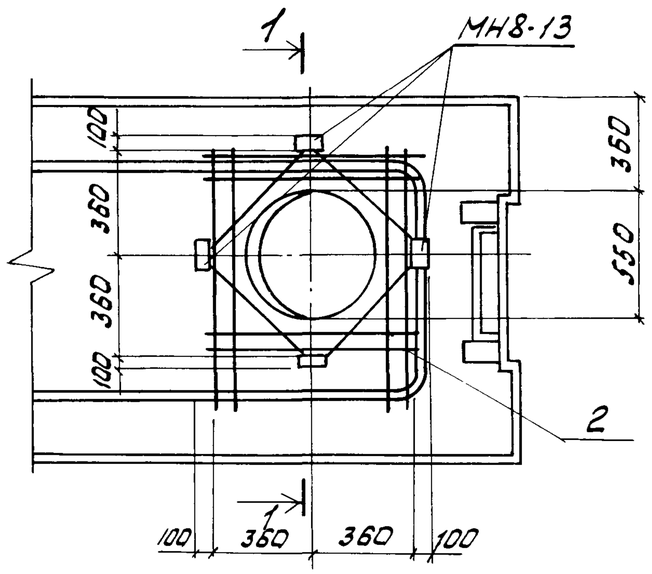

1-1

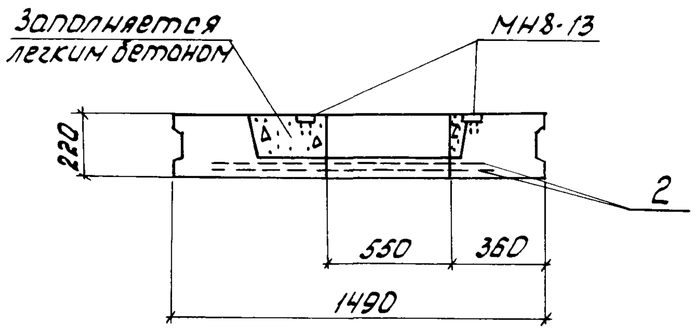

					ТП 501-5-97.87 -ИЖИ-Д-1		
Изм.	Лист	N°докум.	Подп.	Дата	Деталь Д-1	Стадия	Масса	Масштаб
Разраб.		Бабкин		09.87		Р		1:25
Провер.		Манзюк		09.87		Лист 1	Листов 1	
Рук.гр.		Олиференко		09.87		Харьковский ПРОМТРАНСПРОЕКТ		
Н.контр.		Манзюк		09.87				
Гл.констр.		Магонедов		09.87				
Нач.отд.		Штука		09.87				
ГИП		Машков		09.87				

Альбом III

Типовой проект

Взам.инв.N | Подп. и дата | Инв.N подл.

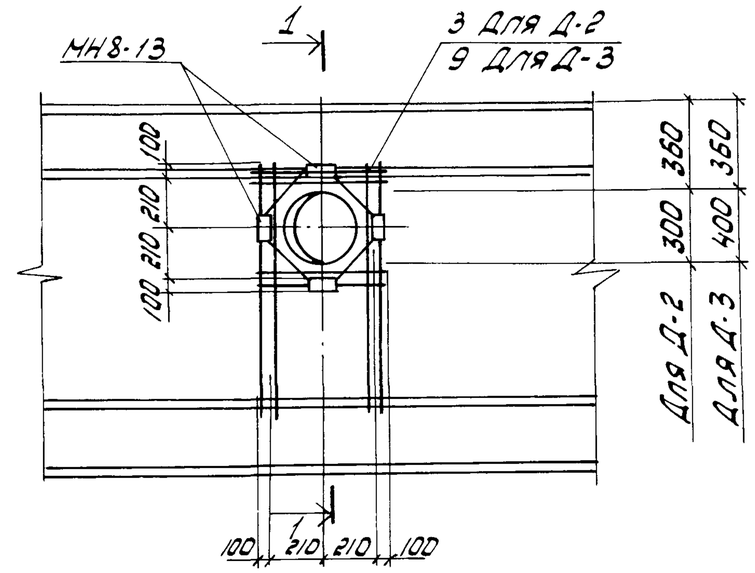

1-1

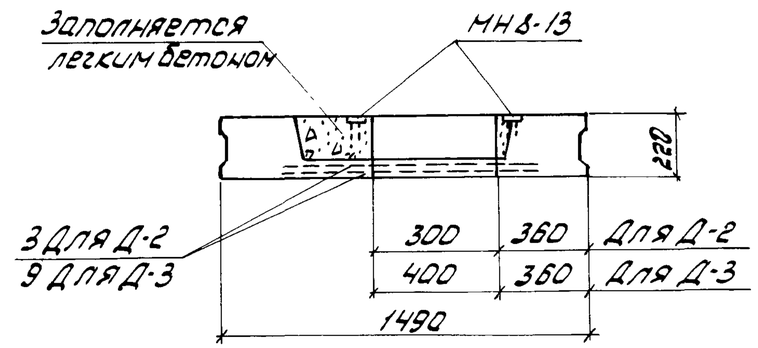

					ТП 501-5-97.87 -КЖИ-Д-2; Д-3		
Изм.	Лист	N°докум.	Подп.	Дата	Деталь Д-2; Д-3	Стадия	Масса	Масшт.
Разраб.		Бабкин		09.87		Р		1:25
Провер.		Манзюк		09.87		Лист 1	Листов 1	
Рук.гр.		Олиференко		09.87		Харьковский ПРОМТРАНСПРОЕКТ		
Н.контр.		Манзюк		09.87				
Гл.констр.		Магонедов		09.87				
Нач.отд.		Штука		09.87				
ГИП		Машков		09.87				

Альбом III

Типовой проект 501-5-97.87

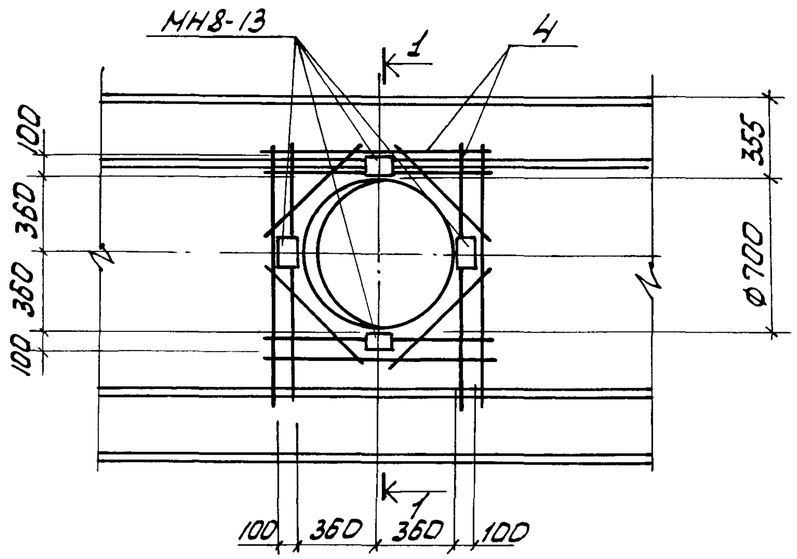

1-1

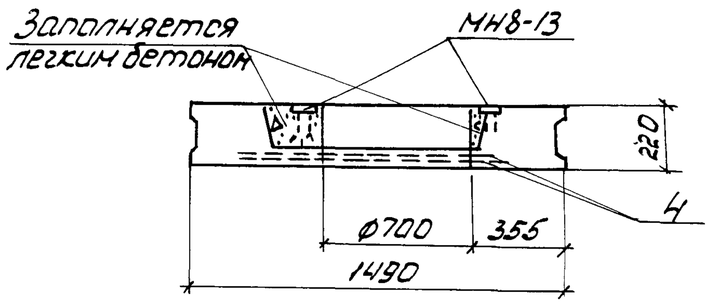

Изм.	Лист	№докум.	Подп.	Дата	ТП 501-5-97.87 -КЖИ-Д-4		
Разраб.		Бабкин		10.87	Деталь Д-4	Стадия	Масса	Масшт.
Провер.		Манзюк		10.87		Р		1:25
Рук.гр.		Олиференко		10.87		Лист 1	Листов 1
Н.контр.		Манзюк		10.87		Харьковский ПРОМТРАНСПРОЕКТ	
Гл.констр.		Магомедов		10.87			
Нач.отд.		Штука		10.87			
ГИП		Машков		10.87			

Альбом III

Типовой проект

Взам.инв.№ | Подп.и дата | Инв.№подл.

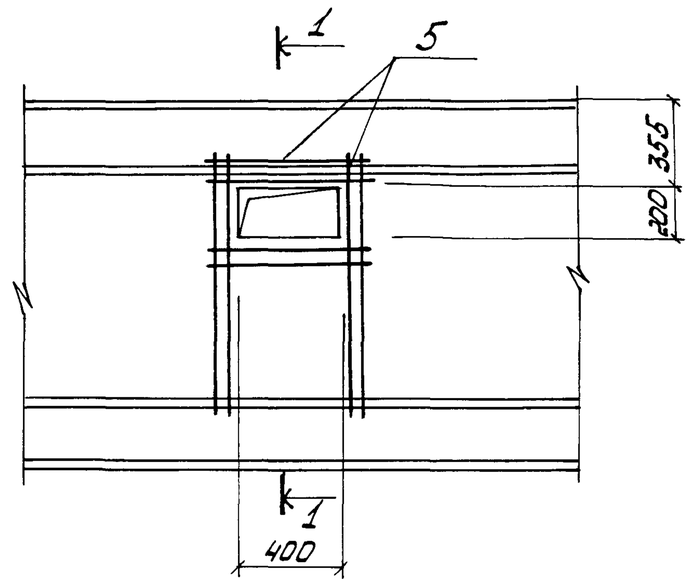

1-1

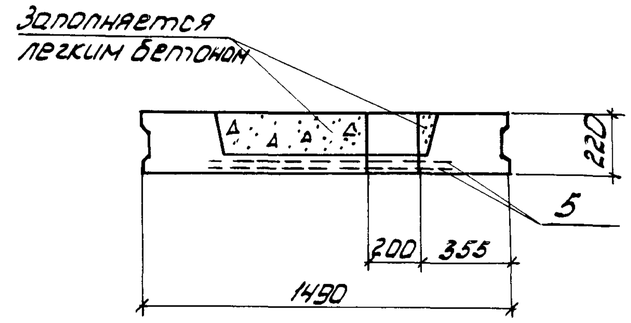

Изм.	Лист	№докум.	Подп.	Дата	ТП 501-5-97.87 -КЖИ-Д-5		
Разраб.		Бабкин		10.87	Деталь Д-5	Стадия	Масса	Масшт.
Провер.		Манзюк		10.87		Р		1:25
Рук.гр.		Олиференко		10.87		Лист 1	Листов 1
Н.контр.		Манзюк		10.87		Харьковский ПРОМТРАНСПРОЕКТ	
Гл.констр.		Магомедов		10.87			
Нач.отд.		Штука		10.87			
ГИП		Машков		10.87			

Альбом III

Типовой проект 501-5-97.87

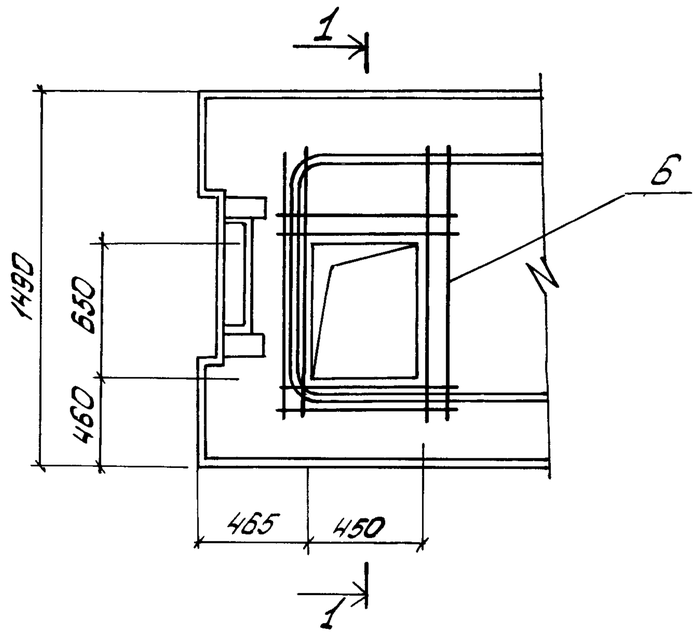

1-1

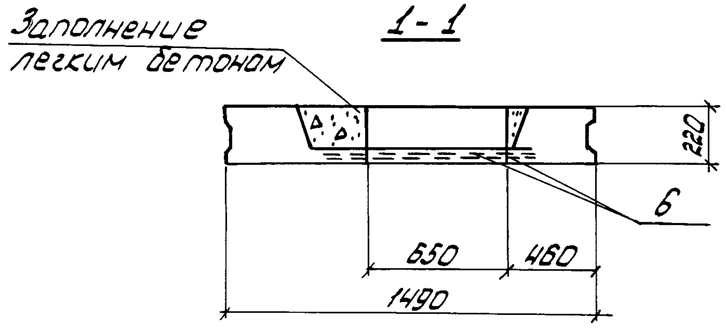

					ТП 501-5-97.87 -КЖИ-Д-6		
Изм.	Лист	N°докум.	Подп.	Дата			
Разраб.		Бабкин		09.87	Деталь Д-6	Стадия	Масса	Масштаб
Провер		Манзюк		09.87		Р		1:25
Рук. гр.		Олиференко		09.87				
Н. контр.		Манзюк		09.87		Лист 1	Листов 1
Гл. констр.		Магомедов		09.87		Харьковский ПРОМТРАНСПРОЕКТ	
Нач. отд.		Штука		09.87			
ГИП		Машков		09.87			

Альбом III

Типовой проект

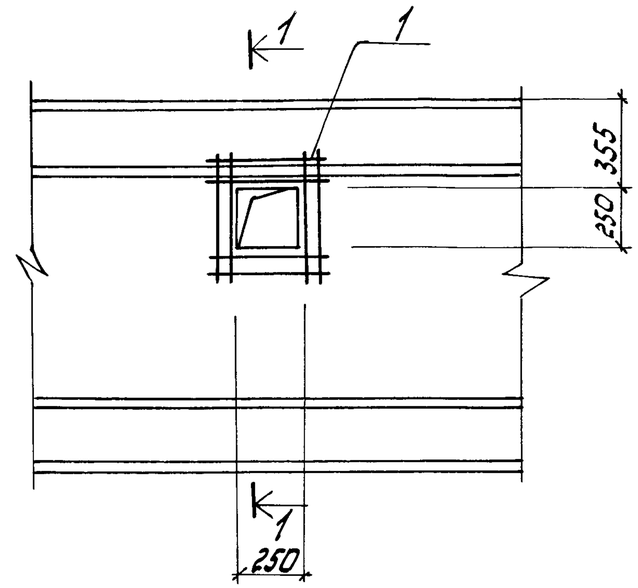

1-1

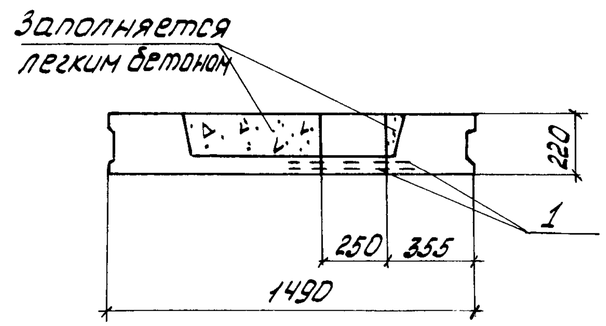

Инв. N подл. | Подп. и дата | Взам. инв. N

					ТП 501-5-97.87-КЖИ-Д-7		
Изм.	Лист	N°докум.	Подп.	Дата			
Разраб.		Бабкин		09.87	Деталь Д-7	Стадия	Масса	Масштаб
Провер.		Манзюк		09.87		Р		1:25
Рук. гр.		Олиференко		09.87				
Н. контр.		Манзюк		09.87		Лист 1	Листов 1
Гл. констр.		Магомедов		09.87		Харьковский ПРОМТРАНСПРОЕКТ	
Нач. отд.		Штука		09.87			
ГИП		Машков		09.87			

Альбом III

Типовой проект 501-5-97.87

Формат	Зона	Позиция	Обозначение	Наименование	ПС60.9.2.5-2.Л-1	ПС60.9.3,0-6.Л-1	ПС60.9.3.5-6.Л-1	ПС60.15.2,5-2.Л-1	ПС60.15.3.0-3.Л-1	ПС60.15.3,5-6.Л-1	ПС60.18.2.5-2.Л-1	ПС60.18.3.0-2.Л-1	ПС60.18.3.5-6.Л-1	ПС60.9.2.5-2.Я-1	ПС60.9.3.0-6.Я-1	ПС60.15.2,5-2.Я-1	ПС60.15.3,0-3.Я-1	ПС60.18.2.5-2.Я-1	ПС60.18.3,0-2.Я-1	Примечание
				Сборочные единицы																
			1.030.1-1 Вып. 1-1	Стеновая панель ПС60.9.2,5-2.Л-1	1															
			"	Стеновая панель ПС60.9.3,0-6.Л-1		1														
			"	Стеновая панель ПС60.9.3,5-6.Л-1			1													
			"	Стеновая панель ПС60.15.2,5-2.Л-1				1												
			"	Стеновая панель ПС60.15.3.0-3.Л-1					1											
			"	Стеновая панель ПС60.15.3,5-6.Л-1						1										
			"	Стеновая панель ПС60.18.2,5-2.Л-1							1									
			"	Стеновая панель ПС60.18.3,0-2.Л-1								1								
			"	Стеновая панель ПС60.18.3.5-6.Л-1									1							
А4		1	1.030.1-1 Вып. 1-3	Изделие закладное М1	2	2	2	2	2	2	2	2	2	2	2	2	2	2	2	
			1.030.1-1 Вып. 1-1	Стеновая панель ПС60.9.2,5-2.Я-1										1						
			"	Стеновая панель ПС60.9.3,0-6.Я-1											1					
			"	Стеновая панель ПС60.15.2,5-2.Я-1												1				
			"	Стеновая панель ПС60.15.3,0-3.Я-1													1			
			"	Стеновая панель ПС60.18.2,5-2.Я-1														1		
			"	Стеновая панель ПС60.18.3,0-2.Я-1															1	

Таблица условных марок

Условная марка	Наименование
ПС1	ПС60.9.2.5-2.Л-1 ПС60.9.3,0-6.Л-1 ПС60.9.3,5-6.Л-1 ПС60.9.2.5-2.Я-1 ПС60.9.3.0-6.Я-1
ПС5	ПС60.15.2.5-2.Л-1 ПС60.15.3.0-3.Л-1 ПС60.15.3,5-6.Л-1 ПС60.15.2.5-2.Я-1 ПС60.15.3,0-3.Я-1
ПС13	ПС60.18.2.5-2.Л-1 ПС60.18.3,0-2.Л-1 ПС60.18.3.5-6.Л-1 ПС60.18.2.5-2.Я-1 ПС60.18.3.0-2.Я-1

Изм.	Лист	№ докум.	Подп.	Дата
Разраб.		Шелепко		9.87г.
Провер.		Манзюк		9.87г.
Рук. гр.		Олиференко		9.87г.
Н. контр.		Манзюк		9.87г.
Гл. констр.		Могичевов		9.87г.

ТП 501-5-97.87 -КЖИ-ПС1, ПС5, ПС13

Стеновые панели ПС1, ПС5, ПС13

Стадия	Лист	Листов
Р	1	2

Харьковский ПРОМТРАНСПРОЕКТ

Альбом III

Типовой проект 501-5-97.87

ПС1, ПС5, ПС13

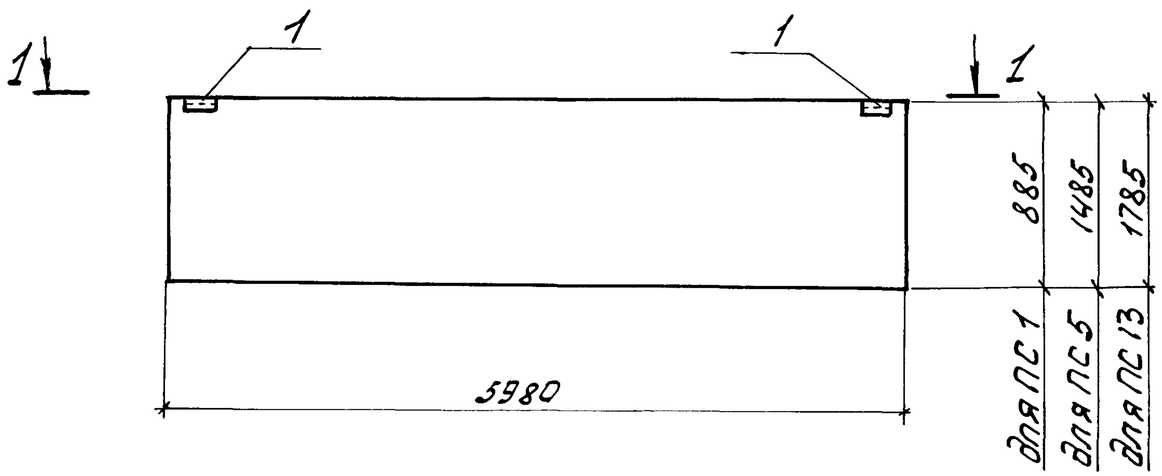

1-1

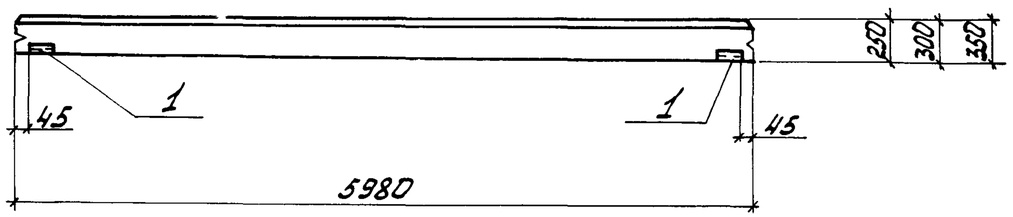

Ведомость расхода стали на элемент, кг

Марка элемента	Изделия закладные											Всего
	Арматура класса			Прокат марки								
	AIII			Вст3кп2								
	ГОСТ 5781-82*			ГОСТ 19903-74*					ГОСТ 8509-86			
	ф10		Итого	-60×6				Итого	∠63×63×6		Итого	
ПС1	0.6		0.6	1.1				1.1	2.1		2.1	3.8
ПС5	0.6		0.6	1.1				1.1	2.1		2.1	3.8
ПС13	0.6		0.6	1.1				1.1	2.1		2.1	3.8

На данном листе стеновые панели обозначены условными марками.

Изм.	Лист	№ докум.	Подп.	Дата	ТП 501-5-97.87-КЖИ-ПС1, ПС5, ПС13			
Разраб.		Шелепко		9.87г.	Стеновые панели ПС1, ПС5, ПС13.	Стадия	Масса	Масштаб
Провер.		Манзюк		9.87г.		Р		1:50
Рук. гр.		Олиференко		9.87г.		Лист 2	Листов 2	
Н. контр.		Манзюк		9.87г.		Харьковский ПРОМТРАНСПРОЕКТ		
Гл. конст.		Магомедов		9.87г.				
Нач. отд.		Штука		9.87г.				
ГИП		Машков		9.87г.				

Альбом III

Типовой проект 501-5-97.87

Формат	Зона	Поз.	Обозначение	Наименование	Количество на исполнение										Примечание
				Сборочные единицы											
			1.030.1-1 В.1-1	Стеновая панель ПС60.9.2,5-2.л-6	1										
			"	Стеновая панель ПС60.9.3,0-6.л-6		1									
			"	Стеновая панель ПС60.9.3,5-6.л-6			1								
			"	Стеновая панель ПС60.15.2,5-2.л-6				1							
			"	Стеновая панель ПС60.15.3,0-3.л-6					1						
			"	Стеновая панель ПС60.15.3.5-6.л-6						1					
А4		1	1.030.1-1 В.1-3	Изделие закладное М1	2	2	2	2	2	2	2	2	2	2	
"		2	"	Изделие закладное М9	4	4	4	4	4	4	4	4	4	4	
		3		Брус деревянный	4	4	4	4	4	4					
			1.030.1-1 В.1-1	Стеновая панель ПС60.9.2,5-2.я-6							1				
			"	Стеновая панель ПС60.9.3,0-6.я-6								1			
			"	Стеновая панель ПС60.15.2,5-2.я-6									1		
			"	Стеновая панель ПС60.15.3,0-3.я-6										1	
					ПС60.9.2,5-2.л-6	ПС60.9.3,0-6.л-6	ПС60.9.3,5-6.л-6	ПС60.15.2,5-2.л-6	ПС60.15.3,0-3.л-6	ПС60.15.3,5-6.л-6	ПС60.9.2,5-2.я-6	ПС60.9.3,0-6.я-6	ПС60.15.2,5-2.я-6	ПС60.15.3,0-3.я-6		

Таблица условных марок

Условная марка	Наименование
ПС2	ПС60.9.2,5-2л-6 ПС60.9.3,0-6.л-6 ПС60.9.3.5-6.л-6 ПС60.9.2,5-2.я-6 ПС60.9.3.0-6.я-6
ПС7	ПС60.15.2.5-2.л-6 ПС60.15.3,0-3.л-6 ПС60.15.3,5-6.л-6 ПС60.15.2,5-2.я-6 ПС60.15.3,0-3.я-6

Изм.	Лист	№докум.	Подп.	Дата
Разраб	Шепелко			10.87
Провер.	Манзюк			10.87
Рук. гр.	Олиференко			10.87
Н.контр.	Манзюк			10.87
Гл.констр	Магомедов			10.87

ТП 501-5-97.87 -КЖИ-ПС2, ПС7

Стеновые панели ПС2, ПС7

Стадия	Лист	Листов
Р	1	2

Харьковский ПРОМТРАНСПРОЕКТ

Альбом III

Типовой проект 501-5-97.87

ПС2, ПС7

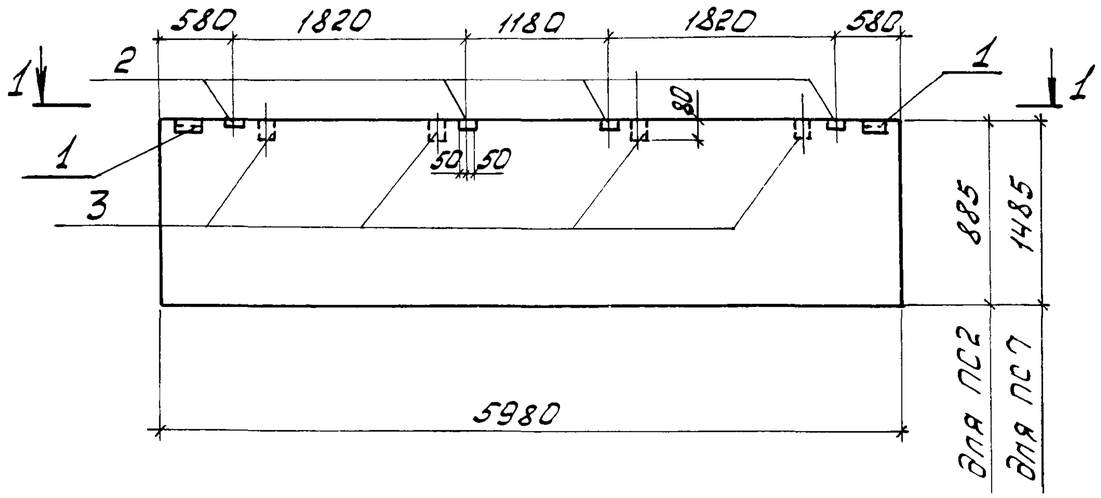

1-1

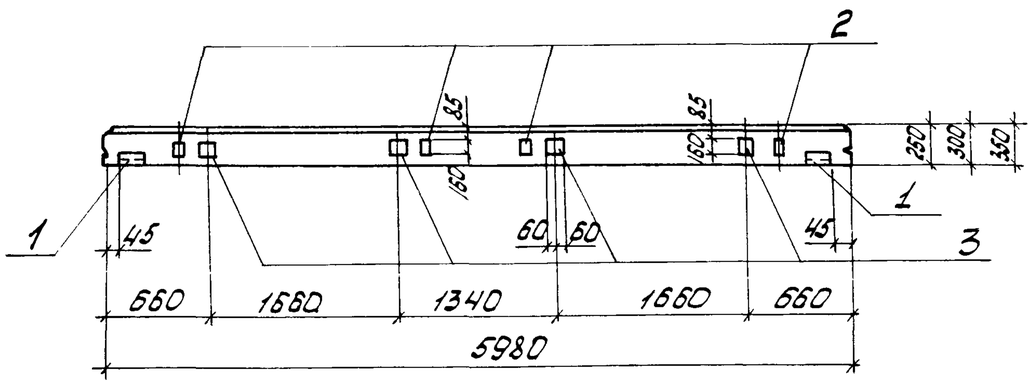

Ведомость расхода стали на элемент, кг

Марка элемента	Изделия закладные											Всего
	Арматура класса			Прокат марки								
	А III			Вст3кп2								
	ГОСТ 5781-82*			ГОСТ 19903-74*					ГОСТ 8509-86			
	Ф10		Итого	-60×6	-100×8			Итого	∠63×63×6		Итого	
ПС2	2.1		2.1	1.1	4.0			5.1	2.1		2.1	9.3
ПС7	2.1		2.1	1.1	4.0			5.1	2.1		2.1	9.3

На данном листе приведены условные марки стеновых панелей.

Изм.	Лист	№ докум.	Подп.	Дата
Разраб.		Шелепко		10.87г
Провер.		Манзюк		10.87г
Рук. гр.		Олиференко		10.87г
Н. контр.		Манзюк		10.87г
Гл. конструктор		Магомедов		10.87г
Нач. отд.		Штука		10.87г
РНП		Машков		10.87г

ТП 501-5-97.87-КЖИ-ПС2, ПС7

Стеновые панели ПС2, ПС7

Стадия	Масса	Масштаб
Р		1:50
Лист 2	Листов 2	

Харьковский ПРОМТРАНСПРОЕКТ

Альбом III

Формат	Зона	Поз.	Обозначение	Наименование	Количество на исполнение					Примечание
				Сборочные единицы						
			1.030.1-1 Вып. 1-1	Стеновая панель ПС60.9.2,5-2.л-1	1					
			"	Стеновая панель ПС60.9.3,0-6.л-1		1				
			"	Стеновая панель ПС60.9.3,5-6.л-1			1			
А4		1	1.030.1-1 Вып. 1-3	Изделие закладное М1	2	2	2	2	2	
"		2	"	Изделие закладное М3	4	4	4	4	4	
		3		Брус деревянный	2	2	2			
			1.030.1-1 Вып. 1-1	Стеновая панель ПС60.9.2.5-2.я-1				1		
			"	Стеновая панель ПС60.9.3.0-6.я-1					1	
					ПС60.9.2,5-2л-1-А	ПС60.9.3,0-6.л-1-А	ПС60.9.3.5-6.л-1-А	ПС60.9.2.5-2.я-1-А	ПС60.9.3,0-6.я-1-А	

501-5-97.87

Типовой проект

Таблица условных марок

Условная марка	Наименование
ПС3	ПС60, 9,2.5-2.л-1-А ПС60, 9.3.0-6.л-1-А ПС60. 9. 3,5-6.л-1-А ПС60.9. 2.5-2.я-1-А ПС60 9.3.0-6.я-1-А

Изм.	Лист	№ докум.	Подп.	Дата	ТП 501-5-97.87 - КЖИ - ПС3		
Разраб.	Шелепко			9.87г.	Стеновая панель ПС3	Стадия	Лист	Листов
Провер.	Манзюк			9.87г.		Р	1	2
Рук. гр.	Олиференко			9.87г.		Харьковский ПРОМТРАНСПРОЕКТ		
Н.контр.	Манзюк			9.87г.				
Гл.констр.	Магомедов			9.87г.				

Альбом III

Типовой проект 501-5-97.87

ПС3

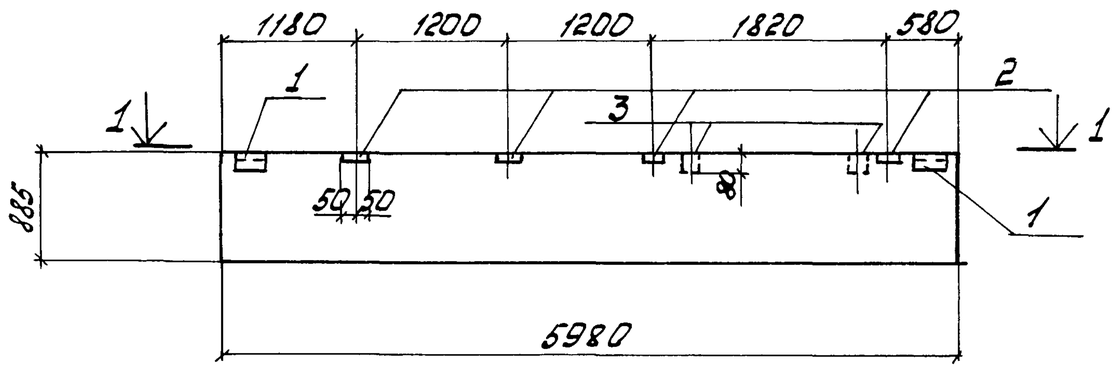

1-1

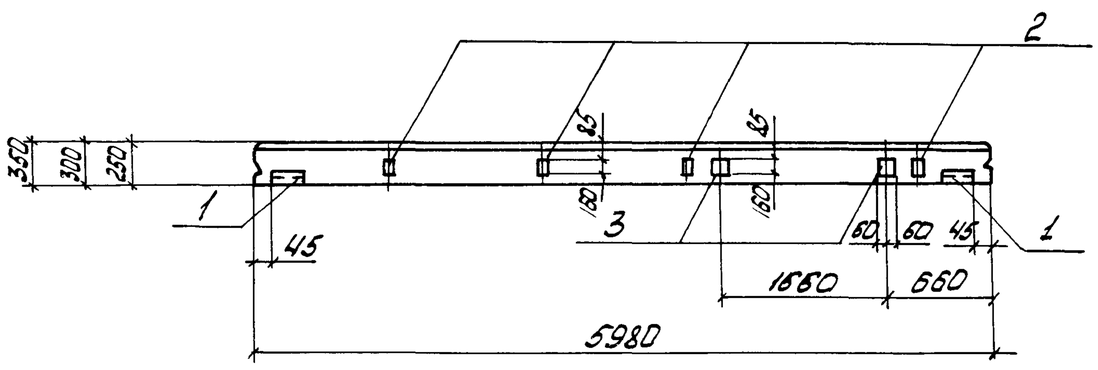

Ведомость расхода стали на элемент, кг

Марка элемента	Изделия закладные											Всего
	Арматура класса			Прокат марки								
	AIII			Вст3кп2								
	ГОСТ5781-82*			ГОСТ 19903-74*					ГОСТ8509-86			
	Ø10		Итого	-60×6	-100×8			Итого	∠63×63×6		Итого	
ПС3	2.1		2.1	1.1	4.0			5.1	2.1		2.1	9.3

На данном листе стеновая панель обозначена условной маркой.

Изм.	Лист	N°докум.	Подп.	Дата
Разраб.		Шелепко		10.87
Провер.		Манзюк		10.87
Рук. гр.		Олиференко		10.87
Н. контр.		Манзюк		10.87
Гл. констр.		Магомедов		10.87
Нач. отд.		Штука		10.87
ГИП		Машков		10.87

ТП 501-5-97.87-КЖИ-ПС3

Стеновая панель ПС3

Стадия	Масса	Масштаб
Р		1:50
Лист 2	Листов 2	

Харьковский ПРОМТРАНСПРОЕКТ

Альбом III

Типовой проект 501-5-97.87

Формат	Зона	Поз.	Обозначение	Наименование	Количество на исполнение					Примечание
				Сборочные единицы						
			1.030.1-1 Вып. 1-1	Стеновая панель ПС60.15. 2,5-2.л-9	1					
			"	Стеновая панель ПС60. 15. 3,0-3.л-9		1				
			"	Стеновая панель ПС60. 15. 3,5-6.л-9			1			
А4		1	1.030.1-1 Вып. 1-3	Изделие закладное М1	2	2	2	2	2	
"		2	"	Изделие закладное М9	8	8	8	8	8	
		3		Брус деревянный	8	8	8			
			1.030.1-1 Вып. 1-1	Стеновая панель ПС60.15. 2,5-2.я-9				1		
			"	Стеновая панель ПС60.15. 3,0-3.я-9					1	
					ПС60.15. 2,5-2.л-9	ПС60.15. 3,0-3.л-9	ПС60.15. 3,5-6.л-9	ПС60.15. 2,5-2.я-9	ПС60.15. 3,0-3.я-9	

Таблица условных марок

Условная марка	Наименование
ПС4	ПС60.15. 2,5-2.л-9 ПС60.15. 3,0-3.л-9 ПС60.15 3,5-6.л-9 ПС60.15. 2,5-2.я-9 ПС60.15. 3.0-3.я-3

Изм.	Лист	№ докум.	Подп.	Дата
Разраб.		Шепенко		10.87
Провер.		Манзюк		10.87
Рук. гр.		Диференко		10.87
Н. контр.		Манзюк		10.87
Гл. констр.		Магомедов		10.87

ТП 501-5-97.87 -КЖИ-ПС4

Стеновая панель ПС4

Стадия	Лист	Листов
Р	1	2

Харьковский ПРОМТРАНСПРОЕКТ

Альбом III

Типовой проект 501-5-97.87

ПС4

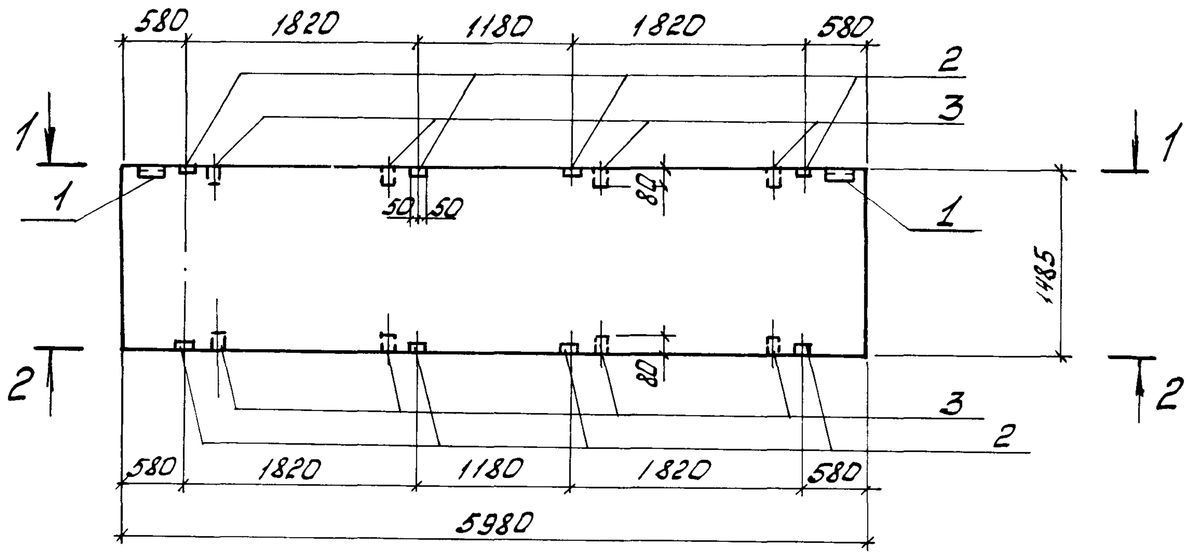

1-1

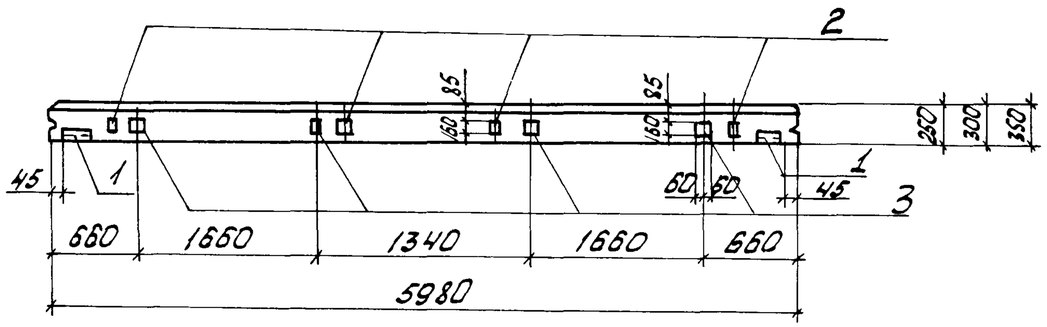

2-2

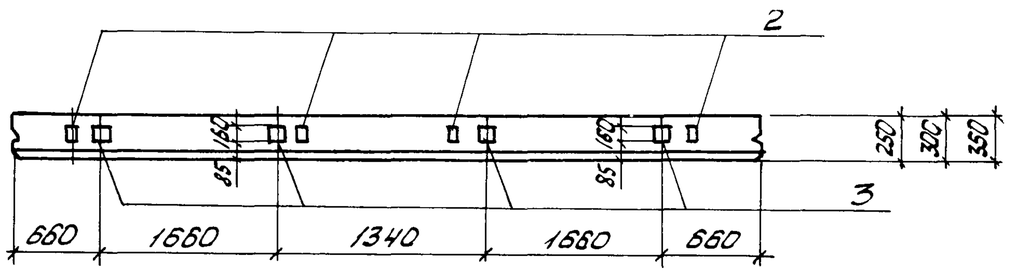

Ведомость расхода стали на элемент, кг

Марка элемента	Изделия закладные											Всего
	Арматура класса			Прокат марки								
	А III			Вст3кп2								
	ГОСТ 5781-82*			ГОСТ 19903-74*					ГОСТ 8509-86			
	Ф10		Итого	-60×6	-100×8			Итого	∠63×63×6		Итого	
ПС4	3.6		3.6	1,1	8,0			9,1	2.1		2.1	14.8

На данном листе стеновая панель обозначена условной маркой.

Изм.	Лист	№ докум.	Подп.	Дата	ТП 501-5-97.87-КЖИ-ПС4
Разраб.		Шелепко		10.87	Стеновая панель ПС4
Провер.		Манзюк		10.87	
Рук.гр.		Олиференко		10.87	
Н.контр.		Манзюк		10.87	
Гл.констр.		Магонедов		10.87	
Нач.отд.		Штука		10.87	
ГИП		Машков		10.87	

Стадия	Масса	Масштаб
Р		1:50
Лист 2	Листов 2	

Харьковский ПРОМТРАНСПРОЕКТ

Альбом III

Формат	Зона	Поз.	Обозначение	Наименование	Количество на исполнение					Примечание
				Сборочные единицы						
			1.030.1-1 Вып. 1-1	Стеновая панель ПС 60.15. 2,5-2.л-12	1					
			"	Стеновая панель ПС 60.15. 3,0-3.л-12		1				
			"	Стеновая панель ПС 60.15. 3,5-6.л-12			1			
А4		1	1.030.1-1 Вып. 1-3	Изделие закладное М1	2	2	2	2	2	
"		2		Изделие закладное М9	4	4	4	4	4	
		3		Брус деревянный	4	4	4			
А4		4	1.030.1-1 Вып. 1-3	Изделие закладное М5	2	2	2	2	2	
			1.030.1-1 Вып. 1-1	Стеновая панель ПС 60.15. 2.5-2.я-12				1		
			"	Стеновая панель ПС 60.15 3.0-3.я-12					1	
					ПС60.15. 2,5-2.л-12	ПС60.15.3,0-3.л-12	ПС60.15.3,5-6.л-12	ПС60.15.2,5-2.я-12	ПС60.15.3,0-3.я-12	

Типовой проект 501-5-97.87

Таблица условных марок

Условная марка	Наименование
ПСБ	ПС60,15,2,5-2.л-12 ПС60.15. 3,0-3.л-12 ПС60.15. 3,5-6 л-12 ПС60.15. 2,5-2.я-12 ПС60.15. 3,0-3.я-12

Изм.	Лист	№докум.	Подп.	Дата
Разраб.		Шелепко		10.87
Провер.		Манзюк		10.87
Рук. гр.		Олиференко		10.87
Н. контр.		Манзюк		10.87
Гл. констр.		Магомедов		10.87

ТП 501-5-97.87 - КЖН - ПСБ

Стеновая панель ПСБ

Стадия	Лист	Листов
Р	1	2

Харьковский ПРОМТРАНСПРОЕКТ

Альбом III

Типовой проект 501-5-97.87

ПС6

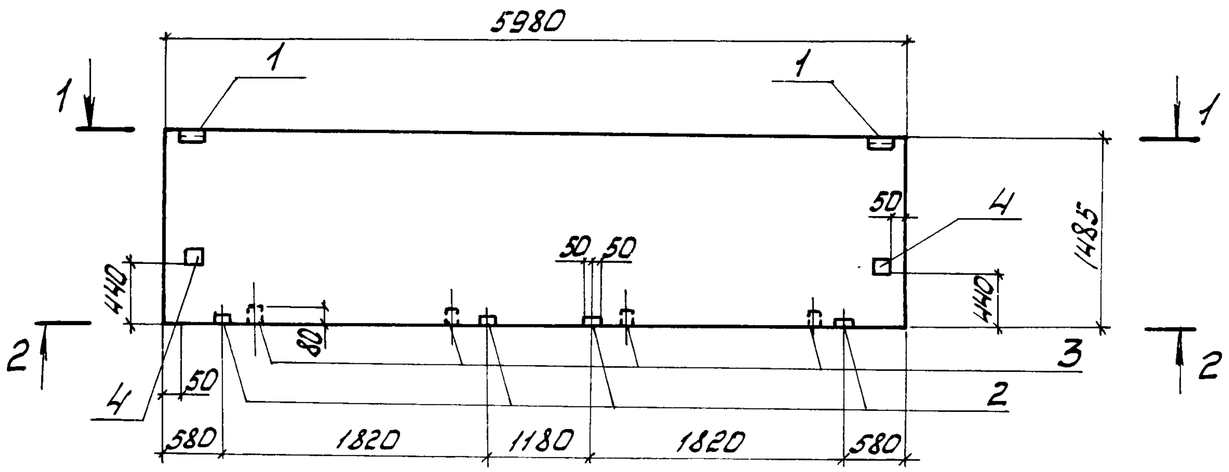

1-1

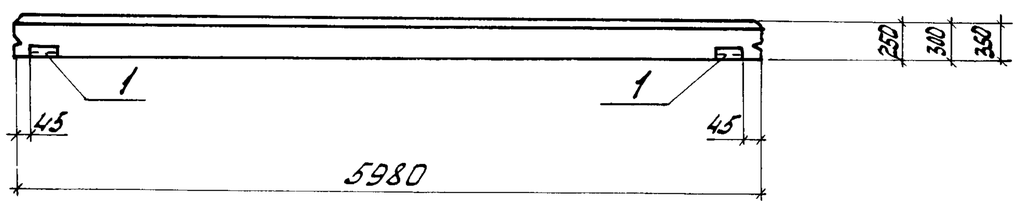

2-2

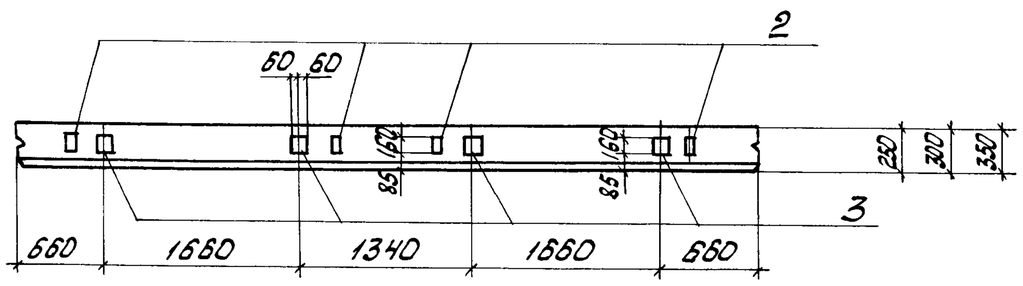

Ведомость расхода стали на элемент, кг

Марка элемента	Изделия закладные											Всего
	Арматура класса			Прокат марки								
	А III			Вст3кп2								
	ГОСТ 5781-82*			ГОСТ 19903-74*					ГОСТ 8509-86			
	ф10		Итого	-60×6	-100×8	-100×10	-200×12	Итого	∠63×63×6		Итого	
ПС6	3,0		3,0	1,1	4,0	6,3	7,6	19,0	2,1		2,1	24,1

На данном листе стеновая панель обозначена условной маркой.

Изм.	Лист	№ докум.	Подп.	Дата
Разраб.		Шелепко		10.87
Пробер.		Манзюк		10.87
Рук. гр.		Опиференко		10.87
Н.контр.		Манзюк		10.87
Гл.констр.		Магомедов		10.87
Нач.отд.		Штука		10.87
ГИП		Машков		10.87

ТП 501-5-97.87 -КЖИ-ПС6

Стеновая панель ПС6

Стадия	Масса	Масштаб
Р		1:50
Лист 2	Листов 2	

Харьковский ПРОМТРАНСПРОЕКТ

Типовой проект 501-5-97.87 Альбом III

Формат	Зона	Позиц.	Обозначение	Наименование	Количество на исполнение					Примечание
				Сборочные единицы						
			1.030.1-1 вып.1-1	Стеновая панель ПС60.15.2.5-2.Л-2	1					
			"	Стеновая панель ПС60.15.3.0-3.Л-2		1				
			"	Стеновая панель ПС60.15.3.5-6.Л-2			1			
А4		1	1.030.1-1 вып. 1-3	Изделие закладное М1	2	2	2	2	2	
"		2	"	Изделие закладное М5	2	2	2	2	2	
			1.030.1-1 вып.1-1	Стеновая панель ПС60.15.2.5-2.Я-2				1		
			"	Стеновая панель ПС60.15.3.0-3.Я-2					1	
					ПС60.15.2.5-2.Л-2	ПС60.15.3.0-3.Л-2	ПС60.15.3.5-6.Л-2	ПС60.15.2.5-2.Я-2	ПС60.15.3.0-3.Я-2	

Таблица условных марок

Условная марка	Наименование
ПС8	ПС60.15.2.5-2.Л-2 ПС60.15.3.0-3.Л-2 ПС60.15.3.5-6.Л-2 ПС60.15.2.5-2.Я-2 ПС60.15.3.0-3.Я-2

Изм.	Лист	N докум.	Подп.	Дата
Разраб.		Шелепко		10.87
Провер.		Манзюк		10.87
Рук.гр.		Олиференко		10.87
Н.контр.		Манзюк		10.87
Гл.конст.		Магомедов		10.87

ТП 501-5-97.87 -КЖИ-ПС8

Стеновая панель ПС8

Стадия	Лист	Листов
Р	1	2

Харьковский Промтранспроект

Альбом III

Типовой проект 501-5-97.87

ПС 8

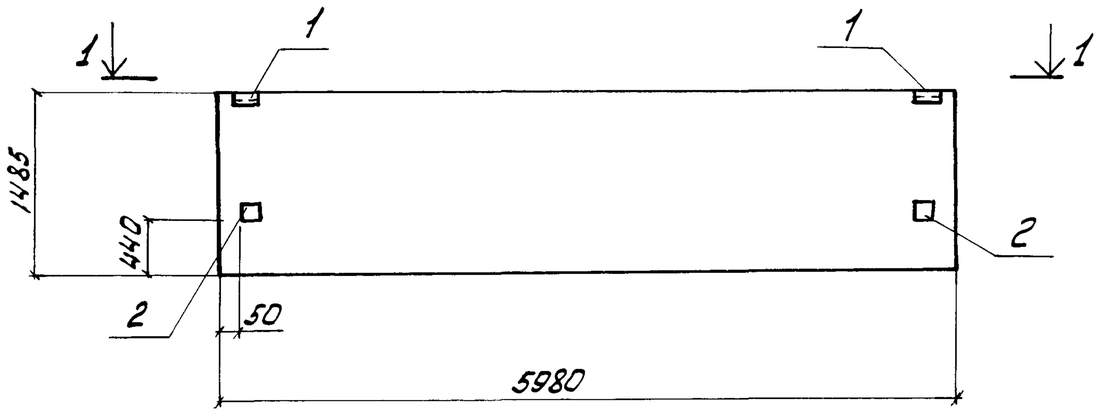

1-1

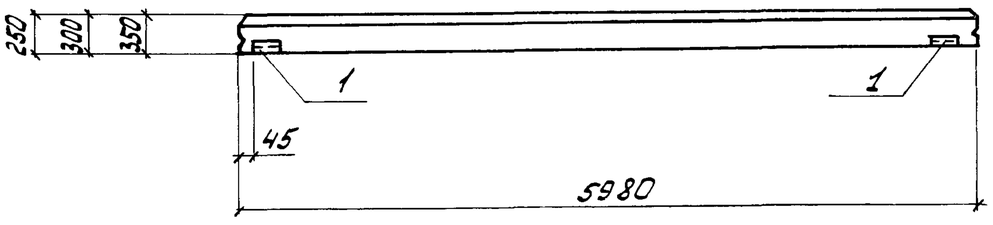

Ведомость расхода стали на элемент, кг

Марка элемента	Изделия закладные											Всего
	Арматура класса			Прокат марки								
	AIII			Вст 3КП2								
	ГОСТ 5781-82*			ГОСТ 19903-74*					ГОСТ 8509-86			
	ф10		Итого	-60×6	-100×10	-200×12		Итого	∠63×63×6		Итого	
ПС 8	1.4		1.4	1.1	6.3	2.6		15.0	2.1		2.1	18.5

На данном листе стеновая панель обозначена условной маркой

Изм.	Лист	№ докум.	Подп.	Дата	ТП 501-5-97.87 КЖИ-ПС 8			
Разраб.		Шелепко		09.87	Стеновая панель ПС 8	Стадия	Масса	Масшт.
Провер.		Манзюк		09.87		Р		1:50
Рук. гр.		Олиференко		09.87		Лист 2	Листов 2	
Н. контр.		Манзюк		09.87				
Гл. конст.		Магомедов		09.87		Харьковский ПРОМТРАНСПРОЕКТ		
Нач. отд.		Штука		09.87				
ГИП		Машков		09.87				

Типовой проект 501-5-97.87 Альбом III

Формат	Зона	Позиц.	Обозначение	Наименование	Количество на исполнение					Примечание
				Сборочные единицы						
			1.030.1-1 Вып. 1-1	Стеновая панель ПС60.15.2.5-2.Л-6	1					
			"	Стеновая панель ПС60.15.3.0-3.Л-6		1				
			"	Стеновая панель ПС60.15.3.5-6.Л-6			1			
		1	1.030.1-1 Вып. 1-3	Изделие закладное М1	4	4	4	4	4	
		2	"	Изделие закладное М9	4	4	4	4	4	
		3		Брус деревянный	6	6	6			
			1.030.1-1 Вып. 1-1	Стеновая панель ПС60.15.2.5-2.Я-6				1		
			"	Стеновая панель ПС60.15.3.0-3.Я-6					1	
					ПС60.15.2.5-2.Л-6-А	ПС60.15.3.0-3.Л-6-А	ПС60.15.3.5-6.Л-6-А	ПС60.15.2.5-2.Я-6-А	ПС60.15.3.0-3.Я-6-А	

Таблица условных марок

Условная марка	Наименование
ПС9	ПС60.15.2.5-2.Л-6-А ПС60.15.3.0-3.Л-6-А ПС60.15.3.5-6.Л-6-А ПС60.15.2.5-2.Я-6-А ПС60.15.3.0-3.Я-6-А

Изм.	Лист	№ докум.	Подп.	Дата
Разраб.		Шелепко		10.87
Провер.		Манзюк		10.87
Рук.гр.		Олиференко		10.87
Н.контр.		Манзюк		10.87
Гл.констр.		Магомедов		10.87

ТП 501-5-97.87 -КЖИ-ПС9

Стеновая панель ПС9

Стадия	Лист	Листов
Р	1	2

Харьковский ДРОМГРАНСПРОЕКТ

Альбом III

Типовой проект 501-5-97.87

ПС9

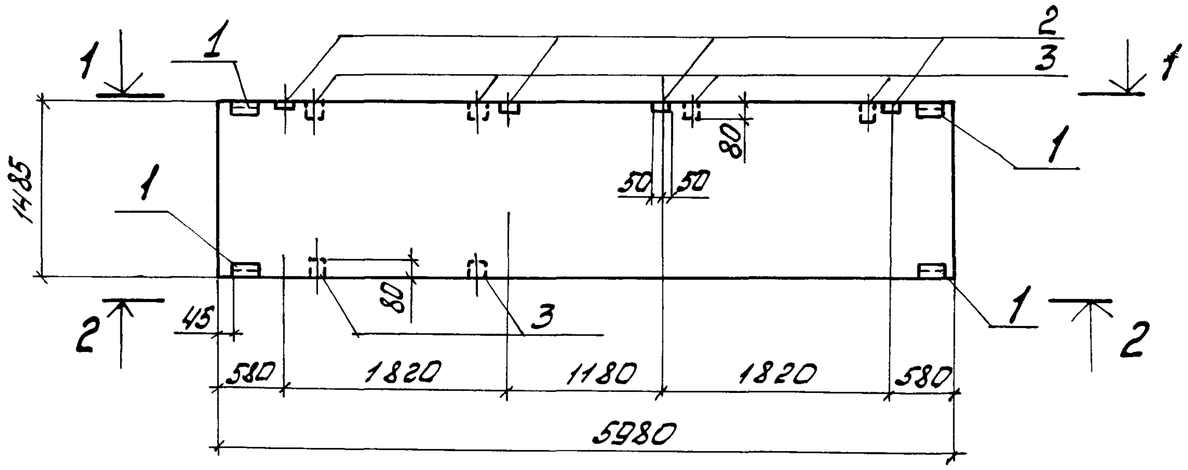

1-1

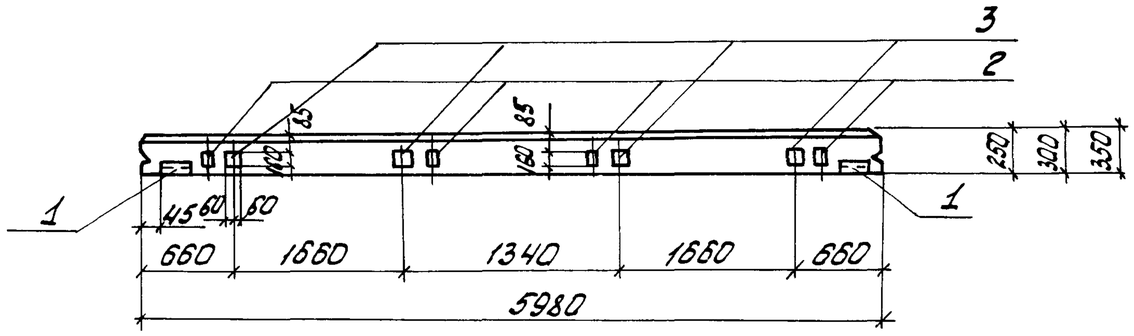

2-2

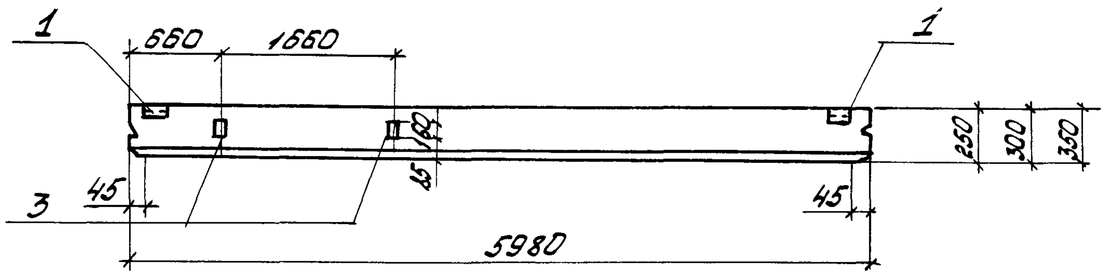

Ведомость расхода стали на элемент, кг

Марка элемента	Изделия закладные											Всего
	Арматура класса			Прокат марки								
	AIII			Вст3кп2								
	ГОСТ 5781-82*			ГОСТ 19903-74*					ГОСТ 8509-86			
	ф10		Итого	-60×6	-100×8			Итого	∠63×63×6		Итого	
ПС9	2,6		2,6	2,2	4,0			6,2	4,1		4,1	12,9

На данном листе стеновая панель обозначена условной маркой.

Изм.	Лист	N°докум.	Подп.	Дата	ТП 501-5-97.87 -КЖИ-ПС9			
Разраб.		Шелепко		9.87	Стеновая панель ПС9	Стадия	Масса	Масштаб
Провер.		Манзюк		9.87		Р		1:50
Рук.гр.		Олиференко		9.87		Лист 2	Листов 2	
Н.контр.		Манзюк		9.87		Харьковский ПРОМТРАНСПРОЕКТ		
Гл.констр.		Магомедов		9.87				
Нач.отд.		Штука		9.87				
ГИП		Машков		9.87				

Типовой проект 501-5-97.87 Альбом III

Формат	Зона	Позиц.	Обозначение	Наименование	Количество на исполнение					Примечание
				Сборочные единицы						
			1.030.1-1 Вып. 1-1	Стеновая панель ПС60.15.2.5-2.Л-1	1					
			"	Стеновая панель ПС60.15.3.0-3.Л-1		1				
			"	Стеновая панель ПС 60.15.3.5-6.Л-1			1			
А4		1	1.030.1-1 Вып. 1-3	Изделие закладное М1	2	2	2	2	2	
"		2	"	Изделие закладное М9	8	8	8	8	8	
		3		Брус деревянный	4	4	4			
			1.030.1-1 Вып. 1-1	Стеновая панель ПС 60.15.2.5-2.Я-1				1		
			"	Стеновая панель ПС 60.15.3.0-3.Я-1					1	
					ПС60.15.2.5-2.Л-1-А	ПС60.15.3.0-3.Л-1-А	ПС60.15.3.5-6.Л-1-А	ПС60.15.2.5-2.Я-1-А	ПС60.15.3.0-3.Я-1-А	

Таблица условных марок

Условная марка	Наименование
ПС10	ПС60.15.2.5-2.Л-1-А ПС60.15.3.0-3.Л-1-А ПС 60.15.3.5-6.Л-1-А ПС 60.15.2.5-2.Я-1-А ПС 60.15.3.0-3.Я-1-А

Изм.	Лист	№ докум.	Подп.	Дата	ТП 501-5-97.87-КЖИ-ПС10			
Разраб.		Шелепко		10.87	Стеновая панель ПС10	Стадия	Лист	Листов
Провер.		Манзюк		10.87		Р	1	2
Рук.гр.		Олиференко		10.87		Харьковский Промтранспроект		
Н.контр.		Манзюк		10.87				
Гл.констр.		Магомедов		10.87				

Альбом III

Типовой проект 501-5-92.87

ПС10

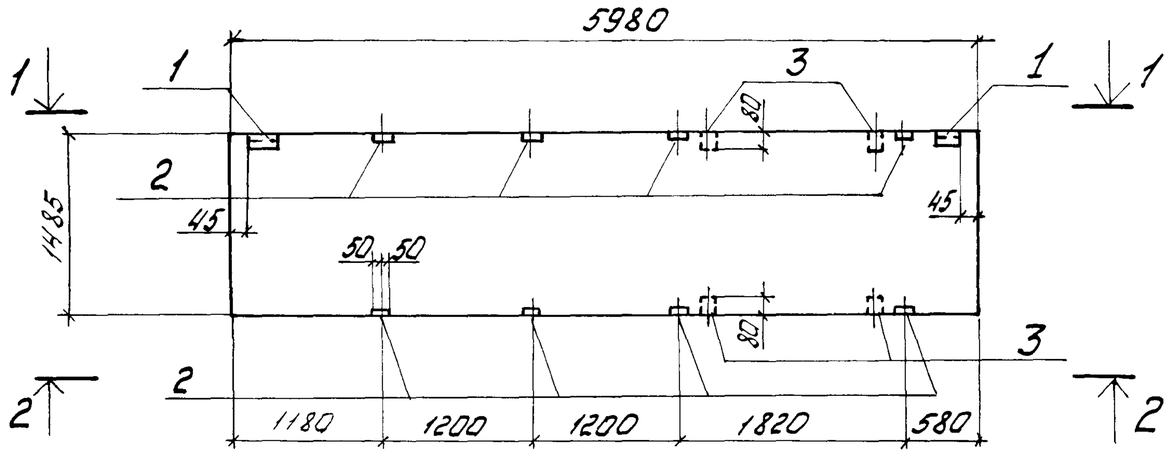

1-1

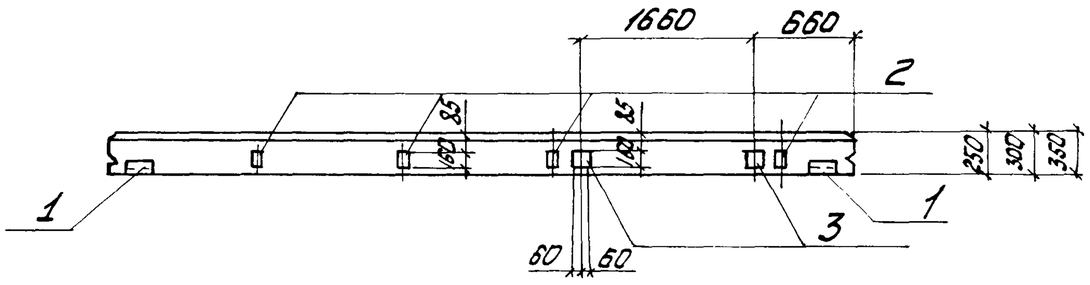

2-2

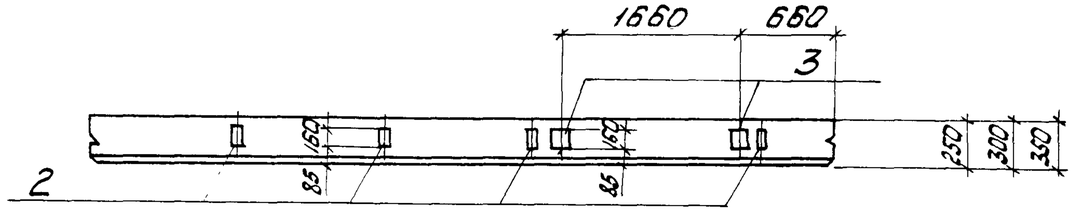

Ведомость расхода стали на элемент, кг

Марка элемента	Изделия закладные											Всего
	Арматура класса			Прокат марки								
	А III			Вст3кп2								
	ГОСТ 5781-82*			ГОСТ 19903-74*					ГОСТ 8509-86			
	ф10		Итого	-60×6	100×8			Итого	∠63×63×6		Итого	
ПС10	3,6		3,6	1,1	8,0			9,1	2,1		2,1	14,8

На данном листе стеновая панель обозначена условной маркой.

					ТП 501-5-9787 -КЖИ-ПС10			
Изм.	Лист.	№ докум.	Подп.	Дата	Стеновая панель ПС10	Стадия	Масса	Масштаб
Разраб.		Шелепко		9.87г.		Р		1:50
Провер.		Манзюк		9.87г.				
Рук. гр.		Олиференко		9.87г.		Лист 2	Листов 2	
Н. контр.		Манзюк		9.87г.				
Гл. констр.		Магомедов		9.87г.		Харьковский ПРОМТРАНСПРОЕКТ		
Начотд.		Штука		9.87г.				
ГИП		Машков		9.87г.				

Типовой проект 501-5-97.87 Альбом III

Формат	Зона	Позиц.	Обозначение	Наименование	Количество на исполнение					Примечание
				Оборочные единицы						
			1.030.1-1 Вып. 1-1	Стеновая панель ПС60.15.2.5-2.Л-2	1					
			"	Стеновая панель ПС60.15.3.0-3.Л-2		1				
			"	Стеновая панель ПС60.15.3.5-6.Л-2			1			
А4		1	1.030.1-1 Вып. 1-3	Изделие закладное М1	2	2	2	2	2	
"		2	"	Изделие закладное М9	4	4	4	4	4	
		3		Брус деревянный	2	2	2			
А4		4	1.030.1-1 Вып. 1-3	Изделие закладное М5	2	2	2	2	2	
			1.030.1-1 Вып. 1-1	Стеновая панель ПС60.15.2.5-2.Я-2				1		
			"	Стеновая панель ПС60.15-3.0-3.Я-2					1	
					ПС60.15.2.5-2.Л-2-А	ПС60.15.3.0-3.Л-2-А	ПС60.15.3.5-6.Л-2-А	ПС60.15.2.5-2.Я-2-А	ПС60.15.3.0-3.Я-2-А	

Таблица условных марок

Условная марка	Наименование
ПС11	ПС60.15.2.5-2.Л-2-А ПС60.15.3.0-3.Л-2-А ПС60.15.3.5-6.Л-2-А ПС60.15.2.5-2.Я-2-А ПС60.15.3.0-3.Я-2-А

Изм.	Лист	№ докум.	Подп.	Дата
Разраб.		Шелепко		10.87
Провер.		Манзюк		10.87
Рук. гр.		Олиференко		10.87
Н. контр.		Манзюк		10.87
Гл. конст.		Магомедов		10.87

ТП 501-5-97.87 - КЖИ-ПС11

Стеновая панель ПС11

Стадия	Лист	Листов
Р	1	2

Харьковский ПРОМТРАНСПРОЕКТ

Альбом III

Типовой проект 501-5-97.87

ПС 11

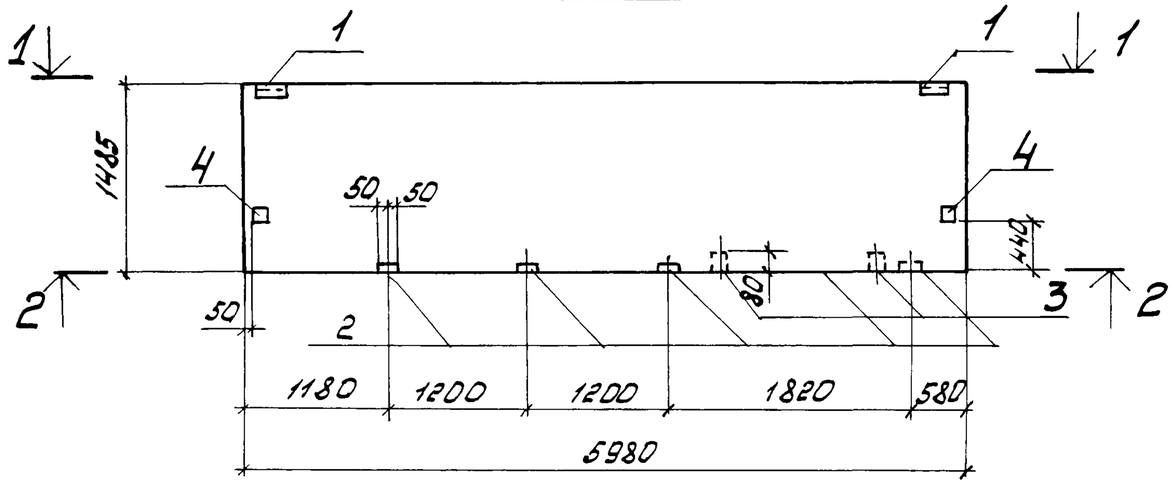

1 - 1

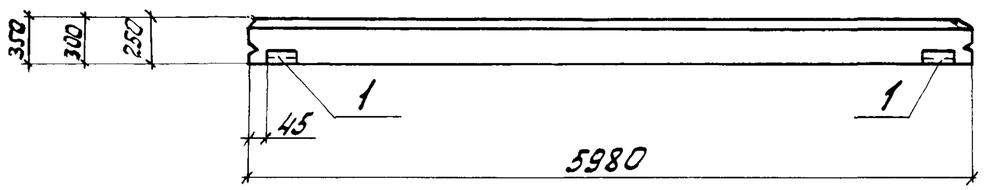

2 - 2

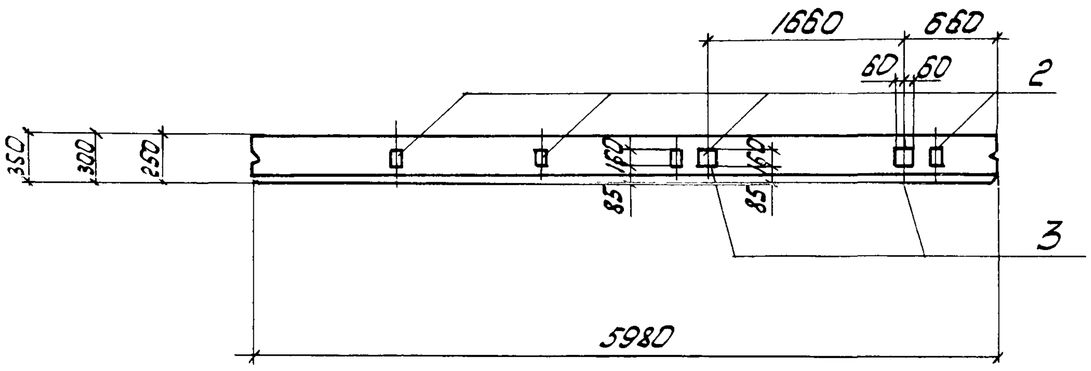

Ведомость расхода стали на элемент, кг

Марка элемента	Изделия закладные											Всего
	Арматура класса			Прокат марки								
	А III			Вст3кп2								
	ГОСТ 5781-82*			ГОСТ 19903-74*					ГОСТ 8509-86			
	ф10		Итого	-60×6	-100×8	-100×10	-200×12	Итого	∟63×63×6		Итого	
ПС	3,0		3,0	1,1	4,0	6,3	7,6	19,0	2,1		2,1	24,1

На данном листе стеновая панель обозначена условной маркой.

Изм.	Лист	N°докум.	Подп.	Дата	ТП 501-5-97.87 -КЖИ-ПС11			
Разраб		Шелепко		9.87г.	Стеновая панель ПС11	Стадия	Масса	Масштаб
Провер.		Манзюк		9.87г.		Р		1:50
Рук. гр.		Олиференко		9.87г.				
Н. контр.		Манзюк		9.87г.		Лист 2	Листов 2	
Гл. констр.		Магомедов		9.87г.		Харьковский ПРОМТРАНСПРОЕКТ		
Нач. отд.		Штука		9.87г.				
ГИП		Чашков		9.87г.				

Типовой проект 501-5-97.87 Альбом III

Формат	Зона	Позиц.	Обозначение	Наименование	Количество на исполнение					Примечание
				Сборочные единицы						
			1.030.1-1 Вып. 1-1	Стеновая панель ПС60.15.2,5-2.Л-2	1					
			"	Стеновая панель ПС60.15.3,0-3.Л-2		1				
			"	Стеновая панель ПС60.15.3,5-6.Л-2			1			
А4		1	1.030.1-1 Вып. 1-3	Изделие закладное М1	4	4	4	4	4	
"		2	"	Изделие закладное М5	2	2	2	2	2	
			1.030.1-1 Вып. 1-1	Стеновая панель ПС60.15.2,5-2.Я-2				1		
			"	Стеновая панель ПС60.15.3,0-3.Я-2					1	
					ПС60.15.2,5-2Л-2-Б	ПС60.15.3,0-3Л-2-Б	ПС60.15.3,5-6Л-2-Б	ПС60.15.2,5-2Я-2-Б	ПС60.15.3,0-3Я-2-Б	

Таблица условных марок

Условная марка	Наименование
ПС 12	ПС60.15.2,5-2.Л-2-Б ПС60.15.3,0-3.Л-2-Б ПС60.15.3,5-6.Л-2-Б ПС60.15.2,5-2.Я-2-Б ПС60.15.3,0-3.Я-2-Б

Изм.	Лист	№ докум.	Подп.	Дата
Разраб.		Шелепко		10.87
Провер.		Манзюк		10.87
Рук. гр.		Олиференко		10.87
Н. контр.		Манзюк		10.87
Гл. констр.		Магомедов		10.87

ТП 501-5-97.87 -КЖИ-ПС12

Стеновая панель ПС12

Стадия	Лист	Листов
Р	1	2

Харьковский ПРОМТРАНСПРОЕКТ

Альбом III

Типовой проект 501-5-97.87

ПС 12

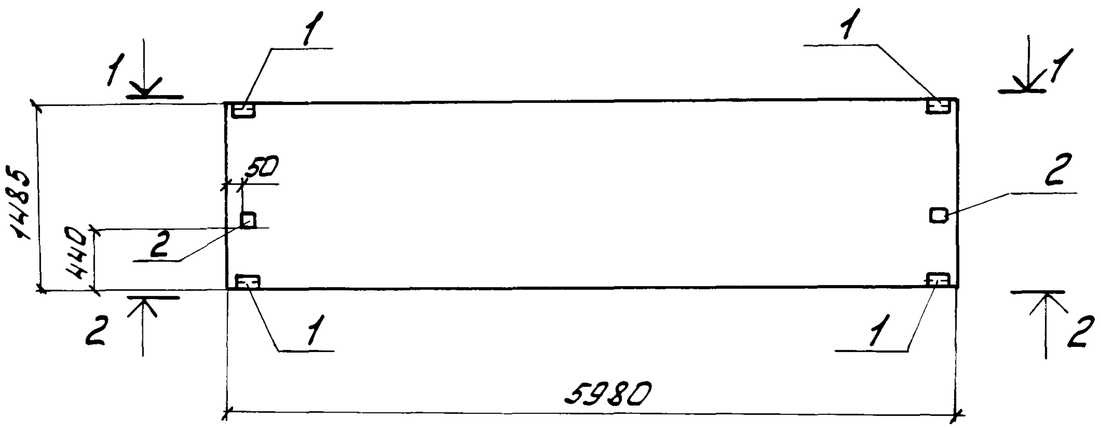

1-1

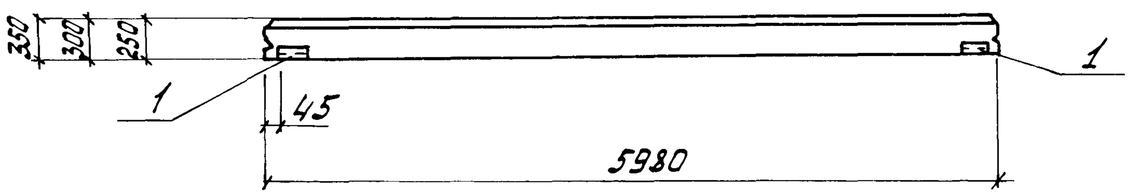

2-2

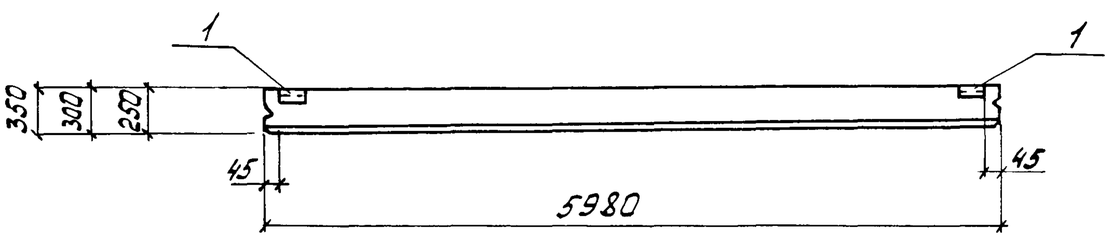

Ведомость расхода стали на элемент, кг

Марка элемента	Изделия закладные											Всего
	Арматура класса			Прокат марки								
	А III			Вст 3кп2								
	ГОСТ 5781-82*			ГОСТ 19903-74*					ГОСТ 8509-86			
	ф10		Итого	-60×6	-100×12	-200×12		Итого	∠63×63×6		Итого	
ПС 12	2,0		2,0	2,2	6,3	7,6		16,1	4,1		4,1	22,2

На данном листе стеновая панель обозначена условной маркой.

					ТП 501-5-97.87 КЖИ - ПС12			
Изм.	Лист	№ докум.	Подп.	Дата	Стеновая панель ПС12	Стадия	Масса	Масшт.
Разраб.		Шелепко		09.87		Р		1:50
Провер.		Манзюк		09.87				
Рук.гр.		Олиференко		09.87		Лист 2	Листов 2	
Н.контр.		Манзюк		09.87				
Гл.констр.		Магонедов		09.87		Харьковский ПРОМТРАНСПРОЕКТ		
Нач.отд.		Штука		09.87				
ГИП		Машков		09.87				

Формат	Зона	Позиция	Обозначение	Наименование	Количество на исполнение															Примечание
				Сборочные единицы																
			1.030.1-1 Вып. 1-1	Стеновая панель 2ПС6.18.2.5-Л-3	1															
			"	Стеновая панель 2ПС6.18.3.0-Л-3		1														
			"	Стеновая панель 2ПС6.18.3.5-Л-3			1													
			"	Стеновая панель 2ПС12.18.2.5-Л-1				1												
			"	Стеновая панель 2ПС12.18.3.0-Л-1					1											
			"	Стеновая панель 2ПС12.18.3.5-Л-1						1										
			"	Стеновая панель 2ПС12.18.2.5-Л-3							1									
			"	Стеновая панель 2ПС12.18.3.0-Л-3								1								
			"	Стеновая панель 2ПС12.18.3.5-Л-3									1							
А4		1	1.030.1-1 Вып. 1-3	Изделие закладное М1	1	1	1	2	2	2	1	1	1	1	1	2	2	1	1	
"		2	"	Изделие закладное М11	2	2	2	4	4	4	2	2	2	2	2	4	4	2	2	
			1.030.1-1 Вып. 1-1	Стеновая панель 2ПС6.18.2.5-Я-3										1						
			"	Стеновая панель 2ПС6.18.3.0-Я-3											1					
			"	Стеновая панель 2ПС12.18.2.5-Я-1												1				
			"	Стеновая панель 2ПС12.18.3.0-Я-1													1			
			"	Стеновая панель 2ПС12.18.2.5-Я-3														1		
			"	Стеновая панель 2ПС12.18.3.0-Я-3															1	
					2ПС6.18.2.5-Л-3	2ПС6.18.3.0-Л-3	2ПС6.18.3.5-Л-3	2ПС12.18.2.5-Л-1	2ПС12.18.3.0-Л-1	2ПС12.18.3.5-Л-1	2ПС12.18.2.5-Л-3	2ПС12.18.3.0-Л-3	2ПС12.18.3.5-Л-3	2ПС6.18.2.5-Я-3	2ПС6.18.3.0-Я-3	2ПС12.18.2.5-Я-1	2ПС12.18.3.0-Я-1	2ПС12.18.2.5-Я-3	2ПС12.18.3.0-Я-3		

Таблица условных марок

Условная марка	Наименование
ПС14	2ПС6.18.2.5-Л-3 2ПС6.18.3.0-Л-3 2ПС6.18.3.5-Л-3 2ПС6.18.2.5-Я-3 2ПС6.18.3.0-Я-3
ПС17	2ПС12.18.2.5-Л-1 2ПС12.18.3.0-Л-1 2ПС12.18.3.5-Л-1 2ПС12.18.2.5-Я-1 2ПС12.18.3.0-Я-1
ПС18	2ПС12.18.2.5-Л-3 2ПС12.18.3.0-Л-3 2ПС12.18.3.5-Л-3 2ПС12.18.2.5-Я-3 2ПС12.18.3.0-Я-3

Изм.	Лист	№ докум.	Подп.	Дата
Разраб.		Шелепко		10.87
Провер.		Манзюк		10.87
Рук. гр.		Олиференко		10.87
Н. контр.		Манзюк		10.87
Гл. конст.		Магомедов		10.87

ТП 501-5-97.87 - КЖИ-ПС14, ПС17, ПС18

Стеновые панели ПС14 ПС17, ПС18

Стадия	Лист	Листов
Р	1	2

Харьковский Промтранспроект

Альбом III

Альбом III

Типовой проект 501-5-97.87

ПС14, ПС18

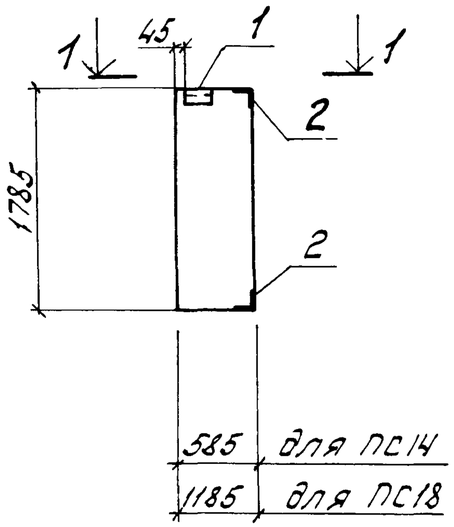

ПС 17

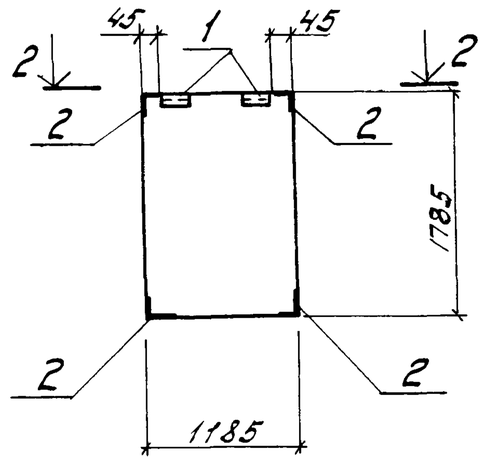

Ведомость расхода стали на элемент, кг

Марка элемента	Изделия закладные											Всего
	Арматура класса			Прокат марки								
	А III			Вст3кп2								
	ГОСТ 5781-82*			ГОСТ 19903-74*					ГОСТ 8509-86			
	ф10		Итого	-60×6				Итого	∠63×63×6		Итого	
ПС 14	1,1		1,1	0,6				0,6	2,9		2,9	4,6
ПС 17	2,2		2,2	1,2				1,2	5,8		5,8	9,2
ПС 18	1,1		1,1	0,6				0,6	2,9		2,9	4,6

1-1

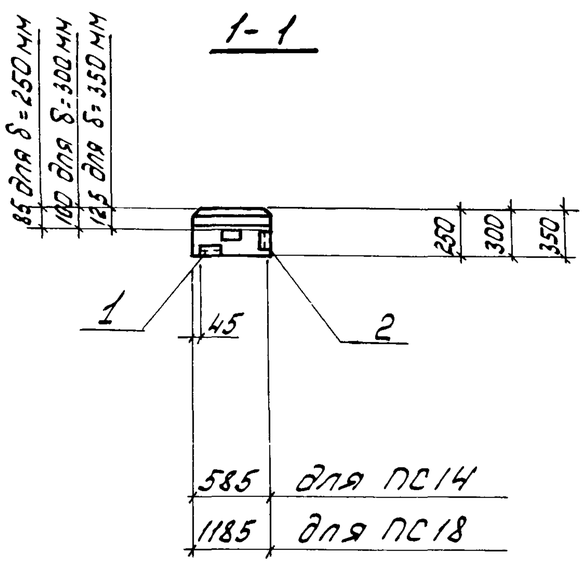

2-2

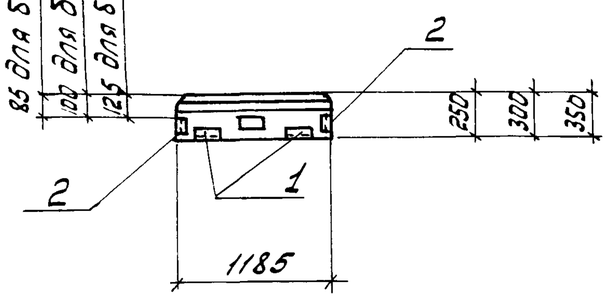

На данном листе стеновые панели обозначены условными марками.

Изм.	Лист	№ докум.	Подп.	Дата	ТП 501-5-97.87 -КЖИ-ПС14, ПС17, ПС18			
Разраб.		Шепелко		9.87	Стеновые панели ПС 14, ПС17, ПС18	Стадия	Масса	Масштаб
Провер.		Манзюк		9.87		Р		1:50
Рук. гр.		Дмиференко		9.87		Лист 2	Листов 2	
Н. контр.		Манзюк		9.87				
Гл. контр.		Магомедов		9.87		Харьковский ПРОМТРАНСПРОЕКТ		
Нач. отд.		Штука		9.87				
ГИП		Машков		9.87				

Типовой проект 501-5-92.87 Альбом III

Формат	Зона	Позиц.	Обозначение	Наименование	2ПС6.18.2.5-Л-2	2ПС6.18.3.0-Л-2	2ПС6.18.3.5-Л-2	2ПС12.18.2.5-Л-4	2ПС12.18.3.0-Л-4	2ПС12.18.3.5-Л-4	2ПС6.18.2.5-Я-2	2ПС6.18.3.0-Я-2	2ПС12.18.2.5-Я-4	2ПС12.18.3.0-Я-4	Примечание
				Сборочные единицы											
			1.030.1-1 В.1-1	Стеновая панель 2ПС6.18.2.5-Л-2	1										
			"	Стеновая панель 2ПС5.18.3.0-Л-2		1									
			"	Стеновая панель 2ПС6.18.3.5-Л-2			1								
			"	Стеновая панель 2ПС12.18.2.5-Л-4				1							
			"	Стеновая панель 2ПС12.18.3.0-Л-4					1						
			"	Стеновая панель 2ПС12.18.3.5-Л-4						1					
А4		1	1.030.1-1 В.1-3	Изделие закладное М1	1	1	1				1	1			
"		2	"	Изделие закладное М11	2	2	2	4	4	4	2	2	4	4	
			1.030.1-1 В.1-1	Стеновая панель 2ПС6.18.2.5-Я-2							1				
			"	Стеновая панель 2ПС6.18.3.0-Я-2								1			
			"	Стеновая панель 2ПС12.18.2.5-Я-4									1		
			"	Стеновая панель 2ПС12.18.3.0-Я-4										1	

Таблица условных марок

Условная марка	Наименование
ПС15	2ПС6.18.2.5-Л-2 2ПС6.18.3.0-Л-2 2ПС6.18.3.5-Л-2 2ПС6.18.2.5-Я-2 2ПС6.18.3.0-Я-2
ПС16	2ПС12.18.2.5-Л-4 2ПС12.18.3.0-Л-4 2ПС12.18.3.5-Л-4 2ПС12.18.2.5-Я-4 2ПС12.18.3.0-Я-4

Изм.	Лист	№ докум.	Подп.	Дата
Разраб.		Шелепко		9.87
Провер.		Манзюк		9.87
Рук. гр.		Олиференко		9.87
Н. контр.		Манзюк		9.87
Гл. констр.		Магомедов		9.87

ТП 501-5-92.87 - КЖИ - ПС15, ПС16

Стеновые панели ПС15, ПС16

Стадия	Лист	Листов
Р	1	2

Харьковский ПРОМТРАНСПРОЕКТ

ПС 15

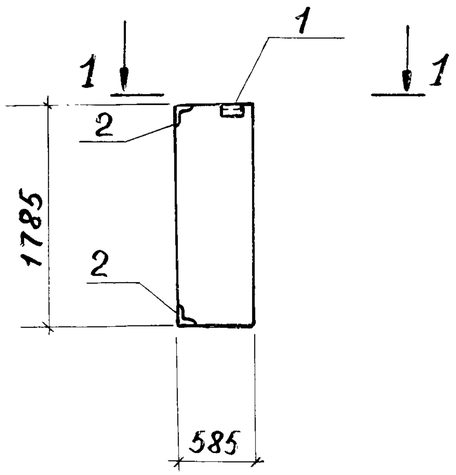

ПС 16

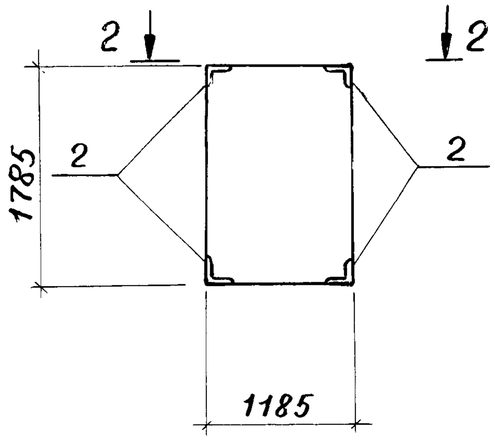

Ведомость расхода стали на элемент, кг

Марка элемента	Изделия закладные											Всего
	Арматура класса			Прокат марки								
	А III			Вст 3 КП2								
	ГОСТ 5781-82*			ГОСТ 19903-74*					ГОСТ 8509-86			
	ф 10		Итого	-60×6				Итого	L 63×63×6		Итого	
ПС 15	1,1		1,1	0,6				0,6	2,9		2,9	4,6
ПС 16	1,8		1,8						3,7		3,7	5,5

На данном листе стеновые панели обозначены условными марками.

1 - 1

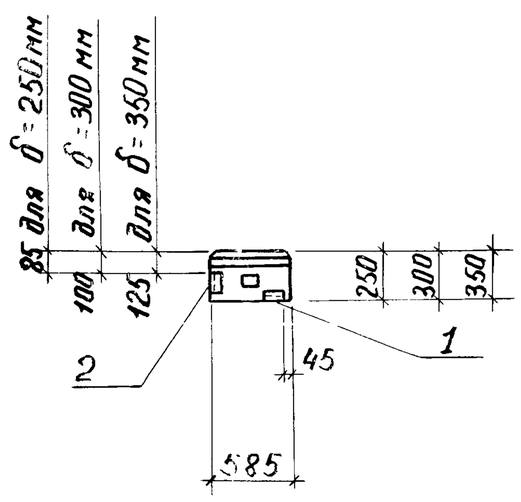

2 - 2

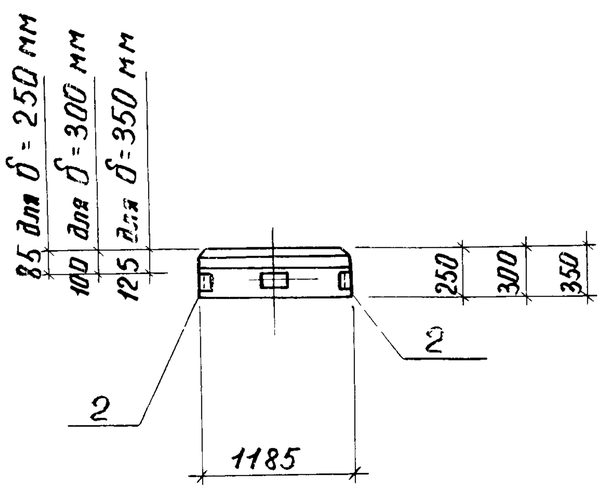

Изм	Лист	N Документ	Подпись	Дата	ТП 501-5-97.87-КЖИ-ПС 15, ПС 16			
Разраб		Шелепко		10.87г.	Стеновые панели ПС 15, ПС 16	Стадия	Масса	Масшт
Провер		Манзюк		10.87г.		Р		1:50
Рук. гр.		Дацюренко		10.87г.		Лист 2	Листов 2	
Н. контр.		Манзюк		10.87г.		Харьковский ПРОМТРАНСПРОЕКТ		
Гл. конст.		Магонедов		10.87г.				
Нач. отд.		Штука		10.87г.				
ГИП		Машков		10.87г.				

Типовой проект 501-5-92.87 Альбом III

Формат	Зона	Позиц.	Обозначение	Наименование	Количество на исполнение															Примечан.
				Сборочные единицы																
			1.030.1-1 Вып. 1-1	Стеновая панель 3ПС41.90.25-Л-1	1															
			"	Стеновая панель 3ПС46.90.30-Л-1		1														
			"	Стеновая панель 3ПС51.90.35-Л-1			1													
			"	Стеновая панель 3ПС41.150.25-Л-1				1												
			"	Стеновая панель 3ПС46.150.30-Л-1					1											
			"	Стеновая панель 3ПС51.150.35-Л-1						1										
			"	Стеновая панель 3ПС41.180.25-Л-1							1									
			"	Стеновая панель 3ПС46.180.30-Л-1								1								
			"	Стеновая панель 3ПС51.180.35-Л-1									1							
А4		1	1.030.1-1 Вып. 1-3	Изделие закладное М18	2	2	2	2	2	2	2	2	2	2	2	2	2	2	2	
			1.030.1-1 Вып. 1-1	Стеновая панель 3ПС41.90.25-Я-1										1						
			"	Стеновая панель 3ПС46.90.30-Я-1											1						
			"	Стеновая панель 3ПС41.150.25-Я-1												1				
			"	Стеновая панель 3ПС46.150.30-Я-1													1			
			"	Стеновая панель 3ПС41.180.25-Я-1														1		
			"	Стеновая панель 3ПС46.180.30-Я-1															1	
					3ПС41.90.25-Л-1	3ПС46.90.30-Л-1	3ПС51.90.35-Л-1	3ПС41.150.25-Л-1	3ПС46.150.30-Л-1	3ПС51.150.35-Л-1	3ПС41.180.25-Л-1	3ПС46.180.30-Л-1	3ПС51.180.35-Л-1	3ПС41.90.25-Я-1	3ПС46.90.30-Я-1	3ПС41.150.25-Я-1	3ПС45.150.30-Я-1	3ПС41.180.25-Я-1	3ПС46.180.30-Я-1	

Таблица условных марок

Условная марка	Наименование
ПС19	3ПС41.90.25-Л-1 3ПС46.90.30-Л-1 3ПС51.90.35-Л-1 3ПС41.90.25-Я-1 3ПС46.90.30-Я-1
ПС20	3ПС41.150.25-Л-1 3ПС46.150.30-Л-1 3ПС51.150.35-Л-1 3ПС41.150.25-Я-1 3ПС46.150.35-Я-1
ПС22	3ПС41.180.25-Л-1 3ПС46.180.30-Л-1 3ПС51.180.35-Л-1 3ПС41.180.25-Я-1 3ПС46.180.30-Я-1

Изм.	Лист	№ докум.	Подп.	Дата
Разраб.		Шелепко		10.87
Провер.		Манзюк		10.87
Рук. гр.		Олиференко		10.87
Н. контр.		Манзюк		10.87
Гл. констр.		Магомедов		10.87

ТП 501-5-92.87 -КЖИ-ПС19, ПС20, ПС22

Стеновые панели ПС19, ПС20, ПС22

Стадия	Лист	Листов
Р	1	2

Харьковский ПРОМТРАНСПРОЕКТ

Альбом III

Типовой проект 501-5-97.87

ПС19, ПС20, ПС22

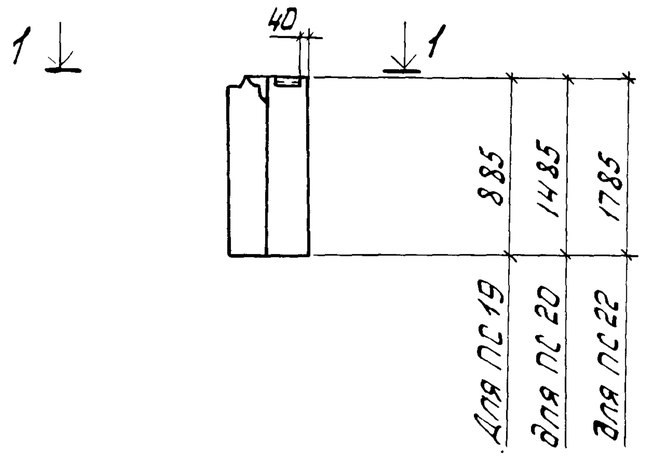

Ведомость расхода стали на элемент, кг

Марка элемента	Изделия закладные											Всего
	Арматура класса			Прокат марки								
	А III			Вст 3кп2								
	ГОСТ 5781-82*			ГОСТ 19903-74*					ГОСТ 8509-86			
	⌀10		Итого	-60×6				Итого	∠63×63×6		Итого	
ПС19	0,4		0,4	1,1				1,1	1,4		1,4	2,9
ПС20	0,4		0,4	1,1				1,1	1,4		1,4	2,9
ПС22	0,4		0,4	1,1				1,1	1,4		1,4	2,9

На данном листе стеновые панели обозначены условными марками.

1-1

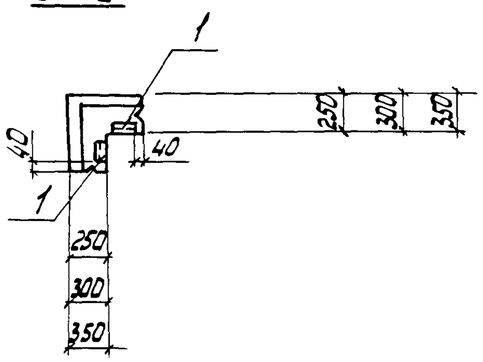

					ТП 501-5-97.87 КЖИ-ПС19, ПС20, ПС22			
Изм.	Лист	N докум.	Подп.	Дата	Стеновые панели ПС 19, ПС20, ПС22	Стадия	Масса	Масшт.
Разраб.		Шелепко		09.87		Р		1:50
Провер.		Манзюк		09.87				
Рук. гр.		Олиференко		09.87		Лист 2	Листов 2	
Н. контр.		Манзюк		09.87				
Гл. констр.		Магомедов		09.87		Харьковский ПРОМТРАНСПРОЕКТ		
Нач. отд.		Штука		09.87				
ГИП		Машков		09.87				

Формат А3

Типовой проект 501-5-97.87 Альбом III

Формат	Зона	Позиц.	Обозначение	Наименование	Количество на исполнение					Примечание
				Сборочные единицы						
			1.030.1-1 Вып. 1-1	Стеновая панель 3ПС41.150.25-Л-2	1					
			"	Стеновая панель 3ПС46.150.30-Л-2		1				
			"	Стеновая панель 3ПС51.150.35-Л-2			1			
А4		1	1.030.1-1 Вып. 1-3	Изделие закладное М18	2	2	2	2	2	
"		2	"	Изделие закладное М19	2	2	2	2	2	
			1.030.1-1 Вып.1-1	Стеновая панель 3ПС41.150.25-Я-2				1		
			"	Стеновая панель 3ПС46.150.30-Я-2					1	
					3ПС41.150.25-Л-2	3ПС46.150.30-Л-2	3ПС51.150.35-Л-2	3ПС41.150.25-Я-2	3ПС46.150.30-Я-2	

Таблица условных марок

Условная марка	Наименование
ПС21	3ПС41.150.25-Л-2 3ПС46.150.30-Л-2 3ПС51.150.35-Л-2 3ПС41.150.25-Я-2 3ПС46.150.30-Я-2

Изм.	Лист	№ докум.	Подп.	Дата	ТП 501-5-97.87 -КЖИ-ПС21		
Разраб.		Шелепко		10.87	Стеновая панель ПС21	Стадия	Лист	Листов
Провер.		Манзюк		10.87		Р	1	2
Рук. гр.		Олиференко		10.87		Харьковский Промтранспроект		
Н.контр.		Манзюк		10.87				
Гл.конст.		Магомедов		10.87				

Альбом III

Типовой проект 501-5-97.87

ПС 21

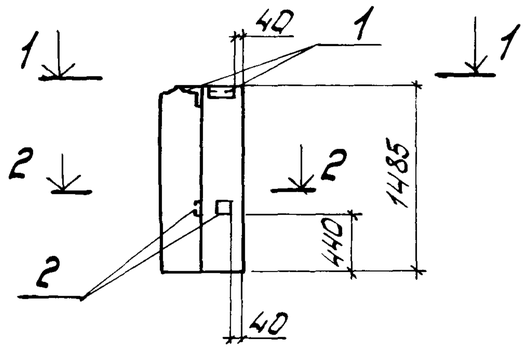

1-1

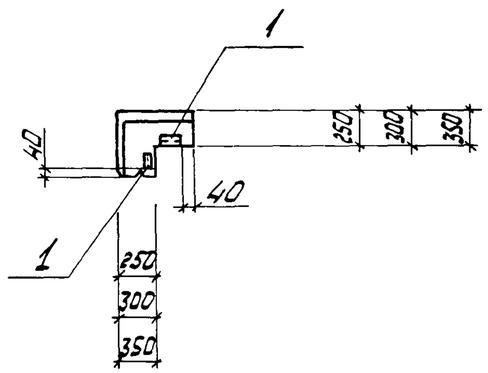

2-2

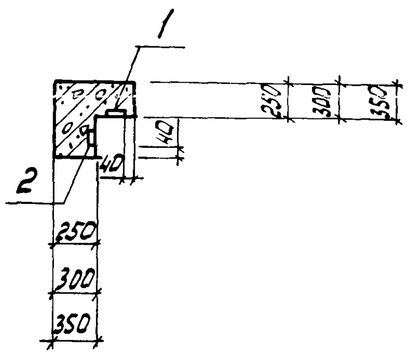

Ведомость расхода стали на элемент, кг

Марка элемента	Изделия закладные											Всего
	Арматура класса			Прокат марки								
	AIII			Вст3кп2								
	ГОСТ 5781-82*			ГОСТ 19903-74*					ГОСТ 8509-86			
	ф8	ф10	Итого	-60×6	-100×8			Итого	L63×63×6		Итого	
ПС21	0,4	0,4	0,8	1,8	2,5			4,3	1.4		1,4	6,5

На данном листе стеновая панель обозначена условной маркой.

Изм.	Лист	№докум.	Подп.	Дата	ТП 501-5-97.87 -КЖИ-ПС21
Разраб.		Шелепко		9.87г.	Стеновая панель ПС21
Провер.		Манзюк		9.87г.	
Рук. гр.		Олиференко		9.87г.	
Н.контр.		Манзюк		9.87г.	
Гл.констр.		Магомедов		9.87г.	
Нач.отд.		Штука		9.87г.	
ГИП		Машков		9.87г.	

Стадия	Масса	Масштаб
Р		1:50
Лист 2	Листов 2	

Харьковский ПРОМТРАНСПРОЕКТ

Типовой проект 501-5-97.87 Альбом III

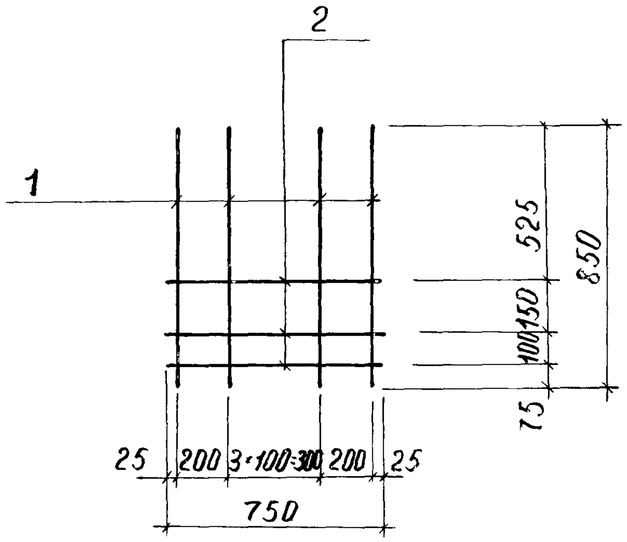

Формат	Зона	Позиц.	Обозначение	Наименование	Кол.	Примеч.
			ТП -КЖИ-ТТ	Документация технические требования детали		
		1.		⌀20AIII ГОСТ 5781-82* ℓ=850	6	2,10кг
		2.		⌀8AI ГОСТ 5781-82* ℓ=750	3	0,30кг

ТП501-5-97.87 КЖИ-С-1

Изм.	Лист	N Документ	Подпись	Дата
Разраб.	Шелепко			9.87г.
Провер.	Манзюк			9.87г.
Рук. гр.	Олиференко			9.87г.
Н. контр.	Манзюк			9.87г.
Гл. конст.	Магомедов			9.87г.
Нач. отд.	Штука			9.87г.
ГИП	Машков			9.87г.

Сетка арматурная С-1

Стадия	Масса	Масштаб
Р	13,5кг	1:50
Лист 1	Листов 1	

Харьковский ПРОМТРАНСПРОЕКТ

Типовой проект Альбом III

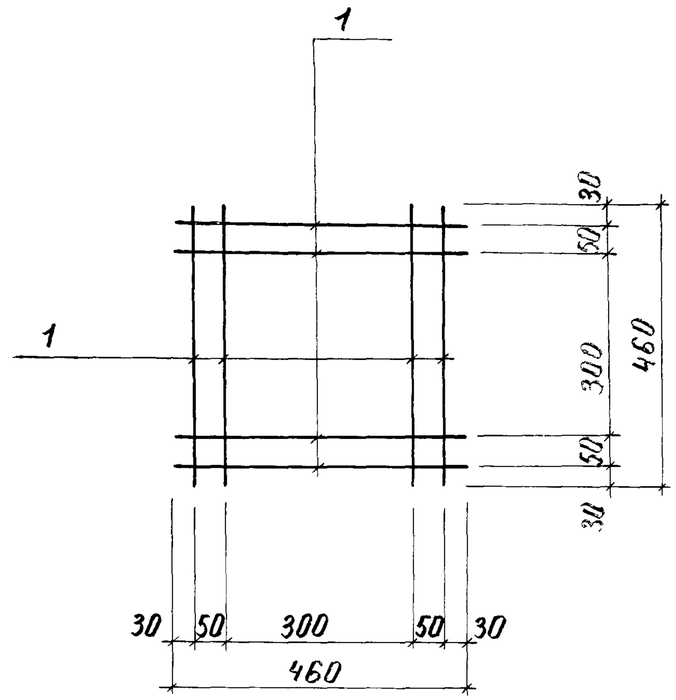

Формат	Зона	Позиц.	Обозначение	Наименование	Кол.	Примеч.
			ТП -КЖИ-ТТ	Документация технические требования детали		
		1		⌀8AI ГОСТ 5781-82* ℓ=460	8	0,102кг

ТП501-5-97.87 КЖИ-С-2

Изм.	Лист	N Документ	Подпись	Дата
Разраб.	Бабкин			9.87г.
Провер.	Манзюк			9.87г.
Рук. гр.	Олиференко			9.87г.
Н. контр.	Манзюк			9.87г.
Гл. конст.	Магомедов			9.87г.
Нач. отд.	Штука			9.87г.
ГИП	Машков			9.87г.

Сетка арматурная С-2

Стадия	Масса	Масштаб
Р	0,82кг	1:10
Лист 1	Листов 1	

Харьковский ПРОМТРАНСПРОЕКТ

Инв. N подл. | Подпись и дата | Взам. инв. N

Типовой проект 501-5-97.87 Альбом III

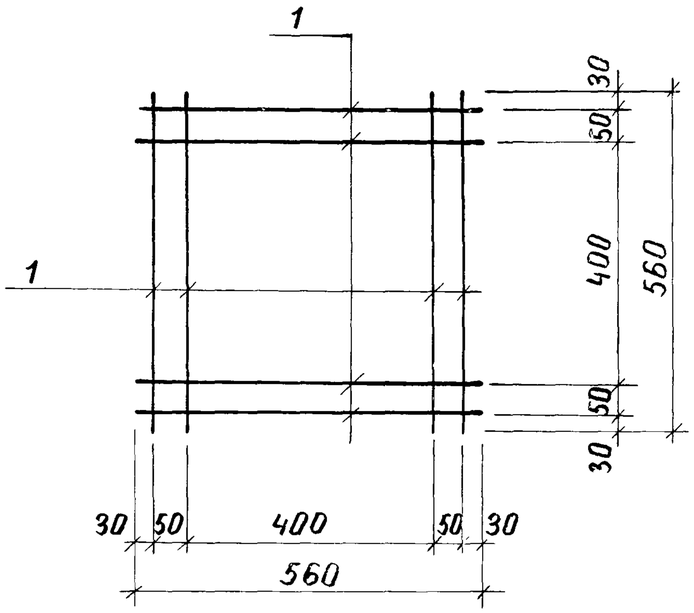

Формат	Зона	Поз.	Обозначение	Наименование	Кол.	Примеч.
			ТП -КЖИ-ТТ	Документация технические требования. детали		
		1		⌀6 ГОСТ 5781-82* ℓ=560	8	0,13кг

Изм.	Лист	N Документа	Подпись	Дата	ТП 501-5-97.87-КЖИ-С-3			
Разраб.		Бабкин		9.87	Сетка арматурная С-3	Стадия	Масса	Масштаб
Провер.		Манзюк		9.87		Р	1,04кг	1:10
Рук. гр.		Олиференко		9.87		Лист 1	Листов 1	
Н. контр.		Манзюк		9.87		Харьковский ПРОМТРАНСПРОЕКТ		
Гл. конст.		Магомедов		9.87				
Нач. отд.		Штука		9.87				
ГИП		Машков		9.87				

Типовой проект Альбом III

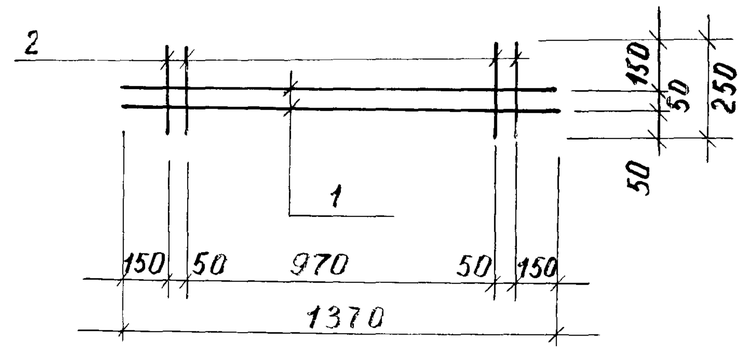

Формат	Зона	Поз.	Обозначение	Наименование	Кол.	Примеч.
			ТП -КЖИ-ТТ	Документация технические требования. детали		
		1.		⌀6 А ГОСТ 5781-82* ℓ=1370	2	0,30кг
		2		⌀6 А ГОСТ 5781-82* ℓ=250	4	0,05кг

Изм.	Лист	N Документа	Подпись	Дата	ТП 501-5-97.87-КЖИ-С-4			
Разраб.		Бабкин		9.87	Сетка арматурная С-4	Стадия	Масса	Масштаб
Провер.		Манзюк		9.87		Р	0,84кг	1:20
Рук. гр.		Олиференко		9.87		Лист 1	Листов 1	
Н. контр.		Манзюк		9.87		Харьковский ПРОМТРАНСПРОЕКТ		
Гл. конст.		Магомедов		9.87				
Нач. отд.		Штука		9.87				
ГИП		Машков		9.87				

Инв. N подл. | Подпись и дата | Взам. инв. N

Типовой проект 501-5-97.87 Альбом III

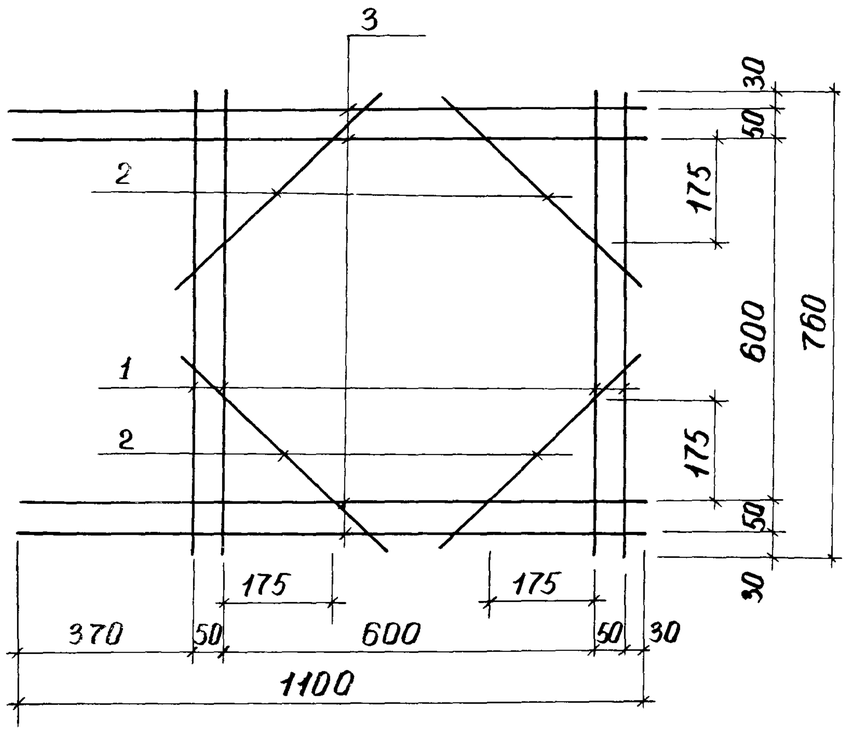

Формат	Зона	Поз	Обозначение	Наименование	Кол.		Примеч.
			ТП -КЖИ-ТТ	Документация технические требования детали			
		1.		⌀6АI ГОСТ 5781-82*; ℓ=760	4	4	0,169 кг
		2.		⌀6АI ГОСТ 5781-82*; ℓ=450	4	-	0,10 кг
		3.		⌀6АI ГОСТ 5781-82*; ℓ=1100	4	4	0,244 кг
					С-5	С-10	

ТП501-5-97.87 КЖИ-С-5; С-10

Изм	Лист	N Документ	Подпись	Дата	Сетки арматурные С-5; С-10	Стадия	Масса	Масшт
Разраб	Бабкин			09.87		Р	2,05 кг / 1,55 кг	1:10
Провер	Манзюк			09.87		Лист 1	Листов 1	
Рук.гр.	Олиференко			09.87		Харьковский ПРОМТРАНСПРОЕКТ		
Н.контр.	Манзюк			09.87				
Гл.конст.	Магомедов			09.87				
Нач.отд.	Штука			09.87				
ГИП	Машков			09.87				

Типовой проект Альбом III

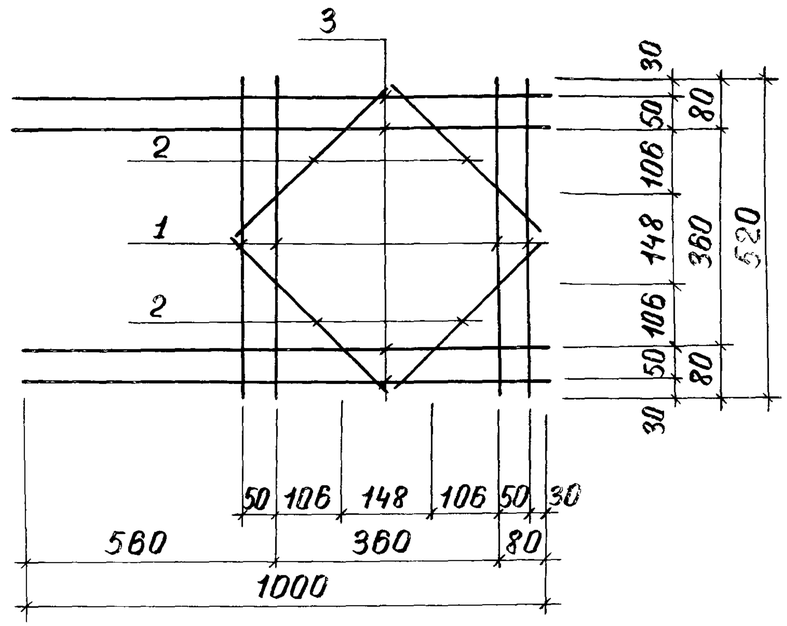

Формат	Зона	Поз	Обозначение	Наименование	Кол.	Примеч.
			ТП -КЖИ-ТТ	Документация технические требования детали		
		1.		⌀6АI ГОСТ 5781-82*; ℓ=520	4	0,115 кг
		2.		⌀6АI ГОСТ 5781-82*; ℓ=340	4	0,109 кг
		3.		⌀6АI ГОСТ 5781-82*; ℓ=1000	4	0,222 кг

ТП501-5-97.87 КЖИ-С-6

Изм	Лист	N Документ	Подпись	Дата	Сетка арматурная С-6	Стадия	Масса	Масшт
Разраб	Бабкин			09.87		Р	1,784 кг	1:10
Провер	Манзюк			09.87		Лист 1	Листов 1	
Рук.гр.	Олиференко			09.87		Харьковский ПРОМТРАНСПРОЕКТ		
Н.контр.	Манзюк			09.87				
Гл.конст.	Магомедов			09.87				
Нач.отд.	Штука			09.87				
ГИП	Машков			09.87				

Инв.N подл. | Подпись и дата | Взам.инв.N

Типовой проект 501-5-97.87 Альбом III

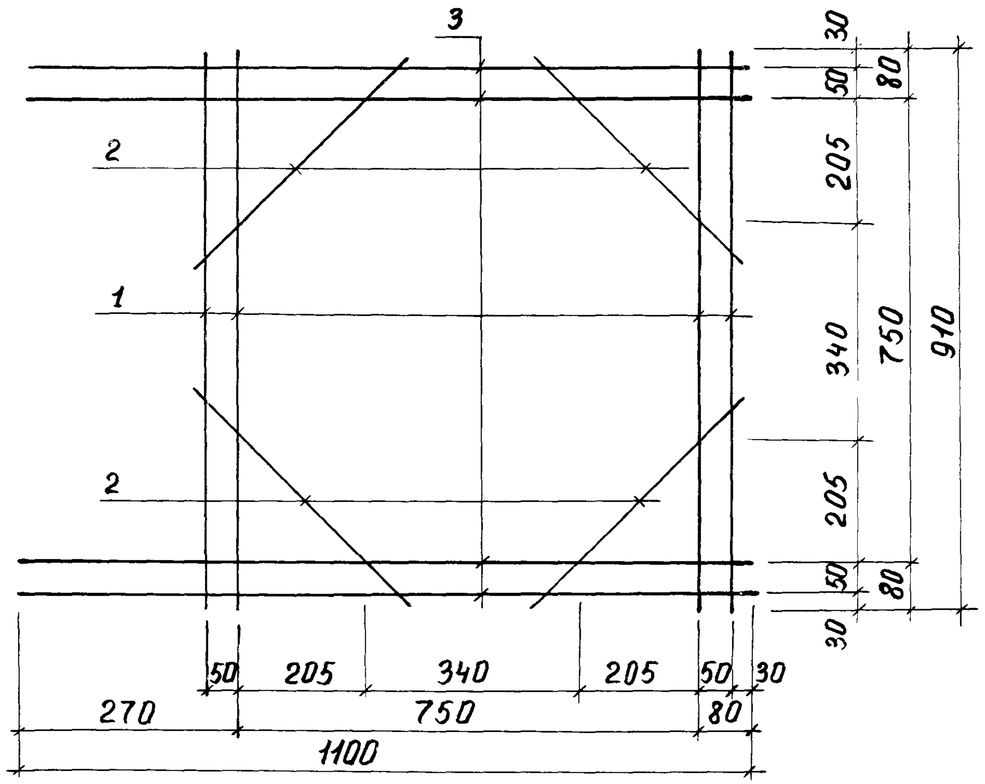

Формат	Зона	Поз.	Обозначение	Наименование	Кол.	Примеч.
			ТП -КЖИ-ТТ	Документация технические требования детали		
		1		ф8АI ГОСТ 5781-82*; ℓ=910мм	4	0,36 кг
		2		ф8АI ГОСТ 5781-82*; ℓ=490мм	4	0,194 кг
		3.		ф8АI ГОСТ 5781-82*; ℓ=1100мм	4	0,435 кг

ТП501-5-97.87 КЖИ - С - 7

Изм	Лист	N Документа	Подпись	Дата		Стадия	Масса	Масштаб
Разраб.		Бабкин		09.87	Сетка арматурная С-7	Р	3,96 кг	1:10
Провер.		Манзюк		09.87		Лист 1	Листов 1	
Рук. гр.		Олиференко		09.87		Харьковский ПРОМТРАНСПРОЕКТ		
Н. контр.		Манзюк		09.87				
Гл. конст.		Магомедов		09.87				
Нач. отд.		Штука		09.87				
ГИП		Машков		09.87				

Альбом III

Типовой проект

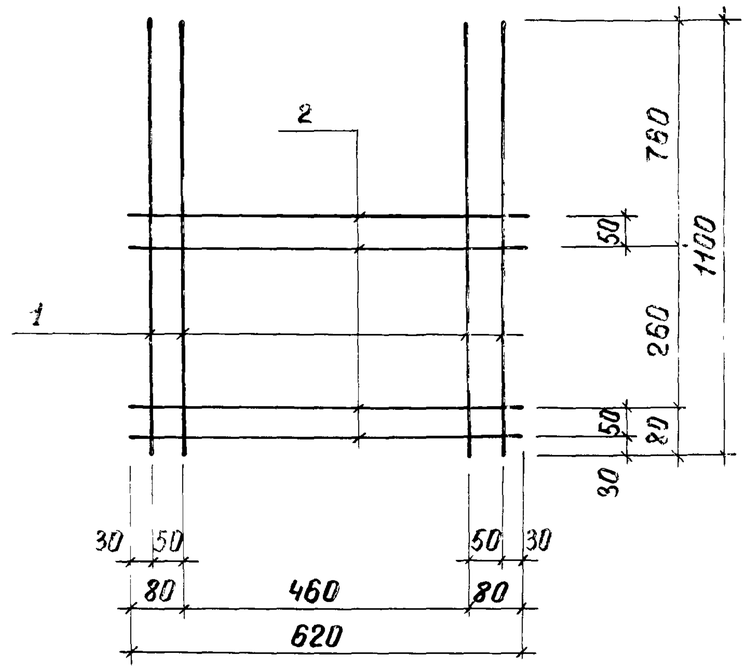

Формат	Зона	Поз.	Обозначение	Наименование	Кол.	Примеч.
			ТП -КЖИ-ТТ	Документация технические требования детали		
		1.		ф6АI ГОСТ 5781-82*; ℓ=1100	4	0,244 кг
		2.		ф6АI ГОСТ 5781-82*; ℓ=620	4	0,138 кг

ТП501-5-97.87 КЖИ - С - 8

Изм	Лист	N Документ	Подпись	Дата		Стадия	Масса	Масштаб
Разраб		Бабкин		09.87	Сетка арматурная С-8	Р	1,53 кг	1:10
Провер.		Манзюк		09.87		Лист 1	Листов 1	
Рук. гр.		Олиференко		09.87		Харьковский ПРОМТРАНСПРОЕКТ		
Н. контр		Манзюк		09.87				
Гл конст		Магомедов		09.87				
Нач. отд.		Штука		09.87				
ГИП		Машков		09.87				

Инв. N подл. | Подпись и дата | Взам. инв. N

Альбом III

Типовой проект

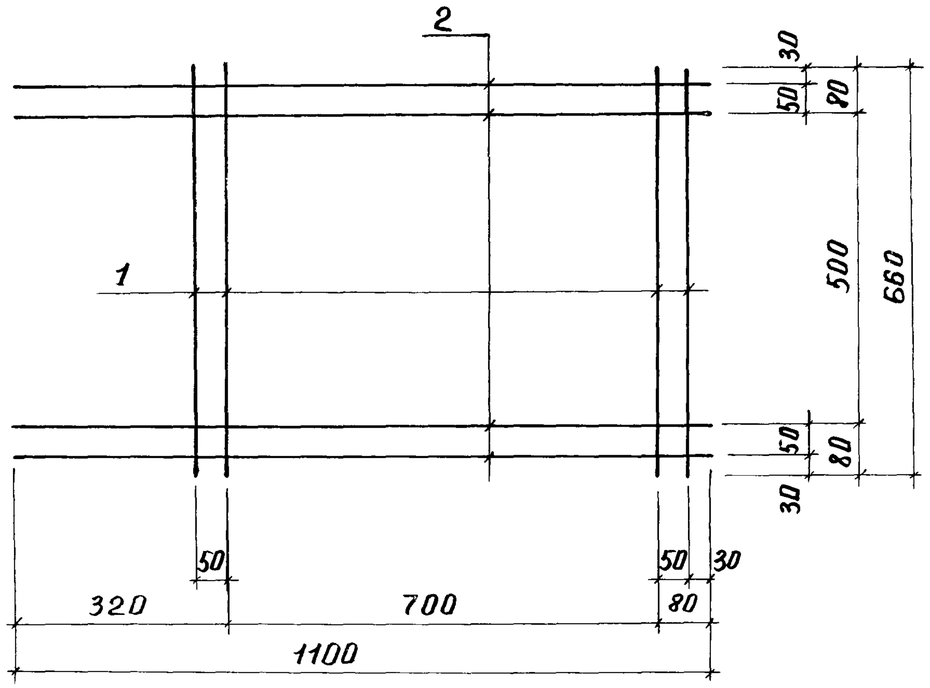

Формат	Зона	Поз.	Обозначение	Наименование	Кол	Примеч
			ТП -КЖИ-ТТ	Документация технические требования детали		
		1.		ф6АI ГОСТ 5781-82*; ℓ=660	4	0,147кг
		2.		ф6АI ГОСТ 5781-82*; ℓ=1100	4	0,244кг

Изм	Лист	N Документ	Подпись	Дата
Разраб	Бабкин			09.87
Провер.	Манзюк			09.87
Рук.гр.	Олиференко			09.87
Н.контр	Манзюк			09.87
Гл.констр	Магомедов			09.87
Нач.отд.	Штука			09.87
ГИП	Машков			09.87

ТП 501-5-97.87 КЖИ-С-9

Сетка арматурная С-9

Стадия	Масса	Масштаб
Р	1,57кг	1:10
Лист 1	Листов 1	

Харьковский ПРОМТРАНСПРОЕКТ

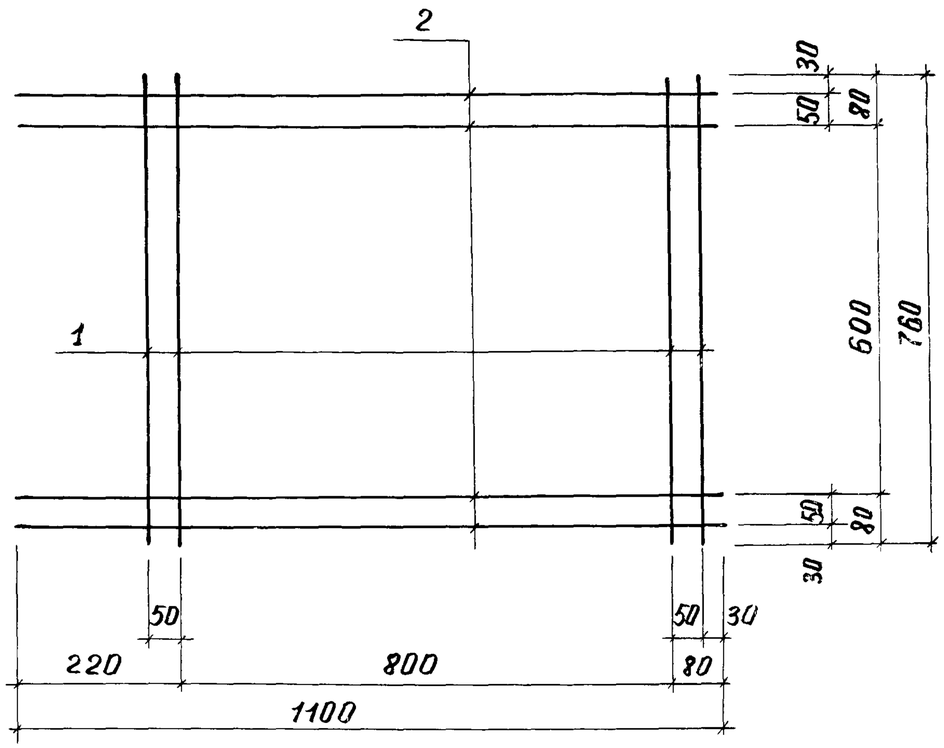

Формат	Зона	Поз	Обозначение	Наименование	Кол.	Примеч
			ТП -КЖИ-ТТ	Документация технические требования детали		
		1.		ф8АI ГОСТ 5781-82*; ℓ=760	4	0,3кг
		2.		ф8АI ГОСТ 5781-82*; ℓ=1100	4	0,435кг

Изм	Лист	N Документ	Подпись	Дата
Разраб.	Бабкин			09.87
Провер.	Манзюк			09.87
Рук.гр.	Олиференко			09.87
Н.контр.	Манзюк			09.87
Гл.конст	Магомедов			09.87
Нач.отд.	Штука			09.87
ГИП	Машков			09.87

ТП 501-5-97.87 КЖИ-С-11

Сетка арматурная С-11

Стадия	Масса	Масштаб
Р	2,94кг	1:10
Лист 1	Листов 1	

Харьковский ПРОМТРАНСПРОЕКТ

Взам.инв.N | Подпись и дата | Инв.N подл.

Типовой проект 501-5-97.87 Альбом III

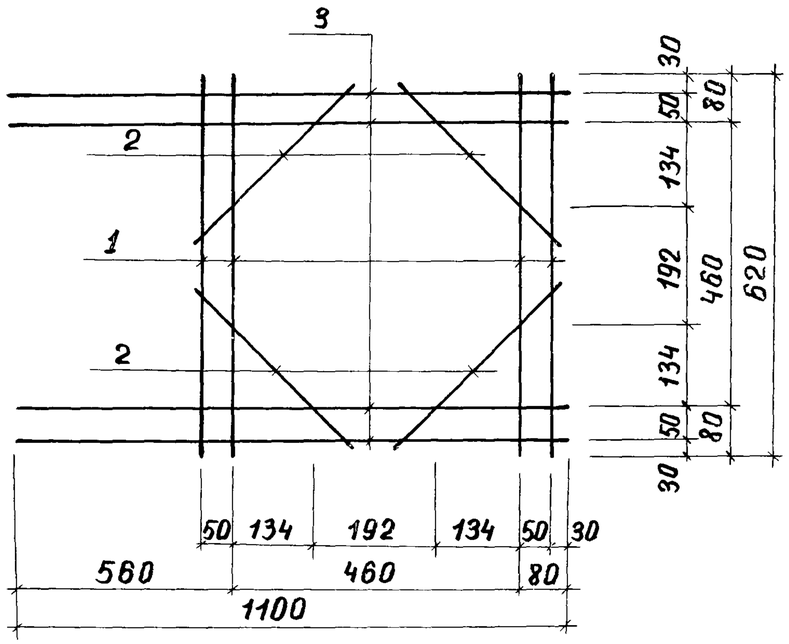

Формат	Зона	Поз.	Обозначение	Наименование	Кол.	Примеч.
			ТП -КЖИ-ТТ	Документация технические требования детали		
		1.		ФбАI ГОСТ 5781-82*; ℓ=620	4	0,138 кг
		2.		ФбАI ГОСТ 5781-82*; ℓ=400	4	0,09 кг
		3.		ФбАI ГОСТ 5781-82*; ℓ=1100	4	0,244 кг

Изм.	Лист	N Документ	Подпись	Дата	ТП 501-5-97.87 КЖИ-С-12			
Разраб.		Бабкин		09.87	Сетка арматурная С-12	Стадия	Масса	Масшт.
Провер.		Манзюк		9.87		Р	1,89 кг	1:10
Рук. гр.		Олиференко		9.87		Лист 1	Листов 1	
Н. контр.		Манзюк		09.87		Харьковский ПРОМТРАНСПРОЕКТ		
Гл. констр.		Магомедов		09.87				
Нач. отд.		Штука		09.87				
ГИП		Машков		09.87				

Инв. N подл. | Подпись и дата | Взам. инв. N

Изм.	Лист	N Документ	Подпись	Дата	ТП КЖИ			
						Стадия	Масса	Масшт.
						Р		
						Лист 1	Листов 1	
						Харьковский ПРОМТРАНСПРОЕКТ		

Альбом III

Типовой проект 501-5-97.87

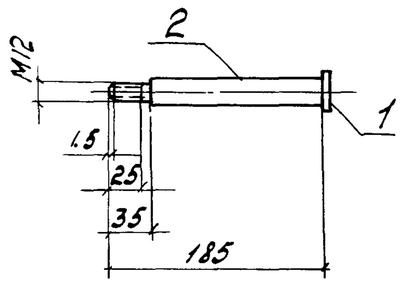

Формат	Зона	Поз	Обозначение	Наименование	Кол.	Примечание
			ТП -КЖИ-ТТ	Документация. Технические требования. Детали.		
		1		-10×36 ГОСТ 103-76* ℓ=36	1	0.10 кг
		2		⌀16 AI ГОСТ 5781-82* ℓ=185	1	0.32 кг

Изм.	Лист	№докум.	Подп.	Дата	ТП 501-5-97.87 -КЖИ-ЗД-1			
Разраб.		Давидченко		9.87	Изделие закладное ЗД-1	Стадия	Масса	Масштаб
Провер.		Олиференко		9.87		Р	0.42 кг	
Рук. гр.		Олиференко		9.87		Лист 1	Листов 1	
Н.контр.		Манзюк		9.87		Харьковский ПРОМТРАНСПРОЕКТ		
Гл.констр.		Магомедов		9.87				
Нач.отд.		Штука		9.87				
ГИП		Машков		9.87				

Альбом III

Типовой проект

МС-1

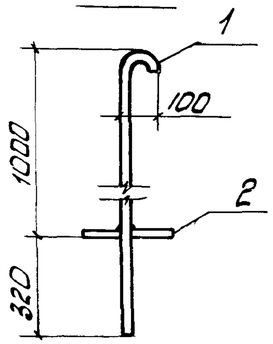

Формат	Зона	Поз.	Обозначение	Наименование	Кол.	Примечание
			ТП -КЖИ-ТТ	Документация. Технические требования. Детали		
		1		Труба Ф21; 25/3, 25, ℓ=1600	1	2.16 кг
		2		⌀12 AI ГОСТ 5781-82* ℓ=300	1	0.24 кг

Взам. инв. №

Подп. и дата

Инв. № подл.

Изм.	Лист	№докум.	Подп.	Дата	ТП 501-5-97.87 -КЖИ-МС-1			
Разраб.		Давидченко		9.87	Изделие закладное МС-1	Стадия	Масса	Масштаб
Провер.		Олиференко		9.87		Р	2.40 кг	
Рук. гр.		Олиференко		9.87		Лист 1	Листов 1	
Н.контр.		Манзюк		9.87		Харьковский ПРОМТРАНСПРОЕКТ		
Гл.констр.		Магомедов		9.87				
Нач.отд.		Штука		9.87				
ГИП		Машков		9.87				

Альбом III

Типовой проект 501-5-97.87

МС-2

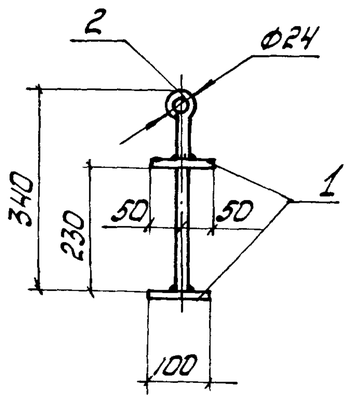

Формат	Зона	Поз.	Обозначение	Наименование	Кол.	Примечан.
			ТП -КЖИ-ТТ	Документация. Технические требования. Детали.		
		1		-200×10 ГОСТ 103-76* ℓ=100	2	0.79кг
		2		Ф12АI ГОСТ 5781-82* ℓ=400	1	0.52кг

ТП 501-5-97.87 -КЖИ - МС-2

Изм.	Лист	№ докум.	Подп.	Дата		Стадия	Масса	Масштаб
Разраб.		Давиденко		9.87г	Изделие закладное МС-2	Р	2.10кг	1:10
Провер.		Олиференко		9.87г		Лист 1	Листов 1	
Рук. гр.		Олиференко		9.87г				
Н. контр.		Манзюк		9.87г		Харьковский ПРОМТРАНСПРОЕКТ		
Гл. констр.		Магомедов		9.87г				
Нач. отд.		Штука		9.87г				
ГИП		Машков		9.87г				

Альбом III

Типовой проект

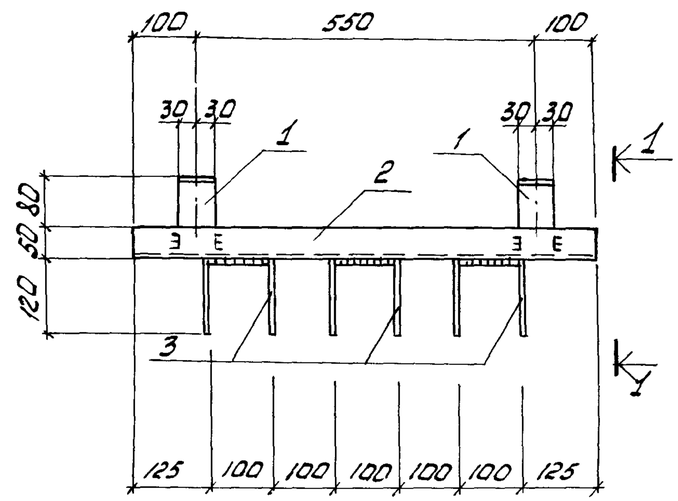

1-1

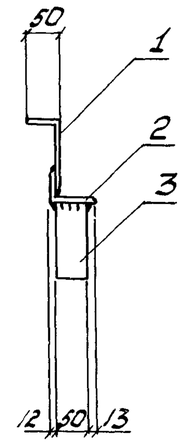

Формат	Зона	Поз.	Обозначение	Наименование	Кол.	Примечан.
			ТП -КЖИ-ТТ	Документация. Технические требования. Детали.		
		1		-60×4 ГОСТ 103-76* ℓ=175	2	0.33кг
		2		∠75×50×5 ГОСТ 8510-86 ℓ=750	1	3.59кг
		3		-50×10 ГОСТ 103-76* ℓ=350	3	1.33кг

Взам. инв. № | Подп. и дата | Инв. № подл.

ТП 501-5-97.87 -КЖИ-МН-1

Изм.	Лист	№ докум.	Подп.	Дата		Стадия	Масса	Масштаб
Разраб.		Давиденко		9.87г	Изделие закладное МН-1	Р	8.24кг	1:10
Провер.		Манзюк		9.87г		Лист 1	Листов 1	
Рук. гр.		Олиференко		9.87г				
Н. контр.		Манзюк		9.87г		Харьковский ПРОМТРАНСПРОЕКТ		
Гл. констр.		Магомедов		9.87г				
Нач. отд.		Штука		9.87г				
ГИП		Машков		9.87г				

Альбом III

Типовой проект 501-5-97.87

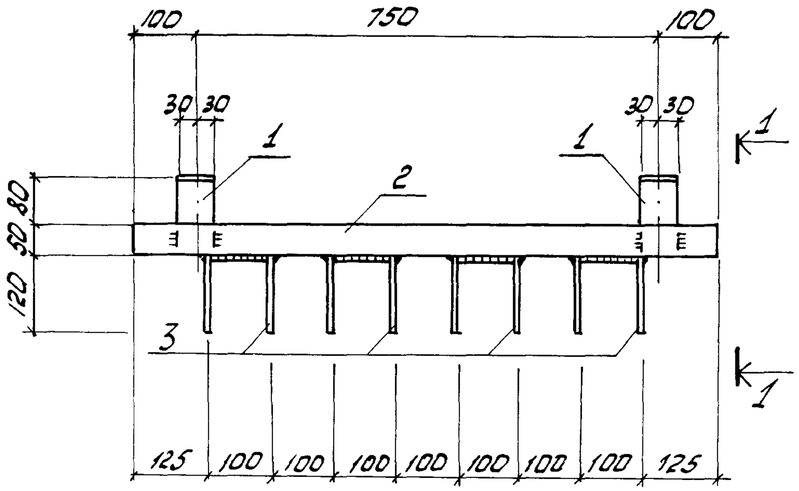

1-1

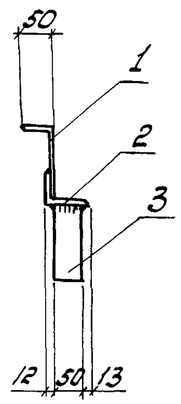

Формат	Зона	Поз	Обозначение	Наименование	Кол.	Примечание
			ТП -КЖИ-ТТ	Документация. Технические требования. Детали		
		1		-60×4 ГОСТ 103-76* ℓ=175	2	0,33кг
		2		∠75×50×5 ГОСТ 8510-86 ℓ=950	1	4,55кг
		3		-50×10 ГОСТ 103-76* ℓ=350	4	1,33кг

Изм.	Лист	N°докум.	Подп.	Дата	ТП 501-5-97.87 -КЖИ-МН-2			
Разраб.		Давиденко		10.87	Изделие закладное МН-2	Стадия	Масса	Масштаб
Провер.		Манзюк		10.87		Р	10,53кг	1:10
Рук. гр.		Олиференко		10.87		Лист 1	Листов 1	
Н.контр.		Манзюк		10.87				
Гл.констр.		Магонедов		10.87		Харьковский ПРОМТРАНСПРОЕКТ		
Нач.отд.		Штука		10.87				
ГИП		Машков		10.87				

Альбом III

Типовой проект

МН-3

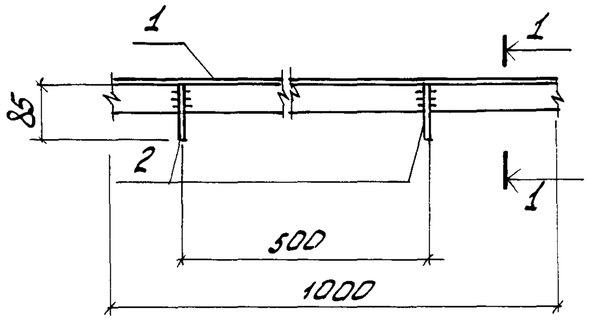

1-1

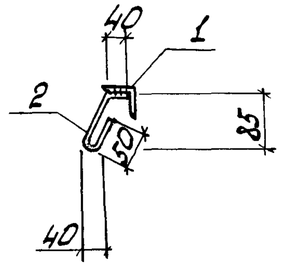

Формат	Зона	Поз	Обозначение	Наименование	Кол.	Примечание
			ТП -КЖИ-ТТ	Документация. Технические требования. Детали		
		1		∠50×50×5 ГОСТ 8509-86	п.м	3,77кг
		2		Ф8АI ГОСТ 5781-82* ℓ=175	2	0,07кг

Взам. инв. N

Подп. и дата

Инв. N подл.

Изм.	Лист	N°докум.	Подп.	Дата	ТП 501-5-97.87 -КЖИ-МН-3			
Разраб.		Давиденко		10.87	Изделие закладное МН-3	Стадия	Масса	Масштаб
Провер.		Олиференко		10.87		Р	3,91кг	1:10
Рук. гр.		Олиференко		10.87		Лист 1	Листов 1	
Н.контр.		Манзюк		10.87				
Гл.констр.		Магонедов		10.87		Харьковский ПРОМТРАНСПРОЕКТ		
Нач.отд.		Штука		10.87				
ГИП		Машков		10.87				

Альбом III

Типовой проект 501-5-97.87

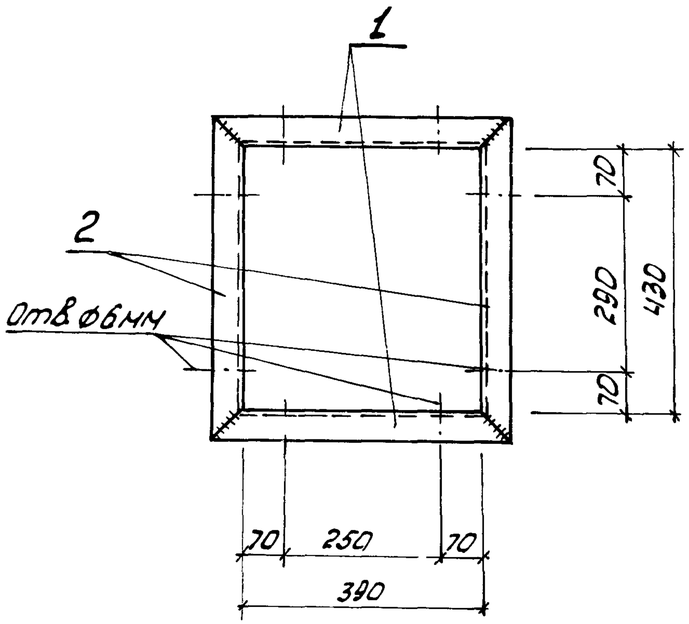

Формат	Зона	Поз.	Обозначение	Наименование	Кол.	Примечание
			ТП -КЖИ-ТТ	Документация Технические требования. Детали		
		1		L 50×50×5 ГОСТ 8509-86 ℓ=490	2	1.84кг
		2		L 50×5×5 ГОСТ 8509-86 ℓ=530	2	1.99кг

ТП 501-5-97.87 -КЖИ-МН-4

Изм.	Лист	№ докум.	Подп.	Дата
Разраб.	Давидченко			10.87
Провер.	Манзюк			10.87
Рук.гр.	Олиференко			10.87
Н.контр.	Манзюк			10.87
Гл.констр.	Магомедов			10.87
Нач.отд.	Штука			10.87
ГИП	Машков			10.87

Изделие закладное МН-4

Стадия	Масса	Масштаб
Р	7,66кг	1:10
Лист 1	Листов 1	

Харьковский ПРОМТРАНСПРОЕКТ

Альбом III

Типовой проект

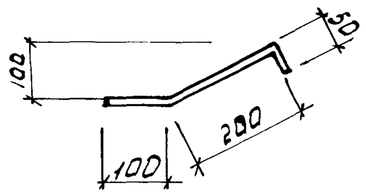

Формат	Зона	Поз	Обозначение	Наименование	Кол.	Примечан.
			ТП -КЖИ-ТТ	Документация. Технические требования. Детали		
		1		⌀10АI ГОСТ 5781-82* ℓ=350	1	0,22кг

Взам.инв.№ | Подп.и дата | Инв.№подл.

ТП 501-5-97.87 -КЖИ-А3

Изм.	Лист	№ докум.	Подп.	Дата
Разраб.	Даневич			10.87
Провер.	Манзюк			10.87
Рук.гр.	Олиференко			10.87
Н.контр.	Манзюк			10.87
Гл.констр.	Магомедов			10.87
Нач.отд.	Штука			10.87
ГИП	Машков			10.87

Анкер А-3

Стадия	Масса	Масш.
Р	0,22кг	1:10
Лист 1	Листов 1	

Харьковский ПРОМТРАНСПРОЕКТ

Альбом III

Типовой проект 501-5-97.87

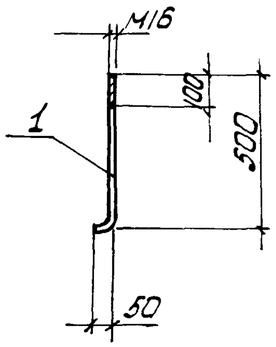

Формат	Зона	Поз.	Обозначение	Наименование	Кол.	Примечание
			ТП -КЖИ-ТТ	Документация. Технические требования Детали.		
		1		ф16АI ГОСТ 5781-82* ℓ=550	1	1.67 кг

ТП 501-5-97.87 -КЖИ-А-1

Изм.	Лист	№докум.	Подп.	Дата
Разраб.	Давидченко			9.87
Провер.	Опиференко			9.87
Рук.гр.	Опиференко			9.87
Н.контр.	Манзюк			9.87
Гл.констр.	Магомедов			9.87
Нач.отд.	Штука			9.87
ГИП	Машков			9.87

Анкер А-1

Стадия	Масса	Масштаб
Р	1.67 кг	1:20
Лист 1	Листов 1	

Харьковский ПРОМТРАНСПРОЕКТ

Альбом III

Типовой проект

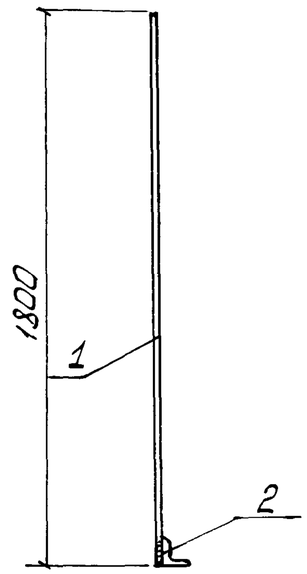

Формат	Зона	Поз.	Обозначение	Наименование	Кол.	Примечание
			ТП -КЖИ-ТТ	Документация. Технические требования. Детали.		
		1		ф12АIII ГОСТ5781-82* ℓ=1800	1	2.03 кг
		2		∟75×75×5 ГОСТ 8509-86	1	1.74 кг

Взам.инв.№ | Подп.и дата | Инв.№подл.

ТП 501-5-97.87 -КЖИ-А-2

Изм.	Лист	№докум.	Подп.	Дата
Разраб.	Даневич			9.87
Провер.	Опиференко			9.87
Рук.гр.	Опиференко			9.87
Н.контр.	Манзюк			9.87
Гл.конст.	Магомедов			9.87
Нач.отд.	Штука			9.87
ГИП	Машков			9.87

Анкер А-2

Стадия	Масса	Масштаб
Р	3.77 кг	1:20
Лист 1	Листов 1	

Харьковский ПРОМТРАНСПРОЕКТ

Альбом III

Типовой проект 501-5-97.87

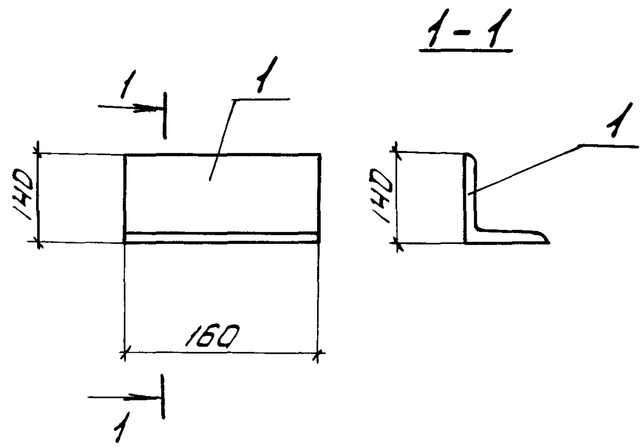

Формат	Зона	Поз.	Обозначение	Наименование	Кол.	Примечание
			ТП -КЖИ-ТТ	Документация. Технические требования. Детали.		
		1		∠140×140×10 ГОСТ 8509-86 ℓ=160	1	3.4 кг

Изм.	Лист	№ докум.	Подп.	Дата	ТП 501-5-97.87 -КЖИ-МСН-1	
Разраб.		Шелепко		9.87	Соединительное изделие МСН-1	Стадия: Р; Масса: 3.4 кг; Масштаб:
Провер.		Манзюк		9.87		Лист 1; Листов 1
Рук.гр.		Олиференко		9.87		Харьковский ПРОМТРАНСПРОЕКТ
Н.контр.		Манзюк		9.87		
Гл.констр.		Магомедов		9.87		
Нач.отд.		Штука		9.87		
ГИП		Машков		9.87		

Альбом III

Типовой проект

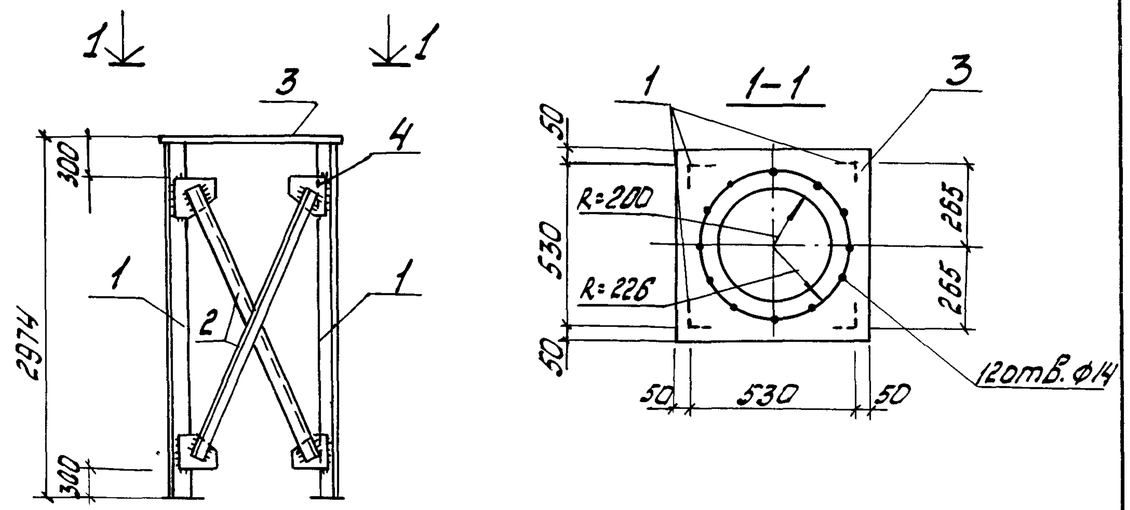

Формат	Зона	Поз.	Обозначение	Наименование	Кол.	Примечание
			ТП -КЖИ-ТТ	Документация. Технические требования. Детали.		
		1		∠63×63×5 ГОСТ 8509-86 ℓ=2968	4	14,28 кг
		2		∠63×63×5 ГОСТ 8509-86 ℓ=2310	8	11,11 кг
		3		-530×6 ГОСТ 103-76* ℓ=530	1	13,97 кг
		4		-90×6 ГОСТ 103-76* ℓ=120	16	0.50 кг

Изм.	Лист	№ докум.	Подп.	Дата	ТП 501-5-97.87 -КЖИ-ОВ-1	
Разраб.		Давидченко		9.87	Опора ОВ-1	Стадия: Р; Масса: 167,96 кг; Масштаб:
Провер.		Манзюк		9.87		Лист 1; Листов 1
Рук.гр.		Олиференко		9.87		Харьковский ПРОМТРАНСПРОЕКТ
Н.контр.		Манзюк		9.87		
Гл.констр.		Магомедов		9.87		
Нач.отд.		Штука		9.87		
ГИП		Машков		9.87		

Инв.№ подл. | Подп. и дата | Взам. инв.№

Альбом III

Типовой проект 501-5-97.87

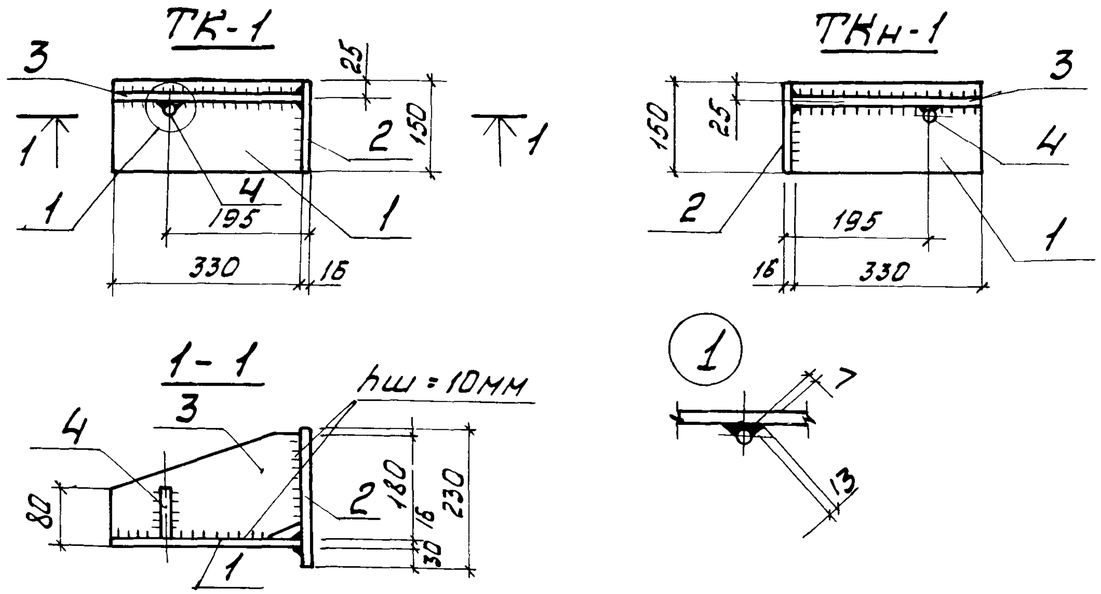

Формат	Зона	Поз.	Обозначение	Наименование	Кол.		Примечание
			Т.П. -КЖИ-ТТ	Документация Техническое описание. Детали.			
		1		-150×16 ГОСТ 19903-74* ℓ=330	1	1	6,2кг
		2		-150×16 ГОСТ 19903-74* ℓ=230	1	1	4,3кг
		3		-180×16 ГОСТ 19903-74* ℓ=330	1	1	7,5кг
		4		⌀16АI ГОСТ 5781-82* ℓ=80	1	1	0.3кг
					ТК-1	ТКн-1	

ТП 501-5-97.87 -КЖИ-ТК-1, ТКн-1

Изм.	Лист	№ докум.	Подп.	Дата	Опорные консоли ТК-1, ТКн-1	Стадия	Масса	Масштаб
Разраб.		Шелепко		9.87г.		Р	18,3кг	1:10
Провер.		Манзюк		9.87г.		Лист 1	Листов 1	
Рук. гр.		Олиференко		9.87г.		Харьковский ПРОМТРАНСПРОЕКТ		
Н.контр.		Манзюк		9.87г.				
Гл.констр.		Магомедов		9.87г.				
Нач.отд.		Штука		9.87г.				
ГИП		Машков		9.87г.				

Альбом III

Типовой проект

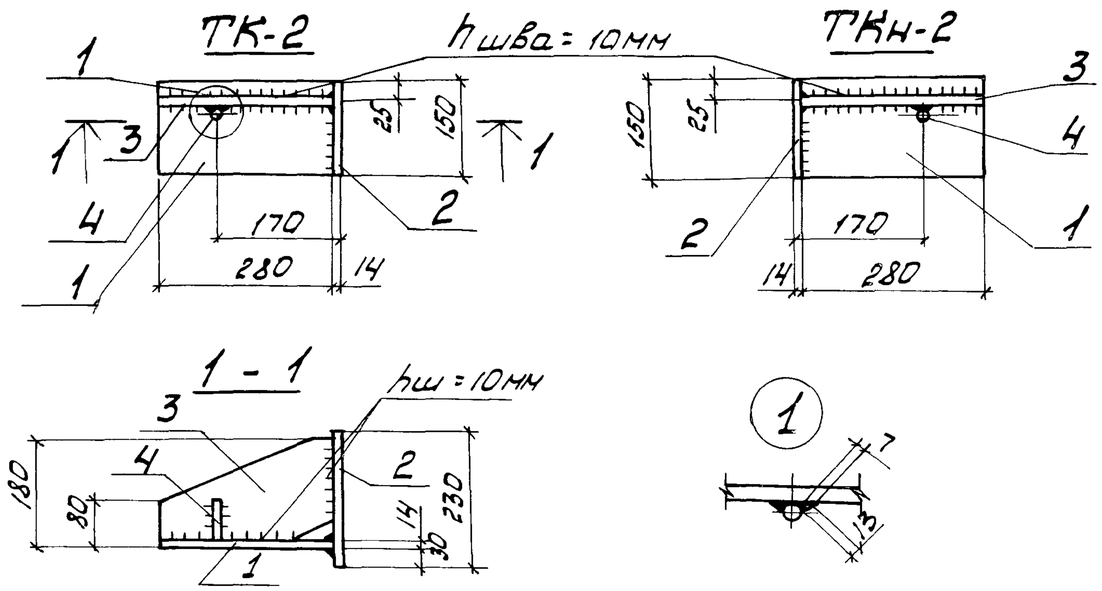

Формат	Зона	Поз.	Обозначение	Наименование	Кол.		Примечание
			Т.П. -КЖИ-ТТ	Документация. Техническое описание. Детали.			
		1		-150×14 ГОСТ 19903-74* ℓ=280	1	1	4,6кг
		2		-150×14 ГОСТ 19903-74* ℓ=230	1	1	3,8кг
		3		-180×14 ГОСТ 19903-74* ℓ=280	1	1	5,6кг
		4		⌀14АI ГОСТ 5781-82* ℓ=80	1	1	0,2кг
					ТК-2	ТКн-2	

Взам. инв. № | Подп. и дата | Инв. № подл.

ТП 501-5-97.87 -КЖИ-ТК-2, ТКн-2

Изм.	Лист	№ докум.	Подп.	Дата	Опорные консоли ТК-2, ТКн-2	Стадия	Масса	Масштаб
Разраб.		Шелепко		9.87г.		Р	14,2кг	1:10
Провер.		Манзюк		9.87г.		Лист 1	Листов 1	
Рук. гр.		Олиференко		9.87г.		Харьковский ПРОМТРАНСПРОЕКТ		
Н.контр.		Манзюк		9.87г.				
Гл.констр.		Магомедов		9.87г.				
Нач.отд.		Штука		9.87г.				
ГИП		Машков		9.87г.				

Альбом III

Типовой проект 501-5-97.87

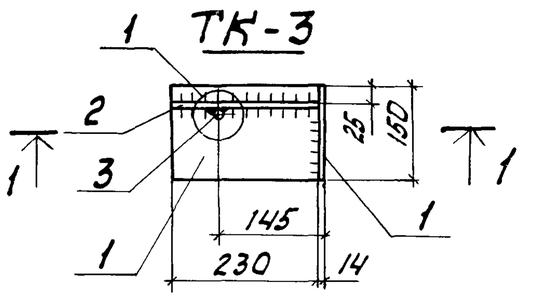

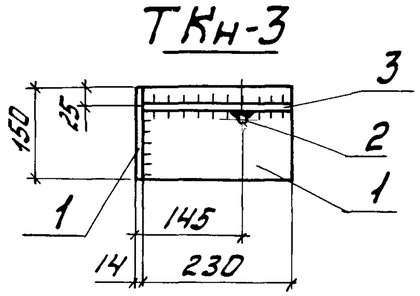

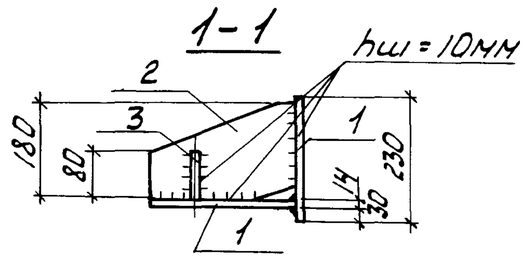

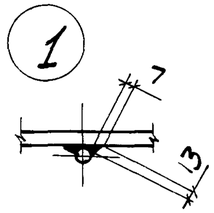

Формат	Зона	Поз.	Обозначение	Наименование	Кол.		Примечание
			ТП -КЖИ-ТТ	Документация. Техническое описание. Детали.			
		1		-150×14 ГОСТ19903-74* ℓ=230	2	2	3,8кг
		2		-180×14 ГОСТ19903-74* ℓ=230	1	1	4,6кг
		3		⌀14АI ГОСТ5781-82* ℓ=80	1	1	0.2кг
					ТК-3	ТКн-3	

Изм.	Лист	N докум.	Подп.	Дата	ТП 501-5-97.87 -КЖИ-ТК-3, ТКн-3			
Разраб.		Шелепко		9.87	Опорные консоли ТК-3, ТКн-3	Стадия	Масса	Масштаб
Провер.		Манзюк		9.87		Р	12,4кг	1:10
Рук.гр.		Олиференко		9.87		Лист 1	Листов 1	
Н.контр.		Манзюк		9.87				
Гл.констр.		Магонедов		9.87		Харьковский ПРОМТРАНСПРОЕКТ		
Нач.отд.		Штука		9.87				
ГИП		Машков		9.87				

Альбом III

Типовой проект

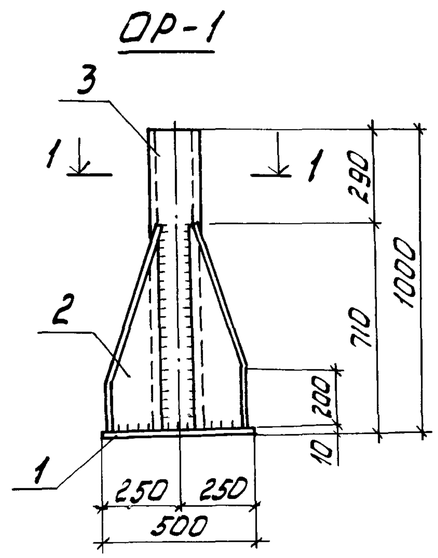

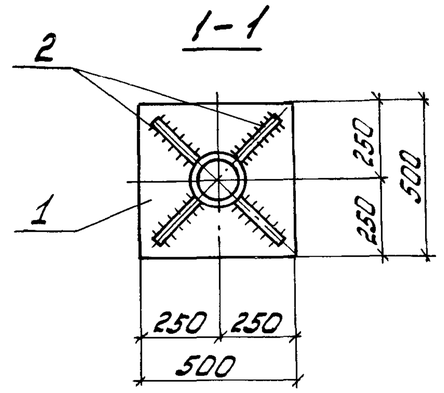

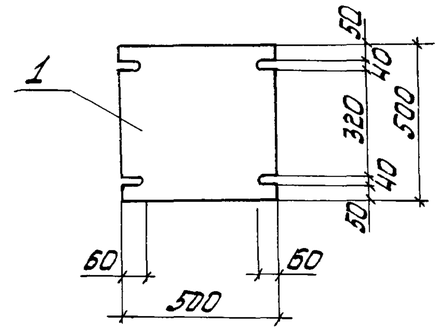

Формат	Зона	Поз.	Обозначение	Наименование	Кол.	Примечание
			Т.П. -КЖИ-ТТ	Документация. Техническое описание. Детали.		
		1		-500×10 ГОСТ 19903-74* ℓ=500	1	19,6кг
		2		-200×10 ГОСТ 19903-74* ℓ=700	4	11,0кг
		3		Труба ⌀H=168/5.5 ГОСТ10705-80 ℓ=1000	1	20,0кг

Взам.инв.N

Подп.и дата

Инв.N подл.

Изм.	Лист	N докум.	Подп.	Дата	ТП 501-5-97.87 -КЖИ-ОР-1			
Разраб.		Давиденко		9.87	Опора радиоантенны ОР-1	Стадия	Масса	Масштаб
Провер.		Манзюк		9.87		Р	83,6	1:20
Рук.гр.		Олиференко		9.87		Лист 1	Листов 1	
Н.контр.		Манзюк		9.87				
Гл.констр.		Магонедов		9.87		Харьковский ПРОМТРАНСПРОЕКТ		
Нач.отд.		Штука		9.87				
ГИП		Машков		9.87				

Альбом III

Типовой проект 501-5-97.87

Рис.1

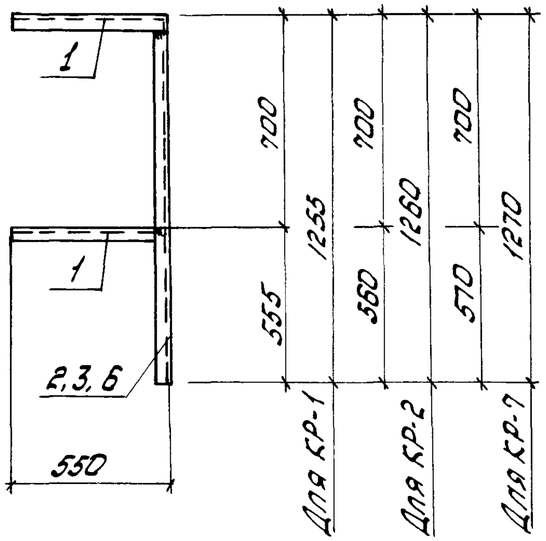

Рис.2

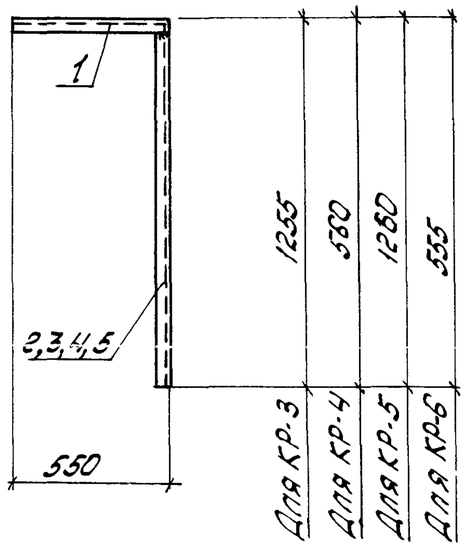

Формат	Зона	Поз	Обозначение	Наименование	Количество на исполнение								Примечание
			ТП -КЖИ-ТТ	Документация. Технические требования. Детали.									
		1		Г8 ГОСТ 8240-72* ℓ=550	2	2	1	1	1	1	2		3.87кг
		2		то же ℓ=1255	1		1						8.85кг
		3		" ℓ=1260		1			1				8.88кг
		4		" ℓ=560				1					3.94кг
		5		" ℓ=555						1			3.81кг
		6		" ℓ=1270							1		8.95кг
					КР-1	КР-2	КР-3	КР-4	КР-5	КР-6	КР-7		

Марка	Рис.	Масса, кг
КР-1	1	16.59
КР-2	1	16.62
КР-3	2	12.72
КР-4	2	7.81
КР-5	2	12.75
КР-6	2	7.78
КР-7	1	16,69

Изм	Лист	№докум.	Подп.	Дата
Разраб.		Давиденко		10.87
Провер.		Манзюк		10.87
Рук.гр.		Олиференко		10.87
Н.контр.		Манзюк		10.87
Гл.констр.		Нагомедов		10.87
Нач.отд.		Штука		10.87
ГИП		Машков		10.87

ТП 501-5-97.87 -КЖИ-КР-1÷КР-7

Опоры КР-1÷КР-7

Стадия	Масса	Масштаб
Р	см. выше	1:20
Лист 1	Листов 1	

Харьковский ПРОМТРАНСПРОЕКТ

Альбом III

Типовой проект 501-5-97.87

Р-1 ÷ Р-8

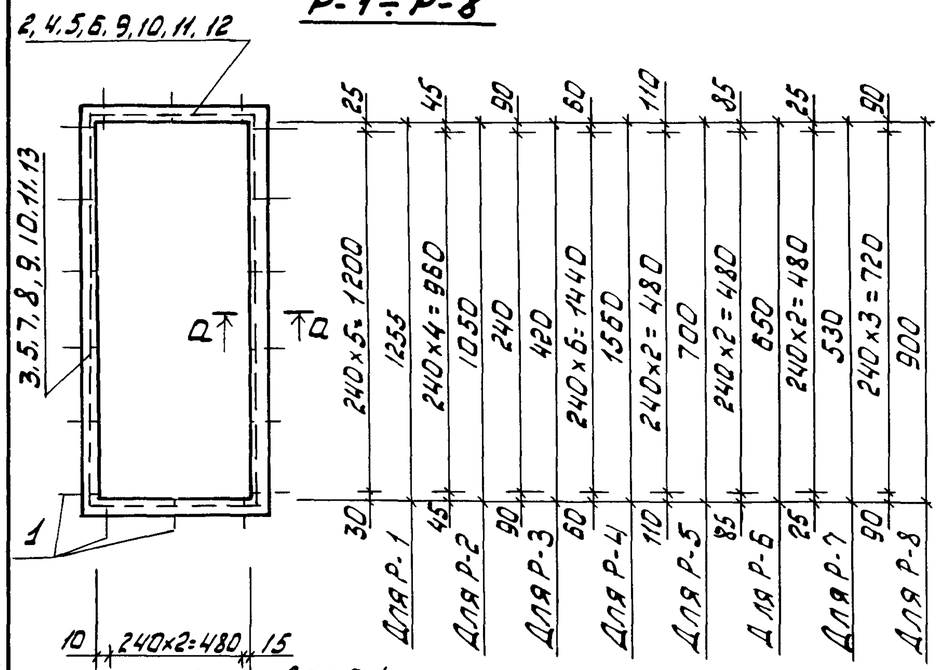

10	240×2=480	15	
	505		Для Р-1
90	240×2=480	90	
	660		Для Р-2
115	240×2=480	115	
	710		Для Р-3
45	240×4=960	45	
	1050		Для Р-4
110	240×2=480	110	
	700		Для Р-5
85	240×2=480	85	
	650		Для Р-6
25	240×2=480	25	
	530		Для Р-7
80	240	80	
	400		Для Р-8

а-а

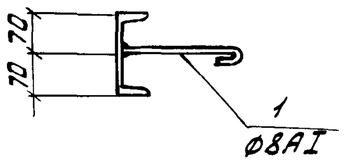

Поз. 1

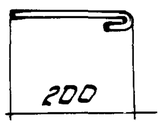

Формат	Зона	Поз.	Обозначение	Наименование	Количество на исполнение								Примечание
			ТП -КЖИ-ТТ	Документация. Технические требования. Детали.									
				Сборочные единицы									
		1		ф8АIГОСТ5781-82* ℓ=250	18	24	10	24	12	12	12	12	0,10кг
		2		14ГОСТ8240-72* ℓ=621	2								7,64кг
		3		то же ℓ=1371	2								16,86кг
		4		" ℓ=776		2							9,54кг
		5		" ℓ=1166		2		2					14,34кг
		6		" ℓ=826			2						10,16кг
		7		" ℓ=536			2						6,59кг
		8		" ℓ=1676				2					20,61кг
		9		" ℓ=816					4				10,04кг
		10		" ℓ=766						4			9,42кг
		11		" ℓ=646							4		7,95кг
		12		" ℓ=516								2	6,35кг
		13		" ℓ=1016								2	12,50кг
					Р-1	Р-2	Р-3	Р-4	Р-5	Р-6	Р-7	Р-8	

Марка	Р-1	Р-2	Р-3	Р-4	Р-5	Р-6	Р-7	Р-8
Масса, кг	50,80	50,16	34,50	72,30	41,36	38,88	33,00	38,90

Изм.	Лист	№ докум.	Подп.	Дата
Разраб.		Давиденко		09.87
Провер.		Манзюк		09.87
Рук.гр.		Олиференко		09.87
Н.контр.		Манзюк		09.87
Гл.конст.		Магонедов		09.87
Нач.отд.		Штука		09.87
ГИП		Машков		09.87

ТП 501-5-97.87 КЖИ-Р-1 ÷ Р-8

Изделия закладные Р-1 ÷ Р-8

Стадия	Масса	Масшт.
Р	см. выше	

Лист 1 Листов 1

Харьковский ПРОМТРАНСПРОЕКТ

Альбом III

Типовой проект 501-5-97.87

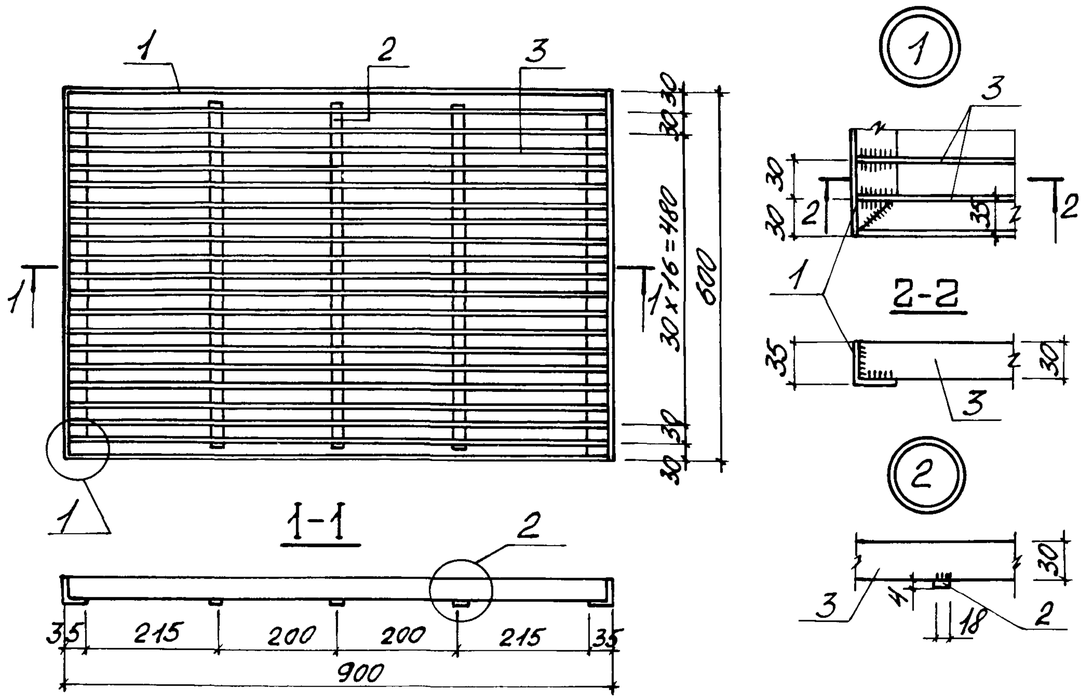

Формат	Зона	Поз.	Обозначение	Наименование	Кол.	Примеч.
			ТП -КЖИ-ТТ	Документация. Технические требования. Детали		
		1		∠35×35×5 ГОСТ 8509-86 ℓ=3000	1	7.71 кг
		2		-4×18 ГОСТ 19903-74* ℓ=528	3	0.9 кг
		3		-3×30 ГОСТ 19903-74* ℓ=888	19	11.97 кг

Взам. инв.№ | Подп. и дата | Инв. № подл.

Изм.	Лист	№докум.	Подп.	Дата
Разраб.	Даневич			9.87
Провер.	Алиференко			9.87
Рук.гр.	Алиференко			9.87
Н.контр.	Манзюк			9.87
Гл.конст.	Магомедов			9.87
Нач.отд.	Штука			9.87

ТП 501-5-97.87 КЖИ - МР - 1

Решетка для вытирания ног МР-1

Стадия	Масса	Масшт.
Р	20.58 кг	
Лист 1	Листов 1	

Харьковский ПРОМТРАНСПРОЕКТ

Взам. инв.№ | Подп. и дата | Инв. № подл.

ТП КЖИ

Изм.	Лист	№докум.	Подп.	Дата

Стадия	Масса	Масшт.
Лист	Листов	

Харьковский ПРОМТРАНСПРОЕКТ