ТИПОВОЙ ПРОЕКТ
409-28-51.89

БЕТОНОСМЕСИТЕЛЬНЫЙ ЦЕХ АВТОМАТИЗИРОВАННЫЙ ПРОИЗВОДИТЕЛЬНОСТЬЮ 60 куб. м ТЯЖЕЛЫХ БЕТОННЫХ СМЕСЕЙ В ЧАС

АЛЬБОМ 2

АР Архитектурные решения стр. 3-19
КЖ Конструкции железобетонные стр. 20-35

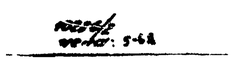

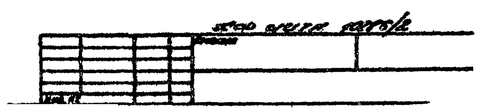

ЦЕНТРАЛЬНЫЙ ИНСТИТУТ ТИПОВОГО ПРОЕКТИРОВАНИЯ
ГОССТРОЯ СССР
КИЕВСКИЙ ФИЛИАЛ
г. Киев-57 ул. Эжена Потье № 12
11/8 Заказ № 6959 Инв. № 10286/2 Тираж 500
Сдано в печать 26.06 1990 Цена 5-62

ТИПОВОЙ ПРОЕКТ
409-28-51.89
БЕТОНОСМЕСИТЕЛЬНЫЙ ЦЕХ АВТОМАТИЗИРОВАННЫЙ ПРОИЗВОДИТЕЛЬНОСТЬЮ 60 куб. м ТЯЖЕЛЫХ БЕТОННЫХ СМЕСЕЙ В ЧАС
АЛЬБОМ 2

ПЕРЕЧЕНЬ АЛЬБОМОВ

АЛЬБОМ 1	ПЗ	Пояснительная записка
	√ТХ	Технология производства
АЛЬБОМ 2	АР	Архитектурные решения
	КЖ	Конструкции железобетонные
АЛЬБОМ 3	КЖИ	Строительные изделия
АЛЬБОМ 4	КМ	Конструкции металлические
АЛЬБОМ 5	ТА	Технологическая аспирация
АЛЬБОМ 6	ОВ	Отопление и вентиляция
	ВК	Внутренние водопровод и канализация
	ТК	Технологические коммуникации
АЛЬБОМ 7	ЭМ	Силовое электрооборудование
	АТХ	Автоматизация технологических процессов
	АОВ	Автоматизация приточной системы вентиляции
	ЭО	Электрическое освещение
	СС	Связь и сигнализация
АЛЬБОМ 8	ВП	Воздухоподготовка для пневматической системы „ЦИКЛ-БС"
АЛЬБОМ 9		Задание заводу-изготовителю на НКУ. Части 1 и 2
АЛЬБОМ 10		Чертежи на нестандартизированное оборудование. Части 1, 2, 3, 4, 5, 6
АЛЬБОМ 11	СО	Спецификации оборудования
АЛЬБОМ 12	С	Сметы. Части 1 и 2
АЛЬБОМ 13	ВМ	Ведомости потребности в материалах

РАЗРАБОТАН:

Проектным институтом N 2

Главный инженер института (В.П. Илюхин)

Главный инженер проекта (И.В. Иванова)

Утвержден и введен в действие ВГПИ ГИПРОСТРОММАШ

Приказ от 18.08.89 N 109

© ЮФ ЦИТП Госстроя СССР 1989г

10286/2

Альбом 2

Содержание альбома N 2.

N N листов	Наименование	Стр.
	Архитектурные решения -АР	
1	Общие данные (начало)	3
2	Общие данные (продолжение)	4
3	Общие данные (окончание)	5
4	Планы на отм. -9.000; -4.300; -2,430; -2.040; -0.000	6
5	Планы на отм. 4.800; 7.800; 8.800 10,800; 14.400; 17,100; 21,900	7
6	Разрезы 1-1; 2-2. Узлы 1; 2	8
7	Разрезы 3-3; 4-4. Узел 3	9
8	Фасады. Схемы заполнения оконных проемов. Ограждение воздухосборника	10
9	Планы полов. План кровли. Экспликация полов.	11
10	Развертка стен лестничной клетки. Развертка стен в осях 2-3; А-В	12
11	Галерея подачи заполнителей. План. Разрезы 1-1; 2-2	13
12	Галерея подачи заполнителей. Фасад 3-1	14
13	Узлы 4 ÷ 14	15
14	Узлы 15 ÷ 21. Лестница Л1. Крышка люка	16
15	План подвесного утепленного потолка, Узлы 22 ÷ 26	17
16	Пожарная лестница ПЛ1	18
17	Пожарные лестницы ПЛ2; ПЛ3	19

N N листов	Наименование	Стр.
	Конструкции железобетонные -КЖ	
1	Общие данные	20
2	Схема расположения фундаментов	21
3	Фрагменты плана 1, 2, 3, 4	22
4	Фундаменты ФМ1, ФМ2	23
5	Фундаменты ФМ3, ФМ4	24
6	Фундаменты ФМ5, ФМ8, Фо1	25
7	Фундаменты ФМ6, ФМ7	26
8	Схема расположения фундаментов под оборудование и каналов	27
9	Галерея подачи заполнителей Схема расположения фундаментов.	28
10	Галерея подачи заполнителей Фундаменты ФМ9, ФМ10	29
11	Галерея подачи заполнителей Фундаменты ФМ11, ФМ12	30
12	Схема расположения стеновых панелей по осям 1, 3, А, Б	31
13	Схемы расположения стальных насадок Спецификация к схемам расположения стеновых панелей	32
14	Узлы I ÷ III	33
15	Узлы IV ÷ VI	34
16	Схемы расположения плит покрытия на отм. 24.000 и 0.000.	35

Привязан

Инв. №

10286/2

ГИП	Иванова		
Нач. отд.	Бурзин		
Н. контр.	Хомяков		
Гл. арх.	Хомяков		
Гл. кон.	Конева		
ГАП	Теплов		
Гл. спец.	Щелест		
Зав. гр.	Носева		
Зав. гр.	Арсятниченко		
Исполн.	Малькова		
Провер.	Теплов		

409-28-51.89

Бетоносмесительный цех автоматизированный производительностью 60 куб. м тяжелых бетонных смесей в час

Стадия	Лист	Листов
Р	1	1

Содержание альбома

Проектный институт N 2

Альбом 2

Ведомость рабочих чертежей основного комплекта

Лист	Наименование	Примечание
1	Общие данные (начало)	
2	Общие данные (продолжение)	
3	Общие данные (окончание)	
4	Планы на отм. -9.000; -4.300; -2.430; -2,040; -0.000	
5	Планы на отм. 4.800; 7.800; 8.800; 10.800; 14.400; 17.100; 21.900	
6	Разрезы 1-1; 2-2. Узлы 1;2	
7	Разрезы 3-3; 4-4; Узел 3	
8	Фасады. Схемы заполнения оконных проемов. Ограждение воздухосборника	
9	Планы полов. План кровли. Экспликация полов	
10	Развертка стен лестничной клетки. Развертка стен в осях 2-3; А-В;	
11	Галерея подачи заполнителей. План. Разрезы 1-1; 2-2	
12	Галерея подачи заполнителей. Фасад 3-1	
13	Узлы 4÷14	
14	Узлы 15÷21. Лестница М. Крышка люка	
15	План подвесного утепленного потолка. Узлы 22÷26	
16	Пожарная лестница ПЛ1	
17	Пожарные лестницы ПЛ2; ПЛ3	

Ведомость спецификаций

Лист	Наименование	Примечание
1,2	Спецификация металла по листам марки АР	
1	Спецификация пиломатериалов по листам марки АР	
2	Спецификация перегородок из асбестоцементных плоских листов и экструзионных панелей	
2	Спецификация сетчатых ограждений	
2	Спецификация элементов заполнения проемов	
2	Спецификация элементов крепления и заделки окон	
12	Спецификация элементов стен натяжной станции	
12	Спецификация элементов обшивки, утепления и материалов на галерею	
15	Спецификация элементов подвесного утепленного потолка	

Спецификация пиломатериалов по листам марки АР

Марка поз.	Обозначение	Наименование	Кол-во	Масса ед.кг	Примечания
	ГОСТ 8486-66	Брус 100×100	4,8		м
	ГОСТ 8486-86 Е	Дер. брус 40×100 ℓ=2100	4		
	ГОСТ 8486-86	Доска 50×150	4		м
	ГОСТ 8486-86	Доска 22×120 ℓ=250	24		
	ГОСТ 8486-86	Брус 75×100	5,4		м
	ГОСТ 8486-86	Брусья 60×40	13,2		м
	ГОСТ 8242-75	Наличник 94×13	11		м
	ГОСТ 8242-75	Наличник 54×13	78		м
	ГОСТ 8486-86 Е	Рейка 25×25	21		м
	ГОСТ 8486-86 Е	Дер. пробка 120×120×65	18		
	ГОСТ 8486-86 Е	Дер. пробка 40×120×100	12		
	ГОСТ 8486-86 Е	Дер. брус 40×120 ℓ=2100	4		
	1.136.5-24	Подоконная доска ПД 25-20-1	15	10,5	0кл.0к2

Спецификация металла по листам марки АР (начало)

Марка поз.	Обозначение	Наименование	Кол-во	Масса ед.кг	Примечание
	ГОСТ 19903-74*	-8×100 ℓ=350	3	2,2	
	ГОСТ 19903-74*	-8×100 ℓ=220	8	1,38	
	ГОСТ 19903-74*	-4×40 ℓ=75	8	0,08	
	ГОСТ 19903-74*	-4×40 ℓ=500	12	0,25	
	ГОСТ 14918-80*	оцинкованная сталь 0,5×1100	2,3	4,16	м
	ГОСТ 14918-80*	оцинкованная сталь 0,8×600	47,0	3.77	м
	ГОСТ 14918-80*	оцинкованная сталь 0,8×180	4,8	1,13	м
	ГОСТ 14918-80*	оцинкованная сталь 0,8×350	4,5	2,55	м
	ГОСТ 8509-86	∠50×5 ℓ=4.800	2	3,09	
	ГОСТ 8509-86	∠63×5 ℓ=100	10	4.81	
	ГОСТ 8510-86	∠125×80×10 ℓ=2400	2	3,9	
	ГОСТ 8509-86	∠100×8 ℓ=100	2	0,97	
	ГОСТ 8509-86	∠50×5 ℓ=100	11	3,77	
	ГОСТ 8240-72*	С 12 ℓ=4800	1	49,9	
	ГОСТ 1145-80*	Шуруп 1-6×50	15	8,43	вес 1000 шт
	ГОСТ 1145-80*	Шуруп 1-4×40	60	3,05	вес 1000 шт
	ТУ 400-28-494-77	Винт М6×25	19	5,03	вес 1000 шт
	ГОСТ 7796-70*	Болт М 10×60	4	43,59	вес 1000 шт
	ГОСТ 11371-78*	Шайба 10	4	4,08	вес 1000 шт
	ГОСТ 5915-70*	Гайка М10	4	11,37	вес 1000 шт
	ГОСТ 19903-74*	Костыль -4×40	70	0,8	
	ТУ 14-4-794-77	Дюбели ДГ 4,5×50	142		
	ГОСТ 5781-82*	ф12 АI	420	0,888	м
	ГОСТ 5781-82*	ф12 АI ℓ=450	40	0,84	
	ГОСТ 19903-74*	-4×80 ℓ=80	32	0,16	
	ГОСТ 14918-80*	ГН ∠ 95×0.8 ℓ=80	16	0,05	
	ГОСТ 1145-80*	Шуруп 1-5×40	56	4,72	вес 1000 шт
	ГОСТ 4028-63*	Гвозди 2,5×50	52	1,93	вес 1000 шт
	ГОСТ 1145-80*	Шуруп 1-4×30	168	2,25	вес 1000 шт

Основные строительные показатели

Наименование	Ед. изм.	Количество: цех	галерея	всего
площадь застройки	м²	164,0	246,0	410,0
строительный объем	м³	4529,0	639,0	5168,0
общая площадь	м²	777,0	225,0	1002,0

Типовой проект разработан в соответствии с действующими нормами и правилами и предусматривает мероприятия, обеспечивающие пожарную безопасность при эксплуатации здания

Главный инженер проекта (Иванова)

Ведомость отделки помещений

Наименование или номер помещения	Потолок: площадь	вид отделки	Стены или перегородки: площадь	вид отделки	Отделка низа стен или перегородок: площадь	вид отделки	высота мм	Примечания
Помещение для электротехнического оборудования и оператора резервное помещение	—	см. примечан. п.1	238	ЭВА-27	—	—	—	
Производственные помещения	170	силикатная окраска см. примеч. п1	836	силикатная окраска	380	ЭВА-27	2100	потолок помещения на отм. 17.100 и подвесной потолок
Тепловой пункт вентилятора	—	см. примеч. п. 1	12,5	силикатная окраска	—	—	—	
Лестница	9,2	ЭВА-27 (см. примеч. п.1)	400	ЭВА-27	—	—	—	
Санузел	2,2	ЭВА-27	9,0	штукатурка, окраска ЭВА-27	12,5	керамическая глазурованная плитка.	1500	
Галерея	237	силикатная окраска	400	силикатная окраска	—	—	—	

1. Окраска металлоконструкций потолка, колонн, выполняется по чертежам КМ с учетом цветового решения интерьеров, общие указания, п. 23, лист 3
2. Окраска металлических и деревянных изделий внутри помещений выполняется аналогично наружной отделке, общие указания п. 21, лист 3.

10286/2

Согласовано: ВС, Консультант по противопож. безоп. Гончарова; Гл. АГ Потапова; Гл. инж. проекта Иванова; Гл. инж. ГПИ Строймаш Кузнецова

Инв. № подл. | Подп. и дата | Взам. инв. №

Привязан

Инв. №

ГИП	Иванова	
Нач. отд.	Бурзин	
Н. контр.	Хомяков	
Гл. арх.	Хомяков	
Гл. конст.	Конева	
ГАП	Теплов	
Гл. спец.	Шелест	
Зав. гр.	Исаева	
Зав. гр.	Десятниченко	
Исп.	Малькова	
Провер.	Теплов	

409-28-51.89 - АР

Бетоносмесительный цех автоматизированный производительностью 60 куб.м. тяжелых бетонных смесей в час

Стадия	Лист	Листов
Р	1	17

Общие данные (начало)

Проектный институт №2

Копировал: Графсеева

Формат А

Альбом 2

Ведомость ссылочных и прилагаемых документов

Обозначение	Наименование	Примечан.
	Ссылочные документы	
ГОСТ 12506-81	Окна деревянные для зданий промышленных предприятий	
ГОСТ 18124-75*	Листы асбестоцементные плоские	
ГОСТ 16233-77*	Листы асбестоцементные волнистые унифицированного профиля и детали к ним	
ГОСТ 14624-84	Двери деревянные для зданий промышленных предприятий	
ГОСТ 6629-88	Двери деревянные внутренние для жилых и общественных зданий	
1.435.9-17 вып.0,1,4	Ворота распашные	
2.436-17 вып. 0,1	Узлы окон с деревянными переплетами по ГОСТ 12506-81	
2.460-18	Архитектурные детали утепленных покрытий одноэтажных промышленных зданий	
2.430-16	Архитектурные детали одноэтажных неотапливаемых зданий промышленных предприятий со стенами из крупноразмерных асбестоцементных волнистых листов	
3.016.3-7 вып. 0,1	Транспортерные галереи комплектной поставки с пролетными строениями прямоугольного сечения пролетами 24, 36 и 48 м для одного транспортера с шириной ленты до 1200 мм	
1.000.8-1	Панели асбестоцементные экструзионные для стен, покрытий и перегородок зданий различного назначения	
1.045.9-1	Непроходные подвесные потолки для общественных зданий, производственных и вспомогательных зданий промышленных предприятий	
3.017-1 вып. 1÷5	Ограждения площадок и участков предприятий, зданий и сооружений	
1.450.3-3 вып. 0,1	Стальные лестницы, площадки, стремянки и ограждения	
1.136.5-24	Подоконные деревянные доски для жилых и общественных зданий	
2.460-14 вып. 1,2	Типовые узлы покрытий промышленных зданий в местах пропуска вентиляционных шахт	
ТУ 36-1517-84	Решетки жалюзийные воздухоприемные неподвижные	

Спецификация металла по листам марки АР (окончание)

Марка поз.	Обозначение	Наименование	Кол-во	Масса ед. кг	Примечание
	1.450.3 - 3.0	Лестница МЛХФ 45-6.8	1	30	лист 14
	1.450.3 - 3.0	Ограждение ОГП МЛХ 45-10,12	1	7.5	лист 14
	ГОСТ 19903-74*	- 4 × 100 ℓ= 1000	1	6.2	
	ГОСТ 19903-74*	- 4 × 50 ℓ= 170	88	0.21	
	ГОСТ 19903-74*	- 4 × 40 ℓ= 200	8	0.2	
Цепи съемные	ГОСТ 7070-75	Цепи кругозвенные сварные 1-11×39	20	2.8	м

Спецификация элементов заполнения проемов

Марка поз.	Обозначение	Наименование	Кол-во шт.	Масса ед. кг	Примечания
1	1.435.9-17 вып. 0.1,4	Ворота ВР 4.2×4.2 т	1	753.0	
2	ГОСТ 14624-84	Дверной блок ДНГ 24-10	1		
3	ГОСТ 14624-84	Дверной блок ДВГ 21-13	1		
4	ГОСТ 6629-88	Дверной блок ДО 21-9 П	10*		Остекление армир. стекло
5	ГОСТ 6629-88	Дверной блок ДО 21-9 Л	3*		
6	ГОСТ 6629-88	Дверной блок ДГ 21-8	2*		
ВН-1	ТУ 36-1517-84	Жалюзийная решетка ТПП 2 150×580	4	1.2	
ОК-1	ГОСТ 12506-81	Оконный блок ПВД 12-24	10		остекл.
ОК-2	ГОСТ 12506-81	Оконный блок СВД 12-12	9		остекл.

* см. примечание п.1

Спецификация перегородок из асбестоцементных плоских листов и экструзионных панелей

Марка поз.	Обозначение	Наименование	Кол-во шт.	Масса ед. кг	Примечания
		Асбестоцементные плоские листы			
Т-1	ГОСТ 18124-75*	3600 × 1500	11		
Т-2	ГОСТ 18124-75*	3000 × 1500	23		
Т-3	ГОСТ 18124-75*	3000 × 1200	16		
Т-4	ГОСТ 18124-75*	2800 × 1500	5		
Т-5	ГОСТ 18124-75*	2800 × 1200	12		
Т-6	ГОСТ 18124-75*	2400 × 1500	30		
Т-7	ГОСТ 18124-75*	1800 × 1500	17		
		Крепежные элементы			
В6×25	ТУ 400-28-494-77	Винт самонарезающий В6×25	2790	5.03	вес 1000 шт
	ГОСТ 8509-86	L 63×5	85	4.81	м
		Экструзионные панели			
1	1.000.8-1	ПС ЭА 430.60.12 - МВ	7		
2	1.000.8-1	ПС ЭА 420.60.12 - МВ	15		
3	1.000.8-1	ПС ЭА 220.60.12 - МВ	3		
4	1.000.8-1	ПС ЭА 210.60.12 - МВ	2		
5	1.000.8-1	ПС ЭА 120.60.12 - МВ	8		для монт. проема
		Крепежные элементы			
	ГОСТ 19903-74*	ГН L 200×100×4	6.0	9.42	м
	ГОСТ 19772-74	ГН L 100×4	6.0	6.05	м
	ГОСТ 19903-74*	ГН L 140×110×6	9.7	11.8	м
	ГОСТ 19903-74*	ГН L 300×100×4	9.7	12.6	м
	ГОСТ 7796-70*	Болт М 12	16	60.36	вес 1000 шт.
	ГОСТ 11371-78*	Шайба 12	16	6.2	вес 1000 шт.
	ГОСТ 15526-70*	Гайка 12	16	15.40	вес 1000 шт.
	ГОСТ 1145-80*	Шуруп 1-4×30	260	3.05	вес 1000 шт.
	ГОСТ 19111-77	Плинтус полужесткий	31		м
	ГОСТ 19111-77	Нащельник поливинилхлоридный	90		м
	ГОСТ 8509-86	L 100×7	23	10.8	м

Спецификация элементов крепления и заделки окон

Марка поз.	Обозначение	Наименование	Кол-во ОК1	Кол-во ОК2	Кол-во Всего	Масса ед. кг	Примечания
МС8	2.436-17.1-360	Кронштейн МС8	6	2	48	1.37	
МС1	2.436-17.1-400	Костыль МС1	6	2	48	0.13	
ФС1.12	2.436-17.1-350	Слив ФС 1.12		1	9	1.33	
ФС1.48	2.436-17.1-350-03	Слив ФС 1.48	1		5	5.18	
	ГОСТ 1145-80*	Шуруп 1-4×40	84	38	736	3.05	вес 1000 шт
	ГОСТ 1145-80*	Шуруп 1-6×70	12	4	96	11.90	вес 1000 шт.
	ГОСТ 1145-80*	Шуруп 1-8×120	4	2	38	30.01	вес 1000 шт
	ГОСТ 1145-80*	Шуруп 1-8×100	4	2	38	30.01	вес 1000 шт.
	ГОСТ 8510-86	L 63×40×5	4	4	56	0.39	
	ГОСТ 8509-86	L 75×75×6 ℓ= 40	4		20	0.28	
	ГОСТ 8242-75	Наличник 74×13	2.4	2.4	33.6		
	ГОСТ 8242-75	Наличник 54×13	14.5	8.5	150.5		
	ГОСТ 8486-86Е	Доска 25×180×80	6	2	48		
	ГОСТ 8486-86Е	Доска 30×180×80	4	4	56		
	ГОСТ 8486-86Е	Брус 50×80	1.2		6		
	ГОСТ 8486-86Е	Пробка-брус Ф50×150	4	4	56		
	ГОСТ 19177-81	Прокладка ПРП-40К	24.4	12.2	231.8		м
	ГОСТ 13489-79*	Мастика тиоколовая	5.8	2.8	54.2		кг
	ГОСТ 16183-77*	Пакля смоляная	0.001		0.005		м³

Спецификация сетчатых ограждений

Марка поз.	Обозначение	Наименование	Кол-во шт.	Масса ед. кг	Примечание
	3.017-1 вып. 2	Соединит. элемент МС23Т	6	16.3	ℓ=4.0 м
	3.017-1 вып. 2	Соединит. элемент МС23Н	6	16.3	—"—
	3.017-1 вып. 5	Калитка КМ 1А	2	25.0	
	ГОСТ 5336-80*	Сетка Н 35-2.0	18.5	1.56	м2
	3.017-1 вып. 1	Столбы Ж.Б. С ЗАЦ	8	60.0	
	3.017-1 вып. 2	Соединит. элемент МС17	16	4.3	
	3.017-1 вып. 2	Соединит. элемент МС24	34	2.6	

1. Двери поз. 4,5,6 устанавливать с приборами самозакрывания
Закрыватель дверной ЗД-1 ГОСТ 5091-78
Общее количество - 15 шт.

Привязан

Инв. №

10286/2

ГИП	Иванова		409-28-51.89 АР
Нач. отд.	Бурзин		Бетоносмесительный цех автоматизированный производительностью 60 куб.м тяжелых бетонных смесей в час
Н. контр.	Хомяков		
Гл. арх.	Хомяков		
Гл. конс.	Конева		
ГАП	Теплов		Стадия Р, Лист 2, Листов
Гл. спец.	Шелест		
Зав. гр.	Исаева		Общие данные (продолжение)
Зав. гр.	Десятниченко		Проектный институт ТГ2
Исполн.	Малькова		
Провер.	Теплов		

Копировал — Формат А2

Альбом 2

Общие указания

1. Рабочие чертежи бетоносмесительного цеха автоматизированного производительностью 60 куб.м тяжелых бетонных смесей в час, разработаны на основании технологического задания ВГПИ „Гипростроммаш".

2. Проект выполнен применительно к следующим природным условиям:
— Расчетная зимняя температура наружного воздуха для массивных конструкций – минус 30°С;
— Скоростной напор ветра для I географического района – 0.23 кПа (23 кг/м²);
— Вес снегового покрова для III географического района – 1.0 кПа (100 кг/м²);
— Сейсмичность района не выше 6 баллов;
— Данные о грунтах смотри листы основного комплекта чертежей марки КЖ.

3. Характеристика здания и производства;
— Класс ответственности здания – II;
— Степень огнестойкости здания – IIIа;
— Категория производства по пожарной опасности „Д";
— Влажностный режим – нормальный;
— Здание отапливаемое;
— Температура внутренних помещений – плюс 18°С (в помещении оператора – плюс 20°С)

4. За условную отметку 0.000 принята отметка чистого пола смесительного отделения, что соответствует абсолютной отметке

5. Наружные стены из керамзитобетонных панелей плотностью ρ = 900 кг/м³, толщиной 250 мм, по серии 1.030.1-1.

6. Внутренние стены из асбестоцементных экструзионных панелей толщиной 120 мм с заполнением пустот минеральной ватой (ГОСТ 9573-82) плотностью ρ = 150 кг/м³ по серии 2.000.8-1; перегородки из плоских асбестоцементных листов (ГОСТ 18124-75*) толщиной 10 мм. В уборной и воздухозаборной камере перегородки из кирпича КРП-100/1480/25 ГОСТ 530-80) на растворе марки 50 с армированием из 2 ф 5 ВI через 7 рядов кладки по высоте.

7. Над проемами в кирпичных перегородках выполнить рядовые перемычки из 2 ф 8 AI с заделкой на 250 мм по обе стороны проема.

8. При кладке перегородок в проемы заложить антисептированные деревянные пробки размером в 1/2 кирпича по 3 штуки на откос с каждой стороны.

9. Водоизоляционный ковер кровли состоит из 4½ слоев рубероида марки РКП-350А (ГОСТ 10923-82) на антисептированной битумной мастике МБК-Г-55А (ГОСТ 2889-80). Места примыкания ковра выполняются с применением битумной мастики МБК-Г-85А (ГОСТ 2889-80).
Нижний слой рубероида входит в состав комплексных плит покрытия. Защитный слой выполняется из гравия (ГОСТ 8268-82) с размерами зерен 5-10 мм, толщиной 10 мм, на антисептированной битумной мастике.

10. Плиты покрытия комплексные по серии 1.465:1-10/83 вып. 1 с утеплителем из ячеистого бетона (ГОСТ 5742-76) плотностью ρ = 350 кг/м³, толщиной 120 мм. В осях 3-4 утеплитель кровли – плиты А-100.50.120 ГОСТ 5742-76 толщиной 120 из ячеистого бетона. Стяжка из цементно песчаного раствора марки 50 толщиной 15 мм.
Пароизоляция – слой рубероида РПП-300А (ГОСТ 10923-82)

11. Горизонтальную гидроизоляцию стен на отм. –0.030 выполнять из цементно-песчаного раствора состава 1:2 толщиной 30 мм.

12. Отмостка вокруг здания – асфальтобетонная толщиной 25 мм шириной 500 мм по песчано-щебеночной подготовке толщиной 150 мм.

13. Теплоизоляция галереи – минераловатные жесткие плиты на синтетическом связующем объемной массой 150 кг/м³ (ГОСТ 9573-82). Устройство теплоизоляции и защитных обшивок выполняется на заводе изготовителе. Галерея поставляется отдельными секциями длиной 12 м.

14. Мероприятия по антикоррозионной защите приведены на листах основного комплекта чертежей марок -КЖ; -КМ.

15. Для обеспечения пылегазонепроницаемости воздухозаборной камеры перегородки оштукатурить, места примыкания к стенам и перекрытиям зачеканить цементным раствором с промазкой мастикой У-30 МЗС и проклейкой двумя слоями стеклосетки.

16. В проекте предусмотрены следующие мероприятия по защите от шума и вибрации: установка вентагрегатов на виброизолирующих опорах, размещение оператора в изолированном помещении.

17. Нагрузка на полы приведена в „Эксплуатации полов" в графе „тип пола по проекту".

18. Работы по устройству полов выполнять в соответствии со СНиП 3.04.01-87.

19. Производство работ по устройству кровли, гидроизоляции и теплоизоляции выполнять в соответствии с требованиями СНиП 3.04.01-87.

20. При производстве работ в зимнее время, кирпичную кладку вести на растворе не ниже марки 50 с химическими добавками (поташ, нитрат натрия, и другие) твердеющем на морозе без обогрева.

21. Наружная отделка:
— Стеновые панели в заводских условиях выполняются с наружным фактурным слоем из стеклянной ковровой плитки (ГОСТ 17057-80) белого цвета (уточняется при привязке проекта);
— металлические изделия окрасить эмалью ПФ-115 (ГОСТ 6465-76*) за 2 раза по грунту ГФ-021 (ГОСТ 25129-82*), цвет указан на фасадах;
— деревянные изделия окрасить эмалью ПФ-115 за 2 раза.

22. Бетоносмесительный цех выполнен с одним эвакуационным выходом (без устройства второго) на внутреннюю металлическую лестницу, а так же с выходом на кровлю по стальной стремянке на основании разрешения управления стандартизации и технических норм в строительстве Госстроя СССР (с участием ГУПО МВД СССР) письмо НВ-437 от 14.03.88г.
Проектом предусматривается примыкание бетоносмесительного цеха к производственным зданиям категорий „А" и „Г" II, IIIа степеней огнестойкости.

23. Цветовую отделку интерьеров следует выполнять в соответствии с ГОСТ 14202-69 и ГОСТ 12.4.026-76. Металлоконструкции окрасить в терракотовый цвет, стены – в светло-кремовый цвет, потолок – в светло-серый цвет, бункера – в светло-желтый.

24. Скрытые работы подлежат освидетельствованию с составлением актов по форме, приведенной в приложении 6 СНиП 3.01-85.

25. Проект обладает патентной чистотой относительно патентов, действующих на территории СССР на 1989 г.

Привязан

Инв. №

10286/2

ГИП	Иванова		409-28-51.89 АР
Нач. отд.	Бурзин		
Н. контр.	Хомяков		Бетоносмесительный цех автоматизированный производительностью 60 куб.м тяжелых бетонных смесей в час
Гл. арх.	Хомяков		
Гл. конст.	Конева		
ГАП	Теплов		Стадия: Р; Лист: 3; Листов:
Гл. спец.	Шелест		
Зав. гр.	Асеева		
Зав. гр.	Дерятниченко		Общие данные (окончание)
Исполн.	Малькова		Проектный институт № 2
Провер.	Теплов		

Копировал

Формат А2

Инв. № подл. | Подп. и дата | Взам. инв. №

Альбом 2

План на отм. -4.300

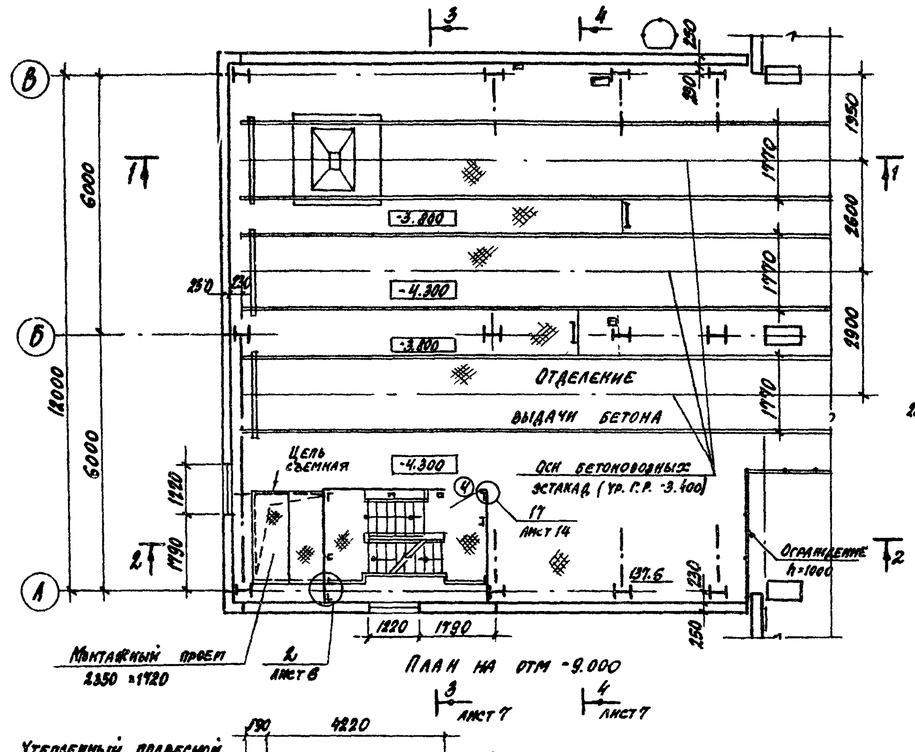

План на отм. -2.430; -2.040

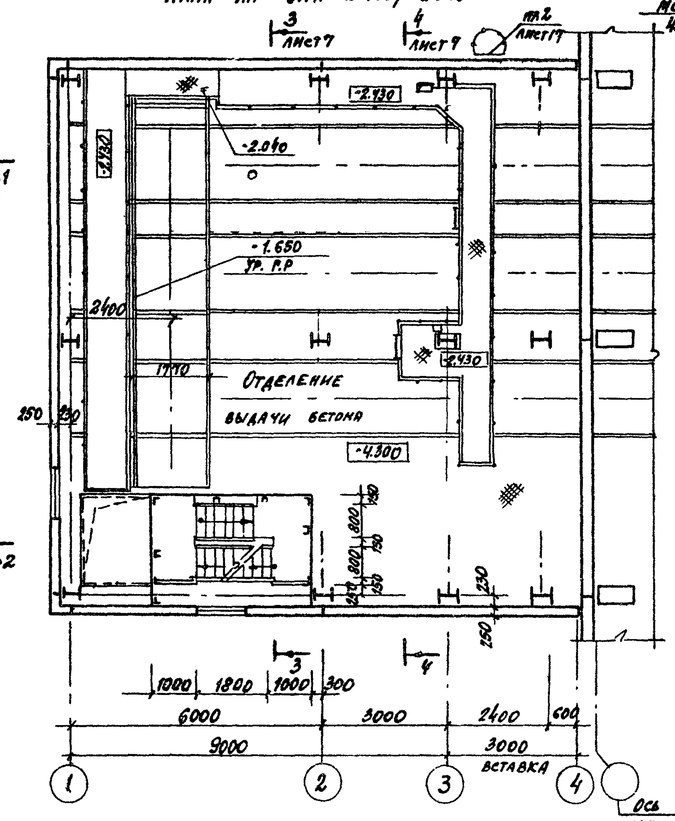

План на отм. 0.000

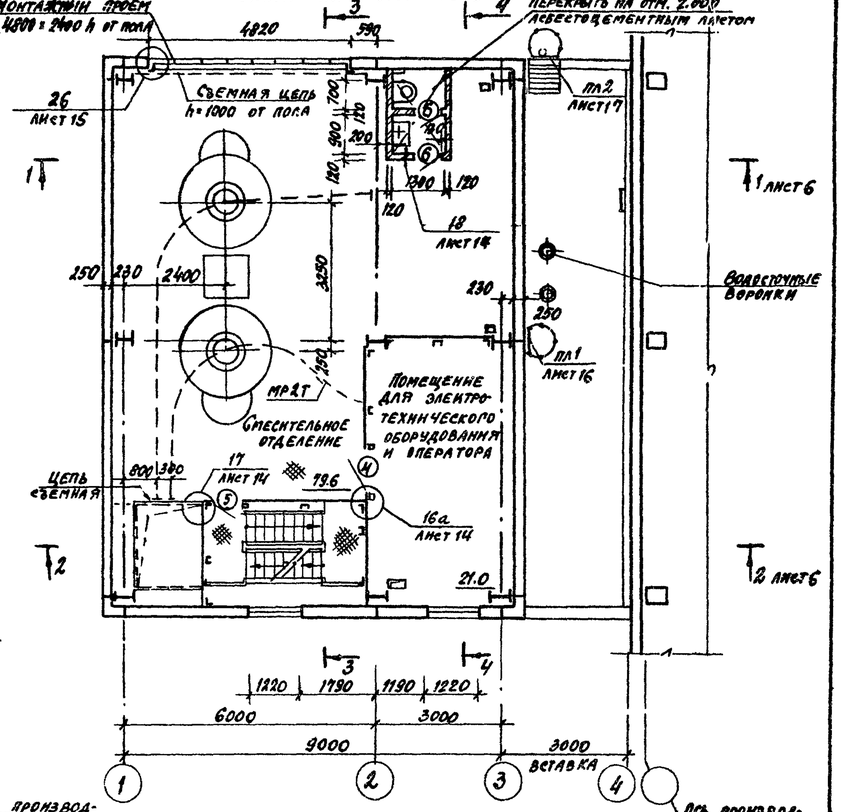

План на отм. -9.000

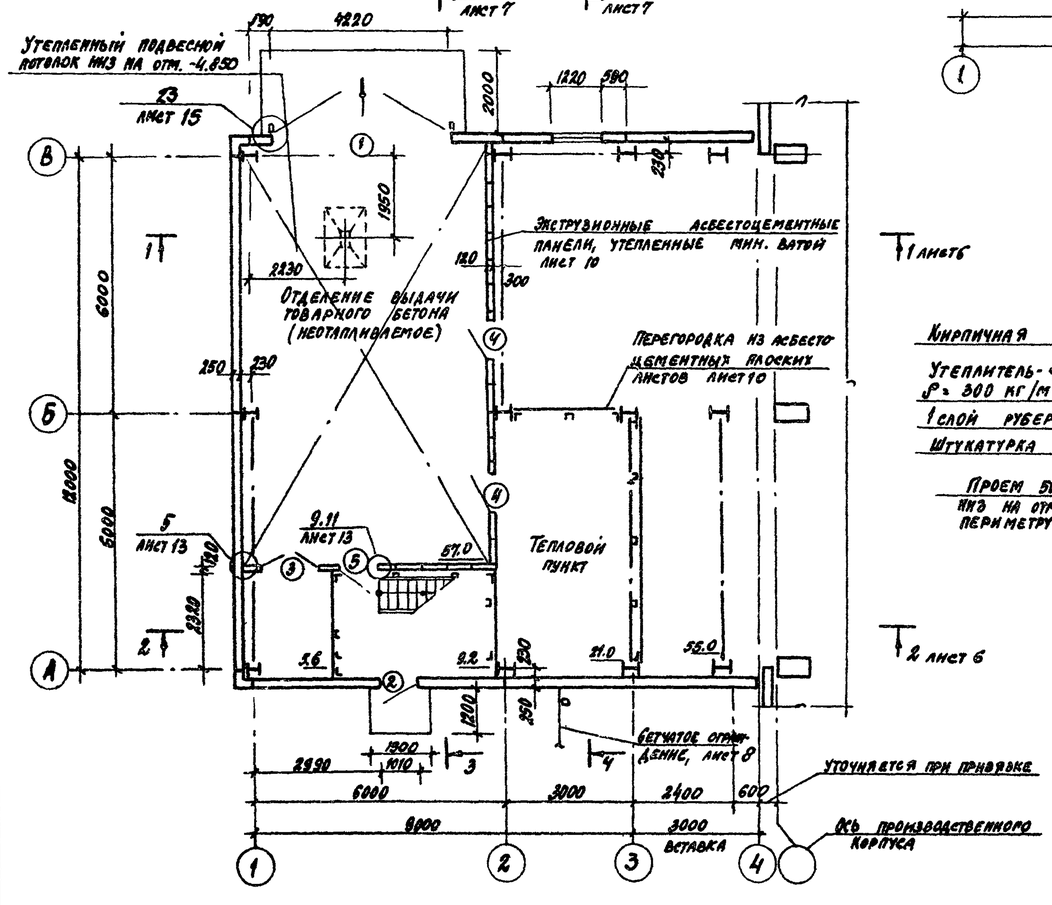

План воздухозаборной камеры

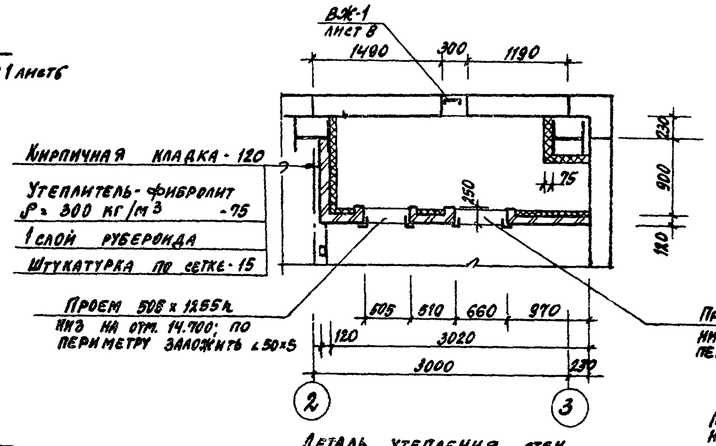

Деталь утепления потолка воздухозаборной камеры

Ведомость проемов ворот и дверей

Марка, позиция	Размер проема
1	4220 x 4200
2	1010 x 2370
3	1310 x 2070
4,5	910 x 2070
6	810 x 2070

Деталь утепления стен воздухозаборной камеры

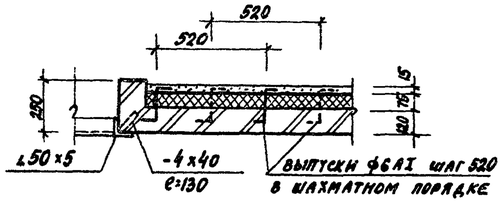

Металлические конструкции в воздухозаборной камере обмазать слоем горячего битума

Привязан

Инв. №

10286/2

ГИП	Иванова		409-2В-51.89 АР
Нач. отд.	Бурзин		Бетоносмесительный цех автоматизированный производительностью 60 куб.м тяжелых бетонных смесей в час
Н. контр.	Хомяков		
Гл. арх.	Хомяков		
Гл. конст.	Конева		
Рап	Теплов		Стадия: Р; Лист: 4; Листов:
Гл. спец.	Шелест		
Зав. пр.	Исаева		
Зав. гр.	Десятниченко		Планы на отм. -9.000; -4.300; -2.430; 0.000
Н. полн.	Малькова		Проектный институт №2
Провер.	Теплов		

Копировал

Формат А2

Альбом 2

План на отм. 7.800; 8.800

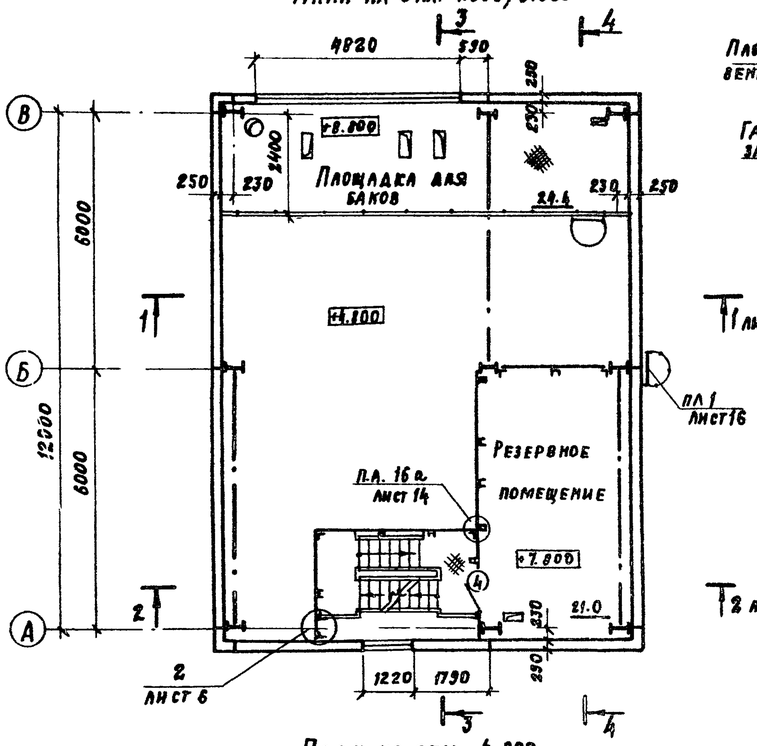

План на отм. 17.100

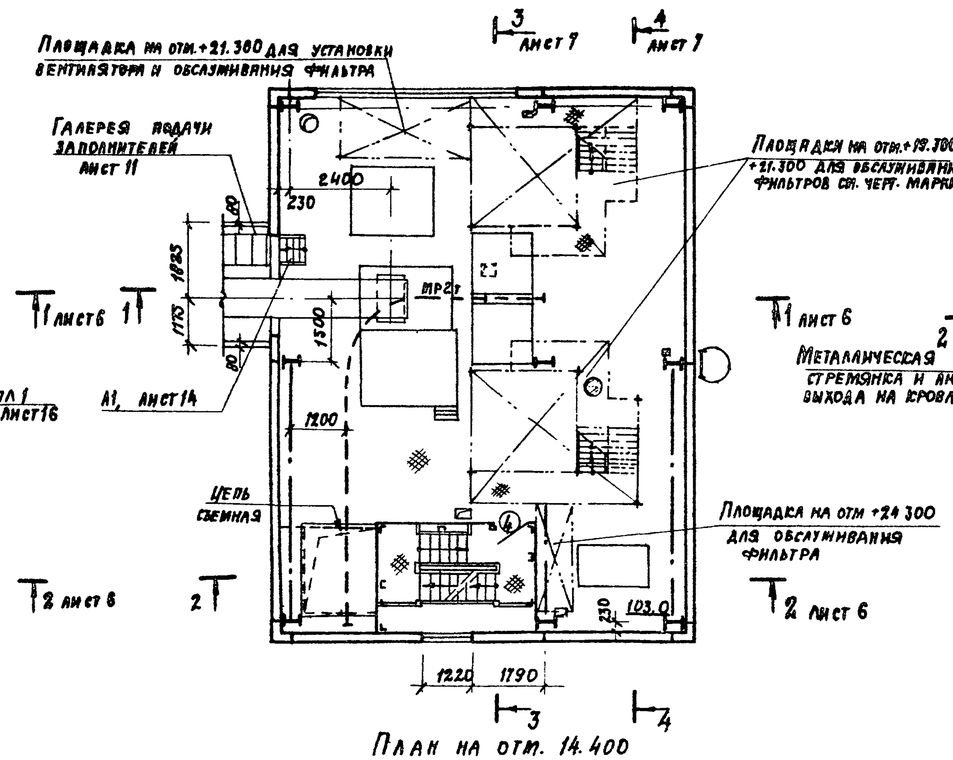

План на отм. 21.900

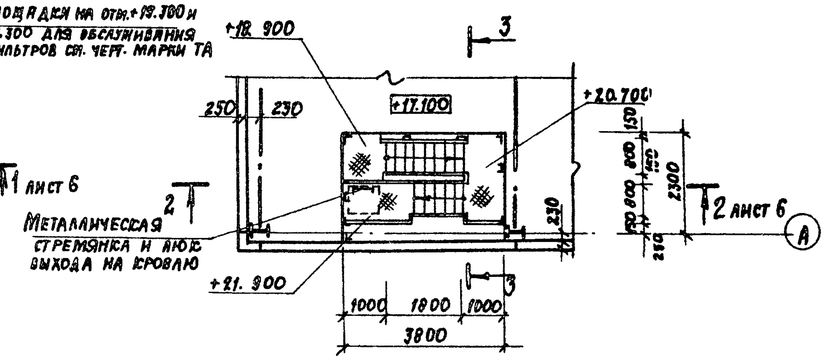

План на отм. 10.800

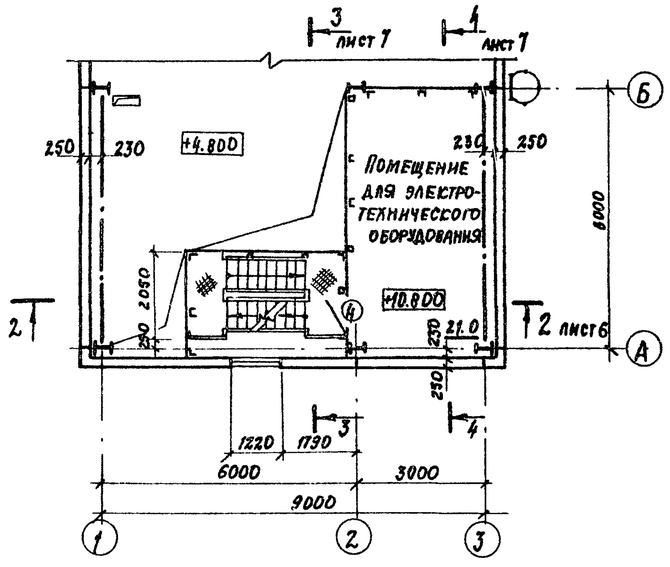

План на отм. 4.800

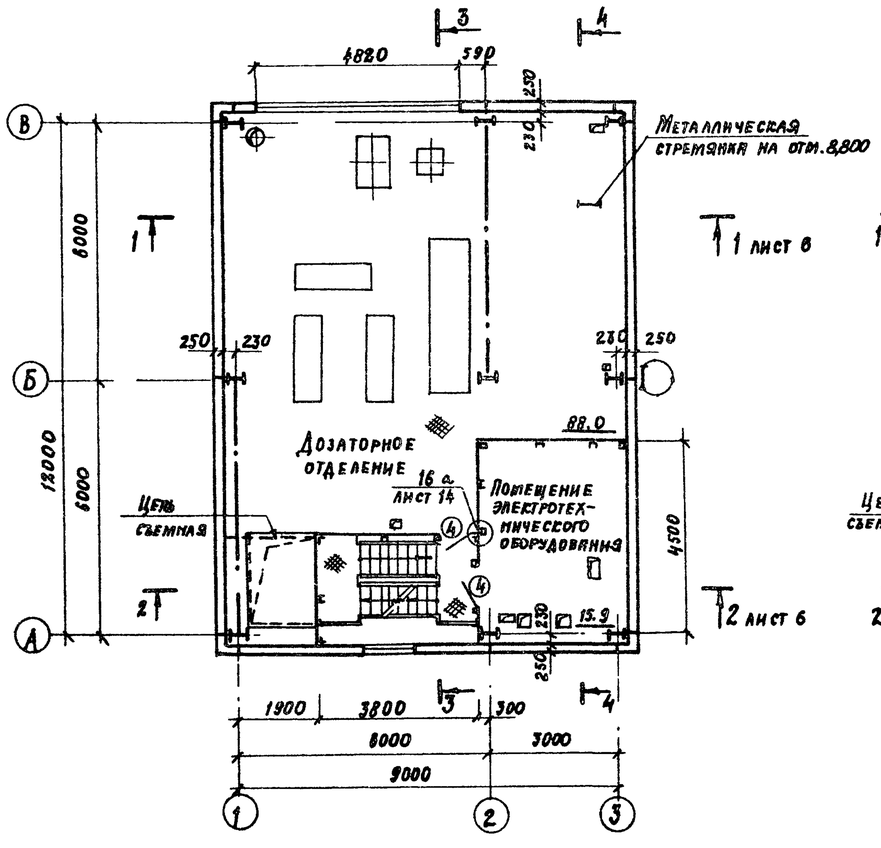

План на отм. 14.400

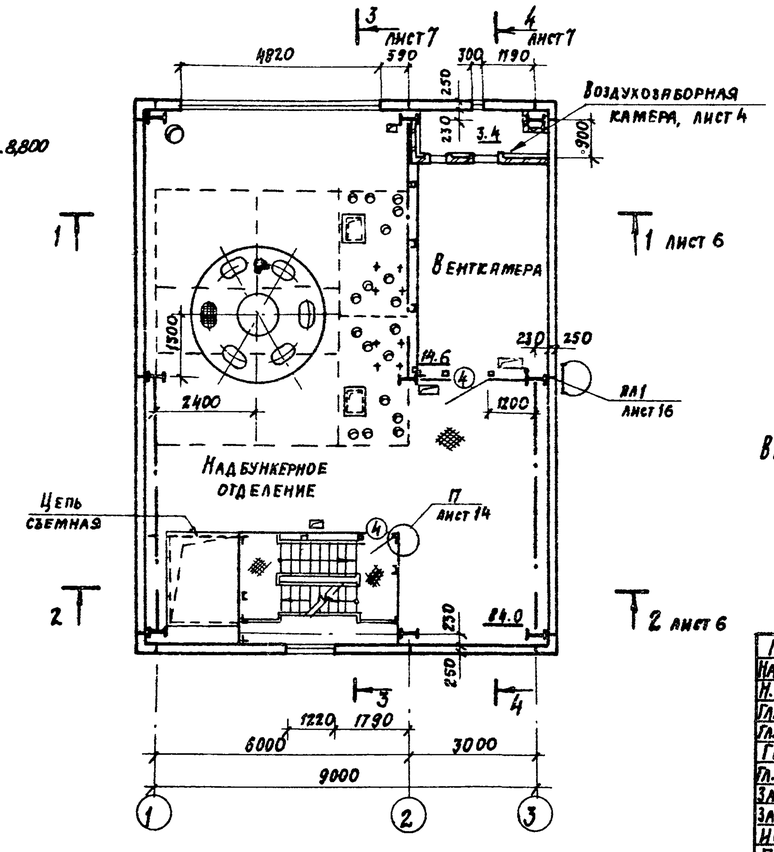

Ведомость проемов ворот и дверей на листе 4.

Привязан			
Инв. №			

10286/2

ГИП	Иванова		409-28-51.89 АР	
Нач. отд.	Бурзин			
Н. контр.	Хомяков		Бетоносмесительный цех автоматизированный производительностью 60 куб.м. тяжелых бетонных смесей в час	
Гл. арх.	Хомяков			
Гл. конст.	Конева			
ГАП	Теплов			Стадия: Р; Лист: 5; Листов:
Гл. спец.	Шелест			
Зав. гр.	Исаева			
Зав. гр.	Десятниченко		Планы на отм. 4.800; 7.800; 8.800; 14.400; 17.100; 10.800; 21.900	Проектный институт № 2
Исполн.	Малькова			
Провер.	Теплов			

Копировал: Формат

Альбом 2

Разрез 1-1

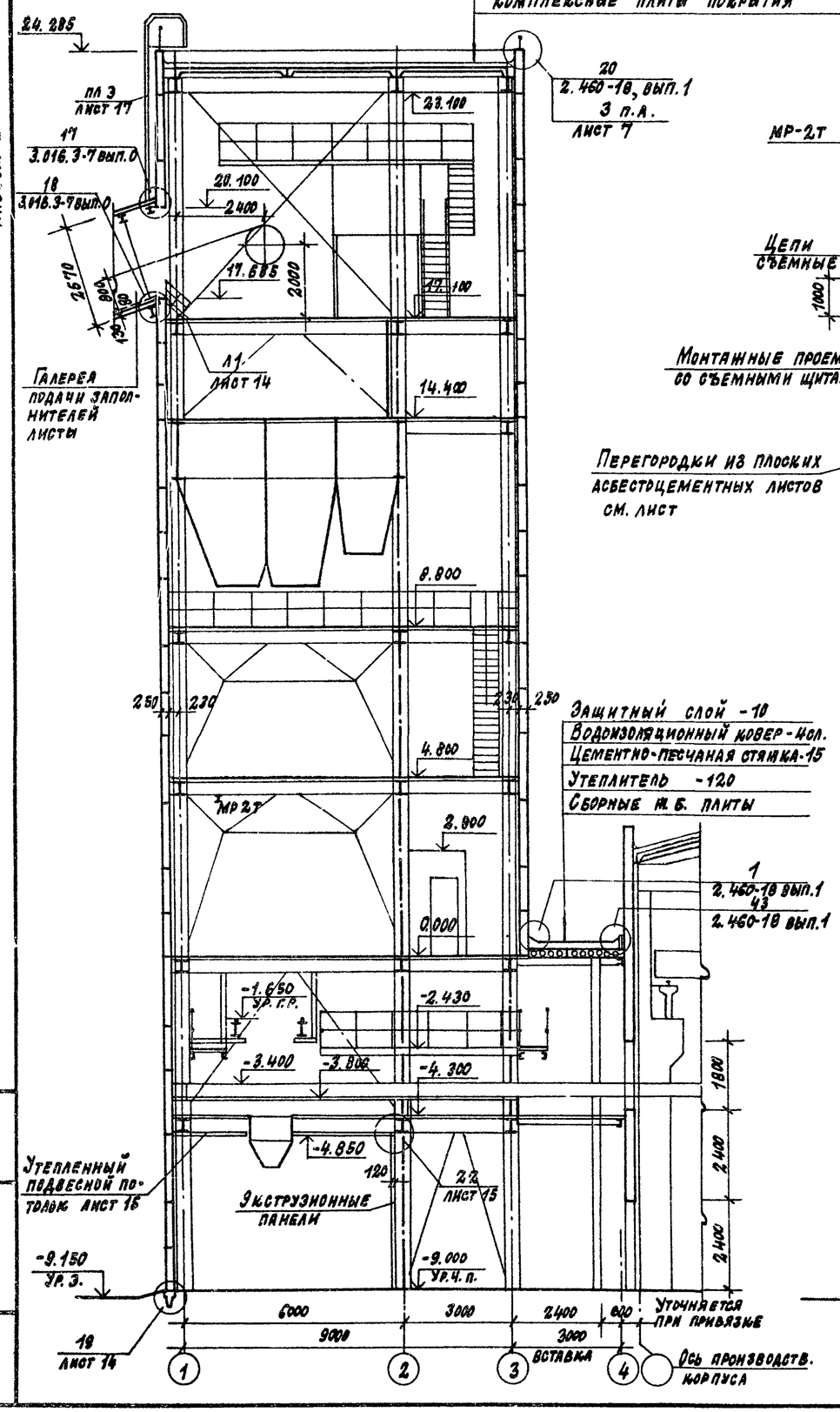

Разрез 2-2

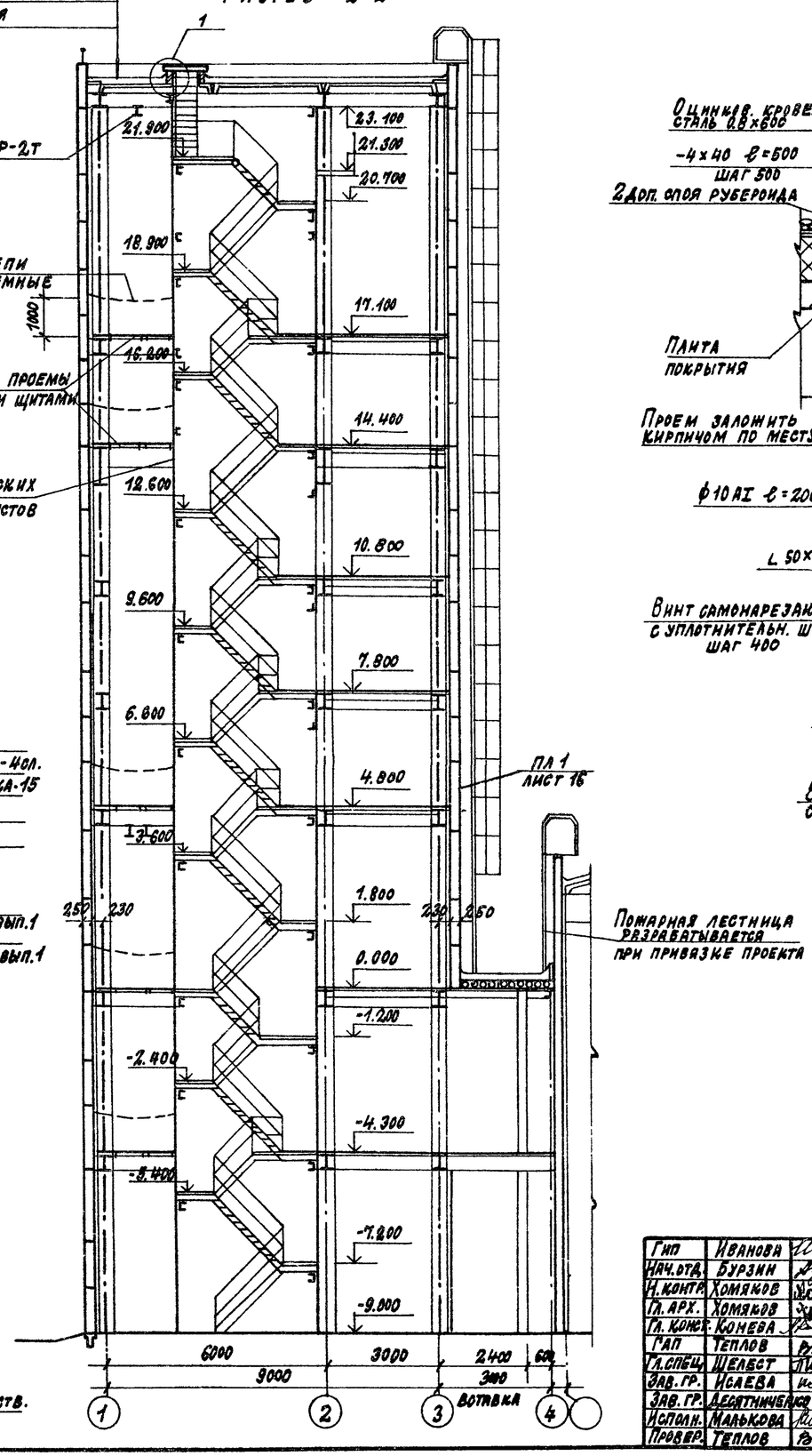

1

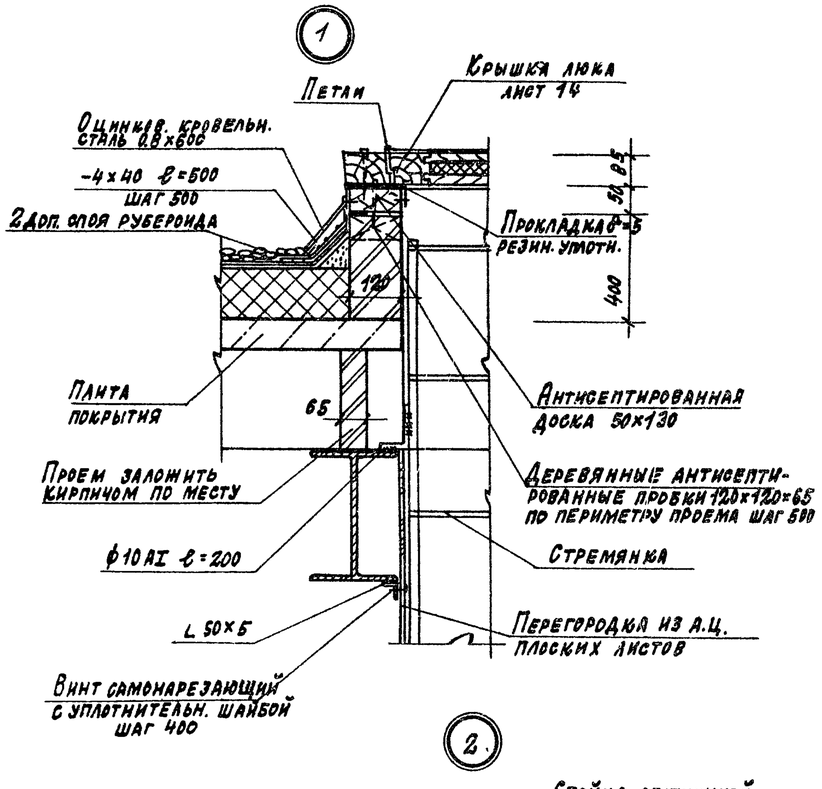

2

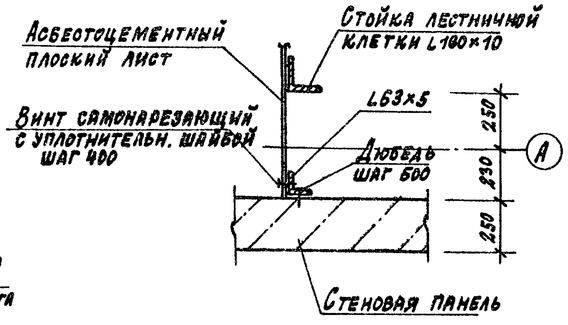

Привязан:

Инв. № 10286/2

Гип	Иванова		409-28-51.89 АР-
Нач.отд.	Бурзин		Бетоносмесительный цех автоматизированный производительностью 60 куб.м тяжелых бетонных смесей в час
Н.контр.	Хомяков		
Гл.арх.	Хомяков		
Гл.конст.	Конева		
ГАП	Теплов		
Гл.спец.	Шелест		
Зав.гр.	Исаева		
Зав.гр.	Десятниченко		
Исполн.	Малькова		
Провер.	Теплов		

Стадия	Лист	Листов
Р	6	

Разрезы 1-1; 2-2
Узлы 1; 2

Проектный институт №2

Копировал: Формат

Взам. инв. № | Подп. и дата | Инв. № подл.

Альбом 2

Разрез 3-3

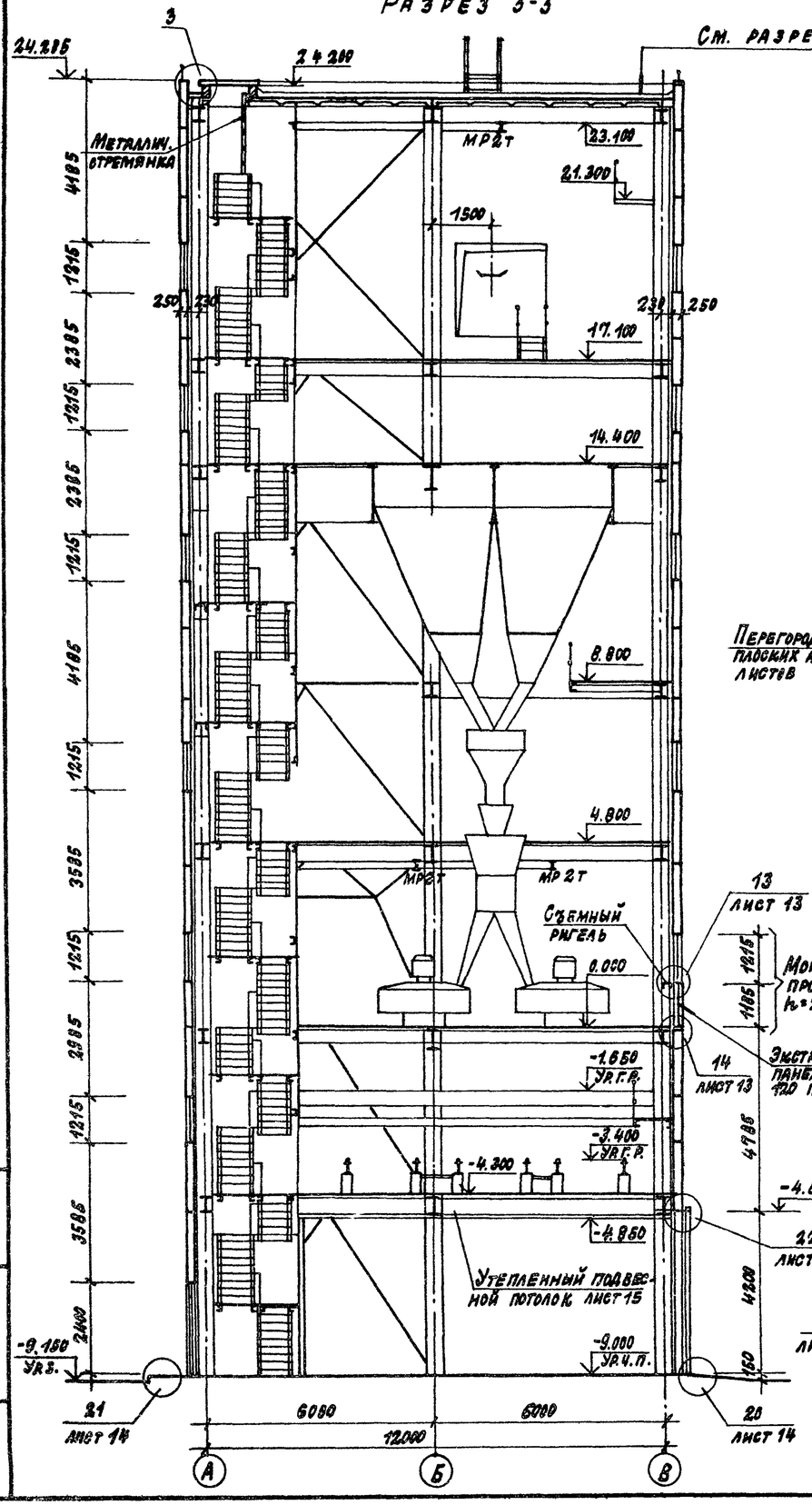

Разрез 4-4

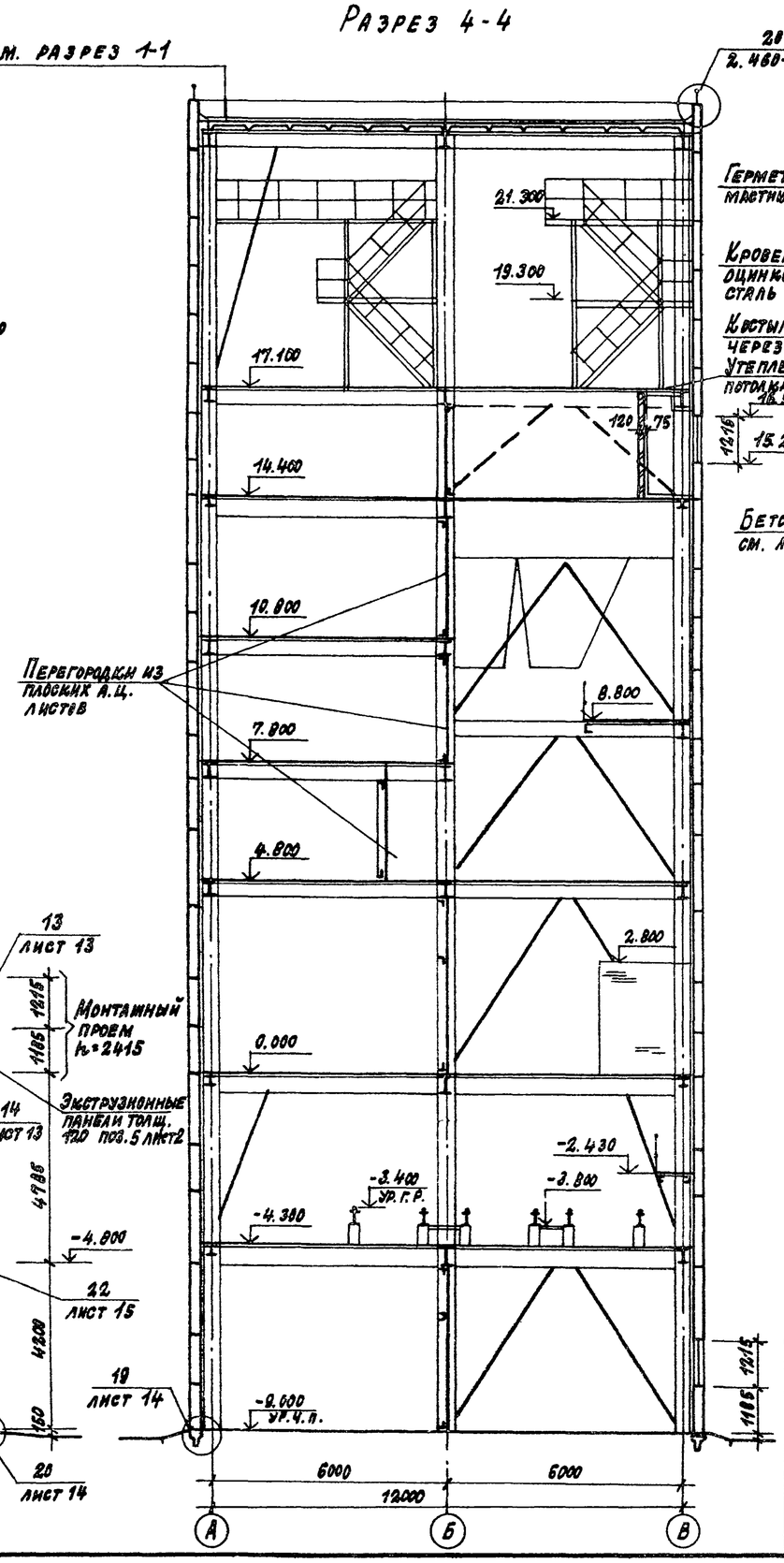

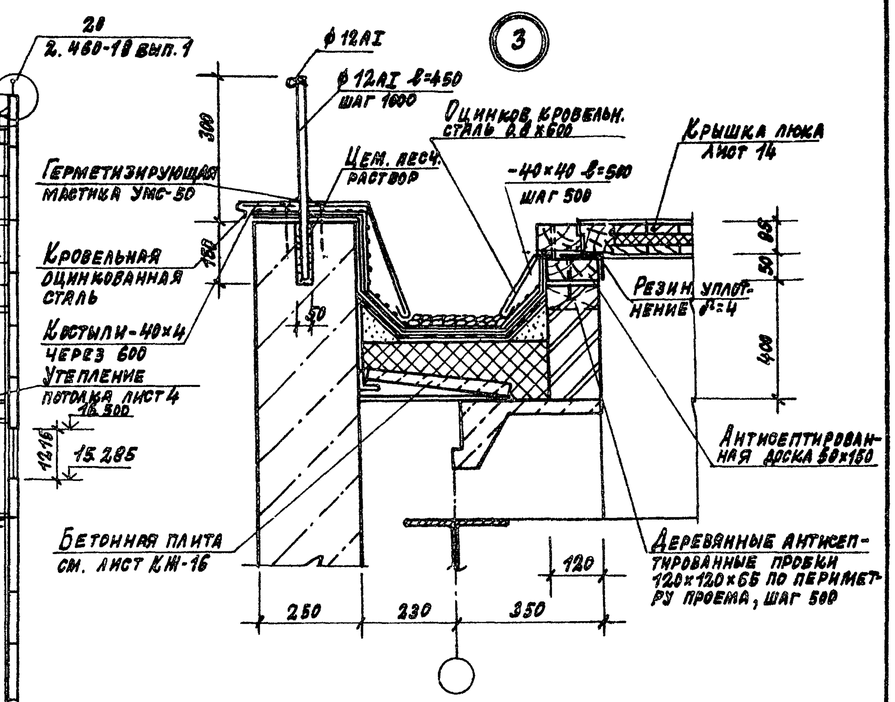

Фрагмент 1 фасада 4-1

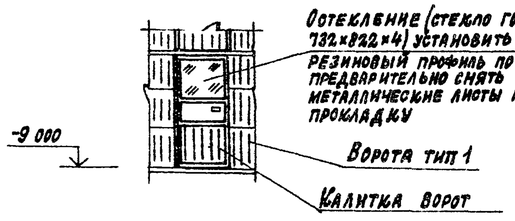

В разрезе 3-3 оконные проемы по оси А показаны условно.

ГИП	Иванова		
Нач. отд.	Бурзин		
Н. контр.	Хомяков		
Гл. арх.	Хомяков		
Гл. конст.	Конева		
ГАП	Теплов		
Гл. спец.	Шелест		
Зав. гр.	Исаева		
Зав. гр.	Десятниченко		
Исполн.	Малькова		
Провер.	Теплов		

Привязан:

Инв. №

10286/2

409-28-51.89 АР

Бетоносмесительный цех автоматизированный производительностью 60куб.м тяжелых бетонных смесей в час

Стадия	Лист	Листов
Р	7	

Разрезы 3-3; 4-4
Узел „3"

Проектный институт №2

Копировал: Формат

Альбом 2

Фасад 4-1

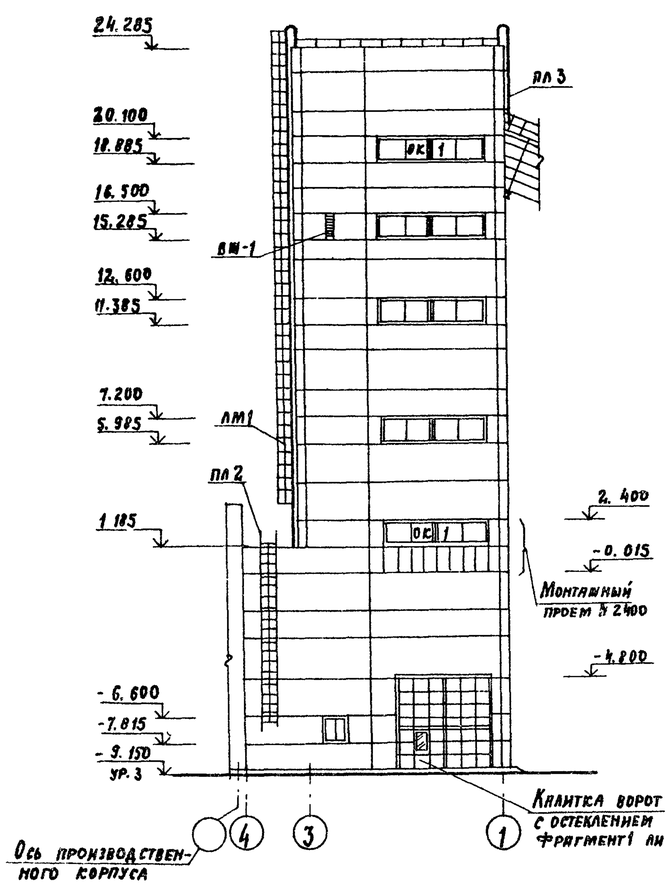

Фасад В-А

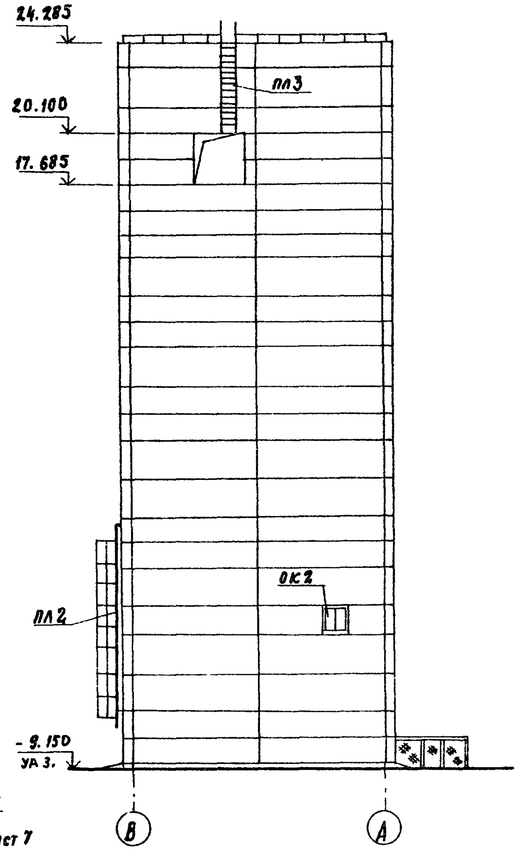

Фасад 1-4

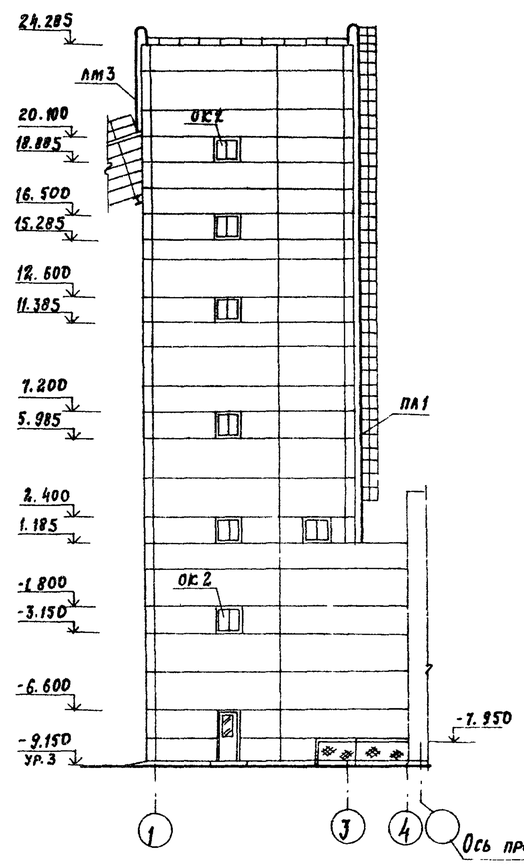

Фасад А-В

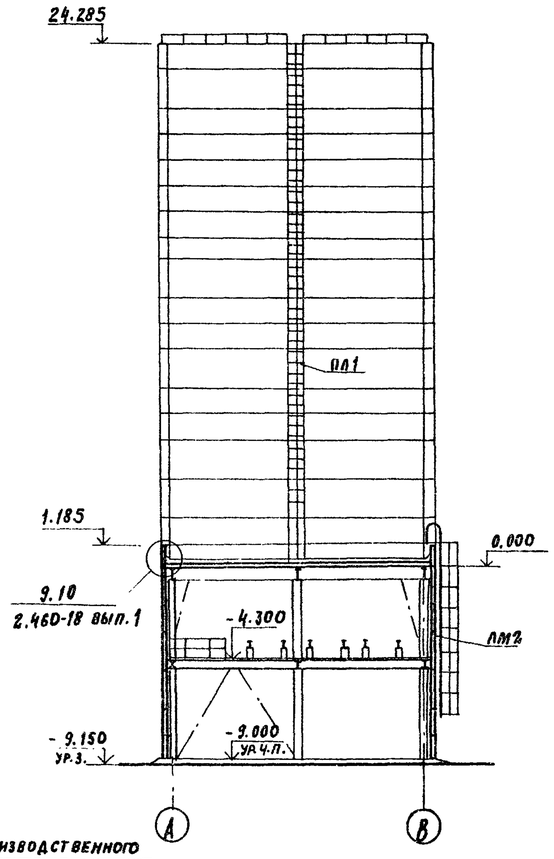

Схемы заполнения оконных проемов

ОК1 (мест 5)

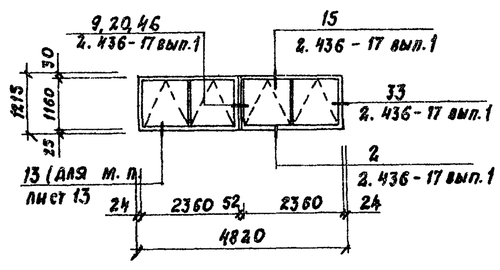

ОК2 (мест 9)

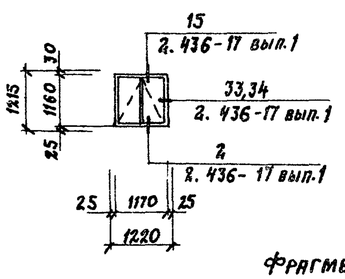

Ограждение воздухосборника

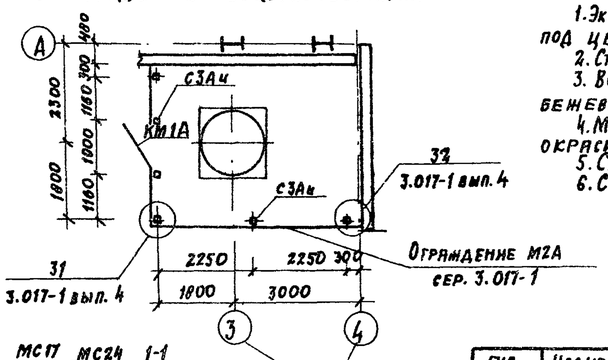

1. Экструзионные панели монтажного проема окрасить под цвет стеновых панелей (светло-серый)
2. Столярные изделия окрасить в коричневый цвет.
3. Ворота, жалюзийные решетки окрасить в светло-бежевый цвет.
4. Металлические лестницы, сетчатые ограждения окрасить в коричневый цвет.
5. Спецификацию элементов заполнения окон см. лист 2
6. Спецификацию элементов ограждения см. лист 2

ВШ1 (мест 1)

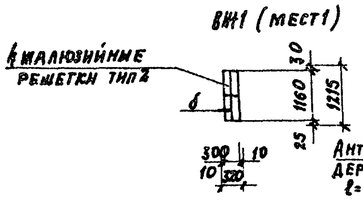

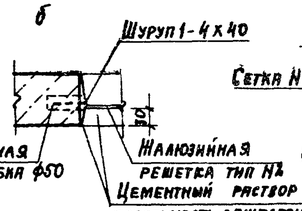

Фрагмент ограждения

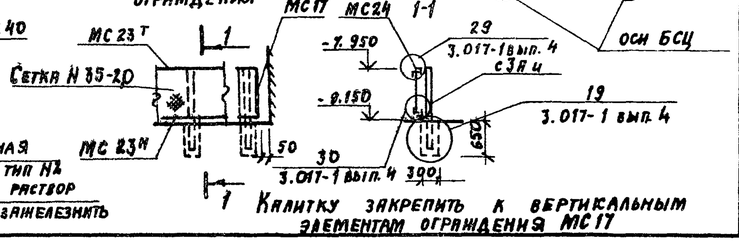

Калитку закрепить к вертикальным элементам ограждения МС17

ГИП	Иванова		409-28-51.89 АР
Нач. отд.	Бурзин		Бетоносмесительный цех автоматизированный производительностью 60куб.м тяжелых бетонных смесей в час
Н. контр.	Хомяков		
Гл. арх.	Хомяков		
Гл. констр.	Конева		
ГАП	Теплов		Стадия: Р; Лист: 8; Листов:
Гл. спец.	Шелест		
Зав. гр.	Исаева		Фасады. Схемы заполнения оконных проемов. Ограждение воздухосборника
Зав. гр.	Десятниченко		Проектный институт №2
Исполн.	Малькова		
Провер.	Теплов		

Привязан

Инв. № 10286/2

Копировал:

Формат

Инв. № подл. | Подп. и дата | Взам. инв. №

Альбом 2

План полов на отм. 0.000

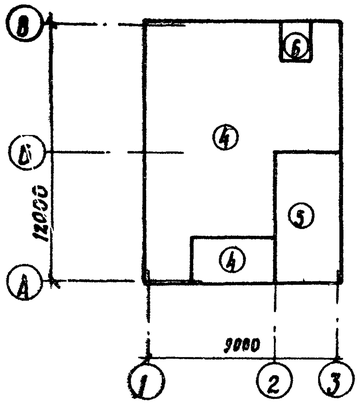

План полов на отм. 10.800

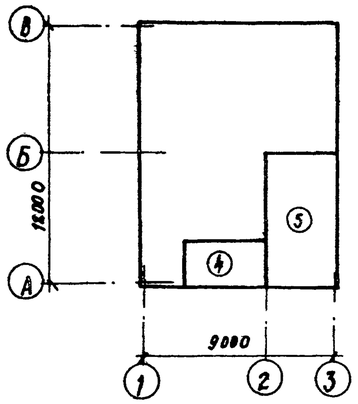

План кровли

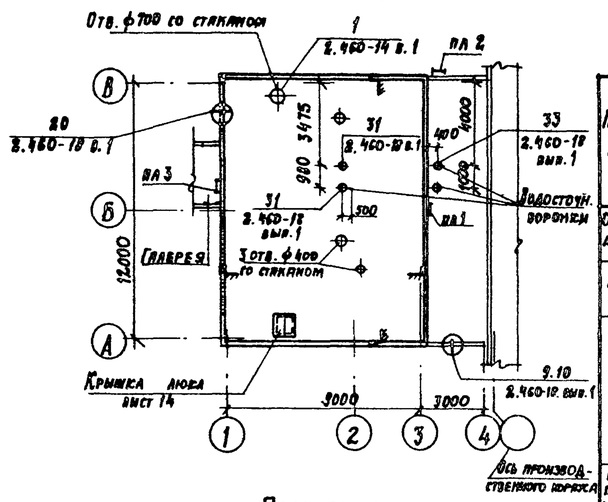

План полов на отм. -4.300

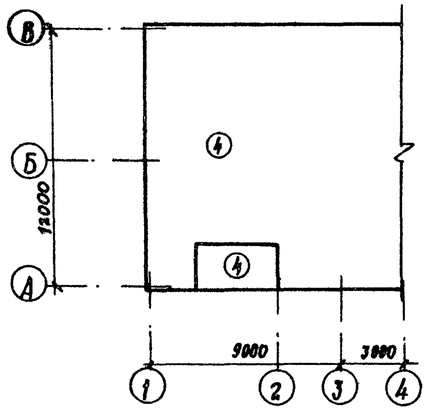

План полов на отм. 7.800; 8.800

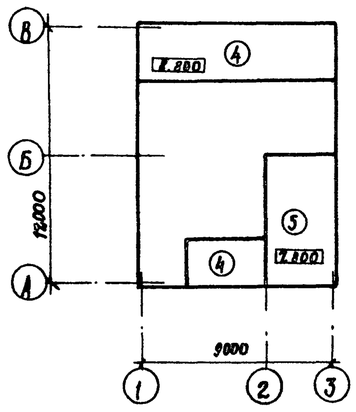

План полов на отм. 17.100

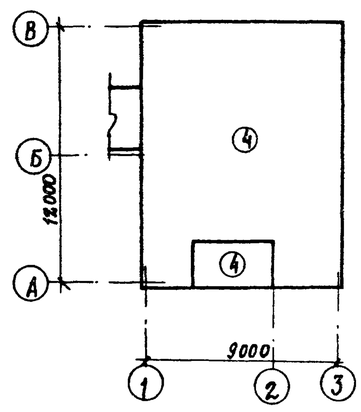

План полов на отм. -9.000

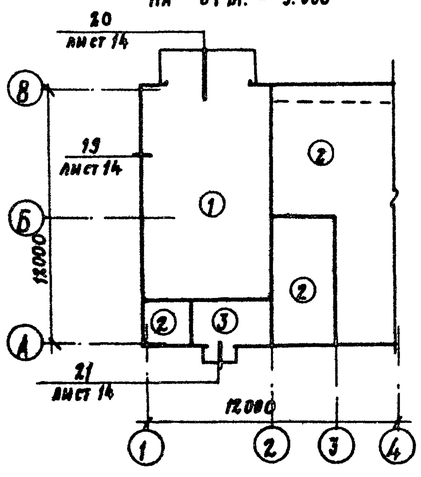

План полов на отм. 4.800

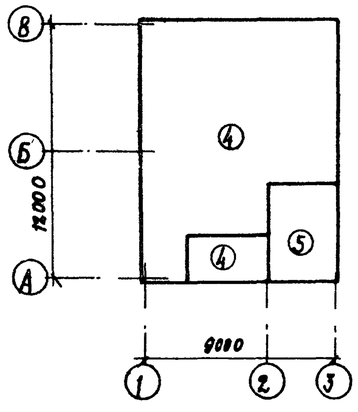

План полов на отм. 14.400

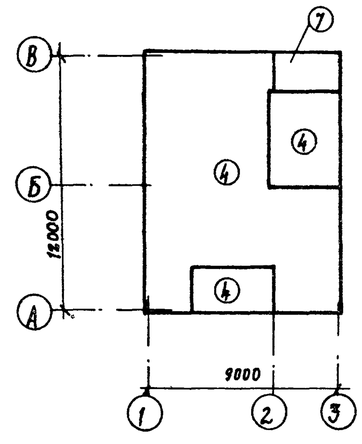

Экспликация полов

Наименование помещения	Тип пола по проекту	Схема пола	Элементы пола и их толщина	Площадь пола
Отделение выдачи товарного бетона	1 (45кПа)		Покрытие - бетон класса В25, F50 25 подстилающий слой - бетон класса В15 толщина для типа 1 - 150 толщина для типа 2 - 100 основание - уплотненный щебнем грунт *	57.0
Тепл. пункт, помещ. на отм. -9.000	2 (20кПа)			82.0
Лестничная площадка	3		Покрытие - мозаичное (класс В15) - 20 стяжка - цементно-песчаный раствор марки 200 - 40 подстилающий слой - бетон класса В15 80 основание - уплотненный щебнем грунт *	9.6
Производств. помещен. лестничные площ.	4		Покрытие - рифленая сталь по металлическим балкам (см. черт. КМ)	543.0
Помещение для электротехнического оборудования и оператора	5		Покрытие - линолеум ГОСТ 7251-77 - 3 прослойка из холодной мастики на водостойких вяжущих - 1 древесно-волокнистые плиты - 24 рифленая сталь по металлическим балкам	79.0 см. примеч.1
Санузел	6		Покрытие - керамическая плитка ГОСТ 6787-80 - 13 прослойка и заполнение швов из битумной мастики - 3 2 слоя гидроизола на битумной мастике - 5 стяжка - бетон класса В10 - 20 рифленая сталь по металлическим балкам	2.2
Венткамера (воздухозабор)	7		Покрытие - цементно-песчаный раствор марки 200 - 20 2 слоя гидроизола на мастике - 5 цем. песчан. раствор марки 50 - 15 утеплитель - фибролит γ 300кг/м³ - 80 основание - рифленая сталь по металлическим прогонам	3.4

*Основание - уплотненный грунт с плотностью скелета до 1,6 т/м³ с втрамбованным в него слоем щебня или гравия крупностью 40 - 60 мм толщиной 100 мм.

1. Древесноволокнистые плиты марки М12 по ГОСТ 4598-74 толщиной 12 мм (пол. тип 5).
2. Пожарные лестницы ПЛ1 ÷ ПЛ3 см. на листах 16, 17.

Инв. № подл. | Подп. и дата | Взам. инв. №

Привязан

Инв. № 10286/2

ГИП	Иванова		409-28-51.89 - АР
Нач. отд.	Бурзин		
Н. контр.	Хомяков		Бетоносмесительный цех автоматизированный производительностью 60 куб.м тяжелых бетонных смесей в час
Гл. арх.	Хомяков		
Гл. конст.	Конева		
ГАП	Теплов		
Гл. спец.	Шелест		
Зав. гр.	Исаева		
Зав. гр.	Десятниченко		
Исполн.	Малькова		
Провер.	Теплов		

Стадия	Лист	Листов
Р	9	

Планы полов. План кровли. Экспликация полов

Проектный институт № 2

Копировал: Формат

Альбом 3

Развертка стен в осях А-Б

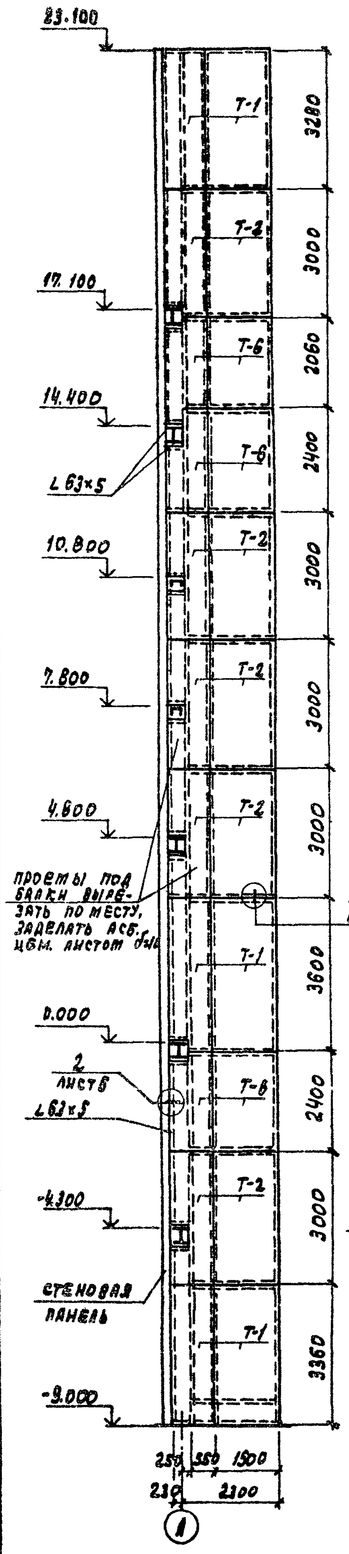

Развертка стен в осях 1-2

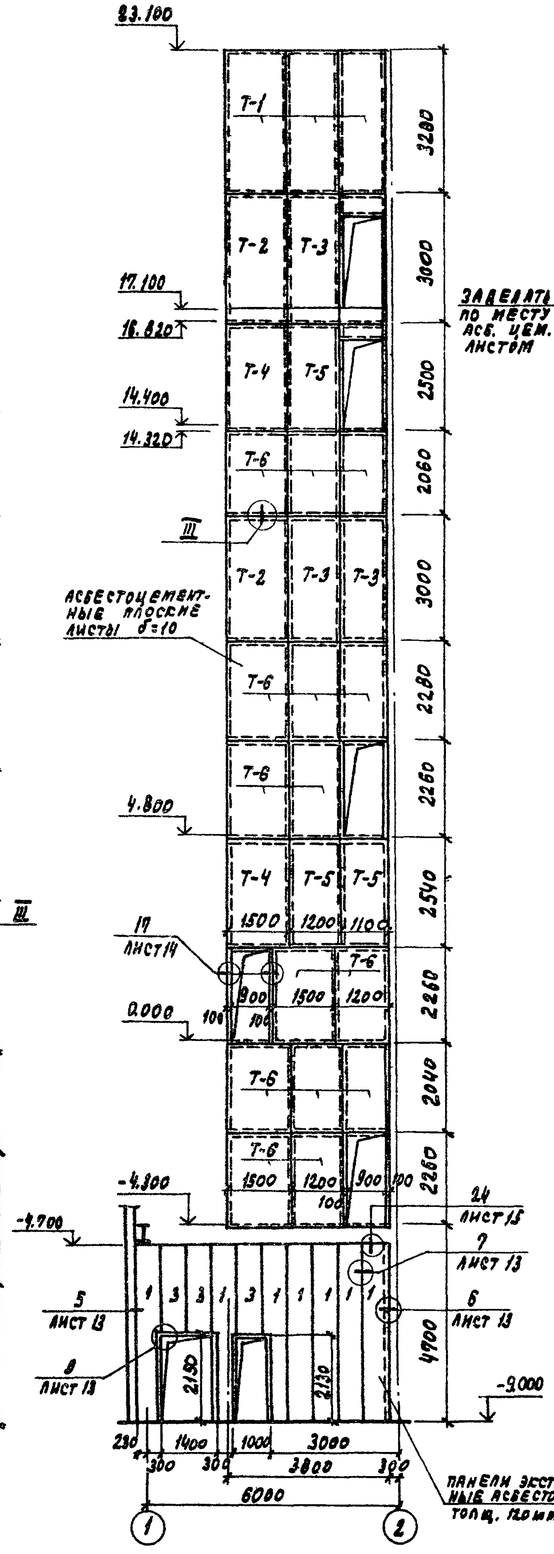

Развертка стен в осях А-В

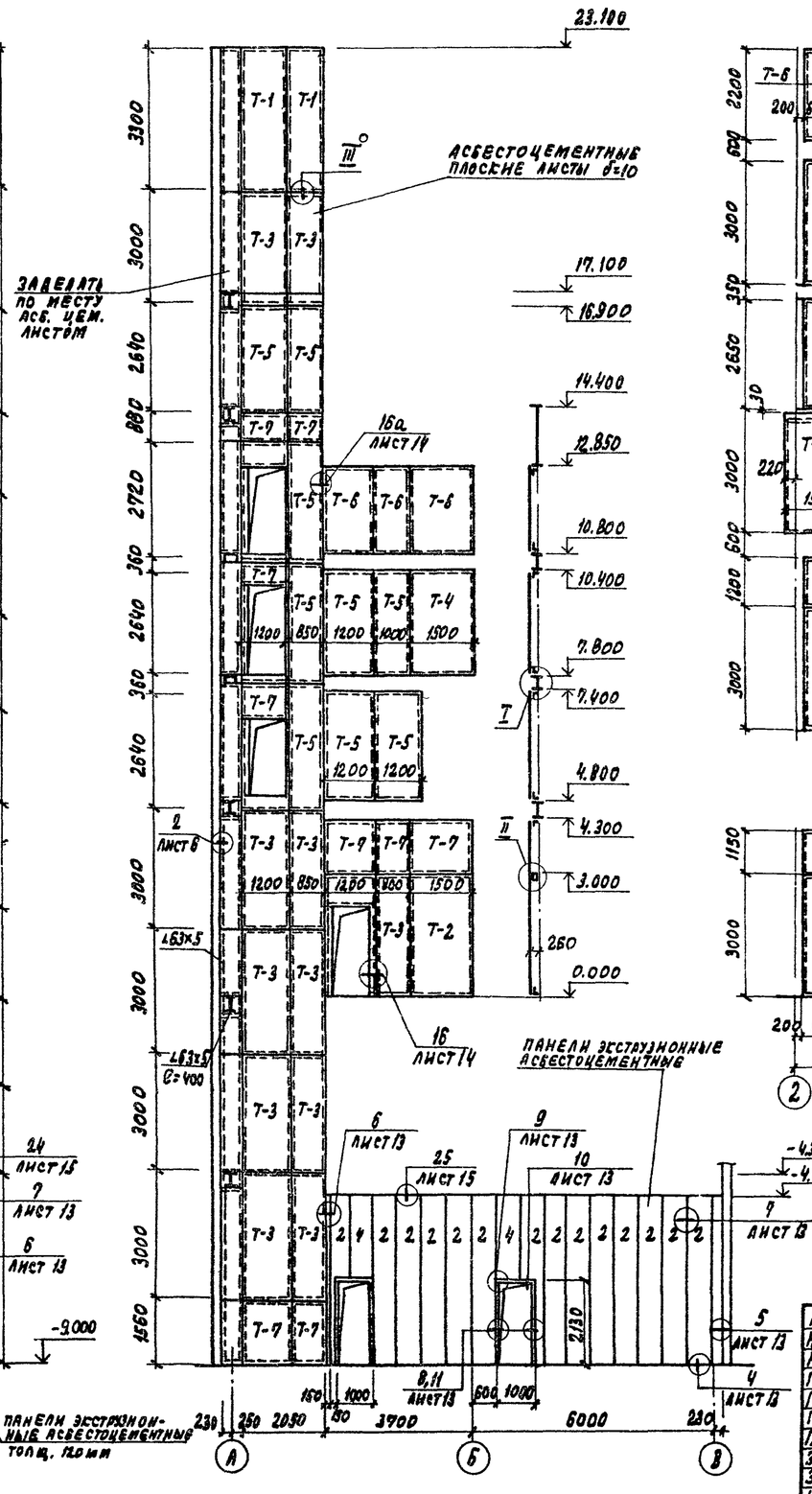

Развертка стен в осях 2-3

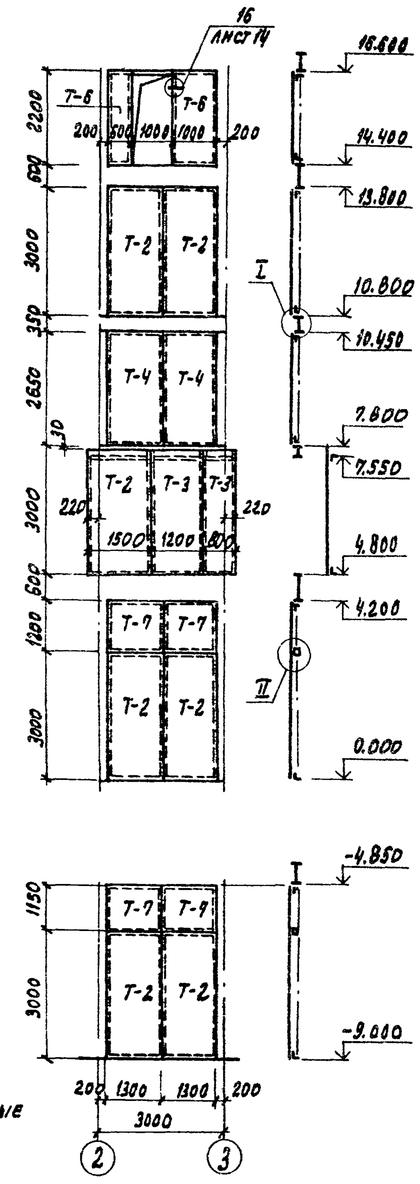

Развертка стены в осях Б-В

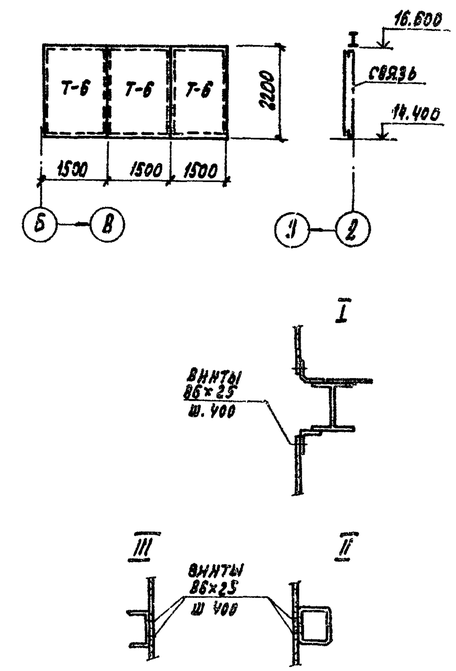

Развертка стены в осях А-Б

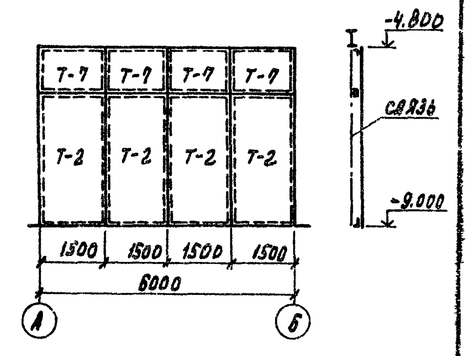

1. Спецификацию см. на листе 2.

ГИП	Иванова		
Нач. отд.	Бурзин		
Н. контр.	Хомяков		
Гл. арх.	Хомяков		
Гл. конст.	Конева		
ГАП	Теплов		
Гл. спец.	Шелест		
Зав. гр.	Исаева		
Зав. гр.	Лестниченко		
Исполн.	Малькова		
Провер.	Теплов		

Привязан

Инв. № 10286/2

409-28-51.89 АР

Бетоносмесительный цех автоматизированный производительностью 60 куб. м. тяжелых бетонных смесей в час

Стадия	Лист	Листов
Р	10	

Развертка стен лестничной клетки, развертка стен в осях 2-3; А-В

Проектный институт № 2

Копировал: Графсеар

Формат А2

Инв. № подл. | Подп. и дата | Взам. инв. №

Альбом 2

Разрез 2-2

Разрез 1-1

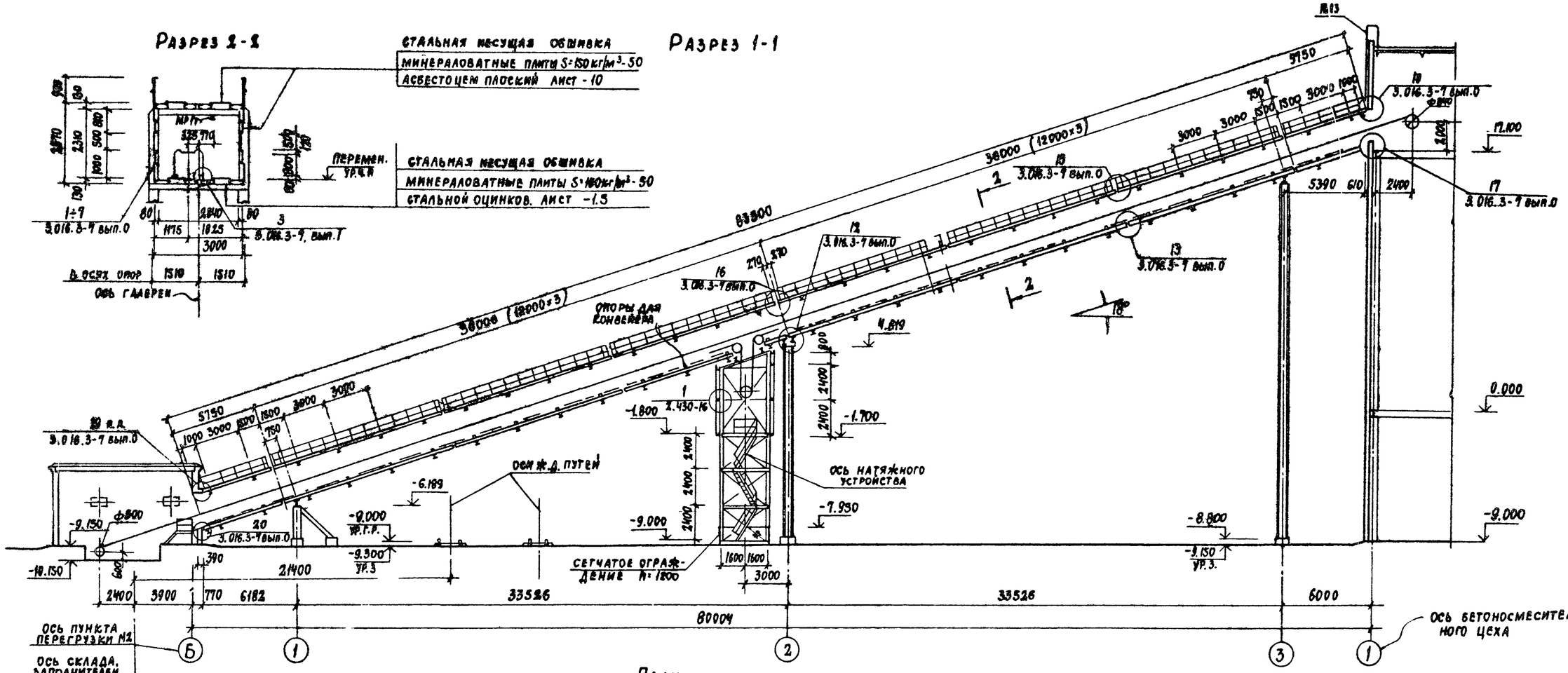

План

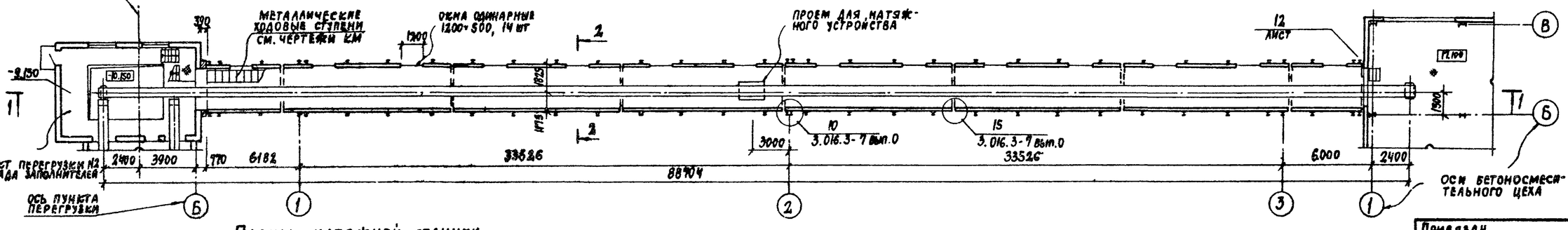

Планы натяжной станции

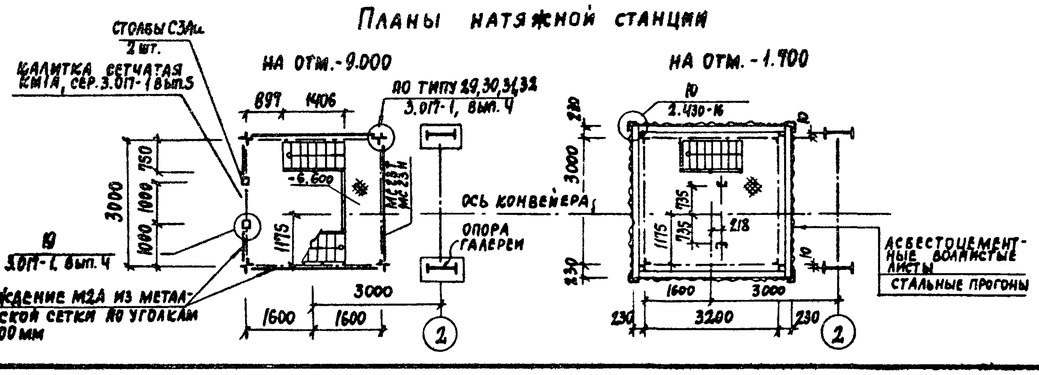

1. За условную отметку 0.000 принята условно отметка чистого пола смесительного отделения.
2. Размещение натяжной станции может быть изменено в конкретном проекте.
3. Спецификацию элементов сетчатого ограждения см. лист 2
4. Спецификацию элементов стен натяжной станции см. лист 12
5. Примыкание галереи к пункту перегрузки уточняется при привязке проекта
6. Сетчатое ограждение М1А по серии 3.017-1, вертикальное обрамление сетки - МСМ, вып. 2

Привязан

Инв. №

10286/2

Гл. инж. пр.	Иванова		
Нач. отд.	Бурзин		
Н. контр.	Хомяков		
Гл. арх.	Хомяков		
Гл. кон.	Конева		
Гл. арх. пр.	Теплов		
Гл. спец.	Шелест		
Зав. гр.	Исаева		
Зав. гр.	Десятниченко		
Исполн.	Малькова		
Провер.	Теплов		

409-28-51.89 АР

Бетоносмесительный цех автоматизированный производительностью 60 куб.м тяжелых бетонных смесей в час

Стадия	Лист	Листов
Р	11	

Галерея подачи заполнителей, план, разрезы 1-1; 2-2

Проектный институт №2

Копировал:

Взам. инв. №

Подп. и дата

Инв. № подл.

Альбом 2

Фасад 3-1

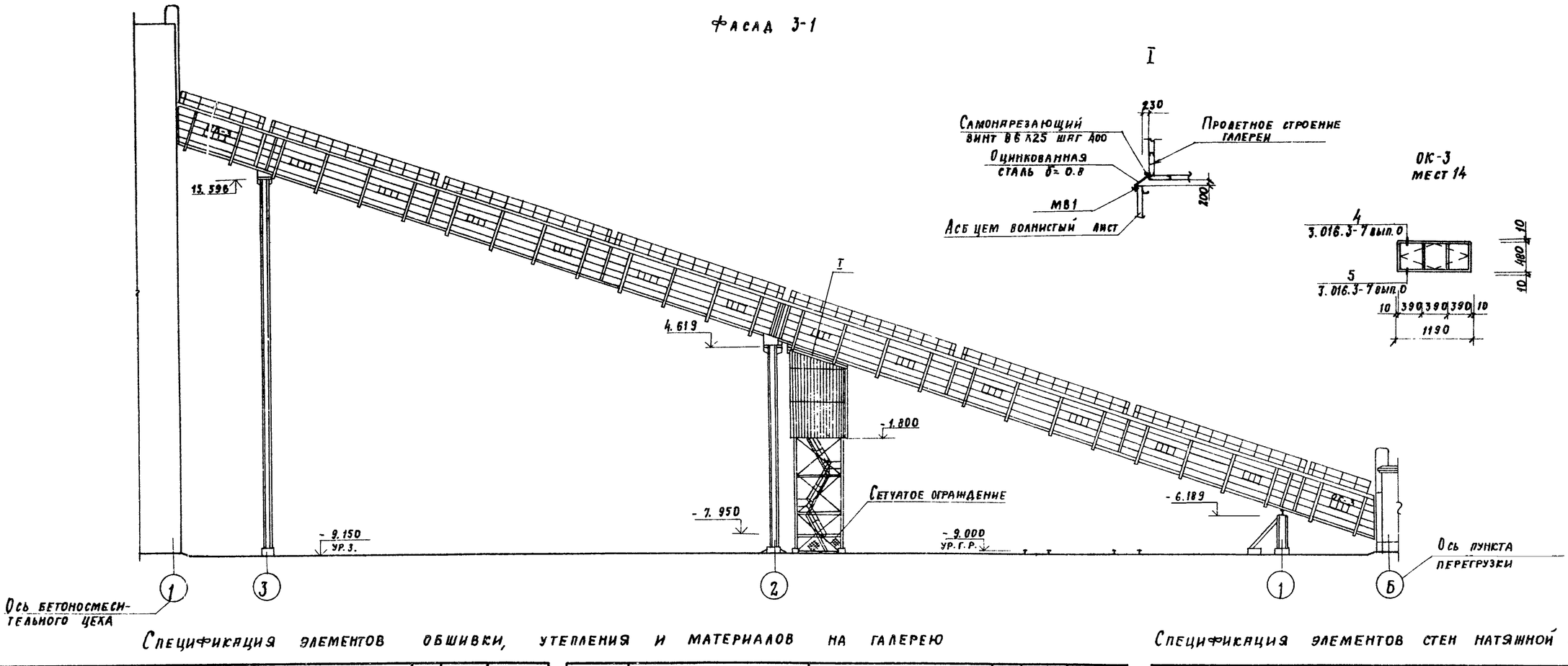

Спецификация элементов обшивки, утепления и материалов на галерею

Марка	Обозначение	Наименование	Кол-во	Масса кг	Примечан.
		Элементы обшивки и утепления			
А-1	ГОСТ 18124-75*	А.ц. плоские листы 2840х1500	18		
А-1а	ГОСТ 18124-75*	2840х1400	18		
А-1б	ГОСТ 18124-75*	2840х650	2		ЛП-П-3,0х1,5 б=8
А-1в	ГОСТ 18124-75*	2840х450	2		
А-2	ГОСТ 18124-75*	2840х1200	12		
А-2а	ГОСТ 18124-75*	2840х1150	2		ЛП-П-3,0х1,2 б=8
А-2б	ГОСТ 18124-75*	2840х900	2		
А-3	ГОСТ 18124-75*	2300х1500	48		
А-3в	ГОСТ 18124-75*	2300х450	2		ЛП-П-2,4х1,5 б=8
А-3г	ГОСТ 18124-75*	2300х500	4		
А-4	ГОСТ 18124-75*	2300х1200	24		
А-4а	ГОСТ 18124-75*	2300х900	24		ЛП-П-2,8х1,2 б=8
А-4б	ГОСТ 18124-75*	2300х750	2		
А-4в	ГОСТ 18124-75*	1000х1200	12		
А-4г	ГОСТ 18124-75*	810х1200	12		
		Материалы			
	ГОСТ 9573-82	Минераловатные плиты ρ=150 кг/м³ толщиной 50	56,6		м³
	ГОСТ 10354-82*	Полиэтиленовая пленка		400	кг

Марка	Обозначение	Наименование	Кол-во	Масса кг	Примечан.
	ГОСТ 22950-78	Минераловатные плиты повышенной жесткости ρ=200 кг/м³	1,4		м³
	ГОСТ 4640-84	Минеральная вата ρ=100 кг/м³	2,8		м³
	ГОСТ 14918-80*	Оцинкованная сталь 0,8х240	20		м
	ГОСТ 19772-74*	ГН L100х63х6		1092	
	ГОСТ 19771-74*	ГН L 40х40х3		540	
	ГОСТ 19903-74*	-80х4		262	
	ГОСТ 19903-74*	-60х2 ℓ=530		2464	
	ТУ 67-269-79	Самонарезающий винт		48,6	
	ТУ 67-74-75	Комбинированные заклепки		3,6	
	ГОСТ 14918-80*	Оцинкованная сталь б=1,0		244	
	ГОСТ 14918-80*	Оцинкованная сталь б=1,5		2438	
	ТУ 14-4-794-77	Дюбель ДГ-4,5х5	25		
	ГОСТ 19903-74*	Стальной лист б=3	3		м²
	ГОСТ 19903-74*	Стальной лист б=4	3		м²
		Заполнение оконных проемов ОК3			
	ГОСТ 111-78*	Стекло 460х376х3	42		шт
	ТУ 38-005204-71	Резиновая прокладка	47,6		м
	ГОСТ 19111-77	Резиновый профиль 2,8.1	280		м
	ТУ 38-005204-71	Резиновый профиль	72,8		м

Спецификация элементов стен натяжной станции

Марка	Обозначение	Наименование	Кол-во	Масса ед. кг	Примеч
	ГОСТ 16233-77*	Асбестоцемент. волнистые листы УВ 7,5-2500	35	50	
РУ3	ГОСТ 16233-77*	Угловая деталь РУ3	8		
М81	719-73	Крепежный элемент М81	70	0,021	
МС2	719-73	Крепежный элемент МС2	58	0,058	
МС3	719-73	Крепежный элемент МС3	32	0,054	
МС4	719-73	Крепежный элемент МС4	38	0,067	
	ГОСТ 14918-80*	Оцинкованная сталь 0,8х600	9	3,77	м²
	ТУ 400-28-494-77	Винт самонарезающий 8б х25	32	5,03	Вес 1000 шт

Привязан

Инв. № 10286/2

ГИП	Иванова	
Нач. отд.	Бурзин	
Н. контр.	Хомяков	
Гл. арх.	Хомяков	
Гл. конст.	Конева	
ГАП	Теплов	
Гл. спец.	Шелест	
Зав. гр.	Исаева	
Зав. гр.	Десятниченко	
Исполн.	Малькова	
Провер.	Теплов	

409-28-51.89 АР

Бетоносмесительный цех автоматизированный производительностью 60 куб.м. тяжелых бетонных смесей в час

Стадия	Лист	Листов
Р	12	

Галерея подачи заполнителей
Фасад 3-1

Проектный институт №2

Инв. № подл. | Подп. и дата | Взам. инв. №

Копировал: | Формат А2

Альбом 2

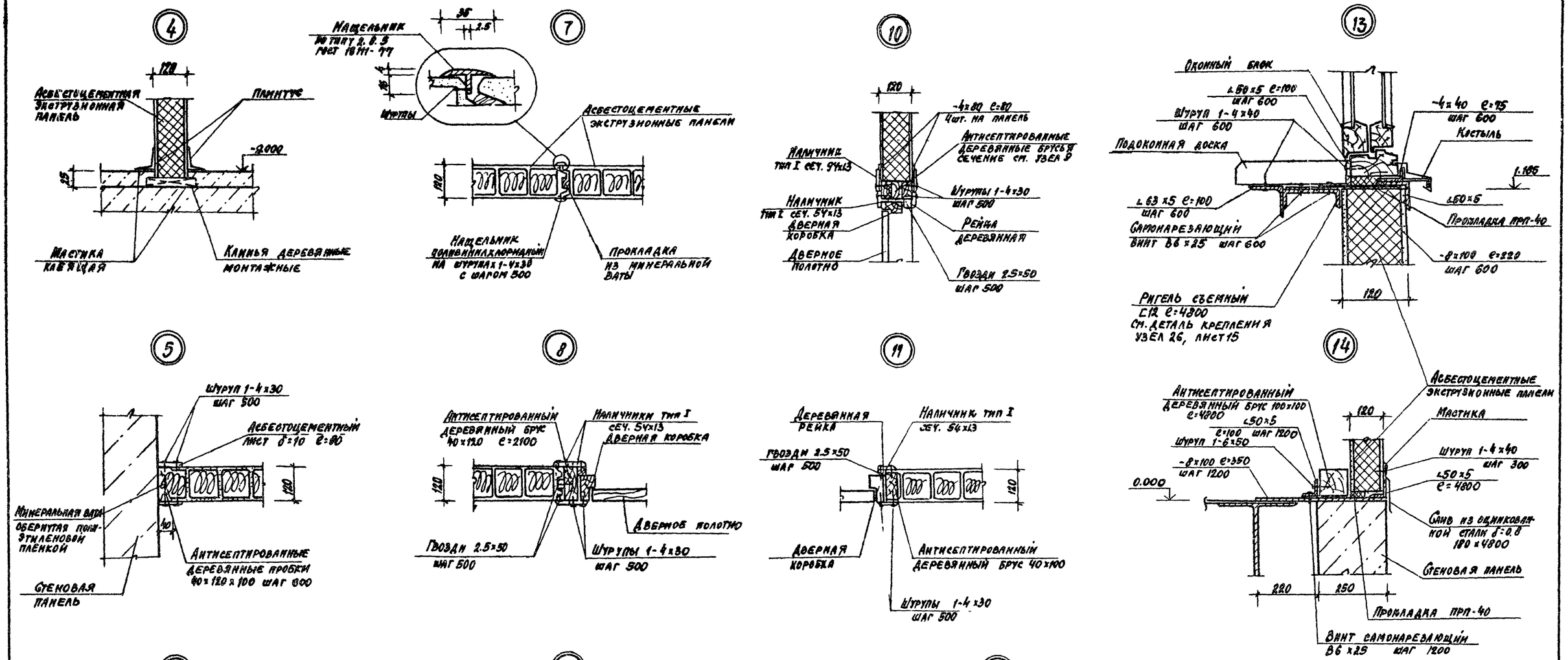

Привязан

10285/2 Инв. №

ГИП	Иванова		
Нач. отд.	Бурзин		
Н. контр.	Хомяков		
Гл. арх.	Хомяков		
Гл. конст.	Конева		
РАП	Теплов		
Гл. спец.	Шелест		
Зав. гр.	Исаева		
Зав. гр.	Десятниченко		
Исполн.	Малькова		
Провер.	Теплов		

409-28-51.89 АР

Бетоносмесительный цех автоматизированный производительностью 60 куб. м. тяжелых бетонных смесей в час

Стадия	Лист	Листов
Р	13	

Узлы 4÷14

Проектный институт №2

Инв. № подл. | Подп. и дата | Взам. инв. №

Копировал

Формат А2

Альбом 2

Лестница Л1

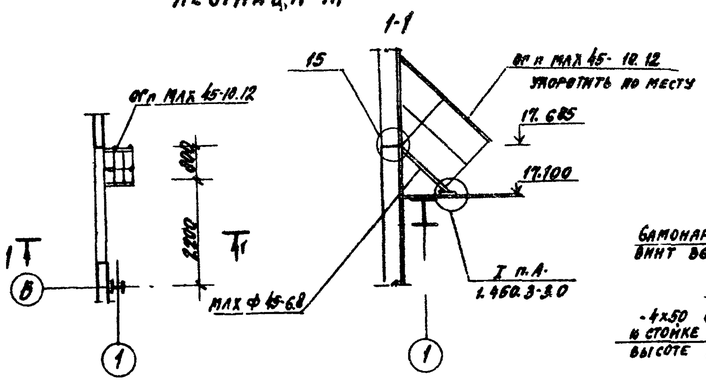

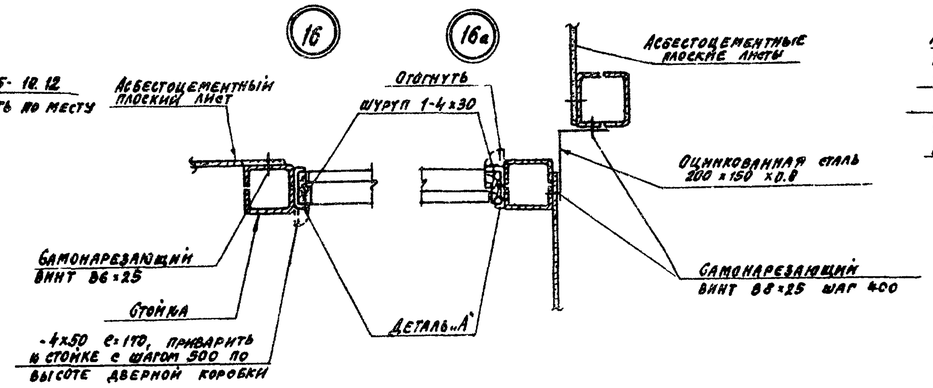

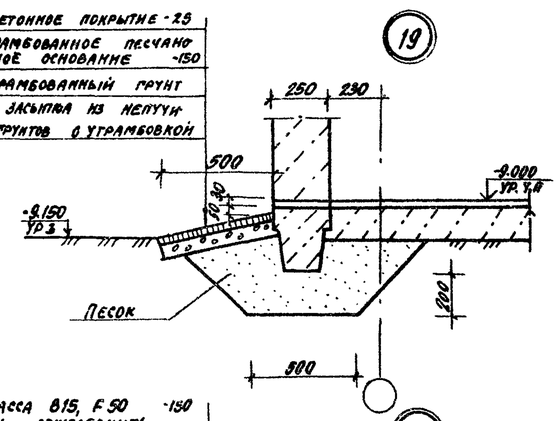

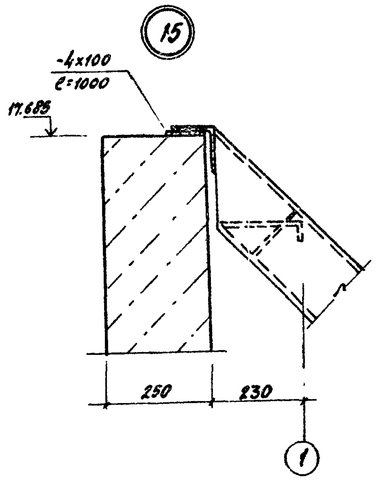

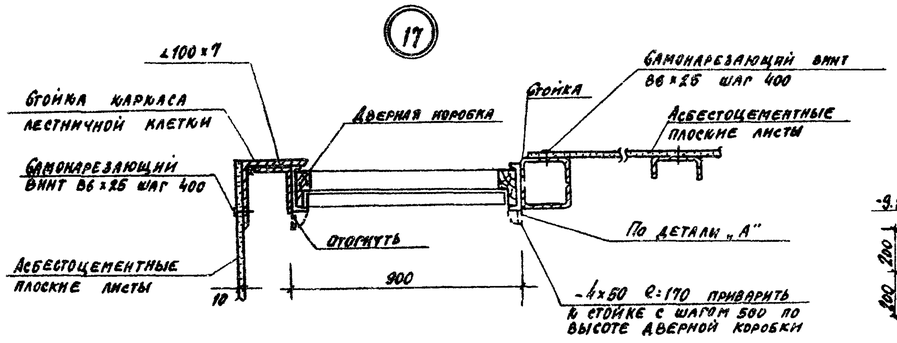

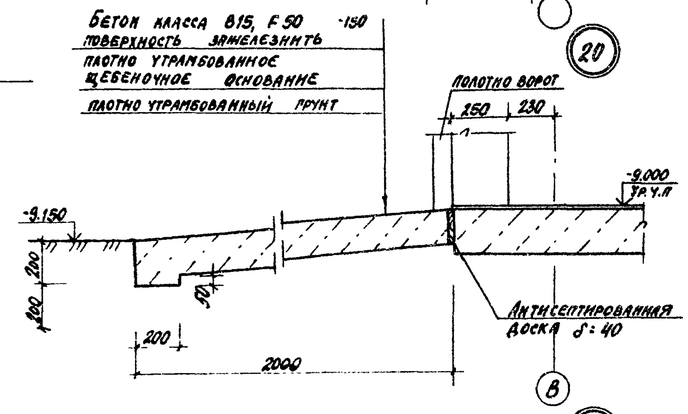

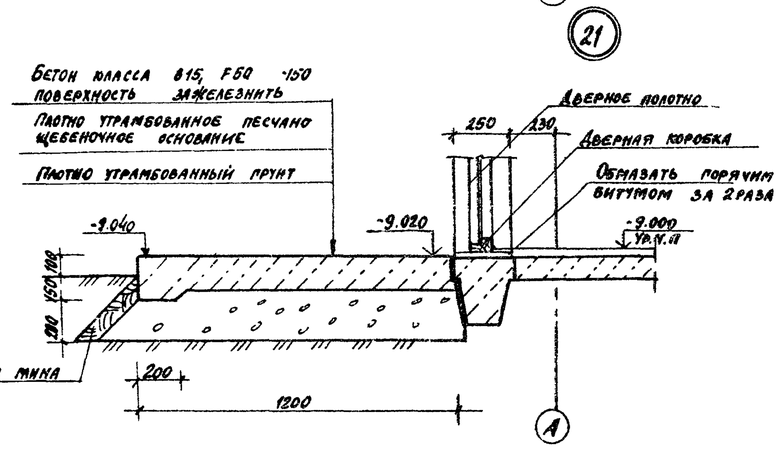

Крышка люка

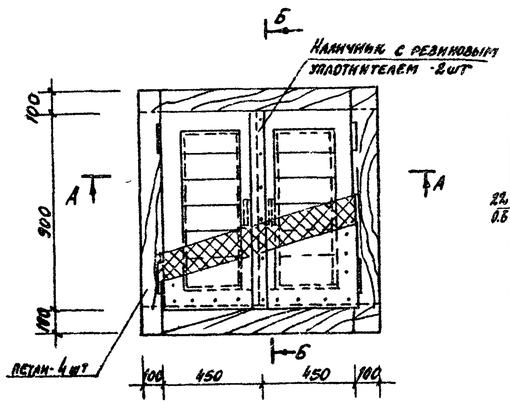

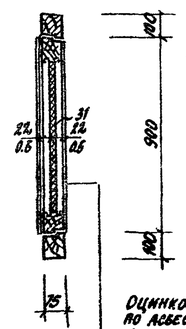

Оцинкованн. сталь δ=0.5 по асбестовому картону δ=5 (с двух сторон)	
Доски антисептиров.	-22
Вата минеральная	-40
Доски	-22

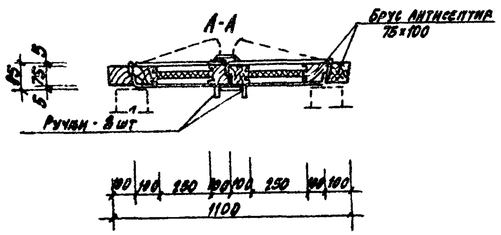

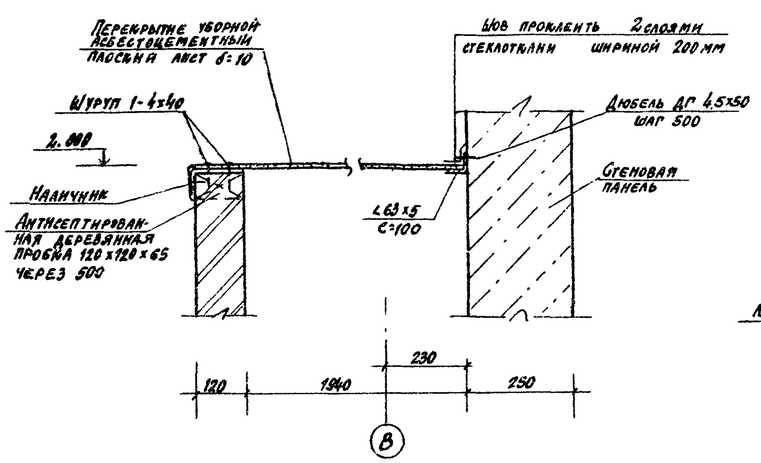

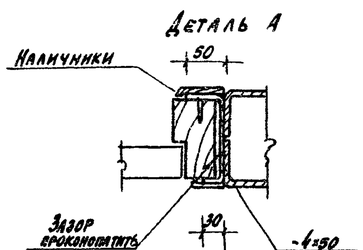

Привязан			
Инв №			

10286/2

ГИП	Иванова		409-28-51.89 АР
Нач. отд.	Бурзин		Бетоносмесительный цех автоматизированный производительностью 60 куб м тяжелых бетонных смесей в час
Н. контр.	Хомяков		
Гл. арх.	Хомяков		
Гл. конст.	Донева		
ГАП	Теплов		Стадия: Р; Лист: 14; Листов:
Гл. спец.	Шелест		
Зав. пр.	Исаева		
Зав. гр.	Десятниченко		Узлы 15÷21 Лестница Л1; Крышка люка
Исполн.	Малькова		Проектный институт № 2
Провер.	Теплов		

Копировал

Формат А2

Альбом 2

Подвесной утепленный потолок

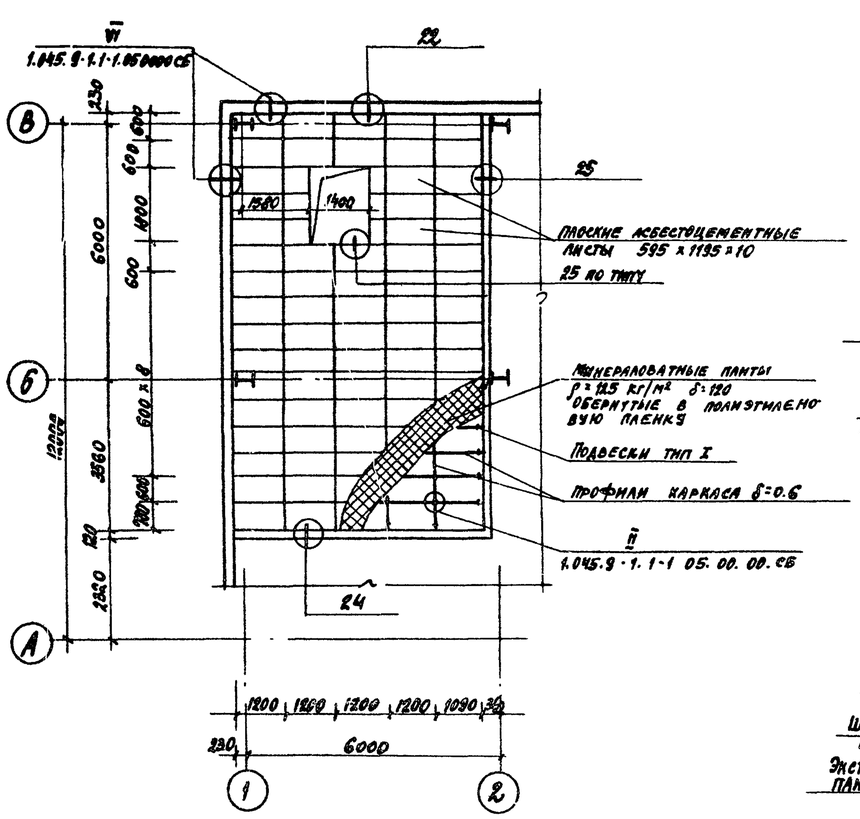

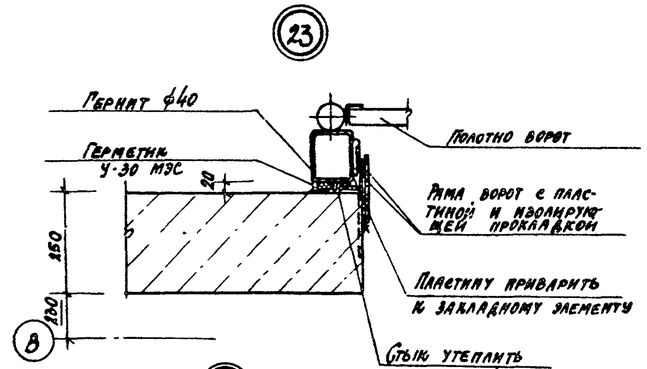

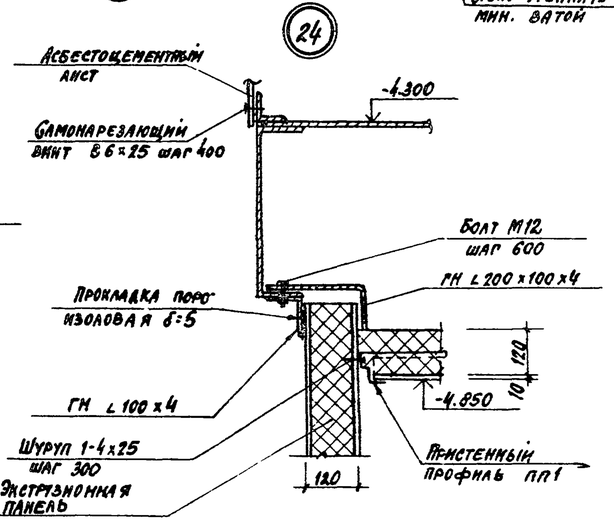

Спецификация элементов утепленного подвесного потолка

Марка	Обозначение	Наименование	Кол-во	Масса ед. кг.	Примеч.
	1.045.9-1.2.00	Профиль пристенный ПП1	10	1.06	
	1.045.9-1.2.00	Профиль каркаса ℓ=550	61	0.34	
	1.045.9-1.2.00	Профиль каркаса ℓ=3600	30	2.08	
	1.045.9-1.2.00	Подвеска тип I	98	0.053	
	1.045.9-1.2.00	Пластина соединительная	58	0.034	
	1.045.9-1.2.00	Накладка соединительная	8		
	ТУ14-4-1231-83 М4М	Дюбель-гвоздь	16	0.007	
	ТУ 400-28-494-77	Винт самонарезающий В6х25	50	5.03	Вес 1 тыс. шт
	ГОСТ 10354-82	Полиэтиленовая пленка	170.0		м²
	ГОСТ 9573-82	Минераловатн. плиты ρ=125 кг/м³ ПС25-1000, 500, 60	6.7		м3
	ГОСТ 18124-75*	Асбестоцементные листы 595х1195х10	77		

Деталь крепления съемного ригеля в монтажном проеме (см. совместно с узлом 13)

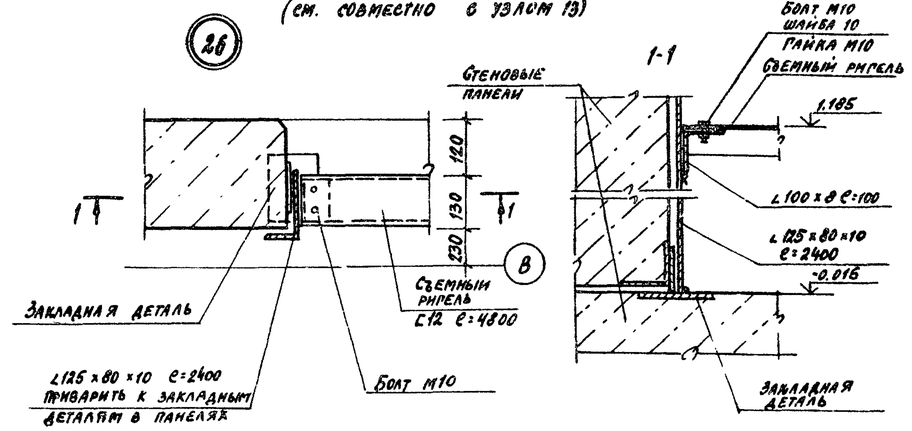

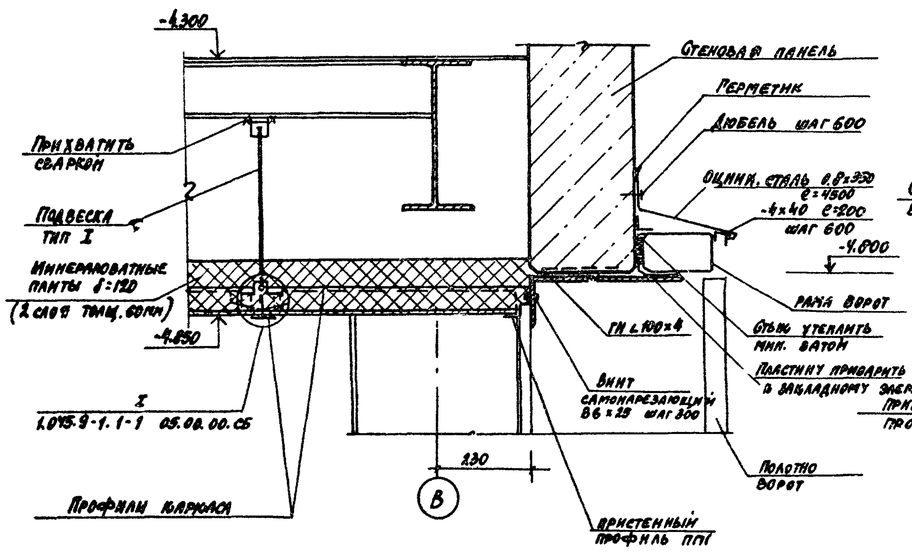

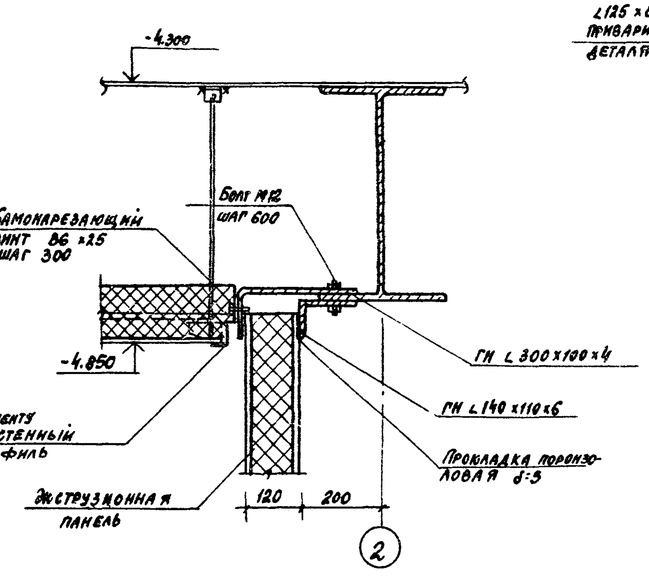

Подвесной потолок выполнен из плоских асбестоцементных листов по металлическому каркасу. Металлический каркас принят по серии 1.045.9-1.. вып. 1-0 для потолка из цементно стружечных плит тип ЦСТП 6.12-1 (открытый каркас). Схему каркаса потолка см. чертеж 1.045.9-1.1-0 ОВ.00.00. Схему и монтажные узлы см. серию 1.045.9-1 вып. 1-1.

Привязан

Инв. №

10286/2

ГИП	Иванова		
Нач. отд.	Бурзин		
Н. контр.	Хомяков		
Гл. арх.	Хомяков		
Гл. конст.	Конева		
Гап	Теплов		
Рд. спец.	Шелест		
Зав. гр.	Жаева		
Зав. гр.	Десятниченко		
Исполн.	Малькова		
Провер.	Теплов		

409-28-51.89 АР

Бетоносмесительный цех автоматизированный производительностью 60 куб. м. тяжелых бетонных смесей в час.

Стадия	Лист	Листов
Р	15	

План подвесного утепленного потолка. Узлы 22÷26

Проектный институт №2

Копировал

Формат А2

Инв. № подл. | Подп. и дата | Взам. инв. №

Альбом 2

Маркировочная схема пожарной лестницы ПЛ1

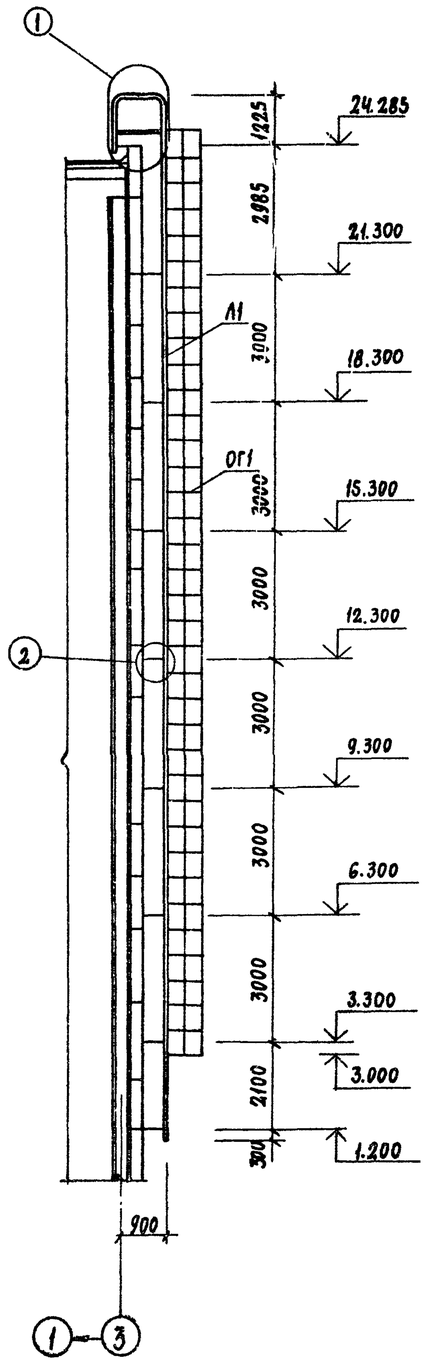

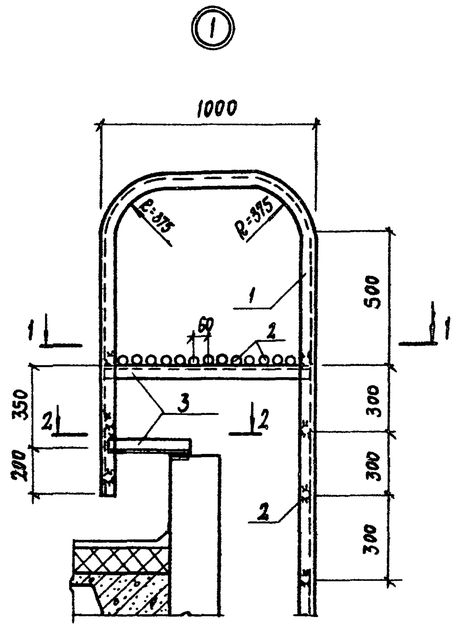

1-1

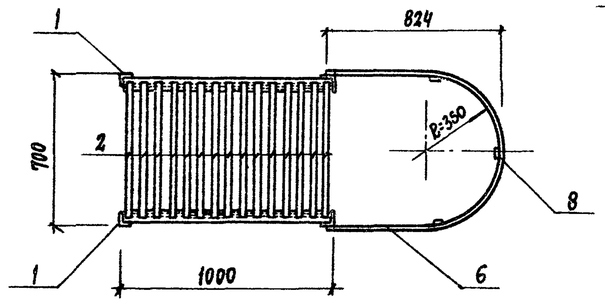

2-2

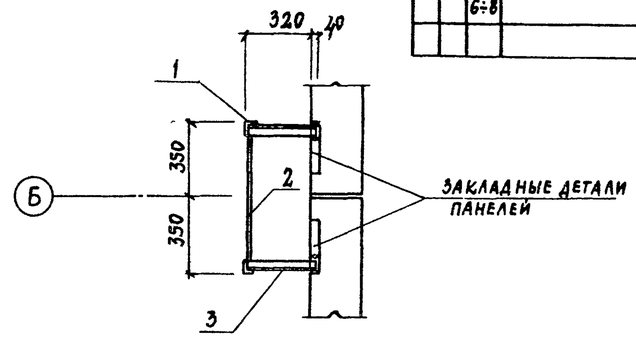

3-3

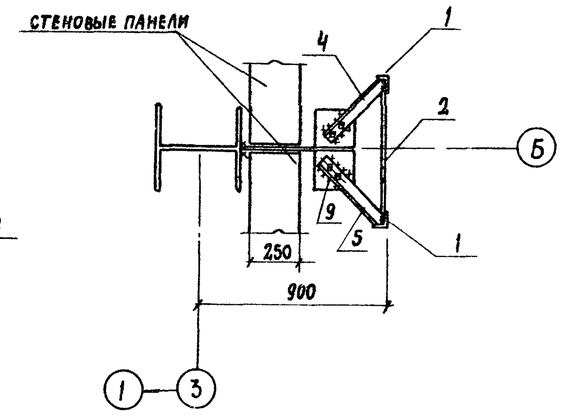

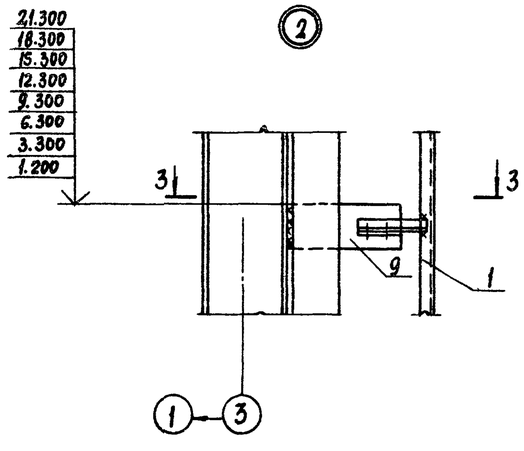

1. Расположение лестницы ПЛ1 в плане см лист АР-9
2. Болты принять М18
3. Сварку производить электродами Э42 по ГОСТ 5264-80, катет шва 6 мм

Формат	Зона	Поз.	Обозначение	Наименование	Кол.	Примечание
				ПЛ1		
				Сборочные единицы и детали		
		1÷5	АР-17	Позиции		
		9	КЖИ-16	Изделие закладное МС1		
				ОГ1		
				Сборочные единицы и детали		
		6÷8	АР-17	Позиции		

Марка элем.	Поз.	Эскиз или сечение	Ф мм или сечение	Длина мм	Кол.
ПЛ1	1		L 63×5	26713	2
	2		ф18АI	680	97
	3		L 75×6	2660	
	4		L 75×6	450	8
	5		L 75×6	450	8
ОГ1	6		— 40×4	2040	37
	7		— 40×4	720	2
	8		— 40×4	21600	3

Расход стали на один элемент, кг

Марка элемента	Прокат марки ВСТ3ПС6-1 ГОСТ 8509-86 L 63×5	L 75×6	ГОСТ 19903-74 б10	б16	б4	Итого	Арматура класса АI ГОСТ 5781-82* ф18		Итого	Всего
ПЛ1	257,0	67,94	6,0	13,8		344,74	131,79		131,79	476,33
ОГ1					178,57	178,57				178,57

10286/2

409-28-51.89 АР

Бетоносмесительный цех автоматизированный производительностью 60 куб. м тяжелых бетонных смесей в час

ГИП	Иванова		
Нач. отд.	Бурзин		
Н. контр.	Конева		
Гл. конструктор	Конева		
Гл. спец.	Шелест		
Зав. гр.	Исаева		
Инж.	Шуенкова		
Пров.	Исаева		

Стадия: Р; Лист: 16; Листов:

Пожарная лестница ПЛ1

Проектный институт N 2

Привязан

Инв. №

Инв. № подл. | Подп. и дата | Взам. инв. №

Копировал

Альбом 2

Схема расположения пожарной лестницы ПЛ2

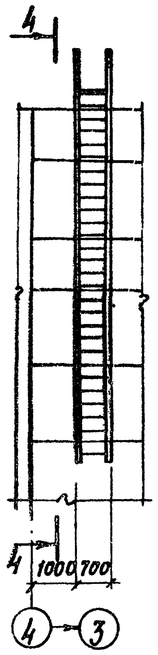

4-4

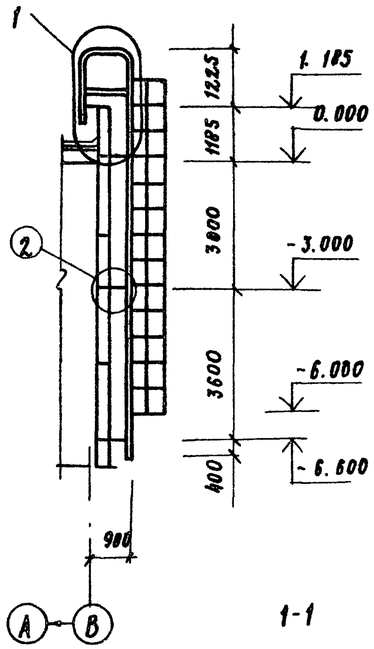

Схема расположения пожарной лестницы ПЛ3

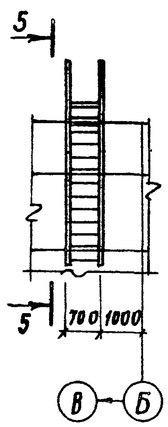

5-5

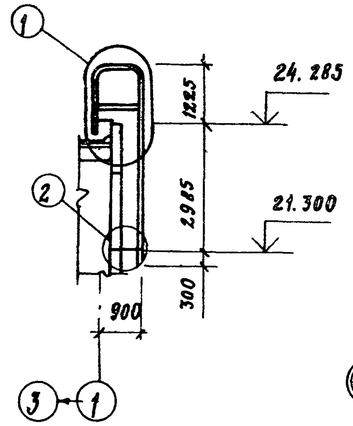

Формат	Зона	Поз.	Обозначение	Наименование	Кол.	Примечание
				ПЛ2		
				Сборочные единицы и детали		
		1÷4	АР-18	Позиции		
				ОГ2		
				Сборочные единицы и детали		
		5÷7	АР-18	Позиции		
				ПЛ3		
				Сборочные единицы и детали		
		8÷10	АР-18	Позиции		

Марка элем.	Поз.	Эскиз или сечение	Ф мм или сечение	Длина мм	Кол.
ПЛ2	1	375, 9035, 375, 250, 375, 3 75, 1250	∠63×5	11713	2
	2	680	⌀18АI	680	46
	3	L	∠75×6	5180	
	4	—	-100×10	2580	
ОГ2	5	25, 5, 5, 6, 7840, 600, 7, 470, 5	-40×4	2040	14
	6		-40×4	7800	3
	7		-40×4	720	2
		6, 6, 700, 350, 350, R=350, 824, 6			
ПЛ3	8	375, 4135, 375, 250, 375, 3 75, 1050	∠63×5	6613	2
	2	680	⌀18АI	680	30
	9	L	∠75×6	3500	
	10	—	-100×10	860	

2

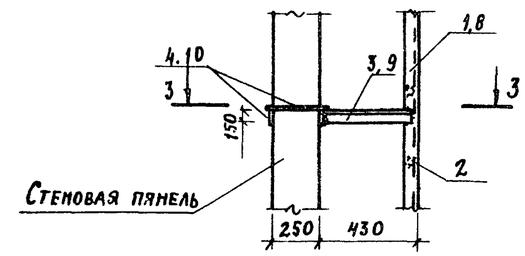

3-3

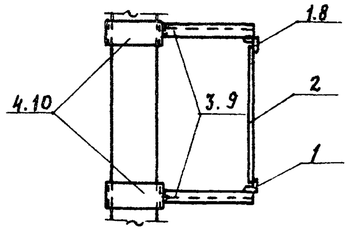

1

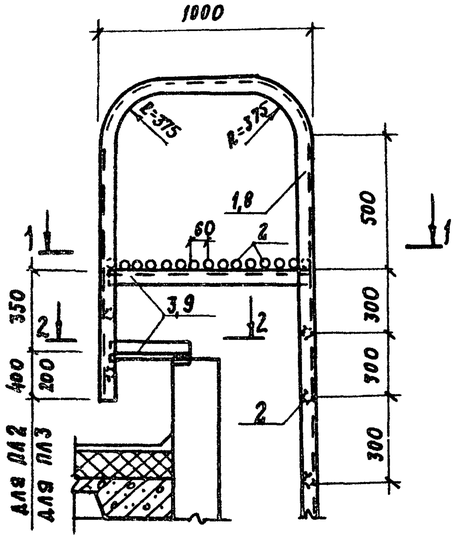

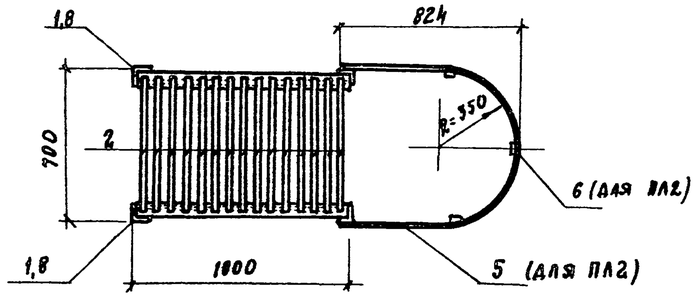

2-2

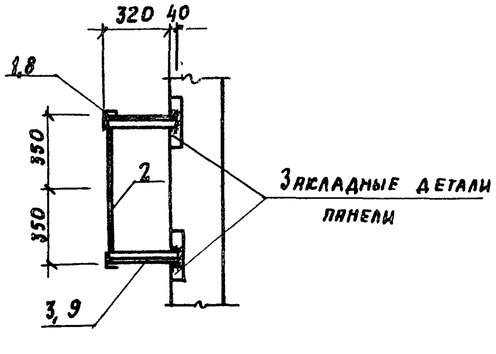

Расход стали на один элемент, кг

Марка элемента	Прокат марки В Ст.3 пс6-1 ГОСТ 8509-86 ∠63×5	∠75×6	Б10	Б4		Итого	Арматура класса АI ГОСТ 5781-82* ⌀18		Итого	Всего
ПЛ2	112,68	35,69	20,25			168,62	62,5		62,5	231,12
ОГ2				67,28		67,28				67,28
ПЛ3	63,62	24,12	6,75			94,49	40,76		40,76	135,25

10286/2

ГИП	Иванова		
Нач. отд.	Бурзин		
Н. контр.	Конева		
Гл. констр.	Конева		
Гл. спец.	Шелест		
Зав. гр.	Исаева		
Инж.	Шуенкова		
Провер.	Исаева		

409-28-51.89 АР

Бетоносмесительный цех автоматизированный производительностью 60 куб.м. тяжелых бетонных смесей в час.

Стадия	Лист	Листов
Р	17	

Пожарные лестниц ПЛ2, ПЛ3

Проектный институт №2

Привязан

Инв. №

Инв. № подл. | Подпись и дата | Взам. инв. №

Копировал:

Формат А2

Альбом 2

Ведомость рабочих чертежей основного комплекта марки КЖ

Лист	Наименование	Примечание
1	Общие данные	
2	Схема расположения фундаментов	
3	Фрагменты плана 1, 2, 3, 4.	
4	Фундаменты Фм1, Фм2	
5	Фундаменты Фм3, Фм4	
6	Фундаменты Фм5, Фм8, Фо1	
7	Фундаменты Фм6, Фм7	
8	Схема расположения фундаментов под оборудование и каналов	
9	Галерея подачи заполнителей Схема расположения фундаментов	
10	Галерея подачи заполнителей Фундаменты Фм9, Фм10	
11	Галерея подачи заполнителей Фундаменты Фм11, Фм12	
12	Схема расположения стеновых панелей по осям 1, 3, А, Б.	
13	Схемы расположения стальных насадок. Спецификация к схемам расположения стеновых панелей	
14	Узлы I—III	
15	Узлы IV ÷ VI	
16	Схемы расположения плит покрытия на отм. 24.000 и 0.000.	

Ведомость ссылочных и прилагаемых документов

Обозначение	Наименование	Примечание
	Ссылочные документы	
ГОСТ 24379.1-80	Болты фундаментные	
ГОСТ 23279-85	Сетки сварные из стержневой арматуры диаметром до 40мм.	
2.432-3 в.7	Монтажные узлы панельных стен отапливаемых одноэтажных промышленных зданий со стальными колоннами.	
1.415.1-2в.1	Балки фундаментные железобетонные для наружных и внутренних стен производственных зданий промышленных предприятий	
3.006.1-2/87 в.0,1	Сборные железобетонные каналы и тоннели из лотковых элементов	
ГОСТ 22701.1; 2-77	Плиты железобетонные для покрытий производственных зданий	
1.465.1-10/82 в.1.	Комплексные железобетонные плиты покрытий одноэтажных промышленных зданий	
1.400-15 в.0.1	Унифицированные закладные изделия железобетонных конструкций для крепления технологических коммуникаций и устройств	
1.030.1-1 в.0-3, 1-1, 3-2, 4-1, 3-3	Стены наружные из однослойных панелей для каркасных общественных зданий, производственных и вспомогательных зданий промышленных предприятий	
1.141-1 в.63	Панели перекрытия железобетонные многопустотные	
ПК-01-88	Сборные железобетонные плиты для покрытий производственных зданий	
	Прилагаемые документы	
КЖ.ВМ	Ведомость потребности материалов по марке КЖ.	Альбом 13
КЖ.М.	Строительные изделия	Альбом 3

Ведомость спецификаций

Лист	Наименование	Примечание
2	Спецификация к схеме расположения фундаментов	
8	Спецификация к схеме расположения фундаментов под оборудование и каналов	
9	Спецификация к схемам расположения фундаментов галереи	
13	Спецификация к схемам расположения стеновых панелей.	
16	Спецификация к схеме расположения плит покрытия.	

1. Рабочие чертежи железобетонных конструкций разработаны на основании заданий, выданных технологическим отделом института „Гипростроммаш" и природных условий, указанных на листе АР-1.
2. За отметку ±0.000 принята отметка чистого пола смесительного отделения, соответствующая абсолютной отметке
3. Монолитные бетонные и железобетонные конструкции выполнять в соответствии с требованиями СНиП III-3.03.01-87.
4. Приемку и монтаж сборных бетонных и железобетонных конструкций производить в соответствии с требованиями СНиП III 3.03.01-87.
5. Производство работ по защите строительных конструкций от коррозии выполнять в соответствии с требованиями СНиП 3.04.03-85
6. Сварку производить в соответствии с требованиями ГОСТ 14098-85, 10922-75.
7. Скрытые работы подлежат освидетельствованию с составлением актов по форме, приведенной в приложении СНиП 3.01.01-85.
8. Проект обладает патентной чистотой по СССР на „ " 1989 г.

Ведомость объемов сборных бетонных железобетонных конструкций по рабочим чертежам основного комплекта марки

N п/п	Наименование группы элементов конструкций	Код	Кол., м³	Примечание
1	Фундаментные балки	581700	1,4	
2	Стеновые панели	583100	334,14	
3	Плиты каналов	585800	0,7	
4	Лотки	585800	0,5	
5	Плиты покрытий	584100	12,05	

Проект разработан в соответствии с действующими нормами и правилами и обеспечивает взрывную и пожарную безопасность при эксплуатации здания (сооружения) при соблюдении предусмотренных проектом мероприятий.

Главный инженер проекта / Иванова /

Согласовано: Тех. отдел Козловская

Инв. № подл. | Подпись и дата | Взам. инв. №

Привязан 10286/2

Инв. №

ГИП	Иванова	
Нач. отд	Бурзин	
Н. контр.	Конева	
Гл. констр.	Конева	
Гл. спец.	Шелест	
Зав. гр.	Исаева	
Инжен.	Кожичкина	
Провер.	Ноздрина	

409-28-51.89 КЖ

Бетоносмесительный цех автоматизированный производительностью 60куб. м тяжелых бетонных смесей в час

Стадия	Лист	Листов
Р	1	16

Общие данные

Проектный институт №2

Копировал: Стоймя

Альбом 2

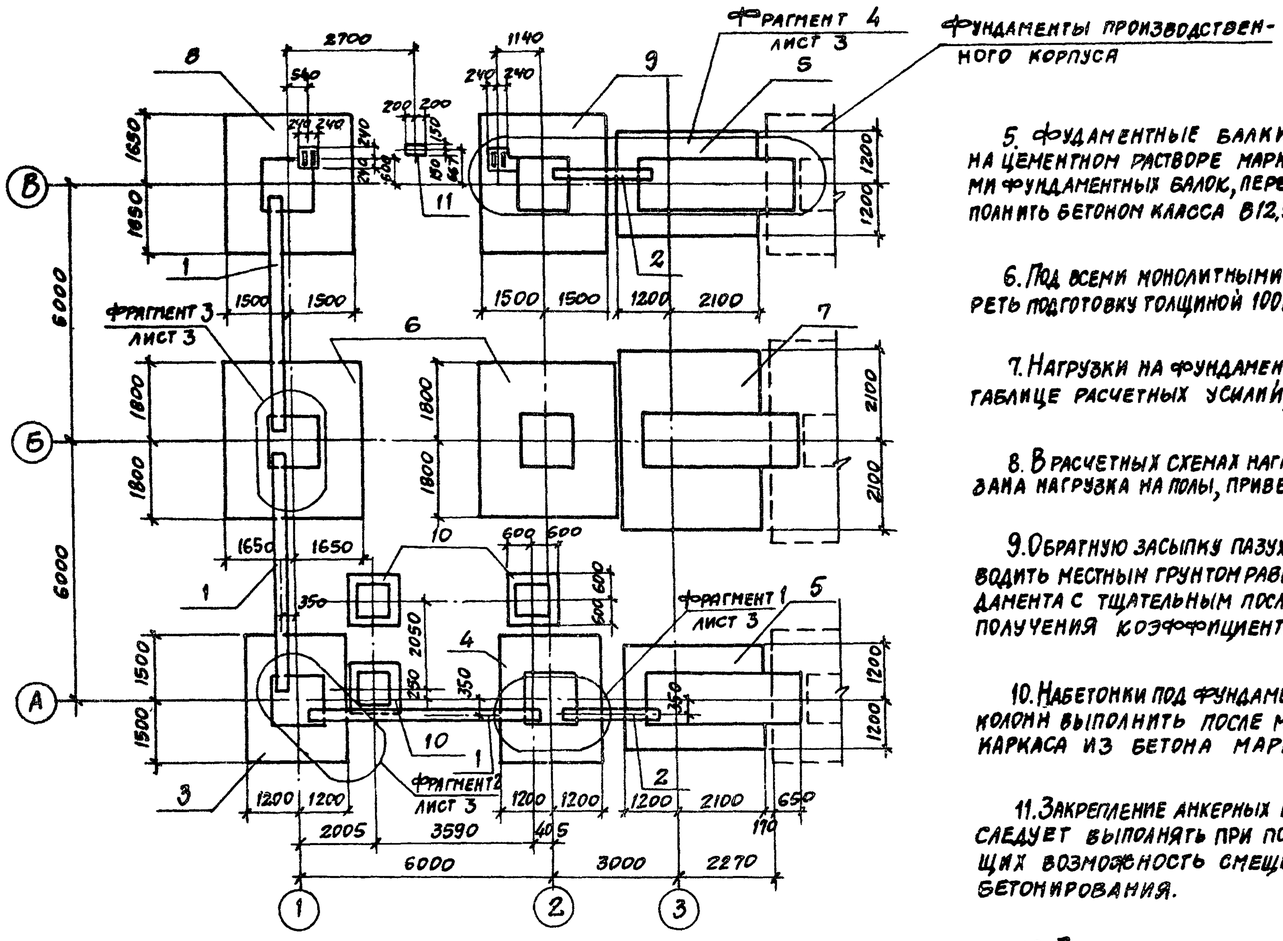

1. За условную отметку 0.000 принята отметка чистого пола смесительного отделения, что соответствует абсолютной отметке ____.

2. Фундаменты запроектированы в соответствии с главой СНиП 2.02.01.83 „Основания зданий и сооружений, исходя из следующих условий:

а) рельеф местности спокойный, площадка горизонтальная;

б) грунтовые воды отсутствуют;

в) грунты сухие, непучинистые, непросадочные со следующими расчетными характеристиками: $\varphi = 0{,}49$ рад или 28°; $C = 2$ кПа (0,02 кгс/см²), $E = 14{,}7$ МПа (150 кгс/см²), $\rho = 1{,}8$ т/м³.

3. Бетон фундаментов принять нормальной плотности с маркой по морозостойкости F50.

4. Горизонтальную гидроизоляцию стен выполнить на отм. -9.030 из цементного раствора 1:2, толщиной 30мм

5. Фундаментные балки, перемычки укладывать на цементном растворе марки 150. Зазоры между торцами фундаментных балок, перемычек и фундаментами заполнить бетоном класса В12,5 на мелком заполнителе.

6. Под всеми монолитными фундаментами предусмотреть подготовку толщиной 100мм из бетона класса В3,5.

7. Нагрузки на фундаменты составлены согласно таблице расчетных усилий, приведенных в альбоме III.

8. В расчетных схемах нагрузок на фундаменты, не указана нагрузка на полы, приведенная на листе марки АР.

9. Обратную засыпку пазух котлованов и траншей производить местным грунтом равномерно со всех сторон фундамента с тщательным послойным трамбованием до получения коэффициента уплотнения $K \geq 0{,}95$.

10. Набетонки под фундаментные балки и обетонирование колонн выполнить после монтажа металлоконструкций каркаса из бетона марки 150.

11. Закрепление анкерных болтов в проектном положении следует выполнять при помощи кондукторов, исключающих возможность смещения болтов в процессе бетонирования.

12. Производство работ по устройству оснований и фундаментов выполнять в соответствии со СНиП 3.02.01-83.

Спецификация к схеме расположения элементов фундаментов

Марка, поз.	Обозначение	Наименование	Кол.	Масса ед. кг	Примечание
		Фундаментные балки			
1	1.415.1-2 в.1	2БФ6-7АIIIв	3	920	
		Перемычки			
2	1.038.1-1 в.1	5ПБ25-37	2	338	
		Фундаменты			
3	лист 4	фм1	1		
4	лист 4	фм2	1		
5	лист 5	фм3	2		
6	лист 5	фм4	2		
7	лист 6	фм5	1		
8	лист 7	фм6	1		
9	лист 7	фм7	1		
10	лист 6	фм8	3		
11	лист 6	фо1	1		

Привязан 10286/2

Инв. №

ГИП	Иванова		409-28-51.89 КЖ
Нач.отд.	Бурзин		Бетоносмесительный цех автоматизированный, производительностью 60 куб.м тяжелых бетонных смесей в час
Н.конт.	Конева		
Гл.конст.	Конева		Стадия: Р; Лист: 2; Листов:
Гл.спец.	Шелест		
Зав.гр.	Исаева		
Инжен.	Ноздрина		
Исполн.	Бондарь		Схема расположения фундаментов
Провер.	Конева		Проектный институт №2

Инв. № подл. | Подп. и дата | Взам. инв. №

Альбом 2

Фрагмент 1

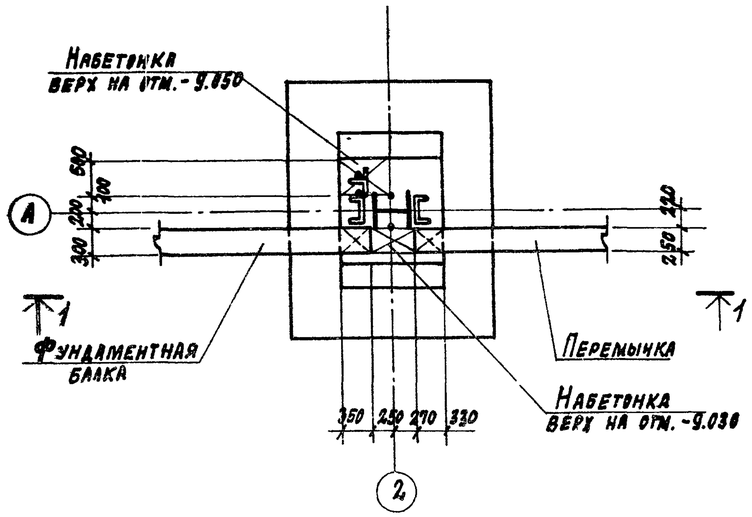

1-1

Фрагмент 2

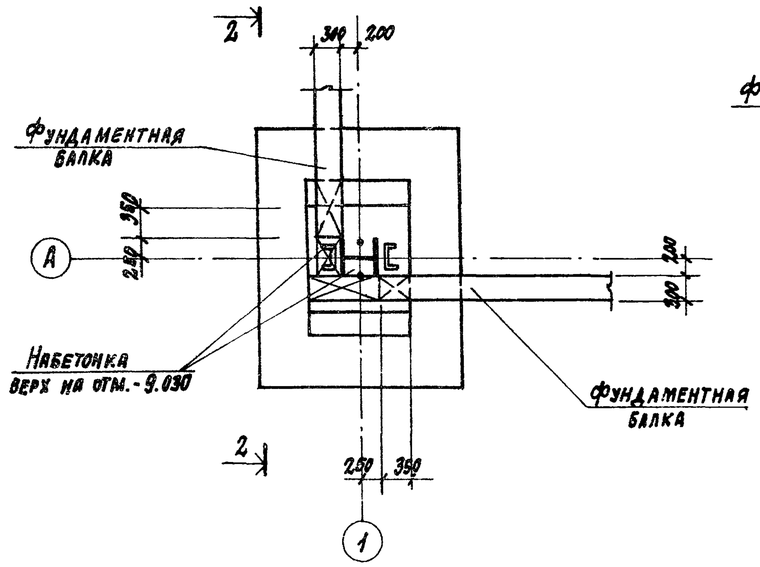

2-2

Фрагмент 3

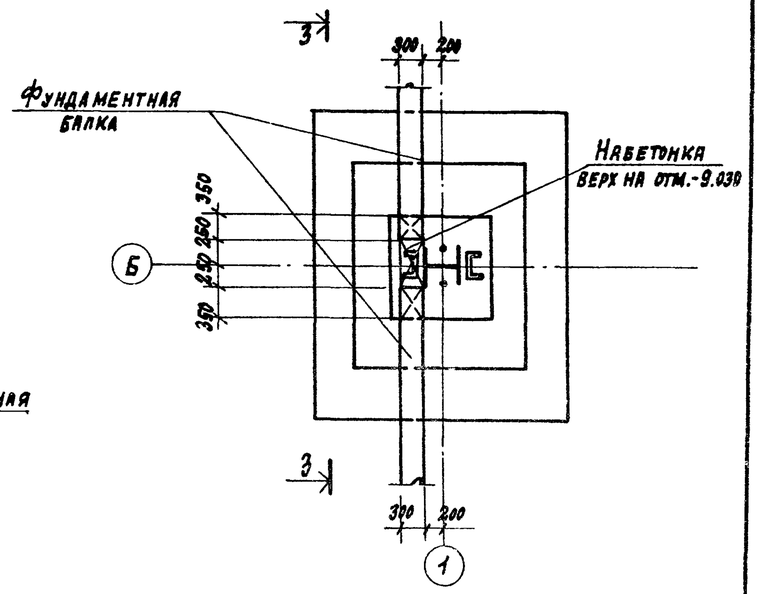

3-3

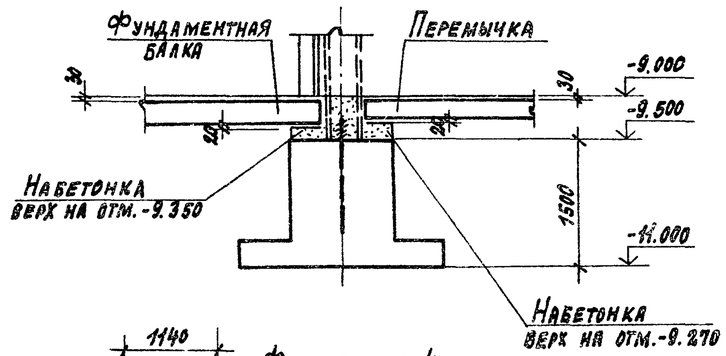

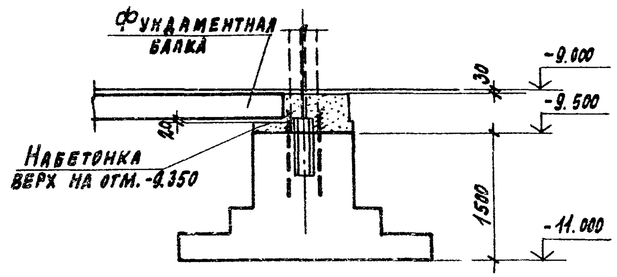

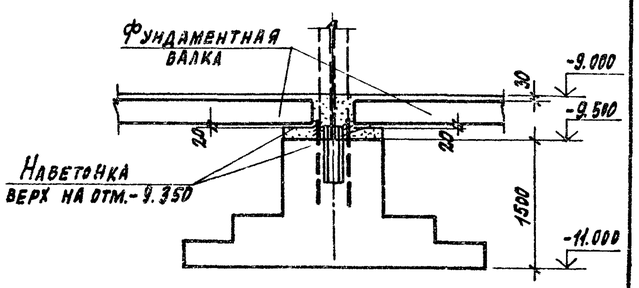

Фрагмент 4

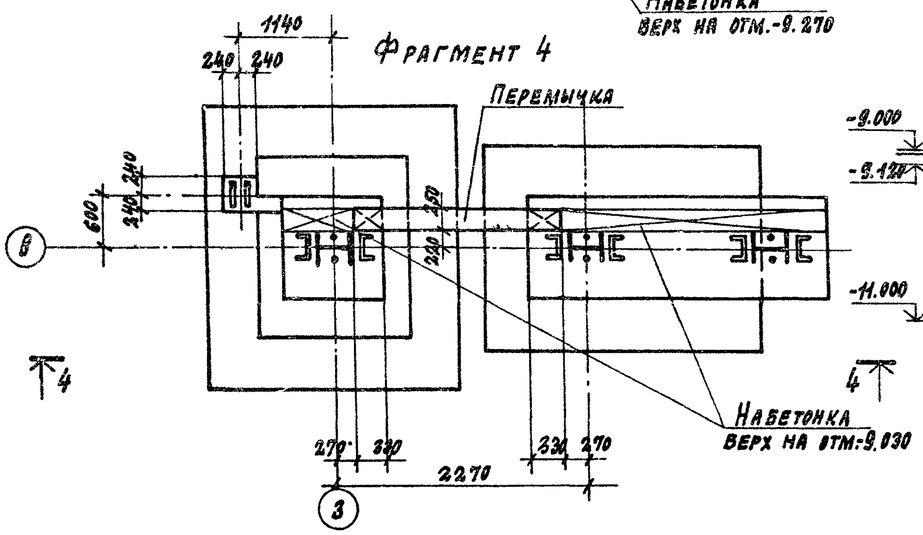

4-4

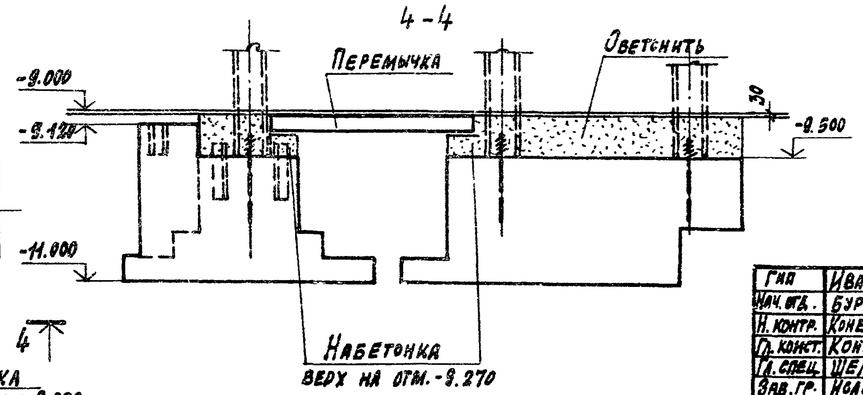

10286/2

Привязан:			
Инв. №			

ГИП	Иванова		
Нач. отд.	Бурвин		
Н. контр.	Конева		
Гл. конст.	Конева		
Гл. спец.	Шелест		
Зав. гр.	Исаева		
Инжен.	Ноздрина		
Исполн.	Бондарь		
Провер.	Конева		

409-28-51.89 КЖ

Бетоносмесительный цех автоматизированный производительностью 60 куб.м тяжелых бетонных смесей в час

Стадия	Лист	Листов
Р	3	

Фрагменты плана 1, 2, 3, 4

Проектный институт № 2

Копировал: Формат А2

Инв. № подл. | Подпись и дата | Взам. инв. №

Альбом 2

ФМ1

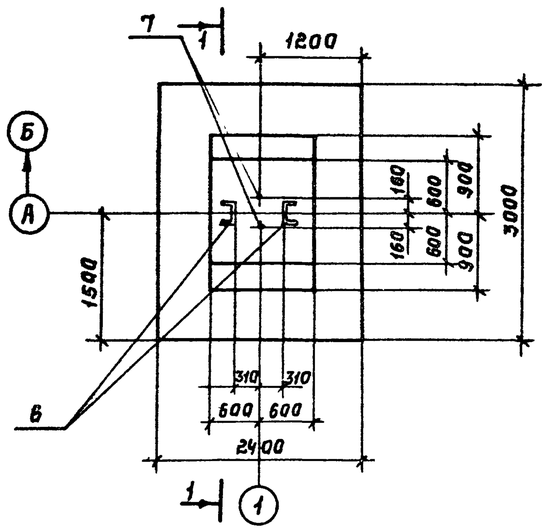

ФМ2

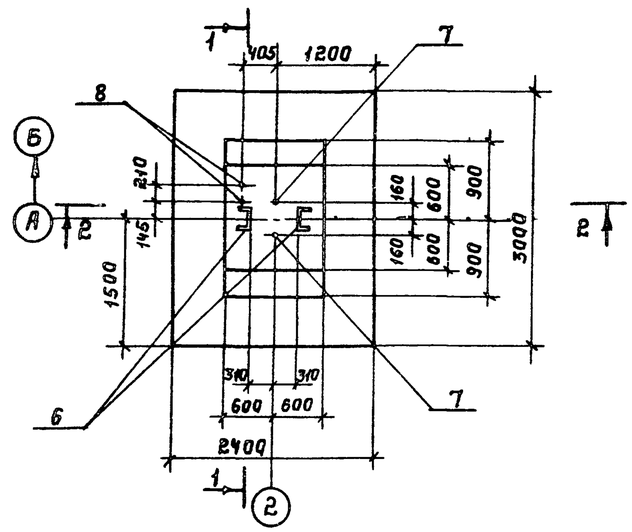

1-1

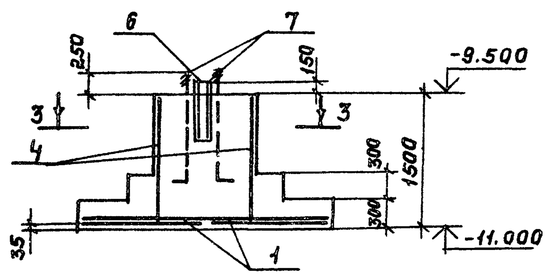

Схема раскладки сеток подошвы

2-2

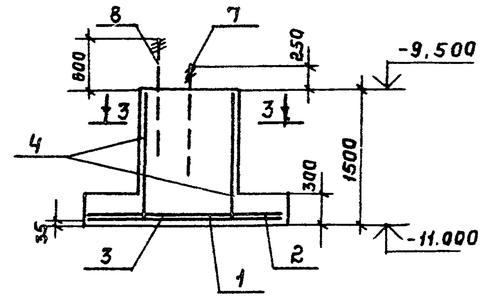

Схемы нагрузок ФМ1 ФМ2

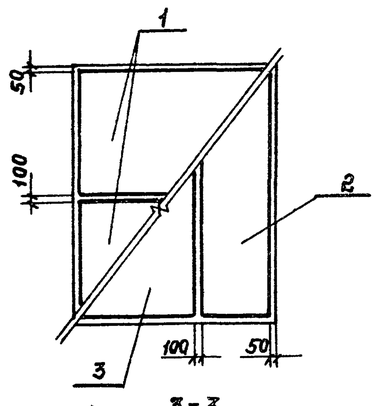

3-3

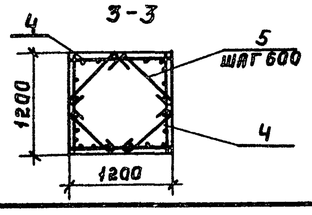

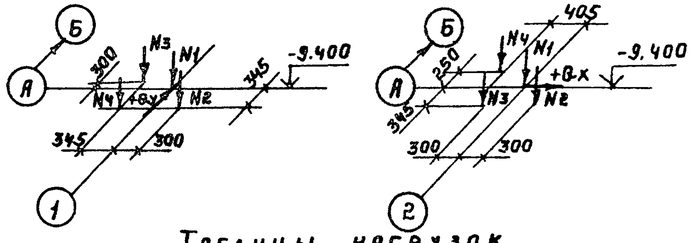

Таблицы нагрузок

ФМ1

Наимен. усилия	Усилия I сочет. n=1	I сочет. n>1	II сочет. n=1	II сочет. n>1
N1, тс	55,3	51,8	117,6	134,6
N2, тс	11,8	14,2	11,8	14,2
N3, тс	19,3	23,2	19,3	23,2
Qx, тс	2,3	3,35	-4,9	-6,32
N4, тс	4,25	5,1	4,25	5,1

ФМ2

Наимен. усилия	Усилия I сочет. n=1	I сочет. n>1	II сочет. n=1	II сочет. n>1
N1, тс	55,8	54,8	112,7	129,6
N2, тс	5,9	7,1	5,9	7,1
N3, тс	11,8	14,2	11,8	14,2
N4, тс	5,7	6,3	5,7	6,3
Qx, тс	2,3	3,2	-2,1	-2,9

Спецификация к фундаментам ФМ1, ФМ2.

Формат	Зона	Поз.	Обозначение	Наименование	Кол	Примечание, кг.
				ФМ1		
				Сборочные единицы		
				Сетка арматурная		
		1	ГОСТ 23279-85	1С $\frac{16АтIIIс}{10АтIIIс}$ 145×235 $\frac{2.75}{2.5}$	2	33,2
		2	"	1С $\frac{16АтIIIс}{10АтIIIс}$ 85×295 $\frac{2.75}{2.5}$	1	25,8
		3	"	1С $\frac{16АтIIIс}{10АтIIIс}$ 145×295 $\frac{2.75}{2.5}$	1	41,7
		4	"	1С $\frac{12АтIIIс}{8АIII}$ 105×145 $\frac{2.25×2.5}{2.5}$	4	8,96
				Детали		
		5		ФбАI ГОСТ 5781-82 ℓ=725	12	0,16
		6		Швеллер $\frac{20 ГОСТ 8240-72*}{Вст3пс6-1 ТУ14-1-3023-80}$ ℓ=650	2	12,0
		7	ГОСТ 24379.1-80	Болт 1,1 М42×1500 / Вст3кп2 ГОСТ 380-88*	2	19,42
				Материал		
				Бетон класса В12,5	4,1	м³
				ФМ2		
				Сборочные единицы		
		1	ГОСТ 23279-85	Сетка арм. 1С $\frac{16АтIIIс}{10АтIIIс}$ 145×235 $\frac{2.75}{2.5}$	2	33,2
		2		1С $\frac{16АтIIIс}{10АтIIIс}$ 85×295 $\frac{2.75}{2.5}$	1	25,8
		3		1С $\frac{16АтIIIс}{10АтIIIс}$ 145×295 $\frac{2.75}{2.5}$	1	41,7
		4		1С $\frac{12АтIIIс}{8АIII}$ 105×145 $\frac{2.25×2.5}{2.5}$	4	8,96
				Детали		
		5		ФбАI ГОСТ 5781-82, ℓ=725	12	0,16
		6		Швеллер $\frac{20 ГОСТ 8240-72*}{Вст3пс6-1, ТУ14-1-3023-80}$ ℓ=650	2	12,0
		7	ГОСТ 24379.1-80	Болт 1,1 М42×1500 / Вст3кп2 ГОСТ 380-88*	2	19,42
		8	"	Болт 1,1 М24×1400 / Вст3кп2 ГОСТ 380-88*	2	5,55
				Материал		
				Бетон класса В12,5	4,1	м³

Ведомость расхода стали на один элемент, кг.

Марка элемента	Арматурные изделия: Арматура класса AI, ГОСТ 5781-82: Ф6	Итого	Ф8	Итого	AIII, ГОСТ 10884-81: Ф10	Ф12	Ф16	Итого	Закладные изделия: Прокат марки Вст3пс6-1, ГОСТ 8240-72*: С20	Итого	Вст3кп2, ГОСТ 24379.1-80: М24	М42	Итого	Всего
ФМ1	1,92	1,92	5,0	5,0	14,2	31	120	165,2	24	24		38,8	38,8	235
ФМ2	1,92	1,92	5,0	5,0	14,2	31	120	165,2	24	24	11,1	38,8	49,9	246,1

10286/2

Привязан:

Инв. №

ГИП	Иванова		
Нач.отд.	Бурзин		
Н.контр.	Конева		
Гл.конс.	Конева		
Гл.спец.	Шелест		
Зав.гр.	Исаева		
Инж.сет.	Ноздрина		
Провер.	Конева		

409-28-51.89 КЖ

Бетоносмесительный цех автоматизированный производительностью 60 куб.м. тяжелых бетонных смесей в час

Стадия	Лист	Листов
Р	4	

Фундаменты ФМ1, ФМ2

Проектный институт №2

Копировал: Шелест. Формат А2

Инв. № подл. | Подп. и дата | Взам. инв. №

Альбом 2

Фм 3

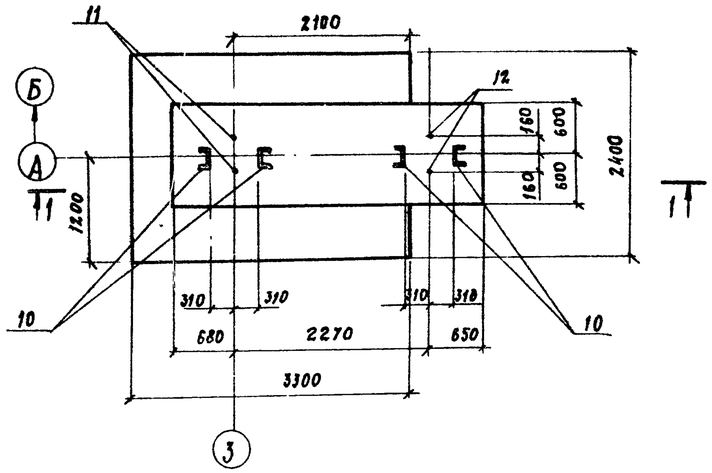

Фм 4

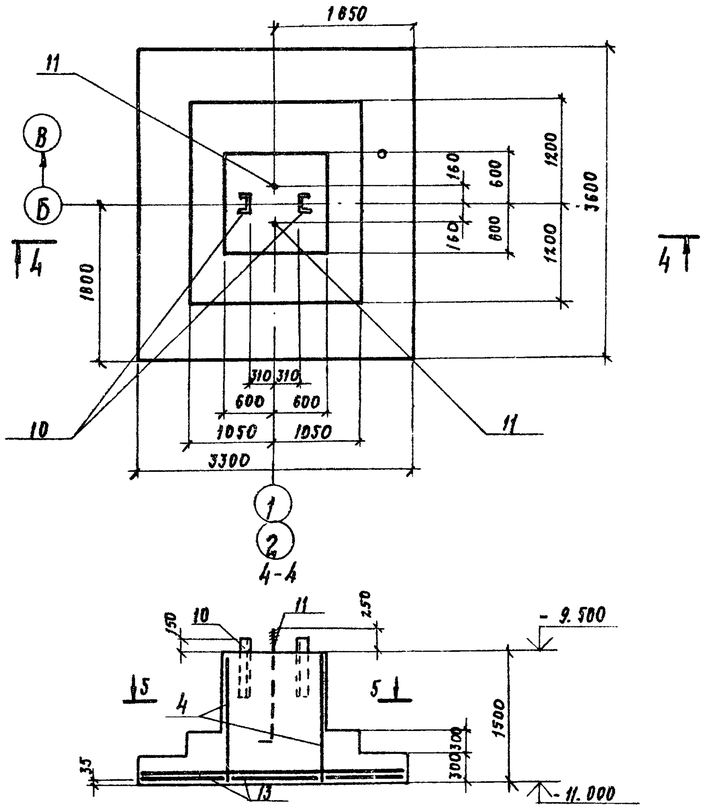

1-1

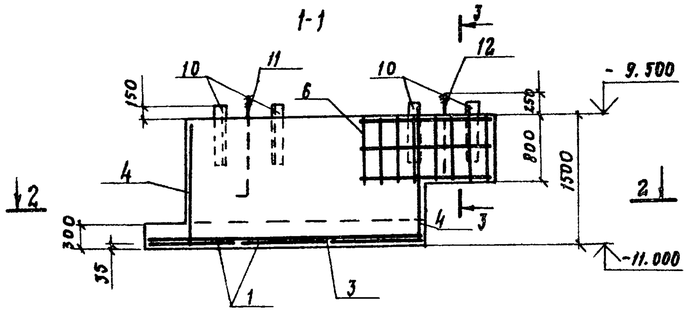

Схема раскладки сеток подошвы фм3

Схема раскладки сеток подошвы фм4

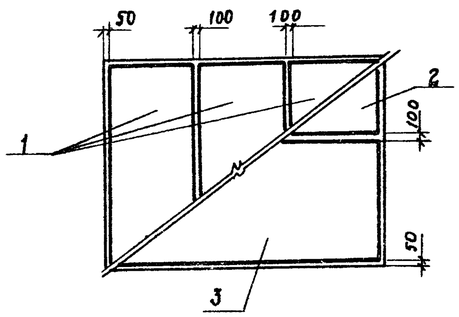

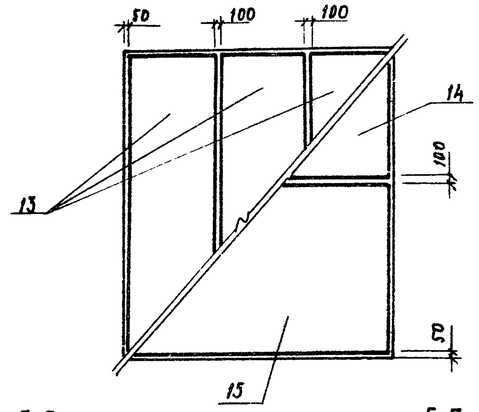

2-2

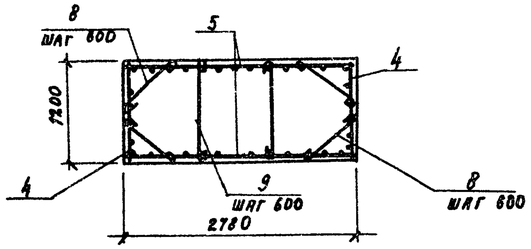

3-3

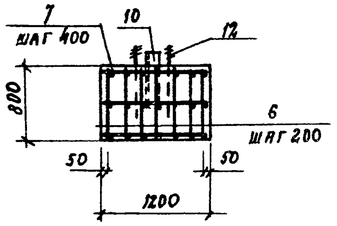

5-5

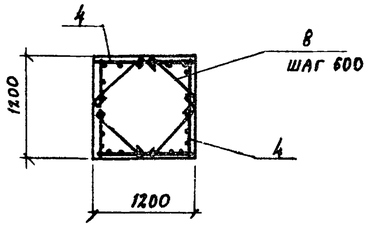

Спецификация к фундаментам фм3, фм4

Формат	Зона	Поз.	Обозначение	Наименование	Кол.	Примечание кг
				Фм 3		
				Сборочные единицы		
		1	ГОСТ 23279-85	Сетка арм. 1с $\frac{16Ат\text{III}с}{10Ат\text{III}с}$ 105х235 $\frac{2.5}{2.5}$	3	24,8
		2	"	1с $\frac{16Ат\text{III}с}{10Ат\text{III}с}$ 85 х 325 $\frac{12.5}{2.5}$	1	28,8
		3	"	1с $\frac{16Ат\text{III}с}{10Ат\text{III}с}$ 145 х 325 $\frac{12.5}{2.5}$	1	46,4
		4	"	1с $\frac{12Ат\text{III}с}{8А\text{III}}$ 105х145 $\frac{12.5+2.5}{2.5}$	2	9,38
		5	"	1с $\frac{12Ат\text{III}с}{8А\text{III}(Вр)}$ 265х145 $\frac{12.5+2.5}{2.5}$	2	22,21
		6		Каркас плоский КР1	7	6,5
				Детали		
		7		ф10 А I ГОСТ 5781-82 ℓ= 1150	12	0,71
		8		ф 6А I ГОСТ 5781-82 ℓ= 725	12	0,16
		9		ф 6А I ГОСТ 5781-82 ℓ= 1175	6	0,26
		10		Швеллер $\frac{20\ ГОСТ\ 8240-72*}{Вст3пс6-1\ ТУ14-1-3023-80}$ ℓ=650	4	12,0
		11	ГОСТ 24379.1-80	Болт 1.1 М42х1500 / Вст3кп2 ГОСТ 380-88*	2	19,42
		12	"	Болт 2.1 М42х1000 / Вст3кп2 ГОСТ 380-88*	2	19,27
				Материал		
				Бетон класса В 12,5	6,4	$м^3$
				Фм 4		
				Сборочные единицы		
		4	ГОСТ 23279-85	Сетка арм 1с $\frac{12Ат\text{III}с}{8А\text{III}}$ 105х145 $\frac{2.5+2.5}{2.5}$	4	8,96
		13	"	1с $\frac{20Ат\text{III}с}{12Ат\text{III}с}$ 105 х 355 $\frac{2.5}{2.5}$	3	58,1
		14	"	1с $\frac{20Ат\text{III}с}{12Ат\text{III}с}$ 145 х 325 $\frac{12.5}{2.5}$	1	71,8
		15	"	1с $\frac{20Ат\text{III}с}{12Ат\text{III}с}$ 205 х 325 $\frac{12.5}{2.5}$	1	99,1
				Детали		
		8		ф6А I ГОСТ 5781-82 ℓ= 725	12	0,16
		10		Швеллер $\frac{20\ ГОСТ\ 8240-72*}{Вст3пс6-1\ ТУ14-1-3023-80}$ ℓ=650	2	12,0
		11	ГОСТ 24379.1-80	Болт 1.1 М42х1500 / Вст3кп2 ГОСТ 380-88*	2	19,42
				Материал		
				Бетон класса В12,5	6,37	$м^3$

1. Схемы и таблицы нагрузок даны на листе 6
2. Ведомость расхода стали смотреть лист 6

10286/2

Привязан

Инв. №

ГИП	Иванова	
Нач. отд.	Бурзин	
Н. контр.	Конева	
Гл. конст.	Конева	
Гл. спец.	Шелест	
Зав. гр.	Исаева	
Инжен.	Ноздрина	
Провер.	Конева	

409-28-51.89 КЖ

Бетоносмесительный цех автоматизированный, производительностью 60 куб. м. тяжелых бетонных смесей в час

Стадия	Лист	Листов
Р	5	

Фундаменты фм3, фм4

Проектный институт № 2

Копировал

Формат

Инв. № подл. | Подп. и дата | Взам. инв. №

Альбом 2

ФМ 5

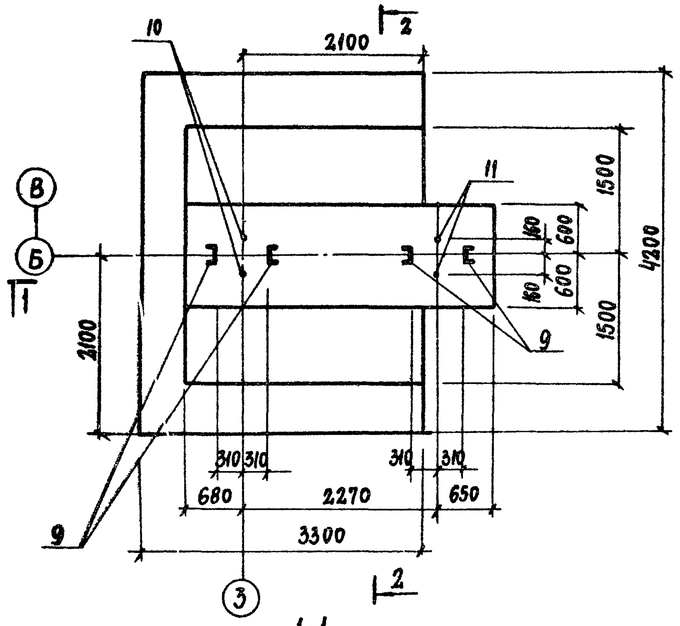

ФМ 8

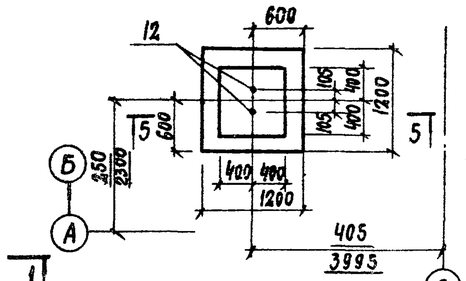

Ф01

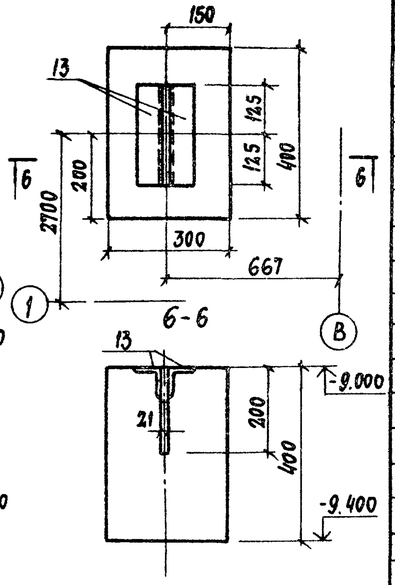

5-5

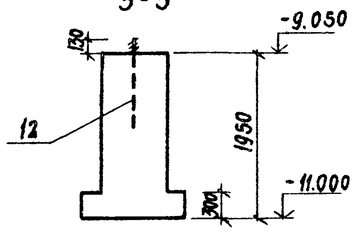

6-6

1-1

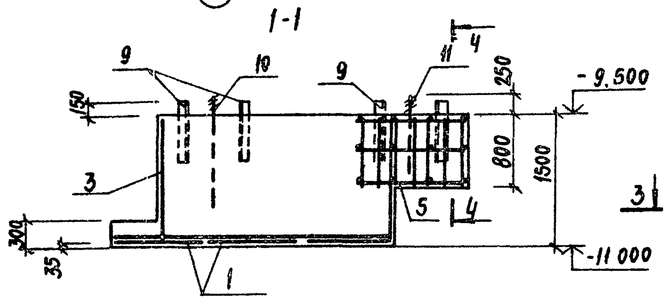

Схема раскладки сеток подошвы ФМ5

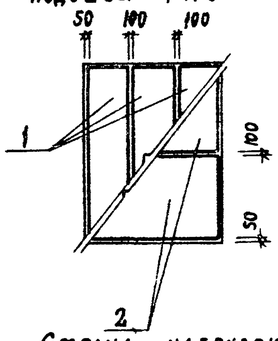

Схемы нагрузок ФМ 4

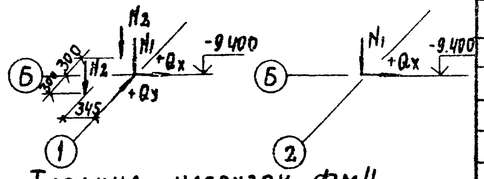

Таблица нагрузок ФМ4

Наимен. усилия	Усилия I сочет. n=1	Усилия I сочет. n>1	Усилия II сочет n=1	Усилия II сочет n>1	Усилия I сочет. n=1	Усилия I сочет. n>1	Усилия II сочет n=1	Усилия II сочет n>1
N1, тс	69,1	66	257,4	302	28,2	22	219	264
N2, тс	19,3	23,2	19,3	23,2				
Qx, тс			-3,2	-4,4	4,5	6,33	-4,9	-6,7
Qy, тс	-2,3	-3,3						

2-2

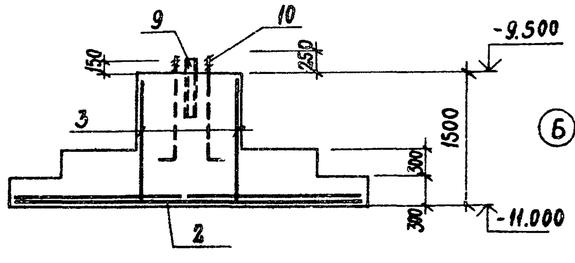

Схемы нагрузок ФМ 5

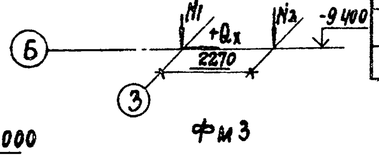

ФМ 3

Таблица нагрузок ФМ3, ФМ5, ФМ8

Наимен. усилия	ФМ3 I сочет n=1	ФМ3 I сочет n>1	ФМ3 II сочет n=1	ФМ3 II сочет n>1	ФМ5 I сочет. n=1	ФМ5 I сочет. n>1	ФМ5 II сочет. n=1	ФМ5 II сочет. n>1	ФМ8 n=1	ФМ8 n>1
N1, тс	28,1	22,5	78,8	92,5	14,2	0,87	159,3	194	6,7	6,3
N2, тс	19,1	19,9	37,2	42,5	35,6	37,6	70,9	81,1		
N3, тс	5,9	7,1	5,9	7,1						
Qx, тс	1,9	2,6	1,62	2,3	-3,7	-5,2	5,1	6,73		
N4, тс	9,2	11	9,2	11						

3-3

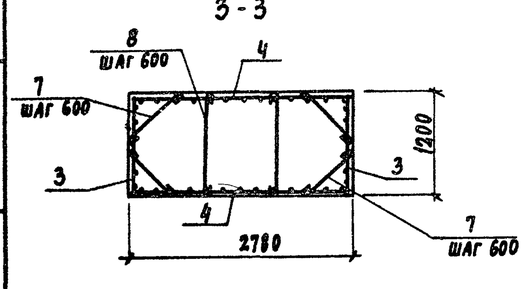

4-4

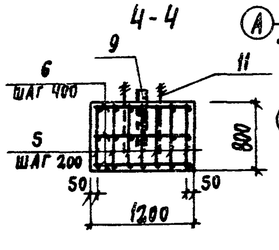

ФМ 8

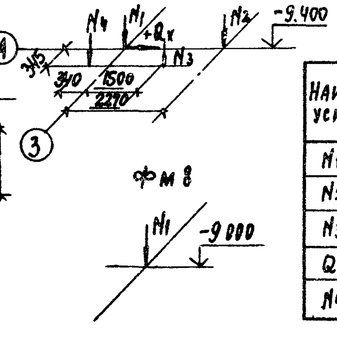

Спецификация к фундаментам ФМ 5, ФМ 8, Ф01

Формат	Зона	Поз.	Обозначение	Наименование	Кол.	Примечание кг
				ФМ5		
				Сборочные единицы		
		1	ГОСТ 23279-85	Сетка арм. 1С 20АТ III С / 12АТ III С 105×145 2,5/2,5	3	67,9
		2	"	1С 20АТ III С / 12АТ III С 205×325 12,5/2,5	2	99,1
		3	"	1С 12АТ III С / 8А III 105×145 2,25×2,5/2,5	2	8,96
		4	"	1С 12АТ III С / 8А III 265×145 2,25×2,5/2,5	2	21,2
		5	КЖ.И. 14.0	Каркас плоский КР1	7	6,5
				Детали		
		6		ф10АI ГОСТ 5781-82 ℓ=1150	12	0,71
		7		ф6АI ГОСТ 5781-82 ℓ=725	12	0,16
		8		ф6АI ГОСТ 5781-82 ℓ=1175	6	0,26
		9		Швеллер 20 ГОСТ 8240-72* / ВСт3пс6-1 ТУ14-1-3028-80 ℓ=650	4	12,0
		10	ГОСТ 24379.1-80	Болт 1.1 М42×1500 / ВСт3кп2 ГОСТ 380-88	2	19,42
		11	"	Болт 2.1 М42×1000 / ВСт3кп2 ГОСТ 380-88	2	19,27
				Материал		
				Бетон класса В12.5	10,5	м³
				ФМ8		
				Детали		
		12	ГОСТ 24379.1-80	Болт 1.1 М24×900 / ВСт3кп2 ГОСТ 380-88	2	3,77
				Материал		
				Бетон класса В12.5	1,49	м³
				Ф01		
				Детали		
		13	1.400-15	Закладное изделие МН544	2	1,1
				Материал		
				Бетон класса В12.5	0,05	м³

Ведомость расхода стали на один элемент, кг

Марка элемента	Изделия арматурные: Арматура класса AI ГОСТ 5781-82 ф6	ф10	Итого	Арматура класса AIII ГОСТ 5781-82 ф8		Итого	Арматура класса AIII ГОСТ 10884-81 ф12	ф20	Итого	Изделия закладные: Арматура класса AIII ГОСТ 5781-82 ф8	Итого	Прокат марки ВСт3пс6-1 ГОСТ 8240-72 С20	ГОСТ 8509-72 L50×5	Прокат марки ВСт3кп2 ГОСТ 24379.1-80 М24	М42	Итого	Всего
ФМ5	3,5	31,2	34,7	8,7		8,7	116,2	360,6	476,8			48			77,4	125	645
ФМ8														7,54		7,54	7,54
Ф01										0,4	0,4		1,8			1,8	2,2

Привязан

Инв. №

10286/2

ГИП	Иванова		
Нач. отд.	Бурзин		
Н. контр.	Конева		
Гл. конст.	Конева		
Гл. спец.	Шелест		
Зав. гр.	Исаева		
Инжен.	Ноздрина		
Провер.	Конева		

409-28-51.89 КЖ

Бетоносмесительный цех автоматизированный производительностью 60 куб. м тяжелых бетонных смесей в час

Стадия	Лист	Листов
Р	6	

Фундаменты ФМ5, ФМ8, Ф01

Проектный институт №2

Копировал:

Формат А2

Инв. № подл. | Подп. и дата | Взам. инв. №

Альбом 2

ФМ6

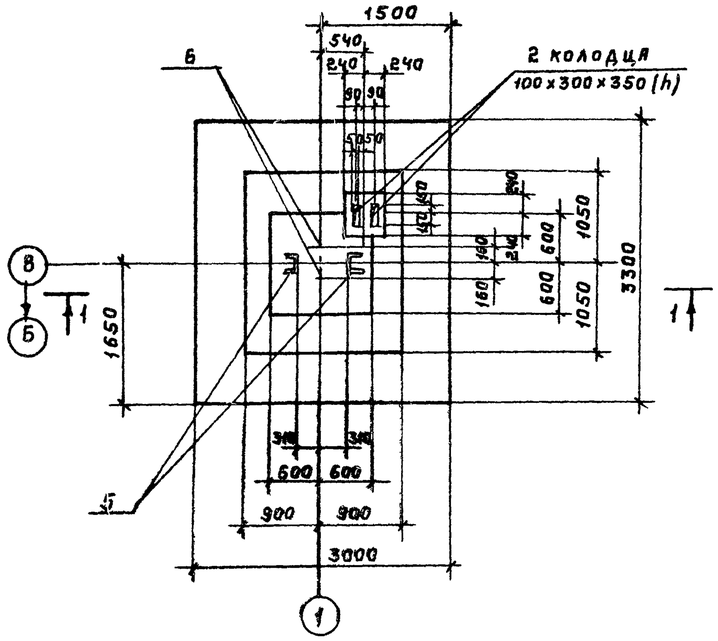

ФМ7

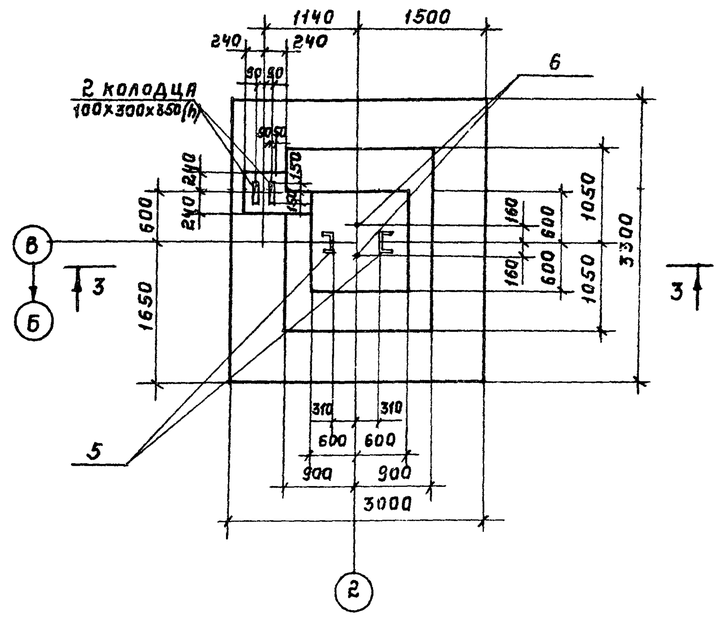

Спецификация к фундаментам ФМ6, ФМ7.

Формат	Зона	Поз.	Обозначение	Наименование	Кол.	Примечание, кг.
				ФМ6, ФМ7		
				Сборочные единицы		
		1	ГОСТ 23279-85	Сетка арм 1С $\frac{16АтIIIС}{10АтIIIС}$ 105×285 $\frac{2,5}{2,5}$	5	31,2
		2		1С $\frac{16АтIIIС}{10АтIIIС}$ 145×325 $\frac{12,5}{2,5}$	2	46,4
		3		1С $\frac{12АтIIIС}{8АIII}$ 105×145 $\frac{22,5×25}{2,5}$	4	8,96
				Детали		
		4		ФбАI ГОСТ 5781-82 ℓ=72,5	12	0,16
		5		Швеллер $\frac{20ГОСТ8240-72*}{Вст3пс6-1ТУ14-1-3023-80}$ ℓ=650	2	12,0
		6	ГОСТ 24379.1-80	Болт 1,1 М42×1500 / Вст3кп2 ГОСТ 380-88	2	19,42
				Материал		
				Бетон класса В12,5	м³	
				ФМ6	5,63	
				ФМ7	5,82	

Ведомость расхода стали на элемент, кг

Марка элемента	Арматурные изделия											Закладные изделия				Всего
	Арматура класса											Прокат марки				
	AI			AIII			AтIIIС					Вст3пс6-1	Вст3кп2			
	ГОСТ 5781-82						ГОСТ 10884-81					ГОСТ 82 40-72*	ГОСТ 24378.1-80			
	Ф6	Ф10	Итого	Ф8		Итого	Ф10	Ф12	Ф16	Ф20	Итого	С20		М42	Итого	
ФМ6, ФМ7	1,92		1,92	4,96		4,96	20,4	30,8	165,7		216,9	24		38,8	62,8	286,58
ФМ3	1,92	31,1	33,04	8,68		8,68	16,3	74,7	133,2		224,2	48		77,4	125,4	391,32
ФМ4	1,92		1,92	4,96		4,96		66,2		309,7	375,9	24		38,8	62,8	445,58

1-1

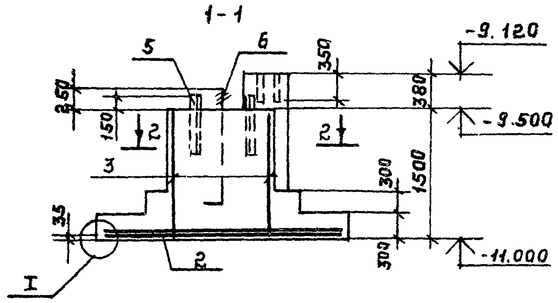

3-3

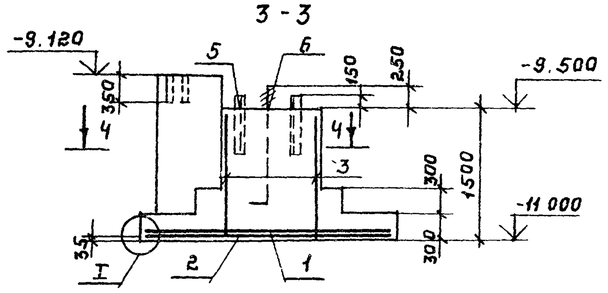

Схема раскладки сеток подошвы ФМ6, ФМ7.

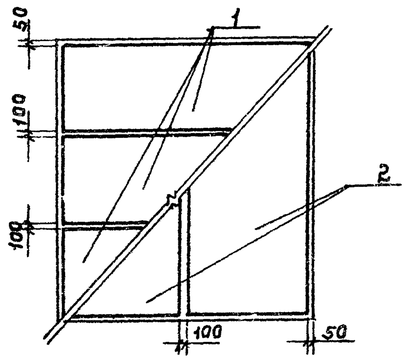

2-2

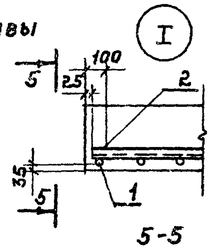

5-5

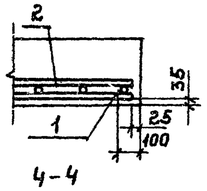

4-4

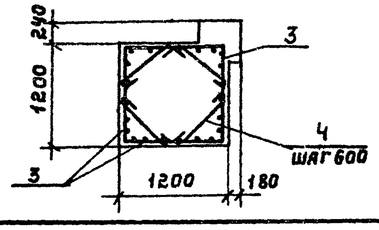

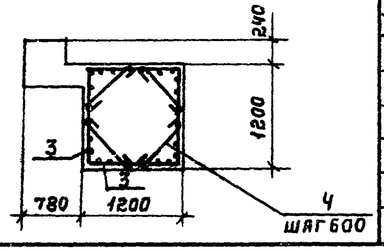

Схемы нагрузок ФМ6 ФМ7

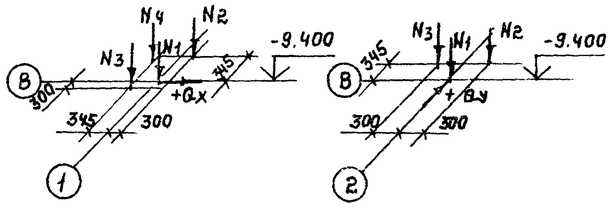

Таблица нагрузок

Наимен. усилия	ФМ6 I сочет		ФМ6 II сочет		ФМ7 I сочет		ФМ7 II сочет	
	n=1	n>1	n=1	n>1	n=1	n>1	n=1	n>1
N1, тс	71,3	71,7	179,4	206,7	48,1	42,1	198,3	227
N2, тс	11,8	14,2	11,8	14,2	5,9	7,1	5,9	7,1
N3, тс	19,3	23,2	19,3	23,2	11,8	14,2	11,8	14,2
Qx, тс	1,5	2,2	-2,55	-2,4				
Qy, тс					-3,55	-5,2	11,3	14,3
N4, тс	4,25	5,1	4,25	5,1				

Привязан:

Инв. № 10286/2

ГИП	Иванова		
Нач.отд.	Бурзин		
Н.конт.	Конева		
Гл.конс.	Конева		
Гл.спец.	Шелест		
Зав.гр.	Исаева		
Инж.	Иоздрина		
Провер.	Конева		

409-28-51.89 КЖ

Бетоносмесительный цех автоматизированный производительностью 60 куб.м. тяжелых бетонных смесей в час.

Стадия	Лист	Листов
Р	7	

Фундаменты ФМ6, ФМ7.

Проектный институт №2

Копировал: Шелеш. Формат А2

Инв. № подл. | Подп. и дата | Взам. инв. №

Альбом 2

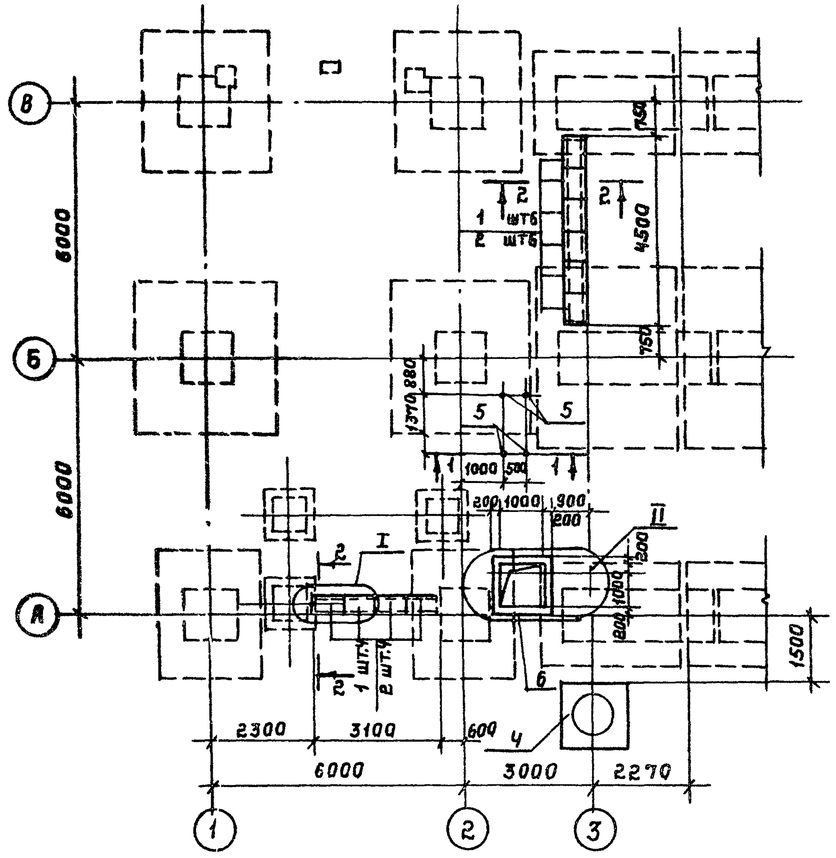

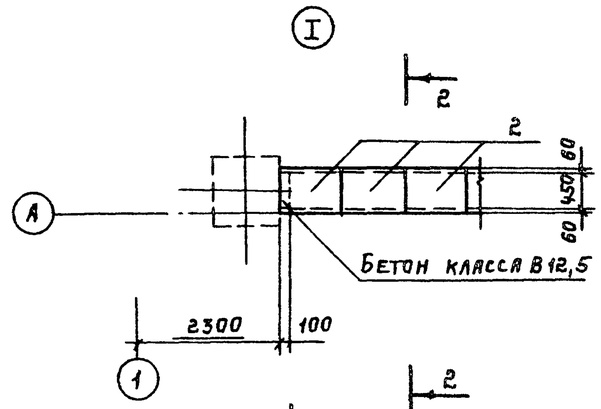

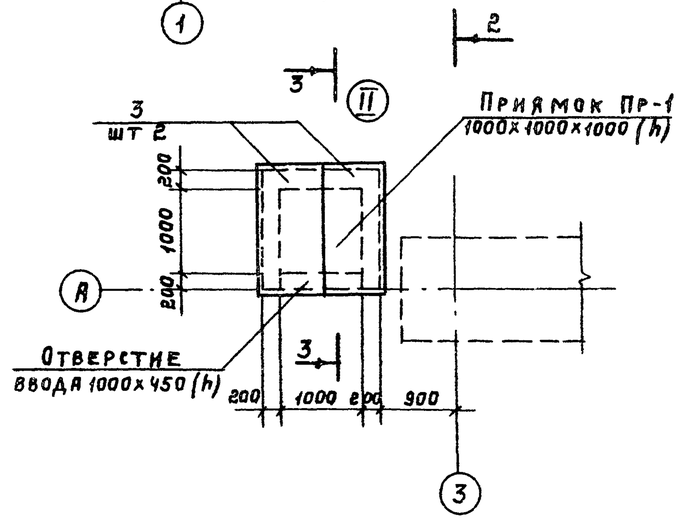

Спецификация к схеме расположения фундаментов под оборудование и каналов.

Марка, поз.	Обозначение	Наименование	Кол	Масса ед.кг	Примечание
1	3.006.1-2.87. в.1	Поток Л2д-8	10	110,0	
2	—"— в.2	Плита П4-15б	10	110,0	
3	—"— в.2	Плита П13д-11б	2	330,0	
4	Лист 8	Фундамент под оборудование ФО-2	1		
5	-КЖ.И.17.0	Анкер А3	2		
6	Лист 8	Приямок Пр-1	1		

Спецификация элементов монолитной конструкции

Форма	Зона	Поз.	Обозначение	Наименование	Кол	Примечание
				ФО-2		
				Материал		
				Бетон класса В12,5	2,55	м³
				Пр-1		
		7		⌀16АIII ГОСТ5781-82 ℓ=1350	3	2,13
				Материал		
				Бетон класса В12,5	0,91	м³

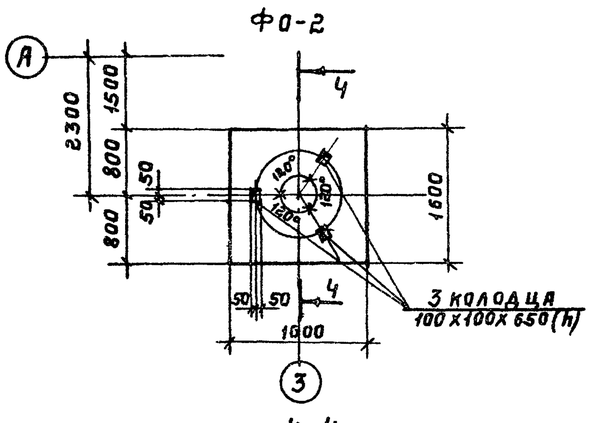

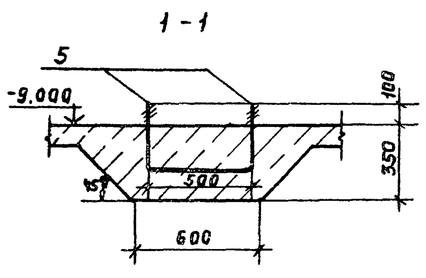

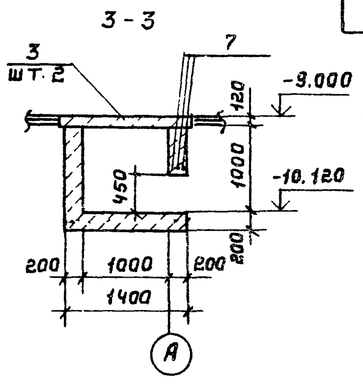

1. Под всеми каналами принята песчаная подготовка толщиной 100 мм.
2. Наружные поверхности каналов обмазать горячим битумом в 2 слоя.

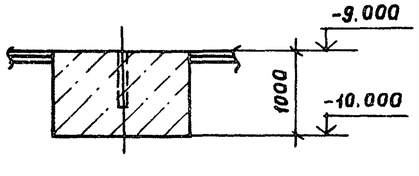

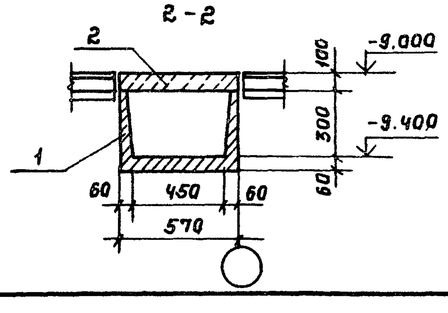

Схема нагрузок ФО-2

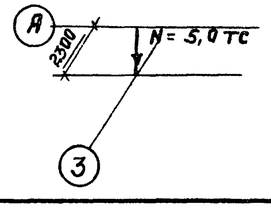

Согласовано: Т.И.В. Резинской

Инв. № подл. | Подп. и дата | Взам. инв. №

Привязан

Инв. №

10286/2

ГИП	Иванова		409-28-51.89 КЖ
Нач.отд.	Бурзин		Бетоносмесительный цех автоматизированный производительностью 60 куб.м. тяжелых бетонных смесей в час.
Н.конт.	Конева		
Гл.кон.	Конева		
Гл.спец.	Шелест		
Зав.гр.	Исаева		Стадия: Р; Лист: 8; Листов:
Испол.	Бондарь		
Пров.	Конева		Схема расположения фундаментов под оборудование и каналов. — Проектный институт №2

Копировал: Шелест. Формат А2

Альбом 2

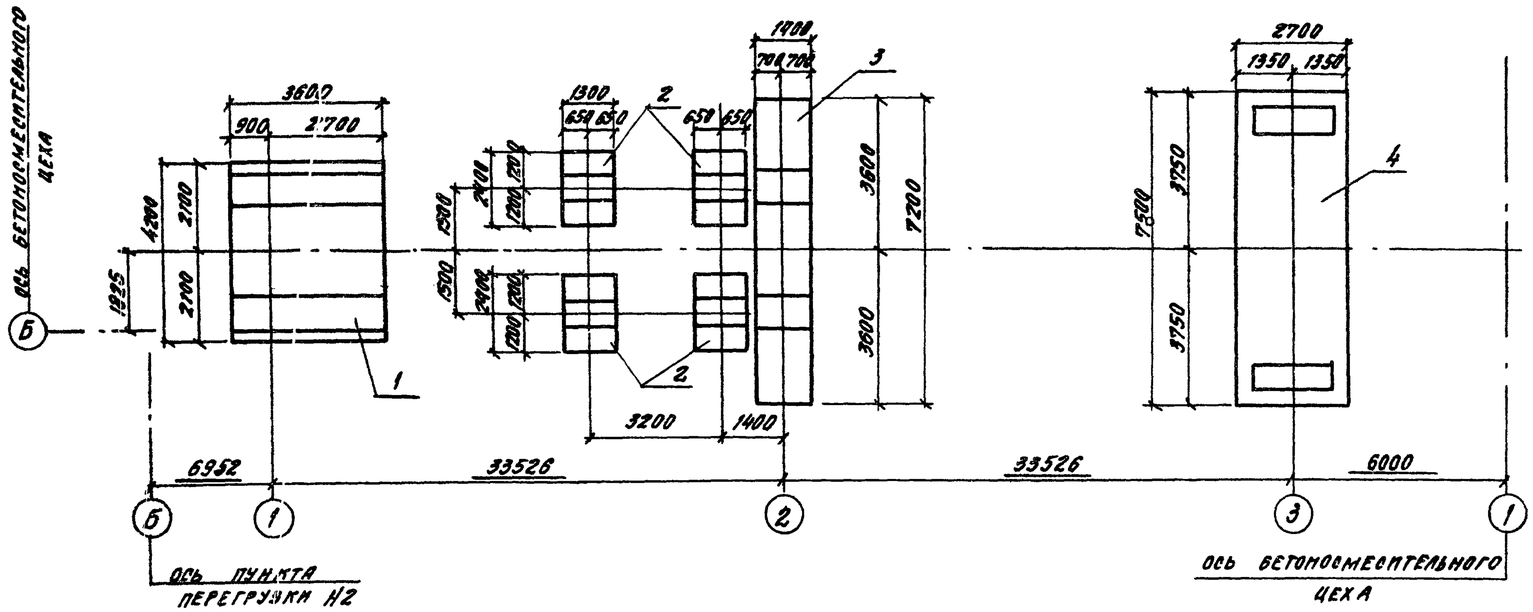

Схемы нагрузок

Фм 9 Фм 10 Фм 11 Фм 12

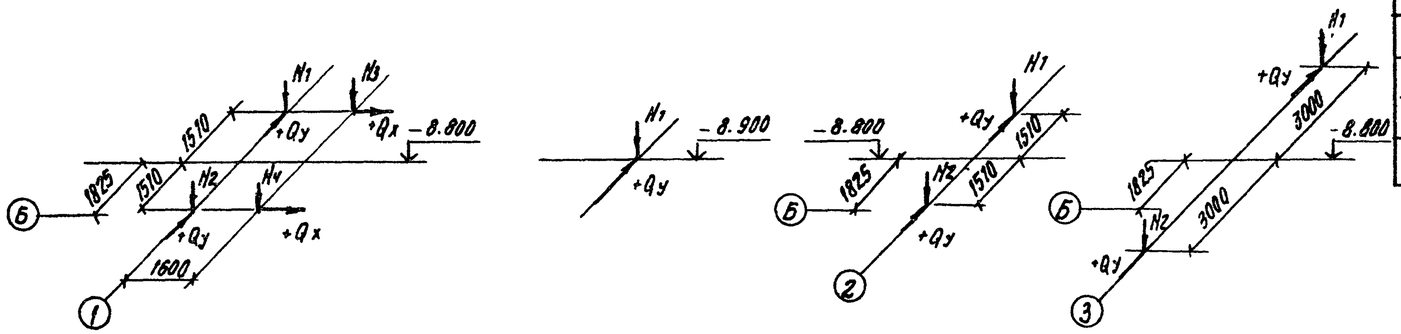

Спецификация к схеме расположения фундаментов галереи

Марка, поз.	Обозначение	Наименование	Кол.	Масса ед. кг	Примечание
		Фундаменты			
1	лист 10	Фм 9	1		
2	лист 10	Фм 10	4		
3	лист 11	Фм 11	1		
4	лист 12	Фм 12	1		

Ведомость расхода стали на один элемент, кг

Марка элемента	Арматурные изделия										Закладные изделия								Всего
	Арматура класса										Прокат марки								
	AI			AIII		AT IIIc					Вст3 кп2			Вст3 пс6-1		Вст3кп2			
	ГОСТ 5781-82					ГОСТ 10884-81					ГОСТ 2590-71			ГОСТ 8509-72	ГОСТ 8510-72	ГОСТ 19274-73	ГОСТ 24379.1-80		
	ф6	ф8	итого	ф8	итого	ф10	ф12	ф16	ф18	итого	болт М36	болт М42	итого	∟80×8	∠125×8 ×10	∟20	М30	итого	
Фм 9	8.64	67.4	76.1	33.5	33.5	43.2	143.6	300		486.8	97.6	149	246.6	477	111			588	1431.0
Фм 10							27.9			27.9						33.2	24.6	57.8	85.7
Фм 11	2.2		2.2			34.6		90.4	202	327		14.9	14.9		117.8			117.6	596.2
Фм 12	2.9		2.9	40	40		399			399		14.9	14.9		117.8			117.6	708.7

1. За относительную отметку ± 0.000 принята отметка чистого пола смесительного отделения, что соответствует абсолютной отметке ▭.
2. Данные о грунтах и общие указания даны на листе 2.
3. Подливку под колонны выполнить из бетона класса В15 на мелком заполнителе.

Таблица нагрузок

Наименование	Фм 9				Фм 10				Фм 11				Фм 12			
	I сочет		II сочет		I сочет		II сочет		I сочет		II сочет		I сочет		II сочет	
	n=1	n>1	n=1	n>1	n=1	n>1	n=1	n>1	n=1	n>1	n=1	n>1	n=1	n>1	n=1	n>1
N_1, тс	24.6	28.6	30.7	37.2	-3.4	-5.4	9.1	11.7	69.9	89.3	90.8	115.8	64.6	82.4	49.7	63.5
N_2, тс	14.6	14.6	21.7	24.6					-13.1	-26.9	16.1	11.2	10.7	7.1	-10.3	-20.3
N_3, тс			14.8	17.7												
N_4, тс			14.8	17.7												
Q_y, тс	7.8	10.3	7.35	9.82	1.28	1.8	1.28	1.8	11.5	17.6	12.6	16.8	22.8	13.0	9.2	12.4
Q_x, тс			7	8.4												

Привязан:

Инв. № 10286/2

ГИП	Иванова		
Нач. отд.	Бурзин		
Н. контр.	Конева		
Гл. конст.	Конева		
Гл. спец.	Шелест		
Зав. гр.	Исаева		
Инж.	Ноздрина		
Пров.	Конева		

409-28-51.89 - КМ

Бетоносмесительный цех автоматизированный производительностью 60 куб.м тяжелых бетонных смесей в час

Галерея подачи заполнителей

Стадия	Лист	Листов
Р	9	

Схема расположения фундаментов

Проектный институт №2

Копировал

Формат А2

Инв. № подл. | Подпись и дата | Взам. инв. №

Альбом 2

ФМ 9

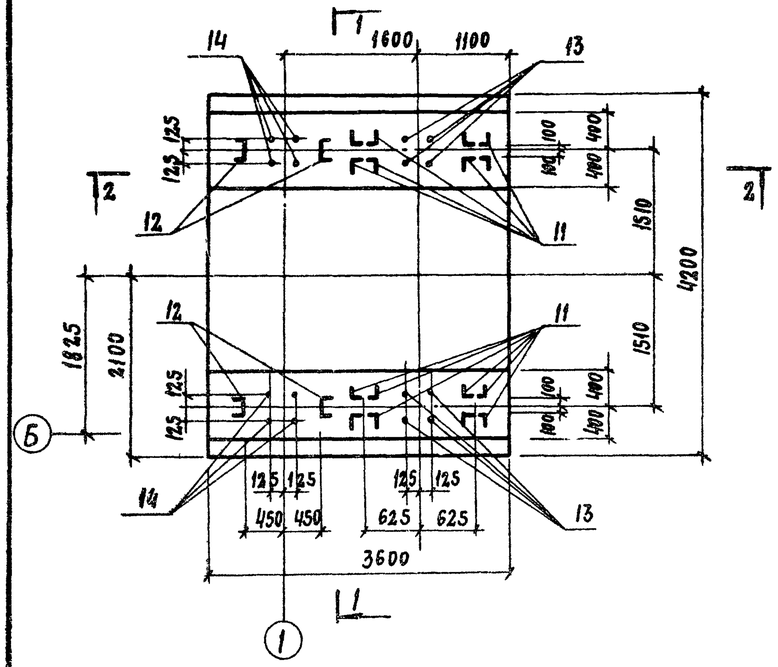

1-1

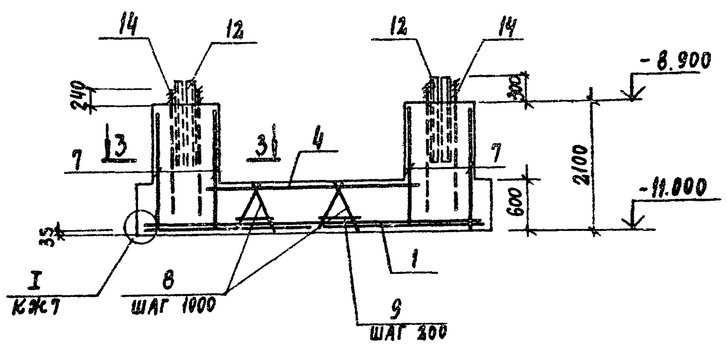

2-2

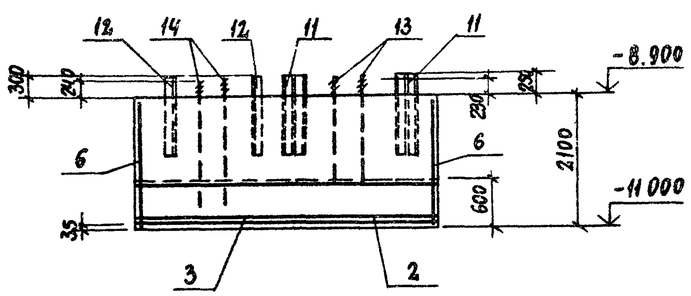

ФМ 10

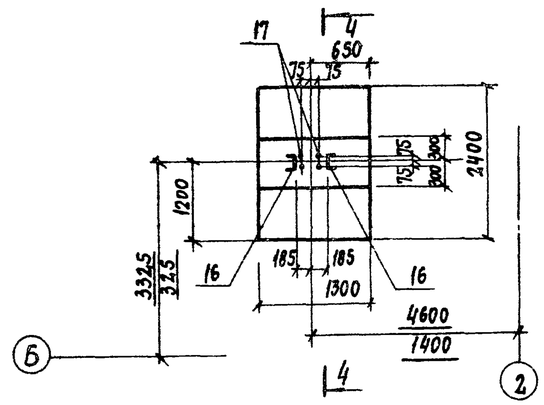

4-4

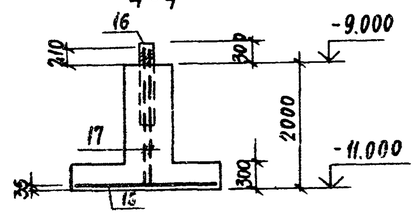

3-3

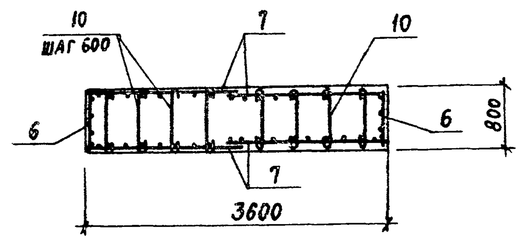

Схемы раскладки
нижних сеток подошвы — верхних сеток подошвы

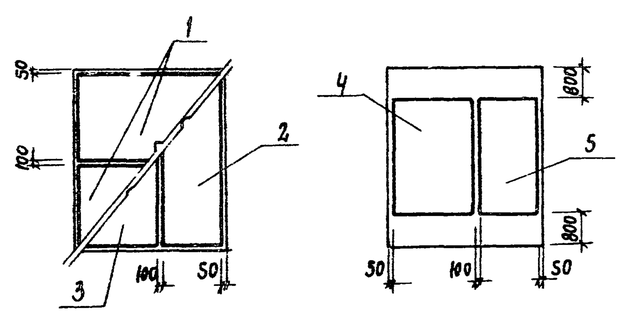

Спецификация к фундаментам ФМ9, ФМ10

Формат	Зона	Поз.	Обозначение	Наименование	Кол.	Примечание, кг
				ФМ 9		
				Сборочные единицы		
		1	ГОСТ 23279-85	Сетка арм. 1с $\frac{12АтIIIс}{8АIII}$ 205×355 $\frac{275}{25}$	2	39,5
		2	"	1с $\frac{12АтIIIс}{8АIII}$ 145×415 $\frac{275}{25}$	1	33,5
		3	"	1с $\frac{12АтIIIс}{8АIII}$ 205×415 $\frac{275}{25}$	1	46,2
		4	"	2с $\frac{12АтIIIс}{12АтIIIс}$ 205×265 $\frac{25}{25}$	1	51,4
		5	"	2с $\frac{12АтIIIс}{12АтIIIс}$ 145×265 $\frac{25}{25}$	1	36,8
		6	"	1с $\frac{16АтIIIс}{10АтIIIс(200)}$ 65×205 $\frac{625+25}{25}$	4	14,5
		7	"	1с $\frac{16АтIIIс}{10АтIIIс(200)}$ 185×205 $\frac{625+25}{25}$	8	36,9
		8	КЖ.И. 15.0	Каркас КР 2	8	6,54
				Детали		
		9		ф8АI ГОСТ5781-82 ℓ=540	72	0,21
		10		ф6АI ГОСТ5781-82 ℓ=825	48	0,18
		11		Уголок $\frac{180×12\ ГОСТ8509-72*}{ВСт3пс6-1\ ТУ14-1-3023-80}$ ℓ=900	16	29,8*
		12		Уголок $\frac{125×80×10\ ГОСТ8510-72*}{ВСт3пс6-1\ ТУ14-1-3023-80}$ ℓ=900	8	13,9
		13	КЖ.И. 17.0	Анкер А1	8	12,2
		14	" КЖ.И. 17.0	Анкер А2	8	18,6
				Материал		
				Бетон класса В12,5	17,7	$м^3$
				ФМ 10		
				Сборочные единицы		
		15	ГОСТ 23279-85	Сетка арм. 2с $\frac{12АтIIIс}{12АтIIIс}$ 125×235 $\frac{75}{25}$	1	27,9
				Детали		
		16		Швеллер $\frac{20\ ГОСТ8240-72}{ВСт3пс6-1\ ТУ14-1-3023-80}$ ℓ=900	2	16,6
		17	ГОСТ 24379.1-80	Болт $\frac{Б.М30×2000}{ВСт3кп2\ ГОСТ380-88}$	2	12,32
				Материал		
				Бетон класса В12,5	2,26	$м^3$

* Из L 180×12 выполнить L 125×12

1. Схемы и таблицу нагрузок смотреть лист 9
2. Ведомость расхода стали смотреть лист 9

Привязан

Инв. № 10286/2

ГИП	Иванова	
Нач.отд.	Бурзин	
Н.контр.	Конева	
Гл.кон.	Конева	
Гл.спец.	Шелест	
Зав.гр.	Исаева	
Инжен.	Нозарина	
Пров.	Конева	

409-28-51.89 КЖ

Бетоносмесительный цех автоматизированный производительностью 60 куб.м тяжелых бетонных смесей в час

Галерея подачи заполнителей

Стадия	Лист	Листов
Р	10	

Фундаменты ФМ9, ФМ10

Проектный институт №2

Копировал:

Формат А2

Инв.№ подл. | Подп. и дата | Взам. инв.№

Альбом 2

ФМ 11

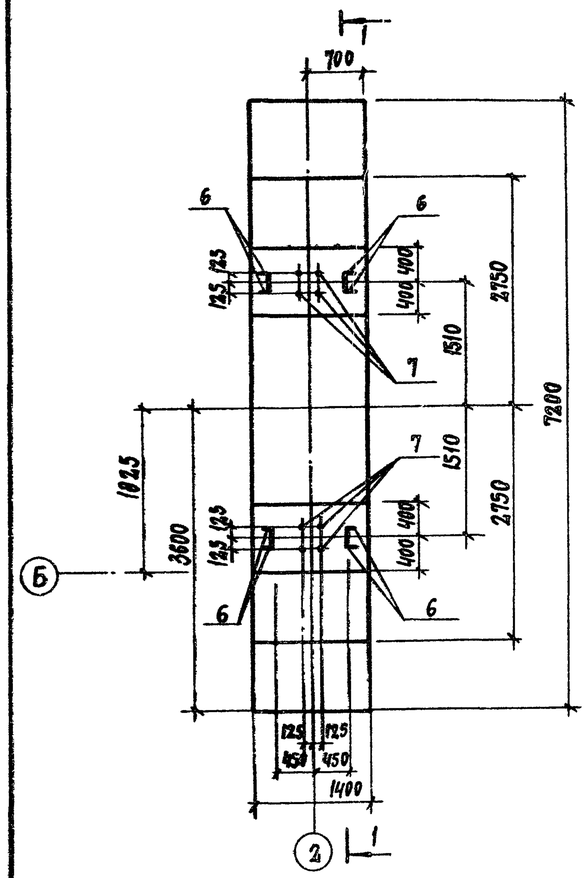

ФМ 12

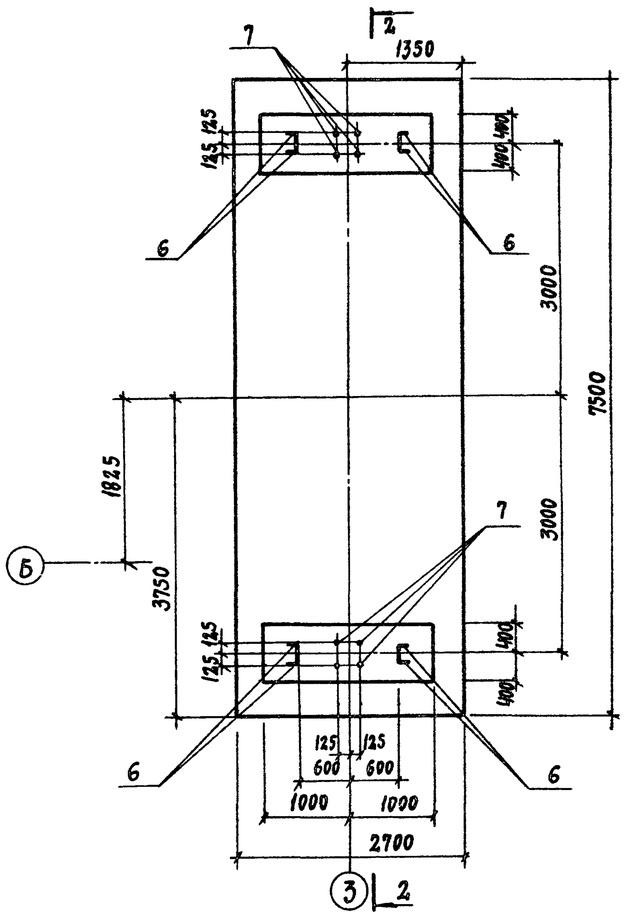

Схема раскладки сеток подошвы ФМ-11

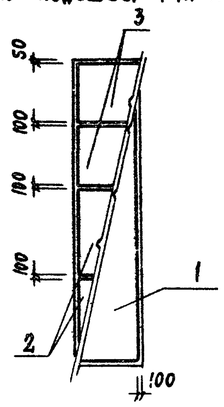

Схема раскладки нижних сеток подошвы ФМ 12

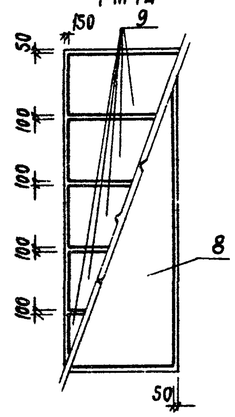

1-1

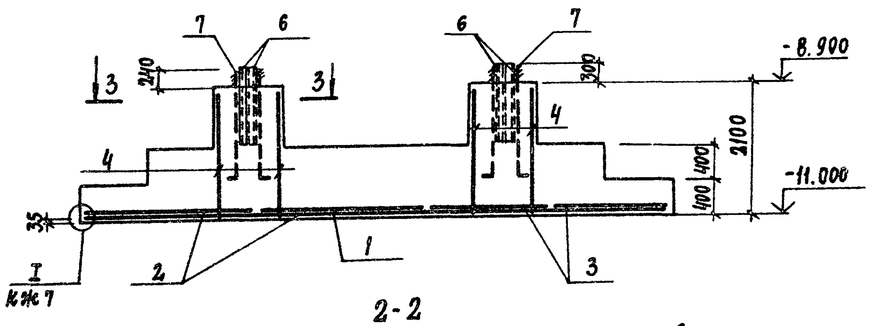

2-2

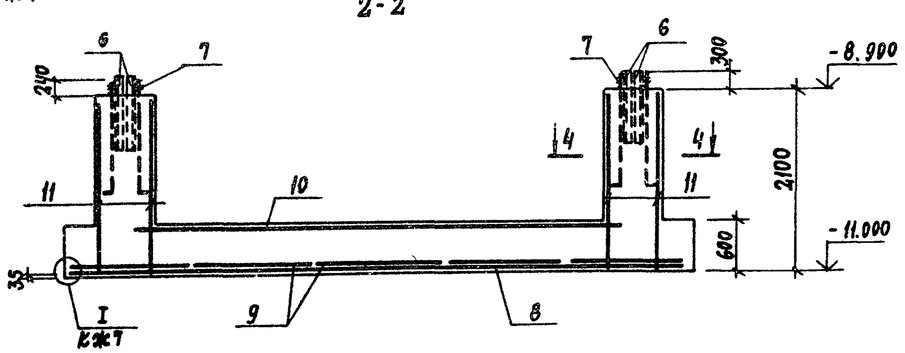

3-3

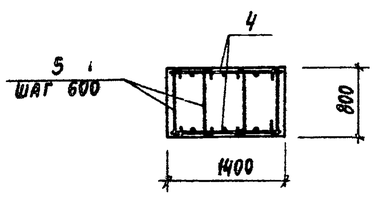

4-4

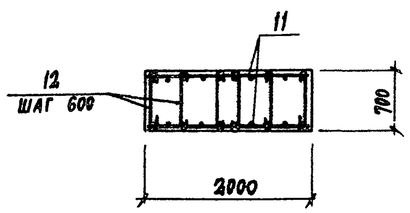

Спецификация к фундаментам ФМ 11, ФМ 12

Формат	Зона	Поз.	Обозначение	Наименование	Кол.	Примечание, кг
				ФМ 11		
				Сборочные единицы		
		1	ГОСТ 23279-85	Сетка арм. 1С $\frac{10АтIIIс}{10АтIIIс}$ 125×715 $\frac{2,5}{2,5}$	1	109,2
		2	"	1С $\frac{10АтIIIс}{10АтIIIс(200)}$ 205×135 $\frac{2,5}{2,5}$	2	33,5
		3	"	1С $\frac{8АтIIIс}{10АтIIIс(200)}$ 145×135 $\frac{2,5}{2,5}$	2	24,3
		4	"	1С $\frac{6АтIIIс}{10АтIIIс}$ 125×205 $\frac{2,5\times2,5}{2,5}$	4	25,7
				Детали		
		5		ф6АI ГОСТ5781-82 ℓ=825	12	0,18
		6		Уголок $\frac{125\times80\times10\ ГОСТ8510-72^{*}}{ВСт3пс6-1ТУ14-1-3023-80}$ ℓ-950	8	14,7
		7	КЖ.М. 17.0	Анкер А2	8	18,6
				Материал		
				Бетон класса В12,5	10,1	м³
				ФМ 12		
				Сборочные единицы		
		8	ГОСТ 23279-85	Сетка арм. 1С $\frac{12АтIIIс}{8АIII}$ 265×745 $\frac{12,5}{2,5}$	1	106,2
		9	"	1С $\frac{12АтIIIс}{8АIII}$ 145×265 $\frac{12,5}{2,5}$	5	21,7
		10	"	2С $\frac{12АтIIIс}{12АтIIIс}$ 265×570 $\frac{50}{2,5}$	1	139,1
		11	"	1С $\frac{12АтIIIс}{8АIII(200)}$ 185×205 $\frac{625\times2,5}{2,5}$	4	21,1
				Детали		
		12		ф6АI ГОСТ5781-82 ℓ=725	18	0,16
		6		Уголок $\frac{125\times80\times10\ ГОСТ8510-72^{*}}{ВСт3пс6-1ТУ14-1-3023-80}$ ℓ-950	8	14,7
		7	КЖ.М. 17.0	Анкер А2	8	18,6
				Материал		
				Бетон класса В12,5	17,0	м³

1. Схемы и таблицу нагрузок смотреть лист 9
2. Ведомость расхода стали смотреть лист 9
3. Позицию 6 сварить между собой по всей длине, $h_{ш8}$=10мм.

Привязан

Инв. № 10286/2

ГИП	Иванова	
Нач.отд.	Бурзин	
Н.контр.	Конева	
Гл.кон.	Конева	
Гл.спец.	Шелест	
Зав.гр.	Исаева	
Инжен.	Нозарина	
Пров.	Конева	

409-28-51.89 КЖ

Бетоносмесительный цех автоматизированный производительностью 60 куб.м тяжелых бетонных смесей в час

Галерея подачи заполнителей

Стадия	Лист	Листов
Р	11	

Фундаменты ФМ 11, ФМ 12

Проектный институт N 2

Копировал:

Формат А2

Инв. № подл. | Подп. и дата | Взам. инв. №

Альбом 2

Схемы расположения стеновых панелей

по оси 1

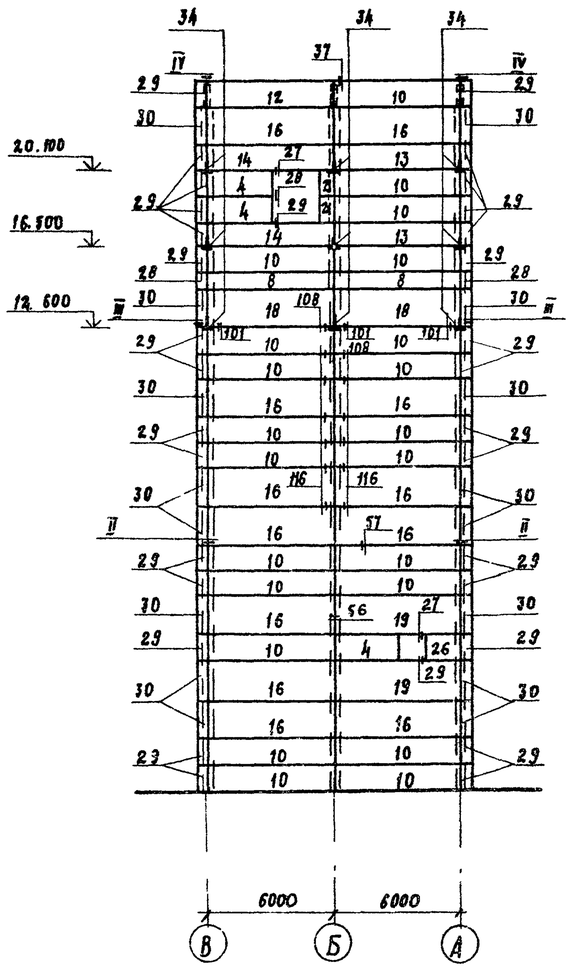

по оси А

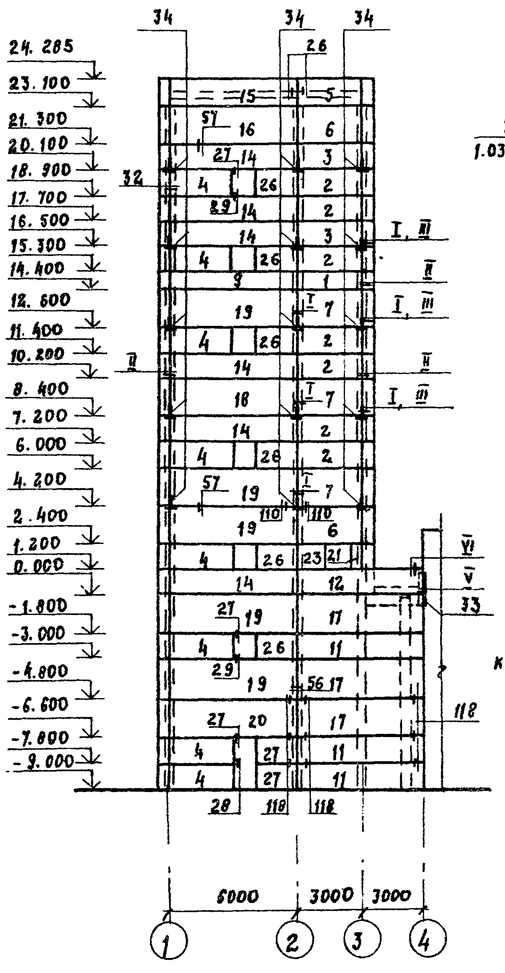

по оси 3

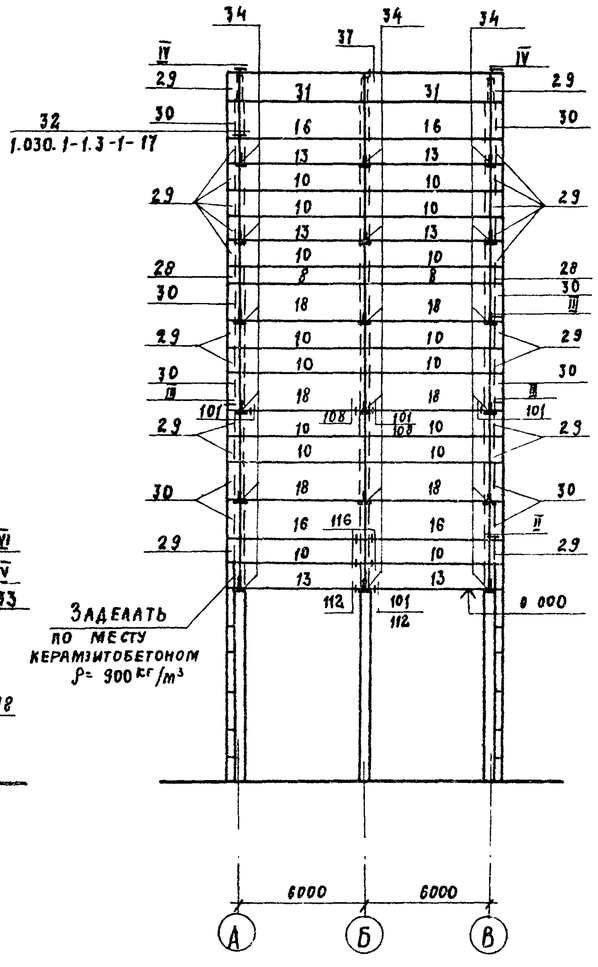

по оси В

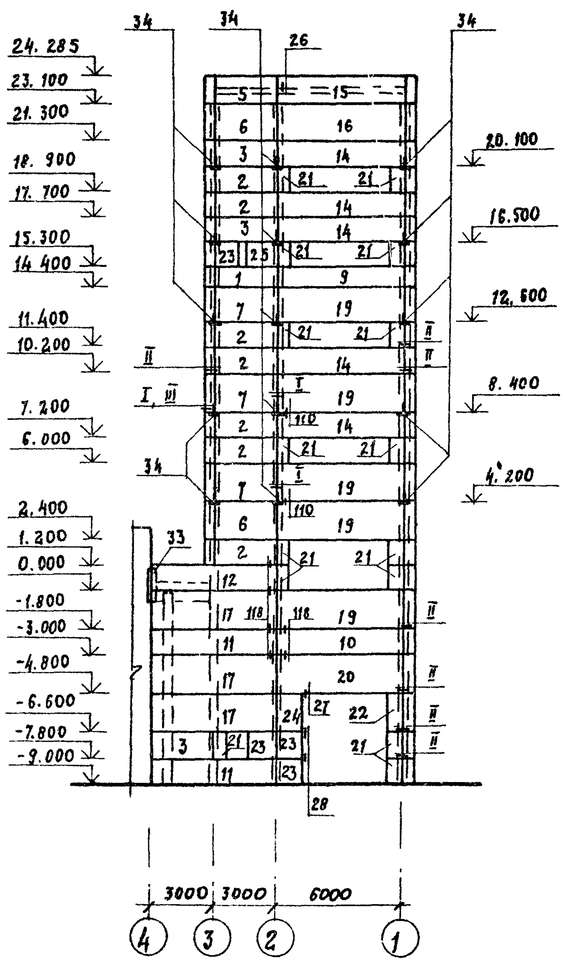

1. Общие указания, схемы расположения стальных насадок и спецификацию к схемам расположения стеновых панелей см. лист 13.
2. Узел 32 см. серию 1.030.1-1.3-1-17.

Привязан

Инв. №

10286/2

Гл. инж. пр.	Иванова		
Нач. отд.	Бурзин		
Н. контр.	Конева		
Гл. констр.	Конева		
Гл. спец.	Шелест		
Зав. гр. арх.	Десятниченко		
Зав. гр. инж.	Исаева		
Инжен.	Орлова		
Проверил.	Исаева		

409-28-51.89 К III

Бетоносмесительный цех автоматизированный производительностью 60 куб.м тяжелых бетонных смесей в час

Стадия	Лист	Листов
Р	12	

Схемы расположения стеновых панелей по осям 1, 3, А, В

Проектный институт №2

Копировал:

Формат А2

Инв. № подл. | Подп. и дата | Взам. инв. №

Альбом 2

Схемы расположения стальных насадок

по оси 1

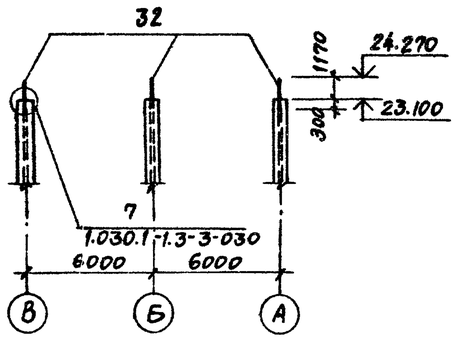

по оси 3

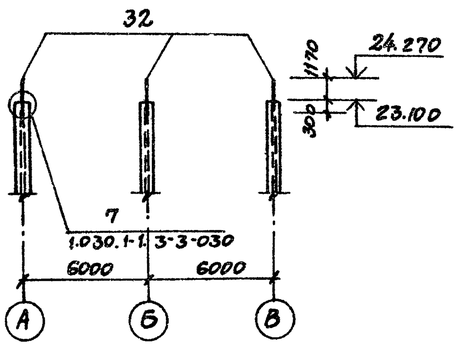

Марка, поз.	Обозначение	Наименование	Кол. шт.	Масса ед.кг	Примеч.
1	КЖ.И.2.0	ПС 30.9.2.5-6.л-54а	2	800	
2	1.030.1-1.1-1 01-10	ПС 30.12.2.5-6.л-53	14	1060	
3	КЖ.И.2.0	ПС 30.12.2.5-6.л-53а	5	1060	
4	КЖ.И.8.0	ПС 30.12.2.5-6.л-53б	11	1060	
5	КЖ.И.3.0	ПС 30.12.2.5-6.л-53в	2	1060	
6	КЖ.И.2.0	ПС 30.18.2.5-6.л-53а	4	1600	
7	КЖ.И.8.0	ПС 30.18.2.5-6.л-53б	6	1600	
8	1.030.1-1.1-1 04-08	ПС 60.9.2.5-2.л-31	4	1600	
9	1.030.1-1.1-1 04-09	ПС 60.9.2.5-2.л-36	2	1600	
10	1.030.1-1.1-1 05-03	ПС 60.12.2.5-3.л-31	39	2120	
11	КЖ.И.4.0	ПС 60.12.2.5-3.л-31а	5	2120	
12	КЖ.И.4.0	ПС 60.12.2.5-3.л-31б	3	2120	
13	1.030.1-1.1-1 05-03	ПС 60.12.2.5-3.л-32	8	2120	
14	КЖ.И.6.0	ПС 60.12.2.5-3.л-38а	13	2120	
15	1.030.1-1.1-1 05-03	ПС 60.12.2.5-3.л-34	2	2120	
16	1.030.1-1.1-1 07-05	ПС 60.18.2.5-2.л-31	18	3190	
17	КЖ.И.5.0	ПС 60.18.2.5-2.л-31а	6	3190	
18	1.030.1-1.1-1 07-06	ПС 60.18.2.5-2.л-32	9	3190	
19	КЖ.И.6.0	ПС 60.18.2.5-2.л-38а	12	3190	
20	1.030.1-1.1-1 07-06	ПС 60.18.2.5-2.л-31б	2	3190	
21	1.030.1-1 1-1 58-01	2ПС 6.12.2.5-л-60	18	210	
22	1.030.1-1 1-1 59-01	2ПС 6.18.2.5-л-60	1	320	
23	КЖ.И.7.0	2ПС 12.12.2.5-л-59а	5	420	
24	КЖ.И.7.0	2ПС 12.18.2.5-л-59а	1	630	
25	КЖ.И.7.0	2ПС 15.12.2.5-л-58а	1	530	
26	КЖ.И.3.0	2ПС 18.12.2.5-л-73а	7	620	
27	КЖ.И.3.0	2ПС 20,3.12.2.5-л-73а	2	710	
28	1.030.1-1.1-1.69-01	3ПС 46.90.25-л-1	4	180	
29	1.030.1-1.1-1.69-02	3ПС 46.120.25-л-1	52	240	
30	1.030.1-1.1-1.69-05	3ПС 46.180.25-л-1	26	350	
31	КЖ.И.5.0	ПС 60.12.2.5-3.л-31в	2	2120	
32	1.030.1-1.4-1-010	Насадка НФ 4	6	35,2	
33		Уголок $\frac{Б2-125=9\ ГОСТ\ 8509-72}{ВСт3пс6-1\ ТУ14-1-3023-80}$ е=140	2	25.4	
34	1.030.1-1 4-1-060-04	Консоль опорная РК3	57	13.3	
		Детали крепления			
	1.439-2	Т-1	256	0,5	
	1.439-2	Т-5	96	1.2	
	1.439-2	Т-30	100	0.1	
	2.432-3 в.0	Т-58	158	2.4	
	1.030.1-1.4-1-140	Т 8	68	0.5	
	1.030.1-1.4-1-220-03	Т 20	8	0,6	
	1.030.1-1.4-1-280	МС-8	40	0,15	
	1.030.1-1.3-2-514	Лист 8×80×140 ГОСТ 19903-74*	68	0,7	
	-515	Лист 8×140×140 ГОСТ 19903-74*	8	1.2	
		Лист $\frac{Б2-40=8\ ГОСТ\ 19903-74*}{ВСт3кп2\ ГОСТ\ 380-88*}$ е=380	8	1.0	
		Лист $\frac{Б2-70=6\ ГОСТ\ 19903-74*}{ВСт3кп2\ ГОСТ\ 380-88*}$ е=80	54	0,3	

1. Монтаж железобетонных конструкций осуществлять в соответствии со СНиП 3.03.01-87 и указаниями, данными в серии 1.030.1-1 0-1.

2. Сварку закладных и соединительных изделий производить электродами типа Э42 по ГОСТ 9467-75.

3. Стеновые панели принять из керамзитобетона плотностью ρ=900 кг/м³ с маркой по морозостойкости F25.

4. Антикоррозионную защиту недоступных к восстановлению покрытий и необетонируемых после монтажа закладных и соединительных элементов выполнить горячим оцинкованием. Толщина цинкового покрытия 60 мкм, по СНиП 2.03.11-85.

5. Узлы с двузначными номерами выполнены по серии 1.030.1-1. вып. 3-3. Узлы с трехзначными номерами выполнены по серии 2.432-3 вып. 1.

6. Схемы раскладки закладных изделий для позиций 28, 29, 30 см. серию 1.030.1-1. 0-1. 13. Схемы раскладки закладных изделий для других позиций см. серию 1.030.1-1. 0-3-0100. Ведомость расхода стали на закладные изделия см. КЖ.И. 1.0.

7. Швы между панелями заполнить в соответствии с документом 1.030.1-1. 0-3-0000 ПЗ. с применением упругих прокладок.

8. Стеновые панели в заводских условиях выполнять с наружным фактурным слоем из стеклянной ковровой плитки (ГОСТ 17057-80) белого цвета (уточняется при привязке проекта).

Привязан

Инв. № 10286/2

Гл.инж.пр.	Иванова		409-28-51.89 КЖ
Нач.отд.	Бурзин		
Н.контр.	Конева		
Гл.констр.	Конева		Бетоносмесительный цех автоматизированный производительностью 60 куб.м тяжелых бетонных смесей в час
Гл.спец.	Шелест		
Зав.гр.	Исаева		Стадия: Р; Лист: 13; Листов:
Инжен.	Орлова		
Проверил	Исаева		Схемы расположения стальных насадок. Спецификация к схемам расположения стеновых панелей
			Проектный институт №2

Инв.№ подл. | Подп. и дата | Взам. инв.№

Альбом 2

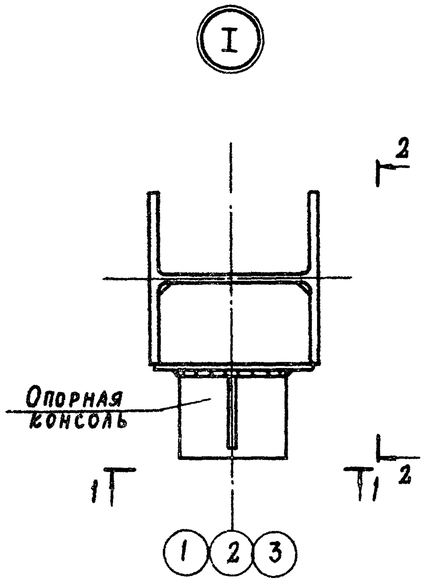

1 - 1

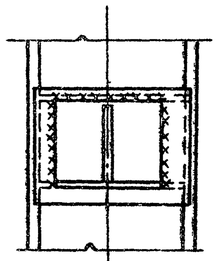

2 - 2

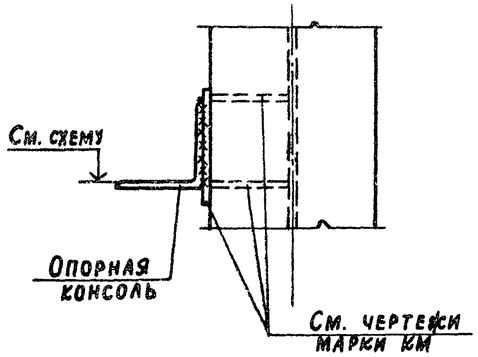

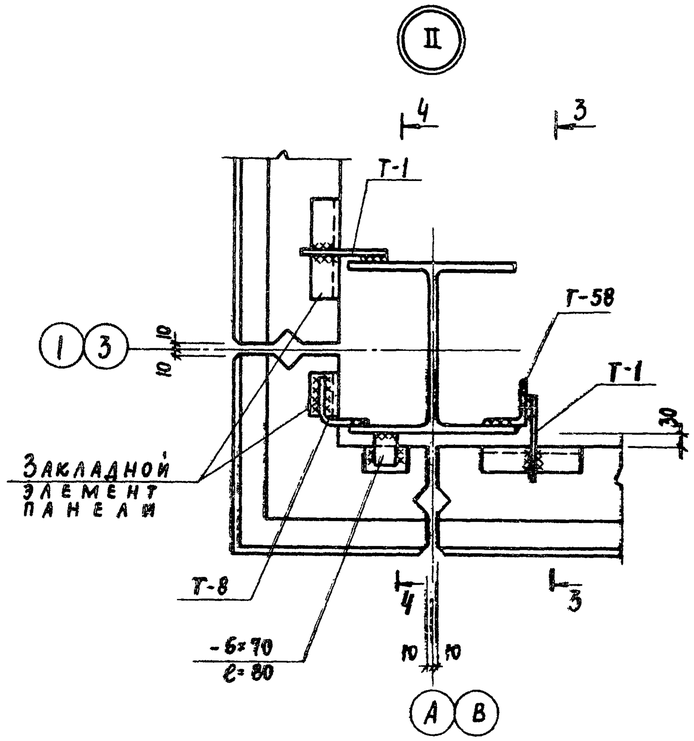

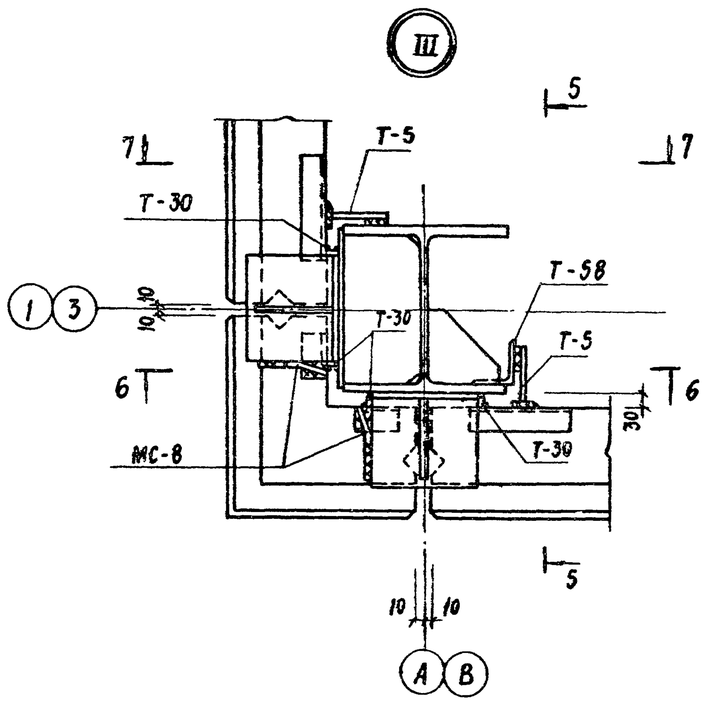

3 - 3

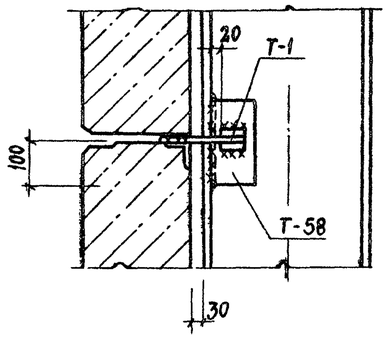

4 - 4

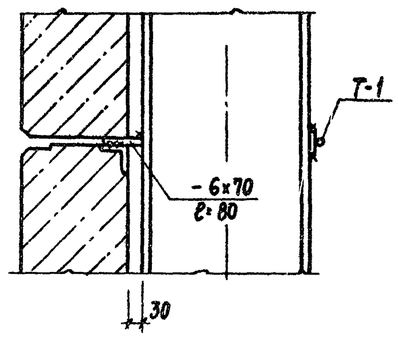

5 - 5

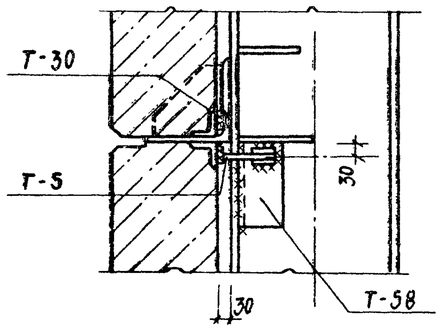

6 - 6

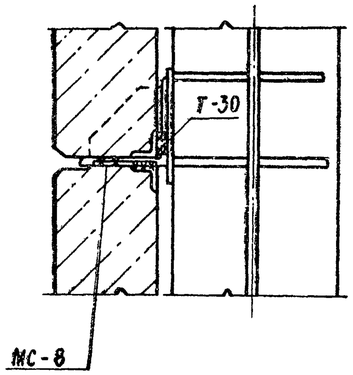

7 - 7

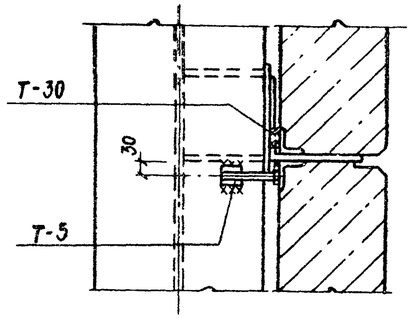

Толщина сварных швов
h шв = 8 мм.

Инв. № подл.	Подп. и дата	Взам. инв. №	

Привязан

Инв. № 10286/2

Гл. инж. пр.	Иванова		409-28-51.89 КЖ	
Нач. отд.	Бурзин			
Н. контр.	Конева		Бетоносмесительный цех автоматизированный производительностью 60 куб. м тяжелых бетонных смесей в час	
Гл. конст.	Конева			
Гл. спец.	Шелест			
Зав. гр.	Исаева			Стадия: Р; Лист: 14; Листов:
Инжен.	Орлова			
Провер.	Исаева		Узлы: I ÷ III	Проектный институт № 2

Копировал:

Формат А4.

Альбом 2

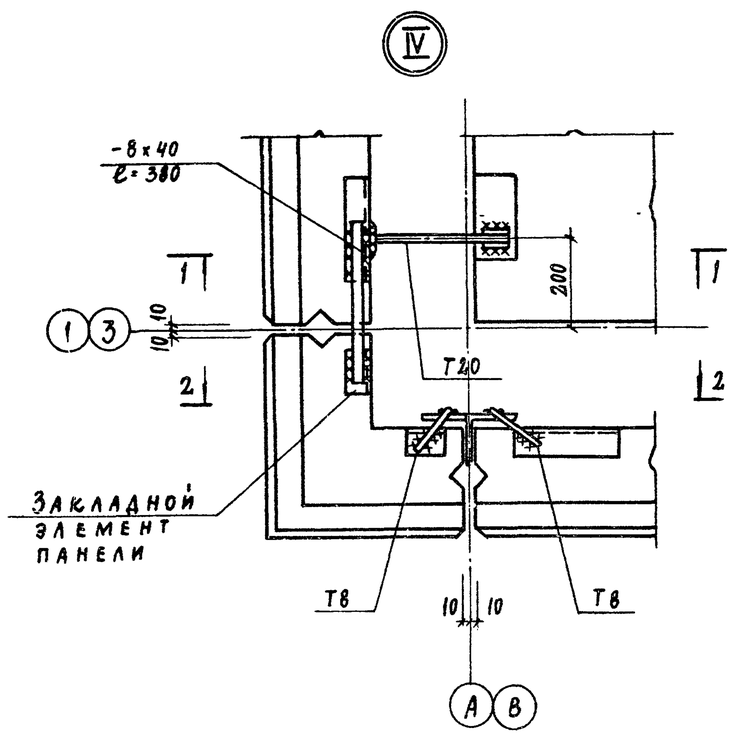

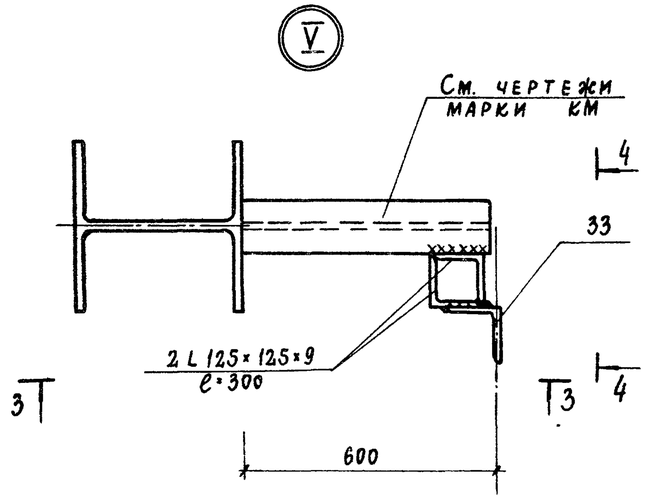

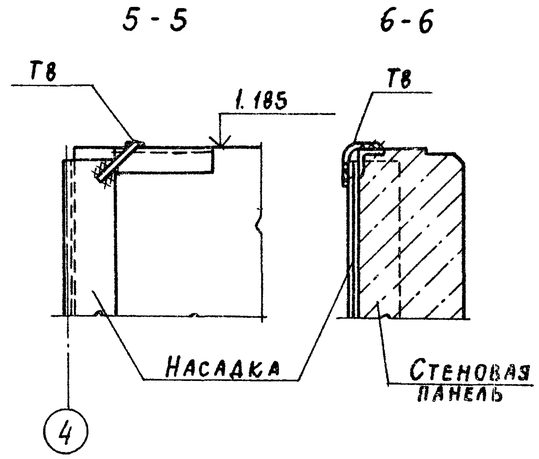

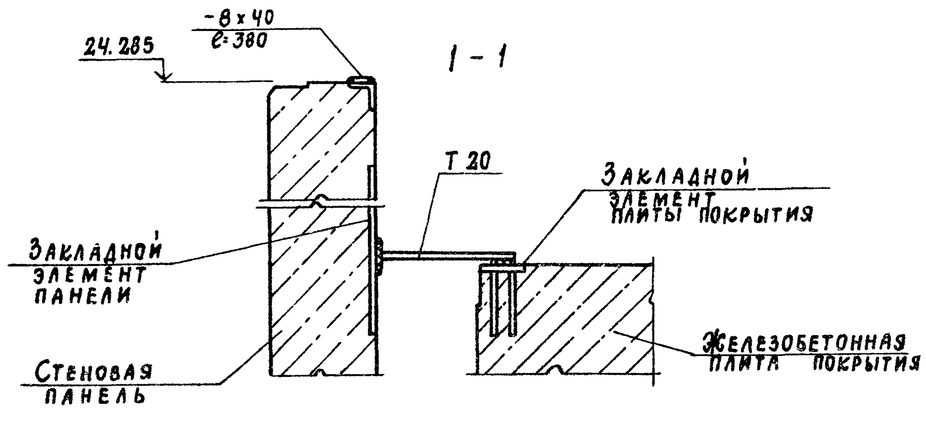

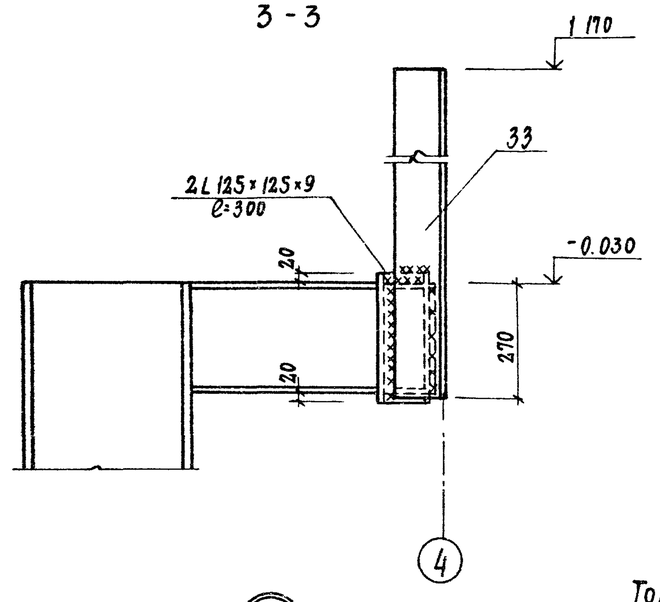

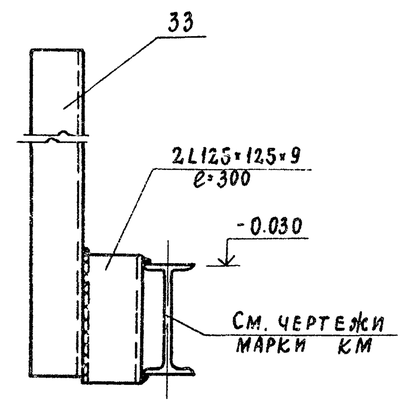

Толщина сварных швов $h_{шв}$ = 8 мм.

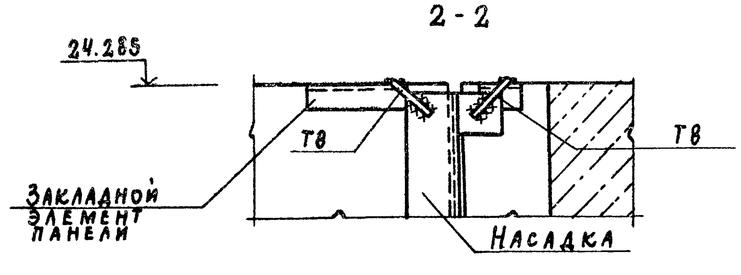

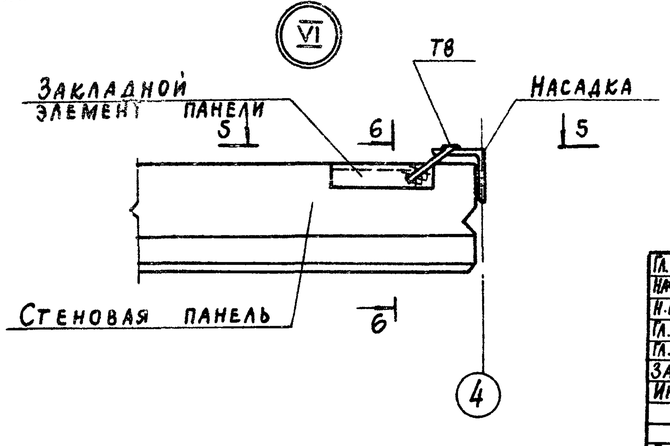

10286/2

Привязан

Инв. №

Гл.инж.пр.	Иванова		
Нач.отд.	Бурзин		
Н.контр.	Конева		
Гл.конст.	Конева		
Гл.спец.	Шелест		
Зав.гр.	Исаева		
Инжен.	Орлова		
Провер.	Исаева		

409-28-51.89 КЖ

Бетоносмесительный цех автоматизированный производительностью 60 куб.м тяжелых бетонных смесей в час

Стадия	Лист	Листов
Р	15	

Узлы: IV ÷ VI

Проектный институт № 2

Копировал:

Формат А2

Инв. № подл. | Подп. и дата | Взам. инв. №

Альбом 2

Схема расположения плит покрытия на отм. 24.000

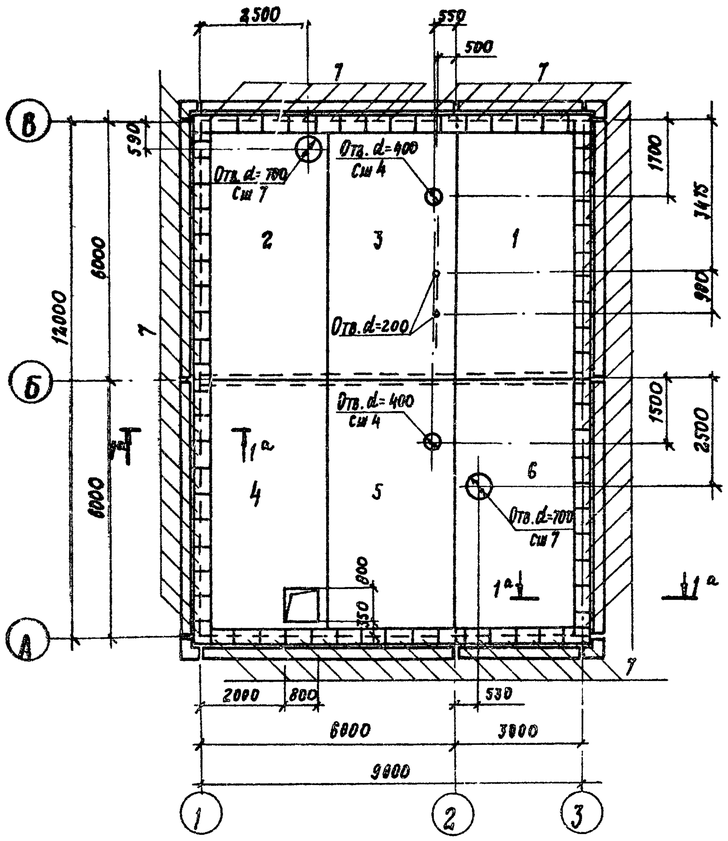

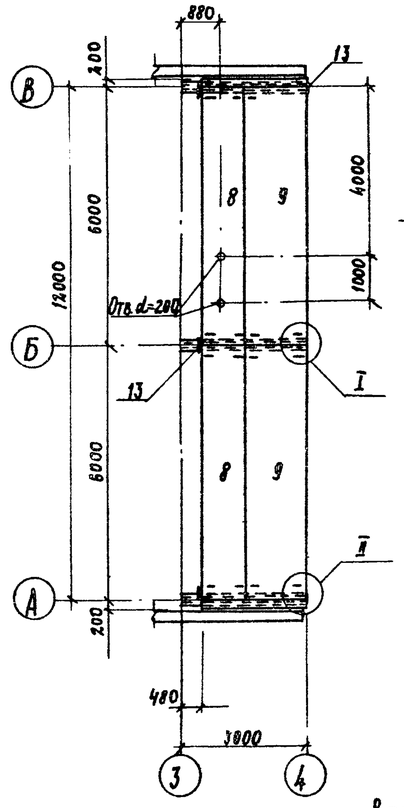

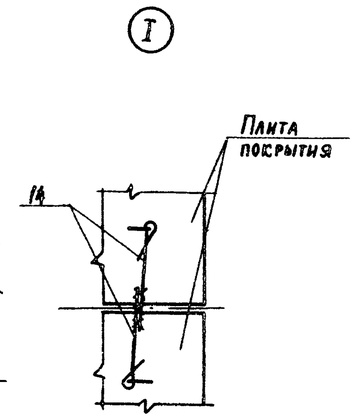

1-1 (1а-1а)

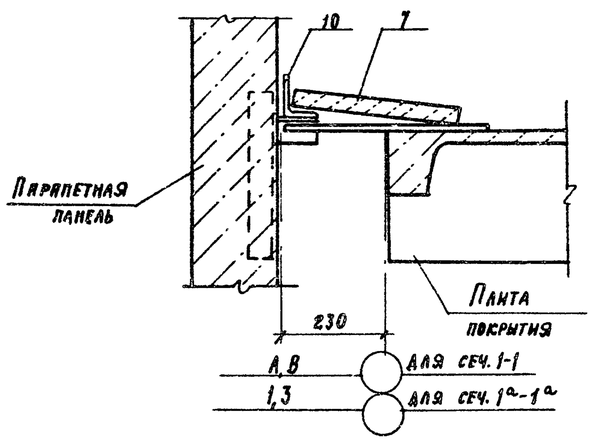

В сеч. 1а-1а поз. 10 крепить к насадкам

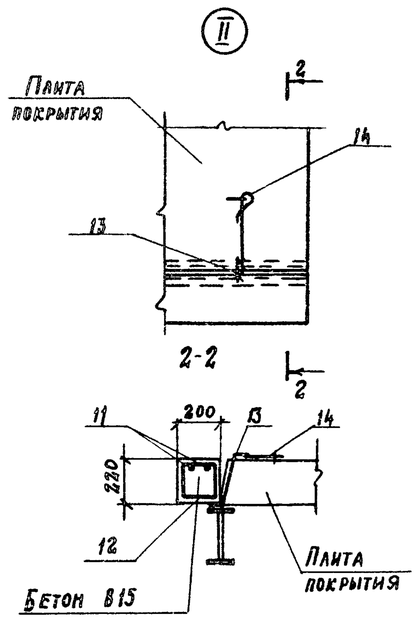

Ведомость деталей

Поз.	Эскиз
12	180, 200, 180, 180
13	150, 130, 220

Спецификация к схеме расположения плит покрытия на отм. 24.000 и на отм. 0.000

Марка, поз	Обозначение	Наименование	Кол.	Масса ед., кг	Примечание
		Плиты покрытия			
1	Серия 1.465-10/82. в.1 ГОСТ 22701.0-77	1ПГ-2АтVIIIт-120ЭН-350м-а	1	3410	
2	КЖ.И. 2.0	1ПВ7а-2АтVIIIт-120ЭН-350м	1	3800	
3	КЖ.И 9.0	1ПВ4а-2АтVIIIт-120ЭН-350м	1	3800	
4	КЖ.И 13.0	1ПВ10а-2АтVIIIт-120ЭН-350м	1	4100	
5	КЖ.И 10.0	1ПВ4б-2АтVIIIт-120ЭН-350м	1	3800	
6	КЖ.И. 11.0	1ПВ4б-2АтVIIIт-120ЭН-350м	1	3800	
7	ПК-01-88	П1	71	24	
8	1.141.1-1 в. 63	4КО.10-8АтVIIIт	2	1725	
9	1.141.1-1 в. 63	1К 60.15-8АтVIIIт	2	2800	
Сш 4	1.494-24 в.1	Стакан СБ4А-1-1	2	150	
Сш 7	1.494-24 в.1	Стакан СБ7А-1	2	290	
10		Уголок $\frac{100\times63\times8\ ГОСТ\ 8510-76}{Вст3кп2\ ГОСТ\ 380-88}$	42	9,87	п.м
11		БАI ГОСТ 5781-82 ℓ=2450	4	0,54	
12		БАI ГОСТ 5781-82 ℓ=800	26	0,18	
13		БАI ГОСТ 5781-82 ℓ=500	9	0,1	
14		БАI ГОСТ 5781-82 ℓ=500	20	0,1	
		Бетон класса В15	0,3		м³

1. Общие указания см. на листе 1
2. Швы между плитами заполнять бетоном класса В15 на мелком заполнителе.
3. Плиты покрытия привариваются к балкам по ходу их монтажа не менее чем в 3х углах по всей длине и ширине закладных изделий электродами типа Э42 $h_ш$= 6мм.
4. Отверстия в плитах диаметром до 200мм выполнять путем рассверловки бетона по периметру отверстий или другим способом, обеспечивающим сохранность остальных элементов плиты. Пробивка отверстий не допускается.
5. Плита покрытия, поз.1, выполняется с дополнительными закладными деталями М8 согласно приложения 3 ГОСТ 22701.0-77.
6. Поз. 12,13 приварить к балке.

10286/2

Привязан

Инв.

Согласовано: Гип В Иванова; Орлов

Инв. № подл. | Подп. и дата | Взам. инв. №

ГИП	Иванова		409-28-51.89 КЖ
Нач. отд.	Бурзик		Бетоносмесительный цех автоматизированный производительностью 60 куб.м. тяжелых бетонных смесей в час
Н. контр.	Конева		
Гл. конст.	Конева		
Гл. спец.	Шелест		Стадия Р · Лист 16 · Листов
Зав. гр.	Исаева		
Инжен.	Дикова		Схемы расположения плит покрытия на отм. 24.000 и 0.000
Провер.	Исаева		Проектный институт №2

Копировал: Формат