ТИПОВОЙ ПРОЕКТ
407-3-631.92

КОМПЛЕКТНЫЕ ТРАНСФОРМАТОРНЫЕ ПОДСТАНЦИИ 35/10 кВ ПОСТАВКИ ПО „КРАСНОДАРЭЛЕКТРОСТРОЙКОНСТРУКЦИЯ"

Альбом 5

АС СТРОИТЕЛЬНЫЕ ЧЕРТЕЖИ

1086-05

ТИПОВОЙ ПРОЕКТ
407-3-631.92

КОМПЛЕКТНЫЕ ТРАНСФОРМАТОРНЫЕ ПОДСТАНЦИИ 35/10кВ ПОСТАВКИ ПО „КРАСНОДАРЭЛЕКТРОСТРОЙКОНСТРУКЦИЯ"

Альбом 5

ПЕРЕЧЕНЬ АЛЬБОМОВ:

Альбом 1	ПЗ	Пояснительная записка
Альбом 2	ЭЛ1	Схемы электрические принципиальные, планы, узлы
Альбом 3	ЭЛ2	Схемы внешних вторичных соединений
Альбом 4	ЭЛ3	Установочные чертежи оборудования
Альбом 5	АС	Строительные чертежи
Альбом 6	ТК	Технологические карты
Альбом 7	С	Сметы
Альбом 8	ЭЛ.СО	Спецификация оборудования
Альбом 9	ВМ	Ведомости потребности в материалах

1086-05

Разработан
Проектным институтом „Сельэнергопроект"

Главный инженер института Г.Ф. Сумин
Главный инженер проекта Д.В. Левитин

Утвержден и введен
в действие приказом института
„Сельэнергопроект" от 28.10.92 № 30-П

© УИТП

Содержание альбома 5

№№ листов	Наименование и обозначение документов Наименование листа	Стр.
—	Содержание альбома	2
1	Общие данные	3
2	ПС35/10-1×□-(35-3Н) Вариант с ЯТС. План фундаментов.	4
3	ПС35/10-2×□-(35-4Н) Вариант с ЯТС. План фундаментов	5
4	ПС35/10-2×□-(35-4Н) Вариант с ПУОС. План фундаментов.	6
5	ПС35/10-2×□-(35-5АН) Вариант с ЯТС. План фундаментов.	7
6	ПС35/10-2×□-(35-5АН) Вариант с ПУОС. План фундаментов.	8
7	ПС35/10-2×□-(35-9) Вариант с ЯТС. План фундаментов.	9
8	ПС35/10-2×□-(35-9) Вариант с ПУОС. План фундаментов.	10
9	Наружное ограждение. План, разрез, спецификация	11
10	Наружное ограждение. Узлы I; II; III.	12
11	Наружное ограждение. Узлы IV; V; VI	13
12	Фундамент под трансформатор мощностью 4000 кВ·А. ФТ-1	14
13	Фундамент под трансформатор мощностью 4000 кВ·А	
	(Вариант без сплошного огнегасящего слоя щебня). ФТ-2	15
14	Фундамент под трансформатор мощностью	
	1000 - 2500 кВ·А. ФТ-3	16
15	Фундамент под трансформатор мощностью 1000 - 2500 кВ·А	
	(Вариант без сплошного огнегасящего слоя щебня). ФТ-4	17
16	Опоры типа О-35-1; 2; 3 под блоки: приёма ВЛ 35 кВ с разъединителем и ВЧ связью; шинных разъединителей	
	и опорных изоляторов; трансформаторов напряжения	
	и предохранителей.	18
17	Опора под блок масляного выключателя. О-35-4	18
18	Опора под блок разрядников. О-35-5	19
19	Опора под установку релейных шкафов. О-35-6	19
20	Опора типа О-35-7; 8 под блоки: двух разъединителей	
	и трансформаторов напряжения; 3-х шинных разъединителей	20
21	Опора под блок опорных изоляторов 35 кВ. О-35-9	20
22	Опора под блок трансформаторов напряжения. О-35-10	21
23	Опора под блоки опорных изоляторов 10 кВ. О-10-1	21
24	Опора под шкаф эксплуатационного и противо-	
	пожарного инвентаря. О-ШП	22
25	Фрагмент ограды. Вариант с ПУОС	22
26	Опора под ячейки телемеханики и связи. О-ЯТС	23
27	Фундамент под распредустройство 10 кВ. ФШ-1	24
28	Фундамент под распредустройство 10 кВ. ФШ-2	25
29	Фундамент под распредустройство 10 кВ	
	Незаглубленный вариант. ФШ-3	26
30	Фундамент под распредустройство 10 кВ	
	Незаглубленный вариант. ФШ-4	27
31	Отдельностоящий молниеотвод со светиль-	
	никами. О-МС	28

Альбом 5

Ведомость чертежей основного комплекта марки „АС"

Лист	Наименование	Примечание
1	Общие данные	
2	ПС35/10-1х□-(35-3Н) Вариант с ЯТС. План фундаментов.	
3	ПС35/10-2х□-(35-4Н) Вариант с ЯТС. План фундаментов.	
4	ПС35/10-2х□-(35-4Н) Вариант с ПУОС. План фундаментов.	
5	ПС35/10-2х□-(35-5АН) Вариант с ЯТС. План фундаментов.	
6	ПС35/10-2х□-(35-5АН) Вариант с ПУОС. План фундаментов.	
7	ПС35/10-2х□-(35-9) Вариант с ЯТС. План фундаментов.	
8	ПС35/10-2х□-(35-9) Вариант с ПУОС. План фундаментов.	
9	Наружное ограждение План, разрез, спецификация.	
10	Наружное ограждение. Узлы I; II; III	
11	Наружное ограждение. Узлы IV; V; VI	
12	Фундамент под трансформатор мощностью 4000 кВ·А. ФТ-1	
13	Фундамент под трансформатор мощностью 4000 кВ·А	
	(Вариант без сплошного огнегасящего слоя щебня). ФТ-2	
14	Фундамент под трансформатор мощностью	
	1000-2500 кВ·А. ФТ-3	
15	Фундамент под трансформатор мощностью 1000-2500 кВ·А	
	(Вариант без сплошного огнегасящего слоя щебня). ФТ-4	
16	Опоры типа О-35-1; 2; 3 под блоки: приема ВЛ 35 кВ с	
	разъединителем и ВЧ связью; шинных разъединителей и опорных изоляторов; трансформаторов	
	напряжения и предохранителей.	
17	Опора под блок масляного выключателя. О-35-4	
18	Опора под блок разрядников. О-35-5.	
19	Опора под установку релейных шкафов. О-35-6	
20	Опора типа О-35-7; 8 под блоки: двух разъединителей	
	и трансформаторов напряжения; 3х шинных	
	разъединителей	
21	Опора под блок опорных изоляторов 35 кВ. О-35-9	
22	Опора под блок трансформаторов напряжения. О-35-10	
23	Опора под блоки опорных изоляторов 10 кВ. О-10-1	
24	Опора под шкаф эксплуатационного и противо-	
	пожарного инвентаря. О-ШП	
25	Фрагмент ограды. Вариант с ПУОС	
26	Опора под ячейки телемеханики и связи. О-ЯТС	
27	Фундамент под распредустройство 10 кВ. ФШ-1	
28	Фундамент под распредустройство 10 кВ. ФШ-2	
29	Фундамент под распредустройство 10 кВ.	
	Незаглублённый вариант. ФШ-3	
30	Фундамент под распредустройство 10 кВ.	
	Незаглублённый вариант. ФШ-4	
31	Отдельностоящий молниеотвод со светильни-	
	ками. О-МС	

Ведомость ссылочных и прилагаемых документов

Обозначение	Наименование	Примечание
	Ссылочные документы	
ТП 3.407.1-157	Унифицированные железобетонные	
Выпуск 1	изделия подстанции 35-500 кВ.	
ГОСТ 13579-78	Блоки бетонные для стен подвалов.	
ТП 3.407.1-143 Выпуск 1	Железобетонные опоры ВЛ 10 кВ	
ТП 3.407.9-153	Унифицированные конструкции опор	
	под оборудование открытых распре-	
	делительных устройств 35-500 кВ	
Выпуск 0	Материалы для проектирования	
Выпуск 1	Опоры под оборудование для ОРУ-35 кВ	
Выпуск 7	Стальные изделия	
4.407-268	Узлы и конструкции кабельных трасс ПС	Проект пов-
№ 9-0826	Пункт управления обслуживания и связи	торного при-
	(ПУОС) для ПС35-110 кВ размером 3,0×6,0 м	менения ин-та
	с кирпичными стенами.	Сельэнергопроект
№ 03741	Ограда незаглубленная	Заводские
	Прилагаемые документы	чертежи
АСИ-1	Марка М-1	
АСИ-2	Марки М-2; М-3	
АСИ-3	Марки ТМ 1; ЗП-1	
АСИ-4	Марка МО-1	
АСИ-5	Марки МО-2; МТ-1	
АСИ-6	Марки МТ-2; МТ-3; МТ-4; МТ-5	

Общие указания

1. Чертежи альбома 5 настоящей серии выполнены для установки железобетонных конструкций в грунтах с физико-механическими характеристиками, приведёнными в пояснительной записке проекта. Для площадок подстанции, сложенных грунтами с характеристиками, отличающимися от проектных, выбор типа железобетонных конструкций и заделки их в грунте выполняется в соответствии с рекомендациями типового проекта 3.407.9-153 „Унифицированные конструкции опор под оборудование открытых распределительных устройств 35-500 кВ. Выпуск 0. Материалы для проектирования".
2. Варианты армирования железобетонных конструкций, марки бетона конструкций по морозостойкости и водонепроницаемости определяются в конкретном проекте подстанции с учётом гидрогеологических условий площадки и возможностей строительных организаций.

Типовой проект разработан в соответствии с действующими нормами и правилами и предусматривает мероприятия, обеспечивающие взрывобезопасность и пожаробезопасность при эксплуатации подстанции

Главный инженер проекта Д.В. Левитин

Инв. № подл. | Подп. и дата | Взам. инв. №

Инв. №			
ГИП	Левитин		
Нач. отд.	Лисковец		
Н. контр.	Корягин		
Гл. спец.	Корягин		
Инженер	Старикова		

Привязан

ТП 407-3-631.92 АС

Комплектные трансформаторные подстанции 35/10 кВ поставки ПО „Краснодарэлектростройконструкция"

Стадия	Лист	Листов
РП	1	31

Общие данные

СЕЛЬЭНЕРГОПРОЕКТ

Альбом 5

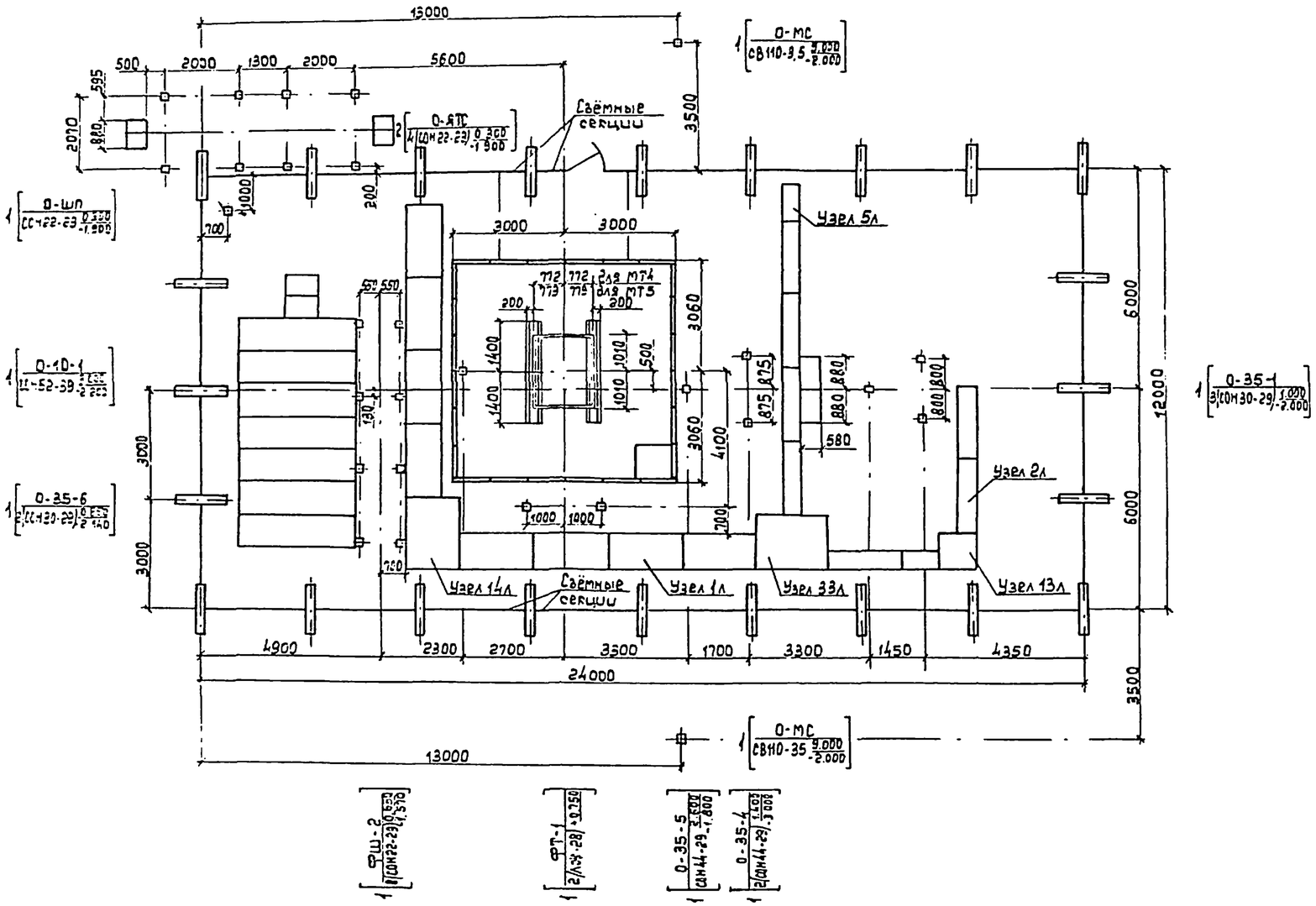

Марка поз.	Обозначение	Наименование	Кол.	Масса ед., кг	Примечание
ФТ-1	АС12	Фундаменты под трансформатор мощностью 4000 кВ·А	1		
ФТ-2	АС13		1		
ФТ-3	АС14	Фундаменты под трансформатор мощностью 1000-2500 кВ·А	1		
ФТ-4	АС15		1		
О-35-1	АС16	Опора под блок приёма ВЛ 35 кВ с разъединителем и ВЧ связью	1		
О-35-4	АС17	Опора под блок масляного выключателя	1		
О-35-5	АС18	Опора под блок разрядников	1		
О-35-6	АС19	Опора под установку релейных шкафов	1		
О-10-1	АС23	Опора под блок опорных изоляторов 10 кВ	1		
О-ШП	АС24	Опора под шкаф эксплуатационного и противопожарного инвентаря	1		
ФШ-2	АС28	Фундамент под распредустройство 10 кВ	1		
О-МС	АС31	Отдельностоящий молниеотвод со светильниками	2		
О-ЯТС	АС26	Опоры под ячейки телемеханики и связи	2		
		Кабельные лотки			
Узел 1л	4.407-268.2-1	Прямой участок лотка шириной В=1м	8		
Узел 2л	4.407-268.2-2	Прямой участок лотка шириной В=0,5м	7		
Узел 5л	4.407-268.2-5	Доборный участок лотка длиной 1м, шириной В=0,5м	2		
Узел 13л	4.407-268.2-13	Поворот лотка шириной В=0,5м	1		
Узел 14л	4.407-268.2-14	Поворот лотка шириной В=1м	1		
Узел 33л	4.407-268.2-33	Ответвление от лотка шириной В=0,5м лотков шириной В=0,5м и В=1м	1		

Подпись и дата | Взам. инв. №

Инв. № подл.

Привязан

Инв. №

ГИП	Левитин	
Нач. отд.	Лисовец	
Н. контр.	Корязин	
Гл. спец.	Корязин	
Инженер	Стаховеева	

ТП 407-3-631.92 АС

Комплектные трансформаторные подстанции 35/10 кВ поставки ПО „Красноварэлектростройдетструкция"

ПС 35/10 – 1х □ -(35-3Н)

Вариант с ЯТС-80

Стадия	Лист	Листов
РП	2	

План фундаментов

СЕЛЬЭНЕРГОПРОЕКТ

Альбом 5

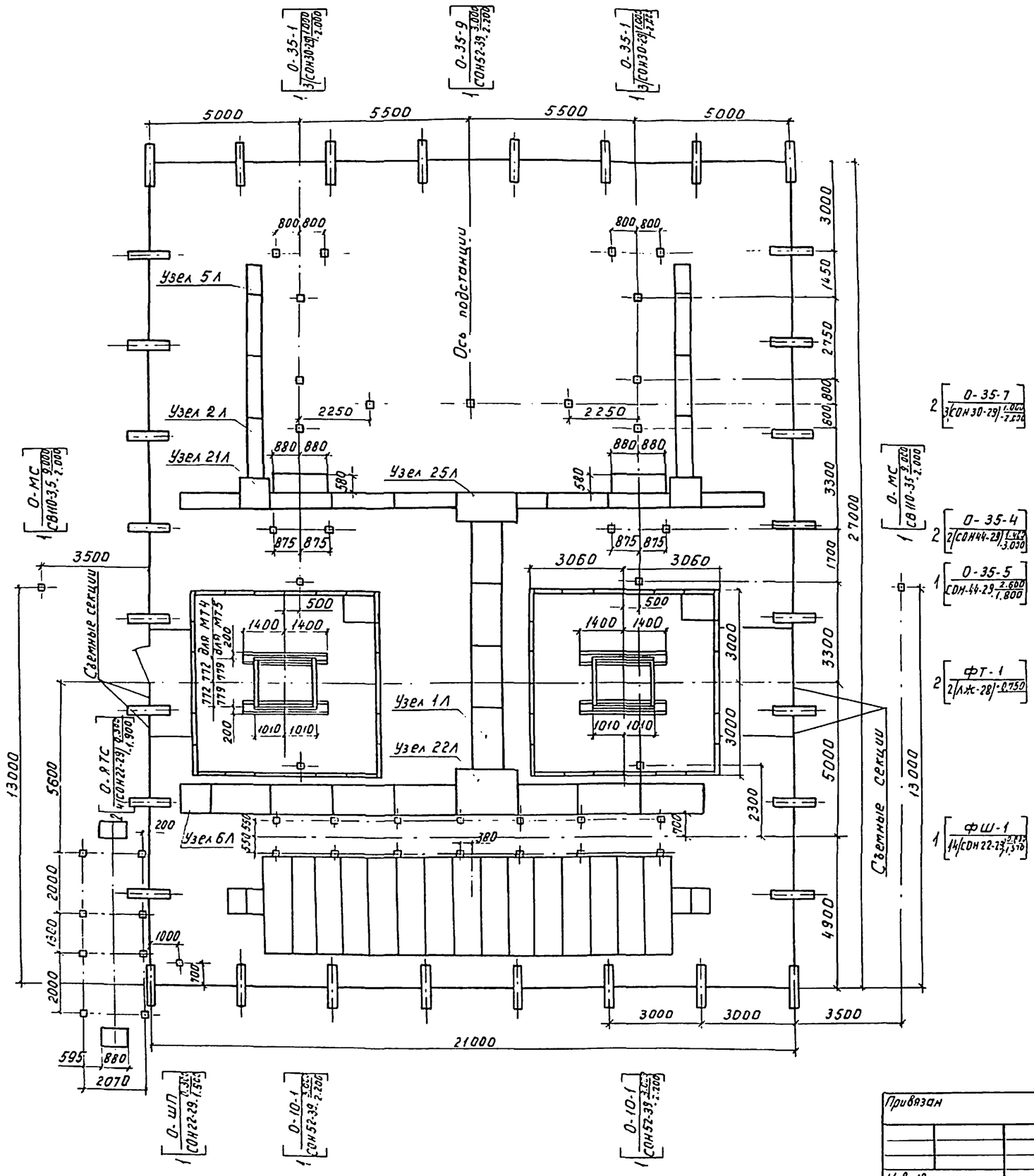

Марка поз.	Обозначение	Наименование	Кол.	Масса ед., кг	Примечание
ФТ-1	АС12	Фундаменты под трансформатор мощностью 4000кВА	2		
ФТ-2	АС13		2		
ФТ-3	АС14	Фундаменты под трансформатор мощностью 1000-2500кВА	2		
ФТ-4	АС15		2		
0-35-1	АС16	Опора под блок приема ВЛ 35кВ с разъединителем и ВЧ связью	2		
0-35-4	АС17	Опора под блок масляного выключателя	2		
0-35-5	АС18	Опора под блок разрядников	2		
0-35-7	АС20	Опора под блок 2-х разъединителей и трансформаторов напряжения	2		
0-35-9	АС21	Опора под блок опорных изоляторов 35кВ	1		
0-10-1	АС23	Опора под блок опорных изоляторов 10кВ	2		
0-ШП	АС24	Опора под шкаф эксплуатационного и противопожарного инвентаря	1		
ФШ-1	АС27	Фундамент под распредустройство 10кВ	1		
0-МС	АС31	Отдельностоящий молниеотвод со светильниками	2		
0-ЯТС	АС26	Опора под ячейки телемеханики и связи	2		
		Кабельные лотки			
Узел 1Л	4.407-268.2-1	Прямой участок лотка в = 1,0м	11		
Узел 2Л	4.407-268.2-2	Прямой участок лотка в = 0,5м	13		
Узел 5Л	4.407-268.2-5	Доборный участок длиной 1,0м лотка шириной 0,5м	3		
Узел 6Л	4.407-268.2-6	Доборный участок длиной 1,0м лотка шириной 1,0м	1		
Узел 21Л	4.407-268.2-21	Ответвление лотка шириной в = 0,5м	2		
Узел 22Л	4.407-268.2-22	Ответвление лотка шириной в = 1,0м	1		
Узел 25Л	4.407-268.2-25	Ответвление от лотка шириной в = 0,5м лотка шириной в = 1,0м	1		

Привязан

Инв. №

Взам. инв. № | Подпись и дата | Инв. № подл.

ГИП	Левитин		
Нач. отд.	Лисковец		
Н. контр.	Корягин		
Гл. спец.	Корягин		
Инженер	Старикова		

ТП 407-3-631.92 АС

Комплектные трансформаторные подстанции 35/10кВ поставки ПО „Краснодарэлектростройконструкция"

ПС 35/10-2х□-(35-4Н) Вариант с ЯТС-80

Стадия	Лист	Листов
РП	3	

План фундаментов

СЕЛЬЭНЕРГОПРОЕКТ

Альбом 5

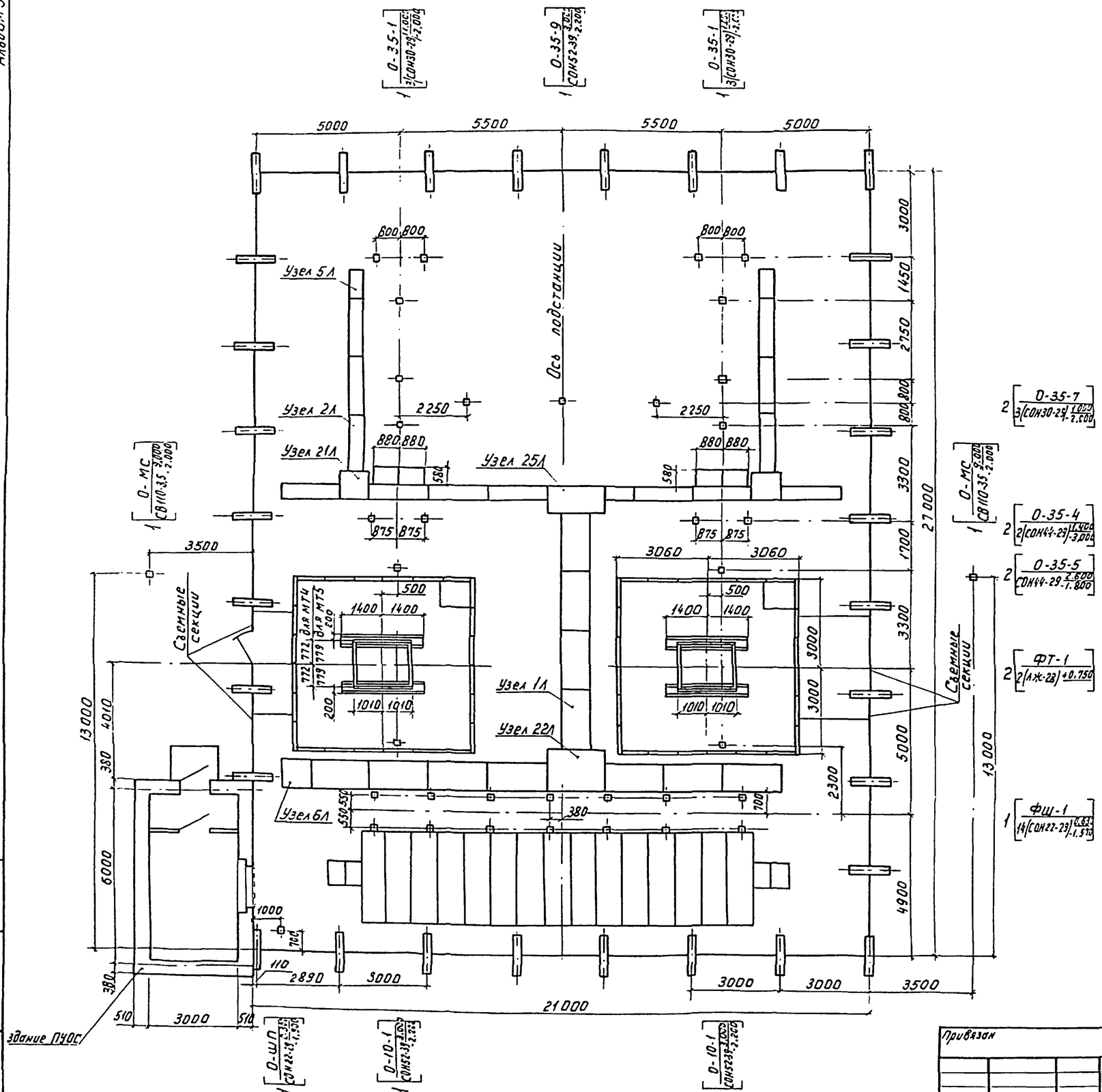

Марка поз.	Обозначение	Наименование	Кол.	Масса ед., кг	Примечание
ФТ-1	АС12	Фундаменты под трансформатор мощностью 4000 кВА	2		
ФТ-2	АС13		2		
ФТ-3	АС14	Фундаменты под трансформатор мощностью 1000-2500 кВА	2		
ФТ-4	АС15		2		
0-35-1	АС16	Опора под блок приема ВА 35 кВ с разъединителем и ВЧ связью	2		
0-35-4	АС17	Опора под блок масляного выключателя	2		
0-35-5	АС18	Опора под блок разрядников	2		
0-35-7	АС20	Опора под блок 2-х разъединителей и трансформаторов напряжения	2		
0-35-9	АС21	Опора под блок опорных изоляторов 35 кВ	1		
0-10-1	АС23	Опора под блок опорных изоляторов 10 кВ	2		
0-ШП	АС24	Опора под шкаф эксплуатационного и противопожарного инвентаря	1		
ФШ-1	АС27	Фундамент под распредустройство 10 кВ	1		
0-МС	АС31	Отдельностоящий молниеотвод со светильниками	2		
ПУОС	9.0826	Здание пункта управления, обслуживания и связи	1		
		Кабельные лотки			
Узел 1Л	4.407-268.2-1	Прямой участок лотка в = 1,0 м	11		
Узел 2Л	4.407-268.2-2	Прямой участок лотка в = 0,5 м	13		
Узел 5Л	4.407-268.2-5	Доборный участок длиной 1,0 м лотка шириной 0,5 м	3		
Узел 6Л	4.407-268.2-6	Доборный участок длиной 1,0 м лотка шириной 1,0 м	1		
Узел 21Л	4.407-268.2-21	Ответвление лотка шириной в = 0,5 м	2		
Узел 22Л	4.407-268.2-22	Ответвление лотка шириной в = 1,0 м	1		
Узел 25Л	4.407-268.2-25	Ответвление от лотка шириной в = 0,5 м лотка шириной в = 1,0 м	1		

Привязан

Инв. №

ГИП	Левитин		
Нач. отд.	Лисковец		
Н. контр.	Корягин		
Гл. спец.	Корягин		
Инженер	Старикова		

ТП 407-3-631.92 АС

Комплектные трансформаторные подстанции 35/10 кВ поставки ПО „Краснодарэлектростройконструкция"

ПС 35/10-2×□-(35-4Н)
Вариант с ПУОС

Стадия	Лист	Листов
РП	4	

План фундаментов

СЕЛЬЭНЕРГОПРОЕКТ

Взам. инв. №

Подпись и дата

Инв. № подл.

Альбом 5

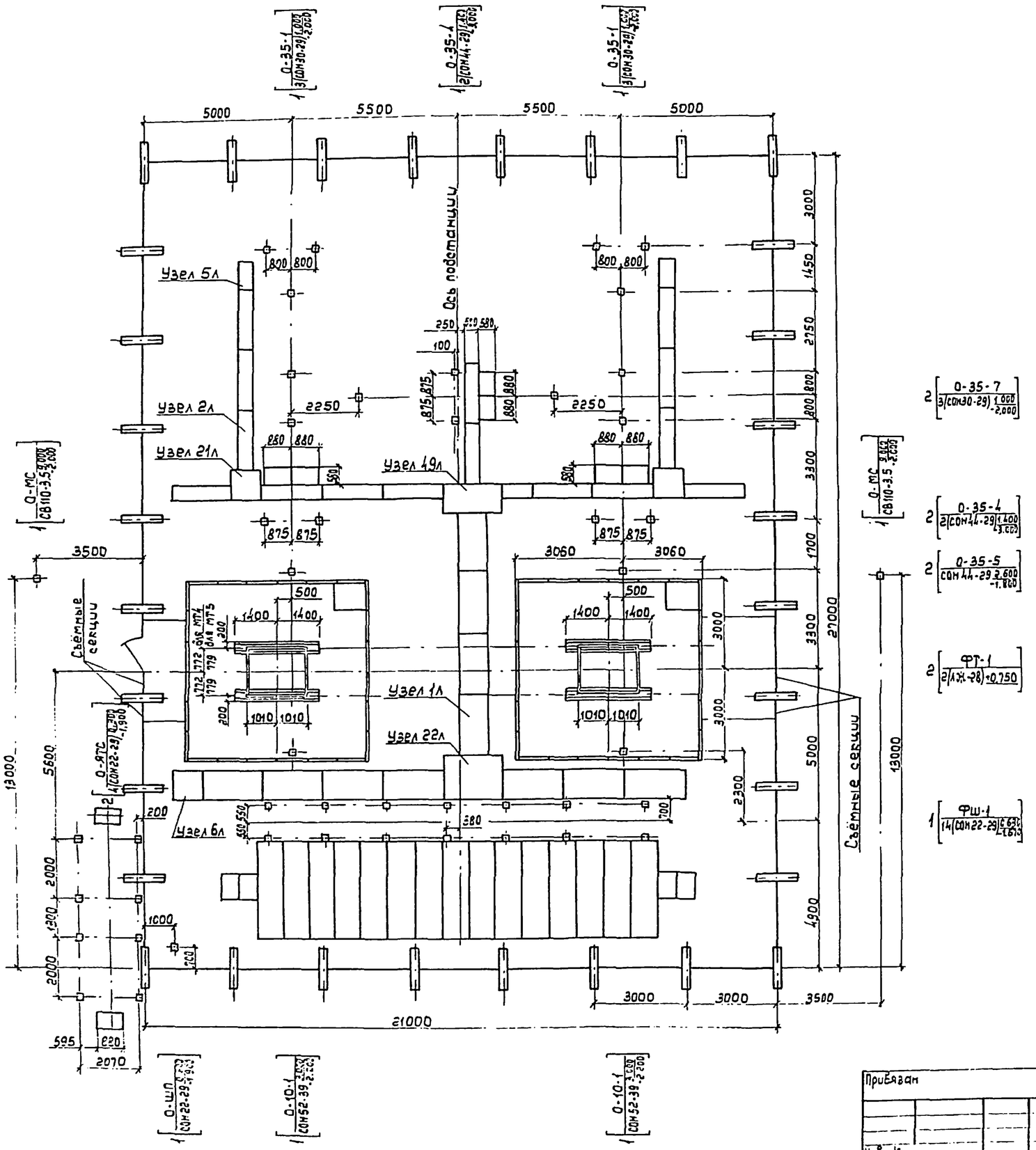

Марка поз.	Обозначение	Наименование	Кол.	Масса ед. кг	Примечание
ФТ-1	АС12	Фундаменты под трансформатор мощностью 4000 кВ·А	2		
ФТ-2	АС13		2		
ФТ-3	АС14	Фундаменты под трансформатор мощностью 1000-2500 кВА	2		
ФТ-4	АС15		2		
0-35-1	АС-16	Опора под блок приём ВЛ 35кВ с разъединителем и ВЧ связью	2		
0-35-4	АС-17	Опора под блок масляного выключателя	3		
0-35-5	АС-18	Опора под блок разрядников	2		
0-35-7	АС20	Опора под блок 2-х разъединителей и трансформаторов напряжения	2		
0-10-1	АС-23	Опора под блок опорных изоляторов 10кВ	2		
0-ШП	АС24	Опора под шкаф эксплуатационного и противопожарного инвентаря	1		
Фш-1	АС-27	Фундамент под распредустройство 10кВ	1		
0-МС	АС31	Отдельностоящий молниеотвод со светильниками	2		
0-ЯТС	АС26	Опора под ячейки телемеханики и связи	2		
		Кабельные лотки			
Узел 1л	4.407-268.2-1	Прямой участок лотка в=1.0м	11		
Узел 2л	4.407-268.2-2	Прямой участок лотка в=0.5м	15		
Узел 5л	4.407-268.2-5	Доборный участок длиной 1.0м лотка шириной 0.5м	3		
Узел 6л	4.407-268.2-6	Доборный участок длиной 1.0м лотка шириной 1.0м	1		
Узел 21л	4.407-268.2-21	Ответвление лотка шириной в=0.5м	2		
Узел 22л	4.407-268.2-22	Ответвление лотка шириной в=1.0м	1		
Узел 49л	4.407-268.2-49	Ответвление от лотка шириной в=1.0м лотка шириной в=0.5м в три стороны	1		

Инв. № подл. | Подпись и дата | Взам. инв. №

Привязан

Инв. №

ГИП	Левитин		
Нач.отд.	Лисовец		
Н.контр.	Корягин		
Гл.спец.	Корягин		
Инженер	Старикова		

ТП 407-5-631.92 АС

Комплектные трансформаторные подстанции 35/10кВ поставки ПО "Красноярэлектроаппаратуреконструкция"

ПС-35/10-2х□-(35-5АН) Вариант с ЯТС

Стадия	Лист	Листов
РП	5	

План фундаментов

СЕЛЬЭНЕРГОПРОЕКТ

Альбом 5

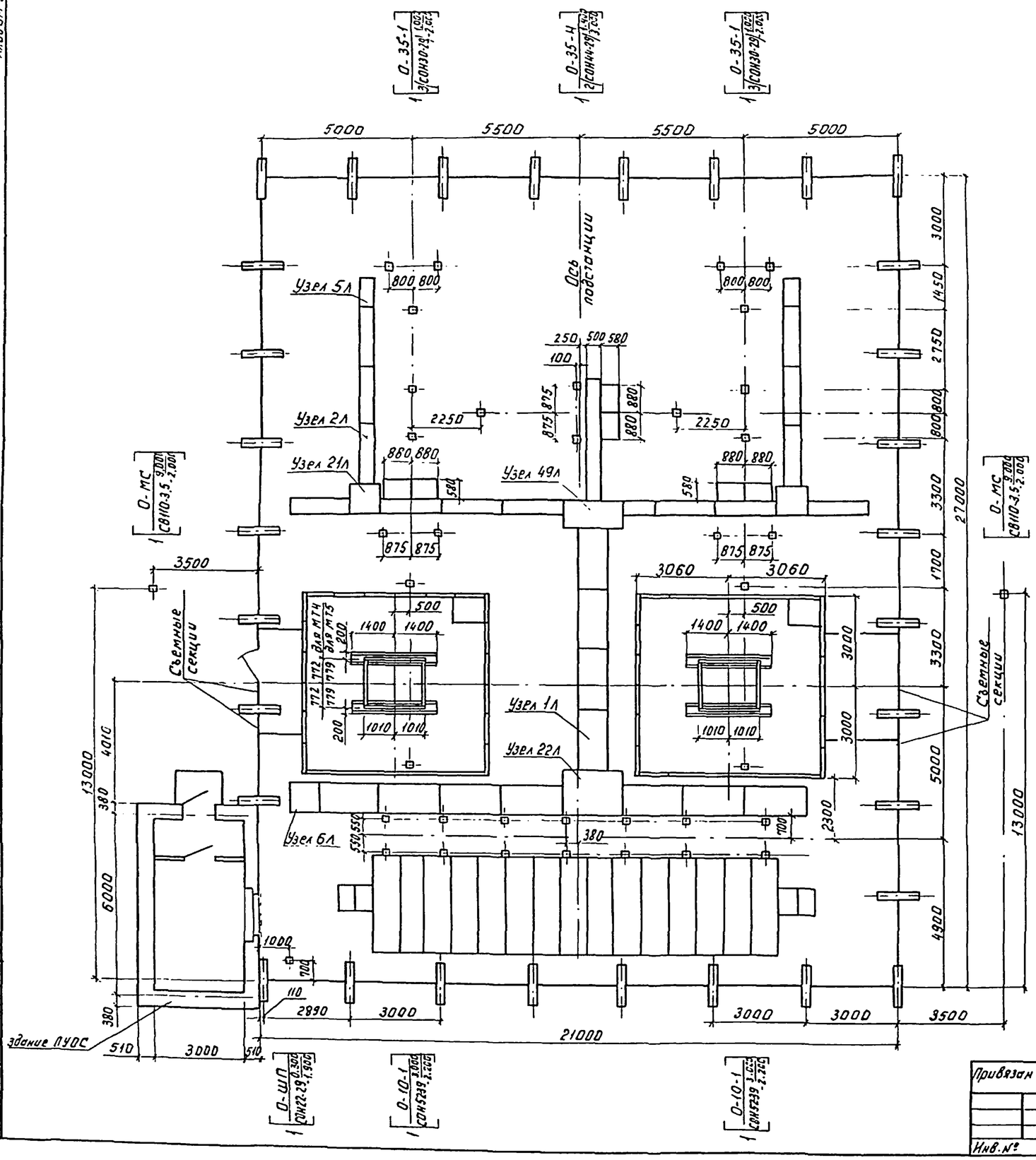

Марка поз.	Обозначение	Наименование	Кол.	Масса ед., кг	Примечание
ФТ-1	АС12	Фундаменты под трансформатор мощностью 4000кВ·А	2		
ФТ-2	АС13		2		
ФТ-3	АС14	Фундаменты под трансформатор мощностью 1500-2500кВ·А	2		
ФТ-4	АС15		2		
0-35-1	АС16	Опора под блок приема ВЛ 35кВ с разъединителем и ВЧ связью	2		
0-35-4	АС17	Опора под блок масляного выключателя	3		
0-35-5	АС18	Опора под блок разрядников	2		
0-35-7	АС20	Опора под блок 2х разъединителей и трансформаторов напряжения	2		
0-10-1	АС23	Опора под блок опорных изоляторов 10кВ	2		
0-ШП	АС24	Опора под шкаф эксплуатационного и противопожарного инвентаря	1		
ФШ-1	АС27	Фундамент под распредустройство 10кВ	1		
0-МС	АС31	Отдельностоящий молниеотвод со светильниками	2		
ПУОС	9.0826	Здание пункта управления, обслуживания и связи	1		
		Кабельные лотки			
Узел 1л	4.407-268.2-1	Прямой участок лотка в = 1,0м	11		
Узел 2л	4.407-268.2-2	Прямой участок лотка в: 0.5м	15		
Узел 5л	4.407-268.2-5	Доборный участок длиной 1,0м лотка шириной 0.5м	3		
Узел 6л	4.407-268.2-6	Доборный участок длиной 1,0м лотка шириной 1,0м	1		
Узел 21л	4.407-268.2-21	Ответвление лотка шириной в: 0,5м	2		
Узел 22л	4.407-268.2-22	Ответвление лотка шириной в = 1,0м	1		
Узел 49л	4.407-268.2-49	Ответвление от лотка шириной в=1,0м лотка шириной в=0,5м в три стороны	1		

Привязан			
Инв. №			
ГИП	Левитин		
Нач.отд.	Лисковец		
Н.контр.	Корягин		
Гл.спец.	Корягин		
Инженер	Старикова		

ТП407-3-631.92 АС

Комплектные трансформаторные подстанции 35/10кВ поставки ПО "Краснодарэлектростройконструкция"

ПС35/10-2×□-(35-5АН) Вариант с ПУОС

Стадия	Лист	Листов
РП	6	

План фундаментов

СЕЛЬЭНЕРГОПРОЕКТ

Инв. № подл. | Подпись и дата | Взам. инв. №

Альбом 5

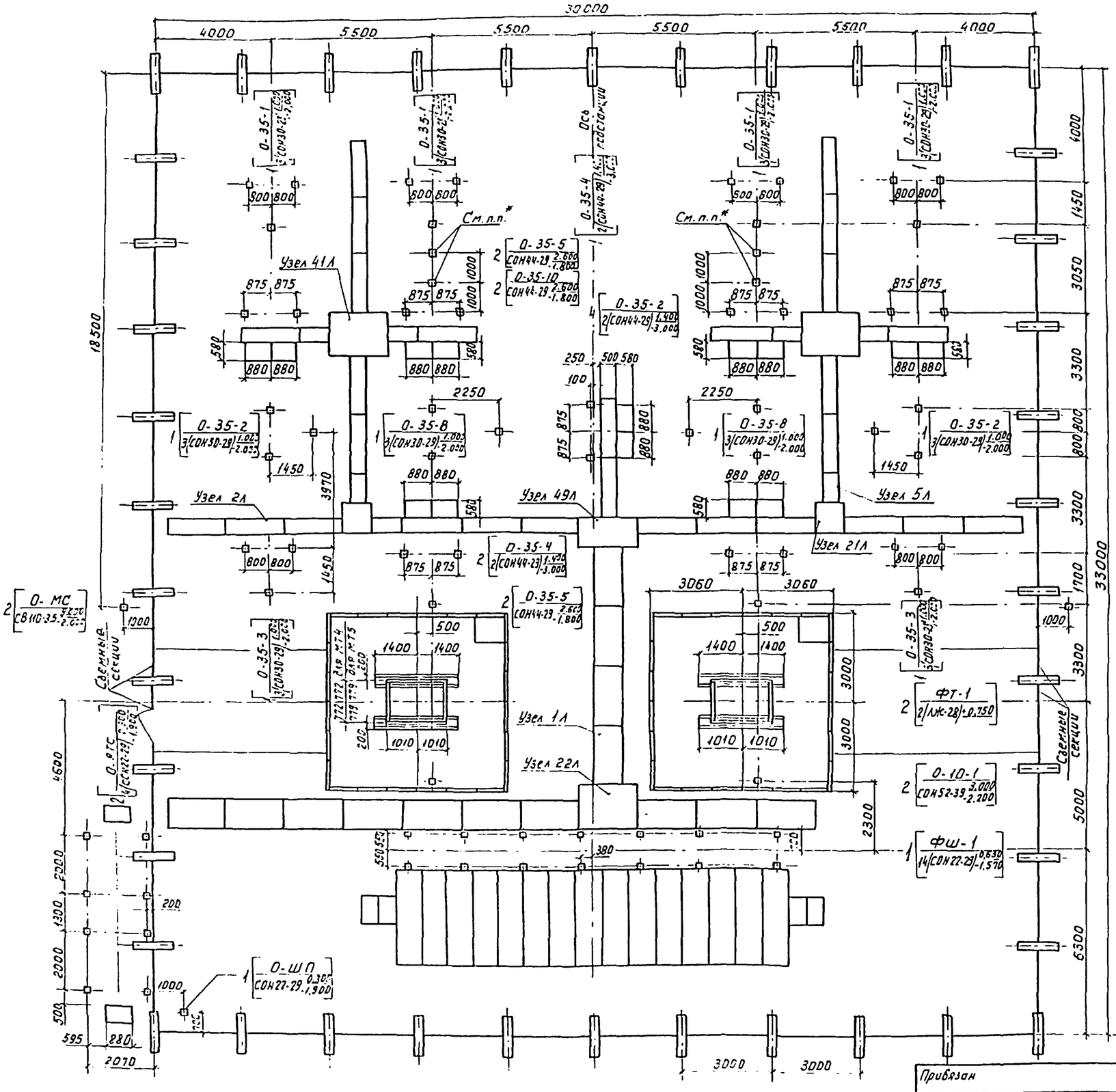

Марка поз.	Обозначение	Наименование	кол.	Масса ед., кг	Примечание
ФТ-1	АС12	Фундаменты под трансформатор мощностью 4000кВА	2		
ФТ-2	АС13		2		
ФТ-3	АС14	Фундаменты под трансформатор мощностью 1000-2500кВА	2		
ФТ-4	АС15		2		
О-35-1	АС16	Опора под блок приема ВЛ 35кВ с разъединителем и ВЧ связью	4		
О-35-2	АС16	Опора под блок шинных разъединителей и опорных изоляторов	2		
О-35-3	АС16	Опора под блок трансформаторов напряжения и предохранителей	2		
О-35-4	АС17	Опора под блок масляного выключателя	7		
О-35-5	АС18	Опора под блок разрядников	4		
О-35-8	АС20	Опора под блок 3х шинных разъединителей	2		
О-35-10	АС22	Опора под блок трансформаторов напряжения	2		
О-10-1	АС23	Опора под блок опорных изоляторов 10 кВ	2		
О-ШП	АС24	Опора под шкаф эксплуатационного и противопожарного инвентаря	1		
ФШ-1	АС27	Фундамент под распредустройство 10кВ	1		
О-МС	АС31	Отдельностоящий молниеотвод со светильниками	2		
О-ЯТС	АС26	Опора под ячейки телемеханики и связи	2		
		Кабельные лотки			
Узел 1Л	4.407-268.2-1	Прямой участок лотка в = 1,0м	14		
Узел 2Л	4.407-268.2-2	Прямой участок лотка в = 0,5м	28		
Узел 5Л	4.407-268.2-5	Доборный участок лотка длиной 1,0м, шириной 0,5м	7		
Узел 21Л	4.407-268.2-21	Ответвление лотка шириной в = 0,5м	2		
Узел 22Л	4.407-268.2-22	Ответвление лотка шириной в = 1,0м	1		
Узел 41Л	4.407-268.2-41	Пересечение лотков шириной в = 0,5м	2		
Узел 49Л	4.407-268.2-49	Ответвление от лотка шириной в = 1,0м лотка шириной в = 0,5м в три стороны	1		

* Опоры устанавливаются при наличии АВР на линии.

Привязан

Инв. №

ГИП	Левитин	
Гл. отд.	Лисковец	
Н. контр.	Корягин	
Гл. спец.	Корягин	
Инженер	Стрикова	

ТП 407-3-631.92 АС

Комплектные трансформаторные подстанции 35/10кВ поставки ПО „Краснодарэлектростройконструкция"

ПС 35/10-2х□-(35-9)
Вариант с ЯТС-80

Стадия	Лист	Листов
РП	7	

План фундаментов

СЕЛЬЭНЕРГОПРОЕКТ

Взам. инв. №

Подп. и дата

Инв. № подл.

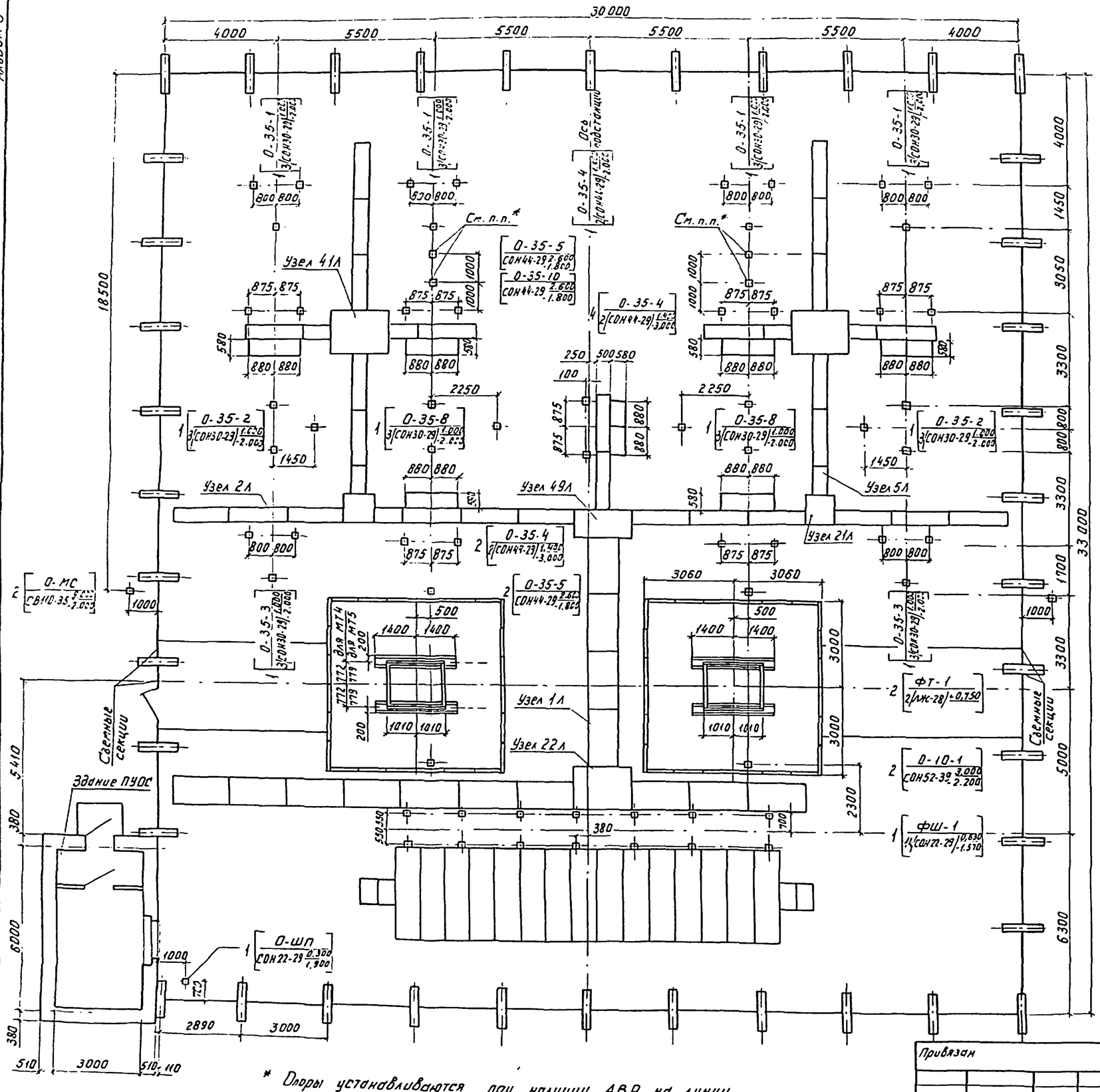

Марка поз.	Обозначение	Наименование	Кол.	Масса ед., кг	Примечание
ФТ-1	АС12	Фундаменты под трансформатор мощностью 4000 кВА	2		
ФТ-2	АС13		2		
ФТ-3	АС14	Фундаменты под трансформатор мощностью 1000-2500 кВА	2		
ФТ-4	АС15		2		
0-35-1	АС16	Опора под блок приема ВЛ 35 кВ с разъединителем и ВЧ связью	4		
0-35-2	АС16	Опора под блок шинных разъединителей и опорных изоляторов	2		
0-35-3	АС16	Опора под блок трансформаторов напряжения и предохранителей	2		
0-35-4	АС17	Опора под блок масляного выключателя	7		
0-35-5	АС18	Опора под блок разрядников	4		
0-35-8	АС20	Опора под блок 3х шинных разъединителей	2		
0-35-10	АС22	Опора под блок трансформаторов напряжения	2		
0-10-1	АС23	Опора под блок опорных изоляторов 10 кВ	2		
0-ШП	АС24	Опора под шкаф эксплуатационного и противопожарного инвентаря	1		
ФШ-1	АС27	Фундамент под распредустройство 10 кВ	1		
0-МС	АС31	Отдельностоящий молниеотвод со светильниками	2		
ПУОС	9.0826	Здание пункта управления, обслуживания и связи	1		
		Кабельные лотки			
Узел 1Л	4.407-268.2-1	Прямой участок лотка в = 1,0 м	14		
Узел 2Л	4.407-268.2-2	Прямой участок лотка в = 0,5 м	28		
Узел 5Л	4.407-268.2-5	Доборный участок лотка длиной 1,0 м, шириной 0,5 м	7		
Узел 21Л	4.407-268.2-21	Ответвление лотка шириной в = 0,5 м	2		
Узел 22Л	4.407-268.2-22	Ответвление лотка шириной в = 1,0 м	1		
Узел 41Л	4.407-268.2-41	Пересечение лотков шириной в = 0,5 м	2		
Узел 49Л	4.407-268.2-49	Ответвление от лотка шириной в = 1,0 м лотка шириной в = 0,5 м в три стороны	1		

* Опоры устанавливаются при наличии АВР на линии.

Привязан

Инв. №

ГИП	Левитин		
Нач. отд.	Лисковец		
Н. контр.	Корягин		
Гл. спец.	Корягин		
Инженер	Старикова		

ТП 407-3-631.92 АС

Комплектные трансформаторные подстанции 35/10 кВ поставки по „Краснодарэлектростройконструкция"

ПС 35/10-2х □-(35-9)
Вариант с ПУОС

Стадия	Лист	Листов
РП	8	

План фундаментов

СЕЛЬЭНЕРГОПРОЕКТ

Инв. № подл. | Подпись и дата | Взам. инв. №

Альбом 5

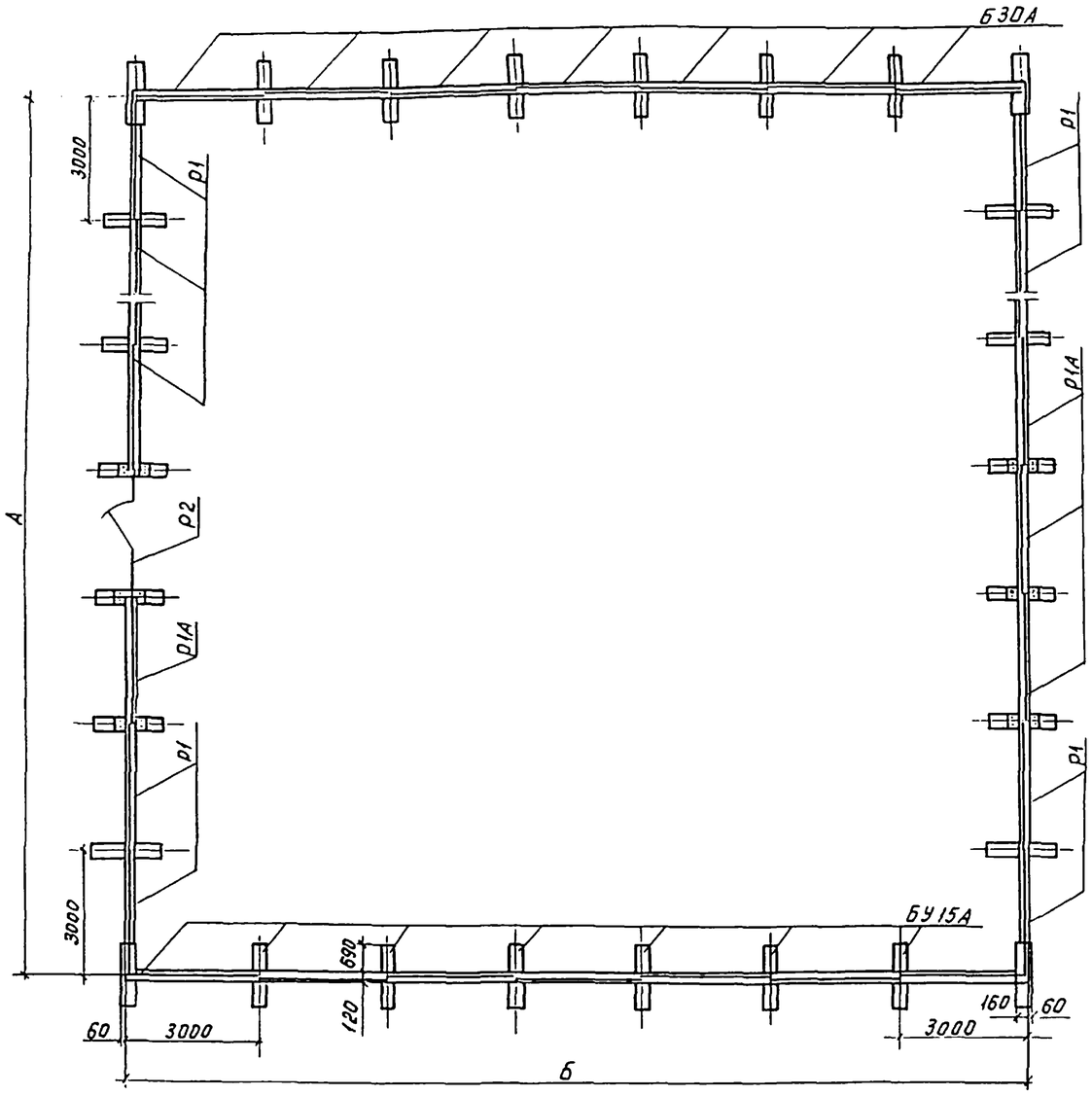

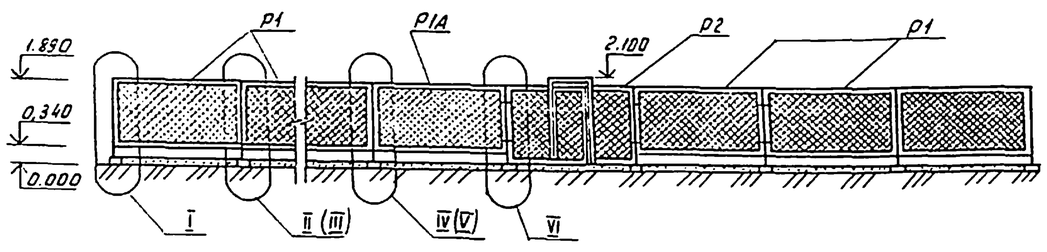

Марка поз.	Обозначение	Наименование	Количество 35-3Н с ЯТС	35-4Н с ЯТС / 35-5Н с ЯТС	35-4Н 35-5АН с ПУОС	35-9 с ЯТС	35-9 с ПУОС	Масса ед., кг	Примечание
		Железобетонные изделия							
Б30А	3.407.1-157.1-22	Балка	23	31	29	41	39	200	
Б15А	3.407.1-157.1-22	Балка	24	32	31	42	41	100	
		Стальные изделия							
Р1	Заводские чертежи 03741	Сетчатая панель рядовая	20	28	26	38	36	30,5	
Р1А		Сетчатая панель съемная	3	3	3	3	3	30,5	
Р2		Сетчатая панель с калиткой	1	1	1	1	1	70,8	
МС-1		Изделие соединительное	6	6	6	6	6	5,78	
МС2		Изделие соединительное	12	12	12	12	12	0,18	
МС3		Подкладка	2	2	2	2	2	0,94	
		Стандартные изделия							
1		Болт М10-6g×30.58 ГОСТ 7798-70	18	18	18	18	18	0,03	
2		Гайка М10-6Н.5 ГОСТ 5915-70	36	36	36	36	36	0,011	
3		Шайба 10.02 Ст3 ГОСТ 11371-78	36	36	36	36	36	0,004	
4		Шайба 10.02 Ст3 ГОСТ 6402-70	18	18	18	18	18	0,001	

Типоразмеры	Схемы 35-3Н с ЯТС	35-4Н с ЯТС	35-4Н с ПУОС	35-5АН с ЯТС	35-5АН с ПУОС	35-9 с ЯТС	35-9 с ПУОС
А, м	24	27	27	27	27	33	33
В, м	12	21	21	21	21	30	30

Узлы в скобках даны для косогорных участков.
Уклон территории ограждаемой площадки допускается до 6%.
Читать совместно с листом АС-10; АС-11.

Привязан			
Инв. №			
ГИП	Левитин		
Нач. отд.	Лисковец		
Н. контр.	Корягин		
Гл. спец.	Корягин		
Инженер	Сторикова		

ТП 407-3-631.92 АС

Комплектные трансформаторные подстанции 35/10кВ поставки ПО „Краснодарэлектростройконструкция"

Стадия	Лист	Листов
РП	9	

Наружное ограждение
План, разрез, спецификация

СЕЛЬЭНЕРГОПРОЕКТ

Инв. № подл. | Подпись и дата | Взам. инв. №

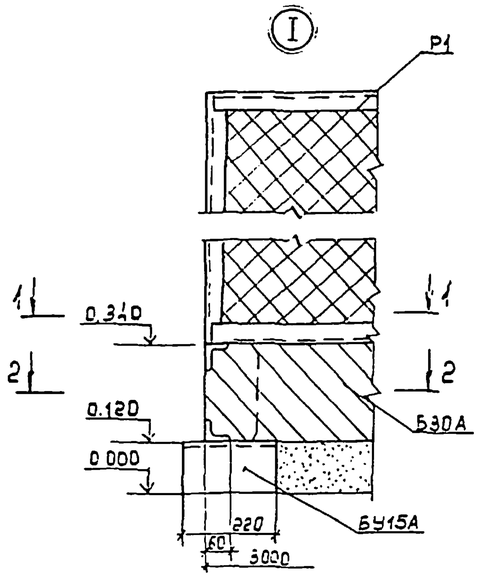

1-1

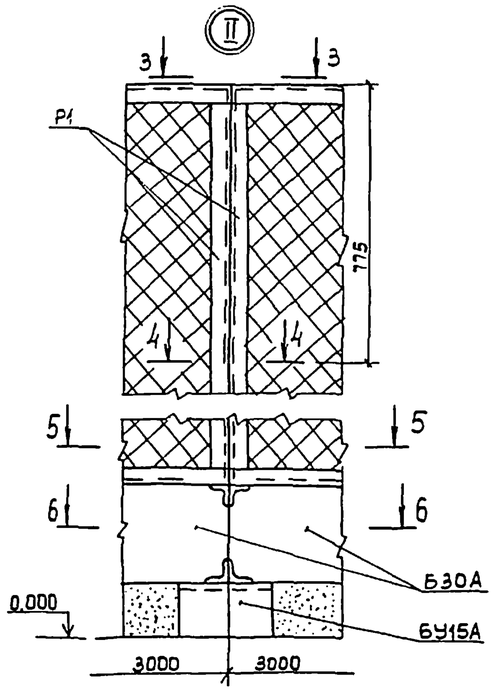

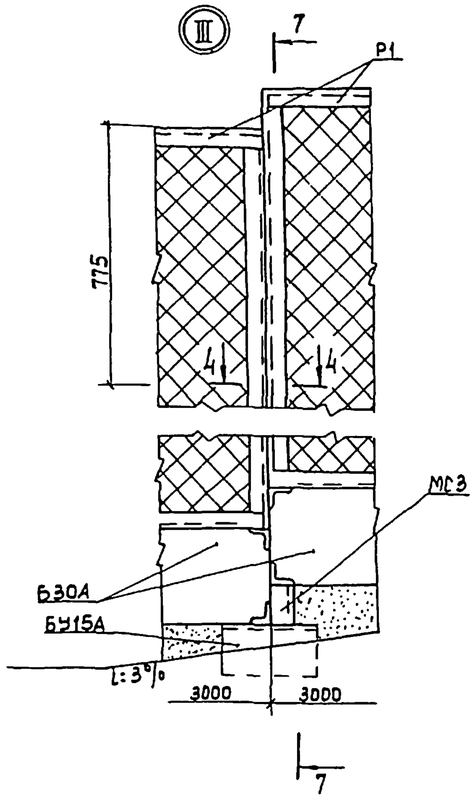

7-7

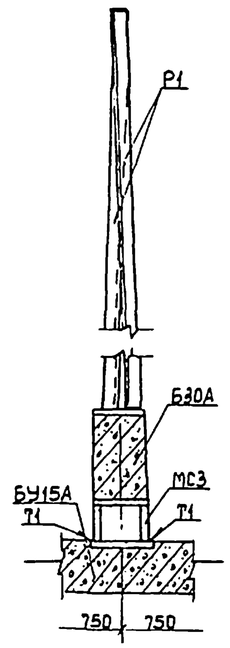

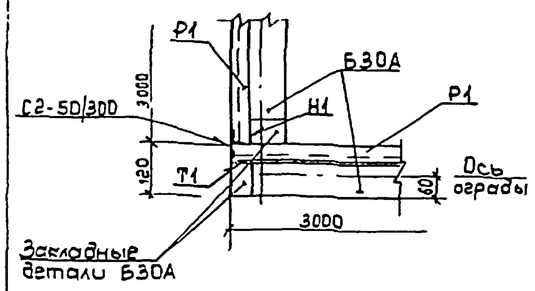

5-5

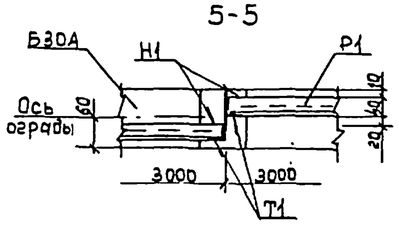

3-3

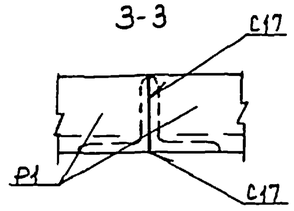

2-2

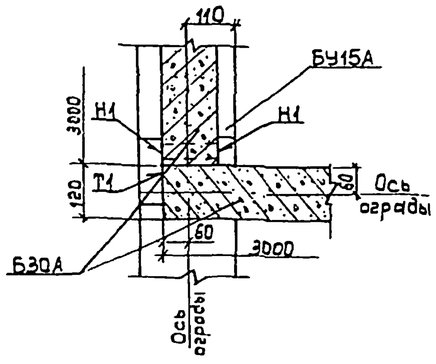

6-6

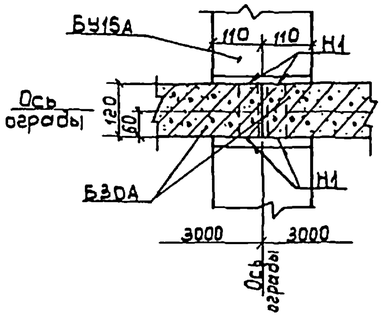

4-4

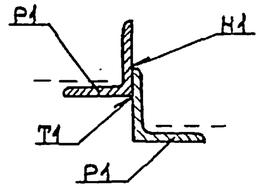

Уклон территории ограждаемой площадки допускается до 6%.
Читать совместно с листом АС-9.
Сварные швы по ГОСТ 5264-80. Катеты швов принять по наименьшей толщине свариваемых элементов.
Электроды для сварных соединений Э42А ГОСТ 9467-75.

Привязан

Инв. №

ТП 407-3-631.92 АС			
Комплектные трансформаторные подстанции 35/10кВ поставки ПО „Краснодарэлектростройконструкция"			
	Стадия	Лист	Листов
	РП	10	
ГИП Левитин	Наружное ограждение. Узлы I, II, III	СЕЛЬЭНЕРГОПРОЕКТ	
Нач.отд. Лисовец			
Н.контр. Корягин			
Гл.спец. Корягин			
Инженер Старикова			

Взам.инв. №
Подпись и дата
Инв. № подл.

Альбом 5

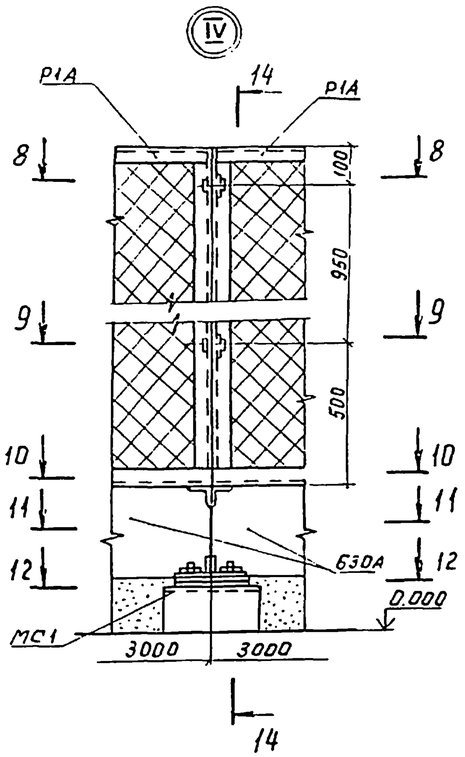

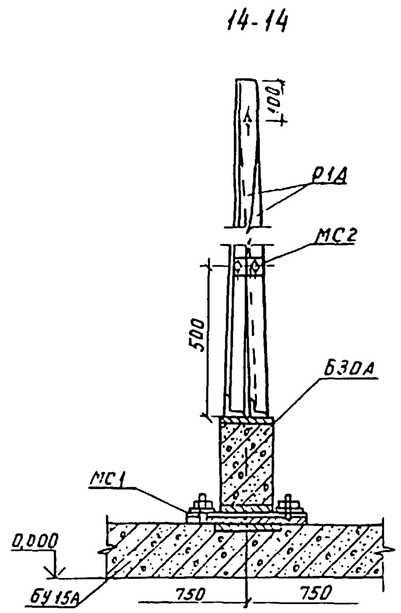

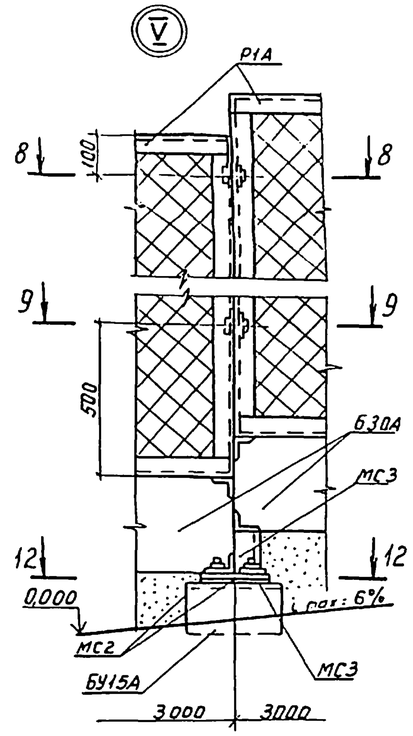

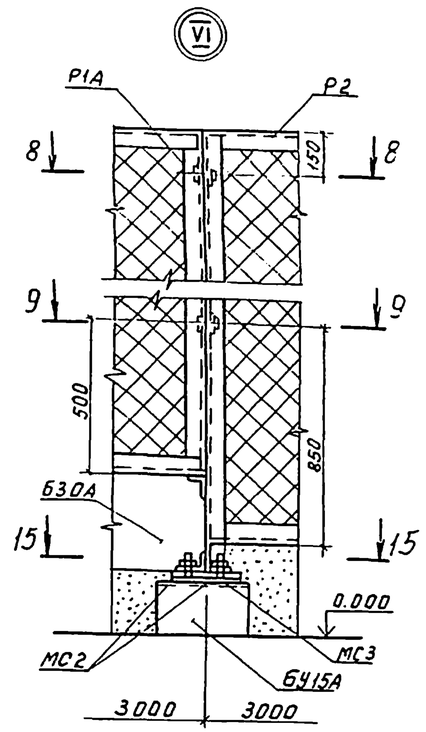

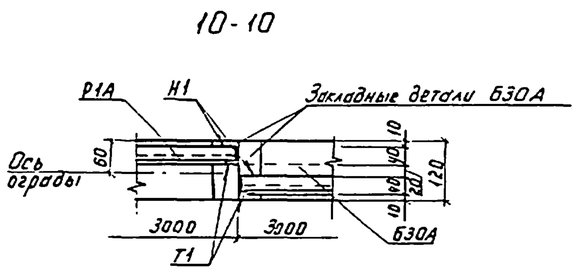

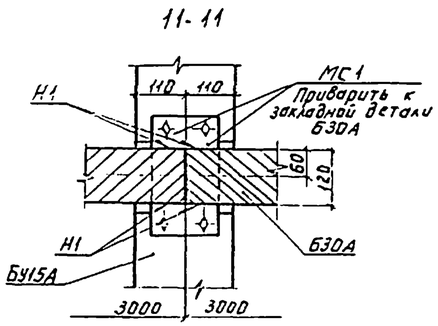

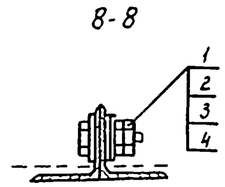

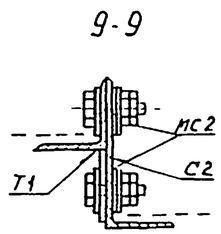

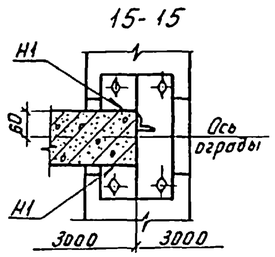

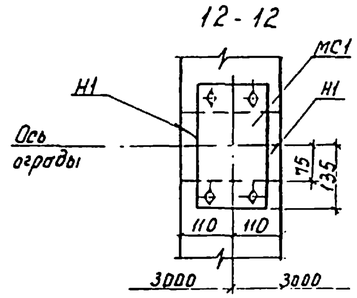

Уклон территории ограждаемой площадки допускается до 6%.
Читать совместно с листом АС-9.
Сварные швы по ГОСТ 5264-80, катеты швов принять по наименьшей толщине свариваемых элементов.
Электроды для сварных соединений Э42А ГОСТ 9467-75.

Привязан

Инв. №

ГИП	Левитин		
Нач. отд.	Лисковец		
Н. контр.	Корягин		
Гл. спец.	Корягин		
Инженер	Старикова		

ТП 407-3-631.92 АС

Комплектные трансформаторные подстанции 35/10 кВ поставки ПО „Краснодарэлектростройконструкция"

Стадия	Лист	Листов
РП	11	

Наружное ограждение
Узлы IV; V; VI

СЕЛЬЭНЕРГОПРОЕКТ

Инв. № подл. | Подпись и дата | Взам. инв. №

Промытый и просеянный гравий или непористый щебень крупн. от 30 до 50мм - 250мм
Цементная стяжка - 30мм
Песчано-гравийная смесь или мелкий гравий - 200мм

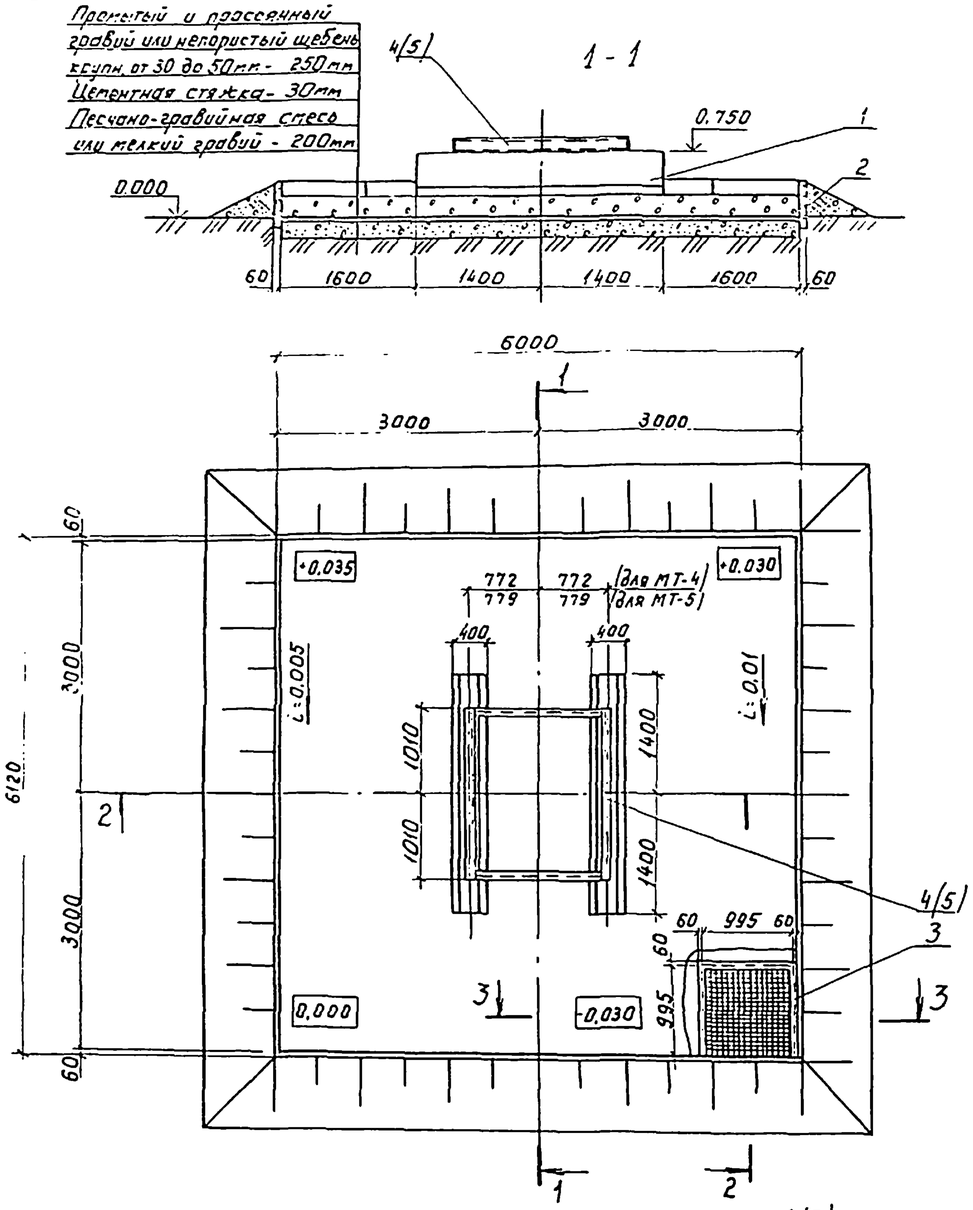

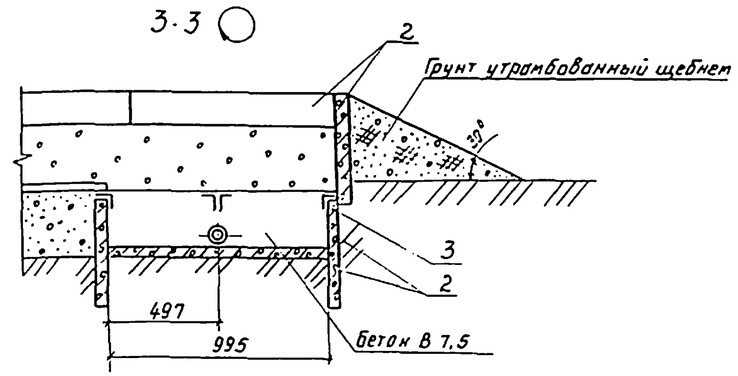

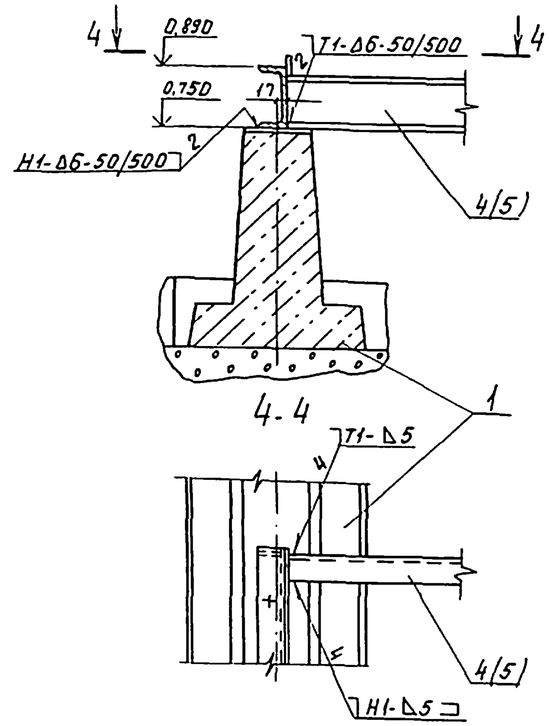

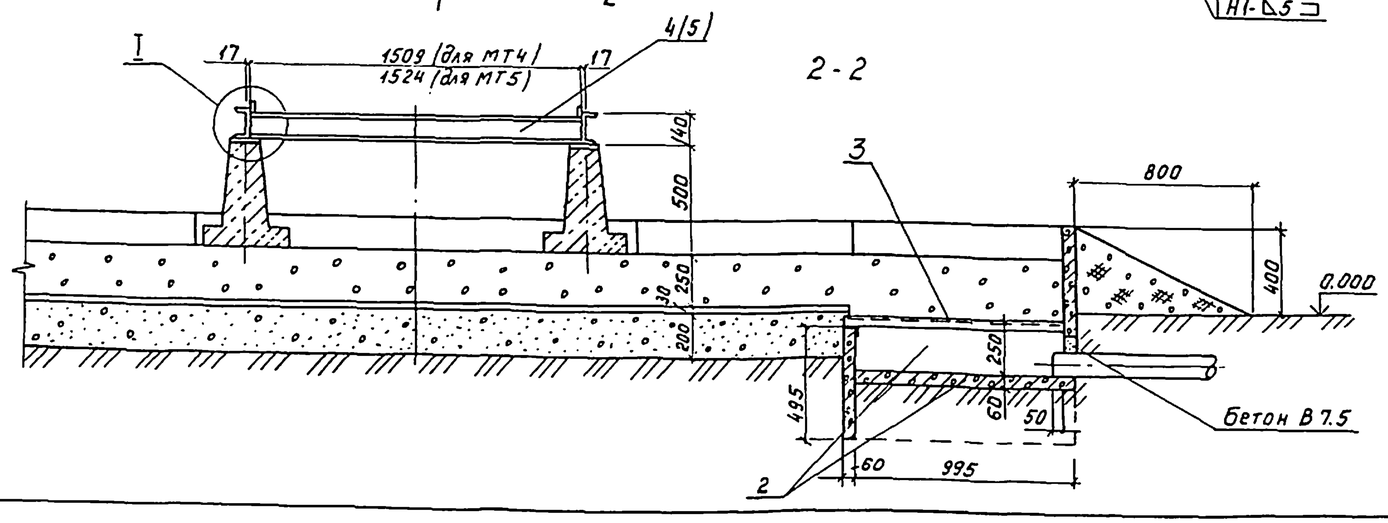

Марка, поз.	Обозначение	Наименование	Кол.	Масса ед., кг	Примечание
		Железобетонные изделия			
1	3.407.1-157.1-20	Лежень ЛЖ 28	2	750,0	
2	3.407.1-157.1-15	Плита П 10,5	29	73,0	
		Стальные изделия			
3	АСИ5	Марка МТ1	1	16,29	
4	АСИ6	Марка МТ4	1	94,95	
5		Марка МТ5	1	83,84	
		Материалы			
		Раствор цементно-песчаный			1,00 м³
		Бетон В 7.5			0,01 м³
		Труба асбестоцементная			определяет с проектом
		Гравий, щебень			8,8 м³
		Смесь песчано-гравийная			8,6 м³

1. За условную отметку 0,000 принята отметка планировки земли.
2. Сварные швы по ГОСТ 5264-80.
Электроды для сварных соединений Э42 ГОСТ 9467-75.

Привязан

Инв. №

Инв. № подл. | Подпись и дата | Взам. инв. №

ГИП	Левитин		
Нач. отд.	Лисковец		
Н. контр.	Корягин		
Гл. спец.	Корягин		
Инженер	Старикова		

ТП 407-3-631.92 АС

Комплектные трансформаторные подстанции 35/10кВ поставки ПО "Краснодарэлектростройконструкция"

Стадия	Лист	Листов
РП	12	

Фундамент под трансформатор мощностью 4000 кВ·А ФТ-1

СЕЛЬЭНЕРГОПРОЕКТ

Альбом 5

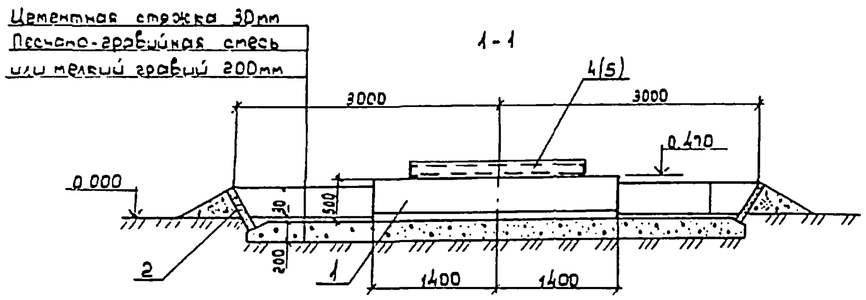

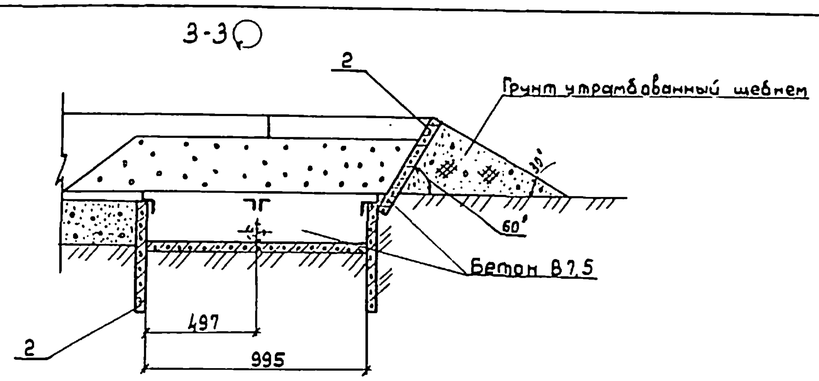

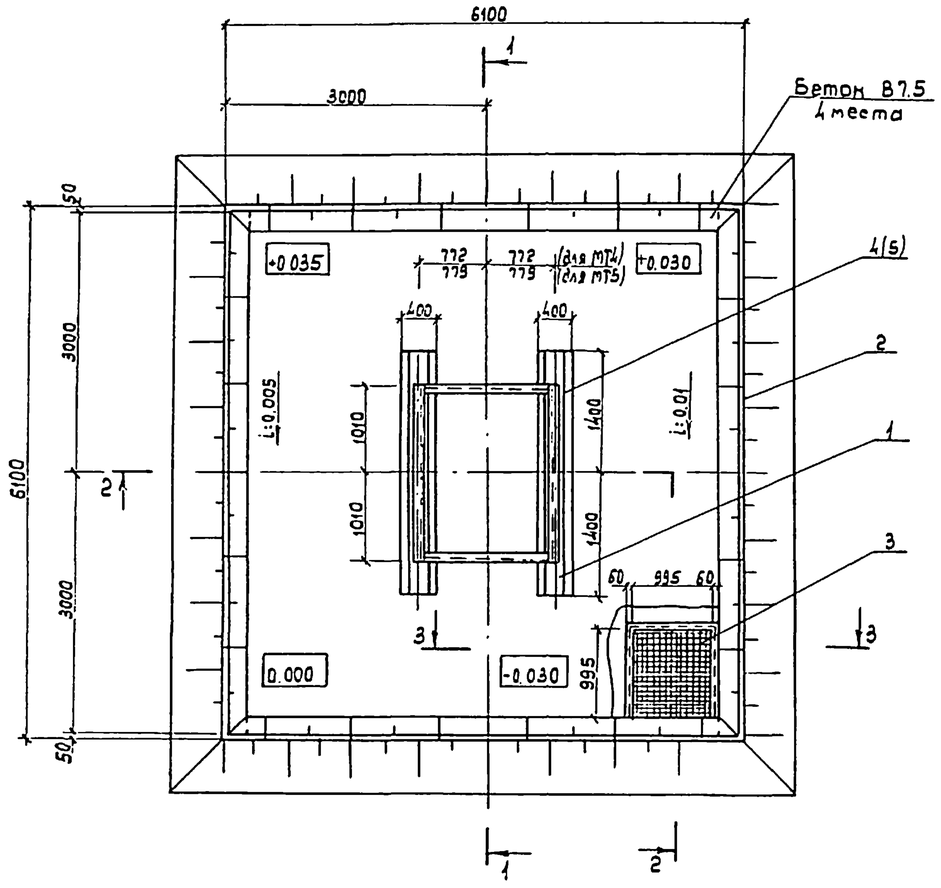

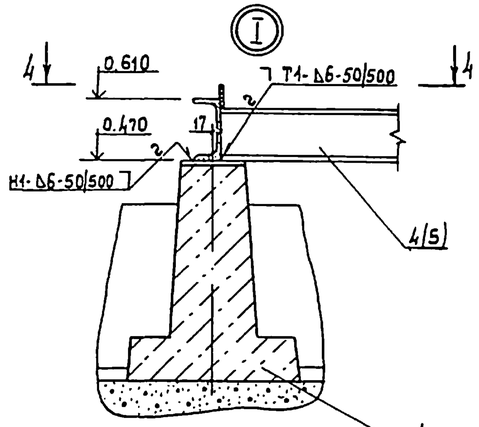

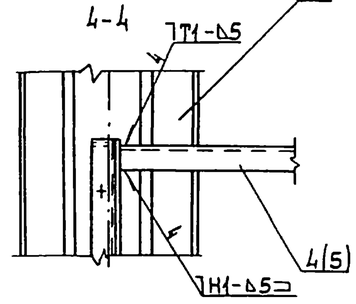

Марка, поз.	Обозначение	Наименование	Кол.	Масса ед., кг	Примечание
		Железобетонные изделия			
1.	3.407.1-157.1-20	Лежень ЛЖ-28	2	750.0	
2.	3.407.1-157.1-15	Плита П10.5	27	73.0	
		Стальные изделия			
3.	АСИ-5	Марка МТ1	1	16.29	
4	АСИ-6	Марка МТ4	1	94.95	
5.		Марка МТ5	1	83.84	
		Материалы			
		Раствор цементно-песчаный			0.66 m^3
		Бетон В7.5			0.01 m^3
		Труба асбестоцементная			заготовляется предприятием
		Гравий, щебень			0.4 m^3
		Смесь песчано-гравийная			5.8 m^3

1. За условную отметку 0.000 принята отметка планировки земли.
2. Сварные швы по ГОСТ 5264-80.
Электроды для сварных соединений Э42 ГОСТ 9467-75

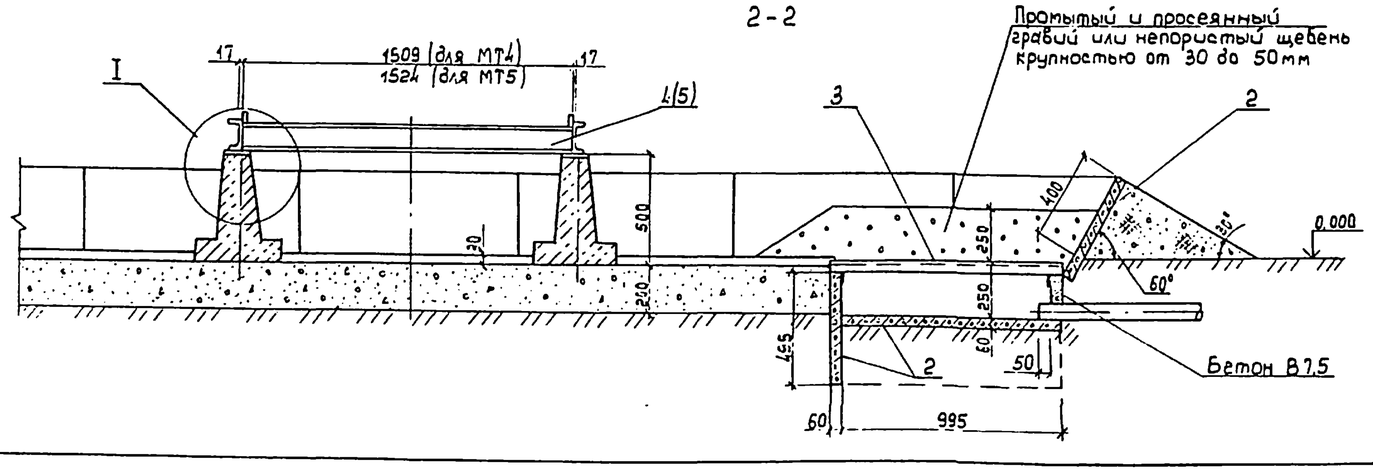

Привязан

Инв. №

Инв. № подл. | Подпись и дата | Взам. инв. №

ГИП	Левитин		ТП 407-3-631.92 АС
Нач. отд.	Лисовец		Комплектные трансформаторные подстанции 35/10кВ поставки ПО „Красноярэлектростройконструкция"
Н. контр.	Корягин		Стадия: РП; Лист: 13; Листов:
Гл. спец.	Корягин		Фундамент под трансформатор мощностью 4000 кВ·А. (Вариант без сплошного армирующего слоя щебня) ФТ-2
Инженер	Старикова		СЕЛЬЭНЕРГОПРОЕКТ

Альбом 5

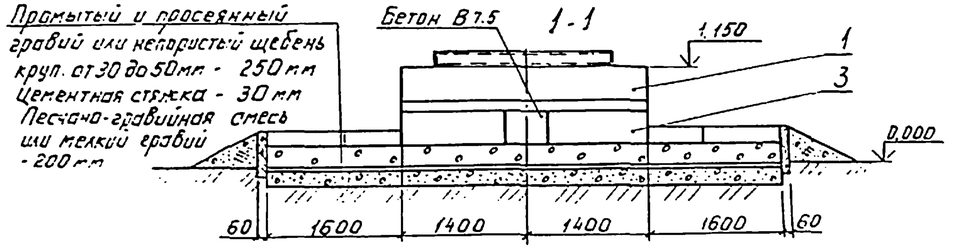

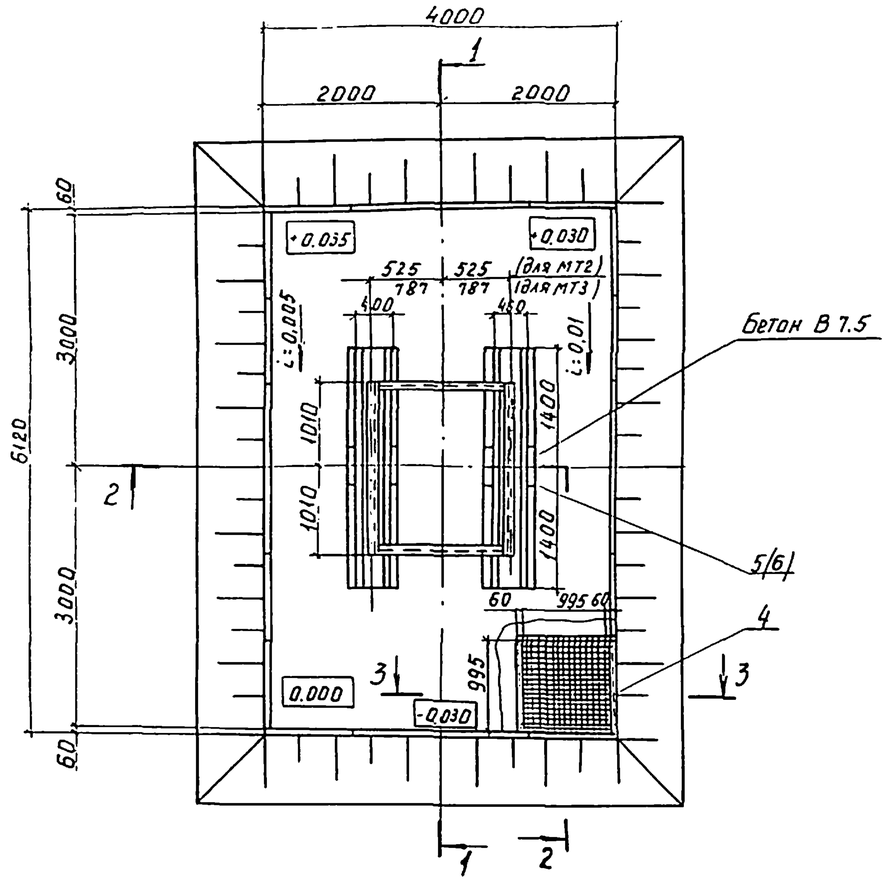

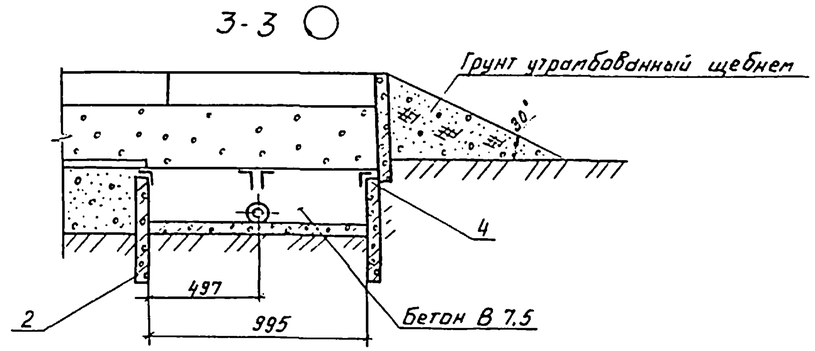

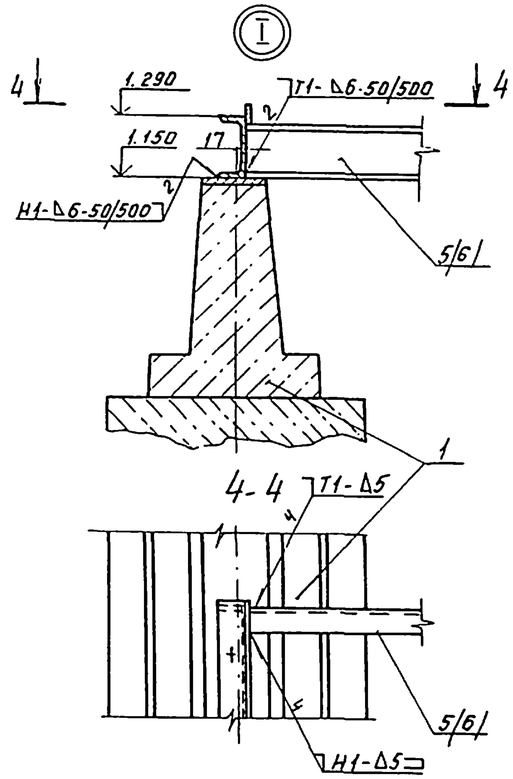

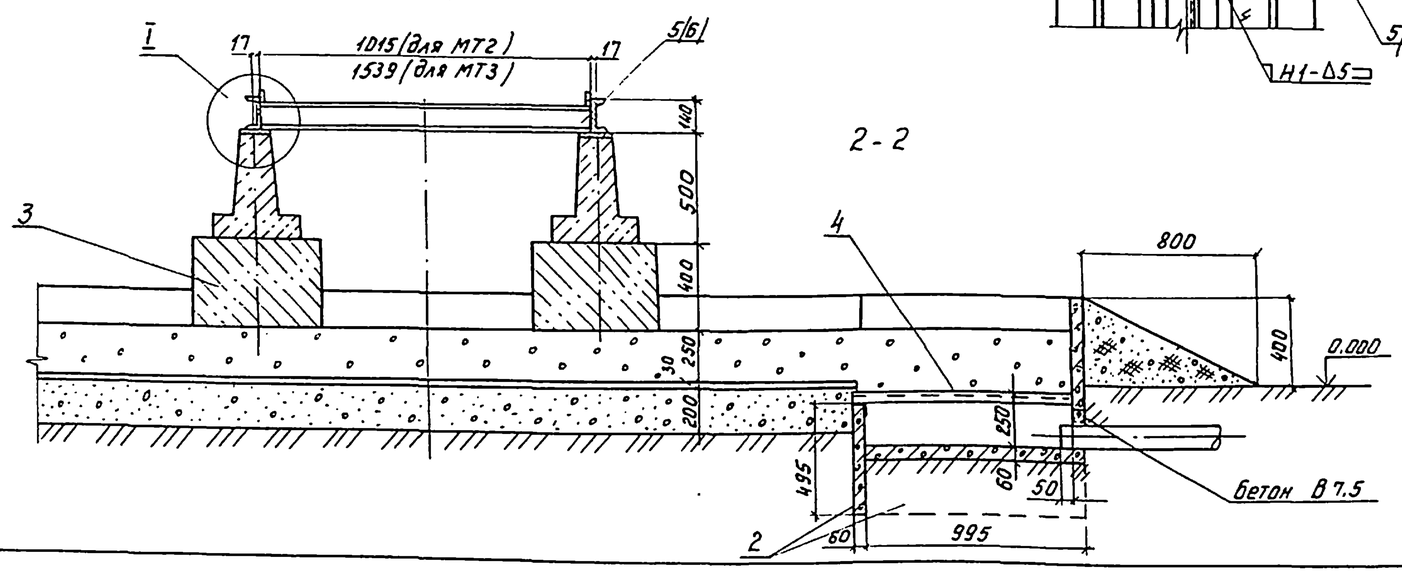

Марка, поз.	Обозначение	Наименование	Кол.	Масса, ед., кг	Примечание
		Железобетонные изделия			
1	3.407.1-157.1-20	Лежень ЛЖ 28	2	750,0	
2	3.407.1-157.1-15	Плита П10.5	25	73,0	
3	ГОСТ 13579-78	Блок ФБС 12.4.6-т	4	640,0	
		Стальные изделия			
4	АСИ5	Марка МТ1	1	16,29	
5	АСИ6	Марка МТ2	1	71,67	
6		Марка МТ3	1	95,58	
		Материалы			
		Раствор цементно-песчаный			0,7 м³
		Бетон В7.5			0,20 м³
		Труба асбестоцементная			По ведомости проекта
		Гравий, щебень			5,8 м³
		Смесь песчано-гравийная			4,4 м³

1. За условную отметку 0,000 принята отметка планировки земли.
2. Сварные швы по ГОСТ 5264-80.
Электроды для сварных соединений Э42 ГОСТ 9467-75.

Привязан

Инв. №

ГИП	Левитин		
Нач. отд.	Лисковец		
Н.контр.	Корягин		
Гл.спец.	Корягин		
Инженер	Старикова		

ТП 407-3-631.92 АС

Комплектные трансформаторные подстанции 35/10кВ поставки ПО „Краснодарэлектростройконструкция"

Стадия	Лист	Листов
РП	14	

Фундамент под трансформатор мощностью 1000-2500 кВ·А ФТ-3

СЕЛЬЭНЕРГОПРОЕКТ

Инв. № подл. | Подпись и дата | Взам. инв. №

Альбом 5

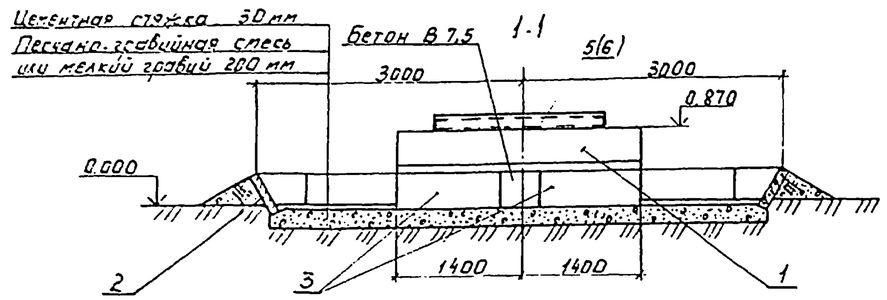

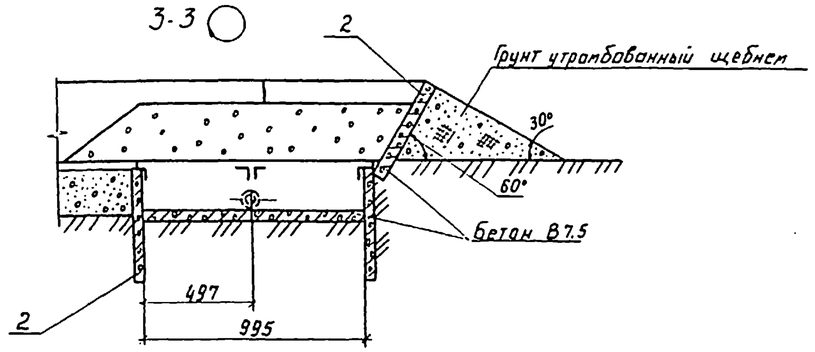

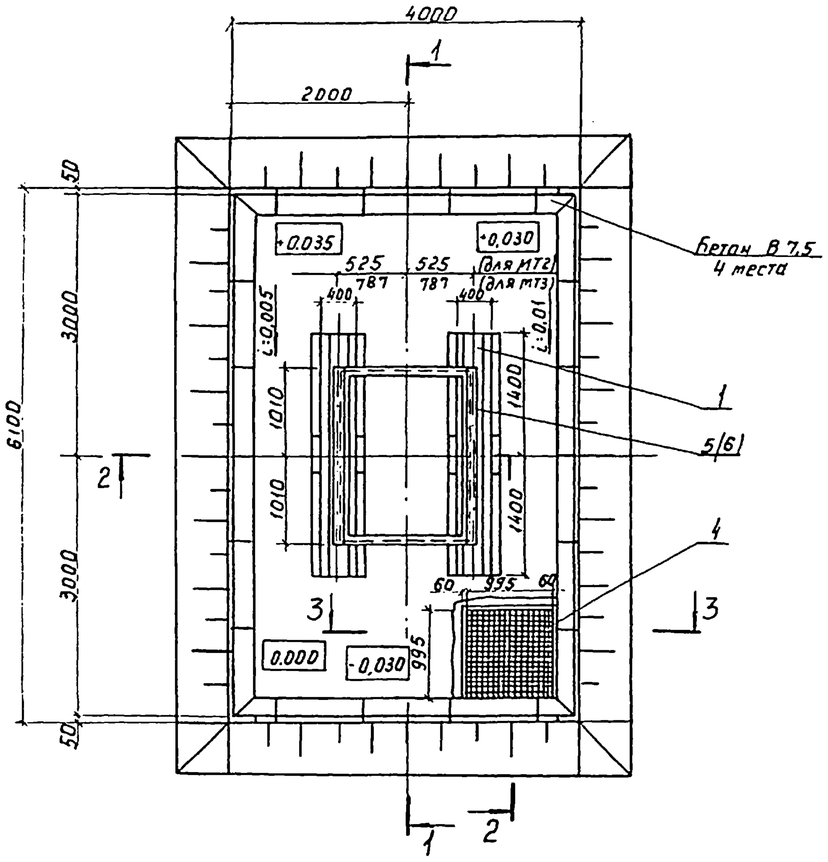

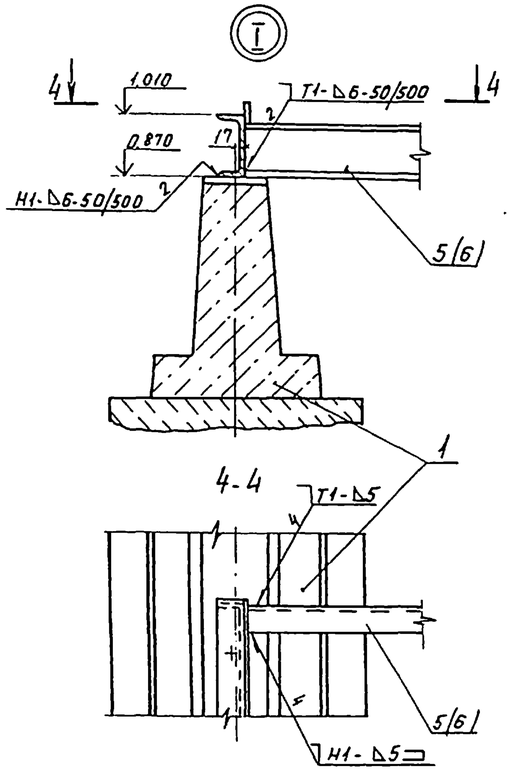

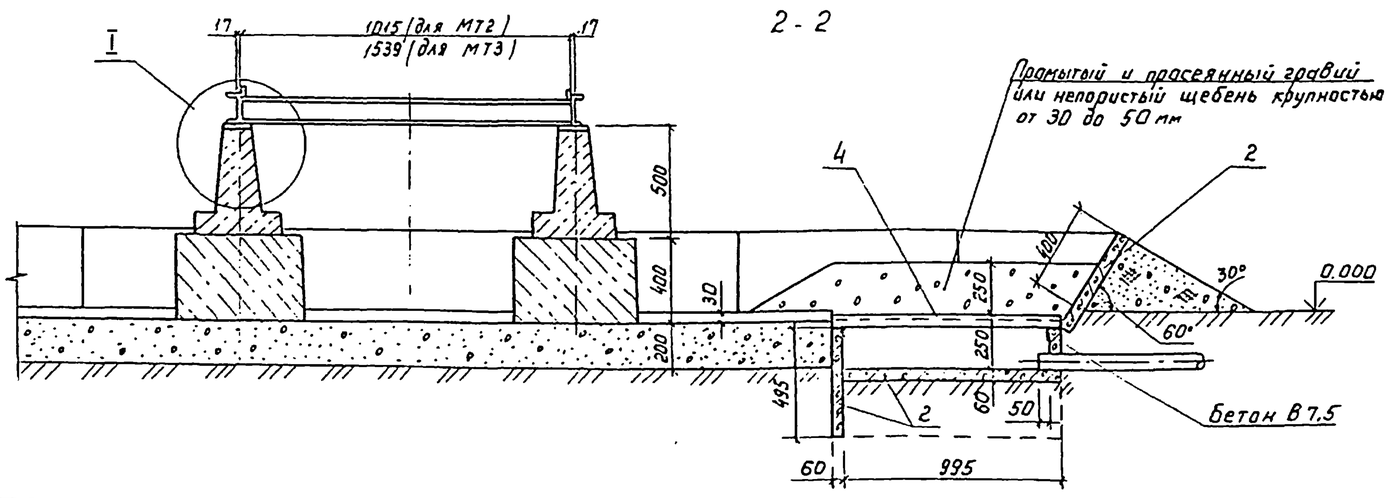

Марка, поз.	Обозначение	Наименование	Кол.	Масса ед., кг	Примечание
		Железобетонные изделия			
1	3.407.1-157.1-20	Лежень ЛЖ 28	2	750.0	
2	3.407.1-157.1-15	Плита П10.5	23	73,0	
3	ГОСТ 13579-78	Блок ФБС 12.4.6-Т	4	640,0	
		Стальные изделия			
4	АСИ5	Марка МТ1	1	16,29	
5	АСИ6	Марка МТ2	1	71,67	
6		Марка МТ3	1	95,58	
		Материалы			
		Раствор цементно-песчаный			0,4 м³
		Бетон В 7.5			0,20 м³
		Труба асбестоцементная			Справляется проектом
		Гравий, щебень			0,4 м³
		Смесь песчано-гравийная			3,5 м³

1. За основную отметку 0.000 принята отметка планировки земли.
2. Сварные швы по ГОСТ 5264-80.
Электроды для сварных соединений Э42 ГОСТ 9467-75.

Привязан

Инв. №

ГИП	Левитин		
Нач. отд.	Лисковец		
Н.контр.	Корягин		
Гл.спец.	Корягин		
Инженер	Старикова		

ТП 407-3-631.92 АС

Комплектные трансформаторные подстанции 35/10кВ поставки ПО „Краснодарэлектростройконструкция"

Стадия	Лист	Листов
РП	15	

Фундамент под трансформатор мощностью 1000-2500кВА (вариант без сплошного огнегасящего слоя щебня) ФТ-4

СЕЛЬЭНЕРГОПРОЕКТ

Инв. № подл. | Подпись и дата | Взам. инв. №

Альбом 5

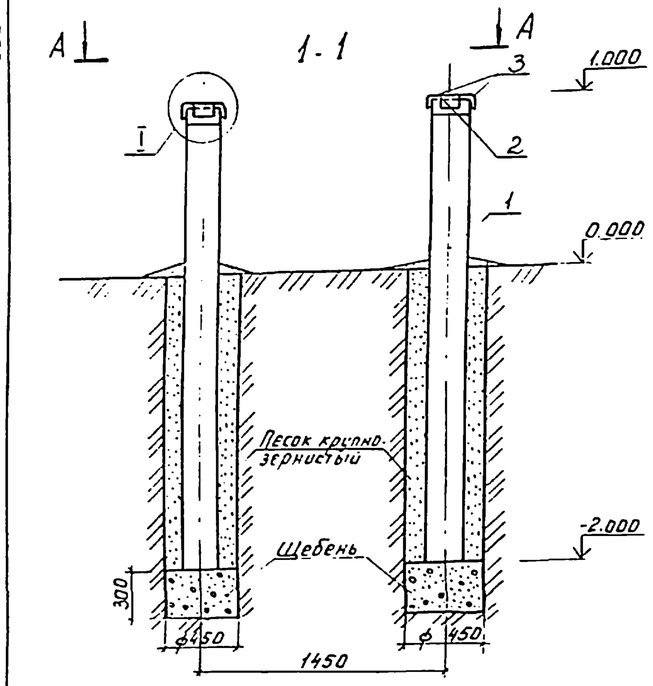

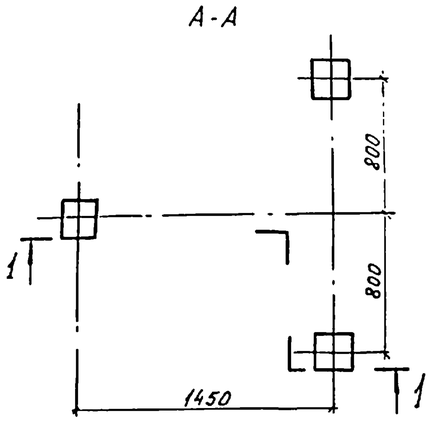

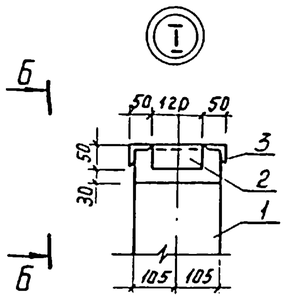

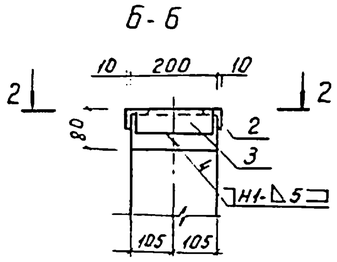

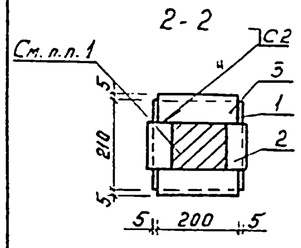

Марка поз.	Обозначение	Наименование	Кол. шт.	Масса ед., кг	Примечание
		Железобетонные элементы			
1	3.407.1-157.1-10	Стойка СОН30-29	3	330	
		Стальные элементы			
2		Уголок 50×50×5-В ГОСТ 8509-86 / С245 ГОСТ 27772-88 ℓ=120	6	2.40	без чертежа
3		Уголок 50×50×5-В ГОСТ 8509-86 / С245 ГОСТ 27772-88 ℓ=200	6	4.00	без чертежа
		Материалы			
		Песок крупнозернистый			0.67 м³
		Щебень			0.14 м³

1. Залить цементным раствором М100.
2. Сварные швы по ГОСТ 5264-80.
Электроды для сварных соединений Э42 ГОСТ 9467-75.

Привязан

Инв. №

ГИП	Левитин		
Нач. отд.	Лисковец		
Н. контр.	Корягин		
Гл. спец.	Корягин		
Инженер	Стрикова		

ТП 407-3-631.92 АС

Комплектные трансформаторные подстанции 35/10 кВ поставки ПО „Краснодарэлектростройконструкция"

Стадия	Лист	Листов
РП	16	

Опоры типа О-35-1,2,3 под блоки; прием ВА35-5 с разъединителем и ВН связью; шинных разъединителей и опорных изоляторов; трансформаторов напряжения и предохранителей

СЕЛЬЭНЕРГОПРОЕКТ

Инв. № подл. | Подпись и дата | Взам. инв. №

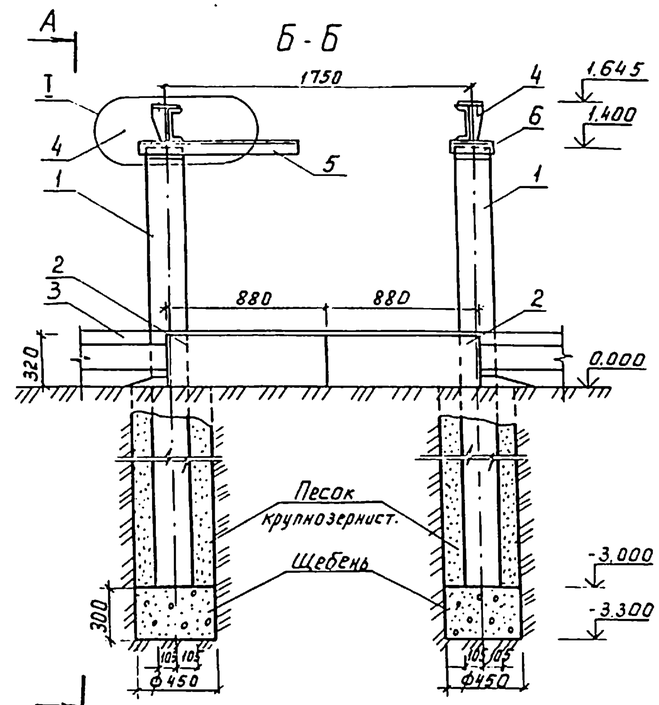

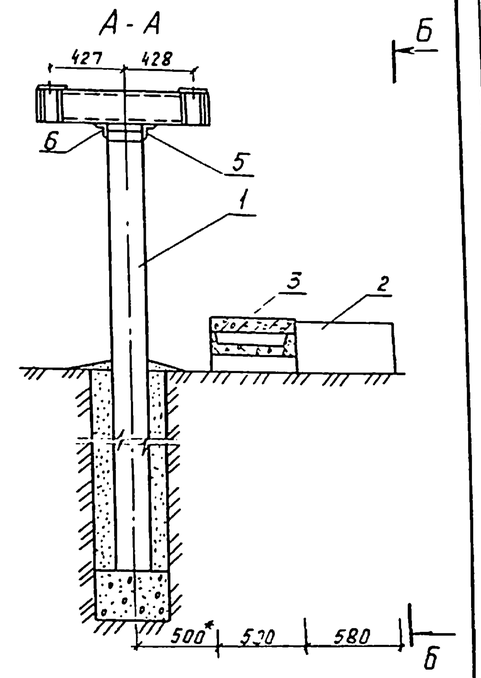

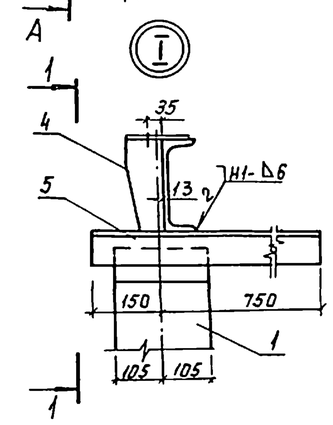

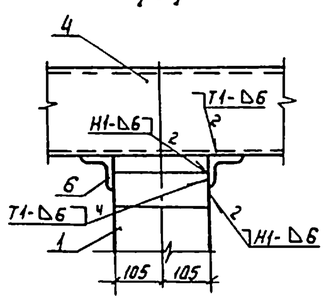

Марка, поз.	Обозначение	Наименование	Кол. шт.	Масса ед., кг	Примечание
		Железобетонные элементы			
1	3.407.1-157.1-10	Стойка СОН44-29	2	475	
2	ГОСТ 13579-78	Блоки ФБС 9.3.6-Т	2	350	
3		Лоток. Узел Л2	—	—	назначается проектом
		Стальные элементы			
4	3.407.9-153.7-КСИ-061	Изделие МЭ-157	2	26.4	Элемент блока Б35-3-Т
5		Уголок 75×75×6-В ГОСТ 8509-86 / С245 ГОСТ 27772-88 ℓ=950	1	6.2	без чертежа
6		То же; ℓ = 250	3	1,7	без чертежа
		Материалы			
		Щебень			0,10 м³
		Песок крупнозернистый			0,69 м³

1. Сварные швы по ГОСТ 5264-80
Электроды для сварных соединений Э42 ГОСТ 9467-75.
2. *Размер для справок.

Привязан

Инв. №

ГИП	Левитин		
Нач. отд.	Лисковец		
Н. контр.	Корягин		
Гл. спец.	Корягин		
Инженер	Стрикова		

ТП 407-3-631.92 АС

Комплектные трансформаторные подстанции 35/10 кВ поставки ПО „Краснодарэлектростройконструкция"

Стадия	Лист	Листов
РП	17	

Опора под блок масляного выключателя О-35-4

СЕЛЬЭНЕРГОПРОЕКТ

Инв. № подл. | Подпись и дата | Взам. инв. №

Альбом 5

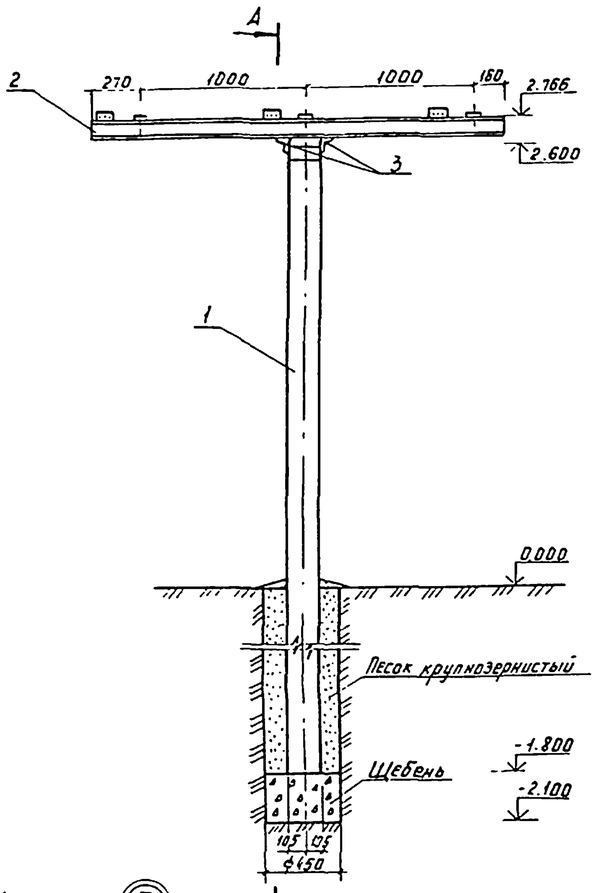

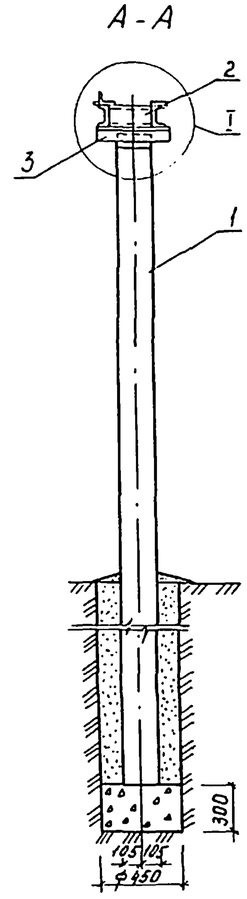

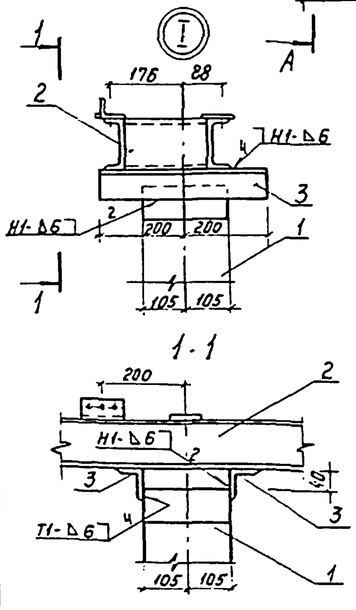

Марка, поз.	Обозначение	Наименование	Кол. шт.	Масса ед., кг	Примечание
		Железобетонные элементы			
1	3.407.1-157.1-10	Стойка СОН 44-29	1	475	
		Стальные элементы			
2	3.407.9-153.7-КСИ-042	Изделие МЭ-134	1	59.1	Элемент блока 635-2.7
3		Уголок $\frac{75\times75\times6\text{-В ГОСТ 8509-86}}{\text{С245 ГОСТ 27772-88}}$ ℓ=400	2	2,8	без чертежа
		Материалы			
		Песок крупнозернистый			0,21 м³
		Щебень			0,05 м³

Сварные швы по ГОСТ 5264-80.
Электроды для сварных соединений 342 ГОСТ 9467-75.

Привязан

Инв. №

ГИП	Левитин		
Нач. отд.	Лисковец		
Н. контр.	Корягин		
Гл. спец.	Корягин		
Инженер	Старикова		

ТП 407-3-631.92 АС

Комплектные трансформаторные подстанции 35/10кВ поставки „Краснодарэлектростройконструкции"

Стадия	Лист	Листов
РП	18	

Опора под блок разрядников 0-35-5

СЕЛЬЭНЕРГОПРОЕКТ

Взам. инв. №
Подпись и дата
Инв. № подл.

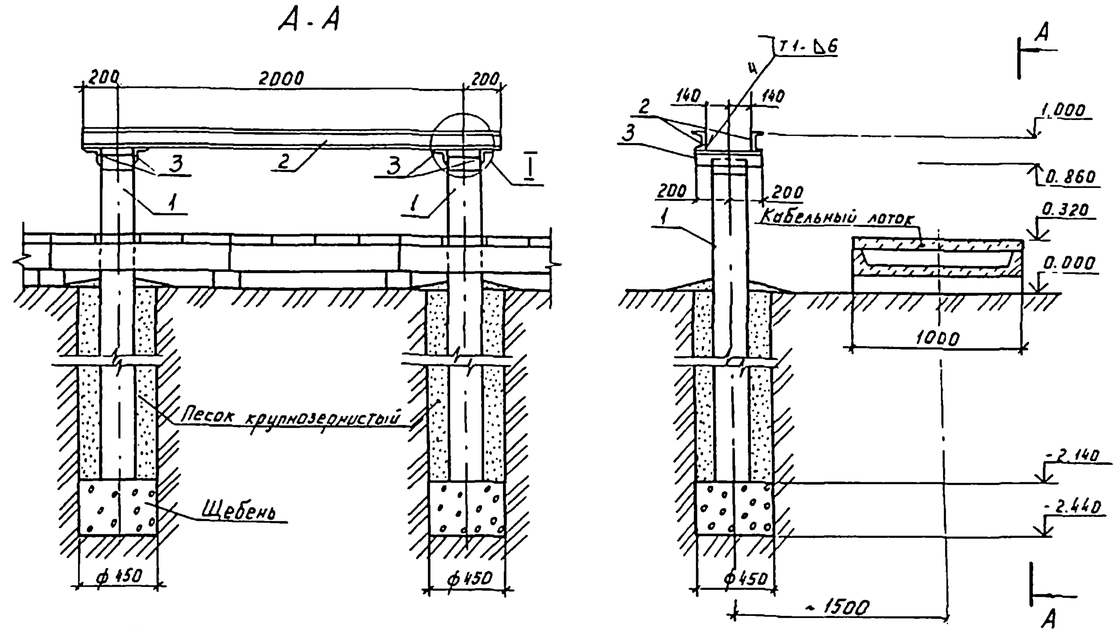

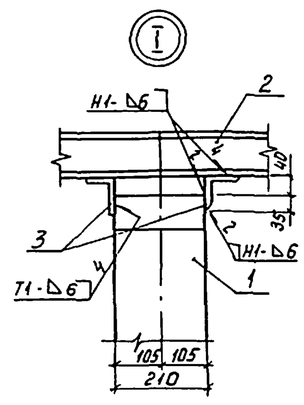

Марка поз.	Обозначение	Наименование	Кол.	Масса ед., кг	Примечание
		Железобетонные элементы			
1	3.407.1-157.1	Стойка СОН 30-29	2	325	
		Стальные элементы			
2		Швеллер $\frac{10\text{-В ГОСТ 8240-89}}{\text{С245 ГОСТ 27772-88}}$ ℓ=2400	2	20,62	без чертежа
3		Уголок $\frac{75\times75\times6\text{-В ГОСТ 8510-86}}{\text{С245 ГОСТ 27772-88}}$ ℓ=400	4	2,28	без чертежа
		Материалы			
		Песок крупнозернистый			0,49 м³
		Щебень			0,09 м³

Сварные швы по ГОСТ 5264-80.
Электроды для сварных соединений 342 ГОСТ 9467-75.

Привязан

Инв. №

ГИП	Левитин		
Нач. отд.	Лисковец		
Н. контр.	Корягин		
Гл. спец.	Корягин		
Инженер	Старикова		

ТП 407-3-631.92 АС

Комплектные трансформаторные подстанции 35/10кВ поставки „Краснодарэлектростройконструкции"

Стадия	Лист	Листов
РП	19	

Опора под установку релейных шкафов 0-35-6

СЕЛЬЭНЕРГОПРОЕКТ

Взам. инв. №
Подпись и дата
Инв. № подл.

Альбом 5

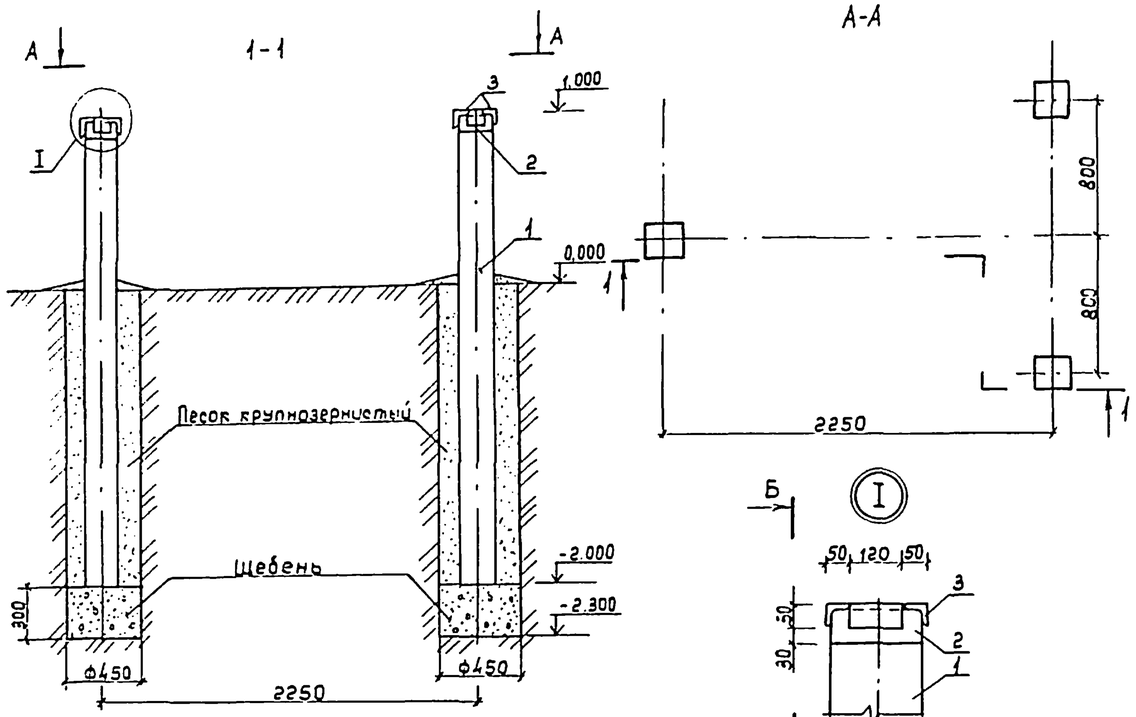

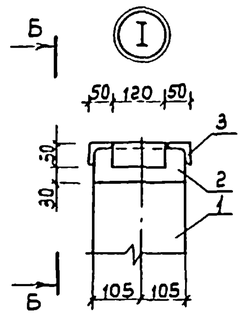

Б-Б

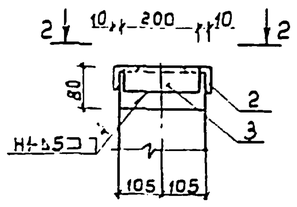

2-2

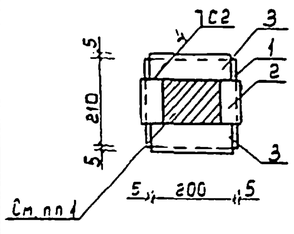

Марка поз.	Обозначение	Наименование	Кол. шт.	Масса ед., кг	Примечание
		Железобетонные элементы			
1	3.407.1-157.1-10	Стойка СОН 30-29	3	330	
		Стальные элементы			
2		Уголок $\frac{50\times50\times5\text{-В ГОСТ 8509-86}}{\text{С245 ГОСТ 27772-88}}$ ℓ=120	6	2.40	Без чертежа
3		Уголок $\frac{50\times50\times5\text{ ГОСТ 8509-86}}{\text{С245 ГОСТ 27772-88}}$ ℓ=200	6	4.00	Без чертежа
		Материалы			
		Песок крупнозернистый			0,67 м³
		Щебень			0,14 м³

1. Залить цементным раствором М100.
2. Сварные швы по ГОСТ 5264-80
Электроды для сварных соединений Э42 ГОСТ 9467-75.

Привязан

Инв №

ГИП	Левитин		
Нач. отд.	Лисковец		
Н. контр.	Корягин		
Гл. спец.	Корягин		
Инженер	Старикова		

ТП 407-3-631.92 АС

Комплектные трансформаторные подстанции 35/10кВ поставки ПО „Краснодарэлектростройконструкция"

Стадия	Лист	Листов
РП	20	

Опора типа О-35-7.8 под блоки: двух разъединителей и трансформаторов напряжения, 3х шинных разъединителей

СЕЛЬЭНЕРГОПРОЕКТ

Инв. № подл. | Подпись и дата | Взам. инв. №

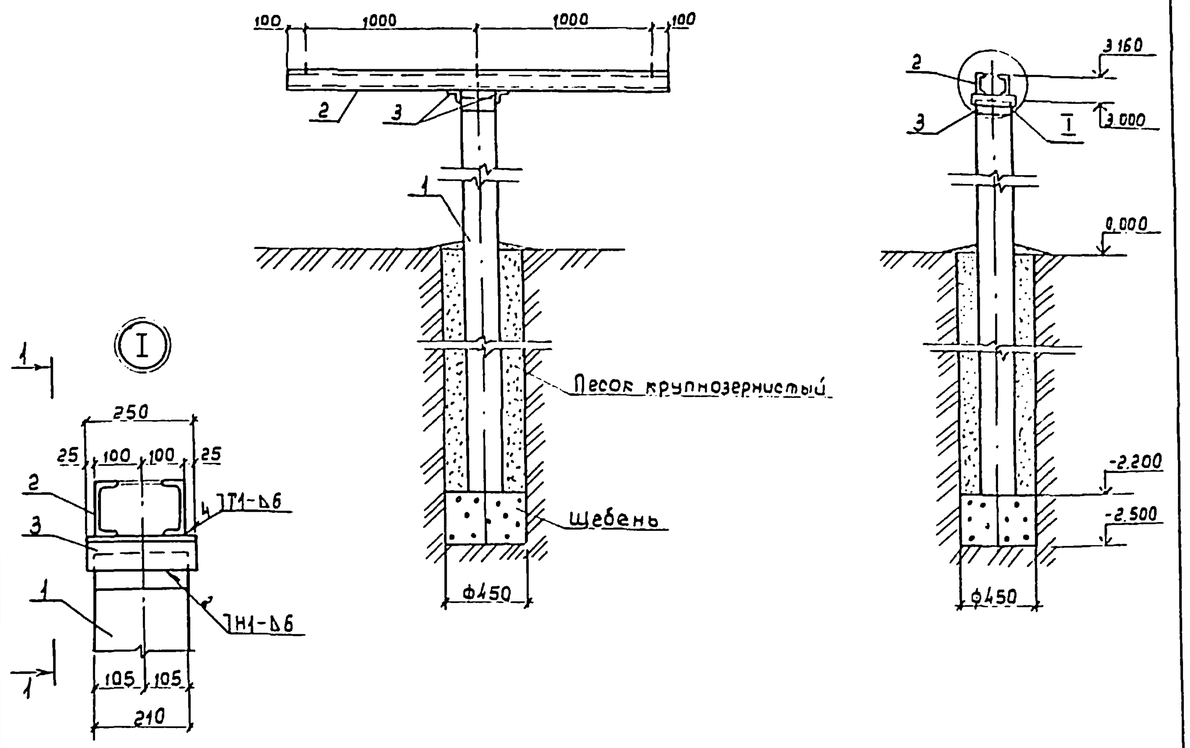

1-1

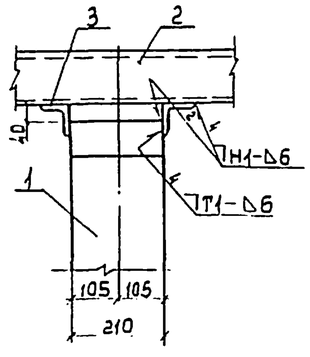

Марка Поз.	Обозначение	Наименование	Кол. шт.	Масса ед., кг	Примечание
		Железобетонные элементы			
1	3.407.1-157.1-10	Стойка СОН 52-39	1	575	
		Стальные элементы			
2	3.407.9-153.7-КСИ-030	Изделие МЭ-118	1	49.1	
3		Уголок $\frac{75\times75\times6\text{-В ГОСТ 8510-86}}{\text{С245 ГОСТ 27772-88}}$ ℓ=250	2	1.7	без чертежа
		Материалы			
		Песок крупнозернистый			0,25 м³
		Щебень			0,05 м³

Сварные швы по ГОСТ 5264-80.
Электроды для сварных соединений Э42 ГОСТ 9467-75.

Привязан

Инв №

ГИП	Левитин		
Нач. отд.	Лисковец		
Н. контр.	Корягин		
Гл. спец.	Корягин		
Инженер	Старикова		

ТП 407-3-631.92 АС

Комплектные трансформаторные подстанции 35/10кВ поставки „Краснодарэлектростройконструкция"

Стадия	Лист	Листов
РП	21	

Опора под блок опорных изоляторов 35кВ О-35-9

СЕЛЬЭНЕРГОПРОЕКТ

Инв. № подл. | Подпись и дата | Взам. инв. №

Альбом 5

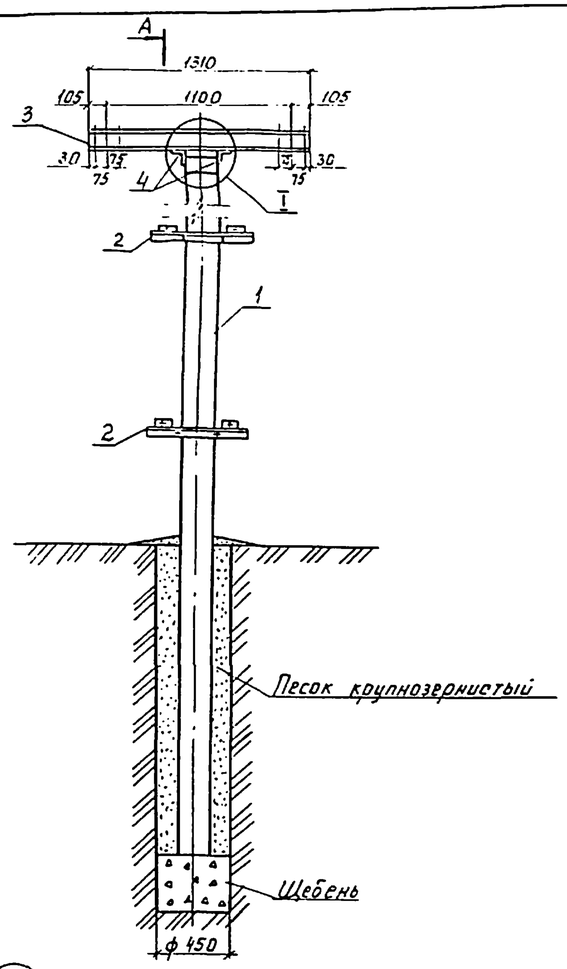

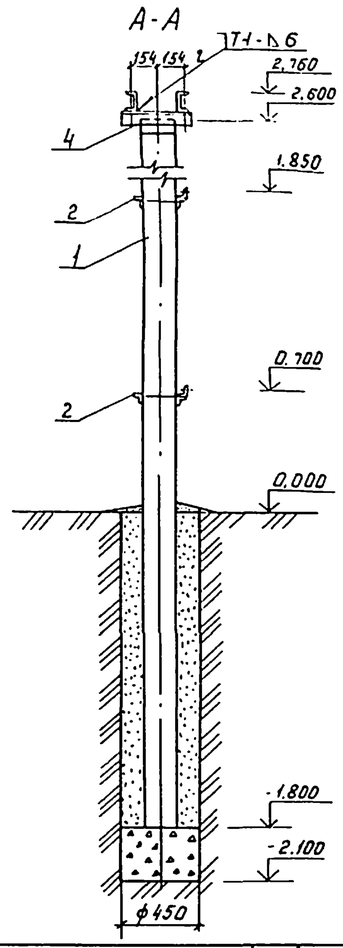

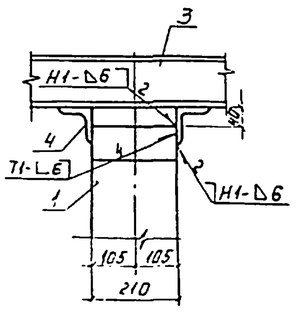

Марка поз.	Обозначение	Наименование	Кол.	Масса ед., кг	Примечание
		Железобетонные элементы			
1	3.407.1-157.1-10	Стойка СОН 44-29	1	480	
		Стальные элементы			
2	3.407.9-153.7-КСИ-020	Изделие МЭ-101	2	5,9	
3	3.407.9-153.7-КСИ-096	Изделие МЭ-200	2	13,6	
4		Уголок 75×75×6-В ГОСТ 8509-86 ℓ=400 С245 ГОСТ 27772-88	2	2,8	без чертежа
		Материалы			
		Песок крупнозернистый			0,21 м³
		Щебень			0,05 м³

Сварные швы по ГОСТ 5264-80.
Электроды для сварных соединений Э42 ГОСТ 9467-75.

Взам. инв. № | Подп. и дата | Инв. № подл.

Привязан

Инв. №

ГИП	Левитин		
Нач. отд.	Лисковец		
Н. контр.	Корягин		
Гл. спец.	Корягин		
Инженер	Старикова		

ТП 407-3-631.92. АС

Комплектные трансформаторные подстанции 35/10 кВ поставки ПО „Краснодарэлектростройконструкция"

Стадия	Лист	Листов
РП	22	1

Опора под блок трансформаторов напряжения 0-35-10

СЕЛЬЭНЕРГОПРОЕКТ

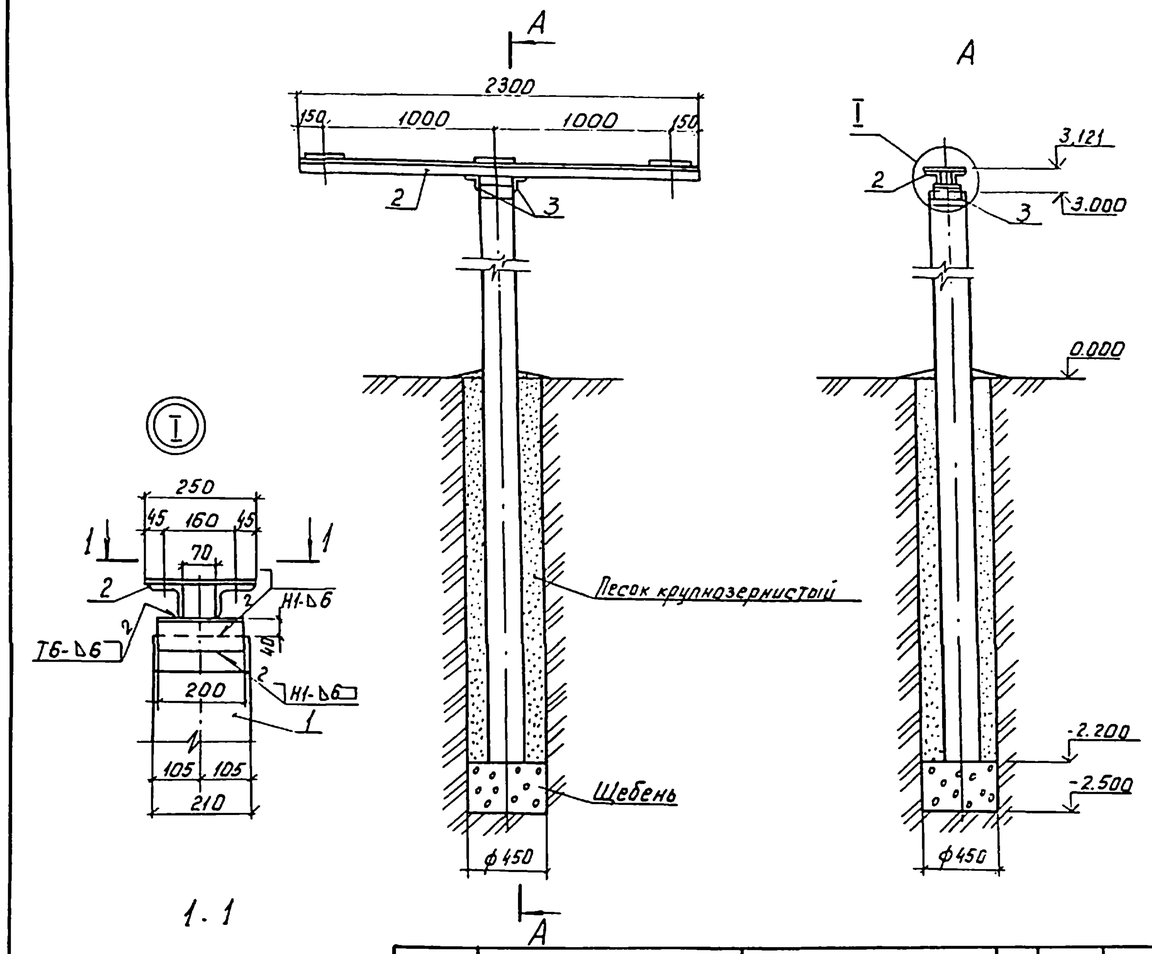

Марка поз.	Обозначение	Наименование	Кол.	Масса ед., кг	Примечание
		Железобетонные элементы			
1	3.407.1-157.1-10	Стойка СОН52-39	1	580	
		Стальные элементы			
2	АСИ-4	Марка МО-1	1	40,6	Элемент Б.4.к.6104-1
3		Уголок 75×75×6-В ГОСТ 8509-86 ℓ=200 С245 ГОСТ 27772-88	2	1,38	Без чертежа
		Материалы			
		Песок крупнозернистый			0,25 м³
		Щебень			0,05 м³

Сварные швы по ГОСТ 5264-80.
Электроды для сварных соединений Э42 ГОСТ 9467-75.

Взам. инв. № | Подп. и дата | Инв. № подл.

Привязан

Инв. №

ГИП	Левитин		
Нач. отд.	Лисковец		
Н. контр.	Корягин		
Гл. спец.	Корягин		
Инженер	Старикова		

ТП 407-3-631.92 АС

Комплектные трансформаторные подстанции 35/10 кВ поставки ПО „Краснодарэлектростройконструкция"

Стадия	Лист	Листов
РП	23	

Опора под блок опорных изоляторов 10 кВ 0-10-1

СЕЛЬЭНЕРГОПРОЕКТ

Альбом 5

Вариант 1

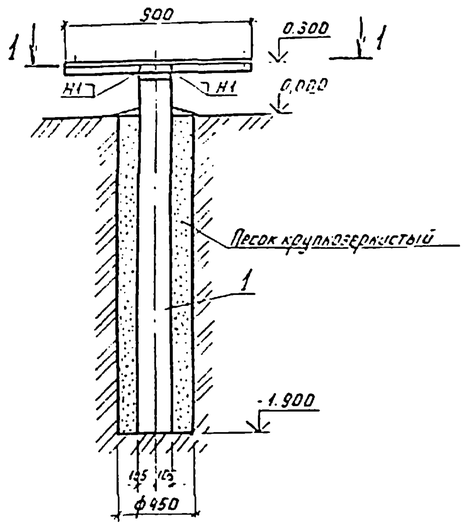

Вариант 2

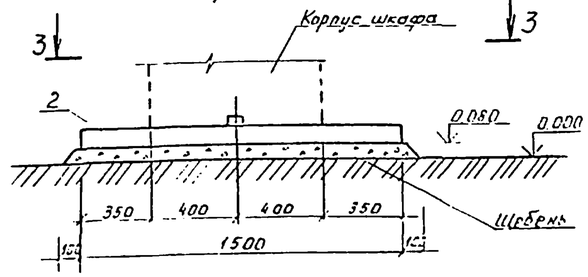

3-3

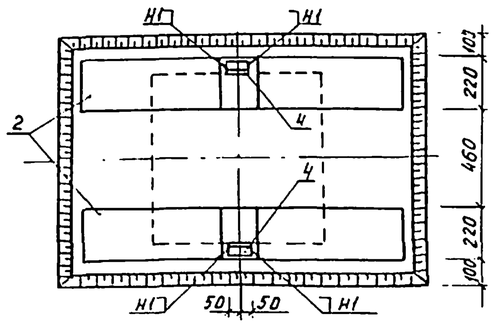

1-1

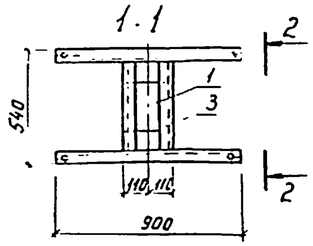

2-2

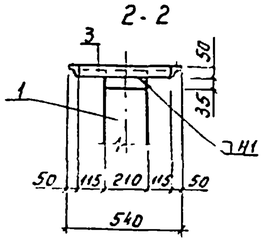

Марка поз.	Обозначение	Наименование	Кол.	Масса ед. кг	Примечание
		Железобетонные элементы			
		Вариант 1			
1	3.407.1-157.1-10	Стойка СОН 22-29	1	242	
		Вариант 2			
2	3.407.1-157.1-22	Балка БУ15А	2	100	
		Стальные элементы			
		Вариант 1			
3	АСИ-5	Марка МО2	1	10,10	
		Вариант 2			
4		Уголок 50х50-5-В ГОСТ 8509-86 ℓ=100 С245 ГОСТ 27772-88	2	0,38	без чертежа
		Материалы			
		Вариант 1			
		Песок крупнозернистый			0,22 м³
		Вариант 2			
		Щебень			0,15 м³

Сварные швы по ГОСТ 5264-80. Катеты швов принять по наименьшей толщине свариваемых элементов.
Электроды для сварных соединений Э42 ГОСТ 9467-75.

Привязан

Инв. №

ГИП	Левитин		
Нач. отд.	Лисковец		
Н. контр.	Корягин		
Гл. спец.	Корягин		
Инженер	Старикова		

ТП 407-3-631.92 АС

Комплектные трансформаторные подстанции 35/10кВ поставки ПО „Краснодарэлектростройконструкция"

Стадия	Лист	Листов
РП	24	

Опора под шкаф эксплуатационного и противопожарного инвентаря О-ШП

СЕЛЬЭНЕРГОПРОЕКТ

Инв. № подл. | Подпись и дата | Взам. инв. №

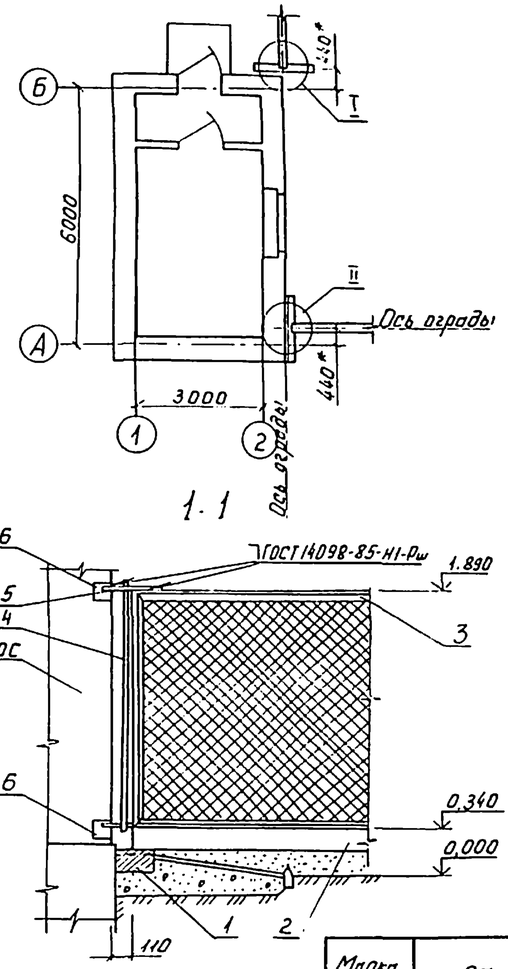

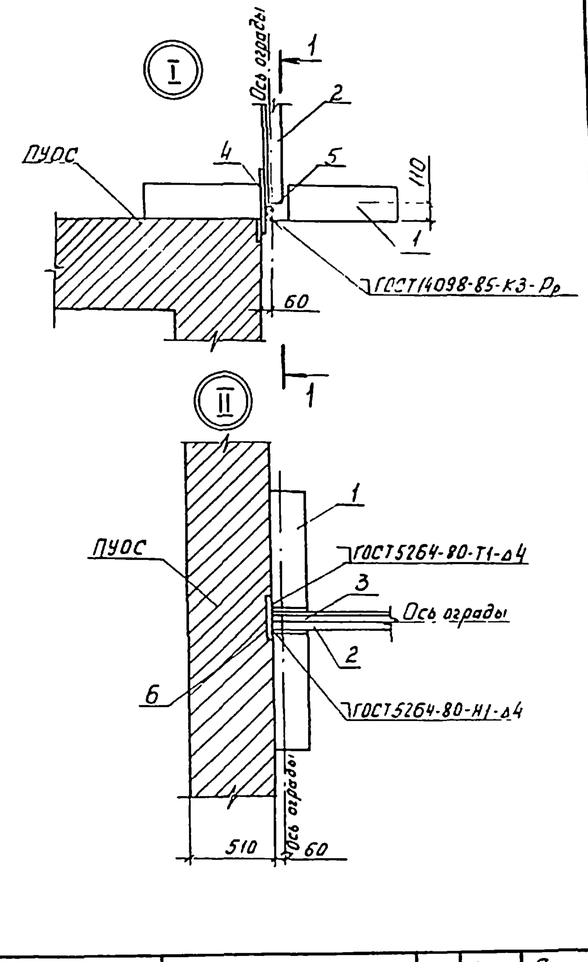

Марка поз.	Обозначение	Наименование	Кол.	Масса ед. кг	Примечание
		Железобетонные элементы			
1	3.407.1-157-1-22	Балка БУ 15А	2	100,0	
2	3.407.1-157-1-22	Балка Б30А	2	200,0	
		Металлические элементы			
3	03741	Панель ограждения Р1	2	30,8	
4		Круг 10-В ГОСТ 2590-88 ℓ=300 С245 ГОСТ 27772-88	2	0,2	
5		Круг 12-В ГОСТ 2590-88 ℓ=1600 С245 ГОСТ 27772-88	1	1,4	
6		Закладное изделие	4	—	определ. проектом ПУОС

* Размеры для справок для зданий ПУОС со стенами толщиной 510 мм.
Электроды для сварных соединений Э42 ГОСТ 9467-75.

Привязан

Инв. №

ГИП	Левитин		
Нач. отд.	Лисковец		
Н. контр.	Корягин		
Гл. спец.	Корягин		
Инженер	Старикова		

ТП 407-3-631.92 АС

Комплектные трансформаторные подстанции 35/10кВ поставки ПО „Краснодарэлектростройконструкция"

Стадия	Лист	Листов
РП	25	

Фрагмент ограды Вариант с ПУОС

СЕЛЬЭНЕРГОПРОЕКТ

Инв. № подл. | Подпись и дата | Взам. инв. №

Альбом 5

Вариант 1

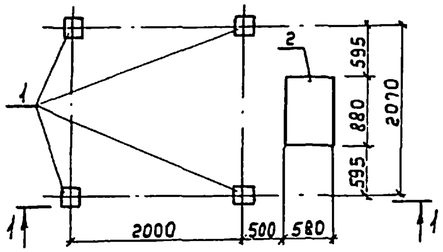

Вариант 2

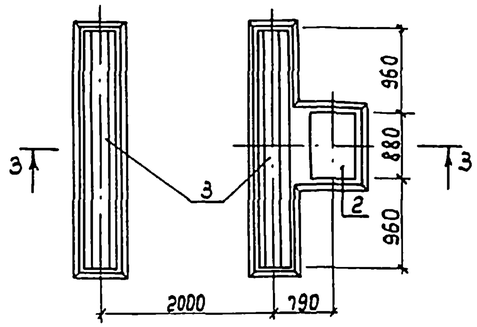

1-1

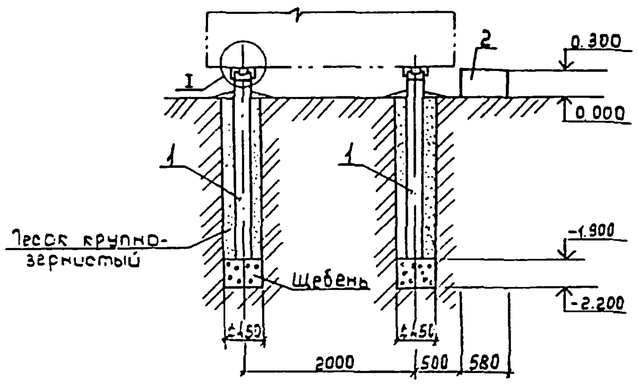

3-3

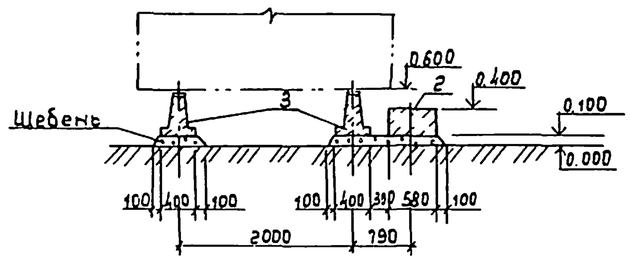

(I)

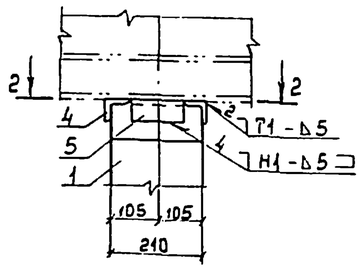

2-2

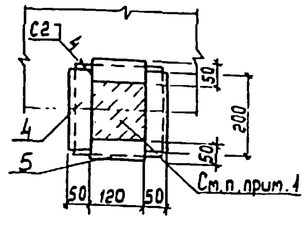

Марка поз.	Обозначение	Наименование	Кол.	Масса ед.кг	Примечание
		Железобетонные элементы			
		Вариант 1			
1	3.407.1-157.1-10	Стойка СОН 22-29	4	242	
2	ГОСТ 13579-78	Блок ФБС 9.3.6-Т	1	350	
		Вариант 2			
3	3.407.1-157.1-20	Лежень ЛЖ 28	2	750	
2	ГОСТ 13579-78	Блок ФБС 9.3.6-Т	1	350	
		Стальные элементы			
		Вариант 1			
4		Уголок $\frac{50\times50\times5\text{-В ГОСТ 8509-86}}{\text{С245 ГОСТ 27772-88 Б:2}}$	8	0.75	Без чертежа
5		Уголок $\frac{50\times50\times5\text{-В ГОСТ 8509-86}}{\text{С245 ГОСТ 27772-88 Б:12}}$	8	0.45	Без чертежа
		Материалы			
		Вариант 1			
		Песок крупнозернистый			$0.86\,м^3$
		Щебень			$0.19\,м^3$
		Вариант 2			
		Щебень			$0.44\,м^3$

1. Залить цементным раствором М100.
2. Сварные швы по ГОСТ 5264-80.
   Электроды для сварных соединений Э42 ГОСТ 9467-75

Привязан

Инв. №

ГИП	Левитин		
Нач.отд.	Лисовец		
Н.контр.	Корягин		
Гл.спец.	Корягин		
Инженер	Старикова		

ТП 407-3-631.92 АС

Комплектные трансформаторные подстанции 35/10кВ поставки ПО „Красноярелектросетьстройконструкция"

Стадия	Лист	Листов
РП	26	

Опора под ячейки телемеханики и связи О-ЯТС

СЕЛЬЭНЕРГОПРОЕКТ

Взам. инв. № | Подпись и дата | Инв. № подл.

Альбом 5

1-1

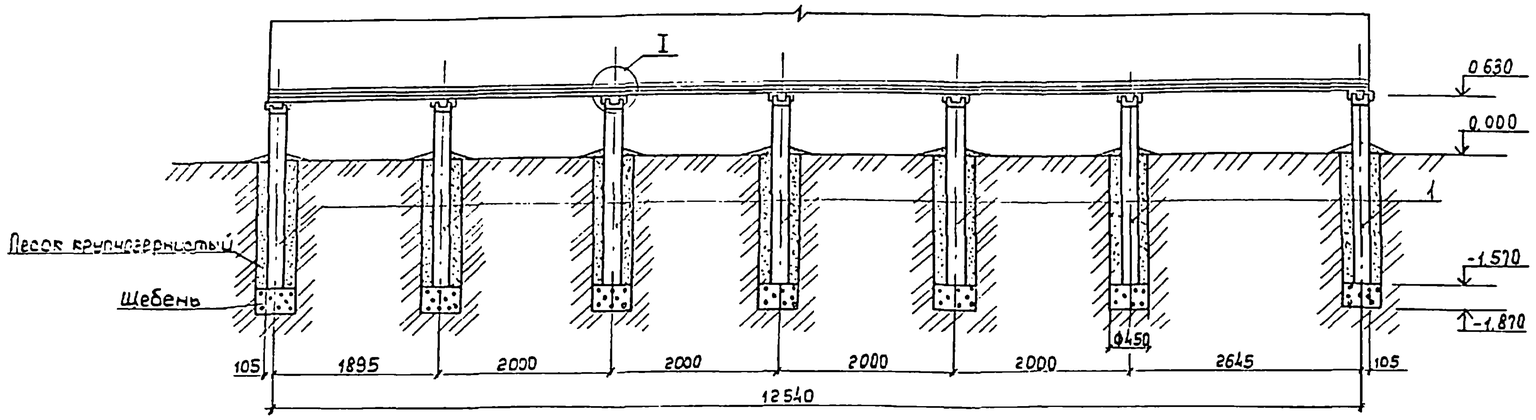

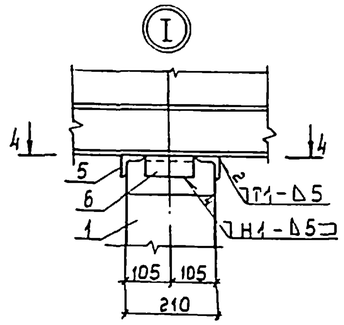

4-4

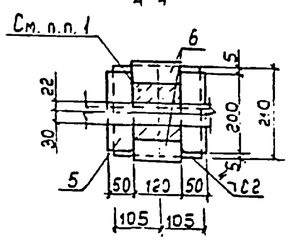

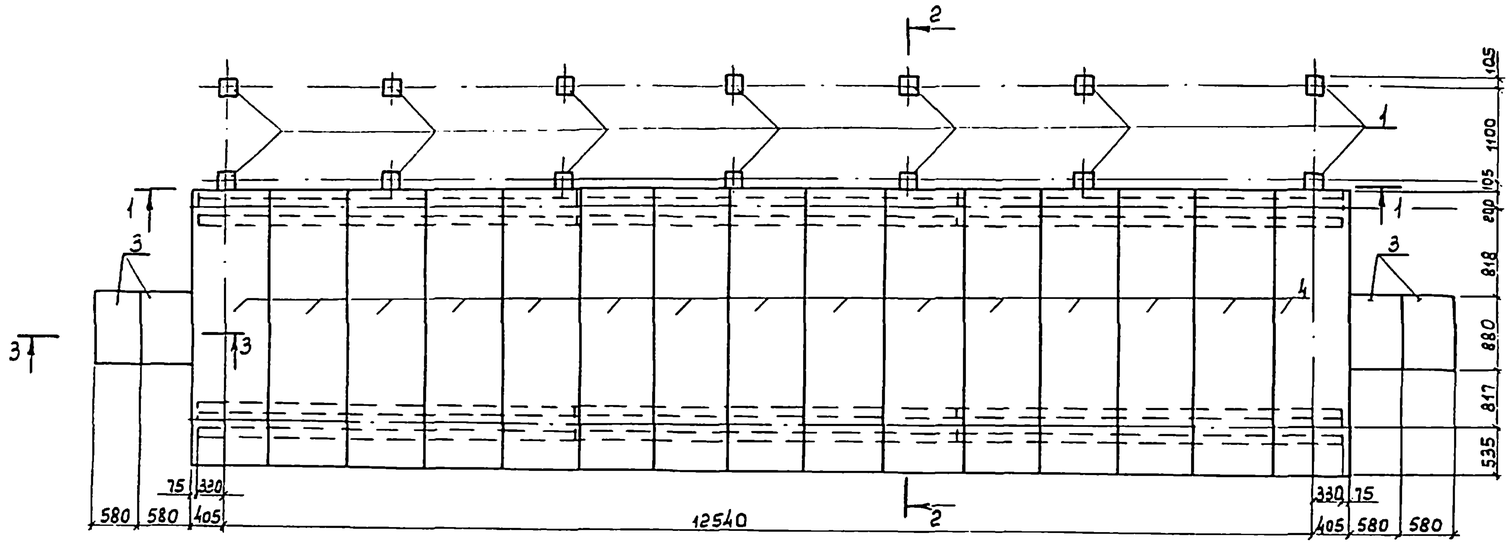

2-2

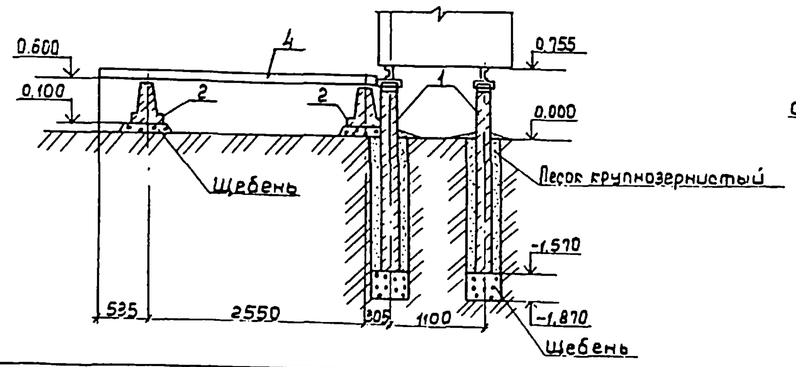

3-3

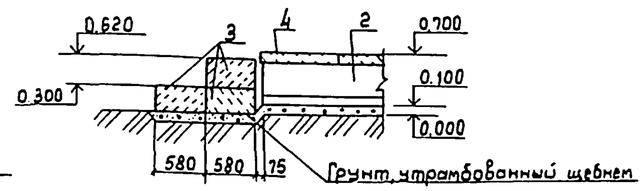

Марка Поз.	Обозначение	Наименование	Кол.	Масса ед. кг	Примечание
		Железобетонные элементы			
1	3.407.1-157.1-10	Стойка СОН 22-29	14	240	
2	3.407.1-157.1-20	Лежень ЛЖ-44	6	1200	
3	ГОСТ 13579-78	Блок ФБС 9.3.6-Т	6	350	
4	3.407.1-157.1-21	Плита ПН 32.9	15	730	
		Металлические элементы			
5		Уголок 50х50х5-В ГОСТ 8509-86 ℓ=200 С245 ГОСТ 27772-88	28	0.75	
6		Уголок 50х50х5-В ГОСТ 8509-86 ℓ=120 С245 ГОСТ 27772-88	28	0.45	
		Материалы			
		Песок крупнозернистый			2.48 м³
		Щебень			2.26 м³
		Грунт, утрамбованный щебнем			0.24 м³

1. Залить цементным раствором М100.
2. Сварные швы по ГОСТ 5264-80.
Электроды для сварных соединений Э42 ГОСТ 9467-75

Привязан

Инв. №

Взам. инв. № | Подпись и дата | Инв. № подл.

ГИП	Левитин	
Нач. отд.	Лисковец	
Н. контр.	Корягин	
Гл. спец.	Корягин	
Инженер	Старикова	

ТП 407-3-631.92 АС

Комплектные трансформаторные подстанции 35/10кВ поставки ПО „Краснодарэлектростройконструкция"

Стадия	Лист	Листов
РП	27	

Фундамент под распредустройство 10кВ ФШ-1

СЕЛЬЭНЕРГОПРОЕКТ

Альбом 5

1-1

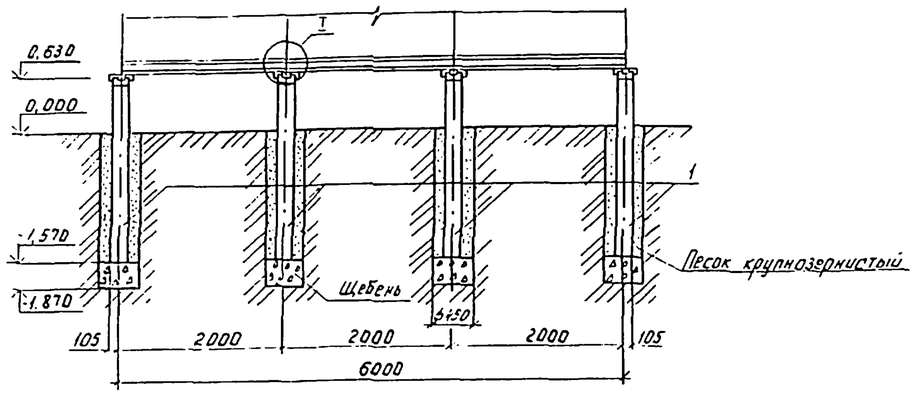

3-3

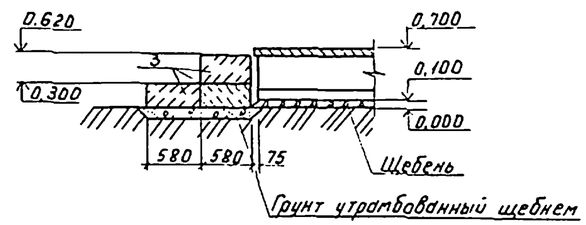

2

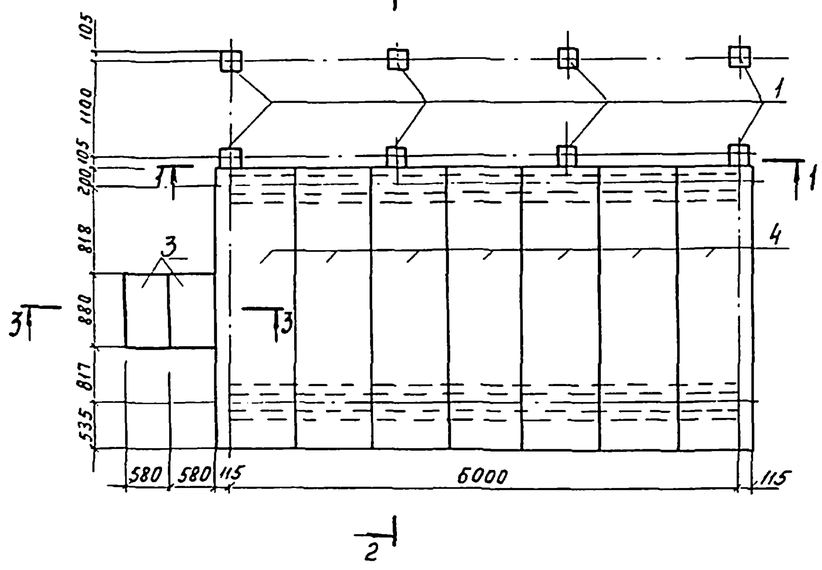

2

2-2

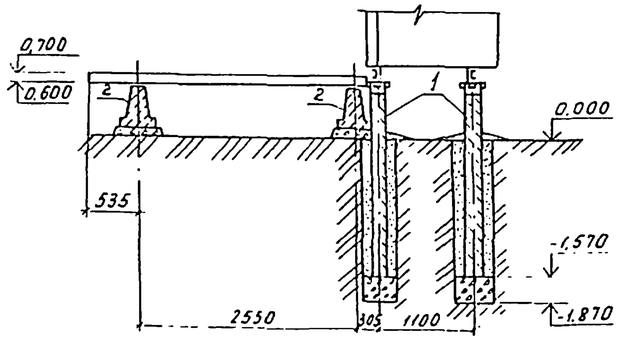

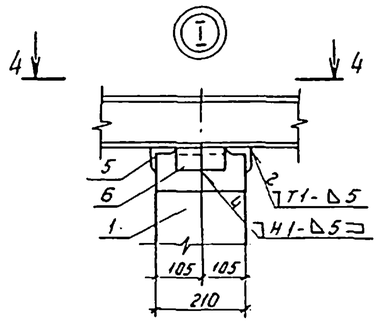

4-4

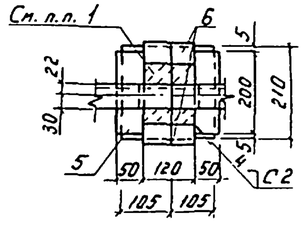

Марка поз.	Обозначение	Наименование	Кол.	Масса ед. кг	Примечание
		Железобетонные элементы			
1	3.407.1-157.1-10	Стойка СОН 22-29	8	240	
2	3.407.1-157.1-20	Лежень ЛЖС-60	2	1630	
3	ГОСТ 13579-78	Блок ФБС 9.3.6-Т	3	350	
4	3.407.1-157.1-21	Плита ПН 32.9	7	730	
		Металлические элементы			
5		Уголок 50×50×5-В ГОСТ 8509-86 / ℓ=200 С245 ГОСТ 27772-88	16	0,75	
6		Уголок 50×50×5-В ГОСТ 8509-86 / ℓ=120 С245 ГОСТ 27772-88	16	0,45	
		Материалы			
		Песок крупнозернистый			1,41 м³
		Щебень			0,98 м³
		Грунт, утрамбованный щебнем			0,24 м³

1. Залить цементным раствором М100.
2. Сварные швы по ГОСТ 5264-80.
Электроды для сварных соединений Э42 ГОСТ 9467-75

Привязан

Инв. №

ГИП	Левитин		
Нач отд.	Лисковец		
Н. контр.	Корягин		
Гл. спец.	Корягин		
Инженер	Сторикова		

ТП 407-3-631.92 АС

Комплектные трансформаторные подстанции 35/10кВ поставки ПО „Краснодарэлектростройконструкция"

Стадия	Лист	Листов
РП	28	

Фундамент под распредустройство 10 кВ ФШ-2

СЕЛЬЭНЕРГОПРОЕКТ

Инв. № подл. | Подпись и дата | Взам. инв. №

Альбом 5

1-1

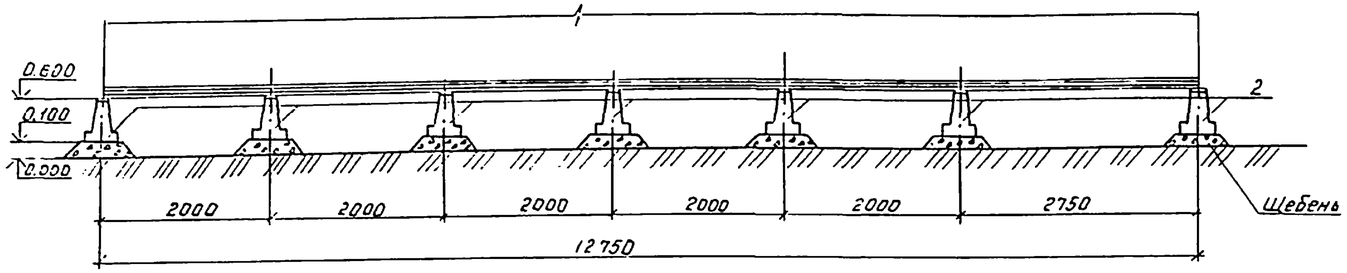

3-3

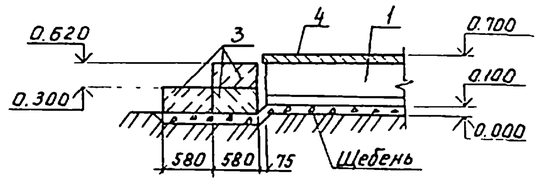

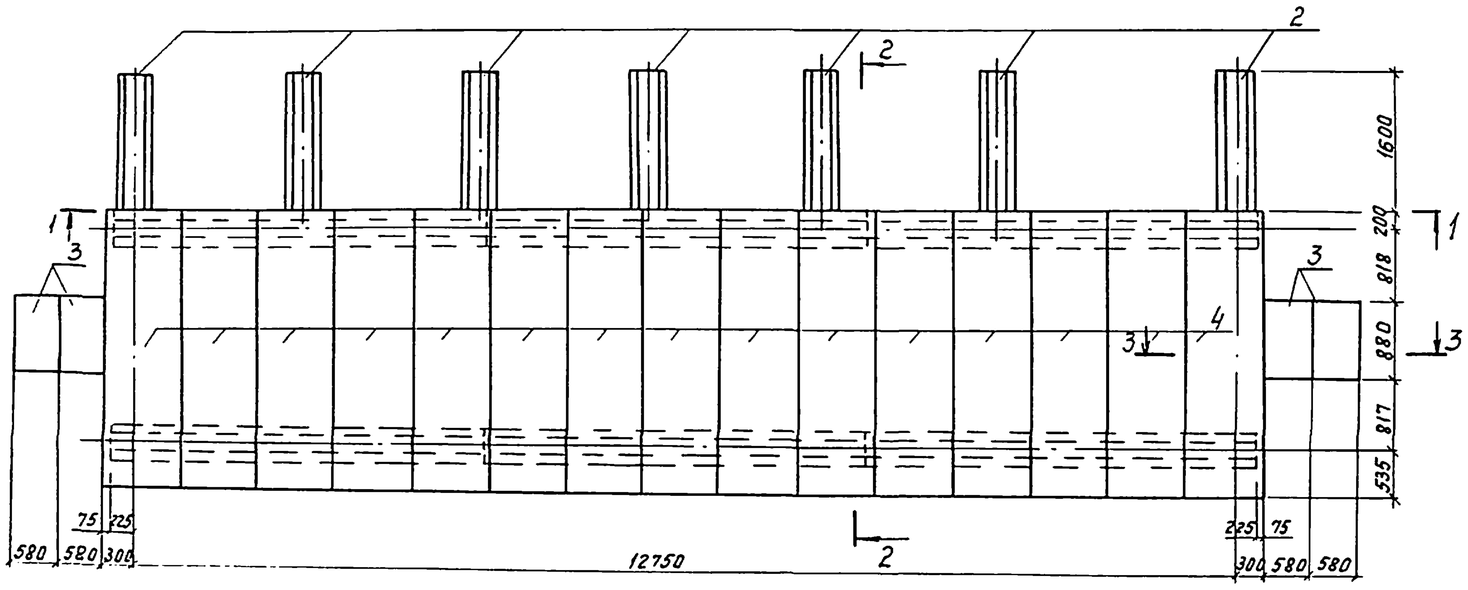

2-2

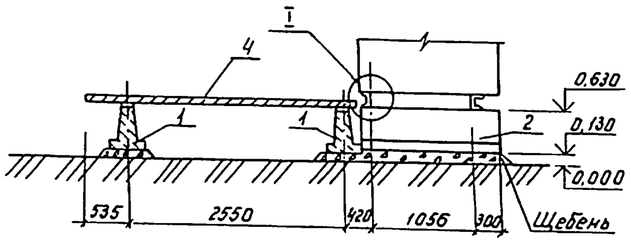

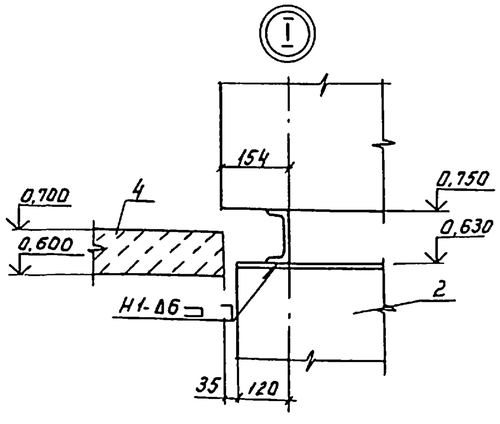

Марка поз.	Обозначение	Наименование	Кол.	Масса ед., кг	Примечание
		Железобетонные элементы			
1	3.407.1-157.1-20	Лежень ЛЖ-44	6	1200	
2	3.407.1-157.1-20	Лежень ЛЖ-16	7	430	
3	ГОСТ 13579-78	Блок ФБС 9.3.6-Т	6	350	
4	3.407.1-157.1-21	Плита ПН 32.9	15	730	
		Материалы			
		Щебень			2,1 м³
		Грунт, утрамбованный щебнем			0,24 м³

Сварные швы по ГОСТ 5264-80.
Электроды для сварных соединений Э42 ГОСТ 9467-75

Привязан

Инв. №

Инв. № подл. | Подпись и дата | Взам. инв. №

ГИП	Левитин		
Нач. отд.	Лисковец		
Н. контр.	Корягин		
Гл. спец.	Корягин		
Инженер	Старикова		

ТП-407-3-631.92 АС

Комплектные трансформаторные подстанции 35/10кВ поставки ПО „Красноярэлектростроиконструкция"

Стадия	Лист	Листов
РП	29	

Фундамент под распредустройство 10кВ. Незаглубленный вариант. ФШ-3

СЕЛЬЭНЕРГОПРОЕКТ

Альбом 5

1-1

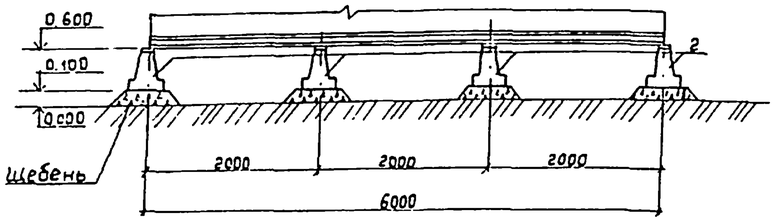

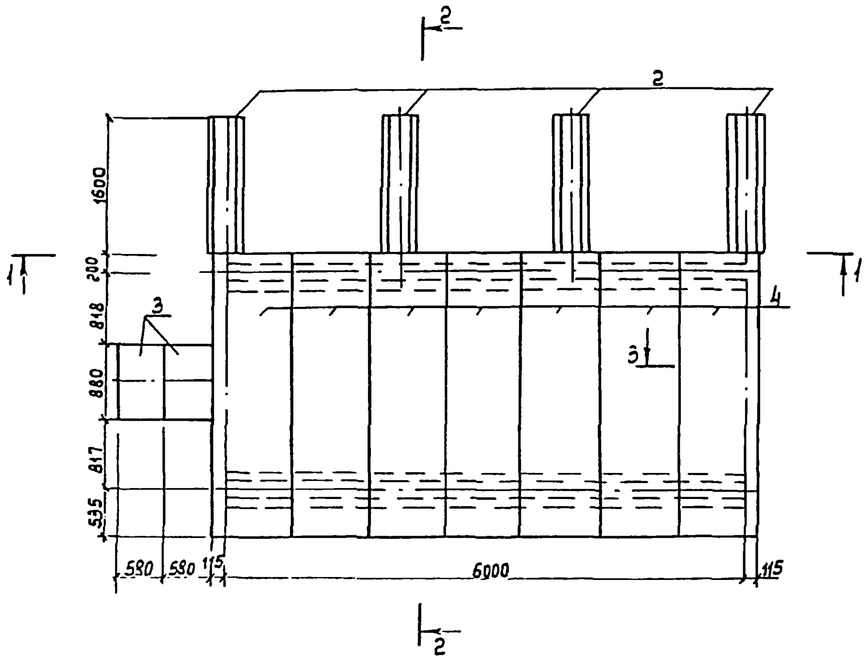

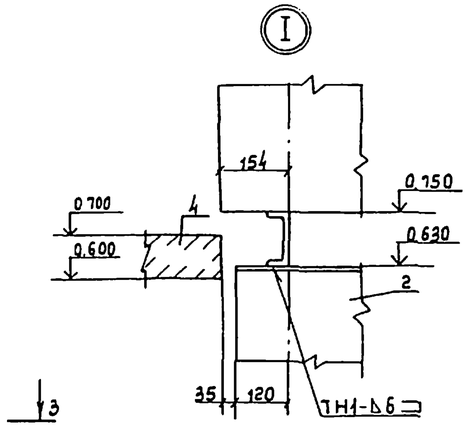

2-2

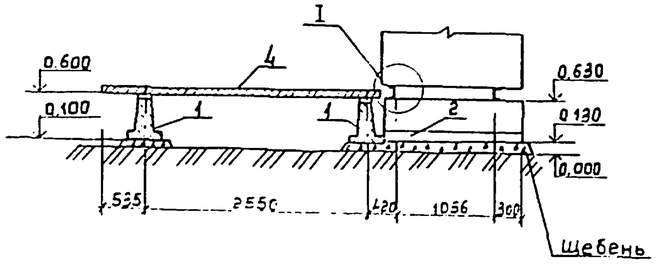

3-3

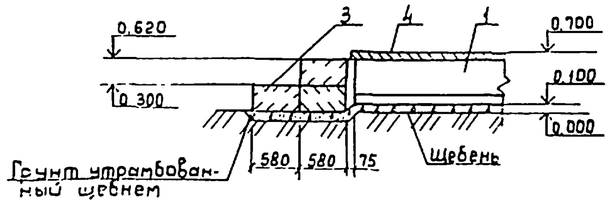

Марка Поз.	Обозначение	Наименование	Кол.	Масса ед. кг	Примечание
		Железобетонные элементы			
1	3.407.1-157.1-20	Лежень ЛЖ-60	2	1630	
2	3.407.1-157.1-20	Лежень ЛЖ-16	4	430	
3	ГОСТ 13579-78	Блок ФБС 9.3.6-Т	3	350	
4	3.407.1-157.1-21	Плита ПН 32,9	7	730	
		Материалы			
		Щебень			1.04 м³
		Грунт, утрамбованный щебнем			0.24 м³

Сварные швы по ГОСТ 5264-80
Электроды для сварных соединений Э42 ГОСТ 9467-75

Привязан

Инв №

Взам инв №

Подпись и дата

Инв № подл.

ТП 407-3-631.92 АС			
Комплектные трансформаторные подстанции 35/10кВ поставки ПО „Красноярэлектростройкомплект"			
		Стадия	Лист	Листов
		РП	30	
ГИП	Левитин			
Нач.отд	Лиеховец			
Н.контр.	Корягин			
Гл.спец.	Корягин			
Инженер	Стрикова			
Фундамент под разъединитель. Незаглубленный вариант. ФШ-4		СЕЛЬЭНЕРГОПРОЕКТ		

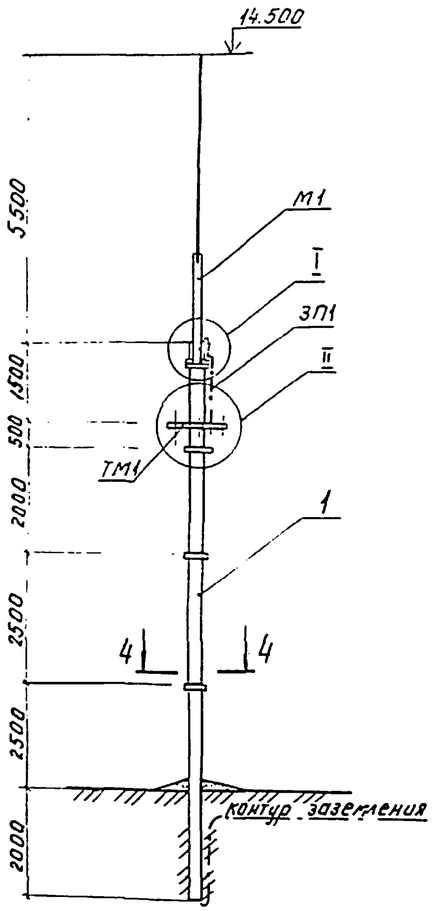

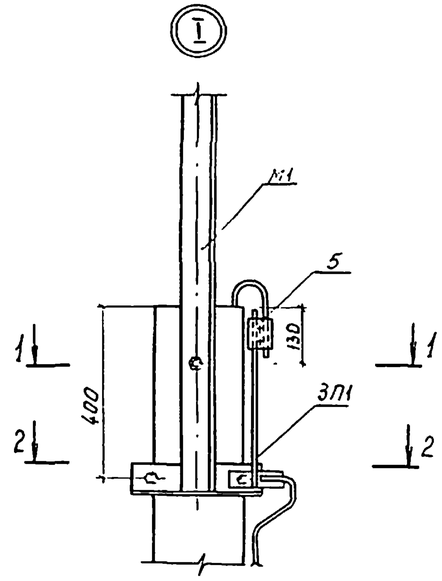

1-1

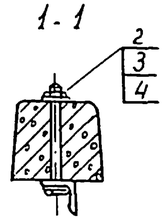

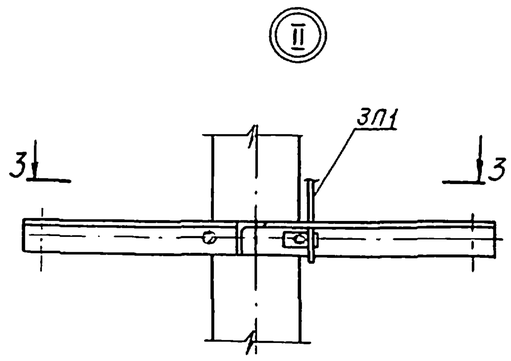

2-2

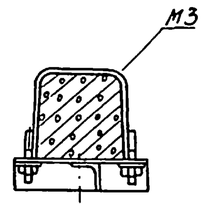

3-3

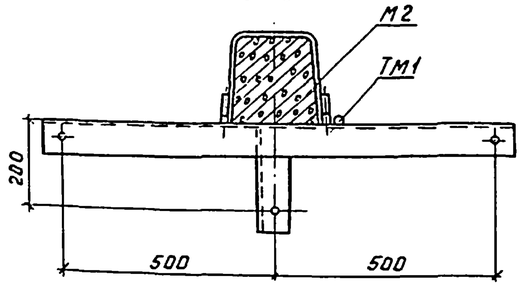

4-4

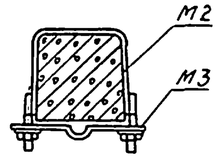

Марка поз.	Обозначение	Наименование	Кол.	Масса ед., кг	Приме-чание
		Железобетонные изделия			
1	3.407.1-143.7	Стойка СВ110-3.5	1	1175	
		Стальные изделия			
М1	АСИ-1	Молниеотвод	1	29,5	
М2	АСИ-2	Крепежная деталь	5	1,68	
М3	АСИ-2	Крепежная деталь	3	0,55	
ТМ1	АСИ-3	Траверса	1	8,63	
ЗП1	АСИ-3	Заземляющий			
		проводник 1		1,43	
		Стандартные изделия			
2		Болт М16-6g×240.58 ГОСТ 7798-70	1		
3		Гайка М16-6Н.5 ГОСТ 5915-70	1		
4		Шайба 16.05.05 ГОСТ 11371-78	2		
5	ТУ34-13-10273-88	Зажим плашечный ПС-2-1	1		

После монтажа резьбу раскернить

Привязан

Инв. №

Взам. инв. № | Подп. и дата | Инв. № подл.

ГИП	Левитин		
Нач. отд.	Лисковец		
Н. контр.	Корягин		
Гл. спец.	Корягин		
Инженер	Сторикова		

ТП 407-3-631.92 АС

Комплектные трансформаторные подстанции 35/10 кВ поставки ПО „Краснодарэлектростройконструкция"

Стадия	Лист	Листов
РП	31	31

Отдельностоящий молниеотвод со светильниками О-МС

СЕЛЬЭНЕРГОПРОЕКТ

М1

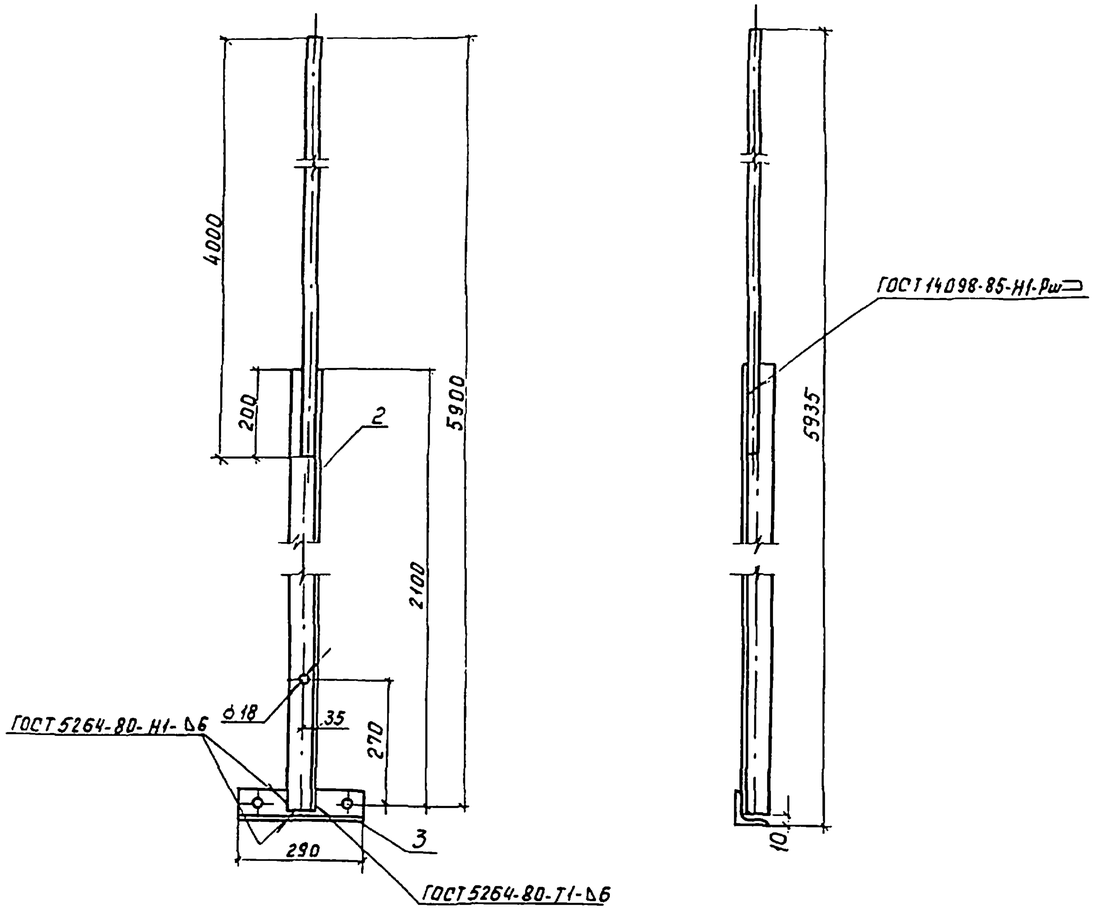

поз. 3

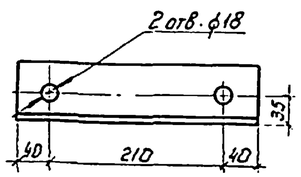

Формат	Зона	Поз.	Обозначение	Наименование	Кол.	Примечание
		1		Круг 24-В ГОСТ 2590-88 / L=4000 С245 ГОСТ 27772-88	1	14,2 кг
		2		Уголок 70×70×6-В ГОСТ 8509-86 / L=2120 С245 ГОСТ 27772-88	1	13,5 кг
		3		Уголок 70×70×6-Б ГОСТ 8509-86 / L=290 С245 ГОСТ 27772-88	1	1,8 кг

Электроды для сварных соединений Э42 ГОСТ 9467-75.

Привязан			
ГИП	Левитин		
Нач. отд.	Лисковец		
Н. контр.	Корягин		
Гл. спец.	Корягин		
Инженер	Старикова		
Инв. №			

ТП 407-3-631.92 АСИ

Марка М1

Стадия	Масса	Масштаб
РП	29,5	
Лист 1	Листов	

СЕЛЬЭНЕРГОПРОЕКТ

Инв. № подл. | Подпись и дата | Взам. инв. №

М2

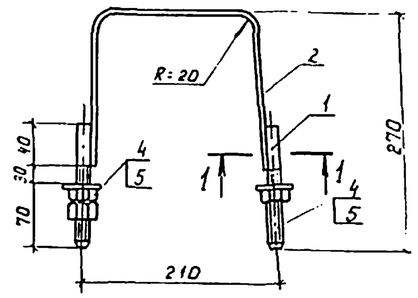

1-1

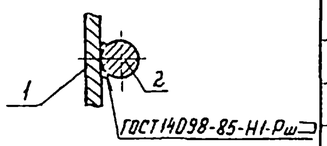

М3

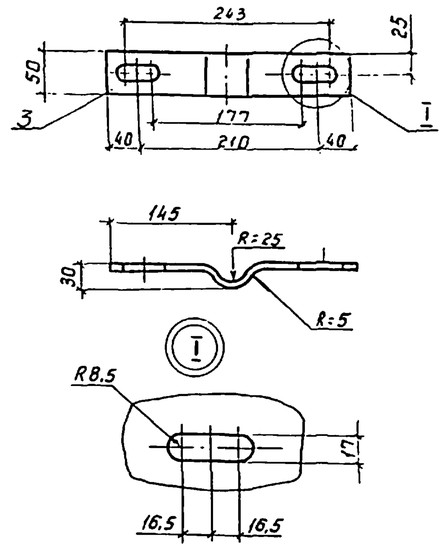

Поз. 1

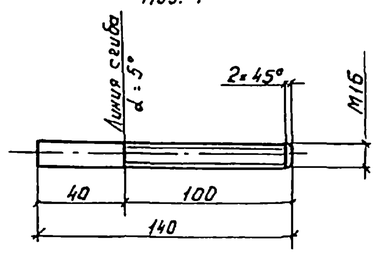

Формат	Зона	Поз.	Обозначение	Наименование	Кол.	Примечание
				Марка М2		
		1		Круг 16-В ГОСТ 2590-88 / L=140 С245 ГОСТ 27772-88	2	0,44 кг
		2		Полоса 5×50-Б ГОСТ 103-76 / L=560 С245 ГОСТ 27772-88	1	1,15 кг
				Марка М3		
		3		Полоса 5×5-Б ГОСТ 103-76 / L=290 С245 ГОСТ 27772-88	1	0,55 кг
				Стандартные изделия		
		4		Гайка М16-6Н.5 ГОСТ 5915-70	3	0,11 кг
		5		Шайба 16.05.05 ГОСТ 11371-78	2	0,002 кг

Сварные швы по ГОСТ 14098-85.
Электроды для сварных соединений Э42 ГОСТ 9467-75.

Привязан			
ГИП	Левитин		
Нач. отд.	Лисковец		
Н. контр.	Корягин		
Гл. спец.	Корягин		
Инженер	Старикова		
Инв. №			

ТП 407-3-631.92 АСИ

Марка М2, М3

Стадия	Масса	Масштаб
РП	1,68 0,55	
Лист 2	Листов	

СЕЛЬЭНЕРГОПРОЕКТ

Инв. № подл. | Подпись и дата | Взам. инв. №

Альбом 5

ТМ1

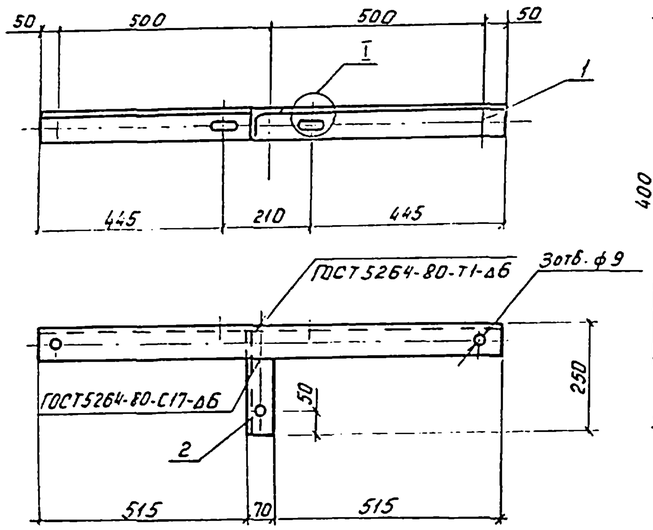

Поз. 3

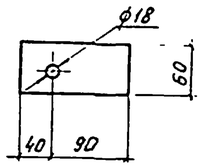

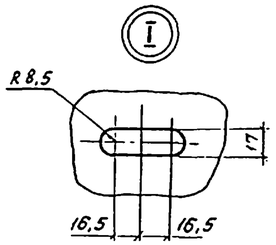

ЗП1

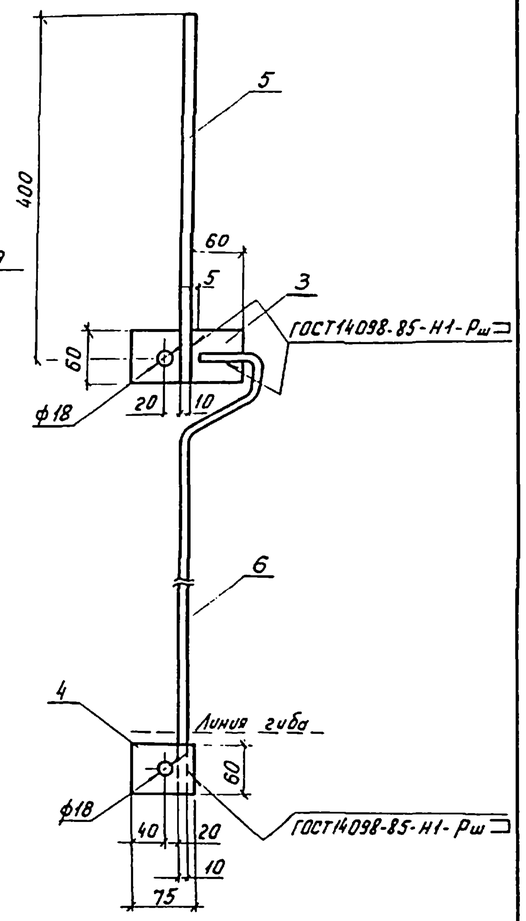

Формат	Зона	Поз.	Обозначение	Наименование	кол.	Примечание
				Марка ТМ1		
		1		Уголок 70×70×6-В ГОСТ 8509-86 / L=1100 С245 ГОСТ 27772-88	1	7,03 кг
		2		Уголок 70×70×6-В ГОСТ 8509-86 / L=244 С245 ГОСТ 27772-88	1	1,60 кг
				Марка ЗП1		
		3		Полоса 4×60-Б ГОСТ 103-76 / L=130 С245 ГОСТ 27772-88	1	0,24 кг
		4		Полоса 4×60-Б ГОСТ 103-76 / L=75 С245 ГОСТ 27772-88	1	0,14 кг
		5		Круг 10-В ГОСТ 2590-88 / L=430 С245 ГОСТ 27772-88	1	0,26 кг
		6		Круг 10-В ГОСТ 2590-88 / L=1280 С245 ГОСТ 27772-88	1	0,79 кг

Электроды для сварных соединений Э42 ГОСТ 9467-75.

Привязан

Инв. №

ГИП	Левитин	
Нач. отд.	Лисковец	
Н. контр.	Корягин	
Гл. спец.	Корягин	
Инженер	Старикова	

ТП 407-3-631.92 АСИ

Марки: ТМ1, ЗП1

Стадия	Масса	Масштаб
РП	8,63 1,43	
Лист 3	Листов	

СЕЛЬЭНЕРГОПРОЕКТ

Инв. № подл. | Подп. и дата | Взам. инв. №

МО-1

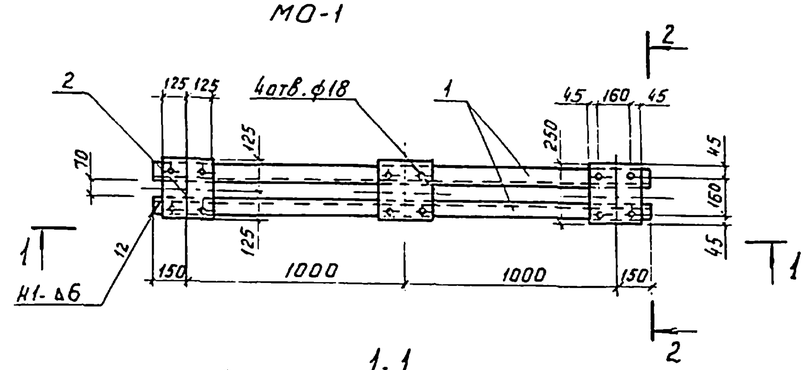

1-1

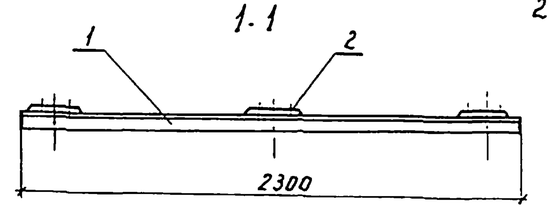

2-2

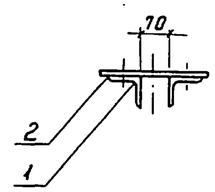

Формат	Зона	Поз.	Обозначение	Наименование	кол.	Примечание
		1		Уголок 75×75×6-В ГОСТ 8509-86 / L=2300 С245 ГОСТ 27772-88	2	31,6 кг
		2		Лист 6-Б ГОСТ 19903-74 / С245 ГОСТ 27772-88	3	9,0 кг

Сварные швы по ГОСТ 5264-80.
Электроды для сварных соединений Э42 ГОСТ 9467-75.

Привязан

Инв. № подл. | Подпись и дата | Взам. инв. №

Инв. №

ГИП	Левитин	
Нач. отд.	Лисковец	
Н. контр.	Корягин	
Гл. спец.	Корягин	
Инженер	Старикова	

ТП 407-3-631.92 АСИ

Марка МО-1

Стадия	Масса	Масштаб
РП	40,6	
Лист 4	Листов	

СЕЛЬЭНЕРГОПРОЕКТ

Альбом 5

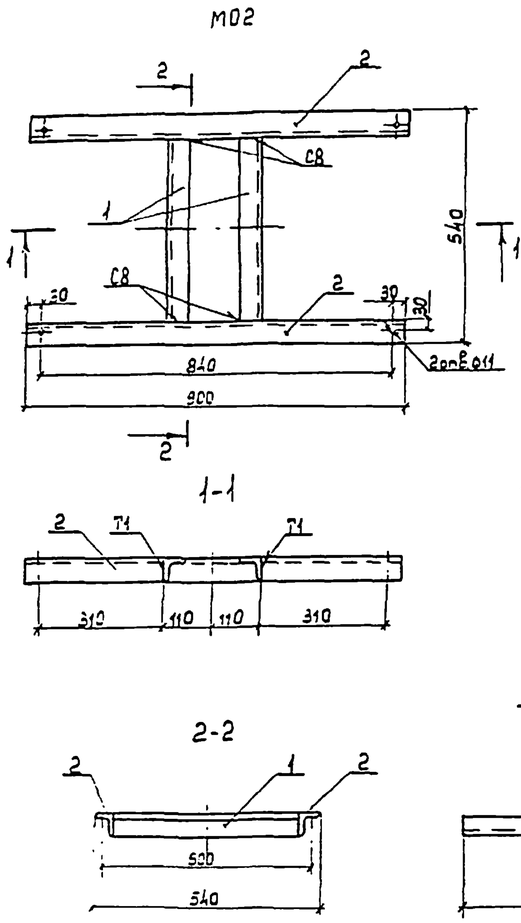

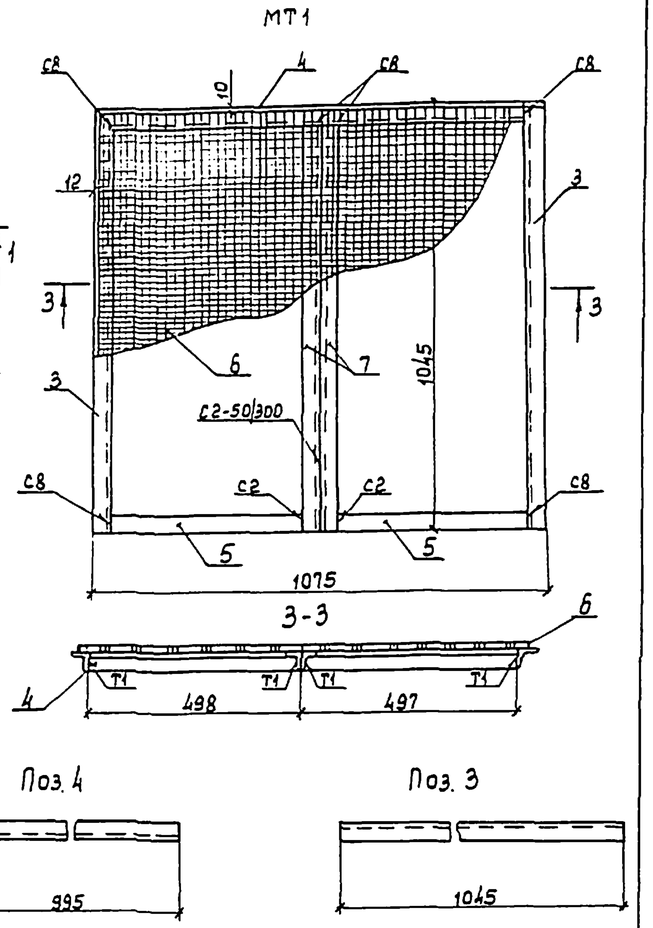

Формат	Зона	Поз.	Обозначение	Наименование	Кол.	Примечание
				Марка М02		
		1		Уголок 50х50х5-В ГОСТ 8509-86 / L=440 С245 ГОСТ 27772-88	2	3.3 кг
		2		Уголок 50х50х5-В ГОСТ 8509-86 / L=900 С245 ГОСТ 27772-88	2	6.8 кг
				Марка МТ1		
		3		Уголок 40х40х4-В ГОСТ 8509-86 / L=1045 С245 ГОСТ 27772-88	2	5.06 кг
		4		Уголок 40х40х4-В ГОСТ 8509-86 / L=995 С245 ГОСТ 27772-88	1	2.41 кг
		5		Полоса 6х30 ГОСТ 103-76 / L=458 С245 ГОСТ 27772-88	2	0.86 кг
		6		Сетка Н20-2.0 ГОСТ 5335-80 (1051х1025)	1	3.10 кг
		7		Уголок 40х40х4-В ГОСТ 8509-86 / L=1005 С245 ГОСТ 27772-88	2	4.86 кг

Сварные швы по ГОСТ 5264-80. Катеты швов принять по наименьшей толщине свариваемых элементов.
Электроды для сварных соединений Э42 ГОСТ 9467-75

ТП 407-3-631.92 АСИ			
Марки М02, МТ1	Стадия	Масса	Масштаб
	РП	10.10 / 16.29	
	Лист 5	Листов	
ГИП Левитин	СЕЛЬЭНЕРГОПРОЕКТ		
Нач.отд. Лисовец			
Н.контр. Корягин			
Гл.спец. Корягин			
Инженер Старикова			

Привязан

Инв. №

Взам.инв.№ | Подпись и дата | Инв.№подл.

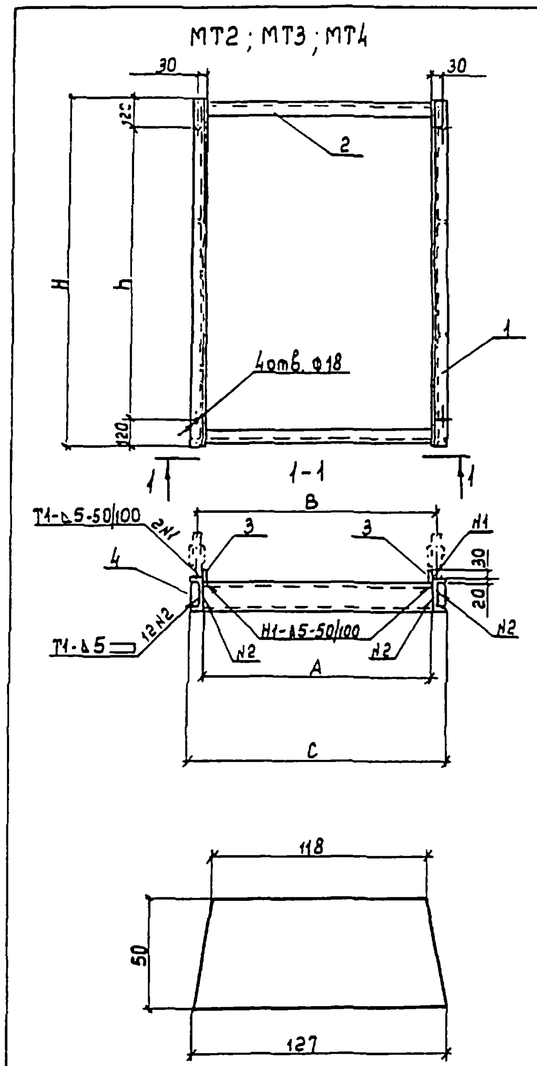

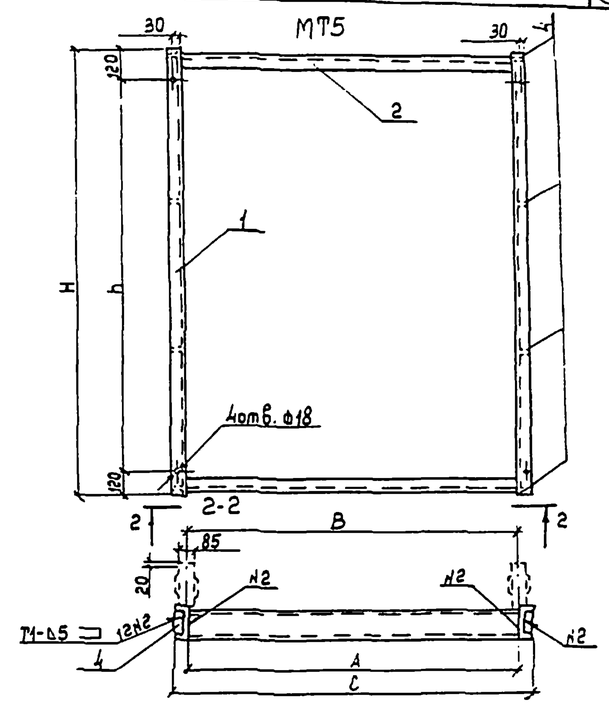

Марка	Размеры, мм A	B	C	H	h
МТ2	1015	1070	1131	1590	1350
МТ3	1539	1594	1655	2020	1780
МТ4	1509	1594	1625	2020	1780
МТ5	1524	1524	1640	2020	1780

Формат	Зона	Поз.	Обозначение	Наименование	Количество МТ2	МТ3	МТ4	МТ5	Примечание
				Швеллер 14 ГОСТ 8240-89 / С245 ГОСТ 27772-88					
		1		L=1590; L=2020	2	2	2	2	39.11 кг / 49.69 кг
				Швеллер 12 ГОСТ 8240-89 / С245 ГОСТ 27772-88					
		2		L=1015; 1539; 1509; 1524	2	2	2	2	27.1 кг; 32 кг; 31.4 кг; 31.7 кг
		3		Полоса 6х50-В ГОСТ 103-76 / L=1590, L=2020 С245 ГОСТ 27772-88	2	2	2	—	9.00 кг / 11.43 кг
		4		Полоса 6х50-В ГОСТ 103-76 / L=127 С245 ГОСТ 27772-88	8	8	8	8	2.15 кг

Сварные швы по ГОСТ 5264-80
Электроды для сварных соединений Э42А ГОСТ 9467-75

ТП 407-3-631.92 АСИ			
Марки: МТ2, МТ3, МТ4, МТ5	Стадия	Масса	Масштаб
	РП	71.67 / 95.38 / 92.95 / 89.34	
	Лист 6	Листов	
ГИП Левитин	СЕЛЬЭНЕРГОПРОЕКТ		
Нач.отд. Лисовец			
Н.контр. Корягин			
Гл.спец. Корягин			
Инженер Старикова			

Привязан

Инв. №

Взам.инв.№ | Подпись и дата | Инв.№подл.