ТИПОВОЙ ПРОЕКТ

407-3-631.92

КОМПЛЕКТНЫЕ ТРАНСФОРМАТОРНЫЕ ПОДСТАНЦИИ 35/10кВ ПОСТАВКИ ПО „КРАСНОДАРЭЛЕКТРОСТРОЙКОНСТРУКЦИЯ"

Альбом 3

ЭЛ2 Схемы внешних вторичных соединений

1086-03

ТИПОВОЙ ПРОЕКТ

407-3-631.92

КОМПЛЕКТНЫЕ ТРАНСФОРМАТОРНЫЕ ПОДСТАНЦИИ 35/10 кВ ПОСТАВКИ ПО „КРАСНОДАРЭЛЕКТРОСТРОЙКОНСТРУКЦИЯ"

Альбом 3

ПЕРЕЧЕНЬ АЛЬБОМОВ:

Альбом 1	ПЗ	Пояснительная записка
Альбом 2	ЭЛ1	Схемы электрические принципиальные, планы, узлы
Альбом 3	ЭЛ2	Схемы внешних вторичных соединений
Альбом 4	ЭЛ3	Установочные чертежи оборудования
Альбом 5	АС	Строительные чертежи
Альбом 6	ТК	Технологические карты
Альбом 7	С	Сметы
Альбом 8	ЭЛ.СО	Спецификация оборудования
Альбом 9	ВМ	Ведомости потребности в материалах

1086-03

Разработан
Проектным институтом „Сельэнергопроект"

Главный инженер института Г.Ф. Сумин
Главный инженер проекта Д.В. Левитин

УТВЕРЖДЕН и ВВЕДЕН
в действие приказом института
„Сельэнергопроект" от 28.10.92 № 30-п

© УИТП.

Содержание альбома 3

№№ листа	Наименование	Стр.
	Схемы внешних вторичных соединений - „ЭЛ2"	
–	Содержание альбома 3	3
1, 2	Общие данные	4,5
3÷6	Схема электрическая внешних соединений КРУ 10кВ	6÷9
7	Схема электрическая внешних соединений релейного шкафа РШБ-XIII Б(В)	10
8	Схема электрическая внешних соединений релейного шкафа РШБ-XIII Г	11
9,10	Схема электрическая внешних соединений релейного шкафа РШБ-XV К	12,13
11,12	Схема электрическая внешних соединений релейного шкафа РШБ-XV Л	14,15
13	Схема электрическая внешних соединений релейного шкафа РШБ-XV М (с АВР)	16
14	Схема электрическая внешних соединений релейного шкафа РШБ-XV М (без АВР)	17
15	Схема электрическая внешних соединений релейного шкафа РШБ-XV Н	18
16	Схема электрическая внешних соединений релейного шкафа РШБ-XV П	19
17,18	Схема электрическая внешних соединений релейного шкафа РШБ-XV С (с АВР)	20,21
19,20	Схема электрическая внешних соединений релейного шкафа РШБ-XV С (без АВР)	22,23
21	Схема электрическая внешних соединений релейного шкафа РШБ-XVII	24
22	Схема электрическая внешних соединений релейного шкафа РШБ-XIX Б	25
23	Схема электрическая монтажная силового трансформатора с МВ на стороне высшего напряжения	26
24	Схема электрическая монтажная устройства РПН РНТА-У-35/125У1 (исполнение II)	27
25	Схема электрическая монтажная выключателя 35кВ на стороне высшего напряжения силового трансформатора	28
26	Схема электрическая монтажная выключателя 35кВ в перемычке РШБ-XV (К, Л)	29
27	Схема электрическая монтажная выключателя линии 35кВ (РШБ-XV М)	30
28	Схема электрическая монтажная выключателя линии 35кВ (РШБ-XV Н)	31
29	Схема электрическая монтажная выключателя линии 35кВ (РШБ-XV П)	32
30	Схема электрическая монтажная секционного выключателя 35кВ (РШБ-XV С)	33
31	Схема электрическая монтажная трансформатора напряжения шин 35кВ (3×НОМ-35 для ПС по схеме 35-9)	34
32	Схема электрическая монтажная трансформатора напряжения линии 35кВ (2×НОМ-35 для ПС по схеме 35-4Н, 35-5АН)	35
33	Схема электрическая монтажная трансформатора напряжения линии 35кВ (2×НОМ-35 для ПС по схеме 35-9)	36
34	Схема электрическая монтажная трансформатора напряжения линии 35кВ (НОМ-35 для ПС по схеме 35-3Н)	37
35	Схема электрическая монтажная оперативной электромагнитной блокировки для ПС по схеме 35-3Н	38
36	Схема электрическая монтажная оперативной электромагнитной блокировки для ПС по схеме 35-4Н	39
37	Схема электрическая монтажная оперативной электромагнитной блокировки для ПС по схеме 35-5АН	40
38÷40	Схема электрическая монтажная оперативной электромагнитной блокировки для ПС по схеме 35-9	41÷43
41,42	Журнал контрольных кабелей для ПС по схеме 35-3Н	44,45
43	Журнал силовых кабелей для ПС по схеме 35-3Н	46
44	План раскладки кабелей для ПС по схеме 35-3Н	47
45÷47	Журнал контрольных кабелей для ПС по схеме 35-4Н	48÷50
48	Журнал силовых кабелей для ПС по схеме 35-4Н	51
49	План раскладки кабелей для ПС по схеме 35-4Н	52
50÷53	Журнал контрольных кабелей для ПС по схеме 35-5АН	53÷56
54	Журнал силовых кабелей для ПС по схеме 35-5АН	57
55	План раскладки кабелей для ПС по схеме 35-5АН	58
56÷61	Журнал контрольных кабелей для ПС по схеме 35-9	59÷64
62,63	Журнал силовых кабелей для ПС по схеме 35-9	65,66
64	План раскладки кабелей для ПС по схеме 35-9	67

Ведомость чертежей основного комплекта марки „ЭЛ2"

Лист	Наименование	Примечан.
1,2	Общие данные	
3÷6	Схема электрическая внешних соединений КРУ 10кВ	
7	Схема электрическая внешних соединений релейного шкафа РШБ-XIII Б(В)	
8	Схема электрическая внешних соединений релейного шкафа РШБ-XIII Г	
9.10	Схема электрическая внешних соединений релейного шкафа РШБ-XV К	
11.12	Схема электрическая внешних соединений релейного шкафа РШБ-XV Л	
13	Схема электрическая внешних соединений релейного шкафа РШБ-XVМ(сЯВР)	
14	Схема электрическая внешних соединений релейного шкафа РШБ-XV М(безЯВР)	
15	Схема электрическая внешних соединений релейного шкафа РШБ-XVН	
16	Схема электрическая внешних соединений релейного шкафа РШБ-XVП	
17.18	Схема электрическая внешних соединений релейного шкафа РШБ-XVС(сЯВР)	
19.20	Схема электрическая Внешних соединений релейного шкафа РШБ-XVС(без ЯВР)	
21	Схема электрическая внешних соединений релейного шкафа РШБ-XVII	
22	Схема электрическая Внешних соединений релейного шкафа РШБ-XIX Б	
23	Схема электрическая монтажная силового трансформатора с МВ на стороне высшего напряжения	
24	Схема электрическая монтажная устройства РЛН РНТА-У-35/12541 (исполнение II)	
25	Схема электрическая монтажная выключателя 35кВ на стороне высшего напряжения силового трансформатора	
26	Схема электрическая монтажная выключателя 35кВ в перемычке РШБ-XV (К,Л)	
27	Схема электрическая монтажная выключателя линии 35кВ (РШБ-XV М)	
28	Схема электрическая монтажная Выключателя линии 35кВ (РШБ-XVН)	
29	Схема электрическая монтажная Выключателя линии 35кВ (РШБ-XV П)	
30	Схема электрическая монтажная Выключателя линии 35кВ (РШБ-XV С)	
31	Схема электрическая монтажная трансформатора напряжения шин 35кВ (3 х НОМ-35 для ЛС по схеме 35-9)	
32	Схема электрическая монтажная трансформатора напряжения линии 35кВ (2х НОМ-35 для ЛС по схеме 35-4Н, 35-5ЯН	
33	Схема электрическая монтажная трансформатора напряжения линии 35кВ (2х НОМ-35кВ) для ЛС по схеме 35-9)	
34	Схема электрическая монтажная трансформатора напряжения линии 35кВ (НОМ-35 для ЛС по схеме 35-3Н	
35	Схема электрическая монтажной оперативной электромагнитной блокировки для ЛС по схеме 35-3Н	
36	Схема электрическая монтажной оперативной электромагнитной блокировки для ЛС по схеме 35-4Н	
37	Схема электрическая монтажной оперативной электромагнитной блокировки для ЛС по схеме 35-5ЯН	
38÷40	Схема электрическая монтажной оперативной электромагнитной блокировки для ЛС по схеме 35-9	
41.42	Журнал контрольных кабелей для ЛС по схеме 35-3Н	
43	Журнал силовых кабелей для ЛС по схеме 35-3Н	
44	План раскладки кабелей для ЛС по схеме 35-3Н	
45÷47	Журнал контрольных кабелей для ЛС по схеме 35-4Н	
48	Журнал силовых кабелей для ЛС по схеме 35-4Н	
49	План раскладки кабелей для ЛС по схеме 35-4Н	

Типовой проект разработан в соответствии с действующими нормами и правилами и предусматривает мероприятия, обеспечивающие взрывобезопасность и пожаробезопасность при эксплуатации подстанции.

Главный инженер проекта Д.В. Левитин

Привязан

Инв. №

ТП 407-3-631.92 ЭЛ2

Комплектные трансформаторные подстанции 35/10кВ поставки ПО „Краснодарэлектростройконструкция"

		Стадия	Лист	Листов
ГИП	Левитин	РП	1	64
Нач.отд.	Лисковец			
Н.контр.	Левитин			
Нач.гр.	Захарова			
Инженер	Беличенко			

Общие данные (начало)

СЕЛЬЭНЕРГОПРОЕКТ

Альбом 3

Ведомость чертежей основного комплекта марки „ЭЛ2"
(продолжение)

Лист	Наименование	Примечание
50÷53	Журнал контрольных кабелей для ПС по схеме 35-5АН	
54	Журнал силовых кабелей для ПС по схеме 35-5АН	
55	План раскладки кабелей для ПС по схеме 35-5АН	
56÷61	Журнал контрольных кабелей для ПС по схеме 35-9	
62,63	Журнал силовых кабелей для ПС по схеме 35-9	
64	План раскладки кабелей для ПС по схеме 35-9	

Инв.№ подл. | Подпись и дата | Взам. инв.№

Привязан

Инв.№

ГИП	Левитин		
Нач.отд.	Лисковец		
Н.контр.	Левитин		
Нач.гр.	Сахарова		
Инженер	Беличенко		

ТП407-3-631.92 ЭЛ2

Комплектные трансформаторные подстанции 35/10кВ поставки ПО „Краснодарэлектростройконструкция"

Стадия	Лист	Листов
РП	2	

Общие данные (окончание)

СЕЛЬЭНЕРГОПРОЕКТ

Альбом 3

Шкаф №5 разрядника I секции

В шкафу ввода 10кВ I секции на клеммнике 1В перемкнуть кл. 1-37 (м.160) и кл. 1-42 (м.162) для сх. 35-3Н.

Привязан		
Инв. №		

				ТП 407-3-631.92 ЭЛ2
				Комплектные трансформаторные подстанции 35/10кВ поставки ПО „Краснодарэлектростройконструкция"
ГИП	Левитин			Стадия: РП; Лист: 3; Листов:
Нач. отд.	Лисковец			
Н. контр.	Левитин			Схема электрическая внешних соединений КРУН 10кВ
Нач. гр.	Сахарова			СЕЛЬЭНЕРГОПРОЕКТ
Инженер	Белиуенко			

Инв. № подл. | Подпись и дата | Взам. инв. №

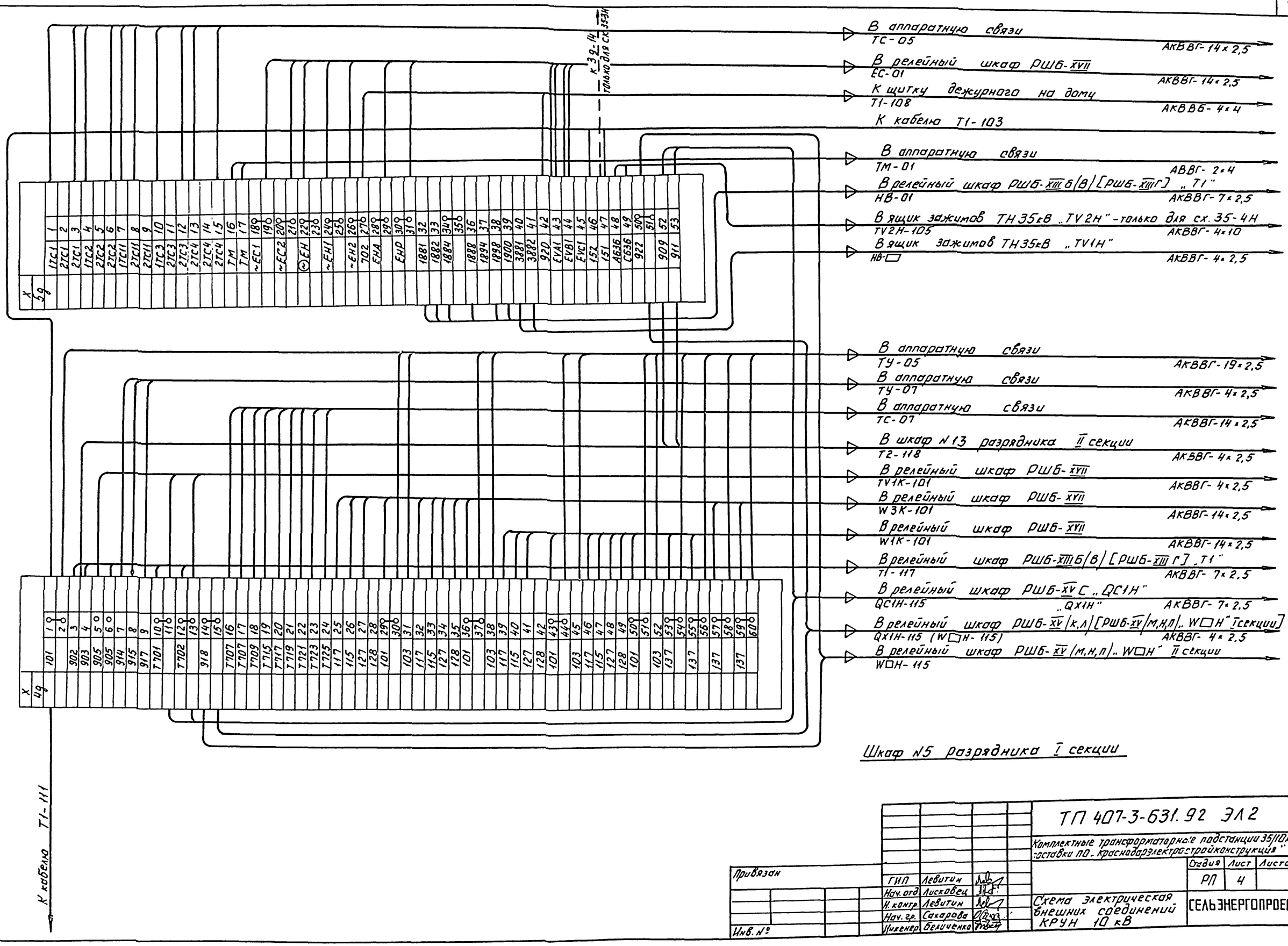

				ТП 407-3-631.92 ЭЛ2
				Комплектные трансформаторные подстанции 35/10кВ поставки ПО „Краснодарэлектростройконструкция"
Привязан				Стадия: РП; Лист: 4; Листов:
ГИП	Левитин			Схема электрическая внешних соединений КРУН 10 кВ
Нач. отд.	Лисковец			СЕЛЬЭНЕРГОПРОЕКТ
Н. контр.	Левитин			
Нач. гр.	Сахарова			
Инженер	Беличенко			
Инв. №				

Инв. № подл. | Подпись и дата | Взам. инв. №

Альбом 3

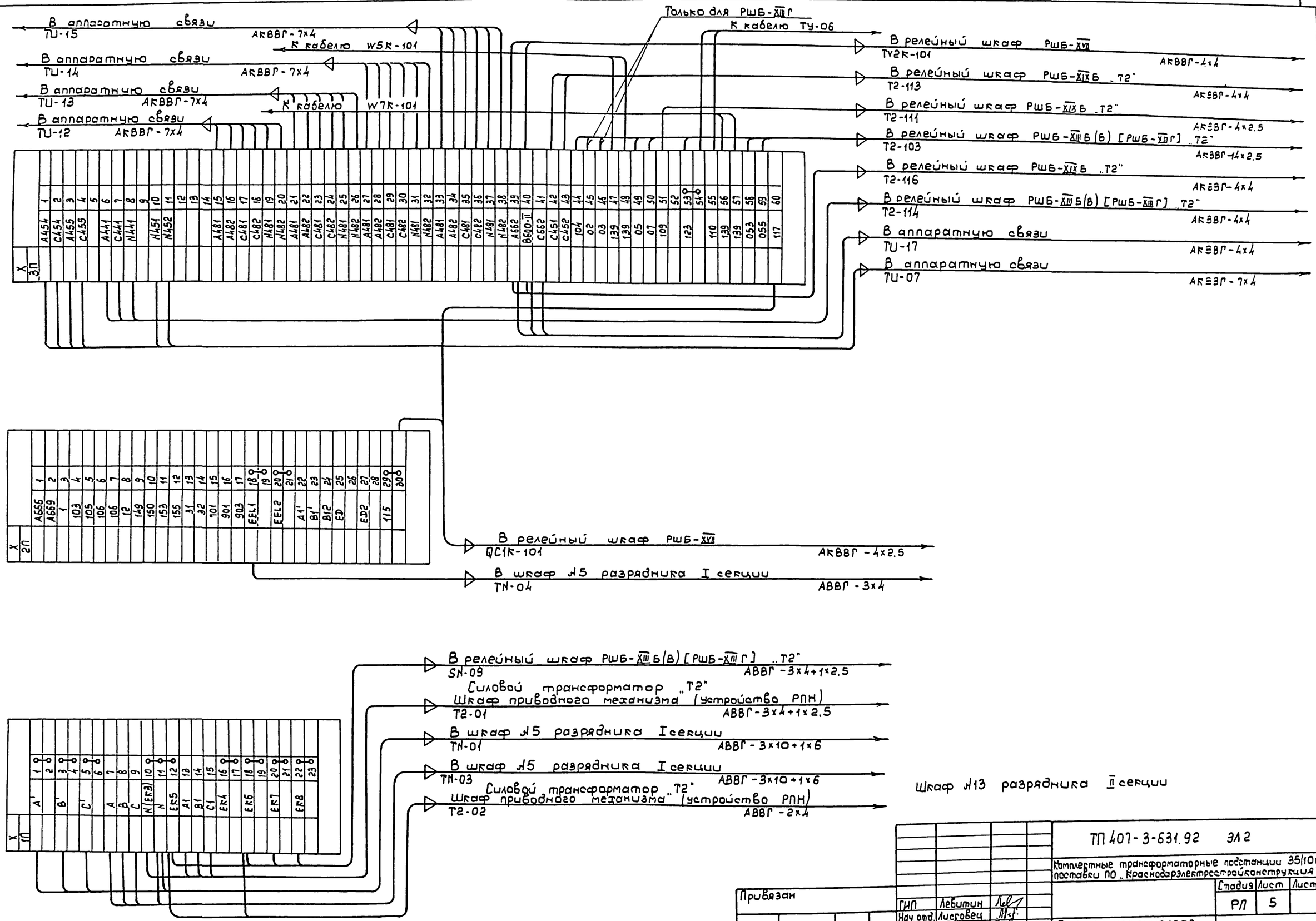

Привязан			ТП 407-3-631.92 ЭЛ2
			Комплектные трансформаторные подстанции 35/10кВ поставки ПО „Красноярэлектросетьстройконструкция"
ГИП	Левитин		Стадия: РП; Лист: 5; Листов:
Нач. отд.	Лисковец		
Н. контр.	Левитин		Схема электрическая внешних соединений КРУН 10кВ
Нач. гр.	Сахарова		СЕЛЬЭНЕРГОПРОЕКТ
Инженер	Беличенко		
Инв. №			

Инв. № подл. | Подпись и дата | Взам. инв. №

Альбом 3

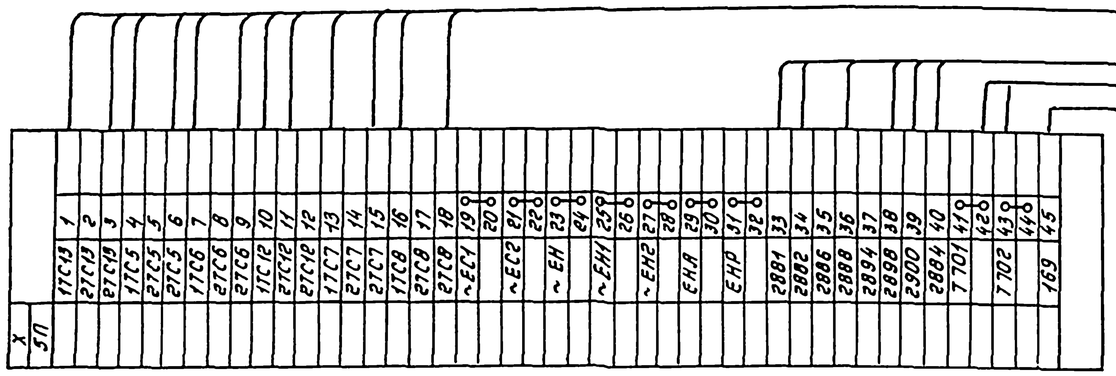

В аппаратную связи ТС-06 — АКВВГ - 14х2,5

В релейный шкаф РШ6-XIII6(8) [РШ6-XIIIГ] „Т2" НВ-04 — АКВВГ - 7х2,5

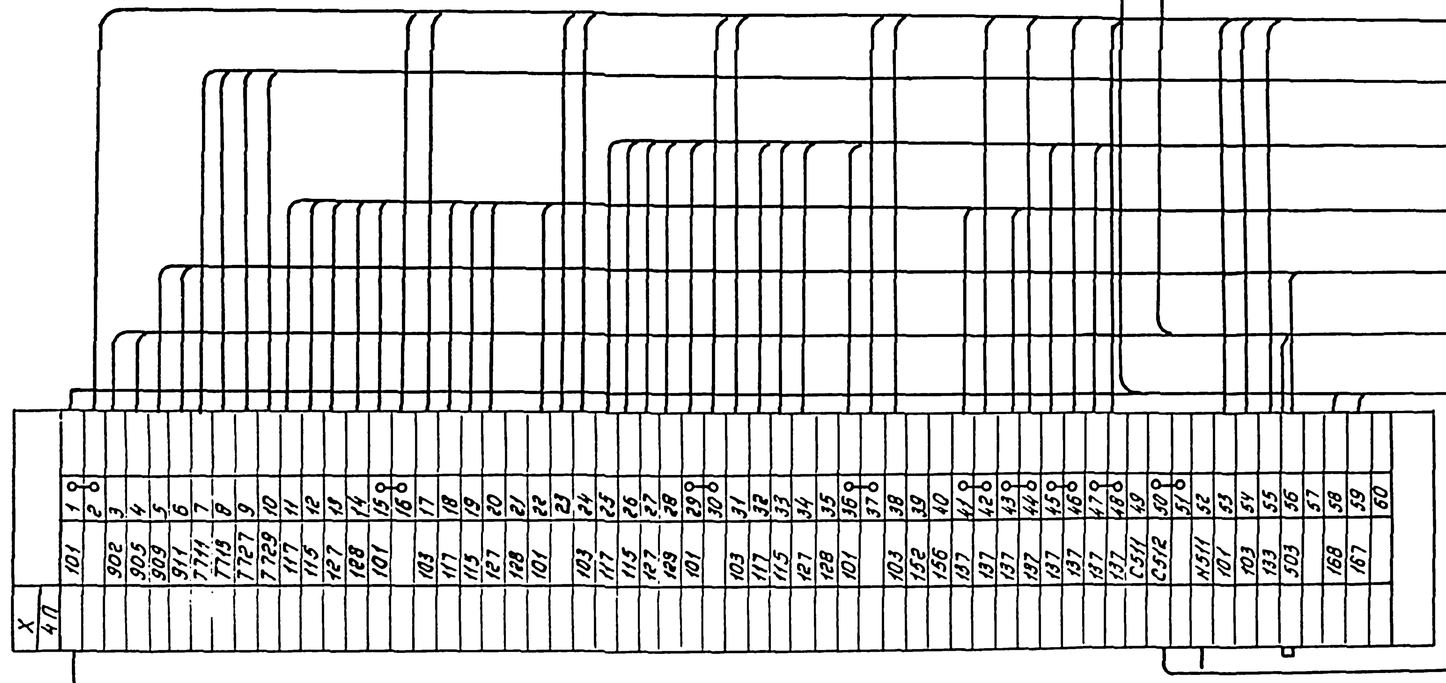

В аппаратную связи ТУ-06 — АКВВГ - 19х2,5

В аппаратную связи ТС-08 — АКВВГ - 4х2,5

В релейный шкаф РШ6-XVII W7K-101 — АКВВГ - 14х2,5

В релейный шкаф РШ6-XVII W5K-101 — АКВВГ - 14х2,5

В шкаф №5 разрядника I секции Т2-118 — АКВВГ - 4х2,5

В релейный шкаф РШ6-XIII6(8) [РШ6-XIIIГ] „Т2" Т2-117 — АКВВГ - 7х2,5

К кабелю Т2-103

В релейный шкаф РШ6-XIX6 „Т2" Т2-119 — АКВВГ - 4х4

Шкаф №13 разрядника II секции

К кабелю Т2-111

Инв.№ подл. | Подпись и дата | Взам. инв.№

Привязан

Инв. №

ГИП	Левитин		
Нач.отд.	Лисковец		
Н.контр	Левитин		
Нач.ер	Сохарова		
Инженер	Беличенко		

Комплектные трансформаторные подстанции 35/10кВ поставки ПО „Краснодарэлектростроиконструкция"

Стадия	Лист	Листов
РП	6	

Схема электрическая внешних соединений КРУН 10кВ

СЕЛЬЭНЕРГОПРОЕКТ

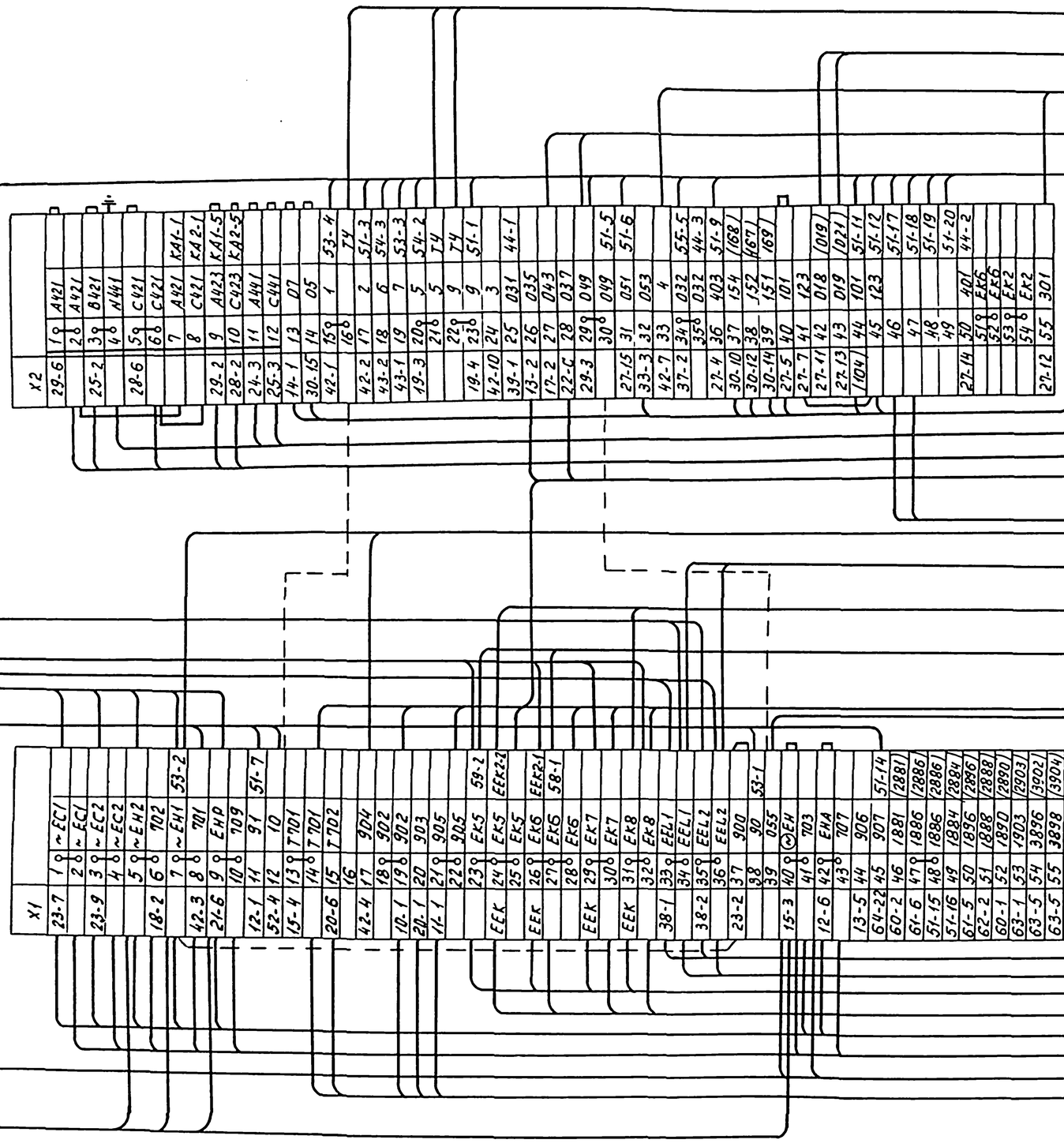

Инв.№ подл. | Подпись и дата | Взам.инв.№

Привязан

Инв.№

ГИП	Левитан	
Нач.отд.	Лисковец	
Н.контр.	Левитин	
Нач.гр.	Сахарова	
Инженер	Беличенко	

ТП 407-3-631.92 ЭЛ2

Комплектные трансформаторные подстанции 35/10кВ поставки ПО „Краснофорэлектростройконструкция"

Стадия	Лист	Листов
РП	7	

Схема электрическая внешних соединений релейного шкафа РШБ-XIII Б (РШБ-XIII В)

СЕЛЬЭНЕРГОПРОЕКТ

Альбом 3

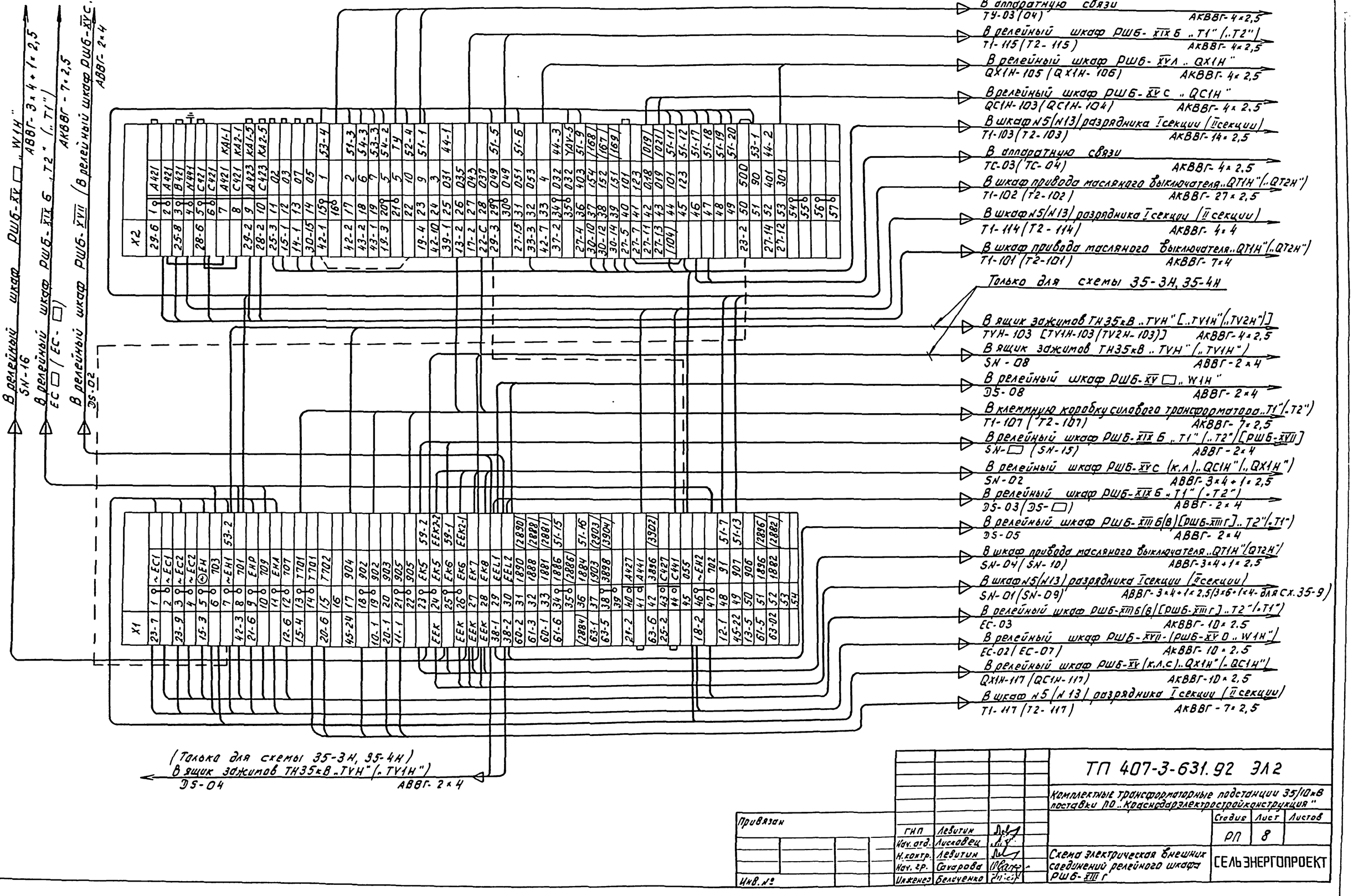

Инв.№ подл. | Подпись и дата | Взам. инв. №

Привязан

Инв. №

ГИП	Левитин	
Нач. отд.	Лисовец	
Н. контр.	Левитин	
Нач. гр.	Сачарова	
Инженер	Белеченко	

ТП 407-3-631.92 ЭЛ2

Комплектные трансформаторные подстанции 35/10кВ поставки ПО „Краснодарэлектростройконструкция"

Стадия	Лист	Листов
РП	8	

Схема электрическая внешних соединений релейного шкафа РШ6-XIII Г

СЕЛЬЭНЕРГОПРОЕКТ

Альбом 3

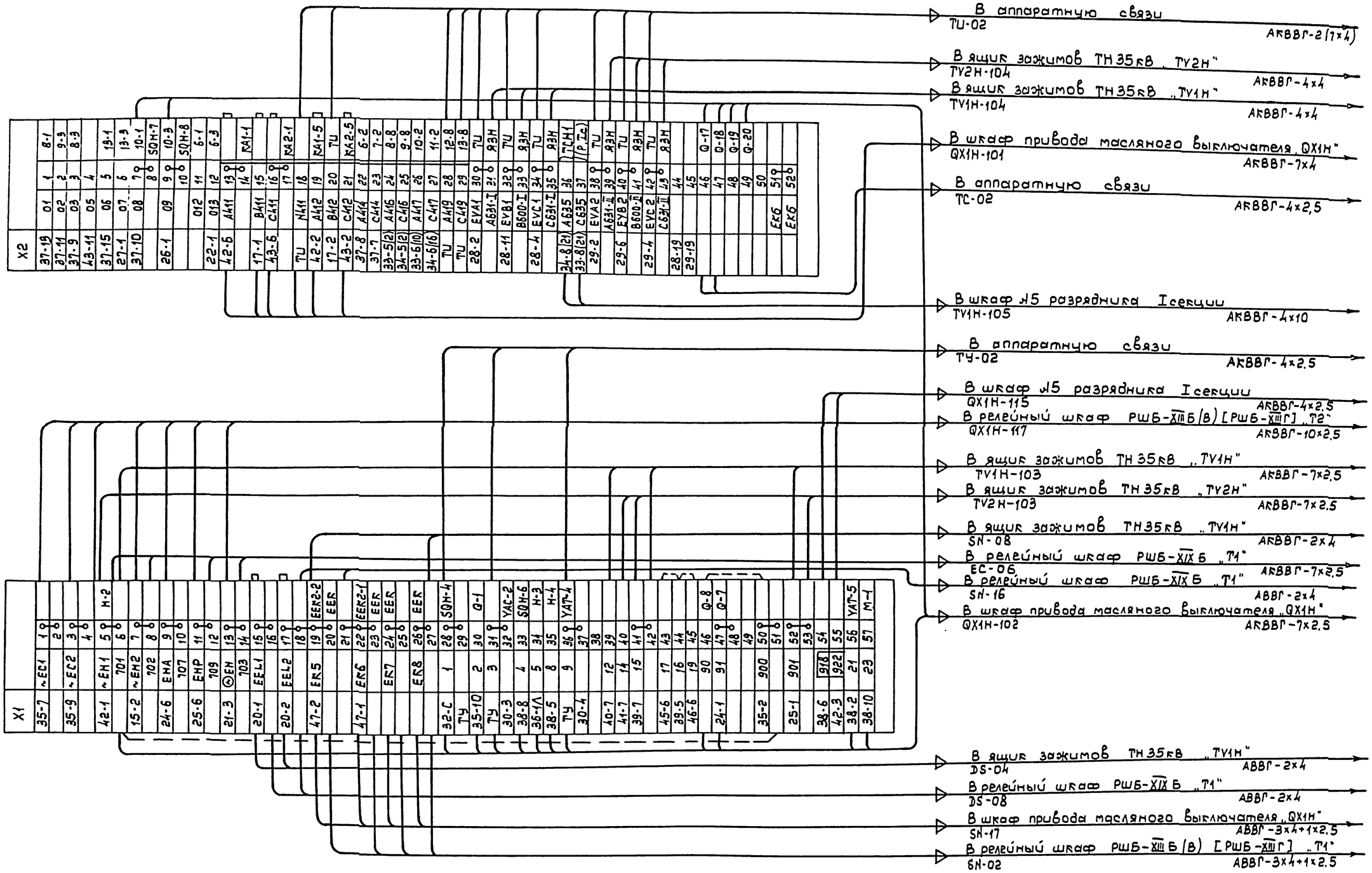

Инв.№ подл. | Подпись и дата | Взам.инв.№

Привязан			ТП 407-3-631.92 ЭЛ2	
			Комплектные трансформаторные подстанции 35/10кВ поставки ПО „Краснодарэлектростройконструкция"	
	ГИП	Левитин		Стадия: РЛ; Лист: 9; Листов:
	Нач. отд.	Лисковец	Схема электрическая внешних соединений релейного шкафа РШБ-XIX	СЕЛЬЭНЕРГОПРОЕКТ
	Н.контр.	Левитин		
	Нач. гр.	Сахорова		
Инв.№	Инженер	Величенко		

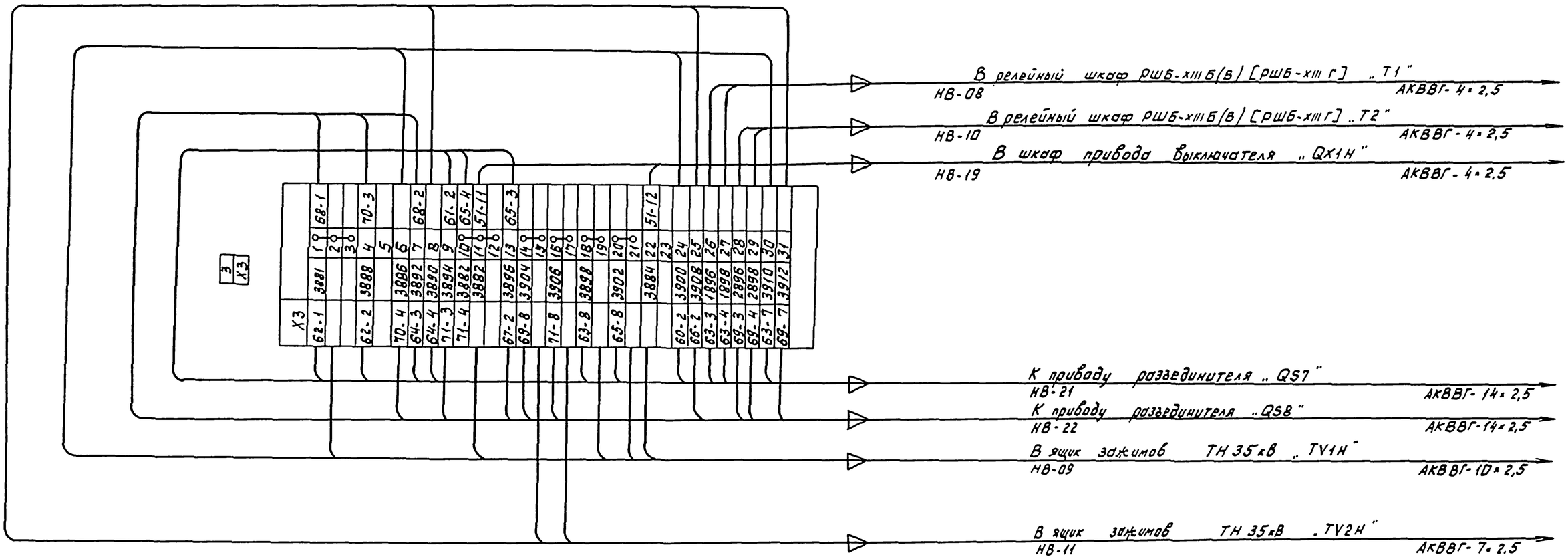

Инв.№ подл. | Подпись и дата | Взам. инв.№

				ТП407-3-631.92 ЭЛ2	
				Комплектные трансформаторные подстанции 35/10кВ поставки ПО „Красноярскэлектростроймонтаж"	
Привязан					Стадия / Лист / Листов
	ГИП	Левитин			РП / 10 /
	Нач.отд	Лисковец			
	Н.контр.	Левитин		Схема электрическая внешних соединений релейного шкафа РШБ-XV К	СЕЛЬЭНЕРГОПРОЕКТ
	Нач. гр.	Гончарова			
Инв.№	Инженер	Беличенко			

Альбом 3

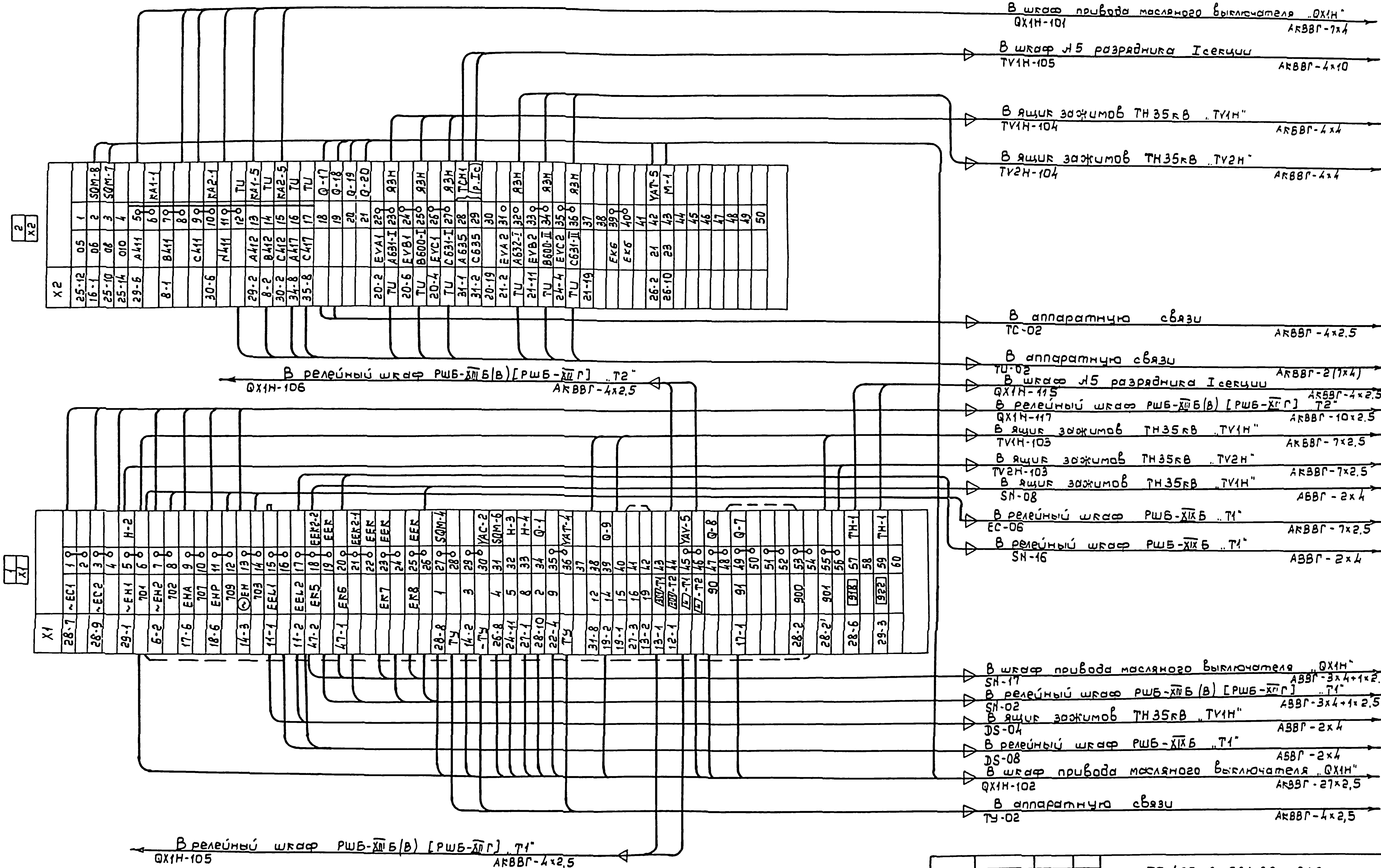

Привязан			
ГИП	Левитин		
Нач.отд.	Лисковец		
Н.контр.	Левитин		
Нач.гр.	Сахарова		
Инженер	Беличенко		
Инв. №			

ТП 407-3-631.92 ЭЛ2

Комплектные трансформаторные подстанции 35/10кВ поставки ПО „Краснодарэлектростройконструкция"

Стадия	Лист	Листов
РП	11	

Схема электрическая внешних соединений релейного шкафа РШБ-XVI

СЕЛЬЭНЕРГОПРОЕКТ

Инв. № подл. | Подпись и дата | Взам. инв. №

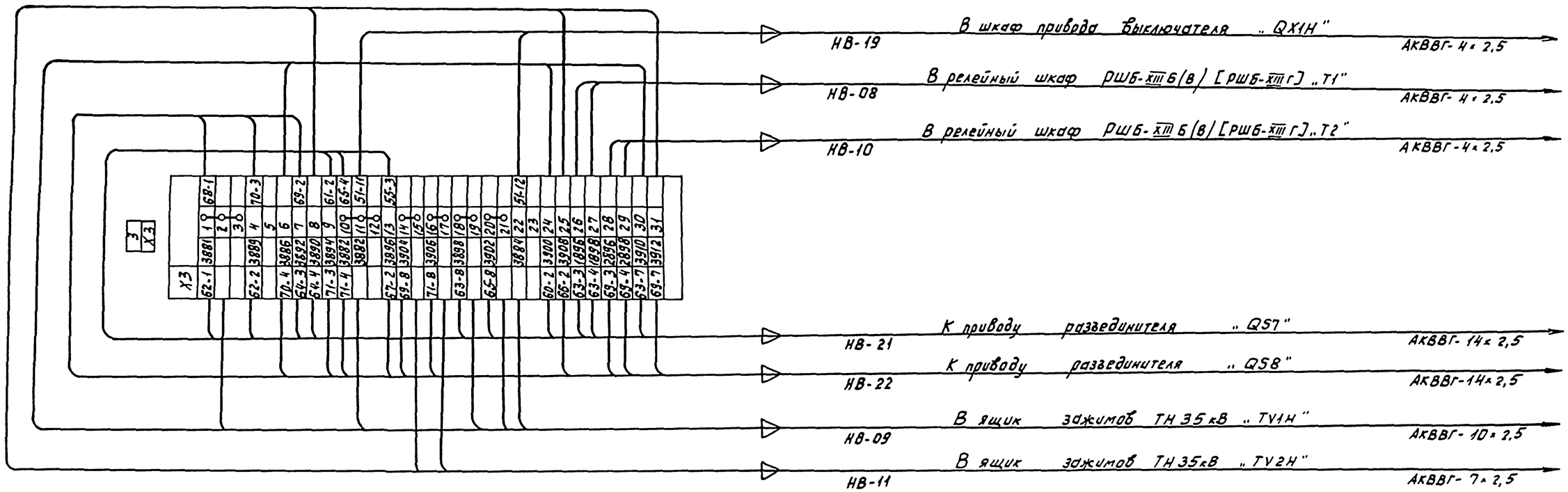

Взам. инв. №
Подпись и дата
Инв. № подл.

Привязан

Инв. №

ГИП	Левитин		ТП 407-3-631.92 ЭЛ2
Нач. отд.	Лисковец		Комплектные трансформаторные подстанции 35/10кВ поставки ПО „Красноярскэлектротехоборудование"
Н. контр.	Левитин		Стадия: РП; Лист: 12; Листов:
Нач. гр.	Сокорова		Схема электрическая внешних соединений релейного шкафа РШБ-XVI
Инженер	Беличенко		СЕЛЬЭНЕРГОПРОЕКТ

Альбом 3

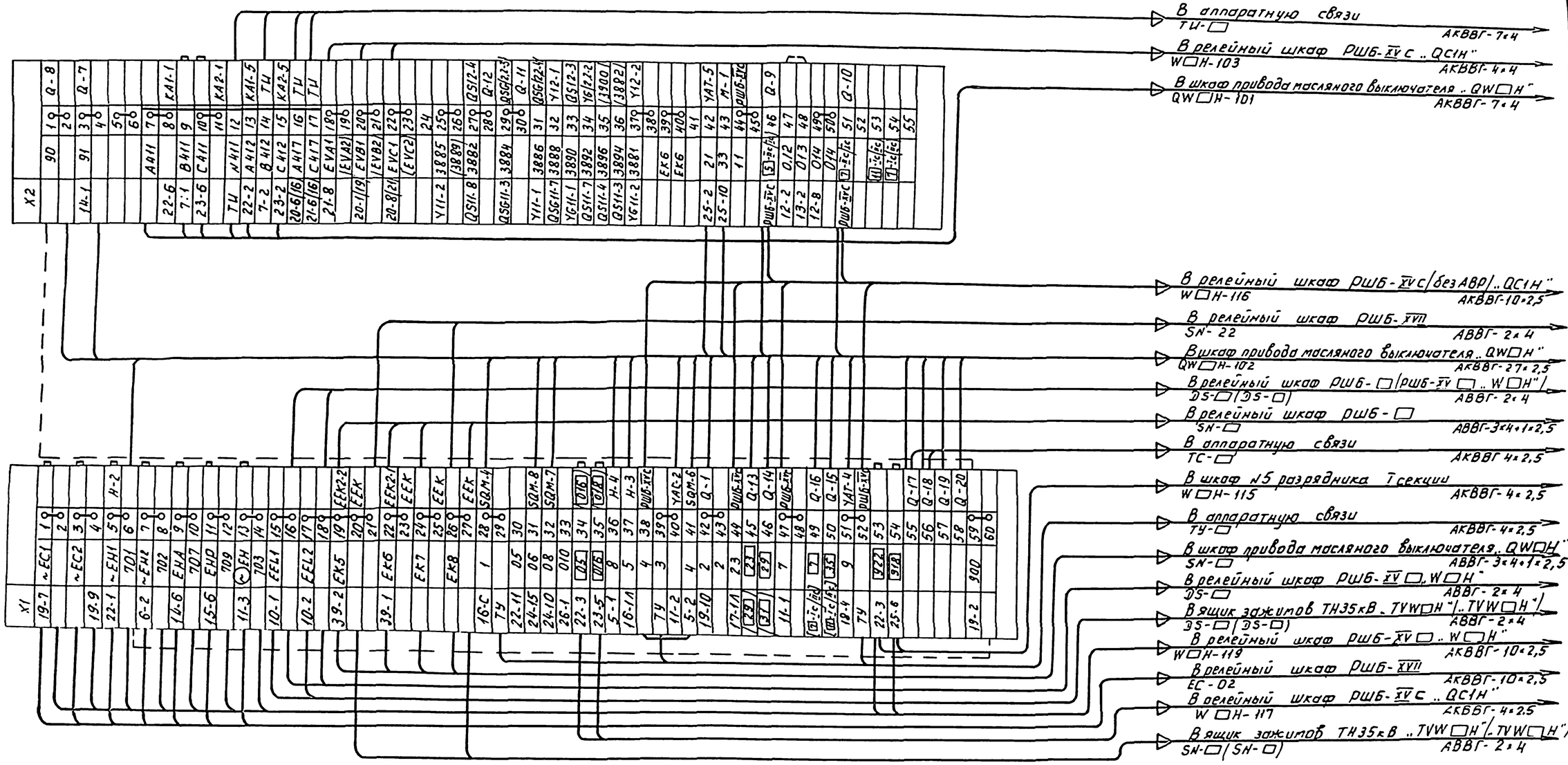

Привязан

Инв.№

Инв.№ подл. | Подпись и дата | Взам.инв.№

ГИП	Левитин		
Нач.отд.	Лисковец		
Н.контр.	Левитин		
Нач. гр.	Сахарова		
Инженер	Беличенко		

ТП 407-3-631.92 ЭЛ2

Комплектные трансформаторные подстанции 35/10кВ поставки ПО "Краснодарэлектростройконструкция"

Стадия	Лист	Листов
РП	13	

Схема электрическая внешних соединений релейного шкафа РШБ-XVII (с АВР)

СЕЛЬЭНЕРГОПРОЕКТ

Альбом 3

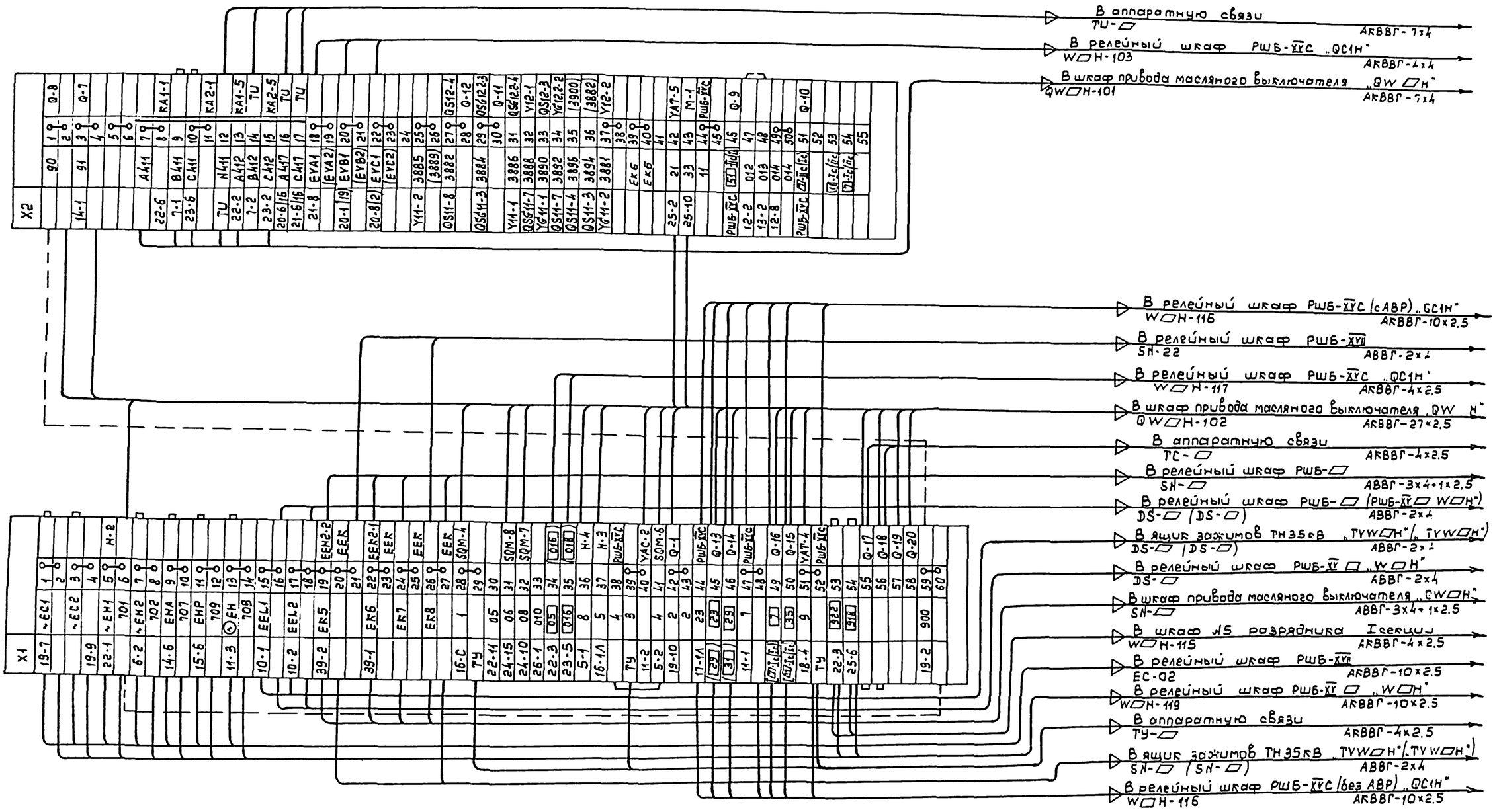

				ТП 407-3-631.92 ЭЛ2
				Комплектные трансформаторные подстанции 35/10кВ поставки ПО. Краснодарэлектросетьконструкция"
				Стадия: РП; Лист: 14; Листов:
Привязан	ГИП	Левитин		Схема электрическая внешних соединений релейного шкафа РШБ-ХУМ (без АВР)
	Нач.отд.	Листовец		СЕЛЬЭНЕРГОПРОЕКТ
	Н.контр.	Левитин		
	Нач.гр.	Сахарова		
Инв.№	Инженер	Беличенко		

Инв.№ подл. | Подпись и дата | Взам.инв.№

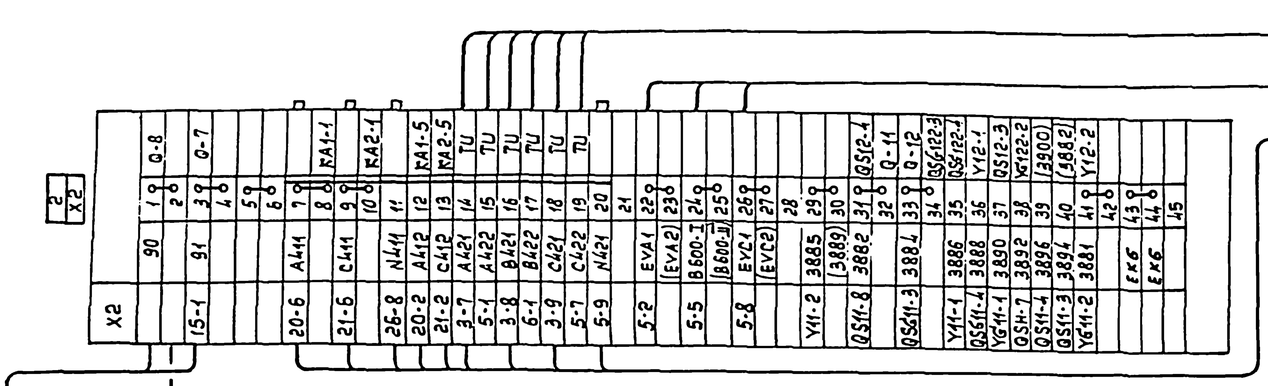

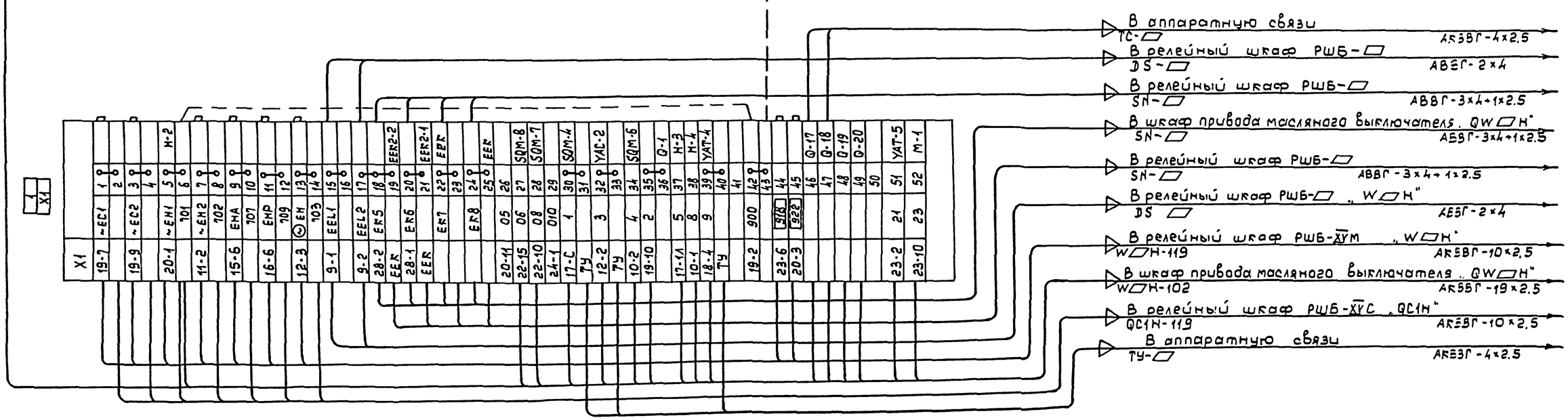

Инв. № подл. | Подпись и дата | Взам. инв. №

Привязан

Инв. №

ГИП	Левитин		
Нач. отд	Лисковец		
Н. контр	Левитин		
Нач. гр.	Сахарова		
Инженер	Бличенко		

ТП 407-3-631.92 3/2

Комплектные трансформаторные подстанции 35/10кВ поставки ПО „Краснодарэлектрораспределительная конструкция"

Стадия	Лист	Листов
РП	15	

Схема электрическая внешних соединений релейного шкафа РШБ-XYH

СЕЛЬЭНЕРГОПРОЕКТ

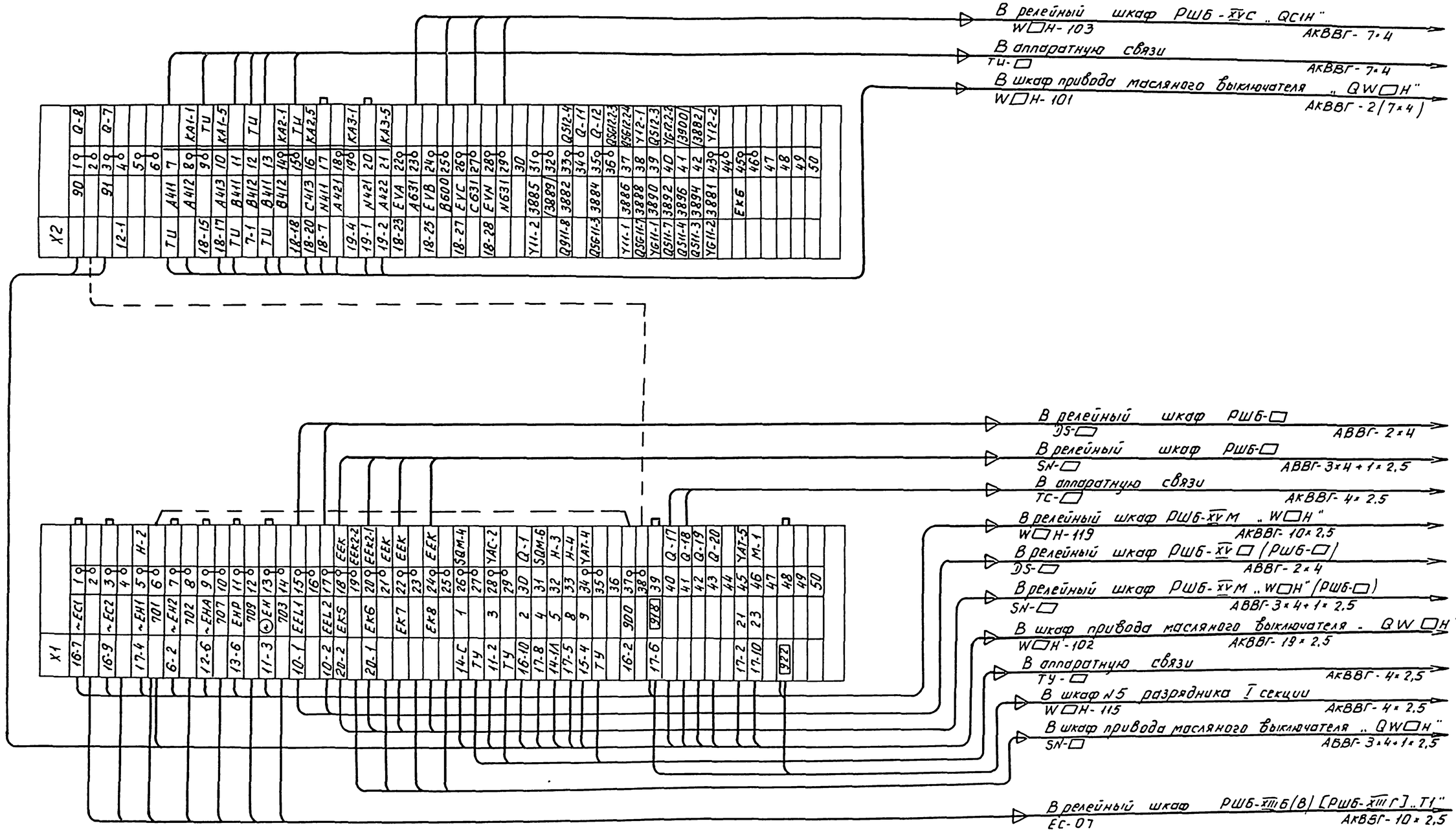

Инв. № подл. | Подпись и дата | Взам. инв. №

Привязан

Инв. №

ГИП	Левитин	
Нач. отд.	Лисковец	
Н. контр.	Левитин	
Нач. гр.	Сахарова	
Инженер	Беличенко	

ТП 407-3-631.92 ЭЛ2

Комплектные трансформаторные подстанции 35/10 кВ поставки ПО „Красноварэлектростройконструкции"

Стадия	Лист	Листов
РП	16	

Схема электрическая внешних соединений релейного шкафа РШБ-XV П

СЕЛЬЭНЕРГОПРОЕКТ

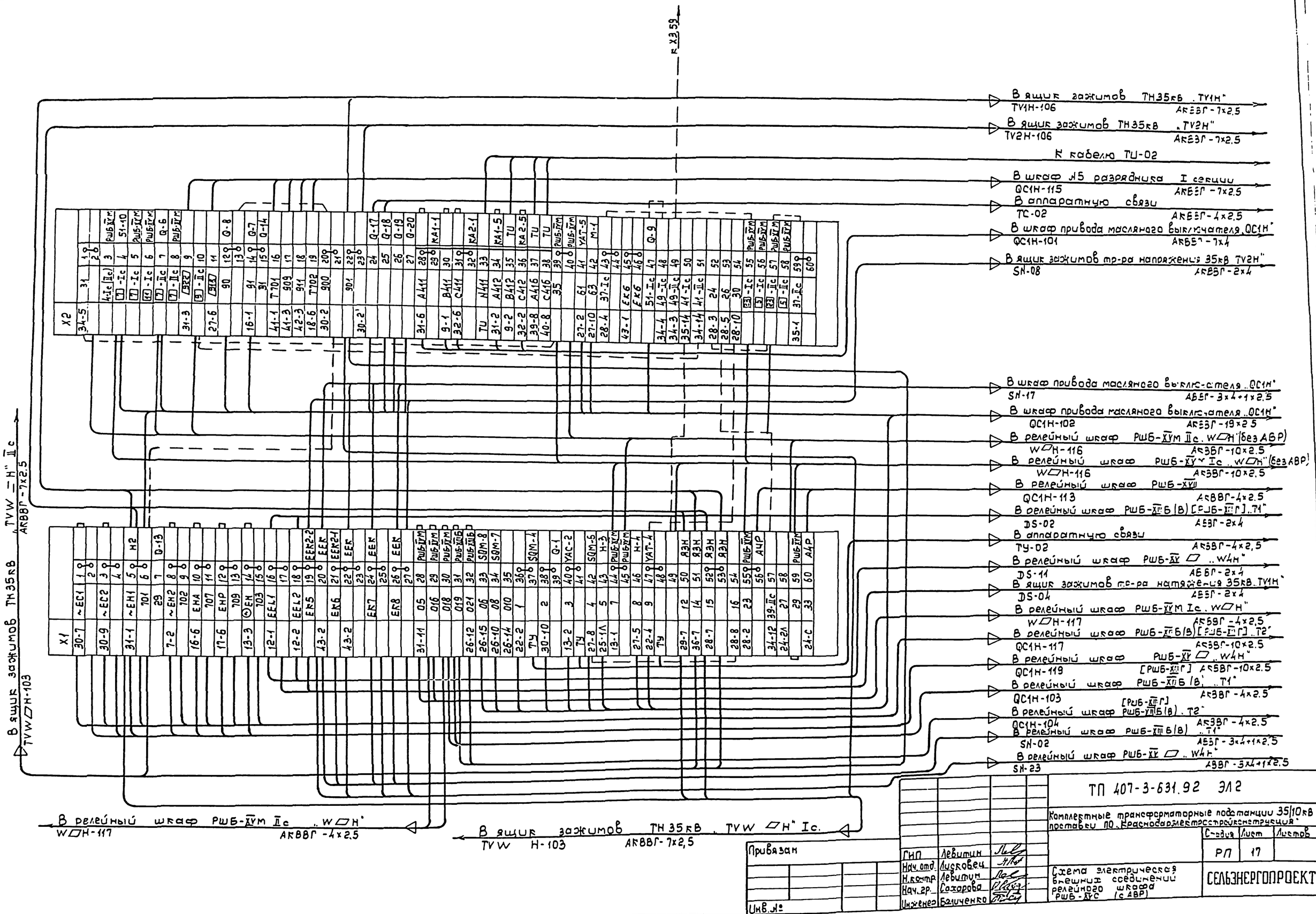
Альбом 3
к Х3.59
В ящик зажимов ТН35кВ „TV1H"
TV1H-106
АКВВГ-7х2.5
В ящик зажимов ТН35кВ „TV2H"
TV2H-106
АКВВГ-7х2.5
К кабелю ТU-02
В шкаф №5 разрядника I секции
QC1H-115
АКВВГ-7х2.5
В аппаратную связи
ТС-02
АКВВГ-4х2.5
В шкаф привода масляного выключателя „QC1H"
QC1H-101
АКВВГ-7х4
В ящик зажимов тр-ра напряжения 35кВ „TV2H"
SN-08
АКВВГ-2х4
В шкаф привода масляного выключателя „QC1H"
SN-17
АВВГ-3х4+1х2.5
В шкаф привода масляного выключателя „QC1H"
QC1H-102
АКВВГ-19х2.5
В релейный шкаф РШБ-XVM IIc „W▱H" (без АВР)
W▱H-116
АКВВГ-10х2.5
В релейный шкаф РШБ-XVM Ic „W▱H" (без АВР)
W▱H-116
АКВВГ-10х2.5
В релейный шкаф РШБ-XVII
QC1H-113
АКВВГ-4х2.5
В релейный шкаф РШБ-XIIIБ(В) [РШБ-XIIIГ] „T1"
DS-02
АВВГ-2х4
В аппаратную связи
ТУ-02
АКВВГ-4х2.5
В релейный шкаф РШБ-XV ▱ „W4H"
DS-11
АВВГ-2х4
В ящик зажимов тр-ра натяжения 35кВ „TV1H"
DS-04
АВВГ-2х4
В релейный шкаф РШБ-XVM Ic „W▱H"
W▱H-117
АКВВГ-4х2.5
В релейный шкаф РШБ-XIIIБ(В) [РШБ-XIIIГ] „T2"
QC1H-117
АКВВГ-10х2.5
В релейный шкаф РШБ-XV ▱ „W4H"
QC1H-119
[РШБ-XIIIГ] АКВВГ-10х2.5
В релейный шкаф РШБ-XIIIБ(В) „T1"
QC1H-103
АКВВГ-4х2.5
В релейный шкаф [РШБ-XIIIГ] РШБ-XIIIБ(В) „T2"
QC1H-104
АКВВГ-4х2.5
В релейный шкаф РШБ-XIIIБ(В) „T1"
SN-02
АВВГ-3х4+1х2.5
В релейный шкаф РШБ-XV ▱ „W4H"
SN-23
АВВГ-3х4+1х2.5
В ящик зажимов ТН35кВ „TVW ▱H" IIc
АКВВГ-7х2.5
В ящик зажимов ТН35кВ „TVW ▱H" Ic
TVW ▱H-103
В релейный шкаф РШБ-XVM IIc „W▱H"
W▱H-117
АКВВГ-4х2.5
В ящик зажимов ТН35кВ „TVW ▱H" Ic.
TVW H-103
АКВВГ-7х2,5
Инв. № подл.
Подпись и дата
Взам. инв. №
Привязан
Инв. №
ГИП Левитин
Нач. отд. Лисковец
Н. контр. Левитин
Нач. гр. Сахарова
Инженер Баличенко
ТП 407-3-631.92 ЭЛ2
Комплектные трансформаторные подстанции 35/10кВ поставки ПО „Краснодарэлектростройконструкция"
Стадия РП
Лист 17
Листов
Схема электрическая внешних соединений релейного шкафа РШБ-XVC (с АВР)
СЕЛЬЭНЕРГОПРОЕКТ

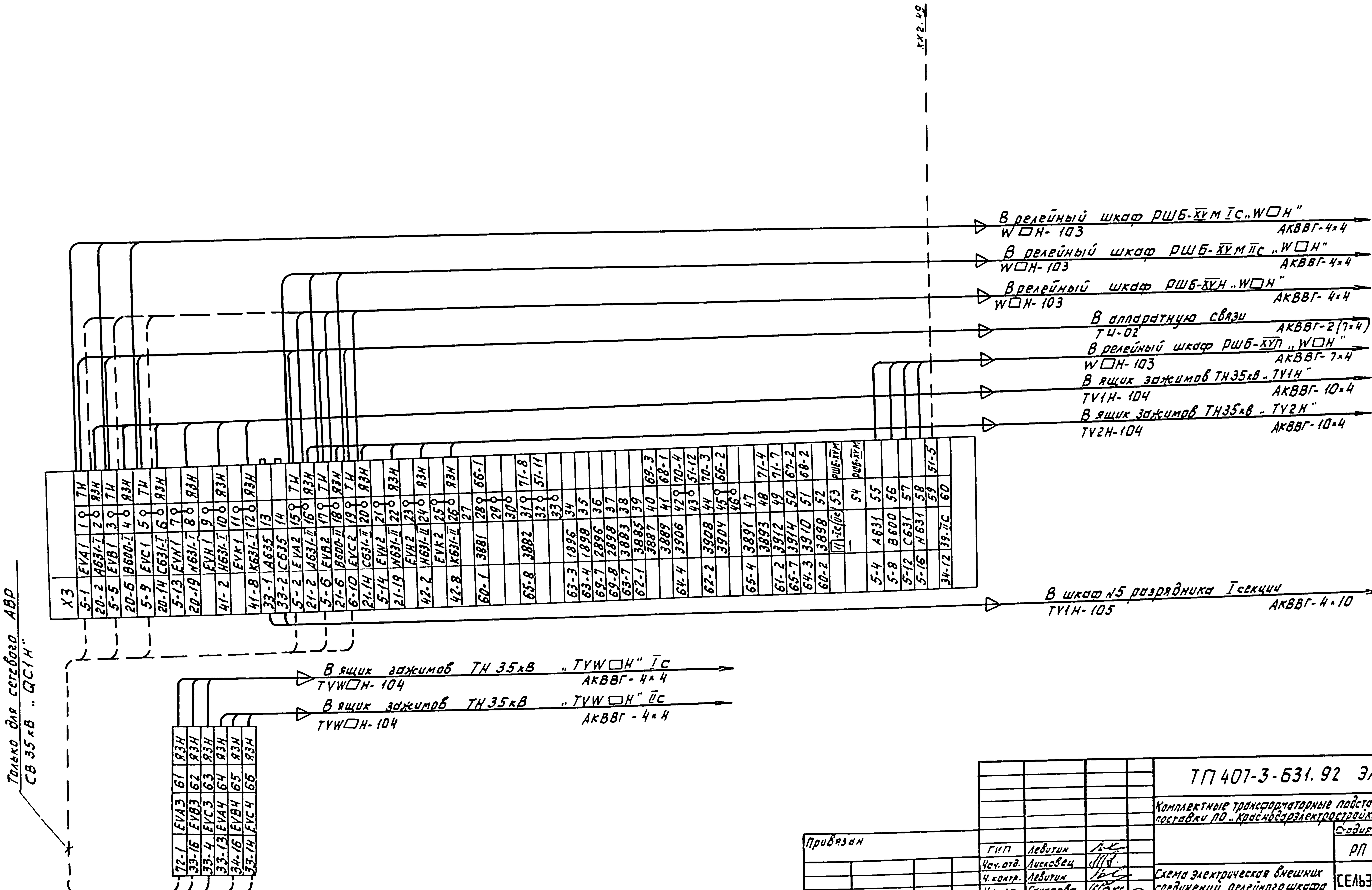

Привязан		ГИП	Левитин	
		Нач.отд.	Лисковец	
		Н.контр.	Левитин	
		Нач.гр.	Сахарова	
Инв.№		Инженер	Величенко	

ТП 407-3-631.92 ЭЛ 2

Комплектные трансформаторные подстанции 35/10кВ поставки ПО „Красноярскэлектростройконструкция"

Стадия	Лист	Листов
РП	18	

Схема электрическая внешних соединений релейного шкафа РШБ-XVС (с АВР)

СЕЛЬЭНЕРГОПРОЕКТ

Инв.№ подл. | Подпись и дата | Взам.инв.№

Альбом 3

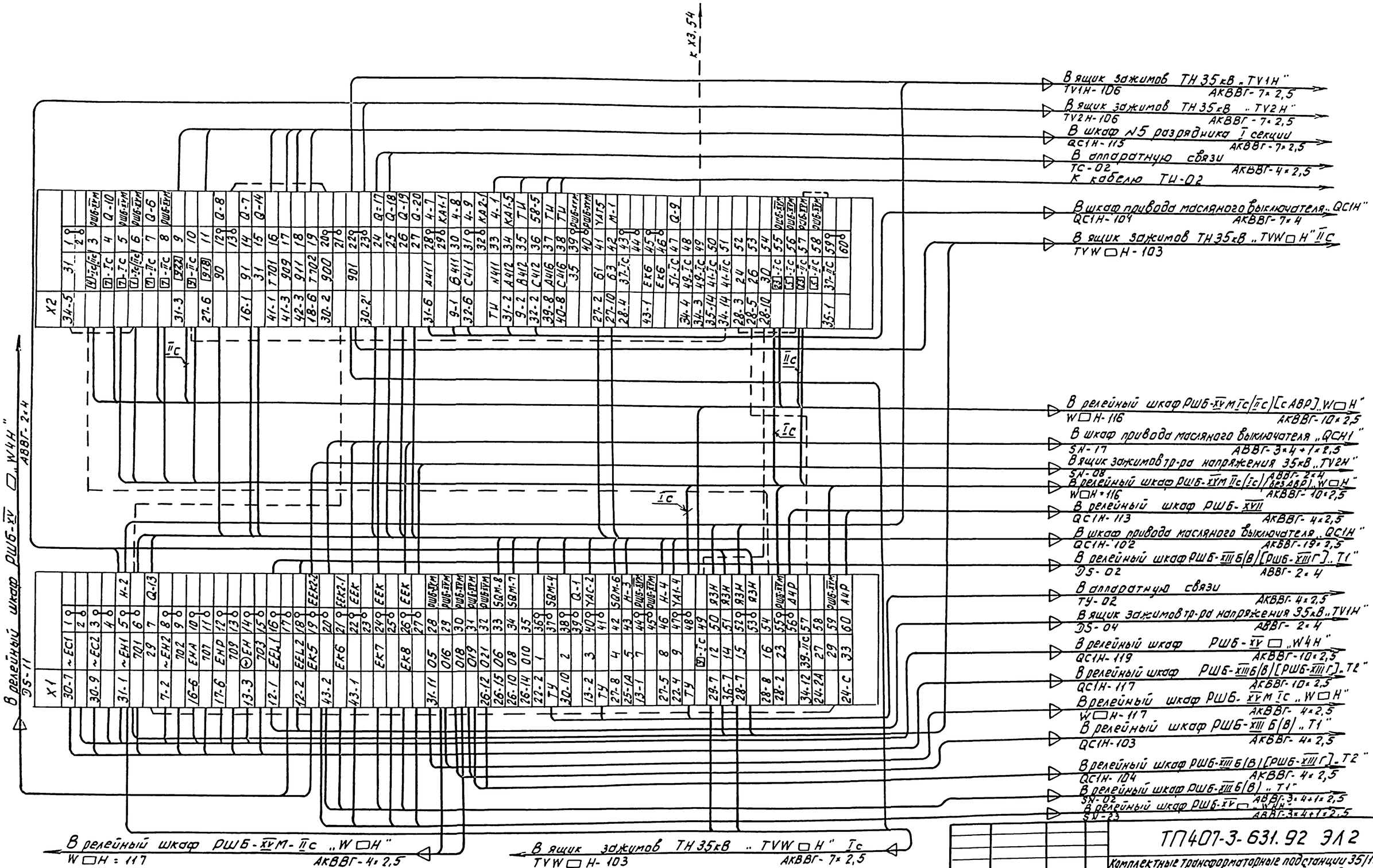

Инв. № подл.	Подпись и дата	Взам. инв. №			

Привязан

Инв. №

ГИП	Левитин	
Нач. отд.	Лисковец	
Н. контр.	Левитин	
Нач. гр.	Сахарова	
Инженер	Беличенко	

ТП407-3-631.92 ЭЛ2

Комплектные трансформаторные подстанции 35/10кВ поставки по „Краснодарэлектростройконструкция"

Стадия	Лист	Листов
РП	19	

Схема электрическая внешних соединений релейного шкафа РШБ-XV С (без АВР)

СЕЛЬЭНЕРГОПРОЕКТ

Альбом 3

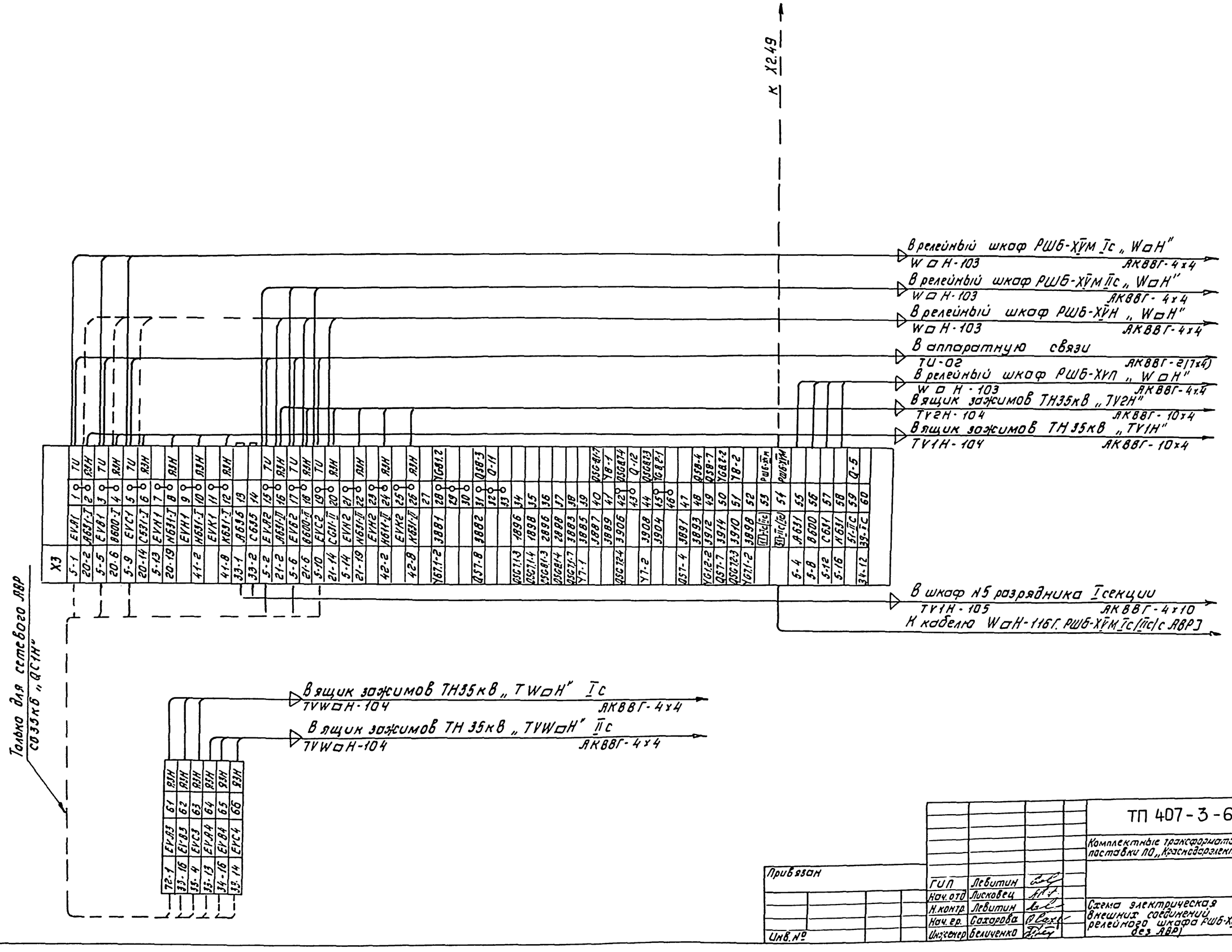

				ТП 407-3-631.92 ЭЛ2	
				Комплектные трансформаторные подстанции 35/10кВ поставки ПО „Красноярскэлектростройконструкция"	
				Стадия	Лист	Листов
				РП	20	
Привязан			ГИП	Левитин		Схема электрическая внешних соединений релейного шкафа РШБ-ХУС без АВР]	СЕЛЬЭНЕРГОПРОЕКТ
			Нач. отд	Лисковец			
			Н. контр.	Левитин			
			Нач. гр.	Сохорова			
Инв. №			Инженер	Беличенко			

Альбом 3

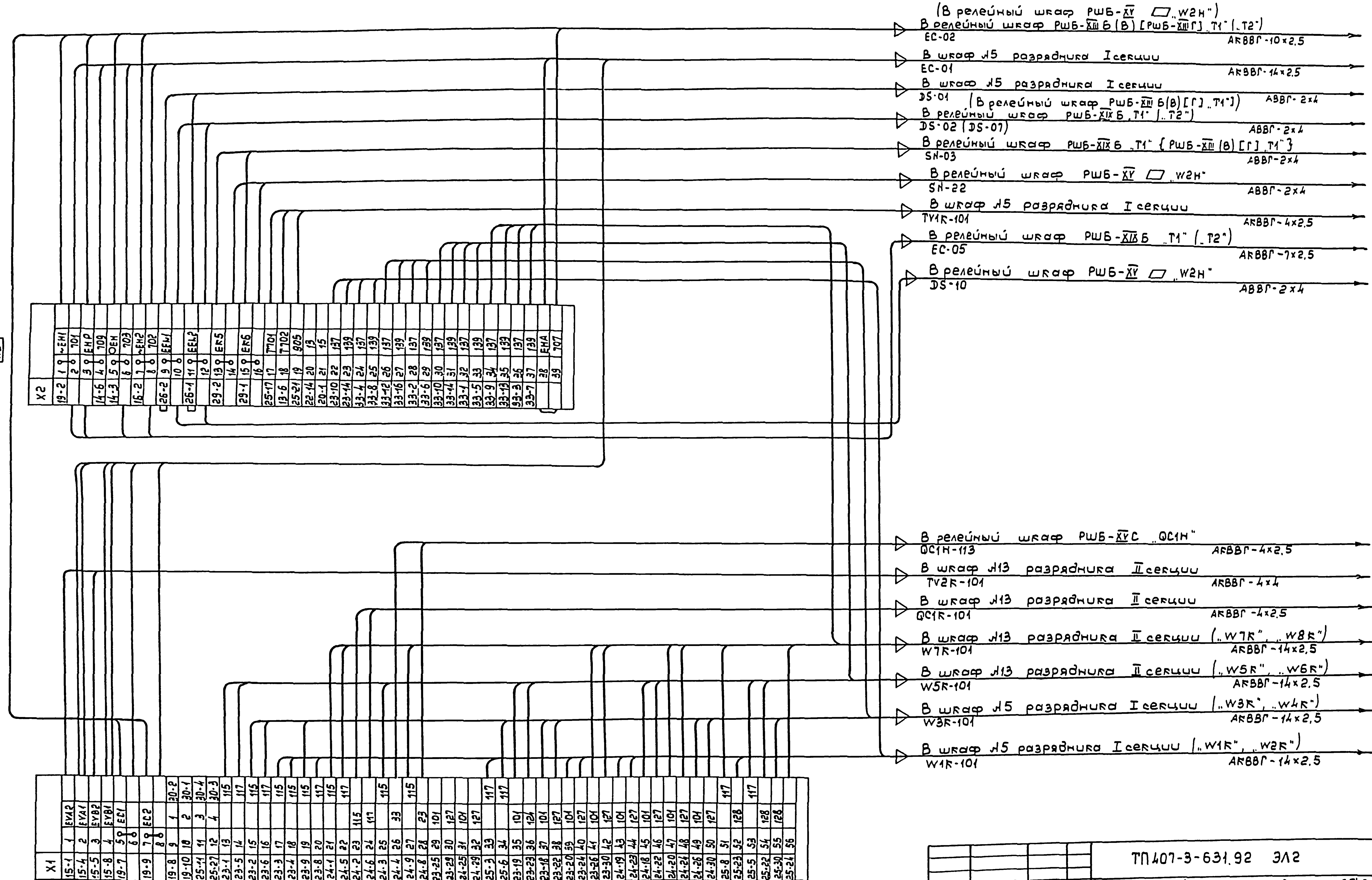

ТП 407-3-631.92 ЭЛ2	
Комплектные трансформаторные подстанции 35/10 кВ поставки ПО „Краснодарэлектрострой конструкция"	
Стадия: РП	Лист: 21
Листов:	

ГИП	Левитин	
Нач. отд.	Лисковец	
Н. контр.	Левитин	
Нач. гр.	Сахарова	
Инженер	Беличенко	

Схема электрическая внешних соединений релейного шкафа РШБ-XVI

СЕЛЬЭНЕРГОПРОЕКТ

Привязан

Инв. №

Инв. № подл. | Подпись и дата | Взам. инв. №

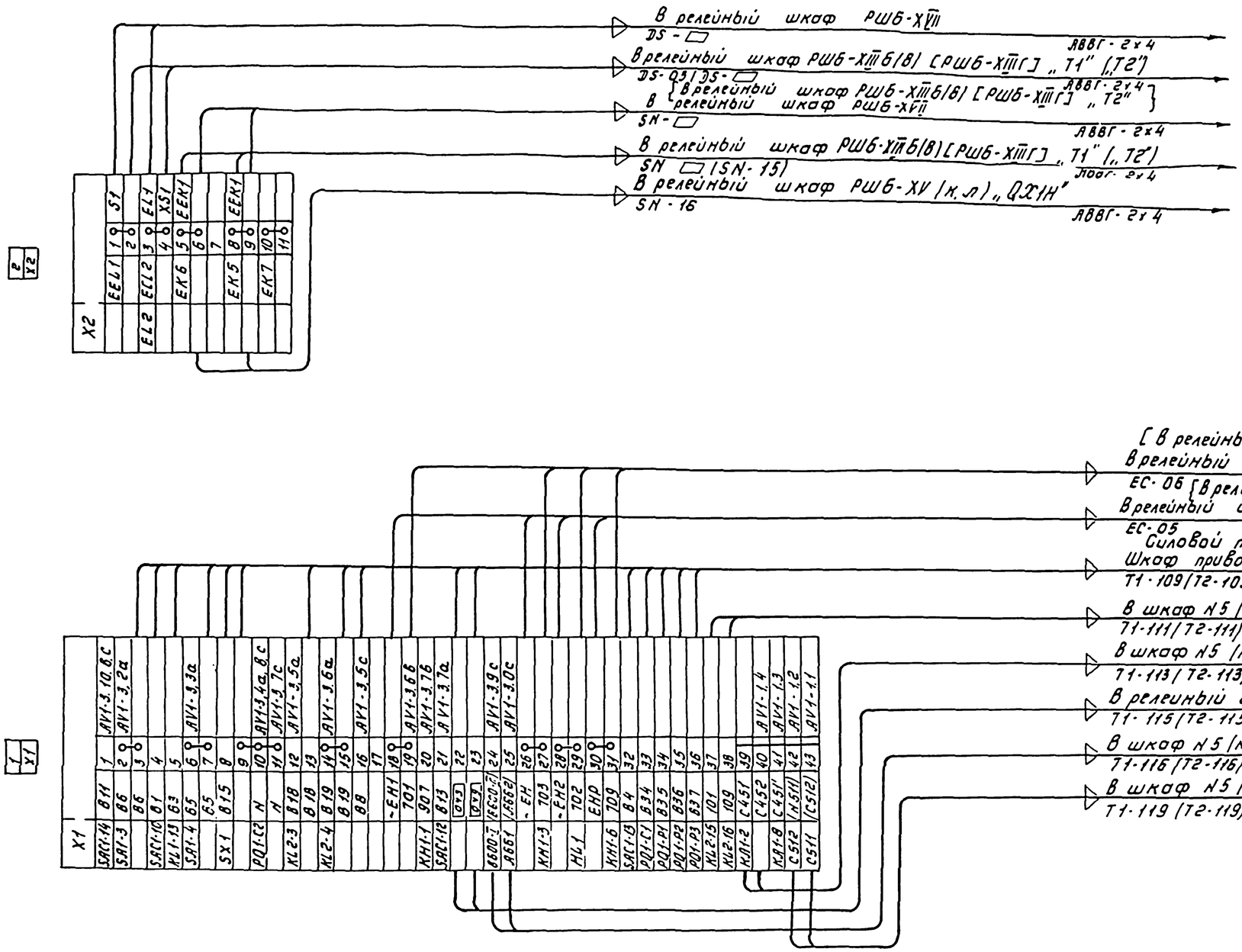

Инв.№ подл.	Подпись и дата	Взам.инв.№

Привязан

Инв.№

ГИП	Левитин		
Нач.отд.	Лисковец		
Н.контр.	Левитин		
Нач.гр.	Сахарова		
Инженер	Беличенко		

ТП 407-3-631.92 ЭЛ2

Комплектные трансформаторные подстанции 35/10кВ изготовки ПО „Красноярэлектростройконструкция"

Стадия	Лист	Листов
РП	22	

Схема электрическая внешних соединений релейного шкафа РШ6-XIX6

СЕЛЬЭНЕРГОПРОЕКТ

Силовой трансформатор „Т1" („Т2")

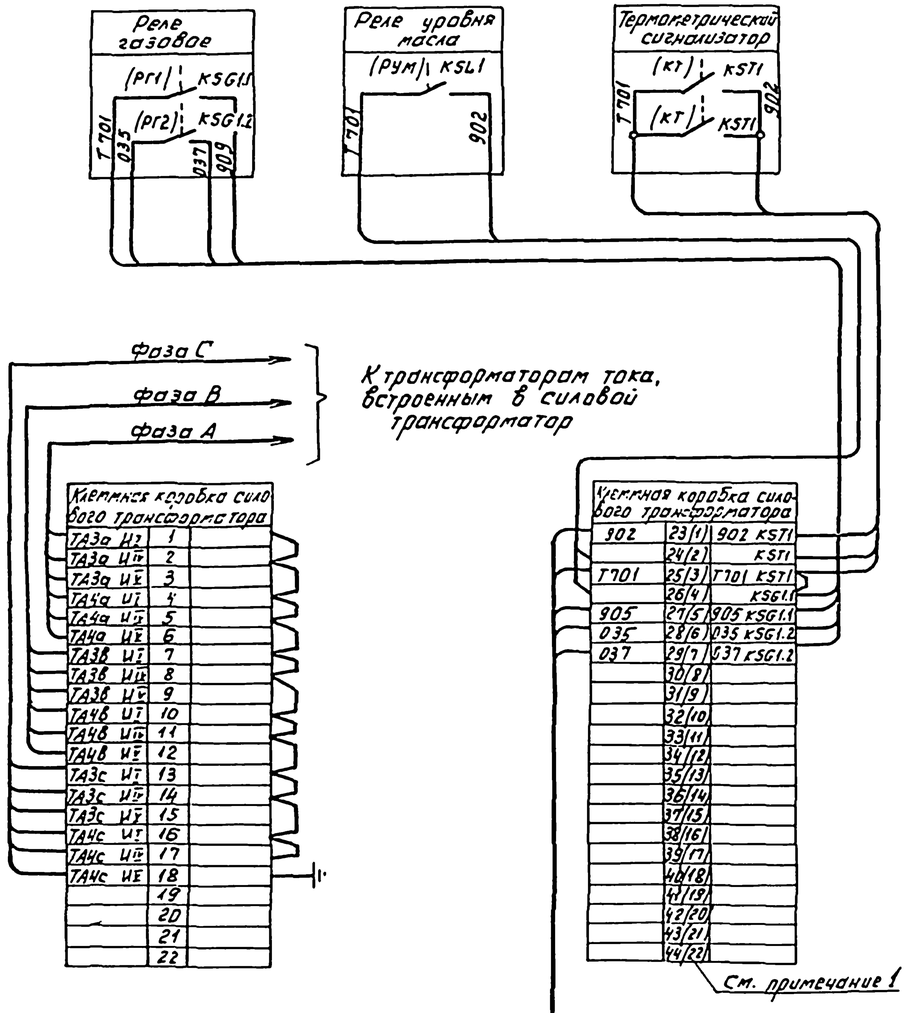

1. Номера клемм, указанные в скобках, относятся к силовым трансформаторам мощностью 1000 кВА.
2. В скобках указаны заводские марки цепей.

				ТП 407-3-631.92 ЭЛ2	
				Комплектные трансформаторные подстанции 35/10 кВ поставки ПО „Красноварэлектростройконструкция"	
				Стадия: РП	Лист: 23	Листов:
Привязан			ГИП Левитин	Схема электрическая монтажная силового трансформатора с МВ на стороне ВН сил. тр-ра	СЕЛЬЭНЕРГОПРОЕКТ
			Нач. отд. Лисковец		
			Н. контр. Левитин		
			Нач. гр. Сахарова		
Инв. №			Инженер Бричченко		

Инв. № подл. | Подпись и дата | Взам. инв. №

Альбом 3

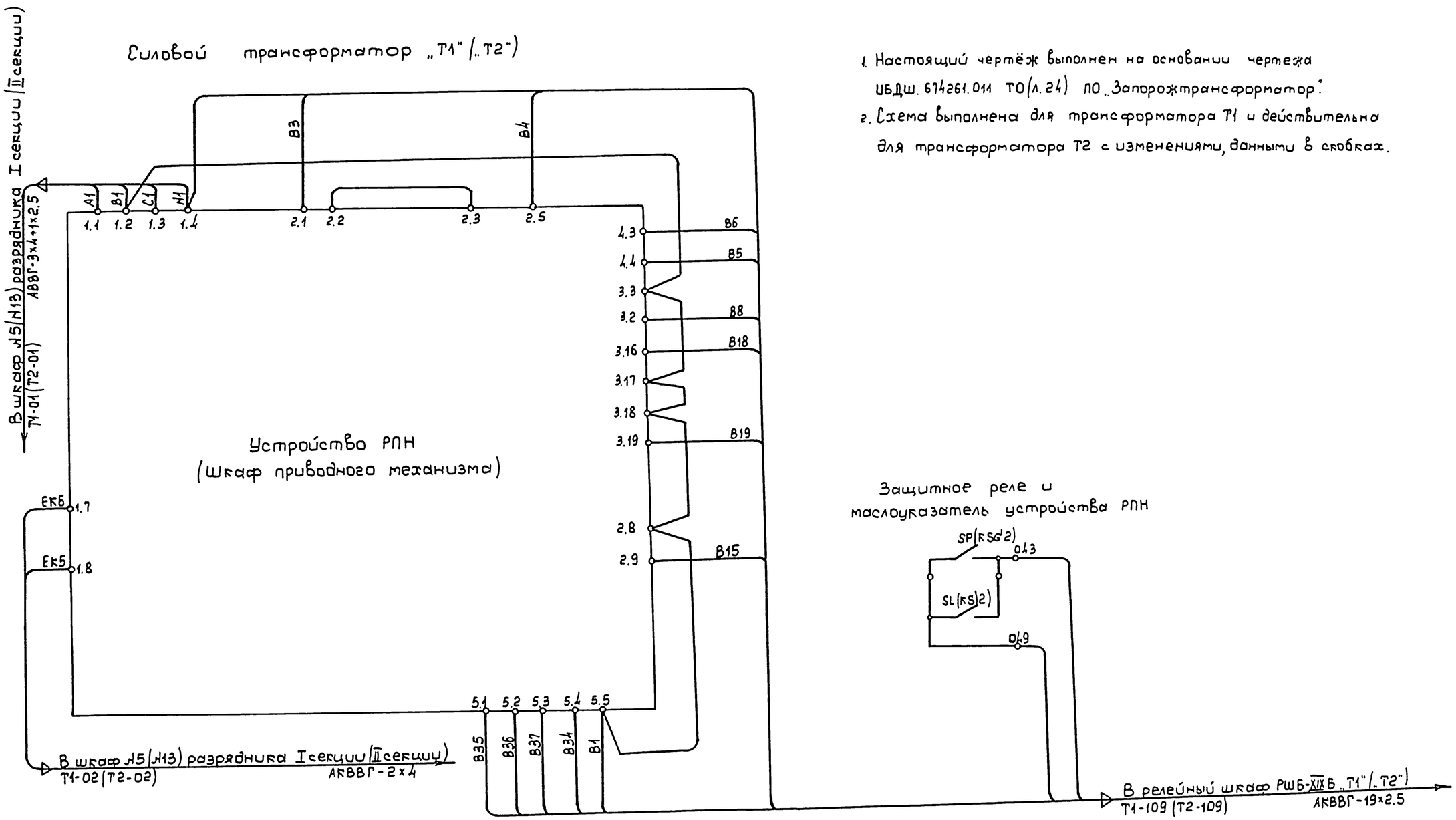

1. Настоящий чертёж выполнен на основании чертежа ИБДШ. 674261.011 ТО (л. 24) ПО „Запорожтрансформатор".
2. Схема выполнена для трансформатора Т1 и действительна для трансформатора Т2 с изменениями, данными в скобках.

Инв. № подл. | Подпись и дата | Взам. инв. №

Привязан

Инв. №

ГИП	Левитин		
Нач. отд.	Лисовец		
Н. контр.	Левитин		
Нач. гр.	Сахарова		
Инженер	Величенко		

ТП 407-3-631.92 ЭЛ2

Комплектные трансформаторные подстанции 35/10 кВ поставки ПО „Краснодарэлектростройконструкция"

Стадия	Лист	Листов
РП	24	

Схема электрическая монтажная устройства РПН РНТА-У-35/125 У1 (исполнение Е)

СЕЛЬЭНЕРГОПРОЕКТ

Альбом 3

Шкаф привода ШПП-63 масляного выключателя 35кВ „QT1Н" („QT2Н")

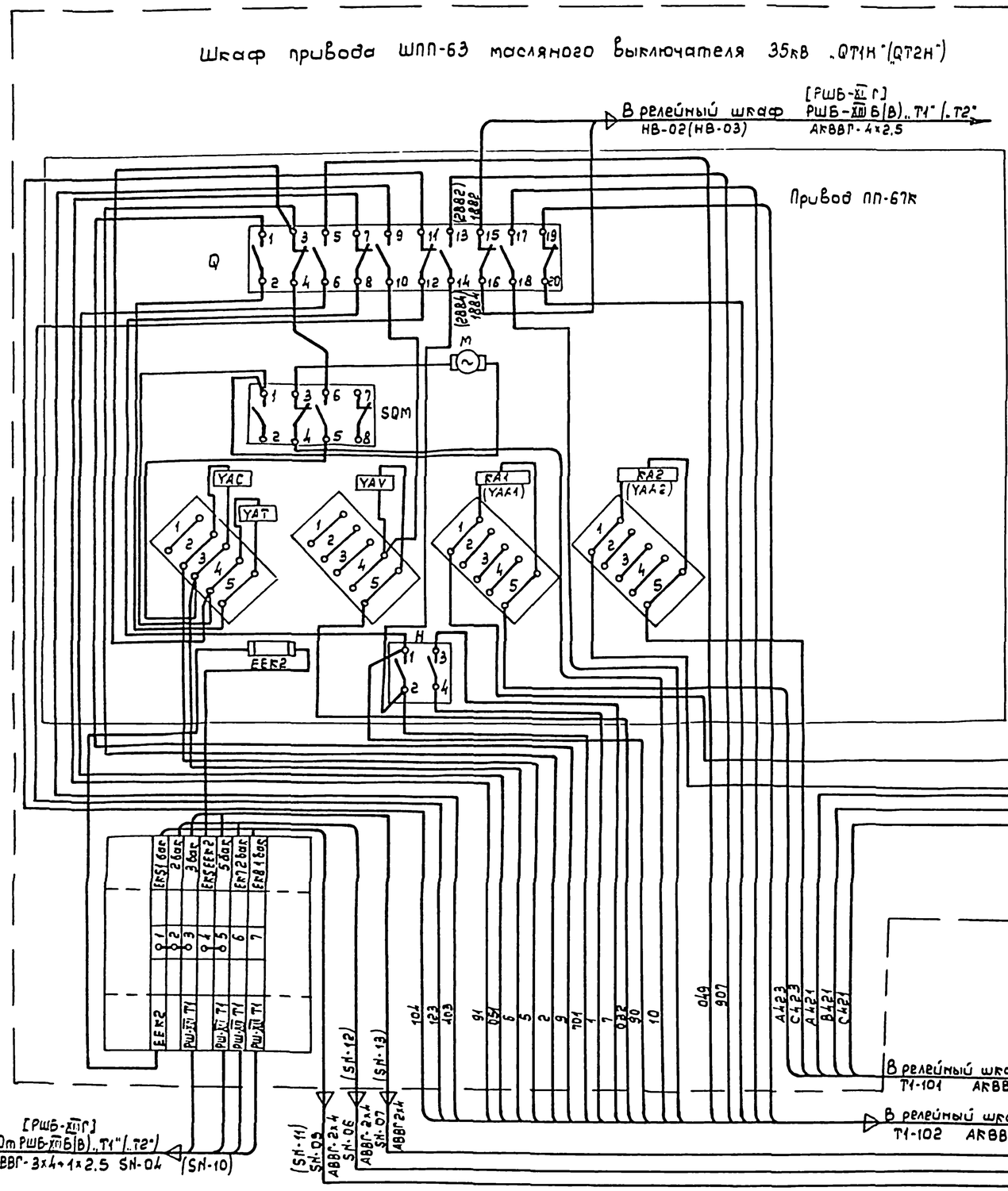

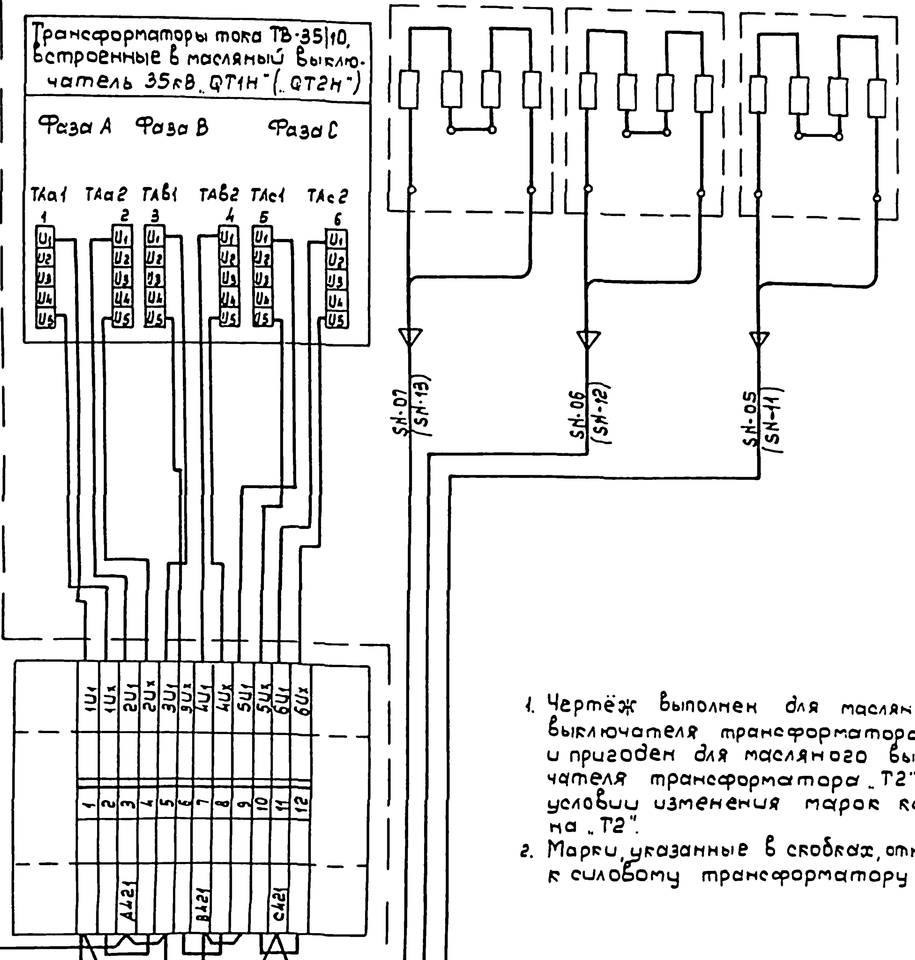

1. Чертёж выполнен для масляного выключателя трансформатора „Т1" и пригоден для масляного выключателя трансформатора „Т2" при условии изменения марок кабелей на „Т2".
2. Марки, указанные в скобках, относятся к силовому трансформатору „Т2".

Привязан

Инв. №

ГИП	Левитин		
Нач. отд	Лисовец		
Н. контр	Левитин		
Нач. гр	Сахарова		
Инженер	Величенко		

ТП 407-3-631.92 Эл2

Комплектные трансформаторные подстанции 35/10кВ поставки ПО „Краснодарэлектростройиндустрия"

Стадия	Лист	Листов
РП	25	

Схема электрическая монтажная выключателя 35кВ на стороне ВН силового трансформатора

СЕЛЬЭНЕРГОПРОЕКТ

Инв. № подл. | Подпись и дата | Взам. инв. №

Альбом 3

Шкаф привода ШПП-63 масляного выключателя 35кВ „QX1H"

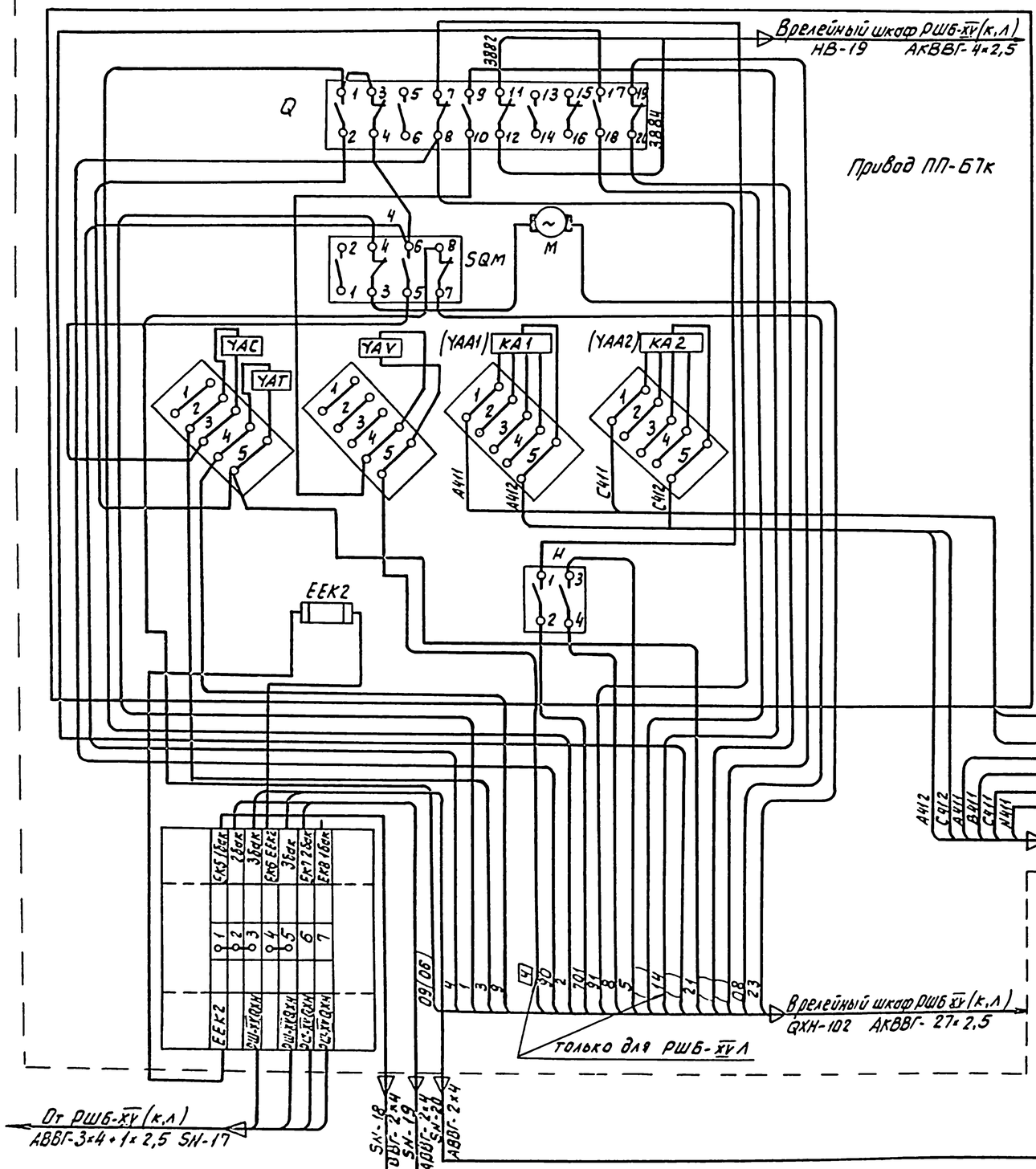

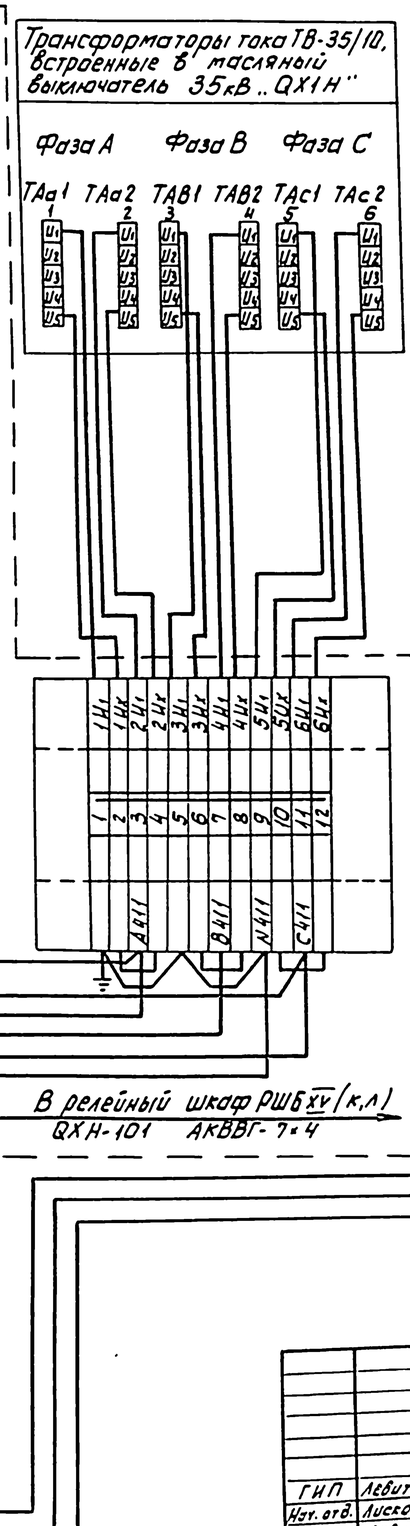

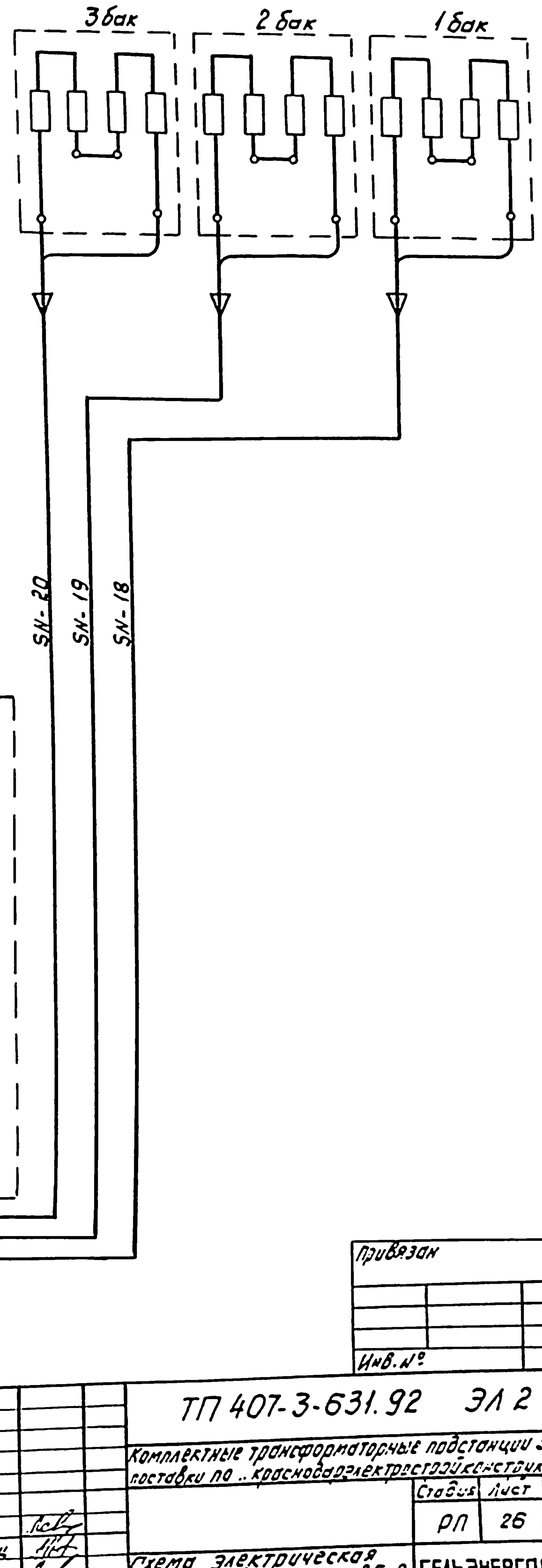

Привязан

Инв.№

				ТП 407-3-631.92 ЭЛ 2	
				Комплектные трансформаторные подстанции 35/10кВ поставки по „красноодарэлектростроймонтаж"	
				Стадия	Лист	Листов
				РП	26	
ГИП	Левитин			Схема электрическая монтажная выключателя 35кВ в перемычке РШБ-XV(к,л)	СЕЛЬЭНЕРГОПРОЕКТ
Нач. отд.	Лисковец				
Н.контр.	Левитин				
Нач. гр.	Сахарова				
Инженер	Бельченко				

Инв.№ подл. | Подпись и дата | Взам. инв.№

Альбом 3

Шкаф привода ШПП-63 масляного выключателя линии 35кВ „WQH"

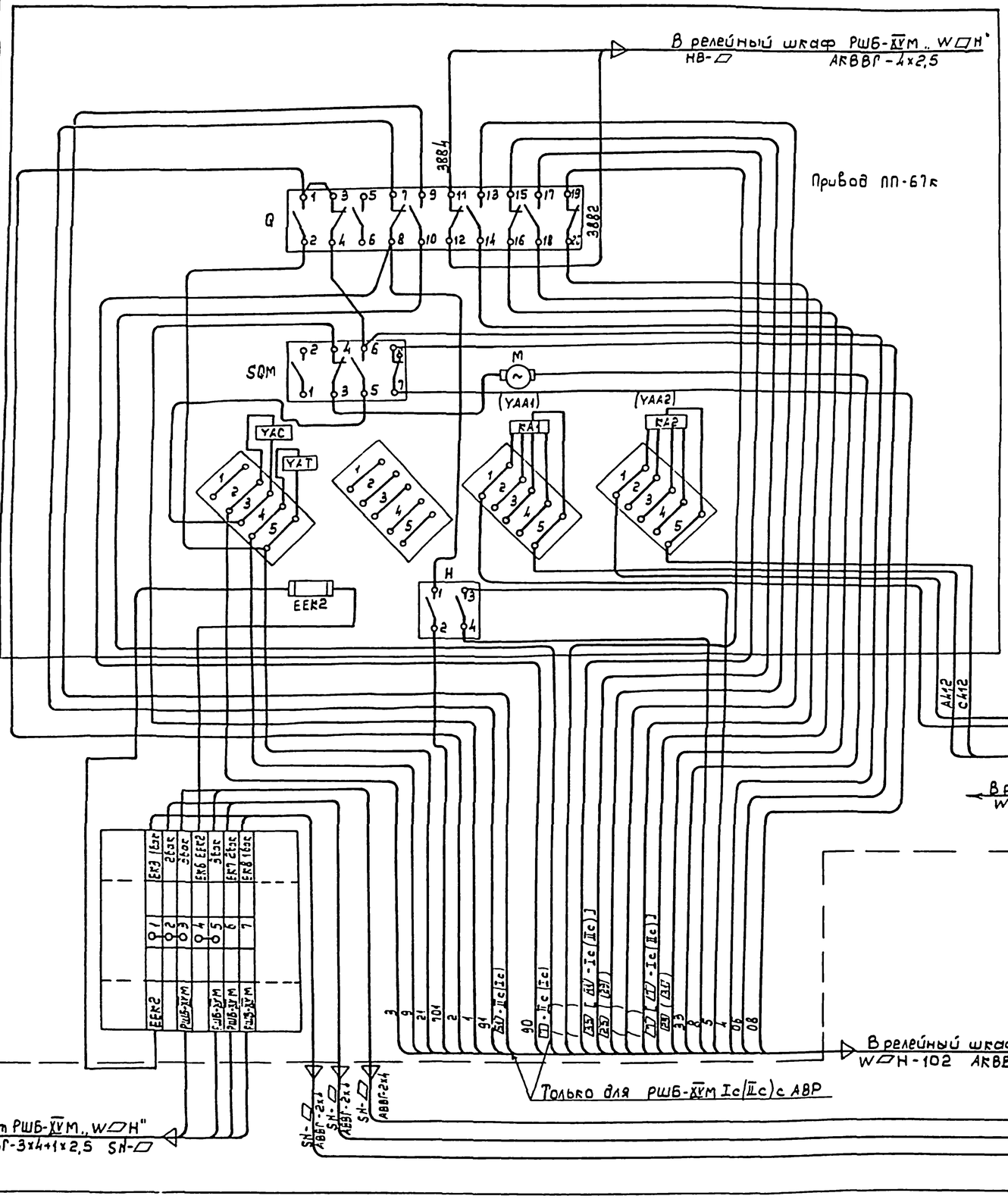

Привязан

Инв. №:

Инв. № подл. | Подпись и дата | Взам. инв. №

				ТП 407-3-631.92 ЭЛ2	
				Комплектные трансформаторные подстанции 35/10кВ поставки ПО „Краснодарэлектростройконструкция"	
				Стадия	Лист	Листов
				РП	27	
ГИП	Левитин			Схема электрическая монтажная выключателя линии 35кВ (РШБ-ХУМ)	СЕЛЬЭНЕРГОПРОЕКТ
Нач. отд	Лисовец				
Н. контр.	Левитин				
Нач. гр.	Сахарова				
Инженер	Беличенко				

Альбом 3

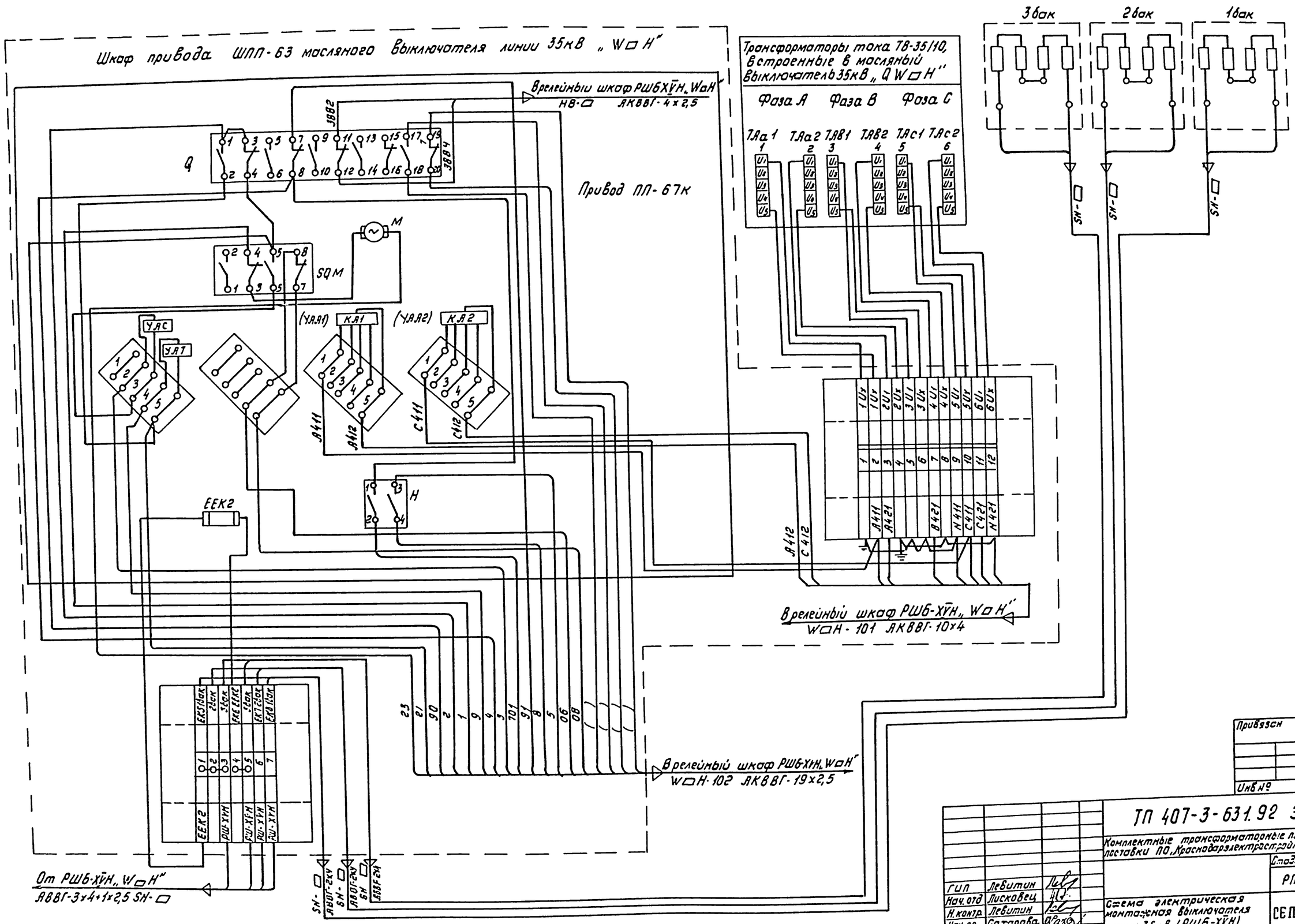

Привязан			
Инв №			

ТП 407-3-631.92 ЭЛ2

Комплектные трансформаторные подстанции 35/10кВ поставки ПО „Краснодарэлектростройконструкция"

ГИП	Левитин		
Нач. отд	Лисковец		
Н. контр.	Левитин		
Нач. гр.	Сахарова		
Инженер	Беличенко		

Стадия	Лист	Листов
РП	28	

Схема электрическая монтажная выключателя линии 35кВ (РШБ-XVH)

СЕЛЬЭНЕРГОПРОЕКТ

Инв. № подл.	Подпись и дата	Взам. инв. №

Альбом 3

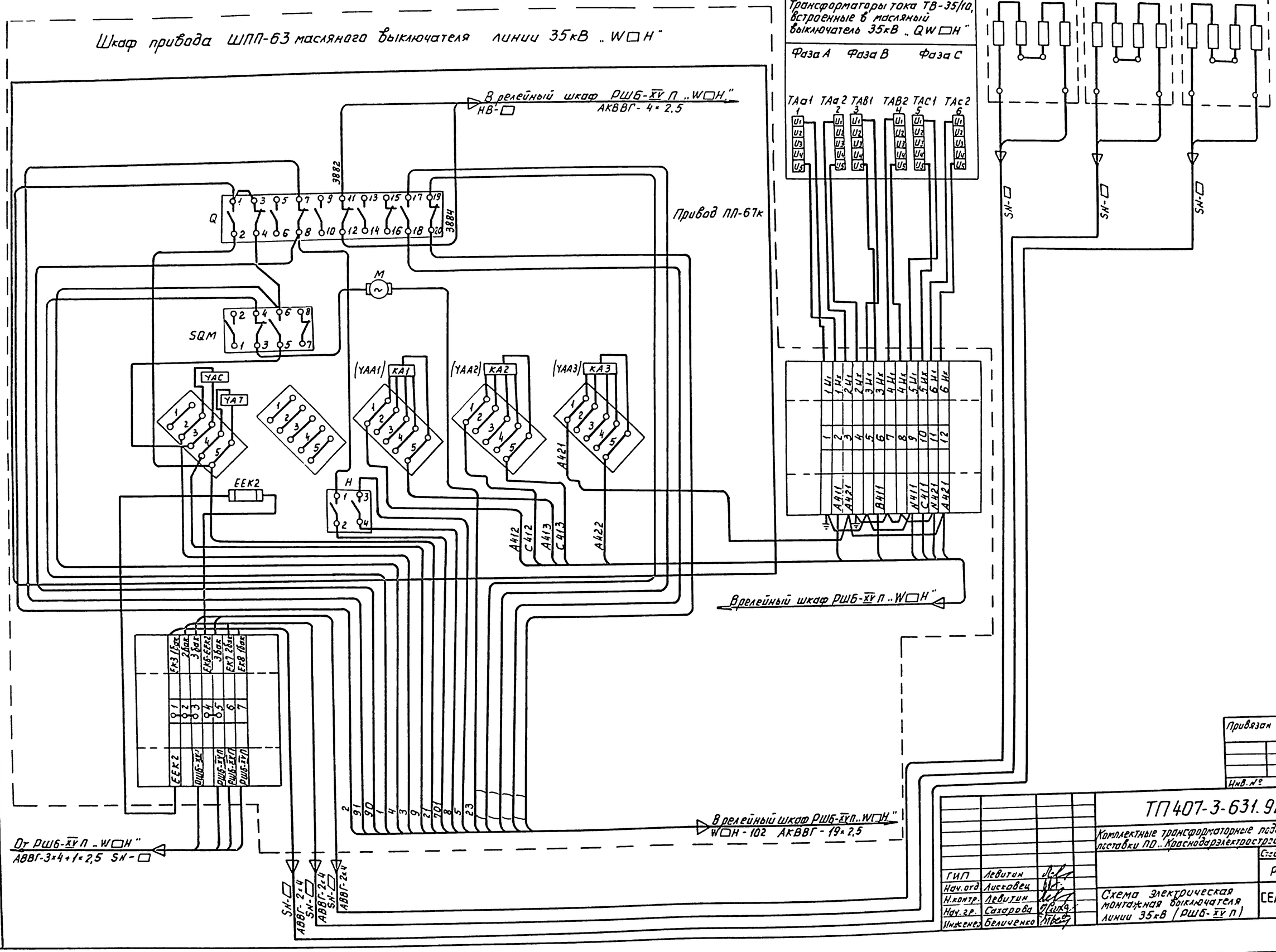

Инв. № подл.	Подпись и дата	Взам. инв. №	

Привязан

Инв. №

ТП 407-3-631.92 ЭЛ2

Комплектные трансформаторные подстанции 35/10кВ поставки ПО „Краснодарэлектростройконструкция"

ГИП	Левитин		
Нач. отд.	Лисковец		
Н. контр.	Левитин		
Нач. гр.	Сахарова		
Инженер	Беличенко		

Стадия	Лист	Листов
РП	29	

Схема электрическая монтажная выключателя линии 35кВ (РШБ-XV П)

СЕЛЬЭНЕРГОПРОЕКТ

Альбом 3

Шкаф привода ШПП-63 масляного выключателя 35кВ „QC1H"

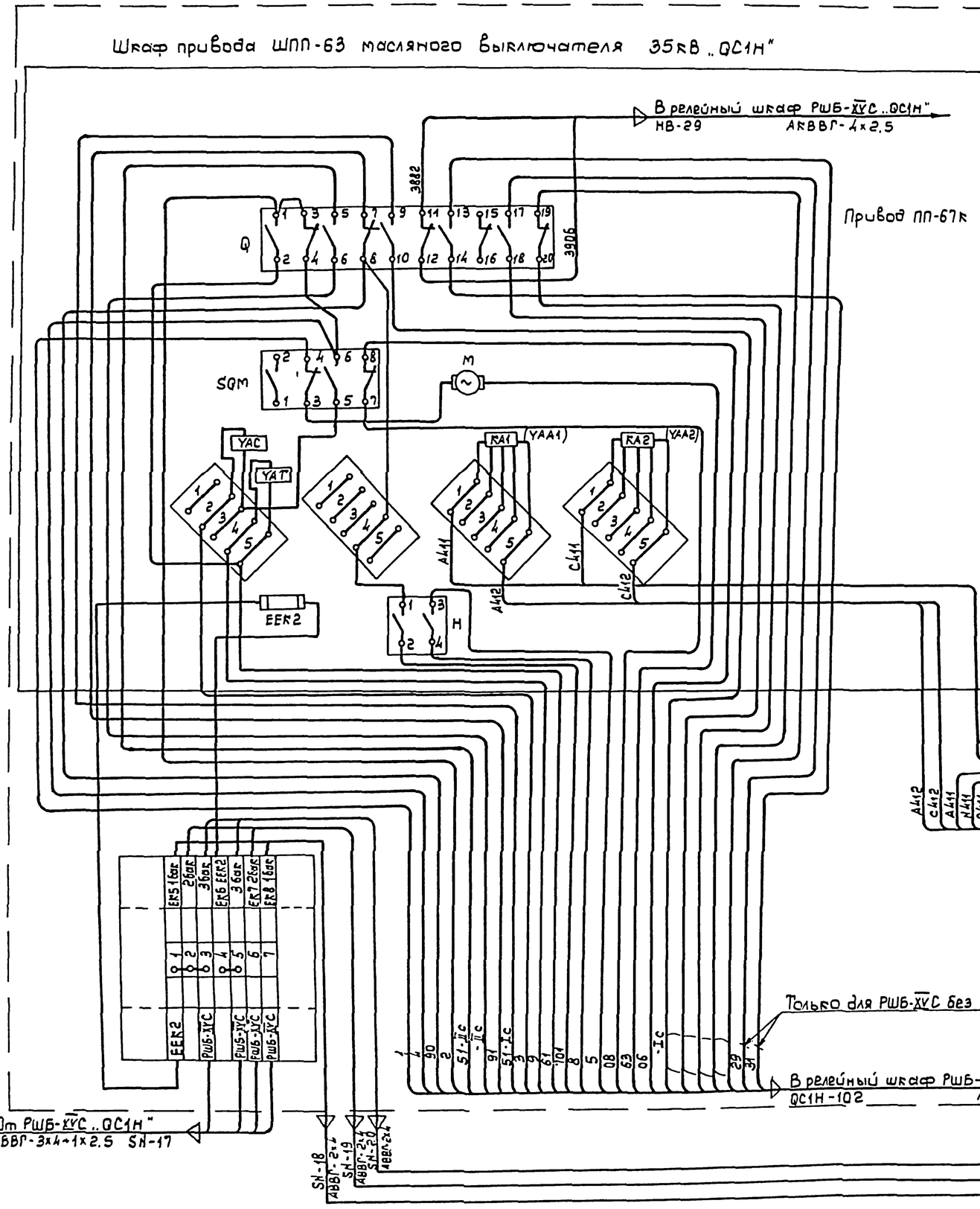

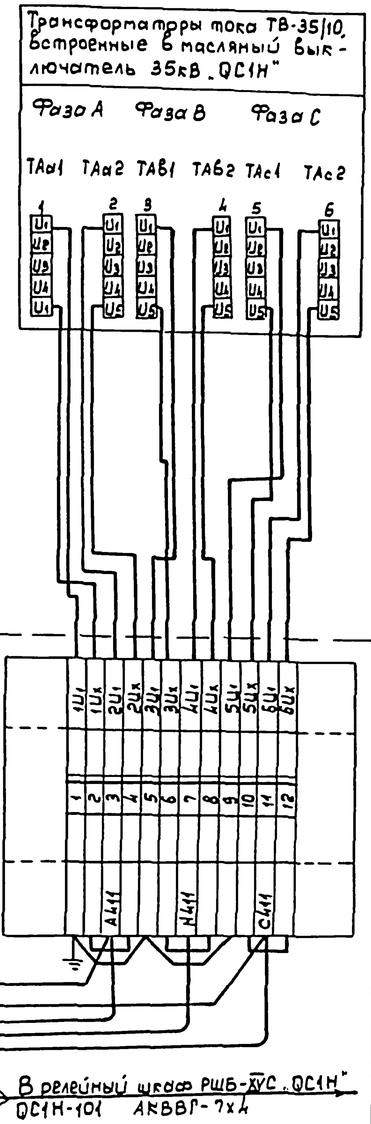

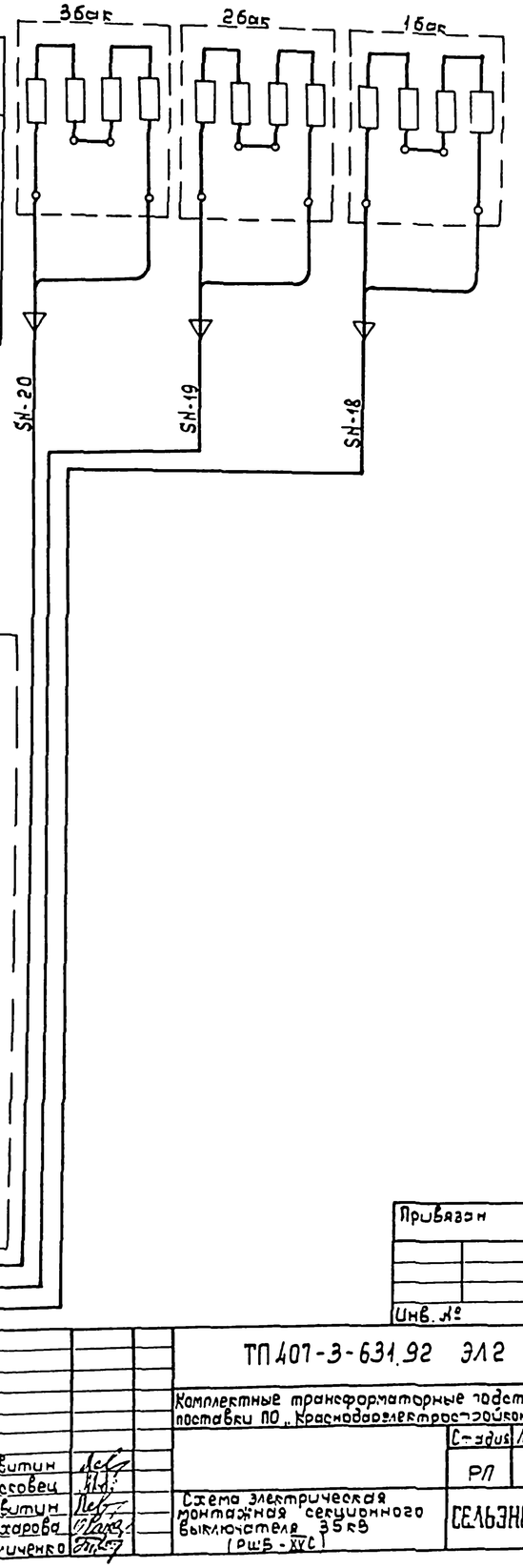

Привязан

Инв. №

Взам. инв. №

Подпись и дата

Инв. № подл.

ТП 407-3-631.92 ЭЛ2			
Комплектные трансформаторные подстанции 35/10кВ поставки ПО „Красноводэлектростройконструкция"			
	Стадия	Лист	Листов
	РП	30	
ГИП Левитин	Схема электрическая монтажная секционного выключателя 35кВ (РШБ-ХУС)	СЕЛЬЭНЕРГОПРОЕКТ	
Нач. отд. Лисовец			
Н. контр. Левитин			
Нач. гр. Сахарова			
Инженер Величенко			

Альбом 3

Ящик зажимов типа ЯЗН2-73

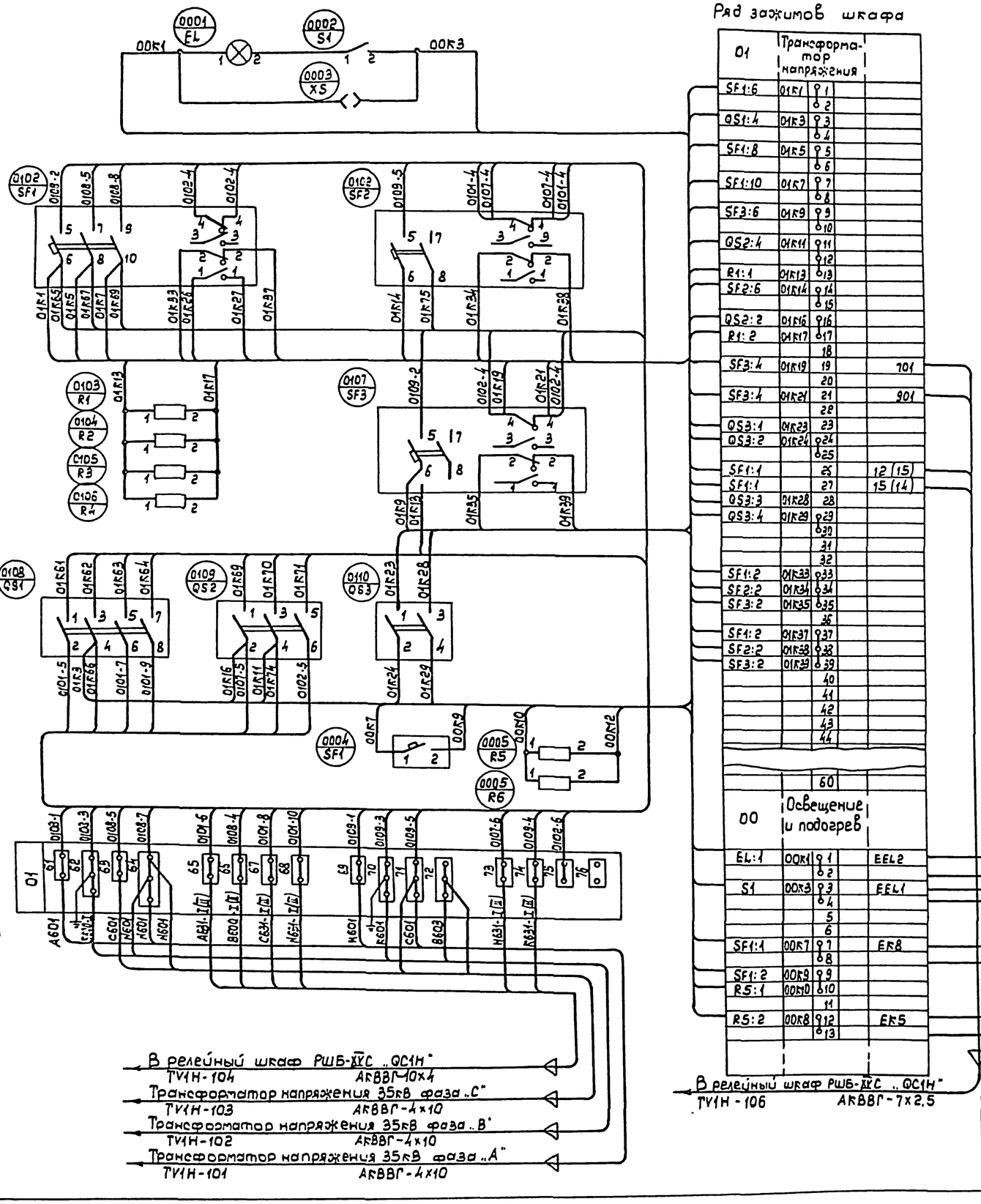

Ряд зажимов шкафа

01	Трансформатор напряжения			
SF1:6	01K1	1		
		2		
QS1:4	01K3	3		
		4		
SF1:8	01K5	5		
		6		
SF1:10	01K7	7		
		8		
SF3:6	01K9	9		
		10		
QS2:4	01K11	11		
		12		
R1:1	01K13	13		
SF2:6	01K14	14		
		15		
QS2:2	01K16	16		
R1:2	01K17	17		
		18		
SF3:4	01K19	19		701
		20		
SF3:4	01K21	21		901
		22		
QS3:1	01K23	23		
QS3:2	01K24	24		
		25		
SF1:1		26		12 (15)
SF1:1		27		15 (14)
QS3:3	01K28	28		
QS3:4	01K29	29		
		30		
		31		
		32		
SF1:2	01K33	33		
SF2:2	01K34	34		
SF3:2	01K35	35		
		36		
SF1:2	01K37	37		
SF2:2	01K38	38		
SF3:2	01K39	39		
		40		
		41		
		42		
		43		
		44		
		60		
00	Освещение и подогрев			
EL:1	00K1	1		EEL2
		2		
S1	00K3	3		EEL1
		4		
		5		
		6		
SF1:1	00K7	7		ER8
		8		
SF1:2	00K9	9		
R5:1	00K10	10		
		11		
R5:2	00K8	12		ER5
		13		

Развернутая схема электрических соединений в пределах шкафа

01. Трансформатор напряжения

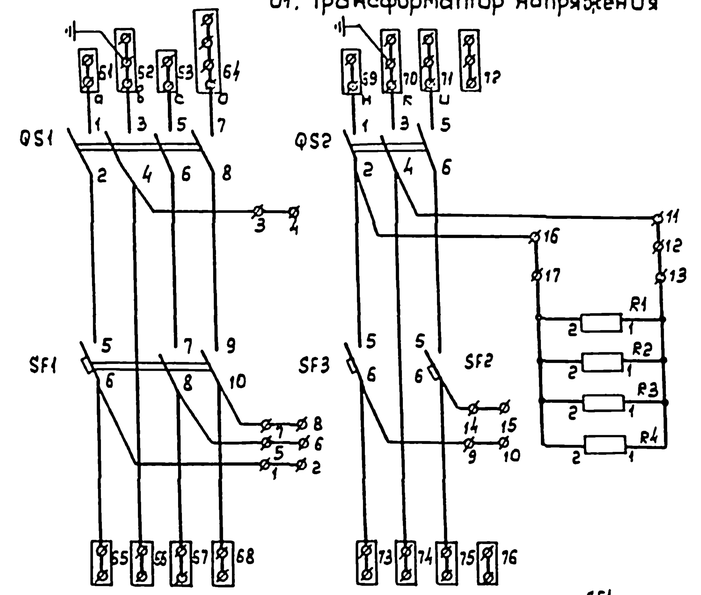

В релейный шкаф РШБ-ХУС „QC1H"
ДЗ-04 АВВГ-2×4
В ящик зажимов „TV2H"/„TV1H"
ДЗ-06 АВВГ-2×4
В релейный шкаф РШБ-ХУС „QC1H"
SN-08 АВВГ-2×4
В ящик зажимов „TV2H"/„TV1H"
SN-14 АВВГ-2×4

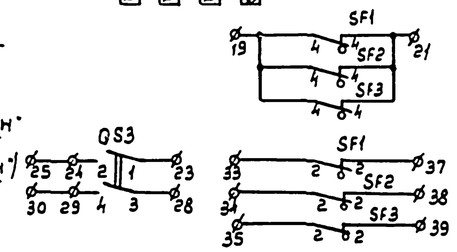

00. Освещение и обогрев

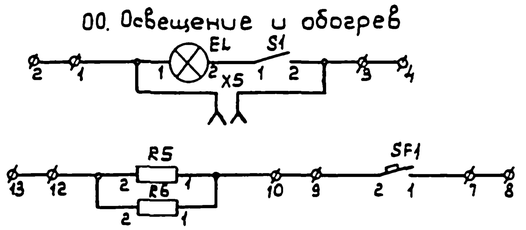

Цепи напряжения
Цепи сигнализации
Резерв
Освещение шкафа
Отопление шкафа

1. Монтажная схема выполнена для трансформатора напряжения 35кВ I секции шин „TV1H" и может быть применена для трансформатора напряжения 35кВ II секции „TV2H" при условии изменения марок шинок с AE31-I, B600-I, CE31-I, H631-I, K631-I на A631-II, B600-II, C631-II, H631-II, K631-II и маркировки кабеля с „TV1H" на „TV2H".
2. Марки, указанные в скобках, относятся к трансформатору напряжения 35кВ II секции шин „TV2H".

Привязан

Инв. №

ГИП	Левитин		
Нач. отд.	Лисовец		
Н. контр.	Левитин		
Нач. гр.	Сахарова		
Инженер	Беличенко		

ТП 407-3-631.92 Эл 2

Комплектные трансформаторные подстанции 35/10кВ поставки ПО „Краснофорелектростеклоконструкция"

Стадия	Лист	Листов
РП	31	

Схема электрическая монтажная трансформатора напряжения шин 35кВ (ЗНОМ-35 для ПС по схеме 35-9)

СЕЛЬЭНЕРГОПРОЕКТ

Инв. № подл. | Подпись и дата | Взам. инв. №

Альбом 3

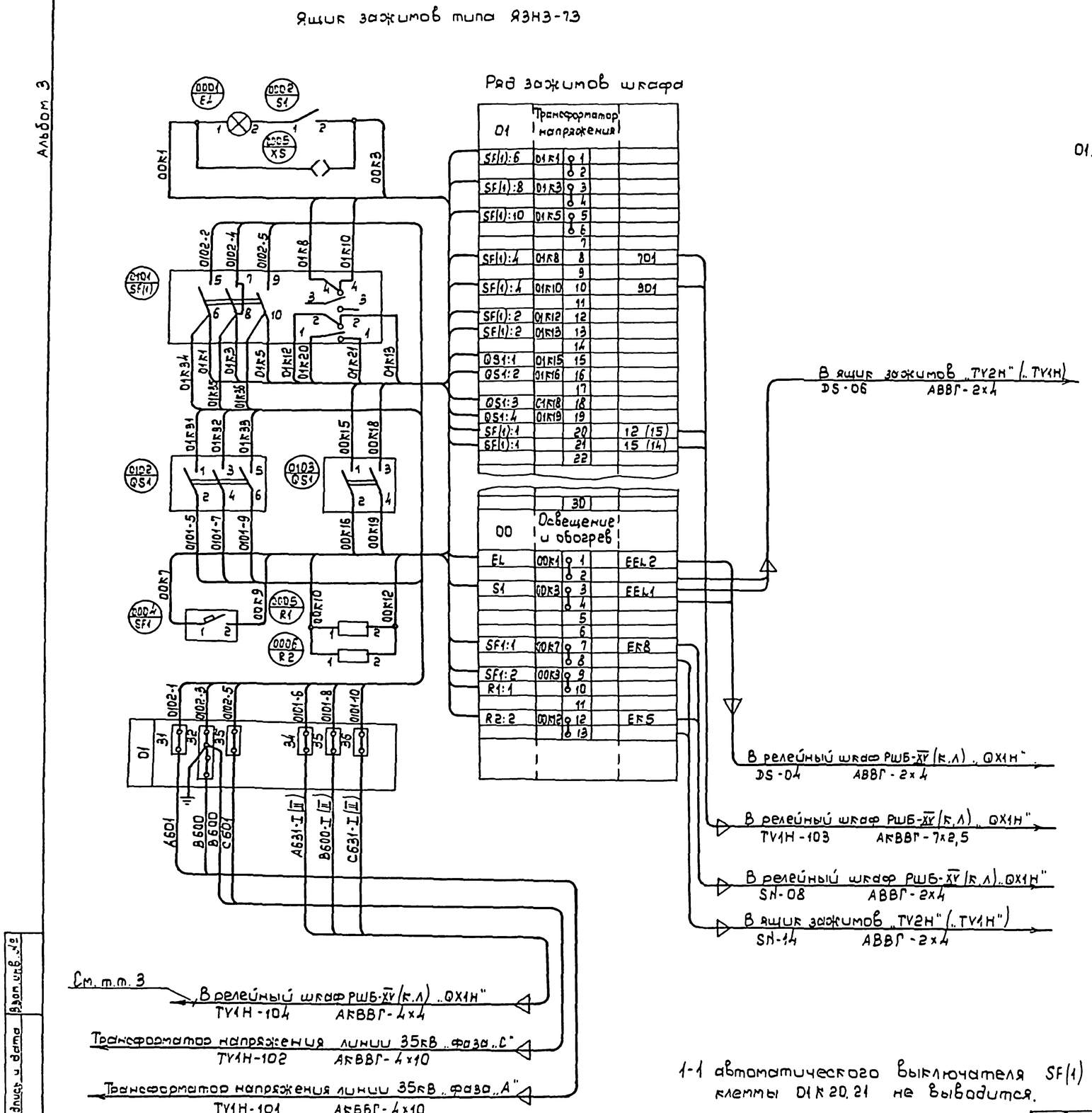

1-1 автоматического выключателя SF(1) на клеммы 01К20.21 не выводится.

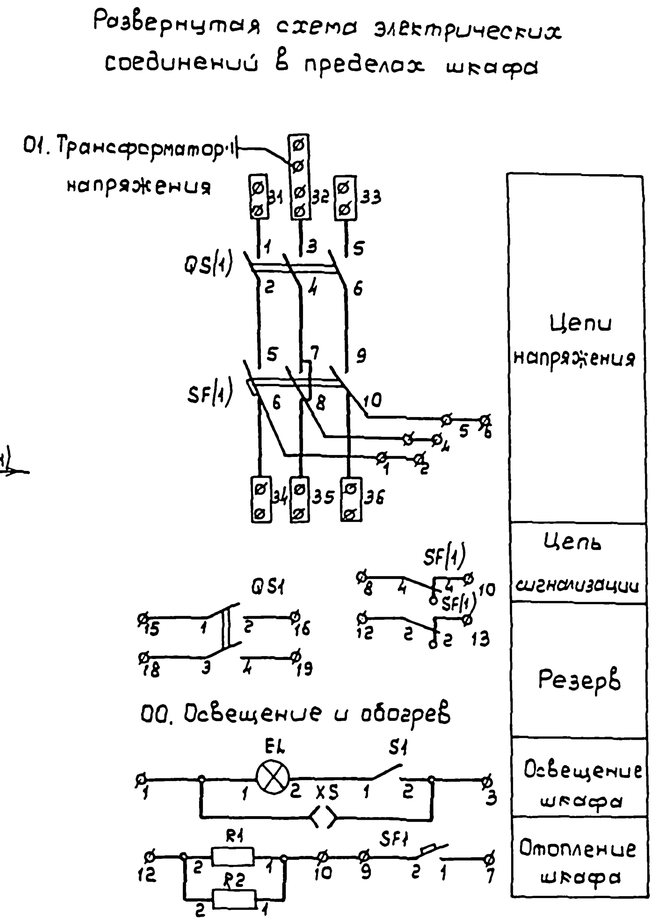

1. Монтажная схема выполнена для трансформатора напряжения „TV1H" линии 35кВ „W1H" и может быть применена для трансформатора напряжения „TV2H" линии 35кВ „W2H" при условии изменения марок с А631-I, В600-I, С631-I на А631-II, В600-II, С631-II и маркировки кабелей с „TV1H" на „TV2H".
2. Марки, указанные в скобках, относятся к трансформатору напряжения „TV2H" линии 35кВ „W2H".
3. Для схемы 35-4Н: 1) Кабель TV1H-104 (TV2H-104) отсутствует, вместо него кабель TV1H-105 (TV2H-105) сечением АКВВГ-4×10 адресуется в шкаф №5 разрядника I секции [м. А635 (А636), С635 (С636)].
2). Кабели DS-04 и SN-08 сечением АВВГ-2×4 вместо релейного шкафа РШБ-XV (К.Л) необходимо направлять в релейный шкаф РШБ-XIII Б(Б) [РШБ-XIII Г] „T1". 3) В кабеле TV1H-103 (TV2H-103) марки 12(15), 15(14) исключаются; марка 901 изменяется на 904; число жил принимается равным 4. Кабель направляется в релейный шкаф РШБ-XIII Б(Б) [РШБ-XIII Г] „T1" („T2"). Замыкающий блок-контакт.

Привязан				
Инв. №				
ГИП	Левитин			
Нач. отд.	Лисковец			
Н. контр.	Левитин			
Нач. гр.	Сахарова			
Инженер	Беличенко			

ТП 407-3-631.92 ЭЛ2

Комплектные трансформаторные подстанции 35/10кВ поставки ПО „Краснодарэлектростройконструкция"

Стадия	Лист	Листов
РП	32	

Схема электрическая монтажная трансформатора напряжения линии 35кВ (2ЛНОМ-35 для ПС по схеме 35-4Н, 35-5Н)

СЕЛЬЭНЕРГОПРОЕКТ

Инв. № подл. | Подпись и дата | Взам. инв. №

Ящик зажимов типа ЯЗН3-73

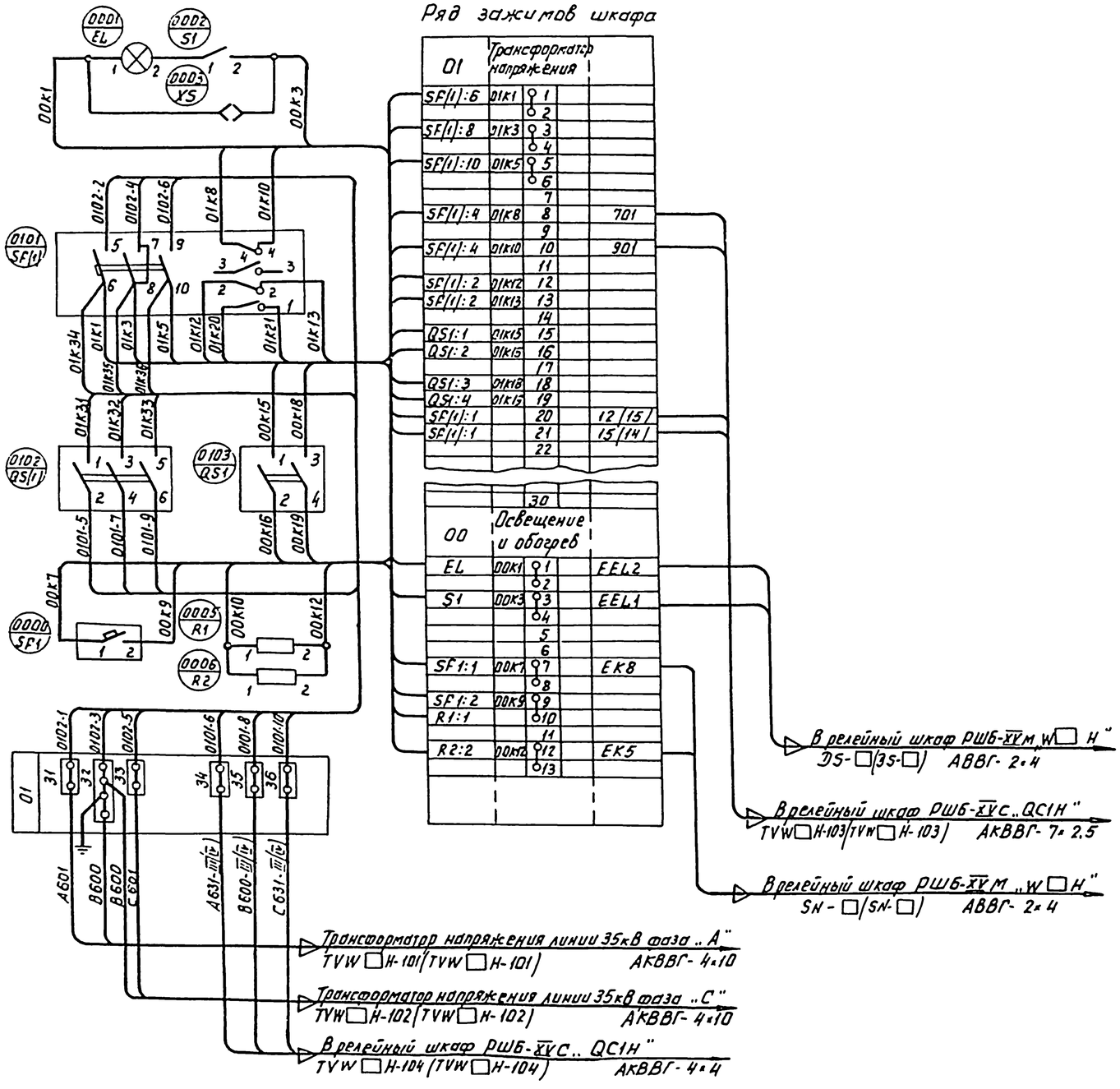

Развернутая схема электрических соединений в пределах шкафа

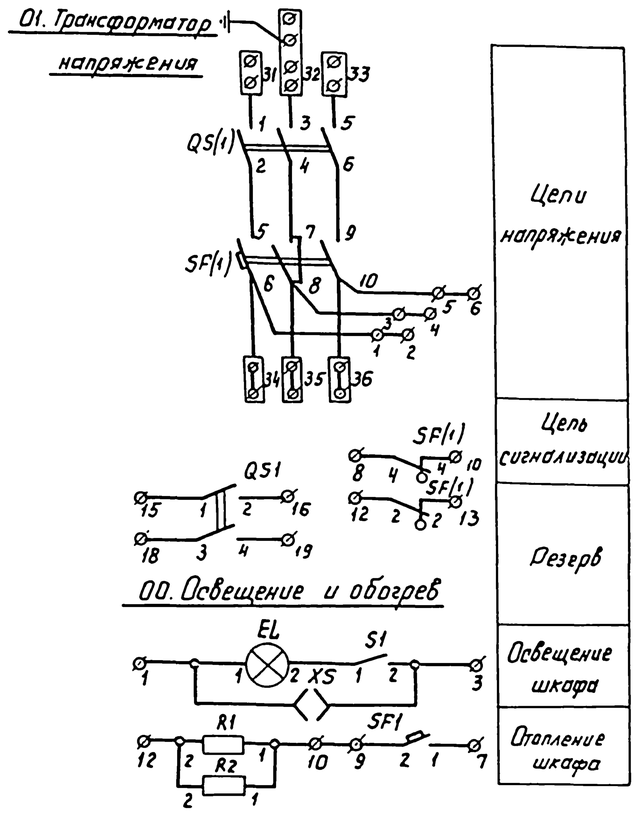

1. Монтажная схема выполнена для трансформатора напряжения TVW☐Н линии 35кВ первой секции шин и может быть применена для трансформатора напряжения TVW☐Н линии 35кВ второй секции шин при условии изменения марок шинок с А631-III, В600-III, С631-III на А631-IV, В600-IV, С631-IV.
2. Марки, указанные в скобках, относятся к трансформатору напряжения TVW☐Н линии 35 кВ второй секции шин.

Привязан

Инв. №

ГИП	Левитан		
Нач. отд.	Лисковец		
Н.контр.	Левитин		
Нач. гр.	Сахарова		
Инженер	Беличенко		

ТП 407-3-631.92 ЭЛ2

Комплектные трансформаторные подстанции 35/10кВ поставки ПО „Краснодарэлектростройконструкция"

Стадия	Лист	Листов
РП	33	

Схема электрическая монтажная трансформатора напряжения линий 35 кВ 12×НОМ-35 для ПС по схеме 35-9

СЕЛЬЭНЕРГОПРОЕКТ

Инв.№ подл. | Подпись и дата | Взам. инв.№

Альбом 3

Ящик зажимов типа ЯЗН3-73

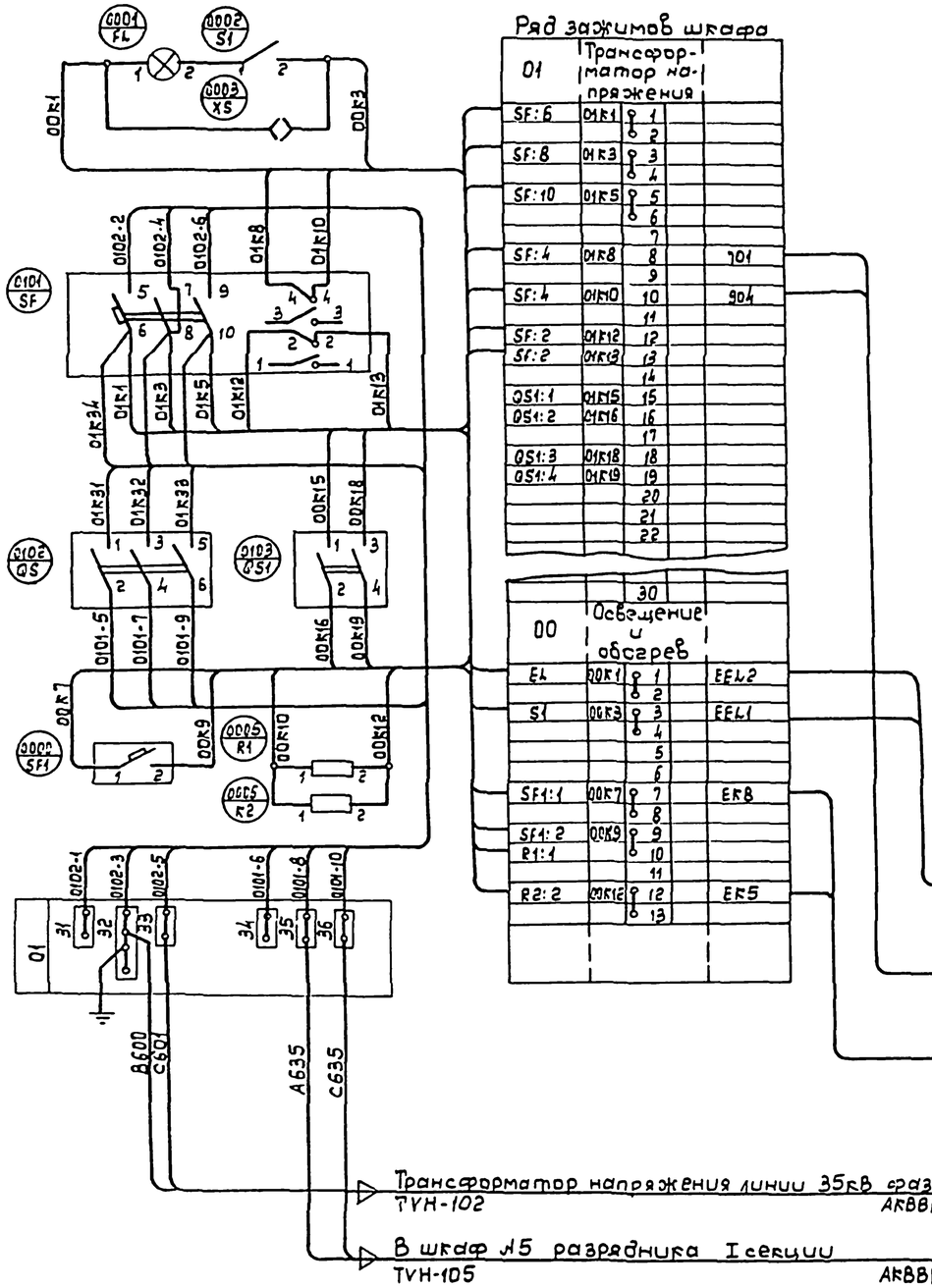

Развернутая схема электрических соединений в пределах шкафа

01. Трансформатор напряжения

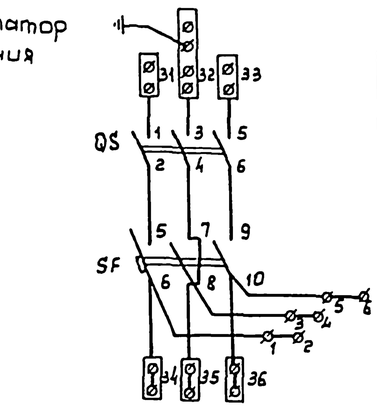

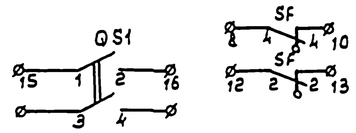

00. Освещение и обогрев

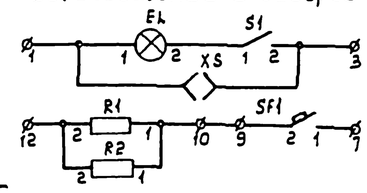

Цепи напряжения
Цепь сигнализации
Резерв
Освещение шкафа
Отопление шкафа

Инв. № подл. | Подпись и дата | Взам. инв. №

Привязан

Инв. №

ГИП	Левитин	
Нач. отд.	Лисковец	
Н. контр.	Левитин	
Нач. гр.	Сахарова	
Инженер	Беличенко	

ТП 407-3-631.92 ЭЛ2

Комплектные трансформаторные подстанции 35/10кВ поставки ПО „Краснодарэлектростройиндустрия"

Стадия	Лист	Листов
РП	34	

Схема электрическая монтажная трансформатора напряжения линии 35кВ (НОМ-35 для ПС по схеме 35-3Н)

СЕЛЬЭНЕРГОПРОЕКТ

Альбом 3

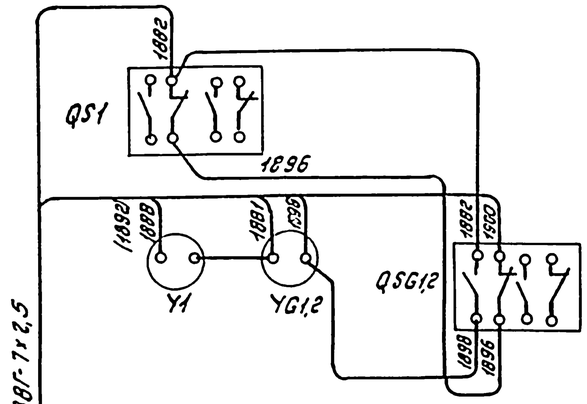

НВ-05 АКВВГ-7х2,5

К разъединителю „QS1"
НВ-0,5 АКВВГ-7х2,5

В шкаф привода выключателя „QT1H"
НВ-02 АКВВГ-4х2,5

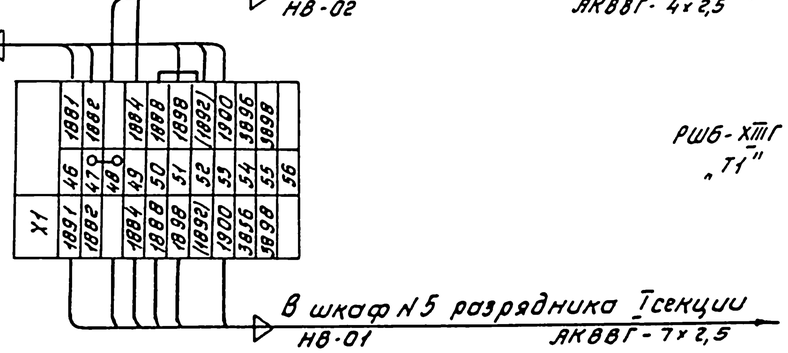

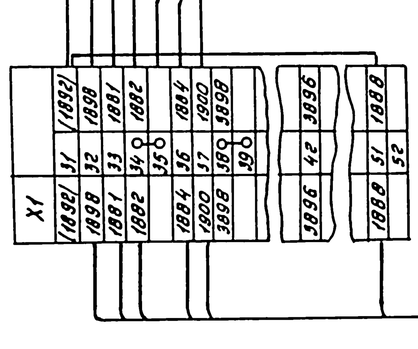

В шкаф привода выключателя „QT1H"
НВ-02 АКВВГ-4х2,5

Привязан				ТП 407-3-631.92 ЭЛ2	
				Комплектные трансформаторные подстанции 35/10х6 поставки ПО „Краснодарэлектростройиндустрия"	
					Стадия: РП; Лист: 35; Листов:
		ГИП	Левитин	Схема электрическая монтажная оперативной блокировки для ПС по схеме 35-3Н	СЕЛЬЭНЕРГОПРОЕКТ
		Нач.отд.	Лисковец		
		Н.контр.	Левитин		
		Нач.гр	Сохорова		
Инв.№		Инженер	Беличенко		

Инв.№ подл. | Подпись и дата | Взам.инв.№

Альбом 3

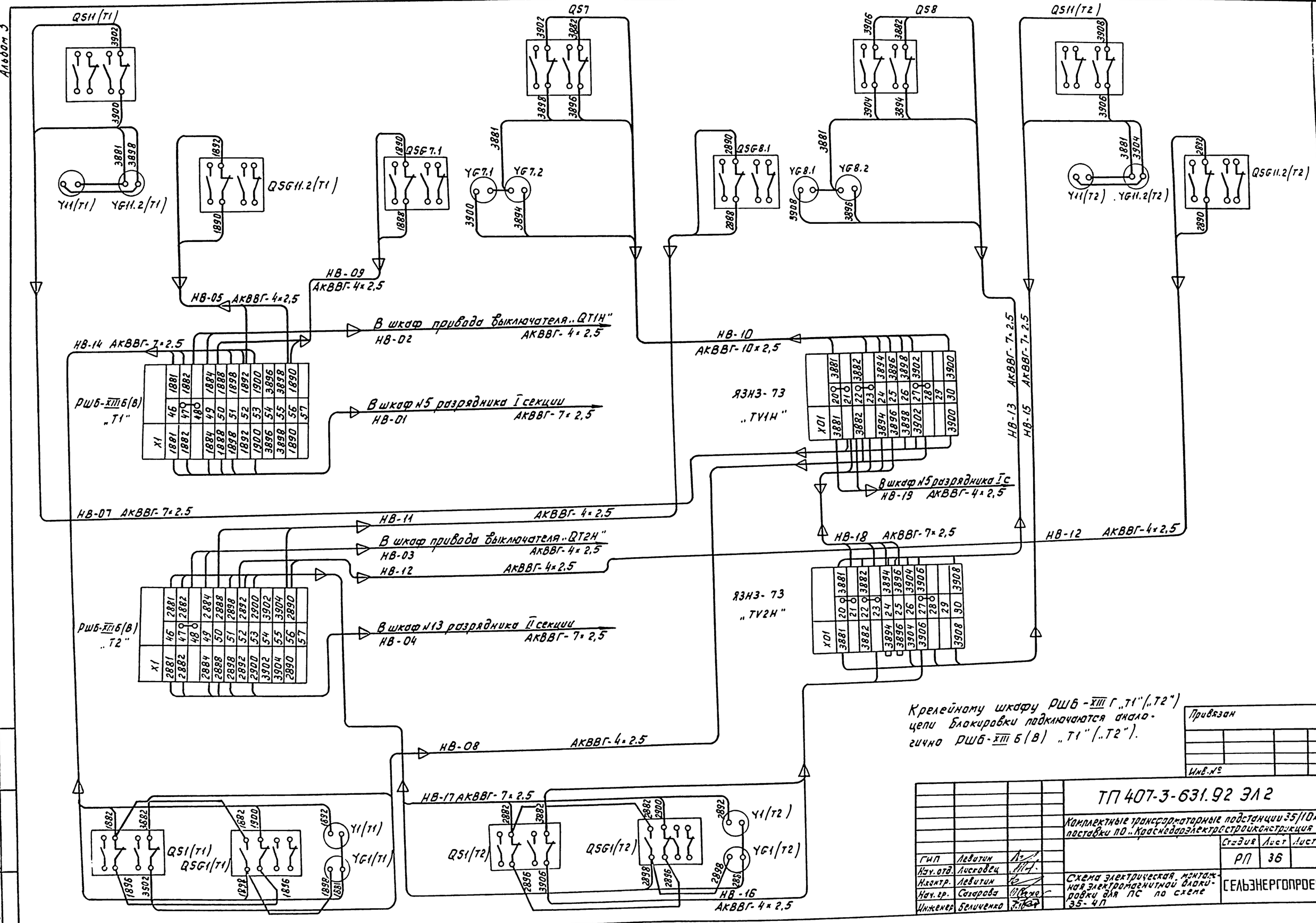

Крелейному шкафу РШБ-XIII Г „T1"(„T2") цепи блокировки подключаются аналогично РШБ-XIII Б(В) „T1"(„T2").

Привязан

Инв.№

ГИП	Левитин		
Нач.отд.	Лисовец		
Н.контр.	Левитин		
Нач.гр.	Сазарова		
Инженер	Беличенко		

ТП 407-3-631.92 ЭЛ2

Комплектные трансформаторные подстанции 35/10кВ поставки ПО „Красногвардейскэлектростройконструкция"

Стадия	Лист	Листов
РП	36	

Схема электрическая, монтажная электромагнитной блокировки для ПС по схеме 35-4П

СЕЛЬЭНЕРГОПРОЕКТ

Взам.инв.№ | Подпись и дата | Инв.№ подл.

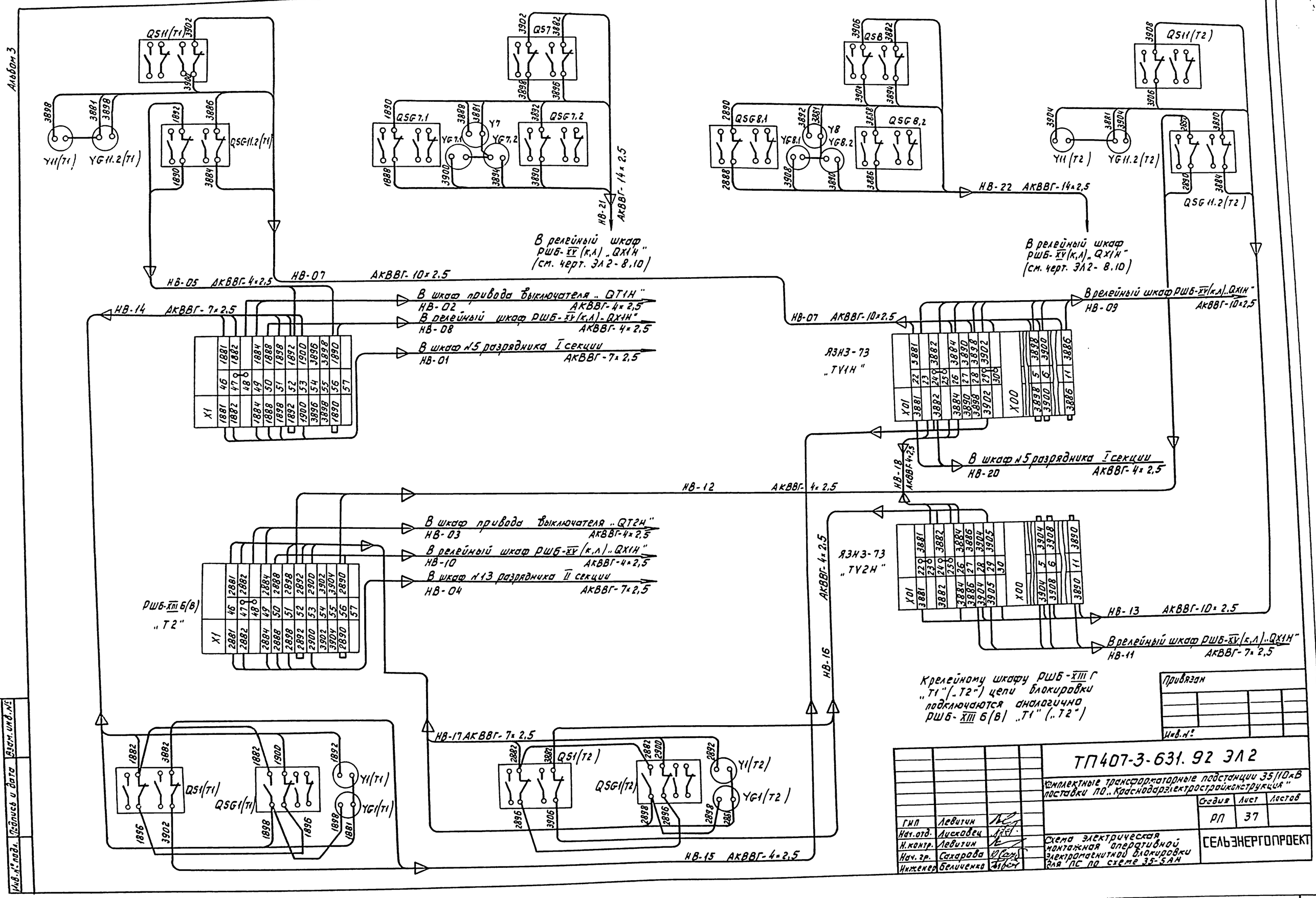
Альбом 3
QS11(T1)
QS7
QS8
QS11(T2)
Y11(T1)
YG11.2(T1)
QSG11.2(T1)
QSG7.1
QSG7.2
Y7
YG7.1
YG7.2
QSG8.1
QSG8.2
Y8
YG8.1
YG8.2
Y11(T2)
YG11.2(T2)
QSG11.2(T2)
НВ-21 АКВВГ-14×2,5
НВ-22 АКВВГ-14×2,5
В релейный шкаф РШБ-XV(к,л) „QX1H" (см. черт. ЭЛ2-8.10)
В релейный шкаф РШБ-XV(к,л) „QX1H" (см. черт. ЭЛ2-8.10)
НВ-05 АКВВГ-4×2,5
НВ-07 АКВВГ-10×2,5
НВ-14 АКВВГ-7×2,5
В шкаф привода выключателя „QT1H"
НВ-02 АКВВГ-4×2,5
В релейный шкаф РШБ-XV(к,л) „QX1H"
НВ-08 АКВВГ-4×2,5
В шкаф №5 разрядника I секции
НВ-01 АКВВГ-7×2,5
В релейный шкаф РШБ-XV(к,л) „QX1H"
НВ-09 АКВВГ-10×2,5
НВ-07 АКВВГ-10×2,5
ЯЗНЗ-73 „TV1H"
X01
X00
НВ-18 АКВВГ-4×2,5
В шкаф №5 разрядника I секции
НВ-20 АКВВГ-4×2,5
НВ-12 АКВВГ-4×2,5
В шкаф привода выключателя „QT2H"
НВ-03 АКВВГ-4×2,5
В релейный шкаф РШБ-XV(к,л) „QX1H"
НВ-10 АКВВГ-4×2,5
В шкаф №13 разрядника II секции
НВ-04 АКВВГ-7×2,5
РШБ-XIII 6(В) „T2"
X1
ЯЗНЗ-73 „TV2H"
АКВВГ-4×2,5
НВ-16
НВ-13 АКВВГ-10×2,5
В релейный шкаф РШБ-XV(к,л) „QX1H"
НВ-11 АКВВГ-7×2,5
Крелейному шкафу РШБ-XIII Г „T1" („T2") цепи блокировки подключаются аналогично РШБ-XIII 6(В) „T1" („T2")
НВ-17 АКВВГ-7×2,5
QS1(T1)
QSG1(T1)
Y1(T1)
YG1(T1)
QS1(T2)
QSG1(T2)
Y1(T2)
YG1(T2)
НВ-15 АКВВГ-4×2,5
Привязан
Инв.№
ТП407-3-631.92 ЭЛ2
Комплектные трансформаторные подстанции 35/10кВ поставки ПО „Краснодарэлектростройконструкция"
Стадия РП
Лист 37
Листов
ГИП Левитин
Нач.отд. Лисковец
Н.контр. Левитин
Нач.гр. Сахарова
Инженер Беличенко
Схема электрическая монтажная оперативной электромагнитной блокировки для ПС по схеме 35-5АН
СЕЛЬЭНЕРГОПРОЕКТ
Инв.№ подл.
Подпись и дата
Взам.инв.№

Альбом 3

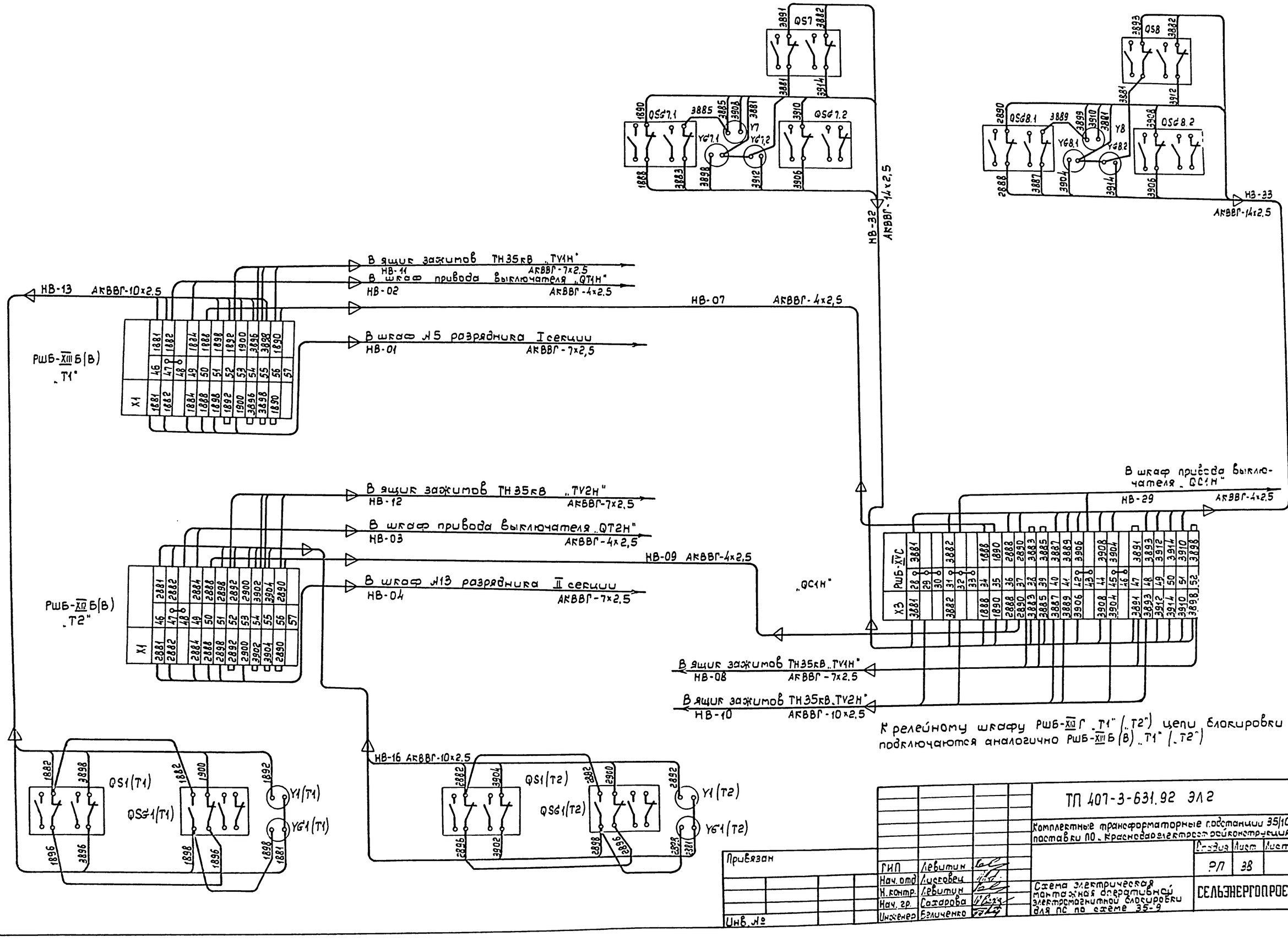

К релейному шкафу РШБ-XIII Г „Т1" („Т2") цепи блокировки подключаются аналогично РШБ-XIII Б(В) „Т1" („Т2")

Привязан

Инв. №

ГИП	Левитин	
Нач. отд	Лисовец	
Н. контр.	Левитин	
Нач. гр.	Сахарова	
Инженер	Бличенко	

ТП 407-3-631.92 ЭЛ2

Комплектные трансформаторные подстанции 35/10кВ поставки ПО „Красноярскэлектросетьреконструкция"

Стадия	Лист	Листов
РП	38	

Схема электрическая монтажная однолинейной электромагнитной блокировки для ПС по схеме 35-9

СЕЛЬЭНЕРГОПРОЕКТ

Инв. № подл. | Подпись и дата | Взам. инв. №

Альбом 3

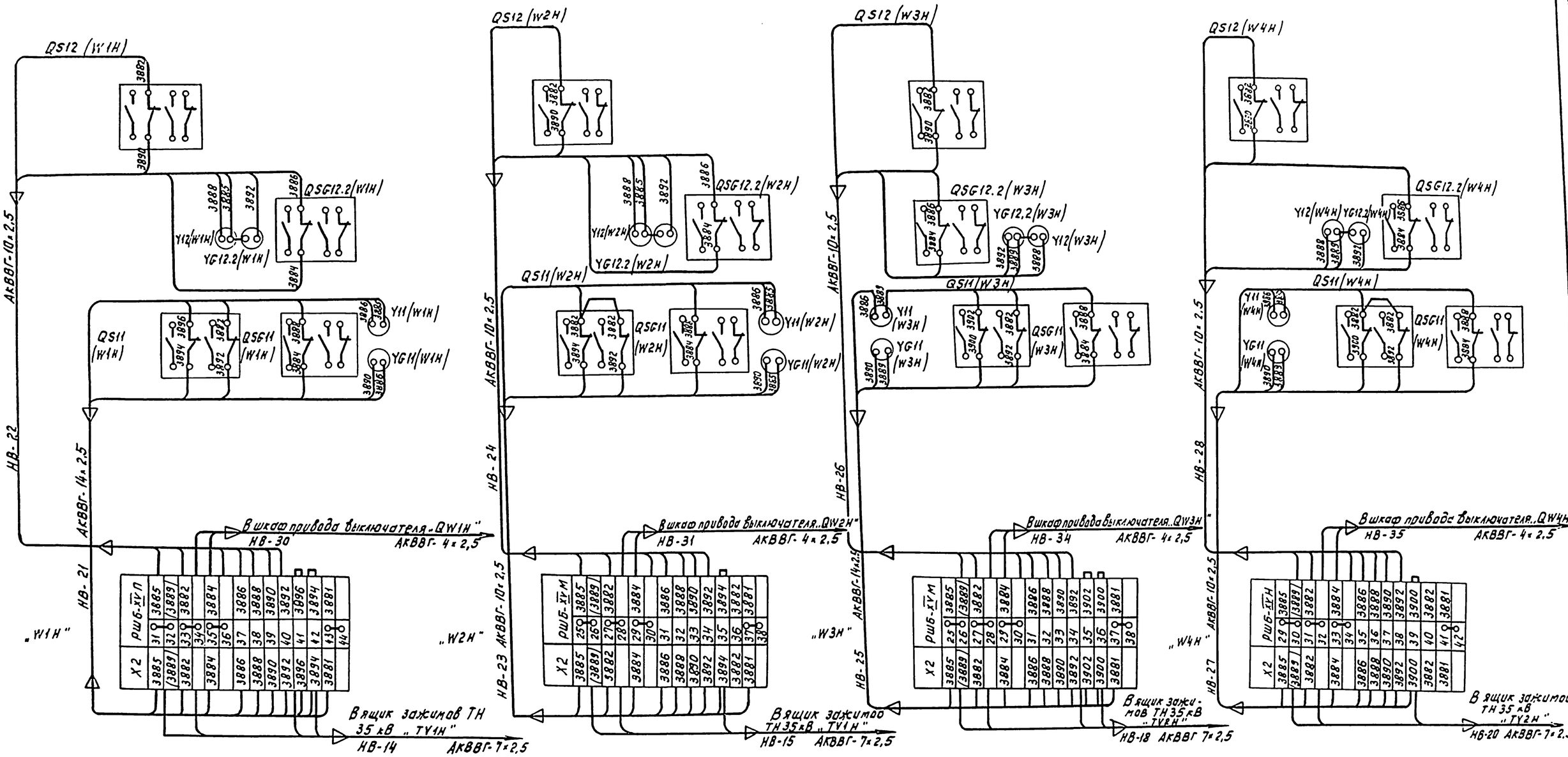

				ТП 407-3-631.92 ЭЛ2
				Комплектные трансформаторные подстанции 35/10 кВ поставки ПО „Краснодарэлектростройконструкция"
				Стадия: РП; Лист: 39; Листов:
Привязан				Схема электрическая монтажная оперативной электромагнитной блокировки для ПС по схеме 35-9
	ГИП	Левитин		СЕЛЬЭНЕРГОПРОЕКТ
	Нач. отд.	Лискавец		
	Н. контр.	Левитин		
	Нач. гр.	Сахарова		
Инв. №	Инженер	Беличенко		

Инв. № подл. | Подпись и дата | Взам. инв. №

Альбом 3

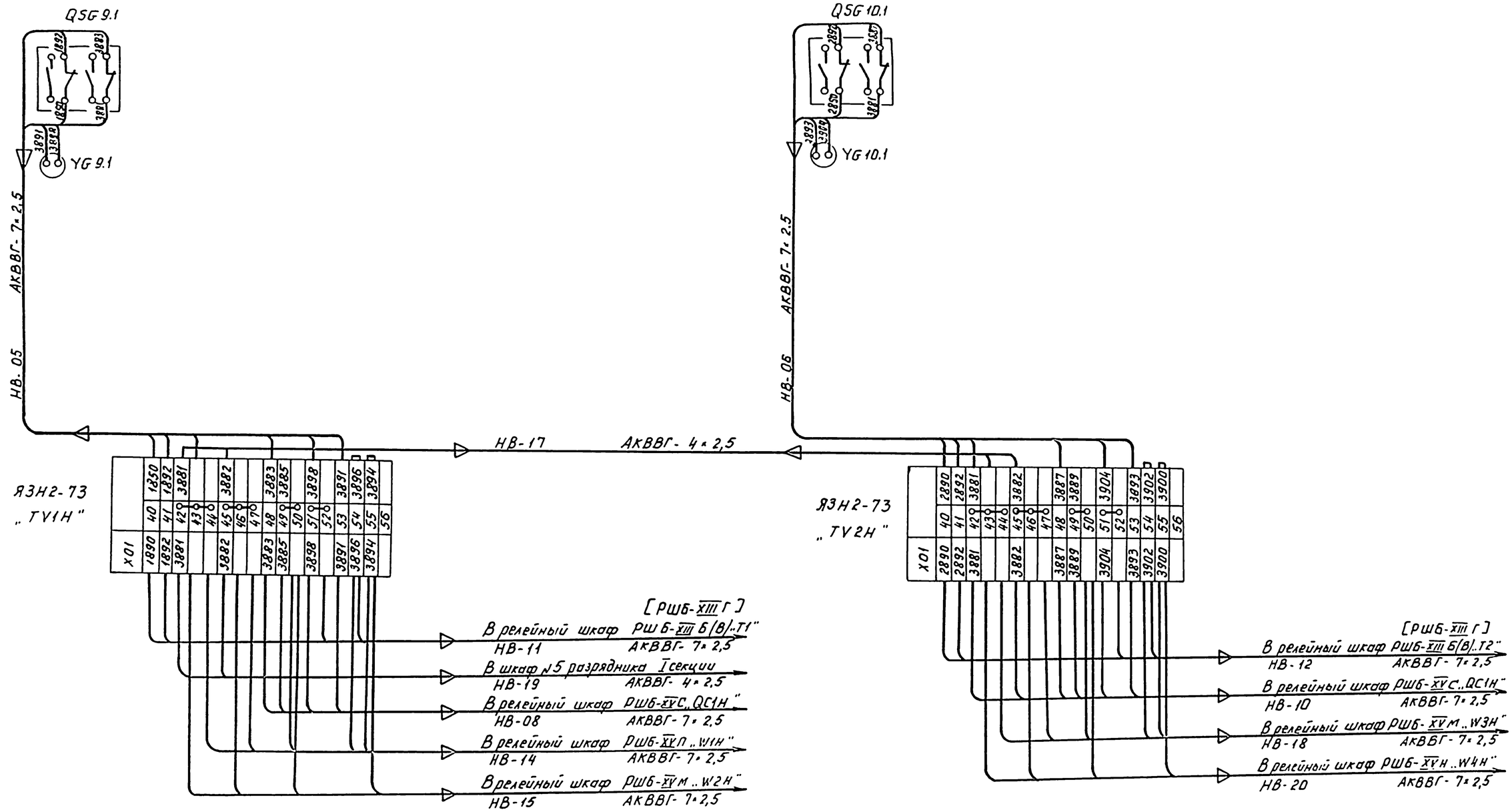

XO1		
1890	40	1850
1892	41	1892
3881	42	3881
	43	
	44	
3882	45	3882
	46	
	47	
3883	48	3883
3885	49	3885
	50	
3898	51	3898
	52	
3891	53	3891
3896	54	3896
3894	55	3894
	56	

XO1		
2890	40	2890
2892	41	2892
3881	42	3881
	43	
	44	
3882	45	3882
	46	
	47	
3887	48	3887
3889	49	3889
	50	
3904	51	3904
	52	
3893	53	3893
3902	54	3902
3900	55	3900
	56	

Инв.№ подл. | Подпись и дата | Взам. инв.№

Привязан

Инв.№

ГИП	Левитин	
Нач.отд.	Лисковец	
Н.контр.	Левитин	
Нач.гр.	Сагарова	
Инженер	Беличенко	

ТП407-3-631.92 ЭЛ2

Комплектные трансформаторные подстанции 35/10кВ поставки ПО „Краснодарэлектростройконструкция"

Стадия	Лист	Листов
РП	40	

Схема электрическая монтажная оперативной электромагнитной блокировки для ПС по схеме 35-9

СЕЛЬЭНЕРГОПРОЕКТ

Альбом 3

№№ п.п.	Наименование монтажной единицы	Марка кабеля	Заводская марка кабеля	Количество и сечение жил	Кол-во занятых жил	Направление: Откуда	Направление: Куда	Длина кабеля, м	Графа для отметки строительства
1	Трансформатор силовой 35/10 кВ „Т1"	Т1-101	АКВВГ	7×4	5	Релейный шкаф РШБ-XIIIБ(В) [РШБ-XIIIГ] „Т1"	Шкаф привода выключателя „QT1Н"	20	
2		Т1-102	—"—	27×2.5	21	—"—	—"—	20	
3		Т1-103	—"—	12×2.5	12	—"—	Шкаф №5 разрядника I секции	30	
4		Т1-107	—"—	7×2.5	5	Релейный шкаф РШБ-XIIIБ(В) [РШБ-XIIIГ] „Т1"	Клеммная коробка силового трансформатора „Т1"	35	
5		Т1-108	АКВВБ	4×4	2	Щиток дежурного на дому	Шкаф №5 разрядника I секции	100	
6		Т1-109	АКВВГ	19×2.5	16	Шкаф привода механизма РНТА-У-35/125 „Т1"	Релейный шкаф РШБ-XIXБ „Т1"	10	
7		Т1-111	—"—	4×2.5	2	Шкаф №5 разрядника I секции	—"—	20	
8		Т1-113	—"—	4×4	2	Шкаф №5 разрядника I секции	Релейный шкаф РШБ-XIXБ „Т1"	20	
9		Т1-114	—"—	4×4	3	—"—	Релейный шкаф РШБ-XIIБ(В) [РШБ-XIIIГ] „Т1"	30	
10		Т1-115	—"—	4×2.5	2	Релейный шкаф РШБ-XIXБ „Т1"	—"—	20	
11		Т1-116	—"—	4×4	2	—"—	Шкаф №5 разрядника I секции	20	
12		Т1-117	—"—	7×2.5	5	Релейный шкаф РШБ-XIIIБ(В) [РШБ-XIIIГ] „Т1"	—"—	30	
13	Трансформатор напряжения линии 35 кВ „ТVН"	ТVН-102	АКВВГ	4×10	2	Ящик зажимов ТН „ТVН"	Трансформатор напряжения „ТVН" фаза С	5	
14		ТVН-103	—"—	4×2.5	2	—"—	Релейный шкаф РШБ-XIIБ(В) [РШБ-XIIIГ] „Т1"	5	
15		ТVН-105	—"—	4×10	2	Ящик зажимов ТН „ТVН"	Шкаф №5 разрядника I секции	35	
16	АВР	W1К-101	АКВВГ	14×2.5	13	Шкаф №5 разрядника I секции („W1К"..„W2К")	Релейный шкаф РШБ-XVII	15	
17		W3К-101	—"—	14×2.5	13	Шкаф №5 разрядника I секции („W3К"..„W4К")	—"—	15	
18		ТV1К-101	—"—	4×2.5	3	Шкаф №5 разрядника I секции	—"—	15	
19	Шины управления, сигнализации	ЕС-01	АКВВГ	14×2.5	11	Шкаф №5 разрядника I секции	Релейный шкаф РШБ-XVII	15	
20		ЕС-02	—"—	10×2.5	7	Релейный шкаф РШБ-XIIБ(В) [РШБ-XIIIГ] „Т1"	—"—	25	
21		ЕС-05	—"—	7×2.5	4	Релейный шкаф РШБ-XVII	Релейный шкаф РШБ-XIXБ „Т1"	10	
22	Оперативная блокировка	НВ-01	АКВВГ	7×2.5	6	Шкаф №5 разрядника I секции	Релейный шкаф РШБ-XIIБ(В) [РШБ-XIIIГ] „Т1"	30	
23		НВ-02	—"—	4×2.5	2	Шкаф привода выключателя „QT1Н"	—"—	20	
24		НВ-05	—"—	7×2.5	5	Привод разъединителя „QS1"	—"—	20	
25	Цепи телемеханики / Цепи телесигнализации	ТС-01	АКВВГ	4×2.5	2	Аппаратная связи	Устройство связи и телемеханики	10	
26		ТС-03	—"—	4×2.5	2	—"—	Релейный шкаф РШБ-XIIБ(В) [РШБ-XIIIГ] „Т1"	40	
27		ТС-05	—"—	14×2.5	10	—"—	Шкаф №5 разрядника I секции („QT1К"..„W1К"..„W4К")	15	
28		ТС-07	—"—	14×2.5	10	—"—	—"— („ТV1К")	15	

Читать совместно с листом ЭЛ2-42

Привязан

Инв №

Взам.инв.№ | Подпись и дата | Инв.№ подл.

		ТП 407-3-631.92 ЭЛ2	
		Комплектные трансформаторные подстанции 35/10 кВ поставки ПО „Краснодарэлектростройиндустрия"	
		Стадия: РП; Лист: 41; Листов:	
ГИП	Левитин	Журнал контрольных кабелей для ПС по схеме 35-3Н	СЕЛЬЭНЕРГОПРОЕКТ
Нач. отд	Гисковец		
Н.контр.	Левитин		
Нач. гр.	Сахарова		
Инженер	Беличенко		

Альбом 3

N п.п.	Наименование монтажной единицы		Маркировка кабеля	Заводская марка кабеля	Кол. и сечение жил	Кол. занятых жил	Направление: Откуда	Направление: Куда	Длина кабеля, м	Графа для отметки стр. 8а
29	Цепи телеуправления		ТУ-01	АКВВГ	4×2,5	3	Аппаратная связи	Устройство связи и телемеханики	10	
30			ТУ-03	— " —	4×2,5	3	——— " ———	Релейный шкаф РШБ-XIII Б (В) [РШБ-XIII Г] „Т1"	40	
31			ТУ-05	— " —	19×2,5	15	——— " ———	Шкаф №5 разрядника I секции („QT1К"; „W1К"...„W4К")	15	
32			ТУ-07	— " —	4×2,5	3	——— " ———	(„TV1К")	15	
33	Цепи телемеханики	Цепи телеизмерения	ТИ-01	АКВВГ	7×4	6	Аппаратная связи	Устройство связи и телемеханики	10	
34			ТИ-05	— " —	7×4	6	——— " ———	Шкаф №5 разрядника („QT1К")	15	
35			ТИ-08	— " —	7×4	6	——— " ———	(„W1К")	15	
36			ТИ-09	— " —	7×4	6	——— " ———	(„W2К")	15	
37			ТИ-10	— " —	7×4	6	——— " ———	(„W3К")	15	
38			ТИ-11	— " —	7×4	6	——— " ———	(„W4К")	15	
39			ТИ-16	— " —	4×4	3	——— " ———	(„TV1К")	15	

Развернутая спецификация контрольных кабелей

N п/п	Наименование монтажной единицы	Кабели контрольные АКВВГ 4×2,5	7×2,5	10×2,5	14×2,5	19×2,5	27×2,5	4×4	4×10	7×4	10×4	АКВВБГ 4×4	Всего, м	Примечание
1	Трансформатор силовой „Т1"	40	65	—	30	10	20	70	—	20	—	100	355	
2	Трансформатор напряжения линии 35кВ „ТVН"	5	—	—	—	—	—	—	40	—	—	—	45	
3	А4Р	15	—	—	30	—	—	—	—	—	—	—	45	
4	Шинки управления сигнализации	—	10	25	15	—	—	—	—	—	—	—	50	
5	Оперативная блокировка	20	50	—	—	—	—	—	—	—	—	—	70	
6	Цепи телемеханики	115	—	—	30	15	—	15	—	85	—	—	260	
	Всего	195	125	25	105	25	20	85	40	105		100	825	

Читать совместно с листом ЭЛ2-41

Инв.№ подл. | Подпись и дата | Взам. инв.№

			ТП 407-3-631.92 ЭЛ2
			Комплектные трансформаторные подстанции 35/10кВ поставки ПО „Красноярскэлектростройконструкция"
Привязан			Стадия: РП; Лист: 42; Листов:
ГИП	Левитин		Журнал контрольных кабелей для ПС по схеме 35-3Н
Нач. отд.	Лисковец		СЕЛЬЭНЕРГОПРОЕКТ
Н.контр.	Левитин		
Нач. гр.	Сахарова		
Инв.№	Инженер	Беличенко	

№ п/п	Наименование монтажной единицы	Маркировка кабеля	Заводская марка кабеля	Кол-во и сечение жил	Напряжение, В	Направление: Куда	Направление: Откуда	Длина кабеля, м	Графа для отметки строител.
1	Трансформатор силовой 35/10кВ „Т1"	Т1-01	АВВГ	3х4+1х2,5	660	Шкаф приводного механизма РНТА-У-35/125 „Т1"	Шкаф №5 разрядника I секции	20	
2		Т1-02	— " —	2х4	660	——— " ———	——— " ———	20	
3	Цепи обогрева	SN-01	АВВГ	3х4+1х2,5	660	Шкаф №5 разрядника I секции	Релейный шкаф РШБ-XIII Б (В) [РШБ-XIII Г] „Т1"	30	
4		SN-02	— " —	2х4	660	Релейный шкаф РШБ-XIX Б „Т1"	——— " ———	20	
5		SN-03	— " —	2х4	660	Релейный шкаф РШБ-XVIII	Релейный шкаф РШБ-XIX Б „Т1"	10	
6		SN-04	— " —	3х4+1х2,5	660	Шкаф привода выключателя „QT1H"	Релейный шкаф РШБ-XIII Б (В) [РШБ-XIII Г] „Т1"	20	
7		SN-05	— " —	2х4	660	——— " ———	Бак МВ №1	5	
8		SN-06	— " —	2х4	660	——— " ———	Бак МВ №2	5	
9		SN-07	— " —	2х4	660	——— " ———	Бак МВ №3	5	
10		SN-08	— " —	2х4	660	Релейный шкаф РШБ-XIII Б (В) [РШБ-XIII Г] „Т1"	Ящик зажимов 1Н „1VH"	5	
11	Цепи освещения	DS-01	АВВГ	2х4	660	Шкаф №5 разрядника I секции	Релейный шкаф РШБ-XVIII	15	
12		DS-02	— " —	2х4	660	Релейный шкаф РШБ-XIX Б „Т1"	——— " ———	10	
13		DS-03	— " —	2х4	660	——— " ———	Релейный шкаф РШБ-XIII Б (В) [РШБ-XIII Г] „Т1"	20	
14		DS-04	— " —	2х4	660	Ящик зажимов 1Н „1VH"	——— " ———	5	
15	Наружное освещение ОРУ 35кВ	DУ-01	АКВВБ	4х4	—	Шкаф №5 разрядника I секции	Выключатель на калитке	20	
16		DУ-02	АВВГ	3х4	660	——— " ———	Светильники СЗЛ на стойках	70	
17	Общеподстанционный кабель	1N-02	АВВГ	3х4+1х2,5	660	Шкаф №5 разрядника I секции	Аппаратная связи	20	
18	Цепи телемеханики	1N-01	АВВГ	2х4	660	Шкаф №5 разрядника I секции	Аппаратная связи	20	

Развернутая спецификация силовых кабелей

№ п/п	Наименование монтажной единицы	Силовые кабели АВВГ 3х4+1х2,5	Силовые кабели АВВГ 2х4	Силовые кабели АВВГ 3х4	Силовые кабели АВВГ 3х16+1х10	Контр. кабели АКВВБ 4х4	Всего, м
1	Трансформатор силовой 35/10кВ „Т1"	20	20	—	—	—	40
2	Цепи обогрева	50	50	—	—	—	100
3	Цепи освещения	—	50	—	—	—	50
4	Наружное освещение ОРУ 35кВ	—	—	70	—	20	90
5	Общеподстанционный кабель	20	—	—	—	—	20
6	Цепи телемеханики	—	20	—	—	—	20
7	Итого	90	140	70	—	20	320

Инв.№ подл. | Подпись и дата | Взам.инв.№

Привязан

Инв.№

ГИП	Левитин	
Нач.отд.	Лисковец	
Н.контр	Левитин	
Нач.гр.	Сахарова	
Инженер	Беличенко	

ТП 407-3-631.92 ЭЛ2

Комплектные трансформаторные подстанции 35/10кВ поставки ПО „Краснодарэлектростройиндустрия"

Стадия	Лист	Листов
РП	43	

Журнал силовых кабелей для ЛС по схеме 35-3Н

СЕЛЬЭНЕРГОПРОЕКТ

Альбом 3

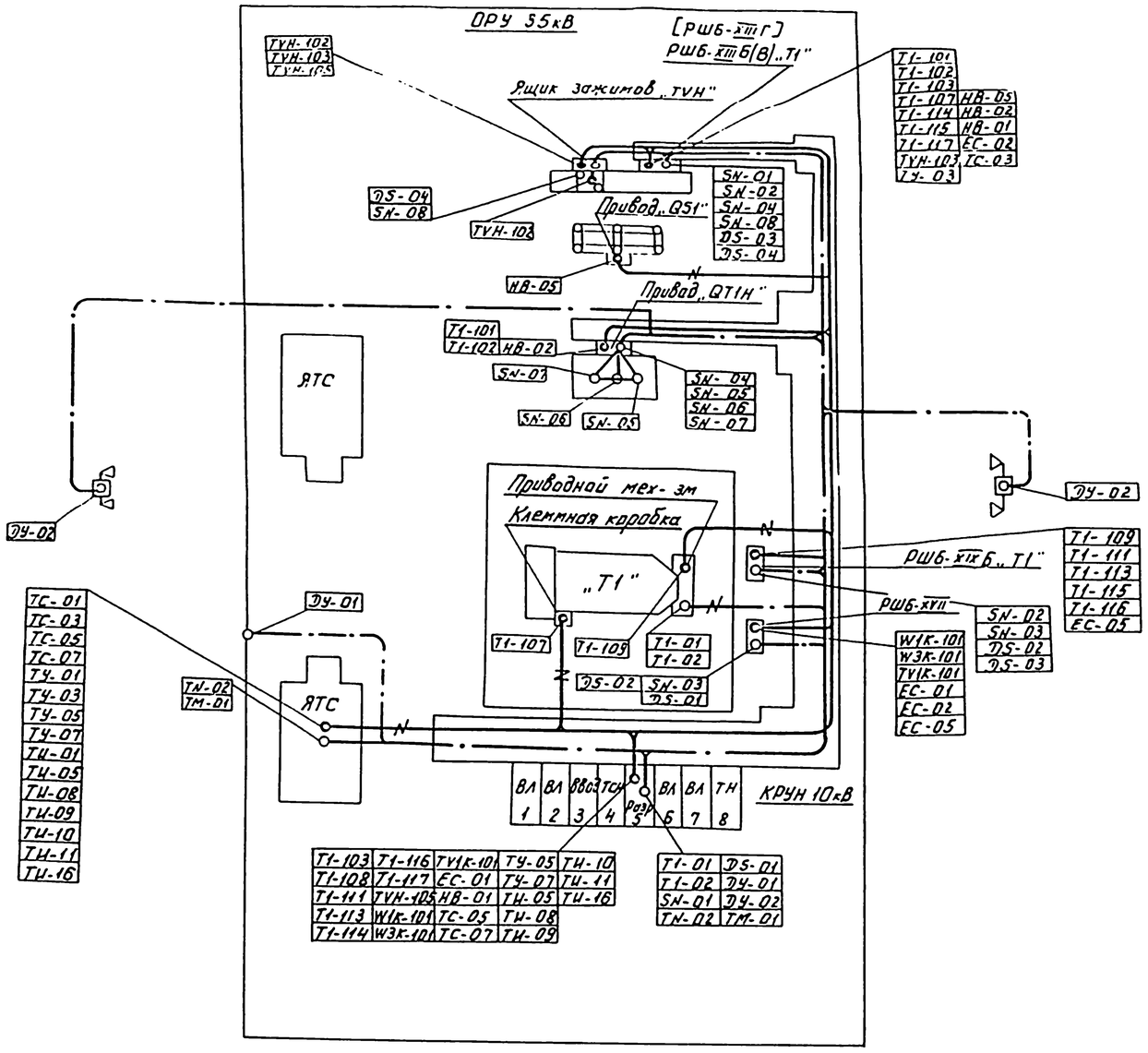

Условные обозначения

- Контрольные кабели, проложенные в трубе, в земле
- Силовые кабели, проложенные в трубе, в земле
- Силовые и контрольные кабели, проложенные в лотке

Инв.№ подл. | Подпись и дата | Взам. инв.№

Привязан

Инв.№

ГИП	Левитин	
Нач. отд.	Лисковец	
Н.контр.	Левитин	
Нач. гр.	Сохарова	
Инженер	Беличенко	

ТП 407-3-631.92 ЭЛ2

Комплектные трансформаторные подстанции 35/10кВ поставки ПО „Красноводзлектростройконструкция"

Стадия	Лист	Листов
РП	44	

План раскладки кабелей для ПС по схеме 35-3Н

СЕЛЬЭНЕРГОПРОЕКТ

Альбом 3

№ п/п	Наименование монтажной единицы	Маркировка кабеля	Заводская марка кабеля	Кол. и сечение жил	Кол. занят. жил	Направление: Откуда	Направление: Куда	Длина кабеля, м	Графа для отметки строит.
1	Трансформатор силовой 35/10кВ „Т1"	Т1-101	АКВВГ	7×4	5	Релейный шкаф РШБ-XIIIБ(В) [РШБ-XIIIГ] „Т1"	Шкаф привода выключателя „QT1К"	15	
2		Т1-102	—"—	27×2,5	21	—"—	—"—	15	
3		Т1-103	—"—	14×2,5	12	—"—	Шкаф №5 разрядника I секции	30	
4		Т1-107	—"—	7×2,5	5	Релейный шкаф РШБ-XIIIБ(В) [РШБ-XIIIГ] „Т1"	Клеммная коробка силового трансформатора „Т1"	45	
5		Т1-108	АКВВБ	4×4	2	Щиток дежурного по дому	Шкаф №5 разрядника I секции	100	
6		Т1-109	АКВВГ	19×2,5	16	Шкаф приводного механизма РНТА-У-35/1250 „Т1"	Релейный шкаф „РШБ-XIXБ „Т1"	50	
7		Т1-111	—"—	4×2,5	2	Шкаф №5 разрядника I секции	—"—	45	
8		Т1-113	—"—	4×4	2	Шкаф №5 разрядника I секции	Релейный шкаф РШБ-XIXБ „Т1"	45	
9		Т1-114	—"—	4×4	3	—"—	Релейный шкаф РШБ-XIIIБ(В) [РШБ-XIIIГ] „Т1"	30	
10		Т1-115	—"—	4×2,5	2	Релейный шкаф РШБ-XIXБ „Т1"	—"—	15	
11		Т1-116	—"—	4×4	2	—"—	Шкаф №5 разрядника I секции	45	
12		Т1-117	—"—	7×2,5	5	Релейный шкаф РШБ-XIIIБ(В) [РШБ-XIIIГ] „Т1"	—"—	30	
13		Т1-113		4×4	2	Релейный шкаф РШБ-XIXБ „Т1"	—"—	45	
14	Трансформатор силовой 35/10кВ „Т2"	Т2-101	АКВВГ	7×4	5	Релейный шкаф РШБ-XIIIБ(В) [РШБ-XIIIГ] „Т2"	Шкаф привода выключателя „QT2H"	15	
15		Т2-102	—"—	27×2,5	21	—"—	—"—	15	
16		Т2-103	—"—	14×2,5	12	—"—	Шкаф №13 разрядника II секции	30	
17		Т2-107	—"—	7×2,5	5	Релейный шкаф РШБ-XIIIБ(В) [РШБ-XIIIГ] „Т2"	Клеммная коробка силового трансформатора „Т2"	45	
18		Т2-109	—"—	19×2,5	16	Шкаф приведенного механизма РНТА-У-35/1250 „Т2"	Релейный шкаф РШБ-XIXБ „Т2"	50	
19		Т2-111	—"—	4×2,5	2	Шкаф №13 разрядника II секции	—"—	45	
20		Т2-113	—"—	4×4	2	Шкаф №13 разрядника II секции	Релейный шкаф РШБ-XIXБ „Т2"	45	
21		Т2-114	—"—	4×4	3	—"—	Релейный шкаф РШБ-XIIIБ(В) [РШБ-XIIIГ] „Т2"	30	
22		Т2-115	—"—	4×2,5	2	Релейный шкаф РШБ-XIXБ „Т2"	—"—	15	
23		Т2-116	—"—	4×4	2	—"—	Шкаф №13 разрядника II секции	45	
24		Т2-117	—"—	7×2,5	5	Релейный шкаф РШБ-XIIIБ(В) [РШБ-XIIIГ] „Т2"	—"—	30	
25		Т2-118	—"—	4×2,5	3	Шкаф №5 разрядника I секции	—"—	15	
26		Т2-119	—"—	4×4	2	Релейный шкаф РШБ-XIXБ „Т2"	—"—	45	
27	Трансформатор напряжения линии 35кВ „TV1H"	TV1H-101	АКВВГ	4×10	2	Ящик зажимов ТН „TV1H"	Трансформатор напряжения „TV1H" фаза А	5	
28		TV1H-102	—"—	4×10	2	—"—	—"— фаза С	5	
29		TV1H-103	—"—	4×2,5	2	—"—	Релейный шкаф РШБ-XIIIБ(В) [РШБ-XIIIГ] „Т1"	10	
30		TV1H-105	—"—	4×10	2	—"—	Шкаф №5 разрядника I секции	35	
31	Трансформатор напряжения линии 35кВ „TV2H"	TV2H-101	АКВВГ	4×10	2	Ящик зажимов ТН „TV2H"	Трансформатор напряжения „TV2H" фаза А	5	
32		TV2H-102	—"—	4×10	2	—"—	—"— фаза С	5	
33		TV2H-103	—"—	4×2,5	2	—"—	Релейный шкаф РШБ-XIIIБ(В) [РШБ-XIIIГ] „Т2"	10	
34		TV2H-105	—"—	4×10	2	—"—	Шкаф №5 разрядника I секции	35	

Читать совместно с листами ЭЛ2-46.47

Инв.№ подл. | Подпись и дата | Взам.инв.№

Привязан

Инв.№

		ТП 407-3-631.92 ЭЛ2	
		Комплектные трансформаторные подстанции 35/10кВ поставки ПО „Красноярскэлектростройконструкция"	
		Стадия: РП	Лист: 45
ГИП	Левитин	Журнал контрольных кабелей для ЛС по схеме 35-4Н	СЕЛЬЭНЕРГОПРОЕКТ
Нач.отд.	Лисковец		
Н.контр.	Левитин		
Нач.гр.	Сахарова		
Инженер	Беличенко		

№ п.п	Наименование монтажной единицы	Маркировка кабеля	Заводская марка кабеля	Кол. и сечение жил	Кол занятых жил	Направление: Откуда	Направление: Куда	Длина кабеля, м	Графа для отметки стр-ва
35	АЧР	W1К-101	АКВВГ	14х2.5	13	Шкаф №5 разрядника I секции ("W1К" ... "W2К")	Релейный шкаф РШБ-XVII	45	
36		W3К-101	— " —	14х2.5	13	Шкаф №5 разрядника I секции ("W3К" ... "W4К")	— " —	45	
37		W5К-101	— " —	14х2.5	13	Шкаф №13 разрядника II секции ("W5К" ... "W6К")	— " —	45	
38		W7К-101	— " —	14х2.5	13	Шкаф №15 разрядника II секции ("W7К" ... "W8К")	— " —	45	
39		TV1К-101	— " —	4х2.5	3	Шкаф №5 разрядника I секции	— " —	45	
40		TV2К-101	— " —	4х4	2	Шкаф №13 разрядника II секции	— " —	45	
41		QC1К-101	— " —	4х2.5	2	Шкаф №13 разрядника II секции	— " —	45	
42	Шины управления, сигнализации	ЕС-01	АКВВГ	14х2.5	11	Шкаф №5 разрядника I секции	Релейный шкаф РШБ-XVII	45	
43		ЕС-02	— " —	10х2.5	7	Релейный шкаф РШБ-XIII Б(В) [РШБ-XIII Г] "Т1"	— " —	20	
44		ЕС-03	— " —	10х2.5	7	— " —	Релейный шкаф РШБ-XIII Б (В) [РШБ-XIII Г] "Т2"	30	
45		ЕС-05	— " —	7х2.5	4	Релейный шкаф РШБ-XVII	Релейный шкаф РШБ-XIX Б "Т1"	5	
46		ЕС-06	— " —	7х2.5	4	Релейный шкаф РШБ-XIII Б(В) [РШБ-XIII Г] "Т2"	Релейный шкаф РШБ-XIX Б "Т2"	15	
47	Оперативная блокировка	НВ-01	АКВВГ	7х2.5	6	Шкаф №5 разрядника I секции	Релейный шкаф РШБ-XIII Б(В) [РШБ-XIII Г] "Т1"	30	
48		НВ-02	— " —	4х2.5	2	Шкаф привода выключателя "QT1Н"	— " —	10	
49		НВ-03	— " —	4х2.5	2	Шкаф привода выключателя "QT2Н"	Релейный шкаф РШБ-XIII Б (В) [РШБ-XIII Г] "Т2"	10	
50		НВ-04	— " —	7х2.5	6	Шкаф №13 разрядника II секции	— " —	30	
51		НВ-05	— " —	4х2.5	2	Привод разъединителя "QS11" (Т1)	Релейный шкаф РШБ-XIII Б (В) [РШБ-XIII Г] "Т1"	10	
52		НВ-07	— " —	7х2.5	5	Привод разъединителя "QS11" (Т1)	Ящик зажимов ТН "TV1Н"	10	
53		НВ-08	— " —	4х2.5	2	Привод разъединителя "QS1" (Т1)	— " —	5	
54		НВ-09	— " —	4х2.5	2	Привод разъединителя "QS7"	Релейный шкаф РШБ-XII Б(В) [РШБ-XIII Г] "Т1"	15	
55		НВ-10	— " —	10х2.5	8	— " —	Ящик зажимов ТН "TV1Н"	15	
56		НВ-11	— " —	4х2.5	2	Привод разъединителя "QS8"	Релейный шкаф РШБ-XIII Б(В) [РШБ-XIII Г] "Т2"	15	
57		НВ-12	— " —	4х2.5	2	Привод разъединителя "QS11" (Т2)	— " —	10	
58		НВ-13	— " —	10х2.5	8	Привод разъединителя "QS8"	Ящик зажимов ТН "TV2Н"	15	
59		НВ-14	— " —	7х2.5	5	Привод разъединителя "QS1" (Т1)	Релейный шкаф РШБ-XII Б(В) [РШБ-XIII Г] "Т1"	10	
60		НВ-15	— " —	7х2.5	5	Привод разъединителя "QS11" (Т2)	Ящик зажимов ТН "TV2Н"	10	
61		НВ-16	— " —	4х2.5	2	Привод разъединителя "QS1" (Т2)	— " —	10	
62		НВ-17	— " —	7х2.5	5	— " —	Релейный шкаф РШБ-XIII Б(В) [РШБ-XIII Г] "Т2"	10	
63		НВ-18	— " —	7х2.5	4	Ящик зажимов ТН "TV1Н"	Ящик зажимов ТН "TV2Н"	35	
64		НВ-19	— " —	4х2.5	2	— " —	Шкаф №5 разрядника I секции	35	

Читать совместно с листами ЭЛ2-45.47

Инв. № подл. | Подпись и дата | Взам. инв. №

Привязан

Инв. №

ГИП	Левитин	
Нач. отд	Лисковец	
Н. контр	Левитин	
Нач. гр	Захарова	
Инженер	Брличенко	

ТП 407-3-631.92 ЭЛ2

Комплектные трансформаторные подстанции 35/10 кВ поставки ПО "Краснодарэлектростройконструкция"

Стадия	Лист	Листов
РЛ	46	

Журнал контрольных кабелей для ПС по схеме 35-4Н

СЕЛЬЭНЕРГОПРОЕКТ

N п/п	Наименование монтажной единицы		Марка кабеля	Заводская марка кабеля	Кол. и сечение жил	Кол. занятых жил	Направление: Откуда	Направление: Куда	Длина кабеля, м	Графа для отметки стр-ва
65	Телемеханики	Цепи телесигнализации	ТС-01	АКВВГ	4×2.5	2	Аппаратная связи	Устройства связи и телемеханики	10	
66			ТС-03	—"—	4×2,5	2	—"—	релейный шкаф РШБ-XIII Б(В) [РШБ-XIII Г] „Т1"	40	
67			ТС-04	—"—	4×2,5	2	—"—	релейный шкаф РШБ-XIII Б(В) [РШБ-XIII Г] „Т2"	40	
68			ТС-05	—"—	14×2,5	10	—"—	Шкаф №5 разрядника I секции [„QT1К", „W1К"...„W4К"]	15	
69			ТС-06	—"—	14×2,5	12	—"—	Шкаф №13 разрядника II секции „QC1К", „QT2К", „W5К"...„W8К"	30	
70			ТС-07	—"—	14×2,5	10	—"—	Шкаф №5 разрядника I секции „TV1К"	15	
71			ТС-08	—"—	7×2,5	4	—"—	Шкаф №13 разрядника II секции „TV2К"	30	
72		Цепи телеуправления	ТУ-01	АКВВГ	4×2,5	3	Аппаратная связи	Устройства связи и телемеханики	10	
73			ТУ-03	—"—	4×2,5	3	—"—	релейный шкаф РШБ-XIII Б(В) [РШБ-XIII Г] „Т1"	40	
74			ТУ-04	—"—	4×2,5	3	—"—	релейный шкаф РШБ-XIII-Б(В) [РШБ-XIII Г] „Т2"	40	
75			ТУ-05	—"—	19×2,5	15	—"—	Шкаф №5 разрядника I секции [„QT1К", „W1К"...„W4К"]	75	
76			ТУ-06	—"—	19×2,5	18	—"—	Шкаф №13 разрядника II секции [QC1К, „QT2К", W3К...W8К]	30	
77			ТУ-07	—"—	4×2,5		—"—	Шкаф №5 разрядника I секции [„TV1К"]	15	
78		Цепи телеизмерения	ТИ-01	АКВВГ	7×4	6	Аппаратная связи	Устройства связи и телемеханики	10	
79			ТИ-05	—"—	7×4	6	—"—	Шкаф №5 разрядника I секции „QT1"	15	
80			ТИ-07	—"—	7×4	6	—"—	Шкаф №13 разрядника II секции „QT2К"	30	
81			ТИ-08	—"—	7×4	6	—"—	Шкаф №5 разрядника I секции „W1К"	15	
82			ТИ-09	—"—	7×4	6	—"—	—"— „W2К"	15	
83			ТИ-10	—"—	7×4	6	—"—	—"— „W3К"	15	
84			ТИ-11	—"—	7×4	6	—"—	—"— „W4К"	15	
85			ТИ-12	—"—	7×4	6	—"—	Шкаф №13 разрядника II секции „W5К"	30	
86			ТИ-13	—"—	7×4	6	—"—	—"— „W6К"	30	
87			ТИ-14	—"—	7×4	6	—"—	—"— „W7К"	30	
88			ТИ-15	—"—	7×4	6	—"—	—"— „W8К"	30	
89			ТИ-16	—"—	4×4	3	—"—	Шкаф №5 разрядника I секции „TV1К"	15	
90			ТИ-17	—"—	4×4	3	—"—	Шкаф №13 разрядника II секции „TV2К"	30	

Развернутая спецификация контрольных кабелей

N п/п	Наименование монтажной единицы	Контрольные кабели АКВВГ 4×2,5	7×2,5	10×2,5	14×2,5	19×2,5	27×2,5	4×4	4×10	7×4	10×4	АКВВБ 4×4	Всего, м	Примечание
1	Трансформатор силовой 35/10кВ „Т1"	60	75	—	30	50	15	165	—	15	—	100	510	
2	Трансформатор силовой 35/10кВ „Т2"	75	75	—	30	50	15	165	—	15	—	—	425	
3	ТН линии 35кВ „TV1Н"	10	—	—	—	—	—	—	45	—	—	—	55	
4	ТН линии 35кВ „TV2Н"	10	—	—	—	—	—	—	45	—	—	—	55	
5	А4Р	90	—	—	180	—	—	45	—	—	—	—	315	
6	Шинки управления, сигнализации	—	20	50	45	—	—	—	—	—	—	—	115	
7	Оперативная блокировка	120	135	30	—	—	—	—	—	—	—	—	285	
8	Цепи телемеханики	195	30	—	60	45	—	45	—	235	—	—	610	
	Итого	560	335	80	345	145	30	420	90	265	—	100	2370	

Читать совместно с листами ЭЛ2-45.46

Привязан

Инв. №

ГИП	Левитин	
Нач. отд.	Лисовец	
Н. контр.	Левитин	
Нач. гр.	Сахарова	
Инженер	Беличенко	

ТП407-3-631.92 ЭЛ2

Комплектные трансформаторные подстанции 35/10кВ поставки ПО „Краснодарэлектростройконструкция"

Стадия	Лист	Листов
РП	47	

Журнал контрольных кабелей для ПС по схеме 35-4Н

СЕЛЬЭНЕРГОПРОЕКТ

Инв. № подл. | Подпись и дата | Взам. инв. №

Альбом 3

№ п/п	Наименование монтажной единицы	Марки-ровка кабелей	Заводская марка кабеля	Кол. и сечение жил	Напря-жение, в	Направление: Куда	Направление: Откуда	Назначение	Длина кабеля, м	Графа для отметки строит.
1	Трансформатор силовой 35/10кВ „Т1"	T1-01	АВВГ	3х4+1х2.5	660	Шкаф привод. механизма РНТА-У-35/125 „Т1"	Шкаф Ж5 разрядника I секции		15	
2		T1-02	"	2х4	660	—"—	—"—		15	
3	Трансформатор силовой 35/10кВ „Т2"	T2-01	АВВГ	3х4+1х2.5	660	Шкаф привод. механизма РНТА-У-35/125 „Т2"	Шкаф Ж13 разрядника II секции		15	
4		T2-02	—"—	2х4	660	—"—	—"—		15	
5	Цепи обогрева	SN-01	АВВГ	3х4+1х2.5	660	Шкаф Ж5 разрядника I секции	Релейный шкаф РШБ-XII Б(В) [РШБ-XII Г] „Т1"		30	
6		SN-02	—"—	2х4	660	Релейный шкаф РШБ-XII Б „Т1"	—"—		15	
7		SN-03	—"—	2х4	660	—"—	Релейный шкаф РШБ-XVII		5	
8		SN-04	—"—	3х4+1х2.5	660	Шкаф привода выключателя „QT1H"	Релейный шкаф РШБ-XIII Б(В) [РШБ-XIII Г] „Т1"		10	
9		SN-05	—"—	2х4	660	—"—	Бак МВ Ж1		5	
10		SN-06	—"—	2х4	660	—"—	Бак МВ Ж2		5	
11		SN-07	—"—	2х4	660	—"—	Бак МВ Ж3		5	
12		SN-08	—"—	2х4	660	Релейный шкаф РШБ-XII Б(В) [РШБ-XII Г] „Т1"	Ящик зажимов ТН „TV1H"		5	
13		SN-09	—"—	3х4+1х2.5	660	Шкаф Ж13 разрядника II секции	Релейный шкаф РШБ-XIII Б (В) [РШБ-XIII Г] „Т2"		30	
14		SN-10	—"—	3х4+1х2.5	660	Шкаф привода выключателя „QT2H"	—"—		10	
15		SN-11	—"—	2х4	660	—"—	Бак МВ Ж1		5	
16		SN-12	—"—	2х4	660	—"—	Бак МВ Ж2		5	
17		SN-13	—"—	2х4	660	—"—	Бак МВ Ж3		5	
18		SN-14	—"—	2х4	660	Ящик зажимов ТН „TV1H"	Ящик зажимов ТН „TV2H"		35	
19		SN-15	—"—	2х4	660	Релейный шкаф РШБ-XII Б(В) [РШБ-XII Г] „Т2"	Релейный шкаф РШБ-XIX Б „Т2"		15	
20	Цепи освещения	DS-01	АВВГ	2х4	660	Шкаф Ж5 разрядника I секции	Релейный шкаф РШБ-XVII		40	
21		DS-02	—"—	2х4	660	Релейный шкаф РШБ-XIX Б „Т1"	—"—		5	
22		DS-03	—"—	2х4	660	—"—	Релейный шкаф РШБ-XII Б(В) [РШБ-XII Г] „Т1"		15	
23		DS-04	—"—	2х4	660	Ящик зажимов ТН „TV1H"	—"—		5	
24		DS-05	—"—	2х4	650	Релейный шкаф РШБ-XII Б (В) [РШБ-XII Г] „Т2"	—"—		30	
25		DS-06	—"—	2х4	660	Ящик зажимов ТН „TV1H"	Ящик зажимов ТН „TV2H"		35	
26		DS-07	—"—	2х4	660	Релейный шкаф РШБ-XII Б (В) [РШБ-XII Г] „Т2"	Релейный шкаф РШБ-XIX Б „Т2"		15	
27	Наружное освещение ОРУ 35кВ	DY-01	АКВВБ	4х4	—	Шкаф Ж5 разрядника I секции	Выключатель на колонке		15	
28		DY-02	АВВГ	3х4	660	—"—	Светильники СЗЛ на стойках		45	
29	Общеподстанционный кабель	TN-01	АВВГ	3х10+1х6	660	Шкаф Ж5 разрядника I секции	Шкаф Ж13 разрядника II секции		15	
30		TN-02	—"—	3х4+1х2,5	660	—"—	Аппаратная связи		15	
31		TN-03	—"—	3х10+1х6	660	—"—	Шкаф Ж13 разрядника II секции		15	
32		TN-04	—"—	3х4	660	—"—	—"—		15	
33	Цепи телемеханики	TM-01	АВВГ	2х4	660	Шкаф Ж5 разрядника I секции	Аппаратная связи		15	

Развернутая спецификация силовых кабелей

№ п/п	Наименование монтажной единицы	Силовые кабели АВВГ 3х4+1х2.5	Силовые кабели АВВГ 2х4	Силовые кабели АВВГ 3х4	Силовые кабели АВВГ 3х10+1х6	Контр. кабели АКВВБ 4х4	Всего, м
1	Трансформатор силовой 35/10кВ „Т1"	15	15	—	—	—	30
2	Трансформатор силовой 35/10кВ „Т2"	15	15	—	—	—	30
3	Цепи обогрева	80	105	—	—	—	185
4	Цепи освещения	—	145	—	—	—	145
5	Наружное освещение ОРУ 35кВ	—	—	45	—	15	60
6	Общеподстанционный кабель	15	—	15	30	—	60
7	Цепи телемеханики	—	15	—	—	—	15
	Итого	125	295	60	30	15	525

Привязан

Инв. №

Инв. № подл. | Подпись и дата | Взам. инв. №

ГИП	Левитин		ТП 407-3-631.92 ЭЛ2
Нач. отд.	Лисовец		Комплектные трансформаторные подстанции 35/10кВ поставки ПО „Краснодарэлектростроймонтаж"
Н. контр.	Левитин		Стадия Р; Лист 48; Листов
Нач. гр.	Сахарова		Журнал силовых кабелей для ПС по схеме 35-4Н
Инженер	Бличенко		СЕЛЬЭНЕРГОПРОЕКТ

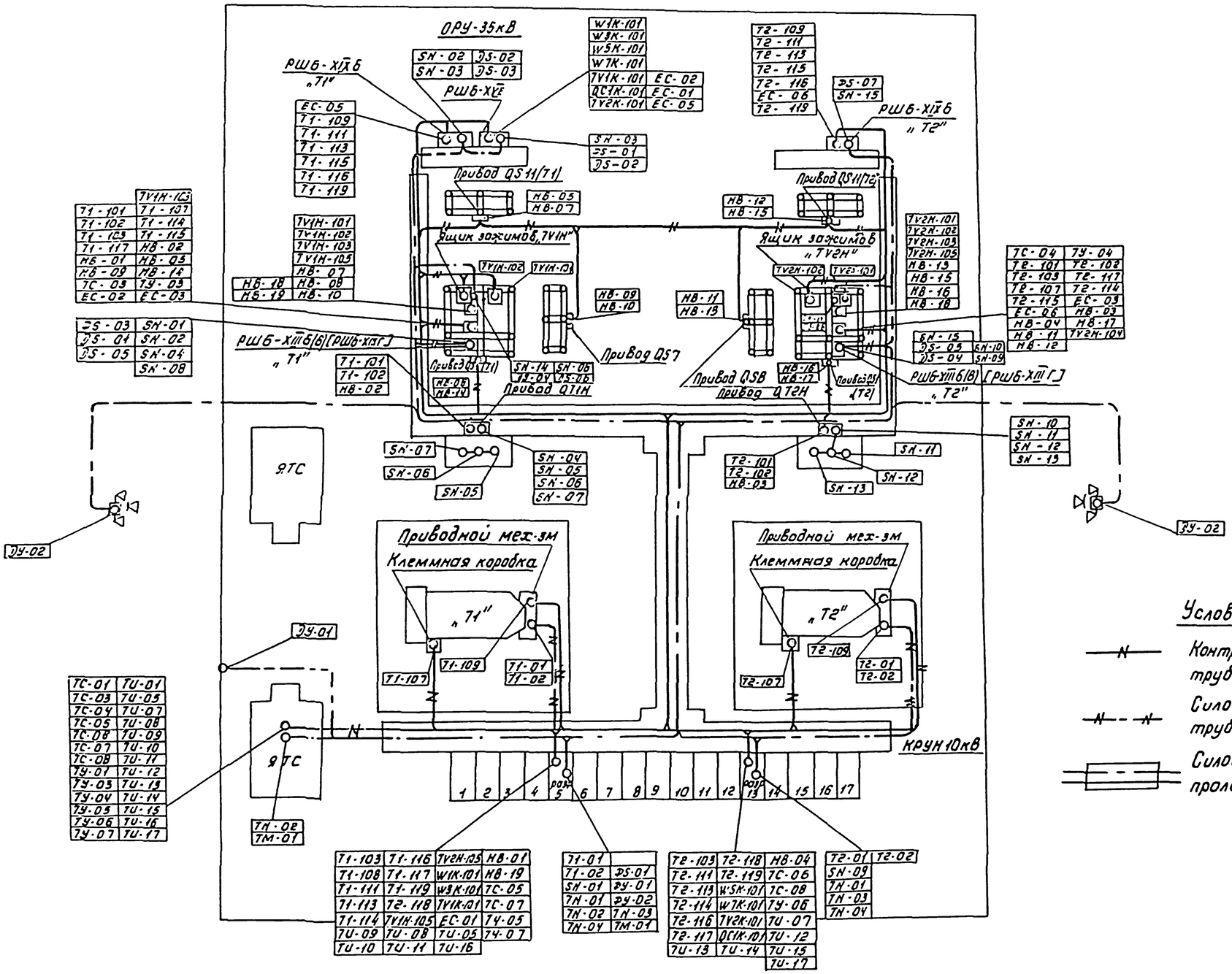

Привязан	
Инв.№	

ГИП	Левитин	
Нач.отд	Лисковец	
Н.контр	Левитин	
Нач.гр.	Сахарова	
Инженер	Беличенко	

ТП 407-3-631.92 ЭЛ2

Комплектные трансформаторные подстанции 35/10кВ поставки ПО „Краснодарэлектростроиконструкция"

Стадия	Лист	Листов
РП	49	

План раскладки кабелей для ПС по схеме 35-4Н

СЕЛЬЭНЕРГОПРОЕКТ

Инв.№ подл. | Подпись и дата | Взам.инв.№

N п/п	Наименование монтажной единицы	Маркировка кабеля	Заводская марка кабеля	Кол. и сечение жил	Кол. занятых жил	Направление: Откуда	Направление: Куда	Длина кабеля, м	Графа для отметки стр-ва
1	Трансформатор силовой 35/10кВ „Т1"	Т1-101	АКВВГ	7×4	5	Релейный шкаф РШБ-XIIIБ(В) [РШБ-XIIIГ] „Т1"	Шкаф привода выключателя „QT1H"	15	
2		Т1-102	— " —	27×2,5	21	——— " ———	——— " ———	15	
3		Т1-103	— " —	14×2,5	12	——— " ———	Шкаф №5 разрядника I секции	30	
4		Т1-107	— " —	7×2,5	5	Релейный шкаф РШБ-XIIIБ(В) [РШБ-XIIIГ] „Т1"	Клеммная коробка силового трансформатора „Т1"	45	
5		Т1-108	АКВВБ	4×4	2	Щиток дежурного на дому	Шкаф №5 разрядника I секции	100	
6		Т1-109	АКВВГ	19×2,5	16	Шкаф приводного механизма РНТА-4-35/125 „Т1"	Релейный шкаф РШБ-XIXБ „Т1"	50	
7		Т1-111	— " —	4×2,5	2	Шкаф №5 разрядника I секции	——— " ———	45	
8		Т1-113	— " —	4×4	2	Шкаф №5 разрядника I секции	Релейный шкаф РШБ-XIIБ „Т1"	45	
9		Т1-114	— " —	4×4	3	——— " ———	Релейный шкаф РШБ-XIIIБ(В) [РШБ-XIIIГ] „Т1"	30	
10		Т1-115	— " —	4×2,5	2	Релейный шкаф РШБ-XIXБ „Т1"	——— " ———	15	
11		Т1-116	— " —	4×4	2	——— " ———	Шкаф №5 разрядника I секции	45	
12		Т1-117	— " —	7×2,5	5	Релейный шкаф РШБ-XIIIБ(В) [РШБ-XIIIГ] „Т1"	——— " ———	30	
13		Т1-119	— " —	4×4	2	Релейный шкаф РШБ-XIXБ „Т1"	——— " ———	45	
14	Трансформатор силовой 35/10кВ „Т2"	Т2-101	АКВВГ	7×4	5	Релейный шкаф РШБ-XIIIБ(В) [РШБ-XIIIГ] „Т2"	Шкаф привода выключателя „QT2H"	15	
15		Т2-102	— " —	27×2,5	21	——— " ———	——— " ———	15	
16		Т2-103	— " —	14×2,5	12	——— " ———	Шкаф №13 разрядника II секции	30	
17		Т2-107	— " —	7×2,5	5	Релейный шкаф РШБ-XIIIБ(В) [РШБ-XIIIГ] „Т2"	Клеммная коробка силового трансформатора „Т2"	45	
18		Т2-109	— " —	19×2,5	16	Шкаф приводного механизма РНТА-4-35/125 „Т2"	Релейный шкаф РШБ-XIXБ „Т2"	50	
19		Т2-111	— " —	4×2,5	2	Шкаф №13 разрядника II секции	——— " ———	45	
20		Т2-113	— " —	4×4	2	——— " ———	——— " ———	45	
21		Т2-114	— " —	4×4	3	——— " ———	Релейный шкаф РШБ-XIIIБ(В) [РШБ-XIIIГ] „Т2"	40	
22		Т2-115	— " —	4×2,5	2	Релейный шкаф РШБ-XIXБ „Т2"	——— " ———	15	
23		Т2-116	— " —	4×4	2	——— " ———	Шкаф №13 разрядника II секции	40	
24		Т2-117	— " —	7×2,5	5	Релейный шкаф РШБ-XIIIБ(В) [РШБ-XIIIГ] „Т2"	——— " ———	30	
25		Т2-118	— " —	4×2,5	3	Шкаф №5 разрядника I секции	——— " ———	15	
26		Т2-119	— " —	4×4	2	Релейный шкаф РШБ-XIXБ „Т2"	——— " ———	45	
27	Выключатель 35кВ в перемычке „QX1H"	QX1H-101	АКВВГ	7×4	6	Релейный шкаф РШБ-XV(К,Л) „QX1H"	Шкаф привода выключателя „QX1H"	30	
28		QX1H-102	— " —	27×2,5	19	——— " ———	——— " ———	30	
29		QX1H-105	— " —	4×2,5	2	Релейный шкаф РШБ-XVЛ „QX1H"	Релейный шкаф РШБ-XIIIБ(В) [РШБ-XIIIГ] „Т1"	15	
30		QX1H-106	— " —	4×2,5	2	——— " ———	Релейный шкаф РШБ-XIIIБ(В) [РШБ-XIIIГ] „Т2"	40	
31		QX1H-115	— " —	4×2,5	2	Шкаф №5 разрядника I секции	Релейный шкаф РШБ-XV(К,Л) „QX1H"	50	
32		QX1H-117	— " —	10×2,5	7	Релейный шкаф РШБ-XIIIБ(В) [РШБ-XIIIГ] „Т2"	——— " ———	40	

Читать совместно с листами ЭЛ2-51.52,53

Инв.№ подл. | Подпись и дата | Взам. инв.№

Привязан

Инв.№

ГИП	Левитин	
Нач.отд.	Лисковец	
Н.контр.	Левитин	
Нач.гр.	Сокорова	
Инженер	Беличенко	

ТП 407-3-631.92 ЭЛ2

Комплектные трансформаторные подстанции 35/10кВ поставки ПО „Красноводоэлектросетьстройконструкция"

Стадия	Лист	Листов
РП	50	

Журнал контрольных кабелей для ПС по схеме 35-5АН

СЕЛЬЭНЕРГОПРОЕКТ

Альбом 3

№ п/п	Наименование монтажной единицы	Маркировка кабеля	Заводская маркировка кабеля	Кол. и сечение жил	Кол. занятых жил	Направление: Откуда	Направление: Куда	Длина кабеля, м	Графа для отметки стр-ва
33	Трансформатор напряжения линии 35кВ „TV1H"	TV1K-101	АКВВГ	4х10	2	Ящик зажимов ТН „TV1H"	Трансформатор напряжения Фаза А	5	
34		TV1H-102	— " —	4х10	2	— " —	— " — Фаза С	5	
35		TV1H-103	— " —	7х2,5	4	— " —	Релейный шкаф РШБ-XV(К.Л)„0X1H"	15	
36		TV1H-104	— " —	4х4	3	— " —	— " —	15	
37		TV1H-105	— " —	4х10	2	Релейный шкаф РШБ-XV(К.Л)„0X1H"	Шкаф №5 разрядника I секции	45	
38	Трансформатор напряжения линии 35кВ „TV2H"	TV2H-101	АКВВГ	4х10	2	Ящик зажимов ТН „TV2H"	Трансформатор напряжения Фаза А	5	
39		TV2H-102	— " —	4х10	2	— " —	— " — Фаза С	5	
40		TV2H-103	— " —	7х2,5	4	— " —	Релейный шкаф РШБ-XV(К.Л)„0X1H"	40	
41		TV2H-104	— " —	4х4	3	— " —	— " —	40	
42	АВР	W1K-101	АКВВГ	14х2,5	13	Шкаф №5 разрядника I секции („W1K", „W2K")	Релейный шкаф РШБ-XVII	45	
43		W3K-101	— " —	14х2,5	13	— " — („W3K", „W4K")	— " —	45	
44		W5K-101	— " —	14х2,5	13	Шкаф №13 разрядника II секции („W5K", „W6K")	— " —	45	
45		W7K-101	— " —	14х2,5	13	— " — („W7K", „W8K")	— " —	45	
46		TV1K-101	— " —	4х2,5	3	Шкаф №5 разрядника I секции	— " —	45	
47		TV2K-101	— " —	4х4	2	Шкаф №13 разрядника II секции	— " —	45	
48		QC1K-101	— " —	4х2,5	2	Шкаф №5 разрядника I секции	— " —	45	
49	Шинки управления, сигнализации	EC-01	АКВВГ	14х2,5	11	Шкаф №5 разрядника I секции	Релейный шкаф РШБ-XVII	45	
50		EC-02	— " —	10х2,5	7	Релейный шкаф РШБ-XIV	Релейный шкаф РШБ-XIII Б(В) [РШБ-XIII Г] „T2"	15	
51		EC-03	— " —	10х2,5	7	Релейный шкаф РШБ-XII Б(В) [РШБ-XIII Г] „T1"	— " —	30	
52		EC-05	— " —	7х2,5	4	Релейный шкаф РШБ-XVI	Релейный шкаф РШБ-XIX Б „T2"	5	
53		EC-06	— " —	7х2,5	4	Релейный шкаф РШБ-XV(К.Л) „0X1H"	Релейный шкаф РШБ-XIX Б „T1"	5	
54	Оперативная блокировка	HB-01	— " —	7х2,5	6	Шкаф №5 разрядника I секции	Релейный шкаф РШБ-XIII Б(В) [РШБ-XIII Г] „T1"	35	
55		HB-02	— " —	4х2,5	2	Шкаф привода выключателя „QT1H"	— " —	10	
56		HB-03	— " —	4х2,5	2	Шкаф привода выключателя „QT2H"	Релейный шкаф РШБ-XIII Б(В) [РШБ-XIII Г]	10	
57		HB-04	— " —	7х2,5	6	Шкаф №13 разрядника II секции	— " —	35	
58		HB-05	— " —	4х2,5	2	Привод разъединителя „QS11" (T1)	Релейный шкаф РШБ-XII Б(В) [РШБ-XIII Г] „T1"	10	
59		HB-07	— " —	10х2,5	7	Привод разъединителя „QS11" (T1)	Ящик зажимов ТН „TV1H"	10	
60		HB-08	— " —	4х2,5	2	Релейный шкаф РШБ-XV(К.Л) „0X1H"	Релейный шкаф РШБ-XII Б(В) [РШБ-XIII Г] „T1"	15	
61		HB-09	— " —	10х2,5	8	— " —	Ящик зажимов ТН „TV1H"	15	
62		HB-10	— " —	4х2,5	2	— " —	Релейный шкаф РШБ-XII Б(В) [РШБ-XIII Г] „T2"	40	
63		HB-11	— " —	7х2,5	5	— " —	Ящик зажимов ТН „TV2H"	45	
64		HB-12	— " —	4х2,5	2	Привод разъединителя „QS11" (T2)	Релейный шкаф РШБ-XII Б(В) [РШБ-XIII Г] „T2"	10	
65		HB-13	— " —	10х2,5	7	— " —	Ящик зажимов ТН „TV2H"	10	

Читать совместно с листами ЭЛ2-50, 52, 53

Инв. № подл. | Подпись и дата | Взам. инв. №

Привязан

Инв. №

ГИП	Левитин	
Нач. отд	Лусеговец	
Н. контр	Левитин	
Нач. гр	Сахарова	
Инженер	Беличенко	

ТП 407-3-631.92 ЭЛ2

Комплектные трансформаторные подстанции 35/10кВ поставки ПО „Краснодарэлектростройиндустрия"

Стадия	Лист	Листов
РП	51	

Журнал контрольных кабелей для ПС по схеме 35-5АН

СЕЛЬЭНЕРГОПРОЕКТ

Альбом 3

N п/п	Наименование монтажной единицы	Маркировка кабеля	Заводская марка кабеля	Кол. и сечение жил	Кол. занятых жил	Направление: Куда	Направление: Откуда	Длина кабеля, м	Графа для отметки стр-ва
66	Оперативная блокировка	НВ-14	— " —	7×2,5	5	Привод разъединителя „QS1" (Т1)	Релейный шкаф РШБ-XIII Б (В) [РШБ-XIII Г] „Т1"	5	
67		НВ-15	— " —	4×2,5	2	— " —	Ящик зажимов ТН „TV1Н"	10	
68		НВ-16	— " —	4×2,5	2	Привод разъединителя „QS1" (Т2)	Ящик зажимов ТН „TV2Н"	10	
69		НВ-17	— " —	7×2,5	5	— " —	Релейный шкаф РШБ-XIII Б (В) [РШБ-XIII Г] „Т2"	5	
70		НВ-18	— " —	4×2,5	3	Ящик зажимов ТН „TV1Н"	Ящик зажимов ТН „TV2Н"	35	
71		НВ-19	— " —	4×2,5	2	Релейный шкаф РШБ-XV (кл) „QX1Н"	Шкаф привода выключателя „QX1Н"	30	
72		НВ-20	— " —	4×2,5	2	Шкаф N5 разрядника I секции	Ящик зажимов ТН „TV1Н"	35	
73		НВ-21	— " —	14×2,5	12	Привод разъединителя „QS7"	Релейный шкаф РШБ-XV (кл) „QX1Н"	20	
74		НВ-22	— " —	14×2,5	12	Привод разъединителя „QS8"	— " —	30	

Читать совместно с листами ЭЛ2-50, 51, 53

Инв. № подл. | Подпись и дата | Взам. инв. №

Привязан

Инв. №

ГИП	Левитин	
Нач. отд.	Лисковец	
Н. контр.	Левитин	
Нач. гр.	Сахарова	
Инженер	Беличенко	

ТП407-3-631.92 ЭЛ2

Комплектные трансформаторные подстанции 35/10кВ поставки ПО „Краснодарэлектростройконструкция"

Стадия	Лист	Листов
РП	52	

Журнал контрольных кабелей для ПС по схеме 35-5АН

СЕЛЬЭНЕРГОПРОЕКТ

N п/п	Наименование монтажной единицы		Маркировка кабеля	Заводская марка кабеля	Кол. и сечение жил	Кол. занятых жил	Направление: Откуда	Направление: Куда	Длина кабеля, м	Графа для отметки стр-ва
75	Цепи телесигнализации		ТС-01	АКВВГ	4х2,5	2	Аппаратная связи	Устройство связи и телемеханики	10	
76			ТС-02	—"—	4х2,5	2	—"—	Релейный шкаф РШБ-XV/КЛ „ QX1H"	50	
77			ТС-03	—"—	4х2,5	2	—"—	Релейный шкаф РШБ-XIII 6/8/[Г] „ 71"	40	
78			ТС-04	—"—	4х2,5	2	—"—	Релейный шкаф РШБ-XIII 6/8/[Г] „ 72"	40	
79			ТС-05	—"—	14х2,5	10	—"—	Шкаф N 5 разрядника I секции („ Q71K" „ W1K" ... „ W4K")	15	
80			ТС-06	—"—	14х2,5	12	—"—	Шкаф N 13 разрядника II секции („ QC1K" „ WSK" ... „ W8K")	30	
81			ТС-07	—"—	14х2,5	10	—"—	Шкаф N 5 разрядника I секции („ TV1K")	15	
82			ТС-08	—"—	7х2,5	4	—"—	Шкаф N 13 разрядника II секции („ TV2K")	30	
83	Цепи телеуправления телемеханики		ТУ-01	АКВВГ	4х2,5	3	Аппаратная связи	Устройство связи и телемеханики	10	
84			ТУ-02	—"—	4х2,5	3	—"—	Релейный шкаф РШБ-XV/КЛ/QX1H"	50	
85			ТУ-03	—"—	4х2,5	3	—"—	Релейный шкаф РШБ-XIII 6/8/[Г] „ 71"	40	
86			ТУ-04	—"—	4х2,5	3	—"—	Релейный шкаф РШБ-XIII 6/8/[Г] „ 72"	40	
87			ТУ-05	—"—	19х2,5	15	—"—	Шкаф N 5 разрядника I секции („ Q71K" „ W1K" ... W4K")	15	
88			ТУ-06	—"—	19х2,5	18	—"—	Шкаф N 13 разрядника II секции („ QC1K" „ WSK" ... W8K")	30	
89			ТУ-07	—"—	4х2,5	3	—"—	Шкаф N 5 разрядника I секции (TV1K")	15	
90	Цепи телеизмерения		ТИ-01	АКВВГ	7х4	6	Аппаратная связи	Устройство связи и телемеханики	10	
91			ТИ-02	—"—	2(7х4)	10	—"—	Релейный шкаф РШБ-XV/К.Л/QX1H	50	
92			ТИ-05	— —	7х4	6	—"—	Шкаф N 5 разрядника I секции („ Q71K")	15	
93			ТИ-07	—"—	7х4	6	—"—	Шкаф N 13 разрядника II секции („ QTEK")	30	
94			ТИ-08	—"—	7х4	6	—"—	Шкаф N 5 разрядника I секции („ W1K")	15	
95			ТИ-09	—"—	7х4	6	—"—	—"— („ W2K")	15	
96			ТИ-10	—"—	7х4	6	—"—	—"— („ W3K")	15	
97			ТИ-11	—"—	7х4	6	—"—	—"—	15	
98			ТИ-12	—"—	7х4	6	—"—	Шкаф N 13 разрядника II секции („ W6K")	30	
99			ТИ-13	—"—	7х4	6	—"—	—"— („ W6K")	30	
100			ТИ-14	—"—	7х4	6	—"—	—"— („ W7K")	30	
101			ТИ-15	—"—	7х4	6	—"—	—"— „ W8K"	30	
102			ТИ-16	—"—	4х4	3	—"—	Шкаф N 5 разрядника I секции (TV4K")	15	
103			ТИ-17	—"—	4х4	3	—"—	Шкаф N 13 разрядника II секции („ TV2K")	30	

Развернутая спецификация контрольных кабелей

N п.п.	Наименование монтажной единицы	Контрольные кабели АКВВГ 4х2,5	7х2,5	10х2,5	14х2,5	15х2,5	27х2,5	4х4	4х10	7х4	10х4	4х4	Всего, м	Примечание
1	Трансформатор силовой 35/10кВ „ T1"	60	75	—	30	50	15	165	—	15	—	100	510	
2	Трансформатор силовой 35/10кВ „ T2"	75	75	—	30	50	15	170	—	15	—	—	430	
3	Выключатель 35кВ в перемычке „ QX1H"	105	—	40	—	—	30	—	—	30	—	—	205	
4	ТН линии 35кВ „ TV1H"	—	15	—	—	—	—	15	55	—	—	—	85	
5	ТН линии 35кВ „ TV2H"	—	40	—	—	—	—	40	10	—	—	—	90	
6	АЧР	90	—	—	180	—	—	45	—	—	—	—	315	
7	Шинки управления и сигнализации	—	10	45	45	—	—	—	—	—	—	—	100	
8	Оперативная блокировка	180	160	35	50	—	—	—	—	—	—	—	425	
9	Цепи телемеханики	295	30	—	60	45	—	45	—	335	—	—	810	
	Итого	805	405	120	395	145	60	480	65	395	—	100	2970	

Читать совместно с листами ЭЛ2-50, 51, 52

Привязан

Инв. №

Взам. инв. №

Подпись и дата

Инв. № подл.

ТП 407-3-631.92 ЭЛ2			
Комплектные трансформаторные подстанции 35/10кВ поставки ЛО, Красноборэлектростроймонтаж"			
	Стадия	Лист	Листов
	РП	53	
ГИП Левитин			
Нач. отд Лисковец			
Н. контр. Левитин			
Нач. гр. Сахарова			
Инженер Величенко			
Журнал контрольных кабелей для ПС по схеме 35-5АН	СЕЛЬЭНЕРГОПРОЕКТ		

N п/п	Наименование монтажной единицы	Марки-ровка кабеля	Заводская маска кабеля	Кол-во и сечение жил	Напряжение, В	Направление: Куда	Направление: Откуда	Назначение	Длина кабеля, м	Графа для отметки строит.
1	Трансфор-матор силовой 35/10кВ „Т1"	Т1-01	АВВГ	3×4+1×2,5	660	Шкаф приводного механизма РНТА-У-35/125 „Т1"	Шкаф N5 разрядника I секции		15	
2		Т1-02	— " —	2×4	660	——— " ———	——— " ———		15	
3	Трансформа-тор силовой 35/10кВ „Т2"	Т2-01	АВВГ	3×4+1×2,5	660	Шкаф приводного меха-низма РНТА-У-35/125 „Т2"	Шкаф N13 разрядника II секции		15	
4		Т2-02	— " —	2×4	660	——— " ———	——— " ———		15	
5	Цепи обогрева	SN-01	АВВГ	3×4+1×2,5	660	Шкаф N5 разрядника I секции	релейный шкаф РШБ-XIIIБ (В)[РШБ-XIIIГ] „Т1"		30	
6		SN-02	— " —	3×4+1×2,5	660	релейный шкаф РШБ-XV(К,Л) „QX1A"	——— " ———		15	
7		SN-03	— " —	2×4	660	Релейный шкаф РШБ-XVII	——— " ———		35	
8		SN-04	— " —	3×4+1×2,5	660	шкаф привода выключателя „QT1H"	——— " ———		10	
9		SN-05	— " —	2×4	660	——— " ———	Бак МВ N1		5	
10		SN-06	— " —	2×4	660	——— " ———	Бак МВ N2		5	
11		SN-07	— " —	2×4	660	——— " ———	Бак МВ N3		5	
12		SN-08	— " —	2×4	660	Ящик зажимов ТН „TV1H"	релейный шкаф РШБ-XV(К,Л) „QX1H"		10	
13		SN-09	— " —	3×4+1×2,5	660	Шкаф N13 разрядника II секции	релейный шкаф РШБ-XIIIБ (В)[РШБ-XIIIГ] „Т2"		30	
14		SN-10	— " —	3×4+1×2,5	660	Шкаф привода выключателя „QT2H"	——— " ———		10	
15		SN-11	— " —	2×4	660	——— " ———	Бак МВ N1		5	
16		SN-12	— " —	2×4	660	——— " ———	Бак МВ N2		5	
17		SN-13	— " —	2×4	660	——— " ———	Бак МВ N3		5	
18		SN-14	— " —	2×4	660	Ящик зажимов ТН „TV1H"	Ящик зажимов ТН „TV2H"		35	
19		SN-15	— " —	2×4	660	релейный шкаф РШБ-XIIIБ(В)[РШБ-XIIIГ] „Т2"	релейный шкаф РШБ-XIIБ „Т2"		15	
20		SN-16	— " —	2×4	660	релейный шкаф РШБ-XV(К,Л) „QX1H"	релейный шкаф РШБ-XIVБ „Т1"		5	
21		SN-17	— " —	3×4+1×2,5	660	Шкаф привода выключателя „QX1H"	релейный шкаф РШБ-XV(К,Л) „QX1H"		30	
22		SN-18	— " —	2×4	660	——— " ———	Бак МВ N1		5	
23		SN-19	— " —	2×4	660	——— " ———	Бак МВ N2		5	
24		SN-20	— " —	2×4	660	——— " ———	Бак МВ N3		5	
25	Цепи освеще-ния	DS-01	АВВГ	2×4	660	Шкаф N5 разрядника I секции	Релейный шкаф РШБ-XVII		40	
26		DS-02	— " —	2×4	660	релейный шкаф РШБ-XIIIБ (В)[РШБ-XIIIГ] „Т1"	——— " ———		35	
27		DS-03	— " —	2×4	660	——— " ———	релейный шкаф РШБ-XIXБ „Т1"		15	
28		DS-04	— " —	2×4	660	релейный шкаф РШБ-XV(К,Л) „QX1H"	Ящик зажимов ТН „TV1H"		15	
29		DS-05	— " —	2×4	660	Релейный шкаф РШБ-XIIIБ (В)[РШБ-XIIIГ] „Т1"	Релейный шкаф РШБ-XIIIБ(В) [РШБ-XIIIГ] „Т2"		30	
30		DS-06	— " —	2×4	660	Ящик зажимов ТН „TV1H"	Ящик зажимов ТН „TV2H"		35	
31		DS-07	— " —	2×4	660	Релейный шкаф РШБ-XVII	Релейный шкаф РШБ-XIXБ „Т2"		5	
32		DS-08	— " —	2×4	660	релейный шкаф РШБ-XV(К,Л) „QX1H"	Релейный шкаф РШБ-XIXБ „Т1"		5	
33	Наружное освещение ОРУ 35кВ	DU-01	АКВВБ	4×4	—	Шкаф N5 разрядника I секции	Выключатель на калитке		15	
34		DU-02	АВВГ	3×4	660	——— " ———	Светильники СЗЛ на стойках		45	
35	Общелод-станцион-ный кабель	TN-01	АВВГ	3×10+1×6	660	Шкаф N5 разрядника I секции	Шкаф N13 разрядника II секции		15	
36		TN-02	— " —	3×4+1×2,5	660	——— " ———	Аппаратная связи		15	
37		TN-03	— " —	3×10+1×6	660	——— " ———	Шкаф N13 разрядника II секции		15	
38		TN-04	— " —	3×4	660	——— " ———	——— " ———		15	
39	Цепи телемеха-ники	TM-01	АВВГ	2×4	660	Шкаф N5 разрядника I секции	Аппаратная связи		15	

Развернутая спецификация силовых кабелей

N п/п	Наименование монтажной единицы	Силовые кабели АВВГ 3×4+1×2,5	Силовые кабели АВВГ 2×4	Силовые кабели АВВГ 3×4	Силовые кабели АВВГ 3×10+1×6	Контр. кабели АКВВБ 4×4	Всего, м
1	Трансформатор силовой 35/10кВ „Т1"	15	15	—	—	—	30
2	Трансформатор силовой 35/10кВ „Т2"	15	15	—	—	—	30
3	Цепи обогрева	125	140	—	—	—	265
4	Цепи освещения	—	180	—	—	—	180
5	Наружное освещение ОРУ 35кВ	—	—	40	—	15	55
6	Общеподстанционный кабель	15	—	15	30	—	60
7	Цепи телемеханики	—	15	—	—	—	15
	Итого	170	365	55	30	15	635

Привязан

Инв. №

Подпись и дата | Взам. инв. №

Инв. № подл.

			ТП407-3-631.92 ЭЛ2
			Комплектные трансформаторные подстанции 35/10кВ поставки ПО „Красноярэлектростройконструкция"
			Стадия: РП; Лист: 54; Листов:
ГИП	Левитин		Журнал силовых кабелей для ПС по схеме 35-5АН
Нач.отд.	Лисковец		СЕЛЬЭНЕРГОПРОЕКТ
Н.контр.	Левитин		
Нач.гр.	Сахарова		
Инженер	Беличенко		

Альбом 3

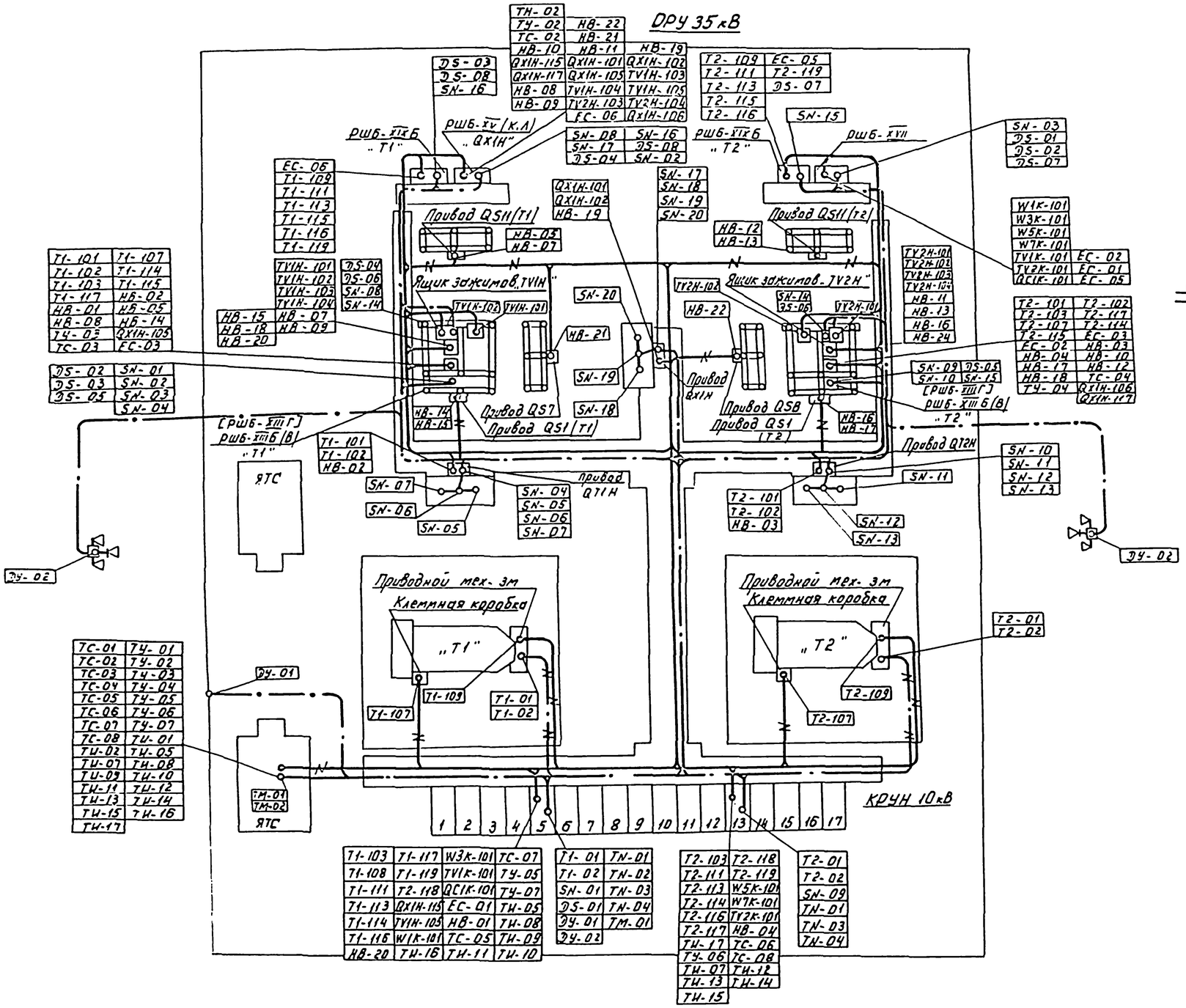

Условные обозначения

- Контрольные кабели, проложенные в трубе, в земле
- Силовые кабели, проложенные в трубе, в земле
- Силовые и контрольные кабели, проложенные в лотке

ТП 407-3-631.92 ЭЛ2			
Комплектные трансформаторные подстанции 35/10кВ поставки ПО „Краснодарэлектростройконструкция"			
	Стадия	Лист	Листов
	РП	55	
План раскладки кабелей для ПС по схеме 35-5АН	СЕЛЬЭНЕРГОПРОЕКТ		

ГИП	Левитин	
Нач. отд.	Лисковец	
Н. контр.	Левитин	
Нач. гр.	Сахарова	
Инженер	Беличенко	

Привязан

Инв. №

Инв. № подл. | Подпись и дата | Взам. инв. №

Альбом 3

№ п/п	Наименование монтажной единицы	Маркировка кабеля	Заводская марка кабеля	Кол и сечение жил	Кол. занятых жил	Направление: Откуда	Направление: Куда	Длина кабеля, м	Графа для отметки стр-ва
1	Трансформатор силовой 35/10 кВ „Т1"	Т1-101	АКВВГ	7х4	5	Релейный шкаф РШ6-XIII6(В) [РШ6-XIIIГ] „Т1"	Шкаф привода выключателя „QT1H"	15	
2		Т1-102	—"—	27х2,5	21	——— " ———	"	15	
3		Т1-103	—"—	14х2,5	12	——— " ———	Шкаф №5 I разрядника	35	
4		Т1-107	—"—	7х2,5	5	Релейный шкаф РШ6-XIII6(В) [РШ6-XIIIГ] „Т1"	Клеммная коробка силового трансформатора „Т1"	45	
5		Т1-108	АКВВБ	4х4	2	Щиток дежурного на дому	Шкаф №5 I разрядника I секции	100	
6		Т1-109	АКВВГ	19х2,5	16	Шкаф приводного механизма РНТЛ-4-35/125 „Т1"	Релейный шкаф РШ6-XIX6„Т1"	50	
7		Т1-111	—"—	4х2,5	2	Шкаф №5 разрядника I секции	——— " ———	30	
8		Т1-113	—"—	4х4	2	Шкаф №5 I разрядника I секции	Релейный шкаф РШ6-XIX6„Т1"	30	
9		Т1-114	—"—	4х4	3	——— " ———	Релейный шкаф РШ6-XIII6(В) [РШ6-XIIIГ] „Т1"	35	
10		Т1-115	—"—	4х2,5	2	Релейный шкаф РШ6-XIX6„Т1"	——— " ———	5	
11		Т1-116	—"—	4х4	2	——— " ———	Шкаф №5 I разрядника I секции	30	
12		Т1-117	—"—	7х2,5	5	Релейный шкаф РШ6-XIII6(В) [РШ6-XIIIГ] „Т1"	——— " ———	35	
13		Т1-119	—"—	4х4	2	Релейный шкаф РШ6-XIX6 „Т1"	——— " ———	30	
14	Трансформатор силовой 35/10 кВ „Т2"	Т2-101	АКВВГ	7х4	5	Релейный шкаф РШ6-XIII6 (В) [РШ6-XIIIГ] „Т2"	Шкаф привода выключателя „QT2H"	15	
15		Т2-102	—"—	27х2,5	21	——— " ———	——— " ———	15	
16		Т2-103	—"—	14х2,5	12	——— " ———	Шкаф №13 II разрядника II секции	35	
17		Т2-107	—"—	7х2,5	5	Релейный шкаф РШ6-XIII6 (В) [РШ6-XIIIГ] „Т2"	Клеммная коробка силового трансформатора „Т2"	45	
18		Т2-109	—"—	19х2,5	16	Шкаф приводного механизма РНТЛ-4-35/125 „Т2"	Релейный шкаф РШ6-XIX6 „Т2"	50	
19		Т2-111	—"—	4х2,5	2	Шкаф №13 разрядника II секции	——— " ———	30	
20		Т2-113	—"—	4х4	2	——— " ———	——— " ———	30	
21		Т2-114	—"—	4х4	3	——— " ———	Релейный шкаф РШ6-XIII6 (В) [РШ6-XIIIГ] „Т2"	35	
22		Т2-115	—"—	4х2,5	2	Релейный шкаф РШ6-XIX6 „Т2"	——— " ———	5	
23		Т2-116	—"—	4х4	2	——— " ———	Шкаф №13 разрядника II секции	30	
24		Т2-117	—"—	7х2,5	5	Релейный шкаф РШ6-XIII6 (В) [РШ6-XIIIГ] „Т2"	——— " ———	35	
25		Т2-118	—"—	4х2,5	3	Шкаф №5 разрядника I секции	——— " ———	15	
26		Т2-119	—"—	4х4	2	Релейный шкаф РШ6-XIX6 „Т2"	——— " ———	30	
27	Секционный выключатель 35 кВ „QC1H"	QC1H-101	АКВВГ	7х4	6	Релейный шкаф РШ6-XVC „QC1H"	Шкаф привода выключателя „QC1H"	25	
28		QC1H-102	—"—	27х2,5	24	——— " ———	——— " ———	25	
29		QC1H-103	—"—	4х2,5	2	——— " ———	Релейный шкаф РШ6-XIII6 (В) [РШ6-XIIIГ] „Т1"	35	
30		QC1H-104	—"—	4х2,5	2	——— " ———	Релейный шкаф РШ6-XIII6(В) [РШ6-XIIIГ] „Т1"	25	
31		QC1H-113	—"—	4х2,5	2	——— " ———	Релейный шкаф РШ6-XVII	45	
32		QC1H-115	—"—	7х2,5	6	——— " ———	Шкаф №5 разрядника I секции	40	
33		QC1H-117	—"—	10х2,5	7	——— " ———	Релейный шкаф РШ6-XIII6 (В) [РШ6-XIIIГ] „Т2"	25	
34		QC1H-119	—"—	10х2,5	7	——— " ———	Релейный шкаф РШ6-XVH „W4H"	15	

Читать совместно с листами ЭЛ2-57.58.59.60.61

Инв.№ подл. | Подпись и дата | Взам.инв.№

Привязан

Инв.№

ТП 407-3-631.92 Э2

Комплектные трансформаторные подстанции 35/10 кВ поставки ПО „Краснодарэлектротехоборудование"

			Стадия	Лист	Листов
ГИП	Левитин		РП	56	
Нач. отд	Лисковец				
Н.контр	Левитин				
Нач. гр.	Сахарова				
Инженер	Беличенко				

Журнал контрольных кабелей для ЛС по схеме 35-9

СЕЛЬЭНЕРГОПРОЕКТ

Альбом 3

№ п/п	Наименование монтажной единицы	Маркировка кабеля	Заводская марка кабеля	Кол. и сечение жил	Кол. занятых жил	Направление: Откуда	Направление: Куда	Длина кабеля, м	Графа для отметки стр-ва
35	Трансформатор напряжения 35кВ I секции шин „TV1H"	TV1H-101	АКВВГ	4x10	4	Ящик зажимов ТН „TV1H"	Трансформатор напряжения Фаза А	5	
36		TV1H-102	—"—	4x10	4	—"—	—"— Фаза В	5	
37		TV1H-103	—"—	4x10	4	—"—	—"— Фаза С	5	
38		TV1H-104	—"—	10x4	6	—"—	Релейный шкаф РШБ-XVC „QC1H"	40	
39		TV1H-105	—"—	4x10	2	Шкаф №5 разрядника I секции	—"—	45	
40		TV1H-106	—"—	7x2.5	4	Ящик зажимов ТН „TV1H"	—"—	40	
41	Трансформатор напряжения 35кВ II секции шин „TV2H"	TV2H-101	АКВВГ	4x10	4	Ящик зажимов ТН „TV2H"	Трансформатор напряжения Фаза А	5	
42		TV2H-102	—"—	4x10	4	—"—	—"— Фаза В	5	
43		TV2H-103	—"—	4x10	4	—"—	—"— Фаза С	5	
44		TV2H-104	—"—	10x4	6	—"—	Релейный шкаф РШБ-XVC „QC1H"	5	
45		TV2H-106	—"—	7x2,5	4	—"—	—"—	5	
46	Трансформатор напряжения линии 35кВ „TVW2H"	TVW2H-101	АКВВГ	4x10	2	Ящик зажимов ТН „TVW2H"	Трансформатор напряжения Фаза А	5	
47		TVW2H-102	—"—	4x10	2	—"—	—"— Фаза С	5	
48		TVW2H-103	—"—	7x2,5	4	—"—	Релейный шкаф РШБ-XVC „QC1H"	25	
49		TVW2H-104	—"—	4x4	3	—"—	—"—	25	
50	Трансформатор напряжения линии 35кВ „TVW3H"	TVW3H-101	АКВВГ	4x10	2	Ящик зажимов ТН „TVW3H"	Трансформатор напряжения Фаза А	5	
51		TVW3H-102	—"—	4x10	2	—"—	—"— Фаза С	5	
52		TVW3H-103	—"—	7x2,5	4	—"—	Релейный шкаф РШБ-XVC „QC1H"	25	
53		TVW3H-104	—"—	4x4	3	—"—	—"—	25	
54	Линия 35кВ „W1H"	W1H-101	АКВВГ	2(7x4)	11	Релейный шкаф РШБ-XVII „W1H"	Шкаф привода выключателя QW1H	15	
55		W1H-102	—"—	19x2.5	16	—"—	—"—	15	
56		W1H-103	—"—	7x4	4	Релейный шкаф РШБ-XVC „QC1H"	Релейный шкаф РШБ-XVП „W1H"	40	
57		W1H-115	—"—	4x2.5	2	Релейный шкаф РШБ-XVП „W1H"	Шкаф №5 разрядника I секции	40	
58		W1H-119	—"—	10x2.5	9	Релейный шкаф РШБ-XVM „W2H"	Релейный шкаф РШБ-XVП „W1H"	5	
59	Линия 35кВ „W2H"	W2H-101	АКВВГ	7x4	6	Релейный шкаф РШБ-XVM „W2H"	Шкаф привода выключателя „QW2H"	15	
60		W2H-102	—"—	27x2.5	24	—"—	—"—	15	
61		W2H-103	—"—	4x4	3	—"—	Релейный шкаф РШБ-XVC „QC1H"	40	
62		W2H-116	—"—	10x2,5	7	—"—	—"—	40	
63		W2H-117	—"—	4x2.5	2	—"—	—"—	40	
64	Линия 35кВ „W3H"	W3H-101	АКВВГ	7x4	6	Релейный шкаф РШБ-XVM „W3H"	Шкаф привода выключателя „QW3H"	15	
65		W3H-102	—"—	27x2.5	24	—"—	—"—	15	
66		W3H-103	—"—	4x4	3	—"—	Релейный шкаф РШБ-XVC „QC1H"	20	
67		W3H-115	—"—	4x2.5	2	Релейный шкаф РШБ-XVM „W3H"	Шкаф №5 разрядника I секции	40	
68		W3H-116	—"—	10x2.5	7	—"—	Релейный шкаф РШБ-XVC „QC1H"	20	
69		W3H-117	—"—	4x2,5	2	—"—	—"—	20	

Читать совместно с листами ЭЛ2-56, 58, 59, 60, 61

Привязан

Инв. №

ТП 407-3-631.92 ЭЛ2

Комплектные трансформаторные подстанции 35/10кВ поставки ПО „Краснодарэлектростройконструкция"

			Стадия	Лист	Листов
ГИП	Левитин		РП	57	
Нач. отд.	Лисковец				
Н. контр.	Левитин				
Нач. гр.	Сахорова				
Инженер	Беличенко				

Журнал контрольных кабелей для ПС по схеме 35-9

СЕЛЬЭНЕРГОПРОЕКТ

Инв. № подл. | Подпись и дата | Взам. инв. №

Альбом 3

N п/п	Наименование монтажной единицы	Маркировка кабеля	Заводская марка кабеля	Кол. и сечение жил	Кол. занятых жил	Направление: Откуда	Направление: Куда	Длина кабеля, м	Графа для отметки стр-ва
70	Линия 35кВ „W4H"	W4H-101	АКВВГ	10×4	9	Релейный шкаф РШБ-XV Н „W4H"	Шкаф привода выключателя „QW4H"	15	
71		W4H-102	—"—	19×2,5	18	—"—	—"—	15	
72		W4H-103	—"—	4×4	3	—"—	Релейный шкаф РШБ-XV С „QC1H"	20	
73		W4H-119	—"—	10×2,5	9	Релейный шкаф РШБ-XV М „W3H"	Релейный шкаф РШБ-XV Н „W4H"	5	
74	А4Р	W1K-101	АКВВГ	14×2,5	13	Шкаф N5 разрядника I секции („W1K", „W2K")	Релейный шкаф РШБ-XVII	45	
75		W3K-101	—"—	14×2,5	13	—"— („W3K", „W4K")	—"—	45	
76		W5K-101	—"—	14×2,5	13	Шкаф N13 разрядника II секции („W5K", „W6K")	—"—	45	
77		W7K-101	—"—	14×2,5	13	—"— („W7K", „W8K")	—"—	45	
78		TV1K-101	—"—	4×2,5	3	Шкаф N5 разрядника I секции	—"—	45	
79		TV2K-101	—"—	4×4	2	Шкаф N13 разрядника II секции	—"—	45	
80		QC1K-101	—"—	4×2,5	2	Шкаф N5 разрядника I секции	—"—	45	
81	Шинки направления, сигнализации	EC-01	АКВВГ	14×2,5	11	Шкаф N5 разрядника I секции	Релейный шкаф РШБ-XVII	45	
82		EC-02	—"—	10×2,5	7	Релейный шкаф РШБ-XV М „W2H"	—"—	15	
83		EC-03	—"—	10×2,5	7	Релейный шкаф РШБ-XIII Б (В) [РШБ-XIII Г] „T1"	Релейный шкаф РШБ-XIII Б (В) [РШБ-XIII Г] „T2"	35	
84		EC-05	—"—	7×2,5	4	Релейный шкаф РШБ-XIX Б „T2"	—"—	5	
85		EC-06	—"—	7×2,5	4	Релейный шкаф РШБ-XIX Б „T1"	Релейный шкаф РШБ-XIII Б (В) [РШБ-XIII Г] „T1"	5	
86		EC-07	—"—	10×2,5	7	Релейный шкаф РШБ-XV П „W1H"	—"—	15	
87	Оперативная блокировка	HB-01	АКВВГ	7×2,5	6	Шкаф N5 разрядника I секции	Релейный шкаф РШБ-XIII Б (В) [РШБ-XIII Г] „T1"	35	
88		HB-02	—"—	4×2,5	2	Шкаф привода выключателя „QT1H"	—"—	15	
89		HB-03	—"—	4×2,5	2	Шкаф привода выключателя „QT2H"	Релейный шкаф РШБ-XIII Б (В) [РШБ-XIII Г] „T2"	15	
90		HB-04	—"—	7×2,5	6	Шкаф N13 разрядника II секции	—"—	35	
91		HB-05	—"—	7×2,5	6	Привод заземляющих ножей „QSG9.1"	Ящик зажимов ТН „TV1H"	15	
92		HB-06	—"—	7×2,5	6	—"— „QSG10.1"	Ящик зажимов ТН „TV2H"	15	
93		HB-07	—"—	4×2,5	2	Релейный шкаф РШБ-XV С „QC1H"	Релейный шкаф РШБ-XIII Б (В) [РШБ-XIII Г] „T1"	35	
94		HB-08	—"—	7×2,5	4	—"—	Ящик зажимов ТН „TV1H"	35	
95		HB-09	—"—	4×2,5	2	—"—	Релейный шкаф РШБ-XIII Б (В) [РШБ-XIII Г] „T2"	15	
96		HB-10	—"—	10×2,5	6	—"—	Ящик зажимов ТН „TV2H"	5	
97		HB-11	—"—	7×2,5	4	Ящик зажимов ТН „TV1H"	Релейный шкаф РШБ-XIII-Б (В) [РШБ-XIII Г] „T1"	15	
98		HB-12	—"—	7×2,5	4	Ящик зажимов ТН „TV2H"	Релейный шкаф РШБ-XIII Б (В) [РШБ-XIII Г] „T2"	15	

Читать совместно с листами ЭЛ2-56, 57, 59, 60, 61

Привязан

Инв. №

ГИП	Левитин	[signature]	
Нач. отд.	Лисковец	[signature]	
Н. контр.	Левитин	[signature]	
Нач. ср.	Сахарова	[signature]	
Инженер	Беличенко	[signature]	

ТП407-3-631.92 ЭЛ2

Комплектные трансформаторные подстанции 35/10кВ поставки ПО „Краснодарэлектростройконструкция"

Стадия	Лист	Листов
РП	58	

Журнал контрольных кабелей для ПС по схеме 35-9

СЕЛЬЭНЕРГОПРОЕКТ

Инв. № подл. | Подпись и дата | Взам. инв. №

Альбом 3

№ п/п	Наименование монтажной единицы	Маркировка кабеля	Заводск. марка кабеля	Кол. и сечение жил	Кол. занятых жил	Направление: Откуда	Направление: Куда	Длина кабеля, м	Графа для отметки стр-ва
99	Оперативная блокировка	НВ-13	АКВВГ	10×2,5	7	Привод разъединителя „QS1" (T1)	Релейный шкаф РШБ-XIIIБ(В) [РШБ-XIIIГ] „T1"	5	
100		НВ-14	—"—	7×2,5	5	Релейный шкаф РШБ-XVП „W1H"	Ящик зажимов ТН „TV1H"	20	
101		НВ-15	—"—	7×2,5	4	Релейный шкаф РШБ-XVМ „W2H"	—"—	15	
102		НВ-16	—"—	10×2,5	7	Привод разъединителя „QS1" (T2)	Релейный шкаф РШБ-XIIIБ(В) [РШБ-XIIIГ] „T2"	5	
103		НВ-17	—"—	4×2,5	2	Ящик зажимов ТН „TV1H"	Ящик зажимов ТН „TV2H"	40	
104		НВ-18	—"—	7×2,5	5	Релейный шкаф РШБ-XVМ „W3H"	—"—	20	
105		НВ-19	—"—	4×2,5	2	Шкаф №5 разрядника I секции	Ящик зажимов ТН „TV1H"	40	
106		НВ-20	—"—	7×2,5	4	Релейный шкаф РШБ-XVМ „W4H"	Ящик зажимов ТН „TV2H"	15	
107		НВ-21	—"—	14×2,5	10	Привод разъединителя „QS11" (W1H)	Релейный шкаф РШБ-XVII „W1H"	5	
108		НВ-22	—"—	10×2,5	7	Привод разъединителя „QS12" (W1H)	Релейный шкаф РШБ-XVII „W1H"	20	
109		НВ-23	—"—	10×2,5	9	Привод разъединителя „QS11" (W2H)	Релейный шкаф РШБ-XVМ „W2H"	15	
110		НВ-24	—"—	10×2,5	7	Привод разъединителя „QS12" (W2H)	—"—	25	
111		НВ-25	—"—	14×2,5	10	Привод разъединителя „QS11" (W3H)	Релейный шкаф РШБ-XVМ „W3H"	15	
112		НВ-26	—"—	10×2,5	7	Привод разъединителя „QS12" (W3H)	—"—	25	
113		НВ-27	—"—	10×2,5	9	Привод разъединителя „QS11" (W4H)	Релейный шкаф РШБ-XVН „W4H"	15	
114		НВ-28	—"—	10×2,5	7	Привод разъединителя „QS12" (W4H)	—"—	25	
115		НВ-29	—"—	4×2,5	2	Релейный шкаф РШБ-XVС „QC1H"	Шкаф привода выключателя „QC1H"	20	
116		НВ-30	—"—	4×2,5	2	Релейный шкаф РШБ-XVП „W1H"	—"— „QW1H"	10	
117		НВ-31	—"—	4×2,5	2	Релейный шкаф РШБ-XVМ „W2H"	—"— „QW2H"	15	
118		НВ-32	—"—	14×2,5	13	Привод разъединителя „QS7"	Релейный шкаф РШБ-XVС „QC1H"	30	
119		НВ-33	—"—	14×2,5	13	Привод разъединителя „QS8"	—"—	20	
120		НВ-34	—"—	4×2,5	2	Релейный шкаф РШБ-XVМ „W3H"	Шкаф привода выключателя „QW3H"	15	
121		НВ-35	—"—	4×2,5	2	Релейный шкаф РШБ-XVН „W4H"	Шкаф привода выключателя QW1H"	15	

Читать совместно с листами ЭЛ2-56, 57, 58, 60, 61

Привязан

Инв. №

ГИП	Левитин		
Нач. отд.	Лисковец		
Н. контр.	Левитин		
Нач. ер.	Сахорова		
Инженер	Беличенко		

ТП 407-3-631.92 ЭЛ2

Комплектные трансформаторные подстанции 35/10кВ поставки ПО „Краснодарэлектростройконструкция"

Стадия	Лист	Листов
РП	59	

Журнал контрольных кабелей для ПС по схеме 35-9

СЕЛЬЭНЕРГОПРОЕКТ

Инв. № подл. | Подпись и дата | Взам. инв. №

Альбом 3

N п/п	Наименование монтажной единицы	Маркировка кабеля	Заводская марка кабеля	Кол. и сечение жил	Кол. занятых жил	Направление: Откуда	Направление: Куда	Длина кабеля, м	Графа для отметки стр-ва
122	Цепи телесигнализации	ТС-01	АКВВГ	4х2,5	2	Аппаратная связи	Устройства связи и телемеханики	40	
123		ТС-02	—"—	4х2,5	2	—"—	Релейный шкаф РШБ-ХУС„QC1Н"	50	
124		ТС-03	—"—	4х2,5	2	—"—	Релейный шкаф РШБ-ХШБ/В)[Г],,Т1"	50	
125		ТС-04	—"—	4х2,5	2	—"—	Релейный шкаф РШБ-ХШБ/В)[Г],,Т2"	50	
126		ТС-05	—"—	14х2,5	10	—"—	Шкаф N5 разрядника I секции („QT1K", W1K"...W4K")	20	
127		ТС-06	—"—	14х2,5	12	—"—	Шкаф N13 разрядника II секции („QC1K", „QT2K", „W5K"... „W8K")	35	
128		ТС-07	—"—	14х2,5	10	—"—	Шкаф N5 разрядника I секции („TV1K")	20	
129		ТС-08	—"—	7х2,5	4	—"—	Шкаф N13 разрядника II секции („TV2K")	35	
130		ТС-09	—"—	4х2,5	2	—"—	Релейный шкаф РШБ-ХУП„W1Н"	55	
131		ТС-10	—"—	4х2,5	2	—"—	Релейный шкаф РШБ-ХУМ„W2Н"	50	
132		ТС-11	—"—	4х2,5	2	—"—	Релейный шкаф РШБ-ХУМ„W3Н"	55	
133		ТС-12	—"—	4х2,5	2	—"—	Релейный шкаф РШБ-ХУН„W4Н"	50	
134	Цепи телеуправления	ТУ-01	АКВВГ	4х2,5	3	Аппаратная связи	Устройства связи и телемеханики	40	
135		ТУ-02	—"—	4х2,5	3	—"—	Релейный шкаф РШБ-ХУС„QC1Н"	50	
136		ТУ-03	—"—	4х2,5	3	—"—	Релейный шкаф РШБ-ХШБ/В)[Г],,Т1"	50	
137		ТУ-04	—"—	4х2,5	3	—"—	Релейный шкаф РШБ-ХШБ/В)[Г],,Т2"	50	
138		ТУ-05	—"—	19х2,5	15	—"—	Шкаф N5 разрядника I секции („QT1K", „W1K"...„W4K")	20	
139		ТУ-06	—"—	19х2,5	18	—"—	Шкаф N13 разрядника II секции („QC1K", „QT2K"...W5K...W8K)	35	
140		ТУ-07	—"—	4х2,5	3	—"—	Шкаф N5 разрядника I секции („TV1K")	20	
141		ТУ-09	—"—	4х2,5	3	—"—	Релейный шкаф РШБ-ХУП„W1Н"	55	
142		ТУ-10	—"—	4х2,5	3	—"—	Релейный шкаф РШБ-ХУМ„W2Н"	50	
143		ТУ-11	—"—	4х2,5	3	—"—	Релейный шкаф РШБ-ХУМ„W3Н"	55	
144		ТУ-12	—"—	4х2,5	3	—"—	Релейный шкаф РШБ-ХУН„W4Н"	50	
145	Цепи телеизмерения	ТИ-01	АКВВГ	7х4	6	Аппаратная связи	Устройства связи и телемеханики	40	
146		ТИ-02	—"—	2(1х4)	12	—"—	Релейный шкаф РШБ-ХУС„QC1Н"	50	
147		ТИ-05	—"—	7х4	6	—"—	Шкаф N5 разрядника I секции („QT1K")	20	
148		ТИ-07	—"—	7х4	6	—"—	Шкаф N13 разрядника II секции („QT2K")	35	
149		ТИ-08	—"—	7х4	6	—"—	Шкаф N5 разрядника I секции („W1K")	20	
150		ТИ-09	—"—	7х4	6	—"—	" " („W2K")	20	
151		ТИ-10	—"—	7х4	6	—"—	" " („W3K")	20	
152		ТИ-11	—"—	7х4	6	—"—	(„W4K")	20	
153		ТИ-12	—"—	7х4	6	—"—	Шкаф N13 разрядника II секции („W5K")	35	
154		ТИ-13	—"—	7х4	6	—"—	" " („W6K")	35	
155		ТИ-14	—"—	7х4	6	—"—	" " („W7K")	35	
156		ТИ-15	—"—	7х4	6	—"—	" " („W8K")	35	
157		ТИ-16	—"—	4х4	3	—"—	Шкаф N5 разрядника I секции („TV1K")	20	
158		ТИ-17	—"—	4х4	3	—"—	Шкаф N13 разрядника II секции („TV2K")	35	

Читать совместно с листами ЭЛ2-56, 57, 58, 59, 61

Привязан

Инв.№

Инв.№ подл. | Подпись и дата | Взам. инв.№

ТП 407-3-631.92 ЭЛ2

Комплектные трансформаторные подстанции 35/10кВ поставки ПО „Красноярэлектротрансконструкция"

			Стадия	Лист	Листов
ГИП	Левитин		РП	60	
Нач. отд.	Лисковец				
Н. контр.	Левитин				
Нач. гр.	Сохорова				
Инженер	Беличенко				

Журнал контрольных кабелей для ЛС по схеме 35-9

СЕЛЬЭНЕРГОПРОЕКТ

Альбом 3

N п/п	Наименование монтажной единицы		Марка-осевка кабеля	Заводская марка кабеля	Кол. и сечение жил	Кол. занятых жил	Направление: Откуда	Направление: Куда	Длина кабеля, м	Графа для отметки стр-ва
159	Цепи телемеханики	Цепи телеизмерения	ТИ-18	АКВВГ	7×4	6	Аппаратная связи	Релейный шкаф РШБ-$\overline{XV}$п.W1Н"	55	
160			ТИ-19	—"—	7×4	4	—"—	Релейный шкаф РШБ-$\overline{XV}$М.W2Н"	50	
161			ТИ-20	—"—	7×4	4	—"—	Релейный шкаф РШБ-$\overline{XV}$М.W3Н"	55	
162			ТИ-21	—"—	7×4	6	—"—	Релейный шкаф РШБ-$\overline{XV}$М.W4Н"	50	

Развернутая спецификация кабелей

N п.п.	Наименование монтажной единицы	Контрольные кабели АКВВГ 4×2,5	2×2,5	10×2,5	14×2,5	19×2,5	27×2,5	4×4	4×10	7×4	10×4	АКВВБ 4×4	Всего, м	Примечание
1	Трансформатор силовой 35/10кВ „Т1"	35	80	—	35	50	15	125	—	15	—	100	455	
2	Трансформатор силовой 35/10кВ „Т2"	50	80	—	35	50	15	125	—	15	—	—	370	
3	Секционный выключатель 35кВ „QC1Н"	105	40	40	—	—	25	—	—	25	—	—	235	
4	ТН 35кВ I секции шин „TV1Н"	—	40	—	—	—	—	—	60	—	40	—	140	
5	ТН 35кВ II секции шин „TV2Н"	—	5	—	—	—	—	—	15	—	5	—	25	
6	ТН линии 35кВ „TVW2Н"	—	25	—	—	—	—	25	10	—	—	—	60	
7	ТН линии 35кВ „TVW3Н"	—	25	—	—	—	—	25	10	—	—	—	60	
8	Линия 35кВ „W1Н"	40	—	5	—	15	—	—	—	70	—	—	130	
9	Линия 35кВ „W2Н"	40	—	40	—	—	15	40	—	15	—	—	150	
10	Линия 35кВ „W3Н"	60	—	20	—	—	15	20	—	15	—	—	130	
11	Линия 35кВ „W4Н"	—	—	5	—	15	—	20	—	—	15	—	55	
12	А4Р	90	—	—	180	—	—	45	—	—	—	—	315	
13	Шинки управления и сигнализации	—	10	65	40	—	—	—	—	—	—	—	120	
14	Оперативная блокировка	235	235	140	70	—	—	—	—	—	—	—	680	
15	цепи телемеханики	820	35	—	75	55	—	55	—	625	—	—	1665	
	Итого	1475	575	315	440	185	85	380	95	780	60	100	4490	

Читать совместно с листами ЭЛ2-56, 57, 58, 59, 60

Привязан

Инв. №

Инв. № подл. | Подпись и дата | Взам. инв. №

ТП 407-3-631.92 ЭЛ2

Комплектные трансформаторные подстанции 35/10кВ поставки ПО „Краснодарэлектростройконструкция"

			Стадия	Лист	Листов
ГИП	Левитин		РП	61	
Нач. отд.	Лисковец				
Н. контр.	Левитин		Журнал контрольных кабелей для ПС по схеме 35-9	СЕЛЬЭНЕРГОПРОЕКТ	
Нач. гр.	Сахарова				
Инженер	Бриченко				

Альбом 3

№ п/п	Наименование монтажной единицы	Маркировка кабеля	Заводская марка кабеля	Кол-во и сечение жил	Напряжение, В	Направление: Куда	Направление: Откуда	Назначение	Длина кабеля, м	Графа для отметки строит.
1	Трансформатор силовой 35/10кВ „Т1"	Т1-01	АВВГ	3×4+1×2.5	650	Шкаф приводного механизма РНТА-У-35/125 „Т1"	Шкаф №5 разрядника I секции		15	
2		Т1-02	—"—	2×4	660	—"—	—"—		15	
3	Трансформатор силовой 35/10кВ „Т2"	Т2-01	АВВГ	3×4+1×2.5	660	Шкаф приводного механизма РНТА-У-35/125 „Т2"	Шкаф №13 разрядника II секции		15	
4		Т2-02	—"—	2×4	660	—"—	—"—		15	
5	Цепи обогрева	SN-01	АВВГ	3×6+1×4	650	Шкаф №5 разрядника I секции	Релейный шкаф РШБ-XIII Б (В) I РШБ-XIII Г J „Т1"		35	
6		SN-02	—"—	3×4+1×2.5	660	Релейный шкаф РШБ-XV С „QC1H"	—"—		35	
7		SN-03	—"—	2×4	660	Релейный шкаф РШБ-XIX Б „Т1"	—"—		5	
8		SN-04	—"—	3×4+1×2.5	660	Шкаф привода выключателя „QT1H"	—"—		15	
9		SN-05	—"—	2×4	650	—"—	Бак МВ №1		5	
10		SN-06	—"—	2×4	660	—"—	Бак МВ №2		5	
11		SN-07	—"—	2×4	660	—"—	Бак МВ №3		5	
12		SN-08	—"—	2×4	660	Ящик зажимов ТН „TV2H"	Релейный шкаф РШБ-XV С „QC1H"		5	
13		SN-09	—"—	3×4+1×2.5	650	Шкаф №13 разрядника II секции	Релейный шкаф РШБ-XIII Б (В) [РШБ-XIII Г] „Т2"		35	
14		SN-10	—"—	3×4+1×2.5	660	Шкаф привода выключателя „QT2H"	—"—		15	
15		SN-11	—"—	2×4	650	—"—	Бак МВ №1		5	
16		SN-12	—"—	2×4	660	—"—	Бак МВ №2		5	
17		SN-13	—"—	2×4	660	—"—	Бак МВ №3		5	
18		SN-14	—"—	2×4	660	Ящик зажимов ТН „TV1H"	Ящик зажимов ТН „TV2H"		40	
19		SN-15	—"—	2×4	660	Релейный шкаф РШБ-XIII Б (В) [РШБ-XIII Г] „Т2"	Релейный шкаф РШБ-XIX Б „Т2"		5	
20		SN-16	—"—	3×4+1×2.5	660	Релейный шкаф РШБ-XIII Б (В) [РШБ-XIII Г] „Т1"	Релейный шкаф РШБ-XV П „W1H"		15	
21		SN-17	—"—	3×4+1×2.5	660	Шкаф привода выключателя „QC1H"	Релейный шкаф РШБ-XV С „QC1H"		25	
22		SN-18	—"—	2×4	660	—"—	Бак МВ №1		5	
23		SN-19	—"—	2×4	660	—"—	Бак МВ №2		5	
24		SN-20	—"—	2×4	660	—"—	Бак МВ №3		5	
25		SN-21	—"—	3×4+1×2.5	660	Релейный шкаф РШБ-XV П „W1H"	Релейный шкаф РШБ-XV М „W2H"		5	
26		SN-22	—"—	2×4	660	Релейный шкаф РШБ-XVII	—"—		15	
27		SN-23	—"—	3×4+1×2.5	660	Релейный шкаф РШБ-XV С „QC1H"	Релейный шкаф РШБ-XV Н „W4H"		20	
28		SN-24	—"—	3×4+1×2.5	660	Релейный шкаф РШБ-XV М „W3H"	—"—		5	
29		SN-25	—"—	3×4+1×2.5	660	Релейный шкаф РШБ-XV П „W1H"	Шкаф привода выключателя „QW1H"		15	
30		SN-26	—"—	2×4	660	Бак МВ №1	—"—		5	
31		SN-27	—"—	2×4	660	Бак МВ №2	—"—		5	
32		SN-28	—"—	2×4	660	Бак МВ №3	—"—		5	
33		SN-29	—"—	3×4+1×2.5	660	Релейный шкаф РШБ-XV М „W2H"	Шкаф привода выключателя „QW2H"		15	
34		SN-30	—"—	2×4	660	Бак МВ №1	—"—		5	
35		SN-31	—"—	2×4	650	Бак МВ №2	—"—		5	
36		SN-32	—"—	2×4	660	Бак МВ №3	—"—		5	
37		SN-33	—"—	3×4+1×2.5	660	Релейный шкаф РШБ-XV М „W3H"	Шкаф привода выключателя „QW3H"		15	
38		SN-34	—"—	2×4	660	Бак МВ №1	—"—		5	
39		SN-35	—"—	2×4	660	Бак МВ №2	—"—		5	
40		SN-36	—"—	2×4	660	Бак МВ №3	—"—		5	
41		SN-37	—"—	3×4+1×2.5	660	Релейный шкаф РШБ-XV Н „W4H"	Шкаф привода выключателя „QW4H"		20	
42		SN-38	—"—	2×4	660	Бак МВ №1	—"—		5	
43		SN-39	—"—	2×4	660	Бак МВ №2	—"—		5	
44		SN-40	—"—	2×4	650	Бак МВ №3	—"—		5	

Инв. № подл. | Подпись и дата | Взам. инв. №

Привязан

Инв. №

ТП 407-3-631.92 ЭЛ2

Комплектные трансформаторные подстанция 35/10кВ поставки ПО. Краснодарэлектростройконструкция"

ГИП	Левитин	
Нач. отд.	Лисковец	
Н. контр.	Левитин	
Нач. гр.	Сахарова	
Инженер	Беличенко	

Стадия	Лист	Листов
РП	62	

Журнал силовых кабелей для ПС по схеме 35-9

СЕЛЬЭНЕРГОПРОЕКТ

Альбом 3

N п/п	Наименование монтажной единицы	Маркировка кабеля	Заводская марка кабеля	Кол-во и сечение жил	Напряжение, В	Направление: Куда	Направление: Откуда	Назначение	Длина кабеля, м	Графа для отметки строит.
45	Цепи обогрева	SN-41	АВВГ	2×4	660	Релейный шкаф РШБ-XV М „W2H"	Ящик зажимов ТН „TVW2H"		20	
46		SN-42	— " —	2×4	660	Релейный шкаф РШБ-XV М „W3H"	Ящик зажимов ТН „TVW3H"		20	
47	Цепи освещения	DS-01	АВВГ	2×4	660	Шкаф N5 разрядника I секции	Релейный шкаф РШБ-XVII		40	
48		DS-02	— " —	2×4	650	Релейный шкаф РШБ-XIII Б (В) [РШБ-XIII Г] „T1"	Релейный шкаф РШБ-XV С „QC1H"		35	
49		DS-03	— " —	2×4	660	——— " ———	Релейный шкаф РШБ-XIX Б „T1"		5	
50		DS-04	— " —	2×4	660	Релейный шкаф РШБ-XV С „QC1H"	Ящик зажимов ТН „TV2H"		5	
51		DS-05	— " —	2×4	660	Релейный шкаф РШБ-XIII Б (В) [РШБ-XIII Г] „T1"	Релейный шкаф РШБ-XIII Б (В) [РШБ-XIII Г] „T2"		35	
52		DS-06	— " —	2×4	660	Ящик зажимов ТН „TV1H"	Ящик зажимов ТН „TV2H"		40	
53		DS-07	— " —	2×4	660	Релейный шкаф РШБ-XV П „W1H"	Релейный шкаф РШБ-XV М „W2H"		5	
54		DS-08	— " —	2×4	660	——— " ———	Релейный шкаф РШБ-XIII Б (В) [РШБ-XIII Г] „T1"		10	
55		DS-09	— " —	2×4	660	Релейный шкаф РШБ-XIII Б (В) [РШБ-XIII Г] „T2"	Релейный шкаф РШБ-XIX Б „T2"		5	
56		DS-10	— " —	2×4	660	Релейный шкаф РШБ-XVII	Релейный шкаф РШБ-XV Н „W2H"		15	
57		DS-11	— " —	2×4	660	Релейный шкаф РШБ-XV С „QC1H"	Релейный шкаф РШБ-XV Н „W4H"		20	
58		DS-12	— " —	2×4	660	Релейный шкаф РШБ-XV М „W3H"	——— " ———		5	
59		DS-13	— " —	2×4	660	Релейный шкаф РШБ-XV М „W2H"	Ящик зажимов ТН „TVW2H"		20	
60		DS-14	— " —	2×4	660	Релейный шкаф РШБ-XV М „W3H"	Ящик зажимов „ТН „TVW3H"		20	
61	Наружное освещение ОРУ 35кВ	DY-01	АКВВБ	4×4	—	Шкаф N5 разрядника I секции	Выключатель на калитке		25	
62		DY-02	АВВГ	3×4	660	——— " ———	Светильники СЗЛ на стойках		60	
63	Общеподстанционный кабель	TN-01	АВВГ	3×10+1×6	660	Шкаф N5 разрядника I секции	Шкаф N13 разрядника II секции		15	
64		TN-02	— " —	3×4+1×2,5	660	——— " ———	Аппаратная связи		20	
65		TN-03	— " —	3×10+1×6	660	——— " ———	Шкаф N13 разрядника II секции		15	
66		TN-04	— " —	3×4	660	——— " ———	——— " ———		15	
67	Цепи телемеханики	TM-01	АВВГ	2×4	660	Шкаф N5 разрядника I секции	Аппаратная связи		20	

Развернутая спецификация силовых кабелей

N п/п	Наименование монтажной единицы	Кабели силовые АВВГ 3×4+1×2,5	2×4	3×4	3×10+1×6	3×6+1×4	Контр. кабели АКВВБ 4×4	Всего, м
1	Трансформатор силовой 35/10кВ „T1"	15	15	—	—	—	—	30
2	Трансформатор силовой 35/10кВ „T2"	15	15	—	—	—	—	30
3	Цепи обогрева	235	215	—	—	35	—	485
4	Цепи освещения	—	260	—	—	—	—	260
5	Наружное освещение ОРУ 35кВ	—	—	60	—	—	25	85
6	Общеподстанционный кабель	20	—	15	30	—	—	65
7	Цепи телемеханики	—	20	—	—	—	—	20
	Итого	285	525	75	30	35	25	975

Инв. № подл. | Подпись и дата | Взам. инв. №

Привязан

Инв. №

ТП 407-3-631.92 ЭЛ2

Комплектные трансформаторные подстанции 35/10кВ поставки ПО „Краснодарэлектростройконструкция"

ГИП	Левитин	
Нач. отд.	Лисковец	
Н. контр.	Левитин	
Нач. ср.	Сахарова	
Инженер	Величенко	

Журнал силовых кабелей для ПС по схеме 35-9

Стадия	Лист	Листов
РП	63	

СЕЛЬЭНЕРГОПРОЕКТ

ОРУ-35кВ

Для АВР на линии

I

Привод QS12 линии „W1Н"

Привод QS12 линии „W2Н"

Привод QS12 линии „W3Н"

Привод QS12 линии „W4Н"

Привод QW1Н линии „W1Н"

Привод QW2Н линии „W2Н"

Привод QW3Н линии „W3Н"

Привод QW4Н линии „W4Н"

Привод QS11 линии „W1Н"

Привод QS11 линии „W2Н"

Привод QS11 линии „W3Н"

Привод QS11 линии „W4Н"

Привод QS7

Привод QS8 „W3Н"

Привод QS9

Привод QS1

Привод QT1Н

Привод QT2Н

Привод QC1Н

РШ5-XIIб(8) (РШ6-XIIIГ) „T1"

РШ6-XIIб „T1"

РШ6-XIIб „T2"

РШ6-XIIIб(8) (РШ6-XIIIГ) „T2"

РШ6-XVII „W1Н"

РШ6-XVII „W2Н"

РШ6-XVIIГ „W3Н"

РШ6-XVIIГ „W4Н"

РШ6-XVIIб „T1"

РШ6-XVIIб „T2"

РШ6-XVIIб

РШ6-XVIIIб

РШ6-XVIIIб „T1"

РШ6-XVIIIб „T2"

РШ6-XVIIIГ „W3Н"

РШ6-XVIIIГ „W4Н"

РШ6-XVII

РШ6-XVIIIГ

РШ6-XVIIIГ „W1Н"

РШ6-XVIIIГ „W2Н"

РШ6-XVIIIГ „W3Н"

РШ6-XVIIIГ „W4Н"

РШ6-XVC „W3Н"

РШ6-XVC „W4Н"

РШ6-XVC QC1Н

Ящик зажимов „T1Н"

Ящик зажимов „T2Н"

Ящик зажимов „TW1Н"

Ящик зажимов „TW2Н"

Ящик зажимов „TW3Н"

Ящик зажимов „TW4Н"

Приводной мех-зм

Клеммная коробка

„T1"

„T2"

ЯТС

ЯТС

ЯУ-01

ЯУ-02

КРУН 10кВ

1 2 3 4 5 6 7 8 9 10 11 12 13 14 15 16 17

Условные обозначения

- Контрольные кабели, проложенные в трубе, в земле
- Силовые кабели, проложенные в трубе, в земле
- Силовые и контрольные кабели, проложенные в лотке

Привязан

Инв.№

Инв.№ подл. | Подпись и дата | Взам. инв.№

Инв.№ подл. 7231

			ТП 407-3-631.92 ЭЛ2
			Комплектные трансформаторные подстанции 35/10кВ поставки ПО „Краснодарэлектростройконструкция"
			Стадия: РП; Лист: 64; Листов:
ГИП	Левитин		План раскладки кабелей для ЯС по схеме 35-9
Нач.отд.	Лисковец		СЕЛЬЭНЕРГОПРОЕКТ
Н.контр.	Левитин		
Нач.гр.	Сазарова		
Инженер	Беличенко		