ТИПОВОЙ ПРОЕКТ
186-214-9.87

ОДНОЭТАЖНЫЙ ОДНОКВАРТИРНЫЙ 3-КОМНАТНЫЙ ДОМ,

СБЛОКИРОВАННЫЙ С ХОЗЯЙСТВЕННОЙ ПОСТРОЙКОЙ

АЛЬБОМ I

АРХИТЕКТУРНО-СТРОИТЕЛЬНЫЕ, САНИТАРНО-ТЕХНИЧЕСКИЕ И ЭЛЕКТРОТЕХНИЧЕСКИЕ ЧЕРТЕЖИ

22781-01

Отпускная цена
на момент реализации
указана в счет-накладной

Пров. 31. 10. 89г Коп.

ТИПОВОЙ ПРОЕКТ
186-214-9.87

ОДНОЭТАЖНЫЙ ОДНОКВАРТИРНЫЙ 3-КОМНАТНЫЙ ДОМ
СБЛОКИРОВАННЫЙ С ХОЗЯЙСТВЕННОЙ ПОСТРОЙКОЙ

АЛЬБОМ I
Состав проекта

Альбом I – Архитектурно-строительные, санитарно-технические и электротехнические чертежи
Альбом II – Сметы
Альбом III – Ведомости потребности в материалах
Альбом IV – Спецификация оборудования

Разработан
проектным институтом
ЦНИИЭП граждансельстрой

Проект утвержден Госгражданстроем
приказ № 308 от 4.11.81 г.

Вр. и.о. гл. инженера института М.Х. Атабаев
Гл. архитектор проекта В.Б. Петросов

Лист	Наименование	Страница
	Титульный лист	1
	Содержание альбома /начало/	2
	Содержание альбома /окончание/	3
1	Общие данные /начало/	4
2	Общие данные /продолжение/	5
3	Общие данные /окончание/	6
	Архитектурно-строительная часть	
4	Фасады в осях 1-5; А-Г; Г-А; 5-1	7
5	Монтажный и отделочный планы	8
6	Ведомость отделки помещений. Экспликация	
	помещений. Технико-экономические показатели.	9
7	Спецификация элементов заполнения проемов,	
	экспликация полов.	10
8	Развертки стен по осям А; 1; В; 4; 5; Б	11
9	Развертки стен по осям Г; 3; 2. Узлы	
	рубленых стен.	12
10	Узлы плана 1÷10	13
11	Спецификация деревянных и металлических	
	изделий к монтажному плану.	14
12	Разрез 1-1	15
13	Разрез 2-2	16
14	Узлы разрезов 1÷7	17
15	План фундаментов. Схема сечений.	
	Таблица нормативных нагрузок. Таблица	
	отверстий.	18
16	Сечения фундаментов.	19
17	План цокольного перекрытия. Спецификация.	20
18	План чердачного перекрытия. Спецификация.	21
19	План стропил. План кровли.	22
20	Разрезы крыши 1-1; 2-2; зашив фронтона.	
	Узлы 5; 6.	23
21	Узлы крыши 1÷4. Сечение 3-3.	24
22	Спецификация деревянных и металлических	
	изделий крыши.	25
23	План веранды. Разрезы 1-1; 2-2. Узел кровли.	26
24	Развертки каркасных стен веранды.	27
25	Узлы веранды. Спецификация деревянных эле-	
	ментов веранды.	28
26	Узлы крыльца. Спецификации.	29
27	Встроенный шкаф Ш-1. Антресоли А-1; А-2.	30
28	Антресоли А-3; А-4. Шкаф Ш-2.	31
29	Дымовентиляционный стояк	32
30	Хозяйственная постройка. Разрез 3-3. Узлы разрезов.	33
31	Хозяйственная постройка. Узлы плана 11-14. Лестница.	34
32	Хозяйственная постройка. Спецификация дере-	
	вянных и металлических изделий	35
33	Индивидуальные изделия.	36
34	Спецификация к индивидуальным изделиям.	37
35	Жижесборник. Спецификация.	38

186-214-9.87 АС

Нормок.	Овакимьян		
Зам.н.м.	Овакимьян		
ГАП	Петросов		
ГИП	Овакимьян		
Исполн.	Иванова		
Провер.	Исидорова		

Одноэтажный одноквартирный 3-комнатный дом блокированный с хозпостройкой

Стадия	Лист	Листов
Р		

Содержание альбома /начало/

ЦНИИЭП гражданстельстрой

Привязан

Инв. №

Типовой проект 186-214-9.87 Альбом I

Инв. № подл. | Подпись и дата | Взам. инв. №

Копировал Зоф- 22781-01 3 Формат А3

Типовой проект 186-214-9.87 Альбом I

Лист	Наименование	Страница
36	Вариант планировочного решения дома с возможностью ведения расширенного по объему подсобного хозяйства. Фасады.	39
37	Вариант планировочного решения дома с возможностью ведения расширенного по объему подсобного хозяйства. План хозпостройки.	
	Разрез 1-1.	40
38	Вариант планировочного решения дома с возможностью ведения расширенного по объему подсобного хозяйства. Развертки стен.	41
39	Вариант планировочного решения дома с возможностью ведения расширенного по объему подсобного хозяйства. Планы фундаментов, чердачного перекрытия, стропил.	42
40	Вариант планировочного решения дома с возможностью ведения расширенного по объему подсобного хозяйства. Спецификации.	43
	Отопление и вентиляция (ОВ)	
1	Общие данные /начало/	44
2	Общие данные /окончание/	45
3	План 1 этажа. Схема системы отопления	46
	Чертежи общих видов нетиповых конструкций. Спецификация	47
ОВН-1	Воздуховод из асбестоцементных листов.	
ОВН-2	Конструкция теплоизоляционная для трубопроводов	48

Лист	Наименование	Страница
	Водоснабжение и канализация (ВК)	
1	Общие данные	49
2	План на отм. 0.000. Схемы систем В1, Т3, К1.	50
	Газоснабжение (ГСВ)	
1	Общие данные. План. Схема.	51
	Электрооборудование (ЭО)	
1	Общие данные	52
2	План расположения осветительных сетей	53
	Связь и сигнализация. (СС)	
1	Общие данные	54
2	План кровли. Схема расположения устройств связи.	55
3	План этажа.	56

Инв. № подл. | Подпись и дата | Взам. инв. №

Привязан

Инв. №

Нормок.	Овакимьян	
Зам.н.м.	Овакимьян	
ГАП	Петросов	
ГИП	Овакимьян	
Исполн.	Иванова	
Провер.	Исидорова	

186-214-9.87 АС

Одноэтажный одноквартирный 3-комнатный дом сблокированный с хозпостройкой

Стадия	Лист	Листов
Р		

Содержание альбома /окончание/

ЦНИИЭП гражданселькстрой

22781-01 4

Копировал Зой-

Формат А3

Альбом I

Типовой проект 186-214-9.87

Ведомость рабочих чертежей основного комплекта АС

Лист	Наименование	Страница
1	Общие данные / начало/	4
2	Общие данные /продолжение/	5
3	Общие данные /окончание/	6
4	Фасады в осях 1-5; А-Г; Г-А; 5-1.	7
5	Монтажный и отделочный планы	8
6	Ведомость отделки помещений. Экспликация	
	помещений. Технико-экономические показатели.	9
7	Спецификация элементов заполнения	
	проемов. Экспликация полов	10
8	Развертки стен по осям „А", „1", „В", „4", „5", „Б"	11
9	Развертки стен по осям „Г", „3", „2". Узлы	
	рубленых стен.	12
10	Узлы плана 1÷10.	13
11	Спецификация деревянных и металлических	
	изделий к монтажному плану.	14
12	Разрез 1-1.	15
13	Разрез 2-2	16
14	Узлы разрезов 1÷7.	17
15	План фундаментов. Схема сечений. Таблица	
	нормативных нагрузок. Таблица отверстий	18
16	Сечения фундаментов	19
17	План цокольного перекрытия. Спецификация	20
18	План чердачного перекрытия. Спецификация	21
19	План стропил. План кровли.	22
20	Разрезы крыши 1-1, 2-2. Зашив фронтона	
	Узлы „5", „6".	23
21	Узлы крыши 1÷4. Сечение 3-3.	24
22	Спецификация деревянных и металлических	
	изделий крыши.	25
23	План веранды. Разрез 1-1; 2-2. Узел кровли	26
24	Развертки каркасных стен веранды.	27
25	Узлы веранды. Спецификация деревянных	
	элементов веранды.	28
26	Узлы крыльца. Спецификация.	29
27	Встроенный шкаф Ш-1. Антресоли А-1, А-2.	30
28	Шкаф Ш-2. Антресоли А-3, А-4.	31
29	Дымовентиляционный стояк.	32
30	Хозяйственная постройка. Разрез 3-3.	33
	Узлы разрезов.	
31	Хозяйственная постройка. Узлы плана 11÷14	34
	Лестница.	

Настоящий проект привязан в соответствии с действующими нормами и правилами

гл. арх. проекта

Типовой проект соответствует действующим нормам и правилам

гл. арх. проекта /Петросов В.Б./

Инв. № подл. | Подпись и дата | Взам. инв. №

Нормок	Овакимьян		
Зам.нач.м	Овакимьян		
ГАП	Петросов		
ГИП	Овакимьян		
Исполн	Иванова		
Провер	Исидорова		

Инв. №

Привязан

186-214-9.87 АС

Одноэтажный одноквартирный 3-комнатный дом, сблокированный с хозпостройкой

Стадия	Лист	Листов
Р	1	

Общие данные /начало/

ЦНИИЭП гражданселькстрой

Ведомость рабочих чертежей основного комплекта АС

Лист	Наименование	Страница
32	Хозяйственная постройка. Спецификация деревянных и металлических изделий.	35
33	Индивидуальные изделия	36
34	Спецификация к индивидуальным изделиям	37
35	Жижесборник. Спецификация	38
36	Вариант планировочного решения дома с возможностью ведения расширенного по об'ему подсобного хозяйства. Фасады.	39
37	Вариант планировочного решения дома с возможностью ведения расширенного по об'ему подсобного хозяйства. План хозпостройки. Разрез 1-1.	40
38	Вариант планировочного решения дома с возможностью ведения расширенного по об'ему подсобного хозяйства. Развертки стен.	41
39	Вариант планировочного решения дома с возможностью ведения расширенного по об'ему подсобного хозяйства. Планы фундаментов и чердачного перекрытия, стропил.	42
40	Вариант планировочного решения дома с возможностью ведения расширенного по об'ему подсобного хозяйства.	43
	Спецификации.	

Ведомость ссылочных и примененных документов

Обозначение	Наименование	Страница
ГОСТ 4981-78	Балки деревянные с черепными брусками	
ГОСТ 1005-86	Щиты перекрытия деревянные	
ГОСТ 24454-80Е	Пиломатериалы хвойных пород	
ГОСТ 8486-66*	Пиломатериалы хвойных пород	
ГОСТ 8242-75	Детали фрезерованные для строительства.	
ГОСТ 530-80	Кирпич и камни керамические	
ГОСТ 16233-77	Листы асбестоцементные волнистые унифицированного профиля	
ГОСТ 9573-82	Плиты теплоизоляционные из минеральной ваты на синтетическом связующем	
ГОСТ 11047-72	Детали и изделия деревянные для малоэтажных и общественных зданий	
ГОСТ 23759-85	Умывальники керамические	
ГОСТ 4028-63*	Гвозди строительные	
ГОСТ 103-76	Сталь прокатная полосовая	
ГОСТ 17280-79	Доски подоконные деревянные	
ГОСТ 26601-25	Окна и балконные: двери деревянные	
Серия 1.136.5-19	Двери деревянные наружные	
Серия 1.136-10	Двери деревянные внутренние	
Серия 1.172.5-6	Элементы и детали встроенных шкафов и антресолей для жилых зданий	

Типовой проект 186-214-9.87 Альбом I

Инв. N подл. | Подпись и дата | Взам. инв. N

Привязан

Инв. N

Нормок.	Овакимьян	
Зам. нач.	Овакимьян	
ГАП	Петросов	
ГИП	Овакимьян	
Исполн.	Иванова	
Провер.	Исидорова	

186-214-9.87 АС

Одноэтажный, одноквартирный 3-комнатный дом, сблокированный с хозпостройкой

Стадия	Лист	Листов
Р	2	

Общие данные /продолжение/

ЦНИИЭП граждансельстрой

22781-01 6

Ведомость основных комплектов рабочих чертежей

Обозначение	Наименование	Примечание
АС	Архитектурно-строительная часть	
ОВ	Отопление и вентиляция	
ВК	Водоснабжение и канализация	
ГСВ	Газоснабжение	
ЭО	Электрооборудование	
СС	Связь и сигнализация	

Ведомость спецификаций

Лист	Наименование	Примечан.
7	Спецификация элементов заполнения проемов	
11	Спецификация деревянных и металлических	
	изделий к монтажному плану	
17	Спецификация к цокольному перекрытию	
18	Спецификация к чердачному перекрытию	
22	Спецификация деревянных и металлических	
	изделий крыши	
25	Спецификация деревянных элементов	
	веранды	
26	Спецификация подоконных досок	
27	Спецификация к встроенным шкафам и	
	антресолям	
29	Спецификация на стояк и трубу	

Проект разработан по нормам для индивидуального строительства.

Типовой проект „Одноэтажный одноквартирный 3-комнатный дом, сблокированный с хозпостройкой разработан на основании задания, утвержденного Госгражданстроем 18 марта 1981г. и откорректирован по заданию, утвержденному Госгражданстроем 24 июля 1986 года.

Проект предназначен для применения в IВ климатическом подрайоне и II климатическом районе с расчетной зимней температурой наружного воздуха -30°С /основное решение/ и -40°С.

Нормативная снеговая нагрузка - 100 кгс/м².

Обычные геологические условия строительства.

За относительную отметку 0,000 принята отметка пола 1этажа, соответствующая абсолютной отметке

Здание V степени огнестойкости.

Фундаменты - столбчатые, бутобетонные при условном расчетном давлении на грунт - 2 кгс/см².

Цоколь - кирпичный

Стены наружные и внутренние - рубленые деревянные, с внутренней обшивкой листами сухой штукатурки.

Перегородки - щитовые, сборные, деревянные с обшивкой листами сухой штукатурки; в санузлах - кирпичные.

Перекрытие чердачное - деревянные щиты по деревянным балкам.

Утеплитель - минераловатные плиты γ= 125 кг/м³.

Потолки жилых помещений подшиваются листами сухой штукатурки.

Крыша - чердачная стропильная.

Кровля - из асбестоцементных волнистых листов.

Все несущие деревянные детали должны быть антисептированы в соответствии с требованиями ГОСТ 20022.0-82.

Все металлические изделия должны быть защищены антикоррозийными покрытиями в соответствии с требованиями СНиП III 15-76.

При производстве работ в зимнее время руководствоваться указаниями раздела 7 СНиП III-17-78, СНиП III-15-76, СНиП III-16-80.

В проекте разработаны: - вариант планировочного решения дома с возможностью ведения расширенного по объему подсобного хозяйства; - вариант жилого дома без внутренней отделки стен сухой штукатуркой, используя обработанную поверхность бруса.

Нормок.	Овакимьян		
Гл.инж.м.	Овакимьян		
ГАП	Петросов		
ГИП	Овакимьян		
Исполн.	Иванова		
Провер.	Исидорова		

Привязан

Инв. №

186-214-9.87 АС

Одноэтажный одноквартирный 3-комнатный дом, сблокированный с хозпостройкой

Стадия	Лист	Листов
Р	3	

Общие данные /окончание/

ЦНИИЭП граждансельстрой

Инв. № подл. | Подпись и дата | Взам. инв. №

ТИПОВОЙ ПРОЕКТ 186-214-9.87 АЛЬБОМ I

Фасад „1-5"

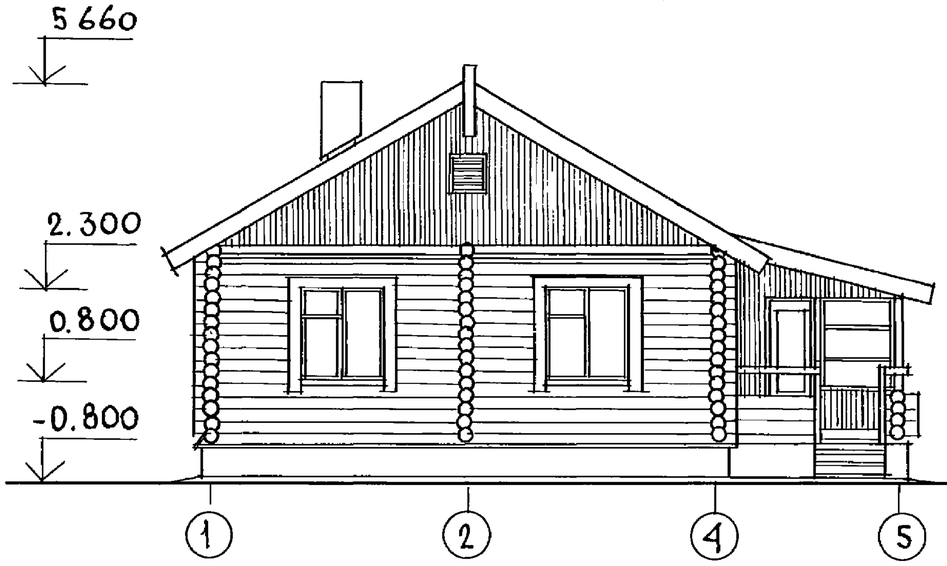

Фасад „А-Г"

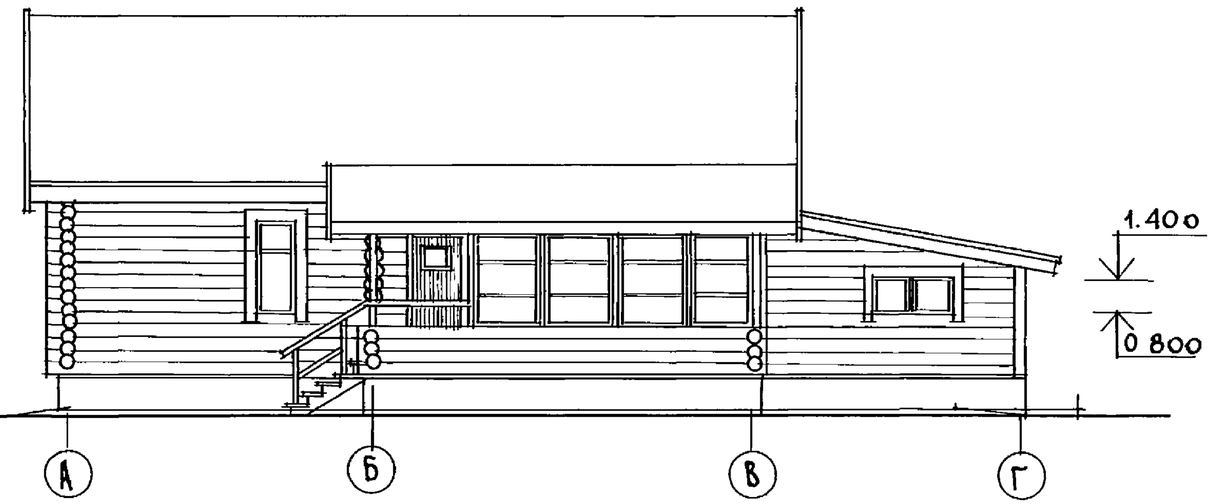

Фасад „Г-А"

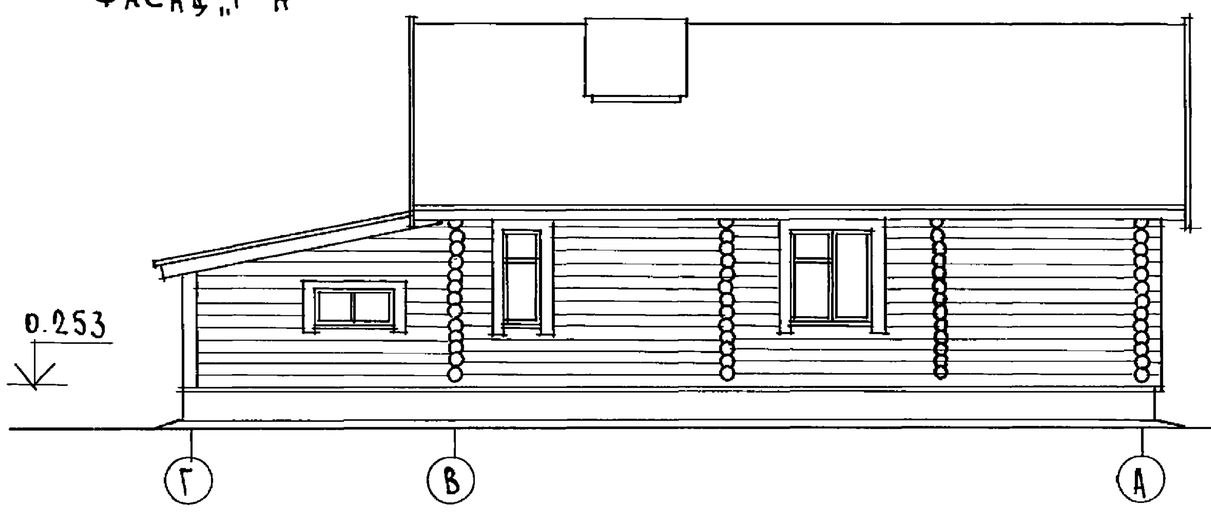

Фасад „5-1"

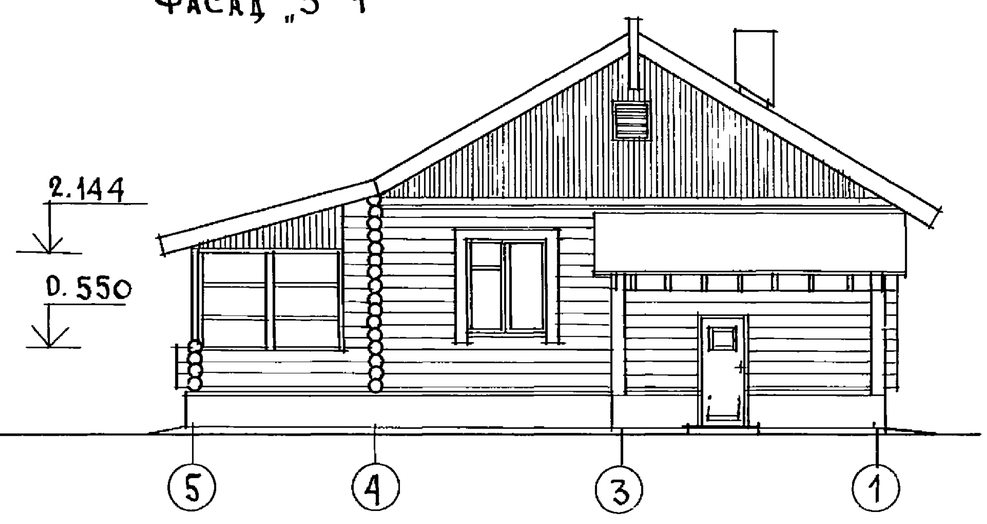

						186-214-9.87		АС
Привязан			Нормок.	Овакимьян		Одноэтажный одноквартирный, 3-комнатный дом, сблокированный с хозпостройкой	Стадия	Лист	Листов
			Зам. нач.м	Овакимьян			Р	4	
			ГАП	Петросов		Фасады в осях 1-5; А-Г; Г-А; 5-1.	ЦНИИЭП граждансельстрой		
			ГИП	Овакимьян					
			Исполн.	Шевченко					
Инв. N									

Инв. N подл | Подпись и дата | Взам инв. N

22781-01 8

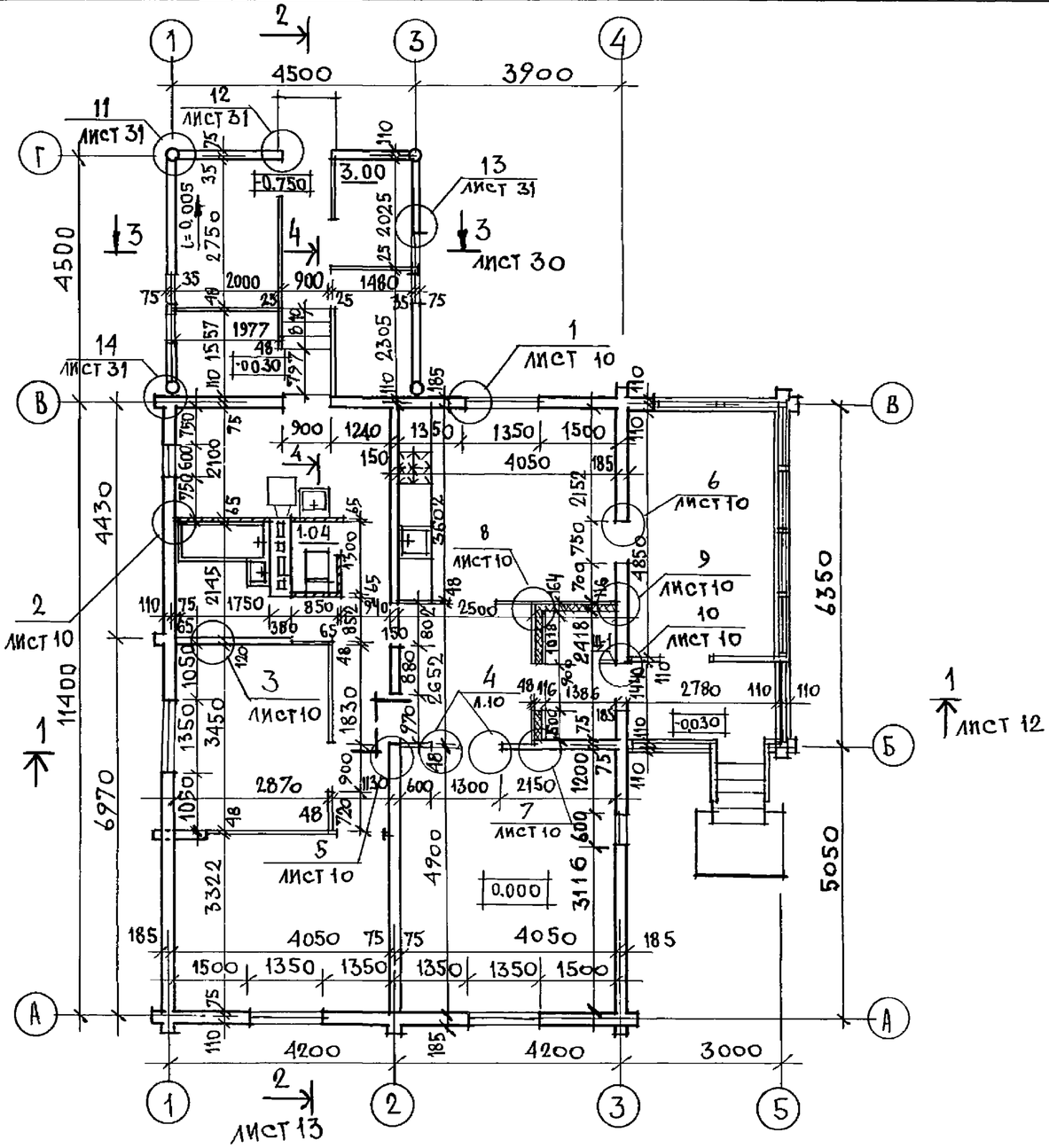

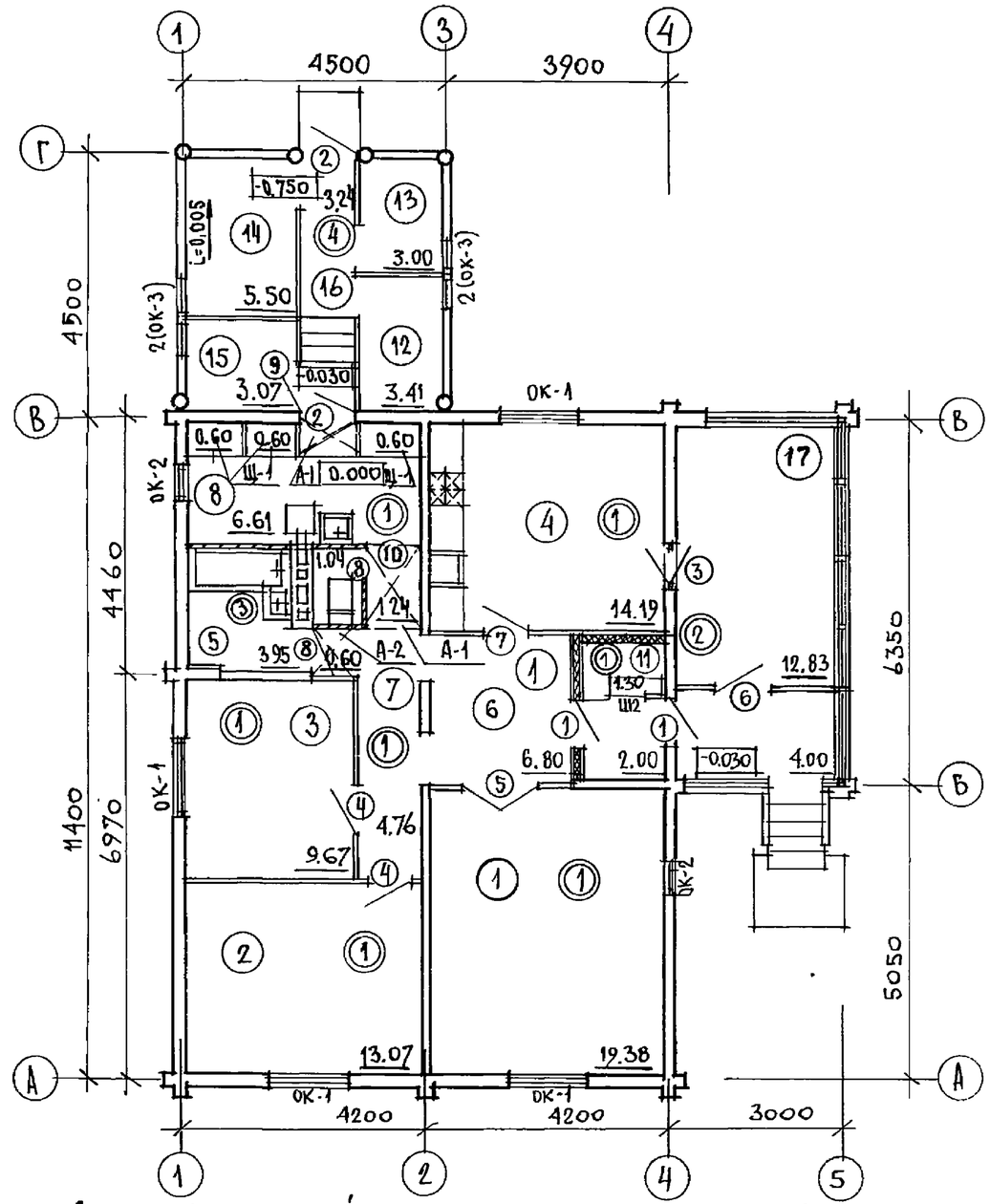

Дымовентиляционный стояк разработан на листе 29

Условные обозначения

- ◯ — номер помещения
- ◎ — тип пола
- ○ — тип заполнения проемов

Узлы плана 1–10 разработаны на листе 10;
Узлы 11–14 и сеч. 4-4 – на листе 31.

					186-214-9.87 АС			
Привязан			Нормок.	Овакимьян	Одноэтажный одноквартирный 3-комнатный дом, сблокированный с хозпостройкой	Стадия	Лист	Листов
			Зам. нач. м	Овакимьян		Р	5	
			ГАП	Петросов	Монтажный и отделочный планы.	ЦНИИЭП граждансельстрой		
			ГИП	Овакимьян				
			Исполн	Шевченко				
Инв. N			Провер.	Исидорова				

Типовой проект 186-214-9.87 альбом I

Инв. N подл. | Подпись и дата | Взам. инв. N

22781-01 9

Ведомость отделки помещений

Наименование помещений	Потолок		Стены и перегородки		Низ стен и перегородок			Примечания
	Площадь м²	Вид отделки	Площадь м²	Вид отделки	Площадь м²	Вид отделки	Высота мм	
Жилые комнаты, коридоры, подсобные помещения	55.41	Водоэмульсионная покраска	132.24	Оклейка обоями				
Кухня	14.19	Водоэмульсионная покраска	31.08	Водоэмульсионная покраска	2.13	Глазурованная плитка	600	
Санузлы	4.99	Водоэмульсионная покраска	22.08	Водоэмульсионная покраска	6.8	В ванной в зоне оборудования глазурованная плитка	1800	
Тамбур и холодная кладовая	3.30	Водоэмульсионная покраска	15.56	Водоэмульсионная покраска				
Хозяйственное помещение	8.41	Водоэмульсионная покраска	25.95	Водоэмульсионная покраска				
Хозяйственная постройка	18.39	Побелка известковым раствором	88.95	Побелка известковым раствором				

Экспликация помещений

Номер по плану	Наименование	Площадь м²	Номер по плану	Наименование	Площадь м²
1	Общая комната	19.38	10	Холодная кладовая	1.30
2	Спальня	13.07	11	Тамбур	2.00
3	Спальня	9.67		Хозяйственная постройка	
4	Кухня	14.19	12	Садовый инвентарь	3.41
5	Санузлы	4.99	13	Корм. инвентарь	3.00
6	Прихожая	6.80	14	Птица, мелкий скот	5.50
7	Коридоры	6.60	15	Холодная кладовая	3.07
8	Хозяйственное помещение	6.61	16	Коридор	3.24
9	Встроенные шкафы	1.80			
17	Веранда и крыльцо	16.83			

Данный лист смотри с листом 5

Отделочные работы ведутся после осадки дома.
При отсутствии облицовки внутренних рубленых стен и внутренней поверхности наружных стен гипсо-картонными листами предварительно остроганные поверхности стен покрываются олифой за 2 раза.
Во всех помещениях, кроме хоз. постройки, дощатые полы покрываются масляной краской.
Наружная отделка - покрытие всех стен олифой за 2 раза. Все остальные деревянные элементы /наличники, лобовые доски, перила ограждений, стойки веранды и т.д./ покрываются бесцветным атмосферостойким лаком МЧ-52.

Технико-экономические показатели

		При отсутствии внутренней отделки стен сухой штукатуркой
Жилая площадь	— 42.12 м²	43.15 м²
Общая площадь /без учета летн. помещ. и хоз. постр/	— 83.11 м²	85.15 м²
Общая площадь /с учетом летн. помещ. и хоз. постр/	— 115.36 м²	117.40 м²
Площадь застройки	— 140.63 м²	140.63 м²
Строительный объем /без учета летних пом. и хоз. постр/	— 277.00 м³	277.00 м³
Строительный объем /с учетом летн. помещ. и хоз. постр/	— 365.00 м³	365.00 м³
Площадь летних помещений	— 14.03 м²	14.03 м²
Площадь хозяйственной постр.	— 18.22 м²	18.22 м²
Общая площадь с учетом летних помещений	— 97.14 м²	

Инв. № подл.	Подпись и дата	Взам. инв. №

Привязан

Инв. №

Нормок.	Овакимьян		
Гл. инж. пр.	Овакимьян		
ГАП	Петросов		
ГИП	Овакимьян		
Исполн.	Шевченко		
Провер.	Исидорова		

186-214-9.87 АС

Одноэтажный одноквартирный 3-комнатный дом сблокированным с хоз. постройкой

Стадия	Лист	Листов
Р	6	

Ведомость отделки помещений, экспликация помещений, технико-экономические показатели.

ЦНИИЭП гражданельстрой

22781-01 10

Копировал Зоф. Формат А3

Альбом I

Типовой проект 186-214-9.87

Спецификация элементов заполнения проемов

Марка позиция	Обозначение	Наименование	Кол. на этаж 1	Кол. на этаж —	Всего	Масса един. кг	Примечание
		Двери наружные					
1	1-136.5-19	ДН 21-9 ЩР1П	2	—	2	52.4	
2	1-136.5-19	ДН 21-9 ЩПЛ	2	—	2	47.4	
3	ГОСТ 26601-85	БРМ 22-75	1	—	1	38.7	
		Двери внутренние					
4	1-136-10	Дверной блок ДГ21-9	2	—	2	40.0	
5	1-136-10	Дверной блок ДО21-13	1	—	1	55.0	
6	1-136-10	Дверной блок ДО21-9	1	—	1	41.0	
7	1-136-10	Дверной блок ДО21-9л	1	—	1	41.0	
8	1-136-10	Дверной блок ДГ21-7	2	—	2	35.0	
9	1-136-10	Дверной блок ДГ21-8	1	—	1	36.0	
10	1-136-10	Дверной блок ДГ21-8л	1	—	1	36.0	
		Окна /tн = -30°С/					
ОК-1	ГОСТ 26601-85	Окно ОРМ 15-13.5	4	—	4	64.6	
ОК-2	ГОСТ 26601-85	Окно ОРМ 15-6	2	—	2	37.8	
ОК-3	ГОСТ 26601-85	Окно ОРМ 6-6	4	—	4	15.7	
		Окна /tн = -40°С/					
ОК-1	ГОСТ 26601-85	Окно ОРСМ 15-13.5	2	—	2	80.1	
ОК-2	ГОСТ 26601-85	Окно ОРСМ 15-6	2	—	2	46.9	
ОК-3	ГОСТ 26601-85	Окно ОРСМ 6-6	1	—	1	25.2	
		Двери наружные /tн = -40°С/					
3	ГОСТ 26601-85	БРСМ 22-75	1	—	1	47.8	

Экспликация полов

Номер помещения или наименов	Тип пола	Схема пола	Элементы пола и их толщина /мм/	Площадь пола м²
Жилые комнаты и коридор, кухня прихожая, хоз помещение холодная кладовая, тамбур	1	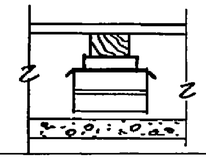	Доски пола — 28 Лата — 50 Подкладка — 25 Толь — 1 слой Кирпичный столбик — 250×250, h=140 По выравнивающему слою цем.-песч. р-ра Подстилающий слой из щебня — 80 Утрамбованный грунт	85.06
Веранда, крыльцо	2	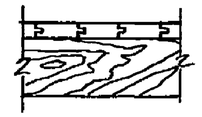	Доски пола 28 Балки 150	16.83
Ванная комната и туалет	3		Керамическая плитка на цементно-песчаном растворе марки „150" — 25 Подстилающий слой из бетона — 80 марки — 100 Грунт основания с втрамбованным щебнем	4.99
Хозяйств. постройка	4	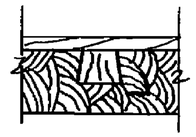	Антисептированные доски пола — 32 Лаги, втопленные в глину 100×50 Глина 150 Грунт основания	15.12

Привязан:

Инв. №

Нормокон.	Овакимьян	
Зам нач м.	Овакимьян	
ГАП	Петросов	
ГИП	Овакимьян	
Исполнил	Шевченко	
Проверил	Исидорова	

186-214-9.87 АС

Одноэтажный одноквартирный 3-комнатный дом, сблокированный с хозпостройкой

Стадия	Лист	Листов
Р	7	

Спецификация элементов заполнения проемов. Экспликация полов.

ЦНИИЭП гражданселькстрой

22781-01 11

Инв. № подл. | Подпись и дата | Взам инв №

ТИПОВОЙ ПРОЕКТ 186-214-9.87 АЛЬБОМ I

Стена по оси „А"

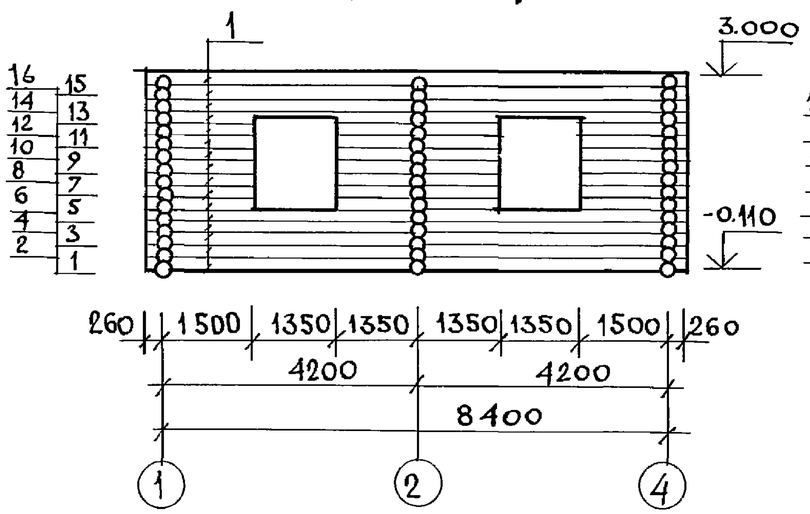

Стена по оси „1"

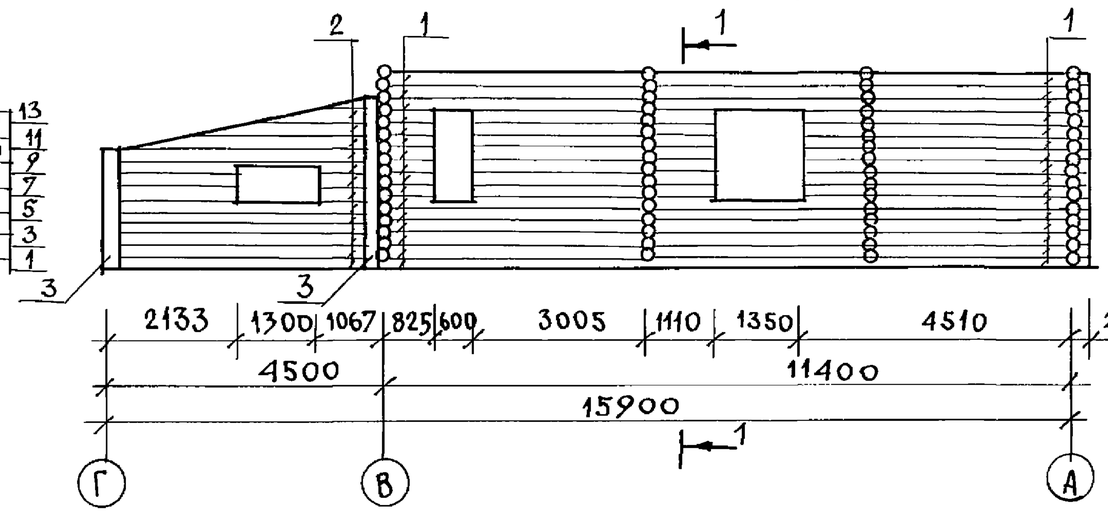

1-1

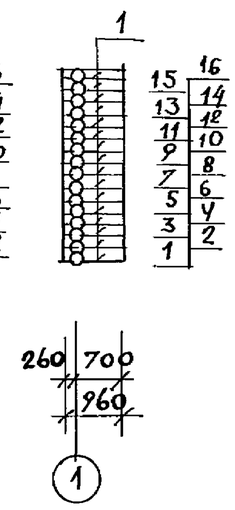

Стена по оси „В"

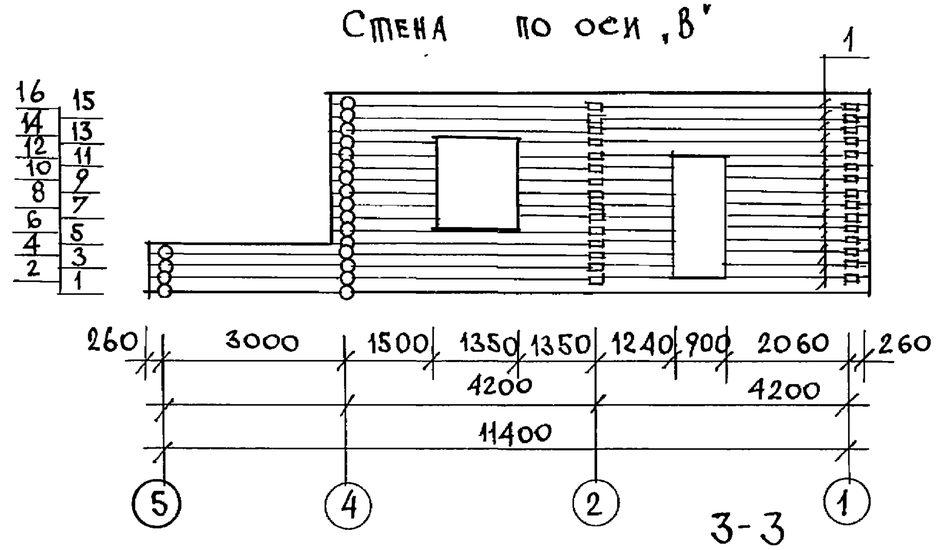

Стена по оси „4"

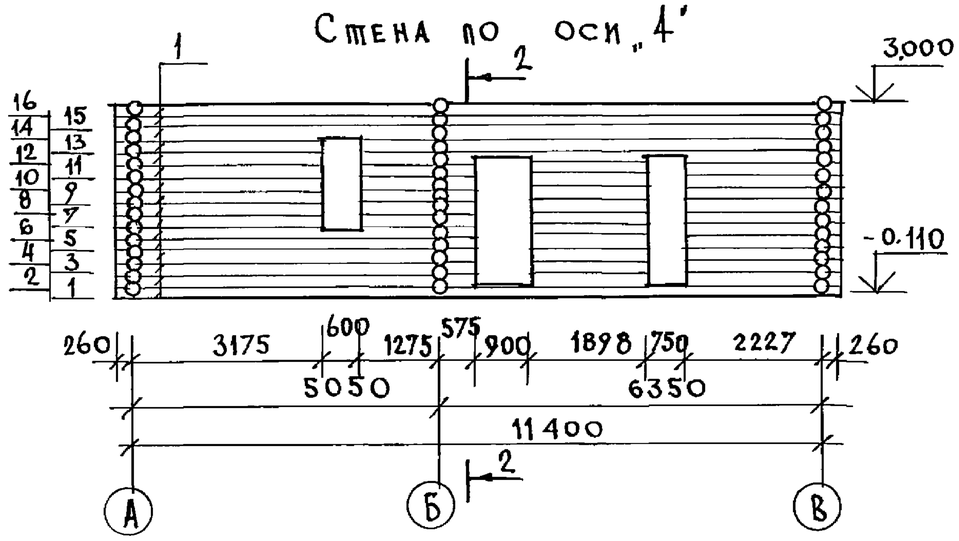

Стена по оси „Б"
2-2

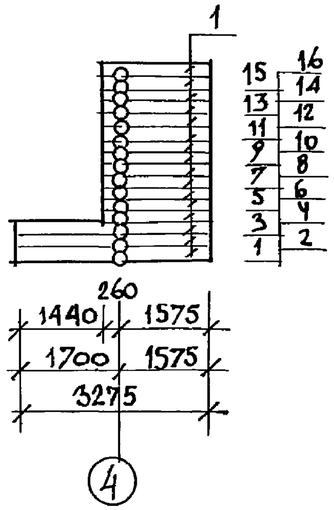

Стенка веранды

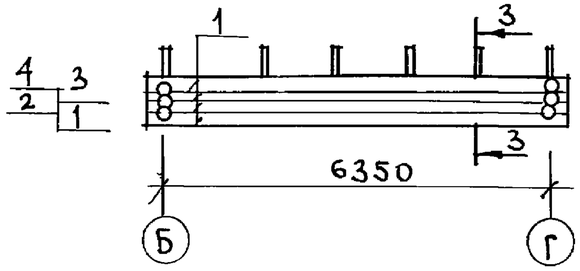

3-3

Нормок	Овакимьян		
Зам.нач.м	Овакимьян		
ГАП	Петросов		
ГИП	Овакимьян		
Исполн.	Шевченко		
Провер.	Исидорова		

Привязан

Инв. №

186-214-9.87 АС

Одноэтажный одноквартирный 3-комнатный дом, сблокированный с хозпостройкой

Стадия	Лист	Листов
Р	8	

Развертки стен по осям „А", „1", „В", „4", „5", „Б"

ЦНИИЭП граждансельстрой

Инв. № подл. | Подпись и дата | Взам. инв. №

Стена хозпостройки по оси „Г"

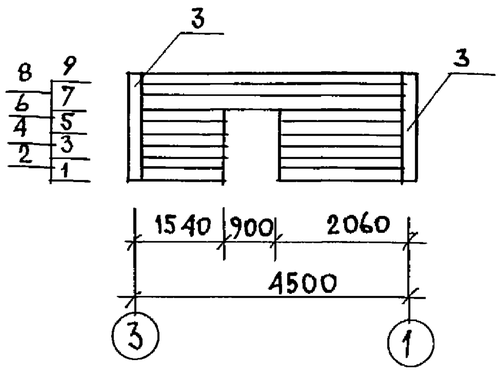

Стена хозпостройки по оси „З"

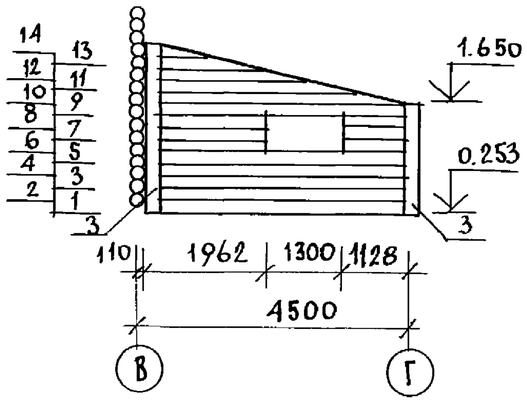

Стена по оси „2"

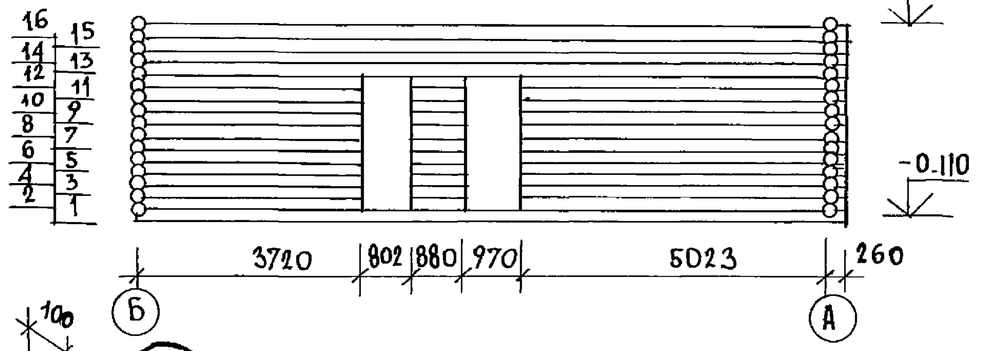

Детали рубки стен

с остатком

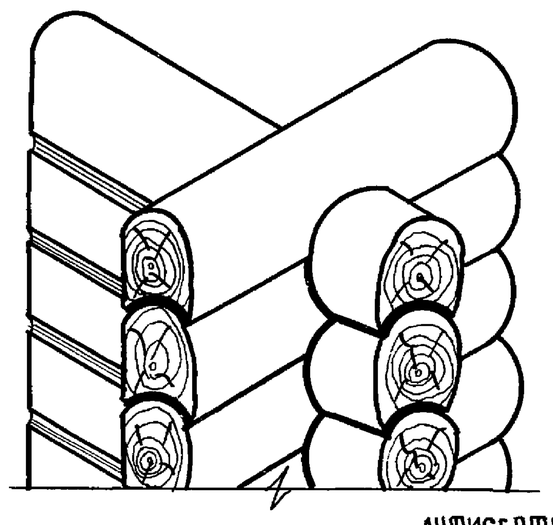

без остатка

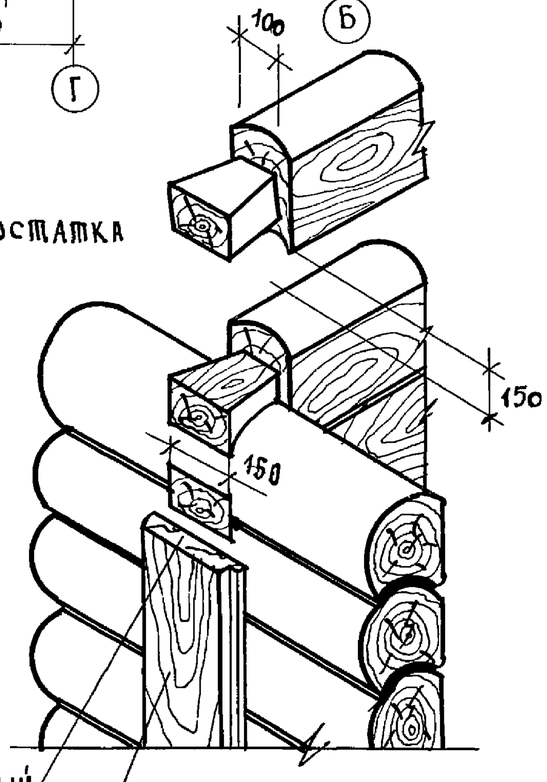

Антисептированный войлок или пакля

Доска 47мм

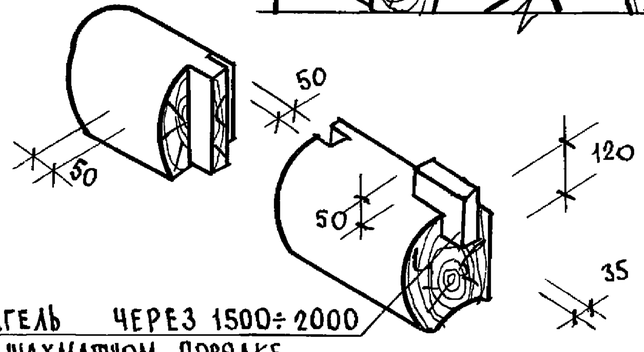

Нагель через 1500÷2000 в шахматном порядке

Перечень элементов

Поз. обозн.	Наименование	Кол. п.м	Объем в $м^3$
1	Бревна d=220÷250	876,9	36,41
2	Пластины из бревна d=220	142,2	2,7
3	Стойки d=220	см листы 31,32	

Нормок.	Овакимьян		
Зам. нач. м	Овакимьян		
ГАП	Петросов		
ГИП	Овакимьян		
Исполн.	Шевченко		
Провер	Исидорова		

Привязан

Инв. №

186-214-9.87 АС

Одноэтажный одноквартирный 3-комнатный дом, сблокированный с хозпостройкой

Стадия	Лист	Листов
Р	9	

Развертки стен по осям Г, З, 2. Узлы рубленых стен.

ЦНИИЭП Граждансельстрой

22781-01 13

Инв. № подл. | Подпись и дата | Взам. инв. №

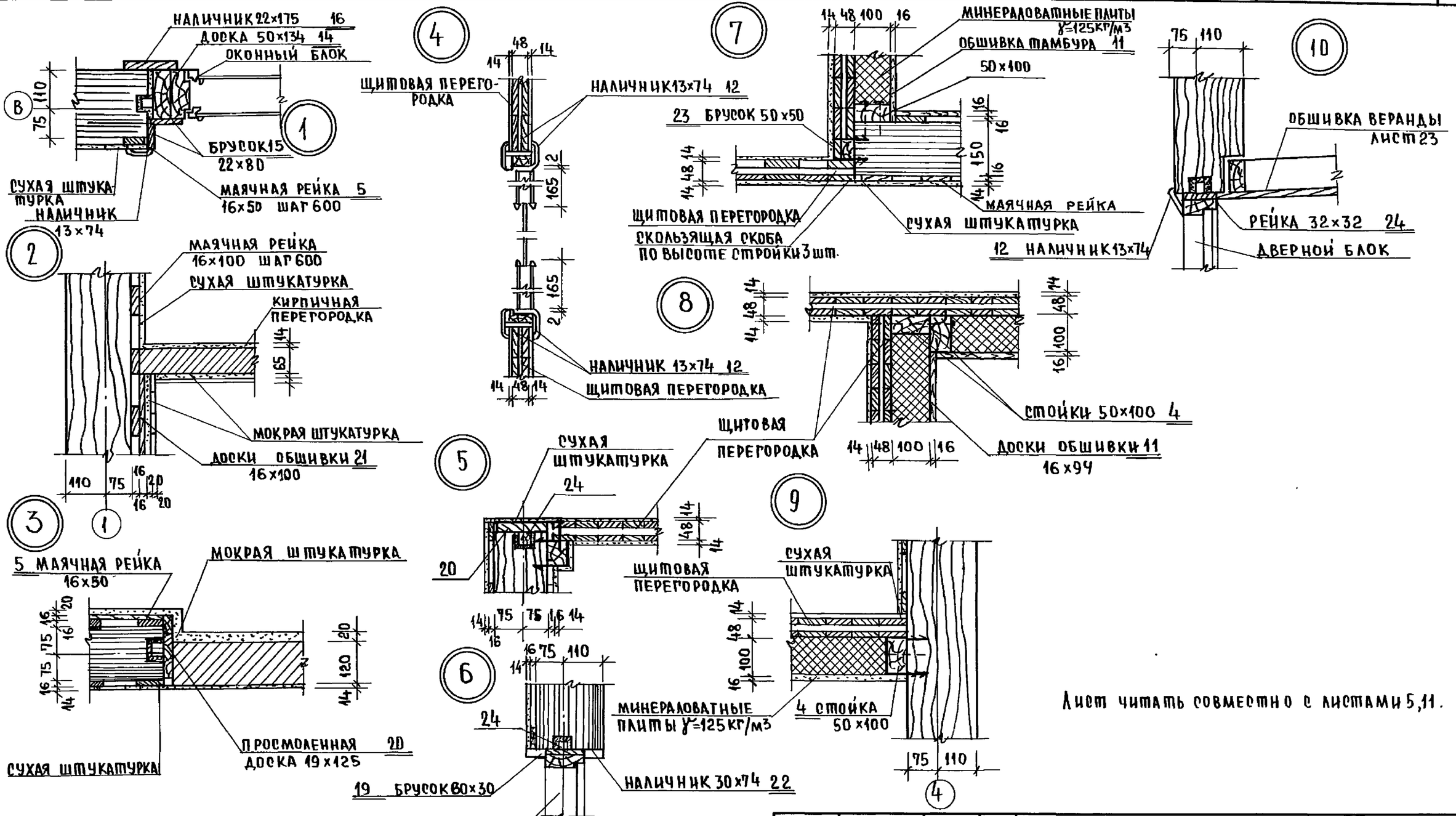

Лист читать совместно с листами 5,11.

ТИПОВОЙ ПРОЕКТ 186-214-9.87 АЛЬБОМ I

ИНВ № ПОДЛ	ПОДПИСЬ И ДАТА	ВЗАМ ИНВ №

ПРИВЯЗАН:

ИНВ.№

НОРМОК	ОВАКИМЬЯН	
ЗАМ.НАЧМ	ПЕТРОСОВ	
ГАП	ПЕТРОСОВ	
ГИП	ОВАКИМЬЯН	
ИСПОЛНИЛ	ИВАНОВА	
ПРОВЕРИЛ	ИСИДОРОВА	

186-214-9.87 АС

Одноэтажный одноквартирный 3-комнатный дом, сблокированный с хозпостройкой

СТАДИЯ	ЛИСТ	ЛИСТОВ
Р	10	

Узлы плана 1÷10.

ЦНИИЭП граждансельстрой

Типовой проект 186-214-9.87 Альбом I

N поз	Марка, наименование детали или изделия	Сечение мм: заготовки т	заготовки ш	детали т	детали ш	Длина детали мм	Объем единицы м³	Кол. шт. п.м	Общ. объем м³	Масса кг	Группа кач-ва по ГОСТу	Пропитка антис.	Влажн. %
	Спецификация деревянных изделий												
1	Щит перегородки Щ1	48 × 295 × 2500					0,021	1	0,027	—	1	—	15
2	Щит перегородки Щ-2	48 × 445 × 2500					0,040	5	0,20	—	1	—	15
5	Щит перегородки Щ-3	48 × 595 × 2500					0,053	15	0,848	—	1	—	15
4	Стойка	50	100	—	—	п.м	0,005	31,43	0,157	—	2		20
5	Маячная рейка	16	50	—	—	п.м	0,0016	300	0,480	—	2		20
6	Доп. брусок перегор.	50	60	—	—	п.м	0,003	32,5	0,098	—	2		20
7	Брусок зашива над дверями	50	50	—	—	п.м	0,0025	16,18	0,040	—	2		20
8	Доски зашива над дверями	19	100	—	—	п.м	0,0019	42,0	0,080	—	2		20
9	Плинтус тип I (ГОСТ 8242-75)	—	—	16	54	п.м	0,001	101,0	0,101	—	2	—	12
10	Карниз (ГОСТ 8242-75)	—	—	19	24	п.м	0,0005	118,0	0,059	—	2	—	12
11	Доски обшивки тамбура	19	100	16	98	п.м	0,0016	137,2	0,261	—	2		15
12	Наличник тип I (ГОСТ 8242-75)	—	—	13	74	п.м	0,001	99,29	0,099	—	2		12
13	Наличник	25	100	22	94	п.м	0,0025	20,0	0,050	—	2		18
14	Доска	50	150	50	134	п.м	0,0075	26,4	0,198	—	2		20
15	Брусок	25	100	22	80	п.м	0,0029	450	0,112	—	2		20
16	Доска	22	175	19	169	п.м	0,0039	41,79	0,163	—	2		20
17	Сливная доска	16	100	—	—	п.м	0,0016	8,052	0,013	—	2		18
18	Доска	22	75	—	—	п.м	0,0017	8,052	0,014	—	2		20
19	Брусок	30	30	—	—	п.м	0,0009	4,36	0,0039	—	2		20
20	Доска	19	125	—	—	п.м	0,0023	2,5	0,0058	—	2		20
21	Доска обшивки	16	100	—	—	п.м	0,0017	106,7	0,170	—	2		18
22	Наличник	32	75	30	74	п.м	0,0022	12,7	0,028	—	2		18
23	Брусок	50	50	—	—	2500	0,0063	1	0,0063	—	2		20
24	Рейка	32	32	—	—	п.м	0,001	45,3	0,045	—	2		20
						Итого:			3,27	1700			
1	Минераловатные плиты γ=125 кг/м³ (ВТАМБ.)								0,76	107,5			
	Спецификация металлических изделий												
	Скользящая скоба	⌀12 АI		ГОСТ 2590-71		400	—	18	—	6,488	—	—	—

Взак. инв. №

Подпись и дата

Инв. № подл.

Привязан

Норм. кон.	Овакимьян	
Зам. нач.	Овакимьян	
ГАП	Петросов	
ГИП	Овакимьян	
Вед. инж.	Черкашина	
Провер.	Исидорова	

186-214-9.87 АС

Одноэтажный одноквартирный 3-комнатный дом, сблокированный с хозпостройкой

Стадия	Лист	Листов
Р	11	

Спецификация деревянных и металлических изделий к монтажному плану

ЦНИИЭП граждансельстрой

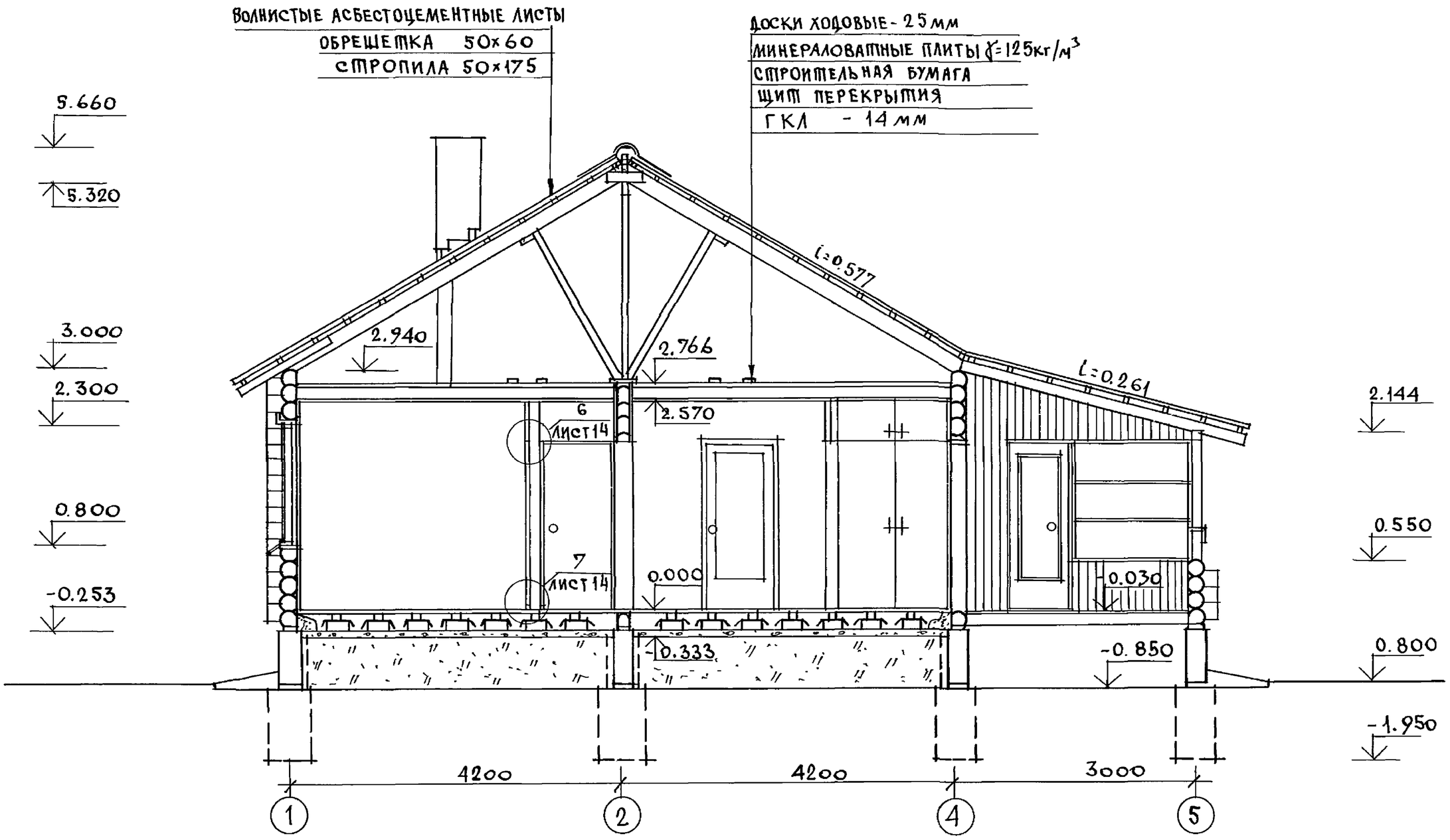

НОРМОК.	Овакимьян		
ЗАМ.НАЧ.И	Овакимьян		
ГАП	Петросов		
ГИП	Овакимьян		
ИСПОЛН.	Иванова		
ПРОВЕР.	Исидорова		

ПРИВЯЗАН

ИНВ. N

186-214-9.87 АС

Одноэтажный одноквартирный 3-комнатный дом, сблокированный с хозпостройкой

СТАДИЯ	ЛИСТ	ЛИСТОВ
Р	12	

РАЗРЕЗ 1-1

ЦНИИЭП ГРАЖДАНСЕЛЬСТРОЙ

22781-01 16

ТИПОВОЙ ПРОЕКТ 186-214-9.87 АЛЬБОМ I

ИНВ N ПОДЛ. | ПОДПИСЬ И ДАТА | ВЗАМ. ИНВ N

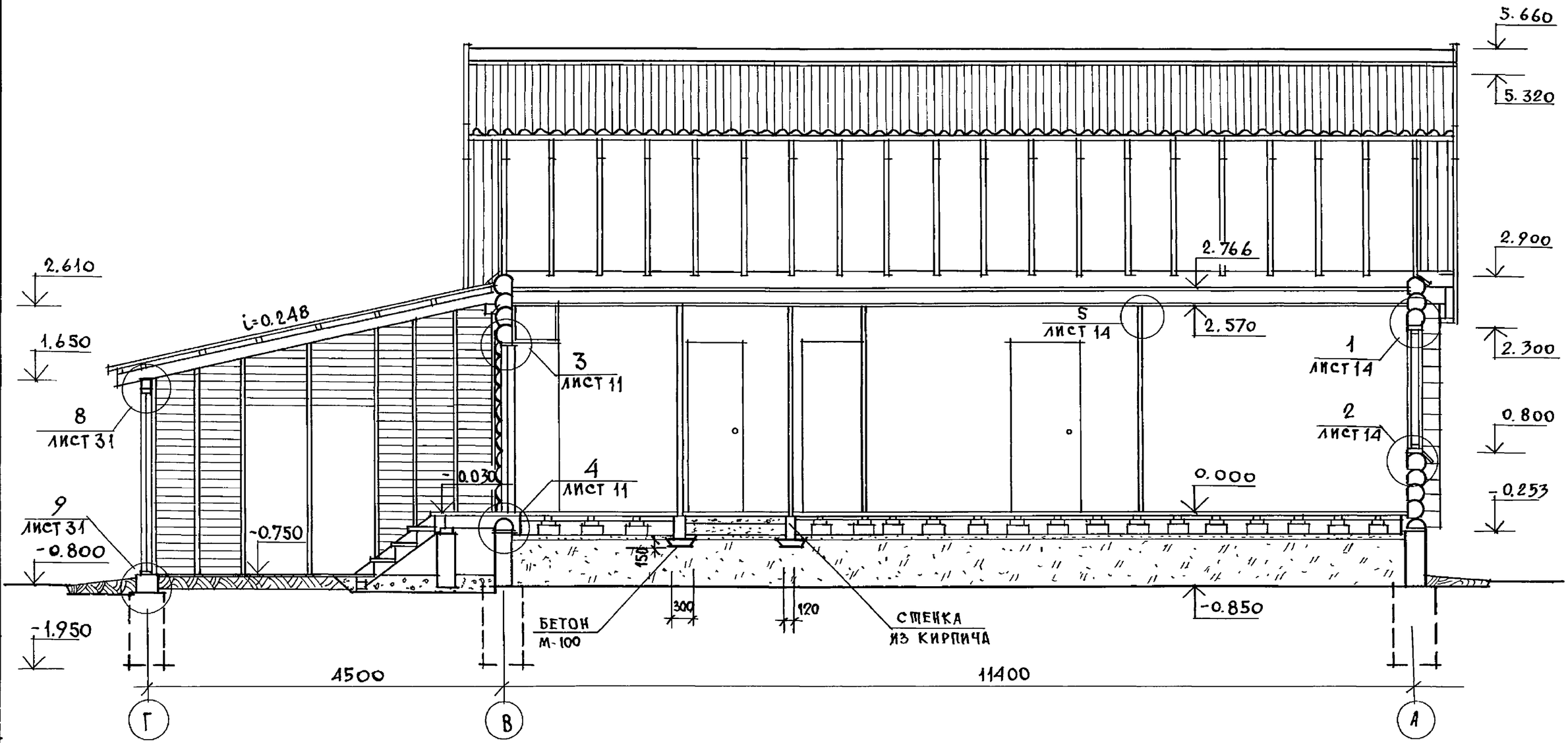

Нормок.	Овакимьян		
Зам.нач м	Овакимьян		
ГАП	Петросов		
ГИП	Овакимьян		
Исполн.	Шевченко		
Провер.	Исидорова		

ПРИВЯЗАН

ИНВ. N

186-214-9.87 АС

Одноэтажный одноквартирный 3-комнатный дом, сблокированный с хозпостройкой

Стадия	Лист	Листов
Р	13	

Разрез 2-2.

ЦНИИЭП гражданстельстрой

22781-01 17

Типовой проект 186-214-9.87 Альбом I

Инв. N подл. | Подпись и дата | Взам. инв. N

1

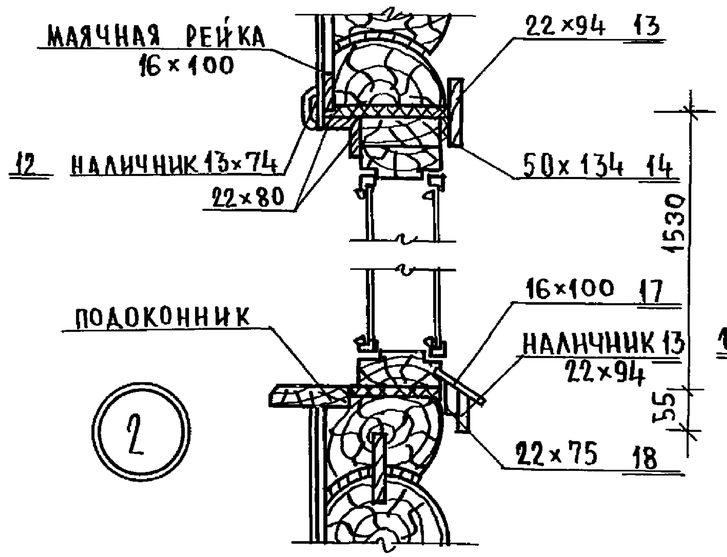

2

Узел „1" до осадки здания

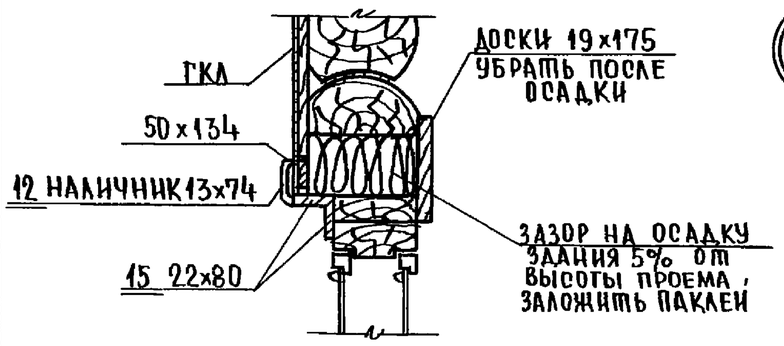

Узел „3" до осадки здания

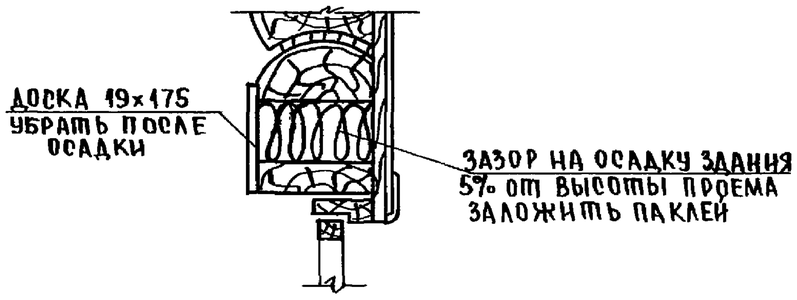

5

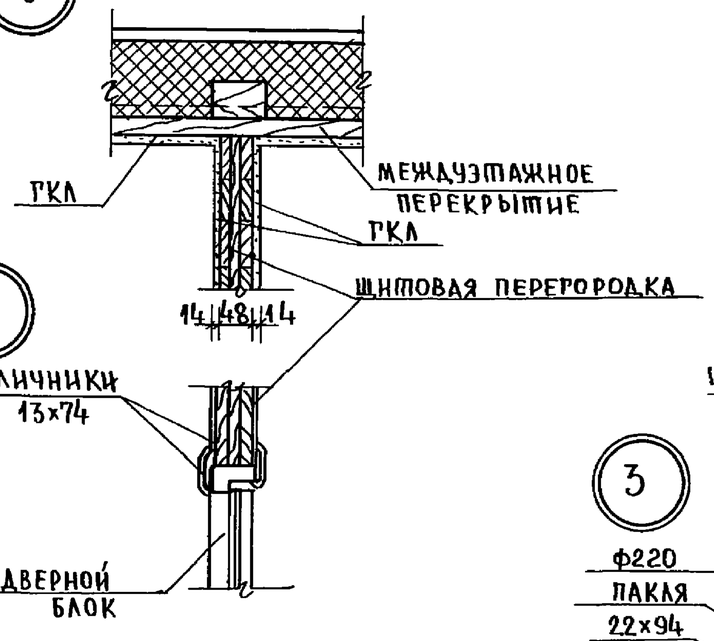

6

7

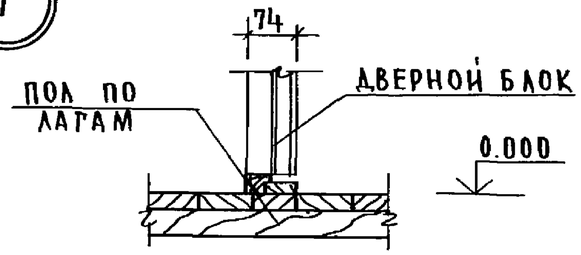

Данный лист см. совместно с л. 11, 12, 13.

Узел „5" до осадки здания

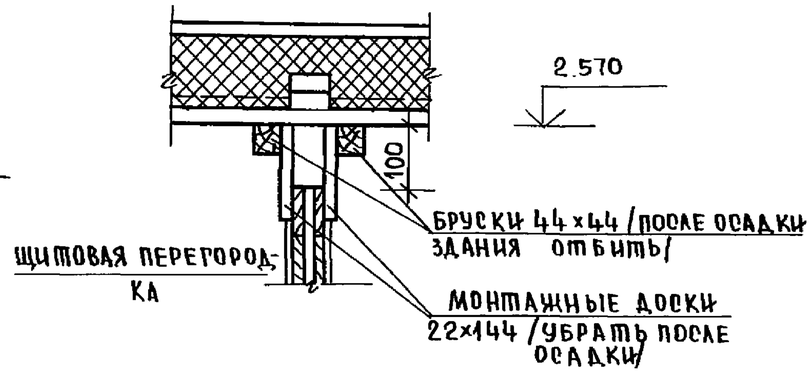

3

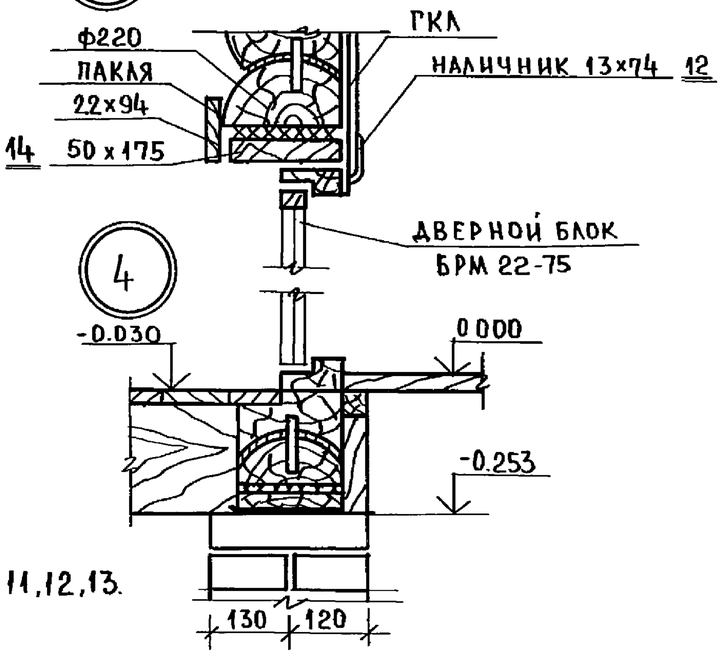

4

				186-214-9.87 АС			
ПРИВЯЗАН		НОРМ КОНТ	ОВАКИМЬЯН	Одноэтажный одноквартирный 3-комнатный дом, сблокированный с хозпостройкой	СТАДИЯ	ЛИСТ	ЛИСТОВ
		ЗАМ. НАЧ М	ОВАКИМЬЯН		Р.	14	
		ГАП	ПЕТРОСОВ				
		ГИП	ОВАКИМЬЯН	Узлы разрезов 1÷7.	ЦНИИЭП граждансельстрой		
		ИСПОЛНИТ	ИВАНОВА				
ИНВ №		ПРОВЕРИЛ	ИСИДОРОВА				

ИНВ. № ПОДЛ | ПОДПИСЬ И ДАТА | ВЗАМ. ИНВ №

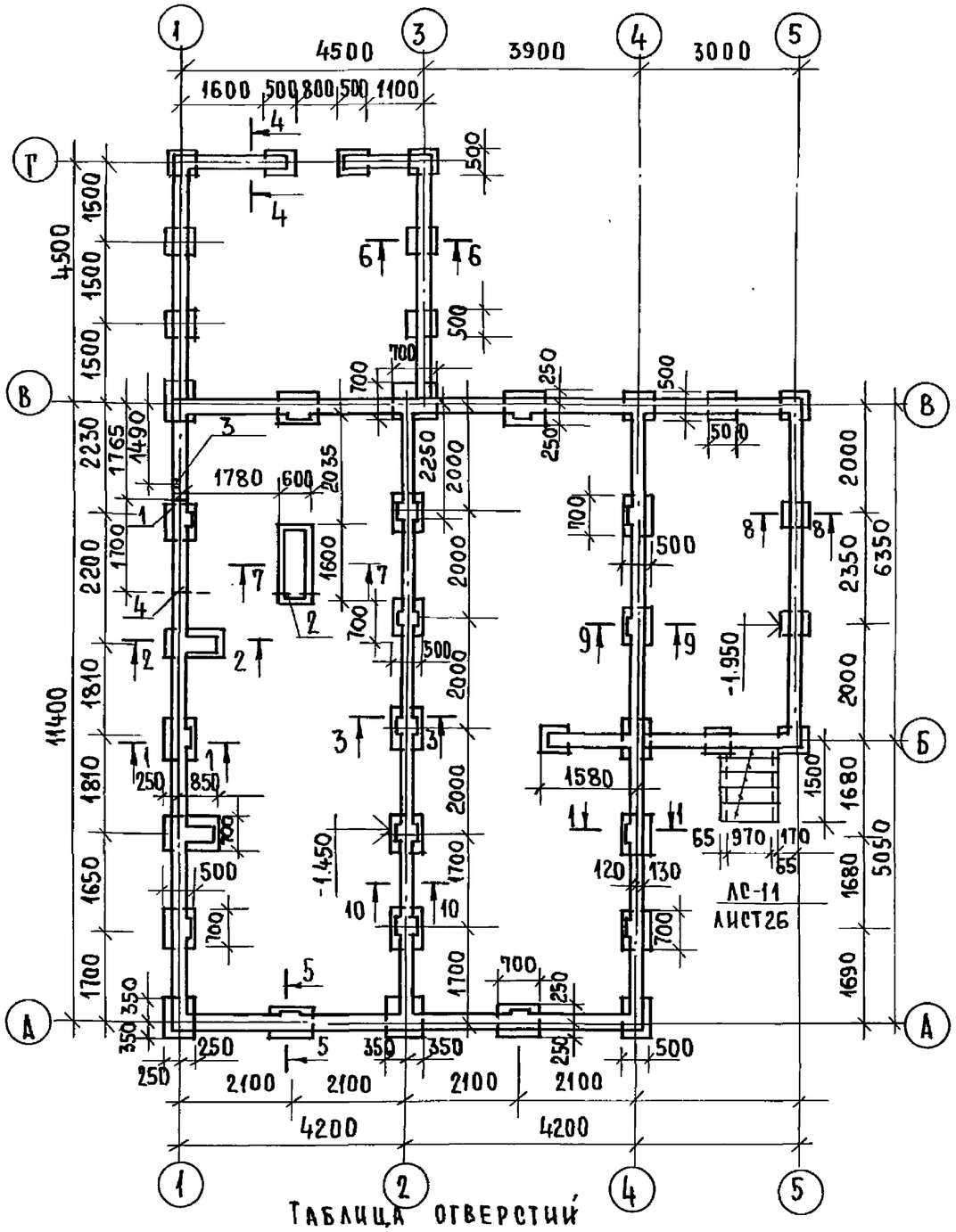

Схема сечений

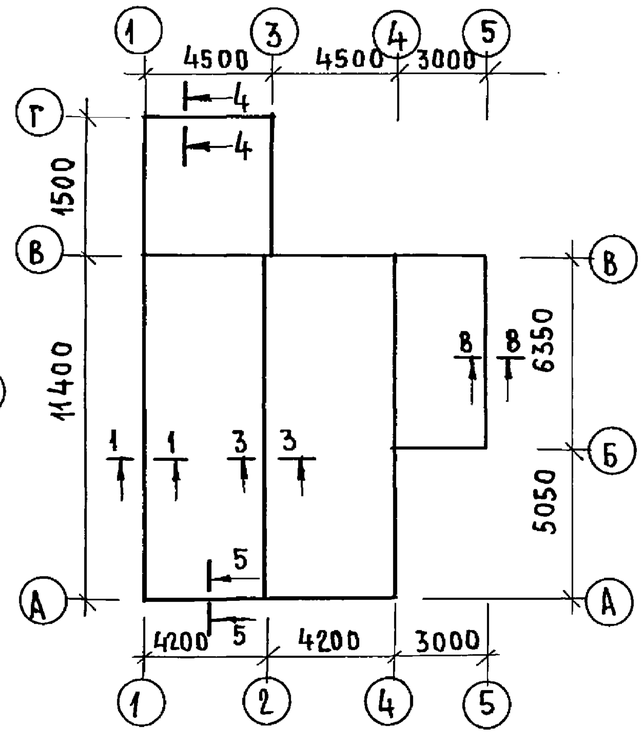

Таблица нормативных нагрузок на отм. -0.08

NN сечений	Нормативная нагрузка т/м
1-1	1,65
3-3	2,20
5-5	1,10
8-8	0,85
4-4	1,10

1. Фундаменты разработаны для строительства на площадке со спокойным рельефом при сухих непучинистых грунтах и при отсутствии грунтовых вод и для нормативного давления $R_н = 2.0$ кгс/см².
2. Материал фундаментов - бут марки 50 на бетоне марки 100.
3. Цоколь выполняется из кирпича марки 75 и растворе марки 50 с наружной стороны производится расшивка швов кирпичной кладки и предусматривается глинощебеночная отмостка шириной 750мм с уклоном 1:10.
4. Горизонтальная гидроизоляция стен выполняется из двух слоев рубероида (с прокладкой между ними просмоленой пакли) по цементной стяжке состава 1:2 уложенной по поверхности цоколя.
5. Горизонтальная гидроизоляция дымовентиляционной трубы на отм. -0.03 - цементный раствор состава 1:2.
6. Отметки низа отверстий для ввода и выпуска водопровода и канализации уточняются при привязке проекта. и расход материалов на фундаменты
7. Спецификация деревянных деталей даны на листе 17.
8. Сечения по фундаментам см. лист 16.

Таблица отверстий

NN	Наименование	Сечение	Отметка низа
1	Водопровод	400 x 400	При привязке
2	Канализация	300 x 400(h)	-0.600
3	Ниша поливочного крана	270x370(h)x250	-0.600
4	Канализация	500 x 500	При привязке

Типовой проект 186-214-9.87 Альбом I

Инв. № подл. | Подпись и дата | Взам. инв. №

Привязан:

Инв. №

Нормок.	Овакимьян		
Зам.нач.м	Овакимьян		
ГАП	Петросов		
ГИП	Овакимьян		
Исполн.	Иванова		
Провер.	Исидорова		

186-214-9.87 АС

Одноэтажный одноквартирный 3-комнатный дом, сблокированный с хозпостройкой.

Стадия	Лист	Листов
Р	15	

План фундаментов. Схема сечений. Таблица нормативных нагрузок. Таблица отверстий.

ЦНИИЭП граждансельстрой

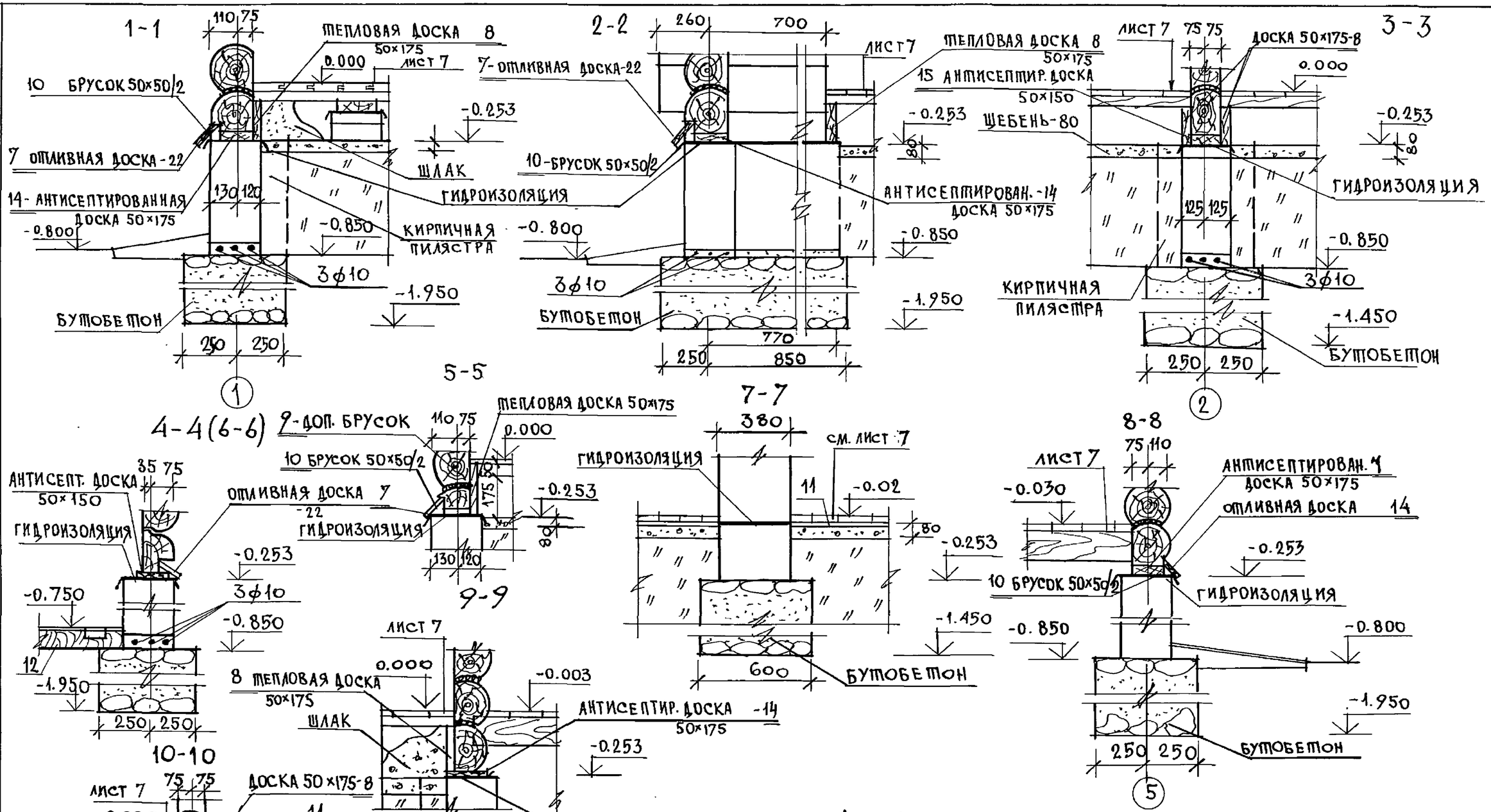

Данный лист см. совместно с листом 17.

				186-214-9.87 АС			
ПРИВЯЗАН							
ИНВ. №							

НОРМОК.	Овакимьян		Одноэтажный одноквартирный 3-комнатный дом, сблокированный с хозпостройкой	СТАДИЯ	ЛИСТ	ЛИСТОВ
ЗАМ.НАЧ.М	Овакимьян			Р	16	
ГАП	Петросов					
ГИП	Овакимьян					
ИСПОЛН.	Иванова		Сечения фундаментов.	ЦНИИЭП ГРАЖДАНСЕЛЬСТРОЙ		
ПРОВЕР.	Исидорова					

22781-01 20

ТИПОВОЙ ПРОЕКТ 186-214-9.87 АЛЬБОМ I

ИНВ. № ПОДЛ. | ПОДПИСЬ И ДАТА | ВЗАМ. ИНВ. №

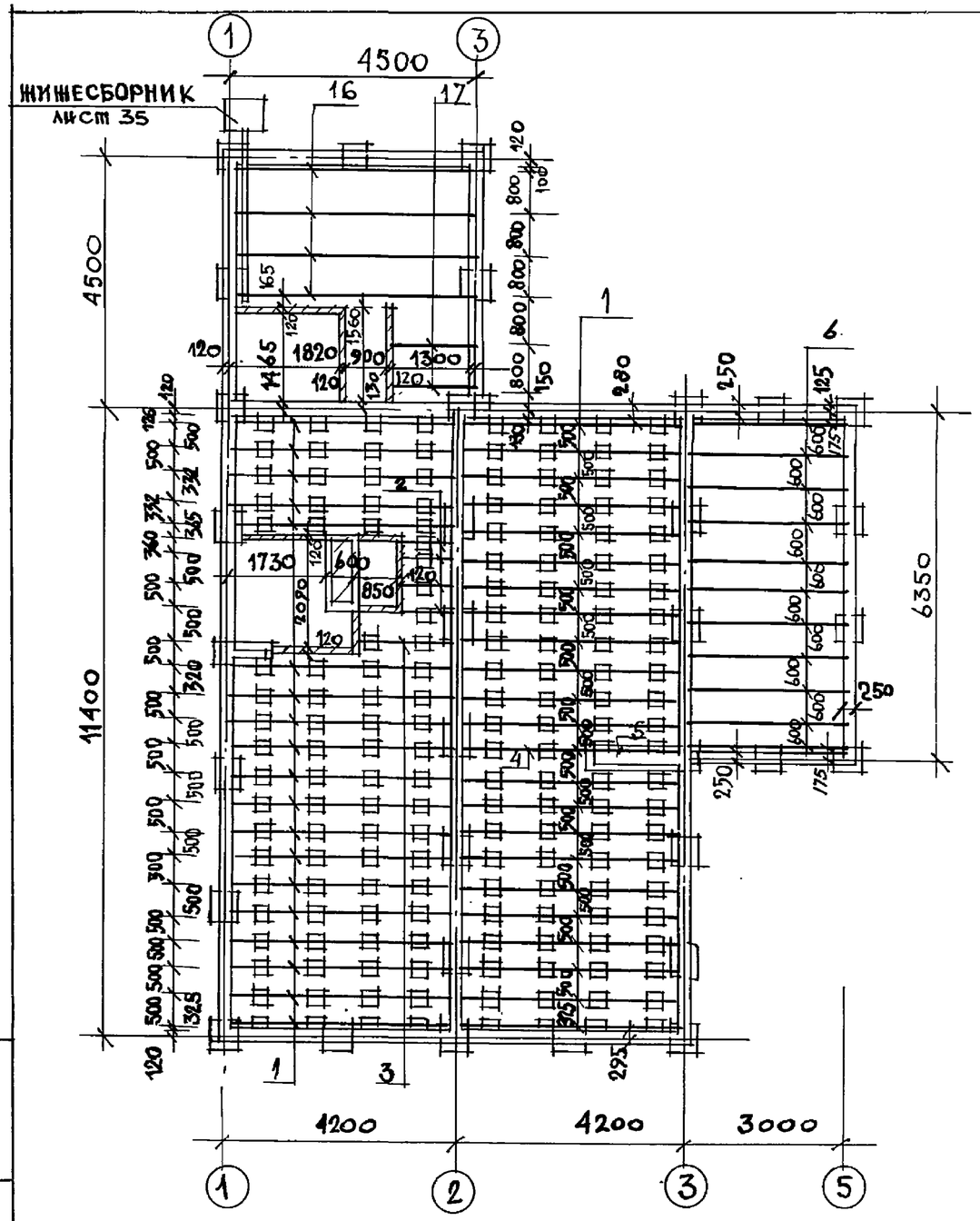

NN поз	Марка, наименов. деталей или изделия	Сечение мм: Заготов. Т	Заготов. Ш	Детали Т	Детали Ш	Длина детали мм	Об'ем или площ. ед. м³(м²)	Кол. шт. (п.м)	Общий об'ем площ. м³(м²)	Масса кгс	Группа кач-ва по ГОСТ 11047-72	Пропит антис.	Влажн. древ. %
1	Лаги	50	100	—	—	3955	0.020	41	0.820	—	2		20
2	Лаги	50	100	—	—	675	0.003	4	0.012	—	2		20
3	Лаги	50	100	—	—	1645	0.008	1	0.008	—	2		20
4	Лаги	50	100	—	—	2700	0.016	1	0.016	—	2		20
5	Лаги	50	100	—	—	1255	0.006	1	0.006	—	2		20
6	Балки	50	150	—	—	3000	0.023	11	0.253	—	1		20
7	Отливная доска	25	150	22	150	п.м	0.0033	38.1	0.143	—	2		18
8	Тепловая доска	50	175	—	—	п.м	0.009	60.48	0,529	—	1		20
9	Дополнительный брусок	50	50	—	—	п.м	0,0025	16.3	0.041	—	1		20
10	Брусок слива	50	50	—	—	п.м	0.0025	25.8	0.065	—	2		18
11	Доски пола	32	100	28	94	п.м	0.0032	1002,6	3,208	—	2		15
12	Доски пола	32	100	—	—	п.м	0.0032	135	0.432	—	2		15
13	Подкладки	25	100	—	—	250	0.0006	174	0,104	—	2		20
14	Антисептированная доска	50	175	—	—	п.м	0.009	49.73	0.448	—	3		20
15	Антисептированная доска	50	150	—	—	п.м	0.008	23.94	0.192	—	3		20
16	Лаги	60	100	—	—	3960	0.024	4	0.096	—	2		20
17	Лаги	60	100	—	—	1300	0.008	2	0.016	—	2		20
							Итого		6,389	3145			

Расход бутобетона на фундаменты — 12,71 м³
Расход кирпича на цоколь — 11.66 м³
Расход арматуры ф10АI — 144 кг
Расход бутобетона на фундамент под дымовентиляц. стояк — 1.09 м³
Расход щебня — 6.53 м³

1. Лист см. совместно с листом 15,16
2. Укладку лаг производить с учётом расположения перегородок.

Типовой проект 186-214-9.87 Альбом I

Нормок.	Овакимьян		
Зам. нач.м	Овакимьян		
ГАП	Петросов		
ГИП	Овакимьян		
Исполн.	Иванова		
Провер.	Исидорова		

Привязан

Инв. N

186-214-9.87 АС

Одноэтажный одноквартирный 3-комнатный дом, сблокированный с хозпостройкой

Стадия	Лист	Листов
Р	17	

План цокольного перекрытия. Спецификация.

ЦНИИЭП граждансельстрой

Инв. N подл. | Подпись и дата | Взам. инв. N

ТИПОВОЙ ПРОЕКТ 186-214-9.87 АЛЬБОМ I

ПЛАН ЧЕРДАЧНОГО ПЕРЕКРЫТИЯ

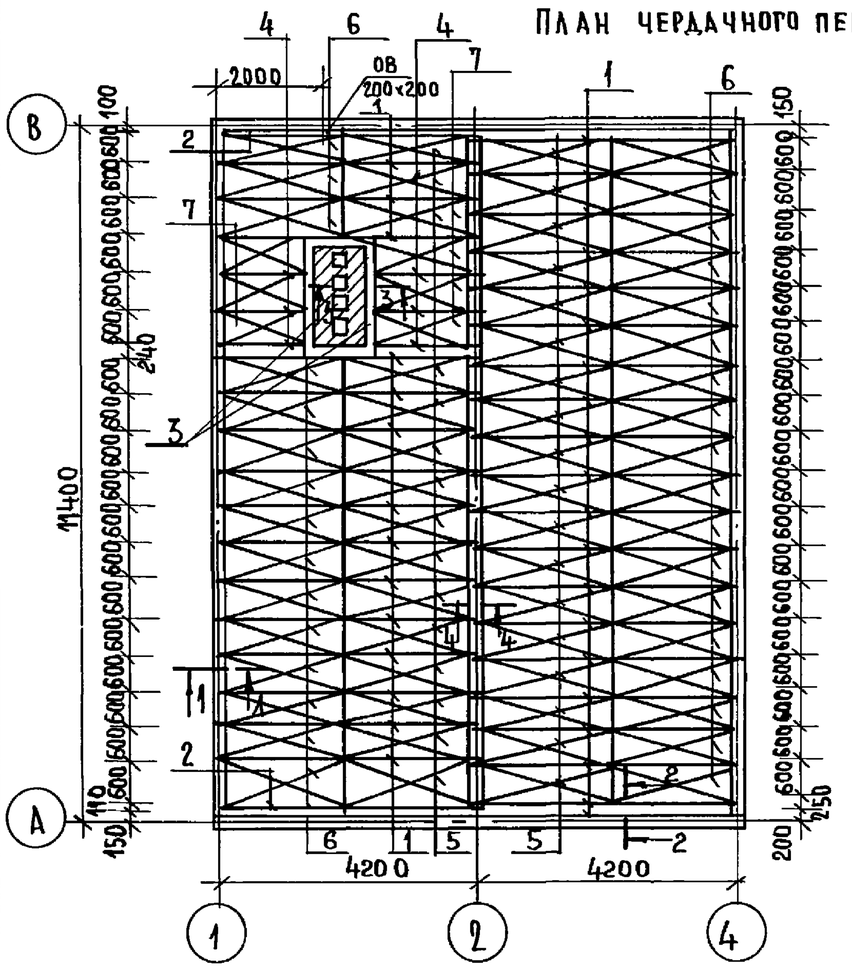

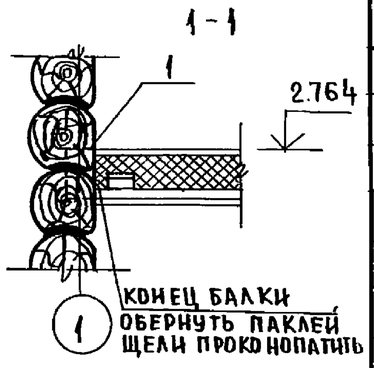

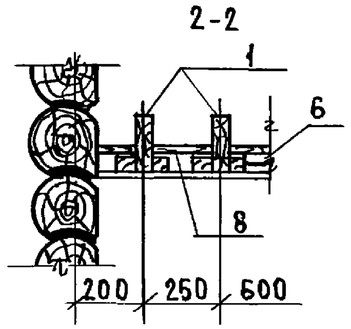

МАРКА ПОЗИЦИЯ	ОБОЗНАЧЕНИЕ	НАИМЕНОВАНИЕ	КОЛ-ВО	ОБЪЕМ м³ 1 ЕД.	ПРИМЕЧАНИЕ
1	АЛЬБОМ I лист 33	БЦ 5.18.43-2	36	0.0578	2.0808
2	АЛЬБОМ I лист 33	БЦ 5.18.43-1	2	0.0477	0.0954
3	АЛЬБОМ I лист 33	БЦ 5.18.20	2	0.0172	0.0344
4	АЛЬБОМ I лист 33	БЦ 5.18.16-2	6	0.0220	0.1320
5	ГОСТ 1005-86	Щ 21-3а	33	0.0265	0.8745
6	ГОСТ 1005-86	Щ 18-3а	33	0.0254	0.8382
7	АЛЬБОМ I лист 33	ИЩ-1	6	0.0192	0.1152
8	ГОСТ 24454-80	ДОСКА ЗАШИВА δ=16 мм	42.0	0.0016	0.0672
				Итого:	4.2377
	МЕТАЛЛИЧЕСКИЕ ИЗДЕЛИЯ				
9	ГОСТ 16523-70*	ХОМУТ -2×60, ℓ=700	10		

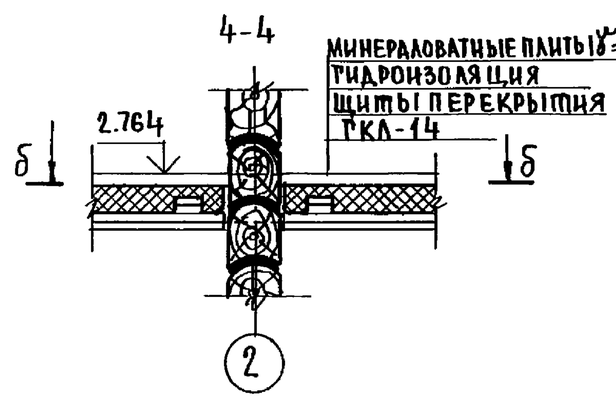

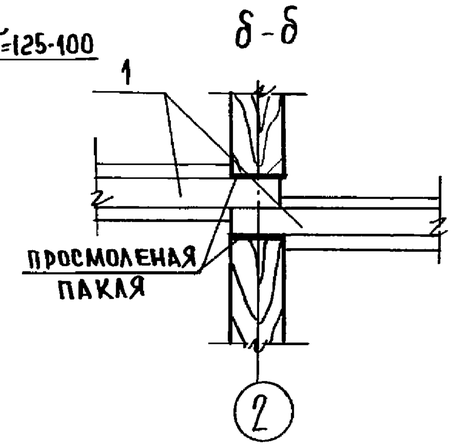

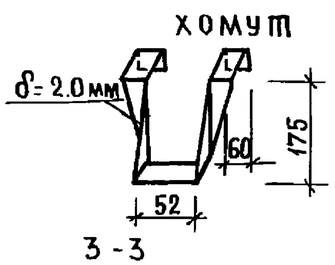

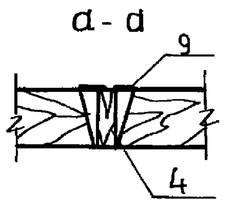

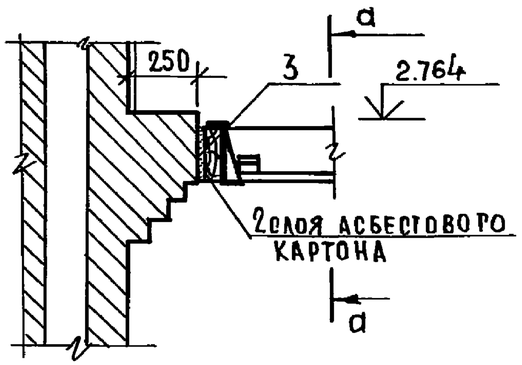

НОРМ.КОНТ	ОВАКИМЬЯН		
ЗАМ.НАЧМ	ОВАКИМЬЯН		
ГАП	ПЕТРОСОВ		
ГИП	ОВАКИМЬЯН		
ИСПОЛНИЛ	ИВАНОВА		
ПРОВЕРИЛ	ИСИДОРОВА		

ПРИВЯЗАН:

ИНВ.№

186-214-9.87 АС

Одноэтажный одноквартирный 3-комнатный дом, сблокированный с хозпостройкой

СТАДИЯ	ЛИСТ	ЛИСТОВ
Р	18	

План чердачного перекрытия. Спецификация.

ЦНИИЭП ГРАЖДАНСЕЛЬСТРОЙ

22781-01 22

ИНВ.№ ОБЛ. | ПОДПИСЬ И ДАТА | ВЗАМ.ИНВ.№

Типовой проект 186-214-9.87 Альбом I

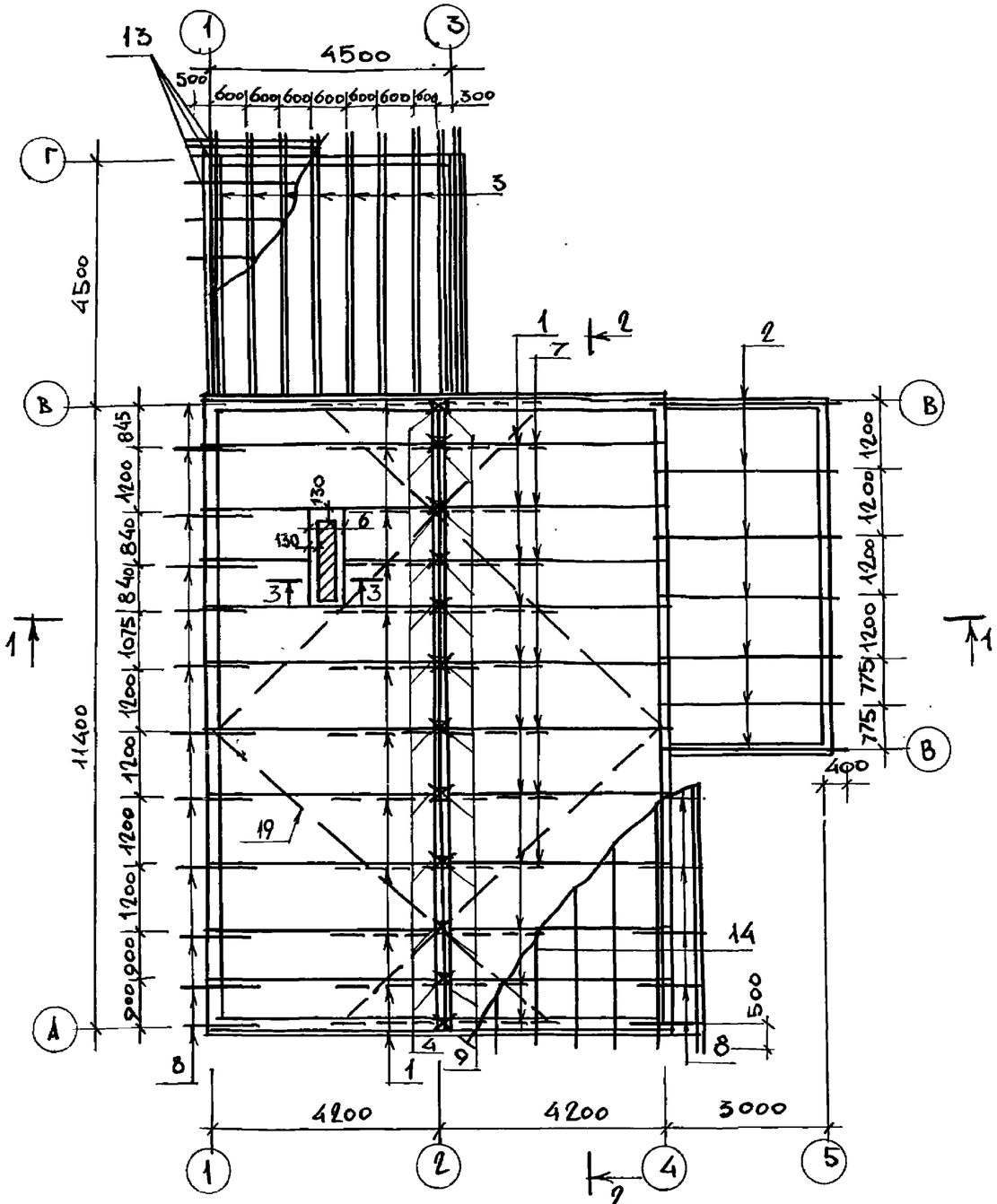

ПЛАН КРОВЛИ

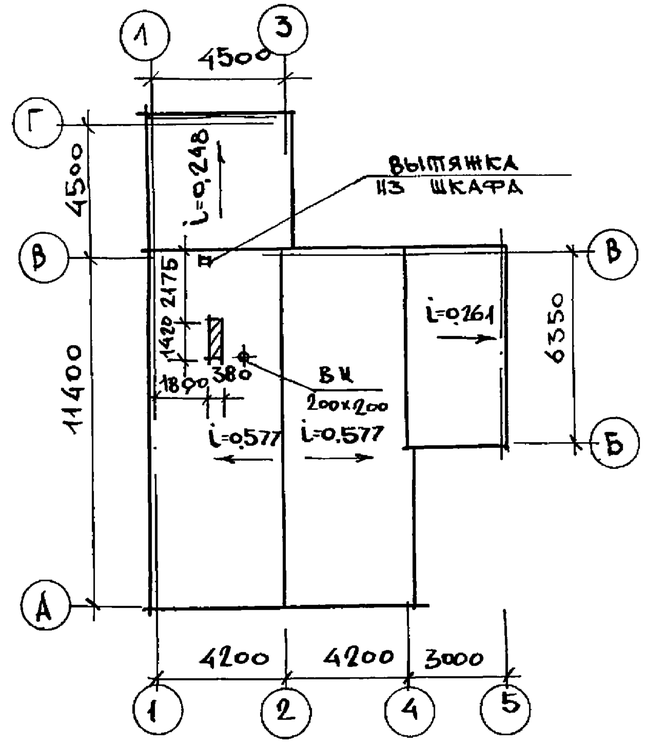

Данный лист читать совместно с листами 20 ÷ 22

Норм.кон	Овакимьян		
Зам.нач.	Овакимьян		
ГАП	Петросов		
ГИП	Овакимьян		
Исполн.	Иванова		
Провер.	Исидорова		

Привязан

Инв №

186 - 214 - 9.87 АС

Одноэтажный одноквартирный 3 комнатный дом сблокированный с хозпостройкой

Стадия	Лист	Листов
Р	19	

План стропил
План кровли

ЦНИИЭП Граждансельстрой

22781-01 23

Инв. № подл. | Подпись и дата | Взам. инв. №

Типовой проект 186-214-9.87 Альбом I

Зашив фронтона

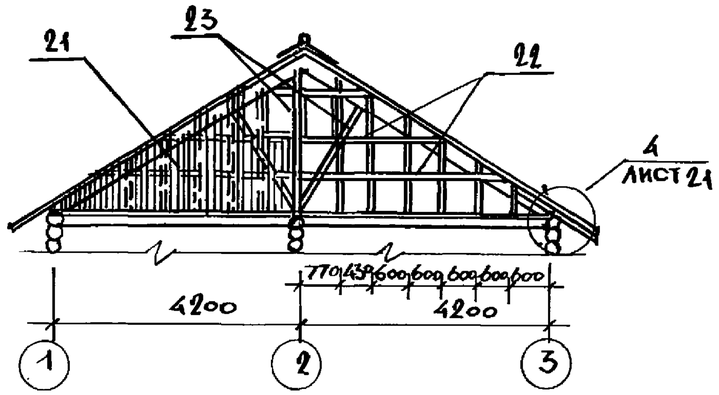

1-1

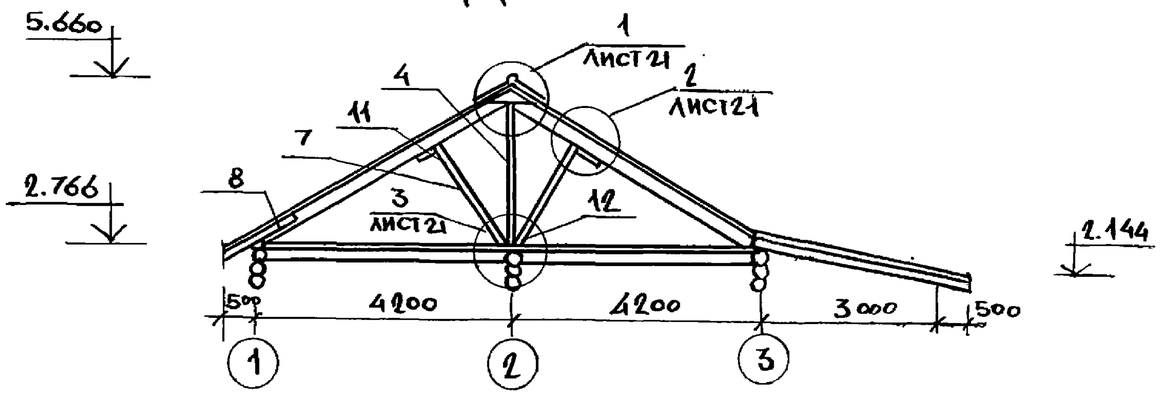

5

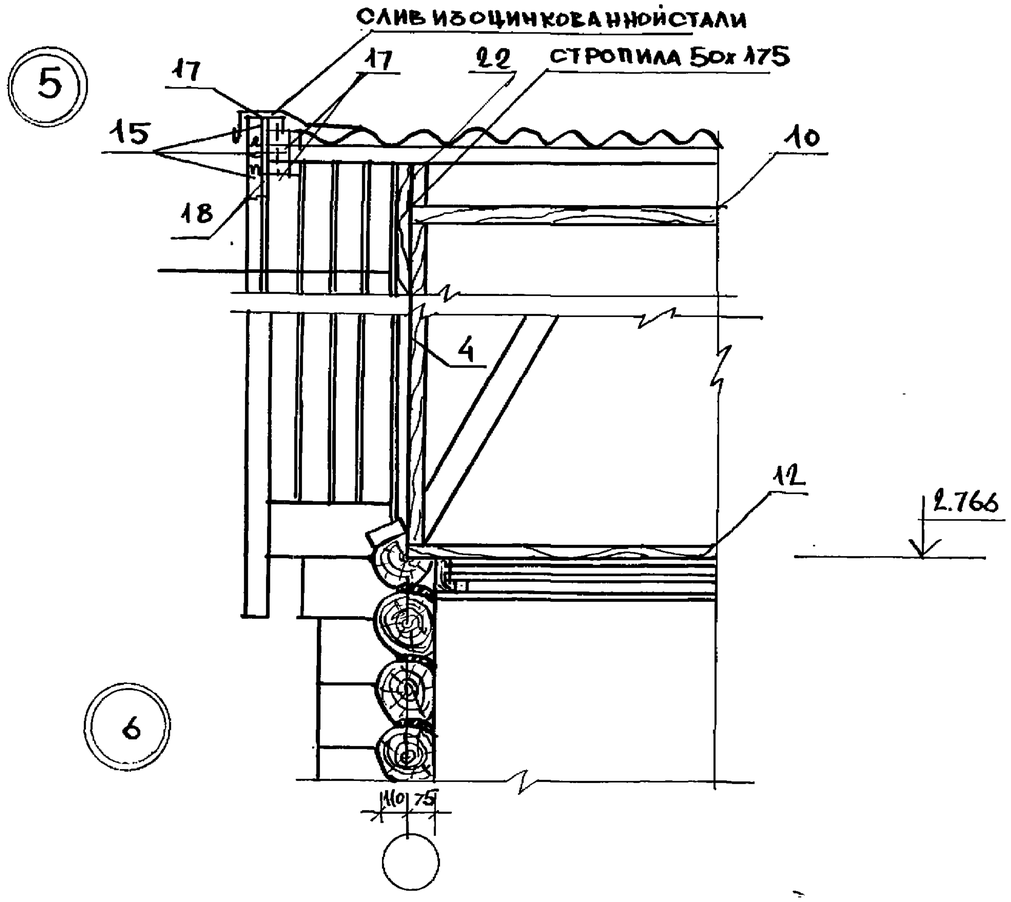

2-2

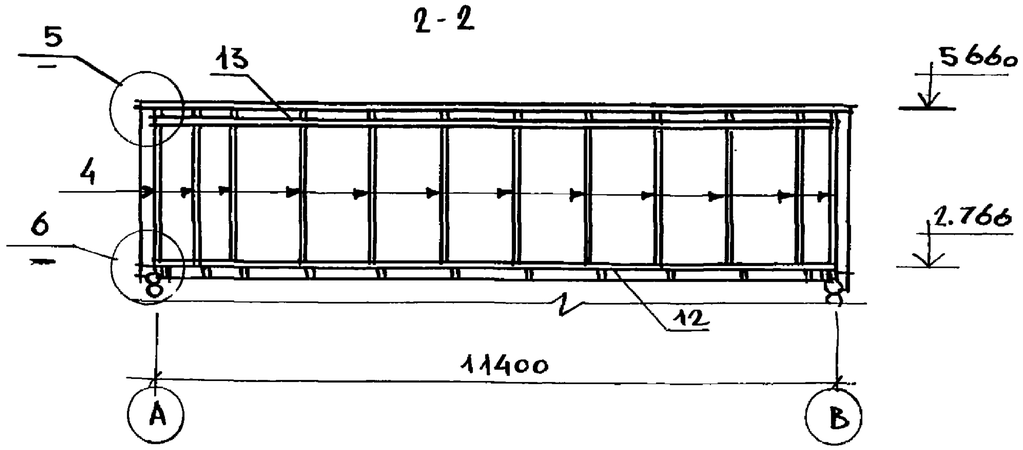

6

Данный лист см. совместно с лист. 19, 22

				186-214-9.87			АС	
			Норм.контр.	Овакимьян				
Привязан			Зам.нач.	Овакимьян	Одноэтажный одноквартирный 3-комнатный дом с блокированный с хозпостройкой	Стадия	Лист	Листов
			ГАП	Перосов		Р	20	
			ГИП	Овакимьян				
			Исполн.	Иванова	Разрезы крыши 1-1; 2-2 Зашив фронтона. Узлы 5; 6	ЦНИИЭП граждансельстрой		
Инв. №			Провер	Исаорова				

22781-01 24

Инв. № подл. | Подпись и дата | Взам. инв. №

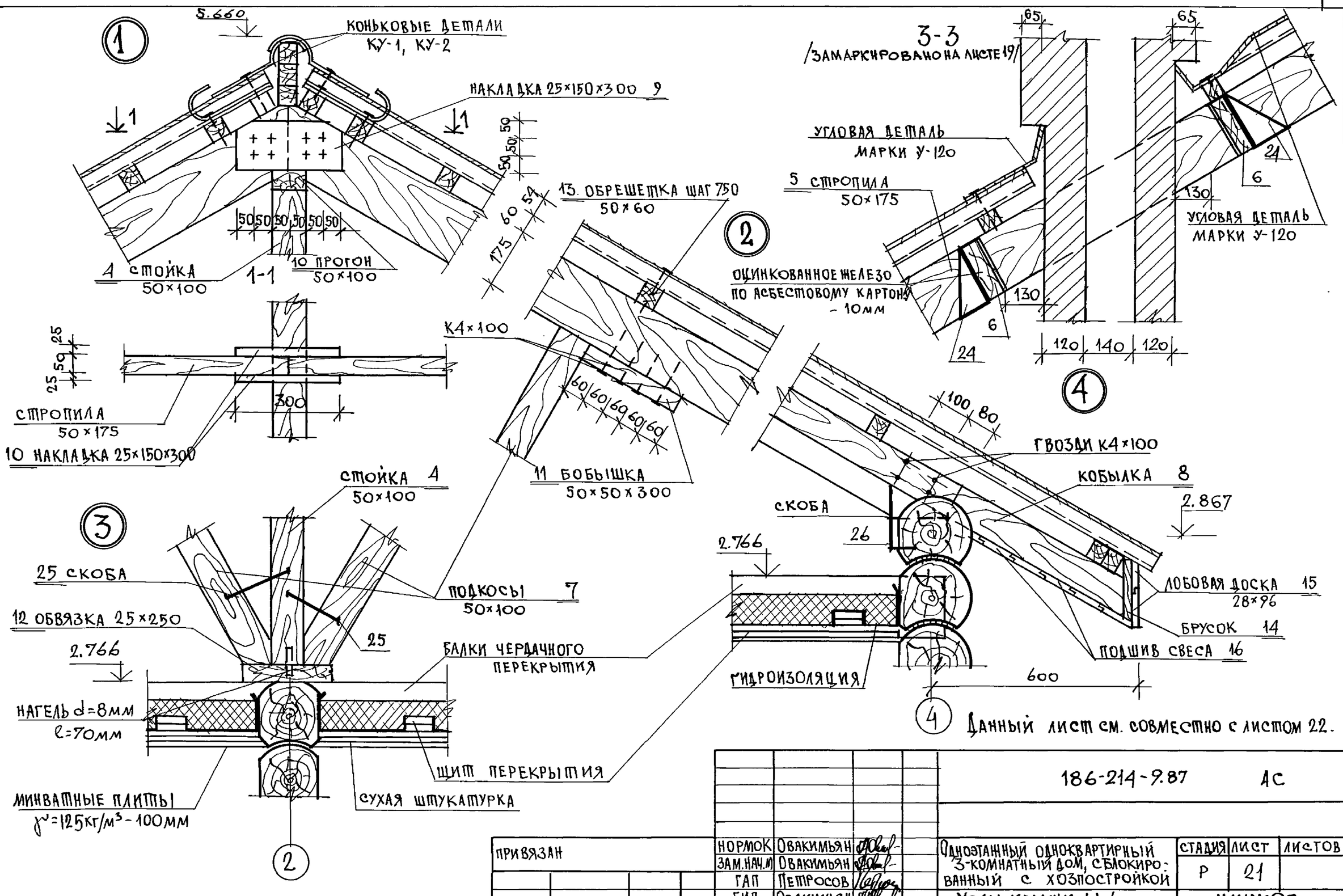

Данный лист см. совместно с листом 22.

					186-214-9.87		АС	
ПРИВЯЗАН			НОРМОК	Овакимьян	Одноэтажный одноквартирный 3-комнатный дом, сблокированный с хозпостройкой	СТАДИЯ	ЛИСТ	ЛИСТОВ
			ЗАМ.НАЧ.М	Овакимьян		Р	21	
			ГАП	Петросов	Узлы крыши 1÷4. Сечение 3-3.	ЦНИИЭП граждансельстрой		
			ГИП	Овакимьян				
			ИСПОЛН.	Иванова				
ИНВ. N			ПРОВЕР.	Исидорова				

22781-01 25

ТИПОВОЙ ПРОЕКТ 186-214-9.87 АЛЬБОМ I

ИНВ. N ПОДЛ. | ПОДПИСЬ И ДАТА | ВЗАМ. ИНВ. N

Типовой проект 186-214-9.87 Альбом I

№ поз.	Марка, наименование детали или изделия	Сечение мм: Заготовки Т	Заготовки Ш	Детали Т	Детали Ш	Длина детали	Об'ем единицы м³	Кол. шт. п.м.	Общ. об'ем м³	Масса кг.	Группа кач-ва по ГОСТ 11047-72	Пропит. антисепт.	Влажн. древ. в %
1	СТРОПИЛА	50	175	—	—	4850	0.043	23	0.989	—	1		20
2	СТРОПИЛА	50	175	—	—	3650	0.032	7	0.224	—	1		20
3	СТРОПИЛА	2x50	175	—	—	5130	0.090	9	0.810	—	1		20
4	СТОЙКА	50	100	—	—	2450	0.012	12	0.144	—	1		20
5	СТРОПИЛА	50	175	—	—	2150	0.019	2	0.038	—	1		20
6	БАЛКИ	50	175	—	—	1750	0.015	2	0.030	—	1		20
7	ПОДКОСЫ	50	100	—	—	1900	0.009	24	0.228	—	1		20
8	КОБЫЛКИ	50	100	—	—	1300	0.0065	17	0.110	—	2		18
9	НАКЛАДКИ	25	150	—	—	300	0.001	24	0.110	—	2		15
10	ПРОГОН	50	100	—	—	П.М.	0.005	11,4	0,026	—	1		20
11	БОБЫШКА	50	50	—	—	300	0.0007	24	0.017	—	1		20
12	ОБВЯЗКА	25	250	—	—	П.М.	0.006	11,4	0.072	—	1		20
13	ОБРЕШЕТКА	50	60	—	—	П.М.	0.003	379	1,137	—	2		20
14	БРУСОК	50	60	—	—	140	0.0004	35	0.014	—	2		20
15	ЛОБОВАЯ ДОСКА	32	100	28	96	П.М.	0.003	140.8	0.450	—	2		18
16	ПОДШИВ СВЕСА	19	100	13	94	П.М.	0.0019	210	0.399	—	3		18
17	БРУСОК	50	60	—	—	850	0.0025	62	0.155	—	2		20
18	ДОСКА	22	100	—	—	280	0.0006	62	0.037	—	2		20
19	ВЕТРОВЫЕ СВЯЗИ	25	100	—	—	П.М.	0.0025	51	0.127	—	1		20
20	ХОДОВЫЕ ДОСКИ	25	100	—	—	П.М.	0.0025	46	0.115	—	3		20
21	ДОСКИ ЗАШИВА ФРОНТОНА	19	100	16	96	П.М.	0.0019	238,6	0.453	—	2		18
22	БРУСОК ЗАШИВА ФРОНТОНА	50	50	—	—	П.М.	0.0025	73	0.183	—	2		20
23	ОКНО ФРОНТОНА	74	870	—	—	670	0.0212	4	0.085	—	2		18
							ИТОГО:		5.900				

Спецификация металлических изделий крыши

24	ХОМУТ	2	60	—	—	700	0.95кг	4	3,800	—	—	—	—
25	СКОБА -6 ММ	6	40	—	—	1260	2.0кг	2	4.000	—	—	—	—
26	СКОБА -3 ММ	3	20	—	—	290	0.11кг	12	1.320	—	—	—	—
27	НАГЕЛЬ d=8 ММ	—	—	—	—	70	—	21	0.735	—	—	—	—

Инв. № подл. | Подпись и дата | Взам. инв. №

Привязан

Инв. №

Н.контр.	Овакимьян	
Зам.нач.	Овакимьян	
ГАП	Петросов	
ГИП	Овакимьян	
Исполн.	Иванова	
Провер.	Исидорова	

186-214-9.87 АС

Одноэтажный одноквартирный 3 комнатный дом, сблокированный с хозпостройкой

Стадия	Лист	Листов
Р	22	

Спецификация деревянных и металлических изделий крыши

ЦНИИЭП Граждансельстрой

Типовой проект 186-214-9.87 Альбом I

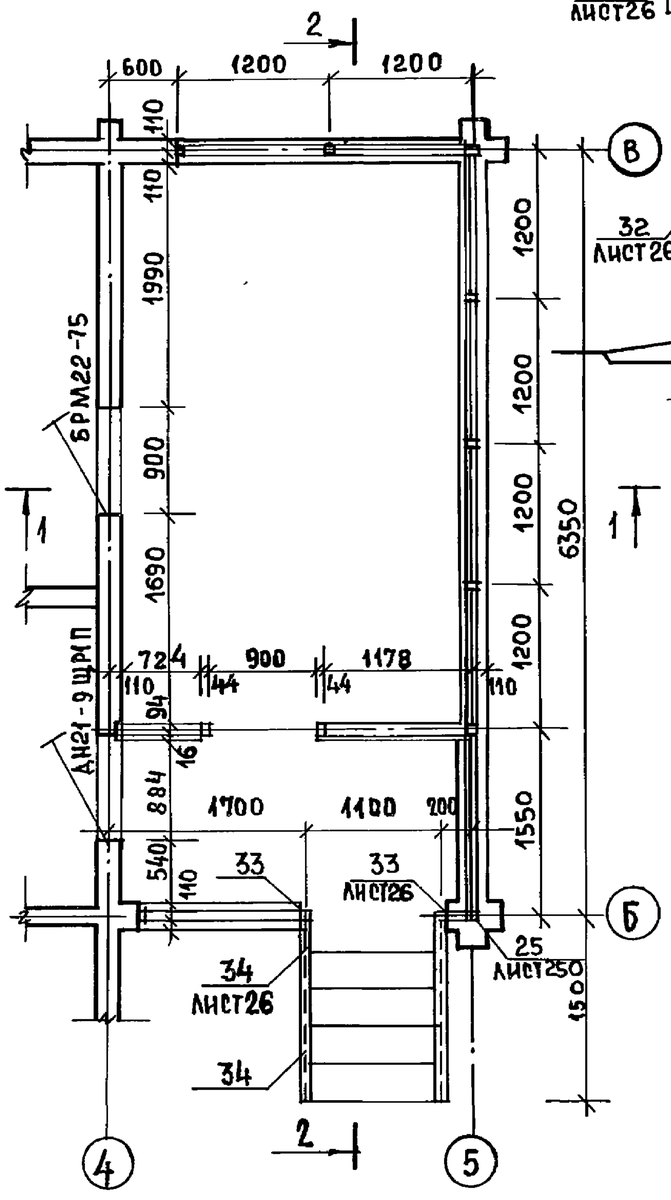

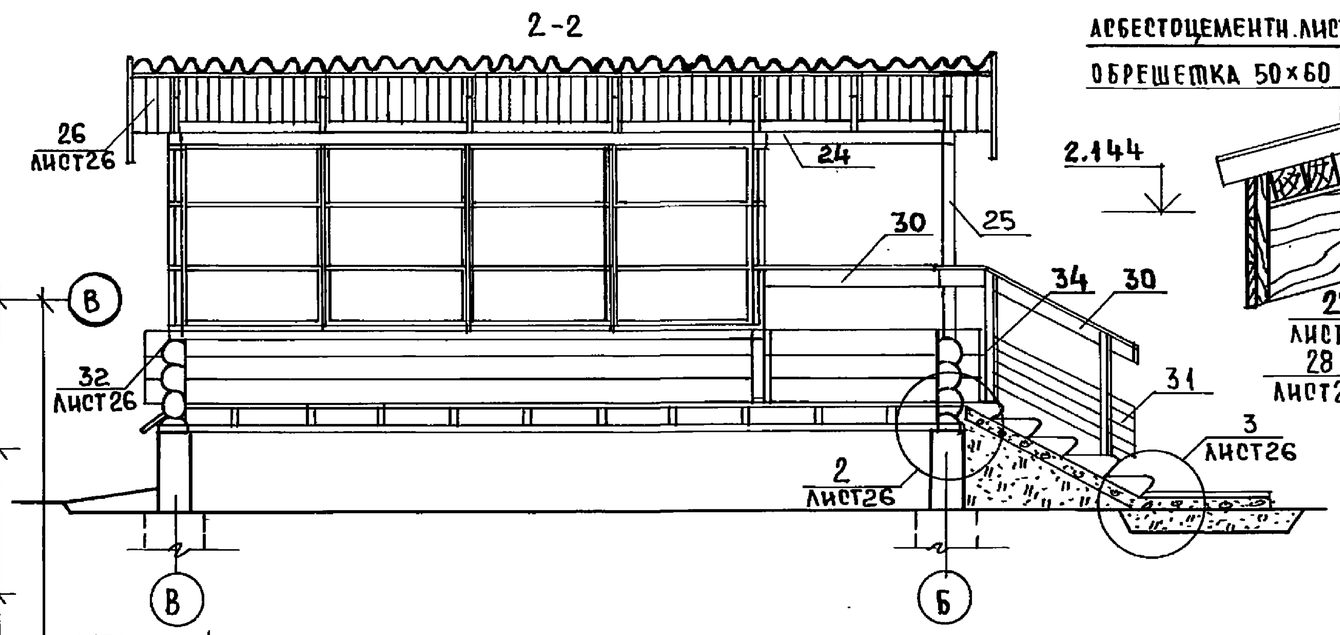

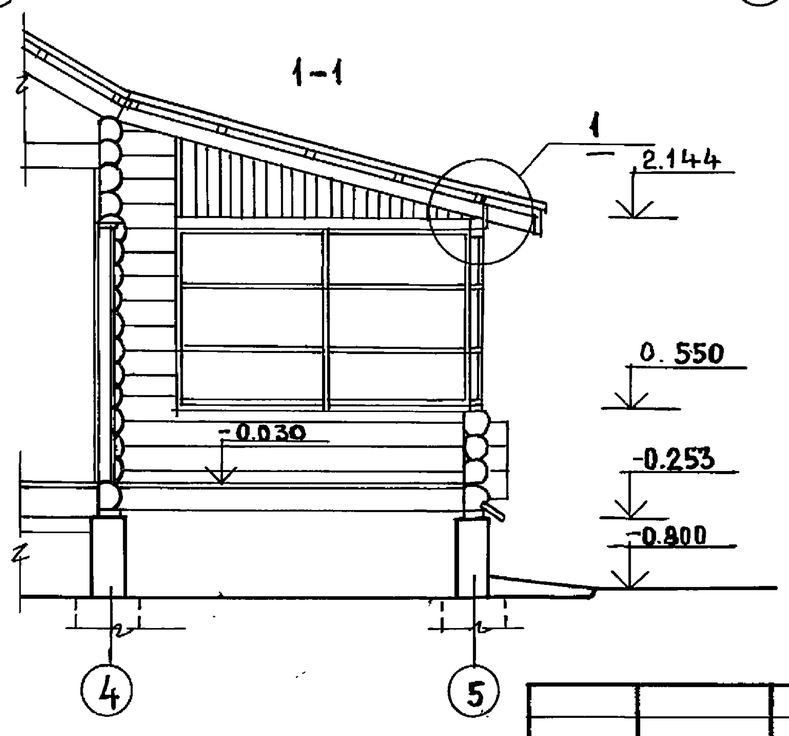

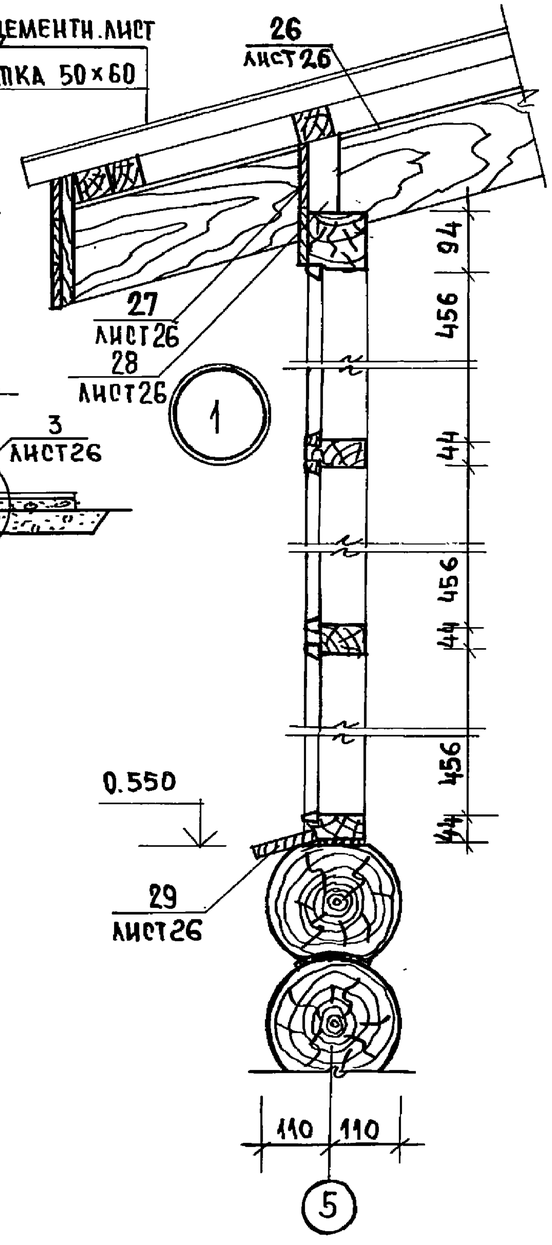

Данный лист см. совместно с листами 24,25,26.

Нормкон.	Овакимьян		
Зам.нач.м.	Овакимьян		
ГАП	Петросов		
ГИП	Овакимьян		
Исполнит.	Шевченко		
Провер.	Исидорова		

Привязан:

Инв. №

186-214-9.87 АС

Одноэтажный однокварти-рный 3-комнатный дом сблоки-рованный с хозпостройкой

Стадия	Лист	Листов
Р	23	

План веранды. Разрезы 1-1; 2-2. Узел кровли.

ЦНИИЭП граждансельстрой

22781-01 27

Инв. № подл. | Подпись и дата | Взам. инв. №

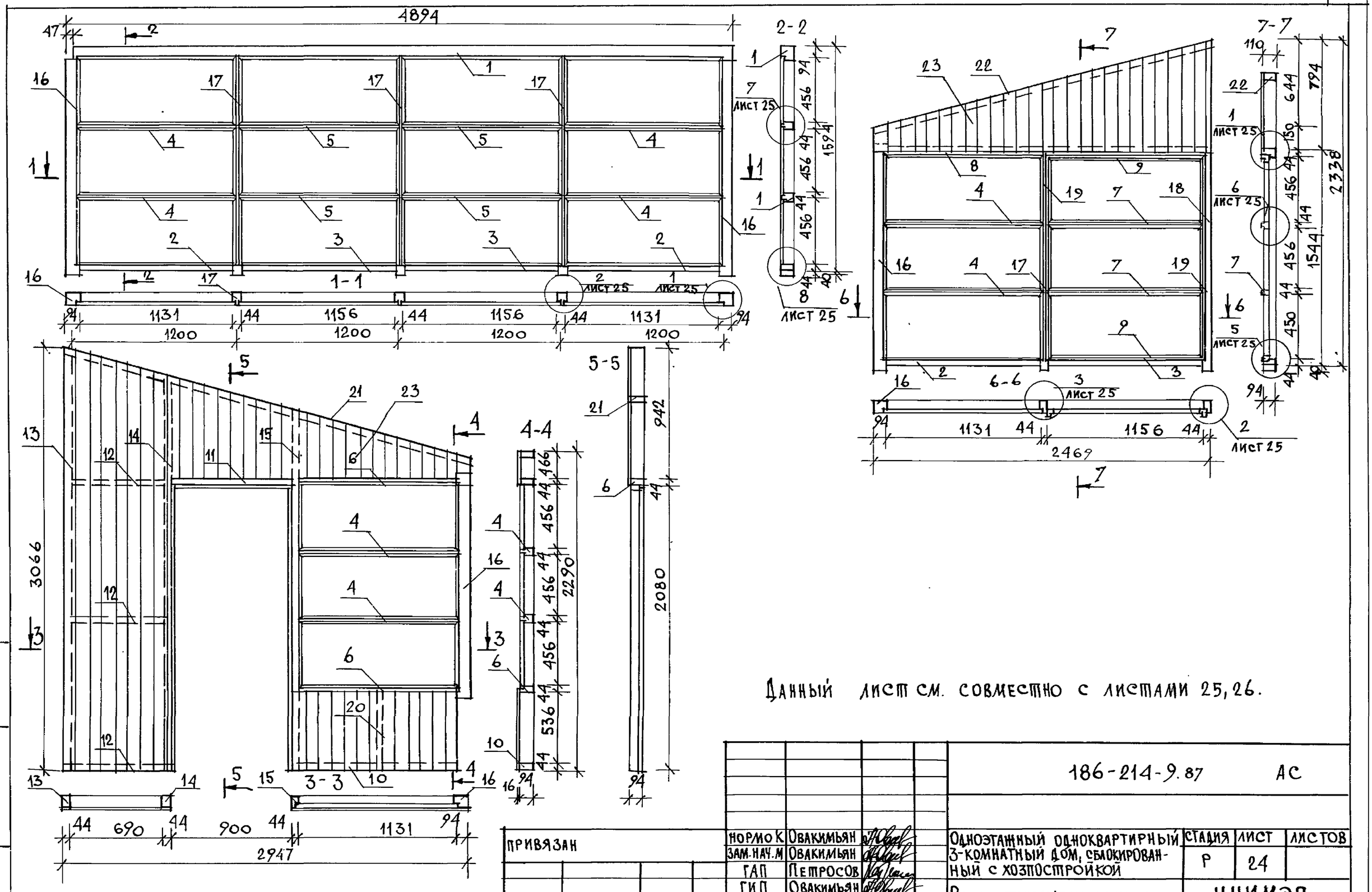

Данный лист см. совместно с листами 25, 26.

Нормо К	Овакимьян		
Зам. нач. М	Овакимьян		
ГАП	Петросов		
ГИП	Овакимьян		
Исполн.	Шевченко		
Провер.	Исидорова		

Привязан

Инв. №

186-214-9.87 АС

Одноэтажный одноквартирный 3-комнатный дом, сблокированный с хозпостройкой

Стадия	Лист	Листов
Р	24	

Развертки каркасных стен веранды.

ЦНИИЭП граждансельстрой

Типовой проект 186-214-9.87 Альбом I

Инв. № подл. | Подпись и дата | Взам. инв. №

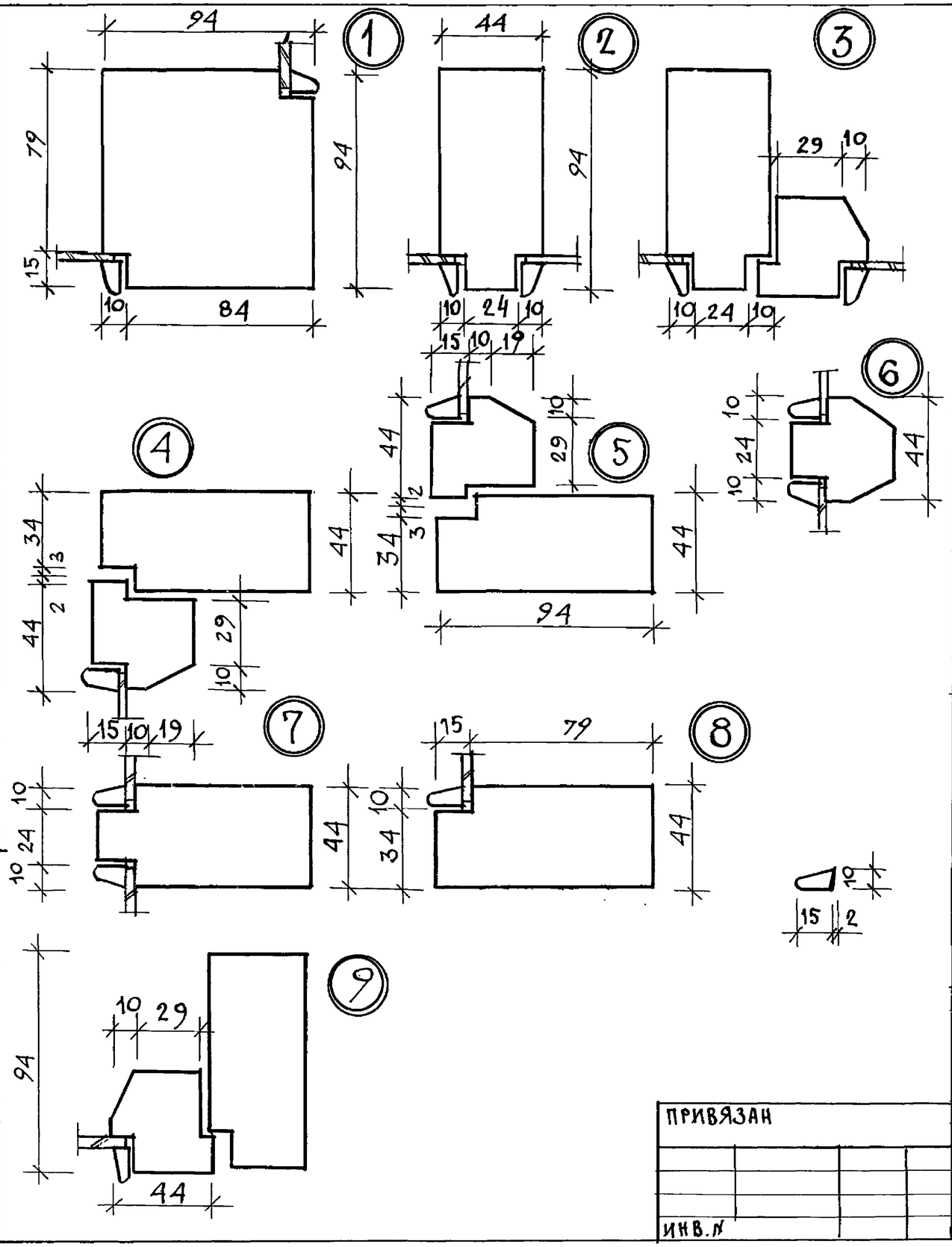

NN поз.	Марка, наименование детали или изделия	Сечение мм заготов. Т	Заготов. Ш	Детали Т	Детали Ш	Длина детали мм	Объем един (площ) м³(м²)	Кол-во шт. п.м	Объем общий м³/м²	Масса изделия кгс	Группа кач-ва по ГОСТ 11047-72	Пропит антис.	Влаж. древ. %
1	Обвязка горизонт.	100	100	94	94	4847	0,049	1	0,049	—	2		15
2	Брусок горизонт.	50	100	44	94	1151	0.006	3	0.018	—	2		15
3	Брусок горизонт.	50	100	44	94	1176	0.006	3	0.018	—	2		15
4	Брусок горизонт.	50	100	44	94	1151	0,006	8	0.048	—	2		15
5	Брусок горизонт.	50	100	44	94	1176	0.006	4	0,024	—	2		15
6	Брусок горизонт.	50	100	44	94	1126	0.006	2	0.012	—	2		15
7	Брусок горизонт.	50	50	44	44	1098	0.003	2	0.006	—	2		15
8	Брусок горизонт.	50	100	44	94	2469	0.012	1	0.012	—	2		15
9	Брусок горизонт.	50	50	44	44	1156	0.003	2	0.006	—	2		15
10	Брусок горизонт.	50	100	44	94	1141	0.006	1	0,006	—	2		15
11	Брусок горизонт.	50	100	44	94	920	0,005	1	0.005	—	2		15
12	Брусок горизонт.	50	100	44	94	910	0.004	3	0.012	—	2		15
13	Брусок вертикальн.	50	100	44	94	3021	0.016	1	0.016	—	2		15
14	Брусок вертикальн.	50	100	44	94	2830	0.014	1	0.014	—	1		15
15	Брусок вертикальн.	50	100	44	94	2583	0.013	1	0.013	—	1		15
16	Брус вертикальн.	100	100	94	94	1540	0.016	1	0.016	—	1		15
17	Брусок вертикальн.	50	100	44	94	1540	0,008	4	0.032	—	1		15
18	Брусок вертикальн.	50	100	44	94	1540	0,008	1	0.008	—	1		15
19	Брусок вертикальн.	50	50	44	44	1466	0,003	2	0.006	—	1		15
20	Брусок вертикальн.	50	100	44	94	536	0.003	1	0.003	—	1		15
21	Брусок наклонный	50	100	44	94	3083	0.016	1	0.016	—	1		15
22	Брусок наклонный	50	100	44	94	2563	0.013	1	0.013	—	2		18
23	Доски обшивки	19	100	16	94	п.м	0,0019	59.37	0.113	—	2		18
24	Брус горизонт.	100	100	94	94	1597	0.016	1	0.016	—	2		15
25	Стойка	100	100	94	94	1540	0.015	1	0.015	—	2		15

Альбом I

Типовой проект 186-214-9.87

Подпись и дата | Взам. инв. N | Инв. N подл.

Привязан

Инв. N

Нормок	Овакимьян	
Зам.нач.м	Овакимьян	
ГАП	Петросов	
ГИП	Овакимьян	
Исполн	Шевченко	
Провер	Исидорова	

186-214-9.87 АС

Одноэтажный одноквартирный 3-комнатный дом, сблокированный с хозпостройкой

Стадия	Лист	Листов
Р	25	

Узлы веранды. Спецификация деревянных элементов веранды

ЦНИИЭП Граждансельстрой

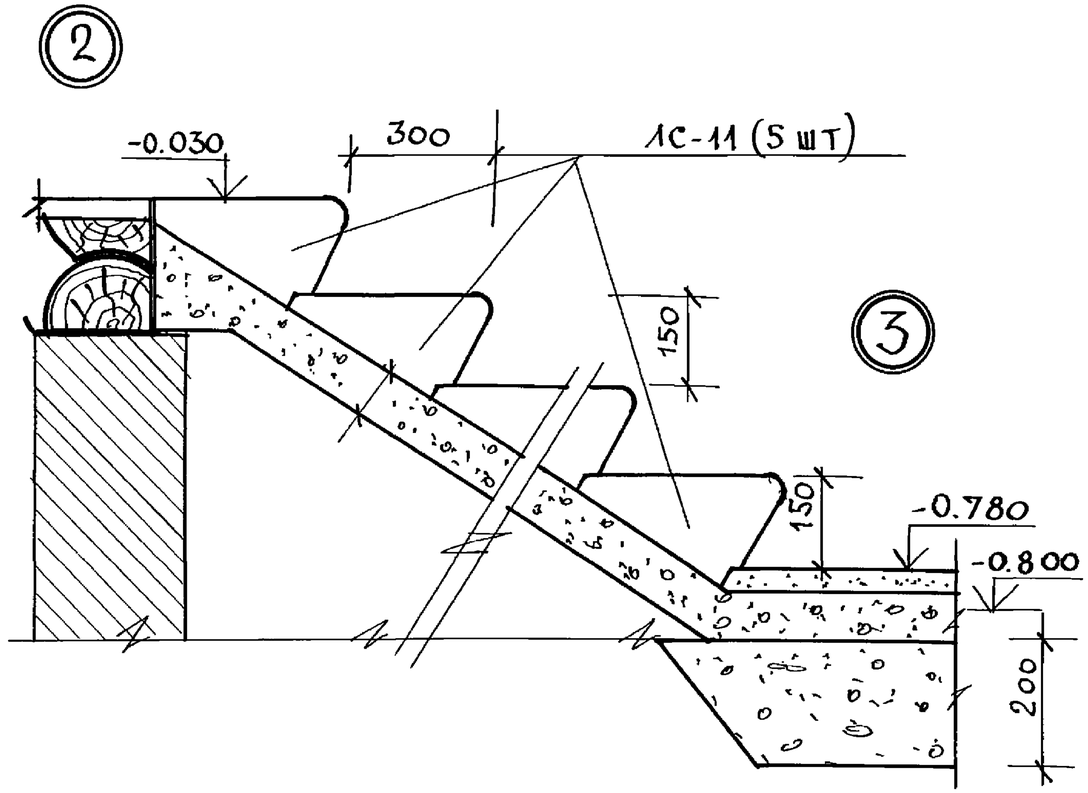

NN поз	Марка, наименован. детали или изделия	Сечение мм заготов. Т	Сечение мм заготов. Ш	Сечение мм детали Т	Сечение мм детали Ш	Длина детали мм	Об'ем или площ. шт. м³(м²)	Кол-во шт (п.м)	Общий об'ем или площ м²(м³)	Масса изд. кг	Группа кач-ва по ГОСТ 11047-72	Пропитантис	Влажн. древ %
26	Доски обшивки	19	100	16	94	п.м	0.0019	(255.0)	0.485	—	2		18
27	Доски обшивки	19	100	16	94	п.м	0.0019	(12.9)	0.025	—	1		18
28	Бобышка	50	50	44	44	140	0.0003	8	0.003	—	1		18
29	Сливная доска	19	100	16	94	п.м	0.0019	(10.6)	0.015	—	2		15
30	Поручень	25	100	19	94	п.м	0.0025	(6.2)	0.020	—	2		12
31	Доски ограждения	25	100	19	94	п.м	0.0025	(18.6)	0.047	—	2		15
32	Брус горизонт.	125	100	110	94	2331	0.024	1	0.029	—	2		15
33	Стойка	100	100	94	94	1053	0.011	2	0.022	—	2		15
34	Стойка	50	50	44	44	1100	0.003	2	0.006	—	2		15
								Итого	1.149	574.5			

Спецификация ж/б элементов крыльца

Марка поз.	Обозначение	Наименование	Кол шт.	Масса ед. кг	Примеч.
ЛС-11	ГОСТ 8717.1-84	Лестничные ступени	5	113	

Спецификация подоконных досок

Марка поз.	Обозначение	Наименование	Кол шт.	Об'ем един м³	Прим.
ПД-1	ГОСТ 17280-79	ПД14 - 14	4	0.007	
ПД-2	ГОСТ 17280-79	ПД7 - 14	6	0.003	

Данный лист см. совместно с листом 25 и 23.

Привязан

Инв. N

Нормок	Овакимьян	
Зам.нач.м	Овакимьян	
ГАП	Петросов	
ГИП	Овакимьян	
Исполн	Шевченко	
Провер.	Исидорова	

186-214-9.87 АС

Одноэтажный одноквартирный 3-комнатный дом, сблокированный с хозпостройкой

Стадия	Лист	Листов
Р	26	

Узлы крыльца. Спецификации.

ЦНИИЭП Граждансельстрой

22781-01 30

Инв. N подл. | Подпись и дата | Взам. инв. N

ШКАФЫ Ш-1
АНТРЕСОЛЬ А-1

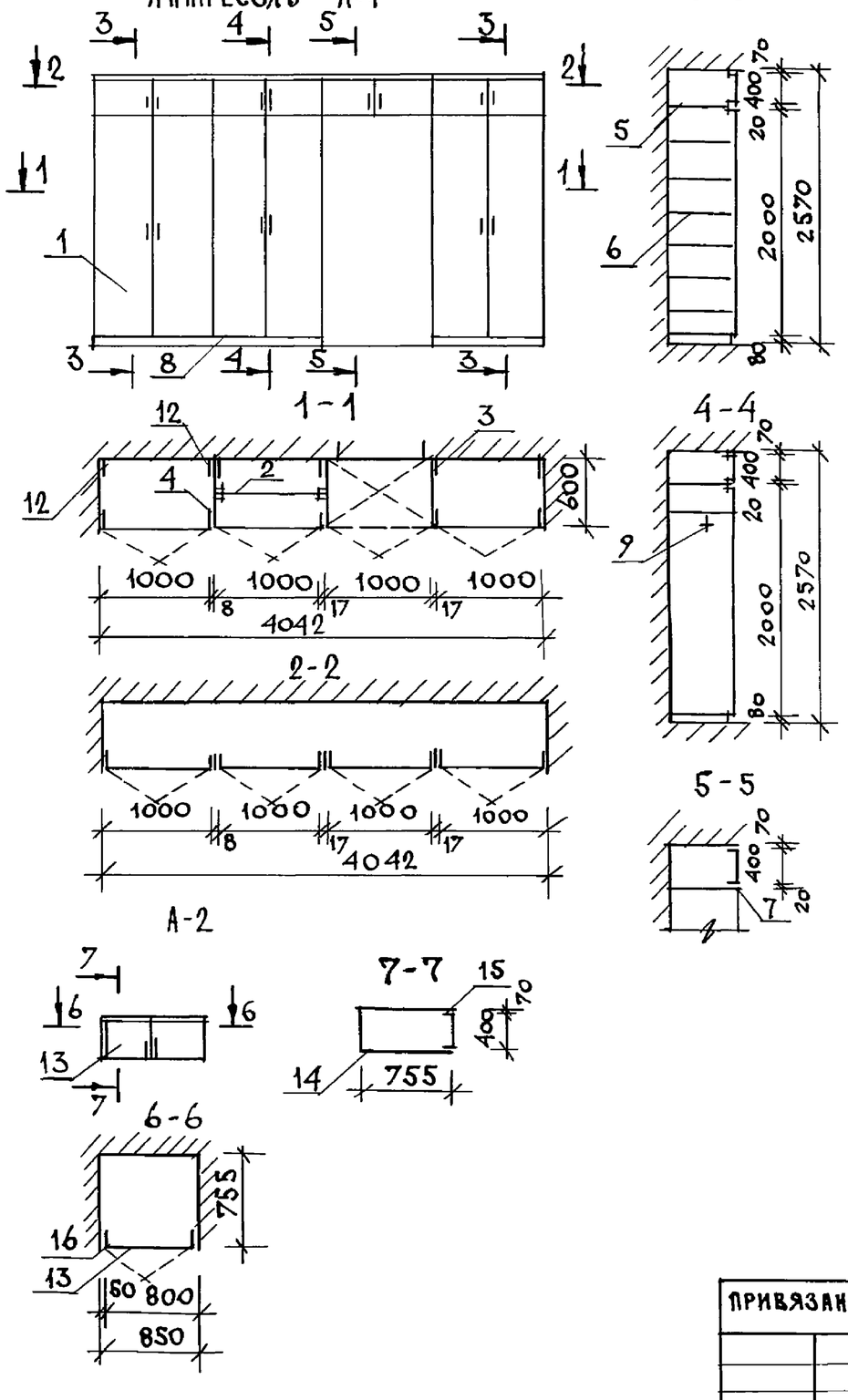

МАРКА	NN ПОЗ.	НАИМЕНОВАНИЕ	СЕРИЯ	ЕД. ИЗМ	КОЛ. ШТ.	РАСХОД МАТЕРИАЛОВ: ПИЛОМ. М3	ШПОН М²	ДСП М² 16мм	ДСП М² 19мм	ДВП М² 3,2мм
		СБОРОЧНЫЕ ЕДИНИЦЫ ШКАФОВ И АНТРЕСОЛЕЙ								
Ш-1 А-1	1	ДВЕРНОЙ БЛОК ШКАФА ДШ20-10	1.172.5-6	шт.	3	0.072	7.20	6.00	—	—
	2	ДВЕРНОЙ БЛОК АНТРЕСОЛИ ДА4-10	1.172.5-6	шт.	4	0.048	3.84	1.60	—	—
	3	СТЕНКА БОКОВАЯ ШКАФА СБШ21-6	1.172.5-6	шт.	2	—	5.14	2.52	—	—
	4	СТЕНКА ПРОМЕЖУТОЧНАЯ СП21-6	1.172.5-6	шт.	1	—	—	—	—	2.50
	5	ПОЛКА АНТРЕСОЛЬНАЯ ПА6-10	1.172.5-6	шт.	4	—	4.88	2.40	—	—
	6	ПОЛКА ПЕРЕСТАВНАЯ ПП6-10	1.172.5-6	шт.	13	—	15.86	7.80	—	—
	7	НАЛИЧНИК Н-4	1.172.5-6	п.м	4.1	0.0037	—	—	—	—
	8	ЦОКОЛЬ	1.172.5-6	п.м	3.0	0.0090	—	—	—	—
	9	ШТАНГА Ш-3	1.172.5-6	шт.	1	0.0007	—	—	—	—
	10	ШТАНГОДЕРЖАТЕЛЬ	1.172.5-6	шт.	2	0.0018	—	—	—	—
	11	ПОЛКОДЕРЖАТЕЛЬ ПД-2	1.172.5-6	шт.	26	0.0754	—	—	—	—
	12	МОНТАЖНЫЙ БРУС БМ-21	1.172.5-6	шт.	6	0.0138	—	—	—	—
		ИТОГО				0.2244	36.92	20.32		2.50
		ЗАМОЧНЫЕ И СКОБЯНЫЕ ИЗДЕЛИЯ		кг	1.8					
А-2	13	ДВЕРНОЙ БЛОК АНТРЕСОЛИ ДА4-8	1.172.5-6	шт.	1	0.0100	0.80	0.32	—	—
	14	ПОЛКА АНТРЕСОЛЬНАЯ 850×755	—	шт.	1	—	1.34	—	0.64	—
	15	НАЛИЧНИК Н-4	1.172.5-6	п.м	0.85	0.0008	—	—	—	—
	16	ДОБОРНЫЙ БРУС 50×50	—	шт.	1	0.0011	—	—	—	—
	17	УГОЛЬНИК УМ-1	1.172.5-6	шт.	4	—	—	—	—	—
		ИТОГО				0.0119	2.14	0.32	0.64	
		ЗАМОЧНЫЕ И СКОБЯНЫЕ ИЗДЕЛИЯ		кг	0.8					

МОНТАЖНЫЕ УЗЛЫ ВСТРОЕННОЙ МЕБЕЛИ СМ. СЕРИЮ 1.172.5-6
ДАННЫЙ ЛИСТ СМ. СОВМЕСТНО С ЛИСТОМ 5 И 28.

186-214-9.87 АС

НОРМОК.	ОВАКИМЬЯН	
ЗАМ.НАЧ.М	ОВАКИМЬЯН	
ГАП	ПЕТРОСОВ	
ГИП	ОВАКИМЬЯН	
ИСПОЛН.	ШЕВЧЕНКО	
ПРОВЕР.	ИСИДОРОВА	

ПРИВЯЗАН

ИНВ. N

Одноэтажный одноквартирный, 3-комнатный дом, сблокированный с хозпостройкой

СТАДИЯ	ЛИСТ	ЛИСТОВ
Р	27	

Встроенный шкаф Ш-1. Антресоли А-1, А-2.

ЦНИИЭП ГРАЖДАНСЕЛЬСТРОЙ

ИНВ. N ПОДЛ. | ПОДПИСЬ И ДАТА | ВЗАМ. ИНВ. N

А-3

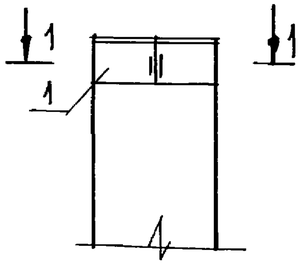

2-2

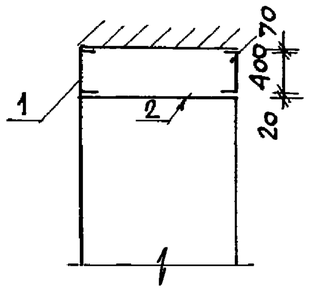

1-1

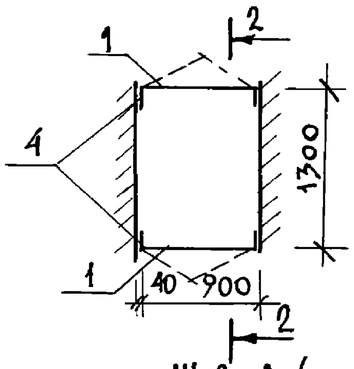

Ш-2, А-4

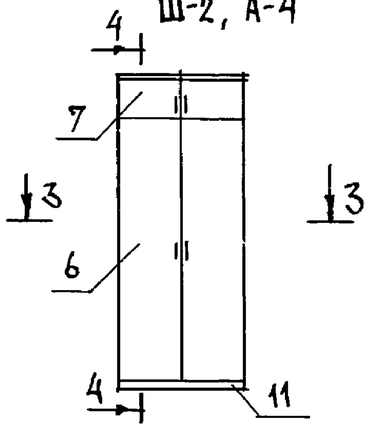

4-4

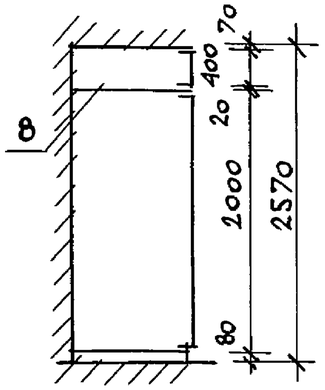

3-3

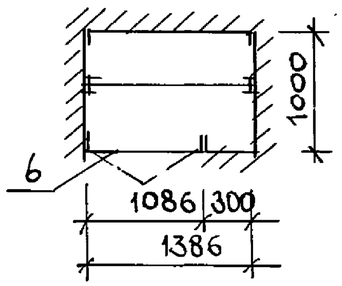

МАРКА	NN ПОЗ	НАИМЕНОВАНИЕ	СЕРИЯ	ЕДИН ИЗМ.	КОЛ. ШТ.	РАСХОД МАТЕРИАЛОВ ПИЛОМ. М³	ЩПОН М²	ДСП М² 16мм	ДСП М² 19мм	ДВП 3,2мм М²
		СБОРОЧНЫЕ ЕДИНИЦЫ ШКАФОВ И АНТРЕСОЛЕЙ								
А-3	1	ДВЕРНОЙ БЛОК АНТРЕСОЛИ ДА4-9	1.172.5-6	ШТ.	2	0.0220	1.80	0.72	—	—
	2	ПОЛКА АНТРЕСОЛЬНАЯ 940×1300	—	ШТ.	1	—	2.52	—	1.22	—
	3	НАЛИЧНИК Н-4	1.172.5-6	П.М	1.88	0.0017	—	—	—	—
	4	ДОБОРНЫЙ БРУС 50×50	—	ШТ.	2	0.0020	—	—	—	—
	5	УГОЛЬНИК УМ-1	1.172.5-6	ШТ.	4	—	—	—	—	—
		ИТОГО				0.0257	4.32	0.72	1.22	—
		ЗАМОЧНЫЕ И СКОБЯНЫЕ ИЗДЕЛИЯ		КГ	0.8					
Ш-2 А-4	6	ДВЕРНОЙ БЛОК ШКАФА ДШ20-10	1.172.5-6	ШТ.	1	0.0240	2.40	2.00	—	—
	7	ДВЕРНОЙ БЛОК АНТРЕСОЛИ ДА4-10	1.172.5-6	ШТ.	1	0.0120	0.96	0.40	—	—
	8	ПОЛКА АНТРЕСОЛЬНАЯ 1386×1000	—	ШТ.	1	—	2.87	—	1.39	—
	9	ДОБОРНЫЙ БРУС 45×50	—	ШТ.	1	0.0058	—	—	—	—
	10	ДОБОРНЫЙ БРУС 40×50	—	ШТ.	1	0.0051	—	—	—	—
	11	МОНТАЖНЫЙ БРУС	1.172.5-6	ШТ.	4	0.0092	—	—	—	—
	12	НАЛИЧНИК Н-4	1.172.5-6	П.М	1.09	0.0010	—	—	—	—
	13	ЦОКОЛЬ	1.172.5-6	П.М	1.09	0.0032	—	—	—	—
		ИТОГО				0.0603	6.23	2.40	1.39	—
		ЗАМОЧНЫЕ И СКОБЯНЫЕ ИЗДЕЛИЯ		КГ	1.8					

Данный лист см. совместно с листами 5 и 27.

ПРИВЯЗАН	НОРМОК.	ОВАКИМЬЯН	
	ЗАМ.НАЧ.М	ОВАКИМЬЯН	
	ГАП	ПЕТРОСОВ	
	ГИП	ОВАКИМЬЯН	
	ИСПОЛН.	ШЕВЧЕНКО	
ИНВ. N	ПРОВЕР.	ИСИЦОРОВА	

186-214-9.87 АС

Одноэтажный, одноквартирный 3-комнатный дом, сблокированный с хозпостройкой

СТАДИЯ	ЛИСТ	ЛИСТОВ
Р	28	

Антресоли А-3, А-4. Шкаф Ш-2.

ЦНИИЭП ГРАЖДАНСЕЛЬСТРОЙ

ИНВ. N ПОДЛ. ПОДПИСЬ И ДАТА ВЗАМ. ИНВ. N

Типовой проект 186-214-9.87 Альбом I

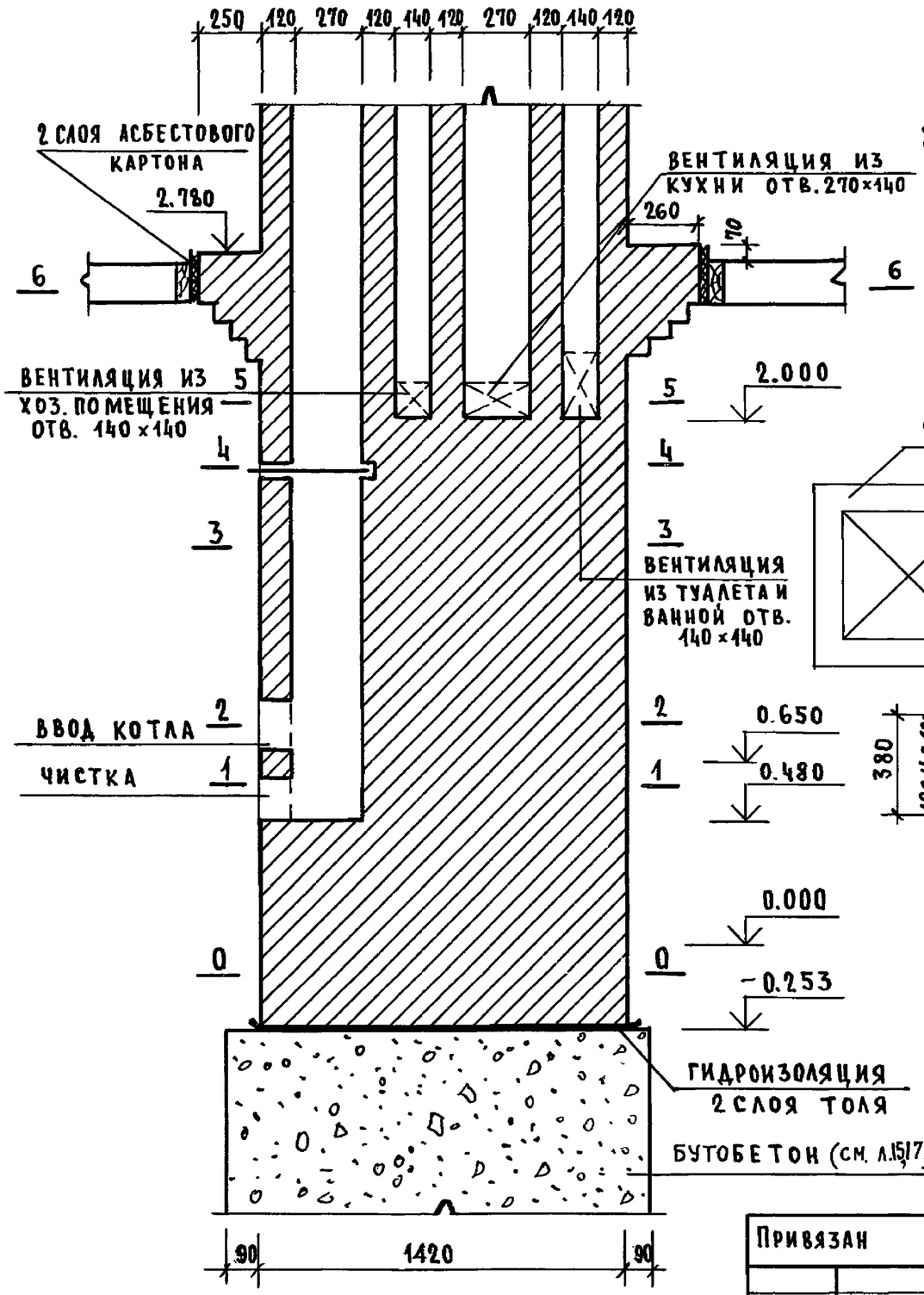

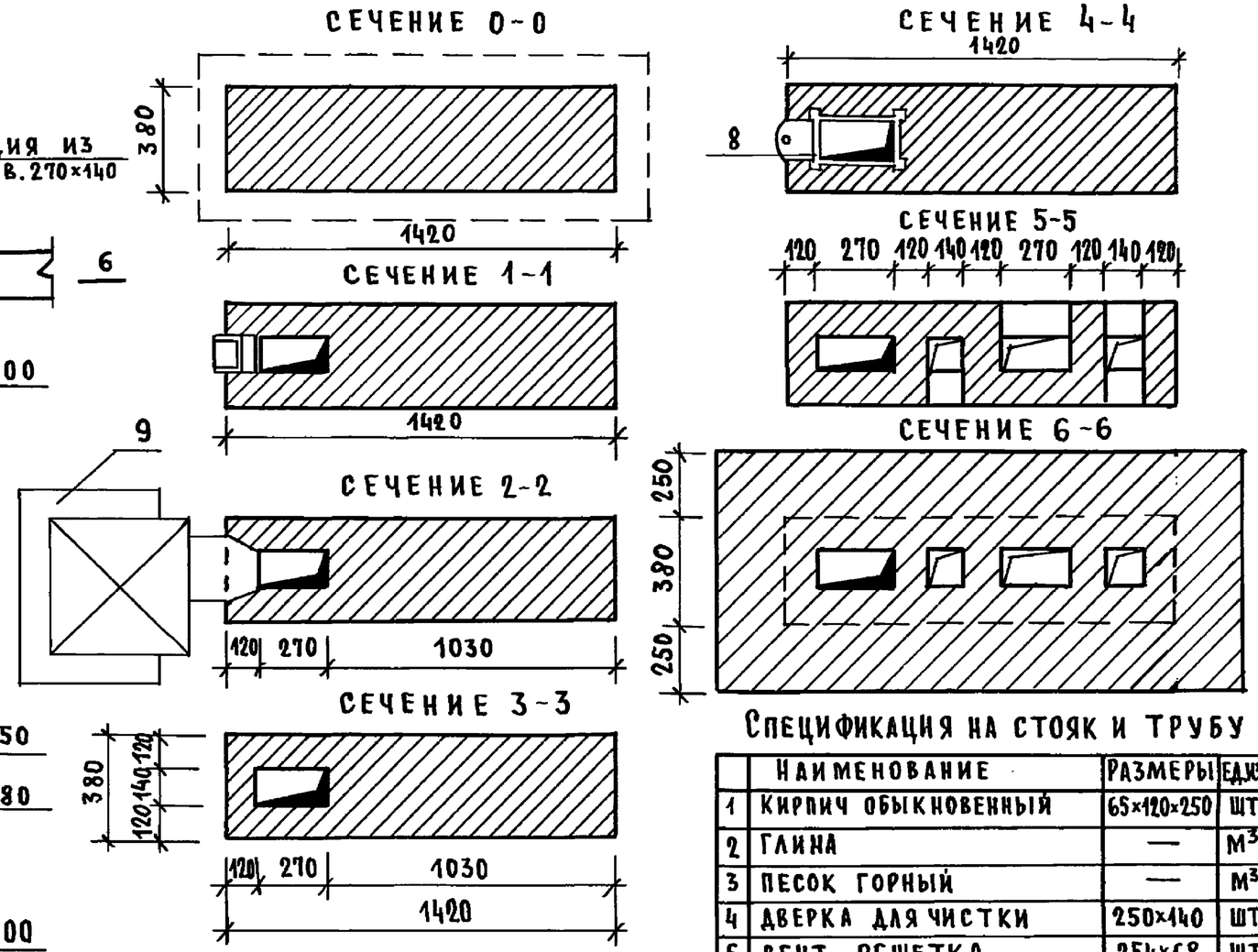

Спецификация на стояк и трубу

	Наименование	Размеры	Ед.из.	Кол.
1	Кирпич обыкновенный	65×120×250	шт	1270
2	Глина	—	$м^3$	0.09
3	Песок горный	—	$м^3$	0.17
4	Дверка для чистки	250×140	шт.	1
5	Вент. решетка	254×68	шт.	1
6	Вент. решетка	200×120	шт.	2
7	Вент. решетка	200×200	шт.	1
8	Задвижка	240×130	шт.	1
9	Предтопочный лист	700×500	шт.	1

Инв. № подл. | Подпись и дата | Взам. инв. №

Привязан

Инв. №

Н.контр.	Овакимьян	
Зам.нач.	Овакимьян	
ГАП	Петросов	
ГИП	Овакимьян	
Исполн.	Шевченко	
Провер.	Исидорова	

186-214-9.87 АС

Одноэтажный одноквартирный 3-комнатный дом сблокированный с хозпостройкой

Стадия	Лист	Листов
Р	29	

Дымовентиляционный стояк

ЦНИИЭП граждансельстрой

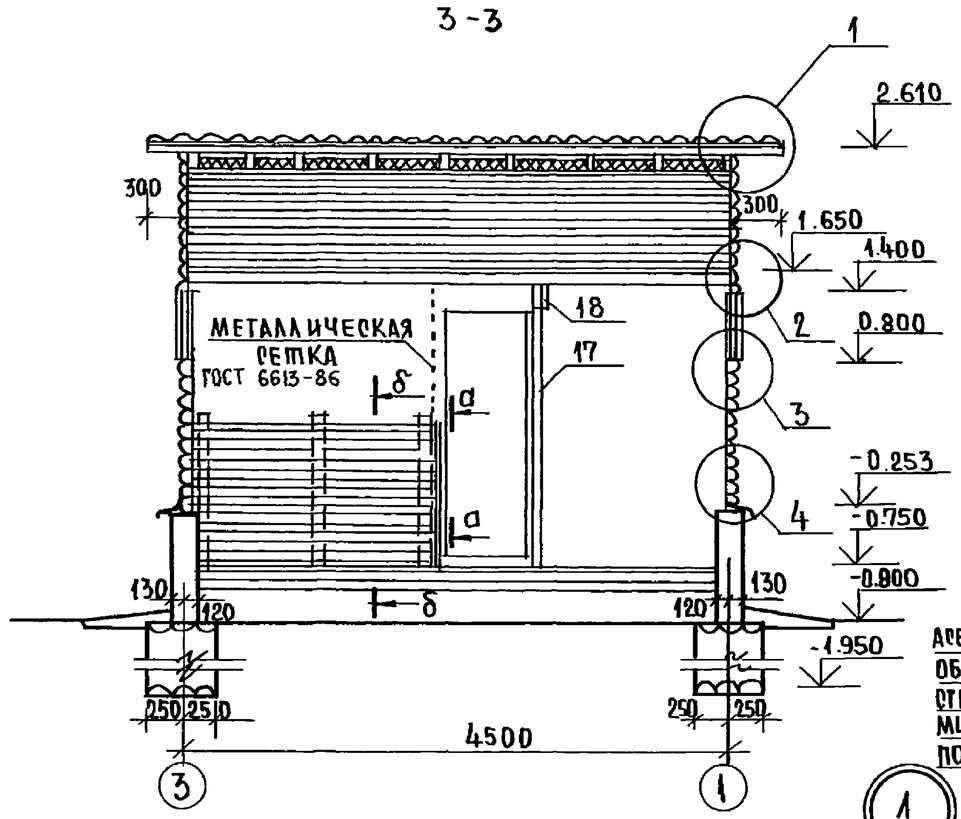

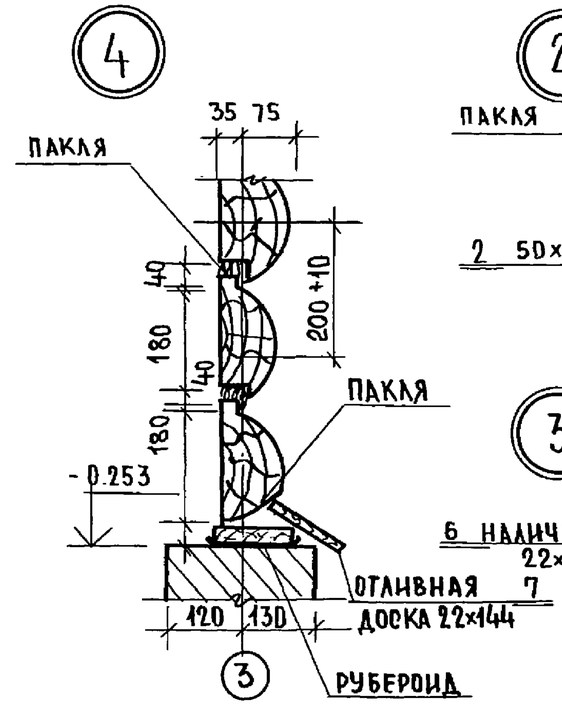

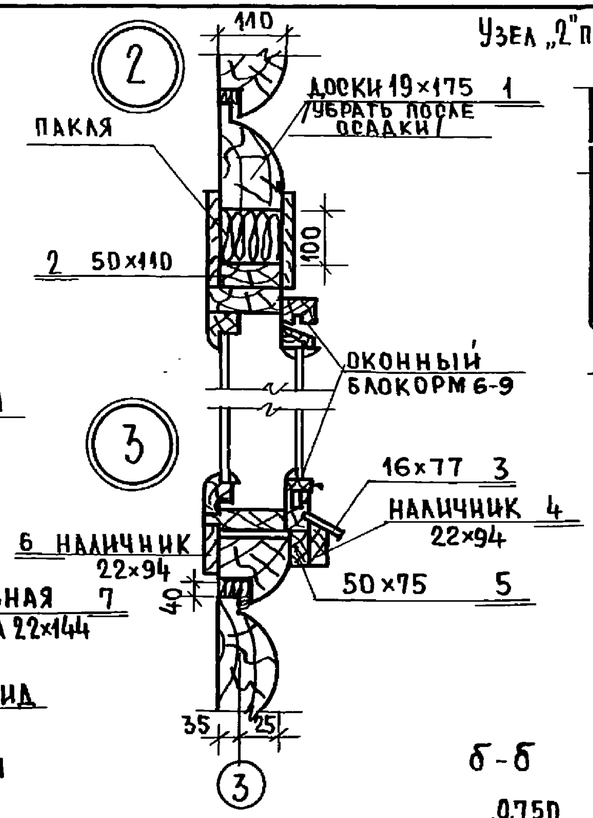

Узел „2" после осадки

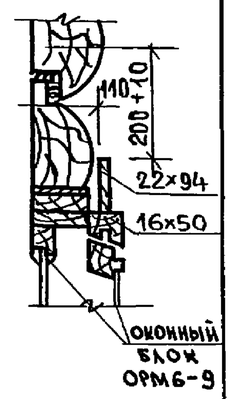

АСБЕСТОЦЕМЕНТНЫЕ ЛИСТЫ
ОБРЕШЕТКА 50×50 ШАГ 500
СТРОПИЛА 50×175 ШАГ 500
МИН. ВАТНЫЕ ПЛИТЫ γ=125
ПОДШИВКА ИЗ ДОСОК δ=16

1

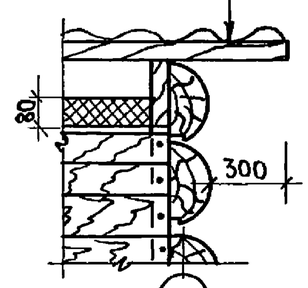

а - а

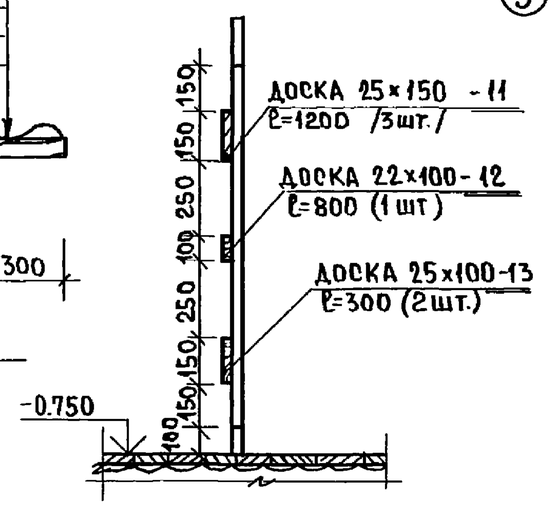

б - б

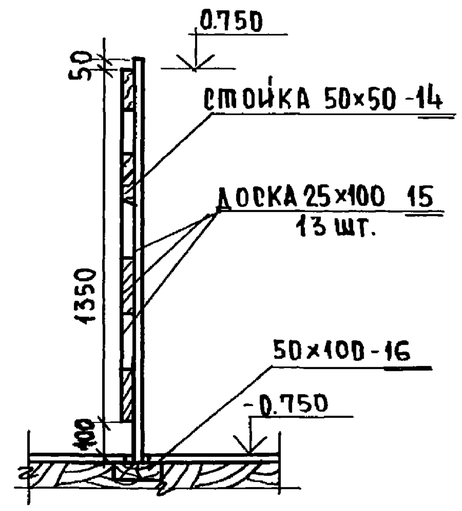

Узел „8" до осадки

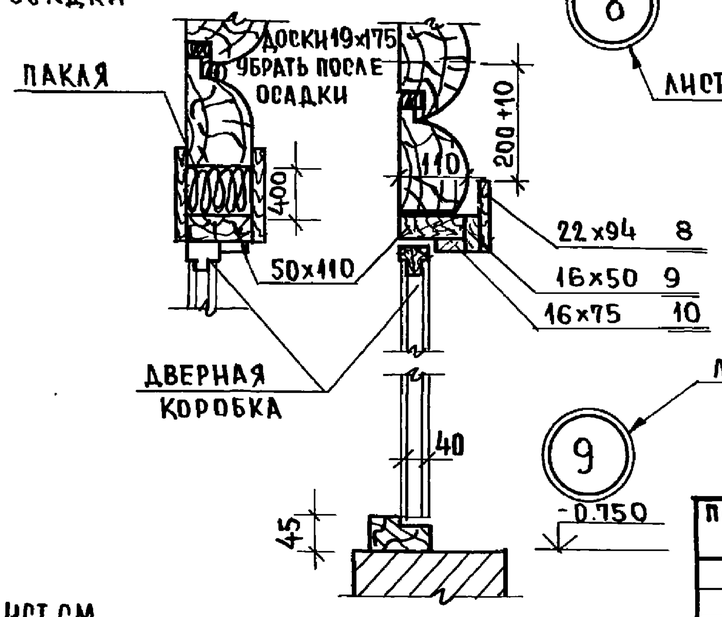

8 — лист 13

9 — лист 13

ДАННЫЙ ЛИСТ СМ. СОВМЕСТНО С ЛИСТОМ 32 И 5.

НОРМ.КОНТ.	ОВАКИМЬЯН		
ЗАМ.НАЧ.М	ОВАКИМЬЯН		
ГАП	ПЕТРОСОВ		
ГИП	ОВАКИМЬЯН		
ИСПОЛН.	ЧЕРКАШИНА		
ПРОВЕРИЛ	ИСИДОРОВА		

ПРИВЯЗАН:

ИНВ.№

186 - 214-9.87 АС

Одноэтажный одноквартирный 3-комнатный дом, сблокированный с хозпостройкой

СТАДИЯ	ЛИСТ	ЛИСТОВ
Р.Д.	30	

Хозяйственная постройка. Разрез 3-3. Узлы разрезов.

ЦНИИЭП граждансельстрой

ИНВ.N ПОДЛ. | ПОДПИСЬ И ДАТА | ВЗАМ.ИНВ.№

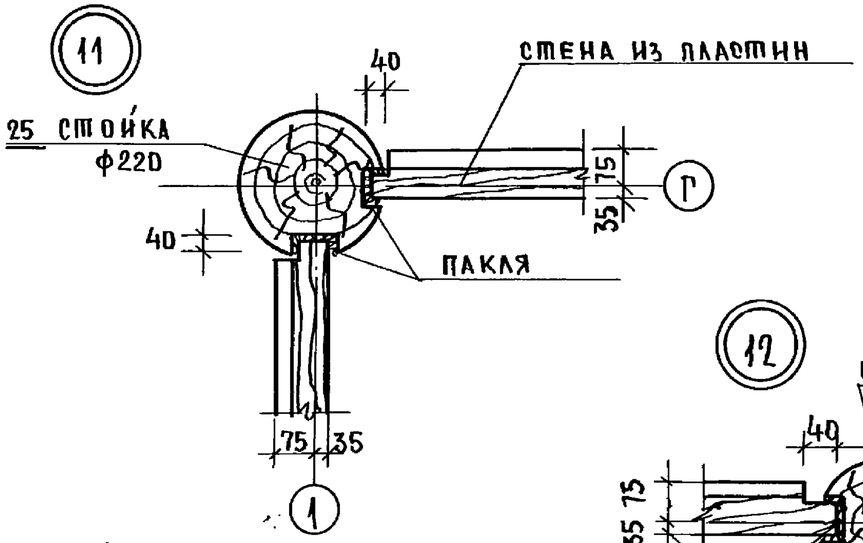

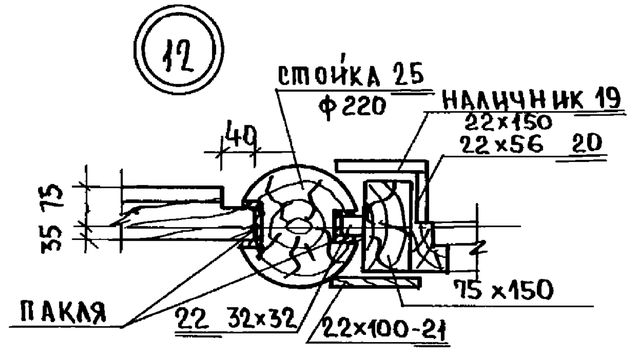

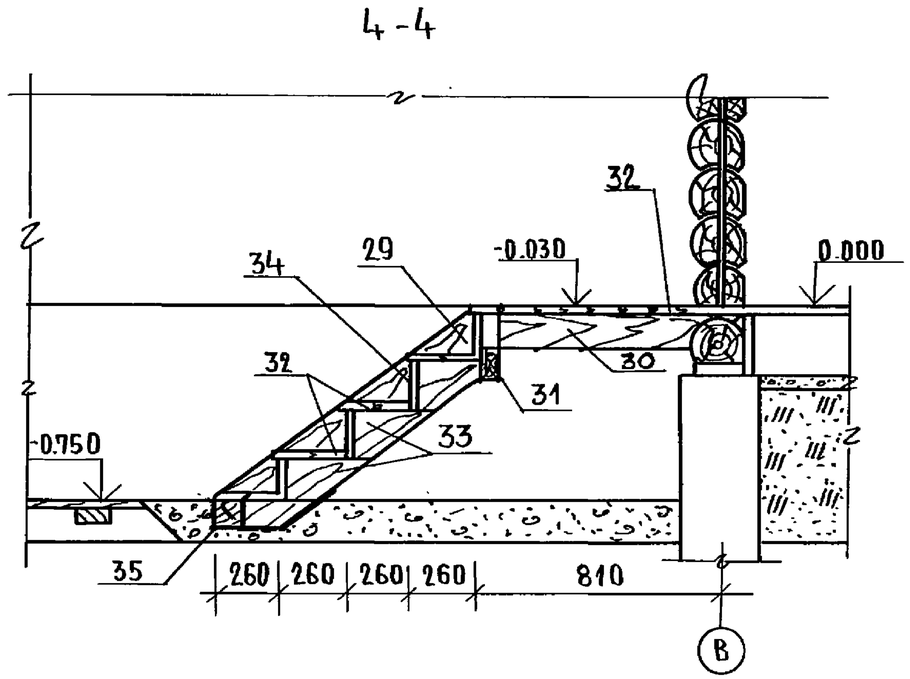

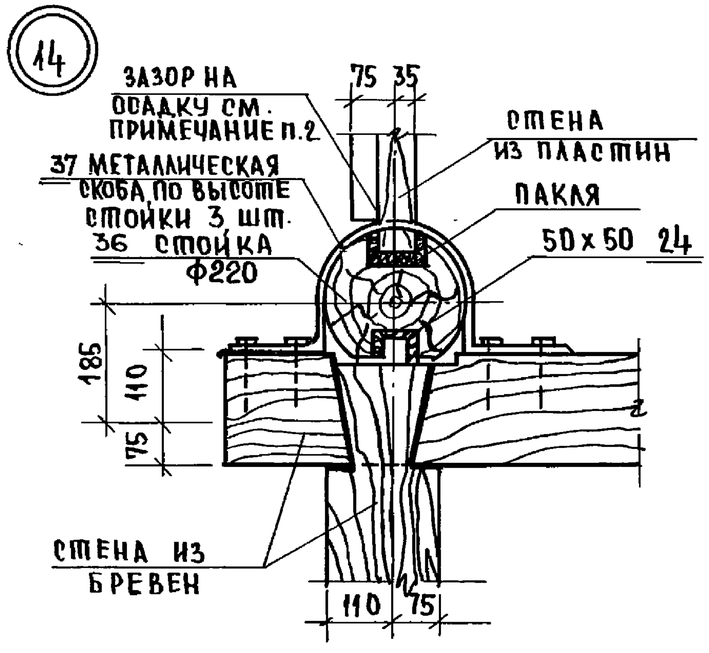

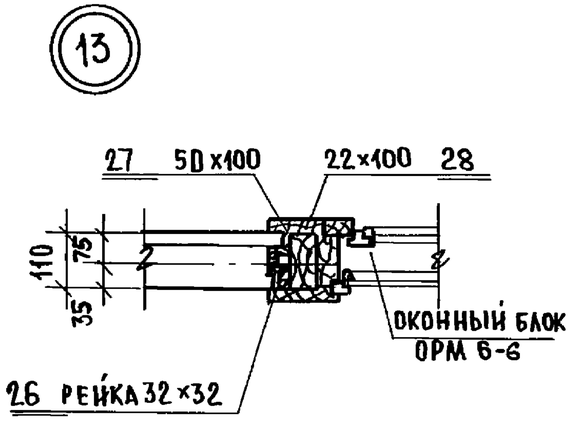

1. ДАННЫЙ ЛИСТ СМ. СОВМЕСТНО С ЛИСТОМ 32.
2. УЗЛЫ И СЕЧ. 4-4 ЗАМАРКИРОВАНЫ НА ЛИСТЕ 5.
3. ДЛЯ СВОБОДНОЙ ОСАДКИ СТЕН ВЫСОТА ПАЗА ПОД СКОЛЬЗЯЩИЕ СКОБЫ ДОЛЖНЫ СОСТАВЛЯТЬ 1/20 РАССТОЯНИЯ МЕЖДУ СКОБАМИ. СКОБЫ В МОМЕНТ ИХ УСТАНОВКИ ДОЛЖНЫ НАХОДИТЬСЯ В ВЕРХНЕЙ ЧАСТИ ПАЗА

НОРМ.КОН.	ОВАКИМЬЯН		
ЗАМ.НАЧ.М	ОВАКИМЬЯН		
ГАП	ПЕТРОСОВ		
ГИП	ОВАКИМЬЯН		
ИСПОЛН.	ЧЕРКАШИНА		
ПРОВЕРИЛ	ИСИДОРОВА		

ПРИВЯЗАН:

ИНВ.№

186-214-9.87 АС

ОДНОЭТАЖНЫЙ ОДНОКВАРТИРНЫЙ 3-КОМНАТНЫЙ ДОМ, СБЛОКИРОВАННЫЙ С ХОЗПОСТРОЙКОЙ

СТАДИЯ	ЛИСТ	ЛИСТОВ
Р	31	

ХОЗЯЙСТВЕННАЯ ПОСТРОЙКА
УЗЛЫ ПЛАНА 11-14
ЛЕСТНИЦА

ЦНИИЭП ГРАЖДАНСЕЛЬСТРОЙ

ИНВ.№ПОДЛ. | ПОДПИСЬ И ДАТА | ВЗАМ.ИНВ.N

NN поз.	Марка, наименование детали или изделия	Сечение мм: заготовки Т	заготовки Ш	детали Т	детали Ш	Длина дет. мм	Об'ем единиц м³	Количест. шт. (п.м)	Общ. об'ем м³	Масса кгс	Группа нан. ва по ГОСТ 11047-72	Пропитка антис.	Влажн. древ %
1	2	3	4	5	6	7	8	9	10	11	12	13	14
1	Доска	19	175	—	—	1100	0.0036	8	0.029		2		12
2	Брусок	50	125	—	—	1200	0.0075	4	0.03		2		15
3	Слив	19	100	16	97	1100	0.002	4	0.008		2		12
4	Наличник	25	100	22	100	1100	0.002	4	0.008		2		15
5	Брусок	50	75	—	—	1100	0.004	4	0.016		2		15
6	Наличник	25	100	22	94	1100	0.002	4	0.008		2		15
7	Отливная доска	25	150	22	144	п.м.	0.003	13.5	0.05		2		12
8	Доска	25	100	22	94	1100	0.0025	1	0.0025		2		15
9	Брусок	16	50	—	—	1000	0.0008	1	0.0008		3		15
10	Брусок	16	75	—	—	1000	0.0012	1	0.0012		3		15
11	Доска	25	160	—	—	1200	0.0045	3	0.0135		2		15
12	Доска	25	100	22	94	800	0.002	1	0.002		2		15
13	Доска	25	100	—	—	300	0.00075	2	0.0015		2		16
14	Стойка	50	50	—	—	1500	0.0037	6	0.023		1		15
15	Доска	25	100	—	—	1300	0.0033	5	0.0165		2		15
16	Брусок	50	100	—	—	п.м	0.005	4.4	0.022		1		15
17	Стойки	50	100	—	—	п.м	0.005	16	0.053		1		15
18	Доски обшивки	25	100	—	—	п.м	0.0025	89.7	0.224		2		15
19	Наличник	25	150	22	100	2100	0.007	2	0.014		2		15
20	Брусок	25	60	22	56	2100	0.003	2	0.006		1		15
21	Наличник	25	100	22	100	2100	0.005	2	0.010		2		15
22	Брусок	32	32			2100	0.002	2	0.004		1		15
23	Брусок	75	150			2100	0.024	2	0.532		1		15
24	Брусок	50	50			3360	0.008	2	0.016		1		12
25	Стойка	ø	220			1400	0.0530	2	0.108		1		12
26	Рейка маячная	32	32			600	0.0006	8	0.0048		3		15
27	Брусок	50	100			600	0.003	8	0.024		2		12
28	Наличник	25	100	22	100	610	0.0015	8	0.012		2		15
29	Тетива	50	200			1500	0.013	2	0.026		1		15
30	Балка	50	100			810	0.0041	2	0.0082		1		15
31	Балка	50	100			100	0.0005	1	0.0005		1		15
32	Доски ступеней	40	150	36	130	850	0.005	8	0.040		1		15
33	Доски проступи	50	175			280	0.0024	3	0.0072		1		15
34	Подступенок	25	175	19	169	850	0.0037	4	0.014		1		15
35	Бруо	100	100			900	0.009	1	0.009		1		15
36	Стойка ø220	—				2400	0.091	4	0.364		1		12
	Металлические изделия												
37	Скоба	2	30	ГОСТ 16523-70*		1000	0.47 кг	6	–	2,9			

Привязан

Инв. N

Норм. конт.	Овакимьян	
Зам. нач.	Овакимьян	
ГАП	Петросов	
ГИП	Овакимьян	
Исполн.	Черкашина	
Провер.	Исидорова	

186-214-9.87 АС

Одноэтажный одноквартирный 3-комнатный дом сблокированный с хозпостройкой

Стадия	Лист	Листов
Р.	32	

Хозяйственная постройка
Спецификация деревянных и металлических изделий

ЦНИИЭП граждансельстрой

Типовой проект 186-214-9.87

Взам. инв. N | Подпись и дата | Инв. N подл.

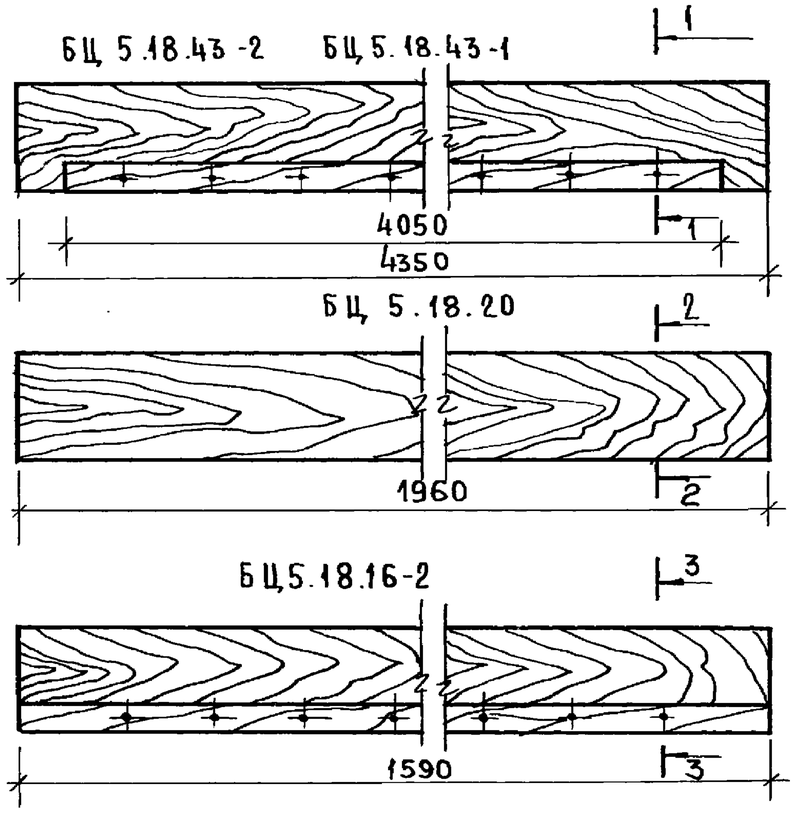

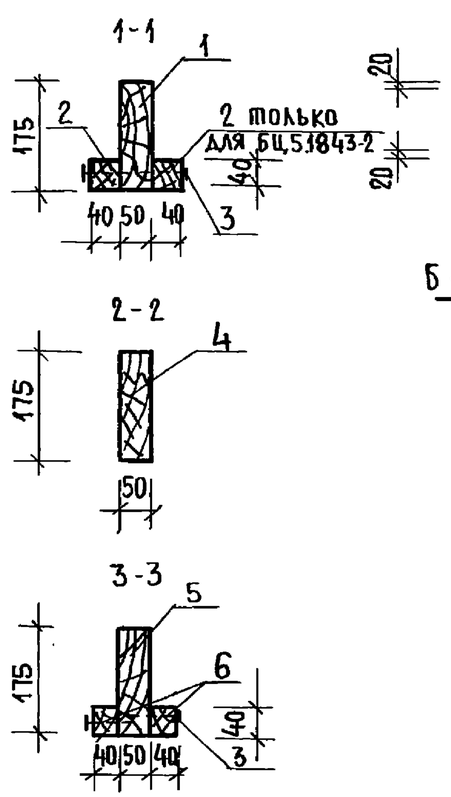

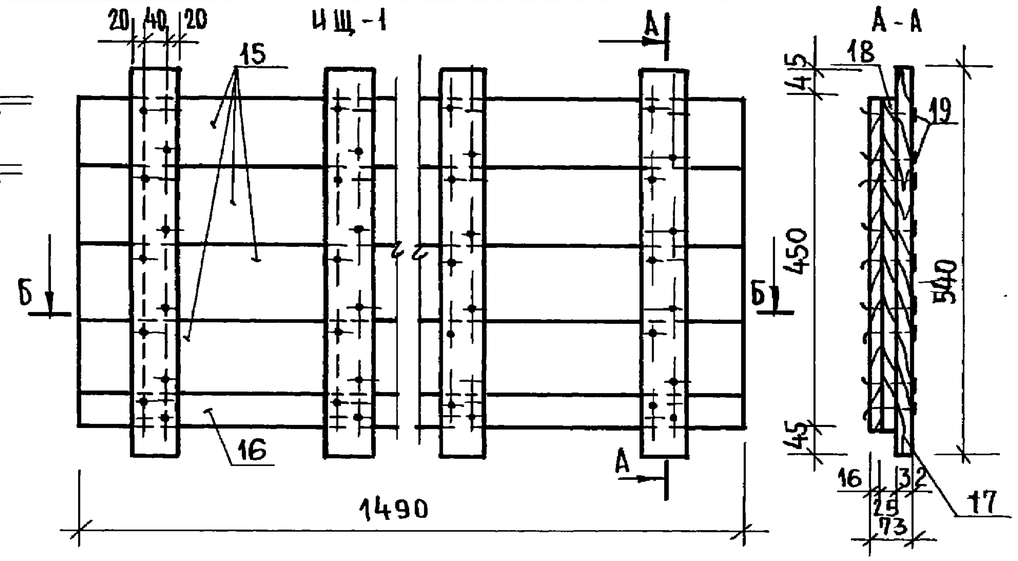

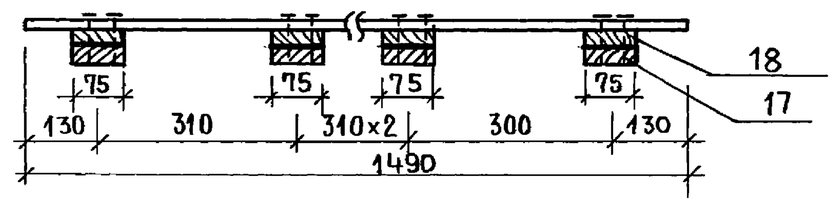

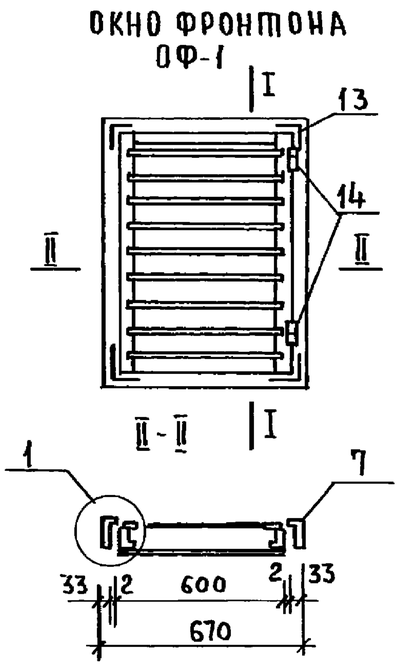

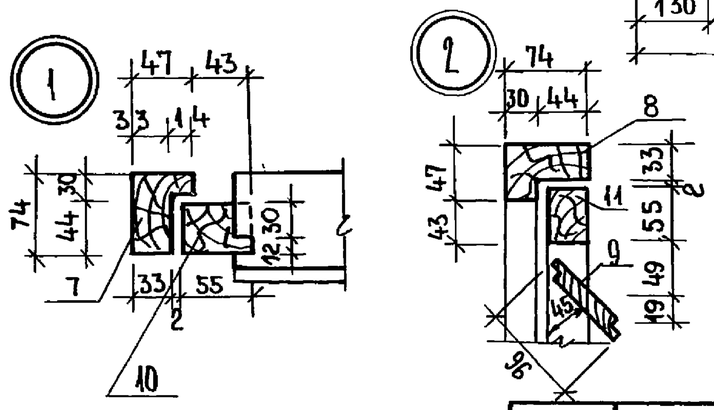

Спецификацию на индивидуальные изделия см. на листе 34.

				186-214-9.87 АС		
Привязан:	Норм.кон.	Овакимьян		Одноэтажный одноквартирный 3-комнатный дом, сблокированный с хозпостройкой	Стадия	Лист	Листов
	Зам.н.м.	Овакимьян			Р	33	
	ГАП	Петросов					
	ГИП	Овакимьян					
	Исполн.	Иванова		Индивидуальные изделия.	ЦНИИЭП граждансельстрой		
Инв.№	Провер.	Исидорова					

22781-01 37

Типовой проект 186-214-9.87 Альбом I

Инв.N подл. | Подпись и дата | Взам.инв.N

N поз.	Марка, наименование детали или изделия	Сечение мм заготов. т	заготов. ш	детали т	детали ш	Длина детали мм	Объем единицы м3	Кол шт п.м.	Общий объем м3	Масса кгс	Группа кач-ва по ГОСТ 11047-72	Пропитка	Влажн. древ. в %
	БЦ 5.18.43-2												
1	Доска	50	175	—	—	4300	0.0376	1	0.0376		2		20
2	Брусок черепной	50	50	40	40	4050	0.0101	2	0.0202		2		20
								Итого	0.0578	31.8			
3	Гвозди К 4.0×100 ГОСТ 4028-63*							54		0.3			
	Масса ~ 32.1 кг												
	БЦ 5.18.43-1												
1	Доска	50	175			4300	0.0376	1	0.0376		2		20
2	Брус черепной	50	50	40	40	4050	0.0101	1	0.0101		2		20
								Итого	0.0477	26.2			
3	Гвозди К 4.0×100 ГОСТ 4028-63*							27		0.2			
	Масса ~ 26.4												
	БЦ 5.18.20												
4	Доска	50	175	—	—	1960	0.0172	1	0.0172		2		20
	Масса ~ 9.5 кг												
	БЦ 5.18.16-2												
5	Доска	50	175			1530	0.0140	1	0.0140		2		20
6	Брусок черепной	50	50	40	40	1590	0.0040	2	0.0080		2		20
								Итого	0.0220	12.1			
3	Гвозди К 4,0×100 ГОСТ 4028-63*							20		0.1			
	Масса ~ 12,2 кг.												

NN поз.	Марка, наименование детали или изделия	Сечение заготов. т	заготов. ш	детали т	детали ш	Длина детали, мм	Объем единицы м3	Кол-шт. п.м.	Общий объем м3	Масса кгс	Группа кач-ва по ГОСТ 11047-72	Пропитка	Влажн. древес в %
	ОФ-1												
7	Брусок вертик.	50	80	47	74	870	0.0035	2	0.0070		2		15
8	Брусок горизон.	50	80	47	74	670	0.0027	2	0.0054		2		15
9	Доски жалюзи	16	100	13	94	504	0.0008	10	0.0080		2		12
10	Брусок створки в	50	60	42	55	800	0,0024	2	0.0048		2		15
11	Брусок створки г.	50	60	42	55	600	0,0018	2	0.0036		2		15
								Итого	0.0288	15.8			
12	Гвозди К 1.6×50 ГОСТ 4028-63*							16		0,1			
13	Угольник УГ-100 ГОСТ 5091-78							4		0.4			
14	Петля ПН1-85 ГОСТ 5088-78							2		0.3			
	Масса ~ 16.6 кг												
	НЩ-1												
15	Доски настила	16	100			1490	0.0024	4	0.0096		2		15
16	Доски настила	16	50			1490	0,0012	1	0.0012		2		15
17	Поперечная планка	32	75			540	0.0013	4	0.0052		2		15
18	Подкладка	25	75			450	0.0008	4	0.0032		2		15
								Итого	0,0192	10.6			
19	Гвозди К 3.5×90 ГОСТ 4028-63*							40		0.3			
	Масса ~ 10.9 кг.												

Типовой проект 186-2-214-9.87 альбом I

Инв. № подл. | Подпись и дата | Взам. инв. №

Привязан:

Инв. №

Норм. конт.	Овакимьян	
Зам. нач. м.	Овакимьян	
ГАП	Петросов	
ГИП	Овакимьян	
Исполн.	Иванова	
Провер.	Исидорова	

186-214-9.87 АС

Одноэтажный одноквартирный 3-комнатный дом, блокированный с хозпостройкой

Стадия	Лист	Листов
Р	34	

Спецификация. К индивидуальным изделиям

ЦНИИЭП гражданселькстрой

ТИПОВОЙ ПРОЕКТ 186-214-9.87 АЛЬБОМ I

Жижесборник

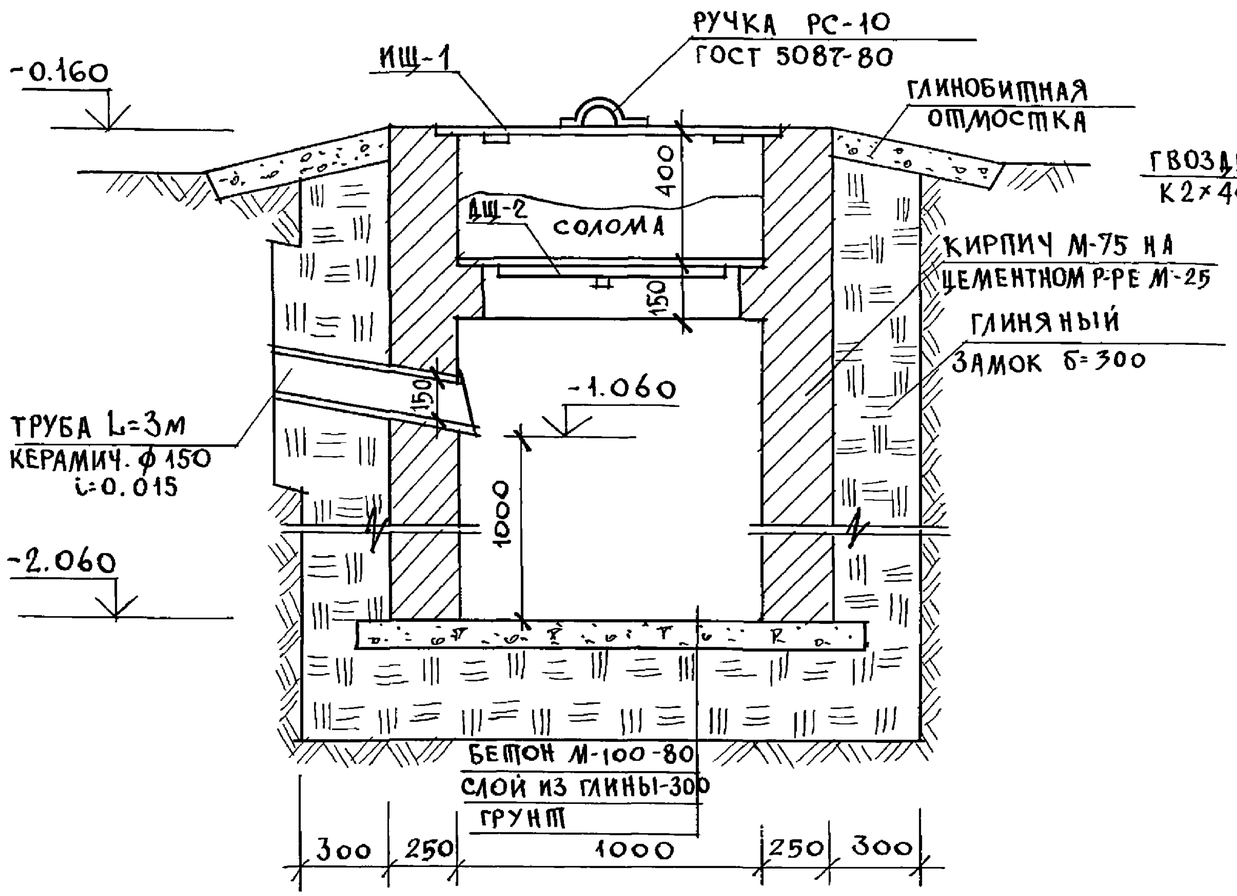

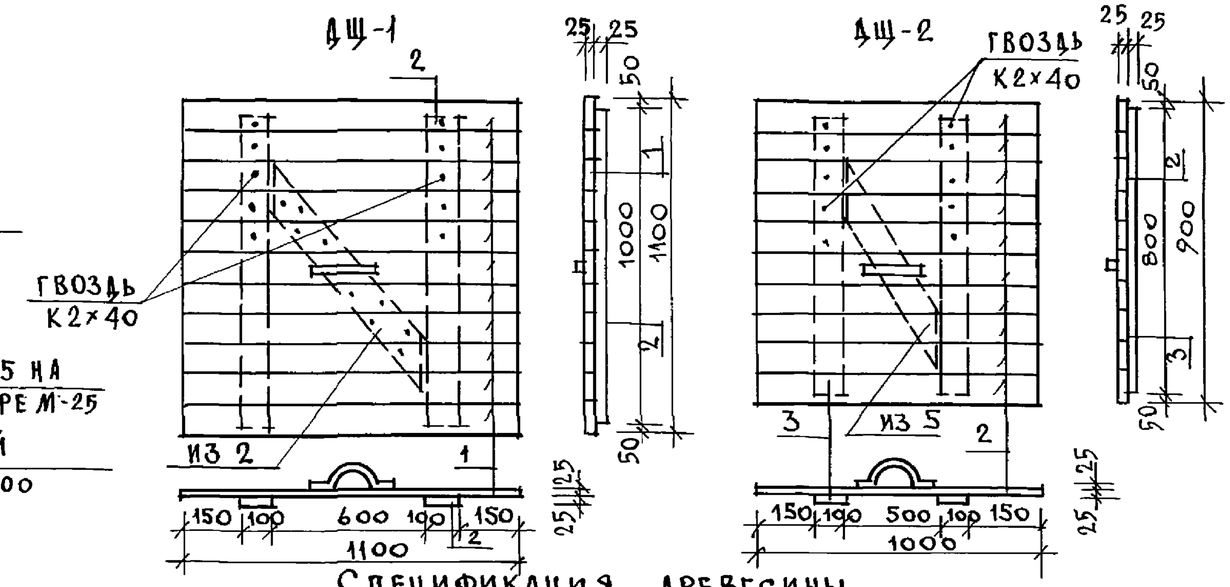

1. Стены жижесборника выкладывать из глиняного обыкновенного кирпича „М75" (ГОСТ 530-80) на цементном растворе „М50".
2. С наружной стороны жижесборник изолируется жирной мятой глиной с плотной утрамбовкой.
3. Стены и бетонный пол жижесборника покрываются изнутри слоем цементной штукатурки состава 1:2 с последующим железнением.

Спецификация древесины

NN	Наименование	Сечение мм до острож	Сечение мм после острож	Длина мм	Об'ем един м3	Кол шт. м2	Общий об'ем м3	Масса кг
	ДЩ-1							
1	Продольная доска	25×100	—	1100	0.003	11	0.033	
2	Поперечная доска	25×100	—	1000	0.0025	3	0.008	
					Итого		0.041	19.0
3	Гвозди К2×40					24		0.024
	Масса ДЩ1 ~ 20,524 кг							
	ДЩ-2							
4	Продольная доска	25×100	—	1000	0.0025	10	0.025	
5	Поперечная доска	25×100	—	9000	0.0023	3	0.007	
					Итого		0.032	15.0
						22		0.022
	Масса ДЩ-2 ~ 16.022 кг							

186-214-9.87 АС

Нормок.	Овакимьян		
Зам. нач.	Овакимьян		
ГАП	Петросов		
ГИП	Овакимьян		
Исполн.	Иванова		
Провер.	Исидорова		

Одноэтажный одноквартирный 3-комнатный дом, сблокированный с хозпостройкой

Жижесборник. Спецификация.

Стадия	Лист	Листов
Р.Д.	35	

ЦНИИЭП граждансельстрой

Привязан

Инв. N

Инв. N подл. | Подпись и дата | Взам. инв. N

ТИПОВОЙ ПРОЕКТ 186-214-9.87 АЛЬБОМ I

ФАСАД А-Е

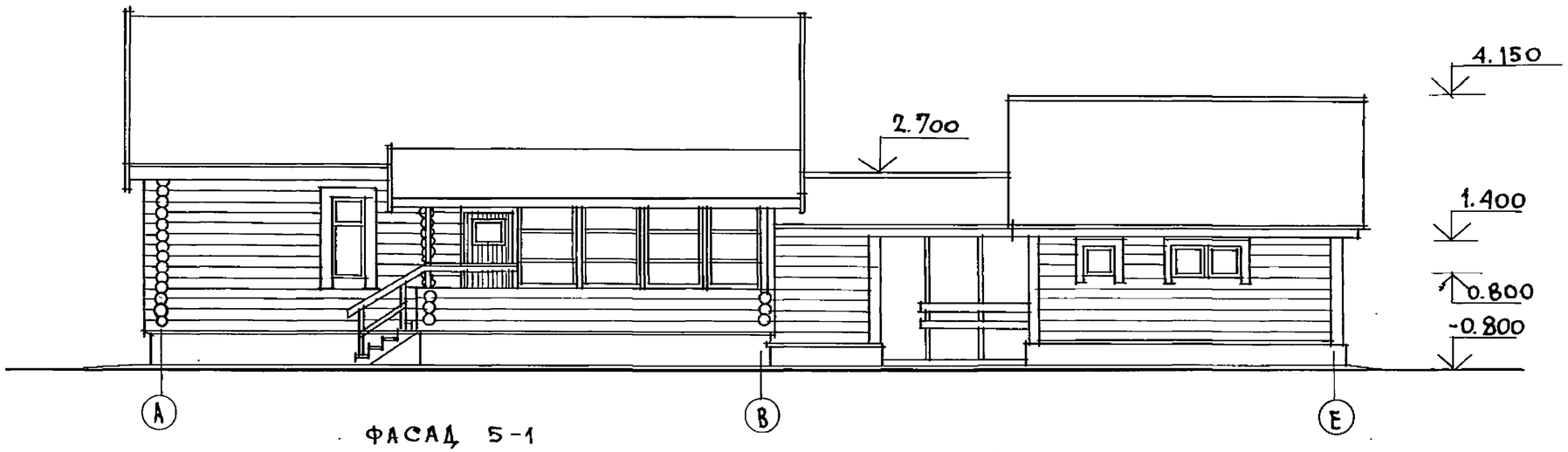

ФАСАД 5-1

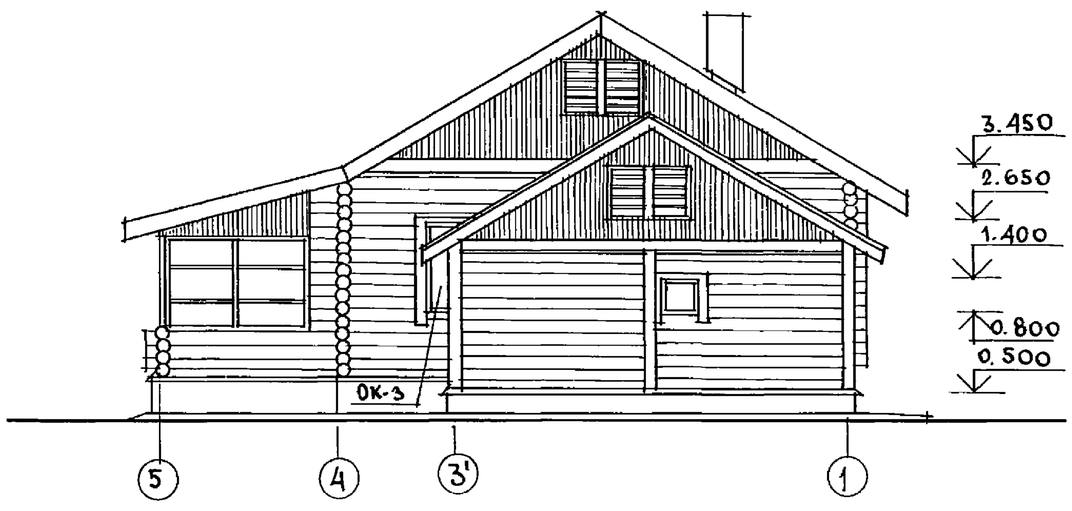

				186-214-9.87 АС			
НОРМОК.	Овакимьян			Одноэтажный одноквартирный 3-комнатный дом, сблокированный с хозпостройкой	СТАДИЯ	ЛИСТ	ЛИСТОВ
ЗАМ. НАЧ. М	Овакимьян				Р	36	
ГАП	Петросов			Вариант планировочного решения дома с возможностью ведения расширенного по объему подсобного хозяйства. ФАСАДЫ.	ЦНИИЭП ГРАЖДАНСЕЛЬСТРОЙ		
ГИП	Овакимьян						
ИСПОЛН.	Шевченко						
ПРОВЕР.	Исидорова						

ПРИВЯЗАН

ИНВ. N

ИНВ. N ПОДЛ. | ПОДПИСЬ И ДАТА | ВЗАМ. ИНВ. N

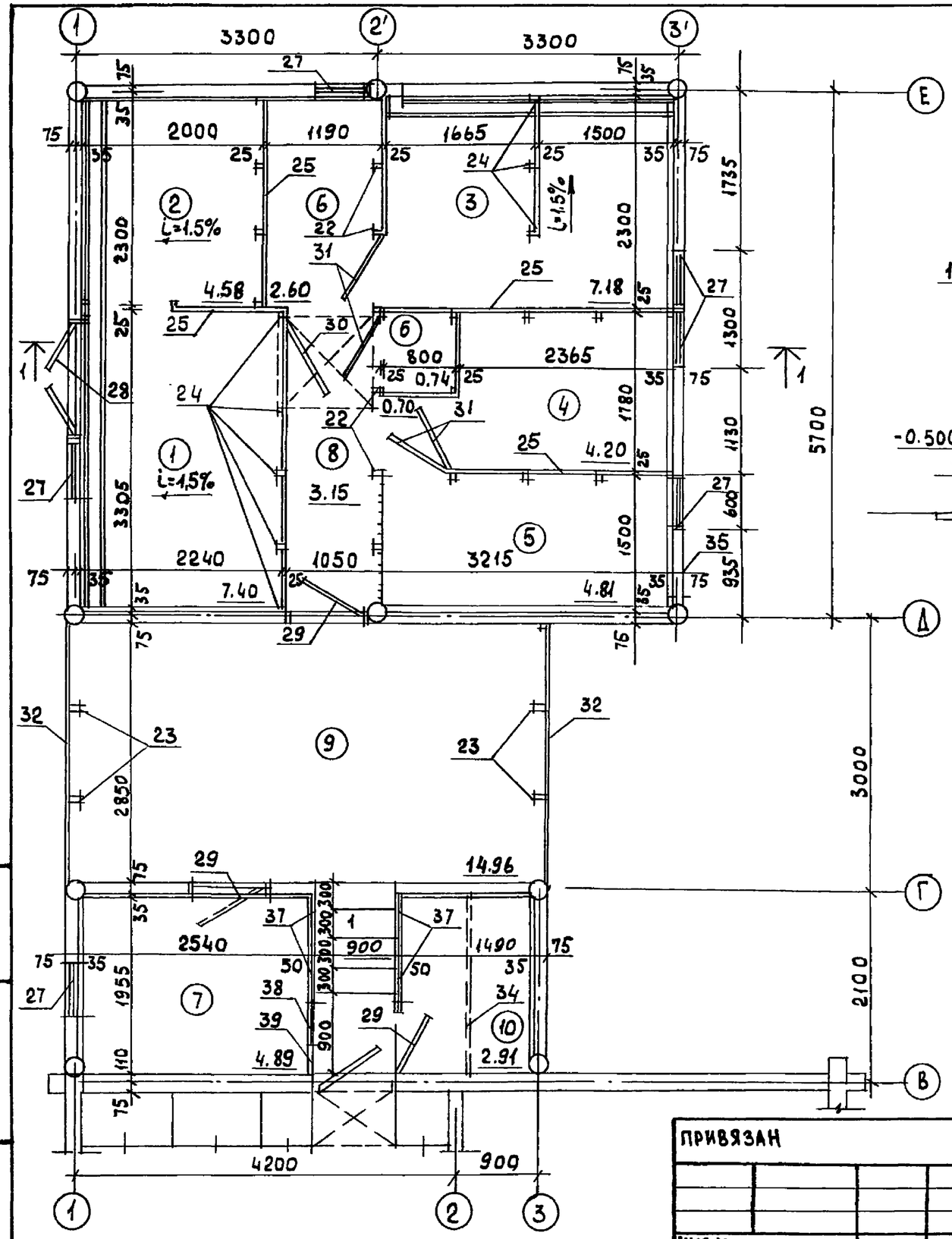

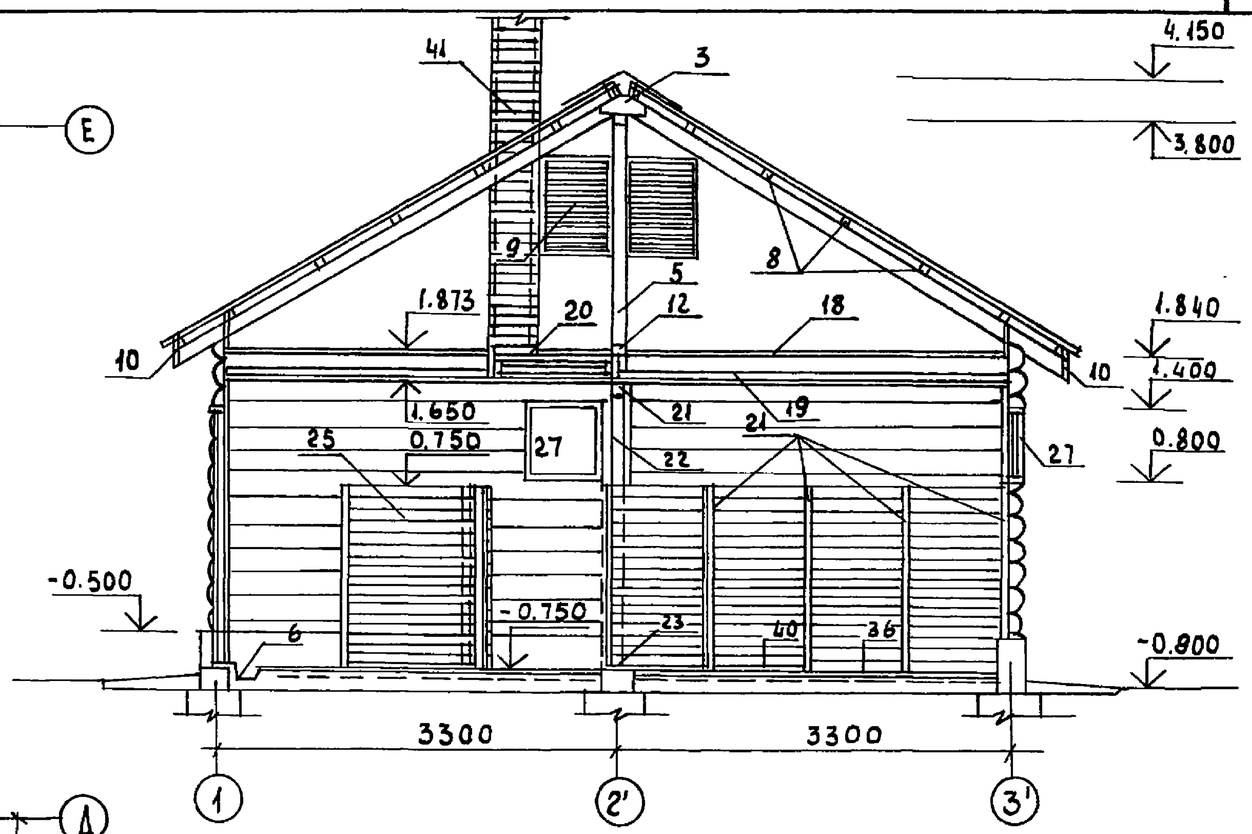

Экспликация помещений

1. Корова с приплодом – 7.40 м²
2. Телка – 4.58 м²
3. Свиноматка с приплодом – 7.18 м²
4. Овцематка с приплодом – 4.20 м²
5. Птица – 4.81 м²
6. Инвентарь – 3.34 м²
7. Конц. корма – 4.89 м²
8. Проход – 3.85 м²
9. Хозяйственный навес – 14.96 м²
10. Холодная кладовая – 2.91 м²

Полезная площадь – 43.16 м² (без хоз. навеса)

Данный лист см. совместно с листом 5

Нормок	Овакимьян		
Зам. нач.	Овакимьян		
ГАП	Петросов		
ГИП	Овакимьян		
Исполн.	Шевченко		
Провер.	Исидорова		

Привязан

Инв. №

18.6 - 214 - 9.87 АС

Одноэтажный одноквартирный 3-комнатный дом сблокированный с хозпостройкой

Стадия	Лист	Листов
Р.	37	

Вариант планировочного решения дома с возможностью ведения расширенного по объему подсобного хозяйства. План хозпостройки. Разрез 1-1

ЦНИИЭП Граждансельстрой

Типовой проект 186-214-9.87 Альбом I

Инв. № подл. | Подпись и дата | Взам. инв. №

Стена по оси 3, 3'

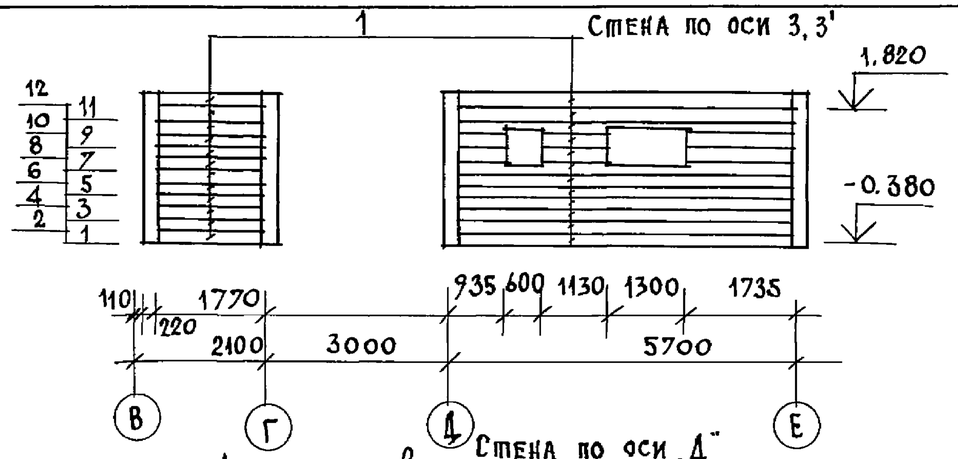

Стена по оси „1"

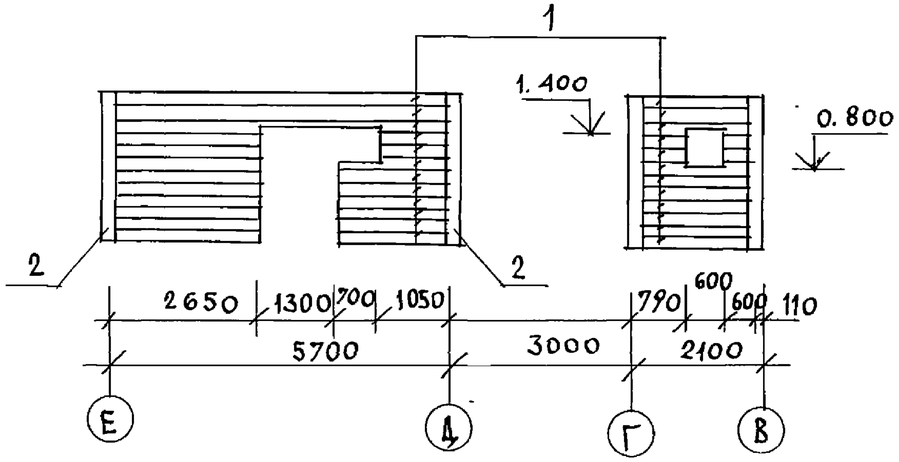

Стена по оси „Д"

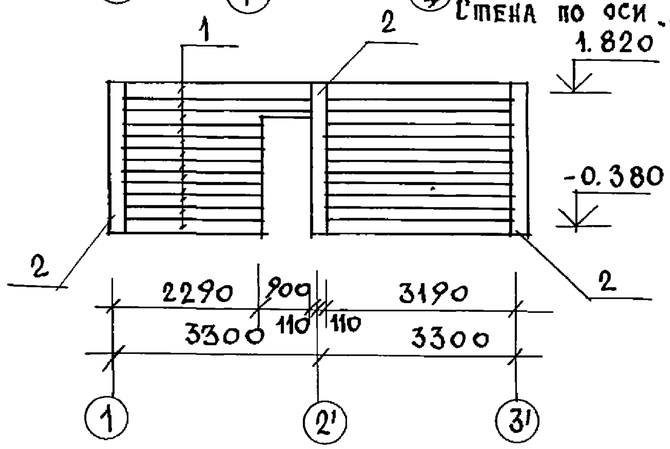

Стена по оси „Г"

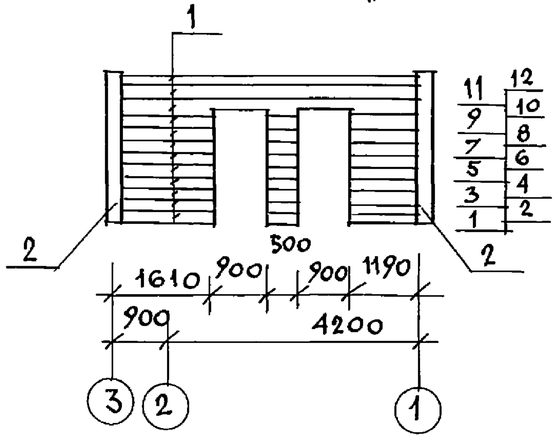

Стена по оси „Е"

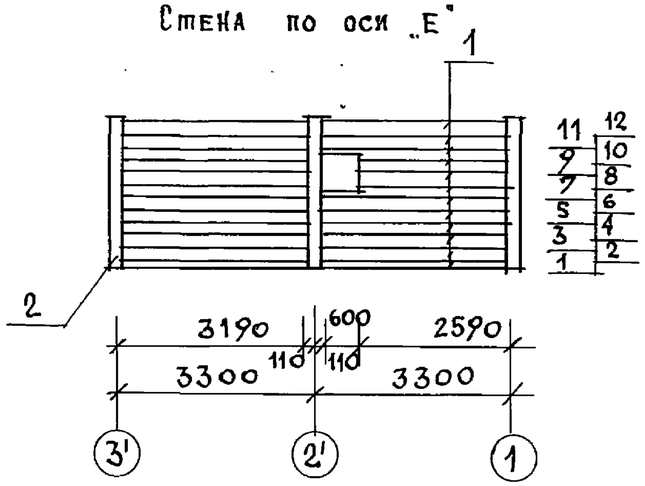

Перечень элементов

Поз. обозн.	Наименование	Кол-во п.м	Объем м³ без окантов	Объем м³ с окант.
1	пластины из бревна d=220	267.1	5.07	—
2	стойки d=220	24.0	0.46	—

186-214-9.87 АС

Нормок.	Овакимьян		
Зам.нач.м	Овакимьян		
ГАП	Петросов		
ГИП	Овакимьян		
Исполн.	Шевченко		
Провер.	Исидорова		

Привязан

Инв. №

Одноэтажный одноквартирный 3-комнатный дом, сблокированный с хозпостройкой

Вариант планировочного решения дома с возможностью ведения расширенного по объему подсобного хозяйства. Развертки стен.

Стадия	Лист	Листов
Р	38	

ЦНИИЭП граждансельстрой

Альбом I

Типовой проект 186-214-9.87

Инв. № подл. | Подпись и дата | Взам. инв. №

ТИПОВОЙ ПРОЕКТ 186-214-9.87 АЛЬБОМ I

План фундаментов

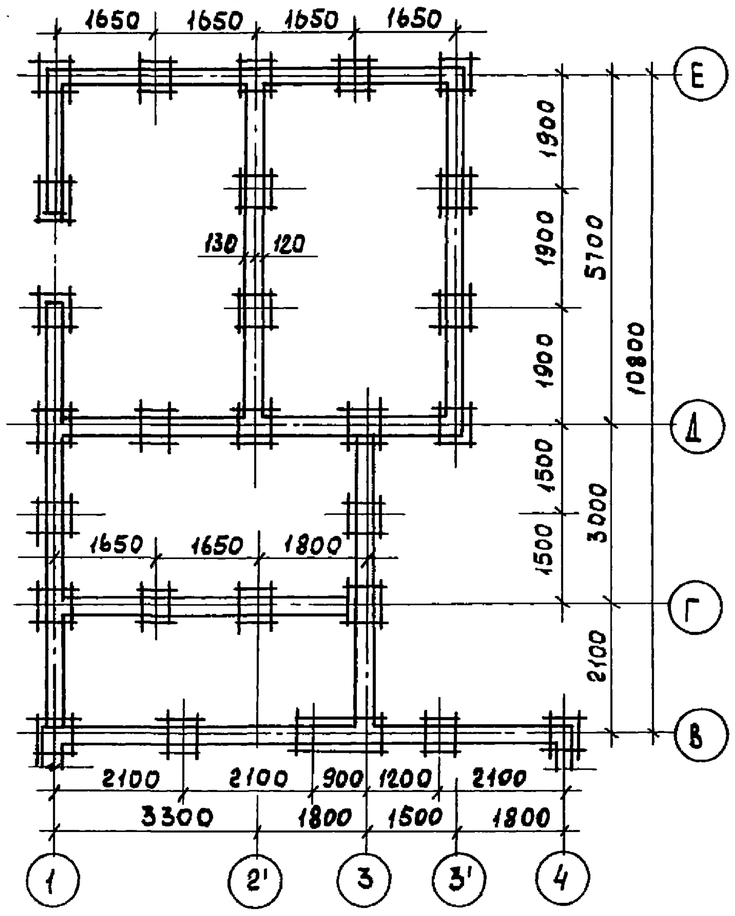

План стропил

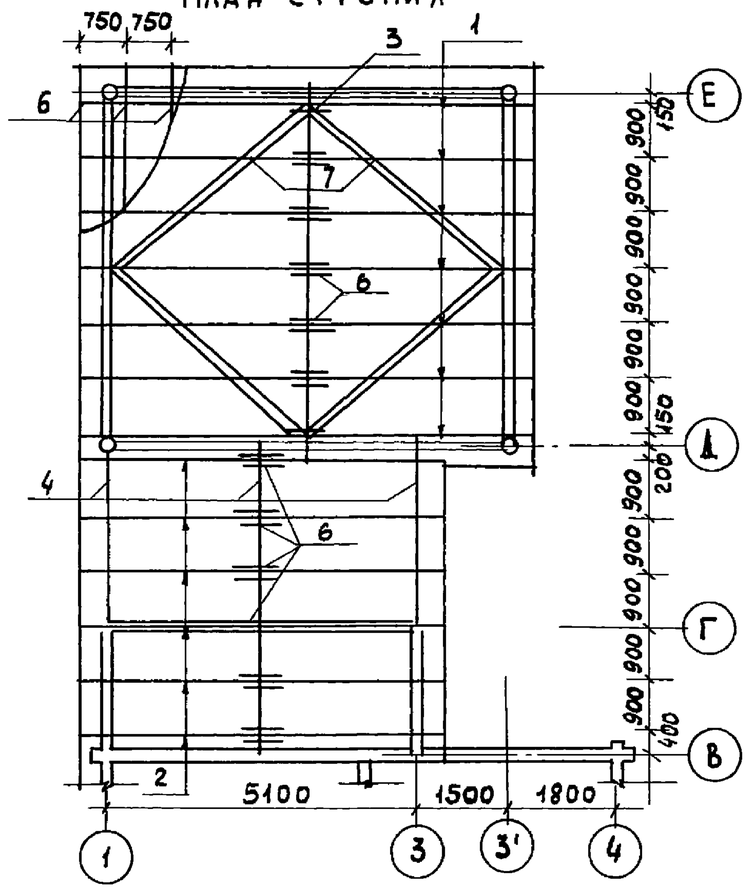

План крыши

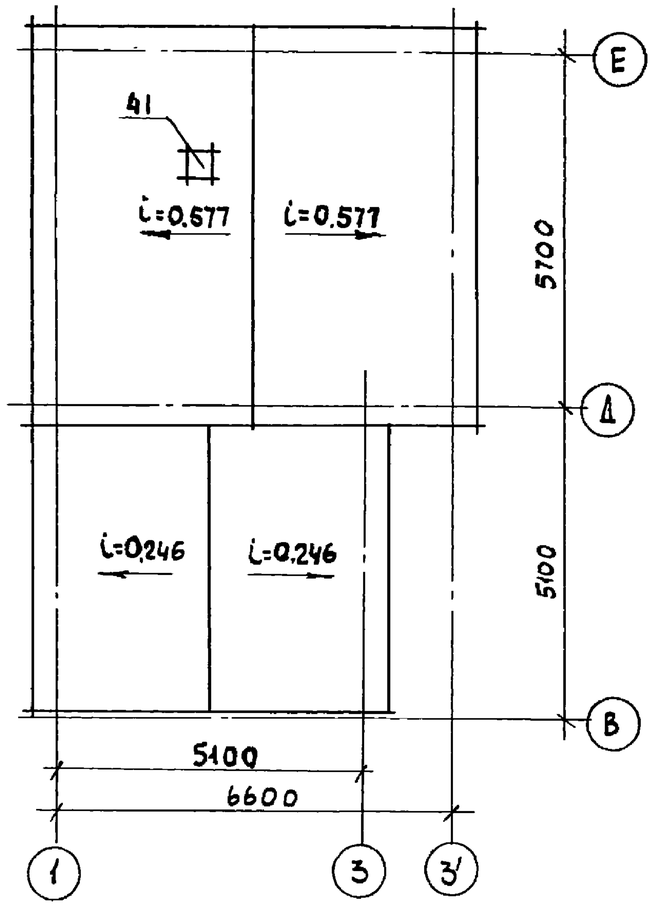

План чердачного перекрытия

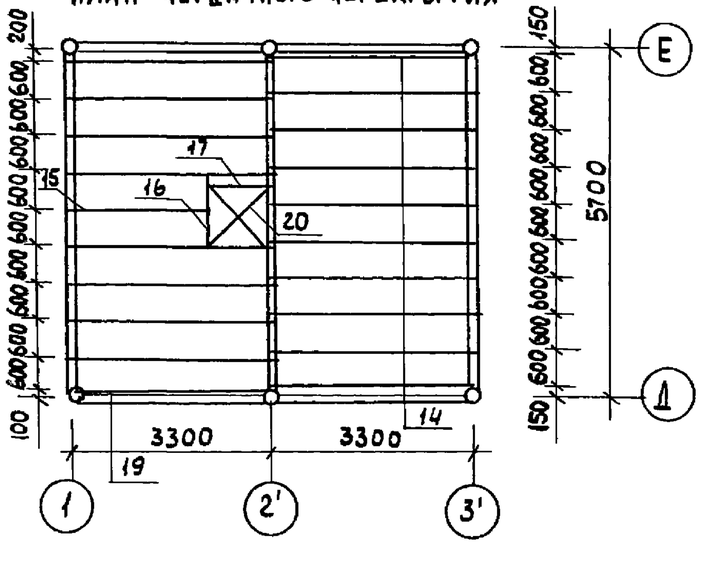

Данный лист см. совместно с листом 40

Нормок.	Овакимьян		
Зам. нач	Овакимьян		
ГАП	Петросов		
ГИП	Овакимьян		
Исполн.	Иванова		
Провер.	Исидорова		

Привязан

Инв. N

186-214-9.87 АС

Одноэтажный одноквартирный 3-комнатный дом, сблокированный с хозпостройками

Стадия	Лист	Листов
Р.Д.	39	

Вариант планировочного решения дома с возможностью ведения расширенного по об'ему подсобного хозяйства. Планы фундаментов, черд. перекр. стропил.

ЦНИИЭП граждансельстрой

Взам. инв. N | Подпись и дата | Инв. N подл.

NN поз	Марка, наименование детали или изделия	Сечение заготов. т	Сечение заготов. ш	Сечение детали т	Сечение детали ш	Длина детали мм	Об'ем или площ. шт. м³ (м²)	К-во шт п. м.	Общий об'ем или площ. м³ (м²)	Масса кг	Группа кач-ва по ГОСТ 11047-72	Пропит. антип.	Влажн. древ. в %
	Крыша												
1	Стропила	50	175	—	—	4300	0,0376	14	0,526		1		20
2	Стропила	50	150	—	—	3000	0,0225	12	0,270		1		20
3	Прогон	100	100	—	—	5700	0.057	1	0,057		1		20
4	Прогон	100	100	—	—	4800	0,048	3	0,144		1		20
5	Стойка	100	100	—	—	1800	0.018	8	0.144		2		20
6	Накладка	25	150	—	—	460	0,0017	26	0.045		2		20
7	Ветровая доска	25	150	—	—	4200	0,0158	4	0,063		3		20
8	Обрешетка	50	60	—	—	—	—	141,0	0.423		2	АС	20
9	Слуховое окно ОС-1	—	—	—	—	—	0,0714	2	0,143		—	—	—
10	Карнизные доски	25	100	19	94	—	—	46,0	0.115		2	АС	18
11	Лобовая доска	25	100	19	94	4300	0,0108	12	0.129		2	АС	20
12	Подкладка	25	100	—	—	—	—	5,7	0.014		2	АС	20
13	Доски обшивки фронтона	25	100	19	94	—	—	158.4	0.396		2	АС	15
	Чердачное перекрытие												
14	Балка	50	175	—	—	3400	0,0298	20	0,595		1	АС	20
15	Балка	50	175	—	—	2300	0,020	1	0.020		1	АС	20
16	Балка	50	175	—	—	1200	0.0105	1	0.0105		1	АС	20
17	Балка	50	175	—	—	1000	0.009	1	0.009		1	АС	20
18	Доски настила	32	100	—	—	—	—	360,0	1.152		3	АС	20
19	Доски потолка	25	100	—	—	—	—	360.0	0.900		3	АС	20
20	Люк на чердак ЛЧ9-9	—	—	—	—	—	0.060	1	0.060		—	—	—
21	Прогон	100	100	—	—	5700	0.057	1	0.057		1	АС	20
22	Стойка	100	100	—	—	2300	0.023	6	0,138		2	АС	20
23	Стойка	100	100	—	—	2400	0.024	4	0.096		2	АС	20
24	Стойка	50	50	—	—	1500	0.0038	22	0,082		2	АС	20
25	Доски перегор.	25	100	—	—	—	—	243.0	0,608		3	АС	20
26	Подкладка	50	100	—	—	250	0,0012	6	0.007		1	АС	20
27	ОРМБ-6 ГОСТ 26601-85							6			—	—	—
28	ДС20-13У 1-136.5-19							1			—	—	—
29	ДС19-9У 1-136.5-19							3			—	—	—
30	Калитка К1						0,031	1	0.031		—	—	—
31	Калитка К2						0,030	4	0.120		—	—	—
32	Доски ограждения	25	100	19	94			10.0	0.018		3	АС	20
33	Балка	50	150	—	—	2000	0,015	1	0.015		1	АС	20
34	Лаз для птицы $К_3$						0.002	1	0.002		—	—	—
35	Лаги	50	100	—	—	—	—	48.2	0,241		2	АС	20
36	Щ3 ГОСТ 1006-68	—	—	48	595	2500	0.053	4	0.212		—	—	—
37	Щ2 ГОСТ 1006-68	—	—	48	445	2500	0.040	1	0.040		—	—	—
38	Щ1 ГОСТ 1006-68	—	—	48	295	2500	0.027	1	0.027		—	—	—
39	Доски пола	32	100	—	—	—	—	350	1.120		3	АС	20
40	Вент. короб.	—	—	—	—	—	0.156	1	0.156		—	—	—

1. Объем бутобетона на фундаменты - 5,95 м³
2. Объем кирпичной кладки цоколя - 4,07 м³
3. Площадь асбестоцем. волнистых листов - 85,66 м²
4. Расход арматуры фундамента ф10А-I - 84,82 кг

Привязан

Инв. N

Нормок.	Овакимьян	
Зам. нач.	Овакимьян	
ГАП	Петросов	
ГИП	Овакимьян	
Исполн.	Иванова	
Провер.	Исидорова	

186-214-9.87 АС

Одноэтажный одноквартирный 3-комнатный дом, сблокированный с хозпостройками

Стадия	Лист	Листов
Р. Д.	40	

Вариант планировочного решения дома с возможностью ведения расширенного подсобного хозяйства. Спецификации.

ЦНИИЭП гражданселькстрой

22781-01 44

Типовой проект 186-214-9.87 Альбом I

Инв. N подл. | Подпись и дата | Взам. инв. N

Типовой проект 186-214-9.87 Альбом I

Ведомость рабочих чертежей основного комплекта

Лист	Наименование	Примечание
1	Общие данные (начало)	
2	Общие данные (окончание)	
3	План 1 этажа. Схема системы отопления.	

Основные показатели по чертежам отопления и вентиляции

Наименование здания (сооружения, помещения)	Объем м3	Периоды года при $t_н$ °С	Расход тепла Вт (ккал/ч) на отопление	на вентиляцию	на горячее водоснабжение	общий	Расход холода Вт (ккал/ч)	Установлен. мощн. эл. двиг. квт
Одноэтажный одноквартирный 3-комнатный дом сблокированный с хозпостройкой	277	-30	9200/7930	—	18841/16200	28041/24130	—	—
		-35	10460/9020	—	18841/16200	29301/25220	—	—
		-35*	10100/8710	—	18841/16200	28941/24910	—	—
		-40	11190/9650	—	18841/16200	30031/25850	—	—

Типовой проект соответствует действующим нормам и правилам (в том числе по взрыво-пожарной безопасности)

Гл. инженер проекта /Крейнис/

Гл. инженер проекта привязки

Ведомость ссылочных и прилагаемых документов

Обозначение	Наименование	Примечание
	Ссылочные документы	
4.904-69	Детали крепления санитарно-технических приборов и трубопроводов	
5.903-2 в.1	Воздухосборники для систем отопления и теплоснабжения вентиляционных установок	
4.903-10 в.8	Изделия и детали трубопроводов для тепловых сетей. Грязевики.	
	Прилагаемые документы	
146-214-9.87 ОВ.СО	Спецификация оборудования	Альбом IV
146-214-9.87 ОВ.ВМ	Ведомость потребности в материалах	Альбом III
ОВН-1	Воздуховод из асбестоцементных листов	стр. 48
ОВН-2	Конструкция теплоизоляционная для трубопроводов	стр. 48

* при тройном остеклении

Привязан:

Инв. №

186-214-9.87 ОВ

Н. контр.	Крейнис		
Нач. отд.	Головкин		
Гл. спец.	Крейнис		
Рук. гр.	Ухина		
Исполн.	Казанская		
Провер.	Ухина		

Одноэтажный одноквартирный 3-комнатный дом сблокированный с хозпостройками

Общие данные (начало)

Стадия	Лист	Листов
Р	1	3

ЦНИИЭП Гражданстрой

Инв. № подл. | Подпись и дата | Взам. инв. №

Теплопотери помещений, Вт (ккал/ч)

Расчетная температура $t_н$°С	Тип помещения						
	1	2	3	4	5	6	7
-30	1810 / 1560	2340 / 2010	880 / 760	1700 / 1460	860 / 740	550 / 470	1070 / 920
-35	2050 / 1760	2650 / 2280	1000 / 860	1920 / 1650	1020 / 880	630 / 540	1230 / 1060
-35*	1980 / 1700	2560 / 2200	1000 / 860	1810 / 1560	1000 / 860	630 / 540	1160 / 1000
-40	2170 / 1870	2800 / 2410	1130 / 970	2020 / 1740	1100 / 950	700 / 600	1290 / 1110

Сопротивление теплопередаче наружных ограждений R (м² °С)/Вт

Наименование ограждений	R, при расчетной температуре			
	-30	-35	-35*	-40
Наружная стена	1,26	1,26	1,26	1,26
Покрытие чердачное	2,40	2,40	2,40	2,40
Окно	0,42	0,42	0,35	0,35

* При тройном остеклении

Общие указания

Рабочие чертежи по отоплению и вентиляции разработаны на основании задания на проектирование, утвержденного Госгражданстроем, и действующих нормативных документов СНиП II-33-75*, СНиП 2.08.01-85.

Теплоснабжение дома от котла КЧМ-2М „Жарок-2" на твердом топливе и, как вариант, на газовом топливе с параметрами теплоносителя 95-70°С. В качестве нагревательных приборов приняты стальные радиаторы, и как вариант, чугунные радиаторы МС-140. Система отопления принята однотрубная вертикальная с верхней разводкой. Воздух из системы удаляется через вертикальный воздухосборник, установленный на чердаке. Все трубопроводы, проложенные в подпольном канале, воздухосборник и главный стояк изолировать теплоизоляционным шнуром δ=30мм по ТУ36-1695-79 с покровным слоем из стеклоткани. Неизолированные трубопроводы окрасить масляной краской за 2 раза.

Вентиляция - вытяжная естественная через каналы кухни, санузла и ванной.

Монтаж систем отопления и вентиляции вести согласно СНиП 3.05.01-85.

Удельный расход тепла на 1 м² общей площади $\frac{95,4}{111}$ ккал/ч (Вт)

Удельный расход металла на 1 м² общей площади 2,4 кг

Н.контр.	Крейнис		
Нач.отд.	Головкин		
Гл.спец.	Крейнис		
Рук.груп.	Ухина		
Исполн.	Казанская		
Проверил	Ухина		

Привязан

Инв.№

186-214-9.87 ОВ

Одноэтажный, одноквартирный 3-комнатный дом сблокированный с хозпостройками

Стадия	Лист	Листов
Р	2	

Общие данные (окончание)

ЦНИЦЭП Граждансельстрой

Инв.№ подл. | Подпись и дата | Взам.инв.№ | Гип Ас Сидорина | Инженер проекта

186-214-9.87 Альбом I

Альбом I
186-214-9.87

ПЛАН 1 ЭТАЖА

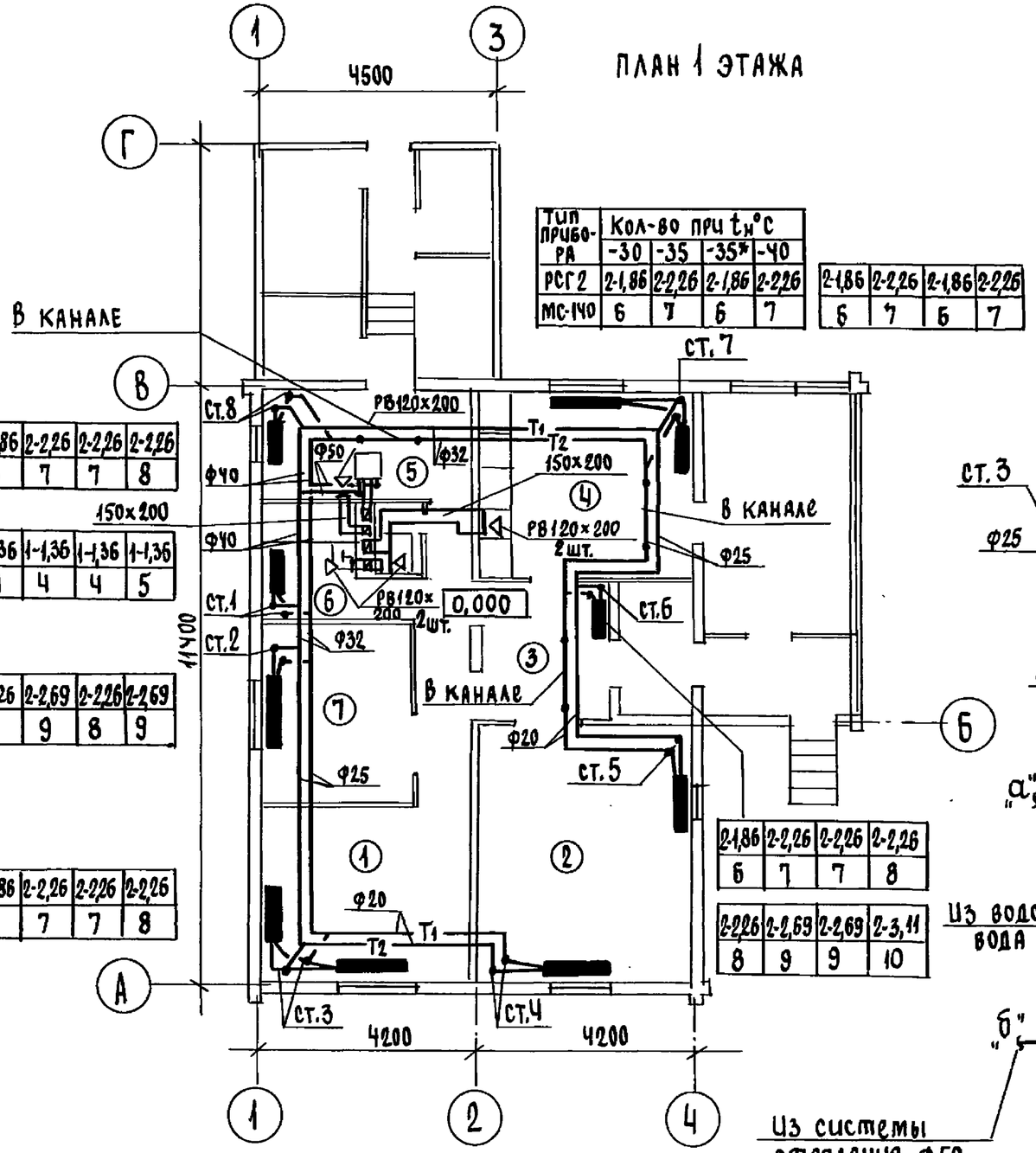

Тип прибора	Кол-во при $t_н$°С			
	-30	-35	-35*	-40
РСГ2	2-1,86	2-2,26	2-1,86	2-2,26
МС-140	6	7	6	7

2-1,86	2-2,26	2-1,86	2-2,26
6	7	6	7

2-1,86	2-2,26	2-2,26	2-2,26
6	7	7	8

1-1,36	1-1,36	1-1,36	1-1,36
4	4	4	5

2-2,26	2-2,69	2-2,26	2-2,69
7	9	8	9

2-1,86	2-2,26	2-2,26	2-2,26
6	7	7	8

2-1,86	2-2,26	2-2,26	2-2,26
6	7	7	8

2-2,26	2-2,69	2-2,69	2-3,11
8	9	9	10

2-1,86	2-2,26	2-2,26	2-2,26
6	7	7	8

2-2,26	2-2,69	2-2,69	2-3,11
8	9	9	10

СИСТЕМА ОТОПЛЕНИЯ

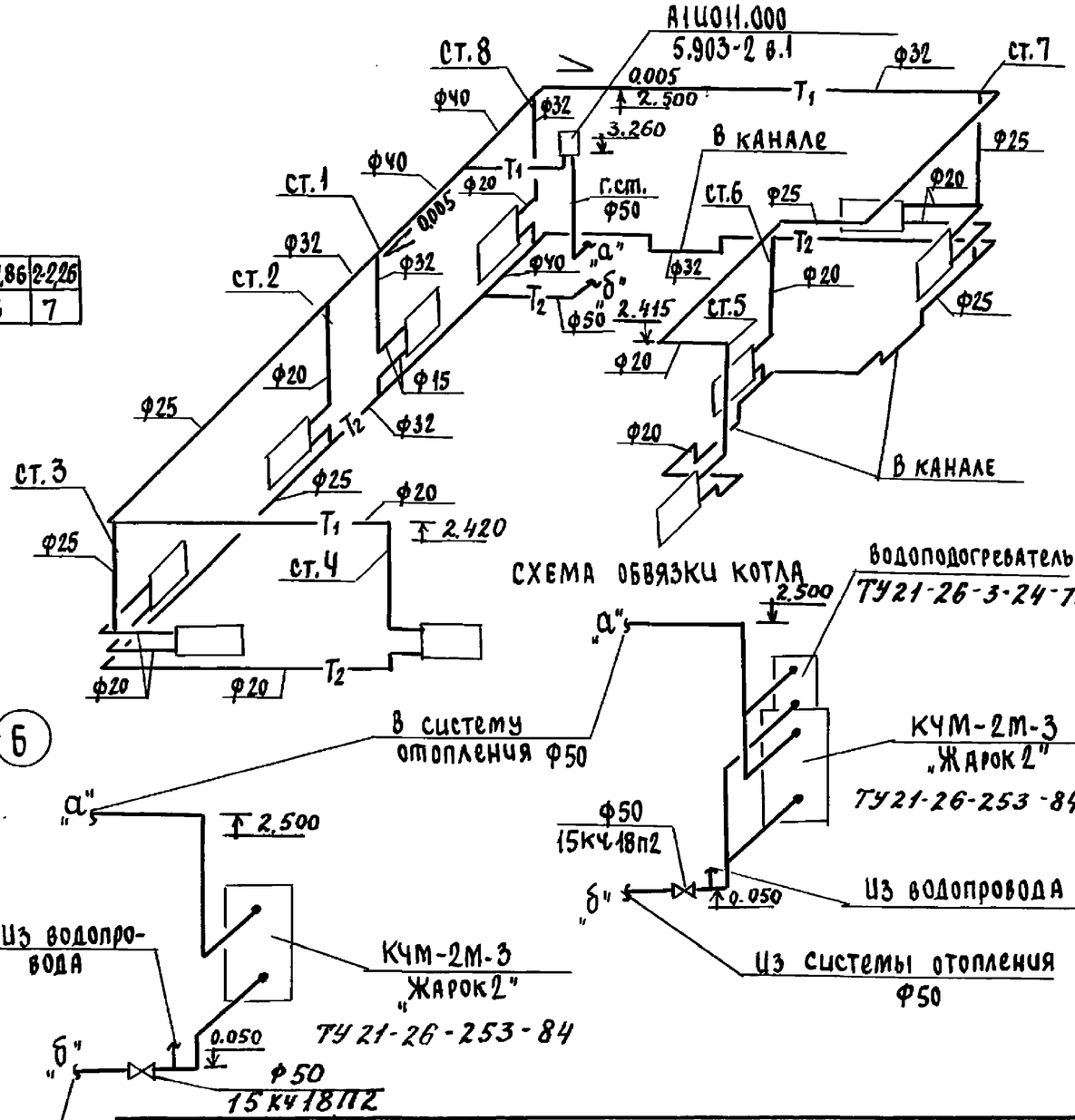

СХЕМА ОБВЯЗКИ КОТЛА

Н.Контр.	Крейнис		
Нач.отд.	Головкин		
Гл.спец.	Крейнис		
Рук.груп.	Ухина		
Исполн.	Казанская		
Провер.	Ухина		

Привязан

Инв.№

186-214-9.87 ОВ

Одноэтажный одноквартирный 3-комнатный дом, сблокированный с хозпостройками

Стадия	Лист	Листов
Р	3	

План 1 этажа. Схема системы отопления

ЦНИИЭП граждансельстрой

ГИП АС	Сидорина		
Гл.спец.ВК	Молодкин		
Гл.спец.ЭО	Курочкин		

Инв.№ подл. | Подпись и дата | Взам.инв.№

Типовой проект 186-214-9.87 Альбом I

ТИПОВОЙ ПРОЕКТ
146 - 214 - 9.87

ОДНОЭТАЖНЫЙ ОДНОКВАРТИРНЫЙ
3-КОМНАТНЫЙ ДОМ, СБЛОКИРОВАННЫЙ
С ХОЗПОСТРОЙКАМИ

Альбом I

ЭСКИЗНЫЕ ЧЕРТЕЖИ ОБЩИХ
ВИДОВ НЕТИПОВЫХ КОНСТРУКЦИЙ
ДЛЯ СИСТЕМ ОТОПЛЕНИЯ

Инв.№ подл.	Подпись и дата	Взам.инв.№

				Привязан
Инв.№				

Обозначение	Наименование	Примечание
ОВН-1	Воздуховод из асбестоцементных листов	
ОВН-2	Конструкция теплоизоляционная для трубопроводов	

				Привязан
Инв.№				
Н.контр.	Крейнис			
Нач.отд.	Головкин			
Гл.спец.	Крейнис			
Рук.груп.	Ухина			
Исполн.	Казанская			
Проверил	Ухина			

186 - 214 - 9.87 ОВН

СОДЕРЖАНИЕ

Стадия	Лист	Листов
Р		1

ЦНИИЭП ГРАЖДАНСЕЛЬСТРОЙ

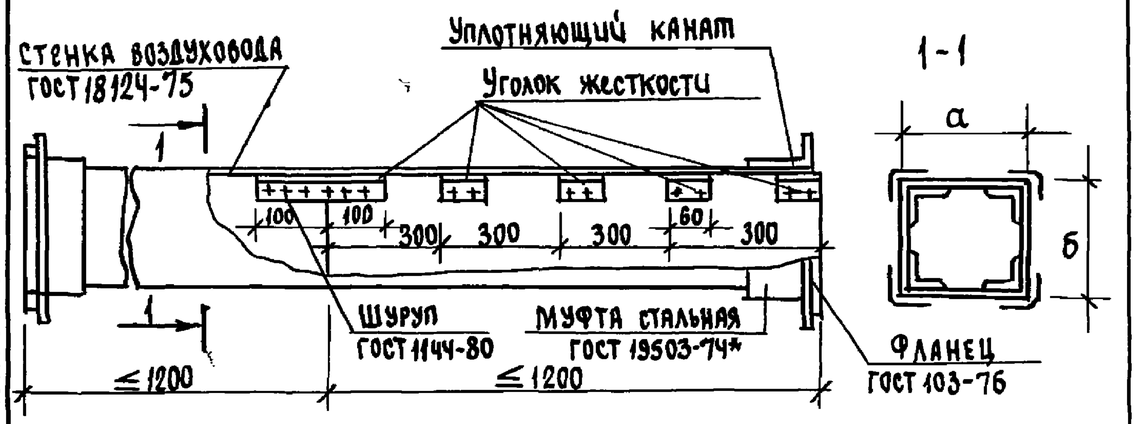

Асбестоцементные листы соединяются с помощью мастики из асбестоцементного раствора смешанного с казеиновым клеем и скрепляются уголками жесткости из алюминия. Продольные и поперечные швы проклеиваются двумя слоями ткани.

Зазор между стальной муфтой и воздуховодом, уплотняется пеньковым канатом, смоченным в казеиновом клее, а затем густым асбестоцементным раствором с добавлением казеинового клея.

Смонтированные воздуховоды проверить на герметичность.

Внутреннее сечение воздуховода

а	б
150	200

Привязан

Инв.№

Н.контр.	Крейнис		186-214-9.87 ОВН-1
Нач.отд.	Головкин		Воздуховод из асбестоцементных листов
Гл.спец.	Крейнис		Стадия: Р; Лист: ; Листов: 1
Рук.груп.	Ухина		ЦНИИЭП Граждансельстрой
Исполн.	Казанская		
Провер.	Ухина		

Альбом I
186-214-9.87

Инв.№ подл. | Подпись и дата | Взам.инв.№

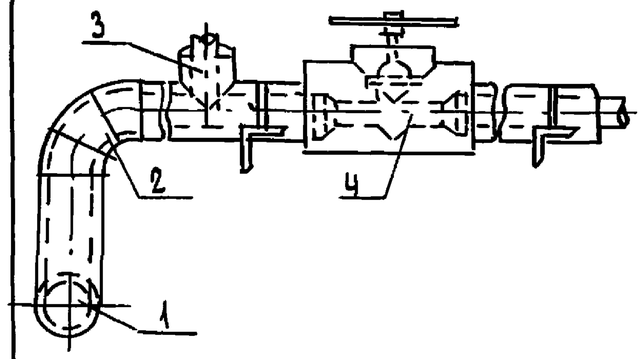

Поз.	Наименование
1	Изоляция горизонтальных трубопроводов
2	Изоляция отводов
3	Изоляция тройников
4	Изоляция арматуры

№ поз.	Наименование изоляционных объектов	Наружный диаметр, мм	Местонахождение	Температура теплоносителя, °С	Теплоизоляционная конструкция: Толщина основного слоя, мм	Назначение	Наименование основных элементов
1	2	3	4	5	6	7	8
1	Трубопроводы	20 25 32 50	Подпольный канал, главный стояк, воздухосборник			Соблюдение норм тепловых потерь	а) Битумный лак БТ-177*
	подающий			95	30		б) Теплоизоляционный шнур
	обратный			70	30		ТУ36-1695-79
2	Отвод			95	30		в) Рулонная стеклоткань ВВГ
	Отвод			70	30		ТУ21-23-44-79
3	Тройник			95	30		
	Тройник			70	30		
4	Арматура			95	30		
	Арматура			70	30		

Привязан

Инв.№

Н.контр.	Крейнис		186-214-9.87 ОВН-2
Нач.отд.	Головкин		Конструкция теплоизоляционная для трубопроводов
Гл.спец.	Крейнис		Стадия: Р; Лист: ; Листов: 1
Рук.груп.	Ухина		ЦНИИЭП Граждансельстрой
Исполн.	Казанская		
Проверил	Ухина		

Типовой проект 186-214-9.87 Альбом I

Ведомость рабочих чертежей основного комплекта

Лист	Наименование	Примечание
1	Общие данные	
2	План на отм. 0.000. Схемы систем В1, Т3, К1	

Ведомость ссылочных и прилагаемых документов

Обозначение	Наименование	Примечание
	Прилагаемые документы	
146-214-9.87 ВК.СО	Спецификация оборудования	Альбом IV
146-214-9.87 ВК.ВМ	Ведомость потребности в материалах	Альбом III

Общие указания.

Водоснабжение.

Водоснабжение жилого дома предусматривается от наружных сетей водопровода по одному вводу.

Ввод водопровода запроектирован на 0,5м ниже глубины промерзания грунта.

Горячее водоснабжение предусматривается от водоподогревателя, установленного на котле отопления.

Внутренние сети холодного и горячего водоснабжения монтируются из стальных водогазопроводных оцинкованных труб.

Расход воды на наружное пожаротушение составляет 5л/с.

Отметка ввода водопровода определяется при привязке проекта.

Расчетные расходы и требуемые напоры определены согласно СНиП 2.04.01-85 и сведены в таблицу.

Канализация.

Отвод бытовых сточных вод от всех санитарных приборов запроектирован самотеком в наружную сеть канализации.

Вся сеть канализации монтируется из пластмассовых канализационных труб ф50-100мм.

Вентиляция сети осуществляется через стояк, выведенный выше кровли на 0,5м.

Длина выпуска, уклон, а также отметки смотрового колодца уточняются при привязке проекта к местным условиям.

Основные показатели по чертежам водопровода и канализации.

Наименование системы	Потребный напор на вводе, м	Расчётный расход м3/сут.	м3/ч	л/с	при пожаре л/с	Установленная мощн. электродвигателя кВт	Примечание
В1	10	1,25	0,71	0,43	—	—	—
К1	—	1,25	0,71	2,03	—	—	—

Трубопровод холодного водоснабжения изолируется от конденсации, горячего - от теплопотерь.

Основной изоляционный слой - теплоизоляционный шнур ТУ36-1695-79.

Покровный слой - рулонная стеклоткань ВВГ-ТУ-21-23-44-79.

Типовой проект соотвествует действующим нормам и правилам.

/Гл. инженер проекта /Молодкин/
Гл. инженер проекта привязки

Инв. №подл. | Подпись и дата | Взам. инв. №

Н.контроль	Верховский	
Нач.отд.	Головкин	
Гл. спец.	Молодкин	
Исполн.	Филатова	
Провер.	Молодкин	

Инв. №

Привязан:

186-214-9.87 ВК

Одноэтажный одноквартирный 3 комнатный дом, сблокированный с хозпостройкой

Стадия	Лист	Листов
Р	1	2

Общие данные

ЦНИИЭП Гражданельстрой

Типовой проект 186-214-9.87 Альбом I

План на отм. 0,000

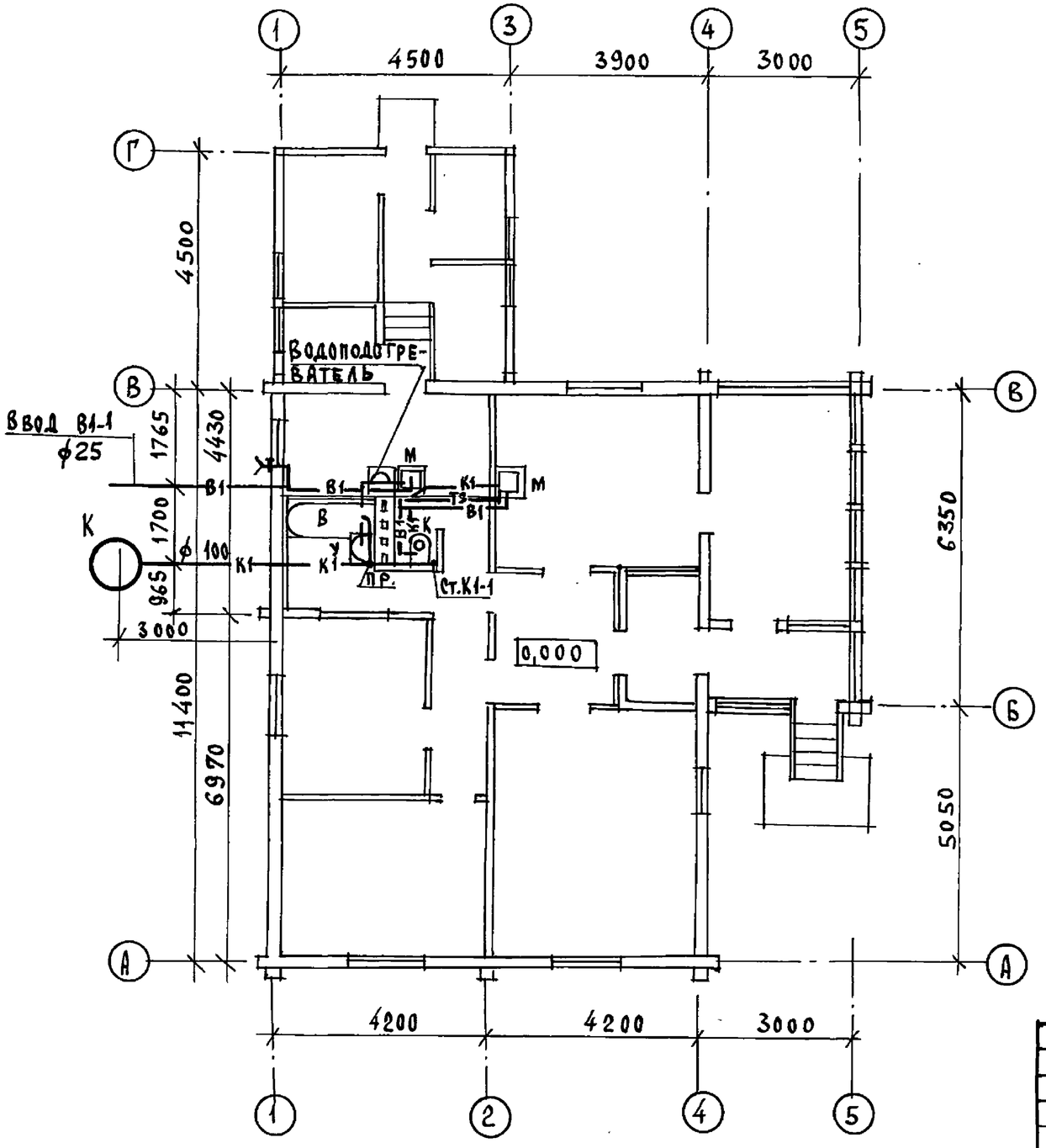

В1, Т3

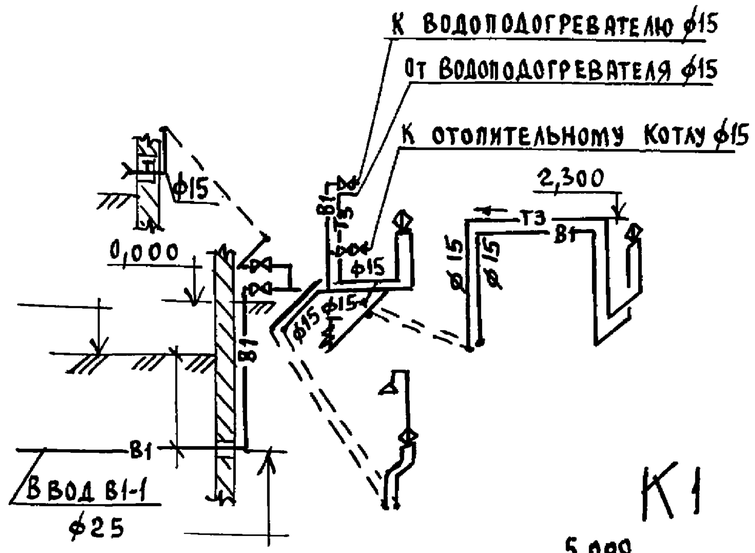

К1

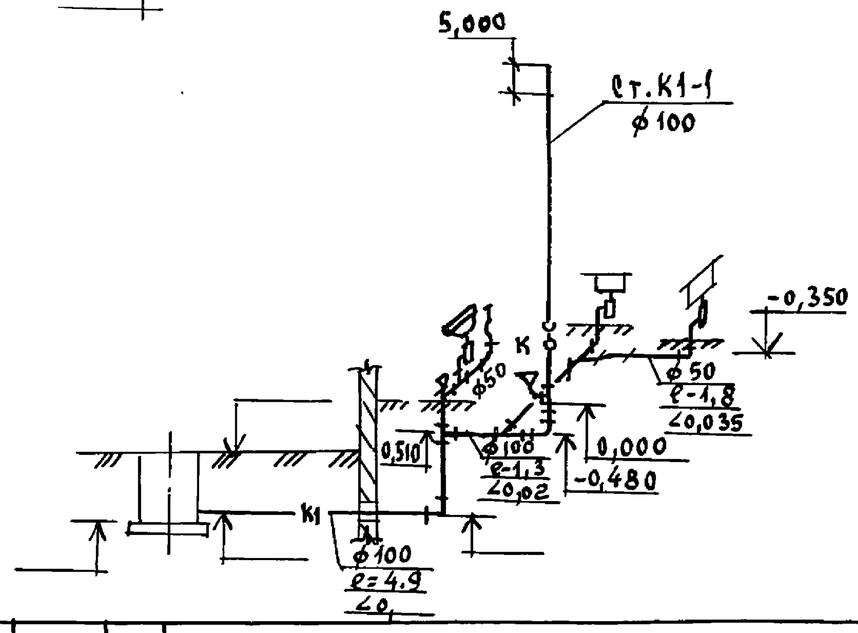

Н.контроль	Верховский		
Нач. отд.	Головкин		
Гл. спец.	Молодкин		
Исполн.	Филатова		
Провер.	Молодкин		

Привязан:

Инв. №

186-214-9.87 ВК

Одноэтажный одноквартирный 3 комнатный дом, сблокированный с хозпостройкой

Стадия	Лист	Листов
Р	2	

План на отм. 0,000. Схемы систем В1, Т3, К1

ЦНИИЭП Граждансельстрой

22781-01 51

Формат:

Согласовано: Гл. спец. ОВ Крейникс; Гл. спец. ЭО Курочкин

Инв. № подл. | Подпись и дата | Взам. инв. №

Типовой проект 186-214-9.87 Альбом I

Ведомость ссылочных и прилагаемых документов

Обозначение	Наименование	Примечание
	Ссылочные документы	
Серия 5.905-10 выпуск 1	Установка газовых приборов и аппаратов в жилых и коммунально-бытовых зданиях	
Серия 5.905-8	Узлы и детали крепления газопроводов.	
	Прилагаемые документы	
146-214-9.87 ГСВ.СО	Спецификация оборудования	Альбом IV
146-214-9.87 ГСВ.ВМ	Ведомость потребности в материалах.	Альбом III

Технико-экономические показатели

№	Наименование	Ед. изм.	Показатель
1	Расход газа на квартиру ($Q^p_н$ = 33500 кДж)	нм³/ч	3,4
2	Расход газа на здание	нм³/ч	3,4
3	Рабочее давление в газопроводе	кПа	2
4	Металлоемкость системы	т	0,008

Общие указания.

1. Газоснабжение жилого дома предусматривается, как вариант, от газопровода природного газа. Газоснабжение от газобалонных установок осуществляется по эскизам газового хозяйства предприятия.
2. Организацию, производство и приемку работ по газооборудованию выполнить в соответствиями с требованиями Правил безопасности в газовом хозяйстве Госгортехнадзора СССР, СНиП III-29-76 и III-4-80.
3. Проектная документация подлежит согласованию с предприятием газового хозяйства.

Проектная документация разработана в соответствии с требованиями действующих норм и правил.

Главный инженер проекта /Э. Саламов/
Главный инженер проекта привязки

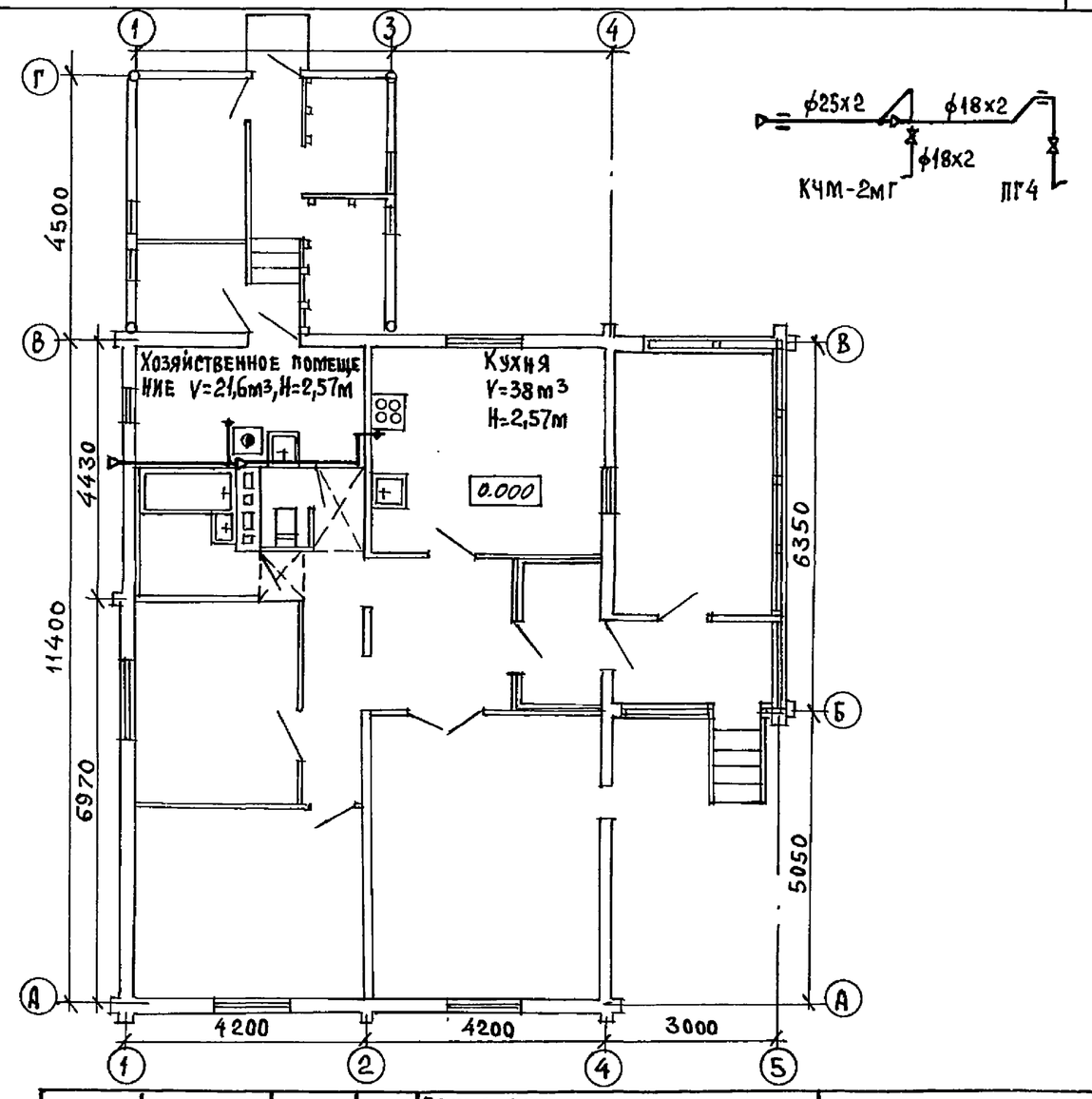

Привязан:

Инв.№

186-214-9.87 ГСВ

Н.контроль	Саламов		
Нач.отд.	Головкин		
Гл.спец.	Саламов		

Одноэтажный одноквартирный 3-комнатный жилой дом, сблокированный с хозпостройкой

Стадия	Лист	Листов
Р	1	1

Общие данные. План. Схема.

ЦНИИЭП Граждансельстрой

22781-01 52

Формат:

Инв.№ подл. | Подпись и дата | Взам.инв.№

Типовой проект 186-214-9.87 Альбом I

Ведомость рабочих чертежей основного комплекта марки ЭО

Лист	Наименование	Примечание
1	Общие данные.	
2	План расположения осветительных сетей	

Основные показатели проекта.

Наименование	Ед. изм.	Данные проекта
Напряжение электросети	В	220
Расчетная мощность	квт	5,7
Максимальная потеря напряжения	%	1,8

Ведомость ссылочных и прилагаемых документов

Обозначение	Наименование	Примечание
	Прилагаемые документы	
146-214-9.87 ЭО.СО	Спецификация оборудования	Альбом IV

Общие указания.

Проект разработан на напряжение 220в в сети 380/220 с глухозаземленной нейтралью трасформатора.
По степени надежности электроснабжения токоприемники жилого дома относятся к III катерории.
Электромонтажные работы необходимо производить согласно ПУЭ и СН 544-82.
Расчетная мощность определена для кухонных плит на сжиженном газе.

Расчётная схема.

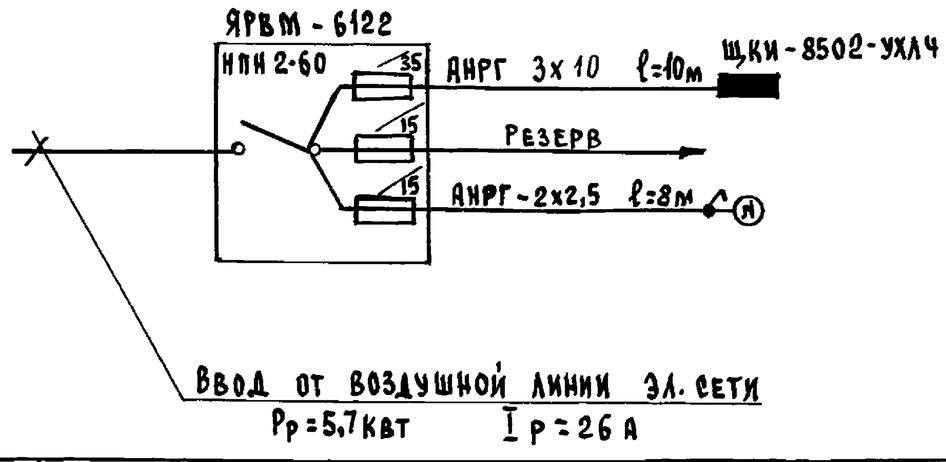

Типовой проект соответствует действующим нормам и правилам.

Гл. инженер проекта /Курочкин/
Гл. инженер проекта привязки

Н. контроль	Курочкин		
Нач. отд.	Головкин		
Гл. спец.	Курочкин		
Исполн.	Волкова		
Провер.	Крутова		

Инв. №

Привязан:

186-214-9.87 ЭО

Одноэтажный одноквартирный 3 комнатный дом, сблокированный с хозпостройкой

Стадия	Лист	Листов
РД	1	2

Общие данные

ЦНИИЭП граждансельстрой

22781-01 53

Формат:

Инв. № подл. | Подпись и дата | Взам. инв. №

Типовой проект 186-214-9.87 Альбом I

План 1го этажа.

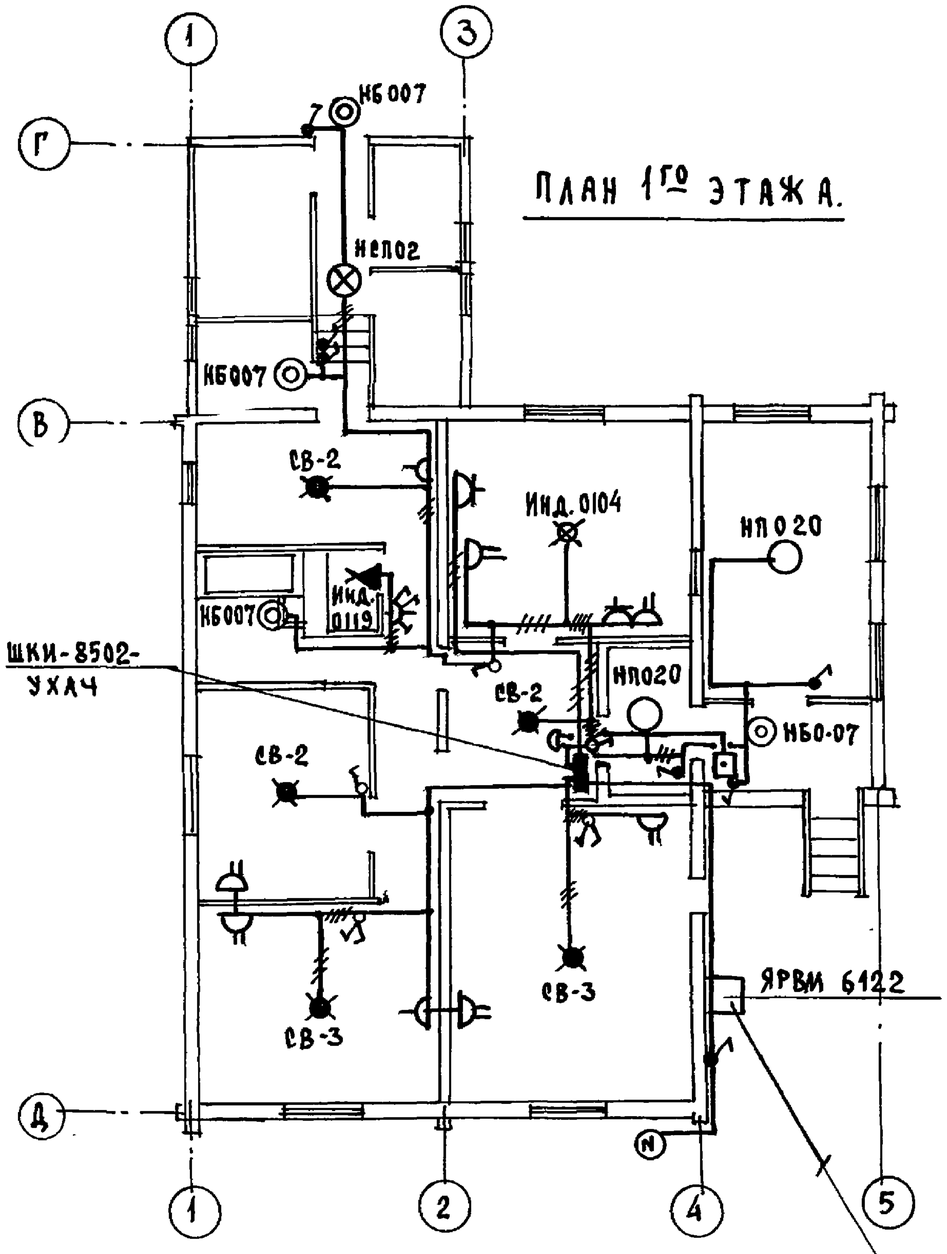

Ввод от воздушной линии эл. сети
Рр=5,7квт Ур=26А

Вариант с расширенной хозпостройкой

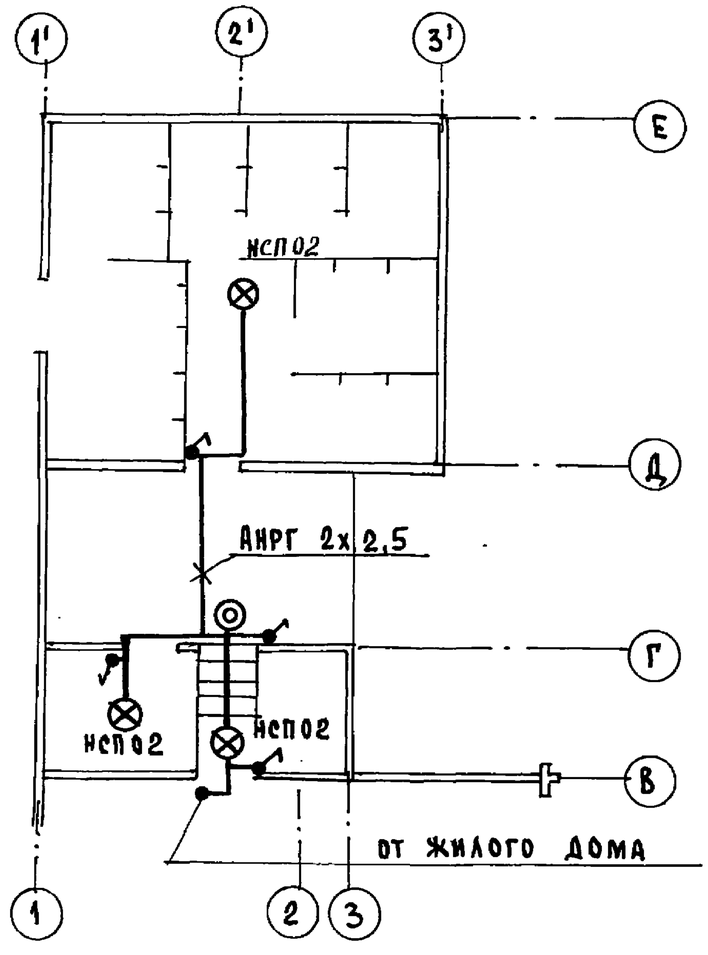

Электрическая сеть выполняется:
в квартире-проводом марки АПРФ-открыто.
к светильникам наружной установки – кабелем марки АНРГ-открыто.

Гл. спец. ОВ	Крейнис		
Гл. спец. ВК	Молодкин		
Инв. № подл.	Подпись и дата	Взам. инв. №	

Привязан:			
Инв. №			
Н.контроль	Курочкин		
Нач.отд.	Головкин		
Гл. спец.	Курочкин		
Исполн.	Волкова		
Провер.	Крутова		

186-214-9.87 ЭО

Одноэтажный одноквартирный 3-комнатный дом, сблокированный с хозпостройкой	Стадия	Лист	Листов
	Р.Д.	2	
План расположения осветительной сети.	ЦНИИЭП Граждансельстрой		

22781-01 54

Формат:

Типовой проект 186-214-9.87 Альбом I

Ведомость рабочих чертежей основного комплекта СС

Лист	Наименование	Примечание
1	Общие данные	
2	План кровли. Схема расположение устройств связи.	
3	План этажа.	

Ведомость ссылочных и прилагаемых документов

Обозначение	Наименование	Примечание
	Ссылочные документы	
2.190.1/72 вып. V	Узлы и детали инженерного оборудования жилых и общественных зданий для сельского строительства	
	Прилагаемые документы	
146-214-9.87 СС. СО	Спецификация оборудования	Альбом VI
146-214-9.87 СС.ВМ	Ведомость потребности в материалах	Альбом III

Основные показатели.

Наименование	Ед. изм.	Кол-во
Телефонизация		
Емкость телефонного ввода в том числе используемых в данном здании	пар.	1
Радиофикация		
Количество абонентских точек	шт.	3
Телевидение		
Количество телевизионных антенн	шт.	1

Типовой проект соответствует действующим нормам и правилам.

Гл. инженер проекта /Бородкин/

Гл. инженер проекта привязки

Общие указания

Для защиты устройств связи от атмосферных разрядов проектом предусматривается установка молниезащиты. Молниеотвод выполняется из арматурной стали ф 6 мм и покрывается битумом за 2 раза. Вертикальный спуск молниеотвода выполняется по стене на штырях или скобах. Для заземления используются электроды из угловой стали разм. 50×50×5 мм длиной 2,5 м, забиваемые в землю на 3,0 м. Расстояние между ними 5,0 м. Электроды соединяются стальной полосой разм. 20×5 мм. Количество электродов определяется при привязке проекта в зависимости от электрического сопротивления грунта.

Инв. № подл. | Подпись и дата | Взам. инв. №

Н. контроль	Бородкин		
Нач. отд.	Головкин		
Гл. спец.	Бородкин		
Рук. гр.	Логинова		
Инженер	Лихонина		

Привязан:

Инв. №

186-214-9.87 СС

Одноэтажный одноквартирный 3 комнатный дом, сблокированный с хозпостройкой

Стадия	Лист	Листов
Р.Д.	1	3

Общие данные

ЦНИИЭП граждансельстрой

22781-01 55

Формат:

Типовой проект 186-214-9.87 Альбом I

План кровли.

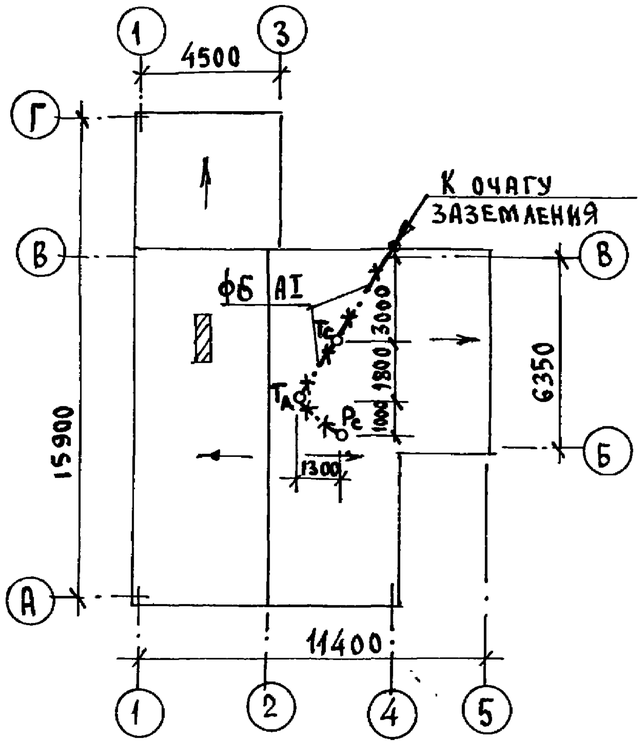

Схема расположения устройств связи.

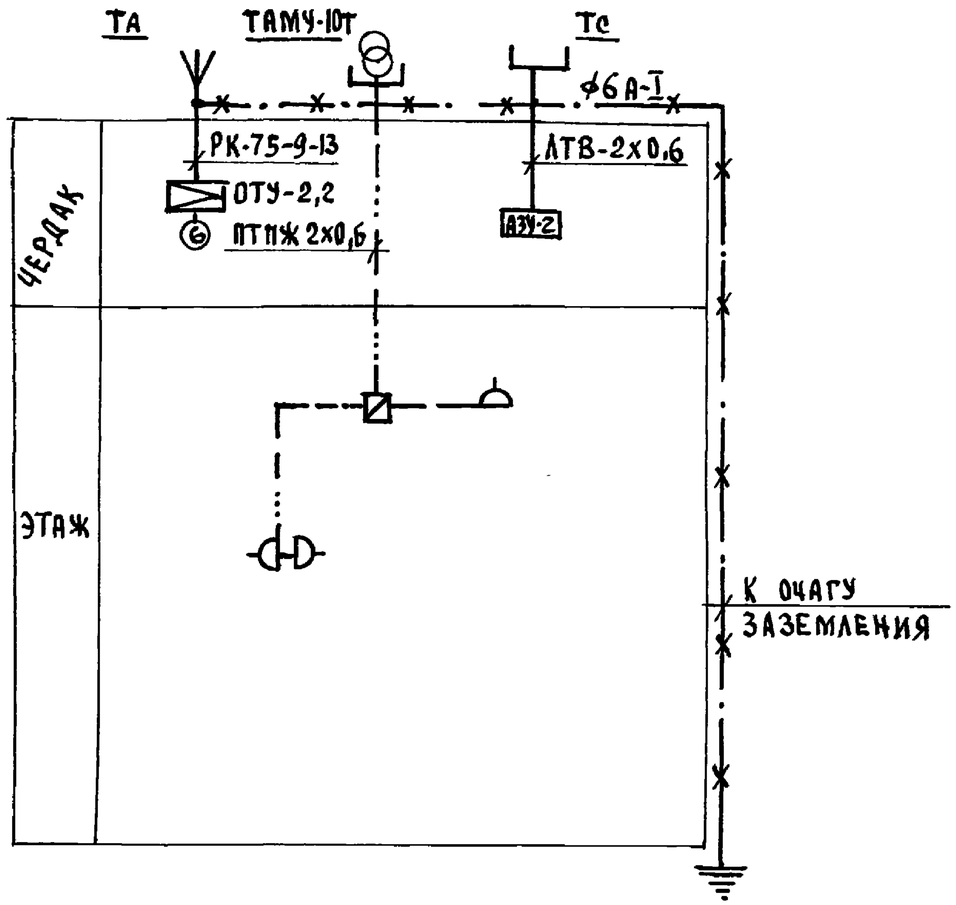

Установка радиостойки, телефонной стойки и телеантенны на кровле уточняется по месту строительства в зависимости от внешних условий прохождения радиофидера, сетей телефонной связи и источника телевизионных сигналов

Н.контроль	Бородкин		
Нач.отд.	Головкин		
Гл.спец.	Бородкин		
Рук.гр.	Логинова		
Инженер	Лихонина		

Привязан:

Инв. №

186-214-9.87 СС

Одноэтажный одноквартирный 3 комнатный дом, сблокированный с хозпостройкой

Стадия	Лист	Листов
Р.Д.	2	3

План кровли. Схема расположения устройств связи.

ЦНИИЭП граждансельстрой

22781-01 56

Инв. № подл. | Подпись и дата | Взам. инв. №

План этажа.

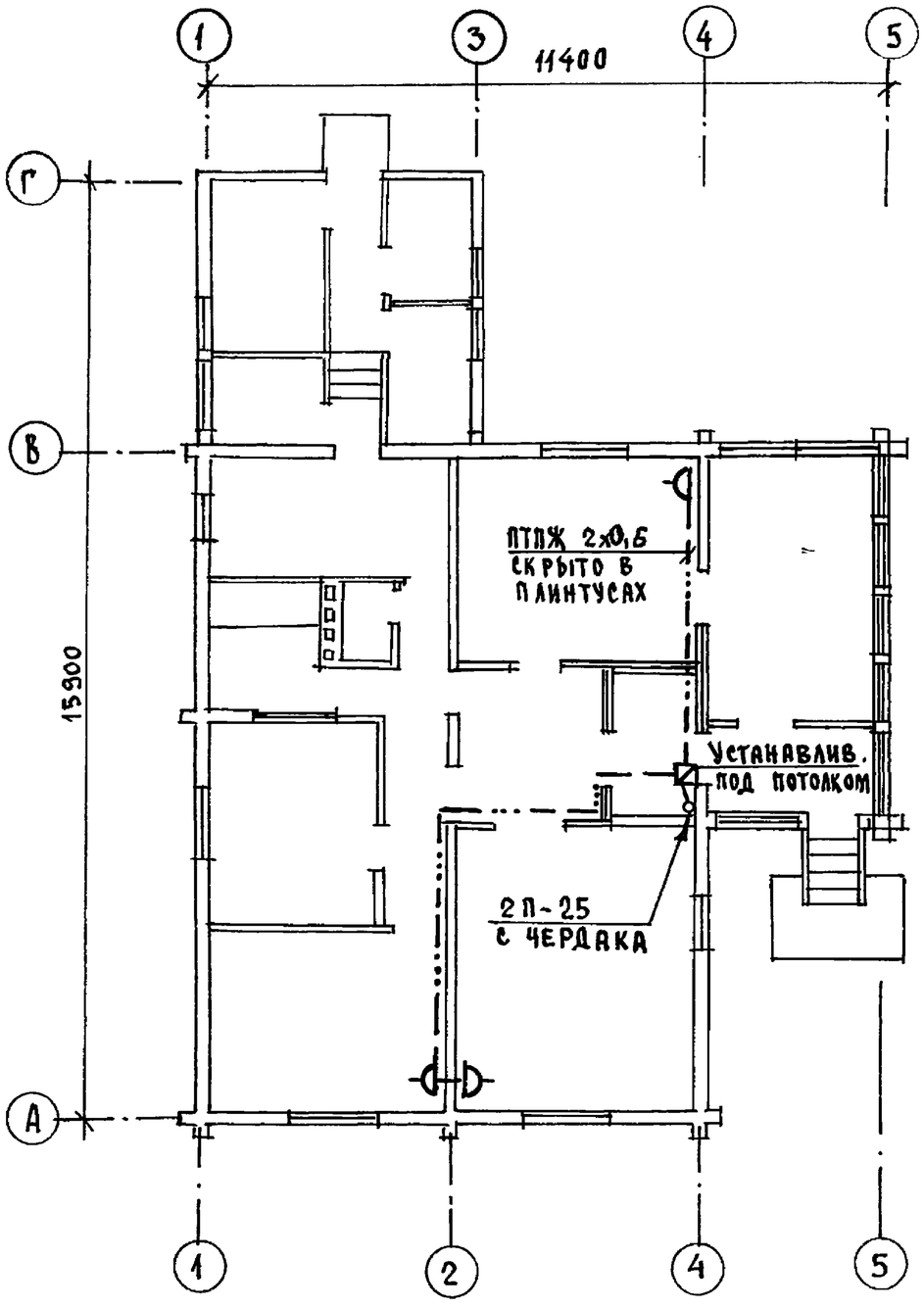

Проводка сетей связи и сигнализации на чердаке производится по настилу из досок.

Н.контроль	Бородкин		
Нач. отд.	Головкин		
Гл. спец.	Бородкин		
Рук. гр.	Логинова		
Инженер	Лихонина		

Привязан:

Инв. №

186-214-9.87 СС

Одноэтажный одноквартирный 3 комнатный дом, сблокированный с хозпостройкой

Стадия	Лист	Листов
Р.Д.	3	3

ЦНИИЭП граждансельстрой

План этажа.

22781-01 (57)

Формат:

Инв. № подл. | Подпись и дата | Взам. инв. №

Гл. спец. ЭО Курочкина

186-214-9.87 Альбом I