Типовой проект

407-3-455.87

ТРАНСФОРМАТОРНЫЕ ПОДСТАНЦИИ НАПРЯЖЕНИЕМ 35/0,4(0,69) кВ С ДВУМЯ ТРАНСФОРМАТОРАМИ МОЩНОСТЬЮ 630 и 1000 кВА И ТРАНСФОРМАТОРОМ НАПРЯЖЕНИЕМ 35/0,23 кВ ДЛЯ ЭЛЕКТРОСНАБЖЕНИЯ НАСОСНЫХ СТАНЦИЙ НА ЗАКРЫТОЙ ОРОСИТЕЛЬНОЙ СЕТИ

Альбом II

Строительные изделия

сф 806-02

Типовой проект

407-3-455.87

ТРАНСФОРМАТОРНЫЕ ПОДСТАНЦИИ НАПРЯЖЕНИЕМ 35/0,4(0,69) кВ С ДВУМЯ ТРАНСФОРМАТОРАМИ МОЩНОСТЬЮ 630 и 1000 кВА И ТРАНСФОРМАТОРОМ НАПРЯЖЕНИЕМ 35/0,23 кВ ДЛЯ ЭЛЕКТРОСНАБЖЕНИЯ НАСОСНЫХ СТАНЦИЙ НА ЗАКРЫТОЙ ОРОСИТЕЛЬНОЙ СЕТИ

Альбом II

СОСТАВ ПРОЕКТА

Альбом I *Пояснительная записка. Схемы первичных электрических соединений и конструктивно-монтажные чертежи. Спецификации оборудования. Архитектурно-строительные решения. Ведомости потребности в материалах*

Альбом II *Строительные изделия*

Альбом III *Сметы*

Разработан проектным институтом Средволгогипроводхоз Минводхоза СССР

Главный инженер института *А. Е. МАЕНКОВ*

Главный инженер проекта *А. Н. БЕЛЯКОВ*

Утвержден и введен в действие Минводхозом СССР. Протокол № 529 от 3 марта 1987 года

СФ 806-02

Альбом II

Типовой проект 407-3-455.87

СОДЕРЖАНИЕ АЛЬБОМА

Обозначение	Наименование	Стр.	Примечание
АСИ. ТТ	Технические требования	3	
АСИ.010	Рамка РМ1	4	
АСИ.020	Рамка РМ2	5	
АСИ.030	Траверса Т1	6	
АСИ.060	Траверса Т3	6	
АСИ.030СБ	Траверса Т1. Сборочный чертеж	7	
АСИ.040	Траверса Т2	8	
АСИ.050	Рамка РМ3	9	
АСИ.060СБ	Траверса Т3. Сборочный чертеж	10	
АСИ.070	Рамка РМ4	11	
АСИ.080	Кронштейн К1	12	
АСИ.090	Кронштейн К2	13	
АСИ.110	Траверса Т4	14	
АСИ.120	Траверса Т5	15	
АСИ.130	Траверса Т6	16	
АСИ.140	Рамка РМ5	17	
АСИ.150	Рамка РМ6	18	
АСИ.160	Траверса Т7	19	
АСИ.170	Сетка С1	19	
АСИ.180	Фиксатор. Общий вид	20	
АСИ.190	Фиксатор. Общий вид	20	

Взам. инв. №

Подпись и дата

Инв. № подл.

Альбом II

Типовой проект

Изготовление металлоконструкций производить согласно СН и П III 18-75 „Металлические конструкции."

Материал конструкций - углеродистая сталь обыкновенного качества Ст 3 по ГОСТ 380-71* с гарантией свариваемости.

Для районов с расчетной температурой до -40°С включительно принимается марка стали В ст 3пс 2 при толщине до 5мм и Вст 3пс6 при толщине более 5мм.

Сварка металлоконструкций производится электродами Э42А ГОСТ 9467-75.

Марка стали и тип электродов в зависимости от расчетной температуры воздуха указывается в каждом конкретном проекте.

Взам. инв. №

Подпись и дата

Инв. № подл.

Привязан

Инв. №

Н.контр.	Кравцова		30.03.87
Нач.отд.	Рандин		24.02.87
Гл. спец.	Афонин		24.02.87
Рук. гр.	Мицкевич		23.02.87
Ст. инж.	Подмоскова		23.02.87

ТП 407-3-455.87 АСИ. ТТ

Технические требования

Стадия	Лист	Листов
РП		1

Минводхоз СССР
СРЕДВОЛГОГИПРОВОДХОЗ
г. Куйбышев

формат А4

Альбом II

Типовой проект

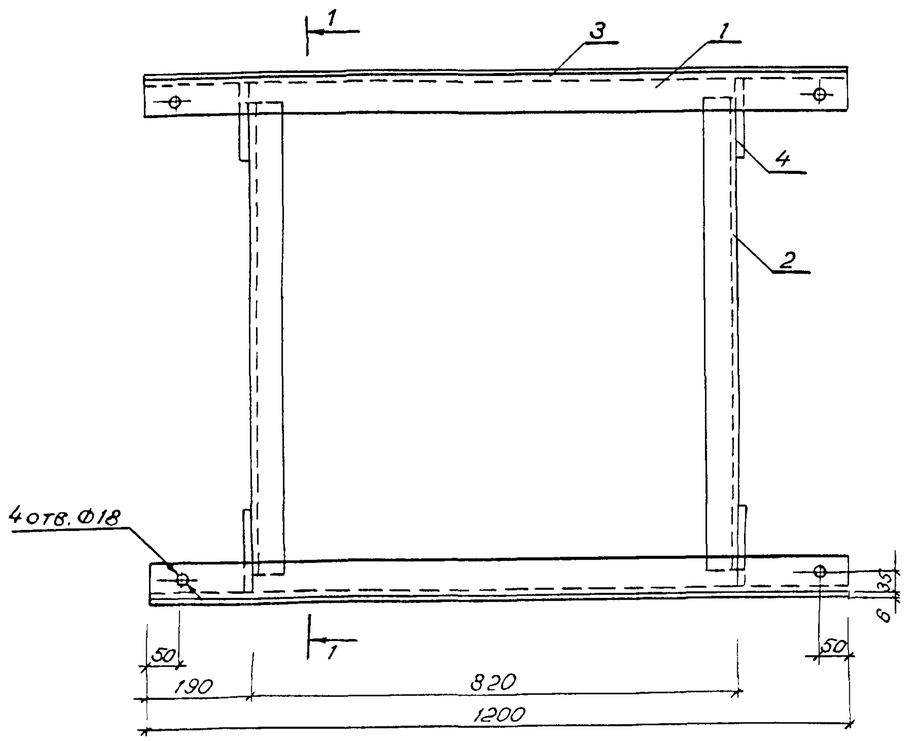

1. Размеры приняты для трансформатора с колесами без ребард.
2. Отверстия диаметром 18мм даны для крепления стопорных устройств после установки трансформатора.

Формат	Зона	Поз.	Обозначение	Наименование	Кол.	Примечание
				Детали		
Б4		1		Швеллер 14 ГОСТ 8240-72 / Вст3пс2 ГОСТ 535-79		
				L = 1200	2	14,76 кг
Б4		2		Уголок Б-50×50×5 ГОСТ 8509-72 / Вст3пс6 ГОСТ 535-79		
				L = 800	2	3,02 кг
Б4		3		Полоса Б-5×50 ГОСТ 103-76 / Вст3пс2 ГОСТ 535-79		
				L = 1200	2	2,83 кг
				Полоса Б6×130 ГОСТ 103-76 / Вст3пс2 ГОСТ 535-79		
				L = 133	4	0,81 кг

1-1

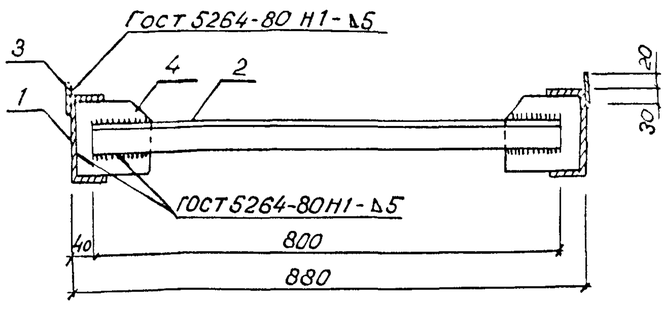

Позиция 4
М 1:5

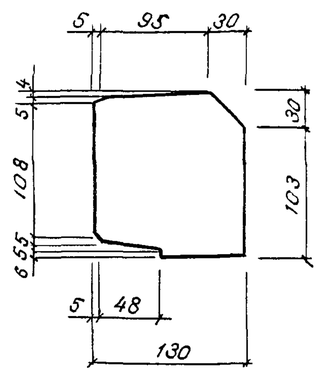

Привязан

Инв. №

Н. контр.	Кравцова		30.01.87
Нач. отд.	Рандин		2.03.87
Гл. спец.	Афонин		.02.87
Рук. гр.	Мицкевич		13.02.87
Ст. инж.	Подмоскова		23.01.87

ТП 407-3-455.87 АСИ.010

Рамка РМ1

Стадия	Масса	Масштаб
РП	44,46	1:10
Лист	Листов 1	

Минводхоз СССР
СРЕДВОЛГОГИПРОВОДХОЗ
г. Куйбышев

Формат А3
ф 806-ПР

Инв. № подл. | Подпись и дата | Взам. инв. №

Альбом II

Типовой проект

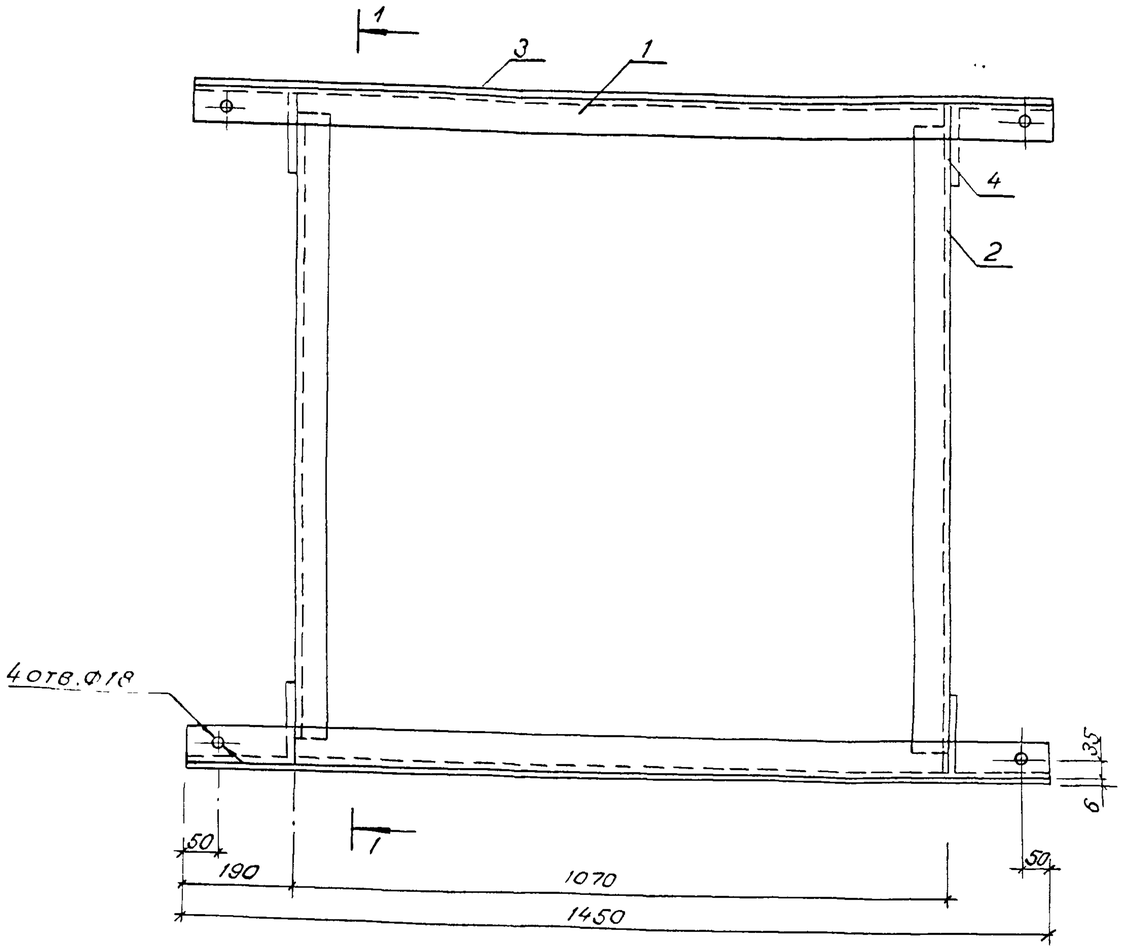

1 – 1

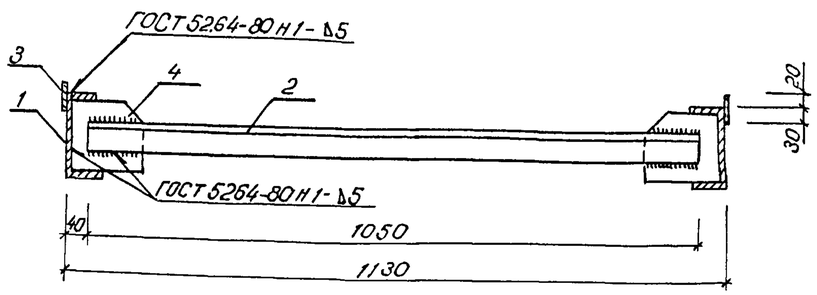

Позиция 4
М 1:3

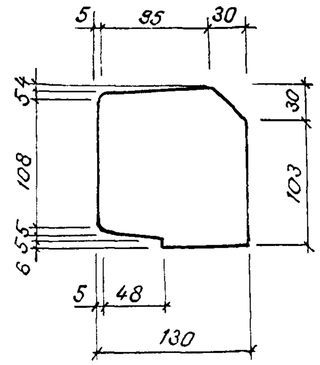

1. Размеры приняты для трансформатора с колесами без реборд.
2. Отверстия диаметром 18 мм даны для крепления стопорных устройств после установки трансформатора.

Формат	Зона	Поз.	Обозначение	Наименование	Кол.	Примечание
				Детали		
Б4		1		Швеллер 14 ГОСТ 8240-72 / Вст3пс2 ГОСТ 535-79		
				L = 1450	2	17,84 кг
Б4		2		Уголок Б-50×50×5 ГОСТ 8509-72 / Вст3пс6 ГОСТ 535-79		
				L = 1050	2	3,85 кг
Б4		3		Полоса Б-5×50 ГОСТ 103-76 / Вст3пс2 ГОСТ 535-79		
				L = 1450	2	3,42 кг
А3		4		Полоса Б-6×130 ГОСТ 103-76 / Вст3пс2 ГОСТ 535-79		
				L = 133	4	0,81 кг

Привязан

Инв. №

Н. контр.	Кравцова	Кравц	30.03.87
Нач. отд.	Рандин		2.03.87
Гл. спец.	Афонин		02.87
Рук. гр.	Мицкевич		13.02.87
Ст. инж.	Подмоскова		29.01.87

ТП 407-3-455.87 АСИ.020

Рамка РМ2

Стадия	Масса	Масштаб
РП	53,66	1:10

Лист 1 Листов 2

Минводхоз СССР
Средволгогипроводхоз
г. Куйбышев

Формат А3

Взам. инв. № | Подпись и дата | Инв. № подл.

Альбом II

Формат	Зона	Поз.	Обозначение	Наименование	Кол.	Примечание
				Документация		
А3			АСИ030.СБ	Сборочный чертеж		
				Детали		
				Швеллер 10 ГОСТ 8240-72 / Вст3пс2 ГОСТ 535-79		
Б4		1		L = 3410	2	29,29кг
А3		2		L = 660	3	5,67кг
А3		3		Полоса Б-4х190 ГОСТ 103-76 / Вст3пс2 ГОСТ 535-79		
				L = 190	3	1,13кг
Б4		4		Полоса Б-4х160 ГОСТ 103-76 / Вст3пс2 ГОСТ 535-79		
				L = 370	2	1,86кг
А3		5		Лист Б-4.0 ГОСТ 19903-74 / Вст3кп ГОСТ 16523-70	3	3,36кг
Б4		6		Шпилька М16-6,0х180,58 ГОСТ 22042-76	3	0,90кг
				Уголок Б-50х50х5 ГОСТ 8509-72 / Вст3пс6 ГОСТ 535-79		
				L = 394	3	1,49кг
				L = 100	3	0,38кг

Типовой проект

Взам. инв. № | Подпись и дата | Инв. № подл.

Привязан

Инв. №

ТП АСИ.030

Н.контр.	Кравцова		
Нач.отд.	Рандин		03.87
Гл.спец.	Афонин		03.87
Рук.гр.	Мицкевич		17.03.87
Ст. инж.	Подмоскова		12.03.87

Траверса Т1

Стадия	Лист	Листов
РП		1

Минводхоз СССР
СРЕДВОЛГОГИПРОВОДХОЗ
г. Куйбышев

Формат А4

Альбом II

Формат	Зона	Поз.	Обозначение	Наименование	Кол.	Примечание
				Документация		
А3			АСИ.060 СБ	Сборочный чертеж		
				Детали		
А3		1		Лист Б-10,0 ГОСТ 19903-74 / Вст3кп ГОСТ 16523-70	3	3,30кг
А3		2		Уголок Б-70х70х6 ГОСТ 8509-72 / Вст3пс6 ГОСТ 535-79		
				L = 590	4	3,77кг
				Швеллер 12 ГОСТ 8240-72 / Вст3пс2 ГОСТ 535-79		
Б4		3		L = 306	6	3,18кг
Б4		4		L = 590	3	6,14кг
Б4		5		L = 330	2	3,43кг
				Швеллер 10 ГОСТ 8240-72 / Вст3пс2 ГОСТ 535-79		
А3		6		L = 430	2	3,69кг
А3		7		L = 360	1	3,09кг
А3		8		Круг В8 ГОСТ 2590-71 / Вст3пс6 ГОСТ 535-79		
				L = 314	3	0,12кг
Б4		9		Шайба 8 ГОСТ 11371-78*	6	0,002кг
Б4		10		Гайка М8 ГОСТ 5915-70*	6	0,005кг

Типовой проект

Взам. инв. № | Подпись и дата | Инв. № подл.

Привязан

Инв. №

ТП 407-3-455.87 АСИ.060

Н.контр.	Кравцова		10.03.87
Нач.отд	Рандин		03.87
Гл.спец.	Афонин		03.87
Рук.гр.	Мицкевич		17.03.87
Ст. инж.	Подмоскова		12.03.87

Траверса Т3

Стадия	Лист	Листов
РП		1

Минводхоз СССР
СРЕДВОЛГОГИПРОВОДХОЗ
г. Куйбышев

Формат А4

Альбом II

Типовой проект

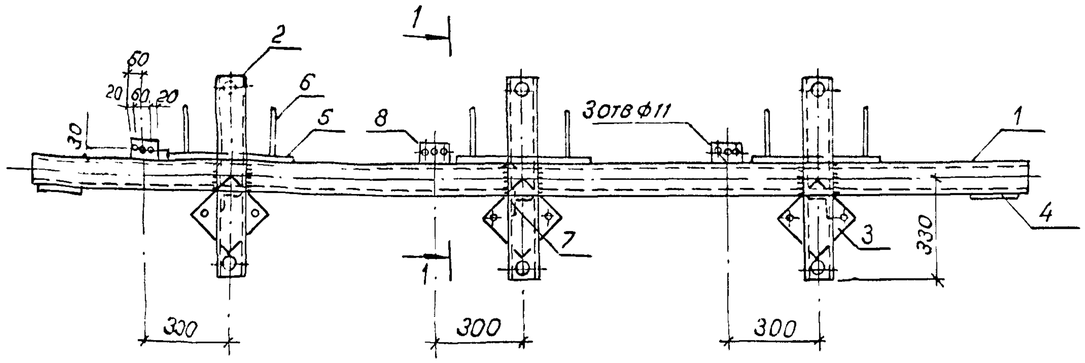

1-1

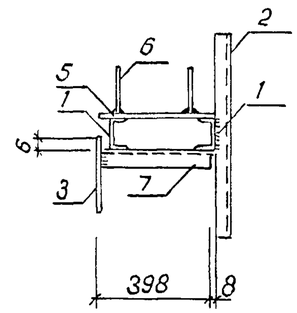

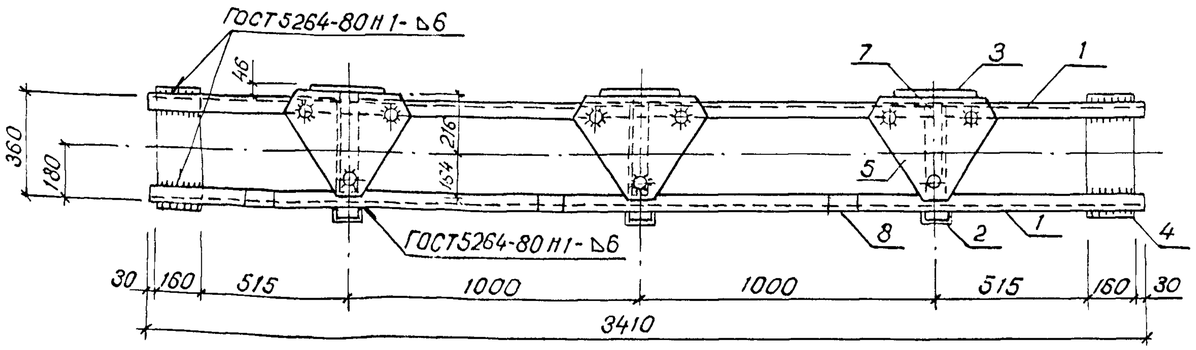

Позиция 3
М 1:10

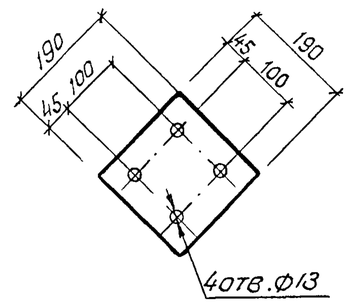

Позиция 2
М 1:10

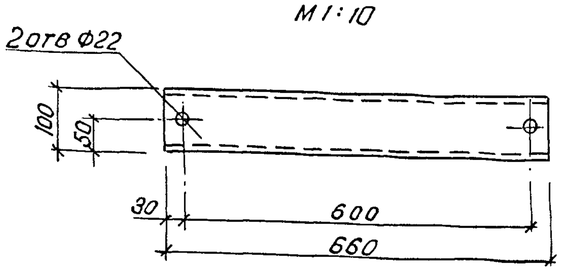

Позиция 5
М 1:10

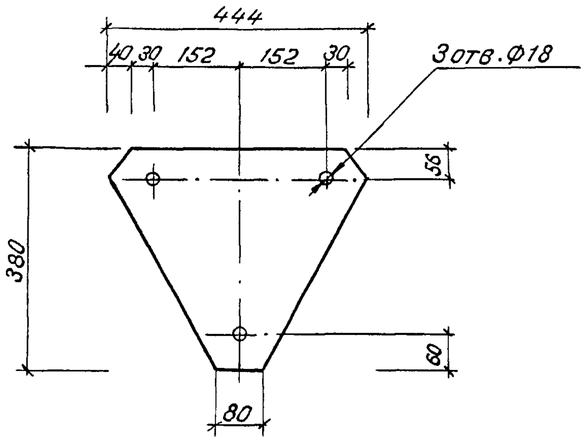

Привязан

Инв. №

Н. контр.	Кравцова		30.03.87
Нач. отд.	Рандин		2.03.87
Гл. спец.	Афонин		02.87
Рук. гр.	Мицкевич		13.02.87
Ст. инж.	Подмоскова		2.02.87

ТП 407-3-455.87 АСИ.030СБ

Траверса Т1
Сборочный чертеж

Стадия	Масса	Масштаб
РП	101,09	1:20
Лист	Листов 1	

Минводхоз СССР
Средволгогипроводхоз
г. Куйбышев

Взам. инв. №
Подпись и дата
Инв. N подл.

Альбом II

Типовой проект

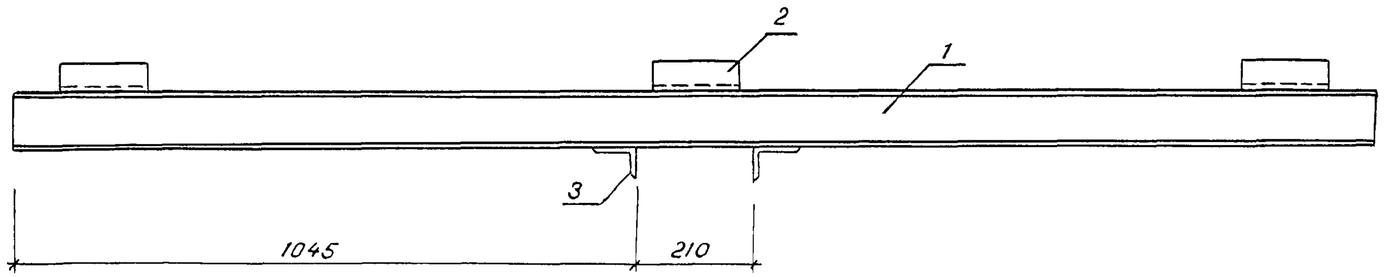

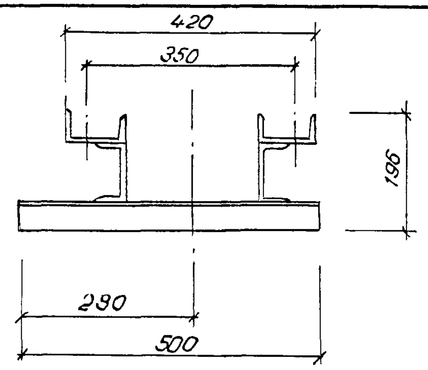

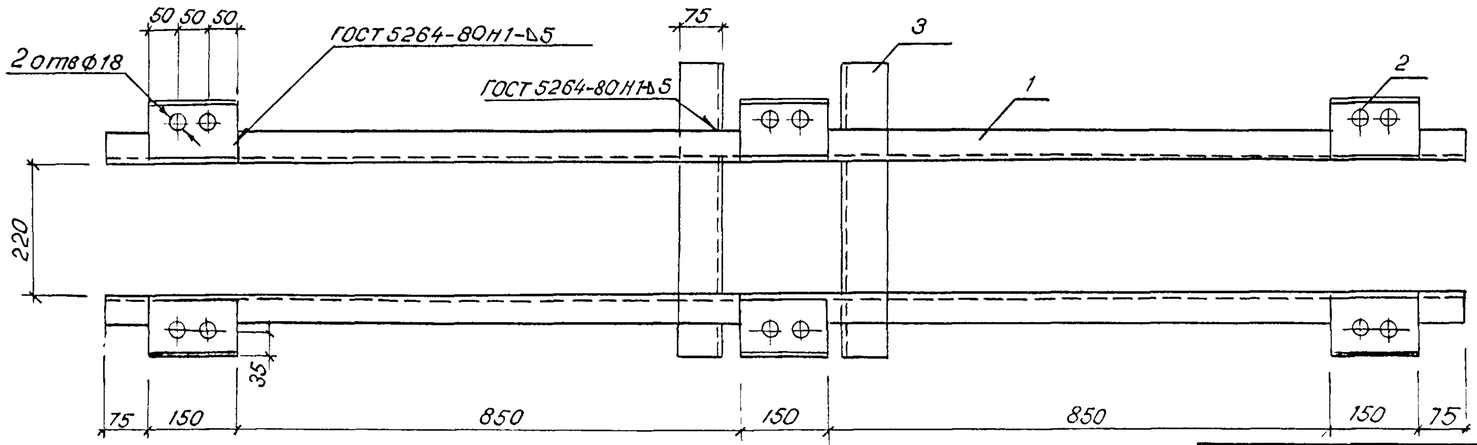

Формат	Зона	Поз.	Обозначение	Наименование	Кол.	Примечание
				Детали		
				Швеллер $\frac{10\ ГОСТ\ 8240-72}{В\ ст\ 3\ пс2\ ГОСТ\ 535-79}$		
Б4		1		L = 2300	2	19,76 кг
Б4		2		L = 150	6	1,29 кг
Б4		3		Уголок $\frac{Б-75\times50\times5\ ГОСТ\ 8510-72}{В\ ст\ 3\ пс6\ ГОСТ\ 535-79}$		
				L = 500	2	2,40 кг

Н. контр.	Кравцова		30.03.87
Нач. отд.	Рандин		2.03.87
Гл. спец.	Афонин		02.87
Рук. гр.	Мицкевич		9.02.87
Ст. инж.	Лодмоскова		9.02.87

ТП 407-3-455.87 АСИ.040

Траверса Т2

Стадия	Масса	Масштаб
РП	52,06	1:10
Лист	Листов 1	

Минводхоз СССР
СРЕДВОЛГОГИПРОВОДХОЗ
г. Куйбышев

Привязан

Инв. №

Взам. инв. №

Подпись и дата

Инв. № подл.

Формат А3

Альбом II

Типовой проект

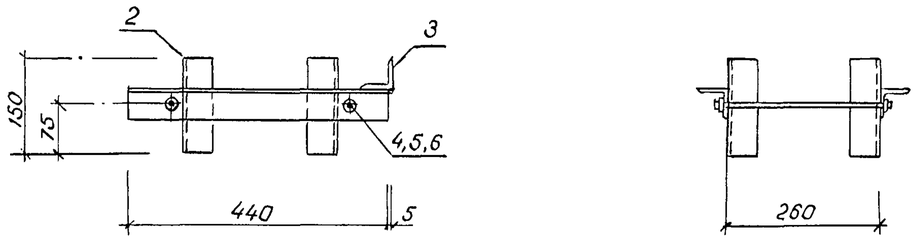

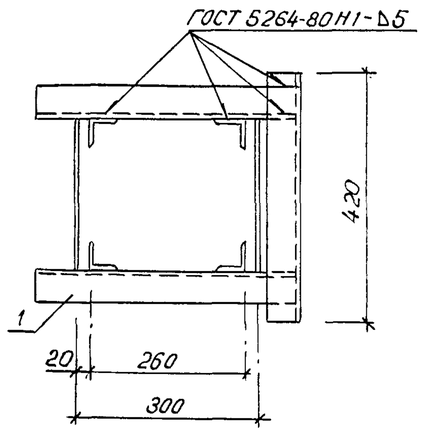

Позиция 1

Позиция 3

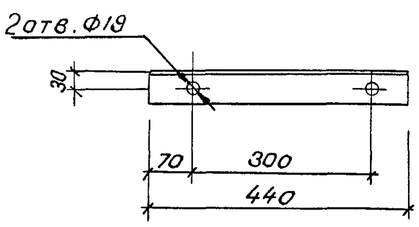

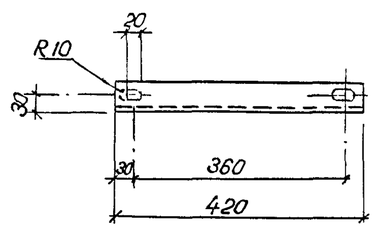

Позиция 4

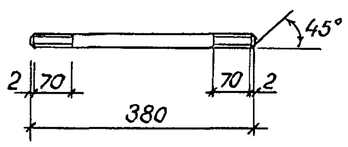

Формат	Зона	Поз.	Обозначение	Наименование	Кол.	Примечание
				Детали		
				Уголок Б-50×50×5 ГОСТ 8509-72 / Вст3пс6 ГОСТ 535-79		
А3		1		L = 440	2	1,66 кг
Б4		2		L = 150	4	0,57 кг
А3		3		L = 420	1	1,58 кг
А3		4		Круг В16 ГОСТ 2590-71 / Вст3пс6 ГОСТ 535-79		
				L = 380	2	0,60 кг
				Гайка М16 ГОСТ 5915-70	4	0,30 кг
				Шайба 16 ГОСТ 11371-78	4	0,01 кг

Привязан

Инв. №

Н.контр.	Кравцова		30.03.87
Нач.отд.	Рандин		2.03.87
Гл.спец.	Афонин		02.87
Рук.гр.	Мицкевич		13.02.87
Ст. инж.	Подмосковов		13.02.87

ТП 407-3-455.87 АСИ.050

Рамка РМ3

Стадия	Масса	Масштаб
РП	8.54	1:10
Лист	Листов 1	

Минводхоз СССР
СРЕДВОЛГОГИПРОВОДХОЗ
г. Куйбышев

формат А3

Взам. инв. № | Подпись и дата | Инв. № подл.

Альбом II

Типовой проект

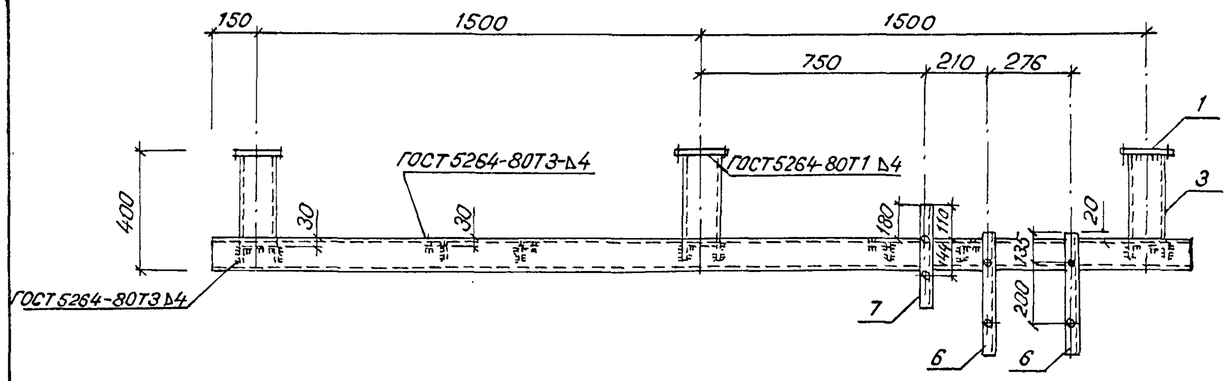

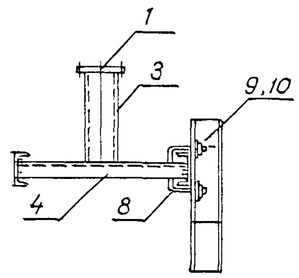

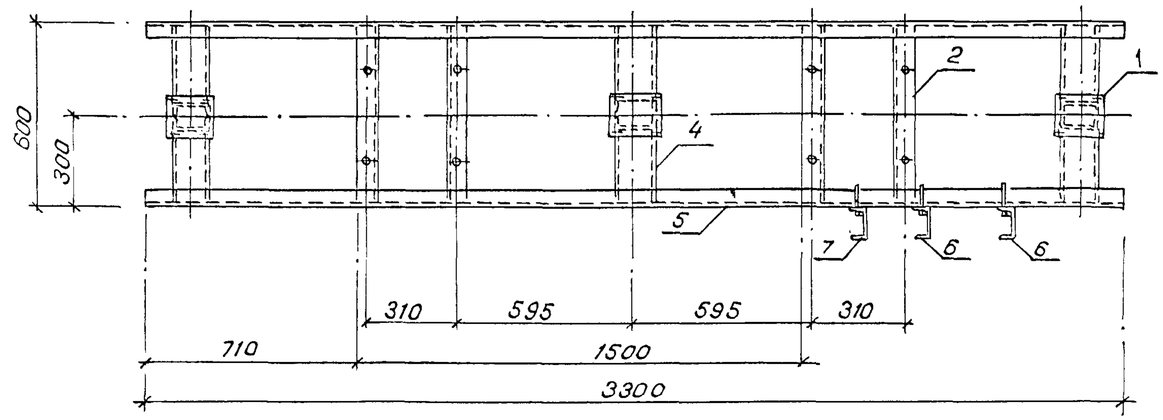

Позиция 1
М 1:10

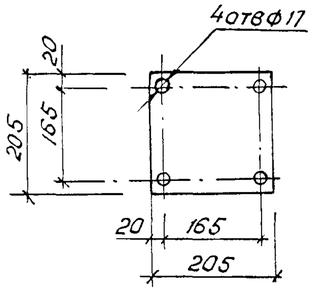

Позиция 2
М 1:10

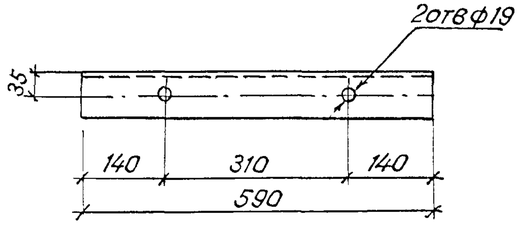

Позиция 8
М 1:5

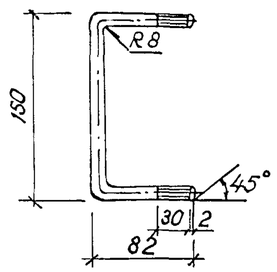

Позиция 6
М 1:10

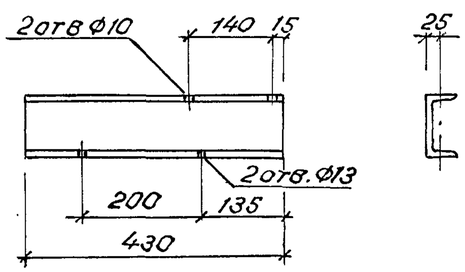

Позиция 7
М 1:10

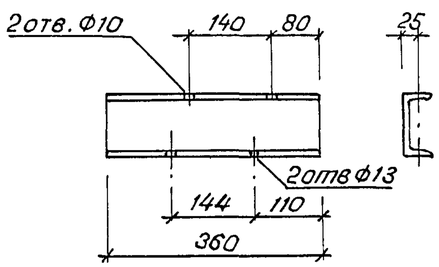

Привязан

Инв. №

Н. контр.	Кравцова		30.03.87
Нач. отд.	Рандин		2.03.87
Гл. спец.	Афонин		02.87
Рук. гр.	Мицкевич		13.02.87
Ст. инж.	Подмосковов		6.02.87

ТП 407-3-455.87 АСИ.060СБ

Траверса Т3
сборочный чертеж

Стадия	Масса	Масштаб
РП	80,212	1:20
Лист	Листов 1	

Минводхоз СССР
СРЕДВОЛГОГИПРОВОДХОЗ
г. Куйбышев

Формат А3

Взам. инв. N | Подпись и дата | Инв. № подл.

Альбом II

Типовой проект

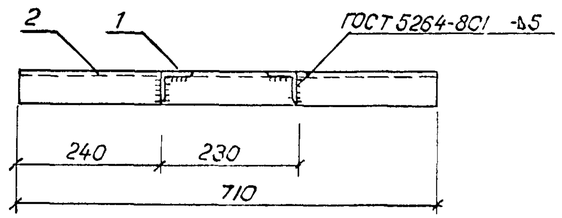

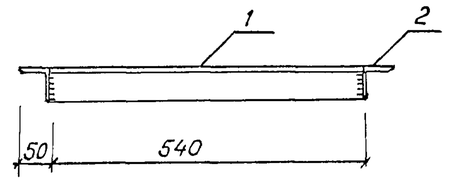

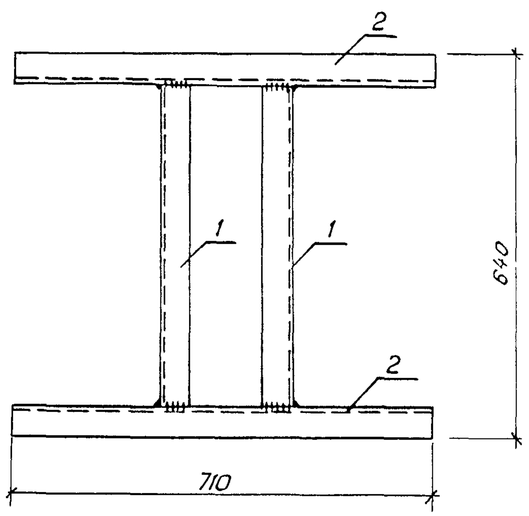

Формат	Зона	Поз.	Обозначение	Наименование	Кол.	Примечание
				Детали		
				Уголок $\frac{Б-50\times50\times5\ ГОСТ\ 8509-72}{Вст3пс6\ ГОСТ\ 535-79}$		
Б4		1		$\mathcal{L}$ = 540	2	2,04 кг
Б4		2		$\mathcal{L}$ = 710	2	2,68 кг

Привязан

Инв. №

Н. контр.	Кравцова		30.03.87
Нач. отд.	Рандин		2.03.87
Гл. спец.	Афонин		02.87
Рук. гр.	Мицкевич		13.02.87
Ст. инж.	Подмоскова		6.02.87

ТП 407-3-455.87 АСН.070

Рамка РМ4

Стадия	Масса	Масштаб
РП	9,44	1:10
Лист	Листов 1	

Минводхоз СССР
СРЕДВОЛГОГИПРОВОДХОЗ
г. Куйбышев

Формат А4

Взам. инв. № | Подпись и дата | Инв. № подл.

Альбом II

Типовой проект

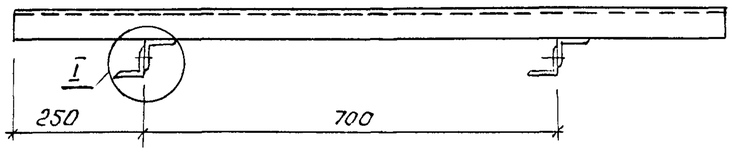

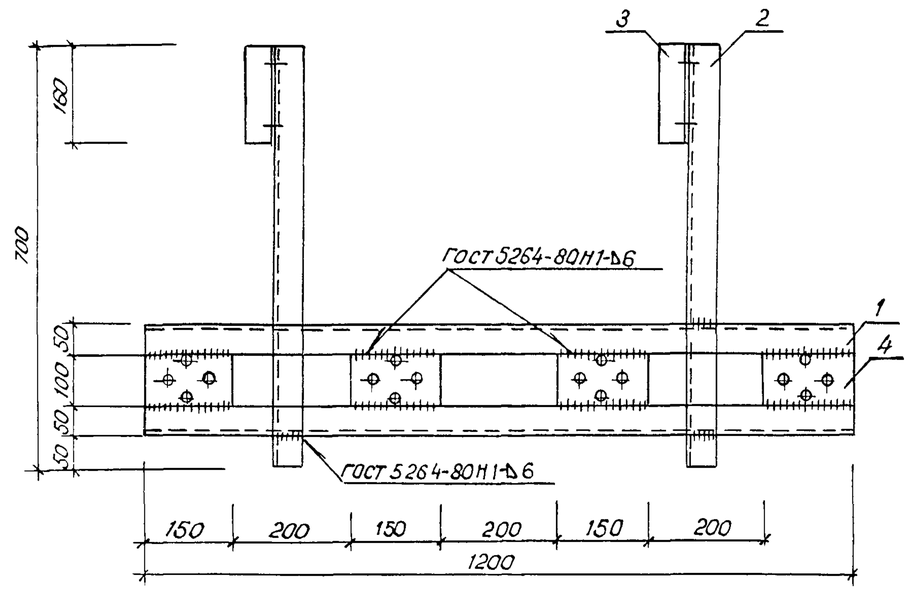

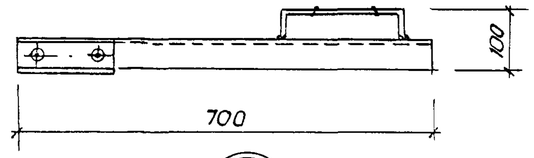

Позиция 4

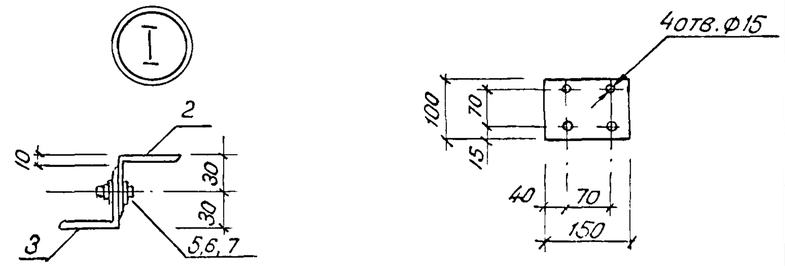

Позиция 2

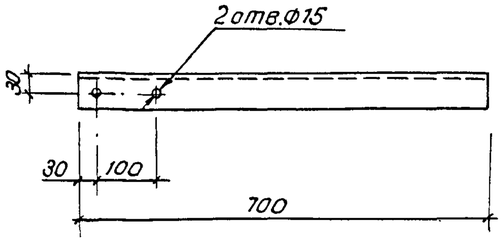

Позиция 3

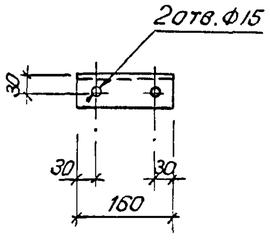

Формат	Зона	Поз.	Обозначение	Наименование	Кол.	Примечание
				Детали		
				Уголок Б-50×50×5 ГОСТ 8509-72 / Вст3пс6 ГОСТ 535-79		
Б4		1		ℓ = 1200	2	4,52кг
А3		2		ℓ = 700	2	2,64кг
А3		3		ℓ = 160	2	0,60кг
А3		4		Полоса Б-5×80 ГОСТ 103-76 / Вст3пс2 ГОСТ 535-79		
				ℓ = 200	4	0,59кг
		5		Болт М12 ГОСТ 7798-70*, ℓ=50	4	0,06кг
		6		Гайка М12 ГОСТ 5915-70*	4	0,02кг
		7		Шайба 12 ГОСТ 11371-78	8	0,01кг

Привязан

Инв. №

Н.контр.	Кравцова		30.03.87
Нач.отд.	Рандин		2.03.87
Гл.спец.	Афонин		12.87
Рук.гр.	Мицкевич		02.87
Ст. инж.	Подмосковов		20.02.87

ТП 407-3-455.87 АСН.080

Кронштейн К1

Стадия	Масса	Масштаб
РП	18,28	1:10
Лист	Листов 1	

Минводхоз СССР
СРЕДВОЛГОГИПРОВОДХОЗ
г. Куйбышев

Формат А3

Инв. № подл. | Подпись и дата | Взам. инв. №

Альбом II

Типовой проект

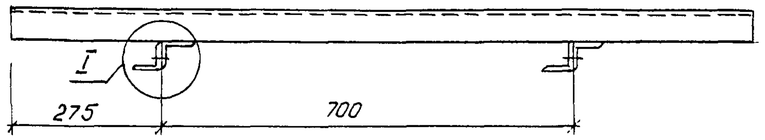

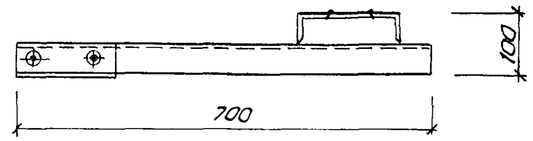

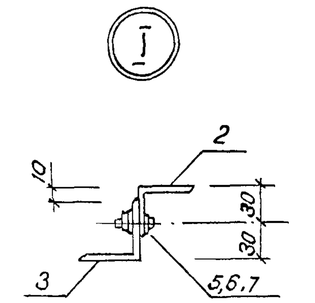

Позиция 4

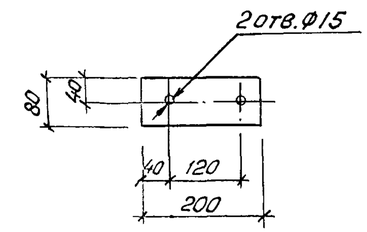

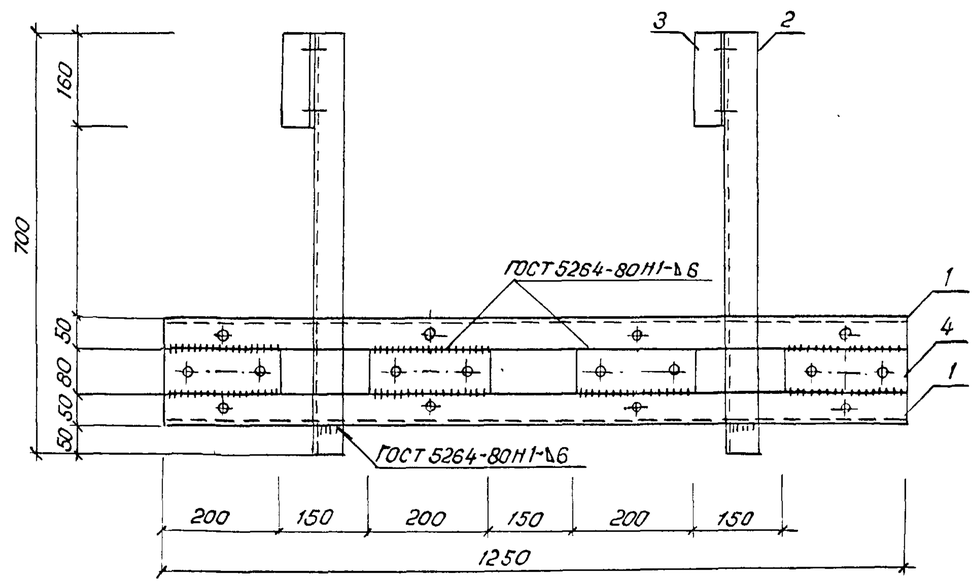

Позиция 1

Позиция 3

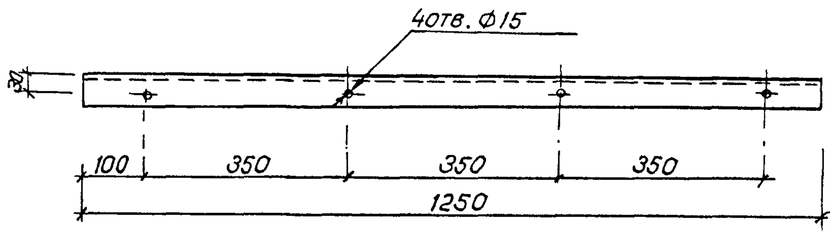

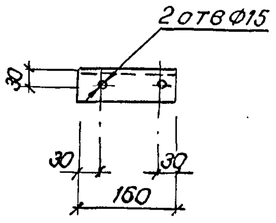

Позиция 2

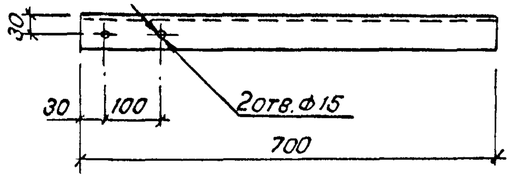

Формат	Зона	Поз.	Обозначение	Наименование	Кол.	Примечание
				Детали		
				Уголок $\frac{Б-50\times50\times5\ ГОСТ\ 8509-72}{Вст3пс6\ ГОСТ\ 535-79}$		
А3		1		$\ell = 1250$	2	4,71 кг
А3		2		$\ell = 700$	2	2,64 кг
А3		3		$\ell = 160$	2	0,60 кг
А3		4		Полоса $\frac{Б-5\times80\ ГОСТ\ 103-76}{Вст3пс6\ ГОСТ\ 535-79}$		
				$\ell = 200$	4	0,63 кг
		5		Болт М12 ГОСТ 7798-70*, $\ell = 50$	4	0,06 кг
		6		Гайка М12 ГОСТ 5915-70*	4	0,02 кг
		7		Шайба 12 ГОСТ 11371-78	8	0,01 кг

Привязан

Инв. №

Н. контр.	Кравцова		30.03.87
Нач. отд	Ранбин		2.03.87
Гл. спец.	Афонин		02.87
Рук. гр.	Мицкевич		02.87
Ст. инж.	Подмоскова		17.02.87

ТП 407-3-455.87 АСИ 090

Кронштейн К2

Стадия	Масса	Масштаб
РП	18,82	1:10
Лист	Листов 1	

Минводхоз СССР
СРЕДВОЛГОГИПРОВОДХОЗ
г. Куйбышев

Инв. № подл. | Подпись и дата | Взам. инв. №

Альбом II

Типовой проект

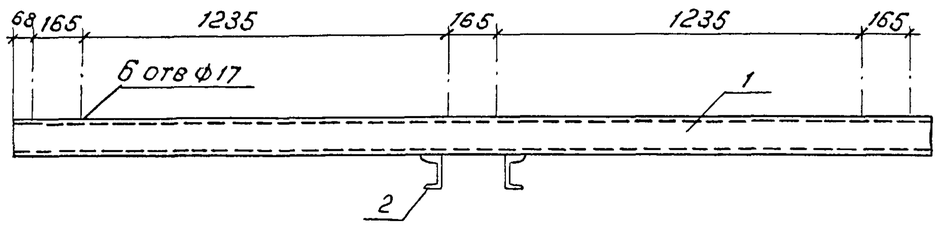

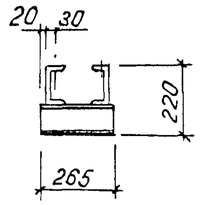

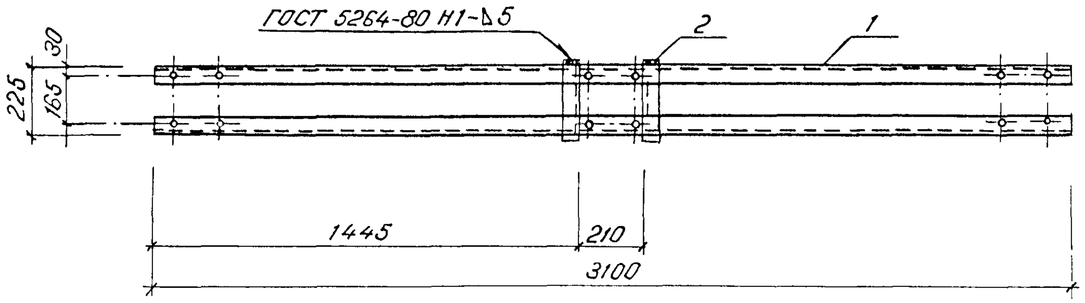

Формат	Зона	Поз.	Обозначение	Наименование	Кол.	Примечание
				Детали		
Б4		1		Швеллер 12 ГОСТ 8240-72 / Вст 3пс2 ГОСТ 535-79		
				ℓ = 3100	2	32,24 кг
Б4		2		Швеллер 10 ГОСТ 8240-72 / Вст 3пс2 ГОСТ 535-79		
				ℓ = 265	2	2,28 кг

Н.контр.	Кравцова		30.03.87
Нач.отд.	Рандин		2.03.87
Гл.спец.	Афонин		02.87
Рук.гр	Мицкевич		02.87
Ст.инж	Подмоскова		25.02.87

ТП 407-3-455.87 АСИ.110

Траверса Т4

Стадия	Масса	Масшт
РП	69,04	1:20
Лист	Листов 1	

Минводхоз СССР
СРЕДВОЛГОГИПРОВОДХОЗ
г. Куйбышев

Привязан

Инв. №

Инв. № подл. | Подпись и дата | Взам. инв. №

Формат А3

Альбом II

Типовой проект

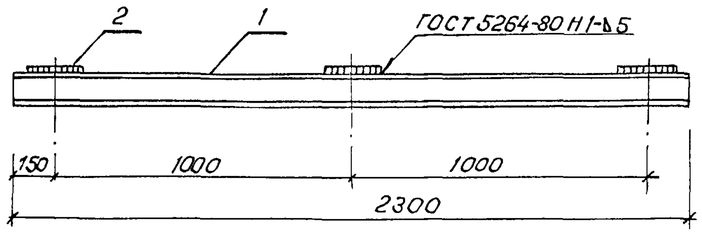

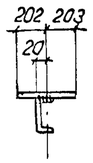

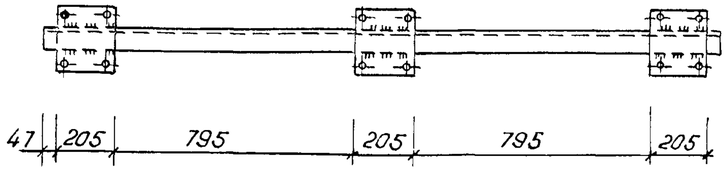

Позиция 2
М 1:10

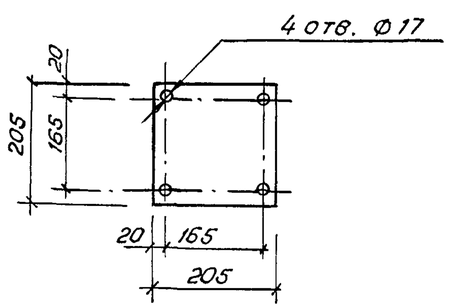

Формат	Зона	Поз.	Обозначение	Наименование	Кол.	Примечание
				Детали		
БЧ		1		Швеллер $\frac{10\ ГОСТ\ 8240-72}{Вст\ 3пс2\ ГОСТ\ 535-79}$		
				L = 2300	1	19,76 кг
А3		2		Лист $\frac{Б-10,0\ ГОСТ\ 19903-74}{Вст\ 3кп\ ГОСТ\ 16523-70}$	3	3,30 кг

Привязан

Инв. №

Н.контр.	Кравцова		30.03.87
Нач.отд.	Рандин		03.87
Гл.спец.	Афонин		02.87
Рук.гр.	Мицкевич		17.03.87
Ст.инж.	Подмоскова		25.02.87

ТП 407-3-455.87 АСН.120

Траверса Т5

Стадия	Масса	Масшт.
РП	29,66	1:20
Лист	Листов 1	

Минводхоз СССР
СРЕДВОЛГОГИПРОВОДХОЗ
г. Куйбышев

Формат А3

Взам. инв. № | Подпись и дата | Инв. № подл.

Альбом II

Типовой проект

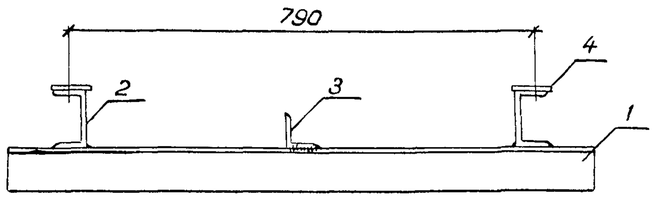

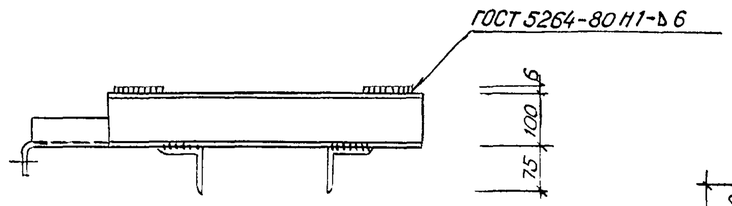

Позиция 4
М 1:5

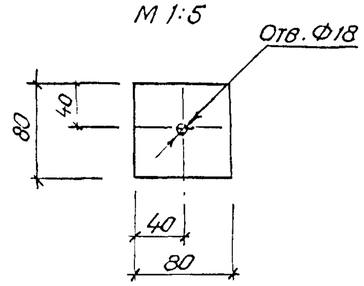

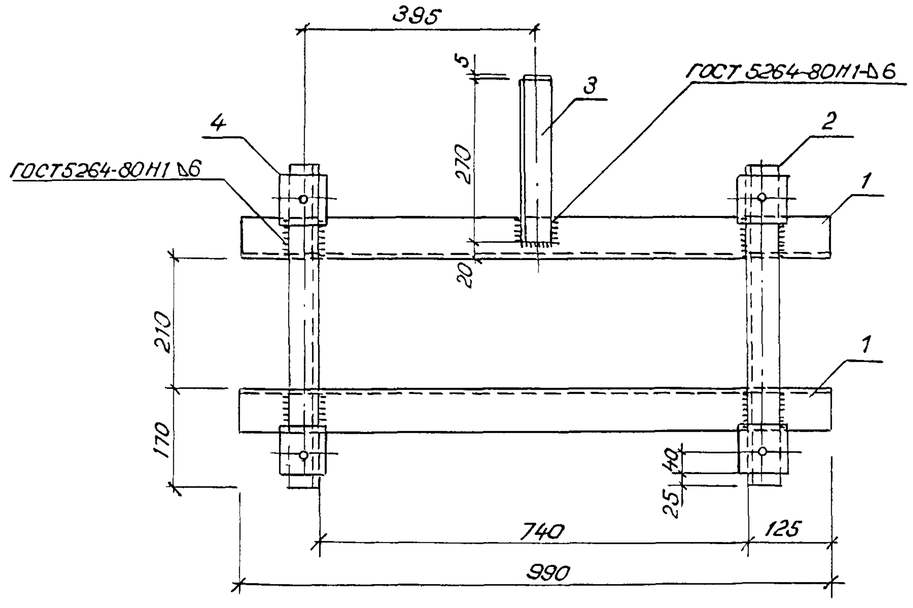

Позиция 2

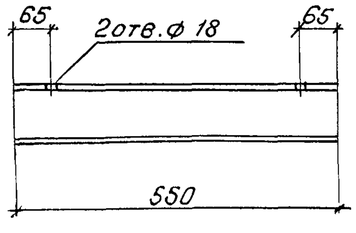

Позиция 3

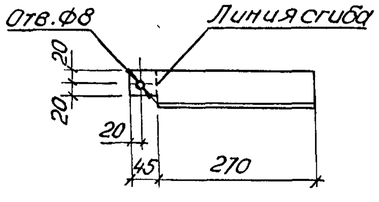

Формат	Зона	Поз.	Обозначение	Наименование	Кол.	Примечание
				Детали		
Б4		1		Уголок $\frac{Б\text{-}50\times50\times5\ ГОСТ\ 8509\text{-}72}{Вст3пс6\ ГОСТ\ 535\text{-}79}$		
				L = 990	2	5,74 кг
А3		2		Швеллер $\frac{10\ ГОСТ\ 8240\text{-}72}{Вст3пс2\ ГОСТ\ 535\text{-}79}$		
				L = 550	2	4,73 кг
А3		3		Уголок $\frac{Б\text{-}50\times50\times5\ ГОСТ\ 8509\text{-}72}{Вст3пс6\ ГОСТ\ 535\text{-}79}$		
				L = 315	1	1,70 кг
А3		4		Полоса $\frac{Б\text{-}6\times80\ ГОСТ\ 103\text{-}76}{Вст3пс2\ ГОСТ\ 535\text{-}79}$		
				L = 80	4	0,30 кг

Привязан

Инв. №

Н. контр.	Кравцова		30.03.87
Нач. отд.	Рандин		2.03.87
Гл. спец.	Афонин		02.87
Рук. гр.	Мицкевич		02.87
Ст. инж.	Подмосково		19.02.87

ТП 407-3-455.87 АСИ. 130

Траверса Т6

Стадия	Масса	Масштаб
РП	23,84	1:10
Лист	Листов 1	

Минводхоз СССР
СРЕДВОЛГОГИПРОВОДХОЗ
г. Куйбышев

Формат А3

Взам. инв. № | Подпись и дата | Инв. № подл.

Альбом II

Типовой проект

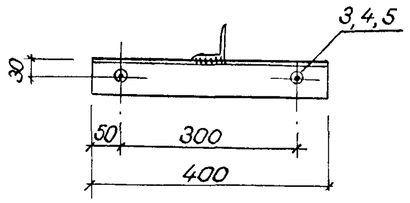

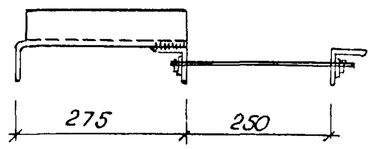

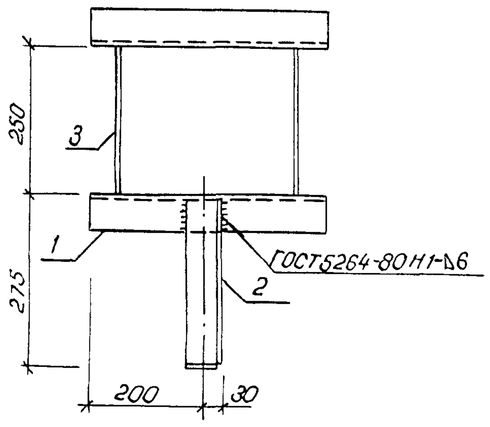

Позиция 1

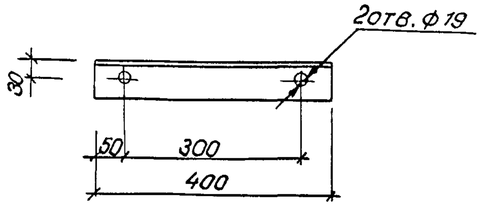

Позиция 2

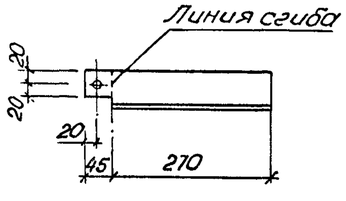

Позиция

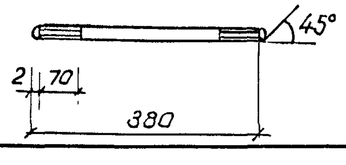

Формат	Зона	Поз.	Обозначение	Наименование	Кол.	Примечание
				Детали		
А3		1		Уголок Б-63×63×5 ГОСТ 8509-72 / Вст3пс6 ГОСТ 535-79		
				L=440	2	1,92 кг
А3		2		Уголок Б-50×50×5 ГОСТ 8509-72 / Вст3пс6 ГОСТ 535-79		
				L=315	1	1,70 кг
А3		3		Круг В16 ГОСТ 2590-71 / Вст3пс6 ГОСТ 535-79		
				L=380	2	0,60 кг
		4		Гайка М16 ГОСТ 5915-70	4	0,03 кг
		5		Шайба 16 ГОСТ 11371-78	4	0,01 кг

Привязан

Инв. №

Н. контр.	Кравцова		30.03.87
Нач. отд.	Рандин		2.03.87
Гл. спец.	Афонин		02.87
Рук. гр.	Мицкевич		13.02.87
Ст. инж.	Подмоскова		9.02.87

ТП 407-3-455.87 АСИ.140

Рамка РМ5

Стадия	Масса	Масштаб
РП	6,90	1:10
Лист	Листов 1	

Минводхоз СССР
СРЕДВОЛГОГИПРОВОДХОЗ
г. Куйбышев

Формат А3

Взам. инв. № | Подпись и дата | Инв. № подл.

Альбом II

Типовой проект

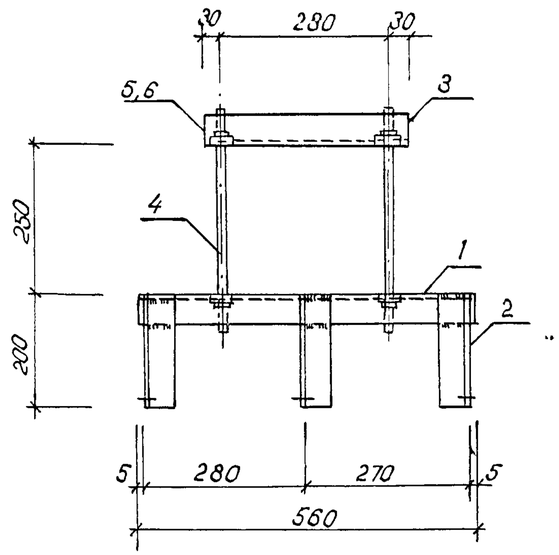

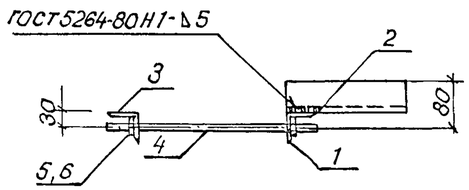

Позиция 4

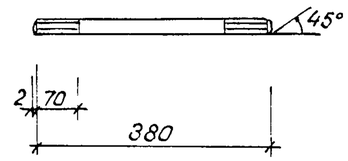

Позиция 1

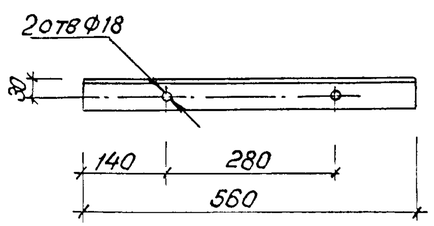

Позиция 2

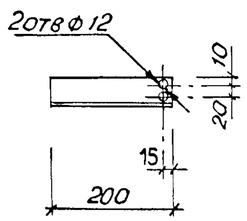

Позиция 3

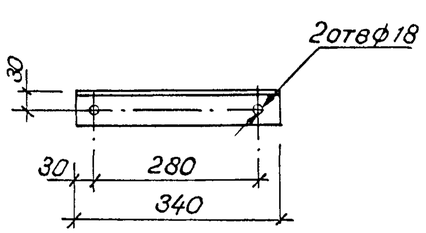

Формат	Зона	Поз.	Обозначение	Наименование	Кол.	Примечание
				Детали		
				Уголок Б-50×50×5 ГОСТ 8509-72 / Вст3пс6 ГОСТ 535-79		
А3		1		L = 560	1	2,11 кг
А3		2		L = 200	3	0,75 кг
А3		3		L = 340	1	1,28 кг
А3		4		Круг В18 ГОСТ 2590-71 / Вст3пс6 ГОСТ 535-79		
				L = 380	2	0,76 кг
Б4		5		Гайка М16 ГОСТ 5915-70*	4	0,03 кг
Б4		6		Шайба 16 ГОСТ 11371-78	4	0,01 кг

Привязан

Инв. №

Н.контр.	Кравцова		30.03.87
Нач.отд.	Рандин		03.87
Гл.спец.	Афонин		03.87
Рук.гр.	Мицкевич		17.03.87
Ст. инж.	Подмоскова		19.02.87

ТП 407-3-455.87 АСИ.150

Рамка РМ6

Стадия	Масса	Масштаб
РП	7,32	1:10
Лист	Листов 1	

Минводхоз СССР
СРЕДВОЛГОГИПРОВОДХОЗ
г. Куйбышев

Формат А3

Взам. инв. № | Подпись и дата | Инв. № подл.

Альбом II

Типовой проект

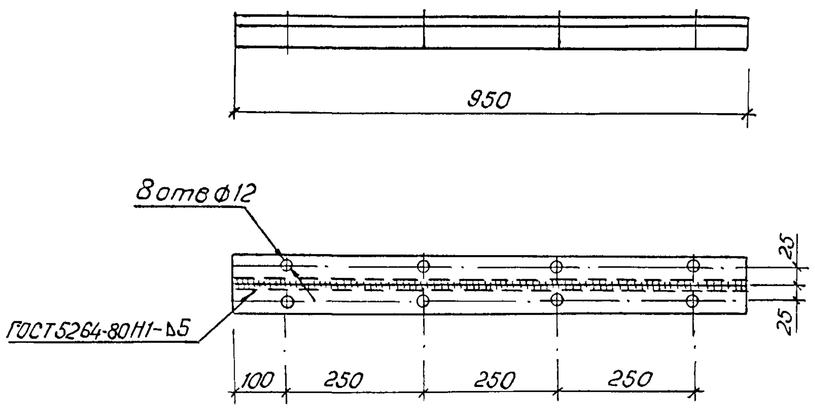

Формат	Зона	Поз.	Обозначение	Наименование	Кол.	Примечание
				Детали		
Б4		1		Уголок Б-50×50×5 ГОСТ 8509-72 / Вст3пс6 ГОСТ 535-79		
				L = 950	2	3,58 кг

Привязан

Взам. инв. №

Подпись и дата

Инв. №

Инв. № подл.

Н. контр.	Кравцова		30.03.87
Нач. отд.	Рандин		2.03.87
Гл. спец.	Афонин		02.87
Рук. гр.	Мицкевич		13.02.87
Ст. инж.	Подмосковна		2.02.87

ТП АСИ.160

Траверса Т7

Стадия	Масса	Масштаб
РП	7,16	1:10

Лист | Листов 1

Минводхоз СССР
СРЕДВОЛГОГИПРОВОДХОЗ
г. Куйбышев

формат А4

Альбом II

Типовой проект

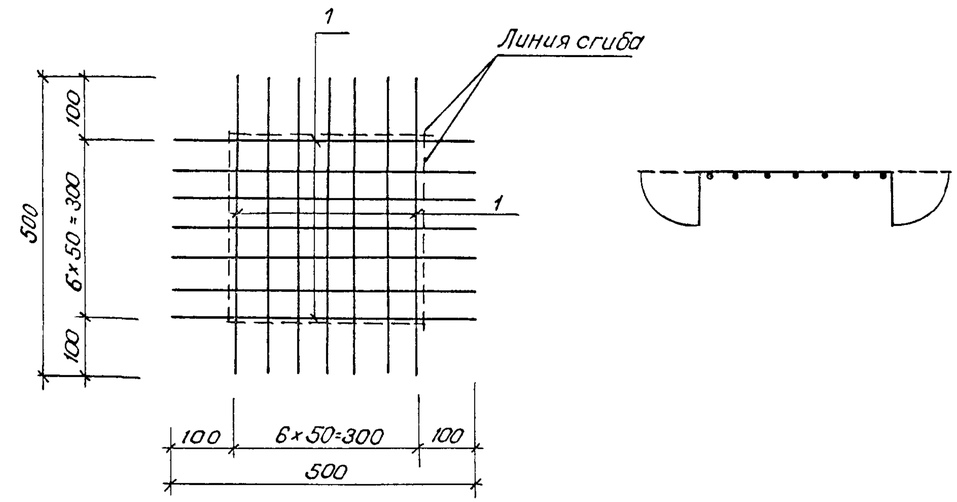

Формат	Зона	Поз.	Обозначение	Наименование	Кол.	Примечание
				Детали		
Б4		1		Круг В6 ГОСТ 2590-71 / Вст3пс6 ГОСТ 535-79		
				L = 500	14	0,11 кг

Привязан

Взам. инв. №

Подпись и дата

Инв. №

Инв. № подл.

Н. контр.	Кравцова		30.03.87
Нач. отд.	Рандин		2.03.87
Гл. спец.	Афонин		02.87
Рук. гр.	Мицкевич		13.02.87
Ст. инж.	Подмосковна		2.02.87

ТП 407-3-455.87 АСИ.170

Сетка С1

Стадия	Масса	Масштаб
РП	1,54	1:10

Лист | Листов 1

Минводхоз СССР
СРЕДВОЛГОГИПРОВОДХОЗ
г. Куйбышев

формат А4

Альбом II

Типовой проект

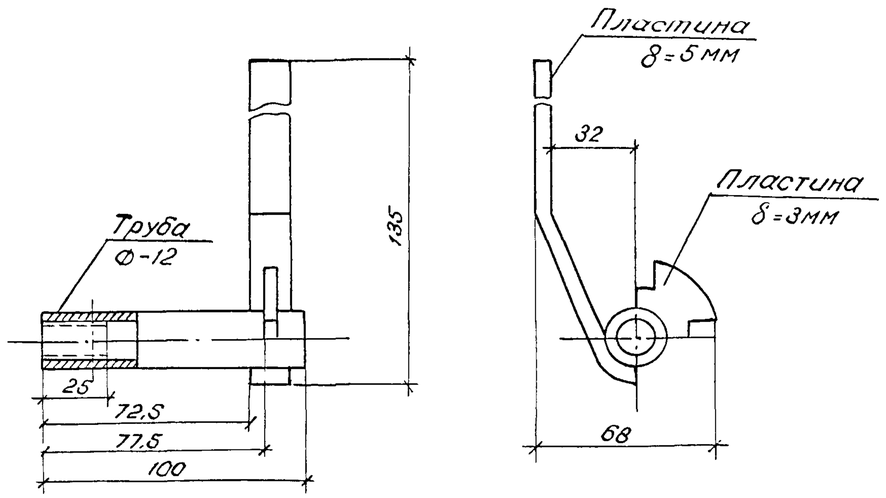

Привязан

Инв. №

Взам. инв. №			
Подпись и дата			
Инв. № подл.			

Н. контр.	Кравцова		30.03.87
Нач. отд.	Осетров		30.03.87
Рук. гр.	Крымасова		30.03.87
Ст. инж.	Архипова		30.03.87
Инж.	Черкасова		30.03.87

ТП АСИ.180

Фиксатор. Общий вид.

Стадия	Масса	Масшт.
РП	0,2	БМ
Лист	Листов 1	

Минводхоз СССР
Средволгогипроводхоз
Куйбышев

Формат А4

Альбом II

Типовой проект

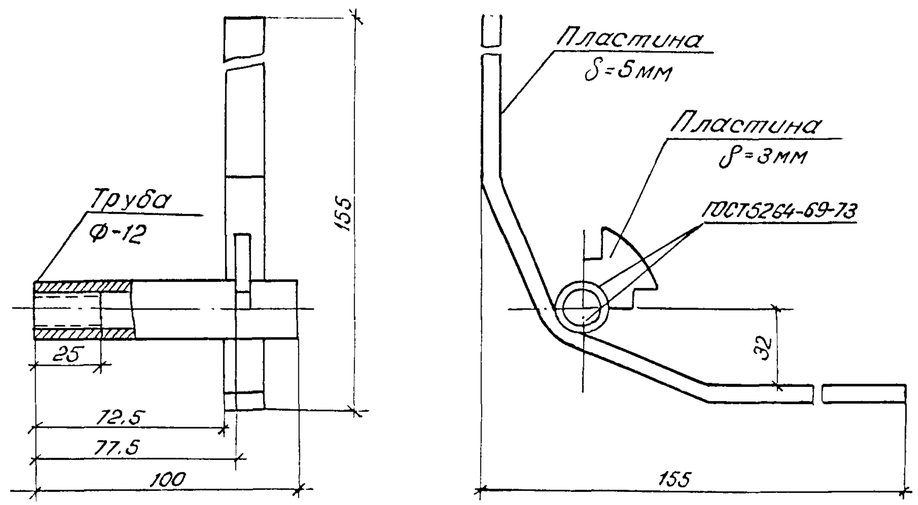

Привязан

Инв. №

Взам. инв. №			
Подпись и дата			
Инв № подл			

Н. контр.	Кравцова		30.03.87
Нач. отд.	Осетров		30.03.87
Рук. гр.	Крымасова		30.03.87
Ст. инж.	Архипова		30.03.87
Инж.	Черкасова		30.03.87

ТП 407-3-455.87 АСИ.190

Фиксатор. Общий вид.

Стадия	Масса	Масшт
РП	0,2	БМ
Лист	Листов 1	

Минводхоз СССР
СРЕДВОЛГОГИПРОВОДХОЗ
Куйбышев

Формат А4