Типовой проект
904-1-69.87

Компрессорная станция отдельно стоящая на 2-3 компрессора 4ВУ1-3/46 производительностью по 3 м³/мин

Альбом IV

Архитектурно-строительные решения
Конструкций металлические
Санитарно-технические решения

				Привязан
Инв. №				

копир Феоф формат А3

Госстрой СССР
ЦЕНТРАЛЬНЫЙ ИНСТИТУТ ТИПОВОГО ПРОЕКТИРОВАНИЯ
Свердловский филиал
620062, г.Свердловск-62, ул.Чебышева,4
Заказ № 440 Инв.№ СР 786-04 тираж 330
Сдано в печать 23.12. 1987г цена 1-41

Типовой проект
904-1-69.87

Компрессорная станция отдельно стоящая на 2-3 компрессора 4ВУ1-3/46 производительностью по 3 м³/мин

Альбом IV

Состав проекта

Альбом I Общая пояснительная записка
Альбом II Технологические решения
Альбом III Электротехнические чертежи первичных соединений Управление и автоматизация
Альбом IV Архитектурно-строительные решения. Конструкции металлические Санитарно-технические решения
Альбом V Строительные изделия /из т.п. 904-1-68.87/
Альбом VI Спецификации оборудования
Альбом VII Ведомости потребности в материалах
Альбом VIII Сметная документация.

СФ 786-04

Разработан
Северо Западным отделением
института „Энергосетьпроект" Минэнерго СССР

Рабочий проект утвержден и введен
в действие Минэнерго СССР
Протокол № 52 от 09.12.86

Зам. главного инженера отделения В.В. Карпов
Главный инженер проекта Ю.Д. Парфенов

				Привязан	
Инв. №					

копир Анц

формат А3

Альбом IV

Содержание альбома - IV

Обозначение	Наименование	Стр.
	Чертежи основного комплекта марки АС	
904-1-69.87-АС-1	Общие данные (начало)	3
АС-2...4	Общие данные (продолжение)	4...6
АС-5	Общие данные (окончание)	7
АС-6	Планы полов и кровли	
АС-7	План на отм. 0.000. Спецификации.	8
АС-8	Разрезы 1-1, 2-2	9
АС-9	Узлы А и Б	10
АС-10	Фасады	11
АС-11	Фрагмент фасада 1	12
АС-12	Схема расположения фундаментов здания и опор под оборудование	13
АС-13	Спецификация к схеме расположения фундаментов здания и опор под оборудование	14
АС-14	Узлы 1,2 к схеме расположения фундаментов здания и опор под оборудования	15
АС-15	Схема расположения элементов опоры ОВ-1	16
АС-16	Схема расположения колонн, балок и плит покрытия	17
АС-17	Схемы расположения стеновых панелей	18
АС-18	Спецификация элементов к схемам расположения стеновых панелей (начало)	19
АС-19	То же. (окончание)	20
АС-20	Узлы 1-5 к схемам расположения стеновых панелей	21
АС-21	Схема расположения фундаментов под компрессоры и каналов	22
АС-22	Фрагменты 1...3 к схеме расположения фундаментов под компрессоры и каналов	23
АС-23	Фрагмент 4, узлы I и II к схеме расположения фундаментов под компрессоры и каналов	24
АС-24	Приямок Пм-1	25
АС-25	Приямок Пм-2	26
АС-26	Схема расположения стальных щитов	27
	Чертежи основного комплекта марки КМ	
904-1-69.87-КМ-1	Общие данные (начало)	28
КМ-2	Общие данные (окончание)	29
КМ-3	Схема расположения подвесных труб для кранбалки.	30
КМ-4	Спецификация к схеме расположения подвесных путей для кранбалки. Ведомость элементов	31
	Чертежи основного комплекта марки ОВ	
904-1-69.87-ОВ-1	Общие данные (начало)	32
ОВ-2	Общие данные (окончание)	33
ОВ-3	План на отм. 0.000. Разрез 1-1 Схема системы П1	34
ОВ-4	Установка 2* и 3* эл. печей. Рамы для установки 2* и 3* эл. печей.	35

904-1-69.87 Типовой проект

Инв. № подл.	Подпись и дата	Взам. инв. №
12946-ТМ-Т4		

Копировал: [illegible]

формат А3

Альбом IV

Типовой проект 904-1-69.87

Ведомость рабочих чертежей основного комплекта АС

Лист	Наименование	Примечание
1	Общие данные (начало)	
2...4	Общие данные (продолжение)	
5	Общие данные (окончание)	
6	План полов и кровли	
7	План на отм. 0.000. Спецификации.	
8	Разрезы 1-1, 2-2.	
9	Узлы А и Б.	
10	Фасады	
11	Фрагмент фасада 1	
12	Схема расположения фундаментов здания и опор под оборудование.	
13	Спецификация к схеме расположения фундаментов здания и опор под оборудование.	
14	Узлы 1,2 к схеме расположения фундаментов здания и опор под оборудование.	
15	Схема расположения элементов опоры ОВ-1	
16	Схема расположения колонн, балок и плит покрытия	
17	Схемы расположения стеновых панелей	
18	Спецификация элементов к схемам расположения стеновых панелей (начало)	
19	Спецификация элементов к схемам расположения стеновых панелей (окончание).	
20	Узлы 1...5 к схемам расположения стеновых панелей	
21	Схема расположения фундаментов под компрессоры и каналов.	
22	Фрагменты 1...3 к схеме расположения фундаментов под компрессоры и каналов.	
23	Фрагмент 4, узлы II и III к схеме расположения фундаментов под компрессоры и каналов	
24	Приямок. Пм-1	
25	Приямок. Пм-2	
26	Схема расположения стальных щитов	

Удостоверяю, что проект соответствует действующим нормам и правилам, а эксплуатация сооружений с пожароопасным и взрывоопасным характером производства безопасна при соблюдении предусмотренных проектом мероприятий

Главный инженер проекта Парфенов Ю.Д.

Взам.инв.№ | Подпись и дата | Инв.№ подл. 12946тм-ст

Привязан

Инв №

Н.контр	Ковалев		05.12.86
Нач.отд.	Роменский		05.12.86
ГИП	Парфенов		05.12.86
Рук.гр.	Шленова		05.12.86
Проверил	Корнилова		05.12.86
Инженер	Мазаева		05.12.86

ТП 904-1-69.87 АС

Компрессорная станция отдельно стоящая на 2-3 компрессора 4ВУ1-3/46

Стадия	Лист	Листов
РП	1	26

Общие данные (начало)

ЭНЕРГОСЕТЬПРОЕКТ Северо-Западное отделение Ленинград

Копир

Формат А3

Альбом IV

Ведомость ссылочных и приложенных документов (Начало)

Обозначение	Наименование	Примечание
	Ссылочные документы	
ГОСТ 13579-78	Блоки бетонные для стен подвала	
ГОСТ 24698-81	Двери деревянные наружные для жилых и общественных зданий.	
ГОСТ 14624-84	Двери деревянные для зданий промышленных предприятий.	
ГОСТ 12506-81	Окна деревянные для производственных зданий	
ГОСТ 22701.1-77* ГОСТ 22701.5-77* ГОСТ 22701.2-77*	Плиты железобетонные ребристые предварительно напряженные размерами 6×3 м для покрытий производственных зданий	
ГОСТ 948-84	Перемычки железобетонные для зданий с кирпичными стенами.	
ГОСТ 1839-80	Трубы и муфты асбестоцементные для безнапорных трубопроводов	
ГОСТ 6786-80	Плиты парапетные железобетонные для производственных зданий	
1.020-1/83 вып. 1-1	Фундаменты сборные железобетонные для колонн сечением 300×300 и 400×400	
1.462.1-10/80 вып. 1	Балки стропильные железобетонные для покрытий зданий с пролетами 6 и 9 м.	
1.415-1 вып. 1	Железобетонные фундаментные балки для стен производственных зданий.	
1.423-3 вып. 0-1, 1, 2	Железобетонные колонны прямоугольного сечения для одноэтажных производственных зданий, без мостовых кранов высотой до 9,6 м.	
1.494-24 вып. 1	Стаканы для крепления крышных вентиляторов, дефлекторов и зонтов	
1.050.1-1 вып. 0-1; 0-3; 2-1; 3-3; 4-1.	Стены наружные из однослойных панелей для каркасных общественных зданий, производственных и вспомогательных зданий промышленных предприятий.	

Окончание см. лист АС-3

Типовой проект 904-1-69.87

Инв. № подл. | Подпись и дата | Взам. инв. №

12946ТМ-14

Привязан

Инв. №

Н. контр.	Ковалев		4.12.86	ТП 904-1-69.87		АС
Нач. отд.	Роменский		4.12.86	Компрессорная станция отдельностоящая на 2-3 компрессора 4ВУ1-3/46	Стадия	Лист	Листов
ГИП	Парфенов		4.12.86		РП	2	
Рук. гр.	Шленова		4.12.86				
Провер.	Корнилова		4.12.86	Общие данные (продолжение)	ЭНЕРГОСЕТЬПРОЕКТ Северо-Западное отделение Ленинград		
Инженер	Колинько		4.12.86				

Копировал:

Формат А3

Альбом IV

Ведомость ссылочных и прилагаемых документов (окончание)

Обозначение	Наименование	Примечание
	Ссылочные документы	
3. 407. 102 вып. 1	Унифицированные железобетонные элементы подстанций 35-500 кВ.	
2. 460-18 Вып. 1	Узлы покрытий одноэтажных производственных зданий с рулонными кровлями и железобетонными плитами.	
2. 460-15 Вып. 0; 1	Типовые узлы покрытий промышленных зданий в местах установки крышных вентиляторов.	
2. 436-17 Вып. 0; 1	Узлы окон с деревянными переплётами по ГОСТ 12506-81	
2. 460-2 Вып. 2	Монтажные детали сборных железобетонных конструкций покрытий одноэтажных промышленных зданий.	
2. 420-1 Вып. 1	Монтажные детали сборных железобетонных колонн и подкрановых балок одноэтажных промышленных зданий.	
	Прилагаемые документы	
ТП АСИ	Строительные изделия	Альбом V
ТП АС. ВМ	Ведомость потребности в материалах	Альбом VII

Ведомость спецификаций комплекта АС.

Лист	Наименование	Примечание
7	Спецификация элементов заполнения проемов	
	Спецификация перемычек	
11	Спецификация элементов фрагмента фасада 1	
13	Спецификация к схеме расположения фундаментов	
	здания и опор под оборудование.	
15	Спецификация к схеме расположения элементов опоры ОВ-1	
16	Спецификация элементов к схемам расположения	
	колонн, балок и плит покрытия	
18,19	Спецификация элементов к схеме расположения	
	стеновых панелей.	
21	Спецификация элементов к схеме расположения	
	фундаментов под компрессоры и каналов	
24	Спецификация к схеме расположения приямка Пм-1	
25	Спецификация к схеме расположения приямка Пм-2	
26	Спецификация элементов к схеме расположения	
	стальных щитов.	

Типовой проект 904-1-68.87

Инв. № подл. 12947ТМ-Т4 | Подпись и дата | Взам. инв. №

Привязан

Инв. №

Н. контр.	Ковалев		5.12.86
Нач. отд.	Роменский		5.12.86
ГИП	Парфенов		5.12.86
Рук. гр.	Шленова		5.12.86
Провер.	Корнилова		5.12.86
Инженер	Калинько		5.12.86

ТП 904-1-68.87 АС

Компрессорная станция отдельно стоящая на 2-3 компрессора 2ВУ1-1,5/46

Стадия	Лист	Листов
РП	3	

Общие данные (продолжение)

«ЭНЕРГОСЕТЬПРОЕКТ» Северо-Западное отделение Ленинград

Копировал Спир. Формат А3

Альбом IV

Ведомость отделки помещений площадь в м²

Наименование или номер помещения	Потолок		Стены или перегородки		Примечание
	Площ.	Вид отделки	Площ.	Вид отделки	
Монтажная площадка	26,4	Известковая побелка	84.5	Затирка стен масляная окраска	Штукатурка перегородок
Машинный зал	86.4	Известковая побелка	152.0	Затирка стен масляная окраска	Штукатурка перегородок

Общие указания

1. За условную отметку 0,000, которая соответствует абсолютной отметке ____ принят уровень чистого пола здания.
2. Данные о грунтах приведены на схеме расположения фундаментов здания
3. Сейсмичность площадки строительства до 6 баллов. Расчетная сейсмичность здания принята 6 баллов.
4. Нормативные нагрузки приняты следующие:
   - вес снегового покрова на 1м² горизонтальной поверхности земли принят 1,0 кПа (100 кгс/м²) по III району.
   - скоростной напор ветра на высоте 10м от поверхности земли принят 0,44 кПа (45 кгс/м²) по III району.
5. Расчетная наружная температура воздуха самой холодной пятидневки минус 30°С.
6. Степень огнестойкости здания - вторая.
7. Наружные ограждающие конструкции - стеновые панели из ячеистого бетона.
8. Перегородки кирпичные.
9. При замоноличивании стыков в зимнее время температура бетонной смеси перед кладкой должна быть не менее +5°С за счет подогрева заполнителей. Температура воды не должна превышать 20°С, песка 60°С. и щебня - 40°, цемент не подогревается.
10. Наружная отделка фасадов здания - окраска панелей силикатной краской светлых тонов.
11. Стальные элементы и поверхности закладных деталей окрасить масляной краской за 2 раза.
12. Общая характеристика патентной чистоты проекта: технические решения, заложенные в данной работе, обладают патентной чистотой в отношении СССР, Болгарии, Венгрии, ГДР, Польши, Румынии, Чехословакии и Югославии.

В настоящей работе использованных изобретений по авторским свидетельствам или поданных заявок на изобретения не имеется.

Типовой проект 904-1-69.87

Инв. № подл.	Подпись и дата	Взам. инв. №
12946 ТМ-ТХ		

Привязан

Инв. №

Н. контр.	Ковалев		05.12.86
Нач. отд.	Роменский		05.12.86
ГИП	Парфенов		05.12.86
Рук. гр.	Шлекова		05.12.86
Проверил	Корнилова		05.12.86
Инженер	Коминько		05.12.86

ТП 904-1-69.87 АС

Компрессорная станция отдельно стоящая на 2-3 компрессора 4ВУ1-3/46

Общие данные (продолжение)

Стадия	Лист	Листов
РП	4	

ЭНЕРГОСЕТЬПРОЕКТ Северо-Западное отделение Ленинград

Копировал:

Формат А3

Альбом IV

904-1-69.87

Типовой проект

Ведомость объемов сборных бетонных и железобетонных конструкций по рабочим чертежам основного комплекта марки АС

N строки	Наименование группы элементов и конструкций	Код	Кол, м³	Прим.
1	Блоки фундаментов	581100	1,93	
2	Фундаменты стаканного типа и башмаки.	581.200	6,0	
3	Балки фундаментные	582400	4,26	
4	Колонны	582100	3,12	
5	Балки стропильные и подстропильные	582200	1,35	
6	Перемычки	582800	0,18	
7	Панели стеновые наружные	583100	34,15	
8	Плиты покрытий	584100	4,3	
9	Архитектурно-строительные элементы зданий	589400	3,42	
10	Конструкции и детали инженерных сооружений	585000	2,74	
	Всего бетона и железобетона		61,45	

Материалы на изготовление сборных бетонных и железобетонных конструкций учтены в ведомости потребности в материалах и отдельно не учитываются.

Привязан

Инв. №

Взам. инв. №

Подпись и дата

Инв. № подл. 12946тм-т4

Н.контр.	Ковалев		05.12.86	ТП 904-1-69.87 АС			
Нач.отд.	Романский		05.12.86	Компрессорная станция отдельно стоящая на 2-3 компрессора 4ВУ1-3/46	Стадия	Лист	Листов
ГИП	Парфенов		05.12.86		РП	5	
Рук.гр.	Шелепова		05.12.86				
Проверил	Корнилова		05.12.86	Общие данные (окончание)	ЭНЕРГОСЕТЬПРОЕКТ Северо-Западное отделение Ленинград		
Инженер	Колесько		05.12.86				

Формат А4

Альбом IV

904-1-69.87

Типовой проект

План полов

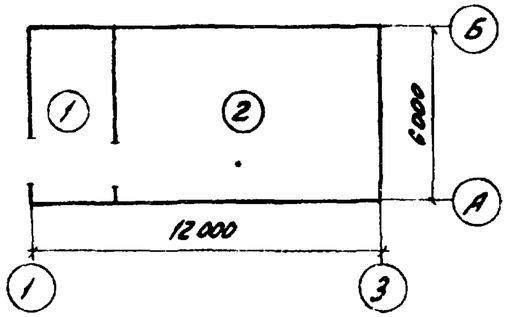

Экспликация полов

Наименование или номер помещения по проекту	Тип пола по проекту	Схема пола или номер узла по серии	Элементы пола и их толщина	Площадь пола, м²
Монтажная площадка	1		Цементный пол М300 (с железнением) - 30 мм Монолитный бетон класса В10 - 120 мм Уплотненный щебнем грунт - 100 мм	13,9
Машинный зал	2		Керамическая плитка - 10 мм Стяжка из цементного раствора - 20 мм Бетон класса В10 - 120 мм Уплотненный щебнем грунт - 100 мм	35,7

План кровли

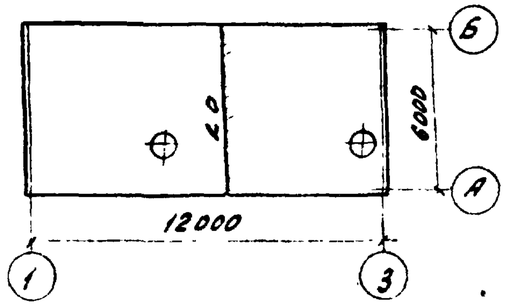

Привязан

Инв. №

Взам. инв. №

Подпись и дата

Инв. № подл. 12946тм-т4

Н.контр.	Ковалев		05.12.86	ТП 904-1-69.87 АС			
Нач.отд.	Романский		05.12.86	Компрессорная станция отдельно стоящая на 2-3 компрессора 4ВУ1-3/46	Стадия	Лист	Листов
ГИП	Парфенов		05.12.86		РП	Б	
Рук.гр	Шелепова		05.12.86				
Проверил	Корнилова		05.12.86	Планы полов и кровли	ЭНЕРГОСЕТЬПРОЕКТ Северо-Западное отделение Ленинград		
Инженер	Харитонова		05.12.86				

Копировал

Формат А4

Альбом IV

План на отм. 0.000

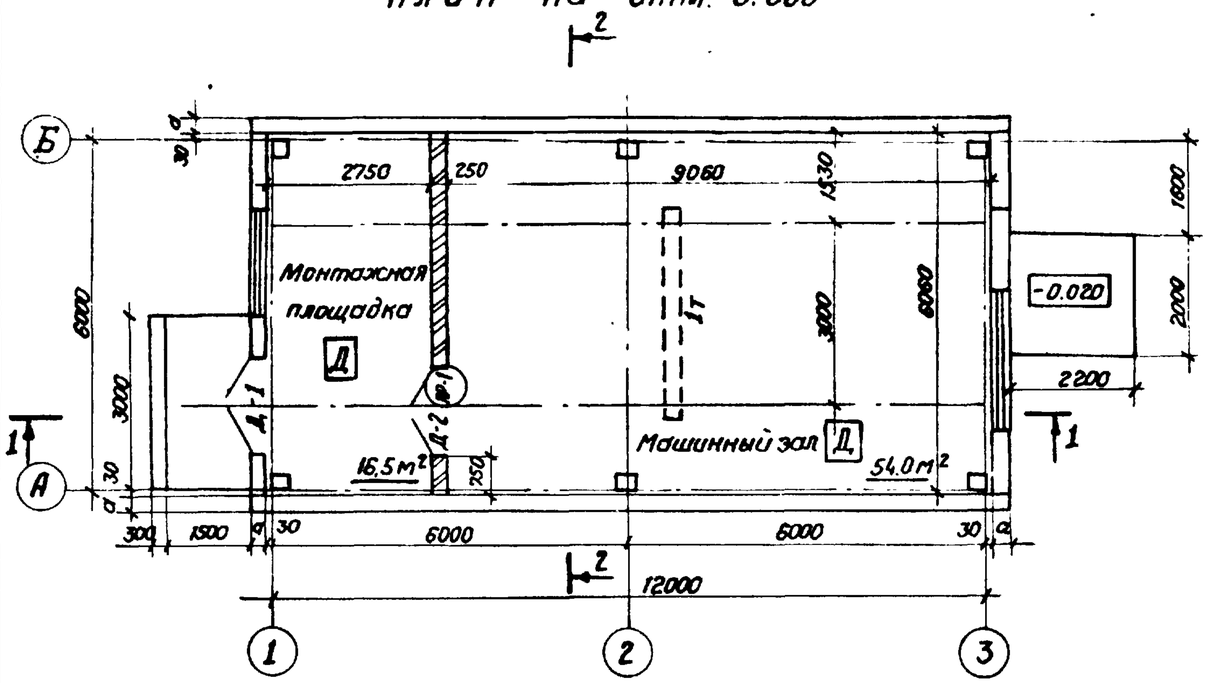

Спецификация элементов заполнения проемов.

Марка, поз.	Обозначение	Наименование	Кол.	Масса ед. кг.	Примечание
Д-1	ГОСТ 24698-81	Дверной блок ДН 24-15Г	1		
Д-2	ГОСТ 14624-84	Дверной блок ДВГ 21-15	1		
ОК-1	ГОСТ 12506-81	Окно ПНД 12-18.2	1		
ОК-2	ГОСТ 12506-81	Окно ПНД 12-24.2	2		

Спецификация перемычек

Марка, поз.	Обозначение	Наименование	Кол.	Масса ед. кг	Примечание
1	ГОСТ 948-84	2ПБ 19-9	2	21	

Ведомость перемычек

Тип	Схема сечения
ПР-1	1

Ведомость проемов ворот и дверей.

Марка, поз.	Размер проема в кладке
Д-1	1510 × 2370
Д-2	1500 × 2070

Таблица толщин стеновых панелей в зависимости от наружной температуры воздуха.

Температура воздуха t°, C	Толщина панелей a, мм.
-20	200
-30	250
-40	300

Типовой проект 904-1-69.87

Инв. № подл. 12946ТМ-ТХ | Подпись и дата | Взам. инв. №

Привязан

Инв. №

Н. контр.	Ковалев		5.12.86
Нач. отд.	Роменский		5.12.86
ГИП	Парфенов		5.12.86
Рук. гр.	Шленова		5.12.86
Провер.	Корнилова		5.12.86
Инженер	Калинько		5.12.86

ТП 904-1-69.87 АС

Компрессорная станция отдельно стоящая на 2-3 компрессора 4ВУ1-3/46

Стадия	Лист	Листов
РП	7	

План на отм. 0.000
Спецификации

«ЭНЕРГОСЕТЬПРОЕКТ» Северо-Западное отделение Ленинград

Копировал Спир

Формат А3

Альбом IV

Типовой проект 904-1-69.87

Слой гравия на антисептированной битумной мастике по ГОСТ 6268-74* - 10 мм
4 слоя рубероида марки РМД - 350 на антисептированной битумной мастике по ТУ 21-27-28-71
Цементная стяжка - 20 мм
Пенобетон γ=400 кг/см^3 по ГОСТ 5742-76 δ=100 мм (для t=-30°С)
Слой рубероида на битумной мастике по ГОСТ 10923-76
Сборные железобетонные плиты

Разрез 1-1

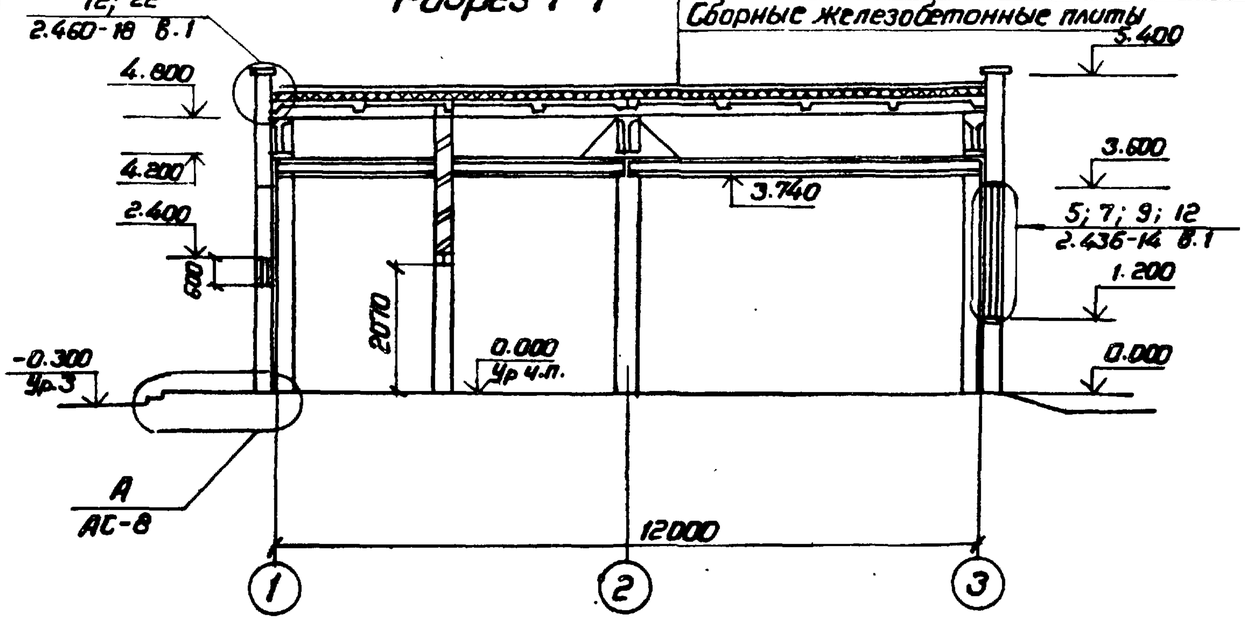

Разрез 2-2

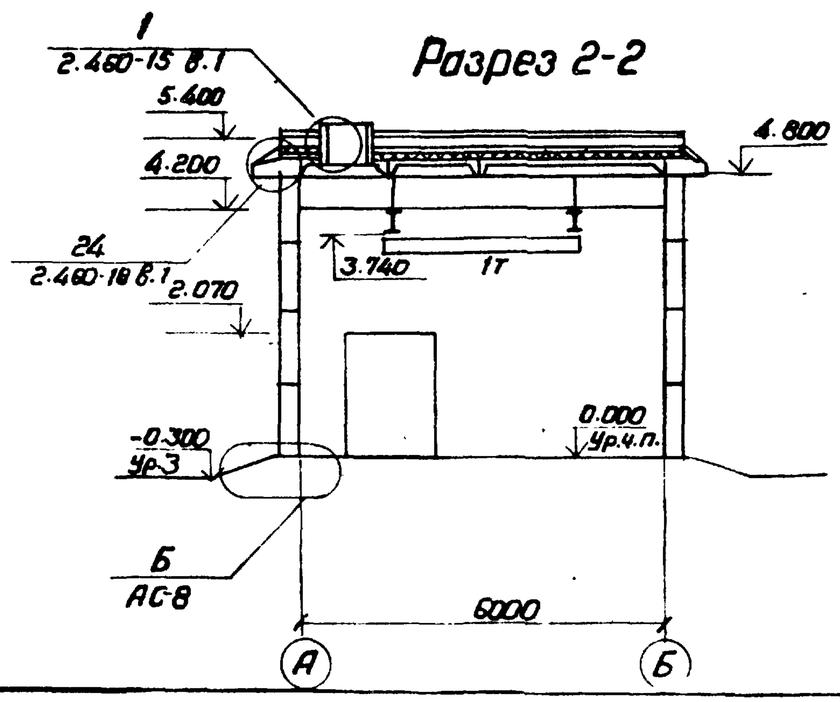

Таблица толщин утеплителя δ в зависимости от наружной температуры воздуха

Температура воздуха t°, С	Толщина утеплителя δ, мм
-20	80
-30	100
-40	120

Привязан

Инв. №

Н.контр.	Ковалев		5.12.86
Нач.отд.	Ротенский		5.12.86
ГИП	Парфенов		5.12.86
Рук.гр.	Шленова		5.12.86
Провер.	Корнилова		5.12.86
Инженер	Колинько		5.12.86

ТП 904-1-69.87 АС

Компрессорная станция отдельно стоящая на 2-3 компрессора 4ВУ1-3/46

Разрезы 1-1; 2-2

Стадия	Лист	Листов
РП	8	

ЭНЕРГОСЕТЬПРОЕКТ Северо-Западное отделение Ленинград

Инв. № подл. | Подпись и дата | Взамен инв. №
12946 ТМ-14

Копировал Спир. Формат А3

Альбом IV

Типовой проект 904-1-69.87

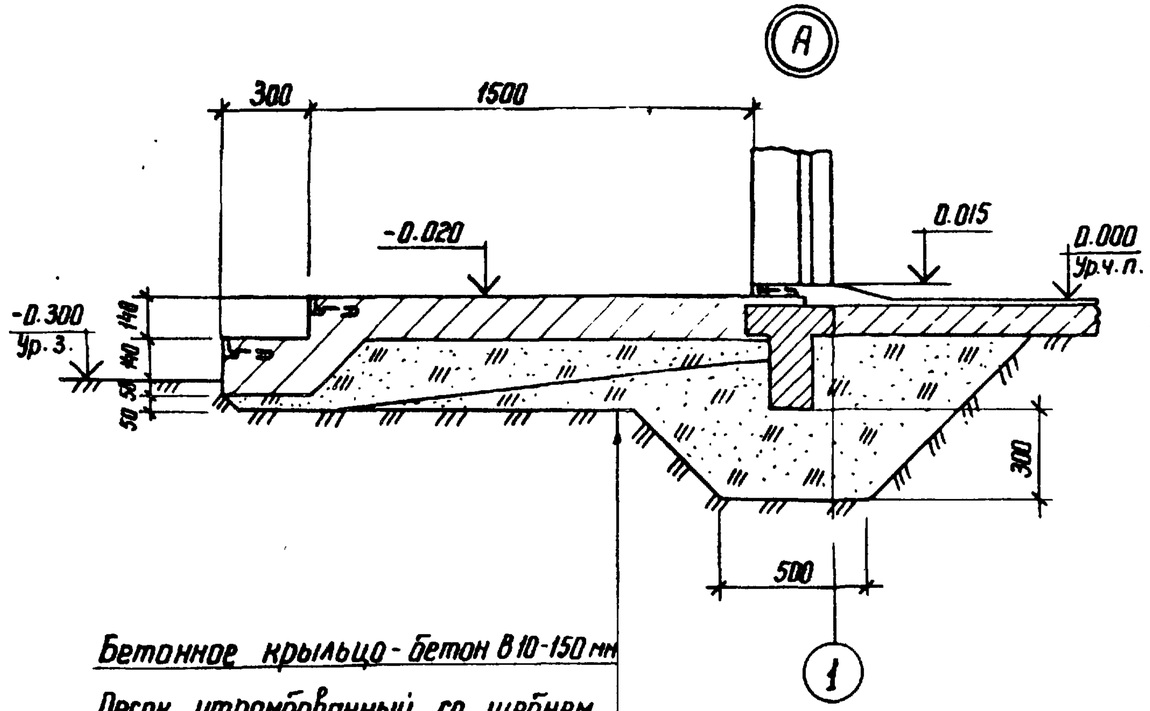

Бетонное крыльцо - бетон В10-150 мм

Песок, утрамбованный со щебнем

Песчаная подушка

Утрамбованный грунт

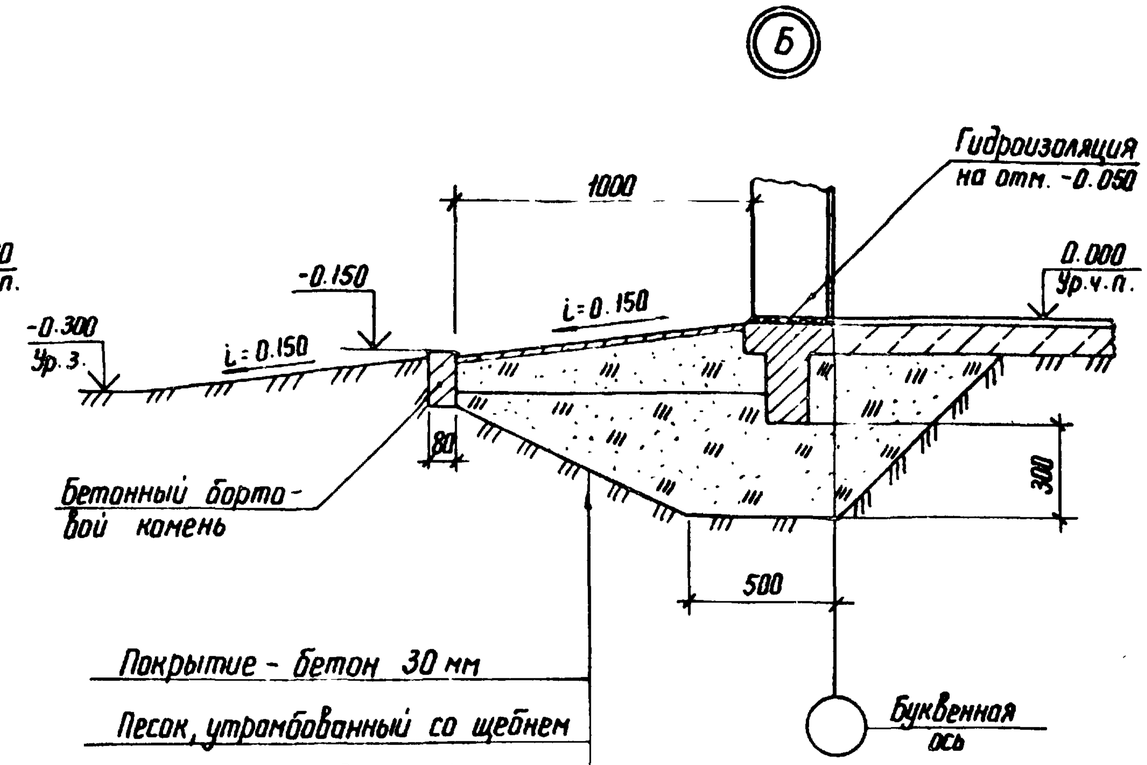

Покрытие - бетон 30 мм

Песок, утрамбованный со щебнем

Песчаная подушка

Утрамбованный грунт

Инв.№ подл.	Подпись и дата	Взам. инв.№
12946 тм-т4		

Привязан

Инв.№

Н.контр.	Ковалев		5.12.86	ТП 904-1-69.87 АС		
Нач.отд.	Роменский		5.12.86	Компрессорная станция отдельно стоящая на 2-3 компрессора 4841-3/46	Стадия	Лист	Листов
ГИП	Парфенов		5.12.86		РП	9	
Рук.гр	Шленова		5.12.86				
Провер	Корнилова		5.12.86	Узлы А и Б	ЭНЕРГОСЕТЬПРОЕКТ Северо-Западное отделение Ленинград	
Инженер	Колинько		5.12.86			

Копир

Формат А3

Альбом IV

Типовой проект 904-1-69.87

Фасад 1-3

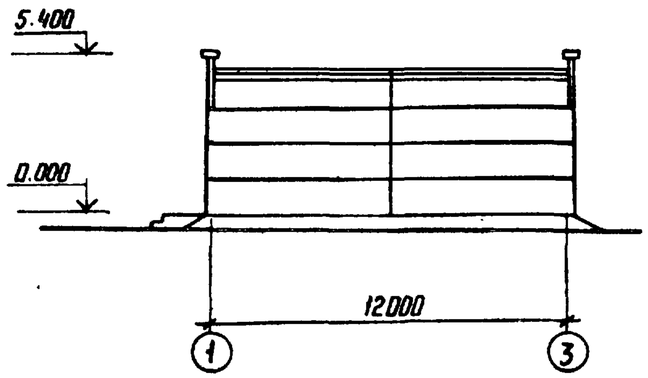

Фасад А-Б

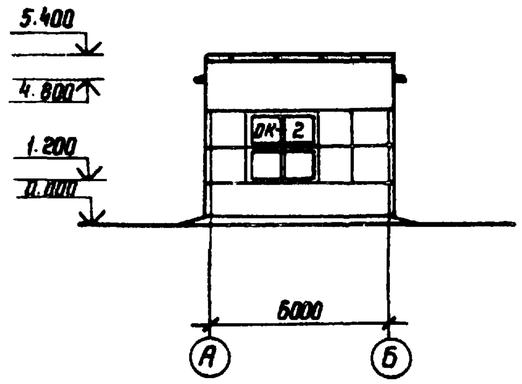

Фасад 3-1

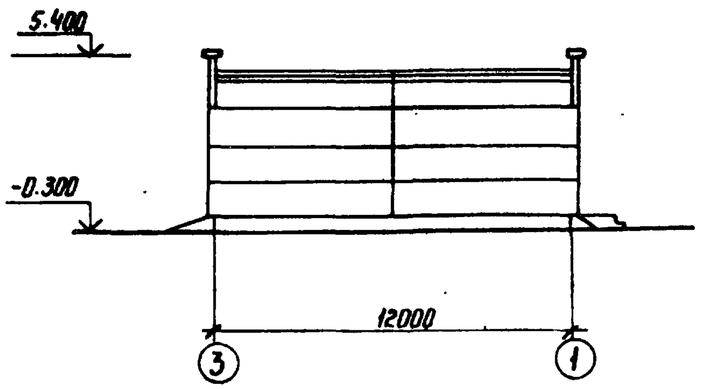

Фасад Б-А

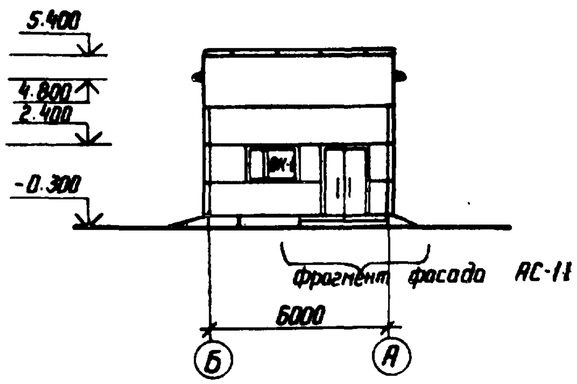

Н контр.	Ковалев		5.12.86	ТП 904-1-69.87		АС	
Нач отд	Роменский		5.12.86				
ГИП	Парфенов		5.12.86				
Рук гр	Шленова		5.12.86	Компрессорная станция отдельно стоящая на 2-3 компрессора 4ВУ1-3/46	Стадия	Лист	Листов
Проверил	Корнилова		5.12.86		РП	10	
Инженер	Харитонова		5.12.86				
				Фасады	ЭНЕРГОСЕТЬПРОЕКТ Северо-Западное отделение Ленинград		

Привязан

Инв №

Инв.№ подл. | Подпись и дата | Взам. инв.№

2946 тм-т4

Копир.

Формат А3

Альбом IV

Типовой проект 904-1-69.87

Фрагмент фасада 1

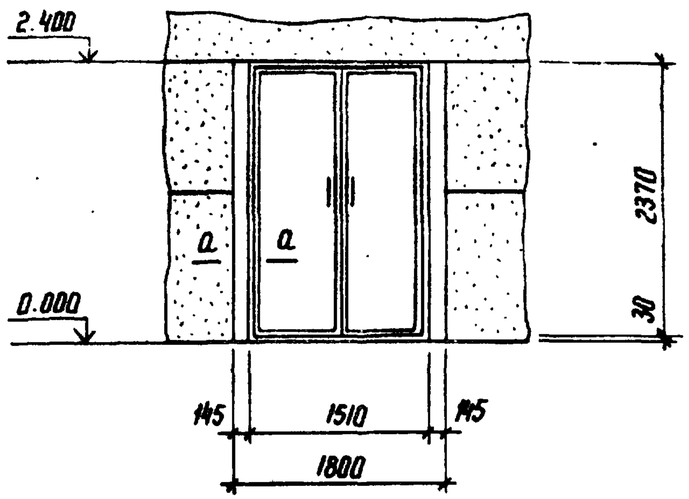

а - а

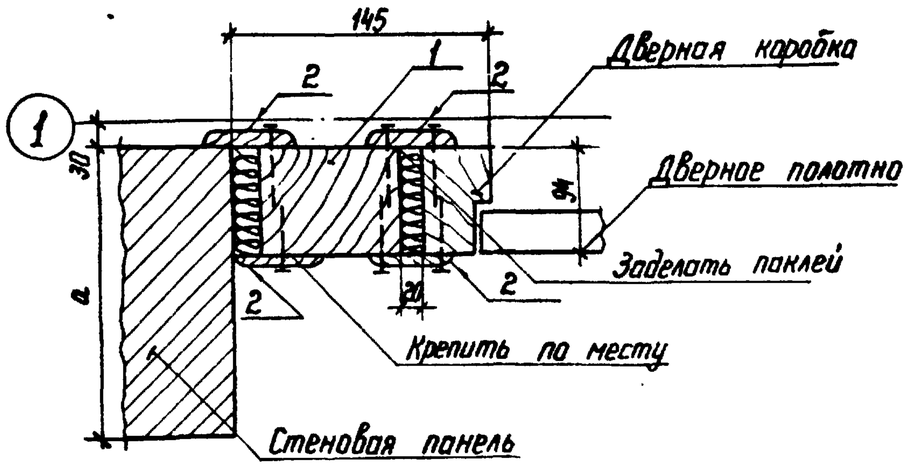

Спецификация элементов фрагмента фасада 1

Марка. поз.	Обозначение	Наименование	Кол.	Масса ед. кг	Примечание
		Деревянные элементы			
1		Брус 100×150 ℓ=2370	2	—	0,036 м³
2		Нащельник 80×14 ℓ=2370	8	—	0,003 м³

Н.контр	Ковалев		5.12.86	ТП 904-1-69.87		АС	
Нач. отд	Роменский		5.12.86	Компрессорная станция отдельно стоящая на 2-3 компрессора 4ВУ1-3/46	Стадия	Лист	Листов
ГИП	Парфенов		5.12.86		РП	11	
Рук. гр	Шленова		5.12.86				
Провер	Корнилова		5.12.86	Фрагмент фасада 1	ЭНЕРГОСЕТЬПРОЕКТ Северо-Западное отделение Ленинград		
Инженер	Колинько		5.12.86				

Привязан

Инв. №

Инв. № подл. 12946 тм-т4 | Подпись и дата | Взам. инв. №

Копир. | Формат А3

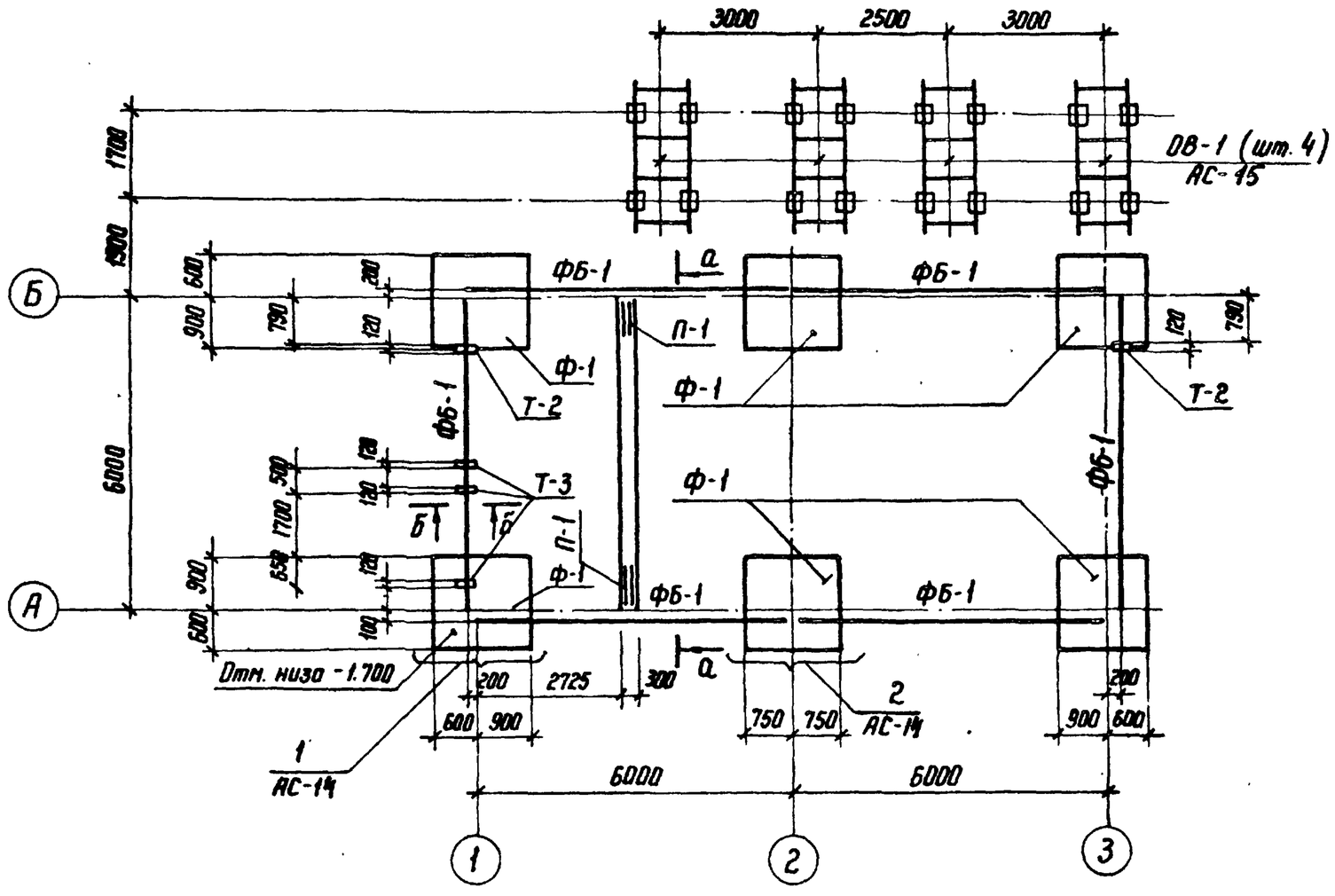

Н. контр	Коваленко		5.12.86	ТП 904-1-69.87			АС
Нач. отд	Роменский		5.12.86	Компрессорная станция отдельно стоящая на 2-3 компрессора 4ВУ1 - 3/46	Стадия	Лист	Листов
ГИП	Парфенов		5.12.86		РП	12	
Рук гр	Шленова		5.12.86	Схема расположения фундаментов здания и опор под оборудование	ЭНЕРГОСЕТЬПРОЕКТ Северо-Западное отделение Ленинград		
Провер	Корнилова		5.12.86				
Инженер	Колинько		5.12.86				

Привязан

Инв №

Альбом IV

Типовой проект 904-1-69.87

Инв. № подл. 12946тм-т4 | Подпись и дата | Взам. инв. №

Копир

Формат А3

1. Согласно технического отчета по инженерно-геологическим изысканиям основанием здания являются - пески мелкозернистые со следующими нормативными прочностями и деформационными характеристиками $\varphi^н = 0{,}49$ рад. или 28°; $C = 2$ кПа (0,02 кгс/см²); $E = 15$ мПа (150 кгс/см²); $\gamma = 1{,}8$ т/м³
2. Нормативная глубина сезонного промерзания грунтов 120 см.
3. По верху фундаментных балок и блоков выполнить цементно-песчаную гидроизоляцию толщиной 50 мм состава 1:2 с уплотняющей добавкой (церезит, алюминат натрия, битумные мастики).
4. Обратную засыпку пазух котлованов производить слоями 15-20 см с тщательным послойным уплотнением, исключающим просадку грунта.
5. Под подошвой фундамента выполнить песчаную подготовку толщиной 10 см.
6. Фундаментные балки ФБ6-11 и блоки ФБС укладывать на цементном растворе марки 50.

Спецификация к схеме расположения фундаментов здания и опор под оборудование.

Марка, поз.	Обозначение	Наименование	Кол.	Масса ед.кг.	Примечание
		Фундаменты			
Ф-1	1.020-1/83 в.1-1	1Ф 15.8-2	6	2500	
		Фундаментные балки			
ФБ-1	1.415-1 в.1	ФБ6-11	6	1800	
		Фундаментные блоки			
ФБС-1	ГОСТ 13579-78	ФБС 24,3,6-Т	3	970	
ФБС-2	ГОСТ 13579-78	ФБС 9.3.6-Т	3	350	
		Перемычки			
П-1	ГОСТ 948-84	1ПБ 13-1	4	25	
		Опоры под оборудование			
ОВ-1	АС-15	ОВ-1	4	337,3	
		Стальные элементы			
Т-2	АСН-011	Изделие крепежное Т-2	3	4,2	
Т-3	-01	Изделие крепежное Т-3	2	8,0	
		Материалы			
		Монолитный бетон класса	1,2	-	м³
		В10			

Н.контр.	Ковалев		4.12.86	ТП 904-1-69.87	АС
Нач.отд.	Романский		4.12.86	Компрессорная станция отдельно стоящая на 2-3 компрессора 4ВУ1-3/46	Стадия: РП; Лист: 13; Листов:
ГИП	Парфенов		4.12.86		
Рук.гр.	Шленова		4.12.86		
Проверил	Корнилова		4.12.86	Спецификация к схеме расположения фундаментов здания и опор под оборудование	ЭНЕРГОСЕТЬПРОЕКТ Северо-Западное отделение Ленинград
Инженер	Копинько		4.12.86		

Привязан

Инв. №:

Копир.

Формат А3

Альбом II

Типовой проект 904-1-69.87

Инв.№ подл. 12946тм-ТМ | Подпись и дата | Взам.инв.№

Альбом IV

904-1-69.87

Типовой проект

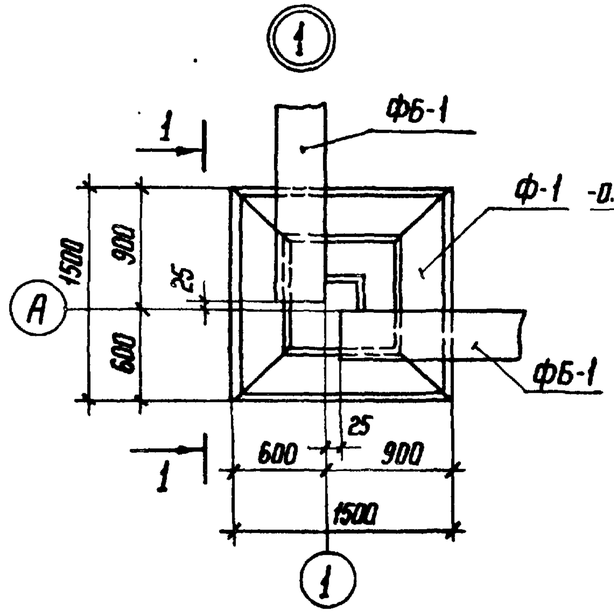

1-1

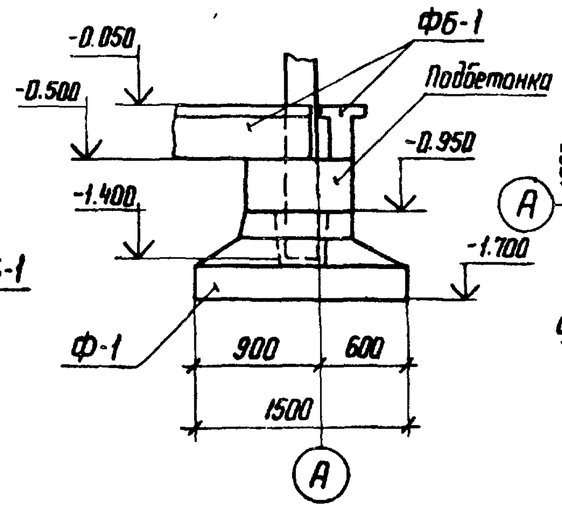

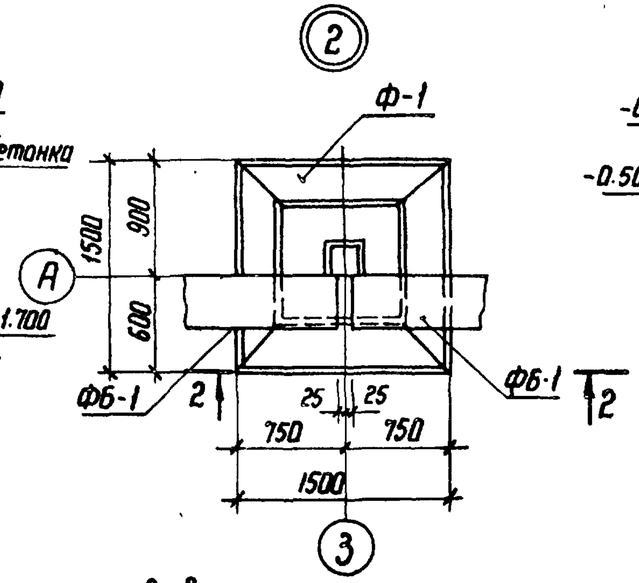

2-2

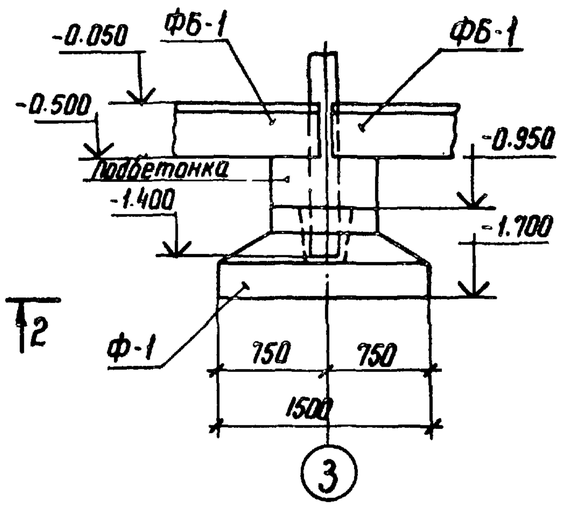

Деталь заделки стоек опоры ОВ-1

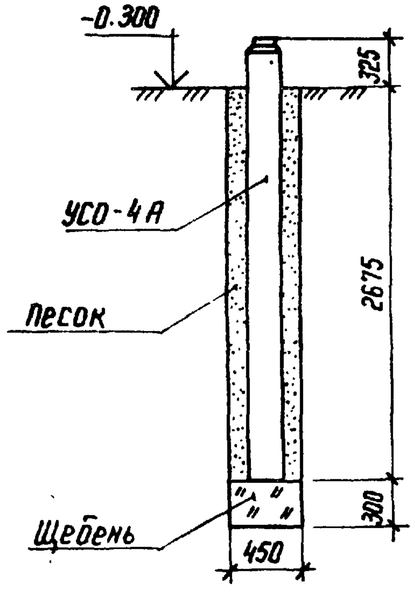

а-а

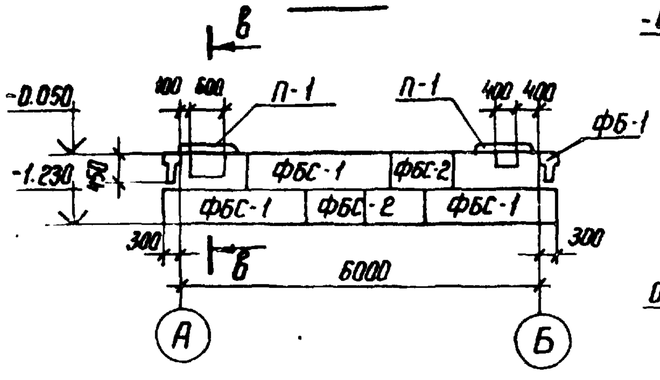

в-в

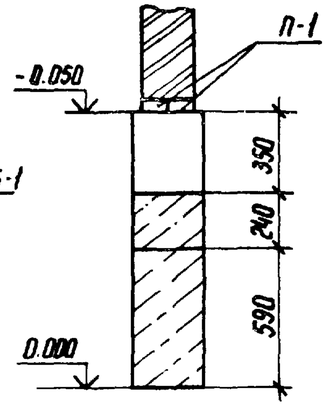

б-б

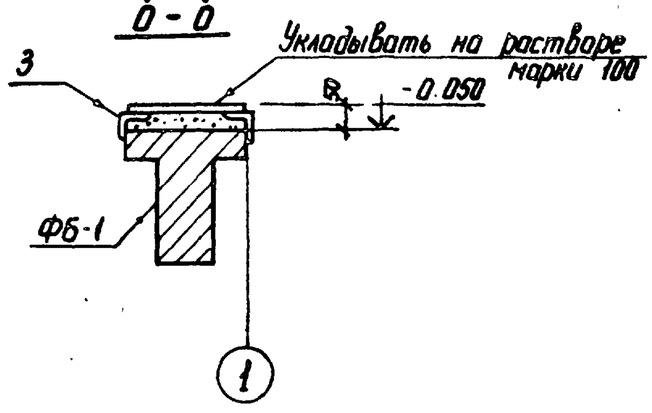

Н.контр	Коволев		5.12.86	ТП 904-1-69.87 АС			
Нач отд	Роменский		5.12.86	Компрессорная станция отдельно-стоящая на 2-3 компрессора 4В41-3/46	Стадия	Лист	Листов
ГИП	Парфенов		5.12.86		РП	14	
Рук. гр	Шленова		5.12.86				
Провер	Корнилова		5.12.86	Узлы 1,2 к схеме расположения фундаментов здания и опор под оборудование	ЭНЕРГОСЕТЬПРОЕКТ Северо-Западное отделение Ленинград		
Инженер	Колинько		5.12.86				

Привязан

Инв №

Инв. № подл. 12946 тм-т4 | Подпись и дата | Взам. инв. №

Копир Кот

Формат А3

Альбом IV

904-1-69.87

Типовой проект

Спецификация к схеме расположения элементов опоры ОВ-1

Марка, поз.	Обозначение	Наименование	Кол.	Масса ед.кг	Примечание
		Стойки			
1	3.407-102 Вып. 1	УСО-4А	4	500	
		Стальные элементы			
2	АСИ-022	Рама УСМ-1	1	337,3	
3		Уголок $\frac{75\times75\times6\ ГОСТ\ 8509-72^*}{ВСт3\ ГОСТ\ 535-79^*}$	8	1,86	
		ℓ=270			

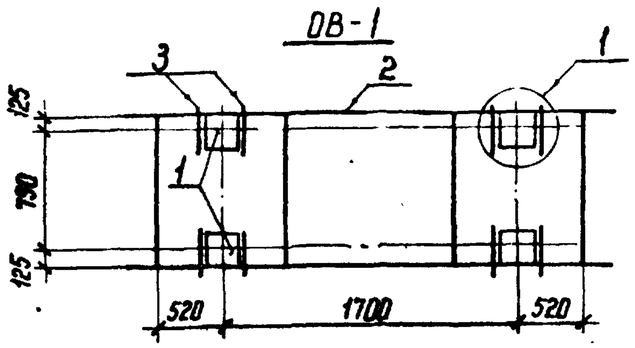

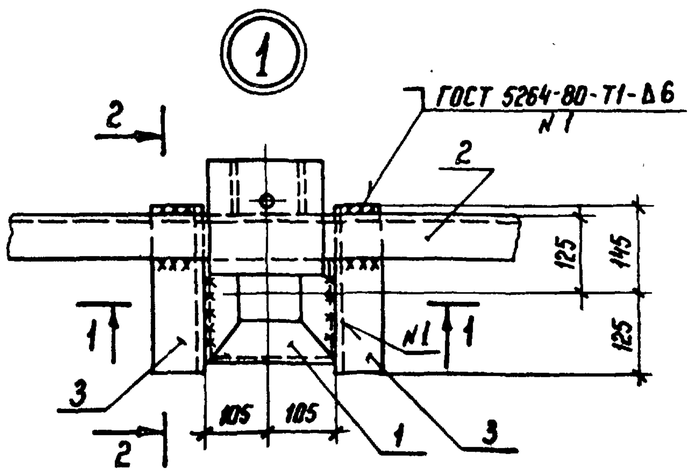

1-1

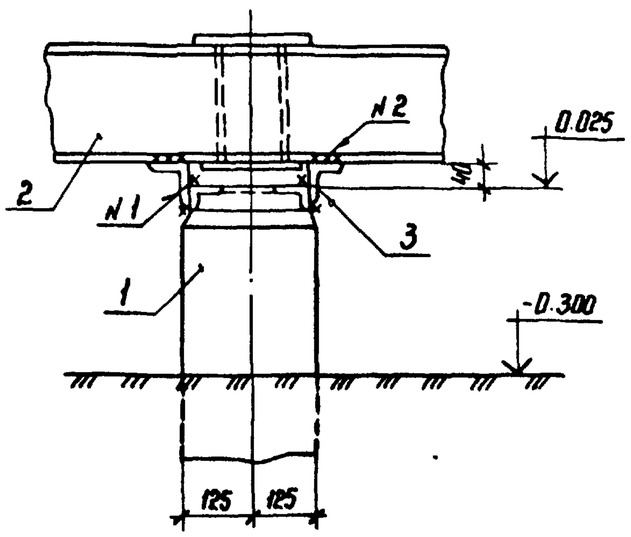

2-2

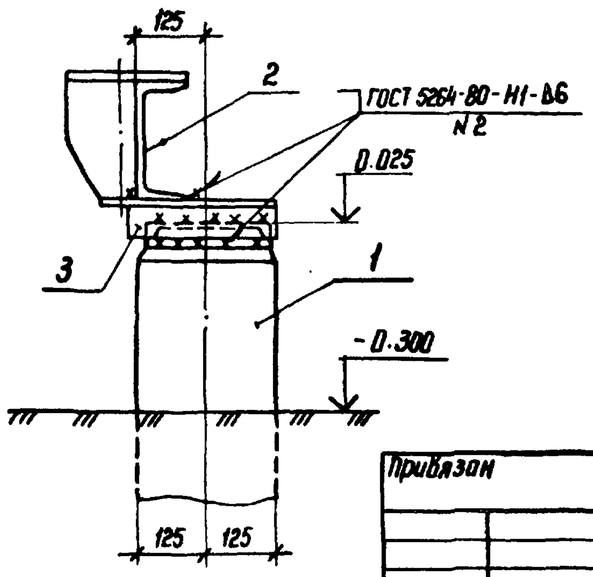

Привязан

Инв. №

Н. контр.	Ковалев		5.12.86	ТП 904-1-69.87 АС		
Нач отд.	Роменский		5.12.86	Компрессорная станция отдельно стоящая на 2-3 компрессора 4ВУ1-3/46	Стадия	Лист	Листов
ГИП	Парфенов		5.12.86		РП	15	
Рук. гр	Шленова		5.12.86				
Провер	Корнилова		5.12.86	Схема расположения элементов опоры ОВ-1	ЭНЕРГОСЕТЬПРОЕКТ Северо-Западное отделение Ленинград		
Инженер	Колинько		5.12.86				

Инв. № подл. | Подпись и дата | Взам. инв. №
12946тм-т4

Копир Ко

Формат А3

Альбом IV

904-1-69.87

Типовой проект

Схема расположения колонн и балок

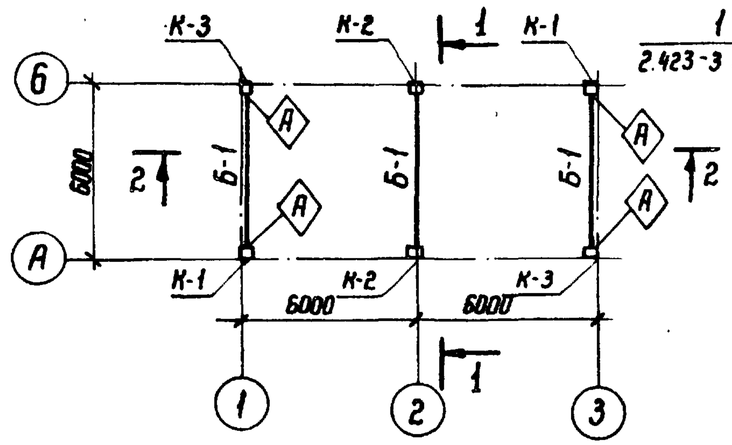

1-1

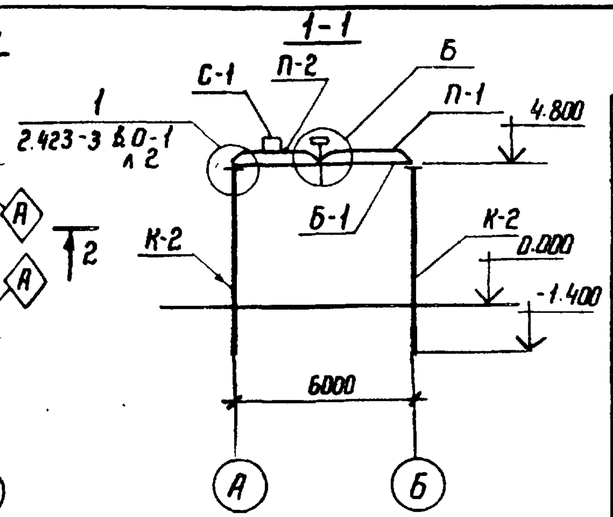

2-2

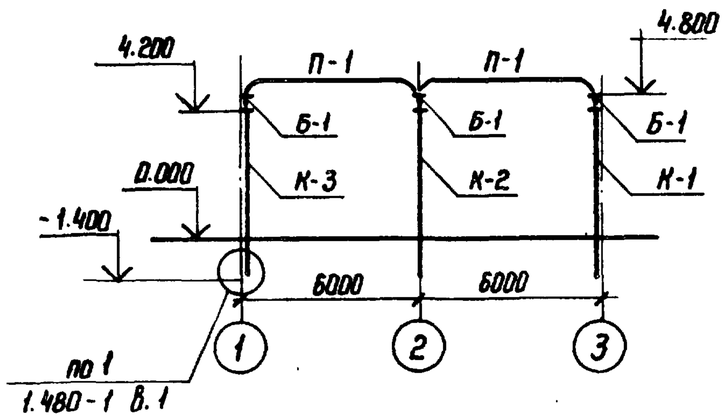

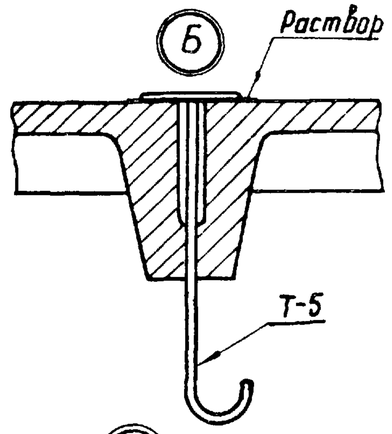

Схема расположения плит покрытия

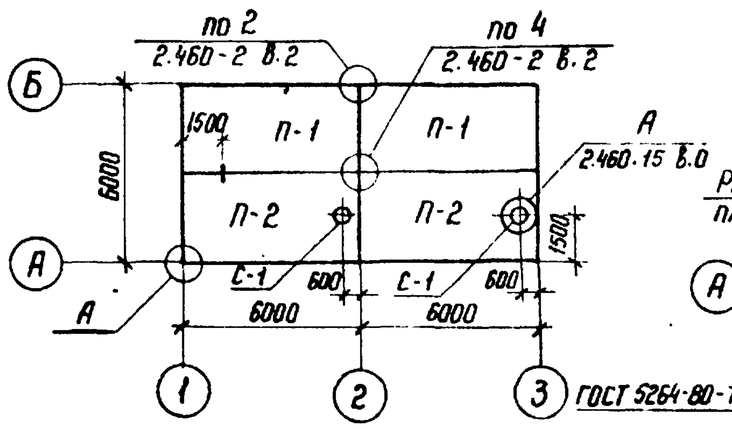

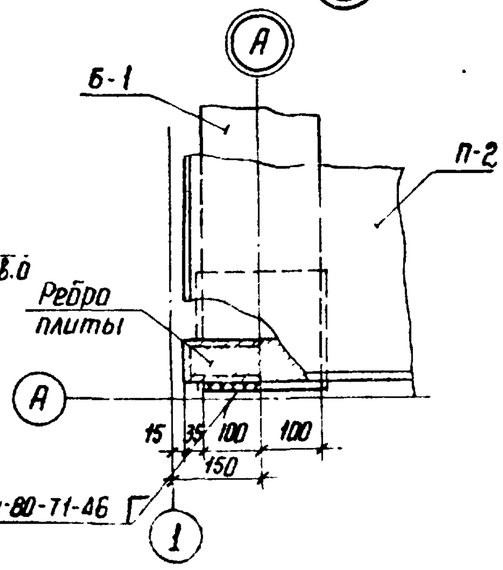

Спецификация элементов к схемам расположения колонн, балок и плит покрытия

Марка, поз.	Обозначение	Наименование	Кол	Масса ед.кг	Примечание
		Колонны			
К-1	АСИ-001	К-48-8-I	2	1265	
К-2	АСИ-002	К-48-8-II	2	1265	
К-3	АСИ-001-01	К-48-8-III	2	1265	
		Стропильная балка			
Б-1	АСИ-003	1БСТ6-5АтV-1	3	1150	
		Стакан для крышных			
		вентиляторов			
С-1	1.494-24 Вып 1	СБ7А-1	2	290	
Плиты покрытия при снеговой нагрузке 0,7 и 1,0 кПа (70 и 100 кгс/см²)					
П-1	ГОСТ 22701.1-77*	ПГ-2АVт	2	2650	
П-2	ГОСТ 22701.2-77*	ПВ7-3АVт	2	2650	
Плиты покрытия при снеговой нагрузке 1,5 кПа (150 кгс/м²)					
П-1	ГОСТ 22701.1-77*	ПГ-3АVт	2	2650	
П-2	ГОСТ 22701.2-77*	ПВ7-4АVт	2	2650	
	Металлоконструкции				
Т-5	АСИ-013	Изделие крепежное Т-5	1	3,6	

Привязан

Инв №

Н.контр	Ковалев		5.12.86
Нач.отд	Роменский		5.12.86
ГИП	Парфенов		5.12.86
Рук.гр	Шленова		5.12.86
Проверил	Корнилова		5.12.86
Инженер	Колинько		5.12.86

ТП 904-1-69.87 АС

Компрессорная станция отдельно стоящая на 2-3 компрессора 4В41-3/46

Стадия	Лист	Листов
РП	16	

Схема расположения колонн, балок и плит покрытия

ЭНЕРГОСЕТЬПРОЕКТ Северо-Западное отделение Ленинград

Инв.№ подл. 12946 тм-т4 | Подпись и дата | Взам инв.№

Копир Кол

Формат А3

Альбом IV

Типовой проект 904-1-69.87

Схема расположения стеновых панелей по оси „А"

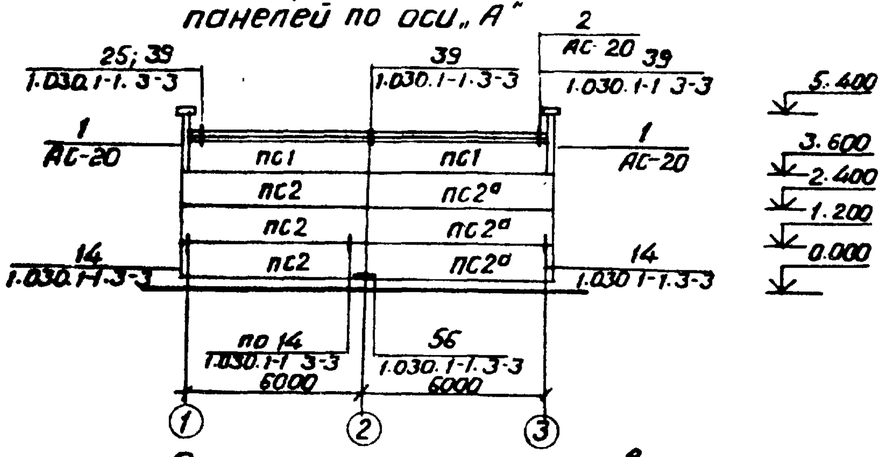

Схема расположения стеновых панелей по оси „3"

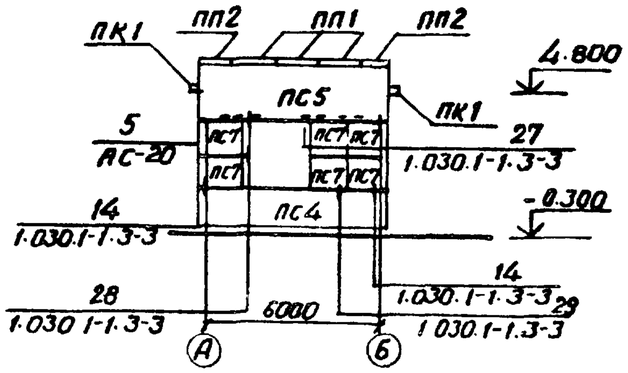

Схема расположения стеновых панелей по оси „Б"

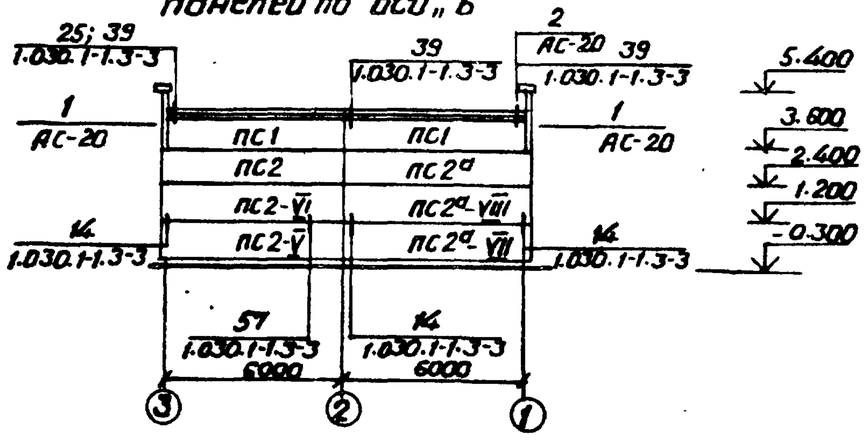

Схема расположения стеновых панелей по оси „1"

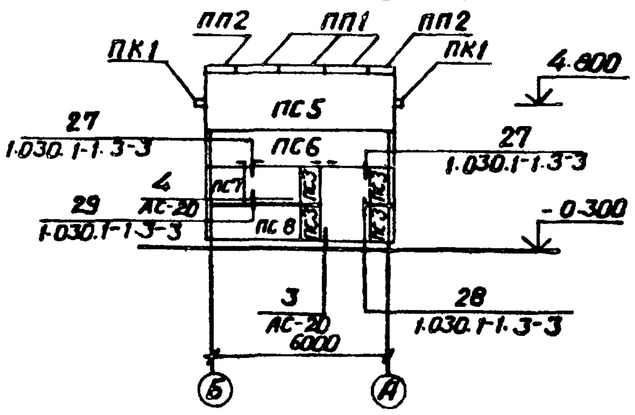

Привязан

Инв. №

Н. контр.	Ковалев		5.12.86	ТП 904-1-69.87 АС			
Нач. отд.	Роленский		5.12.86				
ГИП	Парфенов		5.12.86				
Рук. гр.	Шленова		5.12.86	Компрессорная станция отдельно стоящая на 2-3 компрессора 4ВУ1-3/46	Стадия	Лист	Листов
Проверил	Корнилова		5.12.86		РП	17	
Инженер	Харитонова		5.12.86				
				Схемы расположения стеновых панелей	ЭНЕРГОСЕТЬПРОЕКТ Северо-Западное отделение Ленинград		

Инв. № подл. 12946тм-74 | Подпись и дата | Взам. инв. №

Копировал Спир. Формат А3

Альбом IV

Типовой проект 904-1-69.87

Спецификация элементов к схеме расположения стеновых панелей

Марка, поз.	Обозначение	Наименование	Кол.	Масса ед., кг	Примечание
		Для t=-20°С и -30°С			
		Стеновые панели			
ПС-1	1.030.1-1.1-1 05	ПС 60.12.2.0-2.Я-41	4	1280	
ПС-2	1.030.1-1.1-1 23	ПС 62.5.12.2.0-2.Я-2.31	4	1330	
ПС-2а	1.030.1-1.1-1 23	ПС 62.5.12.2.0-2.Я-1.31	4	1330	
ПС-2-V	АСИ-018	ПС 62.5 12.2.0-2Я-2.31	1	1330	
ПС-2-VI	АСИ-020	ПС 62.5 12.2.0-2Я-2.31	1	1330	
ПС-2а.VII	АСИ-019	ПС 62.5 12.2.0-2Я-1.31	1	1330	
ПС-2а.VIII	АСИ-021	ПС 62.5 12.2.0-2Я-1.31	1	1330	
ПС-3	1.030.1-1.1-1 05	ПС 60.12.2.0-2Я-37	4	1280	
ПС-4	1.030.1-1.1-1 07	ПС 60 12.2.0-2Я-41	1	1280	
ПС-5	1.030.1-1.1-1 08	ПС 65.18.2.0-3Я-1.45	2	2100	
ПС-8	1.030.1-1.1-1 59	ПС 30.12.2.0-6.Я-54	1	640	
ПС-7	1.030.1-1.1-1 60	2ПС 12 12.2.0-Я-57	7	250	
ПС-6	1.030.1-1.1-1 58	2ПС 6 12.2.0-Я-37	1	130	
		Карнизные панели			
ПК1	1.030.1-1.2.1-6.00.0	ПК 60.6.5-1	4	1200	
		Парапетные плиты			
ПП1	ГОСТ 6786-80	ПП 15.4-Т	6	120	
ПП2	ГОСТ 6786-80	ППУ 10.4-Т	4	80	
		Стальные элементы			
Т-1	АСИ-009	Изделие крепежное	6	3.4	
Т-4	АСИ-012	Изделие закладное	7.5	—	м
Т-6		Уголок $\frac{63\times63\times5\ ГОСТ\ 8509-72^*}{Ст\ 3\ ГОСТ\ 535-79^*}$ ℓ=600	6	2,9	
Т-7		Уголок $\frac{63\times63\times5\ ГОСТ\ 8509-72^*}{Ст\ 3\ ГОСТ\ 535-79^*}$ ℓ=1200	5	5.76	
Т-8		ф 14 АI ГОСТ 5781-82* ℓ=300	1	0.4	

Марка, поз.	Обозначение	Наименование	Кол.	Масса ед., кг	Примечание
А-1	1.030.1-1.0-3-2401	Уголок 90×56×8 ГОСТ 8509-72*-80	8	0.7	
А-2	1.030.1-1.0-3-2402	Лист 14×70×150 ГОСТ 19903-74*	8	1.2	
А-3	1.030.1-1.0-3-2403	Лист 8×70×100 ГОСТ 19903-74*	12	0.4	
1	1.030.1-1.4-1-120	Элемент крепления Т3	36	0.4	
14	1.030.1-1.4-1-220-02	Элемент крепления Т19	2	0.4	
19	1.030.1-1.3-2-514	Лист 8×80×140 ГОСТ 19903-74*	10	0.7	
22	1.030.1-1.3-2-515	Лист 8×140×140 ГОСТ 19903-74*	4	1.2	
27	1.030.1-1.4-1-150-01	Элемент крепления Т-10	8	1.3	
21	1.030.1-1.4-1-140	Элемент крепления Т-8	4	0.5	

Привязан

Инв. №

Взам. инв. №

Подпись и дата

Инв. № подл. 12946 тм-74

Н. контр.	Ковалев		4.12.86
Нач. отд.	Роменский		4.12.86
ГИП	Порфенов		4.12.86
Рук. гр.	Шленова		4.12.86
Провер.	Корнилова		4.12.86
Инженер	Колинько		4.12.86

ТП 904-1-69.87 АС

Компрессорная станция. Отдельно стоящая на 2-3 компрессора 4БУ1-3/46

Спецификация элементов к схеме расположения стеновых панелей (начало)

Стадия	Лист	Листов
РП	18	

ЭНЕРГОСЕТЬПРОЕКТ Северо-Западное отделение Ленинград

Копировал Спир.

Формат А3

Альбом IV

904-1-68.87

Типовой проект

Спецификация элементов к схеме расположения стеновых панелей

Марка, поз.	Обозначение	Наименование	Кол.	Масса ед. кг.	Примечание
		Для t = - 40°С			
		Стеновые панели			
ПС-1	1.030.1-1.1-1 05	ПС 60.12.2,5-3.А-41	4	1600	
ПС-2	1.030.1-1.1-1 23	ПС 63.12.2,5-3.А-2,31	4	1670	
ПС-2-I	АСИ-015	ПС63 12.2,5-3.А-2,31	1	1670	
ПС-2-II	АСИ-016	ПС63.12.2,5-3.А-2,31	1	1670	
ПС-2а	1.030.1-1.1-1 23	ПС63.12.2,5-3.А-1,31	4	1670	
ПС-2а-III	АСИ-014	ПС63.12.2,5-3.А-1.31	1	1670	
ПС-2а-IV	АСИ-017	ПС63.12.2,5-3.А-1,31	4	1670	
ПС-3	1.030.1-1.1-1 05	ПС60.12.2,5-3.А-37	1	1600	
ПС-4	1.030.1-1.1-1 07	ПС60.12.2,5-3.А-41	1	1600	
ПС-5	1.030.1-1.1-1 08	ПС65,5.18.2,5-2А-1.45	2	2620	
ПС-8	1.030.1-1.1-1 59	ПС30.12.2,5-6.А-54	1	800	
ПС-7	1.030.1-1.1-1 60	2ПС12.12.2,5-А-57	7	320	
ПС-6	1.030.1-1.1-1 58	2ПС6.12.2,5-А-37	1	160	
		Карнизные панели			
ПК-1	1.030.1.1.2-1-6.00.0	ПК 60.7-П	4	1300	
		Парапетные плиты			
ПП-1	ГОСТ 6786-80	ПП 15.4-Т	6	120	
ПП-2	ГОСТ 6786-80	ППУ 10.4-Т	4	80	
		Стальные элементы			
Т-1	АСИ-009	Изделие крепежное	6	3,4	
Т-4	АСИ-012	Изделие закладное	7,5		М
Т-6		Уголок $\frac{63\times63\times5\ ГОСТ\ 8509-72^*}{Ст3\ ГОСТ\ 535-79^*}$ ℓ=600	6	2,90	
Т-7		Уголок $\frac{63\times63\times5\ ГОСТ\ 8509-72^*}{Ст3\ ГОСТ\ 535-79^*}$ ℓ=1200	5	5.76	
Т-8		А-I-14-ГОСТ 5781-82* ℓ=300	1	0.4	

Марка, поз.	Обозначение	Наименование	Кол.	Масса ед. кг	Примечание
А-1	1.030.1-1.0-3-2401	Уголок 90×56×8 ГОСТ 8509-72 ℓ=80	8	0,7	
А-2	1.030.1-1.0-3-2402	Лист 14×70×150 ГОСТ 19903-74*	8	1,2	
А-3	1.030.1-1.0-3-2403	Лист 8×70×100 ГОСТ 19903-74*	12	0,4	
1	1.030.1-1.4-1-120	Элемент крепления Т3	36	0,4	
14	1.030.1-1.4-1-220-02	Элемент крепления Т19	2	0,4	
19	1.030.1-1.3-2-514	Лист 8×80×140 ГОСТ 19903-74*	10	0,7	
22	1.030.1-1.3-2-515	Лист 8×140×140 ГОСТ 19903-74*	4	1,2	
27	1.030.1-1.4-1-150-01	Элемент крепления Т10	8	1,3	
21	1.030.1-1.4-1-140	Элемент крепления Т8	4	0,5	

Привязан

Инв. №

Взам.инв.№ | Подпись и дата | Инв.№ подл. 12947тм-т4

Н.контр.	Ковалев		4.12.86
Нач.отд.	Роменский		4.12.86
ГИП	Парфенов		4.12.86
Рук.гр	Шленова		4.12.86
Провер.	Корнилова		4.12.86
Инженер	Калинько		4.12.86

ТП 904-1-68.87 АС

Компрессорная станция отдельно стоящая на 2-3 компрессора 2ВУ1 - 1,5/4,6

Стадия	Лист	Листов
РП	19	

Спецификация элементов к схеме расположения стеновых панелей (окончание)

«ЭНЕРГОСЕТЬПРОЕКТ» Северо-Западное отделение Ленинград

Копировал

Формат А3

Альбом IV

904-1-69.87

Типовой проект

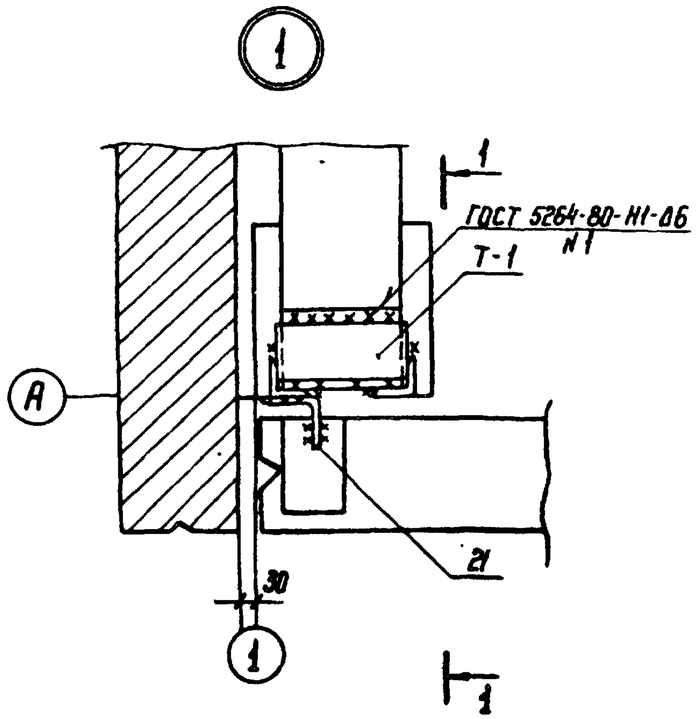

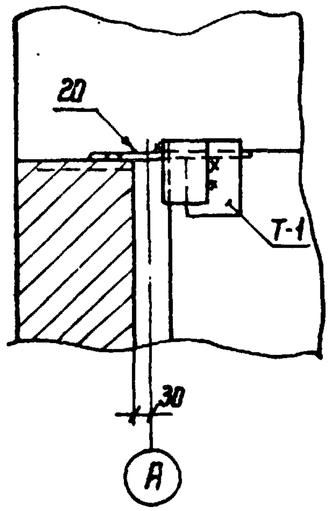

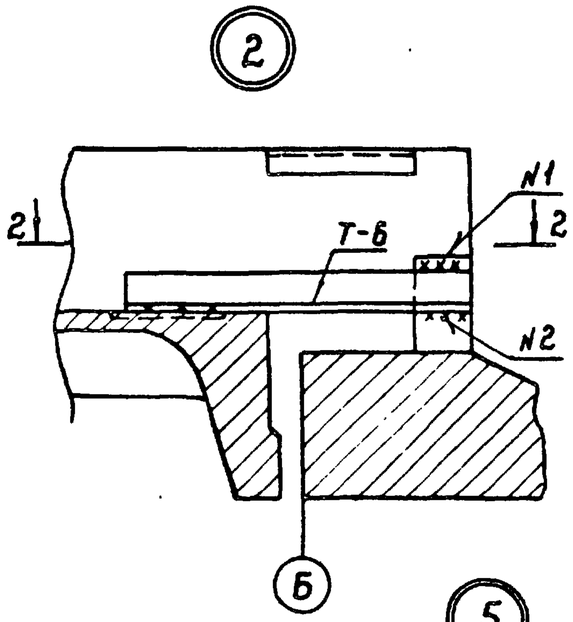

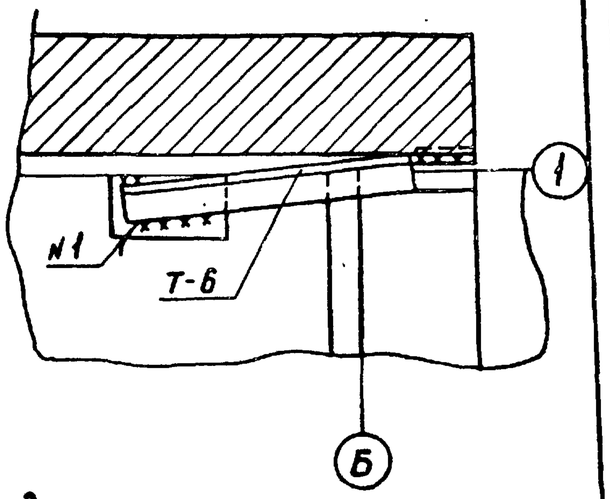

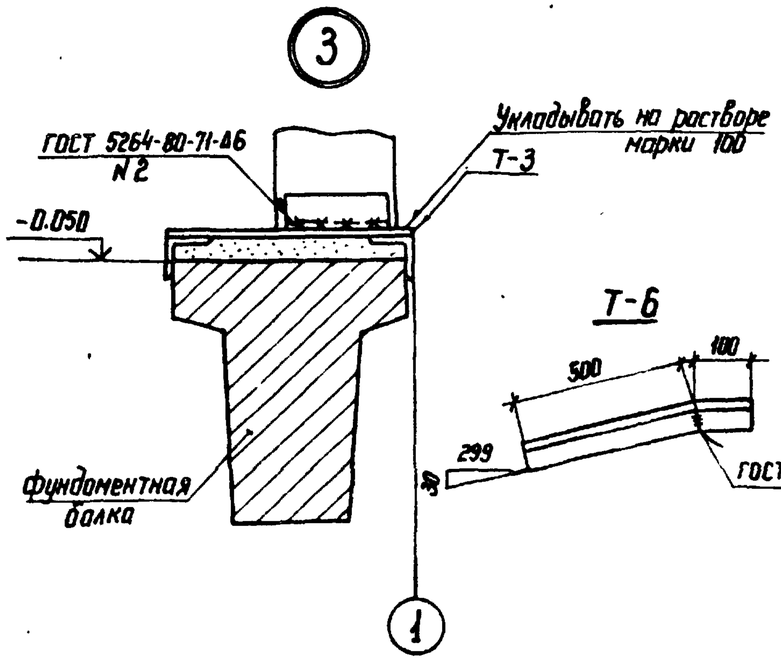

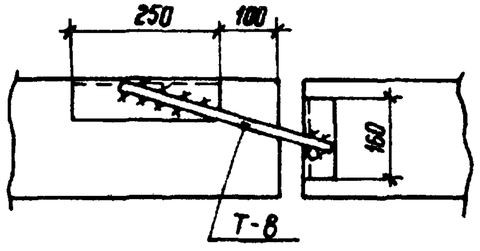

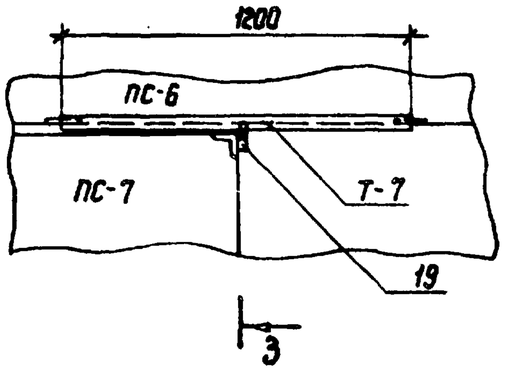

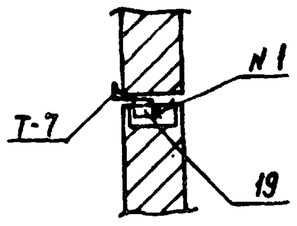

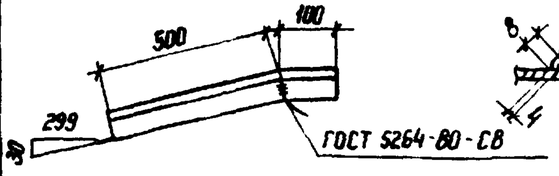

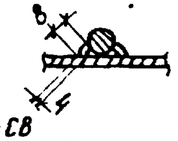

Н.контр.	Ковалев		5.12.86	ТП 904-1-69.87 АС			
Нач.отд.	Роменский		5.12.86	Компрессорная станция отдельно стоящая на 2-3 компрессора 4ВУ1-3/46	Стадия	Лист	Листов
ГИП	Парфенов		5.12.86		РП	20	
Рук. гр	Шленова		5.12.86				
Проверил	Корнилова		5.12.86	Узлы 1...5 к схеме расположения стеновых панелей	ЭНЕРГОСЕТЬПРОЕКТ Северо-Западное отделение Ленинград		
Инженер	Мазаева		5.12.86				

Привязан

Инв №

Взам. инв. №

Подпись и дата

Инв. № подл. 1294-Ж-ИТ-4

Копир

Формат А3

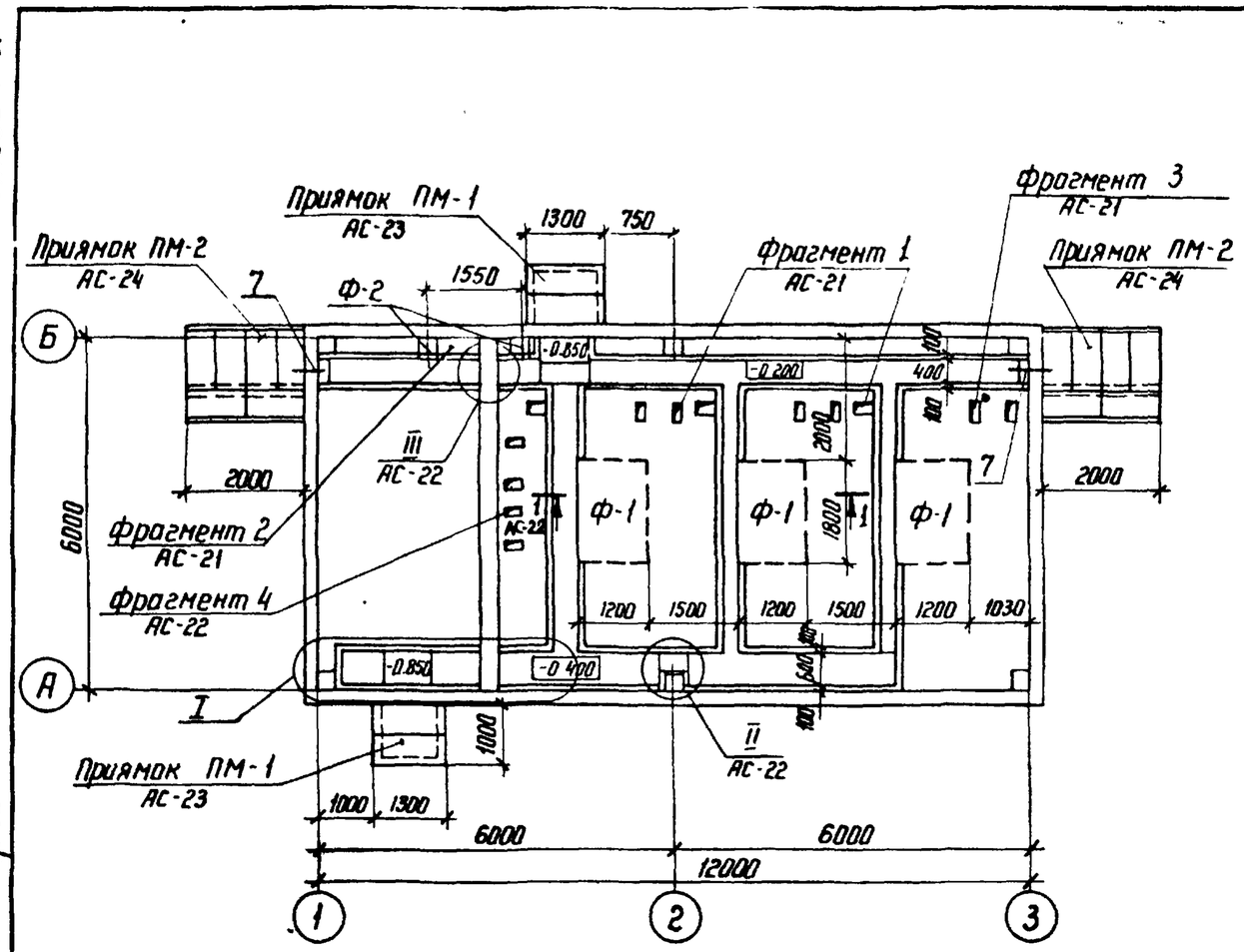

Спецификация элементов к схеме расположения фундаментов под компрессоры и каналов

Марка, поз.	Обозначение	Наименование	Кол.	Масса ед. кг	Примечание
		Приямки			
Пм-1	АС-23	Пм-1	2		
Пм-2	АС-24	Пм-2	2		
Мк-1	АС-20	Монолитные каналы	4,1	—	$м^3$
		Фундаменты			
Ф-1	АС-22	Ф-1	3		$3,26 м^3$
Ф-2	АС-21	Ф-2	2		$0,07 м^3$
		Изделия закладные			
1	АСИ-004	МП-1	64,14	—	м
2	-006	МП-2	6	5,1	
3	-005	МП-3	5,4	—	м
4	-008	МП-4	2	2,9	
5	-01	МП-5	2	1,9	
6	-007	МП-6	2	30,2	
7		Труба $\frac{50\times3\ ГОСТ\ 10704-76}{Ст3\ ГОСТ\ 10705-80}$ ℓ=500	6	1,7	

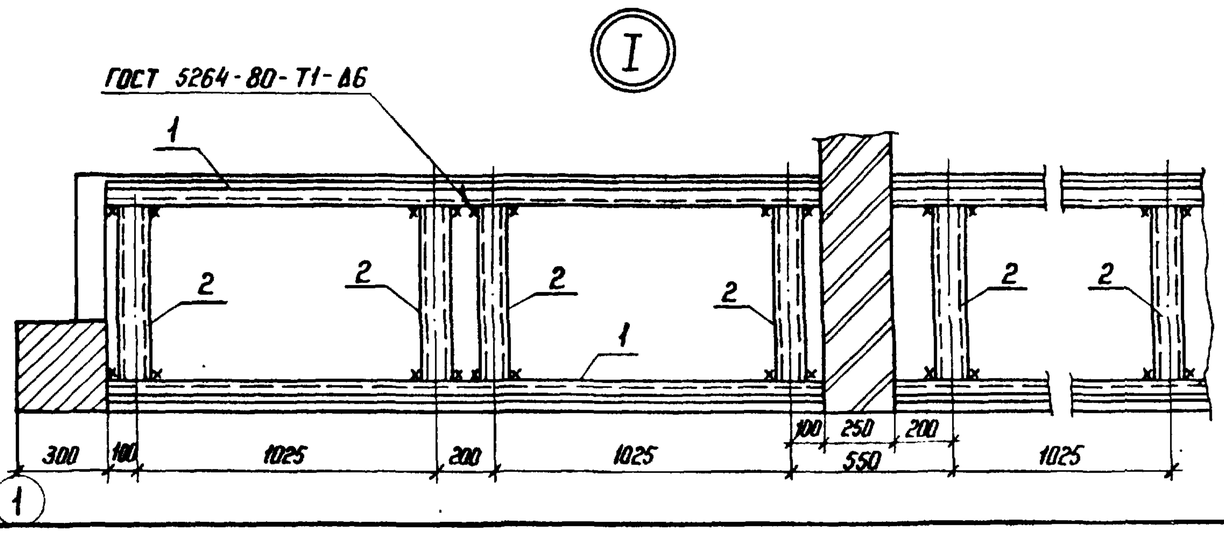

Привязан

Инв. N

Н. контр.	Ковалев		5.12.86
Нач. отд	Роменский		5.12.86
ГИП	Парфенов		5.12.86
Рук гр	Шленова		5.12.86
Проверил	Корнилова		5.12.86
Инженер	Колинько		5.12.86

ТП 904-1-69.87 АС

Компрессорная станция отдельно стоящая на 2-3 компрессора 4ВУ1-3/46

Схема расположения фундаментов под компрессоры и каналов

Стадия	Лист	Листов
РП	21	

ЭНЕРГОСЕТЬПРОЕКТ Северо-Западное отделение Ленинград

Копир.

Формат А3

Альбом IV

904-1-69.87

Типовой проект

Инв. N подл. | Подпись и дата | Взам. инв. N

12945 ТМ-Т4

Альбом IV

904-1-69.87

Типовой проект

Фрагмент 1

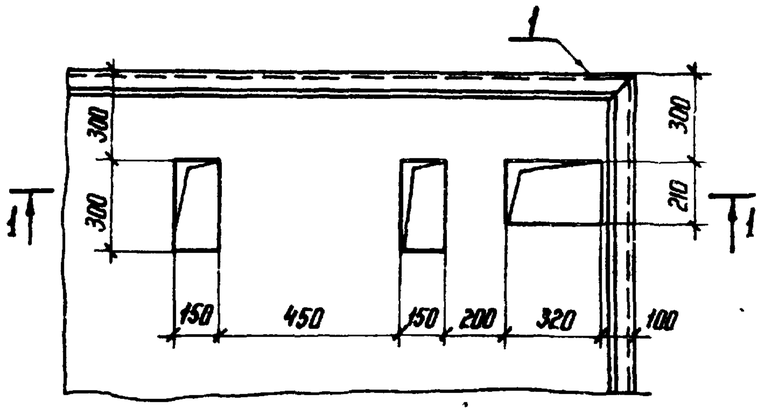

1-1

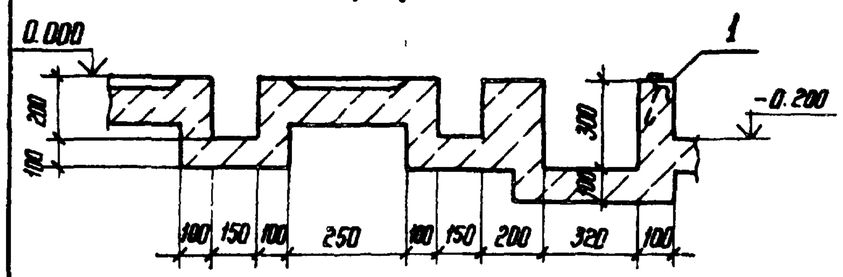

Фрагмент 2

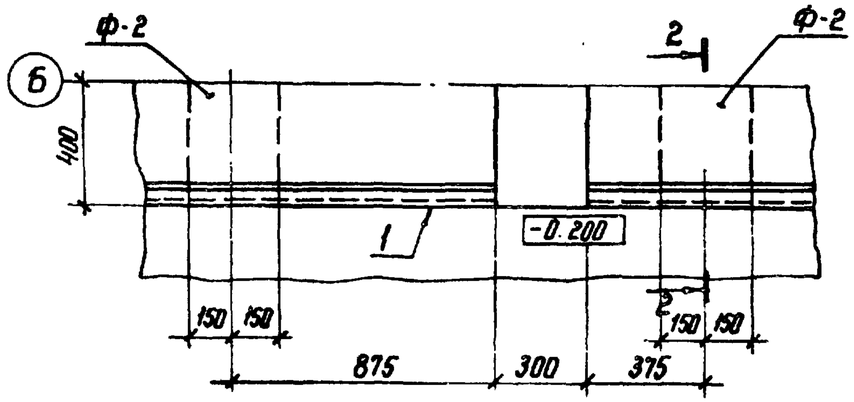

Ф-2

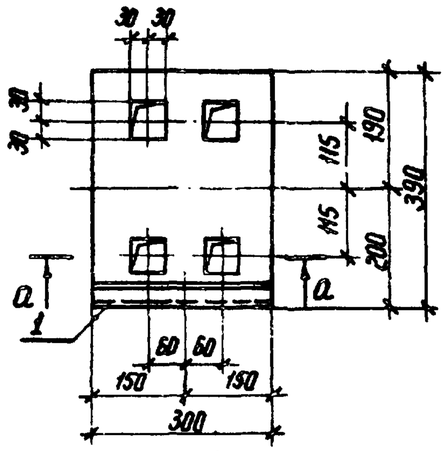

2-2

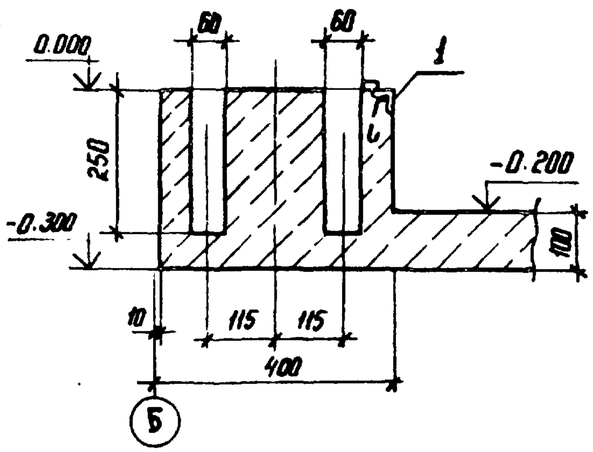

а-а

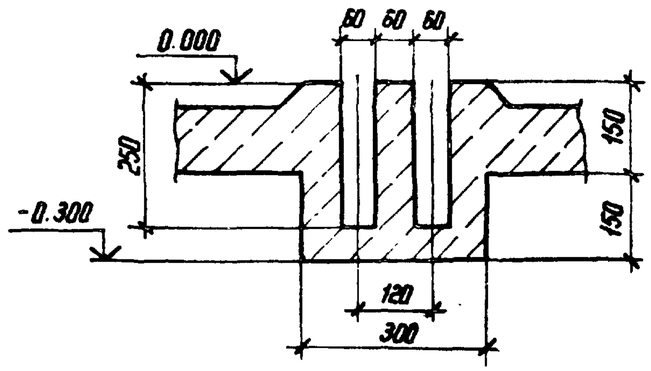

Фрагмент 3

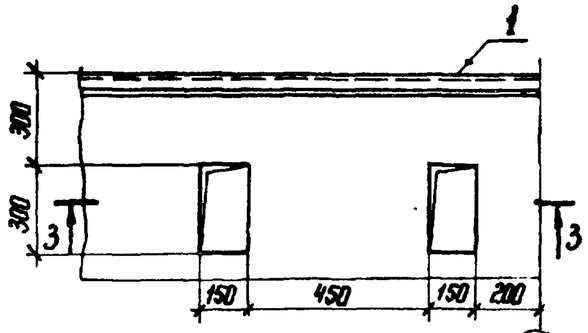

3-3

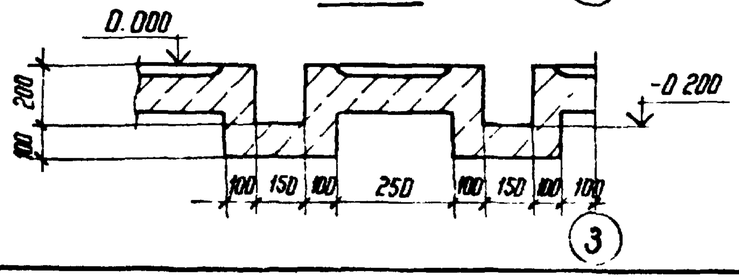

Инв. № подл. 12946 тм-т4	Подпись и дата	Взам. инв. №	Привязан				
			Инв. №				

Н. контр.	Ковалев		5.12.86	ТП 904-1-69.87 АС			
Нач отд	Роменский		5.12.86	Компрессорная станция отдельно стоящая на 2-3 компрессора 4ВУ1-3/46	Стадия	Лист	Листов
ГИП	Порфенов		5.12.86		РП	22	
Рук. гр	Шленова		5.12.86				
Проверил	Корнилова		5.12.86	Фрагменты 1...3 к схеме расположения фундаментов под компрессоры и каналов	ЭНЕРГОСЕТЬПРОЕКТ Северо-Западное отделение Ленинград		
Инженер	Колинько		5.12.86				

Копир.

Формат А3

Альбом IV

Типовой проект 904-1-69.87

Фрагмент 4

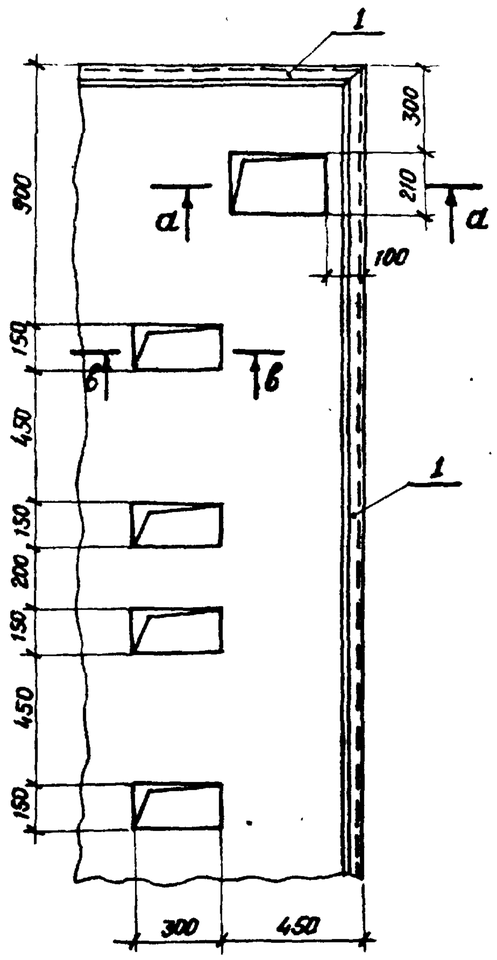

1-1

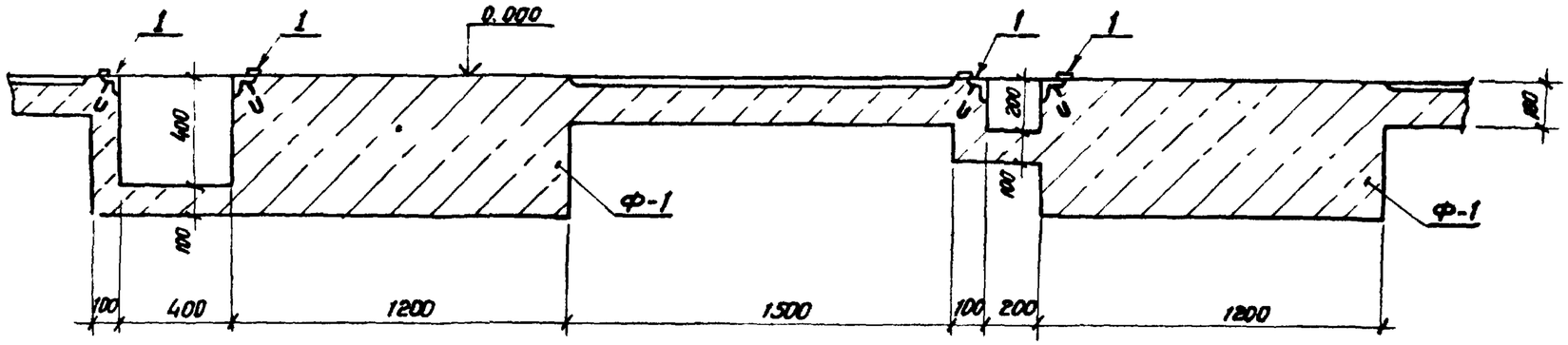

2-2

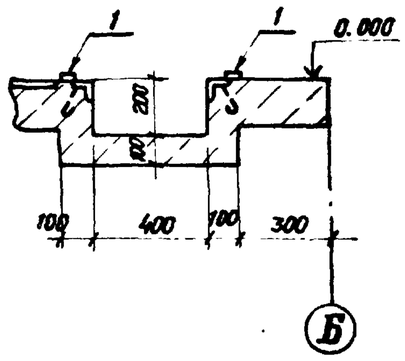

3-3

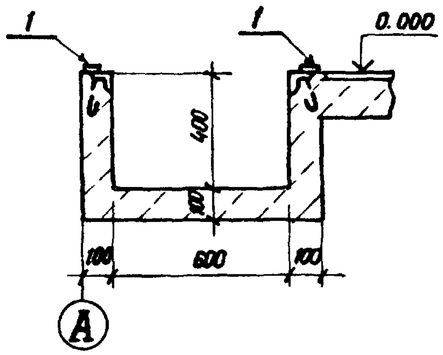

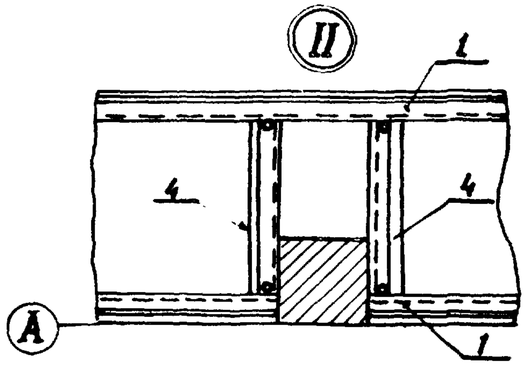

а-а

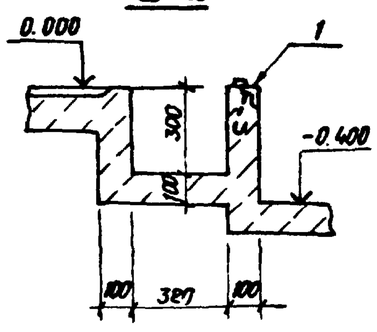

в-в

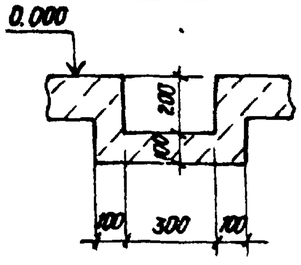

III

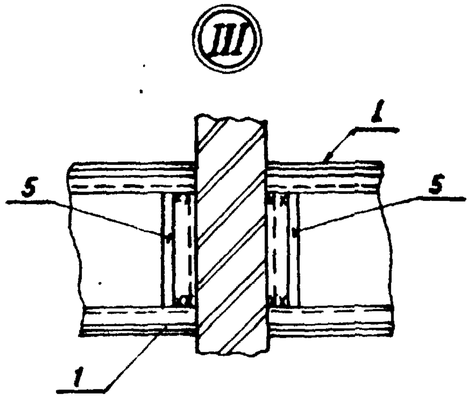

Н. контр.	Ковалев		5.12.86	ТП 904-1-69.87 АС		
Нач.отд.	Роменский		5.12.86	Компрессорная станция отдельно стоящая на 2-3 компрессора 4В91-3/46	Стадия	Лист	Листов
ГИП	Парфенов		5.12.86		РП	23	
Рук. гр	Шленова		5.12.86				
Провер	Корнилова		5.12.86	Фрагмент 4, узлы II и III к схеме расположения фундаментов под компрессоры и каналов	«ЭНЕРГОСЕТЬПРОЕКТ» Северо-Западное отделение Ленинград		
Инженер	Колинько		5.12.86				

Копировал Спир. Формат А3

Инв. № подл. 12946тм-т4 | Подпись и дата | Взам. инв. №

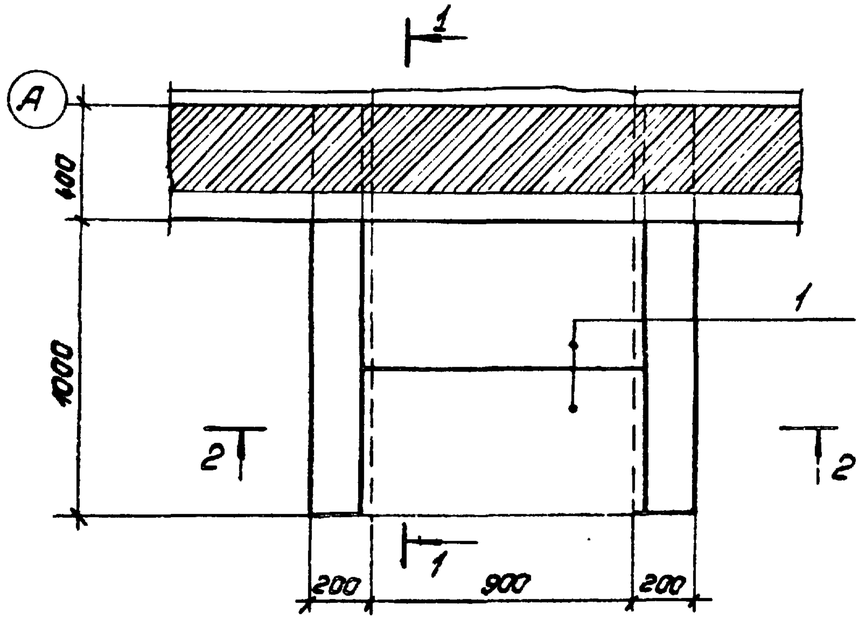

Спецификация к схеме расположения приямка ПМ-1

Марка, поз.	Обозначение	Наименование	Кол.	Масса ед. кг	Приме-чание
		Плиты покрытия			
1	3.407-102 вып.1	УБК-5	2	73	
2	ГОСТ 1839-80	Трубы асбестоцементные	12		
		ф 100 мм l=150			
		Материалы			
		Бетон класса В10	1.0		м³

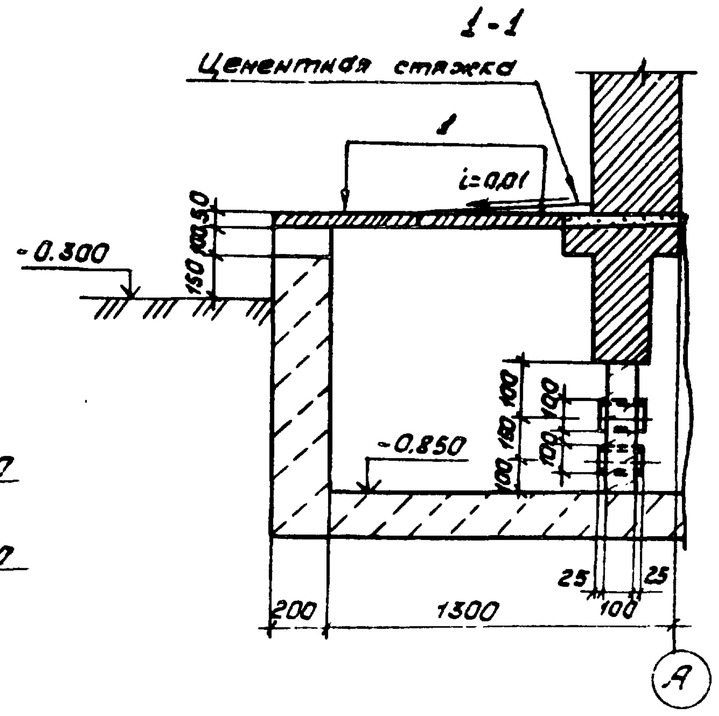

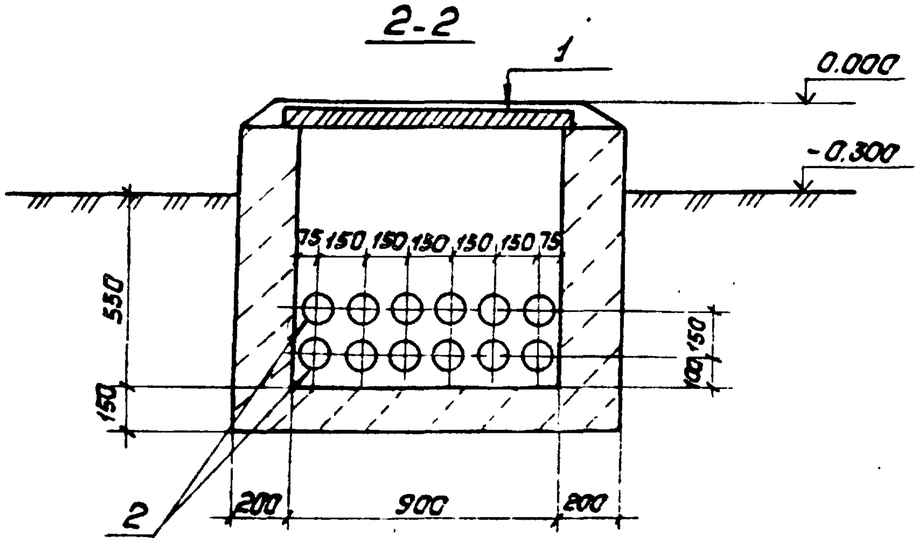

Привязан

Инв. №

Н. контр.	Ковалев		5.12.86	ТП 904-1-69.87 АС	
Нач. отд.	Роменский		5.12.86	Компрессорная станция отдельно стоящая на 2-3 компрессора 4Д41-3/46	Стадия: РП; Лист: 24; Листов:
ГИП	Парфенов		5.12.86		
Рук. гр.	Шленова		5.12.86		
Провер.	Корнилова		5.12.86	Приямок ПМ-1	ЭНЕРГОСЕТЬПРОЕКТ Северо-Западное отделение Ленинград
Инженер	Назаева		5.12.86		

Альбом IV

904-1-69.87

Типовой проект

Инв. № подл.	Подпись и дата	Взам. инв. №
12946 ТМ-ТХ		

Копировал: Польс

Формат: А3

Альбом IV

904-1-69.87

Типовой проект

План на отм. -1.150

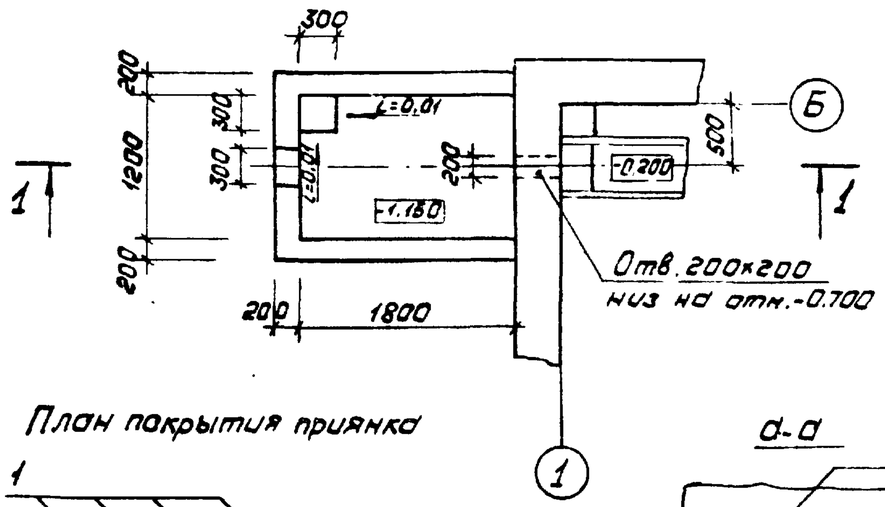

План покрытия приямка

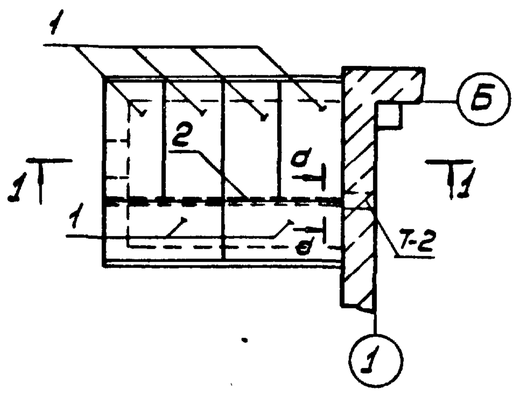

а-а

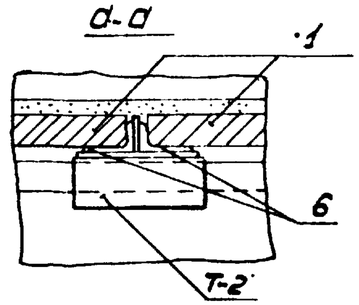

1-1

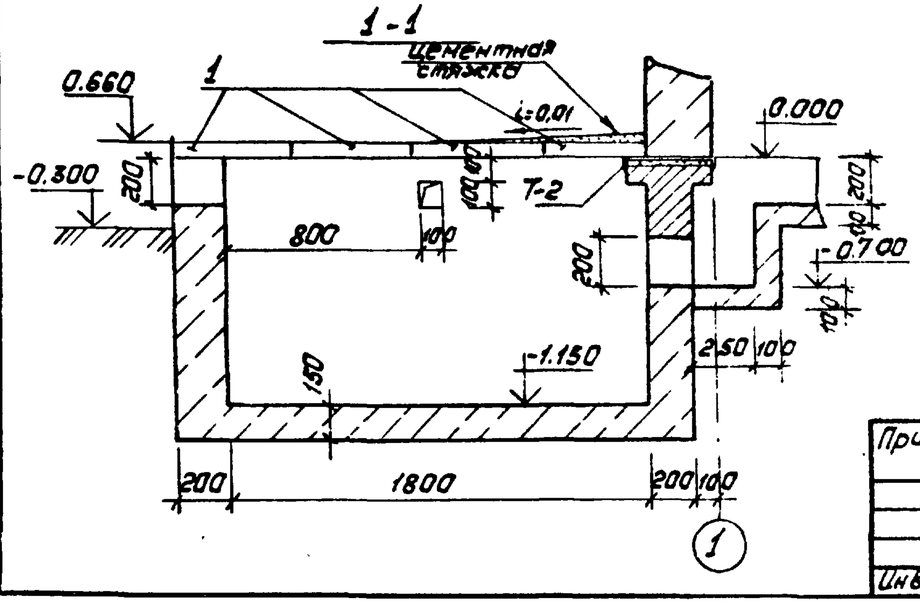

Спецификация к схеме расположения приямка Пм-2.

Марка, поз.	Обозначение	Наименование	Кол.	Масса ед. кг	Примечание
		Плиты			
1.	3.407-102 вып.1	УБК-5	6	73,0	
		Стальные элементы			
6	АСИ-007	МП-6	2	30,2	
		Монолитный бетон			
		класса В10	1,4	—	м³

Привязан

Инв. №

Н.контр.	Кавалев		5.12.86
Нач.отд.	Роменский		5.12.86
ГИП	Парфенов		5.12.86
Рук.гр.	Шленова		5.12.86
Провер.	Корнилова		5.12.86
Инженер	Калинько		5.12.86

ТП 904-1-69.87 АС

Компрессорная станция отдельно стоящая на 2-3 компрессора 4ВУ1-3/46

Приямок Пн-2

Стадия	Лист	Листов
РП	25	

«ЭНЕРГОСЕТЬПРОЕКТ» Северо-Западное отделение Ленинград

Копировал: Польс

Формат: А3

Инв. № подл. 12946ТМ-Т1 | Подпись и дата | Взам. инв. №

Альбом IV

Типовой проект 904-1-69.87

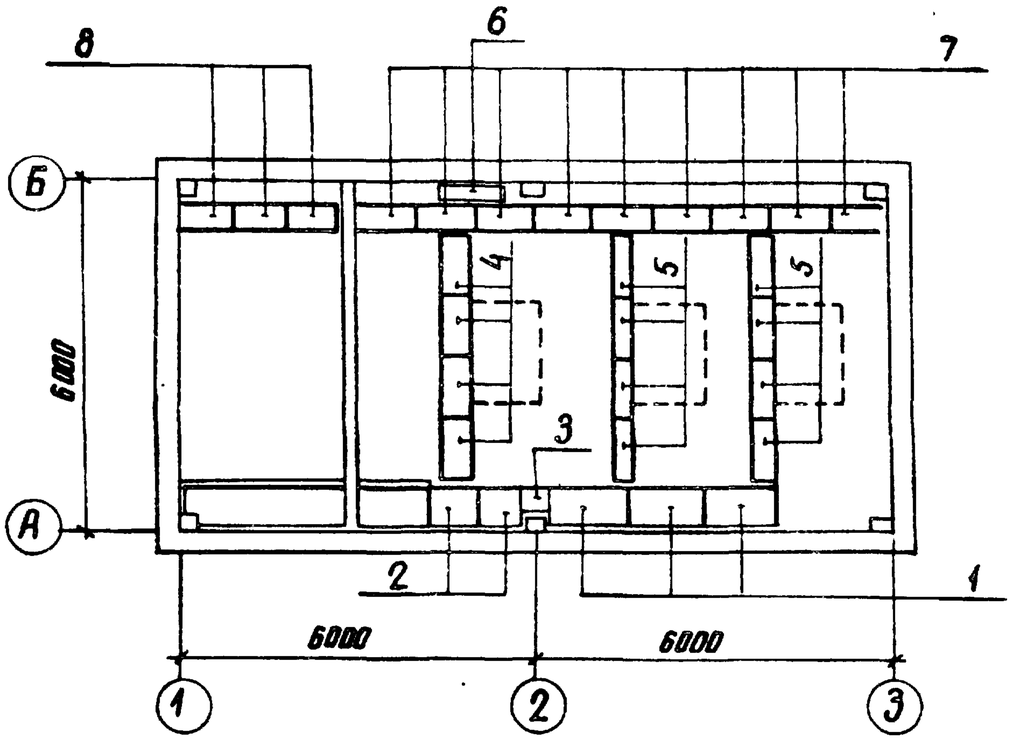

Спецификация элементов к схеме расположения стальных щитов

Марка. поз	Обозначение	Наименование	Кол.	Масса ед. кг	Примечание
1	АСИ-024	Щит Щ-1	3	36	
2	-01	" Щ-2	2	25.9	
3	-02	" Щ-3	1	5.6	
4	-03	" Щ-4	4	21.4	
5	-04	" Щ-5	8	12.5	
6	-05	" Щ-6	1	18.4	
7	-06	" Щ-7	9	20.3	
8	-07	" Щ-8	3	18.6	

Привязан

Инв. №

Н. контр.	Ковалев		5.12.86	ТП 904-1-69.87 АС		
Нач. отд.	Роменский		5.12.86	Компрессорная станция отдельно стоящая на 2-3 компрессора 4В41-1.5/46	Стадия	Лист	Листов
ГИП	Парфенов		5.12.86		РП	26	
Рук. гр.	Шленова		5.12.86				
Провер.	Корнилова		5.12.86	Схема расположения стальных щитов	ЭНЕРГОСЕТЬПРОЕКТ Северо-Западное отделение Ленинград		
Инженер	Назаева		5.12.86				

Инв. № подл. | Подпись и дата | Взам. инв. №
12946 7м-74

копир Анцф

формат А3

Альбом IX

904-1-69.87

Типовой проект

Ведомость рабочих чертежей основного комплекта марки КМ

Лист	Наименование	Примечание
1	Общие данные (начало)	
2	Общие данные (окончание)	
3	Схема расположения подвесных путей для кранбалки	
4	Спецификация к схеме расположения подвесных путей для кранбалки. Ведомость элементов	

Ведомость ссылочных и прилагаемых документов

Обозначение	Наименование	Примечание
	Ссылочные документы	
1.426.2-3 вып. 2	Стальные подкрановые балки	

Ведомость спецификаций

Лист	Наименование	Примечание
4	Спецификация к схеме расположения подвесных путей для кранбалки.	

Общие указания.

1. За условную отметку 0.000 принят уровень чистого пола здания.
2. Металлические конструкции разработаны в соответствии с требованиями СНиП II-23-81
3. Монтаж конструкций производить в соответствии с требованиями СНиП III-18-75.
4. Для сварных швов применять электроды типа Э42А ГОСТ 9467-75.
5. Болты следует применять по ГОСТ 7798-70* класса прочности 4.6 и 5.6
6. Антикоррозийную защиту конструкций назначать в соответствии с СНиП 2.03.11-85 в зависимости от конкретной степени агрессивного воздействия среды на конструкции.

Инв. № подл. 12345ТМ-ТА | Подпись и дата | Взамен инв. №

Привязан

Инв. №

Н. контр.	Ковалев		05.12.86	ТП 904-1-69.87 КМ
Нач. отд.	Ромевский		05.12.86	Компрессорная станция отдельно стоящая на 2-3 компрессора ЦВУ-3/46
ГИП	Парфенов		05.12.86	
Гл. спец.	Ковалев		05.12.86	
Рук. груп.	Шленова		05.12.86	Общие данные (начало)

Стадия	Лист	Листов
РП	1	4

ЭНЕРГОСЕТЬПРОЕКТ Северо-Западное отделение. Ленинград

Копировал:

Формат А3

Альбом IV

Типовой проект 904-1-69.87

Техническая спецификация металла

Вид профиля и ГОСТ, ТУ	Марка металла и ГОСТ	Обозначение размер профиля, мм	№№ пп	Код: Марки металла	Код: Вида профиля	Код: Размера профиля	К-во шт	Длина мм	Масса металла по элементам конструкций, т: Подвесные пути для кран балки			Общая масса, т	Масса потребности в металле по кварталам (Заполняется изготовителем), т: I	II	III	IV	Заполняется ВЦ.
									Код элемента конструкций								
1	2	3	4	5	6	7	8	5	526121								
Балки двутавровые ГОСТ 19425-74*	ВСт3ГпсЬ ГОСТ380-71*	I 24м	1	095007	092500	003	2	11970	0,920			0,920					
Швеллеры стальные гнутые равнополочные																	
ГОСТ 8278-83	ВСт3ГпсЬ ГОСТ380-71*	L 60х32х3	2	095007	092500	003	8	800	0,018			0,018					
Сталь угловая	ВСт3кп2	L 100х7	3	095003	095100	003	8	120	0,010			0,010					
равнобокая	ГОСТ380-71*	L 63х5	4	095003	095100	003	4	2000	0,019			0,019					
ГОСТ 8509-72*	Итого		5						0,029			0,029					
Сталь полосовая	ВСт3ГпсЬ																
ГОСТ 103-76*	ГОСТ380-71*	- 60х6	6	095007	095100	003	4	800	0,009			0,009					
Всего масса металла,			7						0,976			0,976					
В том числе	ВСт3ГпсЬ		8						0,947			0,947					
по маркам	ВСт3кп2		9						0,029			0,029					

Ведомость металлоконструкций по видам профилей

Наименование конструкций по номенклатуре Прейскуранта № 01-22	Позиция по Прейскуранту № 01-22	№№ п.п.	Код конструкции	Масса конструкций, т: Всего стали подвесного и высокой прочности	По видам профилей стали: Балки и швеллеры	Крупносортная сталь			Всего	Количество, шт	Серия типовых конструкций
1	2	3	4	5	6	7	8	9	10	11	12
Подвесные пути											
для кран балки	303-24	1	52 6121		0938	0,038			0,976		
Итого					0 938	0,038			0,976		

Привязан

Инв. №

Н.контр.	Коволев		05 12 86
Нач.отд.	Романкин		05 12 86
ГИП	Парфенов		05 12 86
Рук.гр.	Шленова		05 12 86
Провер.	Коволев		05 12 86
Инженер	Калинко		05 12 86

ТП 904-1-69.87 КМ

Компрессорная станция отдельностоящая на 2-3 компрессора 4ВУ1-3/46

Стадия	Лист	Листов
РП	2	

Общие данные (окончание)

ЭНЕРГОСЕТЬПРОЕКТ Северо-Западное отделение Ленинград

Копир.

формат А3

Взам. инв. №

Подпись и дата

Инв. № подл. 4676ТМ-Т4

Альбом IV

Типовой проект 904-1-69.87

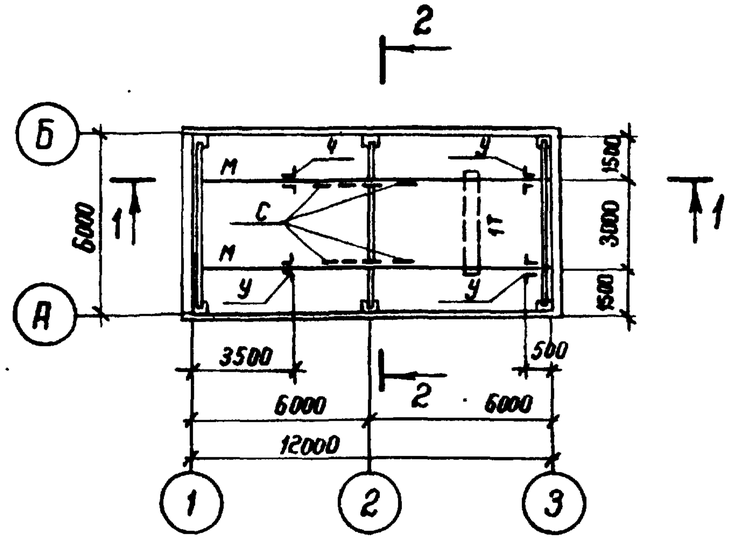

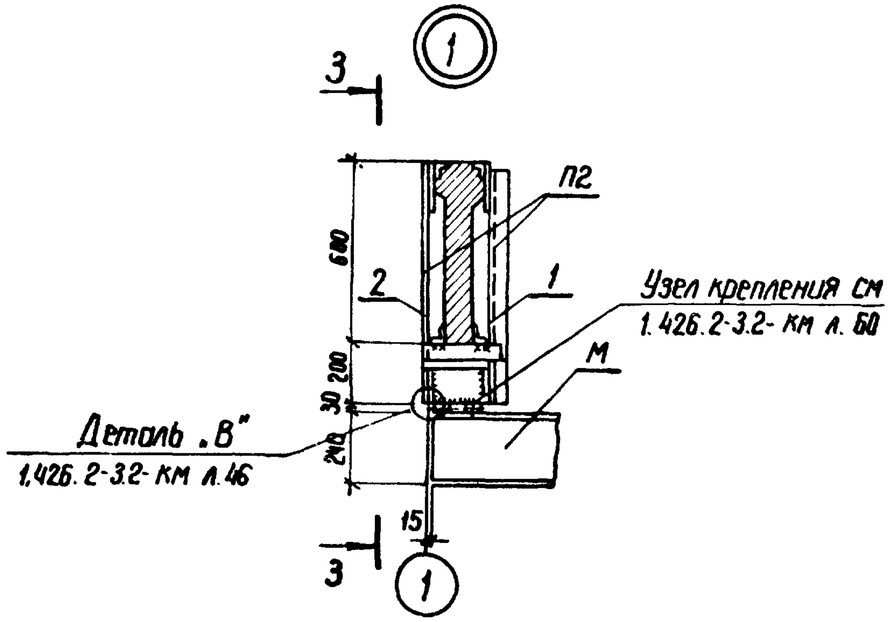

1 — 1

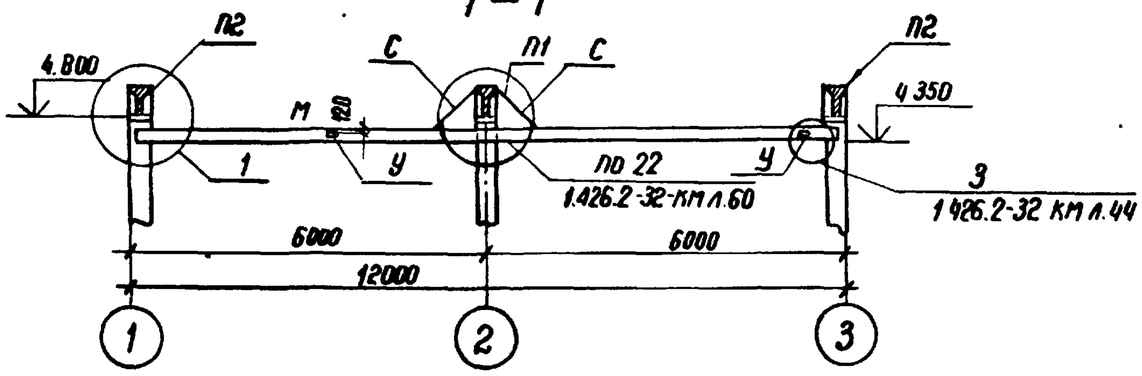

3 — 3

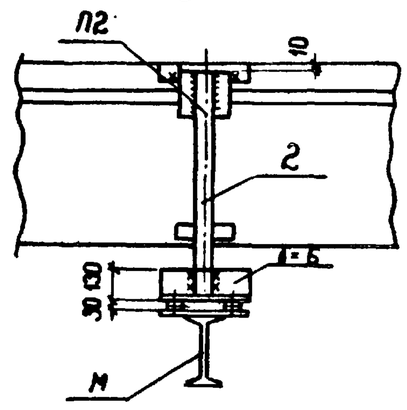

2 — 2

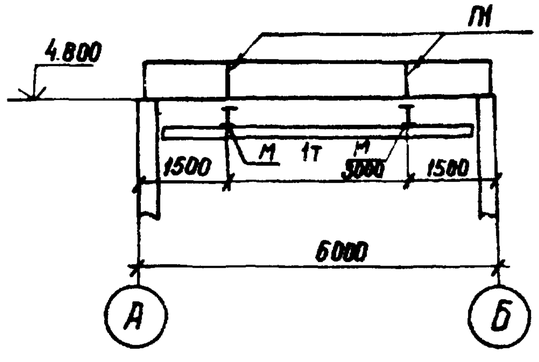

Н. контр.	Коваленко		05.12.86	ТП 904-1-69.87 КМ			
Нач. отд.	Роменский		05.12.86	Компрессорная станция отдельно стоящая на 2-3 компрессора 4ВУ1-3/46	Стадия	Лист	Листов
ГИП	Порфенов		05.12.86		РП	3	
Рук гр	Шленова		05.12.86				
Проверил	Коваленко		05.12.86	Схема расположения подвесных путей для кранбалки	ЭНЕРГОСЕТЬПРОЕКТ Северо-Западное отделение Ленинград		
Инженер	Колинько		05.12.86				

Привязан

Инв. №

Взам. инв. №

Подп. и дата

Инв. № подл. 12946тм-тм

копировал Феоф- формат А3

Альбом IV

Спецификация к схеме расположения подвесных путей для кранбалки.

Марка, поз.	Обозначение	Наименование	Кол.	Масса ед.кг.	Примечание
П1	904-1-69.87-КМ-3	Поддержка П1	2	4,5	
П2	-КМ-3	Поддержка П2	4	4,5	
С	-КМ-3	Связь С	4	4,75	
М	-КМ-3	Монорельс М	2	460	
У	-КМ-3	Упор У	8	1,25	

Ведомость элементов

Марка	Сечение: Эскиз	Поз.	Состав	Опорные усилия: M кН·м	N кН	Q кН	Группа контр.	Марка металла	Примечание
П1			Гн.профиль 2[60х32х3	1,0	44,0		1	ВСт3Гпс5 ГОСТ380-71*	
П2	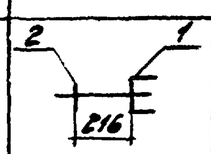	1 2	Гн.профиль [60х32х3 -60х6	1,0	44,0		1	ВСт3Гпс5 ГОСТ380-71*	
С	L		L63х5	по гибкости			4	ВСт3кп2 ГОСТ380-71*	
М	I		I 24М		26,0		1	ВСт3Гпс5 ГОСТ380-71*	
У	L		L100х7				4	ВСт3кп2 ГОСТ380-71*	

Привязан

Инв.№

Н.контр.	Ковалев		05.12.86
Нач.отд	Романский		05.12.86
ГИП	Парфенов		05.12.86
Рук.гр.	Шпанова		05.12.86
Проверил	Ковалев		05.12.86
Инженер	Колынко		05.12.86

ТП 904-1-69.87 КМ

Компрессорная станция отдельно стоящая на 2-3 компрессора 4В41-3/46

Спецификация к схеме расположения подвесных путей для кранбалки. Ведомость элементов

Стадия	Лист	Листов
РП	4	

ЭНЕРГОСЕТЬПРОЕКТ Северо-Западное отделение Ленинград

Копировал:

Формат А4

Типовой проект

Инв.№ подл. | Подпись и дата | Взам.инв.№

ОК 786-4

Ведомость рабочих чертежей основного комплекта отопления и вентиляции.

Лист	Наименование	Примечание
1	Общие данные (начало)	
2	Общие данные (окончание)	
3	План на отм. 0.000. Разрез 1-1. Схема системы П1	
4	Установка 2х и 3х эл. печей. Рамы для установки 2х и 3х эл. печей	

Ведомость ссылочных и прилагаемых документов

Обозначение	Наименование	Примечание
	Ссылочные документы	
5.904-1 вып.1	Детали крепления воздуховодов	
1.494-32	Зонты и дефлекторы вентиляционных сетей	
5.904-5	Гибкие вставки к центробежным вентиляторам.	
5.904-10	Узлы прохода вентиляционных вытяжных шахт через покрытия промышленных зданий. Узлы прохода общего назначения.	
	Прилагаемые документы	
ОВ.СО л 1÷4	Спецификация оборудования	ал. VI
ОВ.ВМ.л.1	Ведомость потребности в материалах	ал. VII

Альбом IV

904-1-69.87

Типовой проект

Инв. № подл. | Подпись и дата | Взамен инв. №

12946ТМ-ТН

Удостоверяю, что проект соответствует действующим нормам и правилам, а эксплуатация сооружений с пожароопасным и взрывоопасным характером производства безопасна при соблюдении предусмотренных проектом мероприятий.

Главный инженер проекта Парфенов Ю.Д.

Привязан

Инв. №

Н. конт.	Хайтова		4.12
ГИП	Парфенов		4.12.86
Нач. отд.	Есиенов		4.12
Рук. груп.	Хайтова		4.12
Инжен.	Жарковская		4.12

ТП 904-1-69.87 ОВ

Отдельностоящая компрессорная на 2-3 компрессора 4ВУ1-3/46

Стадия	Лист	Листов
РП	1	4

Общие данные (начало)

ЭНЕРГОСЕТЬПРОЕКТ Северо-Западное отделение Ленинград

Копировал:

формат А3

Альбом IV

904-1-69.87

Типовой проект

Характеристика отопительно-вентиляционных систем

Обозначение системы	Кол. систем	Наименование обслуживаемого помещения (технологического оборудования)	Тип установки	Вентилятор: Тип исполн. по взрыво-защите	№	Схема исполн.	Положение	L, м³/ч	P, Па (кгс/м²)	n, об/мин	Электродвигатель: Тип, исполнение по взрыво-защите	N, кВт	n, об/мин	Примечание
		$t_{нар.}$ = +20°С												
П1	1	Машинный зал	А6,3-105-1	ВЦ4-70	6,3	1	Пр°	8400	56	950	4А 100L6	2,2	950	
ВЕ1;2	2	Машинный зал	естеств.	дефл.										
		$t_{нар.}$ = +25°С												
П1	1	Машинный зал	А8-100-1	ВЦ4-70	8	1	Пр°	12600	42	720	4А 132 S8	4	720	
ВЕ1;2	2	Машинный зал	естеств.	дефл.										
		$t_{нар.}$ = +30°С												
П1	1	Машинный зал	А10-095-1	ВЦ4-70	10	1	Пр°	25000	55	730	4А 160 S8	7,5	730	
ВЕ1;2;3	2	Машинный зал	естеств.	дефл.										

Общие указания

1. Проект разработан на 3 режима наружного воздуха: для холодного периода минус 20°; минус 30°; минус 40°С; для теплого +20°; +25°; +30°С.
2. Температура воздуха в машинном зале вне рабочее время +10°С поддерживается электрическими печами ПЭТ 4.
3. Максимальная температура воздуха в машинном зале при работающем компрессоре +35°С.
4. Проект разработан в соответствии со строительными нормами и правилами.
   1) СНиП II-33-75* „Отопление, вентиляция и кондиционирование воздуха
   2) СНиП II-92-76 „Вспомогательные здания и помещения промышленных предприятий."
   3) ПУЭ изд. 6 „Правила устройства электроустановок"
5. Корпуса электропечей после монтажа заземлить.
6. Монтаж систем вести согласно СНиП III-28-75 „Санитарно-техническое оборудование зданий и сооружений. Правила устройства и приемки работ."
7. После монтажа все металлические части систем окрасить масляной краской.

План-схема

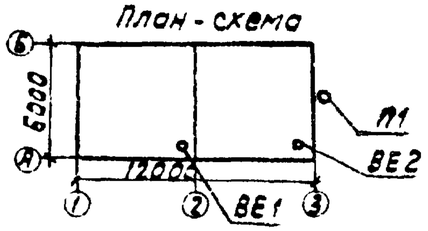

Основные показатели по чертежам отопления и вентиляции

Наименование здания (сооружения), помещения	Объем м³	Периоды года при $t_н$, °С	Расход тепла, Вт (ккал/ч): На отопление	На вентиляцию	На горячее водоснабжение	Общий	Расход холода Вт (ккал/ч)	Установленная мощн. эл. двигат. кВт
		-20	9976/8600	—	—	9976/8600		7,5
Машинный зал		-30	10973/9460	—	—	10973/9460		4,0
		-40	10973/9460	—	—	10973/9460		2,2

Привязан

Инв. №

Н. контр.	Хайтова	Хайт	4.12
ГИП	Парфенов		4.12.86
Нач. отд.	Есионов		4.12.86
Рук. гр.	Хайтова	Хайт	4.12.86
Инжен.	Жоржевич		4.12.86

ТП 904-1-69.87 08

Отдельно стоящая компрессорная на 2-3 компрессора 4ВУ1-3/46

Стадия	Лист	Листов
РП	2	

Общие данные (окончание)

ЭНЕРГОСЕТЬПРОЕКТ Северо-Западное отделение Ленинград

Формат А3

Взам. инв. № | Подпись и дата | Инв. № подл. 12346ТМ-ТХ

Альбом IV

904-1-69.87

Типовой проект

План на отм. 0.000

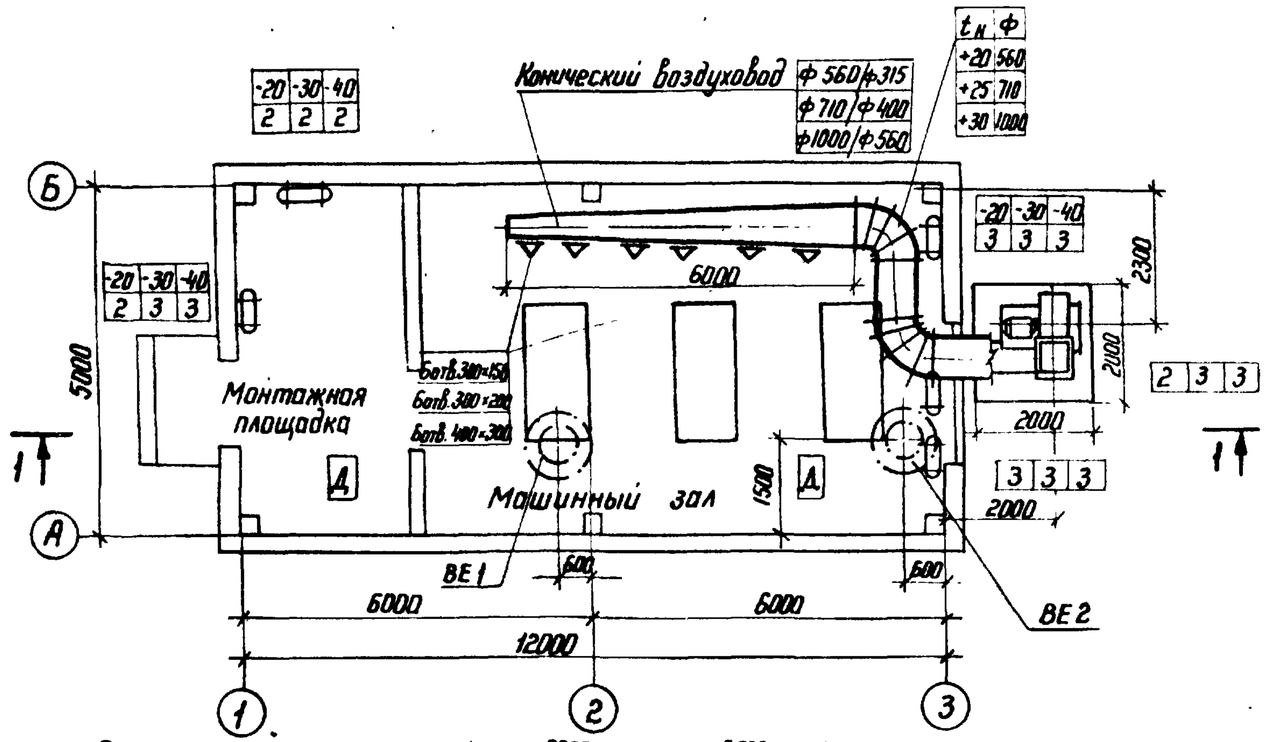

Разрез 1-1

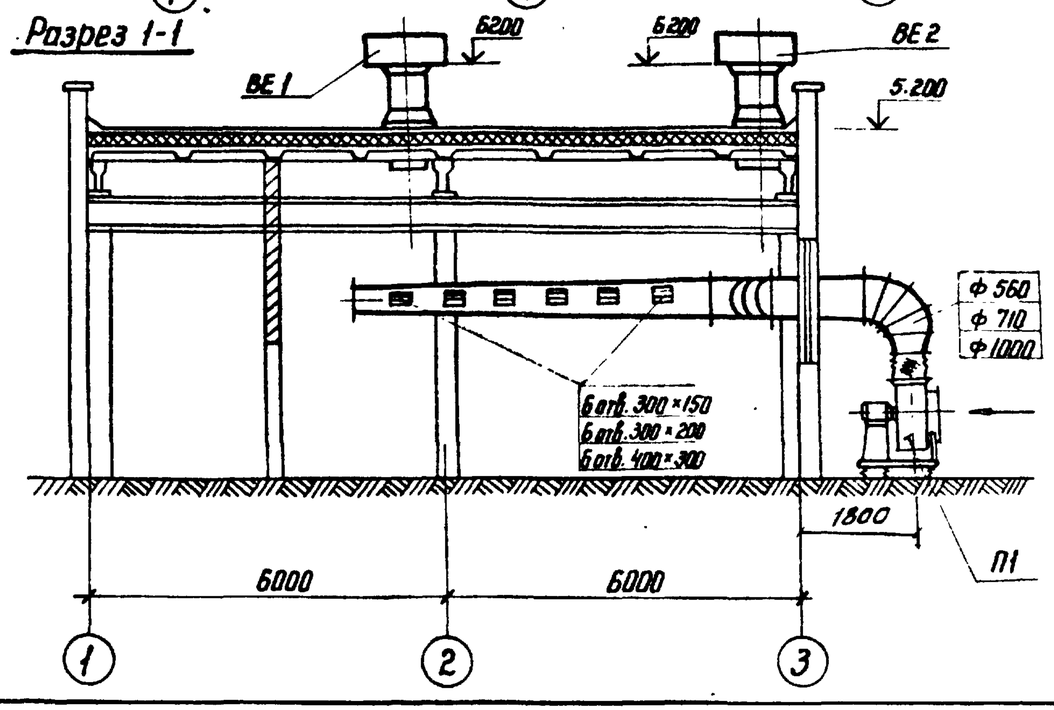

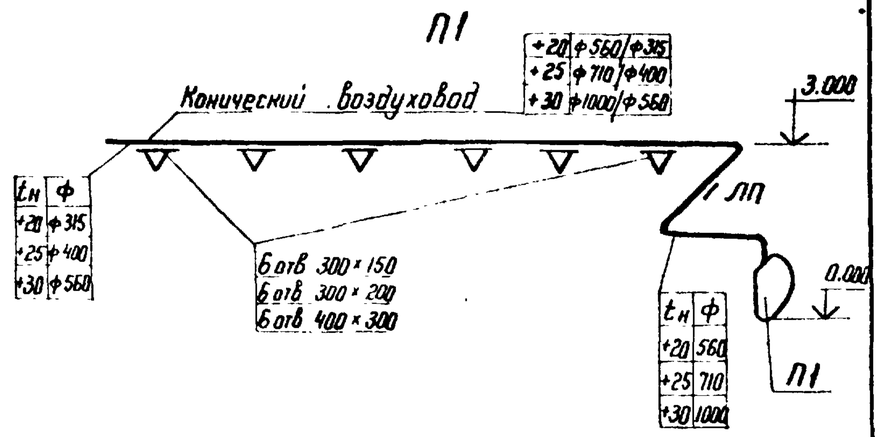

Привязан							
Инв.№							

Н контр	Хайтова		4.12	ТП 904-1-69.87 ОВ			
ГИП	Парфенов		4.12.86	Отдельностоящая компрессорная на 2-3 компрессора 4ВУI-3/46	Стадия	Лист	Листов
					РП	3	
Нач отд	Есионов		4.12				
Рук гр	Хайтова		4.12	План на отм. 0.000 Разрез 1-1. Схема системы П1	ЭНЕРГОСЕТЬПРОЕКТ Северо-Западное отделение Ленинград		
Инженер	Жаржавская		4.12				

Копир 14

Формат А3

Инв.№ подл. 12946тм-т4 | Подпись и дата | Взам. инв.№

Альбом IV

904-1-69.87

Типовой проект

Установка 2х электропечей

Вид спереди

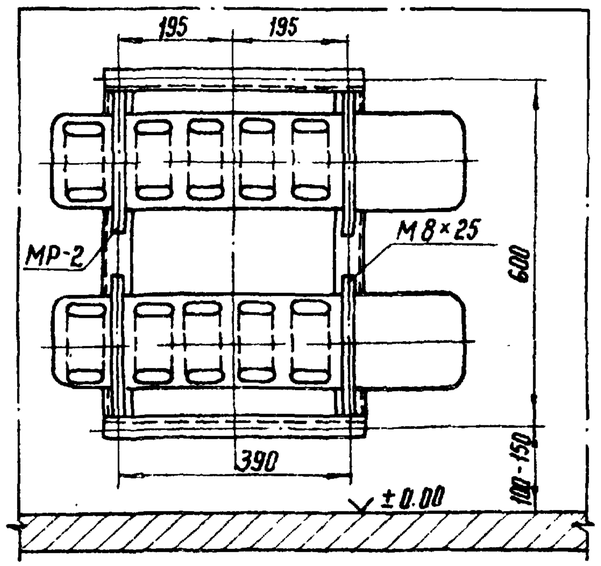

Вид сбоку

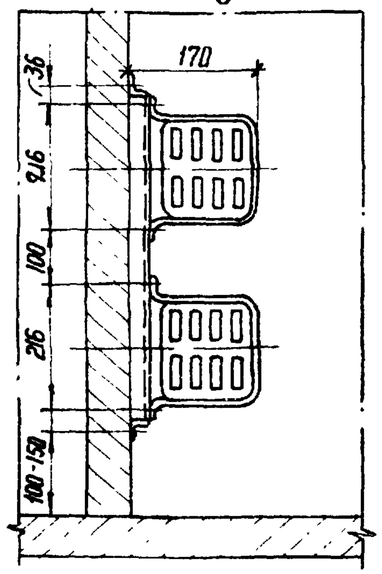

Установка 3х электропечей

Вид спереди

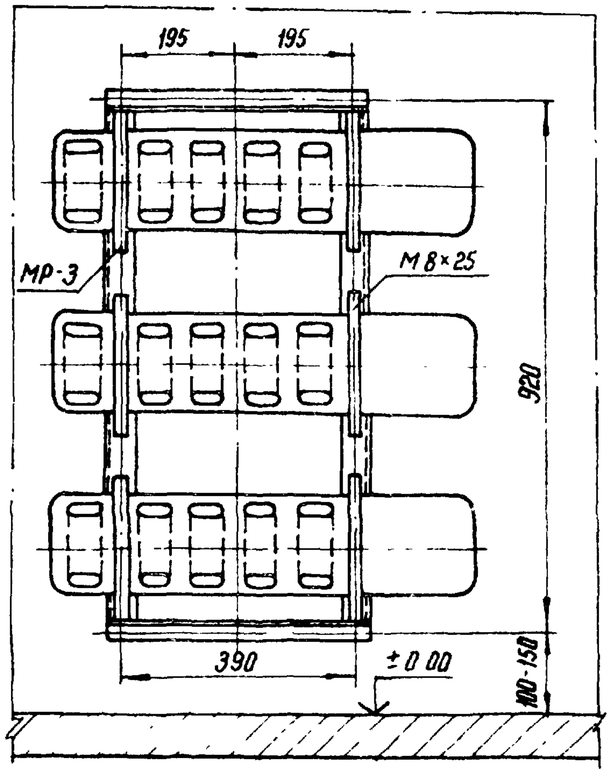

Вид сбоку

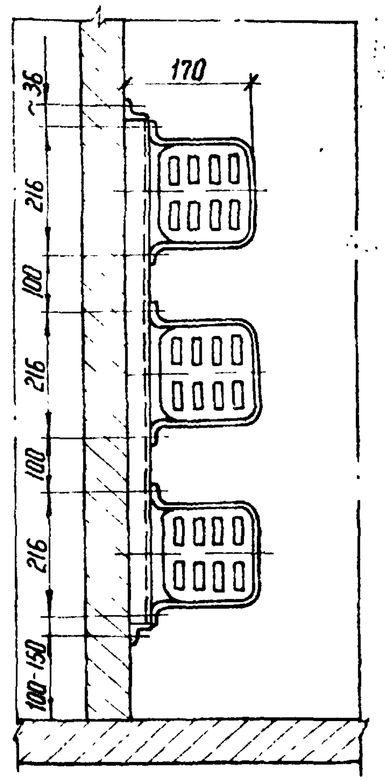

МР-2

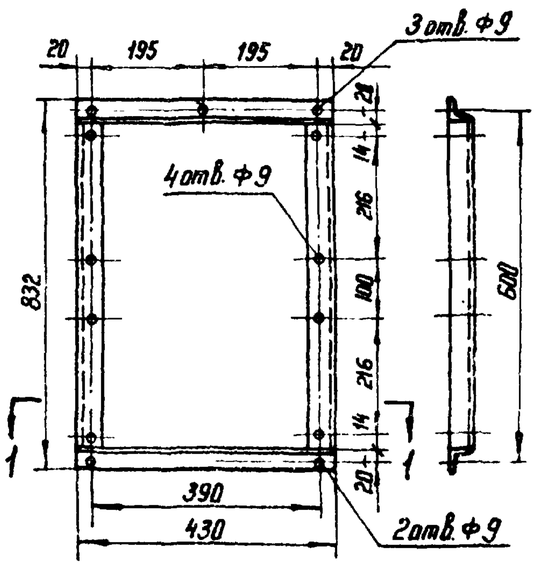

МР-3

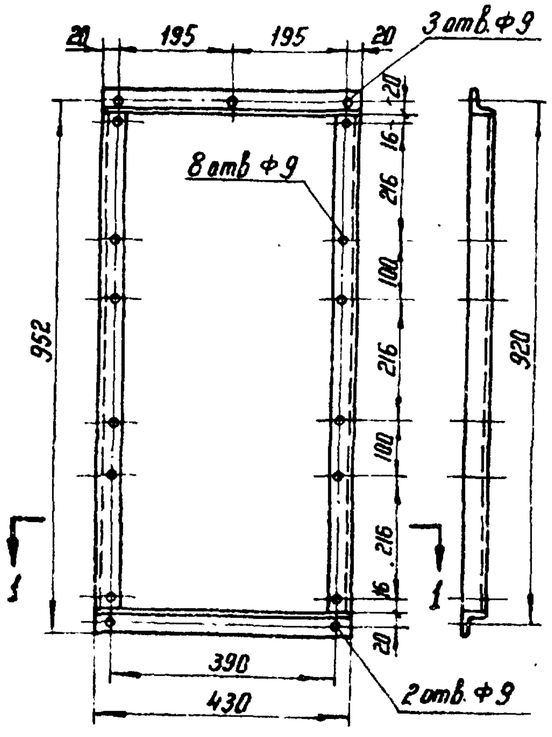

Привязан				
Инв. №				

Н. контр.	Хайтова		V.12	ТП 904-1-69.87 ОВ			
ГИП	Парфенов		4.12.86	Отдельностоящая компрессорная на 2-3 компрессора 4ВУ1-3/46	Стадия	Лист	Листов
Нач отд	Есионов		4.12		РП	4	
Рук. гр	Хайтова		V.12				
Инженер	Жаржавская		V.12	Установка 2х и 3х эл. печей. Рамы для установки 2х и 3х эл печей	ЭНЕРГОСЕТЬПРОЕКТ Северо-Западное отделение Ленинград		

Инв. № подл. 12946 тм-т4 | Подпись и дата | Взам. инв. №

Копир Ки

Формат А3