ТИПОВОЙ ПРОЕКТ
407-3-348.84

ТРАНСФОРМАТОРНАЯ ПОДСТАНЦИЯ 10/0,4 КВ МОЩНОСТЬЮ 2×630 КВ·А С РАСПРЕДЕЛИТЕЛЬНЫМ ПУНКТОМ 10 КВ ИЗ ЖЕЛЕЗОБЕТОННЫХ ЭЛЕМЕНТОВ ПОЛНОЙ ЗАВОДСКОЙ ГОТОВНОСТИ

АЛЬБОМ IV - СТРОИТЕЛЬНЫЕ ИЗДЕЛИЯ.

Инв.№ 19650-04

Госстрой СССР
ЦЕНТРАЛЬНЫЙ ИНСТИТУТ ТИПОВОГО ПРОЕКТИРОВАНИЯ
Свердловский филиал
620062, г.Свердловск-62, ул.Чебышева, 4
Заказ № 3334 Инв.№ 1950-04 тираж 1000
Сдано в печать _____ 1984г цена 1-50

ТИПОВОЙ ПРОЕКТ
407-3-348.84

ТРАНСФОРМАТОРНАЯ ПОДСТАНЦИЯ 10/0,4 КВ МОЩНОСТЬЮ 2 * 630 КВ·А С РАСПРЕДЕЛИТЕЛЬНЫМ ПУНКТОМ 10 КВ ИЗ ЖЕЛЕЗОБЕТОННЫХ ЭЛЕМЕНТОВ ПОЛНОЙ ЗАВОДСКОЙ ГОТОВНОСТИ

СОСТАВ ПРОЕКТА:

АЛЬБОМ I – ЭЛЕКТРОТЕХНИЧЕСКАЯ И АРХИТЕКТУРНО - СТРОИТЕЛЬНАЯ ЧАСТИ.

АЛЬБОМ II – ЭЛЕКТРОТЕХНИЧЕСКАЯ ЧАСТЬ. ЧЕРТЕЖИ - ЗАДАНИЯ ЗАВОДУ - ИЗГОТОВИТЕЛЮ.

АЛЬБОМ III – СТРОИТЕЛЬНАЯ ЧАСТЬ ЧЕРТЕЖИ - ЗАДАНИЯ ЗАВОДУ ИЗГОТОВИТЕЛЮ.

АЛЬБОМ IV – СТРОИТЕЛЬНЫЕ ИЗДЕЛИЯ.

АЛЬБОМ V СМЕТЫ.

АЛЬБОМ VI – СПЕЦИФИКАЦИЯ ОБОРУДОВАНИЯ.

АЛЬБОМ VII – ВЕДОМОСТИ ПОТРЕБНОСТИ В МАТЕРИАЛАХ.

РАБОЧИЙ ПРОЕКТ УТВЕРЖДЕН
ГОСГРАЖДАНСТРОЕМ ПРИ ГОССТРОЕ СССР
ПРИКАЗ № 138 ОТ 10 МАЯ 1983 Г
ВВЕДЕН В ДЕЙСТВИЕ С 1 ИЮНЯ 1984 Г
ПРИКАЗОМ ЦНИИЭП ИНЖЕНЕРНОГО ОБОРУДОВАНИЯ
№ 120 ОТ 15 ДЕКАБРЯ 1983 Г

РАЗРАБОТАН ЦНИИЭП ИНЖЕНЕРНОГО ОБОРУДОВАНИЯ
ГЛАВНЫЙ ИНЖЕНЕР ИНСТИТУТА /А КЕТАОВ/
ГЛАВНЫЙ ИНЖЕНЕР ПРОЕКТА /Л КАНЕВСКАЯ/

				Привязан	
					19650-04
Инв №					

Альбом IV

Типовой проект 407-3-348.84

Содержание альбома

Обозначение	Наименование		Стр
ТП 407-3-348.84 КЖИ ПС1	Панель стеновая	ПС1	3
ТП 407-3-348.84 КЖИ ПС2	Панель стеновая	ПС2	4
ТП 407-3-348.84 КЖИ ПС3	Панель стеновая	ПС3	5
ТП 407-3-348.84 КЖИ ПС4	Панель стеновая	ПС4	6
ТП 407-3-348.84 КЖИ ПС5	Панель стеновая	ПС5	7
ТП 407-3-348.84 КЖИ ПС6	Панель стеновая	ПС6	8
ТП 407-3-348.84 КЖИ ПС7	Панель стеновая	ПС7	9
ТП 407-3-348.84 КЖИ ПС8	Панель стеновая	ПС8	10
ТП 407-3-348.84 КЖИ ПС9	Панель стеновая	ПС9	11
ТП 407-3-348.84 КЖИ ПС10	Панель стеновая	ПС10	12
ТП 407-3-348.84 КЖИ ПС11	Панель стеновая	ПС11	13
ТП 407-3-348.84 КЖИ ПС12	Панель стеновая	ПС12	14
ТП 407-3-348.84 КЖИ ПС13	Панель стеновая	ПС13	15
ТП 407-3-348.84 КЖИ ПС14	Панель стеновая	ПС14	16
ТП 407-3-348.84 КЖИ ПС15	Панель стеновая	ПС15	17
ТП 407-3-348.84 КЖИ ПС16	Панель стеновая	ПС16	18
ТП 407-3-348.84 КЖИ ПС17	Панель перекрытия	ПС17	19
ТП 407-3-348.84 КЖИ ПС18	Панель перекрытия	ПС18	20
ТП 407-3-348.84 КЖИ ПС19	Панель стеновая	ПС19	21
ТП 407-3-348.84 КЖИ ПС20	Панель стеновая	ПС20	22
ТП 407-3-348.84 КЖИ ПС21	Панель стеновая	ПС21	23
ТП 407-3-348.84 КЖИ ПС22	Панель стеновая	ПС22	24
ТП 407-3-348.84 КЖИ ПС23	Панель стеновая	ПС23	25
ТП 407-3-348.84 КЖИ ПС24	Панель стеновая	ПС24	26
ТП 407-3-348.84 КЖИ ПС25	Панель стеновая	ПС25	27

Обозначение	Наименование		Стр
ТП 407-3-348.84 КЖИ ПС26	Панель стеновая	ПС26	28
ТП 407-3-348.84 КЖИ ПС27	Панель стеновая	ПС27	29
ТП 407-3-348.84 КЖИ ПС28	Панель перекрытия	ПС28	30
ТП 407-3-348.84 КЖИ ПС29	Панель перекрытия	ПС29	31
ТП 407-3-348.84 КЖИ ПС30	Панель стеновая	ПС30	32
ТП 407-3-348.84 КЖИ ПС31	Панель стеновая	ПС31	33
ТП 407-3-348.84 КЖИ ПС32	Панель стеновая	ПС32	34
ТП 407-3-348.84 КЖИ ПС33	Панель перекрытия	ПС33	35
ТП 407-3-348.84 КЖИ ПС34	Панель стеновая	ПС34,ПС39	36
ТП 407-3-348.84 КЖИ ПС35	Панель стеновая	ПС35	37
ТП 407-3-348.84 КЖИ ПС36	Панель стеновая	ПС36	38
ТП 407-3-348.84 КЖИ ПС37	Панель стеновая	ПС37	39
ТП 407-3-348.84 КЖИ ПС38	Панель стеновая	ПС38	40
ТП 407-3-348.84 КЖИ РМ1	Рама металлическая	РМ1	41
ТП 407-3-348.84 КЖИ РМ2	Рама металлическая	РМ2	42
ТП 407-3-348.84 КЖИ РМ3	Рама металлическая	РМ3	43
ТП 407-3-348.84 КЖИ РМ4	Рама металлическая	РМ4	44
ТП 407-3-348.84 КЖИ Щ1	Щит металлический	Щ1	45
ТП 407-3-348.84 КЖИ МН1	Изделие закладное	МН1	
ТП 407-3-348.84 КЖИ МН2	Изделие закладное	МН2	46
ТП 407-3-348.84 КЖИ МН3	Изделие закладное	МН3	
ТП 407-3-348.84 КЖИ МН4	Петля для подъема	МН4,МН5	47
ТП 407-3-348.84 КЖИ ТТ	Технические требования к изготовлению сборных железобетонных изделий		48

Инв.№ подл. | Подпись и дата | Взам. инв.№

Альбом IV

Типовой проект 407-3-348.84

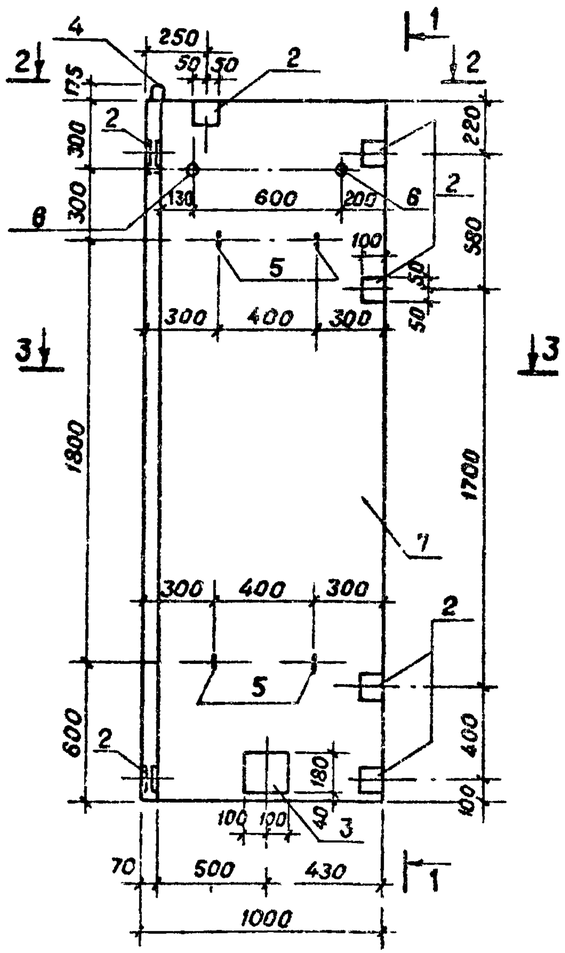

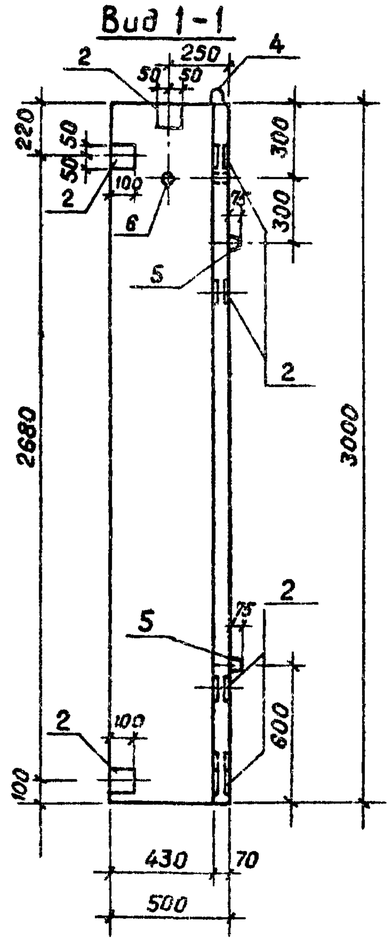

План 2-2

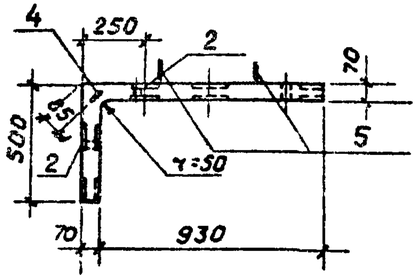

Армирование по 3-3

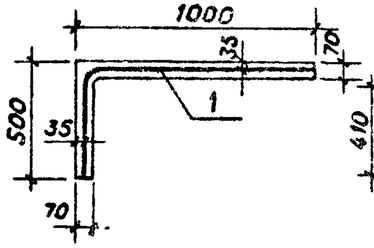

Схема сгиба сетки

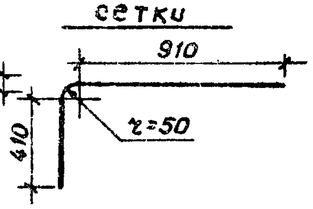

Формат	Зона	Поз	Обозначение	Наименование	Кол.	Примечание
				Документация		
				Технические требования к изготовлению сборных железобетонных изделий		
				Сборочные единицы		
Б4		1		Сетка арматурная из $\frac{100/100/5/5}{1400\times2990}$ ГОСТ 8478-81	1	11,7кг
Б4		2	ТП 407-3-348.84 КЖИ МН1	Изделие закладное МН1	8	2,61кг
Б4		3	МН2	Изделие закладное МН2	1	6,99кг
				Детали		
Б4		4	ТП 407-3-348.84 КЖИ МН4	Петля для подъема МН4	1	6,9кг
Б4		5	МН5	Петля для подъема МН5	4	1,1кг
Б4		6		Труба 32 ГОСТ3262-75 ℓ=70	3	0,2кг
				Материал		
Б4		7		Бетон М300, МРз 100		0,3м³

Ведомость расхода стали на элемент, кг

Марка элемента	Изделия арматурные: Арматура класса Вр-I ТУ-14-4-659-75 ф5		Итого	Всего	Изделия закладные: Арматура класса А-II ГОСТ 5781-82 ф10	ф12	ф22	Итого	Прокат марки ВСт3пс6 ГОСТ 3262-75 Труба d_y=32	ГОСТ 103-76 -8×100	-8×180	Итого	Всего	Общий расход
ПС1	11,7		11,7	11,7	10,2	4,4	6,9	21,5	0,6	12,6	5,1	18,3	39,8	51,5

Привязан

Инв №

Провер.	Баранова	
Инж.	Ананьева	
Ст. инж.	Баранова	
Рук. гр.	Сычев	
Гл. конст.	Шапиро	
Н. контр.	Сычев	
Нач. отд.	Красавин	

Копировал Музафарова

ТП 407-3-348.84 КЖИ ПС1

Панель стеновая (ПС1)

Стадия	Масса	Масштаб
РП	0,75т	1:25

Лист | Листов 1

ЦНИИЭП инженерного оборудования г. Москва

Инв. № подл. | Подпись и дата | Взам. инв. №

19650-04

Альбом IV

Типовой проект 407-3-348.84

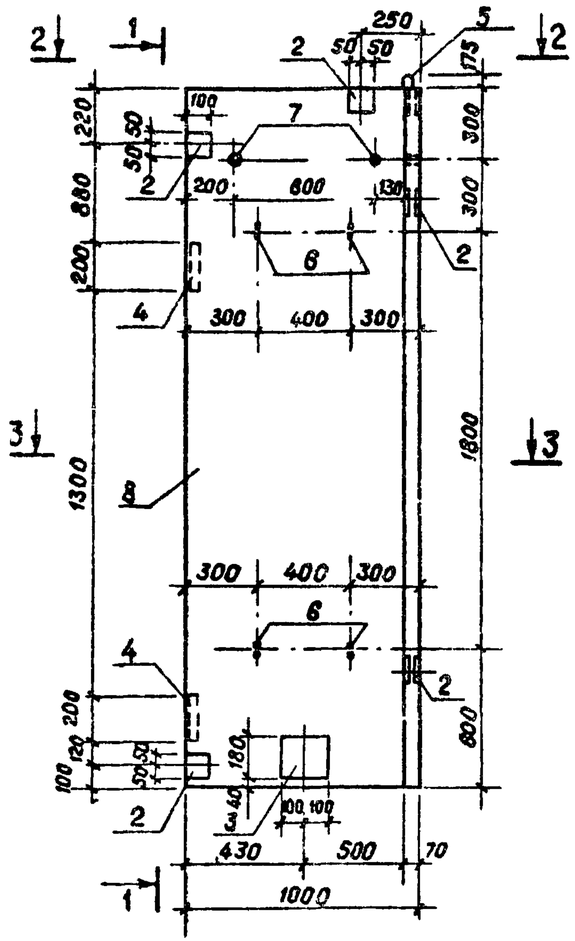

План 2-2

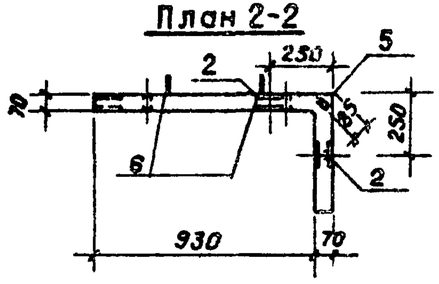

Вид 1-1

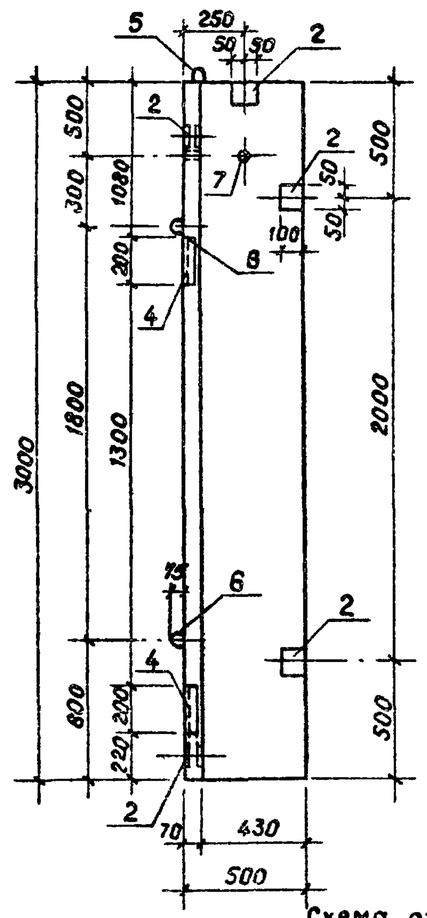

Армирование по 3-3

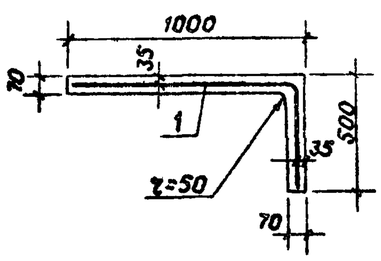

Схема сгиба сетки

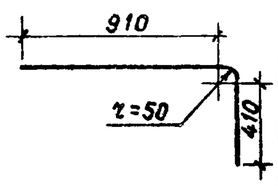

Формат	Зона	Поз.	Обозначение	Наименование	Кол.	Примечание
				Документация		
				Технические требования к изготовлению сборных железобетонных изделий		
				Сборочные единицы		
Б4		1		Сетка арматурная из		
				$\frac{100/100/5/5}{1400\times2990}$ ГОСТ 8478-81	1	11,7 кг
Б4		2	ТП 407-3-348.84 КЖИ МН1	Изделие закладное МН1	6	2,61 кг
Б4		3	МН2	Изделие закладное МН2	1	6,99 кг
Б4		4	Серия 3.400-6/76	Изделие закладное МН4-27	2	1,5 кг
				Детали		
Б4		5	ТП 407-3-348.84 КЖИ МН4	Петля для подъема МН4	1	6,9 кг
Б4		6	МН5	Петля для подъема МН5	4	1,1 кг
Б4		7		Труба 32 ГОСТ 3262-75 ℓ=70	3	0,2 кг
				Материал		
Б4		8		Бетон М300, $МР_3$ 100		0,3 м³

Ведомость расхода стали на элемент, кг

Марка элемента	Изделия арматурные			Всего	Изделия закладные										Общий расход
	Арматура класса				Арматура класса				Прокат марки						
	Вр-I				A-II	A-I			Вст3пс6						
	ТУ-14-4-659-75				ГОСТ 5781-82				ГОСТ 3262-75	ГОСТ 8509-72	ГОСТ 103-78				
	ф5		Итого		ф10	ф12	ф22	Итого	Труба d_y=32	∠63×8	~8×100	~8×180	Итого		
ПС2	11,7		11,7	11,7	8,9	4,4	6,9	20,2	0,6	2,2	9,4	5,1	17,3	37,5	49,2

Провер.	Баранова		
Инж.	Ананьева		
Ст. инж.	Баранова		
Рук. гр.	Сычев		
Гл. конст.	Шапиро		
Н. контр.	Сычев		
Нач. отд.	Красавин		

Привязан

Инв. №

ТП 407-3-348.84 КЖИ ПС2

Панель стеновая (ПС2)

Стадия	Масса	Масштаб
РП	0,75 т	1:25
Лист	Листов 1	

ЦНИИЭП инженерного оборудования г. Москва

Инв. № подл. | Подпись и дата | Взам. инв. №

Копировал Музафарова

19650-04

Альбом IV

Типовой проект 407-3-348.84

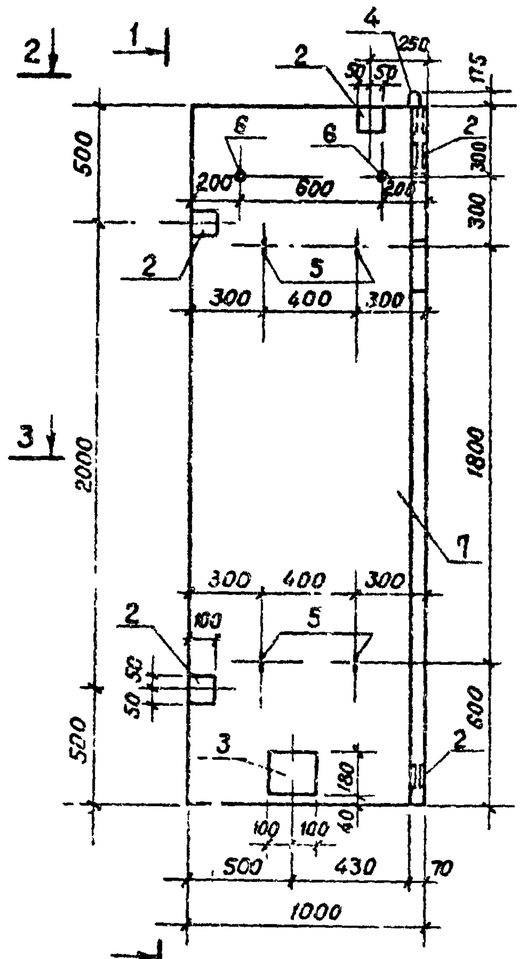

План 2-2

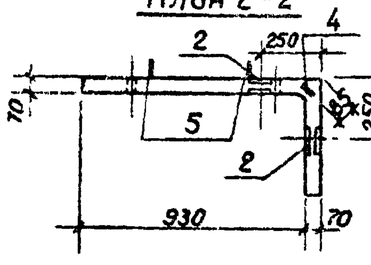

Вид 1-1

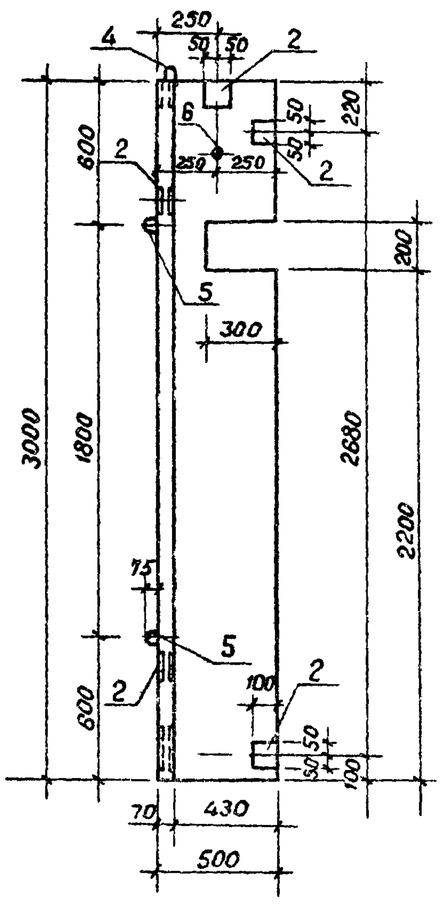

Армирование по 3-3

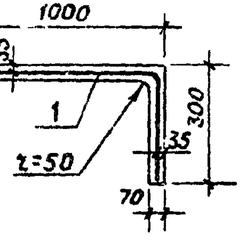

Схема сгиба сетки

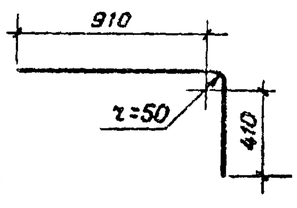

Формат	Зона	Поз	Обозначение	Наименование	Кол.	Примечание
				Документация		
				Технические требования к изготовлению сборных железобетонных изделий		
				Сборочные единицы		
Б4		1		Сетка арматурная из		
				$\frac{100/100/5/5}{1400\times2990}$ ГОСТ 8478-81	1	11,7 кг
Б4		2	ТП 407-3-348.84 КЖИ МН1	Изделие закладное МН1	6	2,61 кг
Б4		3	МН2	Изделие закладное МН2	1	6,99 кг
				Детали		
Б4		4	ТП 407-3-348.84 КЖИ МН4	Петля для подъема МН4	1	8,9 кг
Б4		5	МН5	Петля для подъема МН5	4	1,1 кг
Б4		6		Труба 32 ГОСТ 3262-75 ℓ=70	3	0,2 кг
				Материал		
Б4		7		Бетон М300, МРз 100		0,3 м³

Ведомость расхода стали на элемент, кг

Марка элемента	Изделия арматурные				Изделия закладные									Общий расход
	Арматура класса Вр-I ТУ-14-4-659-75			Всего	Арматура класса А-I ГОСТ 5781-82				Прокат марки ВСт3пс6 ГОСТ 3262-75	ГОСТ 103-76			Всего	
	Ф5		Итого		Ф22	Ф12	Ф10	Итого	Труба Ду=32	-8×100	-8×180	Итого		
ПС3	11,7		11,7	11,7	6,9	4,4	8,1	19,4	0,6	9,4	5,13	15,1	34,5	46,20

Привязан

Инв №

Провер.	Баранова	
Инж.	Ананьева	
Ст. инж.	Баранова	
Рук. гр.	Сычев	
Гл. констр.	Шапиро	
Н. контр.	Сычев	
Нач. отд.	Красавин	

ТП 407-3-348.84 КЖИ ПС3

Панель стеновая (ПС3)

Стадия	Масса	Масштаб
РП	0,75т	1:25
Лист	Листов 1	

ЦНИИЭП инженерного оборудования г. Москва

Инв. № подл. | Подпись и дата | Взам. инв. №

Копировал Музафарова

19650-04

Альбом IV

Типовой проект 407-3-348.84

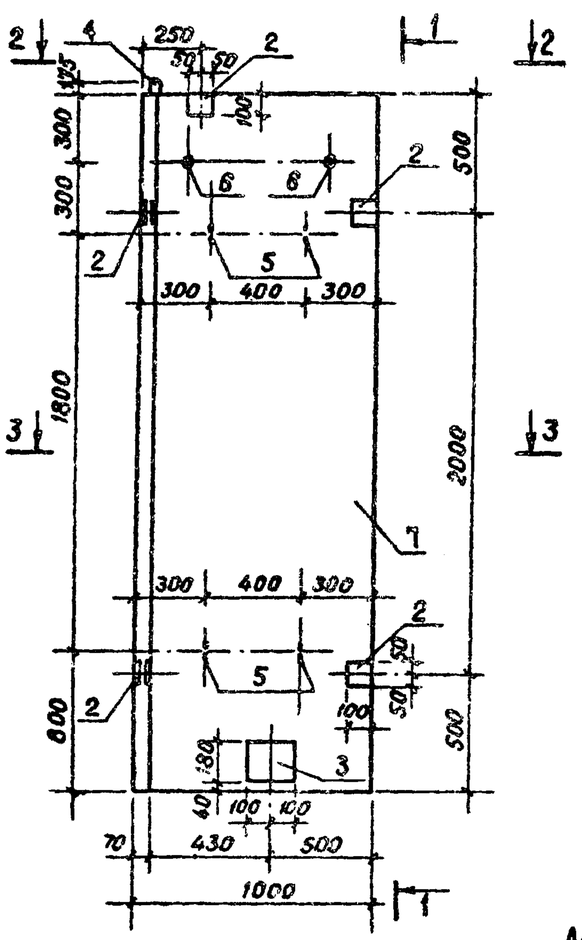

Вид 1-1

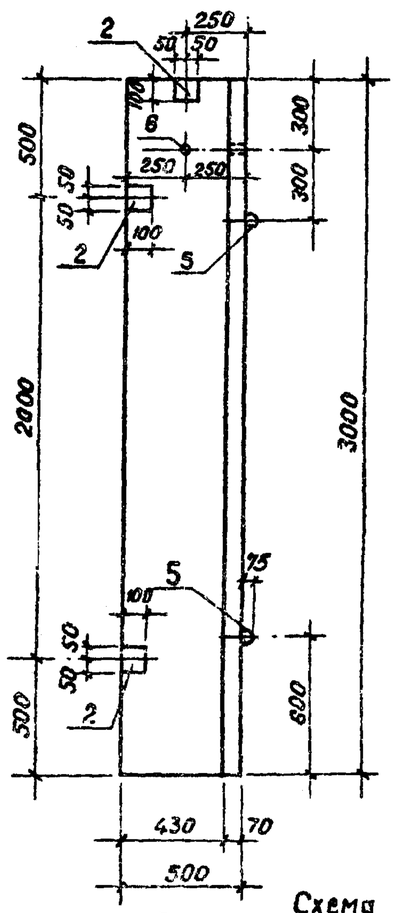

План 2-2

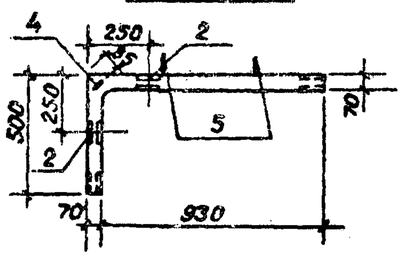

Армирование по 3-3

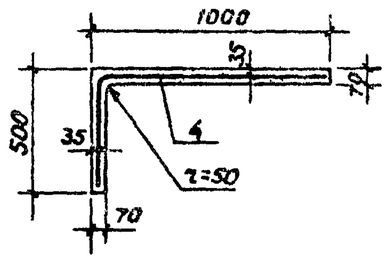

Схема сгиба сетки

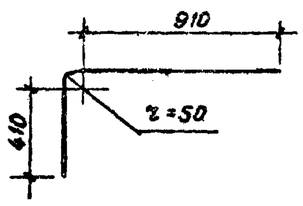

Формат	Зона	Поз.	Обозначение	Наименование	Кол.	Примечание
				Документация		
				Технические требования к изготовлению сборных железобетонных изделий		
				Сборочные единицы		
Б4		1		Сетка арматурная из $\frac{100/100/5/5}{1400\times2990}$ ГОСТ 8478-81	1	11,7 кг
Б4		2	ТП 407-3-348.84 КЖИ МН1	Изделие закладное МН1	6	2,61 кг
Б4		3	МН2	Изделие закладное МН2	1	8,99 кг
				Детали		
Б4		4	ТП 407-3-348.84 КЖИ МН4	Петля для подъема МН4	1	8,9 кг
Б4		5	МН5	Петля для подъема МН5	4	1,1 кг
Б4		6		Труба 32 ГОСТ 3262-75. ℓ=70	3	0,2 кг
				Материал		
Б4		7		Бетон М 300, МРз 100		0,3 м³

Ведомость расхода стали на элемент, кг

Марка элемента	Изделия арматурные			Всего	Изделия закладные								Всего	Общий расход
	Арматура класса Вр-I				Арматура класса А-I		А-II		Прокат марки ВСт3псв					
	ТУ-14-4-859-75				ГОСТ 5781-82				ГОСТ 3262-75	ГОСТ 103-76				
	ф5		Итого		ф22	ф12	ф10	Итого	Труба d_y=32	-8×100	-8×180	Итого		
ПС4	11,7		11,7	11,7	6,9	4,4	8,7	19,4	0,6	9,4	5,13	15,1	34,5	46.20

Привязан

Инв. №

Н. контр	Сычев	
Провер	Баранова	
Инж	Ананьева	
Ст инж	Баранова	
Рук гр	Сычев	
Гл констр	Шапиро	
Нач отд	Красавин	

ТП 407-3-348.84 КЖИ. ПС4

Панель стеновая (ПС4)

Стадия	Масса	Масштаб
РП	0,75т	1:25
Лист	Листов 1	

ЦНИИЭП инженерного оборудования г. Москва

Инв. № подл. | Подпись и дата | Взам. инв. №

Копировал Музафарова

19650-04

Альбом IV

Типовой проект 407-3-348.84

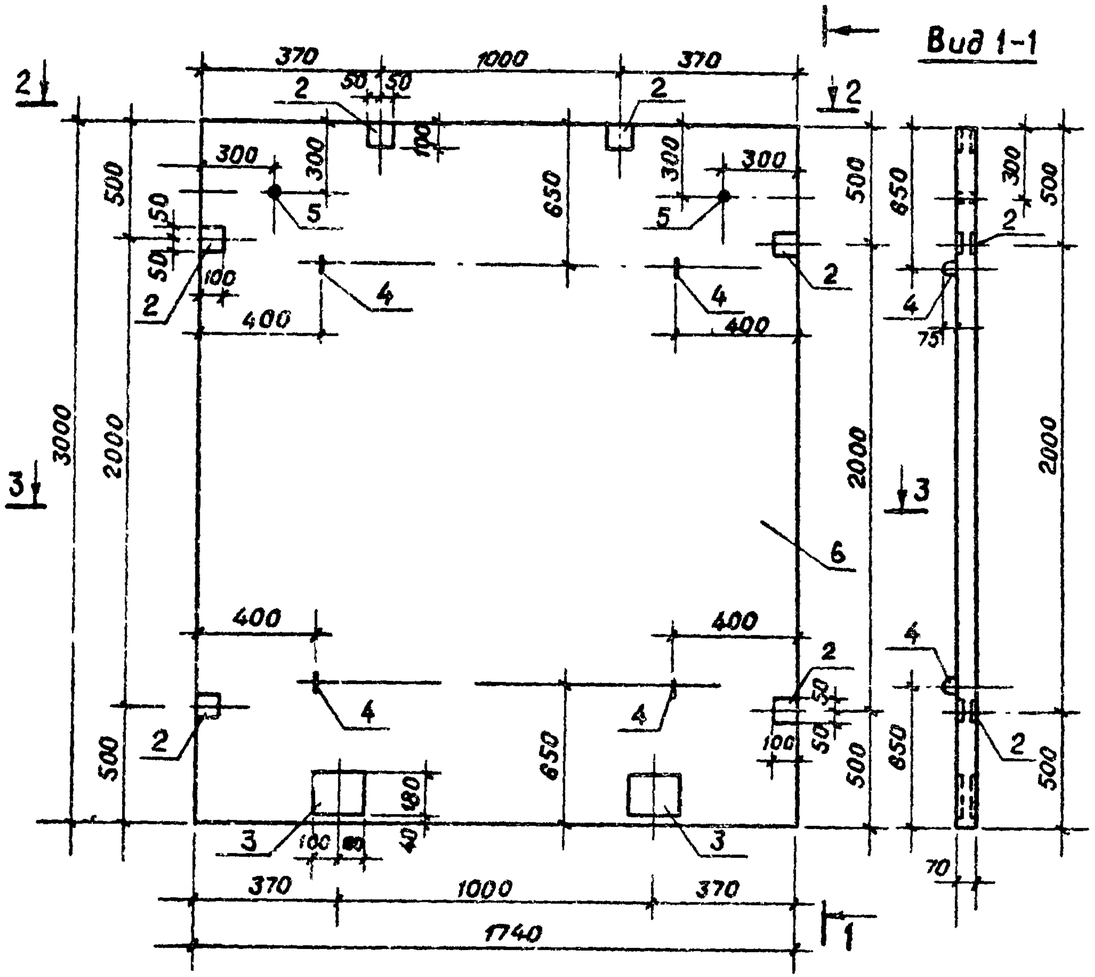

План 2-2

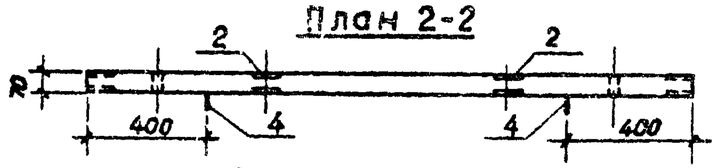

Армирование по 3-3

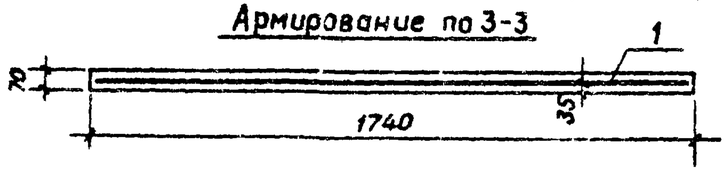

Формат	Зона	Поз	Обозначение	Наименование	Кол	Примечание
				Документация		
				Технические требования к изготовлению сборных железобетонных изделий		
				Сборочные единицы		
Б4		1		Сетка арматурная из $\frac{100/100/5/5}{1730\times2990}$ ГОСТ 8478-81	1	14,4 кг
Б4		2	ТП 407-3-348.84 КЖИ МН1	Изделие закладное МН1	6	2,61 кг
Б4		3	МН2	МН2	2	6,99 кг
				Детали		
Б4		4	ТП 407-3-348.84 КЖИ МН5	Петля для подъема МН5	4	1,1 кг
Б4		5		Труба 32 ГОСТ 3262-75 ℓ=70	2	0,2 кг
				Материал		
Б4		6		Бетон М300; МРз100		0,36 м³

Ведомость расхода стали на элемент, кг

Марка элемента	Изделия арматурные: Арматура класса Вр-I ТУ-14-4-659-75 Ф5		Итого	Всего	Изделия закладные: Арматура класса А-I ГОСТ 5781-82 Ф12	А-II Ф10	Итого	Прокат марки Вст3пс6 ГОСТ 3262-75 Труба dy=32	ГОСТ 103-76 -8×100	-8×180		Итого	Всего	Общий расход
ПС5	14,4		14,4	14,4	4,4	9,98	14,36	0,4	9,42	10,26		20,08	34,44	48,84

Провер.	Баранова		
Инж.	Ананьева		
Ст. инж.	Баранова		
Рук. гр.	Сычев		
Гл. констр.	Шапиро		
Н. контр.	Сычев		
Нач. отд.	Красавин		

Привязан

Инв №

ТП 407-3-348.84 КЖИ ПС5

Панель стеновая (ПС5)

Стадия	Масса	Масштаб
РП	0,9т	1:25
Лист	Листов 1	

ЦНИИЭП инженерного оборудования г Москва

Инв. № подл. | Подпись и дата | Взам. инв. №

Копировал Музафарова

Альбом IV

Типовой проект 407-3-348.84

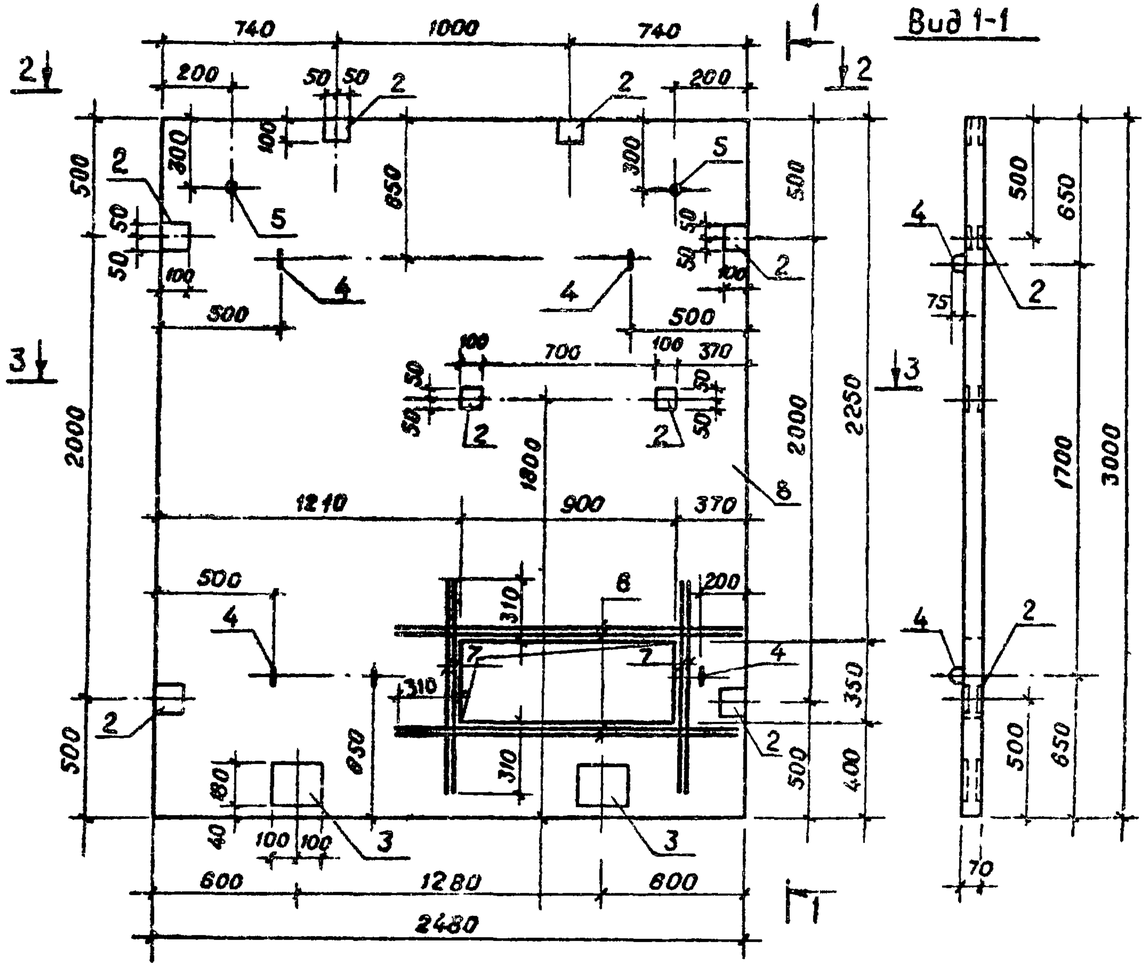

План 2-2

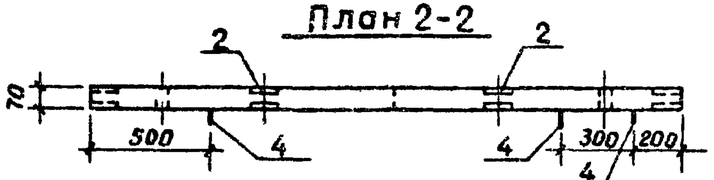

Армирование по 3-3

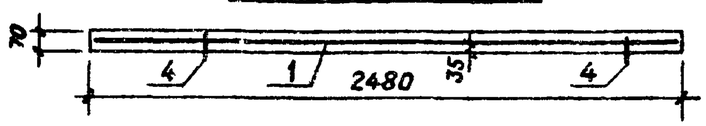

Формат	Зона	Поз	Обозначение	Наименование	Кол	Примечание
				Документация		
				Технические требования к изготовлению сборных железобетонных изделий		
				Сборочные единицы		
Б4		1		Сетка арматурная из $\frac{100/100/5/5}{2470\times2990}$ ГОСТ 8478-81	1	20,6кг
Б4		2	ТП 407-3-348.84 КЖИ МН1	Изделие закладное МН1	8	2,61кг
Б4		3	МН2	Изделие закладное МН2	2	6,99кг
				Детали		
Б4		4	ТП 407-3-348.84 КЖИ МН5	Петля для подъема МН5	4	1,1кг
Б4		5		Труба 32 ГОСТ 3262-75 ℓ=70	2	0,2кг
Б4		6		⌀8АI ГОСТ 5781-82, ℓ=1540	4	0,8кг
Б4		7		⌀8АI ГОСТ 5781-82, ℓ=970	4	0,4кг
				Материал		
Б4		8		Бетон М300, МРз 100		0,52м³

Ведомость расхода стали на элемент, кг

Марка элемента	Изделия арматурные: Арматура класса Вр-I, ТУ-14-4-659-75: ⌀5		Итого	Всего	Изделия закладные: Арматура класса А-I, ГОСТ 5781-82: ⌀12	⌀10	⌀8	Итого	Прокат марки ВСт3пс6, ГОСТ 3262-75: Труба ду=32	ГОСТ 103-76: -8×100	-8×180	Итого	Всего	Общий расход
ПС6	20,6		20,6	20,6	4,4	12,04	4,0	20,44	0,4	12,6	10,3	23,3	43,74	64,34

Провер.	Баранова		
Инж.	Ананьева		
Ст. инж.	Баранова		
Рук. гр.	Сычев		
Гл. констр.	Шапиро		
Н. контр.	Сычев		
Нач. отд.	Красавин		

Привязан

Инв №

ТП 407-3-348.84 КЖИ ПС6

Панель стеновая (ПС 6)

Стадия	Масса	Масштаб
РП	1,3т	1:25
Лист	Листов 1	

ЦНИИЭП инженерного оборудования г Москва

Инв № подл. | Подпись и дата | Взам. инв. №

Копировал Музафарова

19650-09

Альбом IV

Типовой проект 407-3-348.84

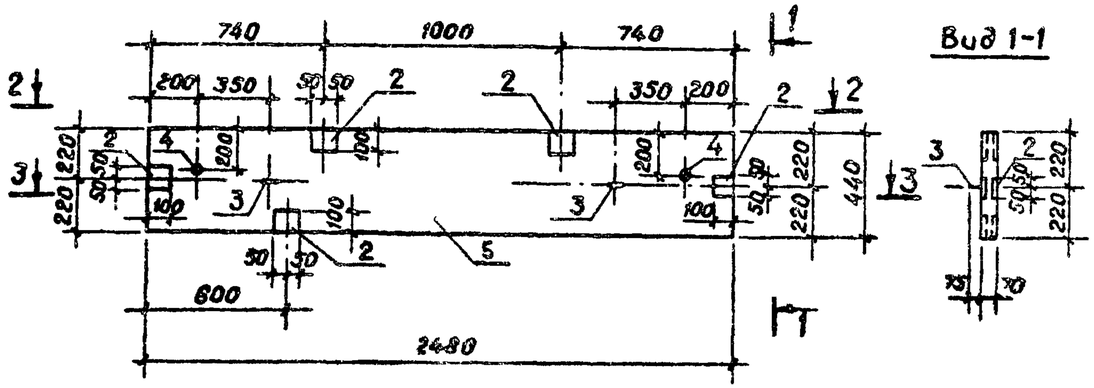

Вид 1-1

План 2-2

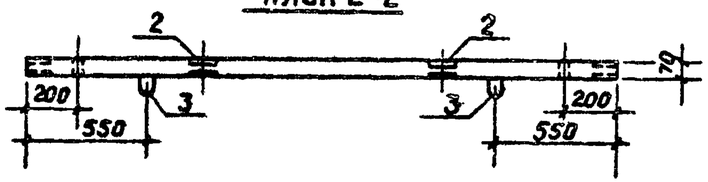

Армирование по 3-3

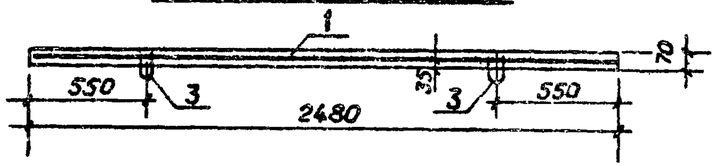

Формат	Зона	Поз.	Обозначение	Наименование	Кол	Примечание
				Документация		
				Технические требования к изготовлению сборных железобетонных изделий		
				Сборочные единицы		
Б4		1		Сетка арматурная из		
				100/100/5/5 / 430×2470 — ГОСТ 8478-81	1	3,0 кг
Б4		2	ТП 407-3-348.84 КЖИ МН1	Изделие закладное МН1	5	2,61 кг
				Детали		
Б4		3	ТП 407-3-348.84 КЖИ МН5	Петля для подъема МН5	2	1,1 кг
Б4		4		Труба 32 ГОСТ 3262-75 ℓ=70	2	0,2 кг
				Материал		
Б4		5		Бетон М300, МРз 100		0,076 м³

Ведомость расхода стали на элемент, кг

Марка элемента	Изделия арматурные				Изделия закладные									Общий расход
	Арматура класса Вр-I ТУ-14-4-859-75			Всего	Арматура класса А-II ГОСТ 5781-82		А-I		Прокат марки ВСт3пс6 ГОСТ 3282-15 Труба ду=32	ГОСТ 103-76 -8×100			Всего	
	ф5		Итого		ф10	ф12		Итого				Итого		
ПС7	3,0		3,0	3,0	5,2	2,2		7,4	0,4	7,8		8,2	15,6	18,6

Привязан

Инв №

Провер.	Баранова	
Инж.	Ананьева	
Ст. инж.	Баранова	
Рук. гр.	Сычев	
Гл. констр.	Шапиро	
Н. контр.	Сычев	
Нач. отд.	Красавин	

ТП 407-3-348.84 КЖИ ПС7

Панель стеновая (ПС7)

Стадия	Масса	Масштаб
РП	0,19т	1:25
Лист	Листов 1	

ЦНИИЭП инженерного оборудования г. Москва

Инв. № подл. | Подпись и дата | Взам. инв. №

Копировал Музафарова

19650-04

Альбом IV

Типовой проект 407-3-348.84

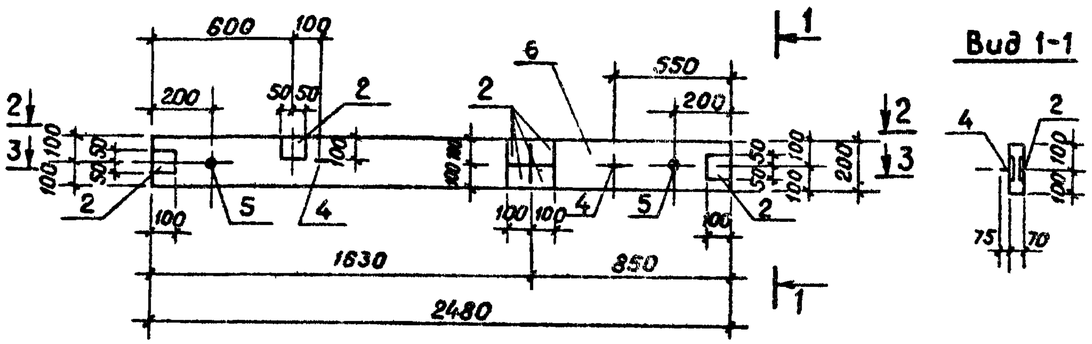

План 2-2

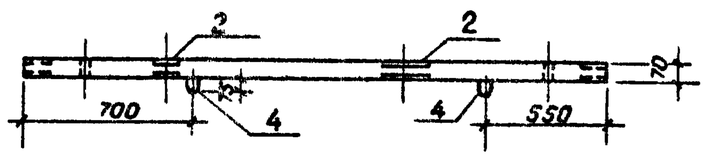

Армирование по 3-3

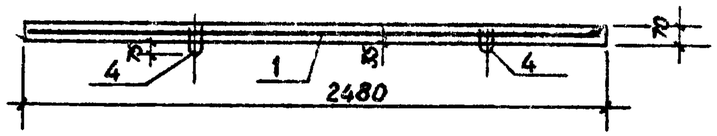

Ведомость расхода стали на элемент, кг

Марка элемента	Изделия арматурные				Изделия закладные									Общий расход
	Арматура класса Вр-I ТУ-14-4-659-75			Всего	Арматура класса А-I, А-II ГОСТ 5781-82				Прокат марки ВСт3пс8 ГОСТ 3262-75	ГОСТ 103-76			Всего	
	ф5		Итого		ф12	ф10		Итого	Труба ду=32	-8×100		Итого		
ПС8	1,44		1,44	1,44	2,2	7,3		9,5	0,4	11,0		11,4	20,9	22,34

Формат	Зона	Поз	Обозначение	Наименование	Кол	Примечание
				Документация		
				Технические требования к изготовлению сборных железобетонных изделий		
				Сборочные единицы		
Б4		1		Сетка арматурная из		
				$\frac{100/100/5/5}{210\times2470}$ ГОСТ 8478-81	1	1,44 кг
Б4		2	ТП 407-3-348.84 КЖИ МН1	Изделие закладное МН1	7	2,61 кг
				Детали		
Б4		4	ТП 407-3-348 84 КЖИ МН5	Петля для подъема МН5	2	1,1 кг
Б4		5		Труба 32 ГОСТ 3262-75 ℓ=70	2	0,2 кг
				Материал		
Б4		6		Бетон М 300, МРз 100		0,035 м³

Провер.	Баранова		
Инж.	Ананьева		
Ст.инж.	Баранова		
Рук. гр.	Сычев		
Гл.констр.	Шапиро		
Н.контр.	Сычев		
Нач.отд.	Красавин		

Привязан

Инв №

ТП 407-3-348.84 КЖИ ПС8

Панель стеновая (ПС8)

Стадия	Масса	Масштаб
РП	0,087т	1:25
Лист	Листов 1	

ЦНИИЭП инженерного оборудования г. Москва

Инв. № подл. | Подпись и дата | Взам. инв. №

Копировал Музафарова

19650-04

Альбом IV

Типовой проект 407-3-348.84

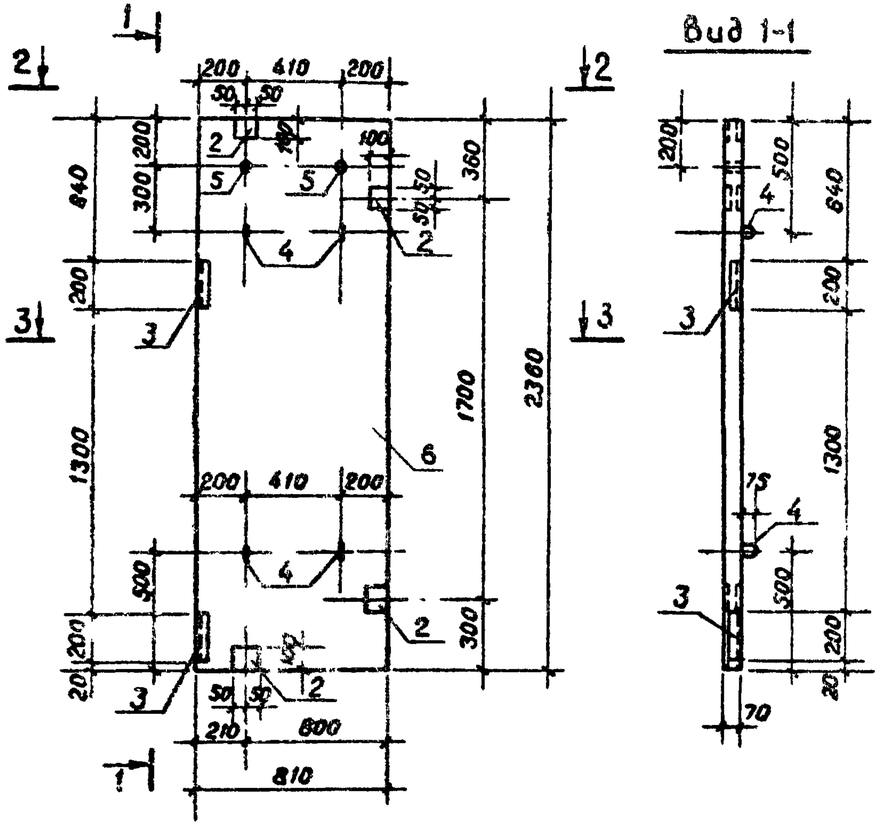

Формат	Зона	Поз	Обозначение	Наименование	Кол	Примечание
				Документация		
				Технические требования к изготовлению сборных железобетонных изделий		
				Сборочные единицы		
Б4		1		Сетка арматурная из $\frac{100/100/5/5}{800\times2350}$ ГОСТ 8478-81	1	5,23 кг
Б4		2	ТП 407-3-348.84 КЖИ МН1	Изделие закладное МН1	4	2,61 кг
Б4		3	Серия 3.400-6/76	Изделие закладное МН4-27	2	1,5 кг
				Детали		
Б4		4	ТП 407-3-348.84 КЖИ МН5	Петля для подъема МН5	4	1,1 кг
Б4		5		Труба 32 ГОСТ 3262-75 ℓ=70	2	0,2 кг
				Материал		
Б4		6		Бетон М300, МРз 100		0,134 м³

Ведомость расхода стали на элемент, кг

Марка элемента	Изделия арматурные: Арматура класса Вр-I ТУ-14-4-859-75 ф5		Итого	Всего	Изделия закладные: Арматура класса А-I ГОСТ 5781-82 ф12	А-II ф10	А-III ф8	Итого	Прокат марки ВСт3пс6 ГОСТ 3262-75 Труба ду=32	ГОСТ 3509-78 Ш63×6	ГОСТ 103-76 -8×100	Итого	Всего	Общий расход
ПС9	5,23		5,23	5,23	4,4	4,2	0,8	9,4	0,4	2,2	6,3	8,9	18,3	23,5

Провер.	Баранова		
Инж.	Ананьева		
Ст. инж.	Баранова		
Рук. гр.	Сычев		
Гл. констр.	Шапиро		
Н. контр.	Сычев		
Нач. отд.	Красавин		

ТП 407-3-348.84 КЖИ ПС9

Панель стеновая (ПС9)

Стадия	Масса	Масштаб
РП	0,34т	1:25
Лист	Листов 1	

ЦНИИЭП инженерного оборудования г. Москва

Привязан

Инв №

Инв. № подл. | Подпись и дата | Взам. инв. №

Копировал Музафарова

Формат А4

Альбом IV

Типовой проект 407-3-348.84

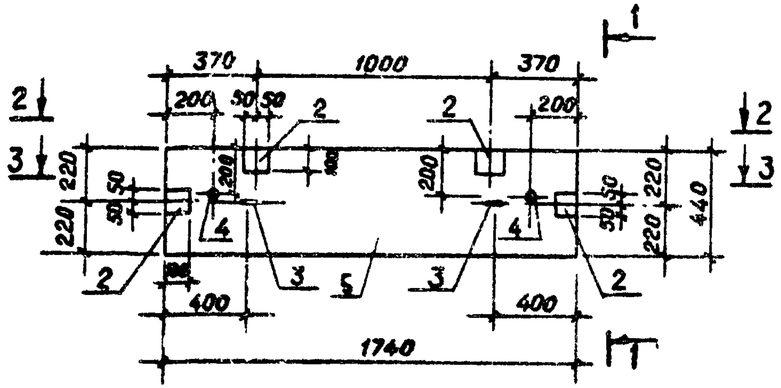

Вид 1-1

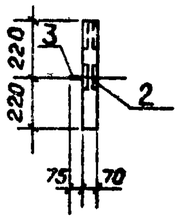

План 2-2

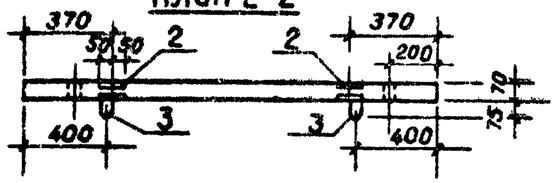

Армирование по 3-3

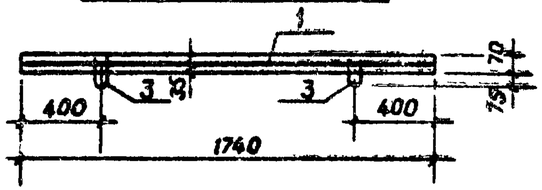

Формат	Зона	Поз.	Обозначение	Наименование	Кол	Примечание
				Документация		
				Технические требования к изготовлению сборных железобетонных изделий		
				Сборочные единицы		
Б4		1		Сетка арматурная из		
				$\frac{100/100/5/5}{430\times1730}$ ГОСТ8478-81	1	2,1 кг
Б4		2	ТП407-3-348.84 КЖИ МН1	Изделие закладное МН1	4	2,61 кг
				Детали		
Б4		3	ТП407-3-348.84 КЖИ МН5	Петля для подъема МН5	2	1,1 кг
Б4		4		Труба 32 ГОСТ3282-75 ℓ=70	2	0,2 кг
				Материал		
Б4		5		Бетон М300 МРЗ 100		0,054 м³

Ведомость расхода стали на элемент, кг

Марка элемента	Изделия арматурные				Изделия закладные									Общий расход
	Арматура класса Вр-I			Всего	Арматура класса А-II	А-I			Прокат марки ВСт3ПС6				Всего	
	ТУ-14-4-659-75				ГОСТ 5781-82				ГОСТ 3282-75	ГОСТ 103-76				
	Ф5		Итого		Ф10	Ф12		Итого	Труба $d_у$=32	-8×100		Итого		
ПС10	2,1		2,1	2,1	4,2	2,2		6,4	0,4	6,3		6,7	13,1	15,2

Привязан

Инв №

Провер.	Баранова		
Инж.	Ананьева		
Ст. инж.	Баранова		
Рук. гр.	Сычев		
Гл. констр.	Шапиро		
Н. контр.	Сычев		
Нач. отд.	Красавин		

ТП 407-3-348.84 КЖИ ПС10

Панель стеновая (ПС10)

Стадия	Масса	Масштаб
РП	0,135т	1:25
Лист	Листов 1	

ЦНИИЭП инженерного оборудования г Москва

Инв. № подл. | Подпись и дата | Взам. инв. №

Копировал Музафарова

19650-04

Альбом IV

Типовой проект 407-3-348.84

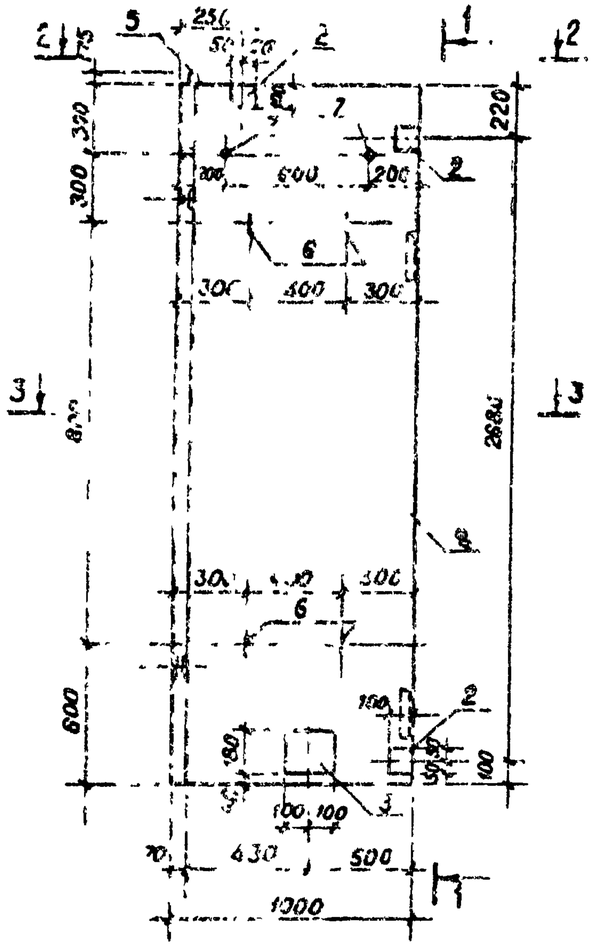

Вид 1-1

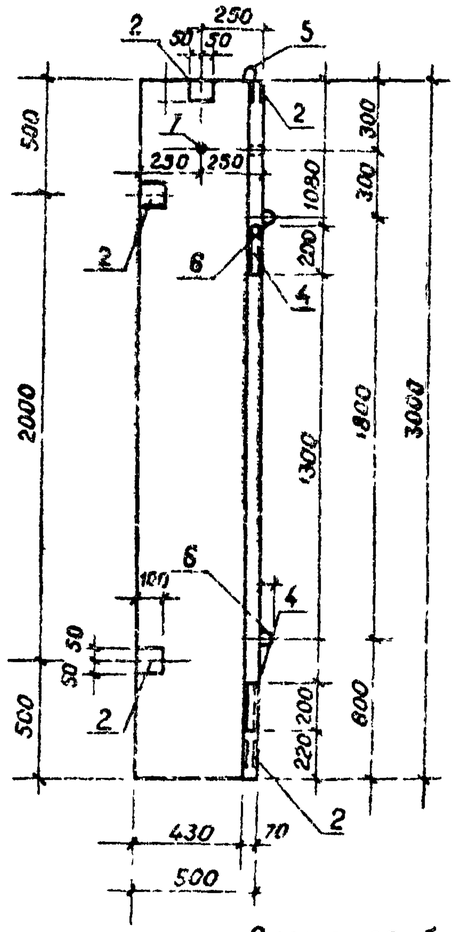

План 2-2

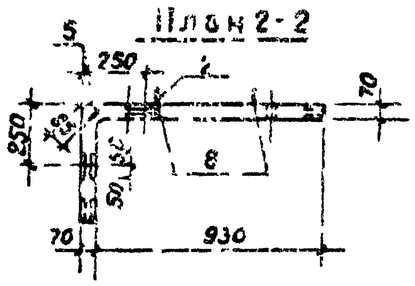

Армирование по 3-3

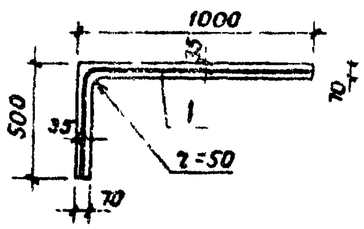

Схема сгиба сетки

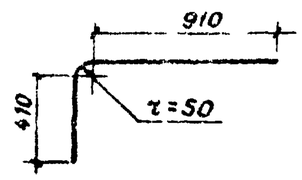

Формат	Зона	Поз	Обозначение	Наименование	Кол	Примечание
				Документация		
				Технические требования к изготовлению сборных железобетонных изделий		
				Сборочные единицы		
Б4		1		Сетка арматурная из $\frac{100/100/5/5}{1400\times2990}$ ГОСТ 8478-81	1	11,7кг
Б4		2	ТП 407-3-348.84 КЖИ, МН1	Изделие закладное МН1	6	2,61кг
Б4		3	МН2	Изделие закладное МН2	1	6,99кг
Б4		4	серия 3.400-6/78	Изделие закладное МН4-27	2	1,5кг
				Детали		
Б4		5	ТП 407-3-348.84 КЖИ, МН4	Петля для подъема МН4	1	8,9кг
Б4		6	МН5	Петля для подъема МН5	4	1,1кг
Б4		7		Труба 32 ГОСТ 3262-75 δ=10	3	0,2кг
				Материал		
Б4		8		Бетон М300, МР3 100		0,3м³

Ведомость расхода стали на элемент, кг

Марка элемента	Изделия арматурные: Арматура класса Вр-I, ТУ-14-4-859-75, Ф5		Итого	Всего	Изделия закладные: Арматура класса А-I, ГОСТ 5781-82, Ф22	А-II, Ф12	Ф10	Итого	Прокат марки ВСт3ПС6: ГОСТ 3262-75 Труба ду=32	ГОСТ 8509-72 L63×6	ГОСТ 103-76 -8×100	-8×180	Итого	Всего	Общий расход
ПС11	11,7		11,7	11,7	6,9	4,4	8,9	20,2	0,6	2,2	9,4	5,1	17,3	37,5	49,2

Привязан

Инв №

Провер	Баранова		
Инж	Ананьева		
Ст инж.	Баранова		
Рук. гр	Сычев		
Гл конст	Шапиро		
Н контр.	Сычев		
Нач отд.	Красавин		

ТП 407-3-348.84 КЖИ ПС11

Панель стеновая (ПС11)

Стадия	Масса	Масштаб
РП	0,75т	1:25
Лист	Листов 1	

ЦНИИЭП инженерного оборудования г Москва

Инв № подл | Подпись и дата | Взам инв №

Копировал Музафарова

19650 04

Альбом IV

Типовой проект 407-3-348.84

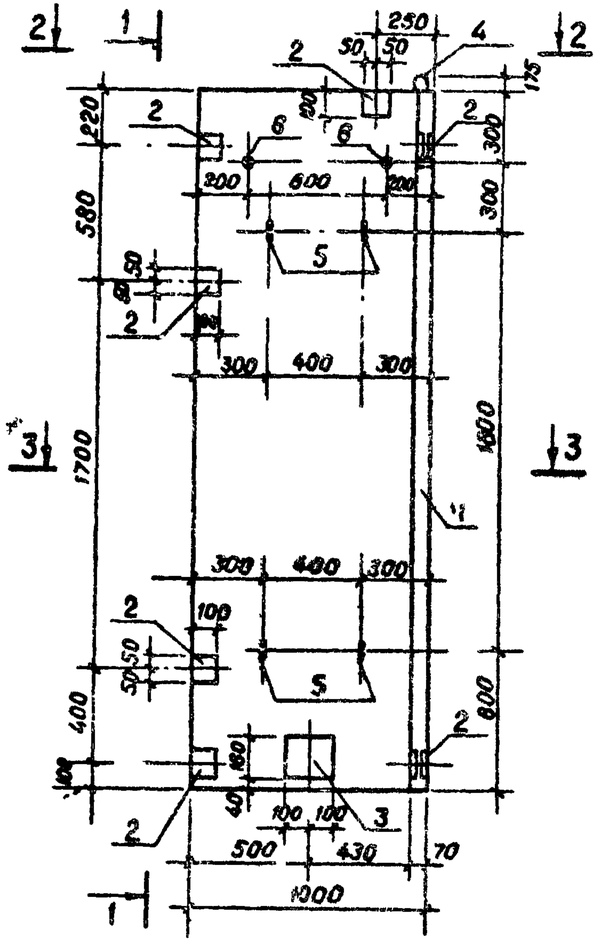

План 2-2

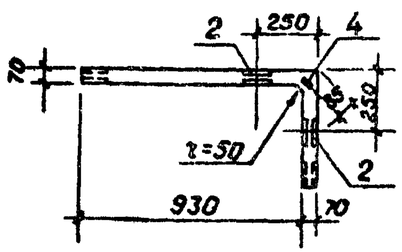

Вид 1-1

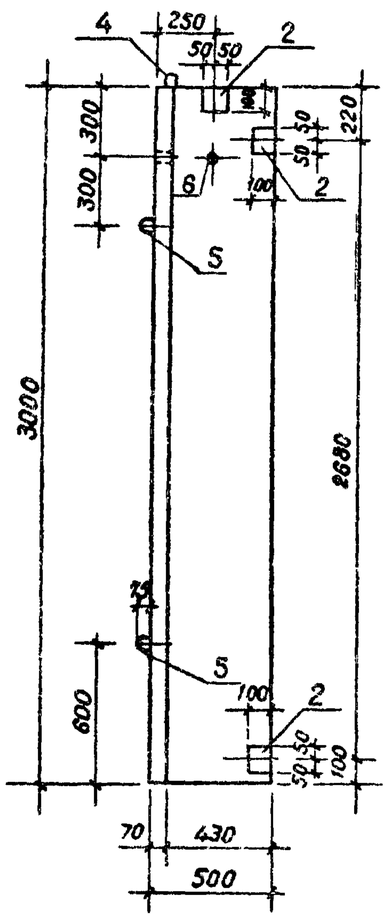

Армирование по 3-3

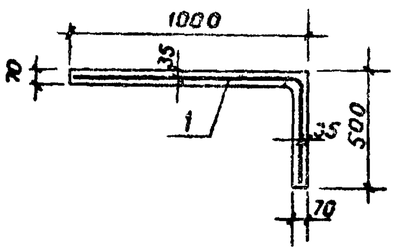

Схема сгиба сетки

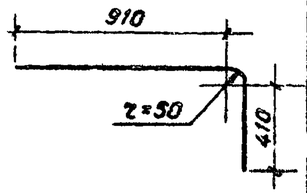

Формат	Зона	Поз.	Обозначение	Наименование	Кол	Примечание
				Документация		
				Технические требования к изготовлению сборных железобетонных изделий		
				Сборочные единицы		
64		1		Сетка арматурная из		
				$\frac{100/100/5/5}{1400 \times 2990}$ ГОСТ 8478-81	1	11,7кг
64		2	ТП 407-3-348 84 КЖИ МН1	Изделие закладное МН1	8	2,61кг
64		3	МН2	Изделие закладное МН2	1	8,99кг
				Детали		
64		4	ТП 407-3-348 84 КЖИ МН4	Петля для подъема МН4	1	6,9кг
64		5	МН5	Петля для подъема МН5	4	1,1кг
64		6		Труба 32 ГОСТ 3262-75 ℓ=70	3	0,2кг
				Материал		
64		7		Бетон М300, МРз100		0,3м³

Ведомость расхода стали на элемент, кг

Марка элемента	Изделия арматурные				Изделия закладные								Всего	Общий расход
	Арматура класса			Всего	Арматура класса				Прокат марки					
	Вр-I				А-I		А-II		ВСТ3 ПСВ					
	ТУ-14-4-659-75				ГОСТ 5781-82				ГОСТ 3262-75	ГОСТ 103-76				
	ф5		Итого		ф22	ф12	ф10	Итого	Труба d_y=32	-8×100	-8×180	Итого		
ПС12	11,7		11,7	11,7	6,9	4,4	10,2	21,5	0,6	12,6	5,1	18,3	39,8	51,0

Привязан

Инв №

Провер.	Баранова	
Инж.	Ананьева	
Ст.инж.	Баранова	
Рук.гр.	Сычев	
Гл.конст.	Шапиро	
Н.контр.	Сычев	
нач.отд.	Красавин	

ТП 407-3-348 84 КЖИ ПС12

Панель стеновая (ПС 12)

Стадия	Масса	Масштаб
РП	0,75т	1:25
Лист	Листов 1	

ЦНИИЭП инженерного оборудования г. Москва

Инв. № подл. | Подпись и дата | Взам. инв. №

Копировал Музафарова

19650 04

Типовой проект 407-3-348.84 Альбом IV

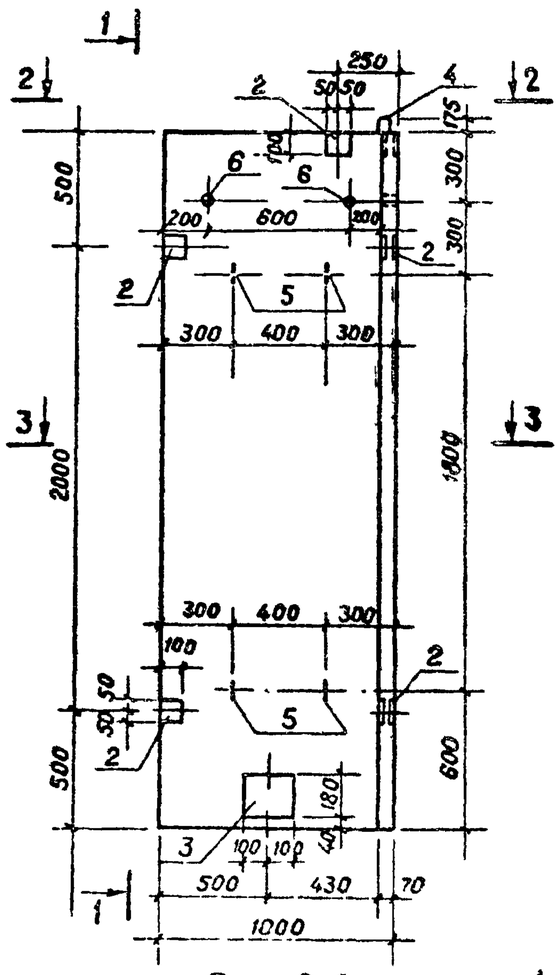

Вид 1-1

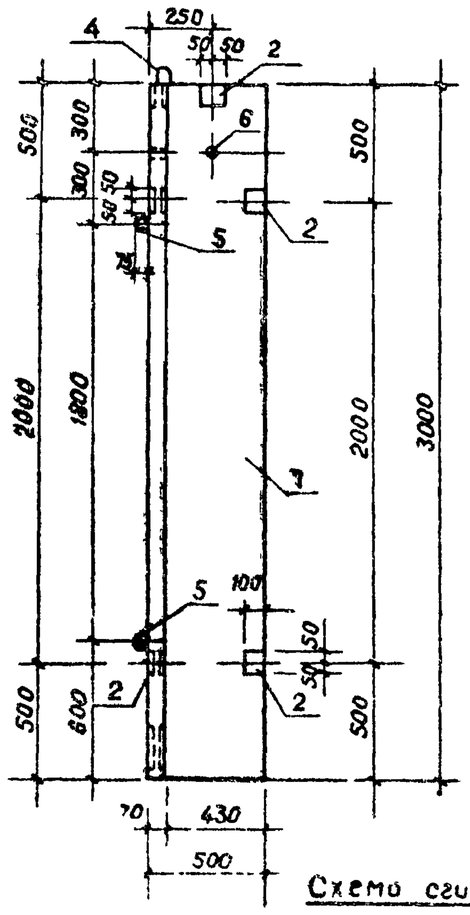

План 2-2

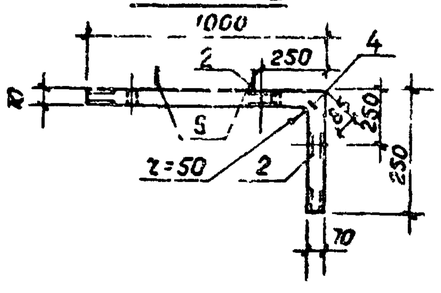

Армирование по 3-3

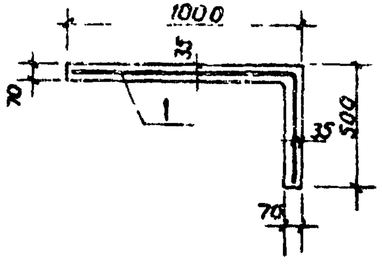

Схема сгиба сетки

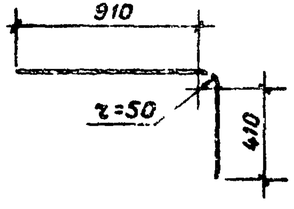

Формат	Зона	Поз	Обозначение	Наименование	Кол	Примечание
				Документация		
				Технические требования к изготовлению сборных железобетонных изделий		
				Сборочные единицы		
Б4		1		Сетка арматурная из		
				$\frac{100/100/5/5}{1400\times2990}$ ГОСТ 8478-81	1	11,7 кг
Б4		2	ТП 407-3-348.84 КЖИ МН1	Изделие закладное МН1	6	2,81 кг
Б4		3	МН2	МН2	1	8,99 кг
				Детали		
Б4		4	ТП 407-3-348.84 КЖИ МН4	Петля для подъема МН4	1	6,9 кг
Б4		5	МН5	МН5	4	1,1 кг
Б4		6		Труба 32 ГОСТ 3262-75 ℓ=70	3	0,2 кг
				Материал		
Б4		7		Бетон М300, МР3 100		0,3 м³

Ведомость расхода стали на элемент, кг

Марка элемента	Изделия арматурные: Арматура класса Вр-I, ТУ 14-4-659-75, ф5		Итого	Всего	Изделия закладные: Арматура класса А-I, ГОСТ 5781-82, ф22	ф12	ф10	Итого	Прокат марки ВСт3пс6: ГОСТ 3262-75 Труба Ju=32	ГОСТ 103-76, -8×100	-8×180	Итого	Всего	Общий расход
ПС 13	11,7		11,7	11,7	6,9	4,4	8,1	19,4	0,6	9,4	5,1	15,1	34,5	46,2

Привязан

Инв №

Провер.	Баранова	
Инж.	Ананьева	
Ст. инж.	Баранова	
Рук. гр.	Сычев	
Гл. констр.	Шапиро	
Н. контр.	Сычев	
Нач. отд.	Красавин	

ТП 407-3-348.84 КЖИ ПС13

Панель стеновая (ПС 13)

Стадия	Масса	Масштаб
РП	0,75т	1:25

Лист | Листов 1

ЦНИИЭП инженерного оборудования г. Москва

Инв. № подл. | Подпись и дата | Взам. инв. №

Копировал Музафарова

19650-04

Альбом IV

Типовой проект 407-3-348.84

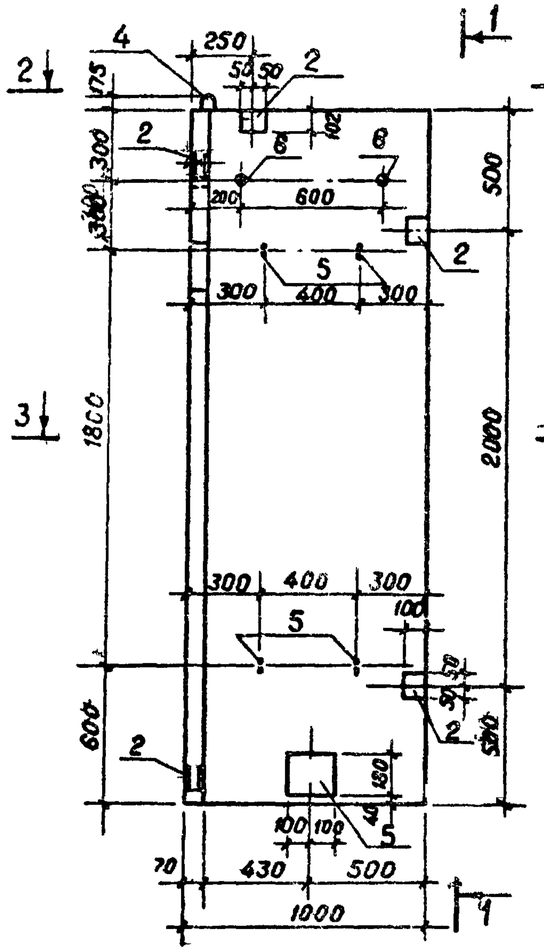

План 2-2

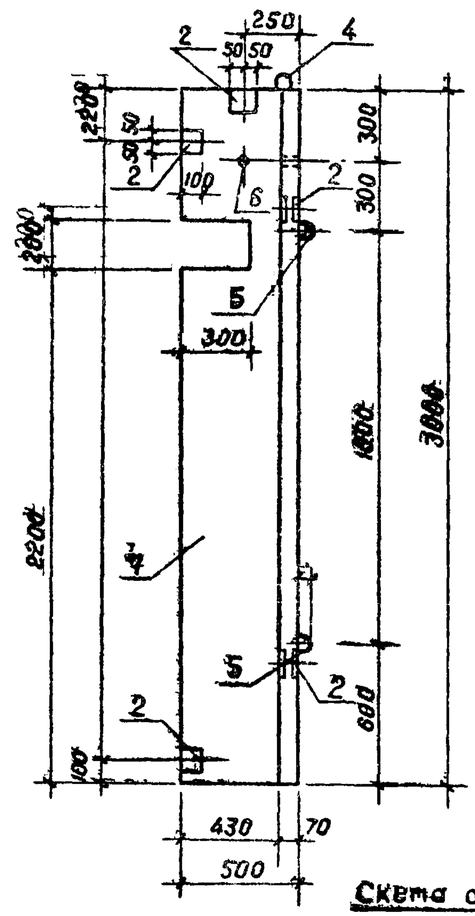

Вид 1-1

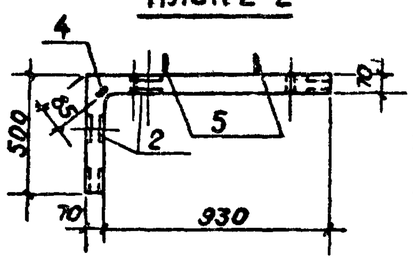

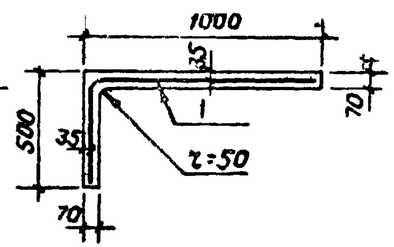

Армирование по 3-3

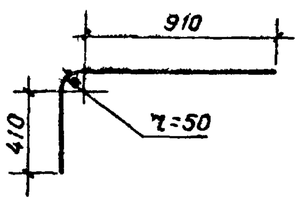

Схема сгиба сетки

Формат	Зона	Поз	Обозначение	Наименование	Кол.	Примечание
				Документация		
				Технические требования к изготовлению сборных железобетонных изделий		
				Сборочные единицы		
Б4		1		Сетка арматурная из $\frac{100/100/5/5}{1400\times2990}$ ГОСТ 8478-81	1	11,7 кг
Б4		2	ТП 407-3-348.84 КЖИ МН1	Изделие закладное МН1	6	2,81 кг
Б4		3	МН2	МН2	1	8,99 кг
				Детали		
Б4		4	ТП 407-3-348.84 КЖИ МН4	Петля для подъема МН4	1	8,9 кг
Б4		5	МН5	МН5	4	1,1 кг
Б4		6		Труба 32 ГОСТ 3262-75 ℓ=70	3	0,2 кг
				Материал		
Б4		7		Бетон М 300, МРз 100		0,3 м³

Ведомость расхода стали на элемент, кг

Марка элемента	Изделия арматурные				Изделия закладные									Общий расход
	Арматура класса			Всего	Арматура класса				Прокат марки				Всего	
	Вр-I				А-I		А-II		ВСт3пс6					
	ТУ-14-4-659-75				ГОСТ 5781-82				ГОСТ 3262-75	ГОСТ 103-76				
	ф5		Итого		ф22	ф12	ф10	Итого	Труба d_y=32	8×100	8×180	Итого		
ПС14	11,7		11,7	11,7	6,9	4,4	8,1	19,4	0,6	9,4	5,1	15,1	34,5	46,2

Привязан

Инв №

Провер.	Баранова	
Инж.	Ананьева	
Ст.инж.	Баранова	
Рук.гр.	Сычев	
Гл.констр.	Шапиро	
Н.контр.	Сычев	
Нач.отд.	Красавин	

ТП 407-3-348.84 КЖИ ПС14

Панель стеновая (ПС 14)

Стадия	Масса	Масштаб
РП	0,75т	1:25

Лист | Листов 1

ЦНИИЭП инженерного оборудования г. Москва

Инв.№ подл. | Подпись и дата | Взам.инв.№

Альбом IV

Типовой проект 407-3-348.84

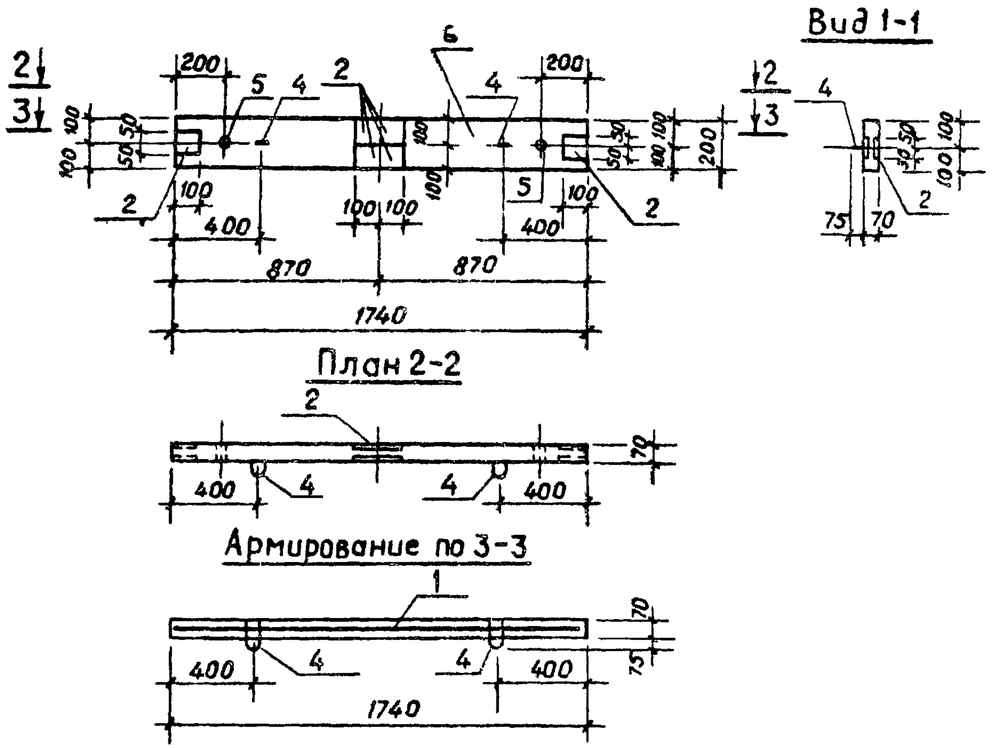

Формат	Зона	Поз	Обозначение	Наименование	Кол	Примечание
				Документация		
				Технические требования к изготовлению сборных железобетонных изделий		
				Сборочные единицы		
Б4		1		Сетка арматурная из $\frac{100/100/5\text{Вр}1\ 5}{190\times1730}$ ГОСТ 8478-81	1	0,91кг
Б4		2	ТП 407-3-348.84 КЖИ МН1	Изделие закладное МН1	6	2,61кг
Б4		3				
				Детали		
Б4		4	ТП 407-3-348.84 КЖИ МН5	Петля для подъема МН5	2	1,1кг
Б4		5		Труба 32 ГОСТ3262-75 ℓ=70	2	0,2кг
				Материал		
Б4		6		Бетон М300, МРз 100		0,024м³

Ведомость расхода стали на элемент, кг

Марка элемента	Изделия арматурные				Изделия закладные									Общий расход
	Арматура класса Вр-I ТУ-14-4-659-75			Всего	Арматура класса А-II ГОСТ 5781-82				Прокат марки Вст3пс6 ГОСТ 103-76				Всего	
	ф5		Итого		ф10	ф12		Итого	Труба ГОСТ 3262-75 ду=32	8×100		Итого		
ПС15	0,91		0,91	0,91	6,2	2,2		8,4	0,4	9,4		9,8	18,2	19,1

Привязан

Инв №

Провер.	Баранова		
Инж.	Ананьева		
Ст. инж.	Баранова		
Рук. гр.	Сычев		
Гл.констр	Шапиро		
Н.контр.	Сычев		
Нач. отд.	Красавин		

ТП 407-3-348.84 КЖИ ПС15

Панель стеновая (ПС 15)

Стадия	Масса	Масштаб
РП	0.08т	1:25
Лист	Листов 1	

ЦНИИЭП инженерного оборудования г Москва

Инв.№ подл. | Подпись и дата | Взам.инв.№

Копировал Музафарова

19650 04

Типовой проект 407-3-348.84 Альбом IV

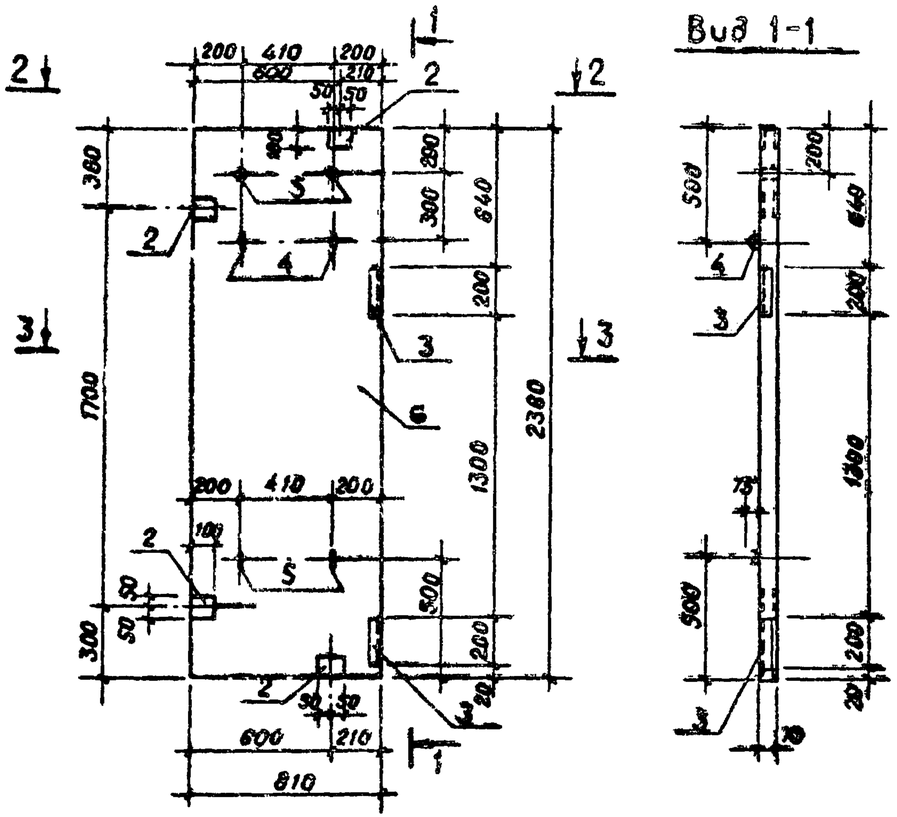

Плон 2-2

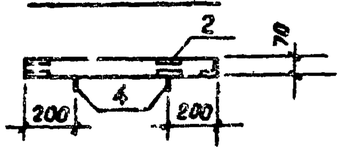

Армирование по 3-3

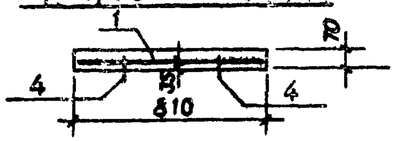

Формат	Зона	Поз	Обозначение	Наименование	Кол	Примечание
				Документация		
				Технические требования к изготовлению сборных железобетонных изделий		
				Сборочные единицы		
Б4		1		Сетка арматурная из $\frac{100/100/5/5}{800\times2350}$ ГОСТ 8478-81	1	5,23 кг
Б4		2	ТП 407-3-348.84 КЖИ МН1	Изделие закладное МН1	4	2,61 кг
Б4		3	Серия 3.400-6/76	Изделие закладное МН4-27	2	1,5 кг
				Детали		
Б4		4	ТП 407-3-348.84 КЖИ МН5	Петля для подъема МН5	4	1,1 кг
Б4		5		Труба 32 ГОСТ 3262-75 l=70	2	0,2 кг
				Материал		
Б4		6		Бетон М300, МРз 100		0,134 м³

Ведомость расхода стали на элемент, кг

Марка элемента	Изделия арматурные: Арматура класса Вр-I ТУ-14-4-659-75 ф5		Итого	Всего	Изделия закладные: Арматура класса А-I ГОСТ 5781-82 ф12	А-II ф10	А-III ф8	Итого	Прокат марки ВСт3пс6 ГОСТ 3262-75 Труба d_y=32	ГОСТ 8509-72 ∠63×6	ГОСТ 103-76 ⊏8×100	Итого	Всего	Общий расход
ПС16	5,23		5,23	5,23	4,4	4,2	0,8	9,4	0,4	2,2	6,3	8,9	18,3	23,5

Провер.	Баранова		
Инж.	Ананьева		
Ст. инж.	Баранова		
Рук. гр.	Сычев		
Гл. констр.	Шалиро		
Н. контр.	Сычев		
Нач. отд.	Красавин		

Привязан

Инв №

ТП 407-3-348.84 КЖИ ПС16

Панель стеновая (ПС 16)

Стадия	Масса	Масштаб
РП	0,342т	1:25
Лист	Листов 1	

ЦНИИЭП инженерного оборудования г. Москва

Инв. № подл. | Подпись и дата | Взам. инв. №

Копировал Музафарова

19650

Альбом IV

Типовой проект 407-3-348.84

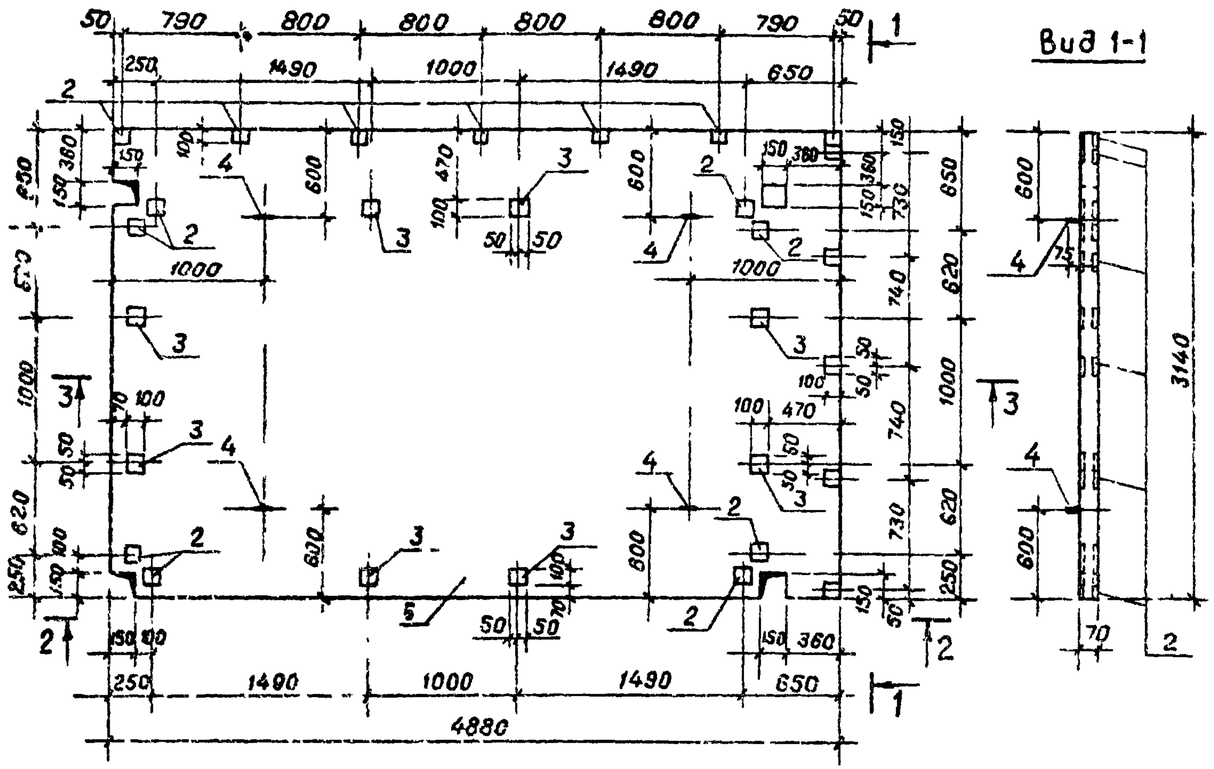

Формат	Зона	Поз	Обозначение	Наименование	Кол	Примечание
				Документация		
				Технические требования к изготовлению сборных железобетонных изделий		
				Сборочные единицы		
Б4				Сетка арматурная из		
		1		$\frac{200/200/5/5}{3130 \times 4870}$ ГОСТ 8478-81	1	21,2 кг
Б4		2	ТП 407-3-348.84 КЖИ МН1	Изделие закладное МН1	20	2,61 кг
Б4		3	МН3	Изделие закладное МН3	8	3,26 кг
				Детали		
Б4		4	ТП 407-3-348.84 КЖИ МН5	Петля для подъема МН5	4	1,1 кг
				Материал		
Б4		5		Бетон М300, $МР_3$ 100		1,075 м³

Вид 2-2

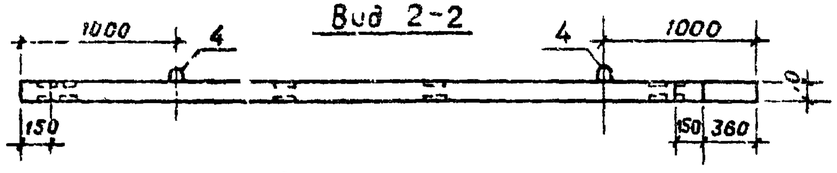

Армирование по 3-3

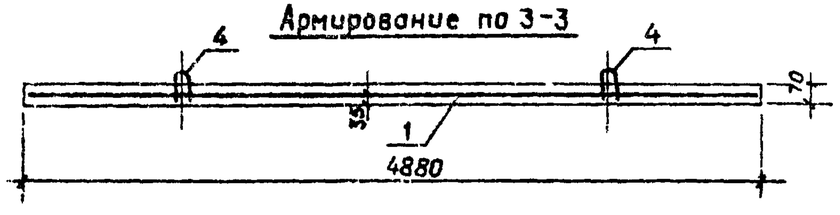

Ведомость расхода стали на элемент, кг

Марка элемента	Изделия арматурные: Арматура класса Вр-II ГОСТ 8480-63 ф5		Итого	Всего	Изделия закладные: Арматура класса А-I ГОСТ 5781-82 ф12	А-II ф10		Итого	Прокат марки Вст3пс6 ГОСТ 103-76 -8×100			Итого	Всего	Общий расход
ПС17	21,2		21,2	21,2	4,4	36,5		40,9	41,8			41,8	82,7	103,9 кг

Провер.	Баранова		
Инж.	Ананьева		
Ст. инж.	Баранова		
Рук. гр.	Сычев		
Гл. констр	Шапиро		
Н. контр.	Сычев		
Нач отд	Красавин		

ТП 407-3-348.84 КЖИ ПС17

Панель перекрытия (ПС 17)

Стадия	Масса	Масштаб
РП	2,69 т	1:40
Лист	Листов	

ЦНИИЭП инженерного оборудования г. Москва

Привязан

Инв №

Инв.№ подл. | Подпись и дата | Взам инв.№

Копировал Музафарова

.9650-04

Альбом IV

Типовой проект 407-3-348.84

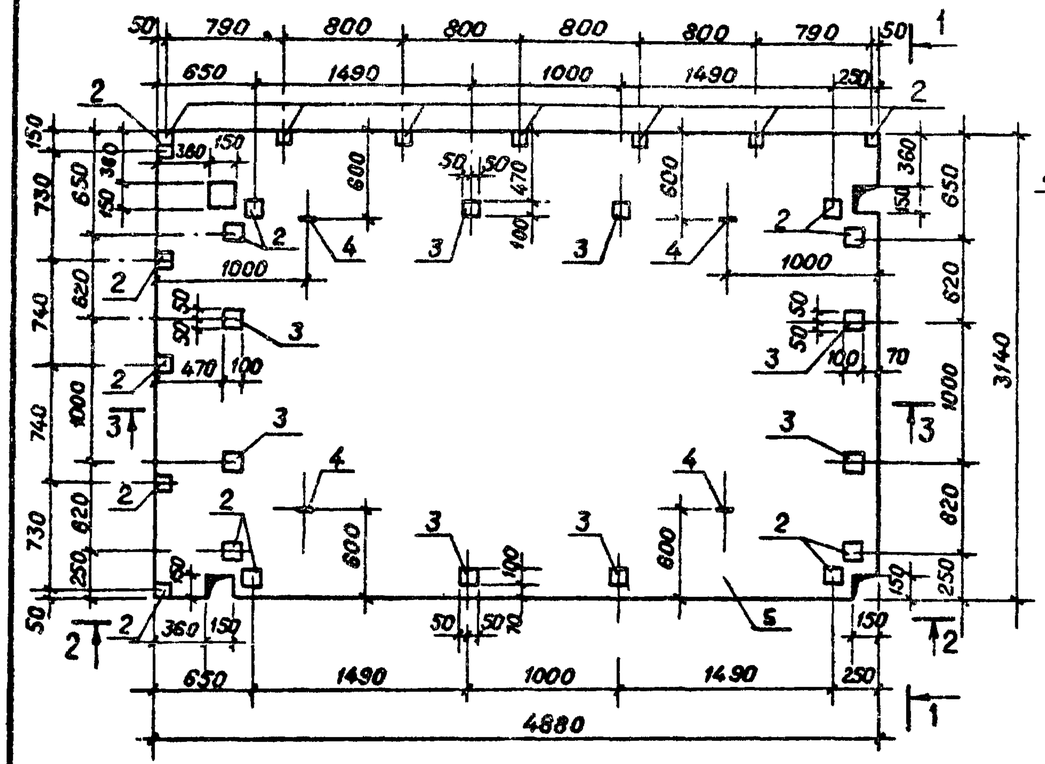

Вид 1-1

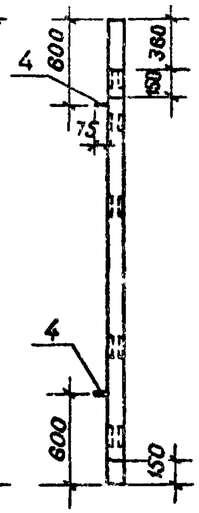

Вид 2-2

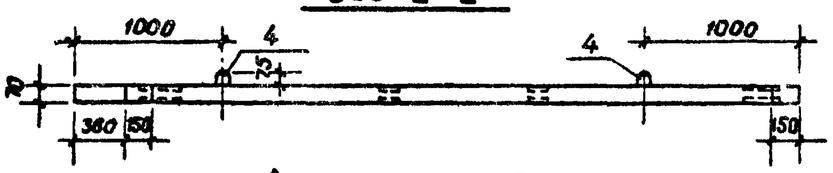

Армирование по 3-3

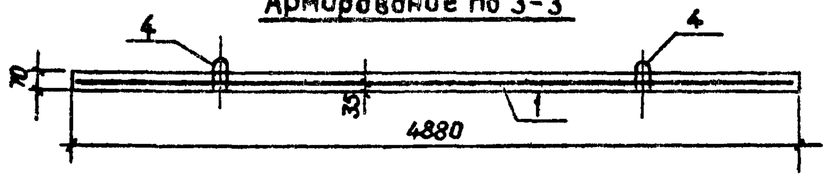

Формат	Зона	Поз	Обозначение	Наименование	Кол.	Примечание
				Документация		
				Технические требования к изготовлению сборных железобетонных изделий		
				Сборочные единицы		
Б4		1		Сетка арматурная из $\frac{200/200/5/5}{3130\times4870}$ ГОСТ 8478-81	1	21,2кг
Б4		2	ТП 407-3-348.84 КЖИ МН1	Изделие закладное МН1	20	2,61кг
Б4		3	МН3	Изделие закладное МН3	8	3,26кг
				Детали		
Б4		4	ТП 407-3-348.84 КЖИ МН5	Петля для подъема МН5	4	1,1кг
				Материал		
Б4		5		Бетон М300, МРз 100		1,075м³

Ведомость расхода стали на элемент, кг

Марка элемента	Изделия арматурные: Арматура класса Вр-II ГОСТ 8480-63 Ф5		Итого	Всего	Изделия закладные: Арматура класса А-I ГОСТ 5781-82 Ф12	А-II Ф10		Итого	Прокат марки ВСт3пс6 ГОСТ 103-76 -8×100			Итого	Всего	Общий расход
ПС18	21,2		21,2	21,2	4,4	36,5		40,9	41,8			41,8	82,7	103,9

Провер.	Баракова		
Инж.	Ананьева		
Ст инж.	Баранова		
Рук. гр.	Сычев		
Гл констр	Шапиро		
Н контр.	Сычев		
Нач отд.	Красавин		

ТП 407-3-348.84 КЖИ ПС18

Панель перекрытия (ПС18)

Стадия	Масса	Масштаб
РП	2,69т	1:40
Лист	Листов 1	

ЦНИИЭП инженерного оборудования г Москва

Привязан

Инв №

Инв № подл. | Подпись и дата | Взам. инв. №

Копировал Мизафарова

19650-04

Альбом IV

Типовой проект 407-3-348.84

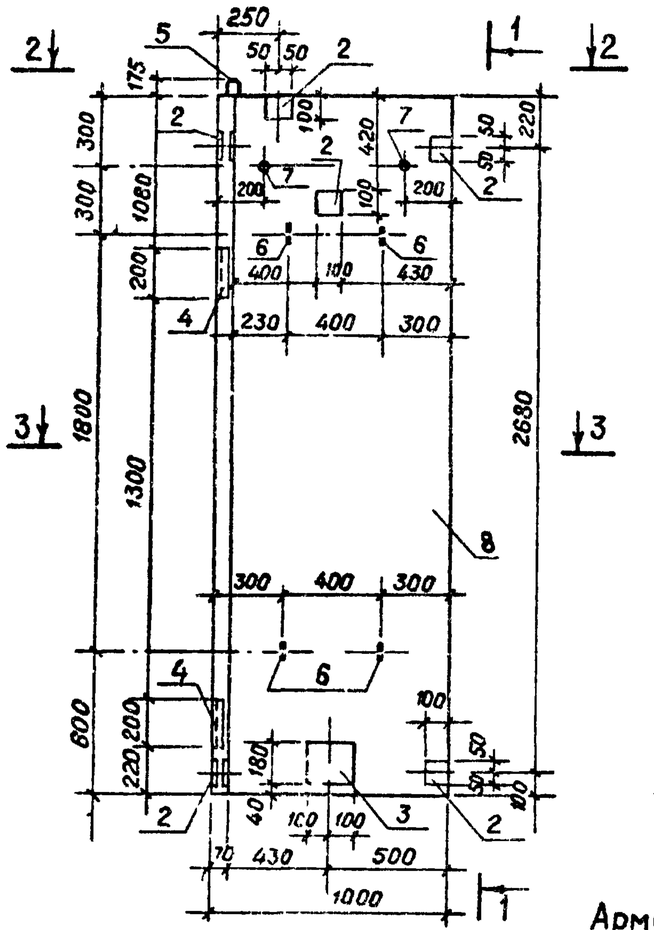

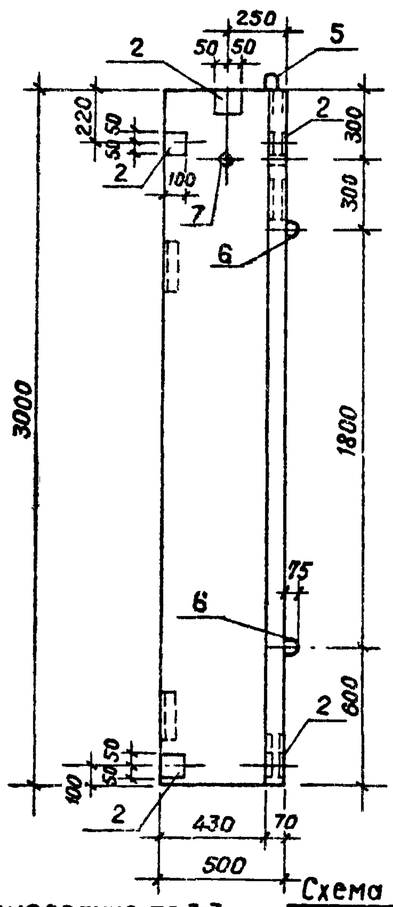

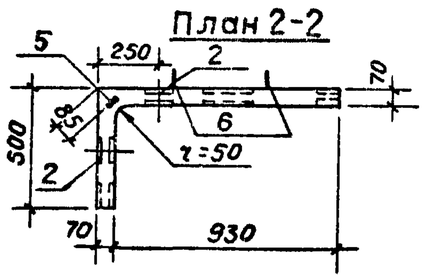

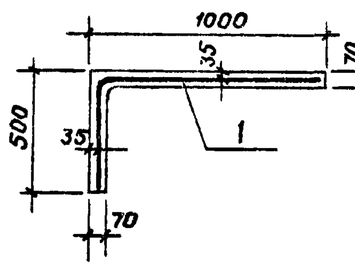

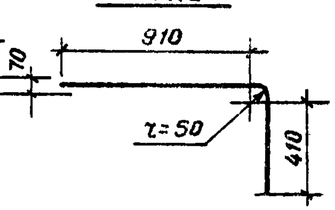

Формат	Зона	Поз.	Обозначение	Наименование	Кол.	Примечание
				Документация		
				Технические требования к изготовлению сборных железобетонных изделий		
				Сборочные единицы		
Б4		1		Сетка арматурная из		
				100/100, 5/5 / 1400 x 2990 ГОСТ 8478-81	1	11,7 кг
Б4		2	ТП 407-3-348.84 КЖИ МН1	Изделие закладное МН1	7	2,61 кг
Б4		3	МН2	МН2	1	6,99 кг
Б4		4	Серия 3.400-6/76	МИ4-27	2	1,5 кг
				Детали		
Б4		5	ТП 407-3-348.84 КЖИ МН4	Петля для подъема МН4	1	8,9 кг
Б4		6	МН5	МН5	4	1,1 кг
Б4		7		Труба 32 ГОСТ 3262-75 ℓ=70	3	0,2 кг
				Материал		
Б4		8		Бетон М300, МРз 100		0,3 м³

Ведомость расхода стали на элемент, кг

Марка элемента	Изделия арматурные: Арматура класса Вр-I ТУ-14-4-659-75 Ф5		Итого	Всего	Изделия закладные: Арматура класса А-I ГОСТ 5781-82 Ф22	А-I Ф12	А-II Ф10	Итого	Прокат марки ВСт3ПС6 ГОСТ 3262-75 Трубы dy=32	ГОСТ 8509-72 L63x6	ГОСТ 103-76 -8x100	-8x180	Итого	Всего	Общий расход
ПС19	11,7		11,7	11,7	6,9	4,4	9,1	20,4	0,6	2,2	11,0	5,1	18,9	39,3	51,0

Привязан

Инв №

Провер.	Баранова	
Инж.	Ананьева	
Ст. инж.	Баранова	
Рук. гр.	Сычев	
Гл. констр.	Шапиро	
Н. контр.	Сычев	
Нач. отд.	Красавин	

ТП 407-3-348.84 КЖИ ПС19

Панель стеновая (ПС19)

Стадия	Масса	Масштаб
РП	0,75 т	1:25

Лист | Листов 1

ЦНИИЭП инженерного оборудования г. Москва

Копировал Музафарова

Инв. № подл. | Подпись и дата | Взам. инв. №

19650-04

Альбом IV

Типовой проект 407-3-348.84

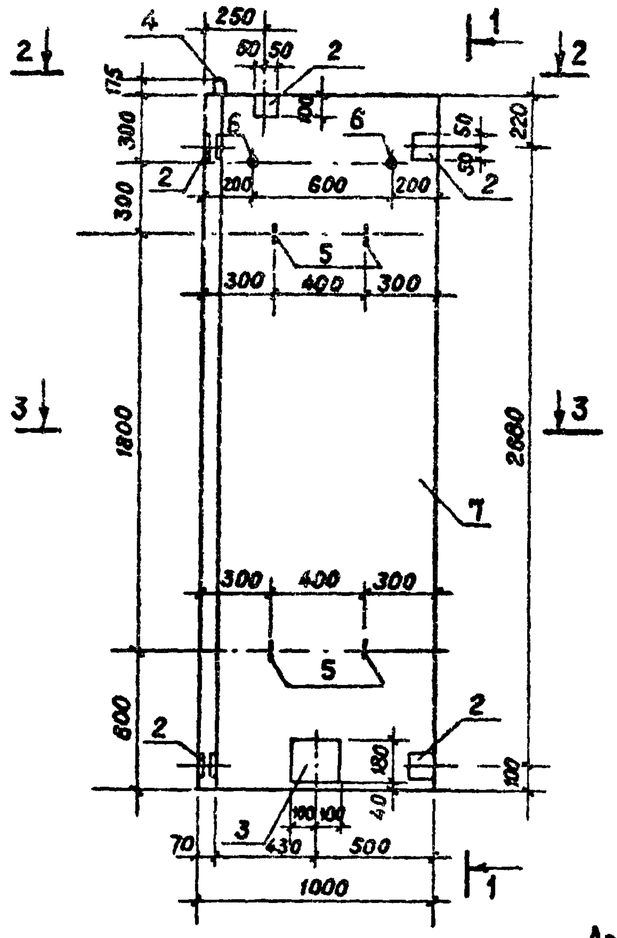

Вид 1-1

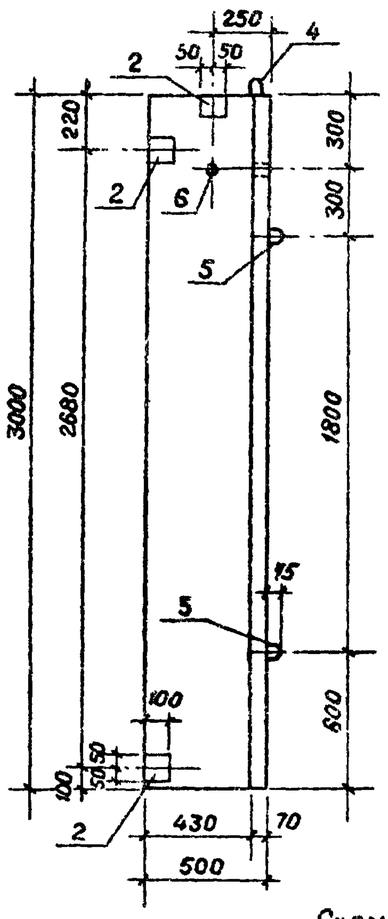

План 2-2

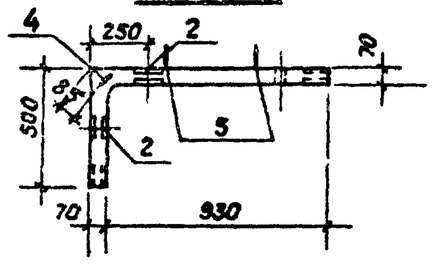

Армирование по 3-3

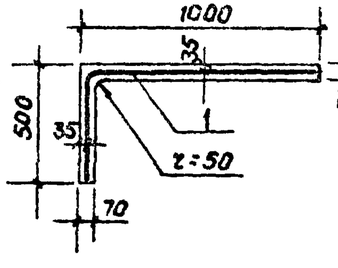

Схема сгиба сетки

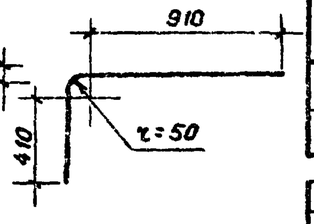

Формат	Зона	Поз	Обозначение	Наименование	Кол	Примечание
				Документация		
				Технические требования к изготовлению сборных железобетонных изделий		
				Сборочные единицы		
Б4		1		Сетка арматурная из		
				$\frac{100\|100\|5\|5}{1400\times2990}$ ГОСТ 8478-81	1	11,7 кг
Б4		2	ТП 407-3-348.84 КЖИ МН1	Изделие закладное МН1	8	2,61 кг
Б4		3	МН2	МН2	1	6,99 кг
				Детали		
Б4		4	ТП 407-3-348.84 КЖИ МН4	Петля для подъема МН4	1	6,9 кг
Б4		5	МН5	МН5	4	1,1 кг
Б4		6		Труба 32 ГОСТ 3262-75 ℓ=70	3	0,2 кг
				Материал		
Б4		7		Бетон М300, МРз100		0,3 м³

Ведомость расхода стали на элемент, кг

Марка элемента	Изделия арматурные: Арматура класса Вр-I, ТУ-14-4-659-75 Ф5		Итого	Всего	Изделия закладные: Арматура класса А-I, ГОСТ 5781-82 Ф22	Ф12	А-II Ф10	Итого	Прокат марки ВСт3ПС6: ГОСТ 3262-75 Труба d_y=32	ГОСТ 103-76 8×100	8×180	Итого	Всего	Общий расход
ПС 20	11,7		11,7	11,7	6,9	4,4	8 1	19,4	0,6	9,4	5,1	14,5	33,9	45,6

Привязан

Инв №

Провер.	Баранова	
Инж.	Ананьева	
Ст. инж.	Баранова	
Рук. гр	Сычев	
Гл. конст.	Шапиро	
Н. контр.	Сычев	
Нач. отд.	Красавин	

ТП 407-3-348.84 КЖИ, ПС20

Панель стеновая (ПС 20)

Стадия	Масса	Масштаб
РП	0,75 т	1:25
Лист	Листов 1	

ЦНИИЭП инженерного оборудования г Москва

Инв. № подл. | Подпись и дата | Взам. инв. №

Копировал Мухаффарова

13550-04

Альбом IV

Типовой проект 407-3-348.84

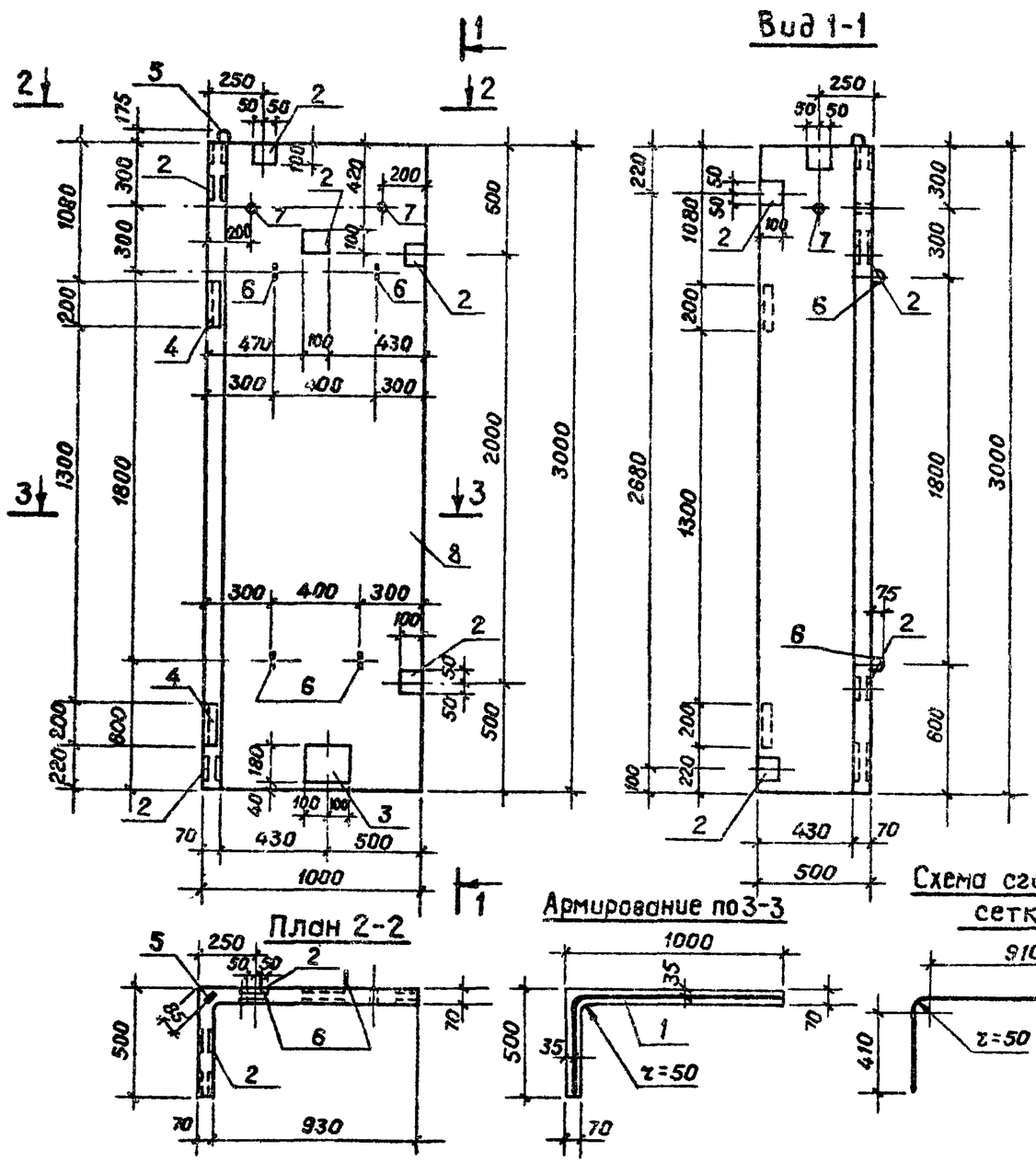

Формат	Зона	Поз.	Обозначение	Наименование	Кол.	Примечание
				Документация		
				Технические требования к изготовлению сборных железобетонных изделий		
				Сборочные единицы		
Б4		1		Сетка арматурная из		
				100/100/5/5 / 1400 x 2990 ГОСТ 8478-81	1	11,7 кг
Б4		2	ТП 407-3-348.84 КЖИ МН1	Изделие закладное МН1	7	2,61 кг
Б4		3	МН2	Изделие закладное МН2	1	6,99 кг
Б4		4	Серия 3,400-6/78	Изделие закладное МН4-27	2	1,5 кг
				Детали		
Б4		5	ТП 407-3-348.84 КЖИ МН4	Петля для подъема МН4	1	6,9 кг
Б4		6	МН5	МН5	4	1,1 кг
Б4		7		Труба 32 ГОСТ 3262-75 ℓ=70	3	0,2 кг
				Материал		
Б4		8		Бетон М300, МРз100		0,3 м³

Ведомость расхода стали на элемент, кг

Марка элемента	Изделия арматурные: Арматура класса Вр-I, ТУ-14-4-659-75, Ф5		Итого	Всего	Изделия закладные: Арматура класса А-I, ГОСТ 5781-82, Ф22	Ф12	Ф10	Итого	Прокат марки ВСт3пс6: ГОСТ 3262-75 Труба dy 32	ГОСТ 8509-72 Б63х6	ГОСТ 103-76 -8-100	-8-180	Итого	Всего	Общий расход
ПС21	11,7		11,7	11,7	6,9	4,4	9,1	20,4	0,6	2,2	14,0	5,1	18,9	39,3	51,0

Провер.	Баранова		
Инж.	Ананьева		
Ст. инж.	Баранова		
Рук. гр.	Сычев		
Гл. констр.	Шапиро		
Н. контр.	Сычев		
Нач. отд.	Красавин		

Привязан

Инв №

ТП 407-3-348.84 КЖИ ПС21

Панель стеновая (ПС 21)

Стадия	Масса	Масштаб
РП	0,75т	1:25

Лист Листов 1

ЦНИИЭП инженерного оборудования г. Москва

Инв. № подл. | Подпись и дата | Взам. инв. №

Копировал Музафарова

19-59-04

Альбом IV

Типовой проект 407-3-348.84

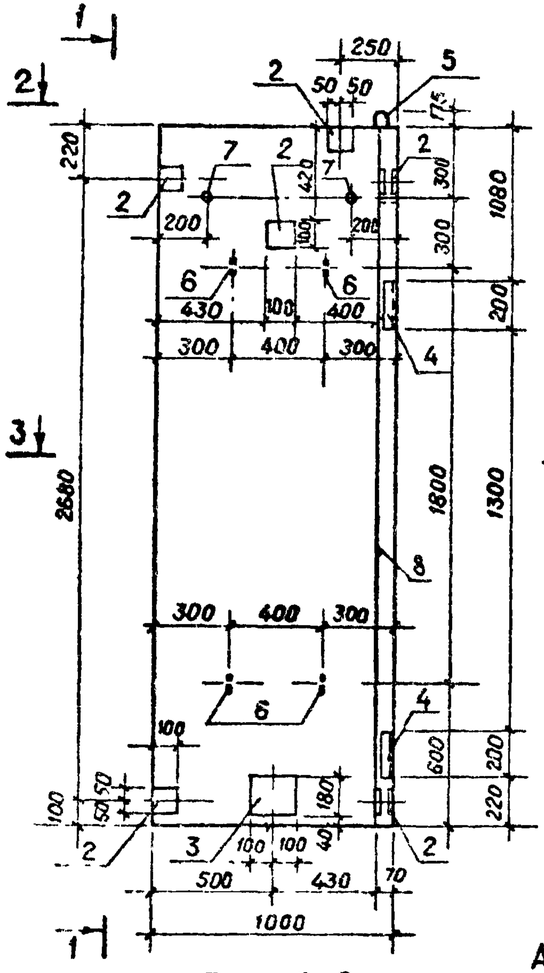

Вид 1-1

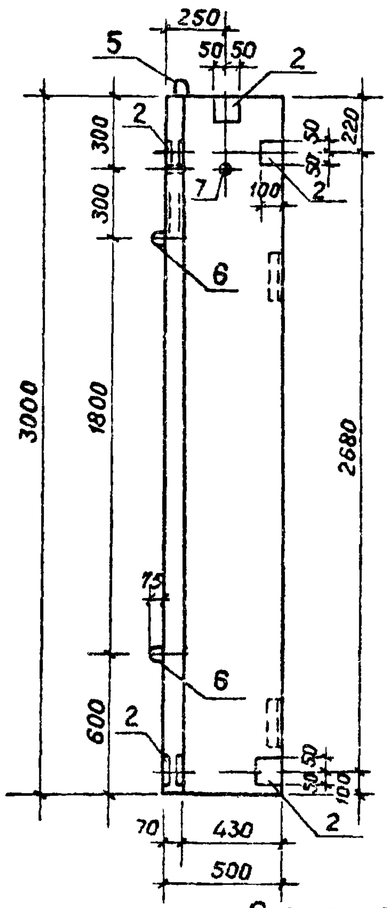

План 2-2

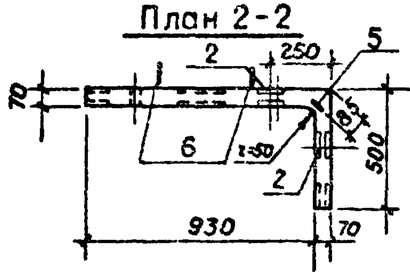

Армирование по 3-3

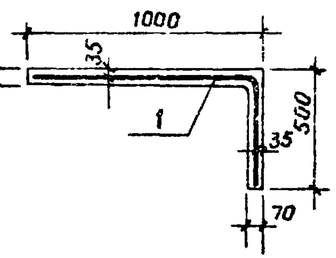

Схема сгиба сетки

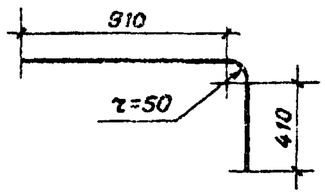

Формат	Зона	Поз	Обозначение	Наименование	Кол	Примечание
				Документация		
				Технические требования к изготовлению сборных железобетонных изделий		
				Сборочные единицы		
Б4		1		Сетка арматурная из		
				$\frac{100/100/5/5}{1400*2990}$ ГОСТ8478-81	1	11,7кг
Б4		2	ТП 407-3-348 84 КЖИ МН1	Изделие закладное МН1	7	2,61кг
Б4		3	МН2	МН2	1	6,09кг
Б4		4	Серия 3.400-6/76	МИ4-27	2	1,5кг
				Детали		
Б4		5	ТП 407-3-348 84 КЖИ МН4	Петля для подъема МН4	1	6,9кг
Б4		6	МН5	МН5	4	1,1кг
Б4		7		Труба 32 ГОСТ3262-75 ℓ=70	3	0,2кг
				Материал		
Б4		8		Бетон М300, МРз 100		0,3м³

Ведомость расхода стали на элемент, кг

Марка элемента	Изделия арматурные: Арматура класса Вр-I ТУ-14-4-659-75 Ф5		Итого	Всего	Изделия закладные: Арматура класса А-I ГОСТ 5781-82 Ф22	Ф12	А-II Ф10	Итого	Прокат марки ВСт3ПС6: ГОСТ 3262-75 Труба dу=32	ГОСТ 8509-72 ∠63×6	ГОСТ 103-76 -8×100	-8×180	Итого	Всего	Общий расход
ПС22	11,7		11,7	11,7	6,9	4,4	9,1	20,4	0,6	2,2	11,0	5,1	18,9	39,3	31,0

Привязан

Инв №

Провер.	Баранова	
Инж.	Ананьева	
Ст. инж.	Баранова	
Рук. гр.	Сычев	
Гл. конст.	Шапиро	
Н. контр.	Сычев	
Нач. отд.	Красавин	

ТП 407-3-348.84 КЖИ ПС22

Панель стеновая (ПС22)

Стадия	Масса	Масштаб
РП	0,75т	1:25
Лист	Листов 1	

ЦНИИЭП инженерного оборудования

Инв. № подл. | Подпись и дата | Взам. инв. №

Копировал Музафарова

Альбом IV

Типовой проект 407-3-348.84

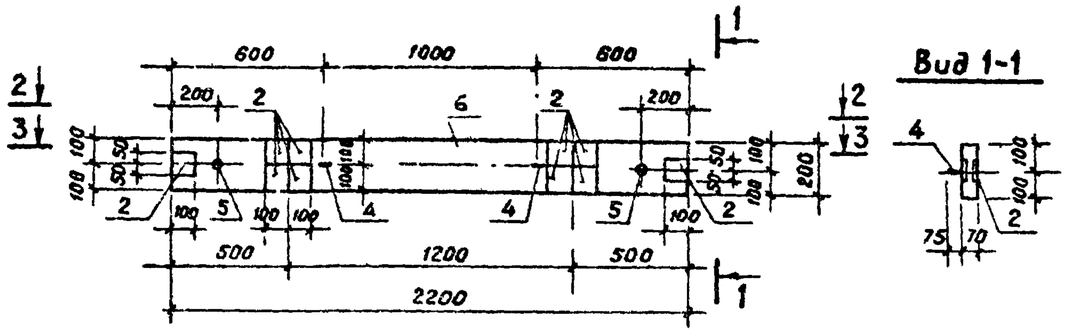

Вид 1-1

План 2-2

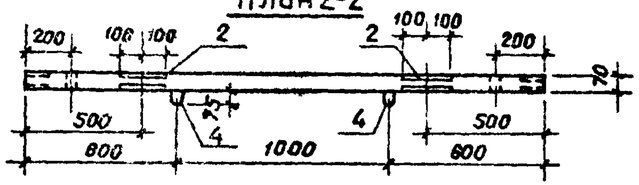

Армирование по 3-3

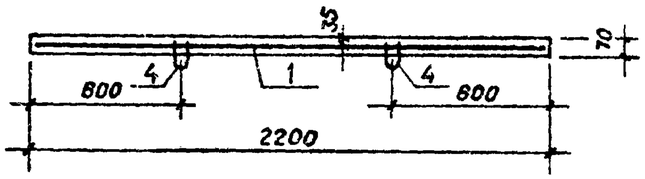

Формат	Зона	Поз	Обозначение	Наименование	Кол	Примечание
				Документация		
				Технические требования к изготовлению сборных железобетонных изделий		
				Сборочные единицы		
Б4		1		Сетка арматурная из		
				$\frac{100/100/5/5}{190 \times 2190}$ ГОСТ 8478-81	1	1,13 кг
Б4		2	ТП 407-3-348.84 КЖИ МН1	Изделие закладное МН1	10	2,81 кг
				Детали		
Б4		4	ТП 407-3-348.84 КЖИ МН5	Петля для подъема МН5	2	1,1 кг
Б4		5		Труба 32 ГОСТ 3262-75 ℓ=70	2	0,2 кг
				Материал		
Б4		6		Бетон М300, МРз 100		0,031 м³

Ведомость расхода стали на элемент, кг

Марка элемента	Изделия арматурные				Изделия закладные									Общий расход
	Арматура класса Вр-I			Всего	Арматура класса А-II	А-I			Прокат марки ВСт3ПС6				Всего	
	ТУ 14-4-659-75				ГОСТ 5781-82				ГОСТ 3262-75					
	Ф5		Итого		Ф10	Ф12		Итого	Труба dy=32	-8×100		Итого		
ПС 23	1,13		1,13	1,13	10,4	2,2		12,6	0,4	15,7		16,1	28,7	29,8

Привязан

Инв №

Провер.	Баранова		
Инж.	Ананьева		
Ст. инж.	Баранова		
Рук. гр.	Сычев		
Гл. констр.	Шапиро		
Н. контр.	Сычев		
Нач. отд.	Красавин		

ГП 407-3-348.84 КЖИ ПС23

Панель стеновая (ПС 23)

Стадия	Масса	Масштаб
РЛ	0,077т	1:25
Лист	Листов 1	

ЦНИИЭП инженерного оборудования г Москва

Инв. № подл. | Подпись и дата | Взам. инв. №

Копировал Музафарова

19650-01

Альбом IV

Типовой проект 407-3-348.84

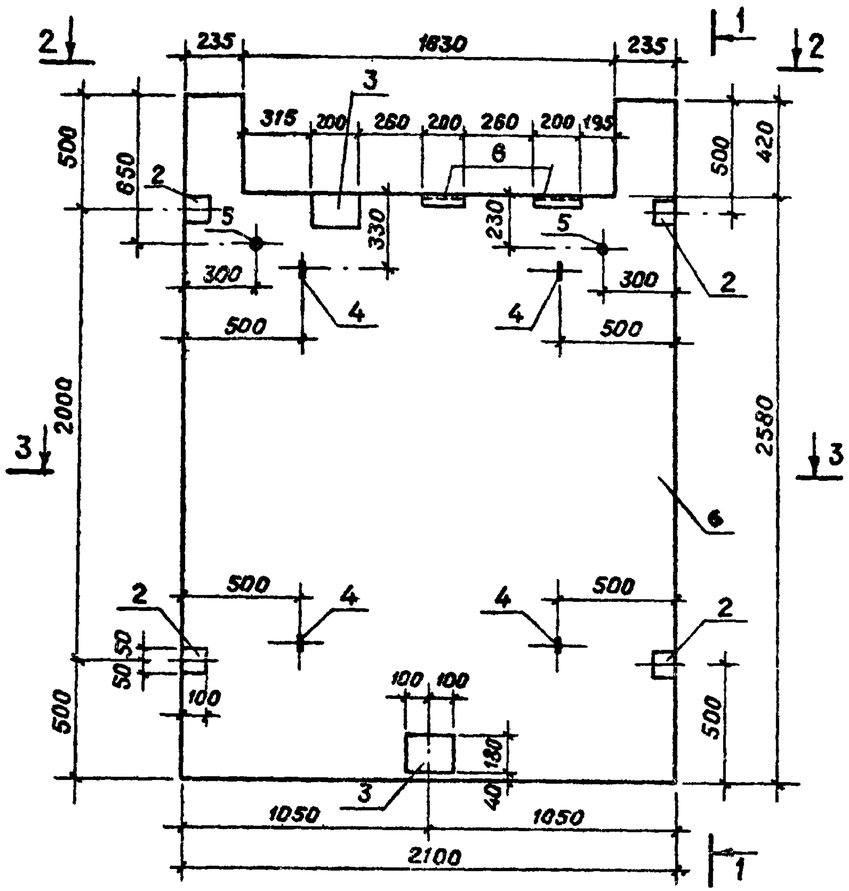

План 2-2

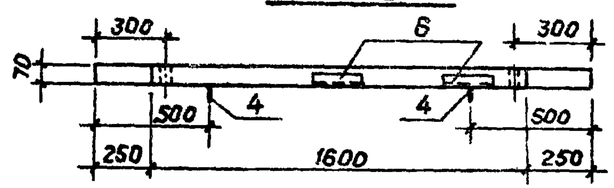

Армирование по 3-3

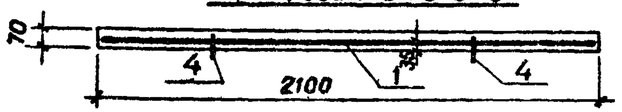

Вид 1-1

Формат	Зона	Поз.	Обозначение	Наименование	Кол.	Примечание
				Документация		
				Технические требования к изготовлению сборных железобетонных изделий		
				Сборочные единицы		
Б4		1		Сетка арматурная из		
				$\frac{100\,100\,7\,5\,5}{2090 \times 2990}$ ГОСТ 8478-81	1	17,35 кг
Б4		2	ТП 407-3-348.84 КЖИ МН1	Изделие закладное МН1	4	2,61 кг
Б4		3	МН2	Изделие закладное МН2	2	6,99 кг
Б4		6	Серия 3.400-6/76	Изделие закладное МН4-27	2	1,5 кг
				Детали		
Б4		4	ТП 407-3-348.84 КЖИ МН5	Петля для подъема МН5	4	1,1 кг
Б4		5		Труба 32 ГОСТ 3262-75 ℓ=70	2	0,2 кг
				Материал		
Б4		6		Бетон М300, МРз 100		0,394 м³

Ведомость расхода стали на элемент, кг

Марка элемента	Изделия арматурные				Изделия закладные										Общий расход
	Арматура класса			Всего	Арматура класса				Прокат марки					Всего	
	Вр-I				A-I	A-II	A-III		ВСт3 ПС6						
	ТУ-14-4-659-75				ГОСТ 5781-82				ГОСТ 3262-75	ГОСТ 8509-72	ГОСТ 103-76				
	Ф5		Итого		Ф12	Ф10	Ф8	Итого	Труба d_y=32	∠63×6	-8×100	-8×180	Итого		
ПС 24	17,35		17,35	17,35	4,4	7,9	0,8	13,1	0,4	2,2	6,3	10,2	19,1	32,2	49,6

Провер.	Баранова		
Инж.	Ананьева		
Ст. инж.	Баранова		
Рук. гр.	Сычев		
Гл. конст.	Шапиро		
Н. контр.	Сычев		
Нач. отд.	Красавин		

Привязан

Инв №

ТП 407-3-348.84 КЖИ ПС24

Панель стеновая (ПС 24)

Стадия	Масса	Масштаб
РП	0,98 т	1:25
Лист	Листов 1	

ЦНИИЭП инженерного оборудования г Москва

Инв. № подл. | Подпись и дата | Взам. инв. №

Копировал Музафарова

19650-04

Альбом V

Типовой проект 407-3-348.84

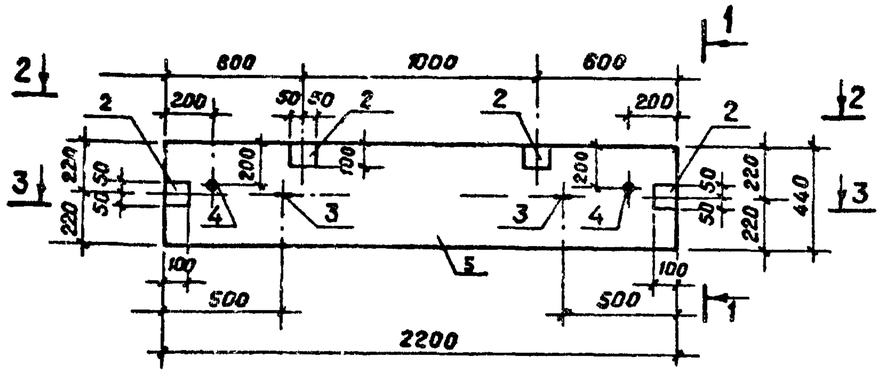

Вид 1-1

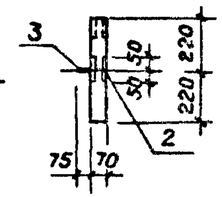

План 2-2

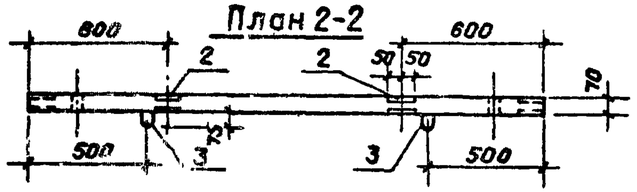

Армирование по 3-3

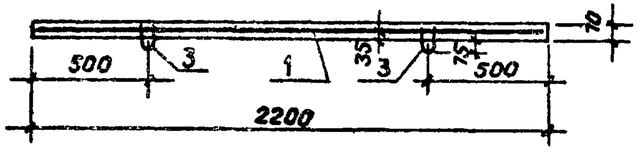

Формат	Зона	Поз	Обозначение	Наименование	Кол	Примечание
				Документация		
				Технические требования к изготовлению сборных железобетонных изделий		
				Сборочные единицы		
Б4		1		Сетка арматурная из		
				$\frac{100/100/5/5}{430 \times 2190}$ ГОСТ 8478-81	1	2,62кг
Б4		2	ТП 407-3-348.84 КЖИ МН1	Изделие закладное МН1	4	2,61кг
				Детали		
Б4		3	ТП 407-3-348.84 КЖИ МН5	Петля для подъема МН5	2	1,1кг
Б4		4		Труба 32 ГОСТ 3262-75 ℓ=70	2	0,2кг
				Материал		
Б4		5		Бетон М300, МРз100		0,067м³

Ведомость расхода стали на элемент, кг

Марка элемента	Изделия арматурные: Арматура класса Вр-I ТУ-14-4-659-75 Ф5		Итого	Всего	Изделия закладные: Арматура класса А-II ГОСТ 5781-82 Ф10	А-I Ф12		Итого	Прокат марки ВСт3пс6 ГОСТ 3262-75 Труба dy=32	ГОСТ 103-76 -8×100		Итого	Всего	Общий расход
ПС25	2,62		2,62	2,62	4,2	2,2		6,4	0,4	6,3		6,7	13,1	15,7

Привязан

Инв №

Провер.	Баранова	
Инж.	Ананьева	
Ст. инж.	Баранова	
Рук. гр.	Сычев	
Гл.констр.	Шапиро	
Н.контр.	Сычев	
Нач.отд.	Красавин	

ТП 407-3-348.84 КЖИ ПС25

Панель стеновая (ПС25)

Стадия	Масса	Масштаб
РП	0,168т	1:25

Лист 1 Листов 1

ЦНИИЭП инженерного оборудования г. Москва

Инв. № подл. | Подпись и дата | Взам. инв. №

Копировал Музафарова

19650-04

Альбом IV

Типовой проект 407-3-348.84

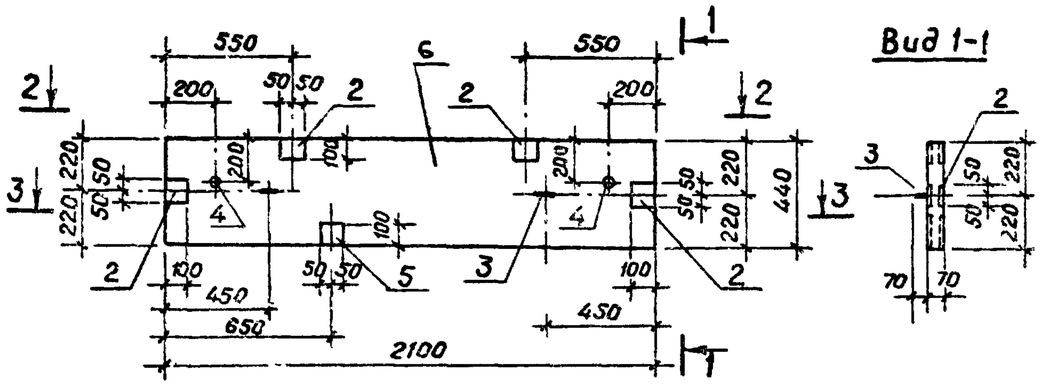

План 2-2

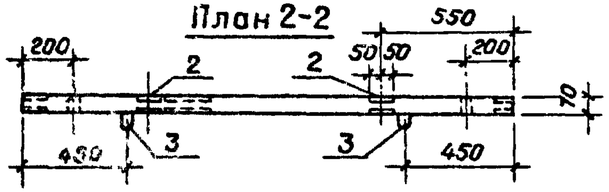

Армирование по 3-3

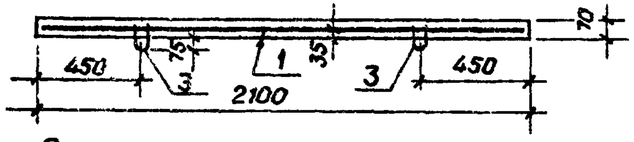

Ведомость расхода стали на элемент, кг

Марка элемента	Изделия арматурные				Изделия закладные									Общий расход
	Арматура класса Вр-I			Всего	Арматура класса А-II	А-I			Прокат марки ВСт3пс6				Всего	
	ТУ-14-4-659-75				ГОСТ 5781-82				ГОСТ 3262-75	ГОСТ 103-76				
	Ф5		Итого		Ф10	Ф12		Итого	Труба ду=32	-8×100		Итого		
ПС26	2,6		2,6	2,6	6,1	2,2		8,3	0,4	7,6		8,0	16,3	18,9

Формат	Зона	Поз	Обозначение	Наименование	Кол	Примечание
				Документация		
				Технические требования к изготовлению сборных железобетонных изделий		
				Сборочные единицы		
Б4		1		Сетка арматурная из		
				$\frac{100\|100\|5\|5}{430\times2090}$ ГОСТ 8478-81	1	2,6кг
Б4		2	ТП 407-3-348.84 КЖИ МН1	Изделие закладное МН1	4	2,61кг
Б4		5	МН3	МН3	1	3,26кг
				Детали		
Б4		3	ТП 407-3-348.84 КЖИ МН5	Петля для подъема МН5	2	1,1кг
Б4		4		Труба 32 ГОСТ 3262-75 ℓ=70	2	0,2кг
				Материал		
Б4		6		Бетон М300, $МР_3$ 100		0,065м³

Привязан

Инв №

Провер.	Баранова	
Инж.	Ананьева	
Ст. инж.	Баранова	
Рук. гр.	Сычев	
Гл. констр.	Шапиро	
Н. контр.	Сычев	
Нач. отд.	Красавин	

ТП 407-3-348.84 КЖИ ПС26

Панель стеновая (ПС26)

Стадия	Масса	Масштаб
РП	0,163т	1:25
Лист	Листов 1	

ЦНИИЭП инженерного оборудования г Москва

Инв. № подл. | Подпись и дата | Взам. инв. №

Копировал Музафарова

1965Д-04

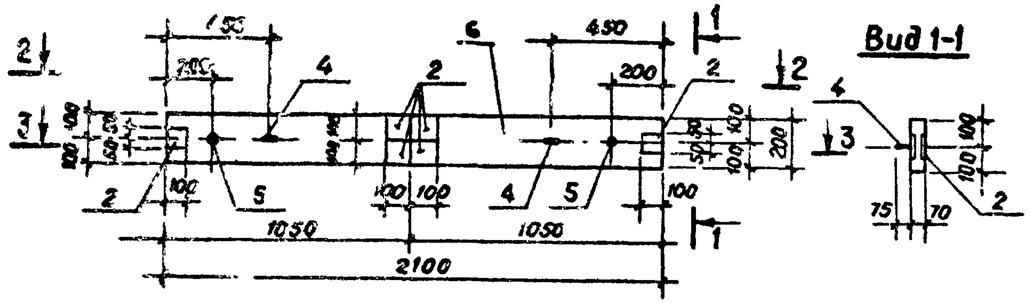

План 2-2

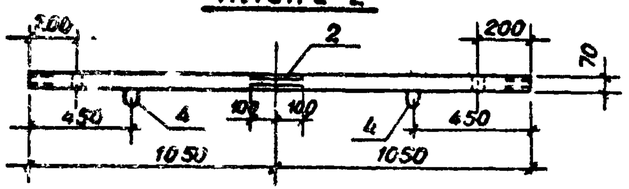

Армирование по 3-3

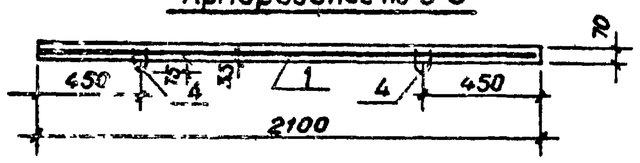

Ведомость расхода стали на элемент, кг

Марка элемента	Изделия арматурные				Изделия закладные									Общий расход
	Арматура класса Вр-I			Всего	Арматура класса				Прокат марки ВСт3пс6				Всего	
	ГУ 14-4-659-75				А-II	А-I			ГОСТ 3262-75	ГОСТ 103-76				
	Ф5		Итого		Ф10	Ф12		Итого	Труба ду=32	-8×100		Итого		
ПС27	1,1		1,1	1,1	6,2	2,2		8,4	0,4	9,4		9,8	18,2	19,3

Формат	Зона	Поз	Обозначение	Наименование	Кол	Примечание
				Документация		
				Технические требования к изготовлению сборных железобетонных изделий		
				Сборочные единицы		
Б4		1		Сетка арматурная из		
				$\frac{100/100/5/5}{1990\times2090}$ ГОСТ 8478-81	1	1,1 кг
Б4		2	ТП 407-3-348.84 КЖИ МН1	Изделие закладное МН1	6	2,61 кг
Б4		3				
				Детали		
Б4		4	ТП 407-3-348.84 КЖИ МН5	Петля для подъема МН5	2	1,1 кг
Б4		5		Труба 32 ГОСТ 3262-75 ℓ=70	2	0,2 кг
				Материал		
Б4		6		Бетон М300, МРз100		0,03 м³

Привязан

Инв №

Провер.	Баранова		
Инж.	Ананьева		
Ст. инж.	Баранова		
Рук. гр.	Сычев		
Гл. конст.	Шапиро		
Н. контр.	Сычев		
Нач. отд.	Красавин		

ТП 407-3-348.84 КЖИ ПС27

Панель стеновая (ПС27)

Стадия	Масса	Масштаб
РП	0,075т	1:25

Лист | Листов 1

ЦНИИЭП инженерного оборудования г Москва

Инв. № подл. | Подпись и дата | Взам. инв. №

Копировал Музафарова

19650-04

Альбом IV

Типовой проект 407-3-348.84

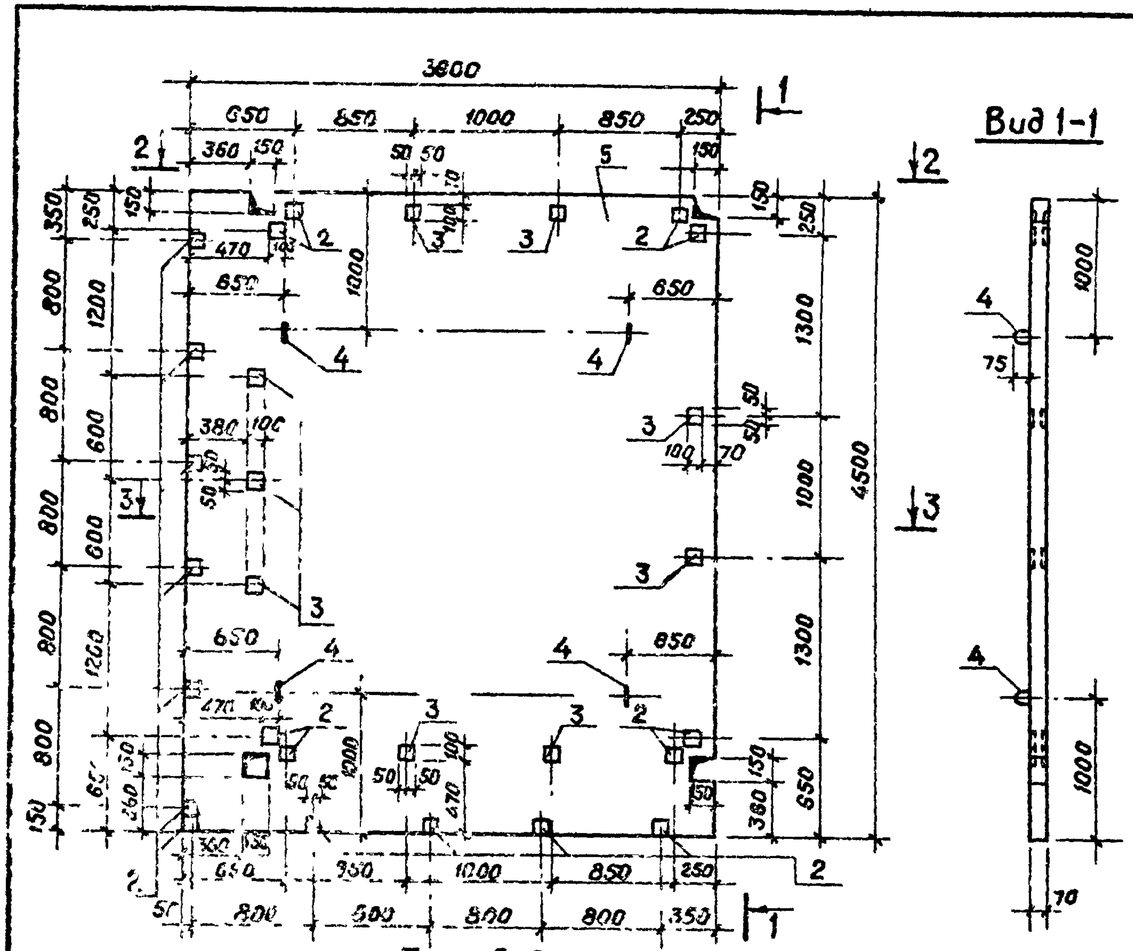

План 2-2

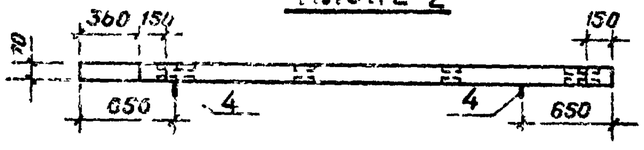

Армирование по 3-3

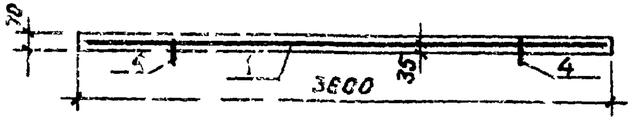

Формат	Зона	Поз	Обозначение	Наименование	Кол	Примечание
				Документация		
				Технические требования к изготовлению сборных железобетонных изделий		
				Сборочные единицы		
Б4		1		Сетка арматурная из		
				$\frac{200\|200\|5\|5}{3590 \times 4490}$ ГОСТ 8478-81	1	22,4 кг
Б4		2	ТП 407-3-348.84 КЖИ МН1	Изделие закладное МН1	19	2,61 кг
Б4		3	МН3	МН3	9	3,26 кг
				Детали		
Б4		4	ТП 407-3-348.84 КЖИ МН5	Петля для подъема МН5	4	1,1 кг
				Материал		
Б4		5		Бетон М300, МРз 100		1,14 м³

Ведомость расхода стали на элемент, кг

Марка элемента	Изделия арматурные				Изделия закладные									Общий расход
	Арматура класса Вр-II ГОСТ 8480-63			Всего	Арматура класса А-I ГОСТ 5781-82				Прокат марки ВСт3пс6 ГОСТ 103-76				Всего	
	Ф5		Итого		Ф12	Ф10		Итого	-8×100			Итого		
ПС28	22,4		22,4	22,4	4,4	37,4		41,8	41,7			41,7	83,5	105,9

Провер	Баранова		
Инж	Ананьева		
Ст инж	Баранова		
Рук гр	Сычев		
Гл конст	Шапиро		
Н контр	Сычев		
Нач отд	Красавин		

Привязан

Инв №

ТП 407-3-348.84 КЖИ ПС28

Панель перекрытия (ПС 28)

Стадия	Масса	Масштаб
РП	2,85т	1:40
Лист	Листов 1	

ЦНИИЭП инженерного оборудования г Москва

Инв № подл | Подпись и дата | Взам инв №

Копировал Музафарова

Альбом IV

Типовой проект 407-3-348.84

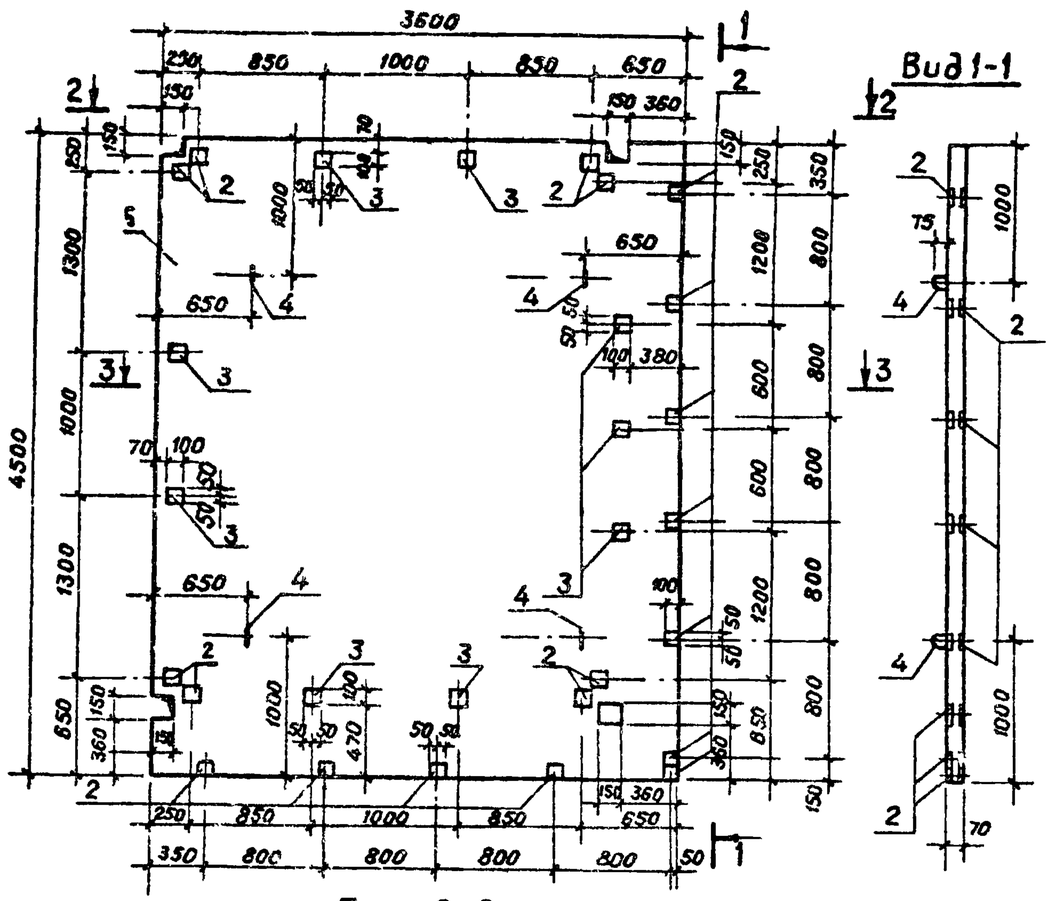

Формат	Зона	Поз	Обозначение	Наименование	Кол	Примечание
				Документация		
				Технические требования к изготовлению сборных железобетонных изделий		
				Сборочные единицы		
Б4		1		Сетка арматурная из		
				$\frac{200/200/5/5}{3590 \times 4490}$ ГОСТ 8478-81	1	22,4кг
Б4		2	ТП 407-3-348.84 КЖИ МН1	Изделие закладное МН1	19	2,61кг
Б4		3	МН3	МН3	9	3,26кг
				Детали		
Б4		4	ТП 407-3-348.84 КЖИ МН5	Петля для подъема МН5	4	1,1кг
				Материал		
Б4		5		Бетон М300, МРз100		1,14м³

Ведомость расхода стали на элемент, кг

Марка элемента	Изделия арматурные				Изделия закладные								Общий расход
	Арматура класса Вр-II ГОСТ 8480-63			Всего	Арматура класса А-I	А-II			Прокат марки ВСт3пс6 ГОСТ 103-76				
					ГОСТ 5781-82							Всего	
	Ф5		Итого		Ф12	Ф10		Итого	8×100			Итого	
ПС29	22,4		22,4	22,4	4,4	37,4		41,8	41,7			41,7	83,5	105,9

Провер.	Баранова		
Инж.	Ананьева		
Ст.инж.	Баранова		
Рук.гр.	Сычев		
Гл.констр.	Шапиро		
Н.контр.	Сычев		
Нач.отд.	Красавин		

Привязан

Инв №

ТП 407-3-348.84 КЖИ ПС29

Панель перекрытия (ПС 29)

Стадия	Масса	Масштаб
РП	2,85т	1:40
Лист	Листов 1	

ЦНИИЭП инженерного оборудования г Москва

Инв.№ подл. | Подпись и дата | Взам.инв.№

Копировал Музафарова

19650 ОУ

Альбом IV

Типовой проект 407-3-348.84

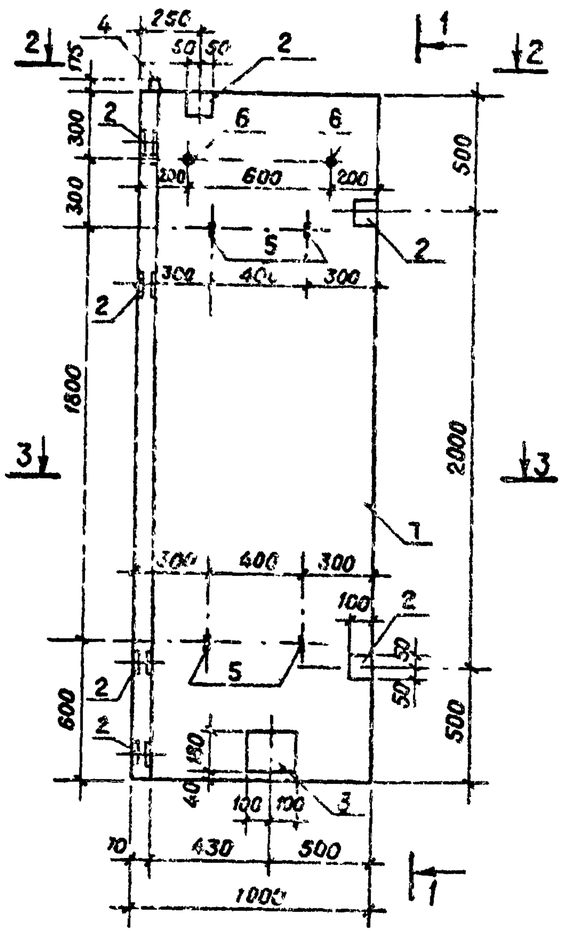

Вид 1-1

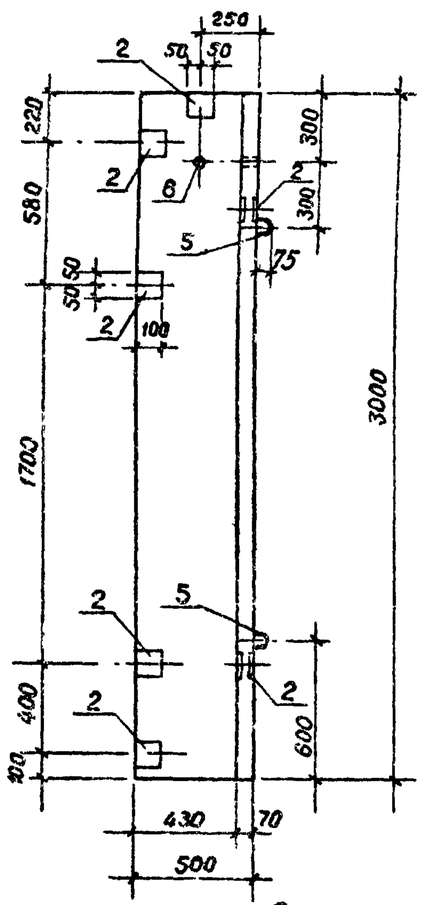

План 2-2

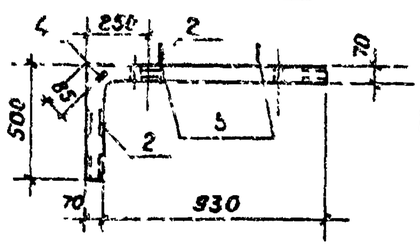

Армирование поз3-3

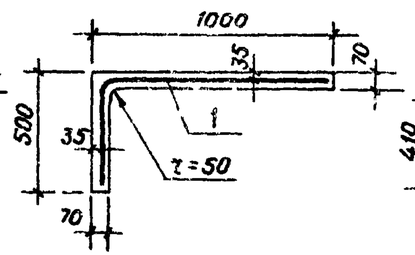

Схема сгиба сетки

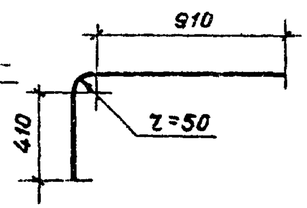

Формат	Зона	Поз	Обозначение	Наименование	Кол	Примечание
				Документация		
				Технические требования к изготовлению сборных железобетонных изделий		
				Сборочные единицы		
Б4		1		Сетка арматурная из		
				$\frac{100/100/5/5}{1400\times2990}$ ГОСТ 8478-81	1	11,7кг
Б4		2	ТП407-3-348.84 КЖИ МН1	Изделие закладное МН1	8	2,61кг
Б4		3	МН2	МН2	1	6,99кг
				Детали		
Б4		4	ТП407-3-348.84 КЖИ МН4	Петля для подъема МН4	1	8,9кг
Б4		5	МН5	МН5	4	1,1кг
Б4		6		Труба 32 ГОСТ3262-75 ℓ=10	3	0,2кг
				Материал		
Б4		7		Бетон М300, МРз100		0,3м³

Ведомость расхода стали на элемент, кг

Марка элемента	Изделия арматурные			Всего	Изделия закладные								Всего	Общий расход
	Арматура класса Вр-I ТУ-14-4-659-75				Арматура класса А-I ГОСТ 5781-82				Прокат марки ВСт3ПС6 ГОСТ 3262-75	ГОСТ 103-76				
	Ф5		Итого		Ф22	Ф12	Ф10	Итого	Труба $d_у$=32	-8×100	-8×180	Итого		
ПС30	11,7		11,7	11,7	6,9	4,4	10,2	21,5	0,6	12,6	5,1	18,3	39,8	51,5

Привязан

Инв №

Провер.	Баранова	
Инж.	Ананьева	
Ст. инж.	Баранова	
Рук. гр.	Сычев	
Гл. констр.	Шапиро	
Н. контр.	Сычев	
Нач. отд.	Красавин	

ТП 407-3-348.84 КЖИ ПС30

Панель стеновая (ПС30)

Стадия	Масса	Масштаб
РП	0,75т	1:25

Лист | Листов 1

ЦНИИЭП инженерного оборудования г Москва

Инв. № подл. | Подпись и дата | Взам. инв. №

Копировал Музафарова

19650-04

Альбом IV

Типовой проект 407-3-348.84

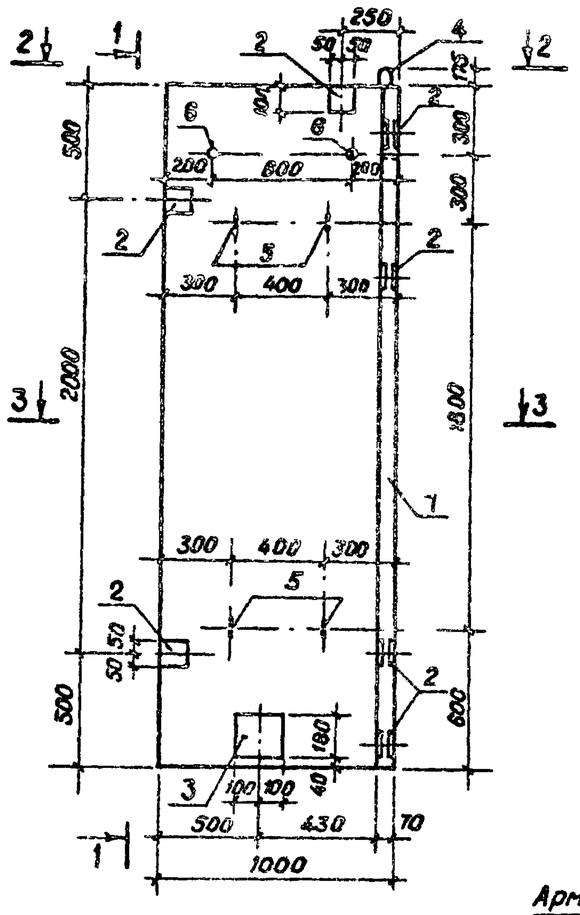

Вид 1-1

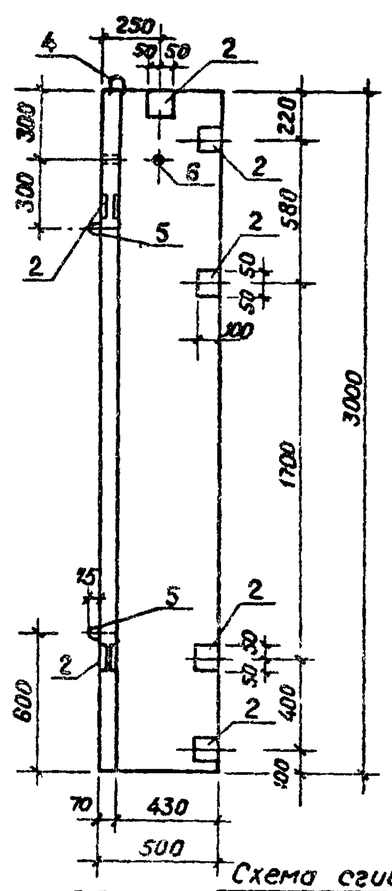

План 2-2

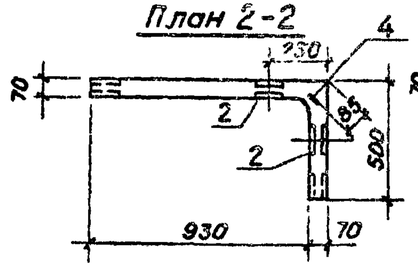

Армирование по 3-3

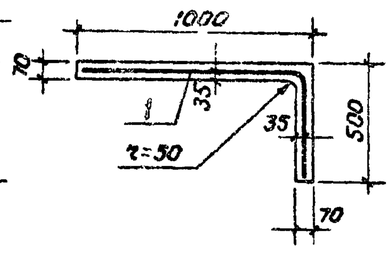

Схема сгиба сетки

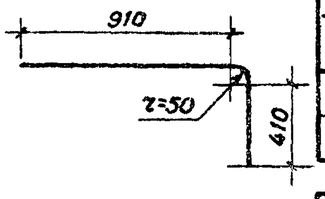

Формат	Зона	Поз	Обозначение	Наименование	Кол.	Примечание
				Документация		
				Технические требования к изготовлению сборных железобетонных изделий		
				Сборочные единицы		
Б4		1		Сетка арматурная из $\frac{100/100/5/5}{1400\times2990}$ ГОСТ 8478-81	1	11,7 кг
Б4		2	ТП 407-3-348.84 КЖИ МН1	Изделие закладное МН1	8	2,81 кг
Б4		3	МН2	МН2	1	6,99 кг
				Детали		
Б4		4	ТП 407-3-348.84 КЖИ МН4	Петля для подъема МН4	1	8,9 кг
Б4		5	МН5	МН5	4	1,1 кг
Б4		6		Труба 32 ГОСТ 3262-75 ℓ=70	3	0,2 кг
				Материал		
Б4		7		Бетон М300, МРз100		0,3 м³

Ведомость расхода стали на элемент, кг

Марка элемента	Изделия арматурные: Арматура класса Вр-I ТУ-14-4-659-75 Ф5		Итого	Всего	Изделия закладные: Арматура класса А-I ГОСТ 5781-82 Ф22	Ф12	Ф10	Итого	Прокат марки ВСт3пс6 ГОСТ 3262-75 Труба d_y=32	ГОСТ 103-76 -8×100	-8×180	Итого	Всего	Общий расход
ПС31	11,7		11,7	11,7	6,9	4,4	10,2	21,5	0,6	12,6	5,1	18,3	39,8	51,5

Провер.	Баранова		
Инж.	Ананьева		
Ст. инж.	Баранова		
Рук. гр.	Сычев		
Гл. констр.	Шапиро		
Н. контр.	Сычев		
Нач. отд.	Красавин		

Привязан

Инв №

ТП 407-3-348.84 КЖИ ПС31

Панель стеновая (ПС31)

Стадия	Масса	Масштаб
РП	0,75 т	1:25
Лист	Листов 1	

ЦНИИЭП инженерного оборудования г. Москва

Инв. № подл. | Подпись и дата | Взам. инв. №

Копировал Музафарова

19650-14

Альбом V

Типовой проект 407-3-348.84

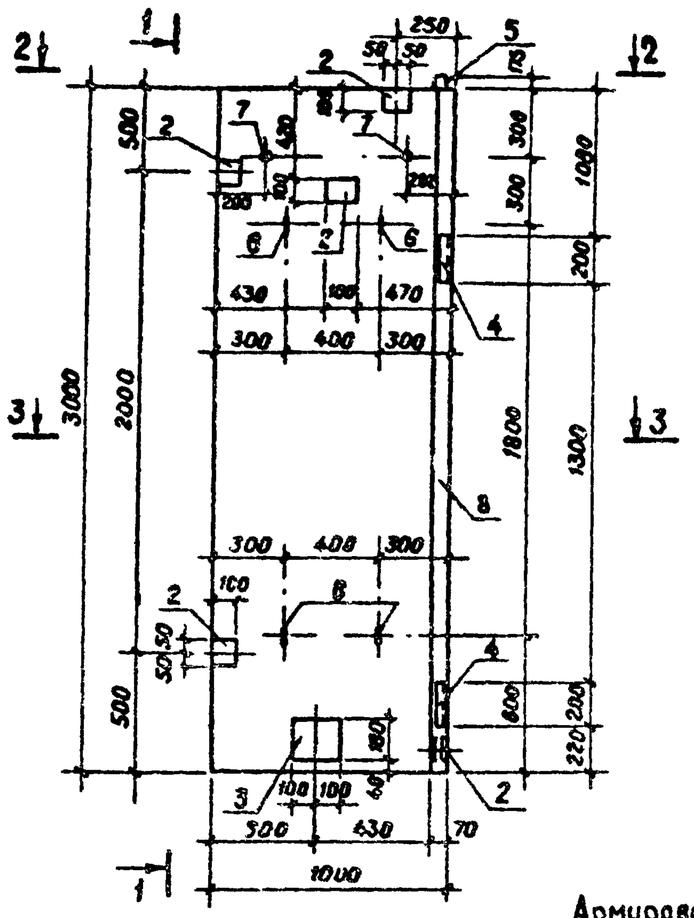

Вид 1-1

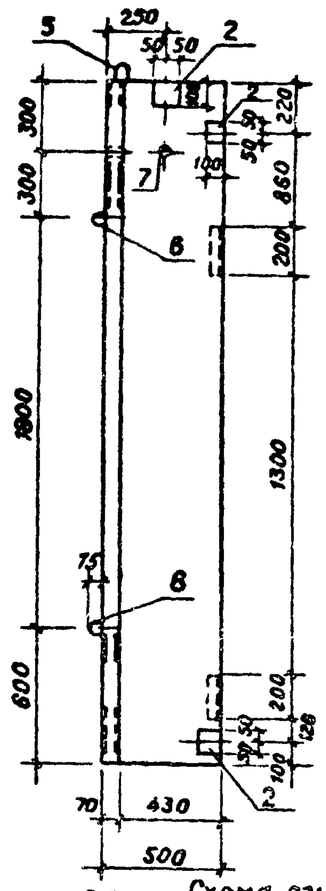

План 2-2

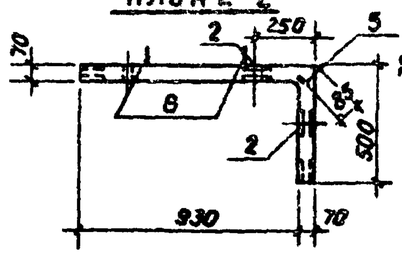

Армирование поз 3-3

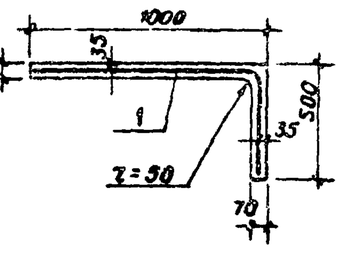

Схема сгиба сетки

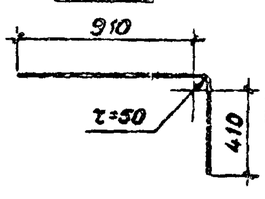

Формат	Зона	Поз.	Обозначение	Наименование	Кол.	Примечание
				Документация		
				Технические требования к изготовлению сборных железобетонных изделий		
				Сборочные единицы		
Б4		1		Сетка арматурная из		
				$\frac{100/100/5/5}{1490\times2990}$ ГОСТ 8478-81	1	11,7кг
Б4		2	ТП 407-3-348.84 КЖИ МН1	Изделие закладное МН1	7	2,61 кг
Б4		3	МН2	МН2	1	6,99кг
Б4		4	Серия 3.400-6/78	Изделие закладное МН4-27	2	1,5кг
				Детали		
Б4		5	ТП 407-3-348.84 КЖИ МН4	Петля для подъема МН4	1	6,9кг
Б4		6	МН5	МН5	4	1,1 кг
Б4		7		Труба 32 ГОСТ 3262-75 ℓ=70	3	0,2кг
				Материал		
Б4		8		Бетон М300, МРз 100		0,3м³

Ведомость расхода стали на элемент, кг

Марка элемента	Изделия арматурные				Изделия закладные									Общий расход
	Арматура класса Вр-I			Всего	Арматура класса А-I		А-II	Прокат марки ВСт3пс6					Всего	
	ТУ-14-4-659-75				ГОСТ 5781-82				ГОСТ 3262-75	ГОСТ 8509-72	ГОСТ 103-76			
	Ф5		Итого		Ф22	Ф12	Ф10	Итого	Труба d_y=32	L63×8	-8×180	-8×180	Итого	
ПС32	11,7		11,7	11,7	6,9	4,4	9,1	20,4	0,6	2,2	11,0	5,1	18,9	39,3	51,0

Провер	Баранова		
Инж.	Ананьева		
Ст.инж.	Баранова		
Рук.гр.	Сычев		
Гл.конст	Шапиро		
Н.контр.	Сычев		
Нач.отд.	Красавин		

Привязан

Инв. №

ТП 407-3-348.84 КЖИ ПС32

Панель стеновая (ПС32)

Стадия	Масса	Масштаб
РП	0,75т	1:25

Лист | Листов 1

ЦНИИЭП инженерного оборудования г Москва

Инв.№подл. | Подпись и дата | Взам.инв.№

Копировал Музафарова

29650-04

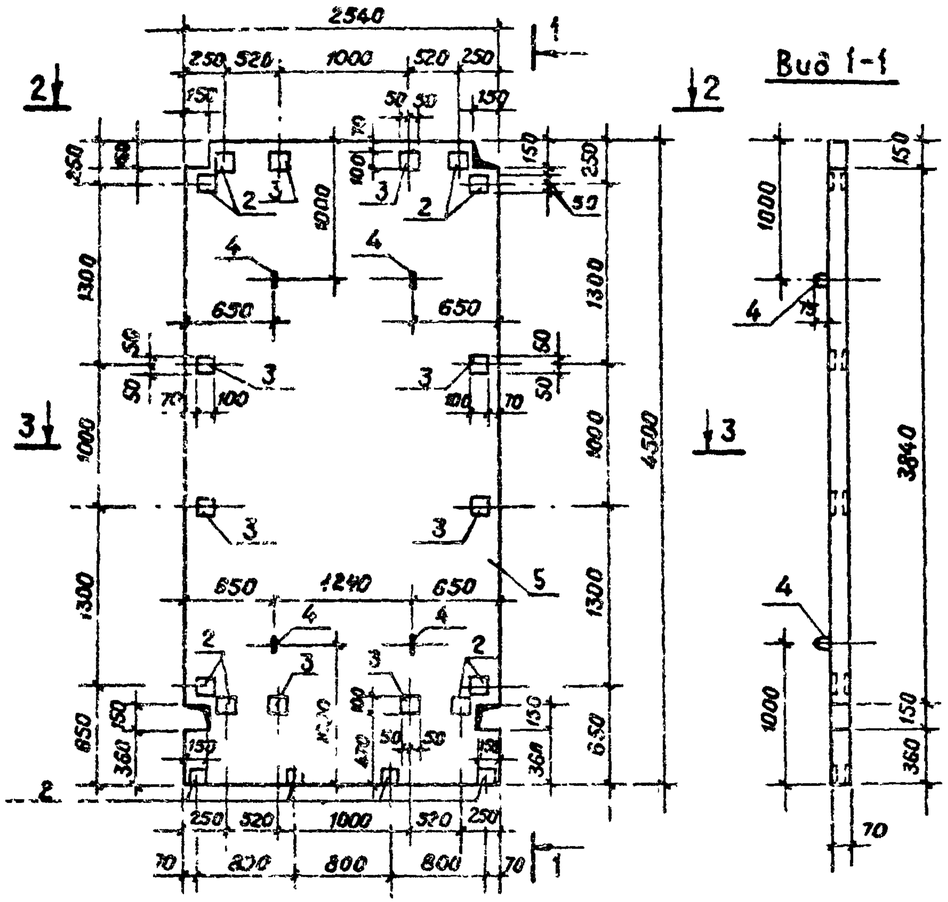

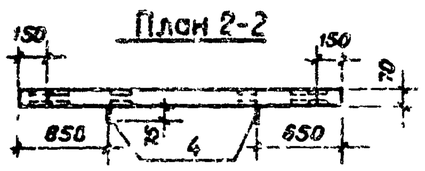

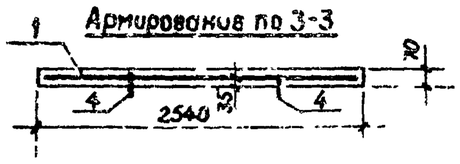

Формат	Зона	Поз	Обозначение	Наименование	Кол	Примечание
				Документация		
				Технические требования к изготовлению сборных железобетонных изделий		
				Сборочные единицы		
Б4		1		Сетка арматурная из		
				$\frac{200/200/5/5}{2530 \times 4490}$ ГОСТ 8478-81	1	15,8 кг
Б4		2	ТП 407-3-348.84 КЖИ МН1	Изделие закладное МН1	12	2,61 кг
Б4		3	МН3	МН3	8	3,26 кг
				Деталь		
Б4		4	ТП 407-3-348.84 КЖИ МН5	Петля для подъема МН5	4	1,1 кг
				Материал		
Б4		5		Бетон М300, МРз 100		0,8 м³

Ведомость расхода стали на элемент, кг

Марка элемента	Изделия арматурные: Арматура класса Вр-II ГОСТ 8480-63 Ф5		Итого	Всего	Изделия закладные: Арматура класса А-I Ф12	А-II Ф10		Итого	Прокат марки ВСт3пс6 ГОСТ 5781-82 ⌀8×100			Итого	Всего	Общий расход
ПС33	15,8		15,8	15,8	4,4	28,2		32,6	29,2			29,2	61,8	77,6

Привязан

Инв №

Провер.	Баранова	
Инж.	Ананьева	
Ст. инж.	Баранова	
Рук. гр.	Сычев	
Гл. констр.	Шапиро	
Н. контр.	Сычев	
Нач. отд.	Красавин	

ТП 407-3-348.84 КЖИ ПС33

Панель перекрытия (ПС33)

Стадия	Масса	Масштаб
РП	2,0 т	1:40
Лист	Листов 1	

ЦНИИЭП инженерного оборудования г. Москва

Альбом III

Типовой проект 407-3-348.84

Инв. № подл. | Подпись и дата | Взам. инв. №

Копировал Музафарова

L9650-04

Альбом IV

Типовой проект 407-3-348.84

Рис 1

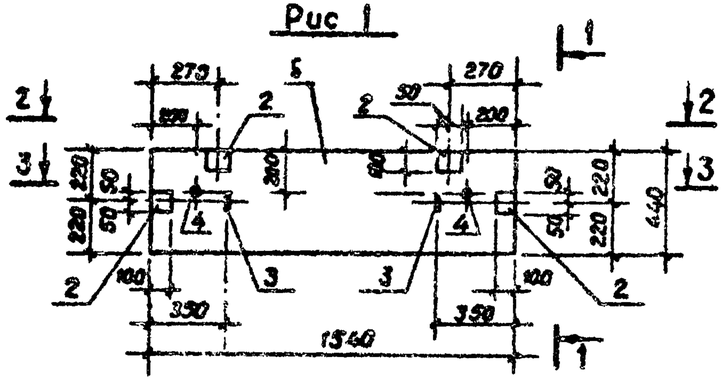

Вид 1-1

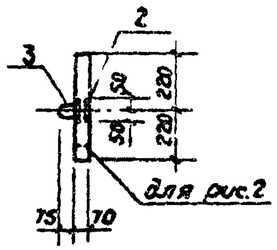

План 2-2

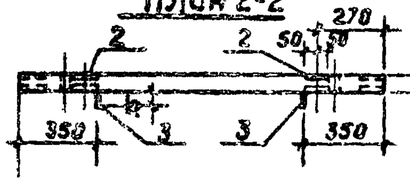

Рис. 2

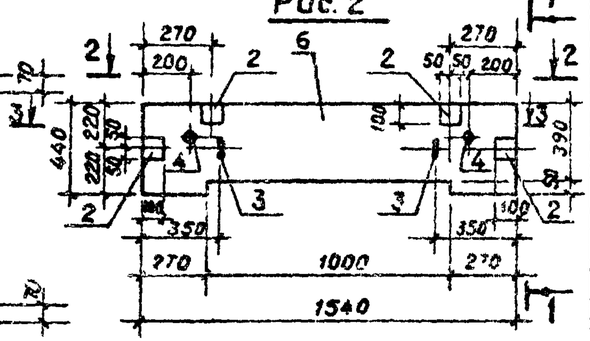

Армирование по 3-3

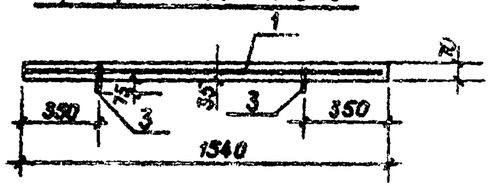

Формат	Зона	Поз	Обозначение	Наименование	Кол	Примечание
				Документация		
				технические требования к изготовлению сборных железобетонных изделий		
				Сборочные единицы		
Б4		1		Сетка арматурная из		
				$\frac{100/100/5/5}{430\times1530}$ ГОСТ 8478-81	1	1,8 кг
Б4		2	ТП 407-3-348.84 КЖИ МН1	Изделие закладное МН1	4	2,61 кг
				Детали		
Б4		3	ТП 407-3-348 84 КЖИ МН5	Петля для подъема МН5	2	1,1 кг
Б4		4		Труба 32 ГОСТ 3262-75 ℓ=70	2	0,2 кг
				Материал		
Б4		5	ПС34	Бетон М300, МРз 100		0,047 м³
Б4		6	ПС39	Бетон М300, МРз 100		0,044 м³

Ведомость расходов стали на элемент, кг

Марка элемента	Изделия арматурные: Арматура класса Вр-I ТУ-14-4-659-75 ф5		Итого	Всего	Изделия закладные: Арматура класса А-II ГОСТ 5781-82 ф10	А-I ф12		Итого	Прокат марки ВСт3пс6 ГОСТ 3262-75 Труба $d_у$=32	ГОСТ 103-76 -8×100		Итого	Всего	Общий расход
ПС34	1,8		1,8	1,8	4,16	2,2		6,36	0,4	6,3		6,7	13,1	14,9
ПС39	1,8		1,8	1,8	4,16	2,2		6,36	0,4	6,3		6,7	13,1	14,9

Обозначение	Марка	Рис	Марка
ТП 407-3 КЖИ ПС34	ПС34	1	0,117 т
ТП -01	ПС39	2	0,110 т

Привязан

Инв №

Провер.	Баранова	
Инж.	Ананьева	
Ст. инж.	Баранова	
Рук. гр.	Сычев	
Гл. конст.	Шапиро	
Н. контр.	Сычев	
Нач. отд.	Красавин	

ТП 407-3-348.84 КЖИ, ПС34

Панель стеновая (ПС34 ПС39)

Стадия	Масса	Масштаб
РП	см. таблицу	1:25
Лист	Листов 1	

ЦНИИЭП инженерного оборудования г. Москва

Инв. № подл. | Подпись и дата | Взам. инв. №

Копировал Музафарова

19652-04

Альбом V

Типовой проект 407-3-348.84

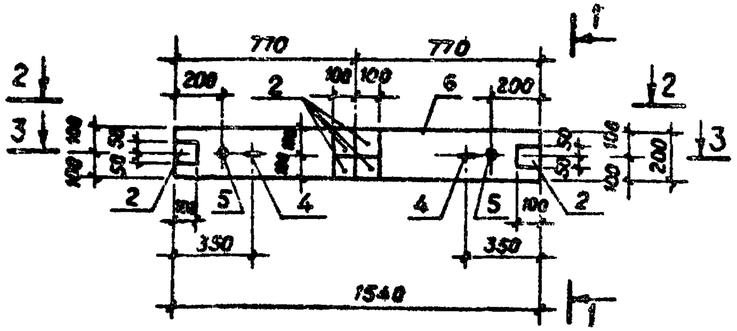

Вид 1-1

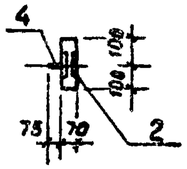

План 2-2

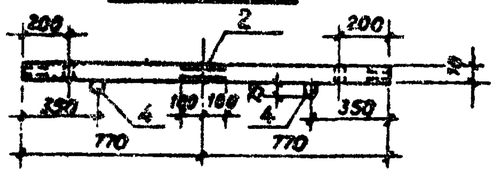

Армирование по 3-3

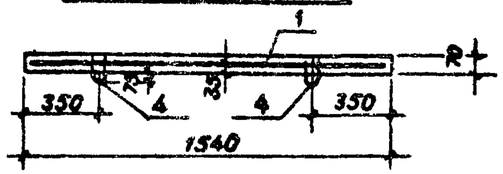

Ведомость расхода стали на элемент, кг

Марка элемента	Изделия арматурные				Изделия закладные									Общий расход
	Арматура класса			Всего	Арматура класса				Прокат марки				Всего	
	Вр-I				А-II	А-I			В Ст3 ПС6					
	ТУ-14-4-659-75				ГОСТ 5781-82				ГОСТ 3282-75	ГОСТ 103-76				
	Ф5		Итого		Ф10	Ф12		Итого	Трубы Ду=32	-8×100		Итого		
ПС35	0,8		0,8	0,8	6,2	2,2		8,4	0,4	9,4		9,8	18,2	19,0

Формат	Зона	Поз	Обозначение	Наименование	Кол	Примечание
				Документация		
				Технические требования к изготовлению сборных железобетонных изделий		
				Сборочные единицы		
Б4		1		Сетка арматурная из		
				100/100/5/5 / 190×1530 ГОСТ 8478-81	1	0,8 кг
Б4		2	ТП 407-3-348.84 КЖИ МН1	Изделие закладное МН1	6	2,81 кг
				Детали		
Б4		4	ТП 407-3-348.84 КЖИ МН5	Петля для подъема МН5	2	1,1 кг
Б4		5		Труба 32 ГОСТ 3282-75 ℓ=70	2	0,2 кг
				Материал		
Б4		6		Бетон М300, МРз 100		0,022 м³

Привязан

Инв №

Провер.	Баранова	
Инж.	Ананьева	
Ст. инж.	Баранова	
Рук. гр.	Сычев	
Гл. констр.	Шапиро	
Н. контр.	Сычев	
Нач. отд.	Красавин	

ТП 407-3-348.84 КЖИ ПС35

Панель стеновая (ПС35)

Стадия	Масса	Масштаб
РЛ	0,055т	1:25
Лист	Листов 1	

ЦНИИЭП инженерного оборудования г. Москва

Инв. № подл. | Подпись и дата | Взам. инв. №

Копировал Музафарова

13670-04

Альбом IV

Типовой проект 407-3-348.84

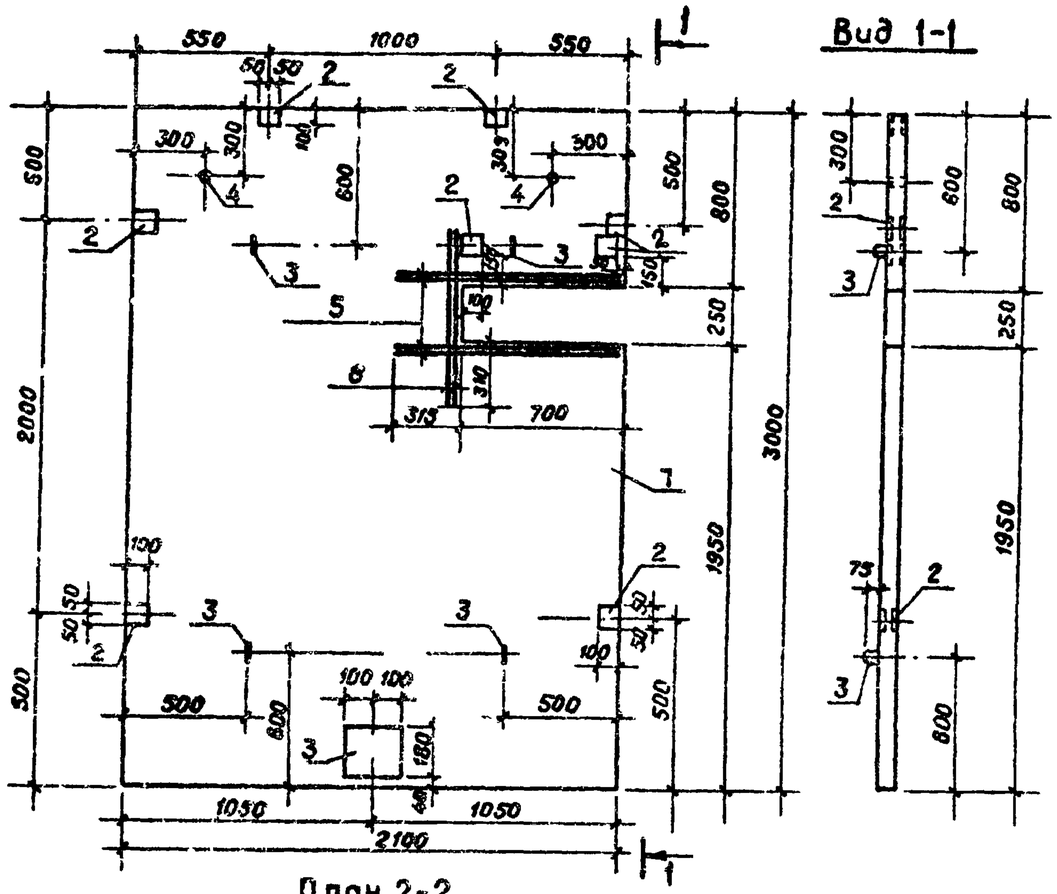

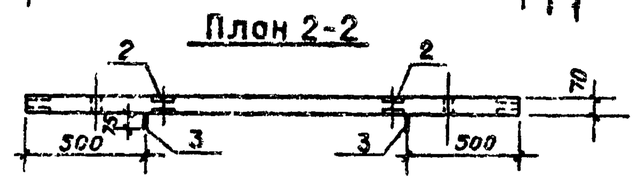

Армирование по 3-3

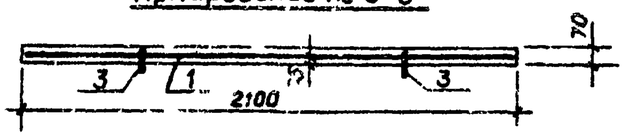

Формат	Зона	Поз	Обозначение	Наименование	Кол	Примечание
				Документация		
				Технические требования к изготовлению сборных железобетонных изделий		
				Сборочные единицы		
Б4		1		Сетка арматурная из		
				$\frac{100/100/5/5}{20\,40 \times 2990}$ ГОСТ 8478-81	1	17,4 кг
Б4		2	ТП 407-3-348.84 КЖИ МН1	Изделие закладное МН1	8	2,61 кг
Б4		7	МН2	МН2	1	6,99 кг
				Детали		
Б4		3	ТП 407-3-348.84 КЖИ МН5	Петля для подъема МН5	4	1,1 кг
Б4		4	МН6	Труба для подъема МН6	2	0,2 кг
Б4		5		⌀8 AI ГОСТ 5781-82 ℓ=1010	4	0,4 кг
Б4		6		⌀8 AI ГОСТ 5781-82 ℓ=870	2	0,34 кг
				Материал		
Б4		7		Бетон М300, МРз100		0,43 м³

Ведомость расхода стали на элемент, кг

Марка элемента	Изделия арматурные				Изделия закладные									Общий расход
	Арматура класса Вр-I			Всего	Арматура класса A-I	A-II	A-I		Прокат марки ВСт3пс6				Всего	
	ТУ-14-4-659-75				ГОСТ 5781-82				ГОСТ 3262-75	ГОСТ 103-76				
	⌀5		Итого		⌀12	⌀10	⌀8	Итого	Труба Ду=32	-8×100	-8×180	Итого		
ПС36	17,4		17,4	17,4	4,4	10,2	2,28	16,9	0,4	12,8	5,1	18,1	35,0	52,4

Провер.	Баранова		
Инж.	Ананьева		
Ст. инж.	Баранова		
Рук. гр.	Сычев		
Гл. конст.	Шапиро		
Н. контр.	Сычев		
Нач. отд.	Красавин		

ТП 407-3-348.84 КЖИ ПС36

Панель стеновая (ПС36)

Стадия	Масса	Масштаб
РЛ	1,08т	1:40
Лист	Листов 1	

ЦНИИЭП инженерного оборудования г Москва

Привязан

Инв №

Взам. инв. № | Подпись и дата | Инв. № подл.

Копировал Музафарова

19650-04

Альбом IV

Типовой проект 407-3-348.84

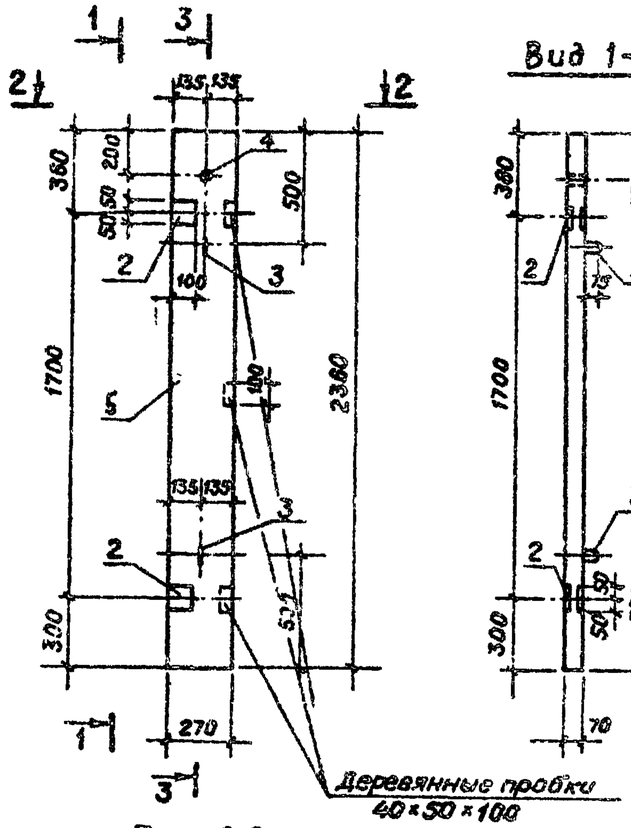

План 2-2

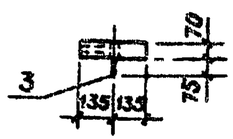

Вид 1-1

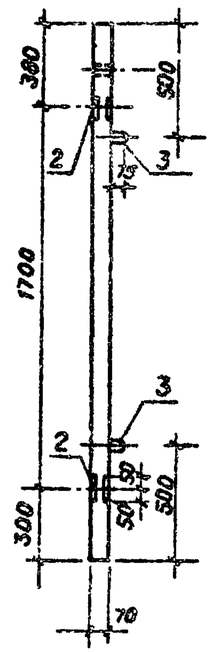

Армирование по 3-3

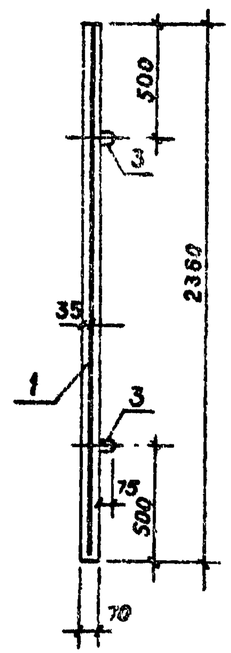

Формат	Зона	Поз.	Обозначение	Наименование	Кол.	Примечание
				Документация		
				Технические требования к изготовлению сборных железобетонных изделий		
				Сборочные единицы		
Б4		1		Сетка арматурная		
				$\frac{100\ 100\ 5\ 5}{250 \times 2350}$ ГОСТ 8478-81	1	1,63 кг
Б4		2	ТП407-3-348.84 КЖИ МН1	Изделие закладное МН1	2	2,61 кг
				Детали		
Б4		3	ТП407-3-348.84 КЖИ МН5	Петля для подъема МН5	2	1,1 кг
Б4		4		Труба 32 ГОСТ 3262-75 ℓ=70	1	0,2 кг
				Материал		
Б4		5		Бетон М300, МР3100		0,045 м³

Ведомость расхода стали на элемент, кг

Марка элемента	Изделия арматурные				Изделия закладные								Общий расход
	Арматура класса Вр-I ТУ-14-4-859-75			Всего	Арматура класса А-I ГОСТ 5781-82				Прокат марки ВСт3псв ГОСТ 3262-75	ГОСТ 103-76			
	Ф5		Итого		Ф12	Ф10		Итого	Труба d_y=32	-8×100		Итого	
ПС37	1,63		1,63	1,63	2,2	2,08		4,28	0,2	3,1		3,3	7,6	9,2

Провер.	Баранова		
Инж.	Ананьева		
Ст.инж.	Баранова		
Рук.гр.	Сычев		
Гл.констр.	Шапиро		
Н.контр.	Сычев		
Нач.отд.	Красавин		

Привязан

Инв №

ТП 407-3-348.84 КЖИ ПС37

Панель стеновая (ПС37)

Стадия	Масса	Масштаб
РП	0,113	1:25

Лист Листов 1

ЦНИИЭП инженерного оборудования г. Москва

Инв.№ подл. | Подпись и дата | Взам.инв.№

Копировал Музафаров

19650-04

Альбом IV

Типовой проект 407-3-348.84

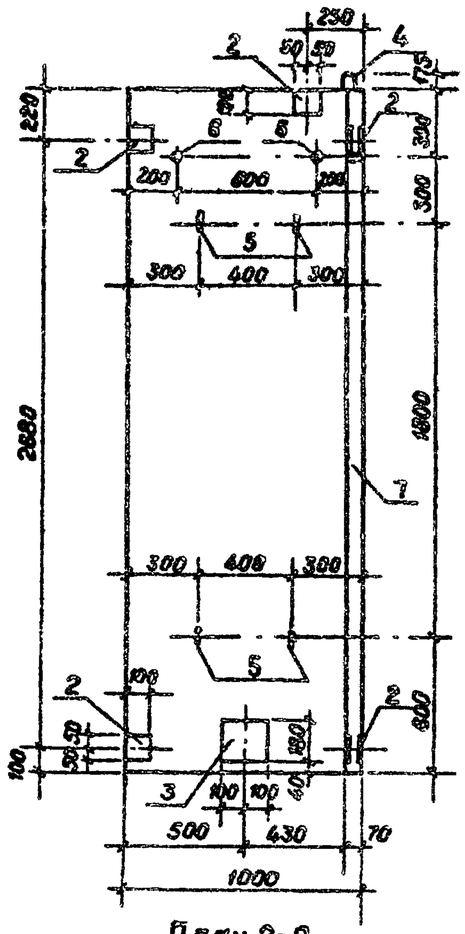

План 2-2

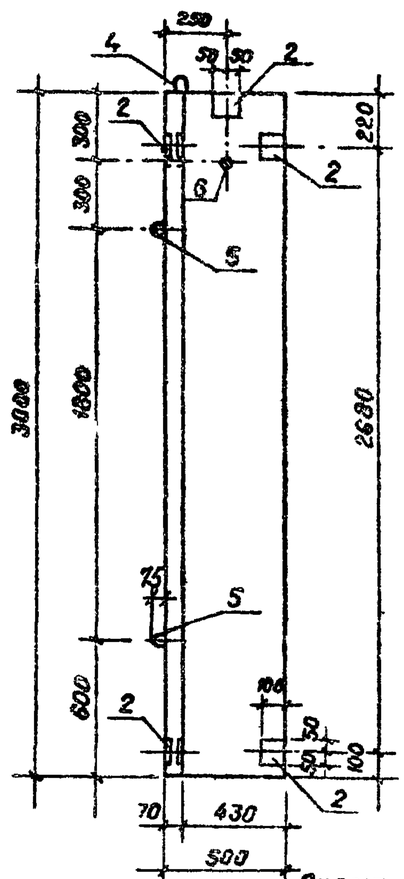

Армирование поз 3-3

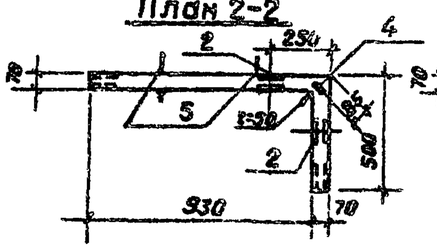

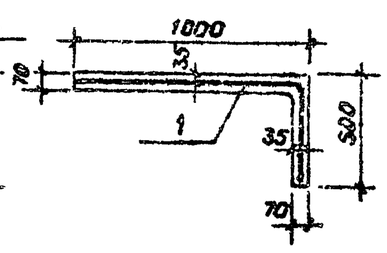

Схема сгиба сетки

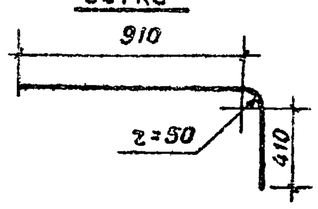

Формат	Зона	Поз.	Обозначение	Наименование	Кол.	Примечание
				Документация		
				Технические требования к изготовлению сборных железобетонных изделий		
				Сборочные единицы		
Б4		1		Сетка арматурная из		
				$\frac{100/100/5/5}{1400 \times 2990}$ ГОСТ 8478-81	1	11,7
Б4		2	ТП 407-3-348.84 КЖИ МН1	Изделие закладное МН1	6	2,61 кг
Б4		3	МН2	МН2	1	6,99 кг
				Детали		
Б4		4	ТП 407-3-348.84 КЖИ МН4	Петля для подъема МН4	1	8,9 кг
Б4		5	МН5	МН5	4	1,1 кг
Б4		6		Труба 32 ГОСТ 3262-75 ℓ=70	3	0,2 кг
				Материал		
Б4		7		Бетон М300, МРз 100		0,3 м³

Ведомость расхода стали на элемент, кг

Марка элемента	Изделия арматурные: Арматура класса Вр-I ТУ-14-4-659-75 ф5		Итого	Всего	Изделия закладные: Арматура класса А-I ГОСТ 5781-82 ф22	ф12	А-II ф10	Итого	Прокат марки ВСт3пс6: ГОСТ 3262-75 Труба ду=32	ГОСТ 103-76 -8×100	-8×180	Итого	Всего	Общий расход
ПС38	11,7		11,7	11,7	6,9	4,4	8,1	19,4	0,6	9,4	5,1	15,1	34,5	46,2

Привязан

Инв №

Провер.	Баранова		
Инж.	Ананьева		
Ст. инж.	Баранова		
Рук. гр.	Сычев		
Гл. конст	Шапиро		
Н. контр.	Сычев		
Нач. отд.	Красавин		

ТП 407-3-348.84 КЖИ ПС38

Панель стеновая (ПС38)

Стадия	Масса	Масштаб
РП	0,75т	1:25

Лист | Листов 1

ЦНИИЭП инженерного оборудования г. Москва

Инв. № подл. | Подпись и дата | Взам. инв. №

19650-04

Типовой проект 407-3-348.84

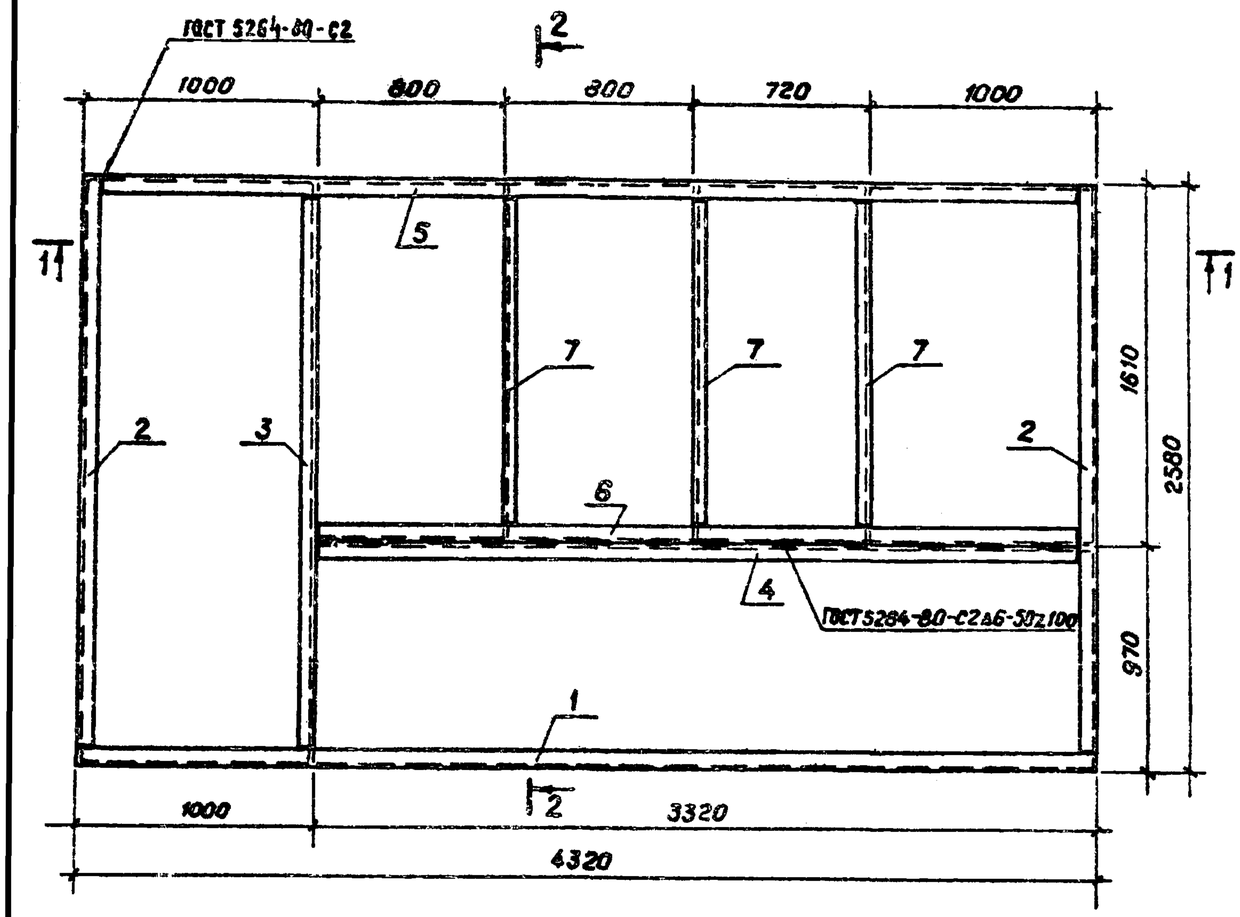

Разрез 1-1

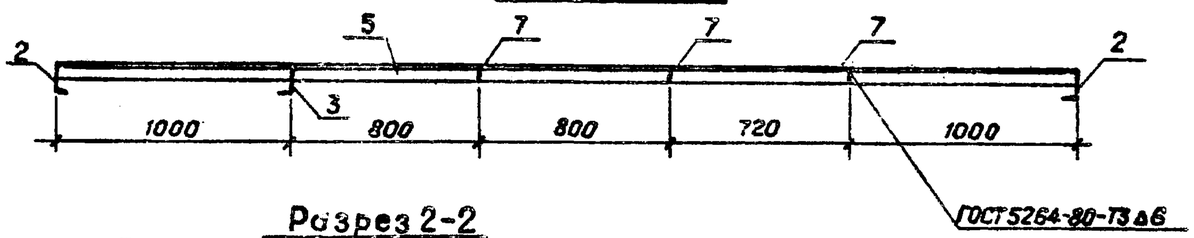

Разрез 2-2

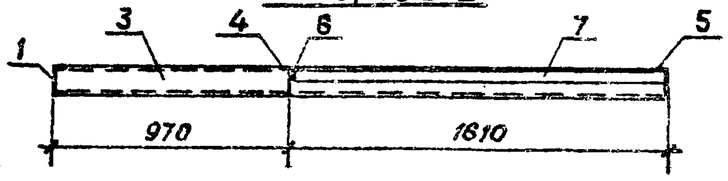

Формат	Зона	поз.	Обозначение	Наименование	кол.	примечание
				Детали		
Б4		1		Швеллер $\frac{14-ГОСТ8240-72}{ВСт3пс6-1\ ТУ14-1-3023-80}$ ℓ=4320		53,0кг
Б4		2		Швеллер $\frac{14-ГОСТ8240-72}{ВСт3пс6-1\ ТУ14-1-3023-80}$ ℓ=257	2	31,6кг
Б4		3		Швеллер $\frac{14-ГОСТ8240-72}{ВСт3пс6-1\ ТУ14-1-3023-80}$ ℓ=2570	1	31,6кг
Б4		4		Швеллер $\frac{14-ГОСТ8240-72}{ВСт3пс6-1\ ТУ14-1-3023-80}$ ℓ=3315	1	40,7кг
Б4		5		Уголок $\frac{Б-75\times75\times6\ ГОСТ8509-72}{ВСт3пс6-1\ ТУ14-1-3023-80}$ ℓ=4310	1	29,8кг
Б4		6		Уголок $\frac{Б-75\times75\times6\ ГОСТ8509-72}{ВСт3пс6-1\ ТУ14-1-3023-80}$ ℓ=3315	1	22,9кг
Б4		7		Уголок $\frac{Б-75\times75\times6\ ГОСТ8509-72}{ВСт3пс6-1\ ТУ14-1-3023-80}$ ℓ=1600	3	11,0кг

1. Металлические конструкции покрасить масляной краской (ГОСТ 8292-75) за 2 раза по грунтовке.
2. Сварку вести электродами Э-42, ГОСТ 9467-75.

Привязан

Инв. №

Провер.	Баранова	
Инж.	Ананьева	
Ст. инж.	Баранова	
Рук. гр.	Сычев	
Гл. конст.	Шапиро	
Н. контр.	Сычев	
Нач. отд.	Красавин	

ТП 407-3-348.84 КЖИ РМ1

Рама металлическая (РМ 1)

Стадия	Масса	Масштаб
РП	274,2кг	1:25
Лист	Листов 1	

ЦНИИЭП инженерного оборудования г. Москва

Инв. № подл. | Подпись и дата | Взам. инв. №

19650-04

Альбом IV

Типовой проект 407-3-348.84

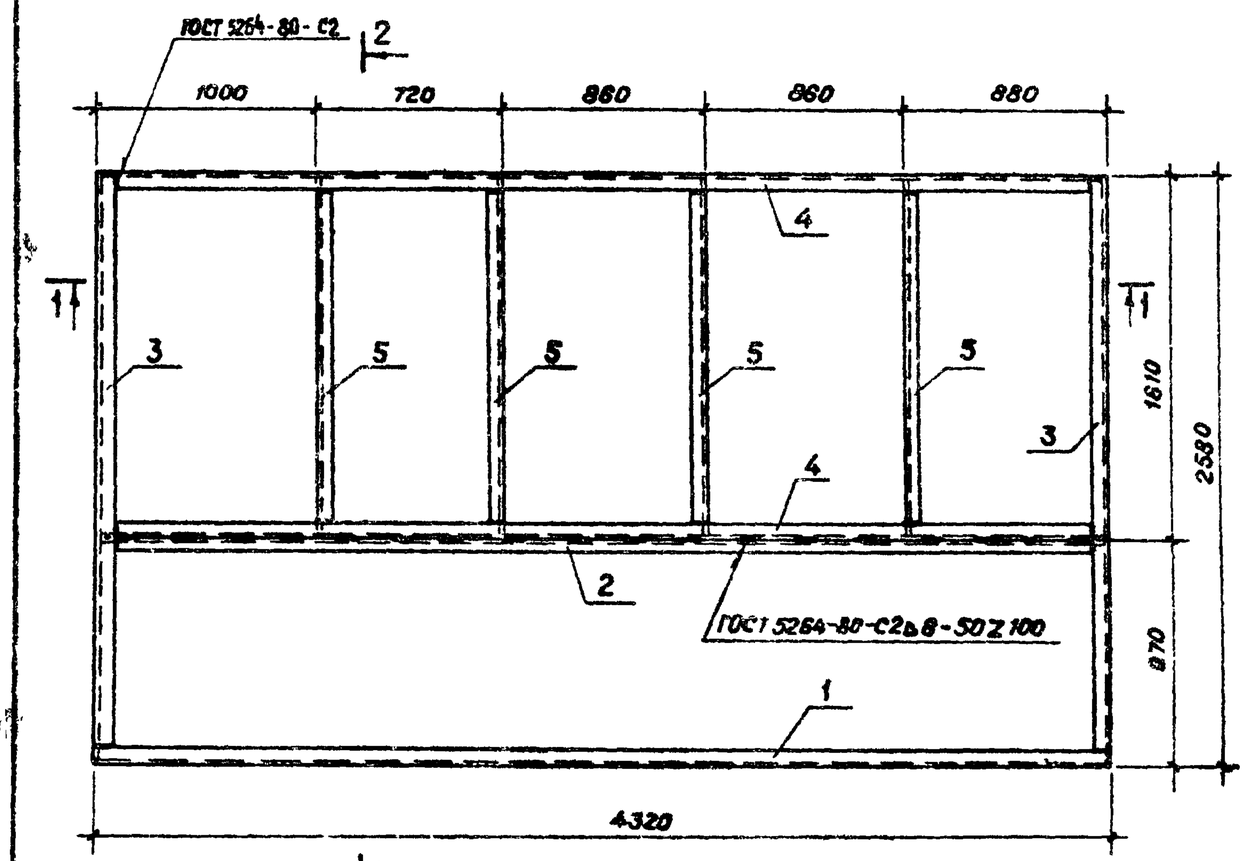

Разрез 1-1

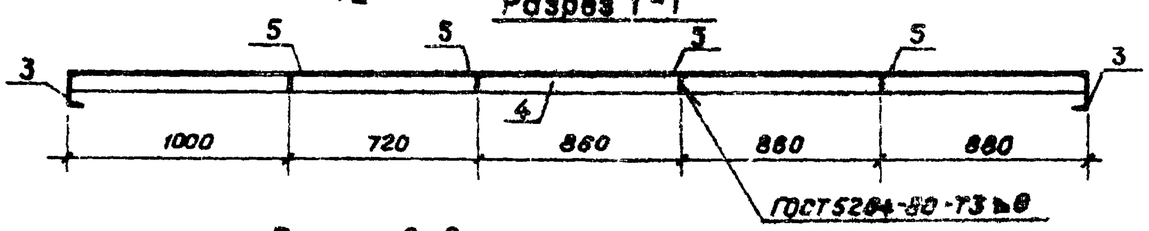

Разрез 2-2

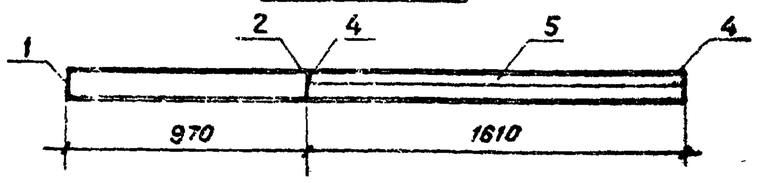

Формат	Зона	Поз.	Обозначение	Наименование	Кол.	Примечание
				Детали		
Б4		1		Швеллер $\frac{14-ГОСТ\,8240-72}{ВСт3пс6-1\ ТУ14-1-3023-80}$ $l=4320$	1	53,0 кг
Б4		2		Швеллер $\frac{14-ГОСТ\,8240-72}{ВСт3пс6-1\ ТУ14-1-3023-80}$ $l=4310$	1	53,0 кг
Б4		3		Швеллер $\frac{14-ГОСТ\,8240-72}{ВСт3пс6-1\ ТУ14-1-3023-80}$ $l=2575$	2	31,6 кг
Б4		4		Уголок $\frac{Б-75\times75\times8\ ГОСТ\,8240-72}{ВСт3пс6-1\ ТУ14-1-3023-80}$ $l=4310$	1	29,8 кг
Б4		5		Уголок $\frac{Б-75\times75\times6\ ГОСТ\,8240-72}{ВСт3пс6-1\ ТУ14-1-3023-80}$ $l=1800$	4	11,0 кг

1. Металлические конструкции покрасить масляной краской (ГОСТ 8292-75) за 2 раза по грунтовке.
2. Сварку вести электродами Э-42 ГОСТ 9467-75.

Привязан

Инж №

Провер.	Баранова	
Инж.	Ананьева	
Ст. инж.	Баранова	
Рук. гр.	Сычев	
Гл. констр.	Шапиро	
Н. контр.	Сычев	
Нач. отд.	Красавин	

ТП 407-3-348.84 КЖИ РМ2

Рама металлическая (РМ2)

Стадия	Масса	Масштаб
РП	243,0 кг	1:25
Лист	Листов 1	

ЦНИИЭП инженерного оборудования г. Москва

Инв. № подл. | Подпись и дата | Взам. инв. №

13650-04

Альбом IV

Типовой проект 407-3-348.84

Разрез 1-1

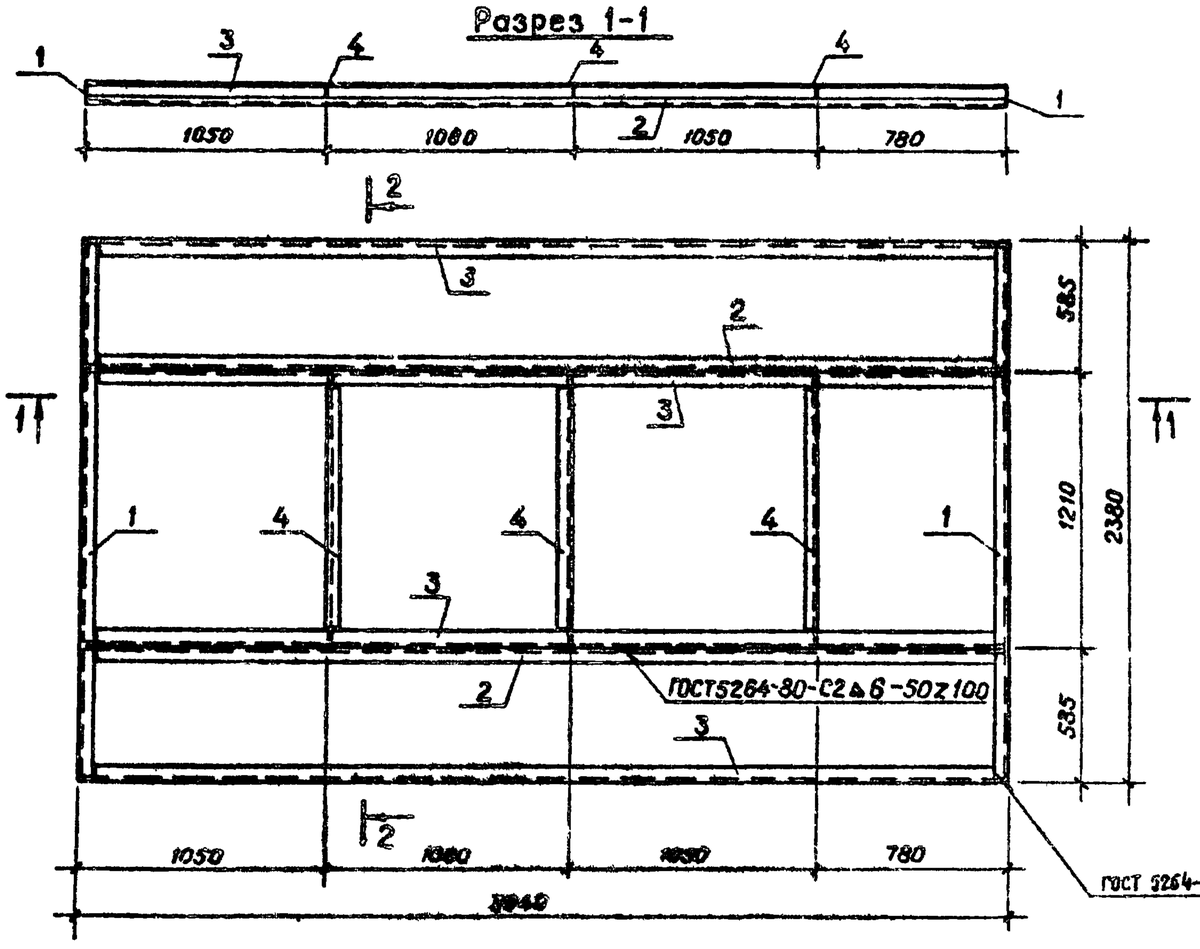

Разрез 2-2

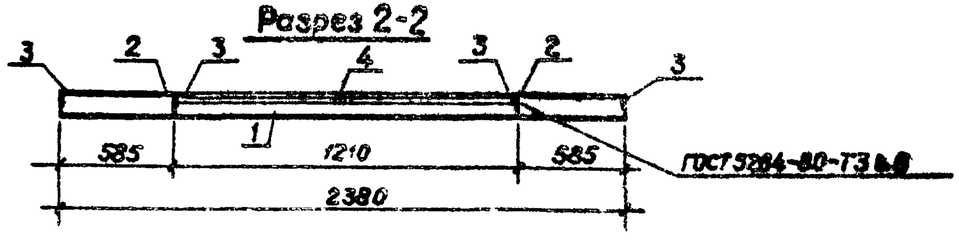

Формат	Зона	Поз	Обозначение	Наименование	Кол	Примечание
				Детали		
Б4		1		Швеллер $\frac{14-ГОСТ8240-72}{ВСт3пс6-1\ ТУ14\ 1-3023-80}$ ℓ=2380	2	29.2кг
Б4		2		Швеллер $\frac{14-ГОСТ8240-72}{ВСт3пс6-1\ ТУ14-1-3023-80}$ ℓ=3930	2	48.4кг
Б4		3		Уголок $\frac{Б-75\times75\times8\ ГОСТ8509-72}{ВСт3пс6-1\ ТУ14-1-3023-80}$ ℓ=3930	2	27.1кг
Б4		4		Уголок $\frac{Б-50\times50\times5\ ГОСТ8509-72}{ВСт3пс6\ ТУ14-1-3023-80}$ ℓ=1198	3	4.5кг

1. Металлические конструкции покрасить масляной краской (ГОСТ8292-75) за 2 раза по грунтовке
2. Сварку вести электродами Э-42 ГОСТ 9467-75.

Привязан

Инв. №

Провер	Баранова	
Инж	Ананьева	
Ст инж	Баранова	
Рук гр	Сычев	
Гл констр	Шапиро	
Н контр	Сычев	
Нач отд	Красавин	

ТП 407-3-348.84 КЖИ РМ3

Рама металлическая (РМ3)

Стадия	Масса	Масштаб
РП	222,9кг	1:25
Лист	Листов 1	

ЦНИИЭП инженерного оборудования г Москва

Инв № подл | Подпись и дата | Взам инв №

19650-04

Альбом IV

Типовой проект 407-3-348.84

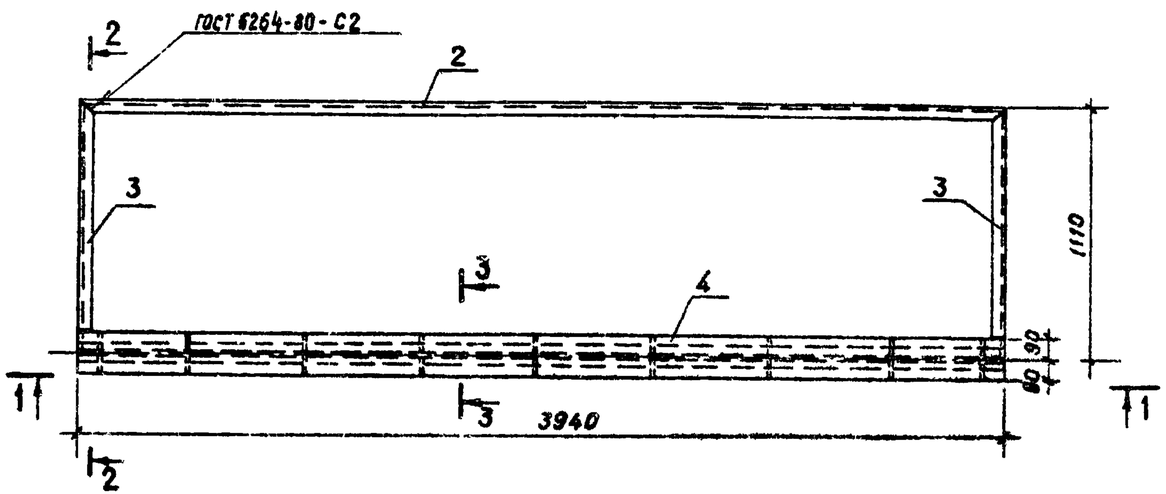

Вид 1-1

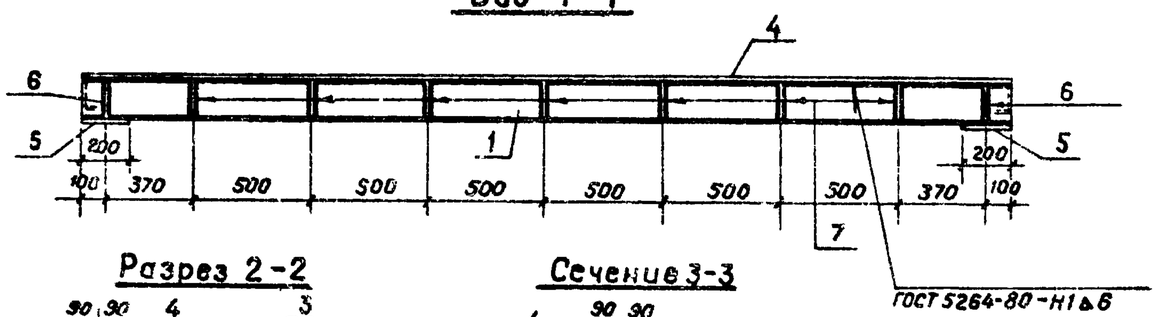

Разрез 2-2

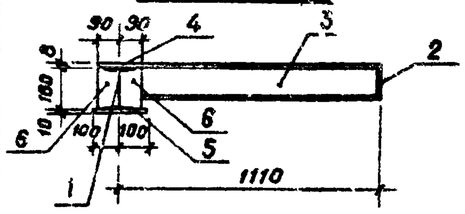

Сечение 3-3

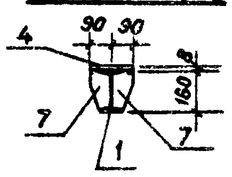

Формат	Зона	Поз	Обозначение	Наименование	Кол	Примечание
				Детали		
Б4		1		Двутавр $\frac{16\ ГОСТ\ 8239-72}{ВСт3пс6-1\ ТУ14-1-3023-80}$ ℓ=3940	1	66,5кг
Б4		2		Швеллер $\frac{14\ ГОСТ\ 8240-72}{ВСт3пс6-1\ ТУ14-1-3023-80}$ ℓ=3940	1	48,4кг
Б4		3		Швеллер $\frac{14\ ГОСТ\ 8240-72}{ВСт3пс6-1\ ТУ14-1-3023-80}$ ℓ=1102	2	13,6кг
Б4		4		Полоса $\frac{Б-8\times180\ ГОСТ\ 103-76}{ВСт3пс6-1\ ТУ14-1-3023-80}$ ℓ=3940	1	44,5кг
Б4		5		Полоса $\frac{Б-10\times200\ ГОСТ\ 103-76}{ВСт3пс6-1\ ТУ14-1-3023-80}$ ℓ=200	2	3,1кг
Б4		6		Полоса $\frac{Б-10\times90\ ГОСТ\ 103-76}{ВСт3пс6-1\ ТУ14-1-3023-80}$ ℓ=160	4	1,1кг
Б4		7		Полоса $\frac{Б-8\times80\ ГОСТ\ 103-76}{ВСт3пс6-1\ ТУ14-1-3023-80}$ ℓ=140	14	0,7кг

Металлические конструкции покрасить масляной краской (ГОСТ 8292-75) за 2 раза по грунтовке
Сварку вести электродами Э-42 ГОСТ 9467-75.

Привязан

Инв №

Провер	Баранова	
Инж	Ананьева	
Ст инж	Баранова	
Рук гр	Сычев	
Гл констр	Шапиро	
Н контр	Сычев	
Нач.отд	Красавин	

ТП 407-3-348.84 КЖИ РМ4

Рама металлическая (РМ4)

Стадия	Масса	Масштаб
РП	207,0кг	1:25
Лист	Листов 1	

ЦНИИЭП инженерного оборудования г Москва

Инв № подл | Подпись и дата | Взам инв №

Копировал Музафарова

19650-04

Альбом IV

Типовой проект 407-3-348.84

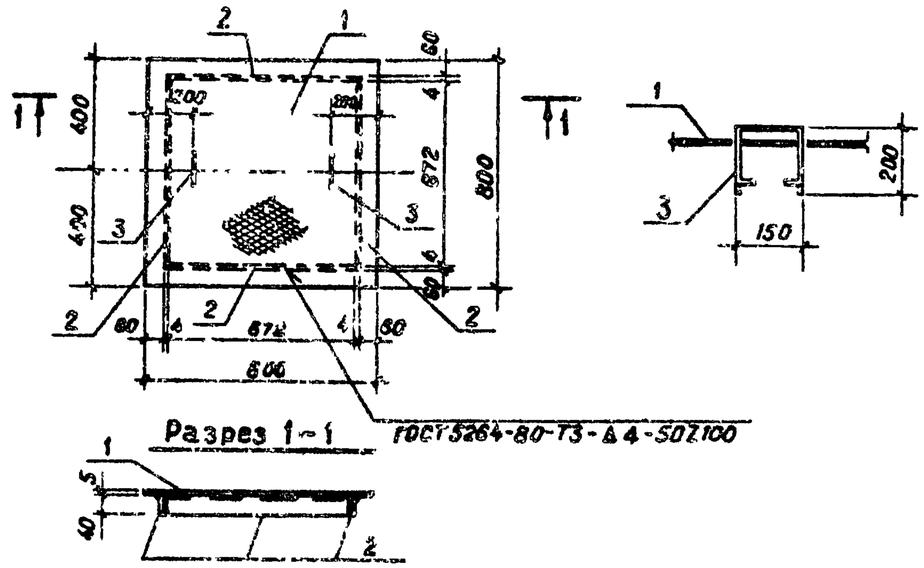

Формат	Зона	Поз	Обозначение	Наименование	Кол	Примечание
				Детали		
Б4		1		Лист рифл. к5,0×800×800 в ст3сп ГОСТ 8568-77*	1	27,6кг
Б4		2		Полоса $\frac{Б-4\times40\ ГОСТ\ 103-76}{в\ ст3кп2-I\ ГОСТ\ 535-79}$ ℓ=676	4	0,85кг
Б4		3		Ф10АI ГОСТ 5781-85 ℓ=650	2	0,4кг

Металлические конструкции окрасить масляной краской (ГОСТ 8292-75) за 2 раза по огрунтовке

Привязан

Инв №

Взам инв № | Подпись и дата | Инв № подл

ТП 407-3-348.84 КЖИ Щ1

Провер	Баранова	
Инж	Ананьева	
Ст инж	Баранова	
Рук гр	Сычев	
Гл конст	Шапиро	
Н контр	Сычев	
Нач отд	Красавин	

Щит металлический (Щ1)

Стадия	Масса	Масштаб
РП	31,8кг	1:20
Лист	Листов 1	

ЦНИИЭП инженерного оборудования г Москва

Копировал Музафарова

Альбом IV

Типовой проект 407-3-

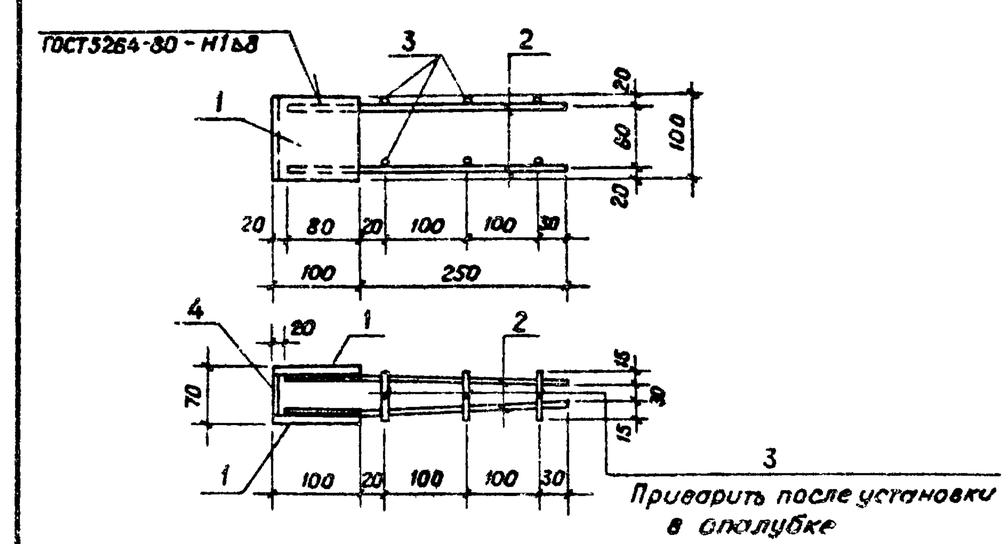

Формат	Зона	Поз	Обозначение	Наименование	Кол	Примечание
				Детали		
Б4		1		Полоса $\frac{Б-8\times100\ ГОСТ\ 103-76}{8\ ст3\ пс6-I\ ТУ14-1-3023-80}$ ℓ=100	2	0,63кг
Б4		2		Ф10 А II ГОСТ 5781-75 ℓ=330	4	0,2кг
Б4		3		Ф10 А II ГОСТ 5781-75 ℓ=60	6	0,04кг
Б4		4		Полоса $\frac{Б-8\times100\ ГОСТ\ 103-76}{8\ ст3\ пс6-I\ ТУ14-1-3023-80}$ ℓ=50	1	0,31кг

Закладную деталь оцинковать слоем 150 мкм в процессе изготовления

Привязан

Инв №

Взам инв № | Подпись и дата | Инв № подл

ТП 407-3-348.84 КЖИ МН1

Провер	Баранова	
Инж	Ананьева	
Ст инж	Баранова	
Рук гр	Сычев	
Гл конст	Шапиро	
Н контр	Сычев	
Нач отд	Красавин	

Изделие закладное (МН1)

Стадия	Масса	Масштаб
РП	2,61кг	
Лист	Листов 1	

ЦНИИЭП инженерного оборудования г Москва

Копировал Музафарова

19650-04

Альбом IV

Типовой проект 407-3-348.84

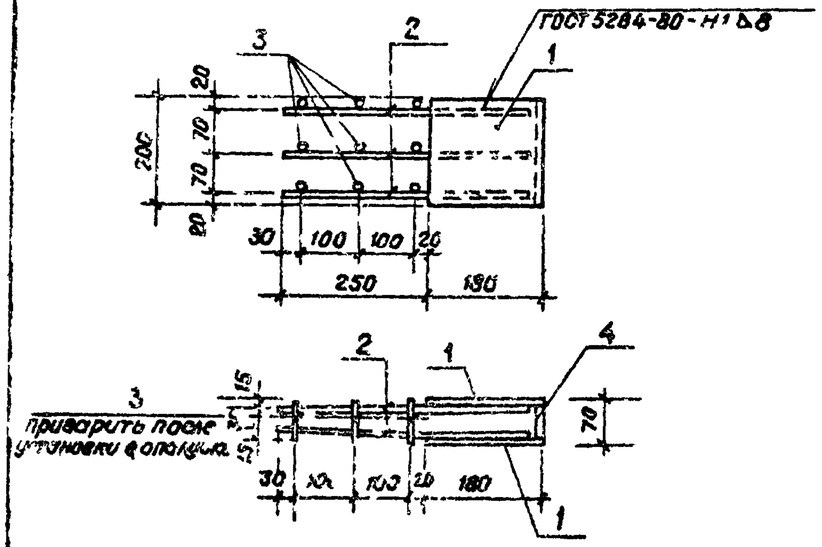

Формат	Зона	Поз	Обозначение	Наименование	Кол	Примечание
				Детали		
Б4		1		Полоса $\frac{Б\text{-}8\times200\ ГОСТ\ 103\text{-}76}{В\ Ст3пс6\text{-}1\ ТУ14\text{-}1\text{-}3023\text{-}80}$ ℓ=180	2	2,25кг
Б4		2		Ф10АII ГОСТ 5781-82 ℓ=410	6	0,25кг
Б4		3		Ф10АII ГОСТ 5781-82 ℓ=60	9	0,04кг
Б4		4		Полоса $\frac{Б\text{-}8\times200\ ГОСТ\ 103\text{-}76}{В\ Ст3пс6\text{-}1\ ТУ14\text{-}1\text{-}3023\text{-}80}$ ℓ=50	1	0,63кг

Закладную деталь оцинковать слоем 150 мкм в процессе изготовления.

Привязан

Инв №

ТП 407-3-348.84 КЖИ МН2

Провер.	Баранова	
Инж.	Ананьева	
Ст. инж.	Баранова	
Рук. гр.	Сычев	
Гл. конст.	Шапиро	
Н. контр.	Сычев	
Нач. отд.	Красавин	

Изделие закладное (МН2)

Стадия	Масса	Масштаб
РП	6,99кг	1:10
Лист	Листов 1	

ЦНИИЭП инженерного оборудования г. Москва

Инв. № подл. | Подпись и дата | Взам. инв. №

Копировал Музафарова

Альбом IV

Типовой проект 407-3-

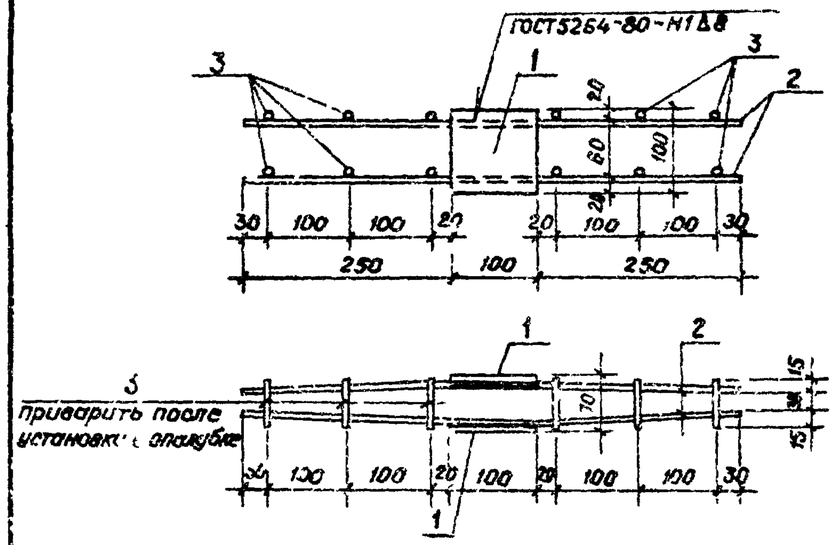

Формат	Зона	Поз	Обозначение	Наименование	Кол	Примечание
				Детали		
Б4		1		Полоса $\frac{Б\text{-}8\times100\ ГОСТ\ 103\text{-}76}{В\ Ст3пс6\text{-}1\ ТУ14\text{-}1\text{-}3023\text{-}80}$ ℓ=100	2	0,65кг
Б4		2		Ф10АII ГОСТ 5781-82 ℓ=600	4	0,37кг
Б4		3		Ф10АII ГОСТ 5781-82 ℓ=60	12	0,04кг

Закладную деталь оцинковать слоем 150 мкм в процессе изготовления

Привязан

Инв №

ТП 407-3-348.84 КЖИ МН3

Провер.	Баранова	
Инж.	Ананьева	
Ст. инж.	Баранова	
Рук. гр.	Сычев	
Гл. конст.	Шапиро	
Н. контр.	Сычев	
Нач. отд.	Красавин	

Изделие закладное (МН3)

Стадия	Масса	Масштаб
РП	3,26кг	
Лист	Листов 1	

ЦНИИЭП инженерного оборудования г. Москва

Инв. № подл. | Подпись и дата | Взам. инв. №

Копировал Музафарова

15650-04

Альбом IV

Типовой проект 407-3-348.84

Рис. 1

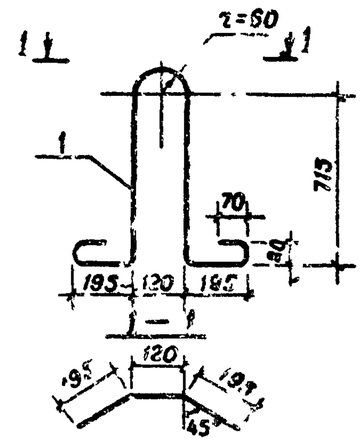

Рис 2

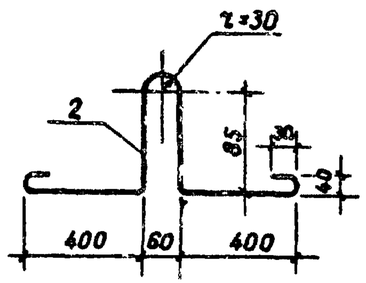

Формат	Зона	Поз	Обозначение	Наименование	Кол	Примечание
				ТП КЖИ. МН4		
				Детали		
Б4		1		Ф22 А I ГОСТ 5781-82 ℓ=2310	1	6,9кг
				ТП КЖИ. МН5		
				Детали		
Б4		2		Ф12 А I ГОСТ 5781-82 ℓ=1200	1	1,1кг

Обозначение	Марка	Рис	Масса
ТП КЖИ МН4	МН4	1	6,9кг
ТП МН5	МН5	2	1,1кг

Привязан

Инв. №

Взам. инв. № | Подпись и дата | Инв. № подл.

ТП 407-3-348.84 КЖИ МН4, МН5

Провер.	Баранова	
Инж.	Ананьева	
Ст. инж.	Баранова	
Рук. гр.	Сычев	
Гл. инж.	Шалиро	
Н. контр.	Сычев	
Нач. отд.	Красавин	

Петля для подъема (МН4, МН5)

Стадия	Масса	Масштаб
РП	см таблицу	1:20
Лист	Листов 1	

ЦНИИЭП инженерного оборудования г. Москва

Копировал Музафарова

Альбом IV

Типовой проект 407-3-348.84

1. Общие сведения

1.1. В альбоме IV приведены рабочие чертежи стеновых панелей и панелей перекрытия трансформаторной подстанции

1.2. Область и условия применения подстанций, справочные данные по нагрузкам и расчету приведены в альбоме II

2. Материалы

2.1. Материалы применяемые для приготовления бетона должны удовлетворять требованиям следующих государственных стандартов:

цемент - ГОСТ 10178-76*, заполнители для тяжелого бетона - ГОСТ 10268-80.

2.2. Конструкции должны изготавливаться из тяжелого бетона марки „300"; по морозостойкости Мрз 100, по водонепроницаемости В-2

2.3. Арматура класса Вр-I по ГОСТ 6727-80, Вр-II - ГОСТ - 7348-81.

3. Изготовление

3.1. Формование плоских панелей производится в положении „плашмя". Уголковых элементов - одна из наружных поверхностей - сверху

3.2. При изготовлении панелей должен осуществляться систематический контроль производства и качества работ в соответствии с требованиями ГОСТ 13015.3-81; контроль в оценку проектной марки бетона на сжатие по ГОСТ 18105.1-80, морозостойкость конструкций по ГОСТ-10060-76.

4. Технические требования.

4.1. Отклонение от проектных размеров конструкций не должны превышать: по длине - ±10мм, по ширине - ±8мм; по толщине - ±5мм.

4.2. Отклонения от прямолинейности реального профиля конструкций не должны превышать 3мм. на длине 2м. Отклонения от плоскости (неплоскостность) изделий не должны превышать 8 мм.

5. Методы контроля испытаний

5.1. Отклонение от проектных размеров, положение закладных изделий, толщина защитного слоя бетона проверяются в соответствии с требованиями ГОСТ 13015.1-81.

5.2 Отбор проб бетона и оценка его прочности на сжатие производится по ГОСТ 18105.1-80 и ГОСТ 10180-78.

5.3. Предприятие - изготовитель должно проводить испытания конструкций нагружением их до контролируемого предельного состояния, испытаниям нагружением должны подвергаться 1% изделий от каждой партии и не менее 2 штук. Приемочные испытания элементов нагружением должны производиться в соответствии с требованиями ГОСТ 8829-77.

6 Правила приемки.

6.1. Конструкции должны быть приняты отделом технического контроля с соблюдением требований ГОСТ 13015.2-81

7 Хранение конструкций

7.1. Конструкции хранятся в штабелях, рассортированными по типоразмерам и маркам. При хранении каждая конструкция должна опираться на подкладки и прокладки толщиной не менее 30мм. При хранении конструкции в горизонтальном положении толщина прокладок должна превышать размер монтажных петель не менее чем на 20мм. Подкладки под конструкции следует укладывать по плотному, тщательно выровненному основанию.

Провер.	Сычев		
Ст. инж.	Баранова		
Рук. гр.	Сычев		
Гл. конст.	Шапиро		
Н. контр.	Сычев		
Нач. отд.	Красавин		

Привязан

Инв №

Инв № подл. | Подпись и дата | Взам. инв №

ТП 407-3-348.84 КЖИ-ТТ

Технические требования к изготовлению сборных железобетонных изделий

Стадия	Лист	Листов
РП		1

ЦНИИЭП инженерного оборудования Москва

Копировал Антипова

19650-04 Формат