ТИПОВЫЕ КОНСТРУКЦИИ, ИЗДЕЛИЯ И УЗЛЫ ЗДАНИЙ И СООРУЖЕНИЙ

# СЕРИЯ 1.424.1–5

## КОЛОННЫ ЖЕЛЕЗОБЕТОННЫЕ ПРЯМОУГОЛЬНОГО СЕЧЕНИЯ ДЛЯ ОДНОЭТАЖНЫХ ПРОИЗВОДСТВЕННЫХ ЗДАНИЙ ВЫСОТОЙ 8,4–14,4м, ОБОРУДОВАННЫХ МОСТОВЫМИ ОПОРНЫМИ КРАНАМИ ГРУЗОПОДЪЕМНОСТЬЮ ДО 32 ТОНН

## ВЫПУСК 3

АРМАТУРНЫЕ ИЗДЕЛИЯ КОЛОНН ДЛЯ ЗДАНИЙ ВЫСОТОЙ 8,4; 9,6 и 10,8 М

РАБОЧИЕ ЧЕРТЕЖИ

19135-05

ЦЕНА 2-70

ЦЕНТРАЛЬНЫЙ ИНСТИТУТ ТИПОВОГО ПРОЕКТИРОВАНИЯ
ГОССТРОЯ СССР

Москва, А-445, Смольная ул., 22

Сдано в печать VI 1984 года

Заказ № 7690а Тираж 3.550 экз

ТИПОВЫЕ КОНСТРУКЦИИ, ИЗДЕЛИЯ И УЗЛЫ ЗДАНИЙ И СООРУЖЕНИЙ

# СЕРИЯ 1.424.1–5

## КОЛОННЫ ЖЕЛЕЗОБЕТОННЫЕ ПРЯМОУГОЛЬНОГО СЕЧЕНИЯ ДЛЯ ОДНОЭТАЖНЫХ ПРОИЗВОДСТВЕННЫХ ЗДАНИЙ ВЫСОТОЙ 8,4–14,4м, ОБОРУДОВАННЫХ МОСТОВЫМИ ОПОРНЫМИ КРАНАМИ ГРУЗОПОДЪЕМНОСТЬЮ ДО 32 ТОНН

## ВЫПУСК 3

АРМАТУРНЫЕ ИЗДЕЛИЯ КОЛОНН ДЛЯ ЗДАНИЙ ВЫСОТОЙ 8,4; 9,6 и 10,8 м

РАБОЧИЕ ЧЕРТЕЖИ


РАЗРАБОТАНЫ

ГПИ ПРОМСТРОЙПРОЕКТ

ГЛ. ИНЖЕНЕР ИНСТИТУТА В.И. КОРОЛЕВ

НАЧАЛЬНИК СКО–1 К.М. МАТВЕЕВ

ГЛ. ИНЖЕНЕР ПРОЕКТА Н.И. ГРИГОРЬЕВ

РУК. БРИГАДЫ К.В. АКИШИНА

НИИЖБ

ЗАМ. ДИРЕКТОРА Н.Н. КОРОВИН

РУК.ЛАБОРАТОРИИ А.П. ВАСИЛЬЕВ



УТВЕРЖДЕНЫ

И ВВЕДЕНЫ В ДЕЙСТВИЕ

С 1 АПРЕЛЯ 1984г.

ПОСТАНОВЛЕНИЕМ ГОССТРОЯ СССР

ОТ 28 ОКТЯБРЯ 1983г. № 291

| Обозначение | Наименование | Стр. |
|---|---|---|
| | | |
| 1.424.1-5.3-0.0.0 ТО | Техническое описание | 4 |
| 1.424.1-5.3-1.0.0 | Каркас пространственный КП (КП1... КП37) | 5-6 |
| 1.424.1-5.3-1.0.0 СБ | Каркас пространственный КП (КП1... КП37) | |
| | Сборочный чертеж | 7-8 |
| 1.424.1-5.3-2.0.0 | Каркас пространственный КП (КП38...КП65) | 8-10 |
| 1.424.1-5.3-2.0.0 СБ | Каркас пространственный КП (КП38...КП65) | |
| | Сборочный чертеж | 11-12 |
| 1.424.1-5.3-3.0.0 | Каркас пространственный КП (КП66...КП114) | 12-15 |
| 1.424.1-5.3-3.0.0 СБ | Каркас пространственный КП (КП66...КП114) | |
| | Сборочный чертеж | 16-17 |
| 1.424.1-5.3-4.0.0 | Каркас пространственный КП (КП115...КП152) | 17-19 |
| 1.424.1-5.3-4.0.0 СБ | Каркас пространственный КП (КП115...КП152) | |
| | Сборочный чертеж | 20,21 |
| 1.424.1-5.3-5.0.0 | Каркас пространственный КП (КП153. КП173) | 21,22 |
| 1.424.1-5.3-5.0.0 СБ | Каркас пространственный КП (КП153...КП173) | |
| | Сборочный чертеж | 23,24 |
| 1.424.1-5.3-6.0.0 | Каркас пространственный КП (КП174...КП253) | 24-26 |
| 1.424.1-5.3-6.0.0 СБ | Каркас пространственный КП (КП174...КП253) | |
| | Сборочный чертеж | 27-29 |
| 1.424.1-5.3-7.0.0 | Каркас пространственный КП (КП254...КП281) | 30,31 |
| 1.424.1-5.3-7.0.0 СБ | Каркас пространственный КП (КП254...КП281) | |
| | Сборочный чертеж | 32,33 |


Взам. инв. № | Подпись и дата | Инв. № подл.

| | | | |
|---|---|---|---|
| Нач. СКО-1 | Власкин | | |
| Н. контр. | Ускова | | |
| Гл. инж. пр. | Григорьев | | |
| Рук. бриг. | Акишина | | |
| Инженер | Ускова | | |

1.424.1-5.3-0.0.0

Содержание

| Стадия | Лист | Листов |
|---|---|---|
| Р | 1 | 4 |

Промстройпроект


| Обозначение | Наименование | Стр. |
|---|---|---|
| 1.424.1-5.3-8.0.0 | Каркас пространственный КП (КП282...КП339) | 34,35 |
| 1.424.1-5.3-8.0.0 СБ | Каркас пространственный КП (КП282...КП339) | |
| | Сборочный чертеж | 36,37 |
| 1.424.1-5.3-9.0.0 | Каркас пространственный КП (КП340...КП364) | 38,39 |
| 1.424.1-5.3-9.0.0 СБ | Каркас пространственный КП (КП340...КП364) | |
| | Сборочный чертеж | 40,41 |
| 1.424.1-5.3-0.1.0 | Каркас плоский КР (КР11...КР21; КР26; | |
| | КР31...КР35; КР37...КР71; КР73...КР81) | 42,43 |
| 1.424.1-5.3-0.1.0 СБ | Каркас плоский КР (КР11...КР21; КР26; | |
| | КР31...КР35; КР37...КР71; КР73...КР81) | |
| | Сборочный чертеж | 44,45 |
| 1.424.1-5.3-0.2.0 | Каркас плоский КР (КР86...КР95; КР97; КР98; | |
| | КР100; КР101; КР103...КР109; КР111...КР116; | |
| | КР119...КР123) | 46,47 |
| 1.424.1-5.3-0.2.0 СБ | Каркас плоский КР (КР86...КР95; КР97; | |
| | КР98; КР100; КР101; КР103...КР109; | |
| | КР111...КР116; КР119...КР123) | |
| | Сборочный чертеж | 47,48 |
| 1.424.1-5.3-0.3.0 | Каркас плоский КР (КР127; КР128; КР132...КР134; | |
| | КР136...КР139; КР141...КР147; КР149...КР152; | |
| | КР155...КР200; КР203...КР205; | |
| | КР207...КР218; КР220...КР223; КР225; КР226; | |
| | КР228; КР230...КР240; КР262...КР284; КР290, | |
| | КР293...КР296; КР298...КР304) | 48-52 |


Взам. инв. № | Подпись и дата | Инв. № подл.



19135-05 3

| Обозначение | Наименование | Стр. |
|---|---|---|
| 1.424.1-5.3-0.3.0 СБ | Каркас плоский КР(КР127;КР128;КР132...КР134; | |
| | КР136...КР139; КР141...КР147; КР149...КР152; | |
| | КР155...КР200; КР203...КР205; | |
| | КР207...КР218;КР220...КР223;КР225;КР226; | |
| | КР228; КР230...КР240; КР262...КР284;КР290; | |
| | КР293...КР296; КР298...КР304) | |
| | Сборочный чертеж | 53-55 |
| 1.424.1-5.3-0.4.0 | Каркас плоский КР(КР241...КР246;КР250) | 56 |
| 1.424.1-5.3-0.4.0 СБ | Каркас плоский КР(КР241...КР246;КР250) | |
| | Сборочный чертеж | 57 |
| 1.424.1-5.3-0.5.0 | Каркас плоский КР (КР247...КР249; | |
| | КР256...КР261) | 57,58 |
| 1.424.1-5.3-0.5.0 СБ | Каркас плоский КР(КР247...КР249; | |
| | КР256...КР261) | |
| | Сборочный чертеж | 58 |
| 1.424.1-5.3-0.6.0 | Каркас плоский КР(КР5;КР6;КР8...КР10; | |
| | КР83...КР85) | 59 |
| 1.424.1-5.3-0.6.0 СБ | Каркас плоский КР(КР5;КР6;КР8...КР10; | |
| | КР83...КР85) | |
| | Сборочный чертеж | 59 |





| Обозначение | Наименование | Стр. |
|---|---|---|
| 1.424.1-5.3-0.7.0 | Каркас плоский КР(КР1...КР4; КР7) | 60 |
| 1.424.1-5.3-0.7.0 СБ | Каркас плоский КР(КР1...КР4; КР7) | |
| | Сборочный чертеж | 60 |
| 1.424.1-5.3-0.8.0 | Сетка С (С1...С5; С13) | 61 |
| 1.424.1-5.3-0.8.0 СБ | Сетка С (С1...С5; С13) | |
| | Сборочный чертеж | 61 |
| 1.424.1-5.3-0.9.0 | Сетка С (С6...С12) | 62 |
| 1.424.1-5.3-0.9.0 СБ | Сетка С (С6...С12) | |
| | Сборочный чертеж | 63 |
| 1.424.1-5.3-0.0.2 | Полоса | 63 |
| 1.424.1-5.3-0.0.1 | Стержень арматурный | 64-68 |
| 1.424.1-5.3-10.0.0 | Схема установки связей жесткости в вя- | |
| | заном пространственном каркасе | 69 |


Инв.№ подл. | Подпись и дата | Взам.инв.№



19135-05 4

Выпуск 3 серии содержит рабочие чертежи арматурных изделий для железобетонных колонн, разработанных в выпуске I настоящей серии. Состав серии приведен в выпуске 0.

Арматурные изделия должны удовлетворять требованиям ГОСТ 10922-75, ГОСТ 19293-73, ГОСТ 14098-68 и "Инструкции по сварке соединений арматуры и закладных деталей железобетонных конструкций" (СН393-78).

Стыкование стержней при заготовке арматуры следует производить контактной стыковой сваркой.

Плоские каркасы и сетки следует изготовлять с помощью контактной точечной сварки. Сварку каркасов производить во всех точках пересечения стержней. При изготовлении сеток сварке подлежат все узлы пересечений двух крайних стержней по периметру сетки.

Пространственные арматурные каркасы колонн образуются из плоских сварных каркасов одним из следующих способов соединения:

приварка поперечных соединительных стержней к поперечным стержням плоских каркасов контактной точечной сваркой с помощью сварочных клещей.

При несоосности поперечных стержней плоских каркасов допускается соединение с помощью полушпилек, привариваемых к поперечным стержням одного из плоских каркасов (с продольными стержнями меньшего диаметра) и привязываемых к продольным стержням другого каркаса (см. рис. 1)

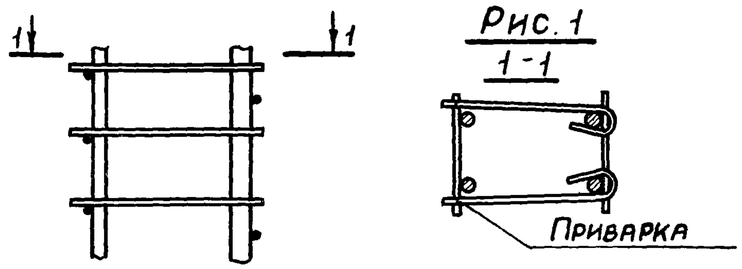


Рис. 1

Приварка поперечных соединительных стержней к продольным стержням плоских каркасов контактной точечной сваркой с помощью сварочных клещей.

Допускается объединять плоские каркасы шпильками (стержнями с крюками на концах), располагая их с тем же шагом, что и соединительные стержни, и привязывая к продольной арматуре вязальной проволокой. В этом случае для придания каркасу необходимой жесткости при транспортировании должны быть предусмотрены связи, устанавливаемые не реже, чем через 6 м и не менее двух на каркас (см. документ 1.424.1-5.3-10.0.0)

Сетки оголовка и консолей, а также горизонтальная арматура консолей должны быть привязаны вязальной проволокой к продольным стержням каркаса.

Размеры сеток и каркасов даны по осям и торцам стержней.

В арматурных изделиях КР1-КР4 (документ 1.424.1-5.3-0.10) тавровые соединения анкерных стержней к пластинам следует выполнять дуговой сваркой под флюсом. Допускается эти соединения выполнять ручной дуговой сваркой в разделкованных отверстиях. Приварка стержней к пластинам в разделкованных отверстиях обязательна для закладных изделий КР5-КР10 и КР83-КР85 (документ 1.424.1-5.3-0.6.0).

Испытания соединений арматурных изделий и оценку их качества производить по ГОСТ 10922-75.

| | | | | | | |
|---|---|---|---|---|---|---|
| Нач.СКО-1 | Власкин | | 1.424.1-5.3-0.0.0ТО | | | |
| Гл.инж.пр. | Григорьев | | Техническое описание | Стадия | Лист | Листов |
| | | | | Р | 1 | 2 |
| | | | | ПРОМСТРОЙПРОЕКТ | | |

Взам.инв.№ | Подпись и дата | Инв.№ подл.

| Формат | Зона | Поз | Обозначение | Наименование | Кол. | Примечание |
|---|---|---|---|---|---|---|
| | | | | Документация | | |
| А4 | | | 1.424.1-5.3-0.0.ОТО | Техническое описание | | |
| А3 | | | 1.424.1-5.3-1.0.ОСБ | Сборочный чертеж | | |
| | | | | | | |
| | | | Сборочные единицы | | | |
| А4 | | 1 | 1.424.1-5.3-0.8.0-00 | Сетка С1 | 4 | |
| А4 | | 2 | -03 | Сетка С4 | 1 | |
| А4 | | 3 | 1.424.1-5.3-0.9.0-00 | Сетка С6 | 1 | |
| А4 | | 4 | 1.424.1-5.3-0.7.0-00 | Каркас КР1 | 1 | |
| | | | | | | |
| | | | Детали | | | |
| А4 | | 5 | 1.424.1-5.3-0.0.1-256 | Стержень арматурный | 4 | |

| Формат | Зона | Для исполнения с порядковым номером [1] | Обозначение | Кол. | Примечание |
|---|---|---|---|---|---|
| | | Переменные данные | | | |
| | | | | | |
| | | Сборочные единицы | | | |
| | | Поз. 6 Каркас плоский КР14... КР17; | | | |
| | | КР127; КР136... КР138; КР151; КР152 | | | |
| А4 | | -13 | 1.424.1-5.3-0.1.0-03 | 1 | КР14 |
| А4 | | -00; -01; -14...-16 | -04 | 1 | КР15 |
| А4 | | -02; -03; -17 | -05 | 1 | КР16 |
| | | [1] Основное исполнение, не имеющее порядкового номера, обозначено „00" | | | |

| | | | |
|---|---|---|---|
| Нач СКО-1 | Власкин | | 1.424.1-5.3-1.0.0 |
| Н. контр. | Михеева | | Каркас пространственный КП (КП1 ... КП37) |
| Гл инж пр | Григорьев | | Стадия: Р; Лист: 1; Листов: 4 |
| Рук бр | Акишина | | Промстройпроект |
| Проверил | Михеева | | |

| Формат | Зона | Для исполнения с порядковым номером | Обозначение | Кол. | Примечание |
|---|---|---|---|---|---|
| А4 | | -04; -18; -19 | 1.424.1-5.3-0.1.0-06 | 1 | КР17 |
| А4 | | -05 | 1.424.1-5.3-0.3.0-001 | 1 | КР127 |
| А4 | | -06; -20 | -007 | 1 | КР136 |
| А4 | | -07...-09; -12; -21...-24 | -008 | 1 | КР137 |
| А4 | | -10; -11; -25; -26 | -009 | 1 | КР138 |
| А4 | | -31; -33 | -020 | 1 | КР151 |
| А4 | | -27...-30; -32; -34...-36 | -021 | 1 | КР152 |
| | | | | | |
| | | Поз. 7 Каркас плоский КР33... КР35; КР39... | | | |
| | | КР41; КР44... КР46; КР49... КР51; КР91; КР101; | | | |
| | | КР166... КР169; КР173... КР175; КР180... КР182; | | | |
| | | КР187... КР189 | | | |
| А4 | | -06 | 1.424.1-5.3-0.1.0-18 | 1 | КР33 |
| А4 | | -07 | -19 | 1 | КР34 |
| А4 | | -08 | -20 | 1 | КР35 |
| А4 | | -00; -27 | -23 | 1 | КР39 |
| А4 | | -01; -02; -28 | -24 | 1 | КР40 |
| А4 | | -03; -29 | -25 | 1 | КР41 |
| А4 | | -20 | -28 | 1 | КР44 |
| А4 | | -21 | -29 | 1 | КР45 |
| А4 | | -22 | -30 | 1 | КР46 |
| А4 | | -13 | -33 | 1 | КР49 |
| А4 | | -14 | -34 | 1 | КР50 |
| А4 | | -15 | -35 | 1 | КР51 |
| А4 | | -30 | 1.424.1-5.3-0.2.0-05 | 1 | КР91 |
| А4 | | -23 | -14 | 1 | КР101 |
| А4 | | -04; -31; -32 | 1.424.1.-5.3-0.3.0-033 | 1 | КР166 |
| А4 | | -05; -33; -34 | -034 | 1 | КР167 |
| А4 | | -35 | -035 | 1 | КР168 |
| А4 | | -36 | -036 | 1 | КР169 |

Взам. инв. № | Подпись и дата | Инв. № подл.

| Формат | Зона | Для исполнения с порядковым номером | Обозначение | Кол. | Примечание |
|---|---|---|---|---|---|
| А4 | | -09;-10 | 1.424.1-5.3-0.3.0-040 | 1 | КР173 |
| А4 | | -11 | -041 | 1 | КР174 |
| А4 | | -12 | -042 | 1 | КР175 |
| А4 | | -24 | -047 | 1 | КР180 |
| А4 | | -25 | -048 | 1 | КР181 |
| А4 | | -26 | -049 | 1 | КР182 |
| А4 | | -16;-17 | -054 | 1 | КР187 |
| А4 | | -18 | -055 | 1 | КР188 |
| А4 | | -19 | -056 | 1 | КР189 |
| | | | | | |
| | | Поз. 8 Каркас плоский КР60... КР62; | | | |
| | | КР65... КР67; КР198... КР200; КР208... КР212; | | | |
| | | КР276; КР278... КР283; КР293 | | | |
| А4 | | -00;-06 | 1.424.1.5.3-0.1.0-44 | 1 | КР60 |
| А4 | | -01;-02;-07 | -45 | 1 | КР61 |
| А4 | | -03;-08 | -46 | 1 | КР62 |
| А4 | | -13;-20;-27 | -49 | 1 | КР65 |
| А4 | | -14;-21;-28 | -50 | 1 | КР66 |
| А4 | | -15;-22;-29 | -51 | 1 | КР67 |
| А4 | | -04 | 1.424.1-5.3-0.3.0-065 | 1 | КР198 |
| А4 | | -05 | -066 | 1 | КР199 |
| А4 | | -12 | -067 | 1 | КР200 |
| А4 | | -16;-17 | -072 | 1 | КР208 |
| А4 | | -18 | -073 | 1 | КР209 |
| А4 | | -19 | -074 | 1 | КР210 |
| А4 | | -36 | -075 | 1 | КР211 |
| А4 | | -23;-30 | -076 | 1 | КР212 |
| А4 | | -09;-10 | -115 | 1 | КР276 |
| А4 | | -24 | -117 | 1 | КР278 |
| А4 | | -25 | -118 | 1 | КР279 |

Взам. инв. № | Подпись и дата | Инв. № подл.



| Формат | Зона | Для исполнения с порядковым номером | Обозначение | Кол. | Примечание |
|---|---|---|---|---|---|
| А4 | | -26 | 1.424.1-5.3-0.3.0-119 | 1 | КР280 |
| А4 | | -31;-32 | -120 | 1 | КР281 |
| А4 | | -33;-34 | -121 | 1 | КР282 |
| А4 | | -35 | -122 | 1 | КР283 |
| А4 | | -11 | -125 | 1 | КР293 |
| | | Детали | | | |
| | | Поз. 9 Стержень арматурный | | | |
| А4 | | -02 | 1.424.1-5.3-0.0.1-000 | 14 | |
| А4 | | -00;-01;-05;-07;-14;-16;-17;-21 | -000 | 16 | |
| А4 | | -06;-09;-13;-20;-24 | -000 | 18 | |
| А4 | | -23 | -000 | 22 | |
| А4 | | -03;-18;-19 | -005 | 14 | |
| А4 | | -04;-08;-11;-12;-15;22;-25;-26 | -005 | 16 | |
| А4 | | -10 | -005 | 18 | |
| А4 | | -33 | -005 | 20 | |
| А4 | | -31 | -005 | 22 | |
| А4 | | -36 | -010 | 16 | |
| А4 | | -28;-29;-34;-35 | -010 | 20 | |
| А4 | | -27;-32 | -010 | 22 | |
| А4 | | -30 | -010 | 26 | |
| | | Поз. 10 Стержень арматурный | | | |
| А4 | | -07;-11 | 1.424.1-5.3-0.0.1-002 | 24 | |
| А4 | | -01;-02;-05;-06;-09;-10;-28;-33;-34 | -002 | 28 | |
| А4 | | -21;-25 | -002 | 30 | |
| А4 | | -00;-04;-27;-31;-32 | -002 | 32 | |
| А4 | | -14;-18 | -002 | 34 | |
| А4 | | -20;-24;-30 | -002 | 36 | |
| А4 | | -13;-16;-17 | -002 | 38 | |
| А4 | | -23 | -002 | 40 | |
| А4 | | -08;-12 | -007 | 24 | |
| А4 | | -03;-29;-35 | -007 | 28 | |
| А4 | | -22;-26 | -007 | 30 | |
| А4 | | -15;-19 | -007 | 34 | |
| А4 | | -36 | -012 | 22 | |

Взам. инв. № | Подпись и дата | Инв. № подл.

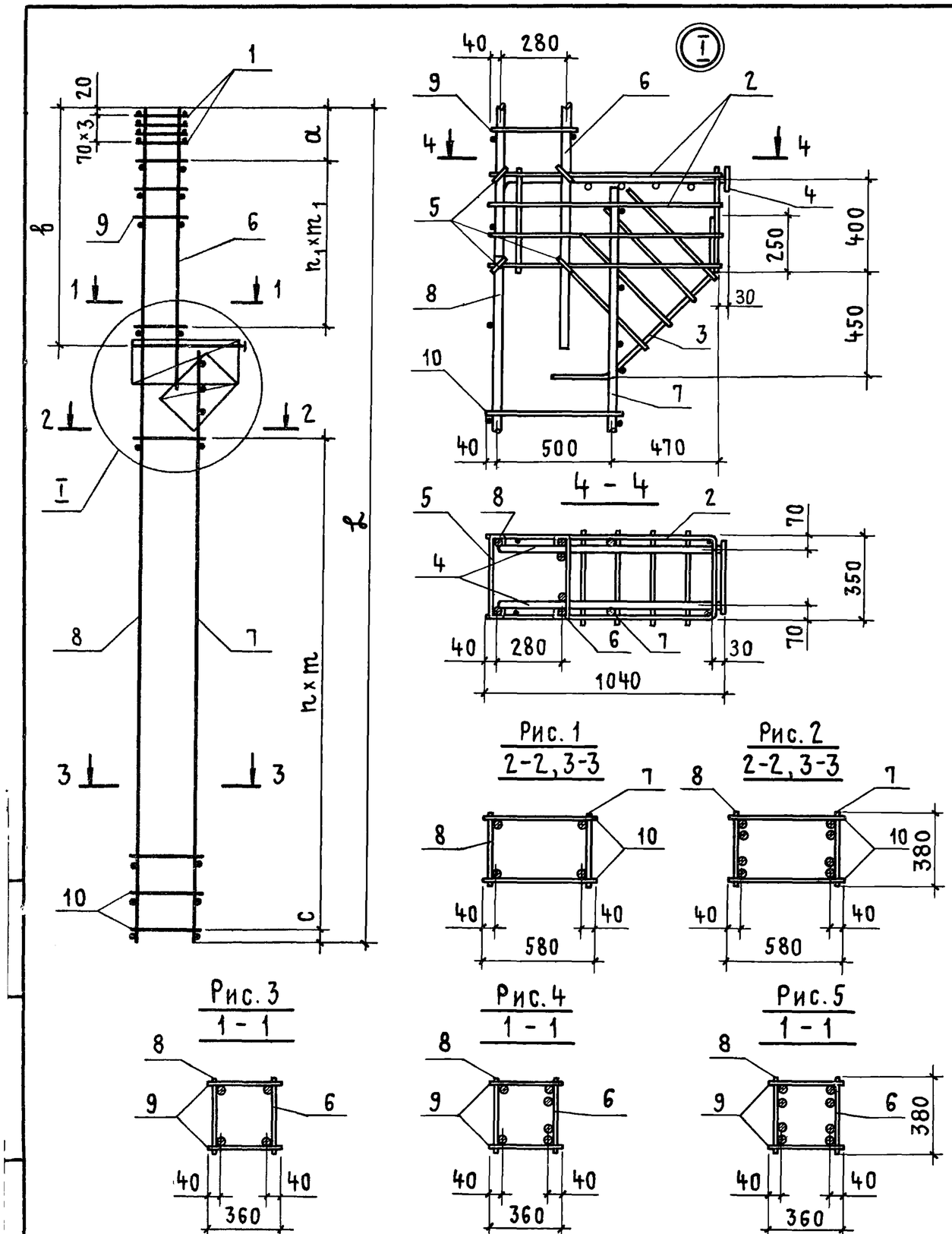


| Обозначение | Марка | Рис. | Размеры, мм | | | | | | | | Масса, кг |
|---|---|---|---|---|---|---|---|---|---|---|---|
| | | | a | b | c | n | m | $n_1$ | $m_1$ | l | |
| 1.424.1-5.3-1.0.0 | КП1 | 3,1,1 | 360 | 2910 | 100 | 15 | 350 | 7 | 350 | 9250 | 106,1 |
| -01 | КП2 | 3,1,1 | 360 | 2910 | 100 | 13 | 400 | 7 | 350 | 9250 | 120,1 |
| -02 | КП3 | 3,1,1 | 360 | 2910 | 100 | 13 | 400 | 6 | 400 | 9250 | 123,5 |
| -03 | КП4 | 3,1,1 | 360 | 2910 | 100 | 13 | 400 | 6 | 400 | 9250 | 142,7 |
| -04 | КП5 | 3,1,2 | 360 | 2910 | 100 | 15 | 350 | 7 | 350 | 9250 | 143,9 |
| -05 | КП6 | 4,1,2 | 360 | 2910 | 100 | 13 | 400 | 7 | 350 | 9250 | 166,3 |
| -06 | КП7 | 4,1,1 | 360 | 3510 | 110 | 13 | 350 | 8 | 350 | 9250 | 117,2 |
| -07 | КП8 | 4,1,1 | 360 | 3510 | 110 | 11 | 400 | 7 | 400 | 9250 | 137,6 |
| -08 | КП9 | 4,1,1 | 360 | 3510 | 110 | 11 | 400 | 7 | 400 | 9250 | 155,9 |
| -09 | КП10 | 4,1,2 | 360 | 3510 | 110 | 13 | 350 | 8 | 350 | 9250 | 152,3 |
| -10 | КП11 | 4,1,2 | 360 | 3510 | 110 | 13 | 350 | 8 | 350 | 9250 | 161,0 |
| -11 | КП12 | 4,1,2 | 360 | 3510 | 110 | 11 | 400 | 7 | 400 | 9250 | 181,0 |
| -12 | КП13 | 4,1,2 | 360 | 3510 | 110 | 11 | 400 | 7 | 400 | 9250 | 198,0 |
| -13 | КП14 | 3,1,1 | 400 | 2910 | 60 | 18 | 350 | 8 | 300 | 10450 | 113,6 |
| -14 | КП15 | 3,1,1 | 360 | 2910 | 100 | 16 | 400 | 7 | 350 | 10450 | 132,6 |
| -15 | КП16 | 3,1,1 | 360 | 2910 | 100 | 16 | 400 | 7 | 350 | 10450 | 154,8 |
| -16 | КП17 | 3,1,2 | 360 | 2910 | 60 | 18 | 350 | 7 | 350 | 10450 | 149,3 |
| -17 | КП18 | 3,1,2 | 360 | 2910 | 60 | 18 | 350 | 7 | 350 | 10450 | 152,8 |

В таблице исполнений последовательность номеров рисунков указана соответственно для сечений 1-1; 2-2 и 3-3.

| | | | |
|---|---|---|---|
| Нач.СКО1 | Власкин | | |
| Н.контр | Зпова | | |
| Гл.инж.пр | Григорьев | | |
| Рук.бр | Акишина | | |
| Ст.инж. | Поляков | | |
| Инженер | Зпова | | |

1.424.1-5.3-1.0.0 СБ

Каркас пространственный КП (КП1... КП37) Сборочный чертеж

| Стадия | Масса | Масштаб |
|---|---|---|
| Р | См. табл. | — |
| Лист 1 | Листов 2 | |

Промстройпроект

19135-05 8

| Обозначение | Марка | Рис. | Размеры, мм | | | | | | | | Масса, кг |
|---|---|---|---|---|---|---|---|---|---|---|---|
| | | | a | в | c | n | m | $n_1$ | $m_1$ | L | |
| 1.424.1-5.3-1.0.0-18 | КП19 | 3,1,2 | 360 | 2910 | 100 | 16 | 400 | 6 | 400 | 10450 | 181,2 |
| -19 | КП20 | 3,1,2 | 360 | 2910 | 100 | 16 | 400 | 6 | 400 | 10450 | 211,6 |
| -20 | КП21 | 4,1,1 | 360 | 3510 | 100 | 17 | 350 | 8 | 350 | 10450 | 127,8 |
| -21 | КП22 | 4,1,1 | 360 | 3510 | 110 | 14 | 400 | 7 | 400 | 10450 | 150,1 |
| -22 | КП23 | 4,1,1 | 360 | 3510 | 110 | 14 | 400 | 7 | 400 | 10450 | 171,5 |
| -23 | КП24 | 5,2,2 | 400 | 3510 | 100 | 19 | 300 | 10 | 300 | 10450 | 172,8 |
| -24 | КП25 | 4,1,2 | 360 | 3510 | 100 | 17 | 350 | 8 | 350 | 10450 | 166,3 |
| -25 | КП26 | 4,1,2 | 360 | 3510 | 110 | 14 | 400 | 7 | 400 | 10450 | 197,5 |
| -26 | КП27 | 4,1,2 | 360 | 3510 | 110 | 14 | 400 | 7 | 400 | 10450 | 226,8 |
| -27 | КП28 | 4,1,1 | 360 | 4110 | 100 | 15 | 350 | 10 | 350 | 10450 | 164,3 |
| -28 | КП29 | 4,1,1 | 360 | 4110 | 100 | 13 | 400 | 9 | 400 | 10450 | 179,0 |
| -29 | КП30 | 4,1,1 | 360 | 4110 | 100 | 13 | 400 | 9 | 400 | 10450 | 199,0 |
| -30 | КП31 | 5,2,2 | 360 | 4110 | 100 | 17 | 300 | 12 | 300 | 10450 | 201,1 |
| -31 | КП32 | 4,1,2 | 360 | 4110 | 100 | 15 | 350 | 10 | 350 | 10450 | 177,2 |
| -32 | КП33 | 4,1,2 | 360 | 4110 | 100 | 15 | 350 | 10 | 350 | 10450 | 194,1 |
| -33 | КП34 | 4,1,2 | 360 | 4110 | 100 | 13 | 400 | 9 | 400 | 10450 | 199,0 |
| -34 | КП35 | 4,1,2 | 360 | 4110 | 100 | 13 | 400 | 9 | 400 | 10450 | 215,8 |
| -35 | КП36 | 4,1,2 | 360 | 4110 | 100 | 13 | 400 | 9 | 400 | 10450 | 243,4 |
| -36 | КП37 | 4,1,2 | 360 | 4110 | 100 | 10 | 500 | 7 | 500 | 10450 | 287,2 |

Взам. инв. № | Подпись и дата | Инв. № подл.



| Формат | Зона | Поз. | Обозначение | Наименование | Кол. | Примечание |
|---|---|---|---|---|---|---|
| | | | | Документация | | |
| А4 | | | 1.424.1-5.3-0.0.ОТО | Техническое описание | | |
| А3 | | | 1.424.1-5.3-2.0.0СБ | Сборочный чертеж | | |
| | | | | | | |
| | | | | Сборочные единицы | | |
| А4 | | 1 | 1.424.1-5.3-0.8.0-03 | Сетка С4 | 1 | |
| А4 | | 2 | 1.424.1-5.3-0.9.0-01 | Сетка С7 | 1 | |
| А4 | | 3 | 1.424.1-5.3-0.8.0-00 | Сетка С1 | 4 | |
| А4 | | 4 | 1.424.1-5.3-0.7.0-00 | Каркас КР1 | 1 | |
| | | | | | | |
| | | | | Детали | | |
| А4 | | 5 | 1.424.1-5.3-0.0.1-256 | Стержень арматурный | 4 | |

| Формат | Зона | Для исполнения с порядковым номером[1] | Обозначение | Кол | Примечание |
|---|---|---|---|---|---|
| | | Переменные данные | | | |
| | | | | | |
| | | Сборочные единицы | | | |
| | | Поз. 6 Каркас плоский КР70; КР71; | | | |
| | | КР217; КР218; КР220...КР223; КР239; КР240; КР262; | | | |
| | | КР263; КР266...КР268 | | | |
| А4 | | -00; -06; -07; -16; -17 | 1.424.1-5.3-0.1.0-54 | 1 | КР70 |
| А4 | | -01; -08; -18; -19 | -55 | 1 | КР71 |
| А4 | | -04 | 1.424.1-5.3-0.3.0-81 | 1 | КР217 |
| А4 | | -05 | -82 | 1 | КР218 |
| | | [1] Основное исполнение, не имеющее порядкового номера, обозначено „00" | | | |

Взам. инв. № | Подпись и дата | Инв. № подл.

| | | |
|---|---|---|
| Нач. СКО-1 | Власкин | |
| Н. контр. | Никонова | |
| Гл. инж. пр. | Григорьев | |
| Рук. бр. | Акишина | |
| Инж. | Никонова | |
| Проверил | Васильева | |

1.424.1-5.3-2.0.0

Каркас пространственный КП (КП38 ... КП65)

| Стадия | Лист | Листов |
|---|---|---|
| Р | 1 | 5 |

Промстройпроект

| Формат | Зона | Для исполнения с порядковым номером | Обозначение | Кол | Примечание |
|---|---|---|---|---|---|
| А4 | | -02 | 1.424.1-5.3-0.3.0-083 | 1 | КР220 |
| А4 | | -03 | -084 | 1 | КР221 |
| А4 | | -20 | -085 | 1 | КР222 |
| А4 | | -21; -22 | -086 | 1 | КР223 |
| А4 | | -09; -10 | -099 | 1 | КР239 |
| А4 | | -11; -12 | -100 | 1 | КР240 |
| А4 | | -13; -14 | -101 | 1 | КР262 |
| А4 | | -15 | -102 | 1 | КР263 |
| А4 | | -23; -24 | -105 | 1 | КР266 |
| А4 | | -25; -26 | -106 | 1 | КР267 |
| А4 | | -27 | -107 | 1 | КР268 |
| | | | | | |
| | | Поз. 7 Каркас плоский КР15 ... КР17; | | | |
| | | КР136... КР139; КР150... КР152 | | | |
| А4 | | -00; -01 | 1.424.1-5.3-0.1.0-04 | 1 | КР15 |
| А4 | | -02 | -05 | 1 | КР16 |
| А4 | | -03...-05 | -06 | 1 | КР17 |
| А4 | | -06 | 1.424.1-5.3-0.3.0-007 | 1 | КР136 |
| А4 | | -08; -09; -11; -13; -15 | -008 | 1 | КР137 |
| А4 | | -07; -10; -12 | -009 | 1 | КР138 |
| А4 | | -14 | -010 | 1 | КР139 |
| А4 | | -16 | -019 | 1 | КР150 |
| А4 | | -18; -20; -21; -23; -25; -27 | -020 | 1 | КР151 |
| А4 | | -17; -19; -22; -24; -26 | -021 | 1 | КР152 |





| Формат | Зона | Для исполнения с порядковым номером | Обозначение | Кол. | Примечание |
|---|---|---|---|---|---|
| | | Поз. 8 Каркас плоский КР52; КР53; КР55; | | | |
| | | КР56; КР58; КР59; КР108; КР109; КР115; КР116; | | | |
| | | КР122; КР123; КР190... КР192; КР237; КР238; | | | |
| | | КР264; КР265 | | | |
| А4 | | -16; -17 | 1.424.1-5.3-0.1.0-36 | 1 | КР52 |
| А4 | | -18; -19 | -37 | 1 | КР53 |
| А4 | | -06; 07 | -39 | 1 | КР55 |
| А4 | | -08 | -40 | 1 | КР56 |
| А4 | | -00 | -42 | 1 | КР58 |
| А4 | | -01 | -43 | 1 | КР59 |
| А4 | | -20 | 1.424.1-5.3-0.2.0-20 | 1 | КР108 |
| А4 | | -21; -22 | -21 | 1 | КР109 |
| А4 | | -09; -10 | -26 | 1 | КР115 |
| А4 | | -11; -12 | -27 | 1 | КР116 |
| А4 | | -03 | -31 | 1 | КР122 |
| А4 | | -02 | -32 | 1 | КР123 |
| А4 | | -23; -24 | 1.424.1-5.3-0.3.0-057 | 1 | КР190 |
| А4 | | -25; -26 | -058 | 1 | КР191 |
| А4 | | -27 | -059 | 1 | КР192 |
| А4 | | -04 | -097 | 1 | КР237 |
| А4 | | -05 | -098 | 1 | КР238 |
| А4 | | -13; -14 | -103 | 1 | КР264 |
| А4 | | -15 | -104 | 1 | КР265 |

Взам. инв. № | Подпись и дата | Инв. № подл.

| Формат | Зона | Для исполнения с порядковым номером | Обозначение | Кол. | Примечание |
|---|---|---|---|---|---|
| | | Поз. 9 Каркас плоский КР77 ... КР79 | | | |
| А4 | | -00 ...-05 | 1.424.1-5.3-0.1.0-60 | 1 | КР 77 |
| А4 | | -06 ...-15 | -61 | 1 | КР 78 |
| А4 | | -16 ...-27 | -62 | 1 | КР 79 |
| | | | | | |
| | | | | | |
| | | **Детали** | | | |
| | | Поз. 10 Стержень арматурный | | | |
| А4 | | -16;-17;-23;-24 | 1.424.1-5.3-0.0.1-003 | 36 | |
| А4 | | -06;-07;-13;-14 | -003 | 38 | |
| А4 | | -21;-22 | -003 | 40 | |
| А4 | | -00;-04 | -003 | 42 | |
| А4 | | -11;-12 | -003 | 44 | |
| А4 | | -03;-20 | -003 | 46 | |
| А4 | | -09;-10 | -003 | 50 | |
| А4 | | -02 | -003 | 54 | |
| А4 | | -18;-19;-25;-26 | -008 | 36 | |
| А4 | | -08;-15 | -008 | 38 | |
| А4 | | -01;-05 | -008 | 42 | |
| А4 | | -27 | -013 | 28 | |

Взам. инв. № | Подпись и дата | Инв. № подл.



| Формат | Зона | Для исполнения с порядковым номером | Обозначение | Кол. | Примечание |
|---|---|---|---|---|---|
| | | Поз. 11 Стержень арматурный | | | |
| А4 | | -00;-13 | 1.424.1-5.3-0.0.1-000 | 16 | |
| А4 | | -02 | -000 | 18 | |
| А4 | | -06;-11;-16 | -000 | 20 | |
| А4 | | -09 | -000 | 22 | |
| А4 | | -04;-05 | -005 | 14 | |
| А4 | | -01;-03;-07;-08;-15 | -005 | 16 | |
| А4 | | -12;-18;-23;-25 | -005 | 20 | |
| А4 | | -10;-21 | -005 | 22 | |
| А4 | | -20 | -005 | 26 | |
| А4 | | -14 | -010 | 16 | |
| А4 | | -17;-19;-24;-26;-27 | -010 | 20 | |
| А4 | | -22 | -010 | 22 | |

Взам. инв. № | Подпись и дата | Инв. № подл.

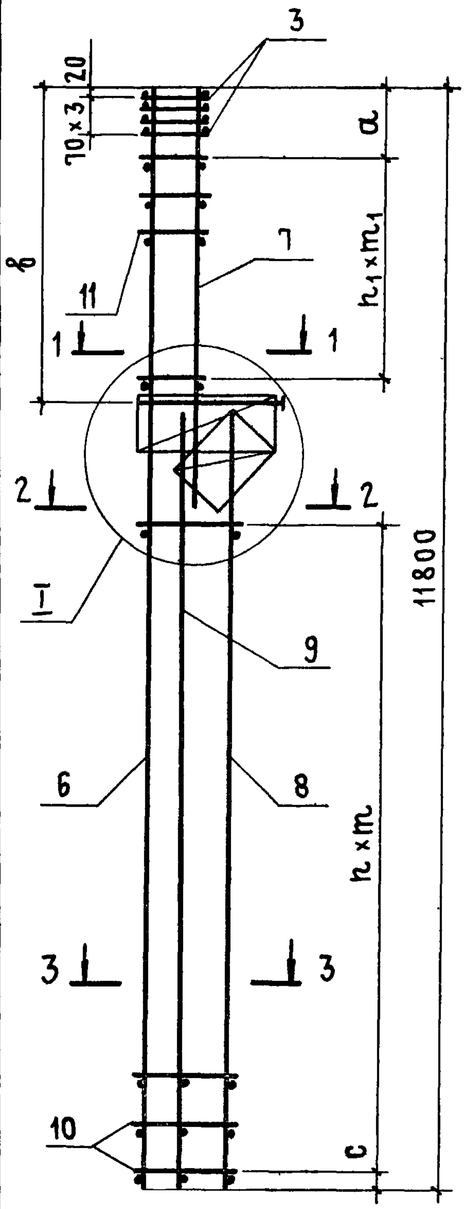


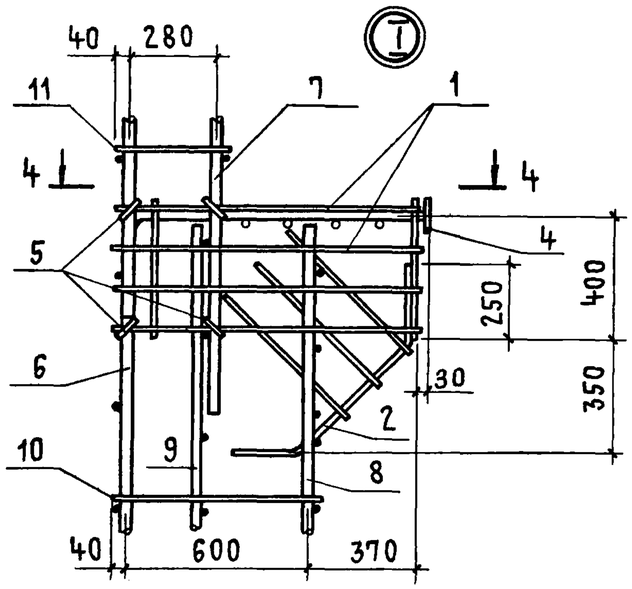


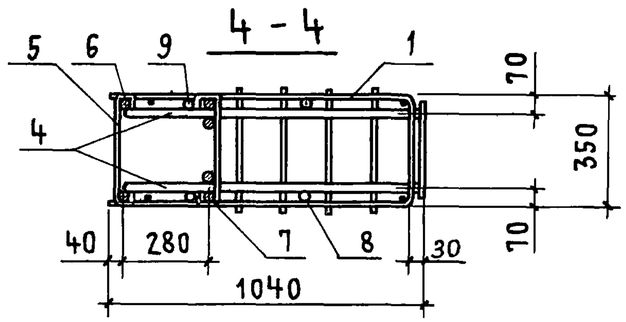


Рис. 1
2-2, 3-3

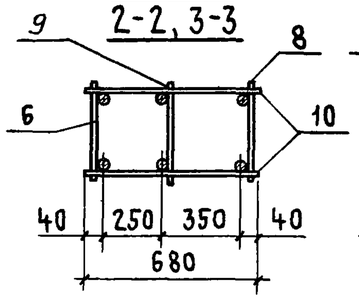


Рис. 2
2-2, 3-3

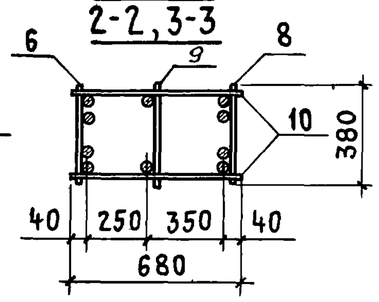


Рис. 3
1 - 1

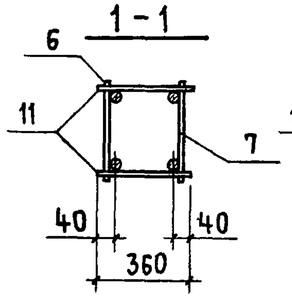


Рис. 4
1 - 1

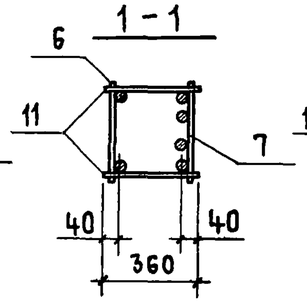


Рис. 5
1 - 1

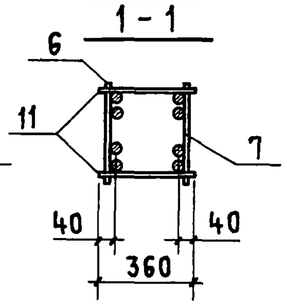


Рис. 6
1 - 1

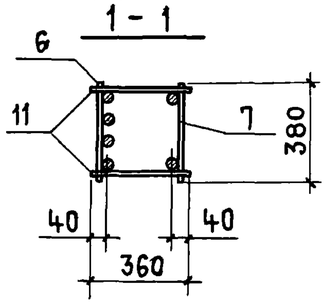


| Обозначение | Марка | Рис. | Размеры, мм | | | | | | | | Масса, кг |
|---|---|---|---|---|---|---|---|---|---|---|---|
| | | | a | b | c | h | m | $h_1$ | $m_1$ | | |
| 1.424.1-5.3-2.00 | КП38 | 3,1,1 | 310 | 2910 | 100 | 20 | 400 | 7 | 350 | | 163,4 |
| -01 | КП39 | 3,1,1 | 310 | 2910 | 100 | 20 | 400 | 7 | 350 | | 189,4 |
| -02 | КП40 | 6,2,2 | 310 | 2910 | 50 | 26 | 300 | 8 | 300 | | 189,9 |
| -03 | КП41 | 6,2,2 | 350 | 2910 | 110 | 22 | 350 | 7 | 350 | | 226,1 |
| -04 | КП42 | 3,1,2 | 350 | 2910 | 100 | 20 | 400 | 6 | 400 | | 216,3 |
| -05 | КП43 | 3,1,2 | 350 | 2910 | 100 | 20 | 400 | 6 | 400 | | 251,3 |
| -06 | КП44 | 4,1,1 | 280 | 3510 | 100 | 18 | 400 | 9 | 350 | | 172,9 |
| -07 | КП45 | 4,1,1 | 260 | 3510 | 100 | 18 | 400 | 7 | 400 | | 188,4 |
| -08 | КП46 | 4,1,1 | 260 | 3510 | 100 | 18 | 400 | 7 | 400 | | 204,8 |
| -09 | КП47 | 5,2,2 | 260 | 3510 | 50 | 24 | 300 | 10 | 300 | | 200,1 |
| -10 | КП48 | 5,2,2 | 260 | 3510 | 50 | 24 | 300 | 10 | 300 | | 209,0 |
| -11 | КП49 | 5,2,2 | 280 | 3510 | 50 | 21 | 350 | 9 | 350 | | 230,5 |
| -12 | КП50 | 5,2,2 | 280 | 3510 | 50 | 21 | 350 | 9 | 350 | | 239,3 |
| -13 | КП51 | 4,1,2 | 260 | 3510 | 50 | 18 | 400 | 7 | 400 | | 222,9 |
| -14 | КП52 | 4,1,2 | 260 | 3510 | 50 | 18 | 400 | 7 | 400 | | 246,6 |

В таблице исполнений последовательность номеров рисунков указана соответственно для сечений 1-1; 2-2 и 3-3.

| | | | |
|---|---|---|---|
| Нач.СКО1 | Власкин | | |
| Н. контр. | Григорян | | |
| Гл.инж.пр. | Григорьев | | |
| Рук. бр. | Акишина | | |
| Ст. инж. | Муханова | | |
| Инженер | Михеева | | |

1.424.1-5.3-2.0.0.СБ

Каркас пространственный КП (КП38...КП65) Сборочный чертеж

| Стадия | Масса | Масштаб |
|---|---|---|
| Р | См. табл. | — |
| Лист 1 | Листов 2 | |

Промстройпроект

19135-05 12

| Обозначение | Марка | Рис. | Размеры, мм a | в | с | n | m | $n_1$ | $m_1$ | | Масса, кг |
|---|---|---|---|---|---|---|---|---|---|---|---|
| 1.424.1-5.3-2.00-15 | КП 53 | 4,1,2 | 260 | 3510 | 50 | 18 | 400 | 7 | 400 | | 257,1 |
| -16 | КП 54 | 4,1,1 | 360 | 4110 | 100 | 17 | 400 | 9 | 400 | | 180,6 |
| -17 | КП 55 | 4,1,1 | 360 | 4110 | 100 | 17 | 400 | 9 | 400 | | 207,4 |
| -18 | КП 56 | 4,1,1 | 360 | 4110 | 100 | 17 | 400 | 9 | 400 | | 214,5 |
| -19 | КП 57 | 4,1,1 | 360 | 4110 | 100 | 17 | 400 | 9 | 400 | | 231,3 |
| -20 | КП 58 | 5,2,2 | 260 | 4110 | 50 | 22 | 300 | 12 | 300 | | 208,2 |
| -21 | КП 59 | 5,2,2 | 360 | 4110 | 60 | 19 | 350 | 10 | 350 | | 237,0 |
| -22 | КП 60 | 5,2,2 | 360 | 4110 | 60 | 19 | 350 | 10 | 350 | | 253,9 |
| -23 | КП 61 | 4,1,2 | 360 | 4110 | 100 | 17 | 400 | 9 | 400 | | 231,8 |
| -24 | КП 62 | 4,1,2 | 360 | 4110 | 100 | 17 | 400 | 9 | 400 | | 248,6 |
| -25 | КП 63 | 4,1,2 | 360 | 4110 | 100 | 17 | 400 | 9 | 400 | | 264,3 |
| -26 | КП 64 | 4,1,2 | 360 | 4110 | 100 | 17 | 400 | 9 | 400 | | 281,1 |
| -27 | КП 65 | 4,1,2 | 360 | 4110 | 60 | 13 | 500 | 9 | 400 | | 317,5 |

| Формат | Зона | Поз. | Обозначение | Наименование | Кол. | Примечание |
|---|---|---|---|---|---|---|
| | | | | Документация | | |
| А4 | | | 1.424.1-5.3-0.0.ОТО | Техническое описание | | |
| А3 | | | 1.424.1-5.3-3.0.ОСБ | Сборочный чертеж | | |
| | | | | | | |
| | | | | Сборочные единицы | | |
| А4 | | 1 | 1.424.1-5.3-0.8.0-04 | Сетка С5 | 1 | |
| А4 | | 2 | 1.424.1-5.3-0.9.0-02 | Сетка С8 | 1 | |
| А4 | | 3 | 1.424.1-5.3-0.8.0-01 | Сетка С2 | 4 | |
| | | | | | | |
| | | | | Детали | | |
| А4 | | 4 | 1.424.1-5.3-0.0.1-256 | Стержень арматурный | 6 | |
| | | | | | | |

| Формат | Зона | Для исполнения с порядковым номером [1] | Обозначение | Кол. | Примечание |
|---|---|---|---|---|---|
| | | Переменные данные | | | |
| | | | | | |
| | | Сборочные единицы | | | |
| | | Поз. 5 Каркас плоский КР2...КР4 | | | |
| А4 | | -00...-06; -13...-18 | 1.424.1-5.3-0.7.0-01 | 1 | КР2 |
| А4 | | -07...-12; -19...-27 | -02 | 1 | КР3 |
| А4 | | -28...-48 | -03 | 1 | КР4 |
| | | | | | |
| | | [1] Основное исполнение, не имеющее порядкового номера, обозначено „00" | | | |

| | | |
|---|---|---|
| Нач.СКО-1 | Власкин | |
| Н контр. | Никонова | |
| Гл.инж.пр. | Григорьев | |
| Рук.бр. | Акишина | |
| Инженер | Никонова | |
| Проверил | Клевцова | |

1.424.1-5.3-3.0.0

Каркас пространственный КП (КП66...КП114)

| Стадия | Лист | Листов |
|---|---|---|
| Р | 1 | 7 |

ПРОМСТРОЙПРОЕКТ

Взам. инв. № | Подпись и дата | Инв. № подл.

| Формат | Зона | Для исполнения с порядковым номером | Обозначение | Кол. | Примечание |
|---|---|---|---|---|---|
| | | Поз. 6 Каркас плоский КР63; КР64; КР68... | | | |
| | | КР71; КР203...КР205; КР207; КР213...КР216; | | | |
| | | КР235; КР266; КР267; КР269...КР274; КР277; | | | |
| | | КР284, КР290; КР294...КР296 | | | |
| А4 | | -00 | 1.424.1-5.3-0.1.0-47 | 1 | КР63 |
| А4 | | -01; -07 | -48 | 1 | КР64 |
| А4 | | -13; -19 | -52 | 1 | КР68 |
| А4 | | -14; -20; -28 | -53 | 1 | КР69 |
| А4 | | -36; -37 | -54 | 1 | КР70 |
| А4 | | -38; -39 | -55 | 1 | КР71 |
| А4 | | -08 | 1.424.1-5.3-0.3.0-068 | 1 | КР203 |
| А4 | | -09; -10 | -069 | 1 | КР204 |
| А4 | | -11; -12 | -070 | 1 | КР205 |
| А4 | | -02; -03 | -071 | 1 | КР207 |
| А4 | | -23 | -077 | 1 | КР213 |
| А4 | | -24 | -078 | 1 | КР214 |
| А4 | | -25; -26 | -079 | 1 | КР215 |
| А4 | | -21; -22; -29 | -080 | 1 | КР216 |
| А4 | | -27 | -095 | 1 | КР235 |
| А4 | | -45; -46 | -105 | 1 | КР266 |
| А4 | | -47; -48 | -106 | 1 | КР267 |
| А4 | | -16 | -108 | 1 | КР269 |
| А4 | | -17 | -109 | 1 | КР270 |
| А4 | | -18 | -110 | 1 | КР271 |
| А4 | | -30; -31 | -111 | 1 | КР272 |
| А4 | | -32; -33 | -112 | 1 | КР273 |





| Формат | Зона | Для исполнения с порядковым номером | Обозначение | Кол. | Примечание |
|---|---|---|---|---|---|
| А4 | | -34 | 1.424.1-5.3-0.3.0-113 | 1 | КР274 |
| А4 | | -35 | -116 | 1 | КР277 |
| А4 | | -15 | -123 | 1 | КР284 |
| А4 | | -40...-44 | -124 | 1 | КР290 |
| А4 | | -04 | -126 | 1 | КР294 |
| А4 | | -05 | -127 | 1 | КР295 |
| А4 | | -06 | -128 | 1 | КР296 |
| | | | | | |
| | | | | | |
| | | Поз. 7 Каркас плоский КР19...КР21; | | | |
| | | КР128; КР141...КР144; КР150...КР152; КР157; КР158 | | | |
| А4 | | -00; -13; -14 | 1.424.1-5.3-0.1.0-08 | 1 | КР19 |
| А4 | | -01; -02; -15 | -09 | 1 | КР20 |
| А4 | | -16; -17 | -10 | 1 | КР21 |
| А4 | | -03...-06; -18 | 1.424.1-5.3-0.3.0-002 | 1 | КР128 |
| А4 | | -19 | -011 | 1 | КР141 |
| А4 | | -20; -21 | -012 | 1 | КР142 |
| А4 | | -07...-09; -11; -22...-25 | -013 | 1 | КР143 |
| А4 | | -10; -12; -26; -27 | -014 | 1 | КР144 |
| А4 | | -42 | -019 | 1 | КР150 |
| А4 | | -36; -38; -40; -43; -45; -47 | -020 | 1 | КР151 |
| А4 | | -37; -39; -41; -44; -46; -48 | -021 | 1 | КР152 |
| А4 | | -28...-30; -32 | -024 | 1 | КР157 |
| А4 | | -31; -33...-35 | -025 | 1 | КР158 |

Инв. № подл. | Подпись и дата | Взам. инв. №

| Формат | Зона | Для исполнения с порядковым номером | Обозначение | Кол. | Примечание |
|---|---|---|---|---|---|
| | | Поз. 8 Каркас плоский КР32; КР37; КР38; | | | |
| | | КР42; КР43; КР47; КР48; КР52; КР53; КР86; КР87; | | | |
| | | КР98; КР104; КР108; КР109; КР162...КР165; КР170... | | | |
| | | КР172; КР176...КР179; КР183...КР185; КР190; КР191 | | | |
| А4 | | -07 | 1.424.1-5.3-0.1.0-17 | 1 | КР32 |
| А4 | | -00 | -21 | 1 | КР37 |
| А4 | | -01; -28 | -22 | 1 | КР38 |
| А4 | | -19 | -26 | 1 | КР42 |
| А4 | | -20 | -27 | 1 | КР43 |
| А4 | | -13 | -31 | 1 | КР47 |
| А4 | | -14 | -32 | 1 | КР48 |
| А4 | | -36; -37 | -36 | 1 | КР52 |
| А4 | | -38; -39 | -37 | 1 | КР53 |
| А4 | | -02 | 1.424.1-5.3-0.2.0-00 | 1 | КР86 |
| А4 | | -03; -29 | -01 | 1 | КР87 |
| А4 | | -21; -22 | -12 | 1 | КР98 |
| А4 | | -15 | -16 | 1 | КР104 |
| А4 | | -40; -41 | -20 | 1 | КР108 |
| А4 | | -42; -43; -44 | -21 | 1 | КР109 |
| А4 | | -04; -30; -31 | 1.424.1-5.3-0.3.0-029 | 1 | КР162 |
| А4 | | -05; -32; -33 | -030 | 1 | КР163 |
| А4 | | -06; -34 | -031 | 1 | КР164 |
| А4 | | -35 | -032 | 1 | КР165 |
| А4 | | -08 | -037 | 1 | КР170 |
| А4 | | -09; -10 | -038 | 1 | КР171 |

Инв.№ подл. | Подпись и дата | Взам.инв.№



| Формат | Зона | Для исполнения с порядковым номером | Обозначение | Кол | Примечание |
|---|---|---|---|---|---|
| А4 | | -11; -12 | 1.424.1-5.3-0.3.0-039 | 1 | КР172 |
| А4 | | -23 | -043 | 1 | КР176 |
| А4 | | -24 | -044 | 1 | КР177 |
| А4 | | -25; -26 | -045 | 1 | КР178 |
| А4 | | -27 | -046 | 1 | КР179 |
| А4 | | -16 | -050 | 1 | КР183 |
| А4 | | -17 | -051 | 1 | КР184 |
| А4 | | -18 | -052 | 1 | КР185 |
| А4 | | -45; -46 | -057 | 1 | КР190 |
| А4 | | -47; -48 | -058 | 1 | КР191 |
| | | | | | |
| | | | | | |
| | | Поз. 9 Каркас плоский КР73...КР76; КР79 | | | |
| А4 | | -00...-06; -28...-35 | 1.424.1-5.3-0.1.0-56 | 1 | КР73 |
| А4 | | -07...-12 | -57 | 1 | КР74 |
| А4 | | -13...-18 | -58 | 1 | КР75 |
| А4 | | -19...-27 | -59 | 1 | КР76 |
| А4 | | -36...-48 | -62 | 1 | КР79 |

Инв.№ подл. | Подпись и дата | Взам.инв.№



Копировал Углева 19135-05 15. Формат А4

| Формат | Зона | Для исполнения с порядковым номером | Обозначение | Кол. | Примечание |
|---|---|---|---|---|---|
| | | **ДЕТАЛИ** | | | |
| | | Поз. 10 Стержень арматурный | | | |
| А4 | | -00; -02; -03; -04; -13; -15 | 1.424.1-5.3-0.0.1-002 | 18 | |
| А4 | | -19; -21; -42 | -002 | 22 | |
| А4 | | -16; -17; -01 | -007 | 16 | |
| А4 | | -05; -07...-09; -14; -20; -23; -24 | -007 | 18 | |
| А4 | | -36; -38; -45; -47 | -007 | 20 | |
| А4 | | -22; -40; -43 | -007 | 22 | |
| А4 | | -12 | -012 | 14 | |
| А4 | | -26; -27 | -012 | 16 | |
| А4 | | -06; -18; -25; -34; -35; -10; -11 | -012 | 18 | |
| А4 | | -39; -46; -37; -48 | -012 | 20 | |
| А4 | | -28; -30; -31; -32; -33; -41; -44 | -012 | 22 | |
| А4 | | -29 | -012 | 24 | |
| | | Поз. 11 Стержень арматурный | | | |
| А4 | | -12 | 1.424.1-5.3-0.0.1-003 | 18 | |
| А4 | | -08 | -003 | 22 | |
| А' | | -00; -04; -30; -31 | -003 | 26 | |
| А4 | | -03; -19; -23; -29 | -003 | 28 | |
| А4 | | -13; -16; -21; -22 | -003 | 32 | |
| А4 | | -02; -36; -37; -45; -46 | -003 | 34 | |
| А4 | | -15 | -003 | 36 | |
| А4 | | -42; -43; -44 | -003 | 38 | |



| Формат | Зона | Для исполнения с порядковым номером | Обозначение | Кол. | Примечание |
|---|---|---|---|---|---|
| А4 | | -40; -41 | 1.424.1-5.3-0.0.1-003 | 44 | |
| А4 | | -07; -09; -10 | -008 | 22 | |
| А4 | | -05; -28; -32; -33; -01 | -008 | 26 | |
| А4 | | -20; -24 | -008 | 28 | |
| А4 | | -14; -17 | -008 | 32 | |
| А4 | | -38; -39; -47; -48 | -008 | 34 | |
| А4 | | -11 | -013 | 18 | |
| А4 | | -06; -34; -35 | -013 | 20 | |
| А4 | | -25; -26; -27 | -013 | 22 | |
| А4 | | -18 | -013 | 26 | |

Инв. № подл. | Подпись и дата | Взам. инв. №



Копировал Углева 19135-05 16

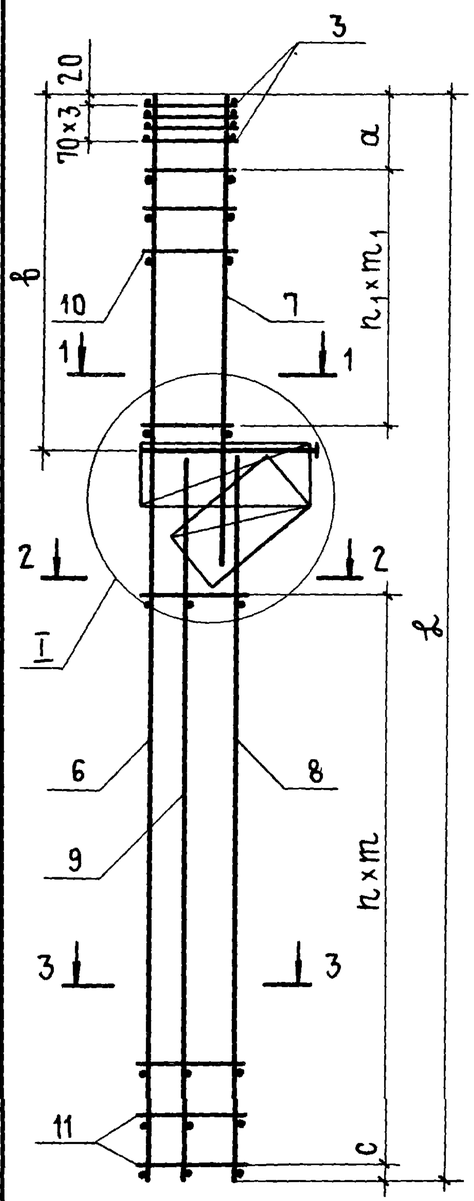


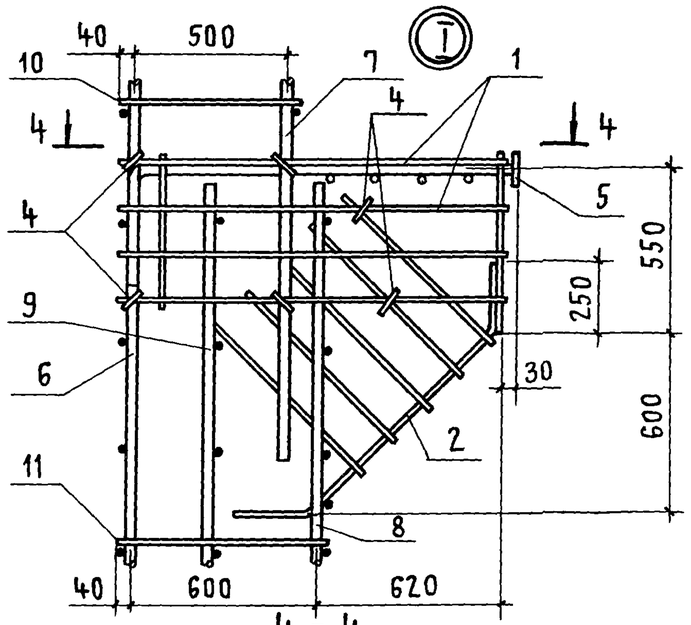


4 - 4

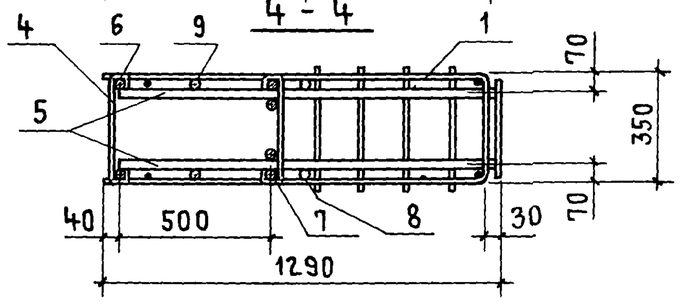


Рис. 1
2-2, 3-3

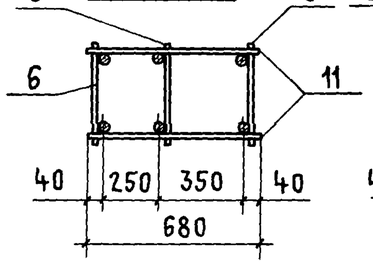


Рис. 2
2-2, 3-3

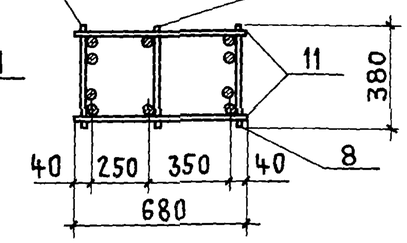


Рис. 3
1 - 1

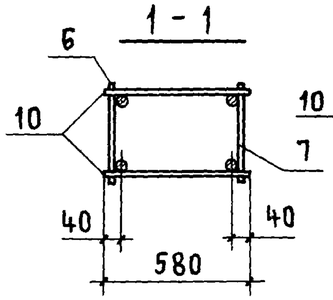


Рис. 4
1 - 1

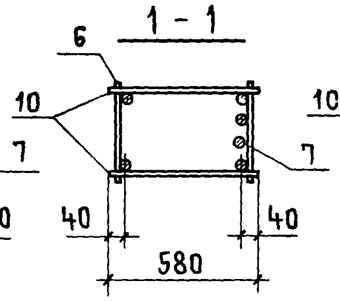


Рис. 5
1 - 1

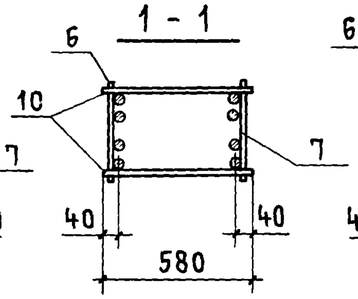


Рис. 6
1 - 1

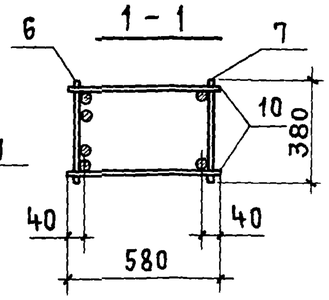


| Обозначение | Марка | Рис. | Размеры, мм | | | | | | | | Масса, кг |
|---|---|---|---|---|---|---|---|---|---|---|---|
| | | | a | b | c | n | m | $n_1$ | $m_1$ | l | |
| 1.424.1-5.3-3.0.0 | КП66 | 3,1,1 | 360 | 3310 | 100 | 12 | 400 | 8 | 350 | 9400 | 139,7 |
| -01 | КП67 | 3,1,1 | 360 | 3310 | 100 | 12 | 400 | 7 | 400 | 9400 | 162,9 |
| -02 | КП68 | 6,2,2 | 360 | 3310 | 100 | 16 | 300 | 8 | 350 | 9400 | 170,3 |
| -03 | КП69 | 5,2,2 | 360 | 3310 | 110 | 13 | 350 | 8 | 350 | 9400 | 187,5 |
| -04 | КП70 | 4,1,2 | 360 | 3310 | 100 | 12 | 400 | 8 | 350 | 9400 | 186,5 |
| -05 | КП71 | 4,1,2 | 260 | 3310 | 100 | 12 | 400 | 8 | 350 | 9400 | 213,7 |
| -06 | КП72 | 4,1,2 | 260 | 3310 | 100 | 9 | 500 | 8 | 350 | 9400 | 257,7 |
| -07 | КП73 | 4,1,1 | 360 | 3910 | 100 | 10 | 400 | 8 | 400 | 9400 | 189,5 |
| -08 | КП74 | 4,1,2 | 360 | 3910 | 100 | 10 | 400 | 8 | 400 | 9400 | 205,8 |
| -09 | КП75 | 4,1,2 | 360 | 3910 | 100 | 10 | 400 | 8 | 400 | 9400 | 230,5 |
| -10 | КП76 | 4,1,2 | 460 | 3910 | 100 | 10 | 400 | 8 | 400 | 9400 | 246,5 |
| -11 | КП77 | 4,1,2 | 460 | 3910 | 100 | 8 | 500 | 8 | 400 | 9400 | 272,6 |
| -12 | КП78 | 4,1,2 | 460 | 3910 | 100 | 8 | 500 | 6 | 500 | 9400 | 286,8 |
| -13 | КП79 | 3,1,1 | 360 | 3310 | 100 | 15 | 400 | 8 | 350 | 10600 | 154,9 |
| -14 | КП80 | 3,1,1 | 360 | 3310 | 100 | 15 | 400 | 8 | 350 | 10600 | 177,4 |
| -15 | КП81 | 6,2,2 | 360 | 3310 | 100 | 17 | 350 | 8 | 350 | 10600 | 209,9 |
| -16 | КП82 | 3,1,2 | 360 | 3310 | 100 | 15 | 400 | 7 | 400 | 10600 | 203,7 |
| -17 | КП83 | 3,1,2 | 360 | 3310 | 100 | 15 | 400 | 7 | 400 | 10600 | 233,9 |
| -18 | КП84 | 4,1,2 | 360 | 3310 | 100 | 12 | 500 | 8 | 350 | 10600 | 287,0 |
| -19 | КП85 | 4,1,1 | 260 | 3910 | 100 | 13 | 400 | 10 | 350 | 10600 | 169,4 |
| -20 | КП86 | 4,1,1 | 360 | 3910 | 100 | 13 | 400 | 8 | 400 | 10600 | 198,4 |
| -21 | КП87 | 5,2,2 | 260 | 3910 | 100 | 15 | 350 | 10 | 350 | 10600 | 226,3 |
| -22 | КП88 | 5,2,2 | 260 | 3910 | 100 | 15 | 350 | 10 | 350 | 10600 | 236,4 |

В таблице исполнений последовательность номеров рисунков указана соответственно для сечений 1-1; 2-2 и 3-3.

| | | | |
|---|---|---|---|
| Нач.СКО-1 | Власкин | | |
| Н.контр. | Акишина | | |
| Гл.инж.пр. | Григорьев | | |
| Рук.бр. | Акишина | | |
| Ст.инж. | Поляков | | |
| Инженер | Зпова | | |
| Инженер | Михеева | | |

1.424.1-5.3-3.0.0СБ

Каркас пространственный КП (КП66...КП114) Сборочный чертеж

| Стадия | Масса | Масштаб |
|---|---|---|
| Р | См. табл. | — |
| Лист 1 | Листов 2 | |

Промстройпроект

Инв.№ подл. | Подпись и дата | Взам.инв.№

| Обозначение | Марка | Рис. | Размеры, мм | | | | | | | | Масса, кг |
|---|---|---|---|---|---|---|---|---|---|---|---|
| | | | a | в | c | n | m | $n_1$ | $m_1$ | ℓ | |
| 1.424.1-5.3-3.0.0-23 | КП 89 | 4,1,2 | 360 | 3910 | 100 | 13 | 400 | 8 | 400 | 10600 | 224,5 |
| -24 | КП 90 | 4,1,2 | 360 | 3910 | 100 | 13 | 400 | 8 | 400 | 10600 | 253,3 |
| -25 | КП 91 | 4,1,2 | 360 | 3910 | 60 | 10 | 500 | 8 | 400 | 10600 | 301,3 |
| -26 | КП 92 | 4,1,2 | 260 | 3910 | 60 | 10 | 500 | 7 | 500 | 10600 | 316,0 |
| -27 | КП 93 | 4,1,2 | 260 | 3910 | 60 | 10 | 500 | 7 | 500 | 10600 | 365,7 |
| -28 | КП 94 | 4,1,1 | 360 | 4510 | 100 | 12 | 400 | 10 | 400 | 10600 | 230,3 |
| -29 | КП 95 | 5,2,2 | 360 | 4510 | 110 | 13 | 350 | 11 | 350 | 10600 | 257,5 |
| -30 | КП 96 | 4,1,2 | 360 | 4510 | 100 | 12 | 400 | 10 | 400 | 10600 | 245,7 |
| -31 | КП 97 | 4,1,2 | 360 | 4510 | 100 | 12 | 400 | 10 | 400 | 10600 | 265,2 |
| -32 | КП 98 | 4,1,2 | 360 | 4510 | 100 | 12 | 400 | 10 | 400 | 10600 | 273,5 |
| -33 | КП 99 | 4,1,2 | 360 | 4510 | 100 | 12 | 400 | 10 | 400 | 10600 | 293,0 |
| -34 | КП100 | 4,1,2 | 360 | 4510 | 100 | 9 | 500 | 8 | 500 | 10600 | 336,4 |
| -35 | КП101 | 4,1,2 | 360 | 4510 | 100 | 9 | 500 | 8 | 500 | 10600 | 383,9 |
| -36 | КП102 | 4,1,1 | 360 | 4110 | 100 | 16 | 400 | 9 | 400 | 11800 | 204,8 |
| -37 | КП103 | 4,1,1 | 360 | 4110 | 100 | 16 | 400 | 9 | 400 | 11800 | 222,4 |
| -38 | КП104 | 4,1,1 | 360 | 4110 | 100 | 16 | 400 | 9 | 400 | 11800 | 228,6 |
| -39 | КП105 | 4,1,1 | 360 | 4110 | 100 | 16 | 400 | 9 | 400 | 11800 | 246,2 |
| -40 | КП106 | 5,2,2 | 360 | 4110 | 60 | 21 | 300 | 10 | 350 | 11800 | 249,3 |
| -41 | КП107 | 5,2,2 | 360 | 4110 | 60 | 21 | 300 | 10 | 350 | 11800 | 267,1 |
| -42 | КП108 | 5,2,2 | 360 | 4110 | 100 | 18 | 350 | 10 | 350 | 11800 | 251,1 |
| -43 | КП109 | 5,2,2 | 360 | 4110 | 100 | 18 | 350 | 10 | 350 | 11800 | 261,6 |
| -44 | КП110 | 5,2,2 | 360 | 4110 | 100 | 18 | 350 | 10 | 350 | 11800 | 279,3 |
| -45 | КП111 | 4,1,2 | 360 | 4110 | 100 | 16 | 400 | 9 | 400 | 11800 | 246,1 |
| -46 | КП112 | 4,1,2 | 360 | 4110 | 100 | 16 | 400 | 9 | 400 | 11800 | 263,7 |
| -47 | КП113 | 4,1,2 | 360 | 4110 | 100 | 16 | 400 | 9 | 400 | 11800 | 278,4 |
| -48 | КП114 | 4,1,2 | 360 | 4110 | 100 | 16 | 400 | 9 | 400 | 11800 | 296,0 |

В таблице исполнений последовательность номеров рисунков указана соответственно для сечений 1-1; 2-2 и 3-3.



| Формат | Зона | Поз. | Обозначение | Наименование | Кол. | Примечание |
|---|---|---|---|---|---|---|
| | | | | Документация | | |
| А4 | | | 1.424.1-5.3-0.0.0ТО | Техническое описание | | |
| А3 | | | 1.424.1-5.3-4.0.0СБ | Сборочный чертеж | | |
| | | | | | | |
| | | | | Сборочные единицы | | |
| А4 | | 1 | 1.424.1-5.3-0.8.0-04 | Сетка С5 | 1 | |
| А4 | | 2 | 1.424.1-5.3-0.9.0-03 | Сетка С9 | 1 | |
| А4 | | 3 | 1.424.1-5.3-0.8.0-01 | Сетка С2 | 4 | |
| | | | | | | |
| | | | | Детали | | |
| А4 | | 4 | 1.424.1-5.3-0.0.1-256 | Стержень арматурный | 4 | |
| | | | | | | |

| Формат | Зона | Для исполнения с порядковым номером [1] | Обозначение | Кол. | Примечание |
|---|---|---|---|---|---|
| | | Переменные данные | | | |
| | | | | | |
| | | Сборочные единицы | | | |
| | | Поз. 5 Каркас плоский КР2; КР3; КР7 | | | |
| А4 | | -00...-05 | 1.424.1-5.3-0.7.0-01 | 1 | КР2 |
| А4 | | -06...-17 | -02 | 1 | КР3 |
| А4 | | -18...-37 | -04 | 1 | КР7 |
| | | | | | |
| | | [1] Основное исполнение, не имеющее порядкового номера, обозначено „00" | | | |

Взам. инв. № | Подпись и дата | Инв. № подл.

| | | |
|---|---|---|
| Нач. СКО1 | Власкин | |
| Н. контр. | Никонова | |
| Гл. инж. пр. | Григорьев | |
| Рук. бр. | Акишина | |
| Инж. | Никонова | |
| Проверил | Михеева | |

1.424.1-5.3-4.0.0

Каркас пространственный КП (КП115...КП152)

| Стадия | Лист | Листов |
|---|---|---|
| Р | 1 | 5 |

Промстройпроект

| Формат | Зона | Для исполнения с порядковым номером | Обозначение | Кол. | Примечание |
|---|---|---|---|---|---|
| | | Поз. 6 Каркас плоский КР71; КР225; КР226; | | | |
| | | КР228; КР230...КР232; КР236; КР298...КР304 | | | |
| А4 | | -06; -07; -18; -19; -20 | 1.424.1-5.3-0.1.0-55 | 1 | КР71 |
| А4 | | -03 | 1.424.1-5.3-0.3.0-087 | 1 | КР225 |
| А4 | | -04 | -088 | 1 | КР226 |
| А4 | | -08; -09 | -089 | 1 | КР228 |
| А4 | | -00 | -090 | 1 | КР230 |
| А4 | | -01 | -091 | 1 | КР231 |
| А4 | | -02 | -092 | 1 | КР232 |
| А4 | | -10; -11 | -096 | 1 | КР236 |
| А4 | | -12; -13; -14 | -129 | 1 | КР298 |
| А4 | | -15; -16 | -130 | 1 | КР299 |
| А4 | | -05; -17 | -131 | 1 | КР300 |
| А4 | | -21...-27 | -132 | 1 | КР301 |
| А4 | | -28...-31 | -133 | 1 | КР302 |
| А4 | | -32; -33; -36; -37 | -134 | 1 | КР303 |
| А4 | | -34; -35 | -135 | 1 | КР304 |
| | | | | | |
| | | | | | |
| | | Поз. 7 Каркас плоский КР19...КР21; КР26, | | | |
| | | КР128; КР142...КР144; КР156...КР160 | | | |
| А4 | | -00 | 1.424.1-5.3-0.1.0-08 | 1 | КР19 |
| А4 | | -01; -02 | -09 | 1 | КР20 |
| А4 | | -03 | -10 | 1 | КР21 |
| А4 | | -06 | -15 | 1 | КР26 |

Инв. № подл. | Подпись и дата | Взам. инв. №



| Формат | Зона | Для исполнения с порядковым номером | Обозначение | Кол. | Примечание |
|---|---|---|---|---|---|
| А4 | | -04; -05 | 1.424.1-5.3-0.3.0-002 | 1 | КР128 |
| А4 | | -08; -10; -12 | -012 | 1 | КР142 |
| А4 | | -07; -09; -11; -13; -15; -17 | -013 | 1 | КР143 |
| А4 | | -14; -16 | -014 | 1 | КР144 |
| А4 | | -18; -22; -24; -28 | -023 | 1 | КР156 |
| А4 | | -19; -23; -25; -29; -32 | 1.424.1-5.3-0.3.0-024 | 1 | КР157 |
| А4 | | -21; -26; -30; -33; -34 | -025 | 1 | КР158 |
| А4 | | -20; -27; -31; -35; -37 | -026 | 1 | КР159 |
| А4 | | -36 | -027 | 1 | КР160 |
| | | | | | |
| | | | | | |
| | | Поз. 8 Каркас плоский КР48; КР54; КР103... | | | |
| | | КР105; КР112; КР113; КР119...КР121; КР184...КР186; | | | |
| | | КР193...КР197; КР275 | | | |
| А4 | | -18...-20 | 1.424.1-5.3-0.1.0-32 | 1 | КР48 |
| А4 | | -06; -07 | -38 | 1 | КР54 |
| А4 | | -21 | 1.424.1-5.3-0.2.0-15 | 1 | КР103 |
| А4 | | -22; -23 | -16 | 1 | КР104 |
| А4 | | -24...-27 | -17 | 1 | КР105 |
| А4 | | -08; -09 | -23 | 1 | КР112 |
| А4 | | -10; -11 | -24 | 1 | КР113 |
| А4 | | -00 | -28 | 1 | КР119 |
| А4 | | -01 | -29 | 1 | КР120 |
| А4 | | -02 | -30 | 1 | КР121 |

Инв. № подл. | Подпись и дата | Взам. инв. №



Копировал Углева 19135-05 19 Формат А4

| Формат | Зона | Для исполнения с порядковым номером | Обозначение | Кол. | Примечание |
|---|---|---|---|---|---|
| А4 | | -28 ..-31 | 1.424.1-5.3-0.3.0-051 | 1 | КР184 |
| А4 | | -32; -33 | -052 | 1 | КР185 |
| А4 | | -34; -35 | -053 | 1 | КР186 |
| А4 | | -12; -13; -14 | -060 | 1 | КР193 |
| А4 | | -15; -16 | -061 | 1 | КР194 |
| А4 | | -17 | -062 | 1 | КР195 |
| А4 | | -03 | -063 | 1 | КР196 |
| А4 | | -04 | -064 | 1 | КР197 |
| А4 | | -05 | -114 | 1 | КР275 |
| | | | | | |
| | | | | | |
| | | Поз. 9 Каркас плоский КР75; КР80; КР81 | | | |
| А4 | | -18...-37 | 1.424.1-5.3-0.1.0-58 | 1 | КР75 |
| А4 | | -00...-05 | -63 | 1 | КР80 |
| А4 | | -06 ..-17 | -64 | 1 | КР81 |
| | | Детали | | | |
| | | Поз. 10 Стержень арматурный | | | |
| А4 | | -02 | 1.424.1-5.3-0.0.1-002 | 16 | |
| А4 | | -01; -10 | -002 | 18 | |
| А4 | | -00 | -002 | 20 | |
| А4 | | -08 | -002 | 22 | |
| А4 | | -03 | -007 | 16 | |
| А4 | | -06; -07; -11...-13 | -007 | 18 | |
| А4 | | -09; -18; -22; 24; -28 | -007 | 22 | |
| А4 | | -16 | -012 | 16 | |
| А4 | | -04; -05; -14; -15; -17; -32...-37 | -012 | 18 | |
| А4 | | -19...-21; -23; -25 ..-27; -29...-31 | -012 | 22 | |



| Формат | Зона | Для исполнения с порядковым номером | Обозначение | Кол | Примечание |
|---|---|---|---|---|---|
| | | Поз. 11 Стержень арматурный | | | |
| А4 | | -24...-27 | 1424.1-5.3-0.0.1-004 | 32 | |
| А4 | | -10; -11 | -004 | 34 | |
| А4 | | -22; -23 | -004 | 36 | |
| А4 | | -02 | -004 | 38 | |
| А4 | | -08; -09 | -004 | 40 | |
| А4 | | -01; -21 | -004 | 42 | |
| А4 | | -00 | -004 | 50 | |
| А4 | | -18...-20; -28...-31 | -009 | 32 | |
| А4 | | -06; -07; -12...-14 | -009 | 34 | |
| А4 | | -03 | -009 | 38 | |
| А4 | | -32...-37 | -014 | 26 | |
| А4 | | -15...-17 | -014 | 28 | |
| А4 | | -04; -05 | -014 | 30 | |

Инв. № подл. | Подпись и дата | Взам. инв. №

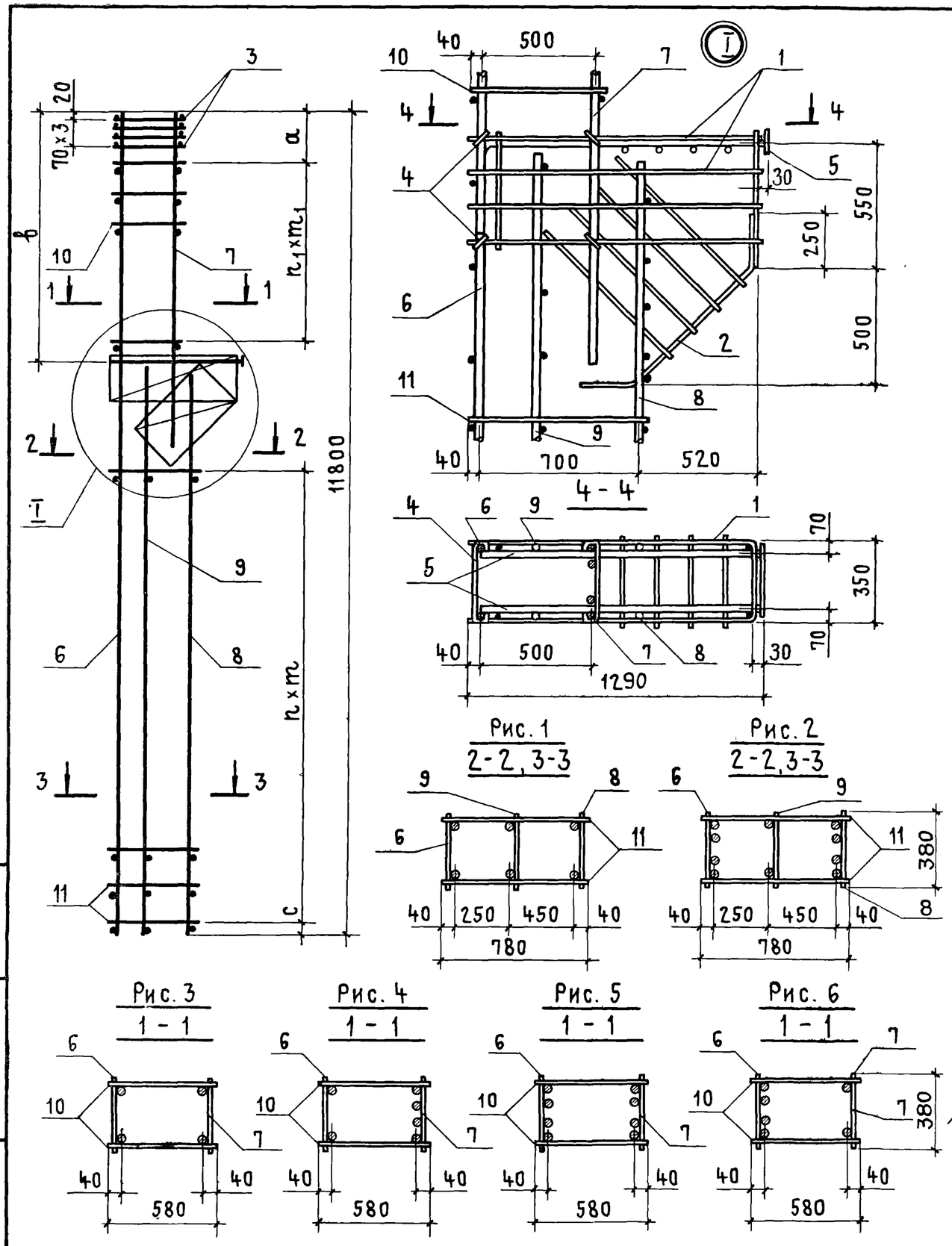


| Обозначение | Марка | Рис. | Размеры, мм | | | | | | | Масса, кг |
|---|---|---|---|---|---|---|---|---|---|---|
| | | | a | b | c | n | m | $n_1$ | $m_1$ | |
| 1.424.1-5.3-4.0.0 | КП115 | 6,2,2 | 260 | 3310 | 100 | 24 | 300 | 9 | 300 | 196,1 |
| -01 | КП116 | 6,2,2 | 300 | 3310 | 100 | 20 | 350 | 8 | 350 | 245,0 |
| -02 | КП117 | 6,2,2 | 300 | 3310 | 100 | 18 | 400 | 7 | 400 | 259,9 |
| -03 | КП118 | 3,1,2 | 260 | 3310 | 100 | 18 | 400 | 7 | 400 | 256,3 |
| -04 | КП119 | 4,1,2 | 340 | 3310 | 100 | 14 | 500 | 8 | 350 | 315,7 |
| -05 | КП120 | 4,1,2 | 340 | 3310 | 100 | 14 | 500 | 8 | 350 | 371,6 |
| -06 | КП121 | 3,1,1 | 260 | 3910 | 100 | 16 | 400 | 8 | 400 | 205,7 |
| -07 | КП122 | 4,1,1 | 260 | 3910 | 100 | 16 | 400 | 8 | 400 | 225,0 |
| -08 | КП123 | 5,2,2 | 300 | 3910 | 60 | 19 | 350 | 10 | 350 | 248,8 |
| -09 | КП124 | 5,2,2 | 300 | 3910 | 60 | 19 | 350 | 10 | 350 | 258,9 |
| -10 | КП125 | 5,2,2 | 260 | 3910 | 100 | 16 | 400 | 8 | 400 | 272,1 |
| -11 | КП126 | 5,2,2 | 260 | 3910 | 100 | 16 | 400 | 8 | 400 | 282,0 |
| -12 | КП127 | 4,1,2 | 260 | 3910 | 100 | 16 | 400 | 8 | 400 | 266,6 |
| -13 | КП128 | 4,1,2 | 260 | 3910 | 100 | 16 | 400 | 8 | 400 | 275,6 |
| -14 | КП129 | 4,1,2 | 260 | 3910 | 100 | 16 | 400 | 8 | 400 | 292,6 |
| -15 | КП130 | 4,1,2 | 320 | 3910 | 60 | 13 | 500 | 8 | 400 | 330,7 |
| -16 | КП131 | 4,1,2 | 320 | 3910 | 60 | 13 | 500 | 7 | 500 | 345,3 |
| -17 | КП132 | 4,1,2 | 320 | 3910 | 60 | 13 | 500 | 8 | 400 | 386,6 |

В таблице исполнений последовательность номеров рисунков указана соответственно для сечений 1-1; 2-2 и 3-3.

| | | |
|---|---|---|
| Нач.СКО-1 | Власкин | |
| Н.контр | Акишина | |
| Гл.инж.пр. | Григорьев | |
| Рук.бр. | Акишина | |
| Ст.инж. | Муханова | |
| Инженер | Михеева | |

1.424.1-5.3-4.0.0СБ

Каркас пространственный КП (КП115...КП152) Сборочный чертеж

| Стадия | Масса | Масштаб |
|---|---|---|
| Р | См. табл | — |
| Лист 1 | Листов 2 | |

Промстройпроект

Инв. № подл. | Подпись и дата | Взам. инв. №

19135-05 21

| Обозначение | Марка | Рис | Размеры, мм a | в | c | n | m | $n_1$ | $m_1$ | | Масса, кг |
|---|---|---|---|---|---|---|---|---|---|---|---|
| 1424.1-5.3-4.0.0-18 | КП133 | 4,1,1 | 260 | 4510 | 100 | 15 | 400 | 10 | 400 | | 230,5 |
| – 19 | КП134 | 4,1,1 | 260 | 4510 | 100 | 15 | 400 | 10 | 400 | | 249,4 |
| – 20 | КП135 | 4,1,1 | 300 | 4510 | 100 | 15 | 400 | 10 | 400 | | 287,3 |
| – 21 | КП136 | 5,2,2 | 320 | 4510 | 100 | 20 | 300 | 10 | 400 | | 309,3 |
| – 22 | КП137 | 5,2,2 | 260 | 4510 | 100 | 17 | 350 | 10 | 400 | | 282,6 |
| – 23 | КП138 | 5,2,2 | 260 | 4510 | 100 | 17 | 350 | 10 | 400 | | 301,4 |
| – 24 | КП139 | 5,2,2 | 260 | 4510 | 100 | 15 | 400 | 10 | 400 | | 295,6 |
| – 25 | КП140 | 5,2,2 | 260 | 4510 | 100 | 15 | 400 | 10 | 400 | | 314,4 |
| – 26 | КП141 | 5,2,2 | 320 | 4510 | 100 | 15 | 400 | 10 | 400 | | 333,9 |
| – 27 | КП142 | 5,2,2 | 300 | 4510 | 100 | 15 | 400 | 10 | 400 | | 352,3 |
| – 28 | КП143 | 4,1,2 | 260 | 4510 | 100 | 15 | 400 | 10 | 400 | | 278,7 |
| – 29 | КП144 | 4,1,2 | 260 | 4510 | 100 | 15 | 400 | 10 | 400 | | 297,5 |
| – 30 | КП145 | 4,1,2 | 320 | 4510 | 100 | 15 | 400 | 10 | 400 | | 317,0 |
| – 31 | КП146 | 4,1,2 | 300 | 4510 | 100 | 15 | 400 | 10 | 400 | | 335,4 |
| – 32 | КП147 | 4,1,2 | 320 | 4510 | 100 | 12 | 500 | 8 | 500 | | 347,9 |
| – 33 | КП148 | 4,1,2 | 320 | 4510 | 100 | 12 | 500 | 8 | 500 | | 367,4 |
| – 34 | КП149 | 4,1,2 | 320 | 4510 | 100 | 12 | 500 | 8 | 500 | | 421,3 |
| – 35 | КП150 | 4,1,2 | 320 | 4510 | 100 | 12 | 500 | 8 | 500 | | 439,7 |
| – 36 | КП151 | 4,1,2 | 320 | 4510 | 100 | 12 | 500 | 8 | 500 | | 397,4 |
| – 37 | КП152 | 4,1,2 | 320 | 4510 | 100 | 12 | 500 | 8 | 500 | | 385,8 |



| Формат | Зона | Поз. | Обозначение | Наименование | Кол. | Примечание |
|---|---|---|---|---|---|---|
| | | | | Документация | | |
| А4 | | | 1.424.1-5.3-0.0 ОТО | Техническое описание | | |
| А3 | | | 1.424.1-5.3-5.0.0СБ | Сборочный чертеж | | |
| | | | | | | |
| | | | | Сборочные единицы | | |
| А4 | | 1 | 1.424.1-5.3-0.8.0-05 | Сетка С13 | 2 | |
| А4 | | 2 | 1.424.1-5.3-0.9.0-04 | Сетка С10 | 2 | |
| А4 | | 3 | 1.424.1-5.3-0.8.0-01 | Сетка С2 | 4 | |
| | | | | | | |
| | | | | Детали | | |
| А4 | | 4 | 1.424.1-5.3-0.0.1-256 | Стержень арматурный | 8 | |

| Формат | Зона | Для исполнения с порядковым номером [1] | Обозначение | Кол. | Примечание |
|---|---|---|---|---|---|
| | | Переменные данные | | | |
| | | | | | |
| | | Сборочные единицы | | | |
| | | Поз.5 Каркас плоский КР10; КР83; КР84 | | | |
| А4 | | -00...-03; -08...-11 | 1.424.1-5.3-0.6.0-05 | 1 | КР10 |
| А4 | | -04...-07; -12...-16 | -06 | 1 | КР83 |
| А4 | | -17...-20 | -07 | 1 | КР84 |

[1] Основное исполнение, не имеющее порядкового номера, обозначено „00"

Взам инв № | Подпись и дата | Инв. № подл.

| | | |
|---|---|---|
| Нач СКО-1 | Власкин | |
| Н. контр. | Никонова | |
| Гл. инж пр | Григорьев | |
| Рук. бр. | Акишина | |
| Инж | Никонова | |
| Проверил | Клевцова | |

1.424.1-5.3-5.0.0

Каркас пространственный КП (КП153...КП173)

| Стадия | Лист | Листов |
|---|---|---|
| Р | 1 | 3 |

Промстройпроект

| Формат | Зона | Для исполнения с порядковым номером | Обозначение | Кол | Примечание |
|---|---|---|---|---|---|
| | | Поз.6 Каркас плоский КР60...КР62; | | | |
| | | КР65...КР67; КР198; КР208; КР233; КР234; КР248; | | | |
| | | КР249; КР256...КР261 | | | |
| А4 | | -00 | 1.424.1-5.3-0.1.0-44 | 2 | КР60 |
| А4 | | -01 | -45 | 2 | КР61 |
| А4 | | -02; -04 | -46 | 2 | КР62 |
| А4 | | -08 | -49 | 2 | КР65 |
| А4 | | -09; -12 | -50 | 2 | КР66 |
| А4 | | -10; -13 | -51 | 2 | КР67 |
| А4 | | -03 | 1.424.1-5.3-0.3.0-065 | 2 | КР198 |
| А4 | | -11 | -072 | 2 | КР208 |
| А4 | | -06 | -093 | 2 | КР233 |
| А4 | | -15 | -094 | 2 | КР234 |
| А4 | | -17 | 1.424.1-5.3-0.5.0-01 | 2 | КР248 |
| А4 | | -19 | -02 | 2 | КР249 |
| А4 | | -05 | -03 | 2 | КР256 |
| А4 | | -07 | -04 | 2 | КР257 |
| А4 | | -14 | -05 | 2 | КР258 |
| А4 | | -16 | -06 | 2 | КР259 |
| А4 | | -20 | -07 | 2 | КР260 |
| А4 | | -18 | -08 | 2 | КР261 |

Взам. инв. № | Подпись и дата | Инв. № подл.





| Формат | Зона | Для исполнения с порядковым номером | Обозначение | Кол. | Примечание |
|---|---|---|---|---|---|
| | | Детали | | | |
| | | Поз.7 Стержень арматурный | | | |
| А4 | | -07 | 1.424.1-5.3-0.0.1-002 | 38 | |
| А4 | | -01 | -002 | 40 | |
| А4 | | -12; -16 | -002 | 44 | |
| А4 | | -00; -03; 05; -06; -09; -17; -18 | -002 | 46 | |
| А4 | | -14; -15 | -002 | 50 | |
| А4 | | -08; -11 | -002 | 52 | |
| А4 | | -04 | -007 | 38 | |
| А4 | | -02 | -007 | 40 | |
| А4 | | -13 | -007 | 44 | |
| А4 | | -10; -19; -20 | -007 | 46 | |

Взам. инв. № | Подпись и дата | Инв. № подл.

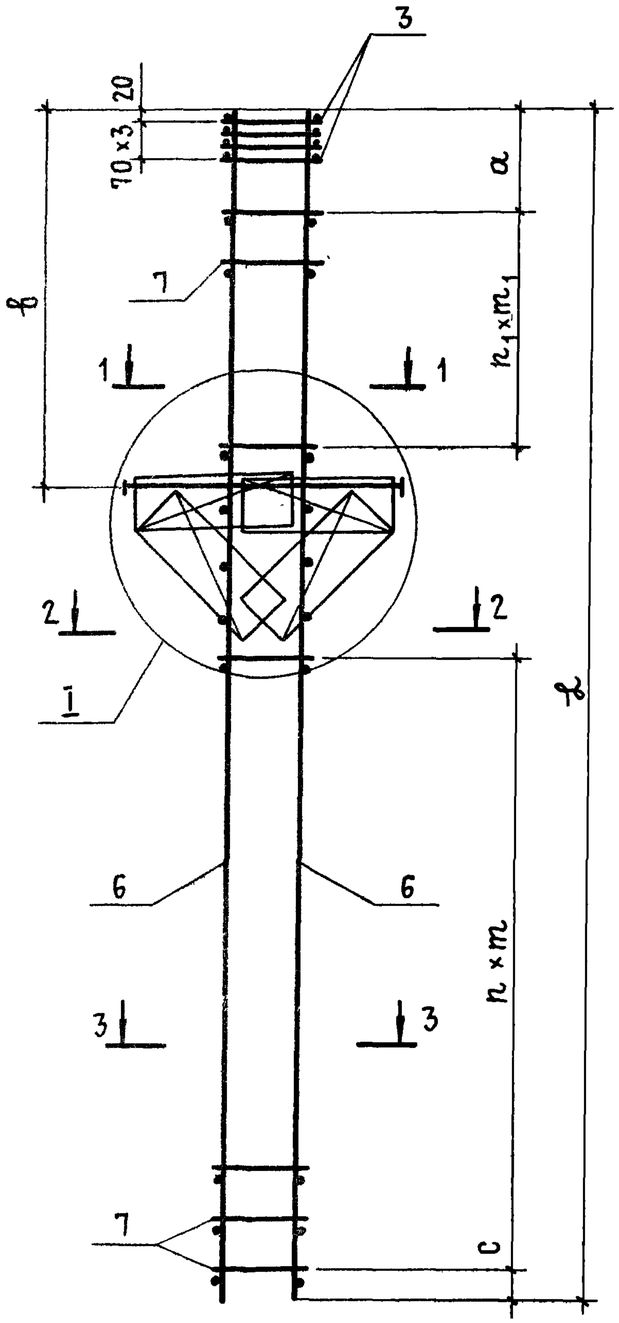


Рис. 1

1-1, 2-2, 3-3

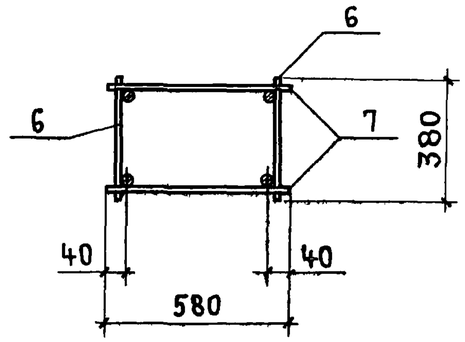


Рис. 2

1-1, 2-2, 3-3

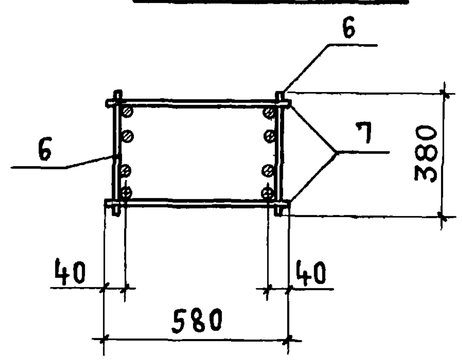


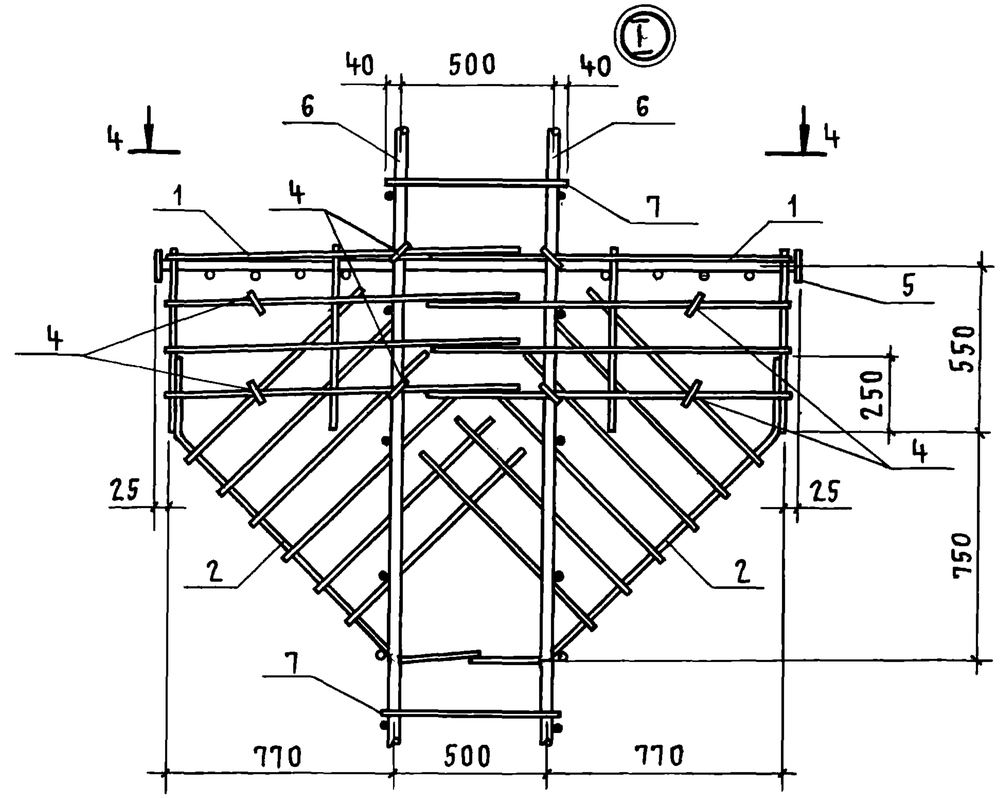


4-4

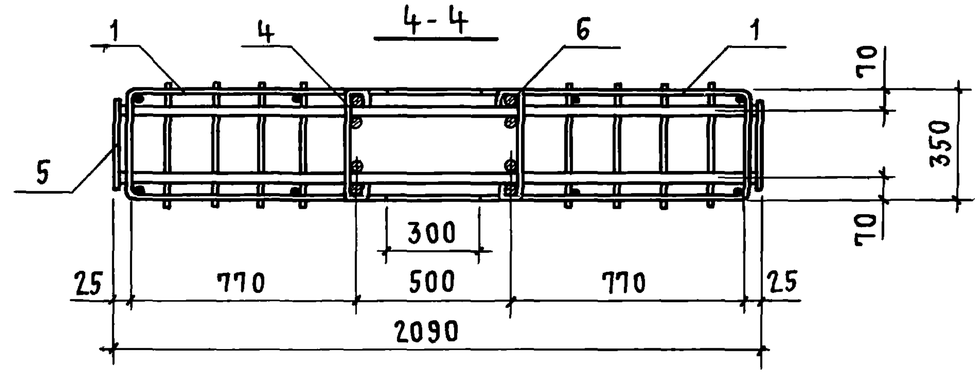


| | | | | | | |
|---|---|---|---|---|---|---|
| | | | | 1.424.1-5.3-5.0.0 СБ | | |
| Нач.СКО-1 | Власкин | | | Каркас пространственный КП (КП 153... КП 173) Сборочный чертеж | Стадия | Масса | Масштаб |
| Н.контр. | Акишина | | | | Р | См. табл. | — |
| Гл.инж.пр. | Григорьев | | | | Лист 1 | Листов 2 | |
| Рук. бр. | Акишина | | | | ПРОМСТРОЙПРОЕКТ | | |
| Ст. инж. | Муханова | | | | | | |
| Инженер | Михеева | | | | | | |

19135-05 24

| Обозначение | Марка | Рис. | a | в | c | n | m | $n_1$ | $m_1$ | ℓ | кг |
|---|---|---|---|---|---|---|---|---|---|---|---|
| 1.424.1-5.3-5.0.0 | КП153 | 1,1,1 | 260 | 2910 | 90 | 14 | 350 | 7 | 350 | 9250 | 135,2 |
| -01 | КП154 | 1,1,1 | 260 | 2910 | 90 | 12 | 400 | 6 | 400 | 9250 | 151,7 |
| -02 | КП155 | 1,1,1 | 260 | 2910 | 90 | 12 | 400 | 6 | 400 | 9250 | 174,3 |
| -03 | КП156 | 1,1,2 | 260 | 2910 | 90 | 14 | 350 | 7 | 350 | 9250 | 165,0 |
| -04 | КП157 | 1,1,1 | 300 | 3510 | 90 | 10 | 400 | 7 | 400 | 9250 | 176,2 |
| -05 | КП158 | 2,1,2 | 260 | 3510 | 90 | 12 | 350 | 9 | 350 | 9250 | 189,8 |
| -06 | КП159 | 2,2,2 | 300 | 3510 | 90 | 12 | 350 | 9 | 350 | 9250 | 203,2 |
| -07 | КП160 | 2,1,2 | 300 | 3510 | 90 | 10 | 400 | 7 | 400 | 9250 | 219,9 |
| -08 | КП161 | 1,1,1 | 320 | 2910 | 90 | 17 | 350 | 7 | 350 | 10450 | 145,7 |
| -09 | КП162 | 1,1,1 | 320 | 2910 | 90 | 15 | 400 | 6 | 400 | 10450 | 164,2 |
| -10 | КП163 | 1,1,1 | 320 | 2910 | 90 | 15 | 400 | 6 | 400 | 10450 | 189,9 |
| -11 | КП164 | 1,1,2 | 320 | 2910 | 90 | 17 | 350 | 7 | 350 | 10450 | 178,7 |
| -12 | КП165 | 1,1,1 | 300 | 3510 | 90 | 13 | 400 | 7 | 400 | 10450 | 166,2 |
| -13 | КП166 | 1,1,1 | 300 | 3510 | 90 | 13 | 400 | 7 | 400 | 10450 | 191,8 |
| -14 | КП167 | 2,1,2 | 320 | 3510 | 90 | 15 | 350 | 8 | 350 | 10450 | 203,3 |
| -15 | КП168 | 2,2,2 | 320 | 3510 | 90 | 15 | 350 | 8 | 350 | 10450 | 223,1 |
| -16 | КП169 | 2,1,2 | 300 | 3510 | 90 | 13 | 400 | 7 | 400 | 10450 | 236,6 |
| -17 | КП170 | 2,1,1 | 260 | 4110 | 90 | 12 | 400 | 9 | 400 | 10450 | 209,3 |
| -18 | КП171 | 2,1,2 | 260 | 4110 | 90 | 12 | 400 | 9 | 400 | 10450 | 246,3 |
| -19 | КП172 | 2,1,1 | 260 | 4110 | 90 | 12 | 400 | 9 | 400 | 10450 | 235,0 |
| -20 | КП173 | 2,1,2 | 260 | 4110 | 90 | 12 | 400 | 9 | 400 | 10450 | 287,4 |

В таблице исполнений последовательность номеров рисунков указана соответственно для сечений 1-1; 2-2 и 3-3.

Взам. инв. № | Подпись и дата | Инв. № подл.



| Формат | Зона | Поз. | Обозначение | Наименование | Кол. | Примечание |
|---|---|---|---|---|---|---|
| | | | | Документация | | |
| А4 | | | 1.424.1-5.3-0.0.ОТО | Техническое описание | | |
| А3 | | | 1.424.1-5.3-6.0.ОСБ | Сборочный чертеж | | |
| | | | | | | |
| | | | | Сборочные единицы | | |
| А4 | | 1 | 1.424.1-5.3-0.8.0-01 | Сетка С2 | 4 | |
| А4 | | 2 | 1.424.1-5.3-0.9.0-05 | Сетка С11 | 2 | |
| А4 | | 3 | 1.424.1-5.3-0.8.0-05 | Сетка С13 | 2 | |
| | | | | | | |
| | | | | Детали | | |
| А4 | | 4 | 1.424.1-5.3-0.0.1-256 | Стержень арматурный | 8 | |
| | | | | | | |

| Формат | Зона | Для исполнения с порядковым номером[1] | Обозначение | Кол. | Примечание |
|---|---|---|---|---|---|
| | | Переменные данные | | | |
| | | | | | |
| | | Сборочные единицы | | | |
| | | Поз. 5 Каркас плоский КР5;КР6;КР8;КР85 | | | |
| А4 | | -00...-08;-25...32;-63...-65 | 1.424.1-5.3-0.6.0-00 | 1 | КР5 |
| А4 | | -66...-69 | -01 | 1 | КР6 |
| А4 | | -09...-24; -33...-46 | -02 | 1 | КР8 |
| А4 | | -47...-62; -70...-79 | -04 | 1 | КР85 |
| | | 1 Основное исполнение, не имеющее порядкового номера, обозначено „00" | | | |

Взам. инв. № | Подпись и дата | Инв. № подл.

| | | | |
|---|---|---|---|
| Нач. СКО-1 | Власкин | | |
| Н. контр. | Никонова | | |
| Гл. инж. пр. | Григорьев | | |
| Рук. в.р. | Акишина | | |
| Инж. | Никонова | | |
| Проверил | Васильева | | |

1.424.1-5.3-6.0.0

Каркас пространственный КП (КП174... КП253)

| Стадия | Лист | Листов |
|---|---|---|
| Р | 1 | 5 |

ПРОМСТРОЙПРОЕКТ

| Формат | Зона | Для исполнения с порядковым номером | Обозначение | Кол. | Примечание |
|---|---|---|---|---|---|
| | | Поз.6 Каркас плоский КР15; КР16; КР19... | | | |
| | | КР21; КР25; КР128; КР136; КР137; КР141... КР144; | | | |
| | | КР149... КР152; КР156... КР159 | | | |
| А4 | | -63; -64 | 1.424.1-5.3.-0.1.0-04 | 2 | КР15 |
| А4 | | -65 | -05 | 2 | КР16 |
| А4 | | -00; -25; -27 | -08 | 2 | КР19 |
| А4 | | -02; -05; -28; -30; -31 | -09 | 2 | КР20 |
| А4 | | -01; -04; -08; -26 | -10 | 2 | КР21 |
| А4 | | -66 | -65 | 2 | КР25 |
| А4 | | -03; -06; -07; -29; -32 | 1.424.1-5.3-0.3.0-002 | 2 | КР128 |
| А4 | | -68; -69 | -007 | 2 | КР136 |
| А4 | | -67 | -008 | 2 | КР137 |
| А4 | | -33 | -011 | 2 | КР141 |
| А4 | | -09; -13; -14; -16; -18; -21; -34; -35; | | | |
| А4 | | -37; -38; -41; -43; -45 | 1.424.1-5.3-0.3.0-012 | 2 | КР142 |
| А4 | | -10; -11; -15; -17; -19; -22...-24; | | | |
| А4 | | -36; -39; -42; -44; -46 | 1.424.1-5.3-0.3.0-013 | 2 | КР143 |
| А4 | | -12; -20; -40 | -014 | 2 | КР144 |
| А4 | | -73 | -136 | 2 | КР149 |
| А4 | | -70; -74; -77 | -019 | 2 | КР150 |
| А4 | | -71; -75; -78; -79 | -020 | 2 | КР151 |
| А4 | | -72; -76 | -021 | 2 | КР152 |
| А4 | | -47; -51; -54 | -023 | 2 | КР156 |
| А4 | | -50; -52; -55; -59; -61; -62 | -024 | 2 | КР157 |
| А4 | | -48; -49; -53; -56; -57; -60 | -025 | 2 | КР158 |
| А4 | | -58 | -026 | 2 | КР159 |
| | | Поз. 7 Каркас плоский КР31; КР32; КР37; КР38; | | | |
| | | КР42; КР43; КР47; КР48; КР52; КР53; КР55; КР56; | | | |
| | | КР58; КР59; КР86...КР90; КР92...КР95; КР100; КР103; | | | |
| | | КР109; КР116; КР122; КР162; КР163; КР170...КР172; | | | |



| Формат | Зона | Для исполнения с порядковым номером | Обозначение | Кол. | Примечание |
|---|---|---|---|---|---|
| | | КР97; КР98; КР176; КР177; КР183; КР190; КР241; КР250 | | | |
| А4 | | -09; -10 | 1.424.1-5.3-0.1.0-16 | 2 | КР31 |
| А4 | | -11; -12 | -17 | 2 | КР32 |
| А4 | | -00; -01 | -21 | 2 | КР37 |
| А4 | | -02; -03; -47; -48 | -22 | 2 | КР38 |
| А4 | | -33; -34 | -26 | 2 | КР42 |
| А4 | | -35; -36 | -27 | 2 | КР43 |
| А4 | | -25; -26 | -31 | 2 | КР47 |
| А4 | | -27...-29 | -32 | 2 | КР48 |
| А4 | | -70...-72 | -36 | 2 | КР52 |
| А4 | | -73...-76 | -37 | 2 | КР53 |
| А4 | | -66; -67 | -39 | 2 | КР55 |
| А4 | | -68 | -40 | 2 | КР56 |
| А4 | | -63 | -42 | 2 | КР58 |
| А4 | | -64 | -43 | 2 | КР59 |
| А4 | | -04; -50 | 1.424.1-5.3-0.2.0-00 | 2 | КР86 |
| А4 | | -05; -06; -51; -52; -53 | -01 | 2 | КР87 |
| А4 | | -08; -54...-56 | -02 | 2 | КР88 |
| А4 | | -61 | -03 | 2 | КР89 |
| А4 | | -62 | -04 | 2 | КР90 |
| А4 | | -13 | -06 | 2 | КР92 |
| А4 | | -14; -15 | -07 | 2 | КР93 |
| А4 | | -18...-20 | -08 | 2 | КР94 |
| А4 | | -23 | -09 | 2 | КР95 |
| А4 | | -37 | -11 | 2 | КР97 |
| А4 | | -38; -39; -40 | -12 | 2 | КР98 |
| А4 | | -45; -46 | -13 | 2 | КР100 |
| А4 | | -30 | -15 | 2 | КР103 |
| А4 | | -77; -78 | -21 | 2 | КР109 |
| А4 | | -69 | -27 | 2 | КР116 |

Взам. инв. № | Подпись и дата | Инв. № подл.

| Формат | Зона | Для исполнения с порядковым номером | Обозначение | Кол. | Примечание |
|---|---|---|---|---|---|
| А4 | | -65 | 1.424.1-5.3-0.2.0-31 | 2 | КР 122 |
| А4 | | -07 | 1.424.1-5.3-0.3.0 -029 | 2 | КР 162 |
| А4 | | -59;-60 | -030 | 2 | КР 163 |
| А4 | | -16;-17 | -037 | 2 | КР 170 |
| А4 | | -21;-22 | -038 | 2 | КР 171 |
| А4 | | -24 | -039 | 2 | КР 172 |
| А4 | | -41;-42 | -043 | 2 | КР 176 |
| А4 | | -43;-44 | -044 | 2 | КР 177 |
| А4 | | -31;-32 | -050 | 2 | КР 183 |
| А4 | | -79 | -057 | 2 | КР 190 |
| А4 | | -49 | 1.424.1-5.3-0.4.0 -00 | 2 | КР 241 |
| А4 | | -57;-58 | -06 | 2 | КР 250 |
| | | | | | |
| | | Поз.8 Каркас плоский КР 73... КР 79 | | | |
| А4 | | -00...-08;-47...-62 | 1.424.1-5.3-0.1.0-56 | 1 | КР 73 |
| А4 | | -09...-24 | -57 | 1 | КР 74 |
| А4 | | -25...-32 | -58 | 1 | КР 75 |
| А4 | | -33...-46 | -59 | 1 | КР 76 |
| А4 | | -63...-65 | -60 | 1 | КР 77 |
| А4 | | -66..-69 | -61 | 1 | КР 78 |
| А4 | | -70...79 | -62 | 1 | КР 79 |
| | | | | | |
| | | Детали | | | |
| | | Поз. 9 Стержень арматурный | | | |
| А4 | | -65 | 1.424.1-5.3-0.0.1-002 | 14 | |
| А4 | | -02;-05;-28;-30;-31;-63;-64;-67 | -002 | 16 | |
| А4 | | -00;-03;-06;-07;-09;-13;-14;-16; | | | |
| А4 | | -18;-21;-25;-27;-29;-32;-34;-35; | | | |
| А4 | | -37;-38;-41;-43;-45;-68;-69 | 1.424.1-5.3-0.0.1-002 | 18 | |
| А4 | | -70;-74;-77 | -002 | 20 | |

Взам. инв. № | Подпись и дата | Инв. № подл.



| Формат | Зона | Для исполнения с порядковым номером | Обозначение | Кол. | Примечание |
|---|---|---|---|---|---|
| А4 | | -33,-73 | 1.424.1-5.3-0.0.1-002 | 22 | |
| А4 | | -01;-04;-08;-26;-66 | -007 | 16 | |
| А4 | | -10;-11;-15;-17;-19;-22...-24;-36;-39; | | | |
| А4 | | -42;-44;-46 | -007 | 18 | |
| А4 | | -71;-75;-78;-79 | -007 | 20 | |
| А4 | | -47;-51;-54 | -007 | 22 | |
| А4 | | -12;-20;-40 | -012 | 14 | |
| А4 | | -50;-52;-55;-59;-61;-62;-72;-76 | -012 | 16 | |
| А4 | | -48;-49;-53;-56...-58;-60 | -012 | 18 | |
| | | Поз. 10 Стержень арматурный | | | |
| А4 | | -09;-10;-16...-20 | 1.424.1-5.3-0.0.1-003 | 22 | |
| А4 | | -00;-01;-07;-08;-54...-56 | -003 | 24 | |
| А4 | | -14;-15 | -003 | 26 | |
| А4 | | -05;-06;-13;-33;-34;-41;-42;-51...-53 | -003 | 28 | |
| А4 | | -25;-26;-31;-32 | -003 | 30 | |
| А4 | | -04;-38...-40;-50;-70...-72;-79 | -003 | 32 | |
| А4 | | -37;-66;-67 | -003 | 36 | |
| А4 | | -63;-77;-78 | -003 | 38 | |
| А4 | | -30 | -003 | 40 | |
| А4 | | -69 | -003 | 42 | |
| А4 | | -65 | -003 | 44 | |
| А4 | | -11;-12;-21...-23 | -008 | 22 | |
| А4 | | -02;-03;-47...-49;-59...-61 | -008 | 24 | |
| А4 | | -35;-36;-43...-46 | -008 | 28 | |
| А4 | | -27...-29 | -008 | 30 | |
| А4 | | -73...-76 | -008 | 32 | |
| А4 | | -68 | -008 | 36 | |
| А4 | | -64 | -008 | 38 | |
| А4 | | -24 | -013 | 18 | |
| А4 | | -57;-58;-62 | -013 | 20 | |

Взам. инв. № | Подпись и дата | Инв. № подл.

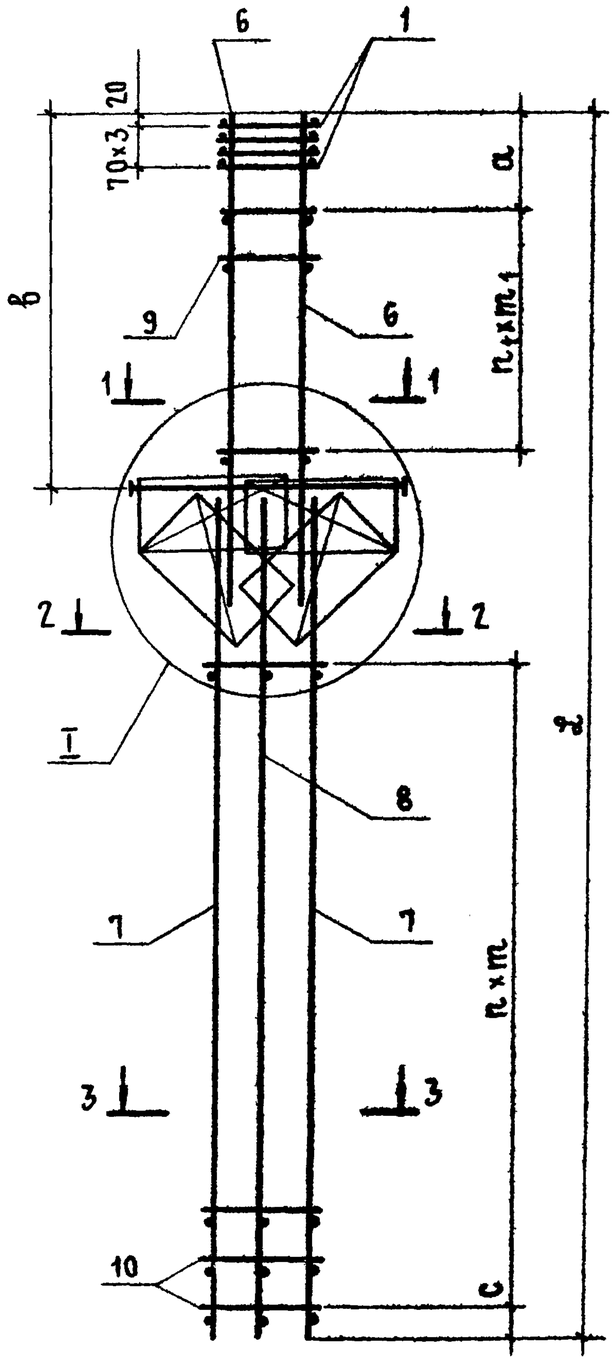


Рис 1
1 - 1

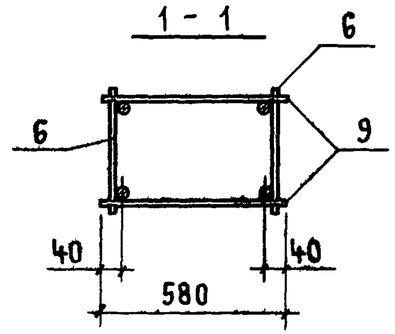


Рис. 2
1 - 1

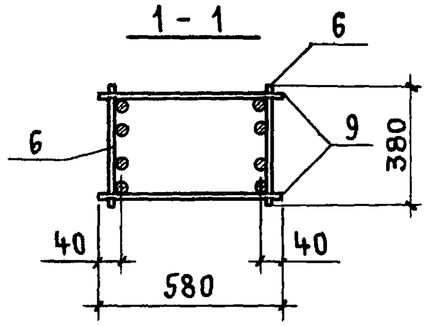


Рис. 3
2-2, 3-3

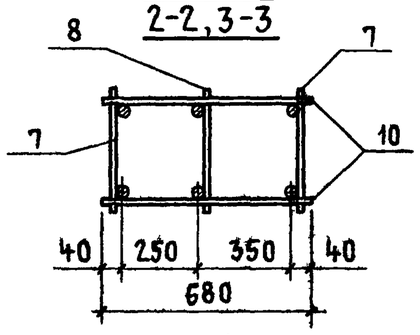


Рис. 4
2-2, 3-3

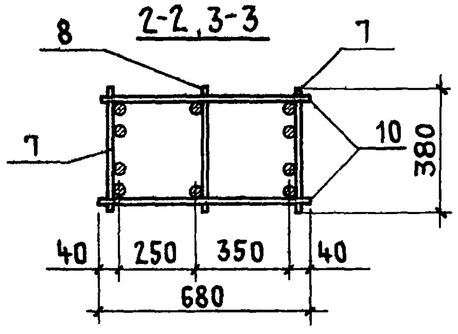


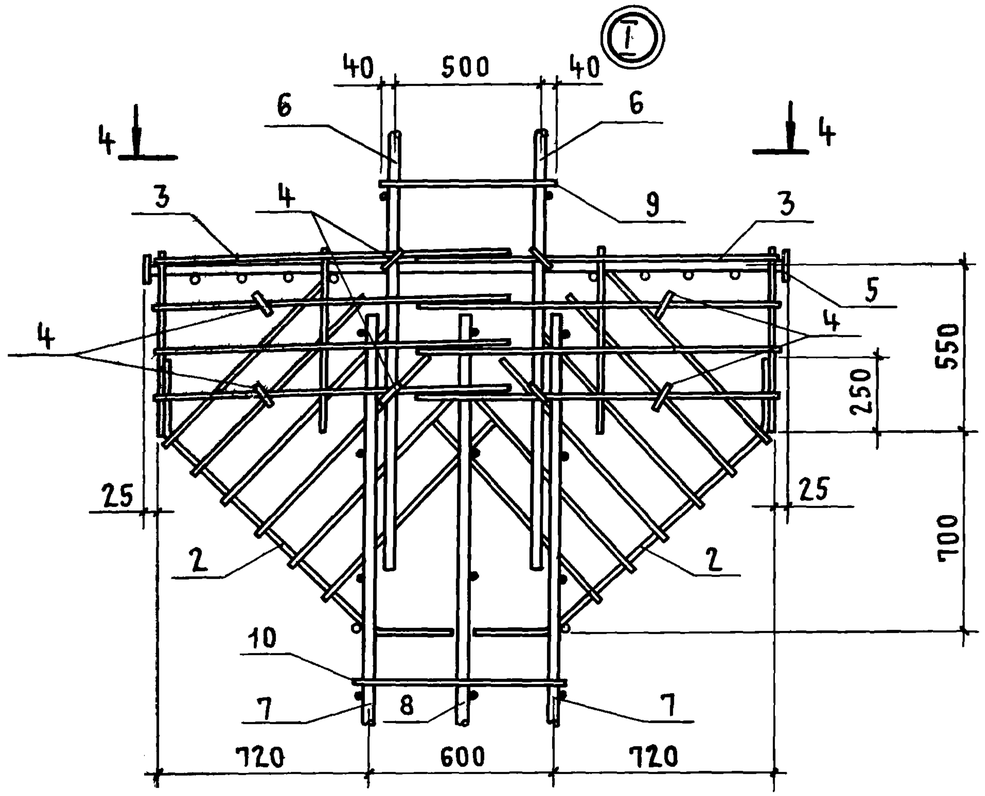


4 - 4

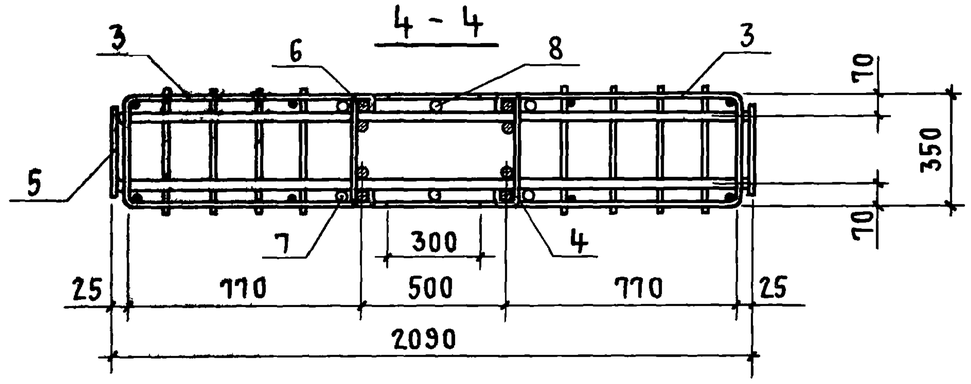


| | | | |
|---|---|---|---|
| Нач.СКО-1 | Власкин | | |
| Н.контр. | Акишина | | |
| Гл.инж.пр. | Григорьев | | |
| Рук.бриг. | Акишина | | |
| Рук.бриг. | Григорян | | |
| Инженер | Михеева | | |

1.424.1-5.3-6.0.0СБ

Каркас пространственный КП
(КП174... КП253)
Сборочный чертеж

| Стадия | Масса | Масштаб |
|---|---|---|
| Р | См. табл. | — |
| Лист 1 | Листов 5 | |

ПРОМСТРОЙПРОЕКТ

| Обозначение | Марка | Рис. | Размеры, мм | | | | | | | | Масса, кг |
|---|---|---|---|---|---|---|---|---|---|---|---|
| | | | a | в | c | n | m | $n_1$ | $m_1$ | ℓ | |
| 1.424.1-5.3-6.0.0 | КП174 | 1,3,3 | 350 | 3310 | 100 | 11 | 400 | 8 | 350 | 9400 | 163,2 |
| -01 | КП175 | 1,3,3 | 370 | 3310 | 100 | 11 | 400 | 7 | 400 | 9400 | 182,1 |
| -02 | КП176 | 1,3,3 | 350 | 3310 | 100 | 11 | 400 | 7 | 400 | 9400 | 185,1 |
| -03 | КП177 | 2,3,3 | 350 | 3310 | 100 | 11 | 400 | 8 | 350 | 9400 | 200,0 |
| -04 | КП178 | 1,4,4 | 370 | 3310 | 100 | 15 | 300 | 7 | 400 | 9400 | 198,6 |
| -05 | КП179 | 1,4,4 | 350 | 3310 | 40 | 13 | 350 | 7 | 400 | 9400 | 208,4 |
| -06 | КП180 | 2,4,4 | 350 | 3310 | 40 | 13 | 350 | 8 | 350 | 9400 | 222,7 |
| -07 | КП181 | 2,3,4 | 350 | 3310 | 100 | 11 | 400 | 8 | 350 | 9400 | 220,8 |
| -08 | КП182 | 1,4,4 | 370 | 3310 | 100 | 11 | 400 | 7 | 400 | 9400 | 240,7 |
| -09 | КП183 | 2,3,3 | 400 | 3910 | 50 | 10 | 400 | 8 | 400 | 9400 | 208,8 |
| -10 | КП184 | 2,3,3 | 400 | 3910 | 50 | 10 | 400 | 8 | 400 | 9400 | 227,7 |
| -11 | КП185 | 2,3,3 | 400 | 3910 | 50 | 10 | 400 | 8 | 400 | 9400 | 241,2 |
| -12 | КП186 | 2,3,3 | 640 | 3910 | 50 | 10 | 400 | 6 | 500 | 9400 | 272,3 |
| -13 | КП187 | 2,4,4 | 400 | 3910 | 100 | 13 | 300 | 8 | 400 | 9400 | 225,3 |
| -14 | КП188 | 2,4,4 | 400 | 3910 | 50 | 12 | 350 | 8 | 400 | 9400 | 243,1 |
| -15 | КП189 | 2,4,4 | 400 | 3910 | 50 | 12 | 350 | 8 | 400 | 9400 | 262,0 |
| -16 | КП190 | 2,3,4 | 400 | 3910 | 50 | 10 | 400 | 8 | 400 | 9400 | 243,2 |
| -17 | КП191 | 2,3,4 | 400 | 3910 | 50 | 10 | 400 | 8 | 400 | 9400 | 262,1 |
| -18 | КП192 | 2,4,4 | 400 | 3910 | 50 | 10 | 400 | 8 | 400 | 9400 | 263,4 |
| -19 | КП193 | 2,4,4 | 400 | 3910 | 50 | 10 | 400 | 8 | 400 | 9400 | 282,3 |
| -20 | КП194 | 2,4,4 | 640 | 3910 | 50 | 10 | 400 | 6 | 500 | 9400 | 313,9 |
| -21 | КП195 | 2,3,4 | 400 | 3910 | 50 | 10 | 400 | 8 | 400 | 9400 | 263,5 |
| -22 | КП196 | 2,3,4 | 400 | 3910 | 50 | 10 | 400 | 8 | 400 | 9400 | 282,4 |
| -23 | КП197 | 2,4,4 | 400 | 3910 | 50 | 10 | 400 | 8 | 400 | 9400 | 306,8 |
| -24 | КП198 | 2,3,4 | 400 | 3910 | 50 | 8 | 500 | 8 | 400 | 9400 | 315,8 |

В таблице исполнений последовательность номеров рисунков указана соответственно для сечений 1-1; 2-2 и 3-3.

Взам. инв. № | Подпись и дата | Инв. № подл.



| Обозначение | Марка | Рис. | Размеры, мм | | | | | | | | Масса, кг |
|---|---|---|---|---|---|---|---|---|---|---|---|
| | | | a | в | c | n | m | $n_1$ | $m_1$ | ℓ | |
| 1.424.1-5.3-6.0.0-25 | КП199 | 1,3,3 | 350 | 3310 | 100 | 14 | 400 | 8 | 350 | 10600 | 178,3 |
| -26 | КП200 | 1,3,3 | 370 | 3310 | 100 | 14 | 400 | 7 | 400 | 10600 | 195,8 |
| -27 | КП201 | 1,3,3 | 350 | 3310 | 100 | 14 | 400 | 8 | 350 | 10600 | 196,3 |
| -28 | КП202 | 1,3,3 | 350 | 3310 | 100 | 14 | 400 | 7 | 400 | 10600 | 203,6 |
| -29 | КП203 | 2,3,3 | 350 | 3310 | 100 | 14 | 400 | 8 | 350 | 10600 | 217,9 |
| -30 | КП204 | 1,4,4 | 350 | 3310 | 100 | 19 | 300 | 7 | 400 | 10600 | 207,1 |
| -31 | КП205 | 1,3,4 | 350 | 3310 | 100 | 14 | 400 | 7 | 400 | 10600 | 225,4 |
| -32 | КП206 | 2,3,4 | 350 | 3310 | 100 | 14 | 400 | 8 | 350 | 10600 | 239,7 |
| -33 | КП207 | 2,3,3 | 300 | 3910 | 50 | 13 | 400 | 10 | 350 | 10600 | 209,0 |
| -34 | КП208 | 2,3,3 | 400 | 3910 | 50 | 13 | 400 | 8 | 400 | 10600 | 223,8 |
| -35 | КП209 | 2,3,3 | 400 | 3910 | 50 | 13 | 400 | 8 | 400 | 10600 | 240,5 |
| -36 | КП210 | 2,3,3 | 400 | 3910 | 50 | 13 | 400 | 8 | 400 | 10600 | 259,4 |
| -37 | КП211 | 2,4,4 | 400 | 3910 | 100 | 17 | 300 | 8 | 400 | 10600 | 242,5 |
| -38 | КП212 | 2,4,4 | 400 | 3910 | 70 | 15 | 350 | 8 | 400 | 10600 | 265,6 |
| -39 | КП213 | 2,4,4 | 400 | 3910 | 70 | 15 | 350 | 8 | 400 | 10600 | 284,5 |
| -40 | КП214 | 2,4,4 | 640 | 3910 | 70 | 15 | 350 | 6 | 500 | 10600 | 315,6 |
| -41 | КП215 | 2,3,4 | 400 | 3910 | 70 | 13 | 400 | 8 | 400 | 10600 | 261,8 |
| -42 | КП216 | 2,3,4 | 400 | 3910 | 70 | 13 | 400 | 8 | 400 | 10600 | 280,7 |
| -43 | КП217 | 2,3,4 | 400 | 3910 | 50 | 13 | 400 | 8 | 400 | 10600 | 286,3 |
| -44 | КП218 | 2,3,4 | 400 | 3910 | 50 | 13 | 400 | 8 | 400 | 10600 | 305,2 |
| -45 | КП219 | 2,4,4 | 400 | 3910 | 50 | 13 | 400 | 8 | 400 | 10600 | 320,5 |
| -46 | КП220 | 2,4,4 | 400 | 3910 | 50 | 13 | 400 | 8 | 400 | 10600 | 339,4 |
| -47 | КП221 | 2,3,3 | 280 | 4510 | 100 | 11 | 400 | 10 | 400 | 10600 | 265,5 |
| -48 | КП222 | 2,3,3 | 310 | 4510 | 100 | 11 | 400 | 8 | 500 | 10600 | 338,9 |
| -49 | КП223 | 2,4,3 | 310 | 4510 | 100 | 11 | 400 | 8 | 500 | 10600 | 371,7 |

Взам. инв. № | Подпись и дата | Инв. № подл.

| Обозначение | Марка | Рис. | Размеры, мм | | | | | | | | Масса, кг |
|---|---|---|---|---|---|---|---|---|---|---|---|
| | | | a | в | c | n | m | $n_1$ | $m_1$ | L | |
| 1.424.1-5.3-6.0.0-50 | КП224 | 2,4,4 | 640 | 4510 | 100 | 15 | 300 | 7 | 500 | 10600 | 302,4 |
| -51 | КП225 | 2,4,4 | 280 | 4510 | 40 | 13 | 350 | 10 | 400 | 10600 | 288,4 |
| -52 | КП226 | 2,4,4 | 640 | 4510 | 40 | 13 | 350 | 7 | 500 | 10600 | 322,4 |
| -53 | КП227 | 2,4,4 | 310 | 4510 | 40 | 13 | 350 | 8 | 500 | 10600 | 361,8 |
| -54 | КП228 | 2,4,4 | 280 | 4510 | 100 | 11 | 400 | 10 | 400 | 10600 | 310,5 |
| -55 | КП229 | 2,4,4 | 640 | 4510 | 100 | 11 | 400 | 7 | 500 | 10600 | 344,5 |
| -56 | КП230 | 2,4,4 | 310 | 4510 | 100 | 11 | 400 | 8 | 500 | 10600 | 383,9 |
| -57 | КП231 | 2,4,3 | 310 | 4510 | 100 | 9 | 500 | 8 | 500 | 10600 | 440,3 |
| -58 | КП232 | 2,4,3 | 300 | 4510 | 100 | 9 | 500 | 8 | 500 | 10600 | 477,1 |
| -59 | КП233 | 2,3,4 | 640 | 4510 | 100 | 11 | 400 | 7 | 500 | 10600 | 343,1 |
| -60 | КП234 | 2,3,4 | 310 | 4510 | 100 | 11 | 400 | 8 | 500 | 10600 | 382,5 |
| -61 | КП235 | 2,4,4 | 640 | 4510 | 100 | 11 | 400 | 7 | 500 | 10600 | 372,3 |
| -62 | КП236 | 2,4,4 | 640 | 4510 | 100 | 9 | 500 | 7 | 500 | 10600 | 417,1 |
| -63 | КП237 | 1,3,3 | 300 | 2910 | 100 | 18 | 400 | 7 | 350 | 11800 | 194,7 |
| -64 | КП238 | 1,3,3 | 300 | 2910 | 100 | 18 | 400 | 7 | 350 | 11800 | 216,8 |
| -65 | КП239 | 1,4,4 | 300 | 2910 | 40 | 21 | 350 | 6 | 400 | 11800 | 256,9 |
| -66 | КП240 | 1,3,3 | 350 | 3510 | 40 | 17 | 400 | 7 | 400 | 11800 | 212,9 |
| -67 | КП241 | 2,3,3 | 350 | 3510 | 40 | 17 | 400 | 7 | 400 | 11800 | 231,3 |
| -68 | КП242 | 2,3,3 | 350 | 3510 | 40 | 17 | 400 | 8 | 350 | 11800 | 238,0 |
| -69 | КП243 | 2,4,4 | 350 | 3510 | 40 | 20 | 350 | 8 | 350 | 11800 | 269,0 |
| -70 | КП244 | 2,3,3 | 370 | 4110 | 100 | 15 | 400 | 9 | 400 | 11800 | 242,5 |
| -71 | КП245 | 2,3,3 | 370 | 4110 | 100 | 15 | 400 | 9 | 400 | 11800 | 262,3 |



| Обозначение | Марка | Рис. | Размеры, мм | | | | | | | | Масса, кг |
|---|---|---|---|---|---|---|---|---|---|---|---|
| | | | a | в | c | n | m | $n_1$ | $m_1$ | L | |
| 1.424.1-5,3-6.0.0-72 | КП246 | 2,3,3 | 270 | 4110 | 100 | 15 | 400 | 7 | 500 | 11800 | 294,6 |
| -73 | КП247 | 2,3,3 | 300 | 4110 | 100 | 15 | 400 | 10 | 350 | 11800 | 246,2 |
| -74 | КП248 | 2,3,3 | 370 | 4110 | 100 | 15 | 400 | 9 | 400 | 11800 | 261,6 |
| -75 | КП249 | 2,3,3 | 370 | 4110 | 100 | 15 | 400 | 9 | 400 | 11800 | 281,4 |
| -76 | КП250 | 2,3,3 | 270 | 4110 | 100 | 15 | 400 | 7 | 500 | 11800 | 313,7 |
| -77 | КП251 | 2,4,4 | 370 | 4110 | 40 | 18 | 350 | 9 | 400 | 11800 | 290,4 |
| -78 | КП252 | 2,4,4 | 370 | 4110 | 40 | 18 | 350 | 9 | 400 | 11800 | 310,0 |
| -79 | КП253 | 2,3,4 | 370 | 4110 | 100 | 15 | 400 | 9 | 400 | 11800 | 303,5 |

Взам. инв. № | Подпись и дата | Инв. № подл.

| Формат | Зона | Поз. | Обозначение | Наименование | Кол. | Примечание |
|---|---|---|---|---|---|---|
| | | | | Документация | | |
| А4 | | | 1.424.1-5.3-0.0.ОТО | Техническое описание | | |
| А3 | | | 1.424.1-5.3-7.0.ОСБ | Сборочный чертеж | | |
| | | | | | | |
| | | | | Сборочные единицы | | |
| А4 | | 1 | 1.424.1-5.3-0.8.0-05 | Сетка С13 | 2 | |
| А4 | | 2 | 1.424.1-5.3-0.9.0-05 | Сетка С11 | 2 | |
| А4 | | 3 | 1.424.1-5.3-0.8.0-02 | Сетка С3 | 8 | |
| | | | | | | |
| | | | | Детали | | |
| А4 | | 4 | 1.424.1-5.3-0.0.1-256 | Стержень арматурный | 4 | |
| | | | | | | |

| Формат | Зона | Для исполнения с порядковым номером[1] | Обозначение | Кол. | Примечание |
|---|---|---|---|---|---|
| | | Переменные данные | | | |
| | | | | | |
| | | Сборочные единицы | | | |
| | | Поз. 5 Каркас плоский КР5; КР8; КР85 | | | |
| А4 | | -00...-03; -12...-14 | 1.424.1-5.3-0.6.0-00 | 1 | КР5 |
| А4 | | -04...-11; -15...-21 | -02 | 1 | КР8 |
| А4 | | -22...-27 | -04 | 1 | КР85 |
| | | | | | |
| | | [1] Основное исполнение, не имеющее порядкового номера, обозначено „00" | | | |

| | | | |
|---|---|---|---|
| Нач. СКО-1 | Власкин | | 1.424.1-5.3-7.0.0 |
| Н. контр. | Никонова | | |
| Гл. инж. пр. | Григорьев | | Каркас пространственный КП (КП254... КП281) |
| Рук. бр. | Акишина | | Стадия: Р; Лист: 1; Листов: 4 |
| Инж. | Никонова | | Промстройпроект |
| Проверил | Клевцова | | |

Взам. инв. № | Подпись и дата | Инв. № подл.

| Формат | Зона | Для исполнения с порядковым номером | Обозначение | Кол. | Примечание |
|---|---|---|---|---|---|
| | | Поз. 6 Каркас плоский КР11; | | | |
| | | КР128; КР132; КР133; КР144; КР145 | | | |
| А4 | | -00...-03; -12...-14 | 1.424.1-5.3-0.1.0-00 | 2 | КР11 |
| А4 | | -21 | 1.424.1-5.3-0.3.0-002 | 2 | КР128 |
| А4 | | -04; -06; -08; -15; -17...-20 | -003 | 2 | КР132 |
| А4 | | -05; -07; -09; -10; -11; -16 | -004 | 2 | КР133 |
| А4 | | -22; -24; -25; -27 | -014 | 2 | КР144 |
| А4 | | -23; -26 | -015 | 2 | КР145 |
| | | | | | |
| | | | | | |
| | | Поз. 7 Каркас плоский КР31; КР32; КР37; | | | |
| | | КР38; КР42; КР47; КР48; КР87; КР93; КР97; КР100; | | | |
| | | КР162...КР164; КР170...КР172; КР176...КР178; КР183 | | | |
| А4 | | -04 | 1.424.1-5.3-0.1.0-16 | 2 | КР31 |
| А4 | | -05 | -17 | 2 | КР32 |
| А4 | | -00 | -21 | 2 | КР37 |
| А4 | | -01; -22; -23 | -22 | 2 | КР38 |
| А4 | | -15; -16 | -26 | 2 | КР42 |
| А4 | | -12 | -31 | 2 | КР47 |
| А4 | | -13 | -32 | 2 | КР48 |
| А4 | | -02; -24 | 1.424.1-5.3-0.2.0-01 | 2 | КР87 |
| А4 | | -06; -07 | -07 | 2 | КР93 |
| А4 | | -17 | -11 | 2 | КР97 |
| А4 | | -20 | -13 | 2 | КР100 |
| А4 | | -03 | 1.424.1-5.3-0.3.0-029 | 2 | КР162 |
| А4 | | -25; -26 | -030 | 2 | КР163 |
| А4 | | -27 | -031 | 2 | КР164 |
| А4 | | -08; -09 | -037 | 2 | КР170 |

Взам. инв. № | Подпись и дата | Инв. № подл.

1.424.1-5.3-7.0.0 Лист 2

| Формат | Зона | Для исполнения с порядковым номером | Обозначение | Кол. | Примечание |
|---|---|---|---|---|---|
| А4 | | -10 | 1.424.1-5.3-0.3.0-038 | 2 | КР171 |
| А4 | | -11 | -039 | 2 | КР172 |
| А4 | | -18 | -043 | 2 | КР176 |
| А4 | | -19 | -044 | 2 | КР177 |
| А4 | | -21 | -045 | 2 | КР178 |
| А4 | | -14 | -050 | 2 | КР183 |
| | | | | | |
| | | | | | |
| | | Поз. 8 Каркас плоский КР73...КР76 | | | |
| А4 | | -00...-03; -22...-27 | 1.424.1-5.3-0.1.0-56 | 1 | КР73 |
| А4 | | -04...-11 | -57 | 1 | КР74 |
| А4 | | -12...-14 | -58 | 1 | КР75 |
| А4 | | -15...-21 | -59 | 1 | КР76 |
| | | | | | |
| | | | | | |
| | | Детали | | | |
| | | Поз. 9 Стержень арматурный | | | |
| А4 | | -00...-03; -12...-14 | 1.424.1-5.3-0.0.1-002 | 14 | |
| А4 | | -04; -06; -08; -15; -17...-20 | -002 | 16 | |
| А4 | | -21 | -002 | 18 | |
| А4 | | -05; -07; -09...-11; -16 | -007 | 16 | |
| А4 | | -22...-27 | -012 | 14 | |
| | | | | | |
| | | Поз. 10 Стержень арматурный | | | |
| А4 | | -04; -08; -09 | 1.424.1-5.3-0.0.1-003 | 22 | |
| А4 | | -00; -03; -06; -07 | -003 | 24 | |
| А4 | | -02; -15; -16; -18; -24 | -003 | 28 | |
| А4 | | -12; -14 | -003 | 30 | |



| Формат | Зона | Для исполнения с порядковым номером | Обозначение | Кол. | Примечание |
|---|---|---|---|---|---|
| А4 | | -17 | 1.424.1-5.3-0.0.1-003 | 36 | |
| А4 | | -05; -10 | -008 | 22 | |
| А4 | | -01; -22; -23; -25; -26 | -008 | 24 | |
| А4 | | -19; -20 | -008 | 28 | |
| А4 | | -13 | -008 | 30 | |
| А4 | | -11 | -013 | 18 | |
| А4 | | -27 | -013 | 20 | |
| А4 | | -21 | -013 | 22 | |

Взам. инв. № | Подпись и дата | Инв. № подл.

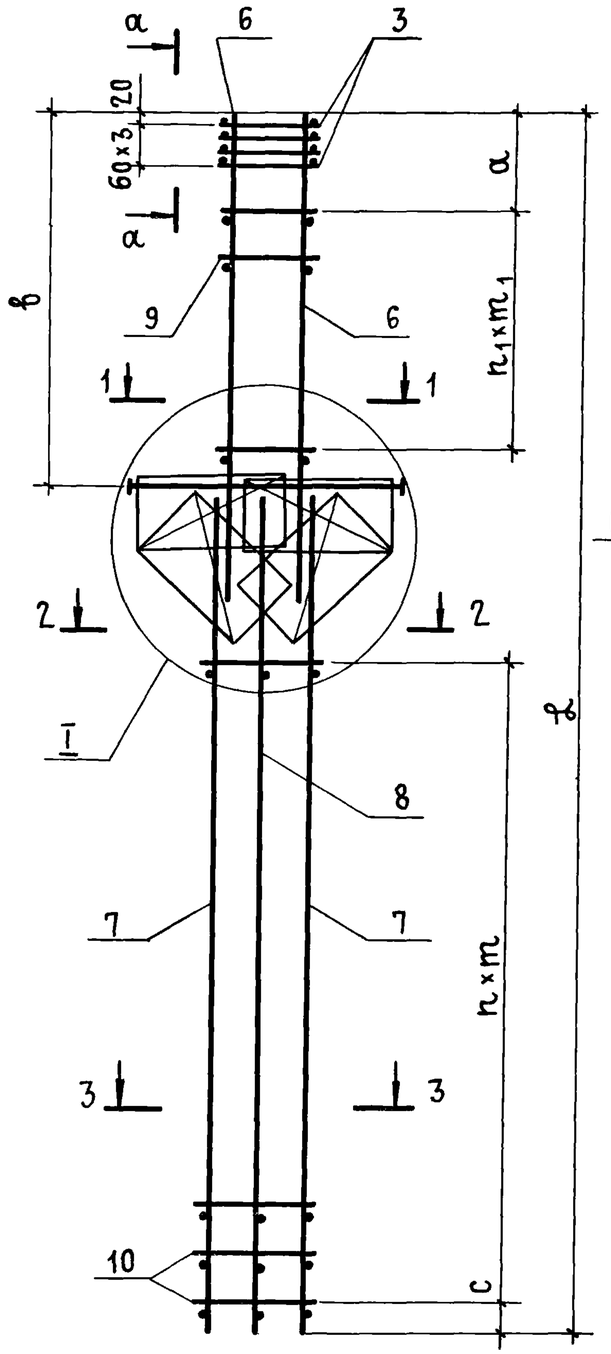


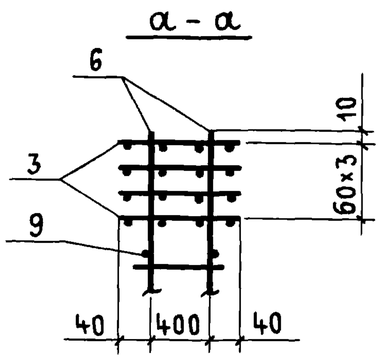


Рис. 1
1 - 1

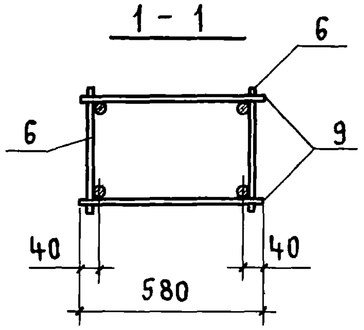


Рис. 2
1 - 1

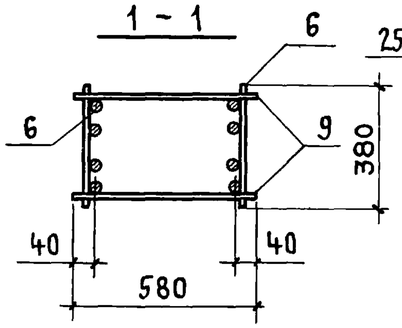


Рис. 3
2-2, 3-3

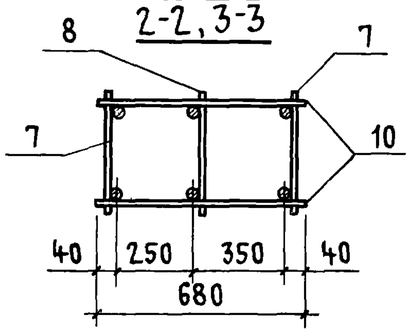


Рис. 4
2-2, 3-3

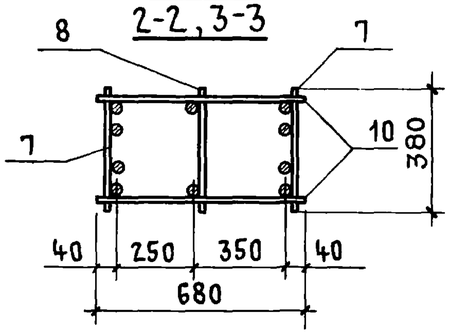


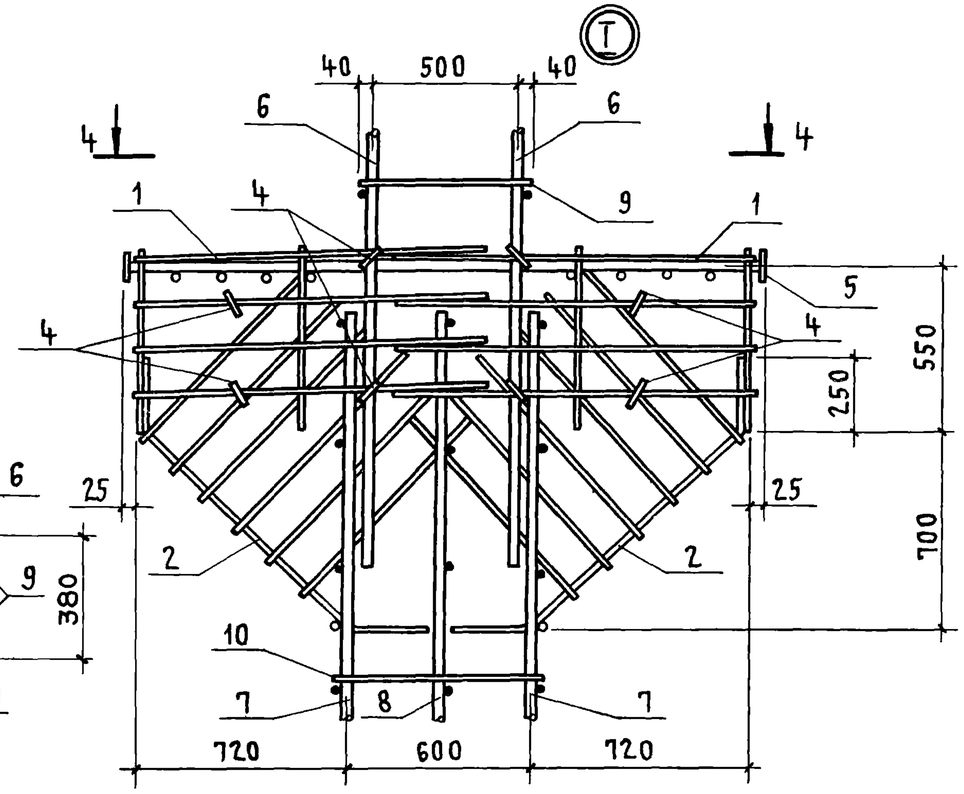


4 - 4

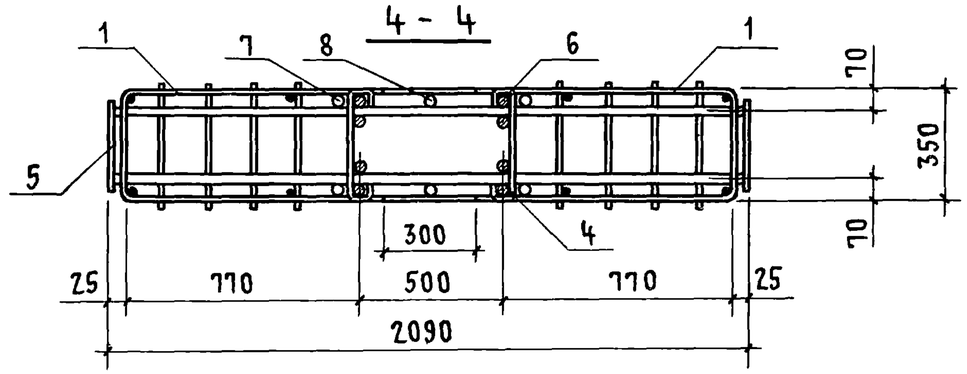


| | | | |
|---|---|---|---|
| Нач.СКО-1 | Власкин | | |
| Н.контр. | Акишина | | |
| Гл.инж.пр. | Григорьев | | |
| Рук бриг. | Акишина | | |
| Рук бриг | Григорян | | |
| Инженер | Михеева | | |

1.424.1-5.3-7.0.0СБ

Каркас пространственный КП (КП254...КП281) Сборочный чертеж

| Стадия | Масса | Масштаб |
|---|---|---|
| Р | См. табл. | — |
| Лист 1 | Листов 3 | |

ПРОМСТРОЙПРОЕКТ

Инв. № подл. | Подпись и дата | Взам. инв. №

19135-05 33

| Обозначение | Марка | Рис | Размеры, мм | | | | | | | | Масса, кг |
|---|---|---|---|---|---|---|---|---|---|---|---|
| | | | a | b | c | n | m | $n_1$ | $m_1$ | L | |
| 1424.1-5.3-7.00 | КП254 | 1,3,3 | 300 | 2710 | 100 | 11 | 400 | 6 | 350 | 8730 | 159,7 |
| -01 | КП255 | 1,3,3 | 300 | 2710 | 100 | 11 | 400 | 6 | 350 | 8730 | 174,7 |
| -02 | КП256 | 1,4,4 | 300 | 2710 | 40 | 13 | 350 | 6 | 350 | 8730 | 197,6 |
| -03 | КП257 | 1,3,4 | 300 | 2710 | 100 | 11 | 400 | 6 | 350 | 8730 | 195,7 |
| -04 | КП258 | 2,3,3 | 370 | 3310 | 50 | 10 | 400 | 7 | 400 | 8730 | 200,0 |
| -05 | КП259 | 2,3,3 | 370 | 3310 | 50 | 10 | 400 | 7 | 400 | 8730 | 231,2 |
| -06 | КП260 | 2,4,4 | 370 | 3310 | 50 | 11 | 350 | 7 | 400 | 8730 | 234,9 |
| -07 | КП261 | 2,4,4 | 370 | 3310 | 50 | 11 | 350 | 7 | 400 | 8730 | 251,7 |
| -08 | КП262 | 2,3,4 | 370 | 3310 | 50 | 10 | 400 | 7 | 400 | 8730 | 235,1 |
| -09 | КП263 | 2,3,4 | 370 | 3310 | 50 | 10 | 400 | 7 | 400 | 8730 | 252,1 |
| -10 | КП264 | 2,3,4 | 370 | 3310 | 50 | 10 | 400 | 7 | 400 | 8730 | 272,4 |
| -11 | КП265 | 2,3,4 | 370 | 3310 | 50 | 8 | 500 | 7 | 400 | 8730 | 305,8 |
| -12 | КП266 | 1,3,3 | 300 | 2710 | 100 | 14 | 400 | 6 | 350 | 9930 | 174,8 |
| -13 | КП267 | 1,3,3 | 300 | 2710 | 100 | 14 | 400 | 6 | 350 | 9930 | 192,8 |
| -14 | КП268 | 1,3,4 | 300 | 2710 | 100 | 14 | 400 | 6 | 350 | 9930 | 214,6 |
| -15 | КП269 | 2,3,3 | 370 | 3310 | 50 | 13 | 400 | 7 | 400 | 9930 | 215,7 |
| -16 | КП270 | 2,3,3 | 370 | 3310 | 50 | 13 | 400 | 7 | 400 | 9930 | 232,7 |
| -17 | КП271 | 2,4,4 | 370 | 3310 | 100 | 17 | 300 | 7 | 400 | 9930 | 235,6 |
| -18 | КП272 | 2,3,4 | 370 | 3310 | 70 | 13 | 400 | 7 | 400 | 9930 | 253,7 |
| -19 | КП273 | 2,3,4 | 370 | 3310 | 50 | 13 | 400 | 7 | 400 | 9930 | 278,2 |
| -20 | КП274 | 2,4,4 | 370 | 3310 | 50 | 13 | 400 | 7 | 400 | 9930 | 312,4 |
| -21 | КП275 | 2,3,4 | 350 | 3310 | 50 | 10 | 500 | 8 | 350 | 9930 | 304,4 |
| -22 | КП276 | 2,3,3 | 300 | 3910 | 100 | 11 | 400 | 7 | 500 | 9930 | 285,6 |
| -23 | КП277 | 2,3,3 | 640 | 3910 | 100 | 11 | 400 | 6 | 500 | 9930 | 321,0 |
| -24 | КП278 | 2,4,4 | 640 | 3910 | 40 | 13 | 350 | 6 | 500 | 9930 | 308,5 |
| -25 | КП279 | 2,3,4 | 640 | 3910 | 100 | 11 | 400 | 6 | 500 | 9930 | 329,2 |
| -26 | КП280 | 2,3,4 | 640 | 3910 | 100 | 11 | 400 | 6 | 500 | 9930 | 364,6 |
| -27 | КП281 | 2,3,4 | 640 | 3910 | 100 | 9 | 500 | 6 | 500 | 9930 | 365,6 |

В таблице исполнений последовательность номеров рисунков указана соответственно для сечений 1-1; 2-2 и 3-3.



Инв.№ подл. | Подпись и дата | Взам.инв.№

| Формат | Зона | Поз. | Обозначение | Наименование | Кол. | Примечание |
|---|---|---|---|---|---|---|
| | | | | Документация | | |
| А4 | | | 1.424.1-5.3-0.0.ОТО | Техническое описание | | |
| А3 | | | 1.424.1-5.3-8.0.ОСБ | Сборочный чертеж | | |
| | | | | | | |
| | | | | Сборочные единицы | | |
| А4 | | 1 | 1.424.1-5.3-0.8.0-05 | Сетка С13 | 2 | |
| А4 | | 2 | 1.424.1-5.3-0.9.0-06 | Сетка С12 | 2 | |
| А4 | | 3 | 1.424.1-5.3-0.8.0-01 | Сетка С2 | 4 | |
| | | | | | | |
| | | | | Детали | | |
| А4 | | 4 | 1.424.1-5.3-0.0.1-256 | Стержень арматурный | 8 | |
| | | | | | | |

| Формат | Зона | Для исполнения с порядковым номером[1] | Обозначение | Кол. | Примечание |
|---|---|---|---|---|---|
| | | Переменные данные | | | |
| | | | | | |
| | | Сборочные единицы | | | |
| | | Поз. 5 Каркас плоский КР5; КР8; КР9 | | | |
| А4 | | -00...-09 | 1.424.1-5.3-0.6.0-00 | 1 | КР5 |
| А4 | | -10...-25 | -02 | 1 | КР8 |
| А4 | | -26...-57 | -03 | 1 | КР9 |
| | | | | | |
| | | [1] Основное исполнение, не имеющее порядкового номера, обозначено „00" | | | |

| | | | |
|---|---|---|---|
| Нач.СКО.1 | Власкин | | 1.424.1-5.3-8.0.0 |
| Н.контр. | Ускова | | Каркас пространственный КП(КП282...КП339) |
| Гл инж.пр. | Григорьев | | Стадия: Р; Лист: 1; Листов: 4 |
| Рук.бр. | Акишина | | ПРОМСТРОЙПРОЕКТ |
| Инж. | Никонова | | |
| Проверил | Ускова | | |

Взам. инв. № | Подпись и дата | Инв. № подл.

| Формат | Зона | Для исполнения с порядковым номером | Обозначение | Кол. | Примечание |
|---|---|---|---|---|---|
| | | Поз. 6 Каркас плоский КР19...КР21; КР26; | | | |
| | | КР128; КР141...КР146; КР155...КР161; КР132 | | | |
| А4 | | -02 | 1.424.1-5.3-0.1.0-08 | 2 | КР19 |
| А4 | | -03; -05; -08 | -09 | 2 | КР20 |
| А4 | | -04; -07 | -10 | 2 | КР21 |
| А4 | | -10 | -15 | 2 | КР26 |
| А4 | | -00; -06; -09 | 1.424.1-5.3-0.3 0 -002 | 2 | КР128 |
| А4 | | -01 | -003 | 2 | КР132 |
| А4 | | -12 | -011 | 2 | КР141 |
| А4 | | -13; -18; -21 | -012 | 2 | КР142 |
| А4 | | -14; -19; -22 | -013 | 2 | КР143 |
| А4 | | -15; -20; -23; -25 | -014 | 2 | КР144 |
| А4 | | -11; -16; -24 | -015 | 2 | КР145 |
| А4 | | -17 | -016 | 2 | КР146 |
| А4 | | -31 | -022 | 2 | КР155 |
| А4 | | -32; -38; -43 | -023 | 2 | КР156 |
| А4 | | -27; -33; -39; -44; -50; -52; -55 | -024 | 2 | КР157 |
| А4 | | -28; -34; -35; -40; -45; -51; -53; -56 | -025 | 2 | КР158 |
| А4 | | -26; -29; -36; -41; -46; -54; -57 | -026 | 2 | КР159 |
| А4 | | -30; -37; -42; -47; -48 | -027 | 2 | КР160 |
| А4 | | -49 | -028 | 2 | КР161 |
| | | | | | |
| | | | | | |
| | | | | | |
| | | Поз. 7 Каркас плоский КР48; КР54; КР57; | | | |
| | | КР103...КР107; КР111...КР114; КР119...КР121; КР184; | | | |
| | | КР185; КР196; КР242...КР246. | | | |
| А4 | | -26 | 1.424.1-5.3-0.1.0 -32 | 2 | КР48 |
| А4 | | -10 | -38 | 2 | КР54 |
| А4 | | -00; -01 | -41 | 2 | КР57 |

Взам. инв. № | Подпись и дата | Инв. № подл.

1.424.1-5.3-8.0.0 Лист 2

| Формат | Зона | Для исполнения с порядковым номером | Обозначение | Кол. | Примечание |
|---|---|---|---|---|---|
| А4 | | -31...-34 | 1.424.1-5.3-0.2.0-15 | 2 | КР 103 |
| А4 | | -38...-42 | -16 | 2 | КР 104 |
| А4 | | -43...-47 | -17 | 2 | КР 105 |
| А4 | | -52...-54 | -18 | 2 | КР 106 |
| А4 | | -56; -57 | -19 | 2 | КР 107 |
| А4 | | -12...-15 | -22 | 2 | КР 111 |
| А4 | | -18...-20 | -23 | 2 | КР 112 |
| А4 | | -21...-24 | -24 | 2 | КР 113 |
| А4 | | -25 | -25 | 2 | КР 114 |
| А4 | | -02...-04 | -28 | 2 | КР 119 |
| А4 | | -05; -06 | -29 | 2 | КР 120 |
| А4 | | -07 | -30 | 2 | КР 121 |
| А4 | | -50; -51 | 1.424.1-5.3-0.3.0-051 | 2 | КР 184 |
| А4 | | -55 | -052 | 2 | КР 185 |
| А4 | | -08; -09 | -063 | 2 | КР 196 |
| А4 | | -27...-30 | 1.424.1-5.3-0.4.0-01 | 2 | КР 242 |
| А4 | | -35...-37 | -02 | 2 | КР 243 |
| А4 | | -48; -49 | -03 | 2 | КР 244 |
| А4 | | -11 | -04 | 2 | КР 245 |
| А4 | | -16; -17 | -05 | 2 | КР 246 |
| | | | | | |
| | | | | | |
| | | Поз. 8 Каркас плоский КР75; КР80; КР81 | | | |
| А4 | | -26...-57 | 1.424.1-5.3-0.1.0-58 | 1 | КР 75 |
| А4 | | -00...-09 | -63 | 1 | КР 80 |
| А4 | | -10...-25 | -64 | 1 | КР 81 |



| Формат | Зона | Для исполнения с порядковым номером | Обозначение | Кол. | Примечание |
|---|---|---|---|---|---|
| | | Детали | | | |
| | | Поз. 9 Стержень арматурный | | | |
| А4 | | -01; -03; -05; -08 | 1.424.1-5.3-0.0.1-002 | 16 | |
| А4 | | -00; -02; -06; -09; -13; -18; -21 | -002 | 18 | |
| А4 | | -12; -31 | -002 | 22 | |
| А4 | | -04; -07 | -007 | 16 | |
| А4 | | -10; -14; -19; -22 | -007 | 18 | |
| А4 | | -32; -38; -43 | -007 | 22 | |
| А4 | | -11; -16; -15; -20 | -012 | 14 | |
| А4 | | -17; -23...-25 | -012 | 16 | |
| А4 | | -26...-30; -33...-37; -39...-42; | | | |
| А4 | | -44...-48; -50...-57 | -012 | 18 | |
| А4 | | -49 | -016 | 18 | |
| | | | | | |
| | | | | | |
| | | Поз. 10 Стержень арматурный | | | |
| А4 | | -43...-47 | 1.424.1-5.3-0.0.1-004 | 30 | |
| А4 | | -21...-24; -38...-42 | -004 | 34 | |
| А4 | | -07 | -004 | 36 | |
| А4 | | -18...-20 | -004 | 38 | |
| А4 | | -31...-34 | -004 | 40 | |
| А4 | | -05; -06 | -004 | 42 | |
| А4 | | -12...-15 | -004 | 44 | |
| А4 | | -02...-04 | -004 | 48 | |
| А4 | | -26...-30; -50...-54 | -009 | 30 | |
| А4 | | -10; -11; -25 | -009 | 34 | |
| А4 | | -00; -01; -08; -09 | -009 | 36 | |
| А4 | | 35...-37; -48; -49; -55...-57 | -014 | 24 | |
| А4 | | -16; -17 | -014 | 26 | |

Взам. инв. № | Подпись и дата | Инв. № подл.



19135-05 ЗС

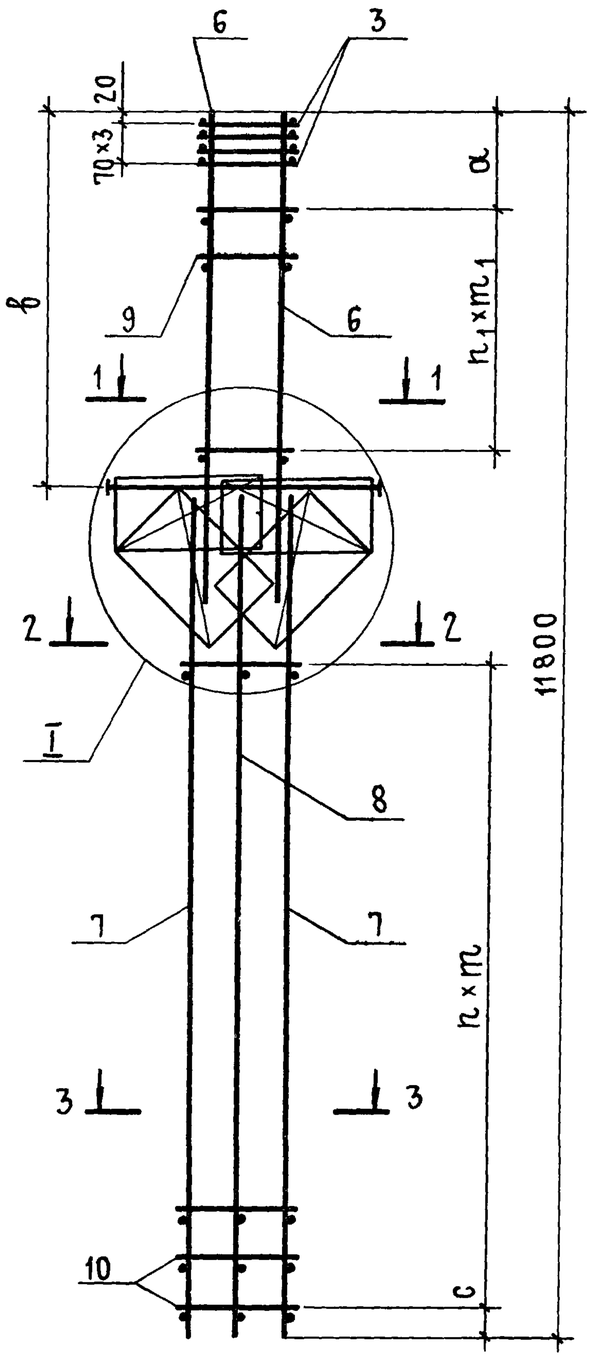


Рис.1
1 – 1

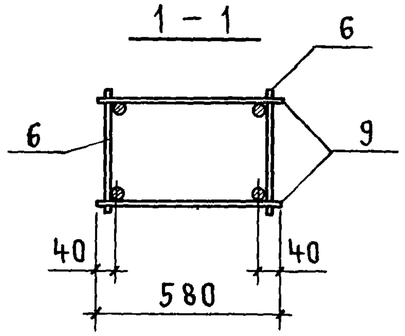


Рис.2
1 – 1

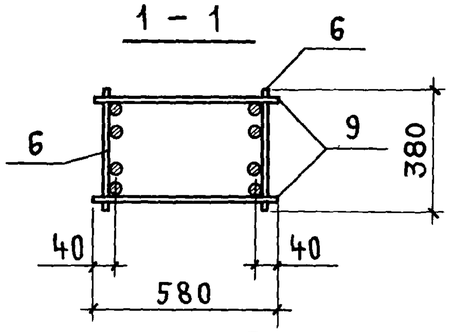


Рис.3
2-2, 3-3

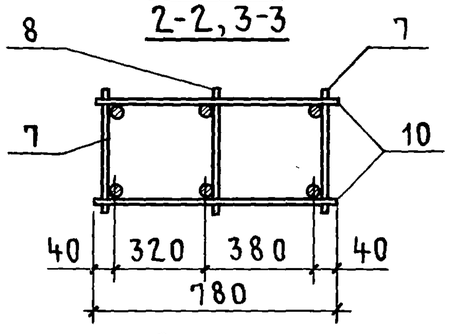


Рис.4
2-2, 3-3

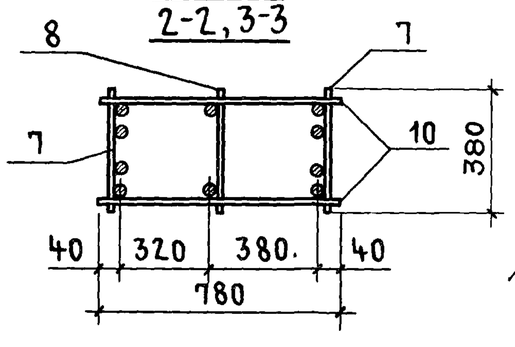


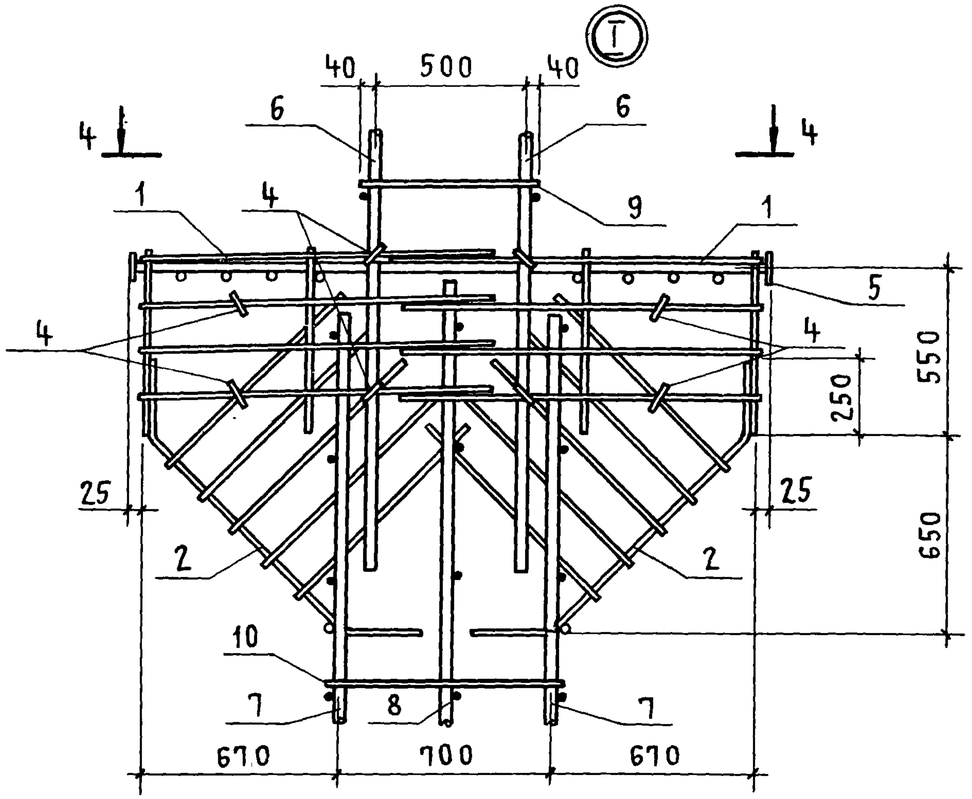


4 – 4

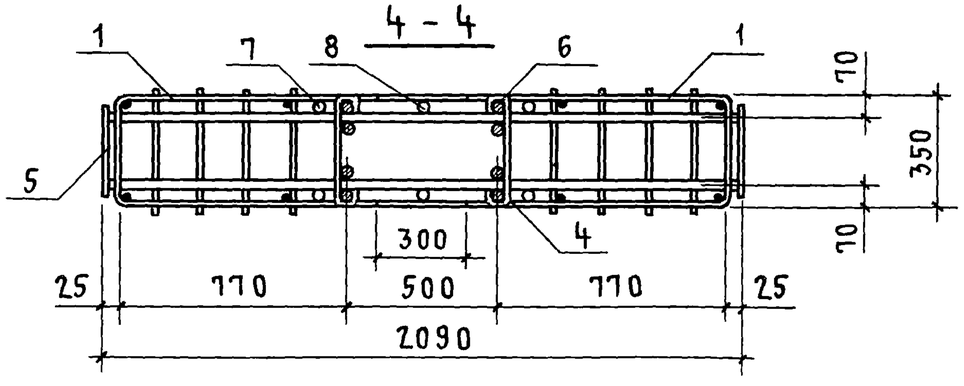


В ТАБЛИЦЕ ИСПОЛНЕНИЙ ПОСЛЕДОВАТЕЛЬНОСТЬ НОМЕРОВ РИСУНКОВ УКАЗАНА СООТВЕТСТВЕННО ДЛЯ СЕЧЕНИЙ 1-1; 2-2 и 3-3

| | | | |
|---|---|---|---|
| Нач. СКО-1 | Власкин | | 1.424.1-5.3-8.0.0СБ |
| Н. контр. | Акишина | | Каркас пространственный КП (КП282... КП339) Сборочный чертеж |
| Гл. инж. пр. | Григорьев | | Стадия: Р; Масса: См. табл.; Масштаб: — |
| Рук. бр. | Акишина | | Лист 1; Листов 3 |
| Рук. бр. | Кумков | | Промстройпроект |
| Инженер | Михеева | | |

Инв. № подл. | Подпись и дата | Взам. инв. №

| Обозначение | Марка | Рис. | Размеры, мм | | | | | | | Масса, кг |
|---|---|---|---|---|---|---|---|---|---|---|
| | | | a | в | c | n | m | $n_1$ | $m_1$ | |
| 1.424.1-5.3-8.0.0 | КП282 | 2,3,3 | 260 | 3310 | 100 | 17 | 400 | 8 | 350 | 234,5 |
| -01 | КП283 | 2,3,3 | 300 | 3310 | 100 | 17 | 400 | 7 | 400 | 247,5 |
| -02 | КП284 | 1,4,4 | 260 | 3310 | 100 | 23 | 300 | 8 | 350 | 217,0 |
| -03 | КП285 | 1,4,4 | 300 | 3310 | 100 | 23 | 300 | 7 | 400 | 224,2 |
| -04 | КП286 | 1,4,4 | 275 | 3310 | 100 | 23 | 300 | 7 | 400 | 234,4 |
| -05 | КП287 | 1,4,4 | 300 | 3310 | 100 | 20 | 350 | 7 | 400 | 252,0 |
| -06 | КП288 | 2,4,4 | 260 | 3310 | 100 | 20 | 350 | 8 | 350 | 266,5 |
| -07 | КП289 | 1,4,4 | 275 | 3310 | 100 | 17 | 400 | 7 | 400 | 293,1 |
| -08 | КП290 | 1,3,4 | 300 | 3310 | 100 | 17 | 400 | 7 | 400 | 272,9 |
| -09 | КП291 | 2,3,4 | 260 | 3310 | 100 | 17 | 400 | 8 | 350 | 287,3 |
| -10 | КП292 | 1,3,3 | 300 | 3910 | 50 | 16 | 400 | 8 | 400 | 237,1 |
| -11 | КП293 | 2,4,3 | 300 | 3910 | 50 | 16 | 400 | 6 | 500 | 382,0 |
| -12 | КП294 | 2,4,4 | 300 | 3910 | 100 | 21 | 300 | 10 | 350 | 246,2 |
| -13 | КП295 | 2,4,4 | 300 | 3910 | 100 | 21 | 300 | 8 | 400 | 261,1 |
| -14 | КП296 | 2,4,4 | 300 | 3910 | 100 | 21 | 300 | 8 | 400 | 280,0 |
| -15 | КП297 | 2,4,4 | 300 | 3910 | 100 | 21 | 300 | 6 | 500 | 311,1 |
| -16 | КП298 | 2,4,3 | 300 | 3910 | 250 | 12 | 500 | 6 | 500 | 424,5 |
| -17 | КП299 | 2,4,3 | 360 | 3910 | 50 | 12 | 500 | 7 | 500 | 457,5 |
| -18 | КП300 | 2,4,4 | 300 | 3910 | 50 | 18 | 350 | 8 | 400 | 286,4 |
| -19 | КП301 | 2,4,4 | 300 | 3910 | 50 | 18 | 350 | 8 | 400 | 305,3 |
| -20 | КП302 | 2,4,4 | 300 | 3910 | 50 | 18 | 350 | 6 | 500 | 336,4 |
| -21 | КП303 | 2,4,4 | 300 | 3910 | 50 | 16 | 400 | 8 | 400 | 315,2 |
| -22 | КП304 | 2,4,4 | 300 | 3910 | 50 | 16 | 400 | 8 | 400 | 334,1 |
| -23 | КП305 | 2,4,4 | 360 | 3910 | 50 | 16 | 400 | 7 | 500 | 365,6 |
| -24 | КП306 | 2,4,4 | 360 | 3910 | 50 | 16 | 400 | 7 | 500 | 401,0 |
| -25 | КП307 | 2,4,4 | 300 | 3910 | 50 | 16 | 400 | 7 | 500 | 401,6 |
| -26 | КП308 | 2,3,3 | 300 | 4510 | 100 | 14 | 400 | 8 | 500 | 396,0 |
| -27 | КП309 | 2,4,3 | 300 | 4510 | 100 | 14 | 400 | 8 | 500 | 358,0 |
| -28 | КП310 | 2,4,3 | 360 | 4510 | 100 | 14 | 400 | 8 | 500 | 397,0 |



| Обозначение | Марка | Рис. | Размеры, мм | | | | | | | Масса, кг |
|---|---|---|---|---|---|---|---|---|---|---|
| | | | a | в | c | n | m | $n_1$ | $m_1$ | |
| 1.424.1-5.3-8.0.0-29 | КП311 | 2,4,3 | 300 | 4510 | 100 | 14 | 400 | 8 | 500 | 433,8 |
| -30 | КП312 | 2,4,3 | 300 | 4510 | 100 | 14 | 400 | 8 | 500 | 457,0 |
| -31 | КП313 | 2,4,4 | 360 | 4510 | 100 | 19 | 300 | 10 | 400 | 268,2 |
| -32 | КП314 | 2,4,4 | 360 | 4510 | 100 | 19 | 300 | 10 | 400 | 289,5 |
| -33 | КП315 | 2,4,4 | 300 | 4510 | 100 | 19 | 300 | 8 | 500 | 323,9 |
| -34 | КП316 | 2,4,4 | 360 | 4510 | 100 | 19 | 300 | 8 | 500 | 362,9 |
| -35 | КП317 | 2,4,3 | 360 | 4510 | 50 | 11 | 500 | 8 | 500 | 436,6 |
| -36 | КП318 | 2,4,3 | 300 | 4510 | 50 | 11 | 500 | 8 | 500 | 473,4 |
| -37 | КП319 | 2,4,3 | 300 | 4510 | 50 | 11 | 500 | 8 | 500 | 496,6 |
| -38 | КП320 | 2,4,4 | 360 | 4510 | 50 | 16 | 350 | 10 | 400 | 313,2 |
| -39 | КП321 | 2,4,4 | 300 | 4510 | 50 | 16 | 350 | 8 | 500 | 347,6 |
| -40 | КП322 | 2,4,4 | 360 | 4510 | 50 | 16 | 350 | 8 | 500 | 386,6 |
| -41 | КП323 | 2,4,4 | 300 | 4510 | 50 | 16 | 350 | 8 | 500 | 423,4 |
| -42 | КП324 | 2,4,4 | 300 | 4510 | 50 | 16 | 350 | 8 | 500 | 446,6 |
| -43 | КП325 | 2,4,4 | 360 | 4510 | 100 | 14 | 400 | 10 | 400 | 339,8 |
| -44 | КП326 | 2,4,4 | 300 | 4510 | 100 | 14 | 400 | 8 | 500 | 374,2 |
| -45 | КП327 | 2,4,4 | 360 | 4510 | 100 | 14 | 400 | 8 | 500 | 413,2 |
| -46 | КП328 | 2,4,4 | 300 | 4510 | 100 | 14 | 400 | 8 | 500 | 450,0 |
| -47 | КП329 | 2,4,4 | 300 | 4510 | 100 | 14 | 400 | 8 | 500 | 473,2 |
| -48 | КП330 | 2,4,3 | 300 | 4510 | 50 | 11 | 500 | 8 | 500 | 537,8 |
| -49 | КП331 | 2,4,3 | 300 | 4510 | 50 | 11 | 500 | 8 | 500 | 585,0 |
| -50 | КП332 | 2,3,4 | 300 | 4510 | 100 | 14 | 400 | 8 | 500 | 368,5 |
| -51 | КП333 | 2,3,4 | 360 | 4510 | 100 | 14 | 400 | 8 | 500 | 407,5 |
| -52 | КП334 | 2,4,4 | 300 | 4510 | 100 | 14 | 400 | 8 | 500 | 407,5 |
| -53 | КП335 | 2,4,4 | 360 | 4510 | 100 | 14 | 400 | 8 | 500 | 446,5 |
| -54 | КП336 | 2,4,4 | 300 | 4510 | 100 | 14 | 400 | 8 | 500 | 483,3 |
| -55 | КП337 | 2,3,4 | 300 | 4510 | 50 | 11 | 500 | 8 | 500 | 411,3 |
| -56 | КП338 | 2,4,4 | 360 | 4510 | 50 | 11 | 500 | 8 | 500 | 500,1 |
| -57 | КП339 | 2,4,4 | 300 | 4510 | 50 | 11 | 500 | 8 | 500 | 536,9 |

Взам. инв. № | Подпись и дата | Инв. № подл.

| Формат | Зона | Поз. | Обозначение | Наименование | Кол | Примечание |
|---|---|---|---|---|---|---|
| | | | | Документация | | |
| А4 | | | 1.424.1-5.3-0.0.ОТО | Техническое описание | | |
| А3 | | | 1.424.1-5.3-9.0.0 СБ | Сборочный чертеж | | |
| | | | | | | |
| | | | Сборочные единицы | | | |
| А4 | | 1 | 1.424.1-5.3-0.8.0-05 | Сетка С13 | 2 | |
| А4 | | 2 | 1.424.1-5.3-0.9.0-06 | Сетка С12 | 2 | |
| А4 | | 3 | 1.424.1-5.3-0.8.0-02 | Сетка С3 | 4 | |
| | | | | | | |
| | | | Детали | | | |
| А4 | | 4 | 1.424.1-5.3-0.0.1-256 | Стержень арматурный | 8 | |
| | | | | | | |

| Формат | Зона | Для исполнения с порядковым номером[1] | Обозначение | Кол | Примечание |
|---|---|---|---|---|---|
| | | Переменные данные | | | |
| | | | | | |
| | | Сборочные единицы | | | |
| | | Поз. 5 Каркас плоский КР5; КР8; КР9 | | | |
| А4 | | -00 ... -02 | 1.424.1-5.3-0.6.0-00 | 1 | КР5 |
| А4 | | -03 ... -09 | -02 | 1 | КР8 |
| А4 | | -10 ... -24 | -03 | 1 | КР9 |
| | | | | | |
| | | [1] Основное исполнение, не имеющее порядкового номера, обозначено „00" | | | |

| | | | |
|---|---|---|---|
| Нач. СКО-1 | Власкин | | 1.424.1-5.3-9.0.0 |
| Н. контр. | Ускова | | |
| Гл. инж. пр. | Григорьев | | Каркас пространственный КП (КП340... КП364) |
| Рук. бр. | Акишина | | |
| Инж. | Никонова | | |
| Проверил | Ускова | | |

| Стадия | Лист | Листов |
|---|---|---|
| Р | 1 | 4 |

ПРОМСТРОЙПРОЕКТ

Взам. инв. № | Подпись и дата | Инв. № подл.

| Формат | Зона | Для исполнения с порядковым номером | Обозначение | Кол. | Примечание |
|---|---|---|---|---|---|
| | | Поз. 6 Каркас плоский КР11 ... КР13; КР128; | | | |
| | | КР132... КР134; КР142 ... КР147 | | | |
| А4 | | -00 | 1.424.1-5.3-0.1.0-00 | 2 | КР11 |
| А4 | | -01 | -01 | 2 | КР12 |
| А4 | | -02 | -02 | 2 | КР13 |
| А4 | | -03 | 1.424.1-5.3-0.3.0-002 | 2 | КР128 |
| А4 | | -05; -06 | -003 | 2 | КР132 |
| А4 | | -04; -07 | -004 | 2 | КР133 |
| А4 | | -08; -09 | -005 | 2 | КР134 |
| А4 | | -10 | -012 | 2 | КР142 |
| А4 | | -13; -16 | -013 | 2 | КР143 |
| А4 | | -14; -17; -20; -22 | -014 | 2 | КР144 |
| А4 | | -11; -15; -18; -21; -23 | -015 | 2 | КР145 |
| А4 | | -19; -24 | -016 | 2 | КР146 |
| А4 | | -12 | -017 | 2 | КР147 |
| | | | | | |
| | | | | | |
| | | Поз. 7 Каркас плоский КР48; КР54; КР103 ... КР106; | | | |
| | | КР111... КР113; КР119; КР120; КР184; КР196; КР242 | | | |
| А4 | | -10 | 1.424.1-5.3-0.1.0-32 | 2 | КР48 |
| А4 | | -03; -04 | -38 | 2 | КР54 |
| А4 | | -13; -14; -15 | 1.424.1-5.3-0.2.0-15 | 2 | КР103 |
| А4 | | -16 ... -19 | -16 | 2 | КР104 |
| А4 | | -20; -21 | -17 | 2 | КР105 |
| А4 | | -23; -24 | -18 | 2 | КР106 |
| А4 | | -05 | -22 | 2 | КР111 |
| А4 | | -06... -08 | -23 | 2 | КР112 |
| А4 | | -09 | -24 | 2 | КР113 |
| А4 | | -00 | -28 | 2 | КР119 |
| А4 | | -01 | -29 | 2 | КР120 |

Взам. инв. № | Подпись и дата | Инв. № подл.

1.424.1-5.3-9.0.0 | Лист 2

| Формат | Зона | Для исполнения с порядковым номером | Обозначение | Кол. | Примечание |
|---|---|---|---|---|---|
| А4 | | -22 | 1.424.1-5.3-0.3.0-051 | 2 | КР184 |
| А4 | | -02 | -063 | 2 | КР196 |
| А4 | | -11;-12 | 1.424.1-5.3-0.4.0-01 | 2 | КР242 |
| | | | | | |
| | | | | | |
| | | Поз. 8 Каркас плоский КР75; КР80; КР81 | | | |
| А4 | | -10...-24 | 1.424.1-5.3-0.1.0-58 | 1 | КР75 |
| А4 | | -00...-02 | -63 | 1 | КР80 |
| А4 | | -03...-09 | -64 | 1 | КР81 |
| | | | | | |
| | | | | | |
| | | Детали | | | |
| | | Поз. 9 Стержень арматурный | | | |
| А4 | | -01 | 1.424.1-5.3-0.0.1-002 | 12 | |
| А4 | | -00 | -002 | 14 | |
| А4 | | -05;-06 | -002 | 16 | |
| А4 | | -03;-10 | -002 | 18 | |
| А4 | | -02 | -007 | 12 | |
| А4 | | -04;-07 | -007 | 16 | |
| А4 | | -13;-16 | -007 | 18 | |
| А4 | | -08;-09 | -012 | 12 | |
| А4 | | -11;-14;-15;-17;-18;-20...-23 | -012 | 14 | |
| А4 | | -12;-19;-24 | 012 | 16 | |
| | | | | | |
| | | Поз. 10 Стержень арматурный | | | |
| А4 | | -20;-21 | 1.424.1-5.3-0.0.1-004 | 30 | |
| А4 | | -09 | -004 | 34 | |
| А4 | | -16...-19 | -004 | 36 | |
| А4 | | -06...-08 | -004 | 38 | |
| А4 | | -13...-15 | -004 | 40 | |



| Формат | Зона | Для исполнения с порядковым номером | Обозначение | Кол. | Примечание |
|---|---|---|---|---|---|
| А4 | | -01 | 1.424.1-5.3-0.0.1-004 | 42 | |
| А4 | | -05 | -004 | 44 | |
| А4 | | -00 | -004 | 48 | |
| А4 | | -10...-12; -22...-24 | -009 | 30 | |
| А4 | | -03; -04 | -009 | 34 | |
| А4 | | -02 | -009 | 36 | |

Инв. № подл. | Подпись и дата | Взам. инв. №



Копировал Углева 19135-05 40 Формат А4

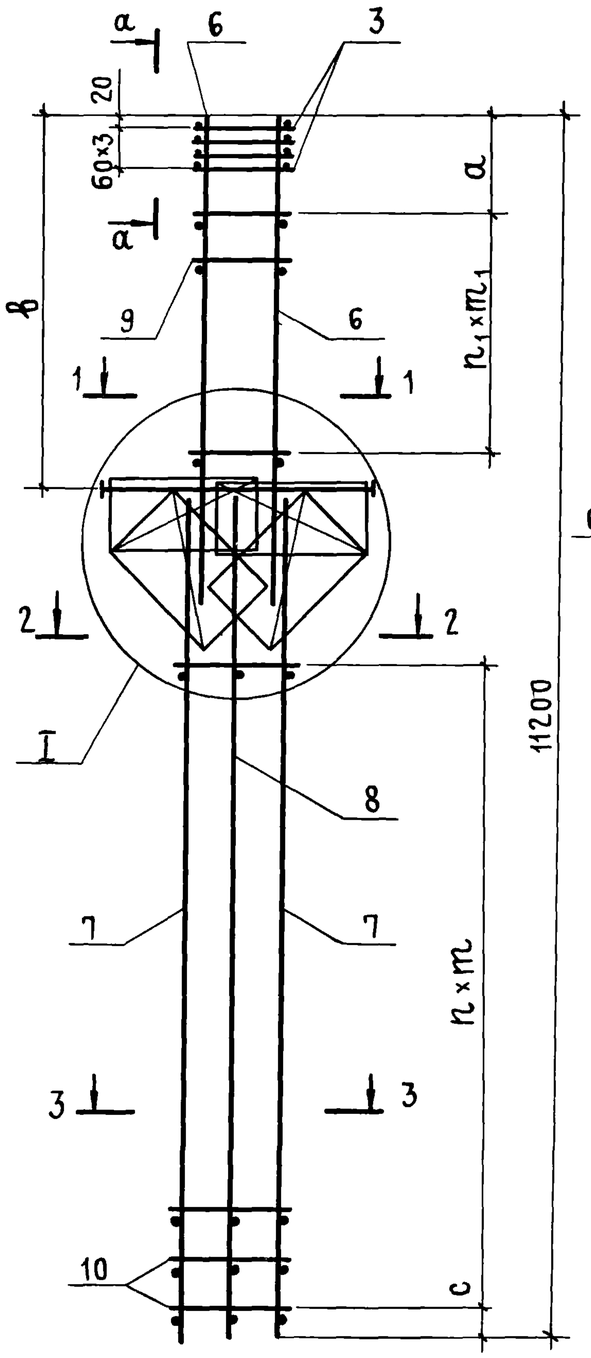


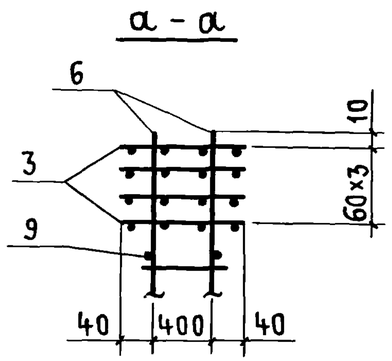


Рис. 1
1 - 1

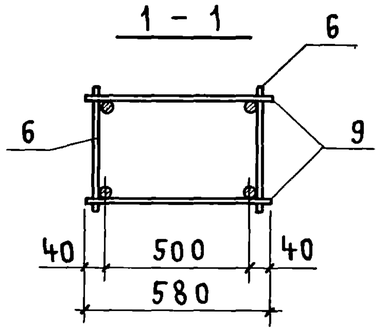


Рис. 2
1 - 1

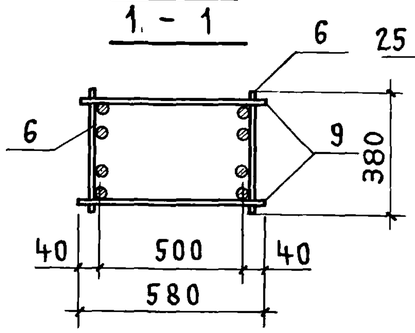


Рис. 3
2-2, 3-3

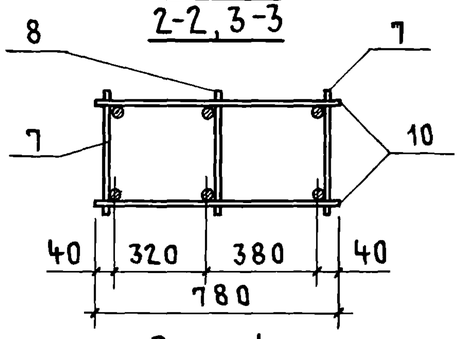


Рис. 4
2-2, 3-3

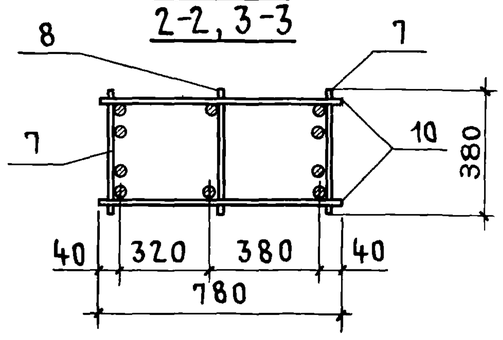


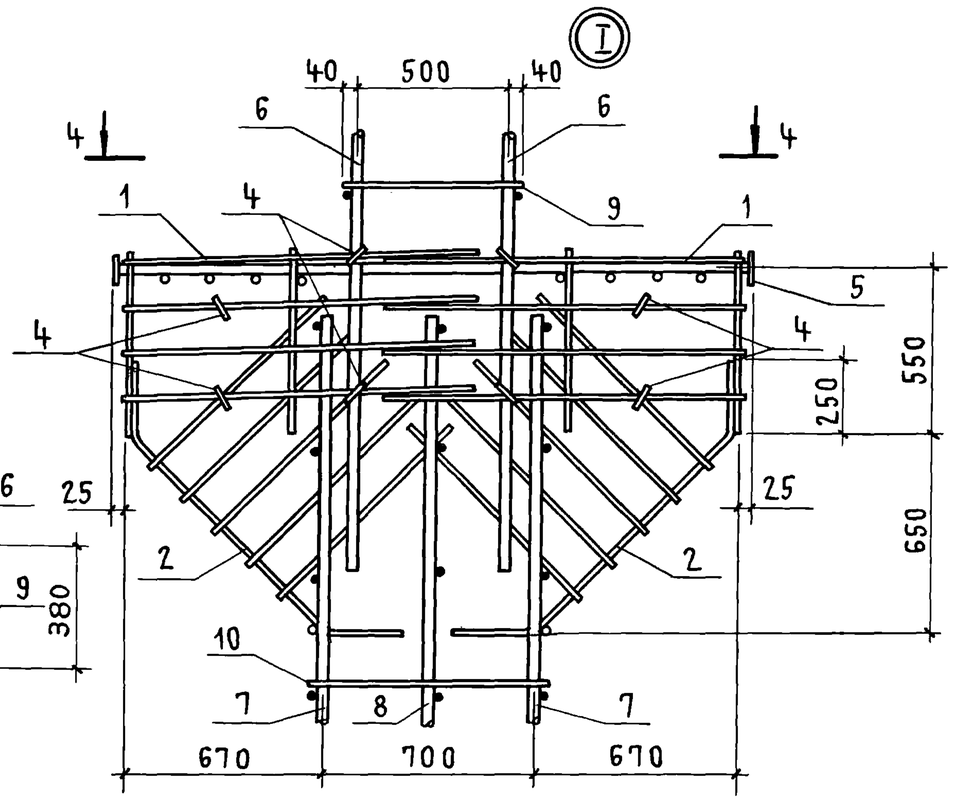


4 - 4

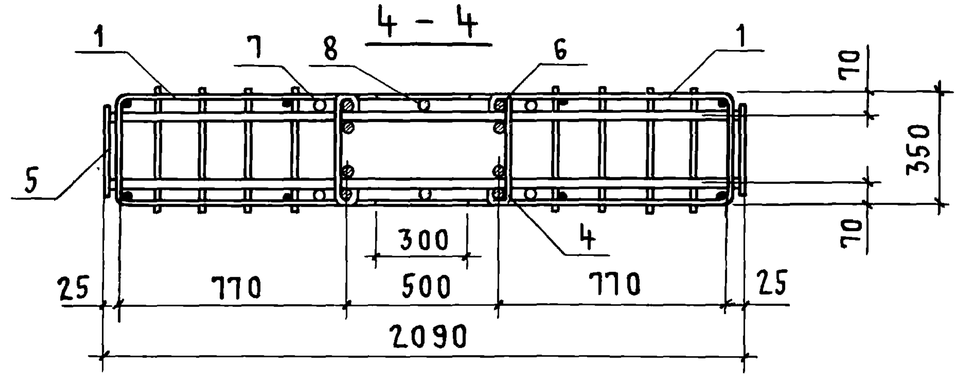


| | | | | |
|---|---|---|---|---|
| Нач.СКО-1 | Власкин | | 1.424.1-5.3-9.0.0СБ | |
| Н контр. | Акишина | | Каркас пространственный КП (КП340... КП364) Сборочный чертеж | Стадия: Р; Масса: см. табл.; Масштаб: — |
| Гл.инж.пр. | Григорьев | | | Лист 1; Листов 2 |
| Рук.бриг. | Акишина | | | Промстройпроект |
| Ст. инж. | Муханова | | | |
| Инженер | Михеева | | | |

Инв. № подл. | Подпись и дата | Взам. инв. №

| Обозначение | Марка | Рис. | Размеры, мм | | | | | | | | Масса, кг |
|---|---|---|---|---|---|---|---|---|---|---|---|
| | | | a | b | c | n | m | $n_1$ | $m_1$ | | |
| 1.424.1-5.3-9.0.0 | КП340 | 1,4,4 | 300 | 2710 | 90 | 23 | 300 | 6 | 350 | | 213,4 |
| -01 | КП341 | 1,4,4 | 300 | 2710 | 90 | 20 | 350 | 5 | 400 | | 247,6 |
| -02 | КП342 | 1,3,4 | 300 | 2710 | 90 | 17 | 400 | 5 | 400 | | 277,1 |
| -03 | КП343 | 2,3,3 | 260 | 3310 | 90 | 16 | 400 | 8 | 350 | | 235,6 |
| -04 | КП344 | 2,3,3 | 260 | 3310 | 90 | 16 | 400 | 7 | 400 | | 265,6 |
| -05 | КП345 | 2,4,4 | 300 | 3310 | 90 | 21 | 300 | 7 | 400 | | 252,8 |
| -06 | КП346 | 2,4,4 | 300 | 3310 | 50 | 18 | 350 | 7 | 400 | | 278,2 |
| -07 | КП347 | 2,4,4 | 260 | 3310 | 50 | 18 | 350 | 7 | 400 | | 295,3 |
| -08 | КП348 | 2,4,4 | 400 | 3310 | 50 | 18 | 350 | 5 | 500 | | 322,3 |
| -09 | КП349 | 2,4,4 | 400 | 3310 | 90 | 16 | 400 | 5 | 500 | | 351,0 |
| -10 | КП350 | 2,3,3 | 300 | 3910 | 90 | 14 | 400 | 8 | 400 | | 255,9 |
| -11 | КП351 | 2,4,3 | 270 | 3910 | 90 | 14 | 400 | 7 | 500 | | 379,1 |
| -12 | КП352 | 2,4,3 | 270 | 3910 | 90 | 14 | 400 | 7 | 500 | | 433,0 |
| -13 | КП353 | 2,4,4 | 300 | 3910 | 90 | 19 | 300 | 8 | 400 | | 278,5 |
| -14 | КП354 | 2,4,4 | 270 | 3910 | 90 | 19 | 300 | 7 | 500 | | 309,6 |
| -15 | КП355 | 2,4,4 | 270 | 3910 | 90 | 19 | 300 | 7 | 500 | | 345,0 |
| -16 | КП356 | 2,4,4 | 300 | 3910 | 90 | 17 | 350 | 8 | 400 | | 302,4 |
| -17 | КП357 | 2,4,4 | 270 | 3910 | 90 | 17 | 350 | 7 | 500 | | 335,5 |
| -18 | КП358 | 2,4,4 | 270 | 3910 | 90 | 17 | 350 | 7 | 500 | | 368,9 |
| -19 | КП359 | 2,4,4 | 270 | 3910 | 90 | 17 | 350 | 7 | 500 | | 402,0 |
| -20 | КП360 | 2,4,4 | 270 | 3910 | 90 | 14 | 400 | 7 | 500 | | 359,9 |
| -21 | КП361 | 2,4,4 | 270 | 3910 | 90 | 14 | 400 | 7 | 500 | | 395,3 |
| -22 | КП362 | 2,3,4 | 270 | 3910 | 90 | 14 | 400 | 7 | 500 | | 354,1 |
| -23 | КП363 | 2,4,4 | 270 | 3910 | 90 | 14 | 400 | 7 | 500 | | 428,5 |
| -24 | КП364 | 2,4,4 | 270 | 3910 | 90 | 14 | 400 | 7 | 500 | | 461,6 |

В таблице исполнений последовательность номеров рисунков указана соответственно для сечений 1-1; 2-2 и 3-3.



Инв № подл. | Подпись и дата | Взам. инв. №

| Формат | Зона | Поз. | Обозначение | Наименование | Кол. | Примечание |
|---|---|---|---|---|---|---|
| | | | | Документация | | |
| А4 | | | 1.424.1-5.3-0.0.0 ТО | Техническое описание | | |
| А4 | | | 1.424.1-5.3-0.1.0 СБ | Сборочный чертеж | | |

| Формат | Зона | Для исполнения с порядковым номером [1] | Обозначение | Кол | Примечание |
|---|---|---|---|---|---|
| | | Переменные данные | | | |
| | | Детали | | | |
| | | Поз. 1 Стержень арматурный | | | |
| А4 | | -57 | 1.424.1-5.3-0.0.1-017 | 2 | |
| А4 | | -56 | -018 | 2 | |
| А4 | | -59 | -019 | 2 | |
| А4 | | -58 | -020 | 2 | |
| А4 | | -62 | -021 | 2 | |
| А4 | | -64 | -022 | 2 | |
| А4 | | -61 | -023 | 2 | |
| А4 | | -63 | -024 | 2 | |
| А4 | | -60 | -025 | 2 | |
| А4 | | -03 | -029 | 2 | |
| А4 | | -07 | -030 | 2 | |
| А4 | | -00 | -059 | 2 | |
| А4 | | -04 | -061 | 2 | |
| А4 | | -08 | -064 | 2 | |

[1] Основное исполнение, не имеющее порядкового номера, обозначено „00"

| | | | |
|---|---|---|---|
| Нач.СКО-1 | Власкин | | |
| Н.контр. | Ускова | | |
| Гл.инж.пр. | Григорьев | | |
| Рук.бр. | Акишина | | |
| Инж | Никонова | | |
| Провер | Ускова | | |

1.424.1-5.3-0.1.0

Каркас плоский КР (КР11...КР21; КР26; КР31... КР35; КР37...КР71; КР73...КР81)

| Стадия | Лист | Листов |
|---|---|---|
| Р | 1 | 4 |

ПРОМСТРОЙПРОЕКТ

Взам.инв.№ | Подпись и дата | Инв.№ подл.

| Формат | Зона | Для исполнения с порядковым номером | Обозначение | Кол. | Примечание |
|---|---|---|---|---|---|
| А4 | | -18 | 1.424.1-5.3-0.0.1-071 | 2 | |
| А4 | | -23 | -073 | 2 | |
| А4 | | -28 | -075 | 2 | |
| А4 | | -33 | -077 | 2 | |
| А4 | | -44 | -086 | 2 | |
| А4 | | -49 | -091 | 2 | |
| А4 | | -01 | -102 | 2 | |
| А4 | | -05 | -104 | 2 | |
| А4 | | -09 | -110 | 2 | |
| А4 | | -16 | -121 | 2 | |
| А4 | | -19 | -122 | 2 | |
| А4 | | -21 | -123 | 2 | |
| А4 | | -24 | -124 | 2 | |
| А4 | | -26 | -125 | 2 | |
| А4 | | -29 | -126 | 2 | |
| А4 | | -31 | -127 | 2 | |
| А4 | | -34 | -128 | 2 | |
| А4 | | -36 | -129 | 2 | |
| А4 | | -39 | -132 | 2 | |
| А4 | | -42 | -135 | 2 | |
| А4 | | -45 | -137 | 2 | |
| А4 | | -47 | -138 | 2 | |
| А4 | | -50 | -139 | 2 | |
| А4 | | -52 | -140 | 2 | |
| А4 | | -54 | -141 | 2 | |
| А4 | | -02 | -148 | 2 | |
| А4 | | -06 | -151 | 2 | |
| А4 | | -10 | -155 | 2 | |
| А4 | | -15 | -162 | 2 | |
| А4 | | -17 | -166 | 2 | |

Взам.инв.№ | Подпись и дата | Инв.№ подл.

1.424.1-5.3-0.1.0

Лист 2

| Формат | Зона | Для исполнения с порядковым номером | Обозначение | Кол. | Примечание |
|---|---|---|---|---|---|
| А4 | | -20 | 1.424.1-5.3-0.0.1-167 | 2 | |
| А4 | | -22 | -168 | 2 | |
| А4 | | -25 | -169 | 2 | |
| А4 | | -27 | -170 | 2 | |
| А4 | | -30 | -171 | 2 | |
| А4 | | -32 | -172 | 2 | |
| А4 | | -35 | -173 | 2 | |
| А4 | | -37 | -174 | 2 | |
| А4 | | -38 | -175 | 2 | |
| А4 | | -40 | -176 | 2 | |
| А4 | | -41 | -177 | 2 | |
| А4 | | -43 | -178 | 2 | |
| А4 | | -46 | -179 | 2 | |
| А4 | | -48 | -180 | 2 | |
| А4 | | -51 | -181 | 2 | |
| А4 | | -53 | -182 | 2 | |
| А4 | | -55 | -183 | 2 | |
| А4 | | -65 | -157 | 2 | |
| | | | | | |
| | | Поз. 2 Стержень арматурный | | | |
| А4 | | -01 | 1.424.1-5.3-0.0.1-001 | 6 | |
| А4 | | -00; -05 | -001 | 7 | |
| А4 | | -04; -09 | -001 | 8 | |
| А4 | | -03; -08 | 001 | 9 | |
| А4 | | -07 | -001 | 10 | |
| А4 | | -16; -57 | -001 | 14 | |
| А4 | | -19 | -001 | 15 | |
| А4 | | -21; -24; -56 | -001 | 16 | |
| А4 | | -18; -26; -59 | -001 | 17 | |
| А4 | | -29 | -001 | 18 | |



| Формат | Зона | Для исполнения с порядковым номером | Обозначение | Кол. | Примечание |
|---|---|---|---|---|---|
| А4 | | -23; -31; -34; -58 | 1.424.1-5.3-0.0.1-001 | 19 | |
| А4 | | -28; -36; -62; 64 | -001 | 20 | |
| А4 | | -39; -61 | -001 | 21 | |
| А4 | | -33; -63 | -001 | 22 | |
| А4 | | -42; -45; -47; -60 | -001 | 23 | |
| А4 | | -44; -50; -52 | -001 | 26 | |
| А4 | | -54 | -001 | 29 | |
| А4 | | -49 | -001 | 30 | |
| А4 | | -02 | -006 | 6 | |
| А4 | | -06 | -006 | 7 | |
| А4 | | -10; -65 | -006 | 8 | |
| А4 | | -15 | -006 | 9 | |
| А4 | | -17 | -006 | 14 | |
| А4 | | -20 | -006 | 15 | |
| А4 | | -22; -25 | -006 | 16 | |
| А4 | | -27 | -006 | 17 | |
| А4 | | -30 | -006 | 18 | |
| А4 | | -32; -35 | -006 | 19 | |
| А4 | | -37; -38 | -006 | 20 | |
| А4 | | -40 | -006 | 21 | |
| А4 | | -41 | -006 | 22 | |
| А4 | | -43; -46; -48 | -006 | 23 | |
| А4 | | -51; -53 | -006 | 26 | |
| А4 | | -55 | -006 | 29 | |

Взам. инв. № | Подпись и дата | Инв. № подл.

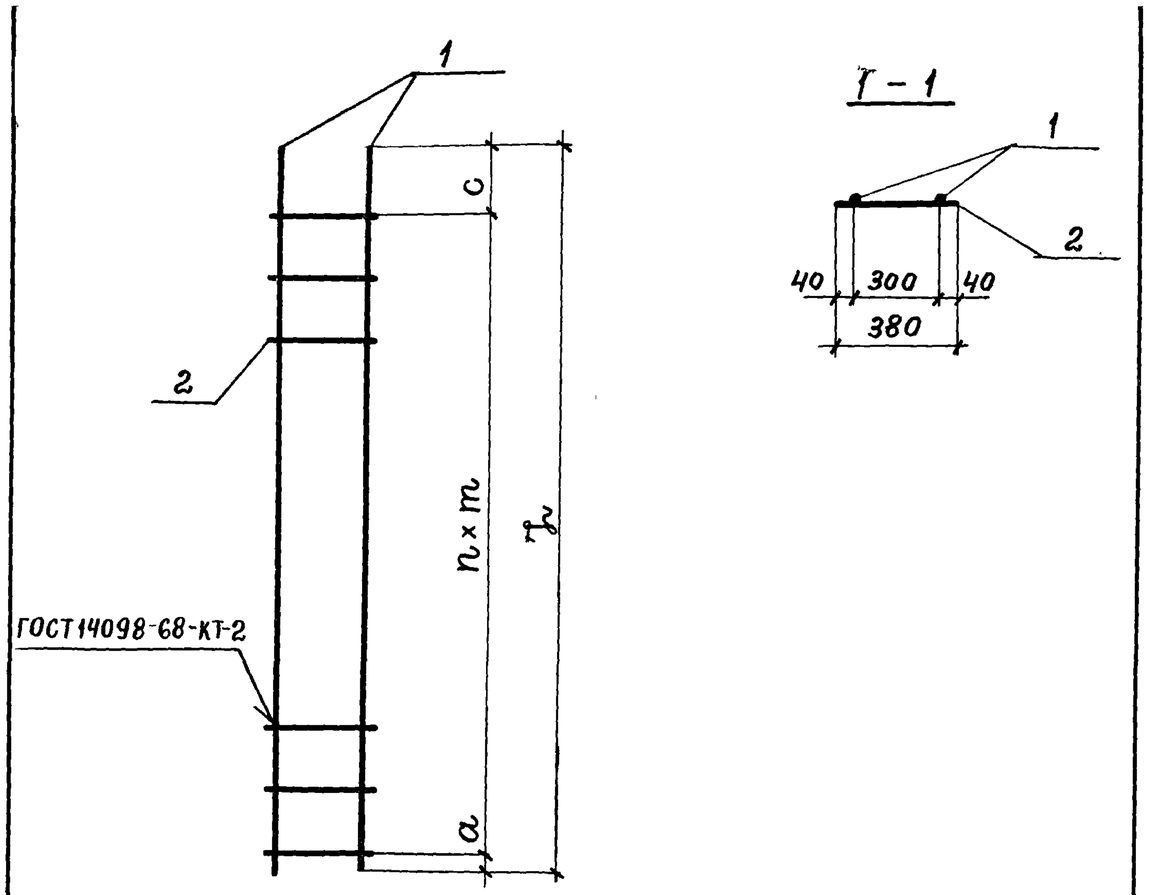


| Обозначение | Марка | Размеры, мм | | | | | | Масса, кг |
|---|---|---|---|---|---|---|---|---|
| | | a | c | n | m | L | | |
| 1.424.1-5.3-0.1.0 | КР11 | 720 | 400 | 6 | 350 | 3220 | | 13,2 |
| -01 | КР12 | 820 | 460 | 5 | 400 | 3280 | | 16,5 |
| -02 | КР13 | 830 | 520 | 5 | 400 | 3350 | | 20,5 |
| -03 | КР14 | 620 | 340 | 8 | 300 | 3360 | | 11,1 |
| -04 | КР15 | 720 | 250 | 7 | 350 | 3420 | | 14,1 |

| | | |
|---|---|---|
| Нач СКО-1 | Власкин | |
| Н контр. | Ускова | |
| Гл инж пр | Григорьев | |
| Рук бриг. | Акишина | |
| Инженер | Никонова | |
| Проверил | Ускова | |

1.424.1-5.3-0.1.0 СБ

Каркас плоский КР (КР11...КР21; КР26; КР31...КР35; КР37...КР71; КР73...КР81) Сборочный чертеж

| Стадия | Масса | Масштаб |
|---|---|---|
| Р | см. табл. | |
| Лист 1 | Листов 4 | |

ПРОМСТРОЙПРОЕКТ

Взам. инв. № | Подпись и дата | Инв. № подл.

| Обозначение | Марка | Размеры, мм | | | | | | Масса, кг |
|---|---|---|---|---|---|---|---|---|
| | | a | c | n | m | L | | |
| 1.424.1-5.3-0.1.0 - 05 | КР16 | 820 | 260 | 6 | 400 | 3480 | | 17,6 |
| -06 | КР17 | 820 | 320 | 6 | 400 | 3540 | | 21,7 |
| -07 | КР18 | 620 | 440 | 9 | 300 | 3760 | | 12,4 |
| -08 | КР19 | 720 | 300 | 8 | 350 | 3820 | | 15,8 |
| -09 | КР20 | 820 | 260 | 7 | 400 | 3880 | | 19,5 |
| -10 | КР21 | 825 | 315 | 7 | 400 | 3940 | | 24,2 |
| -15 | КР26 | 825 | 515 | 8 | 400 | 4540 | | 27,8 |
| -16 | КР31 | 150 | 150 | 13 | 400 | 5500 | | 27,8 |
| -17 | КР32 | 150 | 150 | 13 | 400 | 5500 | | 33,9 |
| -18 | КР33 | 75 | 75 | 16 | 350 | 5750 | | 23,8 |
| -19 | КР34 | 75 | 75 | 14 | 400 | 5750 | | 29,2 |
| -20 | КР35 | 75 | 75 | 14 | 400 | 5750 | | 35,5 |
| -21 | КР37 | 50 | 50 | 15 | 400 | 6100 | | 30,9 |
| -22 | КР38 | 50 | 50 | 15 | 400 | 6100 | | 37,7 |
| -23 | КР39 | 25 | 25 | 18 | 350 | 6350 | | 26,4 |
| -24 | КР40 | 175 | 175 | 15 | 400 | 6350 | | 32,2 |
| -25 | КР41 | 175 | 175 | 15 | 400 | 6350 | | 39,2 |
| -26 | КР42 | 150 | 150 | 16 | 400 | 6700 | | 33,9 |
| -27 | КР43 | 150 | 150 | 16 | 400 | 6700 | | 41,4 |
| -28 | КР44 | 150 | 150 | 19 | 350 | 6950 | | 28,8 |
| -29 | КР45 | 75 | 75 | 17 | 400 | 6950 | | 35,2 |
| -30 | КР46 | 75 | 75 | 17 | 400 | 6950 | | 42,9 |
| -31 | КР47 | 50 | 50 | 18 | 400 | 7300 | | 37,0 |
| -32 | КР48 | 50 | 50 | 18 | 400 | 7300 | | 45,1 |

Взам. инв. № | Подпись и дата | Инв. № подл.



19135-05 45

| Обозначение | Марка | Размеры, мм | | | | | | Масса, кг |
|---|---|---|---|---|---|---|---|---|
| | | a | c | n | m | L | | |
| 1.424.1-5.3-0.1.0-33 | КР49 | 100 | 100 | 21 | 350 | 7550 | | 31,3 |
| -34 | КР50 | 175 | 175 | 18 | 400 | 7550 | | 38,3 |
| -35 | КР51 | 175 | 175 | 18 | 400 | 7550 | | 46,6 |
| -36 | КР52 | 50 | 50 | 19 | 400 | 7700 | | 39,0 |
| -37 | КР53 | 50 | 50 | 19 | 400 | 7700 | | 47,6 |
| -38 | КР54 | 150 | 150 | 19 | 400 | 7900 | | 48,8 |
| -39 | КР55 | 150 | 150 | 20 | 400 | 8300 | | 42,1 |
| -40 | КР56 | 150 | 150 | 20 | 400 | 8300 | | 51,3 |
| -41 | КР57 | 50 | 50 | 21 | 400 | 8500 | | 52,6 |
| -42 | КР58 | 50 | 50 | 22 | 400 | 8900 | | 45,1 |
| -43 | КР59 | 50 | 50 | 22 | 400 | 8900 | | 55,0 |
| -44 | КР60 | 20 | 480 | 25 | 350 | 9250 | | 38,3 |
| -45 | КР61 | 20 | 430 | 22 | 400 | 9250 | | 46,8 |
| -46 | КР62 | 25 | 425 | 22 | 400 | 9250 | | 57,1 |
| -47 | КР63 | 20 | 580 | 22 | 400 | 9400 | | 47,6 |
| -48 | КР64 | 25 | 575 | 22 | 400 | 9400 | | 58,0 |
| -49 | КР65 | 20 | 280 | 29 | 350 | 10450 | | 43,3 |
| -50 | КР66 | 20 | 430 | 25 | 400 | 10450 | | 52,8 |
| -51 | КР67 | 25 | 425 | 25 | 400 | 10450 | | 64,5 |
| -52 | КР68 | 20 | 580 | 25 | 400 | 10600 | | 53,6 |
| -53 | КР69 | 25 | 575 | 25 | 400 | 10600 | | 65,3 |
| -54 | КР70 | 20 | 580 | 28 | 400 | 11800 | | 59,7 |
| -55 | КР71 | 25 | 575 | 28 | 400 | 11800 | | 72,8 |
| -56 | КР73 | 75 | 75 | 15 | 400 | 6150 | | 11,7 |
| -57 | КР74 | 175 | 175 | 13 | 400 | 5550 | | 10,6 |
| -58 | КР75 | 75 | 75 | 18 | 400 | 7350 | | 14,1 |
| -59 | КР76 | 175 | 175 | 16 | 400 | 6750 | | 12,9 |
| -60 | КР77 | 75 | 75 | 22 | 400 | 8950 | | 17,1 |





| Обозначение | Марка | Размеры, мм | | | | | | Масса, кг |
|---|---|---|---|---|---|---|---|---|
| | | a | c | n | m | L | | |
| 1.424.1-5.3-0.1.0-61 | КР78 | 175 | 175 | 20 | 400 | 8350 | | 15,9 |
| -62 | КР79 | 75 | 75 | 19 | 400 | 7750 | | 14,8 |
| -63 | КР80 | 75 | 75 | 21 | 400 | 8550 | | 16,3 |
| -64 | КР81 | 175 | 175 | 19 | 400 | 7950 | | 15,1 |
| -65 | КР25 | 820 | 520 | 7 | 400 | 4140 | | 25,4 |

Инв.№ подл | Подпись и дата | Взам. инв.№

| Формат | Зона | Поз. | Обозначение | Наименование | Кол. | Примечание |
|---|---|---|---|---|---|---|
| | | | | Документация | | |
| А4 | | | 1.424.1-5.3-0.0.0ТО | Техническое описание | | |
| А4 | | | 1.424.1-5.3-0.2.0СБ | Сборочный чертеж | | |

| Формат | Зона | Для исполнения с порядковым номером[1] | Обозначение | Кол. | Примечание |
|---|---|---|---|---|---|
| | | Переменные данные | | | |
| | | — | — | | |
| | | Детали | | | |
| | | Поз. 1 Стержень арматурный | | | |
| А4 | | -06 | 1.424.1-5.3-0.0.1-032 | 4 | |
| А4 | | -00 | -034 | 4 | |
| А4 | | -05 | -036 | 4 | |
| А4 | | -11 | -037 | 4 | |
| А4 | | -14 | -038 | 4 | |
| А4 | | -15 | -039 | 4 | |
| А4 | | -20 | -040 | 4 | |
| А4 | | -22 | -041 | 4 | |
| А4 | | -26 | -043 | 4 | |
| А4 | | -28 | -044 | 4 | |
| А4 | | -32 | -046 | 4 | |

[1] Основное исполнение, не имеющее порядкового номера, обозначено „00"

| | | | |
|---|---|---|---|
| Нач.СКО-1 | Власкин | | |
| Н.контр. | Акишина | | |
| Гл.инж.пр. | Григорьев | | |
| Рук.бр. | Акишина | | |
| Инженер | Никонова | | |
| Проверил | Ускова | | |

1.424.1-5.3-0.2.0

Каркас плоский КР (КР86...КР95; КР97; КР98; КР100; КР101; КР103...КР109; КР111...КР116; КР119...КР123)

| Стадия | Лист | Листов |
|---|---|---|
| Р | 1 | 3 |

Промстройпроект

Инв.№ подл. | Подпись и дата | Взам.инв.№



| Формат | Зона | Для исполнения с порядковым номером | Обозначение | Кол. | Примечание |
|---|---|---|---|---|---|
| А4 | | -07 | 1.424.1-5.3-0.0.1-070 | 4 | |
| А4 | | -01 | -072 | 4 | |
| А4 | | -12 | -074 | 4 | |
| А4 | | -16 | -076 | 4 | |
| А4 | | -21 | -078 | 4 | |
| А4 | | -23 | -079 | 4 | |
| А4 | | -27 | -081 | 4 | |
| А4 | | -29 | -082 | 4 | |
| А4 | | -31 | -084 | 4 | |
| А4 | | -08 | -121 | 4 | |
| А4 | | -02 | -123 | 4 | |
| А4 | | -17 | -127 | 4 | |
| А4 | | -24 | -130 | 4 | |
| А4 | | -30 | -133 | 4 | |
| А4 | | -09 | -166 | 4 | |
| А4 | | -03 | -168 | 4 | |
| А4 | | -13 | -170 | 4 | |
| А4 | | -18 | -172 | 4 | |
| А4 | | -25 | -175 | 4 | |
| А4 | | -04 | -201 | 4 | |
| А4 | | -19 | -204 | 4 | |
| | | Поз. 2 Стержень арматурный | | | |
| А4 | | -08 | 1.424.1-5.3-0.0.1-001 | 14 | |
| А4 | | -02; -07 | -001 | 16 | |
| А4 | | -01 | -001 | 18 | |
| А4 | | -06; -17 | -001 | 19 | |
| А4 | | -12; -24 | -001 | 20 | |
| А4 | | -00; -16 | -001 | 21 | |

Инв.№ подл. | Подпись и дата | Взам.инв.№

| Формат | Зона | Для исполнения с порядковым номером | Обозначение | Кол. | Примечание |
|---|---|---|---|---|---|
| А4 | | -05; -21; -30 | 1.424.1-5.3-0.0.1-001 | 22 | |
| А4 | | -11; -23 | -001 | 23 | |
| А4 | | -14; -27 | -001 | 24 | |
| А4 | | -15; -29 | -001 | 25 | |
| А4 | | -20; -31 | -001 | 26 | |
| А4 | | -22 | -001 | 27 | |
| А4 | | -26 | -001 | 28 | |
| А4 | | -28 | -001 | 29 | |
| А4 | | -32 | -001 | 30 | |
| А4 | | -09 | -006 | 14 | |
| А4 | | -03 | -006 | 16 | |
| А4 | | -13 | -006 | 17 | |
| А4 | | -18 | -006 | 19 | |
| А4 | | -25 | -006 | 20 | |
| А4 | | -04 | -011 | 13 | |
| А4 | | -19 | -011 | 15 | |



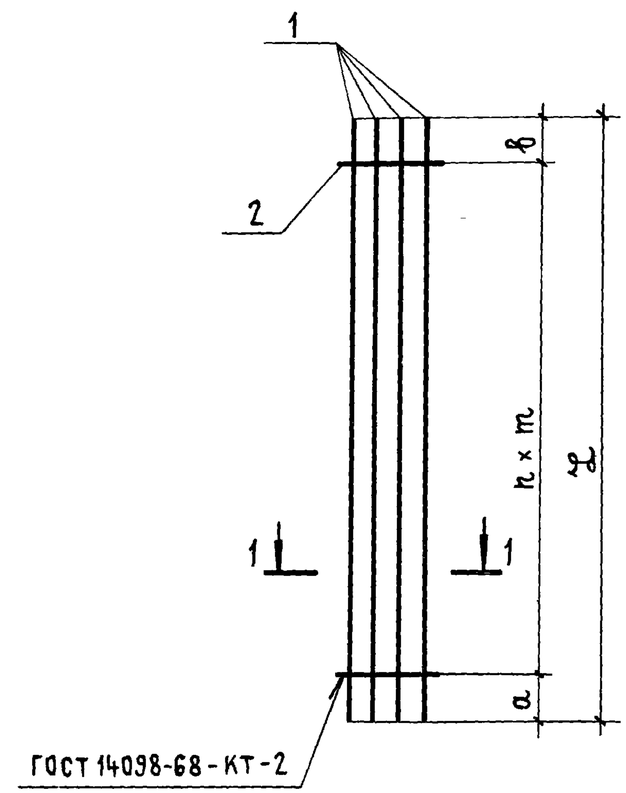


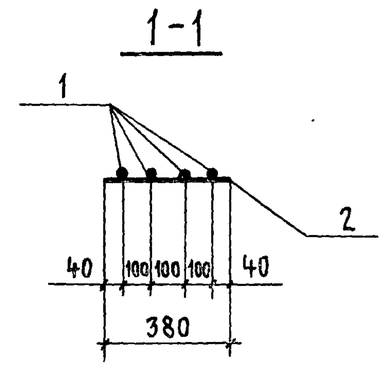


| Обозначение | Марка | Размеры, мм | | | | | | Масса, кг |
|---|---|---|---|---|---|---|---|---|
| | | a | b | n | m | L | | |
| 1.424.1-5.3-0.2.0 | КР 86 | 50 | 50 | 20 | 300 | 6100 | | 39,5 |
| -01 | КР 87 | 75 | 75 | 17 | 350 | 6100 | | 49,7 |
| -02 | КР 88 | 50 | 50 | 15 | 400 | 6100 | | 60,9 |
| -03 | КР 89 | 50 | 50 | 15 | 400 | 6100 | | 74,1 |

Инв. № подл. | Подпись и дата | Взам. инв. №

| | | |
|---|---|---|
| Нач.СКО-1 | Власкин | |
| Н.контр. | Ускова | |
| Гл.инж.пр. | Григорьев | |
| Рук.бриг. | Акишина | |
| Инженер | Никонова | |
| Проверил | Ускова | |

1.424.1-5.3-0.2.0СБ

Каркас плоский КР (КР86...КР95; КР97; КР98; КР100; КР101; КР103...КР109; КР111...КР116; КР119...КР123) Сборочный чертеж

| Стадия | Масса | Масштаб |
|---|---|---|
| Р | см. табл. | — |
| Лист 1 | Листов 2 | |

Промстройпроект

19135-05 48

| Обозначение | Марка | Размеры, мм | | | | | | Масса, кг |
|---|---|---|---|---|---|---|---|---|
| | | a | в | n | m | L | | |
| 1.424.1-5.3-0.20-04 | КР 90 | 50 | 50 | 12 | 500 | 6100 | | 95,6 |
| -05 | КР 91 | 25 | 25 | 21 | 300 | 6350 | | 41,2 |
| -06 | КР 92 | 50 | 50 | 18 | 300 | 5500 | | 35,8 |
| -07 | КР 93 | 125 | 125 | 15 | 350 | 5500 | | 44,8 |
| -08 | КР 94 | 150 | 150 | 13 | 400 | 5500 | | 55,1 |
| -09 | КР 95 | 150 | 150 | 13 | 400 | 5500 | | 66,7 |
| -11 | КР 97 | 50 | 50 | 22 | 300 | 6700 | | 43,5 |
| -12 | КР 98 | 25 | 25 | 19 | 350 | 6700 | | 54,6 |
| -13 | КР 100 | 150 | 150 | 16 | 400 | 6700 | | 81,4 |
| -14 | КР 101 | 25 | 25 | 23 | 300 | 6950 | | 45,2 |
| -15 | КР 103 | 50 | 50 | 24 | 300 | 7300 | | 47,3 |
| -16 | КР 104 | 150 | 150 | 20 | 350 | 7300 | | 59,5 |
| -17 | КР 105 | 50 | 50 | 18 | 400 | 7300 | | 73,0 |
| -18 | КР 106 | 50 | 50 | 18 | 400 | 7300 | | 88,7 |
| -19 | КР 107 | 150 | 150 | 14 | 500 | 7300 | | 114,3 |
| -20 | КР 108 | 100 | 100 | 25 | 300 | 7700 | | 49,9 |
| -21 | КР 109 | 175 | 175 | 21 | 350 | 7700 | | 62,7 |
| -22 | КР 111 | 50 | 50 | 26 | 300 | 7900 | | 51,4 |
| -23 | КР 112 | 100 | 100 | 22 | 350 | 7900 | | 64,4 |
| -24 | КР 113 | 150 | 150 | 19 | 400 | 7900 | | 79,0 |
| -25 | КР 114 | 150 | 150 | 19 | 400 | 7900 | | 96,0 |
| -26 | КР 115 | 100 | 100 | 28 | 300 | 8300 | | 53,8 |
| -27 | КР 116 | 125 | 125 | 23 | 350 | 8300 | | 67,6 |
| -28 | КР 119 | 50 | 50 | 28 | 300 | 8500 | | 55,1 |
| -29 | КР 120 | 50 | 50 | 24 | 350 | 8500 | | 69,3 |
| -30 | КР 121 | 50 | 50 | 21 | 400 | 8500 | | 85,1 |
| -31 | КР 122 | 75 | 75 | 25 | 350 | 8900 | | 72,5 |
| -32 | КР 123 | 100 | 100 | 29 | 300 | 8900 | | 57,7 |

Взам. инв. № | Подпись и дата | Инв. № подл.

1.424.1-5.3-0.20 СБ

Лист 2

| Формат | Зона | Поз. | Обозначение | Наименование | Кол. | Примечание |
|---|---|---|---|---|---|---|
| | | | | Документация | | |
| А4 | | | 1.424.1-5.3-0.0.ОТО | Техническое описание | | |
| А4 | | | 1.424.1-5.3-0.3.0СБ | Сборочный чертеж | | |

| Формат | Зона | Для исполнения с порядковым номером [1] | Обозначение | Кол. | Примечание |
|---|---|---|---|---|---|
| | | Переменные данные | | | |
| | | Детали | | | |
| | | Поз. 1 Стержень арматурный | | | |
| А4 | | - 076 | 1.424.1-5.3-0.0.1 - 049 | 2 | |
| А4 | | - 001 | - 061 | 2 | |
| А4 | | - 002 | - 064 | 2 | |
| А4 | | - 007 | - 066 | 2 | |
| А4 | | - 011 | - 068 | 2 | |
| А4 | | - 040 | - 071 | 2 | |
| А4 | | - 033 | - 073 | 2 | |
| А4 | | - 047 | - 075 | 2 | |
| А4 | | - 054 | - 077 | 2 | |
| А4 | | - 065; -093; -115 | - 086 | 2 | |
| А4 | | - 071 | - 087 | 2 | |
| А4 | | - 072; -094; -117; -120 | - 091 | 2 | |
| А4 | | - 080; -123 | - 092 | 2 | |

[1] Основное исполнение, не имеющее порядкового номера, обозначено „00"

Взам. инв. № | Подпись и дата | Инв. № подл.

| | | |
|---|---|---|
| Нач. СКО-1 | Власкин | |
| Н. контр. | Ускова | |
| Гл. инж. пр. | Григорьев | |
| Рук. бр. | Акишина | |
| Провер. | Ускова | |

1.424.1-5.3-0.3.0

Каркас плоский КР (КР127; КР128; КР132...КР134; КР136...КР139; КР141...КР147; КР149...КР152; КР155...КР200; КР203...КР205; КР207...КР218; КР220...КР223; КР225; КР226; КР228; КР230...КР240; КР262...КР284; КР290; КР293...КР296; КР298...КР304)

| Стадия | Лист | Листов |
|---|---|---|
| Р | 1 | 9 |

Промстройпроект

| Формат | Зона | Для исполнения с порядковым номером | Обозначение | Кол. | Примечание |
|---|---|---|---|---|---|
| А4 | | -084;-086;-089;-091;-100;-124 | 1.424.1-5.3-0.0.1-094 | 2 | |
| А4 | | -003 | -110 | 2 | |
| А4 | | -008 | -113 | 2 | |
| А4 | | -012 | -117 | 2 | |
| А4 | | -019 | -119 | 2 | |
| А4 | | -022 | -120 | 2 | |
| А4 | | -037 | -121 | 2 | |
| А4 | | -041 | -122 | 2 | |
| А4 | | -029 | -123 | 2 | |
| А4 | | -034 | -124 | 2 | |
| А4 | | -043 | -125 | 2 | |
| А4 | | -048 | -126 | 2 | |
| А4 | | -050 | -127 | 2 | |
| А4 | | -055 | -128 | 2 | |
| А4 | | -057 | -129 | 2 | |
| А4 | | -103 | -132 | 2 | |
| А4 | | -097 | -135 | 2 | |
| А4 | | -066; -125 | -137 | 2 | |
| А4 | | -068; -126 | -138 | 2 | |
| А4 | | -073; -118; -121 | -139 | 2 | |
| А4 | | -077; -108; -111 | -140 | 2 | |
| А4 | | -081;-092;-096;-101;-105;-132 | -141 | 2 | |
| А4 | | -004 | -155 | 2 | |
| А4 | | -009 | -157 | 2 | |
| А4 | | -013 | -162 | 2 | |
| А4 | | -020 | -164 | 2 | |
| А4 | | -023 | -165 | 2 | |
| А4 | | -038 | -166 | 2 | |
| А4 | | -042 | -167 | 2 | |
| А4 | | -030 | -168 | 2 | |



| Формат | Зона | Для исполнения с порядковым номером | Обозначение | Кол | Примечание |
|---|---|---|---|---|---|
| А4 | | -035 | 1.424.1-5.3-0.0.1-169 | 2 | |
| А4 | | -044 | -170 | 2 | |
| А4 | | -049 | -171 | 2 | |
| А4 | | -051 | -172 | 2 | |
| А4 | | -056 | -173 | 2 | |
| А4 | | -058 | -174 | 2 | |
| А4 | | -060 | -175 | 2 | |
| А4 | | -104 | -176 | 2 | |
| А4 | | -063 | -177 | 2 | |
| А4 | | -098 | -178 | 2 | |
| А4 | | -067 | -179 | 2 | |
| А4 | | -069; -127 | -180 | 2 | |
| А4 | | -074; -119; -122 | -181 | 2 | |
| А4 | | -078; -109; -112 | -182 | 2 | |
| А4 | | -082;-087;-102;-106;-129;-133 | -183 | 2 | |
| А4 | | -005 | -193 | 2 | |
| А4 | | -010 | -195 | 2 | |
| А4 | | -014 | -197 | 2 | |
| А4 | | -021 | -198 | 2 | |
| А4 | | -024 | -199 | 2 | |
| А4 | | -039 | -200 | 2 | |
| А4 | | -031 | -201 | 2 | |
| А4 | | -036 | -202 | 2 | |
| А4 | | -045 | -203 | 2 | |
| А4 | | -052 | -204 | 2 | |
| А4 | | -059 | -205 | 2 | |
| А4 | | -061 | -206 | 2 | |
| А4 | | -064 | -207 | 2 | |
| А4 | | -070; -128 | -208 | 2 | |
| А4 | | -075 | -209 | 2 | |

Инв. № подл | Подпись и дата | Взам. инв. №

| Формат | Зона | Для исполнения с порядковым номером | Обозначение | Кол. | Примечание |
|---|---|---|---|---|---|
| А4 | | -079; -110; -113 | 1.424.1-5.3-0.0.1-210 | 2 | |
| А4 | | -088; -107; -130; -134 | -211 | 2 | |
| А4 | | -015 | -222 | 2 | |
| А4 | | -025 | -223 | 2 | |
| А4 | | -032 | -224 | 2 | |
| А4 | | -046 | -225 | 2 | |
| А4 | | -053 | -226 | 2 | |
| А4 | | -062 | -227 | 2 | |
| А4 | | -095; -116 | -228 | 2 | |
| А4 | | -131; -135 | -229 | 2 | |
| А4 | | -016; -017 | -232 | 2 | |
| А4 | | -026; -027 | -233 | 2 | |
| А4 | | -028 | -235 | 2 | |
| А4 | | -083; -085; -090; -099 | -237 | 2 | |
| А4 | | -114 | -261 | 2 | |
| А4 | | -136 | -069 | 2 | |
| | | | | | |
| | | Поз. 2 Стержень арматурный | | | |
| А4 | | -085 | 1.424.1-5.3-0.0.1 -042 | 2 | |
| А4 | | -099 | -045 | 2 | |
| А4 | | -076; -083 | -048 | 2 | |
| А4 | | -090 | -050 | 2 | |
| А4 | | -001 | -052 | 2 | |
| А4 | | -002 | -054 | 2 | |
| А4 | | -007 | -055 | 2 | |
| А4 | | -011 | -057 | 2 | |
| А4 | | -136 | -060 | 2 | |
| А4 | | -040; -115 | -062 | 2 | |
| А4 | | -033; -065; -120 | -063 | 2 | |

Инв. № подл. | Подпись и дата | Взам. инв. №



| Формат | Зона | Для исполнения с порядковым номером | Обозначение | Кол. | Примечание |
|---|---|---|---|---|---|
| А4 | | -047; -117 | 1.424.1-5.3-0.0.1-065 | 2 | |
| А4 | | -054; -072 | -067 | 2 | |
| А4 | | -071 | -074 | 2 | |
| А4 | | -086; -093 | -080 | 2 | |
| А4 | | -100 | -083 | 2 | |
| А4 | | -091 | -085 | 2 | |
| А4 | | -094 | -088 | 2 | |
| А4 | | -084 | -089 | 2 | |
| А4 | | -080; -123 | -090 | 2 | |
| А4 | | -089; -124 | -093 | 2 | |
| А4 | | -003 | -097 | 2 | |
| А4 | | -008 | -098 | 2 | |
| А4 | | -012 | -100 | 2 | |
| А4 | | -019 | -103 | 2 | |
| А4 | | -037; -068 | -104 | 2 | |
| А4 | | -041; -125 | -105 | 2 | |
| А4 | | -022 | -106 | 2 | |
| А4 | | -029; -111; -126 | -107 | 2 | |
| А4 | | -034; -066; -121 | -108 | 2 | |
| А4 | | -043; -077 | -109 | 2 | |
| А4 | | -048; -118 | -111 | 2 | |
| А4 | | -050; -108 | -112 | 2 | |
| А4 | | -055; -073 | -114 | 2 | |
| А4 | | -057; -105 | -115 | 2 | |
| А4 | | -101; -103 | -116 | 2 | |
| А4 | | -081; -097 | -118 | 2 | |
| А4 | | -096 | -134 | 2 | |
| А4 | | -092 | -136 | 2 | |
| А4 | | -132 | -140 | 2 | |
| А4 | | -004 | -144 | 2 | |

Инв. № подл. | Подпись и дата | Взам. инв. №

| Формат | Зона | Для исполнения с порядковым номером | Обозначение | Кол. | Примечание |
|---|---|---|---|---|---|
| А4 | | -009 | 1.424.1-5.3-0.0.1-145 | 2 | |
| А4 | | -013 | -147 | 2 | |
| А4 | | -020 | -149 | 2 | |
| А4 | | -038;-069 | -150 | 2 | |
| А4 | | -042;-067 | -151 | 2 | |
| А4 | | -023;-030;-112;-127 | -152 | 2 | |
| А4 | | -035;-122 | -153 | 2 | |
| А4 | | -044;-078 | -154 | 2 | |
| А4 | | -049;-119 | -155 | 2 | |
| А4 | | -051;-109;-133 | -156 | 2 | |
| А4 | | -056;-074 | -157 | 2 | |
| А4 | | -058;-106 | -158 | 2 | |
| А4 | | -060;-129 | -159 | 2 | |
| А4 | | -102;-104 | -160 | 2 | |
| А4 | | -063;-087 | -161 | 2 | |
| А4 | | -082;-098 | -163 | 2 | |
| А4 | | -005 | -184 | 2 | |
| А4 | | -010 | -185 | 2 | |
| А4 | | -014 | -187 | 2 | |
| А4 | | -039;-070 | -188 | 2 | |
| А4 | | -021 | -189 | 2 | |
| А4 | | -031;-036;-113;-128 | -190 | 2 | |
| А4 | | -024;-075 | -191 | 2 | |
| А4 | | -045;-079 | -192 | 2 | |
| А4 | | -052;-110;-134 | -193 | 2 | |
| А4 | | -059;-107 | -194 | 2 | |
| А4 | | -061;-130 | -195 | 2 | |
| А4 | | -064;-088 | -196 | 2 | |
| А4 | | -015 | -214 | 2 | |
| А4 | | -016 | -215 | 2 | |



| Формат | Зона | Для исполнения с порядковым номером | Обозначение | Кол. | Примечание |
|---|---|---|---|---|---|
| А4 | | -032;-116 | 1.424.1-5.3-0.0.1-216 | 2 | |
| А4 | | -025 | -217 | 2 | |
| А4 | | -046;-095 | -218 | 2 | |
| А4 | | -026 | -219 | 2 | |
| А4 | | -053;-135 | -220 | 2 | |
| А4 | | -062;-131 | -221 | 2 | |
| А4 | | -017 | -230 | 2 | |
| А4 | | -027 | -231 | 2 | |
| А4 | | -028 | -234 | 2 | |
| А4 | | -114 | -262 | 2 | |
| | | | | | |
| | | | | | |
| | | Поз. 3 Стержень арматурный | | | |
| А4 | | -001;-003;-008 | 1.424.1-5.3-0.0.1-001 | 8 | |
| А4 | | -002;-007;-012 | -001 | 9 | |
| А4 | | -011;-019 | -001 | 10 | |
| А4 | | -022;-136 | -001 | 11 | |
| А4 | | -037 | -001 | 14 | |
| А4 | | -041 | -001 | 15 | |
| А4 | | -029;-034 | -001 | 16 | |
| А4 | | -040;-043 | -001 | 17 | |
| А4 | | -048 | -001 | 18 | |
| А4 | | -033;-050;-055;-056 | -001 | 19 | |
| А4 | | -047;-057 | -001 | 20 | |
| А4 | | -103 | -001 | 21 | |
| А4 | | -054;-066;-068 | -001 | 22 | |
| А4 | | -097;-125;-126 | -001 | 23 | |
| А4 | | -065;-073;-077;-093;-108;-111;-115 | | | |
| А4 | | -118;-121 | 1.424.1-5.3-0.0.1-001 | 26 | |
| А4 | | -071 | -001 | 27 | |

Инв. № подл. | Подпись и дата | Взам. инв. №



19135-05 52

| Формат | Зона | Для исполнения с порядковым номером | Обозначение | Кол. | Примечание |
|---|---|---|---|---|---|
| А4 | | -081;-092;-096;-101;-105;-132 | 1.424.1-5.3-0.0.1 -001 | 29 | |
| А4 | | -072;-080;-094;-117;-120;-123 | -001 | 30 | |
| А4 | | -084;-086;-089;-091;-100;-124 | -001 | 33 | |
| А4 | | -076 | -001 | 34 | |
| А4 | | -083;-085;-090;-099 | -001 | 39 | |
| А4 | | -004;-009 | -006 | 8 | |
| А4 | | -013 | -006 | 9 | |
| А4 | | -020 | -006 | 10 | |
| А4 | | -038 | -006 | 14 | |
| А4 | | -042 | -006 | 15 | |
| А4 | | -030;-035 | -006 | 16 | |
| А4 | | -044 | -006 | 17 | |
| А4 | | -049 | -006 | 18 | |
| А4 | | -051 | -006 | 19 | |
| А4 | | -058;-060 | -006 | 20 | |
| А4 | | -104 | -006 | 21 | |
| А4 | | -063;-067;-069 | -006 | 22 | |
| А4 | | -098;-127 | -006 | 23 | |
| А4 | | -074;-078;-109;-112;-119;-122 | -006 | 26 | |
| А4 | | -082;-087;-102;-106;-129;-133 | -006 | 29 | |
| А4 | | -005;-010;-023 | -011 | 6 | |
| А4 | | -014;-015 | -011 | 7 | |
| А4 | | -016;-017;-021;-024 | -011 | 8 | |
| А4 | | -025;-026;-027 | -011 | 9 | |
| А4 | | -039 | -011 | 11 | |

Инв. № подл. | Подпись и дата | Взам. инв. №





| Формат | Зона | Для исполнения с порядковым номером | Обозначение | Кол. | Примечание |
|---|---|---|---|---|---|
| А4 | | -031;-032;-036 | 1.424.1-5.3-0.0.1-011 | 13 | |
| А4 | | -045;-046 | -011 | 14 | |
| А4 | | -052;-053 | -011 | 15 | |
| А4 | | -059;-061;-062 | -011 | 16 | |
| А4 | | -064;-114 | -011 | 17 | |
| А4 | | -070 | -011 | 18 | |
| А4 | | -128 | -011 | 19 | |
| А4 | | -075;-079;-095;-110;-113;-116 | -011 | 21 | |
| А4 | | -088;-107;-130;-131;-134;-135 | -011 | 24 | |
| А4 | | -028 | -015 | 9 | |

Инв. № подл. | Подпись и дата | Взам. инв. №

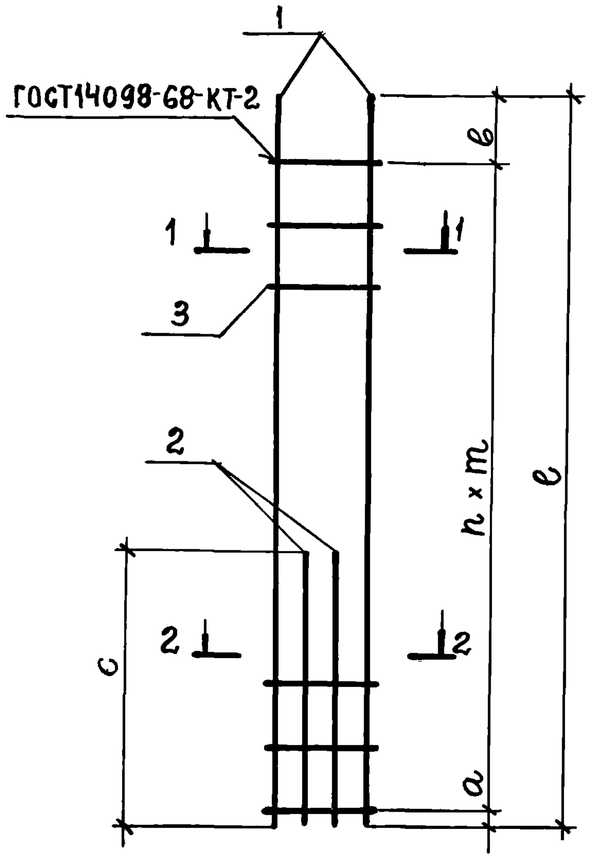


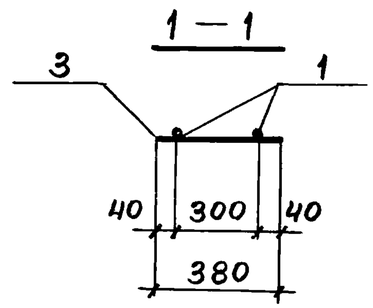


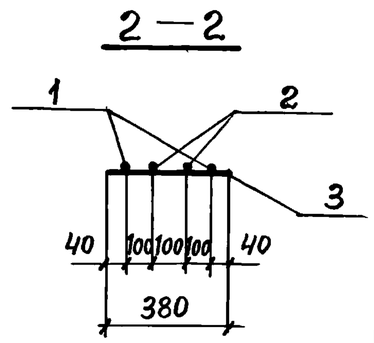


| Обозначение | Марка | Размеры, мм | | | | | | Масса, кг |
|---|---|---|---|---|---|---|---|---|
| | | а | в | с | n | m | е | |
| 1.424.1-5.3-0.3.0 -001 | КР 127 | 720 | 250 | 2420 | 7 | 350 | 3420 | 23,7 |
| -002 | КР 128 | 720 | 300 | 2720 | 8 | 350 | 3820 | 26,6 |
| -003 | КР 132 | 820 | 260 | 2780 | 7 | 400 | 3880 | 33,2 |

| | | |
|---|---|---|
| Нач.СКО-1 | Власкин | |
| Н контр | Акишина | |
| Гл.инж.пр | Григорьев | |
| Рук бриг | Акишина | |
| Инжен | Никонова | |
| Провер | Ускова | |

1.424.1-5.3-0.3.0 СБ

Каркас плоский КР (КР127; КР128; КР132... КР134; КР136... КР139; КР141... КР147; КР149... КР152; КР155... КР200; КР203... КР205; КР207... КР218; КР220... КР223; КР225; КР226; КР228; КР230... КР240; КР262... КР284; КР290; КР293... КР296; КР298... КР304)
Сборочный чертеж

| Стадия | Масса | Масштаб |
|---|---|---|
| Р | см. табл. | — |
| Лист 1 | Листов 6 | |

ПРОМСТРОЙПРОЕКТ

| Обозначение | Марка | Размеры, мм | | | | | | Масса, кг |
|---|---|---|---|---|---|---|---|---|
| | | а | в | с | n | m | е | |
| 1.424.1-5.3-0.3.0-004 | КР 133 | 820 | 320 | 2780 | 7 | 400 | 3940 | 41,1 |
| -005 | КР 134 | 1050 | 500 | 2930 | 5 | 500 | 4050 | 54,5 |
| -007 | КР 136 | 720 | 500 | 2870 | 8 | 350 | 4020 | 28,0 |
| -008 | КР 137 | 820 | 460 | 2930 | 7 | 400 | 4080 | 35,0 |
| -009 | КР 138 | 820 | 520 | 2990 | 7 | 400 | 4140 | 43,2 |
| -010 | КР 139 | 1050 | 700 | 3080 | 5 | 500 | 4250 | 57,2 |
| -011 | КР 141 | 720 | 550 | 3120 | 9 | 350 | 4420 | 30,6 |
| -012 | КР 142 | 820 | 460 | 3180 | 8 | 400 | 4480 | 38,2 |
| -013 | КР 143 | 820 | 520 | 3240 | 8 | 400 | 4540 | 47,2 |
| -014 | КР 144 | 1030 | 600 | 3350 | 6 | 500 | 4630 | 62,3 |
| -015 | КР 145 | 1030 | 680 | 3410 | 6 | 500 | 4710 | 80,0 |
| -016 | КР 146 | 1040 | 290 | 3530 | 7 | 500 | 4830 | 96,3 |
| -017 | КР 147 | 1040 | 290 | 3530 | 7 | 500 | 4830 | 106,7 |
| -019 | КР 150 | 820 | 260 | 3330 | 9 | 400 | 4680 | 40,0 |
| -020 | КР 151 | 820 | 320 | 3390 | 9 | 400 | 4740 | 49,4 |
| -021 | КР 152 | 1030 | 300 | 3480 | 7 | 500 | 4830 | 65,0 |
| -022 | КР 155 | 820 | 260 | 3580 | 10 | 400 | 5080 | 43,3 |
| -023 | КР 156 | 820 | 320 | 3650 | 10 | 400 | 5140 | 53,4 |
| -024 | КР 157 | 1030 | 700 | 3730 | 7 | 500 | 5230 | 70,0 |
| -025 | КР 158 | 1030 | 280 | 3810 | 8 | 500 | 5310 | 89,5 |
| -026 | КР 159 | 1040 | 390 | 3930 | 8 | 500 | 5430 | 107,9 |
| -027 | КР 160 | 1040 | 390 | 3930 | 8 | 500 | 5430 | 119,5 |
| -028 | КР 161 | 1040 | 510 | 4050 | 8 | 500 | 5550 | 141,9 |
| -029 | КР 162 | 50 | 50 | 3650 | 15 | 400 | 6100 | 48,9 |
| -030 | КР 163 | 50 | 50 | 3650 | 15 | 400 | 6100 | 59,5 |
| -031 | КР 164 | 50 | 50 | 3650 | 12 | 500 | 6100 | 76,8 |
| -032 | КР 165 | 50 | 50 | 3650 | 12 | 500 | 6100 | 96,1 |
| -033 | КР 166 | 25 | 25 | 3730 | 18 | 350 | 6350 | 41,2 |

Взам. инв. № | Подпись и дата | Инв. № подл.

1.424.1-5.3-0.3.0 СБ

Лист 2

19135-05 54

| Обозначение | Марка | Размеры, мм | | | | | | Масса, кг |
|---|---|---|---|---|---|---|---|---|
| | | a | b | c | n | m | l | |
| 1.424.1-5.3-0.3.0-034 | КР 167 | 175 | 175 | 3730 | 15 | 400 | 6350 | 50,5 |
| -035 | КР 168 | 175 | 175 | 3730 | 15 | 400 | 6350 | 61,4 |
| -036 | КР 169 | 175 | 175 | 3730 | 12 | 500 | 6350 | 78,8 |
| -037 | КР 170 | 150 | 150 | 3480 | 13 | 400 | 5500 | 45,0 |
| -038 | КР 171 | 150 | 150 | 3450 | 13 | 400 | 5500 | 54,5 |
| -039 | КР 172 | 250 | 250 | 3450 | 10 | 500 | 5500 | 70,4 |
| -040 | КР 173 | 75 | 75 | 3530 | 16 | 350 | 5750 | 37,9 |
| -041 | КР 174 | 75 | 75 | 3530 | 14 | 400 | 5750 | 46,5 |
| -042 | КР 175 | 75 | 75 | 3540 | 14 | 400 | 5750 | 56,6 |
| -043 | КР 176 | 150 | 150 | 3850 | 16 | 400 | 6700 | 52,9 |
| -044 | КР 177 | 150 | 150 | 3850 | 16 | 400 | 6700 | 64,3 |
| -045 | КР 178 | 100 | 100 | 3850 | 13 | 500 | 6700 | 83,1 |
| -046 | КР 179 | 100 | 100 | 3850 | 13 | 500 | 6700 | 104,0 |
| -047 | КР 180 | 150 | 150 | 3930 | 19 | 350 | 6950 | 44,5 |
| -048 | КР 181 | 75 | 75 | 3930 | 17 | 400 | 6950 | 54,4 |
| -049 | КР 182 | 75 | 75 | 3940 | 17 | 400 | 6950 | 66,4 |
| -050 | КР 183 | 50 | 50 | 4050 | 18 | 400 | 7300 | 56,9 |
| -051 | КР 184 | 50 | 50 | 4050 | 18 | 400 | 7300 | 69,2 |
| -052 | КР 185 | 150 | 150 | 4050 | 14 | 500 | 7300 | 89,4 |
| -053 | КР 186 | 150 | 150 | 4050 | 14 | 500 | 7300 | 111,9 |
| -054 | КР 187 | 100 | 100 | 4130 | 21 | 350 | 7550 | 47,8 |
| -055 | КР 188 | 175 | 175 | 4130 | 18 | 400 | 7550 | 58,6 |
| -056 | КР 189 | 175 | 175 | 4140 | 18 | 400 | 7550 | 71,4 |
| -057 | КР 190 | 50 | 50 | 4180 | 19 | 400 | 7700 | 59,6 |
| -058 | КР 191 | 50 | 50 | 4180 | 19 | 400 | 7700 | 72,5 |
| -059 | КР 192 | 100 | 100 | 4180 | 15 | 500 | 7700 | 93,6 |
| -060 | КР 193 | 150 | 150 | 4250 | 19 | 400 | 7900 | 74,1 |
| -061 | КР 194 | 200 | 200 | 4250 | 15 | 500 | 7900 | 95,7 |

Инв. № подл. | Подпись и дата | Взам. инв. №



| Обозначение | Марка | Размеры, мм | | | | | | Масса, кг |
|---|---|---|---|---|---|---|---|---|
| | | a | b | c | n | m | l | |
| 1.424.1-5.3-0.3.0-062 | КР 195 | 200 | 200 | 4250 | 15 | 500 | 7900 | 119,8 |
| -063 | КР 196 | 50 | 50 | 4450 | 21 | 400 | 8500 | 79,0 |
| -064 | КР 197 | 250 | 250 | 4450 | 16 | 500 | 8500 | 102,0 |
| -065 | КР 198 | 20 | 480 | 3730 | 25 | 350 | 9250 | 53,2 |
| -066 | КР 199 | 20 | 430 | 3730 | 22 | 400 | 9250 | 65,1 |
| -067 | КР 200 | 25 | 425 | 3540 | 22 | 400 | 9250 | 78,1 |
| -068 | КР 203 | 20 | 580 | 3480 | 22 | 400 | 9400 | 64,6 |
| -069 | КР 204 | 25 | 575 | 3450 | 22 | 400 | 9400 | 78,5 |
| -070 | КР 205 | 25 | 375 | 3450 | 18 | 500 | 9400 | 101,4 |
| -071 | КР 207 | 20 | 280 | 6700 | 26 | 350 | 9400 | 65,6 |
| -072 | КР 208 | 20 | 280 | 4130 | 29 | 350 | 10450 | 59,8 |
| -073 | КР 209 | 20 | 430 | 4130 | 25 | 400 | 10450 | 73,2 |
| -074 | КР 210 | 25 | 425 | 4140 | 25 | 400 | 10450 | 89,1 |
| -075 | КР 211 | 25 | 425 | 3730 | 20 | 500 | 10450 | 112,1 |
| -076 | КР 212 | 20 | 530 | 9410 | 33 | 300 | 10450 | 64,4 |
| -077 | КР 213 | 20 | 580 | 3850 | 25 | 400 | 10600 | 72,6 |
| -078 | КР 214 | 25 | 575 | 3850 | 25 | 400 | 10600 | 88,3 |
| -079 | КР 215 | 25 | 575 | 3850 | 20 | 500 | 10600 | 114,0 |
| -080 | КР 216 | 20 | 430 | 9500 | 29 | 350 | 10600 | 81,8 |
| -081 | КР 217 | 20 | 580 | 4580 | 28 | 400 | 11800 | 82,2 |
| -082 | КР 218 | 25 | 575 | 4580 | 28 | 400 | 11800 | 100,0 |
| -083 | КР 220 | 20 | 380 | 9410 | 38 | 300 | 11800 | 68,9 |
| -084 | КР 221 | 20 | 580 | 9470 | 32 | 350 | 11800 | 86,6 |
| -085 | КР 222 | 20 | 380 | 8210 | 38 | 300 | 11800 | 65,0 |
| -086 | КР 223 | 20 | 580 | 8250 | 32 | 350 | 11800 | 81,8 |
| -087 | КР 225 | 25 | 575 | 4450 | 28 | 400 | 11800 | 99,3 |
| -088 | КР 226 | 25 | 275 | 4450 | 23 | 500 | 11800 | 128,4 |
| -089 | КР 228 | 20 | 580 | 10800 | 32 | 350 | 11800 | 91,9 |

Инв. № подл. | Подпись и дата | Взам. инв. №

| Обозначение | Марка | Размеры, мм | | | | | | Масса, кг |
|---|---|---|---|---|---|---|---|---|
| | | a | b | c | n | m | e | |
| 1.424.1-5.3-0.3.0-090 | КР 230 | 20 | 380 | 10700 | 38 | 300 | 11800 | 72,9 |
| -091 | КР 231 | 20 | 580 | 9070 | 32 | 350 | 11800 | 85,0 |
| -092 | КР 232 | 25 | 575 | 9130 | 28 | 400 | 11800 | 104,6 |
| -093 | КР 233 | 20 | 480 | 8250 | 25 | 350 | 9250 | 71,2 |
| -094 | КР 234 | 20 | 280 | 9450 | 29 | 350 | 10450 | 81,0 |
| -095 | КР 235 | 30 | 570 | 3850 | 20 | 500 | 10600 | 142,8 |
| -096 | КР 236 | 25 | 575 | 8530 | 28 | 400 | 11800 | 101,7 |
| -097 | КР 237 | 50 | 50 | 4580 | 22 | 400 | 8900 | 67,6 |
| -098 | КР 238 | 50 | 50 | 4580 | 22 | 400 | 8900 | 82,3 |
| -099 | КР 239 | 20 | 380 | 8810 | 38 | 300 | 11800 | 67,0 |
| -100 | КР 240 | 20 | 580 | 8870 | 32 | 350 | 11800 | 84,2 |
| -101 | КР 262 | 20 | 580 | 4380 | 28 | 400 | 11800 | 81,3 |
| -102 | КР 263 | 25 | 575 | 4380 | 28 | 400 | 11800 | 98,9 |
| -103 | КР 264 | 150 | 150 | 4380 | 20 | 400 | 8300 | 63,7 |
| -104 | КР 265 | 150 | 150 | 4380 | 20 | 400 | 8300 | 77,5 |
| -105 | КР 266 | 20 | 580 | 4180 | 28 | 400 | 11800 | 80,3 |
| -106 | КР 267 | 25 | 575 | 4180 | 28 | 400 | 11800 | 97,7 |
| -107 | КР 268 | 25 | 275 | 4180 | 23 | 500 | 11800 | 126,4 |
| -108 | КР 269 | 30 | 580 | 4050 | 25 | 400 | 10600 | 73,5 |
| -109 | КР 270 | 25 | 575 | 4050 | 25 | 400 | 10600 | 89,5 |
| -110 | КР 271 | 25 | 575 | 4050 | 20 | 500 | 10600 | 115,8 |
| -111 | КР 272 | 20 | 580 | 3650 | 25 | 400 | 10600 | 71,5 |
| -112 | КР 273 | 25 | 575 | 3650 | 25 | 400 | 10600 | 87,1 |
| -113 | КР 274 | 25 | 575 | 3650 | 20 | 500 | 10600 | 112,6 |
| -114 | КР 275 | 250 | 250 | 4450 | 16 | 500 | 8500 | 127,8 |
| -115 | КР 276 | 25 | 475 | 3530 | 25 | 350 | 9250 | 52,4 |
| -116 | КР 277 | 30 | 570 | 3650 | 20 | 500 | 10600 | 140,8 |
| -117 | КР 278 | 20 | 280 | 3930 | 29 | 350 | 10450 | 59,1 |





| Обозначение | Марка | Размеры, мм | | | | | | Масса, кг |
|---|---|---|---|---|---|---|---|---|
| | | a | b | c | n | m | l | |
| 1.424.1-5.3-0.3.0-118 | КР 279 | 20 | 430 | 3930 | 25 | 400 | 10450 | 72,3 |
| -119 | КР 280 | 25 | 425 | 3940 | 25 | 400 | 10450 | 88,1 |
| -120 | КР 281 | 20 | 280 | 3730 | 29 | 350 | 10450 | 58,3 |
| -121 | КР 282 | 20 | 430 | 3730 | 25 | 400 | 10450 | 71,3 |
| -122 | КР 283 | 25 | 425 | 3730 | 25 | 400 | 10450 | 86,7 |
| -123 | КР 284 | 20 | 430 | 9500 | 29 | 350 | 10600 | 81,9 |
| -124 | КР 290 | 20 | 580 | 10800 | 32 | 350 | 11800 | 92,1 |
| -125 | КР 293 | 30 | 420 | 3530 | 22 | 400 | 9250 | 64,2 |
| -126 | КР 294 | 20 | 580 | 3650 | 22 | 400 | 9400 | 65,6 |
| -127 | КР 295 | 25 | 575 | 3650 | 22 | 400 | 9400 | 79,7 |
| -128 | КР 296 | 25 | 375 | 3650 | 18 | 500 | 9400 | 103,1 |
| -129 | КР 298 | 25 | 575 | 4250 | 28 | 400 | 11800 | 98,1 |
| -130 | КР 299 | 25 | 275 | 4250 | 23 | 500 | 11800 | 126,8 |
| -131 | КР 300 | 30 | 270 | 4250 | 23 | 500 | 11800 | 158,6 |
| -132 | КР 301 | 25 | 575 | 10600 | 28 | 400 | 11800 | 111,9 |
| -133 | КР 302 | 25 | 575 | 4050 | 28 | 400 | 11800 | 96,9 |
| -134 | КР 303 | 25 | 275 | 4050 | 23 | 500 | 11800 | 125,4 |
| -135 | КР 304 | 30 | 270 | 4050 | 23 | 500 | 11800 | 156,8 |
| -136 | КР 149 | 730 | 400 | 3270 | 10 | 350 | 4620 | 32,2 |

Инв. № подл. | Подпись и дата | Взам. инв. №



19135-05 56

| Формат | Зона | Поз. | Обозначение | Наименование | Кол. | Примечание |
|---|---|---|---|---|---|---|
| | | | | Документация | | |
| А4 | | | 1.424.1-5.3-0.0.0ТО | Техническое описание | | |
| А4 | | | 1.424.1-5.3-0.4.0 СБ | Сборочный чертеж | | |

| Формат | Зона | Для исполнения с порядковым номером[1] | Обозначение | Кол. | Примечание |
|---|---|---|---|---|---|
| | | Переменные данные | | | |
| | | Детали | | | |
| | | Поз. 1 Стержень арматурный | | | |
| А4 | | -00 | 1.424.1-5.3-0.0.1-168 | 2 | |
| А4 | | -01 | -172 | 2 | |
| А4 | | -04 | -175 | 2 | |
| А4 | | -02 | -204 | 2 | |
| А4 | | -05 | -206 | 2 | |
| А4 | | -06 | -224 | 2 | |
| А4 | | -03 | -226 | 2 | |
| | | Поз. 2 Стержень арматурный | | | |
| А4 | | -00 | 1.424.1-5.3-0.0.1-143 | 2 | |
| А4 | | -01 | -146 | 2 | |
| А4 | | -04 | -148 | 2 | |

[1] Основное исполнение, не имеющее порядкового номера, обозначено „00"

| Формат | Зона | Для исполнения с порядковым номером | Обозначение | Кол. | Примечание |
|---|---|---|---|---|---|
| А4 | | -02 | 1.424.1-5.3-0.0.1-186 | 2 | |
| А4 | | -05 | -187 | 2 | |
| А4 | | -06 | -212 | 2 | |
| А4 | | -03 | -213 | 2 | |
| | | Поз. 3 Стержень арматурный | | | |
| А4 | | -00 | 1.424.1.-5.3-0.0.1-006 | 16 | |
| А4 | | -01 | -006 | 19 | |
| А4 | | -04 | -006 | 20 | |
| А4 | | -06 | -011 | 13 | |
| А4 | | -03; -02 | -011 | 15 | |
| А4 | | -05 | -011 | 16 | |

| | | | |
|---|---|---|---|
| Нач.СКО-1 | Власкин | | |
| Н.контр. | Ускова | | |
| Гл.инж.пр. | Григорьев | | |
| Рук.бр. | Акишина | | |
| Инженер | Никонова | | |
| Проверил | Ускова | | |

1.424.1-5.3-0.4.0

Каркас плоский КР (КР241...КР246; КР250)

| Стадия | Лист | Листов |
|---|---|---|
| Р | 1 | 2 |

Промстройпроект

Инв.№ подл. | Подпись и дата | Взам.инв.№

1.424.1-5.3-0.4.0

Лист 2

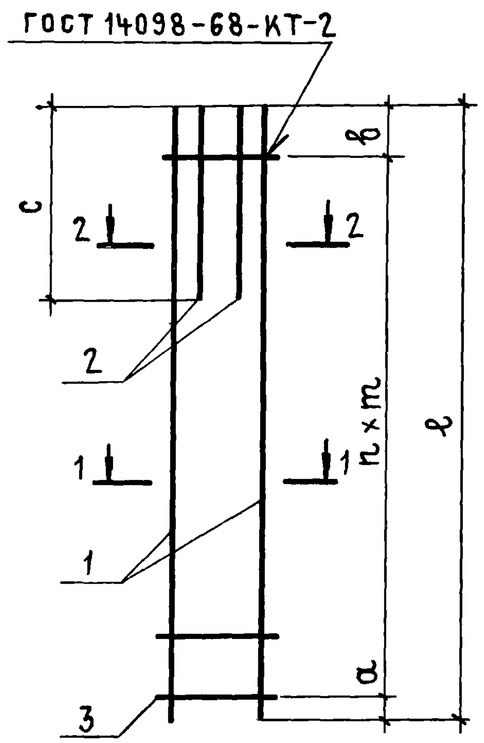


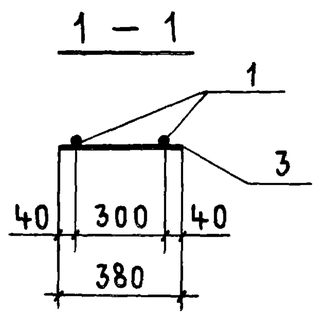


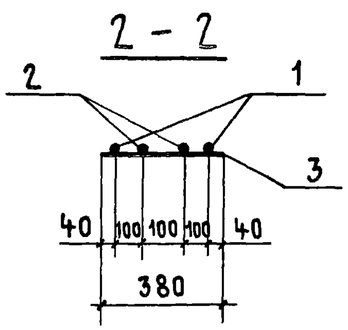


| Обозначение | Марка | Размеры, мм | | | | | | Масса, кг |
|---|---|---|---|---|---|---|---|---|
| | | a | b | c | n | m | ℓ | |
| 1.424.1-5.3-0.4.0 | КР241 | 50 | 50 | 2750 | 15 | 400 | 6100 | 54,2 |
| -01 | КР242 | 50 | 50 | 3150 | 18 | 400 | 7300 | 64,0 |
| -02 | КР243 | 150 | 150 | 3150 | 14 | 500 | 7300 | 82,8 |
| -03 | КР244 | 150 | 150 | 3150 | 14 | 500 | 7300 | 103,2 |
| -04 | КР245 | 150 | 150 | 3350 | 19 | 400 | 7900 | 68,7 |
| -05 | КР246 | 200 | 200 | 3350 | 15 | 500 | 7900 | 88,4 |
| -06 | КР250 | 50 | 50 | 2750 | 12 | 500 | 6100 | 87,5 |

| | | |
|---|---|---|
| Нач.СКО-1 | Власкин | |
| Н.контр. | Ускова | |
| Гл.инж.пр. | Григорьев | |
| Рук.бр. | Акишина | |
| Инженер | Никонова | |
| Проверил | Ускова | |

1.424.1-5.3-0.4.0СБ

Каркас плоский КР (КР241...КР246; КР250) Сборочный чертеж

| Стадия | Масса | Масштаб |
|---|---|---|
| Р | См. табл. | — |
| Лист | Листов 1 | |

ПРОМСТРОЙПРОЕКТ

| Формат | Зона | Поз. | Обозначение | Наименование | Кол. | Примечание |
|---|---|---|---|---|---|---|
| | | | | Документация | | |
| А4 | | | 1.424.1-5.3-0.0.0ТО | Техническое описание | | |
| А4 | | | 1.424.1-5.3-0.5.0СБ | Сборочный чертеж | | |

| Формат | Зона | Для исполнения с порядковым номером [1] | Обозначение | Кол. | Примечание |
|---|---|---|---|---|---|
| | | Переменные данные | | | |
| | | Детали | | | |
| | | Поз. 1 Стержень арматурный | | | |
| А4 | | -03 | 1.424.1-5.3-0.0.1-086 | 2 | |
| А4 | | -05 | -091 | 2 | |
| А4 | | -00; -04 | -137 | 2 | |
| А4 | | -01; -06; -08 | -139 | 2 | |
| А4 | | -02; -07 | -181 | 2 | |
| | | Поз. 2 Стержень арматурный | | | |
| А4 | | -03; -05 | 1.424.1-5.3-0.0.1-056 | 2 | |
| А4 | | -00; -04; -06 | -100 | 2 | |
| А4 | | -01; -02; -08 | -108 | 2 | |
| А4 | | -07 | -153 | 2 | |

[1] Основное исполнение, не имеющее порядкового номера, обозначено „00"

Инв.№ подл. | Подпись и дата | Взам.инв.№

| | | |
|---|---|---|
| Нач.СКО-1 | Власкин | |
| Н.контр. | Ускова | |
| Гл.инж.пр. | Григорьев | |
| Рук.бр. | Акишина | |
| Инженер | Никонова | |
| Проверил | Ускова | |

1.424.1-5.3-0.5.0

Каркас плоский КР (КР247...КР249; КР256...КР261)

| Стадия | Лист | Листов |
|---|---|---|
| Р | 1 | 2 |

ПРОМСТРОЙПРОЕКТ

19135-05 58

| Формат | Зона | Для исполнения с порядковым номером | Обозначение | Кол. | Примечание |
|---|---|---|---|---|---|
| | | Поз. 3 Стержень арматурный | | | |
| А4 | | -00; -04 | 1.424.1-5.3-0.0.1-001 | 23 | |
| А4 | | -01; -03; -06; -08 | -001 | 26 | |
| А4 | | -05 | -001 | 30 | |
| А4 | | -02; -07 | -006 | 26 | |
| | | | | | |
| | | Поз. 4 Стержень арматурный | | | |
| А4 | | -03 | 1.424.1-5.3-0.0.1-062 | 2 | |
| А4 | | -05 | -065 | 2 | |
| А4 | | -04 | -105 | 2 | |
| А4 | | -08 | -108 | 2 | |
| А4 | | -06 | -111 | 2 | |
| А4 | | -07 | -153 | 2 | |

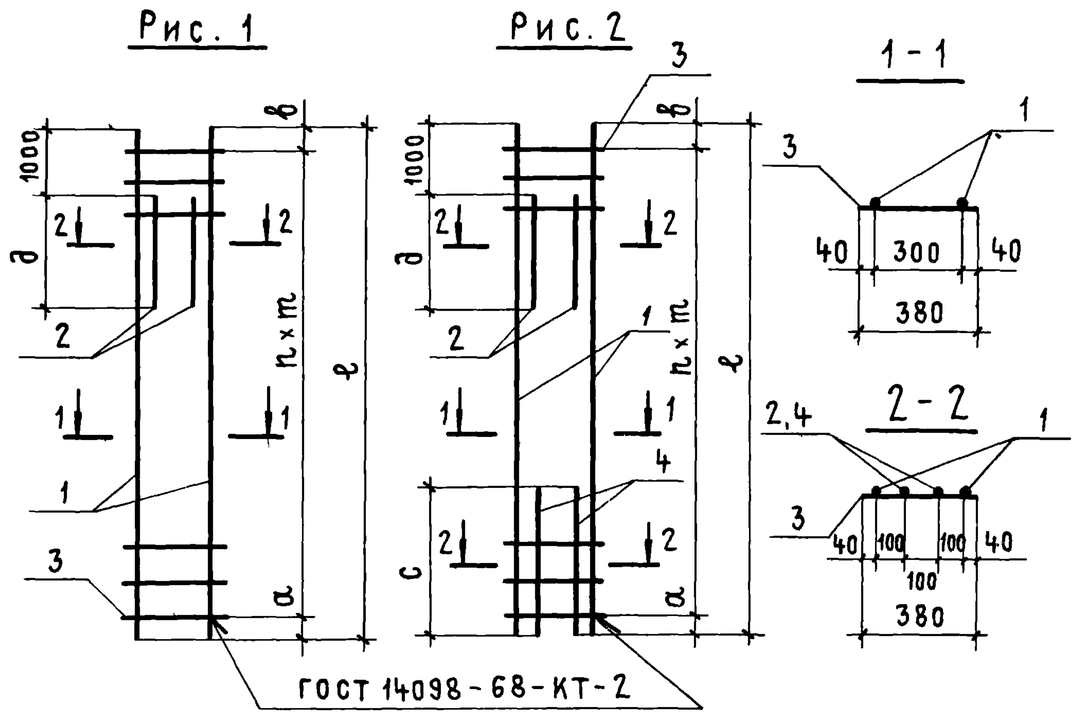


| Обозначение | Марка | Рис. | Размеры, мм а | в | с | д | n | m | ℓ | Масса, кг |
|---|---|---|---|---|---|---|---|---|---|---|
| 1.424.1-5.3-0.5.0 | КР 247 | 1 | 20 | 430 | — | 3180 | 22 | 400 | 9250 | 62,5 |
| -01 | КР 248 | | | | | 3730 | 25 | | 10450 | 71,2 |
| -02 | КР 249 | | 25 | 425 | | | | | | 82,9 |
| -03 | КР 256 | 2 | 20 | 480 | 3530 | 3020 | | 350 | 9250 | 64,5 |
| -04 | КР 257 | | | 430 | | 3180 | 22 | 400 | | 79,9 |
| -05 | КР 258 | | | 280 | 3930 | 3020 | 29 | 350 | 10450 | 71,1 |
| -06 | КР 259 | | | 430 | | 3180 | 25 | 400 | | 88,0 |
| -07 | КР 260 | | 25 | 425 | 3730 | 3730 | | | | 109,1 |
| -08 | КР 261 | | 20 | 430 | | | | | | 89,7 |

| | | |
|---|---|---|
| Нач.СКО-1 | Власкин | |
| Н.контр | Ускова | |
| Гл.инж.пр. | Григорьев | |
| Рук бр. | Акишина | |
| Инженер | Никонова | |
| Проверил | Ускова | |

1.424.1-5.3-0.5.0 СБ

Каркас плоский КР (КР 247... КР 249 КР 259... КР 261) Сборочный чертеж

| Стадия | Масса | Масштаб |
|---|---|---|
| Р | См. табл. | — |
| Лист | Листов 1 | |

Промстройпроект

Взам. инв. № | Подпись и дата | Инв. № подл.

1.424.1-5.3-0.5.0 Лист 2

| Формат | Зона | Поз. | Обозначение | Наименование | Кол. | Примечание |
|---|---|---|---|---|---|---|
| | | | | Документация | | |
| А4 | | | 1.424.1-5.3-0.0.0 ТО | Техническое описание | | |
| А4 | | | 1.424.1-5.3-0.6.0 СБ | Сборочный чертеж | | |
| | | | | | | |
| | | | Детали | | | |
| Я4 | | 1 | 1.424.1-5.3-0.0.1-238 | Стержень арматурный | 8 | |

| Формат | Зона | Для исполнения с порядковым номером[1] | Обозначение | Кол. | Примечание |
|---|---|---|---|---|---|
| | | Переменные данные | | | |
| | | Детали | | | |
| | | Поз.2 Стержень арматурный | | | |
| Я4 | | -00; -05 | 1.424.1-5.3-0.0.1-026 | 2 | |
| Я4 | | -04 | -095 | 3 | |
| Я4 | | -02; -07 | -142 | 2 | |
| Я4 | | -03 | -142 | 3 | |
| Я4 | | -01; -06 | -242 | 2 | |
| | | Поз. 3 Полоса | | | |
| А4 | | -00; -05 | 1.424.1-5.3-0.0.2-03 | 2 | |
| А4 | | -01; -06 | -04 | 2 | |
| А4 | | -02; -07 | -05 | 2 | |
| А4 | | -03 | -07 | 2 | |
| А4 | | -04 | -08 | 2 | |
| | | | | | |
| | | 1 Основное исполнение, не имеющее порядкового номера, обозначено „00" | | | |

| | | | |
|---|---|---|---|
| Нач.СКО-1 | Власкин | | 1.424.1-5.3-0.6.0 |
| Н.контр. | Михеева | | Каркас плоский КР (КР5, КР6, КР8... КР10, КР83... КР85) |
| Гл.инж.пр. | Григорьев | | Стадия: Р; Лист: ; Листов: 1 |
| Рук.бр. | Акишина | | Промстройпроект |
| Инженер | Ускова | | |
| Проверил | Михеева | | |

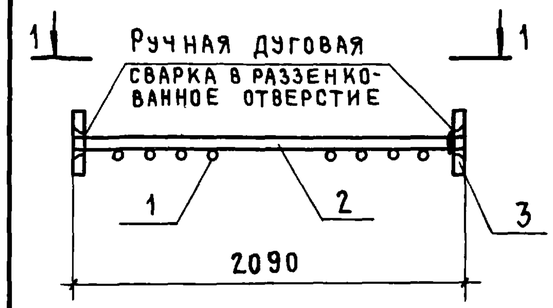


Рис.1

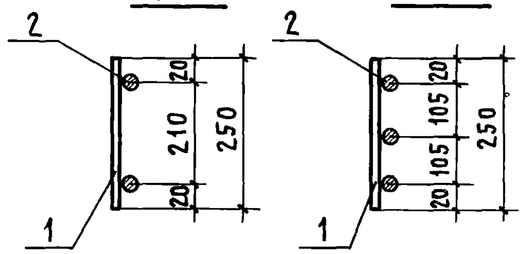


Рис.3

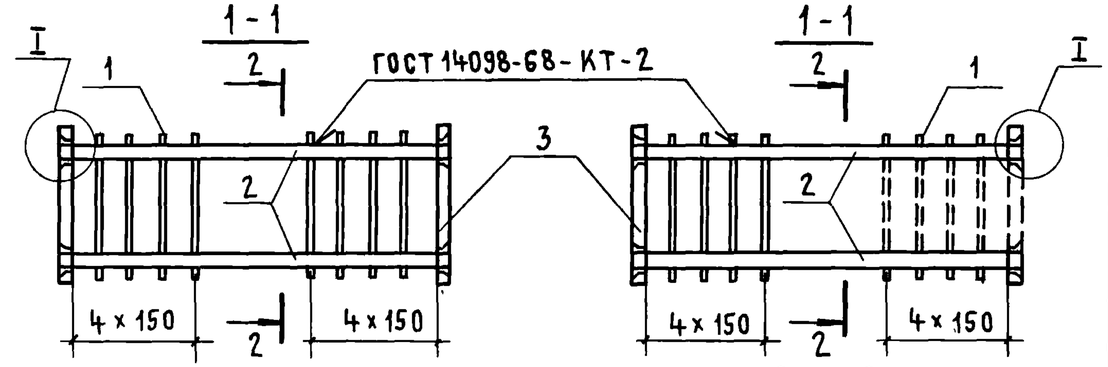


Рис.2

| Обозначение | Марка | Рис. | Масса, кг |
|---|---|---|---|
| 1.424.1-5.3-0.6.0 | КР5 | 1 | 10,4 |
| -01 | КР6 | | 12,6 |
| -02 | КР8 | | 18,7 |
| -03 | КР9 | 2 | 25,0 |
| -04 | КР85 | | 21,0 |
| -05 | КР10 | 3 | 10,4 |
| -06 | КР83 | | 12,6 |
| -07 | КР84 | | 18,7 |

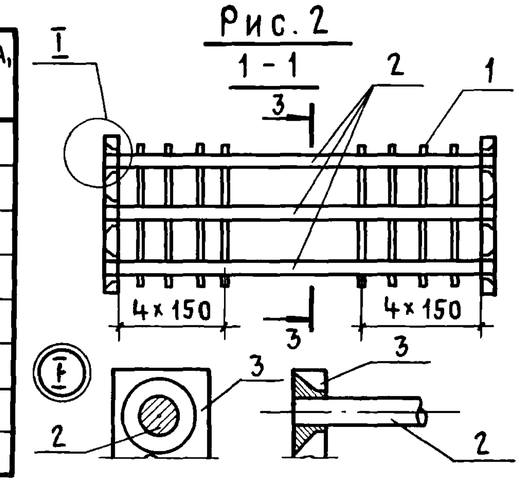


Приварку упорной пластины со второй стороны и приварку поперечных стержней (показанные пунктиром) осуществлять на укрупнительной сборке, после заведения стержней поз.2 между продольными стержнями колонны.

| | | | |
|---|---|---|---|
| Нач.СКО-1 | Власкин | | 1.424.1-5.3-0.6.0 СБ |
| Н.контр. | Михеева | | Каркас плоский КР (КР5, КР6, КР8... КР10, КР83... КР85) Сборочный чертеж |
| Гл.инж.пр. | Григорьев | | Стадия: Р; Масса: см. табл.; Масштаб: — |
| Рук.бр. | Акишина | | Лист: ; Листов: 1 |
| Инженер | Ускова | | Промстройпроект |
| Проверил | Михеева | | |

Инв.№ подл. | Подпись и дата | Взам.инв.№

| Формат | Зона | Поз. | Обозначение | Наименование | Кол. | Примечание |
|---|---|---|---|---|---|---|
| | | | | Документация | | |
| А4 | | | 1.424.1-5.3-0.0.0 ТО | Техническое описание | | |
| А4 | | | 1.424.1-5.3-0.7.0 СБ | Сборочный чертеж | | |
| | | | | | | |
| | | | Детали | | | |
| А4 | | 1 | 1.424.1-5.3-0.0.1-238 | Стержень арматурный | 4 | |

| Формат | Зона | Для исполнения с порядковым номером[1] | Обозначение | Кол. | Примечание |
|---|---|---|---|---|---|
| | | Переменные данные | | | |
| | | | | | |
| | | Детали | | | |
| | | Поз. 2 Стержень арматурный | | | |
| А4 | | -00 | 1.424.1-5.3-0.0.1-257 | 2 | |
| А4 | | -01 | -258 | 2 | |
| А4 | | -02 | -259 | 2 | |
| А4 | | -03 | -260 | 2 | |
| А4 | | -04 | -259 | 3 | |
| | | Поз. 3 Полоса | | | |
| А4 | | -00; -01 | 1.424.1-5.3-0.0.2-00 | 1 | |
| А4 | | -02; -04 | -01 | 1 | |
| А4 | | -03 | -02 | 1 | |

[1] Основное исполнение, не имеющее порядкового номера, обозначено „00"

Инв. № подл. | Подпись и дата | Взам. инв. №

| | | |
|---|---|---|
| Нач. СКО-1 | Власкин | |
| Н. контр. | Михеева | |
| Гл. инж. пр. | Григорьев | |
| Рук. бр. | Акишина | |
| Инженер | Ускова | |
| Проверил | Михеева | |

1.424.1-5.3-0.7.0

Каркас плоский КР (КР1... КР4, КР7)

| Стадия | Лист | Листов |
|---|---|---|
| Р | | 1 |

Промстройпроект

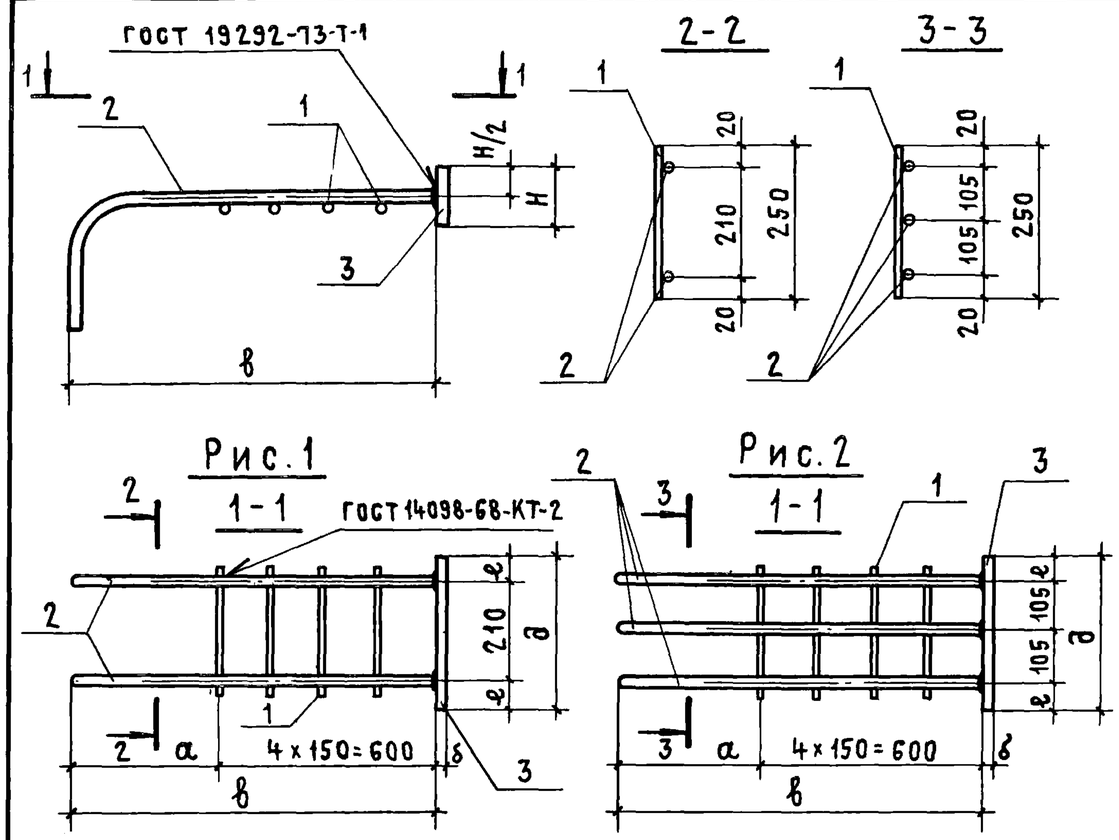


| Обозначение | Марка | Рис. | Размеры, мм а | б | в | е | д | н | | Масса, кг |
|---|---|---|---|---|---|---|---|---|---|---|
| 1.424.1-5.3-0.7.0 | КР1 | 1 | 400 | 12 | 1000 | 35 | 280 | 65 | | 6,5 |
| -01 | КР2 | | 650 | | 1250 | | | | | 6,6 |
| -02 | КР3 | | | 14 | | 40 | 290 | 80 | | 10,7 |
| -03 | КР4 | | | | | 45 | 300 | 90 | | 12,9 |
| -04 | КР7 | 2 | | | | 40 | 290 | 80 | | 14,5 |

Инв. № подл. | Подпись и дата | Взам. инв. №

| | | |
|---|---|---|
| Нач. СКО-1 | Власкин | |
| Н. контр. | Михеева | |
| Гл. инж. пр. | Григорьев | |
| Рук. бр. | Акишина | |
| Инженер | Ускова | |
| Проверил | Михеева | |

1.424.1-5.3-0.7.0 СБ

Каркас плоский КР (КР1... КР4, КР7) Сборочный чертеж

| Стадия | Масса | Масштаб |
|---|---|---|
| Р | См. табл. | — |

Лист | Листов 1

Промстройпроект

| Формат | Зона | Поз | Обозначение | Наименование | Кол. | Примечание |
|---|---|---|---|---|---|---|
| | | | | Документация | | |
| А4 | | | 1.424.1-5.3-0.0.0ТО | Техническое описание | | |
| А4 | | | 1.424.1-5.3-0.8.0СБ | Сборочный чертеж | | |

| Формат | Зона | Для исполнения с порядковым номером[1] | Обозначение | Кол. | Примечание |
|---|---|---|---|---|---|
| | | Переменные данные | | | |
| | | | | | |
| | | Детали | | | |
| | | Поз. 1 Стержень арматурный | | | |
| А4 | | -00 | 1.424.1-5.3-0.0.1-005 | 7 | |
| А4 | | -01; -02 | -007 | 6 | |
| А4 | | -03 | -253 | 4 | |
| А4 | | -04 | -254 | 4 | |
| А4 | | -05 | -255 | 4 | |
| | | | | | |
| | | Поз. 2 Стержень арматурный | | | |
| А4 | | -00 | 1.424.1-5.3-0.0.1-006 | 6 | |
| А4 | | -01 | -006 | 8 | |
| А4 | | -02 | -236 | 8 | |
| А4 | | -03 | -240 | 4 | |
| А4 | | -04; -05 | -241 | 4 | |
| | | [1] Основное исполнение, не имеющее порядкового номера, обозначено „00" | | | |

| | | | |
|---|---|---|---|
| Нач.СКО-1 | Власкин | | 1.424.1-5.3-0.8.0 |
| Н.контр. | Михеева | | Сетка С (С1... С5; С13) |
| Гл.инж.пр. | Григорьев | | Стадия: Р; Лист: ; Листов: 1 |
| Рук.бр. | Акишина | | Промстройпроект |
| Проверил | Михеева | | |

Рис. 1

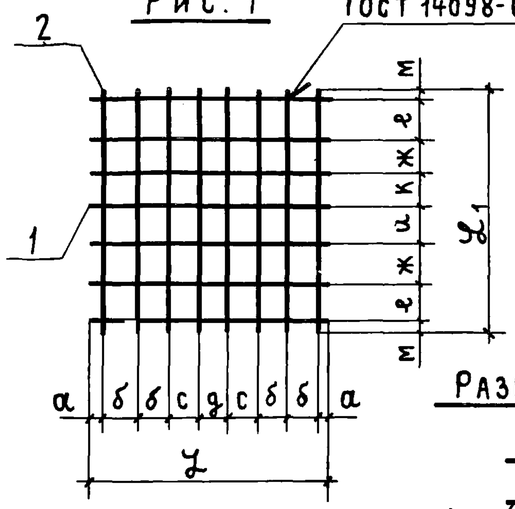


Рис. 2

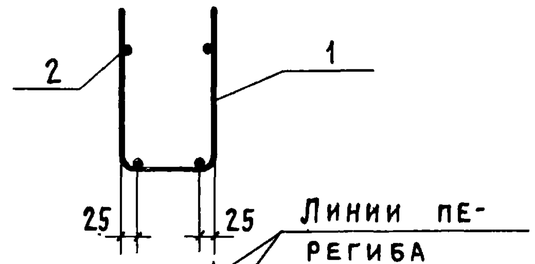


Развертка

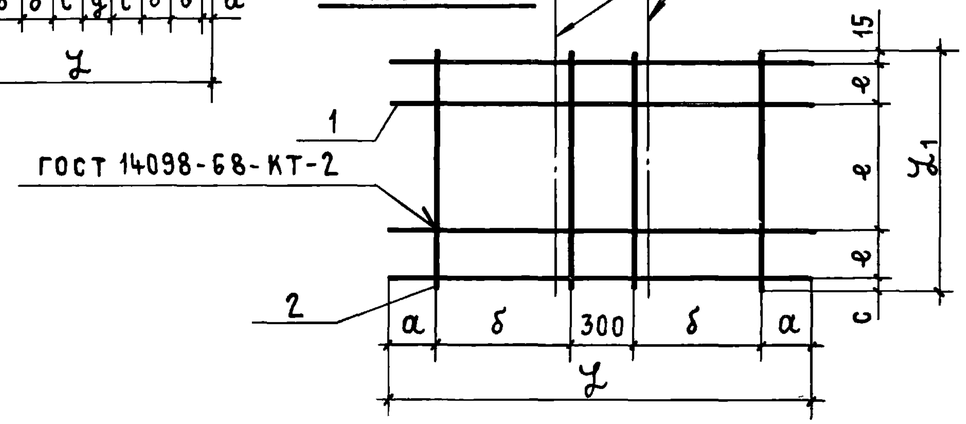


| Обозначение | Марка | Рис. | Размеры, мм: а | м | б | с | g | е | ж | и | к | L | L1 | Масса, кг |
|---|---|---|---|---|---|---|---|---|---|---|---|---|---|---|
| 1.424.1-5.3-0.8.0 | С1 | 1 | 10 | 15 | 65 | — | 80 | 60 | 60 | 55 | 55 | 360 | 380 | 1,0 |
| -01 | С2 | 1 | 10 | 10 | 80 | 90 | 60 | 60 | 80 | 80 | | 580 | 380 | 1,4 |
| -02 | С3 | 1 | 10 | 10 | 80 | 80 | 80 | 110 | 80 | 80 | | 580 | 480 | 1,9 |
| -03 | С4 | 2 | 125 | | 900 | 15 | | 130 | | | | 2350 | 420 | 7,3 |
| -04 | С5 | 2 | 125 | | 1150 | 115 | | 150 | | | | 2850 | 580 | 9,1 |
| -05 | С13 | 2 | 625 | | 600 | | | | | | | 2750 | | 8,9 |

| | | | |
|---|---|---|---|
| Нач.СКО-1 | Власкин | | 1.424.1-5.3-0.8.0СБ |
| Н.контр. | Михеева | | Сетка С (С1... С5; С13) Сборочный чертеж |
| Гл.инж.пр. | Григорьев | | Стадия: Р; Масса: См. табл.; Масштаб: — |
| Рук.бр. | Акишина | | Лист: ; Листов: 1 |
| Инженер | Фомичева | | Промстройпроект |
| Проверил | Михеева | | |

Инв.№ подл. | Подпись и дата | Взам.инв.№

19135-05 62

| Формат | Зона | Поз. | Обозначение | Наименование | Кол. | Примечание |
|---|---|---|---|---|---|---|
| | | | | Документация | | |
| А4 | | | 1.424.1-5.3-0.0.0 ТО | Техническое описание | | |
| А4 | | | 1.424.1-5.3-0.9.0 СБ | Сборочный чертеж | | |

| Формат | Зона | Для исполнения с порядковым номером[1] | Обозначение | Кол. | Примечание |
|---|---|---|---|---|---|
| | | Переменные данные | | | |
| | | Детали | | | |
| | | Поз. 1 Стержень арматурный | | | |
| А4 | | -00 | 1.424.1-5.3-0.0.1-243 | 4 | |
| А4 | | -01 | -243 | 3 | |
| А4 | | -02 | -244 | 5 | |
| А4 | | -03 | -245 | 4 | |
| А4 | | -04; -05 | -245 | 6 | |
| А4 | | -06 | -245 | 5 | |
| | | Поз. 2 Стержень арматурный | | | |
| А4 | | -00 | 1.424.1-5.3-0.0.1-246 | 2 | |
| А4 | | -01 | -247 | 2 | |
| А4 | | -02 | -248 | 2 | |
| А4 | | -03 | -249 | 2 | |

[1] Основное исполнение, не имеющее порядкового номера, обозначено „00"

| Формат | Зона | Для исполнения с порядковым номером | Обозначение | Кол. | Примечание |
|---|---|---|---|---|---|
| А4 | | -04 | 1.424.1-5.3-0.0.1-250 | 2 | |
| А4 | | -05 | -251 | 2 | |
| А4 | | -06 | -252 | 2 | |
| | | Поз. 3 Стержень арматурный | | | |
| А4 | | -00...-06 | 1.424.1-5.3-0.0.1-239 | 1 | |

Инв. № подл. | Подпись и дата | Взам. инв. №

| | | | |
|---|---|---|---|
| Нач.СКО-1 | Власкин | | |
| Н. контр. | Михеева | | |
| Гл.инж.пр. | Григорьев | | |
| Рук. бр. | Акишина | | |
| Проверил | Михеева | | |

1.424.1-5.3-0.9.0

Сетка С (С6 ... С12)

| Стадия | Лист | Листов |
|---|---|---|
| Р | 1 | 2 |

Промстройпроект

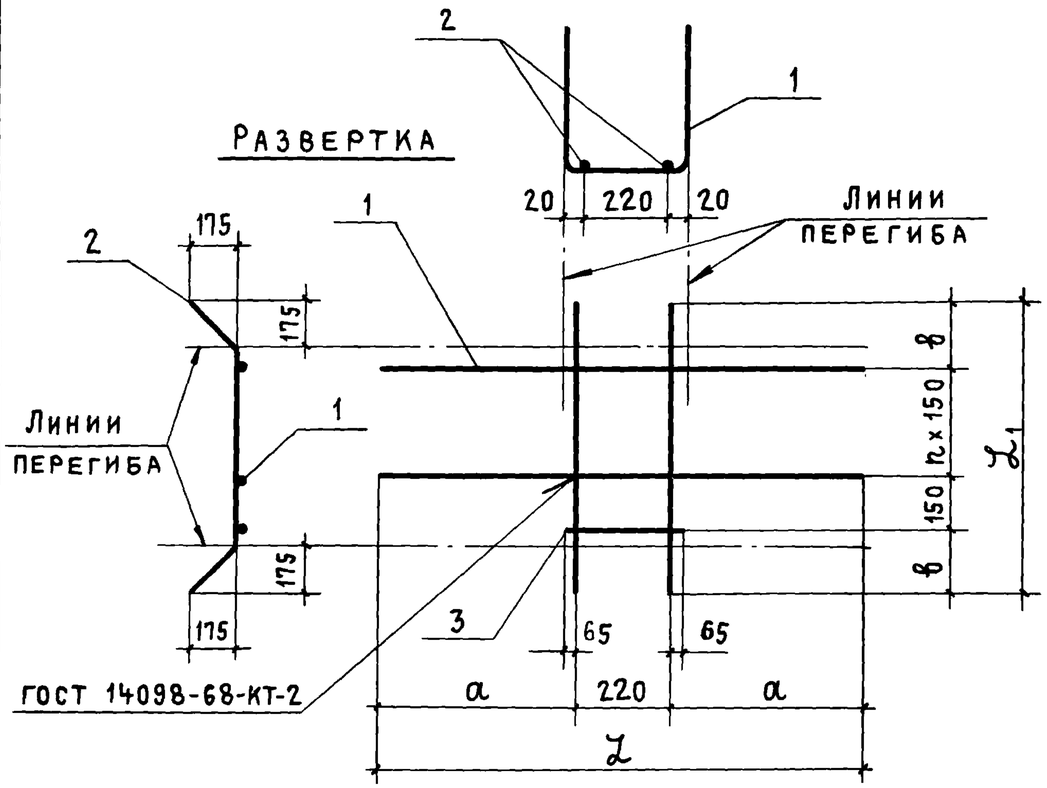


| Обозначение | Марка | Размеры, мм a | b | n | L | L1 | | | Масса, кг |
|---|---|---|---|---|---|---|---|---|---|
| 1.424.1-5.3-0.9.0 | С6 | 610 | 280 | 3 | 1440 | 1160 | | | 5,8 |
| -01 | С7 | | 290 | 2 | | 1030 | | | 4,7 |
| -02 | С8 | 810 | 325 | 4 | 1840 | 1400 | | | 8,4 |
| -03 | С9 | 860 | 350 | 3 | 1940 | 1300 | | | 7,3 |
| -04 | С10 | | 400 | 5 | | 1700 | | | 10,4 |
| -05 | С11 | | 335 | | | 1570 | | | 10,2 |
| -06 | С12 | | 415 | 4 | | 1580 | | | 9,0 |

| | | | |
|---|---|---|---|
| Нач.СКО-1 | Власкин | | |
| Н.контр. | Михеева | | |
| Гл.инж.пр. | Григорьев | | |
| Рук.бр. | Акишина | | |
| Инженер | Фомичева | | |
| Проверил | Михеева | | |

1.424.1-5.3-0.9.0 С6

СЕТКА С (С6... С12)
СБОРОЧНЫЙ ЧЕРТЕЖ

| Стадия | Масса | Масштаб |
|---|---|---|
| Р | См. табл. | — |
| Лист | Листов 1 | |

ПРОМСТРОЙПРОЕКТ

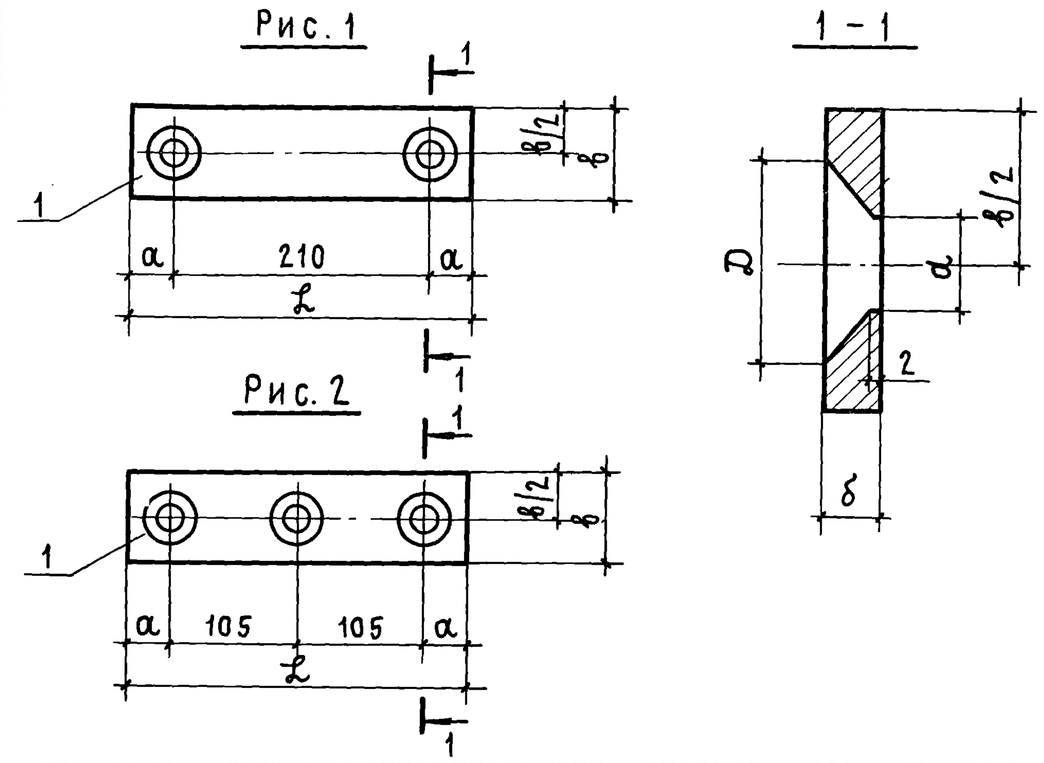


| Обозначение | Рис. | Размеры, мм a | b | *d | D | L | δ | Масса, кг |
|---|---|---|---|---|---|---|---|---|
| 1.424.1-5.3-0.0.2 | 6Ч | — | 65 | — | — | 280 | 12 | 1,7 |
| -01 | | | 80 | | | 290 | 14 | 2,6 |
| -02 | | | 90 | | | 300 | | 2,9 |
| -03 | 1 | 35 | 65 | 22 | 46 | 280 | 12 | 1,7 |
| -04 | | | 70 | 24 | 48 | | | 1,9 |
| -05 | | 45 | 90 | 28 | 58 | 300 | 14 | 2,9 |
| -06 | | 35 | 80 | 26 | 56 | 290 | | 2,6 |
| -07 | 2 | 45 | 90 | 28 | 58 | 300 | | 2,9 |
| -08 | | 35 | 80 | 26 | 56 | 290 | | 2,6 |

Взам. инв. № | Подпись и дата | Инв. № подл.

| | | |
|---|---|---|
| Нач.СКО-1 | Власкин | |
| Н.контр. | Михеева | |
| Гл.инж.пр. | Григорьев | |
| Рук.бр. | Акишина | |
| Инженер | Михеева | |
| Проверил | Акишина | |

1.424.1-5.3-0.0.2

ПОЛОСА

ВСт3кп 2-1
ТУ 14-1-3023-80

| Стадия | Масса | Масштаб |
|---|---|---|
| Р | См. табл. | — |
| Лист | Листов 1 | |

ПРОМСТРОЙПРОЕКТ

| Обозначение | ф, мм и класс стали | Длина ℓ, мм | Масса - кг | Примечание |
|---|---|---|---|---|
| 1.424.1-5.3-0.0.1 | 5Вр I | 360 | 0,05 | Рис.5 ГОСТ 6727-80 |
| -001 | 5Вр I | 380 | 0,05 | |
| -002 | 5Вр I | 580 | 0,08 | |
| -003 | 5Вр I | 680 | 0,09 | |
| -004 | 5Вр I | 780 | 0,11 | |
| -005 | 6А I | 360 | 0,08 | Рис.5 ГОСТ 5781-82 |
| -006 | 6А I | 380 | 0,08 | |
| -007 | 6А I | 580 | 0,13 | |
| -008 | 6А I | 680 | 0,15 | |
| -009 | 6А I | 780 | 0,17 | |
| -010 | 8А I | 360 | 0,14 | |
| -011 | 8А I | 380 | 0,15 | |
| -012 | 8А I | 580 | 0,23 | |
| -013 | 8А I | 680 | 0,27 | |
| -014 | 8А I | 780 | 0,31 | |
| -015 | 10А I | 380 | 0,23 | |
| -016 | 10А I | 580 | 0,36 | |
| -017 | 12А III | 5550 | 4,93 | |
| -018 | 12А III | 6150 | 5,46 | |
| -019 | 12А III | 6750 | 5,99 | |
| -020 | 12А III | 7350 | 6,53 | |
| -021 | 12А III | 7750 | 6,88 | |
| -022 | 12А III | 7950 | 7,06 | |
| -023 | 12А III | 8350 | 7,42 | |
| -024 | 12А III | 8550 | 7,59 | |

| | | | |
|---|---|---|---|
| Нач.СКО-1 | Власкин | | |
| Н.контр. | Фомичева | | |
| Гл.инж.пр. | Григорьев | | |
| Рук.бр. | Акишина | | |
| Рук.бр. | Григорян | | |
| Проверил | Фомичева | | |

1.424.1-5.3-0.0.1

Стержень арматурный

| Стадия | Лист | Листов |
|---|---|---|
| Р | 1 | 10 |

ПРОМСТРОЙПРОЕКТ

Инв.№ подл. | Подпись и дата | Взам.инв.№

| Обозначение | ф, мм и класс стали | Длина ℓ, мм | Масса, кг | Примечание |
|---|---|---|---|---|
| 1.424.1-5.3-0.0.1-025 | 12А III | 8950 | 7,95 | Рис. 5 ГОСТ 5781-82 |
| -026 | 16А III | 2090 | 3,30 | |
| -027 | 16А III | 2360 | 3,72 | |
| -028 | 16А III | 2810 | 4,43 | |
| -029 | 16А III | 3360 | 5,30 | |
| -030 | 16А III | 3760 | 5,93 | |
| -031 | 16А III | 3960 | 6,25 | |
| -032 | 16А III | 5500 | 8,68 | |
| -033 | 16А III | 5750 | 9,07 | |
| -034 | 16А III | 6100 | 9,63 | |
| -035 | 16А III | 6280 | 9,91 | |
| -036 | 16А III | 6350 | 10,02 | |
| -037 | 16А III | 6700 | 10,57 | |
| -038 | 16А III | 6950 | 10,97 | |
| -039 | 16А III | 7300 | 11,52 | |
| -040 | 16А III | 7700 | 12,15 | |
| -041 | 16А III | 7900 | 12,47 | |
| -042 | 16А III | 8210 | 12,95 | |
| -043 | 16А III | 8300 | 13,10 | |
| -044 | 16А III | 8500 | 13,41 | |
| -045 | 16А III | 8810 | 13,90 | |
| -046 | 16А III | 8900 | 14,04 | |
| -047 | 16А III | 9250 | 14,60 | |
| -048 | 16А III | 9410 | 14,85 | |
| -049 | 16А III | 10450 | 16,49 | |
| -050 | 16А III | 10700 | 16,89 | |
| -051 | 16А III | 10800 | 17,04 | |
| -052 | 18А III | 2420 | 4,83 | |

Инв.№ подл. | Подпись и дата | Взам.инв.№

1.424.1-5.3-0.0.1

Лист 2

19135-05 65

| Обозначение | Ф, мм и класс стали | Длина ℓ, мм | Масса, кг | Примечание |
|---|---|---|---|---|
| 1.424.1-5.3-0.0.1-053 | 18А III | 3530 | 7,05 | Рис.5 ГОСТ 5781-82 |
| -054 | 18А III | 2720 | 5,43 | |
| -055 | 18А III | 2870 | 5,73 | |
| -056 | 18А III | 3020 | 6,03 | |
| -057 | 18А III | 3120 | 6,23 | |
| -058 | 18А III | 3030 | 6,05 | |
| -059 | 18А III | 3220 | 6,43 | |
| -060 | 18А III | 3270 | 6,53 | |
| -061 | 18А III | 3420 | 6,83 | |
| -062 | 18А III | 3530 | 7,05 | |
| -063 | 18А III | 3730 | 7,45 | |
| -064 | 18А III | 3820 | 7,63 | |
| -065 | 18А III | 3930 | 7,85 | |
| -066 | 18А III | 4020 | 8,03 | |
| -067 | 18А III | 4130 | 8,25 | |
| -068 | 18А III | 4420 | 8,83 | |
| -069 | 18А III | 4620 | 9,23 | |
| -070 | 18А III | 5500 | 10,99 | |
| -071 | 18А III | 5750 | 11,49 | |
| -072 | 18А III | 6100 | 12,19 | |
| -073 | 18А III | 6350 | 12,69 | |
| -074 | 18А III | 6700 | 13,39 | |
| -075 | 18А III | 6950 | 13,89 | |
| -076 | 18А III | 7300 | 14,58 | |
| -077 | 18А III | 7550 | 15,09 | |
| -078 | 18А III | 7700 | 15,39 | |
| -079 | 18А III | 7900 | 15,78 | |
| -080 | 18А III | 8250 | 16,48 | |





| Обозначение | Ф, мм и класс стали | Длина ℓ, мм | Масса, кг | Примечание |
|---|---|---|---|---|
| 1.424.1-5.3-0.0.1-081 | 18А III | 8300 | 16,58 | Рис.5 ГОСТ 5781-82 |
| -082 | 18А III | 8500 | 16,98 | |
| -083 | 18А III | 8870 | 17,72 | |
| -084 | 18А III | 8900 | 17,78 | |
| -085 | 18А III | 9070 | 18,12 | |
| -086 | 18А III | 9250 | 18,48 | |
| -087 | 18А III | 9400 | 18,78 | |
| -088 | 18А III | 9450 | 18,88 | |
| -089 | 18А III | 9470 | 18,92 | |
| -090 | 18А III | 9500 | 18,98 | |
| -091 | 18А III | 10450 | 20,88 | |
| -092 | 18А III | 10600 | 21,18 | |
| -093 | 18А III | 10800 | 21,58 | |
| -094 | 18А III | 11800 | 23,58 | |
| -095 | 20А III | 2090 | 5,15 | |
| -096 | 20А III | 3530 | 8,7 | |
| -097 | 20А III | 2780 | 6,85 | |
| -098 | 20А III | 2930 | 7,22 | |
| -099 | 20А III | 3080 | 7,59 | |
| -100 | 20А III | 3180 | 7,84 | |
| -101 | 20А III | 3100 | 7,64 | |
| -102 | 20А III | 3280 | 8,09 | |
| -103 | 20А III | 3330 | 8,21 | |
| -104 | 20А III | 3480 | 8,58 | |
| -105 | 20А III | 3530 | 8,71 | |
| -106 | 20А III | 3580 | 8,83 | |
| -107 | 20А III | 3650 | 9,00 | |
| -108 | 20А III | 3730 | 9,20 | |

Инв. № подл. | Подпись и дата | Взам. инв. №

| Обозначение | ф, мм и класс стали | Длина ℓ, мм | Масса, кг | Примечание |
|---|---|---|---|---|
| 1.424.1-5.3-0.0.1-109 | 20А III | 3850 | 9,49 | Рис.5 ГОСТ 5781-82 |
| -110 | 20А III | 3880 | 9,57 | |
| -111 | 20А III | 3930 | 9,69 | |
| -112 | 20А III | 4050 | 9,99 | |
| -113 | 20А III | 4080 | 10,06 | |
| -114 | 20А III | 4130 | 10,18 | |
| -115 | 20А III | 4180 | 10,31 | |
| -116 | 20А III | 4380 | 10,80 | |
| -117 | 20А III | 4480 | 11,05 | |
| -118 | 20А III | 4580 | 11,29 | |
| -119 | 20А III | 4680 | 11,54 | |
| -120 | 20А III | 5080 | 12,53 | |
| -121 | 20А III | 5500 | 13,56 | |
| -122 | 20А III | 5750 | 14,18 | |
| -123 | 20А III | 6100 | 15,04 | |
| -124 | 20А III | 6350 | 15,66 | |
| -125 | 20А III | 6700 | 16,52 | |
| -126 | 20А III | 6950 | 17,14 | |
| -127 | 20А III | 7300 | 18,00 | |
| -128 | 20А III | 7550 | 18,62 | |
| -129 | 20А III | 7700 | 18,99 | |
| -130 | 20А III | 7900 | 19,48 | |
| -131 | 20А III | 7930 | 19,55 | |
| -132 | 20А III | 8300 | 20,47 | |
| -133 | 20А III | 8500 | 20,96 | |
| -134 | 20А III | 8530 | 21,03 | |
| -135 | 20А III | 8900 | 21,95 | |
| -136 | 20А III | 9130 | 22,51 | |

Инв. № подл. | Подпись и дата | Взам. инв. №



| Обозначение | ф, мм и класс стали | Длина ℓ, мм | Масса, кг | Примечание |
|---|---|---|---|---|
| 1.424.1-5.3-0.0.1-137 | 20А III | 9250 | 22,81 | Рис.5 ГОСТ 5781-82 |
| -138 | 20А III | 9400 | 23,18 | |
| -139 | 20А III | 10450 | 25,77 | |
| -140 | 20А III | 10600 | 26,14 | |
| -141 | 20А III | 11800 | 29,10 | |
| -142 | 22А III | 2090 | 6,24 | |
| -143 | 22А III | 2750 | 8,21 | |
| -144 | 22А III | 2840 | 8,47 | |
| -145 | 22А III | 2990 | 8,92 | |
| -146 | 22А III | 3150 | 9,40 | |
| -147 | 22А III | 3240 | 9,67 | |
| -148 | 22А III | 3350 | 10,00 | |
| -149 | 22А III | 3390 | 10,12 | |
| -150 | 22А III | 3450 | 10,29 | |
| -151 | 22А III | 3540 | 10,56 | |
| -152 | 22А III | 3650 | 10,89 | |
| -153 | 22А III | 3730 | 11,13 | |
| -154 | 22А III | 3850 | 11,49 | |
| -155 | 22А III | 3940 | 11,76 | |
| -156 | 22А III | 4050 | 12,08 | |
| -157 | 22А III | 4140 | 12,35 | |
| -158 | 22А III | 4180 | 12,47 | |
| -159 | 22А III | 4250 | 12,68 | |
| -160 | 22А III | 4380 | 13,07 | |
| -161 | 22А III | 4450 | 13,28 | |
| -162 | 22А III | 4540 | 13,55 | |
| -163 | 22А III | 4580 | 13,67 | |
| -164 | 22А III | 4740 | 14,14 | |

Инв. № подл. | Подпись и дата | Взам. инв. №



19135-05 67

| Обозначение | ф, мм и класс стали | Длина ℓ, мм | Масса, кг | Примечание |
|---|---|---|---|---|
| 1.424.1-5.3-0.0.1-165 | 22 А III | 5140 | 15,34 | Рис.5 ГОСТ 5781-82 |
| -166 | 22 А III | 5500 | 16,41 | |
| -167 | 22 А III | 5750 | 17,16 | |
| -168 | 22 А III | 6100 | 18,20 | |
| -169 | 22 А III | 6350 | 18,95 | |
| -170 | 22 А III | 6700 | 19,99 | |
| -171 | 22 А III | 6950 | 20,74 | |
| -172 | 22 А III | 7300 | 21,78 | |
| -173 | 22 А III | 7550 | 22,53 | |
| -174 | 22 А III | 7700 | 22,98 | |
| -175 | 22 А III | 7900 | 23,57 | |
| -176 | 22 А III | 8300 | 24,77 | |
| -177 | 22 А III | 8500 | 25,36 | |
| -178 | 22 А III | 8900 | 26,56 | |
| -179 | 22 А III | 9250 | 27,60 | |
| -180 | 22 А III | 9400 | 28,05 | |
| -181 | 22 А III | 10450 | 31,18 | |
| -182 | 22 А III | 10600 | 31,63 | |
| -183 | 22 А III | 11800 | 35,21 | |
| -184 | 25 А III | 2930 | 11,25 | |
| -185 | 25 А III | 3080 | 11,83 | |
| -186 | 25 А III | 3150 | 12,10 | |
| -187 | 25 А III | 3350 | 12,86 | |
| -188 | 25 А III | 3450 | 13,25 | |
| -189 | 25 А III | 3480 | 13,36 | |
| -190 | 25 А III | 3650 | 14,02 | |
| -191 | 25 А III | 3730 | 14,32 | |
| -192 | 25 А III | 3850 | 14,78 | |



| Обозначение | ф, мм и класс стали | Длина ℓ, мм | Масса, кг | Примечание |
|---|---|---|---|---|
| 1.424.1-5.3-0.0.1-193 | 25 А III | 4050 | 15,55 | Рис.5 ГОСТ 5781-82 |
| -194 | 25 А III | 4180 | 16,05 | |
| -195 | 25 А III | 4250 | 16,32 | |
| -196 | 25 А III | 4450 | 17,09 | |
| -197 | 25 А III | 4630 | 17,78 | |
| -198 | 25 А III | 4830 | 18,55 | |
| -199 | 25 А III | 5230 | 20,08 | |
| -200 | 25 А III | 5500 | 21,12 | |
| -201 | 25 А III | 6100 | 23,42 | |
| -202 | 25 А III | 6350 | 24,38 | |
| -203 | 25 А III | 6700 | 25,73 | |
| -204 | 25 А III | 7300 | 28,03 | |
| -205 | 25 А III | 7700 | 29,57 | |
| -206 | 25 А III | 7900 | 30,34 | |
| -207 | 25 А III | 8500 | 32,64 | |
| -208 | 25 А III | 9400 | 36,10 | |
| -209 | 25 А III | 10450 | 40,13 | |
| -210 | 25 А III | 10600 | 40,70 | |
| -211 | 25 А III | 11800 | 45,31 | |
| -212 | 28 А III | 2750 | 13,28 | |
| -213 | 28 А III | 3150 | 15,21 | |
| -214 | 28 А III | 3410 | 16,47 | |
| -215 | 28 А III | 3530 | 17,05 | |
| -216 | 28 А III | 3650 | 17,63 | |
| -217 | 28 А III | 3810 | 18,40 | |
| -218 | 28 А III | 3850 | 18,60 | |
| -219 | 28 А III | 3930 | 18,98 | |
| -220 | 28 А III | 4050 | 19,56 | |

Инв. № подл. | Подпись и дата | Взам. инв. №



19135-05 68

| Обозначение | Ф, мм и класс стали | Длина, мм | Масса, кг | Примечание |
|---|---|---|---|---|
| 1.424.1-5.3-0.01-221 | 28А III | 4250 | 20,53 | Рис. 5 ГОСТ 5781-82 |
| -222 | 28А III | 4710 | 22,75 | |
| -223 | 28А III | 5310 | 25,65 | |
| -224 | 28А III | 6100 | 29,46 | |
| -225 | 28А III | 6700 | 32,36 | |
| -226 | 28А III | 7300 | 35,26 | |
| -227 | 28А III | 7900 | 38,16 | |
| -228 | 28А III | 10600 | 51,20 | |
| -229 | 28А III | 11800 | 56,99 | |
| -230 | 32А III | 3530 | 22,27 | |
| -231 | 32А III | 3930 | 24,80 | |
| -232 | 32А III | 4830 | 30,48 | |
| -233 | 32А III | 5430 | 34,26 | |
| -234 | 32А III | 4050 | 25,56 | |
| -235 | 36А III | 5550 | 44,34 | |
| -236 | 6А I | 480 | 0,11 | |
| -237 | 16А III | 11800 | 18,62 | |
| -238 | 6А I | 250 | 0,06 | |
| -239 | 10А I | 350 | 0,22 | |
| -240 | 12А III | 420 | 0,37 | |
| -241 | 12А III | 580 | 0,52 | |
| -242 | 18А III | 2090 | 4,18 | |
| -261 | 28А III | 8500 | 41,1 | |
| -262 | 28А III | 4450 | 21,5 | |

Взам. инв. № | Подпись и дата | Инв. № подл.



Рис 1

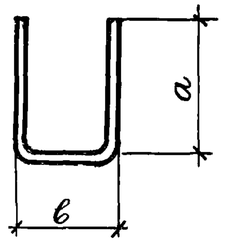


Рис. 2

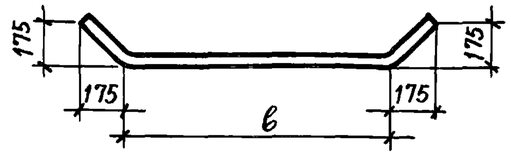


Рис 4

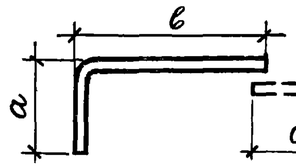


Рис. 3

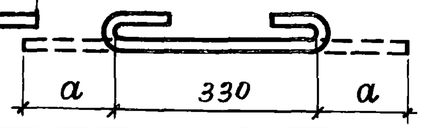


Рис. 5

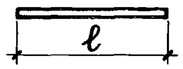


| Обозначение | Рис. | Ф, мм | Размеры, мм a | Размеры, мм в | Длина, мм | Масса, кг | Примечание |
|---|---|---|---|---|---|---|---|
| 1.424.1-5.3-0.01-243 | 1 | 10А III | 570 | 300 | 1440 | 0,89 | ГОСТ 5781-82 |
| -244 | | 10А III | 770 | | 1840 | 1,14 | |
| -245 | | 10А III | 820 | | 1940 | 1,20 | |
| -246 | 2 | 12А III | — | 660 | 1160 | 1,03 | |
| -247 | | 12А III | | 530 | 1030 | 0,91 | |
| -248 | | 12А III | | 900 | 1400 | 1,24 | |
| -249 | | 12А III | | 800 | 1300 | 1,15 | |
| -250 | | 12А III | | 1200 | 1700 | 1,51 | |
| -251 | | 12А III | | 1070 | 1570 | 1,39 | |
| -252 | | 12А III | | 1080 | 1580 | 1,40 | |
| -253 | 1 | 10А III | 1000 | 350 | 2350 | 1,45 | |
| -254 | | 10А III | 1250 | | 2850 | 1,76 | |
| -255 | | 10А III | 1200 | | 2750 | 1,7 | |
| -256 | 3 | 5ВрI | 60 | — | 450 | 0,07 | ГОСТ 6727-80 |
| -257 | 4 | 16А III | 450 | 1000 | 1450 | 2,29 | ГОСТ 5781-82 |
| -258 | | 16А III | 230 | 1250 | 1480 | 2,34 | |
| -259 | | 20А III | 350 | | 1600 | 3,95 | |
| -260 | | 22А III | 400 | | 1650 | 4,92 | |

Взам. инв. № | Подпись и дата | Инв. № подл.



19135-05 69

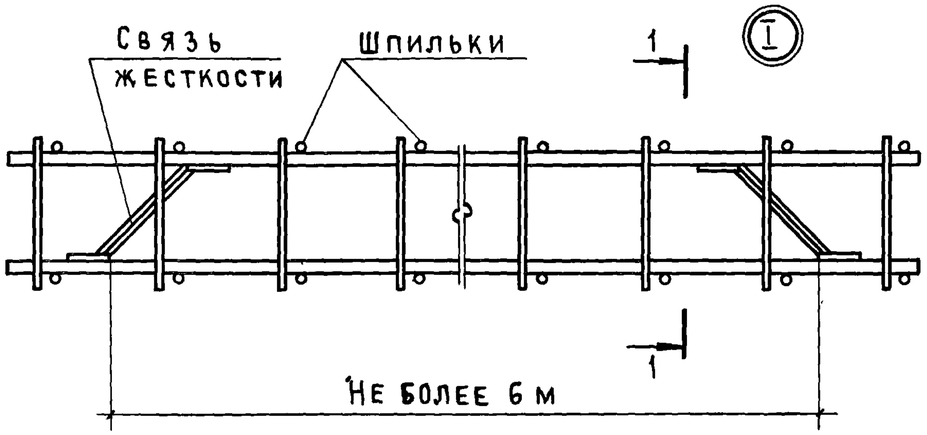


1 - 1

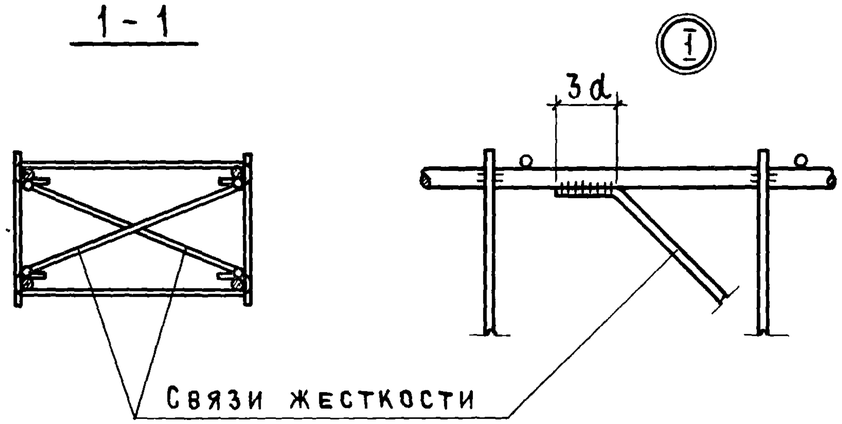


| | | | | | | | |
|---|---|---|---|---|---|---|---|
| | | | | 1.424.1-5.3-10.0.0 | | | |
| | | | | Схема установки связей жесткости в вязаном пространственном каркасе | Стадия | Лист | Листов |
| | | | | | Р | | 1 |
| Нач.СКО-1 | Власкин | | | | Промстройпроект | | |
| Гл.инж.пр | Григорьев | | | | | | |
| Рук.бриг | Акишина | | | | | | |
| Инженер | Михеева | | | | | | |