ТИПОВОЙ ПРОЕКТ
902 - 5 - 10.84

ОСАДКОУПЛОТНИТЕЛИ

ДИАМЕТРОМ 18 м

С НАСОСНОЙ СТАНЦИЕЙ

АЛЬБОМ VI

НЕСТАНДАРТИЗИРОВАННОЕ ОБОРУДОВАНИЕ

19755-06

Отпускная цена
на момент реализации,
указана в счет-накладной

Пров. [illegible] 20.12.88 Кон. [illegible]

ТИПОВОЙ ПРОЕКТ
902-5-108.84

ОСАДКОУПЛОТНИТЕЛИ

ДИАМЕТРОМ 18 м

С НАСОСНОЙ СТАНЦИЕЙ

СОСТАВ ПРОЕКТА:

АЛЬБОМ I – ПОЯСНИТЕЛЬНАЯ ЗАПИСКА.
АЛЬБОМ II – ТЕХНОЛОГИЧЕСКАЯ, САНИТАРНО-ТЕХНИЧЕСКАЯ И ЭЛЕКТРОТЕХНИЧЕСКАЯ ЧАСТИ.
АЛЬБОМ III – АРХИТЕКТУРНО-СТРОИТЕЛЬНАЯ ЧАСТЬ.
АЛЬБОМ IV – СТРОИТЕЛЬНЫЕ ИЗДЕЛИЯ.
АЛЬБОМ V – ЗАДАНИЕ ЗАВОДУ-ИЗГОТОВИТЕЛЮ.
АЛЬБОМ VI – НЕСТАНДАРТИЗИРОВАННОЕ ОБОРУДОВАНИЕ.
АЛЬБОМ VII – СПЕЦИФИКАЦИИ ОБОРУДОВАНИЯ.
АЛЬБОМ VIII – ВЕДОМОСТИ ПОТРЕБНОСТИ В МАТЕРИАЛАХ
АЛЬБОМ IX – СМЕТЫ.

ПРИМЕНЕННЫЕ МАТЕРИАЛЫ: ТИПОВОЙ ПРОЕКТ 902-2-362.83
НЕСТАНДАРТИЗИРОВАННОЕ ОБОРУДОВАНИЕ
АЛЬБОМ VI, ЧАСТЬ 1 И ЧАСТЬ 2. АЛЬБОМ IX
ТИПОВОЙ ПРОЕКТ 902-2-346 АЛЬБОМ VIII.

АЛЬБОМ VI

УТВЕРЖДЕН ГОСГРАЖДАНСТРОЕМ
ПРИКАЗ № 47 ОТ 14 ФЕВРАЛЯ 1984 Г.
ВВЕДЕН В ДЕЙСТВИЕ
ЦНИИЭП ИНЖЕНЕРНОГО ОБОРУДОВАНИЯ
ПРИКАЗ № 48 ОТ 25 АПРЕЛЯ 1984 Г.

РАЗРАБОТАН
ПРОЕКТНЫМ ИНСТИТУТОМ
ЦНИИЭП ИНЖЕНЕРНОГО ОБОРУДОВАНИЯ
/ГЛАВНЫЙ ИНЖЕНЕР ИНСТИТУТА А. КЕТАОВ
ГЛАВНЫЙ ИНЖЕНЕР ИНСТИТУТА Л. БУДАЕВА

				ПРИВЯЗАН
Инв. №				

Альбом VI

Типовой проект 902-5-10.84

Содержание альбома

Обозначение	Наименование	Стр.
	Обложка	
	Титульный лист	1
	Содержание альбома	2
1299. 01. 00. 000 СБ	Крыло скребковое	
	Сборочный чертеж	3
1299. 01. 00. 000	Крыло скребковое	
	Спецификация	
1299. 01. 01. 000	Гребенка	
	Спецификация	4
1299. 01. 01. 000 СБ	Гребенка	
	Сборочный чертеж	5
1299. 01. 01. 001	Отвод	
1299. 01. 01. 002	Втулка	
1299. 01. 01. 003	Фланец	
1299. 01. 01. 004	Балка	6
1299. 01. 02. 000	Скребок	
	Спецификация	
1299. 01. 03. 000	Скребок	
	Спецификация	7
1299. 01. 02. 000 СБ	Скребок	
	Сборочный чертеж	
1299. 01. 02. 001	Скребок	8
1299. 01. 03. 000 СБ	Скребок	
	Сборочный чертеж	
1299. 01. 03. 001	Скребок	9
1299. 01. 04. 000 СБ	Опора	
	Сборочный чертеж	
1299. 01. 04. 000	Опора. Спецификация	
1299. 01. 04. 001	Фланец	
1299. 01. 04. 002	Патрубок	10
1299. 01. 03. 003	Ребро	
1299. 02. 00. 000	Стойка. Спецификация	
1299. 02. 00. 000 СБ	Стойка	
	Сборочный чертеж	11

1299.01.00.000 СБ

Альбом VI

Типовой проект 902-5-10.84

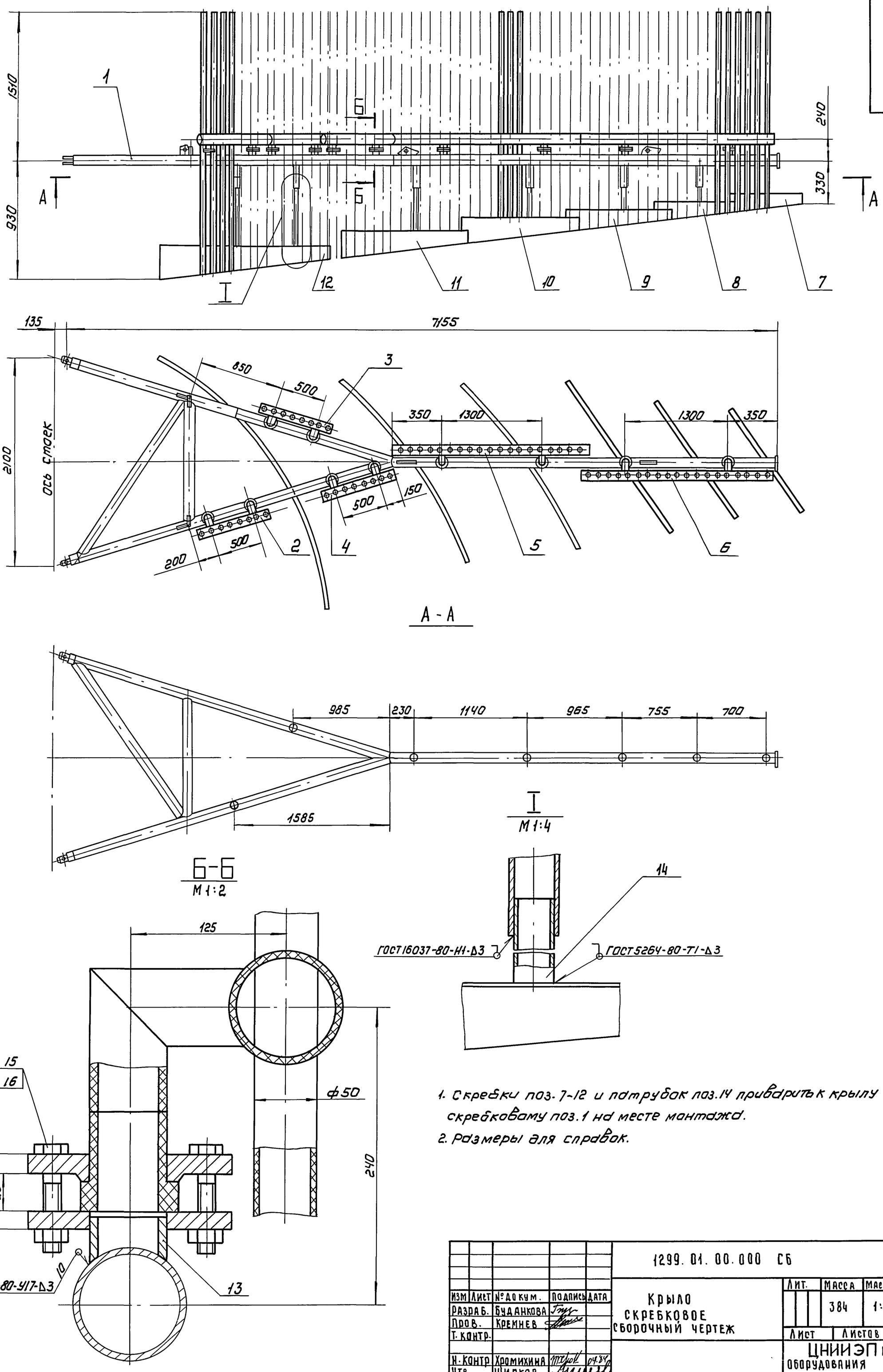

А - А

I
М1:4

Б-Б
М1:2

1. Скребки поз. 7-12 и патрубок поз.14 приварить к крылу скребковому поз.1 на месте монтажа.
2. Размеры для справок.

Изм	Лист	№ докум.	Подпись	Дата	1299.01.00.000 СБ		
Разраб.		Буданкова			Крыло скребковое сборочный чертеж	Лит.	Масса 384 / Масштаб 1:25
Пров.		Кремнев				Лист	Листов 1
Т.контр.						ЦНИИЭП инж. оборудования	
Н.контр.		Хромихина		04.84			
Утв.		Шипков					

Инв.№ подл. | Подпись и дата | Взам.инв.№ | Инв.№ дубл. | Подпись и дата

Копировал: Корнунова 19755-06 4 Формат: А2

Альбом VI

Типовой проект 902-5-10.84

Формат	Зона	Поз	Обозначение	Наименование	Кол.	Примечание
				Документация		
А2			1299.01.00.000 СБ	Сборочный чертеж		
				Сборочные единицы		
А4		1	4И.429.02.00.000	Крыло скребковое	2	Т.П.902-2-362.83 альбом VI
А4		2	1299.01.01.000	Гребенка	1	
А4		3	1299.01.01.000-01	Гребенка	1	
А4		4	1299.01.01.000-02	Гребенка	1	
А4		5	1299.01.01.000-03	Гребенка	1	
А4		6	1299.01.01.000-04	Гребенка	1	
А4		7	1299.01.02.000	Скребок	1	
А4		8	1299.01.02.000-01	Скребок	1	
А4		9	1299.01.02.000-02	Скребок	1	
А4		10	1299.01.03.000	Скребок	1	
А4		11	1299.01.03.000-01	Скребок	1	
А4		12	1299.01.03.000-02	Скребок	1	
А4		13	1299.01.04.000	Опора	10	
				Детали		
Б4		14		Патрубок		
				Труба 40×3,5 ГОСТ 3262-75		
				L = 430 h14	1	1,6 кг
				Стандартные изделия		
		15		Болт М16×75.58 ГОСТ 7798-70	40	
		16		Гайка М16-6Н5 ГОСТ 5915-70	40	

Подп. и дата | Инв. N дубл. | Взам. инв. N | Подп. и дата | Инв. N подл.

Изм.	Лист	N докум.	Подп.	Дата	1299.01.00.000		
Разраб.	Буданкова	Подпись			Крыло скребковое	Лит.	Лист: 1 / Листов: 1
Пров.	Кремнев	"				ЦНИИЭП инж. оборудования	
Н.контр.	Хромихина	"					
Утв.	Шипков	"					

Альбом VI

Типовой проект 902-5-10.84

Формат	Зона	Поз.	Обозначение	Наименование	Кол.	Примечание
				Документация		
А2			1299.01.01.000 СБ	Сборочный чертеж		
				Детали		
А4		1	1299.01.01.001	Отвод	2	
А4		2	1299.01.01.002	Втулка	2	
А4		3	1299.01.01.003	Фланец	2	
				Стандартные изделия		
				Отвод без сегмента I-63Т-ПНП-90° ТУ34-48-ЭПП-12-78 (Заготовка для 1299.01.01.001)	2	
				Втулка фланцевая В63Т-ПНП ТУ34-48-ЭПП-12-78 (Заготовка для 1299.01.01.002)	2	

Подп. и дата | Инв. N дубл. | Взам. инв. N | Подп. и дата | Инв. N подл.

Изм.	Лист	N докум.	Подп.	Дата	1299.01.01.000		
Разраб.	Буданкова	Подпись			Гребенка	Лит.	Лист: 1 / Листов: 3
Пров.	Кремнев	"				ЦНИИЭП инж. оборудования	
Н.контр.	Хромихина	"					
Утв.	Шипков	"					

Альбом VI

Типовой проект 902-5-10.84

Формат	Зона	Поз.	Обозначение	Наименование	Кол.	Примечание
				Переменные данные для исполнений		
				1299.01.01.000		
				Детали		
А4		4	1299.01.01.004	Балка	1	
				Материалы		
		5		Труба ПВП 50Т ГОСТ 18599-73	17,5	м
				1299.01.01.000-01		
				Детали		
А4		4	1299.01.01.004	Балка	1	
				Материалы		
		5		Труба ПВП 50Т ГОСТ 18599-73	17	м
				1299.01.01.000-02		
				Детали		

Подп. и дата | Инв. N дубл. | Взам. инв. N | Подп. и дата | Инв. N подл.

Изм.	Лист	N докум.	Подп.	Дата	1299.01.01.000	Лист 2

Альбом VI

Типовой проект 902-5-10.84

Формат	Зона	Поз.	Обозначение	Наименование	Кол.	Примечание
А4		4	1299.01.01.004	Балка	1	
				Материалы		
				Труба ПВП 50Т ГОСТ 18599-73	16,5	м
				1299.01.01.000-03		
				Детали		
А4		4	1299.01.01.004-01	Балка	1	
				Материалы		
		5		Труба ПВП 50Т ГОСТ 18599-73	40	м
				1299.01.01.000.04		
				Детали		
А4		4	1299.01.01.004-01	Балка	1	
				Материалы		
		5		Труба ПВП 50Т ГОСТ 18599-73	37	м

Подп. и дата | Инв. N дубл. | Взам. инв. N | Подп. и дата | Инв. N подл.

Изм.	Лист	N докум.	Подп.	Дата	1299.01.01.000	Лист 3

1299.01.01.000 СБ

Рис. 1

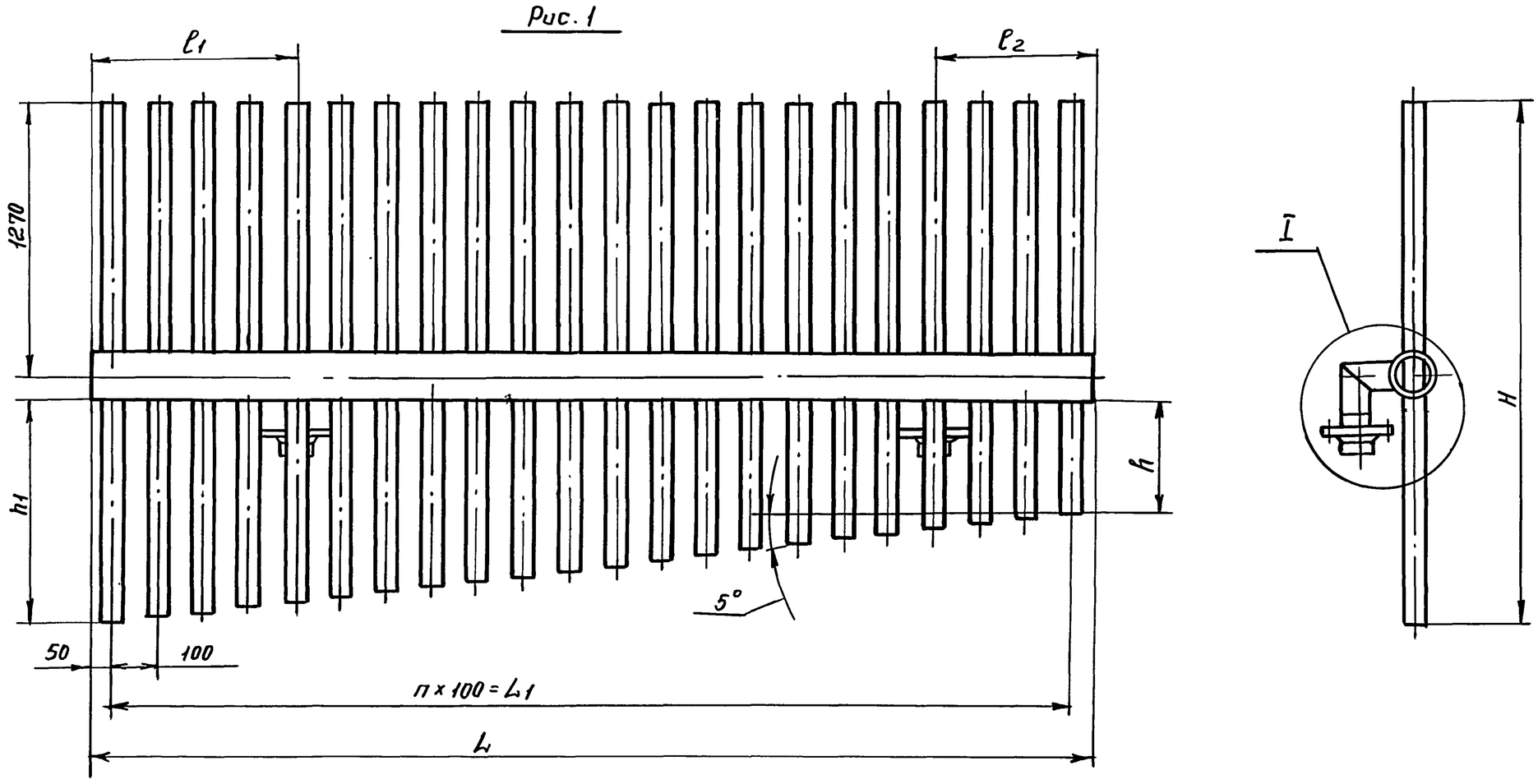

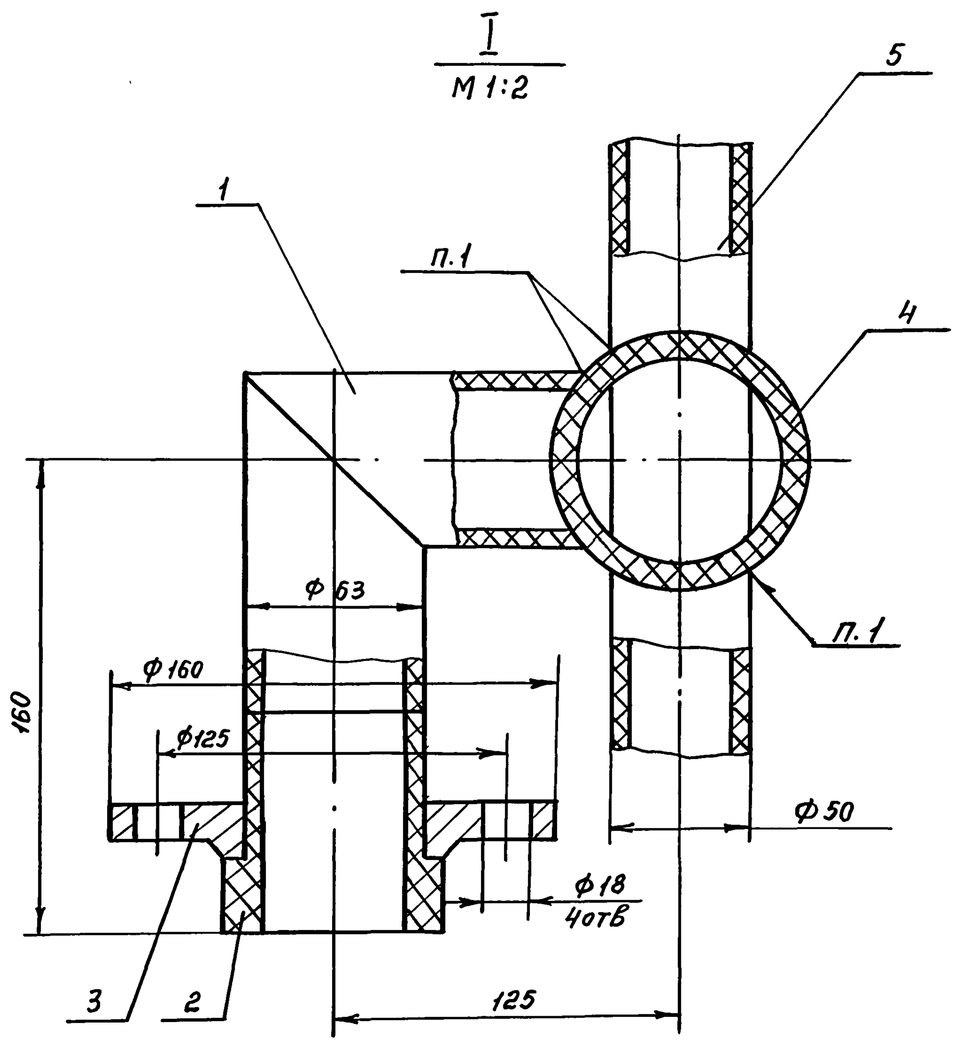

Рис. 2

Остальное – см. Рис. 1

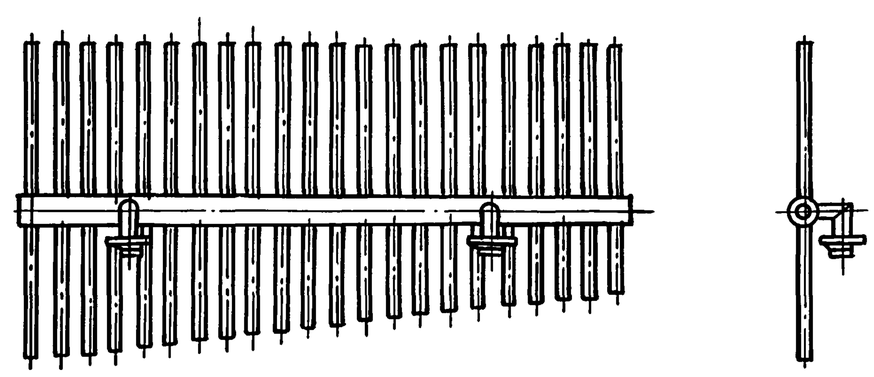

Обозначение	Рис	Размеры в мм							n	Масса, кг
		ℓ1	ℓ2	L	L1	R	h1	H		
1299.01.01.000	1	150	150	800	700	855	950	2265	7	20
-01	2	150	150	800	700	780	870	2185	7	19,5
-02	1	150	150	800	700	730	820	2135	7	16
-03	2	450	350	2100	2000	505	720	2035	20	34,5
-04	1	450	350	2100	2000	330	540	1855	20	33,5

1. Сварка нагретым газом с присадкой
2. *Размеры для справок.
3. Концы трубок поз. 5 подогнать и обрезать по месту.

Альбом VI

Типовой проект 902-5-10.84

Изм	Лист	№ докум.	Подп.	Дата	1299.01.01.000 СБ
Разраб.		Буданкова	"		Гребенка Сборочный чертеж
Пров.		Кремнев	"		Лит / Масса: См. табл. / Масшт.: 1:10
Т.контр.					Лист / Листов 1
Н. контр.		Хромихина	"		ЦНИИЭП инж. оборудования
Утв.		Шипков	"		

Инв.№ подл. | Подп. и дата | Взам.инв.№ | Инв.№ дубл. | Подп. и дата

Пров. Жорня 10.12.90г Кон. Фр.

Типовой проект 902-5-10.84 Альбом VI

1299.01.01.001

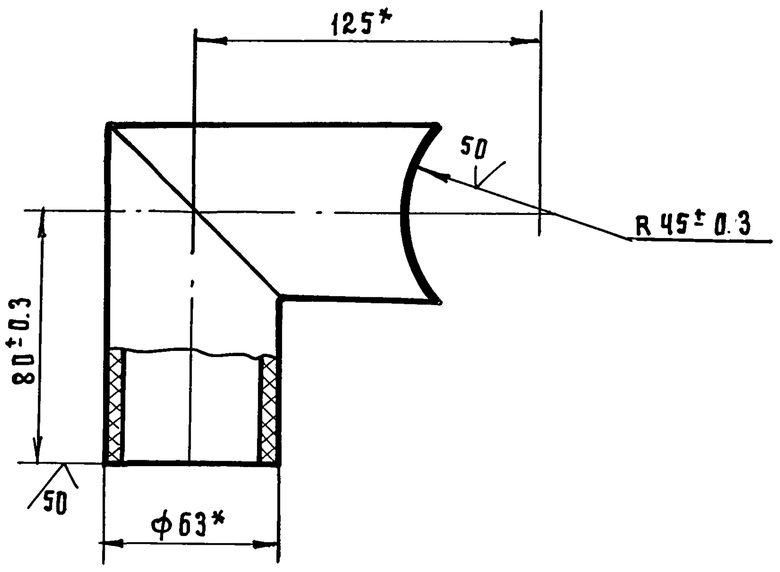

* Размеры для справок.

1299.01.01.001							
Отвод				Лит.	Масса	Масштаб	
					1.07	1:2	
				Лист	Листов: 1		
Изм. Лист N докум. Подп. Дата							
Разраб. Буданкова Подпись							
Пров. Кремнев —"—							
Т.контр.							
Н.контр. Хромихина Подпись							
Утв. Шипков —"—							
Заготовка. Отвод без сегмента Г-63Т-ПНП-90° ТУ 34-48-ЭПП-12-78				ЦНИИЭП инж. оборудования			

Типовой проект 902-5-10.84 Альбом VI

1299.01.01.002

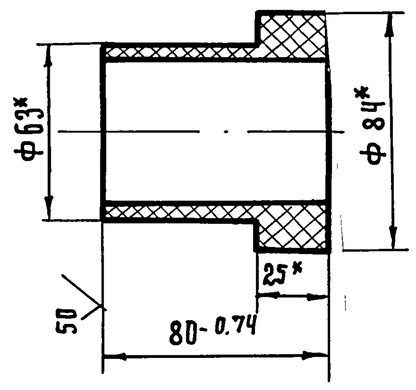

* Размеры для справок

1299.01.01.002							
Втулка				Лит.	Масса	Масштаб	
					0.18	1:2	
				Лист	Листов: 1		
Изм. Лист N докум. Подп. Дата							
Разраб. Буданкова Подпись							
Пров. Кремнев —"—							
Т.контр.							
Н.контр. Хромихина Подпись							
Утв. Шипков —"—							
Заготовка. Втулка фланцевая В 68Т-ПНП ТУ 34-48-ЭПП-12-78				ЦНИИЭП инж. оборудования			

Типовой проект 902-5-10.84 Альбом VI

1299.01.01.003

25

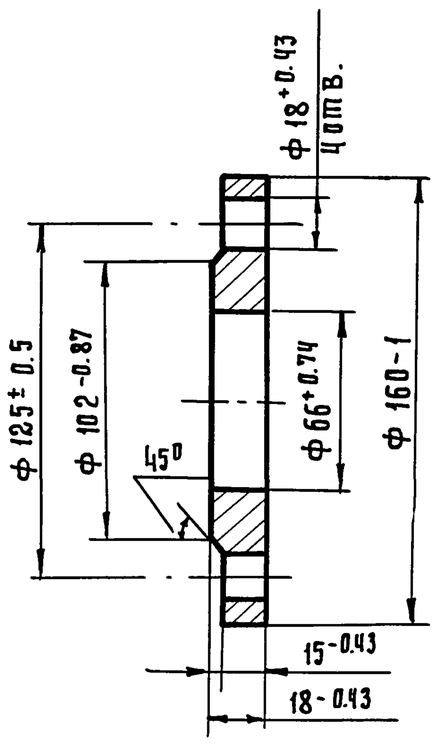

1299.01.01.003.							
Фланец				Лит.	Масса	Масштаб	
					1.9	1:2	
				Лист	Листов:		
Изм. Лист N докум. Подп. Дата							
Разраб. Буданкова Подпись							
Пров. Кремнев —"—							
Т.контр.							
Н.конт. Хромихина Подпись							
Утв. Шипков —"—							
Ст.3 ГОСТ 380-71				ЦНИИЭП инж. оборудования			

Пров. [signature] 23.12.88, кол. гол.

Типовой проект 902-5-10.84 Альбом VI

1299.01.01.004

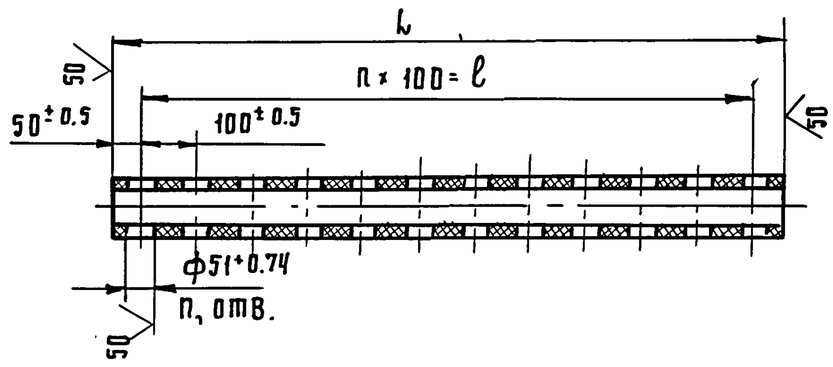

Размеры в мм

Обозначение	L	ℓ	n	n_1	Масса, кг
1299.01.01 004	800	700	7	8	1.7
-01	2100	2000	20	21	4.5

Неуказанные предельные отклонения размеров $h14, \pm\frac{IT14}{2}$

1299.01.01.004							
Балка				Лит.	Масса	Масшт.	
					см. табл.	1:10	
				Лист	Листов: 1		
Изм. Лист № докум. Подп. Дата							
Разраб. Буданкова Подпись							
Пров. Кремнев —"—							
Т.контр.							
Н.контр. Хромихина Подпись							
Утв. Шипков —"—							
Труба ПВП 90Т ГОСТ 18599-73				ЦНИИЭП инж. оборудования			

Типовой проект 902-5-10.84 Альбом VI

Формат	Зона	Поз.	Обозначение	Наименование	Кол.	Примечание
				Документация		
А3			1299.01.02.000 СБ	Сборочный чертеж		
			Переменные данные	для исполнений:		
				1299.01.02.000		
				Детали		
А3		1	1299.01.02.001	Скребок	1	
Б4		2	1299.01.02.002	Ребро		
				Уголок $\frac{Б\text{-}50\times50\times5\ ГОСТ\ 8509\text{-}72}{Ст3сп\ ГОСТ\ 535\text{-}79}$		
				L=1270 h14	1	4,8 кг
Б4		3	1299.01.02.003	Патрубок		
				Труба 40×3,5 ГОСТ 3262-75		
				L=140 h14	1	0,54 кг
				1299.01.02.000-01		
				Детали		
А3		1	1299.01.02.001-01	Скребок	1	
Б4		2	1299.01.02.002-01	Ребро		
				Уголок $\frac{Б\text{-}50\times50\times5\ ГОСТ\ 8509\text{-}72}{Ст3сп\ ГОСТ\ 535\text{-}79}$		
				L=1425 h14	1	5,3 кг

Подп. и дата | Инв. N дубл. | Взам. инв. N | Подп. и дата | Инв. N подл.

Изм	Лист	N докум.	Подп.	Дата	1299.01.02.000		
Разраб.		Буданкова			Скребок	Лит	Лист 1 / Листов 2
Пров.		Кремнев				ЦНИИЭП инж. оборудования	
Н.контр.		Хромихина		04.84			
Утв.		Шипков					

Формат А4

Типовой проект 902-5-10.84 Альбом VI

Формат	Зона	Поз.	Обозначение	Наименование	Кол.	Примечание
Б4		3	1299.01.02.003-01	Патрубок		
				Труба 40×3,5 ГОСТ 3262-75		
				L=170 h14	1	0,65 кг
				1299.01.02.000-02		
				Детали		
А3		1	1299.01.02.001-02	Скребок	1	
Б4		2	1299.01.02.002-02	Ребро		
				Уголок $\frac{Б\text{-}50\times50\times5\ ГОСТ\ 8509\text{-}72}{Ст3сп\ ГОСТ\ 535\text{-}79}$		
				L=1850 h14	1	7 кг
Б4		3	1299.01.02.003-02	Патрубок		
				Труба 40×3,5 ГОСТ 3262-75		
				L=190 h14	1	0,73 кг

Подп. и дата | Инв. N дубл. | Взам. инв. N° | Подп. и дата | Инв. N подл.

Изм	Лист	N докум.	Подп.	Дата	1299.01.02.000	Лист 2

Формат А4

Типовой проект 902-5-10.84 Альбом VI

Формат	Зона	Поз.	Обозначение	Наименование	Кол.	Примечание
				Документация		
А3			1299.01.03.000 СБ	Сборочный чертеж		
			Переменные данные	для исполнений:		
				1299.01.03.000		
				Детали		
А3		1	1299.01.03.001	Скребок	1	
А4		2	1299.01.03.002	Ребро	1	
Б4		3	1299.01.03.003	Патрубок		
				Труба 40×3,5 ГОСТ 3262-75		
				L=275 h14	1	1,05 кг
				1299.01.03.000-01		
				Детали		
А3		1	1299.01.03.001-01	Скребок	1	
А4		2	1299.01.03.002-01	Ребро	1	
Б4		3	1299.01.03.003-01	Патрубок		
				Труба 40×3,5 ГОСТ 3262-75		
				L=350 h14	1	1,3 кг

Подп. и дата | Инв. N дубл. | Взам. инв. N | Подп. и дата | Инв. N подл.

Изм	Лист	N докум	Подп.	Дата	1299.01.03.000		
Разраб.		Буданкова			Скребок	Лит	Лист 1 / Листов 2
Пров.		Кремнев				ЦНИИЭП инж. оборудования	
Н.контр.		Хромихина		04.84			
Утв.		Шипков					

Формат А4

Типовой проект 902-5-10.84 Альбом VI

Формат	Зона	Поз.	Обозначение	Наименование	Кол.	Примечание
				1299.01.03.000-02		
				Детали		
А3		1	1299.01.03.001-02	Скребок	1	
А4		2	1299.01.03.002-02	Ребро	1	
Б4		3	1299.01.03.003-03	Патрубок		
				Труба 40×3,5 ГОСТ 3262-75		
				L=430 h14	2	1,6 кг

Подп. и дата | Инв. N дубл. | Взам. инв. N | Подп. и дата | Инв. N подл.

Изм	Лист	N докум.	Подп.	Дата	1299.01.03.000	Лист 2

Типовой проект 902-5-10.84 Альбом VI

1299.01.02.000 СБ

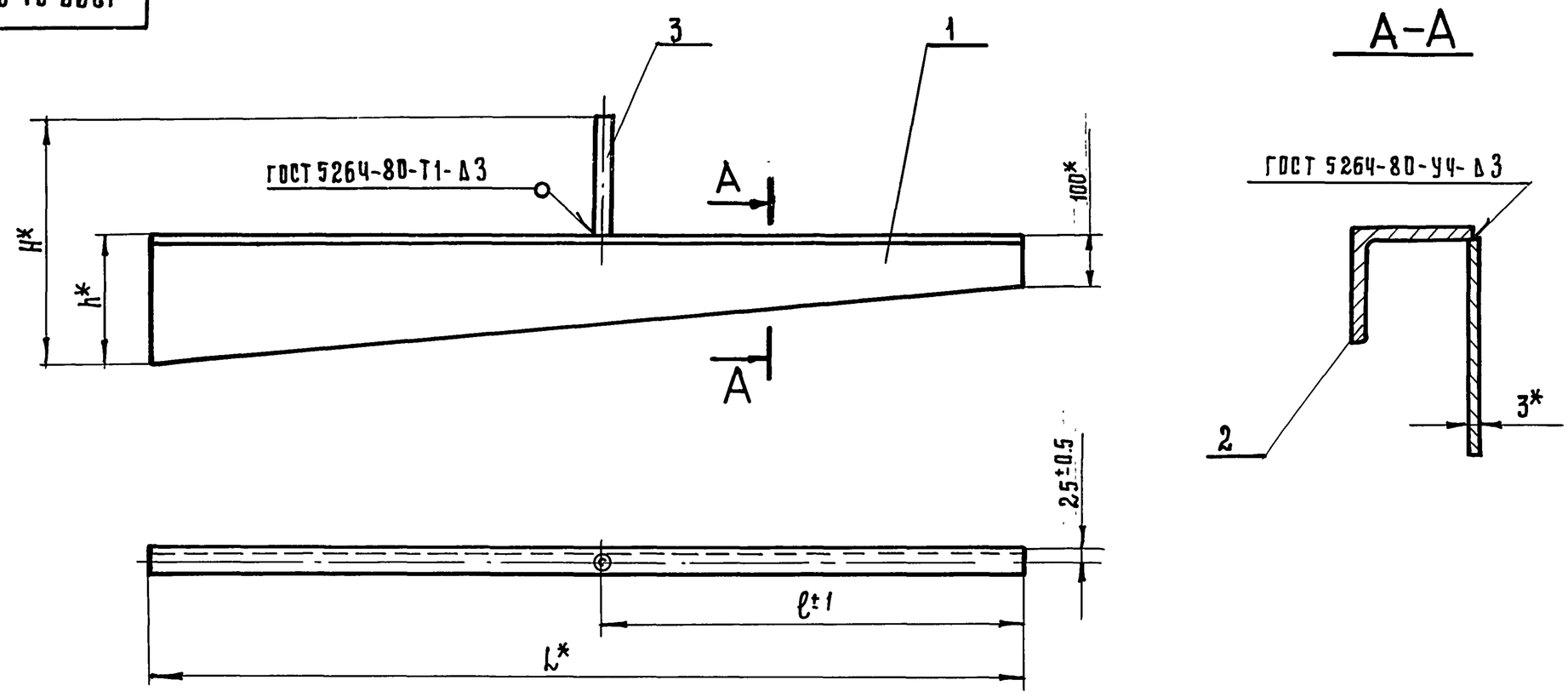

Размеры в мм

Обозначение	L	ℓ	H	h	Масса, кг
1299.01.02.000	1270	615	355	214	10.2
-01	1425	680	400	228	11.5
-02	1850	855	450	266	15.7

* Размеры для справок

Изм.	Лист	№ докум.	Подп.	Дата	1299.01.02.000 СБ			
Разраб.		Буданкова	Подпись		Скребок. Сборочный чертеж.	Лит.	Масса	Масшт.
Пров.		Кремнев	-"-				см. табл.	—
Т.контр.						Лист	Листов 1	
Н.контр.		Хромихина	Подпись			ЦНИИЭП инж. оборудования		
Утв.		Шипков	-"-					

Инв.№ подл. | Подп. и дата | Взам.инв.№ | Инв.№ дубл. | Подп. и дата

Типовой проект 902-5-10.84 Альбом VI

1299.01.02.001

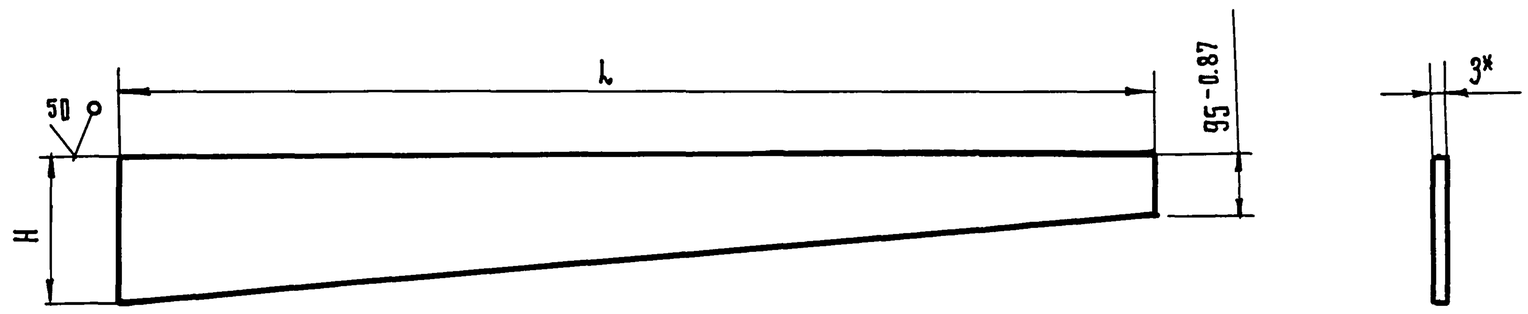

Размеры в мм

Обозначение	L	H	Масса, кг
1299.01.02.001	1270	209	4.5
-01	1425	223	5.2
-02	1850	261	7.7

1.* Размер для справок.

2. Предельные отклонения размеров h14.

Изм.	Лист	№ докум.	Подп.	Дата	1299.01.02.001			
Разраб.		Буданкова	Подпись		Скребок	Лит.	Масса	Масшт.
Пров.		Кремнев	-"-				см. табл.	—
Т.контр.						Лист	Листов 1	
Н.контр.		Хромихина	Подпись		Лист Б-3 ГОСТ 19903-74 / Ст.3 ГОСТ 16523-70	ЦНИИЭП инж. оборудования		
Утв.		Шипков	-"-					

Инв.№ подл. | Подп. и дата | Взам.инв.№ | Инв.№ дубл. | Подп. и дата

Пров. 13.11.91 Коп. Гольц

1299.01.03.000 СБ

Альбом VI

Типовой проект 902-5-10.84

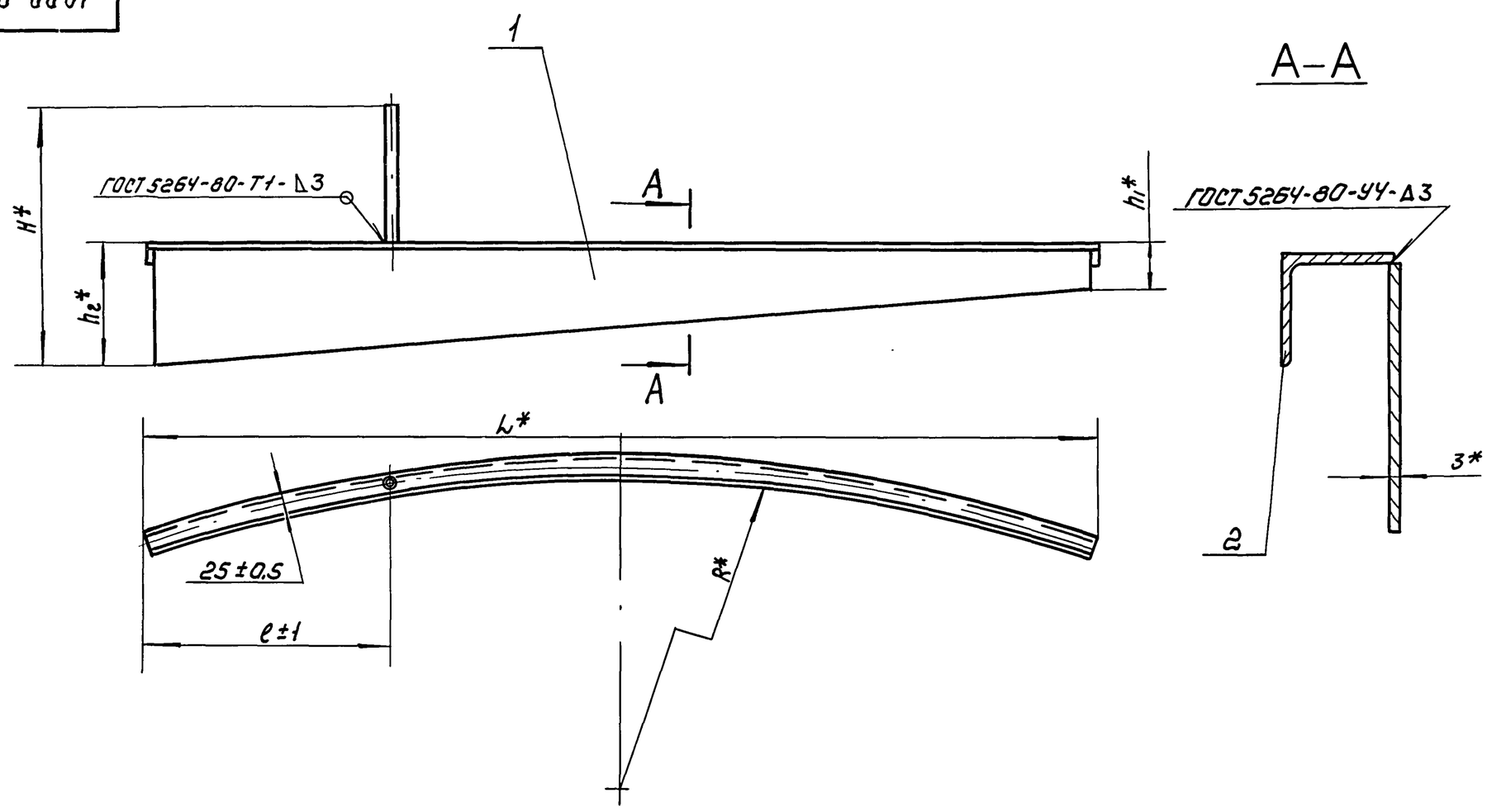

Размеры в мм

Обозначение	L	l	H	h_1	h_2	R	Масса кг
1299.01.03.000	1620	1020	480	100	205	5880	13.5
–01	2325	1145	600	110	250	4645	16
–02	2650	650	730	150	300	3245	22

1.* Размеры для справок.

Изм	Лист	№ докум.	Подп.	Дата	1299.01.03.000 СБ			
Разраб.		Буданкова			Скребок Сборочный чертеж	Лит.	Масса см. табл.	Масштаб —
Пров.		Кремнев				Лист	Листов 1	
Т.контр.						ЦНИИЭП инж. оборудования		
Н.контр.		Хромихина						
Утв.		Шипков						

Формат: А3

Альбом VI

Типовой проект 902-5-10.84

1299.01.03.001

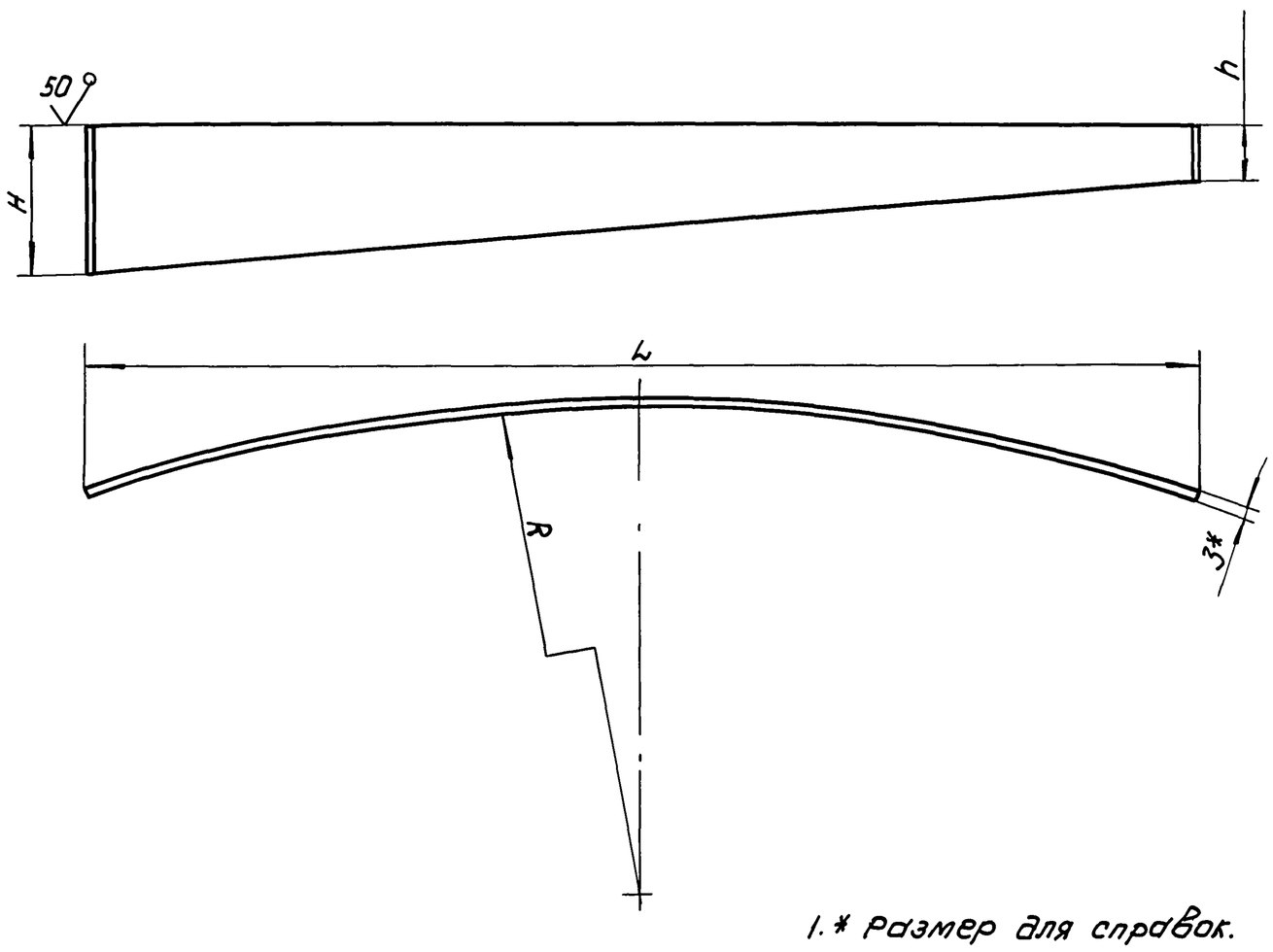

1.* Размер для справок.

2. Предельные отклонения размеров: h14, $\pm\frac{IT14}{2}$

Размеры в мм

Обозначение	L	H	h	R	Масса, кг
1299.01.03.001	1600	200	95	5880	4.5
–01	2300	245	105	4645	5.6
–02	2625	295	145	3245	9.2

Изм	Лист	№ докум.	Подп.	Дата	1299.01.03.001			
Разраб.		Буданкова			Скребок	Лит.	Масса см. табл.	Масштаб —
Пров.		Кремнев				Лист	Листов 1	
Т.контр.						ЦНИИЭП инж. оборудования		
Н.контр.		Хромихина		04.84	Лист Б-3 ГОСТ 19903-74 / Ст.3 ГОСТ 16523-70			
Утв.		Шипков						

Корректал: Корешкова 19755-06 10 Формат: А3

Типовой проект 902-5-10.84 Альбом VI

1299.01.04.000.СБ

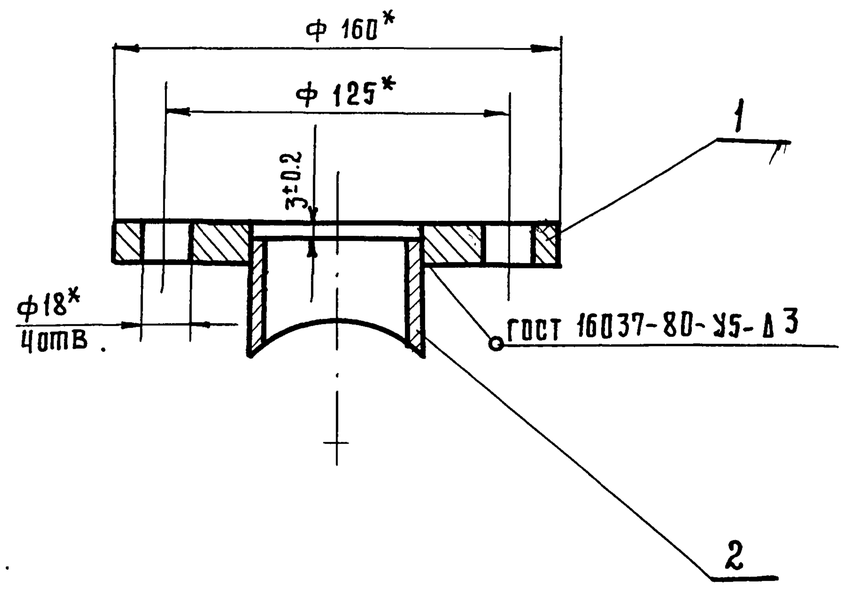

* Размеры для справок.

Изм.	Лист	N докум.	Подп.	Дата	1299.01.04.000 СБ.			
Разраб.		Буданкова	Подпись		Опора. Сборочный чертеж	Лит.	Масса 2.5	Масшт. 1:2
Пров.		Кремнев	-"-			Лист	Листов 1	
Т.контр.						ЦНИИЭП инж. оборудования		
Н.контр.		Хромихина	Подпись					
Утв.		Шипков	-"-					

Инв.№ подл. | Подп. и дата | Взам. инв.№ | Инв.№ дубл. | Подп. и дата

Типовой проект 902-5-10.84 Альбом VI

Формат	Зона	Поз.	Обозначение	Наименование	Кол.	Примечание
				Документация		
А4			1299.01.04.000 СБ	Сборочный чертеж		
				Детали		
А4		1	1299.01.04.001	Фланец	1	
А4		2	1299.01.04.002	Патрубок	1	

Изм.	Лист	N докум.	Подп.	Дата	1299.01.04.000			
Разраб.		Буданкова	Подпись		Опора	Лит.	Лист	Листов 1
Пров.		Кремнев	-"-			ЦНИИЭП инж. оборудования		
Н.контр.		Хромихина	-"-					
Утв.		Шипков	-"-					

Инв.№ подл. | Подп. и дата | Взам. инв.№ | Инв.№ дубл. | Подп. и дата

Типовой проект 902-5-10.84 Альбом VI

1299.01.04.001

25

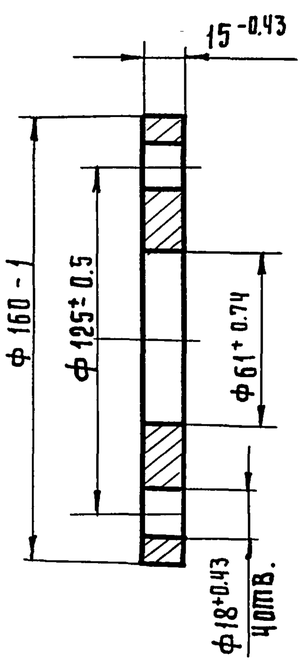

* Размер для справок.

Изм.	Лист	N докум.	Подп.	Дата	1299.01.04.001			
Разраб.		Буданкова	Подпись		Фланец	Лит.	Масса 2	Масшт. 1:2
Пров.		Кремнев	-"-			Лист	Листов 1	
Т.контр.						ЦНИИЭП инж. оборудования		
Н.контр.		Хромихина	Подпись		Ст. 3 ГОСТ 380-71			
Утв.		Шипков	-"-					

Инв.№ подл. | Подп. и дата | Взам. инв.№ | Инв.№ дубл. | Подп. и дата

Типовой проект 902-5-10.84 Альбом VI

1299.01.04.002

(N)

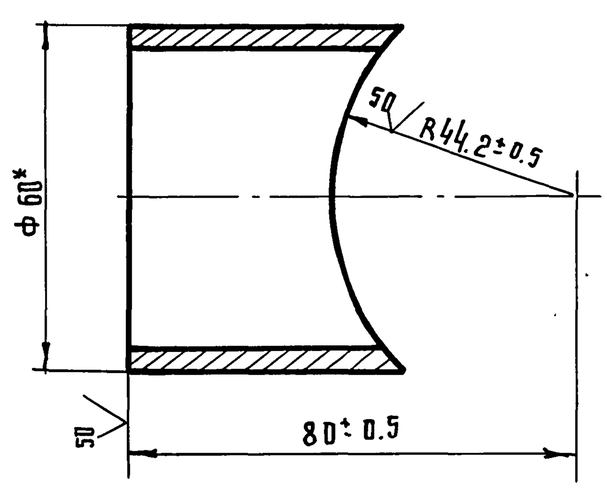

* Размер для справок.

Изм.	Лист	N докум.	Подп.	Дата	1299.01.04.002			
Разраб.		Буданкова	Подпись		Патрубок	Лит.	Масса 0.37	Масштаб 1:1
Пров.		Кремнев	-"-			Лист	Листов 1	
Т.контр.						ЦНИИЭП инж. оборудования		
Н.контр.		Хромихина	Подпись		Труба 50×3.5 ГОСТ 3262-75			
Утв.		Шипков	-"-					

Инв.№ подл. | Подп. и дата | Взам. инв.№ | Инв.№ дубл. | Подп. и дата

Типовой проект 902-5-10.84 Альбом VI

1299.01.03.003

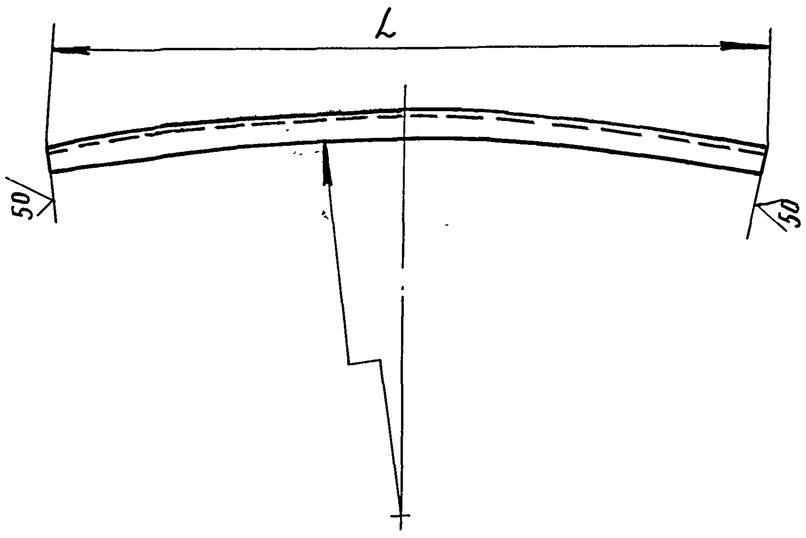

Размеры в мм

Обозначение	L	R	масса, кг
1299.01.03.003	1620	5883	7.65
-01	2325	4648	8.5
-02	2650	3248	10.2

Предельные отклонения размеров: R14, $\pm \frac{IT14}{2}$

Изм.	Лист	N докум.	Подп.	Дата	1299.01.03.003.			
Разраб.		Буданкова	Подпись		Ребро	Лит.	Масса	Масштаб
Пров.		Кремнев	"				См. ТАБЛ.	—
Т.контр.						Лист.	Листов: 1	
Н.контр.		Хромихина	"		Уголок $\frac{6\text{-}50\times50\times5\ ГОСТ\ 8509\text{-}72}{Ст.3\ ГОСТ\ 535\text{-}79}$	ЦНИИЭП инж. оборудования		
Утв.		Шипков	"					

Формат: А4

Типовой проект 902-5-10.84 Альбом VI

(11)

Формат	Зона	Поз.	Обозначение	Наименование	Кол.	Примечание
				Документация		
А3			1299.02.00.000 СБ	Сборочный чертеж		
				Детали.		
А4		1	ЧИ.429.12.00.001	Ребро	2	
А4		2	ЧИ.429.12.00.002	Ребро	1	
Б4		3	1299.02.00.001	Стойка		
				Труба 50×3.5		
				ГОСТ 3262-75		
				L=5400 h14	1	26.3 кг
			Различия исполнений и 1299.02.00.000-01 чертежу.	1299.02.00.000. по сборочному		

Изм.	Лист	N докум.	Подп.	Дата	1299.02.00.000.			
Разраб.		Буданкова	Подпись		Стойка	Лит.	Лист.	Листов 1
Пров.		Кремнев.	"			ЦНИИЭП инж. оборудования		
Н.контр.		Хромихина	"					
Утв.		Щипков	"					

Формат: А4

Типовой проект 902-5-10.84 Альбом VI

1299.02.00.000 СБ

1299.02.00.000

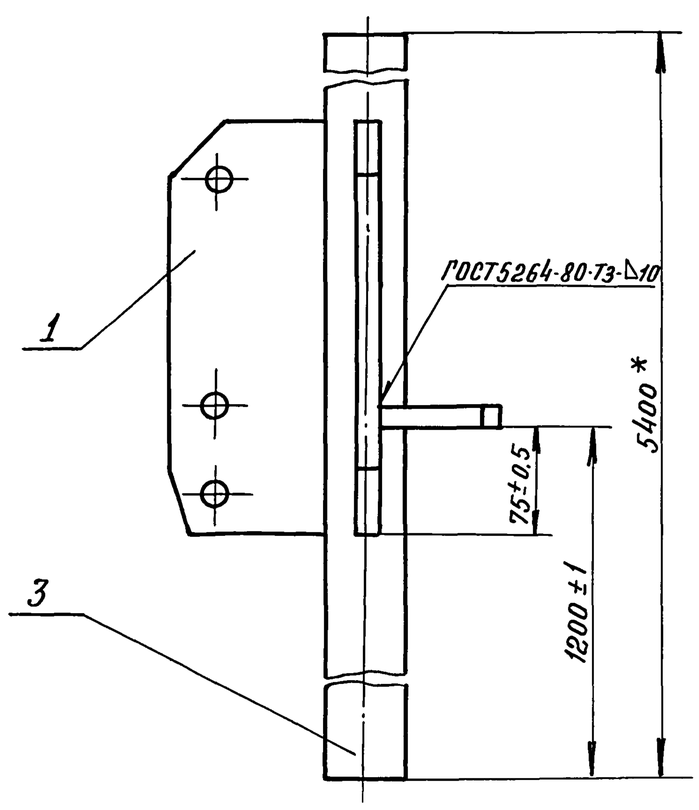

1299.02.00.000-01 - зеркальное отражение

Остальное - 1299.02.00.000.

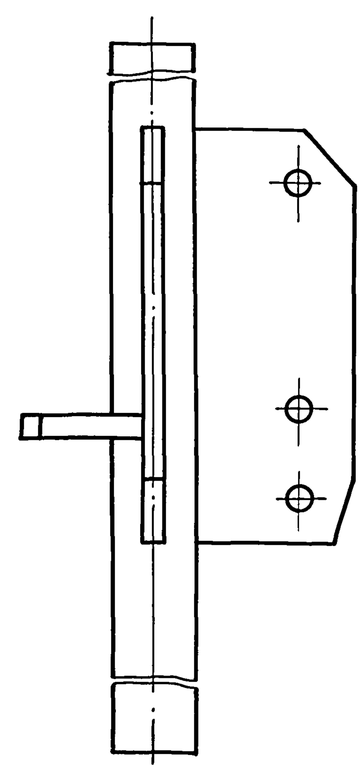

1. Сварка ручная электродуговая.
2. Длина трубы поз. 3 дана с припуском. После уточнения на месте монтажа илоскреба необходимой длины, лишнюю часть трубы срезать.
3. * Размеры для справок.

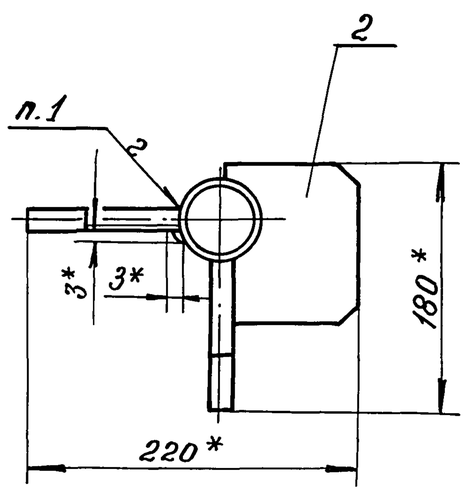

Изм.	Лист	N докум.	Подпись	Дата	1299.02.00.000 СБ			
Разраб.		Буданкова	Подпись		Стойка Сборочный чертеж	Лит.	Масса	Масштаб
Пров.		Кремнев	"				35,5	1:4
Т.контр.			"			Лист	Листов: 1	
Н.контр.		Хромихина	"			ЦНИИЭП инж. оборудования		
Утв.		Щипков	"					

Пров: Копир.

Формат: А3 19755-06 (12)