ТИПОВОЙ ПРОЕКТ

902-5-10.84

# ОСАДКОУПЛОТНИТЕЛИ ДИАМЕТРОМ 18 М С НАСОСНОЙ СТАНЦИЕЙ

## Альбом IV
## Строительные изделия

19755-04

Отпускная цена
на момент реализации
указана в счет-накладной

| | | | | |
|---|---|---|---|---|
| | | | | Привязан: |
| | | | | |
| | | | | |
| | | | | |
| | | | | |
| Инв.№ | | | | |

ТИПОВОЙ ПРОЕКТ
902- 5 - 10.84

# ОСАДКОУПЛОТНИТЕЛИ ДИАМЕТРОМ 18 М С НАСОСНОЙ СТАНЦИЕЙ

## АЛЬБОМ IV

УТВЕРЖДЕН ГОСГРАЖДАНСТРОЕМ
ПРИКАЗ № 47 ОТ 14 ФЕВРАЛЯ 1984 г.
РАБОЧИЕ ЧЕРТЕЖИ ВВЕДЕНЫ В ДЕЙСТВИЕ
ИНСТИТУТОМ ЦНИИЭП ИНЖЕНЕРНОГО ОБОРУДОВАНИЯ
ПРИКАЗ № 48 ОТ 25 АПРЕЛЯ 1984 г.

РАЗРАБОТАН
ПРОЕКТНЫМ ИНСТИТУТОМ
ЦНИИЭП ИНЖЕНЕРНОГО ОБОРУДОВАНИЯ

ГЛАВНЫЙ ИНЖЕНЕР ИНСТИТУТА А. КЕТАОВ
ГЛАВНЫЙ ИНЖЕНЕР ПРОЕКТА Л. БУДАЕВА

| | | | | |
|---|---|---|---|---|
| | | | | Привязан |
| | | | | |
| | | | | |
| | | | | |
| | | | | |
| Инв. № | | | | |

19755-04 2

Типовой проект 902-5-10.84 Альбом IV

# Содержание альбома


| Обозначение | Наименование | Стр. | Примечание |
|---|---|---|---|
| | | | |
| | Осадоуплотнитель | | |
| тп 902- КЖИ.01.00.0 | Панель стеновая ПС1,ПС2 | 3 | |
| КЖИ.02.00.0 | Лоток Л1 | 4 | |
| КЖИ.03.00.0 | Плита П1 | 5 | |
| КЖИ.04.00.0 | Колонна К1 | 6 | |
| КЖИ.05.00.0 | Каркас плоский КР1 | 7 | |
| КЖИ.02.01.0 | Сетка арматурная С1 | 8 | |
| КЖИ.02.02.0 | Сетка арматурная С2 | 9 | |
| КЖИ.02.03.0 | Сетка арматурная С3 | 10 | |
| КЖИ.03.01.0 | Сетка арматурная С4 | 11 | |
| КЖИ.01.01.0 | Изделие закладное МН1 | 12 | |
| КЖИ.04.01.0 | Изделие закладное МН2 | 12 | |
| КЖИ.02.04.0 | Изделие закладное МН3 | 13 | |
| КЖИ.02.05.0 | Изделие закладное МН4÷МН6 | 13 | |
| КЖИ.06.00.0 | Изделие закладное МН7 | 14 | |
| КЖИ.07.00.0 | Изделие закладное МН8 | 14 | |
| КЖИ.08.00.0 | Щиты струенаправляющие Щ1,Щ2 | 15 | |
| КЖИ.09.00.0 | Водослив В1 | 11 | |
| КЖИ.10.00.0 | Изделие соединительное МС1 | 22 | |
| КЖИ.15.00.0 | Ригель СРП1 | 23 | |
| КЖИ.16.00.0 | Подкос СПо1 | 24 | |
| КЖИ.16.00.0 | Подкос СПо2 | 24 | |

| Обозначение | Наименование | Стр. | Примечание |
|---|---|---|---|
| | Насосная станция | | |
| тп 902 КЖИ.11.00.0.СБ | Панель стеновая ПС3÷ПС6 | 16 | |
| | Сборочный чертеж | | |
| КЖИ.11.01.0 | Панель стеновая ПС3÷ПС6 | 17 | |
| КЖИ.11.02.0 | Панель стеновая ПС3÷ПС6 | 17 | |
| КЖИ.11.03.0 | Панель стеновая ПС3÷ПС6 | 18 | |
| КЖИ.12.00.0 | Плита покрытия П2 | 19 | |
| КЖИ.13.00.0 | Каркас КР2 | 20 | |
| КЖИ.14.00.0 | Каркас КР3 | 21 | |
| КЖИ.11.04.0 | Сетка С5 | 21 | |
| КЖИ.11.05.0 | Изделие закладное МН9 | 22 | |
| | | | |
| | | | |
| | | | |


Инв.№ подл. | Подпись и дата | Взам.инв.№



Копировал: Алешикова Формат: А3

Типовой проект 902-5-10.84 Альбом IV

Рис.1

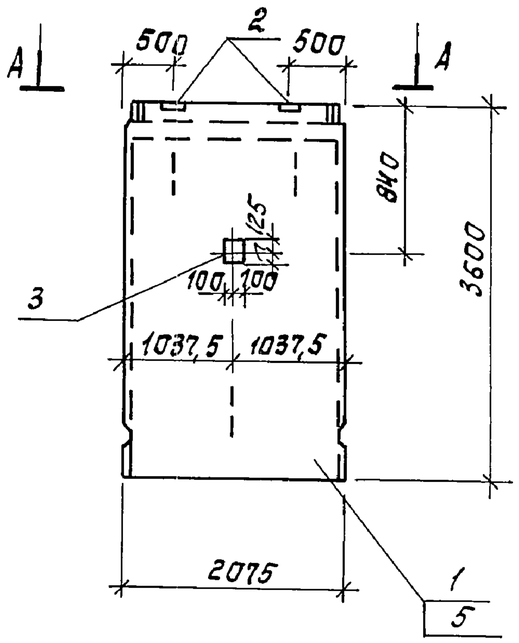


Рис.2
остальное см. рис.1

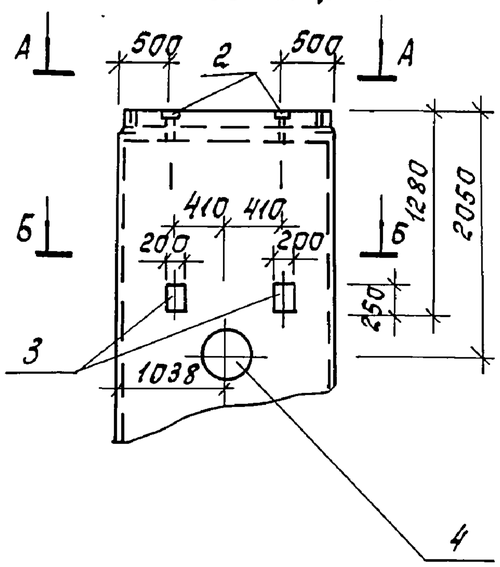


А-А

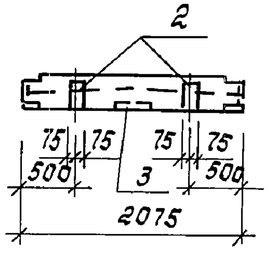


Б-Б

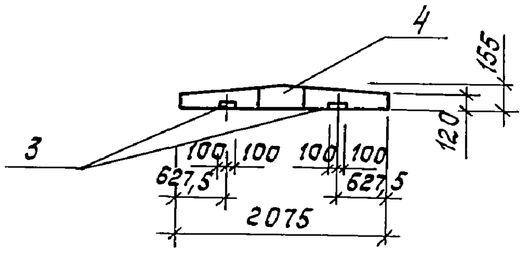


| Обозначение | Марка | Рис. |
|---|---|---|
| КЖИ.01.00.0 | ПС1 | 1 |
| -01 | ПС2 | 2 |

Ведомость расхода стали на дополнительные закладные детали, кг

| Марка элемента | Изделия закладные | | | | | | | | | Общий расход |
|---|---|---|---|---|---|---|---|---|---|---|
| | Арматура класса | | | | Прокат марки | | | | | |
| | А II | | | | ВСт3кп2 | | | | | |
| | ГОСТ 5781-82 | | | | ГОСТ 82-70* | | | | | |
| | ф16 | | | Итого | -8×150 | -10×150 | -10×50 | | Итого | |
| ПС1 | 5,6 | | | 5,6 | 5,5 | 2,8 | 3,6 | | 11,9 | 17,5 |
| ПС2 | 6,3 | | | 6,3 | 5,5 | 5,6 | 1,6 | | 12,7 | 19,0 |

| Формат | Зона | Поз. | Обозначение | Наименование | Кол. | Примечание |
|---|---|---|---|---|---|---|
| | | | | | | |
| | | | | Документация | | |
| | | | 3.900-3 Вып.5 | Панели стеновые для цилиндрических сооружений | | |
| | | | | Сборочные единицы | | |
| | | 1 | 3.900-3 Вып.5 часть 1 | Панель ПСЦ3-36-1 | | |
| А4 | | 2 | ТП КЖИ.01.01.0 | Изделие закладное МН1 | 2 | 5,13 кг |
| | | | | | | |
| Переменные данные для исполнения | | | | | | |
| | | | | ТП КЖИ.01.00.0 | | |
| | | | | Сборочные единицы | | |
| А4 | | 3 | 1.400-15 В.1. 130 СБ | Изделие закладное МН121-6 | 1 | |
| | | | | | | |
| | | | | ТП КЖИ.01.00.0-01 | | |
| | | | | Сборочные единицы | | |
| А4 | | 3 | 1.400-15 В.1 130 СБ | Изделие закладное МН121-6 | 2 | |
| | | 4 | 3.901-5 | Сальник Ду250; l=200 | 1 | Обрезать по месту |
| | | | | | | |
| | | | | Материалы | | |
| | | 5 | | Бетон М200; Мрз100; В4 | 1,13 | м³ |

В местах установки сальников арматуру вырезать и приварить к корпусу сальника.

Привязан

Инв №

Взам. инв. № | Подпись и дата | Инв. № подл.

| | | | |
|---|---|---|---|
| Пров. | Письман | | |
| Вед. инж. | Смыслова | | |
| Рук. гр. | Письман | | |
| ГИП | Левина | | |
| Гл. конст. | Шапиро | | |
| Н. контр. | Левина | | |
| Нач. отд. | Красавин | | |

т.п. 902-5-10.84 КЖИ.01.00.0

Панель стеновая ПС1, ПС2

| Стадия | Масса | Масштаб |
|---|---|---|
| Р | 2,8 т | 1:50 |
| Лист | Листов 1 | |

ЦНИИЭП инженерного оборудования г. Москва

Копировал: Корецкая 19755-04 4 Формат А3

Альбом IV

Типовой проект 902-5-10.84

## А-А

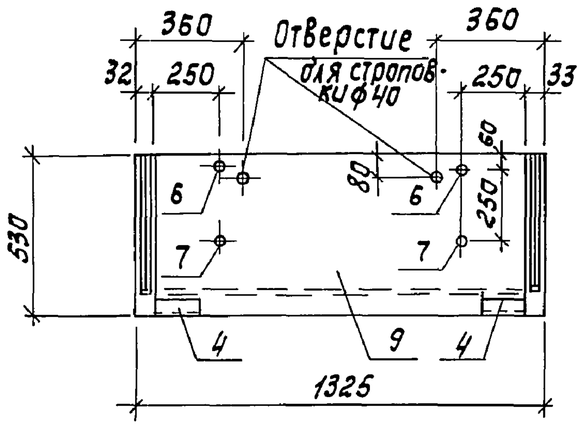


## Б-Б

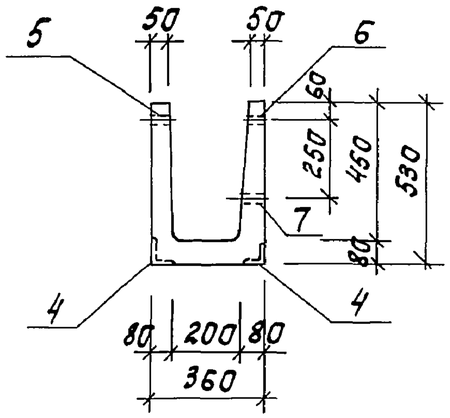


Отверстия для строповки ф40

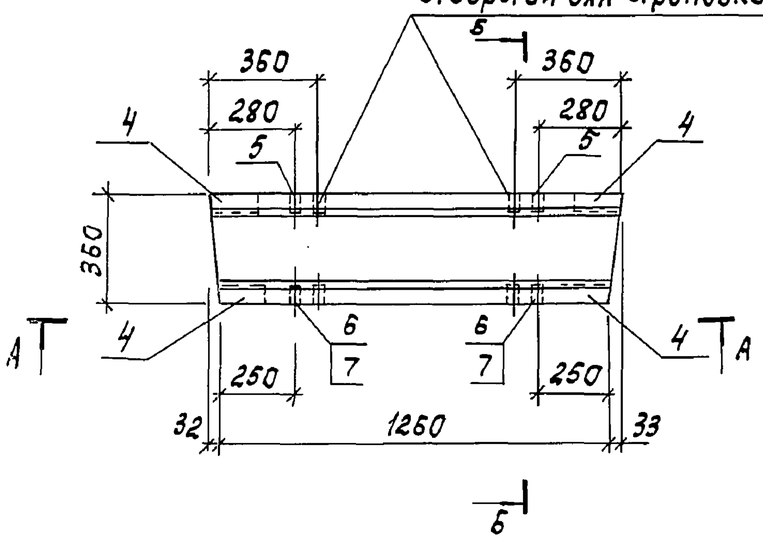


## Схема армирования

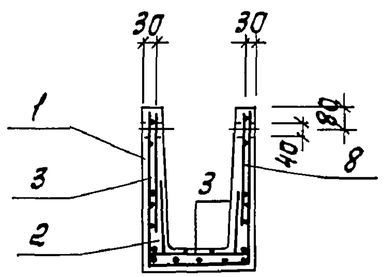


1. Лоток Л1 выполнять в опалубке серии 3.900-3, вып.8.
2. Защитный слой бетона - 20 мм.

| Формат | Зона | Поз. | Обозначение | Наименование | Кол. | Примечание |
|---|---|---|---|---|---|---|
| | | | | Документация | | |
| | | | 3.900-3 Вып.8 | Сборные железобетонные конструкции емкостных сооружений для водоснабжения и канализации | | |
| | | | | Сборочные единицы | | |
| А3 | | 1 | ТП КЖИ.02.03.0 | Сетки С1 | 1 | |
| А3 | | 2 | КЖИ.02.04.0 | То же С2 | 1 | |
| А3 | | 3 | КЖИ.02.05.0 | С3 | 1 | |
| | | | | | | |
| | | | | Изделие закладное | | |
| АУ | | 4 | ТП КЖИ.02.01.0 | МН3 | 4 | |
| АУ | | 5 | КЖИ.02.02.0 | МН4 | 2 | |
| АУ | | 6 | -01 | МН5 | 2 | |
| АУ | | 7 | -02 | МН6 | 2 | |
| | | 8 | 1.400-9 Вып.1 | УП1-2 | 4 | 0,33 кг |
| | | | | | | |
| | | | | Материалы | | |
| | | 9 | | Бетон М200; Мрз100; В4 | 0,14 | $м^3$ |

Ведомость расхода стали на элемент, кГ

| Марка элемента | Изделия арматурные | | | | Изделия закладные | | | | | | | Всего |
|---|---|---|---|---|---|---|---|---|---|---|---|---|
| | Арматура класса | | | | Арматура класса | | Прокат марки | | | | | |
| | ВрI | | | | AI | | ВСт3кп2 | | | | | |
| | ГОСТ 6727-80 | | | | ГОСТ 5781-82 | | ГОСТ 8509-72 | | ГОСТ 3262-75* | | | |
| | ф4 | ф5 | | Итого | ф8 | Итого | L63x6 | Итого | Тр. 15x3,2 | Тр. 25x4 | Итого | |
| Лоток Л1 | 0,72 | 5,1 | | 5,82 | 2,52 | 2,52 | 3,44 | 3,44 | 0,18 | 0,88 | 1,06 | 12,84 |

Привязан

Инв. №

| | | | |
|---|---|---|---|
| Пров. | Письман | | |
| Вед.инж. | Смыслова | | |
| Рук.гр. | Письман | | |
| ГИП | Левина | | |
| Гл.конст. | Шапиро | | |
| Н.контр. | Левина | | |
| Нач.отд. | Красавин | | |

т.п. 902-5-10.84 КЖИ.02.00.0

Лоток Л1

| Стадия | Масса | Масштаб |
|---|---|---|
| Р | 0,35т | 1:20 |
| Лист | Листов 1 | |

ЦНИИЭП инженерного оборудования г. Москва

Инв.№ подл. | Подпись и дата | Взам.инв.№

Копировал: Корецкая

19755-04 5 Формат А3

Альбом IV

Типовой проект 902-5-10.84

## А-А

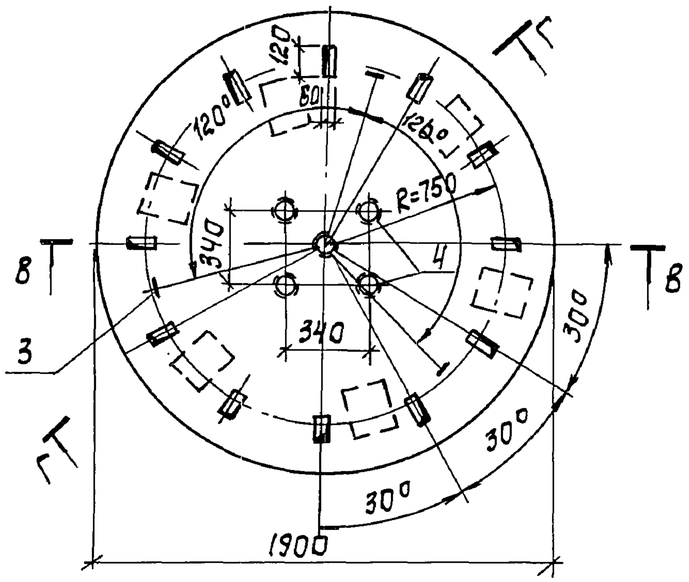


## Б-Б

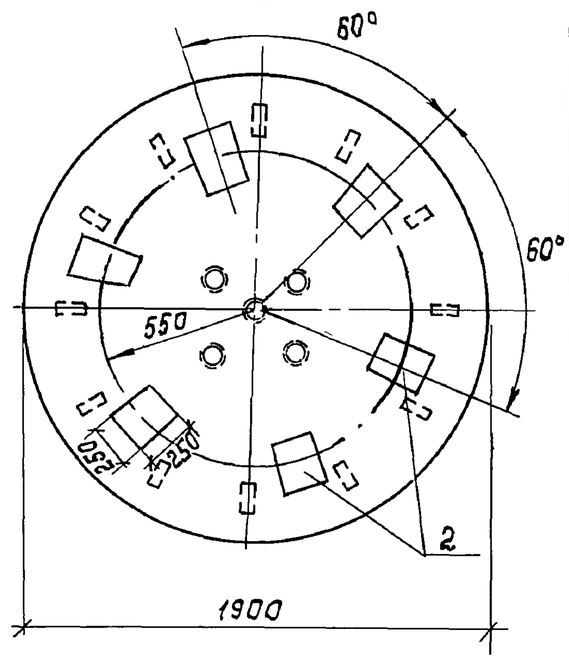


| Формат | Зона | Поз. | Обозначение | Наименование | Кол. | Примечание |
|---|---|---|---|---|---|---|
| | | | | | | |
| | | | | Сборочные единицы | | |
| А4 | | 1 | ТП КЖИ.03.01.0 | Сетка С4 | 2 | 29,7кг |
| | | 2 | 1.400-15 Вып.1 | Изделие закладное МН 123-6 | 6 | 6,5кг |
| | | 3 | 1.400-9 Вып.1 | Петля УП2-3 | 3 | 0,84кг |
| | | | | | | |
| | | | | Детали | | |
| Б4 | | 4 | ТП КЖИ.03.01.0-01 | Труба М100 ГОСТ 3262-75* | | |
| | | | | ℓ=200 | 5 | 2,4кг |
| Б4 | | 5 | ТП КЖИ.03.01.0-02 | ф10АI ГОСТ 5781-82; ℓ=190 | 12 | 0,1кг |
| | | | | | | |
| | | | | Материалы | | |
| | | 6 | | Бетон М200; Мрз100; В4 | 0,57 | м³ |
| | | | | | | |

## В-В

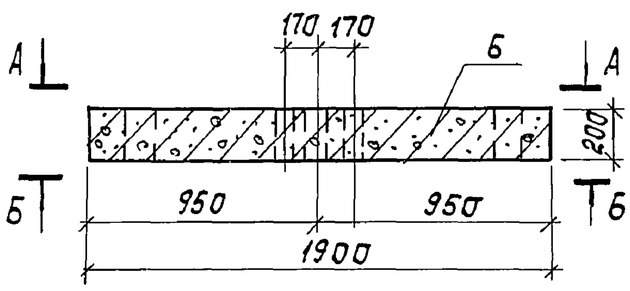


## Схема армирования

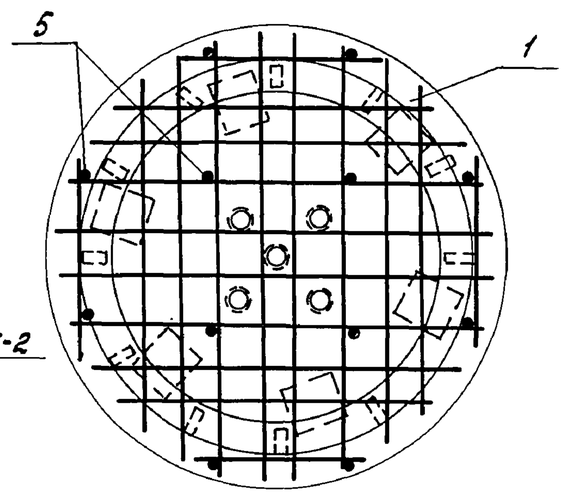


## Г-Г

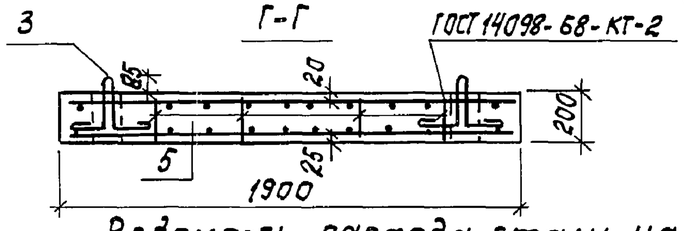


## Ведомость расхода стали на элемент, кГ

| Марка элемента | Изделия арматурн. | | | Изделия закладные | | | | | | | | | | | | Общий расход |
|---|---|---|---|---|---|---|---|---|---|---|---|---|---|---|---|---|
| | Арматура класса | | | Арматура класса | | | | | | Прокат марки | | | | | | |
| | AIII | | | AI | | | AIII | | | ВСт3кп2 | | | | | | |
| | ГОСТ 5781-82 | | | ГОСТ 5781-82 | | | ГОСТ 5781-82 | | | ГОСТ 103-76 | ГОСТ 82-70* | | ГОСТ 3262-75* | | | |
| | ф10 | ф14 | Итого | ф10 | ф12 | Итого | ф14 | | Итого | 50×10 | 250×10 | Итого | Труба 100 | | Итого | |
| П1 | 18,0 | 12,3 | 30,3 | 1,2 | 2,5 | 3,7 | 5,4 | | 5,4 | 4,2 | 30,0 | 34,2 | 12,0 | | 12,0 | 85,6 |

Привязан

Инв. №

| | | | |
|---|---|---|---|
| Пров. | Письман | | |
| Вед.инж. | Смыслова | | |
| Рук.гр. | Письман | | |
| ГИП | Левина | | |
| Гл.конст. | Шапиро | | |
| Н.контр. | Левина | | |
| Нач.отд. | Красавин | | |

т.п. 902-5-10.84 КЖИ. 03.01.0

Плита П1

| Стадия | Масса | Масштаб |
|---|---|---|
| Р | 1,43т | 1:20 |
| Лист | Листов 1 | |

ЦНИИЭП инженерного оборудования г. Москва

Копировал: Корецкая

19755-04 6 Формат А3

Взам.инв.№ | Подпись и дата | Инв.№ подл.

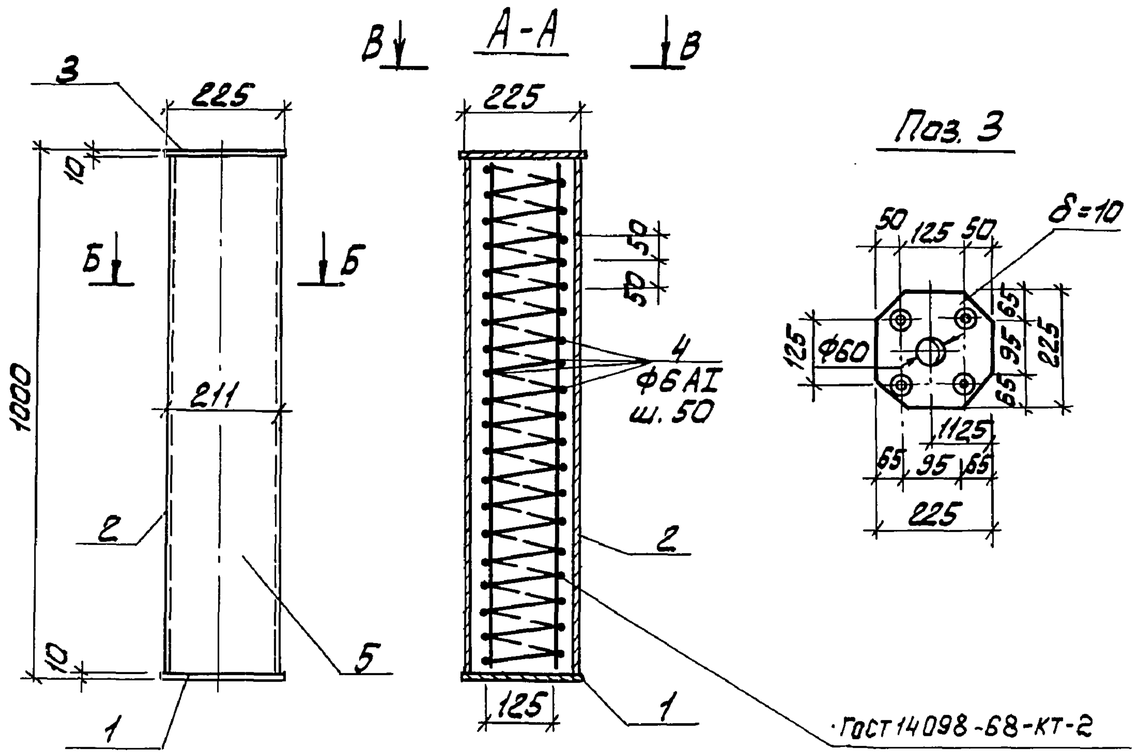


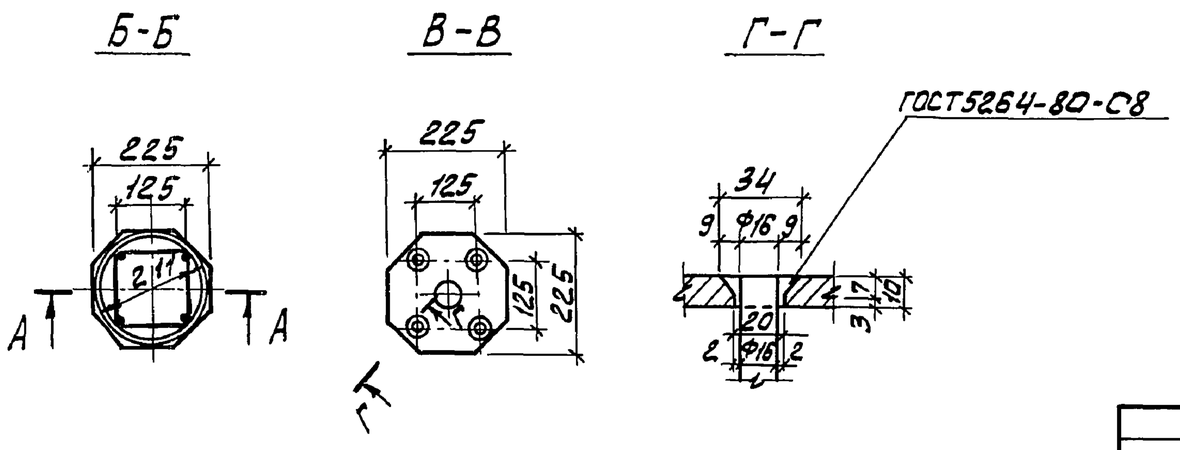


| Формат | Зона | Поз. | Обозначение | Наименование | Кол. | Примечание |
|---|---|---|---|---|---|---|
| | | | | | | |
| | | | | Сборочные единицы | | |
| | | 1 | ТП 902 КЖИ.04.01.0 | Изделие закладное МН2 | 1 | 4,4 кг |
| | | | | | | |
| | | | | | | |
| | | | | Детали | | |
| Б4 | | 3 | ТП КЖИ.04.00.0-01 | Полоса $\frac{Б10\times225\ ГОСТ\ 82-70^*}{ВСТ3кп2-1\ ГОСТ\ 14637-79}$ | | |
| | | | | ℓ = 225 | 1 | 4,0 кг |
| Б4 | | 4 | ТП КЖИ.04.00.0-02 | ф6AI ГОСТ 5781-82; ℓ = 150 | 76 | 2,1 кг |
| | | | | | | |
| | | | | Материалы | | |
| | | 5 | | Бетон М200; Мрз 100; В4 | 0,35 | м³ |
| | | | | Прочие изделия | | |
| Б4 | | 2 | ТП КЖИ.04.00-0-03 | Труба асбестоцементная ГОСТ 1839-80; ℓ = 980 | 1 | 13,0 кг |

Ведомость расхода стали на элемент, кг

| Марка элемента | Изделия закладные | | | | | | | | Общий расход |
|---|---|---|---|---|---|---|---|---|---|
| | Арматура класса | | | | | Прокат марки | | | |
| | А-I | | А-II | | | Вст3 кп2 | | | |
| | ГОСТ 5781-82 | | | | | ГОСТ 19903-74* | | | |
| | ф6 | Итого | ф16 | Итого | Всего | Лист ст. δ=10 | Итого | Всего | |
| Колонна К1 | 2.1 | 2.1 | 6.4 | 6.4 | 8.5 | 8 | 8 | 8 | 16.5 |

Асбестоцементную трубу забить бетоном М200

| | | | |
|---|---|---|---|
| Провер. | Письман | | |
| Вед. инж | Смыслова | | |
| Рук. гр. | Письман | | |
| ГИП | Левина | | |
| Гл. конст | Шапиро | | |
| Н. контр. | Левина | | |
| Нач. отд | Красавин | | |

Привязан:

Инв. №

т.п. 902-5-10.84 КЖИ.04.00.0

Колонна К1.

| Стадия | Масса | Масштаб |
|---|---|---|
| Р | 0.875т | 1:10 |
| Лист: | Листов: 1 | |

ЦНИИЭП инженерного оборудования г. Москва

19755-04 7

Инв. № подл. | Подпись и дата | Взам. инв. №

Копировал: Алешикова

Формат: А3

Альбом IV

Типовой проект 902-5-10.84

| Формат | Зона | Поз. | Обозначение | Наименование | Кол. | Примечание |
|---|---|---|---|---|---|---|
| | | | | Детали | | |
| БЧ | | 1 | ТП КЖИ.05.00.0-01 | ф10АIII ГОСТ 5781-82; ℓ=2580 | 1 | 1.6 кг |
| БЧ | | 2 | ТП • КЖИ.05.00.0-02 | ℓ=930 | 1 | 0.6 кг |
| БЧ | | 3 | ТП КЖИ.05.00.0-03 | ℓ=1730 | 1 | 1.1 кг |
| | | | | | | |

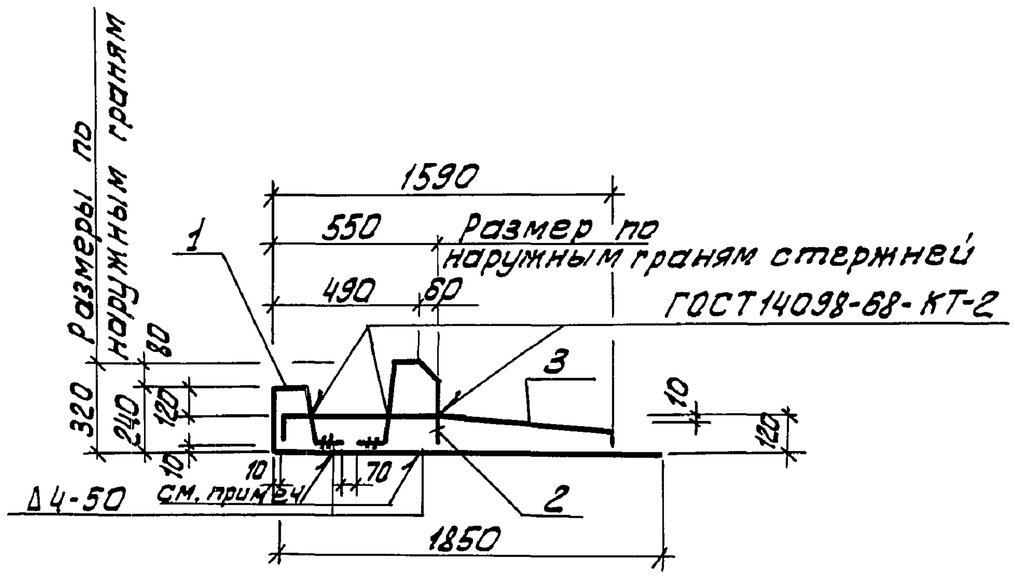


Поз.1

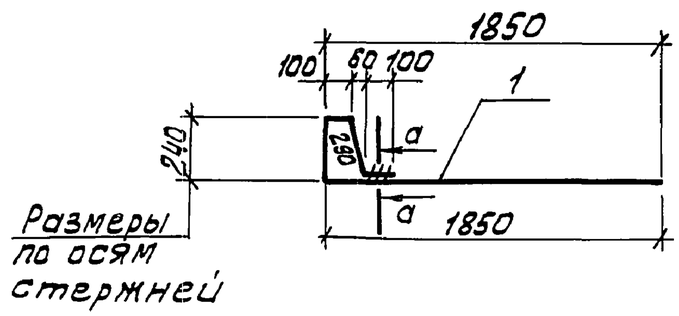


а - а

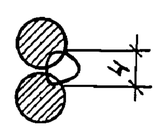


Соединение стержней в нахлестку производить ручной дуговой сваркой, катет 4 мм.

Поз.2

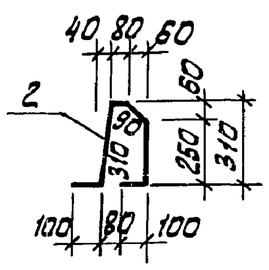


Поз.3

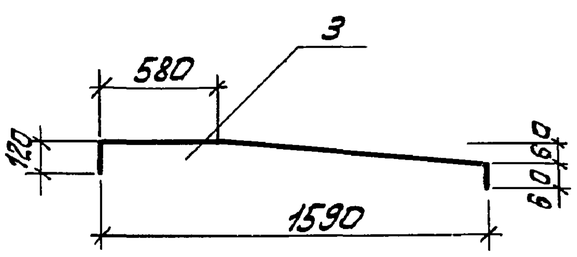


Привязан:

Инв №

| | | |
|---|---|---|
| Провер. | Письман | |
| Вед.инж | Смыслова | |
| Рук. гр | Письман | |
| ГИП | Левина | |
| Гл.конст. | Шапиро | |
| Н. контр. | Левина | |
| Нач. отд. | Красавин | |

т.п. 902-5-10.84 КЖИ. 05.00.0

Каркас плоский КР1

| Стадия | Масса | Масштаб |
|---|---|---|
| Р | 3,3 | 1:20 |
| Лист | Листов 1 | |

ЦНИИЭП инженерного оборудования г. Москва

19755-04 8

Копировал: Алешикова

Формат: А3

Взам. инв. № | Подпись и дата | Инв. № подл.

Типовой проект 902-5-10.84 Альбом IV

## Развертка

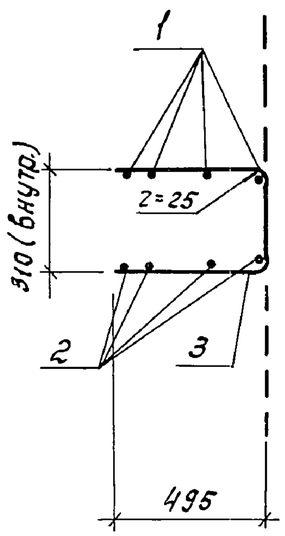


Линии сгиба

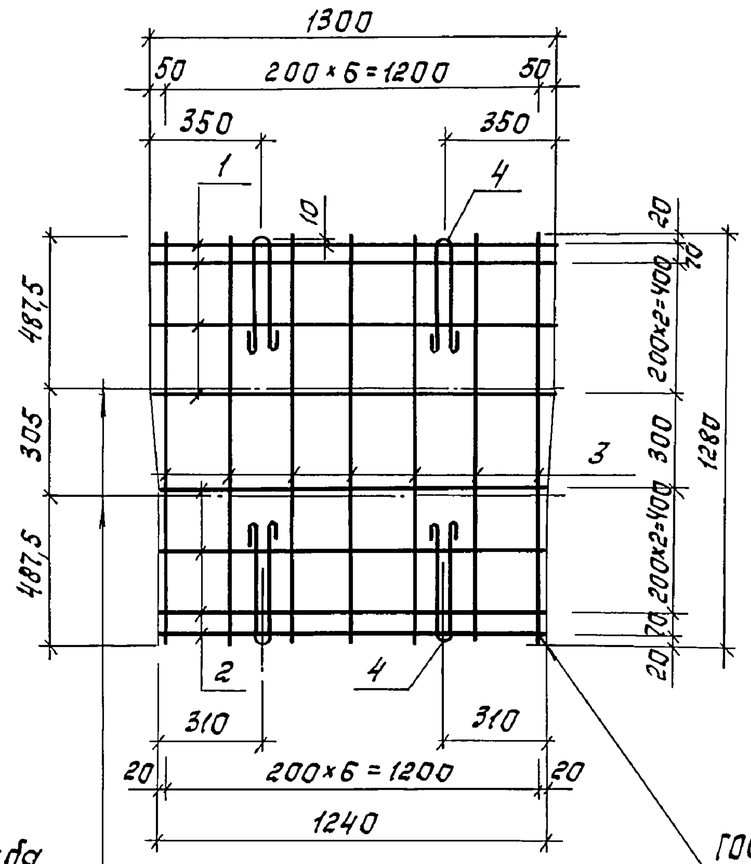


ГОСТ 14098-68-КТ-2

| Формат | Зона | Поз. | Обозначение | Наименование | Кол. | Примечание |
|---|---|---|---|---|---|---|
| | | | | | | |
| | | | | Детали | | |
| Б4 | | 1 | ТП КЖИ.02.01.0-01 | БврI ГОСТ 6727-80; ℓ=1300 | 4 | 0,2 кг |
| Б4 | | 2 | ТП КЖИ.02.01.0-02 | БврI ГОСТ 6727-80; ℓ=1240 | 4 | 0,19 кг |
| Б4 | | 3 | ТП КЖИ.02.01.0-03 | БврI ГОСТ 6727-80; ℓ=1280 | 7 | 0,2 кг |
| | | 4 | 1.400-9 Вып. 1 лист 8 | Петли УП1-2 | 4 | 0,35 кг |

Поз. 4 привязать к стержням поз. 1.

Привязан

Инв. №

| | | |
|---|---|---|
| Пров. | Письман | |
| Вед. инж. | Смыслова | |
| Рук. гр. | Письман | |
| ГИП | Левина | |
| Гл. конст. | Шапиро | |
| Н. контр. | Левина | |
| Нач. отд. | Красавин | |

т.п. 902-5-10.84 КЖИ.0.2.01.0

Сетка арматурная С1

| Стадия | Масса | Масштаб |
|---|---|---|
| Р | 4,36 | 1:20 |
| Лист | Листов 1 | |

ЦНИИЭП инженерного оборудования г. Москва

Инв. № подл. | Подпись и дата | Взам. инв. №

Копировал: Корецкая 19755-04 9 Формат А3

Альбом IV

Типовой проект 902-5-10.84

## Развертка

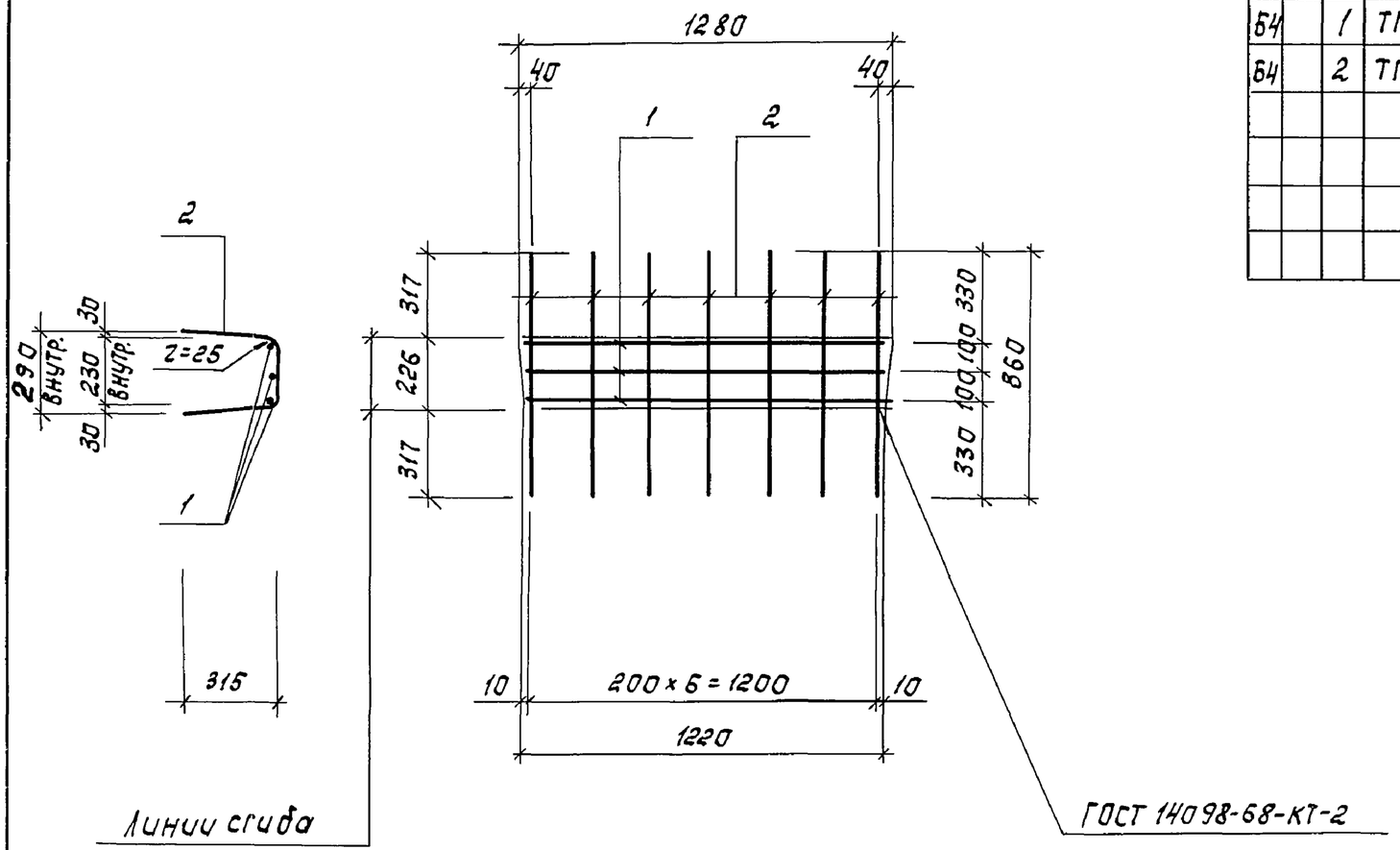


| Формат | Зона | Поз. | Обозначение | Наименование | Кол. | Примечание |
|---|---|---|---|---|---|---|
| | | | | | | |
| | | | | Детали | | |
| Б4 | | 1 | ТП КЖИ.02.02.0-01 | 5ВрI ГОСТ 6727-80; ℓср=1250 | 3 | 0,2 кг |
| Б4 | | 2 | ТП КЖИ.02.02.0-02 | 5ВрI ГОСТ 6727-80; ℓ = 860 | 7 | 0,13 кг |

Инв. № подл. | Подпись и дата | Взам. инв. №

Привязан

Инв. №

| | | | |
|---|---|---|---|
| Пров. | Письман | | |
| Вед. инж. | Смыслова | | |
| Рук. гр. | Письман | | |
| ГИП | Левина | | |
| Гл. конст. | Шапиро | | |
| Н. контр. | Левина | | |
| Нач. отд. | Красавин | | |

т.п. 902-5-10.84 КЖИ.02.02.0

Сетка арматурная С2

| Стадия | Масса | Масштаб |
|---|---|---|
| Р | 1,51 | 1:20 |
| Лист | Листов 1 | |

ЦНИИЭП инженерного оборудования г. Москва

Копировал: Корецкая 19755-04 10 Формат А3

Альбом IV

Типовой проект 902-5-10.84

## Развертка

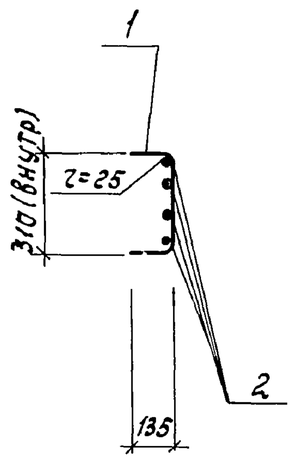


Линия сгиба

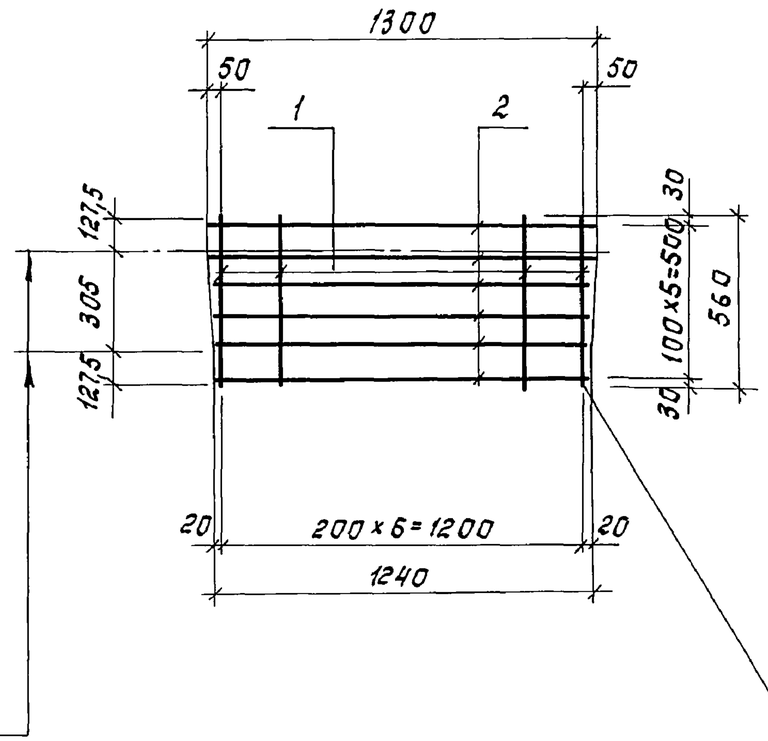


| Формат | Зона | Поз. | Обозначение | Наименование | Кол. | Примеч. |
|---|---|---|---|---|---|---|
| | | | | | | |
| | | | | Детали | | |
| Б4 | | 1 | ТП КЖИ.02.03.0-01 | 5ВрI ГОСТ 6727-80; ℓ=560 | 7 | 0,09 кг |
| Б4 | | 2 | ТП КЖИ.02.03.0-02 | 4ВрI ГОСТ 6727-80; ℓср=1270 | 6 | 0,12 кг |

| | | | |
|---|---|---|---|
| Пров. | Письман | | |
| Вед. инж. | Смыслова | | |
| Рук. гр. | Письман | | |
| ГИП | Левина | | |
| Гл. конст. | Шапиро | | |
| Н. контр. | Левина | | |
| Нач. отд. | Красавин | | |

Привязан

Инв. №

т.п. 902-5-10.84 КЖИ.02.03.0

Сетка арматурная С3

| Стадия | Масса | Масштаб |
|---|---|---|
| Р | 1,35 | 1:20 |
| Лист | Листов 1 | |

ЦНИИЭП инженерного оборудования г. Москва

Инв. № подл. | Подпись и дата | Взам. инв. №

Копировал: Корецкая 19755-04 11 Формат А3

Альбом IV

Типовой проект 902-5-10.84

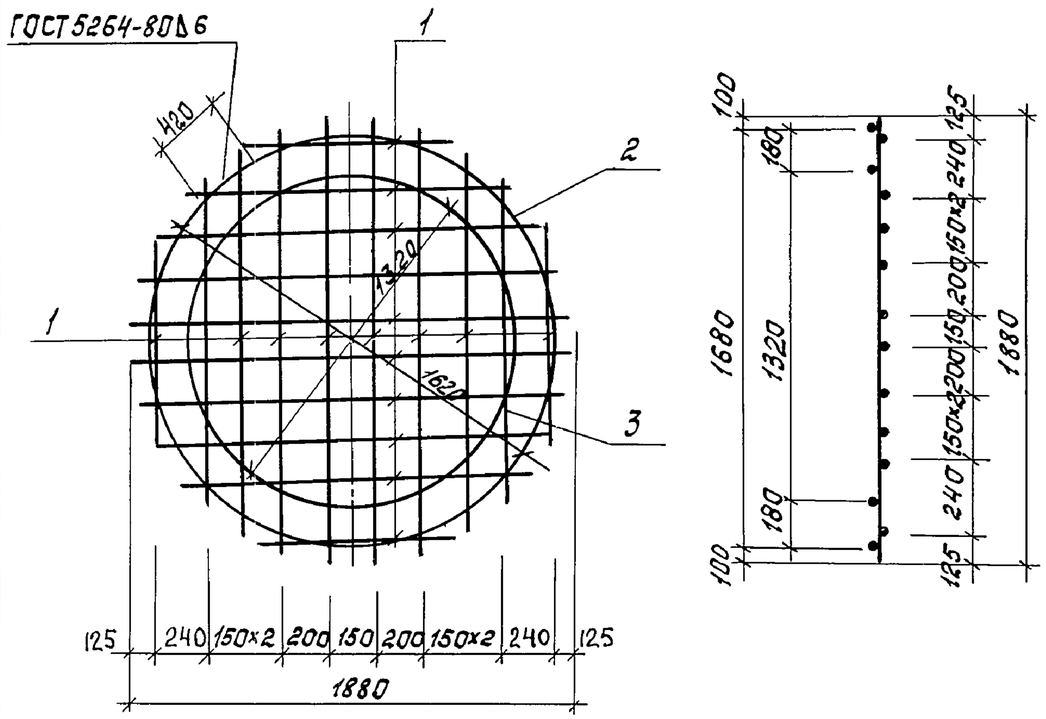


| Формат | Зона | Поз. | Обозначение | Наименование | Кол. | Примечание |
|---|---|---|---|---|---|---|
| | | | | Детали | | |
| Б4 | | 1 | ТП КЖИ.03.01.0-01 | ф10АII ГОСТ 5781-82; ℓср=1440 | 20 | 0,9 кг |
| Б4 | | 2 | ТП КЖИ.03.01.0-02 | ф14АII ГОСТ 5781-82; ℓ=5710 | 1 | 6,7 кг |
| Б4 | | 3 | ТП КЖИ.03.01.0-03 | ф14АII ГОСТ 5781-82; ℓ=4660 | 1 | 5,6 кг |

Привязан

Инв. №

Взам. инв. № | Подпись и дата | Инв. № подл.

| | | | |
|---|---|---|---|
| Пров. | Письман | | |
| Вед. инж. | Смыслова | | |
| Рук. гр. | Письман | | |
| ГИП | Левина | | |
| Гл. констр. | Шапиро | | |
| Н. контр. | Левина | | |
| Нач. отд. | Красавин | | |

т.п. 902-5-10.84 КЖИ.03.01.0

Сетка арматурная С4

| Стадия | Масса | Масштаб |
|---|---|---|
| Р | 30,3 | 1:20 |
| Лист | Листов 1 | |

ЦНИИЭП инженерного оборудования г. Москва

Формат А4

Альбом IV

Типовой проект 902-5-10.84

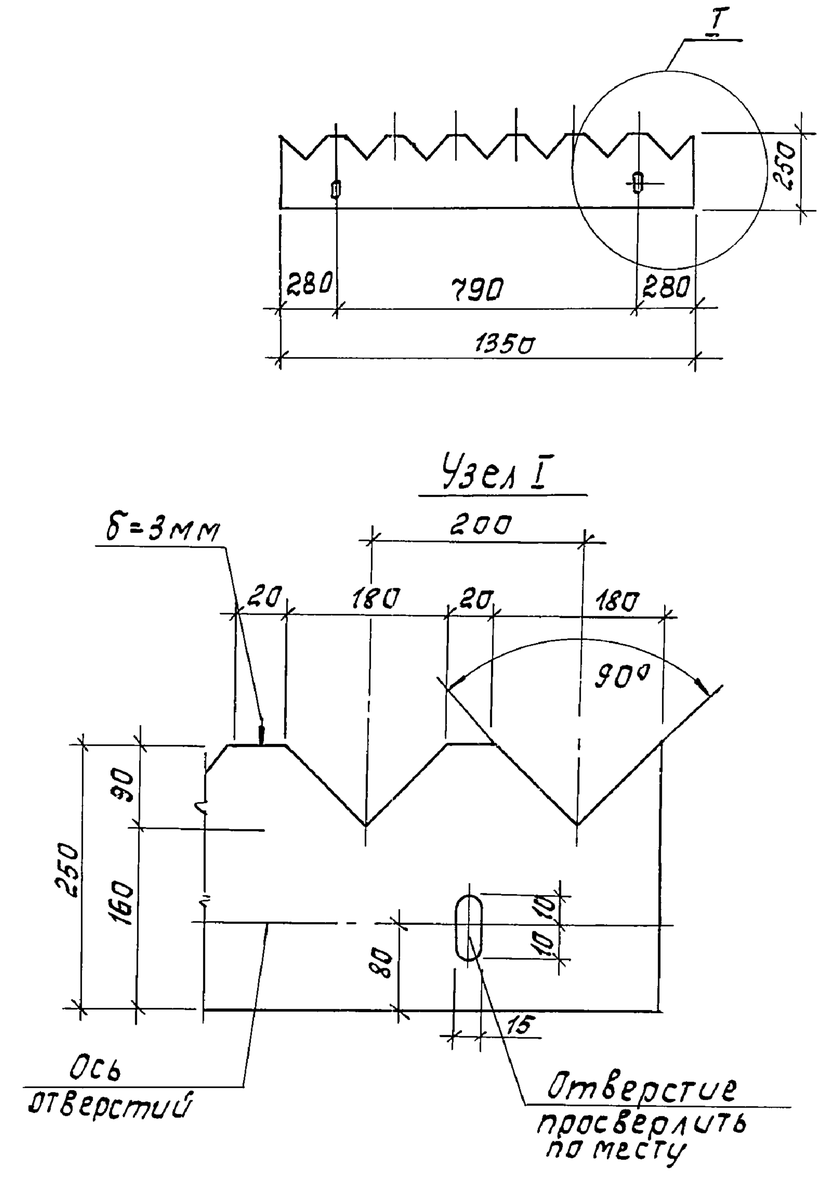


Взам. инв. N | Подпись и дата | Инв. N подл.

| | | | |
|---|---|---|---|
| Пров. | Письман | | |
| Вед. инж. | Смыслова | | |
| Рук. гр. | Письман | | |
| ГИП | Левина | | |
| Гл. констр. | Шапиро | | |
| Н. контр. | Левина | | |
| Нач. отд. | Красавин | | |

т.п. 902-5-10.84 КЖИ.09.00.0

Водослив В1

Оргстекло ГОСТ 9784-75*

| Стадия | Масса | Масштаб |
|---|---|---|
| Р | — | — |
| Лист | Листов 1 | |

ЦНИИЭП инженерного оборудования г. Москва

Копировал: Корецкая

19755-04 12 Формат А4

Альбом IV

Типовой проект 902-5-10.84

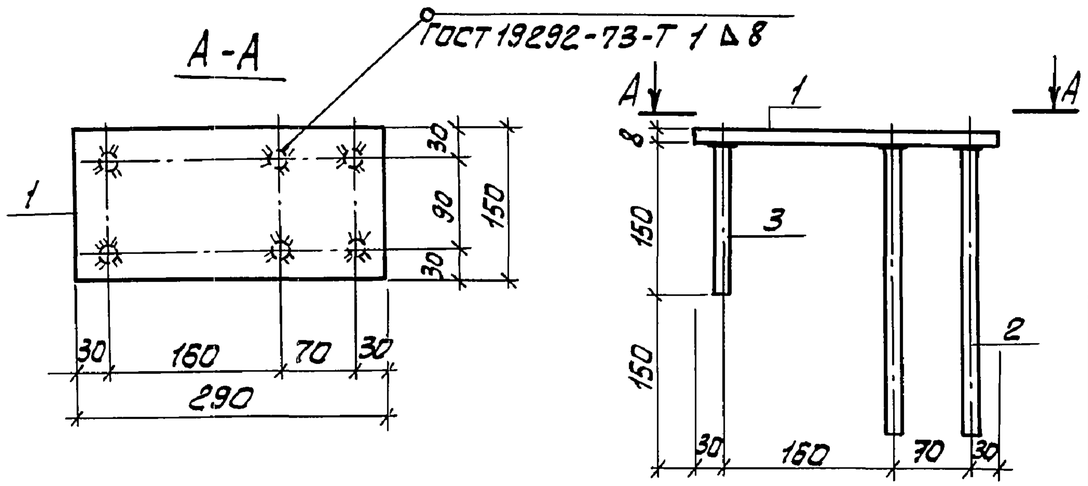


| Формат | Зона | Поз | Обозначение | Наименование | Кол. | Примечание |
|---|---|---|---|---|---|---|
| | | | | | | |
| | | | | Детали | | |
| Б4 | | 1 | ТП КЖИ.01.01.0-01 | Полоса Б-6×150 ГОСТ 82-70* универс. ВСт3кп2-1 ГОСТ 14637-79 | | |
| | | | | ℓ=230 | 1 | 2,73 кг |
| Б4 | | 2 | ТП КЖИ.01.01.0-02 | Ф16АII ГОСТ 5781-82; ℓ=300 | 4 | 0,48 кг |
| Б4 | | 3 | ТП КЖИ.01.01.0-03 | Ф16АII ГОСТ 5781-82; ℓ=150 | 2 | 0,24 кг |

Покрытие - Гор. Ц50-60

Привязан

Инв. №

| | | | |
|---|---|---|---|
| Провер | Письман | | |
| Вед. инж | Смыслова | | |
| Рук. гр. | Письман | | |
| Гл. констр | Левина | | |
| Гл. констр | Шапиро | | |
| Н. контр | Левина | | |
| Нач. отд | Красавин | | |

т.п. 902-5-10.84 КЖИ.01.01.0

Изделие закладное МН1

| Стадия | Масса | Масштаб |
|---|---|---|
| Р | 5.13 | – |

Лист | Листов 1

ЦНИИЭП инженерного оборудования г. Москва

Инв. № подл. | Подпись и дата | Взам. инв. №

Формат: А4

Альбом IV

Типовой проект 902-5-10.84

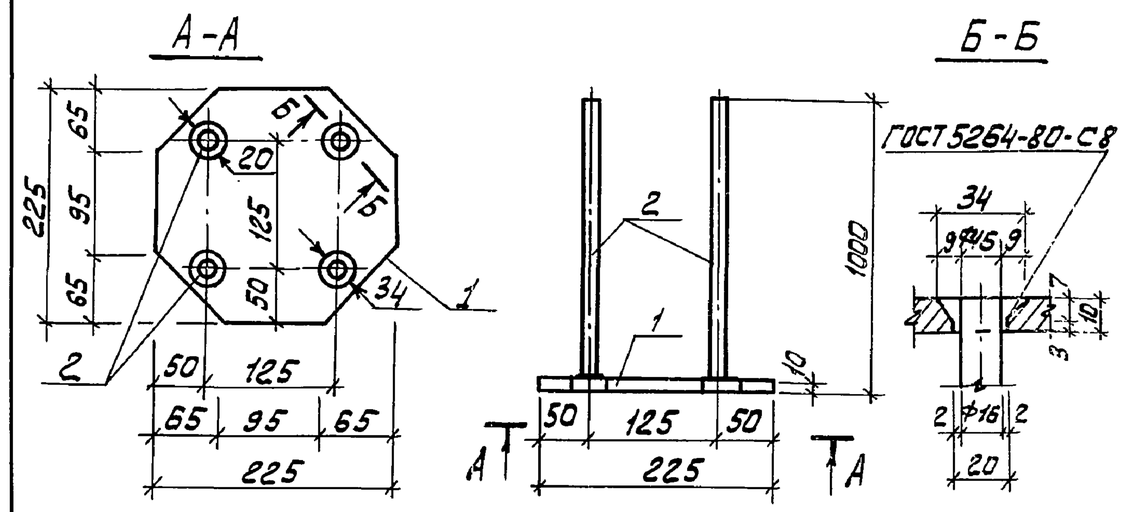


| Формат | Зона | Поз | Обозначение | Наименование | Кол. | Примечание |
|---|---|---|---|---|---|---|
| | | | | | | |
| | | | | Детали | | |
| Б4 | | 1 | ТП КЖИ.04.01.0-01 | Полоса Б 10×225 ГОСТ 82-70* ВСт3кп2-1 ГОСТ 14637-79 | | |
| | | | | ℓ=225 | 1 | 4,0 кг |
| Б4 | | 2 | ТП КЖИ.04.01.0-02 | Ф16АII ГОСТ 5781-82; ℓ=1000 | 4 | 1,6 кг |

Покрытие - Гор. Ц50-60

Привязан

Инв №

| | | | |
|---|---|---|---|
| Провер | Письман | | |
| Вед. инж | Смыслова | | |
| Рук. гр. | Письман | | |
| ГИП | Левина | | |
| Гл. констр | Шапиро | | |
| Н. контр | Левина | | |
| Нач. отд | Красавин | | |

т.п. 902-5-10.84 КЖИ.04.01.0

Изделие закладное МН2

| Стадия | Масса | Масштаб |
|---|---|---|
| Р | 10.4 | |

Лист | Листов 1

ЦНИИЭП инженерного оборудования г. Москва

Инв. № подл. | Подп. и дата | Взам. инв. №

19755-04 13

Копировал: Алешикова

Формат: А4

Альбом IV

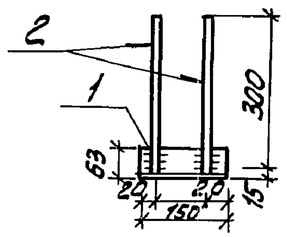


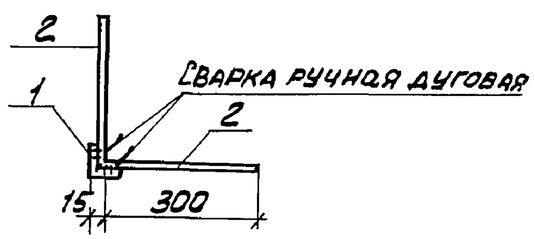


| Формат | Зона | Поз. | Обозначение | Наименование | Кол. | Примечание |
|---|---|---|---|---|---|---|
| | | | | | | |
| | | | | | | |
| | | | | Детали | | |
| Б.4 | | 1 | ТП КЖИ.02.04.0-01 | Уголок $\frac{Б\text{-}63\times63\times6\ ГОСТ\ 8509\text{-}72}{ВСт3кп2\text{-}1\ ГОСТ\ 535\text{-}79}$ | | |
| | | | | ℓ = 150 | 1 | 0,81 кг |
| Б.4 | | 2 | ТП КЖИ.02.04.0-02 | Ф8 АI ГОСТ 5781-82; ℓ=300 | 4 | 0,12 кг |
| | | | | | | |

Покрытие - Гор. Ц50 -60

Привязан:

Инв. №

Типовой проект 902-5-10.84

Инв.№ подл. | Подпись и дата | Взам. инв.№

| | | | |
|---|---|---|---|
| Провер. | Письман | | |
| Вед. инж. | Смыслова | | |
| Рук. гр. | Письман | | |
| Гип | Левина | | |
| Гл. констр. | Шапиро | | |
| Н. контр. | Левина | | |
| Нач. отд. | Красавин | | |

т.п. 902-5-10.84 КЖИ 02.04.0

Изделие закладное МН3

| Стадия | Масса | Масштаб |
|---|---|---|
| Р | 1.3 | – |

Лист: Листов: 1

ЦНИИЭП инженерного оборудования г. Москва

Формат: А4

Альбом IV

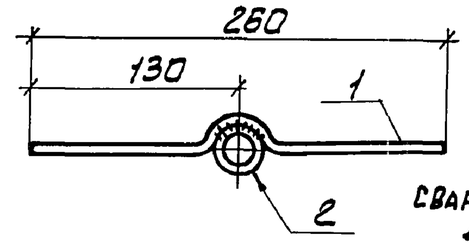


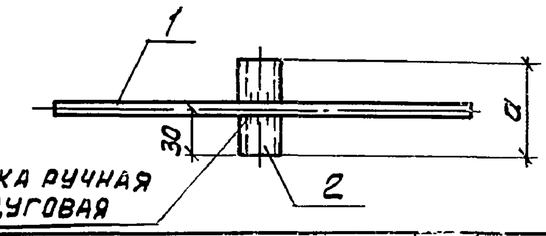


| Формат | Зона | Поз. | Обозначение | Наименование | Кол. | Примечание |
|---|---|---|---|---|---|---|
| | | | | Детали | | |
| Б.4 | | 1 | | Ф8 АI ГОСТ 5781-82; ℓ=260 | 1 | 0.10 кг |
| | | | Переменные данные для исполнений | | | |
| | | | | Изделие закладное МН4 | | |
| | | | | Детали | | |
| Б.4 | | 2 | ТП КЖИ.02.05.0-01.01* | Труба 15 ГОСТ 3262-75*; ℓ=44 | 1 | 0.09 кг |
| | | | | | | |
| | | | | Изделие закладное МН5 | | |
| | | | | Детали | | |
| Б.4 | | 2 | ТП КЖИ.02.05.0-02-02 | Труба 25 ГОСТ 3262-75*; ℓ=44 | 1 | 0.19 кг |
| | | | | | | |
| | | | | Изделие закладное МН6 | | |
| | | | | Детали | | |
| Б.4 | | 2 | ТП КЖИ.02.05.0-03-03 | Труба 25 ГОСТ 3262-75*; ℓ=77 | 1 | 0.25 кг |

| Обозначение | Марка | Размер a | Масса кг |
|---|---|---|---|
| КЖИ.02.05.0 | МН4 | 44 | 0,19 |
| -01 | МН5 | 44 | 0,2 |
| -02 | МН6 | 77 | 0.35 |

Привязан:

Инв. №

Типовой проект 902-5-10.84

Инв.№ подл. | Подпись и дата | Взам. инв.№

| | | | |
|---|---|---|---|
| Провер. | Письман | | |
| Вед. инж. | Смыслова | | |
| Рук. гр. | Письман | | |
| Гип | Левина | | |
| Гл. констр. | Шапиро | | |
| Н. контр. | Левина | | |
| Нач. отд. | Красавин | | |

т.п. 902-5-10.84 КЖИ 02.05.0

Изделие закладное МН4 ÷ МН6

| Стадия | Масса | Масштаб |
|---|---|---|
| Р | см. табл | – |

Лист: Листов: 1

ЦНИИЭП инженерного оборудования г. Москва

19755-04 14

Копировал: Алешикова

Формат: А4

Альбом IV

Типовой проект 902-5-10.84

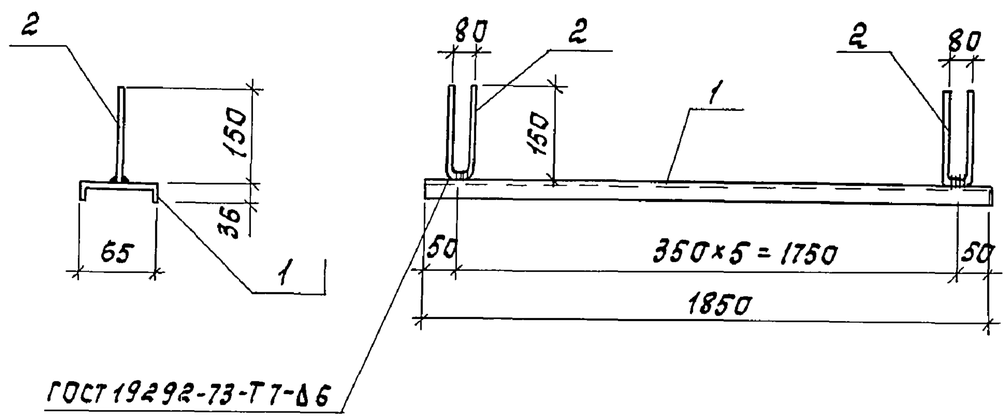


| Формат | Зона | Поз. | Обозначение | Наименование | Кол. | Примечание |
|---|---|---|---|---|---|---|
| | | | | | | |
| | | | | Детали | | |
| Б4 | | 1 | ТП КЖИ.06.00.0-01 | Швеллер $\frac{6,5\ ГОСТ\ 8240-72}{ВСТ3КП2-1\ ГОСТ\ 535-79}$ | | |
| | | | | ℓ = 1850 | 1 | 10,9 кг |
| Б4 | | 2 | ТП КЖИ.06.00.0-02 | ⌀6АI ГОСТ 5781-82; ℓ = 380 | 6 | 0,1 кг |

1. Сварку производить электродами типа Э42 по ГОСТ 9467-75
2. Покрытие – лаком ХВ-784 по ГОСТ 7313-75* за 3 раза по грунтовке ХС-010 за 2 раза.

Привязан

Инв. №

Взам. инв. № | Подпись и дата | Инв. № подл.

| | | |
|---|---|---|
| Пров. | Письман | |
| Вед. инж. | Смыслова | |
| Рук. гр. | Письман | |
| ГИП | Левина | |
| Гл. конст. | Шапиро | |
| Н. контр. | Левина | |
| Нач. отд. | Красавин | |

т.п. 902-5-10.84 КЖИ.06.00.0

Изделие закладное МН7

| Стадия | Масса | Масштаб |
|---|---|---|
| Р | 11,5 | 1:10 |
| Лист | Листов 1 | |

ЦНИИЭП инженерного оборудования г. Москва

Формат А4

Альбом IV

Типовой проект 902-5-10.84

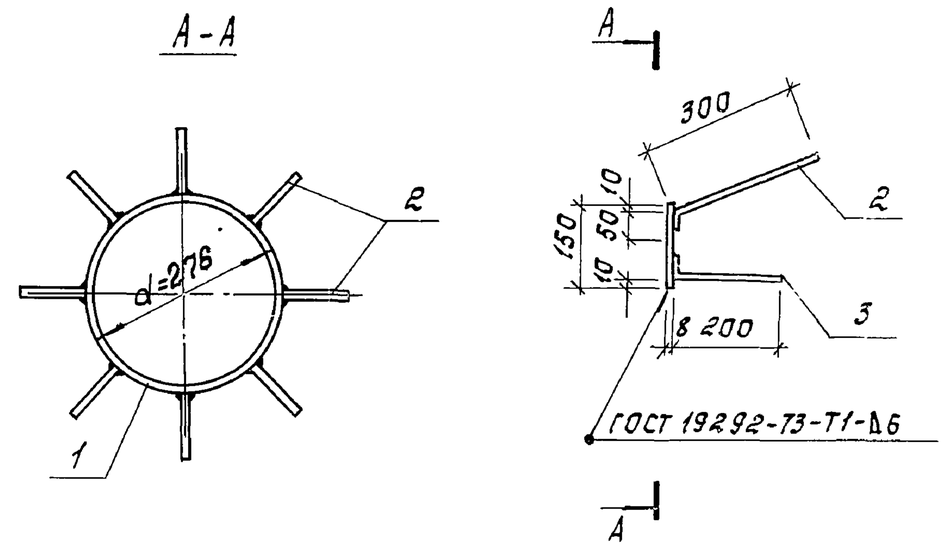


| Формат | Зона | Поз. | Обозначение | Наименование | Кол. | Примечание |
|---|---|---|---|---|---|---|
| | | | | | | |
| | | | | Детали | | |
| Б4 | | 1 | ТП КЖИ.07.00.0-01 | Полоса $\frac{Б-2\ 8×150\ ГОСТ\ 103-75}{ВСТ3КП2-1\ ГОСТ\ 535-79}$ | | |
| | | | | ℓ = 867 | 1 | 8,2 кг |
| Б4 | | 2 | ТП КЖИ.07.00.0-02 | ⌀10АII ГОСТ 5781-82 ℓ = 350 | 8 | 0,22 кг |
| Б4 | | 3 | ТП КЖИ.07.00.0-03 | ⌀10АII ГОСТ 5781-82; ℓ = 200 | 8 | 0,12 кг |

1. Покрытие – Гор. Ц.50-60.
2. Соединение поз. 2 с поз. 1 – сварка ручная дуговая, катет 6 мм.

Привязан

Инв. №

Взам. инв. № | Подпись и дата | Инв. № подл.

| | | |
|---|---|---|
| Пров. | Письман | |
| Вед. инж. | Смыслова | |
| Рук. гр. | Письман | |
| ГИП | Левина | |
| Гл. конст. | Шапиро | |
| Н. контр. | Левина | |
| Нач. отд. | Красавин | |

т.п. 902-5-10.84 КЖИ.07.00.0

Изделие закладное МН8

| Стадия | Масса | Масштаб |
|---|---|---|
| Р | 10,9 | 1:10 |
| Лист | Листов 1 | |

ЦНИИЭП инженерного оборудования г. Москва

Копировал: Корецкая 19755-04 15 Формат А4

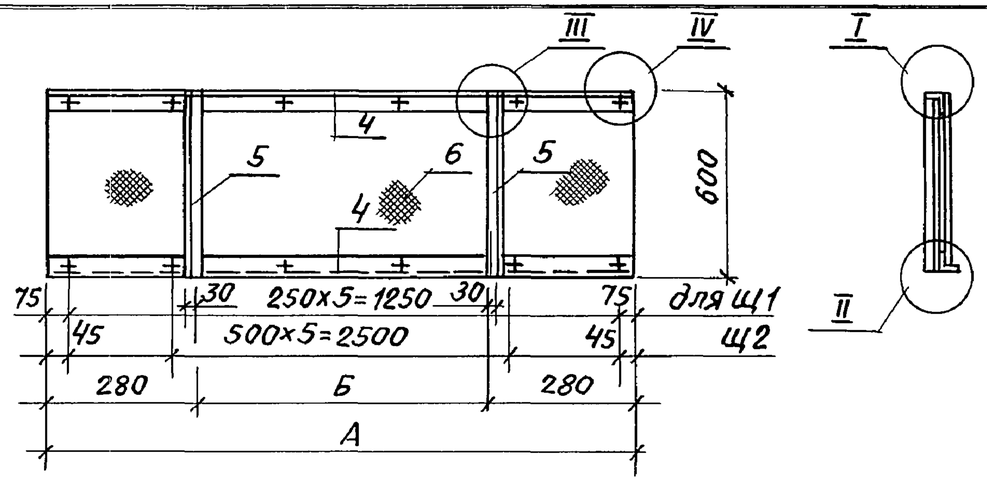


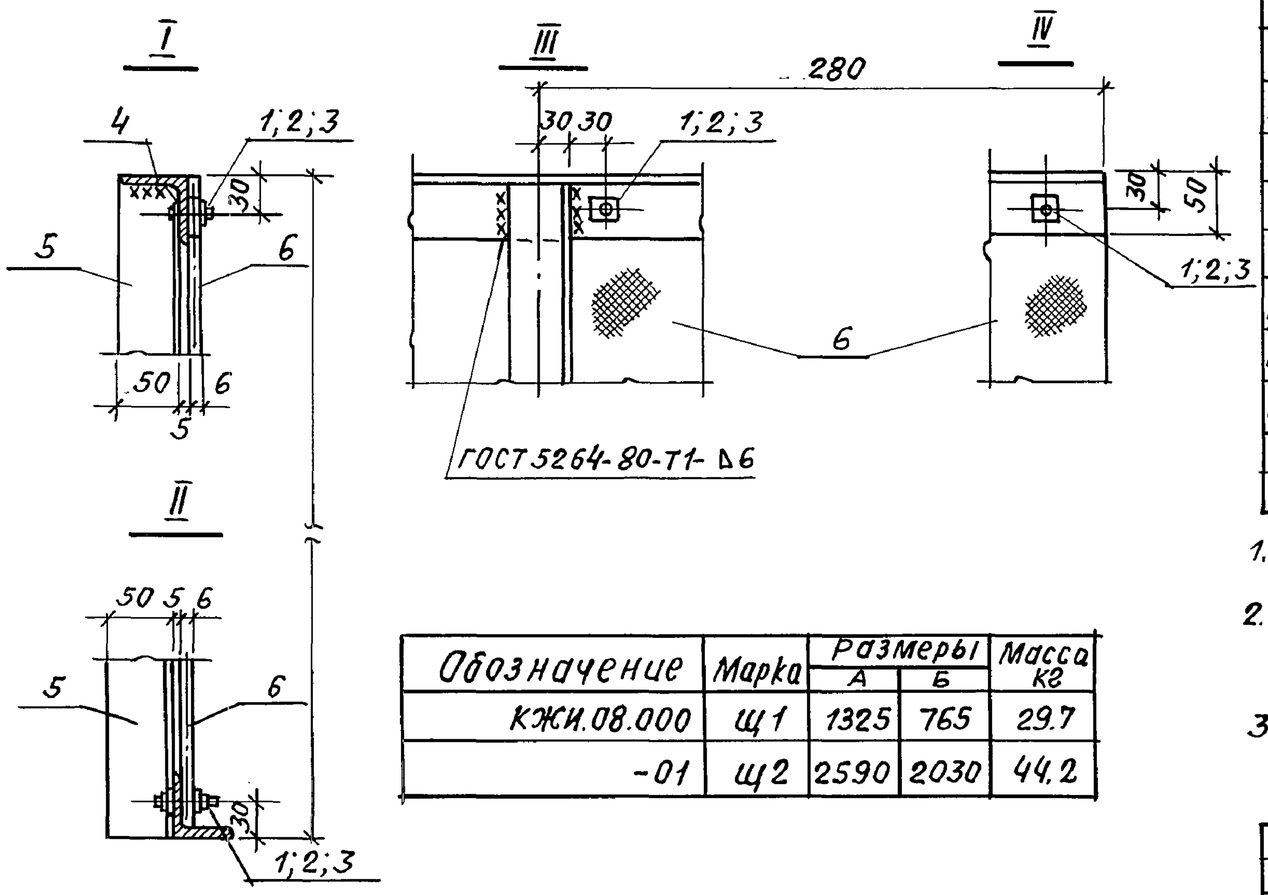


| Обозначение | Марка | Размеры А | Размеры Б | Масса кг |
|---|---|---|---|---|
| КЖИ.08.000 | Щ1 | 1325 | 765 | 29.7 |
| -01 | Щ2 | 2590 | 2030 | 44.2 |

| Формат | Зона | Поз. | Обозначение | Наименование | Кол. | Примечание |
|---|---|---|---|---|---|---|
| | | | | | | |
| | | | | Стандартные изделия | | |
| Б4 | | 1 | ТП КЖИ.08.00.0-01.07 | Болт М6-25.58 ГОСТ 7796-70* | 6 | 0.02 кг |
| Б4 | | 2 | ТП КЖИ.08.00.0-01.08 | Гайка М6.5 ГОСТ 5915-70* | 6 | 0.01 кг |
| Б4 | | 3 | ТП КЖИ.08.00.0-01.09 | Шайба 2,6×2.01 ГОСТ 1371-78 | 6 | 0.01 кг |
| | | | | | | |
| | | | Переменные данные для исполнения | | | |
| | | | | ТП КЖИ.08.000 | | |
| | | | | Детали | | |
| Б4 | | 4 | ТП КЖИ.08.00.0-01.01 | Уголок Б-50×50×5 ГОСТ 8509-72 / ВСТ3КП2-1 ГОСТ 535-79 ℓ=1325 | 2 | 5.0 кг |
| Б4 | | 5 | ТП КЖИ.08.00.0-01.02 | Уголок Б-50×50×5 ГОСТ 8509-72 / ВСТ3КП2-1 ГОСТ 535-79 ℓ=595 | 2 | 2.3 кг |
| Б4 | | 6 | ТП КЖИ.08.00.0-01.03 | ЛП-П-1,35×0.595-Б ГОСТ 18124-75* (СТ СЭВ-827-77) | 1 | 14.5 кг |
| | | | | ТП КЖИ.08.00.0-01 | | |
| | | | | Детали | | |
| Б4 | | 4 | ТП КЖИ.08.00.0-01.04 | Уголок Б-50×50×5 ГОСТ 8509-72 / СТ3КП2-1 ГОСТ 535-79 ℓ=2590 | 2 | 13.0 кг |
| Б4 | | 5 | ТП КЖИ.08.00.0-01.05 | Уголок Б50×50×5 ГОСТ 8509-72 / ВСТ3КП2-1 ГОСТ 535-79 ℓ=595 | 2 | 2.3 кг |
| Б4 | | 6 | ТП КЖИ.08.00.0-01.06 | ЛП-П-2,59×0,595-Б ГОСТ 18124-75* (СТ СЭВ 827-77) | 1 | 10,5 кг |

1. Сварку производить электродами типа Э42 по ГОСТ 9467-75 $h_ш$=5 мм.
2. Крепление асбестоцементных листов выполняется без перетяжки болтов для обеспечения влажностных деформаций листа.
3. Металлические конструкции окрашиваются лаком ХС-010 по ГОСТ 7313-75 за 3 раза по грунтовке ХС-010 за 2 раза.

Привязан

Инв. №

| | | | |
|---|---|---|---|
| Н.контр. | Левина | Подп. | |
| Пров. | Письман | " | |
| Вед.инж. | Смыслова | " | |
| Рук. гр. | Письман | " | |
| ГИП | Левина | " | |
| Гл.конст. | Шапиро | " | |
| Нач.отд. | Красавин | " | |

ТП 902-5-10.84 КЖИ.08.00.0

Щит струенаправляющий (Щ1, Щ2)

| Стадия | Масса | Масштаб |
|---|---|---|
| Р | см. табл. | 1:20 |
| Лист | Листов 1 | |

ЦНИИЭП инженерного оборудования г. Москва

Инв.№ подл. | Подпись и дата | Взам. инв.№

Пров. Ваш 1.6.89г Кол. Скирмант

19755-04 16 Формат А3

Альбом IV

Проект 902-5-10.84

Типовой

Рис. 1

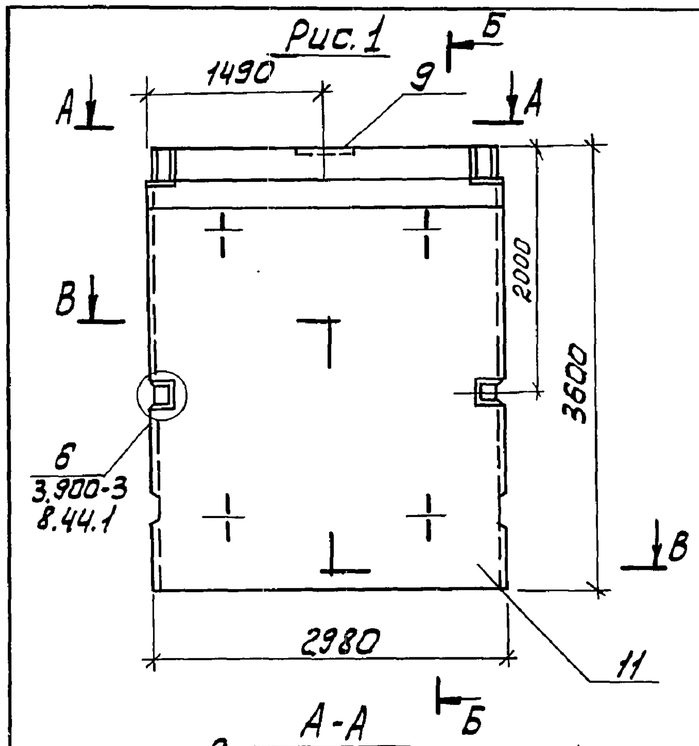


Рис. 2

см. остальное Рис. 1

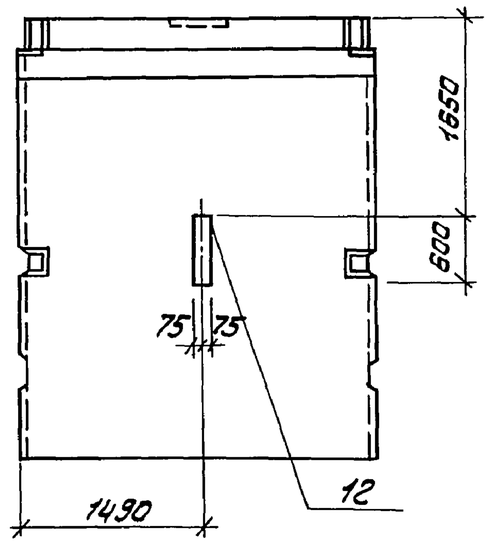


Рис. 3

см. остальное рис. 1 и рис. 2

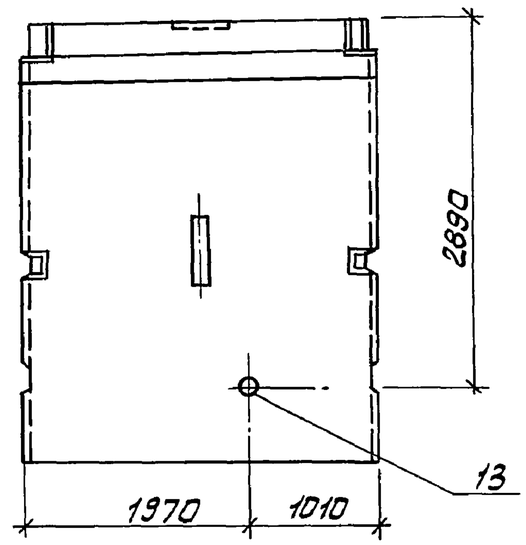


Б-Б

армирование

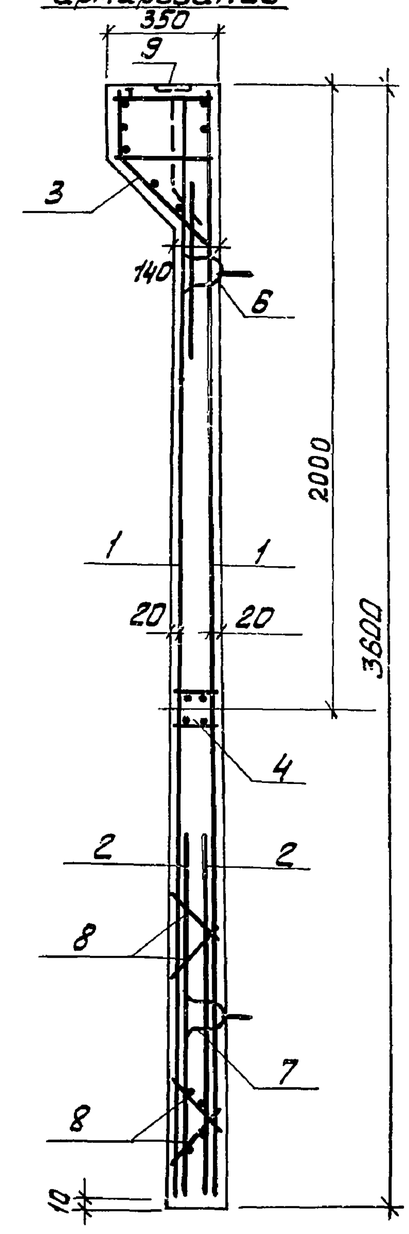


А-А

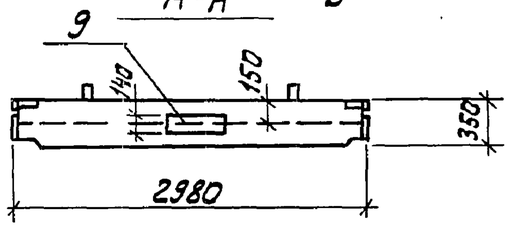


Б-Б

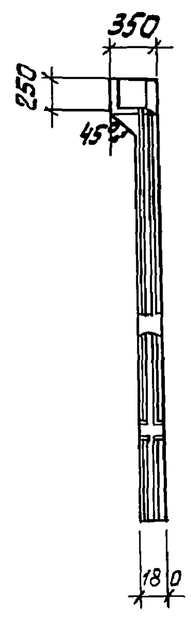


В-В

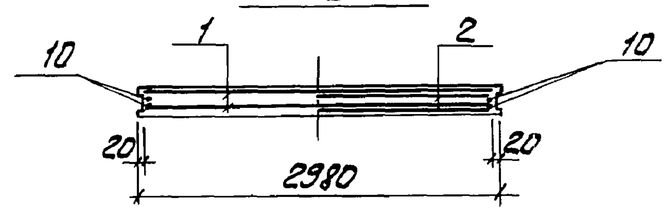


Рис. 4

см. остальное Рис. 1

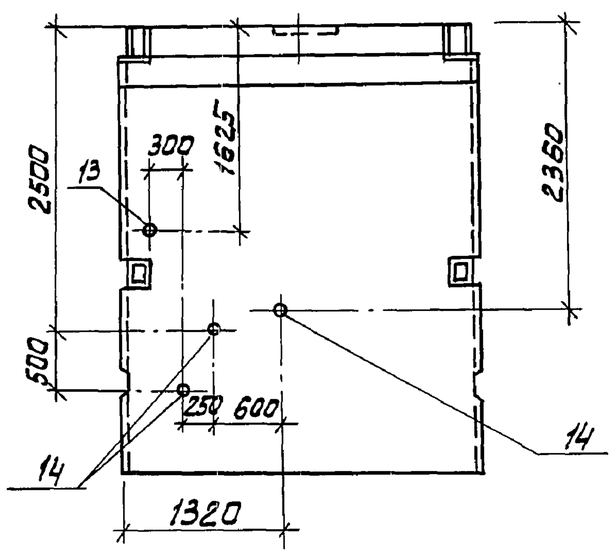


| Обозначение | Марка | Рис |
|---|---|---|
| ТП КЖИ.11.00.0 СБ | ПС3 | 1 |
| -01 | ПС4 | 2 |
| -02 | ПС5 | 3 |
| -03 | ПС6 | 4 |

| | | | |
|---|---|---|---|
| Провер. | Письман | | |
| Вед. инж. | Смыслова | | |
| Рук. гр. | Письман | | |
| ГИП | Левина | | |
| Гл. констр. | Шапиро | | |
| Н. контр. | Левина | | |
| Нач. отд. | Красавин | | |

Привязан

Инв №

ТП 902-5-10.84 КЖИ 11.00.0 СБ

Панель стеновая ПС3 ÷ ПС6

Сборочный чертеж

| Стадия | Масса | Масштаб |
|---|---|---|
| Р | 4.83 | 1:50 |

Лист 1 Листов 4

ЦНИИЭП инженерного оборудования г. Москва

Инв № подл. | Подп. и дата | Взам. инв №

19755-04 17

Копировал: Алешикова

Формат: А3

Альбом IV

Типовой проект 902-5-10.84

| Формат | Зона | Поз. | Обозначение | Наименование | Кол. | Примечание |
|---|---|---|---|---|---|---|
| | | | | | | |
| | | | | Документация | | |
| | | | 3.900-3 вып. 4 часть 1 | Панели стеновые балочные | | |
| | | | | для прямоугольных сооружений | | |
| | | | ТП КЖИ.11.00.0 СБ | Сборочный чертеж | | |
| | | | ТП КЖИ.11.03.0 | Ведомость стали | | |
| | | | | Сборочные единицы | | |
| А4 | | 1 | ТП. КЖИ.11.04.0 | Сетка С5 | 2 | |
| | | 2 | 3.900-3 вып. 4 часть 2 л.7 | Сетка С19 | 2 | |
| | | 3 | л24÷26 | Изделие закладное МН5 | 1 | |
| | | 4 | л.27,28 | МН11 | 1 | |
| | | | | | | |
| | | 6 | л.29÷31 | МН23 | 2 | |
| | | 7 | л.29÷31 | МН24 | 2 | |
| | | 8 | л.18 | КР1 | 4 | |
| А4 | | 9 | ТП КЖИ.11.05.0 | МН9 | 1 | |
| | | 10 | 3.900-3 вып.4 часть 2 л.23 | поз 10 | 4 | |
| | | | | | | |
| | | | | Материалы | | |
| | | | | Бетон М200; Мрз 100; В4 | – | 1,93 м³ |

Привязан

Инв.№

| | | |
|---|---|---|
| Провер. | Письман | |
| Вед.инж | Смыслова | |
| Рук.гр. | Письман | |
| ГИП. | Левина | |
| Гл.конст | Шапиро | |
| Н.конст. | Левина | |
| Нач.отд | Красавин | |

ТП 902-5-10.84 КЖИ.11.01.0

Панель стеновая ПС3 ÷ ПС6

| Стадия | Лист | Листов |
|---|---|---|
| Р | 2 | 4 |

ЦНИИЭП инженерного оборудования г. Москва

Взам. инв.№ | Подпись и дата | Инв.№ подл.

Формат: А4

Альбом IV

Типовой проект 902-5-10.84

| Формат | Зона | Поз. | Обозначение | Наименование | Кол. | Примечание |
|---|---|---|---|---|---|---|
| | | | | | | |
| | | | Переменные данные | для исполнений | | |
| | | | | ТП КЖИ.11.00.0.СБ | | |
| | | | | отсутствуют | | |
| | | | | | | |
| | | | | Т.П. КЖИ.11.00.0-01 | | |
| | | | | Сборочные единицы | | |
| | | 12 | 3.400-6/76 вып. 2.0 | Изделие закладное МН1-27 | 1 | |
| | | | | | | |
| | | | | Т.П. КЖИ.11.00.0-02 | | |
| | | | | Сборочные единицы | | |
| | | 12 | 3.400-6/76 вып. 2.0 | Изделие закладное МН1-27 | 1 | |
| | | 13 | 3.901-5 | Сальник dy150; e=200 | 1 | |
| | | | | | | |
| | | | | Т.П. КЖИ.11.00.0-03 | | |
| | | | | Сборочные единицы | | |
| | | 13 | 3.901-5 | Сальник dy50; e=200 | 1 | |
| | | 14 | 3.901-5 | Сальник dy150; e=200 | 3 | |

Привязан

Инв.№

ТП 902-5-10.84 КЖИ. 11.02.0

Лист 3

Взам. инв.№ | Подпись и дата | Инв.№ подл.

19755-04 18

Копировал: Алешикова

Формат: А4

## Ведомость расхода стали на элемент, кг

| Марка элемента | Изделия арматурные | | | | | | | | | Изделия закладные | | | | | | | | | | | | | | | | | | Общий расход |
|---|---|---|---|---|---|---|---|---|---|---|---|---|---|---|---|---|---|---|---|---|---|---|---|---|---|---|---|---|
| | Арматура класса | | | | | | | | Всего | Арматура класса | | | | | | | | | Прокат марки | | | | | | | | Всего | |
| | AI | | | | AII | | | | | BI | | AIII | | | | | | | | | | | | | | | | |
| | ГОСТ 5781-82 | | | | ГОСТ 5781-82 | | | | | ГОСТ 6727-80 | | ГОСТ 5781-82 | | | | | | | ГОСТ 103-76 | | | | ГОСТ 8732-70* | | | | | |
| | Ф10 | | | Итого | Ф16 | | | Итого | | Ф5 | Итого | Ф6 | Ф8 | Ф10 | Ф12 | Ф14 | Ф18 | Итого | -Б5 | -Б8 | -Б12 | Итого | Тр. 121х4 | Тр. 245х7 | | Итого | | |
| ПС3 | 8,2 | | | 8,2 | 10,0 | | | 10,0 | 18,2 | 87,5 | 87,5 | 2,4 | — | 71,5 | 81,0 | 66,7 | 15,4 | 237,0 | 6,5 | 21,2 | 5,4 | 33,1 | — | — | | — | 33,1 | 288,3 |
| ПС4 | 8,2 | | | 8,2 | 10,0 | | | 10,0 | 18,2 | 87,5 | 87,5 | 2,4 | 0,3 | 71,5 | 81,0 | 66,7 | 15,4 | 237,3 | 6,5 | 26,9 | 5,4 | 38,8 | — | — | | — | 38,8 | 294,3 |
| ПС5 | 8,2 | | | 8,2 | 10,0 | | | 10,0 | 18,2 | 87,5 | 87,5 | 2,4 | 0,3 | 71,5 | 81,0 | 66,7 | 15,4 | 237,3 | 6,5 | 26,9 | 5,4 | 38,8 | — | 8,2 | | 8,2 | 47,0 | 302,5 |
| ПС6 | 8,2 | | | 8,2 | 10,0 | | | 10,0 | 18,2 | 87,5 | 87,5 | 2,4 | — | 71,5 | 81,0 | 66,7 | 15,4 | 237,0 | 6,5 | 21,2 | 5,4 | 33,1 | 6,9 | 8,2 | | 15,1 | 48,2 | 303,4 |
| | | | | | | | | | | | | | | | | | | | | | | | | | | | | |

Привязан

Инв. №

Инв.№ подл | Подпись и дата | Взам. инв №

ТП 902-5-10.84 КЖИ.11.03.0

Лист 4

19755-04 19

Копировал: Алешикова

Формат: А3

Типовой проект 902-5.10.84 Альбом IV

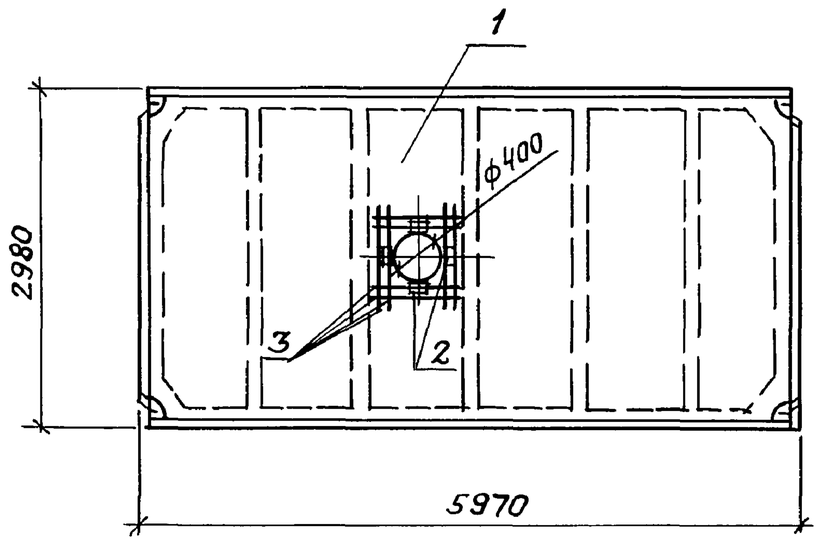


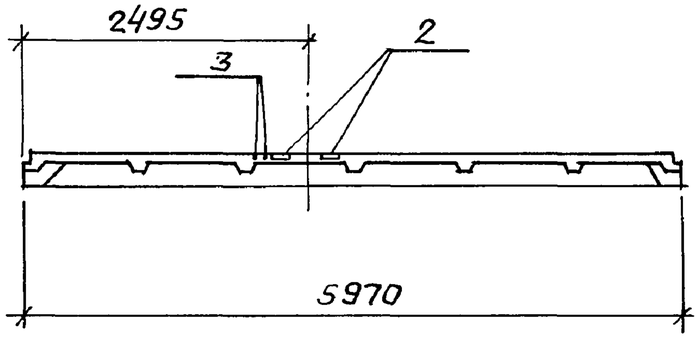


| Формат | Зона | Поз. | Обозначение | Наименование | Кол. | Примечание |
|---|---|---|---|---|---|---|
| | | | | Документация | | |
| | | | ГОСТ 22701.0-77 | Плиты железобетонные ребристые предварительно напряженные размерами 6х3м для покрытий производственных зданий. Технические условия | | |
| | | | | | | |
| | | | | Сборочные единицы | | |
| | | 1 | ГОСТ 22701.2-77 | Плита ПВ4-3АтVт | 1 | |
| | | 2 | ГОСТ 22701.5-77 | Изделие закладное М6 | 4 | 1,3 |
| | | 3 | ТП КЖИ.12.00.0-01 | ф10АIII ГОСТ 5781-82; ℓ=1200 | 4 | 0.74 |

| Условное обозначение | Марка по проекту |
|---|---|
| КЖИ.12.00.0 | П2 |

Привязан:

Инв. №

Ведомость расхода стали на элемент, кг

| Марка элемента | Изделия закладные | | | | | | | Всего | Общий расход |
|---|---|---|---|---|---|---|---|---|---|
| | Арматура класса | | | Прокат марки | | | | | |
| | А-III | | | ВСт3пс6 | | | | | |
| | ГОСТ 5781-82 | | | ГОСТ 103-76 | | | | | |
| | ф10 | | | -68 | | | | | |
| П2 | 1.6 | | | 5.2 | | | | 6,8 | 6.8 |

Пров. Маш 1.6.89г Кон. Ширман

| | | | |
|---|---|---|---|
| Провер. | Письман | подп. | |
| Вед. инж. | Смыслова | " | |
| Рук. гр. | Письман | " | |
| ГИП | Левина | " | |
| Гл. констр. | Шапиро | " | |
| Н. контр. | Левина | " | |
| Нач. отд. | Красавин | " | |

Т.П. 902-5-10.84 КЖИ.12.00.0

Плита покрытия П2

| Стадия | Масса | Масштаб |
|---|---|---|
| Р | 3.6т | — |
| Лист | Листов 1 | |

ЦНИИЭП инженерного оборудования г. Москва

Инв.№ подл. | Подпись и дата | Взам. инв.№

19755-04 20

Формат: А3

Альбом IV

Типовой проект 902-5-10.84

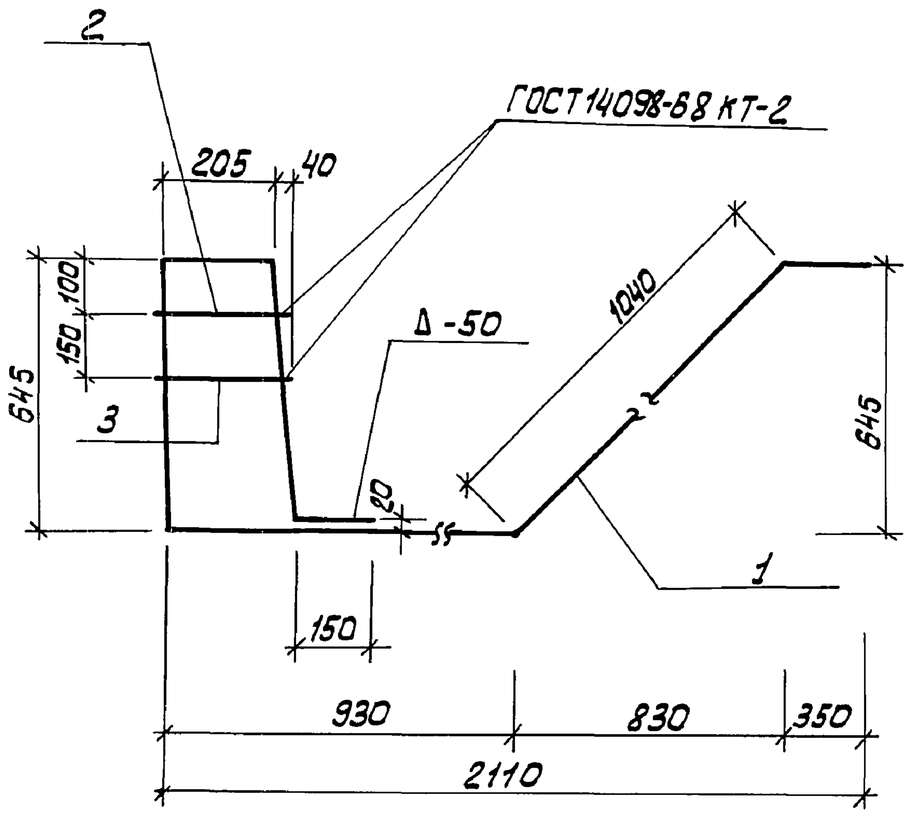


| Формат | Зона | Поз. | Обозначение | Наименование | Кол. | Примечание |
|---|---|---|---|---|---|---|
| | | | | | | |
| | | | | Детали | | |
| Б4 | | 1 | ТП КЖИ.12.00.0-01 | ф16АIII ГОСТ5781-82; ℓ=3950 | 1 | 6.2 кг |
| Б4 | | 2 | ТП КЖИ.12.00.0-02 | ф6АI ГОСТ5781-82; ℓ=250 | 1 | 0.05 кг |
| Б4 | | 3 | ТП КЖИ.12.00.0-03 | ф6АI ГОСТ5781-82; ℓ=270 | 1 | 0.06 кг |

Инв.№ подл. | Подпись и дата | Взам. инв.№

Привязан:

Инв.№

| | | |
|---|---|---|
| Провер. | Письман | |
| Вед.инж. | Смыслова | |
| Рук.гр. | Письман | |
| ГИП | Левина | |
| Гл.констр. | Шапиро | |
| Н.контр. | Левина | |
| Нач.отд. | Красавин | |

т.п. 902-5-10.84 КЖИ.12.00.0

Каркас плоский КР 2

| Стадия | Масса | Масштаб |
|---|---|---|
| Р | 6.3 | – |

Лист: Листов: 1

ЦНИИЭП инженерного оборудования г. Москва

19755-04 21

Копировал: Алешикова

Формат: А3

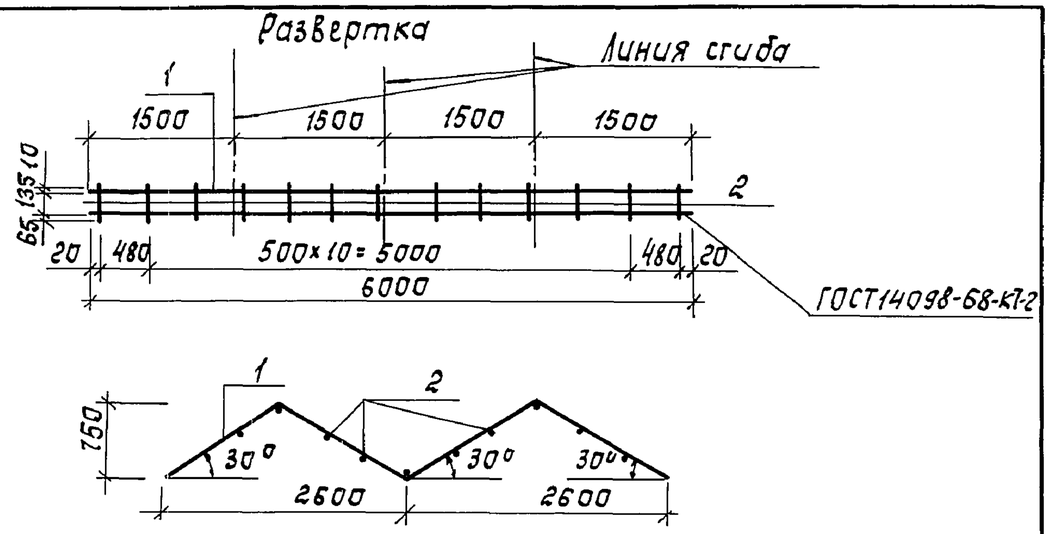


| Формат | Зона | Поз. | Обозначение | Наименование | Кол. | Примечание |
|---|---|---|---|---|---|---|
| | | | | | | |
| | | | | Детали | | |
| Б4 | | 1 | ТП КЖИ.13.00.0-01 | ф 8А I; ГОСТ5781-82; ℓ=6000 | 2 | 9,4 кг |
| Б4 | | 2 | ТП КЖИ.13.00.0-02 | ф 8А I; ГОСТ5781-82; ℓ=210 | 13 | 0,12 кг |

Альбом IV

Типовой проект 902-5-10.84

Взам. инв. № | Подпись и дата | Инв. № подл.

Привязан

Инв. №

| | | | |
|---|---|---|---|
| Н.контр. | Левина | | |
| Пров. | Письман | | |
| Ст.техн. | Митрофанова | | |
| Рук.гр. | Письман | | |
| ГИП | Левина | | |
| Гл.конст. | Шапиро | | |
| Нач.отд. | Красавин | | |

ТП 902-5-10.84 КЖИ.13.00.0

Каркас плоский КР3

| Стадия | Масса | Масштаб |
|---|---|---|
| Р | 20,4 | – |

Лист | Листов 1

ЦНИИЭП инженерного оборудования г. Москва

Формат А4

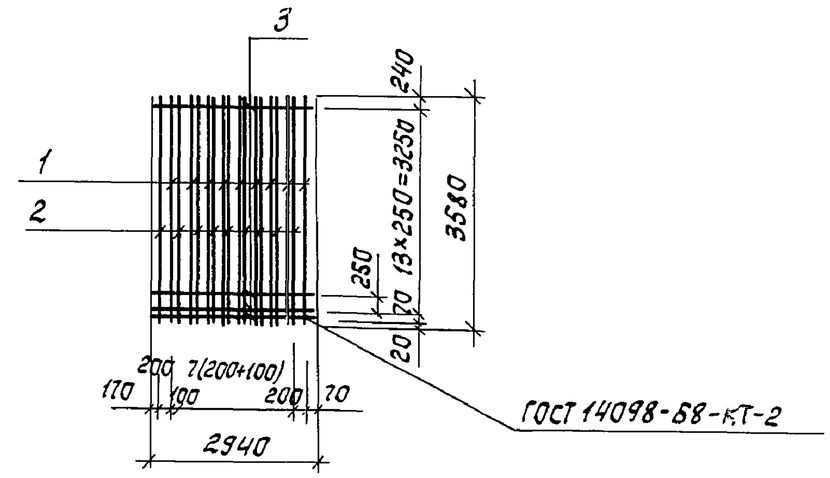


| Формат | Зона | Поз. | Обозначение | Наименование | Кол. | Примечание |
|---|---|---|---|---|---|---|
| | | | | | | |
| | | | | Детали | | |
| Б4 | | 1 | ТП КЖИ.11.04.0-01 | ф 12А III ГОСТ 5781-82; ℓ=3580 | 9 | 4,5 кг |
| Б4 | | 2 | ТП КЖИ.11.04.0-02 | ф 10А III ГОСТ 5781-82; ℓ=3580 | 9 | 2,2 кг |
| Б4 | | 3 | ТП КЖИ.11.04.0-03 | ф 5В I ГОСТ 6727-80; ℓ=2940 | 15 | 0,6 кг |

Альбом IV

Типовой проект 902-5-10.84

Взам. инв. № | Подпись и дата | Инв. № подл.

Привязан

Инв. №

| | | | |
|---|---|---|---|
| Н.контр. | Левина | | |
| Пров. | Письман | | |
| Вед.инж. | Смыслова | | |
| Рук.гр. | Письман | | |
| ГИП | Левина | | |
| Гл.конст. | Шапиро | | |
| Нач.отд. | Красавин | | |

ТП 902-5-10.84 КЖИ.11.04.0

Сетка арматурная С5

| Стадия | Масса | Масштаб |
|---|---|---|
| Р | 69,3 | – |

Лист | Листов 1

ЦНИИЭП инженерного оборудования г. Москва

Копировал: Корецкая



Формат А4

Альбом IV

Типовой проект 902-5-10.84

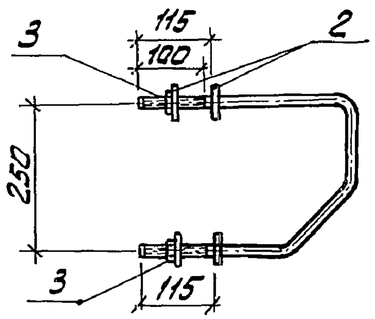


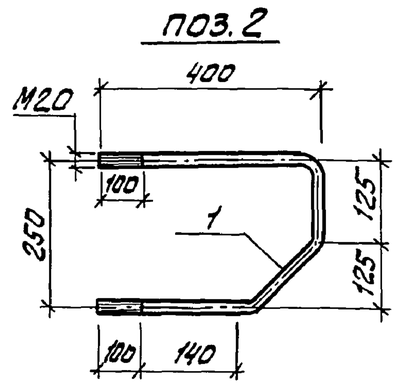


| Формат | Зона | Поз. | Обозначение | Наименование | Кол. | Примечание |
|---|---|---|---|---|---|---|
| | | | | | | |
| | | | | Детали | | |
| Б4 | | 1 | ТП КЖИ.10.00.0-01 | ф20АI ГОСТ 5781-82; ℓ=890 | 1 | 2.2 кг |
| Б4 | | 2 | ТП КЖИ.10.00.0-02 | Полоса Б-2 4х100 ГОСТ 103-76 / ВСТ3кп2-1 ГОСТ 535-79 | | |
| | | | | ℓ=100 | 4 | 0.3 кг |
| | | | | Стандартные изделия | | |
| Б4 | | 3 | ТП КЖИ.10.00.0-03 | Гайка М20 ГОСТ 5915-70* | 2 | 0.07 кг |

Соединительное изделие окрасить лаком ХС-784 по ГОСТ 7313-75 за 3 раза по грунтовке ХС-010 за 2 раза

Привязан:

Инв. №

| | | | |
|---|---|---|---|
| Провер. | Письман | | |
| Вед. инж. | Смыслова | | |
| Рук. гр. | Письман | | |
| ГИП | Левина | | |
| Гл. констр. | Шапиро | | |
| Н. контр. | Левина | | |
| Нач. отд. | Красавин | | |

т.п. 902-5-10.84 КЖИ.10.00.0.

Изделие соединительное МС1.

| Стадия | Масса | Масштаб |
|---|---|---|
| Р | 3.5 | 1:10 |

Лист: Листов: 1

ЦНИИЭП инженерного оборудования г. Москва

Инв. № подл. | Подпись и дата | Взам. инв. №

Формат: А4

Альбом IV

Типовой проект 902-5-10.84

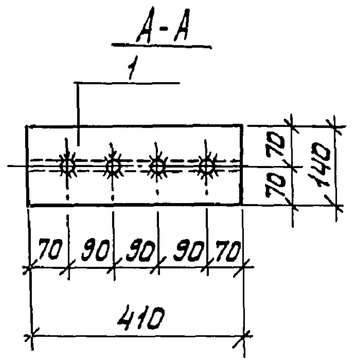


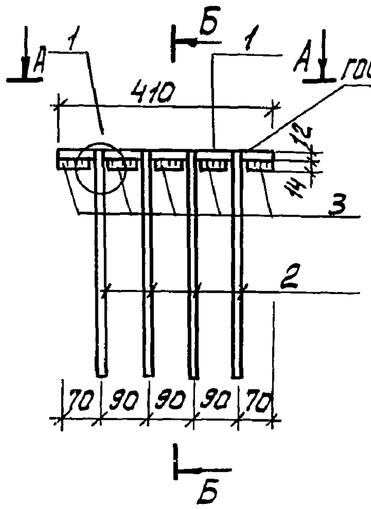


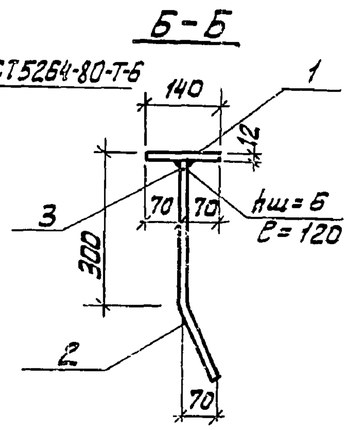


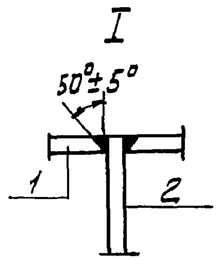


| Формат | Зона | Поз | Обозначение | Наименование | Кол. | Примечание |
|---|---|---|---|---|---|---|
| | | | | Детали | | |
| Б4 | | 1 | ТП КЖИ.11.05.0-01 | Полоса Б-12х140 ГОСТ 82-40 / Универсал Вст3кп2-1 ГОСТ 14637-79 | | |
| | | | | ℓ=410 | 1 | 5.4 кг |
| Б4 | | 2 | ТП КЖИ.11.05.0-02 | ф14АIII ГОСТ 5781-82*; ℓ=420 | 4 | 0.51 кг |
| Б4 | | 3 | ТП КЖИ.11.05.0-03 | ф14АIII ГОСТ 5781-82*; ℓ=65 | 5 | 0.08 кг |

1. Сварку производить электродами Э-42 по ГОСТ 9467-75
2. Закладное изделие окрашивается лаком БТ 577 по ГОСТ 5631-79 по грунтовке ПФ-020 или ГФ-020 по ГОСТ 18188-79

Привязан:

Инв. №

| | | | |
|---|---|---|---|
| Провер. | Письман | | |
| Вед. инж. | Смыслова | | |
| Рук. гр. | Письман | | |
| ГИП | Левина | | |
| Гл. констр. | Шапиро | | |
| Н. контр. | Левина | | |
| Нач. отд. | Красавин | | |

т.п. 902-5-10.84 КЖИ 11.05.0

Изделие закладное МН9

| Стадия | Масса | Масштаб |
|---|---|---|
| Р | 7.84 | 1:10 |

Лист: Листов: 1

ЦНИИЭП инженерного оборудования г. Москва

Инв. № подл. | Подпись и дата | Взам. инв. №

19755-04 23

Копировал: Алешикова

Формат А4

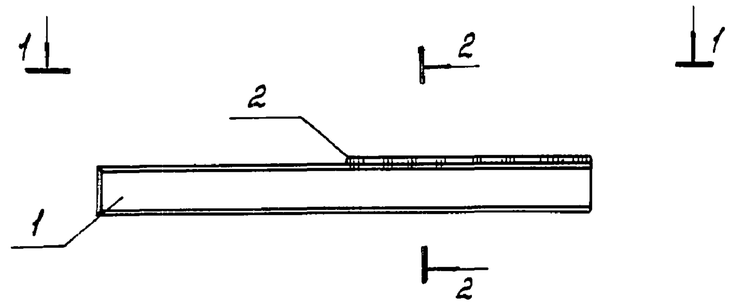


Сечение 2-2

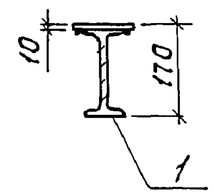


| Формат | Зона | Поз. | Обозначение | Наименование | Кол. | Примечание |
|---|---|---|---|---|---|---|
| | | | | | | |
| | | | | Детали | | |
| Б4 | | 1 | ТП КЖИ.15.00.0-01 | Двутавр $\frac{16\ ГОСТ\ 8239-72}{ВСт3кп2-1\ ГОСТ\ 535-79}$ | | |
| | | | | ℓ = 1620 | 1 | 26,3 кг |
| Б4 | | 2 | ТП КЖИ.15.00.0-02 | Полоса $\frac{Б-2\ 10\times120\ ГОСТ\ 103-76}{ВСт3кп2-1\ ГОСТ\ 535-79}$ | | |
| | | | | ℓ = 1150 | 1 | 8,9 кг |

Вид 1-1

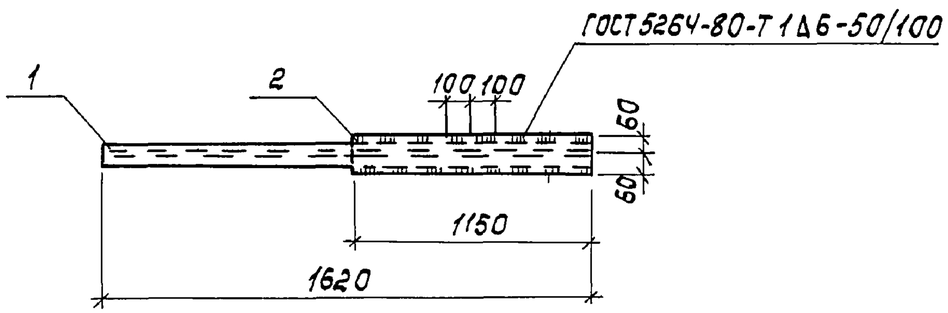


1. Сварку производить электродами типа Э-42 по ГОСТ 9467-75
2. Металлические конструкции окрашиваются лаком ХВ-784 по ГОСТ 7313-75* за 3 раза по грунтовке ХС-010 за 2 раза.

Альбом IV

Типовой проект 902-5-10.84

| Инв. № подл. | Подпись и дата | Взам. инв. № |
|---|---|---|
| | | |

Привязан

Инв. №

| | | | |
|---|---|---|---|
| Пров. | Письман | | |
| Вед. инж. | Смыслова | | |
| Рук. гр. | Письман | | |
| ГИП | Левина | | |
| Гл. конст. | Шапиро | | |
| Н. контр. | Левина | | |
| Нач. отд. | Красавин | | |

т.п. 902-5-10.84 КЖИ.15.00.0

Ригель СРП1

| Стадия | Масса | Масштаб |
|---|---|---|
| Р | 35,2 | — |
| Лист | Листов 1 | |

ЦНИИЭП инженерного оборудования г. Москва

Копировал: Корецкая

19755-04 24 Формат А3

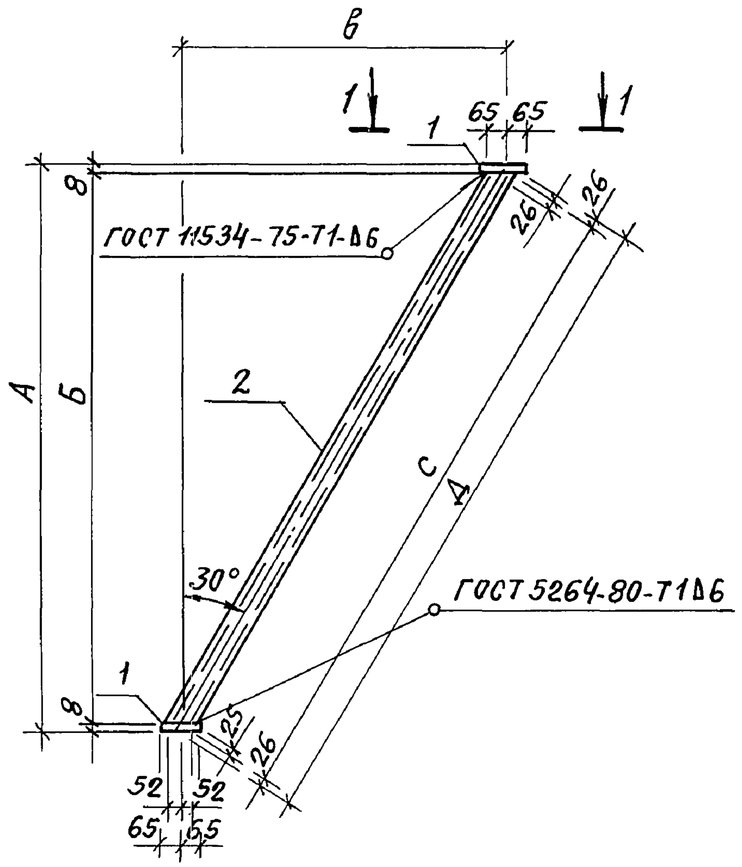


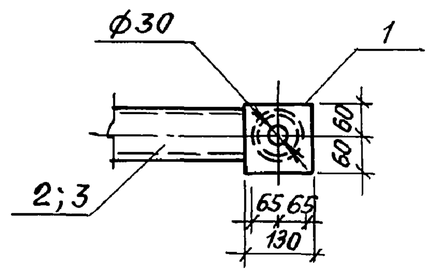


| Формат | Зона | Поз. | Обозначение | Наименование | Кол. | Примечание |
|---|---|---|---|---|---|---|
| | | | | | | |
| | | | | Детали | | |
| БЧ | | 1 | ТП КЖИ.16.00.0-02 | Полоса $\frac{Б-28\times12\ ГОСТ\ 103-76}{ВСТ3КП2-1\ ГОСТ\ 535-79}$ | | |
| | | | | ℓ = 130 | 2 | 2.0 кг |
| | | | Переменные данные для исполнений | | | |
| | | | | СП01 | | |
| | | | | Детали | | |
| БЧ | | 2 | ТП КЖИ.16.00.0 | Труба $\frac{89\times6\times2830\ ГОСТ\ 8732-78}{Б10\ ГОСТ\ 8731-74*}$ | 1 | 33.5 кг |
| | | | | | | |
| | | | | СП02 | | |
| | | | | Детали | | |
| БЧ | | 2 | ТП КЖИ.16.00.0-01 | Труба $\frac{89\times6\times2460\ ГОСТ\ 8732-78}{Б10\ ГОСТ\ 8731-74*}$ | 1 | 29.5 кг |
| | | | | | | |

1. Сварку производить электродами типа Э-42 по ГОСТ 9467-75.
2. Металлические конструкции окрашиваются лаком ХВ-784 по ГОСТ 7313-75* за 3 раза по грунтовке ХС-010 за 2 раза.

| Обозначение | Марка | А | Б | В | С | Д | Вес |
|---|---|---|---|---|---|---|---|
| КЖИ 16.00.0 | СП01 | 2364 | 2348 | 1369 | 2716 | 2732 | 37.5 |
| -01 | СП02 | 2084 | 2068 | 1207 | 2392 | 2408 | 33.5 |

Альбом IV

Типовой проект 902-5-10.84

Инв.№ подл. | Подпись и дата | Взам. инв.№

Привязан

Инв.№

| | | | |
|---|---|---|---|
| Пров. | Письман | подп. | |
| Вед.инж. | Смыслова | " | |
| Рук.гр. | Письман | " | |
| ГИП | Левина | " | |
| Гл.конст. | Шапиро | " | |
| Н.контр. | Левина | " | |
| Нач.отд. | Красавин | " | |

Т.П. 902-5-10.84 КЖИ.16.00.0

Подкос СП01, СП02

| Стадия | Масса | Масштаб |
|---|---|---|
| Р | См. табл. | — |
| Лист | Листов 1 | |

ЦНИИЭП инженерного оборудования г. Москва

Пров. Ман 1.6.89г Коп. Скирманк