ТИПОВЫЕ КОНСТРУКЦИИ, ИЗДЕЛИЯ И УЗЛЫ ЗДАНИЙ И СООРУЖЕНИЙ

СЕРИЯ 1.030.1 - 1

СТЕНЫ НАРУЖНЫЕ ИЗ ОДНОСЛОЙНЫХ ПАНЕЛЕЙ ДЛЯ КАРКАСНЫХ ОБЩЕСТВЕННЫХ ЗДАНИЙ, ПРОИЗВОДСТВЕННЫХ И ВСПОМОГАТЕЛЬНЫХ ЗДАНИЙ ПРОМЫШЛЕННЫХ ПРЕДПРИЯТИЙ

ВЫПУСК 1-3

ПАНЕЛИ ИЗ ЛЕГКИХ И ЯЧЕИСТЫХ БЕТОНОВ.
АРМАТУРНЫЕ И ЗАКЛАДНЫЕ ИЗДЕЛИЯ

РАБОЧИЕ ЧЕРТЕЖИ

19946
ЦЕНА 3-95

ЦЕНТРАЛЬНЫЙ ИНСТИТУТ ТИПОВОГО ПРОЕКТИРОВАНИЯ
ГОССТРОЯ СССР

Москва, А-445, Смольная ул., 22

Сдано в печать VIII 1986 года

Заказ № 10020 Тираж 840 экз.

ТИПОВЫЕ КОНСТРУКЦИИ, ИЗДЕЛИЯ И УЗЛЫ ЗДАНИЙ И СООРУЖЕНИЙ

СЕРИЯ 1.030.1 - 1

СТЕНЫ НАРУЖНЫЕ ИЗ ОДНОСЛОЙНЫХ ПАНЕЛЕЙ ДЛЯ КАРКАСНЫХ ОБЩЕСТВЕННЫХ ЗДАНИЙ, ПРОИЗВОДСТВЕННЫХ И ВСПОМОГАТЕЛЬНЫХ ЗДАНИЙ ПРОМЫШЛЕННЫХ ПРЕДПРИЯТИЙ

ВЫПУСК 1-3

ПАНЕЛИ ИЗ ЛЕГКИХ И ЯЧЕИСТЫХ БЕТОНОВ. АРМАТУРНЫЕ И ЗАКЛАДНЫЕ ИЗДЕЛИЯ

РАБОЧИЕ ЧЕРТЕЖИ

РАЗРАБОТАНЫ:

КИЕВЗНИИЭП

ЗАМ. ДИРЕК. ИН-ТА Л. ДМИТРИЕВ

НАЧ. ОТДЕЛА Д. БОРИСЕНКО

ГЛ. СПЕЦИАЛИСТ А. КОВАЛЬЧУК

ЦНИИЭП ТОРГОВО-БЫТОВЫХ ЗДАНИЙ И ТУРИСТСКИХ КОМПЛЕКСОВ

ДИРЕКТОР ИН-ТА В. ЛЕПОКИЙ

НАЧ. ОТДЕЛА Б. ВОЛЫНСКИЙ

ГЛ. КОНСТР. ОТДЕЛА О. ШАЦ

ГЛ. ИНЖ. ПРОЕКТА А. ШАНАУРОВА

РУК. СЕКТОРА В. ДОВГАЛЮК

ЦНИИпромзданий

ЗАМ. ДИРЕК. ИН-ТА С. ГЛИКИН

НАЧ. ОТДЕЛА Г. СМИЛЯНСКИЙ

ГЛ. ИНЖ. ПРОЕКТА А. РУДАКОВ

НИИЖБ Госстроя СССР

ЗАМ. ДИРЕКТОРА ИН-ТА Н. КОРОВИН

ЗАВ. СЕКТОРОМ КОНСТР. ИЗ ЛЕГКИХ БЕТОНОВ Ю. ЧИНЕНКОВ

СТ. НАУЧ. СОТРУДНИК А. ЕВДОКИМОВ

ЗАВ. СЕКТОРОМ КОНСТР. ИЗ ЯЧЕИСТЫХ БЕТОНОВ Б. ФИЛИППОВ

УТВЕРЖДЕНЫ Госстроем СССР

ПОСТАНОВЛЕНИЕ ОТ 09.08.1984 г №132

ВВЕДЕНЫ В ДЕЙСТВИЕ С 15.10.84 г.

ОБОЗНАЧЕНИЕ	НАИМЕНОВАНИЕ	СТР.
I.030.I-I.I-3 00ТО	ТЕХНИЧЕСКОЕ ОПИСАНИЕ	3
I.030.I-I.I-3 0I	ПЕТЛЯ СТРОПОВОЧНАЯ СП (СПI - СПI0)	4
I.030.I-I.I-3 02	СТЕРЖЕНЬ ГНУТЫЙ СГ (СГI - СГI0)	7
I.030.I-I.I-3 03	КАРКАС ПЛОСКИЙ КР (КРI - КР4)	8
I.030.I-I.I-3 04	КАРКАС ПЛОСКИЙ КР (КР5 - КРI0)	I0
I.030.I-I.I-3 05	КАРКАС ПЛОСКИЙ КР (КРII - КР23)	I2
I.030.I-I.I-3 06	КАРКАС ПЛОСКИЙ КР (КР24 - КР42)	I5
I.030.I-I.I-3 07	КАРКАС ПЛОСКИЙ КР (КР43 - КР72)	I9
I.030.I-I.I-3 08	КАРКАС ПЛОСКИЙ КР (КР73 - КРI04)	25
I.030.I-I.I-3 09	КАРКАС ПЛОСКИЙ КР (КРI05 - КРII2)	3I
I.030.I-I.I-3 I0	КАРКАС ПЛОСКИЙ КР (КРII3 - КРI22)	33
I.030.I-I.I-3 II	КАРКАС ПЛОСКИЙ КР (КРI23 - КРI30)	36
I.030.I-I.I-3 I2	КАРКАС ПЛОСКИЙ КР (КРI3I - КРI34)	38
I.030.I-I.I-3 I3	КАРКАС ПЛОСКИЙ КРI35, КРI36	40
I.030.I-I.I-3 I4	КАРКАС ПЛОСКИЙ КР (КРI37 - КРI46)	42
I.030.I-I.I-3 I5	КАРКАС ПЛОСКИЙ КР (КРI47 - КРI54)	45
I.030.I-I.I-3 I6	КАРКАС ПЛОСКИЙ КР (КРI55 - КРI58)	47
I.030.I-I.I-3 I7	КАРКАС ПЛОСКИЙ КРI59, КРI60	49
I.030.I-I.I-3 I8	КАРКАС ПЛОСКИЙ КР (КРI6I - КРI68)	5I
I.030.I-I.I-3 I9	КАРКАС ПЛОСКИЙ КР (КРI69 - КРI76)	54
I.030.I-I.I-3 20	КАРКАС ПЛОСКИЙ КР (КРI77 - КРI84)	57
I.030.I-I.I-3 2I	КАРКАС ПЛОСКИЙ КР (КРI85 - КР2I4)	60
I.030.I-I.I-3 22	КАРКАС ПЛОСКИЙ КР (КР2I5 - КР244)	66
I.030.I-I.I-3 23	КАРКАС ПЛОСКИЙ КР (КР245 - КР274)	72
I.030.I-I.I-3 24	КАРКАС ПЛОСКИЙ КР (КР275 - КР309)	78
I.030.I-I.I-3 25	КАРКАС ПЛОСКИЙ КР (КР3I0 - КР3I8)	84
I.030.I-I.I-3 26	КАРКАС ПЛОСКИЙ КР (КР3I9 - КР326)	86
I.030.I-I.I-3 27	КАРКАС ПЛОСКИЙ КР (КР327 - КР330)	88
I.030.I-I.I-3 28	КАРКАС ПЛОСКИЙ КР (КР33I - КР335)	90
I.030.I-I.I-3 29	СЕТКА С (СI - С9)	92
I.030.I-I.I-3 30	ИЗДЕЛИЕ ЗАКЛАДНОЕ М (МI - М4, МI8)	94
I.030.I-I.I-3 3I	ИЗДЕЛИЕ ЗАКЛАДНОЕ М5	96
I.030.I-I.I-3 32	ИЗДЕЛИЕ ЗАКЛАДНОЕ МI2	97
I.030.I-I.I-3 33	ИЗДЕЛИЕ ЗАКЛАДНОЕ М (М6, М7, МI5, МI6)	98
I.030.I-I.I-3 34	ИЗДЕЛИЕ ЗАКЛАДНОЕ М (МI3, МI4, МI9)	100
I.030.I-I.I-3 35	ИЗДЕЛИЕ ЗАКЛАДНОЕ М (МI0, МII, МI7)	101
I.030.I-I.I-3 36	ИЗДЕЛИЕ ЗАКЛАДНОЕ М9, М8	102

СКАЛА

ОПЕРАТОР ТЛП КОРТ

ЭПВЦ КиевЗНИИЭП

ВЗАМ. ИНВ.№ | ПОДП. И ДАТА | ИНВ. № ПОДЛ

I.030.I-I.I-3 00

НАЧ.ОТД.	БОРИСЕНКО		
Н.КОНТР.	МАЛАЧЕВСКИЙ		
ГЛ.СПЕЦ.	КОВАЛЬЧУК		
ПРОВЕРИЛ	МАЛАЧЕВСКИЙ		
РАЗРАБ.	КОВАЛЬЧУК		

СОДЕРЖАНИЕ

СТАДИЯ	ЛИСТ	ЛИСТОВ
Р	I	2

ГОСГРАЖДАНСТРОЙ КиевЗНИИЭП

I.030.I-I.I-3 00

ЛИСТ 2

I. ОБЩИЕ ДАННЫЕ

Выпуск I-3 "Панели из легких и ячеистых бетонов. Арматурные и закладные изделия" входит в состав серии I.030.I-I "Стены наружные из однослойных панелей межвидового применения для каркасных общественных зданий, производственных и вспомогательных зданий промышленных предприятий".

Выпуск содержит: техническое описание, спецификации и сборочные чертежи арматурных и закладных изделий, чертежи деталей.

Арматурная сталь принята в соответствии со СНиП II-2I-75 и письмом Госстроя от I5 апреля 1980 г. №42-Д "О мерах по предотвращению перерасхода арматурной стали при проектировании железобетонных конструкций для промышленного, жилищно-гражданского и сельского строительства":

для плоских каркасов, сеток и отдельных стержней - сталь класса А-III по ГОСТ 578I-82 и класса Вр-I по ГОСТ 6727-80;

для строповочных петель - стали класса А-I марки ВСт3сп2 и класса Ас-II марки I0ГТ по ГОСТ 578I-82;

для закладных изделий - сталь класса А-III по ГОСТ 578I-82.

Для закладных изделий приняты профильные стали: листовая по ГОСТ I9903-74 марки ВСт3пс по ГОСТ I4637-79, угловая по ГОСТ 8509-72 марки ВСт3кп2 по ГОСТ 535-79 и швеллер по ГОСТ 8240-72 марки ВСт3кп2 по ГОСТ 535-79.

2. ИЗГОТОВЛЕНИЕ АРМАТУРНЫХ И ЗАКЛАДНЫХ ИЗДЕЛИЙ

Изготовление арматурных и закладных изделий выполняется при помощи сварки с соблюдением требований ГОСТ I0922-75 "Арматурные изделия и закладные детали для железобетонных конструкций. Технические требования и методы испытаний", СН 393-78 "Инструкция по сварке соединений арматурных и закладных деталей железобетонных конструкций", ГОСТ I9292-73 "Соединения сварные элементов закладных деталей сборных железобетонных конструкций. Контактная и автоматическая сварка плавлением. Основные типы и конструктивные элементы".

3. МАРКИРОВКА АРМАТУРНЫХ И ЗАКЛАДНЫХ ИЗДЕЛИЙ

Марки арматурных и закладных изделий имеют буквенно-цифровое обозначение.

Группа букв обозначает:

КР - каркас плоский;
С - сетка;
М - изделие закладное;
СП - петля строповочная;
СГ - стержень гнутый.

Группа цифр обозначает порядковый номер изделия.

4. МЕРОПРИЯТИЯ ПО АНТИКОРРОЗИЙНОЙ ЗАЩИТЕ АРМАТУРНЫХ И ЗАКЛАДНЫХ ИЗДЕЛИЙ

Арматурные и закладные изделия, применяемые в панелях из ячеистого бетона, должны предохраняться от коррозии в соответствии с требованиями СН 277-80 "Инструкции по технологии изготовления изделий из ячеистых бетонов".

Изм.	Малачевски		18.06.88	I.030.I-I.I-3 00ТО		
Нач.отд	Борисенко			Техническое описание	Стадия	Лист	Листов
Н.контр	Малачевский				Р	I и	2
Гл.спец	Ковальчук				Госгражданстрой КиевЗНИИЭП	
Проверил	Котова					
Разраб	Малачевский					

19946 4

ФОРМАТ	ЗОНА	ПОЗ	ОБОЗНАЧЕНИЕ	НАИМЕНОВАНИЕ	КОЛ	ПРИМЕЧАНИЕ
				ДОКУМЕНТАЦИЯ		
А3			1.030.1-1.1-3 01СБ	СБОРОЧНЫЙ ЧЕРТЕЖ		
			ПЕРЕМЕННЫЕ ДАННЫЕ	ДЛЯ ИСПОЛНЕНИЙ:		
				1.030.1-1.1-3 01 СП1		
				ДЕТАЛИ		
А3		1	1.030.1-1.1-3 02	СТЕРЖЕНЬ ГНУТЫЙ СГ1	1	
БЧ		2	8.013.135	СТ. ОТД. ГОСТ 5781-82 Ф8 А-Ш L=135	1	0.05КГ
				1.030.1-1.1-3 01-01 СП2		
				ДЕТАЛИ		
А3		1	1.030.1-1.1-3 02-01	СТЕРЖЕНЬ ГНУТЫЙ СГ2	1	
БЧ		2	8.013.135	СТ. ОТД. ГОСТ 5781-82 Ф8 А-Ш L=135	1	0.05КГ
				1.030.1-1.1-3 01-02 СП3		
				ДЕТАЛИ		
А3		1	1.030.1-1.1-3 02-02	СТЕРЖЕНЬ ГНУТЫЙ СГ3	1	
БЧ		2	8.013.135	СТ. ОТД. ГОСТ 5781-82 Ф8 А-Ш L=135	1	0.05КГ
				1.030.1-1.1-3 01-03 СП4		
				ДЕТАЛИ		
А3		1	1.030.1-1.1-3 02-03	СТЕРЖЕНЬ ГНУТЫЙ СГ4	1	
БЧ		2	8.013.135	СТ. ОТД. ГОСТ 5781-82 Ф8 А-Ш L=135	1	0.05КГ

НАЧ ОТД	Борисенко		1.030.1-1.1-3 01
Н КОНТР	Малачевский		
ГЛ СПЕЦ	Ковальчук		ПЕТЛЯ СТРОПОВОЧНАЯ СП (СП 1 — СП10)
ПРОВЕРИЛ	Ковальчук		
РАЗРАБ.	Ветрова		

СТАДИЯ	ЛИСТ	ЛИСТОВ
Р	1	3

ГОСГРАЖДАНСТРОЙ КиевЗНИИЭП

СКАЛА

ОПЕРАТОР ТЛП КОРТ

ЭПВЦ КиевЗНИИЭП

ВЗАМ ИНВ № | ПОДПИСЬ И ДАТА | ИНВ № ПОДЛ

ФОРМАТ	ЗОНА	ПОЗ	ОБОЗНАЧЕНИЕ	НАИМЕНОВАНИЕ	КОЛ	ПРИМЕЧАНИЕ
				1.030.1-1.1-3 01-04 СП5		
				ДЕТАЛИ		
А3		1	1.030.1-1.1-3 02-04	СТЕРЖЕНЬ ГНУТЫЙ СГ5	1	
БЧ		2	10.013.135	СТ. ОТД. ГОСТ 5781-82 Ф10 А-Ш L=135	2	0.08КГ
				1.030.1-1.1-3 01-05 СП6		
				ДЕТАЛИ		
А3		1	1.030.1-1.1-3 02-05	СТЕРЖЕНЬ ГНУТЫЙ СГ6	1	
БЧ		2	12.013.150	СТ. ОТД. ГОСТ 5781-82 Ф12 А-Ш L=150	2	0.13КГ
				1.030.1-1.1-3 01-06 СП7		
				ДЕТАЛИ		
А3		1	1.030.1-1.1-3 02-06	СТЕРЖЕНЬ ГНУТЫЙ СГ7	1	
БЧ		2	12.013.150	СТ. ОТД. ГОСТ 5781-82 Ф12 А-Ш L=150	2	0.13КГ
				1.030.1-1.1-3 01-07 СП8		
				ДЕТАЛИ		
А3		1	1.030.1-1.1-3 02-07	СТЕРЖЕНЬ ГНУТЫЙ СГ8	1	
БЧ		2	14.013.200	СТ. ОТД. ГОСТ 5781-82 Ф14 А-Ш L=200	2	0.24КГ
				1.030.1-1.1-3 01-08 СП9		
				ДЕТАЛИ		
А3		1	1.030.1-1.1-3 02-08	СТЕРЖЕНЬ ГНУТЫЙ СГ9	1	
БЧ		2	14.013.200	СТ. ОТД. ГОСТ 5781-82 Ф14 А-Ш L=200	2	0.24КГ
				1.030.1-1.1-3 01-09 СП10		
				ДЕТАЛИ		

СКАЛА

ОПЕРАТОР ТЛП КОРТ

ЭПВЦ Киев ЗНИИЭП

ВЗАМ ИНВ № | ПОДПИСЬ И ДАТА | ИНВ № ПОДЛ

1.030.1-1.1-3 01

ЛИСТ 2

ФОРМАТ	ЗОНА	ПОЗ	ОБОЗНАЧЕНИЕ	НАИМЕНОВАНИЕ	КОЛ	ПРИМЕЧАНИЕ
А3		1	1.030.1-1.1-3 02-09	СТЕРЖЕНЬ ГНУТЫЙ СГ10 СТ. ОТД. ГОСТ 5781-82	1	
БЧ		2	14.013.250	Ф14 А-III L=250	2	0.30КГ

СКАЛА Scale
ОПЕРАТОР ТЛП КОРТ
ЭПВЦ Киев ЗНИИЭП
ВЗАМ ИНВ № ПОДПИСЬ И ДАТА ИНВ №ПОДЛ

ОПЕРАТОР ТЛП КОРТ
ЭПВЦ Киев ЗНИИЭП
ВЗАМ ИНВ № ПОДПИСЬ И ДАТА ИНВ №ПОДЛ

ФОРМАТ	ЗОНА	ПОЗ	ОБОЗНАЧЕНИЕ	НАИМЕНОВАНИЕ	КОЛ	ПРИМЕЧАНИЕ

РИС. 1

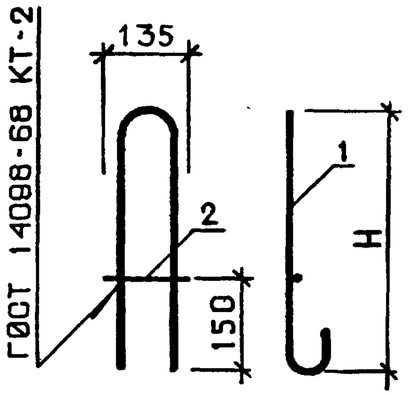

РИС. 2

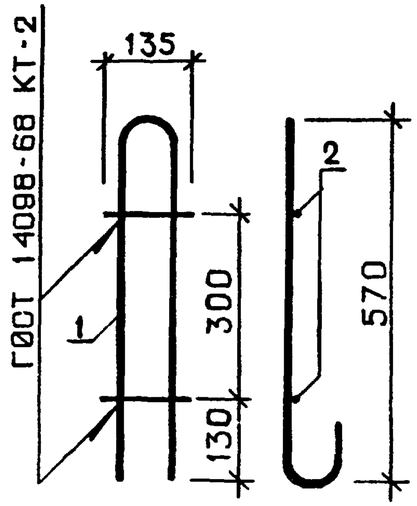

РИС. 3

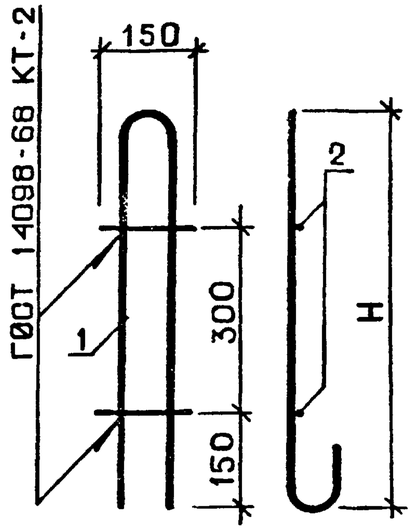

ОБОЗНАЧЕНИЕ	МАРКА	РИС	Н, ММ	МАССА, КГ
1.030.1-1.1-3 01	СП1	1	350	0.41
-01	СП2	1	420	0.70
-02	СП3	1	420	0.70
-03	СП4	1	500	1.12
-04	СП5	2	-	1.87
-05	СП6	3	640	2.71
-06	СП7	3	710	3.64
-07	СП8	4	800	5.32
-08	СП9	4	870	6.74
-09	СП10	5	—	10.81

РИС. 4

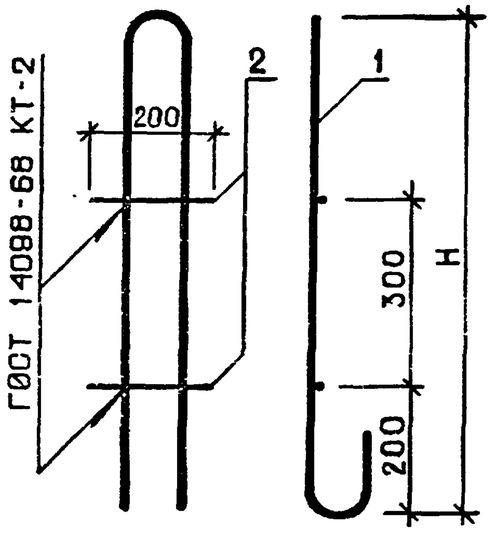

РИС. 5

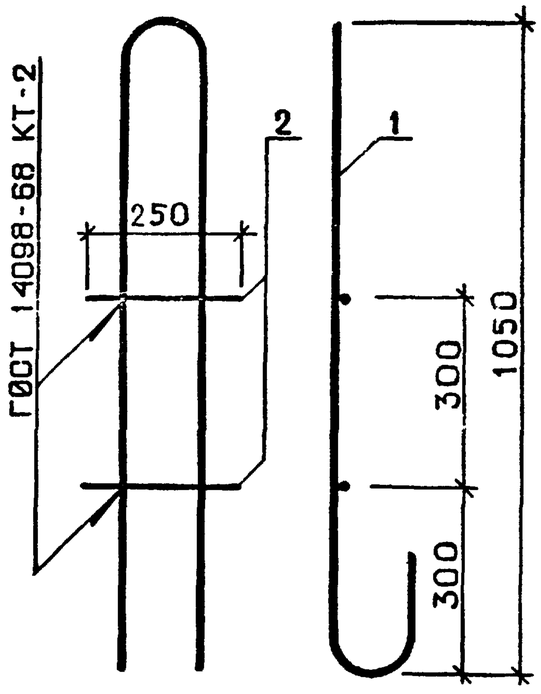

НАЧ ОТД	Борисенко	
Н КОНТР	Пилачевский	
ГЛ СПЕЦ	Ковальчук	
ПРОВЕРИЛ	Ковальчук	
РАЗРАБ.	Ветрова	

1.030.1-1.1-3 01СБ

ПЕТЛЯ СТРОПОВОЧНАЯ СП
СБОРОЧНЫЙ ЧЕРТЕЖ

СТАДИЯ	МАССА	МАСШТАБ
Р	СМ ТАБЛ	
ЛИСТ	ЛИСТОВ 1	

ГОСГРАЖДАНСТРОЙ
КиевЗНИИЭП

ЭПВЦ Киев ЗНИИЭП | ОПЕРАТОР ТЛП КОРТ | СКАЛА

ВЗАМ ИНВ № | ПОДПИСЬ И ДАТА | ИНВ № ПОДЛ

РИС. 1

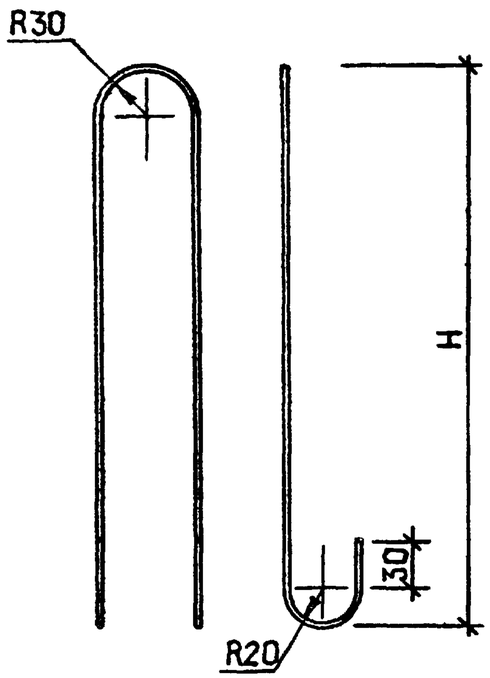

РИС. 2

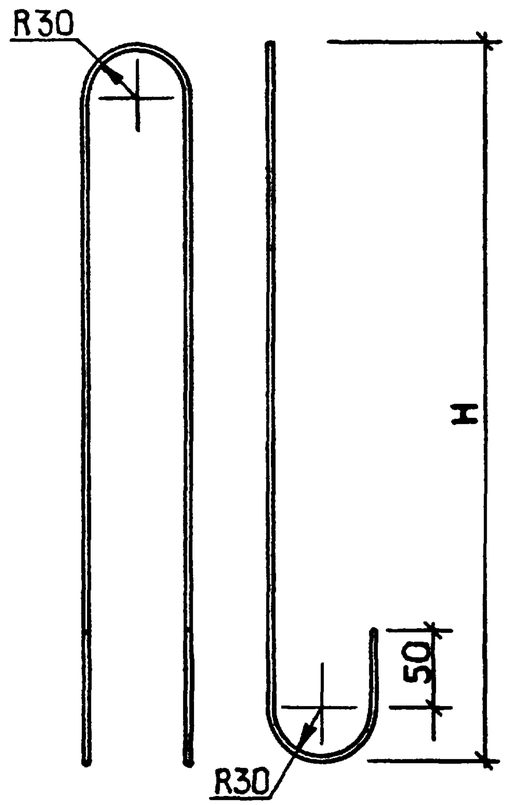

РИС. 3

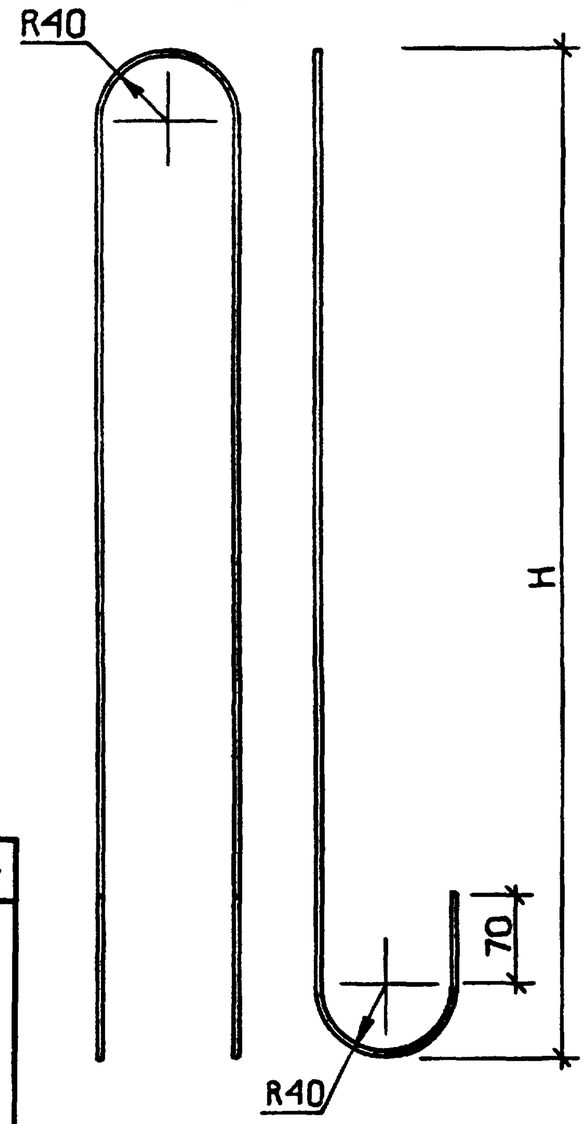

РИС. 4

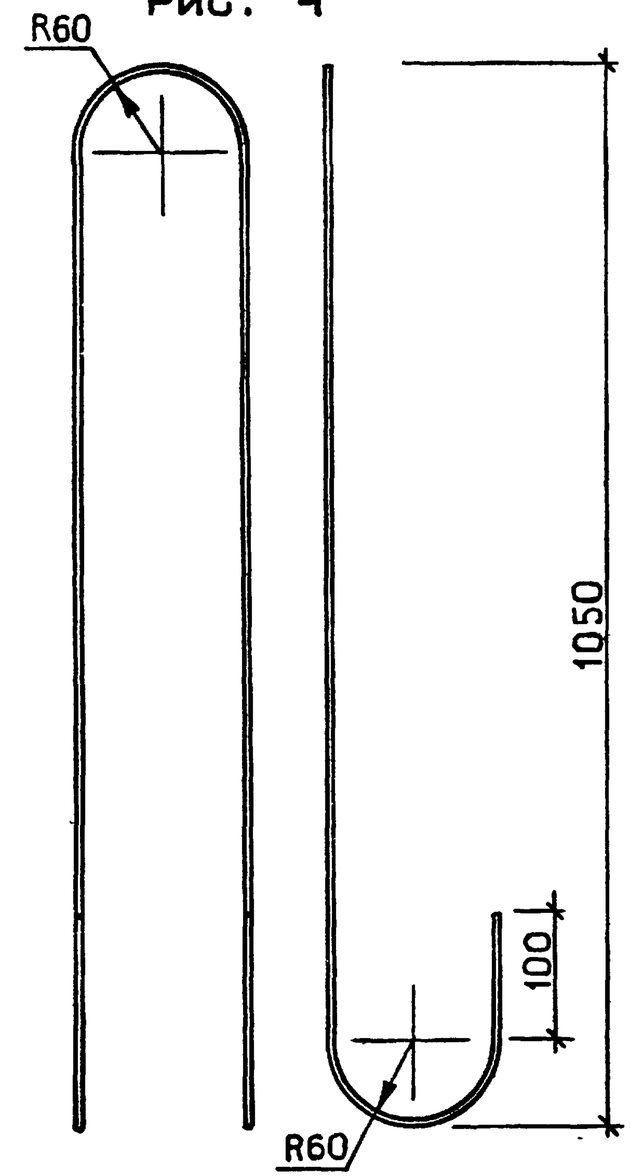

ОБОЗНАЧЕНИЕ	МАРКА	РИС	L, ММ	H, ММ	D, ММ	МАССА, КГ
1.030.1-1.1-3 02	СГ1	1	900	350	8А-I	0.36
-01	СГ2	1	1050	420	10А-I	0.65
-02	СГ3	1	1050	420	10АС-II	0.65
-03	СГ4	1	1200	500	12АС-II	1.07
-04	СГ5	2	1405	570	14АС-II	1.70
-05	СГ6	2	1545	640	16АС-II	2.44
-06	СГ7	2	1685	710	18АС-II	3.37
-07	СГ8	3	1960	800	20АС-II	4.84
-08	СГ9	3	2100	870	22АС-II	6.26
-09	СГ10	4	2650	—	25АС-II	10.20

НАЧ.ОТД	Борисенко	
Н.КОНТР	Малачевский	
ГЛ.СПЕЦ	Ковальчук	
ПРОВЕРИЛ	Ковальчук	
РАЗРАБ.	Ветрова	

1.030.1-1.1-3 02

СТЕРЖЕНЬ ГНУТЫЙ СГ (СГ1 - СГ10)

СТАДИЯ	МАССА	МАСШТАБ
Р	СМ ТАБЛ	
ЛИСТ	ЛИСТОВ 1	

ГОСТ 5781-82

ГОСГРАЖДАНСТРОЙ КиевЗНИИЭП

ЭПВЦ Киев ЗНИИЭП | ОПЕРАТОР ТЛП КОРТ | СКАЛА

ВЗАМ.ИНВ № | ПОДПИСЬ И ДАТА | ИНВ № ПОДЛ

19946 8

ФОРМАТ А3

ФОРМАТ	ЗОНА	ПОЗ	ОБОЗНАЧЕНИЕ	НАИМЕНОВАНИЕ	КОЛ	ПРИМЕЧАНИЕ
				ДОКУМЕНТАЦИЯ		
А3			1.030.1-1.1-3 03СБ	СБОРОЧНЫЙ ЧЕРТЕЖ		
			ПЕРЕМЕННЫЕ ДАННЫЕ	ДЛЯ ИСПОЛНЕНИЙ:		
				1.030.1-1.1-3 03 КР1		
				ДЕТАЛИ		
БЧ	1		6.013.2960	СТ. ОТД. ГОСТ 5781-82 Ф6 А-Ш L=2960	2	0.66КГ
БЧ	2		4.041.170	СТ. ОТД. ГОСТ 6727-80 Ф4 ВР-I L=170	23	0.02КГ
				1.030.1-1.1-3 03-01 КР2		
				ДЕТАЛИ		
БЧ	1		6.013.2960	СТ. ОТД. ГОСТ 5781-82 Ф6 А-Ш L=2960	2	0.66КГ
БЧ	2		4.041.220	СТ. ОТД. ГОСТ 6727-80 Ф4 ВР-I L=220	19	0.02КГ
				1.030.1-1.1-3 03-02 КР3		
				ДЕТАЛИ		
БЧ	1		6.013.2960	СТ. ОТД. ГОСТ 5781-82 Ф6 А-Ш L=2960	2	0.66КГ
БЧ	2		4.041.270	СТ. ОТД. ГОСТ 6727-80 Ф4 ВР-I L=270	19	0.02КГ
				1.030.1-1.1-3 03-03 КР4		
				ДЕТАЛИ		
БЧ	1		8.013.2960	СТ. ОТД. ГОСТ 5781-82 Ф8 А-Ш L=2960	2	1.17КГ

1.030.1-1.1-3 03

НАЧ ОТД	БОРИСЕНКО	
Н.КОНТР	МАЛАЧЕВСКИЙ	
ГЛ СПЕЦ	КОВАЛЬЧУК	
ПРОВЕРИЛ	ЯКИМЧУК	
РАЗРАБ	ЯРЕМЧИШИН	

КАРКАС ПЛОСКИЙ КР (КР1 – КР4)

СТАДИЯ	ЛИСТ	ЛИСТОВ
Р	1	2

ГОСГРАЖДАНСТРОЙ КиевЗНИИЭП

ФОРМАТ А4

СКАЛА

ОПЕРАТОР ТЛП КОРТ

ЭПВЦ КиевЗНИИЭП

ВЗАМ ИНВ № | ПОДПИСЬ И ДАТА | ИНВ № ПОДЛ

ФОРМАТ	ЗОНА	ПОЗ	ОБОЗНАЧЕНИЕ	НАИМЕНОВАНИЕ	КОЛ	ПРИМЕЧАНИЕ
БЧ		2	4.041.320	СТ. ОТД. ГОСТ 6727-80 Ф4 ВР-I L=320	19	0.03КГ

1.030.1-1.1-3 03 | ЛИСТ 2

19946 9

ФОРМАТ А4

ЭПВЦ Киев ЗНИИЭП | ОПЕРАТОР ТЛП КОРТ | СКАЛА Вскан

РИС. 1

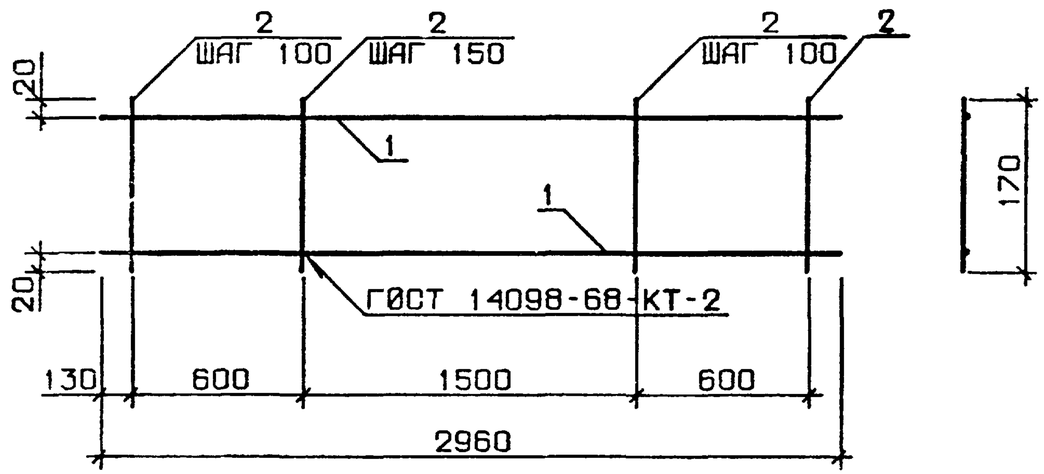

РИС. 2

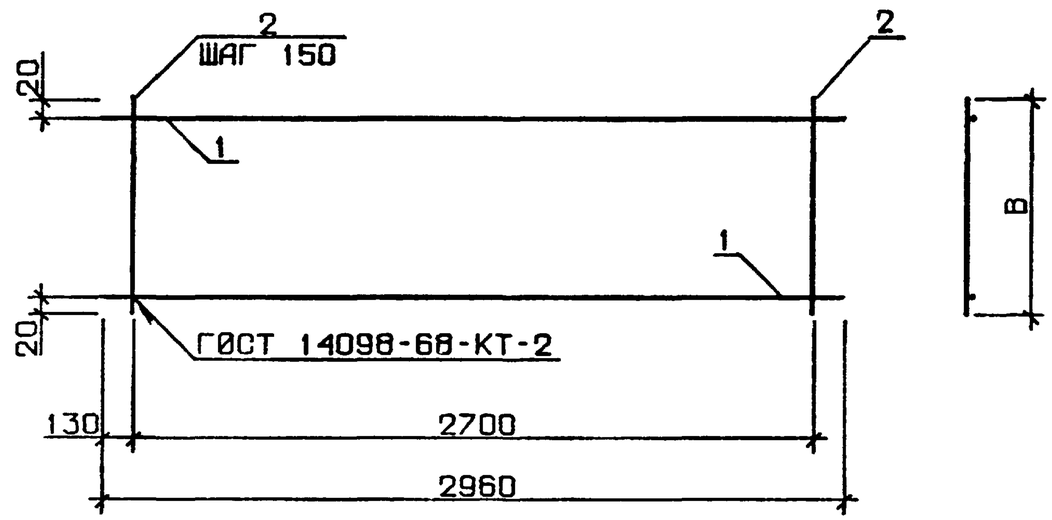

ОБОЗНАЧЕНИЕ	МАРКА	РИС	В, ММ	МАССА, КГ
1.030.1-1.1-3 03	КР1	1	-	1.67
-01	КР2	2	220	1.69
-02	КР3	2	270	1.78
-03	КР4	2	320	2.88

НАЧ ОТД.	БОРИСЕНКО	
Н КОНТР	МАЛАЧЕВСКИЙ	
ГЛ.СПЕЦ	КОВАЛЬЧУК	
ПРОВЕРИЛ	ЯКИМЧУК	
РАЗРАБ.	ЖУКОВСКИЙ	

1.030.1-1.1-3 03СБ

КАРКАС ПЛОСКИЙ
КР1 - КР4
СБОРОЧНЫЙ ЧЕРТЕЖ

СТАДИЯ	МАССА	МАСШТАБ
Р	СМ ТАБЛ	
ЛИСТ	ЛИСТОВ 1	

ГОСГРАЖДАНСТРОЙ
КиевЗНИИЭП

ИНВ № ПОДЛ | ПОДПИСЬ И ДАТА | ВЗАМ ИНВ №

ФОРМАТ А3

ФОРМАТ	ЗОНА	ПОЗ	ОБОЗНАЧЕНИЕ	НАИМЕНОВАНИЕ	КОЛ	ПРИМЕЧАНИЕ
				ДОКУМЕНТАЦИЯ		
А3			1.030.1-1.1-3 04СБ	СБОРОЧНЫЙ ЧЕРТЕЖ		
			ПЕРЕМЕННЫЕ ДАННЫЕ	ДЛЯ ИСПОЛНЕНИЙ:		
				1.030.1-1.1-3 04 КР5		
				ДЕТАЛИ		
БЧ	1		8.013.2960	СТ. ОТД. ГОСТ 5781-82 Ф8 А-Ш L=2960	2	1.17КГ
БЧ	2		4.041.370	СТ. ОТД. ГОСТ 6727-80 Ф4 ВР-I L=370	14	0.03КГ
				1.030.1-1.1-3 04-01 КР6		
				ДЕТАЛИ		
БЧ	1		6.013.2960	СТ. ОТД. ГОСТ 5781-82 Ф6 А-Ш L=2960	2	0.66КГ
БЧ	2		4.041.170	СТ. ОТД. ГОСТ 6727-80 Ф4 ВР-I L=170	10	0.02КГ
				1.030.1-1.1-3 04-02 КР7		
				ДЕТАЛИ		
БЧ	1		6.013.2960	СТ. ОТД. ГОСТ 5781-82 Ф6 А-Ш L=2960	2	0.66КГ
БЧ	2		4.041.220	СТ. ОТД. ГОСТ 6727-80 Ф4 ВР-I L=220	10	0.02КГ
				1.030.1-1.1-3 04-03 КР8		
				ДЕТАЛИ		
БЧ	1		6.013.2960	СТ. ОТД. ГОСТ 5781-82 Ф6 А-Ш L=2960	2	0.66КГ

СКАЛА Вскан

ОПЕРАТОР ТЛП КОРТ

ЭПВЦ КиевЗНИИЭП

ВЗАМ.ИНВ № | ПОДПИСЬ И ДАТА | ИНВ № ПОДЛ

1.030.1-1.1-3 04

НАЧ ОТД	БОРИСЕНКО		
Н КОНТР	МАЛАЧЕВСКИЙ		
ГЛ СПЕЦ	КОВАЛЬЧУК		
ПРОВЕРИЛ	ЯКИМЧУК		
РАЗРАБ	ЯРЕМЧИШИН		

КАРКАС ПЛОСКИЙ КР (КР5 - КР10)

СТАДИЯ	ЛИСТ	ЛИСТОВ
Р	1	2

ГОСГРАЖДАНСТРОЙ КиевЗНИИЭП

ФОРМАТ А4

ФОРМАТ	ЗОНА	ПОЗ.	ОБОЗНАЧЕНИЕ	НАИМЕНОВАНИЕ	КОЛ	ПРИМЕЧАНИЕ
БЧ	2		4.041.270	СТ. ОТД. ГОСТ 6727-80 Ф4 ВР-I L=270	10	0.02КГ
				1.030.1-1.1-3 04-04 КР9		
				ДЕТАЛИ		
БЧ	1		8.013.2960	СТ. ОТД. ГОСТ 5781-82 Ф8 А-Ш L=2960	2	1.17КГ
БЧ	2		4.041.320	СТ. ОТД. ГОСТ 6727-80 Ф4 ВР-I L=320	10	0.03КГ
				1.030.1-1.1-3 04-05 КР10		
				ДЕТАЛИ		
БЧ	1		8.013.2960	СТ. ОТД. ГОСТ 5781-82 Ф8 А-Ш L=2960	2	1.17КГ
БЧ	2		4.041.370	СТ. ОТД. ГОСТ 6727-80 Ф4 ВР-I L=370	10	0.03КГ

СКАЛА Вскан

ОПЕРАТОР ТЛП КОРТ

ЭПВЦ Киев ЗНИИЭП

ВЗАМ.ИНВ № | ПОДПИСЬ И ДАТА | ИНВ № ПОДЛ

1.030.1-1.1-3 04

ЛИСТ 2

ФОРМАТ А4

РИС. 1

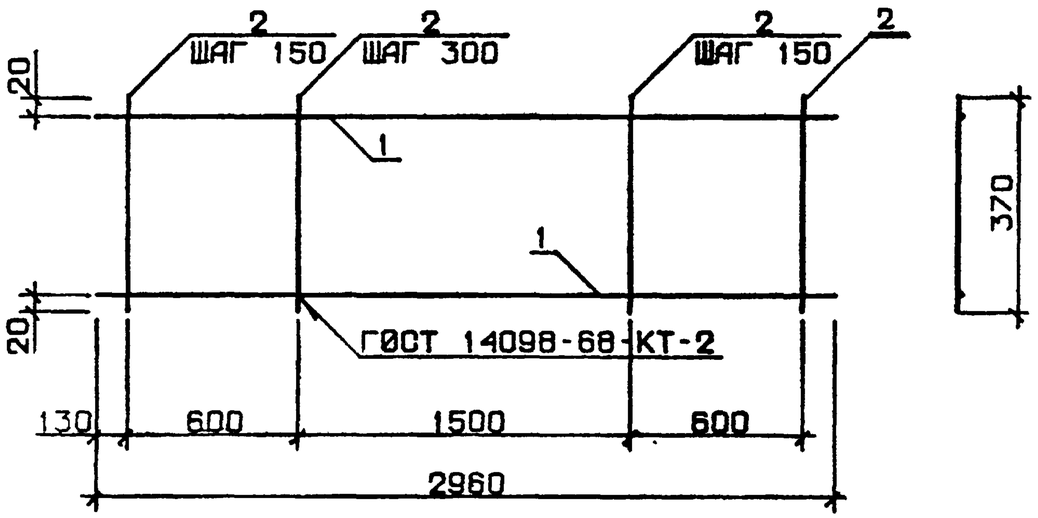

РИС. 2

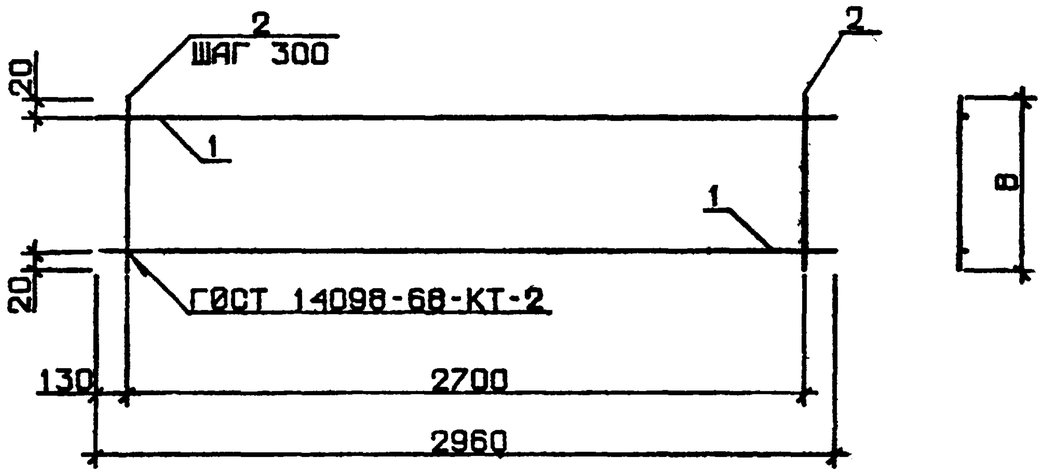

ОБОЗНАЧЕНИЕ	МАРКА	РИС	В, ММ	МАССА, КГ
1.030.1-1.1-3 04	КР5	1	-	2.60
-01	КР6	2	170	1.47
-02	КР7	2	220	1.51
-03	КР8	2	270	1.56
-04	КР9	2	320	2.62
-05	КР10	2	370	2.67

НАЧ.ОТД.	БОРИСЕНКО	
Н.КОНТР	МАЛАЧЕВСКИЙ	
ГЛ.СПЕЦ	КОВАЛЬЧУК	
ПРОВЕРИЛ	ЯКИМЧУК	
РАЗРАБ.	ЖУКОВСКИЙ	

1.030.1-1.1-3 04СБ

КАРКАС ПЛОСКИЙ
КР5 - КР10
СБОРОЧНЫЙ ЧЕРТЕЖ

СТАДИЯ	МАССА	МАСШТАБ
Р	СМ ТАБЛ	
ЛИСТ	ЛИСТОВ 1	

ГОСГРАЖДАНСТРОЙ
КиевЗНИИЭП

ОКАЛА
ОПЕРАТОР ТЛП КОРТ
ЭПВЦ Киев ЗНИИЭП

ВЗАМ.ИНВ.№
ПОДПИСЬ И ДАТА
ИНВ № ПОДЛ

19946 12 ФОРМАТ А3

ФОРМАТ	ЗОНА	ПОЗ	ОБОЗНАЧЕНИЕ	НАИМЕНОВАНИЕ	КОЛ.	ПРИМЕЧАНИЕ
				ДОКУМЕНТАЦИЯ		
А3			1.030.1-1.1-3 05СБ	СБОРОЧНЫЙ ЧЕРТЕЖ		
			ПЕРЕМЕННЫЕ ДАННЫЕ	ДЛЯ ИСПОЛНЕНИЙ:		
				1.030.1-1.1-3 05 КР11		
				ДЕТАЛИ		
БЧ	1		6.013.5960	СТ. ОТД. ГОСТ 5781-82 Ф6 А-III L=5960	2	1.32КГ
БЧ	2		4.041.170	СТ. ОТД. ГОСТ 6727-80 Ф4 ВР-I L=170	49	0.02КГ
				1.030.1-1.1-3 05-01 КР12		
				ДЕТАЛИ		
БЧ	1		8.013.5960	СТ. ОТД. ГОСТ 5781-82 Ф8 А-III L=5960	2	2.35КГ
БЧ	2		4.041.170	СТ. ОТД. ГОСТ 6727-80 Ф4 ВР-I L=170	49	0.02КГ
				1.030.1-1.1-3 05-02 КР13		
				ДЕТАЛИ		
БЧ	1		10.013.5960	СТ. ОТД. ГОСТ 5781-82 Ф10 А-III L=5960	2	3.68КГ
БЧ	2		4.041.170	СТ. ОТД. ГОСТ 6727-80 Ф4 ВР-I L=170	49	0.02КГ
				1.030.1-1.1-3 05-03 КР14		
				ДЕТАЛИ		
БЧ	1		12.013.5960	СТ. ОТД. ГОСТ 5781-82 Ф12 А-III L=5960	2	5.29КГ

1.030.1-1.1-3 05

НАЧ.ОТД	БОРИСЕНКО	
Н.КОНТР.	МАЛАЧЕВСКИЙ	
ГЛ.СПЕЦ	КОВАЛЬЧУК	
ПРОВЕРИЛ	ЯКИМЧУК	
РАЗРАБ.	ЯРЕМЧИШИН	

КАРКАС ПЛОСКИЙ КР (КР11 - КР23)

СТАДИЯ	ЛИСТ	ЛИСТОВ
Р	1	3

ГОСГРАЖДАНСТРОЙ КиевЗНИИЭП

ФОРМАТ А4

СКАЛА Вежа | ОПЕРАТОР ТЛП КОРТ | ЭПВЦ КиевЗНИИЭП | ВЗАМ.ИНВ № | ПОДПИСЬ И ДАТА | ИНВ № ПОДЛ

ФОРМАТ	ЗОНА	ПОЗ	ОБОЗНАЧЕНИЕ	НАИМЕНОВАНИЕ	КОЛ	ПРИМЕЧАНИЕ
БЧ	2		4.041.170	СТ. ОТД. ГОСТ 6727-80 Ф4 ВР-I L=170	49	0.02КГ
				1.030.1-1.1-3 05-04 КР15		
				ДЕТАЛИ		
БЧ	1		14.013.5960	СТ. ОТД. ГОСТ 5781-82 Ф14 А-III L=5960	2	7.20КГ
БЧ	2		4.041.170	СТ. ОТД. ГОСТ 6727-80 Ф4 ВР-I L=170	49	0.02КГ
				1.030.1-1.1-3 05-05 КР16		
				ДЕТАЛИ		
БЧ	1		6.013.5960	СТ. ОТД. ГОСТ 5781-82 Ф6 А-III L=5960	2	1.32КГ
БЧ	2		4.041.220	СТ. ОТД. ГОСТ 6727-80 Ф4 ВР-I L=220	39	0.02КГ
				1.030.1-1.1-3 05-06 КР17		
				ДЕТАЛИ		
БЧ	1		8.013.5960	СТ. ОТД. ГОСТ 5781-82 Ф8 А-III L=5960	2	2.35КГ
БЧ	2		4.041.220	СТ. ОТД. ГОСТ 6727-80 Ф4 ВР-I L=220	39	0.02КГ
				1.030.1-1.1-3 05-07 КР18		
				ДЕТАЛИ		
БЧ	1		10.013.5960	СТ. ОТД. ГОСТ 5781-82 Ф10 А-III L=5960	2	3.68КГ
БЧ	2		4.041.220	СТ. ОТД. ГОСТ 6727-80 Ф4 ВР-I L=220	39	0.02КГ
				1.030.1-1.1-3 05-08 КР19		
				ДЕТАЛИ		
БЧ	1		6.013.5960	СТ. ОТД. ГОСТ 5781-82 Ф6 А-III L=5960	2	1.32КГ

1.030.1-1.1-3 05

ЛИСТ 2

ФОРМАТ	ЗОНА	ПОЗ	ОБОЗНАЧЕНИЕ	НАИМЕНОВАНИЕ	КОЛ	ПРИМЕЧАНИЕ
БЧ		2	4.041.270	СТ. ОТД. ГОСТ 6727-80 Ф4 ВР-I L=270	39	0.02КГ
				1.030.1-1.1-3 05-09 КР20		
				ДЕТАЛИ		
БЧ		1	8.013.5960	СТ. ОТД. ГОСТ 5781-82 Ф8 А-Ш L=5960	2	2.35КГ
БЧ		2	4.041.270	СТ. ОТД. ГОСТ 6727-80 Ф4 ВР-I L=270	39	0.02КГ
				1.030.1-1.1-3 05-10 КР21		
				ДЕТАЛИ		
БЧ		1	10.013.5960	СТ. ОТД. ГОСТ 5781-82 Ф10 А-Ш L=5960	2	3.68КГ
БЧ		2	4.041.270	СТ. ОТД. ГОСТ 6727-80 Ф4 ВР-I L=270	39	0.02КГ
				1.030.1-1.1-3 05-11 КР22		
				ДЕТАЛИ		
БЧ		1	8.013.5960	СТ. ОТД. ГОСТ 5781-82 Ф8 А-Ш L=5960	2	2.35КГ
БЧ		2	4.041.320	СТ. ОТД. ГОСТ 6727-80 Ф4 ВР-I L=320	39	0.03КГ
				1.030.1-1.1-3 05-12 КР23		
				ДЕТАЛИ		
БЧ		1	10.013.5960	СТ. ОТД. ГОСТ 5781-82 Ф10 А-Ш L=5960	2	3.68КГ
БЧ		2	4.041.320	СТ. ОТД. ГОСТ 6727-80 Ф4 ВР-I L=320	39	0.03КГ

ЭПВЦ Киев ЗНИИЭП | ОПЕРАТОР ТПП КОРТ | МАСШТАБ | ВЗАМ ИНВ № | ПОДПИСЬ И ДАТА | ИНВ № ПОДЛ

ФОРМАТ А4

ФОРМА	ЗОНА	ПОЗ	ОБОЗНАЧЕНИЕ	НАИМЕНОВАНИЕ	КОЛ	ПРИМЕЧАНИЕ

ЭПВЦ Киев ЗНИИЭП | ОПЕРАТОР ТПП КОРТ | ВЗАМ ИНВ № | ПОДПИСЬ И ДАТА | ИНВ № ПОДЛ

1990г

ЭПВЦ Киев ЗНИИЭП | ОПЕРАТОР ТЛП КОРТ | СКАЛА Вскан

РИС. 1

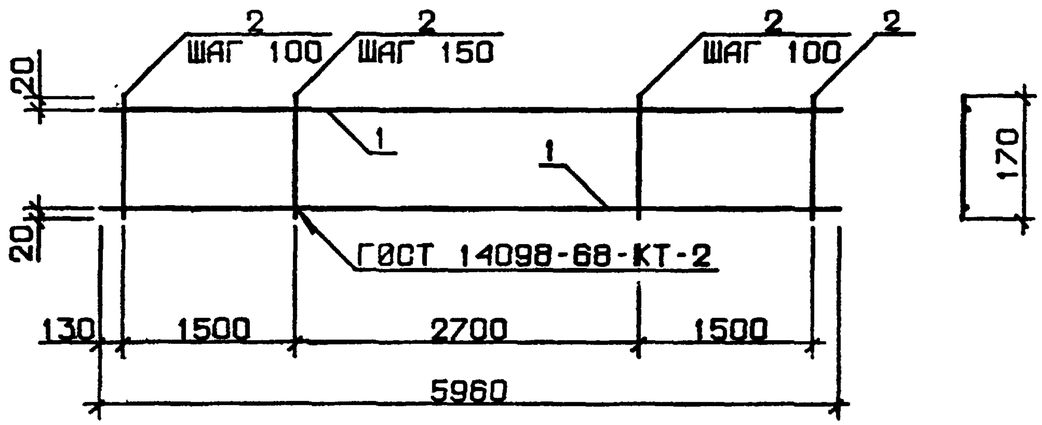

РИС. 2

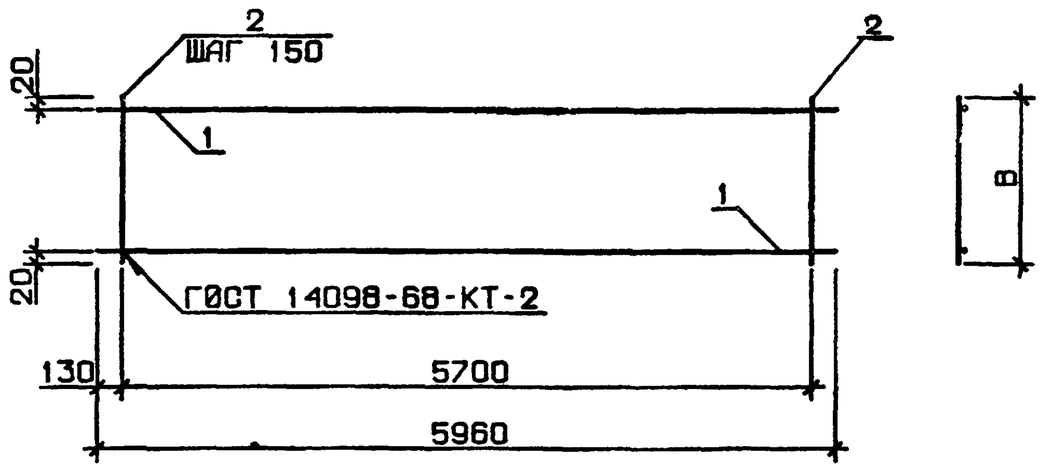

ОБОЗНАЧЕНИЕ	МАРКА	РИС	B, ММ	МАССА, КГ
1.030.1-1.1-3 05	КР11	1	-	3.40
-01	КР12	1	-	5.45
-02	КР13	1	-	8.10
-03	КР14	1	-	11.33
-04	КР15	1	-	15.15
-05	КР16	2	220	3.42
-06	КР17	2	220	5.48
-07	КР18	2	220	8.12
-08	КР19	2	270	3.59
-09	КР20	2	270	5.65
-10	КР21	2	270	8.30
-11	КР22	2	320	5.83
-12	КР23	2	320	8.47

НАЧ ОТД	БОРИСЕНКО	
Н КОНТР	МАЛАЧЕВСКИЙ	
ГЛ СПЕЦ	КОВАЛЧУК	
ПРОВЕРИЛ	ЯКИМЧУК	
РАЗРАБ.	ЖУКОВСКИЙ	

1.030.1-1.1-3 05СБ

КАРКАС ПЛОСКИЙ КР11 - КР23 СБОРОЧНЫЙ ЧЕРТЕЖ

СТАДИЯ	МАССА	МАСШТАБ
Р	СМ ТАБЛ	
ЛИСТ	ЛИСТОВ 1	

ГОСГРАЖДАНСТРОЙ КиевЗНИИЭП

ИНВ.№ ПОДЛ. | ПОДПИСЬ И ДАТА | ВЗАМ. ИНВ №

ФОРМАТ	ЗОНА	ПОЗ	ОБОЗНАЧЕНИЕ	НАИМЕНОВАНИЕ	КОЛ	ПРИМЕЧАНИЕ
				ДОКУМЕНТАЦИЯ		
А3			1.030.1-1.1-3 06СВ	СБОРОЧНЫЙ ЧЕРТЕЖ		
			ПЕРЕМЕННЫЕ ДАННЫЕ	ДЛЯ ИСПОЛНЕНИЙ:		
				1.030.1-1.1-3 06 КР24		
				ДЕТАЛИ		
БЧ	1		8.013.5960	СТ. ОТД. ГОСТ 5781-82 Ф8 А-Ш L=5960	2	2.35КГ
БЧ	2		4.041.370	СТ. ОТД. ГОСТ 6727-80 Ф4 ВР-I L=370	30	0.03КГ
				1.030.1-1.1-3 06-01 КР25		
				ДЕТАЛИ		
БЧ	1		10.013.5960	СТ. ОТД. ГОСТ 5781-82 Ф10 А-Ш L=5960	2	3.68КГ
БЧ	2		4.041.370	СТ. ОТД. ГОСТ 6727-80 Ф4 ВР-I L=370	30	0.03КГ
				1.030.1-1.1-3 06-02 КР26		
				ДЕТАЛИ		
БЧ	1		12.013.5960	СТ. ОТД. ГОСТ 5781-82 Ф12 А-Ш L=5960	2	5.29КГ
БЧ	2		4.041.370	СТ. ОТД. ГОСТ 6727-80 Ф4 ВР-I L=370	30	0.03КГ
				1.030.1-1.1-3 06-03 КР27		
				ДЕТАЛИ		
БЧ	1		6.013.5960	СТ. ОТД. ГОСТ 5781-82 Ф6 А-Ш L=5960	2	1.32КГ

1.030.1-1.1-3 06

НАЧ.ОТД	БОРИСЕНКО	
Н.КОНТР	МАЛАЧЕВСКИЙ	
ГЛ.СПЕЦ	КОВАЛЬЧУК	
ПРОВЕРИЛ	ЯКИМЧУК	
РАЗРАБ.	ЯРЕМЧИШИН	

КАРКАС ПЛОСКИЙ КР (КР24 - КР42)

СТАДИЯ	ЛИСТ	ЛИСТОВ
Р	1	5

ГОСГРАЖДАНСТРОЙ КиевЗНИИЭП

ФОРМАТ А4

ФОРМАТ	ЗОНА	ПОЗ.	ОБОЗНАЧЕНИЕ	НАИМЕНОВАНИЕ	КОЛ	ПРИМЕЧАНИЕ
БЧ		2	4.041.170	СТ. ОТД. ГОСТ 6727-80 Ф4 ВР-I L=170	20	0.02КГ
				1.030.1-1.1-3 06-04 КР28		
				ДЕТАЛИ		
БЧ		1	8.013.5960	СТ. ОТД. ГОСТ 5781-82 Ф8 А-Ш L=5960	2	2.35КГ
БЧ		2	4.041.170	СТ. ОТД. ГОСТ 6727-80 Ф4 ВР-I L=170	20	0.02КГ
				1.030.1-1.1-3 06-05 КР29		
				ДЕТАЛИ		
БЧ		1	10.013.5960	СТ. ОТД. ГОСТ 5781-82 Ф10 А-Ш L=5960	2	3.68КГ
БЧ		2	4.041.170	СТ. ОТД. ГОСТ 6727-80 Ф4 ВР-I L=170	20	0.02КГ
				1.030.1-1.1-3 06-06 КР30		
				ДЕТАЛИ		
БЧ		1	12.013.5960	СТ. ОТД. ГОСТ 5781-82 Ф12 А-Ш L=5960	2	5.29КГ
БЧ		2	4.041.170	СТ. ОТД. ГОСТ 6727-80 Ф4 ВР-I L=170	20	0.02КГ
				1.030.1-1.1-3 06-07 КР31		
				ДЕТАЛИ		
БЧ		1	14.013.5960	СТ. ОТД. ГОСТ 5781-82 Ф14 А-Ш L=5960	2	7.20КГ
БЧ		2	4.041.170	СТ. ОТД. ГОСТ 6727-80 Ф4 ВР-I L=170	20	0.02КГ
				1.030.1-1.1-3 06-08 КР32		
				ДЕТАЛИ		
БЧ		1	6.013.5960	СТ. ОТД. ГОСТ 5781-82 Ф6 А-Ш L=5960	2	1.32КГ

1.030.1-1.1-3 06

ЛИСТ 2

ФОРМАТ	ЗОНА	ПОЗ.	ОБОЗНАЧЕНИЕ	НАИМЕНОВАНИЕ	КОЛ	ПРИМЕЧАНИЕ
БЧ		2	4.041.220	СТ. ОТД. ГОСТ 6727-80 Ф4 ВР-I L=220	20	0.02КГ
				1.030.1-1.1-3 06-09 КР33		
				ДЕТАЛИ		
БЧ		1	8.013.5960	СТ. ОТД. ГОСТ 5781-82 Ф8 А-Ш L=5960	2	2.35КГ
БЧ		2	4.041.220	СТ. ОТД. ГОСТ 6727-80 Ф4 ВР-I L=220	20	0.02КГ
				1.030.1-1.1-3 06-10 КР34		
				ДЕТАЛИ		
БЧ		1	10.013.5960	СТ. ОТД. ГОСТ 5781-82 Ф10 А-Ш L=5960	2	3.68КГ
БЧ		2	4.041.220	СТ. ОТД. ГОСТ 6727-80 Ф4 ВР-I L=220	20	0.02КГ
				1.030.1-1.1-3 06-11 КР35		
				ДЕТАЛИ		
БЧ		1	6.013.5960	СТ. ОТД. ГОСТ 5781-82 Ф6 А-Ш L=5960	2	1.32КГ
БЧ		2	4.041.270	СТ. ОТД. ГОСТ 6727-80 Ф4 ВР-I L=270	20	0.02КГ
				1.030.1-1.1-3 06-12 КР36		
				ДЕТАЛИ		
БЧ		1	8.013.5960	СТ. ОТД. ГОСТ 5781-82 Ф8 А-Ш L=5960	2	2.35КГ
БЧ		2	4.041.270	СТ. ОТД. ГОСТ 6727-80 Ф4 ВР-I L=270	20	0.02КГ
				1.030.1-1.1-3 06-13 КР37		
				ДЕТАЛИ		
БЧ		1	10.013.5960	СТ. ОТД. ГОСТ 5781-82 Ф10 А-Ш L=5960	2	3.68КГ

СКАЛА
ОПЕРАТОР ТПП КОРТ
ЭПВЦ Киев ЗНИИЭП
ВЗАМ.ИНВ.№
ПОДПИСЬ И ДАТА
ИНВ.№ПОДЛ

ФОРМАТ	ЗОНА	ПОЗ.	ОБОЗНАЧЕНИЕ	НАИМЕНОВАНИЕ	КОЛ	ПРИМЕЧАНИЕ
БЧ		2	4.041.270	СТ. ОТД. ГОСТ 6727-80 Ф4 ВР-I L=270	20	0.02КГ
				1.030.1-1.1-3 06-14 КР38		
				ДЕТАЛИ		
БЧ		1	8.013.5960	СТ. ОТД. ГОСТ 5781-82 Ф8 А-Ш L=5960	2	2.35КГ
БЧ		2	4.041.320	СТ. ОТД. ГОСТ 6727-80 Ф4 ВР-I L=320	20	0.03КГ
				1.030.1-1.1-3 06-15 КР39		
				ДЕТАЛИ		
БЧ		1	10.013.5960	СТ. ОТД. ГОСТ 5781-82 Ф10 А-Ш L=5960	2	3.68КГ
БЧ		2	4.041.320	СТ. ОТД. ГОСТ 6727-80 Ф4 ВР-I L=320	20	0.03КГ
				1.030.1-1.1-3 06-16 КР40		
				ДЕТАЛИ		
БЧ		1	8.013.5960	СТ. ОТД. ГОСТ 5781-82 Ф8 А-Ш L=5960	2	2.35КГ
БЧ		2	4.041.370	СТ. ОТД. ГОСТ 6727-80 Ф4 ВР-I L=370	20	0.03КГ
				1.030.1-1.1-3 06-17 КР41		
				ДЕТАЛИ		
БЧ		1	10.013.5960	СТ. ОТД. ГОСТ 5781-82 Ф10 А-Ш L=5960	2	3.68КГ
БЧ		2	4.041.370	СТ. ОТД. ГОСТ 6727-80 Ф4 ВР-I L=370	20	0.03КГ
				1.030.1-1.1-3 06-18 КР42		
				ДЕТАЛИ		
БЧ		1	12.013.5960	СТ. ОТД. ГОСТ 5781-82 Ф12 А-Ш L=5960	2	5.29КГ

СКАЛА
ОПЕРАТОР ТПП КОРТ
ЭПВЦ Киев ЗНИИЭП
ВЗАМ.ИНВ.№
ПОДПИСЬ И ДАТА
ИНВ.№ПОДЛ

ФОРМАТ	ЗОНА	ПОЗ	ОБОЗНАЧЕНИЕ	НАИМЕНОВАНИЕ	КОЛ	ПРИМЕЧАНИЕ
БЧ		2	4.041.370	СТ. ОТД. ГОСТ 6727-80 Ф4 ВР-I L=370	20	0.03КГ

СКАЛА

ОПЕРАТОР ГЛП КОРТ

ЭПВЦ Киев ЗНИИЭП

ВЗАМ ИНВ № | ПОДПИСЬ И ДАТА | ИНВ №ПОДЛ

ФОРМАТ	ЗОНА	ПОЗ	ОБОЗНАЧЕНИЕ	НАИМЕНОВАНИЕ	КОЛ	ПРИМЕЧАНИЕ

ОПЕРАТОР ТЛП КОРТ

ЭПВЦ Киев ЗНИИЭП

ВЗАМ ИНВ № | ПОДПИСЬ И ДАТА | ИНВ №ПОДЛ

ЭПВЦ Киев ЗНИИЭП | ОПЕРАТОР ТЛП КОРТ | ОКАПА

РИС. 1

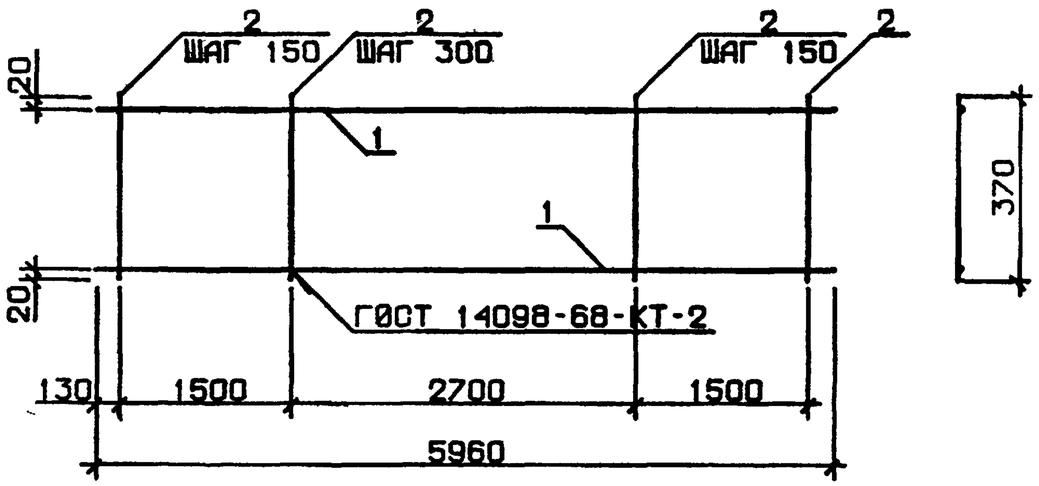

РИС. 2

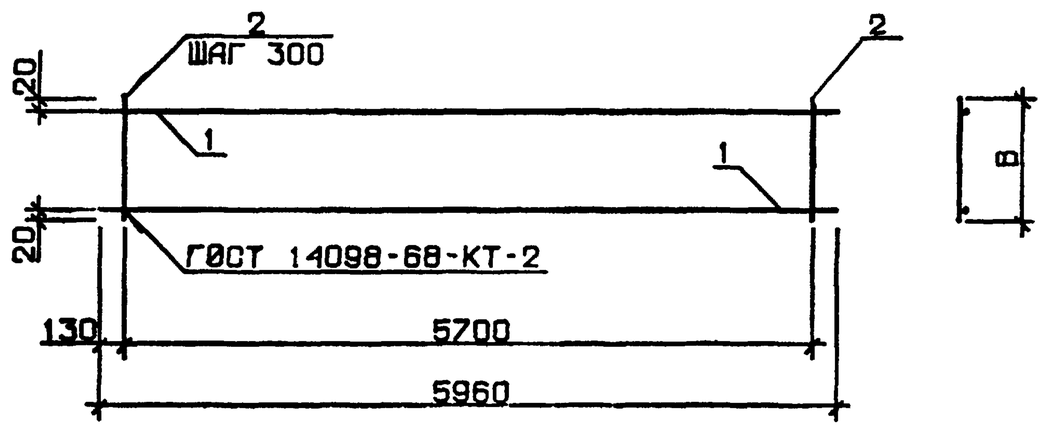

ОБОЗНАЧЕНИЕ	МАРКА	РИС	В, ММ	МАССА, КГ
1.030.1-1.1-3 06	КР24	1	-	5.70
-01	КР25	1	-	8.35
-02	КР26	1	-	11.58
-03	КР27	2	170	2.95
-04	КР28	2	170	5.01
-05	КР29	2	170	7.66
-06	КР30	2	170	10.89
-07	КР31	2	170	14.71
-08	КР32	2	220	3.04
-09	КР33	2	220	5.10
-10	КР34	2	220	7.75
-11	КР35	2	270	3.13
-12	КР36	2	270	5.19
-13	КР37	2	270	7.84
-14	КР38	2	320	5.28
-15	КР39	2	320	7.93
-16	КР40	2	370	5.37
-17	КР41	2	370	8.02
-18	КР42	2	370	11.25

НАЧ.ОТД	БОРИСЕНКО	
Н.КОНТР	МАЛАЧЕВСКИЙ	
ГЛ.СПЕЦ	КОВАЛЬЧУК	
ПРОВЕРИЛ	ЯКИМЧУК	
РАЗРАБ.	ЖУКОВСКИЙ	

1.030.1-1.1-3 06СБ

КАРКАС ПЛОСКИЙ
КР24 - КР42
СБОРОЧНЫЙ ЧЕРТЕЖ

СТАДИЯ	МАССА	МАСШТАБ
Р	СМ ТАБЛ	
ЛИСТ	ЛИСТОВ 1	

ГОСГРАЖДАНСТРОЙ
КиевЗНИИЭП

ИНВ № ПОДЛ. | ПОДПИСЬ И ДАТА | ВЗАМ ИНВ №

1990г 10

ФОРМАТ	ЗОНА	ПОЗ	ОБОЗНАЧЕНИЕ	НАИМЕНОВАНИЕ	КОЛ	ПРИМЕЧАНИЕ
				ДОКУМЕНТАЦИЯ		
А3			1.030.1-1.1-3 07СВ	СВОРОЧНЫЙ ЧЕРТЕЖ		
			ПЕРЕМЕННЫЕ ДАННЫЕ	ДЛЯ ИСПОЛНЕНИЙ:		
				1.030.1-1.1-3 07 КР43		
				ДЕТАЛИ		
БЧ	1		6.013.7160	СТ. ОТД. ГОСТ 5781-82 Ф6 А-Ш L=7160	2	1.59КГ
БЧ	2		4.041.220	СТ. ОТД. ГОСТ 6727-80 Ф4 ВР-I L=220	47	0.02КГ
				1.030.1-1.1-3 07-01 КР44		
				ДЕТАЛИ		
БЧ	1		8.013.7160	СТ. ОТД. ГОСТ 5781-82 Ф8 А-Ш L=7160	2	2.82КГ
БЧ	2		4.041.220	СТ. ОТД. ГОСТ 6727-80 Ф4 ВР-I L=220	47	0.02КГ
				1.030.1-1.1-3 07-02 КР45		
				ДЕТАЛИ		
БЧ	1		10.013.7160	СТ. ОТД. ГОСТ 5781-82 Ф10 А-Ш L=7160	2	4.41КГ
БЧ	2		4.041.220	СТ. ОТД. ГОСТ 6727-80 Ф4 ВР-I L=220	47	0.02КГ
				1.030.1-1.1-3 07-03 КР46		
				ДЕТАЛИ		
БЧ	1		12.013.7160	СТ. ОТД. ГОСТ 5781-82 Ф12 А-Ш L=7160	2	6.36КГ

СКАЛА Вскл. ОПЕРАТОР ТЛП КОРТ ЭПВЦ КиевЗНИИЭП

ВЗАМ ИНВ.№ ПОДПИСЬ И ДАТА ИНВ № ПОДЛ

1.030.1-1.1-3 07

НАЧ ОТД.	БОРИСЕНКО	
Н.КОНТР.	МАЛАЧЕВСКИЙ	
ГЛ СПЕЦ	КОВАЛЬЧУК	
ПРОВЕРИЛ	ЯКИМЧУК	
РАЗРАБ.	ЯРЕМЧИШИН	

КАРКАС ПЛОСКИЙ КР (КР43 - КР72)

СТАДИЯ	ЛИСТ	ЛИСТОВ
Р	1	7

ГОСГРАЖДАНСТРОЙ КиевЗНИИЭП

ФОРМАТ А4

ФОРМАТ	ЗОНА	ПОЗ.	ОБОЗНАЧЕНИЕ	НАИМЕНОВАНИЕ	КОЛ	ПРИМЕЧАНИЕ
БЧ	2		4.041.220	СТ. ОТД. ГОСТ 6727-80 Ф4 ВР-I L=220	47	0.02КГ
				1.030.1-1.1-3 07-04 КР47		
				ДЕТАЛИ		
БЧ	1		14.013.7160	СТ. ОТД. ГОСТ 5781-82 Ф14 А-Ш L=7160	2	8.65КГ
БЧ	2		4.041.220	СТ. ОТД. ГОСТ 6727-80 Ф4 ВР-I L=220	47	0.02КГ
				1.030.1-1.1-3 07-05 КР48		
				ДЕТАЛИ		
БЧ	1		6.013.7160	СТ. ОТД. ГОСТ 5781-82 Ф6 А-Ш L=7160	2	1.59КГ
БЧ	2		4.041.270	СТ. ОТД. ГОСТ 6727-80 Ф4 ВР-I L=270	47	0.02КГ
				1.030.1-1.1-3 07-06 КР49		
				ДЕТАЛИ		
БЧ	1		8.013.7160	СТ. ОТД. ГОСТ 5781-82 Ф8 А-Ш L=7160	2	2.82КГ
БЧ	2		4.041.270	СТ. ОТД. ГОСТ 6727-80 Ф4 ВР-I L=270	47	0.02КГ
				1.030.1-1.1-3 07-07 КР50		
				ДЕТАЛИ		
БЧ	1		10.013.7160	СТ. ОТД. ГОСТ 5781-82 Ф10 А-Ш L=7160	2	4.41КГ
БЧ	2		4.041.270	СТ. ОТД. ГОСТ 6727-80 Ф4 ВР-I L=270	47	0.02КГ
				1.030.1-1.1-3 07-08 КР51		
				ДЕТАЛИ		
БЧ	1		12.013.7160	СТ. ОТД. ГОСТ 5781-82 Ф12 А-Ш L=7160	2	6.36КГ

СКАЛА Вскл. ОПЕРАТОР ТЛП КОРТ ЭПВЦ КиевЗНИИЭП

ВЗАМ ИНВ № ПОДПИСЬ И ДАТА ИНВ № ПОДЛ

1.030.1-1.1-3 07

ЛИСТ 2

19946 20

ФОРМАТ А4

ФОРМАТ	ЗОНА	ПОЗ	ОБОЗНАЧЕНИЕ	НАИМЕНОВАНИЕ	КОЛ	ПРИМЕЧАНИЕ
БЧ		2	4.041.270	СТ. ОТД. ГОСТ 6727-80 Ф4 ВР-I L=270	47	0.02КГ
				1.030.1-1.1-3 07-09 КР52		
				ДЕТАЛИ		
БЧ		1	8.013.7160	СТ. ОТД. ГОСТ 5781-82 Ф8 А-Ш L=7160	2	2.82КГ
БЧ		2	4.041.320	СТ. ОТД. ГОСТ 6727-80 Ф4 ВР-I L=320	47	0.03КГ
				1.030.1-1.1-3 07-10 КР53		
				ДЕТАЛИ		
БЧ		1	10.013.7160	СТ. ОТД. ГОСТ 5781-82 Ф10 А-Ш L=7160	2	4.41КГ
БЧ		2	4.041.320	СТ. ОТД. ГОСТ 6727-80 Ф4 ВР-I L=320	47	0.03КГ
				1.030.1-1.1-3 07-11 КР54		
				ДЕТАЛИ		
БЧ		1	12.013.7160	СТ. ОТД. ГОСТ 5781-82 Ф12 А-Ш L=7160	2	6.36КГ
БЧ		2	4.041.320	СТ. ОТД. ГОСТ 6727-80 Ф4 ВР-I L=320	47	0.03КГ
				1.030.1-1.1-3 07-12 КР55		
				ДЕТАЛИ		
БЧ		1	8.013.7160	СТ. ОТД. ГОСТ 5781-82 Ф8 А-Ш L=7160	2	2.82КГ
БЧ		2	4.041.370	СТ. ОТД. ГОСТ 6727-80 Ф4 ВР-I L=370	36	0.03КГ
				1.030.1-1.1-3 07-13 КР56		
				ДЕТАЛИ		
БЧ		1	10.013.7160	СТ. ОТД. ГОСТ 5781-82 Ф10 А-Ш L=7160	2	4.41КГ

СКАЛА
ОПЕРАТОР ТЛП КОРТ
ЭПВЦ Киев ЗНИИЭП
ВЗАМ ИНВ № | ПОДПИСЬ И ДАТА | ИНВ №ПОДЛ

ФОРМАТ	ЗОНА	ПОЗ	ОБОЗНАЧЕНИЕ	НАИМЕНОВАНИЕ	КОЛ	ПРИМЕЧАНИЕ
БЧ		2	4.041.370	СТ. ОТД. ГОСТ 6727-80 Ф4 ВР-I L=370	36	0.03КГ
				1.030.1-1.1-3 07-14 КР57		
				ДЕТАЛИ		
БЧ		1	12.013.7160	СТ. ОТД. ГОСТ 5781-82 Ф12 А-Ш L=7160	2	6.36КГ
БЧ		2	4.041.370	СТ. ОТД. ГОСТ 6727-80 Ф4 ВР-I L=370	36	0.03КГ
				1.030.1-1.1-3 07-15 КР58		
				ДЕТАЛИ		
БЧ		1	6.013.7160	СТ. ОТД. ГОСТ 5781-82 Ф6 А-Ш L=7160	2	1.59КГ
БЧ		2	4.041.220	СТ. ОТД. ГОСТ 6727-80 Ф4 ВР-I L=220	24	0.02КГ
				1.030.1-1.1-3 07-16 КР59		
				ДЕТАЛИ		
БЧ		1	8.013.7160	СТ. ОТД. ГОСТ 5781-82 Ф8 А-Ш L=7160	2	2.82КГ
БЧ		2	4.041.220	СТ. ОТД. ГОСТ 6727-80 Ф4 ВР-I L=220	24	0.02КГ
				1.030.1-1.1-3 07-17 КР60		
				ДЕТАЛИ		
БЧ		1	10.013.7160	СТ. ОТД. ГОСТ 5781-82 Ф10 А-Ш L=7160	2	4.41КГ
БЧ		2	4.041.220	СТ. ОТД. ГОСТ 6727-80 Ф4 ВР-I L=220	24	0.02КГ
				1.030.1-1.1-3 07-18 КР61		
				ДЕТАЛИ		
БЧ		1	12.013.7160	СТ. ОТД. ГОСТ 5781-82 Ф12 А-Ш L=7160	2	6.36КГ

СКАЛА
ОПЕРАТОР ТЛП КОРТ
ЭПВЦ Киев ЗНИИЭП
ВЗАМ ИНВ № | ПОДПИСЬ И ДАТА | ИНВ №ПОДЛ

ФОРМАТ	ЗОНА	ПОЗ	ОБОЗНАЧЕНИЕ	НАИМЕНОВАНИЕ	КОЛ	ПРИМЕЧАНИЕ
БЧ		2	4.041.220	СТ. ОТД. ГОСТ 6727-80 Ф4 ВР-I L=220	24	0.02КГ
				1.030.1-1.1-3 07-19 КР62		
				ДЕТАЛИ		
БЧ		1	14.013.7160	СТ. ОТД. ГОСТ 5781-82 Ф14 А-III L=7160	2	8.65КГ
БЧ		2	4.041.220	СТ. ОТД. ГОСТ 6727-80 Ф4 ВР-I L=220	24	0.02КГ
				1.030.1-1.1-3 07-20 КР63		
				ДЕТАЛИ		
БЧ		1	6.013.7160	СТ. ОТД. ГОСТ 5781-82 Ф6 А-III L=7160	2	1.59КГ
БЧ		2	4.041.270	СТ. ОТД. ГОСТ 6727-80 Ф4 ВР-I L=270	24	0.02КГ
				1.030.1-1.1-3 07-21 КР64		
				ДЕТАЛИ		
БЧ		1	8.013.7160	СТ. ОТД. ГОСТ 5781-82 Ф8 А-III L=7160	2	2.82КГ
БЧ		2	4.041.270	СТ. ОТД. ГОСТ 6727-80 Ф4 ВР-I L=270	24	0.02КГ
				1.030.1-1.1-3 07-22 КР65		
				ДЕТАЛИ		
БЧ		1	10.013.7160	СТ. ОТД. ГОСТ 5781-82 Ф10 А-III L=7160	2	4.41КГ
БЧ		2	4.041.270	СТ. ОТД. ГОСТ 6727-80 Ф4 ВР-I L=270	24	0.02КГ
				1.030.1-1.1-3 07-23 КР66		
				ДЕТАЛИ		
БЧ		1	12.013.7160	СТ. ОТД. ГОСТ 5781-82 Ф12 А-III L=7160	2	6.36КГ

СКАЛА всем
ОПЕРАТОР ТЛП КОРТ
ЭПВЦ Киев ЗНИИЭП
ВЗАМ ИНВ № | ПОДПИСЬ И ДАТА | ИНВ №ПОДЛ

ФОРМАТ	ЗОНА	ПОЗ.	ОБОЗНАЧЕНИЕ	НАИМЕНОВАНИЕ	КОЛ	ПРИМЕЧАНИЕ
БЧ		2	4.041.270	СТ. ОТД. ГОСТ 6727-80 Ф4 ВР-I L=270	24	0.02КГ
				1.030.1-1.1-3 07-24 КР67		
				ДЕТАЛИ		
БЧ		1	8.013.7160	СТ. ОТД. ГОСТ 5781-82 Ф8 А-III L=7160	2	2.82КГ
БЧ		2	4.041.320	СТ. ОТД. ГОСТ 6727-80 Ф4 ВР-I L=320	24	0.03КГ
				1.030.1-1.1-3 07-25 КР68		
				ДЕТАЛИ		
БЧ		1	10.013.7160	СТ. ОТД. ГОСТ 5781-82 Ф10 А-III L=7160	2	4.41КГ
БЧ		2	4.041.320	СТ. ОТД. ГОСТ 6727-80 Ф4 ВР-I L=320	24	0.03КГ
				1.030.1-1.1-3 07-26 КР69		
				ДЕТАЛИ		
БЧ		1	12.013.7160	СТ. ОТД. ГОСТ 5781-82 Ф12 А-III L=7160	2	6.36КГ
БЧ		2	4.041.320	СТ. ОТД. ГОСТ 6727-80 Ф4 ВР-I L=320	24	0.03КГ
				1.030.1-1.1-3 07-27 КР70		
				ДЕТАЛИ		
БЧ		1	8.013.7160	СТ. ОТД. ГОСТ 5781-82 Ф8 А-III L=7160	2	2.82КГ
БЧ		2	4.041.370	СТ. ОТД. ГОСТ 6727-80 Ф4 ВР-I L=370	24	0.03КГ
				1.030.1-1.1-3 07-28 КР71		
				ДЕТАЛИ		
БЧ		1	10.013.7160	СТ. ОТД. ГОСТ 5781-82 Ф10 А-III L=7160	2	4.41КГ

СКАЛА всем
ОПЕРАТОР ТЛП КОРТ
ЭПВЦ Киев ЗНИИЭП
ВЗАМ ИНВ № | ПОДПИСЬ И ДАТА | ИНВ №ПОДЛ

ФОРМАТ	ЗОНА	ПОЗ.	ОБОЗНАЧЕНИЕ	НАИМЕНОВАНИЕ	КОЛ	ПРИМЕЧАНИЕ
БЧ		2	4.041.370	СТ. ОТД. ГОСТ 6727-80 Ф4 ВР-I L=370	24	0.03КГ
				1.030.1-1.1-3 07-29 КР72		
				ДЕТАЛИ		
БЧ		1	12.013.7160	СТ. ОТД. ГОСТ 5781-82 Ф12 А-III L=7160	2	6.36КГ
БЧ		2	4.041.370	СТ. ОТД. ГОСТ 6727-80 Ф4 ВР-I L=370	24	0.03КГ

СКАЛА

ОПЕРАТОР ТЛП КОРТ

ЭПВЦ Киев ЗНИИЭП

ВЗАМ ИНВ № | ПОДПИСЬ И ДАТА | ИНВ. № ПОДЛ.

ФОРМАТ	ЗОНА	ПОЗ.	ОБОЗНАЧЕНИЕ	НАИМЕНОВАНИЕ	КОЛ	ПРИМЕЧАНИЕ

ОПЕРАТОР ТЛП КОРТ

ЭПВЦ Киев ЗНИИЭП

ВЗАМ ИНВ № | ПОДПИСЬ И ДАТА | ИНВ. № ПОДЛ.

РИС. 1

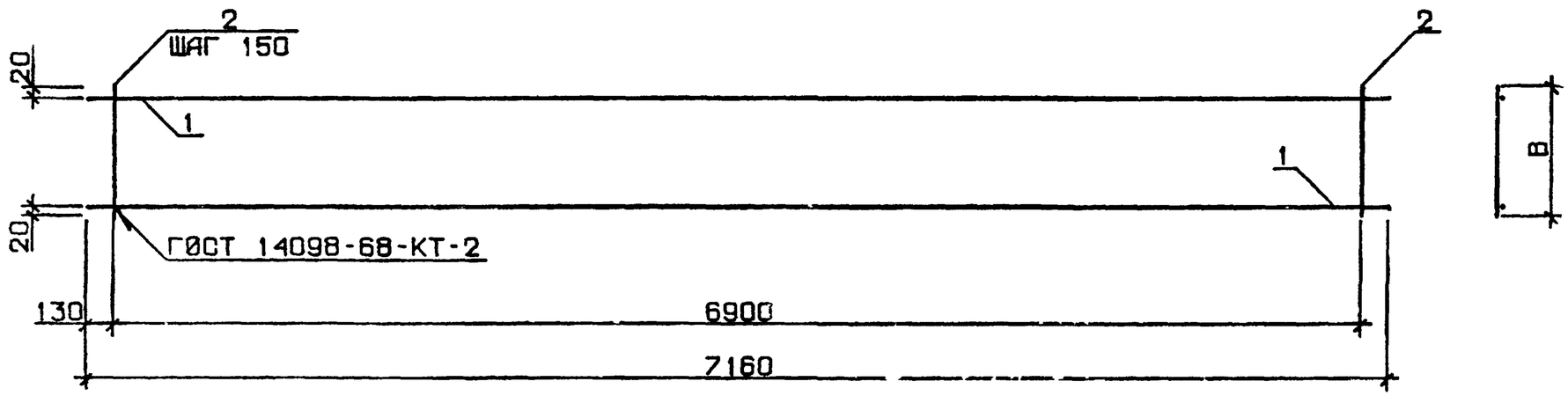

РИС. 2

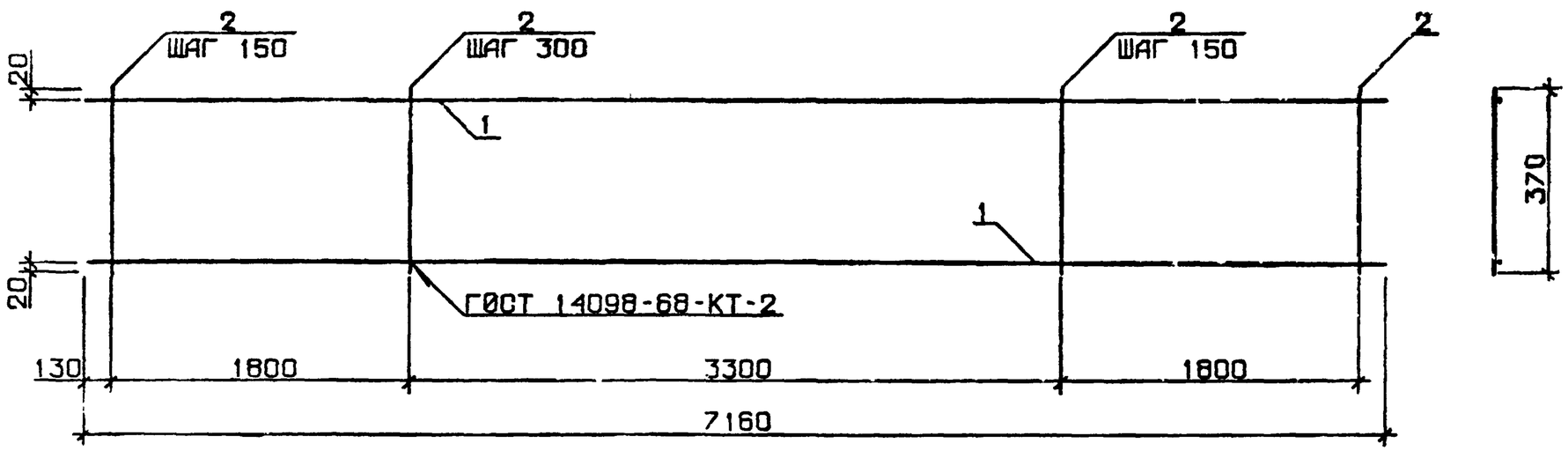

ТАБЛИЦУ ИСПОЛНЕНИЙ СМ. ЛИСТ 2

НАЧ ОТД	БОРИСЕНКО	
Н КОНТР	МАЛАЧЕВСКИЙ	
ГЛ СПЕЦ	КОВАЛЬЧУК	
ПРОВЕРИЛ	ЯКИМЧУК	
РАЗРАБ	ЖУКОВСКИЙ	

1.030.1-1.1-3 07СБ

КАРКАС ПЛОСКИЙ КР43 - КР72 СБОРОЧНЫЙ ЧЕРТЕЖ

СТАДИЯ	МАССА	МАСШТАБ
Р	СМ ТАБЛ	
ЛИСТ 1	ЛИСТОВ 2	

ГОСГРАЖДАНСТРОЙ КиевЗНИИЭП

ЭПВЦ Киев ЗНИИЭП | ОПЕРАТОР ТЛП КОРТ | СКАЛА

ВЗАМ ИНВ № | ПОДПИСЬ И ДАТА | ИНВ № ПОДЛ.

19946 24

ФОРМАТ А3

РИС. 3

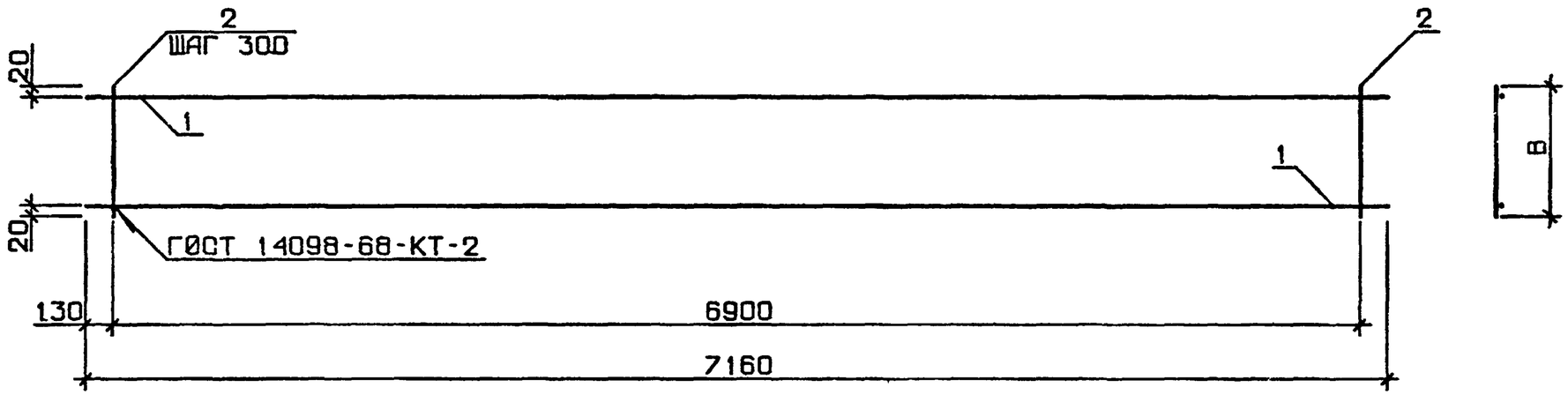

ОБОЗНАЧЕНИЕ	МАРКА	РИС	В, ММ	МАССА, КГ
1.030.1-1.1-3 07	КР43	1	220	4.11
-01	КР44	1	220	6.58
-02	КР45	1	220	9.76
-03	КР46	1	220	13.64
-04	КР47	1	220	18.24
-05	КР48	1	270	4.32
-06	КР49	1	270	6.79
-07	КР50	1	270	9.97
-08	КР51	1	270	13.86
-09	КР52	1	320	7.00
-10	КР53	1	320	10.18
-11	КР54	1	320	14.07
-12	КР55	2	-	6.85
-13	КР56	2	-	10.03
-14	КР57	2	-	13.91

ОБОЗНАЧЕНИЕ	МАРКА	РИС	В, ММ	МАССА, КГ
1.030.1-1.1-3 07-15	КР58	3	220	3.65
-16	КР59	3	220	6.13
-17	КР60	3	220	9.30
-18	КР61	3	220	13.19
-19	КР62	3	220	17.78
-20	КР63	3	270	3.76
-21	КР64	3	270	6.23
-22	КР65	3	270	9.41
-23	КР66	3	270	13.30
-24	КР67	3	320	6.34
-25	КР68	3	320	9.52
-26	КР69	3	320	13.40
-27	КР70	3	370	6.45
-28	КР71	3	370	9.63
-29	КР72	3	370	13.51

ФОРМАТ	ЗОНА	ПОЗ	ОБОЗНАЧЕНИЕ	НАИМЕНОВАНИЕ	КОЛ	ПРИМЕЧАНИЕ
				ДОКУМЕНТАЦИЯ		
А3			1.030.1-1.1-3 08СБ	СБОРОЧНЫЙ ЧЕРТЕЖ		
			ПЕРЕМЕННЫЕ ДАННЫЕ	ДЛЯ ИСПОЛНЕНИЙ:		
				1.030.1-1.1-3 08 КР73		
				ДЕТАЛИ		
БЧ	1		10.013.8960	СТ. ОТД. ГОСТ 5781-82 Ф10 А-III L=8960	2	5.52КГ
БЧ	2		4.041.220	СТ. ОТД. ГОСТ 6727-80 Ф4 ВР-I L=220	59	0.02КГ
				1.030.1-1.1-3 08-01 КР74		
				ДЕТАЛИ		
БЧ	1		12.013.8960	СТ. ОТД. ГОСТ 5781-82 Ф12 А-III L=8960	2	7.95КГ
БЧ	2		4.041.220	СТ. ОТД. ГОСТ 6727-80 Ф4 ВР-I L=220	59	0.02КГ
				1.030.1-1.1-3 08-02 КР75		
				ДЕТАЛИ		
БЧ	1		14.013.8960	СТ. ОТД. ГОСТ 5781-82 Ф14 А-III L=8960	2	10.8КГ
БЧ	2		4.041.220	СТ. ОТД. ГОСТ 6727-80 Ф4 ВР-I L=220	59	0.02КГ
				1.030.1-1.1-3 08-03 КР76		
				ДЕТАЛИ		
БЧ	1		16.013.8960	СТ. ОТД. ГОСТ 5781-82 Ф16 А-III L=8960	2	14.1КГ

1.030.1-1.1-3 08

НАЧ ОТД	БОРИСЕНКО	
Н КОНТР	МАЛАЧЕВСКИЙ	
ГЛ СПЕЦ	КОВАЛЬЧУК	
ПРОВЕРИЛ	ЯКИМЧУК	
РАЗРАБ	ЯРЕМЧИШИН	

КАРКАС ПЛОСКИЙ КР (КР73 - КР104)

СТАДИЯ	ЛИСТ	ЛИСТОВ
Р	1	7

ГОСГРАЖДАНСТРОЙ КиевЗНИИЭП

ФОРМАТ А4

ФОРМАТ	ЗОНА	ПОЗ	ОБОЗНАЧЕНИЕ	НАИМЕНОВАНИЕ	КОЛ	ПРИМЕЧАНИЕ
БЧ	2		4.041.220	СТ. ОТД. ГОСТ 6727-80 Ф4 ВР-I L=220	59	0.02КГ
				1.030.1-1.1-3 08-04 КР77		
				ДЕТАЛИ		
БЧ	1		18.013.8960	СТ. ОТД. ГОСТ 5781-82 Ф18 А-III L=8960	2	17.9КГ
БЧ	2		5.041.220	СТ. ОТД. ГОСТ 6727-80 Ф5 ВР-I L=220	59	0.03КГ
				1.030.1-1.1-3 08-05 КР78		
				ДЕТАЛИ		
БЧ	1		20.013.8960	СТ. ОТД. ГОСТ 5781-82 Ф20 А-III L=8960	2	22.1КГ
БЧ	2		5.041.220	СТ. ОТД. ГОСТ 6727-80 Ф5 ВР-I L=220	59	0.03КГ
				1.030.1-1.1-3 08-06 КР79		
				ДЕТАЛИ		
БЧ	1		10.013.8960	СТ. ОТД. ГОСТ 5781-82 Ф10 А-III L=8960	2	5.52КГ
БЧ	2		4.041.270	СТ. ОТД. ГОСТ 6727-80 Ф4 ВР-I L=270	59	0.02КГ
				1.030.1-1.1-3 08-07 КР80		
				ДЕТАЛИ		
БЧ	1		12.013.8960	СТ. ОТД. ГОСТ 5781-82 Ф12 А-III L=8960	2	7.95КГ
БЧ	2		4.041.270	СТ. ОТД. ГОСТ 6727-80 Ф4 ВР-I L=270	59	0.02КГ
				1.030.1-1.1-3 08-08 КР81		
				ДЕТАЛИ		
БЧ	1		14.013.8960	СТ. ОТД. ГОСТ 5781-82 Ф14 А-III L=8960	2	10.8КГ

1.030.1-1.1-3 08

ЛИСТ 2

СКАЛА

ОПЕРАТОР ТПП КОРТ

ЭПВЦ Киев ЗНИИЭП

ФОРМАТ	ЗОНА	ПОЗ.	ОБОЗНАЧЕНИЕ	НАИМЕНОВАНИЕ	КОЛ	ПРИМЕЧАНИЕ
БЧ		2	4.041.270	СТ. ОТД. ГОСТ 6727-80 Ф4 ВР-I L=270	59	0.02КГ
				1.030.1-1.1-3 08-09 КР82		
				ДЕТАЛИ		
БЧ		1	16.013.8960	СТ. ОТД. ГОСТ 5781-82 Ф16 А-Ш L=8960	2	14.1КГ
БЧ		2	4.041.270	СТ. ОТД. ГОСТ 6727-80 Ф4 ВР-I L=270	59	0.02КГ
				1.030.1-1.1-3 08-10 КР83		
				ДЕТАЛИ		
БЧ		1	10.013.8960	СТ. ОТД. ГОСТ 5781-82 Ф10 А-Ш L=8960	2	5.52КГ
БЧ		2	4.041.320	СТ. ОТД. ГОСТ 6727-80 Ф4 ВР-I L=320	59	0.03КГ
				1.030.1-1.1-3 08-11 КР84		
				ДЕТАЛИ		
БЧ		1	12.013.8960	СТ. ОТД. ГОСТ 5781-82 Ф12 А-Ш L=8960	2	7.95КГ
БЧ		2	4.041.320	СТ. ОТД. ГОСТ 6727-80 Ф4 ВР-I L=320	59	0.03КГ
				1.030.1-1.1-3 08-12 КР85		
				ДЕТАЛИ		
БЧ		1	14.013.8960	СТ. ОТД. ГОСТ 5781-82 Ф14 А-Ш L=8960	2	10.8КГ
БЧ		2	4.041.320	СТ. ОТД. ГОСТ 6727-80 Ф4 ВР-I L=320	59	0.03КГ
				1.030.1-1.1-3 08-13 КР86		
				ДЕТАЛИ		
БЧ		1	10.013.8960	СТ. ОТД. ГОСТ 5781-82 Ф10 А-Ш L=8960	2	5.52КГ

ВЗАМ ИНВ № | ПОДПИСЬ И ДАТА | ИНВ №ПОДЛ

1.030.1-1.1-3 08

ЛИСТ 3

ФОРМАТ А4

СКАЛА

ОПЕРАТОР ТПП КОРТ

ЭПВЦ Киев ЗНИИЭП

ФОРМАТ	ЗОНА	ПОЗ	ОБОЗНАЧЕНИЕ	НАИМЕНОВАНИЕ	КОЛ	ПРИМЕЧАНИЕ
БЧ		2	4.041.370	СТ. ОТД. ГОСТ 6727-80 Ф4 ВР-I L=370	45	0.03КГ
				1.030.1-1.1-3 08-14 КР87		
				ДЕТАЛИ		
БЧ		1	12.013.8960	СТ. ОТД. ГОСТ 5781-82 Ф12 А-Ш L=8960	2	7.95КГ
БЧ		2	4.041.370	СТ. ОТД. ГОСТ 6727-80 Ф4 ВР-I L=370	45	0.03КГ
				1.030.1-1.1-3 08-15 КР88		
				ДЕТАЛИ		
БЧ		1	14.013.8960	СТ. ОТД. ГОСТ 5781-82 Ф14 А-Ш L=8960	2	10.8КГ
БЧ		2	4.041.370	СТ. ОТД. ГОСТ 6727-80 Ф4 ВР-I L=370	45	0.03КГ
				1.030.1-1.1-3 08-16 КР89		
				ДЕТАЛИ		
БЧ		1	10.013.8960	СТ. ОТД. ГОСТ 5781-82 Ф10 А-Ш L=8960	2	5.52КГ
БЧ		2	4.041.220	СТ. ОТД. ГОСТ 6727-80 Ф4 ВР-I L=220	30	0.02КГ
				1.030.1-1.1-3 08-17 КР90		
				ДЕТАЛИ		
БЧ		1	12.013.8960	СТ. ОТД. ГОСТ 5781-82 Ф12 А-Ш L=8960	2	7.95КГ
БЧ		2	4.041.220	СТ. ОТД. ГОСТ 6727-80 Ф4 ВР-I L=220	30	0.02КГ
				1.030.1-1.1-3 08-18 КР91		
				ДЕТАЛИ		
БЧ		1	14.013.8960	СТ. ОТД. ГОСТ 5781-82 Ф14 А-Ш L=8960	2	10.8КГ

ВЗАМ ИНВ № | ПОДПИСЬ И ДАТА | ИНВ №ПОДЛ

1.030.1-1.1-3 08

ЛИСТ 4

ФОРМАТ А4

ФОРМАТ	ЗОНА	ПОЗ	ОБОЗНАЧЕНИЕ	НАИМЕНОВАНИЕ	КОЛ	ПРИМЕЧАНИЕ
БЧ		2	4.041.220	СТ. ОТД. ГОСТ 6727-80 Ф4 ВР-I L=220	30	0.02КГ
				1.030.1-1.1-3 08-19 КР92		
				ДЕТАЛИ		
БЧ		1	16.013.8960	СТ. ОТД. ГОСТ 5781-82 Ф16 А-Ш L=8960	2	14.1КГ
БЧ		2	4.041.220	СТ. ОТД. ГОСТ 6727-80 Ф4 ВР-I L=220	30	0.02КГ
				1.030.1-1.1-3 08-20 КР93		
				ДЕТАЛИ		
БЧ		1	18.013.8960	СТ. ОТД. ГОСТ 5781-82 Ф18 А-Ш L=8960	2	17.9КГ
БЧ		2	5.041.220	СТ. ОТД. ГОСТ 6727-80 Ф5 ВР-I L=220	30	0.03КГ
				1.030.1-1.1-3 08-21 КР94		
				ДЕТАЛИ		
БЧ		1	20.013.8960	СТ. ОТД. ГОСТ 5781-82 Ф20 А-Ш L=8960	2	22.1КГ
БЧ		2	5.041.220	СТ. ОТД. ГОСТ 6727-80 Ф5 ВР-I L=220	30	0.03КГ
				1.030.1-1.1-3 08-22 КР95		
				ДЕТАЛИ		
БЧ		1	10.013.8960	СТ. ОТД. ГОСТ 5781-82 Ф10 А-Ш L=8960	2	5.52КГ
БЧ		2	4.041.270	СТ. ОТД. ГОСТ 6727-80 Ф4 ВР-I L=270	30	0.02КГ
				1.030.1-1.1-3 08-23 КР96		
				ДЕТАЛИ		
БЧ		1	12.013.8960	СТ. ОТД. ГОСТ 5781-82 Ф12 А-Ш L=8960	2	7.95КГ

СКАЛА

ОПЕРАТОР ТЛП КОРТ

ЭПВЦ Киев ЗНИИЭП

ВЗАМ ИНВ № | ПОДПИСЬ И ДАТА | ИНВ №ПОДЛ

ФОРМАТ	ЗОНА	ПОЗ	ОБОЗНАЧЕНИЕ	НАИМЕНОВАНИЕ	КОЛ	ПРИМЕЧАНИЕ
БЧ		2	4.041.270	СТ. ОТД. ГОСТ 6727-80 Ф4 ВР-I L=270	30	0.02КГ
				1.030.1-1.1-3 08-24 КР97		
				ДЕТАЛИ		
БЧ		1	14.013.8960	СТ. ОТД. ГОСТ 5781-82 Ф14 А-Ш L=8960	2	10.8КГ
БЧ		2	4.041.270	СТ. ОТД. ГОСТ 6727-80 Ф4 ВР-I L=270	30	0.02КГ
				1.030.1-1.1-3 08-25 КР98		
				ДЕТАЛИ		
БЧ		1	16.013.8960	СТ. ОТД. ГОСТ 5781-82 Ф16 А-Ш L=8960	2	14.1КГ
БЧ		2	4.041.270	СТ. ОТД. ГОСТ 6727-80 Ф4 ВР-I L=270	30	0.02КГ
				1.030.1-1.1-3 08-26 КР99		
				ДЕТАЛИ		
БЧ		1	10.013.8960	СТ. ОТД. ГОСТ 5781-82 Ф10 А-Ш L=8960	2	5.52КГ
БЧ		2	4.041.320	СТ. ОТД. ГОСТ 6727-80 Ф4 ВР-I L=320	30	0.03КГ
				1.030.1-1.1-3 08-27 КР100		
				ДЕТАЛИ		
БЧ		1	12.013.8960	СТ. ОТД. ГОСТ 5781-82 Ф12 А-Ш L=8960	2	7.95КГ
БЧ		2	4.041.320	СТ. ОТД. ГОСТ 6727-80 Ф4 ВР-I L=320	30	0.03КГ
				1.030.1-1.1-3 08-28 КР101		
				ДЕТАЛИ		
БЧ		1	14.013.8960	СТ. ОТД. ГОСТ 5781-82 Ф14 А-Ш L=8960	2	10.8КГ

СКАЛА

ОПЕРАТОР ТЛП КОРТ

ЭПВЦ Киев ЗНИИЭП

ВЗАМ ИНВ № | ПОДПИСЬ И ДАТА | ИНВ №ПОДЛ

ФОРМАТ	ЗОНА	ПОЗ.	ОБОЗНАЧЕНИЕ	НАИМЕНОВАНИЕ	КОЛ	ПРИМЕЧАНИЕ
БЧ		2	4.041.320	СТ. ОТД. ГОСТ 6727-80 Ф4 ВР-I L=320	30	0.03КГ
				1.030.1-1.1-3 08-29 КР102		
				ДЕТАЛИ		
БЧ		1	10.013.8960	СТ. ОТД. ГОСТ 5781-82 Ф10 А-Ш L=8960	2	5.52КГ
БЧ		2	4.041.370	СТ. ОТД. ГОСТ 6727-80 Ф4 ВР-I L=370	30	0.03КГ
				1.030.1-1.1-3 08-30 КР103		
				ДЕТАЛИ		
БЧ		1	12.013.8960	СТ. ОТД. ГОСТ 5781-82 Ф12 А-Ш L=8960	2	7.95КГ
БЧ		2	4.041.370	СТ. ОТД. ГОСТ 6727-80 Ф4 ВР-I L=370	30	0.03КГ
				1.030.1-1.1-3 08-31 КР104		
				ДЕТАЛИ		
БЧ		1	14.013.8960	СТ. ОТД. ГОСТ 5781-82 Ф14 А-Ш L=8960	2	10.8КГ
БЧ		2	4.041.370	СТ. ОТД. ГОСТ 6727-80 Ф4 ВР-I L=370	30	0.03КГ

СКАЛА

ОПЕРАТОР ТЛП КОРТ

ЭПВЦ Киев ЗНИИЭП

ВЗАМ ИНВ № | ПОДПИСЬ И ДАТА | ИНВ №ПОДЛ

ФОРМАТ	ЗОНА	ПОЗ	ОБОЗНАЧЕНИЕ	НАИМЕНОВАНИЕ	КОЛ	ПРИМЕЧАНИЕ

ОПЕРАТОР ТЛП КОРТ

ЭПВЦ Киев ЗНИИЭП

ВЗАМ ИНВ № | ПОДПИСЬ И ДАТА | ИНВ №ПОДЛ

ЭПВЦ Киев ЗНИИЭП | ОПЕРАТОР ТЛП КОРТ | СКАЛА

РИС. 1

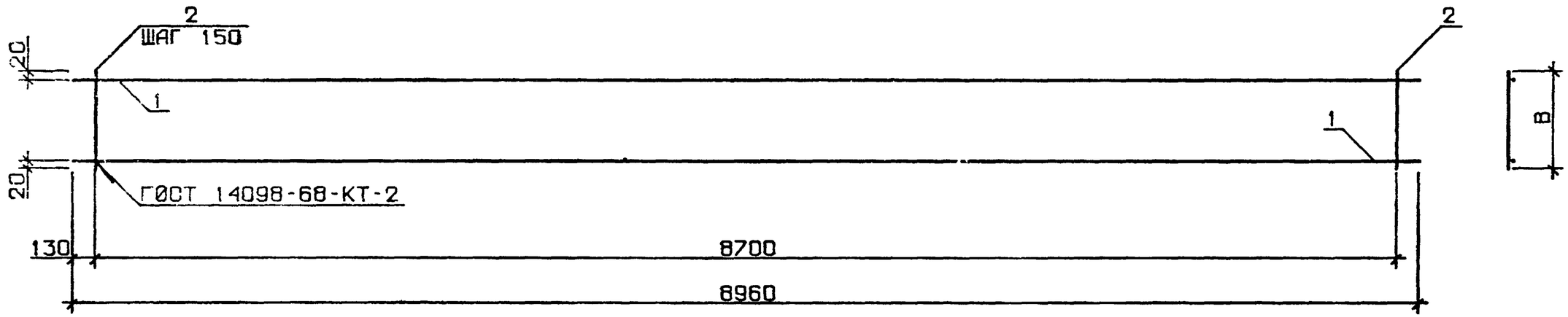

РИС. 2

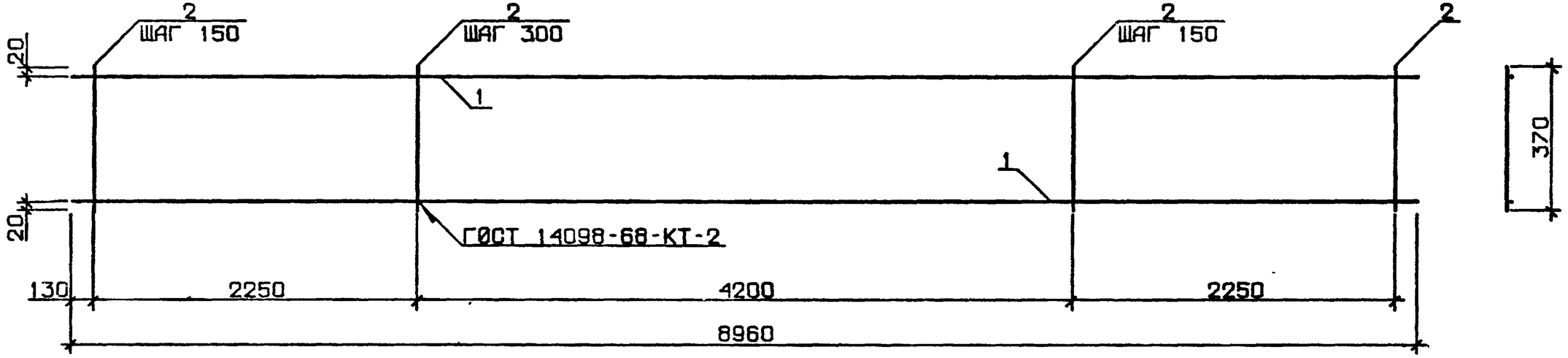

ТАБЛИЦУ ИСПОЛНЕНИЙ СМ. ЛИСТ 2

НАЧ ОТД	БОРИСЕНКО	
Н КОНТР	МАЛАНЕВСКИЙ	
ГЛ СПЕЦ	КОВАЛЬЧУК	
ПРОВЕРИЛ	ЯКИМЧУК	
РАЗРАБ.	ЖУКОВСКИЙ	

1.030.1-1.1-3 08СБ

КАРКАС ПЛОСКИЙ КР73 - КР104 СБОРОЧНЫЙ ЧЕРТЕЖ

СТАДИЯ	МАССА	МАСШТАБ
Р	СМ ТАБЛ	
ЛИСТ 1	ЛИСТОВ 2	

ГОСГРАЖДАНСТРОЙ КиевЗНИИЭП

ВЗАМ ИНВ № | ПОДПИСЬ И ДАТА | ИНВ № ПОДЛ

190пг 30

ЭПВЦ КиевЗНИИЭП | ОПЕРАТОР ТЛП КОРТ | СКАЛА Весна

РИС. 3

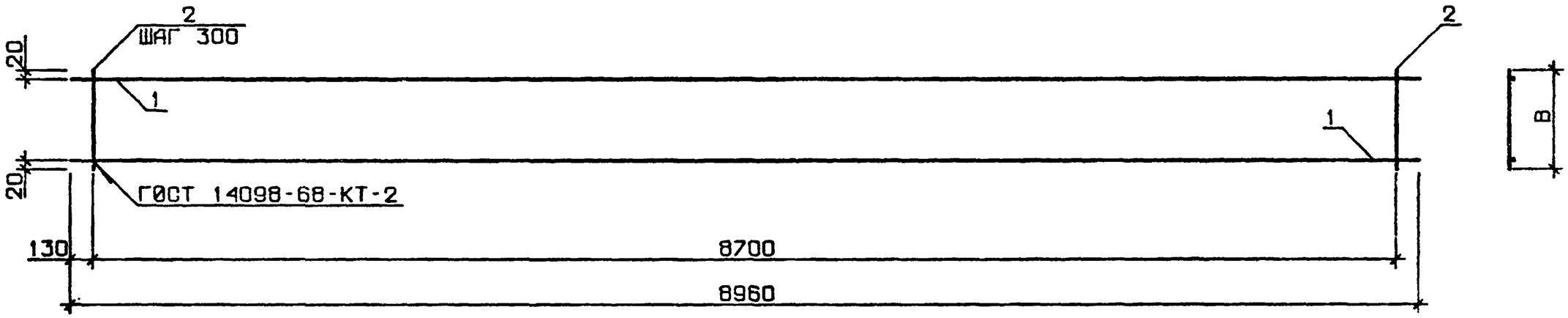

ОБОЗНАЧЕНИЕ	МАРКА	РИС	B, ММ	МАССА, КГ
1.030.1-1.1-3 08	КР73	1	220	12.22
-01	КР74	1	220	17.08
-02	КР75	1	220	22.82
-03	КР76	1	220	29.45
-04	КР77	1	220	37.60
-05	КР78	1	220	46.00
-06	КР79	1	270	12.48
-07	КР80	1	270	17.34
-08	КР81	1	270	23.09
-09	КР82	1	270	29.72
-10	КР83	1	320	12.75
-11	КР84	1	320	17.61
-12	КР85	1	320	23.35
-13	КР86	2	-	12.55
-14	КР87	2	-	17.41
-15	КР88	2	-	23.15

ОБОЗНАЧЕНИЕ	МАРКА	РИС	B, ММ	МАССА, КГ
1.030.1-1.1-3 08-16	КР89	3	220	11.64
-17	КР90	3	220	16.50
-18	КР91	3	220	22.25
-19	КР92	3	220	28.88
-20	КР93	3	220	36.71
-21	КР94	3	220	45.11
-22	КР95	3	270	11.78
-23	КР96	3	270	16.64
-24	КР97	3	270	22.38
-25	КР98	3	270	29.01
-26	КР99	3	320	11.91
-27	КР100	3	320	16.77
-28	КР101	3	320	22.52
-29	КР102	3	370	12.05
-30	КР103	3	370	16.91
-31	КР104	3	370	22.65

ВЗАМ. ИНВ № | ДАТА | ПОДПИСЬ

ФОРМАТ	ЗОНА	ПОЗ	ОБОЗНАЧЕНИЕ	НАИМЕНОВАНИЕ	КОЛ.	ПРИМЕЧАНИЕ
				ДОКУМЕНТАЦИЯ		
А3			1.030.1-1.1-3 09СВ	СБОРОЧНЫЙ ЧЕРТЕЖ		
			ПЕРЕМЕННЫЕ ДАННЫЕ	ДЛЯ ИСПОЛНЕНИЙ:		
				1.030.1-1.1-3 09 КР105		
				ДЕТАЛИ		
БЧ	1		18.013.5960	СТ. ОТД. ГОСТ 5781-82 Ф18 А-Ш L=5960	2	11.9КГ
БЧ	2		5.041.220	СТ. ОТД. ГОСТ 6727-80 Ф5 ВР-I L=220	39	0.03КГ
				1.030.1-1.1-3 09-01 КР106		
				ДЕТАЛИ		
БЧ	1		16.013.5960	СТ. ОТД. ГОСТ 5781-82 Ф16 А-Ш L=5960	2	9.41КГ
БЧ	2		5.041.270	СТ. ОТД. ГОСТ 6727-80 Ф5 ВР-I L=270	39	0.04КГ
				1.030.1-1.1-3 09-02 КР107		
				ДЕТАЛИ		
БЧ	1		16.013.5960	СТ. ОТД. ГОСТ 5781-82 Ф16 А-Ш L=5960	2	9.41КГ
БЧ	2		5.041.320	СТ. ОТД. ГОСТ 6727-80 Ф5 ВР-I L=320	39	0.04КГ
				1.030.1-1.1-3 09-03 КР108		
				ДЕТАЛИ		
БЧ	1		16.013.5960	СТ. ОТД. ГОСТ 5781-82 Ф16 А-Ш L=5960	2	9.41КГ

1.030.1-1.1-3 09

НАЧ ОТД	БОРИСЕНКО	
Н.КОНТР	МАЛАЧЕВСКИЙ	
ГЛ СПЕЦ	КОВАЛЬЧУК	
ПРОВЕРИЛ	ЯКИМЧУК	
РАЗРАБ	ЯРЕМЧИШИН	

КАРКАС ПЛОСКИЙ КР (КР105 - КР112)

СТАДИЯ	ЛИСТ	ЛИСТОВ
Р	1	2

ГОСГРАЖДАНСТРОЙ КиевЗНИИЭП

СКАЛА Вскоем | ОПЕРАТОР ТЛП КОРТ | ЭПВЦ КиевЗНИИЭП | ВЗАМ.ИНВ.№ | ПОДПИСЬ И ДАТА | ИНВ № ПОДЛ

ФОРМАТ А4

ФОРМАТ	ЗОНА	ПОЗ.	ОБОЗНАЧЕНИЕ	НАИМЕНОВАНИЕ	КОЛ	ПРИМЕЧАНИЕ
БЧ	2		5.041.370	СТ. ОТД. ГОСТ 6727-80 Ф5 ВР-I L=370	30	0.05КГ
				1.030.1-1.1-3 09-04 КР109		
				ДЕТАЛИ		
БЧ	1		18.013.5960	СТ. ОТД. ГОСТ 5781-82 Ф18 А-Ш L=5960	2	11.9КГ
БЧ	2		5.041.220	СТ. ОТД. ГОСТ 6727-80 Ф5 ВР-I L=220	20	0.03КГ
				1.030.1-1.1-3 09-05 КР110		
				ДЕТАЛИ		
БЧ	1		16.013.5960	СТ. ОТД. ГОСТ 5781-82 Ф16 А-Ш L=5960	2	9.41КГ
БЧ	2		5.041.270	СТ. ОТД. ГОСТ 6727-80 Ф5 ВР-I L=270	20	0.04КГ
				1.030.1-1.1-3 09-06 КР111		
				ДЕТАЛИ		
БЧ	1		16.013.5960	СТ. ОТД. ГОСТ 5781-82 Ф16 А-Ш L=5960	2	9.41КГ
БЧ	2		5.041.320	СТ. ОТД. ГОСТ 6727-80 ВР-I L=320	20	2.04КГ
				1.030.1-1.1-3 09-07 КР112		
				ДЕТАЛИ		
БЧ	1		16.013.5960	СТ. ОТД. ГОСТ 5781-82 Ф16 А-Ш L=5960	2	9.41КГ
БЧ	2		5.041.370	СТ. ОТД. ГОСТ 6727-80 Ф5 ВР-I L=370	20	0.05КГ

1.030.1-1.1-3 09

ЛИСТ 2

СКАЛА Вскоем | ОПЕРАТОР ТЛП КОРТ | ЭПВЦ КиевЗНИИЭП | ВЗАМ.ИНВ.№ | ПОДПИСЬ И ДАТА | ИНВ №ПОДЛ

ЭПВЦ Киев ЗНИИЭП | ОПЕРАТОР ТПП КОРТ | СКАЛА

РИС. 1

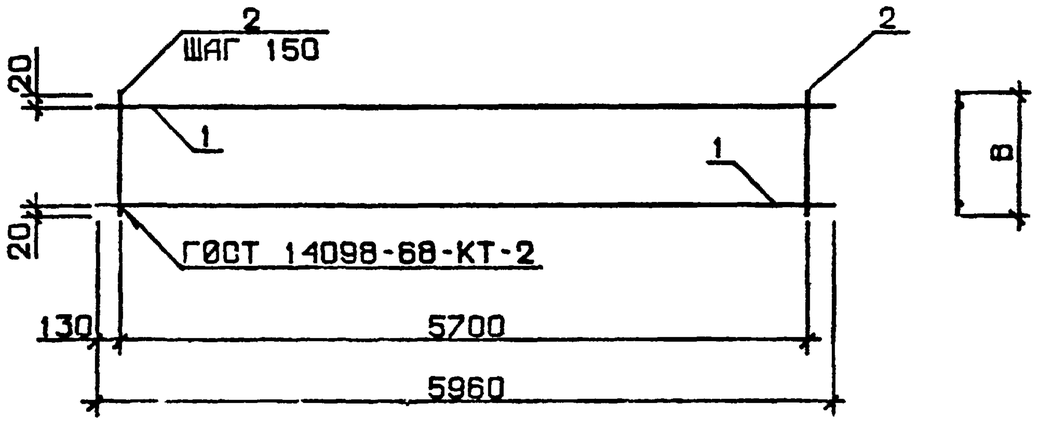

РИС. 2

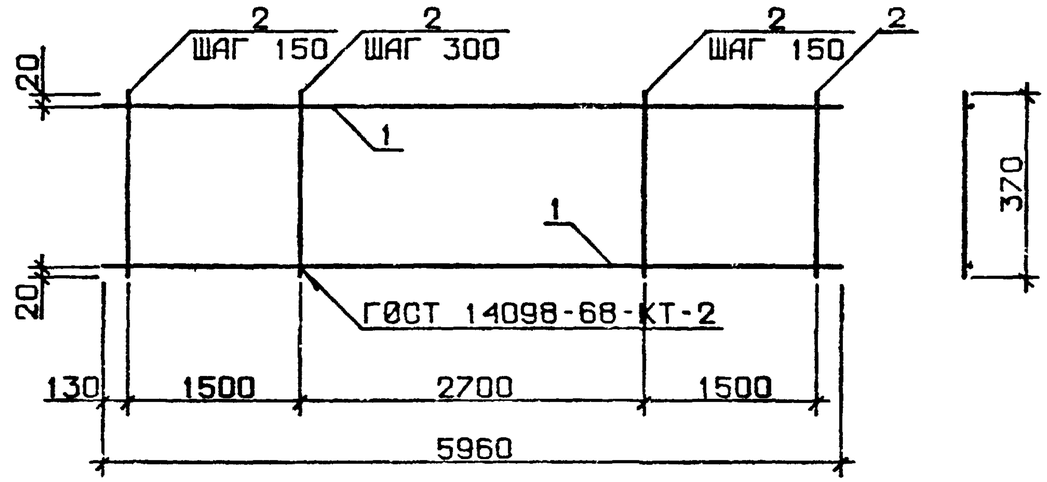

РИС. 3

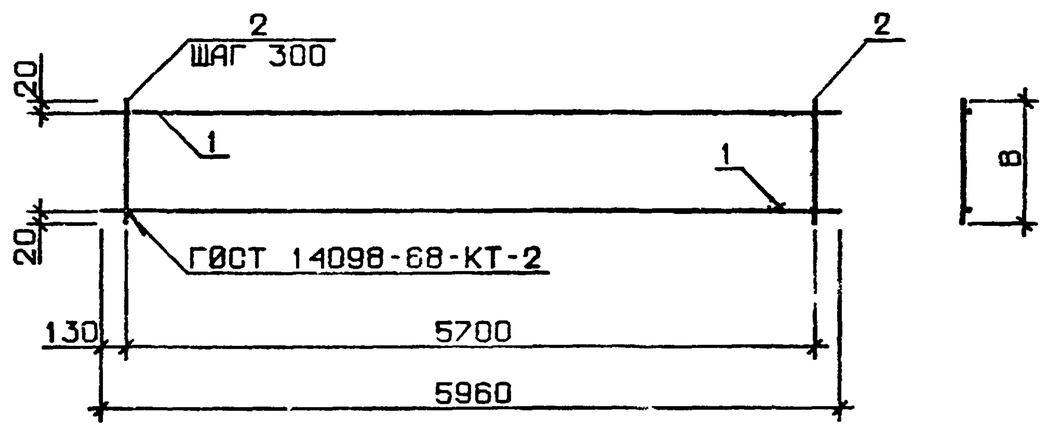

ОБОЗНАЧЕНИЕ	МАРКА	РИС	В, ММ	МАССА, КГ
1.030.1-1.1-3 09	КР105	1	220	25.00
-01	КР106	1	270	20.28
-02	КР107	1	320	20.55
-03	КР108	2	-	20.36
-04	КР109	3	220	24.42
-05	КР110	3	270	19.56
-06	КР111	3	320	19.70
-07	КР112	3	370	19.84

НАЧ ОТД	БОРИСЕНКО		
Н КОНТР	МАЛАЧЕВСКИЙ		
ГЛ.СПЕЦ	КОВАЛЬЧУК		
ПРОВЕРИЛ	ЯКИМЧУК		
РАЗРАБ.	ЖУКОВСКИЙ		

1.030.1-1.1-3 09СБ

КАРКАС ПЛОСКИЙ
КР105 - КР112
СБОРОЧНЫЙ ЧЕРТЕЖ

СТАДИЯ	МАССА	МАСШТАБ
Р	СМ ТАБЛ	
ЛИСТ	ЛИСТОВ 1	

ГОСГРАЖДАНСТРОЙ
КиевЗНИИЭП

ИНВ.№ ПОДЛ. | ПОДПИСЬ И ДАТА | ВЗАМ.ИНВ.№

ФОРМАТ	ЗОНА	ПОЗ	ОБОЗНАЧЕНИЕ	НАИМЕНОВАНИЕ	КОЛ	ПРИМЕЧАНИЕ
				ДОКУМЕНТАЦИЯ		
А3			1.030.1-1.1-3 10СБ	СБОРОЧНЫЙ ЧЕРТЕЖ		
			ПЕРЕМЕННЫЕ ДАННЫЕ	ДЛЯ ИСПОЛНЕНИЙ:		
				1.030.1-1.1-3 10 КР113		
				ДЕТАЛИ		
БЧ		1	6.013.6210	СТ. ОТД. ГОСТ 5781-82 Ф6 А-Ш L=6210	2	1.38КГ
БЧ		2	4.041.170	СТ. ОТД. ГОСТ 6727-80 Ф4 ВР-I L=170	52	0.02КГ
				1.030.1-1.1-3 10-01 КР114		
				ДЕТАЛИ		
БЧ		1	8.013.6210	СТ. ОТД. ГОСТ 5781-82 Ф8 А-Ш L=6210	2	2.45КГ
БЧ		2	4.041.170	СТ. ОТД. ГОСТ 6727-80 Ф4 ВР-I L=170	52	0.02КГ
				1.030.1-1.1-3 10-02 КР115		
				ДЕТАЛИ		
БЧ		1	10.013.6210	СТ. ОТД. ГОСТ 5781-82 Ф10 А-Ш L=6210	2	3.83КГ
БЧ		2	4.041.170	СТ. ОТД. ГОСТ 6727-80 Ф4 ВР-I L=170	52	0.02КГ
				1.030.1-1.1-3 10-03 КР116		
				ДЕТАЛИ		
БЧ		1	12.013.6210	СТ. ОТД. ГОСТ 5781-82 Ф12 А-Ш L=6210	2	5.51КГ

1.030.1-1.1-3 10

НАЧ ОТД	БОРИСЕНКО		
Н КОНТР	МАЛАЧЕВСКИЙ		
ГЛ СПЕЦ	КОВАЛЬЧУК		
ПРОВЕРИЛ	ЯКИМЧУК		
РАЗРАБ	ЯРЕМЧИШИН		

КАРКАС ПЛОСКИЙ КР (КР113 - КР122)

СТАДИЯ	ЛИСТ	ЛИСТОВ
Р	1	3

ГОСГРАЖДАНСТРОЙ КиевЗНИИЭП

ФОРМАТ А4

СКАЛА ВСКИЗ | ОПЕРАТОР ТПП КОРТ | ЭПВЦ КиевЗНИИЭП | ВЗАМ ИНВ № | ПОДПИСЬ И ДАТА | ИНВ № ПОДЛ

ФОРМАТ	ЗОНА	ПОЗ.	ОБОЗНАЧЕНИЕ	НАИМЕНОВАНИЕ	КОЛ	ПРИМЕЧАНИЕ
БЧ		2	4.041.170	СТ. ОТД. ГОСТ 6727-80 Ф4 ВР-I L=170	52	0.02КГ
				1.030.1-1.1-3 10-04 КР117		
				ДЕТАЛИ		
БЧ		1	14.013.6210	СТ. ОТД. ГОСТ 5781-82 Ф14 А-Ш L=6210	2	7.50КГ
БЧ		2	4.041.170	СТ. ОТД. ГОСТ 6727-80 Ф4 ВР-I L=170	52	0.02КГ
				1.030.1-1.1-3 10-05 КР118		
				ДЕТАЛИ		
БЧ		1	6.013.6210	СТ. ОТД. ГОСТ 5781-82 Ф6 А-Ш L=6210	2	1.38КГ
БЧ		2	4.041.170	СТ. ОТД. ГОСТ 6727-80 Ф4 ВР-I L=170	21	0.02КГ
				1.030.1-1.1-3 10-06 КР119		
				ДЕТАЛИ		
БЧ		1	8.013.6210	СТ. ОТД. ГОСТ 5781-82 Ф8 А-Ш L=6210	2	2.45КГ
БЧ		2	4.041.170	СТ. ОТД. ГОСТ 6727-80 Ф4 ВР-I L=170	21	0.02КГ
				1.030.1-1.1-3 10-07 КР120		
				ДЕТАЛИ		
БЧ		1	10.013.6210	СТ. ОТД. ГОСТ 5781-82 Ф10 А-Ш L=6210	2	3.83КГ
БЧ		2	4.041.170	СТ. ОТД. ГОСТ 6727-80 Ф4 ВР-I L=170	21	0.02КГ
				1.030.1-1.1-3 10-08 КР121		
				ДЕТАЛИ		
БЧ		1	12.013.6210	СТ. ОТД. ГОСТ 5781-82 Ф12 А-Ш L=6210	2	5.51КГ

1.030.1-1.1-3 10

ЛИСТ 2

ФОРМАТ	ЗОНА	ПОЗ.	ОБОЗНАЧЕНИЕ	НАИМЕНОВАНИЕ	КОЛ	ПРИМЕЧАНИЕ
БЧ		2	4.041.170	СТ. ОТД. ГОСТ 6727-80 Ф4 ВР-I L=170	21	0.02КГ
				1.030.1-1.1-3 10-09 КР122		
				ДЕТАЛИ		
БЧ		1	14.013.6210	СТ. ОТД. ГОСТ 5781-82 Ф14 А-III L=6210	2	7.50КГ
БЧ		2	4.041.170	СТ. ОТД. ГОСТ 6727-80 Ф4 ВР-I L=170	21	0.02КГ

СКАЛА

ОПЕРАТОР ТЛП КОРТ

ЭПВЦ Киев ЗНИИЭП

ВЗАМ.ИНВ.№ | ПОДПИСЬ И ДАТА | ИНВ.№ПОДЛ.

1.030.1-1.1-3 10

ЛИСТ 3

ФОРМАТ А4

ФОРМАТ	ЗОНА	ПОЗ.	ОБОЗНАЧЕНИЕ	НАИМЕНОВАНИЕ	КОЛ	ПРИМЕЧАНИЕ

ОПЕРАТОР ТЛП КОРТ

ЭПВЦ Киев ЗНИИЭП

ВЗАМ.ИНВ.№ | ПОДПИСЬ И ДАТА | ИНВ.№ПОДЛ.

ЛИСТ

ФОРМАТ А4

ЭПВЦ Киев ЗНИИЭП | ОПЕРАТОР ТЛП КОРТ | СКАЛА

РИС. 1

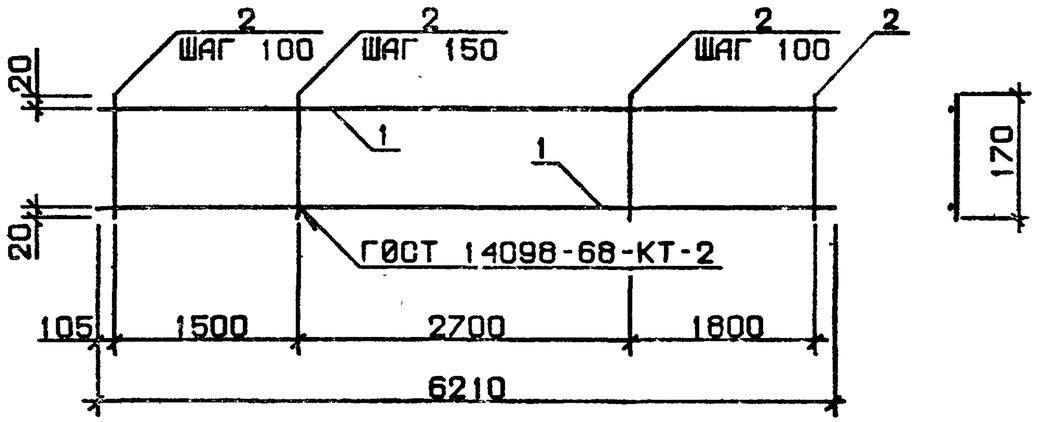

РИС. 2

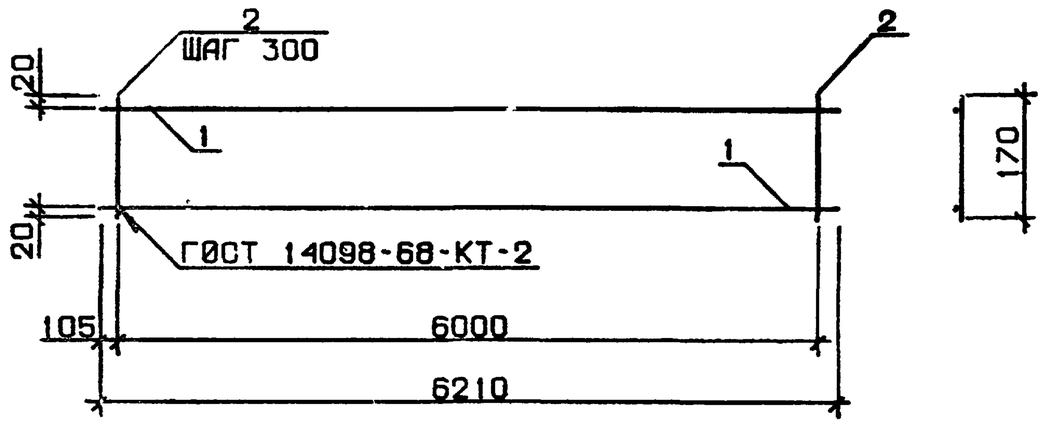

ОБОЗНАЧЕНИЕ	МАРКА	РИС	МАССА, КГ
1.030.1-1.1-3 10	КР113	1	3.55
-01	КР114	1	5.70
-02	КР115	1	8.45
-03	КР116	1	11.82
-04	КР117	1	15.80
-05	КР118	2	3.08
-06	КР119	2	5.22
-07	КР120	2	7.98
-08	КР121	2	11.35
-09	КР122	2	15.33

НАЧ ОТД	БОРИСЕНКО	
Н КОНТР	МАЛАЧЕВСКИЙ	
ГЛ.СПЕЦ	КОВАЛЬЧУК	
ПРОВЕРИЛ	ЯКИМЧУК	
РАЗРАБ.	ЖУКОВСКИЙ	

1.030.1-1.1-3 10СБ

КАРКАС ПЛОСКИЙ
КР113 - КР122
СБОРОЧНЫЙ ЧЕРТЕЖ

СТАДИЯ	МАССА	МАСШТАБ
Р	СМ ТАБЛ	
ЛИСТ	ЛИСТОВ 1	

ГОСГРАЖДАНСТРОЙ
КиевЗНИИЭП

ИНВ.№ ПОДЛ. | ПОДПИСЬ И ДАТА | ВЗАМ ИНВ.№

ФОРМАТ	ЗОНА	ПОЗ.	ОБОЗНАЧЕНИЕ	НАИМЕНОВАНИЕ	КОЛ.	ПРИМЕЧАНИЕ
				ДОКУМЕНТАЦИЯ		
А3			1.030.1-1.1-3 11СБ	СБОРОЧНЫЙ ЧЕРТЕЖ		
			ПЕРЕМЕННЫЕ ДАННЫЕ	ДЛЯ ИСПОЛНЕНИЙ:		
				1.030.1-1.1-3 11 КР123		
				ДЕТАЛИ		
БЧ	1		6.013.6260	СТ. ОТД. ГОСТ 5781-82 Ф6 А-III L=6260	2	1.39КГ
БЧ	2		4.041.220	СТ. ОТД. ГОСТ 6727-80 Ф4 ВР-I L=220	41	0.02КГ
				1.030.1-1.1-3 11-01 КР124		
				ДЕТАЛИ		
БЧ	1		8.013.6260	СТ. ОТД. ГОСТ 5781-82 Ф8 А-III L=6260	2	2.47КГ
БЧ	2		4.041.220	СТ. ОТД. ГОСТ 6727-80 Ф4 ВР-I L=220	41	0.02КГ
				1.030.1-1.1-3 11-02 КР125		
				ДЕТАЛИ		
БЧ	1		10.013.6260	СТ. ОТД. ГОСТ 5781-82 Ф10 А-III L=6260	2	3.86КГ
БЧ	2		4.041.220	СТ. ОТД. ГОСТ 6727-80 Ф4 ВР-I L=220	41	0.02КГ
				1.030.1-1.1-3 11-03 КР126		
				ДЕТАЛИ		
БЧ	1		12.013.6260	СТ. ОТД. ГОСТ 5781-82 Ф12 А-III L=6260	2	5.56КГ

ЭПВЦ КиевЗНИИЭП | ОПЕРАТОР ТЛП КОРТ | СКАЛА

ВЗАМ.ИНВ.№ | ПОДПИСЬ И ДАТА | ИНВ № ПОДЛ

1.030.1-1.1-3 11

НАЧ.ОТД.	БОРИСЕНКО	
Н.КОНТР.	МАЛАЧЕВСКИЙ	
ГЛ.СПЕЦ.	КОВАЛЬЧУК	
ПРОВЕРИЛ	ЯКИМЧУК	
РАЗРАБ.	ЯРЕМЧИШИН	

КАРКАС ПЛОСКИЙ КР (КР123 - КР130)

СТАДИЯ	ЛИСТ	ЛИСТОВ
Р	1	2

ГОСГРАЖДАНСТРОЙ КиевЗНИИЭП

ФОРМАТ А4

ФОРМАТ	ЗОНА	ПОЗ.	ОБОЗНАЧЕНИЕ	НАИМЕНОВАНИЕ	КОЛ.	ПРИМЕЧАНИЕ
БЧ	2		4.041.220	СТ. ОТД. ГОСТ 6727-80 Ф4 ВР-I L=220	41	0.02КГ
				1.030.1-1.1-3 11-04 КР127		
				ДЕТАЛИ		
БЧ	1		6.013.6260	СТ. ОТД. ГОСТ 5781-82 Ф6 А-III L=6260	2	1.39КГ
БЧ	2		4.041.220	СТ. ОТД. ГОСТ 6727-80 Ф4 ВР-I L=220	21	0.02КГ
				1.030.1-1.1-3 11-05 КР128		
				ДЕТАЛИ		
БЧ	1		8.013.6260	СТ. ОТД. ГОСТ 5781-82 Ф8 А-III L=6260	2	2.47КГ
БЧ	2		4.041.220	СТ. ОТД. ГОСТ 6727-80 Ф4 ВР-I L=220	21	0.02КГ
				1.030.1-1.1-3 11-06 КР129		
				ДЕТАЛИ		
БЧ	1		10.013.6260	СТ. ОТД. ГОСТ 5781-82 Ф10 А-III L=6260	2	3.86КГ
БЧ	2		4.041.220	СТ. ОТД. ГОСТ 6727-80 Ф4 ВР-I L=220	21	0.02КГ
				1.030.1-1.1-3 11-07 КР130		
				ДЕТАЛИ		
БЧ	1		12.013.6260	СТ. ОТД. ГОСТ 5781-82 Ф12 А-III L=6260	2	5.56КГ
БЧ	2		4.041.220	СТ. ОТД. ГОСТ 6727-80 Ф4 ВР-I L=220	21	0.02КГ

ЭПВЦ КиевЗНИИЭП | ОПЕРАТОР ТЛП КОРТ | СКАЛА

ВЗАМ.ИНВ.№ | ПОДПИСЬ И ДАТА | ИНВ № ПОДЛ

1.030.1-1.1-3 11

ЛИСТ 2

ФОРМАТ А4

ЭПВЦ Киев ЗНИИЭП | ОПЕРАТОР ТЛП КОРТ | СКАЛА

ИНВ.№ ПОДЛ. | ПОДПИСЬ И ДАТА | ВЗАМ.ИНВ.№

РИС. 1

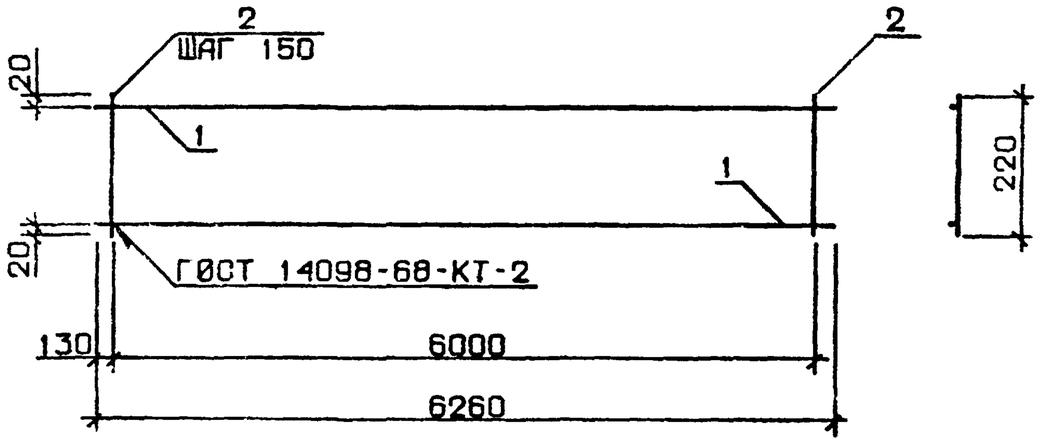

РИС. 2

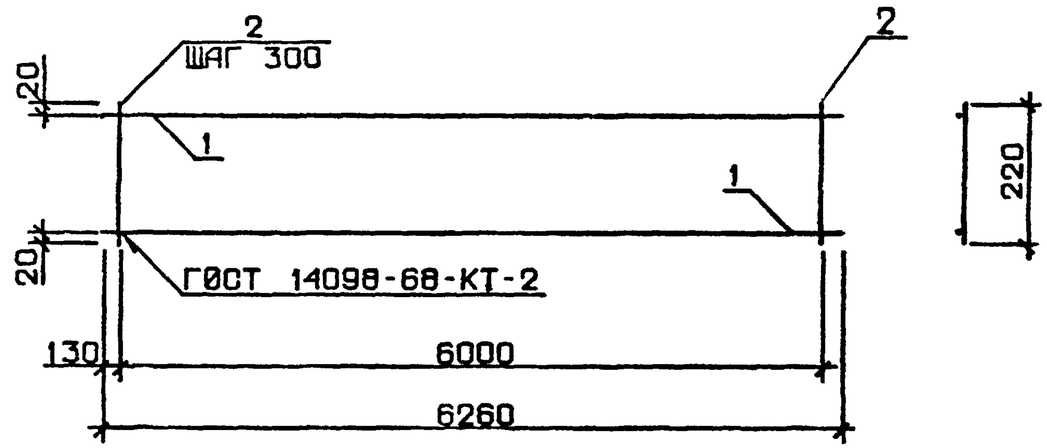

ОБОЗНАЧЕНИЕ	МАРКА	РИС	МАССА, КГ
1.030.1-1.1-3 11	КР123	1	3.59
-01	КР124	1	5.75
-02	КР125	1	8.53
-03	КР126	1	11.93
-04	КР127	2	3.19
-05	КР128	2	5.36
-06	КР129	2	8.13
-07	КР130	2	11.53

НАЧ.ОТД	БОРИСЕНКО	
Н.КОНТР	МАЛАЧЕВСКИЙ	
ГЛ.СПЕЦ	КОВАЛЬЧУК	
ПРОВЕРИЛ	ЯКИМЧУК	
РАЗРАБ.	ЖУКОВСКИЙ	

1.030.1-1.1-3 11СБ

КАРКАС ПЛОСКИЙ
КР123 - КР130
СБОРОЧНЫЙ ЧЕРТЕЖ

СТАДИЯ	МАССА	МАСШТАБ
Р	СМ ТАБЛ	
ЛИСТ	ЛИСТОВ 1	

ГОСГРАЖДАНСТРОЙ
КиевЗНИИЭП

ФОРМАТ	ЗОНА	ПОЗ	ОБОЗНАЧЕНИЕ	НАИМЕНОВАНИЕ	КОЛ.	ПРИМЕЧАНИЕ
				ДОКУМЕНТАЦИЯ		
А3			1.030.1-1.1-3 12СВ	СБОРОЧНЫЙ ЧЕРТЕЖ		
			ПЕРЕМЕННЫЕ ДАННЫЕ	ДЛЯ ИСПОЛНЕНИЙ:		
				1.030.1-1.1-3 12 КР131		
				ДЕТАЛИ		
БЧ	1		6.013.6310	СТ. ОТД. ГОСТ 5781-82 Ф6 А-III L=6310	2	1.40КГ
БЧ	2		4.041.270	СТ. ОТД. ГОСТ 6727-80 Ф4 ВР-I L=270	42	0.02КГ
				1.030.1-1.1-3 12-01 КР132		
				ДЕТАЛИ		
БЧ	1		8.013.6310	СТ. ОТД. ГОСТ 5781-82 Ф8 А-III L=6310	2	2.49КГ
БЧ	2		4.041.270	СТ. ОТД. ГОСТ 6727-80 Ф4 ВР-I L=270	42	0.02КГ
				1.030.1-1.1-3 12-02 КР133		
				ДЕТАЛИ		
БЧ	1		6.013.6310	СТ. ОТД. ГОСТ 5781-82 Ф6 А-III L=6310	2	1.40КГ
БЧ	2		4.041.270	СТ. ОТД. ГОСТ 6727-80 Ф4 ВР-I L=270	21	0.02КГ
				1.030.1-1.1-3 12-03 КР134		
				ДЕТАЛИ		
БЧ	1		8.013.6310	СТ. ОТД. ГОСТ 5781-82 Ф8 А-III L=6310	2	2.49КГ

СКАЛА ВСКАЛ

ОПЕРАТОР ТЛП КОРТ

ЭПВЦ КиевЗНИИЭП

ВЗАМ.ИНВ.№ ПОДПИСЬ И ДАТА ИНВ.№ПОДЛ

1.030.1-1.1-3 12

НАЧ.ОТД.	БОРИСЕНКО	
Н.КОНТР.	МАЛАЧЕВСКИЙ	
ГЛ.СПЕЦ.	КОВАЛЬЧУК	
ПРОВЕРИЛ	ЯКИМЧУК	
РАЗРАБ.	ЯРЕМЧИШИН	

КАРКАС ПЛОСКИЙ КР (КР131 - КР134)

СТАДИЯ	ЛИСТ	ЛИСТОВ
Р	1	2

ГОСГРАЖДАНСТРОЙ КиевЗНИИЭП

ФОРМАТ А4

ФОРМАТ	ЗОНА	ПОЗ.	ОБОЗНАЧЕНИЕ	НАИМЕНОВАНИЕ	КОЛ	ПРИМЕЧАНИЕ
БЧ		2	4.041.270	СТ. ОТД. ГОСТ 6727-80 Ф4 ВР-I L=270	21	0.02КГ

СКАЛА ВСКАЛ

ОПЕРАТОР ТЛП КОРТ

ЭПВЦ Киев ЗНИИЭП

ВЗАМ.ИНВ.№ ПОДПИСЬ И ДАТА ИНВ.№ПОДЛ

1.030.1-1.1-3 12

ЛИСТ 2

ЭПВЦ Киев ЗНИИЭП | ОПЕРАТОР ТЛП КОРТ | СКАЛА

РИС. 1

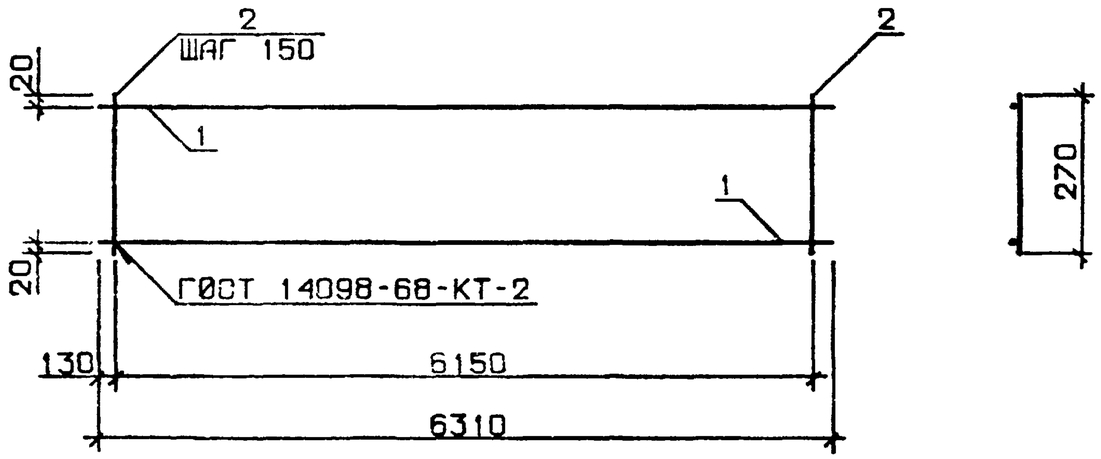

РИС. 2

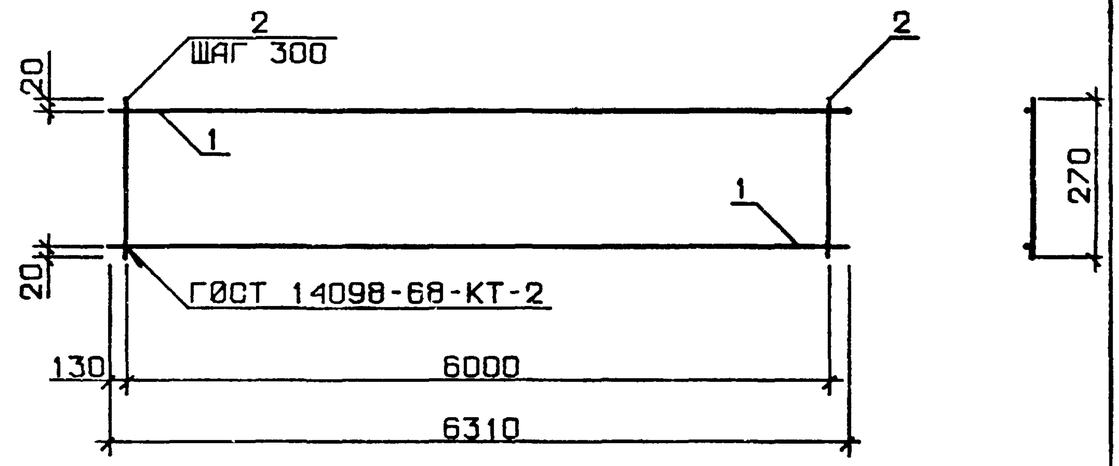

ОБОЗНАЧЕНИЕ	МАРКА	РИС	МАССА, КГ
1.030.1-1.1-3 12	КР131	1	3.82
-01	КР132	1	6.00
-02	КР133	2	3.31
-03	КР134	2	5.49

НАЧ ОТД	БОРИСЕНКО	
Н КОНТР	МАЛАЧЕВСКИЙ	
ГЛ СПЕЦ	КОВАЛЬЧУК	
ПРОВЕРИЛ	ЯКИМЧУК	
РАЗРАБ.	ЖУКОВСКИЙ	

1.030.1-1.1-3 12СБ

КАРКАС ПЛОСКИЙ КР131 - КР134 СБОРОЧНЫЙ ЧЕРТЕЖ

СТАДИЯ	МАССА	МАСШТАБ
Р	СМ ТАБЛ	
ЛИСТ	ЛИСТОВ 1	

ГОСГРАЖДАНСТРОЙ КиевЗНИИЭП

ВЗАМ ИНВ № | ПОДПИСЬ И ДАТА | ИНВ № ПОДЛ

ФОРМАТ А3

ФОРМАТ	ЗОНА	ПОЗ	ОБОЗНАЧЕНИЕ	НАИМЕНОВАНИЕ	КОЛ	ПРИМЕЧАНИЕ
				ДОКУМЕНТАЦИЯ		
А3			1.030.1-1.1-3 13СБ	СБОРОЧНЫЙ ЧЕРТЕЖ		
				ДЕТАЛИ		
БЧ		1	8.013.6360	СТ. ОТД. ГОСТ 5781-82 Ф8 А-Ш L=6360	2	2.51КГ
			ПЕРЕМЕННЫЕ ДАННЫЕ	ДЛЯ ИСПОЛНЕНИЙ:		
				1.030.1-1.1-3 13 КР135		
				ДЕТАЛИ		
БЧ		2	4.041.320	СТ. ОТД. ГОСТ 6727-80 Ф4 ВР-I L=320	42	0.03КГ
				1.030.1-1.1-3 13-01 КР136		
				ДЕТАЛИ		
БЧ		2	4.041.320	СТ. ОТД. ГОСТ 6727-80 Ф4 ВР-I L=320	22	0.03КГ

НАЧ ОТД	БОРИСЕНКО		
Н КОНТР	МАЛАЧЕВСКИЙ		
ГЛ СПЕЦ	КОВАЛЬЧУК		
ПРОВЕРИЛ	ЯКИМЧУК		
РАЗРАБ	ЯРЕМЧИШИН		

1.030.1-1.1-3 13

КАРКАС ПЛОСКИЙ КР (КР135 , КР136)

СТАДИЯ	ЛИСТ	ЛИСТОВ
Р		1

ГОСГРАЖДАНСТРОЙ КиевЗНИИЭП

СКАЛА 1:20

ОПЕРАТОР ТЛП КОРТ

ЭПВЦ КиевЗНИИЭП

ВЗАМ ИНВ № | ПОДПИСЬ И ДАТА | ИНВ № ПОДЛ

ФОРМАТ А4

ФОРМАТ	ЗОНА	ПОЗ	ОБОЗНАЧЕНИЕ	НАИМЕНОВАНИЕ	КОЛ	ПРИМЕЧАНИЕ

ОПЕРАТОР ТЛП КОРТ

ЭПВЦ Киев ЗНИИЭП

ВЗАМ ИНВ № | ПОДПИСЬ И ДАТА | ИНВ № ПОДЛ

ЛИСТ

ЭПВЦ Киев ЗНИИЭП | ОПЕРАТОР ТЛП КОРТ | СКАЛА

РИС. 1

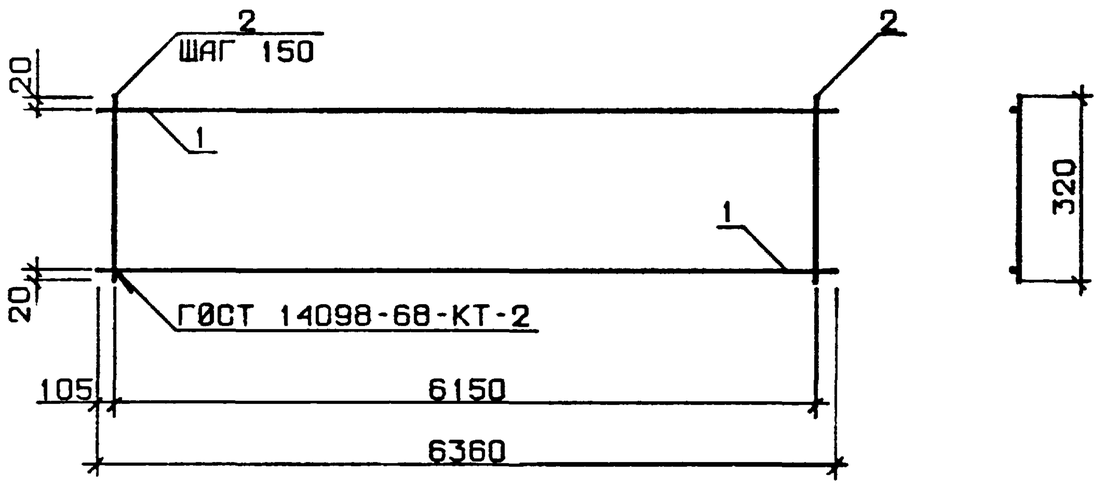

РИС. 2

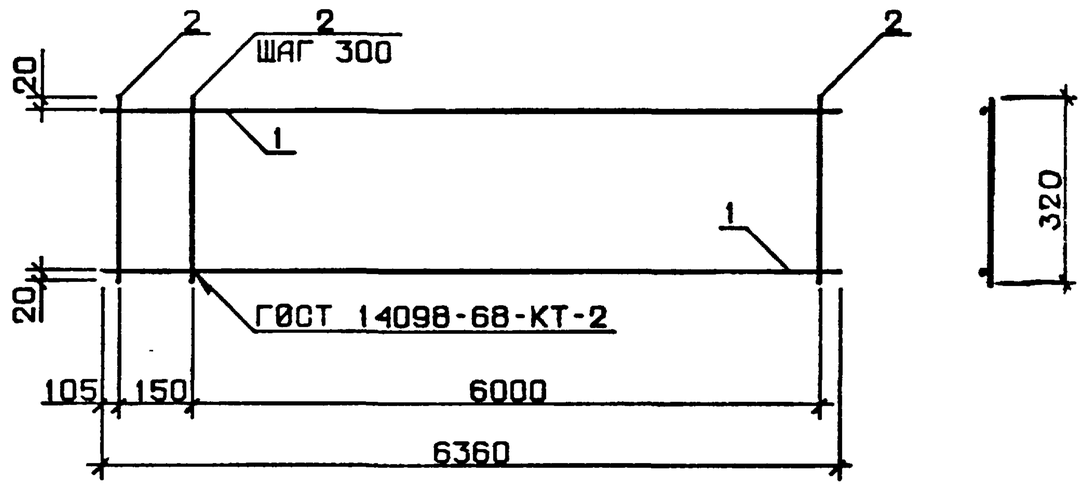

ОБОЗНАЧЕНИЕ	МАРКА	РИС	МАССА, КГ
1.030.1-1.1-3 13	КР135	1	6.23
-01	КР136	2	5.65

НАЧ ОТД	БОРИСЕНКО		
Н КОНТР	МАЛАЧЕВСКИЙ		
ГЛ.СПЕЦ	КОВАЛЬЧУК		
ПРОВЕРИЛ	ЯКИМЧУК		
РАЗРАБ.	ЖУКОВСКИЙ		

1.030.1-1.1-3 13СБ

КАРКАС ПЛОСКИЙ КР135, КР136 СБОРОЧНЫЙ ЧЕРТЕЖ

СТАДИЯ	МАССА	МАСШТАБ
Р	СМ ТАБЛ	
ЛИСТ	ЛИСТОВ 1	

ГОСГРАЖДАНСТРОЙ КиевЗНИИЭП

ИНВ № ПОДЛ | ПОДПИСЬ И ДАТА | ВЗАМ ИНВ №

ФОРМАТ	ЗОНА	ПОЗ.	ОБОЗНАЧЕНИЕ	НАИМЕНОВАНИЕ	КОЛ.	ПРИМЕЧАНИЕ
				ДОКУМЕНТАЦИЯ		
А3			1.030.1-1.1-3 14СБ	СБОРОЧНЫЙ ЧЕРТЕЖ		
			ПЕРЕМЕННЫЕ ДАННЫЕ	ДЛЯ ИСПОЛНЕНИЙ:		
				1.030.1-1.1-3 14 КР137		
				ДЕТАЛИ		
БЧ	1		6.013.6460	СТ. ОТД. ГОСТ 5781-82 Ф6 А-Ш L=6460	2	1.43КГ
БЧ	2		4.041.170	СТ. ОТД. ГОСТ 6727-80 Ф4 ВР-I L=170	54	0.02КГ
				1.030.1-1.1-3 14-01 КР138		
				ДЕТАЛИ		
БЧ	1		8.013.6460	СТ. ОТД. ГОСТ 5781-82 Ф8 А-Ш L=6460	2	2.55КГ
БЧ	2		4.041.170	СТ. ОТД. ГОСТ 6727-80 Ф4 ВР-I L=170	54	0.02КГ
				1.030.1-1.1-3 14-02 КР139		
				ДЕТАЛИ		
БЧ	1		10.013.6460	СТ. ОТД. ГОСТ 5781-82 Ф10 А-Ш L=6460	2	3.98КГ
БЧ	2		4.041.170	СТ. ОТД. ГОСТ 6727-80 Ф4 ВР-I L=170	54	0.02КГ
				1.030.1-1.1-3 14-03 КР140		
				ДЕТАЛИ		
БЧ	1		12.013.6460	СТ. ОТД. ГОСТ 5781-82 Ф12 А-Ш L=6460	2	5.73КГ

СКАЛА

ОПЕРАТОР ТЛП КОРТ

ЭПВЦ КиевЗНИИЭП

ВЗАМ.ИНВ.№ | ПОДПИСЬ И ДАТА | ИНВ.№ ПОДЛ.

НАЧ.ОТД.	БОРИСЕНКО	
Н.КОНТР.	МАЛАЧЕВСКИЙ	
ГЛ.СПЕЦ.	КОВАЛЬЧУК	
ПРОВЕРИЛ	ЯКИМЧУК	
РАЗРАБ.	ЯРЕМЧИШИН	

1.030.1-1.1-3 14

КАРКАС ПЛОСКИЙ КР (КР137 - КР146)

СТАДИЯ	ЛИСТ	ЛИСТОВ
Р	1	3

ГОСГРАЖДАНСТРОЙ КиевЗНИИЭП

ФОРМАТ А4

ФОРМАТ	ЗОНА	ПОЗ.	ОБОЗНАЧЕНИЕ	НАИМЕНОВАНИЕ	КОЛ.	ПРИМЕЧАНИЕ
БЧ	2		4.041.170	СТ. ОТД. ГОСТ 6727-80 Ф4 ВР-I L=170	54	0.02КГ
				1.030.1-1.1-3 14-04 КР141		
				ДЕТАЛИ		
БЧ	1		14.013.6460	СТ. ОТД. ГОСТ 5781-82 Ф14 А-Ш L=6460	2	7.81КГ
БЧ	2		4.041.170	СТ. ОТД. ГОСТ 6727-80 Ф4 ВР-I L=170	54	0.02КГ
				1.030.1-1.1-3 14-05 КР142		
				ДЕТАЛИ		
БЧ	1		6.013.6460	СТ. ОТД. ГОСТ 5781-82 Ф6 А-Ш L=6460	2	1.43КГ
БЧ	2		4.041.170	СТ. ОТД. ГОСТ 6727-80 Ф4 ВР-I L=170	22	0.02КГ
				1.030.1-1.1-3 14-06 КР143		
				ДЕТАЛИ		
БЧ	1		8.013.6460	СТ. ОТД. ГОСТ 5781-82 Ф8 А-Ш L=6460	2	2.55КГ
БЧ	2		4.041.170	СТ. ОТД. ГОСТ 6727-80 Ф4 ВР-I L=170	22	0.02КГ
				1.030.1-1.1-3 14-07 КР144		
				ДЕТАЛИ		
БЧ	1		10.013.6460	СТ. ОТД. ГОСТ 5781-82 Ф10 А-Ш L=6460	2	3.98КГ
БЧ	2		4.041.170	СТ. ОТД. ГОСТ 6727-80 Ф4 ВР-I L=170	22	0.02КГ
				1.030.1-1.1-3 14-08 КР145		
				ДЕТАЛИ		
БЧ	1		12.013.6460	СТ. ОТД. ГОСТ 5781-82 Ф12 А-Ш L=6460	2	5.73КГ

СКАЛА

ОПЕРАТОР ТЛП КОРТ

ЭПВЦ Киев ЗНИИЭП

ВЗАМ.ИНВ.№ | ПОДПИСЬ И ДАТА | ИНВ.№ ПОДЛ.

1.030.1-1.1-3 14

ЛИСТ 2

ФОРМАТ А4

ФОРМАТ	ЗОНА	ПОЗ	ОБОЗНАЧЕНИЕ	НАИМЕНОВАНИЕ	КОЛ	ПРИМЕЧАНИЕ
БЧ		2	4.041.170	СТ. ОТД. ГОСТ 6727-80 Ф4 ВР-I L=170	22	0.02КГ
				1.030.1-1.1-3 14-09 КР146		
				ДЕТАЛИ		
БЧ		1	14.013.6460	СТ. ОТД. ГОСТ 5781-82 Ф14 А-III L=6460	2	7.81КГ
БЧ		2	4.041.170	СТ. ОТД. ГОСТ 6727-80 Ф4 ВР-I L=170	22	0.02КГ

СКАЛА Вскан

ОПЕРАТОР ТЛП КОРТ

ЭПВЦ Киев ЗНИИЭП

ВЗАМ ИНВ № | ПОДПИСЬ И ДАТА | ИНВ №ПОДЛ

ФОРМАТ	ЗОНА	ПОЗ	ОБОЗНАЧЕНИЕ	НАИМЕНОВАНИЕ	КОЛ	ПРИМЕЧАНИЕ

ОПЕРАТОР ТЛП КОРТ

ЭПВЦ Киев ЗНИИЭП

ВЗАМ ИНВ № | ПОДПИСЬ И ДАТА | ИНВ №ПОДЛ

РИС. 1

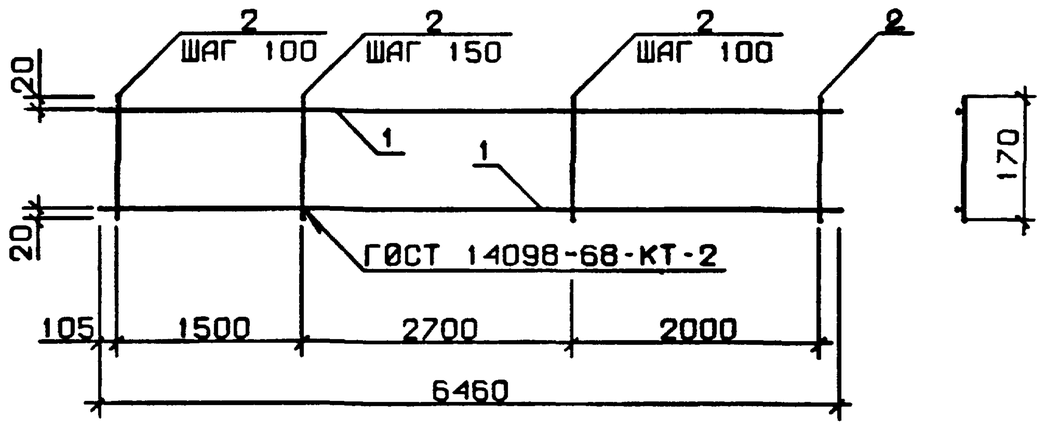

РИС. 2

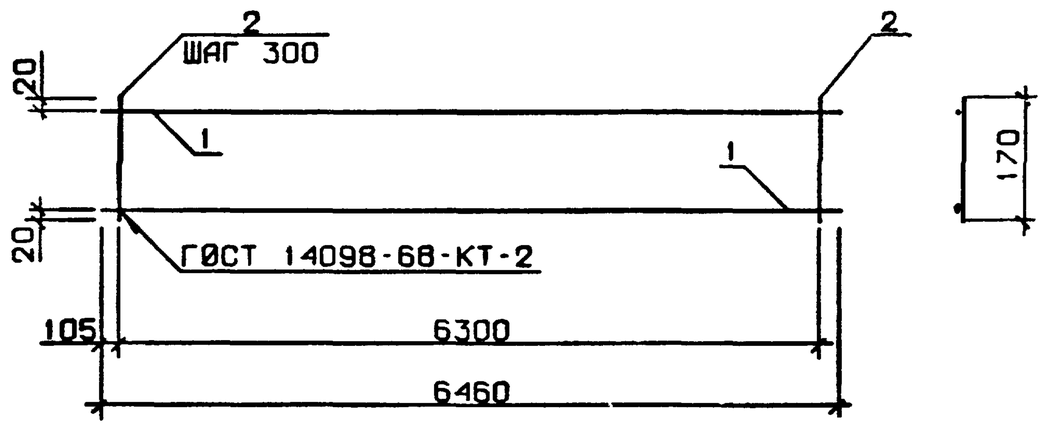

ОБОЗНАЧЕНИЕ	МАРКА	РИС	МАССА, КГ
1.030.1-1.1-3 14	КР137	1	3.69
-01	КР138	1	5.92
-02	КР139	1	8.79
-03	КР140	1	12.30
-04	КР141	1	16.44
-05	КР142	2	3.20
-06	КР143	2	5.43
-07	КР144	2	8.30
-08	КР145	2	11.81
-09	КР146	2	15.95

НАЧ ОТД	БОРИСЕНКО	
Н КОНТР	МАЛАЧЕВСКИЙ	
ГЛ СПЕЦ	КОВАЛЬЧУК	
ПРОВЕРИЛ	ЯКИМЧУК	
РАЗРАБ.	ЖУКОВСКИЙ	

1.030.1-1.1-3 14СБ

КАРКАС ПЛОСКИЙ
КР137 - КР146
СБОРОЧНЫЙ ЧЕРТЕЖ

СТАДИЯ	МАССА	МАСШТАБ
Р	СМ ТАБЛ	
ЛИСТ	ЛИСТОВ 1	

ГОСГРАЖДАНСТРОЙ
КиевЗНИИЭП

ЭПВЦ Киев ЗНИИЭП | ОПЕРАТОР ТЛП КОРТ | СКАЛА Вакан

ВЗАМ ИНВ № | ПОДПИСЬ И ДАТА | ИНВ № ПОДЛ

19946 45 ФОРМАТ

ФОРМАТ	ЗОНА	ПОЗ	ОБОЗНАЧЕНИЕ	НАИМЕНОВАНИЕ	КОЛ	ПРИМЕЧАНИЕ
				ДОКУМЕНТАЦИЯ		
А3			1.030.1-1.1-3 15СБ	СБОРОЧНЫЙ ЧЕРТЕЖ		
			ПЕРЕМЕННЫЕ ДАННЫЕ	ДЛЯ ИСПОЛНЕНИЙ:		
				1.030.1-1.1-3 15 КР147		
				ДЕТАЛИ		
БЧ	1		6.013.6510	СТ. ОТД. ГОСТ 5781-82 Ф6 А-Ш L=6510	2	1.44КГ
БЧ	2		4.041.220	СТ. ОТД. ГОСТ 6727-80 Ф4 ВР-I L=220	43	0.02КГ
				1.030.1-1.1-3 15-01 КР148		
				ДЕТАЛИ		
БЧ	1		8.013.6510	СТ. ОТД. ГОСТ 5781-82 Ф8 А-Ш L=6510	2	2.57КГ
БЧ	2		4.041.220	СТ. ОТД. ГОСТ 6727-80 Ф4 ВР-I L=220	43	0.02КГ
				1.030.1-1.1-3 15-02 КР149		
				ДЕТАЛИ		
БЧ	1		10.013.6510	СТ. ОТД. ГОСТ 5781-82 Ф10 А-Ш L=6510	2	4.01КГ
БЧ	2		4.041.220	СТ. ОТД. ГОСТ 6727-80 Ф4 ВР-I L=220	43	0.02КГ
				1.030.1-1.1-3 15-03 КР150		
				ДЕТАЛИ		
БЧ	1		12.013.6510	СТ. ОТД. ГОСТ 5781-82 Ф12 А-Ш L=6510	2	5.78КГ

1.030.1-1.1-3 15

НАЧ ОТД	Борисенко	
Н КОНТР	Малачевский	
ГЛ СПЕЦ	Ковальчук	
ПРОВЕРИЛ	Якимчук	
РАЗРАБ	Яремчишин	

КАРКАС ПЛОСКИЙ КР (КР147 - КР154)

СТАДИЯ	ЛИСТ	ЛИСТОВ
Р	1	2

ГОСГРАЖДАНСТРОЙ КиевЗНИИЭП

ФОРМАТ А4

СКАЛА Вкан | ОПЕРАТОР ТЛП КОРТ | ЭПВЦ КиевЗНИИЭП | ВЗАМ ИНВ № | ПОДПИСЬ И ДАТА | ИНВ № ПОДЛ

ФОРМАТ	ЗОНА	ПОЗ	ОБОЗНАЧЕНИЕ	НАИМЕНОВАНИЕ	КОЛ	ПРИМЕЧАНИЕ
БЧ		2	4.041.220	СТ. ОТД. ГОСТ 6727-80 Ф4 ВР-I L=220	43	0.02КГ
				1.030.1-1.1-3 15-04 КР151		
				ДЕТАЛИ		
БЧ	1		6.013.6510	СТ. ОТД. ГОСТ 5781-82 Ф6 А-Ш L=6510	2	1.44КГ
БЧ	2		4.041.220	СТ. ОТД. ГОСТ 6727-80 Ф4 ВР-I L=220	22	0.02КГ
				1.030.1-1.1-3 15-05 КР152		
				ДЕТАЛИ		
БЧ	1		8.013.6510	СТ. ОТД. ГОСТ 5781-82 Ф8 А-Ш L=6510	2	2.57КГ
БЧ	2		4.041.220	СТ. ОТД. ГОСТ 6727-80 Ф4 ВР-I L=220	22	0.02КГ
				1.030.1-1.1-3 15-06 КР153		
				ДЕТАЛИ		
БЧ	1		10.013.6510	СТ. ОТД. ГОСТ 5781-82 Ф10 А-Ш L=6510	2	4.01КГ
БЧ	2		4.041.220	СТ. ОТД. ГОСТ 6727-80 Ф4 ВР-I L=220	22	0.02КГ
				1.030.1-1.1-3 15-07 КР154		
				ДЕТАЛИ		
БЧ	1		12.013.6510	СТ. ОТД. ГОСТ 5781-82 Ф12 А-Ш L=6510	2	5.78КГ
БЧ	2		4.041.220	СТ. ОТД. ГОСТ 6727-80 Ф4 ВР-I L=220	22	0.02КГ

1.030.1-1.1-3 15 | ЛИСТ 2

ФОРМАТ А4

ЭПВЦ Киев ЗНИИЭП | ОПЕРАТОР ТЛП КОРТ | СКАПА

ВЗАМ.ИНВ.№ | ПОДПИСЬ И ДАТА | ИНВ.№ ПОДЛ.

РИС. 1

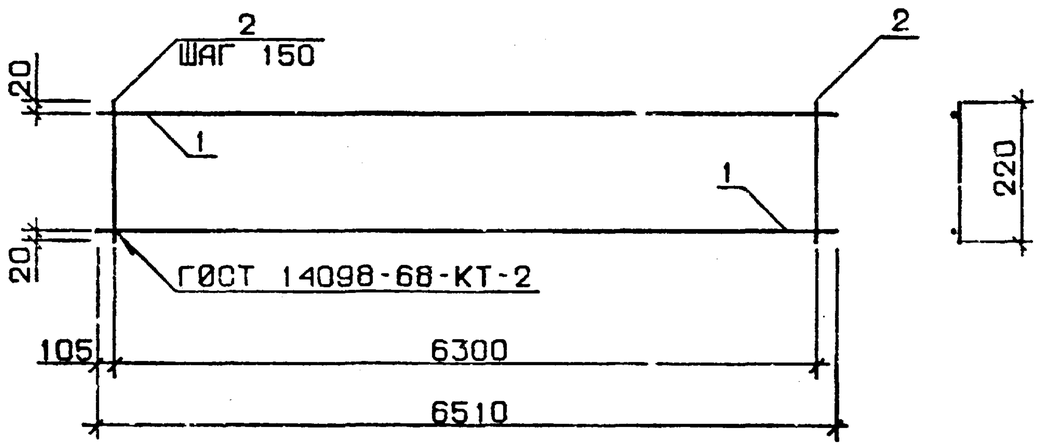

РИС. 2

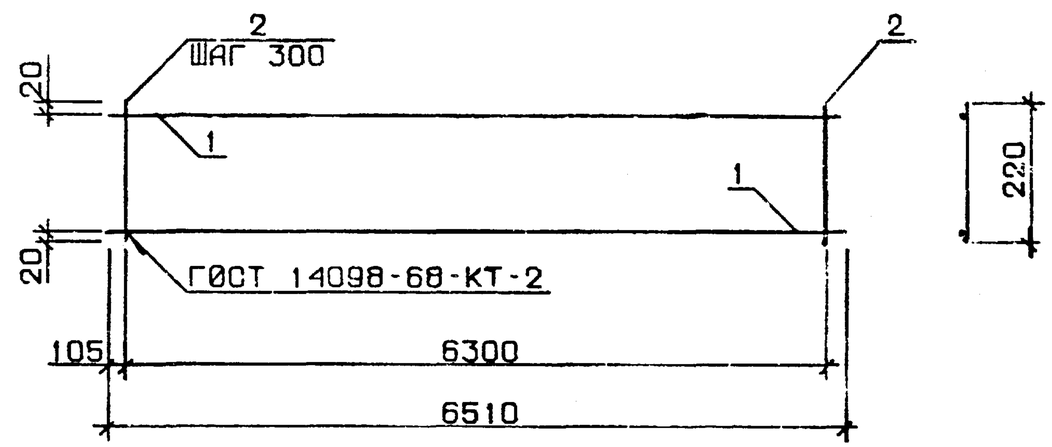

ОБОЗНАЧЕНИЕ	МАРКА	РИС	МАССА, КГ
1.030,1-1.1-3 15	КР147	1	3.74
-01	КР148	1	5.99
-02	КР149	1	8.88
-03	КР150	1	12.41
-04	КР151	2	3.33
-05	КР152	2	5.57
-06	КР153	2	8.46
-07	КР154	2	11.99

НАЧ.ОТД.	БОРИСЕНКО	
Н.КОНТР	МАЛАЧЕВСКИЙ	
ГЛ.СПЕЦ.	КОВАЛЬЧУК	
ПРОВЕРИЛ	ЯКИМЧУК	
РАЗРАБ.	ЖУКОВСКИЙ	

1.030.1-1.1-3 15СБ

КАРКАС ПЛОСКИЙ
КР147 - КР154
СБОРОЧНЫЙ ЧЕРТЕЖ

СТАДИЯ	МАССА	МАСШТАБ
Р	СМ ТАБЛ	
ЛИСТ	ЛИСТОВ 1	

ГОСГРАЖДАНСТРОЙ
КиевЗНИИЭП

ФОРМАТ	ЗОНА	ПОЗ	ОБОЗНАЧЕНИЕ	НАИМЕНОВАНИЕ	КОЛ	ПРИМЕЧАНИЕ
				ДОКУМЕНТАЦИЯ		
А3			1.030.1-1.1-3 16СБ	СБОРОЧНЫЙ ЧЕРТЕЖ		
			ПЕРЕМЕННЫЕ ДАННЫЕ	ДЛЯ ИСПОЛНЕНИЙ:		
				1.030.1-1.1-3 16 КР155		
				ДЕТАЛИ		
БЧ	1		6.013.6560	СТ. ОТД. ГОСТ 5781-82 Ф6 А-Ш L=6560	2	1.46КГ
БЧ	2		4.041.270	СТ. ОТД. ГОСТ 6727-80 Ф4 ВР-I L=270	43	0.02КГ
				1.030.1-1.1-3 16-01 КР156		
				ДЕТАЛИ		
БЧ	1		8.013.6560	СТ. ОТД. ГОСТ 5781-82 Ф8 А-Ш L=6560	2	2.59КГ
БЧ	2		4.041.270	СТ. ОТД. ГОСТ 6727-80 Ф4 ВР-I L=270	43	0.02КГ
				1.030.1-1.1-3 16-02 КР157		
				ДЕТАЛИ		
БЧ	1		6.013.6560	СТ. ОТД. ГОСТ 5781-82 Ф6 А-Ш L=6560	2	1.46КГ
БЧ	2		4.041.270	СТ. ОТД. ГОСТ 6727-80 Ф4 ВР-I L=270	22	0.02КГ
				1.030.1-1.1-3 16-03 КР158		
				ДЕТАЛИ		
БЧ	1		8.013.6560	СТ. ОТД. ГОСТ 5781-82 Ф8 А-Ш L=6560	2	2.59КГ

СКАЛА 4 Вскан

ОПЕРАТОР ТЛП КОРТ

ЭПВЦ КиевЗНИИЭП

ВЗАМ ИНВ № | ПОДПИСЬ И ДАТА | ИНВ № ПОДЛ

1.030.1-1.1-3 16

НАЧ ОТД	БОРИСЕНКО	
Н КОНТР	МАЛАЧЕВСКИЙ	
ГЛ СПЕЦ	КОВАЛЬЧУК	
ПРОВЕРИЛ	ЯКИМЧУК	
РАЗРАБ	ЯРЕМЧИШИН	

КАРКАС ПЛОСКИЙ КР (КР155 - КР158)

СТАДИЯ	ЛИСТ	ЛИСТОВ
Р	1	2

ГОСГРАЖДАНСТРОЙ КиевЗНИИЭП

ФОРМАТ А4

ФОРМАТ	ЗОНА	ПОЗ	ОБОЗНАЧЕНИЕ	НАИМЕНОВАНИЕ	КОЛ	ПРИМЕЧАНИЕ
БЧ	2		4.041.270	СТ. ОТД. ГОСТ 6727-80 Ф4 ВР-I L=270	22	0.02КГ

СКАЛА Вскан

ОПЕРАТОР ТЛП КОРТ

ЭПВЦ Киев ЗНИИЭП

ВЗАМ ИНВ № | ПОДПИСЬ И ДАТА | ИНВ № ПОДЛ

1.030.1-1.1-3 16

ЛИСТ 2

19946 48 ФОРМАТ А4

РИС. 1

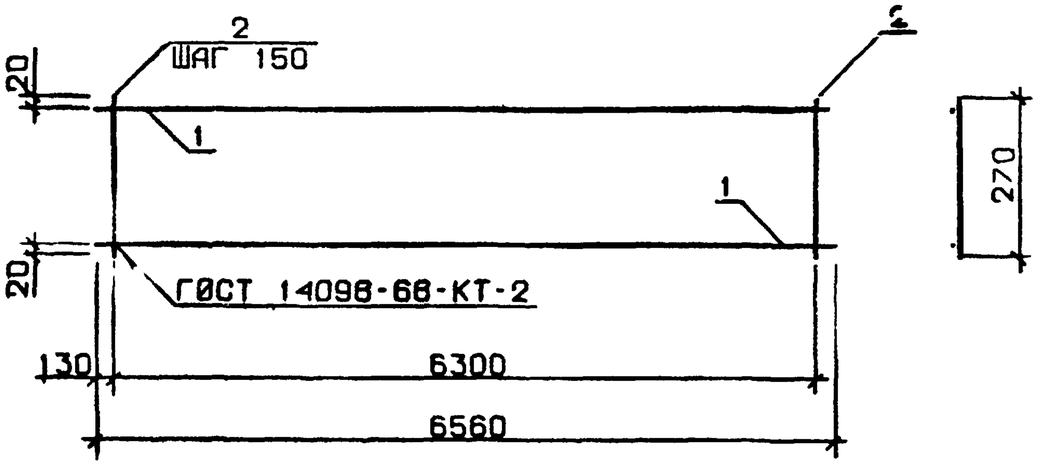

РИС. 2

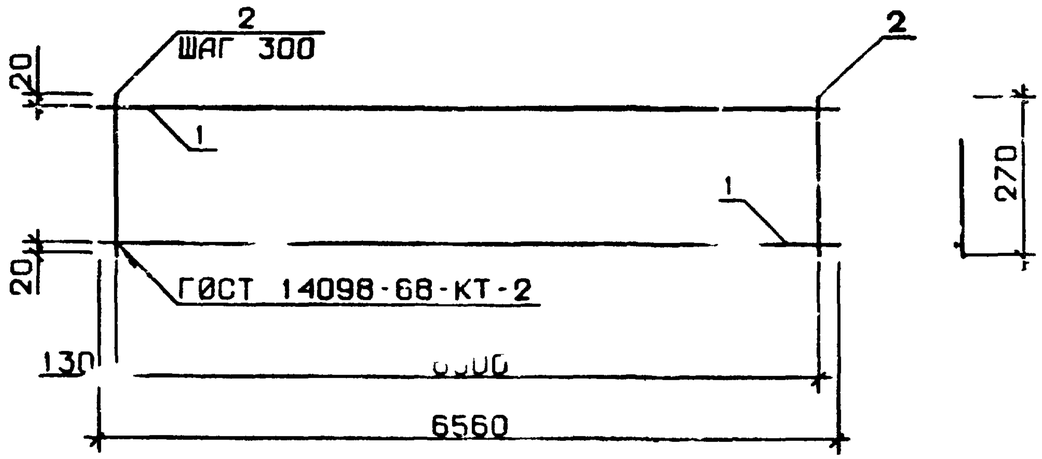

ОБОЗНАЧЕНИЕ	МАРКА	РИС	МАССА, КГ
1.030.1-1.1-3 16	КР155	1	3.96
-01	КР156	1	6.22
-02	КР157	2	3.45
-03	КР158	2	5.71

НАЧ ОТД	БОГИСЕНКО	
Н КОНТР	МАЛАНЕВСКИЙ	
ГЛ. СПЕЦ	КОВАЛЬЧУК	
ПРОВЕРИЛ	ЯКИМЧУК	
РАЗРАБ.	ЖУКОВСКИЙ	

1.030.1-1.1-3 16СБ

КАРКАС ПЛОСКИЙ
КР155 - КР158
СБОРОЧНЫЙ ЧЕРТЕЖ

СТАДИЯ	МАССА	МАСШТАБ
Р	СМ ТАБЛ	
ЛИСТ	ЛИСТОВ 1	

ГОСГРАЖДАНСТРОЙ
КиевЗНИИЭП

ЭГ1ВЦ Киев ЗНИИЭП | ОПЕРАТОР ТЛП КОРТ | СКАЛА

ИНВ.№ ПОДЛ. | ПОДПИСЬ И ДАТА | ВЗАМ.ИНВ.№

19946 49

ФОРМАТ А3

ФОРМАТ	ЗОНА	ПОЗ	ОБОЗНАЧЕНИЕ	НАИМЕНОВАНИЕ	КОЛ	ПРИМЕЧАНИЕ
				ДОКУМЕНТАЦИЯ		
А3			1.030.1-1.1-3 17СБ	СБОРОЧНЫЙ ЧЕРТЕЖ		
				ДЕТАЛИ		
БЧ		1	8.013.6610	СТ. ОТД. ГОСТ 5781-82 Ф8 А-Ш L=6610	2	2,61КГ
			ПЕРЕМЕННЫЕ ДАННЫЕ	ДЛЯ ИСПОЛНЕНИЙ:		
				1.030.1-1.1-3 17 КР159		
				ДЕТАЛИ		
БЧ		2	4.041.320	СТ. ОТД. ГОСТ 6727-80 Ф4 ВР-I L=320	44	0.03КГ
				1.030.1-1.1-3 17-01 КР160		
				ДЕТАЛИ		
БЧ		2	4.041.320	СТ. ОТД. ГОСТ 6727-80 Ф4 ВР-I L=320	22	0.03КГ

СКАЛА

ОПЕРАТОР ТЛП КОРТ

ЭПВЦ КиевЗНИИЭП

ВЗАМ. ИНВ. №

ПОДПИСЬ И ДАТА

ИНВ. № ПОДЛ.

1.030.1-1.1-3 17

НАЧ ОТД	БОРИСЕНКО	
Н КОНТР	МАЛАЧЕВСКИЙ	
ГЛ СПЕЦ	КОВАЛЬЧУК	
ПРОВЕРИЛ	ЯКИМЧУК	
РАЗРАБ	ЯРЕМЧИШИН	

КАРКАС ПЛОСКИЙ КР (КР159, КР160)

СТАДИЯ	ЛИСТ	ЛИСТОВ
Р		1

ГОСГРАЖДАНСТРОЙ КиевЗНИИЭП

ФОРМАТ А4

ФОРМАТ	ЗОНА	ПОЗ	ОБОЗНАЧЕНИЕ	НАИМЕНОВАНИЕ	КОЛ	ПРИМЕЧАНИЕ

ОПЕРАТОР ТЛП КОРТ

ЭПВЦ Киев ЗНИИЭП

ВЗАМ. ИНВ. №

ПОДПИСЬ И ДАТА

ИНВ. № ПОДЛ.

ЛИСТ

19946 50

ФОРМАТ А4

РИС. 1

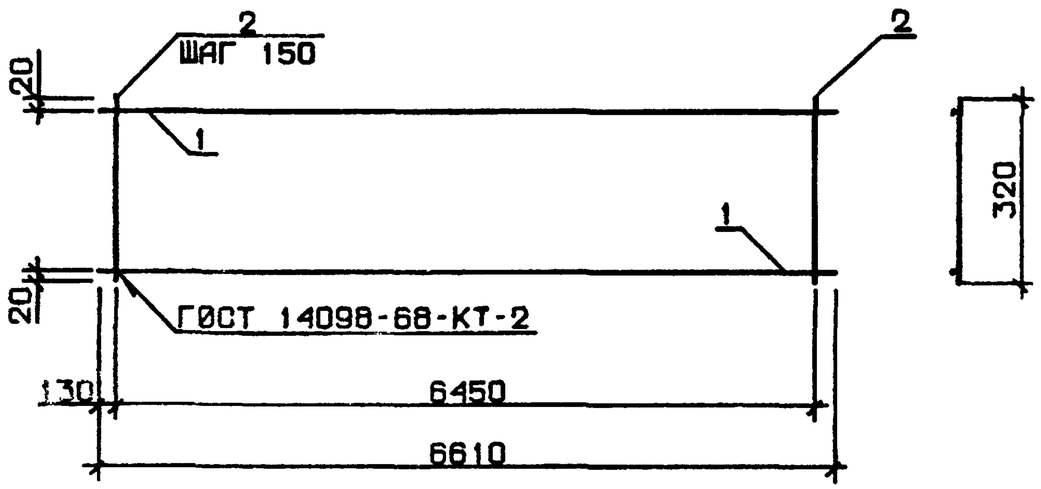

РИС. 2

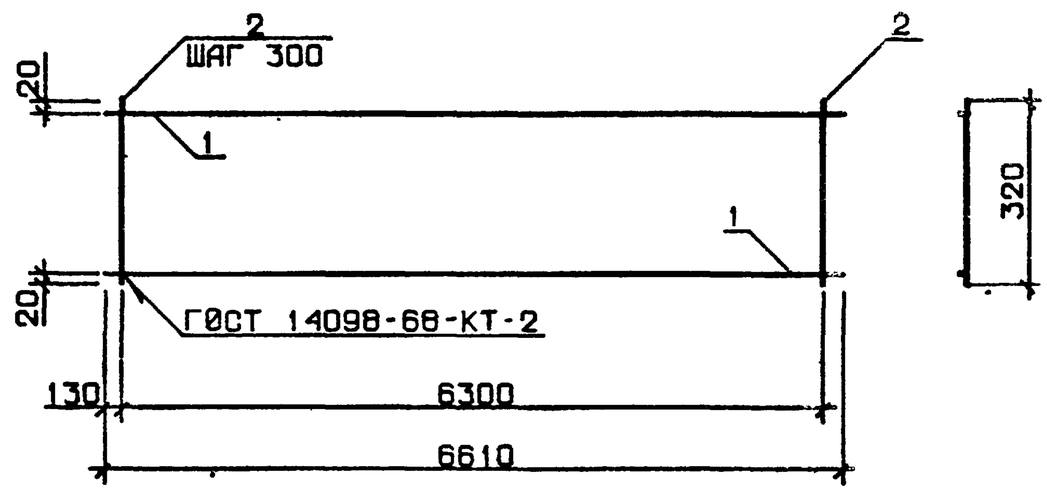

ОБОЗНАЧЕНИЕ	МАРКА	РИС	МАССА, КГ
1.030.1-1.1-3 17	КР159	1	6.48
-01	КР160	2	5.85

НАЧ.ОТД.	БОРИСЕНКО		
Н.КОНТР	МАЛАЧЕВСКИЙ		
ГЛ.СПЕЦ.	КОВАЛЬЧУК		
ПРОВЕРИЛ	ЯКИМЧУК		
РАЗРАБ.	ЖУКОВСКИЙ		

1.030.1-1.1-3 17СБ

КАРКАС ПЛОСКИЙ
КР159, КР160
СБОРОЧНЫЙ ЧЕРТЕЖ

СТАДИЯ	МАССА	МАСШТАБ
Р	СМ ТАБЛ	
ЛИСТ	ЛИСТОВ 1	

ГОСГРАЖДАНСТРОЙ
КиевЗНИИЭП

ЭПВЦ Киев ЗНИИЭП | ОПЕРАТОР ТПП КОРТ | СКАЛА

ИНВ № ПОДЛ. | ПОДПИСЬ И ДАТА | ВЗАМ.ИНВ.№

19946 51

ФОРМАТ А3

ФОРМАТ	ЗОНА	ПОЗ	ОБОЗНАЧЕНИЕ	НАИМЕНОВАНИЕ	КОЛ	ПРИМЕЧАНИЕ
				ДОКУМЕНТАЦИЯ		
А3			1.030.1-1.1-3 18СВ	СБОРОЧНЫЙ ЧЕРТЕЖ		
			ПЕРЕМЕННЫЕ ДАННЫЕ	ДЛЯ ИСПОЛНЕНИЙ:		
				1.030.1-1.1-3 18 КР161		
				ДЕТАЛИ		
				СТ. ОТД. ГОСТ 5781-82		
БЧ	1		6.013.2660	Ф6 А-III L=2660	1	0.59КГ
БЧ	2		6.013.2480	Ф6 А-III L=2480	1	0.55КГ
				СТ. ОТД. ГОСТ 6727-80		
БЧ	3		4.041.220	Ф4 ВР-I L=220	17	0.02КГ
БЧ	4		4.041.300	Ф4 ВР-I L=300	1	0.03КГ
				1.030.1-1.1-3 18-01 КР162		
				ДЕТАЛИ		
				СТ. ОТД. ГОСТ 5781-82		
БЧ	1		6.013.2660	Ф6 А-III L=2660	1	0.59КГ
БЧ	2		6.013.2480	Ф6 А-III L=2480	1	0.55КГ
				СТ. ОТД. ГОСТ 6727-80		
БЧ	3		4.041.220	Ф4 ВР-I L=220	17	0.02КГ
БЧ	4		4.041.300	Ф4 ВР-I L=300	1	0.03КГ
				1.030.1-1.1-3 18-02 КР163		
				ДЕТАЛИ		
				СТ. ОТД. ГОСТ 5781-82		
БЧ	1		6.013.2660	Ф6 А-III L=2660	1	0.59КГ
БЧ	2		6.013.2430	Ф6 А-III L=2430	1	0.54КГ
				СТ. ОТД. ГОСТ 6727-80		
БЧ	3		4.041.270	Ф4 ВР-I L=270	17	0.02КГ
БЧ	4		4.041.370	Ф4 ВР-I L=370	1	0.03КГ
				1.030.1-1.1-3 18-03 КР164		

1.030.1-1.1-3 18

НАЧ ОТД	Борисенко	
Н КОНТР	Маточевский	
ГЛ СПЕЦ	Кобальчук	
ПРОВЕРИЛ	Крупка	
РАЗРАБ	Котова	

КАРКАС ПЛОСКИЙ КР (КР161 - КР168)

СТАДИЯ	ЛИСТ	ЛИСТОВ
Р	1	3

ГОСГРАЖДАНСТРОЙ КиевЗНИИЭП

ФОРМАТ А4

ЭПВЦ КиевЗНИИЭП | ТЛП КОРТ | ОПЕРАТОР | СКАЛА

ФОРМАТ	ЗОНА	ПОЗ	ОБОЗНАЧЕНИЕ	НАИМЕНОВАНИЕ	КОЛ	ПРИМЕЧАНИЕ
				ДЕТАЛИ		
				СТ. ОТД. ГОСТ 5781-82		
БЧ	1		6.013.2660	Ф6 А-III L=2660	1	0.59КГ
БЧ	2		6.013.2430	Ф6 А-III L=2430	1	0.54КГ
				СТ. ОТД. ГОСТ 6727-80		
БЧ	3		4.041.270	Ф4 ВР-I L=270	17	0.02КГ
БЧ	4		4.041.370	Ф4 ВР-I L=370	1	0.03КГ
				1.030.1-1.1-3 18-04 КР165		
				ДЕТАЛИ		
				СТ. ОТД. ГОСТ 5781-82		
БЧ	1		8.013.2660	Ф8 А-III L=2660	1	1.05КГ
БЧ	2		8.013.2380	Ф8 А-III L=2380	1	0.94КГ
				СТ. ОТД. ГОСТ 6727-80		
БЧ	3		4.041.320	Ф4 ВР-I L=320	17	0.03КГ
БЧ	4		4.041.440	Ф4 ВР-I L=440	1	0.04КГ
				1.030.1-1.1-3 18-05 КР166		
				ДЕТАЛИ		
				СТ. ОТД. ГОСТ 5781-82		
БЧ	1		8.013.2660	Ф8 А-III L=2660	1	1.05КГ
БЧ	2		8.013.2380	Ф8 А-III L=2380	1	0.94КГ
				СТ. ОТД. ГОСТ 6727-80		
БЧ	3		4.041.320	Ф4 ВР-I L=320	17	0.03КГ
БЧ	4		4.041.440	Ф4 ВР-I L=440	1	0.04КГ
				1.030.1-1.1-3 18-06 КР167		
				ДЕТАЛИ		
				СТ. ОТД. ГОСТ 5781-82		
БЧ	1		8.013.2660	Ф8 А-III L=2660	1	1.05КГ
БЧ	2		8.013.2330	Ф8 А-III L=2330	1	0.92КГ
				СТ. ОТД. ГОСТ 6727-80		
БЧ	3		4.041.370	Ф4 ВР-I L=370	13	0.03КГ
БЧ	4		4.041.510	Ф4 ВР-I L=510	1	0.05КГ
				1.030.1-1.1-3 18-07 КР168		
				ДЕТАЛИ		

ВЗАМ ИНВ № | ПОДПИСЬ И ДАТА | ИНВ № ПОДЛ

1.030.1-1.1-3 18

ЛИСТ 2

ФОРМАТ	ЗОНА	ПОЗ.	ОБОЗНАЧЕНИЕ	НАИМЕНОВАНИЕ	КОЛ	ПРИМЕЧАНИЕ
				СТ. ОТД. ГОСТ 5781-82		
БЧ		1	8.013.2660	Ф8 А-III L=2660	1	1.05КГ
БЧ		2	8.013.2330	Ф8 А-III L=2330	1	0.92КГ
				СТ. ОТД. ГОСТ 6727-80		
БЧ		3	4.041.370	Ф4 ВР-I L=370	13	0.03КГ
БЧ		4	4.041.510	Ф4 ВР-I L=510	1	0.05КГ

СКАЛА

ОПЕРАТОР ТЛП КОРТ

ЭПВЦ Киев ЗНИИЭП

ВЗАМ.ИНВ.№

ПОДПИСЬ И ДАТА

ИНВ №ПОДЛ

1.030.1-1.1-3 18

ЛИСТ 3

ФОРМАТ А4

ФОРМАТ	ЗОНА	ПОЗ.	ОБОЗНАЧЕНИЕ	НАИМЕНОВАНИЕ	КОЛ	ПРИМЕЧАНИЕ

ОПЕРАТОР ТЛП КОРТ

ЭПВЦ Киев ЗНИИЭП

ВЗАМ.ИНВ.№

ПОДПИСЬ И ДАТА

ИНВ №ПОДЛ

ЛИСТ

ФОРМАТ А4

РИС. 1

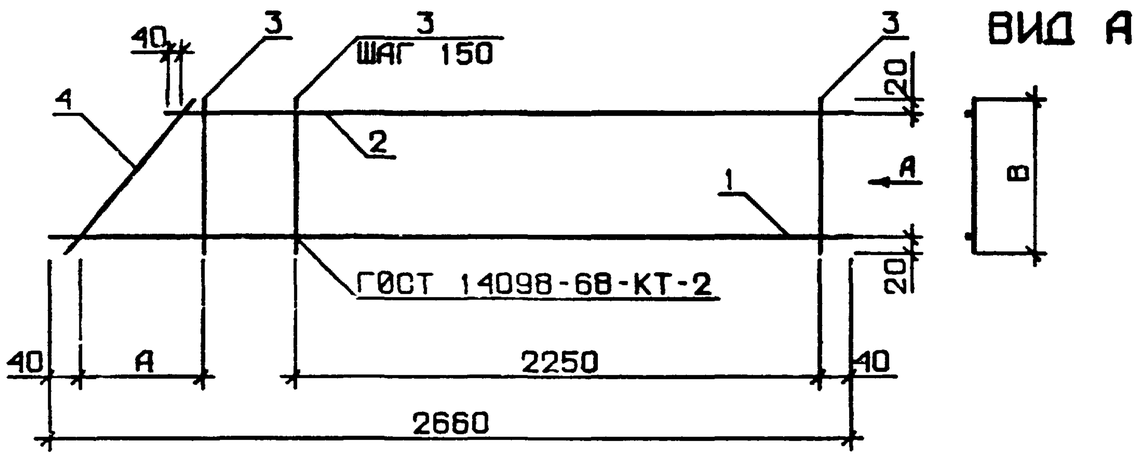

РИС. 2

ОСТАЛЬНОЕ-СМ. РИС. 1

ВИД А

РИС. 3

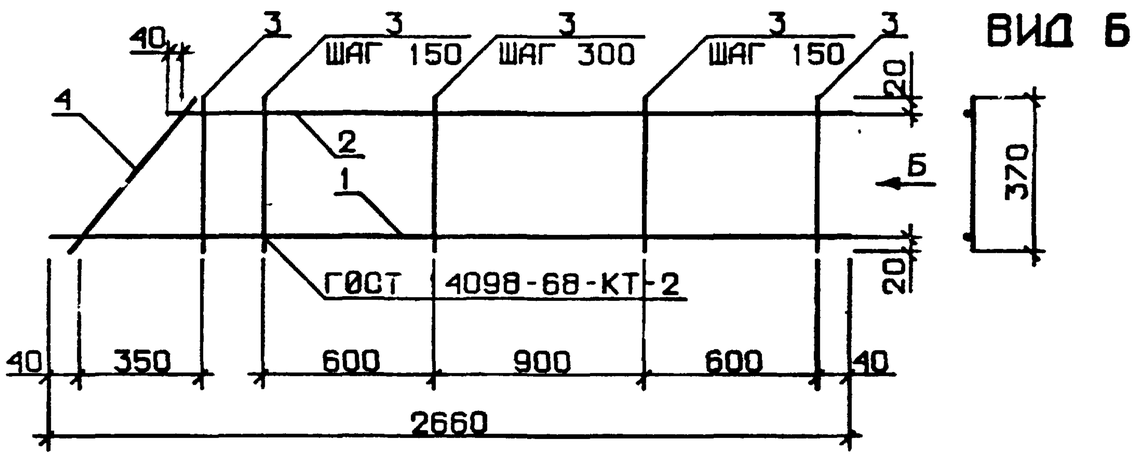

РИС. 4

ОСТАЛЬНОЕ-СМ. РИС. 3

ВИД Б

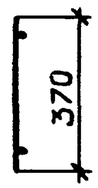

ОБОЗНАЧЕНИЕ	МАРКА	РИС	А, ММ	В, ММ	МАССА, КГ
1.030.1-1.1-3 18	КР161	1	200	220	1.50
-01	КР162	2	200	220	1.50
-02	КР163	1	250	270	1.58
-03	КР164	2	250	270	1.58
-04	КР165	1	300	320	2.52
-05	КР166	2	300	320	2.52
-06	КР167	3	–	–	2.45
-07	КР168	4	–	–	2.45

НАЧ ОТД	Борисенко	
Н КОНТР	Малачевский	
ГЛ.СПЕЦ	Кобальчук	
ПРОВЕРИЛ	Крупка	
РАЗРАБ.	Котова	

1.030.1-1.1-3 18СБ

КАРКАС ПЛОСКИЙ КР161-КР168 СБОРОЧНЫЙ ЧЕРТЕЖ

СТАДИЯ	МАССА	МАСШТАБ
Р	СМ ТАБЛ	
ЛИСТ.	ЛИСТОВ 1	

ГОСГРАЖДАНСТРОЙ КиевЗНИИЭП

ЭПВЦ Киев ЗНИИЭП | ОПЕРАТОР ТЛГП КОРТ | СКЧИН

ИНВ № ПОДЛ | ПОДПИСЬ И ДАТА | ВЗАМ ИНВ №

ФОРМАТ	ЗОНА	ПОЗ	ОБОЗНАЧЕНИЕ	НАИМЕНОВАНИЕ	КОЛ.	ПРИМЕЧАНИЕ
				ДОКУМЕНТАЦИЯ		
А3			1.030.1-1.1-3 19СВ	СБОРОЧНЫЙ ЧЕРТЕЖ		
			ПЕРЕМЕННЫЕ ДАННЫЕ	ДЛЯ ИСПОЛНЕНИЙ:		
				1.030.1-1.1-3 19 КР169		
				ДЕТАЛИ		
				СТ. ОТД. ГОСТ 5781-82		
ВЧ		1	6.013.2710	Ф6 А-III L=2710	1	0.60КГ
ВЧ		2	6.013.2530	Ф6 А-III L=2530	1	0.56КГ
				СТ. ОТД. ГОСТ 6727-80		
ВЧ		3	4.041.220	Ф4 ВР-I L=220	17	0.02КГ
ВЧ		4	4.041.300	Ф4 ВР-I L=300	1	0.03КГ
				1.030.1-1.1-3 19-01 КР170		
				ДЕТАЛИ		
				СТ. ОТД. ГОСТ 5781-82		
ВЧ		1	6.013.2710	Ф6 А-III L=2710	1	0.60КГ
ВЧ		2	6.013.2530	Ф6 А-III L=2530	1	0.56КГ
				СТ. ОТД. ГОСТ 6727-80		
ВЧ		3	4.041.220	Ф4 ВР-I L=220	17	0.02КГ
ВЧ		4	4.041.300	Ф4 ВР-I L=300	1	0.03КГ
				1.030.1-1.1-3 19-02 КР171		
				ДЕТАЛИ		
				СТ. ОТД. ГОСТ 5781-82		
ВЧ		1	6.013.2710	Ф6 А-III L=2710	1	0.60КГ
ВЧ		2	6.013.2480	Ф6 А-III L=2480	1	0.55КГ
				СТ. ОТД. ГОСТ 6727-80		
ВЧ		3	4.041.270	Ф4 ВР-I L=270	17	0.02КГ
ВЧ		4	4.041.370	Ф4 ВР-I L=370	1	0.03КГ
				1.030.1-1.1-3 19-03 КР172		

СКАЛА

ОПЕРАТОР ТЛП КОРТ

ЭПВЦ КиевЗНИИЭП

ВЗАМ.ИНВ.№ | ПОДПИСЬ И ДАТА | ИНВ.№ ПОДЛ.

НАЧ.ОТД.	Борисенко	
Н.КОНТР	Матачевский	
ГЛ.СПЕЦ.	Ковальчук	
ПРОВЕРИЛ	Крупка	
РАЗРАБ.	Котова	

1.030.1-1.1-3 19

КАРКАС ПЛОСКИЙ КР (КР169 - КР176)

СТАДИЯ	ЛИСТ	ЛИСТОВ
Р	1	3

ГОСГРАЖДАНСТРОЙ КиевЗНИИЭП

ФОРМАТ А4

ФОРМАТ	ЗОНА	ПОЗ.	ОБОЗНАЧЕНИЕ	НАИМЕНОВАНИЕ	КОЛ	ПРИМЕЧАНИЕ
				ДЕТАЛИ		
				СТ. ОТД. ГОСТ 5781-82		
ВЧ		1	6.013.2710	Ф6 А-III L=2710	1	0.60КГ
ВЧ		2	6.013.2480	Ф6 А-III L=2480	1	0.55КГ
				СТ. ОТД. ГОСТ 6727-80		
ВЧ		3	4.041.270	Ф4 ВР-I L=270	17	0.02КГ
ВЧ		4	4.041.370	Ф4 ВР-I L=370	1	0.03КГ
				1.030.1-1.1-3 19-04 КР173		
				ДЕТАЛИ		
				СТ. ОТД. ГОСТ 5781-82		
ВЧ		1	8.013.2710	Ф8 А-III L=2710	1	1.07КГ
ВЧ		2	8.013.2430	Ф8 А-III L=2430	1	0.96КГ
				СТ. ОТД. ГОСТ 6727-80		
ВЧ		3	4.041.320	Ф4 ВР-I L=320	17	0.03КГ
ВЧ		4	4.041.440	Ф4 ВР-I L=440	1	0.04КГ
				1.030.1-1.1-3 19-05 КР174		
				ДЕТАЛИ		
				СТ. ОТД. ГОСТ 5781-82		
ВЧ		1	8.013.2710	Ф8 А-III L=2710	1	1.07КГ
ВЧ		2	8.013.2430	Ф8 А-III L=2430	1	0.96КГ
				СТ. ОТД. ГОСТ 6727-80		
ВЧ		3	4.041.320	Ф4 ВР-I L=320	17	0.03КГ
ВЧ		4	4.041.440	Ф4 ВР-I L=440	1	0.04КГ
				1.030.1-1.1-3 19-06 КР175		
				ДЕТАЛИ		
				СТ. ОТД. ГОСТ 5781-82		
ВЧ		1	8.013.2710	Ф8 А-III L=2710	1	1.07КГ
ВЧ		2	8.013.2380	Ф8 А-III L=2380	1	0.94КГ
				СТ. ОТД. ГОСТ 6727-80		
ВЧ		3	4.041.370	Ф4 ВР-I L=370	13	0.03КГ
ВЧ		4	4.041.510	Ф4 ВР-I L=510	1	0.05КГ
				1.030.1-1.1-3 19-07 КР176		
				ДЕТАЛИ		

СКАЛА

ОПЕРАТОР ТЛП КОРТ

ЭПВЦ Киев ЗНИИЭП

ВЗАМ.ИНВ.№ | ПОДПИСЬ И ДАТА | ИНВ.№ ПОДЛ.

1.030.1-1.1-3 19

ЛИСТ 2

ФОРМАТ	ЗОНА	ПОЗ	ОБОЗНАЧЕНИЕ	НАИМЕНОВАНИЕ	КОЛ	ПРИМЕЧАНИЕ
				СТ. ОТД. ГОСТ 5781-82		
БЧ		1	8.013.2710	Ф8 А-Ш L=2710	1	1.07КГ
БЧ		2	8.013.2380	Ф8 А-Ш L=2380	1	0.94КГ
				СТ. ОТД. ГОСТ 6727-80		
БЧ		3	4.041.370	Ф4 ВР-I L=370	13	0.03КГ
БЧ		4	4.041.510	Ф4 ВР-I L=510	1	0.05КГ

СКАЛА

ОПЕРАТОР ТЛП КОРТ

ЭПВЦ Киев ЗНИИЭП

ВЗАМ ИНВ № | ПОДПИСЬ И ДАТА | ИНВ №ПОДЛ

1.030.1-1.1-3 19

ЛИСТ 3

ФОРМАТ А4

ФОРМАТ	ЗОНА	ПОЗ.	ОБОЗНАЧЕНИЕ	НАИМЕНОВАНИЕ	КОЛ	ПРИМЕЧАНИЕ

ОПЕРАТОР ТЛП КОРТ

ЭПВЦ Киев ЗНИИЭП

ВЗАМ ИНВ № | ПОДПИСЬ И ДАТА | ИНВ №ПОДЛ

ЛИСТ

ФОРМАТ А4

РИС. 1

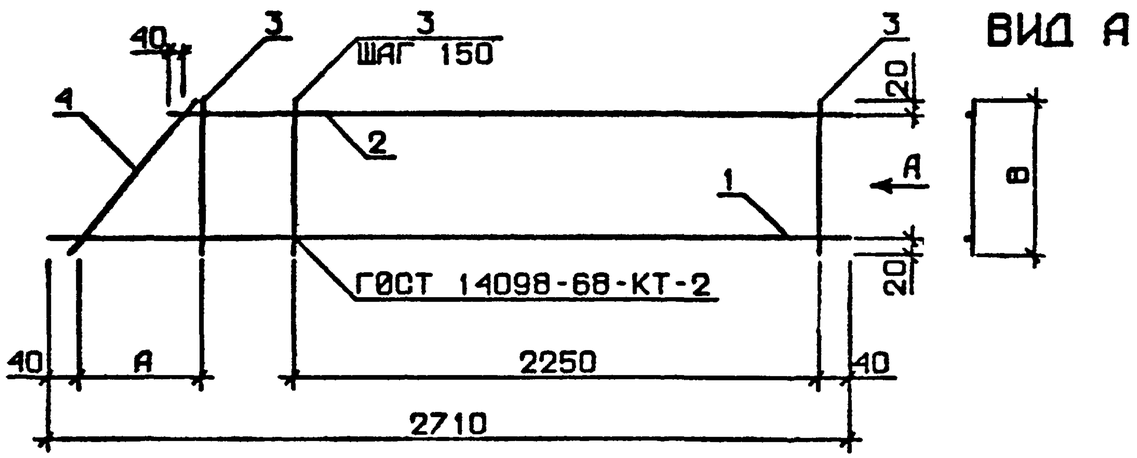

РИС. 2

ОСТАЛЬНОЕ-СМ. РИС. 1

ВИД А

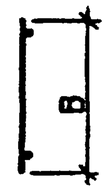

РИС. 3

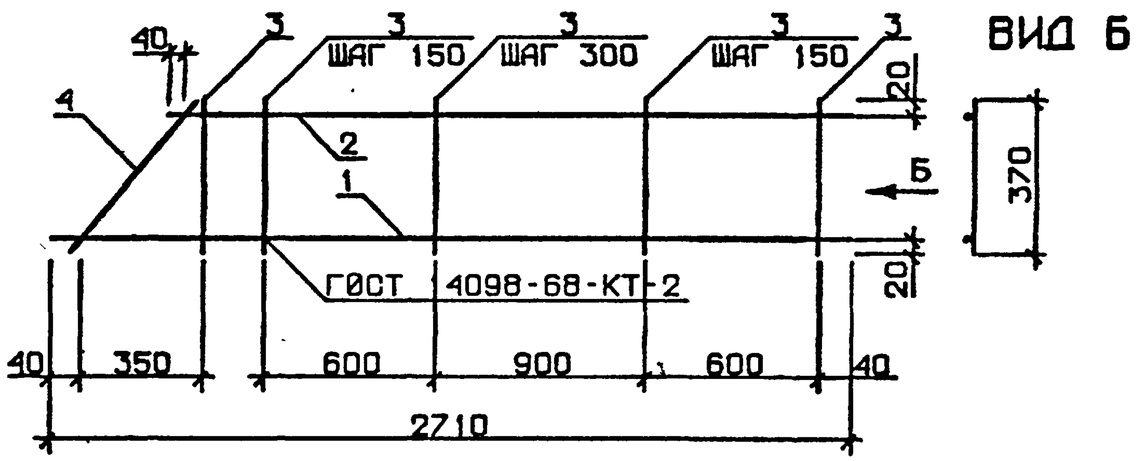

РИС. 4

ОСТАЛЬНОЕ-СМ. РИС. 3

ВИД Б

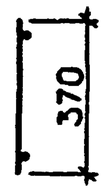

ОБОЗНАЧЕНИЕ	МАРКА	РИС	А, ММ	В, ММ	МАССА, КГ
1.030.1-1.1-3 19	КР169	1	200	220	1.53
-01	КР170	2	200	220	1.53
-02	КР171	1	250	270	1.60
-03	КР172	2	250	270	1.60
-04	КР173	1	300	320	2.56
-05	КР174	2	300	320	2.56
-06	КР175	3	-	-	2.49
-07	КР176	4	-	-	2.49

НАЧ.ОТД.	Борисенко		
Н.КОНТР	Матачевский		
ГЛ.СПЕЦ	Кобольчук		
ПРОВЕРИЛ	Крупка		
РАЗРАБ.	Котова		

1.030.1-1.1-3 19СБ

КАРКАС ПЛОСКИЙ
КР169-КР176
СБОРОЧНЫЙ ЧЕРТЕЖ

СТАДИЯ	МАССА	МАСШТАБ
Р	СМ ТАБЛ	
ЛИСТ	ЛИСТОВ 1	

ГОСГРАЖДАНСТРОЙ
КиевЗНИИЭП

ЭПВЦ Киев ЗНИИЭП | ОПЕРАТОР ТЛП КОРТ | ОКВПА

ИНВ.№ ПОДЛ. | ПОДПИСЬ И ДАТА | ВЗАМ. ИНВ.№

ФОРМАТ А3

ФОРМАТ	ЗОНА	ПОЗ	ОБОЗНАЧЕНИЕ	НАИМЕНОВАНИЕ	КОЛ.	ПРИМЕЧАНИЕ
				ДОКУМЕНТАЦИЯ		
А3			1.030.1-1.1-3 20СБ	СБОРОЧНЫЙ ЧЕРТЕЖ		
			ПЕРЕМЕННЫЕ ДАННЫЕ	ДЛЯ ИСПОЛНЕНИЙ:		
				1.030.1-1.1-3 20 КР177		
				ДЕТАЛИ		
				СТ. ОТД. ГОСТ 5781-82		
БЧ		1	6.013.2660	Ф6 А-III L=2660	1	0.59КГ
БЧ		2	6.013.2480	Ф6 А-III L=2480	1	0.55КГ
				СТ. ОТД. ГОСТ 6727-80		
БЧ		3	4.041.220	Ф4 ВР-I L=220	9	0.02КГ
БЧ		4	4.041.300	Ф4 ВР-I L=300	1	0.03КГ
				1.030.1-1.1-3 20-01 КР178		
				ДЕТАЛИ		
				СТ. ОТД. ГОСТ 5781-82		
БЧ		1	6.013.2660	Ф6 А-III L=2660	1	0.59КГ
БЧ		2	6.013.2430	Ф6 А-III L=2430	1	0.54КГ
				СТ. ОТД. ГОСТ 6727-80		
БЧ		3	4.041.270	Ф4 ВР-I L=270	9	0.02КГ
БЧ		4	4.041.370	Ф4 ВР-I L=370	1	0.03КГ
				1.030.1-1.1-3 20-02 КР179		
				ДЕТАЛИ		
				СТ. ОТД. ГОСТ 5781-82		
БЧ		1	8.013.2660	Ф8 А-III L=2660	1	1.05КГ
БЧ		2	8.013.2380	Ф8 А-III L=2380	1	0.94КГ
				СТ. ОТД. ГОСТ 6727-80		
БЧ		3	4.041.320	Ф4 ВР-I L=320	9	0.03КГ
БЧ		4	4.041.440	Ф4 ВР-I L=440	1	0.04КГ
				1.030.1-1.1-3 20-03 КР180		

СКАЛА

ОПЕРАТОР ТЛП КОРТ

ЭПВЦ КиевЗНИИЭП

ВЗАМ ИНВ № | ПОДПИСЬ И ДАТА | ИНВ № ПОДЛ

НАЧ ОТД	Борисенко		
Н КОНТР	Матачевский		
ГЛ СПЕЦ	Ковальчук		
ПРОВЕРИЛ	Крупка		
РАЗРАБ	Котова		

1.030.1-1.1-3 20

КАРКАС ПЛОСКИЙ КР (КР177 - КР184)

СТАДИЯ	ЛИСТ	ЛИСТОВ
Р	1	3

ГОСГРАЖДАНСТРОЙ КиевЗНИИЭП

ФОРМАТ А4

ФОРМАТ	ЗОНА	ПОЗ	ОБОЗНАЧЕНИЕ	НАИМЕНОВАНИЕ	КОЛ	ПРИМЕЧАНИЕ
				ДЕТАЛИ		
				СТ. ОТД. ГОСТ 5781-82		
БЧ		1	8.013.2660	Ф8 А-III L=2660	1	1.05КГ
БЧ		2	8.013.2330	Ф8 А-III L=2330	1	0.92КГ
				СТ. ОТД. ГОСТ 6727-80		
БЧ		3	4.041.370	Ф4 ВР-I L=370	9	0.03КГ
БЧ		4	4.041.510	Ф4 ВР-I L=510	1	0.05КГ
				1.030.1-1.1-3 20-04 КР181		
				ДЕТАЛИ		
				СТ. ОТД. ГОСТ 5781-82		
БЧ		1	6.013.2710	Ф6 А-III L=2710	1	0.60КГ
БЧ		2	6.013.2530	Ф6 А-III L=2530	1	0.56КГ
				СТ. ОТД. ГОСТ 6727-80		
БЧ		3	4.041.220	Ф4 ВР-I L=220	9	0.02КГ
БЧ		4	4.041.300	Ф4 ВР-I L=300	1	0.03КГ
				1.030.1-1.1-3 20-05 КР182		
				ДЕТАЛИ		
				СТ. ОТД. ГОСТ 5781-82		
БЧ		1	6.013.2710	Ф6 А-III L=2710	1	0.60КГ
БЧ		2	6.013.2480	Ф6 А-III L=2480	1	0.55КГ
				СТ. ОТД. ГОСТ 6727-80		
БЧ		3	4.041.270	Ф4 ВР-I L=270	9	0.02КГ
БЧ		4	4.041.370	Ф4 ВР-I L=370	1	0.03КГ
				1.030.1-1.1-3 20-06 КР183		
				ДЕТАЛИ		
				СТ. ОТД. ГОСТ 5781-82		
БЧ		1	8.013.2710	Ф8 А-III L=2710	1	1.07КГ
БЧ		2	8.013.2430	Ф8 А-III L=2430	1	0.96КГ
				СТ. ОТД. ГОСТ 6727-80		
БЧ		3	4.041.320	Ф4 ВР-I L=320	9	0.03КГ
БЧ		4	4.041.440	Ф4 ВР-I L=440	1	0.04КГ
				1.030.1-1.1-3 20-07 КР184		
				ДЕТАЛИ		

СКАЛА

ОПЕРАТОР ТЛП КОРТ

ЭПВЦ КиевЗНИИЭП

ВЗАМ ИНВ № | ПОДПИСЬ И ДАТА | ИНВ № ПОДЛ

1.030.1-1.1-3 20

ЛИСТ 2

ФОРМАТ А4

ФОРМАТ	ЗОНА	ПОЗ.	ОБОЗНАЧЕНИЕ	НАИМЕНОВАНИЕ	КОЛ	ПРИМЕЧАНИЕ
				СТ. ОТД. ГОСТ 5781-82		
БЧ		1	8.013.2710	Ф8 А-Ш L=2710	1	1.07КГ
БЧ		2	8.013.2380	Ф8 А-Ш L=2380	1	0.94КГ
				СТ. ОТД. ГОСТ 6727-80		
БЧ		3	4.041.370	Ф4 ВР-I L=370	9	0.03КГ
БЧ		4	4.041.510	Ф4 ВР-I L=510	1	0.05КГ

СКАЛА

ОПЕРАТОР ТЛП КОРТ

ЭПВЦ Киев ЗНИИЭП

ВЗАМ ИНВ № | ПОДПИСЬ И ДАТА | ИНВ №ПОДЛ

1.030.1-1.1-3 20

ЛИСТ 3

ФОРМАТ А4

ФОРМАТ	ЗОНА	ПОЗ.	ОБОЗНАЧЕНИЕ	НАИМЕНОВАНИЕ	КОЛ	ПРИМЕЧАНИЕ

ОПЕРАТОР ТЛП КОРТ

ЭПВЦ Киев ЗНИИЭП

ВЗАМ ИНВ № | ПОДПИСЬ И ДАТА | ИНВ №ПОДЛ

ЛИСТ

ФОРМАТ А4

РИС. 1

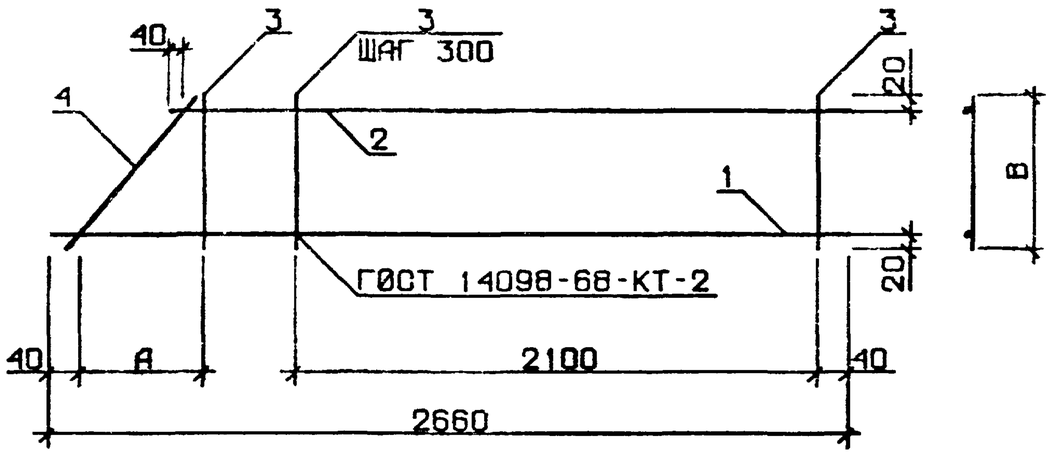

РИС. 2

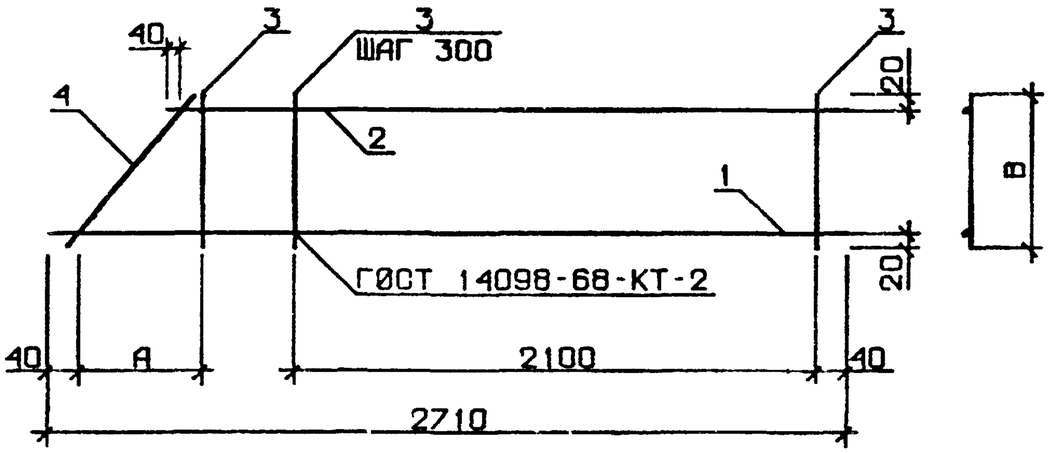

ОБОЗНАЧЕНИЕ	МАРКА	РИС	A, ММ	B, ММ	МАССА, КГ
1.030.1-1.1-3 20	КР177	1	200	220	1.35
-01	КР178	1	250	270	1.38
-02	КР179	1	300	320	2.29
-03	КР180	1	350	370	2.31
-04	КР181	2	200	220	1.37
-05	КР182	2	250	270	1.40
-06	КР183	2	300	320	2.33
-07	КР184	2	350	370	2.35

НАЧ ОТД	Борисенко	
Н КОНТР	Маточевский	
ГЛ.СПЕЦ	Ковальчук	
ПРОВЕРИЛ	Крупка	
РАЗРАБ.	Котова	

1.030.1-1.1-3 20СБ

КАРКАС ПЛОСКИЙ КР177-КР184 СБОРОЧНЫЙ ЧЕРТЕЖ

СТАДИЯ	МАССА	МАСШТАБ
Р	СМ ТАБЛ	
ЛИСТ	ЛИСТОВ 1	

ГОСГРАЖДАНСТРОЙ КиевЗНИИЭП

ЭПВЦ Киев ЗНИИЭП | ОПЕРАТОР ТПП КОРТ | СКАЛА

ВЗАМ. ИНВ № | ПОДПИСЬ И ДАТА | ИНВ № ПОДЛ

ФОРМАТ	ЗОНА	ПОЗ	ОБОЗНАЧЕНИЕ	НАИМЕНОВАНИЕ	КОЛ.	ПРИМЕЧАНИЕ
				ДОКУМЕНТАЦИЯ		
А3			1.030.1-1.1-3 21СВ	СБОРОЧНЫЙ ЧЕРТЕЖ		
			ПЕРЕМЕННЫЕ ДАННЫЕ	ДЛЯ ИСПОЛНЕНИЙ:		
				1.030.1-1.1-3 21 КР185		
				ДЕТАЛИ		
				СТ. ОТД. ГОСТ 5781-82		
БЧ	1		6.013.5660	Ф6 А-III L=5660	1	1.26КГ
БЧ	2		6.013.5480	Ф6 А-III L=5480	1	1.22КГ
				СТ. ОТД. ГОСТ 6727-80		
БЧ	3		4.041.220	Ф4 ВР-I L=220	37	0.02КГ
БЧ	4		4.041.300	Ф4 ВР-I L=300	1	0.03КГ
				1.030.1-1.1-3 21-01 КР186		
				ДЕТАЛИ		
				СТ. ОТД. ГОСТ 5781-82		
БЧ	1		6.013.5660	Ф6 А-III L=5660	1	1.26КГ
БЧ	2		6.013.5480	Ф6 А-III L=5480	1	1.22КГ
				СТ. ОТД. ГОСТ 6727-80		
БЧ	3		4.041.220	Ф4 ВР-I L=220	37	0.02КГ
БЧ	4		4.041.300	Ф4 ВР-I L=300	1	0.03КГ
				1.030.1-1.1-3 21-02 КР187		
				ДЕТАЛИ		
				СТ. ОТД. ГОСТ 5781-82		
БЧ	1		8.013.5660	Ф8 А-III L=5660	1	2.23КГ
БЧ	2		8.013.5480	Ф8 А-III L=5480	1	2.16КГ
				СТ. ОТД. ГОСТ 6727-80		
БЧ	3		4.041.220	Ф4 ВР-I L=220	37	0.02КГ
БЧ	4		4.041.300	Ф4 ВР-I L=300	1	0.03КГ
				1.030.1-1.1-3 21-03 КР188		

1.030.1-1.1-3 21

НАЧ.ОТД	БОРИСЕНКО		
Н.КОНТР	МАЛАЧЕВСКИЙ		
ГЛ.СПЕЦ.	КОВАЛЬЧУК		
ПРОВЕРИЛ	КОТОВА		
РАЗРАБ.	КРУПКА		

КАРКАС ПЛОСКИЙ КР (КР185 - КР214)

СТАДИЯ	ЛИСТ	ЛИСТОВ
Р	1	8

ГОСГРАЖДАНСТРОЙ КиевЗНИИЭП

ЭПВЦ КиевЗНИИЭП | ОПЕРАТОР ТПП КОРТ | СКАЛА | ВЗАМ.ИНВ № | ПОДПИСЬ И ДАТА | ИНВ № ПОДЛ

ФОРМАТ А4

ФОРМАТ	ЗОНА	ПОЗ.	ОБОЗНАЧЕНИЕ	НАИМЕНОВАНИЕ	КОЛ	ПРИМЕЧАНИЕ
				ДЕТАЛИ		
				СТ. ОТД. ГОСТ 5781-82		
БЧ	1		8.013.5660	Ф8 А-III L=5660	1	2.23КГ
БЧ	2		8.013.5480	Ф8 А-III L=5480	1	2.16КГ
				СТ. ОТД. ГОСТ 6727-80		
БЧ	3		4.041.220	Ф4 ВР-I L=220	37	0.02КГ
БЧ	4		4.041.300	Ф4 ВР-I L=300	1	0.03КГ
				1.030.1-1.1-3 21-04 КР189		
				ДЕТАЛИ		
				СТ. ОТД. ГОСТ 5781-82		
БЧ	1		10.013.5660	Ф10 А-III L=5660	1	3.49КГ
БЧ	2		10.013.5480	Ф10 А-III L=5480	1	3.38КГ
				СТ. ОТД. ГОСТ 6727-80		
БЧ	3		4.041.220	Ф4 ВР-I L=220	37	0.02КГ
БЧ	4		4.041.300	Ф4 ВР-I L=300	1	0.03КГ
				1.030.1-1.1-3 21-05 КР190		
				ДЕТАЛИ		
				СТ. ОТД. ГОСТ 5781-82		
БЧ	1		10.013.5660	Ф10 А-III L=5660	1	3.49КГ
БЧ	2		10.013.5480	Ф10 А-III L=5480	1	3.38КГ
				СТ. ОТД. ГОСТ 6727-80		
БЧ	3		4.041.220	Ф4 ВР-I L=220	37	0.02КГ
БЧ	4		4.041.300	Ф4 ВР-I L=300	1	0.03КГ
				1.030.1-1.1-3 21-06 КР191		
				ДЕТАЛИ		
				СТ. ОТД. ГОСТ 5781-82		
БЧ	1		6.013.5660	Ф6 А-III L=5660	1	1.26КГ
БЧ	2		6.013.5430	Ф6 А-III L=5430	1	1.20КГ
				СТ. ОТД. ГОСТ 6727-80		
БЧ	3		4.041.270	Ф4 ВР-I L=270	37	0.02КГ
БЧ	4		4.041.370	Ф4 ВР-I L=370	1	0.03КГ
				1.030.1-1.1-3 21-07 КР192		
				ДЕТАЛИ		

1.030.1-1.1-3 21

ЛИСТ 2

ЭПВЦ КиевЗНИИЭП | ОПЕРАТОР ТПП КОРТ | СКАЛА | ВЗАМ.ИНВ № | ПОДПИСЬ И ДАТА | ИНВ № ПОДЛ

ФОРМАТ	ЗОНА	ПОЗ	ОБОЗНАЧЕНИЕ	НАИМЕНОВАНИЕ	КОЛ	ПРИМЕЧАНИЕ
				СТ. ОТД. ГОСТ 5781-82		
БЧ		1	6.013.5660	Ф6 А-Ш L=5660	1	1.26КГ
БЧ		2	6.013.5430	Ф6 А-Ш L=5430	1	1.20КГ
				СТ. ОТД. ГОСТ 6727-80		
БЧ		3	4.041.270	Ф4 ВР-I L=270	37	0.02КГ
БЧ		4	4.041.370	Ф4 ВР-I L=370	1	0.03КГ
				1.030.1-1.1-3 21-08 КР193		
				ДЕТАЛИ		
				СТ. ОТД. ГОСТ 5781-82		
БЧ		1	8.013.5660	Ф8 А-Ш L=5660	1	2.23КГ
БЧ		2	8.013.5430	Ф8 А-Ш L=5430	1	2.14КГ
				СТ. ОТД. ГОСТ 6727-80		
БЧ		3	4.041.270	Ф4 ВР-I L=270	37	0.02КГ
БЧ		4	4.041.370	Ф4 ВР-I L=370	1	0.03КГ
				1.030.1-1.1-3 21-09 КР194		
				ДЕТАЛИ		
				СТ. ОТД. ГОСТ 5781-82		
БЧ		1	8.013.5660	Ф8 А-Ш L=5660	1	2.23КГ
БЧ		2	8.013.5430	Ф8 А-Ш L=5430	1	2.14КГ
				СТ. ОТД. ГОСТ 6727-80		
БЧ		3	4.041.270	Ф4 ВР-I L=270	37	0.02КГ
БЧ		4	4.041.370	Ф4 ВР-I L=370	1	0.03КГ
				1.030.1-1.1-3 21-10 КР195		
				ДЕТАЛИ		
				СТ. ОТД. ГОСТ 5781-82		
БЧ		1	10.013.5660	Ф10 А-Ш L=5660	1	3.49КГ
БЧ		2	10.013.5430	Ф10 А-Ш L=5430	1	3.35КГ
				СТ. ОТД. ГОСТ 6727-80		
БЧ		3	4.041.270	Ф4 ВР-I L=270	37	0.02КГ
БЧ		4	4.041.370	Ф4 ВР-I L=370	1	0.03КГ
				1.030.1-1.1-3 21-11 КР196		
				ДЕТАЛИ		
				СТ. ОТД. ГОСТ 5781-82		
БЧ		1	10.013.5660	Ф10 А-Ш L=5660	1	3.49КГ
БЧ		2	10.013.5430	Ф10 А-Ш L=5430	1	3.35КГ

СКАЛА

ОПЕРАТОР ТЛП КОРТ

ЭПВЦ Киев ЗНИИЭП

ВЗАМ ИНВ № | ПОДПИСЬ И ДАТА | ИНВ №ПОДЛ

1.030.1-1.1-3 21

ЛИСТ 3

ФОРМАТ А4

ФОРМАТ	ЗОНА	ПОЗ	ОБОЗНАЧЕНИЕ	НАИМЕНОВАНИЕ	КОЛ	ПРИМЕЧАНИЕ
				СТ. ОТД. ГОСТ 6727-80		
БЧ		3	4.041.270	Ф4 ВР-I L=270	37	0.02КГ
БЧ		4	4.041.370	Ф4 ВР-I L=370	1	0.03КГ
				1.030.1-1.1-3 21-12 КР197		
				ДЕТАЛИ		
				СТ. ОТД. ГОСТ 5781-82		
БЧ		1	8.013.5660	Ф8 А-Ш L=5660	1	2.23КГ
БЧ		2	8.013.5380	Ф8 А-Ш L=5380	1	2.12КГ
				СТ. ОТД. ГОСТ 6727-80		
БЧ		3	4.041.320	Ф4 ВР-I L=320	37	0.03КГ
БЧ		4	4.041.440	Ф4 ВР-I L=440	1	0.04КГ
				1.030.1-1.1-3 21-13 КР198		
				ДЕТАЛИ		
				СТ. ОТД. ГОСТ 5781-82		
БЧ		1	8.013.5660	Ф8 А-Ш L=5660	1	2.23КГ
БЧ		2	8.013.5380	Ф8 А-Ш L=5380	1	2.12КГ
				СТ. ОТД. ГОСТ 6727-80		
БЧ		3	4.041.320	Ф4 ВР-I L=320	37	0.03КГ
БЧ		4	4.041.440	Ф4 ВР-I L=440	1	0.04КГ
				1.030.1-1.1-3 21-14 КР199		
				ДЕТАЛИ		
				СТ. ОТД. ГОСТ 5781-82		
БЧ		1	10.013.5660	Ф10 А-Ш L=5660	1	3.49КГ
БЧ		2	10.013.5380	Ф10 А-Ш L=5380	1	3.32КГ
				СТ. ОТД. ГОСТ 6727-80		
БЧ		3	4.041.320	Ф4 ВР-I L=320	37	0.03КГ
БЧ		4	4.041.440	Ф4 ВР-I L=440	1	0.04КГ
				1.030.1-1.1-3 21-15 КР200		
				ДЕТАЛИ		
				СТ. ОТД. ГОСТ 5781-82		
БЧ		1	10.013.5660	Ф10 А-Ш L=5660	1	3.49КГ
БЧ		2	10.013.5380	Ф10 А-Ш L=5380	1	3.32КГ
				СТ. ОТД. ГОСТ 6727-80		
БЧ		3	4.041.320	Ф4 ВР-I L=320	37	0.03КГ
БЧ		4	4.041.440	Ф4 ВР-I L=440	1	0.04КГ

СКАЛА

ОПЕРАТОР ТЛП КОРТ

ЭПВЦ Киев ЗНИИЭП

ВЗАМ ИНВ № | ПОДПИСЬ И ДАТА | ИНВ №ПОДЛ

1.030.1-1.1-3 21

ЛИСТ 4

ФОРМАТ А4

ФОРМАТ	ЗОНА	ПОЗ.	ОБОЗНАЧЕНИЕ	НАИМЕНОВАНИЕ	КОЛ	ПРИМЕЧАНИЕ
				1.030.1-1.1-3 21-16 КР201		
				ДЕТАЛИ		
				СТ. ОТД. ГОСТ 5781-82		
БЧ		1	8.013.5660	Ф8 А-Ш L=5660	1	2.23КГ
БЧ		2	8.013.5330	Ф8 А-Ш L=5330	1	2.10КГ
				СТ. ОТД. ГОСТ 6727-80		
БЧ		3	4.041.370	Ф4 ВР-I L=370	27	0.03КГ
БЧ		4	4.041.510	Ф4 ВР-I L=510	1	0.05КГ
				1.030.1-1.1-3 21-17 КР202		
				ДЕТАЛИ		
				СТ. ОТД. ГОСТ 5781-82		
БЧ		1	8.013.5660	Ф8 А-Ш L=5660	1	2.23КГ
БЧ		2	8.013.5330	Ф8 А-Ш L=5330	1	2.10КГ
				СТ. ОТД. ГОСТ 6727-80		
БЧ		3	4.041.370	Ф4 ВР-I L=370	27	0.03КГ
БЧ		4	4.041.510	Ф4 ВР-I L=510	1	0.05КГ
				1.030.1-1.1-3 21-18 КР203		
				ДЕТАЛИ		
				СТ. ОТД. ГОСТ 5781-82		
БЧ		1	10.013.5660	Ф10 А-Ш L=5660	1	3.49КГ
БЧ		2	10.013.5330	Ф10 А-Ш L=5330	1	3.29КГ
				СТ. ОТД. ГОСТ 6727-80		
БЧ		3	4.041.370	Ф4 ВР-I L=370	27	0.03КГ
БЧ		4	4.041.510	Ф4 ВР-I L=510	1	0.05КГ
				1.030.1-1.1-3 21-19 КР204		
				ДЕТАЛИ		
				СТ. ОТД. ГОСТ 5781-82		
БЧ		1	10.013.5660	Ф10 А-Ш L=5660	1	3.49КГ
БЧ		2	10.013.5330	Ф10 А-Ш L=5330	1	3.29КГ
				СТ. ОТД. ГОСТ 6727-80		
БЧ		3	4.041.370	Ф4 ВР-I L=370	27	0.03КГ
БЧ		4	4.041.510	Ф4 ВР-I L=510	1	0.05КГ
				1.030.1-1.1-3 21-20 КР205		

ЭПВЦ Киев ЗНИИЭП. ОПЕРАТОР ТЛП КОРТ. СКАЛА. ВЗАМ.ИНВ.№ ПОДПИСЬ И ДАТА ИНВ.№ПОДЛ.

ФОРМАТ А4

ФОРМАТ	ЗОНА	ПОЗ.	ОБОЗНАЧЕНИЕ	НАИМЕНОВАНИЕ	КОЛ	ПРИМЕЧАНИЕ
				ДЕТАЛИ		
				СТ. ОТД. ГОСТ 5781-82		
БЧ		1	12.013.5660	Ф12 А-Ш L=5660	1	5.02КГ
БЧ		2	12.013.5330	Ф12 А-Ш L=5330	1	4.73КГ
				СТ. ОТД. ГОСТ 6727-80		
БЧ		3	4.041.370	Ф4 ВР-I L=370	27	0.03КГ
БЧ		4	4.041.510	Ф4 ВР-I L=510	1	0.05КГ
				1.030.1-1.1-3 21-21 КР206		
				ДЕТАЛИ		
				СТ. ОТД. ГОСТ 5781-82		
БЧ		1	12.013.5660	Ф12 А-Ш L=5660	1	5.02КГ
БЧ		2	12.013.5330	Ф12 А-Ш L=5330	1	4.73КГ
				СТ. ОТД. ГОСТ 6727-80		
БЧ		3	4.041.370	Ф4 ВР-I L=370	27	0.03КГ
БЧ		4	4.041.510	Ф4 ВР-I L=510	1	0.05КГ
				1.030.1-1.1-3 21-22 КР207		
				ДЕТАЛИ		
				СТ. ОТД. ГОСТ 5781-82		
БЧ		1	18.013.5660	Ф18 А-Ш L=5660	1	11.3КГ
БЧ		2	18.013.5480	Ф18 А-Ш L=5480	1	10.9КГ
				СТ. ОТД. ГОСТ 6727-80		
БЧ		3	4.041.220	Ф5 ВР-I L=220	37	0.02КГ
БЧ		4	4.041.300	Ф5 ВР-I L=300	1	0.03КГ
				1.030.1-1.1-3 21-23 КР208		
				ДЕТАЛИ		
				СТ. ОТД. ГОСТ 5781-82		
БЧ		1	18.013.5660	Ф18 А-Ш L=5660	1	11.3КГ
БЧ		2	18.013.5480	Ф18 А-Ш L=5480	1	10.9КГ
				СТ. ОТД. ГОСТ 6727-80		
БЧ		3	4.041.220	Ф5 ВР-I L=220	37	0.02КГ
БЧ		4	4.041.300	Ф5 ВР-I L=300	1	0.03КГ
				1.030.1-1.1-3 21-24 КР209		
				ДЕТАЛИ		

ЭПВЦ Киев ЗНИИЭП. ОПЕРАТОР ТЛП КОРТ. СКАЛА. ВЗАМ.ИНВ.№ ПОДПИСЬ И ДАТА ИНВ.№ПОДЛ.

ФОРМАТ	ЗОНА	ПОЗ	ОБОЗНАЧЕНИЕ	НАИМЕНОВАНИЕ	КОЛ	ПРИМЕЧАНИЕ
				СТ. ОТД. ГОСТ 5781-82		
БЧ		1	16.013.5660	Ф16 А-Ш L=5660	1	8.93КГ
БЧ		2	16.013.5430	Ф16 А-Ш L=5430	1	8.57КГ
				СТ. ОТД. ГОСТ 6727-80		
БЧ		3	4.041.270	Ф4 ВР-I L=270	37	0.02КГ
БЧ		4	4.041.370	Ф4 ВР-I L=370	1	0.03КГ
				1.030.1-1.1-3 21-25 КР210		
				ДЕТАЛИ		
				СТ. ОТД. ГОСТ 5781-82		
БЧ		1	16.013.5660	Ф16 А-Ш L=5660	1	8.93КГ
БЧ		2	16.013.5430	Ф16 А-Ш L=5430	1	8.57КГ
				СТ. ОТД. ГОСТ 6727-80		
БЧ		3	4.041.270	Ф4 ВР-I L=270	37	0.02КГ
БЧ		4	4.041.370	Ф4 ВР-I L=370	1	0.03КГ
				1.030.1-1.1-3 21-26 КР211		
				ДЕТАЛИ		
				СТ. ОТД. ГОСТ 5781-82		
БЧ		1	16.013.5660	Ф16 А-Ш L=5660	1	8.93КГ
БЧ		2	16.013.5380	Ф16 А-Ш L=5380	1	8.49КГ
				СТ. ОТД. ГОСТ 6727-80		
БЧ		3	4.041.320	Ф4 ВР-I L=320	37	0.03КГ
БЧ		4	4.041.440	Ф4 ВР-I L=440	1	0.04КГ
				1.030.1-1.1-3 21-27 КР212		
				ДЕТАЛИ		
				СТ. ОТД. ГОСТ 5781-82		
БЧ		1	16.013.5660	Ф16 А-Ш L=5660	1	8.93КГ
БЧ		2	16.013.5380	Ф16 А-Ш L=5380	1	8.49КГ
				СТ. ОТД. ГОСТ 6727-80		
БЧ		3	4.041.320	Ф4 ВР-I L=320	37	0.03КГ
БЧ		4	4.041.440	Ф4 ВР-I L=440	1	0.04КГ
				1.030.1-1.1-3 21-28 КР213		
				ДЕТАЛИ		
				СТ. ОТД. ГОСТ 5781-82		
БЧ		1	16.013.5660	Ф16 А-Ш L=5660	1	8.93КГ
БЧ		2	16.013.5330	Ф16 А-Ш L=5330	1	8.41КГ

СКАЛА — ОПЕРАТОР ТЛП КОРТ — ЭПВЦ Киев ЗНИИЭП — ВЗАМ ИНВ № — ПОДПИСЬ И ДАТА — ИНВ №ПОДЛ

ФОРМАТ А4

ФОРМАТ	ЗОНА	ПОЗ	ОБОЗНАЧЕНИЕ	НАИМЕНОВАНИЕ	КОЛ	ПРИМЕЧАНИЕ
				СТ. ОТД. ГОСТ 6727-80		
БЧ		3	4.041.370	Ф4 ВР-I L=370	27	0.03КГ
БЧ		4	4.041.510	Ф4 ВР-I L=510	1	0.05КГ
				1.030.1-1.1-3 21-29 КР214		
				ДЕТАЛИ		
				СТ. ОТД. ГОСТ 5781-82		
БЧ		1	16.013.5660	Ф16 А-Ш L=5660	1	8.93КГ
БЧ		2	16.013.5330	Ф16 А-Ш L=5330	1	8.41КГ
				СТ. ОТД. ГОСТ 6727-80		
БЧ		3	4.041.370	Ф4 ВР-I L=370	27	0.03КГ
БЧ		4	4.041.510	Ф4 ВР-I L=510	1	0.05КГ

СКАЛА — ОПЕРАТОР ТЛП КОРТ — ЭПВЦ Киев ЗНИИЭП — ВЗАМ ИНВ № — ПОДПИСЬ И ДАТА — ИНВ №ПОДЛ

ФОРМАТ А4

РИС. 1

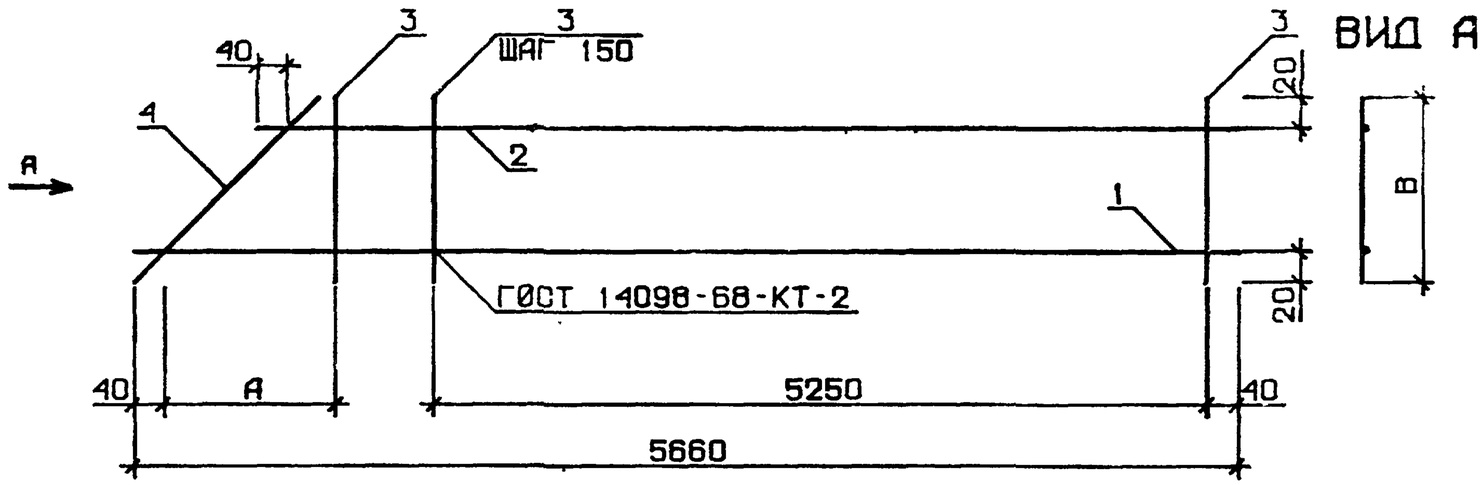

РИС. 2

ОСТАЛЬНОЕ-СМ. РИС. 1

ВИД А

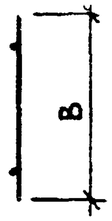

РИС. 3

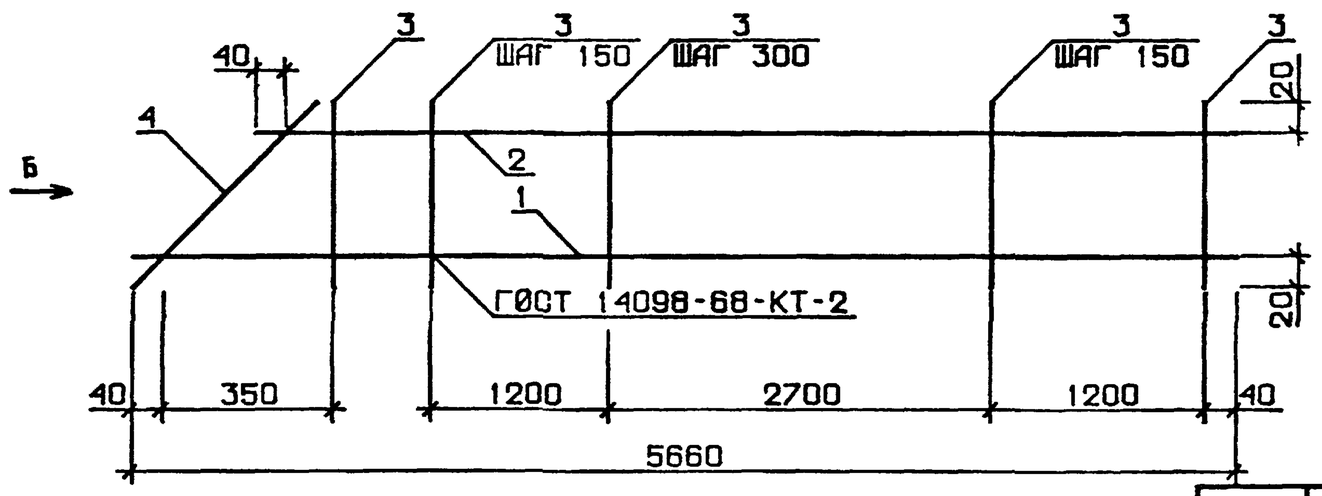

РИС. 4

ОСТАЛЬНОЕ-СМ. РИС. 3

ВИД Б

ТАБЛИЦУ ИСПОЛНЕНИЙ СМ. ЛИСТ 2

НАЧ.ОТД	БОРИСЕНКО	
Н.КОНТР	МАЛАЧЕВСКИЙ	
ГЛ.СПЕЦ	КОВАЛЬЧУК	
ПРОВЕРИЛ	КОТОВА	
РАЗРАБ.	КРУПКА	

1.030.1-1.1-3 21СБ

КАРКАС ПЛОСКИЙ
КР185-КР214
СБОРОЧНЫЙ ЧЕРТЕЖ

СТАДИЯ	МАССА	МАСШТАБ
Р	СМ ТАБЛ	
ЛИСТ 1	ЛИСТОВ 2	

ГОСГРАЖДАНСТРОЙ
КиевЗНИИЭП

ЭПВЦ Киев ЗНИИЭП | ОПЕРАТОР ТЛП КОРТ | СКАЛА

ВЗАМ.ИНВ № | ПОДПИСЬ И ДАТА | ИНВ № ПОДЛ.

19946 65

ФОРМАТ А3

ОБОЗНАЧЕНИЕ	МАРКА	РИС.	А, ММ	В, ММ	МАССА, КГ
1.030.1-1.1-3 21	КР185	1	200	220	3.23
-01	КР186	2	200	220	3.23
-02	КР187	1	200	220	5.16
-03	КР188	2	200	220	5.16
-04	КР189	1	200	220	7.63
-05	КР190	2	200	220	7.63
-06	КР191	1	250	270	3.39
-07	КР192	2	250	270	3.39
-08	КР193	1	250	270	5.31
-09	КР194	2	250	270	5.31
-10	КР195	1	250	270	7.77
-11	КР196	2	250	270	7.77
-12	КР197	1	300	320	5.46
-13	КР198	2	300	320	5.46
-14	КР199	1	300	320	7.91

ОБОЗНАЧЕНИЕ	МАРКА	РИС.	А, ММ	В, ММ	МАССА, КГ
1.030.1-1.1-3 21-15	КР200	2	300	320	7.91
-16	КР201	3	-	-	5.28
-17	КР202	4	-	-	5.28
-18	КР203	3	-	-	7.72
-19	КР204	4	-	-	7.72
-20	КР205	3	-	-	10.7
-21	КР206	4	-	-	10.7
-22	КР207	1	200	220	23.01
-23	КР208	2	200	220	23.01
-24	КР209	1	250	270	18.44
-25	КР210	2	250	270	18.44
-26	КР211	1	300	320	18.53
-27	КР212	2	300	320	18.53
-28	КР213	3	-	-	18.29
-29	КР214	4	-	-	18.29

ЭПВЦ Киевзниизп | ОПЕРАТОР ТЛП КОРТ | ОКАПА

ВЗАМ. ИНВ № | ПОДП. И ДАТА | ИНВ. №ПОДЛ.

19946 66 ФОРМАТ А3

ФОРМАТ	ЗОНА	ПОЗ.	ОБОЗНАЧЕНИЕ	НАИМЕНОВАНИЕ	КОЛ.	ПРИМЕЧАНИЕ
				ДОКУМЕНТАЦИЯ		
А3			1.030.1-1.1-3 22СВ	СБОРОЧНЫЙ ЧЕРТЕЖ		
			ПЕРЕМЕННЫЕ ДАННЫЕ	ДЛЯ ИСПОЛНЕНИЙ:		
				1.030.1-1.1-3 22 КР215		
				ДЕТАЛИ		
				СТ. ОТД. ГОСТ 5781-82		
БЧ		1	6.013.5710	Ф6 А-Ш L=5710	1	1.27КГ
БЧ		2	6.013.5530	Ф6 А-Ш L=5530	1	1.23КГ
				СТ. ОТД. ГОСТ 6727-80		
БЧ		3	4.041.220	Ф4 ВР-I L=220	37	0.02КГ
БЧ		4	4.041.300	Ф4 ВР-I L=300	1	0.03КГ
				1.030.1-1.1-3 22-01 КР216		
				ДЕТАЛИ		
				СТ. ОТД. ГОСТ 5781-82		
БЧ		1	6.013.5710	Ф6 А-Ш L=5710	1	1.27КГ
БЧ		2	6.013.5530	Ф6 А-Ш L=5530	1	1.23КГ
				СТ. ОТД. ГОСТ 6727-80		
БЧ		3	4.041.220	Ф4 ВР-I L=220	37	0.02КГ
БЧ		4	4.041.300	Ф4 ВР-I L=300	1	0.03КГ
				1.030.1-1.1-3 22-02 КР217		
				ДЕТАЛИ		
				СТ. ОТД. ГОСТ 5781-82		
БЧ		1	8.013.5710	Ф8 А-Ш L=5710	1	2.25КГ
БЧ		2	8.013.5530	Ф8 А-Ш L=5530	1	2.18КГ
				СТ. ОТД. ГОСТ 6727-80		
БЧ		3	4.041.220	Ф4 ВР-I L=220	37	0.02КГ
БЧ		4	4.041.300	Ф4 ВР-I L=300	1	0.03КГ
				1.030.1-1.1-3 22-03 КР218		

СКАЛА

ОПЕРАТОР ТЛП КОРТ

ЭПВЦ КиевЗНИИЭП

ВЗАМ.ИНВ.№ | ПОДПИСЬ И ДАТА | ИНВ.№ ПОДЛ

НАЧ.ОТД.	БОРИСЕНКО		
Н.КОНТР.	МАЛАЧЕВСКИЙ		
ГЛ.СПЕЦ.	КОВАЛЬЧУК		
ПРОВЕРИЛ	КОТОВА		
РАЗРАБ.	КРУПКА		

1.030.1-1.1-3 22

КАРКАС ПЛОСКИЙ КР (КР215 - КР244)

СТАДИЯ	ЛИСТ	ЛИСТОВ
Р	1	8

ГОСГРАЖДАНСТРОЙ КиевЗНИИЭП

ФОРМАТ А4

ФОРМАТ	ЗОНА	ПОЗ.	ОБОЗНАЧЕНИЕ	НАИМЕНОВАНИЕ	КОЛ.	ПРИМЕЧАНИЕ
				ДЕТАЛИ		
				СТ. ОТД. ГОСТ 5781-82		
БЧ		1	8.013.5710	Ф8 А-Ш L=5710	1	2.25КГ
БЧ		2	8.013.5530	Ф8 А-Ш L=5530	1	2.18КГ
				СТ. ОТД. ГОСТ 6727-80		
БЧ		3	4.041.220	Ф4 ВР-I L=220	37	0.02КГ
БЧ		4	4.041.300	Ф4 ВР-I L=300	1	0.03КГ
				1.030.1-1.1-3 22-04 КР219		
				ДЕТАЛИ		
				СТ. ОТД. ГОСТ 5781-82		
БЧ		1	10.013.5710	Ф10 А-Ш L=5710	1	3.52КГ
БЧ		2	10.013.5530	Ф10 А-Ш L=5530	1	3.41КГ
				СТ. ОТД. ГОСТ 6727-80		
БЧ		3	4.041.220	Ф4 ВР-I L=220	37	0.02КГ
БЧ		4	4.041.300	Ф4 ВР-I L=300	1	0.03КГ
				1.030.1-1.1-3 22-05 КР220		
				ДЕТАЛИ		
				СТ. ОТД. ГОСТ 5781-82		
БЧ		1	10.013.5710	Ф10 А-Ш L=5710	1	3.52КГ
БЧ		2	10.013.5530	Ф10 А-Ш L=5530	1	3.41КГ
				СТ. ОТД. ГОСТ 6727-80		
БЧ		3	4.041.220	Ф4 ВР-I L=220	37	0.02КГ
БЧ		4	4.041.300	Ф4 ВР-I L=300	1	0.03КГ
				1.030.1-1.1-3 22-06 КР221		
				ДЕТАЛИ		
				СТ. ОТД. ГОСТ 5781-82		
БЧ		1	6.013.5710	Ф6 А-Ш L=5710	1	1.27КГ
БЧ		2	6.013.5480	Ф6 А-Ш L=5480	1	1.22КГ
				СТ. ОТД. ГОСТ 6727-80		
БЧ		3	4.041.270	Ф4 ВР-I L=270	37	0.02КГ
БЧ		4	4.041.370	Ф4 ВР-I L=370	1	0.03КГ
				1.030.1-1.1-3 22-07 КР222		
				ДЕТАЛИ		

СКАЛА

ОПЕРАТОР ТЛП КОРТ

ЭПВЦ КиевЗНИИЭП

ВЗАМ.ИНВ.№ | ПОДПИСЬ И ДАТА | ИНВ.№ ПОДЛ

1.030.1-1.1-3 22

ЛИСТ 2

19946 67

ФОРМАТ А4

ФОРМАТ	ЗОНА	ПОЗ	ОБОЗНАЧЕНИЕ	НАИМЕНОВАНИЕ	КОЛ	ПРИМЕЧАНИЕ
				СТ. ОТД. ГОСТ 5781-82		
БЧ		1	6.013.5710	Ф6 А-Ш L=5710	1	1.27КГ
БЧ		2	6.013.5480	Ф6 А-Ш L=5480	1	1.22КГ
				СТ. ОТД. ГОСТ 6727-80		
БЧ		3	4.041.270	Ф4 ВР-I L=270	37	0.02КГ
БЧ		4	4.041.370	Ф4 ВР-I L=370	1	0.03КГ
				1.030.1-1.1-3 22-08 КР223		
				ДЕТАЛИ		
				СТ. ОТД. ГОСТ 5781-82		
БЧ		1	8.013.5710	Ф8 А-Ш L=5710	1	2.25КГ
БЧ		2	8.013.5480	Ф8 А-Ш L=5480	1	2.16КГ
				СТ. ОТД. ГОСТ 6727-80		
БЧ		3	4.041.270	Ф4 ВР-I L=270	37	0.02КГ
БЧ		4	4.041.370	Ф4 ВР-I L=370	1	0.03КГ
				1.030.1-1.1-3 22-09 КР224		
				ДЕТАЛИ		
				СТ. ОТД. ГОСТ 5781-82		
БЧ		1	8.013.5710	Ф8 А-Ш L=5710	1	2.25КГ
БЧ		2	8.013.5480	Ф8 А-Ш L=5480	1	2.16КГ
				СТ. ОТД. ГОСТ 6727-80		
БЧ		3	4.041.270	Ф4 ВР-I L=270	37	0.02КГ
БЧ		4	4.041.370	Ф4 ВР-I L=370	1	0.03КГ
				1.030.1-1.1-3 22-10 КР225		
				ДЕТАЛИ		
				СТ. ОТД. ГОСТ 5781-82		
БЧ		1	10.013.5710	Ф10 А-Ш L=5710	1	3.52КГ
БЧ		2	10.013.5480	Ф10 А-Ш L=5480	1	3.38КГ
				СТ. ОТД. ГОСТ 6727-80		
БЧ		3	4.041.270	Ф4 ВР-I L=270	37	0.02КГ
БЧ		4	4.041.370	Ф4 ВР-I L=370	1	0.03КГ
				1.030.1-1.1-3 22-11 КР226		
				ДЕТАЛИ		
				СТ. ОТД. ГОСТ 5781-82		
БЧ		1	10.013.5710	Ф10 А-Ш L=5710	1	3.52КГ
БЧ		2	10.013.5480	Ф10 А-Ш L=5480	1	3.38КГ

СКАЛА — ОПЕРАТОР ТЛП КОРТ — ЭПВЦ Киев ЗНИИЭП — ВЗАМ ИНВ № — ПОДПИСЬ И ДАТА — ИНВ №ПОДЛ

ФОРМАТ А4

ФОРМАТ	ЗОНА	ПОЗ	ОБОЗНАЧЕНИЕ	НАИМЕНОВАНИЕ	КОЛ	ПРИМЕЧАНИЕ
				СТ. ОТД. ГОСТ 6727-80		
БЧ		3	4.041.270	Ф4 ВР-I L=270	37	0.02КГ
БЧ		4	4.041.370	Ф4 ВР-I L=370	1	0.03КГ
				1.030.1-1.1-3 22-12 КР227		
				ДЕТАЛИ		
				СТ. ОТД. ГОСТ 5781-82		
БЧ		1	8.013.5710	Ф8 А-Ш L=5710	1	2.25КГ
БЧ		2	8.013.5430	Ф8 А-Ш L=5430	1	2.14КГ
				СТ. ОТД. ГОСТ 6727-80		
БЧ		3	4.041.320	Ф4 ВР-I L=320	37	0.03КГ
БЧ		4	4.041.440	Ф4 ВР-I L=440	1	0.04КГ
				1.030.1-1.1-3 22-13 КР228		
				ДЕТАЛИ		
				СТ. ОТД. ГОСТ 5781-82		
БЧ		1	8.013.5710	Ф8 А-Ш L=5710	1	2.25КГ
БЧ		2	8.013.5430	Ф8 А-Ш L=5430	1	2.14КГ
				СТ. ОТД. ГОСТ 6727-80		
БЧ		3	4.041.320	Ф4 ВР-I L=320	37	0.03КГ
БЧ		4	4.041.440	Ф4 ВР-I L=440	1	0.04КГ
				1.030.1-1.1-3 22-14 КР229		
				ДЕТАЛИ		
				СТ. ОТД. ГОСТ 5781-82		
БЧ		1	10.013.5710	Ф10 А-Ш L=5710	1	3.52КГ
БЧ		2	10.013.5430	Ф10 А-Ш L=5430	1	3.35КГ
				СТ. ОТД. ГОСТ 6727-80		
БЧ		3	4.041.320	Ф4 ВР-I L=320	37	0.03КГ
БЧ		4	4.041.440	Ф4 ВР-I L=440	1	0.04КГ
				1.030.1-1.1-3 22-15 КР230		
				ДЕТАЛИ		
				СТ. ОТД. ГОСТ 5781-82		
БЧ		1	10.013.5710	Ф10 А-Ш L=5710	1	3.52КГ
БЧ		2	10.013.5430	Ф10 А-Ш L=5430	1	3.35КГ
				СТ. ОТД. ГОСТ 6727-80		
БЧ		3	4.041.320	Ф4 ВР-I L=320	37	0.03КГ
БЧ		4	4.041.440	Ф4 ВР-I L=440	1	0.04КГ

СКАЛА — ОПЕРАТОР ТЛП КОРТ — ЭПВЦ Киев ЗНИИЭП — ВЗАМ ИНВ № — ПОДПИСЬ И ДАТА — ИНВ №ПОДЛ

ФОРМАТ А4

ФОРМАТ	ЗОНА	ПОЗ.	ОБОЗНАЧЕНИЕ	НАИМЕНОВАНИЕ	КОЛ	ПРИМЕЧАНИЕ
				1.030.1-1.1-3 22-16 КР231		
				ДЕТАЛИ		
				СТ. ОТД. ГОСТ 5781-82		
БЧ		1	8.013.5710	Ф8 А-Ш L=5710	1	2.25КГ
БЧ		2	8.013.5380	Ф8 А-Ш L=5380	1	2.12КГ
				СТ. ОТД. ГОСТ 6727-80		
БЧ		3	4.041.370	Ф4 ВР-I L=370	27	0.03КГ
БЧ		4	4.041.510	Ф4 ВР-I L=510	1	0.05КГ
				1.030.1-1.1-3 22-17 КР232		
				ДЕТАЛИ		
				СТ. ОТД. ГОСТ 5781-82		
БЧ		1	8.013.5710	Ф8 А-Ш L=5710	1	2.25КГ
БЧ		2	8.013.5380	Ф8 А-Ш L=5380	1	2.12КГ
				СТ. ОТД. ГОСТ 6727-80		
БЧ		3	4.041.370	Ф4 ВР-I L=370	27	0.03КГ
БЧ		4	4.041.510	Ф4 ВР-I L=510	1	0.05КГ
				1.030.1-1.1-3 22-18 КР233		
				ДЕТАЛИ		
				СТ. ОТД. ГОСТ 5781-82		
БЧ		1	10.013.5710	Ф10 А-Ш L=5710	1	3.52КГ
БЧ		2	10.013.5380	Ф10 А-Ш L=5380	1	3.32КГ
				СТ. ОТД. ГОСТ 6727-80		
БЧ		3	4.041.370	Ф4 ВР-I L=370	27	0.03КГ
БЧ		4	4.041.510	Ф4 ВР-I L=510	1	0.05КГ
				1.030.1-1.1-3 22-19 КР234		
				ДЕТАЛИ		
				СТ. ОТД. ГОСТ 5781-82		
БЧ		1	10.013.5710	Ф10 А-Ш L=5710	1	3.52КГ
БЧ		2	10.013.5380	Ф10 А-Ш L=5380	1	3.32КГ
				СТ. ОТД. ГОСТ 6727-80		
БЧ		3	4.041.370	Ф4 ВР-I L=370	27	0.03КГ
БЧ		4	4.041.510	Ф4 ВР-I L=510	1	0.05КГ
				1.030.1-1.1-3 22-20 КР235		

СКАЛА
ОПЕРАТОР ТЛП КОРТ
ЭПВЦ Киев ЗНИИЭП
ВЗАМ.ИНВ.№ ПОДПИСЬ И ДАТА ИНВ.№ПОДЛ

ФОРМАТ	ЗОНА	ПОЗ.	ОБОЗНАЧЕНИЕ	НАИМЕНОВАНИЕ	КОЛ	ПРИМЕЧАНИЕ
				ДЕТАЛИ		
				СТ. ОТД. ГОСТ 5781-82		
БЧ		1	12.013.5710	Ф12 А-Ш L=5710	1	5.07КГ
БЧ		2	12.013.5380	Ф12 А-Ш L=5380	1	4.78КГ
				СТ. ОТД. ГОСТ 6727-80		
БЧ		3	4.041.370	Ф4 ВР-I L=370	27	0.03КГ
БЧ		4	4.041.510	Ф4 ВР-I L=510	1	0.05КГ
				1.030.1-1.1-3 22-21 КР236		
				ДЕТАЛИ		
				СТ. ОТД. ГОСТ 5781-82		
БЧ		1	12.013.5710	Ф12 А-Ш L=5710	1	5.07КГ
БЧ		2	12.013.5380	Ф12 А-Ш L=5380	1	4.78КГ
				СТ. ОТД. ГОСТ 6727-80		
БЧ		3	4.041.370	Ф4 ВР-I L=370	27	0.03КГ
БЧ		4	4.041.510	Ф4 ВР-I L=510	1	0.05КГ
				1.030.1-1.1-3 22-22 КР237		
				ДЕТАЛИ		
				СТ. ОТД. ГОСТ 5781-82		
БЧ		1	18.013.5710	Ф18 А-Ш L=5710	1	11.4КГ
БЧ		2	18.013.5530	Ф18 А-Ш L=5530	1	11.0КГ
				СТ. ОТД. ГОСТ 6727-80		
БЧ		3	4.041.220	Ф5 ВР-I L=220	37	0.02КГ
БЧ		4	4.041.300	Ф5 ВР-I L=300	1	0.03КГ
				1.030.1-1.1-3 22-23 КР238		
				ДЕТАЛИ		
				СТ. ОТД. ГОСТ 5781-82		
БЧ		1	18.013.5710	Ф18 А-Ш L=5710	1	11.4КГ
БЧ		2	18.013.5530	Ф18 А-Ш L=5530	1	11.0КГ
				СТ. ОТД. ГОСТ 6727-80		
БЧ		3	4.041.220	Ф5 ВР-I L=220	37	0.02КГ
БЧ		4	4.041.300	Ф5 ВР-I L=300	1	0.03КГ
				1.030.1-1.1-3 22-24 КР239		
				ДЕТАЛИ		

СКАЛА
ОПЕРАТОР ТЛП КОРТ
ЭПВЦ Киев ЗНИИЭП
ВЗАМ.ИНВ.№ ПОДПИСЬ И ДАТА ИНВ.№ПОДЛ

ФОРМА	ЗОНА	ПОЗ	ОБОЗНАЧЕНИЕ	НАИМЕНОВАНИЕ	КОЛ	ПРИМЕЧАНИЕ
				СТ. ОТД. ГОСТ 5781-82		
БЧ		1	16.013.5710	Ф16 А-Ш L=5710	1	9.01КГ
БЧ		2	16.013.5480	Ф16 А-Ш L=5480	1	8.65КГ
				СТ. ОТД. ГОСТ 6727-80		
БЧ		3	4.041.270	Ф4 ВР-I L=270	37	0.02КГ
БЧ		4	4.041.370	Ф4 ВР-I L=370	1	0.03КГ
				1.030.1-1.1-3 22-25 КР240		
				ДЕТАЛИ		
				СТ. ОТД. ГОСТ 5781-82		
БЧ		1	16.013.5710	Ф16 А-Ш L=5710	1	9.01КГ
БЧ		2	16.013.5480	Ф16 А-Ш L=5480	1	8.65КГ
				СТ. ОТД. ГОСТ 6727-80		
БЧ		3	4.041.270	Ф4 ВР-I L=270	37	0.02КГ
БЧ		4	4.041.370	Ф4 ВР-I L=370	1	0.03КГ
				1.030.1-1.1-3 22-26 КР241		
				ДЕТАЛИ		
				СТ. ОТД. ГОСТ 5781-82		
БЧ		1	16.013.5710	Ф16 А-Ш L=5710	1	9.01КГ
БЧ		2	16.013.5430	Ф16 А-Ш L=5430	1	8.57КГ
				СТ. ОТД. ГОСТ 6727-80		
БЧ		3	4.041.320	Ф4 ВР-I L=320	37	0.03КГ
БЧ		4	4.041.440	Ф4 ВР-I L=440	1	0.04КГ
				1.030.1-1.1-3 22-27 КР242		
				ДЕТАЛИ		
				СТ. ОТД. ГОСТ 5781-82		
БЧ		1	16.013.5710	Ф16 А-Ш L=5710	1	9.01КГ
БЧ		2	16.013.5430	Ф16 А-Ш L=5430	1	8.57КГ
				СТ. ОТД. ГОСТ 6727-80		
БЧ		3	4.041.320	Ф4 ВР-I L=320	37	0.03КГ
БЧ		4	4.041.440	Ф4 ВР-I L=440	1	0.04КГ
				1.030.1-1.1-3 22-28 КР243		
				ДЕТАЛИ		
				СТ. ОТД. ГОСТ 5781-82		
БЧ		1	16.013.5710	Ф16 А-Ш L=5710	1	9.01КГ
БЧ		2	16.013.5380	Ф16 А-Ш L=5380	1	8.49КГ

СКАЛА — ОПЕРАТОР ТЛП КОРТ — ЭПВЦ Киев ЗНИИЭП — ВЗАМ ИНВ № — ПОДПИСЬ И ДАТА — ИНВ № ПОДЛ

ФОРМА	ЗОНА	ПОЗ	ОБОЗНАЧЕНИЕ	НАИМЕНОВАНИЕ	КОЛ	ПРИМЕЧАНИЕ
				СТ. ОТД. ГОСТ 6727-80		
БЧ		3	4.041.370	Ф4 ВР-I L=370	27	0.03КГ
БЧ		4	4.041.510	Ф4 ВР-I L=510	1	0.05КГ
				1.030.1-1.1-3 22-29 КР244		
				ДЕТАЛИ		
				СТ. ОТД. ГОСТ 5781-82		
БЧ		1	16.013.5710	Ф16 А-Ш L=5710	1	9.01КГ
БЧ		2	16.013.5380	Ф16 А-Ш L=5380	1	8.49КГ
				СТ. ОТД. ГОСТ 6727-80		
БЧ		3	4.041.370	Ф4 ВР-I L=370	27	0.03КГ
БЧ		4	4.041.510	Ф4 ВР-I L=510	1	0.05КГ

СКАЛА — ОПЕРАТОР ТЛП КОРТ — ЭПВЦ Киев ЗНИИЭП — ВЗАМ ИНВ № — ПОДПИСЬ И ДАТА — ИНВ № ПОДЛ

РИС. 1

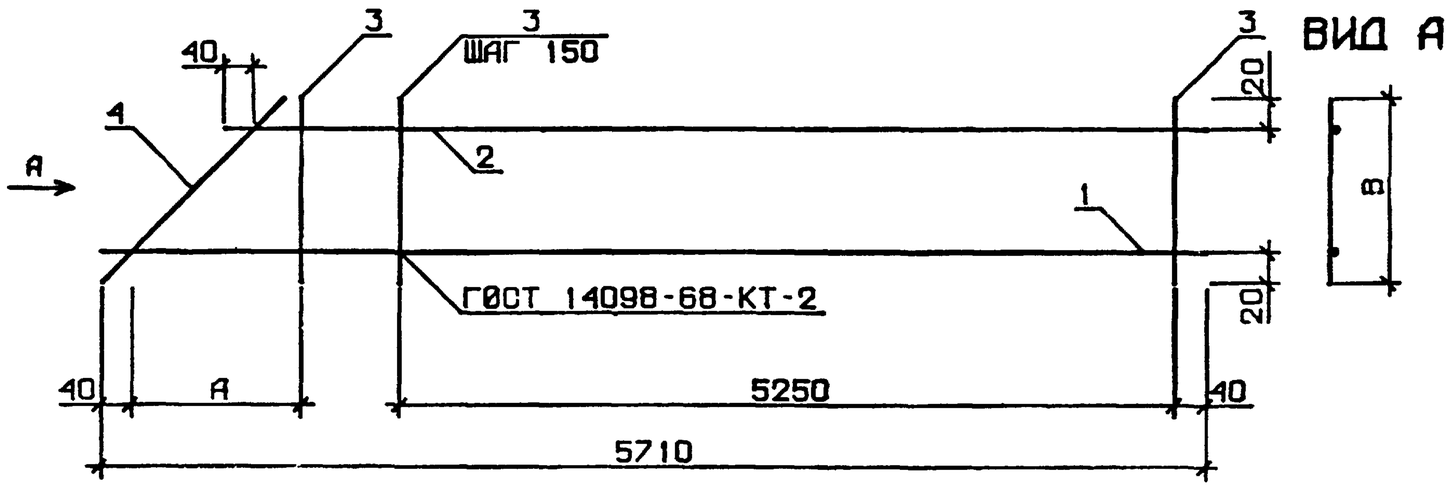

РИС. 2

ОСТАЛЬНОЕ-СМ. РИС. 1

ВИД А

РИС. 3

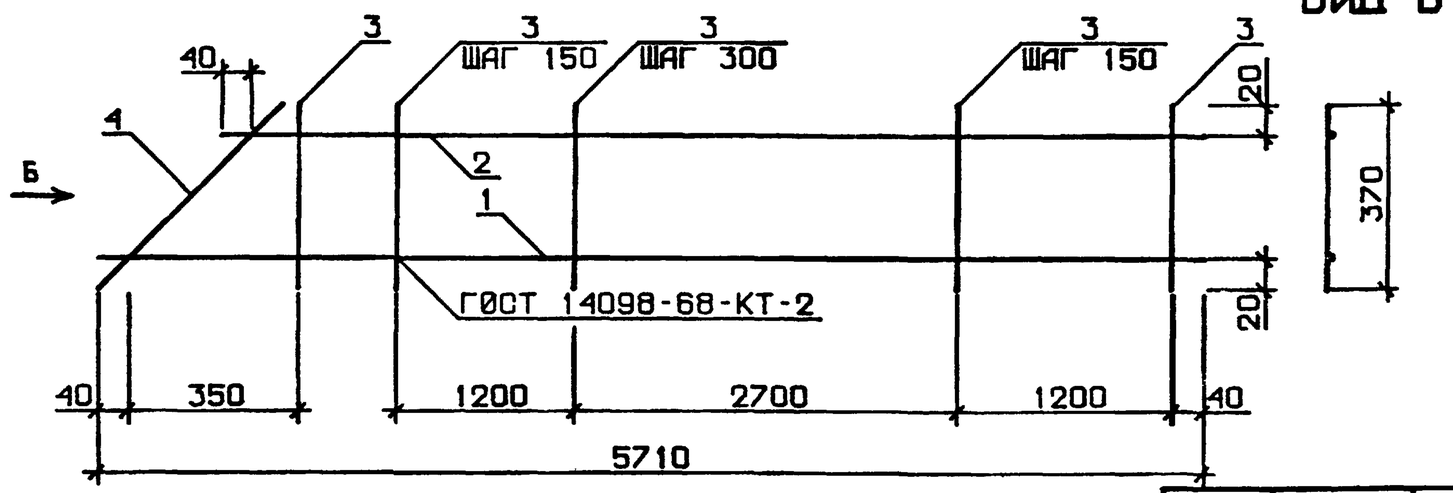

РИС. 4

ОСТАЛЬНОЕ-СМ. РИС. 3

ВИД Б

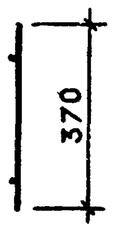

ТАБЛИЦУ ИСПОЛНЕНИЙ СМ. ЛИСТ 2

НАЧ.ОТД	БОРИСЕНКО	
Н.КОНТР	МАЛАЧЕВСКИЙ	
ГЛ.СПЕЦ.	КОВАЛЬЧУК	
ПРОВЕРИЛ	КОТОВА	
РАЗРАБ.	КРУПКА	

1.030.1-1.1-3 22СБ

КАРКАС ПЛОСКИЙ
КР215-КР244
СБОРОЧНЫЙ ЧЕРТЕЖ

СТАДИЯ	МАССА	МАСШТАБ
Р	СМ ТАБЛ	
ЛИСТ 1	ЛИСТОВ 2	

ГОСГРАЖДАНСТРОЙ
КиевЗНИИЭП

ЭПВЦ Киев ЗНИИЭП | ОПЕРАТОР ТЛП КОРТ | СКАЛА

ИНВ № ПОДЛ. | ПОДПИСЬ И ДАТА | ВЗАМ. ИНВ №

19946 71

ФОРМАТ А3

ОБОЗНАЧЕНИЕ	МАРКА	РИС.	А,ММ	В,ММ	МАССА,КГ
1.030.1-1.1-3 22	КР215	1	200	220	3.25
-01	КР216	2	200	220	3.25
-02	КР217	1	200	220	5.19
-03	КР218	2	200	220	5.19
-04	КР219	1	200	220	7.69
-05	КР220	2	200	220	7.69
-06	КР221	1	250	270	3.42
-07	КР222	2	250	270	3.42
-08	КР223	1	250	270	5.35
-09	КР224	2	250	270	5.35
-10	КР225	1	250	270	7.83
-11	КР226	2	250	270	7.83
-12	КР227	1	300	320	5.50
-13	КР228	2	300	320	5.50
-14	КР229	1	300	320	7.97

ОБОЗНАЧЕНИЕ	МАРКА	РИС.	А,ММ	В,ММ	МАССА,КГ
1.030.1-1.1-3 22-15	КР230	2	300	320	7.97
-16	КР231	3	-	-	5.32
-17	КР232	4	-	-	5.32
-18	КР233	3	-	-	7.78
-19	КР234	4	-	-	7.78
-20	КР235	3	-	-	10.79
-21	КР236	4	-	-	10.79
-22	КР237	1	200	220	23.21
-23	КР238	2	200	220	23.21
-24	КР239	1	250	270	18.59
-25	КР240	2	250	270	18.59
-26	КР241	1	300	320	18.69
-27	КР242	2	300	320	18.69
-28	КР243	3	-	-	18.45
-29	КР244	4	-	-	18.45

ФОРМАТ	ЗОНА	ПОЗ	ОБОЗНАЧЕНИЕ	НАИМЕНОВАНИЕ	КОЛ.	ПРИМЕЧАНИЕ
				ДОКУМЕНТАЦИЯ		
А3			1.030.1-1.1-3 23СВ	СБОРОЧНЫЙ ЧЕРТЕЖ		
			ПЕРЕМЕННЫЕ ДАННЫЕ	ДЛЯ ИСПОЛНЕНИЙ:		
				1.030.1-1.1-3 23 КР245		
				ДЕТАЛИ		
				СТ. ОТД. ГОСТ 5781-82		
БЧ	1		6.013.5660	Ф6 А-III L=5660	1	1.26КГ
БЧ	2		6.013.5480	Ф6 А-III L=5480	1	1.22КГ
				СТ. ОТД. ГОСТ 6727-80		
БЧ	3		4.041.220	Ф4 ВР-I L=220	19	0.02КГ
БЧ	4		4.041.300	Ф4 ВР-I L=300	1	0.03КГ
				1.030.1-1.1-3 23-01 КР246		
				ДЕТАЛИ		
				СТ. ОТД. ГОСТ 5781-82		
БЧ	1		8.013.5660	Ф8 А-III L=5660	1	2.23КГ
БЧ	2		8.013.5480	Ф8 А-III L=5480	1	2.16КГ
				СТ. ОТД. ГОСТ 6727-80		
БЧ	3		4.041.220	Ф4 ВР-I L=220	19	0.02КГ
БЧ	4		4.041.300	Ф4 ВР-I L=300	1	0.03КГ
				1.030.1-1.1-3 23-02 КР247		
				ДЕТАЛИ		
				СТ. ОТД. ГОСТ 5781-82		
БЧ	1		10.013.5660	Ф10 А-III L=5660	1	3.49КГ
БЧ	2		10.013.5480	Ф10 А-III L=5480	1	3.38КГ
				СТ. ОТД. ГОСТ 6727-80		
БЧ	3		4.041.220	Ф4 ВР-I L=220	19	0.02КГ
БЧ	4		4.041.300	Ф4 ВР-I L=300	1	0.03КГ
				1.030.1-1.1-3 23-03 КР248		

СКАЛА

ОПЕРАТОР ТПП КОРТ

ЭПВЦ КиевЗНИИЭП

ВЗАМ ИНВ № | ПОДПИСЬ И ДАТА | ИНВ № ПОДЛ

1.030.1-1.1-3 23

НАЧ ОТД	БОРИСЕНКО	
Н.КОНТР	МАЛАЧЕВСКИЙ	
ГЛ.СПЕЦ.	КОВАЛЬЧУК	
ПРОВЕРИЛ	КОТОВА	
РАЗРАБ.	КРУПКА	

КАРКАС ПЛОСКИЙ КР (КР245 - КР274)

СТАДИЯ	ЛИСТ	ЛИСТОВ
Р	1	8

ГОСГРАЖДАНСТРОЙ КиевЗНИИЭП

ФОРМАТ А4

ФОРМАТ	ЗОНА	ПОЗ	ОБОЗНАЧЕНИЕ	НАИМЕНОВАНИЕ	КОЛ.	ПРИМЕЧАНИЕ
				ДЕТАЛИ		
				СТ. ОТД. ГОСТ 5781-82		
БЧ	1		6.013.5660	Ф6 А-III L=5660	1	1.26КГ
БЧ	2		6.013.5430	Ф6 А-III L=5430	1	1.20КГ
				СТ. ОТД. ГОСТ 6727-80		
БЧ	3		4.041.270	Ф4 ВР-I L=270	19	0.02КГ
БЧ	4		4.041.370	Ф4 ВР-I L=370	1	0.03КГ
				1.030.1-1.1-3 23-04 КР249		
				ДЕТАЛИ		
				СТ. ОТД. ГОСТ 5781-82		
БЧ	1		8.013.5660	Ф8 А-III L=5660	1	2.23КГ
БЧ	2		8.013.5430	Ф8 А-III L=5430	1	2.14КГ
				СТ. ОТД. ГОСТ 6727-80		
БЧ	3		4.041.270	Ф4 ВР-I L=270	19	0.02КГ
БЧ	4		4.041.370	Ф4 ВР-I L=370	1	0.03КГ
				1.030.1-1.1-3 23-05 КР250		
				ДЕТАЛИ		
				СТ. ОТД. ГОСТ 5781-82		
БЧ	1		10.013.5660	Ф10 А-III L=5660	1	3.49КГ
БЧ	2		10.013.5430	Ф10 А-III L=5430	1	3.35КГ
				СТ. ОТД. ГОСТ 6727-80		
БЧ	3		4.041.270	Ф4 ВР-I L=270	19	0.02КГ
БЧ	4		4.041.370	Ф4 ВР-I L=370	1	0.03КГ
				1.030.1-1.1-3 23-06 КР251		
				ДЕТАЛИ		
				СТ. ОТД. ГОСТ 5781-82		
БЧ	1		8.013.5660	Ф8 А-III L=5660	1	2.23КГ
БЧ	2		8.013.5380	Ф8 А-III L=5380	1	2.12КГ
				СТ. ОТД. ГОСТ 6727-80		
БЧ	3		4.041.320	Ф4 ВР-I L=320	19	0.03КГ
БЧ	4		4.041.440	Ф4 ВР-I L=440	1	0.04КГ
				1.030.1-1.1-3 23-07 КР252		
				ДЕТАЛИ		

СКАЛА

ОПЕРАТОР ТПП КОРТ

ЭПВЦ Киев ЗНИИЭП

ВЗАМ ИНВ № | ПОДПИСЬ И ДАТА | ИНВ № ПОДЛ

1.030.1-1.1-3 23

ЛИСТ 2

ФОРМАТ А4

ФОРМАТ	ЗОНА	ПОЗ	СБОЗНАЧЕНИЕ	НАИМЕНОВАНИЕ	КОЛ	ПРИМЕЧАНИЕ
				СТ. ОТД. ГОСТ 5781-82		
БЧ		1	10.013.5660	Ф10 А-Ш L=5660	1	3.49КГ
БЧ		2	10.013.5380	Ф10 А-Ш L=5380	1	3.32КГ
				СТ. ОТД. ГОСТ 6727-80		
БЧ		3	4.041.320	Ф4 ВР-I L=320	19	0.03КГ
БЧ		4	4.041.440	Ф4 ВР-I L=440	1	0.04КГ
				1.030.1-1.1-3 23-08 КР253		
				ДЕТАЛИ		
				СТ. ОТД. ГОСТ 5781-82		
БЧ		1	8.013.5660	Ф8 А-Ш L=5660	1	2.23КГ
БЧ		2	8.013.5330	Ф8 А-Ш L=5330	1	2.10КГ
				СТ. ОТД. ГОСТ 6727-80		
БЧ		3	4.041.370	Ф4 ВР-I L=370	19	0.03КГ
БЧ		4	4.041.510	Ф4 ВР-I L=510	1	0.05КГ
				1.030.1-1.1-3 23-09 КР254		
				ДЕТАЛИ		
				СТ. ОТД. ГОСТ 5781-82		
БЧ		1	10.013.5660	Ф10 А-Ш L=5660	1	3.49КГ
БЧ		2	10.013.5330	Ф10 А-Ш L=5330	1	3.29КГ
				СТ. ОТД. ГОСТ 6727-80		
БЧ		3	4.041.370	Ф4 ВР-I L=370	19	0.03КГ
БЧ		4	4.041.510	Ф4 ВР-I L=510	1	0.05КГ
				1.030.1-1.1-3 23-10 КР255		
				ДЕТАЛИ		
				СТ. ОТД. ГОСТ 5781-82		
БЧ		1	12.013.5660	Ф12 А-Ш L=5660	1	5.02КГ
БЧ		2	12.013.5330	Ф12 А-Ш L=5330	1	4.73КГ
				СТ. ОТД. ГОСТ 6727-80		
БЧ		3	4.041.370	Ф4 ВР-I L=370	19	0.03КГ
БЧ		4	4.041.510	Ф4 ВР-I L=510	1	0.05КГ
				1.030.1-1.1-3 23-11 КР256		
				ДЕТАЛИ		
				СТ. ОТД. ГОСТ 5781-82		
БЧ		1	6.013.5710	Ф6 А-Ш L=5710	1	1.27КГ
БЧ		2	6.013.5530	Ф6 А-Ш L=5530	1	1.23КГ

ЭПВЦ Киев ЗНИИЭП. ОПЕРАТОР ТПП КОРТ. СКАЛА. ВЗАМ.ИНВ.№. ПОДПИСЬ И ДАТА. ИНВ.№ПОДЛ.

ФОРМАТ А4

ФОРМАТ	ЗОНА	ПОЗ.	ОБОЗНАЧЕНИЕ	НАИМЕНОВАНИЕ	КОЛ	ПРИМЕЧАНИЕ
				СТ. ОТД. ГОСТ 6727-80		
БЧ		3	4.041.220	Ф4 ВР-I L=220	19	0.02КГ
БЧ		4	4.041.300	Ф4 ВР-I L=300	1	0.03КГ
				1.030.1-1.1-3 23-12 КР257		
				ДЕТАЛИ		
				СТ. ОТД. ГОСТ 5781-82		
БЧ		1	8.013.5710	Ф8 А-Ш L=5710	1	2.25КГ
БЧ		2	8.013.5530	Ф8 А-Ш L=5530	1	2.18КГ
				СТ. ОТД. ГОСТ 6727-80		
БЧ		3	4.041.220	Ф4 ВР-I L=220	19	0.02КГ
БЧ		4	4.041.300	Ф4 ВР-I L=300	1	0.03КГ
				1.030.1-1.1-3 23-13 КР258		
				ДЕТАЛИ		
				СТ. ОТД. ГОСТ 5781-82		
БЧ		1	10.013.5710	Ф10 А-Ш L=5710	1	3.52КГ
БЧ		2	10.013.5530	Ф10 А-Ш L=5530	1	3.41КГ
				СТ. ОТД. ГОСТ 6727-80		
БЧ		3	4.041.220	Ф4 ВР-I L=220	19	0.02КГ
БЧ		4	4.041.300	Ф4 ВР-I L=300	1	0.03КГ
				1.030.1-1.1-3 23-14 КР259		
				ДЕТАЛИ		
				СТ. ОТД. ГОСТ 5781-82		
БЧ		1	6.013.5710	Ф6 А-Ш L=5710	1	1.27КГ
БЧ		2	6.013.5480	Ф6 А-Ш L=5480	1	1.22КГ
				СТ. ОТД. ГОСТ 6727-80		
БЧ		3	4.041.270	Ф4 ВР-I L=270	19	0.02КГ
БЧ		4	4.041.370	Ф4 ВР-I L=370	1	0.03КГ
				1.030.1-1.1-3 23-15 КР260		
				ДЕТАЛИ		
				СТ. ОТД. ГОСТ 5781-82		
БЧ		1	8.013.5710	Ф8 А-Ш L=5710	1	2.25КГ
БЧ		2	8.013.5480	Ф8 А-Ш L=5480	1	2.16КГ
				СТ. ОТД. ГОСТ 6727-80		
БЧ		3	4.041.270	Ф4 ВР-I L=270	19	0.02КГ
БЧ		4	4.041.370	Ф4 ВР-I L=370	1	0.03КГ

ЭПВЦ Киев ЗНИИЭП. ОПЕРАТОР ТПП КОРТ. СКАЛА. ВЗАМ.ИНВ.№. ПОДПИСЬ И ДАТА. ИНВ.№ПОДЛ.

19946 74

ФОРМАТ А4

ФОРМАТ	ЗОНА	ПОЗ.	ОБОЗНАЧЕНИЕ	НАИМЕНОВАНИЕ	КОЛ	ПРИМЕЧАНИЕ
				1.030.1-1.1-3 23-16 КР261		
				ДЕТАЛИ		
				СТ. ОТД. ГОСТ 5781-82		
БЧ		1	10.013.5710	Ф10 А-Ш L=5710	1	3.52КГ
БЧ		2	10.013.5480	Ф10 А-Ш L=5480	1	3.38КГ
				СТ. ОТД. ГОСТ 6727-80		
БЧ		3	4.041.270	Ф4 ВР-I L=270	19	0.02КГ
БЧ		4	4.041.370	Ф4 ВР-I L=370	1	0.03КГ
				1.030.1-1.1-3 23-17 КР262		
				ДЕТАЛИ		
				СТ. ОТД. ГОСТ 5781-82		
БЧ		1	8.013.5710	Ф8 А-Ш L=5710	1	2.25КГ
БЧ		2	8.013.5430	Ф8 А-Ш L=5430	1	2.14КГ
				СТ. ОТД. ГОСТ 6727-80		
БЧ		3	4.041.320	Ф4 ВР-I L=320	19	0.03КГ
БЧ		4	4.041.440	Ф4 ВР-I L=440	1	0.04КГ
				1.030.1-1.1-3 23-18 КР263		
				ДЕТАЛИ		
				СТ. ОТД. ГОСТ 5781-82		
БЧ		1	10.013.5710	Ф10 А-Ш L=5710	1	3.52КГ
БЧ		2	10.013.5430	Ф10 А-Ш L=5430	1	3.35КГ
				СТ. ОТД. ГОСТ 6727-80		
БЧ		3	4.041.320	Ф4 ВР-I L=320	19	0.03КГ
БЧ		4	4.041.440	Ф4 ВР-I L=440	1	0.04КГ
				1.030.1-1.1-3 23-19 КР264		
				ДЕТАЛИ		
				СТ. ОТД. ГОСТ 5781-82		
БЧ		1	8.013.5710	Ф8 А-Ш L=5710	1	2.25КГ
БЧ		2	8.013.5380	Ф8 А-Ш L=5380	1	2.12КГ
				СТ. ОТД. ГОСТ 6727-80		
БЧ		3	4.041.370	Ф4 ВР-I L=370	19	0.03КГ
БЧ		4	4.041.510	Ф4 ВР-I L=510	1	0.05КГ
				1.030.1-1.1-3 23-20 КР265		

СКАЛА

ОПЕРАТОР ТЛП КОРТ

ЭПВЦ Киев ЗНИИЭП

ВЗАМ.ИНВ.№ ПОДПИСЬ И ДАТА ИНВ.№ПОДЛ

ФОРМАТ А4

ФОРМАТ	ЗОНА	ПОЗ.	ОБОЗНАЧЕНИЕ	НАИМЕНОВАНИЕ	КОЛ	ПРИМЕЧАНИЕ
				ДЕТАЛИ		
				СТ. ОТД. ГОСТ 5781-82		
БЧ		1	10.013.5710	Ф10 А-Ш L=5710	1	3.52КГ
БЧ		2	10.013.5380	Ф10 А-Ш L=5380	1	3.32КГ
				СТ. ОТД. ГОСТ 6727-80		
БЧ		3	4.041.370	Ф4 ВР-I L=370	19	0.03КГ
БЧ		4	4.041.510	Ф4 ВР-I L=510	1	0.05КГ
				1.030.1-1.1-3 23-21 КР266		
				ДЕТАЛИ		
				СТ. ОТД. ГОСТ 5781-82		
БЧ		1	12.013.5710	Ф12 А-Ш L=5710	1	5.07КГ
БЧ		2	12.013.5380	Ф12 А-Ш L=5380	1	4.78КГ
				СТ. ОТД. ГОСТ 6727-80		
БЧ		3	4.041.370	Ф4 ВР-I L=370	19	0.03КГ
БЧ		4	4.041.510	Ф4 ВР-I L=510	1	0.05КГ
				1.030.1-1.1-3 23-22 КР267		
				ДЕТАЛИ		
				СТ. ОТД. ГОСТ 5781-82		
БЧ		1	18.013.5660	Ф18 А-Ш L=5660	1	11.3КГ
БЧ		2	18.013.5480	Ф18 А-Ш L=5480	1	10.9КГ
				СТ. ОТД. ГОСТ 6727-80		
БЧ		3	4.041.220	Ф5 ВР-I L=220	19	0.02КГ
БЧ		4	4.041.300	Ф5 ВР-I L=300	1	0.03КГ
				1.030.1-1.1-3 23-23 КР268		
				ДЕТАЛИ		
				СТ. ОТД. ГОСТ 5781-82		
БЧ		1	16.013.5660	Ф16 А-Ш L=5660	1	8.93КГ
БЧ		2	16.013.5430	Ф16 А-Ш L=5430	1	8.57КГ
				СТ. ОТД. ГОСТ 6727-80		
БЧ		3	4.041.270	Ф4 ВР-I L=270	19	0.02КГ
БЧ		4	4.041.370	Ф4 ВР-I L=370	1	0.03КГ
				1.030.1-1.1-3 23-24 КР269		
				ДЕТАЛИ		

СКАЛА

ОПЕРАТОР ТЛП КОРТ

ЭПВЦ Киев ЗНИИЭП

ВЗАМ.ИНВ.№ ПОДПИСЬ И ДАТА ИНВ.№ПОДЛ

19946 75

ФОРМАТ А4

ФОРМАТ	ЗОНА	ПОЗ	ОБОЗНАЧЕНИЕ	НАИМЕНОВАНИЕ	КОЛ	ПРИМЕЧАНИЕ
				СТ. ОТД. ГОСТ 5781-82		
БЧ		1	16.013.5660	Ф16 А-Ш L=5660	1	8.93КГ
БЧ		2	16.013.5380	Ф16 А-Ш L=5380	1	8.49КГ
				СТ. ОТД. ГОСТ 6727-80		
БЧ		3	4.041.320	Ф4 ВР-I L=320	19	0.03КГ
БЧ		4	4.041.440	Ф4 ВР-I L=440	1	0.04КГ
				1.030.1-1.1-3 23-25 КР270		
				ДЕТАЛИ		
				СТ. ОТД. ГОСТ 5781-82		
БЧ		1	16.013.5660	Ф16 А-Ш L=5660	1	8.93КГ
БЧ		2	16.013.5330	Ф16 А-Ш L=5330	1	8.41КГ
				СТ. ОТД. ГОСТ 6727-80		
БЧ		3	4.041.370	Ф4 ВР-I L=370	19	0.03КГ
БЧ		4	4.041.510	Ф4 ВР-I L=510	1	0.05КГ
				1.030.1-1.1-3 23-26 КР271		
				ДЕТАЛИ		
				СТ. ОТД. ГОСТ 5781-82		
БЧ		1	18.013.5710	Ф18 А-Ш L=5710	1	11.4КГ
БЧ		2	18.013.5530	Ф18 А-Ш L=5530	1	11.0КГ
				СТ. ОТД. ГОСТ 6727-80		
БЧ		3	4.041.220	Ф5 ВР-I L=220	19	0.02КГ
БЧ		4	4.041.300	Ф5 ВР-I L=300	1	0.03КГ
				1.030.1-1.1-3 23-27 КР272		
				ДЕТАЛИ		
				СТ. ОТД. ГОСТ 5781-82		
БЧ		1	16.013.5710	Ф16 А-Ш L=5710	1	9.01КГ
БЧ		2	16.013.5480	Ф16 А-Ш L=5480	1	8.65КГ
				СТ. ОТД. ГОСТ 6727-80		
БЧ		3	4.041.270	Ф4 ВР-I L=270	19	0.02КГ
БЧ		4	4.041.370	Ф4 ВР-I L=370	1	0.03КГ
				1.030.1-1.1-3 23-28 КР273		
				ДЕТАЛИ		
				СТ. ОТД. ГОСТ 5781-82		
БЧ		1	16.013.5710	Ф16 А-Ш L=5710	1	9.01КГ
БЧ		2	16.013.5430	Ф16 А-Ш L=5430	1	8.57КГ

СКАЛА
ОПЕРАТОР ТЛП КОРТ
ЭПВЦ Киев ЗНИИЭП
ВЗАМ ИНВ № | ПОДПИСЬ И ДАТА | ИНВ №ПОДЛ

ФОРМАТ	ЗОНА	ПОЗ.	ОБОЗНАЧЕНИЕ	НАИМЕНОВАНИЕ	КОЛ	ПРИМЕЧАНИЕ
				СТ. ОТД. ГОСТ 6727-80		
БЧ		3	4.041.320	Ф4 ВР-I L=320	19	0.03КГ
БЧ		4	4.041.440	Ф4 ВР-I L=440	1	0.04КГ
				1.030.1-1.1-3 23-29 КР274		
				ДЕТАЛИ		
				СТ. ОТД. ГОСТ 5781-82		
БЧ		1	16.013.5710	Ф16 А-Ш L=5710	1	9.01КГ
БЧ		2	16.013.5380	Ф16 А-Ш L=5380	1	8.49КГ
				СТ. ОТД. ГОСТ 6727-80		
БЧ		3	4.041.370	Ф4 ВР-I L=370	19	0.03КГ
БЧ		4	4.041.510	Ф4 ВР-I L=510	1	0.05КГ

СКАЛА
ОПЕРАТОР ТЛП КОРТ
ЭПВЦ Киев ЗНИИЭП
ВЗАМ ИНВ № | ПОДПИСЬ И ДАТА | ИНВ №ПОДЛ

ЭПВЦ Киев ЗНИИЭП | ОПЕРАТОР ТЛП КОРТ | СКАЛА

РИС. 1

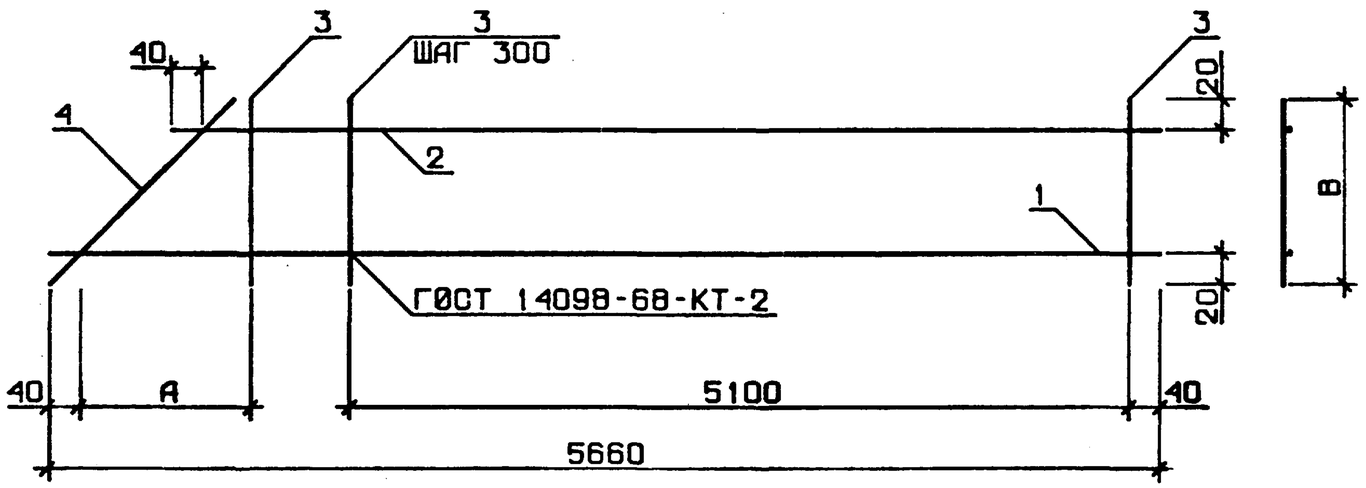

РИС. 2

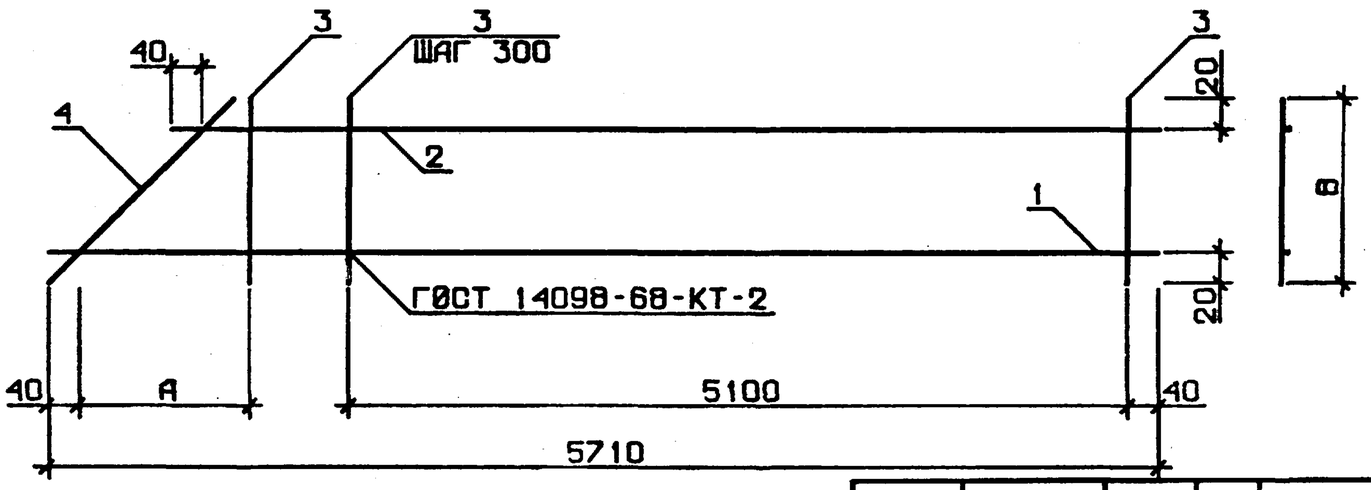

ТАБЛИЦУ ИСПОЛНЕНИЙ СМ. ЛИСТ 2

НАЧ.ОТД.	БОРИСЕНКО	
Н.КОНТР	МАЛАЧЕВСКИЙ	
ГЛ.СПЕЦ.	КОВАЛЬЧУК	
ПРОВЕРИЛ	КОТОВА	
РАЗРАБ.	КРУПКА	

1.030.1-1.1-3 23СБ

КАРКАС ПЛОСКИЙ КР245-КР274 СБОРОЧНЫЙ ЧЕРТЕЖ

СТАДИЯ	МАССА	МАСШТАБ
Р	СМ ТАБЛ	
ЛИСТ 1	ЛИСТОВ 2	

ГОСГРАЖДАНСТРОЙ КиевЗНИИЭП

ИНВ.№ ПОДЛ. | ПОДПИСЬ И ДАТА | ВЗАМ.ИНВ.№

ОБОЗНАЧЕНИЕ	МАРКА	РИС.	А, ММ	В, ММ	МАССА, КГ
1.030.1-1.1-3 23	КР245	1	200	220	2.88
-01	КР246	1	200	220	4.80
-02	КР247	1	200	220	7.27
-03	КР248	1	250	270	2.96
-04	КР249	1	250	270	4.87
-05	КР250	1	250	270	7.33
-06	КР251	1	300	320	4.94
-07	КР252	1	300	320	7.39
-08	КР253	1	350	370	5.02
-09	КР254	1	350	370	7.45
-10	КР255	1	350	370	10.44
-11	КР256	2	200	220	2.90
-12	КР257	2	200	220	4.84
-13	КР258	2	200	220	7.33
-14	КР259	2	250	270	2.98

ОБОЗНАЧЕНИЕ	МАРКА	РИС.	А, ММ	В, ММ	МАССА, КГ
1.030.1-1.1-3 23-15	КР260	2	250	270	4.91
-16	КР261	2	250	270	7.39
-17	КР262	2	300	320	4.98
-18	КР263	2	300	320	7.46
-19	КР264	2	350	370	5.05
-20	КР265	2	350	370	7.52
-21	КР266	2	350	370	10.52
-22	КР267	1	200	220	22.66
-23	КР268	1	250	270	18.0
-24	КР269	1	300	320	18.01
-25	КР270	1	350	370	18.02
-26	КР271	2	200	220	22.86
-27	КР272	2	250	270	18.16
-28	КР273	2	300	320	18.17
-29	КР274	2	350	370	18.18

ЦКНПИ
ОПЕРАТОР ТПП КОРТ
ЭПВЦ КиевЗНИИЭП
ВЗАМ. ИНВ. №
ПОДП. И ДАТА
ИНВ. №ПОДЛ.

ФОРМАТ	ЗОНА	ПОЗ	ОБОЗНАЧЕНИЕ	НАИМЕНОВАНИЕ	КОЛ	ПРИМЕЧАНИЕ
				ДОКУМЕНТАЦИЯ		
А3			1.030.1-1.1-3 24СБ	СБОРОЧНЫЙ ЧЕРТЕЖ		
			ПЕРЕМЕННЫЕ ДАННЫЕ	ДЛЯ ИСПОЛНЕНИЙ:		
				1.030.1-1.1-3 24 КР275		
				ДЕТАЛИ		
				СТ. ОТД. ГОСТ 6727-80		
БЧ		1	5.041.1160	Ф5 ВР-I L=1160	2	0.16КГ
БЧ		2	4.041.170	Ф4 ВР-I L=170	4	0.02КГ
				1.030.1-1.1-3 24-01 КР276		
				ДЕТАЛИ		
				СТ. ОТД. ГОСТ 6727-80		
БЧ		1	5.041.1160	Ф5 ВР-I L=1160	2	0.16КГ
БЧ		2	4.041.220	Ф4 ВР-I L=220	4	0.02КГ
				1.030.1-1.1-3 24-02 КР277		
				ДЕТАЛИ		
				СТ. ОТД. ГОСТ 6727-80		
БЧ		1	5.041.1160	Ф5 ВР-I L=1160	2	0.16КГ
БЧ		2	4.041.270	Ф4 ВР-I L=270	4	0.02КГ
				1.030.1-1.1-3 24-03 КР278		
				ДЕТАЛИ		
				СТ. ОТД. ГОСТ 6727-80		
БЧ		1	5.041.1160	Ф5 ВР-I L=1160	2	0.16КГ
БЧ		2	4.041.320	Ф4 ВР-I L=320	4	0.03КГ

1.030.1-1.1-3 24

НАЧ ОТД	Борисенко		
Н.КОНТР	Малочевская		
ГЛ СПЕЦ	Ковальчук		
ПРОВЕРИЛ	Котова		
РАЗРАБ.	Пинчук		

КАРКАС ПЛОСКИЙ КР (КР 275-КР309)

СТАДИЯ	ЛИСТ	ЛИСТОВ
Р	1	7

ГОСГРАЖДАНСТРОЙ КиевЗНИИЭП

СКАЛА

ОПЕРАТОР ТЛП КОРТ

ЭПВЦ КиевЗНИИЭП

ВЗАМ.ИНВ № | ПОДПИСЬ И ДАТА | ИНВ № ПОДЛ

ФОРМАТ	ЗОНА	ПОЗ	ОБОЗНАЧЕНИЕ	НАИМЕНОВАНИЕ	КОЛ	ПРИМЕЧАНИЕ
				1.030.1-1.1-3 24-04 КР279		
				ДЕТАЛИ		
				СТ. ОТД. ГОСТ 6727-80		
БЧ		1	5.041.1160	Ф5 ВР-I L=1160	2	0.16КГ
БЧ		2	4.041.370	Ф4 ВР-I L=370	4	0.03КГ
				1.030.1-1.1-3 24-05 КР280		
				ДЕТАЛИ		
				СТ. ОТД. ГОСТ 5781-82		
БЧ		1	6.013.1160	Ф6 А-Ш L=1160	2	0.26КГ
				СТ. ОТД. ГОСТ 6727-80		
БЧ		2	4.041.270	Ф4 ВР-I L=270	4	0.02КГ
				1.030.1-1.1-3 24-06 КР281		
				ДЕТАЛИ		
				СТ. ОТД. ГОСТ 5781-82		
БЧ		1	6.013.1160	Ф6 А-Ш L=1160	2	0.26КГ
				СТ. ОТД. ГОСТ 6727-80		
БЧ		2	4.041.320	Ф4 ВР-I L=320	4	0.03КГ
				1.030.1-1.1-3 24-07 КР282		
				ДЕТАЛИ		
				СТ. ОТД. ГОСТ 5781-82		
БЧ		1	6.013.1160	Ф6 А-Ш L=1160	2	0.26КГ
				СТ. ОТД. ГОСТ 6727-80		
БЧ		2	4.041.370	Ф4 ВР-I L=370	4	0.03КГ
				1.030.1-1.1-3 24-08 КР283		
				ДЕТАЛИ		
				СТ. ОТД. ГОСТ 6727-80		
БЧ		1	5.041.1460	Ф5 ВР-I L=1460	2	0.20КГ
БЧ		2	4.041.220	Ф4 ВР-I L=220	5	0.02КГ
				1.030.1-1.1-3 24-09 КР284		

1.030.1-1.1-3 24

ЛИСТ 2

СКАЛА

ОПЕРАТОР ТЛП КОРТ

ЭПВЦ КиевЗНИИЭП

ВЗАМ.ИНВ № | ПОДПИСЬ И ДАТА | ИНВ № ПОДЛ

ФОРМАТ	ЗОНА	ПОЗ	ОБОЗНАЧЕНИЕ	НАИМЕНОВАНИЕ	КОЛ	ПРИМЕЧАНИЕ
				ДЕТАЛИ		
				СТ. ОТД. ГОСТ 6727-80		
БЧ		1	5.041.1460	Ф5 ВР-I L=1460	2	0.20КГ
БЧ		2	4.041.270	Ф4 ВР-I L=270	5	0.02КГ
				1.030.1-1.1-3 24-10 КР285		
				ДЕТАЛИ		
				СТ. ОТД. ГОСТ 6727-80		
БЧ		1	5.041.1460	Ф5 ВР-I L=1460	2	0.20КГ
БЧ		2	4.041.320	Ф4 ВР-I L=320	5	0.03КГ
				1.030.1-1.1-3 24-11 КР286		
				ДЕТАЛИ		
				СТ. ОТД. ГОСТ 6727-80		
БЧ		1	5.041.1460	Ф5 ВР-I L=1460	2	0.20КГ
БЧ		2	4.041.370	Ф4 ВР-I L=370	5	0.03КГ
				1.030.1-1.1-3 24-12 КР287		
				ДЕТАЛИ		
				СТ. ОТД. ГОСТ 5781-82		
БЧ		1	6.013.1460	Ф6 А-Ш L=1460	2	0.32КГ
				СТ. ОТД. ГОСТ 6727-80		
БЧ		2	4.041.270	Ф4 ВР-I L=270	5	0.02КГ
				1.030.1-1.1-3 24-13 КР288		
				ДЕТАЛИ		
				СТ. ОТД. ГОСТ 5781-82		
БЧ		1	6.013.1460	Ф6 А-Ш L=1460	2	0.32КГ
				СТ. ОТД. ГОСТ 6727-80		
БЧ		2	4.041.320	Ф4 ВР-I L=320	5	0.03КГ
				1.030.1-1.1-3 24-14 КР289		
				ДЕТАЛИ		

СКАЛА

ОПЕРАТОР ТПП КОРТ

ЭПВЦ Киев ЗНИИЭП

ВЗАМ ИНВ № | ПОДПИСЬ И ДАТА | ИНВ № ПОДЛ

ФОРМАТ А4

ФОРМ.	ЗОНА	ПОЗ	ОБОЗНАЧЕНИЕ	НАИМЕНОВАНИЕ	КОЛ	ПРИМЕЧАНИЕ
				СТ. ОТД. ГОСТ 5781-82		
БЧ		1	6.013.1460	Ф6 А-Ш L=1460	2	0.32КГ
				СТ. ОТД. ГОСТ 6727-80		
БЧ		2	4.041.370	Ф4 ВР-I L=370	5	0.03КГ
				1.030.1-1.1-3 24-15 КР290		
				ДЕТАЛИ		
				СТ. ОТД. ГОСТ 6727-80		
БЧ		1	5.041.1760	Ф5 ВР-I L=1760	2	0.24КГ
БЧ		2	4.041.170	Ф4 ВР-I L=170	6	0.02КГ
				1.030.1-1.1-3 24-16 КР291		
				ДЕТАЛИ		
				СТ. ОТД. ГОСТ 6727-80		
БЧ		1	5.041.1760	Ф5 ВР-I L=1760	2	0.24КГ
БЧ		2	4.041.220	Ф4 ВР-I L=220	6	0.02КГ
				1.030.1-1.1-3 24-17 КР292		
				ДЕТАЛИ		
				СТ. ОТД. ГОСТ 6727-80		
БЧ		1	5.041.1760	Ф5 ВР-I L=1760	2	0.24КГ
БЧ		2	4.041.270	Ф4 ВР-I L=270	6	0.02КГ
				1.030.1-1.1-3 24-18 КР293		
				ДЕТАЛИ		
				СТ. ОТД. ГОСТ 6727-80		
БЧ		1	5.041.1760	Ф5 ВР-I L=1760	2	0.24КГ
БЧ		2	4.041.320	Ф4 ВР-I L=320	6	0.03КГ
				1.030.1-1.1-3 24-19 КР294		
				ДЕТАЛИ		
				СТ. ОТД. ГОСТ 6727-80		
БЧ		1	5.041.1760	Ф5 ВР-I L=1760	2	0.24КГ
БЧ		2	4.041.370	Ф4 ВР-I L=370	6	0.03КГ

СКАЛА

ОПЕРАТОР ТПП КОРТ

ЭПВЦ Киев ЗНИИЭП

ВЗАМ ИНВ № | ПОДПИСЬ И ДАТА | ИНВ № ПОДЛ

19946 80

ФОРМАТ А4

ФОРМАТ	ЗОНА	ПОЗ	ОБОЗНАЧЕНИЕ	НАИМЕНОВАНИЕ	КОЛ	ПРИМЕЧАНИЕ
				1.030.1-1.1-3 24-20 КР295		
				ДЕТАЛИ		
				СТ. ОТД. ГОСТ 5781-82		
БЧ		1	6.013.1760	Ф6 А-Ш L=1760	2	0.39КГ
				СТ. ОТД. ГОСТ 6727-80		
БЧ		2	4.041.270	Ф4 ВР-I L=270	6	0.02КГ
				1.030.1-1.1-3 24-21 КР296		
				ДЕТАЛИ		
				СТ. ОТД. ГОСТ 5781-82		
БЧ		1	6.013.1760	Ф6 А-Ш L=1760	2	0.39КГ
				СТ. ОТД. ГОСТ 6727-80		
БЧ		2	4.041.320	Ф4 ВР-I L=320	6	0.03КГ
				1.030.1-1.1-3 24-22 КР297		
				ДЕТАЛИ		
				СТ. ОТД. ГОСТ 5781-82		
БЧ		1	6.013.1760	Ф6 А-Ш L=1760	2	0.39КГ
				СТ. ОТД. ГОСТ 6727-80		
БЧ		2	4.041.370	Ф4 ВР-I L=370	6	0.03КГ
				1.030.1-1.1-3 24-23 КР298		
				ДЕТАЛИ		
				СТ. ОТД. ГОСТ 6727-80		
БЧ		1	5.041.2060	Ф5 ВР-I L=2060	2	0.29КГ
БЧ		2	4.041.220	Ф4 ВР-I L=220	7	0.02КГ
				1.030.1-1.1-3 24-24 КР299		
				ДЕТАЛИ		
				СТ. ОТД. ГОСТ 6727-80		
БЧ		1	5.041.2060	Ф5 ВР-I L=2060	2	0.29КГ
БЧ		2	4.041.270	Ф4 ВР-I L=270	7	0.02КГ
				1.030.1-1.1-3 24-25 КР300		

ФОРМАТ	ЗОНА	ПОЗ	ОБОЗНАЧЕНИЕ	НАИМЕНОВАНИЕ	КОЛ	ПРИМЕЧАНИЕ
				ДЕТАЛИ		
				СТ. ОТД. ГОСТ 6727-80		
БЧ		1	5.041.2060	Ф5 ВР-I L=2060	2	0.29КГ
БЧ		2	4.041.320	Ф4 ВР-I L=320	7	0.03КГ
				1.030.1-1.1-3 24-26 КР301		
				ДЕТАЛИ		
				СТ. ОТД. ГОСТ 6727-80		
БЧ		1	5.041.2060	Ф5 ВР-I L=2060	2	0.29КГ
БЧ		2	4.041.370	Ф4 ВР-I L=370	7	0.03КГ
				1.030.1-1.1-3 24-27 КР302		
				ДЕТАЛИ		
				СТ. ОТД. ГОСТ 5781-82		
БЧ		1	6.013.2060	Ф6 А-Ш L=2060	2	0.46КГ
				СТ. ОТД. ГОСТ 6727-80		
БЧ		2	4.041.270	Ф4 ВР-I L=270	7	0.02КГ
				1.030.1-1.1-3 24-28 КР303		
				ДЕТАЛИ		
				СТ. ОТД. ГОСТ 5781-82		
БЧ		1	6.013.2060	Ф6 А-Ш L=2060	2	0.46КГ
				СТ. ОТД. ГОСТ 6727-80		
БЧ		2	4.041.320	Ф4 ВР-I L=320	7	0.03КГ
				1.030.1-1.1-3 24-29 КР304		
				ДЕТАЛИ		
				СТ. ОТД. ГОСТ 5781-82		
БЧ		1	6.013.2060	Ф6 А-Ш L=2060	2	0.46КГ
				СТ. ОТД. ГОСТ 6727-80		
БЧ		2	4.041.370	Ф4 ВР-I L=370	7	0.03КГ
				1.030.1-1.1-3 24-30 КР305		
				ДЕТАЛИ		

ФОРМАТ	ЗОНА	ПОЗ	ОБОЗНАЧЕНИЕ	НАИМЕНОВАНИЕ	КОЛ	ПРИМЕЧАНИЕ
				СТ. ОТД. ГОСТ 6727-80		
БЧ		1	5.041.2360	Ф5 ВР-I L=2360	2	0.33КГ
БЧ		2	4.041.170	Ф4 ВР-I L=170	8	0.02КГ
				1.030.1-1.1-3 24-31 КР306		
				ДЕТАЛИ		
				СТ. ОТД. ГОСТ 6727-80		
БЧ		1	5.041.2360	Ф5 ВР-I L=2360	2	0.33КГ
БЧ		2	4.041.220	Ф4 ВР-I L=220	8	0.02КГ
				1.030.1-1.1-3 24-32 КР307		
				ДЕТАЛИ		
				СТ. ОТД. ГОСТ 6727-80		
БЧ		1	5.041.2360	Ф5 ВР-I L=2360	2	0.33КГ
БЧ		2	4.041.270	Ф4 ВР-I L=270	8	0.02КГ
				1.030.1-1.1-3 24-33 КР308		
				ДЕТАЛИ		
				СТ. ОТД. ГОСТ 5781-82		
БЧ		1	6.013.2360	Ф6 А-Ш L=2360	2	0.52КГ
				СТ. ОТД. ГОСТ 6727-80		
БЧ		2	4.041.270	Ф4 ВР-I L=270	8	0.02КГ
				1.030.1-1.1-3 24-34 КР309		
				ДЕТАЛИ		
				СТ. ОТД. ГОСТ 5781-82		
БЧ		1	6.013.2360	Ф6 А-Ш L=2360	2	0.52КГ
				СТ. ОТД. ГОСТ 6727-80		
БЧ		2	4.041.320	Ф4 ВР-I L=320	8	0.03КГ

СКАЛА

ОПЕРАТОР ТЛП КОРТ

ЭПВЦ Киев ЗНИИЭП

ВЗАМ.ИНВ № | ПОДПИСЬ И ДАТА | ИНВ №ПОДЛ

ФОРМАТ	ЗОНА	ПОЗ	ОБОЗНАЧЕНИЕ	НАИМЕНОВАНИЕ	КОЛ	ПРИМЕЧАНИЕ

ОПЕРАТОР ТЛП КОРТ

ЭПВЦ Киев ЗНИИЭП

ВЗАМ.ИНВ № | ПОДПИСЬ И ДАТА | ИНВ №ПОДЛ

РИС. 1

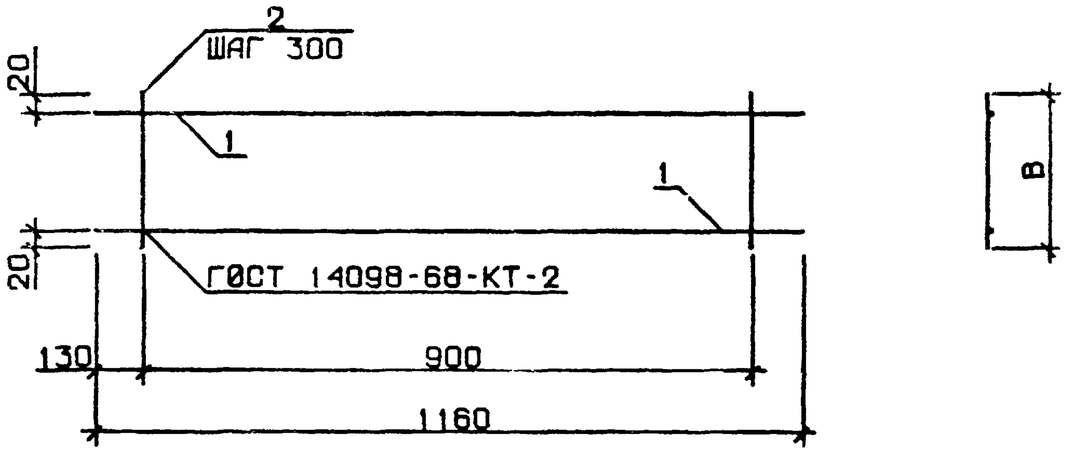

РИС. 2

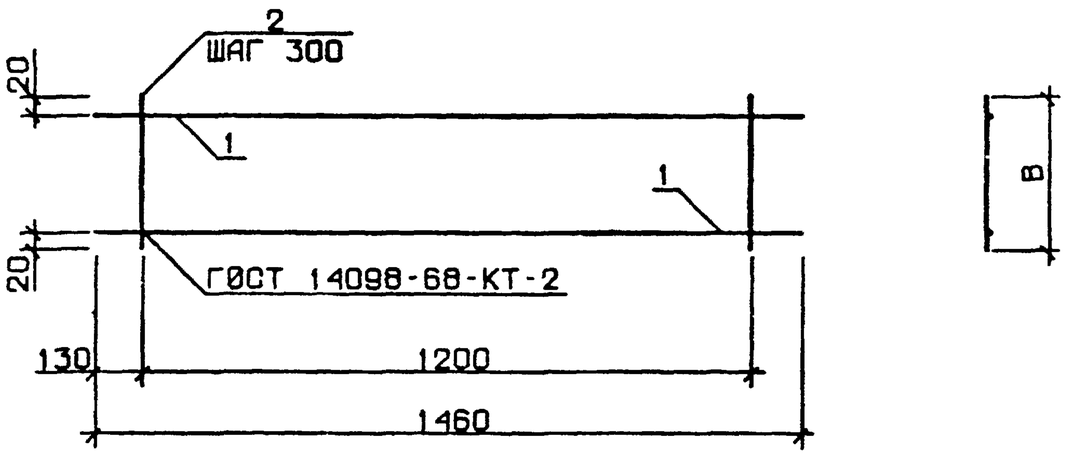

РИС. 3

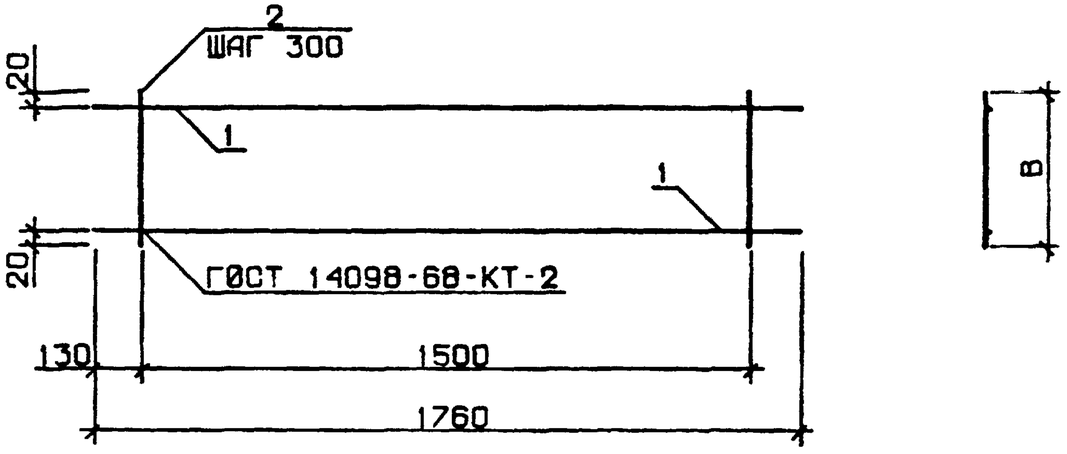

РИС. 4

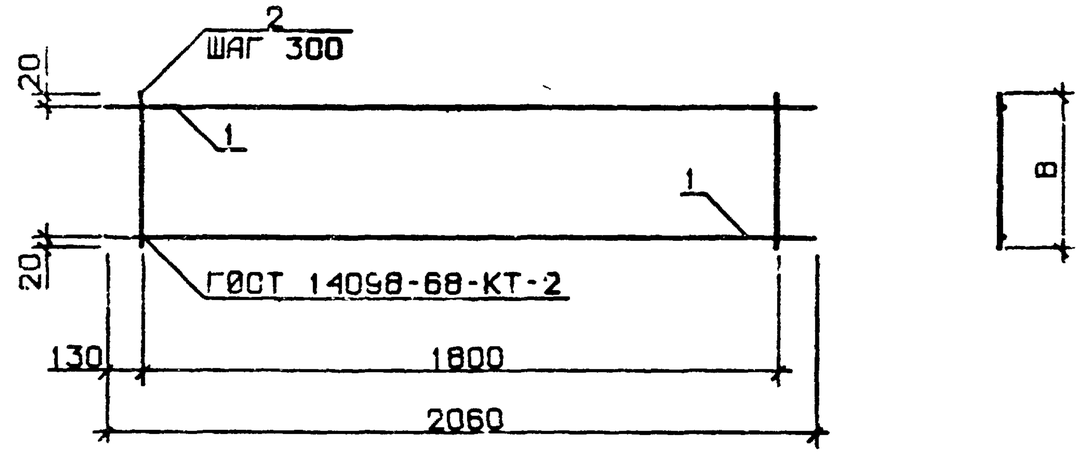

РИС. 5

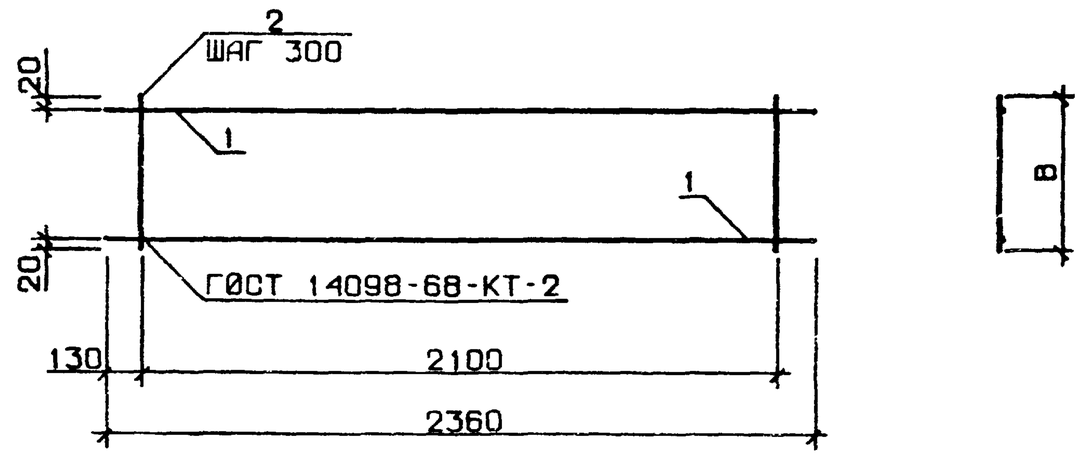

ТАБЛИЦУ ИСПОЛНЕНИЙ СМ. ЛИСТ 2

НАЧ ОТД	Борисенко		
Н КОНТР	Малачевский		
ГЛ СПЕЦ	Кобольчук		
ПРОВЕРИЛ	Котово		
РАЗРАБ	Гончук		

1.030.1-1.1-3 24СБ

КАРКАС ПЛОСКИЙ КР275-КР309 СБОРОЧНЫЙ ЧЕРТЕЖ

СТАДИЯ	МАССА	МАСШТАБ
Р	СМ ТАБЛ	
ЛИСТ 1	ЛИСТОВ 2	

ГОСГРАЖДАНСТРОЙ КиевЗНИИЭП

ОПЕРАТОР ТЛП КОРТ

ЭПВЦ Киев ЗНИИЭП

СКАДА

ВЗАМ ИНВ № | ПОДПИСЬ И ДАТА | ИНВ № ПОДЛ

19946 83

ФОРМА А3

ОБОЗНАЧЕНИЕ	МАРКА	РИС	В ММ	МАССА КГ
1.030.1-1.1-3 24	КР275	1	170	0.38
-01	КР276	1	220	0.40
-02	КР277	1	270	0.42
-03	КР278	1	320	0.44
-04	КР279	1	370	0.46
-05	КР280	1	270	0.61
-06	КР281	1	320	0.63
-07	КР282	1	370	0.65
-08	КР283	2	220	0.50
-09	КР284	2	270	0.53
-10	КР285	2	320	0.55
-11	КР286	2	370	0.57
-12	КР287	2	270	0.77
-13	КР288	2	320	0.79
-14	КР289	2	370	0.81
-15	КР290	3	170	0.58
-16	КР291	3	220	0.61
-17	КР292	3	270	0.64

ОБОЗНАЧЕНИЕ	МАРКА	РИС	В ММ	МАССА КГ
1.030.1-1.1-3 24-18	КР293	3	320	0.66
-19	КР294	3	370	0.69
-20	КР295	3	270	0.93
-21	КР296	3	320	0.95
-22	КР297	3	370	0.98
-23	КР298	4	220	0.71
-24	КР299	4	270	0.74
-25	КР300	4	320	0.77
-26	КР301	4	370	0.81
-27	КР302	4	270	1.08
-28	КР303	4	320	1.12
-29	КР304	4	370	1.15
-30	КР305	5	170	0.78
-31	КР306	5	220	0.81
-32	КР307	5	270	0.85
-33	КР308	5	270	1.24
-34	КР309	5	320	1.28

ЭПВЦ КиевЗНИИЭП
ОПЕРАТОР ТЛП КОРТ
СКАЛА
ВЗАМ. ИНВ.№
ПОДП. И ДАТА
ИНВ.№ ПОДЛ.
1990г. 86

ФОРМАТ	ЗОНА	ПОЗ	ОБОЗНАЧЕНИЕ	НАИМЕНОВАНИЕ	КОЛ	ПРИМЕЧАНИЕ
				ДОКУМЕНТАЦИЯ		
А4			1.030.1-1.1-3 25СБ	СБОРОЧНЫЙ ЧЕРТЕЖ		
			ПЕРЕМЕННЫЕ ДАННЫЕ	ДЛЯ ИСПОЛНЕНИЙ:		
				1.030.1-1.1-3 25 КР310		
				ДЕТАЛИ		
				СТ. ОТД. ГОСТ 6727-80		
БЧ	1		4.041.390	Ф4 ВР-I L=390	4	0.03КГ
БЧ	2		4.041.180	Ф4 ВР-I L=180	2	0.02КГ
				1.030.1-1.1-3 25-01 КР311		
				ДЕТАЛИ		
				СТ. ОТД. ГОСТ 6727-80		
БЧ	1		4.041.390	Ф4 ВР-I L=390	4	0.03КГ
БЧ	2		4.041.230	Ф4 ВР-I L=230	2	0.02КГ
				1.030.1-1.1-3 25-02 КР312		
				ДЕТАЛИ		
				СТ. ОТД. ГОСТ 6727-80		
БЧ	1		4.041.440	Ф4 ВР-I L=440	4	0.04КГ
БЧ	2		4.041.230	Ф4 ВР-I L=230	2	0.02КГ
				1.030.1-1.1-3 25-03 КР313		
				ДЕТАЛИ		
				СТ. ОТД. ГОСТ 6727-80		
БЧ	1		4.041.440	Ф4 ВР-I L=440	4	0.04КГ
БЧ	2		4.041.280	Ф4 ВР-I L=280	2	0.02КГ

СКАЛА

ОПЕРАТОР ТЛП КОРТ

ЭПВЦ КиевЗНИИЭП

ВЗАМ.ИНВ.№ | ПОДПИСЬ И ДАТА | ИНВ № ПОДЛ

1.030.1-1.1-3 25

НАЧ ОТД	БОРИСЕНКО	
Н КОНТР	МАЛАЧЕВСКИЙ	
ГЛ СПЕЦ	КОВАЛЬЧУК	
ПРОВЕРИЛ	КОТОВА	
РАЗРАБ	ХАРСА	

КАРКАС ПЛОСКИЙ КР (КР 310 - КР318)

СТАДИЯ	ЛИСТ	ЛИСТОВ
Р	1	2

ГОСГРАЖДАНСТРОЙ КиевЗНИИЭП

ФОРМАТ А4

ФОРМАТ	ЗОНА	ПОЗ	ОБОЗНАЧЕНИЕ	НАИМЕНОВАНИЕ	КОЛ	ПРИМЕЧАНИЕ
				1.030.1-1.1-3 25-04 КР314		
				ДЕТАЛИ		
				СТ. ОТД. ГОСТ 6727-80		
БЧ	1		4.041.490	Ф4 ВР-I L=490	4	0.04КГ
БЧ	2		4.041.280	Ф4 ВР-I L=280	2	0.02КГ
				1.030.1-1.1-3 25-05 КР315		
				ДЕТАЛИ		
				СТ. ОТД. ГОСТ 6727-80		
БЧ	1		4.041.490	Ф4 ВР-I L=490	4	0.04КГ
БЧ	2		4.041.330	Ф4 ВР-I L=330	2	0.03КГ
				1.030.1-1.1-3 25-06 КР316		
				ДЕТАЛИ		
				СТ. ОТД. ГОСТ 6727-80		
БЧ	1		4.041.540	Ф4 ВР-I L=540	4	0.05КГ
БЧ	2		4.041.330	Ф4 ВР-I L=330	2	0.03КГ
				1.030.1-1.1-3 25-07 КР317		
				ДЕТАЛИ		
				СТ. ОТД. ГОСТ 6727-80		
БЧ	1		4.041.540	Ф4 ВР-I L=540	4	0.05КГ
БЧ	2		4.041.380	Ф4 ВР-I L=380	2	0.03КГ
				1.030.1-1.1-3 25-08 КР318		
				ДЕТАЛИ		
				СТ. ОТД. ГОСТ 6727-80		
БЧ	1		4.041.590	Ф4 ВР-I L=590	4	0.05КГ
БЧ	2		4.041.380	Ф4 ВР-I L=380	2	0.03КГ

СКАЛА

ОПЕРАТОР ТЛП КОРТ

ЭПВЦ Киев ЗНИИЭП

ВЗАМ.ИНВ № | ПОДПИСЬ И ДАТА | ИНВ № ПОДЛ

1.030.1-1.1-3 25

ЛИСТ 2

19946 85

ФОРМАТ А4

ЭПВЦ КиевЗНИИЭП | ОПЕРАТОР ТПП КОРТ | СКАЛА

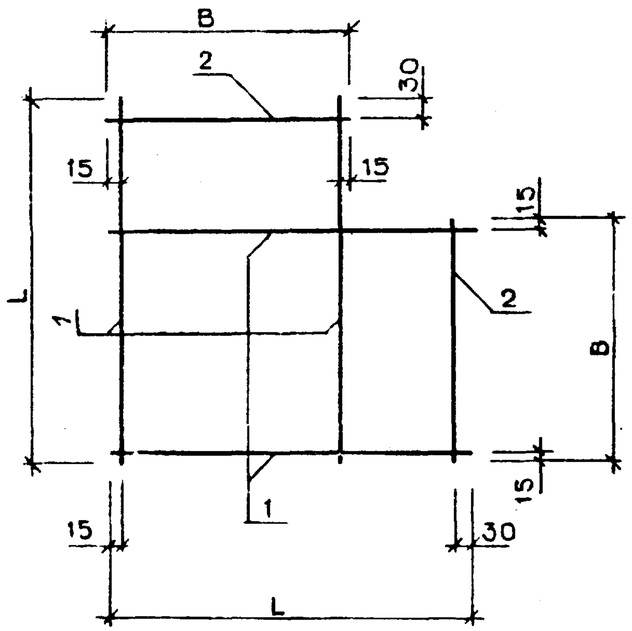

ОБОЗНАЧЕНИЕ	МАРКА	L ММ	B ММ	МАССА КГ
1.032.1-1.1-3 25	КР310	390	180	0.17
-01	КР311	390	230	0.18
-02	КР312	440	230	0.20
-03	КР313	440	280	0.21
-04	КР314	490	280	0.23
-05	КР315	490	330	0.24
-06	КР316	540	330	0.25
-07	КР317	540	380	0.26
-08	КР318	590	380	0.28

НАЧ.ОТД.	БОРИСЕНКО	
Н.КОНТР.	МАЛАЧЕВСКИЙ	
ГЛ.СПЕЦ	КОВАЛЬЧУК	
ПРОВЕРИЛ	КОТОВА	
РАЗРАБ.	ХАРСА	

1.032.1-1.1-3 25СБ

КАРКАС
КР310-КР318
СБОРОЧНЫЙ ЧЕРТЕЖ

СТАДИЯ	МАССА	МАСШТАБ
Р	СМ ТАБЛ	
ЛИСТ	ЛИСТОВ 1	

ГОСГРАЖДАНСТРОЙ
КиевЗНИИЭП

ФОРМАТ А4

ИНВ.№ ПОДП | ПОДПИСЬ И ДАТА | ВЗАМ. ИНВ.№

ЭПВЦ КиевЗНИИЭП | ОПЕРАТОР ТПП КОРТ

ИНВ. № ПОДП | ПОДП. И ДАТА | ВЗАМ. ИНВ.№

ЛИСТ

100 ПС 06

ФОРМАТ	ЗОНА	ПОЗ	ОБОЗНАЧЕНИЕ	НАИМЕНОВАНИЕ	КОЛ	ПРИМЕЧАНИЕ
				ДОКУМЕНТАЦИЯ		
А3			1.030.1-1.1-3 26СБ	СБОРОЧНЫЙ ЧЕРТЕЖ		
			ПЕРЕМЕННЫЕ ДАННЫЕ	ДЛЯ ИСПОЛНЕНИЙ:		
				1.030.1-1.1-3 26 КР319		
				ДЕТАЛИ		
				СТ. ОТД. ГОСТ 6727-80		
ВЧ	1		4.041.650	Ф4 ВР-I L=650	4	0.06КГ
ВЧ	2		4.041.230	Ф4 ВР-I L=230	2	0.02КГ
				1.030.1-1.1-3 26-01 КР320		
				ДЕТАЛИ		
				СТ. ОТД. ГОСТ 6727-80		
ВЧ	1		4.041.650	Ф4 ВР-I L=650	4	0.06КГ
ВЧ	2		4.041.280	Ф4 ВР-I L=280	2	0.02КГ
				1.030.1-1.1-3 26-02 КР321		
				ДЕТАЛИ		
				СТ. ОТД. ГОСТ 6727-80		
ВЧ	1		4.041.650	Ф4 ВР-I L=650	4	0.06КГ
ВЧ	2		4.041.330	Ф4 ВР-I L=330	2	0.03КГ
				1.030.1-1.1-3 26-03 КР322		
				ДЕТАЛИ		
				СТ. ОТД. ГОСТ 6727-80		
ВЧ	1		4.041.650	Ф4 ВР-I L=650	4	0.06КГ
ВЧ	2		4.041.380	Ф4 ВР-I L=380	2	0.03КГ

ЭПВЦ КиевЗНИИЭП | ОПЕРАТОР ТЛП КОРТ | СКАЛА

ВЗАМ.ИНВ № | ПОДПИСЬ И ДАТА | ИНВ №ПОДЛ

1.030.1-1.1-3 26

НАЧ.ОТД.	БОРИСЕНКО	
Н.КОНТР.	МАЛАЧЕВСКИЙ	
ГЛ.СПЕЦ	КОВАЛЬЧУК	
ПРОВЕРИЛ	ПИНЧУК	
РАЗРАБ	САТАНОВСКИЙ	

КАРКАС ПЛОСКИЙ КР (КР319 - КР326)

СТАДИЯ	ЛИСТ	ЛИСТОВ
Р	1	2

ГОСГРАЖДАНСТРОЙ КиевЗНИИЭП

ФОРМАТ А4

ФОРМАТ	ЗОНА	ПОЗ	ОБОЗНАЧЕНИЕ	НАИМЕНОВАНИЕ	КОЛ	ПРИМЕЧАНИЕ
				1.030.1-1.1-3 26-04 КР323		
				ДЕТАЛИ		
				СТ. ОТД. ГОСТ 6727-80		
ВЧ	1		4.041.700	Ф4 ВР-I L=700	4	0.06КГ
ВЧ	2		4.041.230	Ф4 ВР-I L=230	2	0.02КГ
				1.030.1-1.1-3 26-05 КР324		
				ДЕТАЛИ		
				СТ. ОТД. ГОСТ 6727-80		
ВЧ	1		4.041.700	Ф4 ВР-I L=700	4	0.06КГ
ВЧ	2		4.041.280	Ф4 ВР-I L=280	2	0.02КГ
				1.030.1-1.1-3 26-06 КР325		
				ДЕТАЛИ		
				СТ. ОТД. ГОСТ 6727-80		
ВЧ	1		4.041.700	Ф4 ВР-I L=700	4	0.06КГ
ВЧ	2		4.041.330	Ф4 ВР-I L=330	2	0.03КГ
				1.030.1-1.1-3 26-07 КР326		
				ДЕТАЛИ		
				СТ. ОТД. ГОСТ 6727-80		
ВЧ	1		4.041.700	Ф4 ВР-I L=700	4	0.06КГ
ВЧ	2		4.041.380	Ф4 ВР-I L=380	2	0.03КГ

ЭПВЦ КиевЗНИИЭП | ОПЕРАТОР ТЛП КОРТ | СКАЛА

ВЗАМ.ИНВ № | ПОДПИСЬ И ДАТА | ИНВ №ПОДЛ

1.030.1-1.1-3 26

ЛИСТ 2

РИС. 1

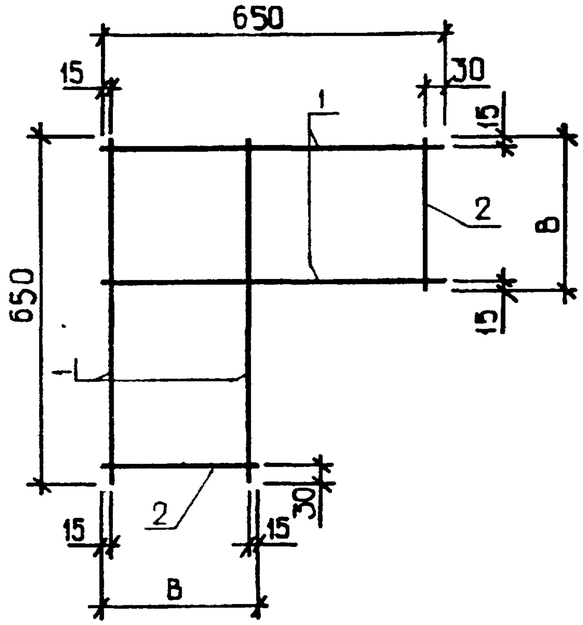

РИС. 2

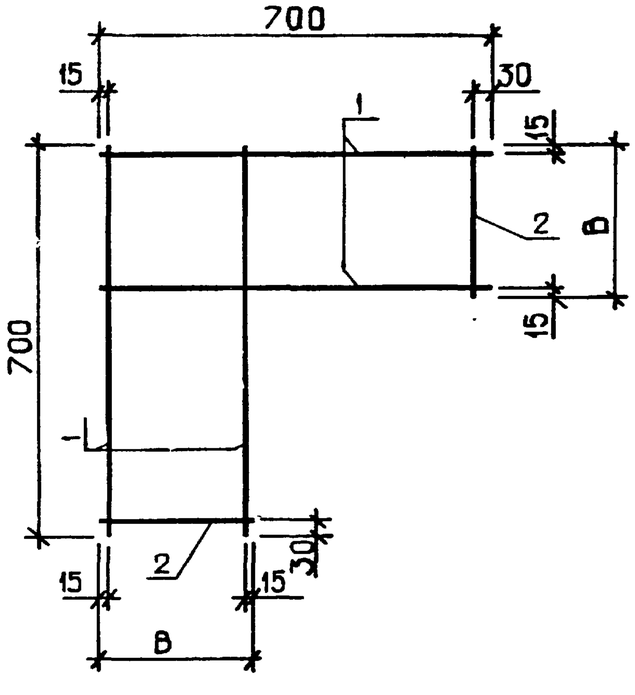

ОБОЗНАЧЕНИЕ	МАРКА	РИС	В, ММ	МАССА, КГ
1.030.1-1.1-3 26	КР319	1	230	0.27
-01	КР320	1	280	0.28
-02	КР321	1	330	0.29
-03	КР322	1	380	0.30
-04	КР323	2	230	0.29
-05	КР324	2	280	0.30
-06	КР325	2	330	0.31
-07	КР326	2	380	0.32

НАЧ ОТД	БОРИСЕНКО	
Н КОНТР	МАЛАЧЕВСКИЙ	
ГЛ СПЕЦ	КОВАЛЬЧУК	
ПРОВЕРИЛ	ПИНЧУК	
РАЗРАБ.	САТАНОВСКИЙ	

1.030.1-1.1-3 26СБ

КАРКАС ПЛОСКИЙ
КР319 - КР326
СБОРОЧНЫЙ ЧЕРТЕЖ

СТАДИЯ	МАССА	МАСШТАБ
Р	СМ ТАБЛ	
ЛИСТ	ЛИСТОВ 1	

ГОСГРАЖДАНСТРОЙ
КиевЗНИИЭП

ЭПВЦ Киев ЗНИИЭП | ТЛП КОРТ | СОГЛАСОВАНО

ИНВ № ПОДЛ | ПОДПИСЬ И ДАТА | ВЗАМ ИНВ №

19946 88

ФОРМАТ А3

ФОРМАТ	ЗОНА	ПОЗ	ОБОЗНАЧЕНИЕ	НАИМЕНОВАНИЕ	КОЛ.	ПРИМЕЧАНИЕ
				ДОКУМЕНТАЦИЯ		
А4			1.030.1-1.1-3 27СБ	СБОРОЧНЫЙ ЧЕРТЕЖ		
			ПЕРЕМЕННЫЕ ДАННЫЕ	ДЛЯ ИСПОЛНЕНИЙ:		
				1.030.1-1.1-3 27 КР327		
				ДЕТАЛИ		
БЧ	1		6.013.2040	СТ. ОТД. ГОСТ 5781-82 Ф6 А-III L=2040	2	0.45КГ
БЧ	2		4.041.220	СТ. ОТД. ГОСТ 6727-80 Ф4 ВР-I L=220	8	0.02КГ
				1.030.1-1.1-3 27-01 КР328		
				ДЕТАЛИ		
БЧ	1		6.013.2040	СТ. ОТД. ГОСТ 5781-82 Ф6 А-III L=2040	2	0.45КГ
БЧ	2		4.041.320	СТ. ОТД. ГОСТ 6727-80 Ф4 ВР-I L=320	8	0.03КГ
				1.030.1-1.1-3 27-02 КР329		
				ДЕТАЛИ		
БЧ	1		6.013.3240	СТ. ОТД. ГОСТ 5781-82 Ф6 А-III L=3240	2	0.72КГ
БЧ	2		4.041.220	СТ. ОТД. ГОСТ 6727-80 Ф4 ВР-I L=220	12	0.02КГ
				1.030.1-1.1-3 27-03 КР330		
				ДЕТАЛИ		
БЧ	1		6.013.3240	СТ. ОТД. ГОСТ 5781-82 Ф6 А-III L=3240	2	0.72КГ

СКАЛА Скан
ОПЕРАТОР ТЛП КОРТ
ЭПВЦ КиевЗНИИЭП
ВЗАМ ИНВ № | ПОДПИСЬ И ДАТА | ИНВ № ПОДЛ

1.030.1-1.1-3 27

НАЧ ОТД	Борисенко	
Н.КОНТР	Ковальчук	
ГЛ СПЕЦ	Малачевский	
ПРОВЕРИЛ	Малачевский	
РАЗРАБ	Ветрова	

КАРКАС ПЛОСКИЙ КР
(КР327 - КР330)

СТАДИЯ	ЛИСТ	ЛИСТОВ
Р	1	2

ГОСГРАЖДАНСТРОЙ
КиевЗНИИЭП

ФОРМАТ А4

ФОРМАТ	ЗОНА	ПОЗ	ОБОЗНАЧЕНИЕ	НАИМЕНОВАНИЕ	КОЛ	ПРИМЕЧАНИЕ
БЧ		2	4.041.320	СТ. ОТД. ГОСТ 6727-80 Ф4 ВР-I L=320	12	0.03КГ

СКАЛА Скан
ОПЕРАТОР ТЛП КОРТ
ЭПВЦ КиевЗНИИЭП
ВЗАМ ИНВ № | ПОДПИСЬ И ДАТА | ИНВ № ПОДЛ

1.030.1-1.1-3 27

ЛИСТ

19946 89

ФОРМАТ А4

ЭПВЦ КиевЗНИИЭП | ОПЕРАТОР ТЛП КОРТ | СКАЛА

РИС. 1

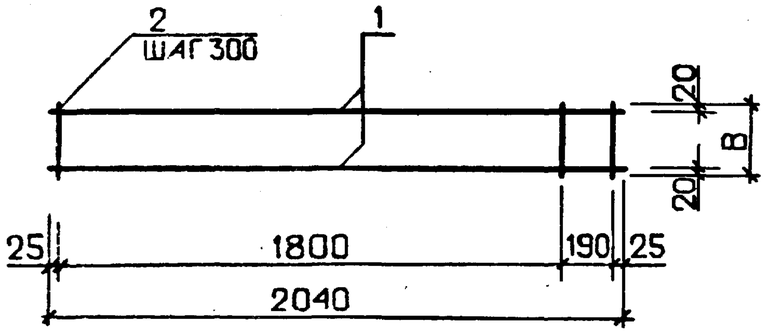

РИС. 2

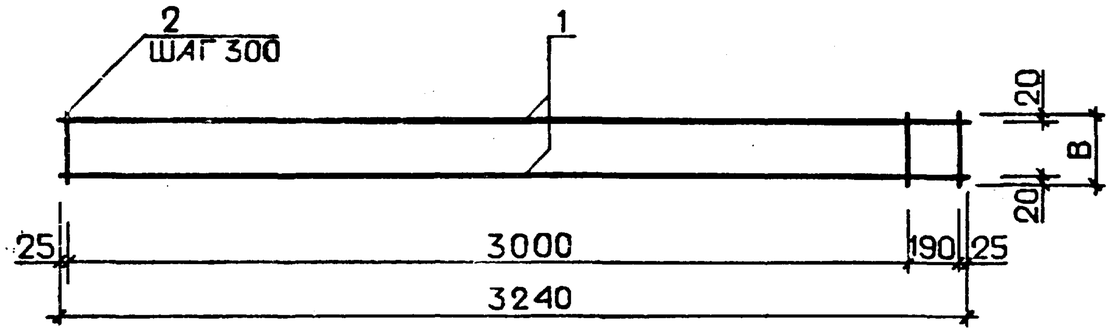

ОБОЗНАЧЕНИЕ	МАРКА	РИС	В, ММ	МАССА, КГ
1.030.1-1.1-3 27	КР327	1	220	1.06
-01	КР328	1	320	1.13
-02	КР329	2	220	1.67
-03	КР330	2	320	1.78

ВЗАМ. ИНВ.№ | ПОДПИСЬ И ДАТА | ИНВ.№ПОДЛ

НАЧ.ОТД.	Борисенко	
Н.КОНТР	Ковальчук	
ГЛ.СПЕЦ.	Малачевский	
ПРОВЕРИЛ	Малачевский	
РАЗРАБ.	ПЕТРОВА	

1.030.1-1.1-3 27СБ

КАРКАС ПЛОСКИЙ
КР327 - КР330
СБОРОЧНЫЙ ЧЕРТЕЖ

СТАДИЯ	МАССА	МАСШТАБ
Р	СМ ТАБЛ	
ЛИСТ	ЛИСТОВ 1	

ГОСГРАЖДАНСТРОЙ
КиевЗНИИЭП

ФОРМАТ А4

ЭПВЦ КиевЗНИИЭП | ОПЕРАТОР ТЛП КОРТ

ВЗАМ. ИНВ.№ | ПОДП. И ДАТА | ИНВ. № ПОДЛ.

ЛИСТ

ФОРМАТ А4

ФОРМАТ	ЗОНА	ПОЗ	ОБОЗНАЧЕНИЕ	НАИМЕНОВАНИЕ	КОЛ.	ПРИМЕЧАНИЕ
				ДОКУМЕНТАЦИЯ		
А4			1.030.1-1.1-3 28СВ	СБОРОЧНЫЙ ЧЕРТЕЖ		
			ПЕРЕМЕННЫЕ ДАННЫЕ	ДЛЯ ИСПОЛНЕНИЙ:		
				1.030.1-1.1-3 28 КР331		
				ДЕТАЛИ		
БЧ		1	8.013.2960	СТ. ОТД. ГОСТ 5781-82 Ф8 А-III L=2960	2	1.17КГ
БЧ		2	5.041.440	СТ. ОТД. ГОСТ 6727-80 Ф5 ВР-I L=440	16	0.06КГ
				1.030.1-1.1-3 28-01 КР332		
				ДЕТАЛИ		
БЧ		1	8.013.3560	СТ. ОТД. ГОСТ 5781-82 Ф8 А-III L=3560	2	1.40КГ
БЧ		2	5.041.440	СТ. ОТД. ГОСТ 6727-80 Ф5 ВР-I L=440	19	0.06КГ
				1.030.1-1.1-3 28-02 КР333		
				ДЕТАЛИ		
БЧ		1	10.013.3560	СТ. ОТД. ГОСТ 5781-82 Ф10 А-III L=3560	2	2.19КГ
БЧ		2	5.041.440	СТ. ОТД. ГОСТ 6727-80 Ф5 ВР-I L=440	19	0.06КГ
				1.030.1-1.1-3 28-03 КР334		
				ДЕТАЛИ		
БЧ		1	12.013.5960	СТ. ОТД. ГОСТ 5781-82 Ф12 А-III L=5960	2	5.29КГ

СКАЛА Свет

ОПЕРАТОР ТПП КОРТ

ЭПВЦ КиевЗНИИЭП

ВЗАМ.ИНВ.№ | ПОДПИСЬ И ДАТА | ИНВ № ПОДЛ

1.030.1-1.1-3 28

НАЧ.ОТД	Борисенко	
Н.КОНТР	Ковальчук	
ГЛ.СПЕЦ	Малачевский	
ПРОВЕРИЛ	Малачевский	
РАЗРАБ.	Ветрова	

КАРКАС ПЛОСКИЙ КР (КР331-КР335)

СТАДИЯ	ЛИСТ	ЛИСТОВ
Р	1	2

ГОСГРАЖДАНСТРОЙ КиевЗНИИЭП

ФОРМАТ А4

ФОРМАТ	ЗОНА	ПОЗ	ОБОЗНАЧЕНИЕ	НАИМЕНОВАНИЕ	КОЛ	ПРИМЕЧАНИЕ
БЧ		2	5.041.440	СТ. ОТД. ГОСТ 6727-80 Ф5 ВР-I L=440	31	0.06КГ
				1.030.1-1.1-3 28-04 КР335		
				ДЕТАЛИ		
БЧ		1	14.013.5960	СТ. ОТД. ГОСТ 5781-82 Ф14 А-III L=5960	2	7.20КГ
БЧ		2	5.041.440	СТ. ОТД. ГОСТ 6727-80 Ф5 ВР-I L=440	31	0.06КГ

СКАЛА Свет

ОПЕРАТОР ТПП КОРТ

ЭПВЦ КиевЗНИИЭП

ВЗАМ.ИНВ.№ | ПОДПИСЬ И ДАТА | ИНВ № ПОДЛ

1.030.1-1.1-3 28

ЛИСТ 2

ФОРМАТ А4

СКАЛА

ОПЕРАТОР ТЛП КОРТ

ЭПВЦ КиевЗНИИЭП

РИС. 1

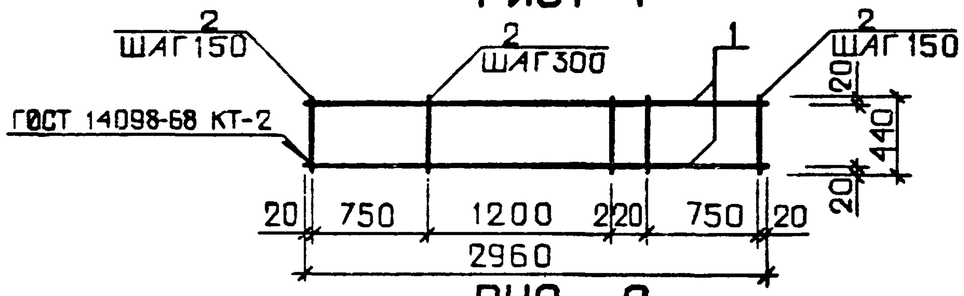

РИС. 2

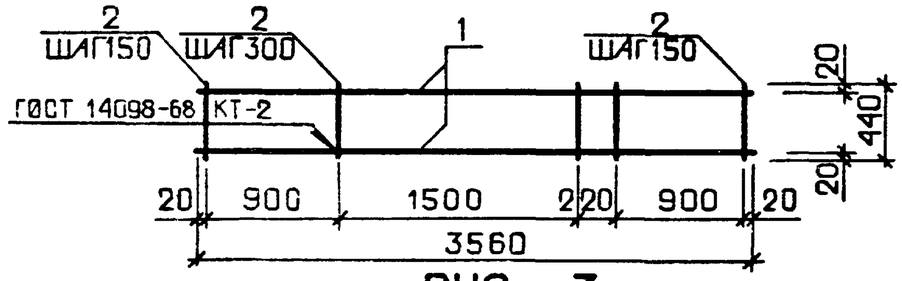

РИС. 3

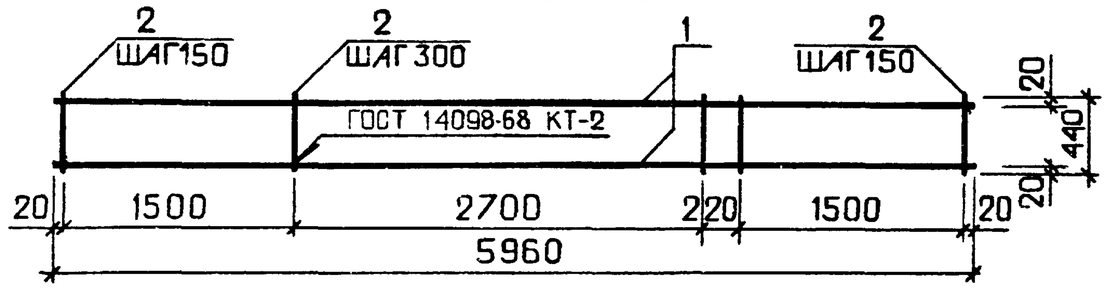

ОБОЗНАЧЕНИЕ	МАРКА	РИС	МАССА, КГ
1.030.1-1.1-3 28	КР331	1	3.3
-01	КР332	2	3.9
-02	КР333	2	5.5
03	КР334	3	12.4
-04	КР335	3	16.3

НАЧ ОТД	Борисенко	
Н КОНТР	Ковальчук	
ГЛ СПЕЦ	Маличевский	
ПРОВЕРИЛ	Маличевский	
РАЗРАБ	ВЕТРОВА	

1.030.1-1.1-3 28СБ

КАРКАС ПЛОСКИЙ
КР331 - КР335
СБОРОЧНЫЙ ЧЕРТЕЖ

СТАДИЯ	МАССА	МАСШТАБ
Р	СМ ТАБЛ	
ЛИСТ	ЛИСТОВ 1	

ГОСГРАЖДАНСТРОЙ
КиевЗНИИЭП

ВЗАМ ИНВ № | ПОДПИСЬ И ДАТА | ИНВ № ПОДЛ

ФОРМАТ А4

ОПЕРАТОР ТЛП КОРТ

ЭПВЦ КиевЗНИИЭП

ВЗАМ ИНВ № | ПОДП И ДАТА | ИНВ № ПОДЛ

ЛИСТ

ФОРМАТ	ЗОНА	ПОЗ	ОБОЗНАЧЕНИЕ	НАИМЕНОВАНИЕ	КОЛ	ПРИМЕЧАНИЕ
				ДОКУМЕНТАЦИЯ		
А3			1.030.1-1.1-3 29СВ	СБОРОЧНЫЙ ЧЕРТЕЖ		
			ПЕРЕМЕННЫЕ ДАННЫЕ	ДЛЯ ИСПОЛНЕНИЙ:		
				1.030.1-1.1-3 29 С1		
				ДЕТАЛИ		
ВЧ		1	6.013.2040	СТ. ОТД. ГОСТ 5781-82 Ф6 А-Ш L=2040	16	0.45КГ
ВЧ		2	4.041.2960	СТ. ОТД. ГОСТ 6727-80 Ф4 ВР-I L=2960	7	0.27КГ
				1.030.1-1.1-3 29-01 С2		
				ДЕТАЛИ		
ВЧ		1	12.013.3240	СТ. ОТД. ГОСТ 5781-82 Ф12 А-Ш L=3240	16	2.88КГ
ВЧ		2	4.041.2960	СТ. ОТД. ГОСТ 6727-80 Ф4 ВР-I L=2960	11	0.27КГ
				1.030.1-1.1-3 29-02 С3		
				ДЕТАЛИ		
ВЧ		1	10.013.3240	СТ. ОТД. ГОСТ 5781-82 Ф10 А-Ш L=3240	16	2.00КГ
ВЧ		2	4.041.2960	СТ. ОТД. ГОСТ 6727-80 Ф4 ВР-I L=2960	11	0.27КГ
				1.030.1-1.1-3 29-03 С4		
				ДЕТАЛИ		
ВЧ		1	6.013.2040	СТ. ОТД. ГОСТ 5781-82 Ф6 А-Ш L=2040	19	0.45КГ

1.030.1-1.1-3 29

НАЧ.ОТД.	Борисенко		
Н.КОНТР.	Ковальчук		
ГЛ.СПЕЦ	Малачевский		
ПРОВЕРИЛ	Малачевский		
РАЗРАБ.	Ветрова		

СЕТКА С (С1 - С9)

СТАДИЯ	ЛИСТ	ЛИСТОВ
Р	1	2

ГОСГРАЖДАНСТРОЙ КиевЗНИИЭП

ФОРМАТ А4

ФОРМАТ	ЗОНА	ПОЗ	ОБОЗНАЧЕНИЕ	НАИМЕНОВАНИЕ	КОЛ	ПРИМЕЧАНИЕ
ВЧ		2	4.041.3560	СТ. ОТД. ГОСТ 6727-80 Ф4 ВР-I L=3560	7	0.32КГ
				1.030.1-1.1-3 29-04 С5		
				ДЕТАЛИ		
ВЧ		1	12.013.3240	СТ. ОТД. ГОСТ 5781-82 Ф12 А-Ш L=3240	19	2.88КГ
ВЧ		2	4.041.3560	СТ. ОТД. ГОСТ 6727-80 Ф4 ВР-I L=3560	11	0.32КГ
				1.030.1-1.1-3 29-05 С6		
				ДЕТАЛИ		
ВЧ		1	10.013.3240	СТ. ОТД. ГОСТ 5781-82 Ф10 А-Ш L=3240	19	2.00КГ
ВЧ		2	4.041.3560	СТ. ОТД. ГОСТ 6727-80 Ф4 ВР-I L=3560	11	0.32КГ
				1.030.1-1.1-3 29-06 С7		
				ДЕТАЛИ		
ВЧ		1	6.013.2040	СТ. ОТД. ГОСТ 5781-82 Ф6 А-Ш L=2040	31	0.45КГ
ВЧ		2	6.013.5960	Ф6 А-Ш L=5960	7	1.32КГ
				1.030.1-1.1-3 29-07 С8		
				ДЕТАЛИ		
ВЧ		1	12.013.3240	СТ. ОТД. ГОСТ 5781-82 Ф12 А-Ш L=3240	31	2.88КГ
ВЧ		2	6.013.5960	Ф6 А-Ш L=5960	11	1.32КГ
				1.030.1-1.1-3 29-08 С9		
				ДЕТАЛИ		
ВЧ		1	10.013.3240	СТ. ОТД. ГОСТ 5781-82 Ф10 А-Ш L=3240	31	2.00КГ
ВЧ		2	6.013.5960	Ф6 А-Ш L=5960	11	1.32КГ

1.030.1-1.1-3 29

ЛИСТ 2

ФОРМАТ А4

СКАЛА

ОПЕРАТОР ТЛП КОРТ

ЭГIВЦ Киев ЗНИИЭП

РИС. 1

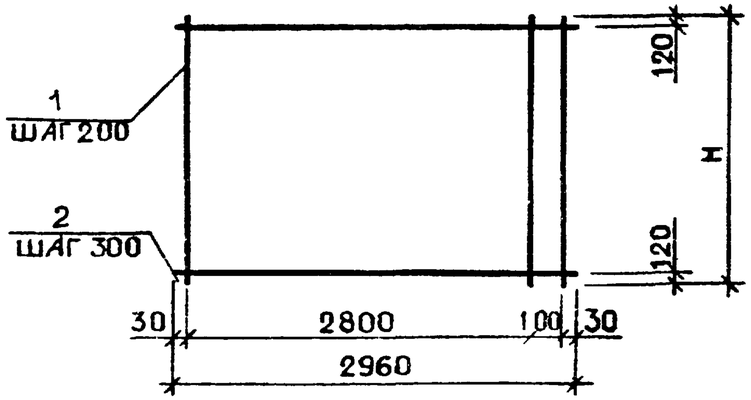

РИС. 2

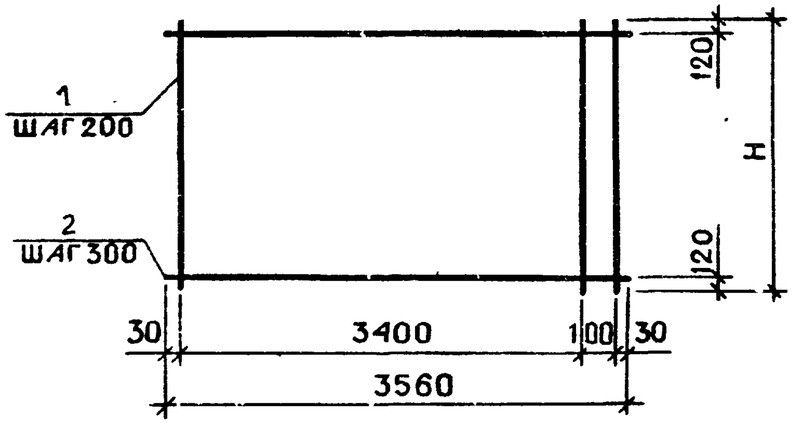

РИС. 3

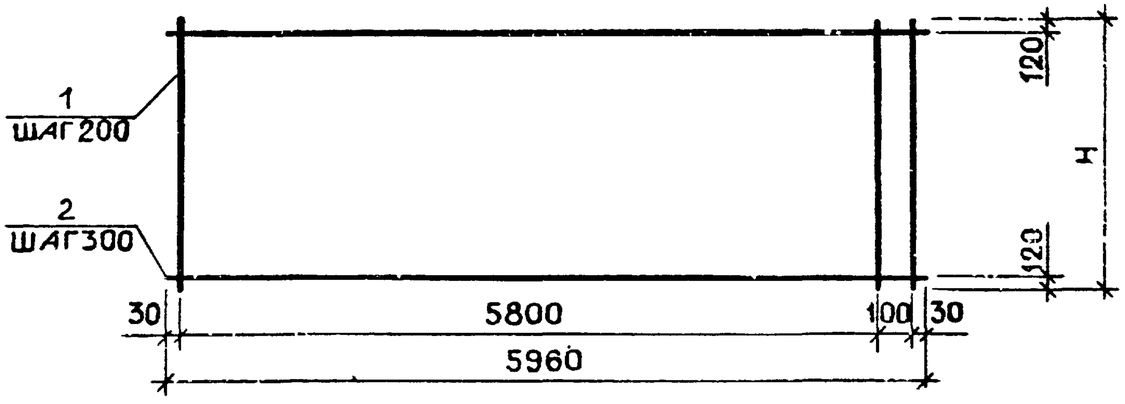

ОБОЗНАЧЕНИЕ	МАРКА	РИС	Н, ММ	МАССА, КГ
1.030.1-1.1-3 29	С1	1	2040	9.11
-01	С2	1	3240	48.95
-02	С3	1	3240	34.89
-03	С4	2	2040	10.85
-04	С5	2	3240	58.18
-05	С6	2	3240	41.48
-06	С7	3	2040	23.30
-07	С8	3	3240	103.7
-08	С9	3	3240	76.48

НАЧ ОТД	Борисенко	
Н.КОНТР	Ковальчук	
ГЛ.СПЕЦ	Малачевский	
ПРОВЕРИЛ	Малачевский	
РАЗРАБ.	Ветрова	

1.030.1-1.1-3 29СБ

СЕТКА С1 - С9 СБОРОЧНЫЙ ЧЕРТЕЖ

СТАДИЯ	МАССА	МАСШТАБ
Р	СМ ТАБЛ	
ЛИСТ	ЛИСТОВ 1	

ГОСГРАЖДАНСТРОЙ КиевЗНИИЭП

ИНВ № ПОДЛ. | ПОДПИСЬ И ДАТА | ВЗАМ. ИНВ. №

1994г 96

ФОРМАТ	ЗОНА	ПОЗ	ОБОЗНАЧЕНИЕ	НАИМЕНОВАНИЕ	КОЛ	ПРИМЕЧАНИЕ
				ДОКУМЕНТАЦИЯ		
А4			I.30.I-I.I-3 30СБ	СБОРОЧНЫЙ ЧЕРТЕЖ		
				ДЕТАЛИ		
БЧ		I	60.6.070.I00	ЛИСТ ГОСТ I9903-74 -60Х6 L =I00	2	0.28КГ
			ПЕРЕМЕННЫЕ ДАННЫЕ	ДЛЯ ИСПОЛНЕНИЙ		
				I.030.I-I.I-3 30 МI		
				ДЕТАЛИ		
БЧ		2	I0.0I3.2I0	СТ. ОТД. ГОСТ 578I-82 ФI0 А-Ш L =2I0	2	0.I3КГ
БЧ		3	63.63.6.080.I80	УГОЛОК ГОСТ 8509-72 L 63Х63Х6 L =I80	I	I.03КГ
				I.030.I-I.I-3 30-0I М2		
				ДЕТАЛИ		
БЧ		2	I0.0I3.I60	СТ. ОТД. ГОСТ 578I-82 ФI0 А-Ш L =I60	2	0.I0КГ
БЧ		3	63.63.6.080.240	УГОЛОК ГОСТ 8509-72 L 63Х63Х6 L =240	I	I.37КГ
				I.030.I-I.I-3 30-02 М3		
				ДЕТАЛИ		
БЧ		2	I0.0I3.2I0	СТ. ОТД. ГОСТ 578I-82 ФI0 А-Ш L =2I0	2	0.I3КГ
БЧ		3	63.63.6.080.260	УГОЛОК ГОСТ 8509-72 L 63Х63Х6 L =260	I	I.49КГ
				I.030.I-I.I-3 30-03 М4		
				ДЕТАЛИ		
БЧ		2	I0.0I3.I60	СТ. ОТД. ГОСТ 578I-82 ФI0 А-Ш L =I60	2	0.I0КГ
БЧ		3	63.63.6.080.320	УГОЛОК ГОСТ 8509-72 L 63Х63Х6 L =320	I	I.83КГ

ФОРМАТ	ЗОНА	ПОЗ	ОБОЗНАЧЕНИЕ	НАИМЕНОВАНИЕ	КОЛ	ПРИМЕЧАНИЕ
				I.030.I-I.I-3 30-04 МI8		
				ДЕТАЛИ		
БЧ		2	I0.0I3.I60	СТ.ОТД. ГОСТ 578I-82 ФI0 А-Ш L =I60	2	0.I0КГ
БЧ		3	63.63.6.080.I20	УГОЛОК ГОСТ 8509-72 L 63Х63Х6 L =I20	I	0.69КГ

СКАЛА

ОПЕРАТОР ТЛП КОРТ

ЭПВЦ Киев ЗНИИЭП

ЦНИИПРОМЗДАНИЙ

Рук. отд. Смилянский

Гл. инж. пр. Рудаков

ВЗАМ. ИНВ №

ПОДПИСЬ И ДАТА

ИНВ № ПОДЛ

НАЧ. ОТД.	Волынский	
Н. КОНТР.	Кащеакина	
ГЛ. КОНСТР.	Шац	
ГИП	Шанаурова	
ПРОВЕРИЛ	Кочин	
РАЗРАБ.	Леонтьева	

I.030.I-I.I-3 30

ИЗДЕЛИЕ ЗАКЛАДНОЕ М

(МI - М4, МI8)

СТАДИЯ	ЛИСТ	ЛИСТОВ
Р	I	2

ЦНИИЭП торгово бытовых зданий и туристских комплексов

ФОРМАТ А4

I.030.I-I.I-3 30

ЛИСТ 2

1994г 05

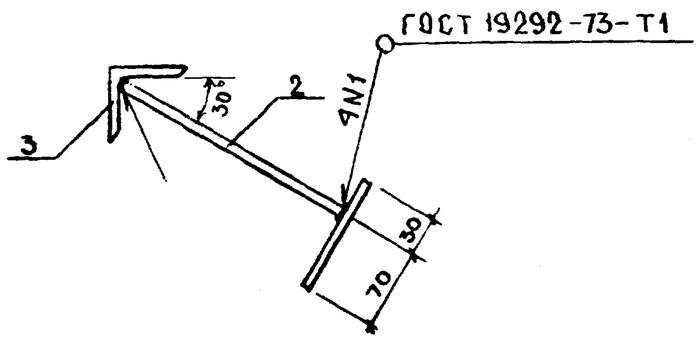

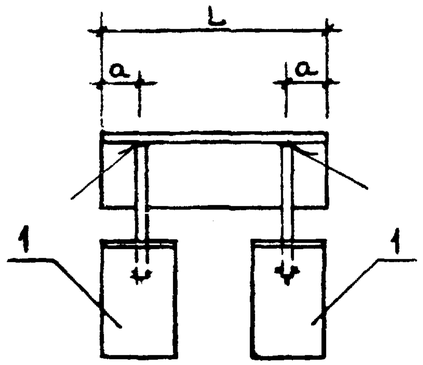

Обозначение	Марка	L, мм	a, мм	Масса, кг	Примечание
1.030.1-1.1-3 30	М 1	180	30	1.86	
-01	М 2	240	30	2.14	
-02	М 3	260	30	2.32	
-03	М 4	360	30	2.60	
-04	М 18	120	20	1.40	

1.030.1-1.1-3 30СБ

Изделие закладное
М 1; М 2; М 3, М 4, М 18
Сборочный чертеж

Стадия	Масса	Масштаб
	см. табл.	1:5
Лист	Листов 1	

ЦНИИЭП торгово-бытовых зданий и туристских комплексов

Нач. отд.	Волынский	
Н. контр.	Кашелкина	
Гл. констр.	Шац	
ГИП	Шанаурова	
Проверил	Кочин	
Разраб.	Леонтьева	

Гл. инж. пр. Рудаков

Формат А4

ЭПВЦ КиевЗНИИЭП

Оператор ЭП КОРТ

Взам. инв. №

Подп. и дата

Инв. № подл.

Лист

100пг 06

ФОРМАТ	ЗОНА	ПОЗ	ОБОЗНАЧЕНИЕ	НАИМЕНОВАНИЕ	КОЛ	ПРИМЕЧАНИЕ
				ДОКУМЕНТАЦИЯ		
А4			I.030.I-I.I-3 3ICБ	СБОРОЧНЫЙ ЧЕРТЕЖ		
				ДЕТАЛИ		
БЧ		I	200.I2.070.200	ЛИСТ ГОСТ I9903-74 -200XI2 L =200	I	3.79КГ
БЧ		2	I0.0I3.I80	СТ. ОТД. ГОСТ 578I-82 ФI0 А-Ш L =I80	4	0.II КГ
БЧ		3	I00.I0.070.I00	ЛИСТ ГОСТ I9903-74 -I00XI0 L =I00	4	0.79КГ

СКАЛА

ОПЕРАТОР ТЛП КОРТ

ЭПВЦ КиевЗНИИЭП

НАЧ ОТД	ВОЛЫНСКИЙ		
Н КОНТР	КАШЕЛКИНА		
ГА КОНСТР	ШАЦ		
ГИП	ШАНАУРОВА		
ПРОВЕРИЛ	КОЧИН		
РАЗРАБ	ЛЕОНТЬЕВА		

I.030.I-I.I-3 3I

ИЗДЕЛИЕ ЗАКЛАДНОЕ

M5

СТАДИЯ	ЛИСТ	ЛИСТОВ
Р		I

ЦНИИЭП торгово-бытовых зданий и туристских комплексов

ИНВ.№ ПОДЛ | ПОДПИСЬ И ДАТА | ВЗАМ.ИНВ.№

ФОРМАТ А4

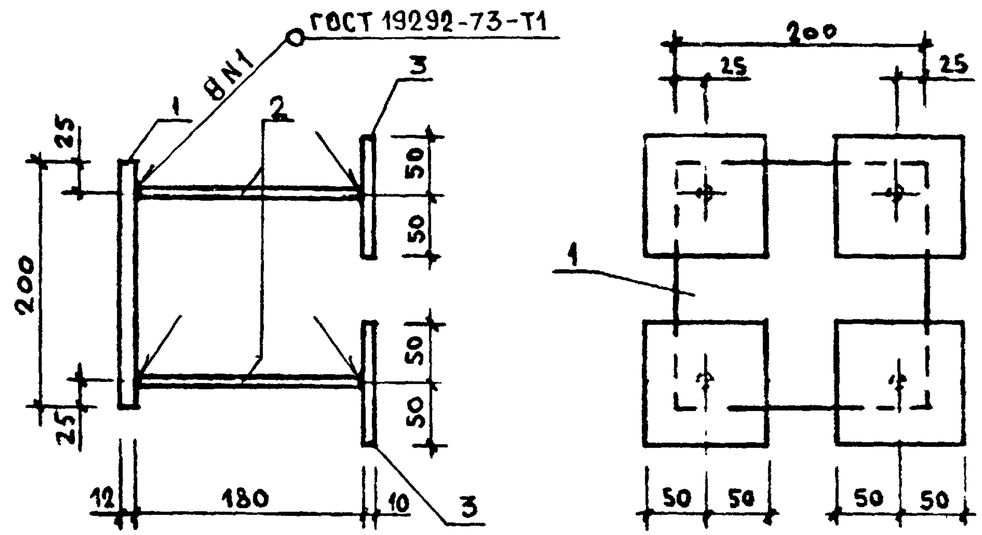

НАЧ ОТД	ВОЛЫНСКИЙ	
Н.КОНТР.	КАШЕЛКИНА	
ГА.КОНСТР	ШАЦ	
ГИП	ШАНАУРОВА	
ПРОВЕРИЛ	КОЧИН	
РАЗРАБ.	ЛЕОНТЬЕВА	

1.030.1—1.1-3 31СБ

ИЗДЕЛИЕ ЗАКЛАДНОЕ
M5
СБОРОЧНЫЙ ЧЕРТЕЖ

СТАДИЯ	МАССА	МАСШТАБ
Р	7.38 КГ	1 5
ЛИСТ	ЛИСТОВ 1	

ЦНИИЭП торгово бытовых зданий и туристских комплексов

ФОРМАТ	ЗОНА	ПОЗ	ОБОЗНАЧЕНИЕ	НАИМЕНОВАНИЕ	КОЛ.	ПРИМЕЧАНИЕ
				ДОКУМЕНТАЦИЯ		
А4			I.030.I-I.I-3 32СБ	СБОРОЧНЫЙ ЧЕРТЕЖ		
				ДЕТАЛИ		
				ЛИСТ ГОСТ I9903-74		
БЧ		I	300.I0.070.380	-300XI0 L =380	I	8.95КГ
				СТ. ОТД. ГОСТ 578I-82		
БЧ		2	I4.0I3.I80	ФI4 А-Ш L =I80	6	0.22КГ
БЧ		3	I4.0I3.360	ФI4 А-Ш L =360	3	0.44КГ
				ЛИСТ ГОСТ I9903-74		
БЧ		4	100.I0.070.I00	-100XI0 L =I00	6	0.79КГ
БЧ		5	100.I0.070.I20	-I00XI0 L=I00	3	0.95КГ

ТЛП КОРТ

ЦНИИЭП КиевЗНИИЭП

НАЧ ОТД	ВОЛЫНСКИЙ		
Н КОНТР	КАШЕЛКИНА		
ГА КОНСТР	ШАЦ		
ГИП	ШАНАУРОВА		
ПРОВЕРИЛ	КОЧИН		
РАЗРАБ	ЛЕОНТЬЕВА		

I.030.I-I.I-3 32

ИЗДЕЛИЕ ЗАКЛАДНОЕ

M12

СТАДИЯ	ЛИСТ	ЛИСТОВ
Р		I

ЦНИИЭП торгово-бытовых зданий и туристских комплексов

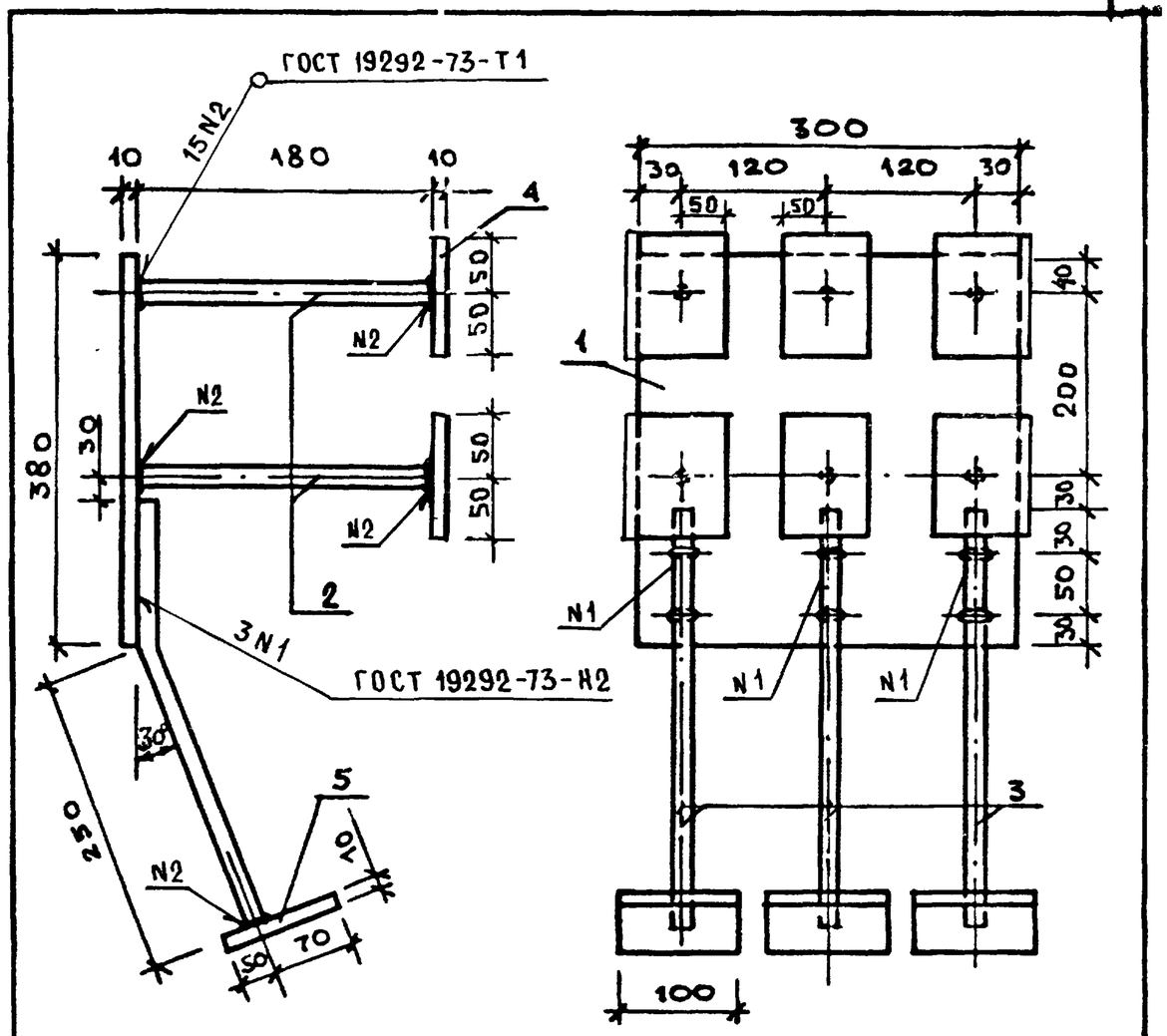

НАЧ. ОТД.	ВОЛЫНСКИЙ	
Н.КОНТР.	КАШЕЛКИНА	
ГЛ.КОНСТР.	ШАЦ	
ГИП	ШАНАУРОВА	
ПРОВЕРИЛ	КОЧИН	
РАЗРАБ	ЛЕОНТЬЕВА	

1.030.1-1.1-3 32СБ

ИЗДЕЛИЕ ЗАКЛАДНОЕ
M12
СБОРОЧНЫЙ ЧЕРТЕЖ

СТАДИЯ	МАССА	МАСШТАБ
Р	19.18 КГ	1:20
ЛИСТ	ЛИСТОВ 1	

ЦНИИЭП торгово-бытовых зданий и туристских комплексов

ИНВ.№ ПОДЛ. | ПОДПИСЬ И ДАТА | ВЗАМ. ИНВ.№

ФОРМАТ	ЗОНА	ПОЗ	ОБОЗНАЧЕНИЕ	НАИМЕНОВАНИЕ	КОЛ	ПРИМЕЧАНИЕ
				ДОКУМЕНТАЦИЯ		
А4			1.030.1-1.1-3 33СВ	СВОРОЧНЫЙ ЧЕРТЕЖ		
			ПЕРЕМЕННЫЕ ДАННЫЕ	ДЛЯ ИСПОЛНЕНИЙ:		
				1.030.1-1.1-3 33 М6		
				ДЕТАЛИ		
БЧ		1	60.8.070.170	ЛИСТ ГОСТ 19903-74 -60Х8 L=170	1	0.64КГ
				СТ. ОТД. ГОСТ 5781-82		
БЧ		2	10.013.140	Ф10 А-Ш L=140	2	0.09КГ
БЧ		3	10.013.260	Ф10 А-Ш L=260	2	0.16КГ
				1.030.1-1.1-3 33-01 М7		
				ДЕТАЛИ		
БЧ		1	60.8.070.270	ЛИСТ ГОСТ 19903-74 -60Х8 L=270	1	1.02КГ
				СТ. ОТД. ГОСТ 5781-82		
БЧ		2	10.013.240	Ф10 А-Ш L=240	2	0.15КГ
БЧ		3	10.013.260	Ф10 А-Ш L=260	2	0.16КГ
				1.030.1-1.1-3 33-02 М15		
				ДЕТАЛИ		
БЧ		1	100.8.070.170	ЛИСТ ГОСТ 19903-74 -100Х8 L=170	1	1.07КГ
				СТ. ОТД. ГОСТ 5781-82		
БЧ		2	10.013.140	Ф10 А-Ш L=140	4	0.09КГ
БЧ		3	10.013.570	Ф10 А-Ш L=570	2	0.35КГ

НАЧ ОТД	ВОЛЫНСКИЙ	
Н КОНТР	КАШЕЛКИНА	
ГЛ КОНСТР	ШАЦ	
ГИП	ШАНАУРОВА	
ПРОВЕРИЛ	КОЧИНА	
РАЗРАБ	ЛЕОНТЬЕВА	

1.030.1-1.1-3 33

ИЗДЕЛИЕ ЗАКЛАДНОЕ М (М6, М7, М15, М16)

СТАДИЯ	ЛИСТ	ЛИСТОВ
Р	1	2

ЦНИИЭП торгово бытовых зданий и туристских комплексов

ЭПВЦ Киев ЗНИИЭП | ОПЕРАТОР ТЛП КОРТ | СКАЛА | ЦНИИПРОМЗДАНИЙ | Рук отд. Смилянский | Гл инж пр Рудаков | ВЗАМ ИНВ № | ПОДПИСЬ И ДАТА | ИНВ № ПОДЛ

ФОРМАТ	ЗОНА	ПОЗ	ОБОЗНАЧЕНИЕ	НАИМЕНОВАНИЕ	КОЛ	ПРИМЕЧАНИЕ
				1.030.1-1.1-3 33-03 М16		
				ДЕТАЛИ		
БЧ		1	100.8.070.220	ЛИСТ ГОСТ 19903-74 -100Х8 L=220	1	1.38КГ
				СТ. ОТД. ГОСТ 5781-82		
БЧ		2	10.013.190	Ф10 А-Ш L=190	4	0.12КГ
БЧ		3	10.013.570	Ф10 А-Ш L=570	2	0.35КГ

1.030.1-1.1-3 33

ЭПВЦ Киев ЗНИИЭП | ОПЕРАТОР ТЛП КОРТ | СКАЛА | ЦНИИПРОМЗДАНИЙ | Рук отд. Смилянский | Гл инж пр Рудаков | ВЗАМ ИНВ № | ПОДПИСЬ И ДАТА | ИНВ № ПОДЛ

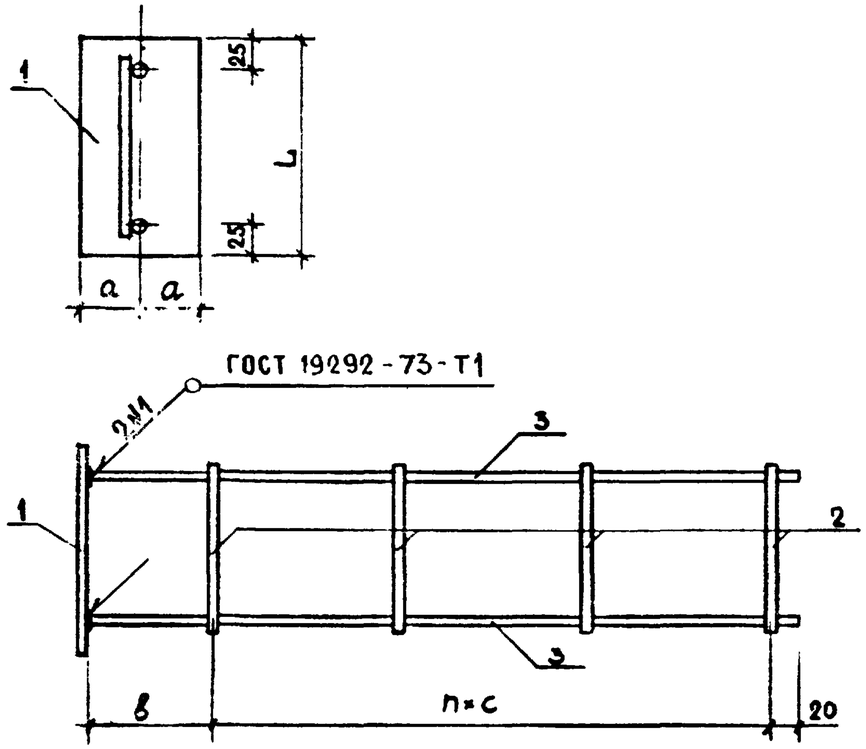

Обозначение	Марка	L, мм	a, мм	в, мм	c, мм	n	Масса, кг
1.030.1-1.1-3 33	М6	170	30	140	100	1	1.14
-01	М7	270	30	140	100	1	1.64
-02	М15	170	50	100	150	3	1.95
-03	М16	280	50	100	150	3	2.32

Нач отд	Зольнский	
Н контр	Кашелкина	
Гл констр	Шац	
ГИП	Шандуровы	
Проверил	Кочин	

1.030.1-1.1-3 33СБ

Изделие закладное М6, М7, М15, М16
Сборочный чертеж

Стадия	Масса	Масштаб
Р	см таба	1:5
Лист	Листов 1	

ЦНИИЭП торгово бытовых зданий и туристских комплексов

ЦНИИЭП зданий
Рук отд Смиянский
Гл инж пр Рудаков
Взам инв №
Подп и дата
Инв № подл

ЭПВЦ КиевЗНИИЭП
Оператор ТЛП КОРТ

Взам инв №
Подп и дата
Инв № подл

Лист

ФОРМАТ	ЗОНА	ПОЗ	ОБОЗНАЧЕНИЕ	НАИМЕНОВАНИЕ	КОЛ.	ПРИМЕЧАНИЕ
				ДОКУМЕНТАЦИЯ		
А4			1.030.1-1.1-3 34СБ	СБОРОЧНЫЙ ЧЕРТЕЖ		
			ПЕРЕМЕННЫЕ ДАННЫЕ	ДЛЯ ИСПОЛНЕНИЙ:		
				1.030.1-1.1-3 34 М13		
				ДЕТАЛИ		
БЧ	1		100.8.070.350	ЛИСТ ГОСТ 19903-74 -100Х8 L=350	1	2.20КГ
БЧ	2		60.6.070.60	-60Х6 L=60	3	0.17КГ
БЧ	3		10.013.150	СТ. ОТД. ГОСТ 5781-82 Ф10 А-III L=150	3	0.09КГ
				1.030.1-1.1-3 34-01 М14		
				ДЕТАЛИ		
БЧ	1		100.8.070.500	ЛИСТ ГОСТ 19903-74 -100Х8 L=500	1	3.14КГ
БЧ	2		60.6.070.60	-60Х6 L=60	4	0.17КГ
БЧ	3		10.013.150	СТ. ОТД. ГОСТ 5781-82 Ф10 А-III L=150	4	0.09КГ
				1.030.1-1.1-3 34-02 М19		
				ДЕТАЛИ		
БЧ	1		100.8.070.200	ЛИСТ ГОСТ 19903-74 -100Х8 L=200	1	1.26КГ
БЧ	2		60.6.070.60	-60Х6 L=60	2	0.17КГ
БЧ	3		8.013.150	СТ. ОТД. ГОСТ 5781-82 Ф8 А-III L=150	2	0.09КГ

СКАЛА

ОПЕРАТОР ТЛП КОРТ

ЭПВЦ КиевЗНИИЭП

ЦНИИЭП торгово-бытовых зданий

Рук. отд. Волынский

Гл. инж. пр. Шанаурова

Взам. инв. №

Подпись и дата

Инв. № подл.

Рук. отд.	Смилянский		
Н. контр.	Гадаева		
Гл. инж. пр.	Рудаков		
Проверил	Иванова		
Разраб.	Двинянинова		

1.030.1-1.1-3 34

ИЗДЕЛИЕ ЗАКЛАДНОЕ М (М13, М14, М19)

СТАДИЯ	ЛИСТ	ЛИСТОВ
Р		1

ЦНИИПРОМЗДАНИЙ

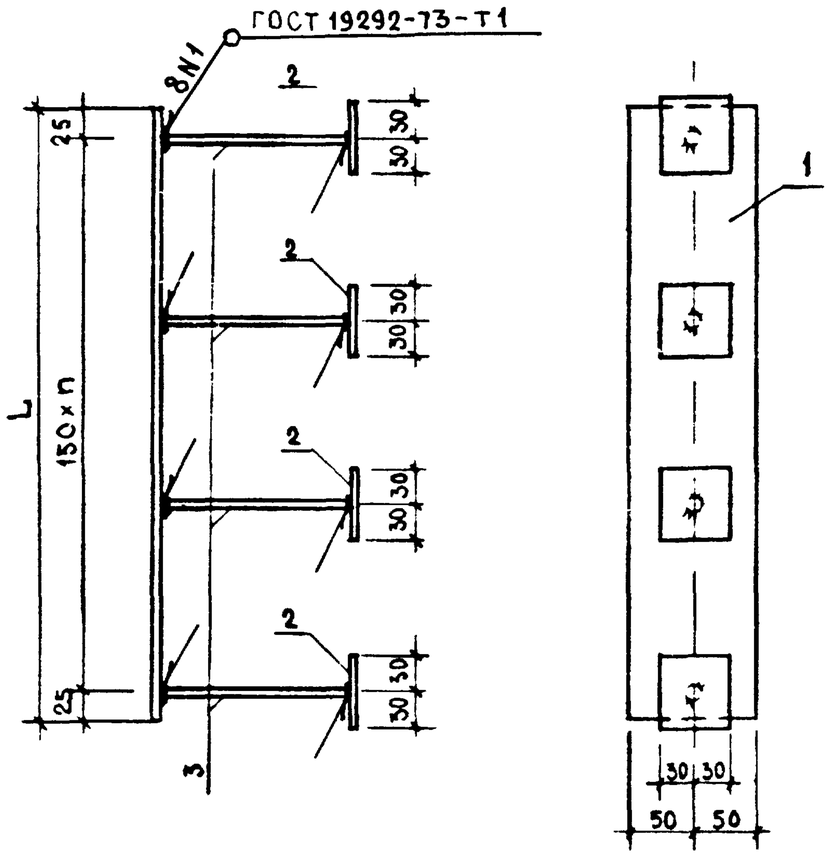

Обозначение	Марка	L, мм	n	Масса, кг	Примечания
1.030.1-1.1-3 34	М13	350	2	2.99	
-01	М14	500	3	4.18	
-02	М19	200	1	1.78	

ЦНИИЭП торгово-бытовых зданий

Рук. отд. Волынский

Гл. инж. пр. Шанаурова

Взамен инв. №

Подпись и дата

Инв. № подл.

Рук. отд.	Смилянский	
Н. контр.	Гадаева	
Гл. инж. пр.	Рудаков	
Вед. инж.	Иванова	
Ст. инж.	Двинянинова	

1.030.1-1.1-3 34СБ

ИЗДЕЛИЕ ЗАКЛАДНОЕ М13, М14, М19 СБОРОЧНЫЙ ЧЕРТЕЖ

Стадия	Масса	Масштаб
Р	см. табл.	1:5
Лист	Листов 1	

ЦНИИПРОМЗДАНИЙ

ФОРМАТ	ЗОНА	ПОЗ	ОБОЗНАЧЕНИЕ	НАИМЕНОВАНИЕ	КОЛ.	ПРИМЕЧАНИЕ
				ДОКУМЕНТАЦИЯ		
А4			1.030.1-1.1-3 35СБ	СБОРОЧНЫЙ ЧЕРТЕЖ		
				ДЕТАЛИ		
БЧ		1	10.013.350	СТ. ОТД. ГОСТ 5781-82 Ф10 А-Ш L=350	2	0.22КГ
			ПЕРЕМЕННЫЕ ДАННЫЕ	ДЛЯ ИСПОЛНЕНИЙ:		
				1.030.1-1.1-3 35 М10		
				ДЕТАЛИ		
БЧ		2	63.63.6.080.100	УГОЛОК ГОСТ 8509-72 L63X63X6 L=100	1	0.75КГ
				1.030.1-1.1-3 35-01 М11		
				ДЕТАЛИ		
БЧ		2	63.63.6.080.160	УГОЛОК ГОСТ 8509-72 L63X63X6 L=160	1	0.92КГ
				1.030.1-1.1-3 35-02 М17		
				ДЕТАЛИ		
БЧ		2	50.50.5.080.100	УГОЛОК ГОСТ 8509-72 L50X50X5 L=100	1	0.38КГ

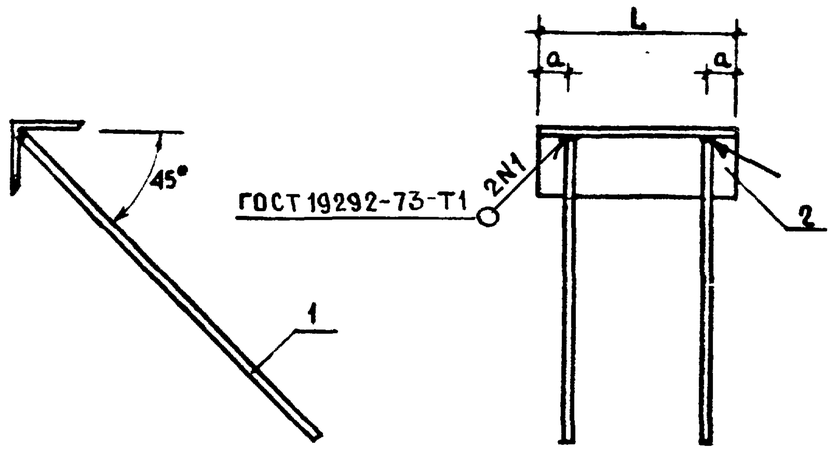

Обозначение	Марка	L, мм	a, мм	Масса кг	Примечание
1.030.1-1.1-3 35	М10	100	20	1.19	
-01	М11	160	25	1.36	
-02	М17	100	20	0.82	

ЭПВЦ Киев ЗНИИЭП | Оператор ТЛП КОРТ | Масштаб

ЦНИИЭП торгово-бытовых зданий | Нач. отд. Волынский | Гл. инж. пр. Шанаурова

Взамен инв. №

Подпись и дата

Инв. № подл.

Рук. отд.	Смилянский	
Н. контр.	Гадаева	
Гл. инж. пр.	Рудаков	
Проверил	Иванова	

1.030.1-1.1-3 35

Изделие закладное М (М10, М11, М17)

Стадия	Лист	Листов
Р		1

ЦНИИПРОМЗДАНИЙ

ЦНИИЭП торгово-бытовых зданий | Нач. отд. Волынский | Гл. инж. пр. Шанаурова

Взамен инв. №

Дата

Рук. отд.	Смилянский	
Н. контр.	Гладаева	
Гл. инж. пр.	Рудаков	
Гл. инж.	Иванова	

1.030.1-1.1-3 35СБ

Изделие закладное М10; М11, М17 Сборочный чертеж

Стадия	Масса	Масштаб
Р	см. табл.	1:5
Лист	Листов 1	

ЦНИИПРОМЗДАНИЙ

ФОРМАТ	ЗОНА	ПОЗ	ОБОЗНАЧЕНИЕ	НАИМЕНОВАНИЕ	КОЛ.	ПРИМЕЧАНИЕ
				ДОКУМЕНТАЦИЯ		
А4			1.030.1-1.1-3 36СВ	СБОРОЧНЫЙ ЧЕРТЕЖ		
			ПЕРЕМЕННЫЕ ДАННЫЕ	ДЛЯ ИСПОЛНЕНИЙ:		
				1.030.1-1.1-3 36 М9		
				ДЕТАЛИ		
ВЧ		1	100.8.070.160	ЛИСТ ГОСТ 19903-74 -100Х8 L=160	1	1.00 КГ
ВЧ		2	10.013.300	СТ. ОТД. ГОСТ 5781-82 Ф10 А-III L=300	2	0.19 КГ
				1.030.1-1.1-3 36-01 М8		
				ДЕТАЛИ		
ВЧ		1	150.8.070.150	ЛИСТ ГОСТ 19903-74 -150Х8 L=150	1	1.41 КГ
ВЧ		2	10.013.300	СТ. ОТД ГОСТ 5781-82 Ф10 А-III L=300	4	0.19 КГ
ВЧ		3	10.013.150	Ф10 А-III L=150	4	0.09 КГ

Рис. 1

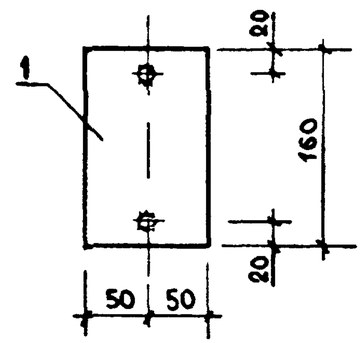

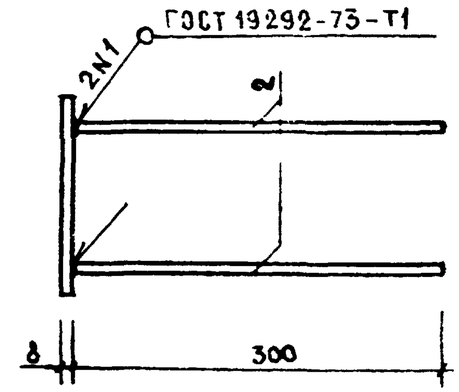

Рис. 2

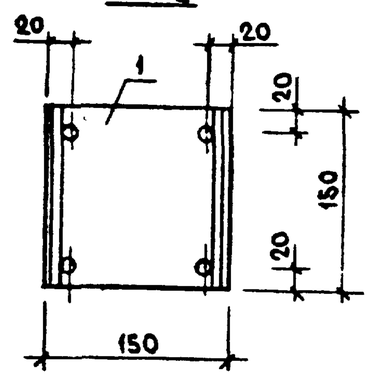

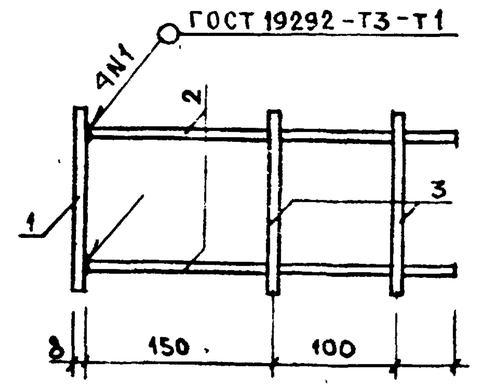

Обозначение	№ рис.	Марка	Масса, кг	Примечание
1.030.1-1.1-3 36	1	М9	1.38	
-01	2	М8	2.53	

ЦНИИПромзданий Торговый бытовый здания

Рук. отд.	Смилянский	
Н. контр.	Гадаева	
Гл. инж. пр.	Рудаков	
Ведущ. инж.	Иванова	
Ст. инженер	Семенникова	

1.030.1-1.1-3 36СБ

Изделие закладное М9, М8 Сборочный чертеж

Стадия	Масса	Масштаб
Р	см таб.	1:5
Лист	Листов 1	

ЦНИИПромзданий

ЭПВЦ КиевЗНИИЭП

Оператор ТПП КОРТ

Схема

Взам. инв №

Подпись и дата

Инв № подл

1.030.1-1.1-3. 36

Рук отд.	Смилянский	
Н. контр	Гадаева	
Гл инж пр.	Рудаков	
Проверил	Иванова	

Изделие закладное М9, М8

Стадия	Лист	Листов
Р		1

ЦНИИПромзданий