ТИПОВОЙ ПРОЕКТ
0901-2-1.86

ЗАЩИЩЕННЫЕ НАСОСНЫЕ СТАНЦИИ НА ВОДОЗАБОРНЫХ СКВАЖИНАХ

Альбом II

Строительные изделия

21377-02

ЦЕНА
Отпускная цена
на момент реализации,
указана в счет-накладной

ТИПОВОЙ ПРОЕКТ
0901-2-1.86

ЗАЩИЩЕННЫЕ НАСОСНЫЕ СТАНЦИИ НА ВОДОЗАБОРНЫХ СКВАЖИНАХ

Альбом II

СТРОИТЕЛЬНЫЕ ИЗДЕЛИЯ

Рабочий проект утвержден Штабом ГО СССР
Протокол № 22 от 4. 11. 86 г.
Рабочая документация введена в действие Гипрокоммундортрансом
Приказ № 78 от 6. 11. 86 г.

РАЗРАБОТАН
Проектным институтом Гипрокоммундортранс

Главный инженер института В.И. Макаров
Главный инженер проекта В.В. Юдин

				Привязан	
Инв №					

21877-02 2

Альбом II

Содержание

Обозначение	Наименование	Стр
ТУ	Технические условия	
КЖИ-1	Каркас плоский КР (КР1; КР5)	
КЖИ-2	(КР2; КР4)	
КЖИ-3	КР3	
КЖИ-4	Решетка металлическая МР-1	
КЖИ.5	Изделие закладное МН(МН-1÷МН-6)	
КЖИ.6	Рамка РМ-1	
КЖИ.7	Изделие закладное МН-7	

Настоящие технические условия распространяются на арматурные изделия, предназначенные для монолитных железобетонных конструкций и закладные изделия.

Строительные изделия должны соответствовать требованиям настоящих технических условий.

Рабочая и конструктивная арматура принята классов AIII и AI по ГОСТ 5781-82*. Марка стали для арматуры класса AIII-35ГС или 25Г2С, для класса AI-марка Ст3 ПС3. Закладные изделия изготовляются из стали марки Вст3 сп2.

Плоские арматурные каркасы должны изготовляться при помощи контактной точечной электросварки в соответствии с ГОСТ 10922-75 и СН 393-78. Сварку стержней в каркасах производить во всех точках пересечения.

Каждое арматурное изделие должно иметь бирку с указанием его марки.

Арматурные изделия должны быть приняты техническим контролем предприятия-изготовителя (поштучно) по ГОСТ 10922-75.

Предприятие-изготовитель должно сопровождать каждую, принятую техническим контролем, партию паспортом, в котором указываются: наименование и адрес предприятия-изготовителя, номер и дата выдачи паспорта, номер партии, дата изготовления изделий. Паспорт должен быть подписан лицом, ответственным за технический контроль предприятия-изготовителя.

Взам. инв. № | Подпись и дата | Инв. № подл.

Нач.отд.	Федотов		09.86	ТП 0901-2-1.86		ТУ
Н.контр.	Климов		09.86	Технические условия	Стадия	Лист	Листов
Гл.спец.	Климов		09.86		Р		1
Рук.гр.	Смольянинова		09.86		Гипрокоммундортранс г. Москва	
Ст.инж.						
Исполнил	Анашина		09.86			

Альбом III

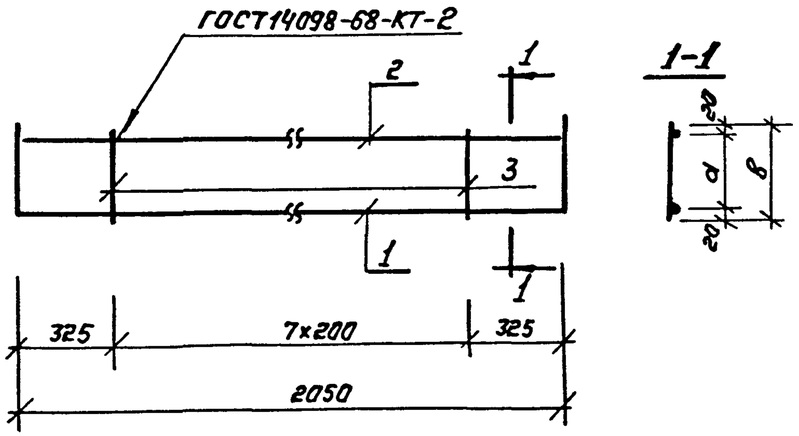

Поз.1

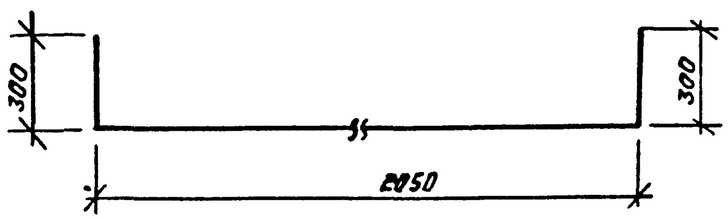

Обозначение	Марка	Размеры, мм		Масса кг
		а	в	
0901-2-1.86-КЖСИ.1	КР1	240	280	5.0
-01	КР5	140	180	4.7

Формат	Зона	Позиц.	Обозначение	Наименование	Кол.	Примеч.
				Документация		
А4			0901-2-1.86 -ТУ	Технические условия		
				Детали		
Б4		1	0901-2-1.86 - КЖСИ.1.1	ф12АIII ГОСТ 5781-82* ℓ=2650	1	2.4 кг
Б4		2	КЖСИ.1.2	ф12АIII ГОСТ 5781-82* ℓ=2010	1	1.8 кг
			Переменные данные для исполнений:			
				0901-2-1.86 -КЖСИ.1.3		КР1
				Детали		
Б4		3	0901-2-1.86 -КЖСИ.1.3	ф8АIII ГОСТ 5781-82* ℓ=280	8	0.1 кг
				0901-2-1.86 -КЖСИ.1-01.1		КР5
				Детали		
Б4		3	0901-2-1.86 КЖСИ.1-01.1	ф8АIII ГОСТ 5781-82* ℓ=180	8	0.07 кг

Взам. инв. №

Подпись и дата

Инв. № подл.

Нач.отд.	Федотов		09.86
Н.контр.	Климов		09.86
Гл.спец.	Климов		09.86
Рук.гр.	Столяринова		09.86
Исполнил	Анюшина		09.86

ТП 0901-2-1.86 -КЖСИ.1

Каркас плоский КР (КР1; КР5)

Стадия	Масса	Масштаб
Р	ст. табл.	1:20
Лист	Листов 1	

Гипрокоммундортранс г. Москва

Альбом II

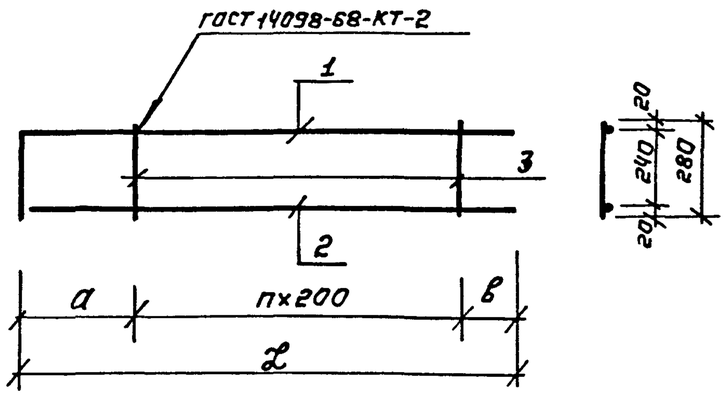

Поз.1

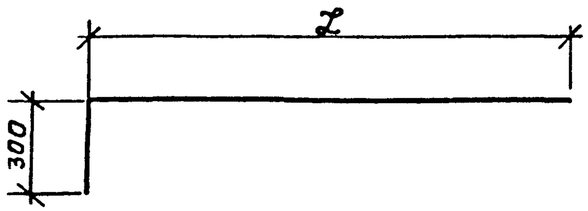

Обозначение	Марка	П	Размеры, мм			Масса кг
			a	в	L	
0901-2-1.86 -КЖСИ.2	КР2	1	370	200	770	1.9
-01	КР4	8	230	50	1880	4.5

Формат	Зона	Позиц.	Обозначение	Наименование	Кол.	Примеч.
				Документация		
А4			0901-2-1.86 - ТУ	Технические условия		
			Переменные данные для исполнений:			
				0901-2-1.86 -КЖСИ.2		КР2
				Детали		
Б4		1	0901-2-1.86 -КЖСИ.2.1	ф12АIII ГОСТ 5781-82* ℓ=1070	1	1.0кг
Б4		2	КЖСИ.2.2	ф12АIII ГОСТ 5781-82* ℓ=750	1	0.7кг
Б4		3	КЖСИ.2.3	ф8АIII ГОСТ 5781-82* ℓ=280	2	0.1кг
				0901-2-1.86 -КЖСИ.2-01		КР4
				Детали		
Б4		1	0901-2-1.86 -КЖСИ.2-01.1	ф12АIII ГОСТ 5781-82* ℓ=2180	1	1.9кг
Б4		2	КЖСИ.2-01.2	ф12АIII ГОСТ 5781-82* ℓ=1850	1	1.7кг
Б4		3	КЖСИ-2-01.3	ф12АIII ГОСТ 5781-82* ℓ=280	9	0.1кг

Взам. инв. №

Подпись и дата

Инв. № подл.

Нач.отд.	Федотов		09.86
Н.контр.	Климов		09.86
Гл.спец.	Климов		09.86
Рук.гр.	Стапьянинова		09.86
Исполнил	Яношина		09.86

ТП 0901-2-1.86 -КЖСИ.2

Каркас плоский КР (КР2; КР4)

Стадия	Масса	Масштаб
Р	См. табл.	1:20
Лист	Листов 1	

Гипрокоммундортранс г. Москва

Альбом II

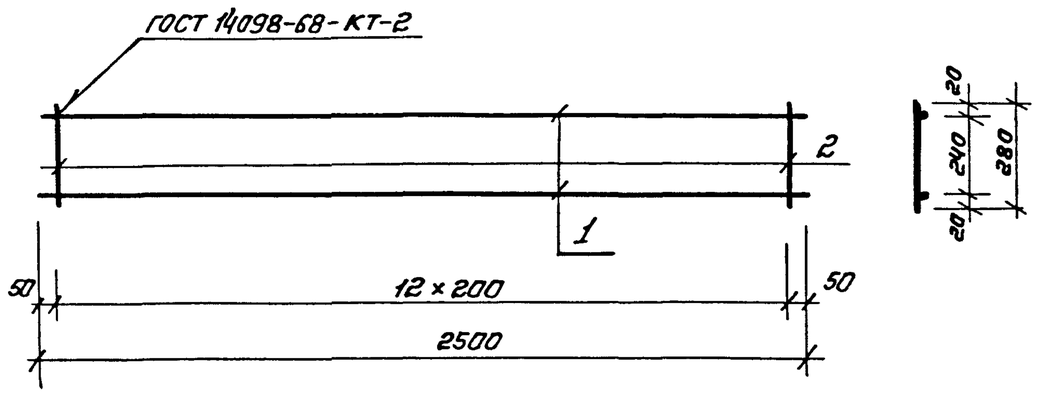

Формат	Зона	Поз	Обозначение	Наименование	Кол.	Примечан.
				Документация		
А4			0901-2-1.86 -ТУ	Технические условия		
				Детали		
Б4		1	0901-2-1.86 -КЖИ.3.1	ф12АIII ГОСТ 5781-82* ℓ=2500	2	2.2 кг
Б4		2	КЖИ.3.2	ф8АIII ГОСТ 5781-82* ℓ=280	13	0.1 кг

Взам. инв. № | Подпись и дата | Инв. № подл.

Нач. отд.	Федотов		09.86	ТП 0901-2-1.86 -КЖИ.3		
Н. контр.	Климов		09.86	Каркас плоский КР3	Стадия: Р	Масса: 5.7 кг	Масштаб: 1:20
Гл. спец.	Климов		09.86		Лист	Листов 1
Рук. гр.	Стальянинова		09.86		Гипрокоммундортранс г. Москва	
Исполнил	Анюшина		09.86			

Формат А4

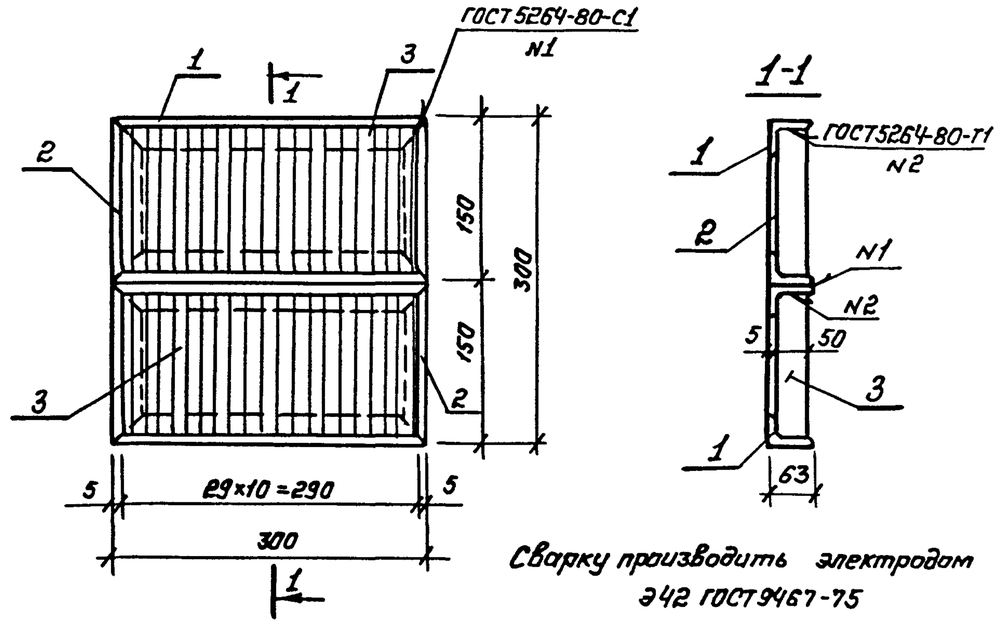

Сварку производить электродом Э42 ГОСТ 9467-75

Формат	Зона	Позиц.	Обозначение	Наименование	Кол.	Примеч.
				Документация		
А4			0901-2-1.86 -ТУ	Технические условия		
				Детали		
Б4		1	0901-2-1.86 -КЖИ.4.1	Уголок Б-63×40×5 ГОСТ 8510-72* / Ст.3 сп ГОСТ 535-79* ℓ=300	4	1.17 кг
Б4		2	КЖИ.4.2	Уголок Б-63×40×5 ГОСТ 8510-72* / Ст.3 сп ГОСТ 535-79* ℓ=150	4	0.58 кг
Б4		3	КЖИ.4.3	Полоса 4×50 ГОСТ 103-76* / Ст.3 сп ГОСТ 535-79* ℓ=138	56	0.22 кг

Взам. инв. № | Подпись и дата | Инв. № подл.

Нач. отд.	Федотов		09.86	ТП 0901-2-1.86 -КЖИ.4		
Н. контр.	Климов		09.86	Решетка металлическая МР-1	Стадия: Р	Масса: 19.3 кг	Масштаб:
Гл. спец.	Климов		09.86		Лист	Листов 1
Рук. гр.	Стальянинова		09.86		Гипрокоммундортранс г. Москва	
Исполнил	Анюшина		09.86			

Формат А4

Альбом II

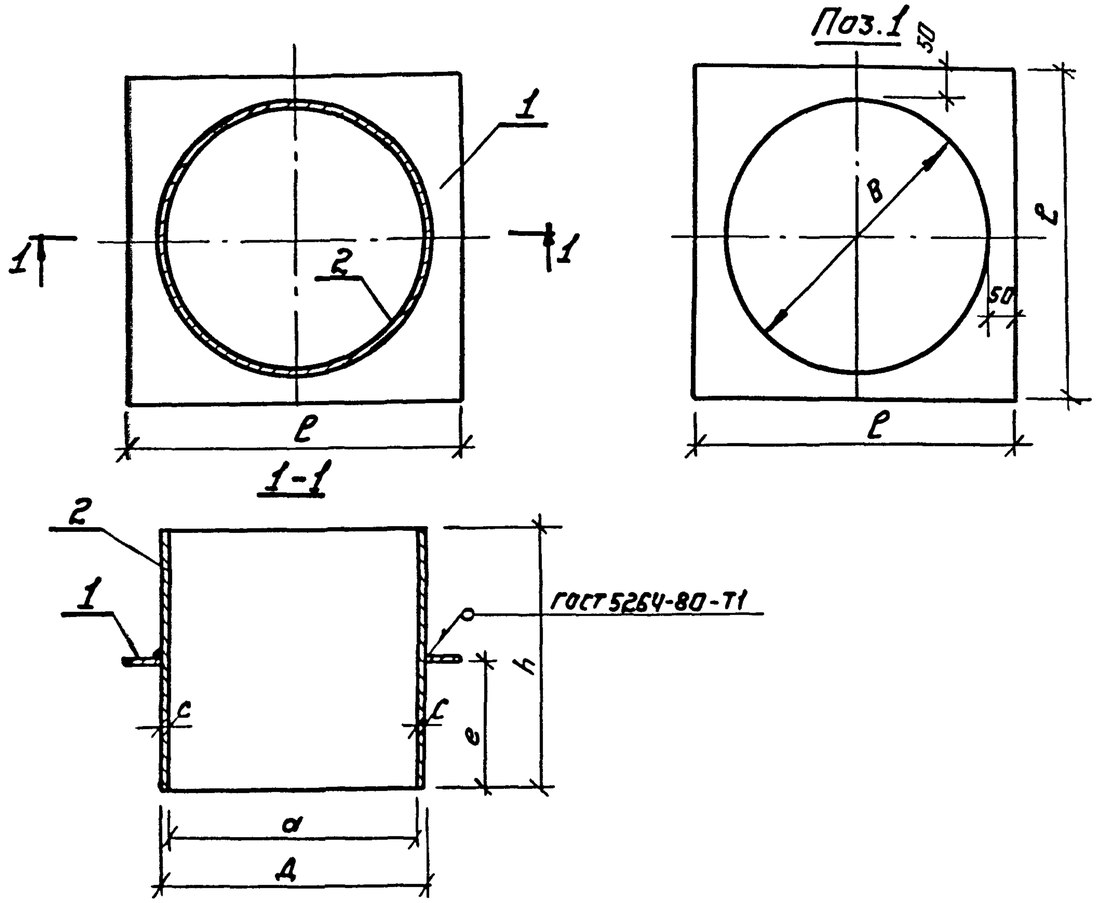

Обозначение	Марка	Размеры, мм							Масса кг
		a	Д	c	B	e	h	ℓ	
0901-2-1.86 -КЖСИ.5	МН-1	ф257	ф273	8	ф275	150	500	375	31.6
-01	МН-2	ф309	ф325	8	ф327	150	500	427	38.4
-02	МН-3	ф408	ф425	9	ф428	150	500	528	57.3
-03	МН-4	ф257	ф273	8	ф275	250	1350	375	76.1
-04	МН-5	ф309	ф325	8	ф327	250	1350	427	91.6
-05	МН-6	ф408	ф426	9	ф428	250	1350	528	136.0

Формат	Зона	Позиц.	Обозначение	Наименование	Кол.	Примеч.
				Документация		
А4			0901-2-1.86 -ТУ	Технические условия		
			Переменные данные для исполнений:			
				0901-2-1.86 -КЖСИ.5		МН-1
				Детали		
Б4		1	0901-2-1.86 -КЖСИ.5.1	Лист $\frac{375\times375\times5\ ГОСТ19903-74^*}{Ст.3сп\ ГОСТ14637-79}$	1	5.5 кг
Б4		2	КЖСИ.5.2	Труба $\frac{273\times8\ ГОСТ8732-78^*}{Б10\ ГОСТ8731-74^*}$ ℓ=500	1	26.14 кг
				0901-2-1.86 -КЖСИ.5-01		МН-2
				Детали		
Б4		1	0901-2-1.86 -КЖСИ.5-01.1	Лист $\frac{427\times427\times5\ ГОСТ19903-74^*}{Ст.3сп\ ГОСТ14637-79}$	1	7.16 кг
Б4		2	КЖСИ.5-01.2	Труба $\frac{325\times8\ ГОСТ8732-78^*}{Б10\ ГОСТ8731-74^*}$ ℓ=500	1	31.27 кг
				0901-2-1.86 -КЖСИ.5-02		МН-3
				Детали		
Б4		1	0901-2-1.86 -КЖСИ.5-02.1	Лист $\frac{528\times528\times5\ ГОСТ19903-74^*}{Ст.3сп\ ГОСТ14637-79}$	1	11.0 кг
Б4		2	КЖСИ5-02.2	Труба $\frac{426\times9\ ГОСТ8732-78^*}{Б10\ ГОСТ8731-74^*}$ ℓ=500	1	46.3 кг
				0901-2-1.86 -КЖСИ.5-03		МН-4
				Детали		
Б4		1	0901-2-1.86 -КЖСИ.5.1	Лист $\frac{375\times375\times5\ ГОСТ19903-74^*}{Ст.3сп\ ГОСТ14637-79}$	1	5.5 кг
Б4		2	КЖСИ.5-03.1	Труба $\frac{273\times8\ ГОСТ8732-78^*}{Б10\ ГОСТ8731-74^*}$ ℓ=1350	1	70.57 кг

Нач.отд.	Федотов		09.86
Н.контр.	Климов		09.86
Гл.спец.	Климов		09.86
Рук.гр.	Стольянинова		09.86
Исполнил	Аношина		09.86

ТП 0901-2-1.86 -КЖСИ.5

Изделие закладное МН (МН-1 ÷ МН-6)

Стадия	Масса	Масштаб
Р	см. табл.	
Лист 3	Листов 2	

Гипрокоммундортранс г. Москва

Взам.инв.№ | Подпись и дата | Инв.№ подл.

Альбом II

Формат	Зона	Позиц.	Обозначение	Наименование	Кол.	Примеч.
				0901-2-1.86 -КЖИ.5-04		МН-5
				Детали		
Б4		1	0901-2-1.86 -КЖИ.5-01.1	Лист $\frac{427\times427\times5\ ГОСТ\ 19903-74*}{Ст.3\ сп\ ГОСТ\ 14637-79}$	1	7.16кг
Б4		2	КЖИ.5-04.1	Труба $\frac{325\times8\ ГОСТ\ 8732-78*}{Б10\ ГОСТ\ 8731-74*}$ $\ell=1350$	1	84.4кг
				0901-2-1.86 -КЖИ.5-05		МН-6
				Детали		
Б4		1	0901-2-1.86 -КЖИ.5-02.1	Лист $\frac{528\times528\times5\ ГОСТ\ 19903-74*}{Ст.3\ сп\ ГОСТ\ 14637-79}$	1	11.0кг
Б4		2	КЖИ.5-05.1	Труба $\frac{426\times9\ ГОСТ\ 8732-78*}{Б10\ ГОСТ\ 8731-74*}$ $\ell=1350$	1	124.96кг

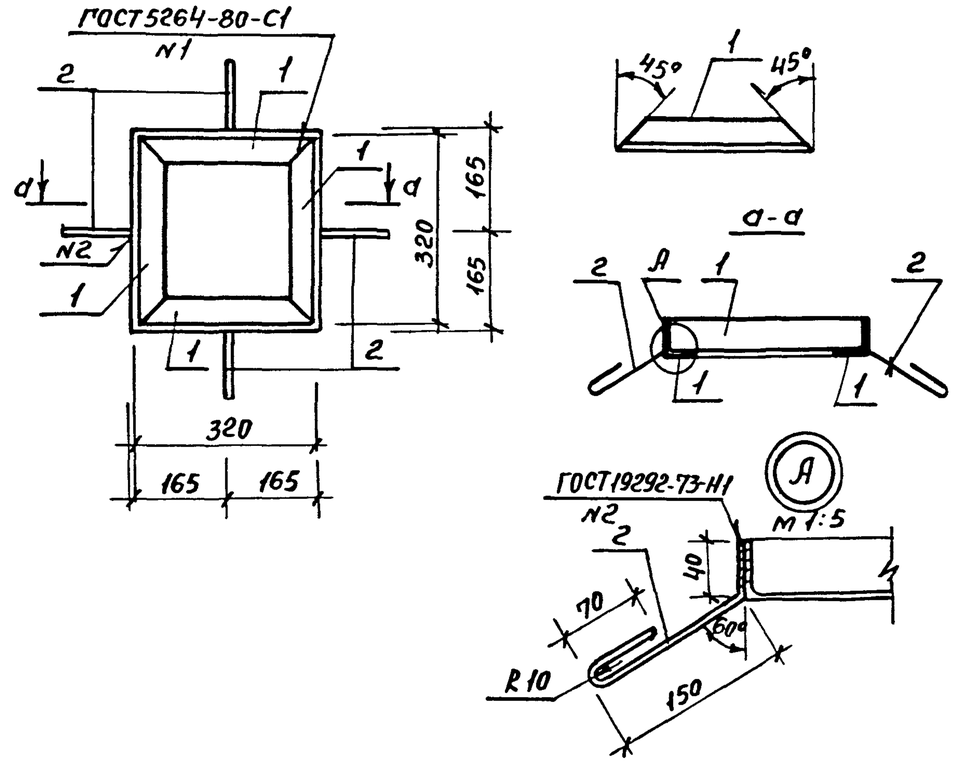

Формат	Зона	Позиц.	Обозначение	Наименование	Кол.	Примеч.
				Документация		
А4			0901-2-1.86 -ТУ	Технические условия		
				Детали		
Б4		1	0901-2-1.86 -КЖИ.6.1	Уголок $\frac{Б\text{-}50\times50\times5\ ГОСТ\ 8509-72*}{Ст.3\ сп\ ГОСТ\ 535-79*}$	4	1.24кг
				$\ell=330$		
Б4		2	0901-2-1.86 -КЖИ.6.2	А-I-8 ГОСТ 5781-82* $\ell=270$	4	0.1кг

Нач.отд.	Федотов	
Н.контр.	Климов	
Гл.спец.	Климов	
Рук.гр.	Столбянинова	
Исполнил	Яношина	

ТП 0901-2-1.86 -КЖИ.6

Рамка РМ-1

Стадия	Масса	Масшт.
Р	5.4кг	1:10
Лист	Листов 1	

Гипрокоммундортранс г. Москва

ТП 0901-2-1.86 -КЖИ.5 Лист 2

Взам.инв.№ | Подп. и дата | Инв.№ подл.

Пров. Бурдюшина 14.03.88 Кат. Франтов

21877-02 8

Альбом II

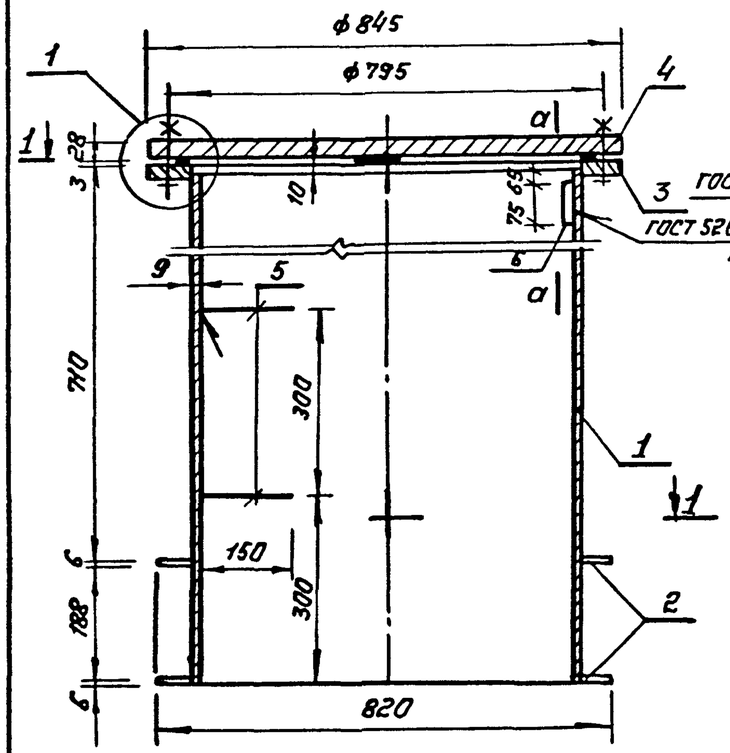

1-1

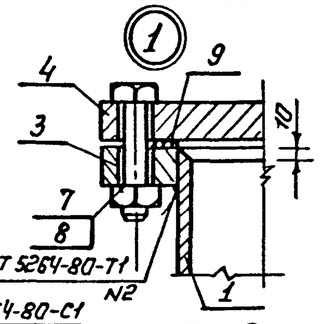

Поз. 3

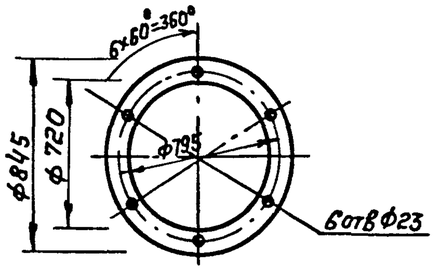

Поз.4

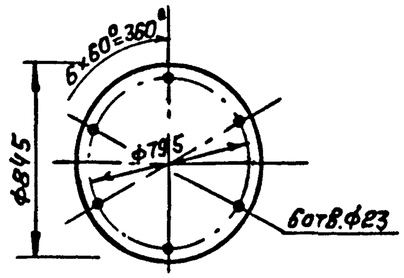

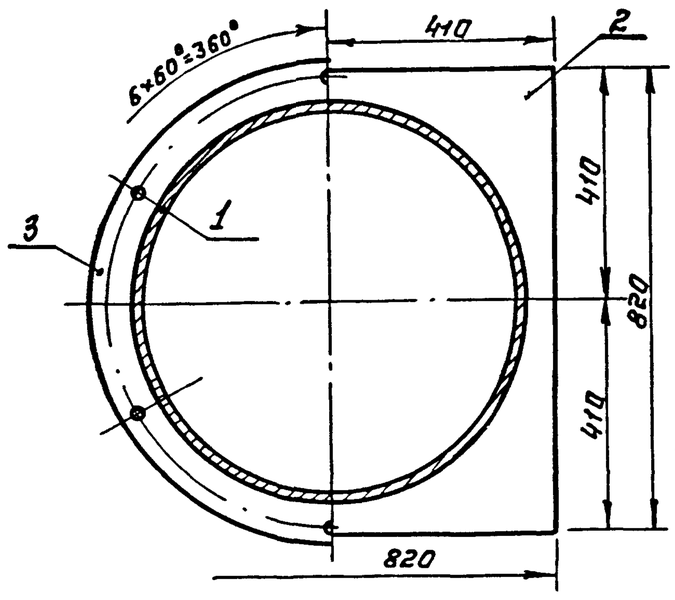

Поз.5

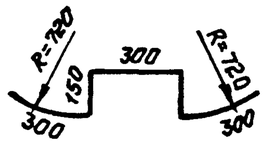

а—а

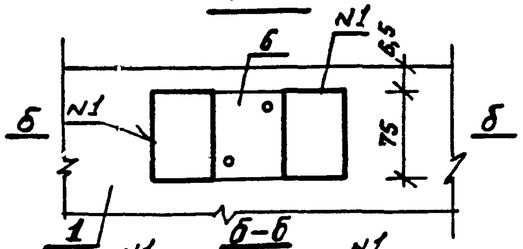

б—б

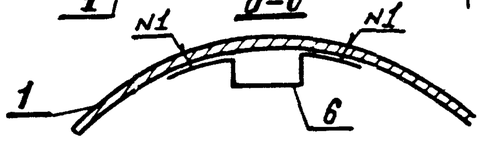

Формат	Зона	Поз	Обозначение	Наименование	Кол.	Примечан.
				Документация		
А4			0901-2-1.86 -ТУ	Технические условия		
				Детали		
Б4		1	0901-2-1.86 -КЖСЦ.7.1	Труба $\frac{720\times9\ ГОСТ\ 8732-78^*}{Б10\ ГОСТ\ 8731-74^*}$ ℓ=900	1	142.0 кг
Б4		2	-КЖСЦ.7.2	Полоса $\frac{Б6\times820\ ГОСТ\ 82-70^*}{Ст3сп\ ГОСТ\ 14637-79}$ ℓ=820	2	12.5 кг
Б4		3	-КЖСЦ.7.3	Полоса $\frac{Б28\times845\ ГОСТ\ 82-70^*}{Ст3сп\ ГОСТ\ 14637-79}$ ℓ=845	1	34.0 кг
Б4		4	-КЖСЦ.7.4	Полоса $\frac{Б28\times845\ ГОСТ\ 82-70^*}{Ст3сп\ ГОСТ\ 14637-79}$ ℓ=845	1	123.5 кг
Б4		5	-КЖСЦ.7.5	А-Т-16 ГОСТ 5781-82* ℓ=1200	2	1.9 кг
Б4		6	-КЖСЦ.7.6	Полоса $\frac{4\times75\ ГОСТ\ 103-76^*}{Ст3сп\ ГОСТ\ 535-79^*}$ ℓ=240	1	0.6 кг
				Стандартные изделия		
		7		Болт М22×80 кл2-011 ГОСТ 7798-70*	6	
		8		Гайка М22. кл2-011 ГОСТ 5915-70*	6	
		9		Прокладка Б600-6 ГОСТ 15180-70	1	

Поз.6

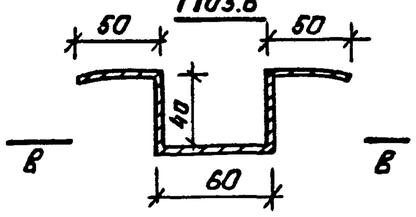

в—в

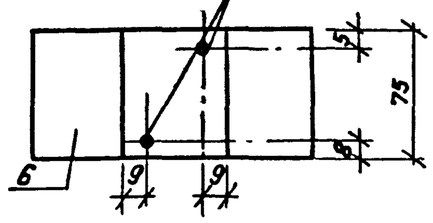

Поз.6 для крепления путевого включателя

Нач.отд.	Федотов		09.86	ТП 0901-2-1.86 -КЖСЦ.7			
Н.контр.	Климов		09.86	Изделие закладное МН-7	Стадия	Масса	Масштаб
Гл.спец.	Климов		09.86		Р	328.9кг	1:10
Рук.гр.	Статянинова		09.86		Лист	Листов 1	
					Гипрокоммундортранс г. Москва		

Инв.№ подл. | Подпись и дата | Взам.инв.№