Государственный комитет Совета Министров СССР

по делам строительства

(Госстрой СССР)

Конструкции и детали зданий

и сооружений.

шифр 41-74

Ворота распашные В3,6×3,0; В3,6×3,6; В3,6×4,2; В4,9×5,4 с ручными приборами открывания

Выпуск 2

Рабочие чертежи

Технические условия
1.435-17.2.000ТУ

13705-02

ЦЕНА 2-43

Государственный комитет Совета Министров СССР

по делам строительства

(Госстрой СССР)

Конструкции и детали зданий
и сооружений

шифр 41-74

Ворота распашные Б3,6×3,0; В3,6×3,6; В3,6×4,2; В4,9×5,4

с ручными приборами открывания

Выпуск 2

Рабочие чертежи

Технические условия.
1.435-17.2.0000ТУ

Разработаны

институтом ЦНИИПпромзданий
Госстроя СССР

Утверждены

и введены в действие
Госстроем СССР
письмом N 2/0-2 от 6.I.1976г.

Шифр 41-74
вып. 2

Гл. специалист
отдела конструкций
В.С. Суханов

Гл. инженер проекта
В.И. Брыкин

Содержание альбома.

обозначение.	Наименование.	стр.
	Содержание	2÷3
1.435-17.2.0000	Ворота распашные	4÷6
1.435-17.2.0000 СБ	Ворота распашные. Сборочный чертеж.	7÷11
1.435-17.2.0001	Палец	12
1.435-17.2.0002	Опора шаровая.	12
1.435-17.2.0003	Втулка	13
1.435-17.2.0004	Втулка	13
1.435-17.2.0005	Шайба регулировочная	14
1.435-17.2.0006	Вставка	14
1.435-17.2.0007	Штырь	15
1.435-17.2.0008	Штанга	15
1.435-17.2.0009	Ось соединительная	16
1.435-17.2.0011	Упор	16
1.435-17.2.0012	Пробка	17
1.435-17.2.0013	Стержень	17
1.435-17.2.0014	Втулка	18
1.435-17.2.0015	Игла	18
1.435-17.2.0016	Кольцо	19
1.435.17.2.1000	Рама ворот.	19÷20

Обозначение.	Наименование.	стр
1.435-17.2.1001	Болт	20
1.435-17.2.1000 СБ	Рама ворот. Сборочный чертеж	21
1.435-17.2.1100	Стойка	22
1.435-17.2.1100 СБ	Стойка сборочный чертеж	23
1.435-17.2.1101	Втулка	24
1.435-17.2.1102	Основание	24
1.435-17.2.1110 СБ	Втулка-шарнир	25
1.435-17.2.1111	Втулка	25
1.435-17.2.1200	Ригель	26
1.435-17.2.1201	Труба	26
1.435-17.2.1200 СБ	Ригель сборочный чертеж	27
1.435-17.2.1203	Втулка	28
1.435-17.2.2000	Рама полотна	28÷29
1.435-17.2.2000 СБ	Рама полотна. Сборочный чертеж	30÷31
1.435-17.2.2001	Труба	32
1.435-17.2.2002	Труба	32
1.435-17.2.2003	Накладка	33
1.435-17.2.2004	Планка	33

вып. 2

Обозначение.	Наименование	стр.
1.435-17.2.2010 СБ	Втулка-шарнир	34
1.435-17.2.2011	Втулка	34
1.435-17.2.3000	Рама полотна	35÷36
1.435-17.2.3002	Втулка	36
1.435-17.2.3000СБ	Рама полотна	37÷38
1.435-17.2.3003	Труба	39
1.435-17.2.4000	Механизм закрывания шпингалета	39
1.435-17.2.4000СБ	Механизм закрывания шпингалета сборочный чертеж	40
1.435-17.2.4001	Корпус механизма	41
1.435-17.2.4002	Рычаг	41
1.435-17.2.4003	Рукоятка	42
1.435-17.2.4004	Шарнир	42
1.435-17.2.4005	Шарнир	43
1.435-17.2.4006	Пружина	43
1.435-17.2.4007	Шайба	44
1.435-17.2.5000	Замок-защелка	44
1.435-17.2.5000СБ	Замок-защелка сборочный чертеж	45
1.435-17.2.5002	Накладка	46

Обозначение.	Наименование.	стр.
1.435-17.2.5003	Стержень	46
1.435-17.2.5004	Пружина	47
1.435-17.2.5005	Ручка	47
1.435-17.2.5006	Ползун	48
1.435-17.2.5010 СБ	Рычаг в сборе	48
1.435-17.2.5011	Скоба	49
1.435-17.2.5012	Втулка	49
1.435-17.2.5020 СБ	Корпус в сборе	50
1.435-17.2.5021	Корпус	50
1.435-17.2.5022	Кронштейн	51
1.435-17.2.5023	Ограничитель	51
1.435-17.2.5024	Втулка	52
1.435-17.2.6000	Механизм отвода защелки	52
1.435-17.2.6000 СБ	Механизм отвода защелки. Сборочный чертеж.	53
1.435-17.2.6001	Ползун	54
1.435-17.2.6010 СБ	Корпус в сборе	54
1.435-17.2.6011	Корпус.	55
1.435-17.2.0000 ТУ	Ворота распашные с ручным открыванием. Технические условия.	55÷60
1.435-17.2.0000 Д1	Профиль резиновый Р16	60
1.435-17.2.0000 Д2	Профиль трубный ПТ-1	61
1.435-17.2.0000 Д3	Профиль трубный ПТ-2	61
1.435-17.2.0000 ТУ	Титульный лист. Технические условия.	62

Формат	Зона	Поз.	Обозначение	Наименование	Кол на испол. 1.435-17.2.0000 —	01	02	03							Примечание
				Документация											
12			1.435-17.2.0000СБ	Сборочный чертеж	X	X	X	X							
11			1.435-17.2.0000 Д1	Профиль резиновый Р16	X	X	X	X							
11			1.435-17.2.0000 Д2	Профиль трубный ПТ1	X	X	X	X							
11			1.435-17.2.0000 Д3	Профиль трубный ПТ2	X	X	X	X							
11			1.435-17.2.0000 ТУ	Технические условия	X	X	X	X							
11			1.435-17.2.0000 ТО	Техническое описание	X	X	X	X							
				Сборочные единицы											
11		1	1.435-17.2.1000	Рама ворот	1										
			-01	Рама ворот		1									
			-02	Рама ворот			1								
			-03	Рама ворот				1							
					В 3,6х3,6	В 3,6х3,0	В 3,6х4,2	В 4,9х5,4							

Изм	Лист	№ докум.	Подп.	Дата	1.435-17.2.0000		
Разраб		Брыкин	Подп.		Ворота распашные	Литер	Лист 1 / Листов 6
Пров.		Луцевич	"				ЦНИИПРОМЗДАНИЙ г. Москва
Рук.бр.		Брыкин	"				
Н.конт.		Луцевич	"				
Утв.		Колбацкий	"	30.10.75			

Инв. № подл.	Подп. и дата	Взам. инв. №	Инв. № дубл.	Подп. и дата

Формат	Зона	Поз.	Обозначение	Наименование	Кол. на испол. 1.435-17.2.0000- —	01	02	03							Примечание
11		2	1.435-17.2.2000	Рама полотна	1										
			-01	Рама полотна		1									
			-02	Рама полотна			1								
			-03	Рама полотна				1							
11		3	1.435-17.2.3000	Рама полотна	1										
			-01	Рама полотна		1									
			-02	Рама полотна			1								
			-03	Рама полотна				1							
11	✓	4	1.435-17.2.4000	Механизм закрывания											
				шпингалета	1	1	1	1							
11	✓	5	1.435-17.2.5000	Замок-защелка	1	1	1	1							
11		6	1.435-17.2.6000	Механизм отвода											
				защелки	1	1	1	1							

Изм.	Лист	№ докум	Подп.	Дата	1.435-17.2.0000	Лист 2

Инв. N подл.	Подп. и дата	Взам. инв. N	Инв. N дубл.	Подп. и дата

Формат	Зона	Поз.	Обозначение	Наименование	Кол. на испол. 1.435-17.2.0000-										Примечание
					–	01	02	03							
				Детали											
11		10	1.435-17.2.0001	Палец	4	4	4	4							
11		11	1.435-17.2.0002	Опора шаровая	4	4	4	4							
11		12	1.435-17.2.0003	Втулка	4	4	4	4							
11		13	1.435-17.2.0004	Втулка	4	4	4	4							
11		14	1.435-17.2.0005	Шайба регулировочная	16	16	16	16							
11		15	1.435-17.2.0006	Вставка	96	80	112								
			-01	Вставка				144							
11	✓	16	1.435-17.2.0007	Штырь	2	2	2	2							
11	✓	17	1.435-17.2.0008	Штанга	1	1	1	1							
11	✓	18	1.435-17.2.0008-01	—"—	1										
			-02	—"—		1									
			-03	—"—			1								
			-04	—"—				1							
11		19	1.435-17.2.0009	Ось соединительная	1	1	1	1							

Изм.	Лист	N докум.	Подп.	Дата	1.435-17.2.0000	Лист 3

Инв. N подл.	Подп. и дата	Взам. инв. N	Инв. N дубл.	Подп. и дата

Формат	Зона	Поз.	Обозначение	Наименование	Кол. на испол. 1.435-17.2.0000-										Примечание
					–	01	02	03							
				Детали											
11		20	1.435-17.2.0011	Упор	1	1	1	1							
11		21	1.435-17.2.0012	Пробка	2	2	2	2							
11		22	1.435-17.2.0013	Стержень	2	2	2	2							
11		23	1.435-17.2.0014	Втулка	2	2	2	2							
11	✓	24	1.435-17.2.0015	Игла	16	16	16	22							
11	✓	25	1.435-17.2.0016	Кольцо	4	4	4	4							
				Стандартные изделия											
	✓	30		Кольцо I А45 ГОСТ 13941-68	4	4	4	4							
		31		Винт II М6х12.58.01 ГОСТ 1491-72	6	6	6	6							
		32		Шайба 6.65Г ГОСТ 6402-70	6	6	6	6							

Изм.	Лист	N докум.	Подп.	Дата	1.435-17.2.0000	Лист 4

Шифр 41-74
Вып. 2

Инв. N подл.	Подп. и дата	Взам. инв. N	Инв. N дубл.	Подп. и дата

Формат	Зона	Поз.	Обозначение	Наименование	Кол. на испол. 1.435-17.2.0000- —	01	02	03							Примечание
		33		Штифт 2.5 Г х 14 ГОСТ 3128-70	2	2	2	2							
				Материалы											
		40		Сукно техническое. ТУ 17-65-1-71 565 х 405 х 5	11/1.1	9.15/0.915	12.75/1.275	16.4/1.64							м²/кг.
				Резина рулонная МБ-А-М ГОСТ 7338-65											
		41		75 х 3	7.2/1.94	7.2/1.94	7.2/1.94	9.8/2.57							м/кг
		42		35 х 8	7.2/1.73	7.2/1.73	7.2/1.73	9.8/2.35							

Изм.	Лист	№ докум.	Подп.	Дата	1.435-17.2.0000	Лист 5

Инв. N подл.	Подп. и дата	Взам. инв. N	Инв. N дубл.	Подп. и дата

Формат	Зона	Поз.	Обозначение	Наименование	Кол. на испол. 1.435-17.2.0000- —	01	02	03							Примечание
		44		Резиновый профиль Р16	200/37	167/31	233/43	300/56							м/кг см. 1.435-17.2.0000Д1
		45		Резина губчатая техническая с 2-мя пленками ТУ 38-5-1206-68 20 х 16	10.8/1.73	9.6/1.54	12.0/1.92	15.7/2.5							м/кг

Изм.	Лист	№ докум.	Подп.	Дата	1.435-17.2.0000	Лист 6

1.435-17.2.0000СБ

Вид с фасада

Рис.1

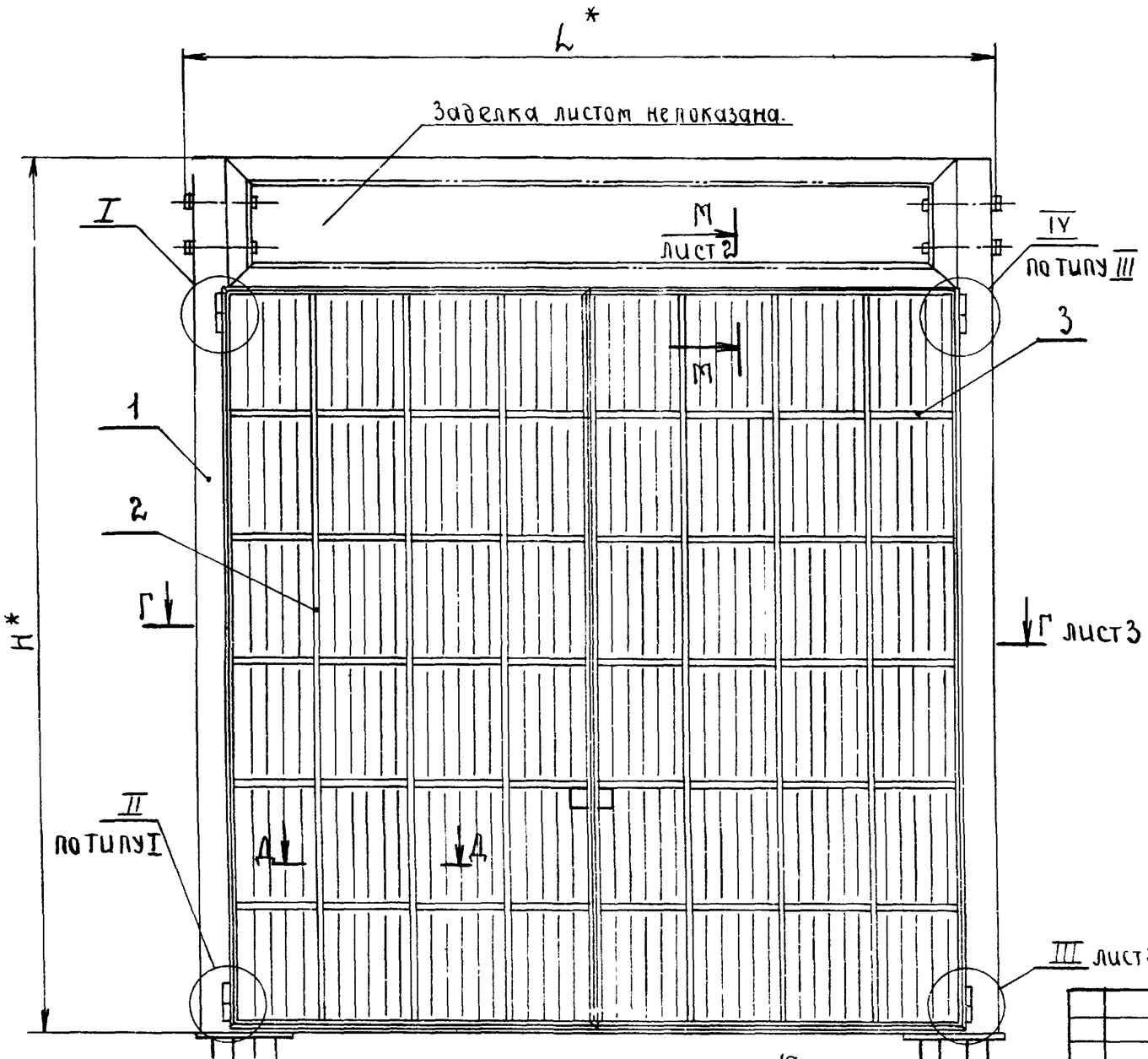

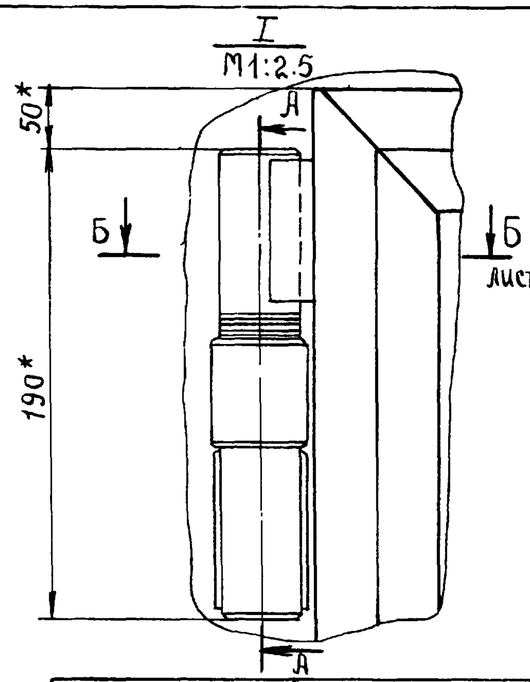

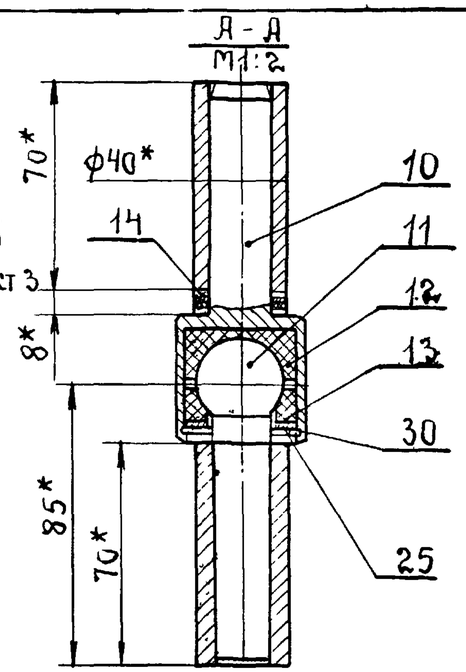

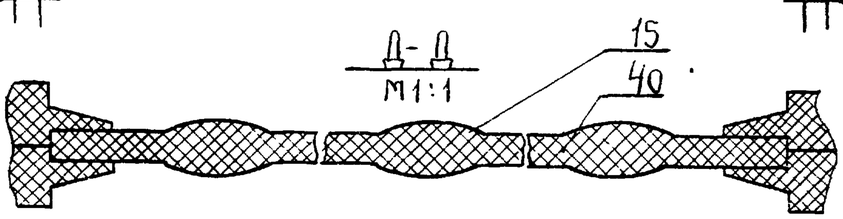

Типоразмер ворот	Обозначение	L	H	B	h
В 3.6×3.6	1.435-17.2.0000	3918	4170	439	6
В 3.6×3.0	-01	3918	3570	439	5
В 3.6×4.2	-02	3918	4770	439	7
В 4.9×5.4	-03	5218	5970	601.5	9

4,9 × 5,4

ℓ	C	K	Z	Масса кг
3600	1800	3600	4200	738
3600	1800	3	3600	667
3600	1800	4200	4800	809
4900	2450	5400	6000	1077

1. Допускается замена поз.15 и 40 при заполнении рамы полотна стеклом органическим марки 2-55 ГОСТ 15809-70 толщиной 5 мм. или декоративным бумажно-слоистым пластиком ГОСТ 9590-61 толщиной 6 мм (см. рис. 2)
2. Размеры для справок.

Изм	Лист	№ докум.	Подп.	Дата
Разраб.		Брыкин	Подп.	
Пров.		Луцевич	"	11.06.75
Т.контр.				
Рук.бр.		Брыкин	"	
Н.контр.		Луцевич	"	
Утв.		Козодицкий	"	30.10.75

1.435-17.2.0000 СБ

Ворота распашные. Сборочный чертеж.

Лит.	Масса	Масш.
	см. табл.	—

Лист 1 | Листов 5

ЦНИИПРОМЗДАНИЙ г. Москва

1.435-17.2.0000СБ

Рис.2

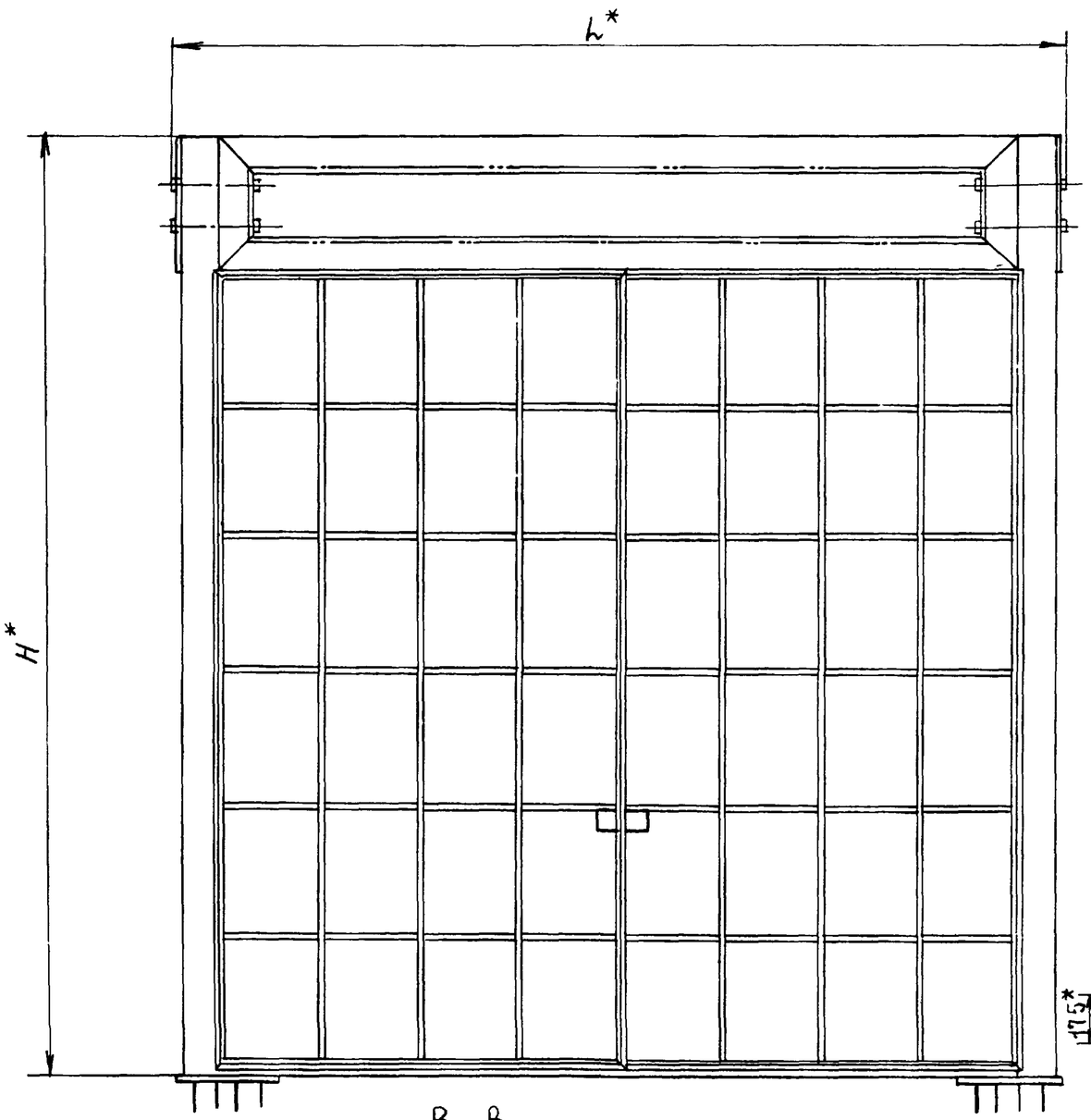

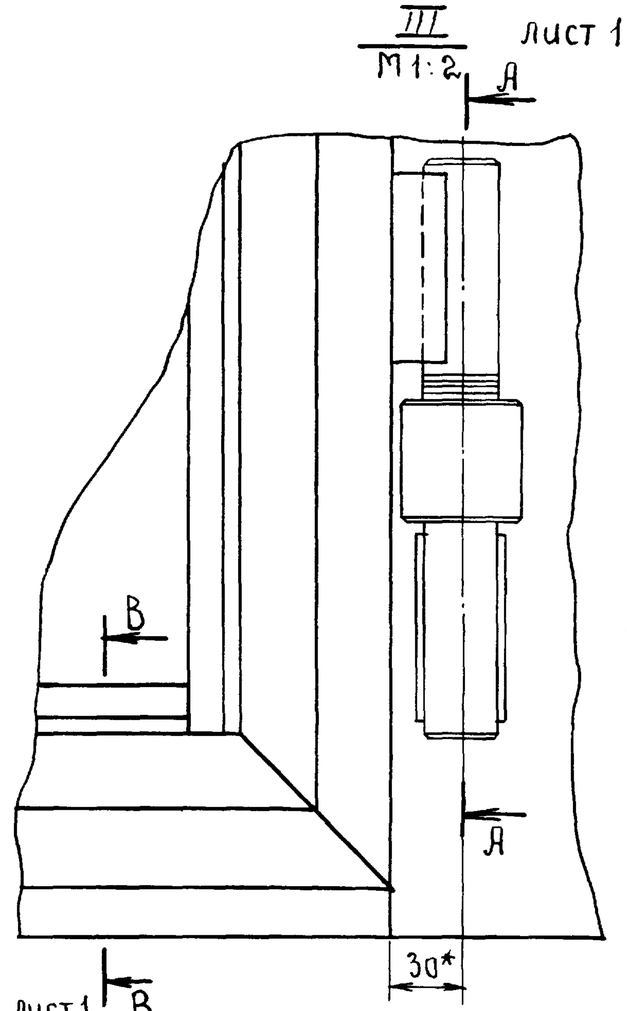

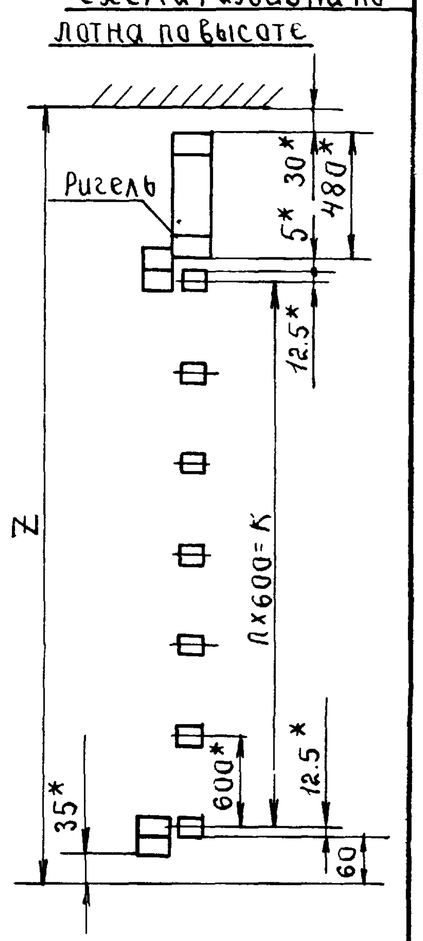

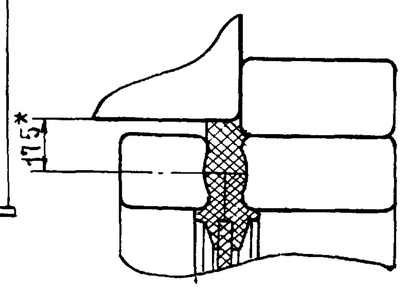

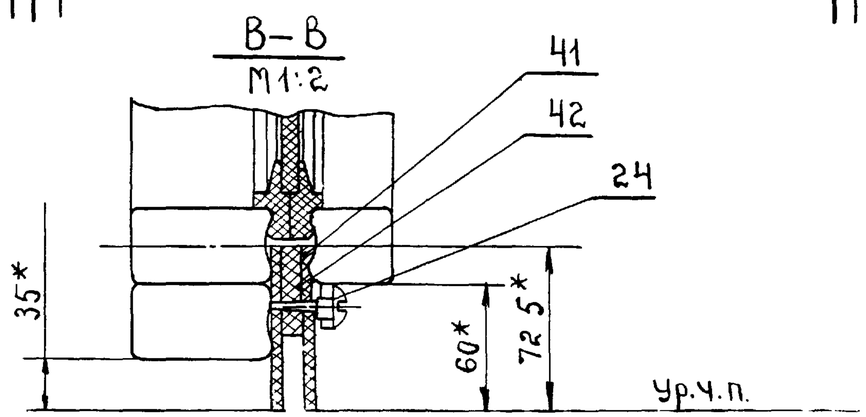

					1.435-17.2.0000СБ		
Изм.	Лист.	№ докум.	Подп.	Дата	Ворота распашные. сборочный чертеж.	Лит.	Масса	Масшт
Разраб.		Брыкин	»				—	—
Пров.		Луцевич	»			Лист 2	Листов
Т. контр.						ЦНИИПРОМЗДАНИЙ г Москва	
Рук. гр.		Брыкин	»				
Н. контр.		Луцевич	»				
ГИП		Колбицкий					

Инв. № подл. | Подп. и дата | Взам. инв. № | Инв. № дубл. | Подп. и дата

Шифр 4Н-74
вып. 2

1.435-17.2.0000СБ

Г-Г / М1:5 лист 1

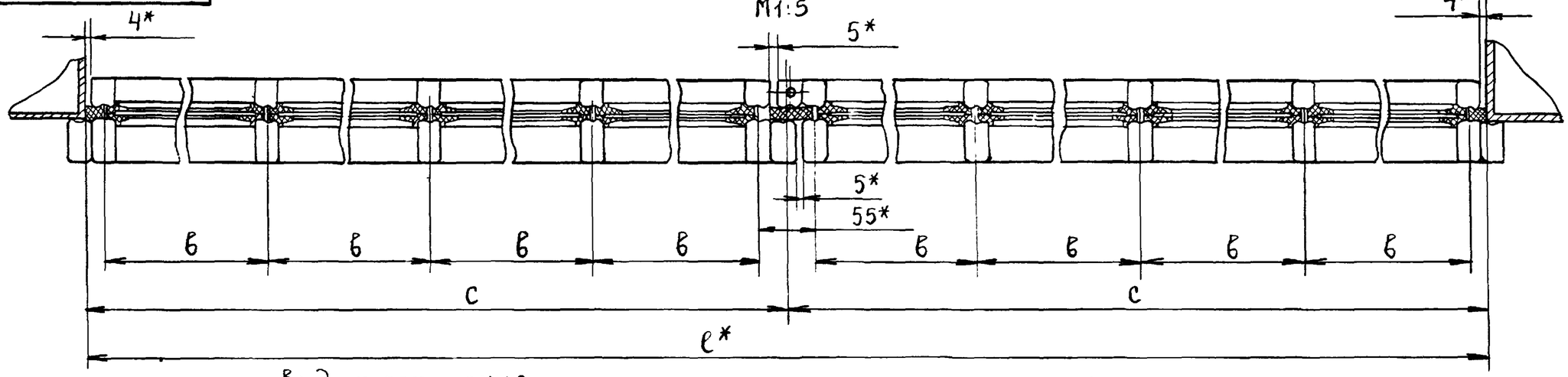

Вид из помещения

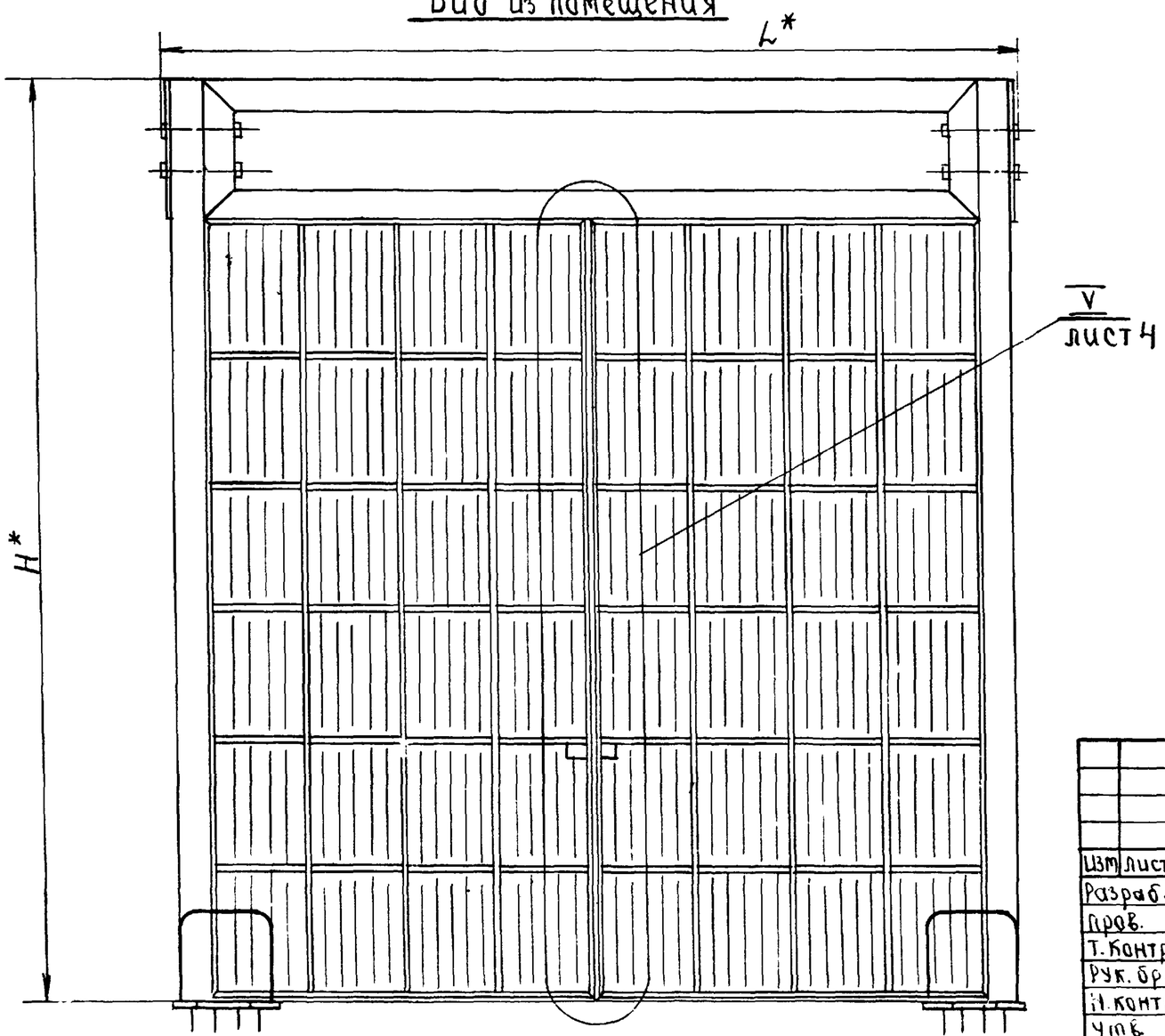

Б-Б / М1:2 лист 1

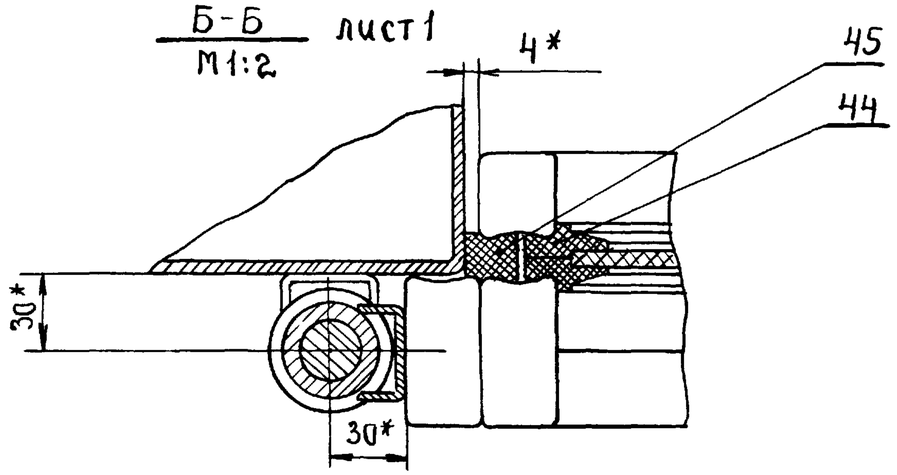

Изм.	Лист.	№ докум.	Подп.	Дата	1.435-17.2.0000СБ.		
Разраб.		Брыкин	"		Ворота распашные. Сборочный чертеж.	Лит	Масса — / Масшт. —
Пров.		Луцевич	"	18.06.75		Лист 3	Листов
Т.контр.						ЦНИИПромзданий г. Москва.	
Рук. бр.		Брыкин	"				
Н.контр.		Луцевич	"				
Утв.		Колбацкий	"	30.10.75			

Инв. № подл. | Подп. и дата | Взам. инв. №

15705 02 10

1.435-17.2.0000 СБ

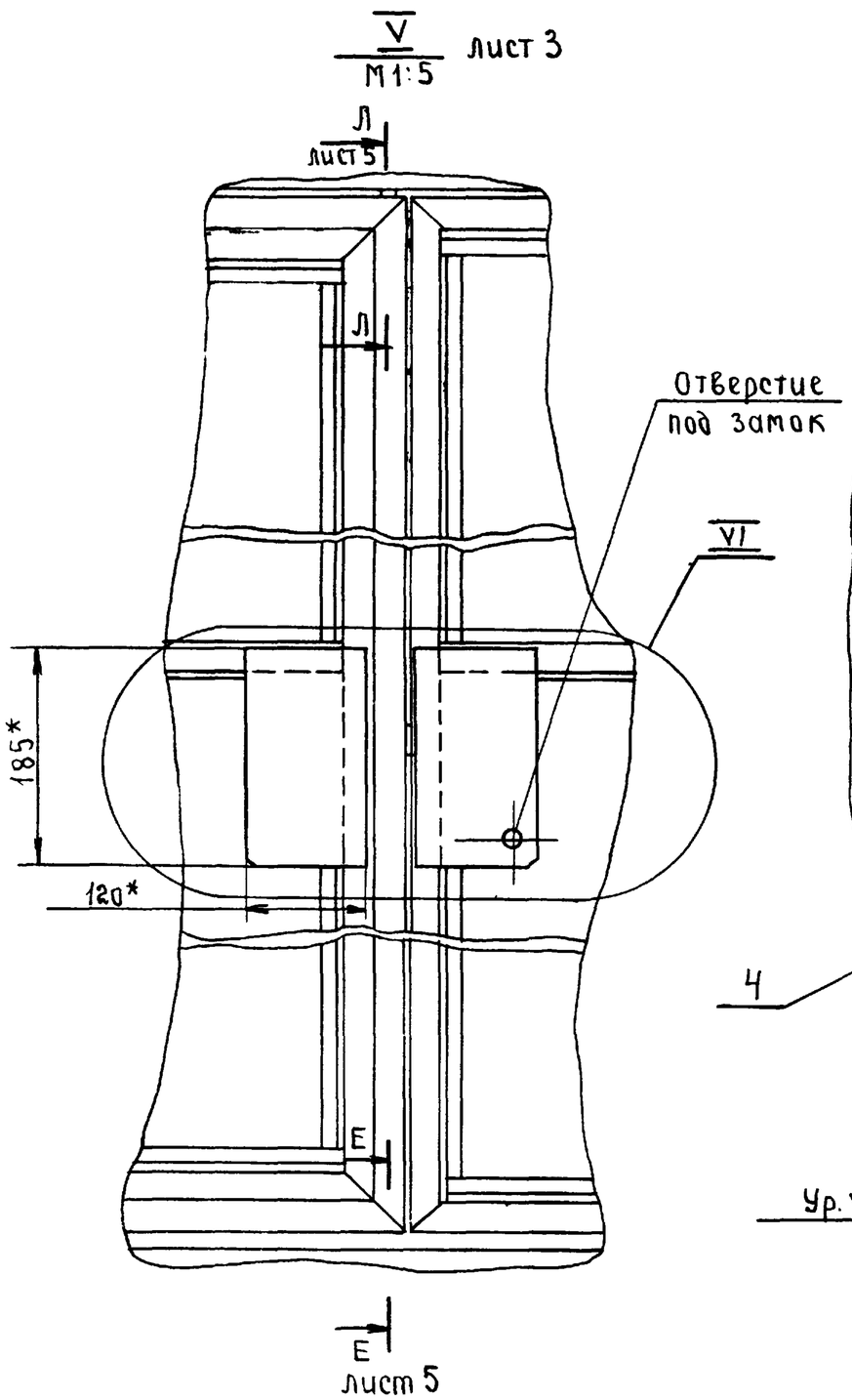

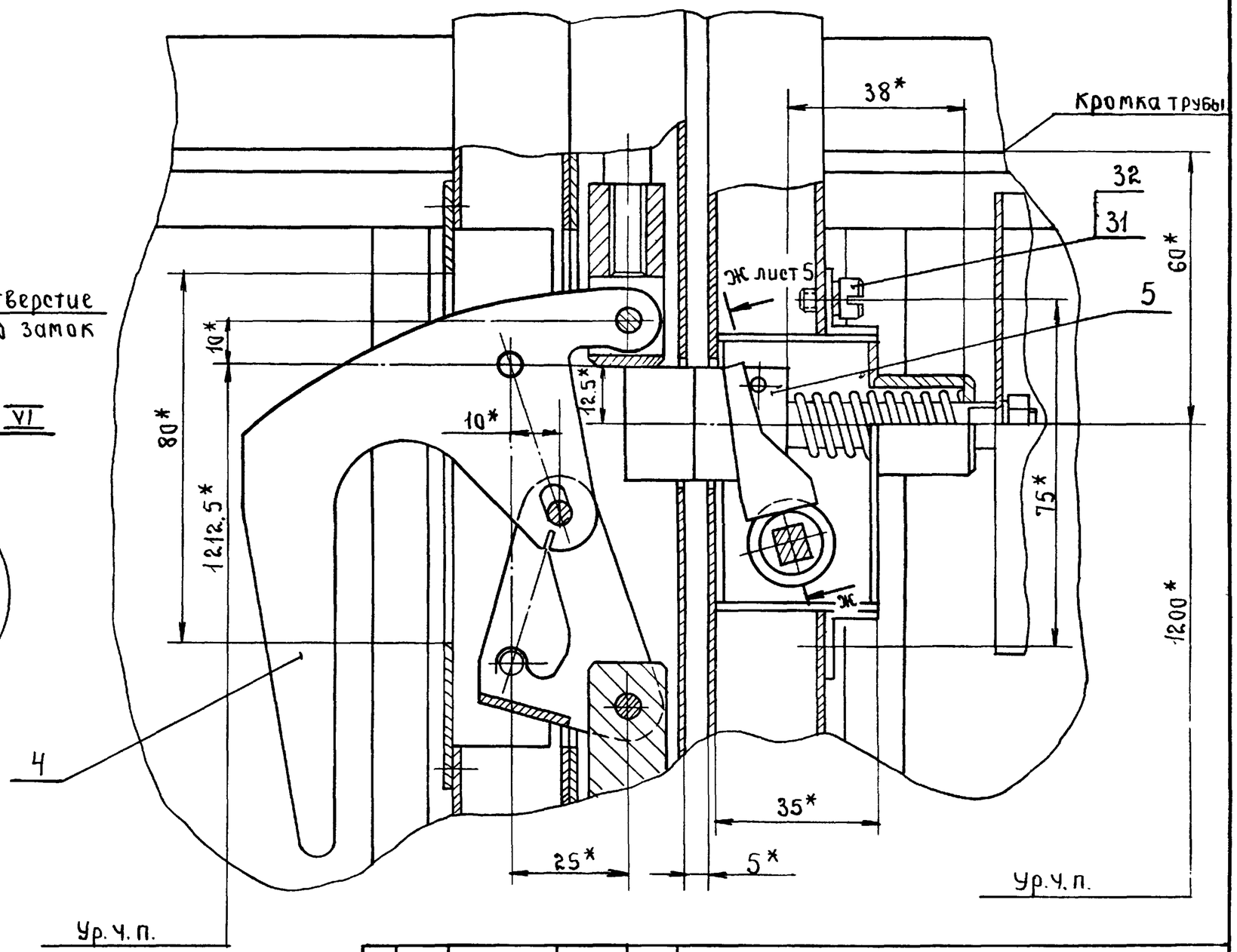

Изм.	Лист	№ докум.	Подп.	Дата
Разраб.		Брыкин	подп.	
Пров.		Луцевич	"	
Т.контр.				
Рук.гр.		Брыкин	"	
		Луцевич	"	

1.435-17.2.0000 СБ.

Ворота распашные. Сборочный чертеж.

Лит.	Масса	Масшт.
	–	–
Лист 4	Листов	

ЦНИИПРОМЗДАНИЙ г. Москва

Инв. № подл. | Подп. и дата | Взам. инв. № | Инв. № дубл. | Подп. и дата

Инв. № фр 71-14
в 6 ЦП 2

1.435-17.2.0000 СБ

Л-Л / М1:1 лист 4

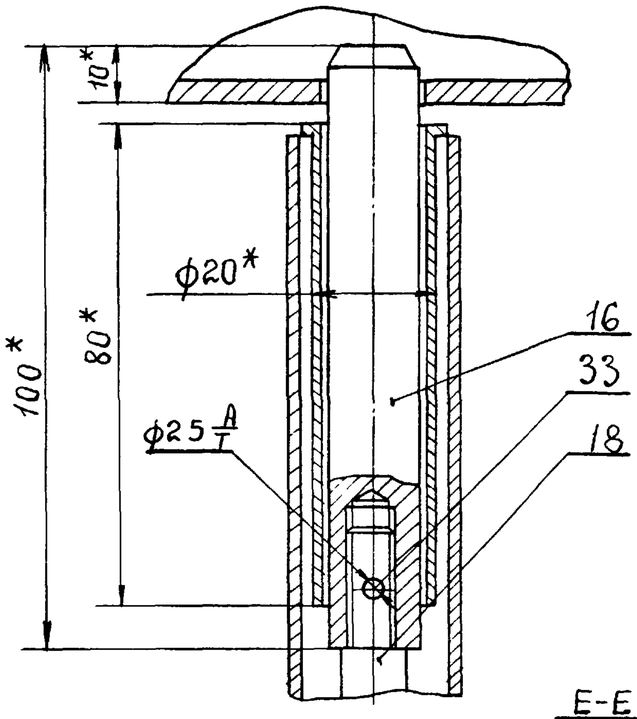

Ж-Ж / М1:1 лист 4

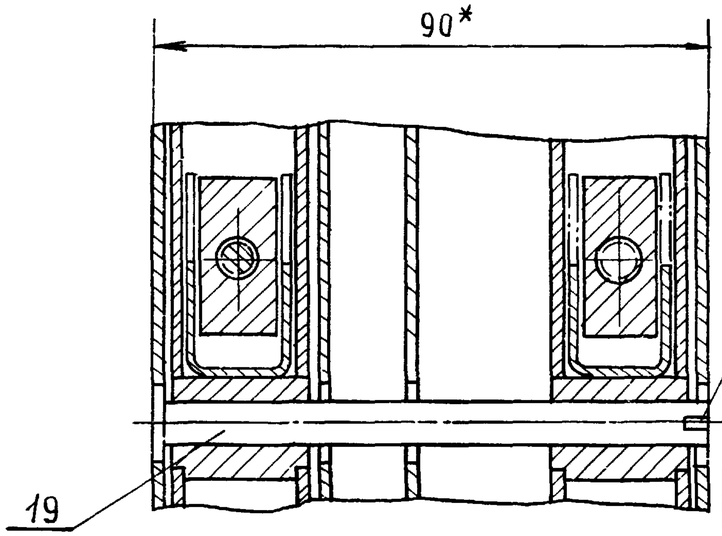

Схема мех-ма закрывания ворот.

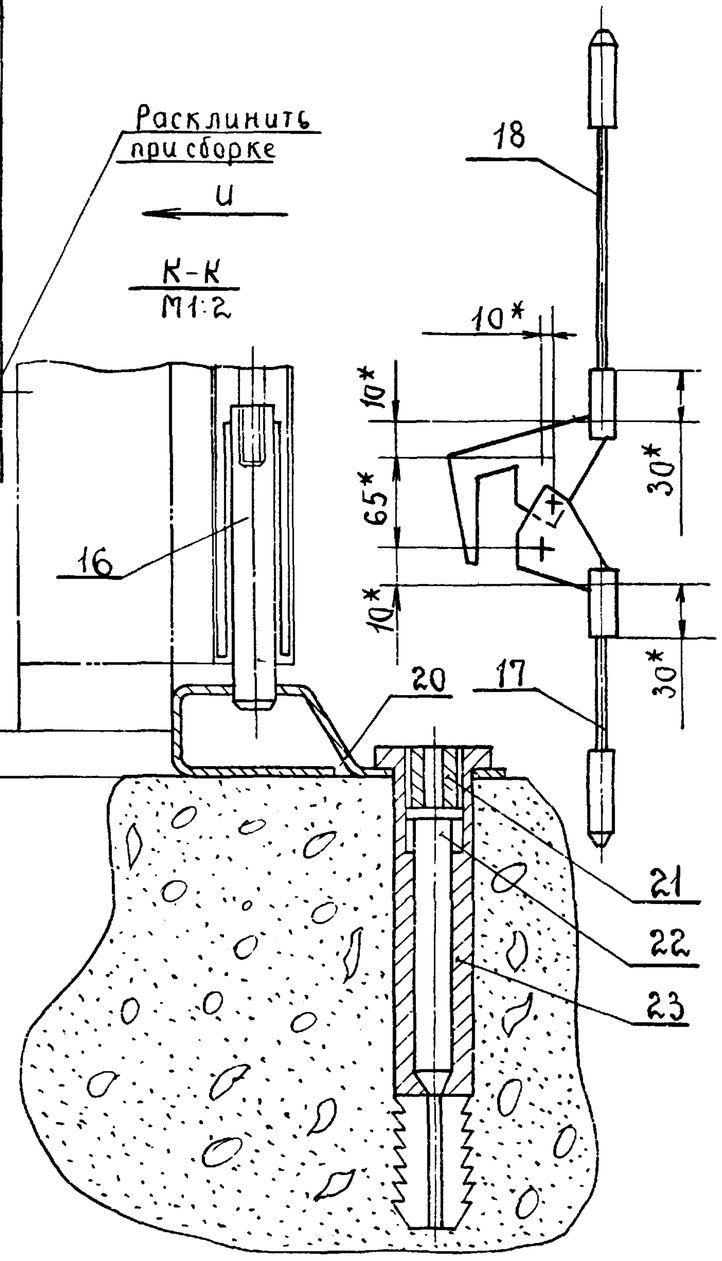

Вид И
крышка не показана

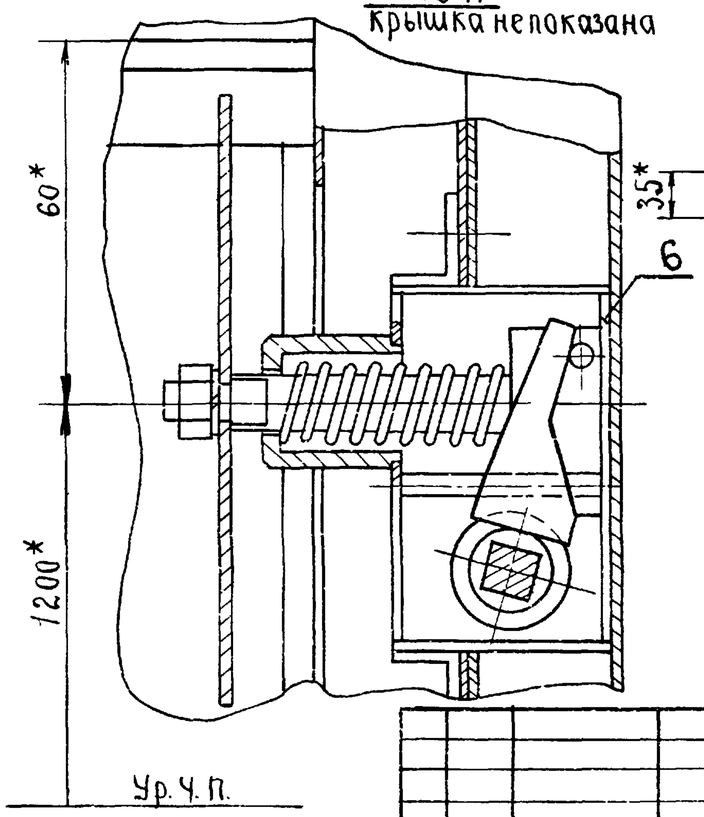

Е-Е / М1:1 лист 4

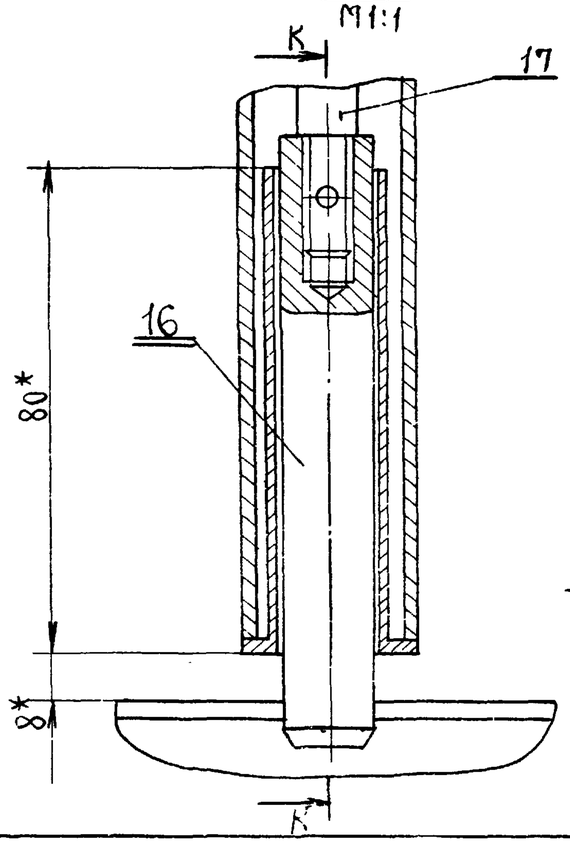

Изм.	Лист	№ докум.	Подп.	Дата
Разраб.		Брыкин	Подп.	
Пров.		Луцевич	"	
Т.контр.				
Рук.бр.		Брыкин	"	
Н.контр.		Луцевич	"	
Ч.в		Колбасин		

1.435-17.2.0000 СБ.

Ворота распашные. Сборочный чертеж.

Лит.	Масса	Масшт
	—	—
Лист 5	Листов	

ЦНИИПРОМЗДАНИЙ г. Москва

1.435-17.2.0001

Rz80 (∨)

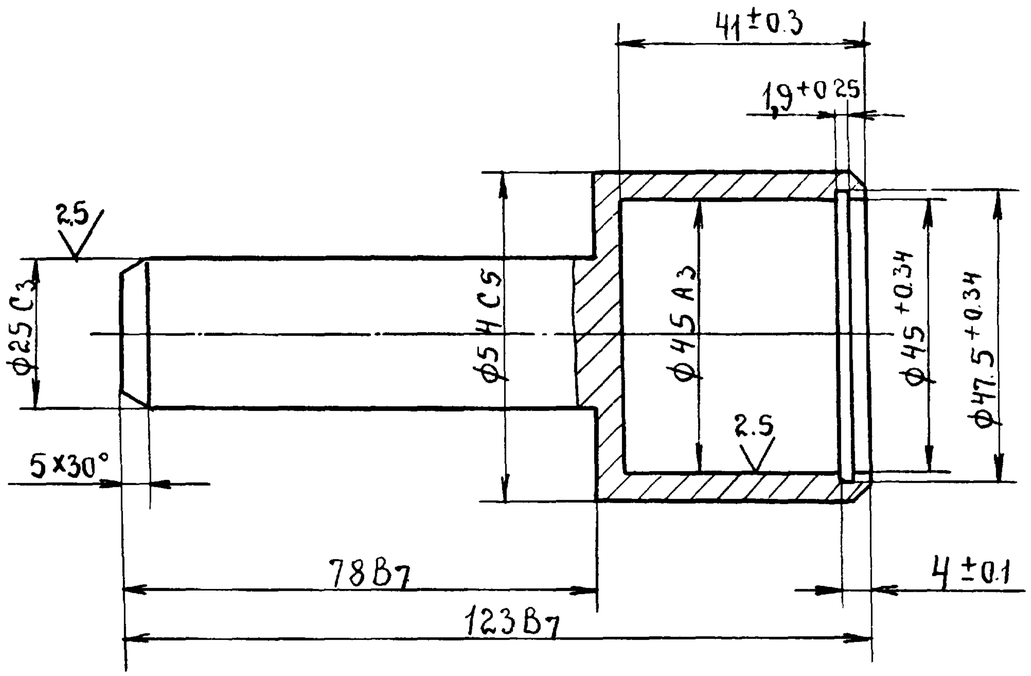

Изм.	Лист.	N докум.	Подп.	Дата	1.435-17.2.0001			
Разраб.		Стрелцов	"		Палец	Лит.	Масса 0.42	Масшт. 1:1
Пров.		Луцевич	"			Лист	Листов 1	
Т. контр.								
Рук. гр.		Брыкин	"		Ст.3 ГОСТ 380-71	ЦНИИПРОМЗДАНИЙ г. Москва		
Н. контр.		Луцевич	"					
Утв.								

Подп. и дата | Инв. N дубл. | Взамен инв. N | Подп. и дата | Инв. N подл.

Шифр 11-74 2 цпд

1.435-17.2.0002

Rz80 (∨)

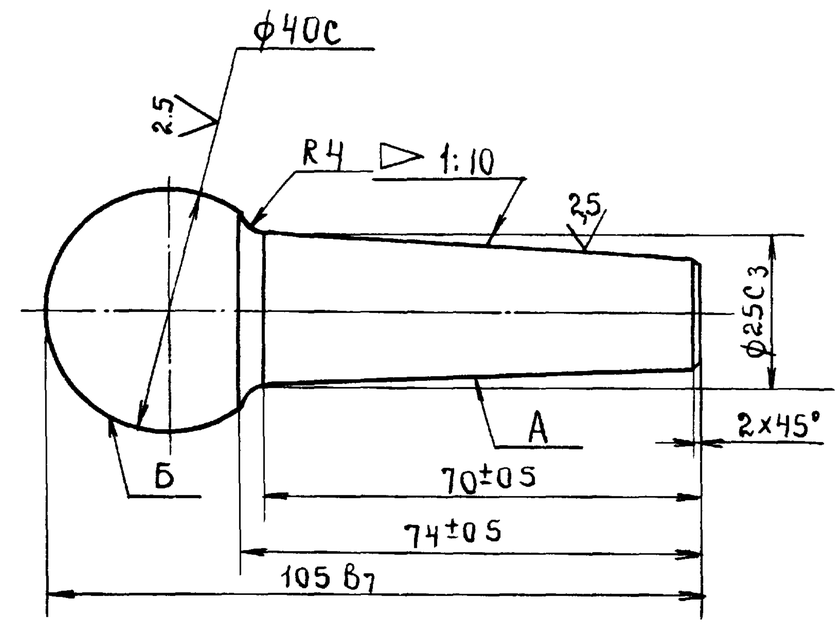

Радиальное биение поверхности А и Б.
относительно оси вращения не более 0.1 мм.

Изм.	Лист.	N докум.	Подп.	Дата	1.435-17.2.0002			
Разраб.		Стрельцов	"		Опора шаровая.	Лит.	Масса 0.32	Масшт. 1:1
Пров.		Луцевич				Лист	Листов 1	
Т. контр.								
Рук. гр.		Брыкин	"		Ст.3 ГОСТ 380-71	ЦНИИПРОМЗДАНИЙ г. Москва		
Н. контр.		Луцевич	"					
Утв.		Брыкин	"					

Подп. и дата | Инв. N дубл. | Взамен инв. N | Подп. и дата | Инв. N подл.

1.435-17.2.0004

2.5

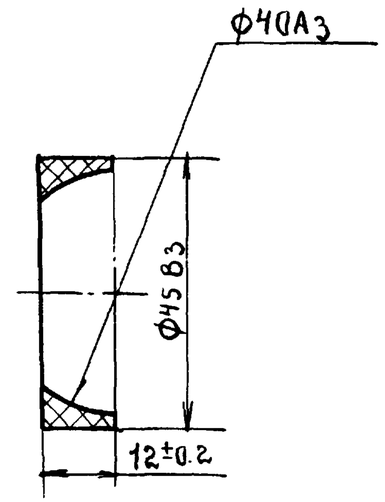

					1.435-17.2.0004			
Изм	Лист	N докум.	Подп.	Дата	Втулка.	Лит	Масса	Масшт
Разраб.	Стрельцов						0.016	1:1
Пров.	Луцевич					Лист	Листов 1	
Т. контр.								
Рук.гр.	Брыкин				Капрон ВТУХП 69 58	ЦНИИПРОМЗДАНИЙ г. Москва		
Н. контр.	Луцевич							
Утв.								

Подп. и дата | Инв. N дубл. | Взам. инв. N | Подп. и дата | Инв. N подл.

1.435-17.2.0003

2.5

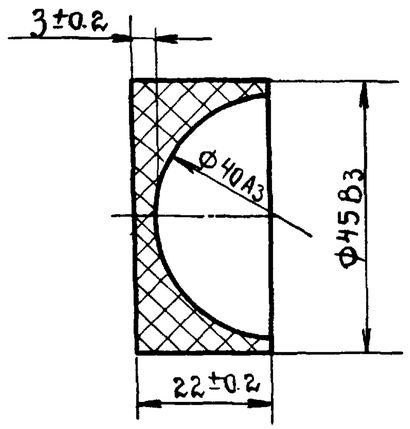

					1.435-17.2.0003			
Изм	Лист	N докум.	Подп.	Дата	Втулка.	Лит.	Масса	Масшт
Разраб.	Стрельцов						0.019	1:1
Пров.	Луцевич					Лист	Листов 1	
Т. контр.								
Рук.гр.	Брыкин				Капрон ВТУХП 69-58.	ЦНИИПРОМЗДАНИЙ г. Москва.		
Н. контр.	Луцевич							
Утв.	Брыкин							

Подп. и дата | Инв. N дубл. | Взам. инв. N | Подп. и дата | Инв. N подл.

1.435-17.2.0005

Rz80

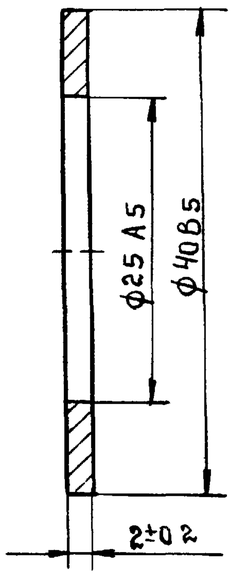

Изм	Лист	№ докум.	Подп.	Дата
Разраб.	Стрельцов	Подп.		
Пров.	Луцевич	"		
Т.контр.				
Рук.гр.	Брыкин	"		
Н.контр.	Луцевич	"		
Утв.	Брыкин	"		

1.435-17.2.0005

Шайба регулировочная

Лит.	Масса	Масшт.
	0.012	2:1
Лист	Листов 1	

Ст.3 ГОСТ 380-71

ЦНИИПромзданий г. Москва.

Подп. и дата | Инв. № дубл. | Взам. инв. № | Подп. и дата | Инв. № подл.

Шифр 41-74 Вып.2

1.435-17.2.0006

(√)

А-А

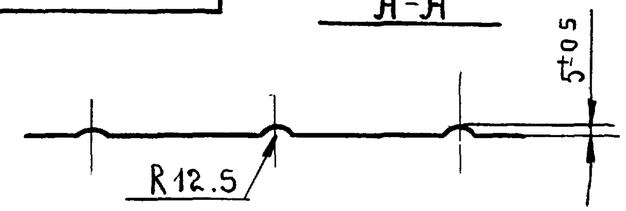

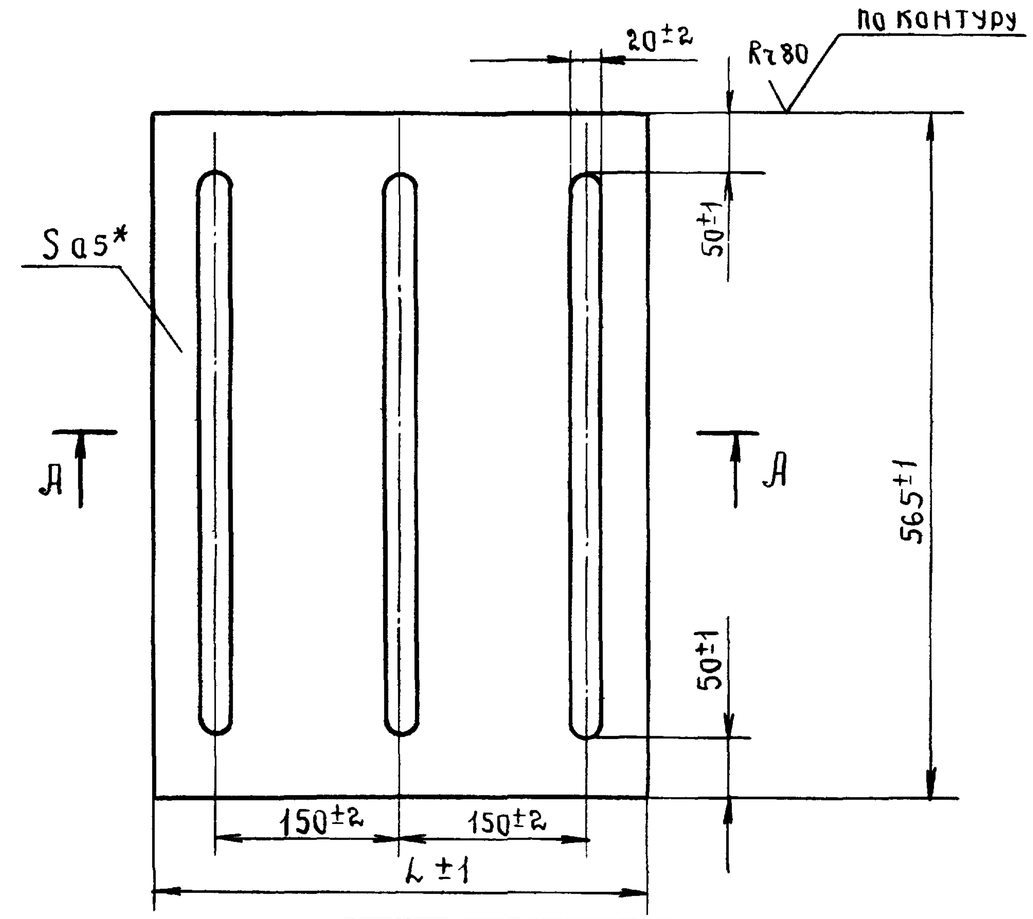

Обозначение	L, мм.	Масса, кг.
1.435-17.2.0006	405	0.54
-01	565	0.75

* Размер для справок.

Изм	Лист	№ докум.	Подп.	Дата
Разраб.	Фролова	"		
Пров.	Луцевич	"		
Т.контр.		"		
Рук.гр.	Брыкин	"		
Н.контр.	Луцевич	"		
Утв.	Брыкин	"		

1.435-17.2.0006

Вставка.

Лит.	Масса	Масшт.
	см. табл.	1:5
Лист	Листов 1	

Лист 0.5 ГОСТ 19903-74 / Ст.3 ГОСТ 16523-70

ЦНИИПромзданий г. Москва.

Подп. и дата | Инв. № дубл. | Взам. инв. № | Подп. и дата | Инв. № подл.

1.435-17.2.0007

Rz 80

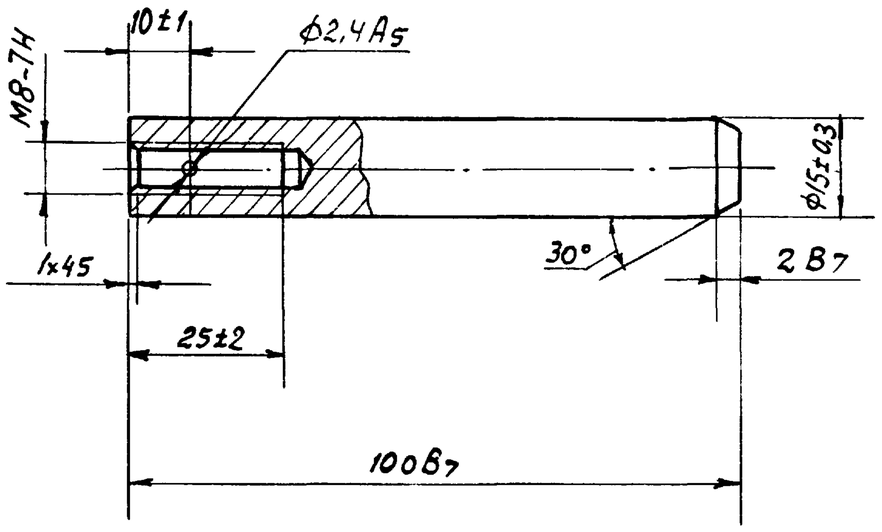

				1.435-17.2.0007			
Изм	Лист	№ докум.	Подп.	Дата	Штырь	Лит.	Масса	Масшт
Разраб	Фролова		Подп.				0,13	1:1
Пров.	Луцевич		"			Лист	Листов 1
Т.контр.							
Рук.гр.	Брукин		"		Ст.3 ГОСТ 380-71	ЦНИИПРОМЗДАНИЙ г Москва
Н.контр.	Луцевич		"			
Утв	Брыкин		"			

Подп. и дата | Взам. инв. N | Инв. N дубл | Подп. и дата | Инв. N подл

1.435-17.2.0008

Rz 40 (√)

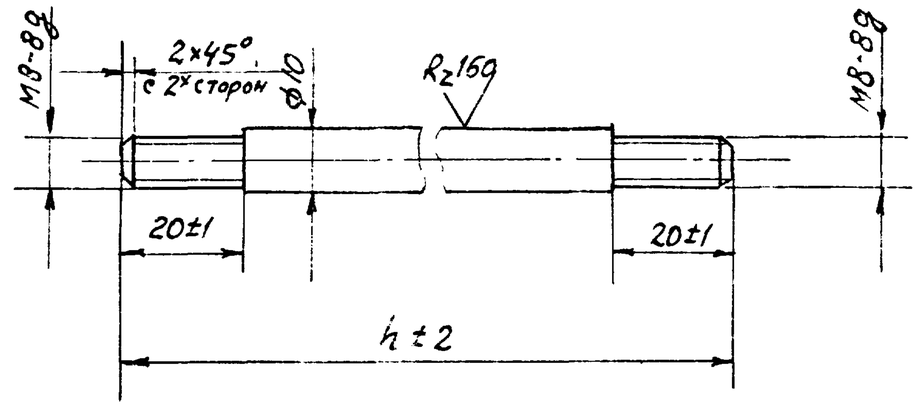

Обозначение	h	Масса, кг
1.435-17.2.0008	1002	0.64
-01	2388	1.47
-02	1788	1.1
-03	2988	1.84
-04	4188	2.58

				1.435-17.2.0008			
Изм	Лист	N докум	Подп.	Дата	Штанга	Лит.	Масса	Масшт
Разраб	Фролова		Подп.				См. табл.	—
Пров.	Луцевич		"			Лист	Листов 1
Т.контр.							
Рук. гр.	Брыкин		"		Ст.3 ГОСТ 380-71	ЦНИИПРОМЗДАНИЙ г Москва
Н.контр.	Луцевич		"			
Утв.	Брыкин		"			

1.435-17.2.0009

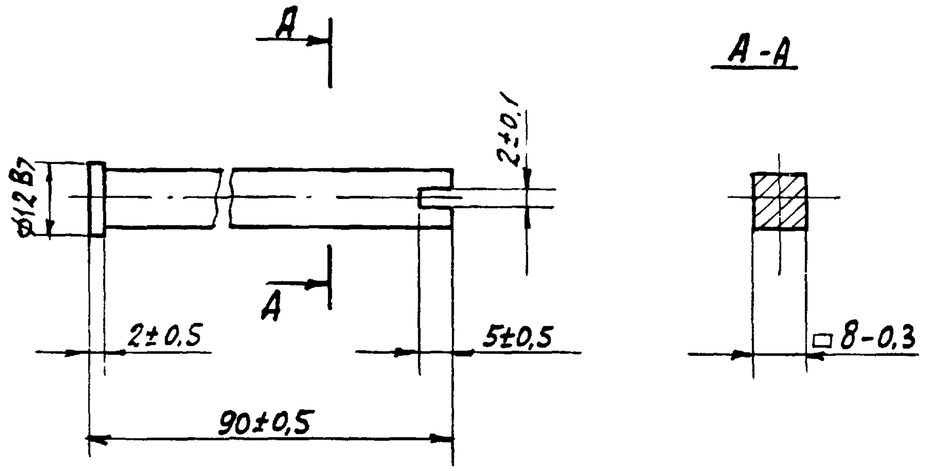

Изм	Лист	№ докум.	Подп.	Дата	1.435-17.2.0009		
Разраб		Фролова	Подп.		Ось соединительная	Лит.	Масса 0,04 / Масшт 1:1
Пров.		Луцевич	"	18.06.75		Лист	Листов 1
Т. контр.							
Рук. гр.		Брыкин	"		Ст.3 ГОСТ 380-71	ЦНИИПРОМЗДАНИЙ г. Москва	
Н. контр.		Луцевич	"				
Утв.		Брыкин					

Подп. и дата | Инв. № дубл. | Взам. инв. N | Подп. и дата | Инв. N подл.

шифр 41-14 вып. 2

1.435-17.2.0011

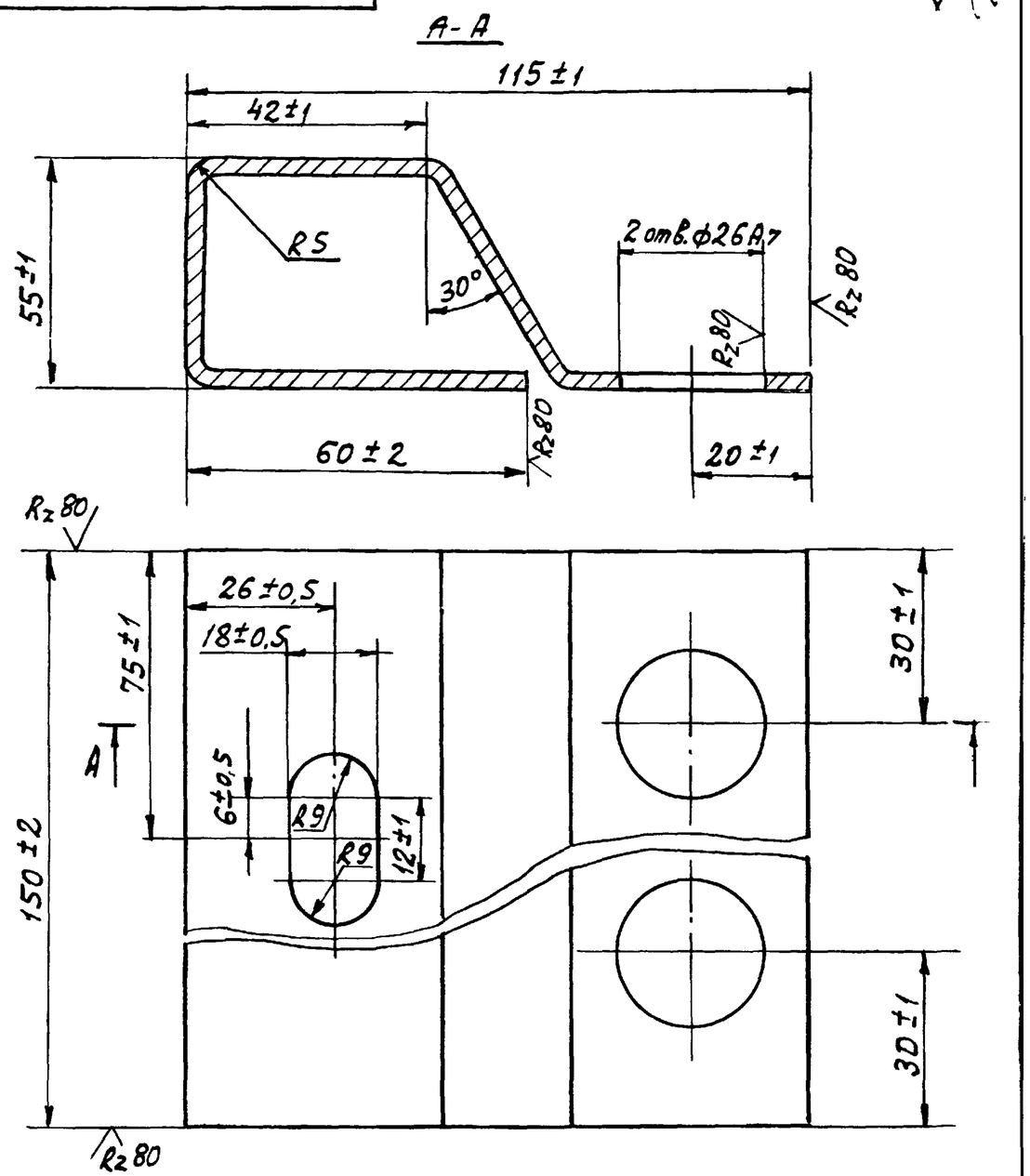

Изм	Лист	N докум	Подп.	Дата	1.435-17.2.0011		
Разраб.		Фролова	подп.		Упор	Лит	Масса 0.87 / Масшт 1:1
Пров.		Луцевич	"			Лист	Листов 1
Т. контр.							
Рук. гр.		Брыкин	"		Лист БЗ ГОСТ 19903-74 / Ст.3 ГОСТ 16523-70	ЦНИИПРОМЗДАНИЙ г. Москва	
Н. контр.		Луцевич	"				
Утв.		Брыкин					

Подп. и дата | Инв. N дубл. | Взам. инв. N | Подп. и дата | Инв. N подл.

1.435-17.2.0012

Rz 40

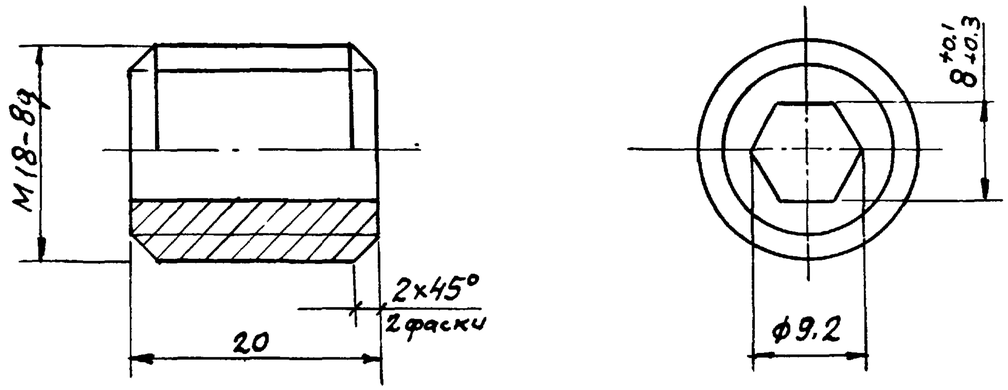

Неуказанные предельные отклонения размеров: охватывающих – по A_7, охватываемых – по B_7

				1.435-17.2.0012			
Изм.	Лист	N докум.	Подп.	Дата	Пробка	Лит	Масса	Масшт.
Разраб.		Санкина	Подп.				0.05	2:1
Пров.		Луцевич	"			Лист	Листов 1
Т.контр.							
Н.контр.		Брыкин	"		Текстолит ПТ-20 ГОСТ 5-72	ЦНИИПромзданий г. Москва
Утв.		Луцевич	"			
		Брыкин	"			

Подп. и дата | Взам. инв. N | Инв. N дубл. | Подп. и дата

Инв. N подл.

1.435-17.2.0013

Rz 40

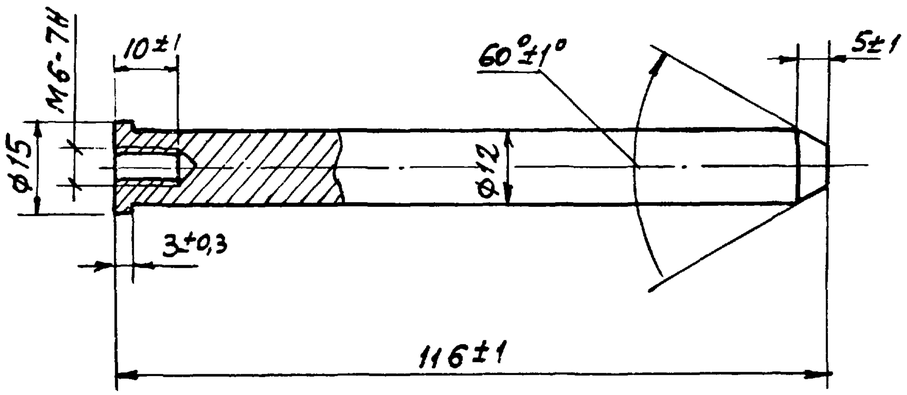

Неуказанные предельные отклонения размеров: охватываемых – по B_7.

				1.435-17.2.0013			
Изм.	Лист	N докум.	Подп.	Дата	Стержень	Лит	Масса	Масшт.
Разраб.		Санкина	"				0.13	1:1
Пров.		Луцевич	"			Лист	Листов 1
Т.контр.							
Рук.гр.		Брыкин	"		Ст.3 ГОСТ 380-71	ЦНИИПромзданий г. Москва
Н.контр.		Луцевич	"			
Утв.		Брыкин	"			

1.435-17.2.0014

Rz 40

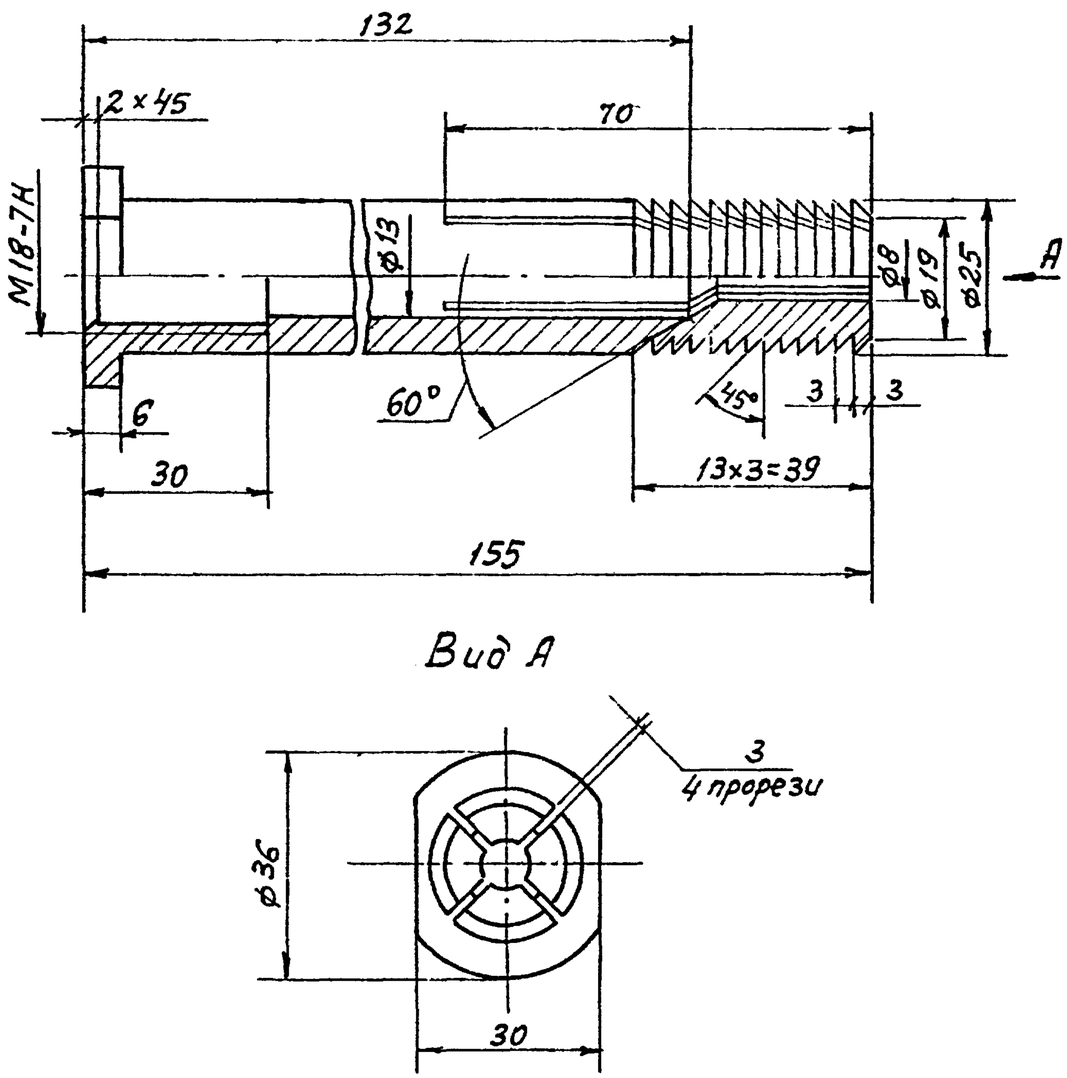

Неуказанные предельные отклонения размеров: охватывающих-по A_7, охватываемых-по B_7, остальных - по CM_7

					1.435-17.2.0014		
Изм	Лист	N докум.	Подп.	Дата	Втулка	Лит	Масса / Масш.
Разраб		Санкина	Подп				0.35 / 1:1
Пров.		Луцевич	"			Лист	Листов 1
Т.контр							
Рук.гр.		Брыкин	"		Ст.3 ГОСТ 380-71	ЦНИИПРОМЗДАНИЙ г. Москва	
Н.контр.		Луцевич	"				

Подп. и дата | Инв. N дубл | Взам. инв. N | Подп. и дата | Инв. N подл

1.435-17.2.0015

Rz 40

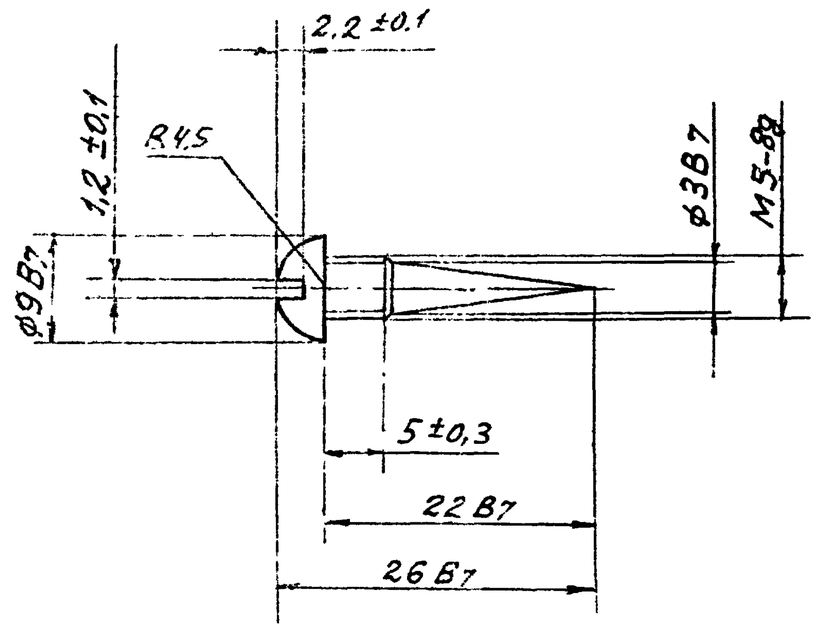

					1.435-17.2.0015		
Изм	Лист	N докум	Подп.	Дата	Игла	Лит	Масса / Масш.
Разраб		Стрельцов	Подп.				0.003 / 2:1
Пров.		Луцевич	"			Лист	Листов 1
Т.контр.			•				
Рук. гр.		Брыкин	"		Сталь 45 ГОСТ 1050-74	ЦНИИПРОМЗДАНИЙ г. Москва	
Н.контр		Луцевич	"				
		Маркелов					

Подп. и дата | Инв. N дубл | Взам. инв. N | Подп. и дата | Инв. N подл

Шифр 41-14 86гл.2

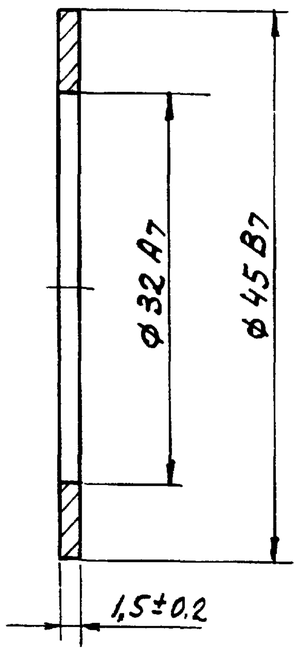

Изм.	Лист	N докум.	Подп.	Дата
Разраб.		Стрельцов	Подп.	
Пров.		Луцевич	"	
Т.контр.				
Рук.гр.		Брыкин	"	
Н.контр.		Луцевич	"	
Утв.		Брыкин	"	

1.435-17.2.0016

Кольцо

Лит.	Масса	Масшт.
	0.006	2:1

Лист | Листов 1

Сталь 45 ГОСТ 1050-74

ЦНИИПРОМЗДАНИЙ г. Москва

Пров. Луцевич 21.5.86г. Контр. Брыкин

Инв. N подл. | Подп. и дата | Взам. инв. N | Инв. N дубл. | Подп. и дата

Обозначение	Наименование	Кол. на испол. 1.435-17.2.1000				Примечание
		—	01	02	03	
	Документация					
1.435-17.2.1000 СБ	Сборочный чертеж	x	x	x	x	
	Сборочные единицы					
1.435-17.2.1100	Стойка	1				
-02	Стойка		1			
-04	Стойка			1		
-06	Стойка				1	
1.435-17.2.1100-01	Стойка	1				
-03	Стойка		1			
-05	Стойка			1		
-07	Стойка				1	
Справочно: Материал						
Сталь 45 ГОСТ 1050-74		11				
Масса		12				

Инв. N подл. | Подп. и дата | Взам. инв. N | Инв. N дубл. | Подп. и дата

Изм.	Лист	N докум.	Подп.	Дата
Разраб.		Санкина	"	
Пров.		Луцевич	"	
Рук.гр.		Брыкин	"	
Н.конт.		Луцевич	"	
Утв.		Брыкин	"	

1.435-17.2.0000

Рама ворот

Литер	Лист	Листов
	1	2

ЦНИИПРОМЗДАНИЙ г. Москва

Шифр 41-74
Вып. 2

Обозначение	Наименование	Кол. на испол. 1.435-17.2.1000			Примечание
		–	01	02	03	
1.435-17.2.1200	Ригель	1	1	1		
-01	Ригель				1	
	Детали					
1.435-17.2.1001	Болт	8	8	8	8	
	Стандартные изделия					
	Гайка М20.5.01 ГОСТ 5915-70	8	8	8	8	
	Шайба 20.65Г.01 ГОСТ 6402-70	8	8	8	8	

Поз.	Зона	Формат
3		11
4		
8		
9		

Инв. N подл. | Подп. и дата | Взам. инв. N | Инв. N дубл. | Подп. и дата

1.435-17.2.1000

Лист 2

Изм. | Лист | N докум. | Подп. | Дата

Подп. и дата | Инв. N дубл. | Взам. инв. N | Подп. и дата | Инв. N подл.

1.435-17.2.1001

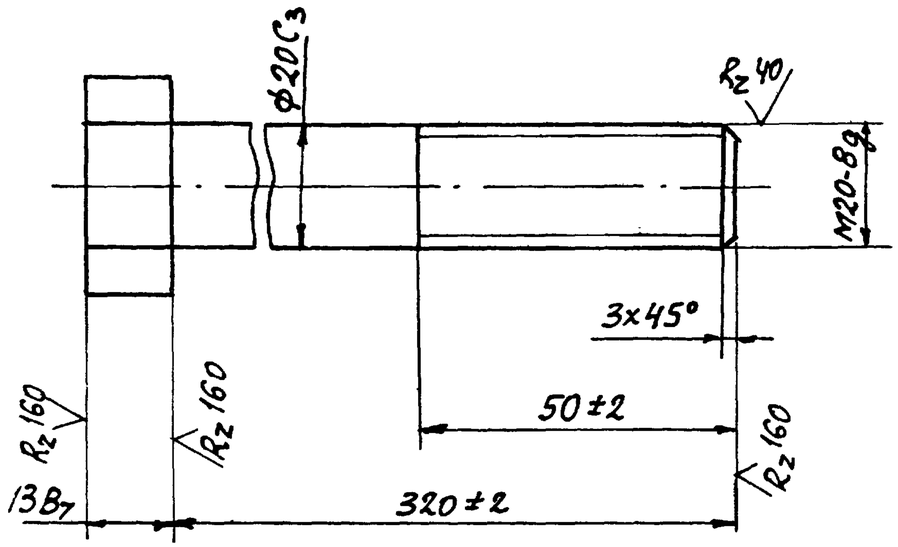

Изм.	Лист	N докум.	Подп.	Дата
Разраб.		Санкина	Подп.	
Пров.		Луцевич	"	
Т. контр.				
Рук. гр.		Брыкин	"	
Н. контр.		Луцевич	"	
		Брыкин	"	

1.435-17.2.1001

Болт

Лит	Масса	Масштаб
	0.85	1:1

Лист | Листов 1

Шестигранник 30 ГОСТ 2879-69
20 ГОСТ 1050-74

ЦНИИПромзданий
г. Москва

1.435-17.2.1000 СБ

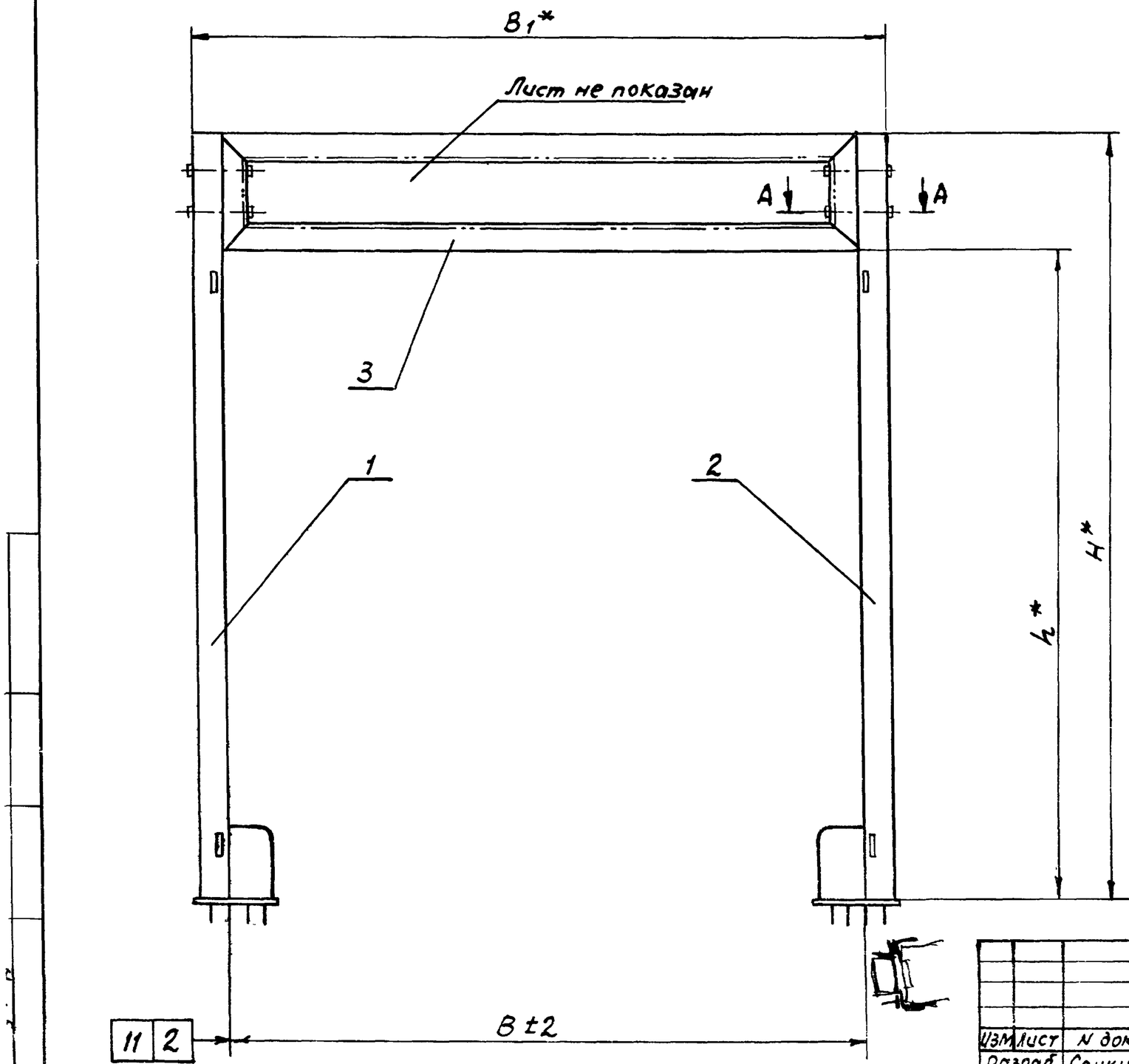

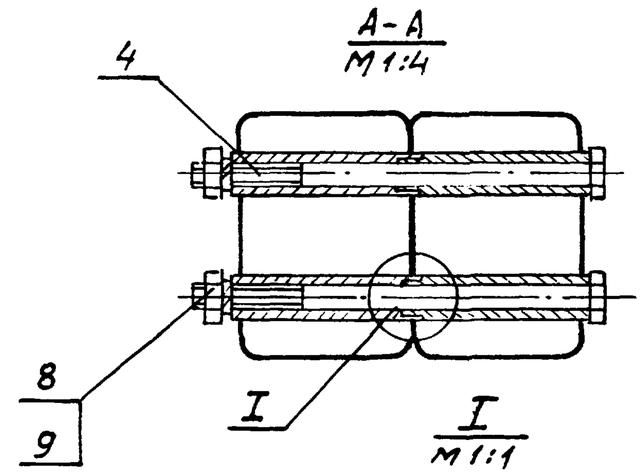

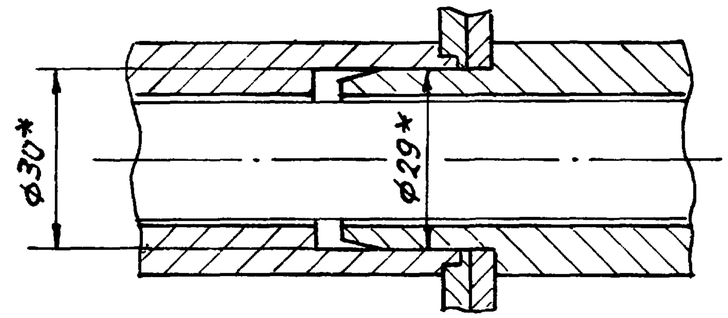

Обозначение	Размеры, мм				Масса, кг
	B	B_1	h	H	
1.435-17.2.1000	3600	3880	3690	4170	418-0
-01	3600	3880	3090	3570	394-0
-02	3600	3880	4290	4770	442-0
-03	4900	6180	5490	5970	541-0

* Размеры для справок

Изм	Лист	N докум	Подп	Дата
Разраб		Санкина	Подп.	
Пров.		Луцевич	"	
Т.контр.				
Рук.гр.		Брыкин	"	
Н.контр.		Луцевич	"	
Утв.		Брыкин	"	

1.435-17.2.1000 СБ

Рама ворот
Сборочный чертеж

Лит	Масса	Масш
	см. табл	—
Лист	Листов 1	

ЦНИИПромзданий г. Москва

Проб. Перов 21530. Копир

Шифр 41-74
Вып. 2

Инв. N подл	Подп. и дата	Взам. инв. N	Инв. N дубл	Подп. и дата

Формат	Зона	Поз.	Обозначение	Наименование	Кол. на испол. 1.435-17.2.1100-										Примечание
					–	01	02	03	04	05	06	07			
				Документация											
12			1.435-17.2.1100 СБ	Сборочный чертеж	x	x	x	x	x	x	x	x			
				Сборочные единицы											
11		1	1.435-17.2.1110	Втулка-шарнир	2	2	2	2	2	2	2	2			
				Детали											
11		2	1.435-17.2.1101	Втулка	4	4	4	4	4	4	4	4			
11		3	1.435-17.2.1102	Основание	1	1	1	1	1	1	1	1			
				Труба											
				Профиль прямоугольный 200×140×4 ГОСТ 12336-66 / Ст.3кп ГОСТ 11474-65											
БЧ		4	1.435-17.2.1103	$\ell = 3566 \pm 2$			1	1							73 кг
				Условное наименован.											

Изм	Лист	N докум	Подп.	Дата	1.435-17.2.1100		
Разраб		Санкина	Подп.		Стойка	Литер	Лист / Листов
Пров.		Луцевич	"				1 / 2
Рук. бр.		Брыкин	"			ЦНИИПРОМЗДАНИЙ г. Москва	
Н. конт.		Луцевич	"				
Утв.		Брыкин	"				

Инв. N подл.	Подп. и дата	Взам. инв. N	Инв. N дубл.	Подп. и дата

Формат	Зона	Поз.	Обозначение	Наименование	Кол. на испол. 1.435-17.2.1100-										Примечание
					–	01	02	03	04	05	06	07			
БЧ		5	1.435-17.2.1104	$\ell = 4166 \pm 2$	1	1									85 кг
БЧ		6	1.435-17.2.1105	$\ell = 4766 \pm 2$					1	1					97 кг
БЧ		7	1.435-17.2.1106	$\ell = 5966 \pm 2$							1	1			121 кг
БЧ		8	1.435-17.2.1107	Колесоотбойник $\ell = 855 \pm 2$	2	2	2	2	2	2	2	2			3 кг
				Труба 50×3 ГОСТ 8734-58 / 820 ГОСТ 8733-74											
БЧ		9	1.435-17.2.1108	Пластина 194 B_7 × 134 B_7	1	1	1	1	1	1	1	1			0.82 кг
				Лист 4 ГОСТ 19903-74 / Ст. 3 ГОСТ 14637-69											
БЧ		10	1.435-17.2.1109	Ограждение 855 B_7 × 100 B_7	1	1	1	1	1	1	1	1			1.36 кг
				Лист 2 ГОСТ 19903-74 / Ст. 3 ГОСТ 16523-70											
11		12	1.435-17.2.0012	Пробка	8	8	8	8	8	8	8	8			
11		13	1.435-17.2.0013	Стержень	8	8	8	8	8	8	8	8			
11		14	1.435-17.2.0014	Втулка	8	8	8	8	8	8	8	8			

Изм	Лист	N докум	Подп	Дата	1.435-17.2.1100	Лист 2

1.435-17.2.1100 СБ

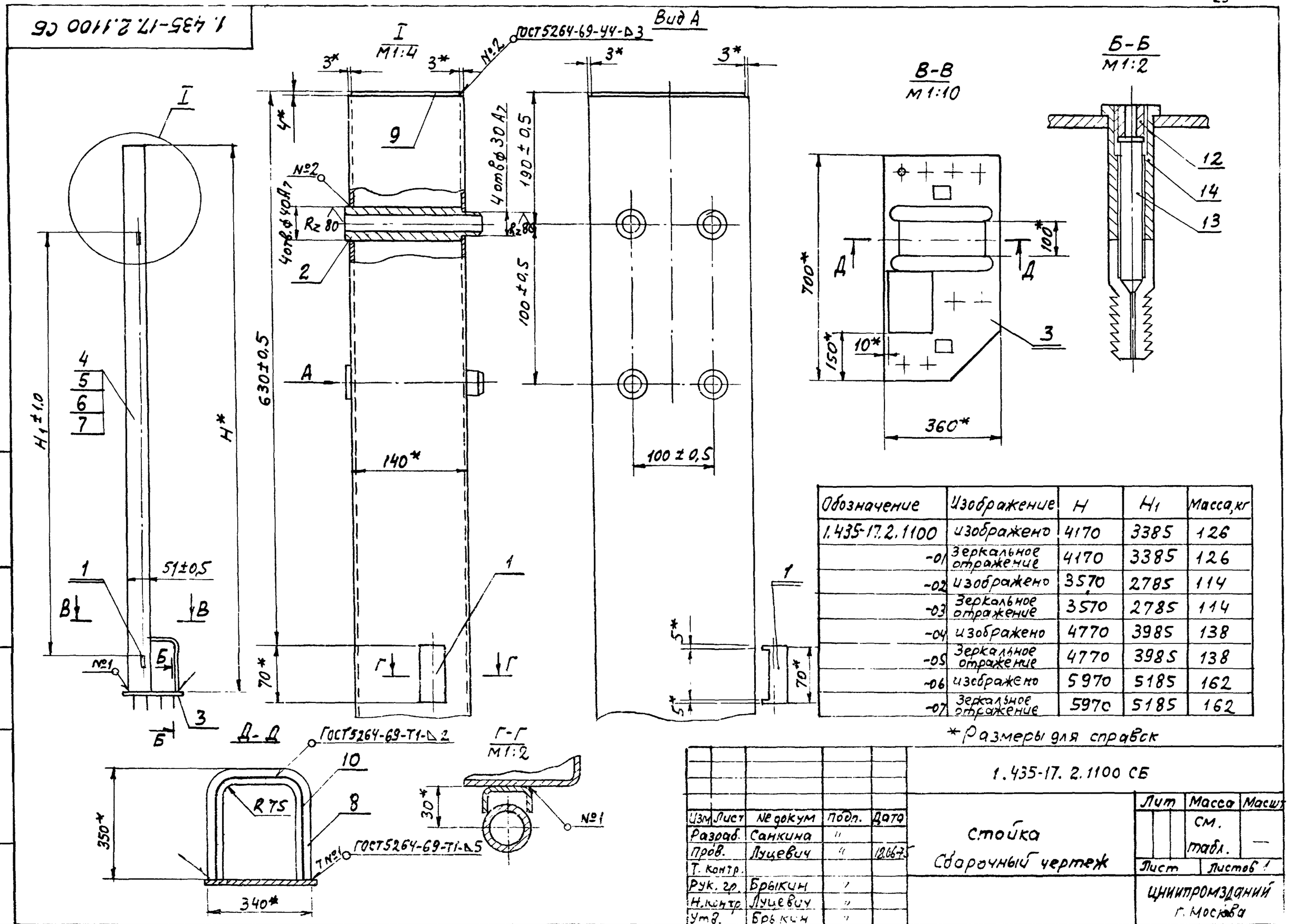

Обозначение	Изображение	H	H_1	Масса, кг
1.435-17.2.1100	изображено	4170	3385	126
-01	Зеркальное отражение	4170	3385	126
-02	изображено	3570	2785	114
-03	Зеркальное отражение	3570	2785	114
-04	изображено	4770	3985	138
-05	Зеркальное отражение	4770	3985	138
-06	изображено	5970	5185	162
-07	Зеркальное отражение	5970	5185	162

*Размеры для справок

Изм	Лист	№ докум	Подп.	Дата
Разраб.		Санкина		
Пров.		Луцевич		12.06.75
Т. контр.				
Рук. гр.		Брыкин		
Н. контр.		Луцевич		
Утв.		Брыкин		

1.435-17.2.1100 СБ

Стойка
Сборочный чертеж

Лит	Масса	Масшт
	см. табл.	—
Лист	Листов 1	

ЦНИИПромзданий г. Москва

Перв. примен. | Справ. № подл. | Подп. и дата | Взам. инв. № | Инв. № дубл. | Подп. и дата

Пров. Жирн. | Сам.

1.435-17.2.1101

Rz 40 (√)

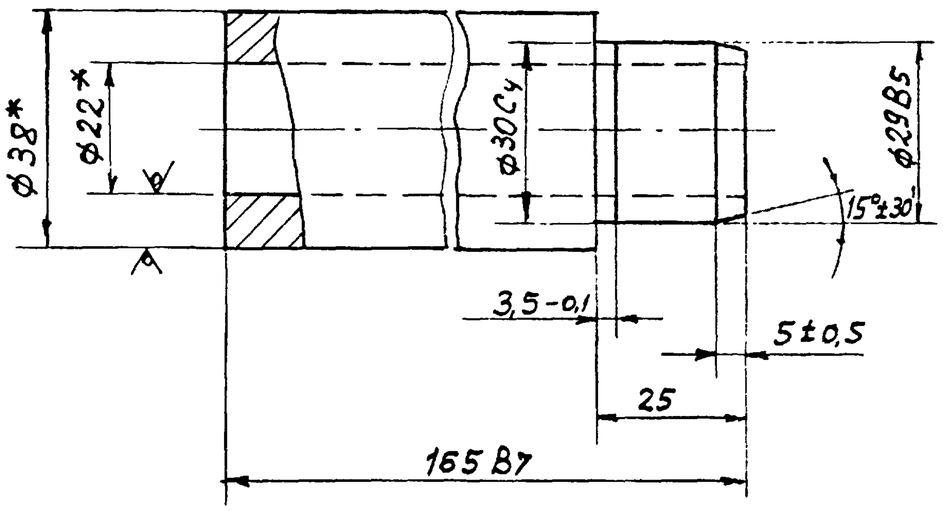

* Размеры для справок.

					1.435-17.2.1101		
Изм	Лист	N докум	Подп.	Дата	Втулка	Лит	Масса: 0.89 / Масш: 1:1
Разраб		Санкина	Подп.			Лист	Листов 1
Пров.		Луцевич	"				
Т. контр.			"				
Рук. гр		Брыкин	"		Точбп 38×8 ГОСТ 8734-58	ЦНИИПРОМЗДАНИЙ г. Москва	
Н. контр		Луцевич	"				

Подп. и дата | Инв. N дубл | Взам. инв. N | Подп. и дата | N подл | Инв. 71-14 Альб. 2

1.435-17.2.1102

Rz 160 (√)

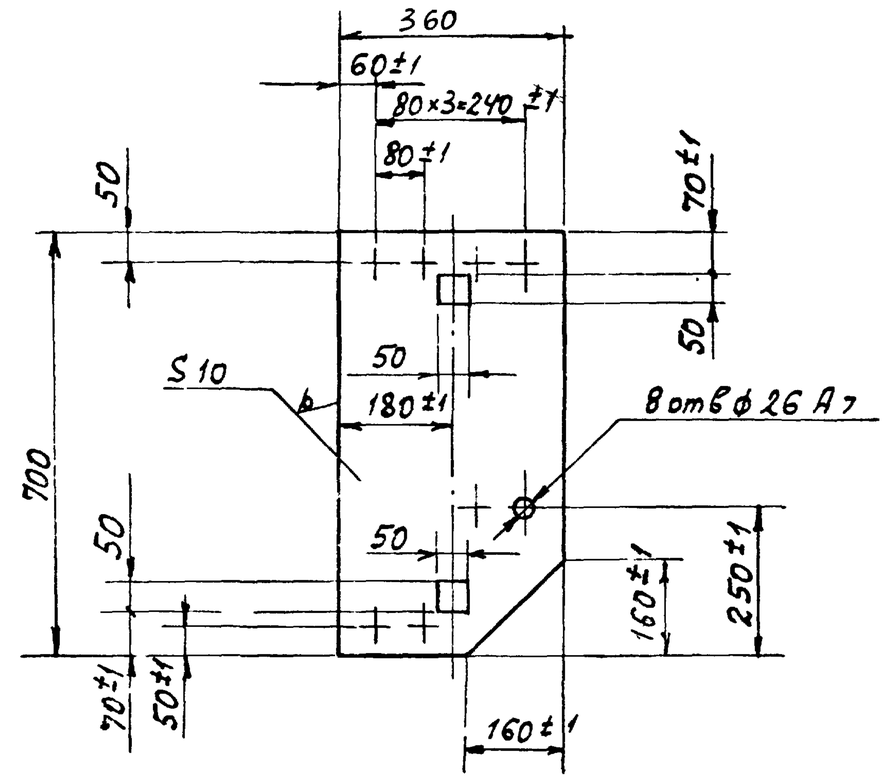

Неуказанные предельные отклонения размеров: охватывающих — по A_7, охватываемых — по B_7.

					1.435-17.2.1102		
Изм	Лист	N докум	Подп	Дата	Основание	Лит	Масса: 19.0 / Масш: 1:10
Разраб		Санкина	Подп.			Лист	Листов 1
Пров.		Луцевич	"				
Т. контр.							
Рук. гр.		Брыкин	"		Лист 10 ГОСТ 19903-74 / Ст. 3 ГОСТ 14637-69	ЦНИИПРОМЗДАНИЙ г. Москва	
Н. контр.		Луцевич	"				

Подп. и дата | Инв. N дубл | Взам. инв. N | Подп. и дата | Инв. N подл

1.435-17.2.1110

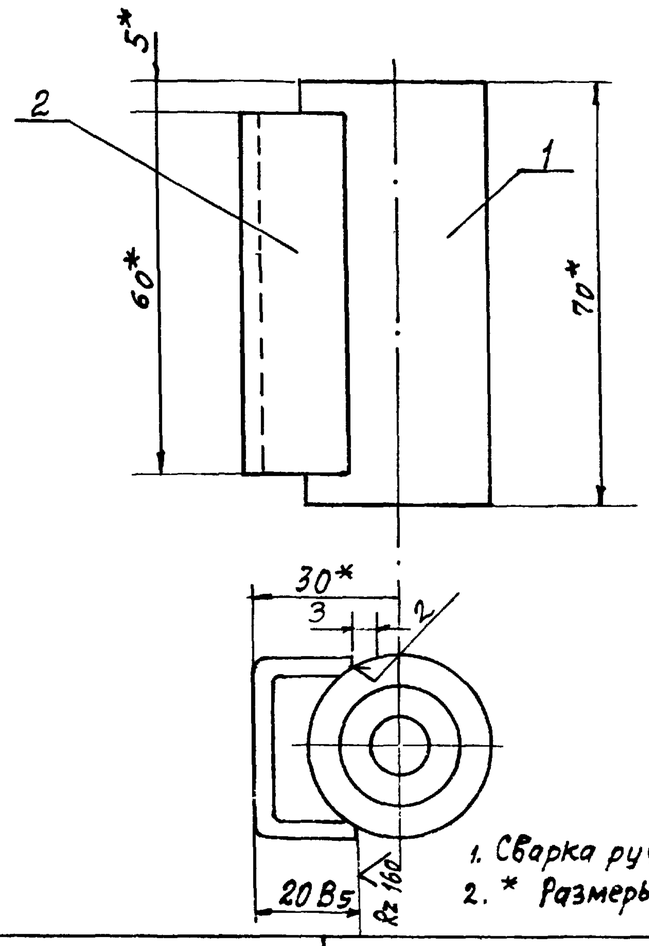

1. Сварка ручная электродуговая
2. * Размеры для справок

Формат	Зона	Поз	Обозначение	Наименование	Кол.	Примеч.
11		1	1.435-17.2.1111	Втулка	1	
Б4		2	1.435-17.2.1112	Опора l = 60В7	1	0,027кг
				Швеллер $\frac{40\times40\times2,5\ ГОСТ\ 8278-63}{Ст.3кп\ ГОСТ\ 11474-65}$		

					1.435-17.2.1110		
Изм.	Лист	N докум.	Подп.	Дата	Втулка-шарнир	Лит	Масса: 0,23 / Масшт. 1:1
Разраб.		Санкина	Подп.			Лист	Листов 1
Пров.		Луцевич	"	18.06.75		ЦНИИПРОМЗДАНИЙ г.Москва	
Т.контр.							
Рук.гр.		Брыкин	"				
Н.контр.		Луцевич	"				
Утв.		Брыкин	"				

Взам. инв. N | Подп. и дата | Инв. N подл.

Госб. Чиф | Конт. Дой

1.435-17.2.1111

Rz 80

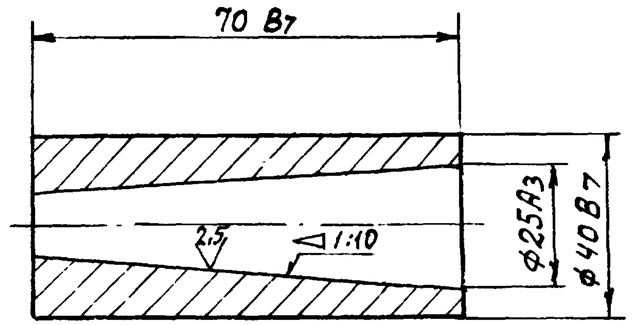

					1.435-17.2.1111		
Изм.	Лист	N докум.	Подп.	Дата	Втулка	Лит.	Масса: 0.2 / Масшт. 1:1
Разраб.		Санкина	"			Лист	Листов 1
Пров.		Луцевич	"	18.06.75		ЦНИИПРОМЗДАНИЙ г.Москва	
Т.контр.							
Рук.гр.		Брыкин	"		Ст.3 ГОСТ 380-71		
Н.контр.		Луцевич	"				
Утв.		Брыкин	"				

Подп. и дата | Взам. инв. N дубл. | Инв. N подл.

Взам. инв. N | Подп. и дата | Инв. N дубл. | Подп. и дата

Вып. 2

Поз.	Обозначение	Наименование	Кол. на испол. 1.435-17.2.1200-								Примечание
			–	01							
	1.435-17.2.1200 СБ	Документация									
		Сборочный чертеж		x							
		Детали									
1	1.435-17.2.1201	Труба		2							
2	1.435-17.2.1201-01	Труба	2								
	-02	Труба		2							
3	1.435-17.2.1203	Втулка	8	8							
		Обшивка									
		Лист 0,5 ГОСТ 19903-74 / Ст.3 ГОСТ 16523-70									
4	1.435-17.2.1204	3340В$_7$×220В$_7$	1								
5	1.435-17.2.1205	4640В$_7$×220В$_7$		1							

Условное наименование

Изм.	Лист	N докум.	Подп.	Дата
Разраб.		Санкина	Подп.	
Пров.		Луцевич	"	
Рук. гр.		Брыкин	"	
Н. конт.		Луцевич	"	
Утв.		Брыкин	"	

1.435-17.2.1200

Ригель

Литер	Лист	Листов
		1

ЦНИИПРОМЗДАНИЙ г. Москва

Подп. и дата | Взам. инв. N | Инв. N дубл. | Подп. и дата

1.435-17.2.1201

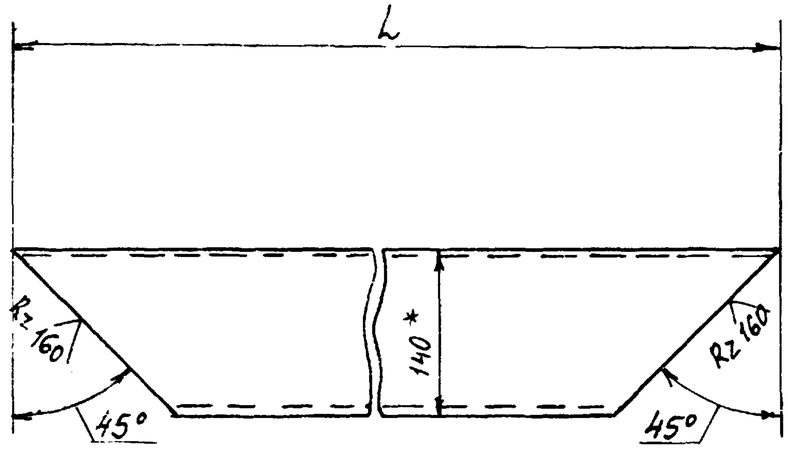

Обозначение	L, мм	Масса, кгс
1.435-17.2.1201	480	8.0
-01	3600	72.6
-02	4900	98.0

*Размер для справок

Изм.	Лист	N докум.	Подп.	Дата
Разраб.		Санкина	Подп.	
Пров.		Луцевич	"	18.08.75
Т. контр.				
Рук. гр.		Брыкин	"	
Н.		Луцевич	"	

1.435-17.2.1201

Труба

Лит	Масса	Масшт.
	см. табл	1:20
Лист	Листов 1	

Проф. прям. 200×140×4 ГОСТ 12336-66 / Ст.3кп ГОСТ 11474-68

ЦНИИПРОМЗДАНИЙ г. Москва

Подп. и дата | Взам. инв. N | Инв. N дубл. | Подп. и дата

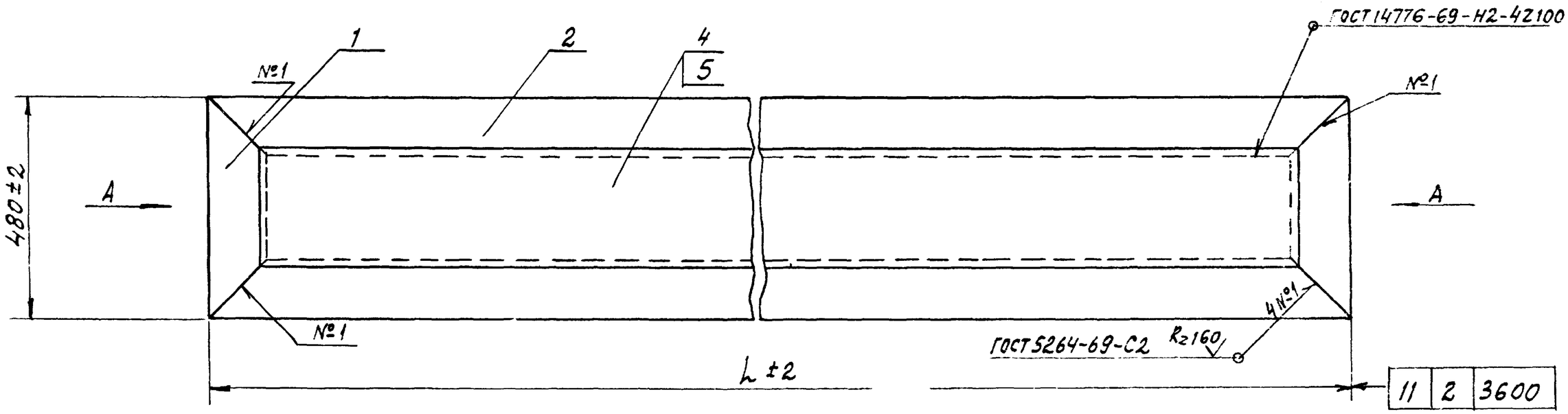

Вид А
М 1:5

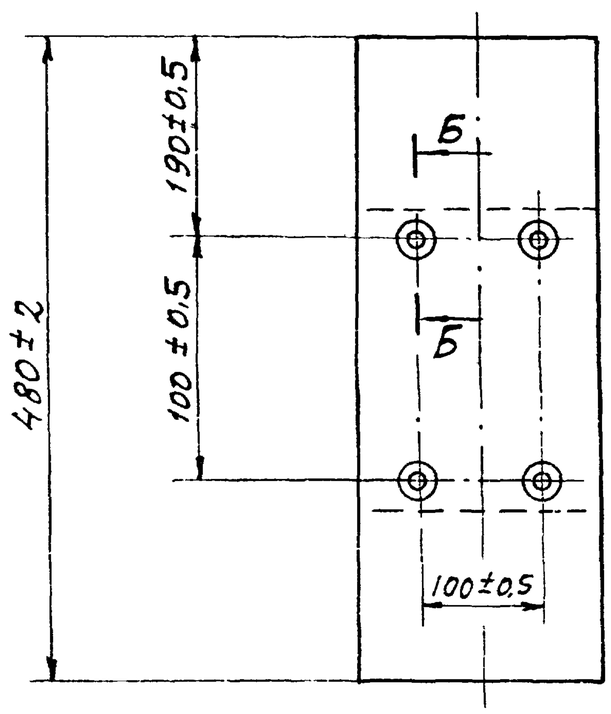

Б-Б
М 1:2

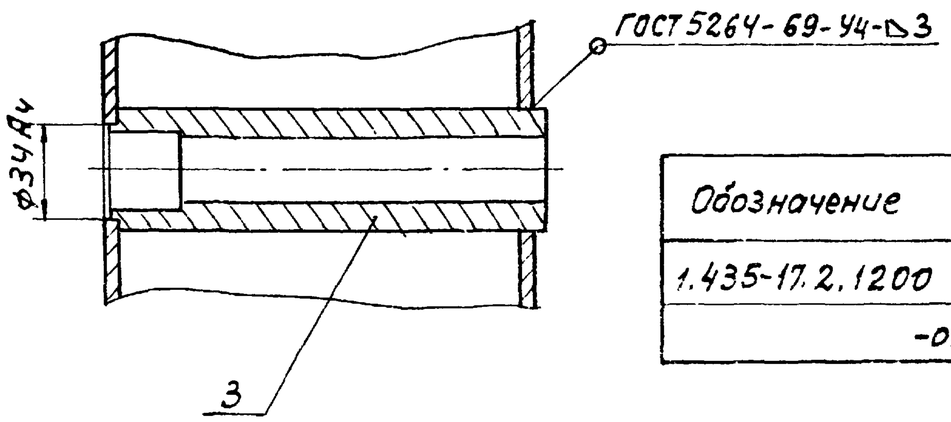

Обозначение	L, мм	масса, кг
1.435-17.2.1200	3600	165,0
-01	4900	216,0

					1.435-17.2.1200 СБ			
Изм	Лист	N докум.	Подп.	Дата	Ригель Сборочный чертеж	Лит	Масса	Масшт
Разраб.		Санкина	Подп.				см. табл.	—
Пров.		Луцевич	"	18.06.87		Лист	Листов 1	
Т. контр.						ЦНИИПРОМЗДАНИЙ г. Москва		
Рук. гр.		Брыкин	"					
Н. контр.		Луцевич	"					
Утв.		Брыкин	"					

Подп. и дата | Инв. N подл. | Взам. инв. N

Копир.

1.435-17.2.1203

Rz 40 (√)

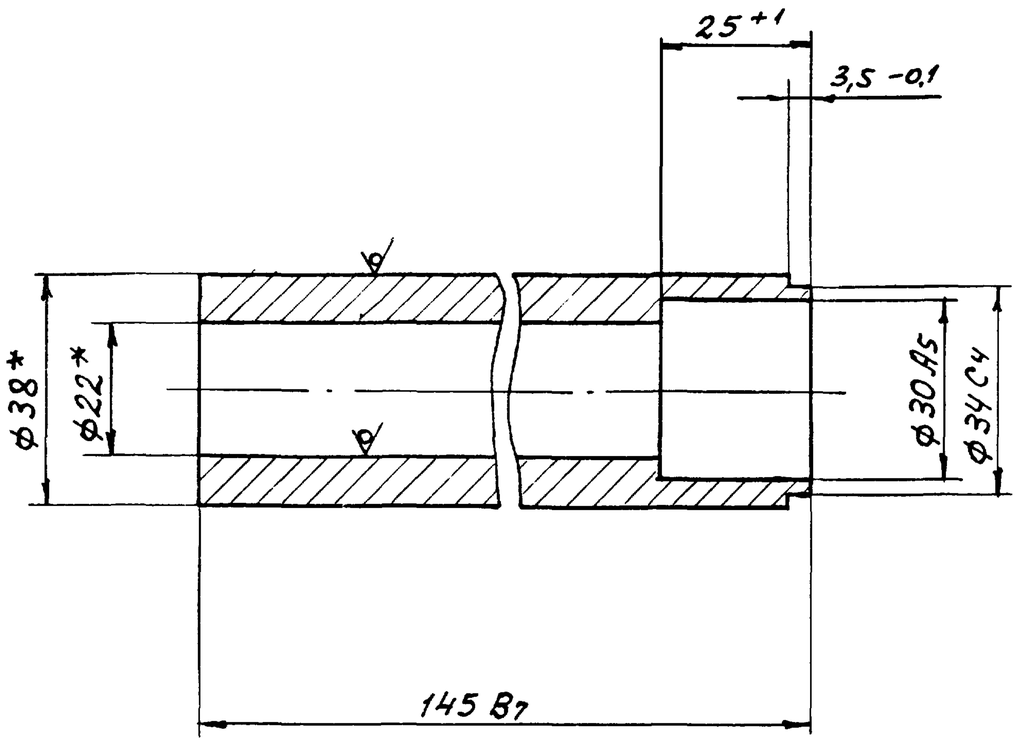

* Размеры для справок

					1.435-17.2.1203		
Изм	Лист	N докум	Подп.	Дата	Втулка	Лит. / Масса / Масш.	0.79 / 1:1
Разраб		Санкина	Подп.			Лист / Листов 1	
Пров.		Луцевич	"				
Т.контр.					Труба 38×3 ГОСТ 8734-58 / В45 ГОСТ 8733-74	ЦНИИПРОМЗДАНИЙ г. Москва	
Рук.гр.		Брыкин	"				
Н.контр.		Луцевич	"				
Утв.		Брыкин	"				

Инв. N подл. | Подп. и дата | Взам.инв.N | Инв. N дубл. | Подп. и дата

Взам. инв. N

Подп. и дата

Инв. N подл.

Наименование	Обозначение	Кол. на испол. 1.435-17.2.2000-				Примечание
		–	01	02	03	
Документация						
Сборочный чертеж	1.435-17.2.2000 СБ		x	x	x	
Сборочные единицы						
Втулка-шарнир	1.435-17.2.2010		2	2	2	
Детали						
Труба	1.435-17.2.2001	2	2	2		
Труба	-01				2	
Труба	1.435-17.2.2001-02	2				
Труба	-03		2			
Труба	-04			2		
Стандарт. наименован.						
Поз.		1	4	5		
Зона						
Формат		11	11	11	12	

					1.435-17.2.2000		
Изм	Лист	N докум.	Подп.	Дата	Рама полотна	Литер / Лист 1 / Листов 3	
Разраб.		Санкина	Подп.			ЦНИИПРОМЗДАНИЙ г. Москва	
Пров.		Луцевич	"				
Рук.бр.		Брыкин	"				
Н.контр.		Луцевич	"				
Утв.		Брыкин	"				

Формат	Зона	Поз.	Обозначение	Наименование	Кол. на испол. 1.435-17.2.2 —	01	02	03							Примечание
11		5	1.435-17.2.2001-05	Труба				2							
11		7	1.435-17.2.2002	Труба	2	2	2								
			-01	Труба				2							
11		8	1.435-17.2.2002-02	Труба	2										
			-03	Труба		2									
			-04	Труба			2								
			-05	Труба				2							
11		9	1.435-17.2.2003	Накладка	2	2	2	2							
11		11	1.435-17.2.2004	Планка	1	1	1								
			-01	Планка				1							
				Труба											
				Профиль трубный ПТ-1										см.	1.435-17.2.0000-Д2
Б4		12	1.435-17.2.2005	ℓ = 414-1	20	16	24								1.07 кг
Б4		13	1.435-17.2.2006	ℓ = 575-1				32							1.49 кг
				Труба											
				Профиль трубный ПТ-2										см.	1.435-17.2.0000Д3
Б4		14	1.435-17.2.2007	ℓ = 2975 ± 2		3									9.35 кг

Изм.	Лист	N докум.	Подп.	Дата	1.435-17.2.2000	Лист 2

Инв. N подл.	Подп. и дата	Взам. инв. N	Инв. N дубл.	Подп. и дата

Формат	Зона	Поз	Обозначение	Наименование	Кол. на испол. 1.435-17.2.2000 —	01	02	03							Примечание
Б4		15	1.435-17.2.2008	ℓ = 3575 ± 2	3										11.2 кг
Б4		16	1.435-17.2.2009	ℓ = 4175 ± 2			3								13.1 кг
Б4		17	1.435-17.2.2015	ℓ = 5375 ± 2				3							16.9 кг
Б4		25	1.435-17.2.2018	Ребро											
				Лист $\frac{3\ ГОСТ\ 19903-74}{Ст.3\ ГОСТ\ 16523-70}$											
				20-0,5 × 10-0,5	4	4	4	4							0,005 кг.

Изм.	Лист	N докум.	Подп.	Дата	1.435-17.2.2000	Лист 3

1.435-17.2.2000 СБ

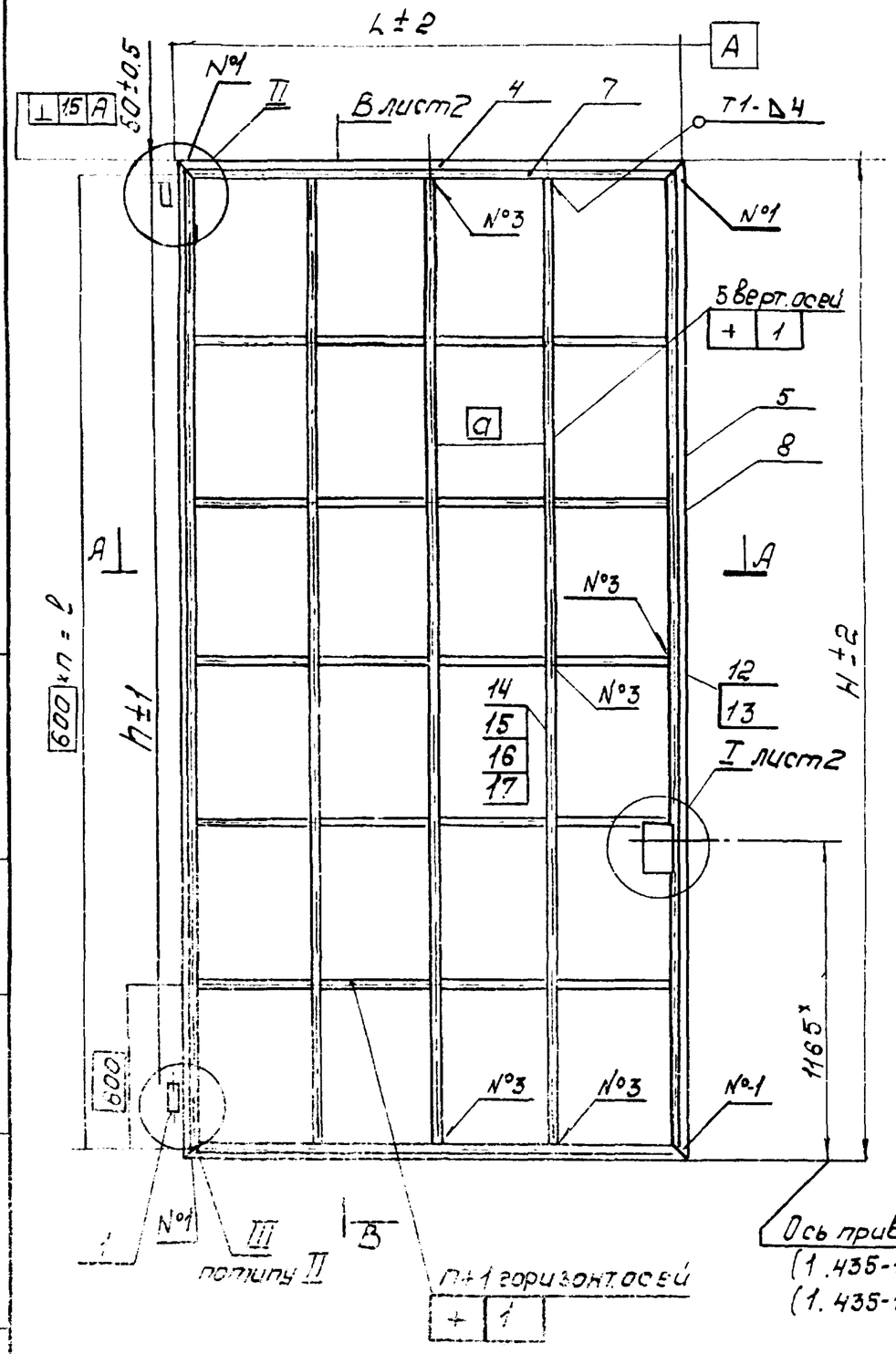

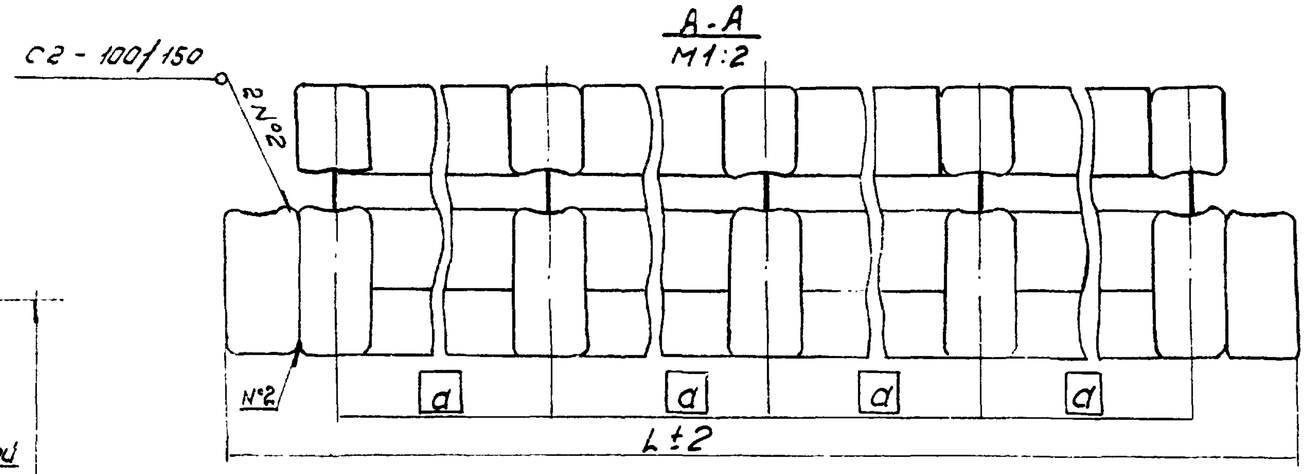

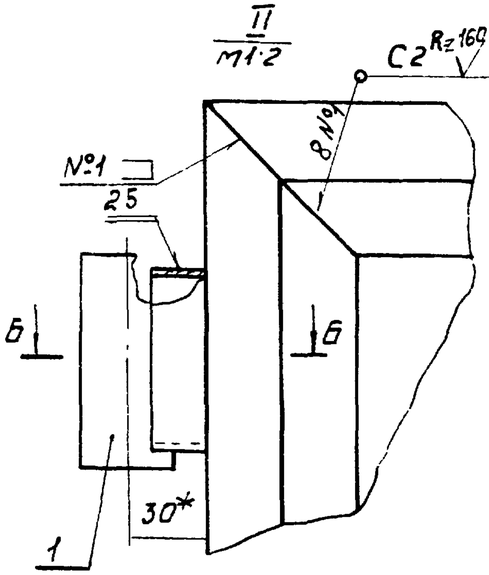

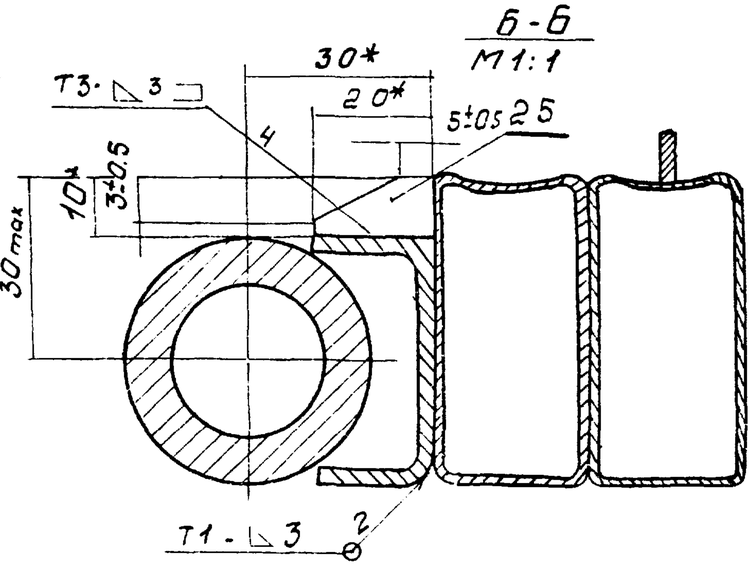

обозначение	n	H	L	h	n	l	a	масса
1.435-17.2.2000	46	3675	1831	3385	6	3600	439	109 кг
-01	38	3075	1831	2785	5	3000	439	94 кг
-02	54	4275	1831	3985	7	4200	439	124 кг
-03	70	5476	2481	5185	9	5400	601.5	177 кг

Ось привязки мех-мов
(1.435-17.2.5000 СБ).
(1.435-17.2.6000 СБ).

1. Сварные швы по ГОСТ 5264-69.
2. * Размеры для справок.

Изм.	Лист	№ докум.	Подп.	Дата	1.435-17.2.2000 СБ			
Разраб.		Санкина			Рама полотна Сборочный чертеж	Лит.	Масса	Масшт.
Пров.		Луцевич					См. табл.	—
Т. контр.						Лист 1	Листов 2	
Рук. гр.		Брыкин				ЦНИИПРОМЗДАНИЙ г. Москва		
Н. контр.		Луцевич						
Утв.		Брыкин						

1.435-17.2.2000 СБ

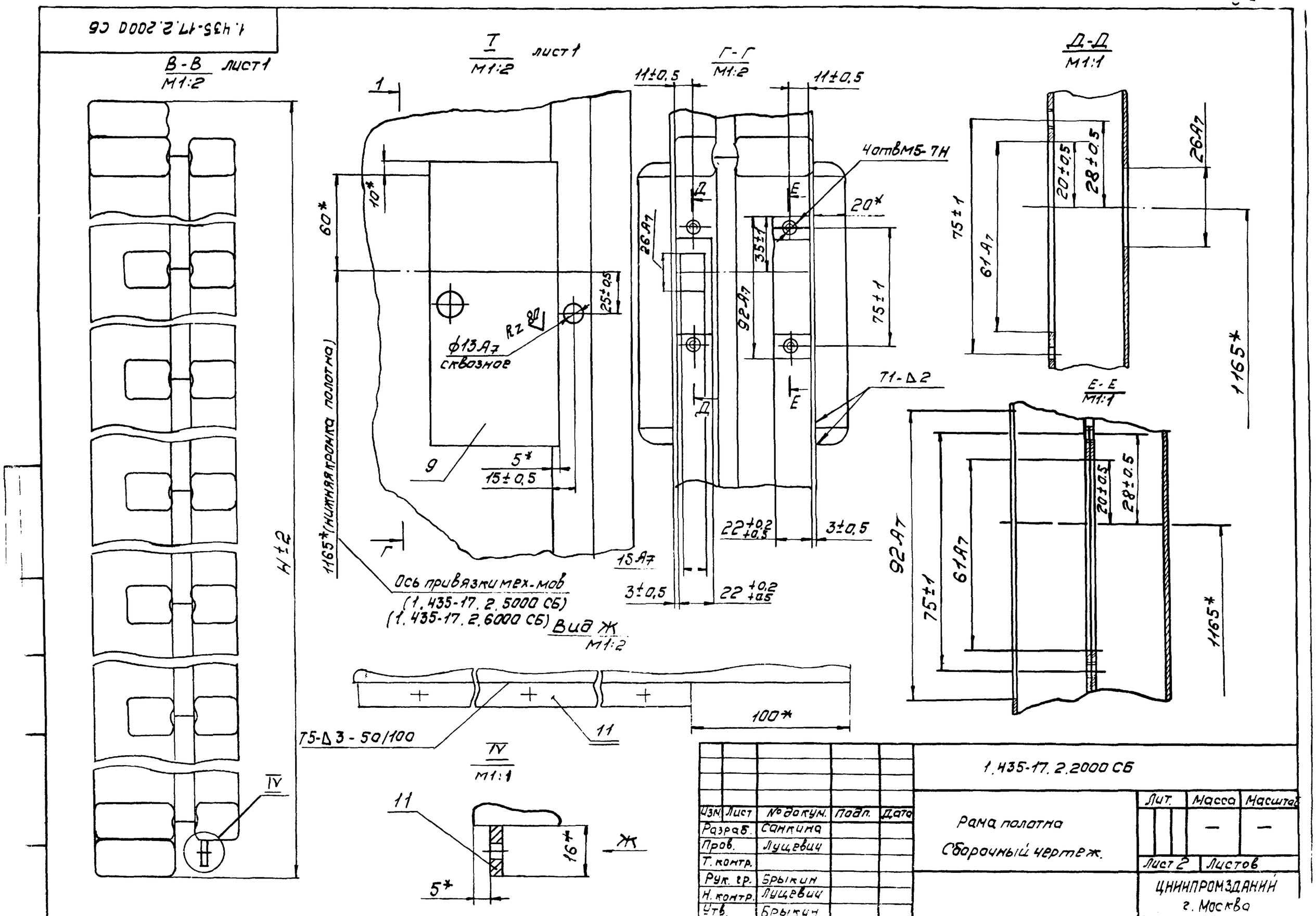

Изм.	Лист	№ докум.	Подп.	Дата
Разраб.		Санкина		
Пров.		Луцевич		
Т. контр.				
Рук. гр.		Брыкин		
Н. контр.		Луцевич		
Утв.		Брыкин		

1.435-17.2.2000 СБ

Рама полотна

Сборочный чертеж.

Лит.	Масса	Масштаб
	—	—

Лист 2 Листов

ЦНИИПРОМЗДАНИЙ
г. Москва

I.435-17.2.2001

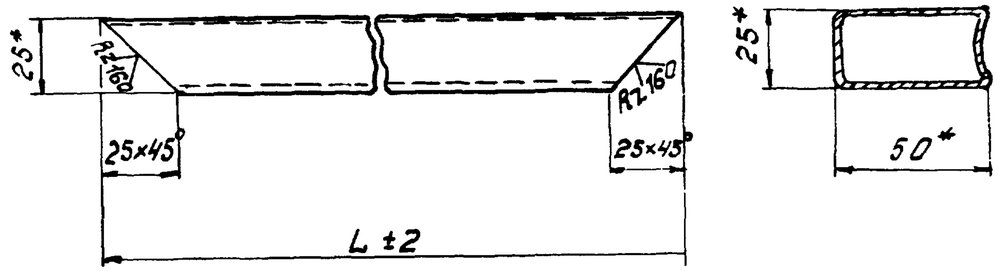

Обозначение	L, мм	Масса, кг.
I.435-17.2.2001	1831	3.2
-01	2481	4.3
-02	3675	6.5
-03	3075	5.4
-04	4275	7.4
-05	5475	9.5

* Размеры для справок.

Изм	Лист	№ докум.	Подп.	Дата	I.435-17.2.2001		
Разраб.		Санкина			ТРУБА	Лит.	Масса: см. табл. / Масш.
Пров.		Луцевич				Лист	Листов I
Т. контр.							
Рук. гр.		Брыкин			Труба 50×25×1,5 ТУ 14-3-194-73-10ПС ГОСТ 1050-74	ЦНИИПРОМЗДАНИЙ г. Москва	
Н. контр.		Луцевич					
Утв.		Брыкин					

Подп. и дата | Инв. № дубл. | Взам. инв. № | Подп. и дата | Инв. № подл.

Инв. № 44-74 Вып. 2

Формат 11

I.435-17.2.2002

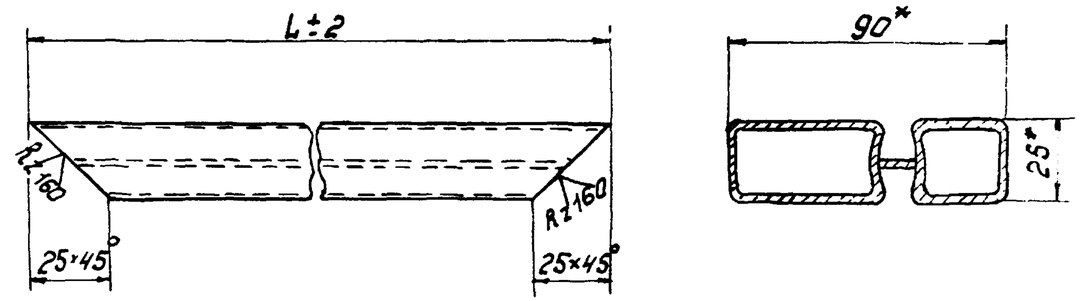

Обозначение	L, мм	Масса, кг
I.435-17.2.2002	1781	5.6
-01	2431	7.6
-02	3625	11.5
-03	3025	9.6
-04	4225	13.3
-05	5425	17.0

* Размеры для справок

Изм	Лист	№ докум.	Подп.	Дата	I.435-17.2.2002..		
Разраб.		Санкина			ТРУБА	Лит.	Масса: см. табл. / Масш.
Пров.		Луцевич				Лист	Листов I
Т. контр.							
Рук. гр.		Брыкин			Профиль трубный ПТ-2 см. 41-74.0000Д3	ЦНИИПРОМЗДАНИЙ г. Москва	
Н. контр.		Луцевич					
Утв.		Брыкин					

Подп. и дата | Инв. № дубл. | Взам. инв. № | Подп. и дата | Инв. № подл.

13765-02 33 Формат 11

1.435-17.2.2004

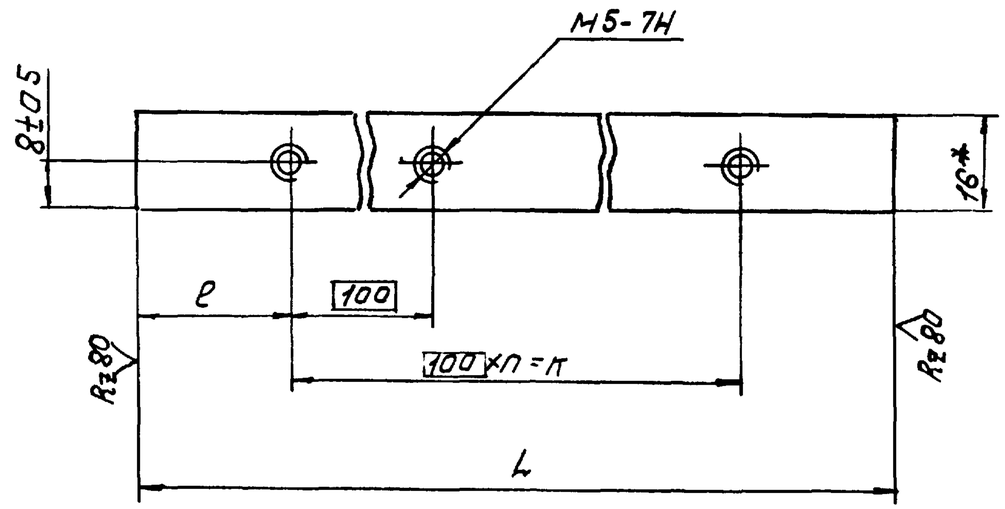

Обозначение	L, мм	ℓ	П	К	Масса кг
1.435-17.2.2004	1650	25	16	1600	0,8
-01	2300	50	22	2200	1:1

* размеры для справок.

Изм.	Лист	№ докум.	Подп.	Дата	1.435-17.2.2004		
Разраб.		Санкина			Планка	Лит.	Масса: СН табл. / Масш.: –
Пров.		Луцевич				Лист	Листов 1
Т. контр.							
Рук. гр.		Брыкин			Полоса 5×16 ГОСТ 103-57 / Ст 3 ГОСТ 535-58	ЦНИИПРОМЗДАНИЙ г. Москва	
Н. контр.		Луцевич					
Утв.		Брыкин					

Подп. и дата | Инв. № дубл. | Взам. инв. № | Подп. и дата | Инв. № подл.

13705-02 34 Формат 11

1.435-17.2.2003

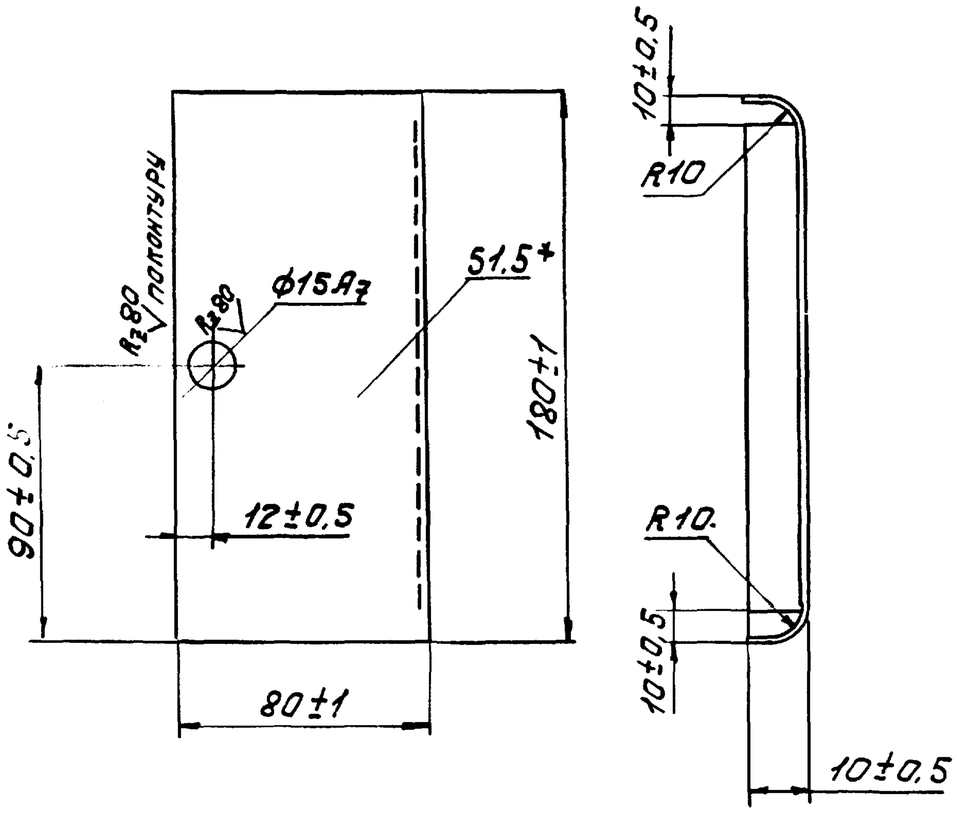

1. Острые кромки округлить радиусом R 0,3
2. *Размер для справок

Изм.	Лист	№ докум.	Подп.	Дата	1.435-17.2.2003		
Разраб.		Санкина			Накладка	Лит.	Масса: 0,25 / Масш.: 1:2
Пров.		Луцевич				Лист	Листов 1
Т. контр.							
Рук. гр.		Брыкин			Лист 1.5 ГОСТ 19903-74 / Ст 3 ГОСТ 16523-70	ЦНИИПРОМЗДАНИЙ г. Москва	
Н. контр.		Луцевич					
Утв.		Брыкин					

Инв. № подл. | Подп. и дата

Формат 11

1.435-17.2.2010

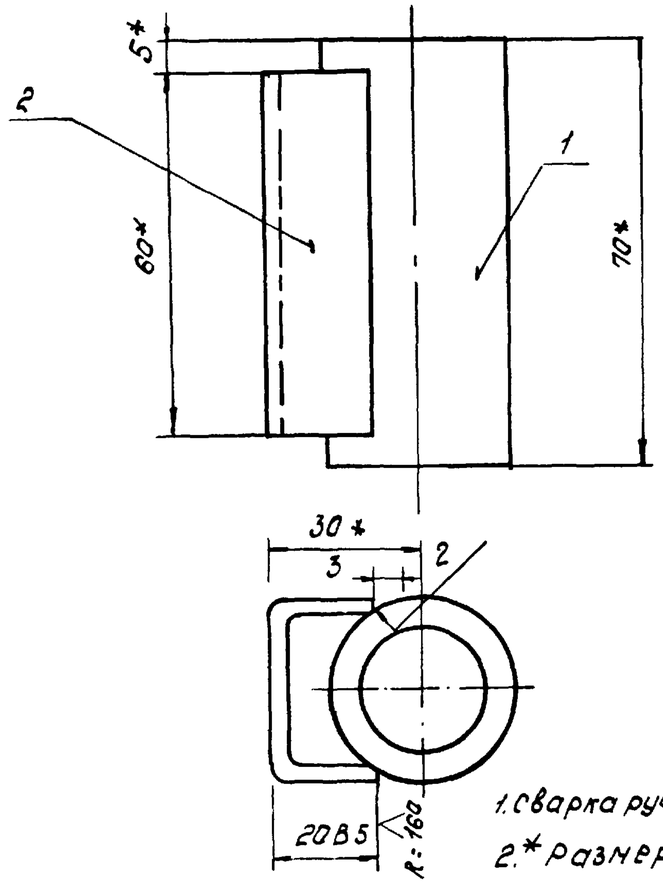

1. Сварка ручная электродуговая
2. * Размеры для справок.

			Обозначение	Наименование	Кол.	Примеч.
11		1	1.435-17.2.2011	Втулка	1	
64		2	1.435-17.2.2012	Опора Р=60в7	1	0027кг
				Швеллер $\frac{40\times40\times2.5\ ГОСТ\ 8278-63}{ст.\ 3кп\ ГОСТ\ 11474-65}$		

Изм.	Лист	№докум.	Подп.	Дата	1.435-17.2.2010	
Разраб.		Санкина	"		Втулка-шарнир	Лит. / Масса 0.23 / Масш. 1:1
Пров.		Луцевич	"			Лист / Листов 1
Т.контр.			"			
Рук.гр.		Брыкин	"			ЦНИИПРОМЗДАНИЙ г. Москва
Н.контр.		Луцевич	"			
Утв.		Брыкин	"			

1.435-17.2.2011

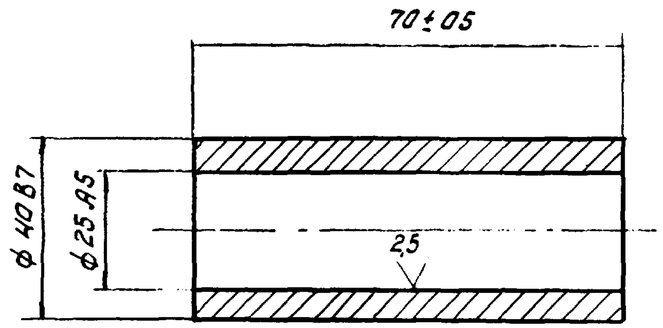

Rz 80

Изм.	Лист	№докум.	Подп.	Дата	1.435-17.2.2011	
Разраб.		Санкина	"		Втулка	Лит. / Масса 0.1 / Масш. 1:1
Пров.		Луцевич	"			Лист / Листов 1
Т.контр.						
Рук.гр.		Брыкин	"		Ст. 3 ГОСТ 380-71	ЦНИИПРОМЗДАНИЙ г. Москва
Н.контр.		Луцевич	"			
Утв.		Брыкин	"			

Формат	Зона	Поз.	Обозначение	Наименование	Кол. на испл. I 435-17.2.3000-										Примечание
					-	01	02	03							
				Документация											
12			1.435-17.2.3000 СБ	Сборочный чертеж	x	x	x	x							
				Сборочные единицы											
11		1	1.435-17.2.2010	Втулка-шарнир	2	2	2	2							
				Детали											
11		3	1.435-17.2.3002	Втулка	2	2	2	2							
11		4	1.435.17.2.3003	Труба	2	2	2								
			-01	Труба				2							
				Условное наименование											

Изм.	Лист	№ докум.	Подп.	Дата	I.435-17.2.3000			
Разраб.		Санкина	"		РАМА ПОЛОТНА	Литер	Лист 1	Листов 3
Пров.		Луцевич	"			ЦНИИПРОМЗДАНИЙ г. Москва		
Рук. бр.		Брыкин	"					
Н.конт.		Луцевич	"					
Утв.		Брыкин	"					

Формат	Зона	Поз.	Обозначение	Наименование	Кол. на испл. 1.435-17.2.3000-										Примечание
					-	01	02	03							
				Труба											
				Профиль трубный ПТ-1										См.	1435-17.2.0000Д2
Б4		5	1.435.17.2.3004	ℓ = 414-1	20	16	24								1.07 кг.
Б4		6	1.435.17.2.3005	ℓ = 575-1				32							1.49 кг
				Труба											
				Профиль трубный ПТ-2										См.	1435-17.2.0000Д3
Б4		7	1.435.17.2.3006	ℓ = 2975±2		3									11.2 кг.
Б4		8	1.435.17.2.3007	ℓ = 3575±2	3										9.35 кг.
Б4		9	1.435-17.2.3008	ℓ = 4175±2			3								13,1 кг.
Б4		10	1.435-17.2.3009	ℓ = 5375±2				3							16.9 кг.
				Труба 28 x 25 x 1,8										См	1435-17.2.0000Д2
Б4		11	1.435-17.2.3011	ℓ = 3025±2		1									3.5 кг.
Б4		12	1.435-17.2.3012	ℓ = 3625±2	1										4.2 кг
Б4		13	1.435-17.2.3013	ℓ = 4225±2			1								4.9 кг.
Б4		14	1.435-17.2.3014	ℓ = 5425±2				1							6.3 кг.
11		15	1.435-17.2.2001-02	Труба	1										
			-03	Труба		1									
			-04	Труба			1								

Изм.	Лист	№ докум.	Подп.	Дата	1.435-17.2.3000	Лист 2

Пров. Симонова
12-V-91

Шифр 44-74
Вып.2

Инв. № подл.	Подп. и дата	Взам. инв. №	Инв. № дубл.	Подп. и дата	Обозначение	Наименование	Кол. на испол. I.435-17.2.3000-																	Примечание
							-	01	02	03														
11					15	Труба	2	2		1														
11					16	Труба	2	2	2															
					-01	Труба				2														
11					17	Труба	2																	
					-03	Труба		2																
					-04	Труба			2															
					-05	Труба				2														
11					18	Накладка	2	2	2	2														
11					19	Планка	1	1	1															
					-01	Планка				1														
54					25	Ребра	4	4	4	4														0.005 кг.
						Лист 3 ГОСТ 19903-74 / Ст. 3 ГОСТ 16523-70																		
						$2a_{-0.05} \times 10_{-0.5}$																		

Изм	Лист	№ докум.	Подп.	Дата	1.435-17.2.3000	Лист	3

Формат 11

Инв. № подл. | Подп. и дата | Взам. инв. № | Инв. № дубл. | Подп. и дата

Rz 80 (V)

I.435-17.2.3002

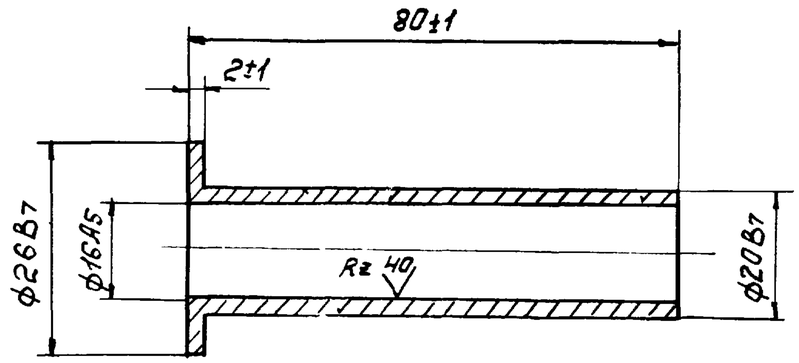

Изм	Лист	№ докум.	Подп.	Дата	1.435-17.2.3002			
Разраб.		Санкина			ВТУЛКА	Лит.	Масса	Масштаб
Пров		Луцевич					0.08	1:1
Т. контр.						Лист	Листов 1	
Рук. гр.		Бонкин			Ст. 3 ГОСТ 380-71	ЦНИИПРОМЗДАНИЙ г. Москва		
Н. контр.		Луцевич						
Утв.		Бонкин						

Инв. № подл. | Подп. и дата | Взам. инв. № | Инв. № дубл. | Подп. и дата

1.435-17.2.3000 СБ

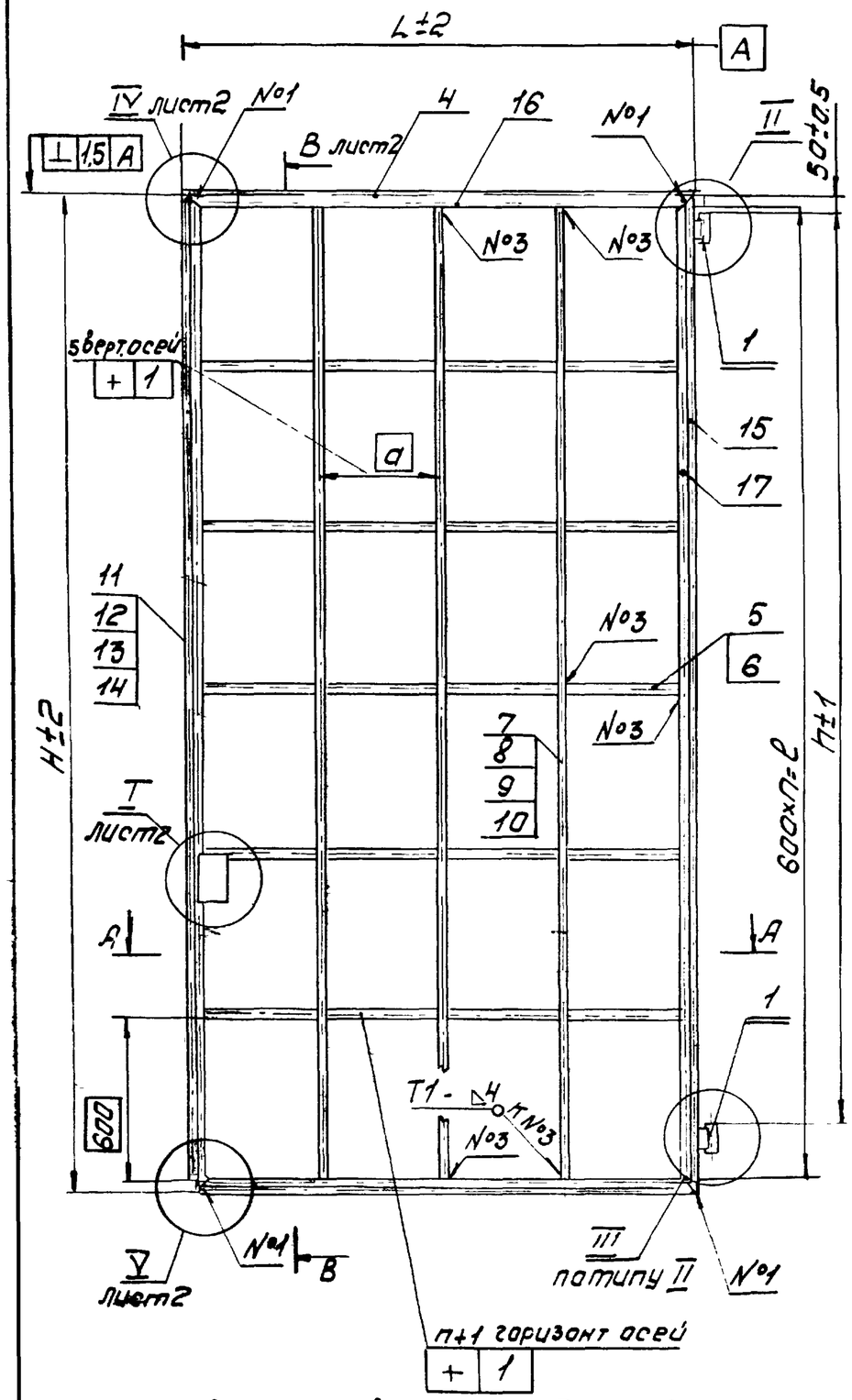

1. Сварные швы по ГОСТ 5264-69.
2.* Размеры для справок.

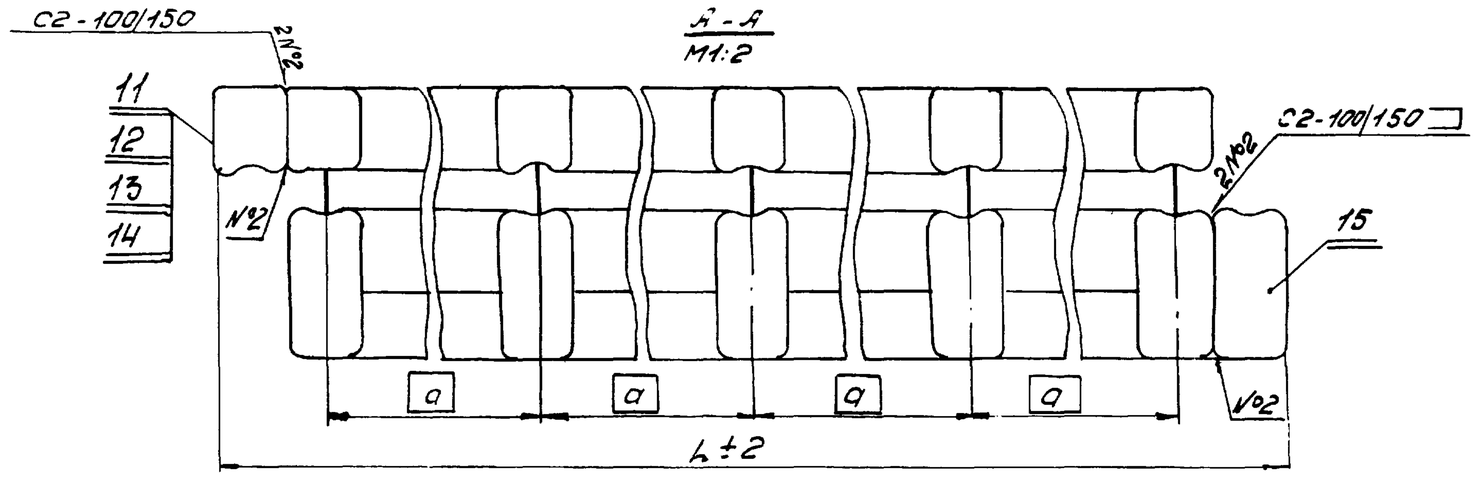

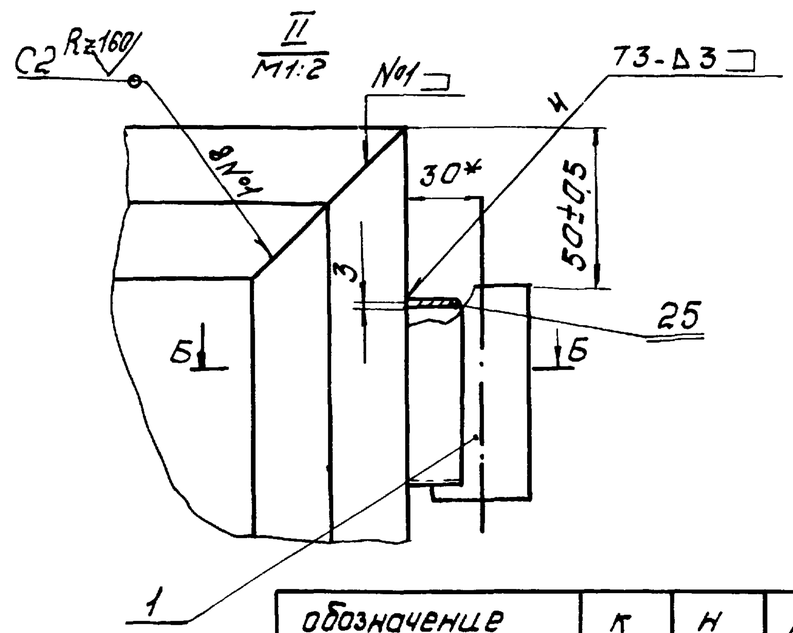

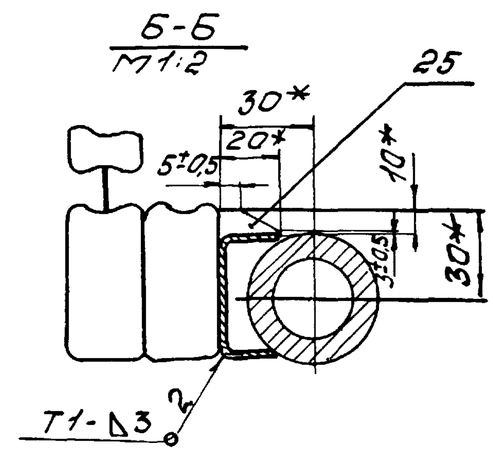

обозначение	к	H	L	h	n	l	a	масса, кг
1.435-17.2.3000	46	3675	1831	3385	6	3600	439	105
-01	38	3075	1831	2785	5	3000	439	90
-02	54	4275	1831	3985	7	4200	439	120
-03	70	5475	2481	5185	9	5400	601,5	173

Изм	Лист	№ докум.	Подп.	Дата	1.435-17.2.3000 СБ			
Разраб.		Санкина			РАМА ПОЛОТНА Сборочный чертеж	Лит.	Масса	Масш.
Пров.		Луцевич					См. табл.	—
Т.контр.						Лист 1	Листов 2	
Рук. гр.		Брыкин				ЦНИИПРОМЗДАНИЙ г. Москва		
Н. контр.		Луцевич						
Утв.		Брыкин						

1.435-17.2.3000 СБ

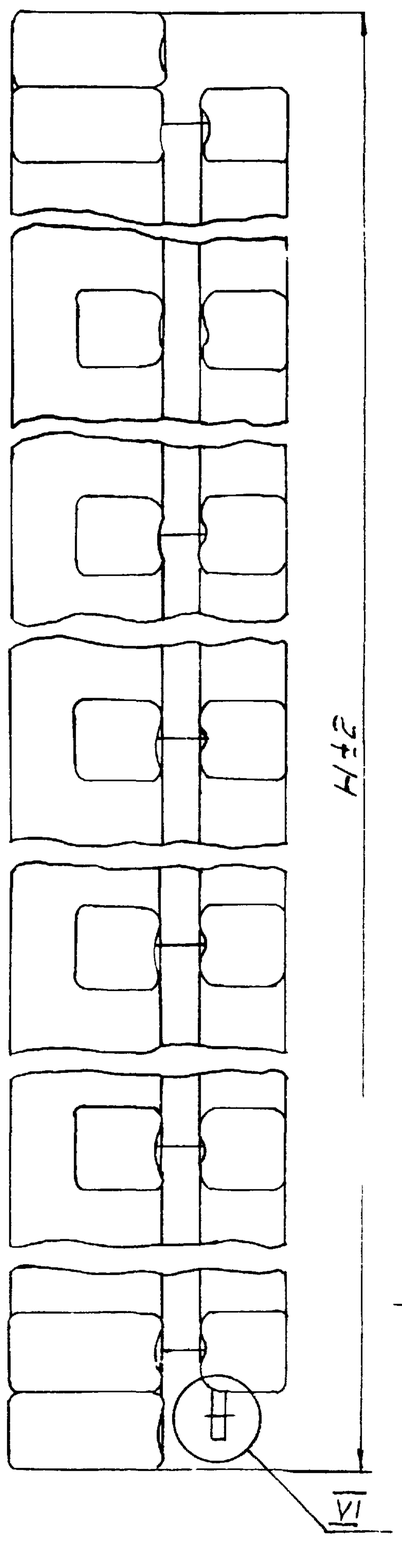

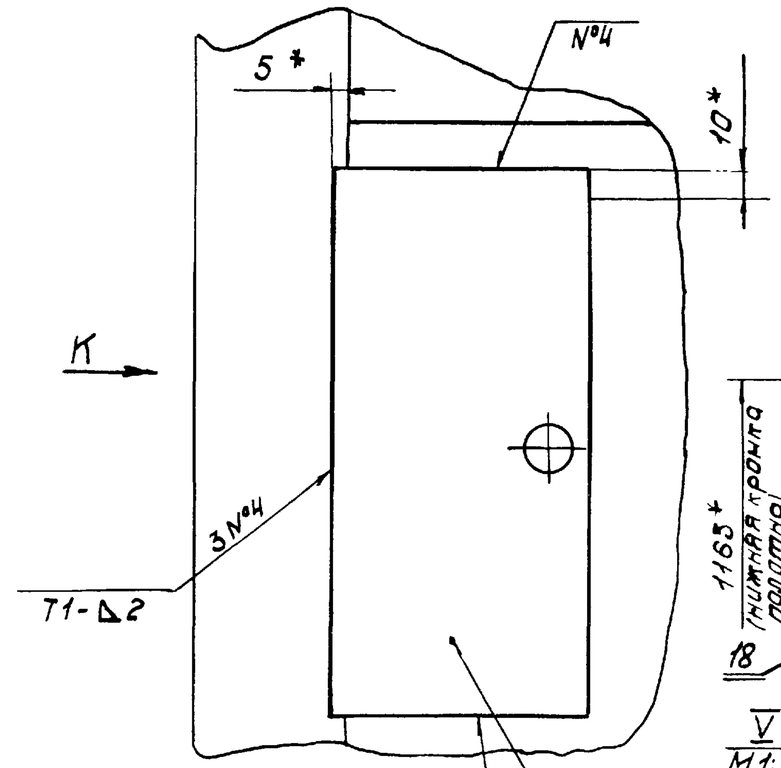

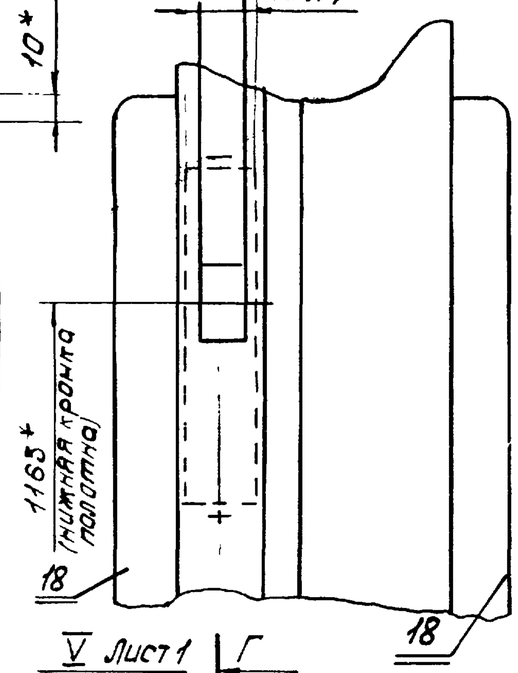

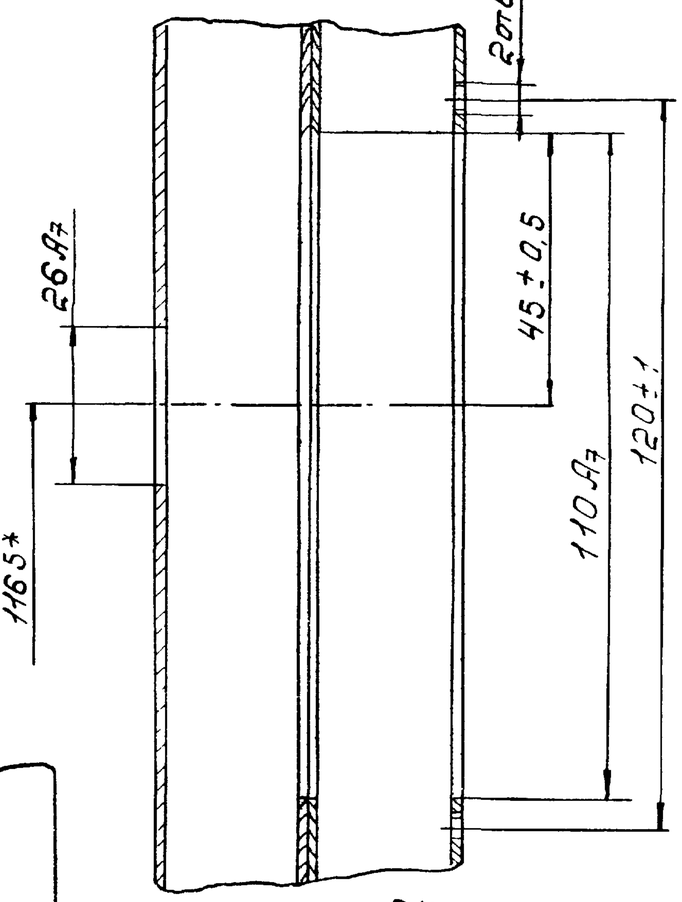

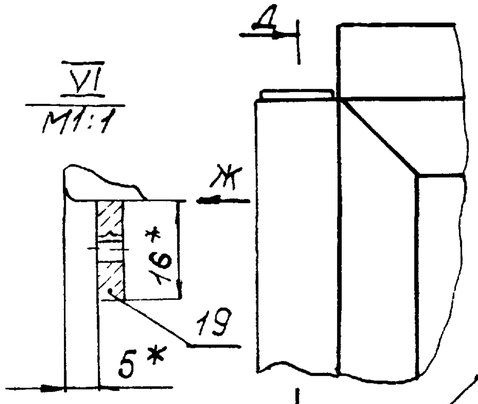

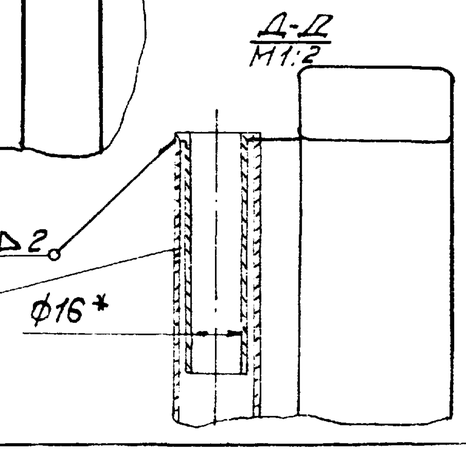

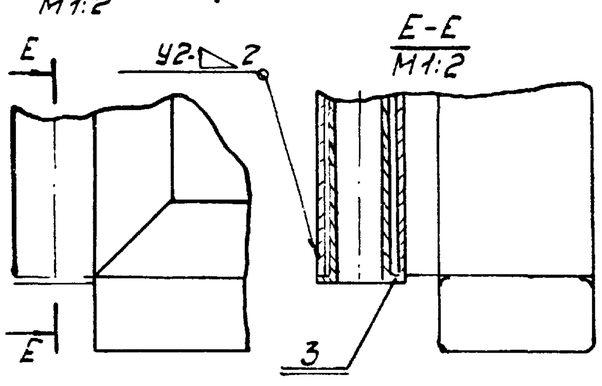

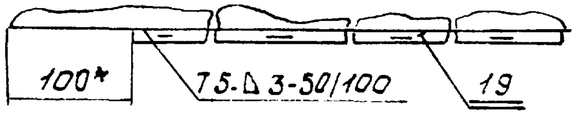

Изм.	Лист	№ докум.	Подп.	Дата
Разраб.		Санкина		
Пров.		Луцевич		
Т. контр.				
Рук. гр.		Брыкин		
Н. контр.		Луцевич		
У-в		Брыкин		

I.435-17.2.3000 СБ

РАМА ПОЛОТНА
Сборочный чертеж

Лит.	Масса	Масшт.
	–	–
Лист 2	Листов	

ЦНИИПРОМЗДАНИЯ
г. Москва

Инв. № подл. | Подп. и дата | Взам. инв. № | Инв. № дубл. | Подп. и дата

Шифр 41-74
Вып. 2

СС 1 изд 13705-02 30 Формат А2

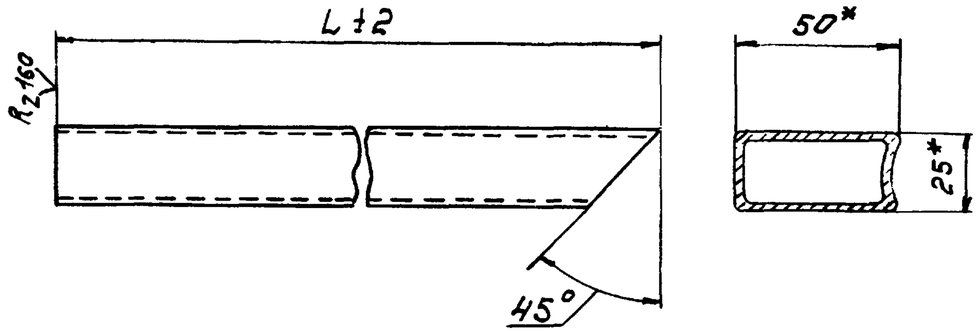

обозначение	L, мм	Масса кг
1.435-17.2.3003	1806	3,14
-01	2456	4,26

* Размеры для справок.

Изм	Лист	№докум	подп.	дата	1.435-17.2.3003		
Разраб.	Санкина				ТРУБА	Лит.	Масса: см. табл	Масш. —
Пров	Луцевич					Лист	Листов 1
Т.контр.					Труба 50х25х1.5 ТУ 14-3-194-73- 10ПС ГОСТ 1050-74	ЦНИИПРОМЗДАНИЙ г. Москва	
Рук. гр	Брыкин						
Н.контр.	Луцевич						
Утв	Брыкин						

Справ.№ Инв.№ Взам.инв.№ Подп. и дата

Формат 11

Формат	Зона	Поз.	Обозначение	Наименование	Кол.	Примечание
				Документация		
12			1.435-17.2.4000СБ	Сборочный чертеж		
				Детали		
11		1	1.435-17.2.4001	Корпус механизма	1	
11		2	1.435-17.2.4002	Рычаг	1	
11		3	1.435-17.2.4003	Рукоятка	1	
11		4	1.435-17.2.4004	Шарнир	1	
11		5	1.435-17.2.4005	Шарнир	1	
11		6	1.435-17.2.4006	Пружина	1	
11		7	1.435-17.2.4007	Шайба	2	
				Стандартные изделия		
				Штифт цилиндрический ГОСТ 3128-70		
		10		5С3х 22	2	
		11		5С3х 20	3	

Изм	Лист	№докум.	подп.	дата	1.435-17.2.4000			
Разраб.	Санкина				Механизм запрывания шпингалета	Литер	Лист	Листов 1
Пров	Луцевич					ЦНИИПРОМЗДАНИЙ г. Москва		
Рук.бр.	Брыкин							
Н.конт.	Луцевич							
Т-в.	Брыкин							

Подп. и дата Инв.№ дубл. Взам.инв.№ Подп. и дата Инв.№ подл.

1.435-17.2.4000СБ

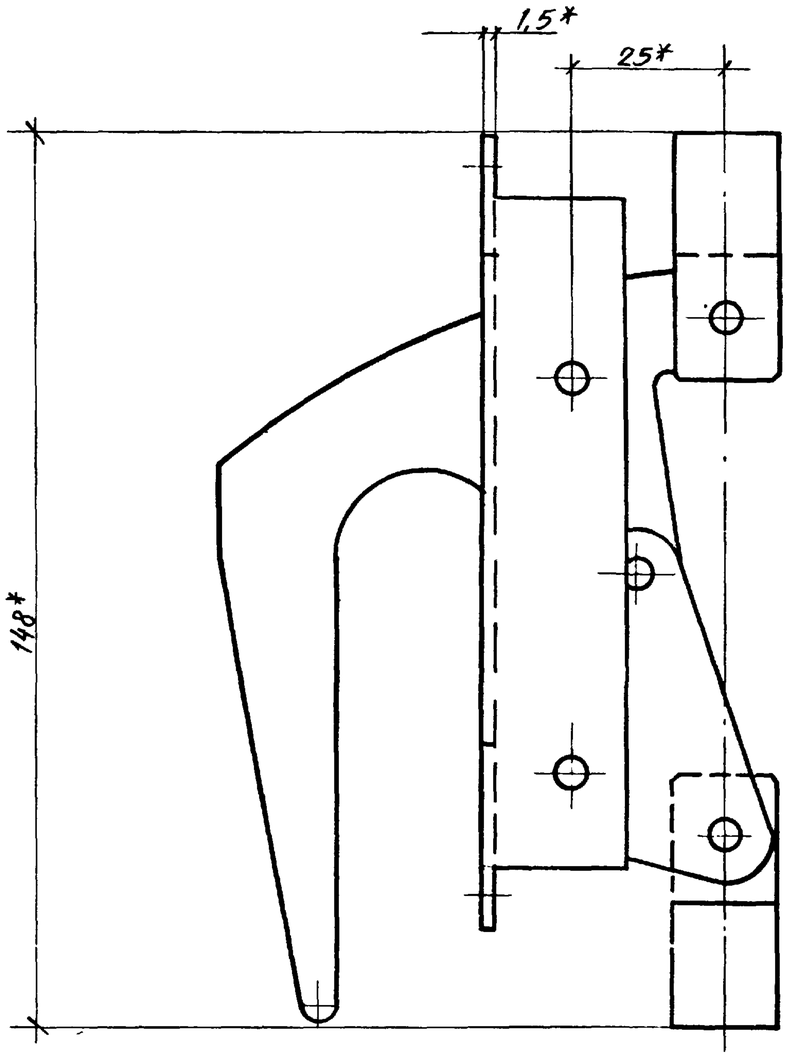

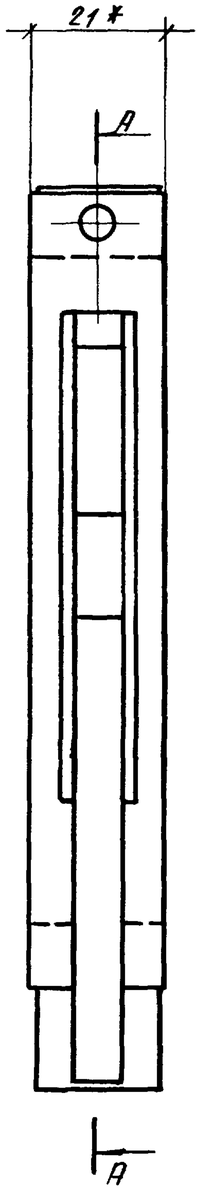

А-А

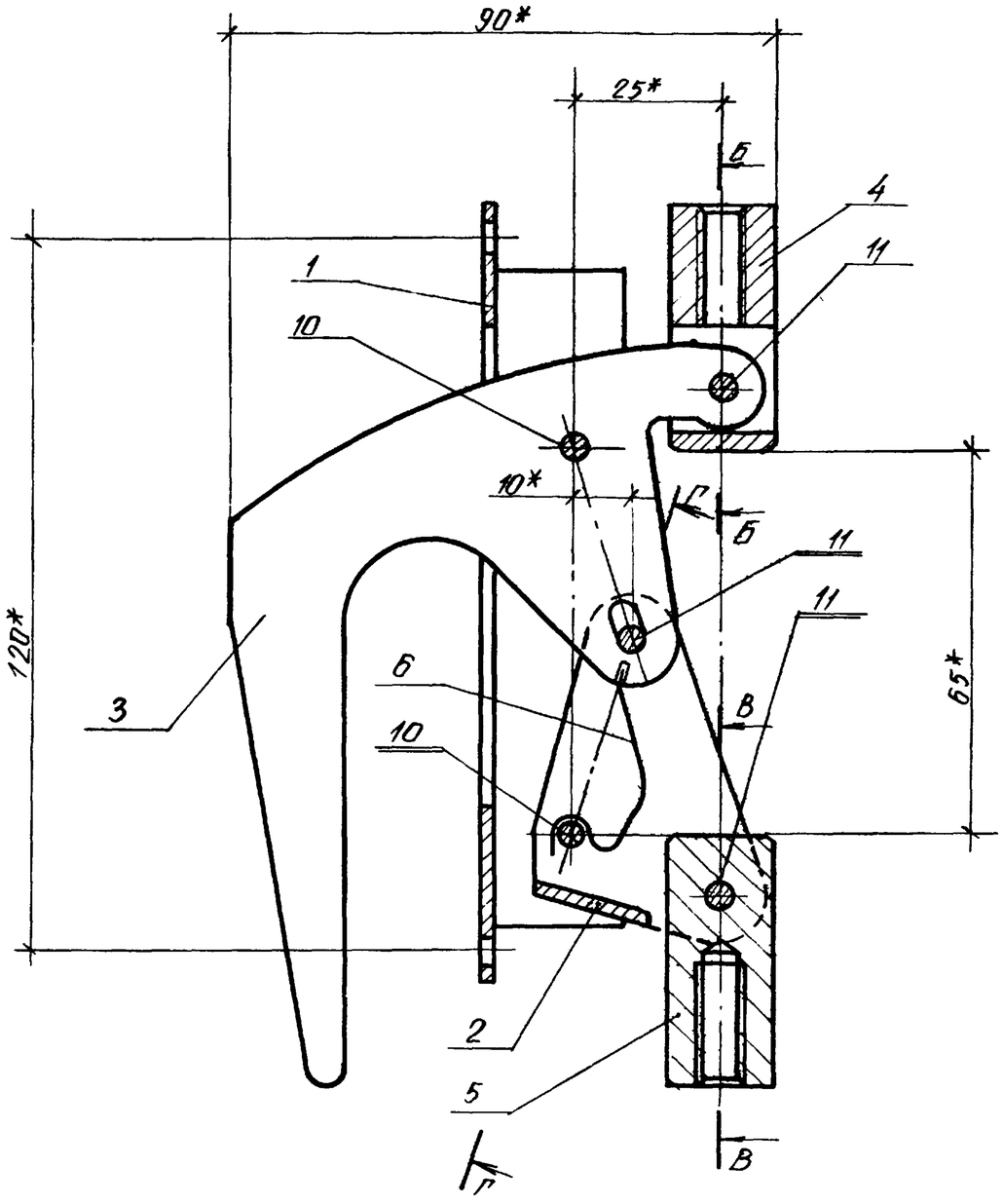

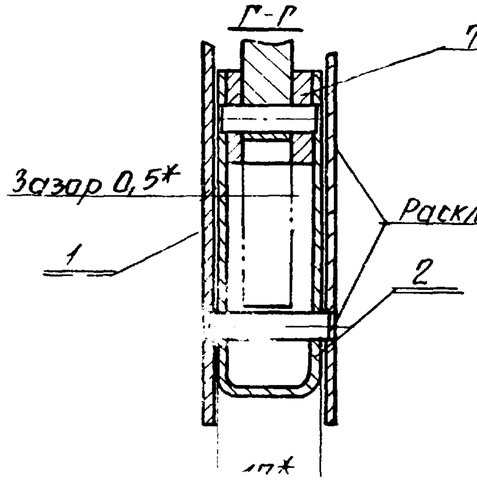

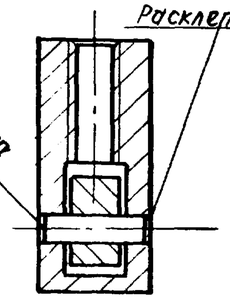

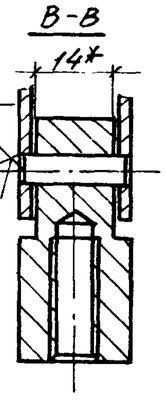

*Размеры для справок.

					1.435-17.2.4000 СБ		
Изм.	Лист	N докум.	Подп.	Дата	Механизм закрывания шпинголета Сборочный чертеж	Лит	Масса	Масшт
Разраб.		Санкина					0,53	1:1
Пров.		Луцевич				Лист	Листов 1
Т. контр.							
Рук. гр.		Брыкин				ЦНИИПромзданий г. Москва
Н. контр.		Луцевич					
Утв.		Брыкин					

Шифр 41-74 Вып. 2

Подп. и дата | Инв. № дубл. | Взам. инв. № | Подп. и дата | Инв. № подл.

1.435-17.2.4001

Rz 80 (√)

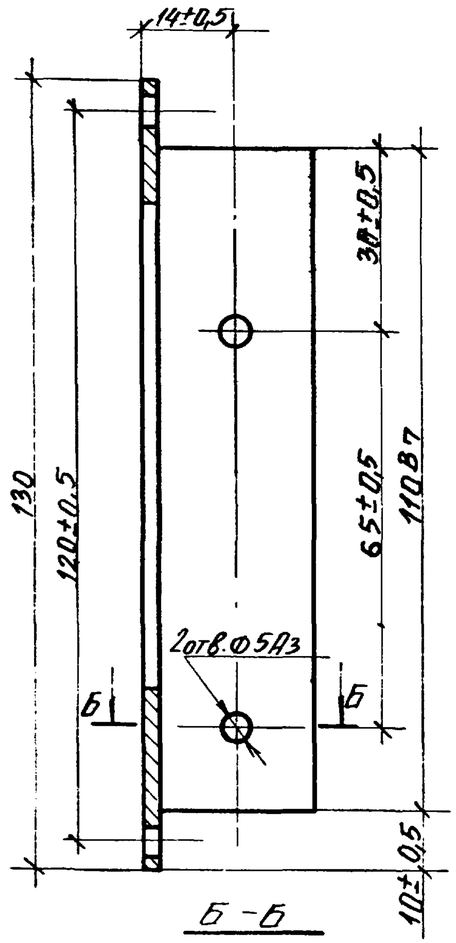

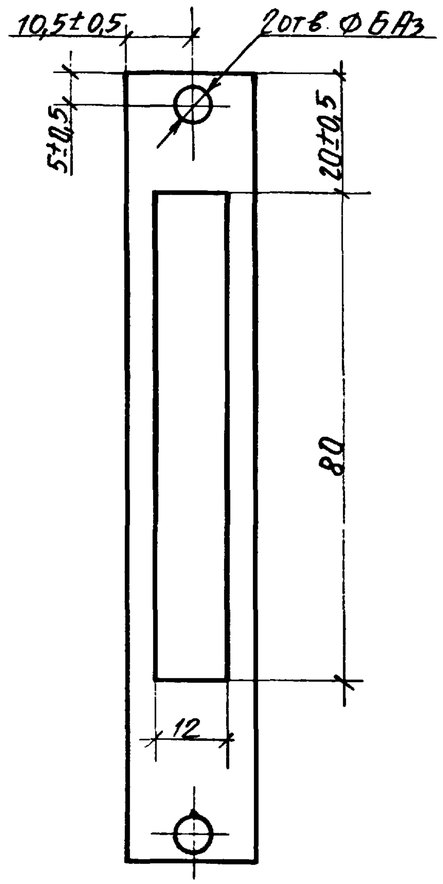

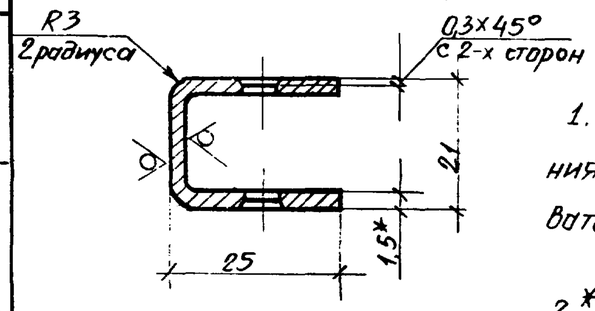

1. Неуказанные предельные отклонения размеров: охватывающих - по A_7, охватываемых по B_7.

2. * Размер для справок.

Изм	Лист	N докум	Подп	Дата	1.435-17.2.4001			
Разраб.		Санкина			Корпус механизма	Лит.	Масса	Масш.
Пров.		Луцевич					0,08	1:1
Т. контр.						Лист	Листов	
Рук. гр.		Брыкин			Лист 1,5 ГОСТ 19903-74 / Ст 3 ГОСТ 16523-70	ЦНИИПРОМЗДАНИЙ г. Москва		
Н. контр.		Луцевич						
Утв.		Брыкин						

1.435-17.2.4002

Rz 40 (√)

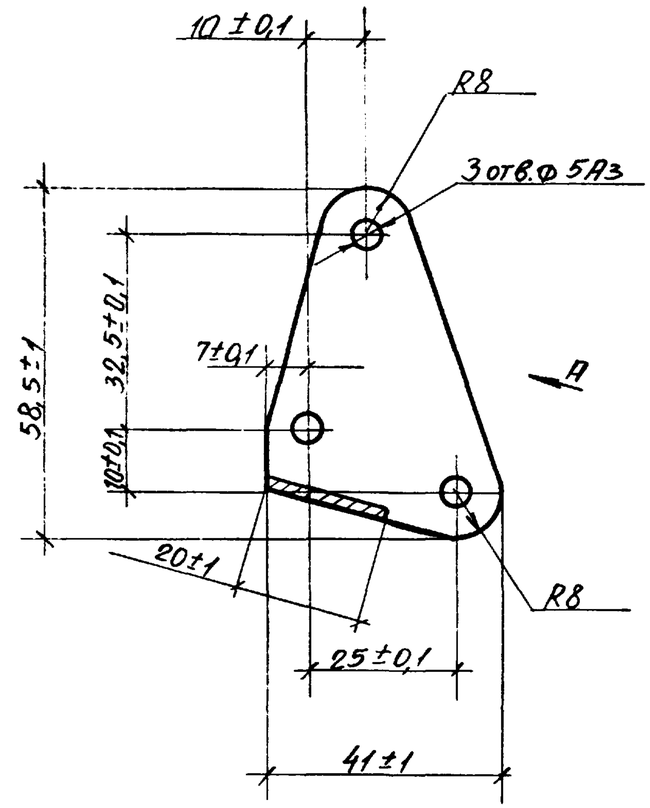

Вид А повернуто

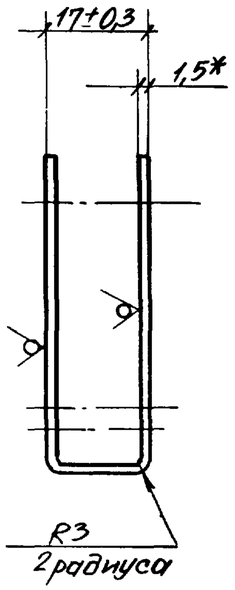

* Размер для справок.

Изм	Лист	№ докум.	Подп	Дата	1.435-17.2.4002			
Разраб.		Санкина			Рычаг	Лит.	Масса	Масш.
Пров.		Луцевич					0,035	1:1
Т. контр.						Лист	Листов 1	
Рук. бр.		Брыкин			Лист 1,5 ГОСТ 19903-74 / Ст 3 ГОСТ 16523-70	ЦНИИПРОМЗДАНИЙ г. Москва		
Н. контр.		Луцевич						
Утв.		Брыкин						

Подп. и дата | Инв. N дубл. | Взам. инв. N | Подп. и дата | Инв. N подл.

1.435-17.2.4003

Rz 80

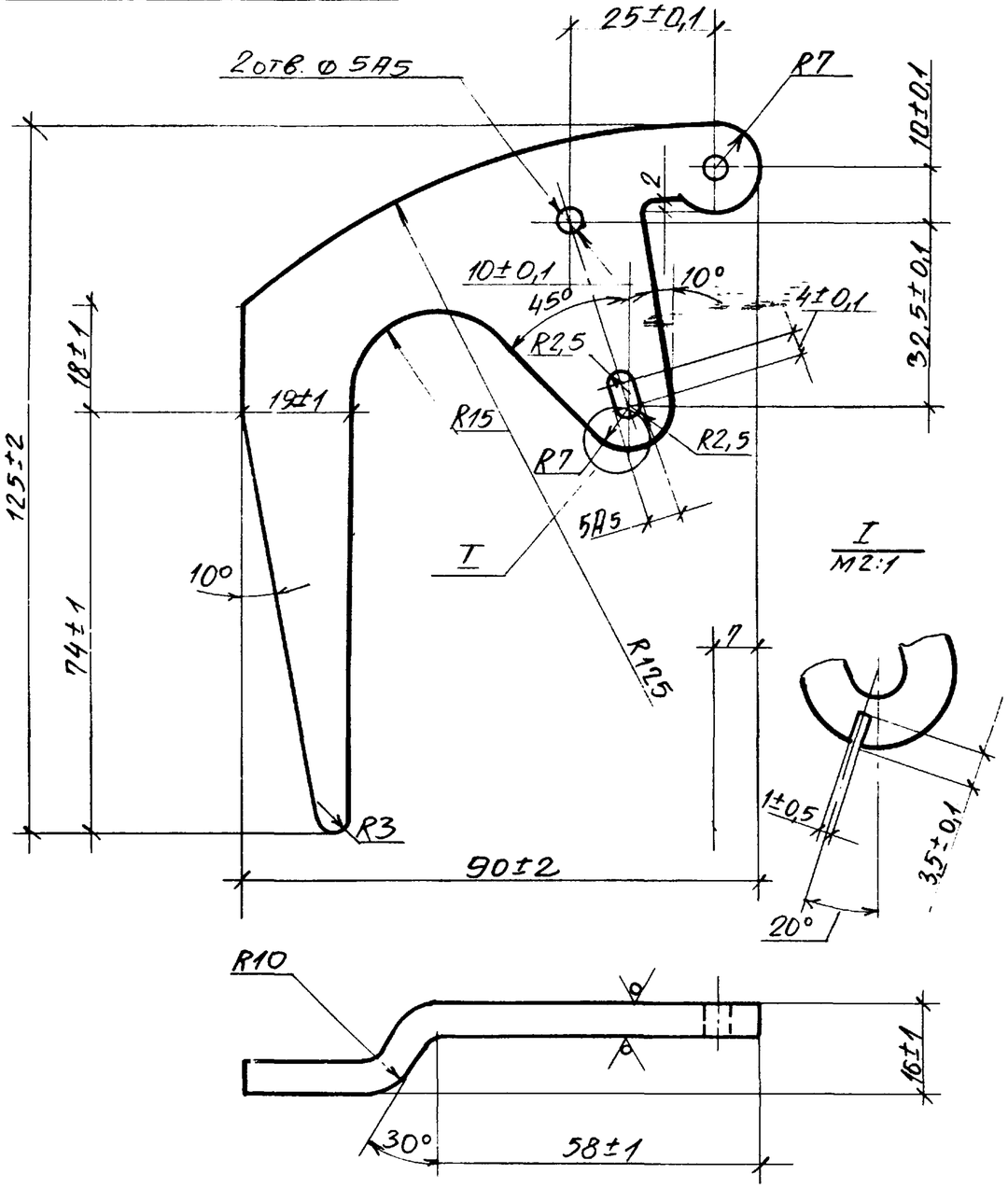

Изм.	Лист	N докум.	Подп.	Дата	1.435-17.2.4003		
Разраб.		Санкина			Рукоятка	Лит.	Масса	Масш.
Пров.		Луцевич					0,27	1:1
Т. контр.						Лист	Листов 1
Рук. гр.		Брыкин			Лист 6 ГОСТ 19903-74	ЦНИИПРОМЗДАНИЙ
Н. контр.		Луцевич			Ст. 3 ГОСТ 14637-69	г. Москва
Утв.		Брыкин				

Шифр 41-74 Вып. 2

Подп. и дата | Инв. N дубл. | Взам. инв. № | Подп. и дата | Инв. N подл.

1.435-17.2.4004

Rz 20

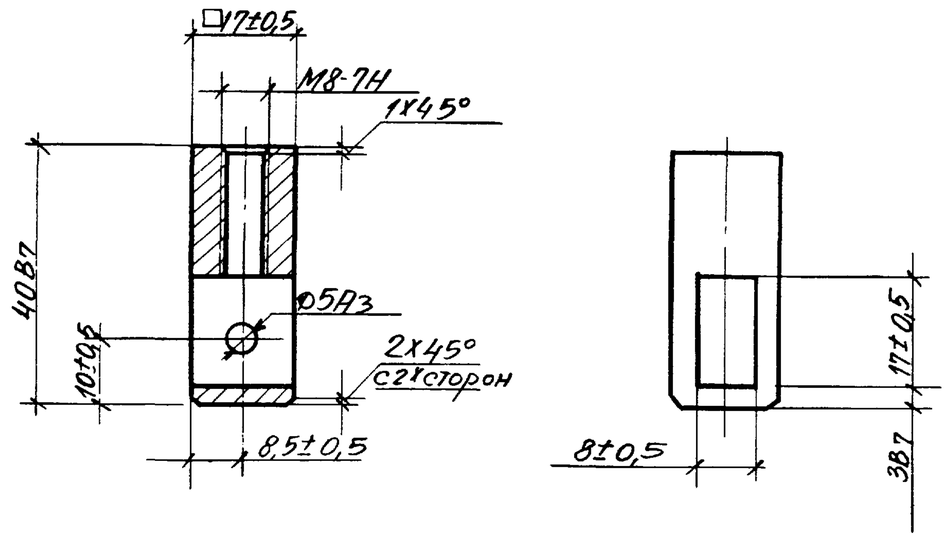

Изм.	Лист	N докум.	Подп.	Дата	1.435-17.2.4004		
Разраб.		Санкина			Шарнир	Лит.	Масса	Масш.
Пров.		Луцевич					0,05	1:1
Т. контр.						Лист	Листов 1
Рук. гр.		Брыкин			Ст. 3 ГОСТ 380-71	ЦНИИПРОМЗДАНИЙ
Н. контр.		Луцевич				г. Москва
Утв.		Брыкин				

Подп. и дата | Взам. инв. № | Инв. N дубл. | Подп. и дата | Инв. N подл.

1.435-17.2.4005

Rz20

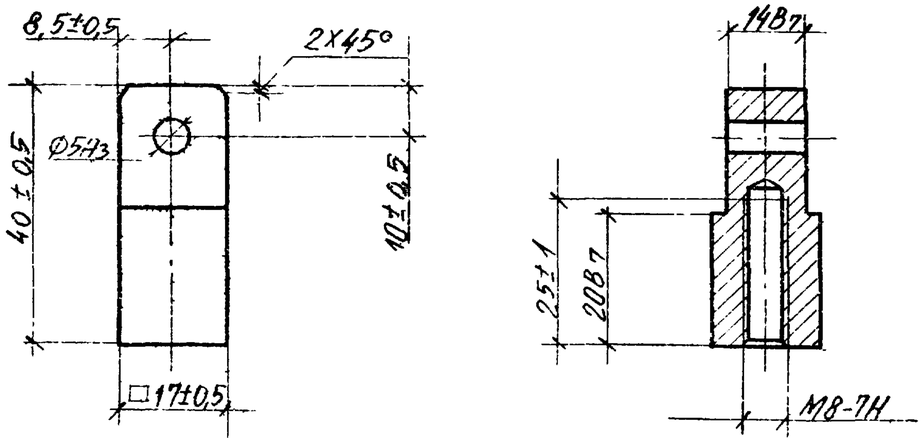

				1.435-17.2.4005			
Изм	Лист	N докум.	Подп.	Дата	Шарнир	Лит.	Масса / Масш.
Разраб.		Санкина					0,06 / 1:1
Пров.		Луцевич				Лист	Листов 1
Т. контр.							
Рук. гр.		Брыкин			Ст. 3 ГОСТ 380-71	ЦНИИПРОМЗДАНИЙ г. Москва	
Н. контр.		Луцевич					
		Сорокин					

Взам. инв. N | Подп. и дата | Инв. N дубл. | Подп. и дата | Инв. N подл.

1.435-17.2.4006

Rz160 (√)

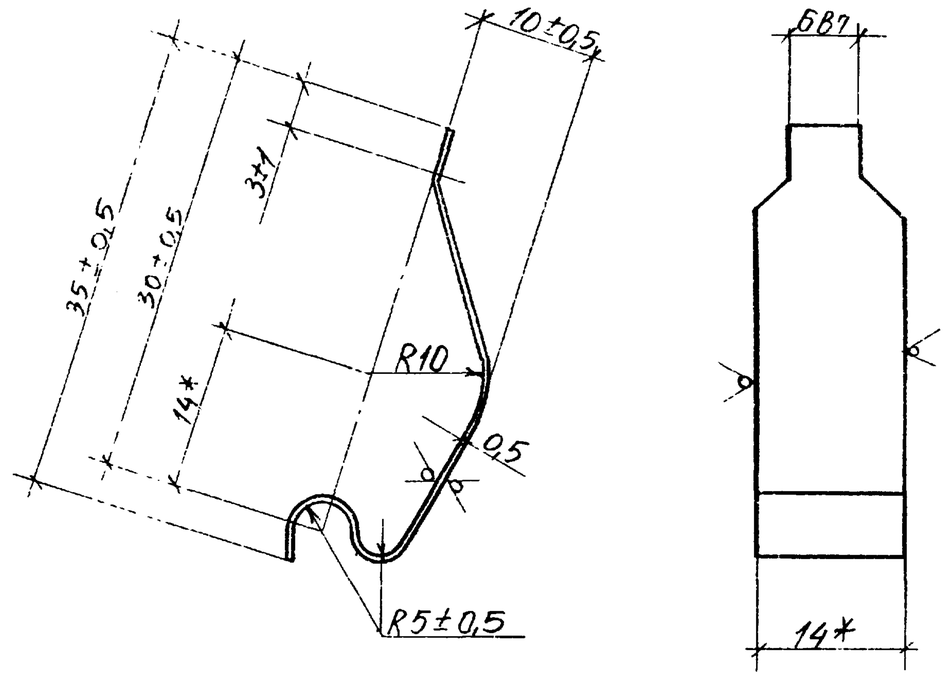

1. Неуказанные предельные отклонения размеров: охватывающих - по A_7, охватываемых - по B_7.

*2. Размеры для справок.

				1.435-17.2.4006			
Изм.	Лист	N докум.	Подп.	Дата	Пружина	Лит.	Масса / Масш.
Разраб.		Фролова					0,003 / 2:1
Пров.		Луцевич				Лист	Листов 1
Т. контр.							
Рук. бр.		Брыкин			Лента 2П-0,5х14 БОС 2А ГОСТ 2614-65	ЦНИИПРОМЗДАНИЙ г. Москва	
Н. контр.		Луцевич					
Утв.		Брыкин					

Взам. инв. N | Подп. и дата | Инв. N дубл. | Подп. и дата | Инв. N подл.

Rz 80

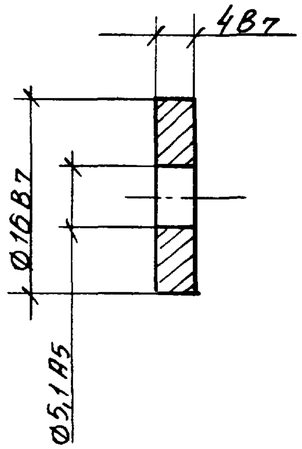

Шифр 4-1-74 Вып. 2

Подп. и дата | Инв. N дубл. | Взам. инв. N | Подп. и дата | Инв. N подл.

Изм.	Лист	N докум.	Подп.	Дата
Разраб.		Фролова		
Пров.		Луцевич		
Т. контр.				
Рук. бр.		Брыкин		
Н. контр.		Луцевич		
Утв.		Брыкин		

1.435-17.2.4007

Шайба

Лит.	Масса	Масш.
	0,005	2:1

Лист | Листов 1

Ст. 3 ГОСТ 380-71

ЦНИИПРОМЗДАНИЙ г. Москва

Формат	Зона	Поз.	Обозначение	Наименование	Кол.	Примеч.
				Документация		
11			1.435-17.2.5000 СБ	Сборочный чертеж	1	
				Сборочные единицы		
11		1	1.435-17.2.5010	Рычаг в сборе	1	
11		2	1.435-17.2.5020	Корпус в сборе	1	
				Детали		
11		4	1.435-17.2.5002	Накладка	1	
11		5	1.435-17.2.5003	Стержень	1	
11		6	1.435-17.2.5004	Пружина	1	
11		7	1.435-17.2.5005	Ручка	1	
11		8	1.435-17.2.5006	Ползун	1	
				Стандартные изделия		
		14		Штифт цилиндрический 4Г х 18 ГОСТ 3128-70	1	
		15		Винт М4 х 8 ГОСТ 17474-72	2	
		16		Шайба 6.65Г.01 ГОСТ 6402-70	1	
		17		Гайка М6.6.01 ГОСТ 5915-70	1	

Подп. и дата | Инв. N дубл. | Взам. инв. N | Подп. и дата | Инв. N подл.

Изм.	Лист	N докум.	Подп.	Дата
Разраб.		Сонкина		
Пров.		Луцевич		
Рук. бр.		Брыкин		
Н. контр.		Луцевич		
Утв.		Брыкин		

1.435-17.2.5000

Замок-защелка

Литер	Лист	Листов
		1

ЦНИИПРОМЗДАНИЙ г. Москва

1.435-17.2.5000 СБ

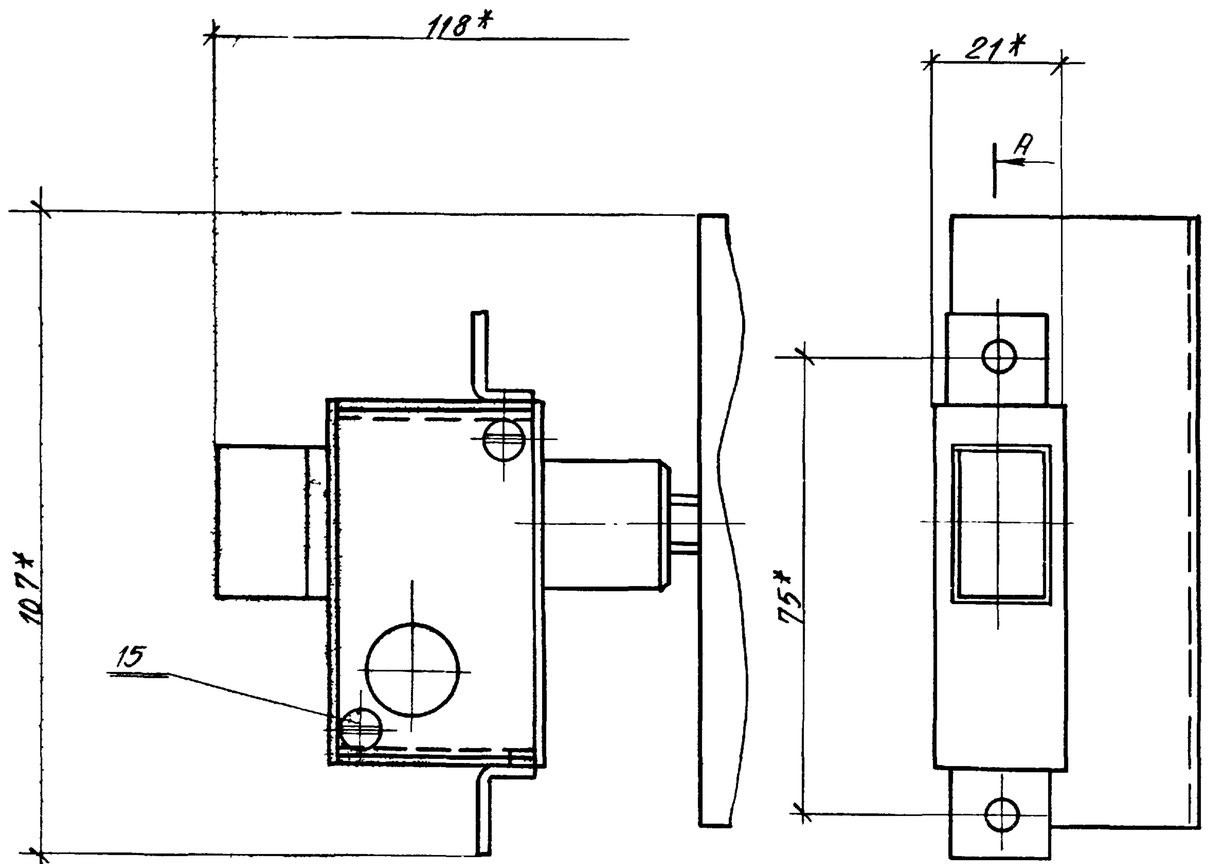

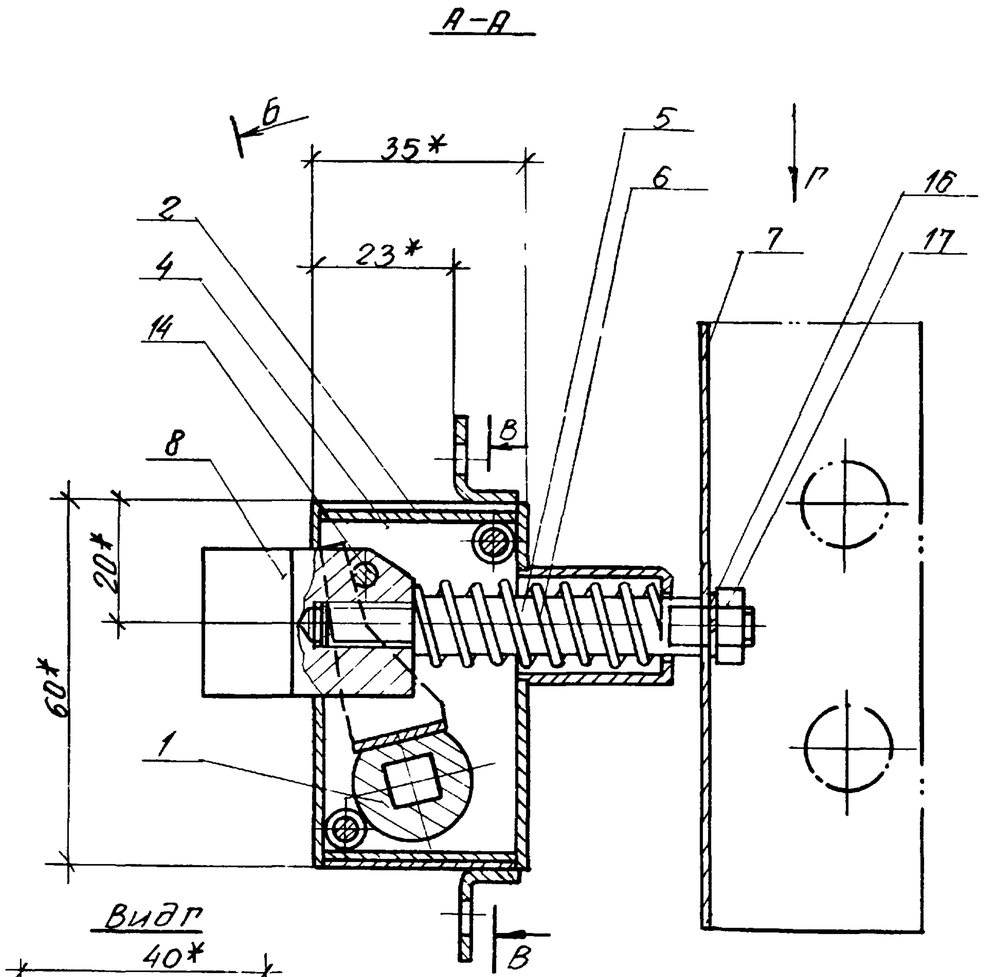

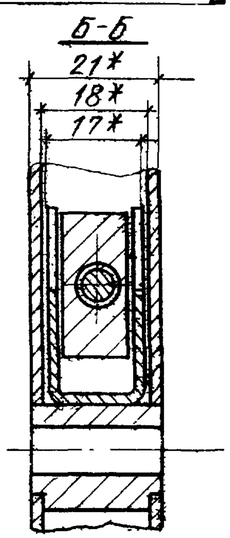

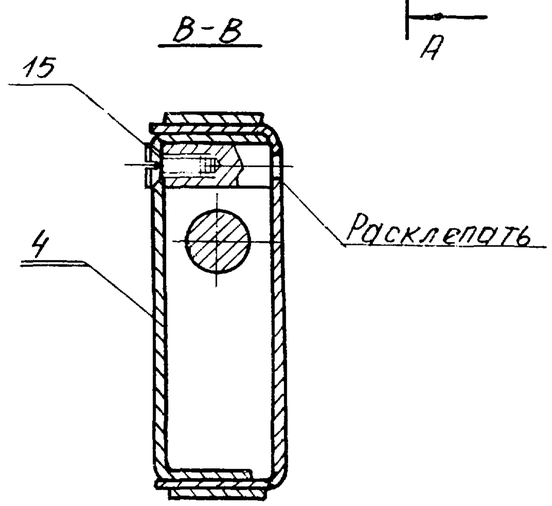

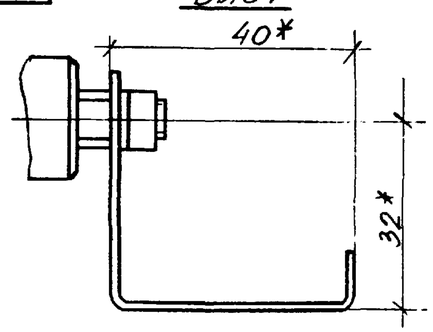

* Размеры для справок.

Изм	Лист	N докум.	Подп.	Дата	1 435-17.2.5000 СБ		
Разраб.		Санкина			Замок-защелка. Сборочный чертеж	Лит.	Масса 0,44 / Масшт. 1:1
Пров.		Луцевич				Лист	Листов 1
Т.контр.						ЦНИИПРОМЗДАНИЙ г. Москва	
Рук.гр.		Брыкин					
Н.контр.		Луцевич					
Утв.		Брыкин					

Инв. N подл. | Подп. и дата | Взам. инв. N | Инв. N дубл. | Подп. и дата

1.435-17.2.5002

Rz 80 (√)

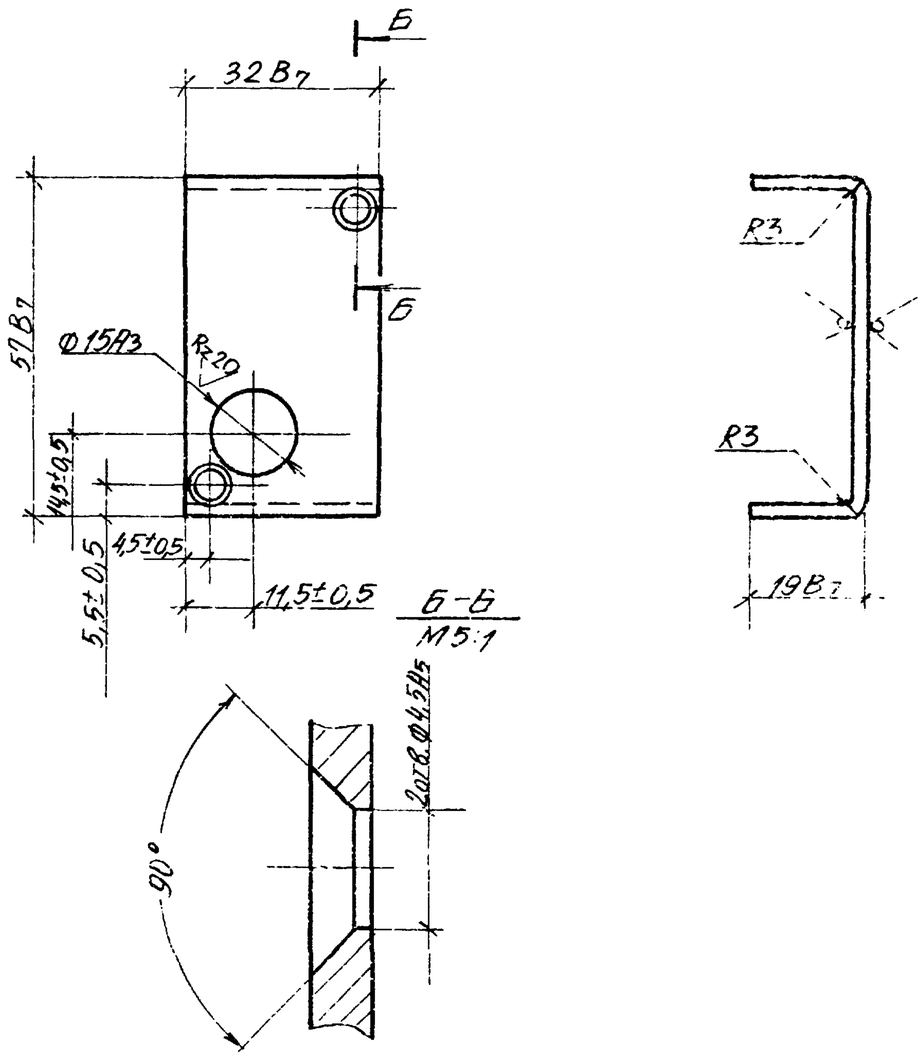

					1.435-17.2.5002		
Изм.	Лист	N докум.	Подп.	Дата	Накладка	Лит. / Масса / Масш.	0,03 / 1:1
Разраб.		Санкина				Лист / Листов 1	
Пров.		Луцевич					
Т. контр.							
Рук. гр.		Брыкин			Лист 1,5 ГОСТ 19903-74 / Ст. 3 ГОСТ 16523-70	ЦНИИПРОМЗДАНИЙ г. Москва	
Н. контр.		Луцевич					
Утв.		Брыкин					

Подп. и дата | Инв. N дубл. | Взам. инв. N | Подп. и дата | Инв. N подл. | Вып. 2

1.435-17.2.5003

Rz 80

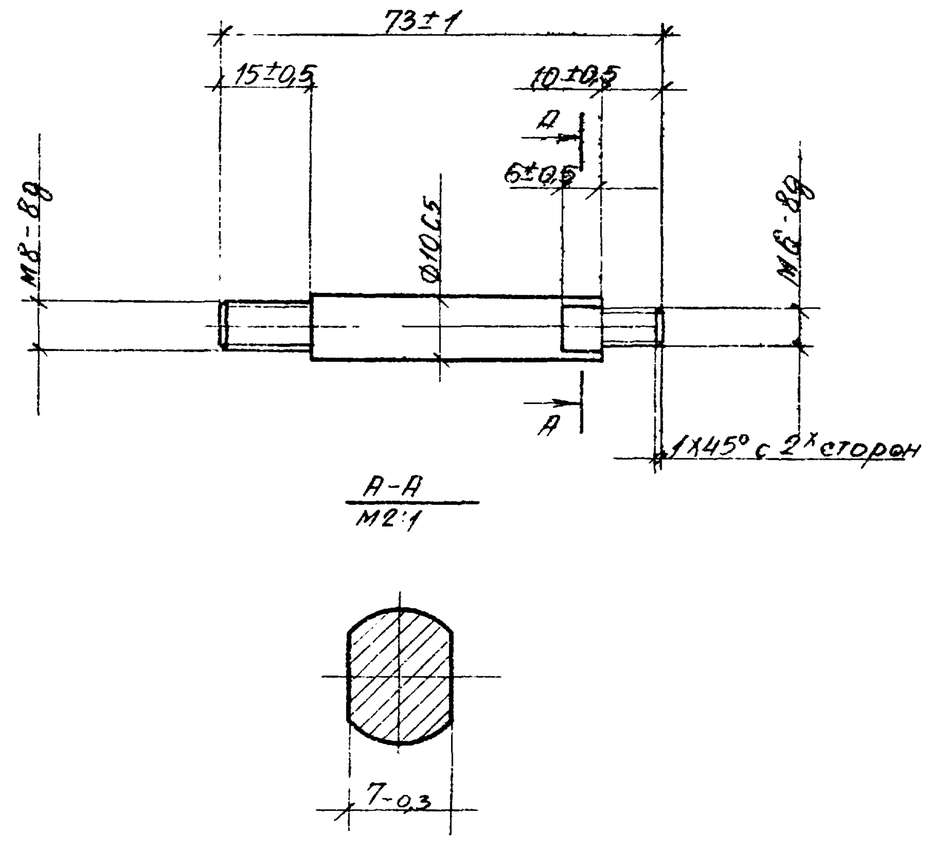

					1.435-17.2.5003		
Изм.	Лист.	N докум.	Подп.	Дата	Стержень	Лит. / Масса / Масш.	0,05 / 1:1
Разраб.		Санкина				Лист / Листов 1	
Пров.		Луцевич					
Т. контр.							
Рук. гр.		Брыкин			Ст. 3 ГОСТ 380-71	ЦНИИПРОМЗДАНИЙ Москва	
Н. контр.		Луцевич					
Утв.		Брыкин					

Подп. и дата | Инв. N дубл. | Взам. инв. N | Подп. и дата | Инв. N подл.

1.435-17.2.5004

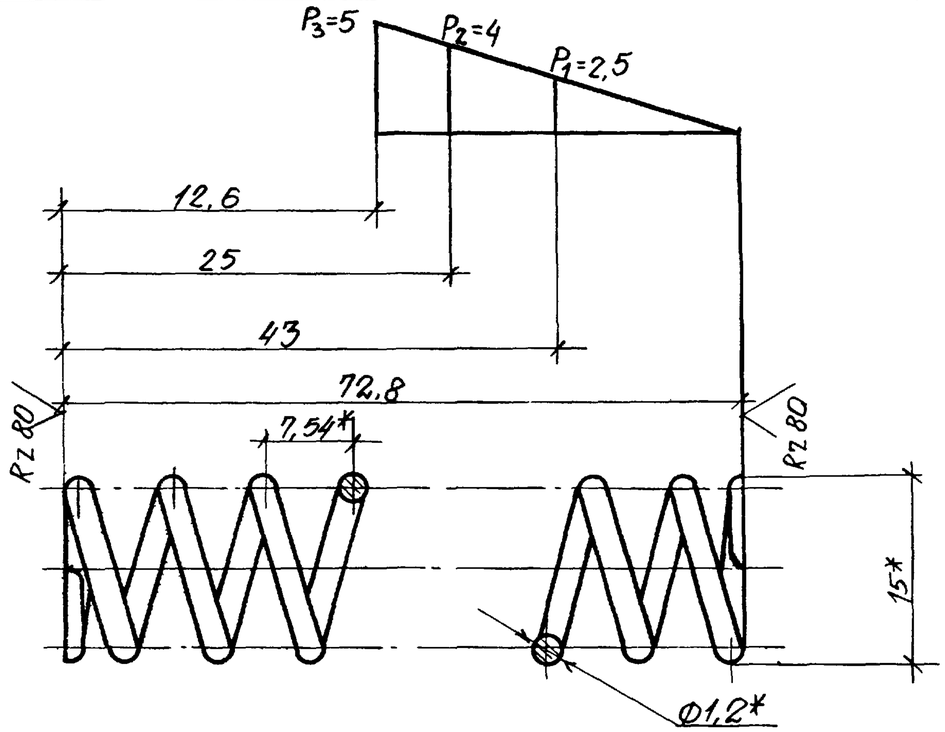

1. Модуль сдвига G=8000 кгс/мм².
2. Твердость HRC 40÷47.
3. Напряжение касательное при кручении (максимальное) τ_3 = 113,5 кгс/мм²;
4. Длина развернутой пружины L=485 мм;
5. Число рабочих витков n=9,5
6. Число витков полное n_1=11.
7. Направление навивки правое.
8. Пружина выбрана по ГОСТ 13770-68 и соответствует № 249.
9.* Размеры для справок.
10. Неуказанные предельные отклонения размеров - по $СМ_7$.

Изм.	Лист	N докум.	Подп.	Дата	1.435-17.2.5004			
Разраб.		Санкина			Пружина	Лит.	Масса 0,005	Масш. 2:1
Пров.		Луцевич				Лист	Листов 1	
Т. контр.								
Рук. гр.		Брыкин			Проволока II-1,2 ГОСТ 9389-60	ЦНИИПромзданий г. Москва		
Н. контр.		Луцевич						
Утв.		Брыкин						

Пров. Ткачев 19.5.80 Инж. Чухкин

1.435-17.2.5005

Rz 80

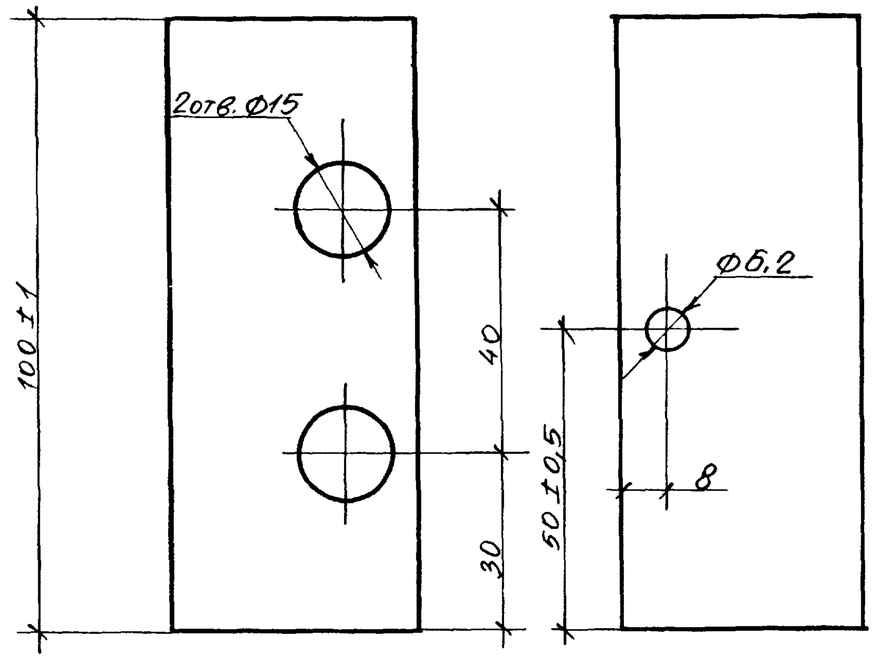

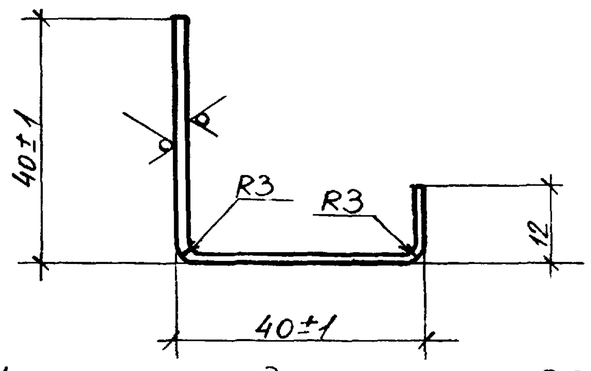

Неуказанные предельные отклонения размеров: охватывающих - по A_7, охватываемых - по B_7, остальных - по $СМ_7$.

Подп. и дата | Инв. № дубл. | Взам. инв. № | Подп. и дата | Инв. № подл.

Изм.	Лист	N докум.	Подп.	Дата	1.435-17.2.5005			
Разраб.		Санкина			Ручка	Лит.	Масса 0,120	Масш. 1:1
Пров.		Луцевич				Лист	Листов 1	
Т. контр.								
Рук. гр.		Брыкин			Лист 1,5 ГОСТ 19903-74 / ст. 3 ГОСТ 16523-70	ЦНИИПромзданий г. Москва		
Н. контр.		Луцевич						
Утв.		Брыкин						

1.435-17.2.5006

Rz 80

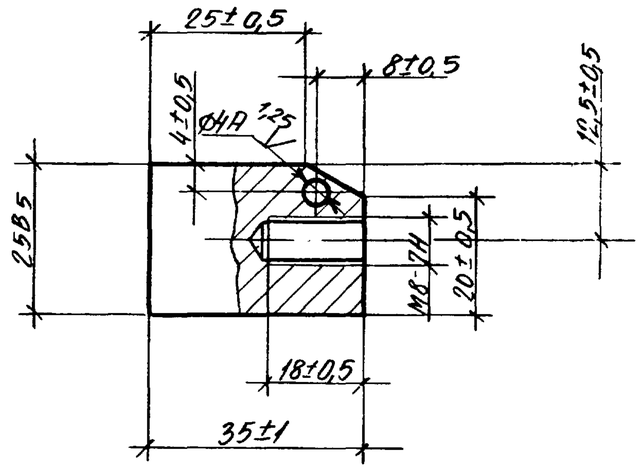

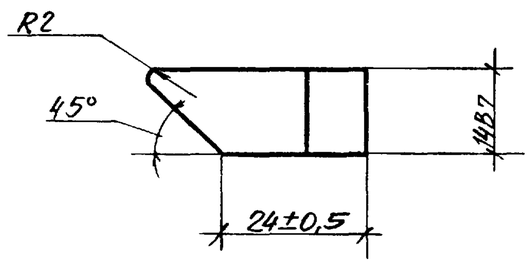

Изм.	Лист	N докум.	Подп.	Дата
Разраб.		Санкина		
Пров.		Луцевич		
Т. контр.				
Рук. гр.		Брыкин		
Н. контр.		Луцевич		
Утв.		Брыкин		

1.435-17.2.5006

Ползун

Лит.	Масса	Масшт.
	0,07	1:1

Лист | Листов 1

Ст. 3 ГОСТ 380-71.

ЦНИИПромзданий г. Москва

Подп. и дата | Инв. N дубл. | Взам. инв. N | Подп. и дата | Инв. N подл.

Шифр 41-74 вып. 2

1.435-17.2.5010

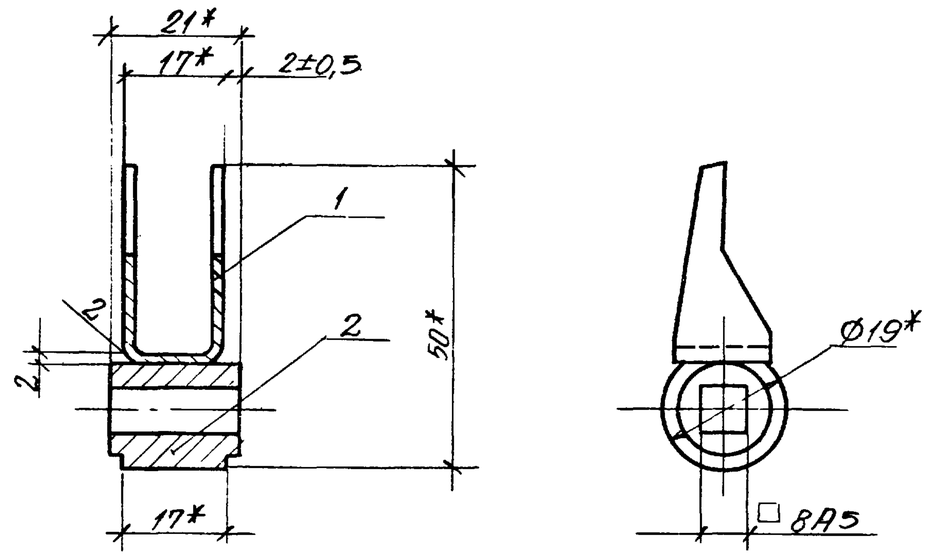

1. Сварка ручная электродуговая.
2.* Размеры для справок.

Форма	Зона	Поз.	Обозначение	Наименование	Кол.	Примеч.
11		1	1.435-17.2.5011	Скоба	1	
11		2	1.435-17.2.5012	Втулка	1	

Изм.	Лист	N докум.	Подп.	Дата
Разраб.		Санкина		
Пров.		Луцевич		
Т. контр.				
Рук. гр.		Брыкин		
Н. контр.		Луцевич		
Утв.		Брыкин		

1.435-17.2.5010

Рычаг в сборе

Лит.	Масса	Масшт.
	0,05	1:1

Лист | Листов 1

ЦНИИПромзданий г. Москва

Подп. и дата | Инв. N дубл. | Взам. инв. N | Подп. и дата | Инв. N подл.

1.435-17.2.5011

Rz 80 (√)

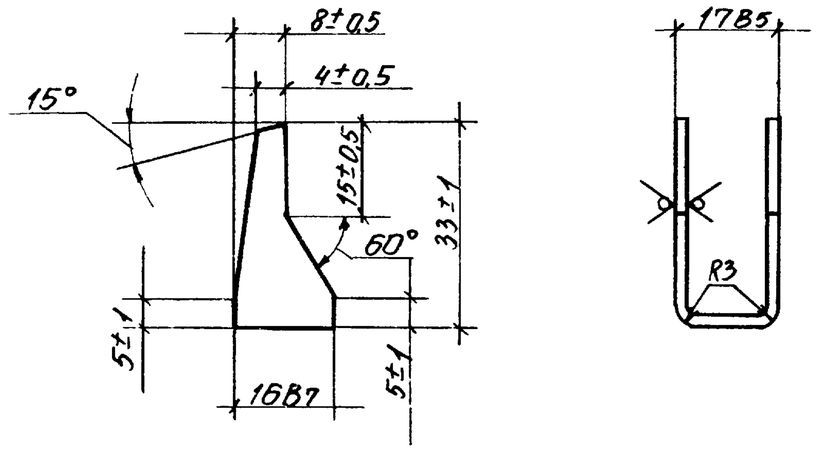

					1.435-17.2.5011			
Изм	Лист	N докум.	Подп.	Дата	Скоба	Лит.	Масса	Масшт.
Разраб.		Санкина					0,01	1:1
Пров.		Луцевич				Лист	Листов 1	
Т.контр.								
Рук.гр.		Брыкин			Лист 1,5 ГОСТ 19903-74 / Ст.3 ГОСТ 16523-70	ЦНИИПРОМЗДАНИЙ г. Москва		
Н.контр.		Луцевич						
Утв.		Брыкин						

1.435-17.2.5012

Rz 20

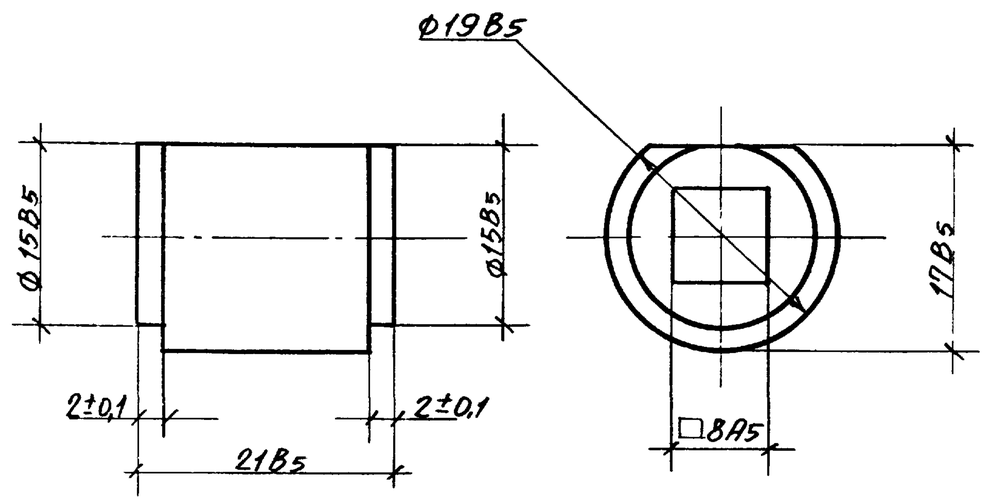

					1.435-17.2.5012			
Изм	Лист	N докум.	Подп.	Дата	Втулка	Лит.	Масса	Масшт.
Разраб.		Санкина					0,04	2:1
Пров.		Луцевич				Лист	Листов 1	
Т.контр.								
Рук.гр.		Брыкин			Ст.3 ГОСТ 380-71	ЦНИИПРОМЗДАНИЙ г. Москва		
Н.контр.		Луцевич						
Утв.		Брыкин						

Подп. и дата | Инв. N дубл. | Взам. инв. N | Подп. и дата | Инв. N подл.

1.435-17.2.5020

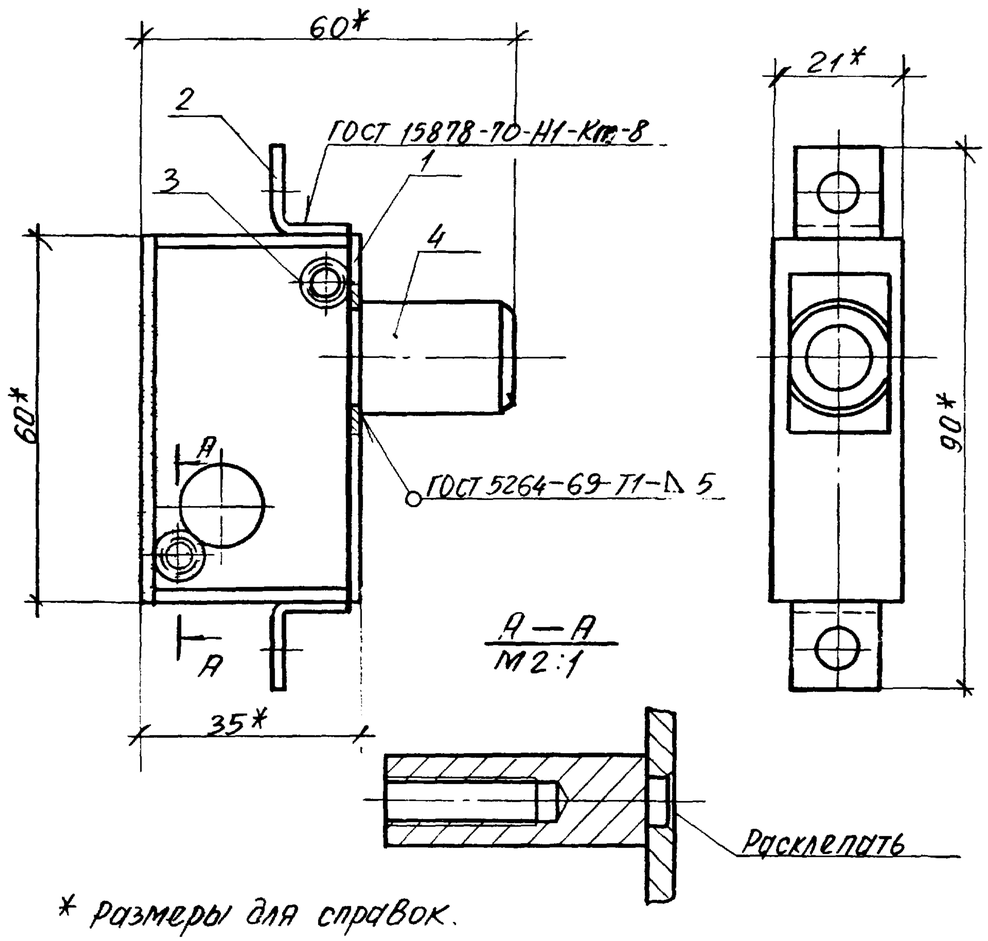

* размеры для справок.

Форм.	Зона	Поз.	Обозначение	Наименование	Кол.	Примеч.
11		1	1.435-17.2.5021	Корпус	1	
11		2	1.435-17.2.5022	Кронштейн	2	
11		3	1.435-17.2.5023	Ограничитель	2	
11		4	1.435-17.2.5024	Втулка	1	

1.435-17.2.5020

Изм.	Лист	N докум.	Подп.	Дата
Разраб.	Санкина			
Пров.	Луцевич			
Т. контр.				
Рук. гр.	Брыкин			
Н. контр.	Луцевич			
Утв.	Брыкин			

Корпус в сборе

Лит.	Масса	Масшт.
	0,1	1:1

Лист | Листов 1

ЦНИИПРОМЗДАНИЙ г. Москва

Шифр 41-74 вып. 2

Подп. и дата | Инв. N дубл. | Взам. инв. N | Подп. и дата | Инв. N подл.

1.435-17.2.5021

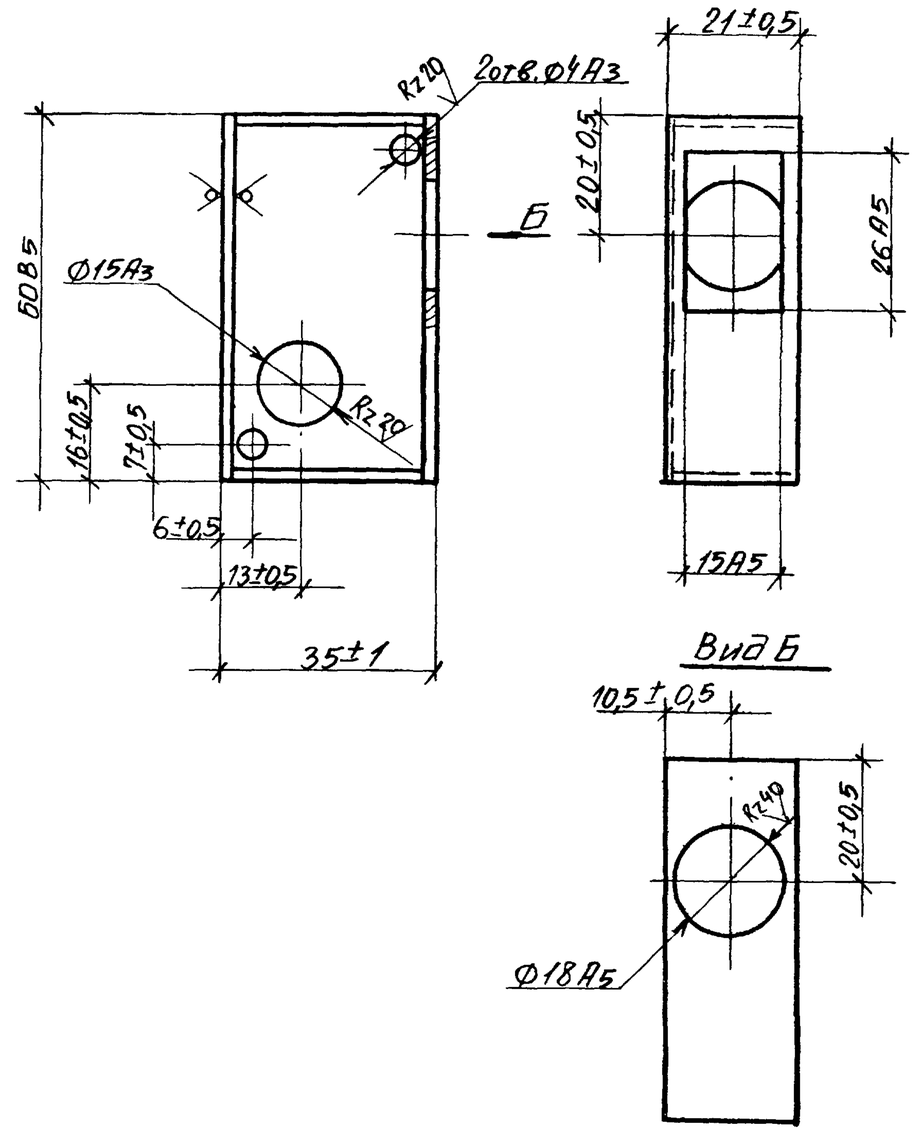

Изм.	Лист	N докум.	Подп.	Дата
Разраб.	Санкина			
Пров.	Луцевич			
Т. контр.				
Рук. гр.	Брыкин			
Н. контр.	Луцевич			
Утв.	Брыкин			

Корпус

Лит.	Масса	Масшт.
	0,06	1:1

Лист | Листов 1

Лист 1,5 ГОСТ 19903-74 / Ст. 3 ГОСТ 16523-70

ЦНИИПРОМЗДАНИЙ г. Москва

1.435-17.2.5022

Rz 80 (∨)

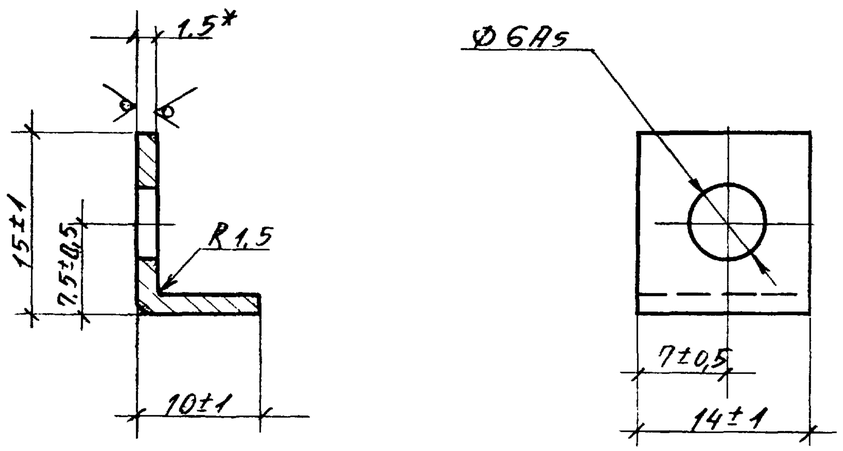

* размер для справок.

					1.435-17.2.5022			
Изм.	Лист	N докум.	Подп.	Дата	Кронштейн	Лит.	Масса	Масшт.
Разраб.		Санкина					0,004	2:1
Пров.		Луцевич				Лист	Листов 1	
Т. контр.								
Рук. гр.		Брыкин			Ст. 3 ГОСТ 380-71.	ЦНИИПРОМЗДАНИЙ г. Москва		
Н. контр.		Луцевич						
Утв.		Брыкин						

1.435-17.2.5023

Rz 80 (∨)

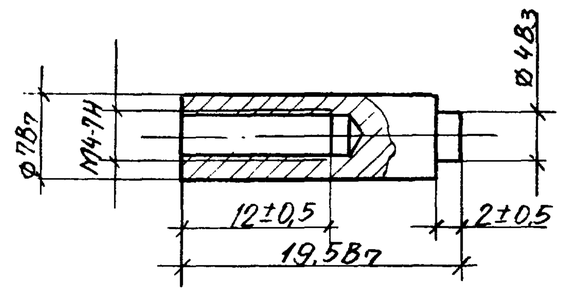

					1.435-17.2.5023			
Изм.	Лист	N докум.	Подп.	Дата	Ограничитель	Лит.	Масса	Масш.
Разраб.		Санкина					0,006	2:1
Пров.		Луцевич				Лист	Листов 1	
Т. контр.								
Рук. гр.		Брыкин			Ст. 3 ГОСТ 380-71	ЦНИИПРОМЗДАНИЙ г. Москва		
Н. контр.		Луцевич						
Утв.								

Инв. N подл. | Подп. и дата | Взам. инв. N | Инв. N дубл. | Подп. и дата

1.435-17.2.5024

R280

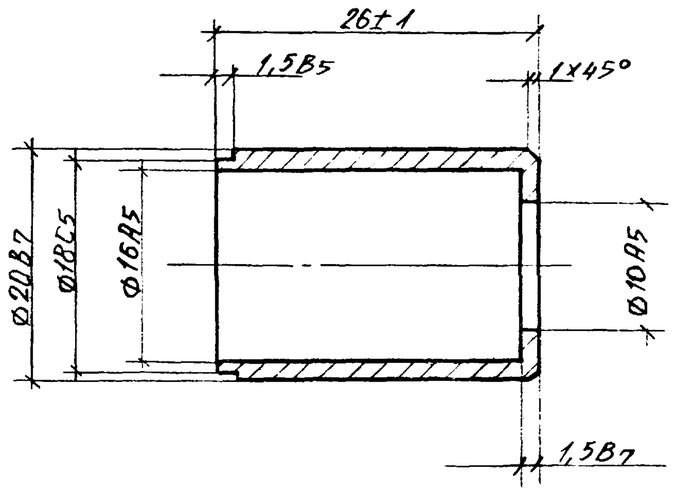

Шифр 41-74 Вып. 2

Подп. и дата | Инв. N дубл. | Взам. инв. N | Подп. и дата | Инв. N подл.

Изм	Лист	N докум.	Подп.	Дата
Разраб.		Санкина		
Пров.		Луцевич		
Т. контр.				
Рук. гр.		Брыкин		
Н. контр.		Луцевич		
Утв.		Брыкин		

1.435-17.2.5024

Втулка

Лит.	Масса	Масшт.
	0,03	2:1
Лист	Листов 1	

Ст. 3 ГОСТ 380-71

ЦНИИПРОМЗДАНИЙ г. Москва

Формат	Зона	Поз.	Обозначение	Наименование	Кол.	Примеч.
				Документация		
12			1.435-17.2.6000 СБ	Сборочный чертеж	1	
				Сборочные единицы		
11		1	1.435-17.2.6010	Корпус в сборе	1	
11		2	1.435-17.2.5010	Рычаг в сборе	1	
				Детали		
11		4	1.435-17.2.6001	Ползун	1	
11		5	1.435-17.2.5002	Накладка	1	
11		6	1.435-17.2.5003	Стержень	1	
11		7	1.435-17.2.5004	Пружина	1	
11		8	1.435-17.2.5005	Ручка	1	
				Стандартные изделия		
				Штифт цилиндрический ГОСТ 3128-70		
		14		Ф 4Г х 17	1	
		15		Ф 4Г х 36	1	
		16		Винт М4 х 8 ГОСТ 10755-64	2	
		17		Шайба 6.65Г.01 ГОСТ 6402-70	1	
		18		Гайка М6.6.01 ГОСТ 5915-70	1	

Подп. и дата | Инв. N дубл. | Взам. инв. N | Подп. и дата | Инв. N подл.

Изм.	Лист	N докум.	Подп.	Дата
Разраб.		Санкина		
Пров.		Луцевич		
Рук. бр.		Брыкин		
Н. конт.		Луцевич		
Утв.		Брыкин		

1.435-17.2.6000

Механизм отвода защелки

Литер	Лист	Листов
		1

ЦНИИПРОМЗДАНИЙ г. Москва

1.435-17.2 6000 СБ

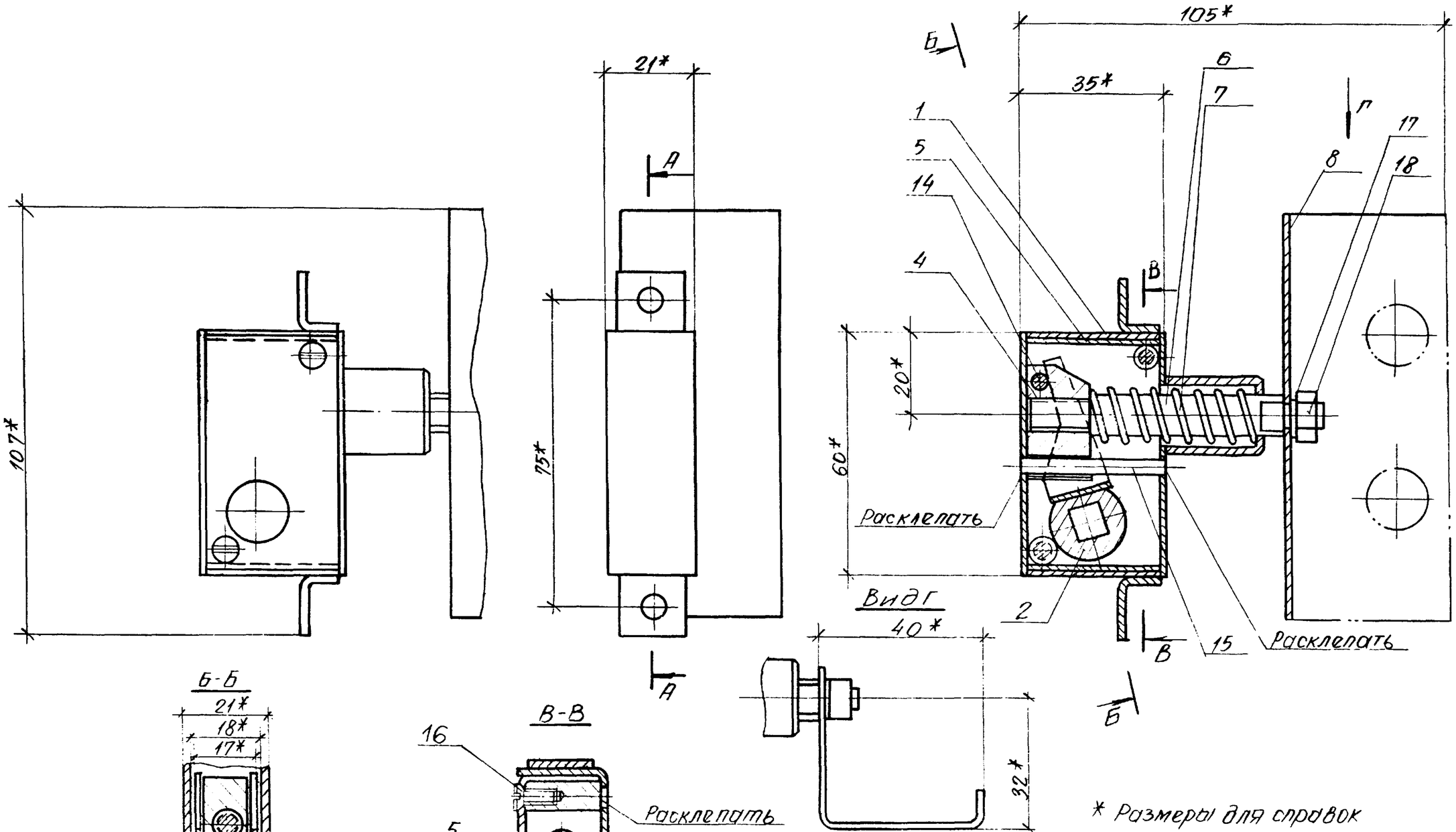

* Размеры для справок

					1.435-17.2 6000 СБ			
Изм.	Лист	N докум.	Подп.	Дата	Механизм отвода защелки сборочный чертеж	Лит.	Масса	Масш.
Разраб.		Санкина					3,4	1:1
Пров.		Луцевич				Лист	Листов 1	
Т. контр.						ЦНИИПРОМЗДАНИЙ г. Москва		
Рук. бр.		Брыкин						
Н. контр.		Луцевич						
Утв.		Брыкин						

Инв. № подл.

Подп. и дата

Взам. инв. №

1.435-17.2.6001

Rz 80 (V)

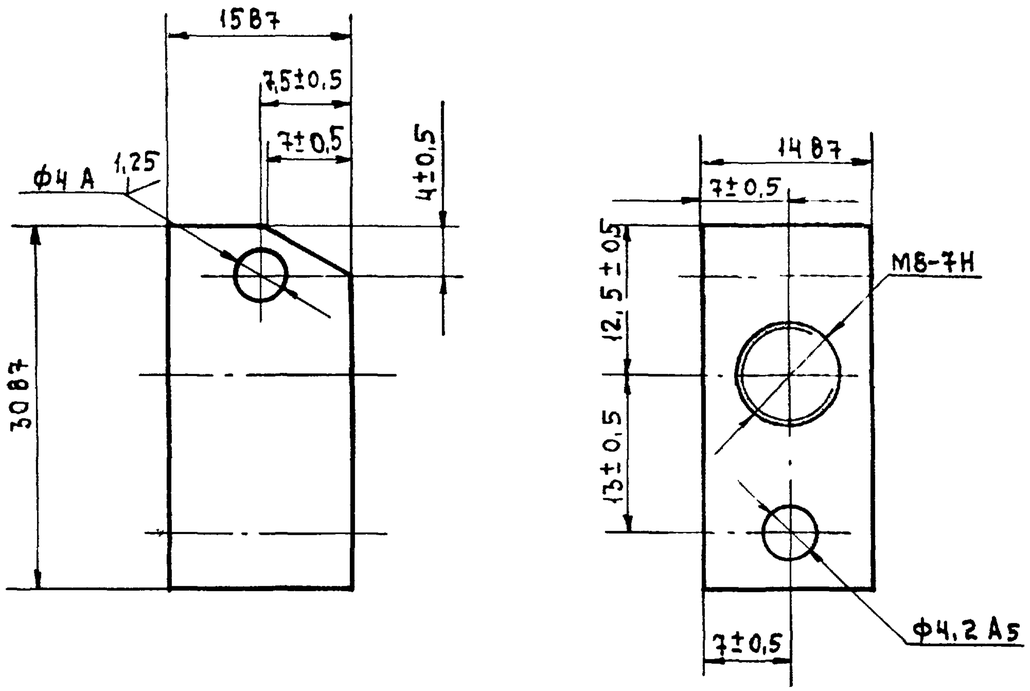

Изм.	Лист	№ докум.	Подп.	Дата	1.435-17.2.6001		
Разраб.		Санкина			Ползун	Лит. / Масса 0,05 / Масш. 2:1	
Пров.		Луцевич				Лист / Листов 1	
Т.контр.							
Рук.гр.		Брыкин			Ст.3 ГОСТ 380-71	ЦНИИПРОМЗДАНИЙ г. Москва	
Н.контр.		Луцевич					
Утв.		Брыкин					

Шифр 41-74 вып. 2

Подп. и дата | Инв. № дубл. | Взам. инв. № | Подп. и дата | Инв. № подл.

1.435-17.2.6010

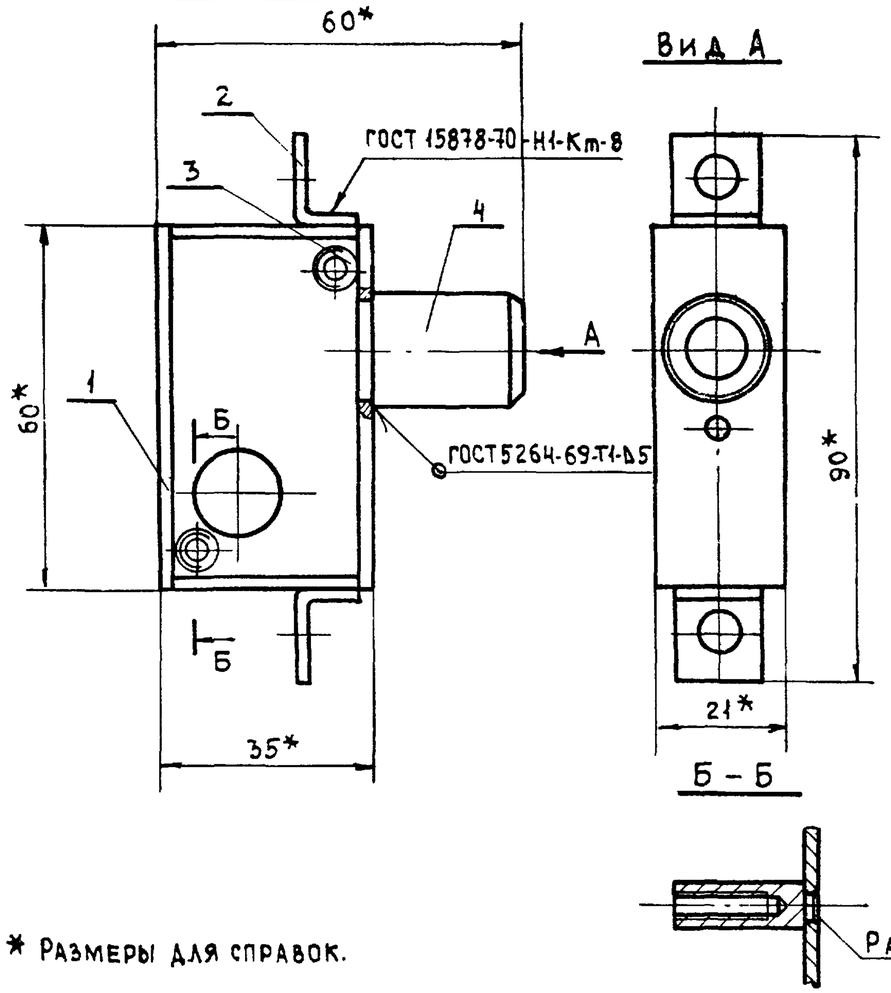

* Размеры для справок.

Форм.	Зона	Поз.	Обозначение	Наименование	Кол.	Примеч.
11		1	1.435-17.2.6011	Корпус	1	
11		2	1.435-17.2.5022	Кронштейн	2	
11		3	1.435-17.2.5023	Ограничитель	2	
11		4	1.435-17.2.5024	Втулка	1	

Изм.	Лист	№ докум.	Подп.	Дата	1.435-17.2.6010		
Разраб.		Санкина			Корпус в сборе	Лит. / Масса 0,12 / Масш. 1:1	
Пров.		Луцевич				Лист / Листов 1	
Т.контр.							
Рук.гр.		Брыкин				ЦНИИПРОМЗДАНИЙ г. Москва	
Н.контр.		Луцевич					
Утв.		Брыкин					

Подп. и дата | Инв. № дубл. | Взам. инв. № | Подп. и дата | Инв. № подл.

1.435-17.2.6011

Rz 80 (√)

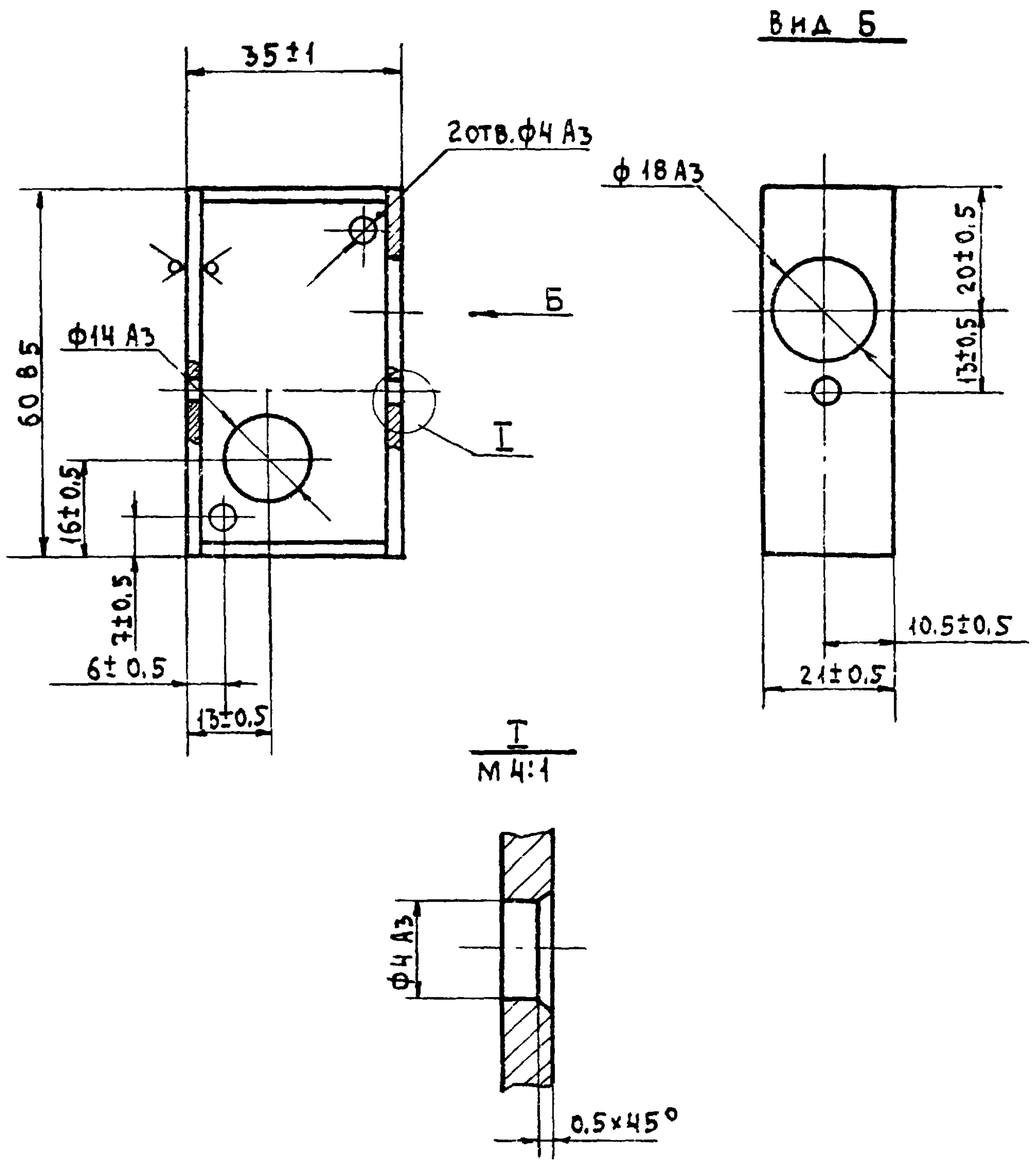

					1.435-17.2.6011		
Изм	Лист	№ докум.	Подп.	Дата	Корпус	Лит.	Масса	Масшт.
Разраб.		Санкина					0.07	1:1
Пров.		Луцевич				Лист	Листов 1
Т.контр.							
Рук.гр.		Брыкин			1,5 ГОСТ 19903-74	ЦНИИПромзданий
Н.контр.		Луцевич			Лист / Ст.3 ГОСТ 16523-70	г. Москва
Утв.		Брыкин				

Пров. Формат А1

Взам. инв. № | Подп. и дата | Инв. № подл.

I. ВВЕДЕНИЕ

1.1. Настоящие технические условия (ТУ) распространяются на „Ворота распашные размерами В 3,6×3,0; В 3,6×3,6; В 3,6×4,2; и В 4,9×5,4 с ручными приборами открывания".

Назначение и область применения ворот указаны в разделе 2 технического описания (ТО).

1.2. Обозначение ворот распашных при заказе:

При заказе указывается – В 3,6×4,2. 1.435-17.2.0000

Где: В – тип ворот; 3,6 × 4,2 – ширина × высота проема в метрах. 1.435-17.2.0000 – обозначение ворот по чертежу

Пример заказа ворот распашных в 20 комплектах:

20 комплектов В 3,6 × 4,2 1.435-17.2.0000.

Комплектность устанавливаются по спецификации – 1.435-17.2.0000.

					1.435-17.2.0000ТУ			
Изм	Лист	№ докум.	Подп.	Дата	Ворота распашные Технические условия	Литер	Лист	Листов
Разраб.		Арих					2	11
Пров.		Луцевич				ЦНИИПромзданий г. Москва	
Рук.бр.		Брыкин					
Н.конт.		Луцевич					
Утв.		Крыбацкий					

Подп. и дата | Взам. инв. № | Инв. № дубл. | Подп. и дата | Инв. № подл.

Формат А1

2. Технические требования

2.1. Общие требования

2.1.1. Ворота распашные должны соответствовать требованиям настоящих технических условий и комплекта документов.

2.1.2. Завод-изготовитель должен изготовить и испытать опытные образцы ворот в точном соответствии с чертежами и настоящими техническими условиями.

Серийное или массовое производство разрешается только после утверждения акта испытания с выводами, характеризующими качество изготовления и стабильность работы ворот с этапами их освоения, изложенными в ГОСТ 2.103.68 и требованиями проекта.

2.2. Материалы

2.1.1. Соответствие качества материалов требованиям ГОСТов или МРТУ должно быть подтверждено сертификатом завода-изготовителя.

2.2.2. Материалы для изготовления деталей должны применяться в строгом соответствии с чертежами.

2.2.3. Резиновые и стальные профили, примененные в проекте, даны в чертежах 1.435-17.2.0000 Д1, 1.435-17.2.0000 Д2. 1.435-17.2.0000 Д3.

2.3. Изготовление деталей и узлов

2.3.1. Облой и заусенцы в деталях, выполненных в штампах, должны быть удалены и зачищены. Чистота зачистки не должна быть ниже чистоты поверхности штамповки.

2.3.2. Чистота обработки деталей без чертежей, указанных в

спецификациях должна быть не ниже Rz 80

Предельные отклонения размеров: охватывающих — по А7, охватываемых — по В7, остальных — по СМ7.

2.3.3. Сбеги, недорезы, резьбы, проточки и фаски для резьб по ГОСТ 10549-63.

2.3.4. На обработанных поверхностях деталей не допускаются забоины и вмятины. Все заусенцы после механической обработки должны быть удалены.

2.3.5. Места посадки осей, трущиеся поверхности и резьбы гаек смазать смазкой ЦИАТИМ-201 ГОСТ 6267-74.

2.3.6. Затягивание гаек должно производиться нормальными ключами соответствующего размера. Все крепежные детали должны быть предохранены от самоотвинчивания способами, указанными в чертежах.

2.3.7. При сборке не допускается попадание грязи, влаги и других посторонних предметов на трущиеся поверхности.

2.4. Требования к физико-техническим показателям качества изделия и его отдельных частей.

2.4.1. Механические требования

Конструкция ворот должна подвергаться статическим и динамическим испытаниям от воздействия постоянной и временных нагрузок в соответствии с методикой испытаний данных ТУ.

Постоянная нагрузка равна собственному весу полотна.

Временные нагрузки включают в себя внешние, ударные, ветровые и циклические.

Внешние нагрузки, воздействующие на элементы рамы и полотна ворот, принимаются равными 50 кгс.

Ударная нагрузка, воздействующая на любое место поверхности полотна ворот, получаемая от удара 5-ти килограммового кожаного мяча, принимается равной 7,5 кгс.м.

Ветровая нагрузка равномерно распределенная нагрузка по поверхности полотна приведена в разделе 3 технического описания (то).

Циклические нагрузки - это десятикратное открывание и закрывание полотен ворот.

После статических и динамических испытаний все элементы ворот не должны иметь разрушений и прочих повреждений, при этом деформации полотен и рамы ворот от изгибающих моментов должны быть не более 1/150 от ширины или высоты. Оседание полотен при этом допускается не более 1/300 от их высоты.

Должны быть обеспечены:

- легкое, без заеданий, открывание и закрывание полотен вручную;
- надежная фиксация полотен в крайних положениях от действия внешних и ветровых нагрузок.

2.4.2. Технологические требования

Допускаемые отклонения размеров рам указаны в чертежах.

Косоугольность рам в пределах поля допуска на линейные размеры.

Неплоскостность полотна - 3 мм.

Непрямолинейность элементов - 1 мм на длине 1 м и 2 мм на всей длине.

2.4.3. Химические требования

Металлические поверхности элементов ворот должны иметь защитно-декоративное заводское комплексное покрытие, обеспечивающее многолетнюю коррозионную стойкость против атмосферных воздействий, сохранность эстетического вида и возможность очистки поверхностей от загрязнения.

Рекомендуемое защитно-декоративное покрытие:

металлических поверхностей конструкций ворот - органосиликатный материал марки ВН-30 ДТС ГОСТ 5.1492-72 при толщине покрытия 150-200 мк.

Окраске не подлежат трущиеся поверхности.

2.4.4. Эксплуатационные требования

Ручное усилие не должно превышать 15 кгс.

Ворота распашные рассчитаны из условия надежности их работы не менее 10 лет при средней частоте открывания 15 циклов в неделю.

3. Комплектность.

3.1. Ворота распашные упаковываются и поставляются комплектно (комплектность должна соответствовать спецификациям на ворота).

3.2. Каждый комплект ворот снабжается запасными частями и инструментом, наименование и количество которых завод-изготовитель согласовывает с заказчиком.

3.3. Каждая партия ворот снабжается документацией, включающей в себя „Техническое описание" (шифр ТО) и паспорт, который составляет завод-изготовитель в соответствии с ГОСТом 2.601-68.

Инв. № подл. | Подп. и дата | Взам. инв. № | Инв. № дубл. | Подп. и дата

4. ПРАВИЛА ПРИЕМКИ

4.1. Порядок предъявления и приемки ворот устанавливается совместно заводом-изготовителем и заказчиком.

4.2. Ворота должны подвергаться приемо-сдаточным испытаниям.

4.3. Типовые испытания предназначены для подтверждения технических данных петель и запорных устройств и должны проводиться:

при освоении производства опытного образца;

при освоении производства головного образца и при его последующей модернизации;

при установившемся серийном производстве не реже одного раза в квартал:

Испытания ворот должны проводится в соответствии с требованиями проекта.

При испытании проверяется вид ворот, габаритные и установочные размеры, плавность движения створок и надежность работы механизмов.

Массовое производство не разрешается без полного освоения опытного образца.

Проверка теплотехнических качеств ворот должна производится в специальных камерах. При этом особо проверяется воздухонепроницаемость ворот.

При проверке работы ручного запора обратить внимание на вхождение засова в верхнее и нижнее гнезда.

4.4. Испытаниям должны подвергаться все опытные образцы и головной образец, при серийном - не менее 4-х ворот из годовой программы.

4.5. Каждое поставляемое изделие должно проходить заводские сдаточные испытания с составлением акта, при этом количество циклов открывания-закрывания должно быть не менее 5.

По договоренности с заказчиком и монтажными организациями эти испытания могут проводиться в строительном проеме на месте монтажа.

5. Методы испытаний

(контроля, анализа, измерений)

5.1. Методы проведения приемо-сдаточного испытания устанавливаются заводом-изготовителем.

5.2. Все детали и сборочные единицы должны быть приняты ОТК завода, при этом необходимо тщательно контролировать качество изготовления, сборки, механической прочности и работоспособности, которые должны удовлетворять требованиям чертежей и настоящих ТУ.

5.3. Испытания включают кинематический, статический и динамический методы проверки физико-технических показателей качества изделия, изложенных в подразделе 2.4 настоящих ТУ. Кинематический метод проверки включает определение точной траектории движения полотен. Статический метод проверки включает определение прочности и величины деформаций от действия внешних ударных и ветровых нагрузок.

Динамический метод проверки включает определение продолжительной работоспособности ворот и запирающих устройств при расчетных температурных воздействиях и при постоянных циклических и ветровых нагрузках. При динамическом методе проверки проводится не менее 5 циклов открывания и закрывания ворот.

5.4. После испытаний необходимо освидетельствование узлов и изделия в целом, с проверкой предельных отклонений размеров сопряжений, отсутствие деформаций.

5.5. Соответствие изделия вышеизложенным требованиям будет указывать на качество изготовления и на стабильность работы.

5.6. В акте о результатах испытаний должны быть отражены встретившиеся неисправности, установленная причина выхода из строя и количество часов работы отказавшего узла или детали, сведения о замене их.

6. Маркировка, упаковка, транспортировка и хранение

6.1. Каждый комплект ворот при отправке с завода-изготовителя снабжается этикеткой, в которой указывается:

а) наименование изделия – ворота распашные;

б) обозначение изделия – В 3,6 × 3,6; 1.435-17.2.0000

в) техническая характеристика – см. раздел 4. 1.435-17.2.0000 ТО.

г) сведения о количестве ворот в одной упаковке (если в одной упаковке отправляют более одного изделия);

д) дата выпуска.

6.2. Поверхности не окрашенные и не имеющие антикоррозионных покрытий, смазать тонким слоем консистентной смазки УС-2 ГОСТ 1033-73.

6.3. Готовый комплект ворот (см. раздел 3 настоящих ТУ) упаковывается в деревянную тару, исключающую механические повреждения. Размеры тары устанавливаются заводом-изготовителем, исходя из условий транспортировки.

6.4. Тара должна разрабатываться по ГОСТу 2.418-68 и допускать перевозку любым видом транспорта.

6.5. Транспортные средства должны выбираться с учетом доставки собранной воротной панели. В случае невозможности транспортирования ворот в собранном виде, разрешается разборка их на части.

а) ригель рамы;
б) стойки рамы;
в) полотна.

6.6. Длительное хранение ворот (свыше 15 дней) разрешается только в закрытых складах.

6.7. Складирование ворот разрешается только в таре.

7. Гарантии поставщика.

Ворота распашные должны быть приняты техническим контролем предприятия-поставщика (изготовителя). Поставщик (изготовитель) гарантирует соответствие ворот требованиям настоящих технических условий при соблюдении потребителем условий эксплуатации (применения), транспортирования и хранения, установленных данными техническими условиями и ТО.

Срок гарантии устанавливается два года с момента получения ворот потребителем.

1.435-17.2.0000 Д1

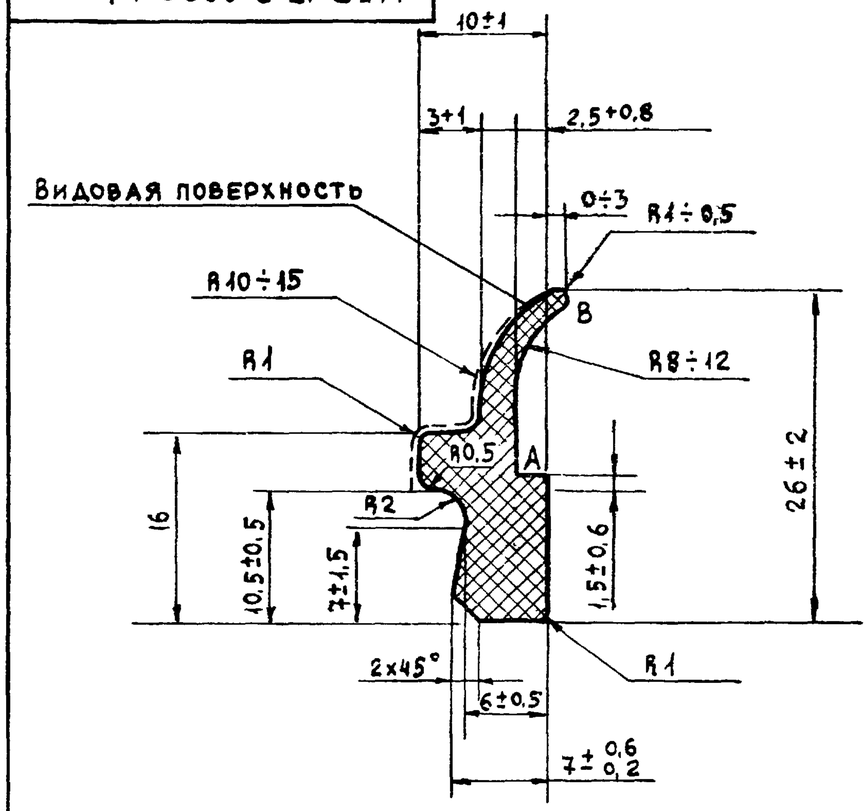

Вес 1 п.м. – 0,185 кг.
Профиль изготавливать неформовым способом. Постоянно контролировать размер $7^{+0,6}_{-0,2}$ периодически – размеры АВ = 12÷16; 10,5±0,5; 6±0,5. Допуски на остальные размеры учесть при изготовлении шайбы и отработки профиля.
На суммарном участке длиной не более 1 м допускается размер $7^{+0,8}_{-0,4}$; 6±0,7 вместо $7^{+0,6}_{-0,2}$ и 6±0,5. Длина отрезков – 2,8 м.
Допускается поставка 20% от общего количества профиля отрезками не менее 1,5 м.
Резина озоностойкая, морозостойкая, светостойкая, черного цвета
Температура среды ± 40°С.
Предел прочности 35 кгс/см². Твердость по шору 55÷70.

Изм	Лист	№ докум.	Подп.	Дата	1.435-17.2.0000 Д1			
Разраб.		Санкина			Профиль резиновый Р16	Лит.	Масса	Масш.
Пров.		Луцевич					—	—
Т.контр.						Лист	Листов 1	
Рук. гр.		Брыкин			Резиновая смесь 7-НО-68-1 ТУ38-005-204-71	ЦНИИПРОМЗДАНИЙ г. Москва		
Н.контр.		Луцевич						
Утв.		Брыкин						

1.435-17.2.0000 Д2

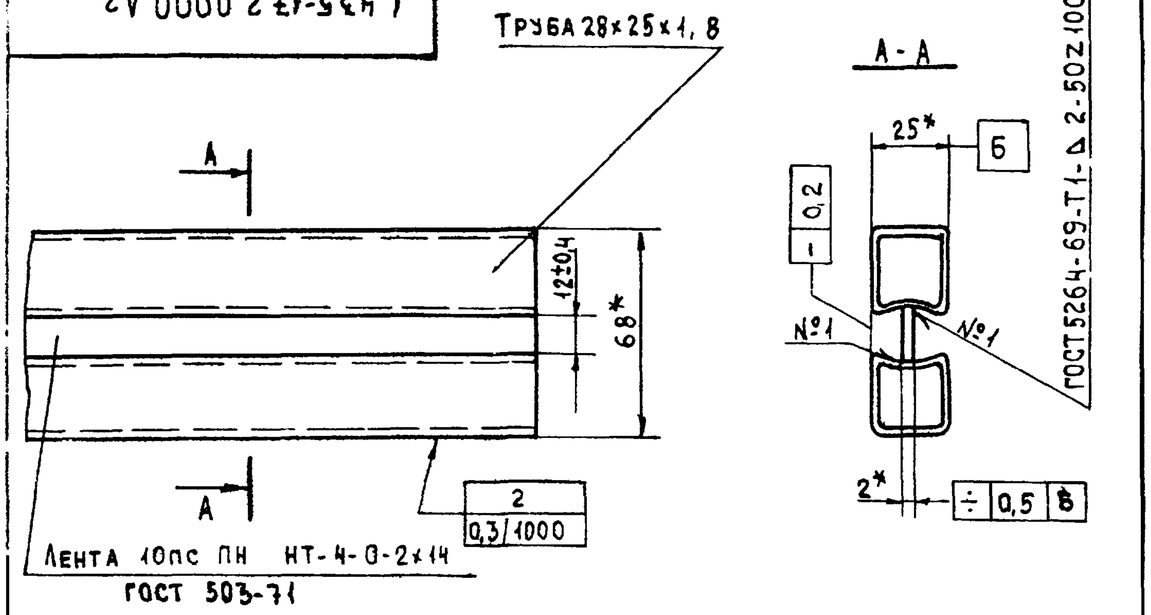

1. На 1 п.м. расходуется: трубы 28×25×1,8 – 2,8 кг.
   ленты 2×14 – 0,22 кг.
2. Прямоугольные трубы 28×25×1,8 Днепропетровского трубопрокатного завода им. К. Либкнехта должны поставляться по ТУ-14-3-194-73; материал сталь 10пс ГОСТ 1050-74.
3.* Размеры для справок.

Изм.	Лист	№ докум.	Подп.	Дата	1.435-17.2.0000 Д2			
Разраб.		Гуледани			Профиль трубный ПТ-1	Лит.	Масса	Масштаб
Пров.		Луцевич					—	—
Т.контр.						Лист	Листов 1	
Рук. гр.		Черепов				ЦНИИПРОМЗДАНИЙ г. Москва		
Н.контр.		Луцевич						
Утв.		Черепов						

Инв. № подл. | Подп. и дата | Взам. инв. №

1.435-17.2.0000 Д3

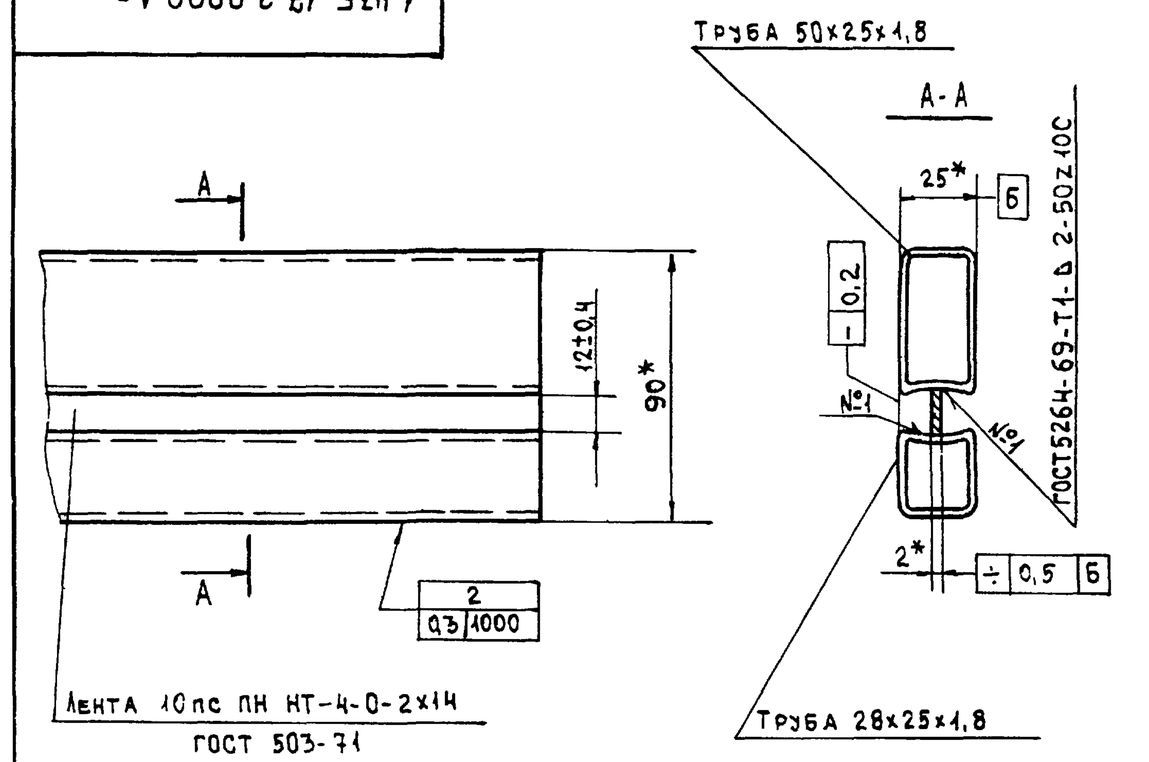

1. На 1 п.м. расходуется: трубы 50×25×1,8 – 2,07 кг.
   —"— 28×25×1,8 – 1,40 кг.
   ленты 2×14 – 0,22 кг.
2. Прямоугольные трубы 28×25×1,8; 50×25×1,8 Днепропетровского трубопрокатного завода им. К. Либкнехта должны поставляться по ТУ-14-3-194-73, материал сталь 10пс ГОСТ 1050-74.
3.* Размеры для справок.

Изм.	Лист	№ докум.	Подп.	Дата	1.435-17.2.0000 Д3			
Разраб.		Гуледани			Профиль трубный ПТ-2	Лит.	Масса	Масштаб
Пров.		Луцевич					—	—
Т.контр.						Лист	Листов 1	
Рук. гр.		Черепов				ЦНИИПРОМЗДАНИЙ г. Москва		
Н.контр.		Луцевич						
Утв.		Черепов						

Инв. № подл. | Подп. и дата | Взам. инв. № | Инв. № дубл. | Подп. и дата

вып.2

Государственный комитет Совета Министров СССР
по делам строительства
(Госстрой СССР)

Типовые конструкции и детали зданий и сооружений

Шифр 41-74

ВОРОТА РАСПАШНЫЕ В3,6×3,0; В3,6×3,6; В3,6×4,2; В4,9×5,4 С РУЧНЫМИ ПРИБОРАМИ ОТКРЫВАНИЯ

Выпуск 2

Технические условия
1.435-17.2.0000 ТУ

Главный инженер института		И. Петров
Главный инженер по ограждающим конструкциям	Подпись	П. Суханов
Руководитель отдела ОК-3	—"—	П. Колбацкий
Главный архитектор отдела		Я. Дривинг
Главный конструктор отдела		Н. Арих
Главный инженер проекта	—"—	В. Брыкин