ТИПОВЫЕ ПРОЕКТНЫЕ РЕШЕНИЯ

УСТАНОВКА РЕАКТОРОВ 6-10кВ В ЗАКРЫТОМ ПОМЕЩЕНИИ

АЛЬБОМ II

АРХИТЕКТУРНО-СТРОИТЕЛЬНЫЕ РЕШЕНИЯ

копировал Ямц 12611тм т2 формат А

Типовые проектные решения

УСТАНОВКА РЕАКТОРОВ 6-10кВ В ЗАКРЫТОМ ПОМЕЩЕНИИ

АЛЬБОМ II

Состав проекта

Альбом I - Общая пояснительная записка и электротехнические решения
Альбом II - Архитектурно-строительные решения
Альбом III - Строительные изделия
Альбом IV - Санитарно-технические решения

Разработан
Северо-Западным отделением
института „Энергосетьпроект"

Рабочий проект утвержден и введен в действие
Минэнерго СССР
Протокол №-44 от 14.11.84

Зам. главного инженера отделения Карпов В.В.
Главный инженер проекта Одинцов В.А.

Содержание альбома II

Обозначение	Наименование	Стр.
1	2	3
	Титульный лист	1
	Содержание альбома II	2...5
	Чертежи основного комплекта марки АС	
АС-1	6×6...6×36. Общие данные (начало)	6
АС-2-АС6	То же. Общие данные (продолжение)	7...11
АС-7	6×6-1К-ЕП; ЕЛ; ВП; ВЛ	12
	Общие данные (окончание)	
АС-8	6×12-2К-ЕЛП; ВЛП	13
	Общие данные (окончание)	
АС-9	5×12-1К-ФЛ; ФЛ	14
	Общие данные (окончание)	
АС-10	5×18-2К-ФЛ; ФЛ	15
	Общие данные (окончание)	
АС-11	6×24-4К-2ВЛП	16
	Общие данные (окончание)	
АС-12	6×36-4К-ФЛП	17
	Общие данные (окончание)	
АС-13	6×6-1К-ЕЛ. План на отм. 0.000	18
АС-14	То же. Разрезы 1-1... 3-3	19
АС-15	То же. Фасады	20
АС-16	6×6-1К-ЕП. План на отм. 0.000	21
АС-17	То же. Разрезы 1-1 ... 3-3	22
АС-18	То же. Фасады	23
АС-19	6×6-1К-ВЛ. План на отм. 0.000	24
АС-20	То же. Разрезы 1-1 ... 3-3	25
АС-21	То же. Фасады	26
АС-22	6×6-1К-ВП. План на отм. 0.000	27
АС-23	То же. Разрезы 1-1... 3-3	28
АС-24	То же. Фасады.	29
АС-25	6×12-2К-ЕЛП. План на отм. 0.000	30
АС-26	То же. Разрезы 1-1... 3-3	31
АС-27	То же. Фасады	32
АС-28	6×12-2К-ВПП. План на отм. 0.000	33
АС-29	То же. Разрезы 1-1... 3-3	34
АС-30	То же. Фасады	35
АС-31	6×12-1К-ФП. План на отм. 0.000	36
АС-32	То же. Разрезы 1-1... 3-3.	37
АС-33	То же. Разрезы 4-4, 5-5. Спецификации	38
АС-34	То же. Фасады	39
АС-35	6×12-1К-ФЛ. План на отм. 0.000	40
АС-36	То же. Разрезы 1-1... 3-3	41
АС-37	То же. Разрезы 4-4; 5-5. Спецификации	42
АС-38	То же. Фасады	43
АС-39	6×18-2К-ФЛ. План на отм. 0.000	44
АС-40	То же. разрезы 1-1... 4-4	45
АС-41	То же. Разрез 5-5. Спецификации.	46
АС-42	То же. Фасады	47
АС-43	6×18-2К-ФЛ. План на отм. 0.000	48
АС-44	То же. Разрезы 1-1... 4-4	49
АС-45	То же. Разрез 5-5. Спецификации	50
АС-46	То же. Фасады	51
АС-47	5×24-4К-2ВЛП. План на отм. 0.000	52
АС-48	То же. Разрез 1-1; 2-2.	53
АС-49	То же. Разрез 3-3. Спецификации.	54
АС-50	То же. Фасады.	55
АС-51	6×36-4К-ФЛП. План на отм. 0.000	56
АС-52	То же. Разрезы 1-1... 3-3	57

Инв. № подл. | Подпись и дата | Взам. инв. №

Формат А3

Типовые проектные решения

Альбом II

12611тм-т2-4

1	2	3
АС-53	То же. Разрезы 4-4; 5-5. Спецификация	58
АС-54	То же. Фасады	59
АС-55	6×6-1К-ЕЛ(ЕП). Спецификация монтажных стальных элементов	60
АС-56	6×6-1К-ВЛ(ВП) Спецификация монтажных стальных элементов	
АС-57	6×12-2К-ЕЛП. Спецификация монтажных стальных элементов.	61
АС-58	6×12-2К-ВЛП. Спецификация монтажных стальных элементов	
АС-59	6×12-1К-ФЛ(ФП). Спецификация монтажных стальных элементов.	62
АС-60	6×18-2К-ФЛ(ФП) Спецификация монтажных стальных элементов.	
АС-61	6×24-4К-2ВЛП. Спецификация монтажных стальных элементов.	63
АС-62	6×36-4К-ФЛП. Спецификация монтажных стальных элементов.	
АС-63	6×6... 6×36. Фрагмент фасада 1.	64
АС-64	То же. Фрагмент фасада 2	65
АС-65	То же. Узлы I; II; III	66
АС-66	То же. Пристройки П-1; П-2 для установки вентиляторов. План, Разрезы.	67
АС-67	То же. Пристройки П-1; П-2 для установки вентиляторов. Узлы I... IV.	68
АС-68	То же. Узлы А...В.	69
АС-69	То же. Узлы Г, Д.	70
АС-70	То же. Узлы Е...И	71
АС-71	6×6. Схема расположения фундаментов здания.	72
АС-72	6×12. Схема расположения фундаментов здания.	73

1	2	3
АС-73	6×18. Схема расположения фундаментов здания	74
АС-74	6×24. Схема расположения фундаментов здания	75
АС-75	6×36. Схема расположения фундаментов здания	76
АС-76	6×6... 6×36. Фундаменты здания Фрагменты плана 1 и 2	77
АС-77	То же. Фундаменты здания Фрагмент плана 3	78
АС-78	6×6. Схемы расположения колонн, балок и плит покрытия.	79
АС-79	6×12. Схемы расположения колонн, балок и плит покрытия,	80
АС-80	6×18. Схемы расположения колонн, балок и плит покрытия.	81
АС-81	6×24. Схемы расположения колонн, балок и плит покрытия	82
АС-82	6×36. Схемы расположения колонн, балок и плит покрытия.	83
АС-83	6×6... 6×36. Схемы расположения колонн, балок и плит покрытия Узел 1	84
АС-84	6×6-1К-ЕЛ(ЕП) схемы расположения стеновых панелей	85
АС-85	6×6-1К-ВЛ(ВП). схемы расположения стеновых панелей.	86
АС-86	6×12-2К-ЕЛП. Схемы расположения стеновых панелей.	87
АС-87	6×12-2К-ВЛП. Схемы расположения стеновых панелей.	88

Взам. инв. №

Подпись и дата

Инв. № подл.

Копировал: [signature]

Формат А3

1	2	3
АС-88	6х12-1К-ФП. Схемы расположения	89
	стеновых панелей	
АС-89	6х12-1К-ФЛ. Схемы расположения	90
	стеновых панелей	
АС-90	6х18-2К-ФП. Схемы расположения	91
	стеновых панелей	
АС-91	6х18-2К-ФЛ. Схемы расположения	92
	стеновых панелей	
АС-92	6х24-4К-2ВЛП. Схемы расположения	93
	стеновых панелей	
АС-93	6х36-4К-ФЛП. Схемы расположения	94
	стеновых панелей	
АС-94	6х6-1К-ЕЛ(ЕП) Схемы расположения	95
	стеновых панелей. Спецификация	
АС-95	6х6-1К-ВЛ(ВЛ) Схемы расположения	
	стеновых панелей. Спецификация.	
АС-96	6х12-2К-ЕЛП. Схемы расположения	96
	стеновых панелей. Спецификация.	
АС-97	6х12-2К-ВАП. Схемы расположения	
	стеновых панелей. Спецификация.	
АС-98	6х12-1К-ФП. Схемы расположения	97
	стеновых панелей. Спецификация.	
АС-99	6х12-1К-ФЛ. Схемы расположения	
	стеновых панелей. Спецификация.	
АС-100	6х18-2К-ФП. Схемы расположения	98
	стеновых панелей. Спецификация.	
АС-101	6х18-2К-ФЛ. Схемы расположения	
	стеновых панелей. спецификация	
АС-102	6х24-4К-2ВЛП. Схемы расположения	99
	стеновых панелей. Спецификация.	
АС-103	6х36-4К-ФЛП. Схемы расположения	

1	2	3
	стеновых панелей. Спецификация.	
АС-104	6х6... 6х36. Схема расположения	100
	стеновых панелей. Узлы 1...4	
АС-105	То же. Узлы 5...7	101
АС-106	То же. Узлы 8...10	102
АС-107	То же. Узлы 11; 12	103
АС-108	То же. Узлы 13...16	104
АС-109	То же. Узлы 17...19	105
АС-110	6х6-1К-ЕЛ(ВЛ) Подземное хозяйство.	106
	Схемы расположения каналов и асбестоце	
	ментных досок.	
АС-111	То же. Подземное хозяйство.	107
	разрезы, сечения.	
АС-112	6х6-1К-ЕП(ВЛ). Подземное хозяйство.	108
	Схемы расположения каналов и	
	асбестоцементных досок	
АС-113	То же. Подземное хозяйство.	109
	Разрезы, сечения.	
АС-114	6х12-2К-ЕЛП(ВЛП). Подземное хозяйство.	110
	Схемы расположения каналов и	
	асбестоцементных досок.	
АС-115	То же. Подземное хозяйство	111
	Разрезы, сечения.	
АС-116	6х12-1К-ФП. Подземное хозяйство.	112
	Схемы расположения каналов и	
	асбестоцементных досок.	
АС-117	То же. Подземное хозяйство. Разрезы.	113
	сечения.	
АС-118	6х12-1К-ФЛ. Подземное хозяйство.	114
	Схемы расположения каналов и	
	асбестоцементных досок	

Инв.№ подл. | Подпись и дата | Взам. инв.№

1	2	3
АС-119	То же. Подземное хозяйство	115
	Разрезы, сечения	
АС-120	6×18-2к-фл. Подземное хозяйство	116
	Схема расположения каналов. Разрезы	
АС-121	То же. Подземное хозяйство. Схема	117
	расположения асбестоцементных досок	
АС-122	То же. Подземное хозяйство	118
	Разрезы, сечения	
АС-123	6×18-2к-фл. Подземное хозяйство. Схема	119
	расположения каналов. Разрезы	
АС-124	То же. Подземное хозяйство. Схема	120
	расположения асбестоцементных досок	
АС-125	Разрезы, сечения. То же.	121
АС-126	6×24-4к-28л.п. Подземное хозяйство	122
	Схема расположения каналов	
АС-127	То же. Подземное хозяйство. Схема	123
	расположения асбестоцементных досок	
АС-128	То же. Подземное хозяйство. Разрезы 1-1...3-3	124
АС-129	То же. Подземное хозяйство. Разрезы 4-4...10-10	125
АС-130	6×36-4к-фл.п. Подземное хозяйство	126
	Схема расположения каналов	
АС-131	То же. Подземное хозяйство. Схема	127
	расположения асбестоцементных досок	
АС-132	То же. Подземное хозяйство	128
	Разрезы 1-1... 3-3	
АС-133	То же. Подземное хозяйство	129
	Разрезы 4-4... 7-7	
АС-134	6×6... 6×36. Фундаменты под реакторы	130
	ФР-1... ФР-13	
АС-135	То же. Монтажная схема установки	131
	ворот В-1	
АС-136	То же. Схема расположения элементов	132
	сетчатого ограждения СО	
АС-137	То же. Схема расположения элемен-	133
	тов сетчатого ограждения СО	
	Узлы I... III	

Инв.№ подл. | Подпись и дата | Взам.инв.№

Типовые проектные решения Альбом II 126/1 тн-т2-7

Чертежи основного комплекта марки АС

Наименование	Лист												Примечание
	6×6				6×12				6×18		6×24	6×36	
	1К-ЕЛ	1К-ЕП	1К-ВЛ	1К-ВП	2К-ЕЛП	2К-ВЛП	1К-ФП	1К-ФЛ	2К-ФП	2К-ФЛ	4К-2ВЛП	4К-ФЛП	
1	2	3	4	5	6	7	8	9	10	11	12	13	14
Общие данные (начало)	АС-1	АС-1	АС-1	АС-1	АС-1	АС-1	АС-1	АС-1	АС-1	АС-1	АС-1	АС-1	
То же (продолжение)	АС-2...АС-6	АС-2...АС-6	АС-2...АС-6	АС-2...АС-6	АС-2...АС-6	АС-2...АС-6	АС-2...АС-6	АС-2...АС-6	АС-2...АС-6	АС-2...АС-6	АС-2...АС-6	АС-2...АС-6	
То же (окончание)	АС-7	АС-7	АС-7	АС-7	АС-8	АС-8	АС-9	АС-9	АС-10	АС-10	АС-11	АС-12	
План на отм. 0.000	АС-13	АС-16	АС-19	АС-22	АС-25	АС-28	АС-31	АС-35	АС-39	АС-43	АС-47	АС-51	
Разрезы 1-1... 3-3	АС-14	АС-17	АС-20	АС-23	АС-26	АС-29	АС-32	АС-36	—	—	—	АС-52	
Разрезы 1-1, 2-2	—	—	—	—	—	—	—	—	—	—	АС-48	—	
Разрезы 3-3. Спецификации.	—	—	—	—	—	—	—	—	—	—	АС-49	—	
Разрезы 4-4, 5-5 Спецификации.	—	—	—	—	—	—	АС-33	АС-37	—	—	—	АС-53	
Разрезы 1-1... 4-4.	—	—	—	—	—	—	—	—	АС-40	АС-44	—	—	
Разрез 5-5. Спецификации.	—	—	—	—	—	—	—	—	АС-41	АС-45	—	—	
Фасады	АС-15	АС-18	АС-21	АС-24	АС-27	АС-30	АС-34	АС-38	АС-42	АС-46	АС-50	АС-54	
Спецификация монтажных стальных элементов	АС-55	АС-55	АС-56	АС-56	АС-57	АС-58	АС-59	АС-59	АС-60	АС-60	АС-61	АС-62	
Фрагмент фасада 1	—	—	АС-63	АС-63	—	АС-63	АС-63	АС-63	АС-63	АС-63	АС-63	АС-63	
Фрагмент фасада 2	АС-64	АС-64	—	—	АС-64	—	—	—	—	—	—	—	
Узлы I; II; III	АС-65	АС-65	АС-65	АС-65	АС-65	АС-65	АС-65	АС-65	АС-65	АС-65	АС-65	АС-65	
Пристройки П-1; П-2 для установки вентиляторов. План, Разрезы.	АС-66	АС-66	АС-66	АС-66	АС-66	АС-66	АС-66	АС-66	АС-66	АС-66	АС-66	АС-66	
То же, узлы I-IV.	АС-67	АС-67	АС-67	АС-67	АС-67	АС-67	АС-67	АС-67	АС-67	АС-67	АС-67	АС-67	

Удостоверяю, что проект соответствует действующим нормам и правилам, а эксплуатация сооружений с пожароопасным и взрывоопасным характером производства безопасна при соблюдении предусмотренных проектом мероприятий.

Главный инженер проекта Парфёнов Ю.Д.

Инв. № подл. | Подпись и дата | Взам. инв. №

Инв. №			
Н.контр.	Ковалёв	[signature]	[illegible]
Нач. ОТПП	Роменский	[signature]	06.06.84
ГИП	Одинцов	[signature]	05.06.84
ГИП стр.	Парфенов	[signature]	05.06.84
Гл.спец.	Ковалев	[signature]	05.06.84
Рук. гр.	Шленова	[signature]	05.06.84
Проверил	Кулешова	[signature]	05.06.84
Ст. техн.	Харитонова	[signature]	05.06.84

Привязан

АС

Установка реакторов 6-10кВ в закрытом помещении

6×6 ... 6×36

Общие данные (начало)

Стадия	Лист	Листов
РП	1	133

ЭНЕРГОСЕТЬПРОЕКТ Северо-Западное отделение Ленинград

Копировал: [signature]

формат А3

1	2	3	4	5	6	7	8	9	10	11	12	13	14
То же. Узлы А...В	АС-68	АС-68	АС-68	АС-68	АС-68	АС-68	АС-68	АС-68	АС-68	АС-68	АС-68	АС-68	
То же. Узлы Г; Д	АС-69	АС-69	АС-69	АС-69	АС-69	АС-69	АС-69	АС-69	АС-69	АС-69	АС-69	АС-69	
То же. Узлы Е...И	АС-70	АС-70	АС-70	АС-70	АС-70	АС-70	АС-70	АС-70	АС-70	АС-70	АС-70	АС-70	
Схема расположения фундаментов здания.	АС-71	АС-71	АС-71	АС-71	АС-72	АС-72	АС-72	АС-72	АС-73	АС-73	АС-74	АС-75	
Фундаменты здания. Фрагменты плана 1 и 2.	АС-76	АС-76	АС-76	АС-76	АС-76	АС-76	АС-76	АС-76	АС-76	АС-76	АС-76	АС-76	
То же. Фрагмент плана 3.	АС-77	АС-77	АС-77	АС-77	АС-77	АС-77	АС-77	АС-77	АС-77	АС-77	АС-77	АС-77	
Схемы расположения колонн, балок и плит покрытия	АС-78	АС-78	АС-78	АС-78	АС-79	АС-79	АС-79	АС-79	АС-80	АС-80	АС-81	АС-82	
То же. Узел 1.	АС-83	АС-83	АС-83	АС-83	АС-83	АС-83	АС-83	АС-83	АС-83	АС-83	АС-83	АС-83	
Схемы расположения стеновых панелей	АС-84	АС-84	АС-85	АС-85	АС-86	АС-87	АС-88	АС-89	АС-90	АС-91	АС-92	АС-93	
То же. Спецификация.	АС-94	АС-94	АС-95	АС-95	АС-96	АС-97	АС-98	АС-99	АС-100	АС-101	АС-102	АС-103	
То же. Узлы 1...4	АС-104	АС-104	АС-104	АС-104	АС-104	АС-104	АС-104	АС-104	АС-104	АС-104	АС-104	АС-104	
То же. Узлы 5...7	АС-105	АС-105	АС-105	АС-105	АС-105	АС-105	АС-105	АС-105	АС-105	АС-105	АС-105	АС-105	
То же Узлы 8...10	АС-106	АС-106	АС-106	АС-106	АС-106	АС-106	АС-106	АС-106	АС-106	АС-106	АС-106	АС-106	
То же Узлы 11,12	АС-107	АС-107	АС-107	АС-107	АС-107	АС-107	АС-107	АС-107	АС-107	АС-107	АС-107	АС-107	
То же Узлы 13...16	АС-108	АС-108	АС-108	АС-108	АС-108	АС-108	АС-108	АС-108	АС-108	АС-108	АС-108	АС-108	
То же Узлы 17...19	АС-109	АС-109	АС-109	АС-109	АС-109	АС-109	АС-109	АС-109	АС-109	АС-109	АС-109	АС-109	
Подземное хозяйство. Схемы расположения каналов и асбестоцементных досок.	АС-110	АС-112	АС-110	АС-112	АС-114	АС-114	АС-116	АС-118	—	—	—	—	
То же. Разрезы. Сечения.	АС-111	АС-113	АС-111	АС-113	АС-115	АС-115	АС-117	АС-119	АС-122	—	—	—	
То же Схема расположения каналов.	—	—	—	—	—	—	—	—	АС-120	—	АС-126	АС-130	
То же. Схема расположения асбестоцементных досок.	—	—	—	—	—	—	—	—	АС-121	—	АС-127	АС-131	

Типовые проектные решения

Альбом II

12611 тм-т2-18

Инв. № подл.	Подпись и дата	Взамен инв. №	

Инв. №			
Н.контр.	Ковалев	[signature]	05.06.84
Нач. ОТПП	Роменский	[signature]	07.06.84
ГИП	Одинцов	[signature]	06.06.84
ГИП стр.	Парфенов	[signature]	06.06.84
Гл. спец.	Ковалёв	[signature]	05.06.84
Рук. гр.	Шлемова	[signature]	05.06.84
Проверил	Кулешова	[signature]	05.06.84
Ст. техн	Харитонова	[signature]	05.06.84

Привязан

АС

Установка реакторов 6-10 кв в закрытом помещении

6×6 ... 6×36

Стадия	Лист	Листов
РП	2	

Общие данные (Продолжение)

ЭНЕРГОСЕТЬПРОЕКТ Северо-Западное отделение Ленинград

Копировал: [signature]

Формат А3

1	2	3	4	5	6	7	8	9	10	11	12	13	14
То же. Схема расположения каналов. Разрезы.	—	—	—	—	—	—	—	—	—	АС-123	—	—	
То же. Схема расположения асбестоцементных восок. Разрезы, сечения.	—	—	—	—	—	—	—	—	—	АС-124	—	—	
То же. Разрезы 1-1 ... 3-3.	—	—	—	—	—	—	—	—	—	125	АС-127	АС-131	
То же. Разрезы 4-4 ... 10-10	—	—	—	—	—	—	—	—	—	—	АС-128	—	
То же. Разрезы 4-4 ... 7-7	—	—	—	—	—	—	—	—	—	—	—	АС-132	
Фундаменты под реакторы ФР-1 ... ФР-13	АС-133	АС-134	АС-134	АС-134	АС-134	АС-134	АС-134	АС-134	АС-134	АС-134	АС-134	АС-134	
Монтажная схема установки ворот В-1	АС-135	АС-135	АС-135	АС-135	АС-135	АС-135	АС-135	АС-135	АС-135	АС-135	АС-135	АС-135	
Схема расположения элементов сетчатого ограждения СО	АС-136	АС-136	АС-136	АС-136	АС-136	АС-136	АС-136	АС-136	АС-136	АС-136	АС-136	АС-136	
То же. Узлы I ... III	АС-137	АС-137	АС-137	АС-137	АС-137	АС-137	АС-137	АС-137	АС-137	АС-137	АС-137	АС-137	

Типовые проектные решения

Альбом II

12611-ТМ-Т2-9

Инв. № подл. | Подп. и дата | Взам. инв. №

Инв. №

Н. контр.	Ковалев		06.84
Нач. отд.	Роменский		06.84
ГИП	Одинцов		06.84
ГИП стр.	Парфёнов		06.84
Гл. спец.	Ковалев		06.84
Рук. гр.	Шлёнова		06.84
Проверил	Кулешова		06.84
Ст. техн.	Харитонова		06.84

Привязан

АС

Установка реакторов 6-10 кВ в закрытом помещении

6×6 ... 6×36

Стадия	Лист	Листов
РП	3	

Общие данные (Продолжение)

ЭНЕРГОСЕТЬПРОЕКТ
Северо-Западное отделение
Ленинград

Копировал:

Формат А3

Ведомость ссылочных и прилагаемых документов

Обозначение	Наименование	Примечание
1	2	3
	Ссылочные документы	
Серия 3.407-102 вып. 1	Унифицированные железобетонные элементы подстанций 35-500кВ	
ГОСТ 14624-69	Двери деревянные для зданий промышленных предприятий	
ГОСТ 6665-82	Камни бетонные бортовые	
ГОСТ 13579-78	Блоки бетонные для стен подвалов	
Серия 1.138-10 вып. 1	Перемычки железобетонные для зданий с кирпичными стенами	
Серия 1.432-14/80	Стеновые панели отапливаемых производственных зданий с шагом колонн 6м	
Серия 1.415-1 вып. 1	Железобетонные фундаментные балки для стен производственных зданий.	
Серия 1.462.1-10/80 вып. 1,2	Балки стропильные железобетонные для покрытий зданий с пролетами 6 и 9м	
Серия 2.432-1 вып. 0.1	Монтажные узлы панельных стен отапливаемых одноэтажных производственных зданий с железобетонным каркасом	
Серия 1.423-3 вып. 0-1 0-2, 1,2	Железобетонные колонны прямоугольного сечения для одноэтажных производственных зда-	

1	2	3
	ний без мостовых кранов высотой до 36м	
ГОСТ 22701.0-77	Плиты железобетонные ребристые предварительно напряженные размерами 6х3м для покрытий производственных зданий.	
	Прилагаемые документы	
Данный проект альбом III	Строительные изделия	
АС ЗР.1...11	Ведомость объемов строительно-монтажных работ	
АС ВМ.1...	Ведомость потребности в материалах	

Привязан.

Инв. № подл. | Подпись и дата | Взам. инв. №

Нач. отд.	Романский		06.84
ГИП	Одинцов		06.84
Гл. констр.	Гарфеков		06.84
Гл. спец.	Ковалев		06.84
Рук. гр.	Шленова		06.84
Гл. констр.	Смирнова		06.84
Техник	Буханова		06.84

407-03-376.85 АС

Установка реакторов 6-10кВ в закрытом помещении

6х6 ... 6х36

Общие данные (продолжение)

Стадия	Лист	Листов
РП	4	

ЭНЕРГОСЕТЬПРОЕКТ Северо-Западное отделение Ленинград

Копировал

Формат А3

12611тм-т2-11

Альбом II

Типовые проектные решения

Ведомость спецификаций комплекта АС

Наименование	Лист												Примечание
	6×6				6×12				6×18		6×24	6×36	
	1К-ЕЛ	1К-ЕП	1К-ВЛ	1К-ВП	2К-ЕЛП	2К-ВЛП	1К-ФП	1К-ФЛ	2К-ФП	2К-ФА	4К-2ВЛП	4К-ФЛП	
Спецификация элементов заполнения проемов и перемычек	АС-13	АС-16	АС-19	АС-22	АС-25	АС-28	АС-31	АС-35	АС-41	АС-45	АС-49	АС-53	
Спецификация монтажных стальных элементов	АС-55	АС-55	АС-56	АС-56	АС-57	АС-58	АС-59	АС-59	АС-60	АС-60	АС-61	АС-62	
Спецификация элементов к фрагменту фасада 1	—	—	АС-63	АС-63	—	АС-63	АС-63	АС-63	АС-63	АС-63	АС-63	АС-63	
Спецификация элементов к фрагменту фасада 2	АС-64	АС-64	—	—	АС-64	—	—	—	—	—	—	—	
Спецификация элементов к схеме расположения фундаментов	АС-71	АС-71	АС-71	АС-71	АС-72	АС-72	АС-72	АС-72	АС-73	АС-73	АС-74	АС-75	
Спецификация к схеме расположения колонн, балок и плит покрытия	АС-78	АС-78	АС-78	АС-78	АС-79	АС-79	АС-79	АС-79	АС-80	АС-80	АС-81	АС-82	
Спецификация к схеме расположения стеновых панелей	АС-84	АС-84	АС-85	АС-85	АС-86	АС-87	АС-88	АС-89	АС-90	АС-91	АС-92	АС-93	
Спецификация стальных элементов	АС-94	АС-94	АС-95	АС-95	АС-96	АС-97	АС-98	АС-99	АС-100	АС-101	АС-102	АС-103	
Спецификация к схеме расположения каналов	АС-110	АС-112	АС-110	АС-112	АС-114	АС-114	АС-116	АС-118	АС-120	АС-123	АС-126	АС-130	
Спецификация к схеме расположения асбестоцементных досок									АС-121	АС-124	АС-127	АС-131	
Спецификация элементов к схеме расположения ворот	АС-135	АС-135	АС-135	АС-135	АС-135	АС-135	АС-135	АС-135	АС-135	АС-135	АС-135	АС-135	
Спецификация к схеме расположения сетчатого ограждения	АС-136	АС-136	АС-136	АС-136	АС-136	АС-136	АС-136	АС-136	АС-136	АС-136	АС-136	АС-136	

Взам. инв. №

Подпись и дата

Инв. № подл.

Инв. №

Н. контр.	Ковалев		11.07.84
Нач. отд.	Роменский		11.07.84
ГИП	Одинцов		11.07.84
Гип стр.	Лосфенов		11.07.84
Гл. спец.	Ковалев		11.07.84
Рук. гр.	Шленова		11.07.84
Проверил	Кулешова		11.07.84
Инженер	Панкратьева		11.07.84

Привязан

АС

Установка реакторов 6-10 кВ в закрытом помещении

6×6 ... 6×36

Стадия	Лист	Листов
РП	5	

Общие данные (продолжение)

ЭНЕРГОСЕТЬПРОЕКТ
Северо-Западное отделение
Ленинград

Копир. №

Формат А3

Типовые проектные решения

Альбом II

126Н тм-т 2-12

Ведомость объемов сборных бетонных и железобетонных конструкций по чертежам основного комплекта марки АС

NN п/п	Наименование группы элементов конструкций	Код	Количество м³												Примечание
			6×6				6×12				6×18		6×24	6×36	
			1К-ЕЛ	1К-ЕП	1К-ВЛ	1К-ВП	2К-ЕЛП	2К-ВЛП	1К-ФП	1К-ФЛ	2К-ФП	2К-ФЛ	4К-2ВЛП	4К-ФЛП	
1	Блоки фундаментов	581100	15,3	15,3	15,3	15,3	30,4	30,4	20,6	20,6	29	29	49,6	57,1	
2	Фундаменты стаканного типа и башмаки	581200	5,2	5,2	5,2	5,2	7,8	7,8	7,8	7,8	10,4	10,4	13,0	18,2	
3	Балки фундаментные	582400	1,9	1,9	1,9	1,9	3,0	3,0	3,0	3,0	4,14	4,14	5,3	7,6	
4	Колонны	582100	2,24	2,24	2,24	2,24	3,36	3,36	3,36	3,36	4,48	4,48	5,6	6,72	
5	Балки стропильные и подстропильные	582200	0,9	0,9	0,9	0,9	1,35	1,35	1,35	1,35	1,8	1,8	2,25	3,15	
6	Перемычки	582800	0,2	0,2	0,2	0,2	0,5	0,5	0,22	0,22	0,6	0,54	1,06	1,76	
7	Панели стеновые наружные	583100	14,63	14,63	13,16	13,16	17,38	14,56	16,97	16,97	18,37	18,37	17,36	25,0	
8	Плиты покрытий	584100	2,54	2,54	2,54	2,54	5,08	5,08	4,28	4,28	6,42	6,42	9,68	12,84	
9	Архитектурно-строительные элементы зданий	589400	2,31	2,31	2,31	2,31	3,08	3,08	3,08	3,08	3,85	3,85	4,62	6,16	
10	Конструкции и детали инженерных сооружений	585000	—	—	—	—	—	—	—	—	—	—	—	—	

Инв. № подл. | Подпись и дата | Взам. инв. №

Инв. №			
Н. контр.	Ковалев	[signature]	11.06.84
Нач. отд.	Роменский	[signature]	11.06.84
ГИП	Одинцов	[signature]	11.06.84
ГИП стр.	Парфенов	[signature]	11.06.84
Гл. спец.	Ковалев	[signature]	11.06.84
Рук. гр.	Шренова	[signature]	11.06.84
Проверил	Смирнова	[signature]	11.06.84
Инженер	Лаптев	[signature]	11.06.84

Привязан

АС

Установка реакторов 6-10кВ в закрытом помещении

6×6 ... 6×36

Стадия	Лист	Листов
РП	6	

Общие данные (продолжение)

ЭНЕРГОСЕТЬПРОЕКТ Северо-Западное отделение Ленинград

Копировал: [signature]

Формат А3

Альбом II 12611ТМ-Т2-13

Типовые проектные решения

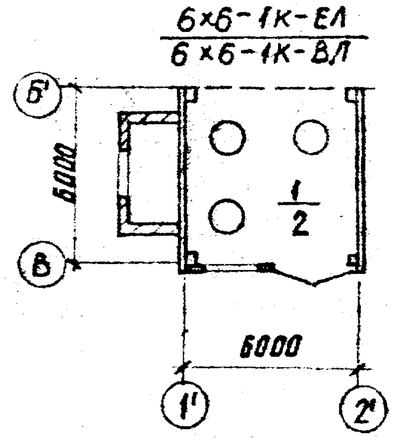

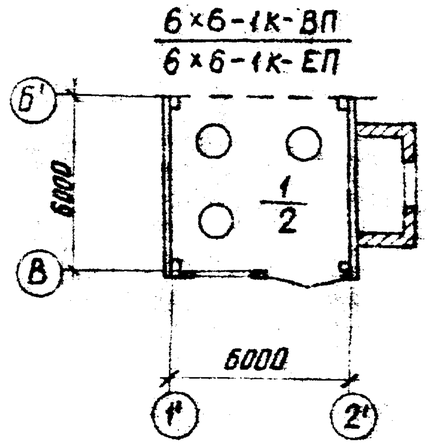

Ведомость отделки помещений

Наименование или номер помещения	потолок		Стены или перегородки		Примечания
	площадь	Вид отделки	площадь	Вид отделки	
Помещение реакторных	58.2	Известковая побелка	113.2	Затирка стен, известковая побелка	
Помещение пристройки	5.2	Известковая побелка	36.0	Затирка стен, известковая побелка	

Экспликация полов

Наименование или номер помещений по проекту	Тип пола по проекту	Схема пола или номер узла по серии	Элементы пола и их толщина	Площадь пола м²
Помещение реакторных	1		Цементный пол М300 с железнением δ=30мм Монолитный бетон М100 δ=120мм Уплотненный грунт	21.9
Помещение реакторных	2*		Выравнивающий слой δ=30мм Асбестоцементные доски δ=25мм	6.9

* Данный тип пола выполнять только по перекрытиям вентиляционных каналов

Общие указания

1. За отметку 0.000 принят уровень чистого пола здания реакторной, соответствующий абсолютной отметке по генплану
2. Координаты здания даны на чертеже генплана
3. Основанием здания являются грунты
4. Нормативная снеговая нагрузка
5. Нормативный скоростной напор ветра
6. Расчетная наружная температура воздуха самой холодной пятидневки
7. Наружная отделка фасадов здания - окраска стеновых панелей силикатной краской светлых тонов и расшивка швов кирпичной кладки.
8. Материал стальных элементов - сталь марки ВСт3кп2 группы прочности 1 по ТУ 14-1-3023-80
9. Электроды для сварных швов типа Э42, ГОСТ 9467-75
10. Стальные элементы и поверхности закладных деталей окрасить масляной краской за 2 раза.

Инв. № подл. | Подпись и дата | Взам. инв. №

Инв. №				Привязан	
Н. контр.	Ковалев		11.86		АС
Нач. отд.	Роменский		11.86	Установка реакторов 6-10кВ в закрытом помещении	
ГИП	Одинцов		11.86		
ГИП стр.	Ларионов		11.86	6×6-1К-ЕП (ЕЛ) 6×6-1К-ВП (ВЛ)	Стадия: РП; Лист: 7; Листов:
Гл. спец.	Ковалев		11.86		
Рук. гр.	Шленова		11.86		
Проверил	Кулешова		11.86	Общие данные (окончание)	ЭНЕРГОСЕТЬПРОЕКТ Северо-Западное отделение Ленинград
Инженер	Панкратьева		11.86		

Копировал Аниц

Формат А3

Альбом II 12611тм-т2-АР

Типовые проектные решения

Инв. № подл. | Подпись и дата | Взам. инв. №

$\frac{6\times12-2к-ЕЛП}{6\times12-2к-ВЛП}$

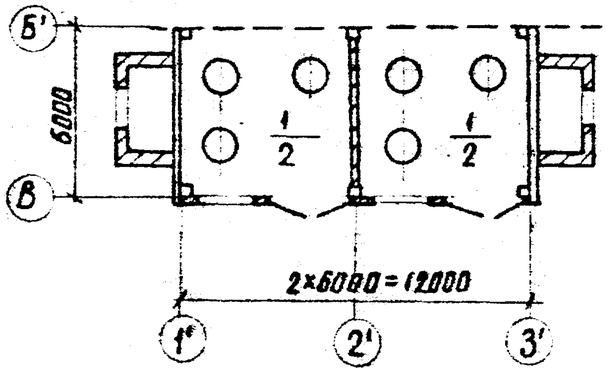

Ведомость отделки помещений

Наименование или номер помещения	Потолок		Стены или перегородки		Примечания
	Площадь	Вид отделки	Площадь	Вид отделки	
Помещение реакторных	114.4	Известковая побелка	213	Затирка стен, известковая побелка	
Помещение пристройки	10.4	Известковая побелка	72.0	Затирка стен, известковая побелка	

Экспликация полов

Наименование или номер помещений по проекту	Тип пола по проекту	Схема пола или номер узла по серии	Элементы пола и их толщина	Площадь пола м²
Помещение реакторных	1		Цементный пол М300 с железнением δ=30мм Монолитный бетон М100 δ=120мм Уплотненный грунт	42.5
Помещение реакторных	2*		Выравнивающий слой δ=30мм Асбестоцементные доски δ=25мм	13.8

* Данный тип пола выполнять только по перекрытиям вентиляционных каналов

Общие указания

1. За отметку 0.000 принят уровень чистого пола здания реакторной, соответствующий абсолютной отметке по генплану
2. Координаты здания даны на чертеже генплана
3. Основанием здания являются грунты:
4. Нормативная снеговая нагрузка
5. Нормативный скоростной напор ветра
6. Расчетная наружная температура воздуха самой холодной пятидневки
7. Наружная отделка фасадов здания – окраска стеновых панелей силикатной краской светлых тонов и расшивка швов кирпичной кладки
8. Материал стальных элементов - сталь марки ВСт3кп2 группы прочности 1 по ТУ 14-1-3023-80
9. Электроды для сварных швов типа Э42, ГОСТ 9467-75
10. Стальные элементы и поверхности закладных деталей окрасить масляной краской за 2 раза

				Привязан	
Инв. №					
Н. контр.	Ковалев		11.86		АС
Нач. отд.	Роменский		8.86	Установка реакторов 6-10 кВ в закрытом помещении	
ГИП	Одинцов		11.86		
ГИП стр.	Парфенов		8.86	6×12-2к-ЕЛП 6×12-2к-ВЛП	Стадия: РП; Лист: 8; Листов:
Гл. спец.	Ковалев		8.86		
Рук. гр.	Шленова		11.86	Общие данные (окончание)	ЭНЕРГОСЕТЬПРОЕКТ Северо-Западное отделение Ленинград
Проверил	Кулешова		11.86		
Инженер	Панкратьева		11.86		

Копировал Алиф Формат А3

6×12-1К-ФП

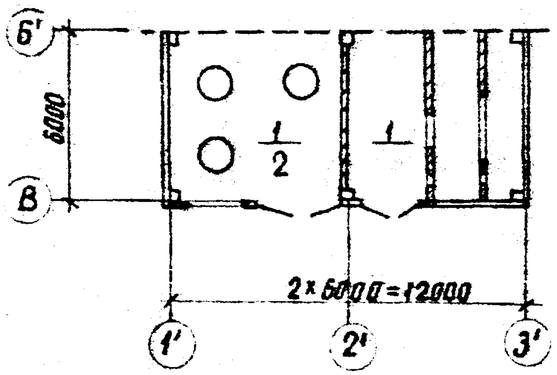

6×12-1К-ФЛ

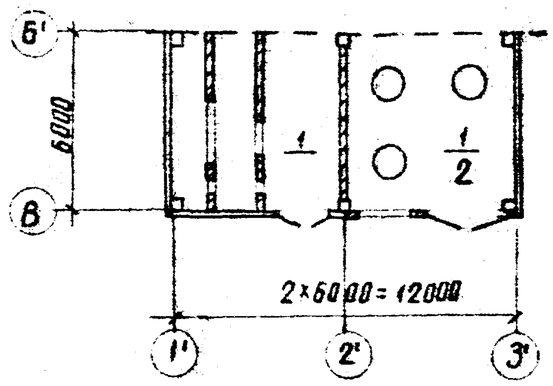

Ведомость отделки помещений

Наименование или номер помещения	Потолок		Стены или перегородки		Примечания
	Площадь	Вид отделки	Площадь	Вид отделки	
Помещение реакторных	58.2	Известковая побелка	113.2	Затирка стен, известковая побелка	
Камера фильтров	54	Известковая побелка	202	Затирка стен, известковая побелка	

Экспликация полов

Наименование или номер помещений по проекту	Тип пола по проекту	Схема пола или номер узла по серии	Элементы пола и их толщина	Площадь пола м²
Помещение реакторных камера фильтров	1		Цементный пол М300 с железнением δ=30мм Монолитный бетон м100 δ=120мм Уплотненный грунт	54
Помещение реакторных	2*		Выравнивающий слой δ=30мм Асбестоцементные доски δ=25мм	6.9

* Данный тип пола выполнять только по перекрытиям вентиляционных каналов.

Общие указания

1. За отметку 0.000 принят уровень чистого пола здания реакторной, соответствующий абсолютной отметке по генплану
2. Координаты здания даны на чертеже генплана
3. Основанием здания являются грунты:
4. Нормативная снеговая нагрузка
5. Нормативный скоростной напор ветра
6. Расчетная наружная температура воздуха самой холодной пятидневки
7. Наружная отделка фасадов здания – окраска стеновых панелей силикатной краской светлых тонов и расшивка швов кирпичной кладки
8. Материал стальных элементов – сталь марки ВСт3кп2 группы прочности 1 по ТУ14-1-3023-80
9. Электроды для сварных швов типа Э42, ГОСТ 9467-75
10. Стальные элементы и поверхности закладных деталей окрасить масляной краской за 2 раза

Типовые проектные решения

Инв. № подл. | Подпись и дата | Взам. инв. №

Инв. №				Привязан	
Н. контр.	Ковалев		11.06.87		
Нач. отд.	Роменский		11.06.87	Установка реакторов 6-10кВ в закрытом помещении	
ГИП	Обинцов		11.06.87		АС
ГИПотр.	Парфенов		11.06.87		
Гл. спец.	Косалев		11.06.87	6×12-1К-ФП 6×12-1К-ФЛ	Стадия: РП; Лист: 9; Листов:
Рук. гр.	Шленова		11.06.87		
Проверил	Кулешова		11.06.87	Общие данные (окончание)	ЭНЕРГОСЕТЬПРОЕКТ Северо-Западное отделение Ленинград
Инженер	Панкратьева		11.06.87		

Копировал Алиев

Альбом II 12611тм-т2-16

Типовые привязки оси

$\frac{6 \times 18-2к-ФЛ}{6 \times 18-2к-ФП}$

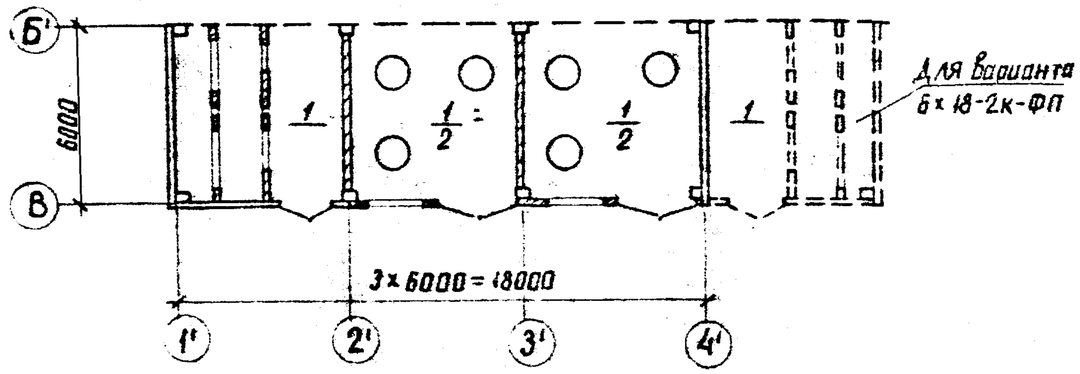

Ведомость отделки помещений

Наименование или номер помещения	Потолок		Стены или перегородки		Примечания
	Площадь	Вид отделки	Площадь	Вид отделки	
Помещение реакторных	117	Известковая побелка	215	Затирка стен, известковая побелка	
Камера фильтров	54	Известковая побелка	202	Затирка стен, известковая побелка	

Экспликация полов

Наименование или номер помещения по проекту	Тип пола по проекту	Схема пола или номер узла по серии	Элементы пола и их толщина	Площадь пола м²
Помещение реакторных Камера фильтров	1		Цементный пол м300 с железнением δ=30мм Монолитный бетон м 100 δ=120мм Уплотненный грунт	76
Помещение реакторных	2*		Выравнивающий слой δ=30мм Асбестоцементные доски δ=25мм	13,8

* Данный тип пола выполнять только по перекрытиям вентиляционных каналов

Общие указания

1. За отметку 0.000 принят уровень чистого пола здания реакторной, соответствующий абсолютной отметке по генплану
2. Координаты здания даны на чертеже генплана
3. Основанием здания являются грунты:
4. Нормативная снеговая нагрузка
5. Нормативный скоростной напор ветра
6. Расчетная наружная температура воздуха самой холодной пятидневки
7. Наружная отделка фасадов здания – окраска стеновых панелей силикатной краской светлых тонов и расшивка швов кирпичной кладки
8. Материал стальных элементов – сталь марки ВСт3 кп2 группы прочности 1 по ТУ 14-1-3023-80
9. Электроды для сварных швов типа Э42, ГОСТ 9467-75
10. Стальные элементы и поверхности закладных деталей окрасить масляной краской за 2 раза

Инв. № подл. | Подпись и дата | Взам. инв. №

Инв №				Привязан.	
Н. контр.	Ковалев				
				АС	
Нач. отд.	Раменский			Установка реакторов 6-10кВ в закрытом помещении	
ГИП	Баинцов				
ГИП стр.	Парфенов			6 × 18 – 2к – ФЛ (ФП)	Стадия: РП; Лист: 10; Листов:
Гл. спец.	Ковалев				
Рук. гр.	Шленова			Общие данные (окончание)	ЭНЕРГОСЕТЬПРОЕКТ Северо-Западное отделение Ленинград
Проверил	Кулешова				
Инженер	Панкратьева				

Копировал Аниц

Формат А3

Альбом II 12611ТМ-Т2-17

Типовые проектные решения

6×24-4К-2ВЛП

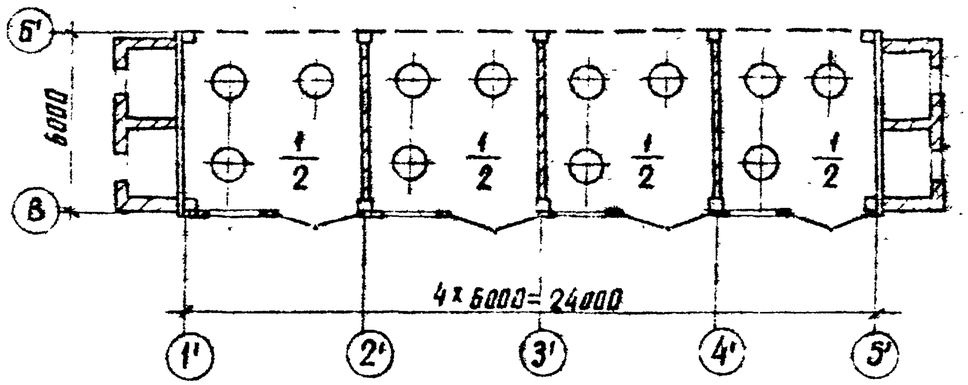

Ведомость отделки помещений

Наименование или номер помещения	Потолок		Стены или перегородки		Примечания
	Площадь	Вид отделки	Площадь	Вид отделки	
Помещение реакторных	226	Известковая побелка	423	Затирка стен, известковая побелка	
Помещение пристройки	12,4	Известковая побелка	111	Затирка стен, известковая побелка	

Экспликация полов

Наименование или номер помещений по проекту	Тип пола по проекту	Схема пола или номер узла по серии	Элементы пола и их толщина	Площадь пола м²
Помещение реакторных	1	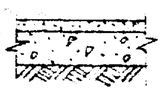	Цементный пол М300 с железнением δ=30мм Монолитный бетон М100 δ=120мм Уплотненный грунт	83,2
Помещение реакторных	2*	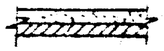	Выравнивающий слой δ=30мм Асбестоцементные доски δ=25мм	27,6

* Данный тип пола выполнять только по перекрытиям вентиляционных каналов

Общие указания

1. За отметку 0.000 принят уровень чистого пола здания реакторной, соответствующий абсолютной отметке по генплану
2. Координаты здания даны на чертеже генплана
3. Основанием здания являются грунты:
4. Нормативная снеговая нагрузка
5. Нормативный скоростной напор ветра
6. Расчетная наружная температура воздуха самой холодной пятидневки
7. Наружная отделка фасадов здания – окраска стеновых панелей силикатной краской светлых тонов и расшивка швов кирпичной кладки
8. Материал стальных элементов – сталь марки ВСт3кп2 группы прочности 1 по ТУ 14-1-3023-80
9. Электроды для сварных швов типа Э42, ГОСТ 9467-75
10. Стальные элементы и поверхности закладных деталей окрасить масляной краской за 2 раза

Инв. №				Привязан	
Н. контр.	Ковалев		11.06.84		
				АС	
Нач. отд.	Роменский		11.06.84	Установка реакторов 6-10кВ в закрытом помещении	
ГИП	Обинцов		11.06.84		
ГИП стр.	Парфенов		11.06.84	6×24-4К-2ВЛП	Стадия: РП; Лист: 11; Листов:
Гл. спец.	Ковалев		11.06.84		
Рук. гр.	Шленова		11.06.84		
Проверил	Кулешова		11.06.84	Общие данные (окончание)	ЭНЕРГОСЕТЬПРОЕКТ Северо-Западное отделение Ленинград
Инженер	Панкратьева		11.06.84		

Инв. № подл. | Подпись и дата | Взам. инв. № подл.

Копировал Алиц

Формат А3

Типовые проектные решения

Альбом II 12611ТМ-Т2-18

6×36-4к-ФЛП

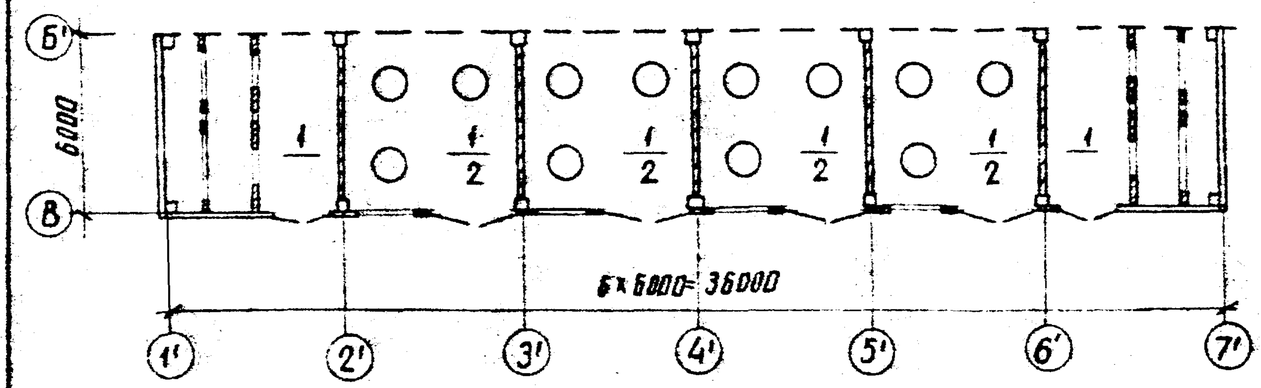

1. За отметку 0.000 принят уровень чистого пола здания реакторной, соответствующий абсолютной отметке по генплану
2. Координаты здания даны на чертеже генплана
3. Основанием здания являются грунты
4. Нормативная снеговая нагрузка
5. Нормативный скоростной напор ветра
6. Расчетная наружная температура воздуха самой холодной пятидневки
7. Наружная отделка фасадов здания – окраска стеновых панелей силикатной краской светлых тонов и расшивка швов кирпичной кладки
8. Материал стальных элементов - сталь марки В Ст 3 кп2 группы прочности 1 по ТУ 14-1-3023-80
9. Электроды для сварных швов типа Э42, ГОСТ 9467-75
10. Стальные элементы и поверхности закладных деталей окрасить масляной краской за 2 раза

Ведомость отделки помещений

Наименование или номер помещения	Потолок		Стены или перегородки		Примечания
	Площадь	Вид отделки	Площадь	Вид отделки	
Помещение реакторных	234	Известковая побелка	430	Затирка стен, известковая побелка	
Камеры фильтров	108	Известковая побелка	404	Затирка стен, известковая побелка	

Экспликация полов

Наименование или номер помещения по проекту	Тип пола по проекту	Схема пола или номер узла по серии	Элементы пола и их толщина	Площадь пола м²
Помещение реакторных камеры фильтров	1		Цементный пол М300 с железнением δ=30мм Монолитный бетон М100 δ=120мм Уплотненный грунт	152
Помещение реакторных	2*		Выравнивающий слой δ=30мм Асбестоцементные доски δ=25мм	27,6

* Данный тип пола выполнять только по перекрытиям вентиляционных каналов.

Инв. № подл. | Подпись и дата | Взам. инв. №

Инв. №				Привязан	
Н. контр.	Ковалев		11.06.87		
				АС	
Нач. отд.	Роменский		11.06.87	Установка реакторов 6-10кВ в закрытом помещении	
ГИП	Одинцов		11.06.87		
ГИП стр.	Парфенов		11.06.87		
Гл. спец.	Ковалев		11.06.87	6×36-4К-ФЛП	Стадия: Р/Т; Лист: 12; Листов:
Рук. гр.	Шленова		11.06.87		
Проверил	Кулешова		11.06.87	Общие данные (окончание)	ЭНЕРГОСЕТЬПРОЕКТ Северо-Западное отделение Ленинград
Инженер	Панкратьева		11.06.87		

Копировал Анец

Формат А3

План на отм. 0.000

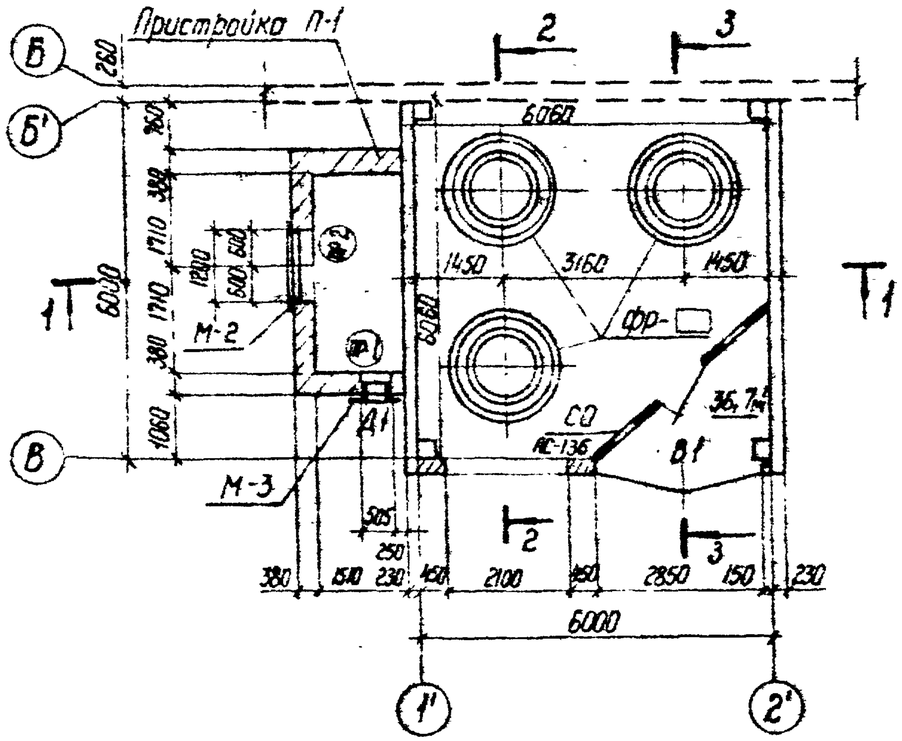

Спецификация элементов заполнения проемов

Марка, поз.	Обозначение	Наименование	Кол.	Масса ед. кг	Примечание
В-1	АС-135	Ворота распашные	1	430	
Д-1	4.904-62	ДУ 1.25	1	–	см. л. 08 ол. IУ
Спецификация перемычек					
ПР-1	1.138-10 Вып. 1	1.ПР1 - 12.12.6	3	25	0,01 м³
ПР-2	1.138-10 Вып. 1	1.ПР2 - 15.12.14	3	75	0,03 м³

Ведомость проемов ворот и дверей

Марка, поз.	Размер проема в кладке
В-1	2850 × 3600
Д-1	505 × 1295

Ведомость перемычек

Тип	Схема сечения
ПР-1	1ПР1-12.12.6; 1.300; 65; 120 120 120
ПР-2	1ПР2-15.12.14; 3.100; 140; 120 120 120

1. Пристройку П-1 см. лист АС-66
2. Марку фундамента под реакторы ФР см. лист АС-134
3. См. вместе с листом АС-14; 15
4. Спецификация металлоконструкций см. лист АС-55.

Инв.№ подл. | Подпись и дата | Взам. инв.№

				Привязан	
Инв.№					
Н.контр.	Ковалев		11.06.84	АС	
Нач. отд.	Роменский		11.06.84	Установка реакторов 6-10кВ в закрытом помещении	
ГИП	Одинцов		11.06.84	6×6 - 1К - ЕЛ	Стадия: РП; Лист: 13; Листов:
ГИП стр.	Лапфенов		11.06.84		
Гл. спец.	Ковалев		11.06.84	План на отм. 0.000	ЭНЕРГОСЕТЬПРОЕКТ Северо-Западное отделение Ленинград
Рук. гр.	Шленова		11.06.84		
Проверил	Кулешова		11.06.84		
Инженер	Кириллова		11.06.84		

Копир Ки. Сп. Формат А3

Альбом II 12611 тм-12-20

Слой гравия на антисептированной битумной мастике - 10 мм
4 слоя рубероида марки РМД-350 на антисептированной битумной мастике
Цементная стяжка - 20 мм
Пенобетон γ=500 кг/м³, d= 100 мм
Слой рубероида на битумной мастике
Сборные железобетонные плиты

Разрез 1-1

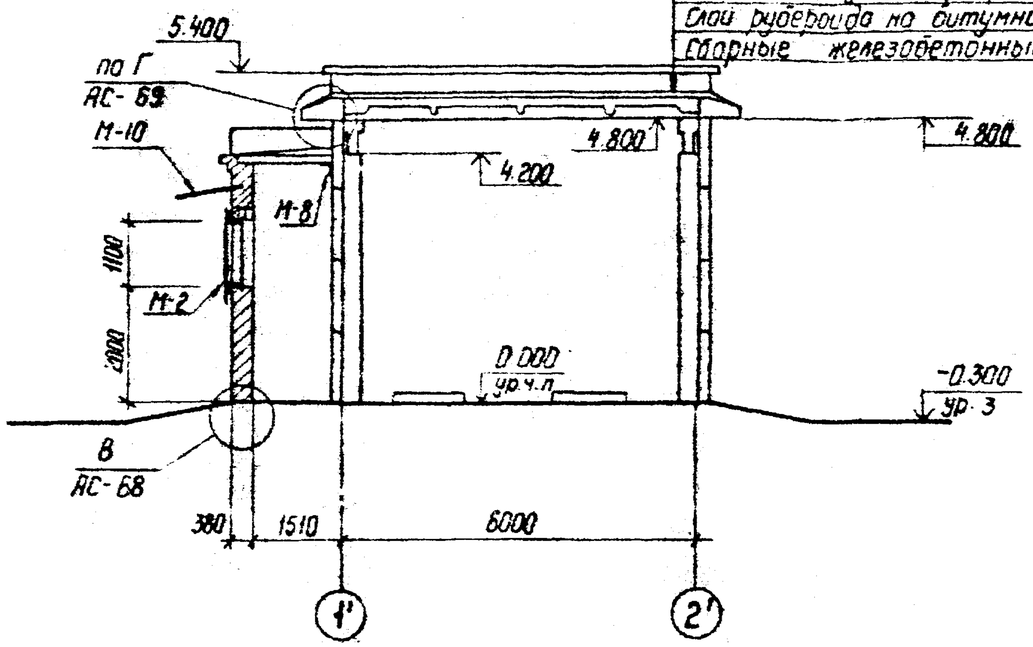

Разрез 3-3

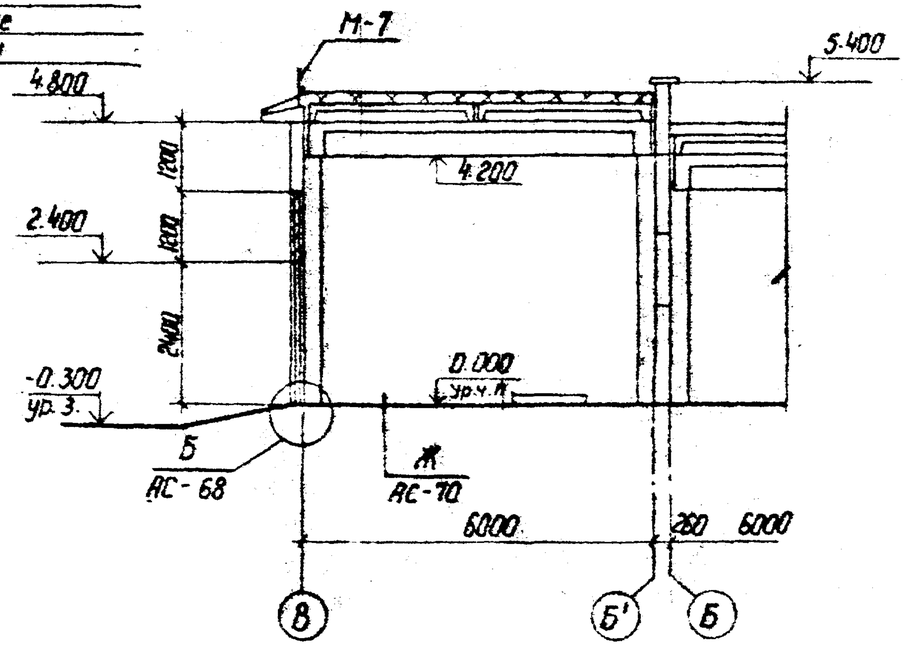

Разрез 2-2

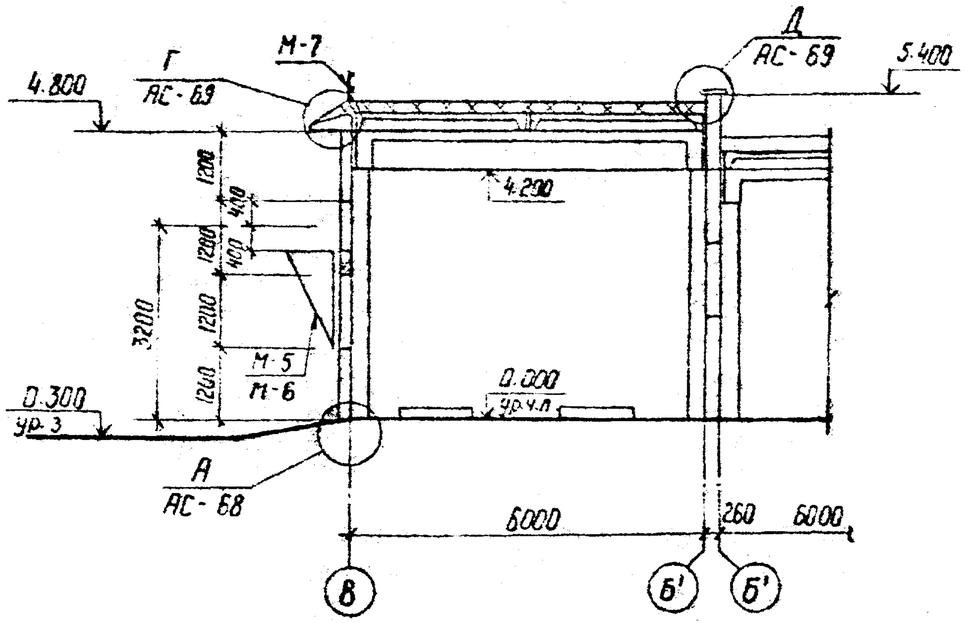

1. Спецификацию металлоконструкций см. лист АС-55
2. См. вместе с листами АС-13; 15

Инв.№ подл. | Подпись и дата | Взам. инв.№				привязан	
	Инв.№				
	Н.контр.	Ковалев		АС	
	Нач.отд.	Роменский		Установка реакторов 6-10 кВ в закрытом помещении	
	ГИП	Овинцов		6×6-1к-ЕЛ	Стадия: РП; Лист: 14; Листов:
	ГИП стр	Порфенов			
	Гл.спец.	Кабалев		Разрезы 1-1 ... 3-3	ЭНЕРГОСЕТЬПРОЕКТ Северо-Западное отделение Ленинград
	Рук.гр.	Шленова			
	Провер.	Кулешова			
	Инженер	Воробьева			

Копир. Бл. 105

Формат А3

6х36-4к-ФЛП

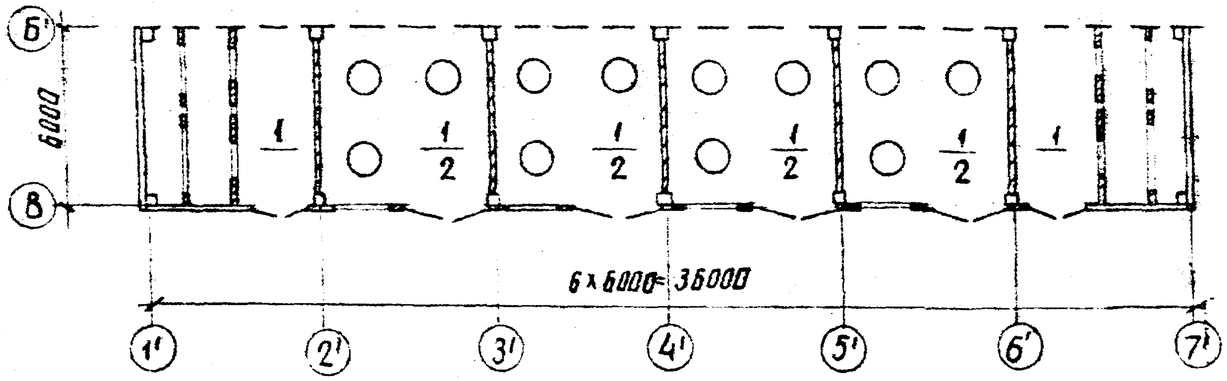

1. За отметку 0.000 принят уровень чистого пола здания реакторной, соответствующий абсолютной отметке по генплану
2. Координаты здания даны на чертеже генплана
3. Основанием здания являются грунты:
4. Нормативная снеговая нагрузка
5. Нормативный скоростной напор ветра
6. Расчетная наружная температура воздуха самой холодной пятидневки
7. Наружная отделка фасадов здания – окраска стеновых панелей силикатной краской светлых тонов и расшивка швов кирпичной кладки
8. Материал стальных элементов-сталь марки В Ст 3 кп2 группы прочности 1 по ТУ 14-1-3023-80
9. Электроды для сварных швов типа Э42, ГОСТ 9467-75
10. Стальные элементы и поверхности закладных деталей окрасить масляной краской за 2 раза

Ведомость отделки помещений

Наименование или номер помещения	Потолок		Стены или перегородки		Примечания
	Площадь	Вид отделки	Площадь	Вид отделки	
Помещение реакторных	234	Известковая побелка	430	Затирка стен, известковая побелка	
Камеры фильтров	108	Известковая побелка	404	Затирка стен, известковая побелка	

Экспликация полов

Наименование или номер помещений по проекту	Тип пола по проекту	Схема пола или номер узла по серии	Элементы пола и их толщина	Площадь пола м²
Помещение реакторных камеры фильтров	1		Цементный пол М300 с железнением δ=30мм Монолитный бетон М100 δ=120мм Уплотненный грунт	152
Помещение реакторных	2*		Выравнивающий слой δ=30мм Асбестоцементные доски δ=25мм	27.6

* Данный тип пола выполнять только по перекрытиям вентиляционных каналов.

Инв. № подл. | Подпись и дата | Взам. инв. №

Инв. №				Привязан
Н. контр.	Ковалев		11.06.87	АС
Нач. отд.	Романенко		11.06.87	Установка реакторов 6-10кВ в закрытом помещении
ГИП	Одинцов		11.06.87	
ГИП стр.	Парфенов		11.06.87	6х36-4К-ФЛП
Гл. спец.	Кабалев		11.06.87	Стадия Р; Лист 12; Листов
Рук. гр.	Шуленова		11.06.87	
Проверил	Куфелова		11.06.87	Общие данные (окончание)
Инженер	Панкратова		11.06.87	ЭНЕРГОСЕТЬПРОЕКТ Северо-Западное отделение Ленинград

Копировал Анц

Формат А3

12611 тм-т2-22

Альбом II

Типовые проектные решения

План на отм. 0.000

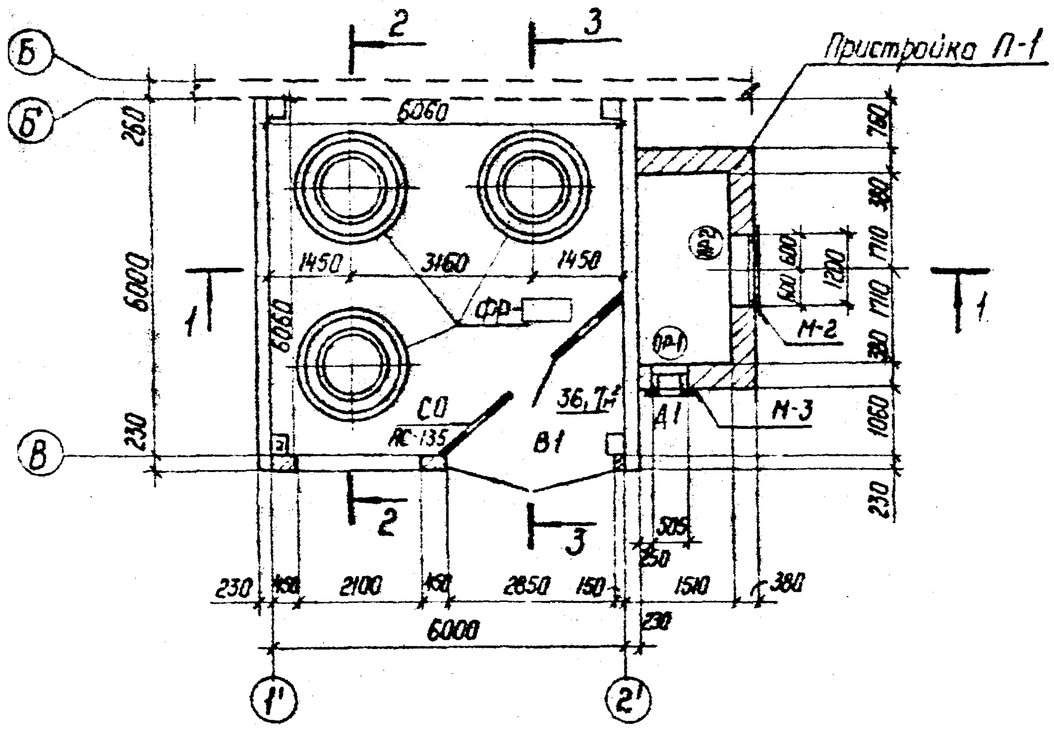

Спецификация элементов заполнения проемов

Марка, поз.	Обозначение	Наименование	Кол	Масса ед. кг	Примечание
В-1	АС-134	Ворота распашные	1	430	
Д-1	4.904-62	Ду 1.25	1	–	См. л. ОВ-ал. IV

Спецификация перемычек

ПР-1	1.138-10 Вып. 1	1.ПР1-12.12.6	3	25	0,01 м³
ПР-2	1.138-10 Вып. 1	1.ПР2-15.12.14	3	75	0,03 м³

Ведомость проемов ворот и дверей

Марка. поз.	Размер проема в кладке, мм
В-1	2850 × 3600
Д-1	505 × 1295

Ведомость перемычек

Тип	Схема сечения
ПР-1	1ПР1-10.12.6; 1.300; 120 120 120; 65
ПР-2	1ПР2-19.12.14; 3.100; 120 120 120; 140

1. Пристройку П-1 см. лист АС-66.
2. Марку фундамента под реакторы ФР см. лист АС-133
3. См. вместе с листами АС-17, 18.
4. Спецификацию металлоконструкций см. лист АС-55

Инв. N			
Н. контр.	Ковалев		11.06.84
Нач. отд.	Роменский		11.06.84
ГИП	Одинцов		11.06.84
ГИП стр.	Парфенов		11.06.84
Гл. спец.	Ковалев		11.06.84
Рук. гр.	Шленова		11.06.84
Проверил	Кулешова		11.06.84
Инженер	Кириллова		11.06.84

Привязан

АС

Установка реакторов 6-10 кВ в закрытом помещении

6×6 - 1к - ЕП

Стадия	Лист	Листов
РП	16	

План на отм. 0.000

ЭНЕРГОСЕТЬПРОЕКТ Северо-Западное отделение Ленинград

Инв. N подл. | Подпись и дата | Взам. инв. N

Копир. Стир. Нач.

Формат А3

Типовые проектные решения

12611тм-т2-23 Альбом II

Слой гравия на антисептированной битумной мастике - 10мм
Наслея рубероида марки РКД-350 на антисептированной битумной мастике
Цементная стяжка - 20мм
Пенобетон γ = 500кг/м³, δ = 100мм
Слой рубероида на битумной мастике
Сборные железобетонные плиты

Разрез 1-1

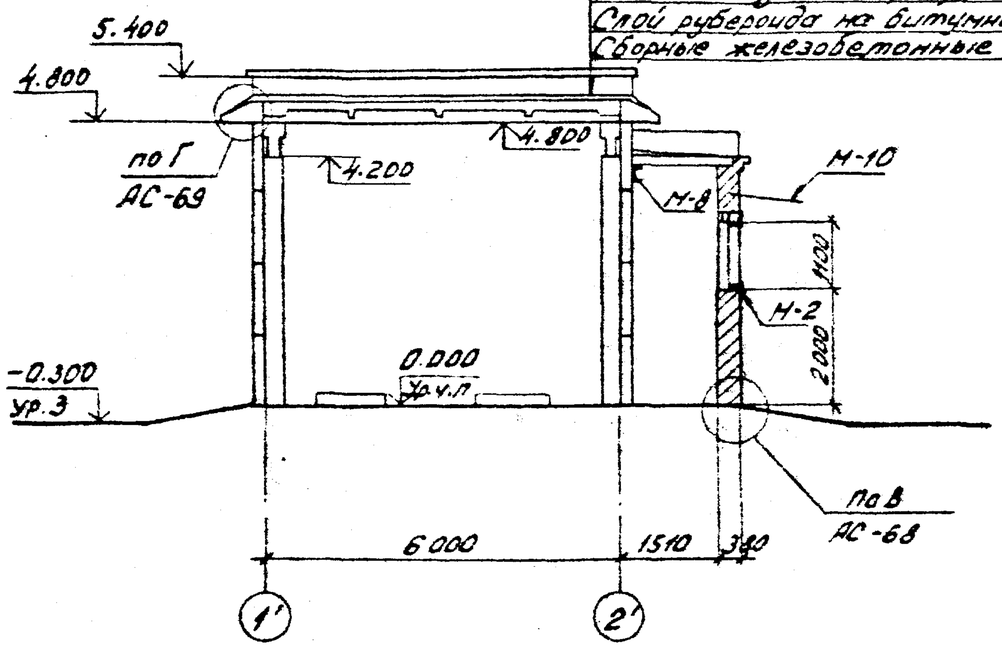

Разрез 3-3

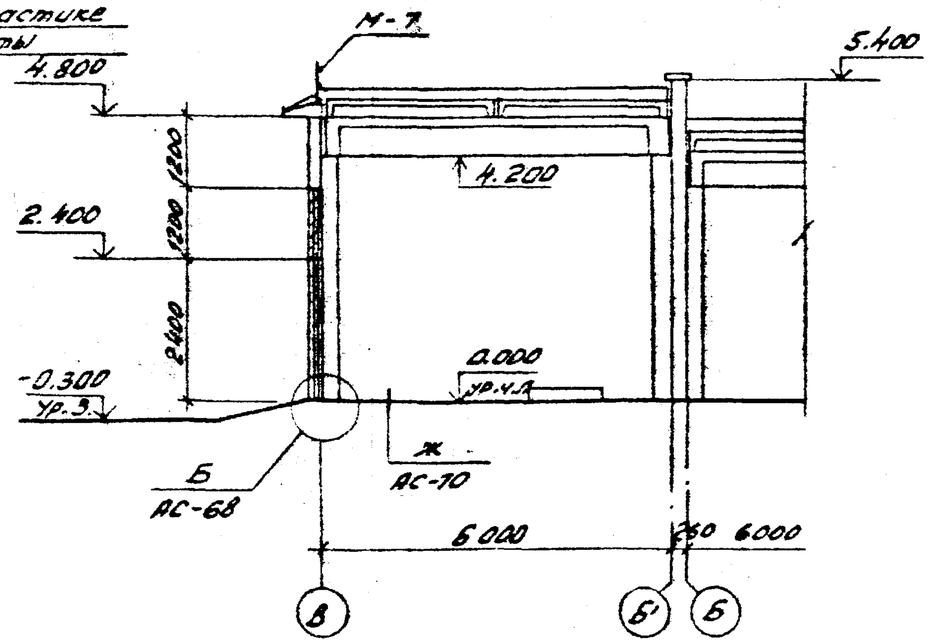

Разрез 2-2

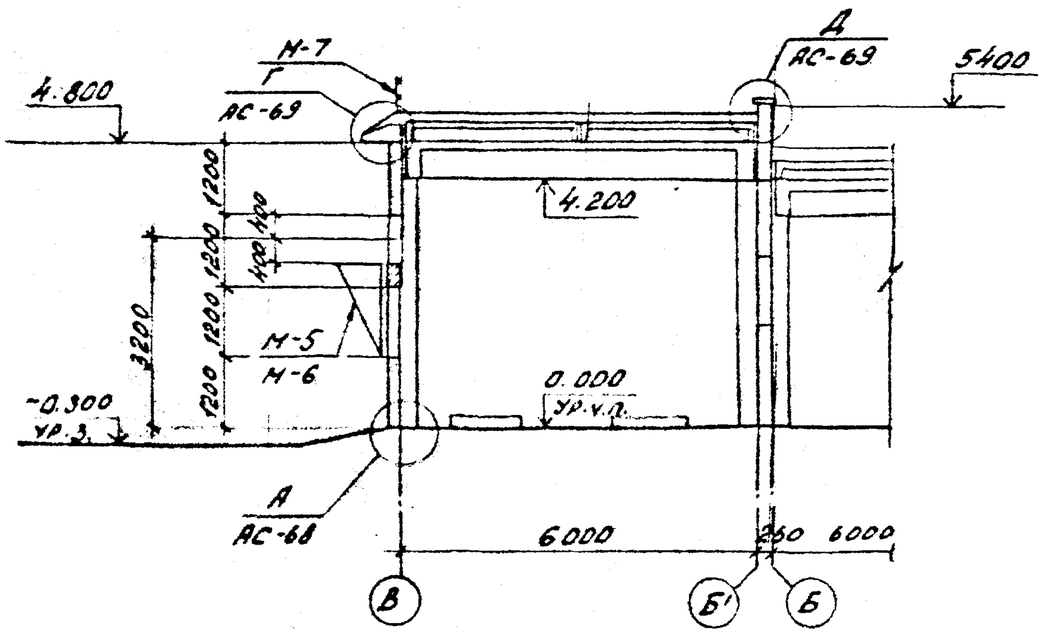

1. Спецификацию металлоконструкций см. лист АС-55.
2. См. вместе с листами АС-16; 18.

Инв. № подл.	Подпись и дата	Взам. инв. №				
Инв. №						
Н. контр.	Ковалев		11.06.84	Привязан		
				АС		
Нач. ОПТ	Роменский		11.06.84	Установка реакторов 6-10 кВ в закрытом помещении		
ГИП	Одинцов		11.06.84	6×6-1к-ЕП	Стадия: РП	Лист: 17
ГИП стр.	Парфенов		11.06.84			Листов:
Гл. спец.	Ковалев		11.06.84			
Рук. гр.	Шленова		11.06.84	Разрезы 1-1 ... 3-3	ЭНЕРГОСЕТЬПРОЕКТ Северо-Западное отделение Ленинград	
Провер.	Кулешова		11.06.84			
Инженер	Воробьева		11.06.84			

Копировал: Дмб, Смф — формат А3

Типовые проектные решения

Альбом II

12611тм-т2-24

Фасад 1'-2'

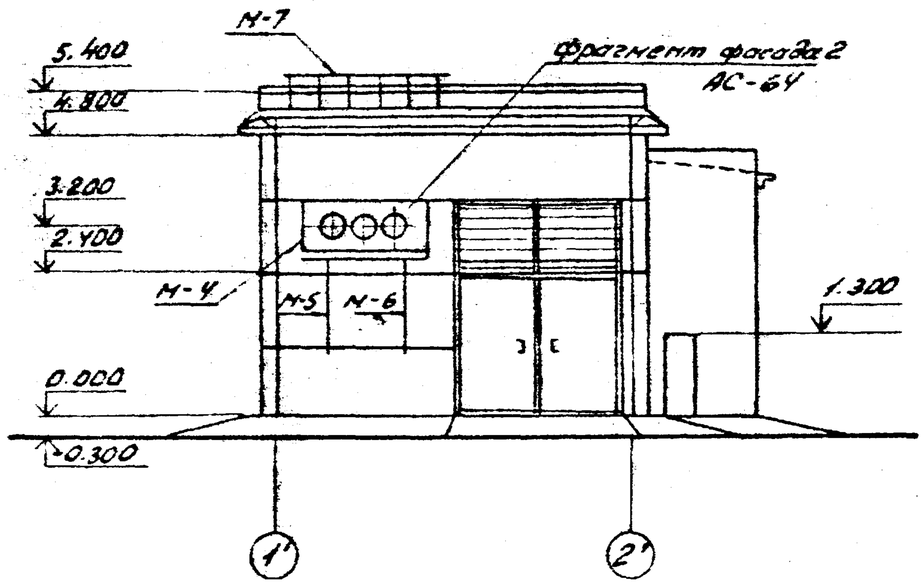

Фасад В-Б'

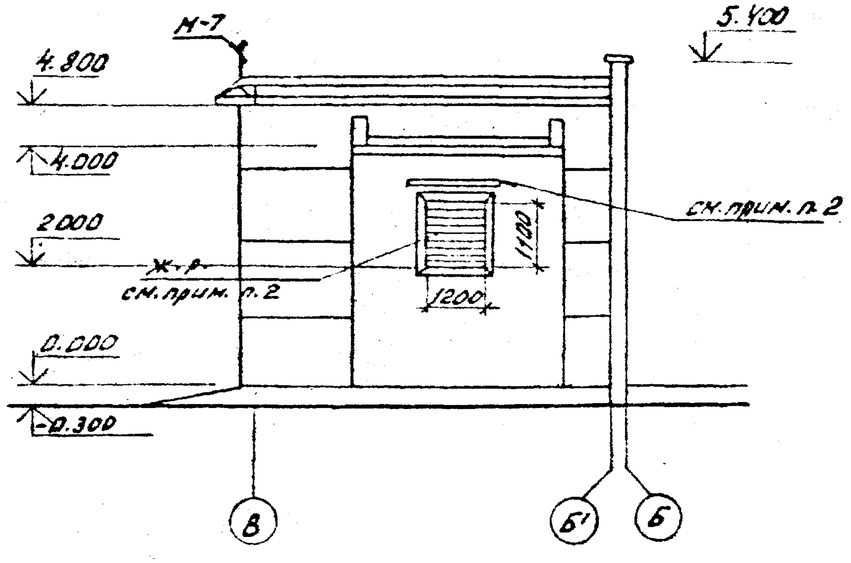

1. Спецификацию металлоконструкций см. лист АС-55.
2. Жалюзийную решетку см. сантехническую часть проекта
3. Козырек над ж.р. см. лист АС-66.
4. См. вместе с листами АС-16, 17.

				Привязан		
Инв. №						
Н. контр.	Коротев		11.06.87	АС		
Нач. отд.	Доменский		11.06.87	Установка реакторов 6-10кВ в закрытом помещении		
ГИП	Одинцов		11.06.87	6×6-1К-ЕЛ	Стадия: РП; Лист: 18; Листов:	
ГИП стр.	Парфенов		11.06.87			
Гл. спец.	Ковалев		11.06.87			
Рук. гр.	Шленова		11.06.87	Фасады	ЭНЕРГОСЕТЬПРОЕКТ Северо-Западное отделение Ленинград	
Провер.	Кулешова		11.06.87			
Инженер	Воробьева		11.06.87			

Копировал: Формат А3

Взам. инв. №

Подпись и дата

Инв. № подл.

Типовые проектные решения
Альбом II
12611тм-т2-25
Инв. № подл. | Подпись и дата | Взам. инв. №

План на отм. 0.000

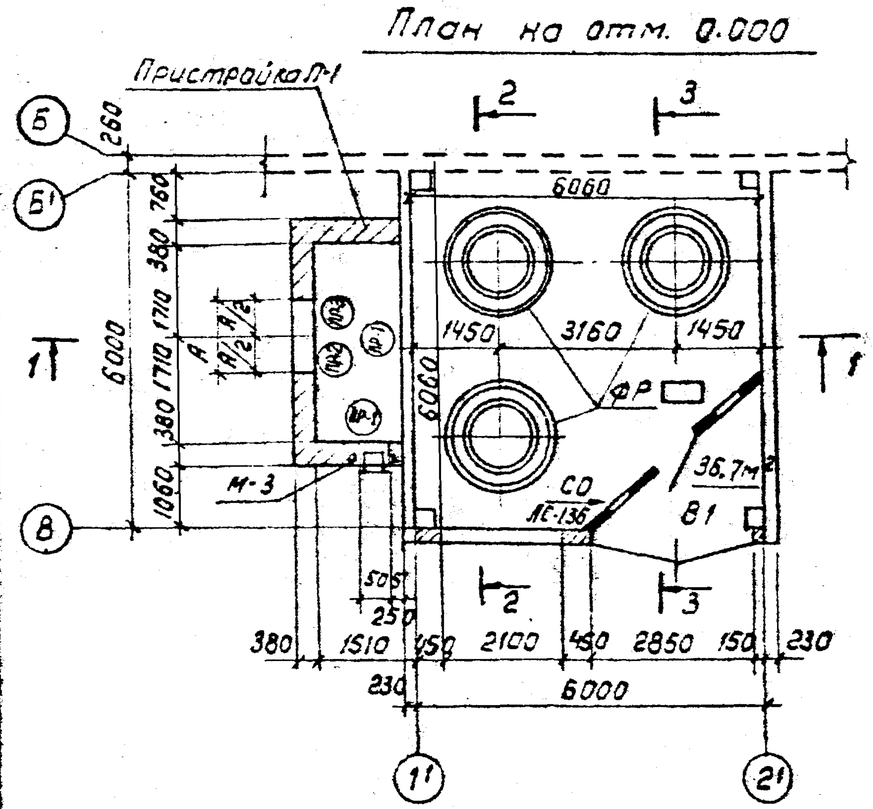

Ведомость проемов ворот и дверей

Марка поз.	Размер проема в кладке, мм
В-1	2850 × 3600
Д-1	505 × 1295

Ведомость перемычек

Тип	Схема сечения
ПР-1	1ПР1-12.12.6; перем.; 65; 120 120 120
ПР-2 ПР-3	См. специф. перемычек; перем.; 140; 120 120 120

Спецификация элементов заполнения проемов

Марка поз.	Обозначение	Наименование	Кол.	Масса ед.кг	Примечание
В-1	АС-135	Ворота распашные	1	430	
Д-1	4.904-62	ДУ 1.25	1	–	см. ОВ-ал.IV
Спецификация перемычек					
ПР-1	1.138-10 Вып. 1	1.ПР1-12.12.6	6	25	0.01м³
ПР-2	1.138-10 Вып. 1	1ПР2-15.12.14	3	75	0.03м³
ПР-3	1.138-10 Вып. 1	1ПР3-19.12.14	3	75	0.03м³

1. Пристройку П-1 см. лист АС-66
2. Марку фундамента под реакторы ФР см. лист АС-134
3. См. вместе с листами АС-20, 21
4. Спецификацию металлоконструкций см. лист АС-56

Инв. №			
Н. контр.	Ковалев		11.86
Нач. отд.	Роменский		11.86
ГИП	Одинцов		11.86
ГИПстр.	Парфенов		11.86
Гл. спец.	Ковалев		11.86
Рук. гр.	Шленова		11.86
Провер.	Кулешова		11.86
Инженер	Кириллова		11.86

Привязан

АС

Установка реакторов 6-10 кВ в закрытом помещении

6×6-1К-8Л

Стадия	Лист	Листов
РП	19	

План на отм. 3.000

ЭНЕРГОСЕТЬПРОЕКТ
Северо-Западное отделение Ленинград

Формат А3

Типовые проектные решения

Альбом II

12611пн-т2-26

Слой гравия на антисептированной битумной мастике - 10 мм
4 слоя рубероида марки РМД-350 на антисептированной битумной мастике
Цементная стяжка - 20 мм
Пенобетон γ = 500 кг/м³ δ = 100 мм
Слой рубероида на битумной мастике
Сборные железобетонные плиты

Разрез 1-1

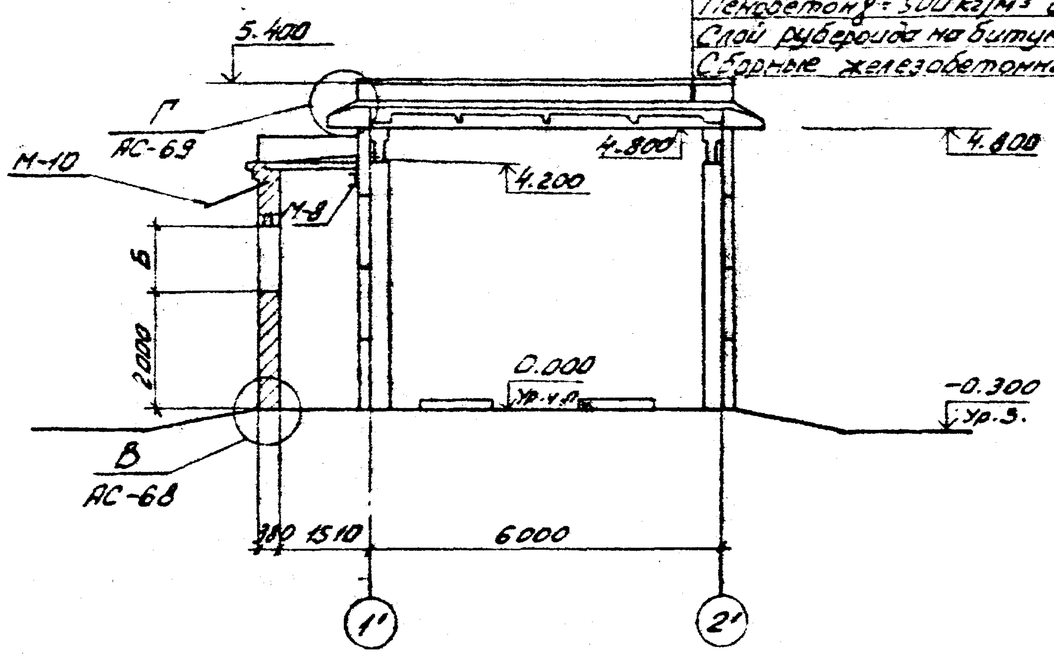

Разрез 3-3

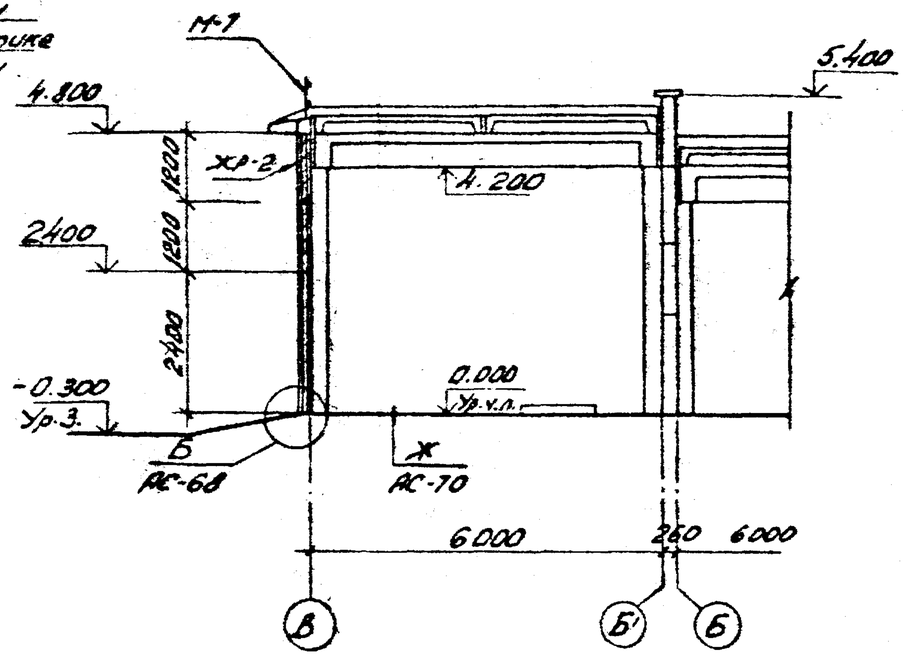

Разрез 2-2

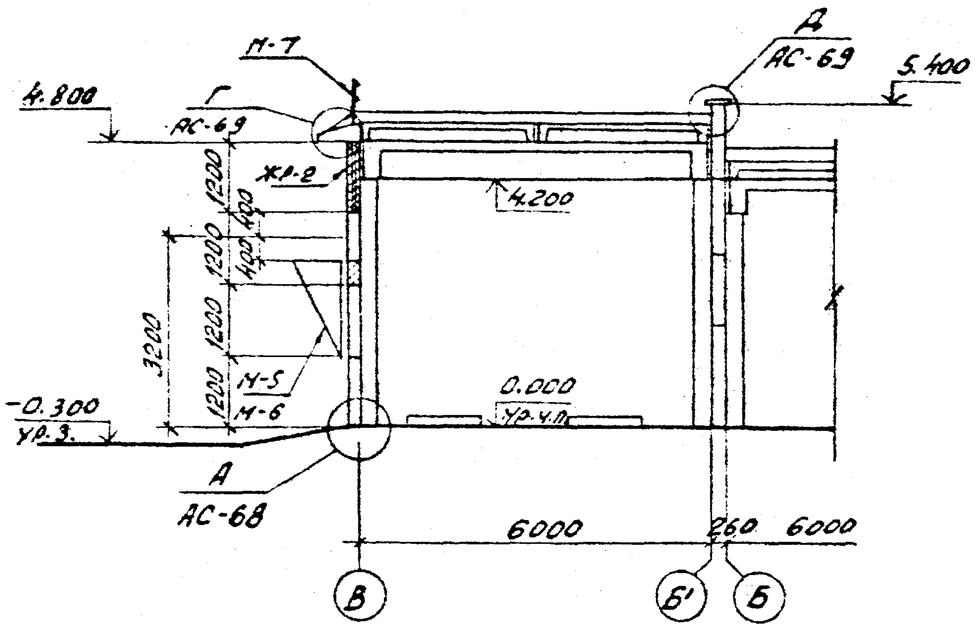

1. Спецификацию металлоконструкций см. лист АС-56.
2. См. вместе с листами АС-19; 21.

				Привязан			
Инв. №							
Н. контр.	Ковалев		11.06.84	АС			
Нач. ОТПП	Роменский		11.06.84	Установка реакторов 6-10 кВ в закрытом помещении			
ГИП	Одинцов		11.06.84	6×6-1к-ВЛ	Стадия	Лист	Листов
ГИП стр.	Парфенов		11.06.84		РП	20	
Гл. спец.	Ковалев		11.06.84				
Рук. гр.	Шпенова		11.06.84	Разрезы 1-1 ... 3-3	ЭНЕРГОСЕТЬПРОЕКТ Северо-Западное отделение Ленинград		
Провер.	Кулешова		11.06.84				
Инженер	Воробьева		11.06.84				

Инв. № подл. | Подпись и дата | Взам. инв. №

Копировал: [signature] формат А3

Типовые проектные решения

Альбом II

12611 тм-т2-27

Фасад 1'-2'

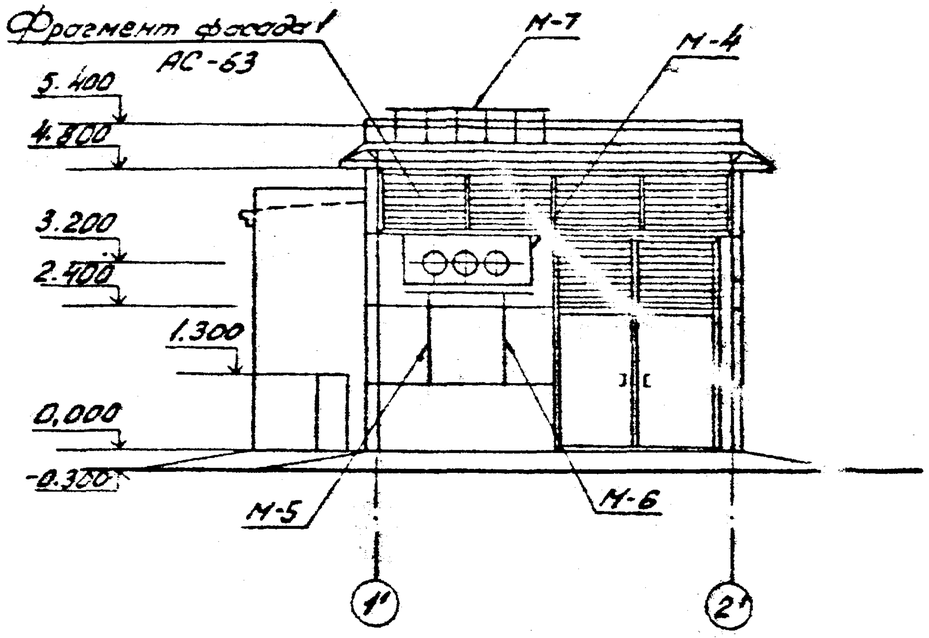

№ Вентустановок	Размеры проема		Тип перемычек
	А	Б	
П1	580	600	ПР-1
П2; П3	810	840	
П4; П5	980	1140	
П6	1180	1380	ПР-2
П7	1430	1680	ПР-3

Фасад В-Б'

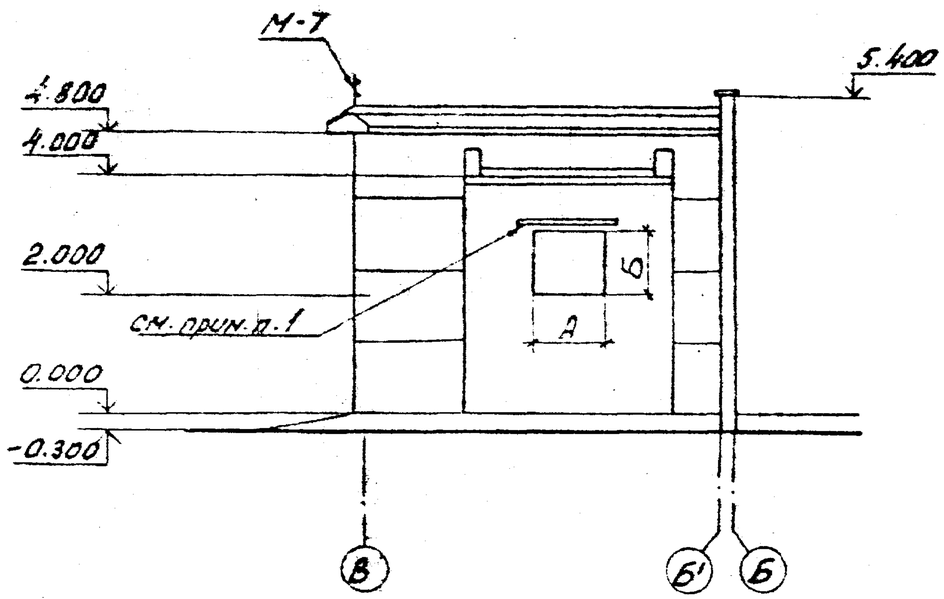

1. Козырек над проемом под осевой вентилятор см. лист АС-66.
2. См. вместе с листами АС-19; 20.
3. Спецификацию металлоконструкций см. лист АС-56.

				Привязан			
Инв. №							
Н. контр.	Ковалев		11.06.84	АС			
Нач. ОТПП	Роменский		11.06.84	Установка реакторов 6-10 кВ в закрытом помещении			
ГИП	Одинцов		11.06.84	6×6-1К-ВЛ	Стадия	Лист	Листов
ГИП стр.	Парфенов		11.06.84		РП	21	
Гл. спец.	Ковалев		11.06.84				
Рук. гр.	Шленова		11.06.84	Фасады	ЭНЕРГОСЕТЬПРОЕКТ Северо-Западное отделение Ленинград		
Провер.	Кулешова		11.06.84				
Инженер	Воробьева		11.06.84				

Копировал: [signature]

формат А3

Инв. № подл. | Подпись и дата | Взам. инв. №

Альбом II 12611 тм-т2-28

Типовые проектные решения

План на отм. 0.000

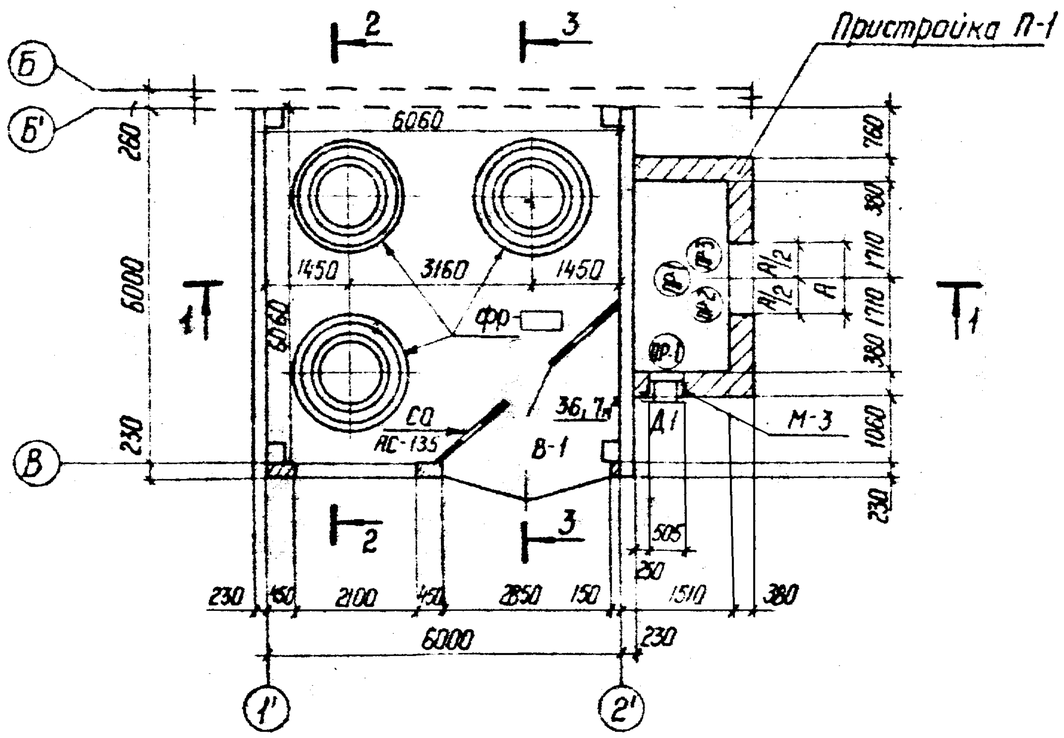

Спецификация элементов заполнения проемов

Марка, поз.	Обозначение	Наименование	Кол.	Масса ед. кг	Примечание
В-1	АС-135	Ворота распашные	1	430	
Д-1	4.904-62	ДУ 1.25	1	—	см. ОВ-ал IV
Спецификация перемычек					
ПР-1	1.138-10	Вып. 1	1.ПР1-12.12.6	6	25	0,01 м³
ПР-2	1.138-10	Вып. 1	1.ПР2-15.12.14	3	75	0,03 м³
ПР-3	1.138-10	Вып. 1	1.ПР3-19.12.14	3	75	0,03 м³

1. Пристройку П-1 см. лист АС-66
2. Марку фундамента под реакторы ФР см. лист АС-134.
3. См. вместе с листами АС-23; 24
4. Спецификацию металлоконструкций см. лист АС-56

Ведомость проемов ворот и дверей

Марка поз.	Размер проема в кладке
В-1	2850 × 3600
Д-1	505 × 1295

Ведомость перемычек

Тип	Схема сечения
ПР-1	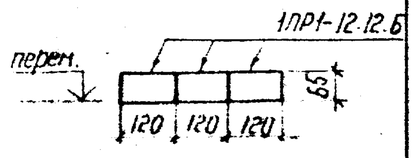
ПР-2 ПР-3	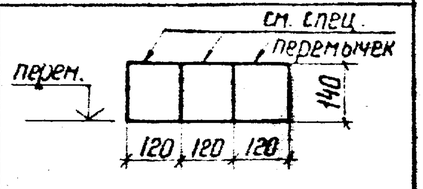

Инв.№ подл. | Подпись и дата | Взам. инв.№

Инв.№				Привязан	
Н. контр.	Ковалев		11.06.87	АС	
Нач. отд.	Роменский		11.06.87	Установка реакторов 6-10 кВ в закрытом помещении	
ГИП	Одинцов		11.06.87	6×6-1К-ВП	Стадия: РП; Лист: 22; Листов:
ГИП стр.	Парфенов		11.06.87		
Гл. спец.	Ковалев		11.06.87		
Рук. гр.	Шленова		11.06.87	План на отм. 0.000	ЭНЕРГОСЕТЬПРОЕКТ Северо-Западное отделение Ленинград
Проверил	Кулешова		11.06.87		
Инженер	Кириллова		11.06.87		

Копир. Сп. ф. №

Формат А3

Слой гравия на антисептированной битумной мастике - 10 мм
4 слоя рубероида марки РМД-350 на антисептированной битумной мастике
Цементная стяжка - 20 мм
Пенобетон γ = 500 кг/м³ δ = 100 мм
Слой рубероида на битумной мастике
Сборные железобетонные плиты

Разрез 1-1

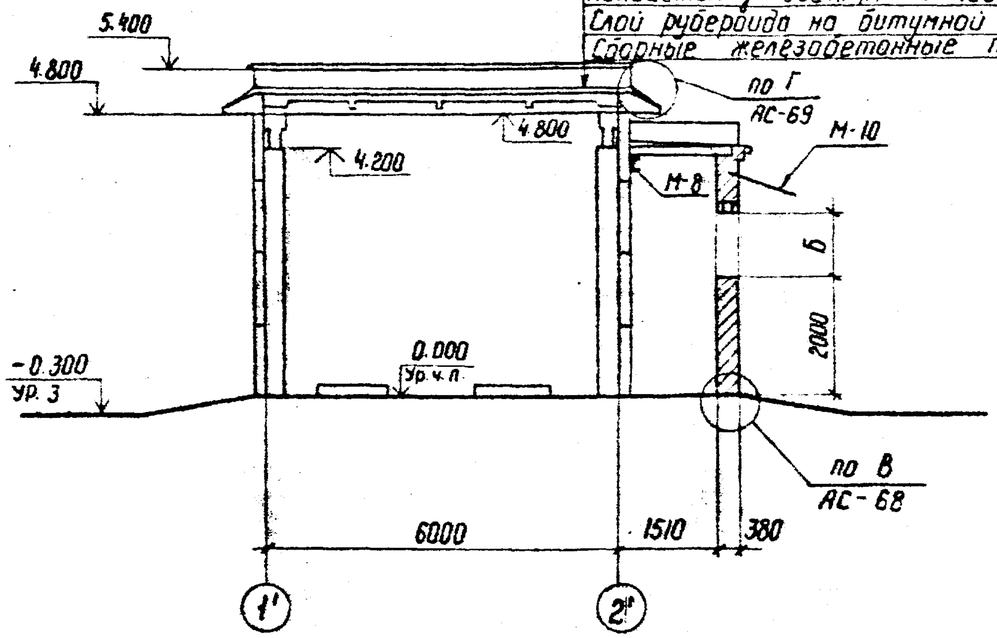

Разрез 3-3

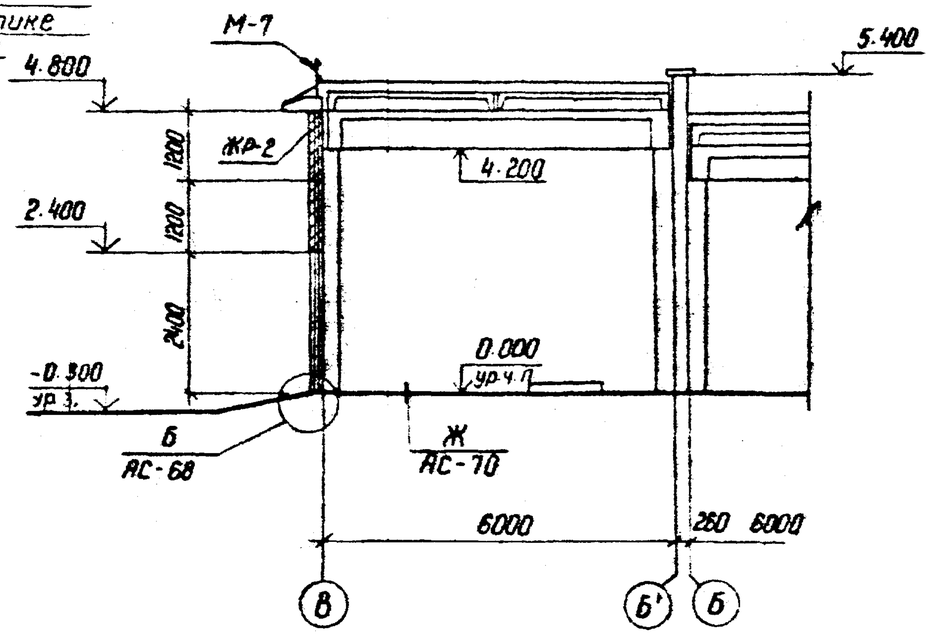

Разрез 2-2

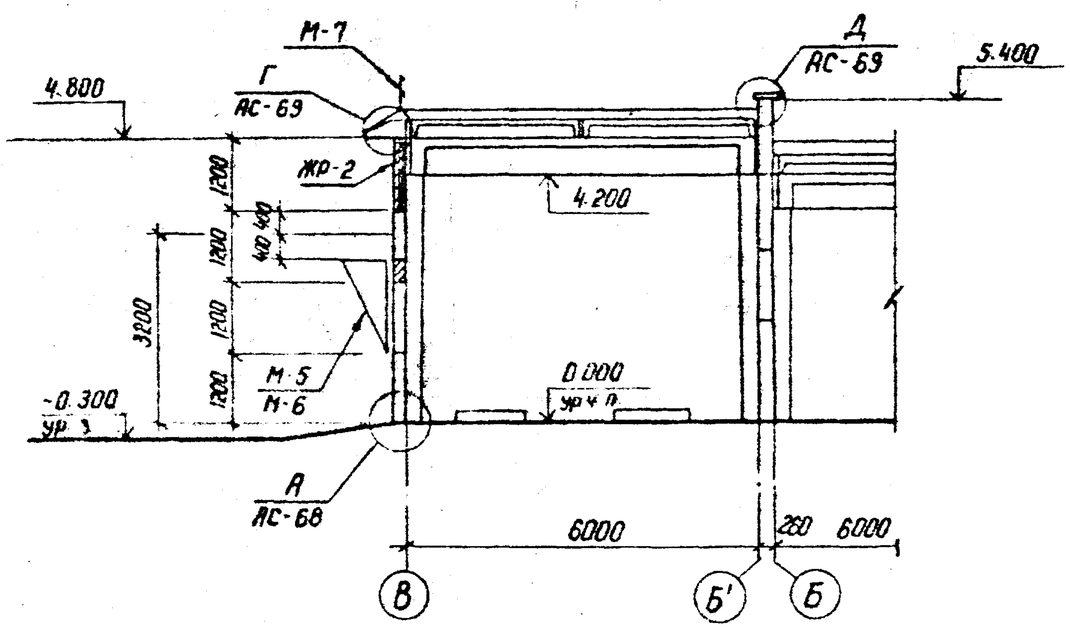

1. См. вместе с листами АС-22; 24
2. Спецификацию металлоконструкций см. лист АС-56

Типовые проектные решения

Альбом II 1261/тм-т2-29

Инв. № подл.	Подпись и дата	Взам. инв. №

Инв. №				Привязан
Н. контр.	Ковалев		11.06.84	АС
Нач. ОТПП	Роменский		11.06.84	Установка реакторов 6-10 кВ в закрытом помещении
ГИП	Одинцов		11.06.84	6×6-1к-ВП
ГИП стр.	Порфенов		11.06.84	Стадия: РП; Лист: 23; Листов:
Гл. спец.	Ковалев		11.06.84	
Рук. гр.	Шленова		11.06.84	Разрезы 1-1 ... 3-3
Проверил	Кулешова		11.06.84	ЭНЕРГОСЕТЬПРОЕКТ Северо-Западное отделение Ленинград
Инженер	Воробьева		11.06.84	

Копир. Ка

формат А3

Фасад 1'-2'

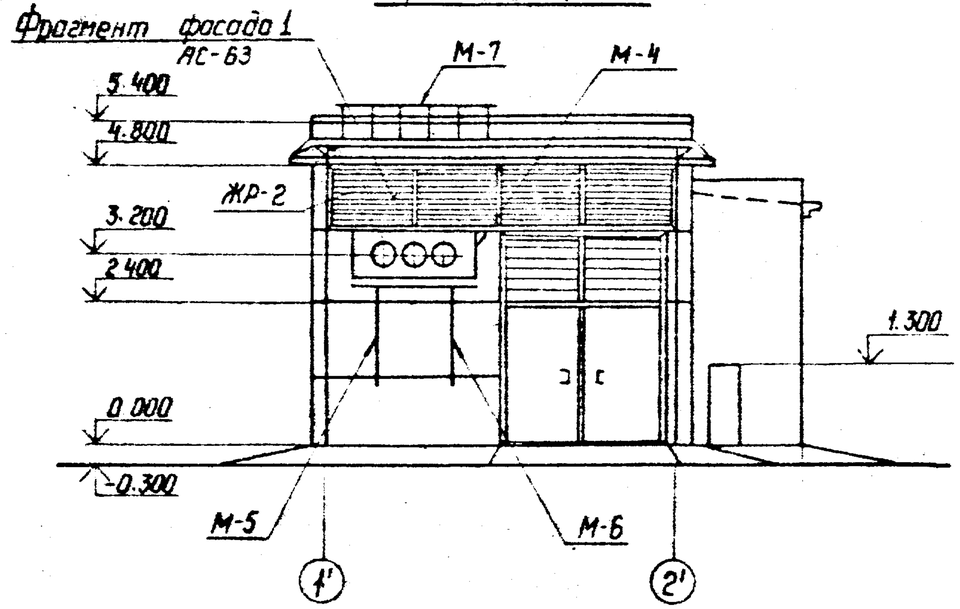

Фасад В'-Б'

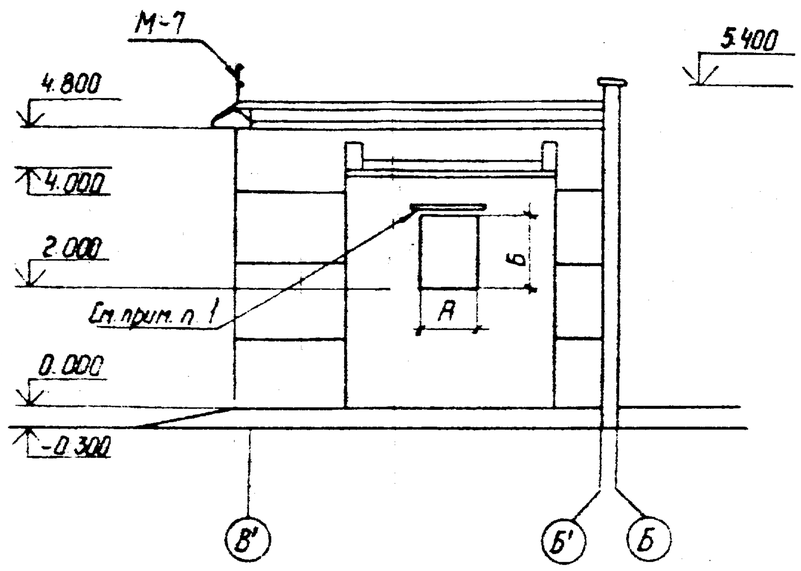

N вентустановок	Размеры проёма А	Размеры проёма Б	Тип перемычек
П1	580	600	ПР-1
П2; П3	810	840	
П4; П5	980	1140	
П6	1180	1380	ПР-2
П7	1430	1680	ПР-3

1. Козырек над проемом под осевой вентилятор см. лист АС-66
2. См. вместе с листами АС-22; 23
3. Спецификацию металлоконструкций см. лист АС-56

Инв. N подл.	Подпись и дата	Взам. инв. N		Привязан	
				Инв. N°	
			Н. контр.	Ковалев	11.06.87
			Нач. отд.	Роменский	11.06.87
			ГИП	Одинцов	11.06.87
			ГИП стр.	Парфенов	11.06.87
			Гл. спец.	Ковалев	11.06.87
			Рук. гр.	Шленова	11.06.87
			Проверил	Кулешова	11.06.87
			Ст. техн.	Харитонова	11.06.87

АС

Установка реакторов 6-10кВ в закрытом помещении

6×6-1к-ВП

Стадия	Лист	Листов
РП	24	

Фасады

ЭНЕРГОСЕТЬПРОЕКТ
Северо-Западное отделение
Ленинград

Копир Сп Ин

Формат А3

Альбом II 12611ТМ-Т2-31

План на отм. 0.000

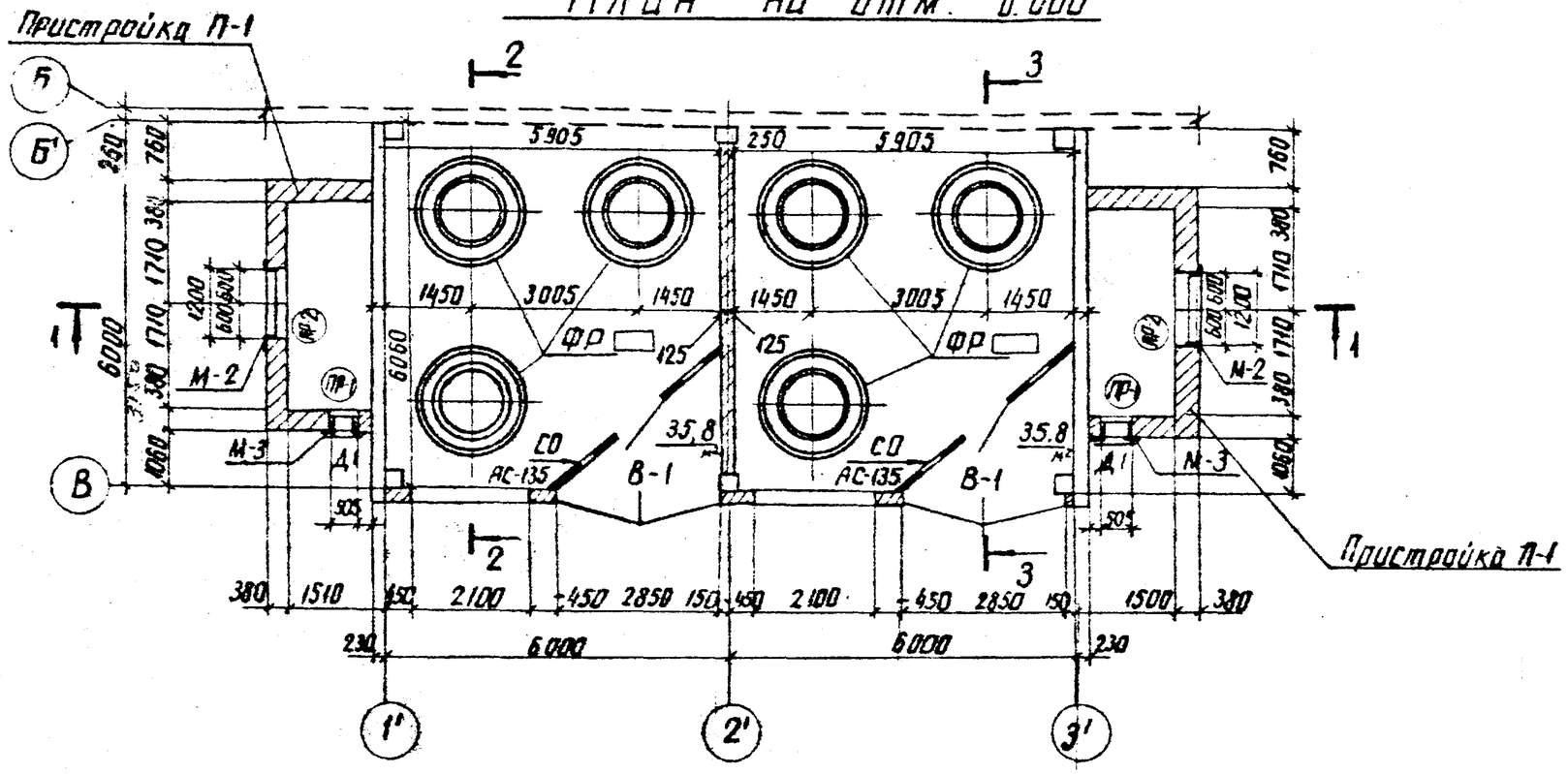

Ведомость проемов ворот и дверей

Марка, поз.	Размер проема в кладке
В-1	2850×3600
Д-1	505×1295

Ведомость перемычек

Тип	Схема сечения
ПР-1	1ПР1-12126; 1.300; 120 120 120; 65
ПР-2	1ПР2-151214; 3.100; 120 120 120; 140

Спецификация элементов заполнения проемов

Марка поз.	Обозначение	Наименование	Кол	Масса ед. кг	Примечание
В-1	АС-135	Ворота распашные	2	430	
Д-1	4.904-62	ДУ 1.25	2	–	см. л. 08 вып. IV
	Спецификация перемычек				
ПР-1	1.138-10 Вып.1	1.ПР1-12.12.6	6	25	0.01м³
ПР-2	1.138-10 Вып.1	1.ПР2-15.12.14	6	75	0.03м³

См. Вместе с листами АС-26;27

1. Пристройку П-1 см. лист АС-66
2. Марку фундамента под реакторы ФР см. лист АС-134
3. Спецификацию металлоконструкций см. лист АС-57

Привязан

Инв. №

Н. контр.	Ковалев		
Нач. отд.	Роменский		
ГИП	Одинцов		
ГИП стр.	Парфенов		
Гл. спец.	Ковалев		
Рук. гр.	Шленова		
Проверил	Кулешова		
Инженер	Кириллова		

АС

Установка реакторов 6-10кВ в закрытом помещении

6×12-2К-ЕЛП

Стадия	Лист	Листов
РП	25	

План на отм. 0.000

ЭНЕРГОСЕТЬПРОЕКТ Северо-Западное отделение Ленинград

Инв. № подл. | Подпись и дата | Взам. инв. №

Типовые привязочные решения

Слой гравия на антисептированной битумной мастике - 10 мм
4 слоя рубероида марки РМД-350 на антисептированной битумной мастике
Цементная стяжка - 20 мм
Пенобетон γ = 5000 кг/м³ δ = 100 мм
Слой рубероида на битумной мастике
Сборные железобетонные плиты

Разрез 1-1

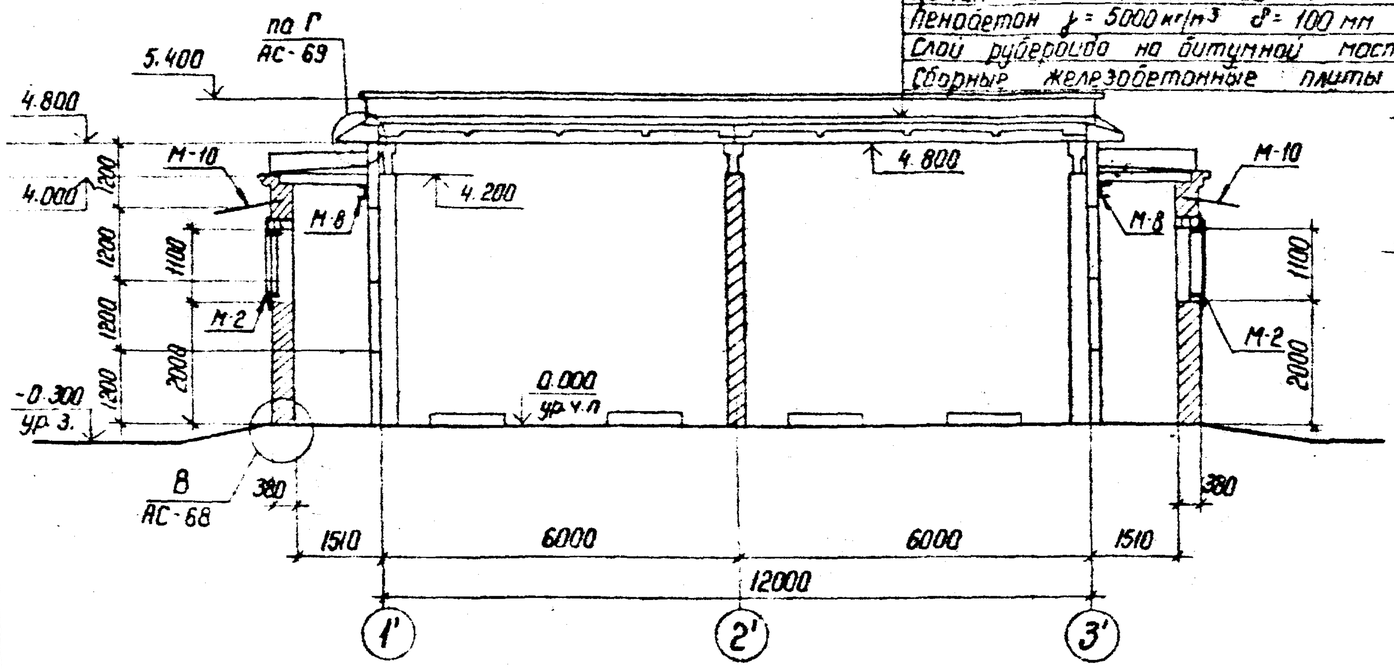

Разрез 3-3

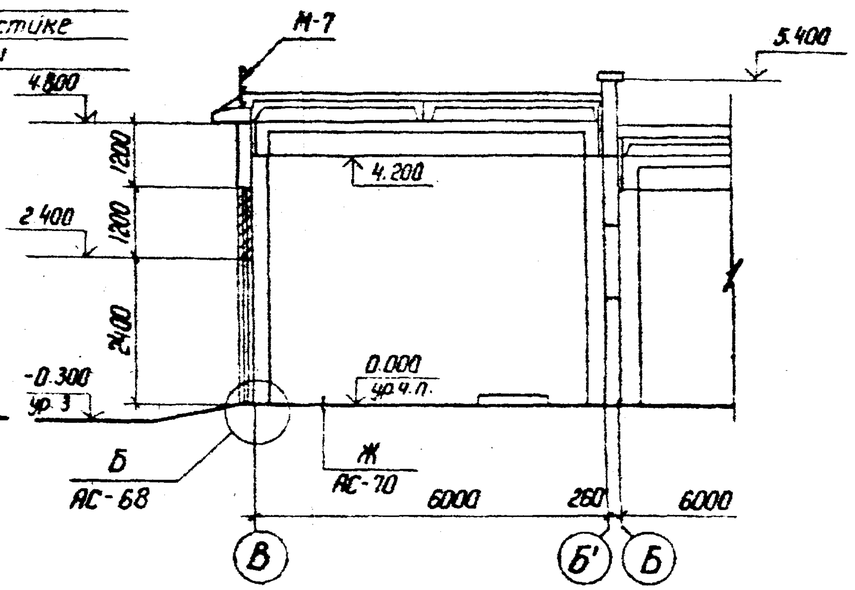

Разрез 2-2

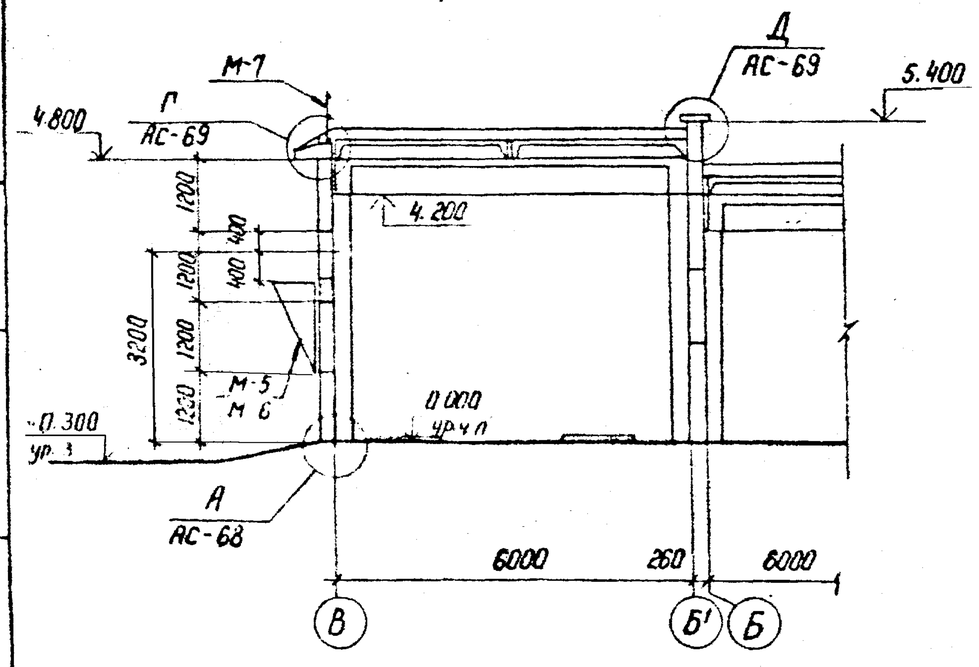

1. Спецификацию металлоконструкций см. лист АС-57
2. См. вместе с листами АС-25, 27.

				Привязан			
Инв. N							
Н. контр.	Ковалев		11.06.84	АС			
				Установка реакторов 6-10 кВ в закрытом помещении			
Нач. отд.	Роменский		11.06.84				
ГИП	Одинцов		11.06.84	6×12-2к-ЕЛП	Стадия	Лист	Листов
ГИП стр.	Парфенов		11.06.84		РП	26	-
Гл. спец.	Ковалев		11.06.84				
Рук. гр.	Шленова		11.06.84	Разрезы 1-1 ... 3-3	ЭНЕРГОСЕТЬПРОЕКТ Северо-Западное отделение Ленинград		
Проверил	Кулешова		11.06.84				
Инженер	Кириллова		08.06.84				

Копир. Спир. Ист.

Формат А3

Альбом II

Типовые проектные решения

12611 тм-т2-32

Инв. N подл. | Подпись и дата | Взам. инв. N

ФАСАД 1' – 3'

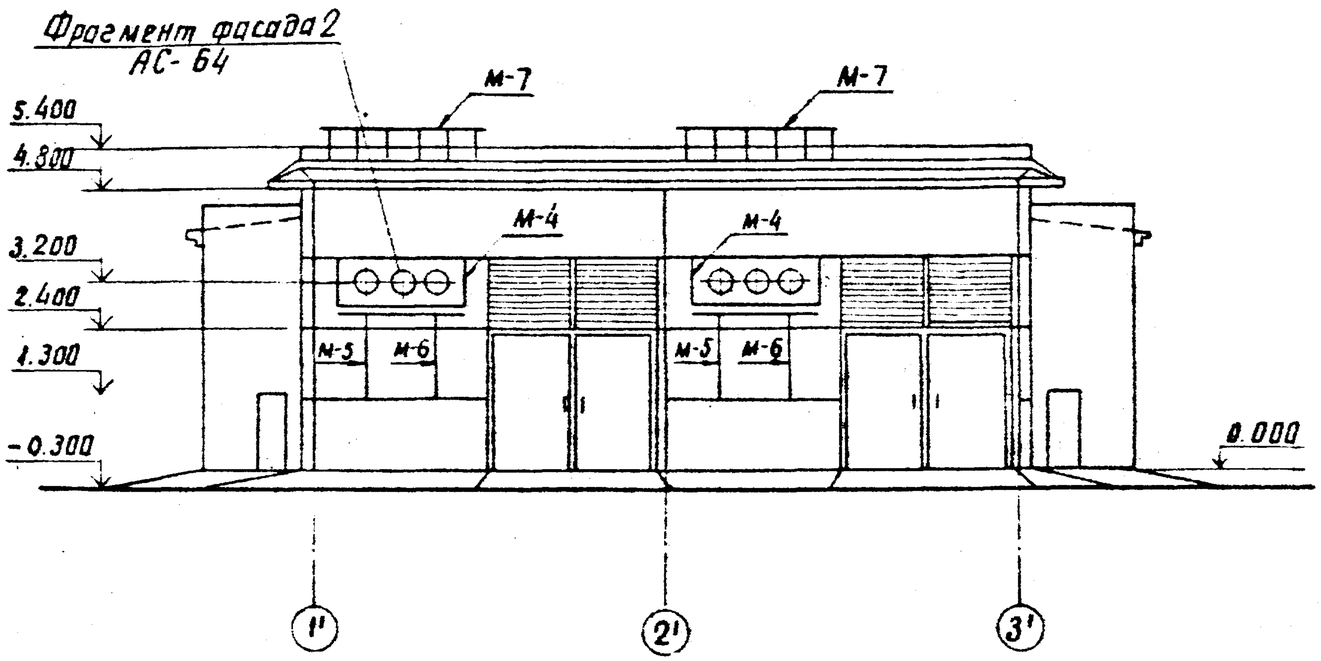

ФАСАД Б–В

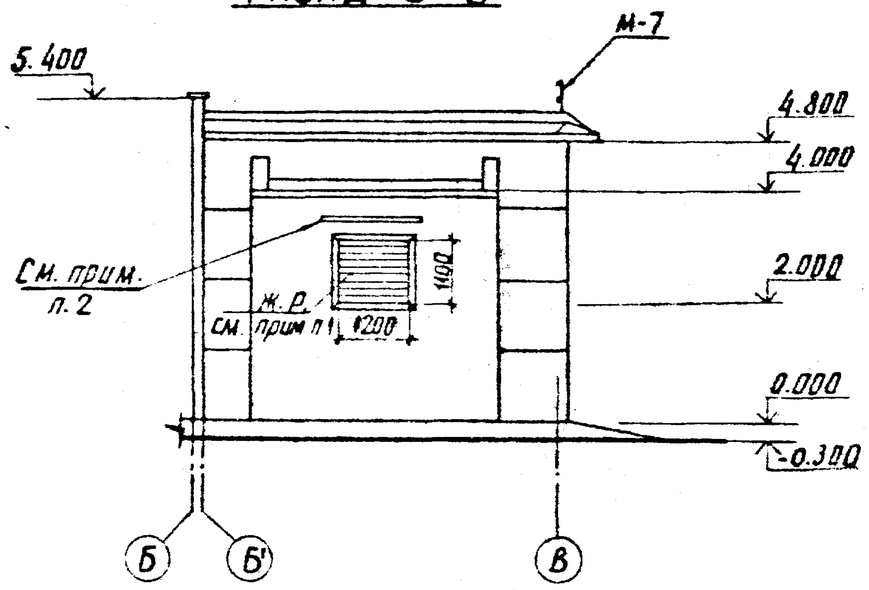

1. Спецификацию металлоконструкций см. лист АС-57
2. Жалюзийную решетку см. сантехническую часть проекта
3. Козырек над ж.р. см. лист АС-66
4. См. вместе с листами АС-25; 26

Инв. №				Привязан	
Н. контр.	Ковалев		11.06.84	АС	
Нач. отд.	Роменский		11.06.84	Установка реакторов 6-10кВ в закрытом помещении	
ГИП	Одинцов		11.06.84	6×12-2К-ЕЛП	Стадия: РП; Лист: 27; Листов:
ГИП стр.	Лапченов		11.06.84		
Гл. спец.	Ковалев		11.06.84		
Рук. гр.	Шленова		11.06.84	Фасады	ЭНЕРГОСЕТЬПРОЕКТ Северо-Западное отделение Ленинград
Провер.	Кулешов		11.06.84		
Инженер	Воробьева		11.06.84		

Типовые проектные решения 12611ТМ-Т2-38 Альбом II

Инв. № подл. | Подпись и дата | Взам. инв. №

копировал Спирь А.

формат А3

Альбом I 12611тм-т2-34

План на отм. 0.000

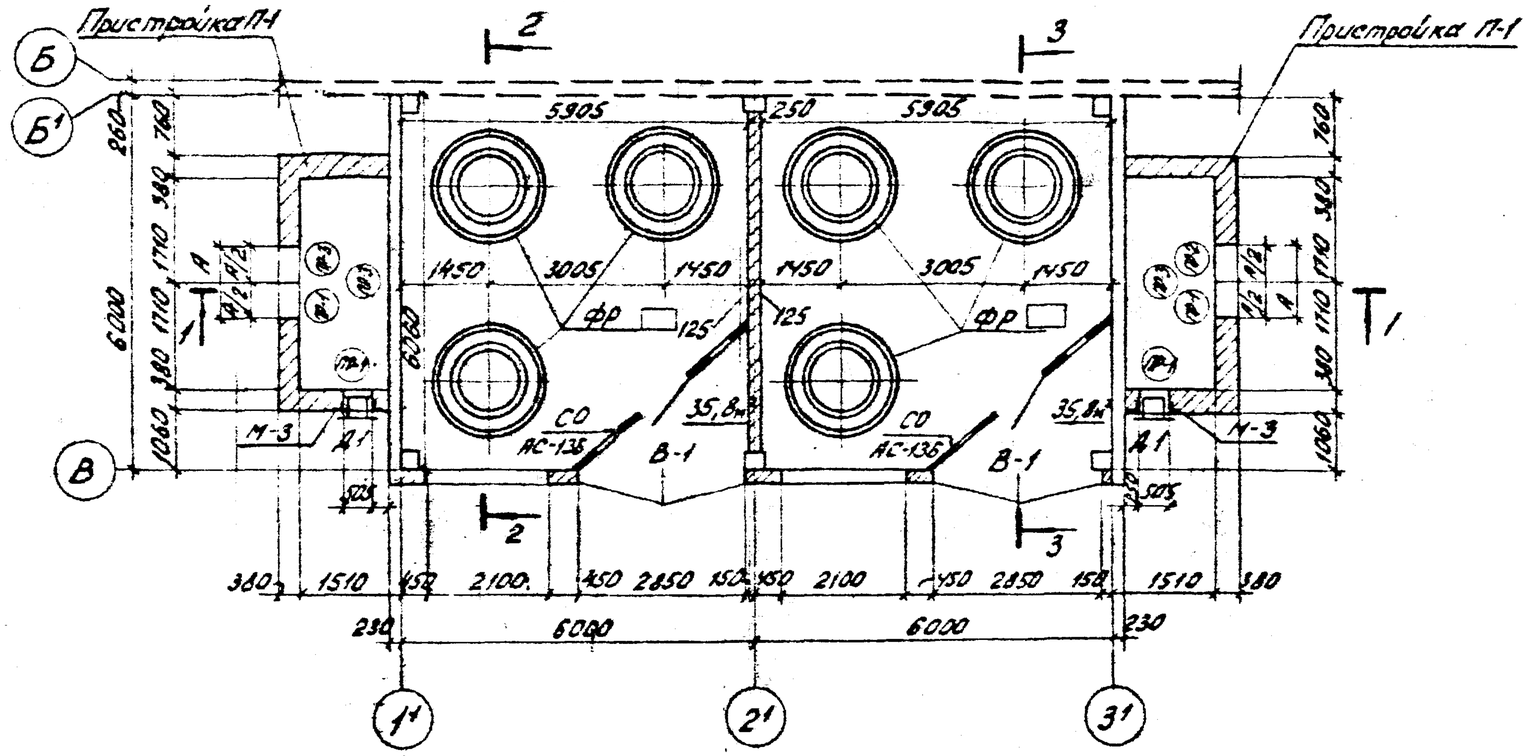

Ведомость проемов ворот и дверей

Марка, поз.	Размер проема в кладке
В-1	2850 × 3600
Д-1	505 × 1295

Ведомость перемычек

Тип	Схема сечения
ПР-1	1ПР1-12.12.6; перем.; 120 120 120; 140
ПР-2 ПР-3	см. спец. перемычек; перем.; 120 120 120; 140

Спецификация элементов заполнения проемов

Марка, поз	Обозначение	Наименование	Кол	Масса ед. кг.	Примечание
В-1	АС-135	Ворота распашные	2	430	
Д-1	4.904-62	ДУ 1.25	2	–	см. ОВ-ал. IV
	Спецификация перемычек				
ПР-1	1.138-10 вып.1	1.ПР1-12.12.6	12	25	0,01м³
ПР-2	1.138-10 вып.1	1.ПР2-15.12.14	6	75	0,03м³
ПР-3	1.138-10 вып.1	1.ПР3-19.12.14	6	75	0,03м³

Сн. вместе с листами АС-

1. Пристройку П-1 см. лист АС-66
2. Марку фундамента под реакторы ФР см. лист АС-133
3. Спецификацию металлоконструкций см. лист АС-58

Инв. № подл. | Подпись и дата | Взам. инв. №

Привязан

Инв. №

Н. контр.	Ковалев		11.06.84
Нач. отд.	Раменский		11.06.84
ГИП	Одинцов		11.06.84
ГИП стр.	Парфенов		11.06.84
Гл. спец.	Ковалев		11.06.84
Рук. гр.	Шлыкова		11.06.84
Проверил	Кулешова		11.06.84
Инженер	Кириллова		11.06.84

АС

Установка реакторов 6-10 кВ в закрытом помещении

6к12-2к-ВЛП

Стадия	Лист	Листов
РП	28	

План на отм. 0.000

ЭНЕРГОСЕТЬПРОЕКТ Северо-Западское отделение Ленинград

Копировал: [illegible] Формат А3

Слой гравия на антисептированной битумной мастике - 10мм
4 слоя рубероида марки РМД-350 на антисептированной битумной мастике
Цементная стяжка - 20мм
Пенобетон γ = 500кг/м³ δ = 100мм
Слой рубероида на битумной мастике
Сборные железобетонные плиты

Разрез 1-1

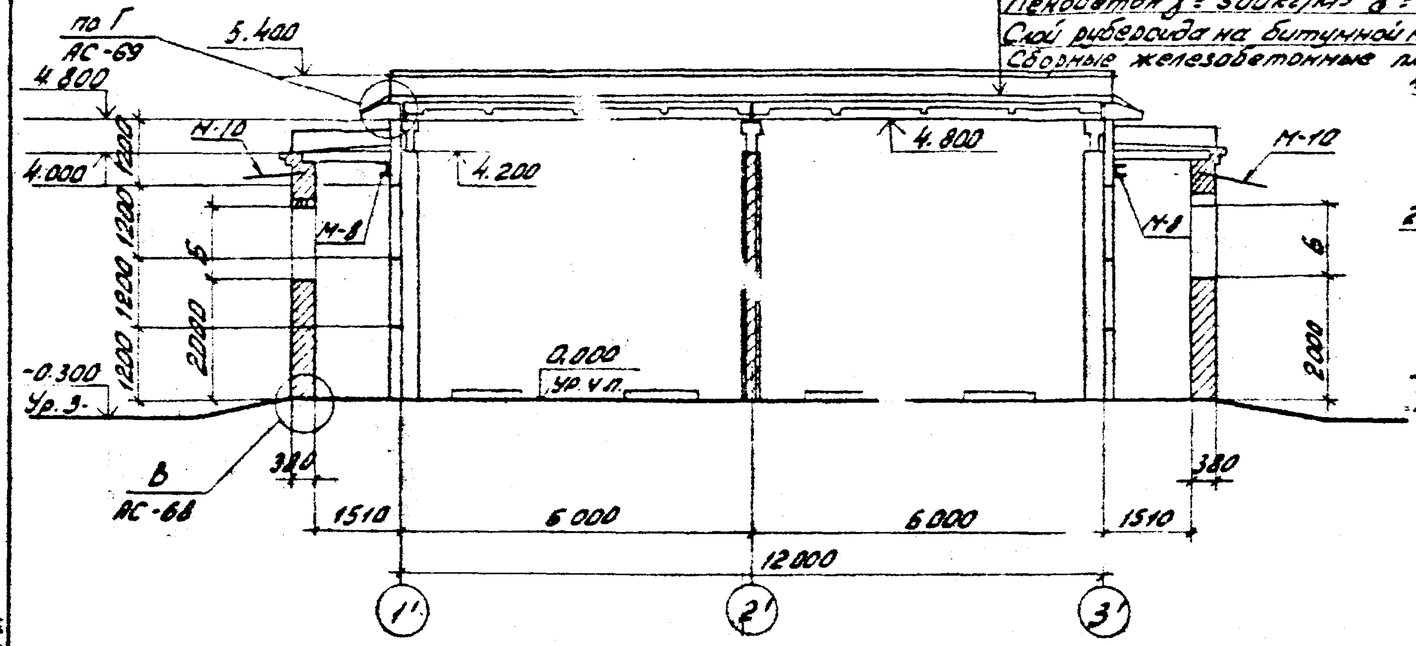

Разрез 3-3

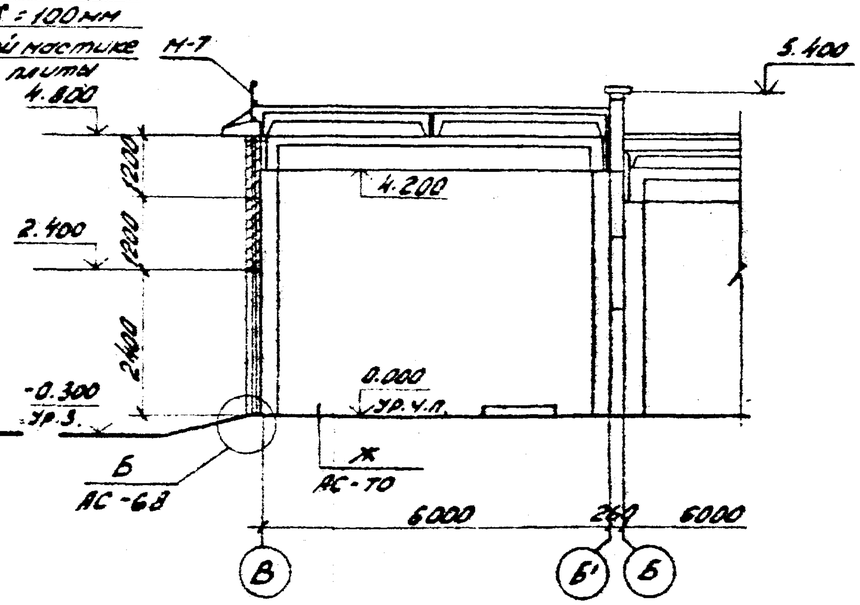

1. Спецификацию металлоконструкций см. лист АС-58.
2. См. вместе с листами АС-28;30.

Разрез 2-2

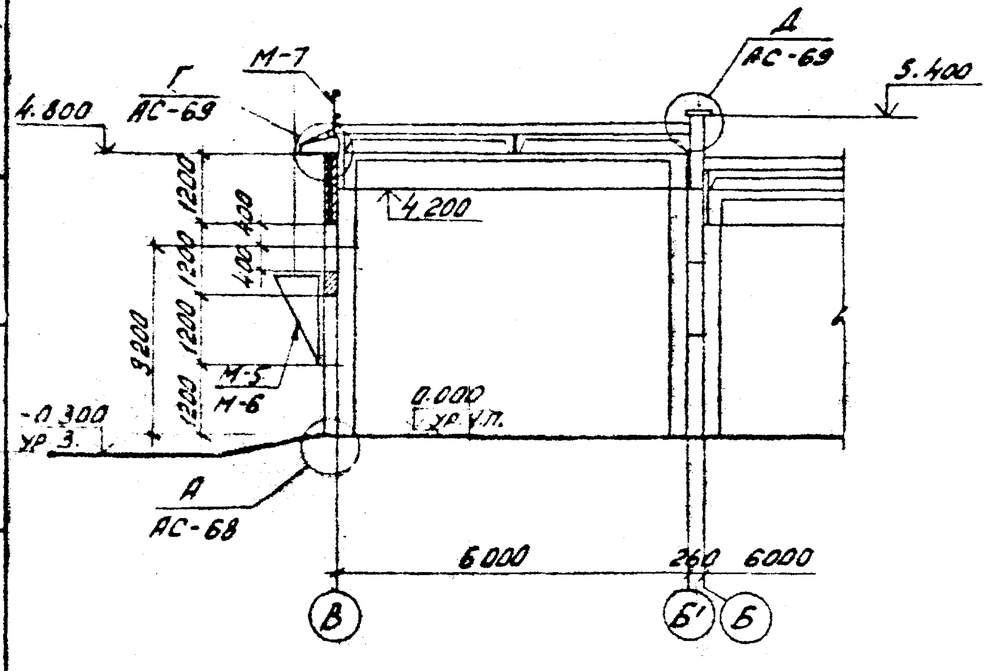

				Привязан			
Инв. №							
Н.контр.	Ковалев		11.06.84	АС			
Нач.отд.	Роменский		11.06.84	Установка реакторов 6-10 кВ в закрытом помещении			
ГИП	Одинцов		11.06.84	6×12-2К-ВЛП	Стадия	Лист	Листов
Гип.стр.	Парфенов		11.06.84		РП	29	
Гл.спец.	Ковалев		11.06.84				
Рук.гр.	Шпенова		11.06.84	Разрезы 1-1...3-3	ЭНЕРГОСЕТЬПРОЕКТ Северо-Западное отделение Ленинград		
Проверил	Кулешова		11.06.84				
Инженер	Чуркова		11.06.84				

Копировал: [signature]

Формат А3

Типовые проектные решения

Альбом II

12611тм-т2-3-5

Инв. № подл. | Подпись и дата | Взам. инв. №

Типовые проектные решения
Альбом I
12611тм-т2-3б

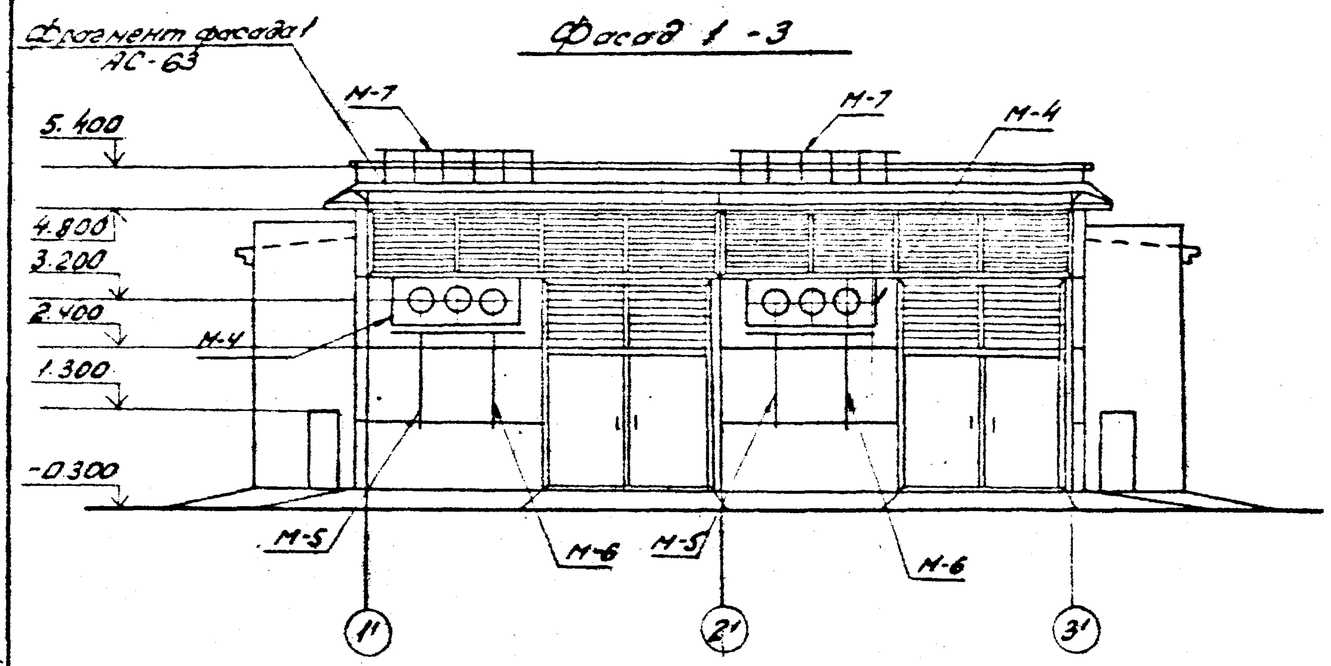

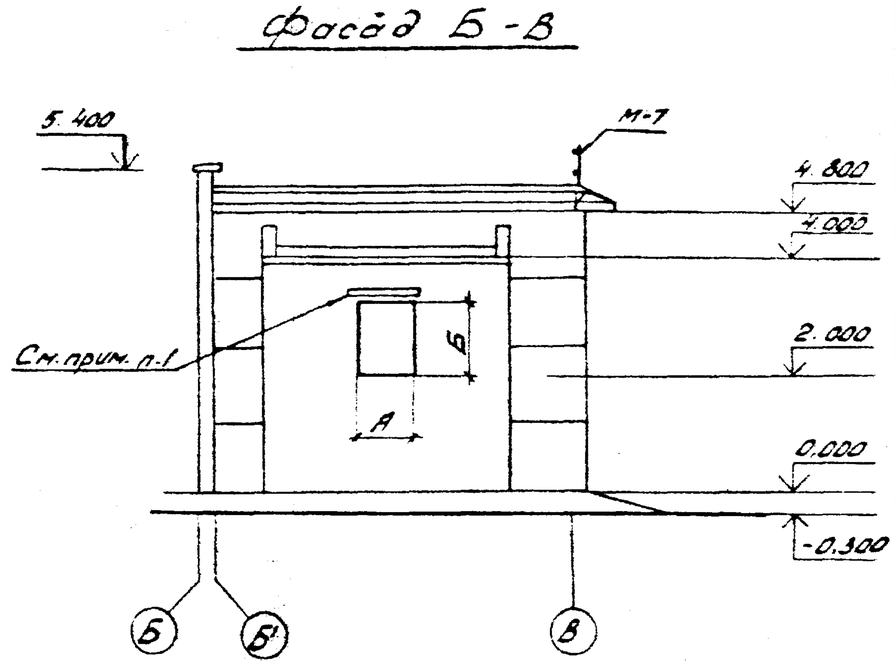

1. Козырек над проемом под осевой вентилятор см. лист АС-66.
2. См. вместе с листами АС-28; 29.
3. Спецификацию металлоконструкций см. лист АС-58.

№ вентустановки	Размеры проема		Тип перемычек
	А	Б	
П1;	580	600	ПР-1
П2; П3	810	840	
П4; П5	980	1140	
П6	1180	1380	ПР-2
П7	1430	1680	ПР-3

				Привязан			
Инв. №							
				АС			
Н. контр.	Ковалев		11.06.84	Установка реакторов 6-10 кВ в закрытом помещении			
ГИП	Одинцов		11.06.84				
Нач. отд.	Роменский		11.06.84	6 × 12 - 2К - ВЛП	Стадия	Лист	Листов
ГИПстр.	Парфенов		11.06.84		РП	30	
Гл. спец.	Ковалев		11.06.84				
Рук. гр.	Шлепкова		11.06.84	Фасады	ЭНЕРГОСЕТЬПРОЕКТ Северо-Западное отделение Ленинград		
Проверил	Кулешова		11.06.84				
Ст. техн.	Харитонова		11.06.84				

Копировал: [signature] формат А3

Инв. № подл. | Подпись и дата | Взам. инв. №

Альбом II 126 ТМ-Т2-ЭТ

Типовые проектные решения

План на отм. 0.000

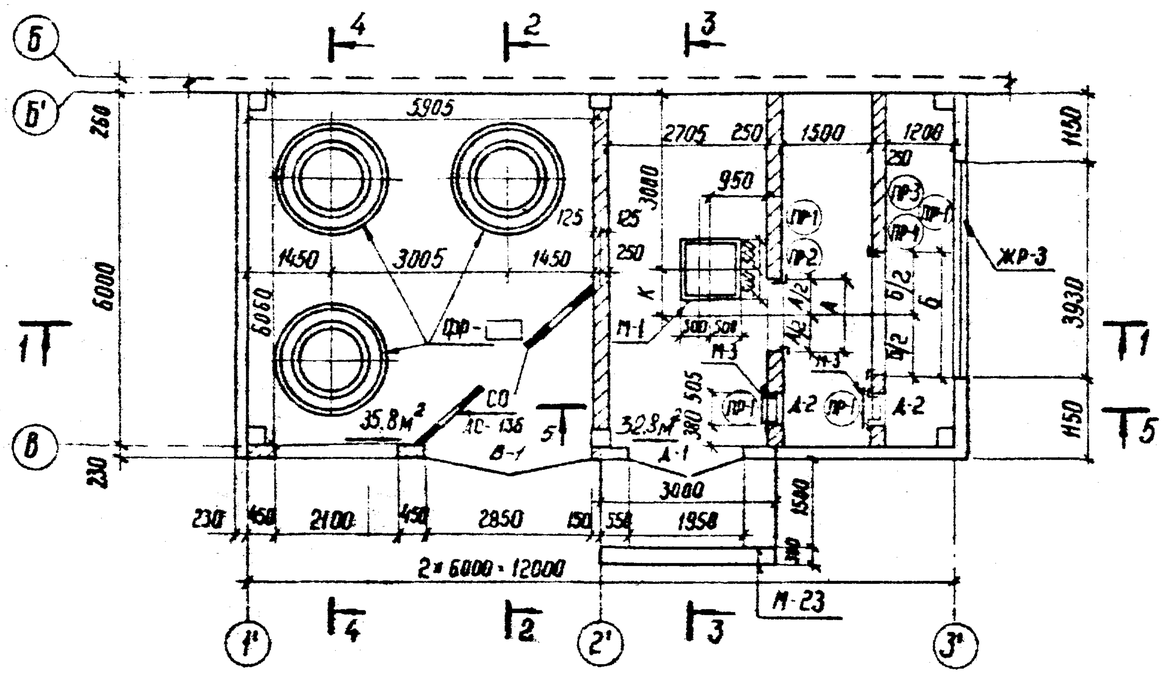

Спецификация элементов заполнения проемов

Марка поз.	Обозначение	Наименование	Кол.	Масса ед. кг	Примечание
В-1	АС-135	Ворота распашные	1	430	
Д-2	4.904-62	ДУ 1.25	2	–	См. л. ОВ-ол. IV
Д-1	ГОСТ 14624-69	Д 51	1	–	
	Спецификация перемычек				
ПР-1	1.138-10 Вып. 1	1ПР1-12, 12.6	8	25	0.01м³
ПР-2	То же	1ПР2-15, 12.14	2	75	0.03м³
ПР-3	То же	1ПР3-19.12.14	2	75	0.03м³
ПР-4	То же	1ПР3-24.12.14	2	100	0.04м³

1. Марку фундамента под реакторы ФР см. лист АС-134
2. Спецификацию металлоконструкций см. лист АС-59
3. См. вместе с листами АС-32; 33; 34.

Ведомость проемов ворот и дверей

Марка поз.	Размер проема в кладке
В-1	2850 × 3600
Д-1	1950 × 2400
Д-2	505 × 1295

Ведомость перемычек

Тип	Схема сечения
ПР-1	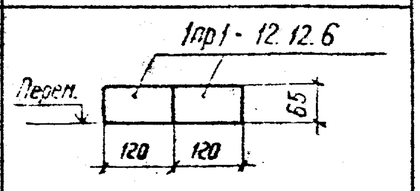
ПР-2 ПР-3 ПР-4	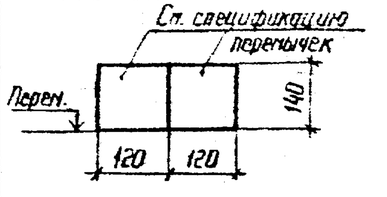

Взам. инв. №

Подпись и дата

Инв. № подл.

Инв. №				Привязан
Н. контр.	Ковалев		11.06.84	АС
Нач. отдл	Роменский		11.06.84	Установка реакторов 6-10 кВ в закрытом помещении
ГИП	Одинцов		11.06.84	6×12-1К-ФП
ГИП стр.	Порфенов		11.06.84	Стадия: РП; Лист: 31; Листов:
Гл. спец.	Ковалев		11.06.84	
Рук. гр.	Шленова		11.06.84	План на отм. 0.000
Провер.	Кулешова		11.06.84	Энергосетьпроект Северо-Западное отделение Ленинград
Инженер	Воробьева		11.06.84	

Типовые проектные решения

Альбом II

126АТМ-Т2-1.8

Разрез 1-1

Слой гравия на антисептированной битумной мастике – 10 мм
4 слоя рубероида марки РМД-350 на антисептированной битумной мастике
Цементная стяжка – 20 мм
Пенобетон γ = 500 кг/м³ δ = 100 мм
Слой рубероида на битумной мастике
Сборные железобетонные плиты

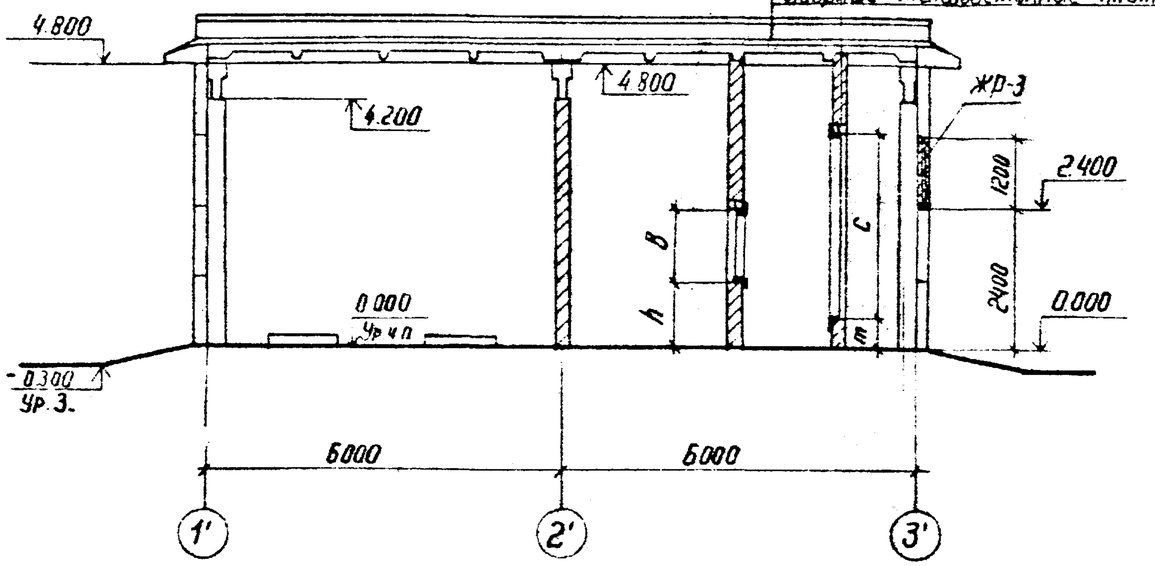

Разрез 2-2

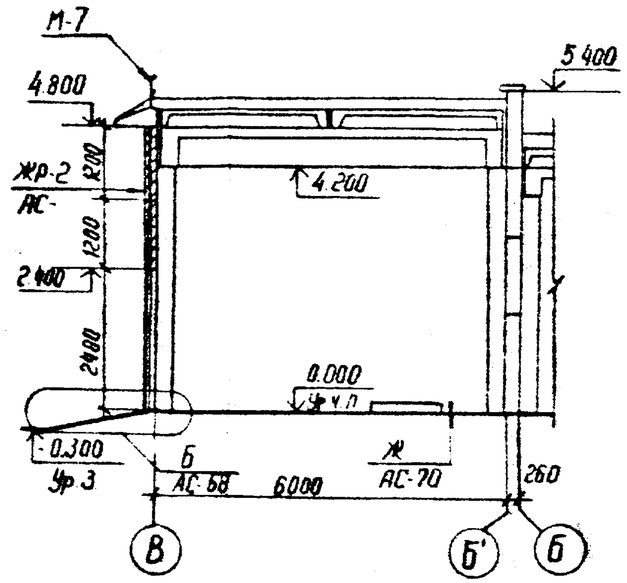

Разрез 3-3

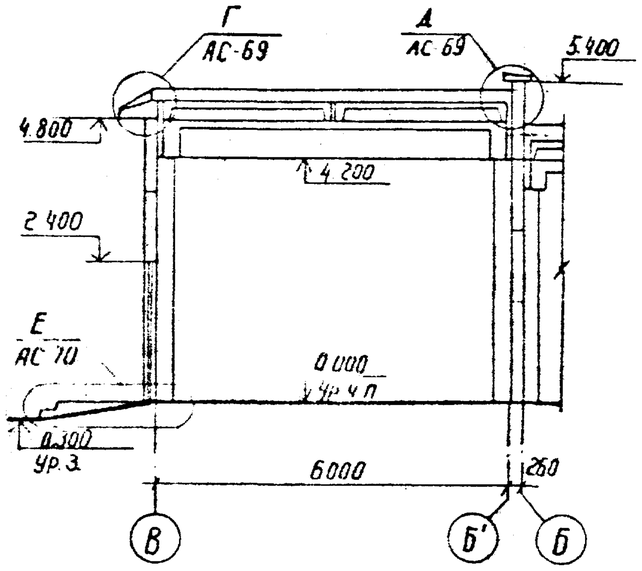

1. Спецификацию металлоконструкции см. лист АС-59
2. См. вместе с листами АС-31,33,34

				Привязан			
Инв. №							
Н. контр.	Ковалев		11.06.84	АС			
Нач. отпп.	Роменский		11.06.84	Установка реакторов 6-10 кВ в закрытом помещении			
ГИП	Одинцов		11.06.84	6×12-1К-ФП	Стадия	Лист	Листов
ГИП стр.	Парфенов		11.06.84		РП	32	
Гл. спец.	Ковалев		11.06.84				
Рук. гр.	Шленова		11.06.84	Разрезы 1-1... 3-3	ЭНЕРГОСЕТЬПРОЕКТ Северо-Западное отделение Ленинград		
Провер.	Кулешова		11.06.84				
Ст. техн.	Харитонова		11.06.84				

Инв. № подл. | Подпись и дата | Взам. инв. №

Альбом II 12611тм-т2-3.9

Типовые проектные решения

Разрез 4-4

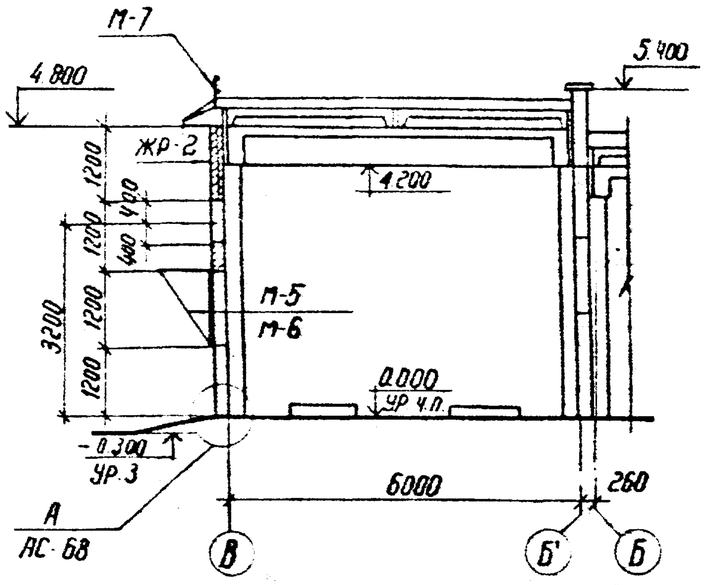

Разрез 5-5

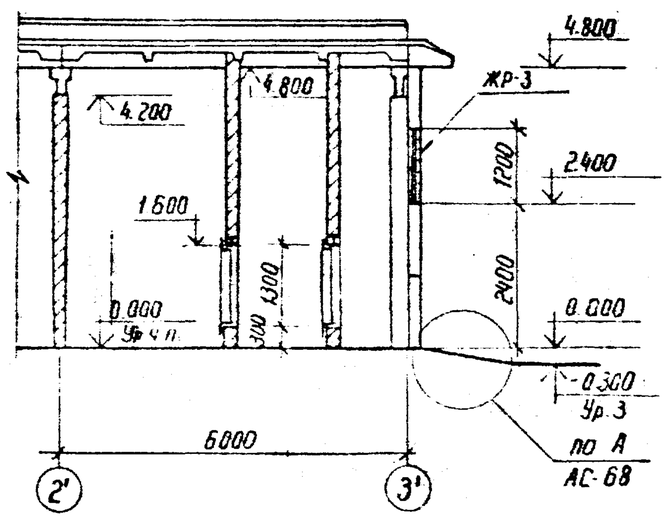

N вент. установок	Размер проема, мм A	B	Тип перемычек	n мм	K мм	Марка обрамл. проемов	Кол. шт.	Примечание
П1	500	500	ПР-1 (шт.1)	350	325	М-12	1	
П2	630	630		485	410	М-13	1	
П3	800	800		740	520	М-14	1	
П4	800	800		740	520	М-14	1	
П5	1000	1000		840	650	М-15	1	
П6	1250	1250	ПР-2 (шт-1)	1125	650	М-16	1	
П7	1250	1250		1125	812	М-16	1	

N вент. установок	Размер проема, мм Б	С	Тип перемычек	m мм	K мм	Марка обрамл. проемов	Кол. шт.	Примечание
П1	1030	1030	ПР-1 (шт.1)	500	325	М-17	1	
П2	1550	1030	ПР-3 (шт-1)	500	410	М-18	1	
П3	2060	1030		500	520	М-19	1	
П4	2060	1550	ПР-4 (шт.1)	500	520	М-20	1	
П5	2060	2060		500	650	М-21	1	
П6	2100	3100		500	650	М-22	1	
П7	2100	3100		500	812	М-22	1	

См. вместе с листами АС-31; 32; 34

Инв. N подл.	Подпись и дата	Взам. инв. N		Привязан	
Инв. N					
Н. контр.	Ковалев		11.06.87	АС	
Нач. ОТПП	Роменский		11.06.87	Установка редукторов 6-10кВ в закрытом помещении	
ГИП	Одинцов		11.06.87	6×12-1К-ФП	Стадия: РП; Лист: 33; Листов:
ГИП стр	Порфенов		11.06.87		
Гл. спец.	Ковалев		11.06.87	Разрезы 4-4; 5-5 Спецификации	Энергосетьпроект Северо-Западное отделение Ленинград
Рук. гр.	Шленова		11.06.87		
Проверил	Кулешова		11.06.87		
Ст. техн.	Харитонова		11.06.87		

Альбом II 12011ТН-Т2-40

Типовые проектные решения

Фасад 1'-3'

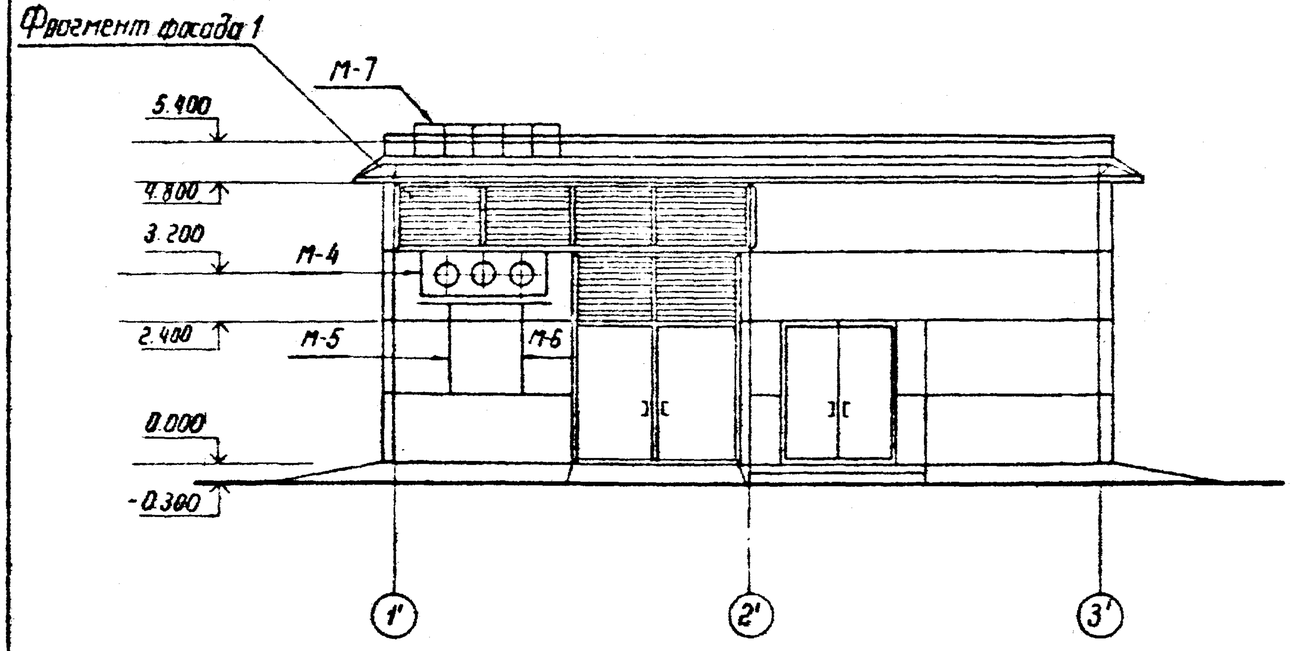

Фасад В-Б'

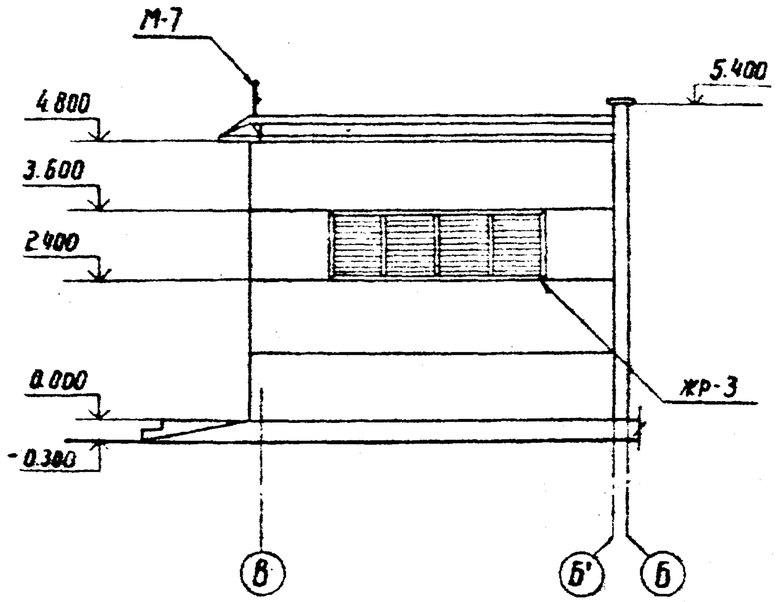

Фасад Б'-В

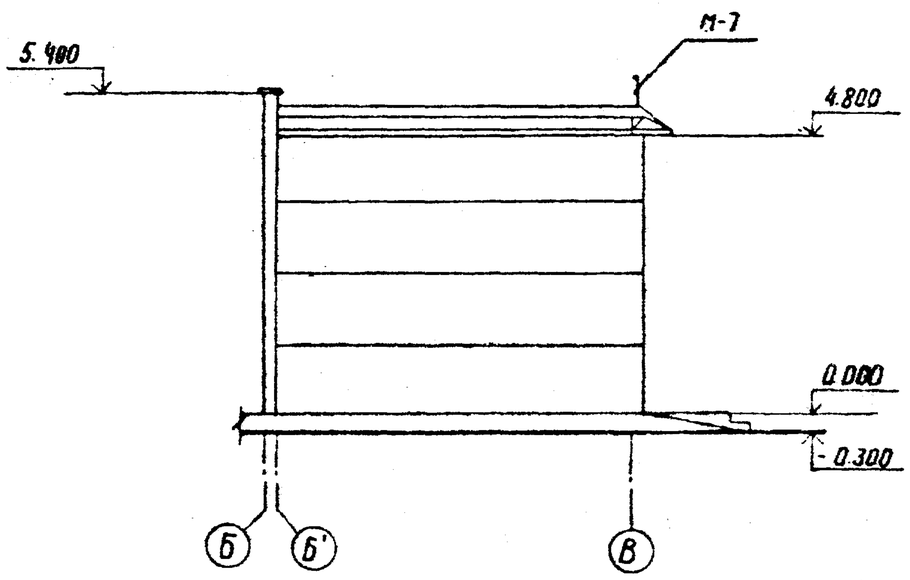

1. Спецификацию металлоконструкций см. лист АС-59
2. Фрагмент фасада 1 см. лист АС-63
3. См. вместе с листами АС-31; 32; 33

				Привязан			
Инв №							
Н контр	Ковалев		11.06.84	АС			
Нач отпп	Роменский		11.06.84	Установка реакторов 6-10 кВ в закрытом помещении			
ГИП	Одинцов		11.06.84	6×12-1К-ФП	Стадия	Лист	Листов
ГИП стр.	Парфенов		11.06.84		РП	34	
Гл спец	Ковалев		11.06.84				
Рук гр	Шленова		11.06.84	Фасады	ЭНЕРГОСЕТЬПРОЕКТ Северо-Западное отделение Ленинград		
Провер.	Кулешова		11.06.84				
Инжен	Воробьева		11.06.84				

Инв № подл. | Подпись и дата | Взам. инв. №

Типовые проектные решения

Альбом II

12611тн-т 2-41

План на отм. 0.000

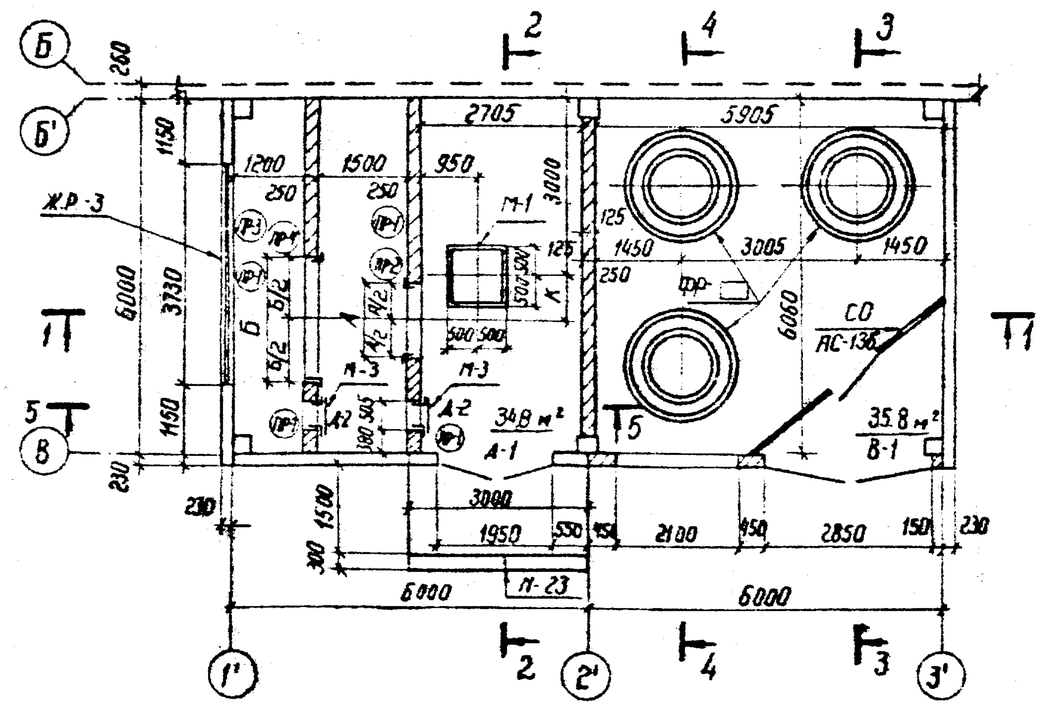

Спецификация элементов заполнения проемов

Марка поз.	Обозначение	Наименование	Кол.	Масса ед. кг	Примечание
В-1	АС-135	Ворота распашные	1	430	
Д-1	ГОСТ 14624-69	Двери Д-51	1	–	
Д-2	4.904-62	Двери ДУ 1.25	2	–	См. л. ов Ал. IV
Спецификация перемычек					
ПР-1	1.138-10 вып. 1	1ПР1-12.12.6	8	25	0.01м³
ПР-2	1.138-10 вып. 1	1ПР2-15.12.14	2	75	0.03м³
ПР-3	1.138-10 вып. 1	1ПР3-19.12.14	2	75	0.03м³
ПР-4	1.138-10 вып. 1	1ПР3-24.12.14	2	100	0.04м³

1. Марку фундаментов под реакторы фр см. лист АС-134
2. Спецификацию металлоконструкций см. лист АС-59
3. См. вместе с листами АС-36; 37; 38

Ведомость проемов ворот и дверей

Марка поз.	Размер проема в кладке
В-1	2850 × 3600
Д-1	1950 × 2400
Д-2	505 × 1295

Ведомость перемычек

Тип	Схема сечения
ПР-1	1ПР1-12.12.6; Перем.; 65; 120; 120
ПР-2, ПР-3, ПР-4	См. спецификацию перемычек; Перем.; 140; 120; 120

Инв. №			
Н. контр.	Ковалев		11.06.84
Нач. отпп	Роменский		11.06.84
ГИП	Одинцов		11.06.84
ГИП стр.	Парфенов		11.06.84
Гл. спец.	Ковалев		11.06.84
Рук. гр.	Шленова		11.06.84
Провер.	Кулешова		11.06.84
Инженер	Воробьева		11.06.84

Привязан

АС

Установка реакторов 6-10 кВ в закрытом помещении

6×12-1К-ФЛ

Стадия	Лист	Листов
РП	35	

План на отм. 0.000

ЭНЕРГОСЕТЬПРОЕКТ
Северо-Западное отделение
Ленинград

Взам. инв. №

Подпись и дата

Инв. № подл.

Слой гравия на антисептированной битумной мастике - 10мм
4 слоя рубероида марки РКД 350 на антисептированной битумной мастике
Цементная стяжка - 20мм
Пенобетон γ = 500 кг/м³ δ = 100 мм
Слой рубероида на битумной мастике
Сборные железобетонные плиты

Разрез 1-1

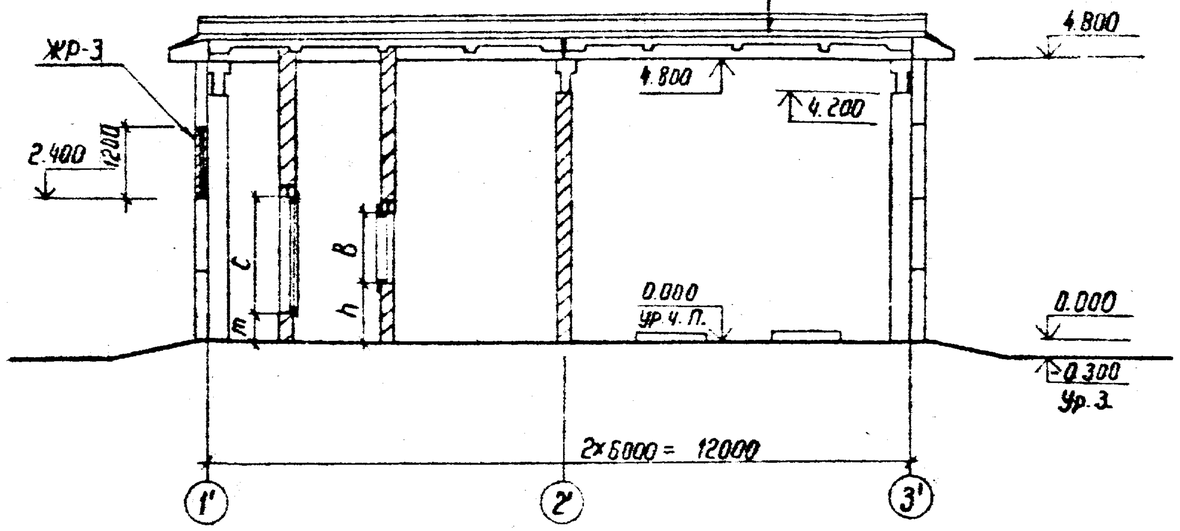

Разрез 2-2

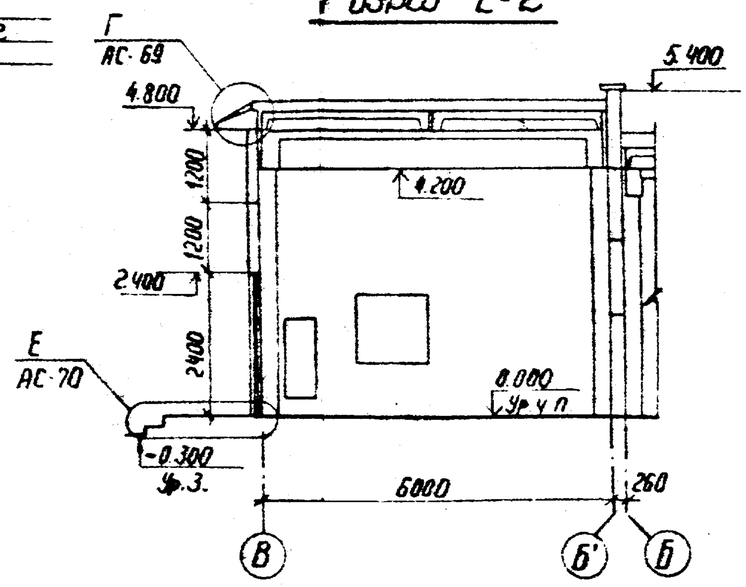

Разрез 3-3

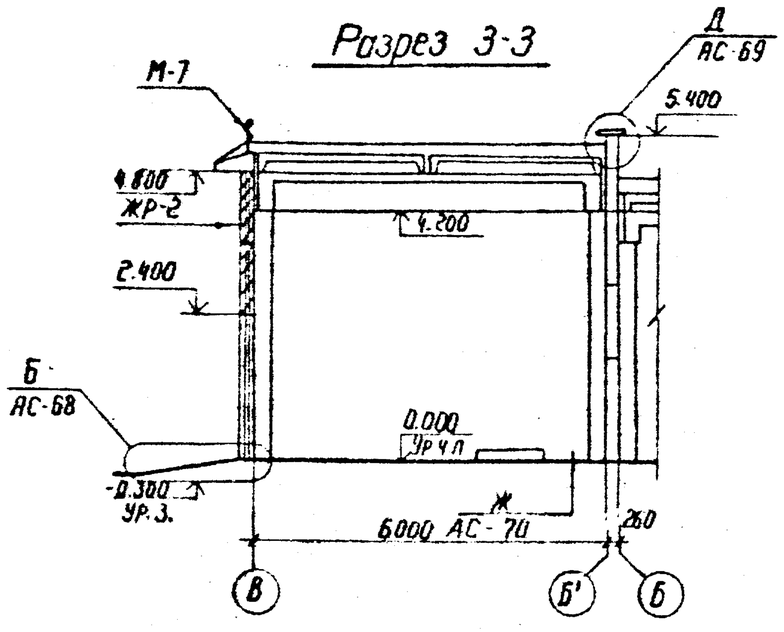

1. Спецификацию металлоконструкций см. лист АС-59
2. См. вместе с листами АС-35; 37; 38

Типовые проектные решения

Альбом II

12611тм-т2-42

Инв. № подл. | Подпись и дата | Взам. инв. №

Инв. №				Привязан
Н. контр.	Ковалев		11.06.84	
Нач. отд.	Ропенский		11.06.84	АС
ГИП	Одинцов		11.06.84	Установка реакторов 6-10 кВ в закрытом помещении
ГИП стр.	Парфенов		11.06.84	6×12-1К-ФЛ
Гл. спец.	Ковалев		11.06.84	Стадия: РП; Лист: 36; Листов:
Рук. гр.	Шленова		11.06.84	Разрезы 1-1 ... 3-3
Провер.	Кулешова		11.06.84	Энергосетьпроект Северо-Западное отделение Ленинград
Ст. техн.	Харитонова		11.06.84	

Разрез 4-4

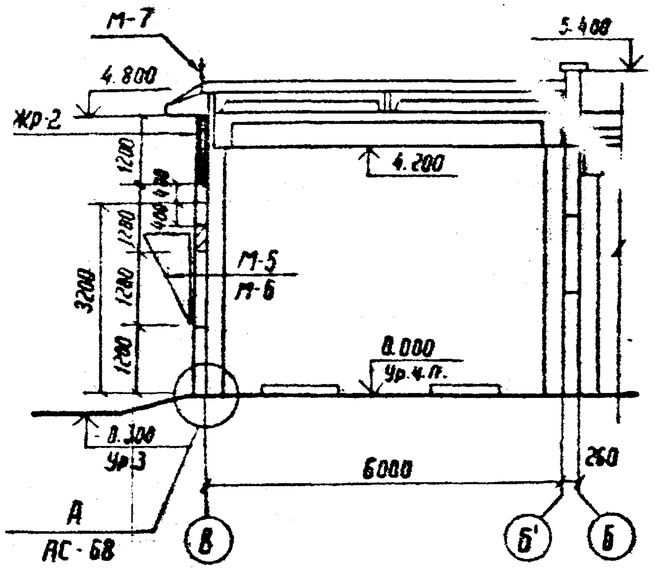

Разрез 5-5

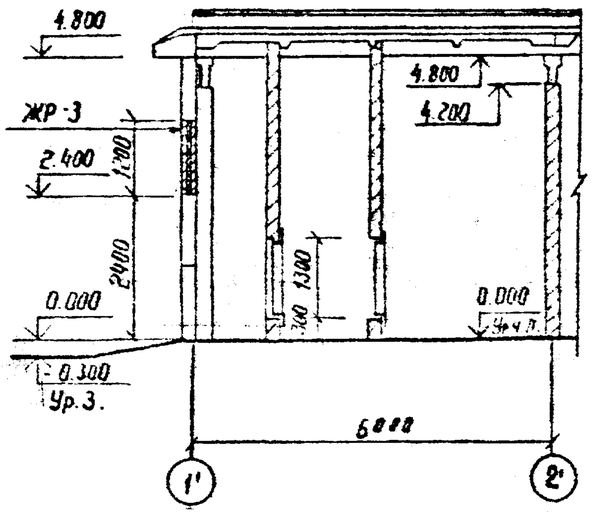

№ вент. установок	Размер проема, мм A	B	Тип перемыч-ки	h мм	K мм	Марка обрамл. проемов	Кол. шт	Примечание
П1	500	500	ПР-1 (шт.1)	350	325	М-12	1	
П2	630	630		485	410	М-13	1	
П3	800	800		740	520	М-14	1	
П4	800	800		740	520	М-14	1	
П5	1000	1000		890	650	М-15	1	
П6	1250	1250	ПР-2 (шт.1)	1125	650	М-16	1	
П7	1250	1250		1125	812	М-16	1	

№ вент. установок	Размер проема, мм Б	С	Тип перемыч-ки	m мм	K мм	Марка обрамл. проемов	Кол. шт.	Примечание
П1	1030	1030	ПР-1 (шт.1)	500	325	М-17	1	
П2	1550	1030	ПР-3 (шт.-1)	500	410	М-18	1	
П3	2060	1030	ПР-4 (шт.1)	500	520	М-19	1	
П4	2060	1550		500	520	М-20	1	
П5	2060	2060		500	650	М-21	1	
П6	2100	3100		500	650	М-22	1	
П7	2100	3100		500	812	М-22	1	

См вместе с листами АС-35; 36; 38

Инв №				Привязан
Н. контр	Ковалев		11.05.89	АС
Нач отд	Роменский		11.05.89	Установка реакторов 6-10кВ в закрытом помещении
ГИП	Одинцов		11.05.89	6×12-1К-ФЛ
ГИП стр	Дорфенов		11.05.89	Стадия: Р П; Лист: 37; Листов:
Гл. спец	Ковалев		11.05.89	
Рук. гр.	Шленова		11.05.89	Разрезы 4-4; 5-5 Спецификации
Проверил	Кулешова		11.05.89	Энергосетьпроект Северо-Западное отделение Ленинград
Ст. техн.	Харитонова		11.05.89	

Инв. № подл. | Подпись и дата | Взам. инв. №

Альбом II 12611тм-72-44

Типовые проектные решения

Фасад 1'-3'

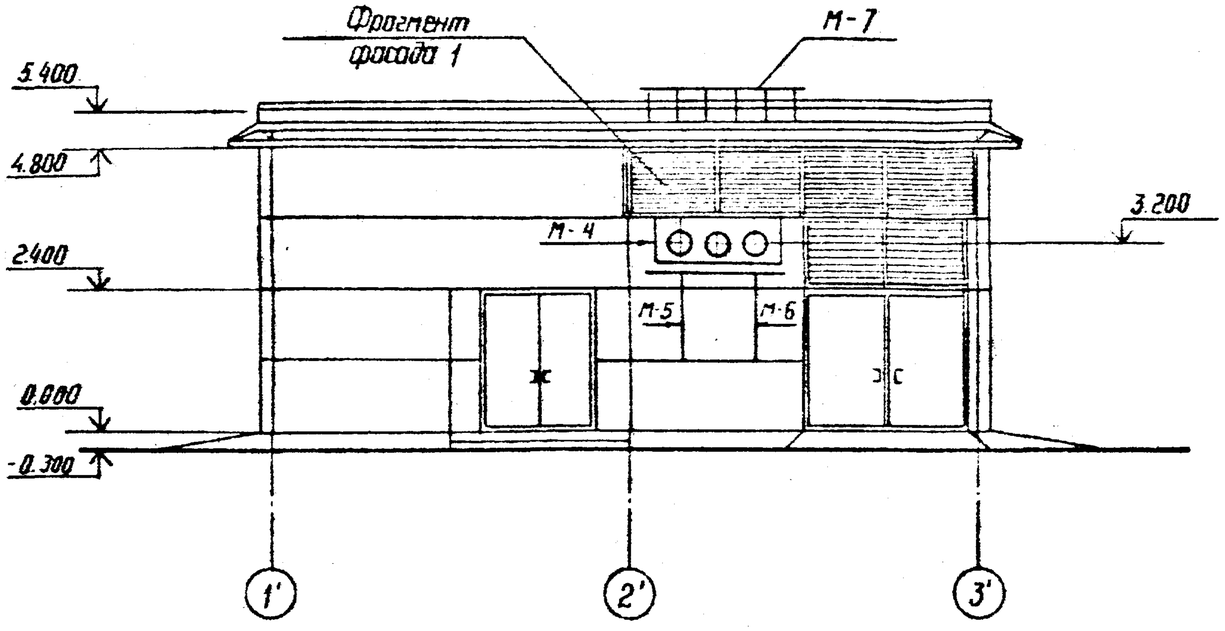

Фасад В-Б'

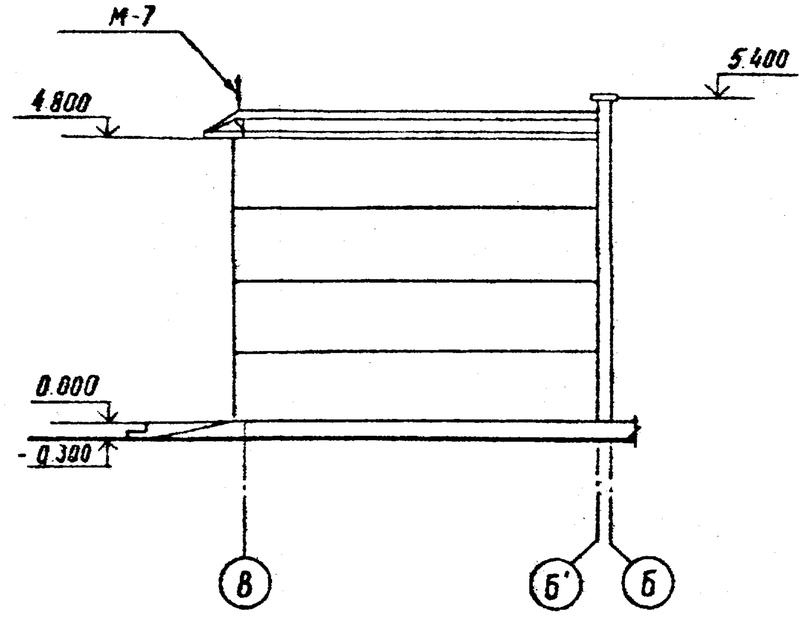

Фасад Б'-В

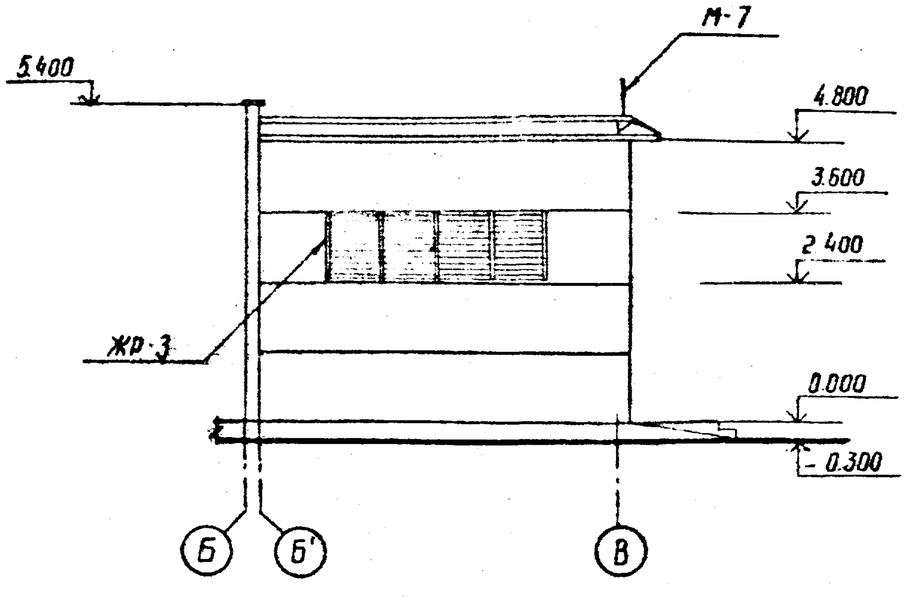

1. Спецификацию металлоконструкций см. лист АС-59
2. Фрагмент фасада 1 см. лист АС-63
3. См. вместе с листами АС-35; 36; 37

				Привязан			
Инв. N							
Н. контр.	Ковалев		11.06.84	АС			
				Установка реакторов 6-10 кВ в закрытом помещении			
Нач. ОТПП	Роменский		11.06.84				
ГИП	Одинцов		11.06.84	6×12-1к-ФЛ	Стадия	Лист	Листов
ГИП стр.	Парфенов		11.06.84		РП	38	
Гл. спец.	Ковалев		11.06.84				
Рук. гр.	Шленова		11.06.84	Фасады	ЭНЕРГОСЕТЬПРОЕКТ Северо-Западное отделение Ленинград		
Провер.	Кулешова		11.06.84				
Инженер	Воробьева		11.06.84				

Инв. N подл. | Подпись и дата | Взам. инв. N°

Типовые проектные решения

Альбом II

12611тм-т2-45

План на отм. 0.000

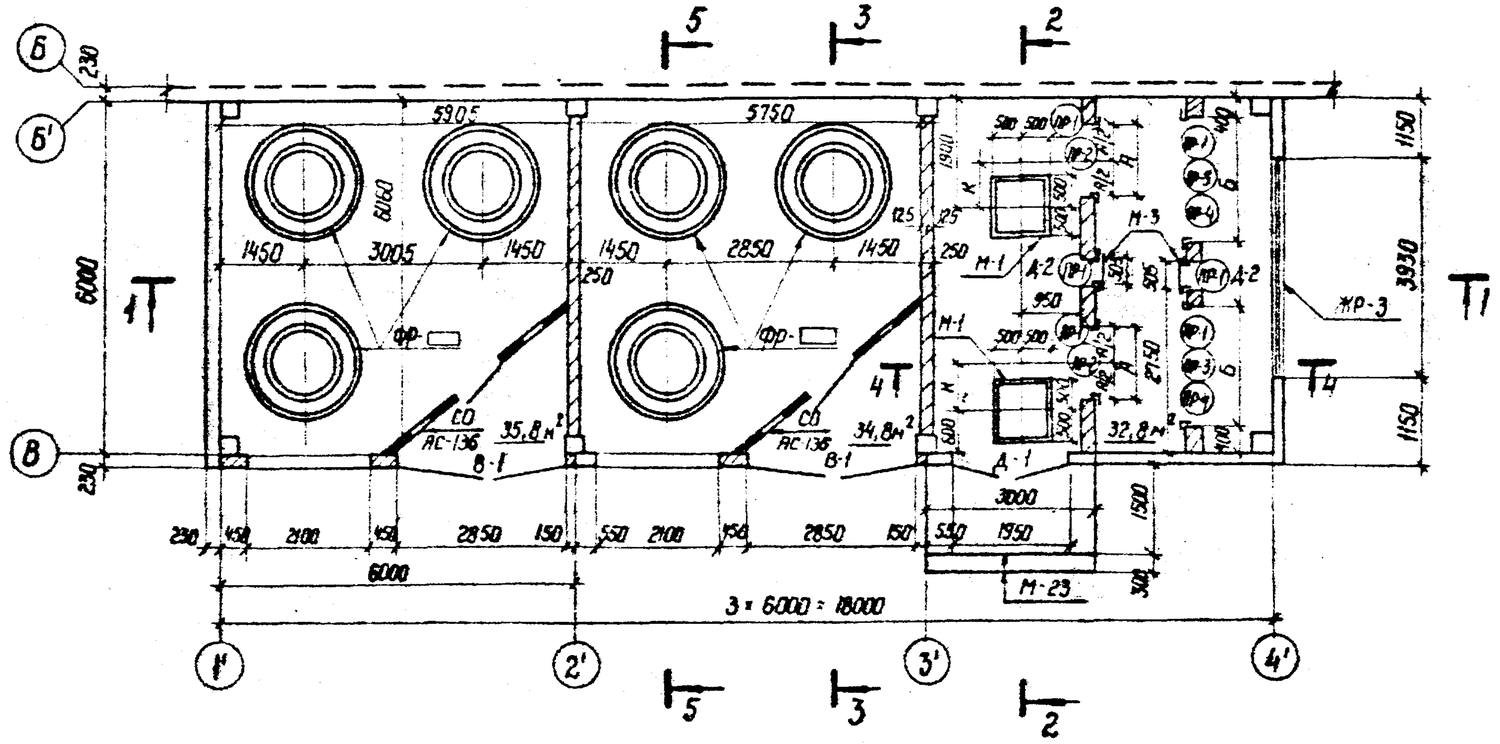

1. Марку фундамента ФР см. лист АС-134
2. Спецификацию металлоконструкции см. лист АС-60
3. См. вместе с листами АС-40; 41; 42.

Инв.№ подл.	Подпись и дата	Взам. инв.№			
Инв.№					
Н. контр.	Ковалев			Привязан	
				АС	
Нач. отд.	Роменский			Установка реакторов 6-10кв в закрытом помещении	
ГИП	Одинцов			6×10-2К-ФП	Стадия: РП; Лист: 39; Листов:
ГИП стр.	Парфенов			План на отм. 0.000	ЭНЕРГОСЕТЬПРОЕКТ Северо-Западное отделение Ленинград
Гл. спец.	Ковалев				
Рук. гр.	Шленова				
Проверил	Кулешова				
Ст. техн.	Харитонова				

Копир. Сп. №

Формат А3

Типовые проектные решения

Альбом II 12611тм-т2-46

Инв.№ подл. | Подпись и дата | Взам. инв.№

Слой гравия на антисептированной битумной мастике - 10 мм
4 слоя рубероида марки РМД-350 на антисептированной битумной мастике
Цементная стяжка - 20 мм
Пенобетон γ = 500 кг/м3 d = 100 мм
Слой рубероида на битумной мастике
Сборные железобетонные плиты

Разрез 1-1

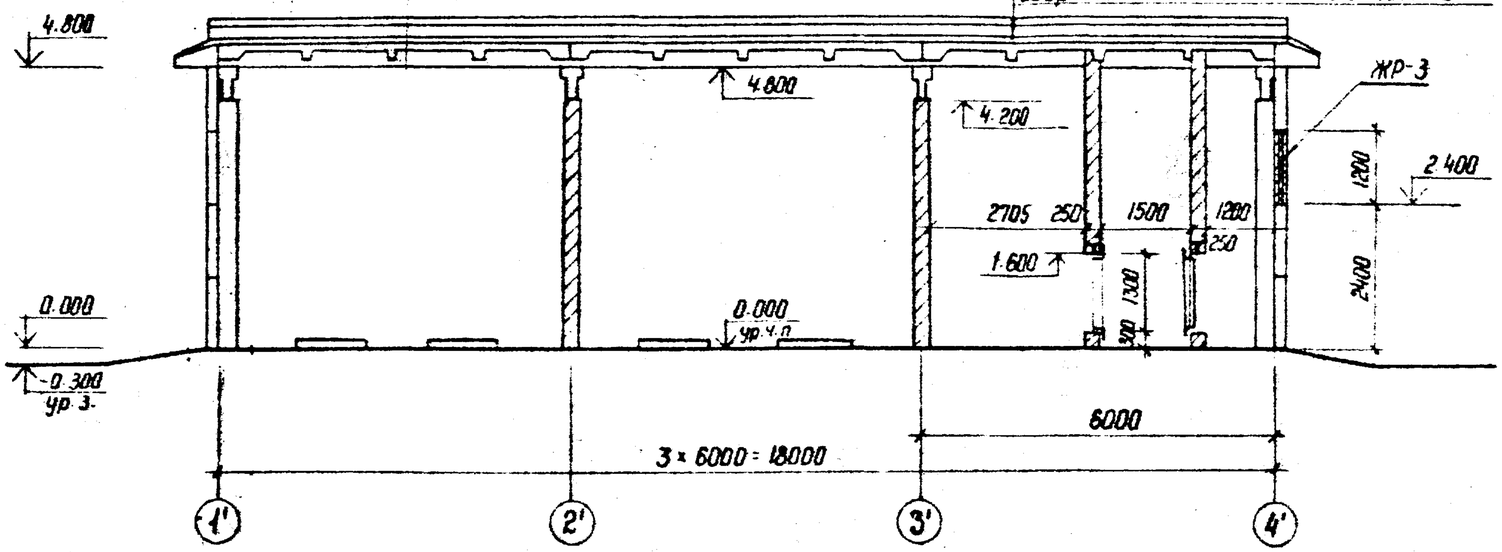

Разрез 4-4

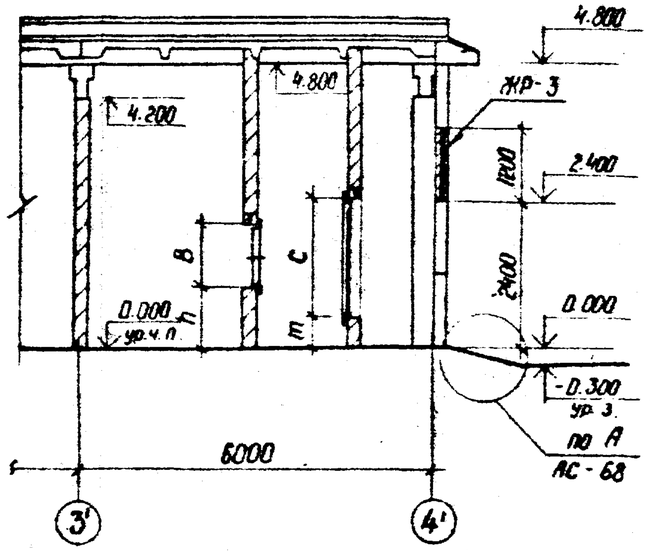

Разрез 2-2

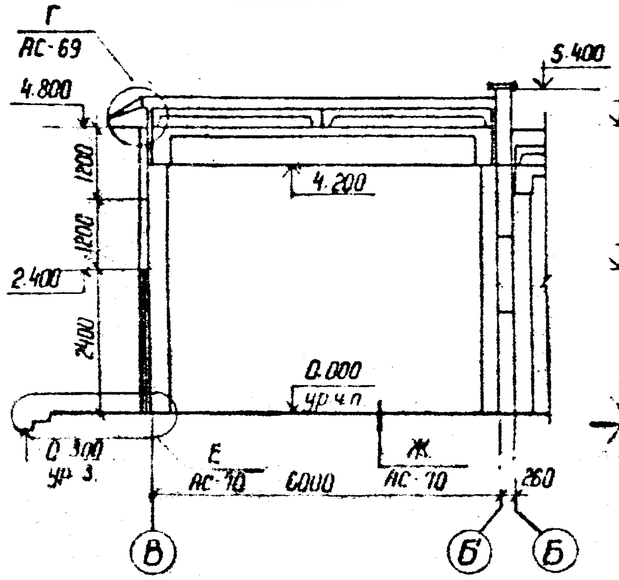

Разрез 3-3

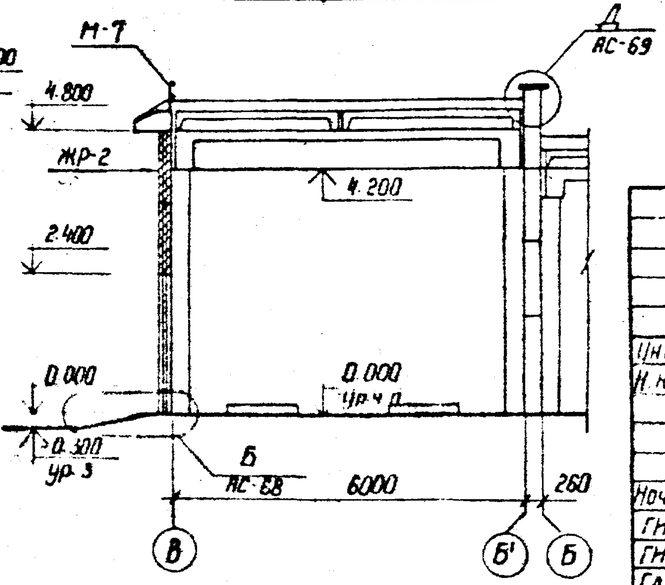

1. Спецификацию металлоконструкций см. лист АС-60.
2. См. вместе с листами АС-39; 41; 42.

Инв.№				Привязан	
Н. контр.	Ковалев		11.06.87	АС	
Нач. ОТПП	Раменский		11.06.87	Установка реакторов 6-10кВ в закрытом помещении	
ГИП	Одинцов		11.06.87	6×18-2К-ФП	Стадия: РП; Лист: 40; Листов:
ГИП стр.	Парфенов		11.06.87		
Гл. спец.	Королев		11.06.87	Разрезы 1-1 ... 4-4	ЭНЕРГОСЕТЬПРОЕКТ Северо-Западное отделение Ленинград
Рук. гр.	Шленова		11.06.87		
Проверил	Кулешова		11.06.87		
Ст. техн.	Харитонова		11.06.87		

Копир. Сп. №

Формат А3

Альбом II 1261/тм-т2-47

Типовые проектные решения

Разрез 5-5

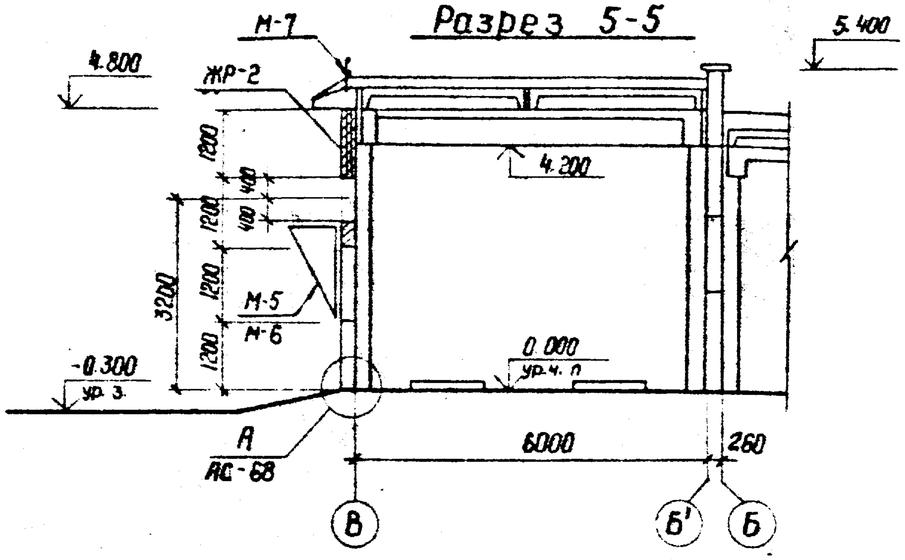

N вент установок	Размер проема, мм А	Размер проема, мм В	Тип перемычек	h мм	К мм	Марка обрамл. проемов	Кол. шт.	Примечание
П1	500	500	ПР-1 (шт.2)	350	325	М-12	2	
П2	630	630		485	410	М-13	2	
П3	800	800		740	520	М-14	2	
П4	800	800		740	520	М-14	2	
П5	1000	1000		840	650	М-15	2	
П6	1250	1250	ПР-2 (шт.2)	1125	650	М-16	2	
П7	1250	1250		1125	812	М-16	2	

N вент установок	Размер проема, мм Б	Размер проема, мм С	Тип перемычек	m мм	к мм	Марка обрамл. проемов	Кол. шт.	Примечание
П1	1030	1030	ПР-1 (шт.2)	500	325	М-17	2	
П2	1550	1030	ПР-3 (шт.2)	500	410	М-18	2	
П3	2060	1030	ПР-4 (шт.2)	500	520	М-19	2	
П4	2060	1550		500	520	М-20	2	
П5	2060	2060		500	650	М-21	2	
П6	2100	3100		500	650	М-22	2	
П7	2100	3100		500	812	М-22	2	

Инв.№ подл. | Подпись и дата | Взам. инв.№

Спецификация элементов заполнения проемов

Марка, поз.	Обозначение	Наименование	Кол.	Масса ед. кг	Примечание
В-1	АС-135	Ворота распашные	2	430	
Д-1	ГОСТ 14624-69	Д-51	1	—	
Д-2	4.904-62	ДУ 1.25	2	—	см. л. 08-ол. IV

Спецификация перемычек

ПР-1	1.138-10	Вып. 1	1.ПР1-12.12.6	12	25	0,01 м³
ПР-2	1.138-10	Вып. 1	1.ПР2-15.12.14	4	75	0,03 м³
ПР-3	1.138-10	Вып. 1	1.ПР3-19.12.14	4	75	0,03 м³
ПР-4	1.138-10	Вып. 1	1.ПР3-24.12.14	4	100	0,04 м³

Ведомость проемов ворот и дверей

Марка, поз.	Размер проема в кладке
В-1	2850 × 3600
Д-1	1950 × 2400
Д-2	505 × 1295

Ведомость перемычек

Тип	Схема сечения
ПР-1	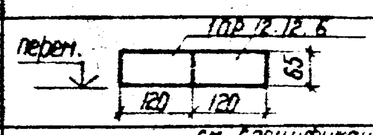
ПР-2 ПР-3 ПР-4	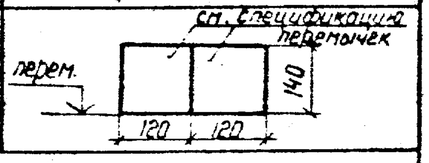

См. вместе с листами АС-39; 40; 42

Привязан

Инв.№

Нач. ОТАП	Роменский		
ГИП	Одинцов		
ГИП стр.	Порфенов		
Гл. спец.	Ковалев		
Рук. гр.	Шленова		
Проверил	Кулешова		
Ст. техн	Хафитонова		
Н. контр.	Ковалев		

АС

Установка реакторов 6-10кВ в закрытом помещении

6×18-2К-ФП

Стадия	Лист	Листов
РП	41	

Разрез 5-5
Спецификации

ЭНЕРГОСЕТЬПРОЕКТ
Северо-Западное отделение
Ленинград

Копир-Сп №

Формат А3

Типовые проектные решения

Альбом II 12611 ТМ-Т2-48

Фасад 1'-4'

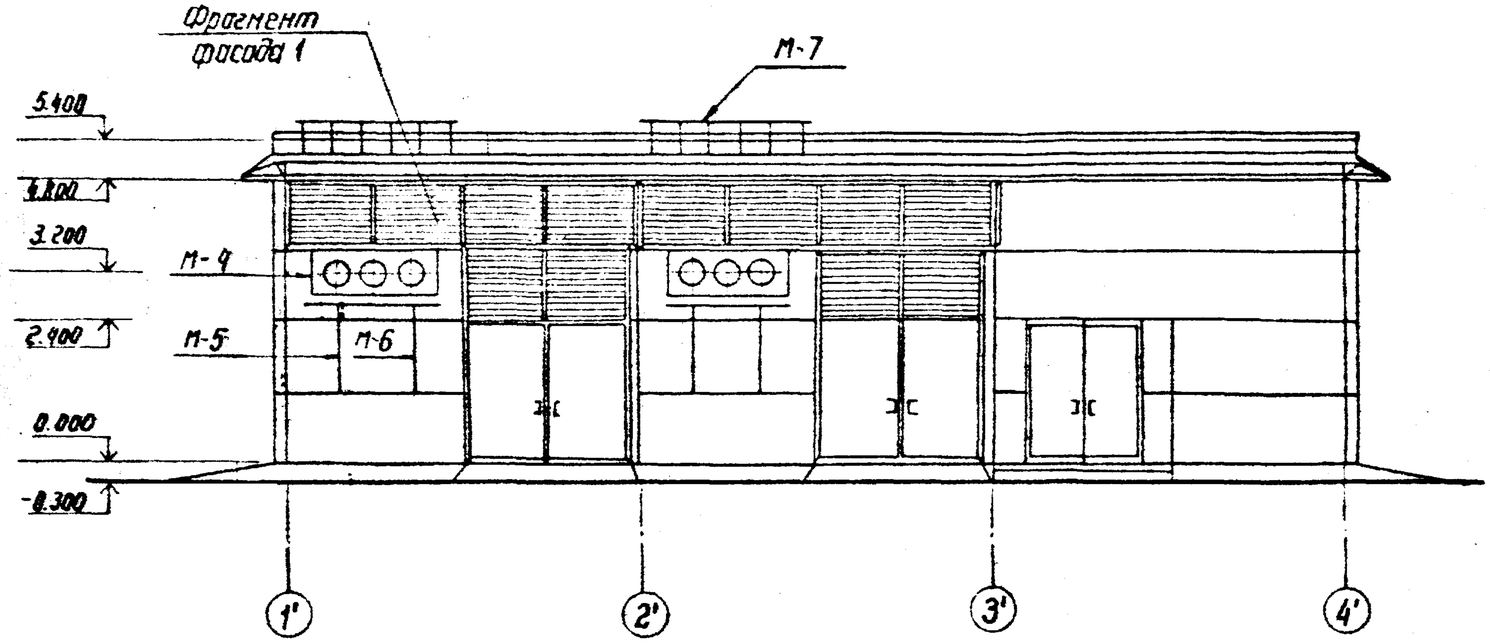

Фасад В-Б'

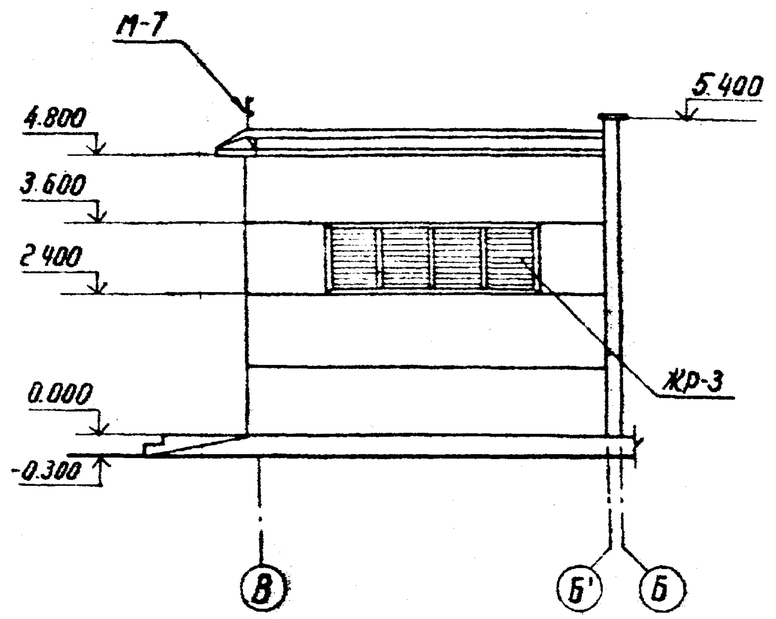

Фасад Б'-В

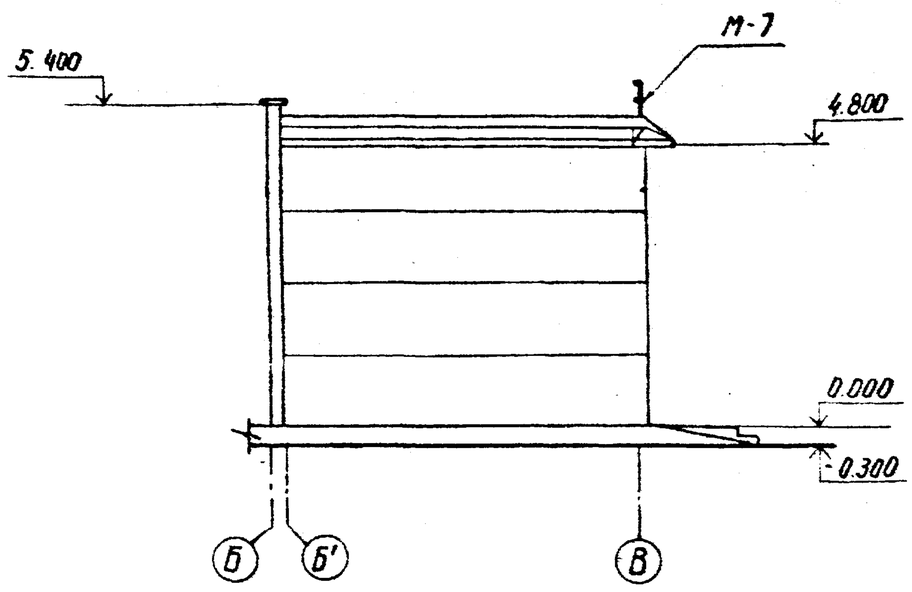

1. Спецификацию металлоконструкций см. лист АС-60
2. Фрагмент фасада 1 см. лист АС-63
3. См. вместе с листами АС-39; 40; 41

Инв. N				Привязан	
Н. контр.	Ковалев		11.06.87	АС	
Нач. отд.	Раченский		11.06.87	Установка реакторов 6-10 кВ в закрытом помещении	
ГИП	Одинцов		11.06.87	6×18-2К-ФП	Стадия: РП; Лист: 42; Листов:
Гип стр.	Парфенов		11.06.87		
Гл. спец.	Ковалев		11.06.87	Фасады	Энергосетьпроект Северо-Западное отделение Ленинград
Рук. гр.	Шленова		11.06.87		
Провер.	Кулешова		11.06.87		
Ст. техн.	Харитонова		11.06.87		

Инв. N подл. | Подпись и дата | Взам. инв. N

Типовые проектные решения Альбом II 1ЕЭ11ТМ-Т2-49

План на отм 0.000

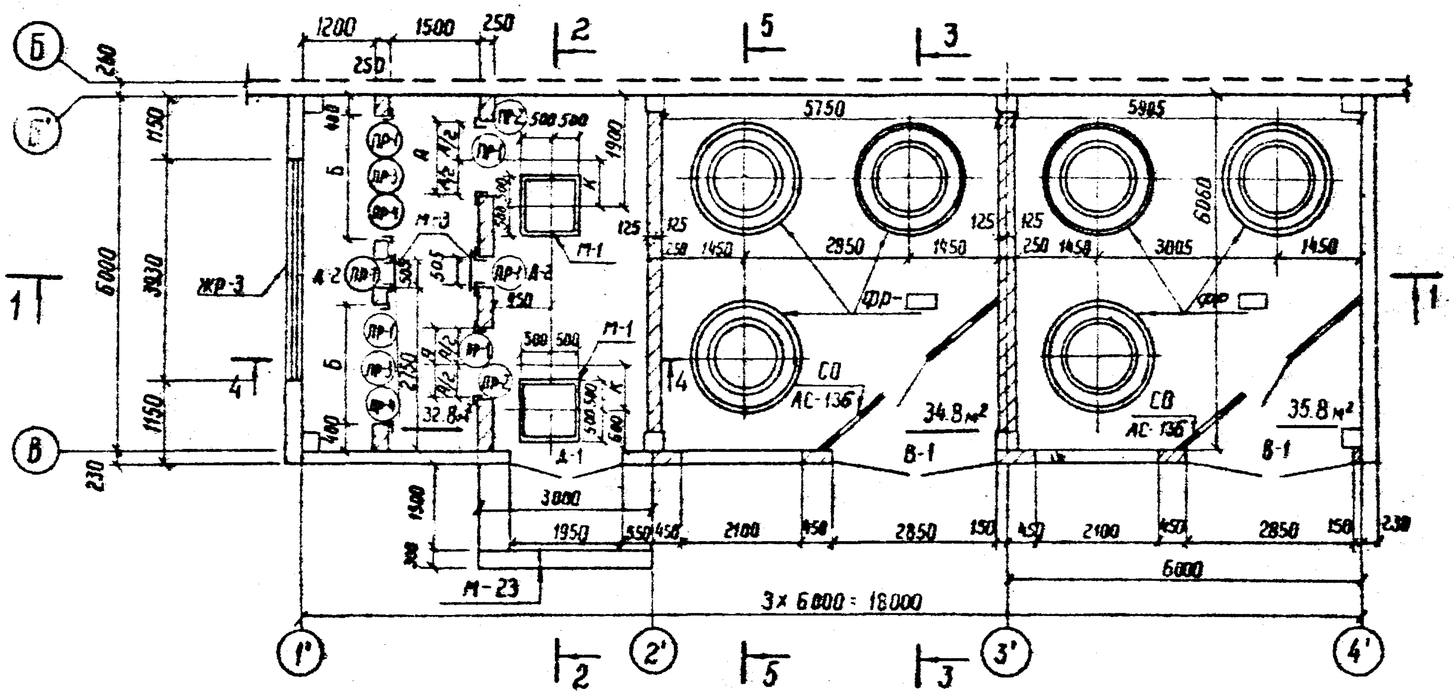

1. Марку фундаментов под реакторы ФР см. лист АС-134
2. Спецификацию металлоконструкций см. лист АС-60
3. См. вместе с листами АС-44; 45; 46

Инв. №				Привязан			
Н. контр.	Ковалев		11.06.84	АС			
Нач отпл	Роменский		11.06.84	Установка реакторов 6-10кВ в закрытом помещении			
ГИП	Одинцов		11.06.84	6×18-2К-ФЛ	Стадия	Лист	Листов
ГИП стр.	Парфенов		11.06.84		РП	43	
Гл. спец.	Ковалев		11.06.84				
Рук. гр.	Шленова		11.06.84	План на отм. 0.000	ЭНЕРГОСЕТЬПРОЕКТ Северо-Западное отделение Ленинград		
Провер.	Кулешова		11.06.84				
Ст. техн.	Харитонова		11.06.84				

Взам. инв. № | Подпись и дата | Инв. № подл.

Альбом II 12611тм-т2-50

Типовые проектные решения

Слой гравия на антисептированной битумной мастике - 10 мм
4 слоя рубероида марки РМД-350 на антисептированной битумной мастике
Цементная стяжка 20 мм
Пенобетон γ = 500 кг/м³ δ = 100 мм
Слой рубероида на битумной мастике
Сборные железобетонные плиты

Разрез 1-1

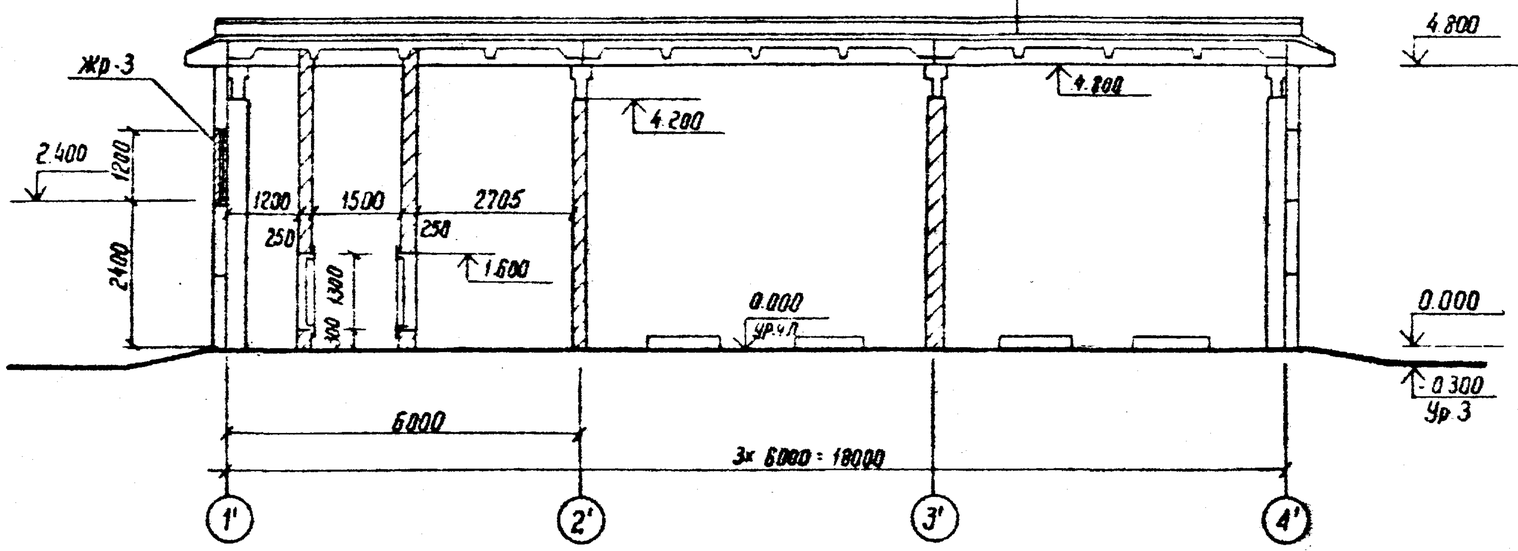

Разрез 4-4

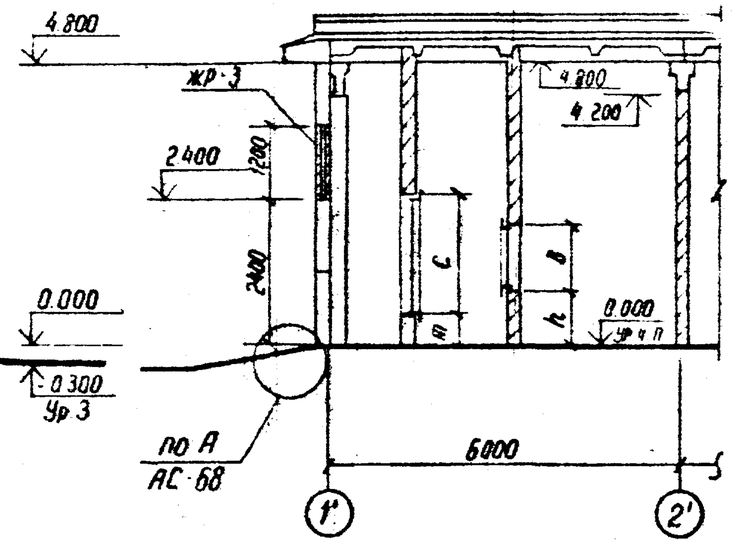

Разрез 2-2

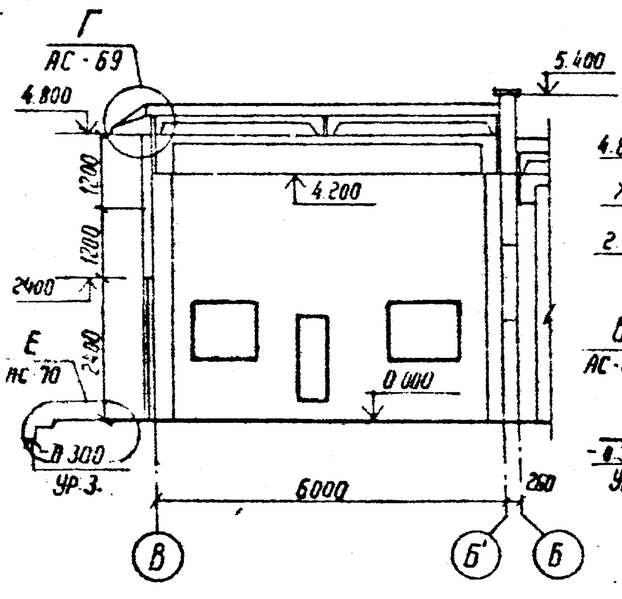

Разрез 3-3

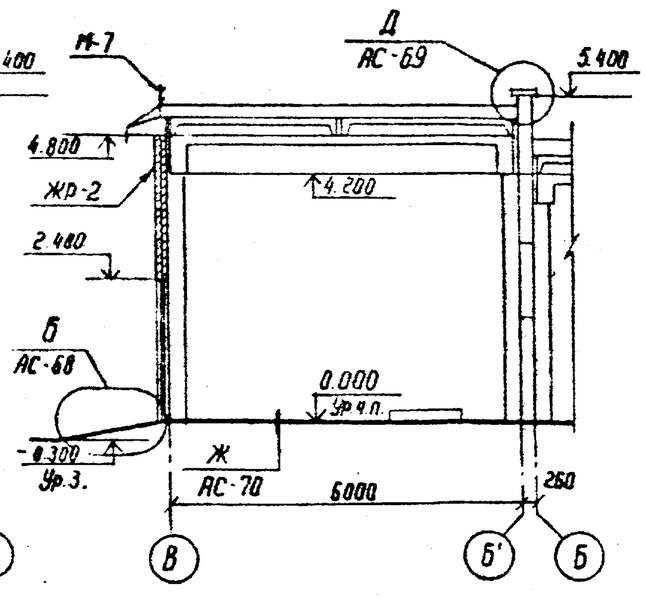

1. Спецификацию металлоконструкций см лист АС-60
2. См. вместе с листами АС-43; 45; 46

Инв. №				Привязан
Н контр.	Ковалев		08.06.84	АС
Нач отпл	Роменский		08.06.84	Установка реакторов 6-10 кВ в закрытом помещении
Тип	Одинцов		08.06.84	6×18-2 к-фл
Гип. стр.	Порфенов		08.06.84	Стадия: РП; Лист: 44; Листов:
Гл. спец.	Ковалев		08.06.84	
Рук гр.	Шленова		08.06.84	Разрезы 1-1 ... 4-4
Проверил	Кулешова		08.06.84	ЭНЕРГОСЕТЬПРОЕКТ Севера-Западное отделение Ленинград
Ст техн.	Хиритонова		08.06.84	

Инв. № подл. | Подпись и дата | Взам. инв. №

Типовой проект Альбом II 12611 ТМ-Т2-51

Фасад 1'-4'

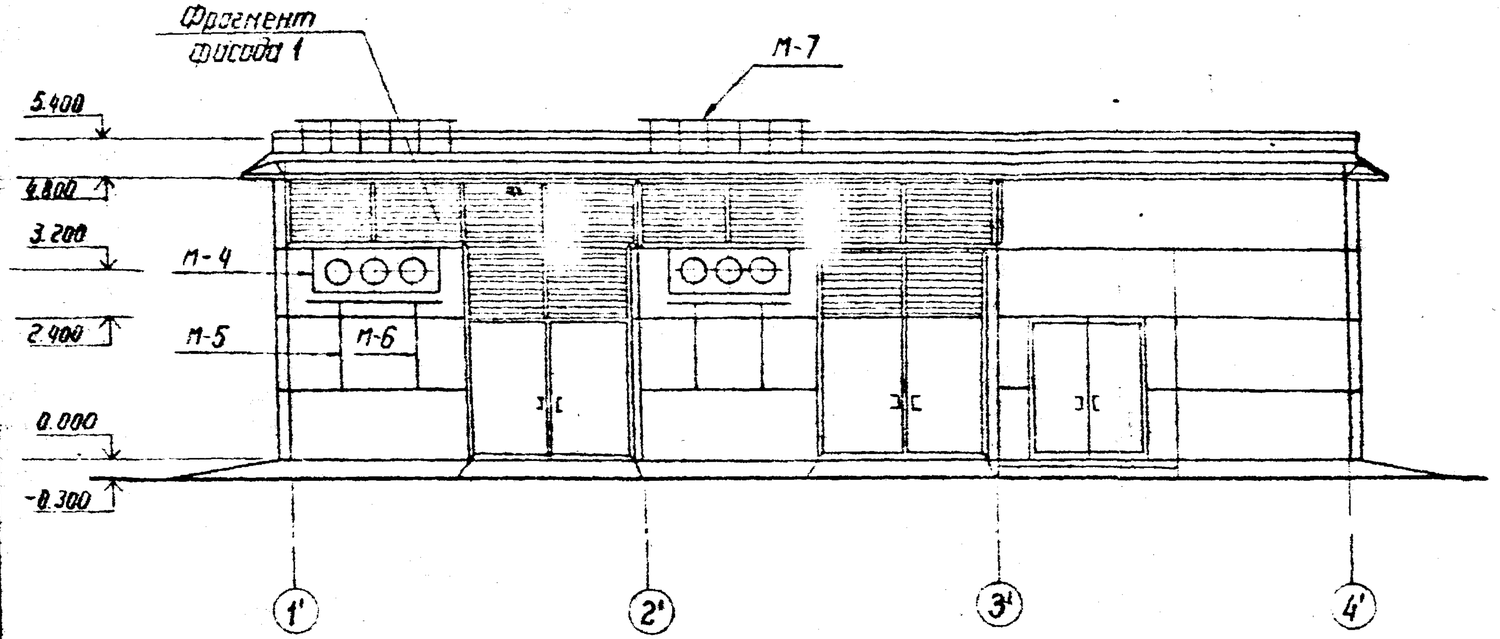

Фасад В-Б'

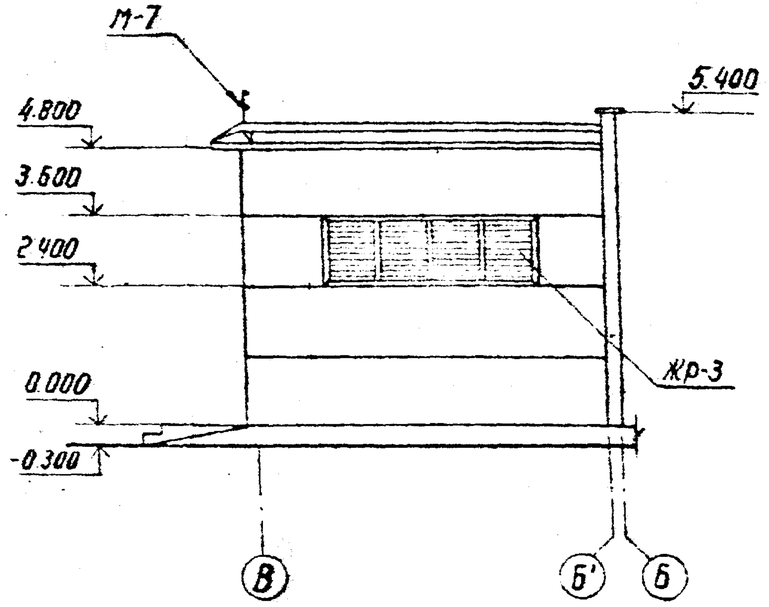

Фасад Б'-В

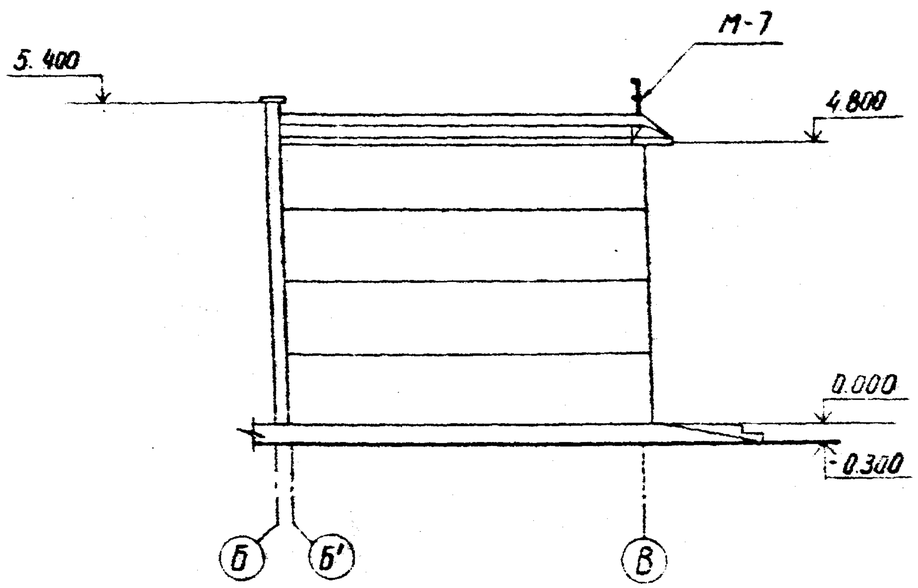

1. Спецификацию металлоконструкций см. лист АС-60
2. Фрагмент фасада 1 см. лист АС-63
3. См. вместе с листами АС-39; 40; 41

				Привязан			
Инв. №							
Н контр.	Ковалев		11.06.84	АС			
Нач отдел	Роменский		11.06.84	Установка реакторов 6-10 кВ в закрытом помещении			
ГИП	Од[illegible]ов		11.06.84	6×18-2К-ФП	Стадия	Лист	Листов
ГИП стр.	Ас[illegible]нов		11.06.84		Р	42	
Гл спец	Ко[illegible]ов		11.06.84				
Рук. гр.	Шленова		11.06.84	Фасады	Энергосетьпроект Северо-Западное отделение Ленинград		
Провер.	Кулешова		11.06.84				
Ст. техн.	Харитонова		11.06.84				

Инв. № подл. | Подпись и дата | Взам. инв. №

Альбом II 126/ПМ-72-52

Фасад 1'-4'

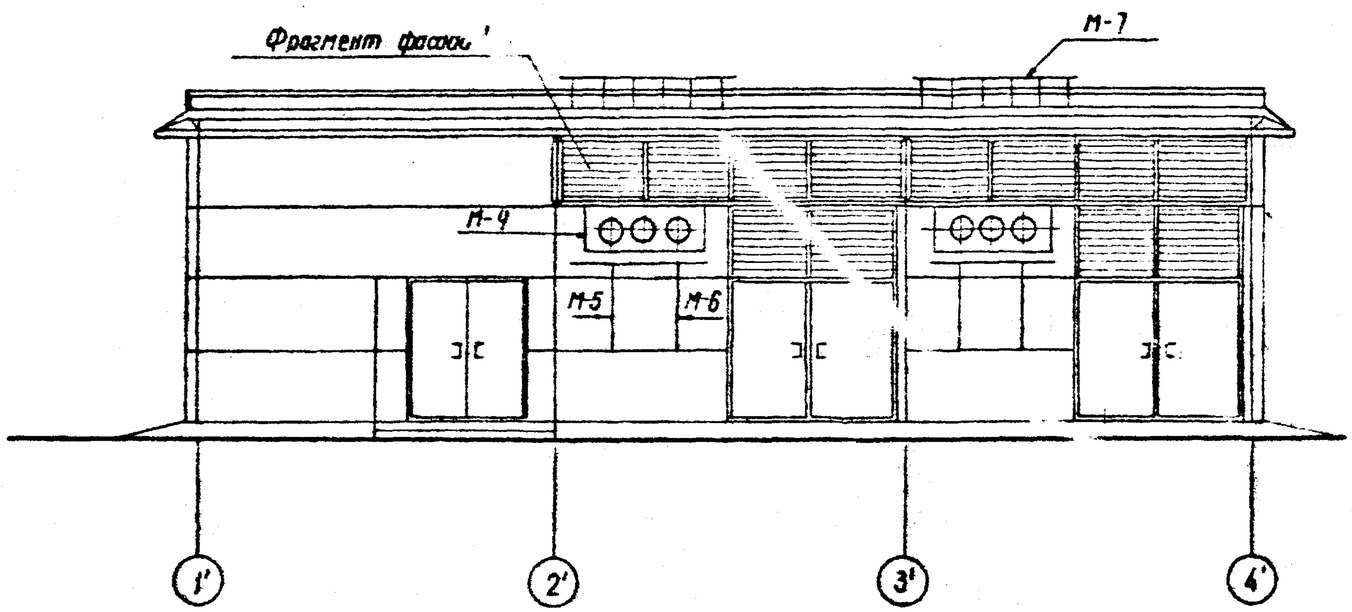

Фасад В-Б'

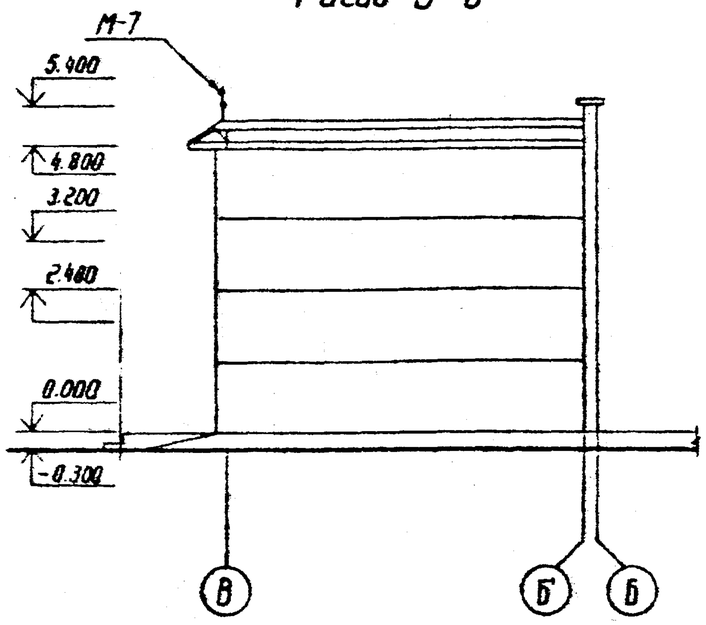

Фасад Б'-В

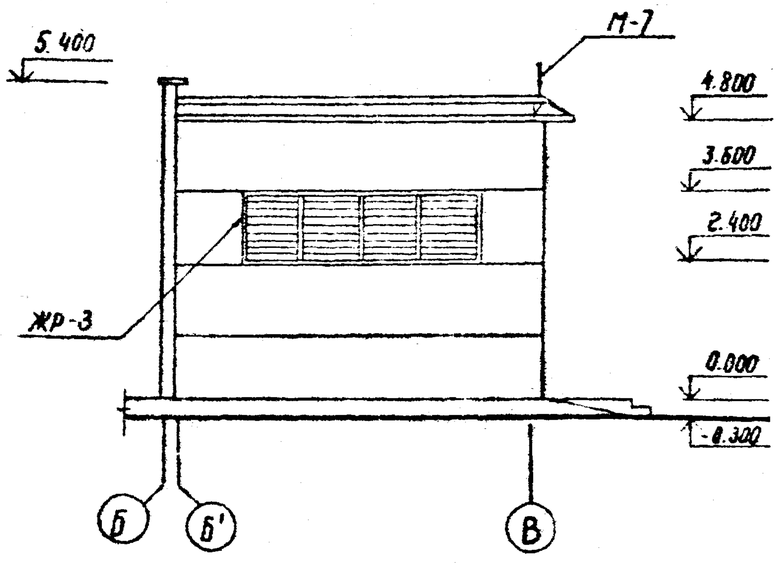

1. Спецификацию металлоконструкций см. лист АС-60
2. Фрагмент фасада 1 см. лист АС-63
3. См. вместе с листами АС-43; 44; 45

Инв. № подл.	Подпись и дата	Взам. инв. №				Привязан	
				Инв. №			
				Н. контр.	Ковалев		11.06.84
				Нач. отд.	Роменский		11.06.84
				ГИП	Одинцов		11.06.84
				ГИП стр.	Порфенов		11.06.84
				Гл. спец.	Ковалев		11.06.84
				Рук. гр.	Шленова		11.06.84
				Провер.	Куленова		11.06.84
				Ст. техн.	Коротонова		11.06.84

АС

Установка реакторов 6-10 кВ в закрытом помещении

6×18-2К-ОЛ

Стадия	Лист	Листов
РП	46	

Фасады

Энергосетьпроект Северо Западное отделение Ленинград

12611 тм-т2-53

Альбом II

Типовые проектные решения

План на отм. 0.000

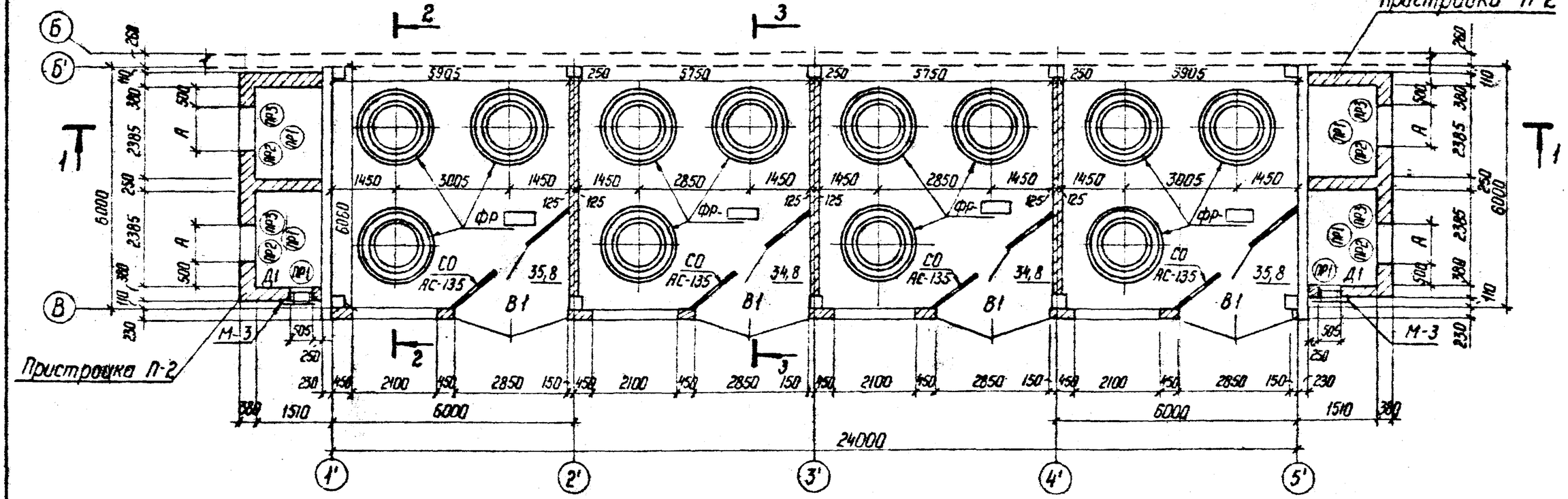

1. Пристройку П-2 см. лист АС-66
2. Марку фундамента под реакторы ФР см. лист АС-133
3. См. вместе с листами АС-48; 49, 50
4. Спецификацию металлоконструкций см. лист АС-61.

Инв. №				Привязан
Н. контр.	Ковалев		11.06.84	АС
Нач. отд.	Роменский		11.06.84	Установка реакторов 6-10 кВ в закрытом помещении
ГИП	Одинцов		11.06.84	6×24-4к-2ВЛП
ГИП стр.	Парфенов		11.06.84	Стадия: РП; Лист: 47; Листов:
Гл. спец.	Ковалев		11.06.84	
Рук. гр.	Шленова		11.06.84	План на отм. 0.000
Проверил	Кулешова		11.06.84	ЭНЕРГОСЕТЬПРОЕКТ Северо-Западное отделение Ленинград
Ст. техник	Харитонова		11.06.84	

Инв. № подл. | Подпись и дата | Взам. инв. №

Копир. Спир. Ин.

Формат А3

Типовой проект

Альбом II

126К/тм-т2-54

Разрез 5-5

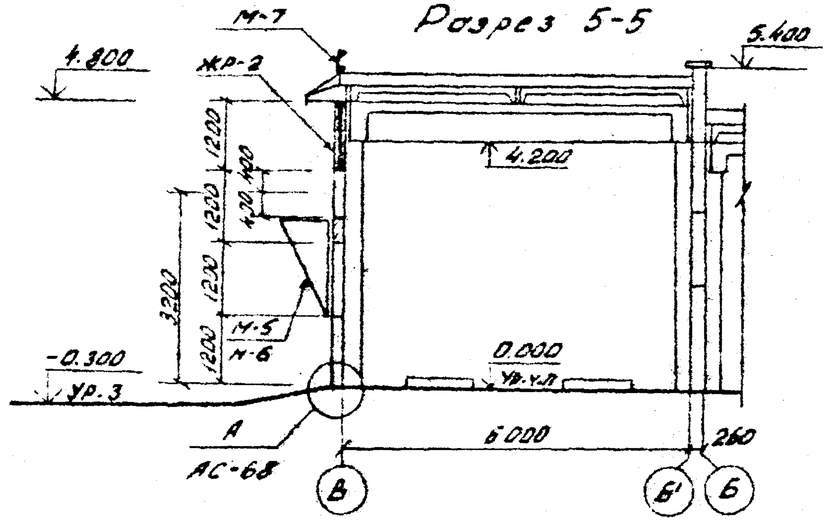

N вент. установок	Размер проема, мм А	Размер проема, мм В	Тип перемычек	h мм	K мм	Марка обрамл. проемов	Кол. шт.	Примечан.
П1	500	500	ПР-1 (шт. 2)	350	325	М-12	2	
П2	630	630		485	410	М-13	2	
П3	800	800		740	520	М-14	2	
П4	800	800		740	520	М-14	2	
П5	1000	1000		840	650	М-15	2	
П6	1250	1250	ПР-2 (шт. 2)	1125	650	М16	2	
П7	1250	1250		1125	812	М16	2	

N вент. установок	Размер проема, мм Б	Размер проема, мм С	Тип перемычек	m мм	K мм	Марка обрамл. проемов	Кол. шт.	Примечан.
П1	1030	1030	ПР-1 (шт. 2)	500	325	М-17	2	
П2	1550	1030	ПР-3 (шт. 2)	500	410	М-18	2	
П3	2060	1030	ПР-4 (шт. 2)	500	520	М-19	2	
П4	2060	1550		500	520	М-20	2	
П5	2060	2060		500	650	М-21	2	
П6	2100	3100		500	650	М-22	2	
П7	2100	3100		500	812	М-22	2	

Взам. инв. №

Подпись и дата

Инв. № подл.

Спецификация элементов заполнения проемов

Марка, поз.	Обозначение	Наименование	Кол.	Масса ед. кг.	Примечание
В-1	АС-135	Ворота распашные	2	430	
Д-1	ГОСТ 14624-69	Д 51	1		
Д-2	4.904-62	ДУ 1.25	2		см. л. ОВ ал. 17

Спецификация перемычек

ПР-1	1.138-10 вып. 1	1. ПР1-12.12.6	12	25	0,01 м³
ПР-2	1.138-10 вып. 1	1. ПР2-15.12.14	4	75	0,03 м³
ПР-3	1.138-10 вып. 1	1ПР3-19.12.14	4	75	0,03 м³
ПР-4	1.138-10 вып. 1	1. ПР3-24.12.14	4	100	0,04 м³

Ведомость проемов ворот и дверей.

Марка, поз.	Размер проема в кладке
В-1	2850 × 3600
Д-1	~~1950~~ × 2400
Д-2	505 × 1295

Ведомость перемычек

Тип	Схема сечения
Пр-1	перем. 1ПР1-12.12.6; 120; 120; 85
ПР-2, ПР-3, ПР-4	перем. см. специф. перемыч.; 120; 120; 140

См. вместе с листами АС-43, 44, 46

Инв. №			
Н. контр.	Ковалев	[подпись]	11.06.84
Нач. ОТПП	Роменский	[подпись]	11.06.84
ГИП	Одинцов	[подпись]	11.06.84
ГИП стр.	Парфенов	[подпись]	11.06.84
Гл. спец.	Ковалев	[подпись]	11.06.84
Рук. гр.	Шленова	[подпись]	11.06.84
Проверил	Кулешова	[подпись]	11.06.84
Ст. техн.	Харитонова	[подпись]	11.06.84

Привязан

АС

Установка реакторов 6-10 кВ в закрытом помещении

6×18-2К-ФЛ

Стадия	Лист	Листов
Р	45	

Разрез 5-5. Спецификации.

ЭНЕРГОСЕТЬПРОЕКТ Северо-Западное отделение Ленинград

Копировал [подпись]

формат А3

12611ТМ-72-55

Альбом II

Типовые проектные решения

Разрез 3-3

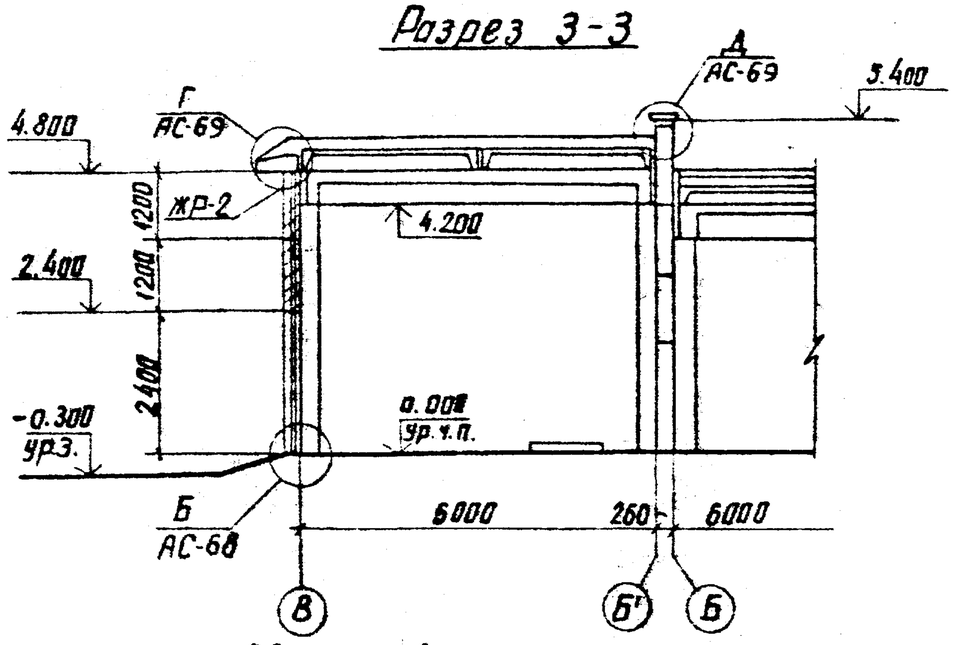

Спецификация элементов заполнения проемов

Марка, поз.	Обозначение	Наименование	Кол.	Масса ед. кг	Примечание
В-1	АС-135	Ворота распашные	2	430	
Д-1	4.904-62	ДУ 1.25	2	–	См. ОВ-ал. IV
Спецификация перемычек					
пр-1	1.138-10 Вып. 1	1.пр1-12.12.6	18	25	0.01 м³
пр-2	1.138-10 Вып. 1	1.пр2-15.12.14	12	75	0.03 м³
пр-3	1.138-10 Вып. 1	1.пр3-19.12.14	12	75	0.03 м³

См. вместе с листами АС-47; 48; 50

Ведомость проемов ворот и дверей

Марка, поз.	Размер проема в кладке
В-1	2850 × 3600
Д-1	505 × 1295

Ведомость перемычек

Тип	Схема сечения
пр-1	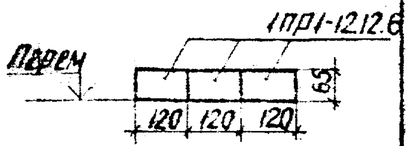
пр-2 пр-3	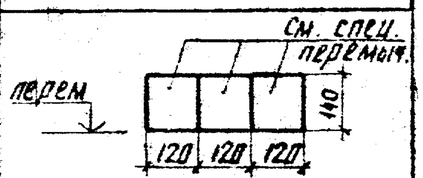

№ вентустановки	размеры проема А	размеры проема Б	Тип перемычек
П1;	580	600	пр-1
П2; П3	810	840	
П4; П5	980	1140	
П6;	1180	1380	пр-2
П7	1430	1680	пр-3

Инв №			
Н.контр.	Ковалев		11.06.84
Нач. отд.	Роменский		11.06.84
ГИП	Одинцов		11.06.84
ГИП стр.	Парфенов		11.06.84
Гл. спец.	Ковалев		11.06.84
Рук. гр.	Шленова		11.06.84
Проверил	Кулешова		11.06.84
Инженер	Кириллова		11.06.84

Привязан

АС

Установка реакторов 6-10кВ в закрытом помещении

6×24-4К-2ВЛП

Стадия	Лист	Листов
РП	49	

Разрез 3-3
Спецификации

ЭНЕРГОСЕТЬПРОЕКТ
Северо-Западное отделение
Ленинград

Инв № подл. | Подпись и дата | Взам. инв. №

Альбом II 12611ТМ-Т2-58

ФАСАД 1'-5'

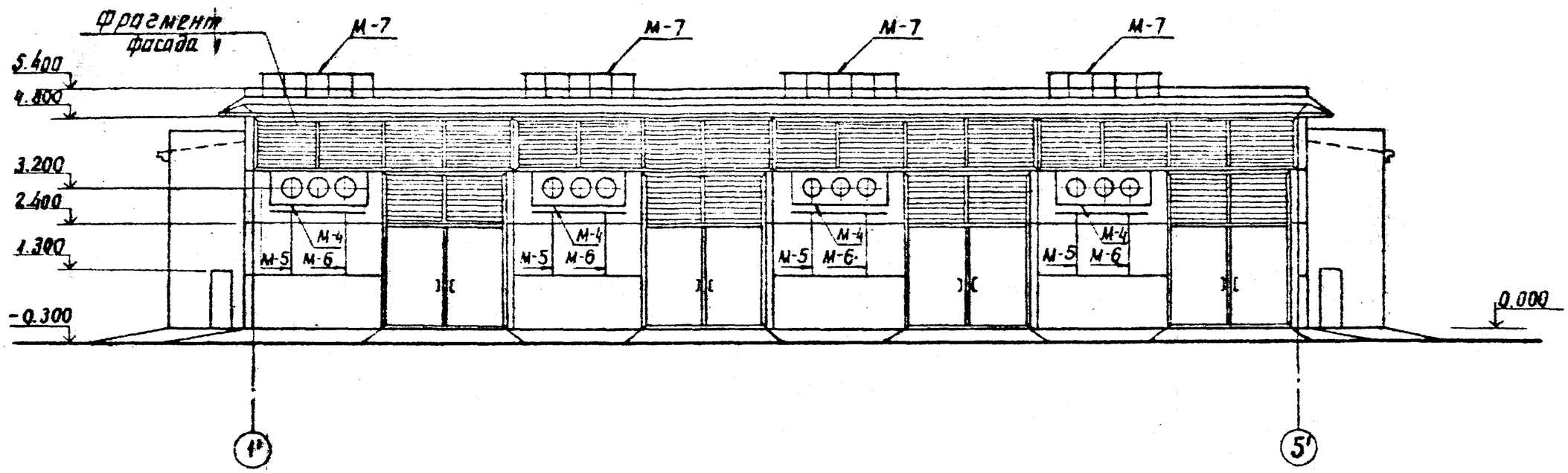

ФАСАД Б-В

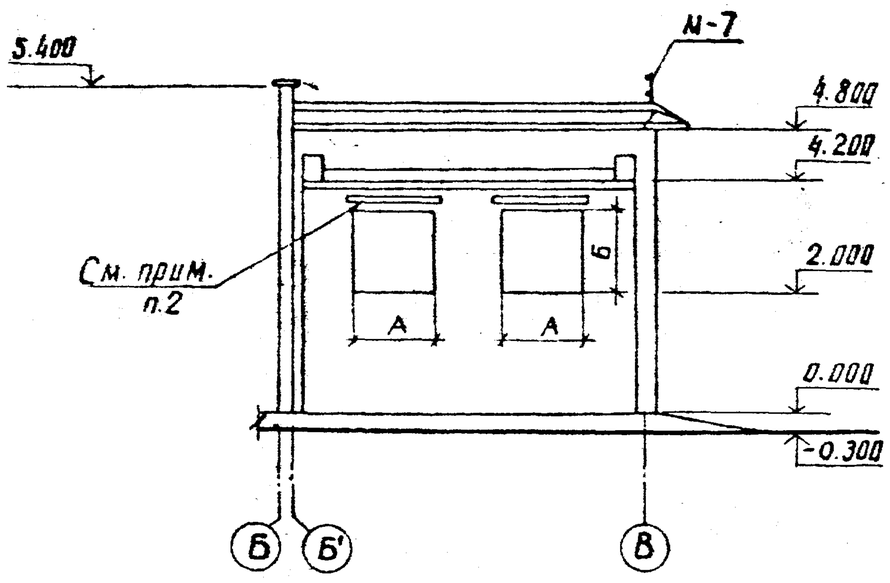

1. Фрагмент фасада 1 см. лист АС-63
2. Козырек над ж.р. см. лист АС-66
3. См. вместе с листом АС-47,48,49
4. Спецификацию металлоконструкций см. лист АС-61

				Привязан			
Инв №							
Н. контр.	Ковалев		11.06.84	АС			
Нач. ОТПП	Роменский		11.06.84	Установка реакторов 6-10 кВ в закрытом помещении			
ГИП	Одинцов		11.06.84	6×24-4К-2ВЛП	Стадия	Лист	Листов
ГИП стр.	Парфенов		11.06.84		РП	50	
Гл. спец.	Ковалев		11.06.84	ФАСАДЫ	ЭНЕРГОСЕТЬПРОЕКТ Северо-Западное отделение Ленинград		
Рук. гр.	Шленова		11.06.84				
Провер.	Кулешова		11.06.84				
Инженер	Воробьева		11.06.84				

Инв. № подл. | Подпись и дата | Взам. инв. №

Альбом II 12611 тм-т2-57

Типовые проектные решения

План на отм. 0.000

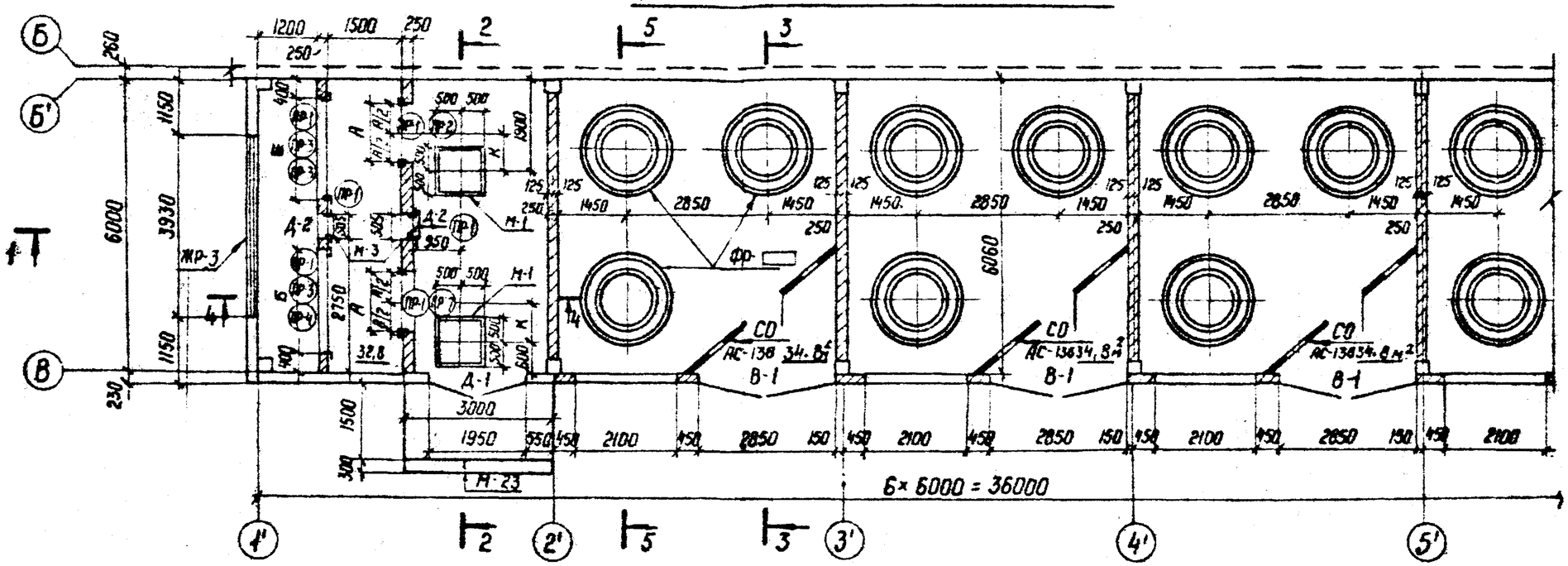

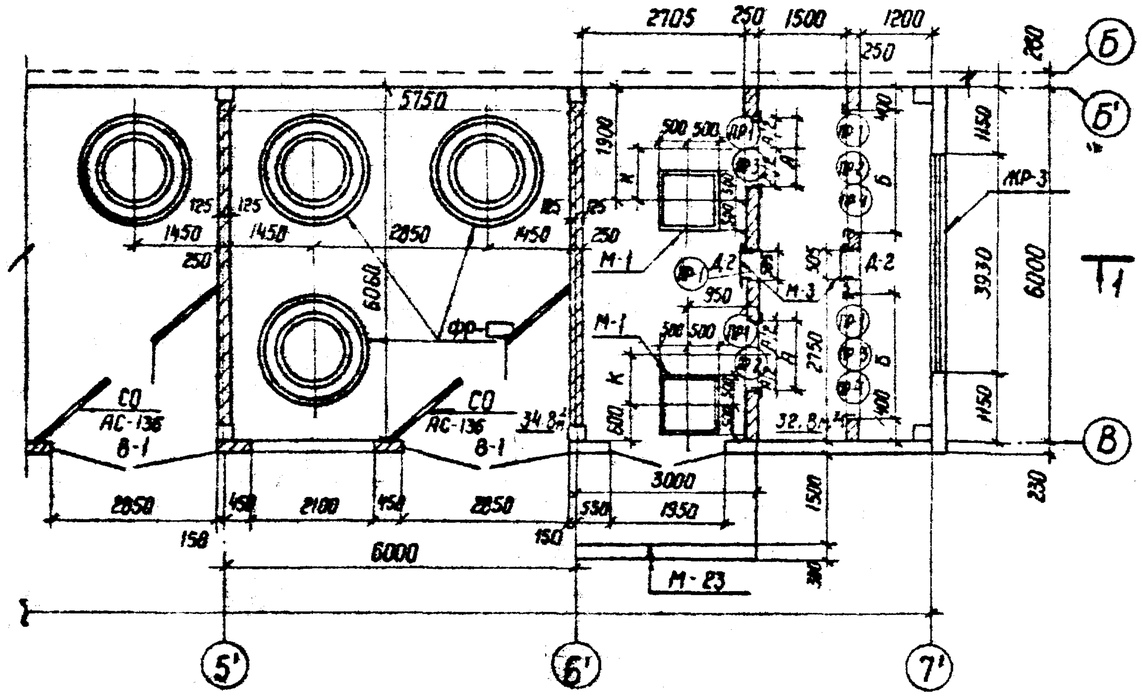

1. Марку фундаментов под реакторы ФР см. лист АС-134
2. Спецификацию металлоконструкций см. лист АС-62
3. См. вместе с листами АС-52; 53; 54.

Инв.№ подл.	Подпись и дата	Взам. инв.№			
Инв.№					
Н.контр.	Каболев			Привязан	
Нач. ОТПП	Роменский			АС	
ГИП	Одинцов			Установка реакторов 6-10 кВ в закрытом помещении	
ГИП стр.	Парфенов			6×36-4К-ФЛП	Стадия: РП; Лист: 51; Листов:
Гл. спец.	Каболев			План на отм. 0.000	ЭНЕРГОСЕТЬПРОЕКТ Северо-Западное отделение Ленинград
Рук. гр.	Шленова				
Проверил	Кулешова				
Инженер	Зоробьева				

Копир. Сетка Мас.

Формат А3

Типовые проектные решения

Альбом II

12611 тм-Р2-58

Разрез 1-1

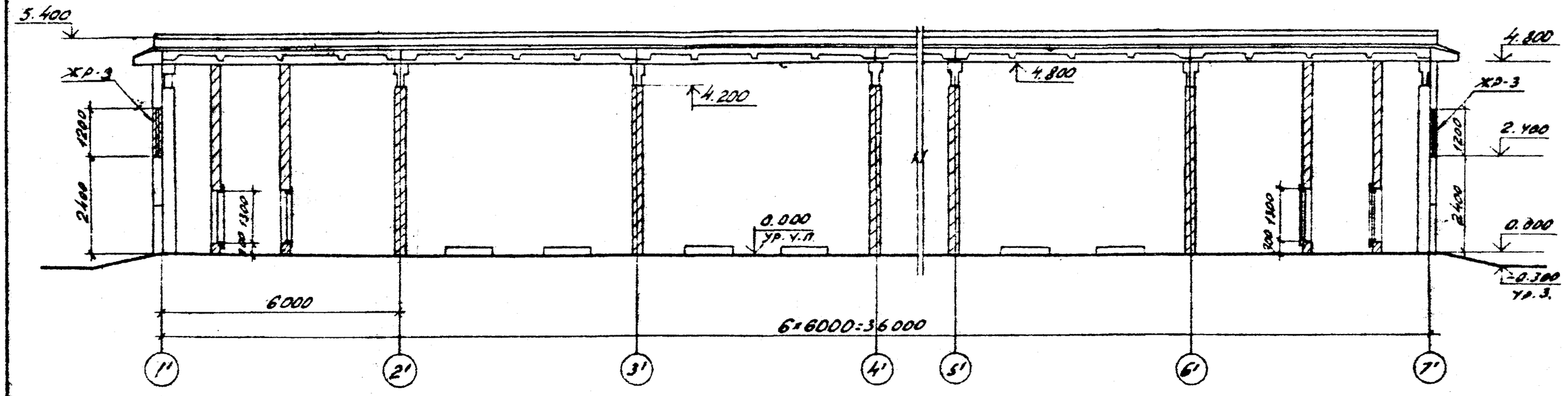

Разрез 2-2

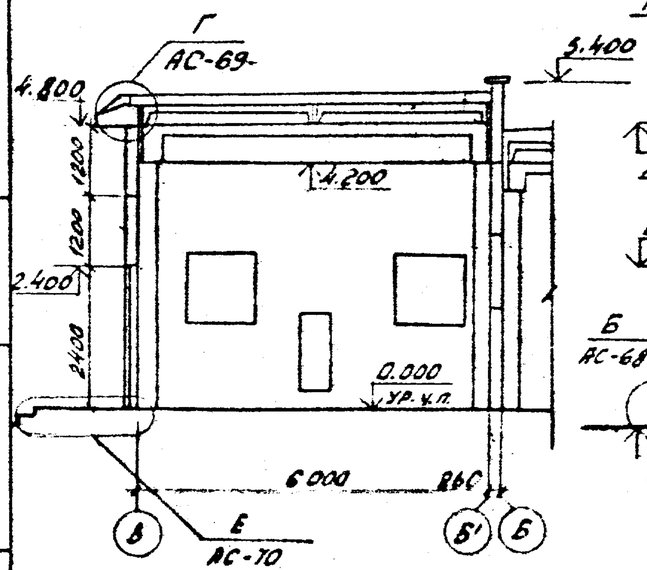

Разрез 3-3

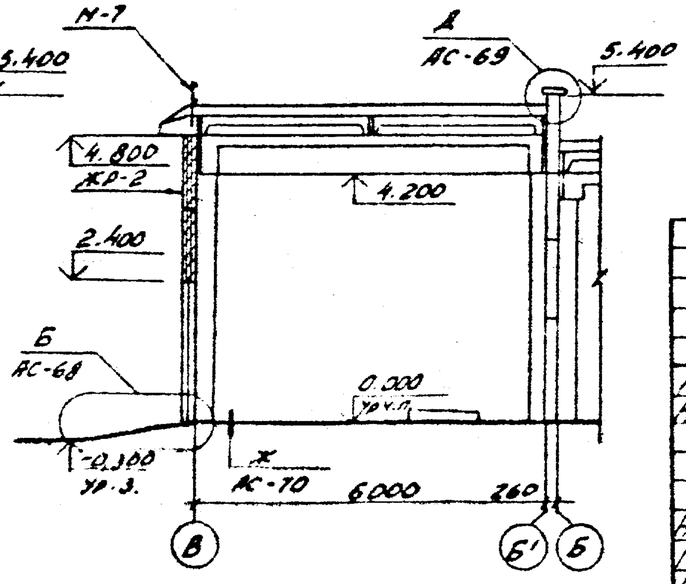

1. Спецификацию металлоконструкций см. лист АС-62
2. См. вместе с листами АС-51; 53; 54.

				Привязан			
Инв. №							
Н. контр.	Ковалев		11.06.84	АС			
Нач. отп.	Раменский		11.06.84	Установка реакторов 6-10 кВ в закрытом помещении			
ГИП	Одинцов		11.06.84	6×36-4К-ФЛП	Стадия	Лист	Листов
ГИП стр.	Парфенов		11.06.84		РП	52	
Гл. спец.	Ковалев		11.06.84				
Рук. гр.	Шленова		11.06.84	Разрезы 1-1 ... 3-3	ЭНЕРГОСЕТЬПРОЕКТ Северо-Западное отделение Ленинград		
Проверил	Кулешова		11.06.84				
Ст. техн.	Воробьева		11.06.84				

Копировал: [signature]

Формат А3

Инв. № подл. | Подпись и дата | Взам. инв. №

Типовые проектные решения Альбом II 12611 тн-т2-59

Разрез 4-4

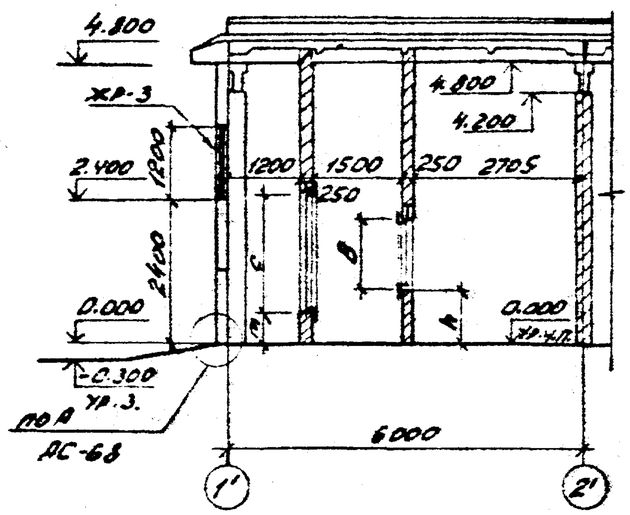

Разрез 5-5

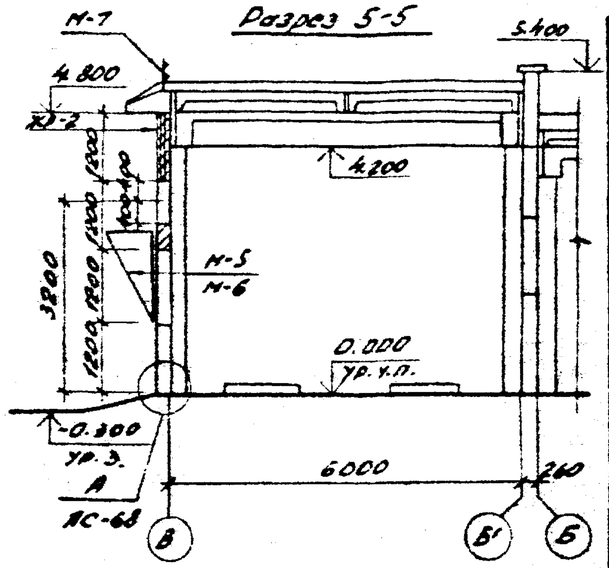

Спецификация элементов заполнения проемов

Марка, поз.	Обозначение	Наименование	Кол.	Масса, ед., кг	Примечание
В-1	АС-135	Ворота распашные	4	430	
Д-1	ГОСТ 14624-69	Д 51	2		
Д-2	4.904-62	ДУ 1,25	4		см. л. 08 Вл. II

Спецификация перемычек

ПР-1	1.138-10 вып. 1	1.ПР1-12.12.6	24	25	0,01м³
ПР-2	1.138-10 вып. 1	1.ПР.2-15.12.14	8	75	0,03м³
ПР-3	1.138-10 вып. 1	1ПР3-19.12.14	8	75	0,03м³
ПР-4	1.138-10 вып. 1	1ПР3-24.12.14	8	100	0,04м³

Ведомость проемов ворот и дверей

Марка, поз.	Размер проёма в кладке
В-1	2850 x 3600
Д-1	1950 x 2400
Д-2	505 x 1295

Ведомость перемычек

Тип	Схема сечения
ПР-1	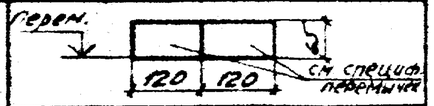
ПР-2 ПР-3 ПР-4	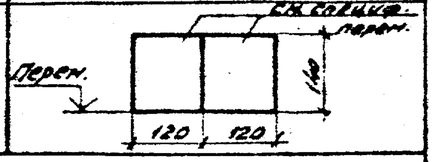

См. вместе с листами АС-51; 52; 54

N вент. установок	Размер проема, мм А	Размер проема, мм В	Тип перемычек	n мм	K мм	Марка обрамл. проемов	Кол. шт.	Примечан.
П1	500	500	ПР-1 (шт. 4)	350	325	М-12	4	
П2	630	630		485	410	М-13	4	
П3	800	800		740	520	М-14	4	
П4	800	800		740	520	М-14	4	
П5	1000	1000		840	650	М-15	4	
П6	1250	1250	ПР-2 (шт. 4)	1125	650	М-16	4	
П7	1250	1250		1125	812	М-16	4	

N вент. установок	Размер проема, мм Б	Размер проема, мм С	Тип перемычек	m мм	K мм	Марка обрамл. проемов	Кол. шт.	Примечание
П1	1030	1030	ПР-1 (шт. 4)	500	325	М-17	4	
П2	1550	1030	ПР-3 (шт. 4)	500	410	М-18	4	
П3	2060	1030	ПР-4 (шт. 4)	500	520	М-19	4	
П4	2060	1550		500	520	М-20	4	
П5	2060	2060		500	650	М-21	4	
П6	2100	3100		500	650	М-22	4	
П7	2100	3100		500	812	М-22	4	

Взам. инв. №

Подпись и дата

Инв. № подл.

Инв. №			
Н. контр.	Ковалёв	[signature]	11.06.84
Нач. отпп	Роменский	[signature]	11.06.84
ГИП	Одинцов	[signature]	11.06.84
ГИП стр.	Парфенов	[signature]	11.06.84
Гл. спец.	Ковалев	[signature]	11.06.84
Рук. гр.	Шленова	[signature]	11.06.84
Провер.	Кулешова	[signature]	11.06.84
Ст. техн.	Харитонова	[signature]	11.06.84

Привязан

АС

Установка реакторов 6-10 кВ в закрытом помещении

6×36-4к-ФЛП

Стадия	Лист	Листов
РП	53	

Разрезы 4-4; 5-5. Спецификации

ЭНЕРГОСЕТЬПРОЕКТ Северо-Западное отделение Ленинград

Копировал: [signature] Формат А3

Альбом II

12611тм-т2-60

Типовые проектные решения

Фасад 1'-7'

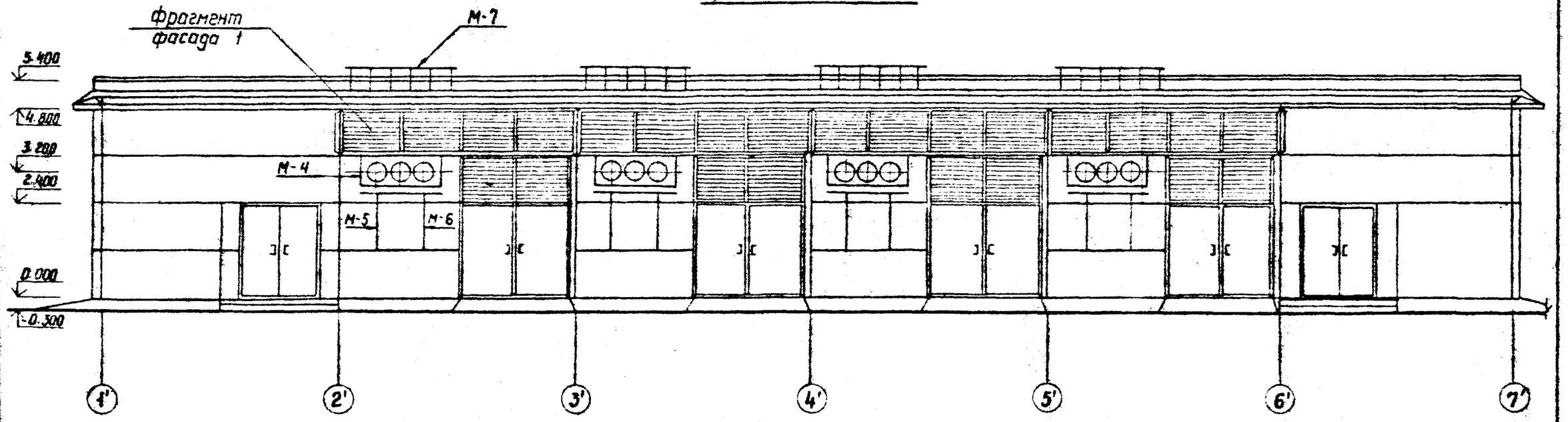

1. Спецификацию металлоконструкций см. лист АС-62
2. Фрагмент фасада 1 см. лист АС-63
3. См. вместе с листами АС-51; 52; 53.

Фасад Б'-В

Фасад В-Б'

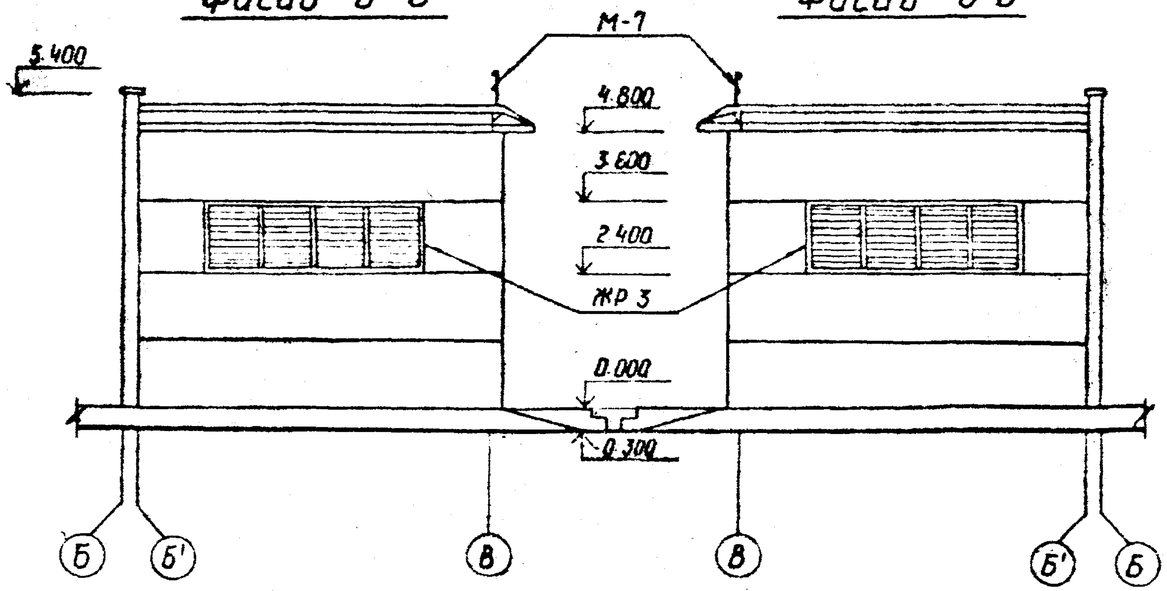

Инв. N				Привязан
Н. контр.	Ковалев		11.06.84	АС
Нач. отпп	Роменский		11.06.84	Установка реакторов 6-10 кВ в закрытом помещении
ГИП	Одинцов		11.06.84	6×36 - 4К - ФЛП
ГИП стр.	Парфенов		11.06.84	
Гл. спец.	Ковалев		11.06.84	
Рук. гр.	Шлёнова		11.06.84	Фасады
Провер.	Кулешова		11.06.84	
Ст. техн.	Харитонова		11.06.84	

Стадия	Лист	Листов
РП	54	

ЭНЕРГОСЕТЬПРОЕКТ
Северо-Западное отделение
Ленинград

Инв. N подл. | Подпись и дата | Взам. инв. N

Копир. Спир. Ист

формат А3

Марка поз.	Обозначение	Наименование	Кол.	Масса ед.кг	Примечание
СО	АС-135	Ограждение сетчатое	1	134	
М-2	АСИ-032	Рама	1	20.5	
М-3	АСИ-033	Рама	1	17.0	
М-4	АСИ-034	Рама	1	24.7	
М-5	АСИ-035	Кронштейн	1	22.5	
М-6	АСИ-035	Кронштейн	1	22.5	
М-7	АСИ-036	Ограждение	1	30.3	
М-8	АСИ-037	Балка	1	64.0	
М-9	АСИ-038	Деталь крепежная	6	2.8	
М-10	АСИ-039	Консоль козырька	1	37.0	

См. вместе с листами АС-13...18

Привязан

Инв.№

Н.контр.	Ковалев		06.84
Нач.отд.	Роменский		06.84
ГИП	Одинцов		06.84
ГИП стр.	Парфенов		06.84
Гл.спец.	Ковалев		06.84
Рук.гр.	Шлыкова		06.84
Провер.	Кулешова		06.84
Инженер	Чуркова		06.84

АС

Установка реакторов 6-10кВ в закрытом помещении

6х6-1К-ЕЛ(ЕП)

Стадия	Лист	Листов
РП	55	

Спецификация монтажных стальных элементов

ЭНЕРГОСЕТЬПРОЕКТ Северо-Западное отделение Ленинград

Копировал:

Формат А4

Взам.инв.№ | Подпись и дата | Инв.№ подл.

Марка поз.	Обозначение	Наименование	Кол	Масса ед.кг	Примечание
СО	АС-135	Ограждение сетчатое	1	134	
М-3	АСИ-033	Рама	1	17.0	
М-4	АСИ-034	Рама	1	24.7	
М-5	АСИ-035	Кронштейн	1	22.5	
М-6	АСИ-035	Кронштейн	1	22.5	
М-7	АСИ-036	Ограждение	1	30.3	
М-8	АСИ-037	Балка	1	64.0	
М-9	АСИ-038	Деталь крепежная	6	2.8	
М-10	АСИ-039	Консоль козырька	1	37.0	

См. вместе с листом АС-19...24

Привязан

Инв.№

Н.контр.	Ковалев		06.84
Нач.отд.	Роменский		06.84
ГИП	Одинцов		06.84
ГИП стр.	Парфенов		06.84
Гл.спец.	Ковалев		06.84
Рук.гр.	Шлыкова		06.84
Провер.	Кулешова		06.84
Инженер	Чуркова		06.84

АС

Установка реакторов 6-10кВ в закрытом помещении

6х6-1К-ВА(ВП)

Стадия	Лист	Листов
РП	56	

Спецификация монтажных стальных элементов

ЭНЕРГОСЕТЬПРОЕКТ Северо-Западное отделение Ленинград

Копировал:

Формат А4

Взам.инв.№ | Подпись и дата | Инв.№ подл.

Типовые проектные решения

Альбом II

Марка поз.	Обозначение	Наименование	Кол.	Масса ед. кг	Примечание
СО	АС-135	Ограждение сетчатое	2	134	
М-2	АСИ-032	Рама	2	20.5	
М-3	АСИ-033	Рама	2	17.0	
М-4	АСИ-034	Рама	2	24.7	
М-5	АСИ-035	Кронштейн	2	22.5	
М-6	АСИ-035	Кронштейн	2	22.5	
М-7	АСИ-036	Ограждение	2	30.3	
М-8	АСИ-037	Балка	2	64.0	
М-9	АСИ-038	Деталь крепежная	12	2.8	
М-10	АСИ-039	Консоль козырька	2	37.0	

См. вместе с листом АС-25... 27

Привязан

Инв.№ подл. | Подпись и дата | Взам.инв.№

Инв.№

Н.контр.	Ковалев		06.84	АС
Нач.отд.	Ронжский		06.84	Установка реакторов 6-10кВ в закрытом помещении
ГИП	Одинцов		06.84	6х12-2К-ЕЛП
ГИПстр.	Парфенов		06.84	Стадия: РП; Лист: 57; Листов:
Гл.спец.	Ковалев		06.84	
Рук.гр.	Шленова		06.84	Спецификация монтажных стальных элементов
Провер.	Кулешова		06.84	ЭНЕРГОСЕТЬПРОЕКТ Северо-Западное отделение Ленинград
Инженер	Чуркова		06.84	

Копировал:

Формат А4

Типовые проектные решения

Альбом II

Марка поз.	Обозначение	Наименование	Кол.	Масса ед. кг	Примечание
СО	АС-135	Ограждение сетчатое	2	134	
М-3	АСИ-033	Рама	2	17.0	
М-4	АСИ-034	Рама	2	24.7	
М-5	АСИ-035	Кронштейн	2	22.5	
М-6	АСИ-035	Кронштейн	2	22.5	
М-7	АСИ-036	Ограждение	2	30.3	
М-8	АСИ-037	Балка	2	64.0	
М-9	АСИ-038	Деталь крепежная	12	2.8	
М-10	АСИ-039	Консоль козырька	2	37.0	

См. вместе с листами АС-28... 30

Привязан

Инв.№ подл. | Подпись и дата | Взам.инв.№

Инв.№

Н.контр.	Ковалев		06.84	АС
Нач.отд.	Ронжский		06.84	Установка реакторов 6-10кВ в закрытом помещении
ГИП	Одинцов		06.84	6х12-2К-ВЛП
ГИПстр.	Парфенов		06.84	Стадия: РП; Лист: 58; Листов:
Гл.спец.	Ковалев		06.84	
Рук.гр.	Шленова		06.84	Спецификация монтажных стальных элементов
Провер.	Кулешова		06.84	ЭНЕРГОСЕТЬПРОЕКТ Северо-Западное отделение Ленинград
Инженер	Чуркова		06.84	

Копировал:

Формат А4

126Нтн-т2-63

Альбом II

Типовые проектные решения

Марка поз.	Обозначение	Наименование	Кол.	Масса ед. кг	Примечание
СО	АС-135	Ограждение сетчатое	1	134	
М-1	АСИ-031	Рама	1	17,2	
М-3	АСИ-033	Рама	2	17,0	
М-4	АСИ-034	Рама	1	24,7	
М-5	АСИ-035	Кронштейн	1	22,5	
М-6	АСИ-035	Кронштейн	1	22,5	
М-7	АСИ-036	Ограждение	1	30,3	
М-9	АСИ-038	Деталь крепежная	6	2,8	
М-23	АСИ-041	Деталь закладная	9	–	м
ЖР-3	АСИ-030	Решетка жалюзийная	1	343	

Количество стальных элементов М-12 ... М-22 см. лист АС-33;37
См. вместе с листами АС-31...38

Взам. инв. №

Инв. №

Подпись и дата

Инв. № подл.

Н. контр.	Ковалев	[signature]	11.06.84
Нач. отд.	Романский	[signature]	06.84
ГИП	Одинцов	[signature]	06.84
ГИП стр.	Парфенов	[signature]	06.84
Гл. спец.	Ковалев	[signature]	06.84
Рук. гр.	Шленова	[signature]	06.84
Провер.	Смирнова	[signature]	06.84
Инженер	Чиркова	[signature]	06.84

Привязан

АС

Установка реакторов 6-10кВ в закрытом помещении

6×12-1К-ФЛ(фп)

Стадия	Лист	Листов
РП	59	

Спецификация монтажных стальных элементов

ЭНЕРГОСЕТЬПРОЕКТ
Северо-Западное отделение
Ленинград

Копировал: [signature] формат А4

Альбом II

Типовые проектные решения

Марка поз.	Обозначение	Наименование	Кол.	Масса ед. кг	Примечание
СО	АС-135	Ограждение сетчатое	2	134	
М-1	АСИ-031	Рама	2	17,2	
М-4	АСИ-034	Рама	2	24,7	
М-5	АСИ-035	Кронштейн	2	22,5	
М-6	АСИ-035	Кронштейн	2	22,5	
М-7	АСИ-036	Ограждение	2	30,3	
М-23	АСИ-041	Деталь закладная	2	–	м
М-9	АСИ-038	Деталь крепежная	12	2,8	
М-3	АСИ-033	Рама	2	17,0	
ЖР-3	АСИ-030	Решетка жалюзийная	1	343	

Количество стальных элементов М-12... М-22 См. лист АС-41;45
См. вместе с листами АС-39... 46

Взам. инв. №

Инв. №

Подпись и дата

Инв. № подл.

Н. контр.	Ковалев	[signature]	11.06.84
Нач. отд.	Романский	[signature]	06.84
ГИП	Одинцов	[signature]	06.84
ГИП стр.	Парфенов	[signature]	06.84
Гл. спец.	Ковалев	[signature]	06.84
Рук. гр.	Шленова	[signature]	06.84
Провер.	Смирнова	[signature]	06.84
Инженер	Чиркова	[signature]	06.84

Привязан

АС

Установка реакторов 6-10кВ в закрытом помещении

6×18-2К-ФЛ(фп)

Стадия	Лист	Листов
РП	60	

Спецификация монтажных стальных элементов

ЭНЕРГОСЕТЬПРОЕКТ
Северо-Западное отделение
Ленинград

Копировал: [signature] формат А4

Типовые проектные решения Альбом II

Марка поз.	Обозначение	Наименование	Кол.	Масса ед. кг	Примечание
М-3	АСИ-033	Рама	2	17.0	
М-4	АСИ-034	Рама	4	24.7	
М-5	АСИ-035	Кронштейн	4	22.5	
М-6	АСИ-035	Кронштейн	4	22.5	
М-7	АСИ-036	Ограждение	4	30.3	
М-9	АСИ-038	Деталь крепежная	24	2.8	
М-10	АСИ-039	Консоль козырька	4	37.0	
М-11	АСИ-040	Балка	2	3.2 0	
СО	АС-135	Ограждение сетчатое	4	134	

См. вместе с листами АС-47...50

Привязан

Инв. №

Н. контр.	Ковалев	[signature]	06.84
Нач. отд.	Роменский	[signature]	06.84
ГИП	Одинцов	[signature]	06.84
ГИП стр.	Парфенов	[signature]	06.84
Гл. спец.	Ковалев	[signature]	06.84
Рук. гр.	Шленова	[signature]	06.84
Провер.	Кулешова	[signature]	06.84
Инженер	Чиркова	[signature]	06.84

АС

Установка реакторов 6-10кВ в закрытом помещении

6×24-4К-2ВЛП

Стадия	Лист	Листов
РП	61	

Спецификация монтажных стальных элементов

ЭНЕРГОСЕТЬПРОЕКТ Северо-Западное отделение Ленинград

Копировал: [signature] Формат А4

Взам. инв. № | Подпись и дата | Инв. № подл.

Типовые проектные решения Альбом II

Марка поз.	Обозначение	Наименование	Кол.	Масса ед. кг	Примечание
СО	АС-135	Ограждение сетчатое	4	134	
М-3	АСИ-033	Рама	4	17.8	
М-4	АСИ-034	Рама	4	24.7	
М-5	АСИ-035	Кронштейн	4	22.5	
М-6	АСИ-035	Кронштейн	4	22.5	
М-7	АСИ-036	Ограждение	4	30.3	
М-9	АСИ-038	Деталь крепежная	24	2.8	
ЖР-3	АСИ-030	Жалюзийная решетка	2	343	
М-23	АСИ-041	Деталь закладная	18	—	м

Количество стальных элементов М-12...М-22 см. лист АС-53
См. вместе с листами АС-51...54

Привязан

Инв. №

Н. контр.	Ковалев	[signature]	06.84
Нач. отд.	Роменский	[signature]	06.84
ГИП	Одинцов	[signature]	06.84
ГИП стр.	Парфенов	[signature]	06.84
Гл. спец.	Ковалев	[signature]	06.84
Рук. гр.	Шленова	[signature]	06.84
Провер.	Кулешова	[signature]	06.84
Инженер	Чиркова	[signature]	06.84

АС

Установка реакторов 6-10кВ в закрытом помещении

6×36-4К-ФЛП

Стадия	Лист	Листов
РП	62	

Спецификация монтажных стальных элементов

ЭНЕРГОСЕТЬПРОЕКТ Северо-Западное отделение Ленинград

Копировал: [signature] Формат А4

Взам. инв. № | Подпись и дата | Инв. № подл.

Фрагмент фасада 1

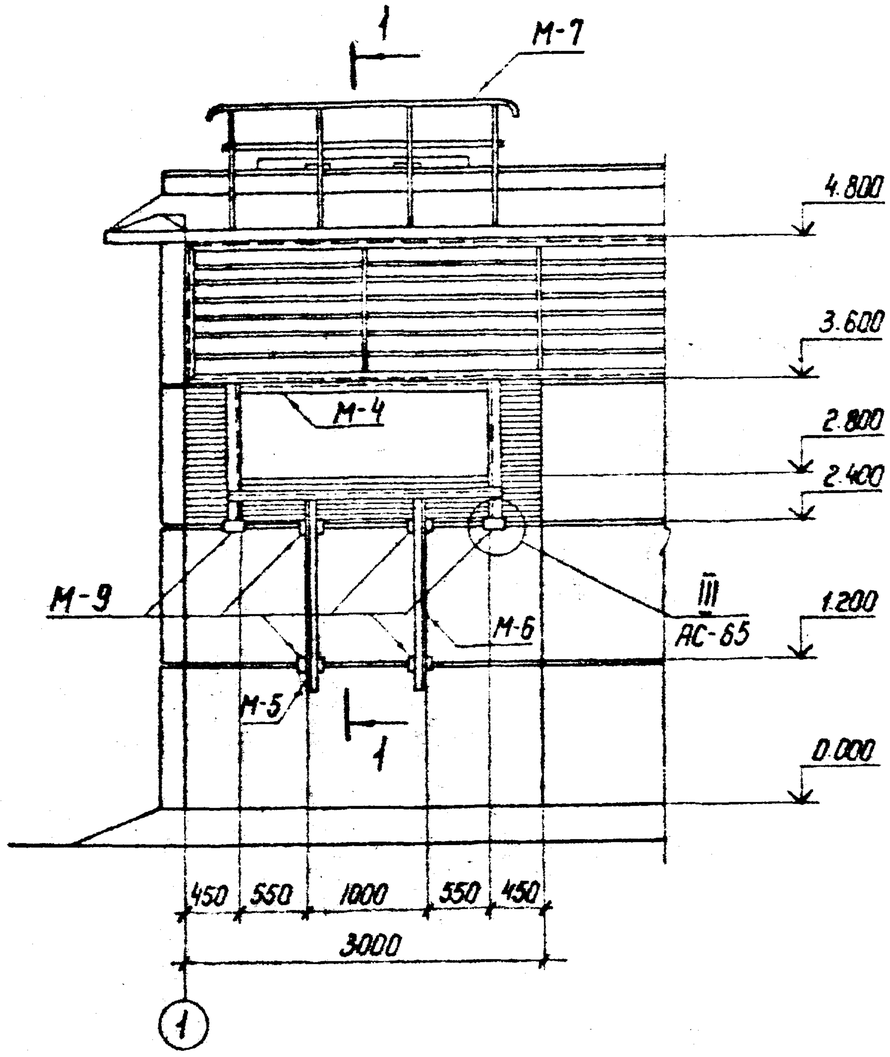

1-1

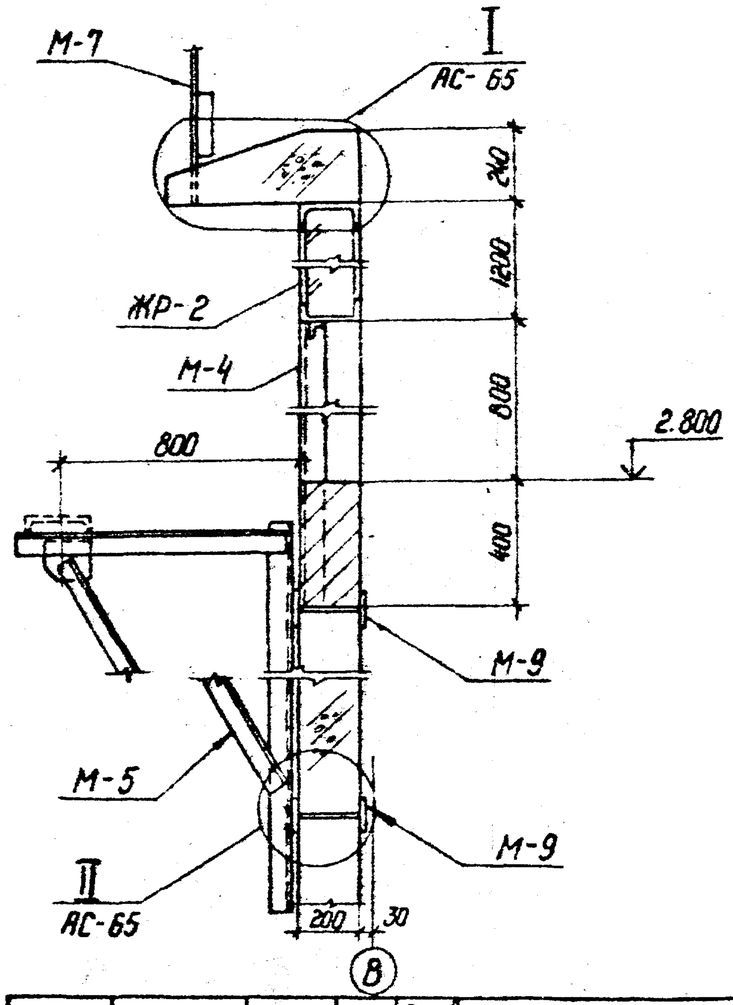

Марка, поз.	Обозначение	Наименование	Кол.	Масса ед кг	Примечание
М-4	АСИ-034	Рама	1	24,7	
М-5	-035	Кронштейн	1	22,5	
М-6	-035	Кронштейн	1	22,5	
М-7	-036	Ограждение	1	30,3	
М-9	-038	Деталь крепежная	6	2,8	
ЖР-2	-029	Решетка жалюзийная	1	5 66	

Инв. № подл. | Подпись и дата | Взам. инв. №

Привязан

Инв. №

Н. контр.	Ковалев		
Нач. отд.	Роменский		
ГИП	Одинцов		
ГИП стр.	Порфенов		
Гл. спец.	Ковалев		
Рук. гр.	Шленова		
Проверил	Иванова		
Ст. техн.	Харитонова		

АС

Установка реакторов 6-10кВ в закрытом помещении

6×6 ... 6×36

Стадия	Лист	Листов
РП	63	

Фрагмент фасада 1

ЭНЕРГОСЕТЬПРОЕКТ Северо-Западное отделение Ленинград

Копир. №

Формат А3

Типовые проектные решения

Альбом 1261пм-т2-66

Фрагмент фасада 2

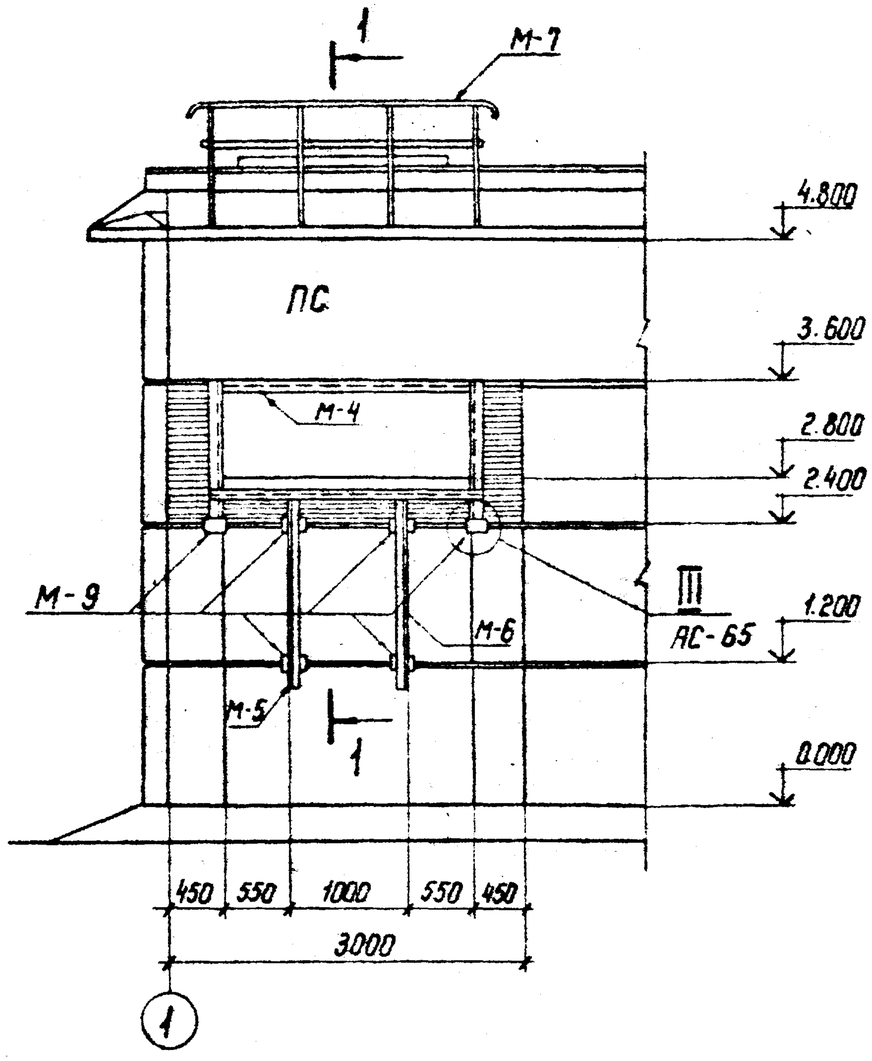

1-1

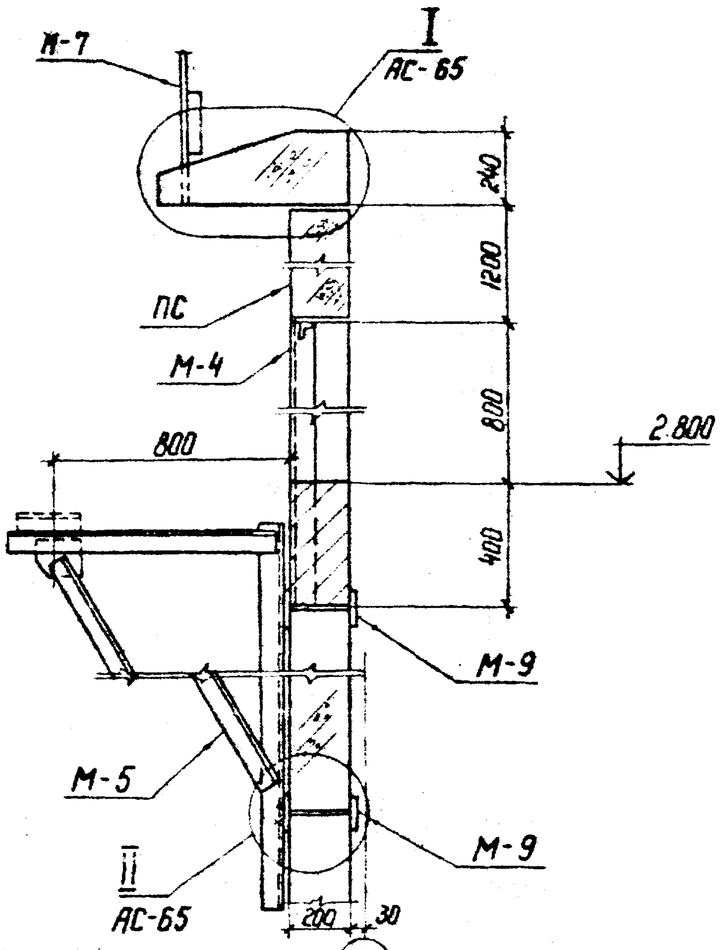

Марка, поз.	Обозначение	Наименование	Кол.	Масса ед. кг	Примечание
М-4	АСИ-034	Рама	1	24,7	
М-5	-035	Кронштейн	1	22,5	
М-6	-035	Кронштейн	1	22,5	
М-7	-036	Ограждение	1	30,3	
М-9	-038	Деталь крепежная	6	2,8	

Инв.№			
Н.контр.	Ковалев		5.06.84
Нач.отд.	Роменский		05.06.84
ГИП	Одинцов		05.06.84
ГИП стр.	Парфенов		05.06.84
Гл.спец.	Ковалев		05.06.84
Рук.гр.	Шленова		05.06.84
Проверил	Иванова		05.06.84
Ст.техн.	Харитонова		05.06.84

Привязан

АС

Установка реакторов 6-10кВ в закрытом помещении

6×6 ... 6×36

Стадия	Лист	Листов
РП	64	

Фрагмент фасада 2

ЭНЕРГОСЕТЬПРОЕКТ
Северо-Западное отделение
Ленинград

Инв.№ подл. | Подпись и дата | Взам.инв.№

Коп. На-

Формат А3

Альбом II 12611тм-т2-67

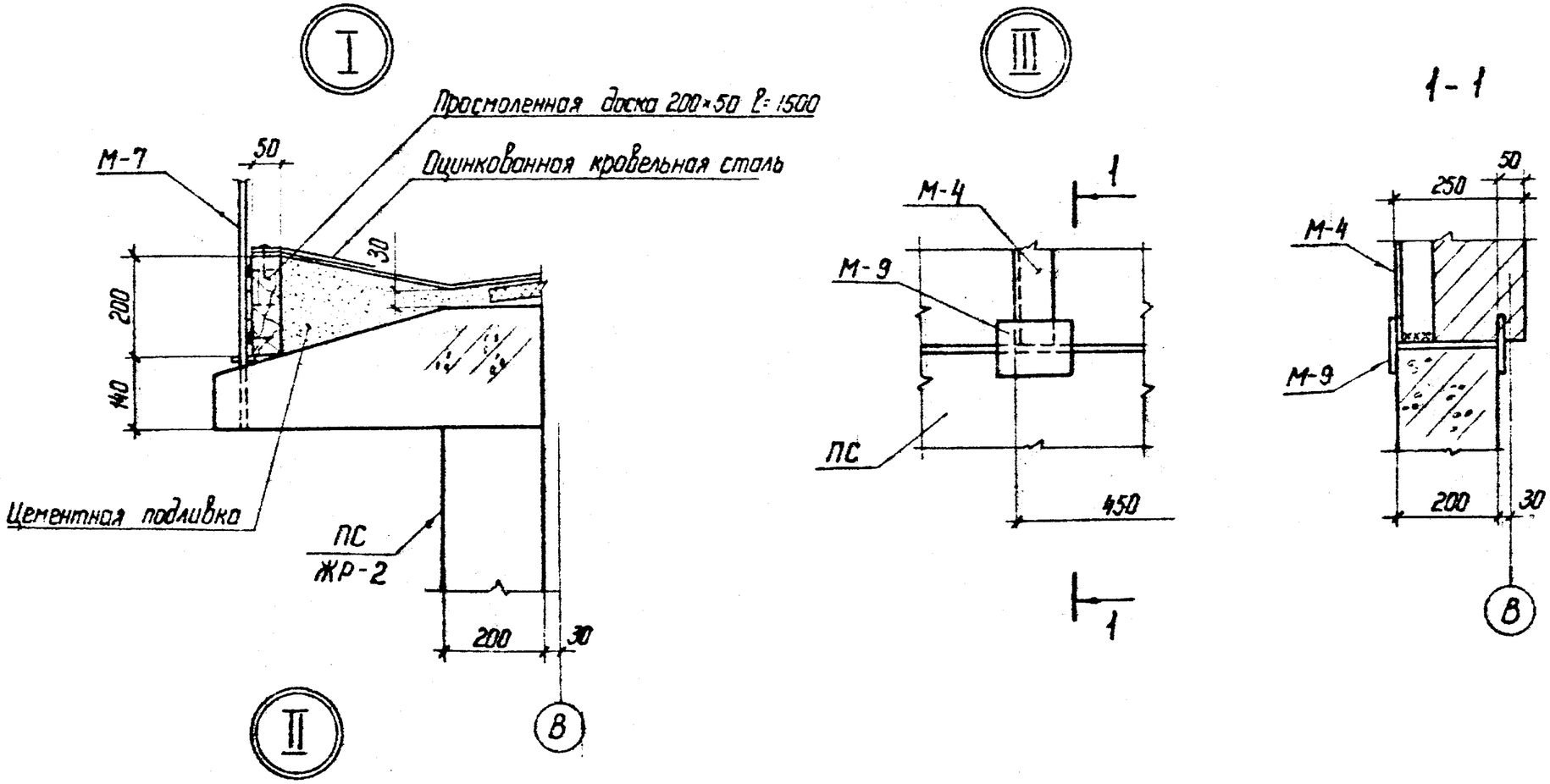

См. вместе с листами АС-63, АС-64

				Привязан	
Инв. N					
Н контр.	Ковалев			АС	
Нач. отд.	Роменский			Установка реакторов 6-10 кВ в закрытом помещении	
ГИП	Одинцов				
ГИП стр	Парфенов			6×6 ... 6×36	Стадия: РП; Лист: 65; Листов:
Гл. спец.	Ковалев				
Рук. гр.	Шленова				
Проверил	Иванова			Узлы I, II, III	ЭНЕРГОСЕТЬПРОЕКТ Северо-Западное отделение Ленинград
Ст. техн.	Харитонова				

Инв. N подл. | Подпись и дата | Взам. инв. N

Копир. Нат

формат А3

Альбом II 12611 тм-т2-68

П-1

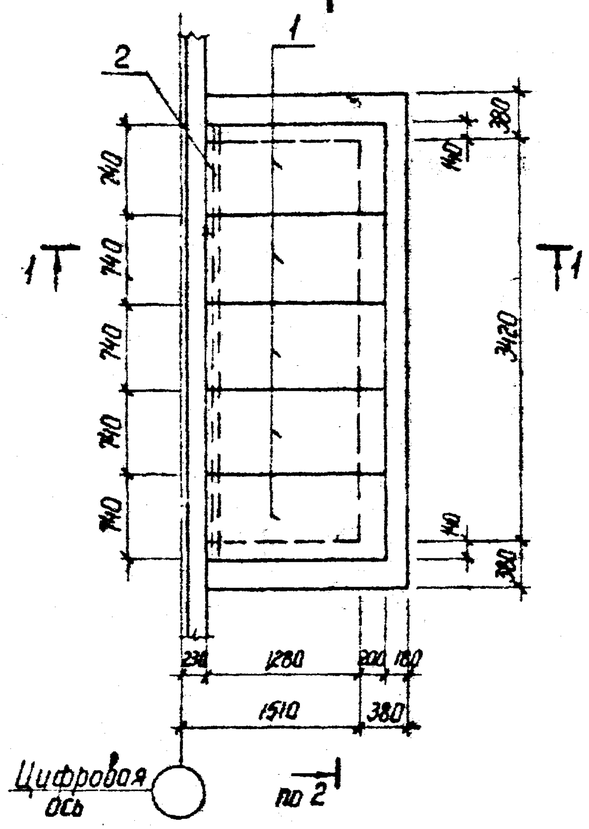

П-2

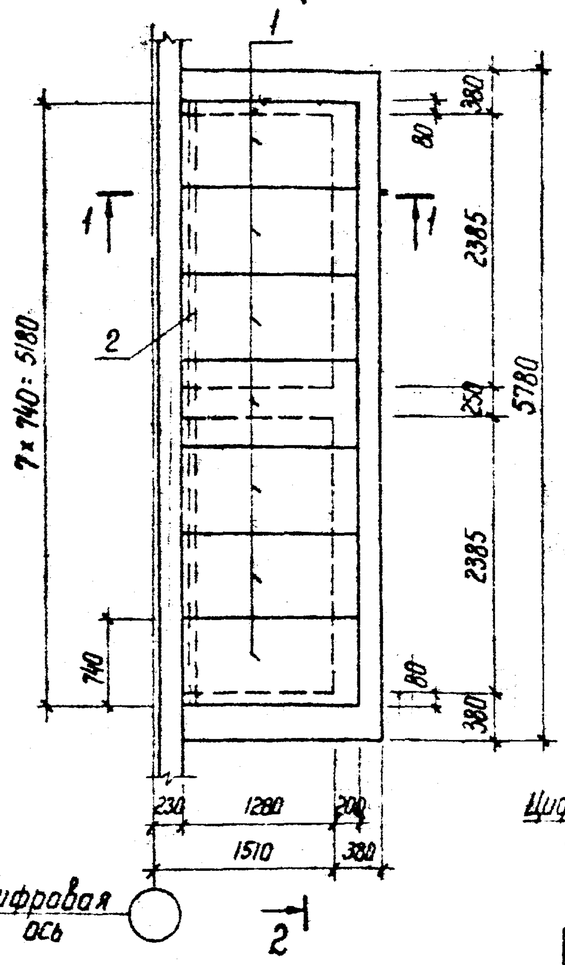

1-1

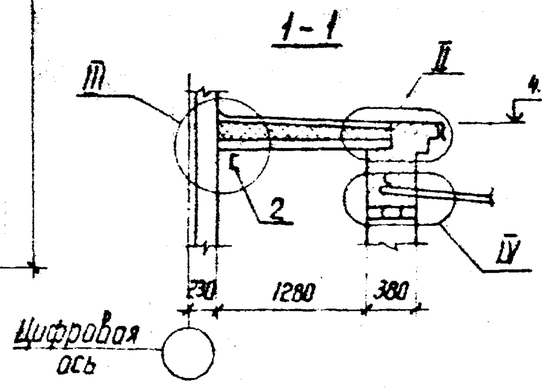

Узлы I ... IV см. лист АС-67

2-2

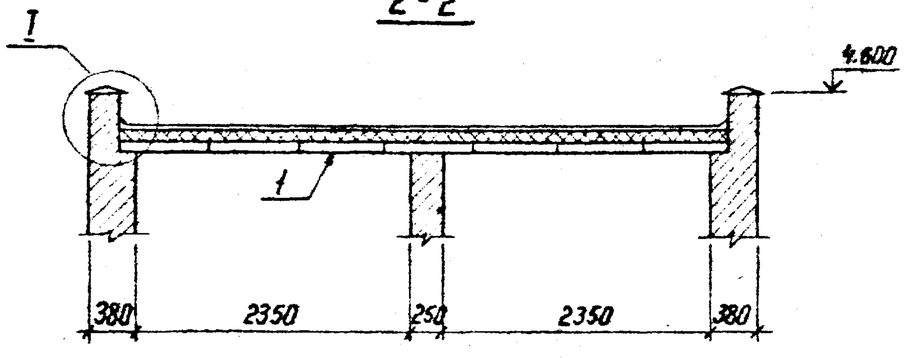

Спецификация элементов конструкций к схемам расположения

Марка, поз.	Обозначение	Наименование	Кол.	Масса ед. кг	Примечание
		П-1			
1	Серия 3.006-2 Вып. II-2	Плита покрытия П10д-3	5	190	0,08 м³
2	АСИ-037	Балка М-8	1	64	—
		П-2			
1	Серия 3.006-2 Вып. II-2	Плита покрытия П10д-3	7	190	0,08 м³
2	АСИ-040	Балка М-11	1	92	

Привязан

Инв. № подл. | Подпись и дата | Взам. инв. №

Инв. №			
Н. контр.	Ковалев		11.06.84
Нач. отд.	Роменский		11.06.84
ГИП	Одинцов		11.06.84
ГИП стр.	Порфенов		11.06.84
Гл. спец.	Ковалев		11.06.84
Рук. гр.	Шленова		11.06.84
Проверил	Иванова		11.06.84
Инженер	Панкратьева		11.06.84

АС

Установка реакторов 6-10 кВ в закрытом помещении

6×6 ... 6×36

Стадия	Лист	Листов
РП	66	

Пристройки П-1; П-2 для установки вентиляторов. План, разрезы.

ЭНЕРГОСЕТЬПРОЕКТ Северо-Западное отделение Ленинград

Копир. Инв.

Формат А3

Альбом II 12611тм-т2-70

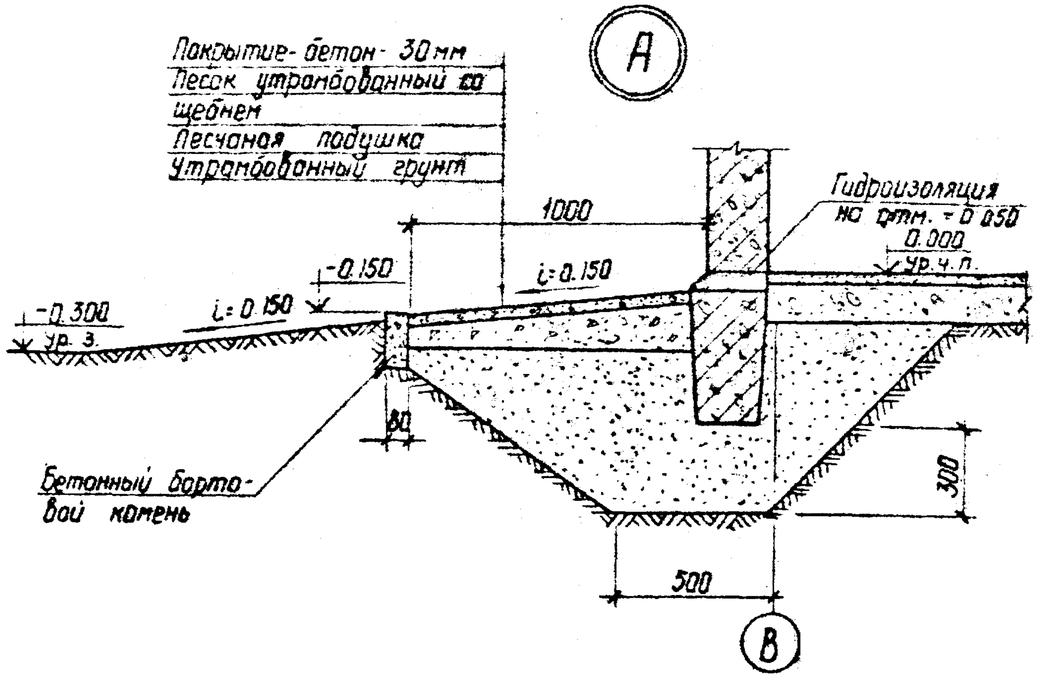

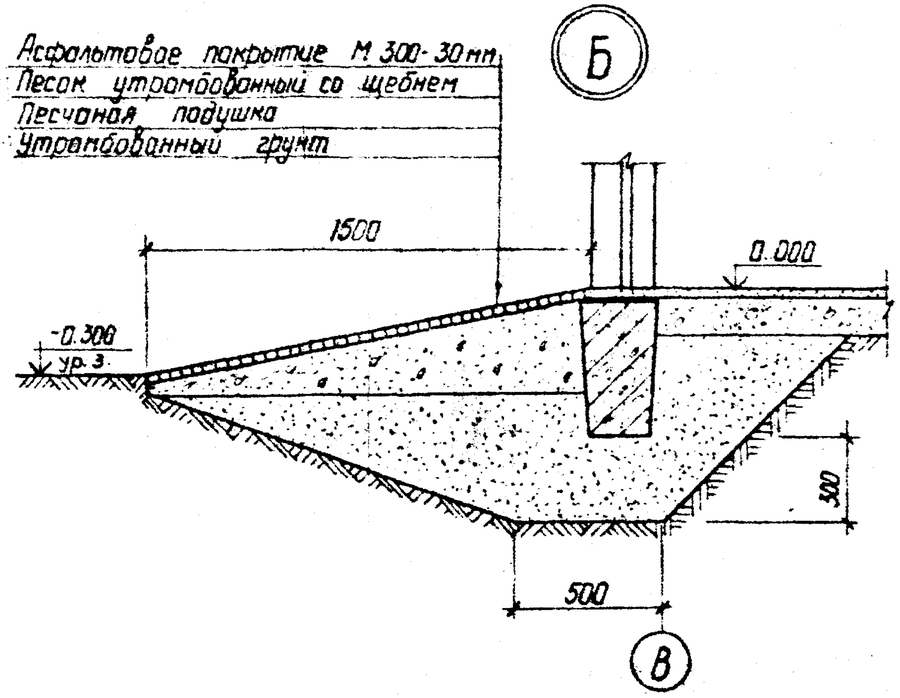

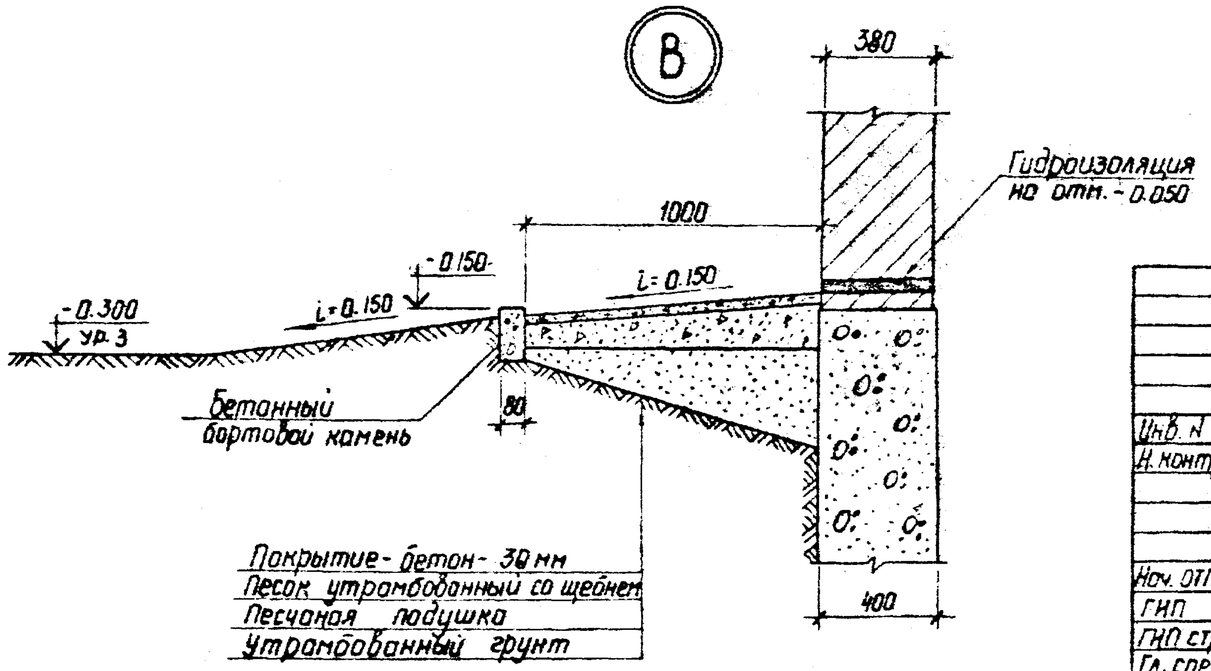

Инв. N			
Н. контр.	Ковалев		11.06.87
Нач. ОТПП	Роменский		11.06.87
ГИП	Одинцов		11.06.87
ГИП стр.	Парфенов		11.06.87
Гл. спец.	Ковалев		11.06.87
Рук. гр.	Шленова		11.06.87
Проверил	Смирнова		11.06.87
Ст. техн	Харитонова		11.06.87

Привязан

АС

Установка реакторов 6-10кВ в закрытом помещении

6×6 ... 6×36

Стадия	Лист	Листов
РП	68	

Узлы А ... В

ЭНЕРГОСЕТЬПРОЕКТ
Северо-Западное отделение
Ленинград

Инв. N подл. | Подпись и дата | Взам. инв. N

Копир. На

Формат А3

Типовые проектные решения

Альбом II 12611 тм-т 2-69

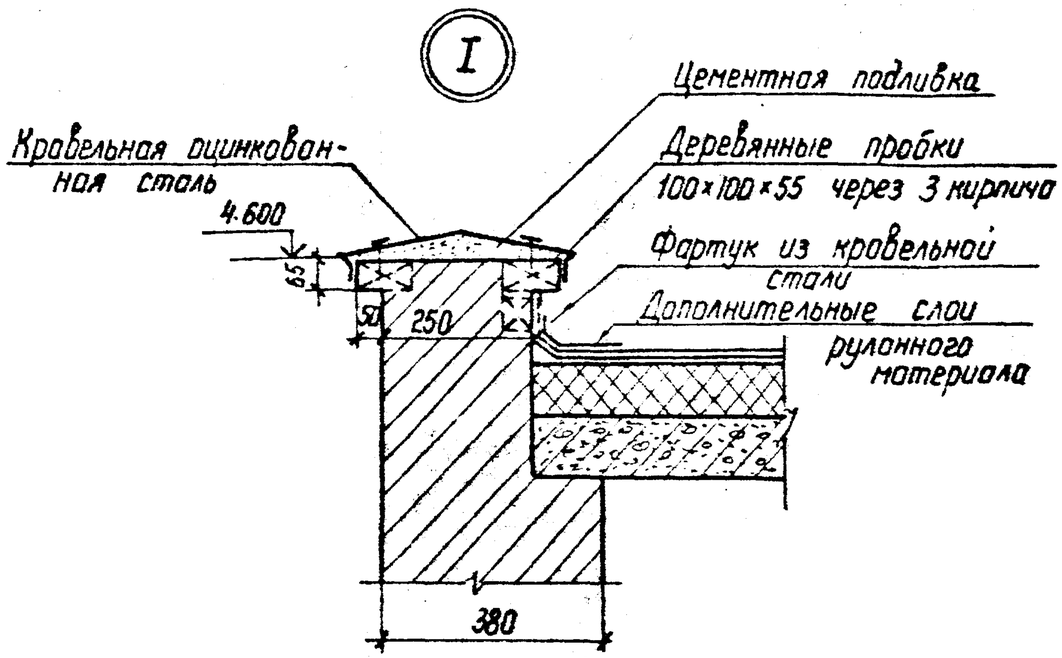

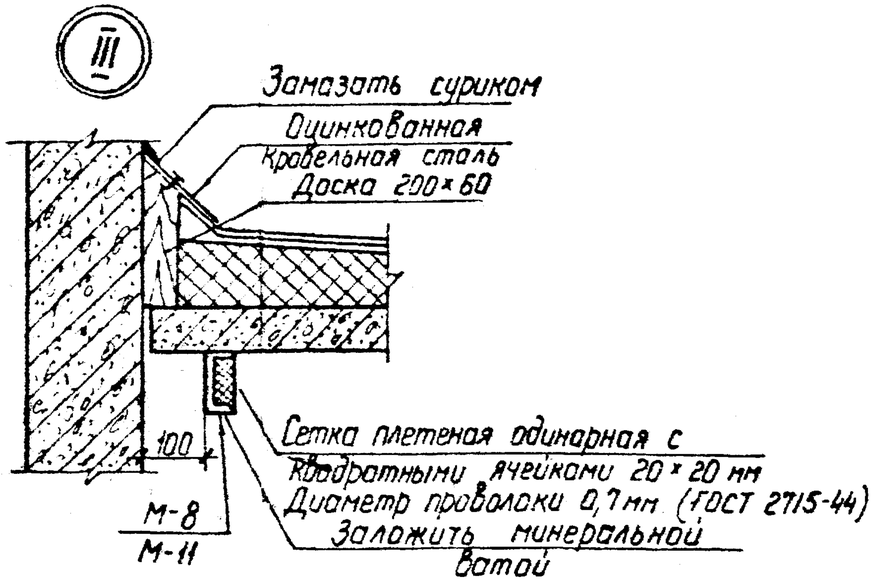

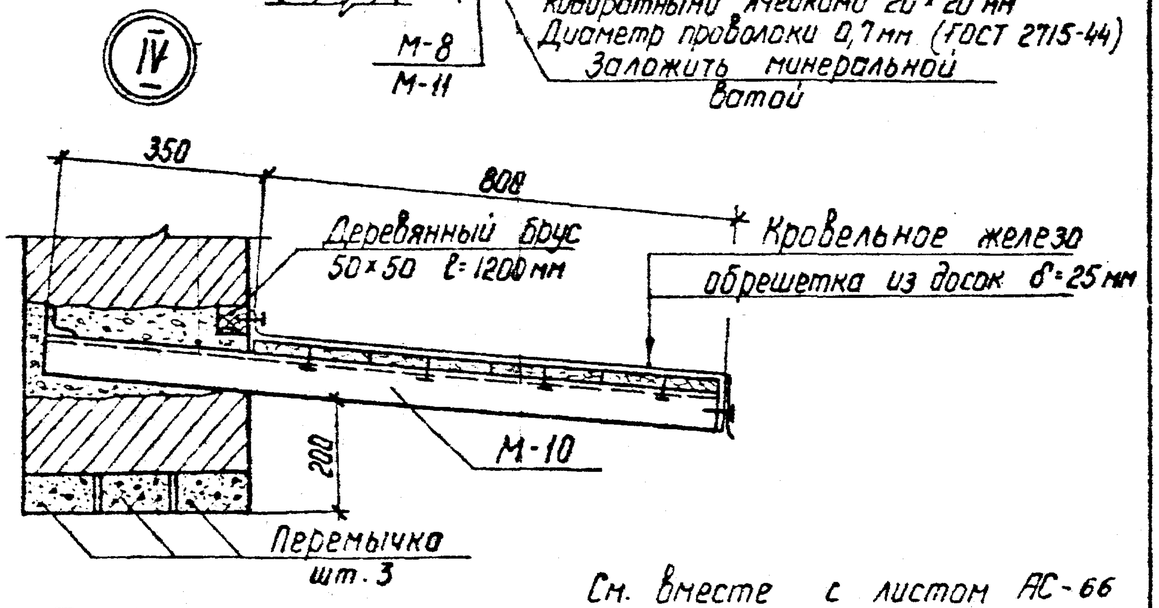

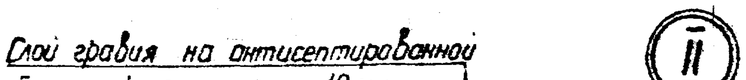

Слой гравия на антисептированной битумной мастике - 10 мм
4 слоя рубероида марки РМД-350 на антисептированной битумной мастике
Цементная стяжка - 20 мм
Пенобетон γ=500 кг/м³ - 100 мм
Слой рубероида на битумной мастике
Сборные железобетонные плиты

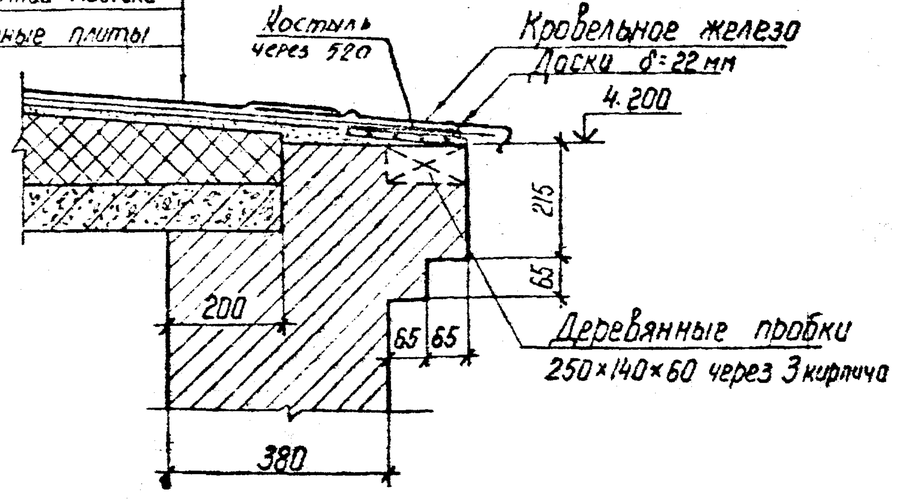

См. вместе с листом АС-66

Инв. N				Привязан:
Н. контр.	Ковалев		11.06.84	
				АС
Нач. отд.	Роменский		06.84	Установка реакторов 6 - 10 кВ в закрытом помещении
ГИП	Одинцов		06.84	
ГИП стр.	Парфенов		06.84	6×6 ... 6×36
Гл. спец.	Ковалев		06.84	
Рук. гр.	Шленова		06.84	
Проверил	Иванова		06.84	Пристройки П-1; П-2 для установки вентиляторов Узлы I ... IV
Инженер	Панкратьева		06.84	
			06.84	

Стадия	Лист	Листов
РП	67	●

ЭНЕРГОСЕТЬПРОЕКТ Северо-Западное отделение Ленинград

Инв. N подл. | Подпись и дата | Взам. инв. N

Копир. Ист

формат А3

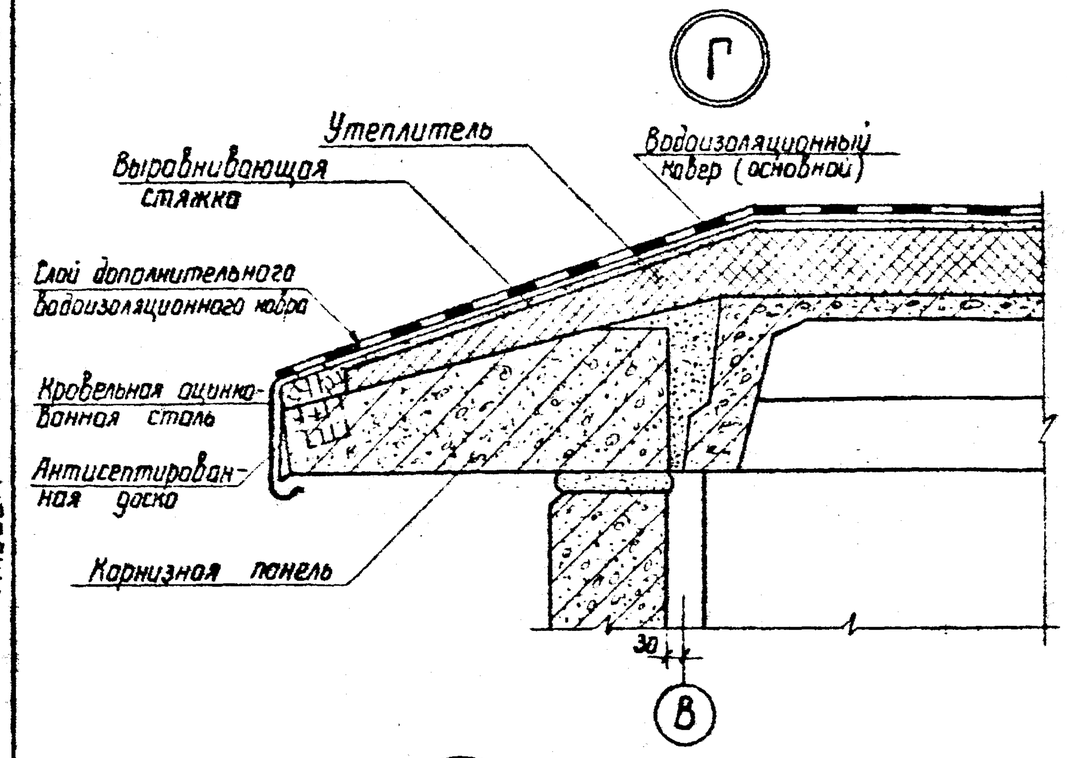

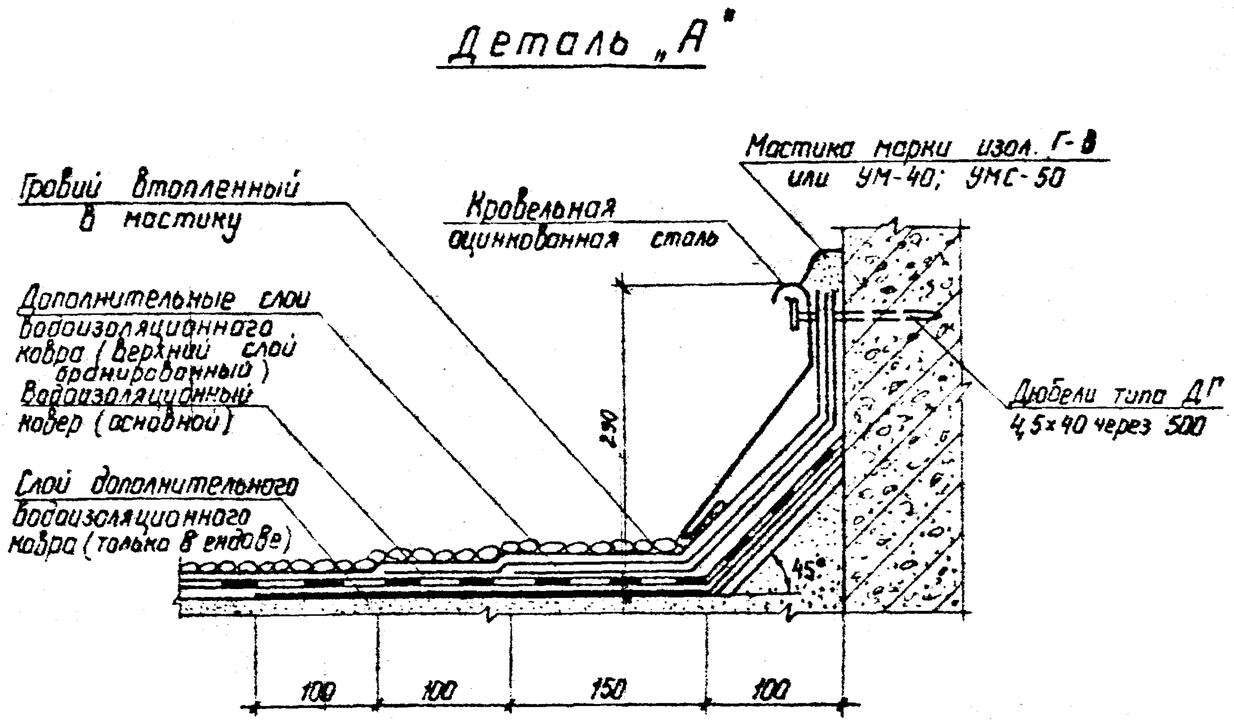

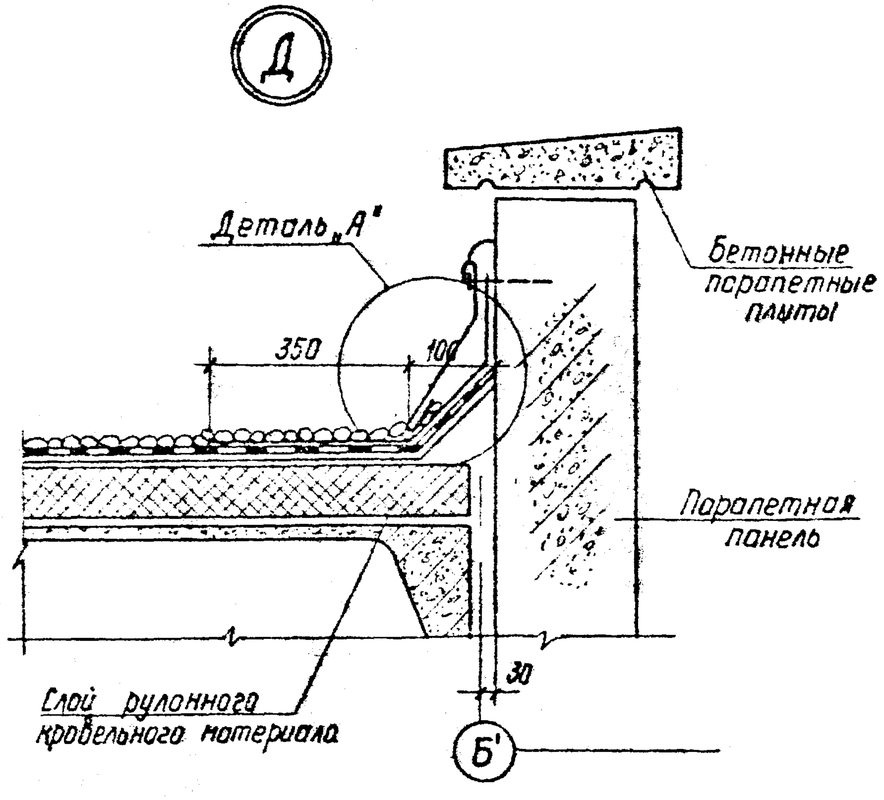

Типовые проектные решения

Альбом II

12611тм-т2-71

Инв. N подл.	Подпись и дата	Взам. инв. N

Инв N				Привязан
Н. контр.	Ковалев		11.06.84	АС
Нач. отд.	Роменский		11.06.84	Установка реакторов 6-10кВ в закрытом помещении
ГИП	Одинцов		11.06.84	
ГИП стр.	Парфенов		11.06.84	6×6 ... 6×36
Гл. спец.	Ковалев		11.06.84	
Рук. гр.	Шленова		11.06.84	
Проверил	Смирнова		11.06.84	Узлы Г. Д
Ст. техн.	Харитонова		11.06.84	

Стадия	Лист	Листов
РП	69	

ЭНЕРГОСЕТЬПРОЕКТ
Северо-Западное отделение
Ленинград

Копир. Ист

формат А3

Узел Е

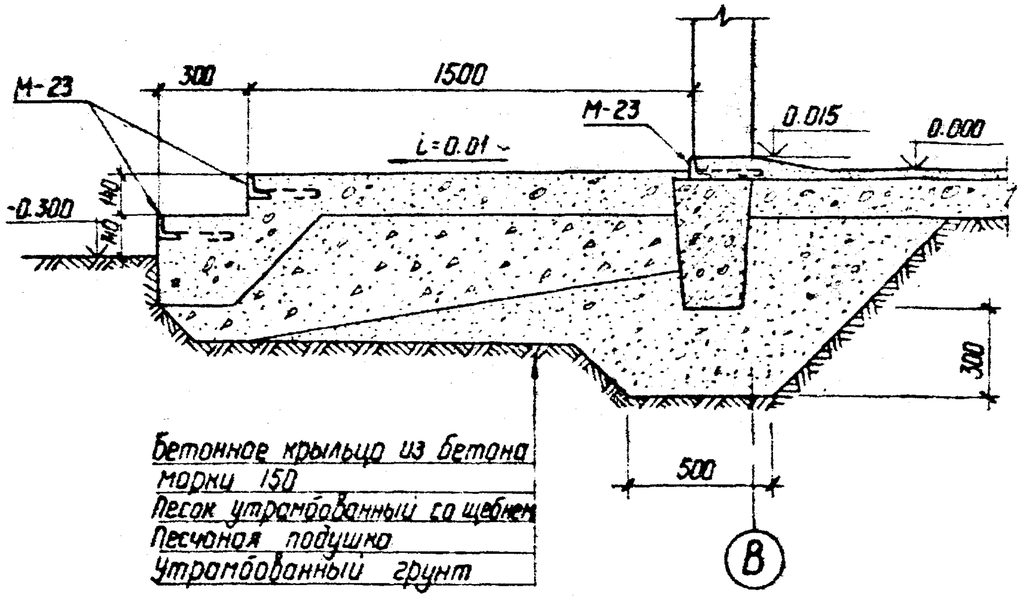

Бетонное крыльцо из бетона марки 150
Песок утрамбованный со щебнем
Песчаная подушка
Утрамбованный грунт

Узел И

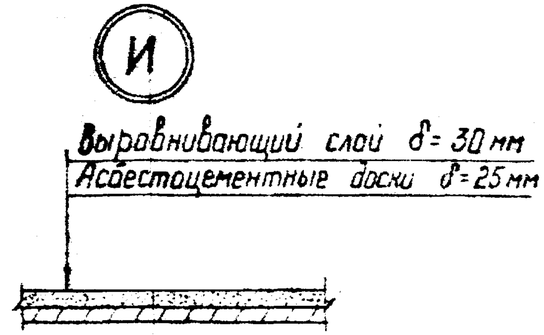

Выравнивающий слой δ=30 мм
Асбестоцементные доски δ=25 мм

Узел Ж

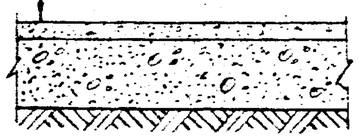

Цементный пол М 300 с железнением δ=30 мм
Монолитный бетон м 100 δ=120 мм
Уплотнённый грунт

Инв. № подл.	Подпись и дата	Взам. инв. №	Инв. №		
			Н. контр.	Ковалев	11.06.84
			Нач. ОТПП	Роменский	11.06.84
			ГИП	Одинцов	11.06.84
			ГИП стр.	Порфенов	11.06.84
			Гл. спец.	Ковалев	11.06.84
			Рук. гр.	Шленова	11.06.84
			Проверил	Смирнова	11.06.84
			Ст. техн.	Харатонова	11.06.84

Привязан

АС

Установка реакторов 6·10×8 в закрытом помещении

6×6 ... 6×36

Стадия	Лист	Листов
РП	10	

Узлы Е ... И

ЭНЕРГОСЕТЬПРОЕКТ
Северо-Западное отделение
Ленинград

Копир. Инв.

Формат А3

Типовые проектные решения

Альбом I

126Н1тм-т2-73

Схема расположения фундаментов

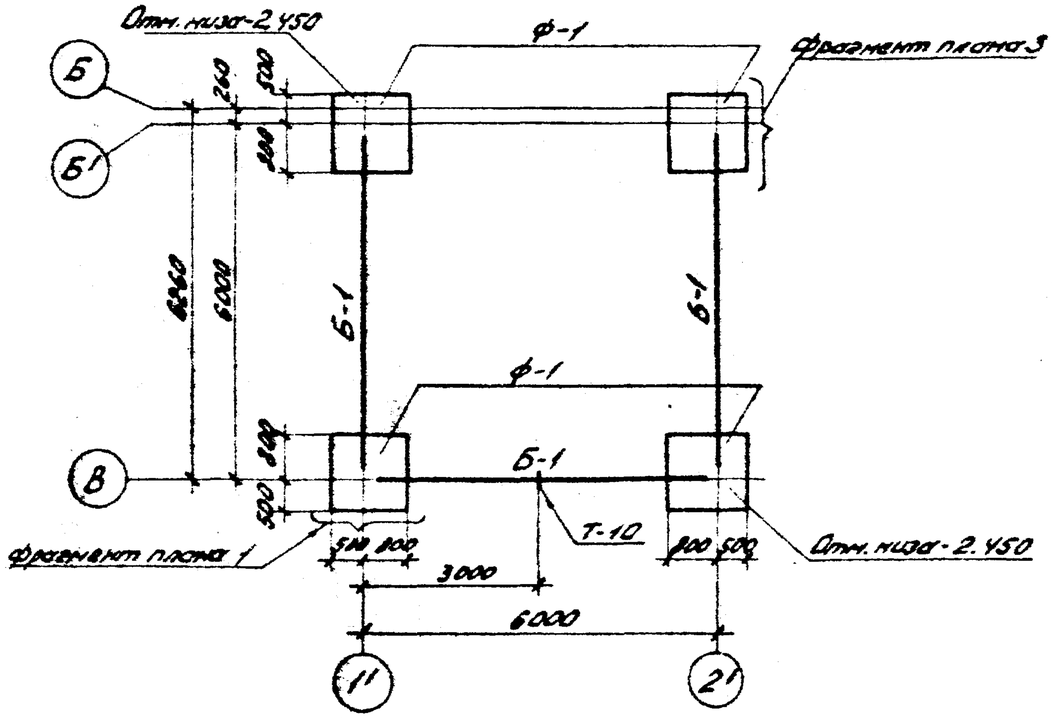

Расчетная схема нормативных нагрузок на угловой фундамент

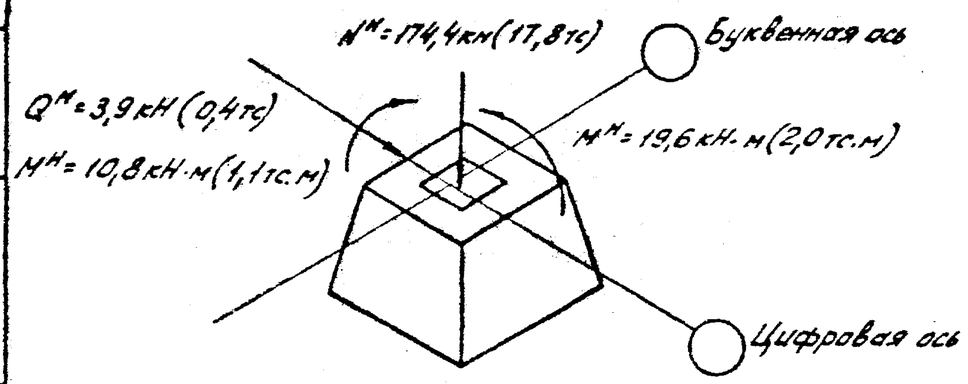

См. с листами АС-76;77.

Спецификация элементов к схеме расположения фундаментов

Марка позиц.	Обозначение	Наименование	Кол.	Масса ед. кг	Примечание
Ф-1	1,020-1 вып. 1-1	фундамент 1Ф 13	4	3200	1,3 м³
ФБ-1	ГОСТ 13579-78	фундаментный блок ФБС-9,3,6-Т	6	350	0,146 м³
Б-1	1.415-1 вып. 1	фундаментная балка ФБ6-1	3	1600	0,62 м³
Т-10	АСИ-060	Деталь крепежная	1	2,6	

1. По верху фундаментных балок выполнить цементно-песчаную гидроизоляцию толщиной 50мм состава 1:2 с уплотняющей добавкой (церезит, алюминат натрия, битумные мастики).
2. Обратную засыпку пазух котлованов производить слоями 15-20 см. с тщательным послойным уплотнением, исключающим просадку грунта.
3. Под подошвой фундамента выполнить песчаную подготовку толщиной 10 см.
4. Фундаментные балки укладывать на бетоне марки 150.
5. Блоки ФБС укладывать на бетоне марки 50.
6. Колонны замоноличивать в фундамент бетоном марки 200 на мелком заполнителе.

				Привязан.			
Инв. №							
Н.контр.	Ковалев	[signature]	08.06.84	АС			
				Установка реакторов 6-10 кВ в закрытом помещении			
Нач.отд.	Роменский	[signature]	08.06.84	6 × 6	Стадия	Лист	Листов
ГИП	Одинцов	[signature]	08.06.84		РП	71	
ГИПстр.	Парфенов	[signature]	08.06.84				
Гл.спец.	Ковалев	[signature]	08.06.84				
Рук.гр.	Шлекова	[signature]	08.06.84	Схема расположения фундаментов здания	ЭНЕРГОСЕТЬПРОЕКТ Северо-Западное отделение Ленинград		
Провер.	Кулешова	[signature]	08.06.84				
Инженер	Чиркова	[signature]	08.06.84				

Копировал: [signature] Формат А3

Инв. № подл. | Подпись и дата | Взам. инв. №

12611тм-т2-7

Альбом II

Схема расположения фундаментов

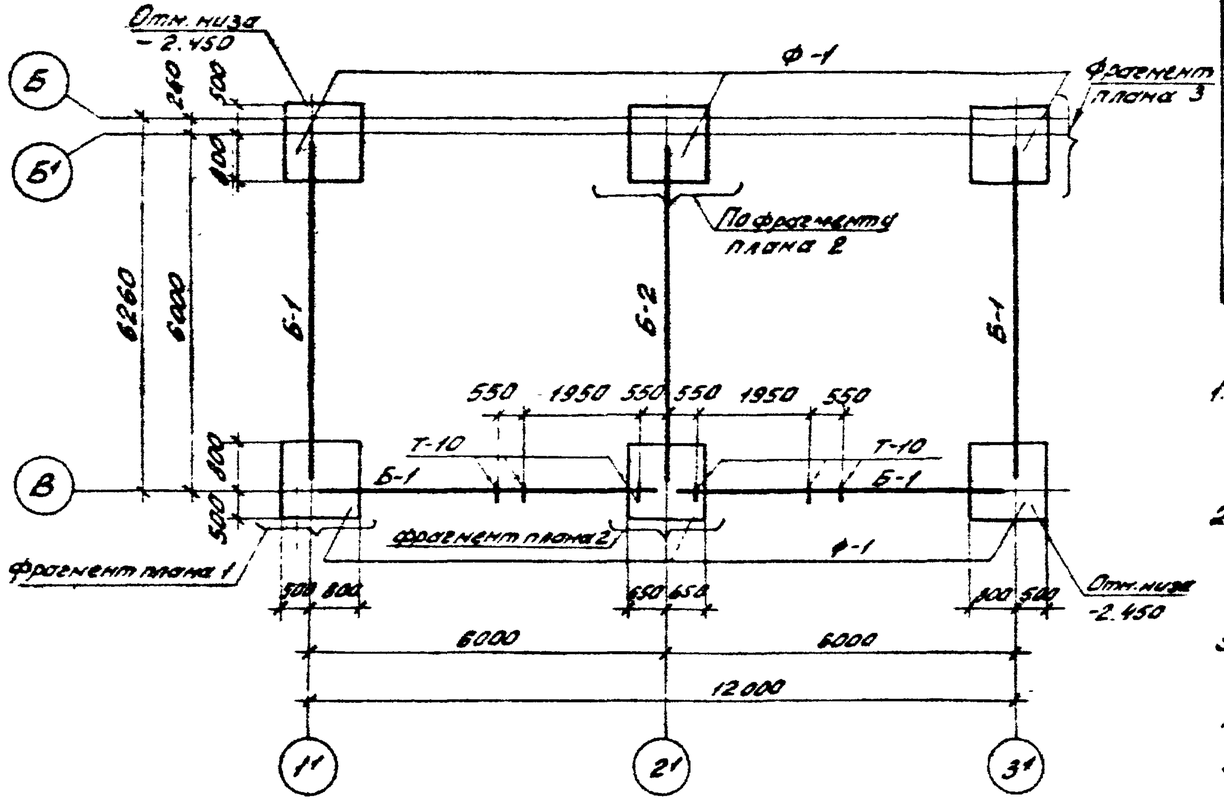

Спецификация элементов к схеме расположения фундаментов

Марка, поз.	Обозначение	Наименование	Кол.	Масса ед кг	Примечание
Ф-1	1,020-1 вып. 1-1	фундамент 1Ф 13	6	3200	1,3 м³
ФБ-1	ГОСТ 13579-78	фундаментный блок ФБС 9,3,6-Т	9	350	0,14 м³
Б-1	1,415-1 вып. 1	фундаментная балка ФБ6-1	4	1600	0,62 м³
Б-2	1,415-1 вып. 1	фундаментная балка ФБ6-2	1	1300	0,52 м³
Т-10	АСИ-060	деталь крепежная	6	2,6	

1. По верху фундаментных балок выполнить цементно-песчаную гидроизоляцию толщиной 50 мм состава 1:2 с уплотняющей добавкой (церезит, алюминат натрия, битумные мастики).
2. Обратную засыпку пазух котлованов производить слоями 15-20 см с тщательным послойным уплотнением, исключающим просадку грунта.
3. Под подошвой фундамента выполнить песчаную подготовку толщиной 10 см.
4. Фундаментные балки укладывать на бетоне марки 150.
5. Блоки ФБС укладывать на бетоне марки 50.
6. Колонны замоноличиваются в фундамент бетоном марки 200 на мелкон заполнителя.

Расчетные схемы нормативных нагрузок на фундаменты

Угловой фундамент

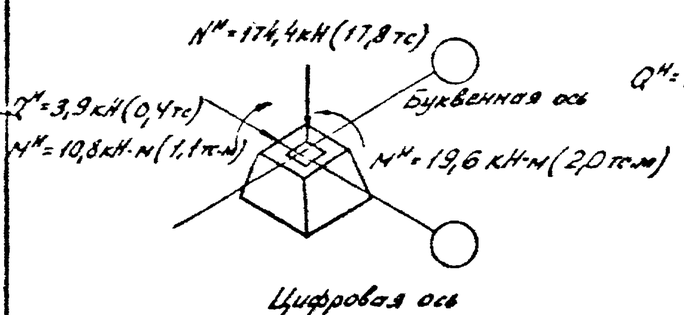

Рядовой фундамент

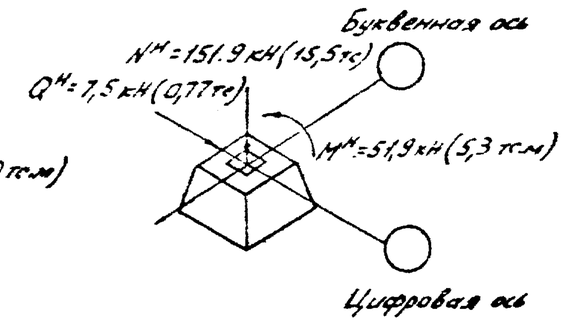

См. с листами АС-76; 77.

Инв. № подл. | Подпись и дата | Взам. инв. №

Инв. №				Привязан	
Н. контр.	Ковалев		02.06.84	АС	
Начальник	Роменский		02.06.84	Установка реакторов 6-10 кВ в закрытом помещении	
ГИП	Одинцов		02.06.84	6 × 12	Стадия: РП; Лист: 72; Листов:
ГИП стр.	Парфенов		02.06.84		
Гл. спец.	Ковалев		02.06.84		
Рук. гр.	Шленова		02.06.84	Схема расположения фундаментов здания	ЭНЕРГОСЕТЬПРОЕКТ Северо-Западное отделение Ленинград
Провер.	Кулешова		02.06.84		
Инженер	Чуркова		02.06.84		

Копировал: Формат А3

Типовые проектные решения

Альбом II

12611 тм-т2-75

Схема расположения фундаментов

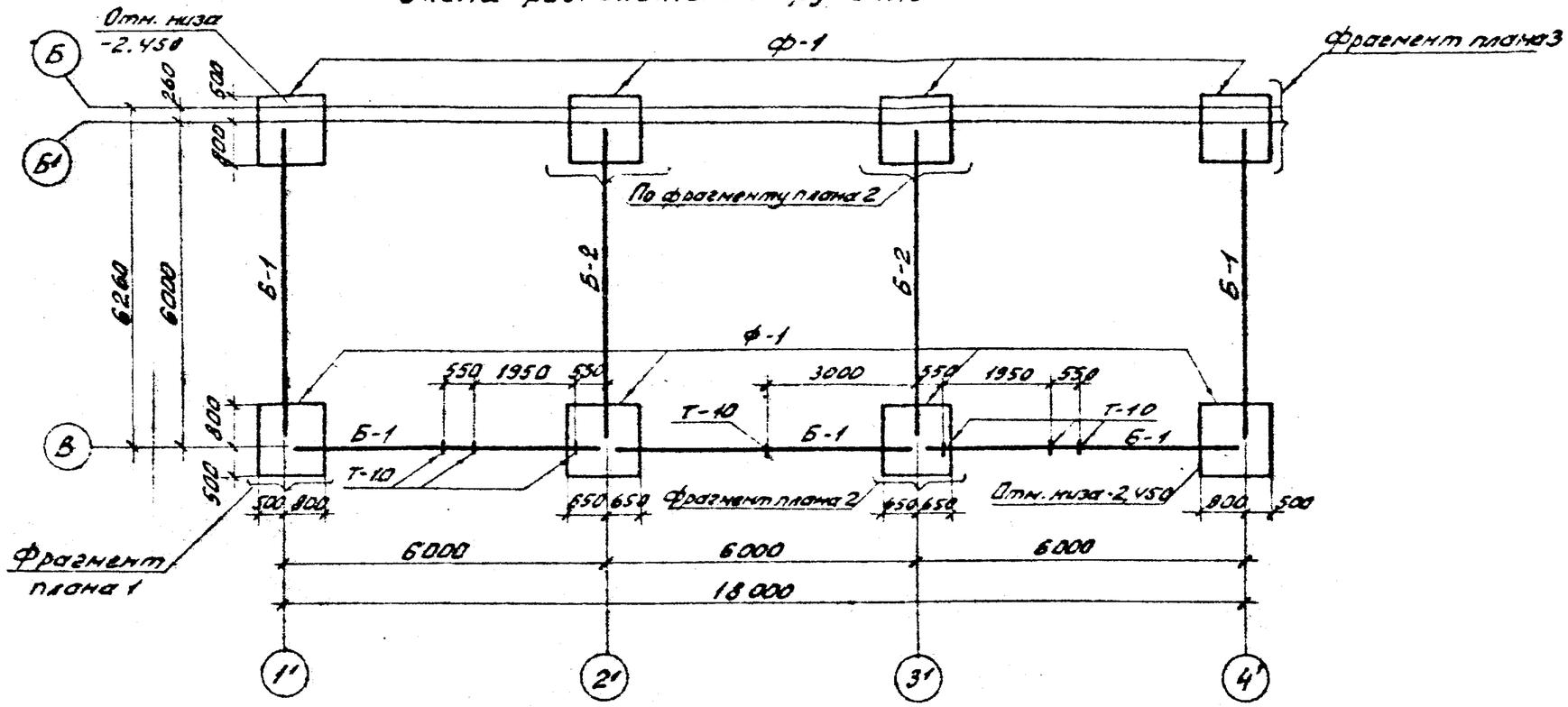

1. По верху фундаментных балок выполнить цементно-песчаную гидроизоляцию толщиной 50 мм состава 1:2 с уплотняющей добавкой (церезит, алюминат натрия, битумные мастики)
2. См. с листами АС-76,77

Спецификация элементов к схеме расположения фундаментов

Марка позиц.	Обозначение	Наименование	Кол.	Масса ед. кг	Примечание
Ф-1	1.020-1 вып. 1-1	Фундамент 1Ф13	8	3200	1,3 м³
ФБ-1	ГОСТ 13579-78	Фундаментный блок ФБС9,36-Т	12	350	0,146 м³
Б-1	1.415-1 вып. 1	Фундаментная балка ФБ6-1	5	1600	0,62 м³
Б-2	1.415-1 вып. 1	Фундаментная балка ФБ6-2	2	1300	0,52 м³
Т-10	АСИ-060	Деталь крепежная	7	26	

Инв. №				Привязан	
Н. контр.	Ковалев	[подпись]	11.06.84	АС	
Нач. отд.	Роменский	[подпись]	11.06.84	Установка реакторов Б-10кв в закрытом помещении	
ГИП	Одинцов	[подпись]	11.06.84	6 x 18	Стадия: РП; Лист: 73; Листов:
ГИП стр.	Парфенов	[подпись]	11.06.84		
Гл. спец.	Ковалев	[подпись]	11.06.84		
Рук. гр.	Шленова	[подпись]	11.06.84	Схема расположения фундаментов здания	ЭНЕРГОСЕТЬПРОЕКТ Северо-Западное отделение Ленинград
Провер.	Кулешова	[подпись]	11.06.84		
Инженер	Чиркова	[подпись]	11.06.84		

Инв. № подл. | Подпись и дата | Взам. инв. №

Копировал: [подпись] Формат А3

Схема расположения фундаментов

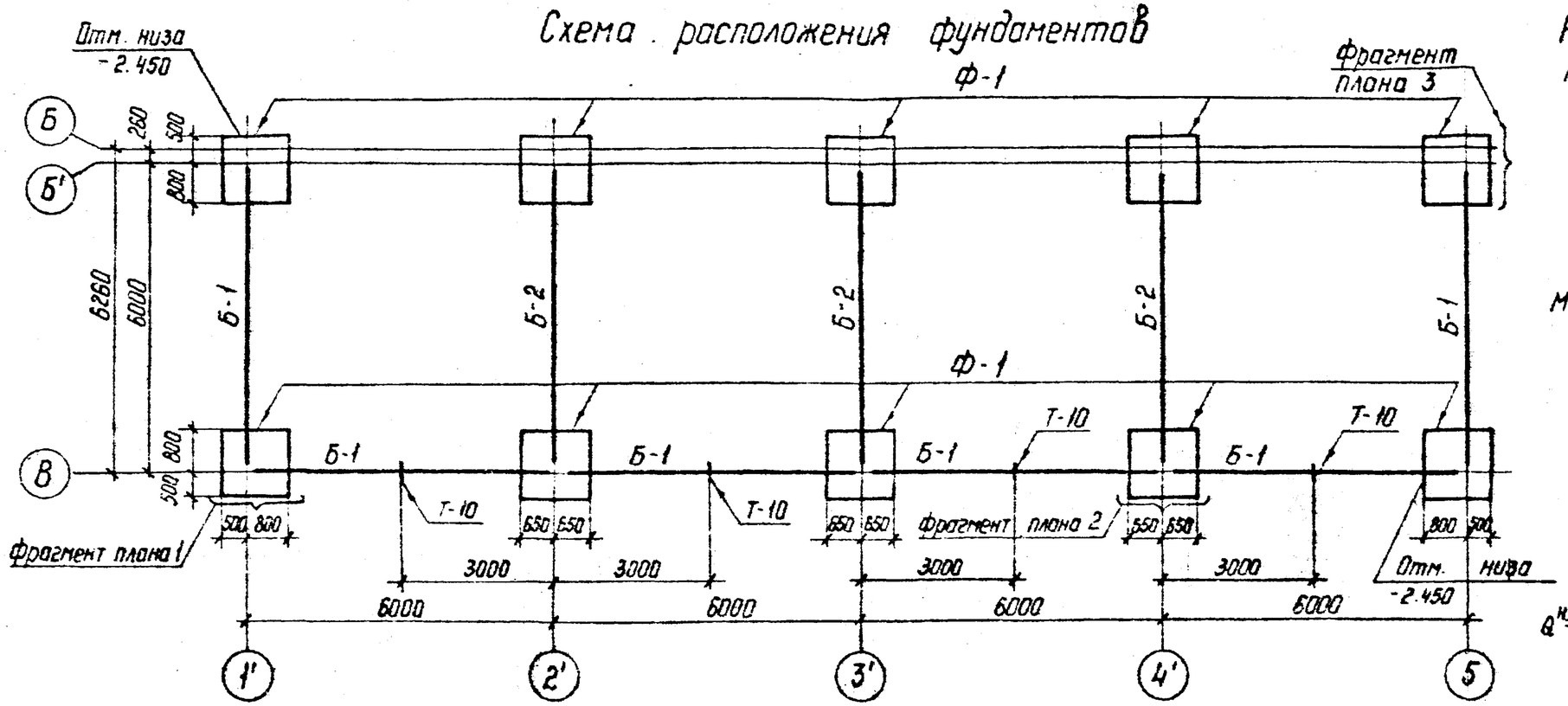

Расчетные схемы нормативных нагрузок на фундаменты

Угловой фундамент

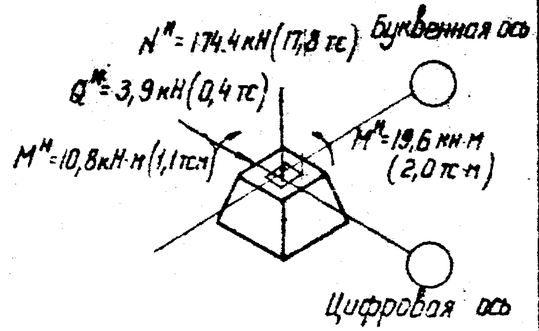

Рядовой фундамент

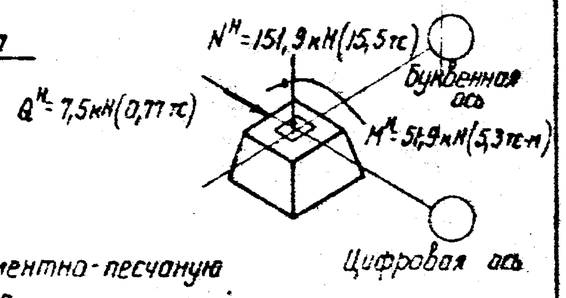

1. По верху фундаментных балок выполнить цементно-песчаную гидроизоляцию толщиной 50 мм состава 1:2 с уплотняющей добавкой (церезит, алюминат натрия, битумные мастики).
2. См. с листами АС-76; 77

Спецификация элементов к схеме расположения фундаментов

Марка поз.	Обозначение	Наименование	Кол.	Масса ед. кг	Примечание
Ф-1	1.020-1 Вып. 1-1	Фундамент 1Ф13	10	3200	1,3 м³
ФБ-1	ГОСТ 13579-78	Фундаментный блок ФБС9.3.6-Т	15	350	0,146 м³
Б-1	1.415-1 Вып. 1	Фундаментная балка ФБ6-1	6	1600	0,62 м³
Б-2	1.415-1 Вып. 1	Фундаментная балка ФБ6-2	3	1300	0,52 м³
Т-10	АСИ-060	Деталь крепежная	4	2,6	

Инв.№ подл. | Подпись и дата | Взам. инв.№

Инв.№				Привязан
Н.контр.	Ковалев		11.86	
Нач.отд	Роменский		11.86	АС
ГИП	Одинцов		11.86	Установка реакторов 6-10 кВ в закрытом помещении
ГИП стр.	Парфенов		11.86	6 × 24
Гл.спец.	Ковалев		11.86	Стадия: РП; Лист: 74; Листов:
Рук.гр.	Шарчова		11.86	Схема расположения фундаментов здания
Проверил	Кудрявцева		11.86	ЭНЕРГОСЕТЬПРОЕКТ Северо-Западное отделение Ленинград
Инженер	Чирнова		11.86	

Копир. №: Формат А3

Схема расположения фундаментов

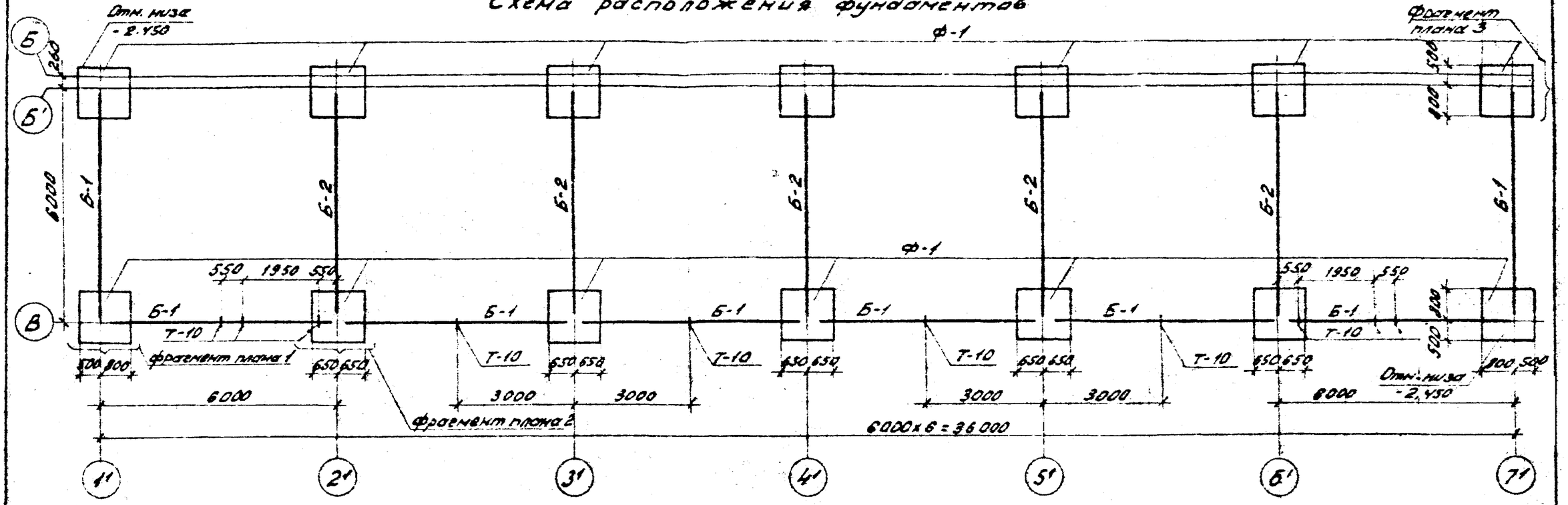

1. По верху фундаментных балок выполнить цементно-песчаную гидроизоляцию толщиной 50мм состава 1:2 с уплотняющей добавкой (церезит, алюминат натрия, битумные мастики).
2. См. с листами АС-76;77

Спецификация элементов к схеме расположения фундаментов

Марка поз.	Обозначение	Наименование	Кол.	Масса ед.кг	Примечание
ф-1	1.020-1 вып.1-1	фундамент 1ф13	14	3200	1,3м³
ФБ-1	ГОСТ 13579-[illegible]	фундаментный блок ФБС9,3,6-Т	21	350	0,146³
Б-1	1.415-1 вып.1	фундаментная балка ФБ6-1	8	1600	0,62м³
Б-2	1.415-1 вып.1	фундаментная балка ФБ6-2	5	1300	0,52м³
Т-10	АСМ-Ост	Деталь крепежная	10	2,6	

Инв. №				
Н.контр.	Ковалев	[illegible]	[illegible]	
Нач.отд.	Роменский	[illegible]	[illegible]	
ГИП	Одинцов	[illegible]	[illegible]	
ГИПстр.	Парфенов	[illegible]	[illegible]	
Гл.спец.	Ковалев	[illegible]	[illegible]	
Рук.гр.	Шпенова	[illegible]	[illegible]	
Провер.	Кулешова	[illegible]	[illegible]	
Инженер	Чиркова	[illegible]	[illegible]	

Привязан

АС

Установка реакторов 6-10кВ в закрытом помещении

6 x 36

Стадия	Лист	Листов
РП	75	

Схема расположения фундаментов здания

ЭНЕРГОСЕТЬПРОЕКТ Северо-Западное отделение Ленинград

Копировал: [illegible] формат А3

Типовые проектные решения

Альбом II

126114тм-т2-7

Альбом II

12611 тм-т2-78

Фрагмент плана 1

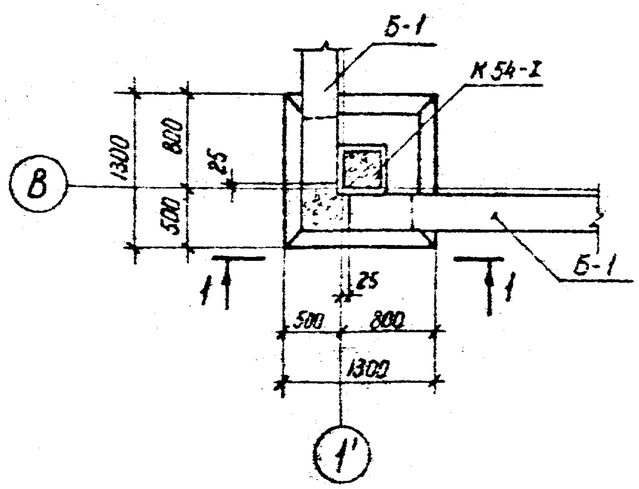

1-1

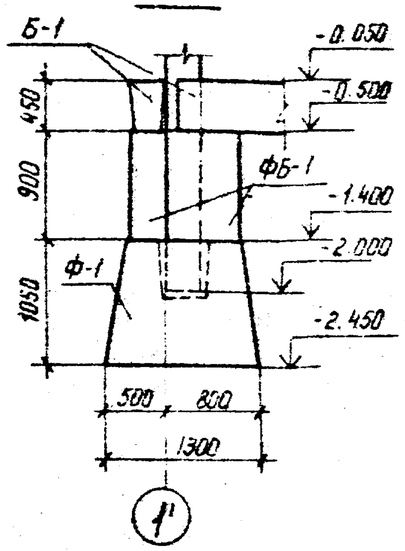

2-2

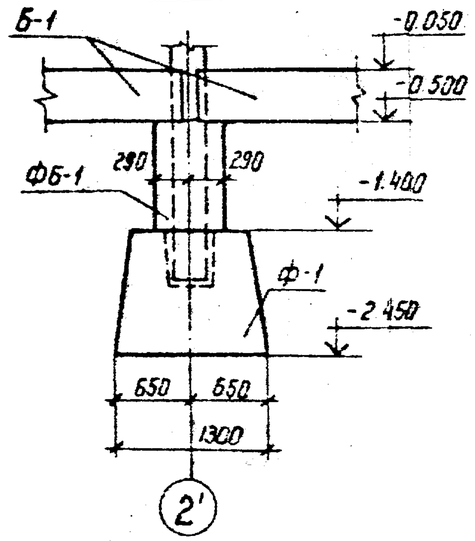

3-3

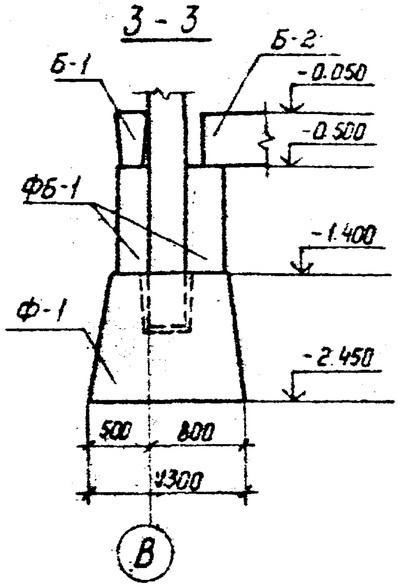

Фрагмент плана 2

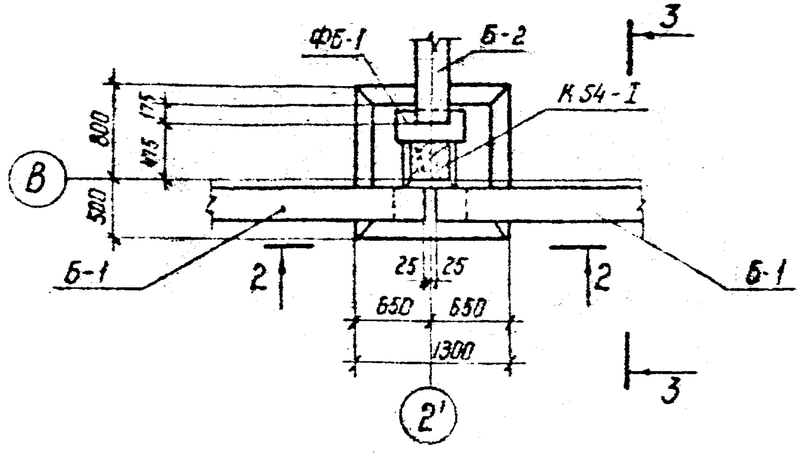

Инв. N				Привязан
Н. контр.	Ковалев		11.06.84	АС
Нач. отд.	Роменский		11.06.84	Установка реакторов 6-10 кВ в закрытом помещении
ГИП	Одинцов		11.06.84	6×6 ... 6×36
ГИП стр.	Парфенов		11.06.84	Стадия: РП; Лист: 76; Листов:
Гл. спец.	Ковалев		11.06.84	
Рук. гр.	Шленова		11.06.84	Фундаменты здания. Фрагменты плана 1 и 2
Провер.	Кулешова		11.06.84	ЭНЕРГОСЕТЬПРОЕКТ Северо-Западное отделение Ленинград
Инженер	Чиркова		11.06.84	

Копир. Нат

формат А3

Инв. N подл. | Подпись и дата | Взам. инв. N

Фрагмент плана 3

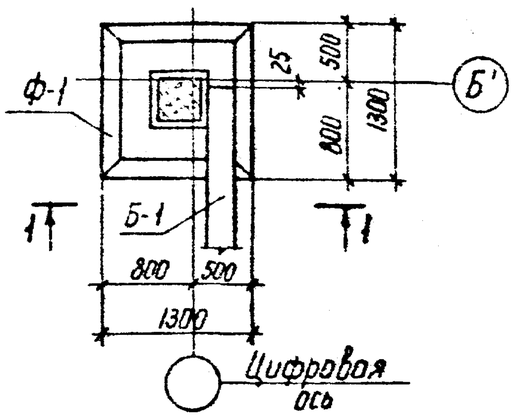

1-1

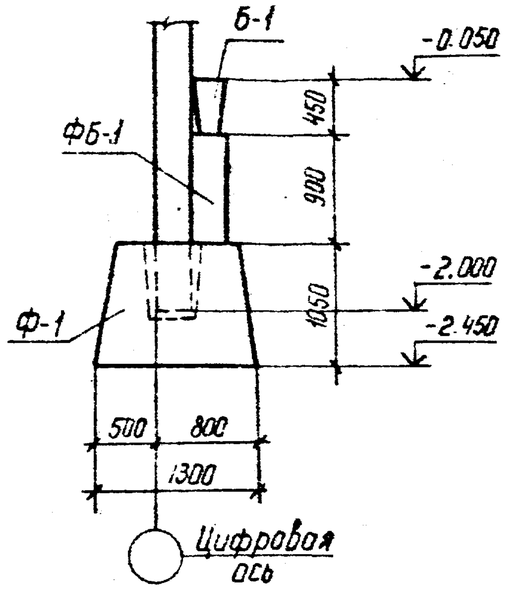

1. По верху фундаментных балок выполнить цементно-песчаную гидроизоляцию толщиной 50 мм состава 1:2 с уплотняющей добавкой (церезит, алюминат натрия, битумные мастики)
2. Обратную засыпку пазух котлованов производить слоями 15-20 см с тщательным послойным уплотнением, исключающим просадку грунта.
3. Под подошвой фундамента выполнить песчаную подготовку толщиной 10 см.
4. Фундаментные балки укладывать на бетоне марки 150.
5. Блоки ФБС укладывать на бетоне марки 50.
6. Колонны замоноличиваются в фундамент бетоном марки 200 на мелком заполнителе.

Расчетные схемы нормативных нагрузок на фундаменты

Угловой фундамент
$N^н$ = 174,4 кН (17,8 тс)

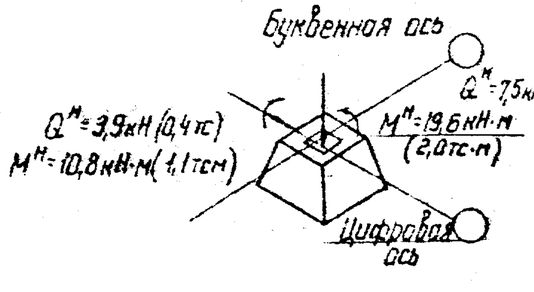

Рядовой фундамент
$N^н$= 151,9 кН (15,5 тс)

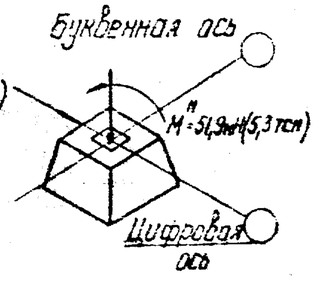

Инв.№ подл.	Подпись и дата	Взам. инв.№			
Инв.№				Привязан	
Н.контр.	Ковалев		11.06.94		
Нач.отд	Роменский		11.06.94	АС	
ГИП	Одинцов		11.06.94	Установка реакторов 6-10кВ в закрытом помещении	
ГИП стр.	Парфенов		11.06.94	6×6 ... 6×36	Стадия: РП; Лист: 77; Листов:
Гл. спец.	Ковалев		11.06.94		
Рук. гр.	Шленова		11.06.94	Фундаменты здания фрагмент плана 3	ЭНЕРГОСЕТЬПРОЕКТ Северо-Западное отделение Ленинград
Проверил	Кулешова		11.06.94		
Инженер	Чиркова		11.06.94		

Копир. №

Формат А3

12611 тм-т2-80

Альбом II

Типовые проектные решения

Инв. N подл. | Подпись и дата | Взам. инв. N

Схема расположения колонн и балок

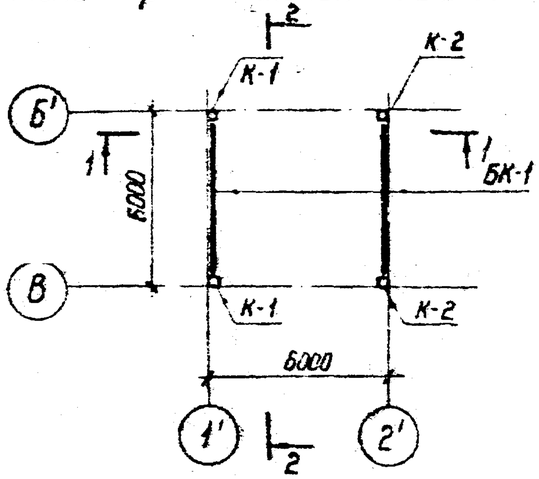

Схема расположения плит покрытия

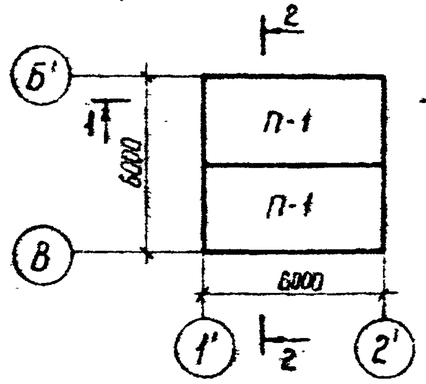

1–1

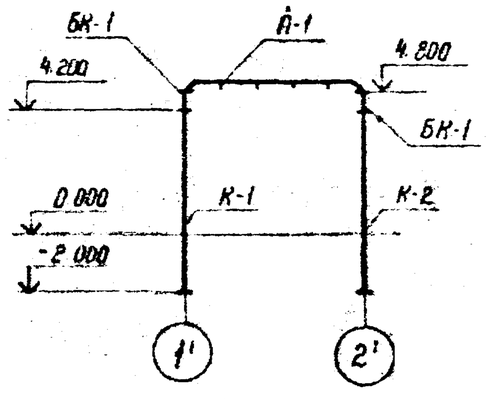

2–2

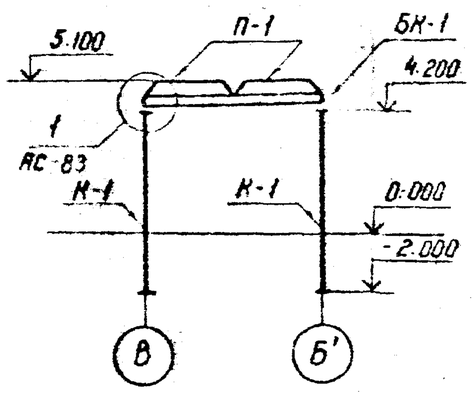

Спецификация к схемам расположения колонн, балок и плит покрытия

Марка поз.	Обозначение	Наименование	Кол.	Масса ед. кг	Примечание
П-1	ГОСТ 22701.1-77	Плита покрытия ПГ-4 АVТ	2	2650	1,07 м³
БК-1	1.462-10/80 Вып. 1 и АСИ-002	Кровельная балка 1БСТ6-5АVТ-I	2	1150	0,45 м³
К-1	1.423-3 Вып. 1,2 и АСИ-001	Колонна К-54-9-А	2	1500	0,56 м³
К-2	1.423-3 Вып. 1,2 и АСИ-001	Колонна К-54-9-Е	2	1500	0,56 м³

1. Монтаж элементов каркаса производить согласно указаниям СНиП-III-16-73.
2. Швы между плитами заделать бетоном марки 150.
3. При монтаже колонны ориентировать по закладным деталям.

				Привязан			
Инв. №							
Н. контр.	Ковалев			АС			
Нач. отд.	Роменский		11.06.84	Установка реакторов 6-10 кВ в закрытом помещении			
ГНП	Одинцов		11.06.84	6×6	Стадия	Лист	Листов
ГНП стр.	Парфенов		11.06.84		РП	78	
Гл. спец.	Ковалев		11.06.84				
Рук. гр.	Шленова		11.06.84	Схемы расположения колонн балок и плит покрытия	ЭНЕРГОСЕТЬПРОЕКТ Северо-Западное отделение Ленинград		
Провер.	Смирнова		11.06.84				
Инженер	Чиркова		11.06.84				

Копир. Ист

формат А3

Типовые проектные решения

Альбом II

12611тм-т2-81

Схема расположения колонн и балок

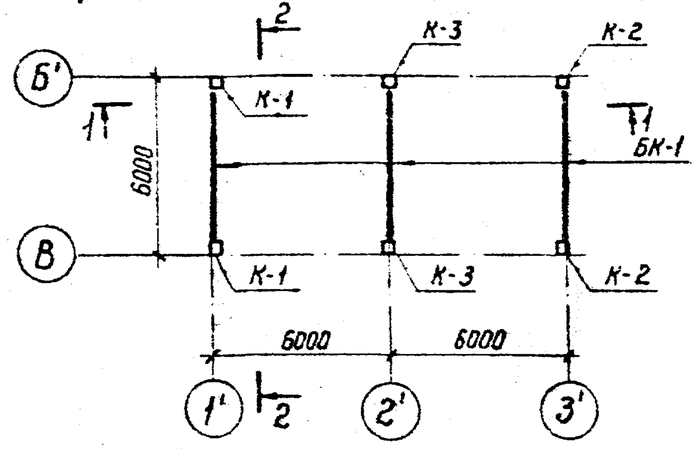

Схема расположения плит покрытия

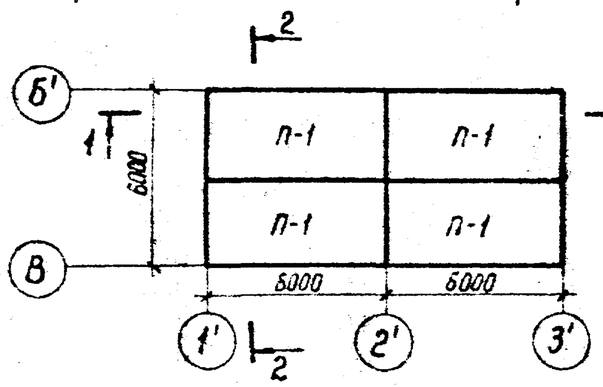

1-1

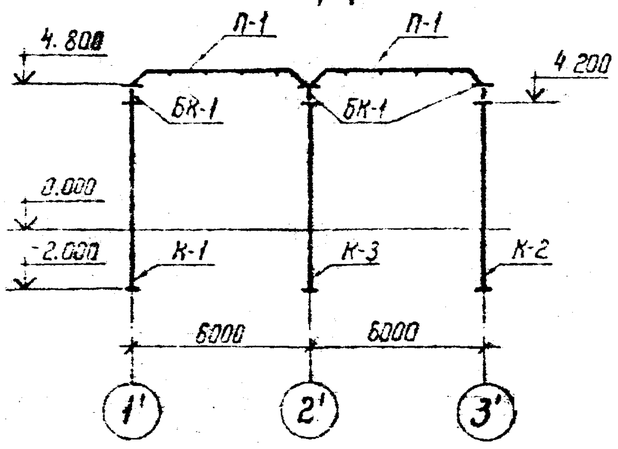

2-2

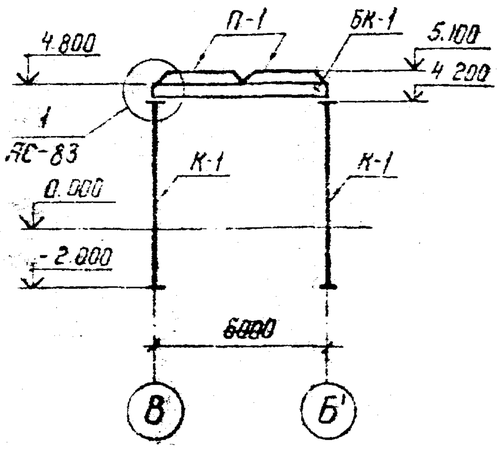

Спецификация к схемам расположения колонн, балок и плит покрытия

Марка поз.	Обозначение	Наименование	Кол.	Масса ед. кг	Примечание
П-1	ГОСТ 22701.1-77	Плита покрытия ПГ-4АV т	4	2650	1,07 м³
БК-1	1.462-10/80 вып. 1 и АСИ-002	Кровельная балка 1БСТ6-5АV т-I	3	1150	0,45 м³
К-1	1.423-3 вып. 1,2 и АСИ-001	Колонна К 54-9-А	2	1500	0,56 м³
К-2	1.423-3 вып. 1,2 и АСИ-001	Колонна К 54-9-В	2	1500	0,56 м³
К-3	1.423-3 вып. 1,2 и АСИ-001	Колонна К 54-9-Б	2	1500	0,56 м³

1. Монтаж элементов каркаса производить согласно указаниям СНИП-III-16-73.
2. Швы между плитами заделать бетоном марки 150.
3. При монтаже колонны ориентировать по закладным деталям.

Инв. №			
Н. контр.	Ковалев		11.06.84
Нач. отд.	Роменский		11.06.84
ГИП	Одинцов		11.06.84
ГИП стр.	Порфенов		11.06.84
Гл. спец.	Ковалев		11.06.84
Рук. гр.	Шленова		11.06.84
Провер.	Смирнова		11.06.84
Инженер	Чиркова		11.06.84

Привязан

АС

Установка реакторов 6-10кВ в закрытом помещении

6 × 12

Стадия	Лист	Листов
РП	79	

Схемы расположения колонн, балок и плит покрытия

ЭНЕРГОСЕТЬПРОЕКТ
Северо-Западное отделение
Ленинград

Копир. Ист

Формат А3

Инв. № подл. | Подпись и дата | Взам. инв. №

12611тм-т2-82

Типовые проектные решения Альбом II

Схема расположения колонн и балок.

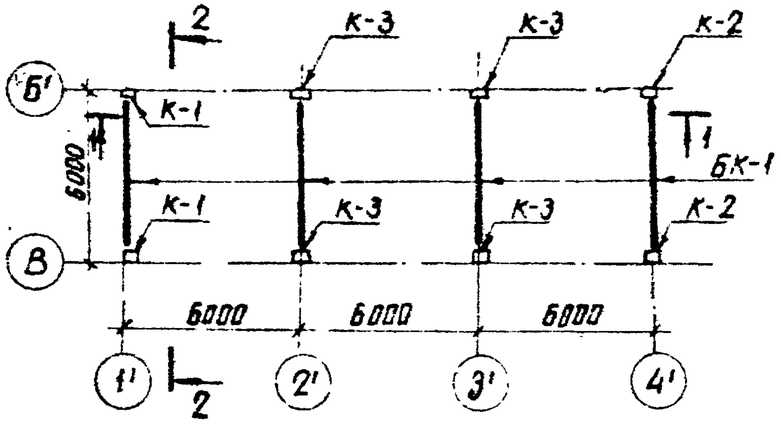

Схема расположения плит покрытия.

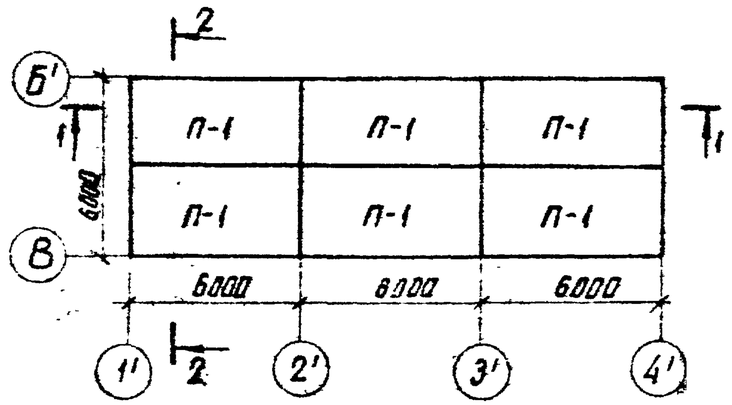

2-2

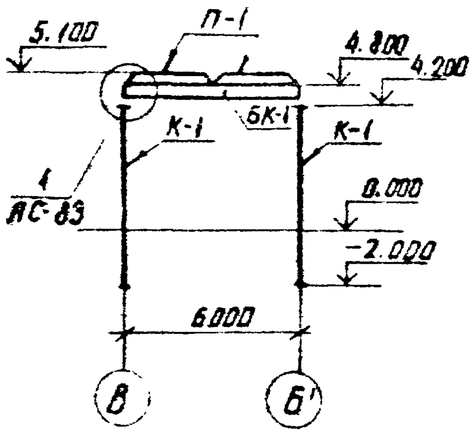

1-1

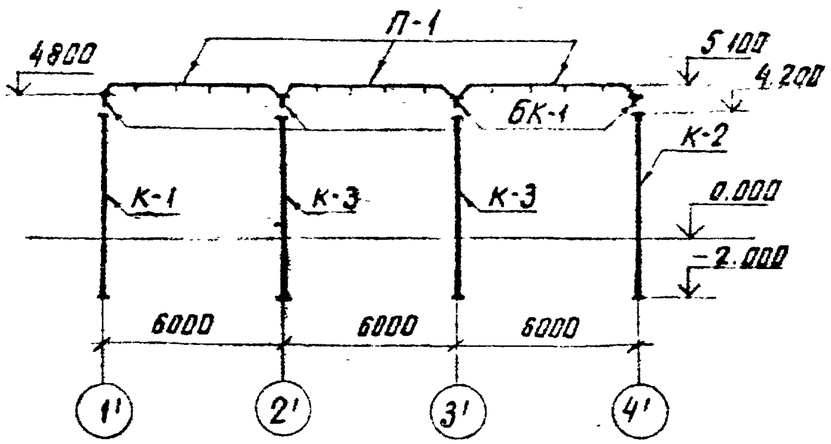

Спецификация к схемам расположения колонн, балок и плит покрытия

Марка позиц.	Обозначение	Наименование	Кол.	Масса ед. кг	Примечание
П-1	ГОСТ 22701. 1-77	плита покрытия ПГ-4АУ-т	6	2650	1.07 м³
БК-1	1.462-10/80 вып 1 и АСИ-002	кровельная балка 16СТБ-5АУ-I	4	1150	0.45 м³
К-1	1.423-3 вып. 1, 2 и АСИ-001	колонна К 54-9-А	2	1500	0.56 м³
К-2	1.423-3 вып. 1, 2 и АСИ-001	колонна К 54-9-В	2	1500	0.56 м³
К-3	1.423-3 вып. 1, 2 и АСИ-001	колонна К 54-9-Б	4	1500	0.56 м³

1. Монтаж элементов каркаса производить согласно указаниям СНИП-III-16-73.
2. Швы между плитами заделать бетоном марки 150.
3. При монтаже колонны ориентировать по закладным деталям.

Инв. №			
Н. контр.	Ковалев		11.06.84
Нач. отд.	Роменский		11.06.84
ГИП	Одинцов		11.06.84
ГИП стр.	Парфенов		11.06.84
Гл. спец.	Ковалев		11.06.84
Рук. гр.	Шленова		11.06.84
Провер.	Смирнова		11.06.84
Инженер	Чиркова		11.06.84

Привязан

АС

Установка реакторов 6-10 кВ в закрытом помещении

6 × 18

Стадия	Лист	Листов
РП	80	

Схемы расположения колонн, балок и плит покрытия

ЭНЕРГОСЕТЬПРОЕКТ Северо-Западное отделение Ленинград

Инв. № подл. | Подпись и дата | Взам. инв. №

копировал Анил

формат А3

12611 ТМ-Т2-83

Альбом II

Типовые проектные решения

Схема расположения колонн и балок.

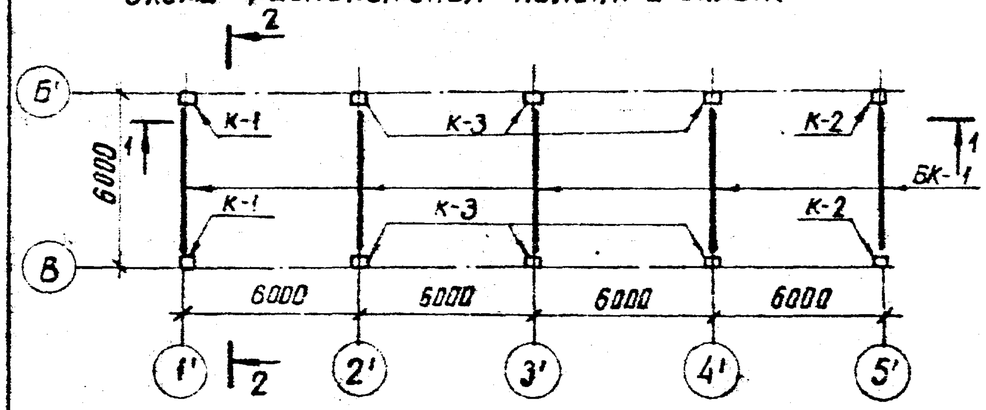

Схема расположения плит покрытия.

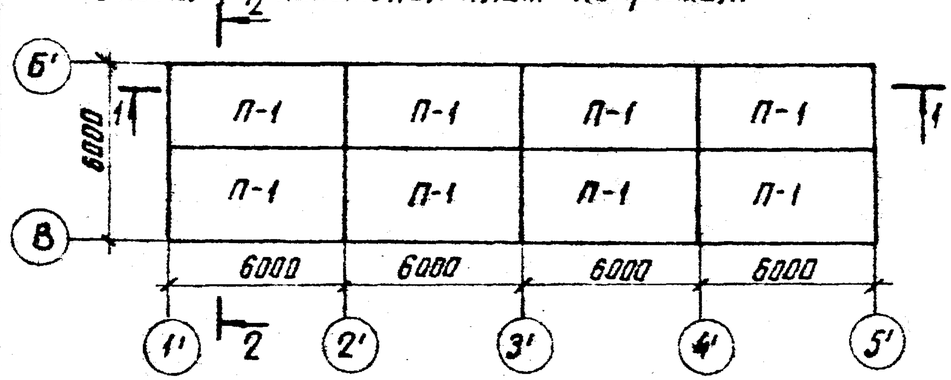

Спецификация к схемам расположения колонн, балок и плит покрытия.

Марка позиц.	Обозначение	Наименование	Кол.	Масса ед. кг	Примечание
П-1	ГОСТ 22701.1-77	плита покрытия ПГ-4АУт	8	2650	1.07м³
БК-1	1.462-10/80 вып. 1 и АСИ-002	кровельная балка 16СТ6-5АУт-I	5	1150	0.45м³
К-1	1.423-3 вып. 1,2 и АСИ-001	колонна К54-9-А	2	1500	0.56м³
К-2	1.423-3 вып. 1,2 и АСИ-001	колонна К54-9-В	2	1500	0.56м³
К-3	1.423-3 вып. 1,2 и АСИ-001	колонна К54-9-Б	6	1500	0.56м³

2-2

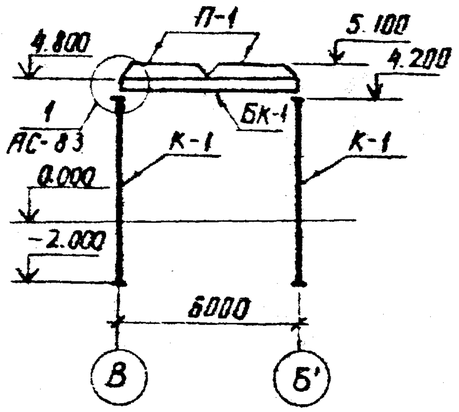

1. Монтаж элементов каркаса производить согласно указаниям СНИП-III-16-73.
2. Швы между плитами заделать бетоном марки 150.
3. При монтаже колонны ориентировать по закладным деталям

1-1

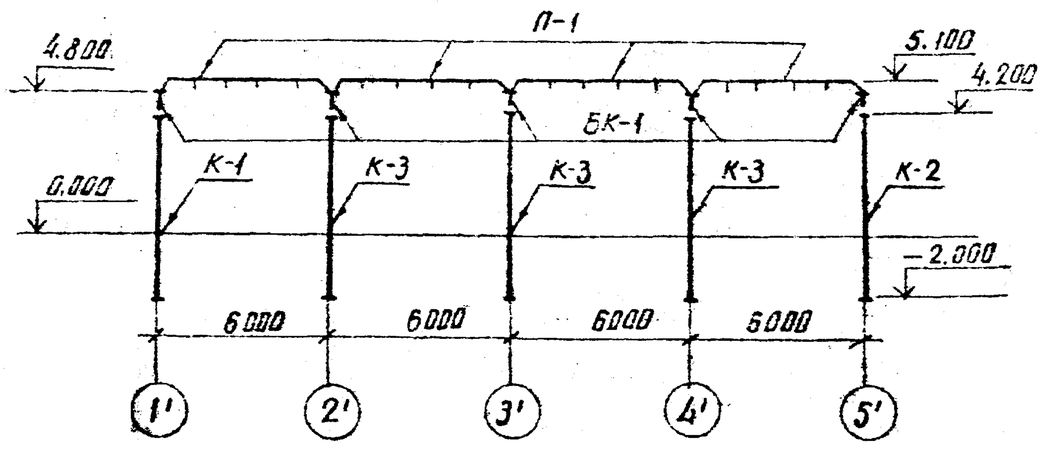

Инв. №			
Н. контр.	Ковалев		11.06.84
Нач. отд.	Роменский		11.06.84
ГИП	Овинцов		11.06.84
ГИП стр.	Парфенов		11.06.84
Гл. спец.	Ковалев		11.06.84
Рук. гр.	Шленова		11.06.84
Провер.	Смирнова		11.06.84
Инженер	Чиркова		11.06.84

Привязан

АС

Установка реакторов 6-10 кВ в закрытом помещении

6 × 24

Стадия	Лист	Листов
РП	81	

Схемы расположения колонн, балок и плит покрытия.

ЭНЕРГОСЕТЬПРОЕКТ Северо-Западное отделение Ленинград

Инв. № подл. | Подпись и дата | Взам. инв. №

12611 ТМ-т 2-84

Типовые проектные решения Альбом II

Схема расположения колонн и балок

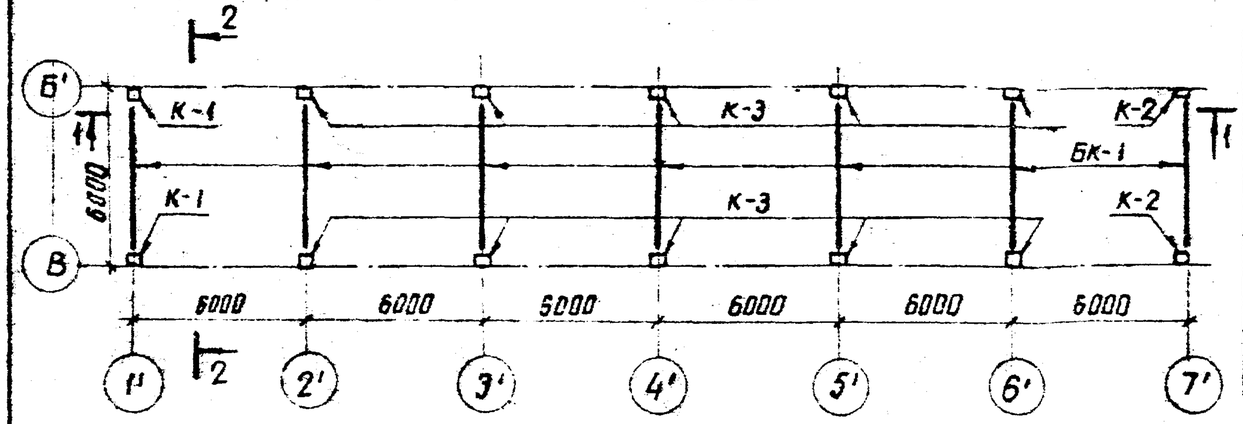

Спецификация к схемам расположения колонн, балок и плит покрытия

Марка поз.	Обозначение	Наименование	Кол.	Масса ед. кг	Примечание
П-1	ГОСТ 22701.1-77	плита покрытия ПГ-4АIIт	12	2650	1.07 м³
БК-1	1.462-10/80 вып. 1 и АСИ-002	кровельная балка 16СТ6-5АIV-I	7	1150	0.45 м³
К-1	1.423-3 вып. 1.2 и АСИ-001	колонна К 54-9-А	2	1500	0.56 м³
К-2	1.423-3 вып. 1.2 и АСИ-001	колонна К 54-9-В	2	1500	0.56 м³
К-3	1.423-3 вып. 1.2 и АСИ-001	колонна К 54-9-Б	8	1500	0.56 м³

Схема расположения плит покрытия

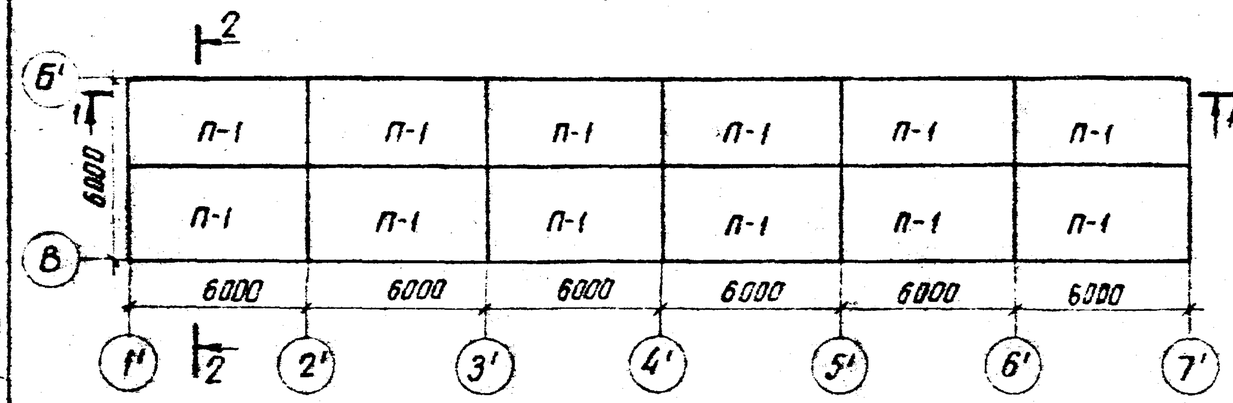

2-2

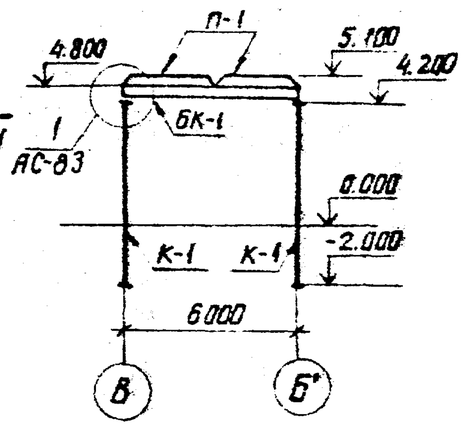

1. Монтаж элементов каркаса производить согласно указаниям СНИП-III-16-73.
2. Швы между плитами заделать бетоном марки 150
3. При монтаже колонны ориентировать по закладным деталям.

1-1

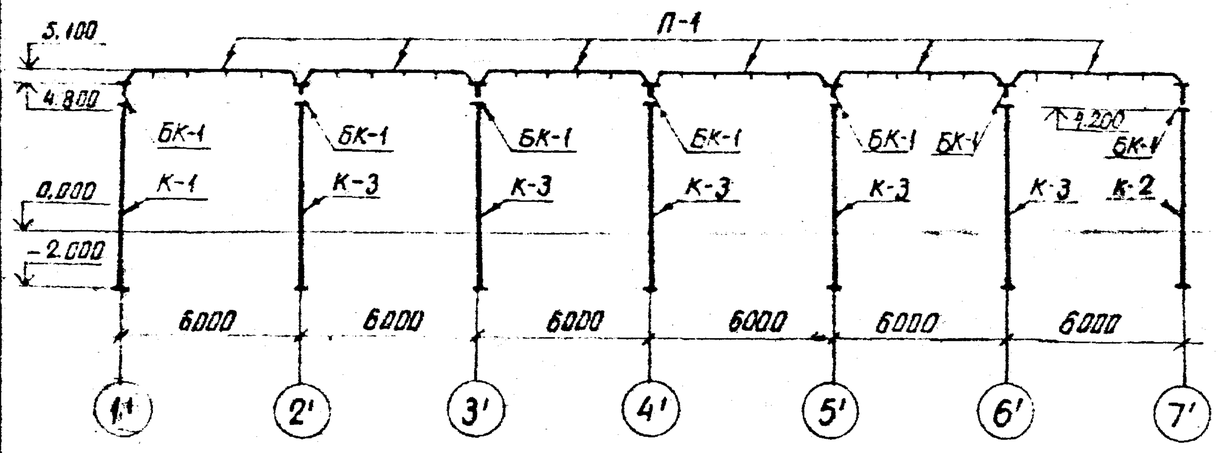

Инв. №				Привязан
Н. контр.	Ковалев		11.06.84	АС
Нач. отд.	Роменский		11.06.84	Установка реакторов 6-10кВ в закрытом помещении
ГИП	Одинцов		11.06.84	6 × 36
ГИП стр.	Парфенов		11.06.84	Стадия: РП; Лист: 82; Листов:
Гл. спец.	Ковалев		11.06.84	
Рук. гр.	Шленова		11.06.84	Схемы расположения колонн, балок и плит покрытия
Провер.	Смирнова		11.06.84	ЭНЕРГОСЕТЬПРОЕКТ Северо-Западное отделение Ленинград
Инженер	Чиркова		11.06.84	

Инв. № подл. | Подпись и дата | Взам. инв. №

копировал Аниц

Формат А3

12611ТМ-Т2-85

Альбом II

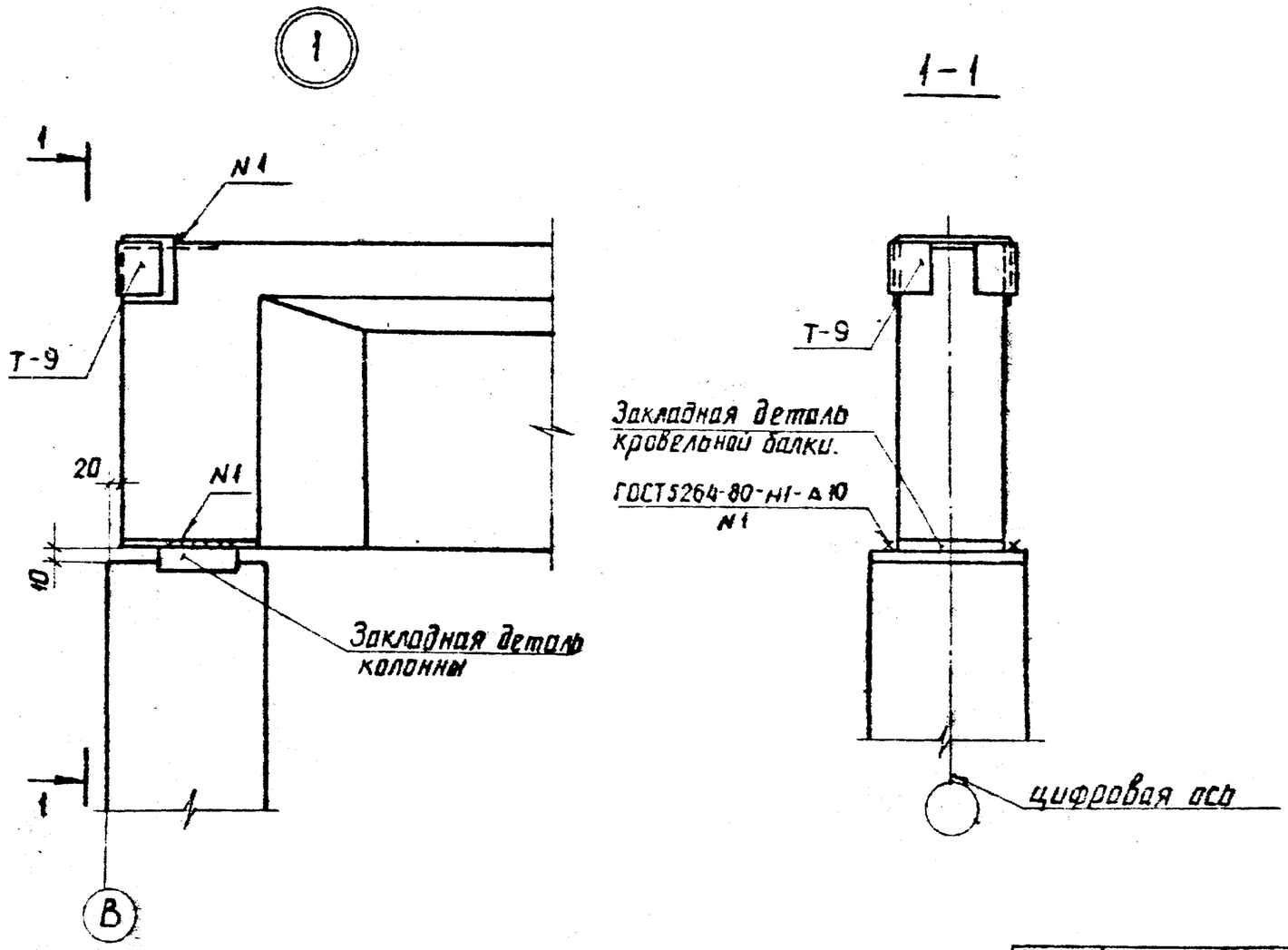

				Привязан			
Инв №							
Н. контр.	Ковалев		11.06.84	АС			
Нач. отд.	Роменский		11.06.84	Установка реакторов 6-10 кВ в закрытом помещении.			
ГИП	Одинцов		11.06.84	6 × 6 ... 6 × 36	Стадия	Лист	Листов
ГИП стр.	Парфенов		11.06.84		РП	83	
Гл. спец.	Ковалев		11.06.84				
Рук. гр.	Шленова		11.06.84	Схема расположения колонн, балок и плит покрытия. Узел 1	ЭНЕРГОСЕТЬПРОЕКТ Северо-Западное отделение		
Провер.	Смирнова		11.06.84				
Инженер	Чиркова		11.06.84				

Инв № подл. | Подпись и дата | Взам. инв №

копировал Аниц формат А3

Схема расположения стеновых панелей по оси В

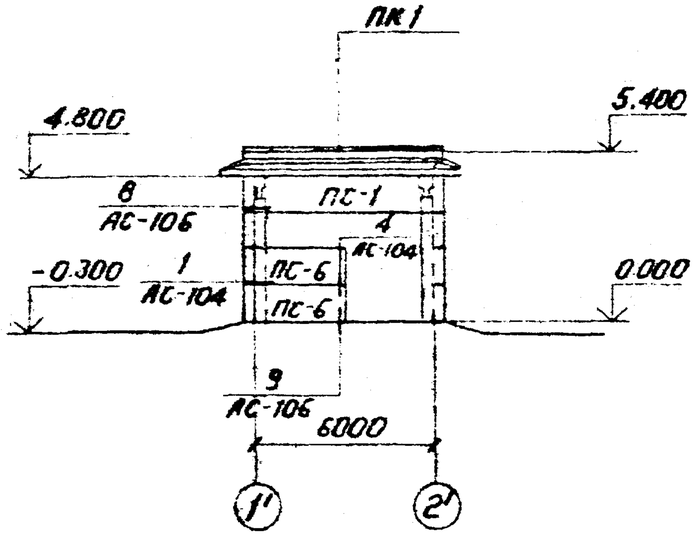

Спецификация элементов к схеме расположения стеновых панелей

Марка поз.	Обозначение	Наименование	Кол	Масса ед. кг	Примечание
ПС-1	1.432-14/80 Вып. 0.1	Панель ПС 600.12.20-Т-4	1	1400	1.41 м³
ПС-2	1.432-14/80 Вып. 0.1	Панель ПС 625.12.20-Т-21	1	1400	1.47 м³
ПС-3	1.432-14/80 Вып. 0.1	Панель ПС 625.12.20-Т-22	1	1400	1.47 м³
ПС-4	1.432-14/80 Вып 0.1	Панель ПС 625.12.20-Т-11	3	1400	1.47 м³
ПС-5	1.432-14/80 Вып. 0.1	Панель ПС 625.12.20-Т-12	3	1400	1.47 м³
ПС-6	1.432-14/80 Вып. 0.1	Панель ПС 295.12.20-Т-2	2	700	0.70 м³
ПК-1	1.432-14/80 Вып. 2	Панель ПК 6.65-П	3	1200	0.77 м³

Схема расположения стеновых панелей по оси 1'

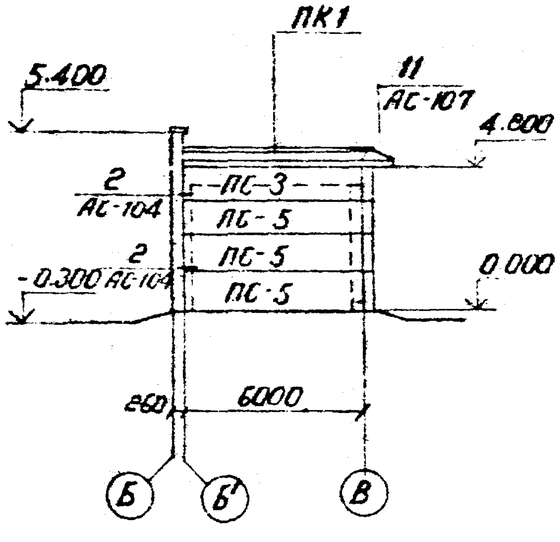

Схема расположения стеновых панелей по оси 2'

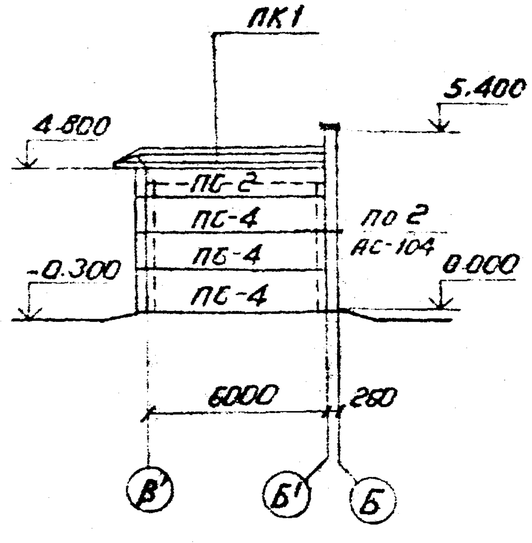

Привязан

Инв. №

Н.контр.	Ковалев		06.87
Нач.отд.	Ромейский		06.87
ГИП	Одинцов		06.87
ГИП стр.	Парфенов		06.87
Гл.спец.	Ковалев		06.87
Рук.гр.	Шленова		06.87
Провери	Смирнова		06.87
Ст.инж.	Иванова		06.87

АС

Установка реакторов 6-10кв в закрытом помещении

6×6-1К-ЕЛ(ЕП)

Стадия	Лист	Листов
РП	84	

Схема расположения стеновых панелей

«ЭНЕРГОСЕТЬПРОЕКТ» Северо-Западное отделение Ленинград

Инв. № подл. | Подпись и дата | Взам. инв. №

Типовые проектные решения

Схема расположения стеновых панелей по оси В.

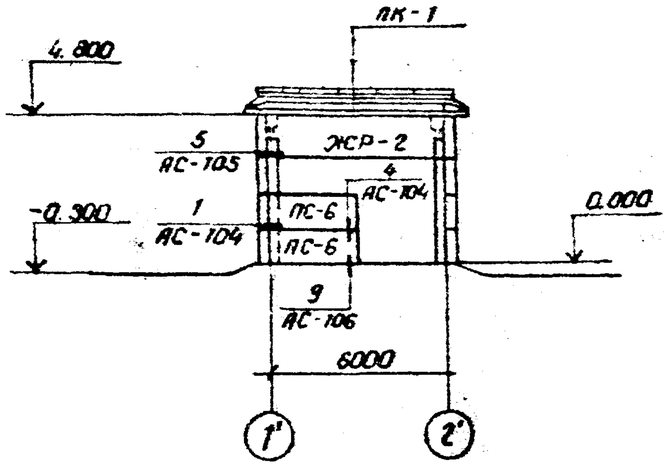

Спецификация элементов к схеме расположения стеновых панелей.

Марка поз.	Обозначение	Наименование	Кол.	Масса ед., кг.	Примечание
ЖР-2	АСИ-029	Жалюзийная решетка	1	566	
ПС-2	1.432-14/80 Вып. 0.1	Панель ПС 625.12.20-Э-21	1	1400	1.47м³
ПС-3	1.432-14/80 Вып. 0.1	Панель ПС 625.12.20-Э-22	1	1400	1.47м³
ПС-4	1.432-14/80 Вып 0.1	Панель ПС 625.12.20-Э-17	3	1400	1.47м³
ПС-5	1.432-14/80 Вып 0.1	Панель ПС 625.12.20-Э-12	3	1400	1.47м³
ПС-6	1.432-14/80 Вып. 0.1	Панель ПС 295.12.20-Э-12	2	700	0.70м³
ПК-1	1.432-14/80 Вып. 2	Панель ПК 6.65-П	3	1200	0,77м³

Схема расположения стеновых панелей по оси 1'.

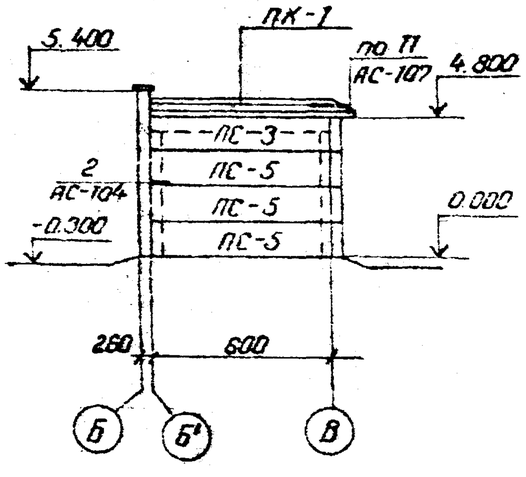

Схема расположения стеновых панелей по оси 2'.

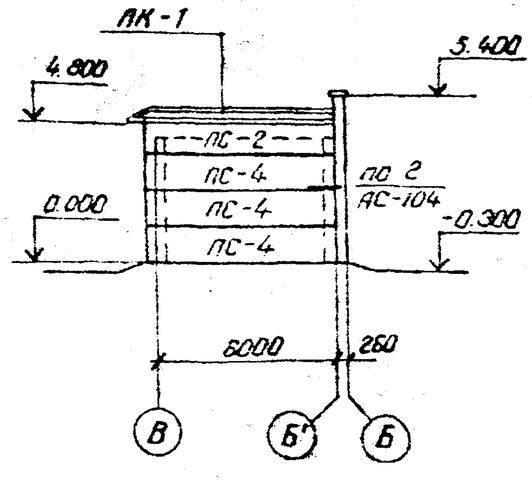

				Привязан	
Инв. №					
Н. контр.	Ковалев			АС	
Нач. отд.	Роменский			Установка реакторов 6-10кВ в закрытом помещении.	
ГИП	Одинцев			6×6-1К-ВЛ (ВП)	Стадия: РП; Лист: 85; Листов:
ГИП стр.	Горфенов				
Гл. спец.	Ковалев			Схема расположения стеновых панелей.	«ЭНЕРГОСЕТЬПРОЕКТ» Северо-Западное отделение Ленинград
Рук. гр.	Шаенова				
Проверил	Смирнова				
Ст. инж.	Иванова				

Инв. № подл. | Подпись и дата | Взам. инв. №

Схема расположения стеновых панелей по оси В

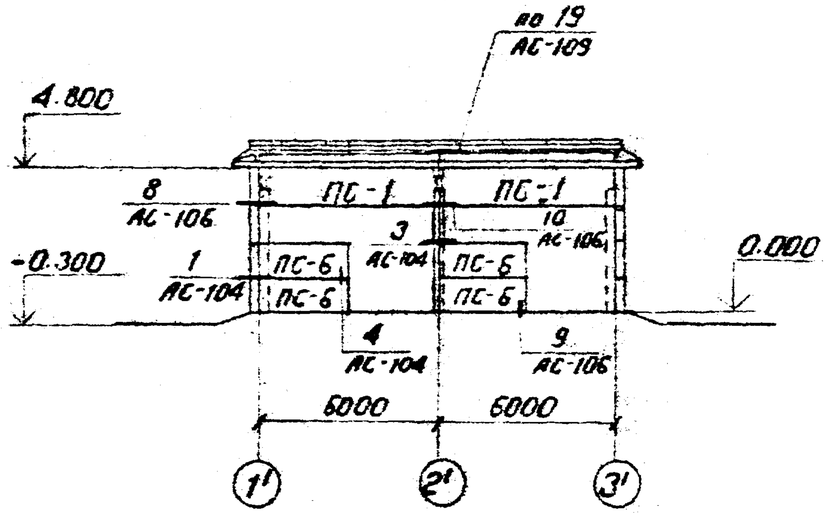

Спецификация элементов к схеме расположения стеновых панелей

Марка поз.	Обозначение	Наименование	Кол.	Масса ед., кг	Примечание
ПС-1	1.432-14/80 Вып. 0.1	Панель ПС 600.12.20-Т-4	2	1400	1.41 м³
ПС-2	1.432-14/80 Вып. 0.1	Панель ПС 625.12.20-Т-21	1	1400	1.47 м³
ПС-3	1.432-14/80 Вып. 0.1	Панель ПС 625.12.20-Т-22	1	1400	1.47 м³
ПС-4	1.432-14/80 Вып. 0.1	Панель ПС 625.12.20-Т-11	3	1400	1.47 м³
ПС-5	1.432-14/80 Вып. 0.1	Панель ПС 625.12.20-Т-12	3	1400	1.47 м³
ПС-6	1.432-14/80 Вып. 0.1	Панель ПС 295.12.20-Т-2	4	700	0.70 м³
ПК-1	1.432-14/80 Вып. 2	Панель ПК 6.65-П	4	1200	0.77 м³

Схема расположения стеновых панелей по оси 1'

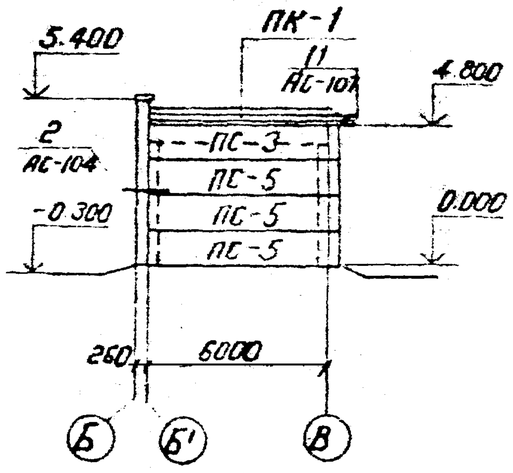

Схема расположения стеновых панелей по оси 3'

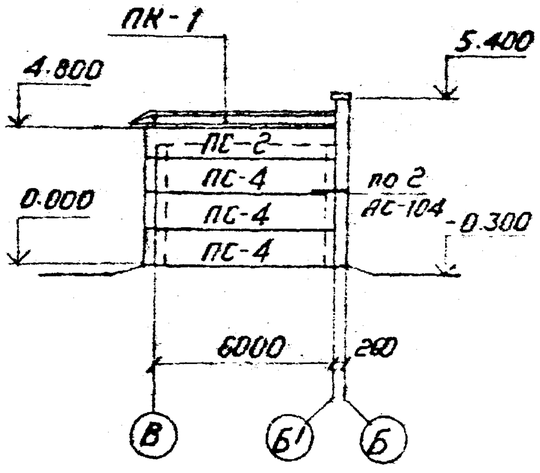

Привязан

Инв. №

Н.контр.	Коваленб		06.84
Нач.отд	Роменский		06.84
ГИП	Одинцов		06.84
ГИП.отр	Парфенов		06.84
Гл.спец	Коваленб		06.84
Рук.гр.	Шленова		06.84
Проверил	Стирнова		06.84
Стинж.	Иванова		06.84

АС

Установка реакторов 6-10 кв в закрытом помещении

6х12-2К-ЕЛП

Стадия	Лист	Листов
РП	86	

Схема расположения стеновых панелей

«ЭНЕРГОСЕТЬПРОЕКТ» Северо-Западное отделение Ленинград

Инв. № подл. | Подпись и дата | Взам. инв. №

Альбом II 1261-17ТМ-Т2-89

Типовые проектные решения

Схема расположения стеновых панелей по оси В

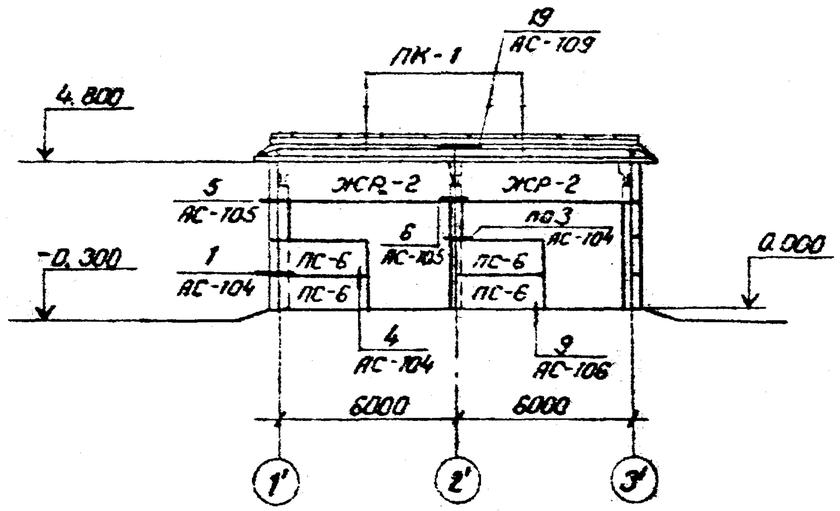

Спецификация элементов к схеме расположения стеновых панелей.

Марка поз.	Обозначение	Наименование	Кол.	Масса ед., кг.	Примечание.
ЖР-2	АСИ-029	Железобетонная решетка	2	566	
ПС-2	1.432-14/80 Вып. 0,1	Панель ПС 625.12.20-Я-21	1	1400	1,47м³
ПС-3	1.432-14/80 Вып.0,1	Панель ПС 625.12.20-Я-22	1	1400	1,47м³
ПС-4	1.432-14180 Вып.0,1	Панель ПС 625.12.20-Я-11	3	1400	1,47м³
ПС-5	1.432-14180 Вып 0,1	Панель ПС 625.12.20-Я-12	3	1400	1,47м³
ПС-6	1432-14180 Вып 0,1	Панель ПС 295.12.20-Я-2	4	700	0.70м³
ПК-1	1.432-14/80 Вып 2	Панель ПК 6.65-П	4	1200	0,77м³

Схема расположения стеновых панелей по оси 1'.

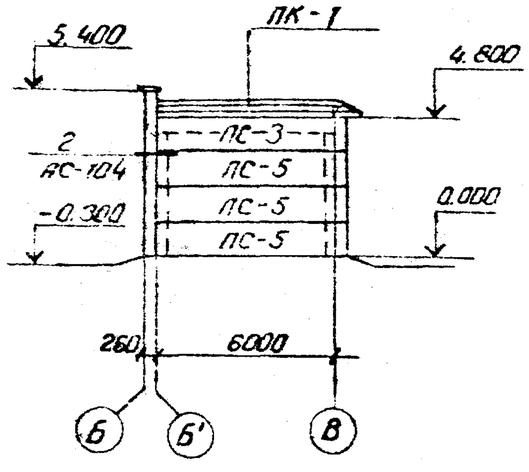

Схема расположения стеновых панелей по оси 3'.

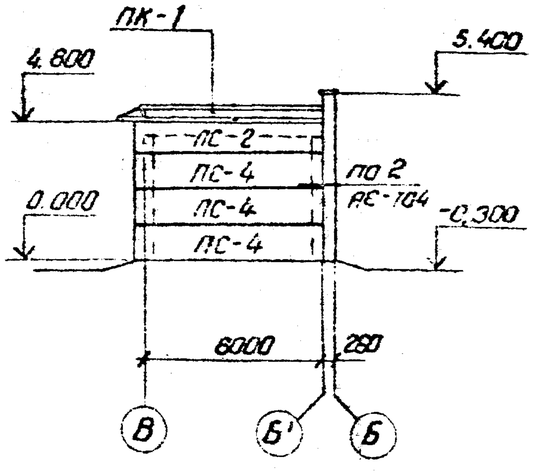

Привязан

Инв. №

Н.контр.	Ковалев		10.06.89
Нач.отд.	Роменский		10.06.89
ГИП	Одинцов		10.06.89
ГИП стр.	Парфенов		10.06.89
Гл.спец.	Ковалев		10.06.89
Рук.гр.	Шленова		10.06.89
Провер.	Смирнова		10.06.89
Ст.инж.	Иванова		10.06.89

АС

Установка реакторов 6-10кВ в закрытом помещении.

6×12-2К-ВЛП

Стадия	Лист	Листов
РП	87	

Схема расположения стеновых панелей.

«ЭНЕРГОСЕТЬПРОЕКТ» Северо-Западное отделение Ленинград

Инв.№подл. | Подпись и дата | Взам.инв.№

Схема расположения стеновых панелей по оси В

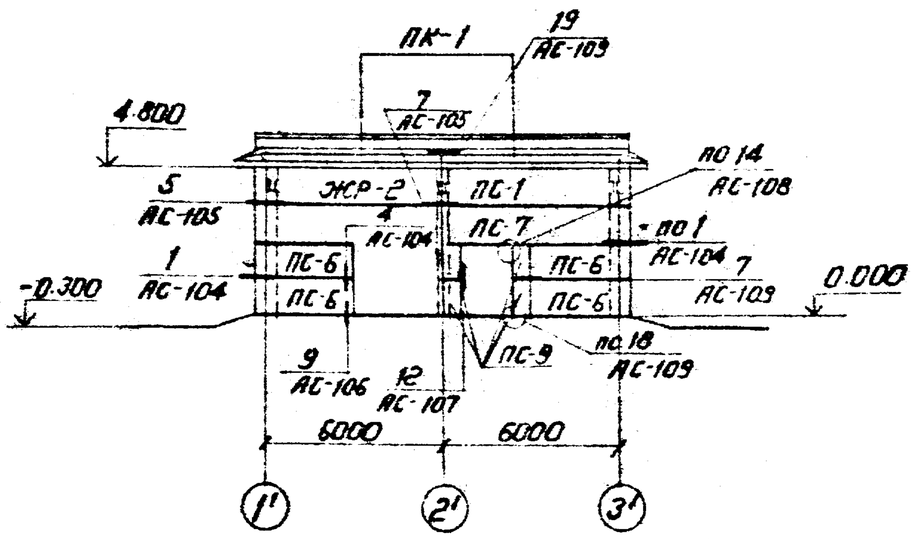

Спецификация элементов к схеме расположения стеновых панелей

Марка поз.	Обозначение	Наименование	Кол.	Масса ед., кг	Примечание
ПС-1	1.432-14/80 Вып.0.1	Панель ПС 600.12.20-Я-4	1	1400	1.41 м³
ПС-2	1.432-14/80 Вып 0.1	Панель ПС 625.12.20-Я-21	2	1400	1.47 м³
ПС-3	1.432-14/80 Вып.0.1	Панель ПС 625.12.20-Я-22	1	1400	1.47 м³
ПС-4	1.432-14/80 Вып. 0.1	Панель ПС 625.12.20-Я-11	1	1400	1.47 м³
ПС-5	1.432-14/80 Вып.0.1	Панель ПС 625.12.20-Я-12	3	1400	1.47 м³
ПС-6	1.432-14/80 Вып.0.1	Панель ПС 295.12.20-Я-2	4	700	0.70 м³
ПС-7	1.432-14/80 Вып.0.1	Панель ПС 600.12.20-Я-2	1	1400	1.41 м³
ПС-8	1.432-14/80 Вып.0.1	Панель ПС 115.12.20-Я	2	300	0.27 м³
ПС-9	1.432-14/80 Вып.0.1	Панель ПС 55.12.20-Я	4	100	0.13 м³
ПК-1	1.432-14/80 Вып.0.1	Панель ПК 6.65-П	4	1200	0.77 м³
ЖР-2	АСИ-03	Железобетонная решетка	1	566	

Схема расположения стеновых панелей по оси 1'

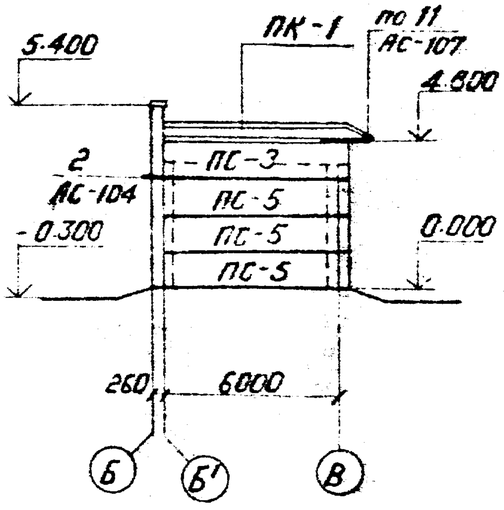

Схема расположения стеновых панелей по оси 3'

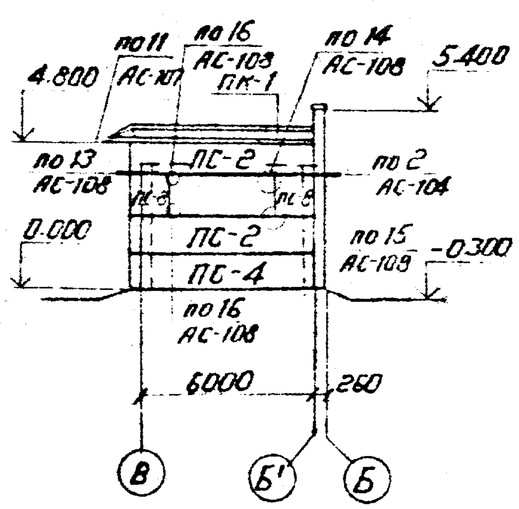

Привязан

Инв. №

Н.контр.	Ковалев		06.87
Нач.отд.	Романский		06.87
ГИП	Одинцов		06.87
ГИП стр.	Парфенов		06.87
Гл.спец.	Ковалев		06.87
Рук.гр.	Шленова		06.87
Проверил	Стирнова		06.87
Ст.инж.	Иванова		06.87

АС

Установка реакторов 6-10 кв в закрытом помещении

6×12-1К-ФП

Стадия	Лист	Листов
РП	88	

Схема расположения стеновых панелей

«ЭНЕРГОСЕТЬПРОЕКТ» Северо-Западное отделение Ленинград

Инв. № подл. | Подпись и дата | Взам. инв. №

Схема расположения стеновых панелей по оси В

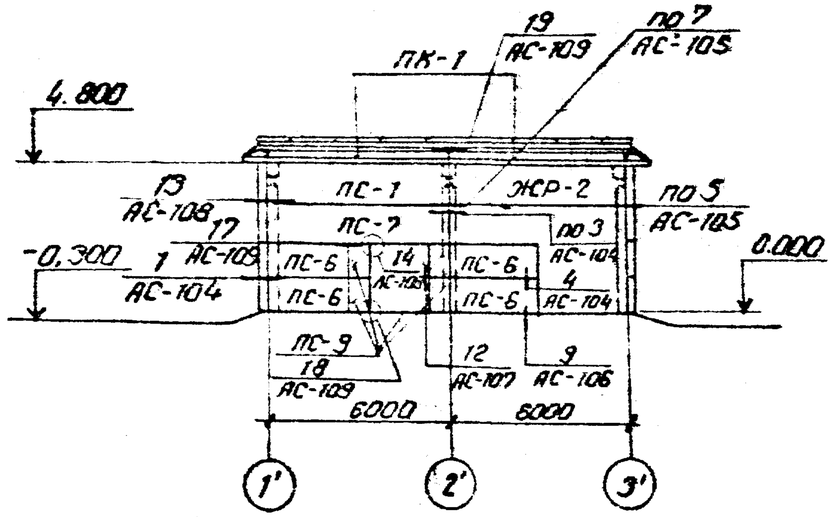

Спецификация элементов к схеме расположения стеновых панелей

Марка поз.	Обозначение	Наименование	Кол.	Масса ед, кг	Примечание
ПС-1	1.432-14/80 Вып 0.1	Панель ПС 600.12.20-Я-4	1	1400	1,41м³
ПС-2	1.432-14/80 Вып. 0.1	Панель ПС 625.12.20-Я-21	1	1400	1,47м³
ПС-3	1.432-14/80 Вып. 0.1	Панель ПС 625.12.20-Я-22	2	1400	1,47м³
ПС-4	1.432-14/80 Вып. 0.1	Панель ПС 625.12.20-Я-11	3	1400	1,47м³
ПС-5	1.432-14/80 Вып. 0.1	Панель ПС 625.12.20-Я-12	1	1400	1,47м³
ПС-6	1.432-14/80 Вып. 0.1	Панель ПС 295.12.20-Я-2	4	700	0,70м³
ПС-7	1.432-14/80 Вып. 0.1	Панель ПС 600.12.20-Я-2	1	1400	1,41м³
ПС-8	1.432-14/80 Вып. 0.1	Панель ПС 115.12.20-Я	2	300	0,27м³
ПС-9	1.432-14/80 Вып. 0.1	Панель ПС 55.12.20-Я	4	100	0,13м³
ПК-1	1.432-14/80 Вып. 0.1	Панель ПК 6.65-П	4	1200	0,77м³
ЖР-2	АСИ-029	Жалюзийная решетка	1	566	-

Схема расположения стеновых панелей по оси 1'

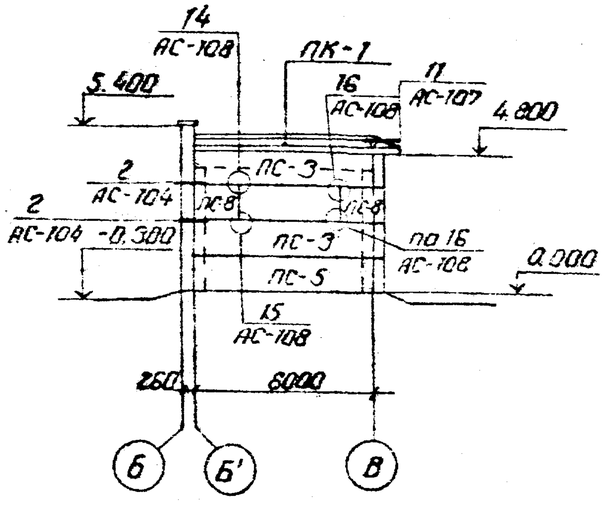

Схема расположения стеновых панелей по оси 3'

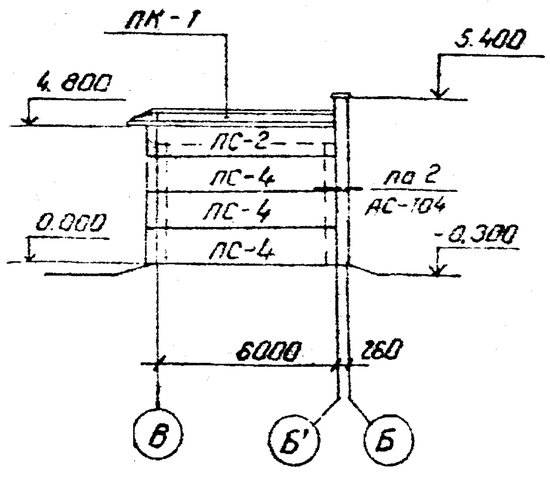

Привязан

Инв. № подл. | Подпись и дата | Взам. инв. №

Инв. №

Н. контр.	Ковалев		
Начальник	Роменский		
ГИП	Обидцов		
ГИП стр	Парфенов		
Гл. спец.	Ковалев		
Рук. гр.	Шленова		
Проверил	Смирнова		
Ст. инж.	Иванова		

АС

Установка реакторов 6-10кВ в закрытом помещении

6×12-1К-ФЛ

Стадия	Лист	Листов
РП	89	

Схема расположения стеновых панелей.

«ЭНЕРГОСЕТЬПРОЕКТ» Северо-Западное отделение Ленинград

Типовые проектные решения

Типовые проектные решения

Альбом II

12611тм-т2-92

Схема расположения стеновых панелей по оси В

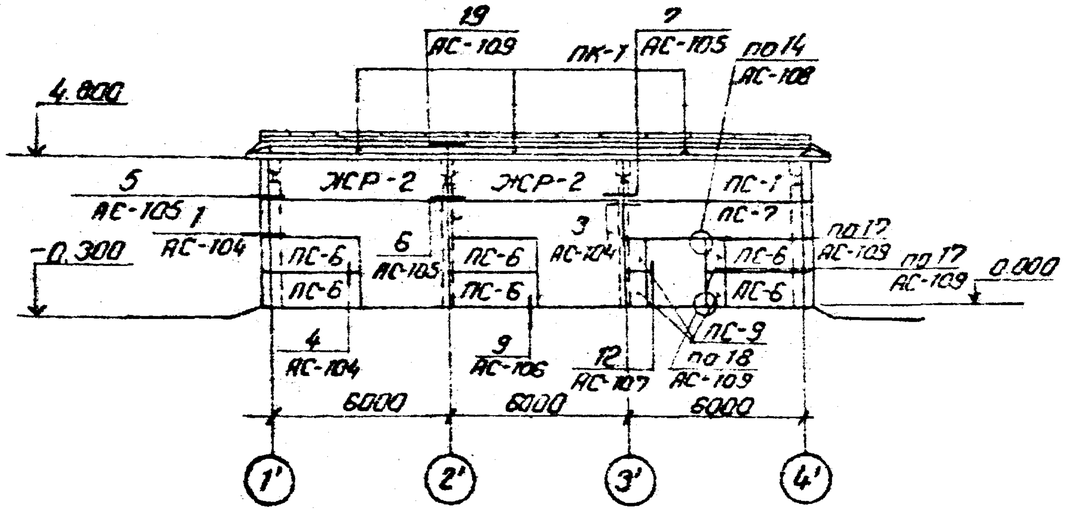

Спецификация элементов к схеме расположения стеновых панелей

Марка поз	Обозначение	Наименование	Кол.	Масса ед., кг	Примечание
ПС-1	1,432-14/80 Вып. 0.1	Панель ПС 600.12.20-Я-4	1	1400	1,41 м³
ПС-2	1,432-14/80 Вып. 0.1	Панель ПС 625.12.20-Я-21	2	1400	1,47 м³
ПС-3	1,432-14/80 Вып. 0.1	Панель ПС 625.12.20-Я-22	1	1400	1,47 м³
ПС-4	1,432-14/80 Вып. 0.1	Панель ПС 625.12.20-Я-11	1	1400	1,47 м³
ПС-5	1432-14/80 Вып. 0.1	Панель ПС 625.12.20-Я-12	3	1400	1,47 м³
ПС-6	1,432-14/80 Вып. 0.1	Панель ПС 295.12.20-Я-2	6	700	0,70 м³
ПС-7	1,432-14/80 Вып. 0.1	Панель ПС 600.12.20-Я-2	1	1400	1,41 м³
ПС-8	1,432-14/80 Вып. 0.1	Панель ПС 115.12.20-Я	2	300	0,27 м³
ПС-9	1,432-14/80 Вып. 0.1	Панель ПС 55.12.20-Я	4	100	0,13 м³
ПК-1	1,432-14/80 Вып. 2	Панель ПК 6.65-П.	5	1200	0,77 м³
ЖР-2	АСИ-029	Жалюзийная решетка	2	566	

Схема расположения стеновых панелей по оси 1'

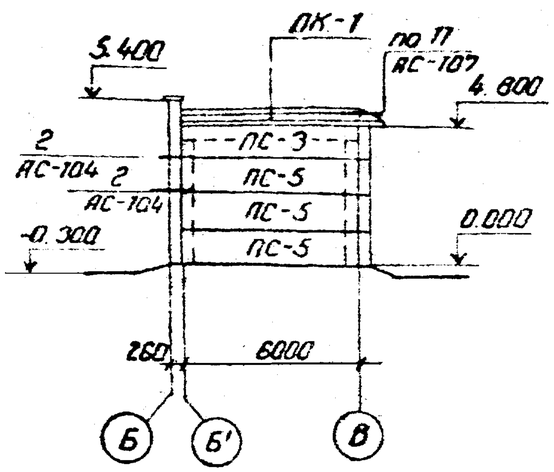

Схема расположения стеновых панелей по оси 4'

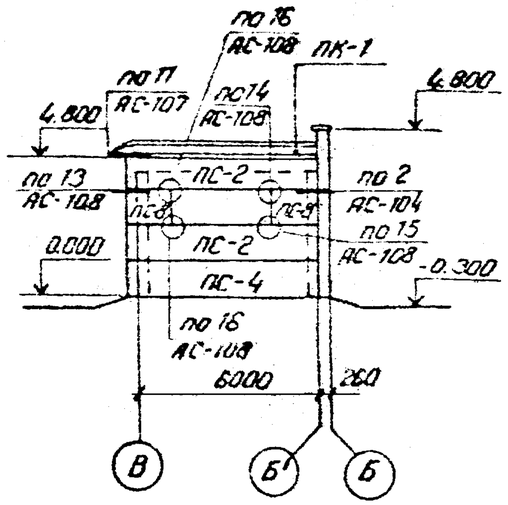

Инв. №				Привязан
Н. контр.	Ковалев		5.06.84	АС
Нач. отд.	Роменский		08.06.84	Установка реакторов 6-10 кВ в закрытом помещении
ГИП	Одинцов		08.06.84	6×18-2К-ФП
ГИП стр.	Парфенов		08.06.84	Стадия: РП; Лист: 90; Листов:
Гл. спец.	Ковалев		08.06.84	
Рук. гр.	Шленова		08.06.84	Схема расположения стеновых панелей
Провер.	Смирнова		08.06.84	«ЭНЕРГОСЕТЬПРОЕКТ» Северо-Западное отделение Ленинград
Ст. инж.	Иванова		08.06.84	

Инв. № подл. | Подпись и дата | Взам. инв. №

Типовые проектные решения

Альбом II

12611 ТМ-Т2-93

Схема расположения стеновых панелей по оси В

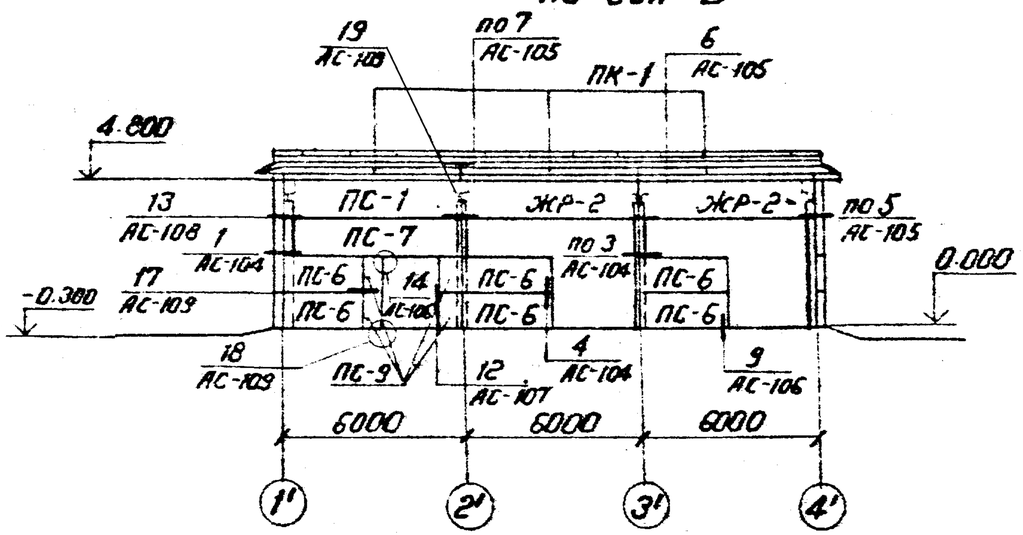

Спецификация элементов к схеме расположения стеновых панелей

Марка поз.	Обозначение	Наименование	Кол.	Масса ед, кг	Примечание
ПС-1	1.432-14/80 вып. 0,1	Панель ПС 600.12.20-Я-4	1	1400	1.47 м³
ПС-2	1.432-14/80 вып. 0,1	Панель ПС 625.12.20-Я-21	1	1400	1.47 м³
ПС-3	1.432-14/80 вып. 0,1	Панель ПС 625.12.20-Я-22	2	1400	1.47 м³
ПС-4	1.432-14/80 вып. 0,1	Панель ПС 625.12.20-Я-11	3	1400	1.47 м³
ПС-5	1.432-14/80 вып. 0,1	Панель ПС 625.12.20-Я-12	1	1400	1.47 м³
ПС-6	1.432-14/80 вып. 0,1	Панель ПС 295.12.20-Я-2	6	700	0.70 м³
ПС-7	1.432-14/80 вып. 0,1	Панель ПС 600.12.20-Я-2	1	1400	1.41 м³
ПС-8	1.432-14/80 вып. 0,1	Панель ПС 175.12.20-Я	2	300	0.27 м³
ПС-9	1.432-14/80 вып. 0,1	Панель ПС 55.12-20-Я	4	100	0.13 м³
ПК-1	1.432-14/80 вып. 2	Панель ПК 6.65-П	5	1200	0.77 м³
ЖР-2	АСИ-029	Жалюзийная решетка	2	566	—

Схема расположения стеновых панелей по оси 1'

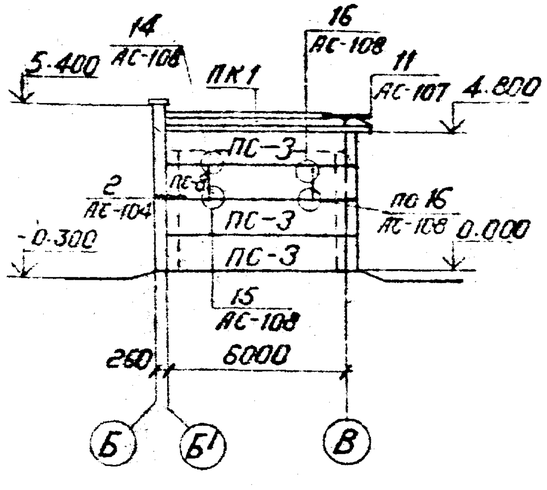

Схема расположения стеновых панелей по оси 4'

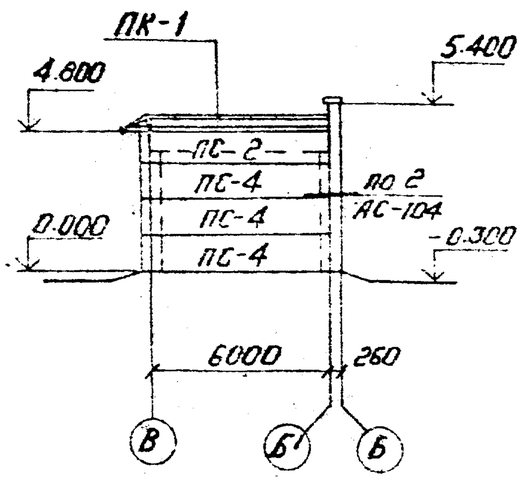

Инв. №				Привязан.
Н. контр.	Ковалев		11.06.87	АС
Нач. отд.	Роменский		11.06.87	Установка реакторов 6-10 кв в закрытом помещении
ГИП	Одинцов		11.06.87	6×18-2К-ФЛ
ГИП стр.	Парфенов		11.06.87	Стадия: РП; Лист: 91; Листов:
Гл. спец.	Ковалев		11.06.87	
Рук. гр.	Шленова		11.06.87	Схема расположения стеновых панелей
Проверил	Смирнова		11.06.87	«ЭНЕРГОСЕТЬПРОЕКТ» Северо-Западное отделение Ленинград
Ст. инж.	Иванова		11.06.87	

Инв. № подл. | Подпись и дата | Взам. инв. №

Формат А3

Схема расположения стеновых панелей по оси В.

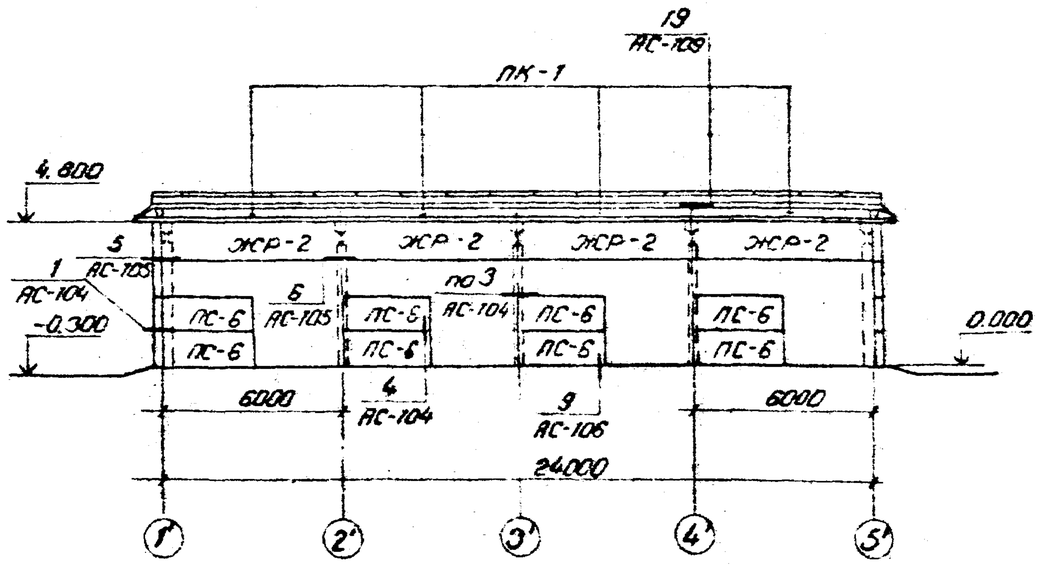

Спецификация элементов к схеме расположения стеновых панелей

Марка поз.	Обозначение	Наименование	Кол.	Масса ед., кг	Примечание
ЖР-2	АСИ-029	жалюзийная решетка	4	566	
ПС-2	1.432-14/80 вып. 0.1	Панель ПС 625.12.20-Я-21	1	1400	1,47м³
ПС-3	1.432-14/80 вып. 0.1	Панель ПС 625.12.20-Я-22	1	1400	1,47м³
ПС-4	1.432-14/80 вып 0.1	Панель ПС 625.12.20-Я-11	3	1400	1,47м³
ПС-5	1.432-14/80 вып. 0.1	Панель ПС 625.12.20-Я-12	3	1400	1,47м³
ПС-6	1.432-14/80 вып. 0.1	Панель ПС 295.12.20-Я-2	8	700	0,70м³
ПК-1	1.432-14/80 вып. 2	Панель ПК 6.65-П	6	1200	0,77м³

Схема расположения стеновых панелей по оси 1'.

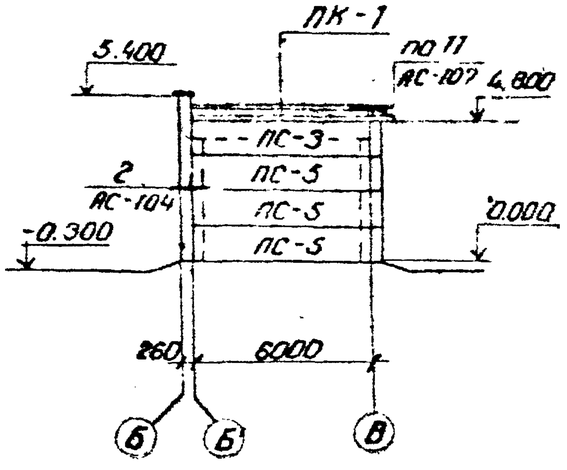

Схема расположения стеновых панелей по оси 5'.

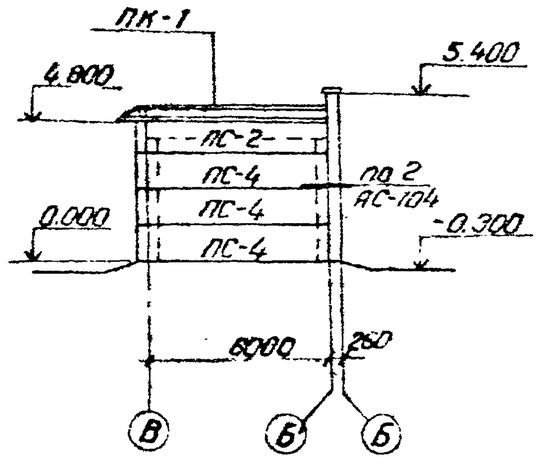

Типовые проектные решения

Альбом II

126/1ТМ-Т2-94

Инв. № подл.	Подпись и дата	Взам. инв. №

Инв. №				Привязан.
Н контр.	Ковалев		11.06.84	АС
Нач. отд.	Роменский		11.06.84	Установка реакторов 6-10 кВ в закрытом помещении
ГИП	Одинцов		11.06.84	6×24-4К-2-8ЛП
ГИП стр.	Парфенов		11.06.84	Стадия: РП; Лист: 92; Листов:
Гл. спец.	Ковалев		11.06.84	
Рук. гр.	Шленова		11.06.84	Схема расположения стеновых панелей.
Провер.	Смирнова		11.06.84	«ЭНЕРГОСЕТЬПРОЕКТ» Северо-Западное отделение Ленинград
Ст. инж.	Иванова		11.06.84	

Формат А3

Альбом II 12611 тм-т2-95

Типовые проектные решения

Схема расположения стеновых панелей по оси В

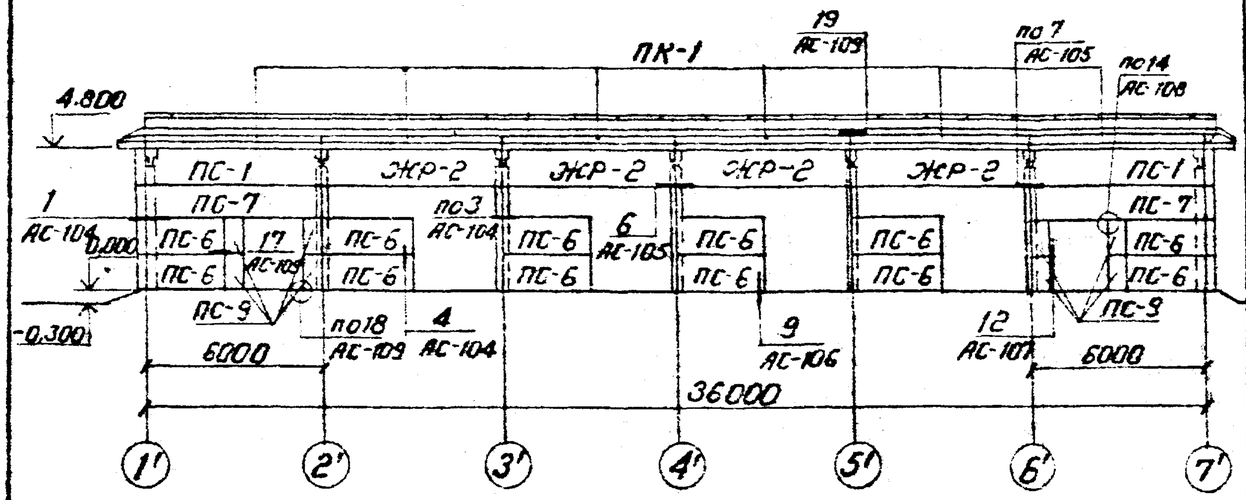

Спецификация элементов к схеме расположения стеновых панелей

Марка, поз	Обозначение	Наименование	Кол	Масса ед., кг	Примечание
ПС-1	1.432-14/80 Вып.0,1	Панель ПС 600.12.20-А-4	2	1400	1.47 м³
ПС-2	1.432-14/80 Вып.0,1	Панель ПС 625.12.20-А-21	2	1400	1.47 м³
ПС-3	1.432-14/80 Вып.0,1	Панель ПС 625.12.20-А-22	2	1400	1.47 м³
ПС-4	1.432-14/80 Вып.0,1	Панель ПС 625.12.20-А-11	1	1400	1.47 м³
ПС-5	1.432-14/80 Вып.0,1	Панель ПС 625.12.20-А-12	1	1400	1.47 м³
ПС-6	1.432-14/80 Вып.0,1	Панель ПС 295.12.20-А-2	12	700	0.70 м³
ПС-7	1.432-14/80 Вып.0,1	Панель ПС 600.12.20-А-2	2	1400	1.41 м³
ПС-8	1.432-14/80 Вып.0,1	Панель ПС 115.12.20-А	4	300	0.27 м³
ПС-9	1.432-14/80 Вып.0,1	Панель ПС 55.12.20-А	8	100	0.13 м³
ПК-1	1.432-14/80 Вып.2	Панель ПК 6.65-П	8	1200	0.77 м³
ЖР-2	АСИ-029	Жалюзийная решетка	4	566	

Схема расположения стеновых панелей по оси 1'

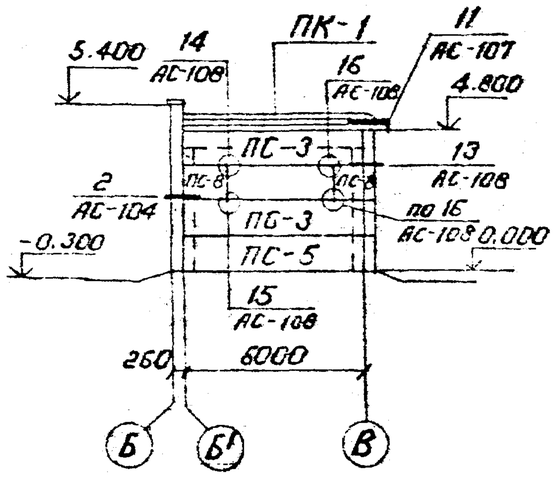

Схема расположения стеновых панелей по оси 7'

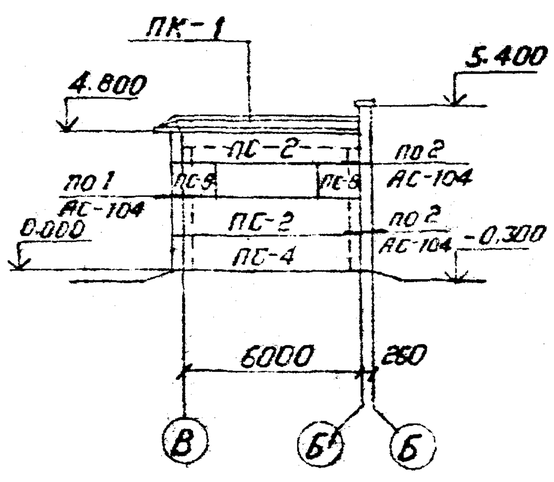

Привязан

Инв. №

Н. контр.	Ковалев		11.06.97
Нач. отд.	Ротенский		11.06.97
ГИП	Одинцов		11.06.97
ГИП стр.	Парфенов		11.06.97
Гл. спец.	Ковалев		11.06.97
Рук. гр.	Шленова		11.06.97
Проверил	Смирнова		11.06.97
Ст. инж.	Иванова		11.06.97

АС

Установка реакторов 6-10 кВ в закрытом помещении

6×36-4К-ФЛП

Стадия	Лист	Листов
РП	93	

Схемы расположения стеновых панелей

«ЭНЕРГОСЕТЬПРОЕКТ» Северо-Западное отделение Демингрова

Инв. № подл. | Подпись и дата | Взам. инв. №

18611 ТМ-12-95

Типовые проектные решения

Альбом II

Спецификация металлоконструкций

Марка поз.	Обозначение	Наименование	Кол.	Масса ед.кг	Примечание
Т-1	АСИ-050	Марка	14	2,2	
Т-2	АСИ-051	Марка	8	2,1	
Т-3	АСИ-052	Марка	2	7,2	
Т-5	АСИ-054	Марка	1	1,2	
Т-6	АСИ-056	Марка	2	5,8	
Т-7	АСИ-055	Марка	2	4,8	
Т-8	АСИ-057	Марка	6	3,1	
Т-9	АСИ-059	Марка	4	3,6	
Т-11	АСИ-061	Марка	4	1,4	
А1	1.432-14/80 Вып.2	Марка	6	0,7	
А2	1.432-14/80 Вып.2	Марка	6	1,2	
А3	1.432-14/80 Вып.2	Марка	3	0,4	

Взам.инв.№ | Подпись и дата | Инв.№ подл.

Привязан

Инв.№

Н.контр.	Ковалев		06.84	АС
Нач.отд	Романский		06.84	Установка реакторов 6-10кВ в закрытом помещении
ГИП	Одинцов		06.84	6кВ-1К-ЕЯ(ЕП)
ГИПотр.	Парфенов		06.84	Стадия: Р; Лист: 94; Листов:
Гл.спец.	Ковалев		06.84	Схема расположения стеновых панелей. Спецификация.
Рук.гр.	Шленова		06.84	ЭНЕРГОСЕТЬПРОЕКТ Северо-Западное отделение Ленинград
Провер.	Смирнова		06.84	
Инженер	Чиркова		06.84	

Копировал:

Формат А4

Типовые проектные решения

Альбом II

Спецификация металлоконструкций

Марка поз.	Обозначение	Наименование	Кол.	Масса ед.кг	Примечание
Т-1	АСИ-050	Марка	14	2,2	
Т-2	АСИ-051	Марка	8	2,1	
Т-3	АСИ-052	Марка	2	7,2	
Т-5	АСИ-054	Марка	1	1,2	
Т-6	АСИ-056	Марка	2	5,8	
Т-7	АСИ-055	Марка	2	4,8	
Т-8	АСИ-057	Марка	6	3,1	
Т-9	АСИ-059	Марка	4	3,6	
Т-11	АСИ-061	Марка	4	1,4	
А1	1.432-14/80 Вып.2	Марка	6	0,7	
А2	1.432-14/80 Вып.2	Марка	6	1,2	
А3	1.432-14/80 Вып.2	Марка	3	0,4	

Взам.инв.№ | Подпись и дата | Инв.№ подл.

Привязан

Инв.№

Н.контр.	Ковалев		06.84	АС
Нач.отд	Романский		06.84	Установка реакторов 6-10кВ в закрытом помещении
ГИП	Одинцов		06.84	6кВ-1К-ВЛ(ВП)
ГИПотр.	Парфенов		06.84	Стадия: РП; Лист: 95; Листов:
Гл.спец.	Ковалев		06.84	Схема расположения стеновых панелей. Спецификация
Рук.гр.	Шленова		06.84	ЭНЕРГОСЕТЬПРОЕКТ Северо-Западное отделение Ленинград
Провер.	Смирнова		06.84	
Инженер	Чиркова		06.84	

Копировал:

Формат А4

126-11тм-т2-97

Альбом II

Типовые проектные решения

Спецификация стальных элементов

Марка поз.	Обозначение	Наименование	Кол.	Масса ед.кг	Примечание
Т-1	АСИ-050	Марка	16	2,2	
Т-2	АСИ-051	Марка	12	2,1	
Т-3	АСИ-052	Марка	2	7,2	
Т-4	АСИ-053	Марка	1	11,1	
Т-5	АСИ-054	Марка	2	1,2	
Т-6	АСИ-056	Марка	2	5,8	
Т-7	АСИ-055	Марка	2	4,8	
Т-8	АСИ-057	Марка	8	3,1	
Т-9	АСИ-059	Марка	6	3,6	
Т-11	АСИ-061	Марка	6	1,4	
А1	1.432-14/80 Вып.2	Марка	8	0,7	
А2	1.432-14/80 Вып.2	Марка	8	1,2	
А3	1.432-14/80 Вып.2	Марка	6	0,4	

Инв.№ подл. | Подпись и дата | Взам.инв.№

Привязан

Инв.№

Н.контр.	Ковалев		06.84
Нач.ОГП	Романский		06.84
ГИП	Одинцов		06.84
ГИПстр.	Парфенов		06.84
Гл.спец.	Ковалев		06.84
Рук.гр.	Шлекова		06.84
Проверил	Смирнова		06.84
Ст.техн.	Харитонова		06.84

АС

Установка реакторов 6-10кВ в закрытом помещении

6х12-2К-ВЛП

Стадия	Лист	Листов
РП	97	

Схема расположения стеновых панелей. Спецификация

ЭНЕРГОСЕТЬПРОЕКТ Северо-Западное отделение Ленинград

Копировал: Формат А4

126-11тм-т2-97

Альбом I

Типовые проектные решения

Спецификация стальных элементов

Марка, поз.	Обозначение	Наименование	Кол.	Масса ед.кг	Примечание
Т-1	АСИ-050	Марка	16	2,2	
Т-2	АСИ-051	Марка	12	2,1	
Т-3	АСИ-052	Марка	2	7,2	
Т-4	АСИ-053	Марка	1	11,1	
Т-5	АСИ-054	Марка	2	1,2	
Т-6	АСИ-056	Марка	2	5,8	
Т-7	АСИ-055	Марка	2	4,8	
Т-8	АСИ-057	Марка	8	3,1	
Т-9	АСИ-059	Марка	6	3,6	
Т-11	АСИ-061	Марка	6	1,4	
А1	1.432-14/80 Вып.2	Марка	8	0,7	
А2	1.432-14/80 Вып.2	Марка	8	1,2	
А3	1.432-14/80 Вып.2	Марка	6	0,4	

Инв.№ подл. | Подпись и дата | Взам.инв.№

Привязан

Инв.№

Н.контр.	Ковалев		06.84
Нач.ОГП	Романский		06.84
ГИП	Одинцов		06.84
ГИПстр.	Парфенов		06.84
Гл.спец.	Ковалев		06.84
Рук.гр.	Шлекова		06.84
Проверил	Смирнова		06.84
Ст.техн.	Харитонова		06.84

АС

Установка реакторов 6-10кВ в закрытом помещении

6х12-2К-ЕЛП

Стадия	Лист	Листов
Р	96	

Схема расположения стеновых панелей. Спецификация

ЭНЕРГОСЕТЬПРОЕКТ Северо-Западное отделение Ленинград

Копировал: Формат А4

12611тм-т2-98

Альбом II

Типовые проектные решения

Спецификация стальных элементов

Марка, поз.	Обозначение	Наименование	Кол.	Масса ед. кг	Примечание
Т-1	АСИ-050	Марка	20	2,2	
Т-2	АСИ-051	Марка	12	2,1	
Т-3	АСИ-052	Марка	1	7,2	
Т-4	АСИ-053	Марка	1	11,1	
Т-5	АСИ-054	Марка	4	1,2	
Т-6	АСИ-056	Марка	2	5,8	
Т-7	АСИ-055	Марка	2	4,8	
Т-8	АСИ-057	Марка	8	3,1	
Т-9	АСИ-059	Марка	6	3,6	
Т-11	АСИ-061	Марка	6	1,4	
Т-12	АСИ-062	Марка	1	0,71	
Т-13	АСИ-058	Марка	3	0,48	
Т-14	АСИ-063	Марка	2	1,01	
Т-15	АСИ-064	Марка	2	1,04	
А1	1.432-14/80 вып. 2	Марка	8	0,7	
А2	1.432-14/80 вып. 2	Марка	8	1,2	
А3	1.432-14/80 вып. 2	Марка	6	0,4	

Взам. инв. №

Подпись и дата

Инв. № подл.

Инв. №			
Н. контр.	Ковалев	[signature]	11.06.84
Нач. ОТП	Роменский	[signature]	11.06.84
ГИП	Одинцов	[signature]	11.06.84
ГИПотр.	Парфенов	[signature]	11.06.84
Гл. спец.	Ковалев	[signature]	11.06.84
Рук. гр.	Шленова	[signature]	11.06.84
Проверил	Смирнова	[signature]	11.06.84
Ст. техн.	Харитонова	[signature]	11.06.84

Привязан

АС

Установка реакторов 6-10 кв в закрытом помещении

6×12-1к-ФП

Стадия	Лист	Листов
Р	98	

Схема расположения стеновых панелей. Спецификация

ЭНЕРГОСЕТЬПРОЕКТ Северо-Западное отделение Ленинград

Копировал: [signature] формат А4

Альбом II

Типовые проектные решения

Спецификация стальных элементов

Марка, поз.	Обозначение	Наименование	Кол.	Масса ед. кг	Примечание
Т-1	АСИ-050	Марка	20	2,2	
Т-2	АСИ-051	Марка	12	2,1	
Т-3	АСИ-052	Марка	1	7,2	
Т-4	АСИ-053	Марка	1	11,1	
Т-5	АСИ-054	Марка	4	1,2	
Т-6	АСИ-056	Марка	2	5,8	
Т-7	АСИ-055	Марка	2	4,8	
Т-8	АСИ-057	Марка	8	3,1	
Т-9	АСИ-059	Марка	6	3,6	
Т-11	АСИ-061	Марка	6	1,4	
Т-12	АСИ-062	Марка	1	0,71	
Т-13	АСИ-058	Марка	3	0,48	
Т-14	АСИ-063	Марка	2	1,01	
Т-15	АСИ-064	Марка	2	1,04	
А1	1.432-14/80 вып. 2	Марка	8	0,7	
А2	1.432-14/80 вып. 2	Марка	8	1,2	
А3	1.432-14/80 вып. 2	Марка	6	0,4	

Взам. инв. №

Подпись и дата

Инв. № подл.

Инв. №			
Н. контр.	Ковалев	[signature]	11.06.84
Нач. ОТП	Роменский	[signature]	11.06.84
ГИП	Одинцов	[signature]	11.06.84
ГИПотр.	Парфенов	[signature]	11.06.84
Гл. спец.	Ковалев	[signature]	11.06.84
Рук. гр.	Шленова	[signature]	11.06.84
Проверил	Смирнова	[signature]	11.06.84
Ст. техн.	Харитонова	[signature]	11.06.84

Привязан

АС

Установка реакторов 6-10 кв в закрытом помещении

6×12-1К-ФЛ

Стадия	Лист	Листов
РП	99	

Схема расположения стеновых панелей. Спецификация.

ЭНЕРГОСЕТЬПРОЕКТ Северо-Западное отделение Ленинград

Копировал: [signature] формат А4

Типовые проектные решения

Альбом II

12611 тм-т2-99

Спецификация стальных элементов

Марка, поз.	Обозначение	Наименование	Кол.	Масса ед. кг.	Примечание
Т-1	АСИ-050	Марка	22	2,2	
Т-2	АСИ-051	Марка	15	2,1	
Т-3	АСИ-052	Марка	1	7,2	
Т-4	АСИ-053	Марка	2	11,1	
Т-5	АСИ-054	Марка	5	1,2	
Т-6	АСИ-056	Марка	2	5,8	
Т-7	АСИ-055	Марка	2	4,8	
Т-8	АСИ-057	Марка	10	3,1	
Т-9	АСИ-059	Марка	8	3,6	
Т-11	АСИ-061	Марка	8	1,4	
Т-12	АСИ-062	Марка	1	0,71	
Т-13	АСИ-058	Марка	3	0,48	
Т-14	АСИ-063	Марка	2	1,01	
Т-15	АСИ-064	Марка	2	1,04	
А1	1.432-14/80 вып. 2	Марка	10	0,7	
А2	1.432-14/80 вып. 2	Марка	10	1,2	
А3	1.432-14/80 вып. 2	Марка	9	0,4	

Взам. инв. №

Подпись и дата

Инв. № подл.

Инв. №			
Н. контр.	Ковалев	[signature]	11.06.84
Нач. ОТПП	Роменский	[signature]	11.06.84
ГИП	Одинцов	[signature]	11.06.84
ГИП стр.	Парфенов	[signature]	11.06.84
Гл. спец.	Ковалев	[signature]	11.06.84
Рук. гр.	Шленова	[signature]	11.06.84
Проверил	Смирнова	[signature]	11.06.84
Ст. техн.	Харитонова	[signature]	11.06.84

АС

Установка реакторов 6-10кВ в закрытом помещении

6×18-2к-ФП

Стадия	Лист	Листов
Р	100	

Схема расположения стеновых панелей. Спецификация.

ЭНЕРГОСЕТЬПРОЕКТ Северо-Западное отделение Ленинград

Копировал: [signature] формат А4

Типовые проектные решения

Альбом II

Спецификация стальных элементов

Марка поз.	Обозначение	Наименование	Кол.	Масса ед. кг.	Примечание
Т-1	АСИ-050	Марка	22	2,2	
Т-2	АСИ-051	Марка	15	2,1	
Т-3	АСИ-052	Марка	1	7,2	
Т-4	АСИ-053	Марка	2	11,1	
Т-5	АСИ-054	Марка	5	1,2	
Т-6	АСИ-056	Марка	2	5,8	
Т-7	АСИ-055	Марка	2	4,8	
Т-8	АСИ-057	Марка	10	3,1	
Т-9	АСИ-059	Марка	8	3,6	
Т-11	АСИ-061	Марка	8	1,4	
Т-12	АСИ-062	Марка	1	0,71	
Т-13	АСИ-058	Марка	3	0,48	
Т-14	АСИ-063	Марка	2	1,01	
Т-15	АСИ-064	Марка	2	1,04	
А1	1.432-14/80 вып. 2	Марка	10	0,7	
А2	1.432-14/80 вып. 2	Марка	10	1,2	
А3	1.432-14/80 вып. 2	Марка	9	0,4	

Взам. инв. №

Подпись и дата

Инв. № подл.

Привязан

Инв. №			
Н. контр.	Ковалев	[signature]	11.06.84
Нач. ОТПП	Роменский	[signature]	11.06.84
ГИП	Одинцов	[signature]	11.06.84
ГИП стр.	Парфенов	[signature]	11.06.84
Гл. спец.	Ковалев	[signature]	11.06.84
Рук. гр.	Шленова	[signature]	11.06.84
Проверил	Смирнова	[signature]	11.06.84
Ст. техн.	Харитонова	[signature]	11.06.84

АС

Установка реакторов 6-10кВ в закрытом помещении

6×18-2к-ФЛ

Стадия	Лист	Листов
РП	101	

Схема расположения стеновых панелей. Спецификация

ЭНЕРГОСЕТЬПРОЕКТ Северо-Западное отделение Ленинград

Копировал: [signature] формат А4

Спецификация стальных элементов

Марка, поз.	Обозначение	Наименование	Кол.	Масса ед кг	Примечание
Т-1	АСИ-050	Марка	20	2,2	
Т-2	АСИ-051	Марка	20	2,1	
Т-3	АСИ-052	Марка	2	7,2	
Т-4	АСИ-053	Марка	3	11,1	
Т-5	АСИ-054	Марка	4	1,2	
Т-6	АСИ-056	Марка	2	5,8	
Т-7	АСИ-055	Марка	2	4,8	
Т-8	АСИ-057	Марка	12	3,1	
Т-9	АСИ-059	Марка	10	3,6	
Т-11	АСИ-061	Марка	10	1,4	
А1	1.432-14/80 Вып. 2	Марка	12	0,7	
А2	1.432-14/80 Вып. 2	Марка	12	1,2	
А3	1.432-14/80 Вып. 2	Марка	12	0,4	

Альбом II

126ИТМ-Т2-100

Типовые проектные решения

Привязан

Инв. №

АС

Нач. отд. Ермолаев

ГИП Одинцов

ГИПтехн. Голофеев

Нач. сект. Ковалев

Рук. гр. Шлемова

Проверил Смирнова

Ст. техн. Харитонова

Установка реакторов 6-10кВ в закрытом помещении

6×24-4к-2ВЛ

Стадия Р | Лист 102 | Листов

Схема расположения стеновых панелей. Спецификация.

ЭНЕРГОСЕТЬПРОЕКТ Северо-Западное отделение Ленинград

Копировал

Формат А4

Спецификация стальных элементов

Марка, поз.	Обозначение	Наименование	Кол.	Масса ед кг	Примечание
Т-1	АСИ-050	Марка	32	2,2	
Т-2	АСИ-051	Марка	26	2,1	
Т-4	АСИ-053	Марка	5	11,1	
Т-5	АСИ-054	Марка	10	1,2	
Т-6	АСИ-056	Марка	2	5,8	
Т-7	АСИ-055	Марка	2	4,8	
Т-8	АСИ-057	Марка	16	3,1	
Т-9	АСИ-059	Марка	14	3,6	
Т-11	АСИ-061	Марка	14	1,4	
Т-12	АСИ-062	Марка	2	0,71	
Т-13	АСИ-058	Марка	6	0,48	
Т-14	АСИ-063	Марка	4	1,01	
Т-15	АСИ-064	Марка	4	1,04	
А1	1.432-14/80. Вып. 2	Марка	16	0,7	
А2	1.432-14/80 Вып. 2	Марка	16	1,2	
А3	1.432-14/80 Вып. 2	Марка	18	0,4	

Альбом II

Типовые проектные решения

Привязан

Инв. №

Н. контр. Ковалев

АС

Нач. отд. Ермолаев

ГИП Одинцов

ГИПтехн. Голофеев

Гл. спец. Ковалев

Рук. гр. Шлемова

Проверил Смирнова

Ст. техн. Харитонова

Установка реакторов 6-10кВ в закрытом помещении

6×36-4к-ФЛП

Стадия РП | Лист 103 | Листов

Схема расположения стеновых панелей Спецификация

ЭНЕРГОСЕТЬПРОЕКТ Северо-Западное отделение Ленинград

Копировал

Формат А4

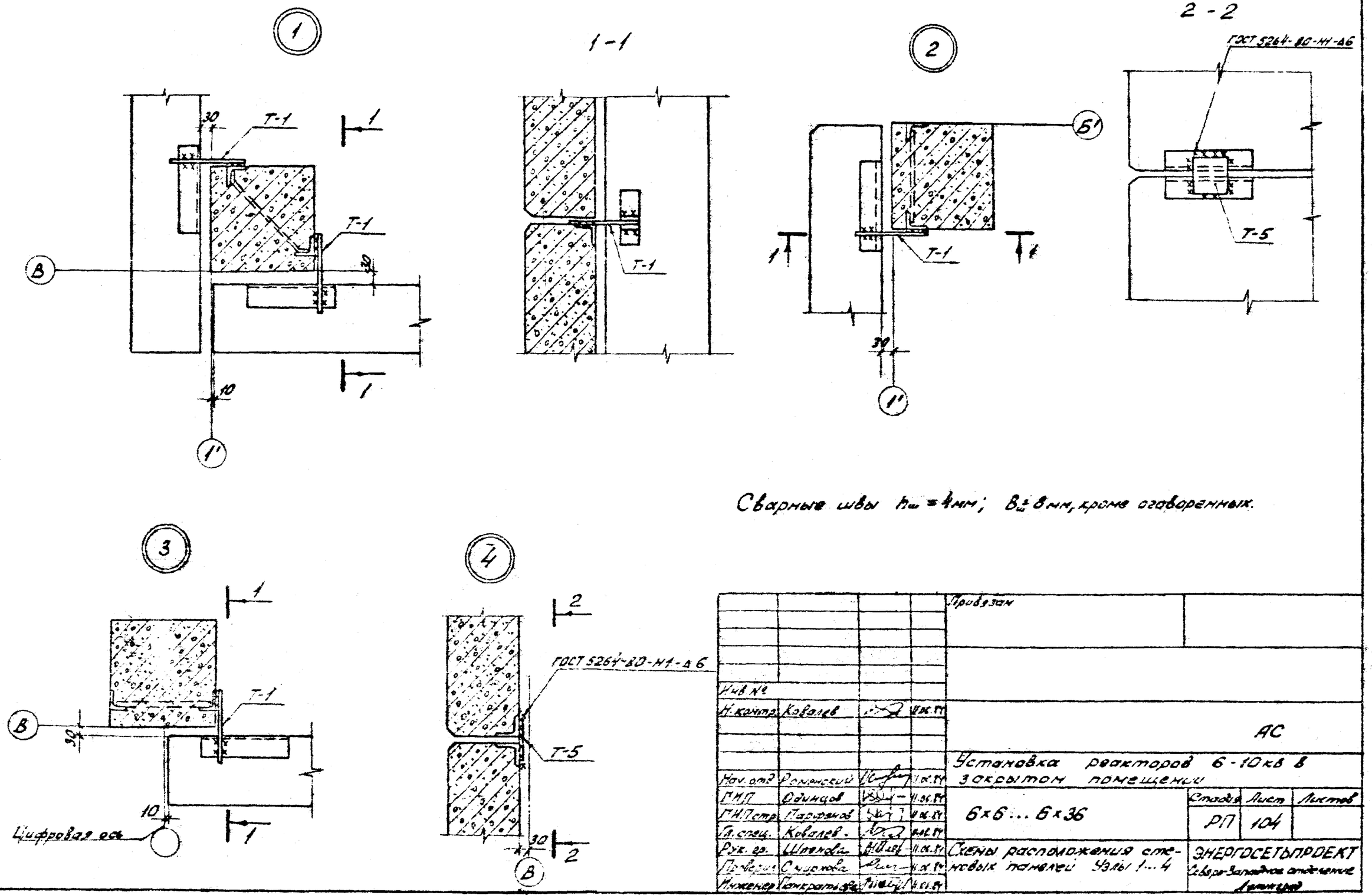

Сварные швы $h_ш = 4$ мм; $B_ш = 8$ мм, кроме оговоренных.

				Привязан			
Инв №							
Н. контр.	Ковалев		11.06.84	АС			
Нач. отд.	Романский		11.06.84	Установка реакторов 6-10 кв в закрытом помещении			
ГИП	Одинцов		11.06.84	6×6 ... 6×36	Стадия	Лист	Листов
ГИП стр.	Парфенов		11.06.84		РП	104	
Гл. спец.	Ковалев		11.06.84				
Рук. гр.	Шпенова		11.06.84	Схемы расположения стеновых панелей Узлы 1...4	ЭНЕРГОСЕТЬПРОЕКТ Северо-Западное отделение Ленинград		
Проверил	Смирнова		11.06.84				
Инженер	Панкратьева		11.06.84				

Копировал: [illegible] Формат А3

Типовые проектные решения

Альбом II

12011 тм-т2-101

Взам. инв. №

Подпись и дата

Инв. № подл.

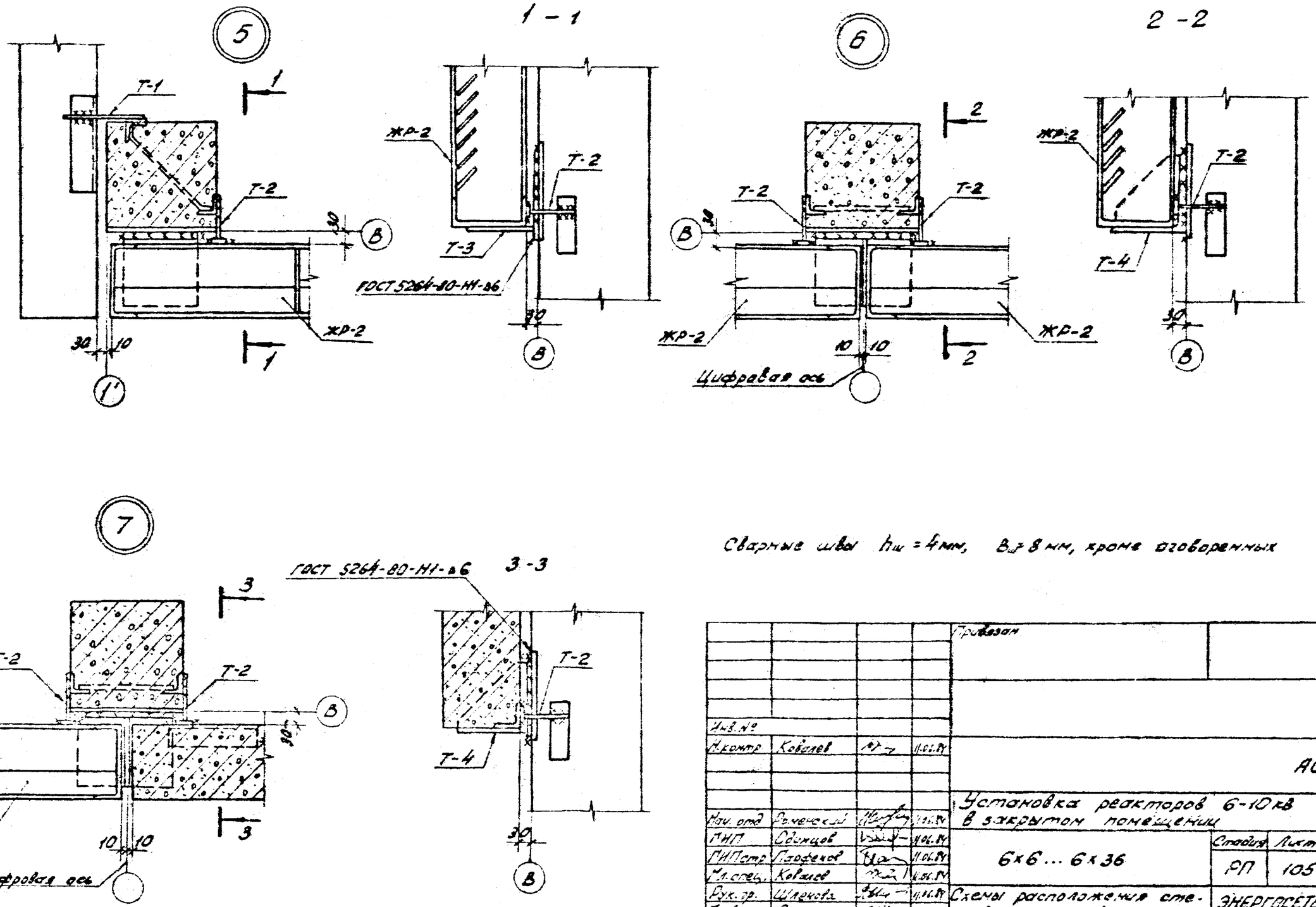

Сварные швы $h_ш = 4$ мм, $B_ш = 8$ мм, кроме оговоренных

				Привязан			
Инв. №							
Н. контр.	Ковалев		11.06.84	АС			
Нач. отд.	Роменский		11.06.84	Установка реакторов 6-10 кВ в закрытом помещении			
ГИП	Одинцов		11.06.84	6×6 ... 6×36	Стадия	Лист	Листов
ГИП стр.	Парфенов		11.06.84		РП	105	
Мл. спец.	Ковалев		11.06.84				
Рук. гр.	Шленова		11.06.84	Схемы расположения стеновых панелей. Узлы 5 ... 7	ЭНЕРГОСЕТЬПРОЕКТ Северо-Западное отделение Ленинград		
Проверил	Смирнова		11.06.84				
Инженер	Панкратьева		11.06.84				

Копировал: [illegible] формат А3

Инв. № подл. | Подпись и дата | Взам. инв. №

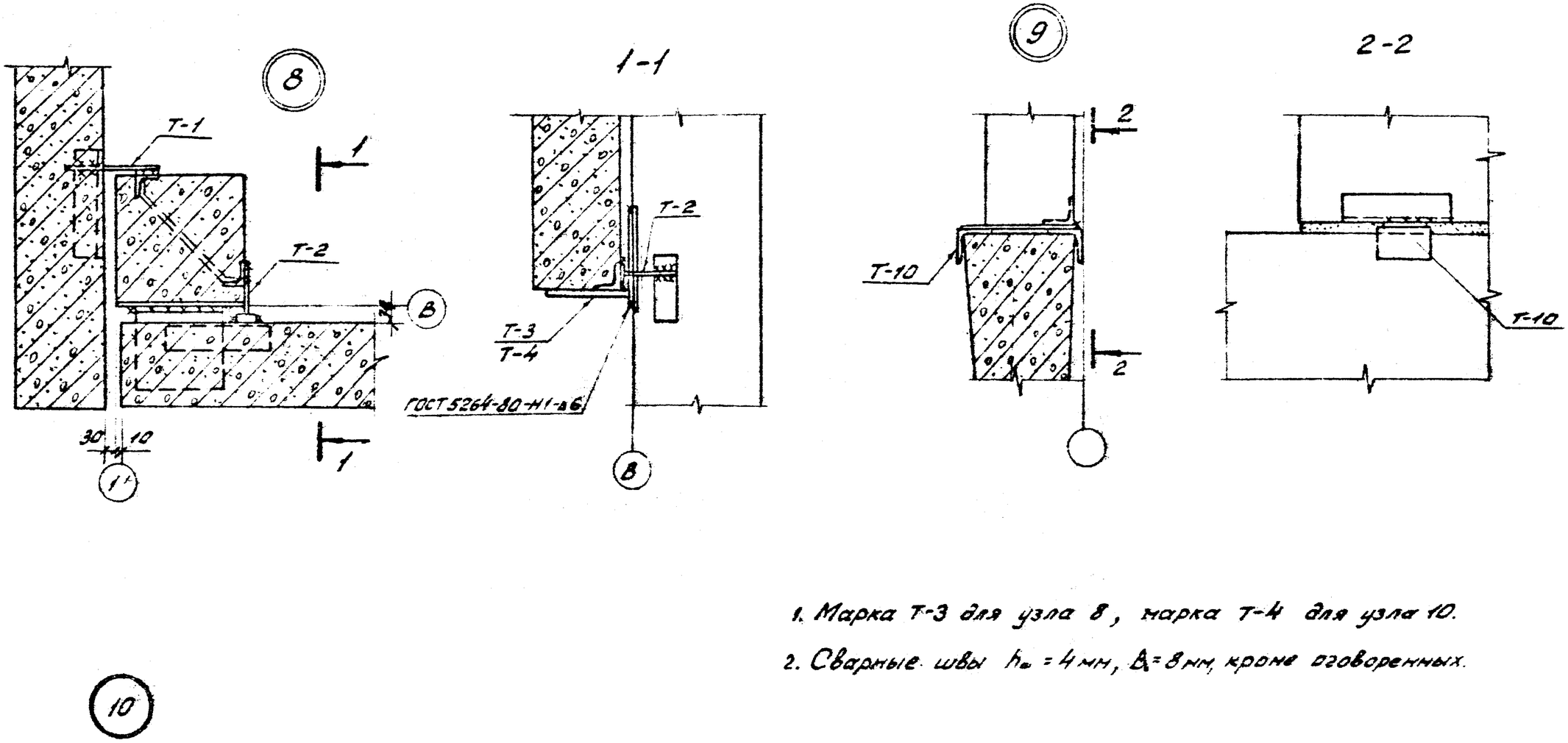

1. Марка Т-3 для узла 8, марка Т-4 для узла 10.
2. Сварные швы $h_ш$ = 4 мм, $B_ш$ = 8 мм, кроме оговоренных.

				Привязан			
Инв. №							
Н. контр.	Ковалев			АС			
Нач. отд.	Роменский			Установка реакторов 6-10 кВ в закрытом помещении			
ГИП	Одинцов			6×6 6×36	Стадия	Лист	Листов
ГИП стр.	Парфенов				РП	106	
Гл. спец.	Ковалев						
Рук. гр.	Шленова			Схемы расположения стеновых панелей Узлы 8...10	ЭНЕРГОСЕТЬПРОЕКТ Северо-Западное отделение Ленинград		
Проверил	Смирнова						
Инженер	Понкратьев						

Копировал: Д-2, Ан Формат А3

Инв. № подл. | Подпись и дата | Взам. инв. №

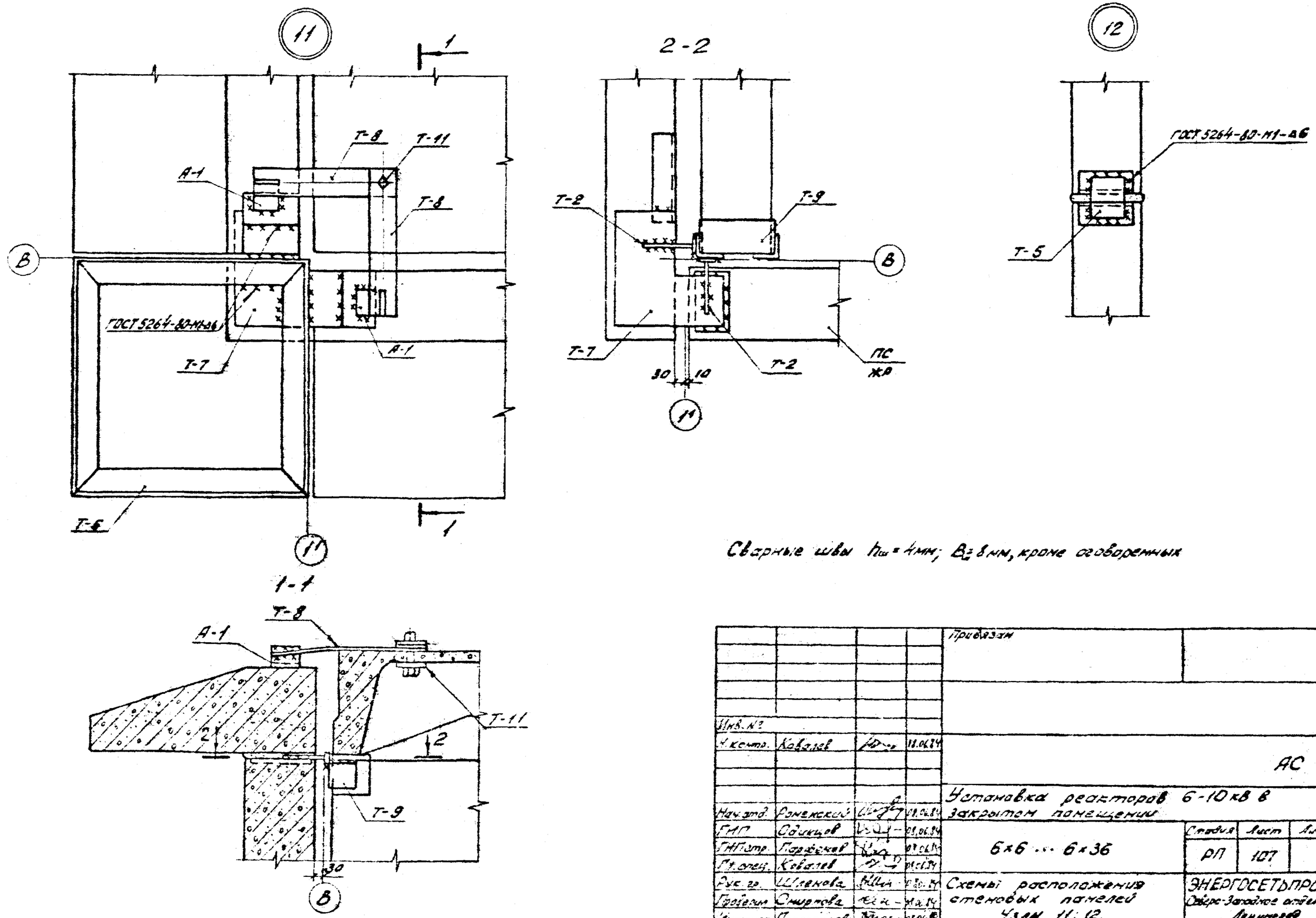

Сварные швы $h_ш$ = 4мм; $B_ш$ = 8мм, кроме оговоренных

				Привязан			
Инв. №							
Н. контр.	Ковалев		18.06.84	АС			
Нач. отд.	Роменский		08.06.84	Установка реакторов 6-10 кВ в закрытом помещении			
ГИП	Одинцов		08.06.84	6×6 ... 6×36	Стадия	Лист	Листов
ГИП стр.	Парфенов		08.06.84		РП	107	
Гл. спец.	Ковалев		08.06.84				
Рук. гр.	Шленова		08.06.84	Схемы расположения стеновых панелей Узлы 11; 12.	ЭНЕРГОСЕТЬПРОЕКТ Северо-Западное отделение Ленинград		
Проверил	Смирнова		08.06.84				
Инженер	Панкратьева		08.06.84				

Копировал: [signature], [signature]

Формат А3

Типовые проектные решения

Альбом II

12611тм-т2-104

Инв. № подл. | Подпись и дата | Взам. инв. №

Альбом I 126Нтм-т2-105

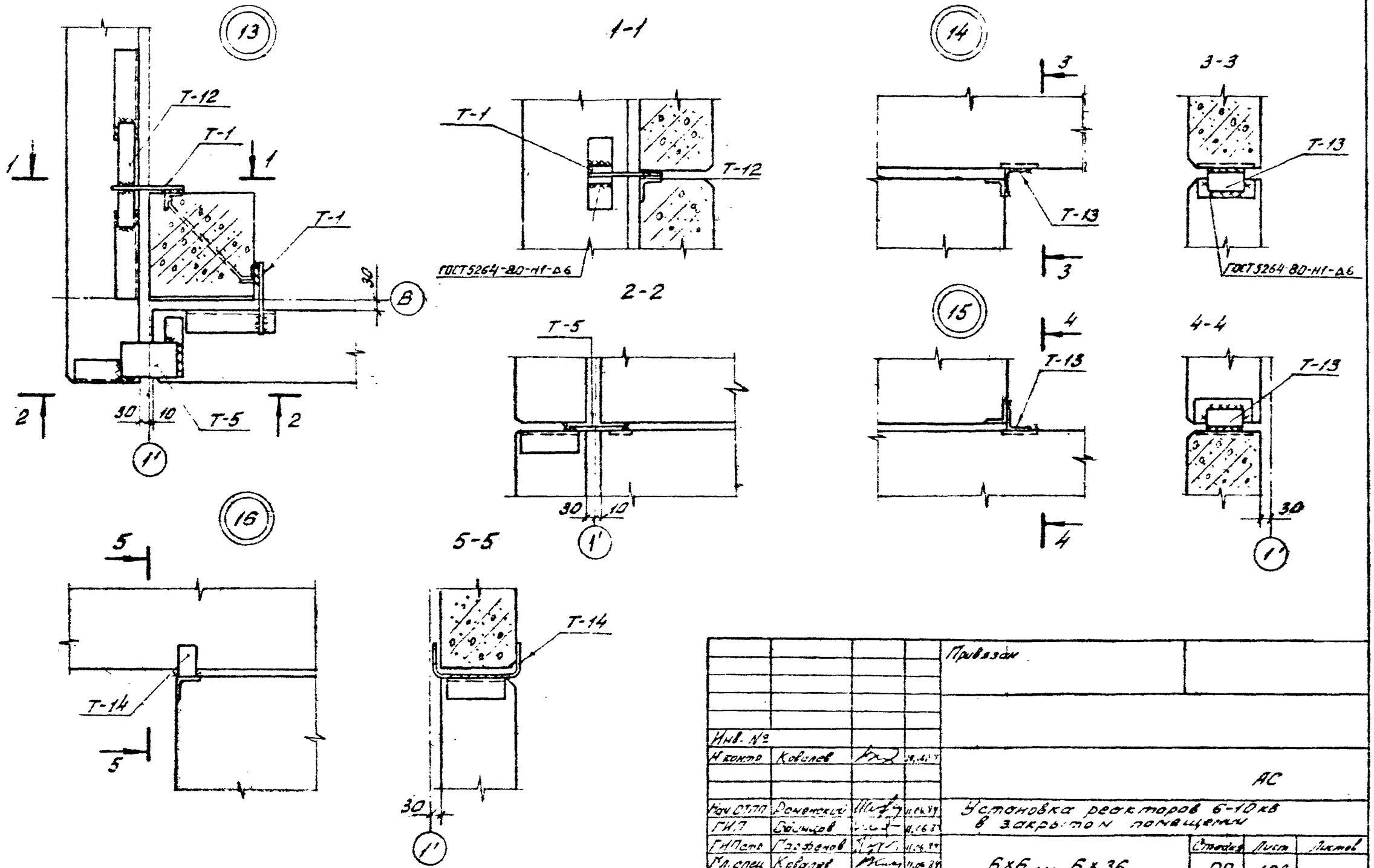

Все сварные швы $h_ш$ = 4мм, $B_ш$ = 8 мм, кроме оговоренных

				Привязан			
Инв. №							
Н.контр.	Ковалев			АС			
Нач.ОТПП	Роменский			Установка реакторов 6-10 кВ в закрытом помещении			
ГИП	Одинцов						
ГИПстр.	Гарфенов			6×6 ... 6×36	Стадия	Лист	Листов
Гл.спец.	Ковалев				РП	108	
Рук.гр.	Шленова						
Проверил	Смирнова			Схема расположения стеновых панелей. Узлы 13...16	ЭНЕРГОСЕТЬПРОЕКТ Северо-Западное отделение Ленинград		
Инженер	Панкратьева						

Инв. № подл. | Подпись и дата | Взам. инв. №

Копировал. Ивин, Ивис формат А3

Альбом I 1261/тм-т2-106

Типовые проектные решения

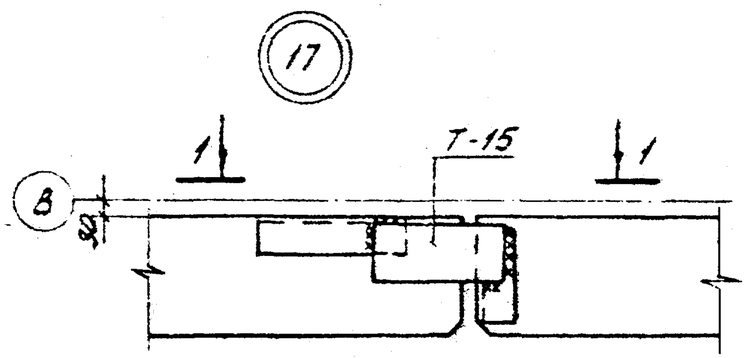

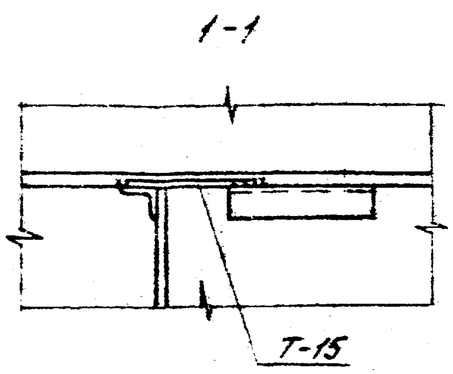

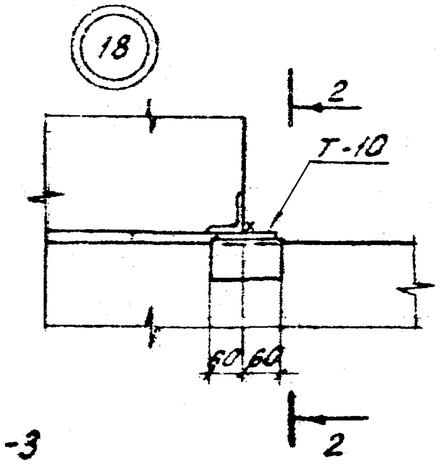

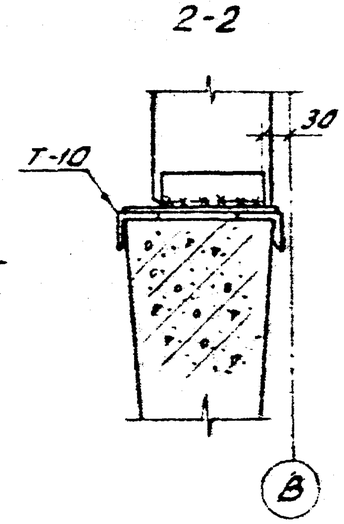

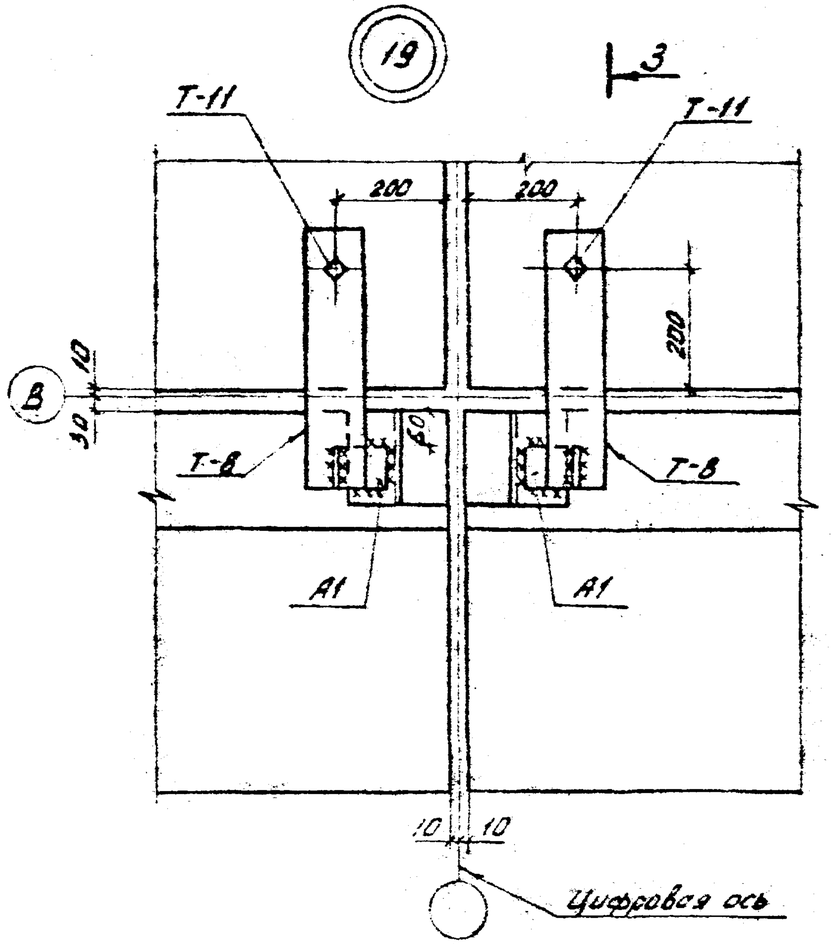

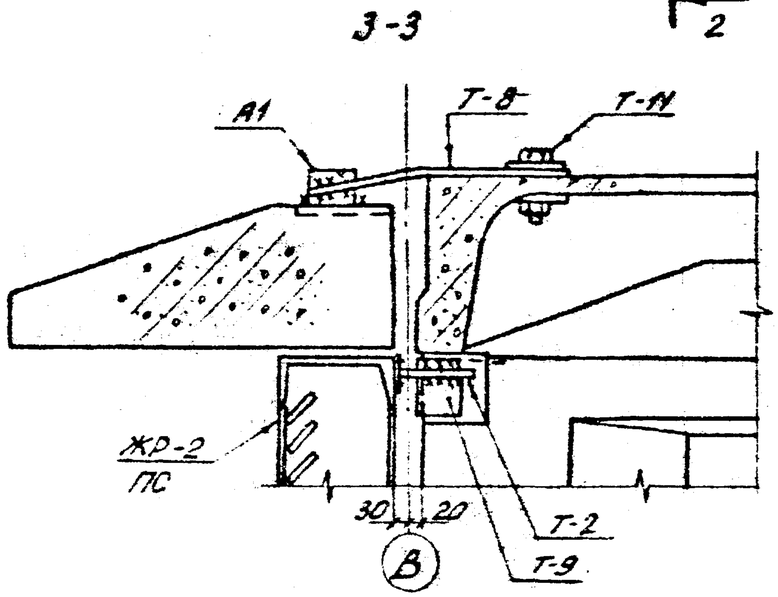

Сварные швы $h_ш = 4$ мм, $B_ш = 6$ мм; кроме оговоренных

Инв. №				Привязан		
Н. контр.	Козлов			АС		
Нач. ОГПП	Роменский			Установка реакторов 6-10 кВ в закрытом помещении		
ГИП	Озимчов					
ГИП стр.	Парфенов			6×6 ... 6×36	Стадия: РП; Лист: 109; Листов:	
Гл. спец.	Ковалев					
Рук. гр.	Шленова			Схемы расположения стеновых панелей. Узлы 17...19	ЭНЕРГОСЕТЬПРОЕКТ Северо-Западное отделение Ленинград	
Проверил	Сычугова					
Инженер	Понкратова					

Инв. № подл. | Подпись и дата | Взам. инв. №

Копировал: А4. Формат А3

Типовые проектные решения Альбом II

12611 тм-т 2-107

Схема расположения каналов

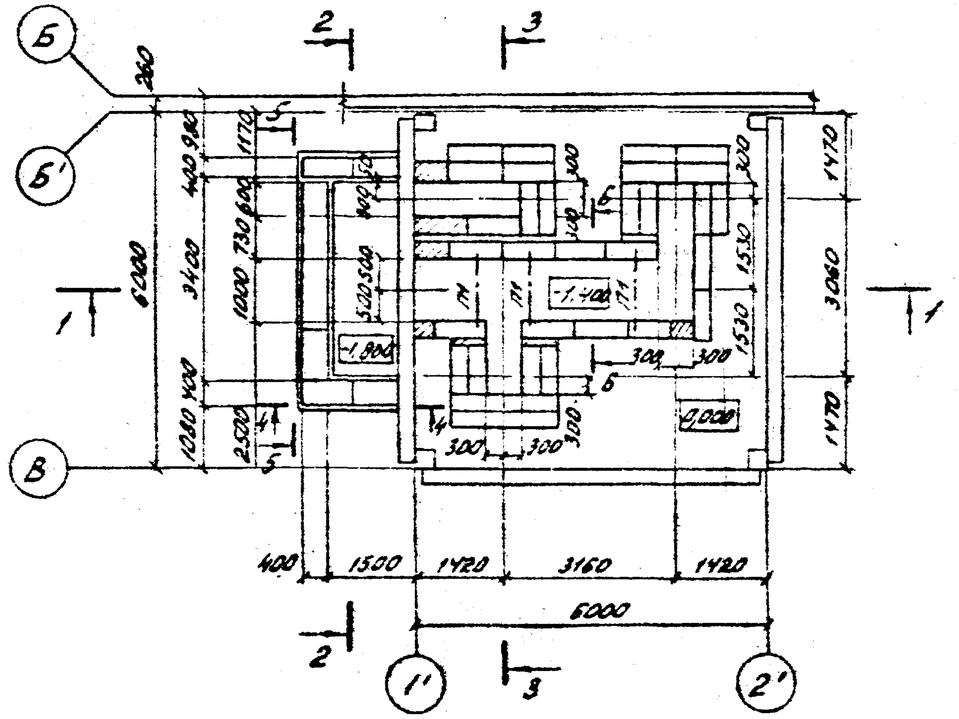

Схема расположения асбестоцементных досок

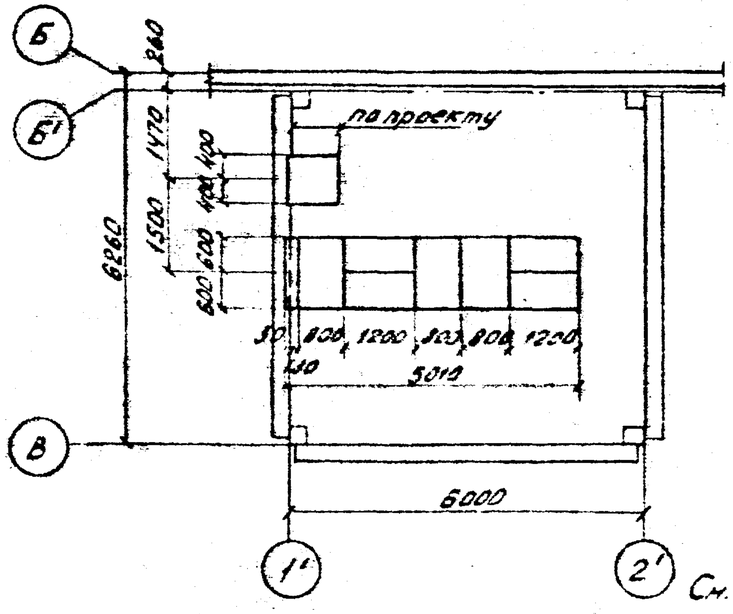

См. с листами АС-111, 134

Спецификация элементов к схемам расположения каналов и асбестоцементных досок

Марка, позиц.	Обозначение	Наименование	Кол.	Масса ед. кг	Примечание
ФБ-1	ГОСТ 13579-78	Блок ФБС 9.3.6-Т	66	350	0,146 м³
ФБ-2	ГОСТ 13579-78	Блок ФБС 24.4.6-Т	4	1300	0,543 м³
ФБ-3	ГОСТ 13579-78	Блок ФБС 9.4.6-Т	16	470	0,195 м³
П-1	1.138-10 вып.1	1ПР1-12.12.14	3	50	0,02 м³
-400-1200×800×25	ГОСТ 4248-78	Асбестоцементная доска	8	43,2	
ФР	АС-134	Фундамент под реактор	3	–	–

1. Раскрой асбестоцементных досок производить по месту в соответствии с размерами, приведенными на данном чертеже.
2. Монолитные участки выполнять из бетона марки 150.
3. На отметке -0,050 выполнить цементно-песчаную гидроизоляцию состава 1:2 с уплотняющей добавкой (церезит, алюминат натрия, битунные мастики).
4. Под днищем каналов и фундаментами устраивается песчаная подготовка δ=100мм.
5. По верху асбестоцементных досок выполнить цементную стяжку толщиной δ=30мм по узлу Н.

				Привязан			
Инв. №							
Н. контр.	Ковалев		03.06.84	АС			
				Установка реакторов 6-10 кВ в закрытом помещении			
Нач. отд.	Роменский		03.06.84	6×6-1К-ЕЛ (ВЛ)	Стадия	Лист	Листов
ГИП	Одинцов		03.06.84		РП	110	
ГИП стр.	Парфенов		03.06.84				
Гл. спец.	Ковалев		03.06.84				
Рук. гр.	Шленова		03.06.84	Подземное хозяйство. Схемы расположения каналов и асбестоцементных досок	ЭНЕРГОСЕТЬПРОЕКТ Северо-Западное отделение Ленинград		
Провер.	Кулешова		03.06.84				
Инженер	Чиркова		03.06.84				

Копировал: [signature] Формат А3

Инв. № подл. | Подпись и дата | Взам. инв. №

Альбом II

КБ11тм-Т2-108

1 - 1

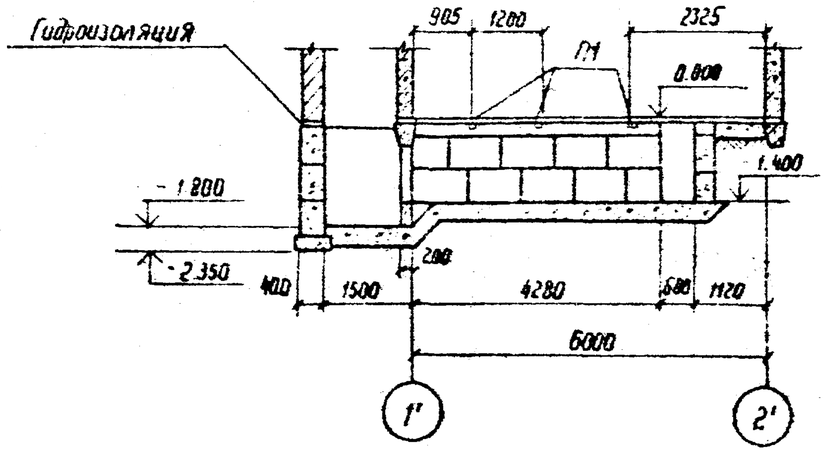

2 - 2

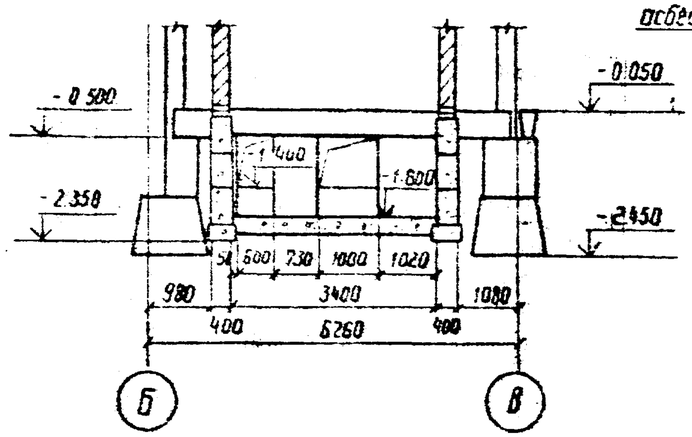

3 - 3

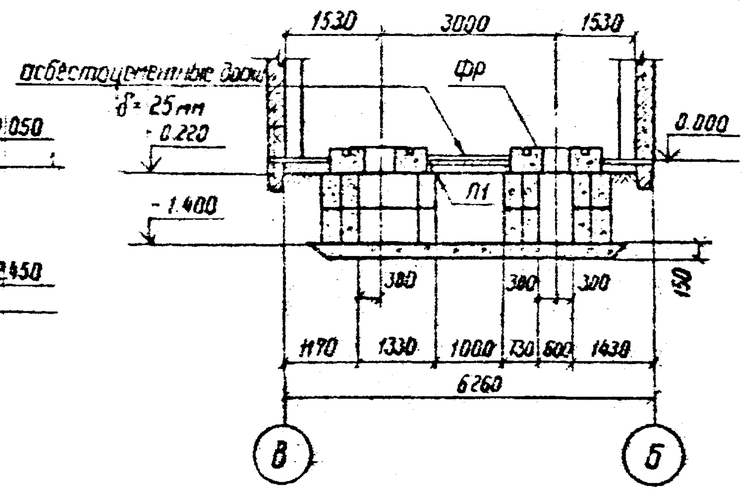

1. Блоки ФБС укладывать на бетоне марки 50
2. Все незамаркированные блоки - ФБС 9.3.6-Т

4 - 4

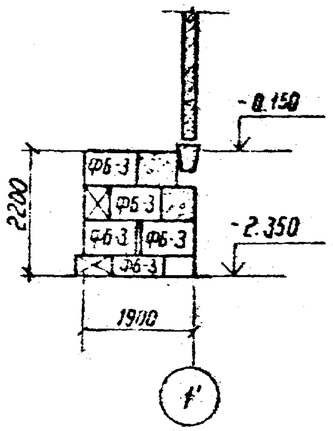

5 - 5

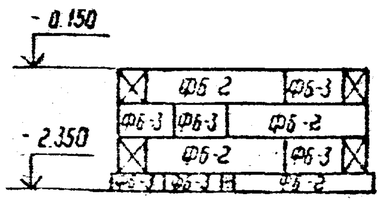

6 - 6

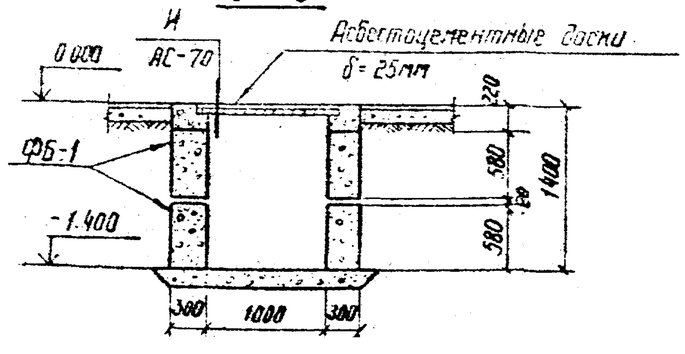

				Привязан			
Инв. №							
Н контр.	Ковалев		08.06.84	АС			
Нач. отд.	Раненский		08.06.84	Установка реакторов 6-10 кВ в закрытом помещении			
ГИП	Одинцов		08.06.84	6×6-1К-ЕЛ (ВЛ)	Стадия	Лист	Листов
Гип стр	Парфенов		08.06.84		РП	111	
Гл спец	Ковалев		08.06.84				
Рук. гр.	Шленова		08.06.84	Подземное хозяйство. Разрезы, сечения	ЭНЕРГОСЕТЬПРОЕКТ Северо-Западное отделение Ленинград		
Провер.	Кулешова		08.06.84				
Инженер.	Чиркова		08.06.84				

Инв. № подл. | Подпись и дата | Взам. инв. №

Схема расположения каналов

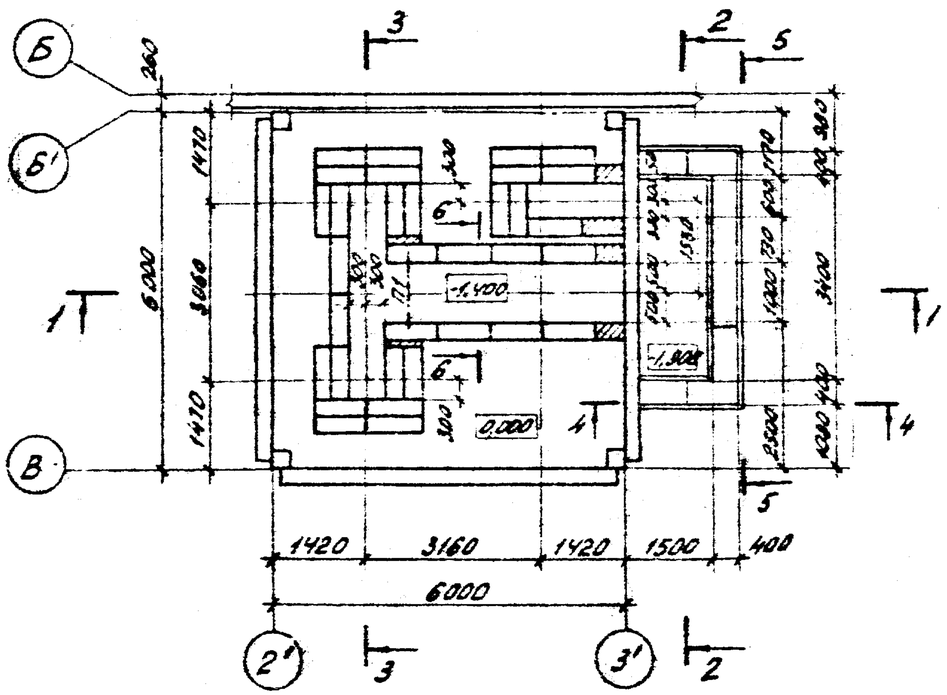

Схема расположения асбестоцементных досок

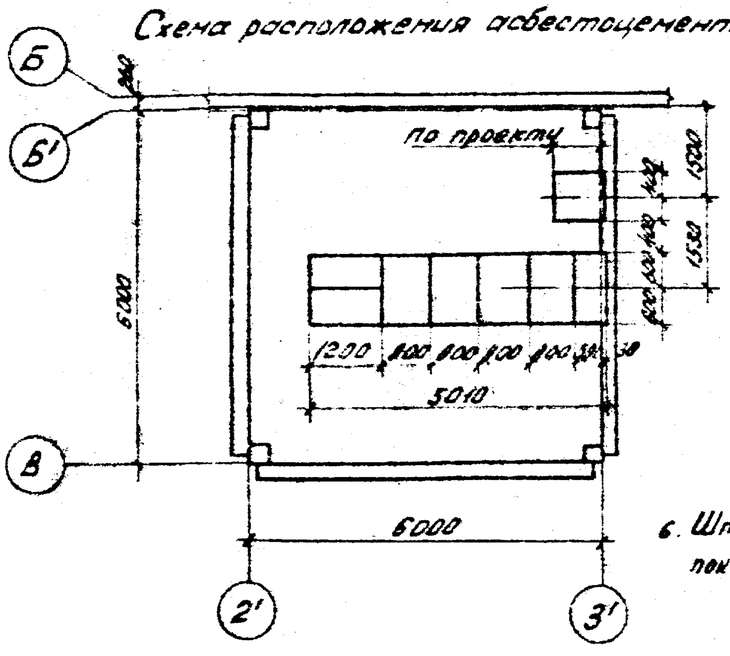

Спецификация элементов к схемам расположения каналов и асбестоцементных досок

Марка, позиц.	Обозначение	Наименование	Кол.	Масса ед.кг	Примечание
ФБ-1	ГОСТ 13579-78	Блок ФБС 9.3.6-Т	66	350	0,14 м³
ФБ-2	ГОСТ 13579-78	Блок ФБС 24.4.6-Т	4	1300	0,543 м³
ФБ-3	ГОСТ 13579-78	Блок ФБС 9.4.6-Т	16	470	0,195 м³
П-1	1.138-10 Вып. 1	1ПР1-12.12.14	1	25	0,02 м³
400-1200х х 800х25	ГОСТ 4248-78	Асбестоцементная доска	8	43,2	
ФР	АС-134	Фундамент под реактор	3	—	—

1. Раскрой асбестоцементных досок производить по месту в соответствии с размерами, приведенными на данном чертеже
2. Монолитные участки выполнять из бетона марки 150.
3. На отметке -0,050 выполнить цементно-песчаную гидроизоляцию толщиной 50 мм состава 1:2 с уплотняющей добавкой (церезит, алюминат натрия, битумные мастики).
4. Под днищем каналов и фундаментами устраивается песчаная подготовка δ = 100 мм.
5. По верху асбестоцементных досок выполнить цементный пол толщиной δ = 30 мм по узлу И.
6. Штриховкой на плане условно показаны монолитные участки

См. с листами АС-113; 134

				Привязан	
Инв. №					
Н.контр.	Ковалев		11.06.84	АС	
Нач.отд.	Роменский		11.06.84	Установка реакторов 6-10 кВ в закрытом помещении	
ГИП	Одинцов		11.06.84	6×6-1К-ЕП (ВП)	Стадия: РП; Лист: 112; Листов:
ГИПстр.	Парфенов		11.06.84		
Гл.спец.	Ковалев		11.06.84		
Рук.гр.	Шлыкова		28.XII.84	Подземное хозяйство. Схемы расположения каналов и асбестоцементных досок	«ЭНЕРГОСЕТЬПРОЕКТ» Северо-Западное отделение Ленинград
Провер.	Кулешова		11.06.84		
Нормокон.	Чуркова		28.12.84		

Копировал Инв. № Формат А3

1 – 1

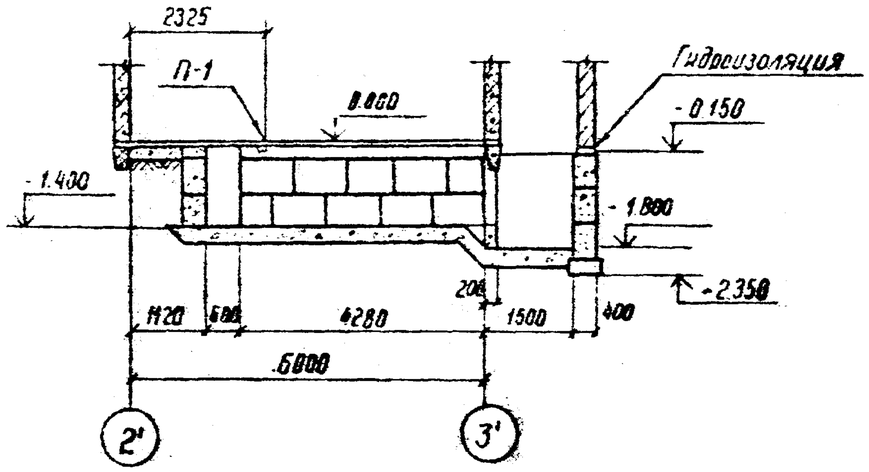

2 – 2

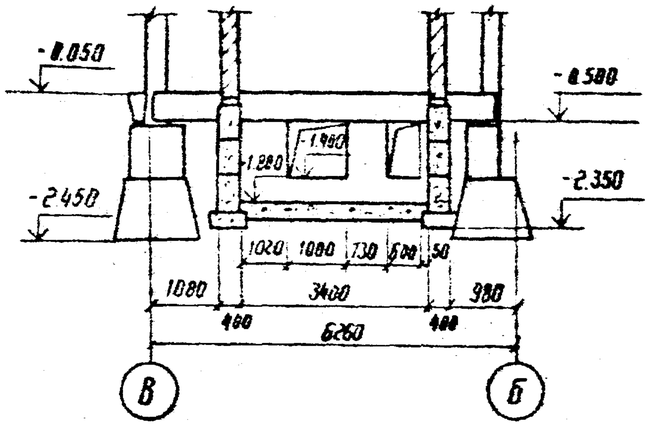

3 – 3

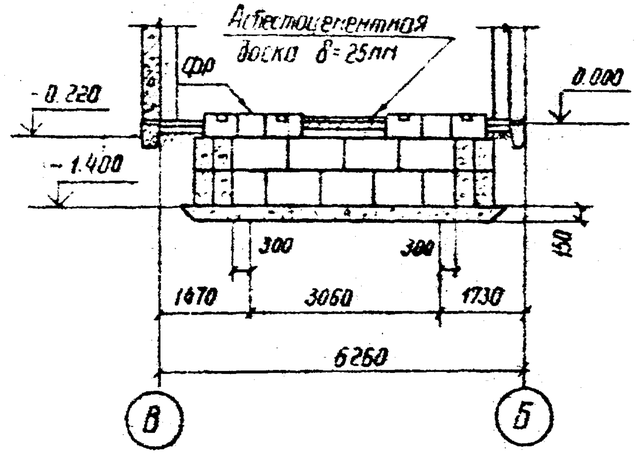

4 – 4

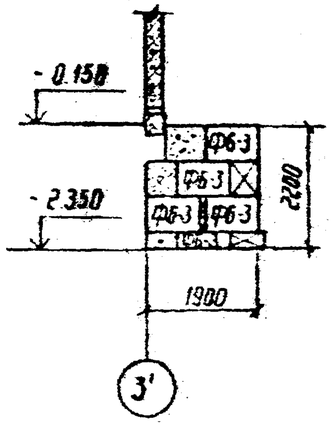

5 – 5

6 – 6

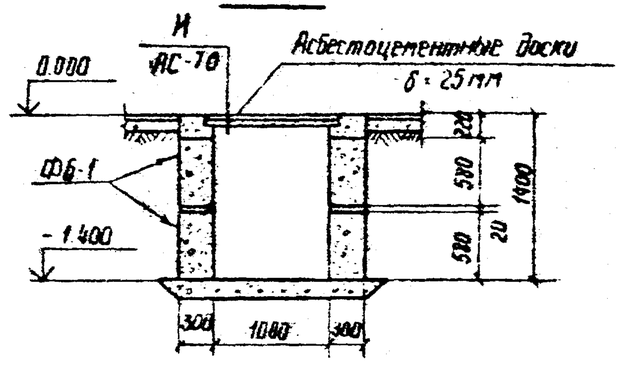

1. Блоки ФБС укладывать на бетоне марки 50
2. Все незамаркированные блоки – ФБС 9.3.6-т

См. вместе с л. АС-112

Типовые проектные решения

Инв. № подл. | Подпись и дата | Взам. инв. №

Инв. №			
Н. контр.	Ковалев		11.06.84
Нач. отд.	Доненский		11.06.84
ГИП	Свинцов		11.06.84
ГИП стр.	Пастернак		11.06.84
Гл. спец.	Ковалев		11.06.84
Рук. гр.	Шленова		08.06.84
Провер.	Кулешова		08.06.84
Инженер	Чиркова		08.06.84

Привязан

АС

Установка реакторов 6-10 кВ в закрытом помещении

6×6-1К-ЕП(ВП)

Стадия	Лист	Листов
РП	113	

Подземное хозяйство. Разрезы, сечения

Энергосетьпроект
Северо-Западное отделение
Ленинград

Схема расположения каналов

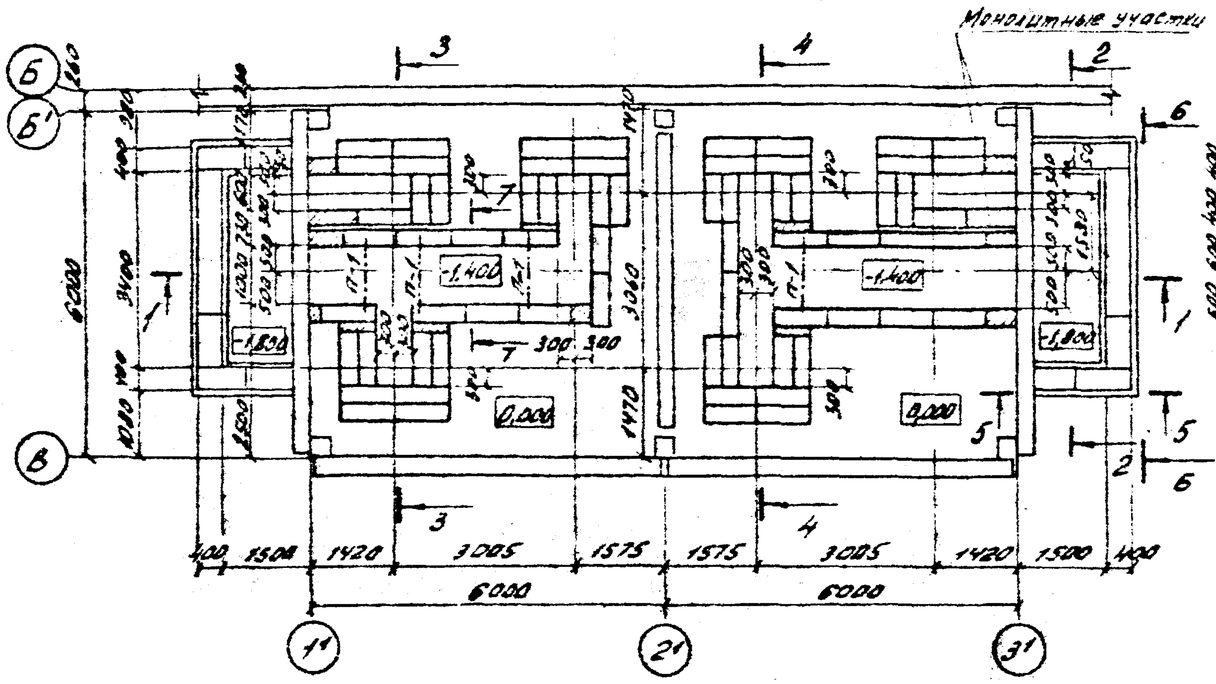

Схема расположения асбестоцементных досок

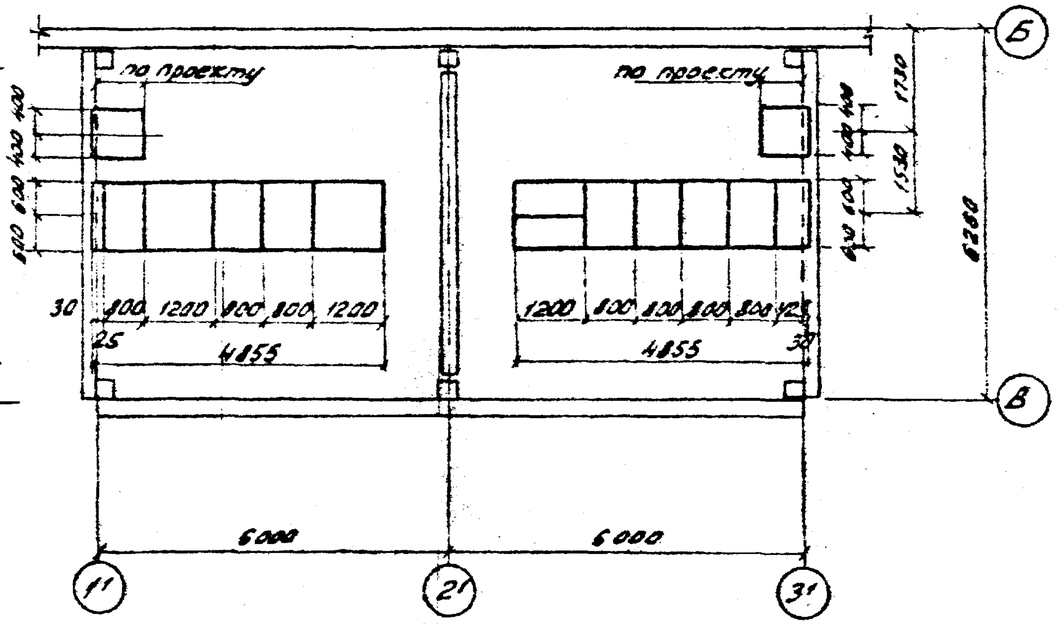

Спецификация элементов к схемам расположения каналов и асбестоцементных досок

Марка, поз.	Обозначение	Наименование	Кол.	Масса ед. кг	Примечание
ФБ-1	ГОСТ 13579-78	Блок ФБС 9.3.6-Т	132	350	0.146м³
ФБ-2	ГОСТ 13579-78	Блок ФБС 24.4.6-Т	8	1300	0,543м³
ФБ-3	ГОСТ 13579-78	Блок ФБС 9.4.6-Т	32	470	0,195м³
ФР	АС-134	Фундамент под реактор	6	—	—
П-1	1.138-10 Вып.1	1ПР1-12.12.14	4	50	0,02м³
400×12×25	ГОСТ 4248-78	Асбестоцементная доска	16	43,2	

См. л. АС-115,134

1. На отметке -0,050 выполнить цементно-песчаную гидроизоляцию толщиной 50мм состава 1:2 с уплотняющей добавкой (церезит, алюминат натрия, битумные мастики).
2. Под днищем каналов и фундаментами устраивается песчаная подготовка δ = 100мм.
3. Раскрой асбестоцементных досок производить по месту в соответствии с размерами, приведенными на данном чертеже.
4. Монолитные участки выполнять из бетона марки 150
5. По верху асбестоцементных досок выполните цементный пол толщиной δ = 30мм по узлу И.
6. Все незамаркированные блоки - ФБС-9.3.6-Т.

Привязан

Инв. №

Н. контр.	Ковалев		11.86
ГИП	Одинцов		11.86
Нач. отд.	Романский		11.86
ГИП стр.	Лаврентов		11.86
Гл. спец.	Ковалев		11.86
Рук. гр.	Шленова		11.86
Проверил	Кулешова		11.86
Инженер	Чуркова		11.86

АС

Установка реакторов 6 - 10кВ в закрытом помещении

6 х 12 - 2К - ЕЛП (ВЛП)

Стадия	Лист	Листов
РП	114	

Подземное хозяйство. Схемы расположения каналов и асбестоцементных досок

ЭНЕРГОСЕТЬПРОЕКТ Северо-Западное отделение Ленинград

Инв. № подл. | Подпись и дата | Взам. инв. №

Копировал: Ашк, Фат

Формат А3

Альбом II

Типовые проектные решения

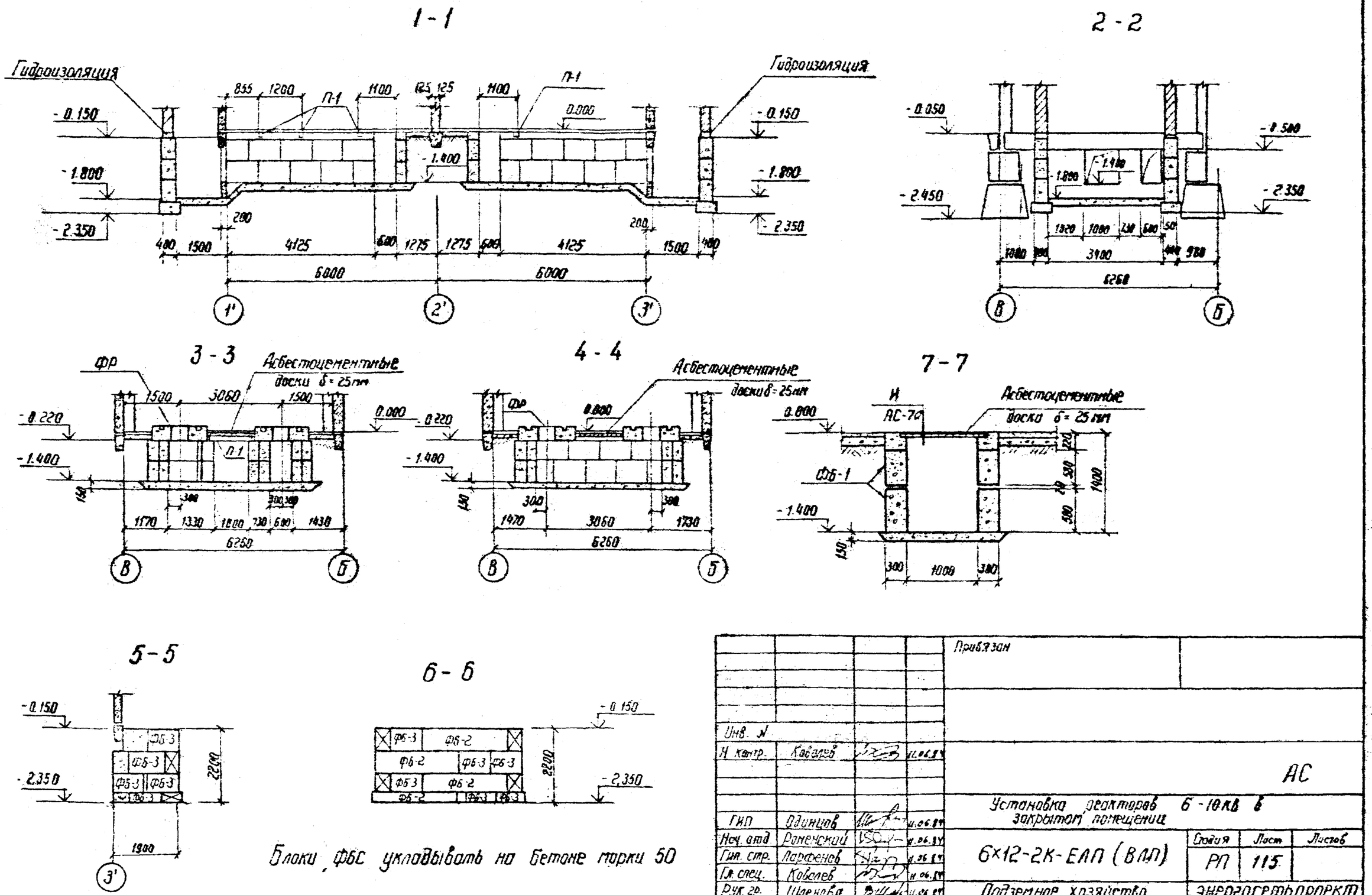

Инв. №				Привязан			
Н контр.	Ковалев		11.06.84	АС			
ГИП	Одинцов		11.06.84	Установка реакторов 6-10кВ в закрытом помещении			
Нач. отд.	Роменский		11.06.84	6×12-2К-ЕЛП (ВЛП)	Стадия	Лист	Листов
Гип. стр.	Ларфенов		11.06.84		РП	115	
Гл. спец.	Ковалев		11.06.84				
Рук. гр.	Шленова		11.06.84	Подземное хозяйство. Разрезы, сечения	ЭНЕРГОСЕТЬПРОЕКТ Северо-Западное отделение Ленинград		
Проверил	Кулешова		11.06.84				
Инженер	Чуркова		11.06.84				

Взам. инв. №

Подпись и дата

Инв. № подл.

Схема расположения каналов

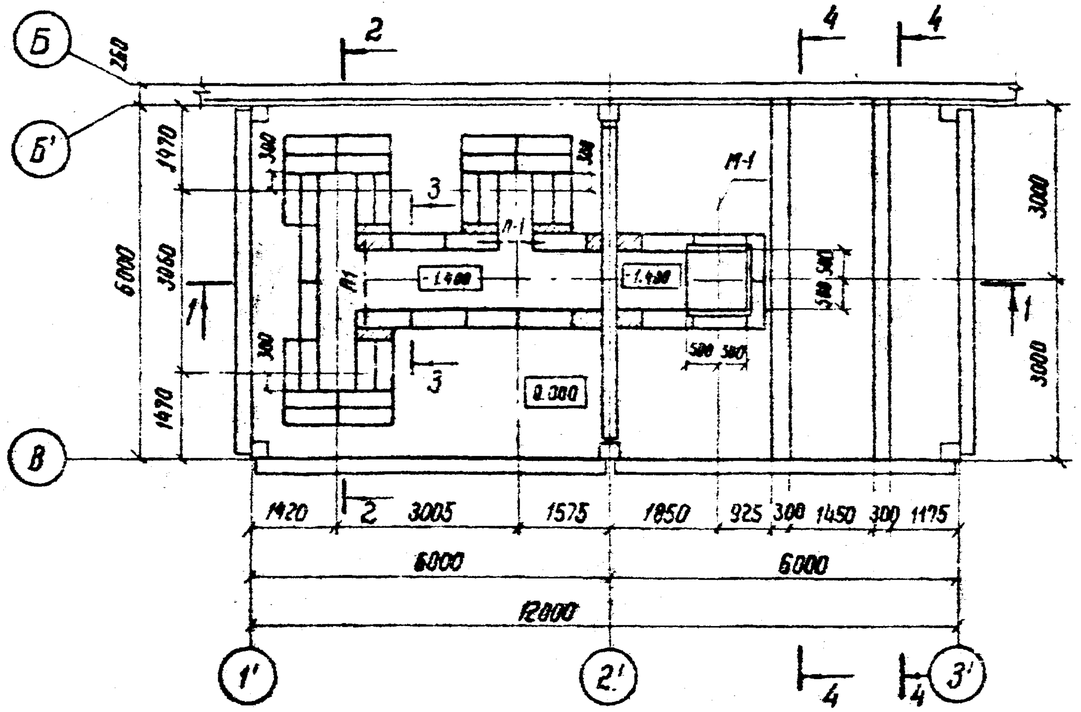

Схема расположения асбестоцементных досок

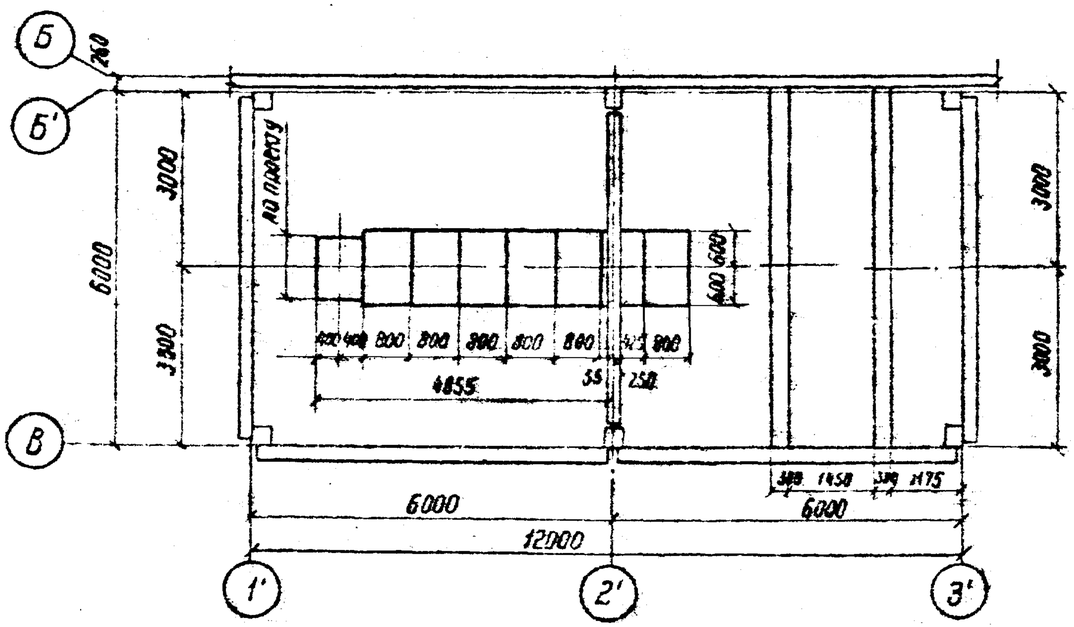

Спецификация элементов к схемам расположения каналов и асбестоцементных досок

Марка позиц.	Обозначение	Наименование	Кол.	Масса ед. кг	Примечания
ФБ-1	ГОСТ 13579-78	Блок ФБС 9.3.6-Т	13	358	0.146м³
ФБ-4	ГОСТ 13579-78	Блок ФБС 24.3.6-Т	14	970	0.406м³
П-1	1.138-10 Вып.1	1ПР1-12.12.14	2	50	0.02м³
-400-1200х х800х25	ГОСТ 4248-78	Асбестоцементная доска	8	43.2	
ФР	АС-133	Фундамент под реактор	3	—	—

1. Раскрой асбестоцементных досок производить по месту в соответствии с размерами, приведенными на данном чертеже.
2. Блоки ФБС укладывать на бетоне марки 50
3. Штриховкой показаны монолитные участки каналов.

См. с листами АС-117; 133

Привязан:

Инв. №

Н. контр.	Ковалев		06.89
Нач. отд.	Романский		06.89
ГИП	Одинцов		06.89
ГИП Стр.	Парфенов		06.89
Гл. спец.	Ковалев		06.89
Рук. гр.	Шарнова		06.89
Провер.	Куликова		06.89
Инженер	Чернова		06.89

АС

Установка реакторов 6-10кВ в закрытом помещении

6×12-1К-ФП

Стадия	Лист	Листов
РП	116	

Подземное хозяйство. Схемы расположения каналов и асбестоцементных досок

Энергосетьпроект Северо-Западное отделение Ленинград

Инв. № подл. | Подпись и дата | Взам. инв. №

1 Кирпич применять с учетом решения

Типовые проектные решения
Альбом Б
12611-ТМ-т2-114

1-1

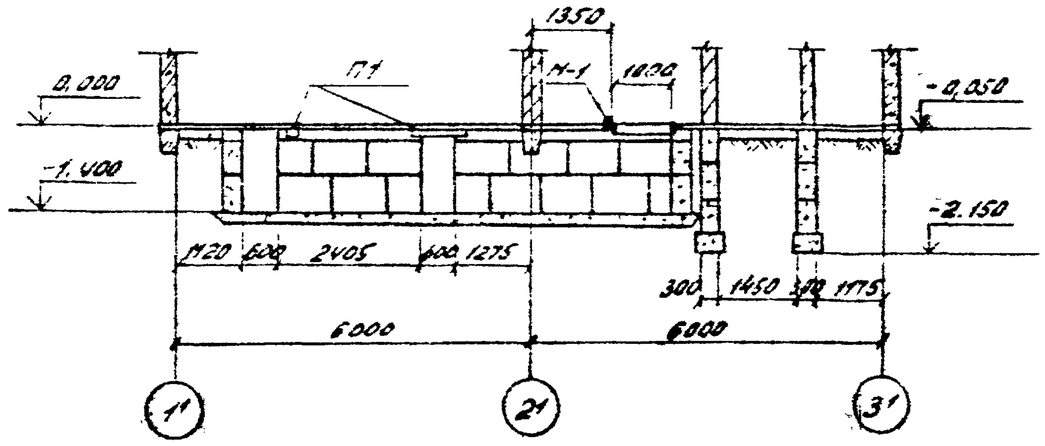

2-2

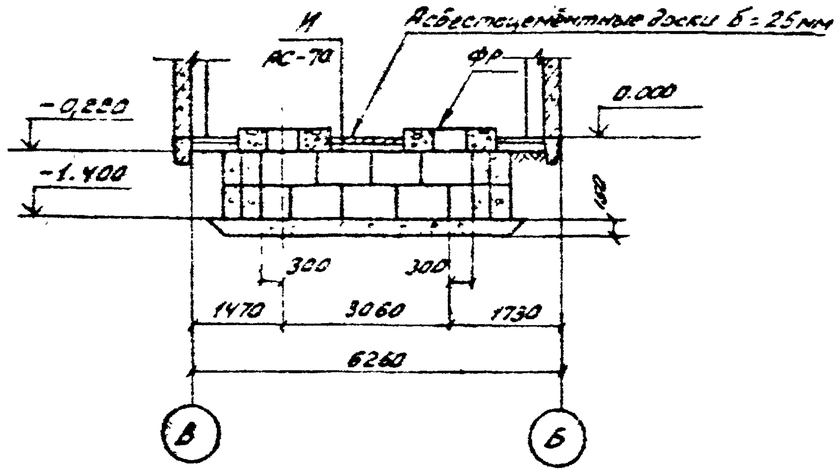

3-3

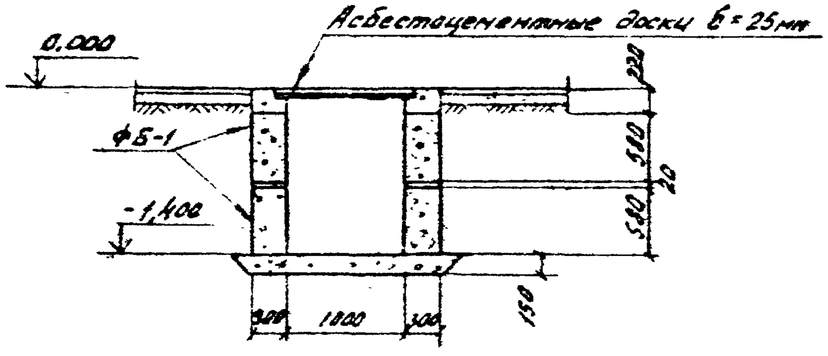

4-4

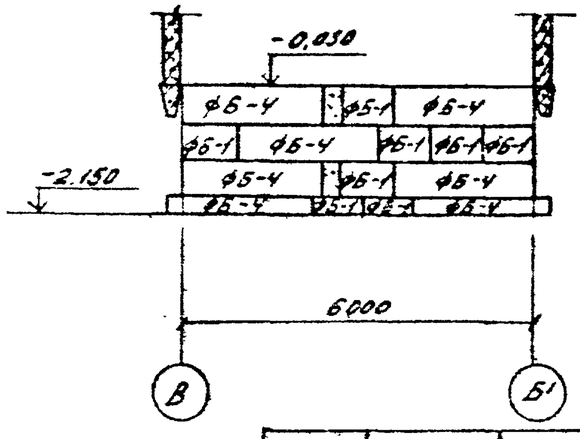

1. Монолитные участки выполнять из бетона марки 150.
2. На отметке - 0,050 выполнить цементно-песчаную гидроизоляцию толщиной 50мм состава 1:2 с уплотняющей добавкой (церезит, алюминат натрия, битумные мастики).
3. Под днищем каналов и фундаментами устраивается песчаная подготовка δ = 100мм.
4. По верху асбестоцементных досок выполнить цементную стяжку толщиной δ = 30мм по узлу И.
5. Все незамаркированные блоки - ФБС 9.3.6-Т.

				Привязан.			
Инв. №							
Н.контр.	Ковалев	[signature]	06.84	АС			
Нач.отд.	Роменский	[signature]	06.84	Установка реакторов 6-10кВ в закрытом помещении			
ГИП	Одинцов	[signature]	06.84	6×12-1К-ФП	Стадия	Лист	Листов
ГИПстр	Парфенов	[signature]	06.84		РП	117	
Гл.спец.	Ковалев	[signature]	06.84				
Рук.гр.	Шленова	[signature]	06.84	Подземное хозяйство. Разрезы, сечения	ЭНЕРГОСЕТЬПРОЕКТ Северо-Западное отделение Ленинград		
Провер.	Кулешова	[signature]	06.84				
Инженер	Чиркова	[signature]	06.84				

Копировал: [signature] Формат А3

Инв. № подл. | Подпись и дата | Взам. инв. №

12611 тм-Т2-115

Альбом II

Типовые проектные решения

Схема расположения каналов

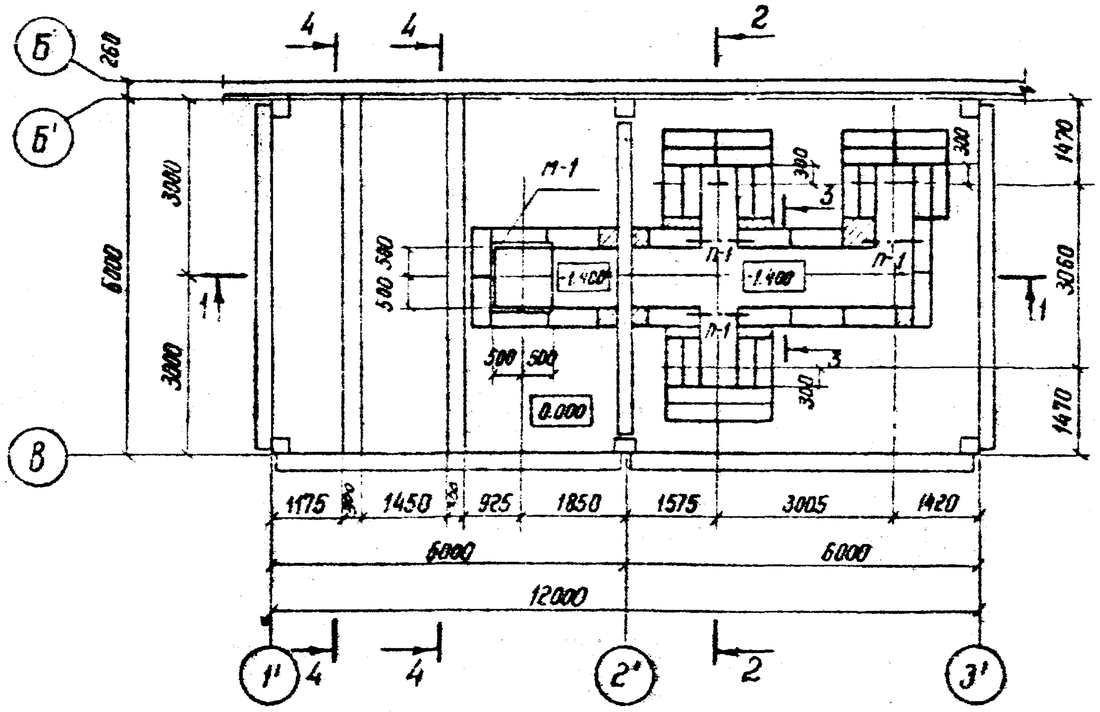

Схема расположения асбестоцементных досок

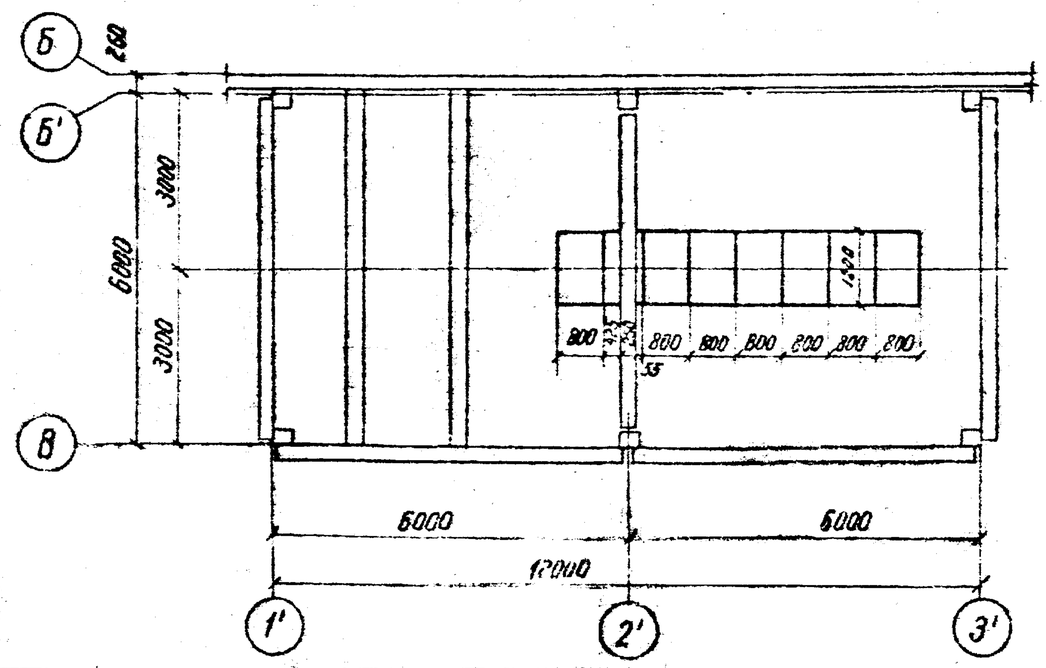

Спецификация элементов к схемам расположения каналов и асбестоцементных досок

Марка позиц.	Обозначение	Наименование	Кол.	Масса ед. кг	Примечание
ФБ-1	ГОСТ 13579-78	Блок ФБС 9.3.6-Т	94	350	0.146 м³
ФБ-4	ГОСТ 13579-78	Блок ФБС 24.3.6-Т	14	970	0.406 м³
П-1	1.138-10 вып. 1	1ПР1 - 12.12.14	3	50	0.02 м³
400-1200 × 800 × 25	ГОСТ 4248-78	Асбестоцементная доска	8	43.2	
ФР	АС-134	Фундамент под реактор	3	-	-

1. Раскрой асбестоцементных досок производить по месту в соответствии с размерами, приведенными на данном чертеже
2. Блоки ФБС укладывать на бетоне марки 50
3. Штриховкой показаны монолитные участки каналов.

См. с листами АС-119; 134

				Привязан			
Инв. №							
Н. контр.	Ковалев		11.06.84	АС			
Нач. отд.	Роменский		11.06.84	Установка реакторов 6-10 кВ в закрытом помещении			
ГИП	Одинцов		11.06.84	6×12-1К-ФЛ	Стадия	Лист	Листов
ГИП стр.	Порфенов		11.06.84		РП	118	
Гл. спец.	Ковалев		11.06.84				
Рук. гр.	Шленова		11.06.84	Подземное хозяйство. Схемы расположения каналов и асбестоцементных досок	ЭНЕРГОСЕТЬПРОЕКТ Северо-Западное отделение Ленинград		
Провер.	Кулешова		11.06.84				
Инженер	Чиркова		11.06.84				

Инв. № подл. | Подпись и дата | Взам. инв. №

1 – 1

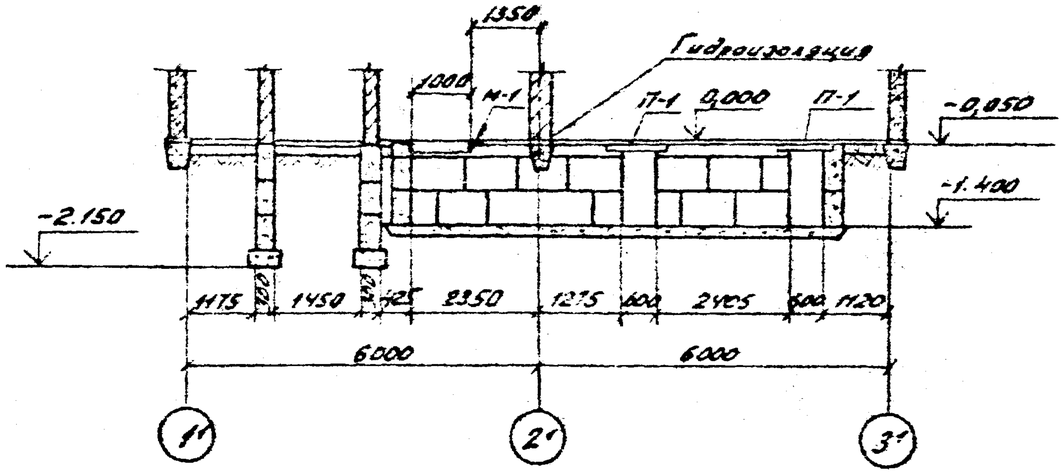

2 – 2

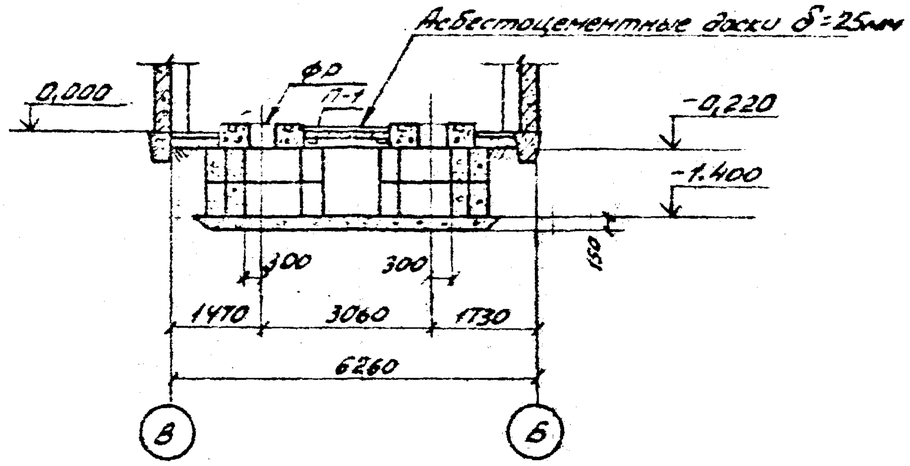

3 – 3

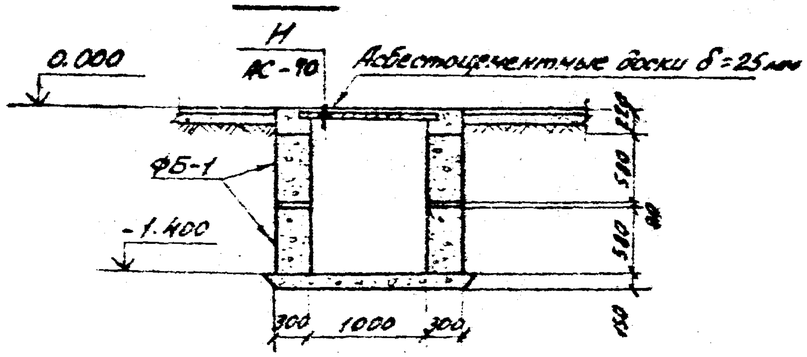

4 – 4

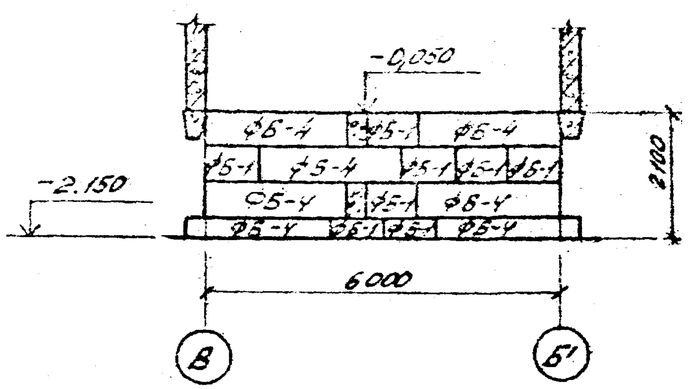

1. Монолитные участки выполнять из бетона марки 150.
2. На отметке -0,050 выполнить цементно-песчаную гидроизоляцию толщиной 50мм состава 1:2 с уплотняющей добавкой (церезит, алюминат натрия, битумные мастики).
3. Под днищем каналов и фундаментами устраивается песчаная подготовка δ = 100мм.
4. По верху асбестоцементных досок выполнить цементную стяжку толщиной δ = 30мм по узлу Н.

Инв. № подл.	Подпись и дата	Взам. инв. №				
Инв. №						
Н. контр.	Ковалев		06.84	Привязан		
				АС		
Нач. отд.	Романский		06.84	Установка реакторов 6-10кВ в закрытом помещении		
ГИП	Одинцов		06.84	6 х 12 - 1К - ФЛ	Стадия: РП; Лист: 119; Листов:	
ГИП стр.	Парфенов		06.84			
Гл. спец.	Ковалев		06.84	Подземное хозяйство. Разрезы, сечения.	ЭНЕРГОСЕТЬПРОЕКТ Северо-Западное отделение Ленинград	
Рук. гр.	Шленова		06.84			
Провер.	Кулешова		06.84			
Инженер	Чуркова		06.84			

Копировал: [illegible], фей Формат А3

Схема расположения каналов

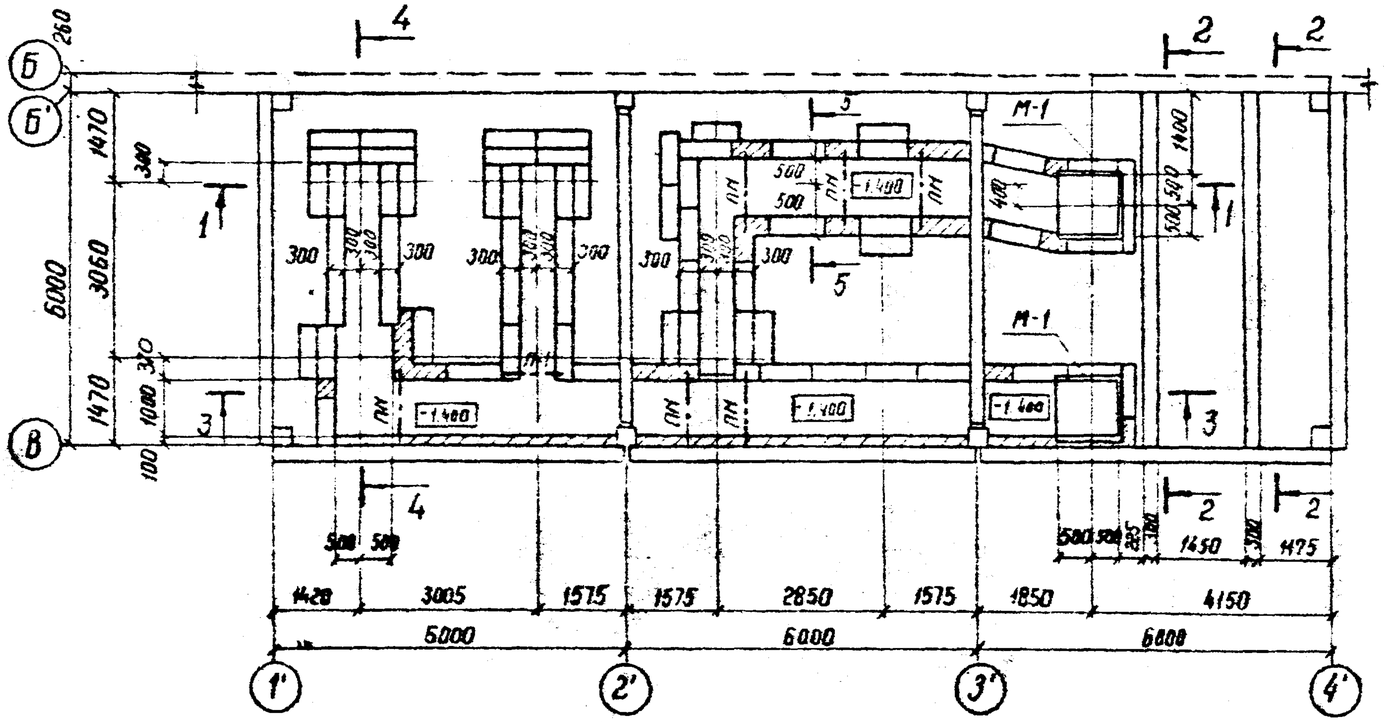

1. На отметке – 0.50 выполнить цементно-песчаную гидроизоляцию состава 1:2 с уплотняющей добовкой (церезит, алюминат натрия, битумные мастики)
2. Монолитные участки выполнять из бетона марки 150
3. Под днищем каналов и фундаментами устраивается песчаная подготовка δ = 100мм
4. По верху асбестоцементных досок выполнить цементную стяжку δ = 30мм по узлу И
5. Все незамаркированные блоки – ФБС 9.3.6-Т

См. с листами АС-121, 122, 134

Типовые проектные решения

Инв. № подл. | Подпись и дата | Взам. инв. №

Инв. №				Привязан
Н. контр.	Ковалев			АС
Нач. отд	Доненский			Установка реакторов 6-10кВ в закрытом помещении
Гип	Одинцов			6×18-2К-ФП
Гип. стр.	Парфенов			Стадия: РП; Лист: 128; Листов:
Гл. спец.	Ковалев			Подземное хозяйство. Схема расположения каналов
Рук. гр.	Шленова			ЭНЕРГОСЕТЬПРОЕКТ Северо-Западное отделение Ленинград
Проверил	Кулишова			
Инженер	Чиркова			

Типовые проектные решения

Схема расположения асбестоцементных досок

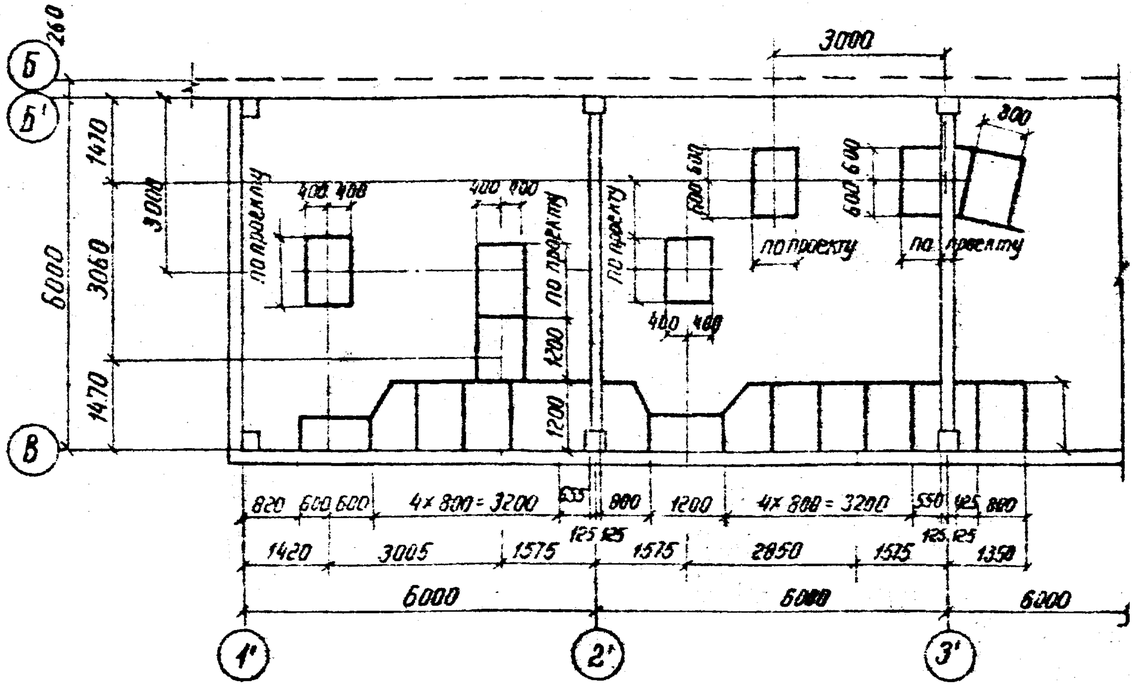

Спецификация элементов к схемам расположения асбестоцементных досок

Марка поз.	Обозначение	Наименование	Кол.	Масса ед. кг.	Примечание
ФБ-1	ГОСТ 13579-78	Блок ФБС 9.3.6-Т	148	350	0.146 м³
ФБ-4	ГОСТ 13579-78	Блок ФБС 24.3.6-Т	14	970	0.406 м³
= 400-1200×800×25	ГОСТ 4248-78	Асбестоцементная доска	25	43.2	
П1	1.138-10 вып. 1	1пр1-12.12.14	1	50	0.02 м³
ФР	АС-134	Фундамент под реактор	6	—	—
ПМ	АС-134	Перемычка монолитная	6	-	0.056 м³

Взам. инв. №

Подпись и дата

Инв. № подл.

Инв. №			
Н. контр.	Ковалев		11.06.84
Нач. отд.	Доменский		11.06.84
ГИП	Одинцов		11.06.84
Гип. стр.	Парфенов		11.06.84
Гл. спец.	Ковалев		11.06.84
Рук. гр.	Шленова		11.06.84
Проверил	Кулешова		11.06.84
Инженер	Чиркова		11.06.84

Привязан

АС

Установка реакторов 6-10кВ в закрытом помещении

6×18-2К-ФП

Стадия	Лист	Листов
РП	121	

Подземное хозяйство
Схемы расположения асбестоцементных досок

ЭНЕРГОСЕТЬПРОЕКТ
Северо-Западное отделение
Ленинград

12611ТМ-Т2-119

Альбом II

Типовые проектные решения

1 - 1

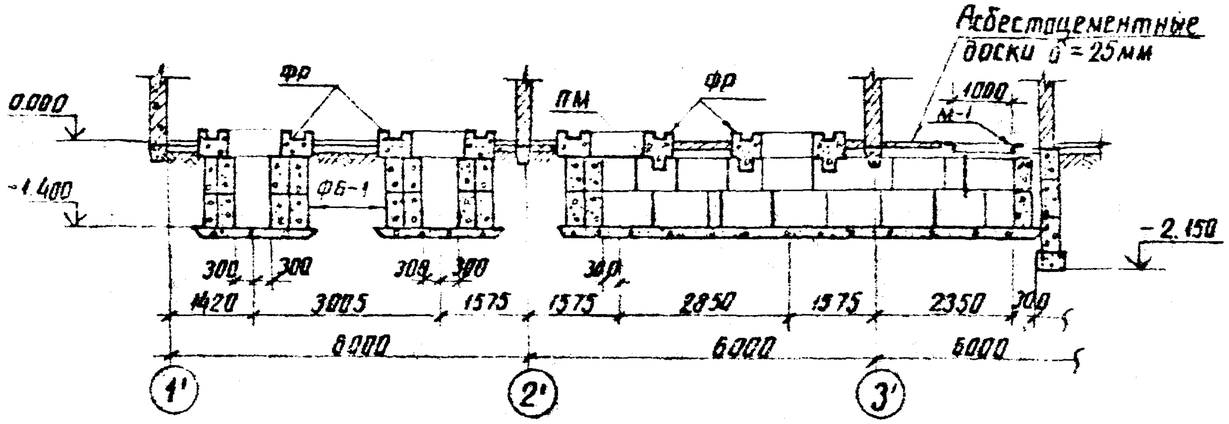

2 - 2

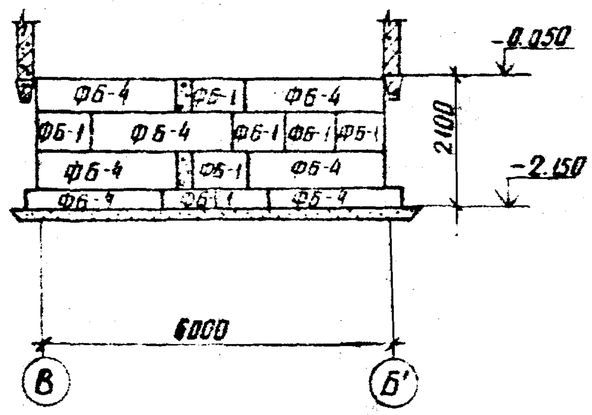

3 - 3

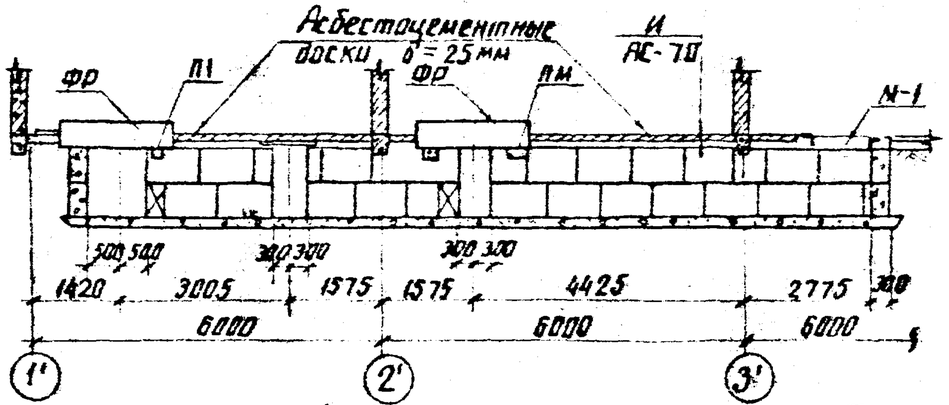

4 - 4

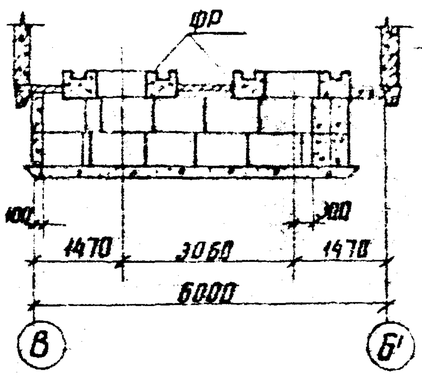

5 - 5

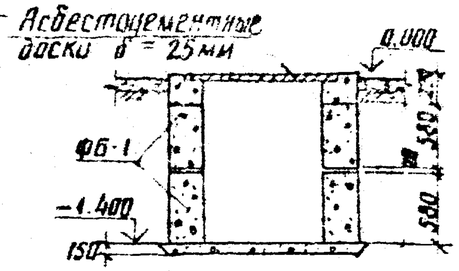

				Привязан			
Инв. №							
Н. контр.	Ковалев			АС			
Нач. отд.	Роменский			Установка реакторов 6 - 10 кВ в закрытом помещении			
ГИП	Одинцов			6 × 18 - 2К. - ФП	Стадия	Лист	Листов
ГИП стр.	Парфенов				РП	122	
Гл. спец.	Ковалев						
Рук. гр.	Шленова			Подземное хозяйство Разрезы, сечения	ЭНЕРГОСЕТЬПРОЕКТ Северо-Западное отделение Ленинград		
Приборил	Кулешова						
Инженер	Чиркова						

Инв. № подл. | Подпись и дата | Взам. инв. №

Копировал Анна

формат А3

Альбом II 12611 тм-т2-120

Типовые проектные решения

Схема расположения каналов

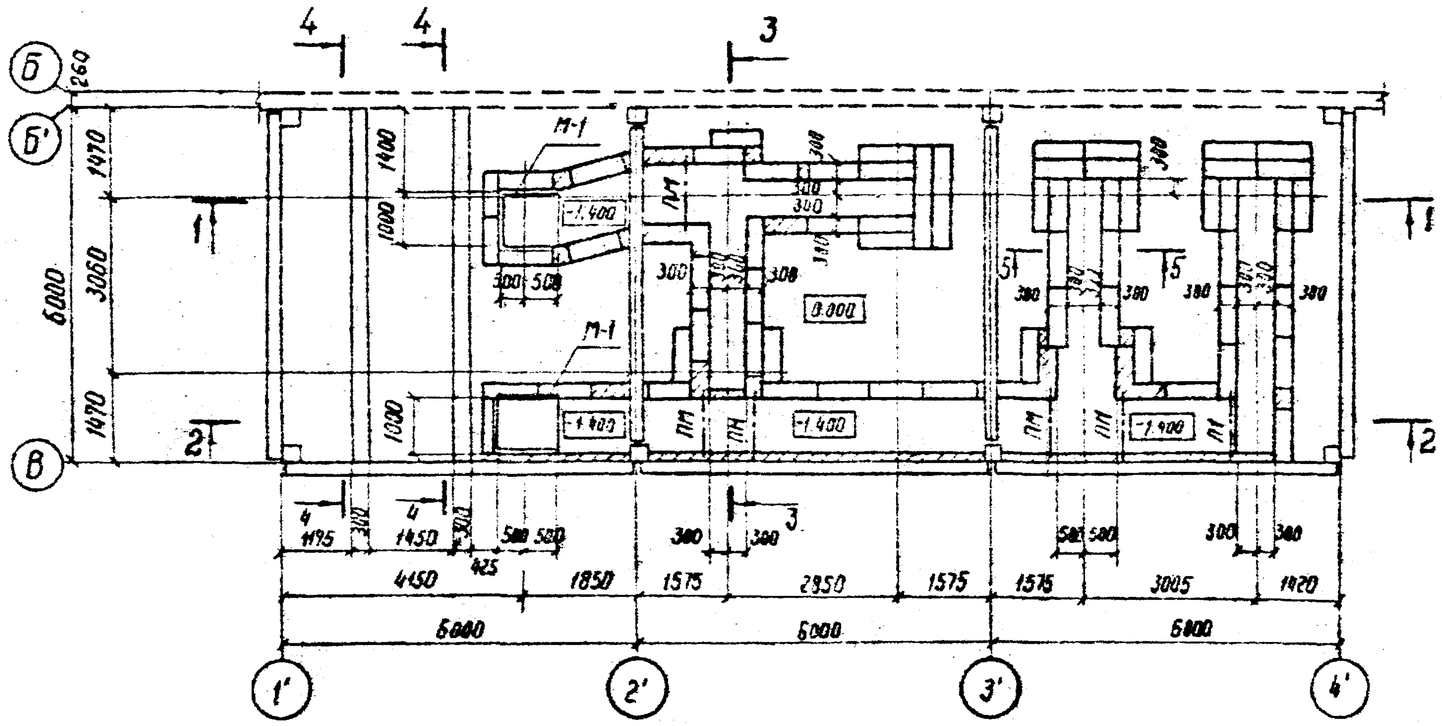

См вместе с листами АС-124; 125

Спецификация элементов к схеме расположения каналов

Марка, позиц.	Обозначение	Наименование	Кол.	Масса ед.кг	Примечание
ФБ-1	ГОСТ 13579-78	Блок ФБС 9.3.6-Т	148	350	0.146 м³
ФБ-4	ГОСТ 13579-78	Блок ФБС 24.3.6-Т	14	970	0.406 м³
П1	1.138 10 вып 1	1пр1 - 12.12.14	1	50	0.02 м³
ПМ	АС-134	Перемычка монолитная	5	—	0.056 м³
ФР	АС-134	Фундамент под реактор	6	—	—

Инв. №				Привязан			
Н. контр.	Ковалев		08.06.84	АС			
Нач. отд	Роменский		08.06.84	Установка реакторов 6 - 10 кВ в закрытом помещении			
ГИП	Оданцов		08.06.84	6×18 - 2к - ФЛ	Стадия	Лист	Листов
Гип. стр	Парфенов		08.06.84		РП	123	
Гл. спец	Ковалев		08.06.84				
Рук. гр.	Шленова		08.06.84	Подземное хозяйство. Схема расположения каналов	ЭНЕРГОСЕТЬПРОЕКТ Северо-Западное отделение Ленинград		
Провер.	Кулешова		08.06.84				
Инженер	Чиркова		08.06.84				

Инв. № подл. | Подпись и дата | Взам. инв. №

Типовые проектные решения Альбом 8 Инв. № 121

Схема расположения асбестоцементных досок

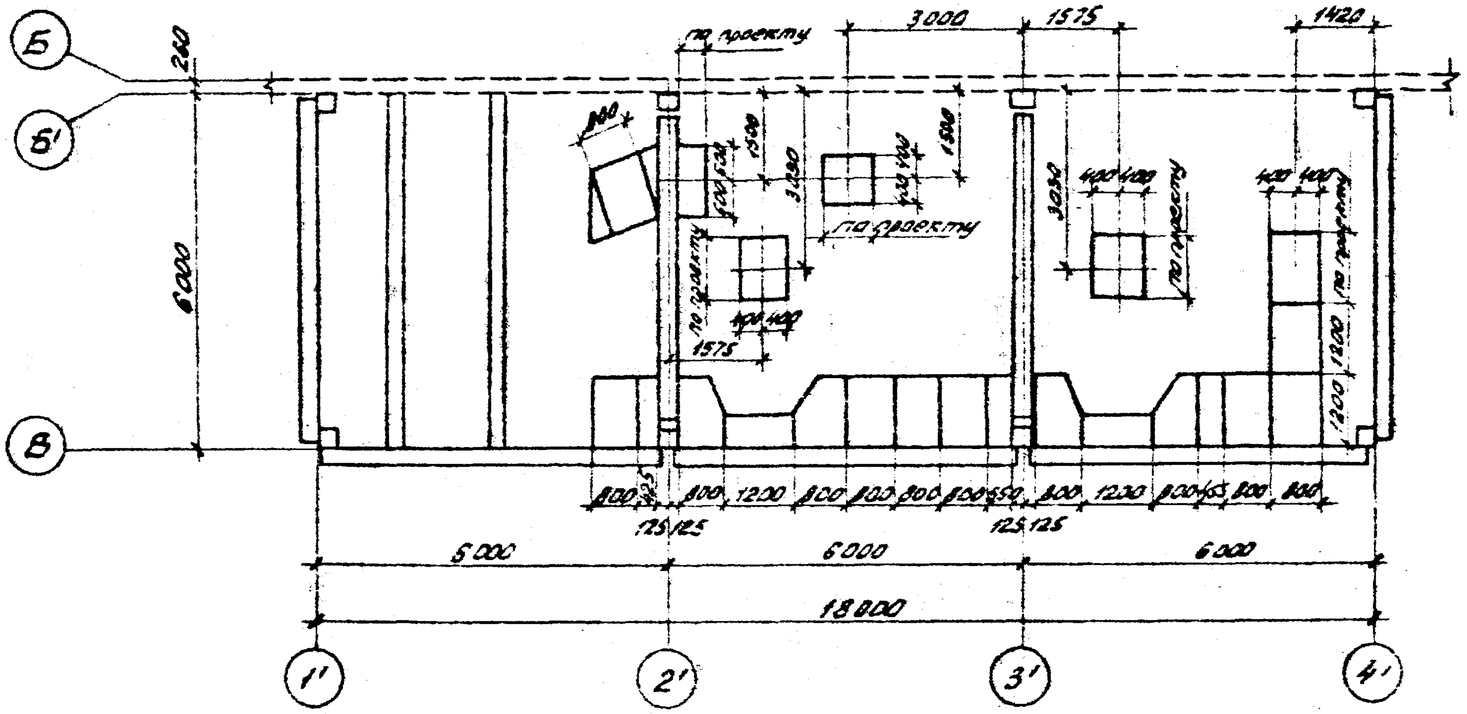

1. Раскрой асбестоцементных досок производить по месту в соответствии с размерами, приведенными на данном чертеже.

Спецификация элементов к схеме расположения асбестоцементных досок

Марка позиц.	Обозначение	Наименование	Кол.	Масса ед.кг	Примечание
-400-1200х х800х25	ГОСТ 4248-78	Асбестоцементная доска	23	43,2	

См. с листами АС-123, 125

Инв. №				Привязан
Н.контр.	Ковалев			АС
Нач.отд.	Роменский			Установка реакторов 6-10 кВ в закрытом помещении
ГИП	Одинцов			6×18-2к-ФЛ
ГИП стр.	Парфенов			Стадия: РП; Лист: 124; Листов:
Гл.спец.	Ковалев			
Рук.гр.	Шленова			Подземное хозяйство. Схема расположения асбестоцементных досок
Провер.	Кулешова			ЭНЕРГОСЕТЬПРОЕКТ Северо-Западное отделение Ленинград
Инженер	Чиркова			

Копировал: [illegible] Формат А3

Типовые проектные решения

Альбом II

126Н1тн-т2-122

1—1

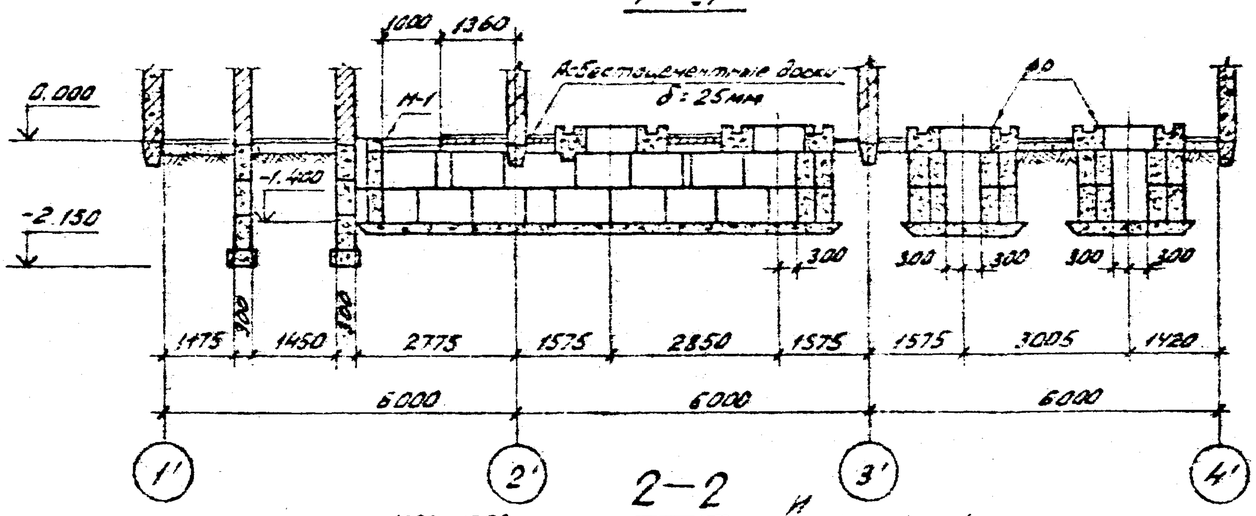

2—2

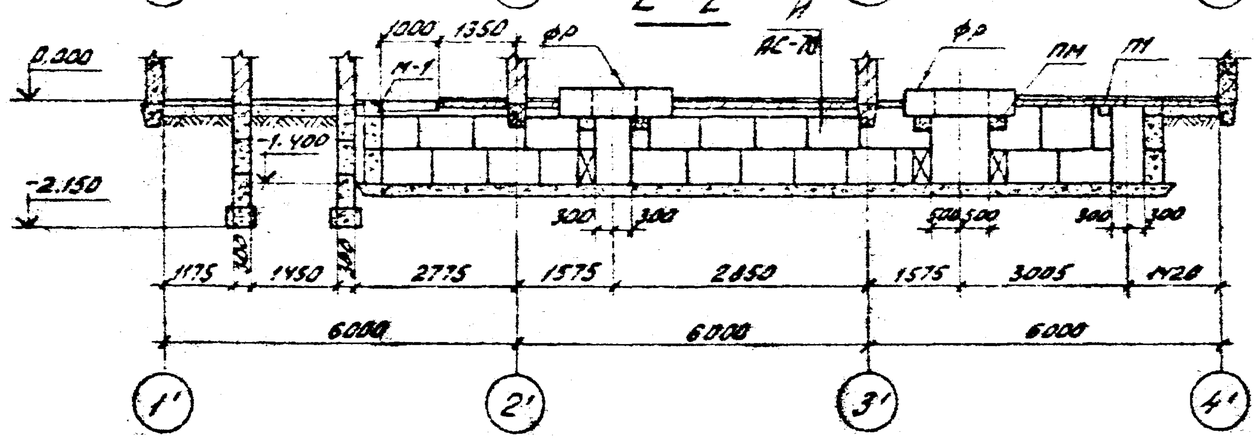

3—3

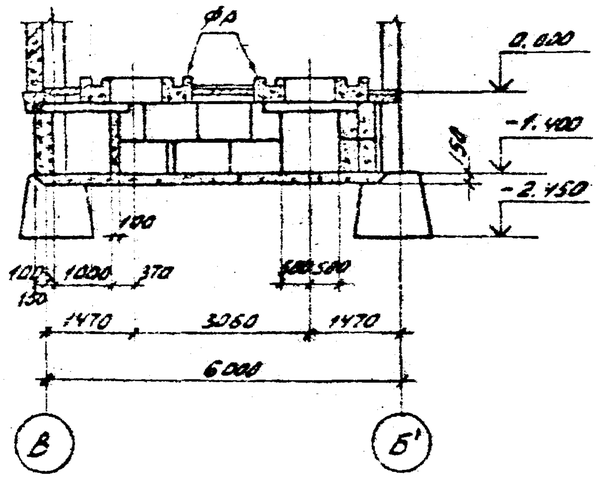

1. Блоки ФБС укладывать на бетоне марки 50.
2. Монолитные участки выполнять из бетона марки 150.
3. На отметке -0,050 выполнить цементно-песчаную гидроизоляцию толщиной 50 мм состава 1:2 с уплотняющей добавкой (церезит, алюминат натрия, битумные мастики).
4. Под днищем каналов и фундаментами устраивается песчаная подготовка δ = 100 мм.
5. По верху асбестоцементных досок выполнить цементный пол δ = 30 мм по узлу И.
6. Все незамаркированные блоки — ФБС 9.3.6-Т

4—4

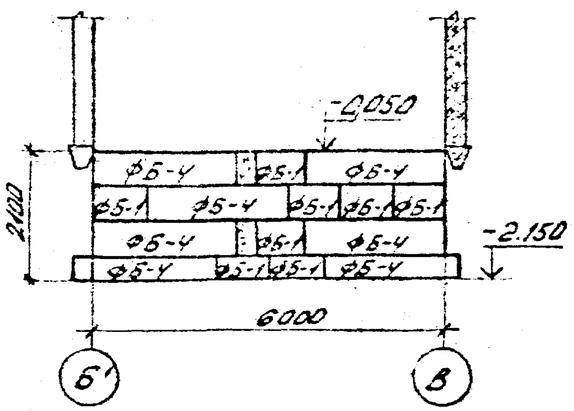

5—5

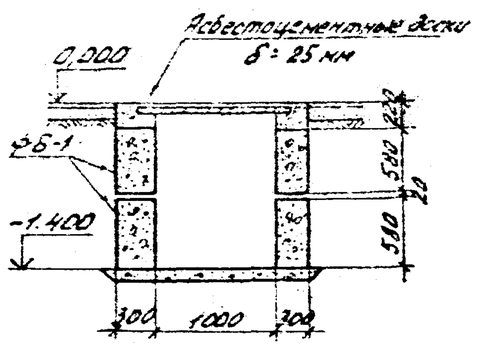

См. с листами АС-123,124

				Привязан			
Инв. №							
Н. контр.	Ковалев	[signature]	11.06.84	АС			
				Установка реакторов 6-10 кВ в закрытом помещении			
Нач. отд.	Роменский	[signature]	11.06.84				
ГИП	Одинцов	[signature]	11.06.84	6×18-2К-ФЛ	Стадия	Лист	Листов
ГИП стр.	Парфенов	[signature]	11.06.84		РП	125	
Гл. спец.	Ковалев	[signature]	11.06.84				
Рук. гр.	Шленова	[signature]	28.06.84	Подземное хозяйство. Разрезы, сечения	ЭНЕРГОСЕТЬПРОЕКТ Северо-Западное отделение Ленинград		
Провер.	Кулешова	[signature]	8.06.84				
Инженер	Чиркова	[signature]	28.06.84				

Инв. № подл. | Подпись и дата | Взам. инв. №

Копировал: [signature] Найт

формат А3

Альбом II 12611тм-т2-123

Типовые проектные решения

Схема расположения каналов

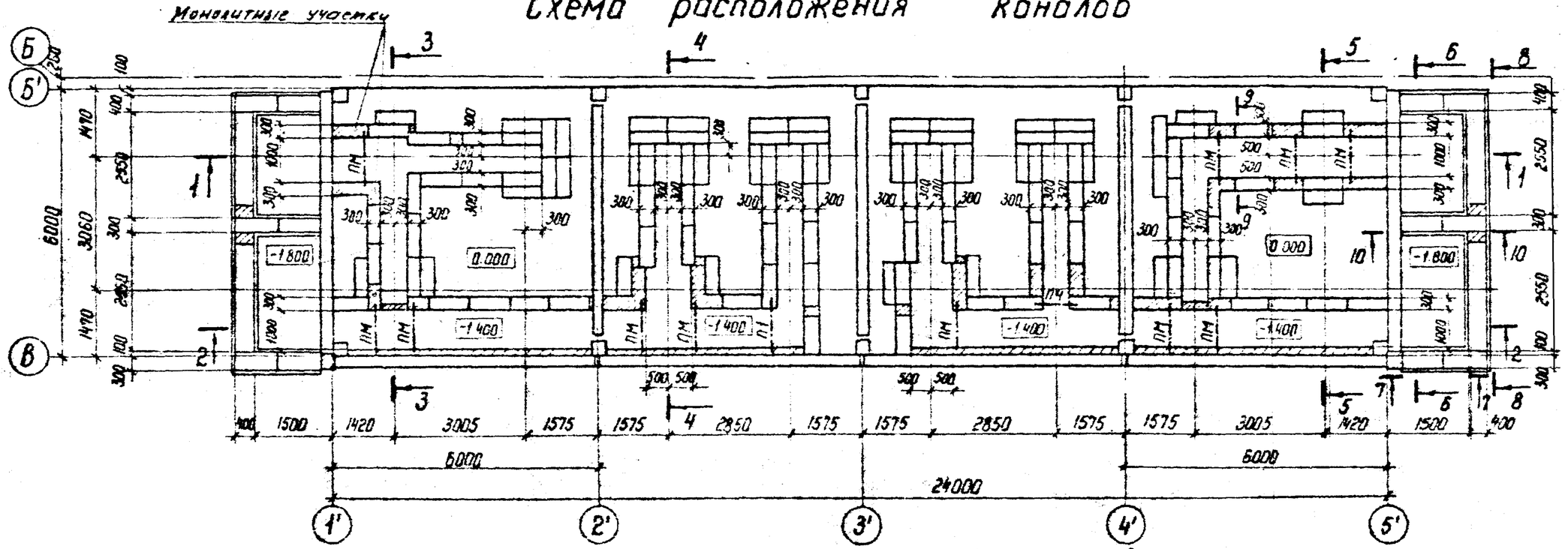

1. Монолитные участки выполнять из бетона марки 150.
2. На отметке - 0.050 выполнить цементно-песчаную гидроизоляцию толщиной 50 мм состава 1:2 с уплотняющей добавкой (церезит, алюминат натрия, битумные мастики)
3. Под днищем каналов и фундаментами устраивается песчаная подготовка δ = 100 мм.

Спецификация элементов к схеме расположения каналов

Марка, поз.	Обозначение	Наименование	Кол.	Масса ед. кг	Примечания
ФБ-1	ГОСТ 13579-78	Блок ФБС 9.3.6-т	230	350	0,14 м³
ФБ-2	ГОСТ 13579-78	Блок ФБС 24.4.6-т	16	1300	0,543 м³
ФБ-3	ГОСТ 13579-78	Блок ФБС 9.4.6-т	26	470	0,195 м³
ПП1	1.138-10 Вып. 1	1ПР1-12.12.14	2	25	0,02 м³
ФР	АС-134	Фундамент под реактор	12	—	—
ПМ	АС-134	Перемычка монолитная	10	—	0,056 м³

См. с листами АС-127, 129

Инв. № подл. | Подпись и дата | Взам. инв. №

Привязан

Инв. №

Н. контр.	Ковалев		
Нач. отд.	Роменский		
ГИП	Одинцов		
Гип стр.	Постенев		
Гл. спец.	Ковалев		
Рук. гр.	Шленова		
Проверил	Кулешова		
Инженер	Чиркова		

АС

Установка реакторов 6-10 кВ в закрытом помещении

6×24-4к-28ЛП

Стадия	Лист	Листов
РП	126	

Подземное хозяйство. Схема расположения каналов

ЭНЕРГОСЕТЬПРОЕКТ Северо-Западное отделение Ленинград

Копир. №

Формат А3

Типовые проектные решения

Альбом II

12611 тн-т 2-124

Схема расположения асбестоцементных досок

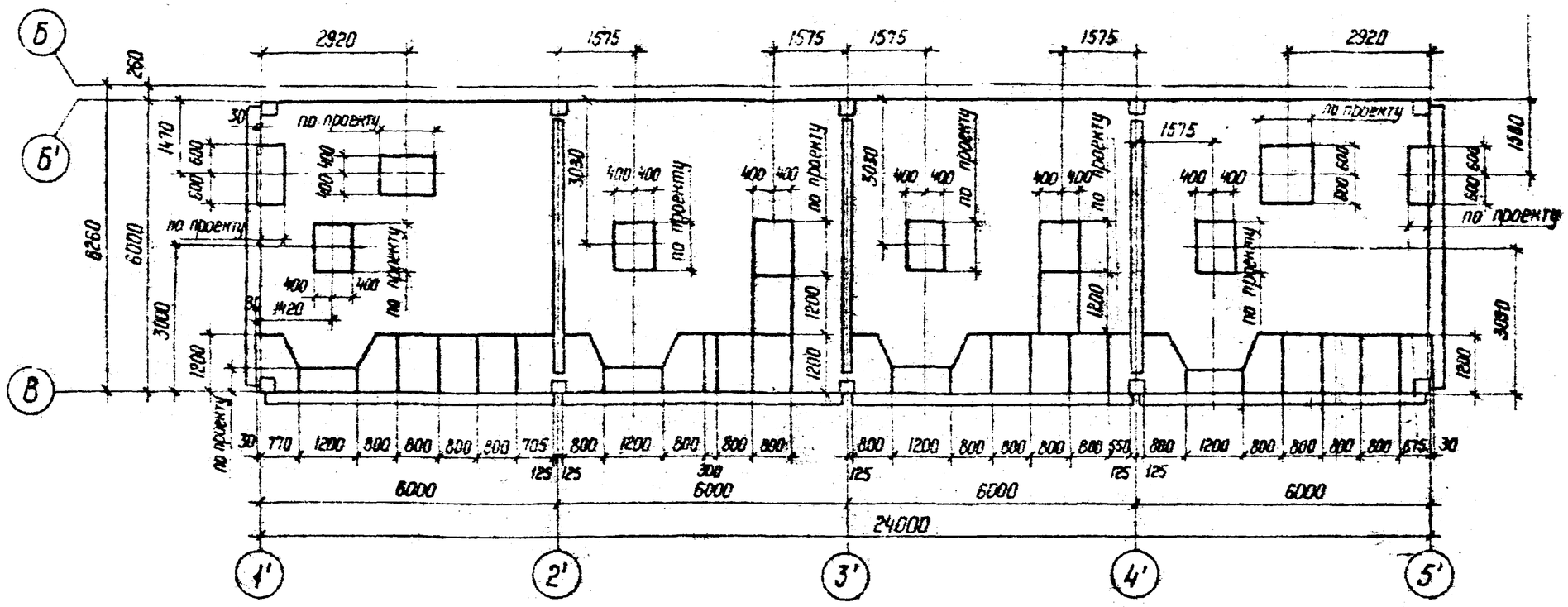

1. Раскрой асбестоцементных досок производить по месту в соответствии с размерами, приведенными на данном чертеже
2. По верху асбестоцементных досок выполнить цементный пол $\delta = 30$ мм по ГЗАЧ №

Спецификация элементов к схеме расположения асбестоцементных досок

Марка поз.	Обозначение	Наименование	Кол.	Масса ед. кг	Примечание
-400-1200×800×25	ГОСТ 4248-78	Асбестоцементная доска	40	43,2	

Взам. инв. №

Подпись и дата

Инв. № подл.

Привязан

Инв. №

Н. контр.	Ковалев		8.06.84
Нач. отд.	Роменский		8.06.84
ГИП	Савинцов		8.06.84
ГИП стр.	Парфенов		8.06.84
Гл. спец.	Ковалев		8.06.84
Рук. гр.	Шленова		8.06.84
Провер.	Кулешова		8.06.84
Инженер.	Чиркова		8.06.84

АС

Установка реакторов 6-10кВ в закрытом помещении

6×24-4К-2ВЛП

Стадия	Лист	Листов
РП	127	

Подземное хозяйство. Схема расположения асбестоцементных досок

ЭНЕРГОСЕТЬПРОЕКТ Северо-Западное отделение Ленинград

Копир. №

Формат А3

1 - 1

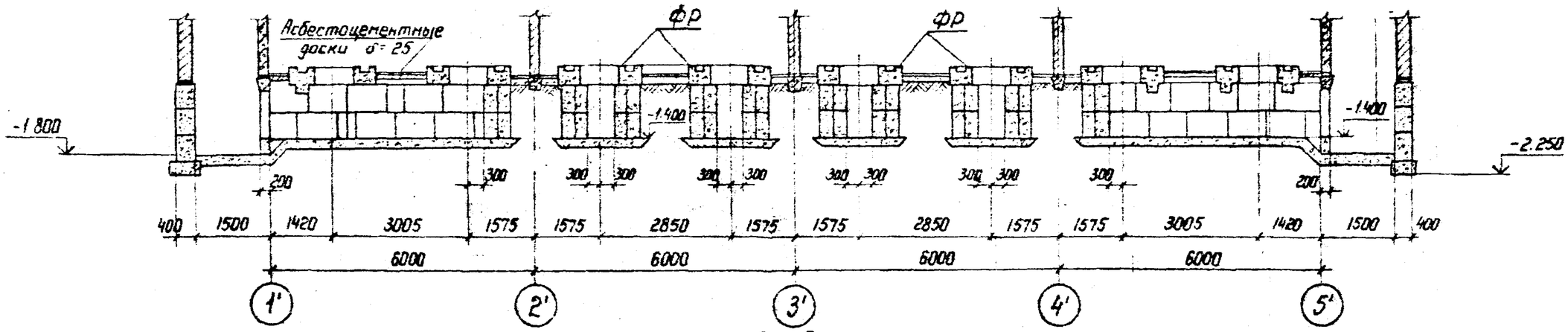

2 - 2

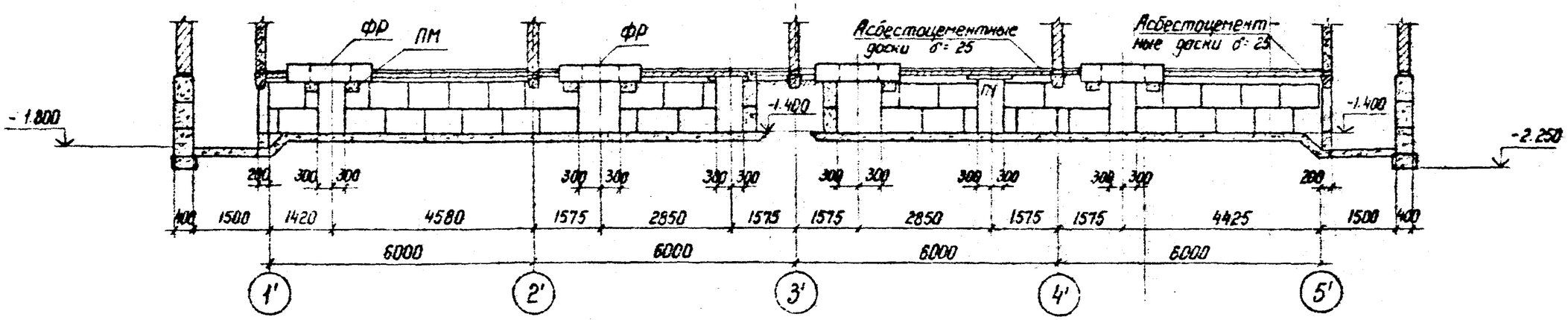

3 - 3

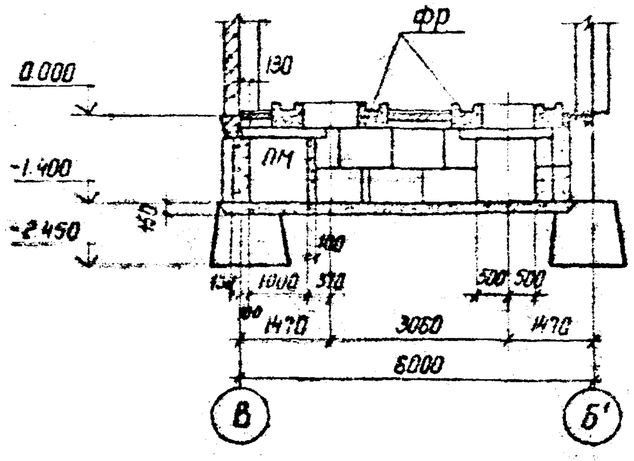

См. с листами АС-126, 127, 129.

Инв. №			
Н. контр.	Ковалев		
Нач. отд.	Романский		
ГИП	Овинцов		
Гл. инж. стр.	Парфенов		
Гл. спец.	Ковалев		
Рук. гр.	Шленова		
Проверил	Кулешова		
Инженер	Чиркова		

Привязан

АС

Установка реакторов 6-10кВ в закрытом помещении

6×24 - 4К - 2ВЛП

Стадия	Лист	Листов
РП	128	

Подземное хозяйство. Разрезы 1-1... 3-3

ЭНЕРГОСЕТЬПРОЕКТ Северо-Западное отделение Ленинград

Кол. Уч. | Лист | № док. | Подп. | Дата

Формат А3

Альбом II 126Мтн-Т2-126

Типовые проектные решения

4 - 4

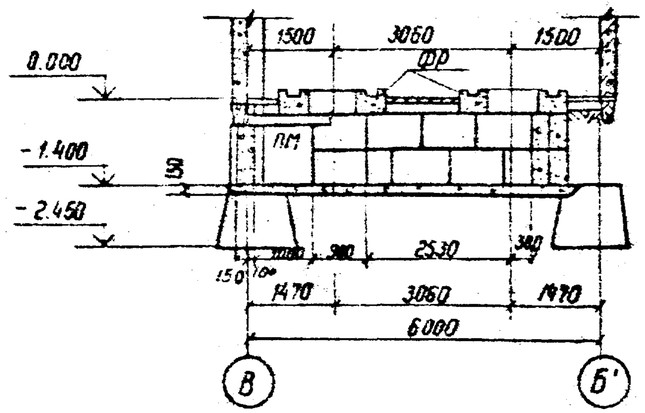

5 - 5

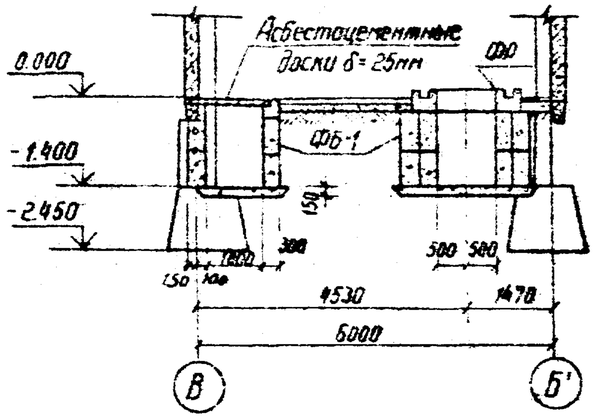

6 - 6

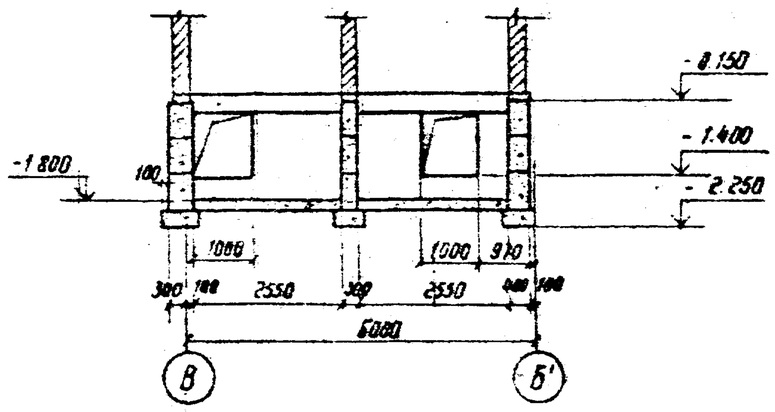

1. Блоки ФБС укладывать на бетоне марки 50
2. Все незамаркированные блоки - ФБС9.3.6-Т

7 - 7

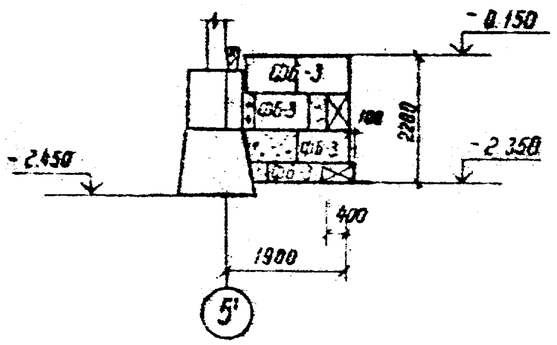

8 - 8

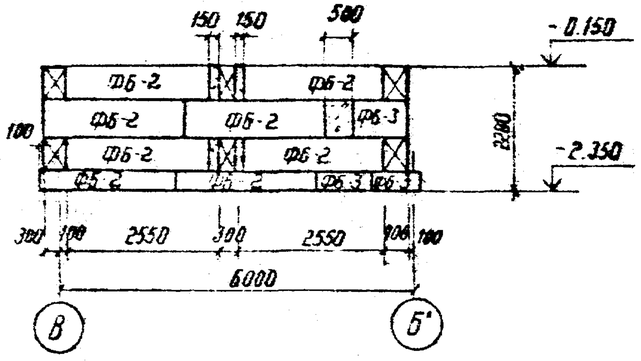

9 - 9

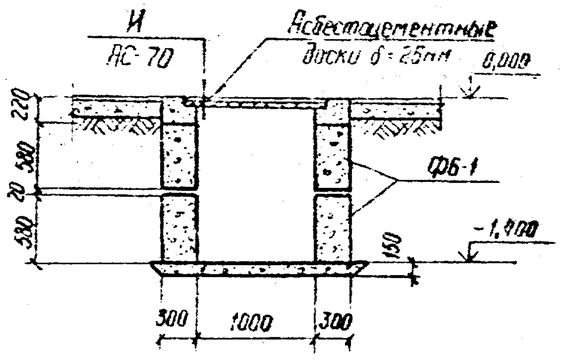

10 - 10

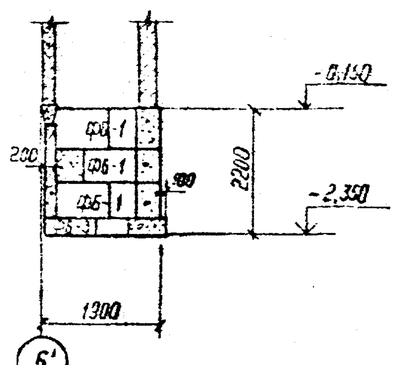

См. с листами АС-126...128

Инв. N			
Н. контр.	Ковалев		08.06.84
Нач. отпл.	Доленский		08.06.84
ГИП	Одинцов		08.06.84
Гип. стр.	Парфенов		08.06.84
Гл. спец.	Ковалев		08.06.84
Рук. гр.	Шленова		08.06.84
Провер.	Кулешова		08.06.84
Инженер	Чиркова		08.06.84

Привязан

АС

Установка реакторов 6-10 кВ в закрытом помещении

6×24 - 4К - 2ВЛП

Стадия	Лист	Листов
РП	129	

Подземное хозяйство. Разрезы 4-4 ... 10-10

ЭНЕРГОСЕТЬПРОЕКТ Северо-Западное отделение Ленинград

Инв. N подл. | Подпись и дата | Взам. инв. N

Схема расположения каналов

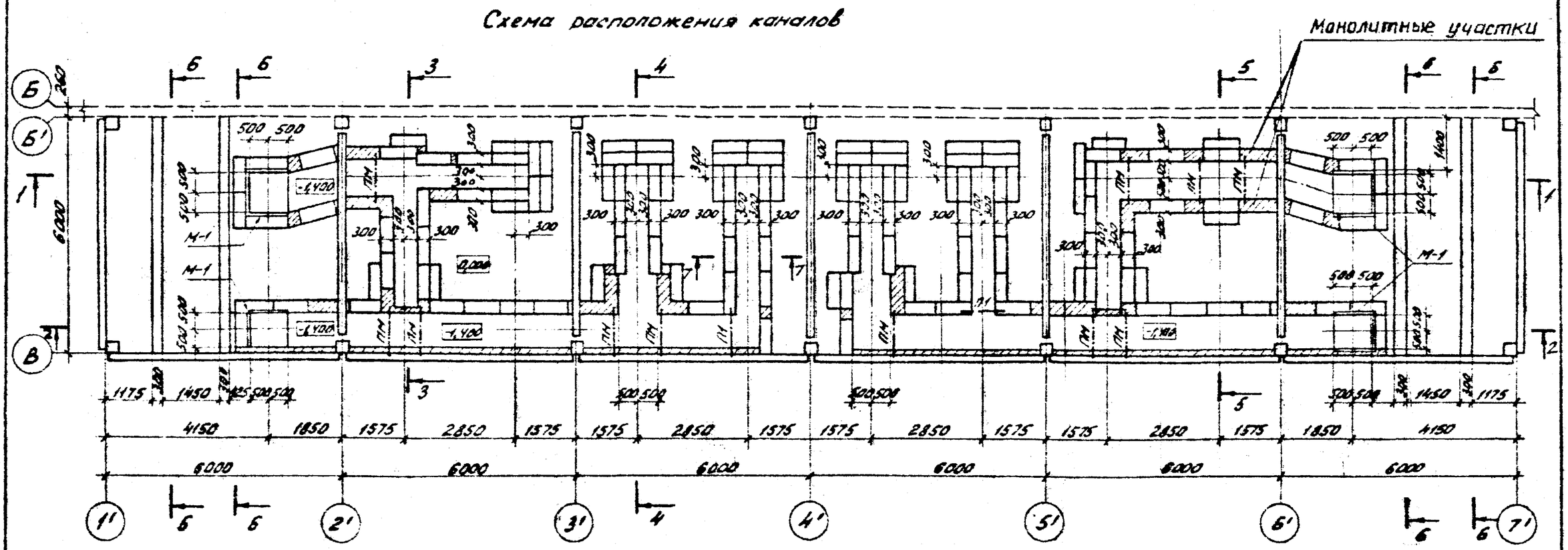

Спецификация элементов к схеме расположения каналов

Марка, позиц.	Обозначение	Наименование	Кол.	Масса ед. кг	Примечание
ФБ-1	ГОСТ 13579-78	Блок ФБС 9.3.6-т	295	350	0,146м³
ФБ-4	ГОСТ 13579-78	Блок ФБС 24.3.6-т	28	970	0,406м³
П1	1.138-10 Вып.1	1ПР1-12.12.14	2	50	0,02м³
ПМ	АС-134	Перемычка к элементу	М	—	0,056м³
ФР	АС-134	Фундамент к реактору	12	—	—

Взам. инв. № | Подпись и дата | Инв. № подл.

1. См. вместе с листами АС-131; 132; 133

Привязан				
Инв. №				
Н. контр.	Ковалев			АС
Нач. отд.	Роменский			Установка реакторов 6-10 кВ в закрытом помещении
ГИП	Одинцов			6х36-4К-ФЛП
ГИП стр.	Парфенов			Стадия: РП; Лист: 130; Листов:
Гл. спец.	Ковалев			Подземное хозяйство. Схема расположения каналов
Рук. гр.	Шленова			ЭНЕРГОСЕТЬПРОЕКТ Северо-Западное отделение Ленинград
Провер.	Кулешова			
Инженер	Чиркова			

Копировал

Формат А3

Схема расположения асбестоцементных досок

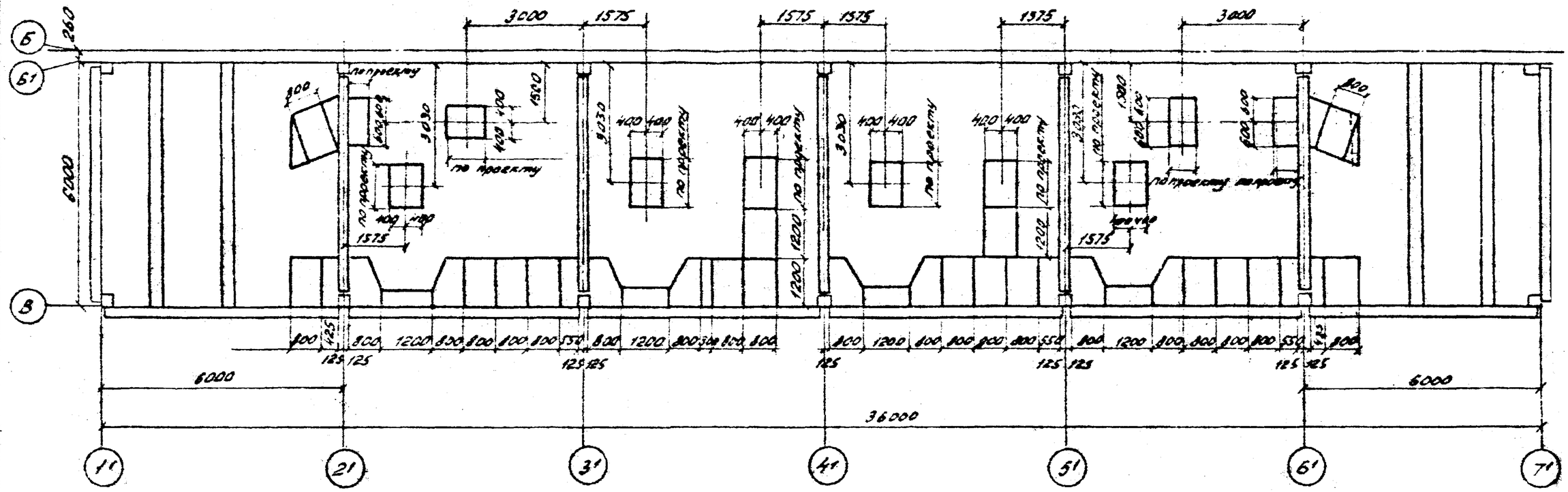
Б
Б1
В
260
6000
3000
1575
1575
1575
1575
3000
1200
1200
1200

Типовые проектные решения

1-1

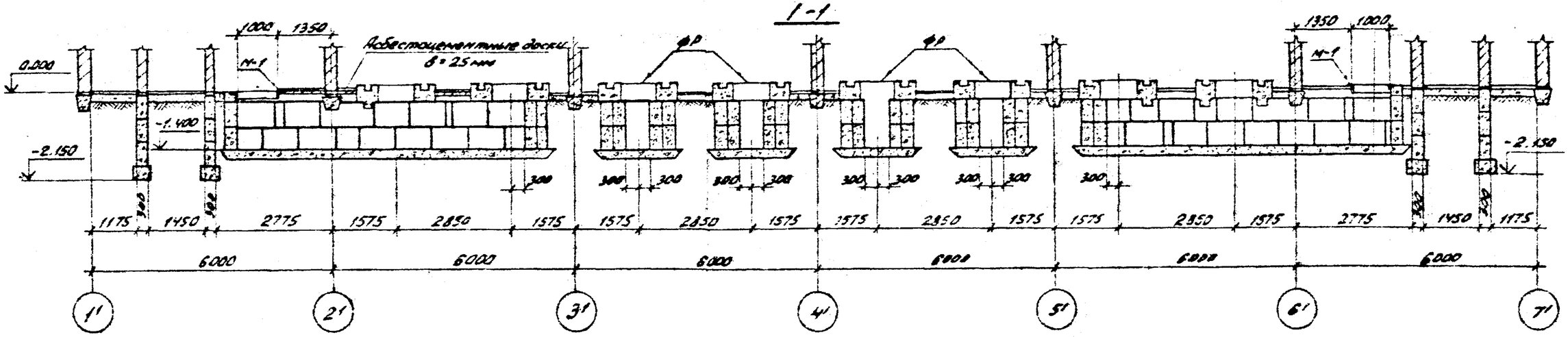

2-2

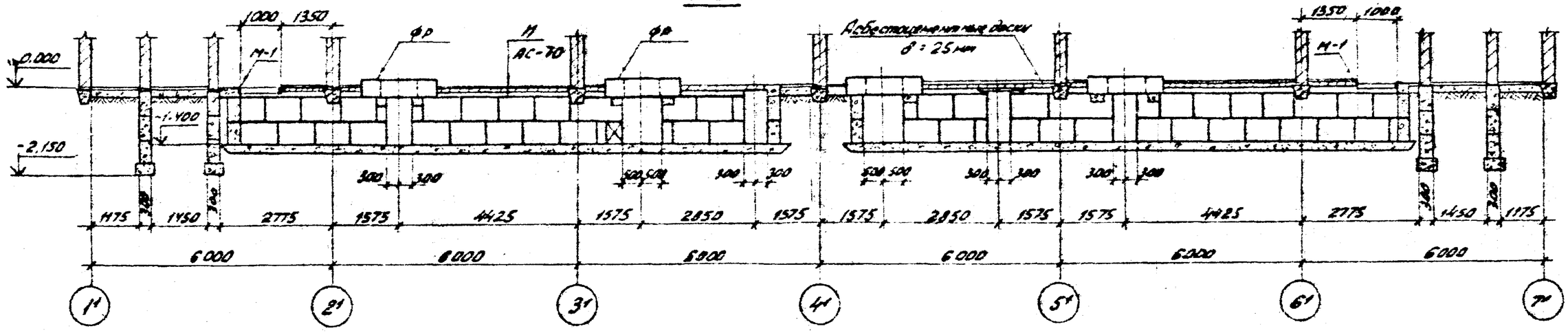

3-3

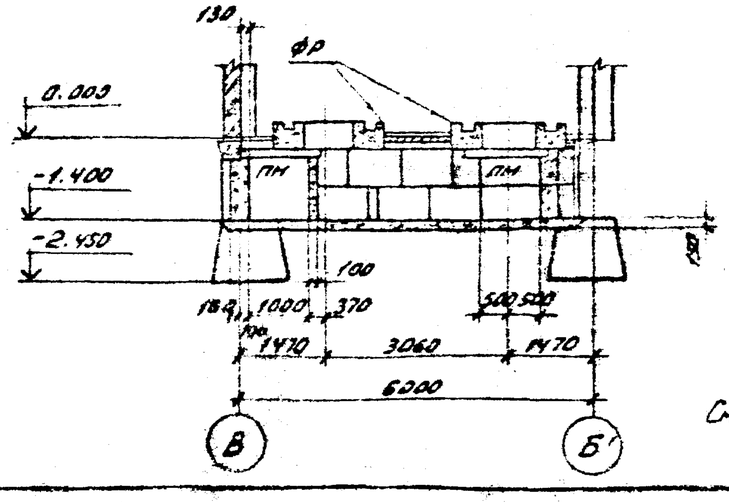

См. с листами АС-130; 131; 133

Инв. №				Привязан
Н. контр.	Ковалев		11.06.84	АС
Нач. отд.	Роменский		11.06.84	Установка реакторов 6-10кВ в закрытом помещении.
ГИП	Синцов		11.06.84	6×36 - 4к - ФЛП
ГИП стр.	Софенов		11.06.84	
Гл. спец.	Ковалев		11.06.84	
Рук. гр.	Семенова		11.06.84	Подземное хозяйство Разрезы 1-1 ... 3-3.
Провер.	Семенова		11.06.84	
Инженер	Яркова		11.06.84	

Стадия	Лист	Листов
РП	132	

ЭНЕРГОСЕТЬПРОЕКТ
Северо-Западное отделение
Ленинград

Копировал: [illegible] формат А3

Инв. № подл. | Подпись и дата | Взам. инв. №

4-4

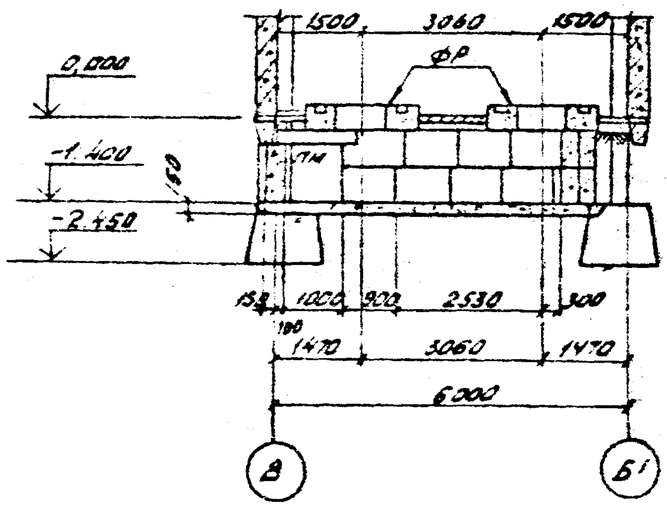

6-6

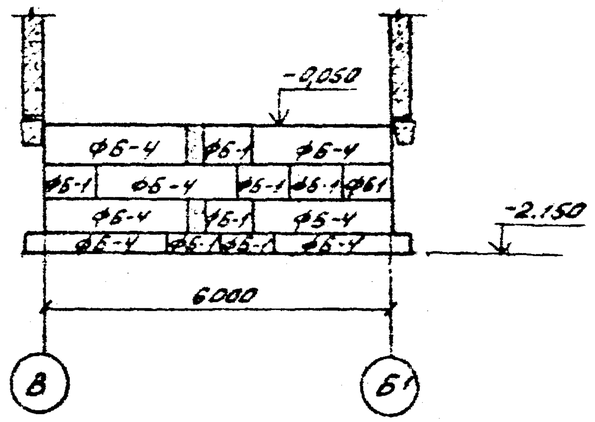

7-7

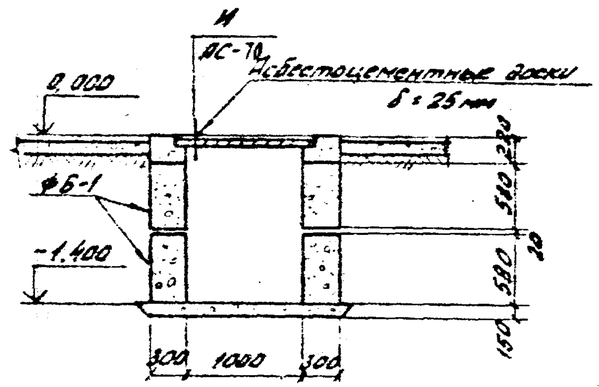

5-5

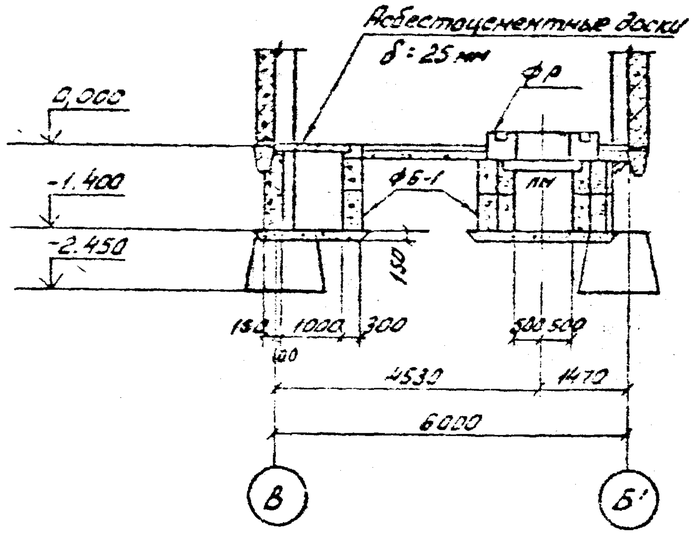

1. По верху асбестоцементных досок выполнить цементный пол толщиной 30 мм по узлу „И".
2. Блоки ФБС укладывать на растворе марки 50.
3. Монолитные участки выполнять из бетона марки 150.
4. На отметке -0,050 выполнить цементно-песчаную гидроизоляцию толщиной 50 мм состава 1:2 с уплотняющей добавкой (церезит, алюминат натрия, битумные мастики).
5. Под днищем каналов устраивается песчаная подготовка толщиной 100 мм.

				Привязан		
Инв. №						
Н. контр.	Ковалев		11.86	АС		
Нач. отд.	Романский		11.86	Установка реакторов 6-10 кВ в закрытом помещении.		
ГИП	Одинцов		11.86	6 х 36 - 4К - ФЛП	Стадия: РП; Лист: 133; Листов:	
ГИП отд.	Парфенов		11.86			
Гл. спец.	Ковалев		11.86			
Рук. гр.	Шленова		11.86	Подземное хозяйство Разрезы. 4-4 ... 7-7	ЭНЕРГОСЕТЬПРОЕКТ Северо-Западное отделение Ленинград	
Техред.	Кулешова		11.86			
Инженер	Чуркова		11.86			

Копировал: Ал. Ф. Формат А3

План

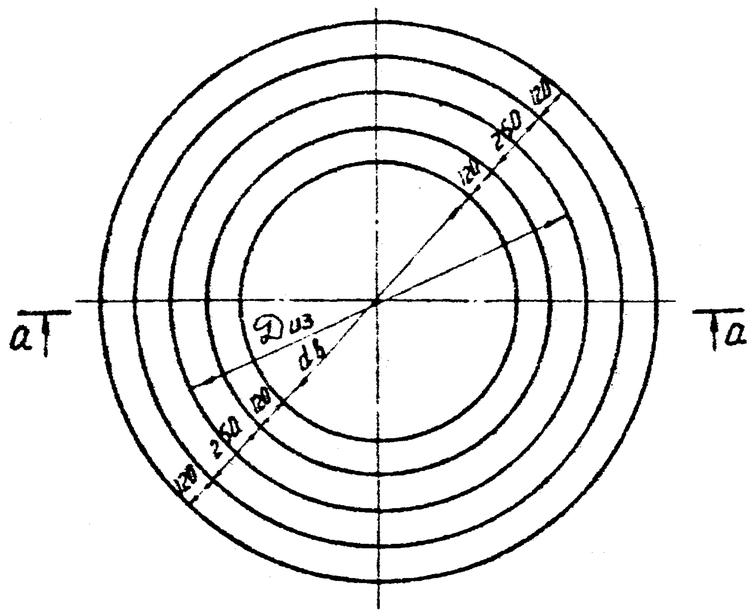

а-а

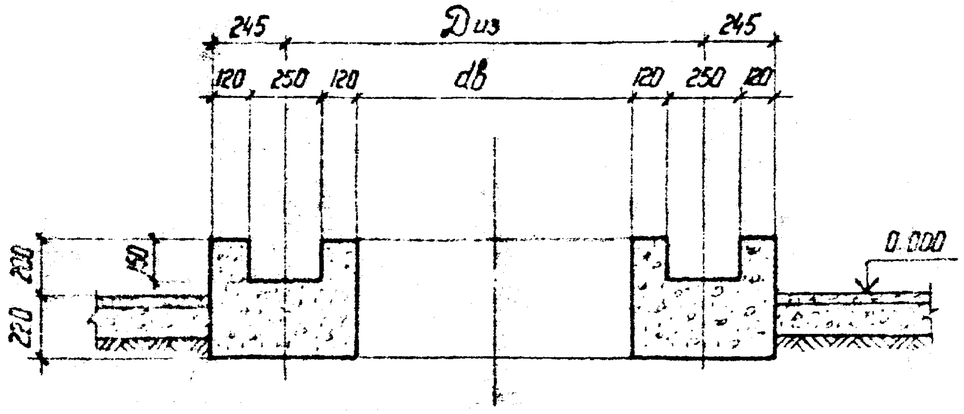

Таблица фундаментов под реакторы

Марка фундамента	Объем бетона м3	Диз в мм	dв в мм	Тип реактора
ФР-1	0,51	965	475	РБГ-10-1600-0,14
ФР-2	0,55	1045	555	РБГ-10-1600-0,20
ФР-3	0,7	1325	835	РБГ-10-1600-0,25 РБДГ-10-4000-0,[illegible]
ФР-4	0,64	1205	715	РБГ-10-1600-0,35
ФР-5	0,67	1265	775	РБГ-10-2500-0,14
ФР-6	0,65	1225	735	РБГ-10-2500-0,20
ФР-7	0,73	1365	875	РБДГ-10-2500-0,25 РБСГ-10-2×1600-0,[illegible]
ФР-8	0,74	1405	915	РБДГ-10-2500-0,35 РБДГ-10-2×2500-0,20
ФР-9	0,77	1465	975	РБСГ-10-2×1600-0,20
ФР-10	0,82	1545	1055	РБСДГ-10-2×1600-0,25
ФР-11	0,71	1345	855	РБСДГ-10-2×1600-0,35
ФР-12	0,8	1505	1015	РБСДГ-10-2×2500-0,14
ФР-13	0,70	1305	815	РБДГ-10-4000-0,10

1. Фундаменты „ФР" выполнять из бетона марки 150.
2. Выбор фундамента производить по таблице в зависимости от типа реактора.

Инв. №			
Н. контр.	Ковалев	[signature]	06.84
Нач. отд.	Роменский	[signature]	06.84
ГИП	Одинцов	[signature]	06.84
ГИП стр.	Парфенов	[signature]	06.84
Гл. спец.	Ковалев	[signature]	06.84
Рук. гр.	Шленова	[signature]	06.84
Провер.	Кулешова	[signature]	06.84
Инженер	Шлыкова	[signature]	06.84

Привязан

АС

Установка реакторов 6-10 кВ в закрытом помещении

6×6 ... 6×36

Фундаменты под реакторы ФР-1 ... ФР-13

Стадия	Лист	Листов
РП	134	

ЭНЕРГОСЕТЬПРОЕКТ
Северо-Западное отделение
Ленинград

Копир. [illegible]

Формат А3

Инв. № подл. | Подпись и дата | Взам. инв. №

Типовые проектные решения

Альбом II

12611 тм-т2-132

Общий вид ворот снаружи

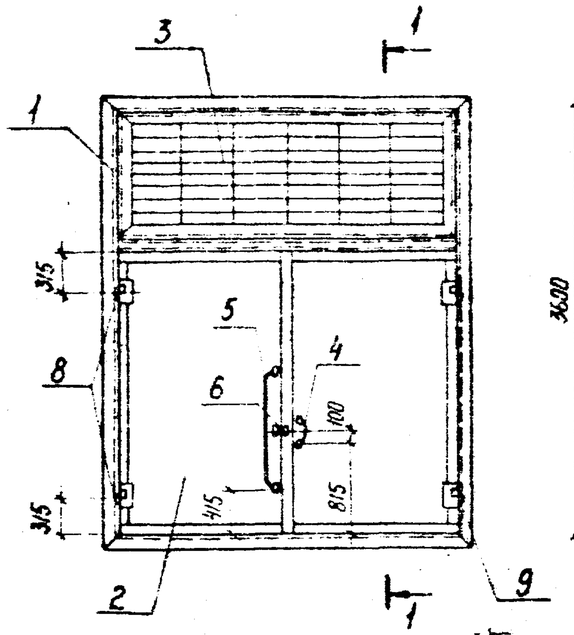

Общий вид ворот изнутри

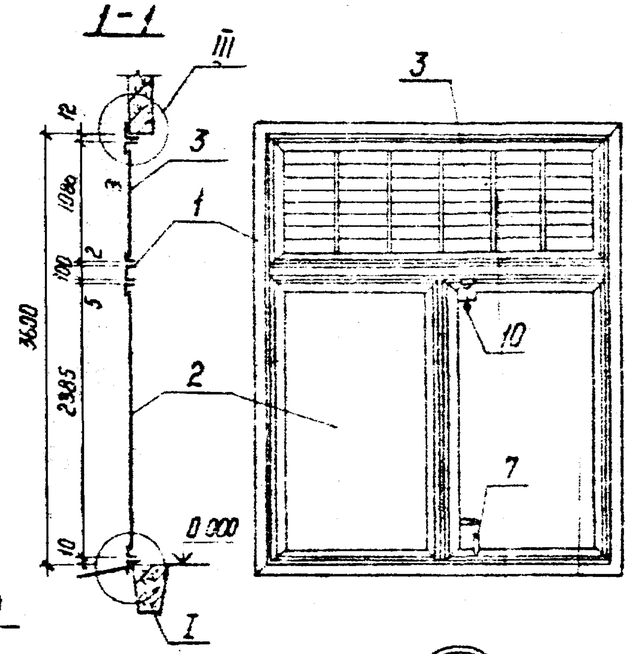

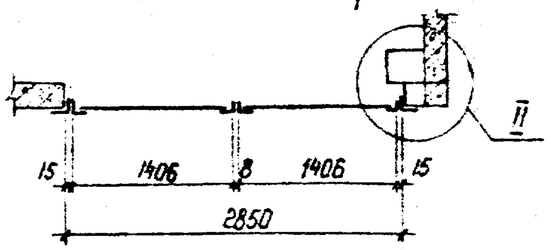

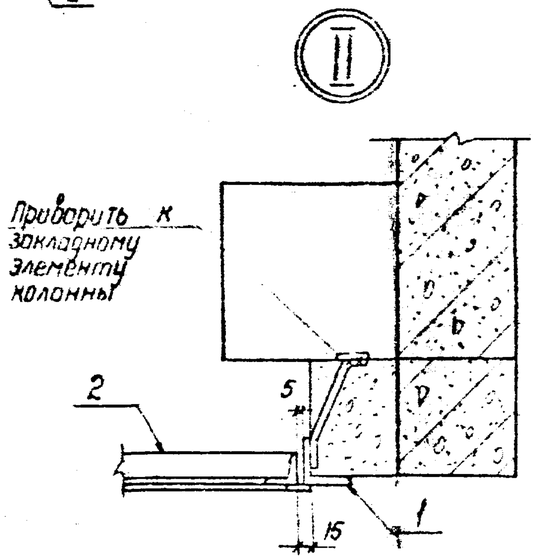

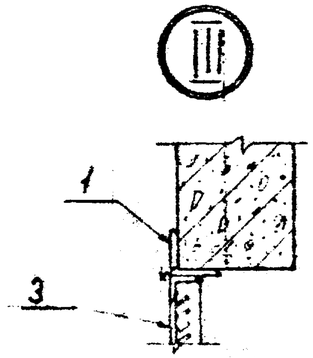

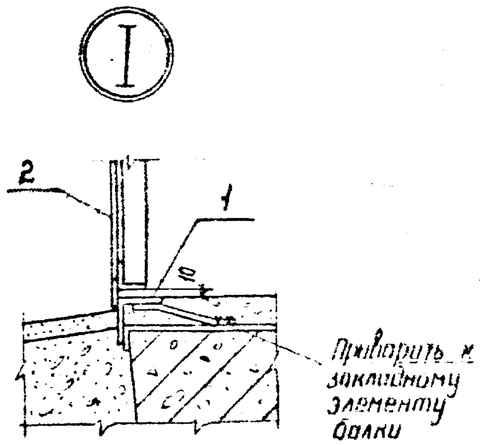

Спецификация элементов к схеме расположения ворот

Марка, поз.	Обозначение	Наименование	Кол.	Масса ед., кг	Примечание
1	АСИ-020	Коробка К-1	1	133	
2	-021	Полотно МВ-1	1	194	
3	-028	Марка ЖР-1	1	88	
4	-022	Ручка Р-1	1	1,6	
5	-022	Ручка Р-2	1	3,6	
6	-023	Комплект „А"	1	0,3	
7	-024	Комплект „Б"	1	1,5	
8	-025	Комплект „В"	2	0,4	
9	-026	Комплект „Г"	2	0,4	
10	-027	Комплект „Ж"	1	5,3	
		Итого:		430	

1. Жалюзийную решетку ЖР-1 приварить к коробке ворот К-1.
2. Все сварные швы K_f = 6 мм.

Инв. №				Привязан
Н. констр.	Ковалев		11.06.84	АС
Нач. отд.	Роменский		11.06.84	Установка реакторов 6-10кВ в закрытом помещении
ГИП	Одинцов		11.06.84	
ГИП стр.	Парфенов		11.06.84	6×6 ... 6×36
Гл. спец.	Ковалев		11.06.84	Стадия: РП; Лист: 135; Листов:
Рук. гр.	Шленова		11.06.84	
Проверил	Смирнова		11.06.84	Монтажная схема установки ворот В-1
Инженер	Панкратьева		11.06.84	ЭНЕРГОСЕТЬПРОЕКТ Северо-Западное отделение Ленинград

Инв. № подл. | Подпись и дата | Взам. инв. №

Копир. Ноч

Формат А3

Альбом II 12611тм-т2-138

Типовые проектные решения

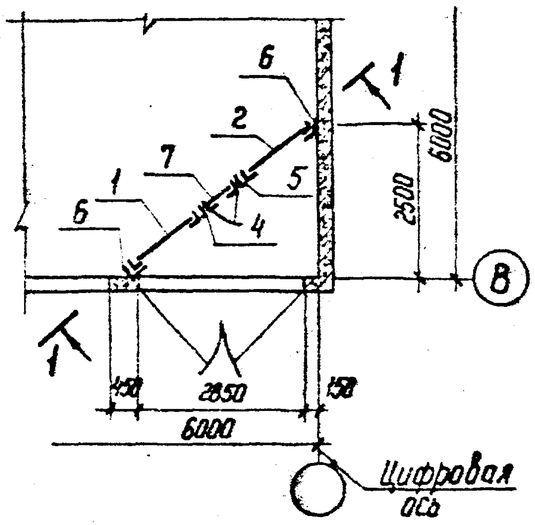

1-1

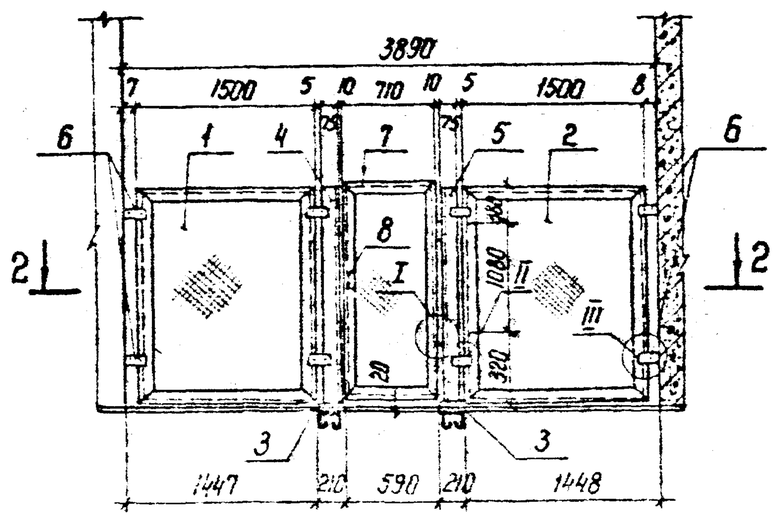

2-2

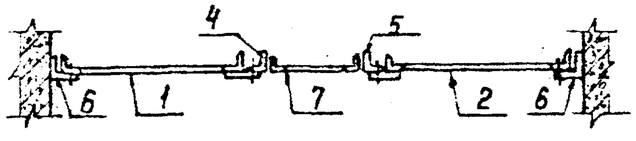

Спецификация элементов к схеме расположения сетчатого ограждения

Марка, поз.	Обозначение	Наименование	Кол.	Масса ед. кг	Примечание
1	АСИ-045	Секция С-1	1	34,7	
2	-045	Секция С-2	1	34,7	
3	-047	Марка С-3	2	3,8	
4	-046	Стойка С-4	1	14,1	
5	-046	Стойка С-5	1	14,0	
6	-048	Марка С-6	4	0,4	
7	-049	Калитка К-1	1	25,4	
8	-022	Ручка Р-1	1	1,6	
9		Петля ПНЦ 130	2	—	ГОСТ 5088-78
10		Болт М10×25.58	12	0,026	ГОСТ 7798-70*
—		Гайка М10.5	12	0,011	ГОСТ 5915-70*
—		Шайба 10	12	0,004	ГОСТ 11371-78
		Итого		134.0	

Инв.№ подл. | Подпись и дата | Взам. инв.№

Привязан

Инв.№

Н.контр.	Ковалев		02.06.84
Нач.отд.	Роменский		03.06.84
ГИП	Одинцов		03.06.84
ГИП стр.	Сорфенов		03.06.84
Гл.спец.	Ковалев		01.06.84
Рук.гр.	Шленова		01.06.84
Проверил	Смирнова		01.06.84
Инженер	Панкратьева		01.06.84

АС

Установка реакторов 6-10 кВ в закрытом помещении

6×6 ... 6×36

Схема расположения элементов сетчатого ограждения СО

Стадия	Лист	Листов
РП	136	

ЭНЕРГОСЕТЬПРОЕКТ
Северо-Западное отделение
Ленинград

Копир.

Формат А3

Альбом II 12611 тм.т2-134

Типовые проектные решения

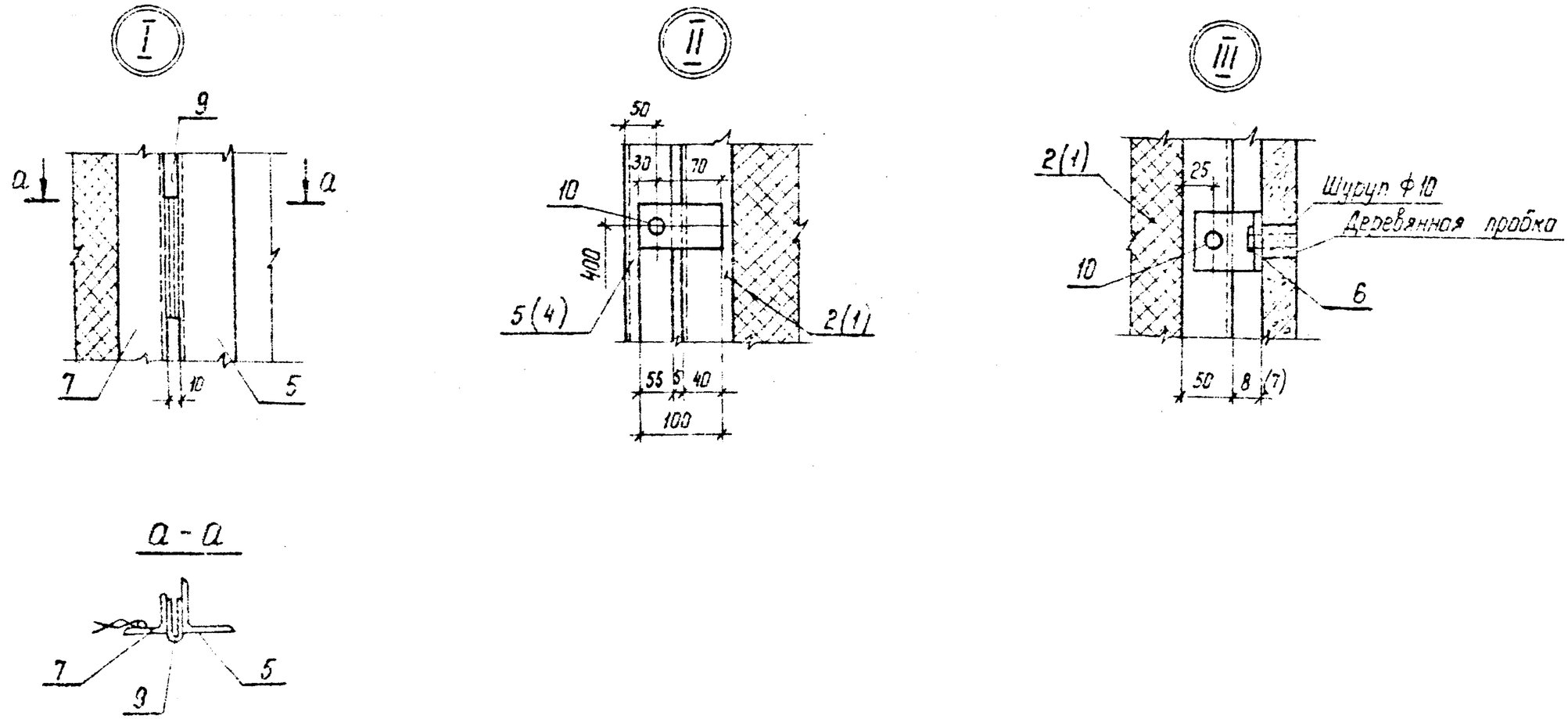

				Привязан	
Инв. №					
Н. контр.	Ковалев			АС	
Нач. отд.	Роменский			Установка реакторов 6-10 кВ в закрытом помещении	
ГИП	Одинцов				
ГИП стр.	Парфенов			6×6 ... 6×35	Стадия: РП; Лист: 137; Листов:
Гл. спец.	Ковалев				
Рук. гр.	Шлянова				
Проверил	Шлянова			Схема расположения элементов сетчатого ограждения СС узлы I ... III	ЭНЕРГОСЕТЬПРОЕКТ Северо-Западное отделение Ленинград
Инженер	Кондратьева				

Копир. Ист. Формат А3