КОМПЛЕКСНАЯ СЕРИЯ 192 ТИПОВЫХ ПРОЕКТОВ КРУПНОПАНЕЛЬНЫХ ЖИЛЫХ И ОБЩЕСТВЕННЫХ ЗДАНИЙ

КБ
ПО ЖЕЛЕЗОБЕТОНУ
им. А.А. Якушева

ТИПОВОЙ ПРОЕКТ 211-1-534.92

ДЕТСКИЕ ЯСЛИ-САД НА 140 МЕСТ

АЛЬБОМ 4 ЗАДАНИЕ ЗАВОДАМ ИЗГОТОВИТЕЛЯМ

25759-04

Отпускная цена
на момент реализации
указана в счет-накладной

МОСКВА 1992

				ПРИВЯЗАН	

КОМПЛЕКСНАЯ СЕРИЯ 192 ТИПОВЫХ ПРОЕКТОВ КРУПНОПАНЕЛЬНЫХ ЖИЛЫХ И ОБЩЕСТВЕННЫХ ЗДАНИЙ

ТИПОВОЙ ПРОЕКТ 211-1-534.92

ДЕТСКИЕ ЯСЛИ-САД НА 140 МЕСТ

ПЕРЕЧЕНЬ АЛЬБОМОВ

АЛЬБОМ 1 АС АРХИТЕКТУРНО-СТРОИТЕЛЬНЫЕ ЧЕРТЕЖИ НИЖЕ И ВЫШЕ ОТМ. 0.000
ТХ ТЕХНОЛОГИЧЕСКИЕ ЧЕРТЕЖИ
АЛЬБОМ 2 ОВ ОТОПЛЕНИЕ И ВЕНТИЛЯЦИЯ
ВК ВНУТРЕННИЙ ВОДОПРОВОД И КАНАЛИЗАЦИЯ
АЛЬБОМ 3 ЭС ЭЛЕКТРОСНАБЖЕНИЕ
СС СВЯЗЬ И СИГНАЛИЗАЦИЯ
А АВТОМАТИКА
АЛЬБОМ 4 ЗАДАНИЕ ЗАВОДАМ ИЗГОТОВИТЕЛЯМ
АЛЬБОМ 5 СО СПЕЦИФИКАЦИЯ ОБОРУДОВАНИЯ
АЛЬБОМ 6 ВМ ВЕДОМОСТИ ПОТРЕБНОСТИ В МАТЕРИАЛАХ
АЛЬБОМ 7 С СМЕТЫ

РАЗРАБОТАН КБ ПО ЖЕЛЕЗОБЕТОНУ
им. А.А. ЯКУШЕВА
НАЧАЛЬНИК КБ В.С. САБУРОВ
ГЛ. КОН. ПРОЕКТА А.В. ИВАНОВСКИЙ

УТВЕРЖДЕН ПОСТАНОВЛЕНИЕМ
ГОССТРОЯ РСФСР ПРИКАЗ N 150 от 1-XI-89 г.
ВВЕДЕНЫ В ДЕЙСТВИЕ
КБ ПО ЖЕЛЕЗОБЕТОНУ им. А.А. ЯКУШЕВА
ПРИКАЗ N 1 от 10.I.93 г.

25759-04 С

Альбом 4

Обозначение	Наименование	Примечан.
АУ-001	Ведомость рабочих чертежей	
	комплекта.	стр.2
АУ-002	Щит автоматизации.	
	Общий вид.	стр.3÷6
АУ-003	Щит автоматизации	
	Таблица соединений	стр.7÷10
АУ-004	Щит автоматизации	
	Таблица подключений	стр.11÷13

Обозначение	Наименование	Примечан.
	Прилагаемые документы	
АУ С02	Спецификация щитов	
АУ-3	Схема электрическая принципиальная управления	Альбом
АУ-4	Схема электрическая принципиальная регулирования	
АУ-5	Схема электрическая принципиальная сигнализации.	

Инв.№ подл. | Подпись и дата | Взам.инв.№

Инв.№

Н.контр.	Пухтель	
Нач.отд.	Маркуцкий	
Гл.спец.	Пухтель	
Инженер	Фрумкер	

Привязан

211-1-534.92 Альбом 4 АУ-001

Детские ясли-сад на 140 мест

Стадия	Лист	Листов
Р	1	1

Ведомость рабочих чертежей комплекта

КБ по железобетону им. А.А. Якушева

Альбом 4

поз.	Обозначение	Наименование	Кол.	Примеч.
8.	1П-SB2, 1П-SB5	Кнопка КЕ-011УЗ исп.3. Толкатель		
		красного цвета с надписью „Стоп"		
		ТУ16-642.015-84	2	ТМ4-1148-73
9.	1П-SA1	Универсальный переключатель		
		УП-5312 С86 ~220 В. ТУ16-524.074-75	1	ТМ4-1215-73
10.	1П-SA2	Универсальный переключатель		
		УП-5311А 225 ~220 В. ТУ16-524.074-75	1	ТМ4-1245-73
11.	1П-SF	Выключатель автоматический		
		А63-МУЗ Iн=1А, отсечка 2Iн.		
		ТУ16-522.110-74	1	У423 ТМ3-13-83
12.	1П-FU1, 1П-FU2	Вставка плавкая ВП2Б-1, 1А		
		ОЮ0.481.005ТУ	2	
		Держатель вставки плавкой		
		ДВП4-2В АГ0.481.301ТУ	2	91 ТМ3-151-83
13	1П-HL1, 1П-HL3	Арматура светосигнальная		
		АС-220. Линза зеленая		
		ТУ16-535.426-70	2	ТК4-1117-73
14	1П-HL2	Арматура светосигнальная		
		АС-220. Линза красная		
		ТУ16-535.426-70	1	ТК4-1117-73
15		Лампа Ц220-10, ~220 В		
		ГОСТ5011-77	3	
16	1П-К1÷1П-К12	Реле промежуточное ~220 В		
		РПУ-2-М0622293А, ТУ16-523.331-78	12	9175 ТМ3-13-83
17	1П-КТ1	Реле времени РКВ-11-43-122 УХЛ4		
		~220 В ТУ16-647.036-86	1	
18	КТ1÷КТ5	Блок из зажимов наборных		
		Б324-4П16-В/ВУЗ-10		91 ТМ3-165-83
		ТУ16-526.462-79	5	

211-1-534.92 Альбом 4 АУ-002 Лист 2

Альбом

поз.	Обозначение	Наименование	Кол.	Примеч.
		Документация		
	АУ-003	Таблица соединений		
	АУ-004	Таблица подключений		
		Стандартные изделия		
1		Шкаф щита		
		ЩШМ-1000х600х350 УХЛ4 IP30		
		ОСТ3613-90F	1	
2		Рейка Р3-1М-600 ТК3-265-85	1	
3		Угольник У3М-600 ТК3-128-83	2	
4		Угольник УФМ-600 ТК3-129-83	1	
5		Рейка ТК3-101-83	1	
		Прочие изделия		
6	1П-SK3	Регулятор температуры микроэлек-		
		тронный ТМ8 Градуировка 50М Пре-		
		делы регулирования от 0° до +40°С		
		~220 В ТУ25-02.200175-82	1	
7	1П-SB1, 1П-SB4	Кнопка КЕ-011УЗ исп.1 Толкатель		
		черного цвета с надписью „Пуск"		
		ТУ16-642.015-84	2	ТМ4-1148-73

Привязан

Инв.№

Н.контр.	Пухтель	
Нач.отд	Маркуцкий	
Гл.спец	Пухтель	
Инжен.	Фрумкер	

211-1-534.92 Альбом 4 АУ-002

Детские ясли-сад на 140 мест

Стадия	Лист	Листов
Р	1	6

Щит автоматизации. Общий вид.

КБ по железобетону им. А.А. Якушева

Инв.№ подл. | Подпись и дата | Взам.инв.№

25759-04 4

Альбом 4

Надписи на табло и в рамках

Номер надписи	Текст надписи	Кол.
	Рамка РПМ 66х26	
1.	Авария системы	1
2.	Система работает	1
3	Электрообогрев работает	1
4.	Регулятор температуры	
	приточного воздуха	1
5.	−45° дистанц. 0 откл. +45° управлен.	1
	управлен. со щита	
6.	−45° опробов. 0 откл. +45° съем	1
	звонка сигнала	
7	Приточный вентилятор	1
8	Электрообогрев заслонки	
	наружного воздуха	1
9	Питание щита	1
10.	Приточный вентилятор	1
11	Электрообогрев заслонки	
	наружного воздуха	1

Продолжение

Номер надписи	Текст надписи	Кол.

Инв. № подл. | Подпись и дата | Взам. инв. №

211-1-534.92 Альбом 4 АУ-002 Лист 4

Альбом

Поз.	Обозначение	Наименование	Кол.	Примеч.
19		Упор	2	
20		Перемычка ПР2-2У.ТУ16-526.492-81	7	
21		Рамка РПМ 66х26	11	
		Материалы		
		Провод 380В ГОСТ 6323-79		
22		ПВ1 1х1.5	5м	
23		ПВ1 1х0.75	60м	
24		ПВ3 1х1.5	5м	
25		ПВ3 1х0.75	50м	

Инв. № подл. | Подпись и дата | Взам. инв. №

211-1-534.92 Альбом 4 АУ-002 Лист 3

Альбом 4

Покрытие – вариант I ОСТ 36.13-90Е

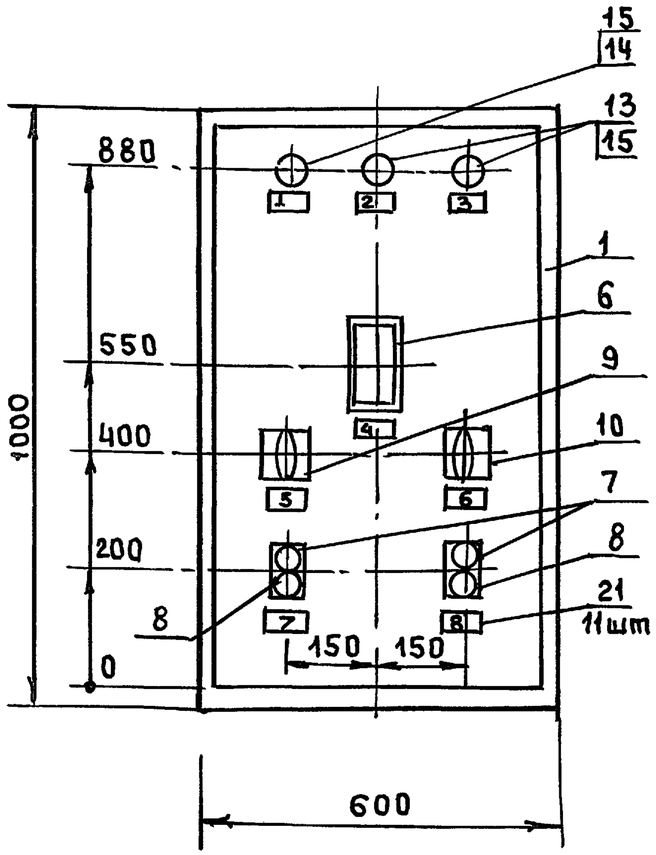

АС-220

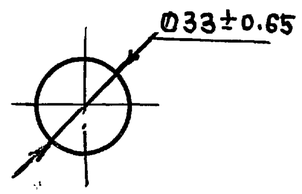

КЕ-01193

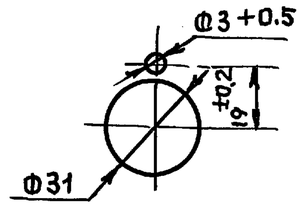

ТМ8

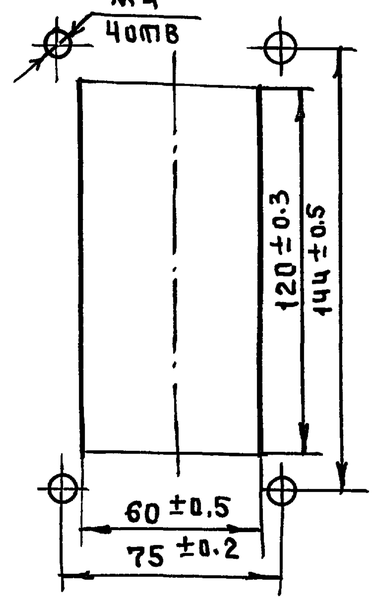

УП-5300

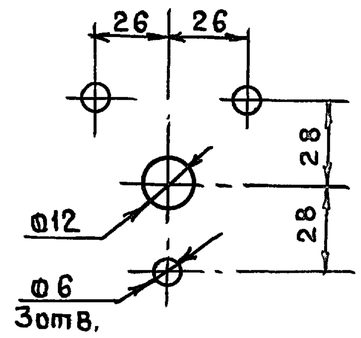

Инв.№ подл.	Подпись и дата	Взам.инв.№

25759-04 6

альбом 4

Вид на внутренние плоскости (развернуто)

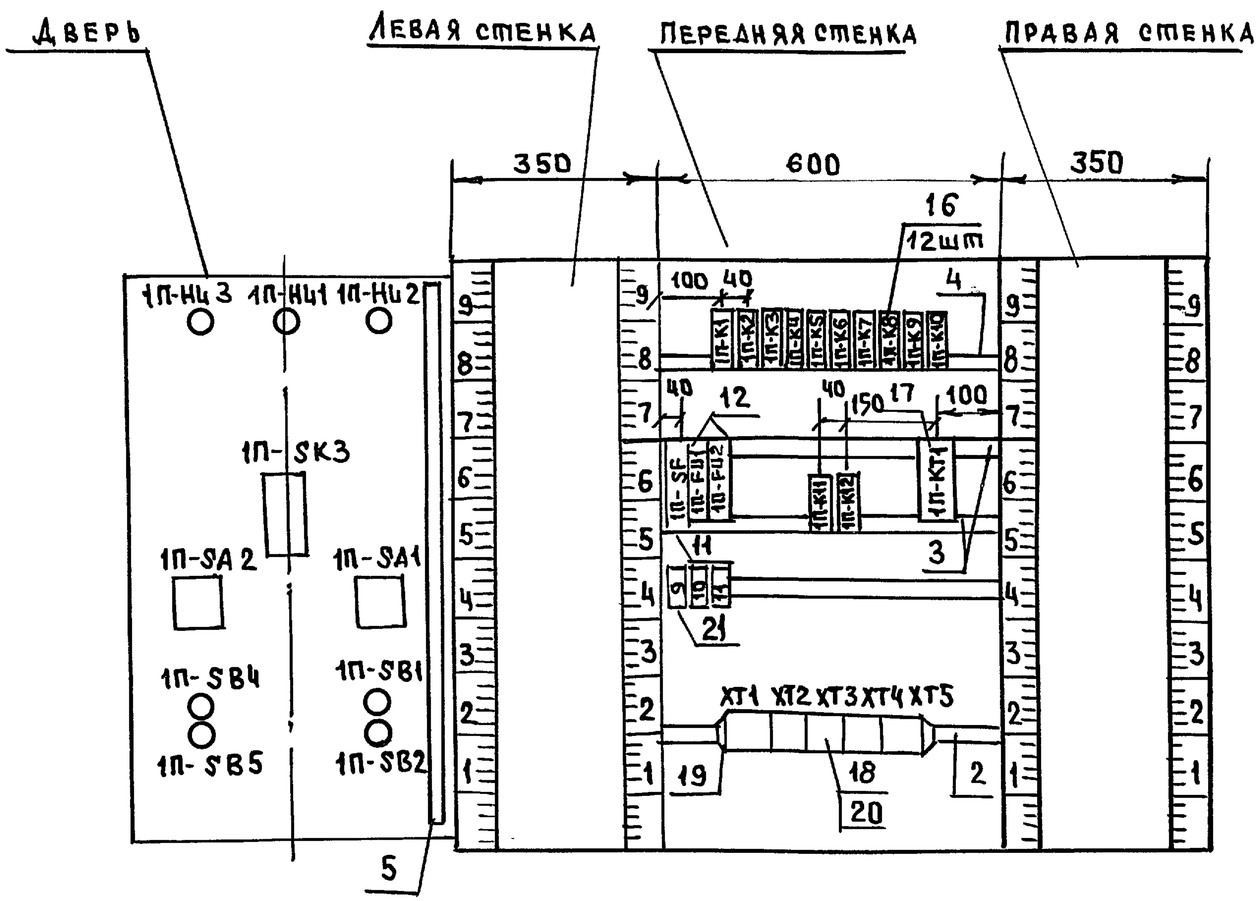

Инв.№ подл.	Подпись и дата	Взам. инв.№

Альбом 4

Проводник	Откуда идет	Куда поступает	Данные провода	Примечание
1П-22	XT5:1	1П-KT1:3		
1П-22	1П-KT1:3	1П-K4:9		
1П-22	1П-K4:9	1П-K3:A		
1П-22	1П-K3:A	1П-K2:A	ПВ1 1х0.75	
1П-22	1П-K2:2	1П-K1:13		
1П-32	XT5:4	1П-FU2:1		
1П-38	XT5:2	1П-SA1:3-4	ПВ3 1х0.75	
1П-40	XT5:5	1П-K7:A	ПВ1 1х0,75	
N	XT5:6	XT4:7		
N	XT4:7	XT3:1		
N	XT3:1	XT2:2	ПВ1 1х0.75	
N	XT2:2	XT1:2		
N	XT1:2	1П-SK3:16	ПВ3 1х0.75	
N	XT5:6	1П-K11:B		
N	1П-K11:B	1П-K12:B		
N	1П-K12:B	1П-KT1:B		
N	1П-KT1:B	1П-K10:B		
N	1П-K10:B	1П-K9:B		
N	1П-K9:B	1П-K8:B	ПВ1 1х0.75	
N	1П-K8:B	1П-K7:B		
N	1П-K7:B	1П-K6:B		
N	1П-K6:B	1П-K5:B		
N	1П-K5:B	1П-K4:B		
N	1П-K4:B	1П-K3:B		
N	1П-K3:B	1П-K2:B		

Взам. инв. № | Подпись и дата | Инв. № подл.

211-1-534.92 Альбом 4 АУ-003 | Лист 2

Альбом

Проводник	Откуда идет	Куда поступает	Данные провода	Примечание
	Технические требования			
Таблица соединений выполнена на основании листов				
АУ-3 ÷ АУ-5 (альбом)				
	Передняя стенка			
800	XT1:1	1П-SF:1		
1П-10	XT4:8	1П-FU1:1		
1П-11	XT4:9	XT3:4		
1П-11	XT3:4	XT1:10		
1П-11	XT1:10	1П-FU1:2		
1П-11	1П-FU1:2	1П-K2:6		
1П-11	1П-K2:6	1П-K3:10	ПВ1 1х0.75	
1П-11	1П-K3:10	1П-K5:9		
1П-11	1П-K5:9	1П-K6:9		
1П-11	1П-K6:9	1П-K8:9		
1П-11	1П-K8:9	1П-K8:15		П
1П-17	XT4:10	1П-K1:9		
1П-17	XT4:10	1П-SA1:1-2	ПВ3 1х0.75	

Привязан

Инв. №

Н. контр.	Пухтель	
Нач. отд.	Маркуцкий	
Гл. спец.	Пухтель	
Инжен.	Фрумкер	

211-1-534.92 Альбом 4 АУ-003

Детские ясли-сад на 140 мест

Стадия	Лист	Листов
Р	1	7

Щит автоматизации. Таблица соединений.

КБ по железобетону им. А. А. Якушева

25759-04 8

Альбом 4

Проводник	Откуда идет	Куда поступает	Данные провода	Примечание
1П-37	1П-КТ:10	1П-SB5:12	ПВ3 1х0.75	
1П-41	ХТ3:2	1П-К3:11		
1П-41	1П-К3:11	1П-К8:А	ПВ1 1х0.75	
1П-42	ХТ3:3	1П-К3:9		
1П-43	1П-К10:13	1П-К4:10		
1П-44	1П-К4:12	1П-SK3:3	ПВ3 1х0.75	
1П-45	1П-К2:13	1П-SK3:23		
1П-46	1П-К3:12	1П-К4:16	ПВ1 1х0.75	
1П-47	ХТ2:3	1П-SK3:21	ПВ3 1х0.75	
1П-47	ХТ2:3	1П-К4:14	ПВ1 1х0.75	
1П-47	1П-К4:14	1П-К8:13		
1П-48	ХТ2:4	1П-SK3:13	ПВ3 1х0.75	
1П-48	ХТ2:4	1П-К2:15		
1П-49	ХТ2:8	1П-К9:А	ПВ1 1х0.75	
1П-50	ХТ2:9	1П-К10:А		
1П-501	ХТ4:1	1П-SB2:21	ПВ3 1х0.75	
1П-501	ХТ4:1	1П-SF:2		
1П-501	1П-SF:2	1П-К11:6		
1П-501	1П-К11:6	1П-К7:6	ПВ1 1х0.75	
1П-502	ХТ4:2	1П-К11:9		
1П-503	ХТ4:3	1П-К11:11		
1П-503	ХТ4:3	1П-SA1:5		
1П-504	1П-К11:12	1П-SB1:24	ПВ3 1х0.75	
1П-505	1П-К11:10	1П-SB2:22		
1П-506	1П-К11:А	1П-SA1:5-6		
1П-507	1П-К11:8	1П-К2:5	ПВ1 1х0.75	
1П-508	ХТ4:4	1П-К2:7		
1П-508	ХТ4:4	1П-НЦ1:2	ПВ3 (1х0.75)	
1П-509	ХТ4:5	1П-SA2:1-2		

Взам. инв.№ | Подпись и дата | Инв.№ подл.

Альбом

Проводник	Откуда идет	Куда поступает	Данные провода	Примечание
N	1П-К2:В	1П-К1:В	ПВ1 1х0.75	
1П-12	ХТ3:5	1П-SB2:11	ПВ3 1х0.75	
1П-12	ХТ3:5	1П-К10:15		
1П-12	1П-К10:15	1П-К9:9		
1П-12	1П-К9:9	1П-К8:11	ПВ1 1х0.75	
1П-13	ХТ3:6	1П-К2:9		
1П-14	ХТ3:7	1П-К2:11		
1П-14	ХТ3:7	1П-SA1:1		
1П-15	1П-К2:12	1П-SA1:2	ПВ3 1х0.75	
1П-16	1П-К2:10	1П-SB2:12		
1П-18	1П-КТ1:А	1П-К1:11		
1П-19	1П-К9:11	1П-К4:13		
1П-20	1П-К4:15	1П-К1:А		
1П-23	1П-КТ1:4	1П-К4:А		
1П-23	1П-К4:А	1П-К4:11		П
1П-23	1П-К4:11	1П-К1:15		
1П-24	ХТ1:4	1П-К2:8	ПВ1 1х0.75	
1П-26	ХТ1:5	1П-К5:А		
1П-27	ХТ1:6	1П-К2:4		
1П-29	ХТ1:7	1П-К6:А		
1П-30	ХТ1:8	1П-К5:11		
1П-31	ХТ1:9	1П-К6:11		
1П-33	ХТ3:8	1П-FU2:2		
1П-33	ХТ3:8	1П-SB5:11	ПВ3 1х0.75	
1П-34	ХТ3:9	1П-К7:9	ПВ1 1х0.75	
1П-35	ХТ3:10	1П-К7:11		
1П-35	ХТ3:10	1П-SA1:3	ПВ3 1х0.75	
1П-36	1П-К7:12	1П-SA1:4		

Взам. инв.№ | Подпись и дата | Инв.№ подл.

Альбом 4

Проводн.	Откуда идет	Куда поступает	Данные провода	Примечание
		Дверь		
1П-17	XT4:10	1П-SA1:1-2		
1П-38	XT5:2	1П-SA1:3-4	ПВ3 1х0.75	
N	XT1:2	1П-SK3:16		
N	1П-SK3:16	1П-НЬ2:2	ПВ1 1х0.75	
N	1П-НЬ2:2	1П-НЬ1:2		
N	1П-НЬ1:2	1П-НЬ3:2		
1П-12	XT3:5	1П-SB2:11	ПВ3 1х0.75	
1П-12	1П-SB2:11	1П-SB1:13	ПВ1 1х0.75	
1П-12	1П-SB1:13	1П-SK3:14		
1П-14	XT3:7	1П-SA1:1	ПВ3 1х0.75	
1П-15	1П-K2:12	1П-SA1:2		
1П-15	1П-SA1:2	1П-SB1:14	ПВ1 1х0.75	
1П-16	1П-SB2:12	1П-K2:10	ПВ3 1х0.75	
1П-33	XT3:8	1П-SB5:11		
1П-33	1П-SB5:11	1П-SB4:13	ПВ1 1х0.75	
1П-35	XT3:10	1П-SA1:3	ПВ3 1х0.75	
1П-36	1П-K7:12	1П-SA1:4		
1П-36	1П-SA1:4	1П-SB4:14	ПВ1 1х0.75	
1П-37	1П-SB5:12	1П-K7:10	ПВ3 1х0.75	
1П-44	1П-K4:12	1П-SK3:3		
1П-44	1П-SK3:3	1П-SK3:5	ПВ1 1х0.75	П
1П-44	1П-SK3:5	1П-SK3:12		П
1П-45	1П-K2:13	1П-SK3:23	ПВ3 1х0.75	
1П-47	XT2:3	1П-SK3:21		

Взам. инв. N | Подпись и дата | Инв. N подл.

Альбом

Проводник	Откуда идет	Куда поступает	Данные провода	Примечание
1П-509	XT4:5	1П-K12:6		
1П-509	1П-K12:6	1П-K2:3	ПВ1 1х0.75	
1П-510	XT4:6	1П-K7:8		
1П-510	XT4:6	1П-НЬ3:1	ПВ3 1х0.75	
1П-511	XT1:3	1П-K12:4	ПВ1 1х0.75	
1П-512	1П-K12:A	1П-K12:8		П
1П-512	1П-K12:8	1П-SA2:2	ПВ3 1х0.75	
1П-307	XT2:5	1П-SK3:9		
1П-308	XT2:6	1П-SK3:20	ПВ3 1х0.75	
1П-309	XT2:7	1П-SK3:28		
N801	XT2:10	XT2:1		П
N801	XT2:10	Рейки: $\frac{1}{\equiv}$	ПВ3 1х1.5	
N801	Рейки: $\frac{1}{\equiv}$	Стойка: $\frac{1}{\equiv}$		
N801	XT2:1	1П-SK3: $\frac{1}{\equiv}$		

Взам. инв. N | Подпись и дата | Инв. N подл.

Альбом 4

Проводник	Откуда идет	Куда поступает	Данные провода	Примечание
1П-48	XT2:4	1П-SK3:13	ПВ3 1х0.75	
1П-501	XT4:1	1П-SB2:21		
1П-501	1П-SB2:21	1П-SB1:23	ПВ1 1х0,75	
1П-501	1П-SB1:23	1П-SA2:1		
1П-503	XT4:3	1П-SA1:5	ПВ3 1х0.75	
1П-504	1П-K11:12	1П-SB1:24		
1П-504	1П-SB1:24	1П-SA1:6	ПВ1 1х0.75	
1П-505	1П-SB2:22	1П-K11:10		
1П-506	1П-K11:A	1П-SA1:5-6	ПВ3 1х0.75	
1П-508	XT4:4	1П-HL1:1		
1П-509	XT4:5	1П-SA2:1-2		
1П-509	1П-SA2:1-2	1П-HL2:1	ПВ1 1х0.75	
1П-510	XT4:6	1П-HL3:1		
1П-512	1П-K12:8	1П-SA2:2	ПВ3 1х0.75	
1П-307	XT2:5	1П-SK3:9		
1П-308	XT2:6	1П-SK3:20		
1П-309	XT2:7	1П-SK3:28		
N801	XT2:1	1П-SK3:⏚	ПВ3 1х1.5	

Альбом

Взам.инв.№ | Подпись и дата | Инв.№ подл.

Альбом 4

Проводник	Вывод	Вид контакта	Вывод	Проводник
	1П-К4			
1П-23*	Ап	К	В	N*
1П-22	9	3	п11	1П-23*
1П-43	10	3	12	1П-44
1П-19	13	Р	15	1П-20
1П-46	16	Р	14	1П-47
	1П-К5			
1П-26	Д	К	В	N*
1П-11*	9	3	11	1П-30
	1П-К6			
1П-29	А	К	В	N*
1П-11*	9	3	11	1П-31
	1П-К7			
1П-40	А	К	В	N*
1П-34	9	3	11	1П-35
1П-37	10	3	12	1П-36
1П-501	6	3	8	1П-510
	1П-К8			
1П-41	А	К	В	N*
1П-11*	9п	3	11	1П-12
1П-11	15п	Р	13	1П-47
	1П К9			
1П-49	А	К	В	N*
1П-12*	9	3	11	10-19

Проводник	Вывод	Вид контакта	Вывод	Проводник
	1П-К10			
1П-50	А	К	В	N*
1П-12*	15	3	13	1П-43
	1П-К11			
1П-506	А	К	В	N*
1П-502	9	3	11	1П-503
1П-505	10	3	12	1П-504
1П-501*	6	3	8	1П-507
	1П-К12			
1П-512	Ап	К	В	N*
1П-509*	6	Р	4	1П-511
		3	п8	1П-512*
	1П-SF			
800	1		2	1П-501*
	1П-FU1			
1П-10	1		2	1П-11*
	1П-FU2			
1П-32	1		2	1П-33

211-1-534.92 Альбом 4 АУ-004 Лист 2

Альбом

Проводник	Вывод	Вид контакта	Вывод	Проводник
		Технические требования		
Таблица подключений выполнена на основании листов АУ-3 ÷ АУ-5 (альбом) и таблицы соединений АУ-003				
	Передняя стенка			
	1П-К1			
1П-20	А	К	В	N
1П-17	9	3	11	1П-18
1П-22	13	Р	15	1П-23
	1П-К2			
1П-22*	А	К	В	N*
1П-13	9	3	11	1П-14
1П-16	10	3	12	1П-15
1П-11*	8	Р	4	1П-27
		3	8	1П-24

Проводник	Вывод	Вид контакта	Вывод	Проводник
1П-507	5	Р	3	1П-509
		3	7	1П-508
1П-48	15	Р	13	1П-45
	1П-К3			
1П-22*	А	К	В	N*
1П-42	9	3	11	1П-41*
1П-11	10	3	12	1П-46

Привязан

Инв. № | Подпись и дата | Взам. инв. № | Инв. № подл.

Н. контр.	Пухтель	
Нач. отд.	Маркуцкий	
Гл. спец.	Пухтель	
Инжен.	Фрумкер	

211-1-534.92 Альбом 4 АУ-004

Детские ясли-сад на 140 мест

Стадия	Лист	Листов
Р	1	5

Щит автоматизации
Таблица подключений

КБ по железобетону им. А.А. Якушева

25759-04 12

Альбом 4

Проводник	Вывод	Вид контакта	Вывод	Проводник
		ДВЕРЬ		
	1П-НЦ1			
1П-508	1		2	N*
	1П-НЦ2			
1П-509	1		2	N*
	1П-НЦ3			
1П-510	1		2	N
	1П-SK3			
1П-12	14		23	1П-45
1П-44*	5 п		п 3	1П-44*
1П-44	12 п		16	N*
1П-47	21		9	1П-307
1П-48	13		20	1П-308
			28	1П-309

Проводник	Вывод	Вид контакта	Вывод	Проводник
	1П-SA1			
1П-14	1		2	1П-15*
			1-2	1П-17
1П-35	3		4	1П-36*
			3-4	1П-38
1П-503	5		6	1П-504
			5-6	1П-506
	1П-SA2			
1П-501	1		2	1П-512
			1-2	1П-509*
	1П-SB1			
1П-12*	13	3	14	1П-15
1П-501*	23	3	24	1П-504*
	1П-SB2			
1П-12*	11	Р	12	1П-16
1П-501*	21	Р	22	1П-505
	1П-SB4			
1П-33	13	3	14	1П-36
	1П-SB5			
1П-33*	11	Р	12	1П-37

Взам. инв. № | Подпись и дата | Инв. № подл.

Альбом

Проводник	Вывод	Вид контакта	Вывод	Проводник
	1П-КТ1			
1П-18	А	К	В	N*
1П-22*	3	3	4	1П-23
	ХТ1			
800	1		6	1П-27
N*	2		7	1П-29
1П-511	3		8	1П-30
1П-24	4		9	1П-31
1П-26	5		10	1П-11*
	ХТ2			
N 801*	1 п		6	1П-308
N*	2		7	1П-309
1П-47*	3		8	1П-49
1П-48*	4		9	1П-50
1П-307	5		п 10	N 801*
	ХТ3			
N*	1		6	1П-13
1П-41	2		7	1П-14*
1П-42	3		8	1П-33*
1П-11*	4		9	1П-34
1П-12*	5		10	1П-35*

Проводник	Вывод	Вид контакта	Вывод	Проводник
		ХТ4		
1П-501*	1		6	1П-510*
1П-502	2		7	N*
1П-503*	3		8	1П-10
1П-508*	4		9	1П-11
1П-509*	5		10	1П-17*
		ХТ3		
1П-22	1		6	N*
1П-38	2			
1П-39	3			
1П-32	4			
1П-40	5			

Взам. инв. № | Подпись и дата | Инв. № подл.

Альбом 4

ПЕРЕДНЯЯ СТЕНКА

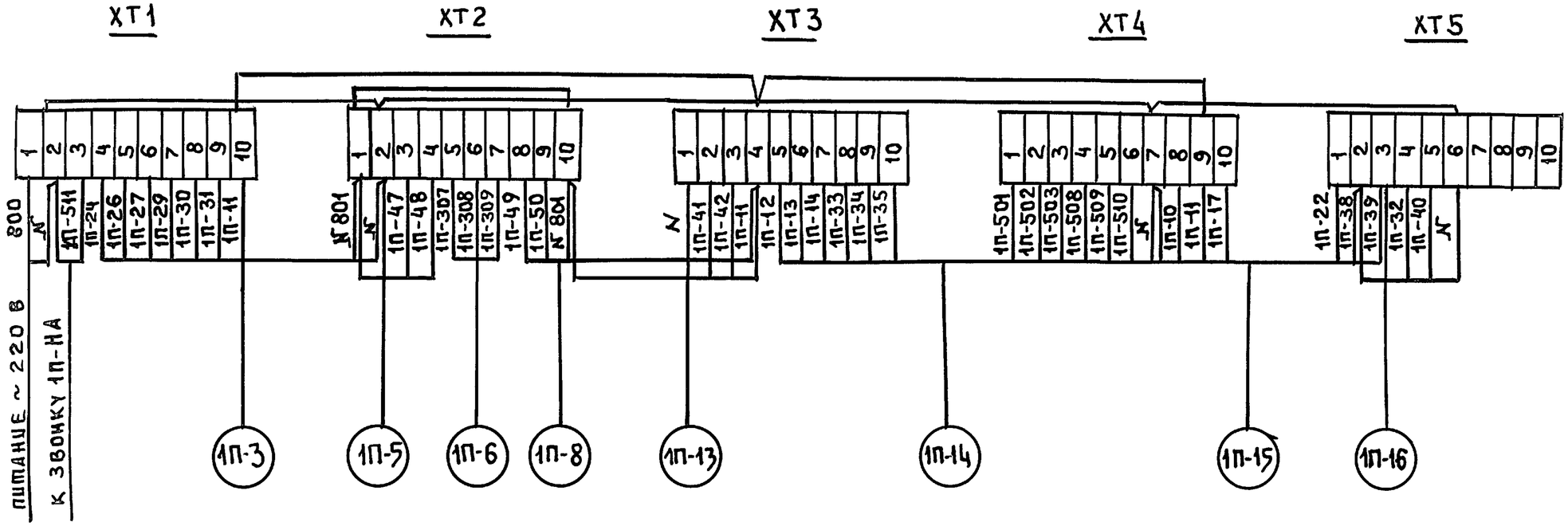

СХЕМЫ ВЫВОДОВ КОНТАКТОВ АППАРАТОВ

РПУ-2-М06222У3А
1П-К1÷1П-К12

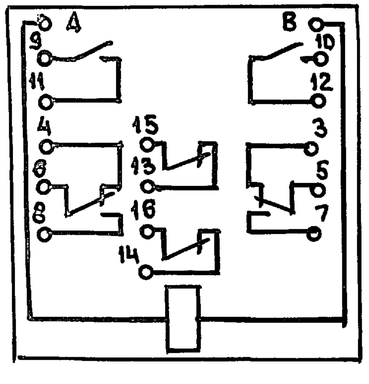

РКВ-11-43122-УХЛ4
1П-КТ1

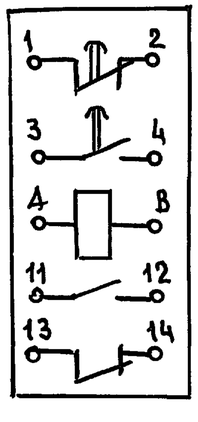

КЕ-011У3 исп.1
1П-SB1, 1П-SB4

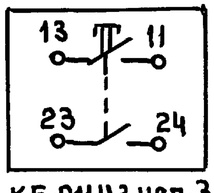

КЕ-011У3 исп.3
1П-SB2, 1П-SB5

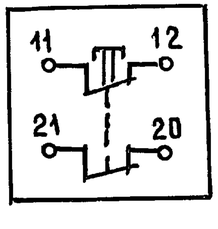

УП-5311А225
1П-SA2

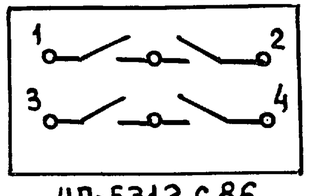

УП-5312С86
1П-SA1

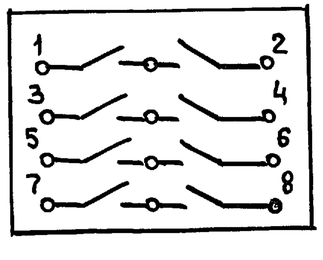

А63-МУ3
1П-SF

ВП2Б-1
1П-FU1, 1П-FU2

АС-220
1П-HL1÷1П-HL3

Инв.№ подл. | Подпись и дата | Взам.инв.№

Альбом 4

Позиция	Наименование и техническая характеристика оборудования и материалов. Завод-изготовитель (для импортного оборудования - страна, фирма)	Тип, марка оборудования обозначение документа номер опросного листа	Единица измерения: наименование	Единица измерения: код	Код завода изготовителя	Код оборудования, материала	Цена единицы оборудования, тыс. руб	Количество	Масса единицы оборудования, кг
1	2	3	4	5	6	7	8	9	10
	1. Щиты								
	1. Щит шкафной малогабаритный ОСТ36.13-90Е	ЩШМ-1000х600х	шт	796				1	
		350 УХЛ4							
		1Р30							

Привязан

Инв. №

Н. контр.	Пухтель	
Нач. отд.	Маркуцкий	
Гл. спец.	Пухтель	
Инжен.	Фрумкер	

211-1-534.92 Альбом 4 АУС02

Детские ясли-сад на 140 мест

Стадия	Лист	Листов
Р	1	2

Спецификация щитов

КБ по железобетону им. А.А. Якушева

Взам. инв. № | Подпись и дата | Инв. № подл.

Альбом 4

Позиция	Наименование и техническая характеристика оборудования и материалов. Завод-изготовитель (для импортного оборудования - страна, фирма).	Тип, марка оборудования, обозначение документа, номер опросного листа	Единица измерения: Наименование	Единица измерения: Код	Код завода-изготовителя	Код оборудования, материала	Цена единицы оборудования тыс. руб	Количество	Масса единицы оборудования, кг
1	2	3	4	5	6	7	8	9	10
	2. Электроаппаратура поставляемая комплектно со щитами								
	1. Кнопка управления, Толкатель черного цвета с надписью „Пуск" ТУ16-642.015-84	КЕ-011УЗисп.1	шт	796				2	
	2. То же. Толкатель красного цвета с надписью „Стоп"	КЕ-011УЗисп.3	шт	796				2	
	3. Универсальный переключатель. Рукоятка овальной формы. ТУ16-524.074-75.	УП-5311А225	шт	796				1	
	4. То же.	УП-5312С86	шт	796				1	
	5. Выключатель автоматический, $I_н$=1А, отсечка 2$I_н$. ТУ16-522.110-74	А63-МУ3	шт	796				1	
	6. Вставка плавкая, 1А ОЮ0.481.005ТУ	ВП2Б-1	шт	796				2	
	7. Держатель вставки плавкой. АГ0.481.301.ТУ	ДВП4-2В	шт	796				2	
	8. Арматура светосигнальная. Линза зеленая. ТУ16-535.426-70	АС-220	шт	796				2	
	9. То же. Линза красная.	АС-220	шт	796				1	
	10. Лампа ~ 220В. ГОСТ 5011-77	Ц220-10	шт	796				3	
	11. Звонок электрический ~220В	ЗВП-220	шт	796				1	
	12. Реле промежуточное универсальное ~220В ТУ16-523.331-78	РПУ-2-МО622УЗА	шт	796				12	
	13. Реле времени ~220 В. ТУ16-647.036-86	РКВ-11-43-122УХЛ4	шт	796				1	

Инв. № подл. | Подпись и дата | Взам. инв. №