ТИПОВОЙ ПРОЕКТ

902-2-380.84

ОТСТОЙНИКИ

КАНАЛИЗАЦИОННЫЕ РАДИАЛЬНЫЕ ВТОРИЧНЫЕ ИЗ СБОРНОГО ЖЕЛЕЗОБЕТОНА ДИАМЕТРОМ 50 м

Альбом VII

19472-08

ЦЕНА 3-42

ТИПОВОЙ ПРОЕКТ
902-2-380.84

ОТСТОЙНИКИ КАНАЛИЗАЦИОННЫЕ РАДИАЛЬНЫЕ ВТОРИЧНЫЕ ИЗ СБОРНОГО ЖЕЛЕЗОБЕТОНА

ДИАМЕТРОМ 50 м

СОСТАВ ПРОЕКТА:

АЛЬБОМ:

I Технологическая часть
II Строительная часть
III Строительные изделия
IV Электротехническая часть
V Задание заводу-изготовителю
VI Нестандартизированное оборудование. Илосос. Часть 1 и часть 2
VII Нестандартизированное оборудование. Затворы щитовые, установка сигнализатора уровня осадка и фасонные части
VIII Нестандартизированное оборудование. Токоприемник кольцевой (из т.п. 902-2-346)
IX Спецификации оборудования
X Сборник спецификаций оборудования
XI Ведомости потребности в материалах
XII Сметы
XIII Показатели результатов применения передового опыта.

АЛЬБОМ VII

РАЗРАБОТАН
проектным институтом
„МосводоканалНИИпроект"

Главный инженер института СОКОЛИН
Главный инженер проекта КАЗАНОВ

Рабочая документация
Утверждена и введена в действие
МосводоканалНИИпроектом
Приказ №312 от 20 декабря 1983 г.

				Привязан:
Инв №				

194 72-ПР 2

Содержание альбома

Наименование	Обозначение чертежа	№№ стр.
1	2	3
Титульный лист		1
Содержание альбома		2
Затвор плоский поверхностный		
1600×1100 Лист 1÷2	1Ф.716.00.000МЧ	3-4
Затвор плоский поверхностный		
1600×1100. Спецификация Лист 1÷2	1Ф.716.00.000	4
Щит в сборе	1Ф.716.01.000СБ	5
Щит в сборе Спецификация	1Ф.716.01.000	5
Металлоконструкция Спецификация	1Ф.716.01.100	5
Металлоконструкция	1Ф.716.01.100СБ	6
Ушко	1Ф.716.01.101	6
Уголок	1Ф.716.01.102	6
Лист	1Ф.716.01.103	7
Упор	1Ф.716.01.104	7
Накладка	1Ф.716.01.001	7
Уплотнение	1Ф.716.01.002	7
Рама затвора	1Ф.716.02.000СБ	8
Рама затвора Спецификация Лист 1÷2	1Ф.716.02.000	9
Рама верхняя	1Ф.716.02.100СБ	9
Рама верхняя Спецификация	1Ф.716.02.100	10
Ребро	1Ф.716.02.101	10
Рама	1Ф.716.02.200СБ	10
Рама	1Ф.716.02.200-01СБ	10
Рама Спецификация Лист 1÷2	1Ф.716.02.200	11
Кронштейн	1Ф.716.02.203	11
Кронштейн	1Ф.716.02.203-01	11
Кронштейн	1Ф.716.02.204	11
Кронштейн	1Ф.716.02.204-01	11
Полоса	1Ф.716.02.001	12
Полоса	1Ф.716.02.002	12
Анкер	1Ф.716.02.003	12
Втулка	1Ф.716.02.004	12
Маховик в сборе	1Ф.716.03.000СБ	13
Маховик в сборе Спецификация	1Ф.716.03.000	13
Ручка	1Ф.716.03.002	13
Маховик	1Ф.716.03.001	14
Колпак	1Ф.716.04.000СБ	14
Колпак Спецификация	1Ф.716.04.000	14
Фланец	1Ф.716.04.001	15
Головка штанговая Спецификация Лист 1÷2	1Ф.716.05.000	15
Втулка	1Ф.716.05.001	15
Головка штанговая	1Ф.716.05.000СБ	16
Крышка	1Ф.716.05.002	17
Кронштейн	1Ф.716.05.003	17
Вал	1Ф.716.05.004	18
Шестерня коническая	1Ф.716.05.005	18
Кольцо сферическое	1Ф.716.05.006	18
Гайка	1Ф.716.05.007	19
Кольцо сферическое	1Ф.716.05.009	19
Колесо коническое	1Ф.716.05.011	19
Корпус	1Ф.716.05.008	20
Втулка	1Ф.716.05.012	21
Планка стопорная	1Ф.716.05.013	21
Шайба	1Ф.716.05.014	21
Втулка	1Ф.716.05.015	21
Прокладка	1Ф.716.00.001	22
Палец	1Ф.716.00.002	22
Шпиндель	1Ф.716.00.003	22
Ограждение	1Ф.716.00.004	22
Затвор плоский регулирующий с		
водосливом шириной 2000мм Лист 1÷2	1Ф.717.00.000МЧ	23-24
Затвор плоский регулирующий		
с водосливом шириной 2000мм		
Спецификация Лист 1÷2	1Ф.717.00.000	25
Подпятник	1Ф.717.01.000СБ	25
Подпятник Спецификация Лист 1÷2	1Ф.717.01.000	26

1	2	3
Основание	1Ф.717.01.100СБ	26
Основание Спецификация	1Ф.717.01.100	27
Накладка	1Ф.717.01.101	27
Плита	1Ф.717.01.102	27
Корпус Спецификация	1Ф.717.01.200	27
Корпус	1Ф.717.01.200СБ	28
Фланец	1Ф.717.01.201	28
Бобышка	1Ф.717.01.202	28
Обечайка	1Ф.717.01.203	29
Фланец	1Ф.717.01.204	29
Втулка	1Ф.717.01.001	29
Гайка	1Ф.717.01.002	29
Кольцо	1Ф.717.01.003	30
Рама затвора Спецификация Лист 1÷2	1Ф.717.02.000	30
Рама Спецификация	1Ф.717.02.100	30
Рама затвора	1Ф.717.02.000СБ	31
Рама	1Ф.717.02.100СБ	31
Лист	1Ф.717.02.101	32
Анкер	1Ф.717.02.102	32
Втулка	1Ф.717.02.001	32
Анкер	1Ф.717.02.002	32
Полоса	1Ф.717.02.003	33
Втулка	1Ф.717.02.004	33
Уголок	1Ф.717.02.005	33
Щит с водосливом Спецификация	1Ф.717.03.000	33
Щит с водосливом	1Ф.717.03.000СБ	34
Лист	1Ф.717.03.001	34
Ушко	1Ф.717.03.002	34
Ребро	1Ф.717.03.003	35
Уголок	1Ф.717.03.004	35
Уголок	1Ф.717.03.005	35
Колпак	1Ф.717.04.000СБ	35
Колпак Спецификация	1Ф.717.04.000	36
Фланец	1Ф.717.04.001	36
Штанга винтовая	1Ф.717.00.001	36
Ось	1Ф.717.00.002	36
Установка сигнализатора уровня		
осадка	3Р.81.000МЧ	37
Установка сигнализатора уровня		
осадка Спецификация	3Р.81.000	38
Корпус	3Р.81.100СБ	38
Корпус Спецификация	3Р.81.100	38
Труба	3Р.81.101	38
Конус	3Р.81.102	39
Пруток	3Р.81.103	39
Скоба закладная	3Р.81.200СБ	39
Скоба закладная Спецификация	3Р.81.200	39
Упор	3Р.81.201	40
Шпилька	3Р.81.202	40
Скоба	3Р.81.203	40
Прижим	3Р.81.300СБ	40
Прижим Спецификация	3Р.81.300	41
Полоса	3Р.81.301	41
Пластина опорная	3Р.81.001	41
Люк-лаз Ду 600	9К.94.000СБ	41
Люк-лаз Ду600 Спецификация	9К.94.000	42
Патрубок закладной	9К.94.100	42
Фланец	9К.94.101	42
Заглушка	9К.94.001	42
Патрубок 4220×10	6С.70.33	43
Тройник косой ф426×9-ф426×9	6С.53.131.000	43
Патрубок	6С.53.131.001	43
Труба	6С.53.131.002	43

Копировал: Ду

Формат А2

1Ф.716.00.000МЧ

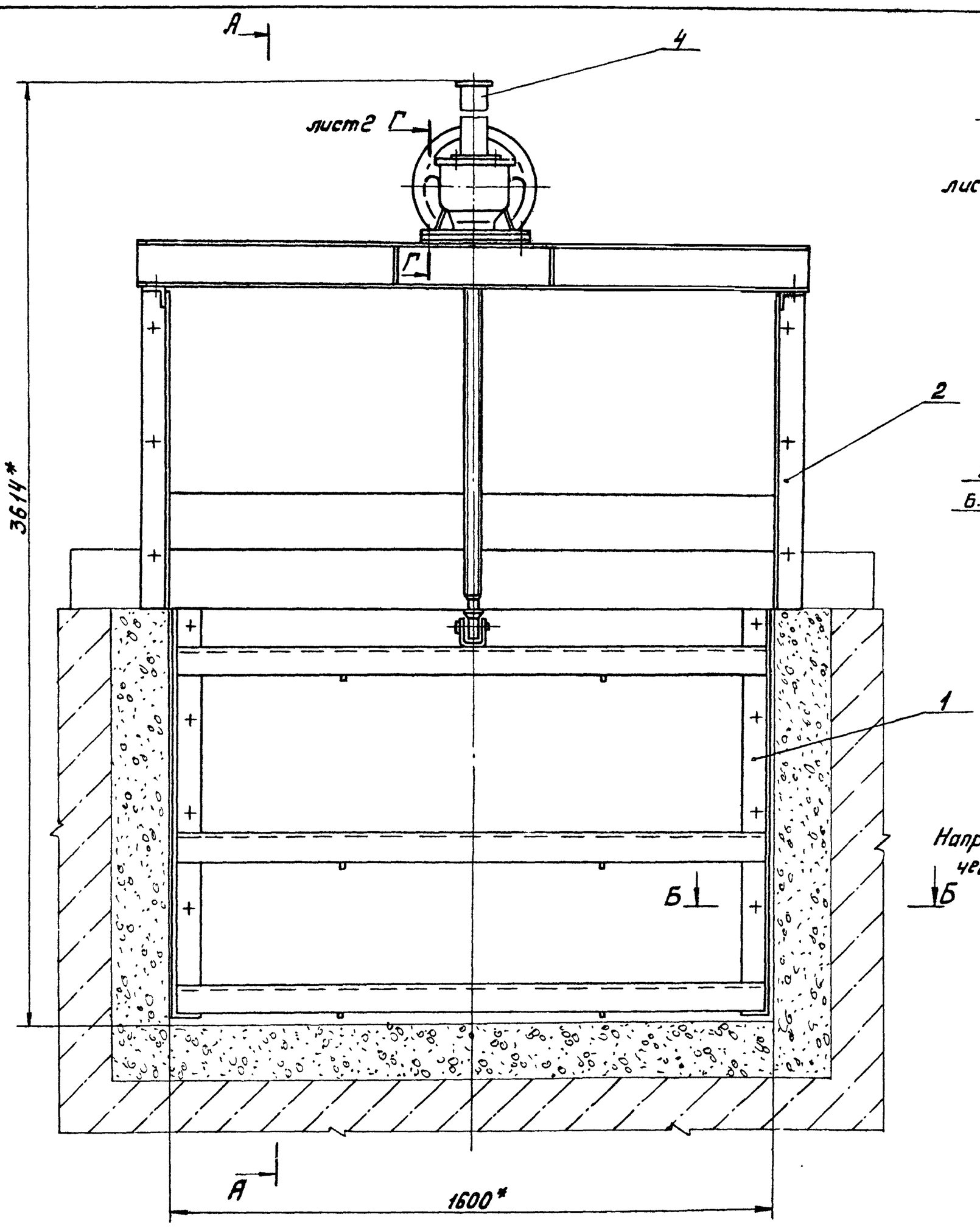

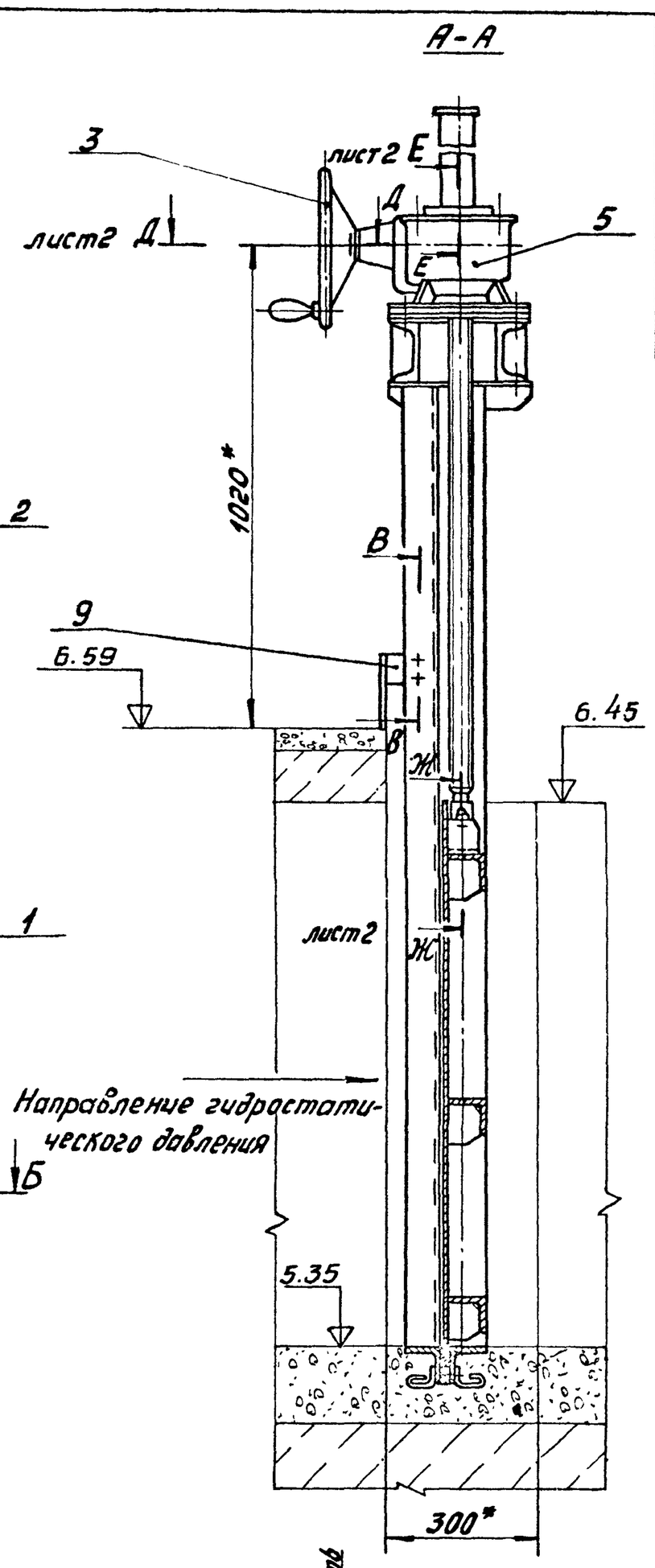

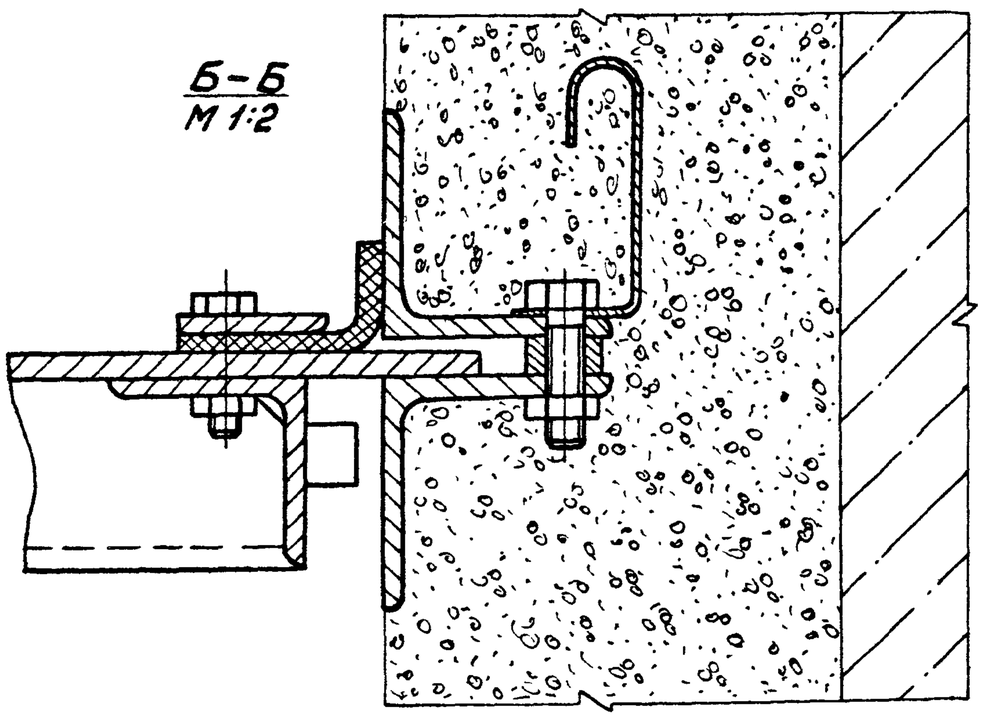

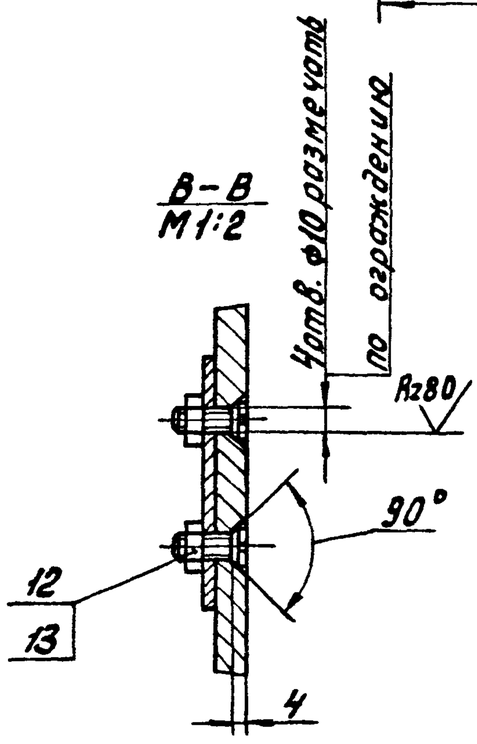

Технические требования.

1. Изготовление и монтаж затвора производить в соответствии со строительными нормами и правилами СНиП III-18-75.
2. Затвор покрыть грунтом ХС-010, краска ЭМХС-710, серый, лак ХС-76 IV В ГОСТ 9355-81 кругом, за исключением обрабатываемых поверхностей и поверхностей сопрягающихся со штрабным бетоном.
3. Смазку применять ЦИАТИМ-201 ГОСТ 6267-74.
4. Разрешается при установке головки штанговой поз. 5 применять прокладки толщиной 0,5 мм.
5. $H14; \pm \frac{IT14}{2}$.
6. * Размеры для справок.

Техническая характеристика

Тип затвора	Затвор плоский поверхностный 1600×1100
Ширина проема рамы затвора в свету	1600 мм
Высота проема перекрываемого щитом	1100 мм
Направление гидростатического давления	одностороннее
Тип привода	ручной с конической зубчатой передачей
Время, необходимое для полного подъема или опускания щита	≈5 мин.
Наибольшее расчетное усилие на маховике	≈20 кг
Вес подвижных частей затвора	185 кг

Изм.	Лист	№докум.	Подп.	Дата	1Ф.716.00.000МЧ			
Разраб.		Заруцкая			Затвор плоский поверхностный 1600×1100. Монтажный чертеж	Лит. И	Масса 455,0	Масштаб 1:10
Пров.		Потутков				Лист 1	Листов 2	
Рук.		Потутков				Мосводоканалниипроект Отдел №5		
Н.контр.		Пендерев						
Утв.		Гаврилов						

Г–Г лист 1
М1:1

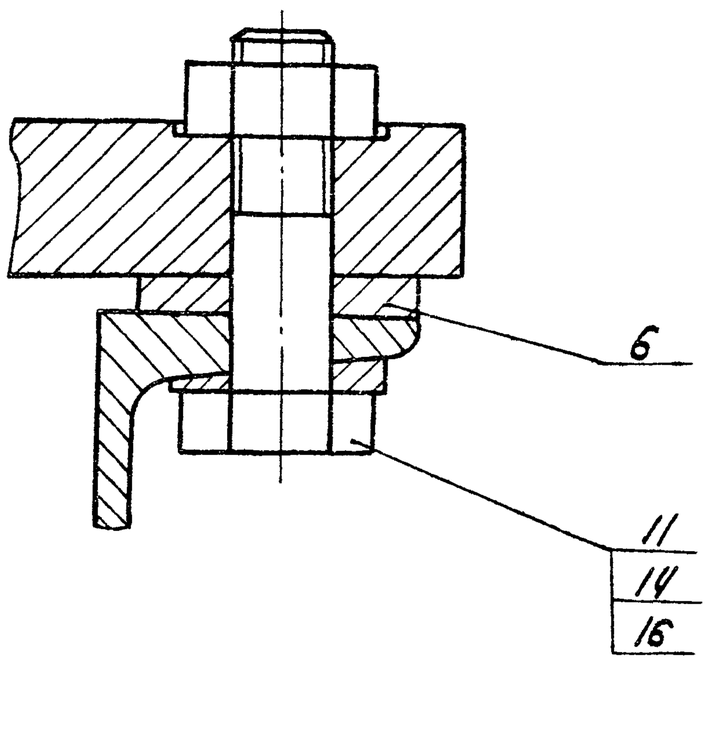

Д–Д лист 1

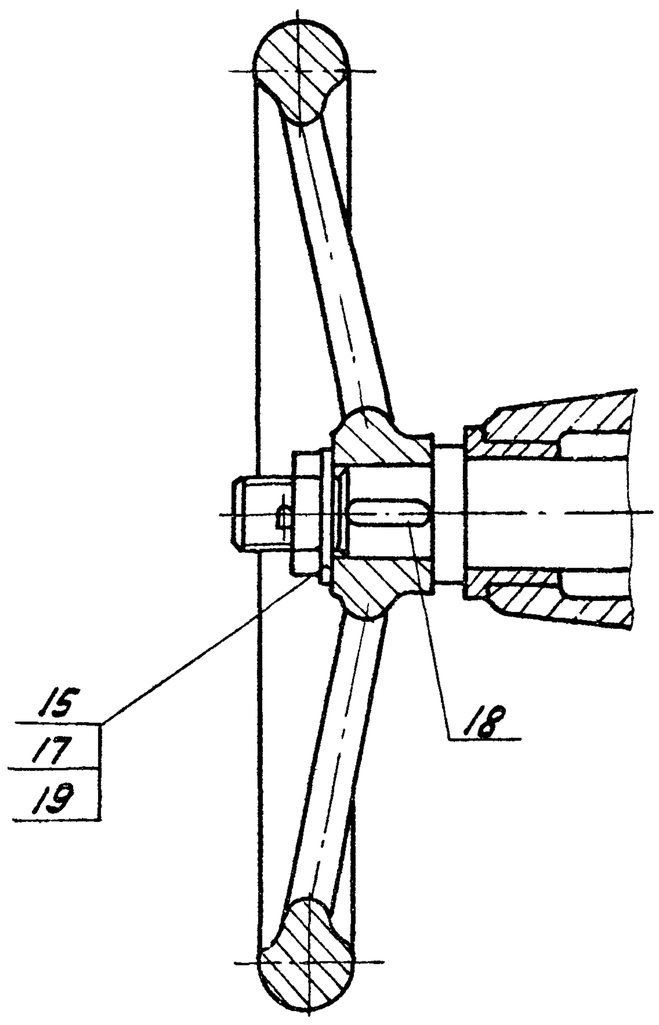

Ж–Ж лист 1

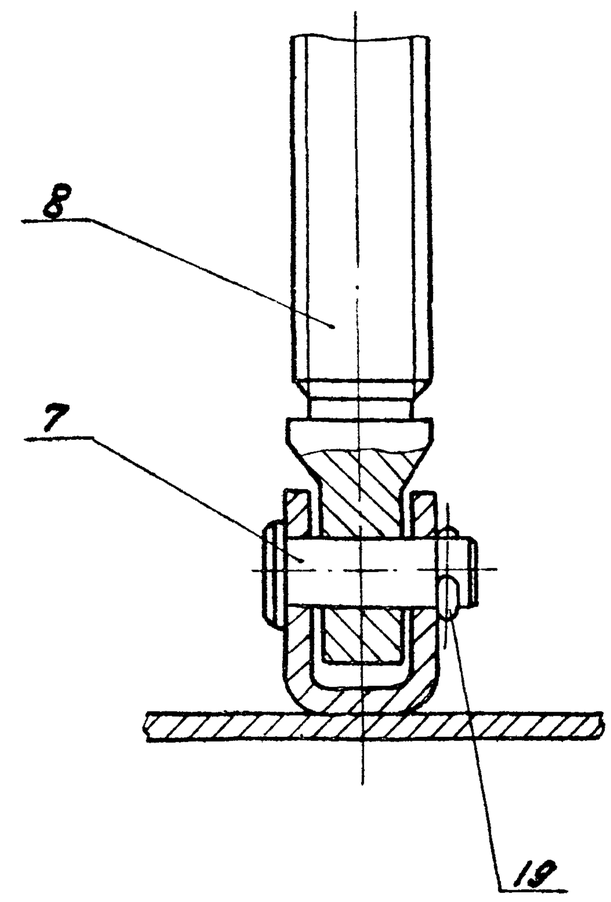

Е–Е лист 1

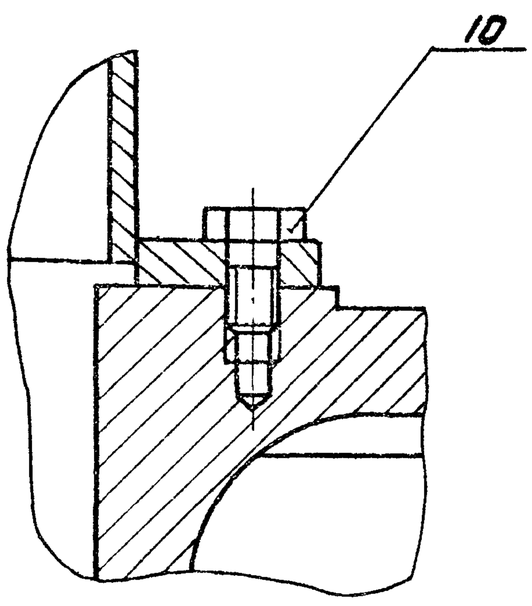

Изм.	Лист	№ докум.	Подп.	Дата	1Ф.716.00.000МЧ	Лист 2

формат А3

Формат	Зона	Поз.	Обозначение	Наименование	Кол.	Примеч.
				Документация		
*)			1Ф.716.00.000 МЧ	Монтажный чертеж		*) А2; А3
				Сборочные единицы		
А4		1	1Ф.716.01.000	Щит в сборе	1	
А4		2	1Ф.716.02.000	Рама затвора	1	
А4		3	1Ф.716.03.000	Маховик в сборе	1	
А4		4	1Ф.716.04.000	Колпак	1	
А4		5	1Ф.716.05.000	Головка штанговая	1	
				Детали		
А4		6	1Ф.716.00.001	Прокладка	2	
А4		7	1Ф.716.00.002	Палец	1	
А4		8	1Ф.716.00.003	Шпиндель	1	
А4		9	1Ф.716.00.004	Ограждение	1	
				Стандартные изделия		

Изм.	Лист	№ докум.	Подп.	Дата	1Ф.716.00.000		
Разраб.		Зарецкая			Затвор плоский поверхностный 1600х1100	Лит. И	Лист 1 / Листов 2
Пров.		Потутков				Мосводоканалниипроект Отдел №5	
Рук.		Потутков					
Н.контр.		Пендерев					
Утв.		Гаврилов					

формат А4

Формат	Зона	Поз.	Обозначение	Наименование	Кол.	Примеч.
		10		Болт М8х16.58.096		
				ГОСТ 7798-70	4	
		11		Болт М16х60.58.096		
				ГОСТ 7798-70	4	
		12		Винт М8х18.58.096		
				ГОСТ 17457-72	4	
		13		Гайка М8.5.096		
				ГОСТ 5915-70	4	
		14		Гайка М16.5.096		
				ГОСТ 5915-70	4	
		15		Гайка М24.5.096		
				ГОСТ 5915-70	1	
		16		Шайба 16.02.096		
				ГОСТ 10906-78	4	
		17		Шайба 24.02.096		
				ГОСТ 11371-78	1	
		18		Шпонка 10х8х28		
				ГОСТ 23360-78	1	
		19		Шплинт 6,3х36-001		
				ГОСТ 397-64	2	

Инв. № подл. | Подп. и дата | Взам. инв. № | Инв. № дубл. | Подп. и дата

Изм.	Лист	№ докум.	Подп.	Дата	1Ф.716.00.000	Лист 2

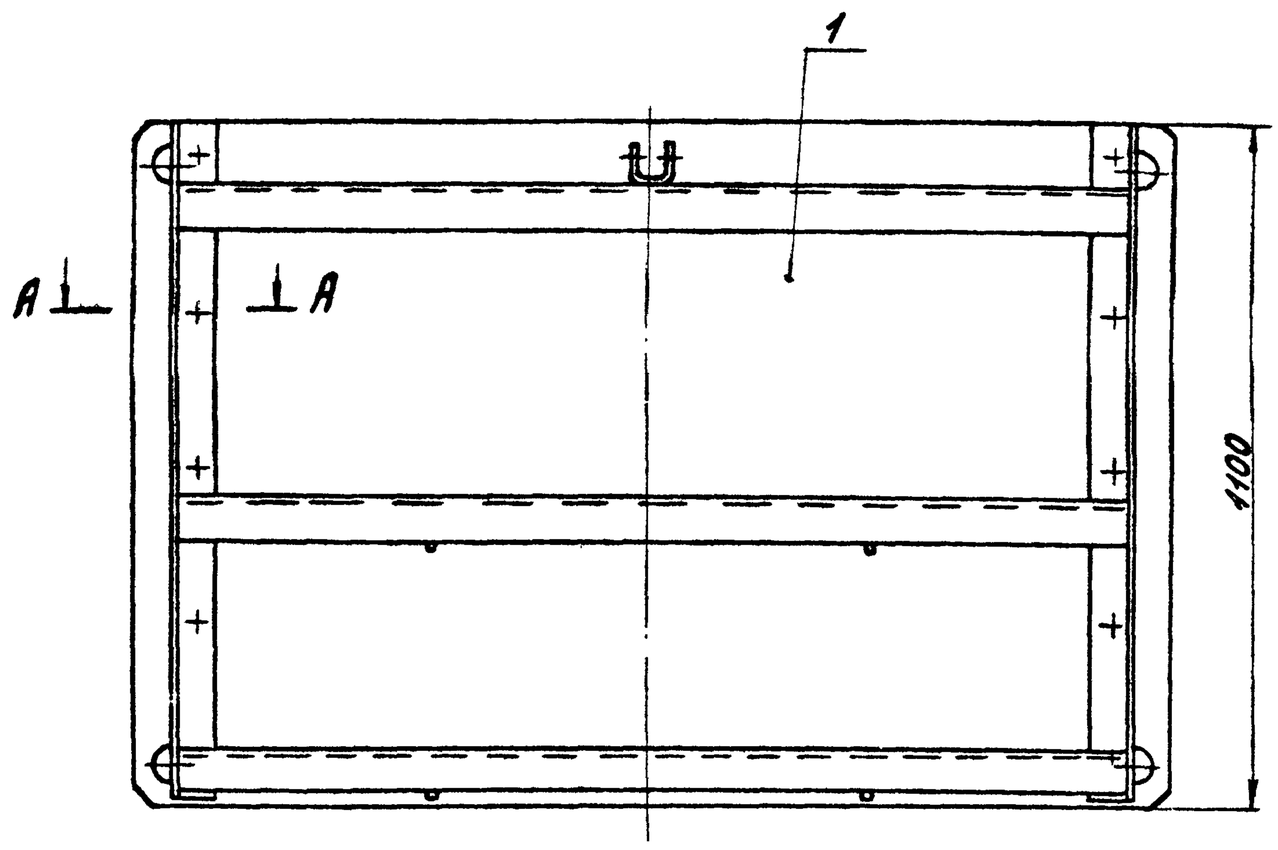

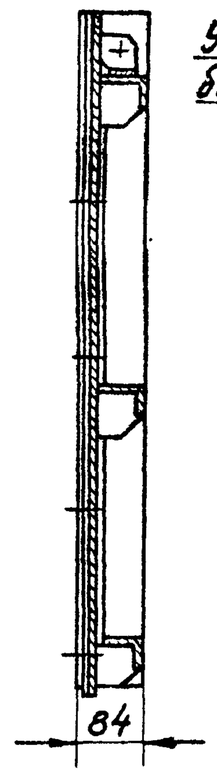

А-А
М 1:1

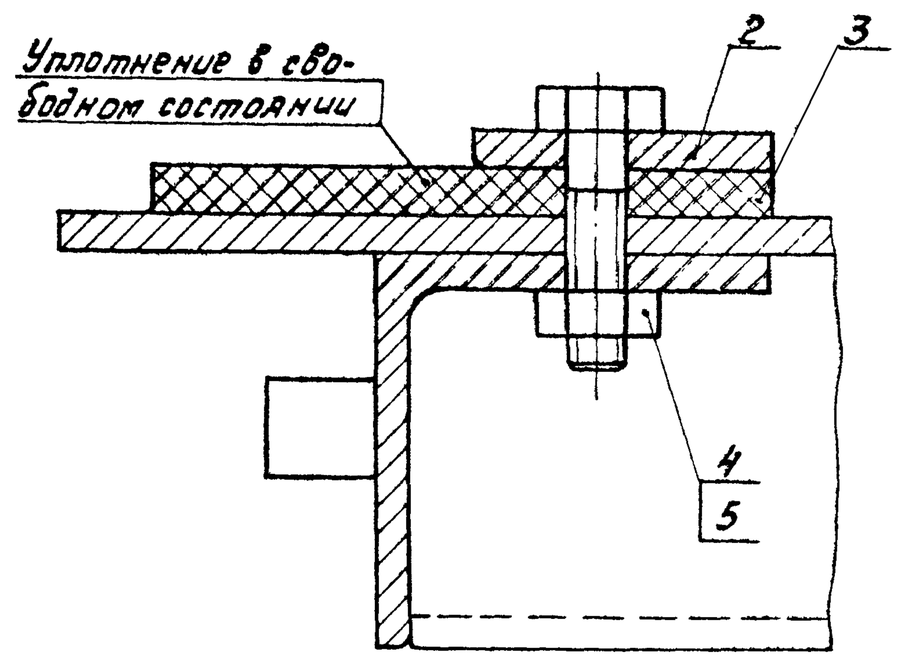

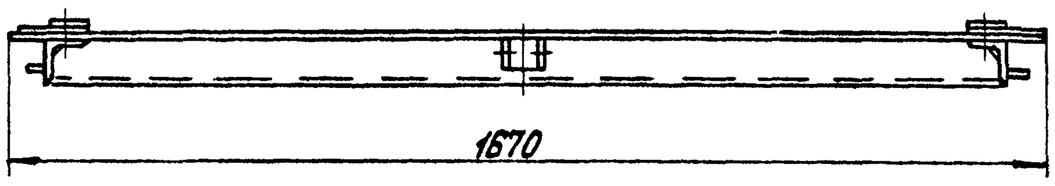

Все размеры для справок.

Изм.	Лист	№ докум.	Подп.	Дата	1Ф.716.01.000СБ			
Разраб.		Заруцкая			Щит в сборе Сборочный чертеж	Лит.	Масса	Масштаб
Пров.		Потутков				И	170,0	1:10
Рук.		Потутков				Лист	Листов 1	
Н. контр.		Пендерев				Мосводоканалниипроект Отдел №5		

Формат А3

Формат	Зона	Поз.	Обозначение	Наименование	Кол.	Примеч.
				Документация.		
А3			1Ф.716.01.000СБ	Сборочный чертеж		
				Сборочные единицы		
А4		1	1Ф.716.01.100	Металлоконструкция	1	
				Детали.		
А4		2	1Ф.716.01.001	Накладка	2	
А4		3	1Ф.716.01.002	Уплотнение	2	
				Стандартные изделия		
		4		Болт М10х40.58.096 ГОСТ 7798-70	10	
		5		Гайка М10.5.096 ГОСТ 5915-70	10	

Изм.	Лист	№ докум.	Подп.	Дата	1Ф.716.01.000			
Разраб.		Заруцкая			Щит в сборе	Лит.	Лист	Листов
Пров.		Потутков				И		1
Рук.		Потутков				Мосводоканалниипроект Отдел №5		
Н. контр.		Пендерев						

Формат А4

Формат	Зона	Поз.	Обозначение	Наименование	Кол.	Примеч.
				Документация.		
А3			1Ф.716.01.100СБ	Сборочный чертеж		
				Детали.		
А4		1	1Ф.716.01.101	Ушко	1	
А4		2	1Ф.716.01.102	Уголок	3	
А4		3	1Ф.716.01.103	Лист	1	
А4		4	1Ф.716.01.104	Упор	4	
Б.4.		5	1Ф.716.01.105	Уголок Б-63х63х6 ГОСТ 8509-72 / Вст.3сп ГОСТ 535-79		
				L = 1090 h14	2	6,24кг
Б.4.		6	1Ф.716.01.106	Ребро		
				Лист Б6 ГОСТ 19903-74 / Вст.3сп ГОСТ 14637-79		
				55h14 х 60h14	6	0,14кг

Изм.	Лист	№ докум.	Подп.	Дата	1Ф.716.01.100			
Разраб.		Заруцкая			Металлоконструкция	Лит.	Лист	Листов
Пров.		Потутков				И		1
Рук.		Потутков				Мосводоканалниипроект Отдел №5		
Н. контр.		Пендерев						

Инв. № подл. | Подп. и дата | Взам. инв. № | Инв. № дубл. | Подп. и дата

1Ф.716.01.100СБ

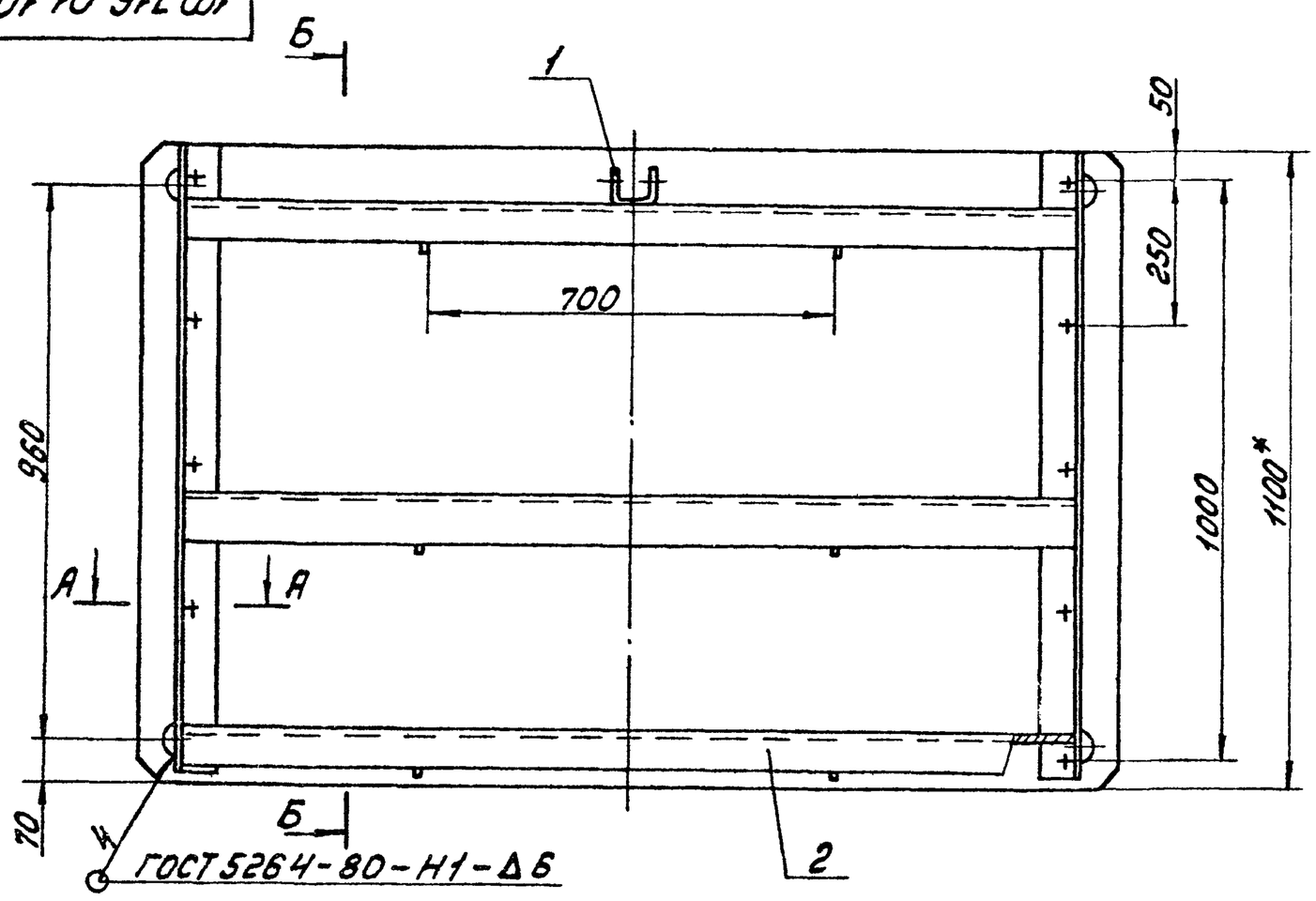

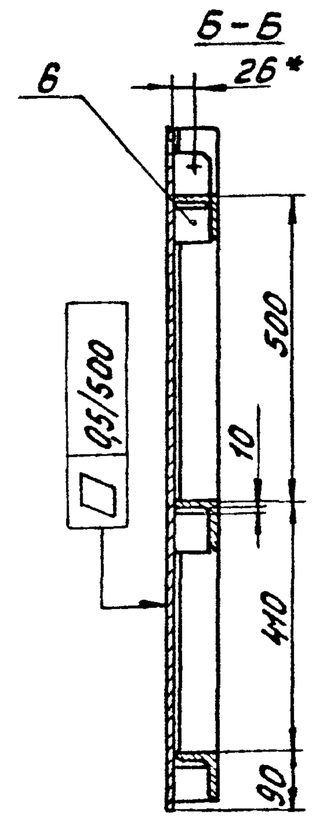

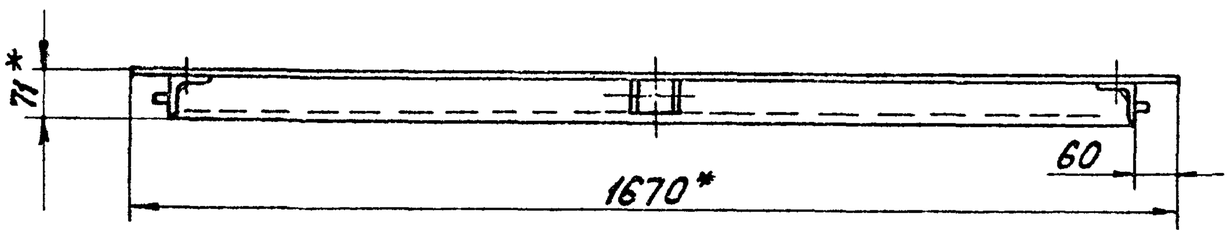

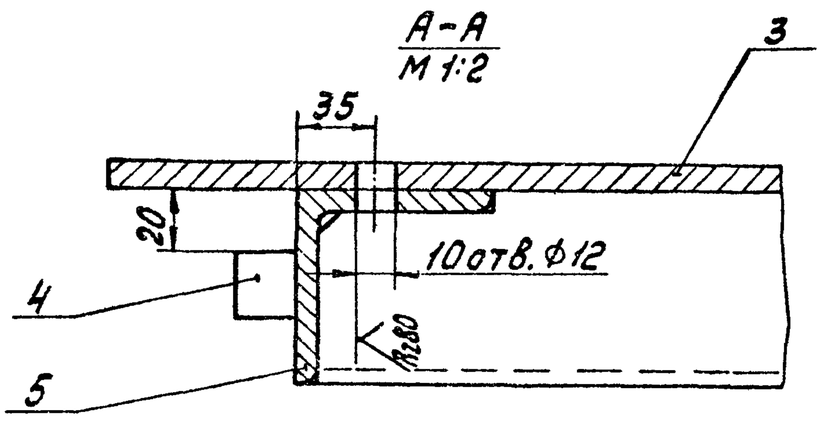

1. H14; $\pm\frac{IT14}{2}$
2. Сварку производить по контуру прилегания деталей по ГОСТ 5264-80-Т1-Δ6, кроме мест обозначенных особо.
3. * Размеры для справок.
4. Шероховатость обрабатываемых поверхностей деталей без чертежа - Rz160.

Изм.	Лист	№докум.	Подп.	Дата	1Ф.716.01.100СБ			
Разраб.		Зарецкая			Металлоконструкция Сборочный чертеж	Лит.	Масса	Масштаб
Пров.		Потутков				И	157,0	1:10
Рук.		Потутков				Лист	Листов 1	
Н.контр.		Пендерев				Мосводоканалниипроект Отдел №5		

Формат А3

1Ф.716.01.101

Rz160

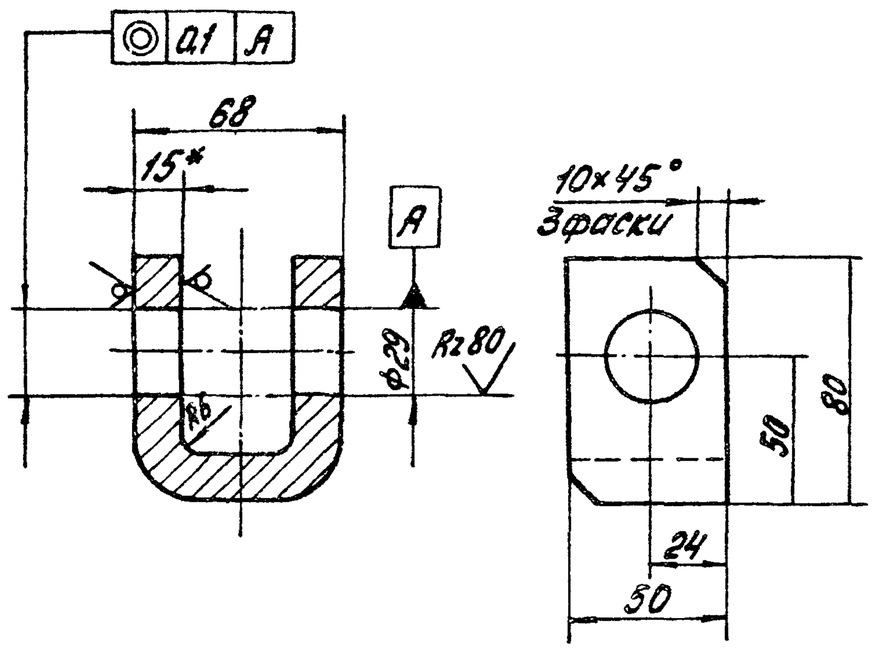

1. Развернутая длина L=187мм.
2. H14; h14; $\pm\frac{IT14}{2}$
3. * Размер для справок.

Изм.	Лист	№докум.	Подп.	Дата	1Ф.716.01.101			
Разраб.		Зарецкая			Ушко	Лит.	Масса	Масштаб
Пров.		Потутков				И	1,14	1:2
Н.контр.		Пендерев				Лист	Листов 1	
					Лист Б15 ГОСТ 19903-74 Вст.3сп ГОСТ 14637-79	Мосводоканалниипроект Отдел №5		

Формат А4

1Ф.716.01.102

Rz160 (✓)

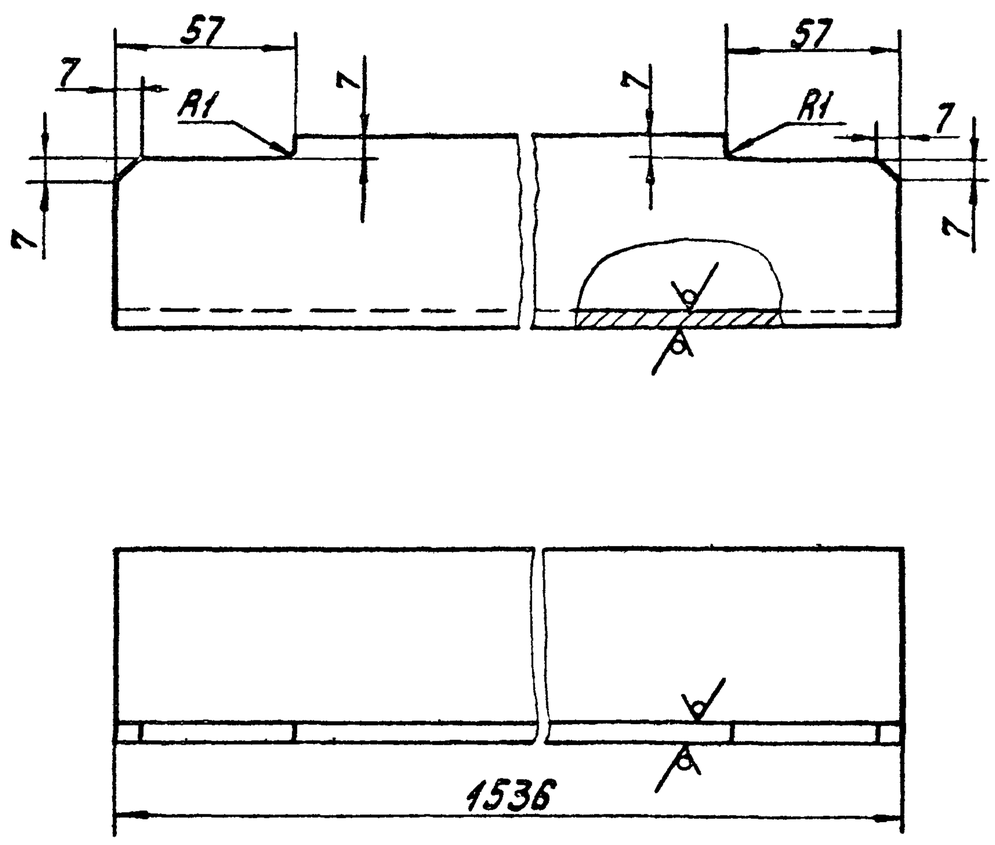

H14; h14; $\pm\frac{IT14}{2}$

Изм.	Лист	№докум.	Подп.	Дата	1Ф.716.01.102			
Разраб.		Зарецкая			Уголок	Лит.	Масса	Масштаб
Пров.		Потутков				И	8,8	1:1
Н.контр.		Пендерев				Лист	Листов 1	
					Уголок Б-63×63×6 ГОСТ 8509-72 Вст.3сп ГОСТ 535-79	Мосводоканалниипроект Отдел №5		

Инв.№подл. | Подп. и дата | Взам.инв.№ | Инв.№дубл. | Подп. и дата

Копировал: 19472-08 Формат А4

1ф.716.01.103

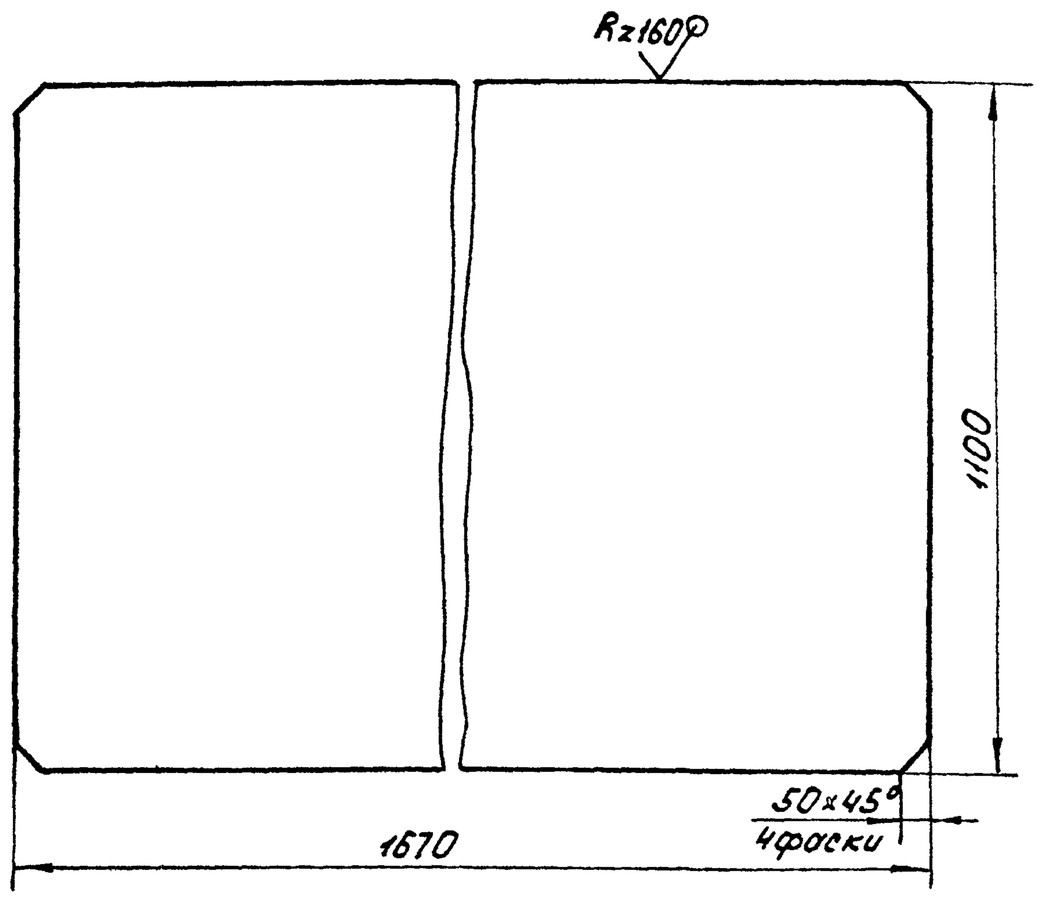

h14.

					1Ф.716.01.103			
Изм.	Лист	№ докум.	Подп.	Дата	Лист	Лит. И	Масса 115,0	Масштаб 1:10
Разраб.		Заруцкая				Лист	Листов 1	
Пров.		Потутков						
Н.контр.		Пендерев			Лист Б8 ГОСТ 19903-74 / ВСт.3сп ГОСТ 14637-79	Мосводоканалниипроект Отдел №5		

формат А4

1ф.716.01.104

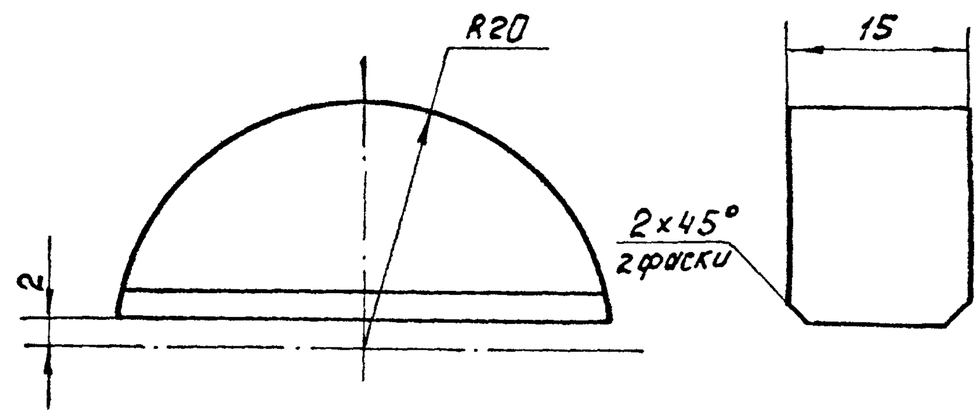

h14; $\pm \frac{IT14}{2}$.

					1Ф.716.01.104			
Изм.	Лист	№ докум.	Подп.	Дата	Упор	Лит. И	Масса 0,1	Масштаб 2:1
Разраб.		Заруцкая				Лист	Листов 1	
Пров.		Потутков						
Н.контр.		Пендерев			Ст.3 ГОСТ 380-71	Мосводоканалниипроект Отдел №5		

формат А4

1ф.716.01.001

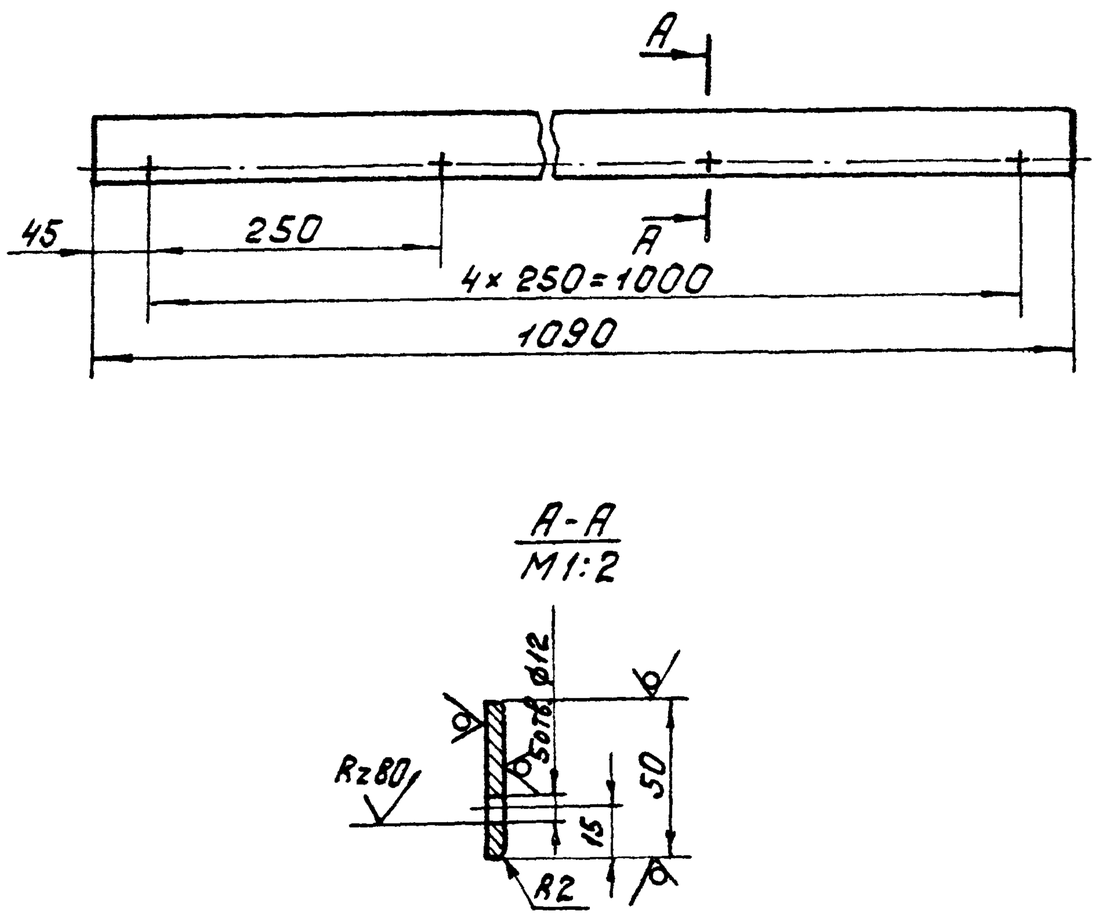

H14; h14; $\pm \frac{IT14}{2}$.

					1Ф.716.01.001			
Изм.	Лист	№ докум.	Подп.	Дата	Накладка	Лит. И	Масса 2,0	Масштаб 1:5
Разраб.		Заруцкая				Лист	Листов	
Пров.		Потутков						
Н.контр.		Пендерев			Полоса Б-2-5×50 ГОСТ 103-76 / Вст.3сп ГОСТ 535-79	Мосводоканалниипроект Отдел №5		

формат А4

1ф.716.01.002

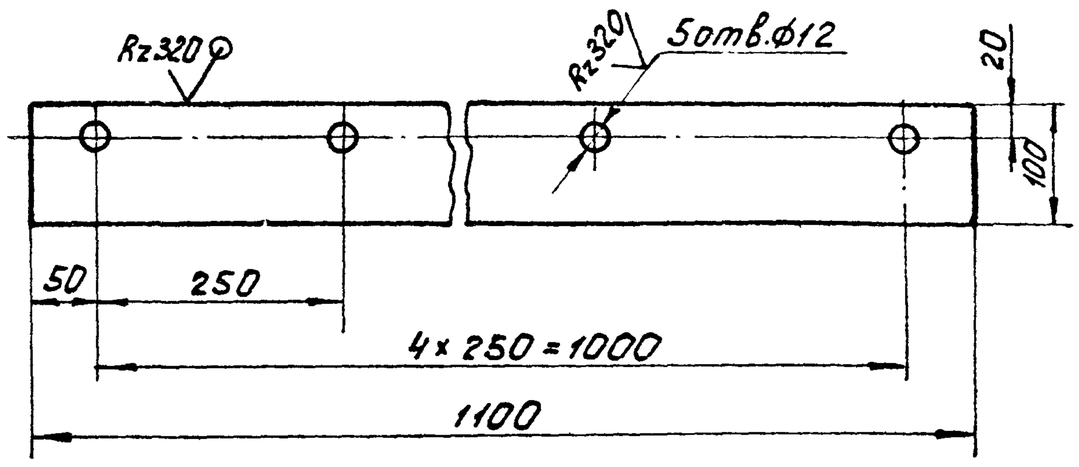

					1Ф.716.01.002			
Изм.	Лист	№ докум.	Подп.	Дата	Уплотнение	Лит. И	Масса 1,1	Масштаб 1:5
Разраб.		Заруцкая				Лист	Листов 1	
Пров.		Потутков						
Н.контр.		Пендерев			Пластина I ПМБ-М-8-1,2 ГОСТ 7338-77	Мосводоканалниипроект Отдел №5		

копировал: 19472-08 8 формат А4

Инв.№подл. | Подп. и дата | Взам.инв.№ | Инв.№дубл. | Подп. и дата

1Ф.716.02.000СБ

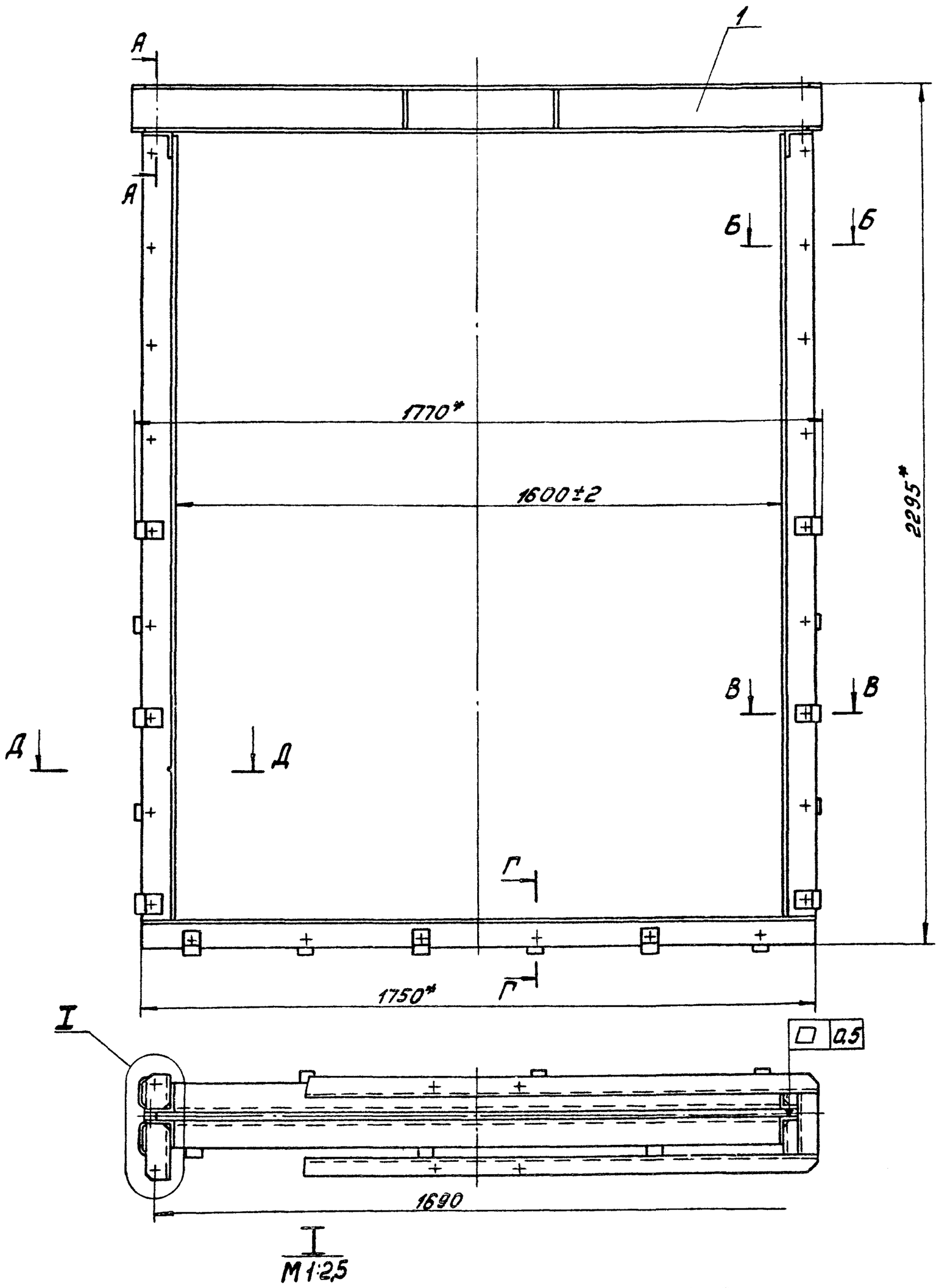

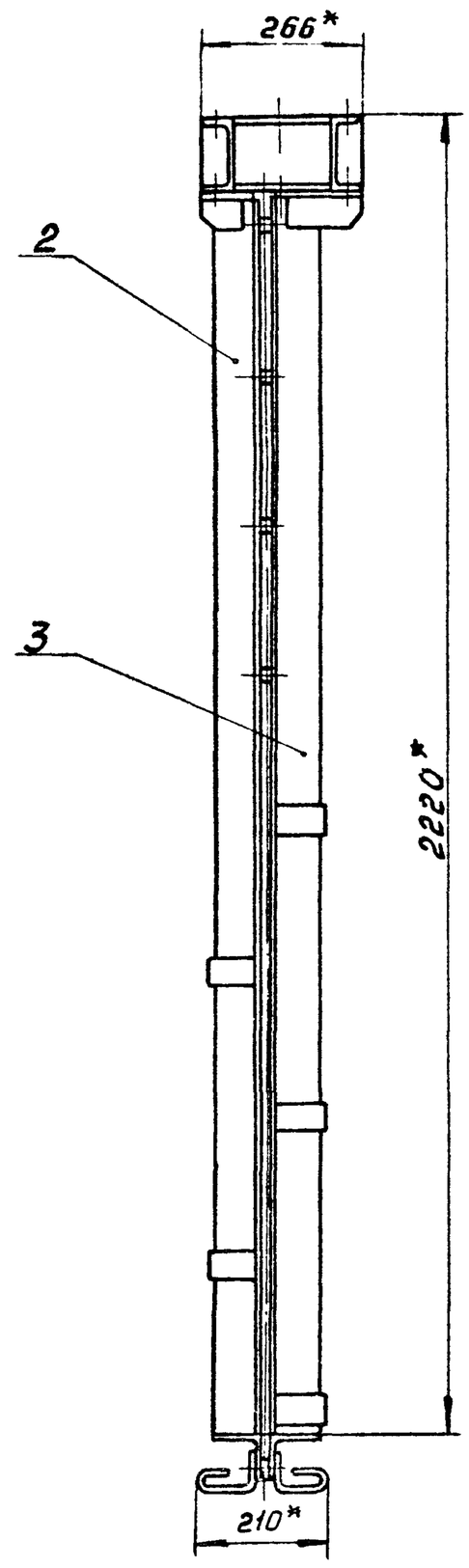

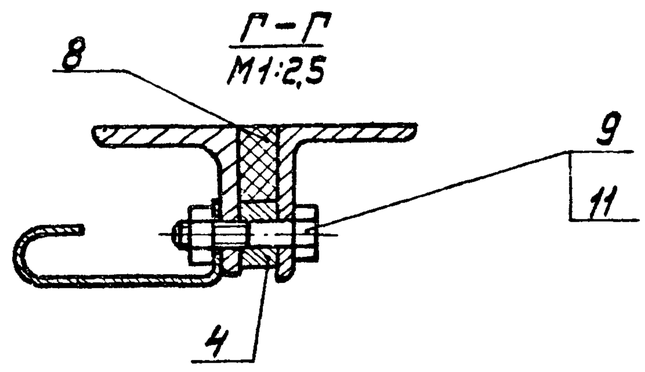

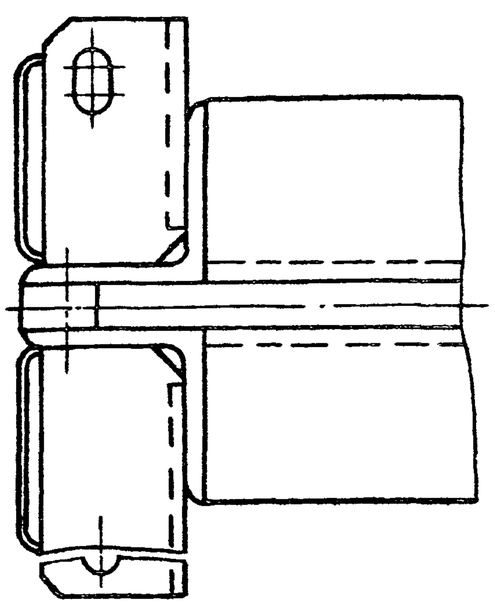

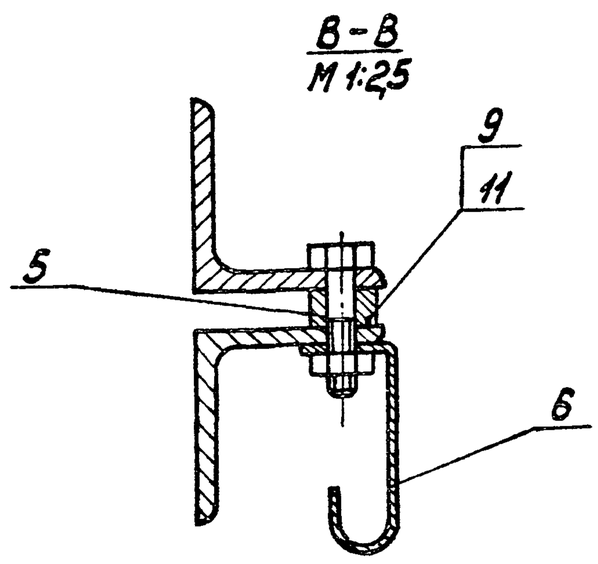

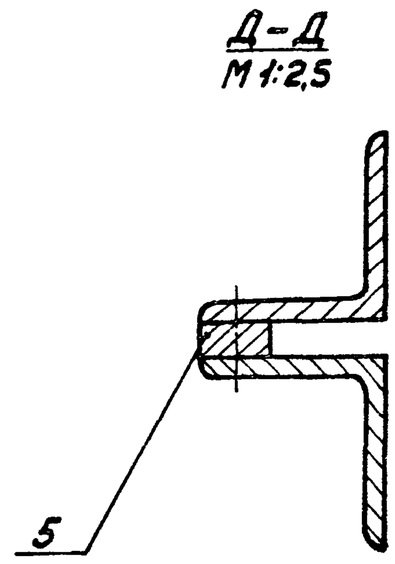

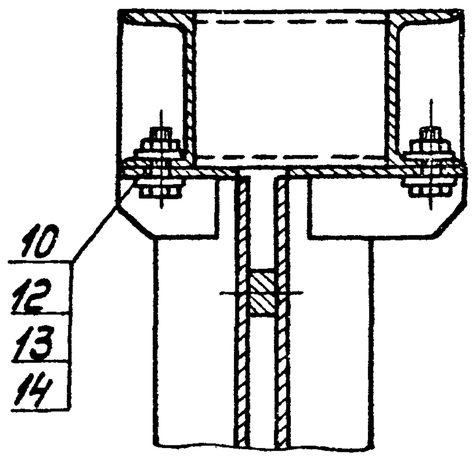

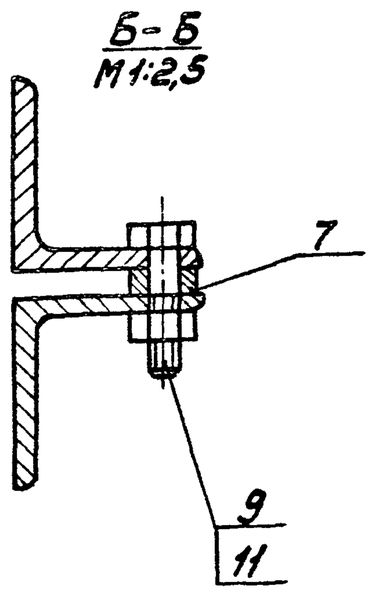

1.* Размеры для справок.

2. Шероховатость обрабатываемых поверхностей детали без чертежа — Rz320 ✓.

					1Ф.716.02.000 СБ			
Изм.	Лист	№ докум.	Подп.	Дата	Рама затвора Сборочный чертеж	Лит	Масса	Масштаб
Разраб.		Заруцкая				И	180,0	1:10
Пров.		Потутков				Лист	Листов 1	
Рук.		Потутков				Мосводоканалпроект Отдел №25		
Н.контр.		Пендерев						

Копировал: 19472-08 9 Формат А2

Форм.	Зона	Поз.	Обозначение	Наименование	Кол.	Примеч.
				Документация		
А2			1Ф.716.02.000СБ	Сборочный чертеж		
				Сборочные единицы		
А4		1	1Ф.716.02.100	Рама Верхняя	1	
А4		2	1Ф.716.02.200	Рама	1	
А4		3	1Ф.716.02.200-01	Рама	1	
				Детали		
А4		4	1Ф.716.02.001	Полоса	1	
А4		5	1Ф.716.02.002	Полоса	2	
А4		6	1Ф.716.02.003	Анкер	16	
А4		7	1Ф.716.02.004	Втулка	8	
Б4		8	1Ф.716.02.005	Уплотнение		
				Пластина ТПН6-Н-1442		
				ГОСТ 7338-77	1	1.0кг
				30Ф14×1750Ф14		

Изм.	Лист	N докум.	Подп.	Дата	1Ф.716.02.000			
Разраб.		Заруцкая			Рама затвора	Лит.	Лист	Листов
Пров.		Потутков				И	1	2
Рук.		Потутков				Мосводоканалниипроект Отдел N5		
Н.контр.		Пендерев						

Формат А4

Форм.	Зона	Поз.	Обозначение	Наименование	Кол.	Примеч.
				Стандартные изделия		
		9		Болт М12х55.5.8.096		
				ГОСТ 7798-70	24	
		10		Болт М16х40.5.8.096		
				ГОСТ 7798-70	4	
		11		Гайка М12.5.096		
				ГОСТ 5915-70	24	
		12		Гайка М16.5.096		
				ГОСТ 5915-70	4	
		13		Шайба 16.02.096		
				ГОСТ 11371-78	4	
		14		Шайба 16.02.096		
				ГОСТ 10906-78	4	

Подп. и дата | Инв. N дубл. | Взам. инв. | Подп. и дата | Инв. N подл.

Изм.	Лист	N докум.	Подп.	Дата	1Ф.716.02.000	Лист 2

Формат А4

1Ф.716.02.100СБ

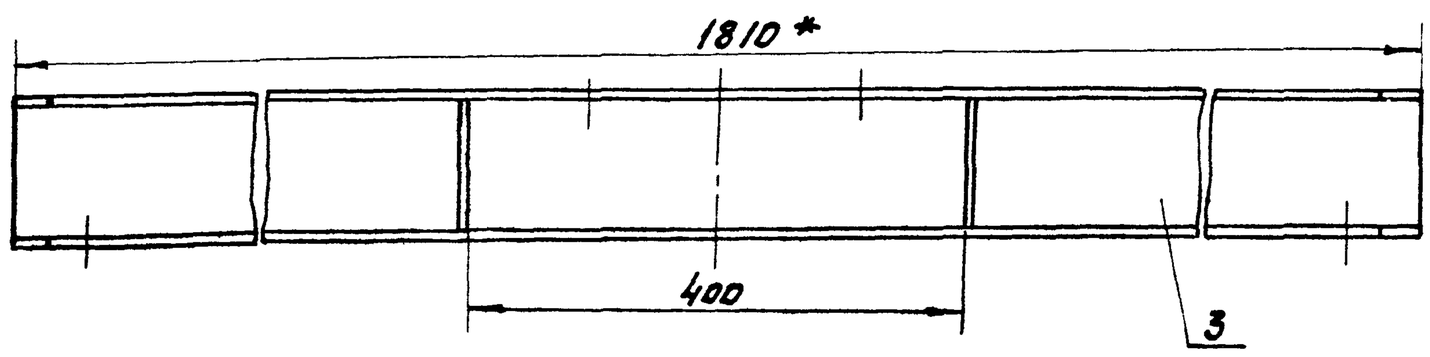

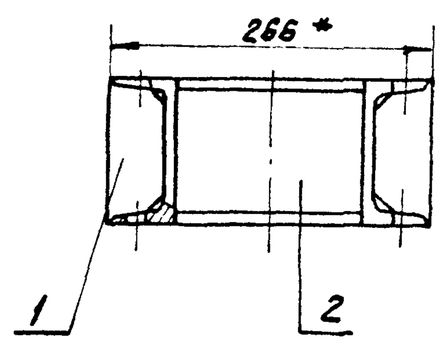

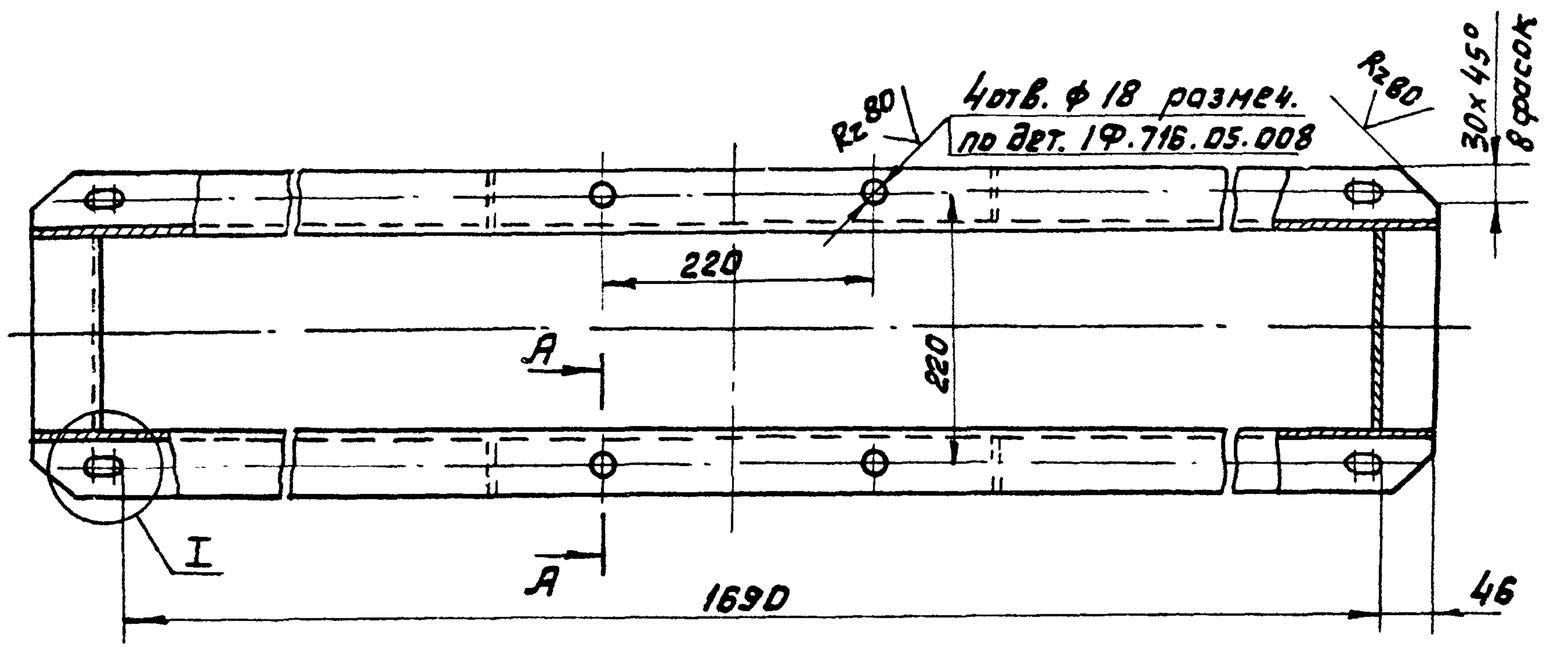

А-А
М 1:2

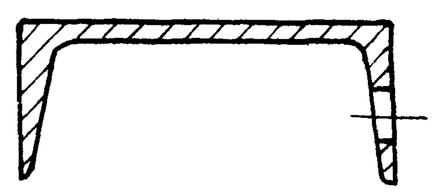

I
М 1:2

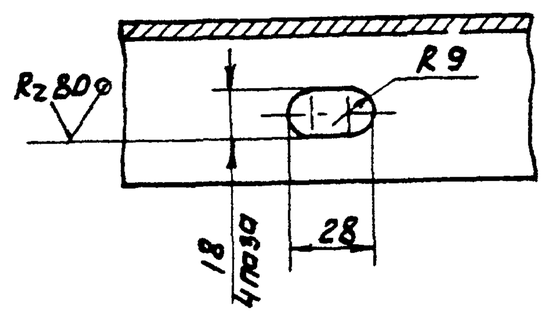

1. $H14; \pm \frac{IT14}{2}$.
2. Сварку производить по контуру прилегания деталей по ГОСТ 5264-80-Т1-Δ5.
3. * Размеры для справок.
4. Шероховатость обрабатываемых поверхностей деталей без чертежа – Rz160.

Изм.	Лист	N докум.	Подп.	Дата	1Ф.716.02.100СБ			
Разраб.		Заруцкая			Рама Верхняя	Лит.	Масса	Масшт.
Пров.		Потутков			Сборочный чертеж	И	42.0	1:5
Рук.		Потутков				Лист	Листов 1	
Н.контр.		Пендерев				Мосводоканалниипроект Отдел N5		

Формат	Зона	Позиц.	Обозначение	Наименование	Кол.	Примечание
				Документация.		
А3			1Ф. 716. 02. 100 СБ	Сборочный чертеж		
				Детали.		
А4		1	1Ф. 716. 02. 101	Ребро	4	
Б4		2	1Ф. 716. 02. 102	Швеллер		
				Швеллер 12 ГОСТ 8240-72 / Вст.3сп ГОСТ 535-79		
				L=162 h14	2	1,64 кг
Б4		3	1Ф. 716. 02. 103	Швеллер		
				Швеллер 12 ГОСТ 8240-72 / Вст.3сп ГОСТ 535-79		
				L=1810 h14	2	18,8 кг

Изм.	Лист	№ докум.	Подп.	Дата	1Ф. 716. 02. 100			
Разраб.		Заруцкая			Рама верхняя	Лит. И	Лист	Листов 1
Пров.		Потутков				Мосводоканалниипроект Отдел №5		
Рук.		Потутков						
Н.контр.		Пендерев						

Формат А4

1Ф. 716. 02. 101

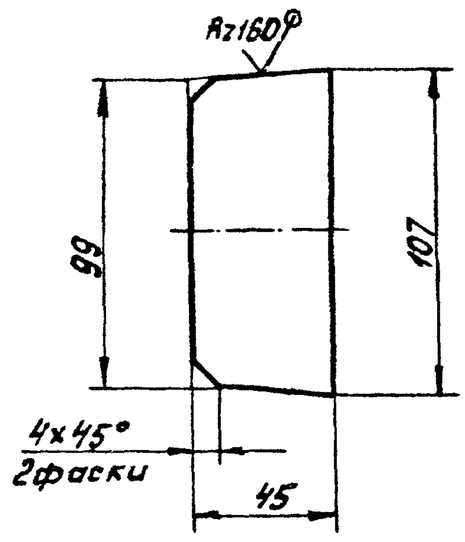

h14; $\pm\frac{IT14}{2}$

Изм.	Лист	№ докум.	Подп.	Дата	1Ф. 716. 02. 101			
Разраб.		Заруцкая			Ребро	Лит. И	Масса 0,21	Масштаб 1:2
Пров.		Потутков				Лист	Листов 1	
Н.контр.		Пендерев			Лист Б6 ГОСТ 19903-74 / Вст.3сп ГОСТ 14637-79	Мосводоканалниипроект Отдел №5		

Формат А4

Подп. и дата | Взам. инв. № | Инв. № дубл. | Подп. и дата

1Ф. 716. 02. 200 СБ

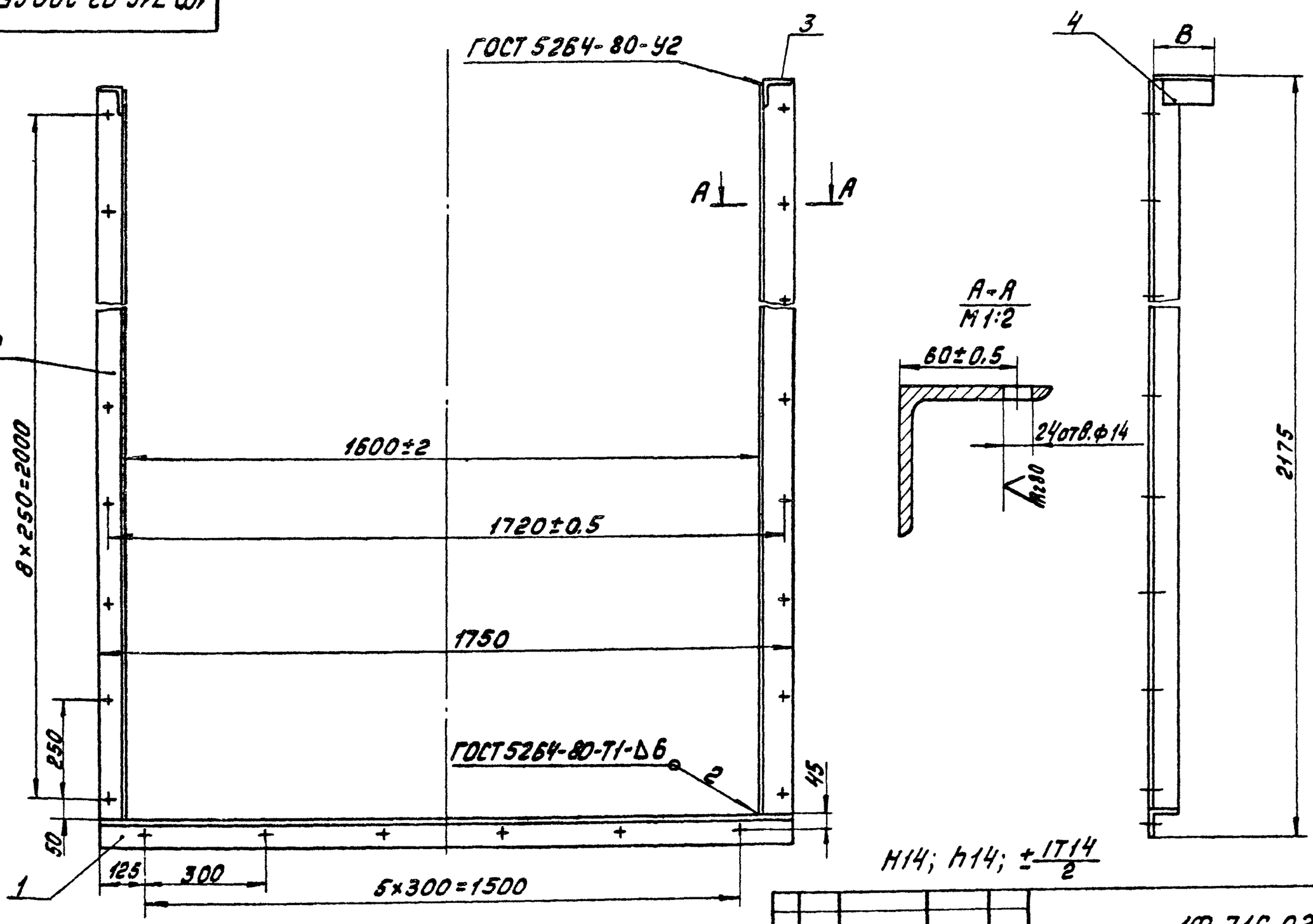

H14; h14; $\pm\frac{IT14}{2}$

Обозначение	Размеры, мм B	Масса, кг
1Ф. 716. 02. 200	103	56,5
1Ф. 716. 02. 200-01	158	59,0

Изм.	Лист	№ докум.	Подп.	Дата	1Ф. 716. 02. 200 СБ			
Разраб.		Заруцкая			Рама. Сборочный чертеж	Лит. И	Масса см. табл.	Масштаб —
Пров.		Потутков				Лист	Листов 1	
Рук.		Потутков				Мосводоканалниипроект Отдел №5		
Н.контр.		Пендерев						

Копировал: 19472-08 Т1 Формат А3

Формат	Зона	Позиц.	Обозначение	Наименование	Кол.	Примечание
				Документация.		
А3			1Ф.716.02.200 СБ	Сборочный чертеж		
				Детали.		
Б.Ч.		1	1Ф.716.02.201	Уголок		
				Уголок Б-75х75х8ГОСТ8509-72 Ст.3спГОСТ535-79		
				L=1750 h14	1	15,7 кг
Б.Ч.		2	1Ф.716.02.202	Уголок		
				Уголок Б-75х75х8ГОСТ8509-72 Ст.3спГОСТ535-79		
				L=2094 h14	2	19,7 кг
				Переменные данные для исполнений		
				1Ф.716.02.200		
				Детали.		
А4		3	1Ф.716.02.203	Кронштейн	1	
А4		4	1Ф.716.02.203-01	Кронштейн	1	

Изм.	Лист	№ докум.	Подп.	Дата	1Ф.716.02.200			
Разраб.		Заручная			Рама	Лит. И	Лист 1	Листов 2
Пров.		Потутков				Мосводоканалниипроект Отдел №5		
Рук.		Потутков						
Н.контр.		Пендерев						

Формат А4

Формат	Зона	Позиц.	Обозначение	Наименование	Кол.	Примечание
				1Ф.716.02.200-01		
				Детали.		
А4	3		1Ф.716.02.204	Кронштейн	1	
А4	4		1Ф.716.02.204-01	Кронштейн	1	

Инв.№подл. | Подп. и дата | Взам.инв.№ | Инв.№дубл. | Подп. и дата

Изм.	Лист	№ докум.	Подп.	Дата	1Ф.716.02.200	Лист 2

Формат А4

1Ф.716.02.203

Rz160

1Ф.716.02.203 - изображено
1Ф.716.02.203-01 - зеркальное отражение

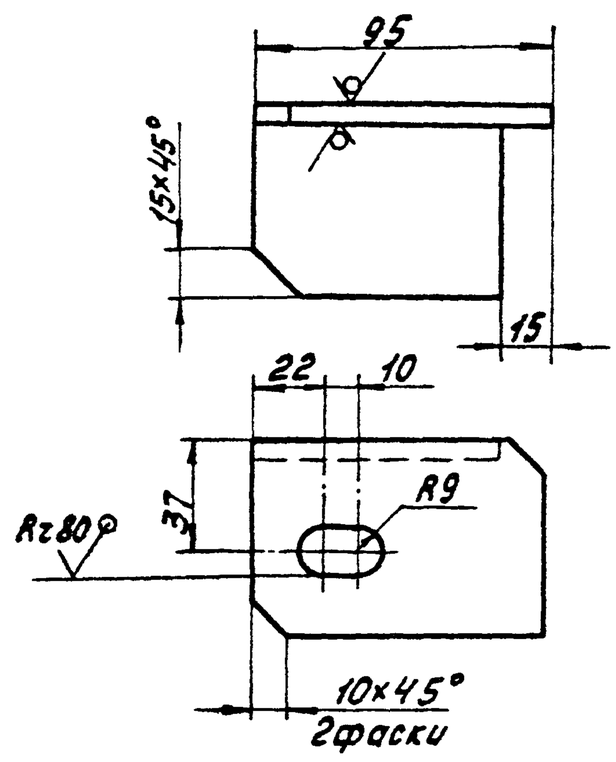

$H14;\ h14;\ \pm\frac{IT14}{2}$

Изм.	Лист	№ докум.	Подп.	Дата	1Ф.716.02.203			
Разраб.		Заручная			Кронштейн	Лит. И	Масса 0,7	Масштаб 1:2
Пров.		Потутков				Лист	Листов 1	
Н.контр.		Пендерев			Уголок Б-63х63х6ГОСТ8509-72 Ст.3спГОСТ535-79	Мосводоканалниипроект Отдел №5		

Копировал: Формат А4

1Ф.716.02.204

Rz160

1Ф.716.02.204 - изображено
1Ф.716.02.204-01 - зеркальное отражение

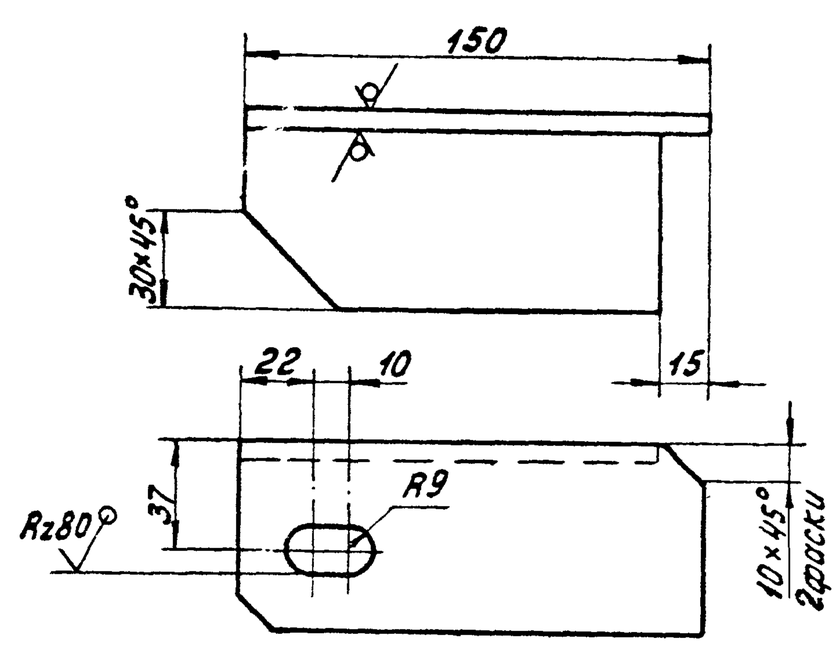

$H14;\ h14;\ \pm\frac{IT14}{2}$

Изм.	Лист	№ докум.	Подп.	Дата	1Ф.716.02.204			
Разраб.		Заручная			Кронштейн	Лит. И	Масса 1,9	Масштаб 1:2
Пров.		Потутков				Лист	Листов 1	
Н.контр.		Пендерев			Уголок Б-63х63х6ГОСТ8509-72 Ст.3спГОСТ535-79	Мосводоканалниипроект Отдел №5		

Копировал: 19472-08 72 Формат А4

1Ф.716.02.001

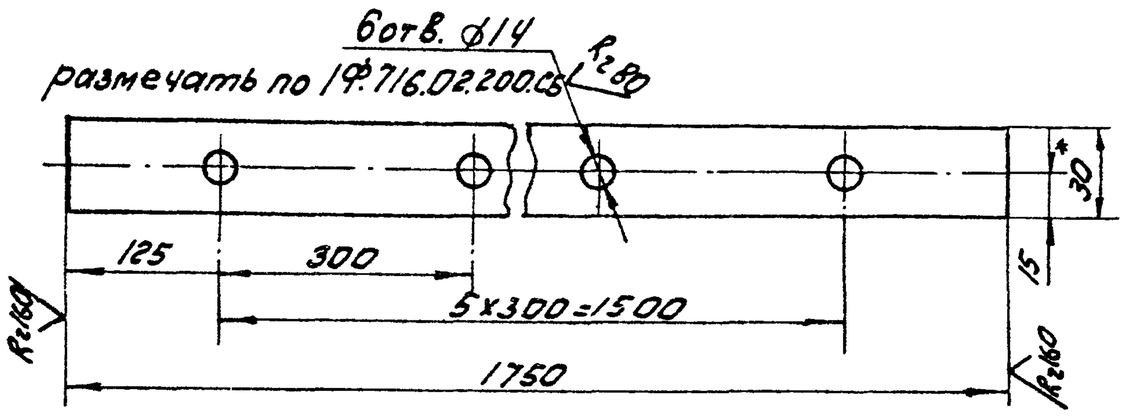

1. H14; h14; $\pm \frac{IT14}{2}$

2. * Размер для справок.

Изм. Лист	N докум.	Подп.	Дата	1Ф.716.02.001			
Разраб.	Заруцкая			Полоса	Лит. И	Масса 6,0	Масштаб 1:5
Пров.	Потутков				Лист	Листов 1	
Н.контр.	Пендерев			Полоса $\frac{Б\text{-}2\text{-}14\times30\ ГОСТ103\text{-}76}{Ст3сп\ ГОСТ535\text{-}79}$	Мосводоканалниипроект Отдел №5		

формат А4

1Ф.716.02.002

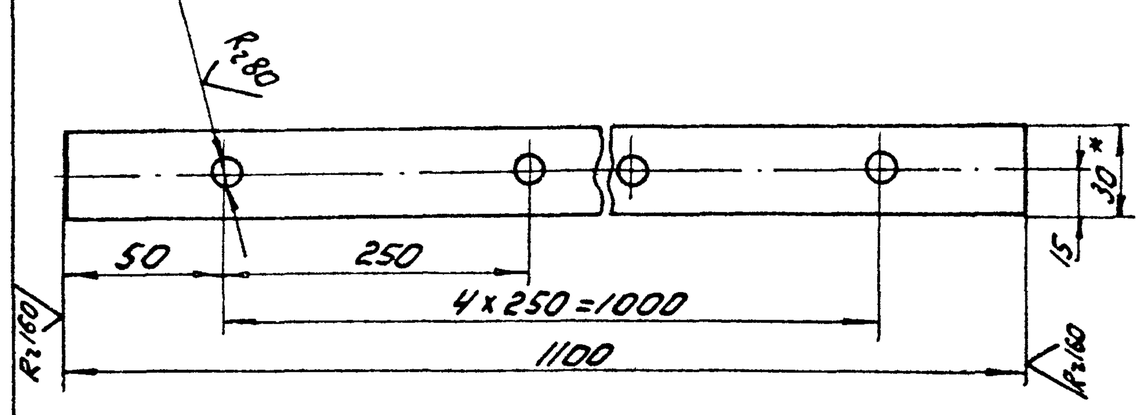

1. H14; h14; $\pm \frac{IT14}{2}$

2. * Размер для справок.

Изм. Лист	N докум.	Подп.	Дата	1Ф.716.02.002			
Разраб.	Заруцкая			Полоса	Лит. И	Масса 3,85	Масштаб 1:5
Пров.	Потутков				Лист	Листов 1	
Н.контр.	Пендерев			Полоса $\frac{Б\text{-}2\text{-}14\times30\ ГОСТ103\text{-}76}{Ст3сп\ ГОСТ535\text{-}79}$	Мосводоканалниипроект Отдел №5		

формат А4

Инв.№ подл. | Подп. и дата | Взам. инв.№ | Инв.№ дубл. | Подп. и дата

1Ф.716.02.003

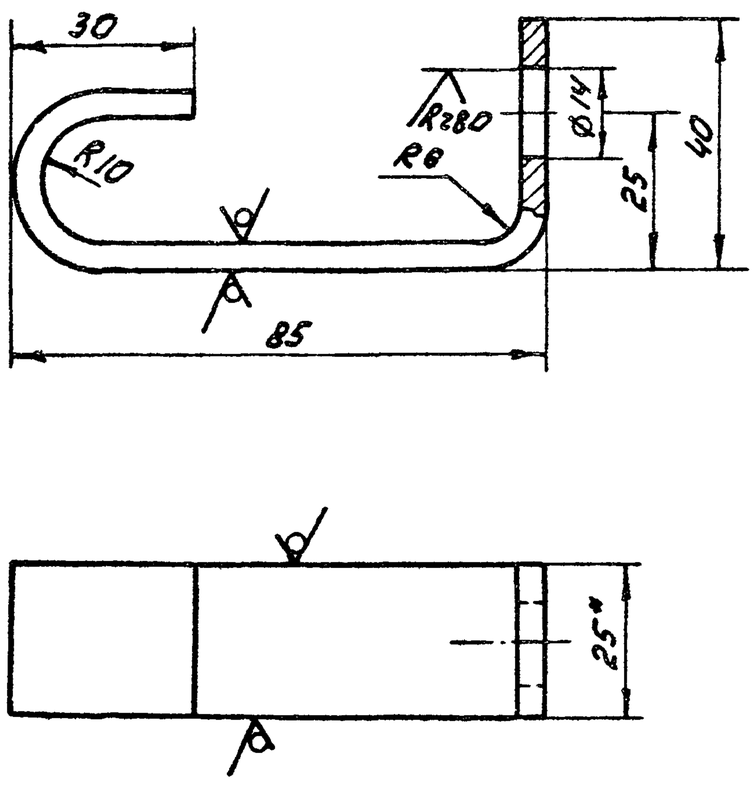

1. H14; h14; $\pm \frac{IT14}{2}$

2. * Размер для справок.

3. Развернутая длина L = 157 мм

Изм. Лист	N докум.	Подп.	Дата	1Ф.716.02.003			
Разраб.	Заруцкая			Анкер	Лит. И	Масса 0,2	Масштаб 1:1
Пров.	Потутков				Лист	Листов 1	
Н.контр.	Пендерев			Полоса $\frac{Б\text{-}2\text{-}4\times25\ ГОСТ103\text{-}76}{Ст3сп\ ГОСТ535\text{-}79}$	Мосводоканалниипроект Отдел №5		

формат А4

1Ф.716.02.004

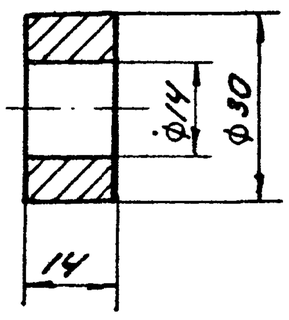

H14; h14.

Изм. Лист	N докум.	Подп.	Дата	1Ф.716.02.004			
Разраб.	Заруцкая			Втулка	Лит. И	Масса 0,03	Масштаб 1:2
Пров.	Потутков				Лист	Листов 1	
Н.контр.	Пендерев			Ст.3 ГОСТ 380-71	Мосводоканалниипроект Отдел №5		

формат А4

1ф. 716. 03. 000 СБ

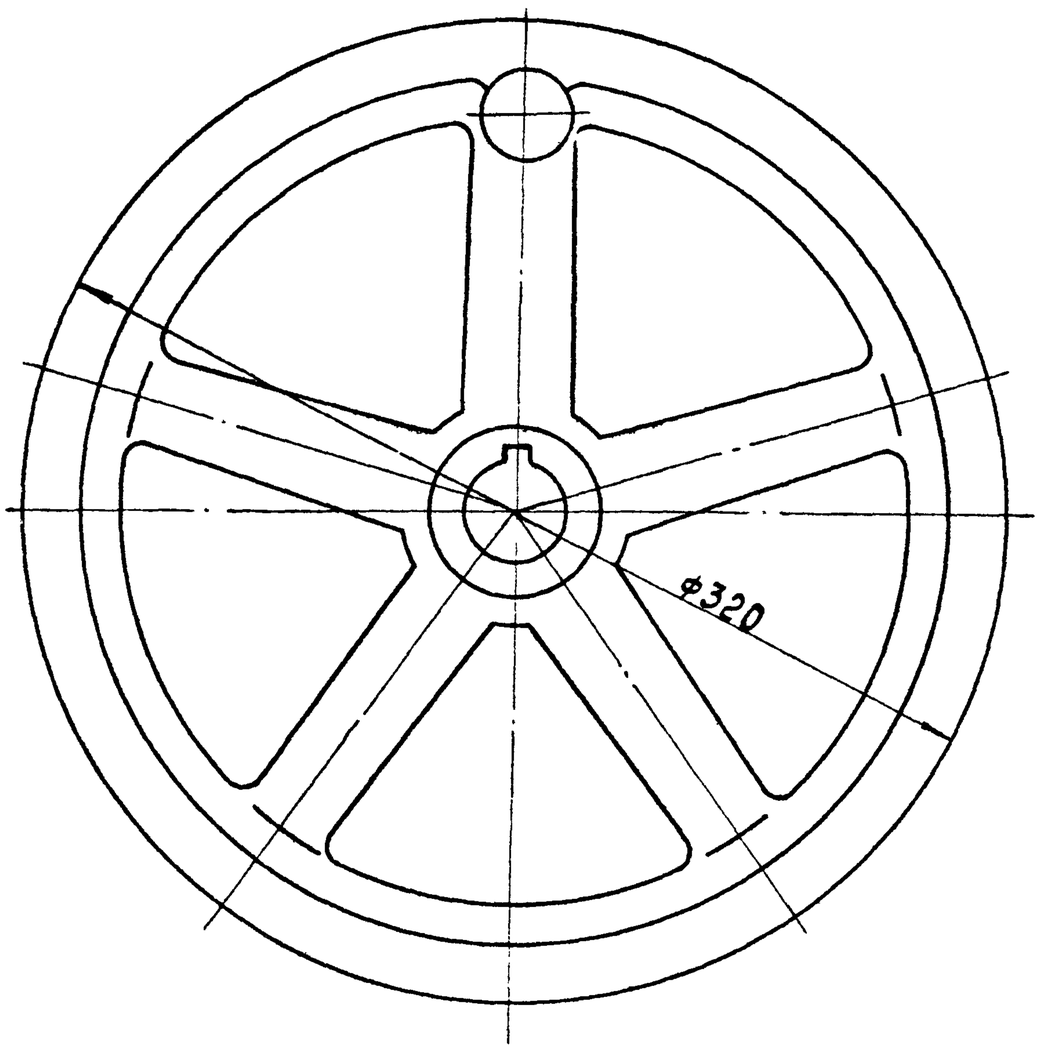

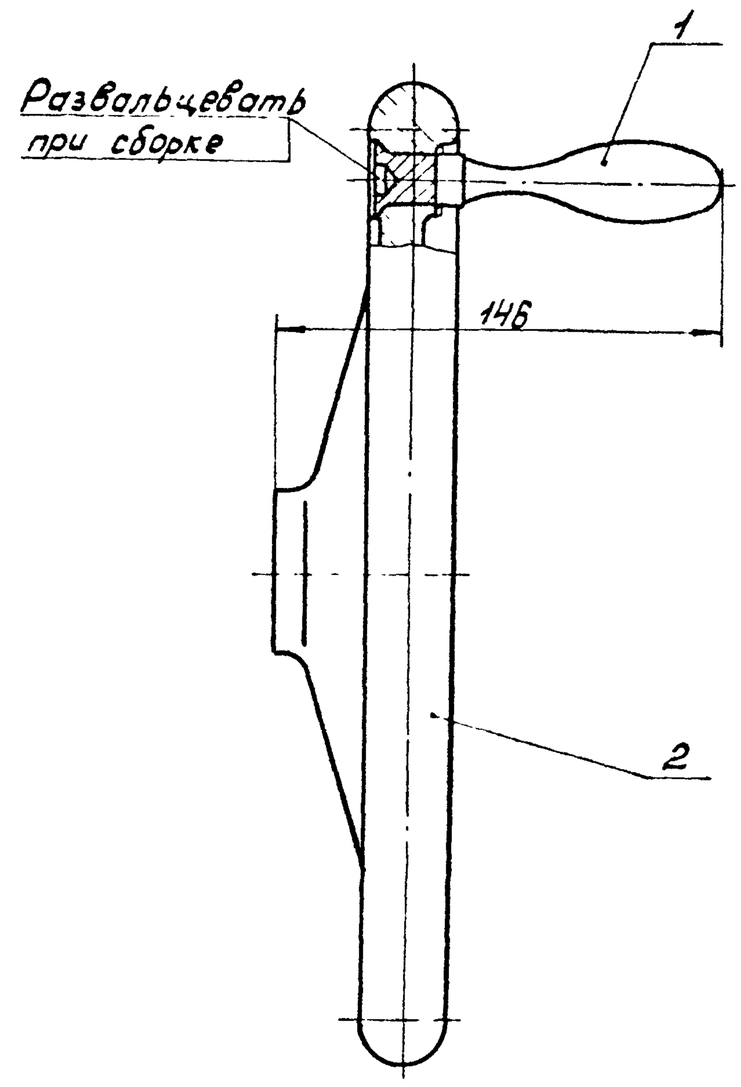

Все размеры для справок.

Изм. Лист	№докум.	Подп.	Дата	1Ф. 716. 03. 000 СБ			
Разраб.	Заруцкая			Маховик в сборе	Лит.	Масса	Масштаб
Пров.	Потутков				И	7,8	1:2
Рук.	Потутков			Сборочный чертеж	Лист	Листов 1	
Н.контр.	Пендерев				Мосводоканалниипроект Отдел №5		

Формат А3

Формат	Зона	Поз.	Обозначение	Наименование	Кол.	Примеч.
				Документация.		
А3			1Ф. 716. 03. 000 СБ	Сборочный чертеж		
				Детали.		
А4		1	1Ф. 716. 03. 001	Ручка	1	
А3		2	1Ф. 716. 03. 002	Маховик	1	

Изм. Лист	№докум.	Подп.	Дата	1Ф. 716. 03. 000			
Разраб.	Заруцкая			Маховик в сборе	Лит.	Лист	Листов
Пров.	Потутков				И		1
Рук.	Потутков				Мосводоканалниипроект Отдел №5		
Н.контр.	Пендерев						

Формат А4

1ф. 716. 03. 001

Rz 20 (√)

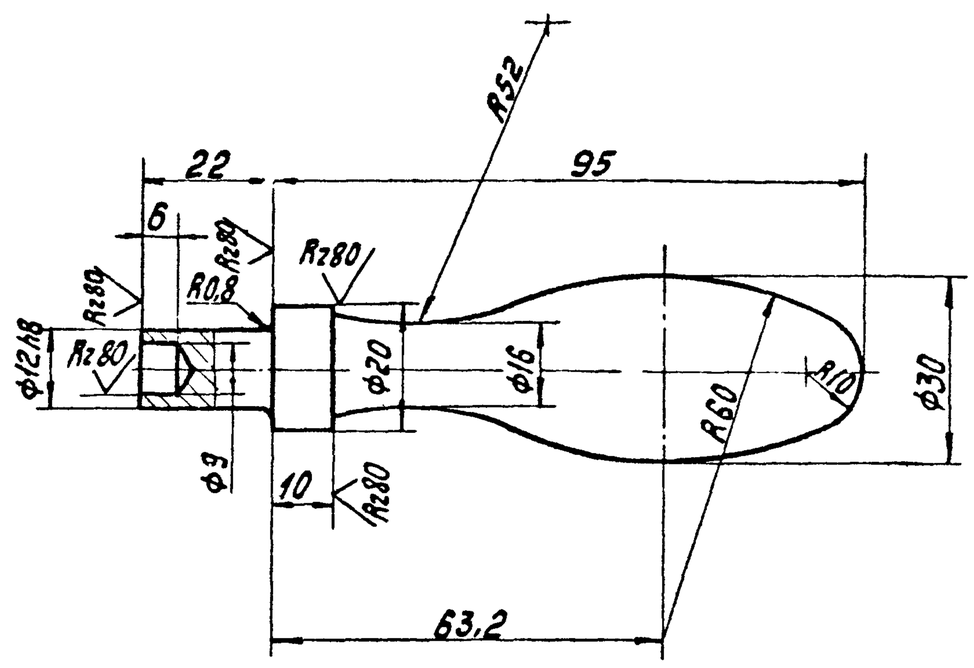

H14; h14

Изм. Лист	№докум.	Подп.	Дата	1Ф. 716. 03. 001			
Разраб.	Заруцкая			Ручка	Лит.	Масса	Масштаб
Пров.	Потутков				И	0,3	1:1
					Лист	Листов 1	
Н.контр.	Пендерев			Ст.3 ГОСТ 380-71	Мосводоканалниипроект Отдел №5		

Взам. инв. №. Инв. №дубл. Подп. и дата. Инв. №подл. Подп. и дата

Копировал: 19472-08 14 Формат А4

1Ф.716.03.002

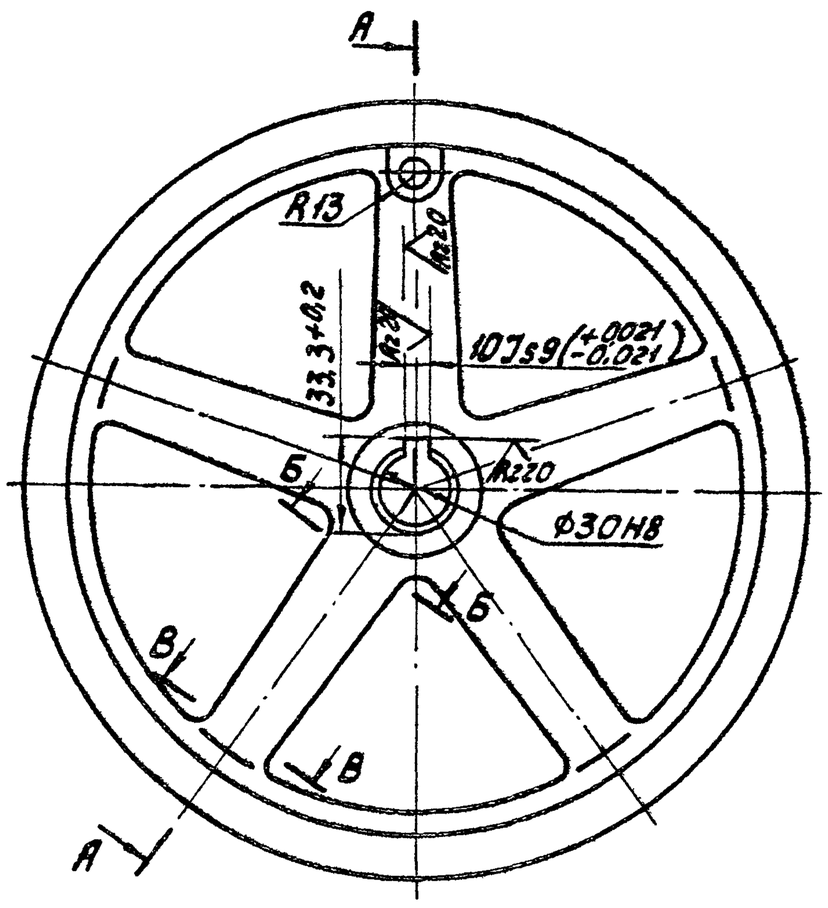

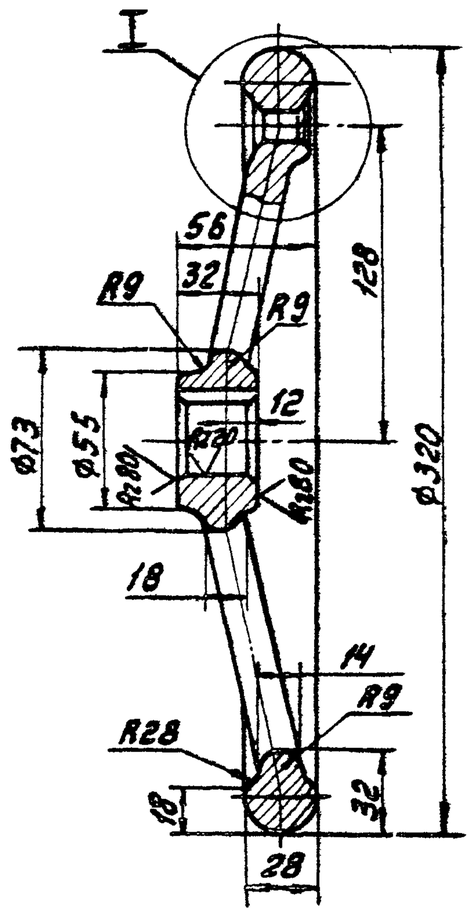

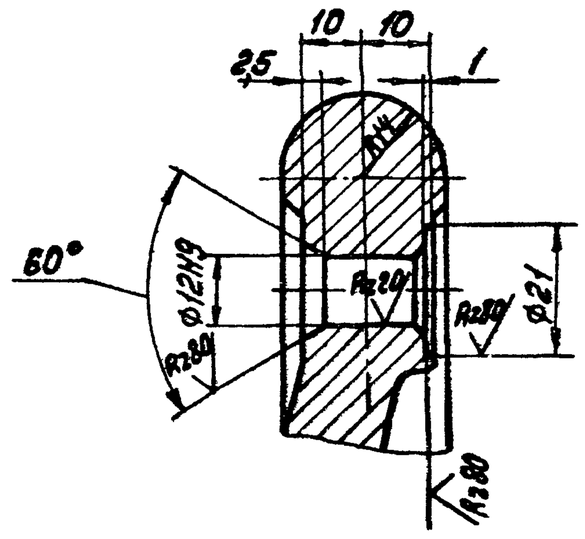

1. H14; h14; $\pm\frac{IT14}{2}$
2. Допускаемые отклонения на размеры отливки по III классу точности ГОСТ 1855-55.
3. Неуказанные литейные радиусы выполнить R3.

Б-Б
М1:2

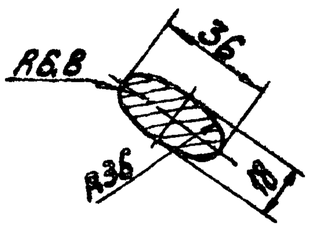

В-В
М1:2

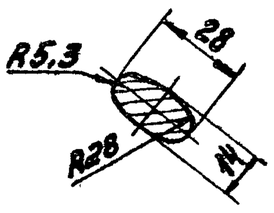

					1Ф.716.03.002			
Изм.	Лист	№докум.	Подп.	Дата	Маховик	Лит.	Масса	Масштаб
Разраб.		Зарецкая				И	7,5	1:2,5
Пров.		Потутков				Лист	Листов 1	
Н.контр.		Пендерев			С418-3бГОСТ1412-79	Мосводоканалниипроект Отдел №5		

Формат А3

1Ф.716.04.000СБ

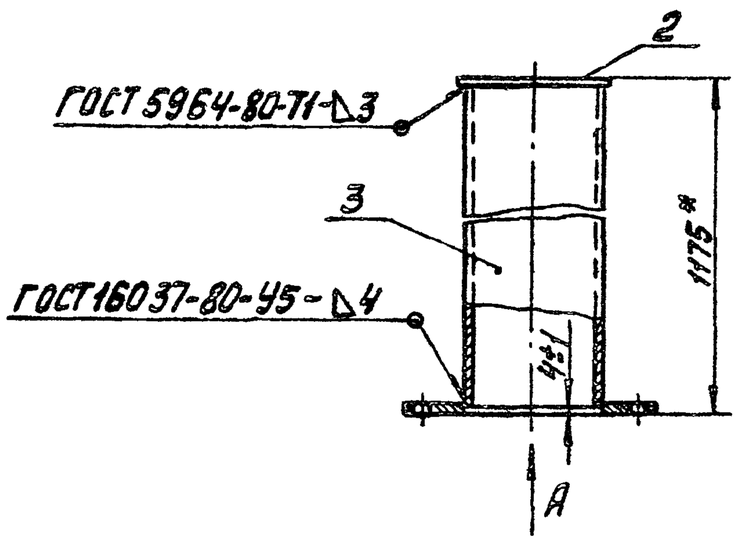

Вид А

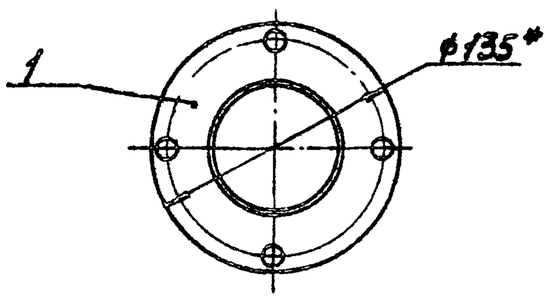

1. *Размеры для справок.
2. Шероховатость обрабатываемых поверхностей деталей без чертежа – Rz160.

					1Ф.716.04.000СБ			
Изм.	Лист	№докум.	Подп.	Дата	Колпак Сборочный чертеж	Лит.	Масса	Масштаб
Разраб.		Зарецкая				И	9,0	1:4
Пров.		Потутков				Лист	Листов 1	
Рук.		Потутков				Мосводоканалниипроект Отдел №5		
Н.контр.		Пендерев						

Формат А4

Формат	Зона	Позиц.	Обозначение	Наименование	Кол.	Примечание
				Документация.		
А4			1Ф.716.04.000СБ	Сборочный чертеж		
				Детали.		
А4		1	1Ф.716.04.001	Фланец	1	
Б4		2	1Ф.716.04.002	Заглушка		
				Лист Б3 ГОСТ 19903-74		
				Вст.3сп ГОСТ 16523-70		
				Ф85 h14	1	0.13кг
Б4		3	1Ф.716.04.003	Труба		
				Труба 65×4		
				ГОСТ 3262-75		
				L=1168 h14	1	8.23кг

					1Ф.716.04.000			
Изм.	Лист	№докум.	Подп.	Дата	Колпак	Лит.	Лист	Листов
Разраб.		Зарецкая				И		1
Пров.		Потутков				Мосводоканалниипроект Отдел №5		
Рук.		Потутков						
Н.контр.		Пендерев						

Инв.№подл. | Подп. и дата | Взам.инв.№ | Инв.№дубл. | Подп. и дата

Копировал: 19472-08 15 Формат А4

1Ф.716.04.001

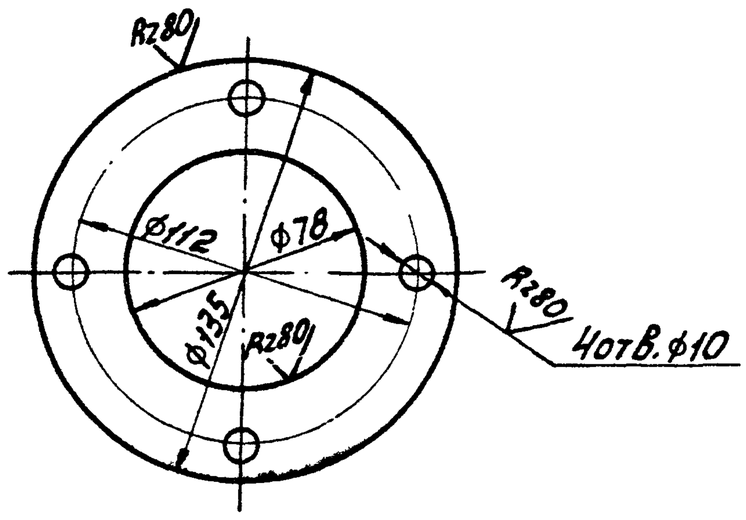

H14; h14; ±IT14/2

Изм.	Лист	№докум.	Подп.	Дата	1Ф.716.04.001			
Разраб.		Зарецкая			Фланец	Лит. И	Масса 0,6	Масштаб 1:2
Пров.		Потутков				Лист	Листов 1	
Н.контр.		Пендерев			Лист Б5 ГОСТ19903-74 Вст.3сп ГОСТ14637-79	Мосводоканалниипроект Отдел №5		

Формат А4

Формат	Зона	Позиц.	Обозначение	Наименование	Кол.	Примечание
				Документация.		
А2			1Ф.716.05.000 СБ	Сборочный чертеж		
				Детали.		
А4		1	1Ф.716.05.001	Втулка	1	
А3		2	1Ф.716.05.002	Крышка	1	
А3		3	1Ф.716.05.003	Кронштейн	1	
А4		4	1Ф.716.05.004	Вал	1	
А3		5	1Ф.716.05.005	Шестерня коническая	1	
А4		6	1Ф.716.05.006	Кольцо сферическое	1	
А4		7	1Ф.716.05.007	Гайка	1	
А2		8	1Ф.716.05.008	Корпус	1	
А4		9	1Ф.716.05.009	Кольцо сферическое	1	
А3		10	1Ф.716.05.011	Колесо коническое	1	
А4		11	1Ф.716.05.012	Втулка	1	
А4		12	1Ф.716.05.013	Планка стопорная	1	
А4		13	1Ф.716.05.014	Шайба	1	
А4		14	1Ф.716.05.015	Втулка	2	

Подп. и дата | Инв.№дубл. | Взам.инв.№ | Подп. и дата | Инв.№подл.

Изм.	Лист	№докум.	Подп.	Дата	1Ф.716.05.000			
Разраб.		Зарецкая			Головка штанговая	Лит. И	Лист 1	Листов 2
Пров.		Потутков				Мосводоканалниипроект Отдел №5		
Рук.		Потутков						
Н.контр.		Пендерев						

Формат А4

Формат	Зона	Позиц.	Обозначение	Наименование	Кол.	Примечание
Б4		15	1Ф.716.05.016	Кольцо регулировочное		
				Лист Б04 ГОСТ19904-74 Вст.3сп ГОСТ16523-70		
				Ф55 h14×Ф33 h14	3	0,001кг
Б4		16	1Ф.716.05.017	Кольцо регулировочное		
				Лист Б04 ГОСТ19904-74 Вст.3сп ГОСТ16523-70		
				Ф100 h14×Ф76 h14	3	0,01кг
				Стандартные изделия		
		17		Болт М6×20.5.5.096		
				ГОСТ 7798-70	1	
		18		Болт М12×35.5.8.096		
				ГОСТ 7798-70	4	
		19		Болт М16×35.5.8.096		
				ГОСТ 7798-70	4	
		20		Масленка 1,2 Ц6		
				ГОСТ 19853-74	1	
		21		Шпонка 10×8×28		
				ГОСТ 23360-78	3	
		22		Подшипник 8213		
				ГОСТ 6874-75	1	
		23		Шайба 7019-0627		
				ГОСТ 14734-69	1	

Изм.	Лист	№докум.	Подп.	Дата	1Ф.716.05.000	Лист 2

Формат А4

1Ф.716.05.001

Rz80

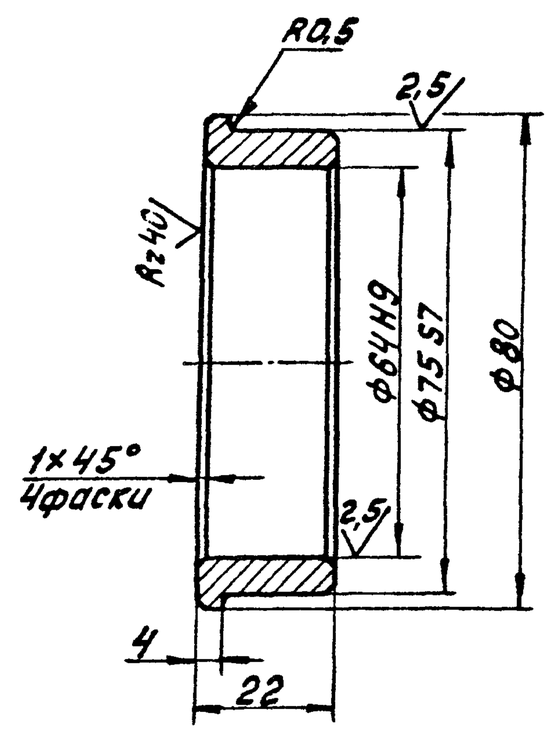

h14; ± IT14/2

Изм.	Лист	№докум.	Подп.	Дата	1Ф.716.05.001			
Разраб.		Зарецкая			Втулка	Лит. И	Масса 0,25	Масштаб 1:1
Пров.		Потутков				Лист	Листов 1	
Н.контр.		Пендерев			Бр. ОЦС 5-5-5 ГОСТ 613-79	Мосводоканалниипроект Отдел №5		

Подп. и дата | Инв.№дубл. | Взам.инв.№ | Подп. и дата | Инв.№подл.

1Ф.716.05.000СБ

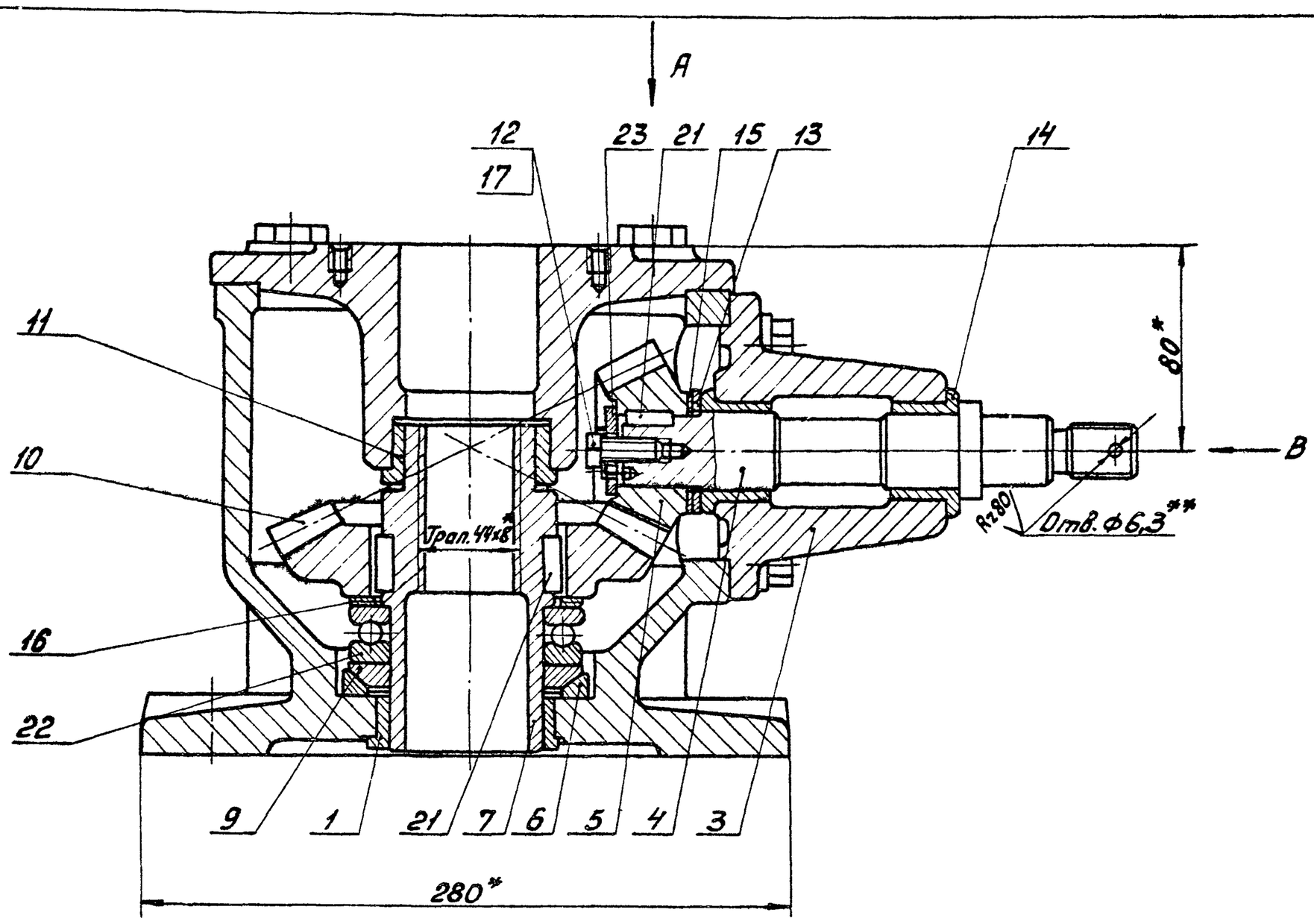

Вид А

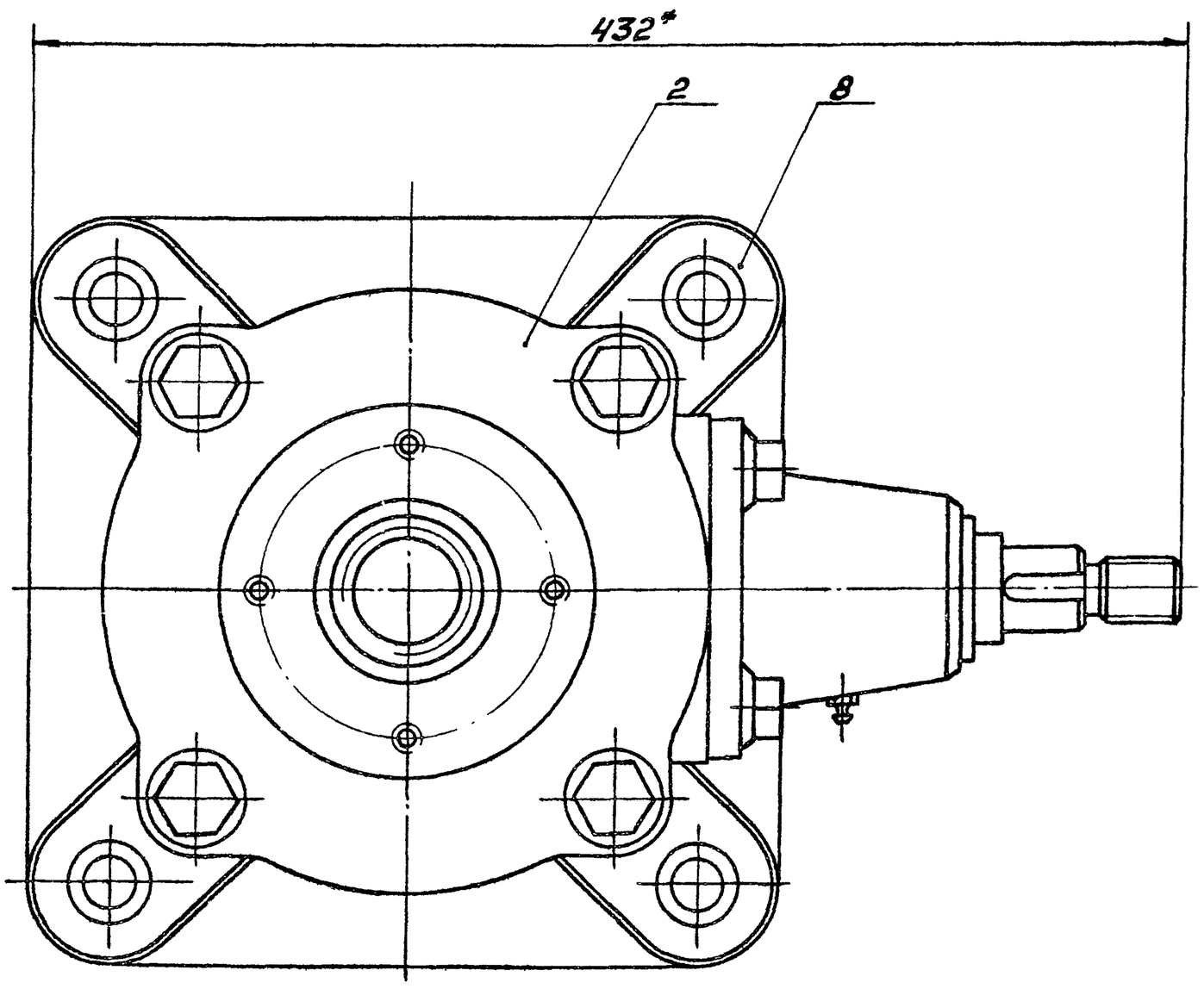

Вид В

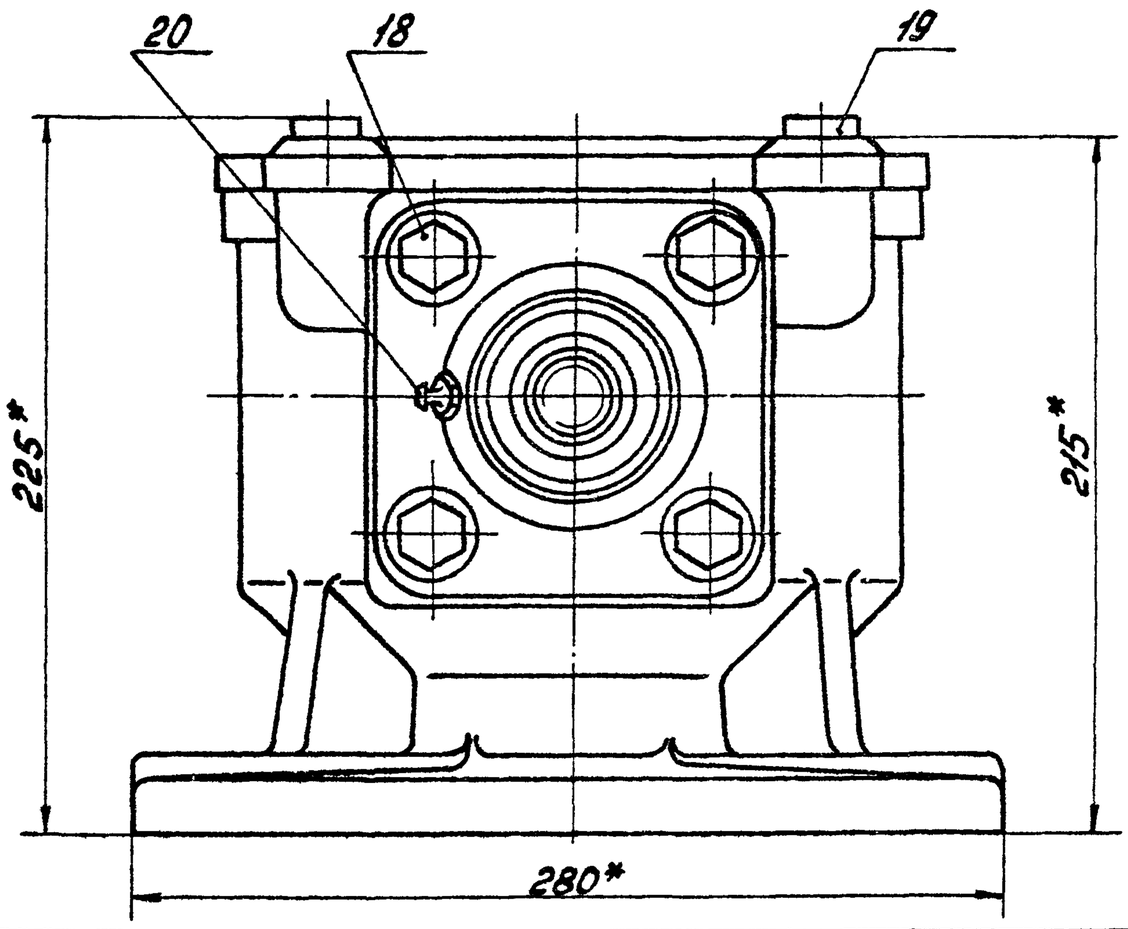

1. Для обеспечения правильности монтажа конических зубчатых колес поз 5 и поз. 10 предусмотрена установка регулировочных колес поз. 15 и поз. 16, толщину которых следует определить по месту.
2. Окраску произвести грунтом ХС-010 и эмалью ХС-717 ТУ-6-10-961-76, кроме обработанных и соприкасающихся поверхностей.
3. *Размеры для справок.
4. **Размечать и сверлить при сборке щита.
5. Шероховатость обрабатываемых поверхностей деталей без чертежа — Rz160.

					1Ф.716.05.000СБ			
Изм.	Лист	№ докум.	Подп.	Дата	Головка штанговая	Лит.	Масса	Масштаб
Разраб.		Зарецкая				И	40,0	1:2
Пров.		Потутков			Сборочный чертеж	Лист	Листов 1	
Рук.		Потутков				Мосводоканалниипроект		
Н.контр.		Пендерев				Отдел №5		

Копировал: 19472-08 17 Формат А2

1Ф.716.05.002

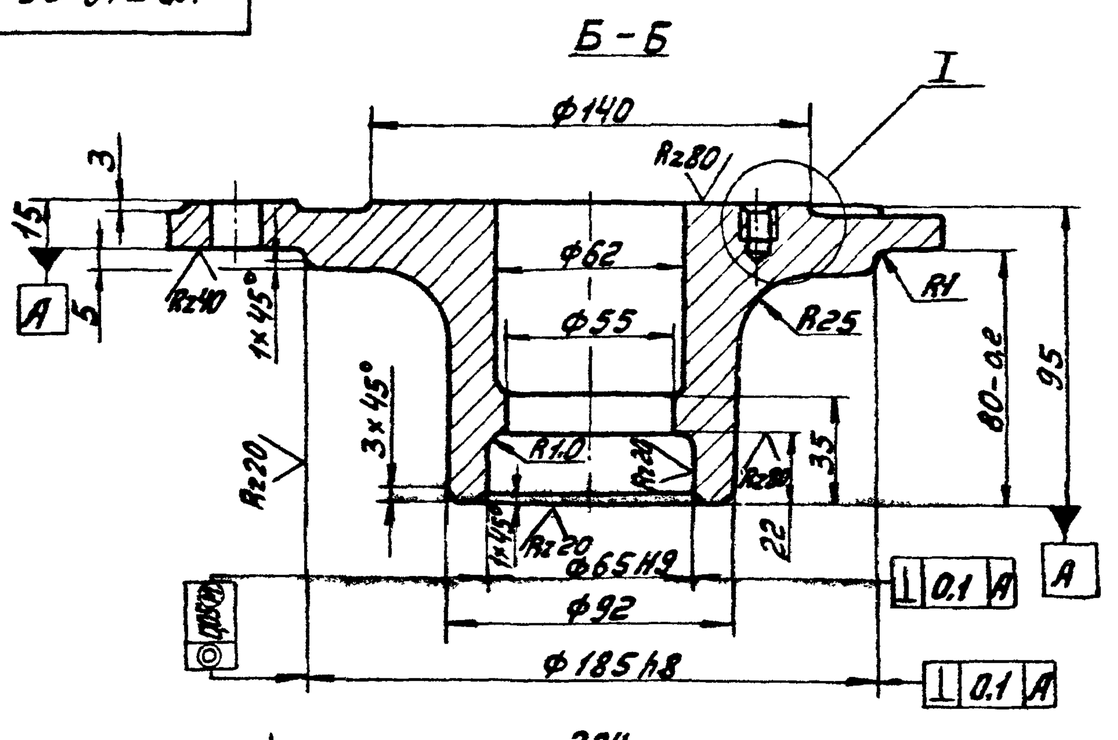

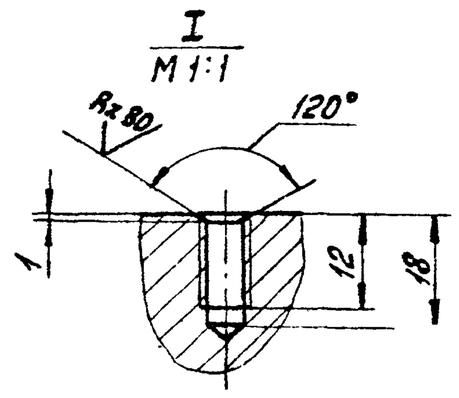

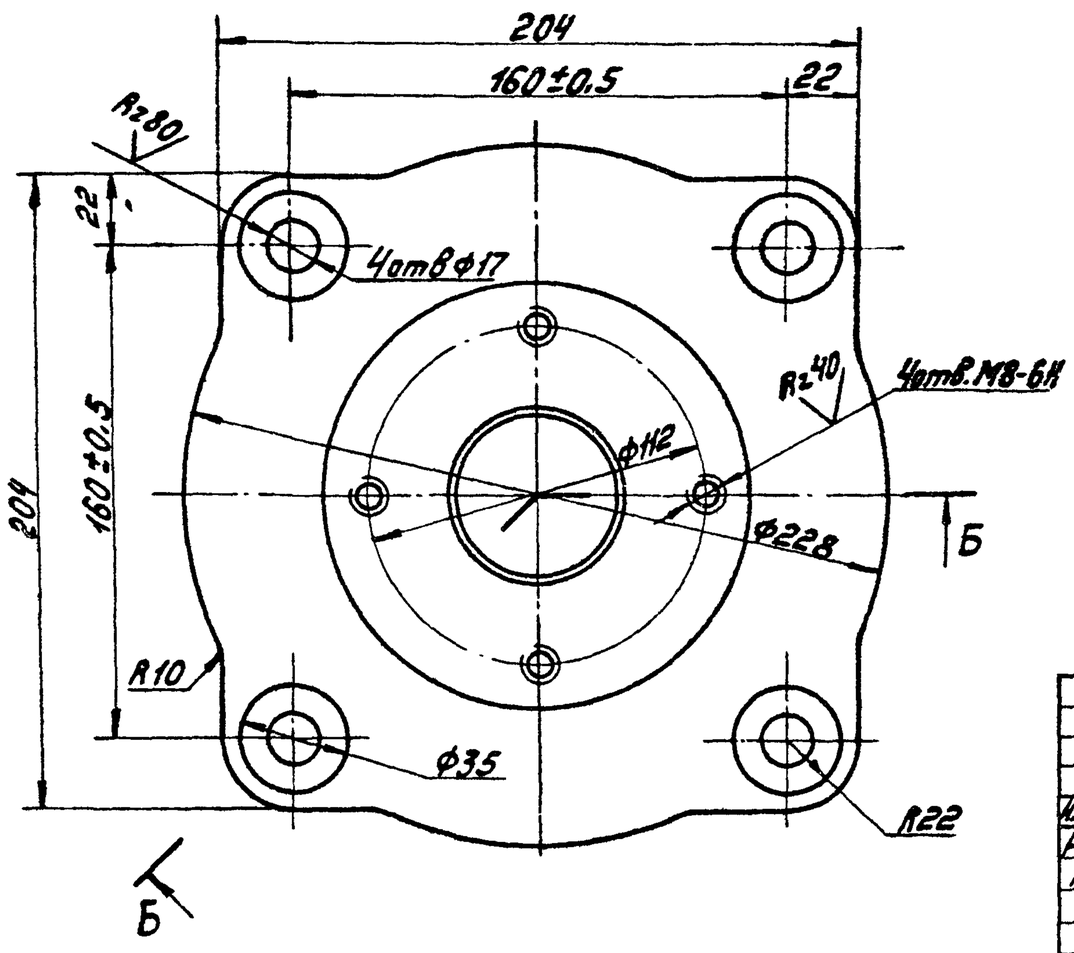

1. Н14; h14; $\pm\frac{IT14}{2}$.
2. Допускаемые отклонения на размеры отливки по III классу точности ГОСТ 1855-55.
3. Литейные радиусы, неуказанные на чертеже, выполнить R3, уклоны 1:20.
4. Обработка поверхности фасок – Rz160

					1Ф.716.05.002			
Изм.	Лист	№докум.	Подп.	Дата	Крышка	Лит.	Масса	Масштаб
Разраб.		Заруцкая				И	7,4	1:2
Пров.		Потутков				Лист	Листов 1	
Н.контр.		Пендерев			СЧ18-36 ГОСТ 1412-79	Мосводоканалниипроект Отдел №5		

Формат А3

1Ф.716.05.003

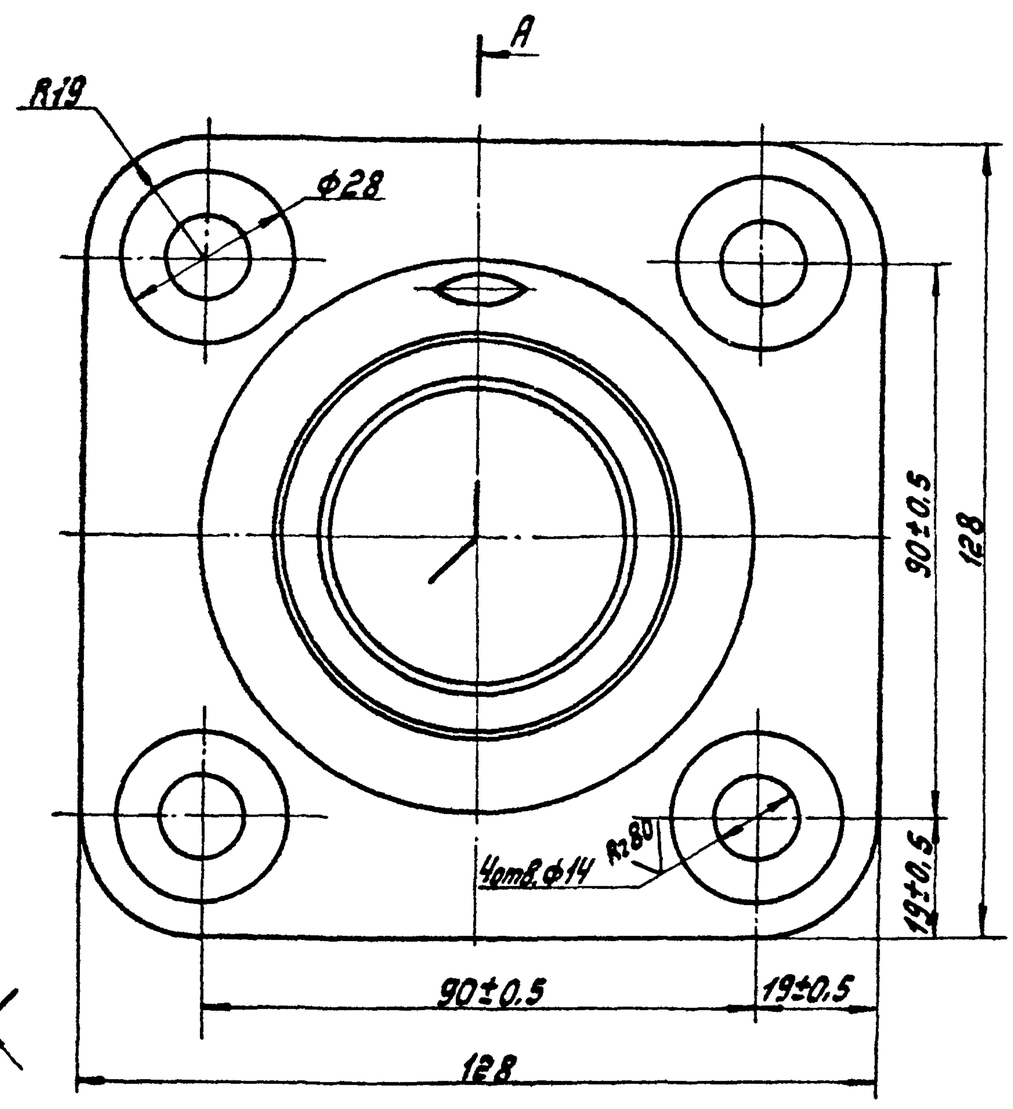

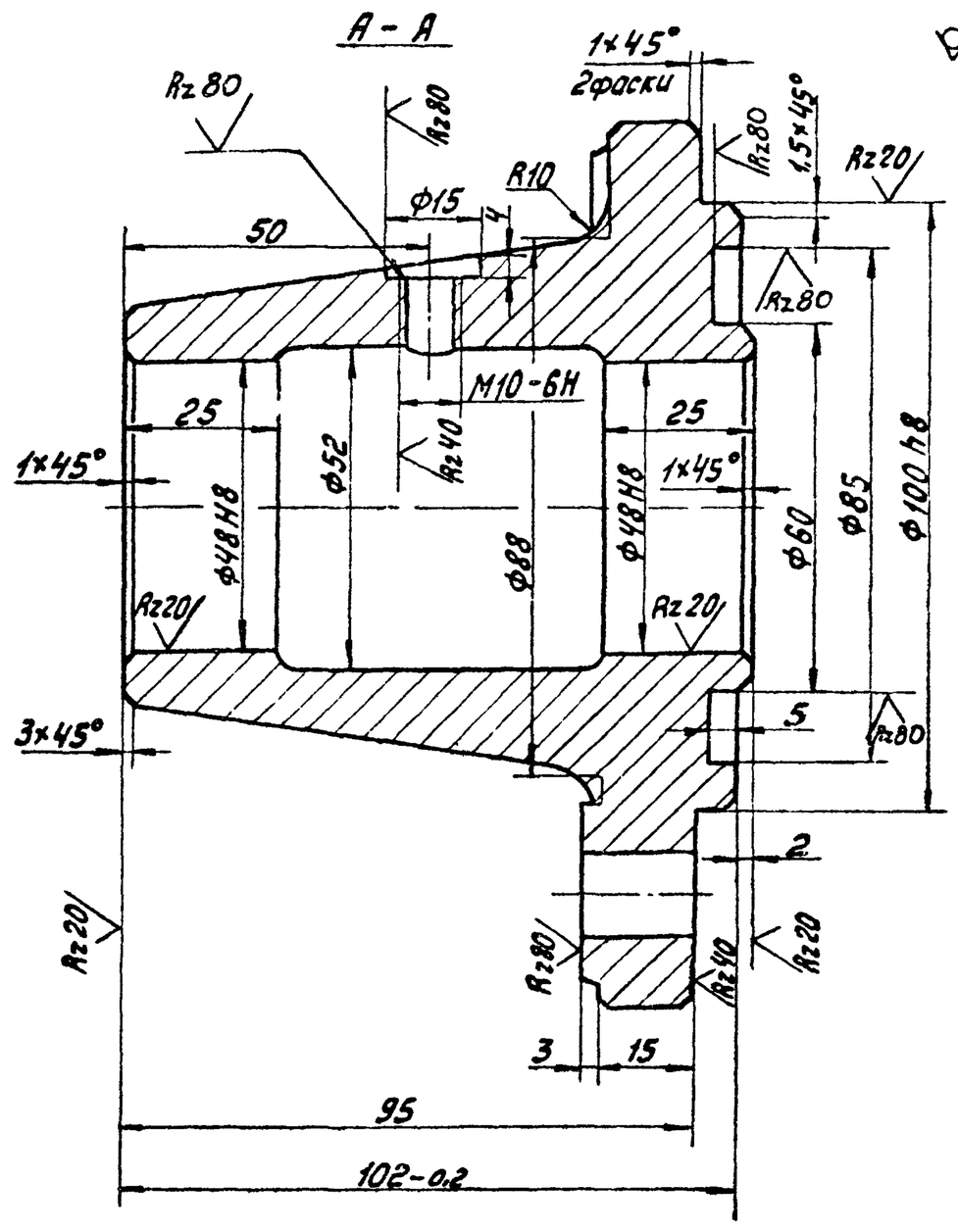

1. Н14; h14; $\pm\frac{IT14}{2}$.
2. Допускаемые отклонения на размеры отливки по III классу точности ГОСТ 1855-55.
3. Литейные радиусы, неуказанные на чертеже выполнить R3, уклоны 1:20.
4. Обработка поверхности фасок – Rz160

					1Ф.716.05.003			
Изм.	Лист	№докум.	Подп.	Дата	Кронштейн	Лит.	Масса	Масштаб
Разраб.		Заруцкая				И	3,0	1:1
Пров.		Потутков				Лист	Листов 1	
Н.контр.		Пендерев			СЧ18-36 ГОСТ 1412-79	Мосводоканалниипроект Отдел №5		

Копировал: 19472-08 18 Формат А3

1Ф.716.05.004

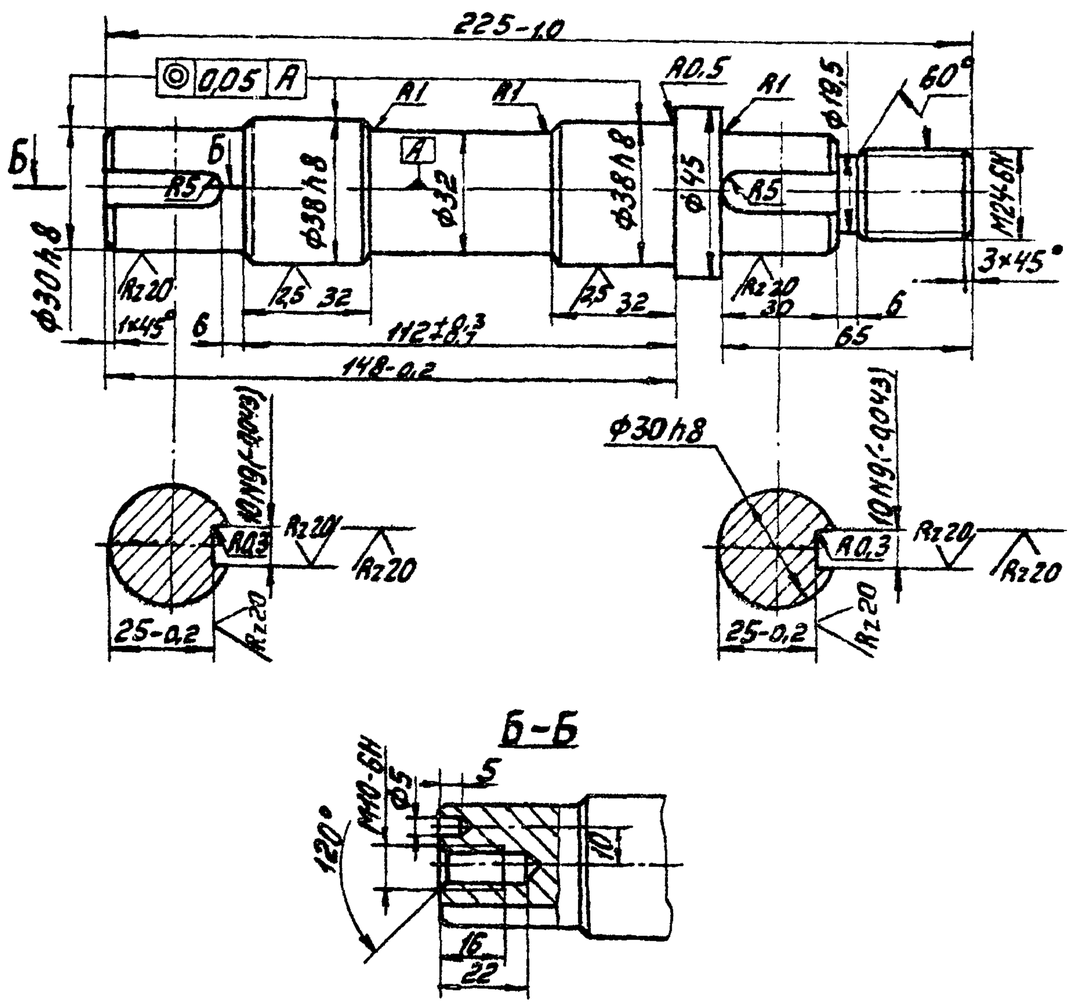

1. HRc 40÷45.
2. h14; $\pm\frac{IT14}{2}$.

Изм.	Лист	N°докум.	Подп.	Дата	1Ф.716.05.004			
Разраб.		Заручная			Вал	Лит.	Масса	Масштаб
Пров.		Потутков				И	30,0	1:2
						Лист	Листов 1	
Н.контр.		Пендерев			Сталь 45 ГОСТ 1050-74	Мосводоканалниипроект Отдел №5		

Формат А4

1Ф.716.05.006

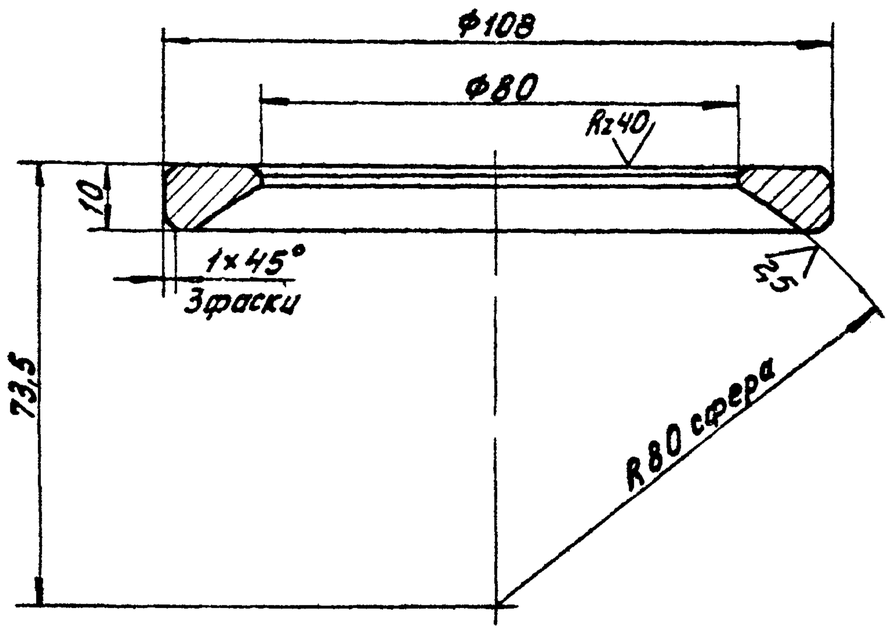

H14; h14; $\pm\frac{IT14}{2}$.

Изм.	Лист	N°докум.	Подп.	Дата	1Ф.716.05.006			
Разраб.		Заручная			Кольцо сферическое	Лит.	Масса	Масштаб
Пров.		Потутков				И	0,18	1:1
						Лист	Листов 1	
Н.контр.		Пендерев			Ст.3 ГОСТ 380-71	Мосводоканалниипроект Отдел №5		

Формат А4

Взам. инв. N° | Подп. и дата | Инв. N° подл. | Подп. и дата

1Ф.716.05.005

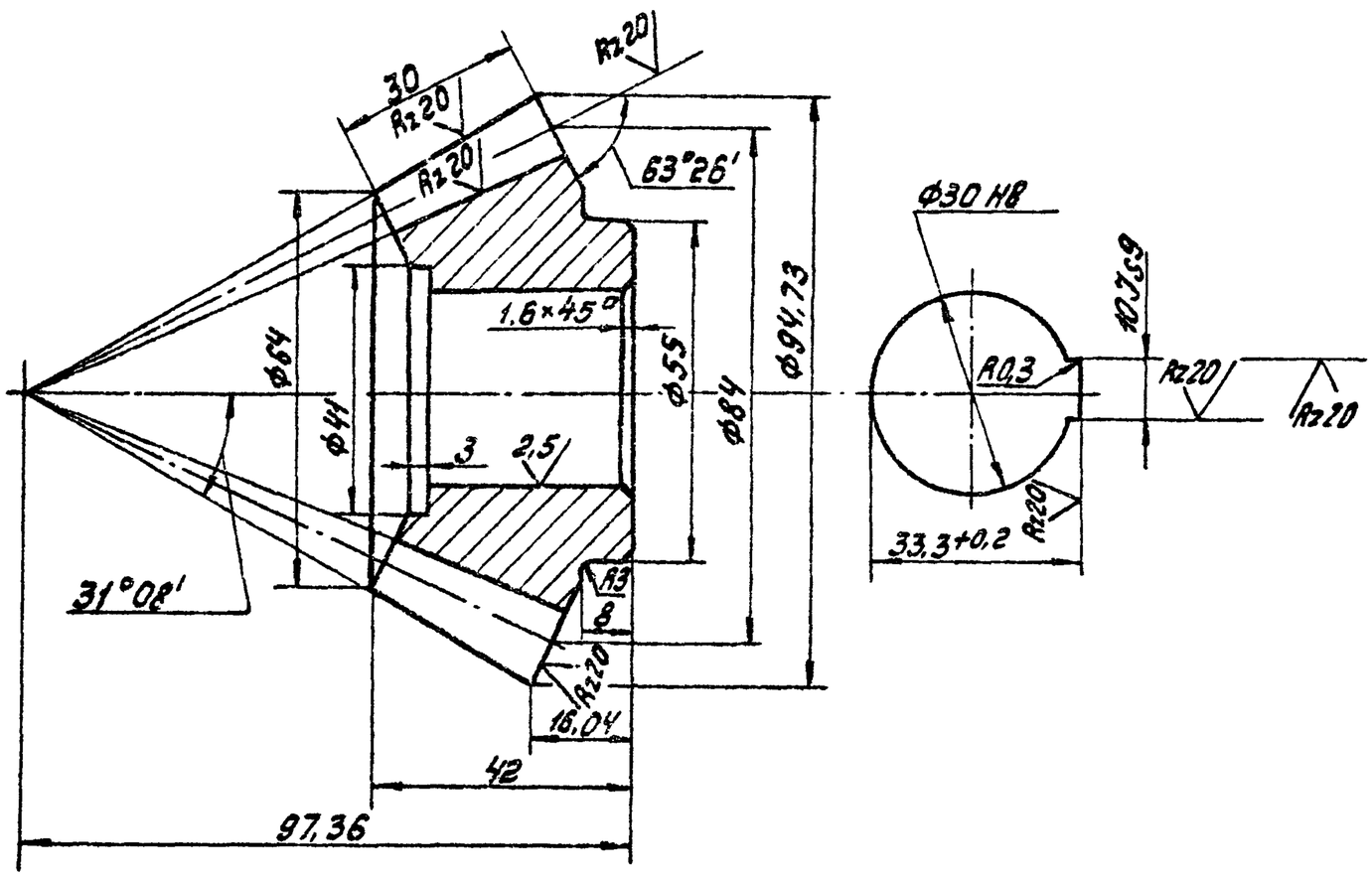

Внешний окружной модуль	m_e	6
Число зубьев	z	14
Тип зуба	—	прямой
Исходный контур	—	ГОСТ 13754-68
Коэффициент смещения	x_e	0
Коэффициент изменения толщины зуба	x_T	—
Угол делительного конуса	δ	26°34'
Степень точности	—	8-С ст СЭВ-186-75
Постоянная хорда	S_{ce}	8,32
Высота до постоянной хорды	h_{ce}	4,49
Межосевой угол передачи	Σ	90°
Средний окружной модуль	m_m	5,04
Внешнее конусное расстояние	R_e	93,8
Среднее конусное расстояние	R	78,8
Средний делительный диаметр	d	70,56
Угол конуса впадин	δ_f	22°
Внешняя высота зуба	h_e	13,2
Обозначение чертежа сопряженного зубчатого колеса	—	1Ф.716.05.011

1. H14; h14; $\pm\frac{IT14}{2}$.
2. HRc 40÷45.

Изм.	Лист	N°докум.	Подп.	Дата	1Ф.716.05.005			
Разраб.		Заручная			Шестерня коническая	Лит.	Масса	Масштаб
Пров.		Потутков				И	0,9	1:1
						Лист	Листов 1	
Н.контр.		Пендерев			Сталь 45 ГОСТ 1050-74	Мосводоканалниипроект Отдел №5		

Копировал: 19472-08 18 Формат А3

1Ф.716.05.007

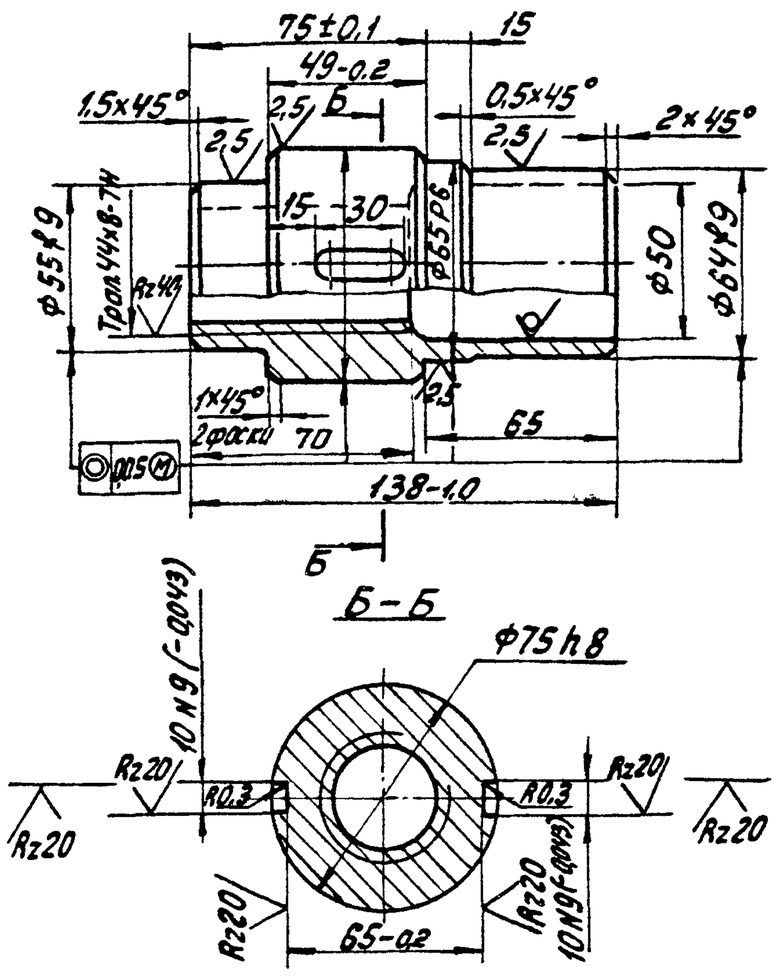

1. H14; $\pm\frac{IT14}{2}$.
2. Допускаемые отклонения на размеры отливки по III классу точности ГОСТ 1855-55.
3. Литейные радиусы, неуказанные на чертеже R3, уклоны 1:20.

					1Ф.716.05.007			
Изм.	Лист	№ докум.	Подп.	Дата	Гайка	Лит. И	Масса 1,7	Масштаб 1:2
Разраб.		Заруцкая				Лист	Листов 1	
Пров.		Потутков			Чугун АЧС-1 ГОСТ 1585-79	Мосводоканалниипроект Отдел №5		
Н.контр.		Пендерев						

Формат А4

1Ф.716.05.009

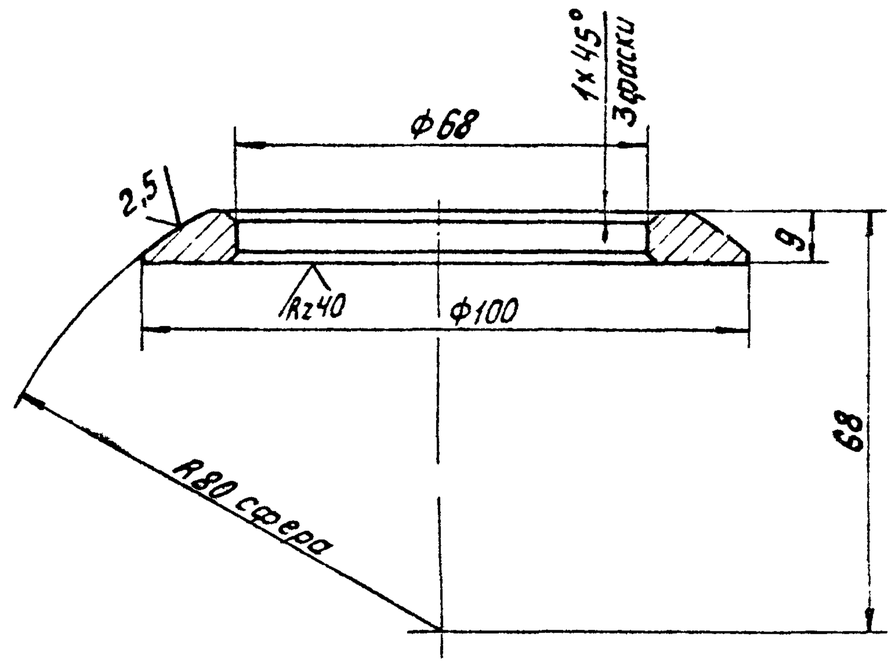

H14; h14; $\pm\frac{IT14}{2}$.

					1Ф.716.05.009			
Изм.	Лист	№ докум.	Подп.	Дата	Кольцо сферическое	Лит. И	Масса 0,3	Масштаб 1:1
Разраб.		Заруцкая				Лист	Листов 1	
Пров.		Потутков			Ст.3 ГОСТ 380-71	Мосводоканалниипроект Отдел №5		
Н.контр.		Пендерев						

Формат А4

Подп. и дата | Инв.№ подл. | Взам.инв.№ | Инв.№ дубл. | Подп. и дата

1Ф.716.05.011

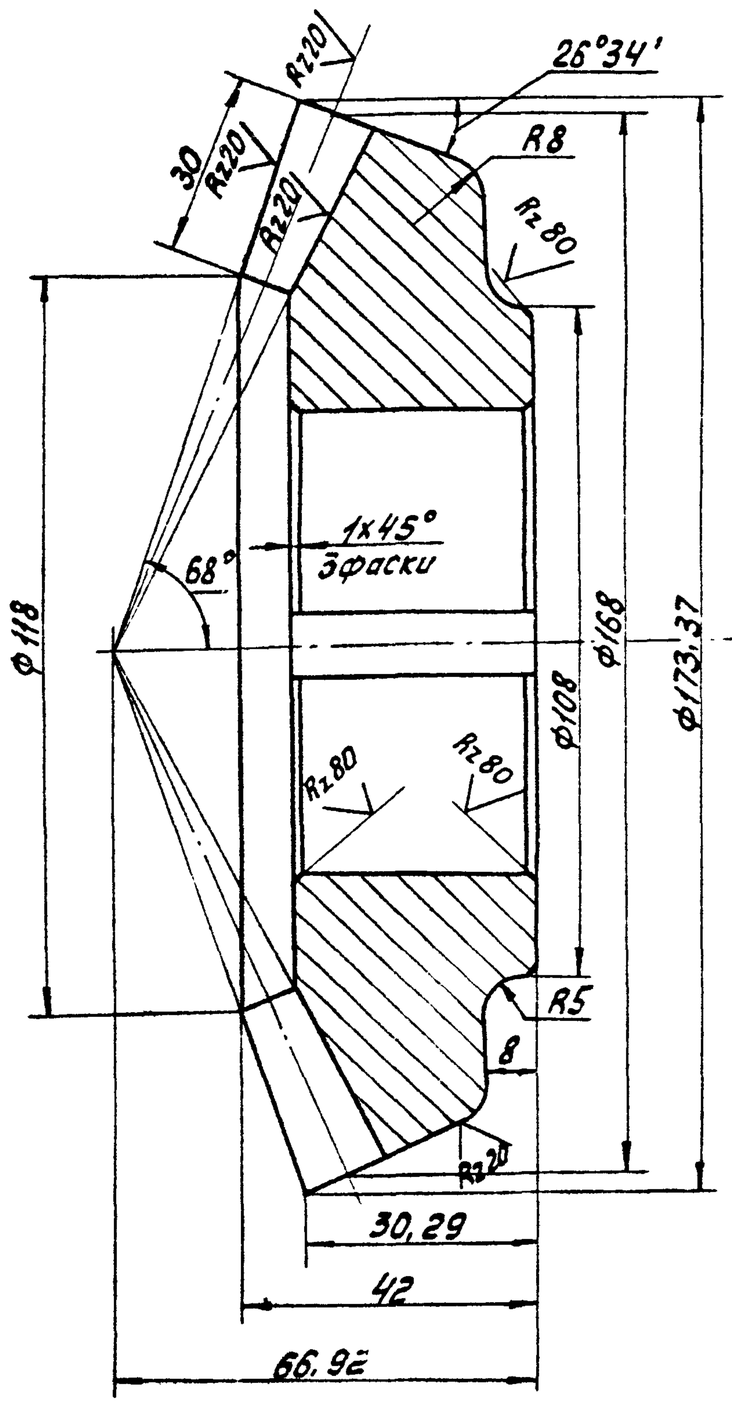

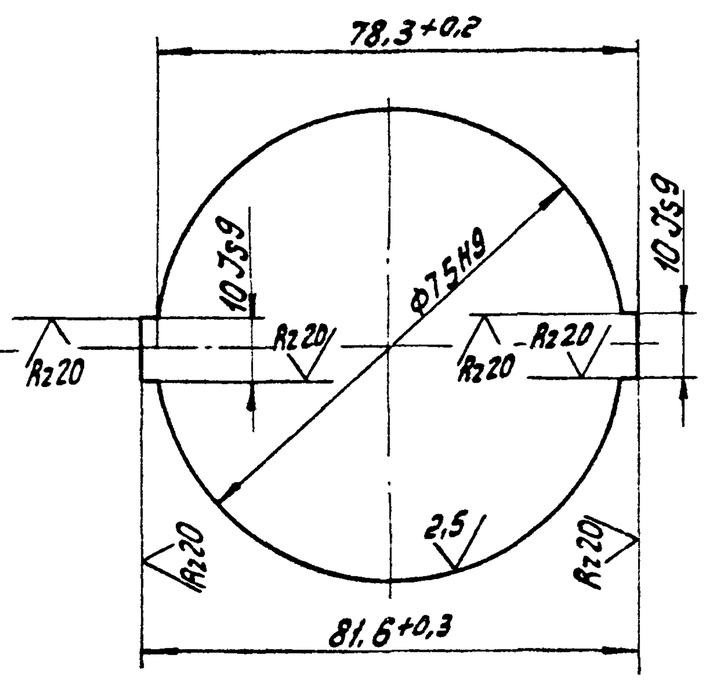

Внешний окружной модуль	m_e	6
Число зубьев	z	28
Тип зуба	—	прямой
Исходный контур	—	ГОСТ13754-68
Коэффициент смещения	x_e	0
Коэффициент изменения толщины зуба	x_T	—
Угол делительного конуса	δ	63°26'
Степень точности	—	8-С ст. СЭВ-186-75
Постоянная хорда	S_{ce}	8,32
Высота до постоянной хорды	h_{ce}	4,49
Межосевой угол передачи	Σ	90°
Средний окружной модуль	m_m	5,04
Внешнее конусное расстояние	R_e	93,8
Среднее конусное расстояние	R	78,8
Средний делительный диаметр	d	141,12
Угол конуса впадин	δ_f	58°52'
Внешняя высота зуба	h_e	13,2
Обозначение чертежа сопряженной шестерни конической	—	1Ф.716.05.005

1. H14; h14; $\pm\frac{IT14}{2}$.
2. Допускаемые отклонения на размеры отливки по III классу точности ГОСТ 1855-55.

					1Ф.716.05.011			
Изм.	Лист	№ докум.	Подп.	Дата	Колесо коническое	Лит. И	Масса 1,9	Масштаб 1:1
Разраб.		Заруцкая				Лист	Листов 1	
Пров.		Потутков			СЧ21-40 ГОСТ 1412-79	Мосводоканалниипроект Отдел №5		
Н.контр.		Пендерев						

Копировал: 19472-08 20 Формат А3

1Ф.716.05.008

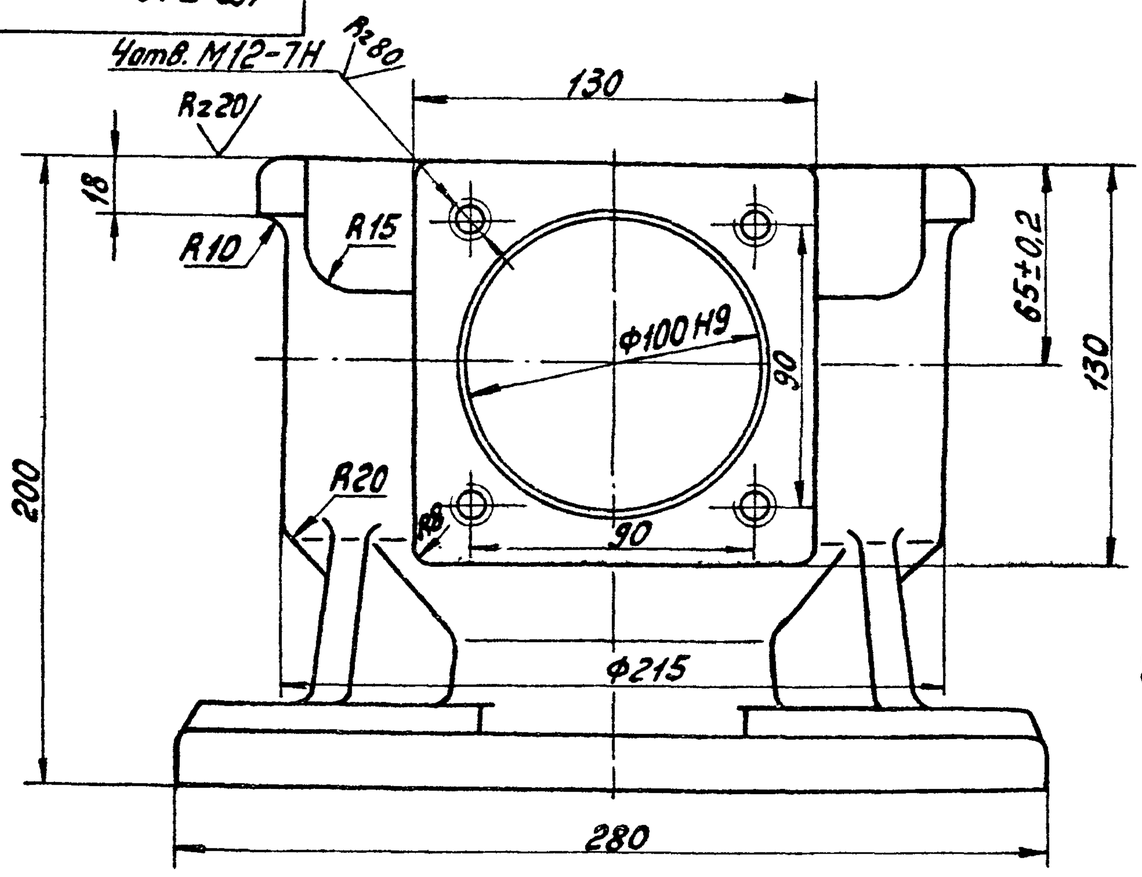

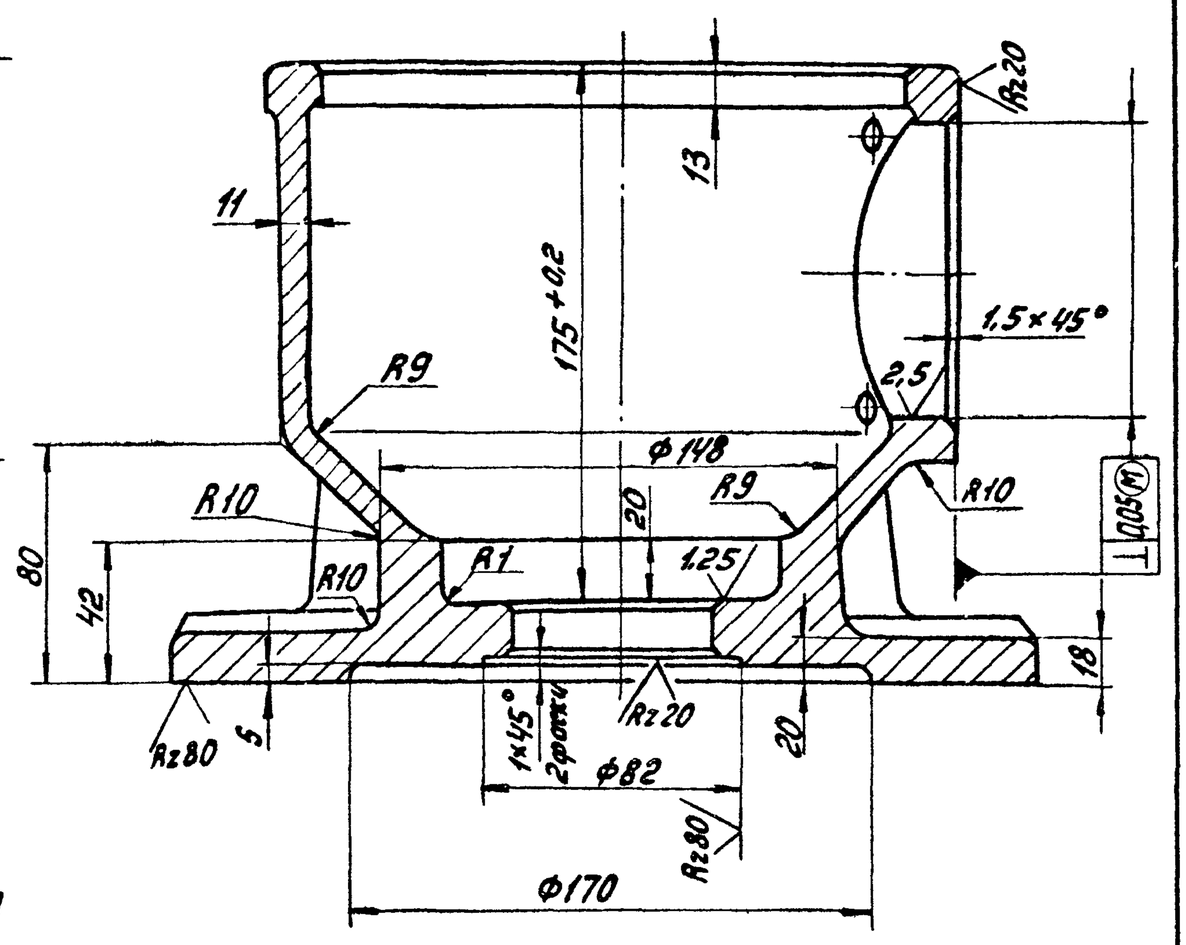

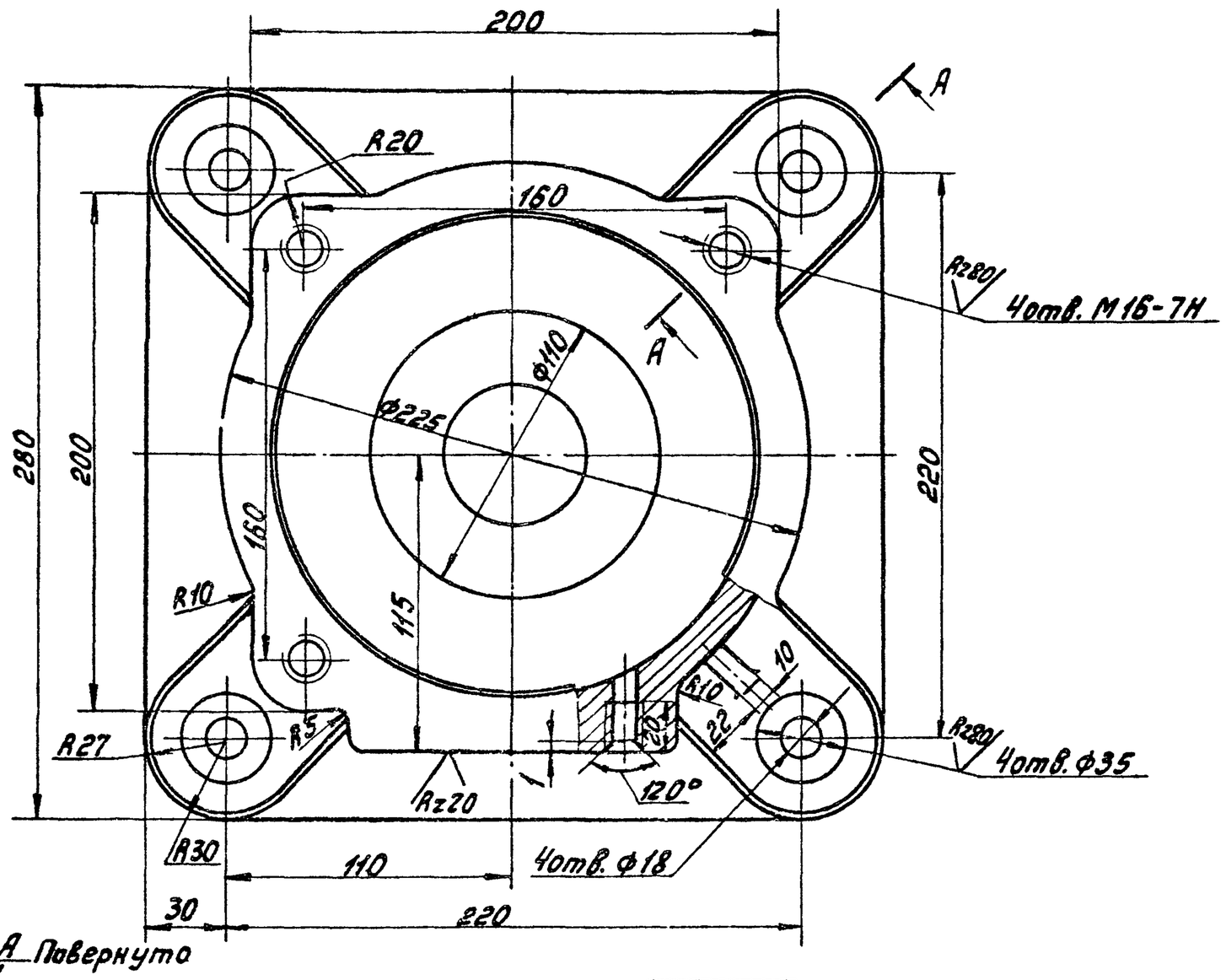

А – А
М 1:1
Повернуто

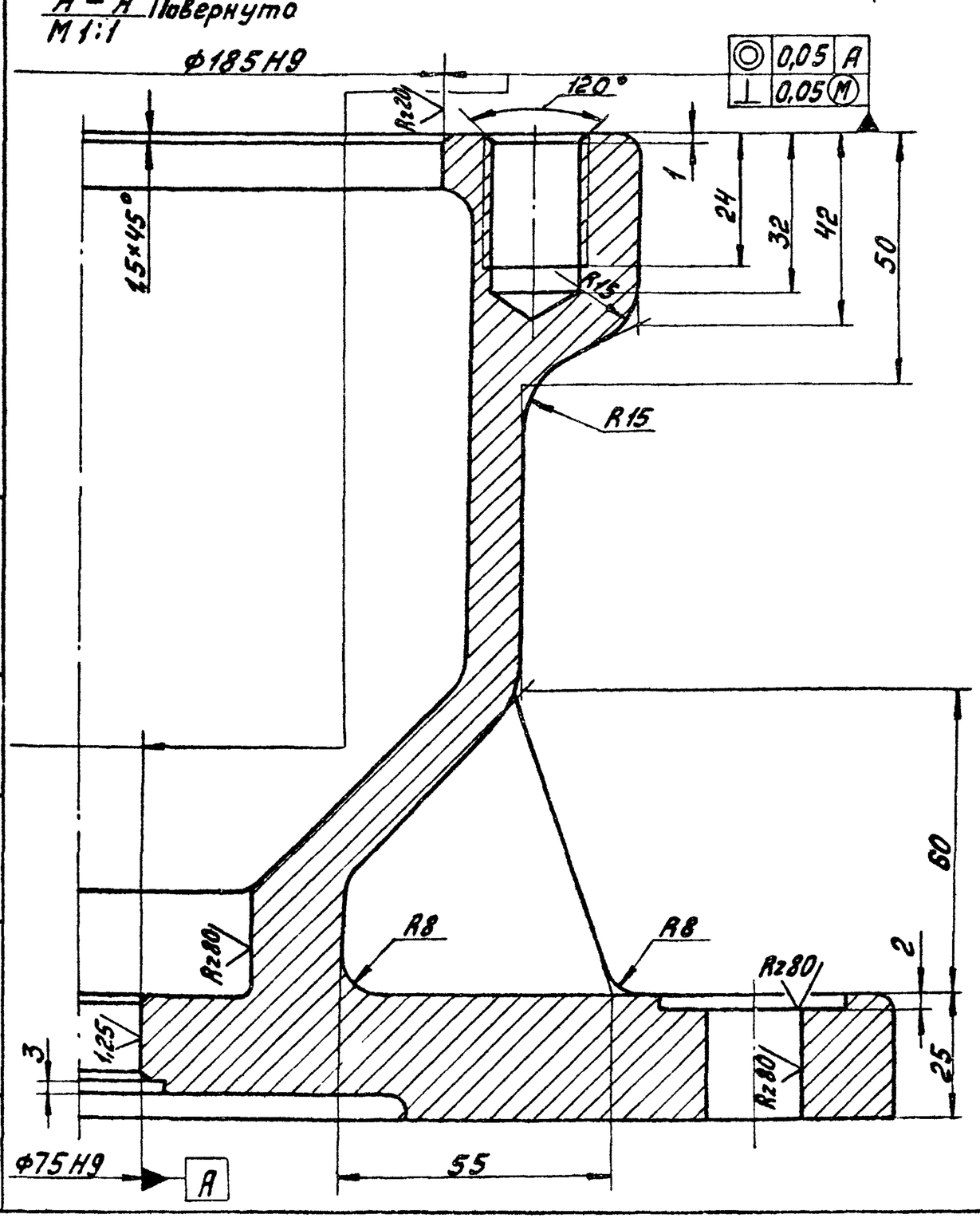

1. H14; h14; $\pm\frac{IT14}{2}$.
2. Допускаемые отклонения на размеры отливки по III классу точности ГОСТ 1855-55.
3. Литейные радиусы, неуказанные на чертеже, выполнить R3; уклоны 1:20.
4. Обработка поверхности фасок — Rz160.

					1Ф.716.05.008			
Изм.	Лист	№докум.	Подп.	Дата	Корпус	Лит.	Масса	Масштаб
Разраб.		Зарецкая				И	21,0	1:2
Пров.		Потутков				Лист	Листов 1	
Н.контр.		Пендерев			СЧ18-36 ГОСТ1412-79	Мосводоканалниипроект Отдел №5		

Копировал: 19472-08 21 Формат А2

1Ф 716.05.013

Rz160 (√)

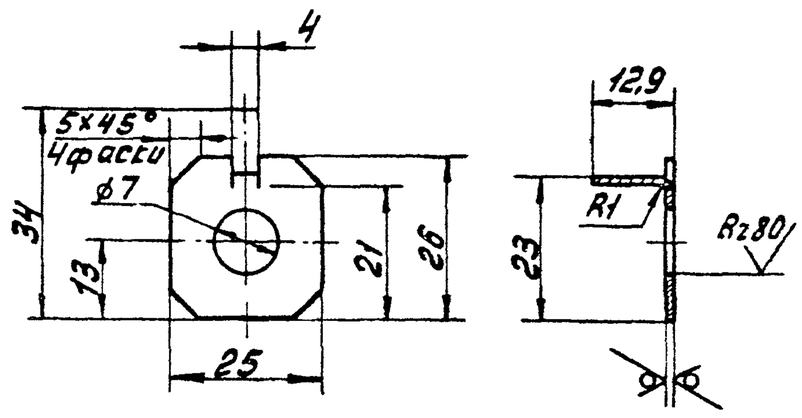

H14; h14; ± IT14/2

Изм.	Лист	№ докум.	Подп.	Дата	1Ф.716.05.013		
Разраб.	Зарецкая				Планка стопорная	Лит. Н	Масса 0,004	Масштаб 1:1
Пров.	Потутков					Лист	Листов 1
Н.контр.	Пендерев				Лист Б0,8 ГОСТ 19904-74 Вст.3 ГОСТ 16523-70	Мосводоканалниипроект Отдел №5

Формат А4

Инв.№ подл. | Подп. и дата | Взам. инв.№ | Инв.№ дубл. | Подп. и дата

1Ф 716.05.012

Rz80 (√)

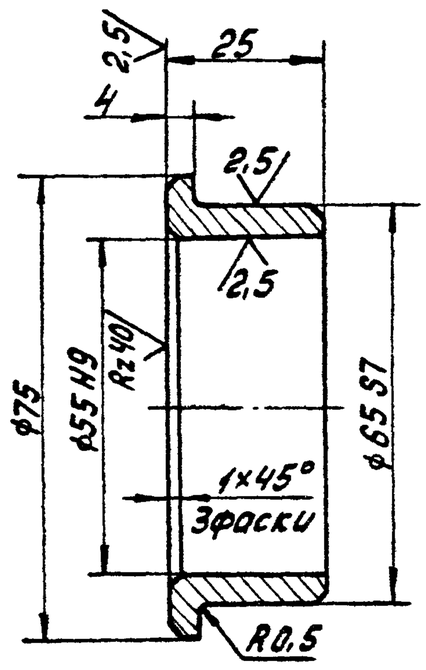

h14; ± IT14/2

Изм.	Лист	№ докум.	Подп.	Дата	1Ф 716.05.012		
Разраб.	Зарецкая				Втулка	Лит. Н	Масса 0,2	Масштаб 1:1
Пров.	Потутков					Лист	Листов 1
Н.контр.	Пендерев				Бр.ОЦС5-5-5 ГОСТ 613-79	Мосводоканалниипроект Отдел №5

Формат А4

1Ф.716.05.015

Rz80 (√)

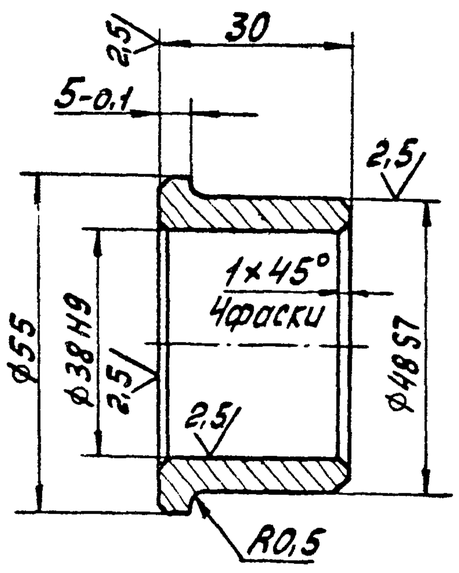

h14; ± IT14/2

Изм.	Лист	№ докум.	Подп.	Дата	1Ф.716.05.015		
Разраб.	Зарецкая				Втулка	Лит. Н	Масса 0,14	Масштаб 1:1
Пров.	Потутков					Лист	Листов 1
Н.контр.	Пендерев				Бр.ОЦС 5-5-5 ГОСТ 613-79	Мосводоканалниипроект Отдел №5

Формат А4

1Ф.716.05.014

Rz80 (√)

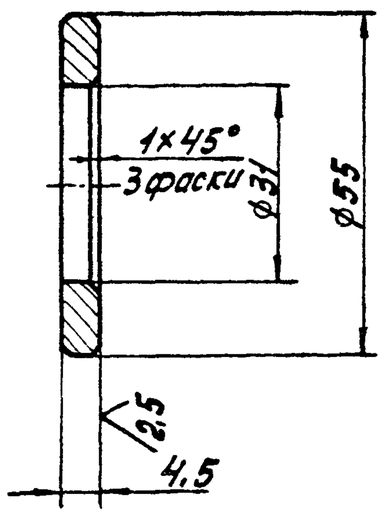

1. HRc 40...45.
2. H14; h14; ± IT14/2

Изм.	Лист	№ докум	Подп.	Дата	1Ф.716.05.014		
Разраб.	Зарецкая				Шайба	Лит. Н	Масса 0,02	Масштаб 1:1
Провер.	Потутков					Лист	Листов 1
Н.контр.	Пендерев				Сталь 45 ГОСТ 1050-74	Мосводоканалниипроект Отдел №5

Формат А4

Копировал: 19472-08 22

1Ф. 716. 00. 001

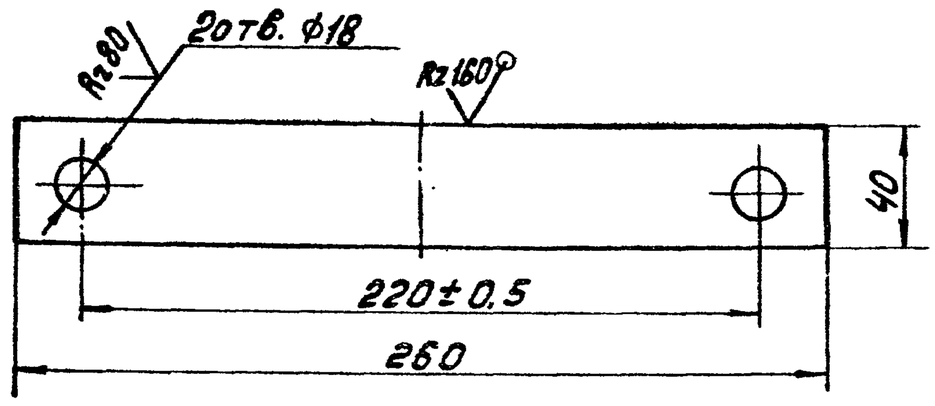

H14; h14.

					1Ф. 716. 00. 001			
Изм.	Лист	№докум.	Подп.	Дата	Прокладка	Лит.	Масса	Масштаб
Разраб.		Заруцкая				И	0,22	1:1
Пров.		Потутков				Лист	Листов 1	
Н.контр.		Пендерев			Лист Б4 ГОСТ 19903-74 Вст.3сп ГОСТ 14637-79	Мосводоканалниипроект Отдел №5		

Формат А4

1Ф. 716. 00. 002

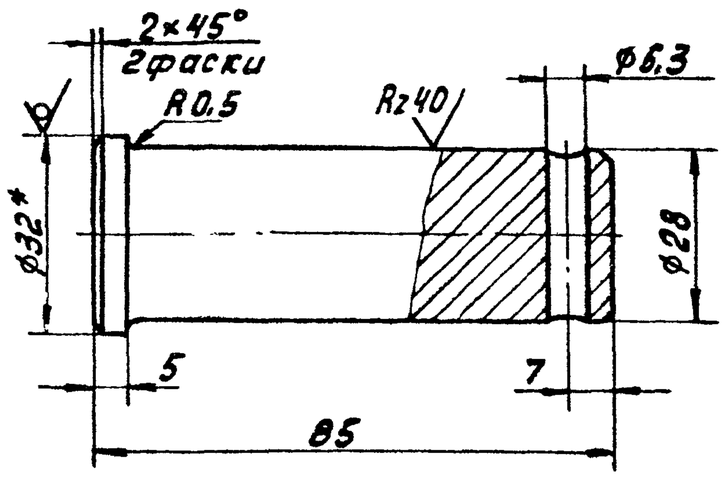

1. H14; h14; $\pm \frac{IT14}{2}$

2.* Размер для справок.

					1Ф. 716. 00. 002			
Изм.	Лист	№докум.	Подп.	Дата	Палец	Лит.	Масса	Масштаб
Разраб.		Заруцкая				И	0,43	1:1
Пров.		Потутков				Лист	Листов 1	
Н.контр.		Пендерев			Круг В32 ГОСТ 2590-71 Вст.5сп ГОСТ 535-79	Мосводоканалниипроект Отдел №5		

Формат А4

1Ф. 716. 00. 003

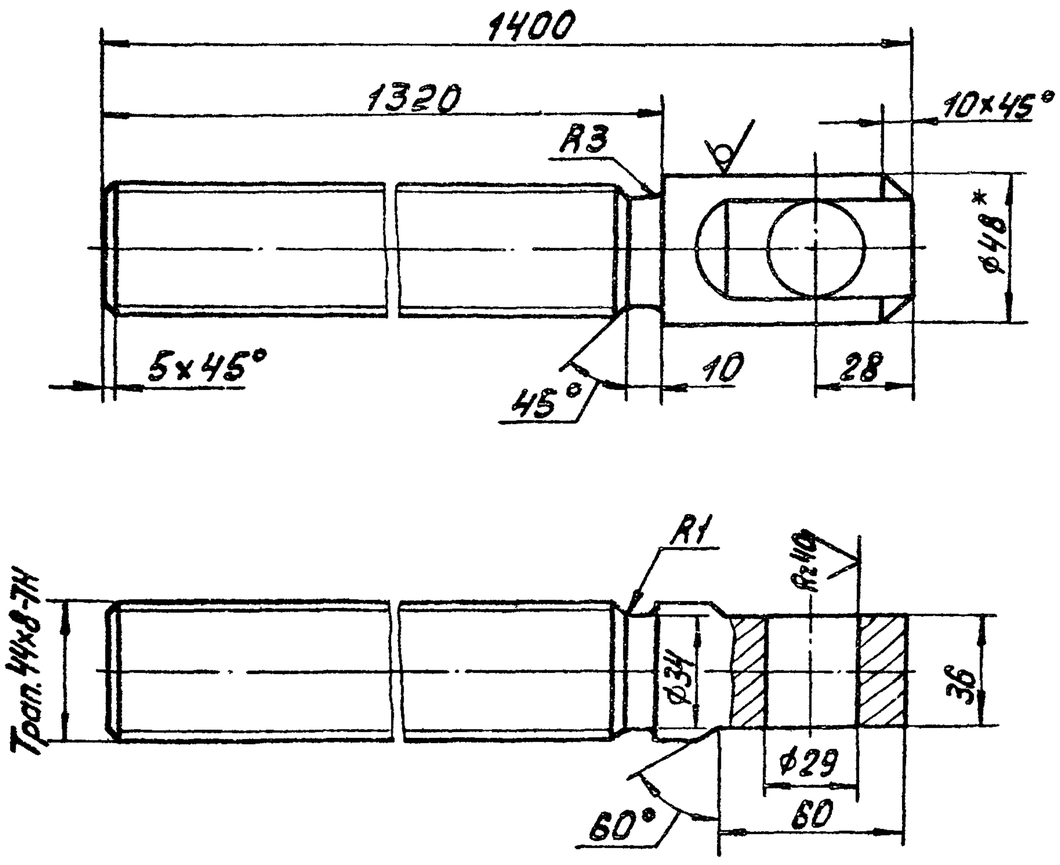

1. H14; h14; $\pm \frac{IT14}{2}$

2. *Размер для справок.

					1Ф. 716. 00. 003			
Изм.	Лист	№докум.	Подп.	Дата	Шпиндель	Лит.	Масса	Масштаб
Разраб.		Заруцкая				И	14,0	1:2
Пров.		Потутков				Лист	Листов 1	
Н.контр.		Пендерев			Круг В48 ГОСТ 2590-71 20Х13 ГОСТ 5632-72	Мосводоканалниипроект Отдел №5		

Формат А4

1Ф. 716. 00. 004

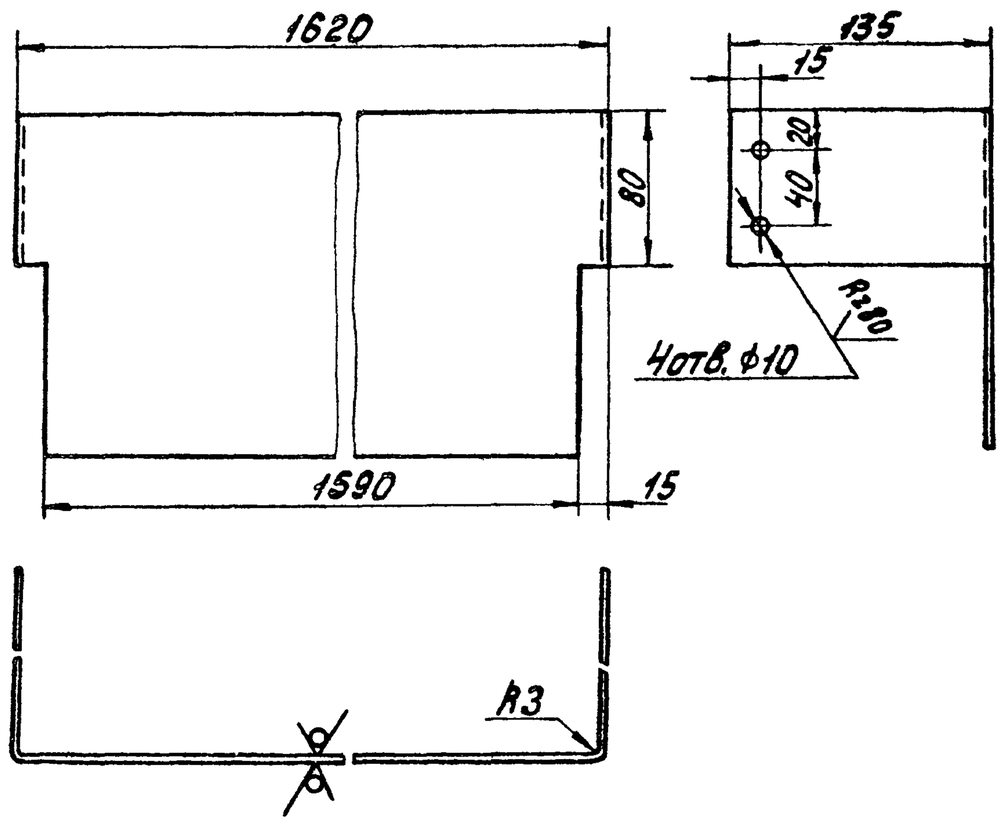

1. Развернутая длина L=1881мм.

2. H14; h14; $\pm \frac{IT14}{2}$

					1Ф. 716. 00. 004			
Изм.	Лист	№докум.	Подп.	Дата	Ограждение	Лит.	Масса	Масштаб
Разраб.		Заруцкая				И	5,6	1:2
Пров.		Потутков				Лист	Листов 1	
Н.контр.		Пендерев			Лист Б-3 ГОСТ 19903-74 Вст.3сп ГОСТ 16523-70	Мосводоканалниипроект Отдел №5		

Формат А4

Инв.№подл. | Подп. и дата | Взам.инв.№ | Инв.№дубл. | Подп. и дата

1Ф.717.00.000МЧ

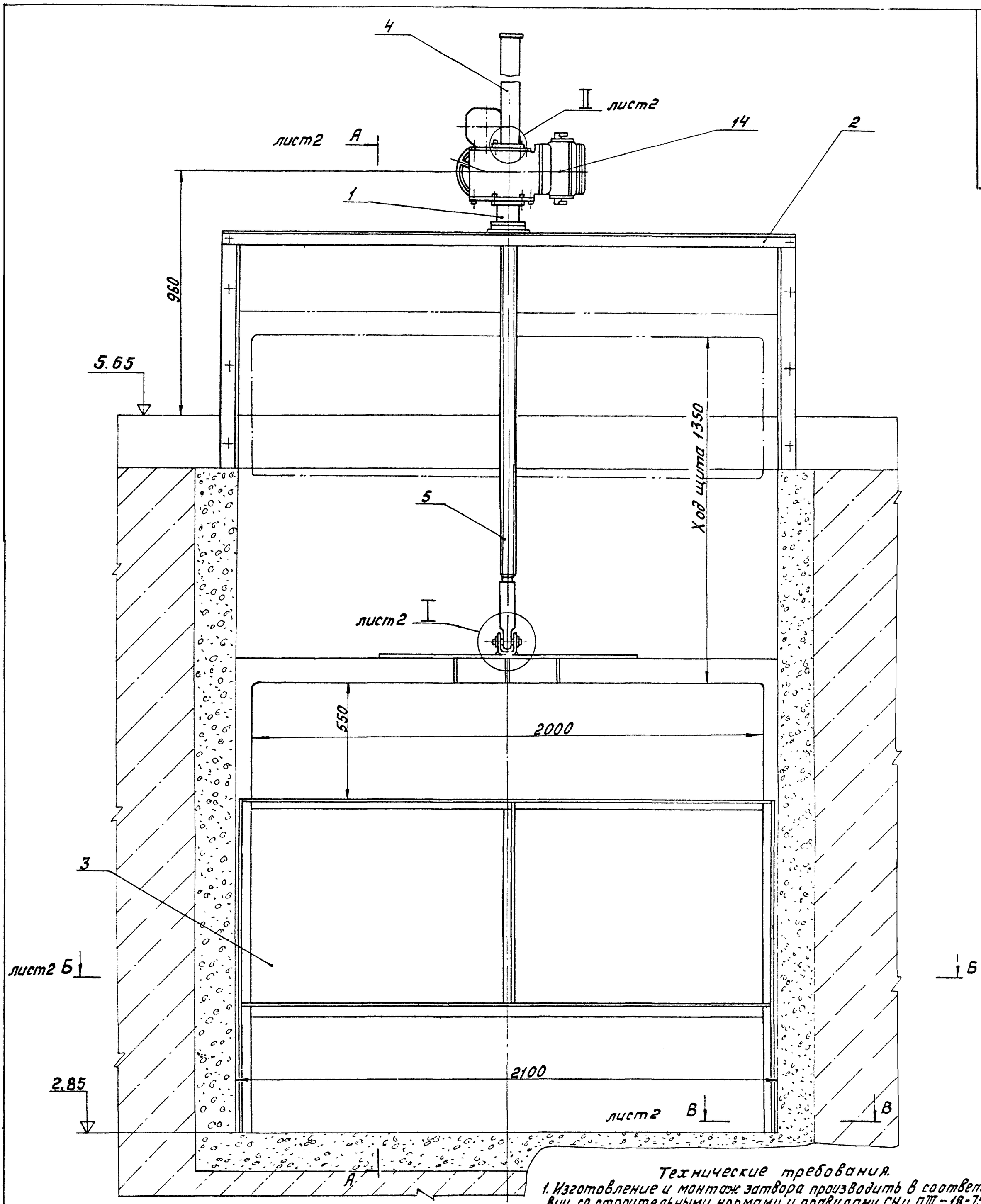

Техническая характеристика

Тип затвора	Плоский скользящий с подвижным водосливом без специальных уплотнительных устройств
Ширина водослива	2000 мм
Ход подвижного водослива	1350 мм
Направление гидростатического давления	одностороннее
Тип привода	Б.099.098-07м
Время необходимое для полного подъема или опускания щита	2,1 мин.
Максимальное усилие на рукоятке	25 кг
Вес подвижных частей затвора	247 кг

Технические требования.

1. Изготовление и монтаж затвора производить в соответствии со строительными нормами и правилами СНиП III-18-75.
2. Затвор покрыть грунтом ХС-010, краска ЭМХС-710, серый, лак ХС-76 IV В ГОСТ 9355-81 кругом, за исключением обрабатываемых поверхностей и сопрягающихся со штрабным бетоном.
3. Смазку применять ЦИАТИМ-201 ГОСТ 6267-74.
4. Разрешается при установке электропривода Б.099.098-07м поз. 14 применять прокладки толщиной 0,5 мм.
5. Все размеры для справок.

Изм.	Лист	№ докум.	Подп.	Дата	1Ф.717.00.000МЧ			
Разраб.		Заруцкая			Затвор плоский регулирующий с водосливом шириной 2000 мм. Монтажный чертеж	Лит.	Масса	Масштаб
Пров.		Потутков				И	635,0	1:10
Рук.		Потутков				Лист 1	Листов 2	
Н.контр.		Пендерей				Мосводоканалниипроект Отдел №5		
Утв.		Гаврилов						

Копировал: 19472-08 24 Формат А2

1Ф.717.00.000МЧ

А – А
М1:10 лист1

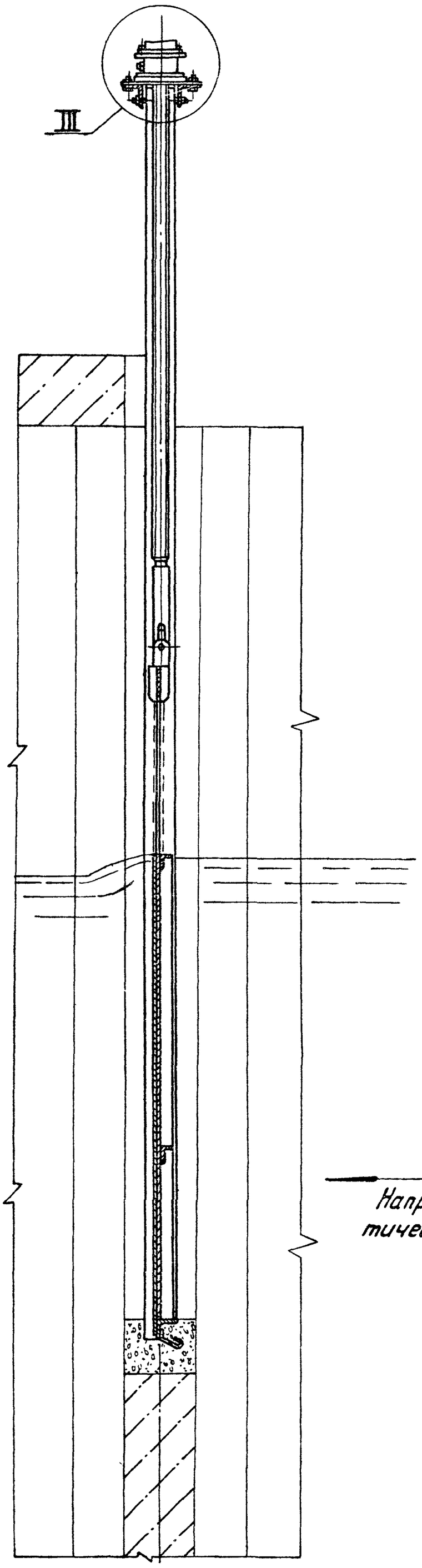

Б – Б
М1:1 лист1

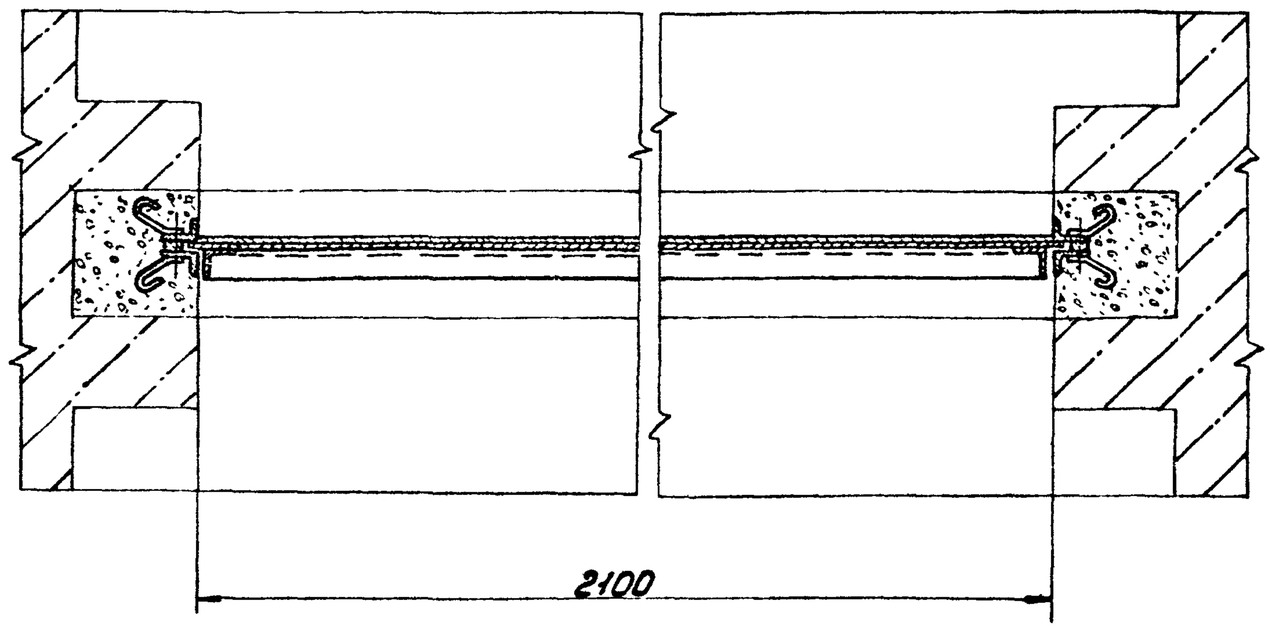

III
М1:2

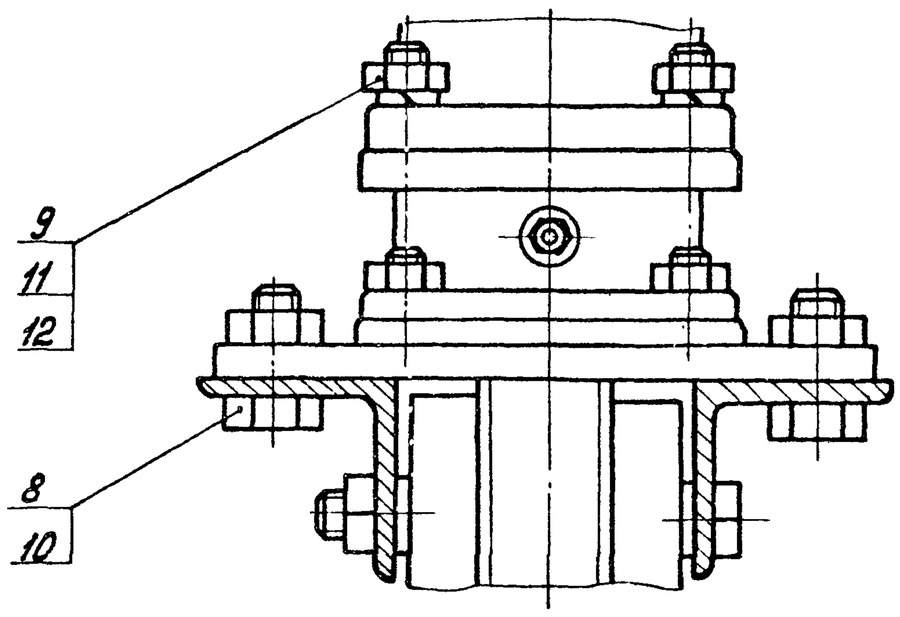

I
М1:2 лист1

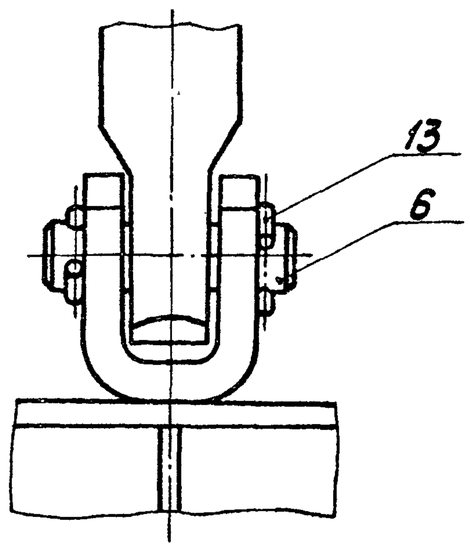

II
М1:2 лист1

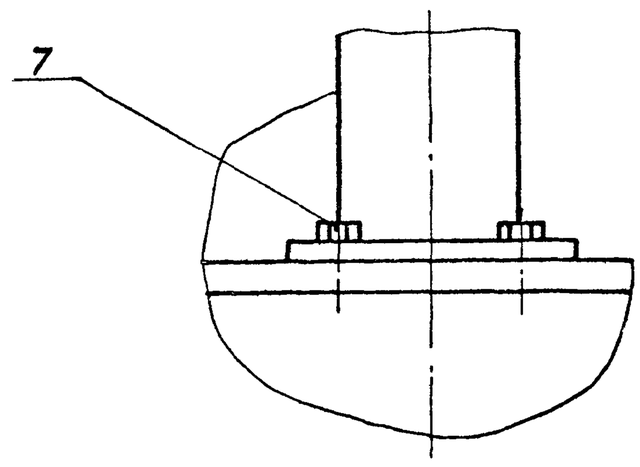

В – В
М1:2 лист1

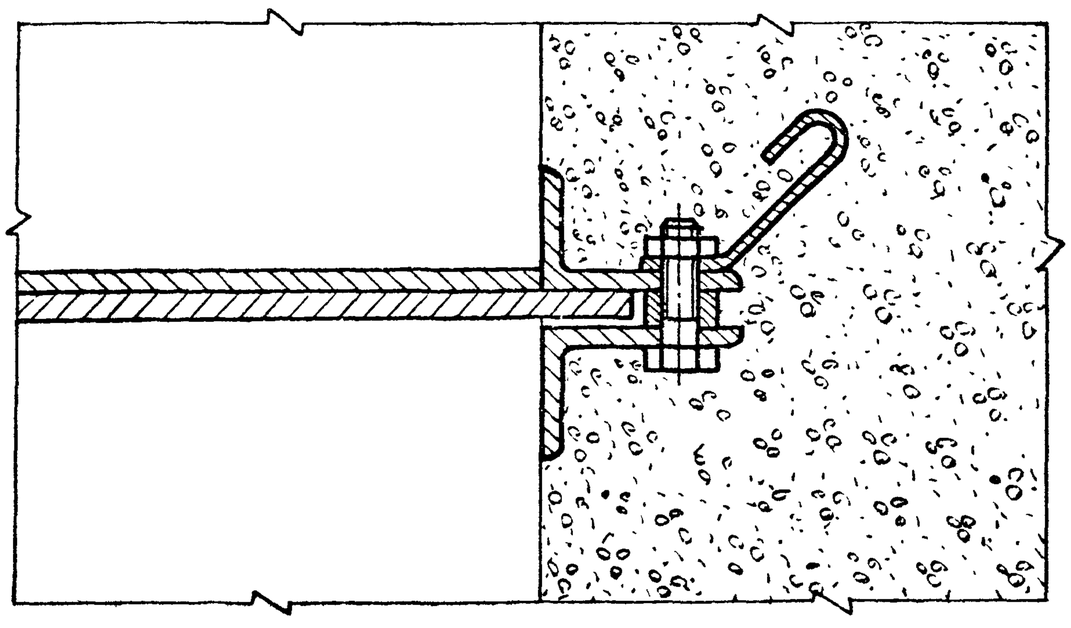

Изм.	Лист	N докум.	Подп.	Дата	1Ф.717.00.000МЧ	Лист 2

Формат	Зона	Поз	Обозначение	Наименование	Кол	Примеч.
				Документация		
А2			1Ф.717.00.000 М4	Монтажный чертеж		
				Сборочные единицы.		
А4		1	1Ф.717.01.000	Подпятник	1	
А4		2	1Ф.717.02.000	Рама затвора	1	
А4		3	1Ф.717.03.000	Щит с водосливом	1	
А4		4	1Ф.717.04.000	Колпак	1	
				Детали		
А4		5	1Ф.717.00.001	Штанга винтовая	1	
А4		6	1Ф.717.00.002	Ось	1	
				Стандартные изделия		
		7		Болт М6х16.5.8.096		
				ГОСТ 7798-70	4	
		8		Болт М16х40.5.8.096		
				ГОСТ 7798-70	4	

Изм	Лист	N докум.	Подп.	Дата	1Ф.717.00.000			
Разраб	Заручная				Затвор плоский регулирующий с водосливом шириной 2000 мм	Лит. И	Лист 1	Листов 2
Пров	Потутков					Мосводоканалниипроект Отдел N5		
Рук.	Потутков							
Н.контр	Пендерев							
Утв	Гаврилов							

Формат А4

Форм.	Зона	Поз	Обозначение	Наименование	Кол.	Примеч.
		9		Гайка М12.5.096		
				ГОСТ 5915-70	4	
		10		Гайка М16.5.096		
				ГОСТ 5915-70	4	
		11		Шпилька М12-6g х 45.58.096		
				ГОСТ 22033-76	4	
		12		Шайба 12.65Г.096		
				ГОСТ 6402-70	4	
		13		Шплинт 6.3х36-001		
				ГОСТ 397-79	2	
		14		Электропривод		
				Б099.098-07М	1	

Подп. и дата | Инв. N дубл. | Взам. инв. | Подп. и дата | Инв. N подл

Изм	Лист	N докум.	Подп.	Дата	1Ф.717.00.000	Лист 2

Формат А4

1Ф.717.01.000 СБ

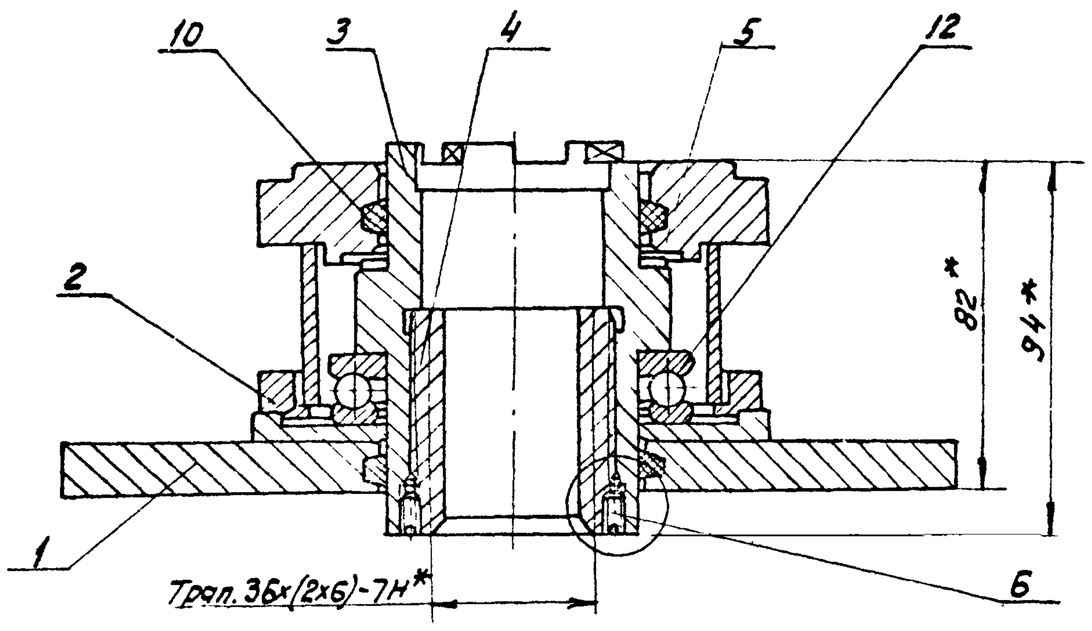

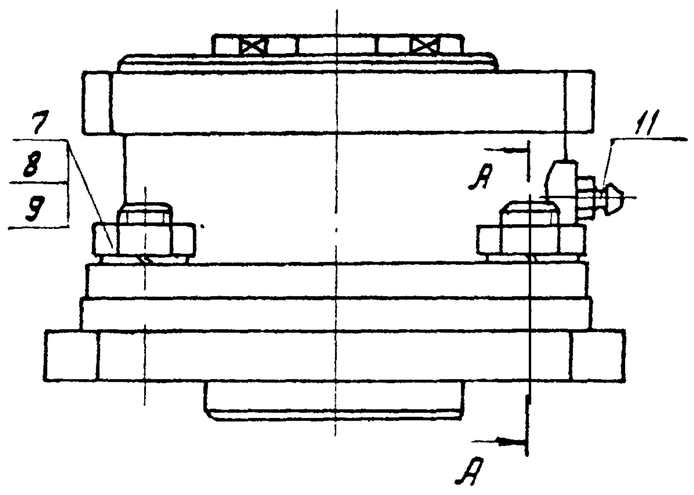

А-А

I
2:1

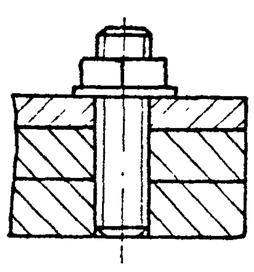

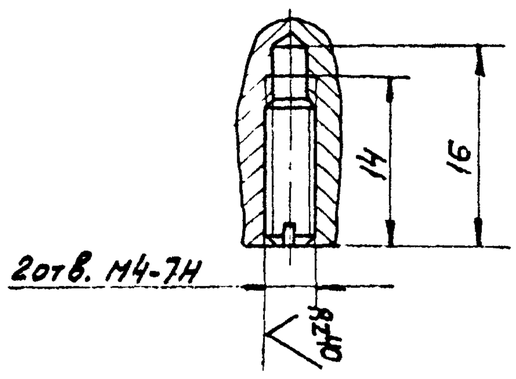

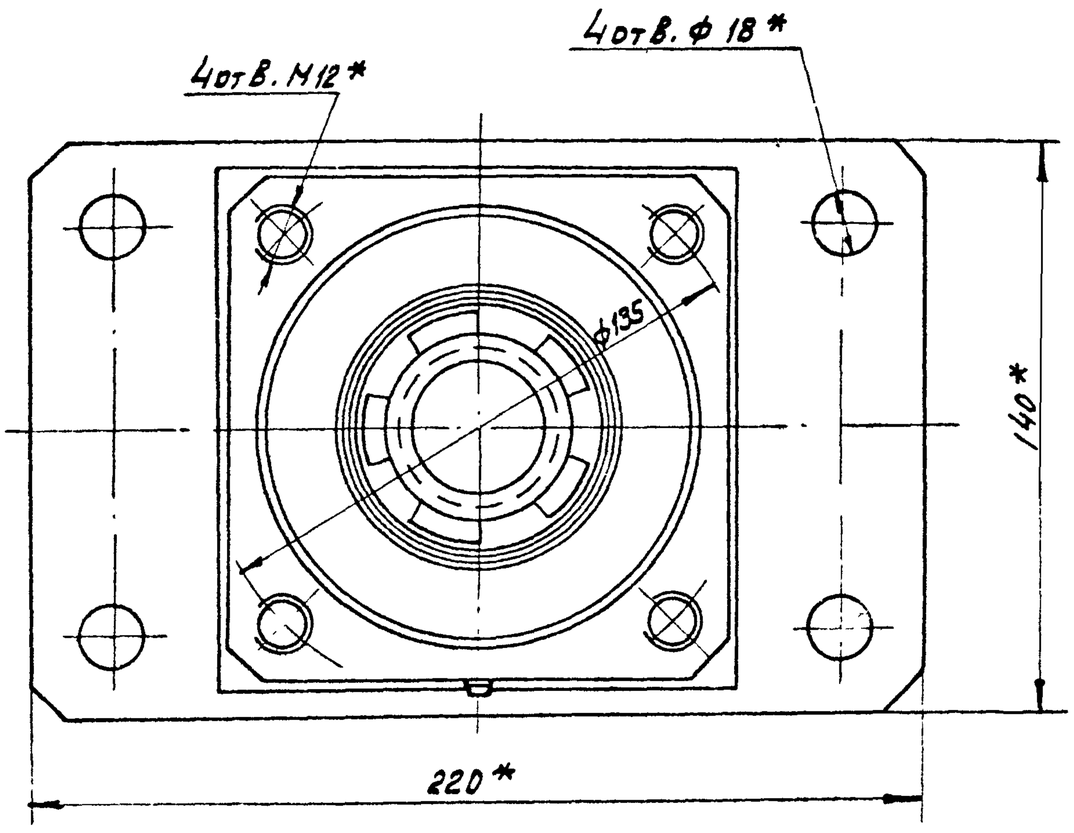

1. $\pm \frac{IT14}{2}$.

2. *Размеры для справок

Изм	Лист	N докум.	Подп.	Дата	1Ф.717.01.000 СБ			
Разраб.	Заручная				Подпятник	Лит. И	Масса 8.0	Масштаб 1:2
Пров.	Потутков				Сборочный чертеж	Лист	Листов 1	
Рук.	Потутков					Мосводоканалниипроект Отдел N5		
Н.контр	Пендерев							

Копировал: 19472-08 26 Формат А3

Формат	Зона	Поз.	Обозначение	Наименование	Кол.	Примеч.
				Документация.		
А3			1Ф.717.01.000СБ	Сборочный чертеж		
				Сборочные единицы.		
А4		1	1Ф.717.01.100	Основание	1	
А4		2	1Ф.717.01.200	Корпус	1	
				Детали.		
А4		3	1Ф.717.01.001	Втулка	1	
А4		4	1Ф.717.01.002	Гайка	1	
А4		5	1Ф.717.01.003	Кольцо	1	
				Стандартные изделия.		
		6		Винт М4×12.5.8.096 ГОСТ 1477-75	2	
		7		Гайка М12.5.096 ГОСТ 5915-70	4	
		8		Шайба 12.65Г.096 ГОСТ 6402-70	4	
		9		Шпилька М12-6g×30.58.096 ГОСТ 22033-76	4	

Изм.	Лист	№ докум.	Подп.	Дата	1Ф.717.01.000			
Разраб.		Зарецкая			Подпятник	Лит. И	Лист 1	Листов 2
Пров.		Потутков				Мосводоканалниипроект Отдел №5		
Рук.		Потутков						
Н.контр.		Пендерев						

Формат А4

Формат	Зона	Поз.	Обозначение	Наименование	Кол.	Примеч.
		10		Кольцо СП81-64-5 ГОСТ 6308-71	2	
		11		Масленка 1.2 Ц6 ГОСТ 19853-74	1	
		12		Подшипник 8113 ГОСТ 6874-75	1	

Инв.№ подл. | Подп. и дата | Взам. инв.№ | Инв.№ дубл. | Подп. и дата

Изм.	Лист	№ докум.	Подп.	Дата	1Ф.717.01.000	Лист 2

Формат А4

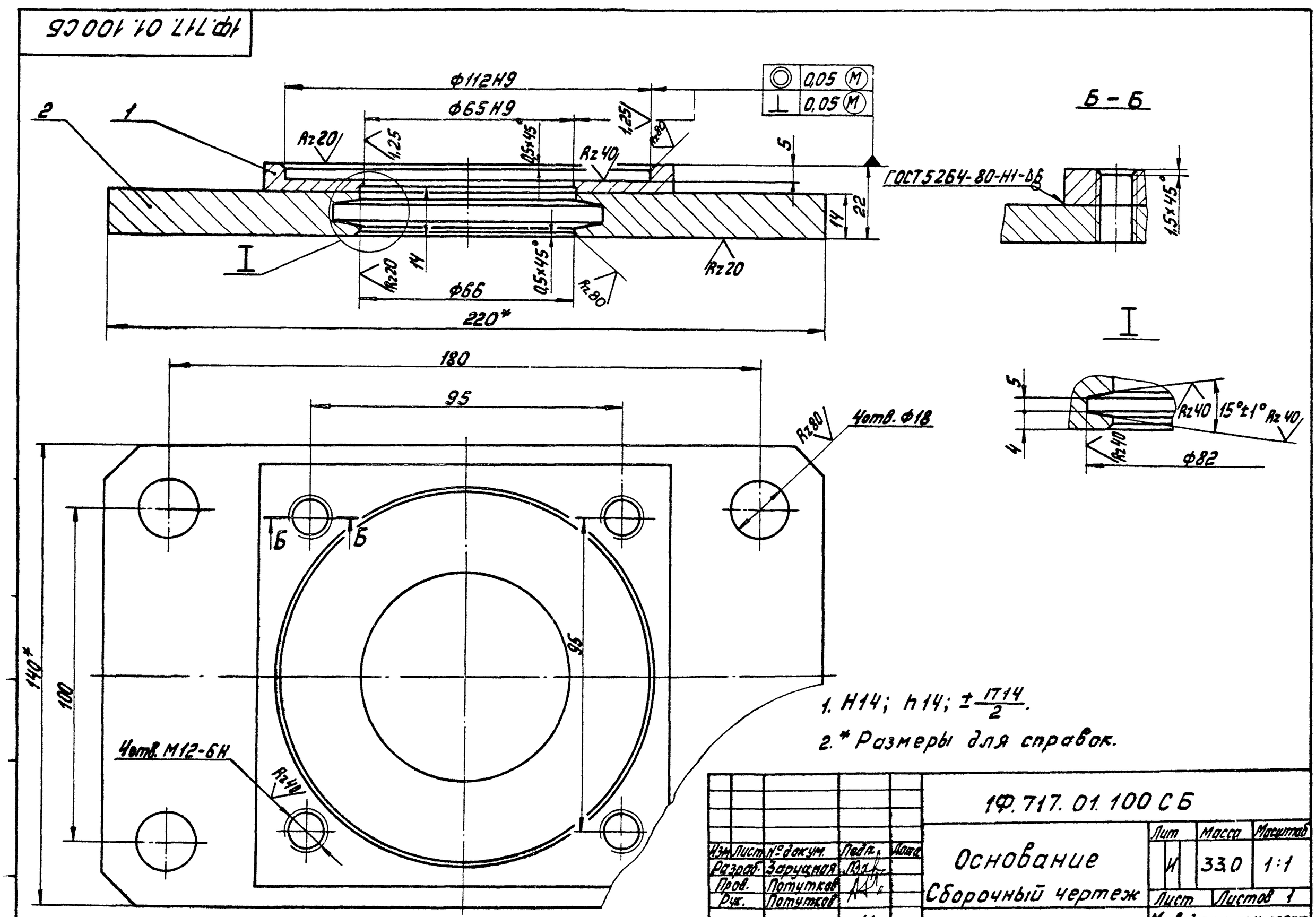

Изм.	Лист	№ докум.	Подп.	Дата	1Ф.717.01.100СБ			
Разраб.		Зарецкая			Основание Сборочный чертеж	Лит И	Масса 33,0	Масштаб 1:1
Пров.		Потутков				Лист	Листов 1	
Рук.		Потутков				Мосводоканалниипроект Отдел №5		
Н.контр.		Пендерев						

Формат	Зона	Поз.	Обозначение	Наименование	Кол.	Примечание
				Документация.		
А3			1Ф.717.01.100 СБ	Сборочный чертеж		
				Детали.		
А4		1	1Ф.717.01.101	Накладка	1	
А4		2	1Ф.717.01.102	Плита	1	

Изм.	Лист	№докум.	Подп.	Дата	1Ф.717.01.100			
Разраб.		Заруцкая			Основание	Лит. Н	Лист	Листов 1
Пров.		Потутков				Мосводоканалниипроект Отдел №5		
Рук.		Потутков						
Н.контр.		Пендерев						

Формат А4

1Ф.717.01.101

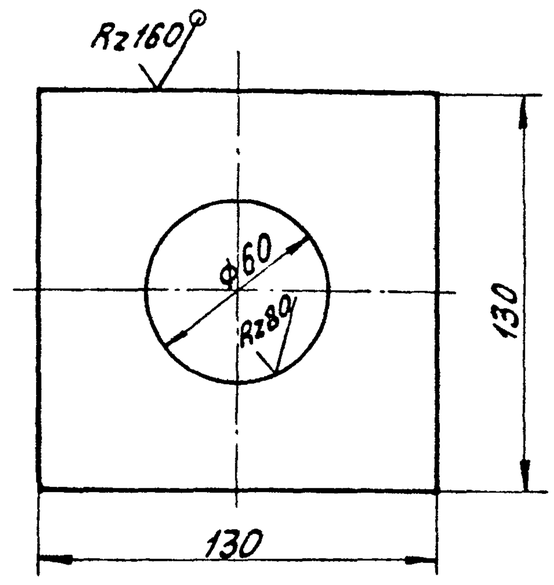

H14; h14.

Изм.	Лист	№докум.	Подп.	Дата	1Ф.717.01.101			
Разраб.		Заруцкая			Накладка	Лит. Н	Масса 0,64	Масштаб 1:2
Пров.		Потутков				Лист	Листов 1	
Н.контр.		Пендерев			Лист Б12 ГОСТ 19903-74 Вст.3сп ГОСТ 14637-79	Мосводоканалниипроект Отдел №5		

Формат А4

1Ф.717.01.102

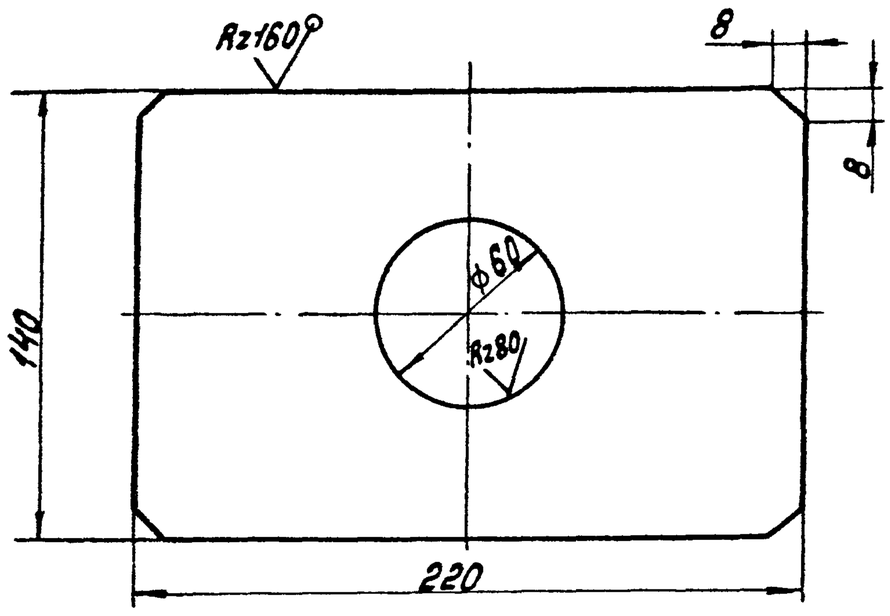

H14; h14; $\pm \frac{IT14}{2}$

Изм.	Лист	№докум.	Подп.	Дата	1Ф.717.01.102			
Разраб.		Заруцкая			Плита	Лит. Н	Масса 2,4	Масштаб 1:2
Пров.		Потутков				Лист	Листов 1	
Н.контр.		Пендерев			Лист Б14 ГОСТ 19903-74 Вст.3 ГОСТ 14637-79	Мосводоканалниипроект Отдел №5		

Формат А4

Формат	Зона	Позиц.	Обозначение	Наименование	Кол.	Примечание
				Документация.		
А3			1Ф.717.01.200 СБ	Сборочный чертеж		
				Детали.		
А4		1	1Ф.717.01.201	Фланец	1	
А4		2	1Ф.717.01.202	Бобышка	1	
А4		3	1Ф.717.01.203	Обечайка	1	
А4		4	1Ф.717.01.204	Фланец	1	

Изм.	Лист	№докум.	Подп.	Дата	1Ф.717.01.200			
Разраб.		Заруцкая			Корпус	Лит. Н	Лист	Листов 1
Пров.		Потутков				Мосводоканалниипроект Отдел №5		
Рук.		Потутков						
Н.контр.		Пендерев						

Формат А4

Инв.№подл. | Подп. и дата | Взам.инв.№ | Инв.№дубл. | Подп. и дата

Копировал:

1Ф.717.01.200СБ

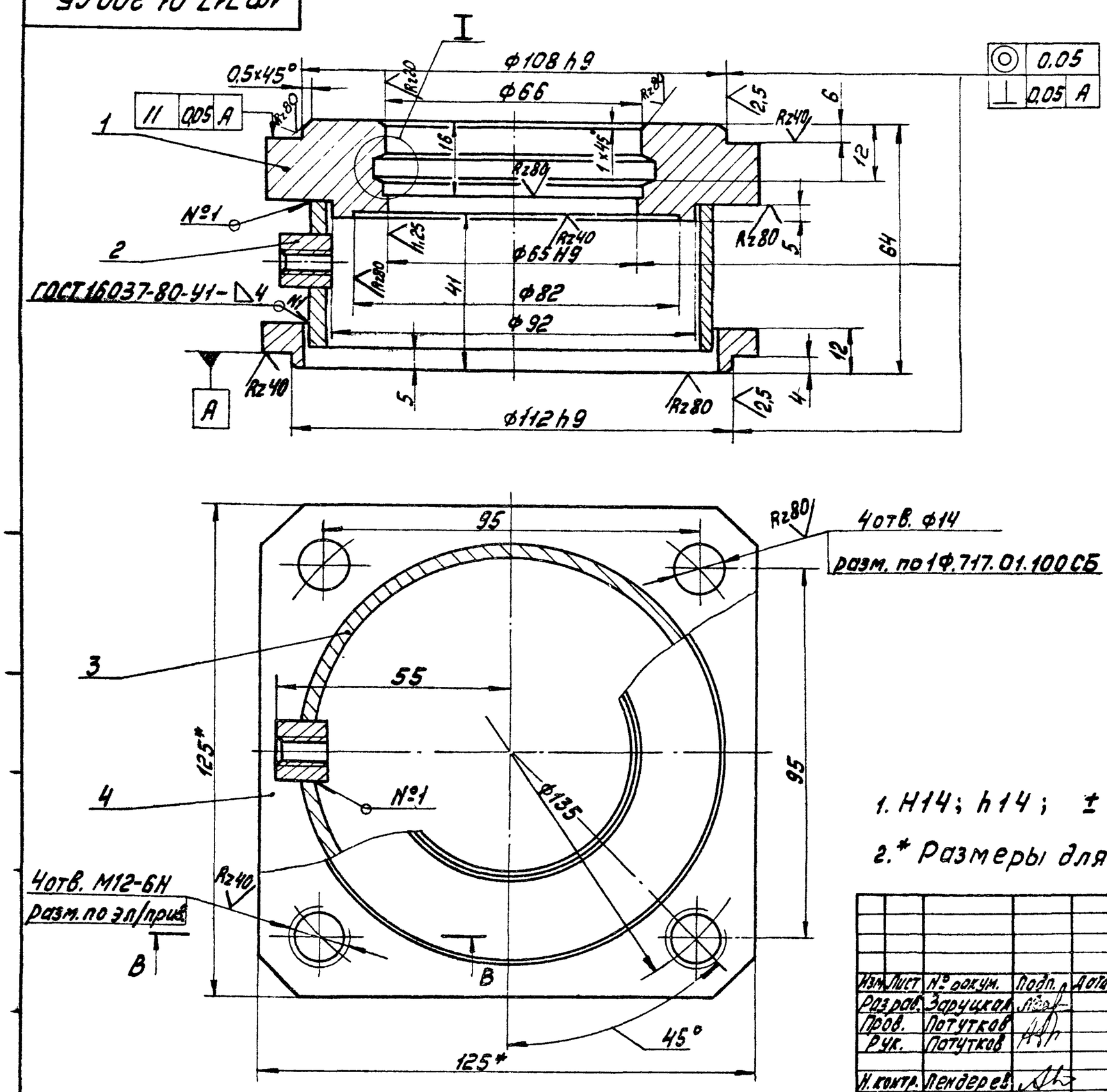

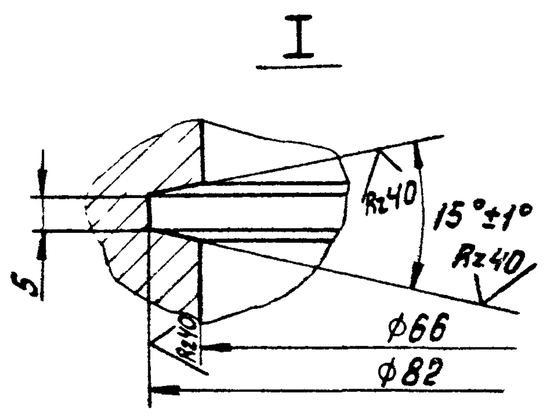

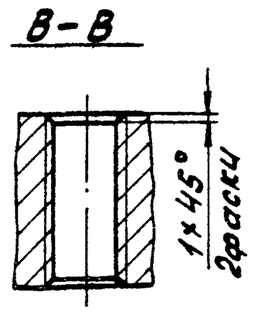

1. H14; h14; $\pm\frac{IT14}{2}$

2.* Размеры для справок.

Изм. Лист	№ докум.	Подп.	Дата	1Ф.717.01.200СБ			
Разраб.	Заруцкая			Корпус Сборочный чертеж	Лит.	Масса	Масштаб
Пров.	Потутков				И	2,5	1:1
Рук.	Потутков				Лист	Листов 1	
Н.контр.	Пендерев				Мосводоканалниипроект Отдел №5		

Формат А3

1Ф.717.01.201

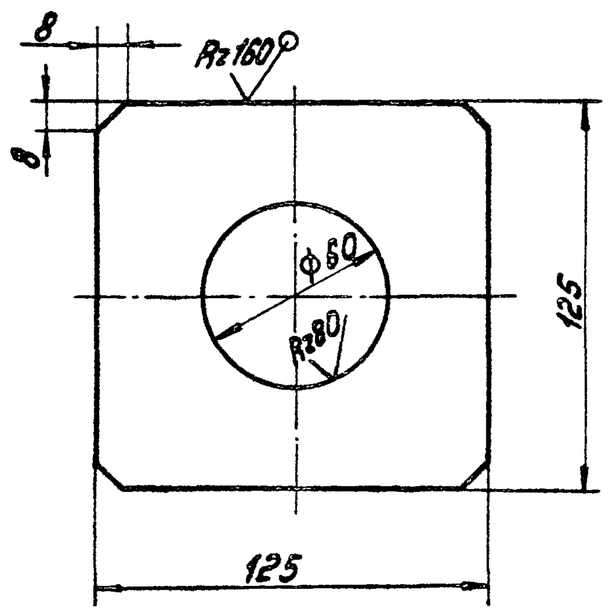

H14; h14; $\pm\frac{IT14}{2}$

Изм. Лист	№ докум.	Подп.	Дата	1Ф.717.01.201			
Разраб.	Заруцкая			Фланец	Лит.	Масса	Масштаб
Пров.	Потутков				И	28,0	1:2
Н.контр.	Пендерев			Лист Б28 ГОСТ 19903-74 Вст.3сп ГОСТ 14637-79	Лист	Листов 1	
					Мосводоканалниипроект Отдел №5		

Формат А4

1Ф.717.01.202

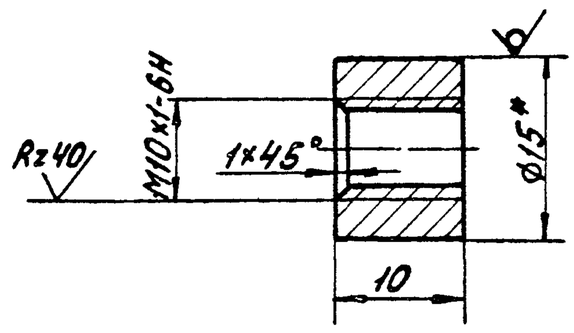

1. h14.

2.* Размер для справок.

Изм. Лист	№ докум.	Подп.	Дата	1Ф.717.01.202			
Разраб.	Заруцкая			Бобышка	Лит.	Масса	Масштаб
Пров.	Потутков				И	0,01	2:1
Н.контр.	Пендерев			Круг В15 ГОСТ 2590-71 Вст.3сп ГОСТ 535-79	Лист	Листов 1	
					Мосводоканалниипроект Отдел №5		

Формат А4

Инв.№ подл. | Подп. и дата | Взам. инв.№ | Инв.№ дубл. | Подп. и дата

Копировал: 19472-08 2,9

1ф.717.01.203

Rz160

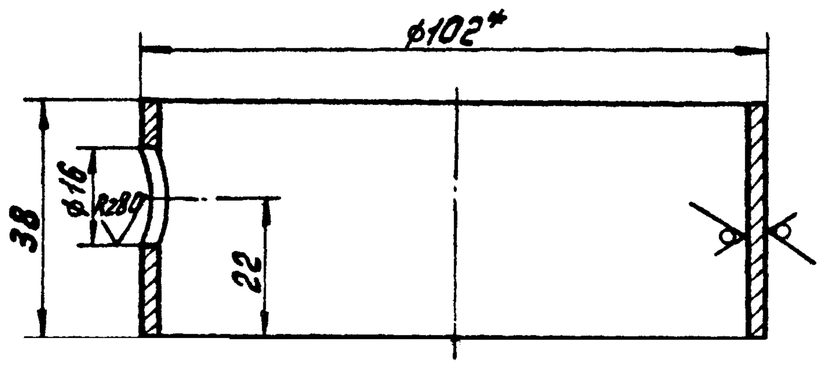

1. H14; h14; $\pm\frac{IT14}{2}$
2. *Размер для справок.

Изм.	Лист	№докум.	Подп.	Дата	1ф.717.01.203			
Разраб.		Заруцкая			Обечайка	Лит. И	Масса 0,36	Масштаб 1:1
Пров.		Потутков				Лист	Листов 1	
Н.контр.		Пендерев			Труба 102×4 ГОСТ 8732-78 В10 ГОСТ 8731-74	Мосводоканалниипроект Отдел №5		

Формат А4

1ф.717.01.204

Rz40

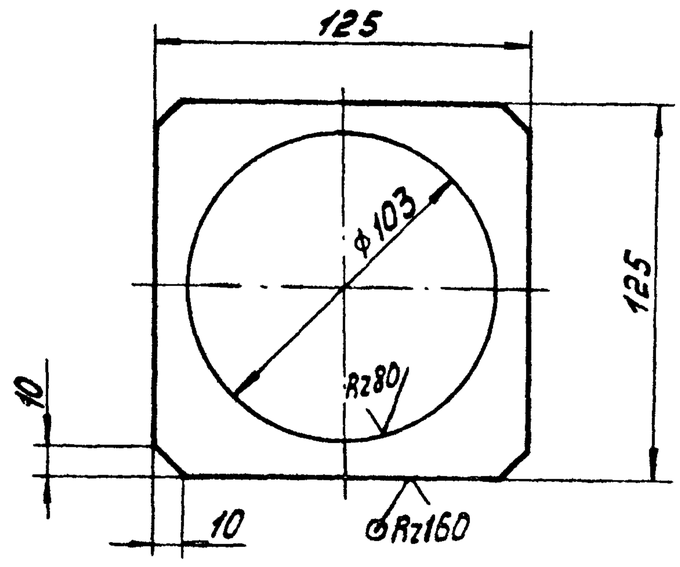

H14; h14; $\pm\frac{IT14}{2}$

Изм.	Лист	№докум.	Подп.	Дата	1ф.717.01.204			
Разраб.		Заруцкая			Фланец	Лит. И	Масса 0,64	Масштаб 1:2
Пров.		Потутков				Лист	Листов 1	
Н.контр.		Пендерев			Лист Б14 ГОСТ 19903-74 Ст.3сп ГОСТ 14637-79	Мосводоканалниипроект Отдел №5		

Формат А4

Инв.№подл. | Подп. и дата | Взам.инв.№ | Инв.№дубл. | Подп. и дата

1ф.717.01.001

Rz80

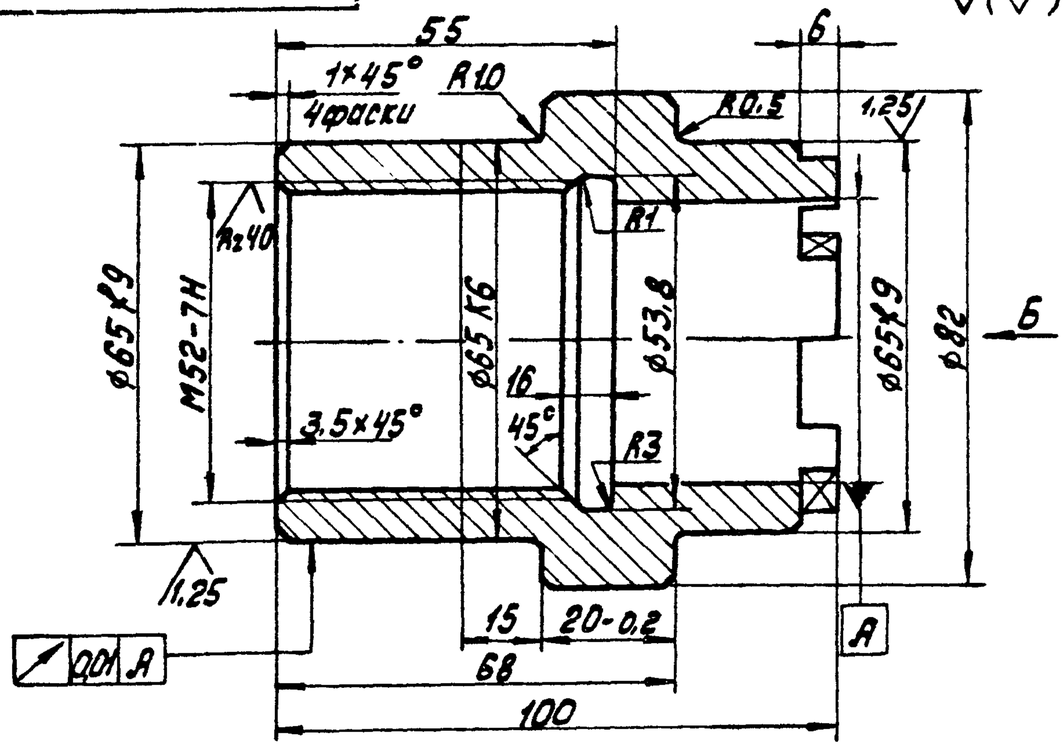

Вид Б

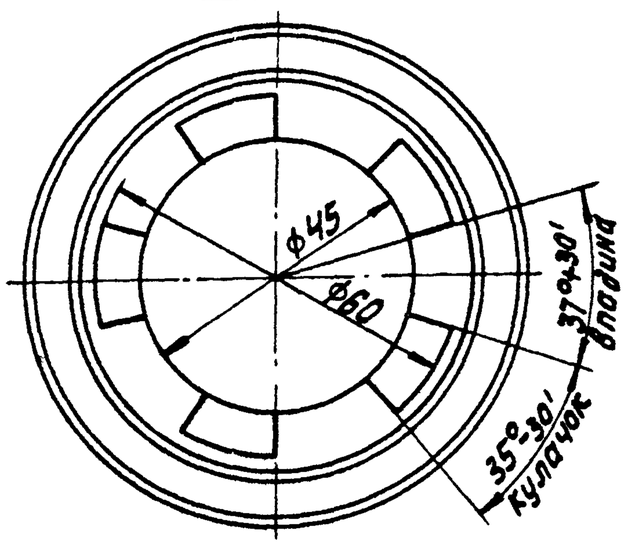

H14; h14; $\pm\frac{IT14}{2}$

Изм.	Лист	№докум.	Подп.	Дата	1ф.717.01.001			
Разраб.		Заруцкая			Втулка	Лит. И	Масса 1,25	Масштаб 1:2
Пров.		Потутков				Лист	Листов 1	
Н.контр.		Пендерев			Сталь 45 ГОСТ 1050-74	Мосводоканалниипроект Отдел №5		

Формат А4

1ф.717.01.002

Rz40

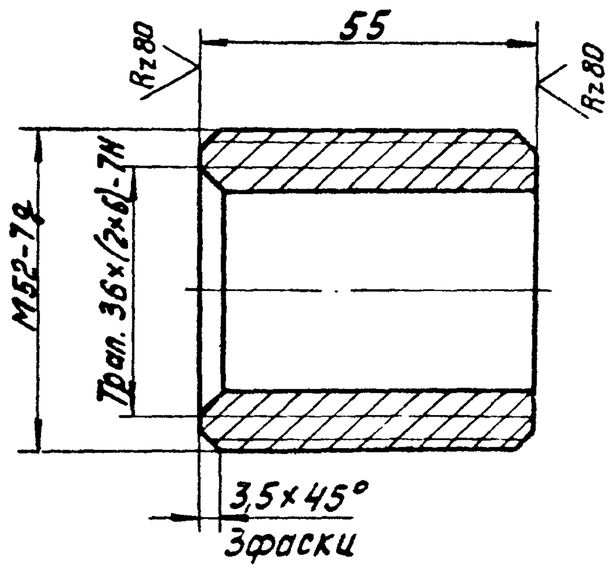

h14; $\pm\frac{IT14}{2}$

Изм.	Лист	№докум.	Подп.	Дата	1ф.717.01.002			
Разраб.		Заруцкая			Гайка	Лит. И	Масса 0,28	Масштаб 1:1
Пров.		Потутков				Лист	Листов 1	
Н.контр.		Пендерев			Бр.ОЦС5-5-5 ГОСТ 614-73	Мосводоканалниипроект Отдел №5		

Формат А4

1Ф 717.01.003

Rz40 (✓)

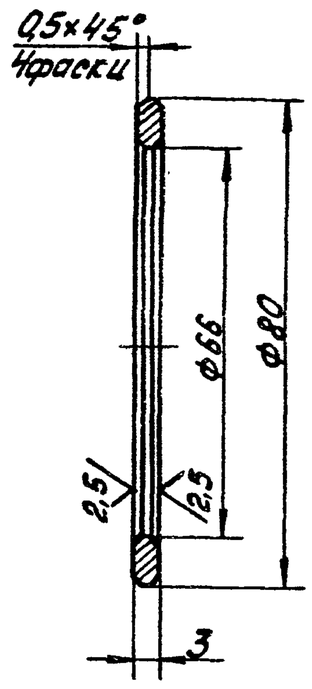

H14; h14; $\pm \frac{IT14}{2}$

Изм.	Лист	№докум.	Подп.	Дата	1Ф.717.01.003			
Разраб.		Зарицкая			Кольцо	Лит. И	Масса 0,04	Масштаб 1:1
Пров.		Потутков				Лист	Листов 1	
Н.контр.		Пендерев			Бр.ОЦС5-5-5ГОСТ614-73	Мосводоканалниипроект Отдел №5		

Формат А4

Формат	Зона	Позиц.	Обозначение	Наименование	Кол.	Примечание
				Документация.		
А3			1Ф.717.02.000СБ	Сборочный чертеж		
				Сборочные единицы.		
А4		1	1Ф717.02.100	Рама	1	
				Детали.		
А4		2	1Ф.717.02.001	Втулка	6	
А4		3	1Ф.717.02.002	Анкер	20	
А4		4	1Ф.717.02.003	Полоса	2	
А4		5	1Ф.717.02.004	Втулка	4	
А4		6	1Ф.717.02.005	Уголок	2	
				Стандартные изделия.		
		7		Болт М12×40.5.8.096 ГОСТ 7798-70	24	
		8		Болт М12×130.5.8.096 ГОСТ 7798-70	2	

Инв.№подл. | Подп. и дата | Взам.инв.№ | Инв.№дубл. | Подп. и дата

Изм.	Лист	№докум.	Подп.	Дата	1Ф.717.02.000		
Разраб.		Зарицкая			Рама затвора	Лит. И	Лист 1	Листов 2
Пров.		Потутков				Мосводоканалниипроект Отдел №5		
Н.контр.		Пендерев						

Формат А4

Формат	Зона	Позиц.	Обозначение	Наименование	Кол.	Примечание
		9		Гайка М12.5.096 ГОСТ 5915-70	26	

Изм.	Лист	№докум.	Подп.	Дата	1Ф.717.02.000	Лист 2

Формат А4

Формат	Зона	Позиц.	Обозначение	Наименование	Кол.	Примечание
				Документация.		
А3			1Ф.717.02.100СБ	Сборочный чертеж		
				Детали.		
А4		1	1Ф.717.02.101	Лист	1	
А4		2	1Ф.717.02.102	Анкер	7	
А4		3	1Ф.717.02.103	Уголок Б-63×40×6ГОСТ8510-72 / Ст.3спГОСТ535-79		
				L=3593 h14	2	16,6кг
Б4		4	1Ф.717.02.104	Уголок Б-50×50×5ГОСТ8509-72 / Ст.3спГОСТ535-79		
				L=2225 h14	1	8,4кг
Б4		5	1Ф.717.02.105	Уголок Б-63×40×6ГОСТ8510-72 / Ст.3спГОСТ535-79		
				L=3553 h14	2	16,4кг

Инв.№подл. | Подп. и дата | Взам.инв.№ | Инв.№дубл. | Подп. и дата

Изм.	Лист	№докум.	Подп.	Дата	1Ф.717.02.100		
Разраб.		Зарицкая			Рама	Лит. И	Лист	Листов 1
Пров.		Потутков				Мосводоканалниипроект Отдел №5		
Н.контр.		Пендерев						

1Ф 717.02.000СБ

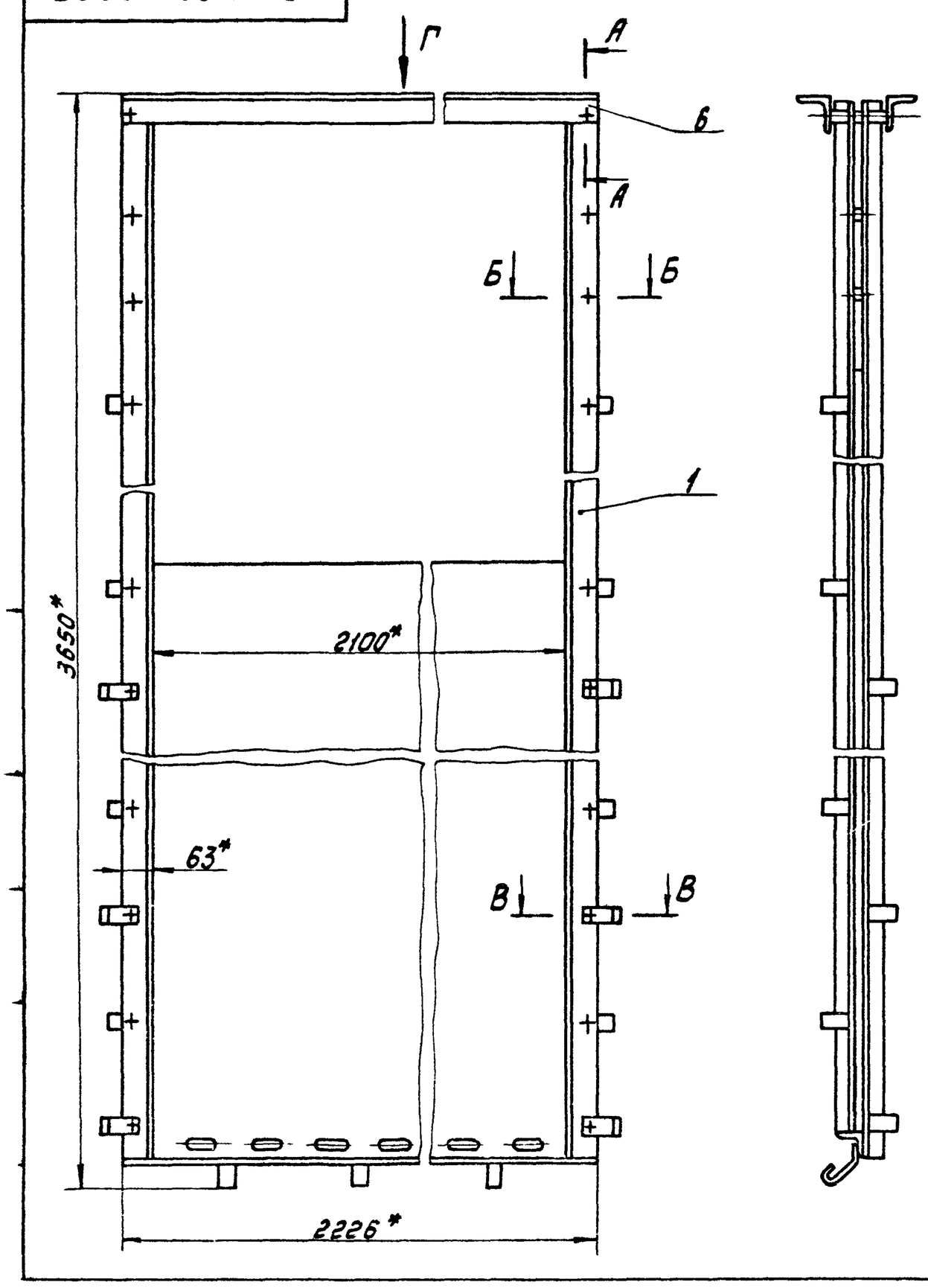

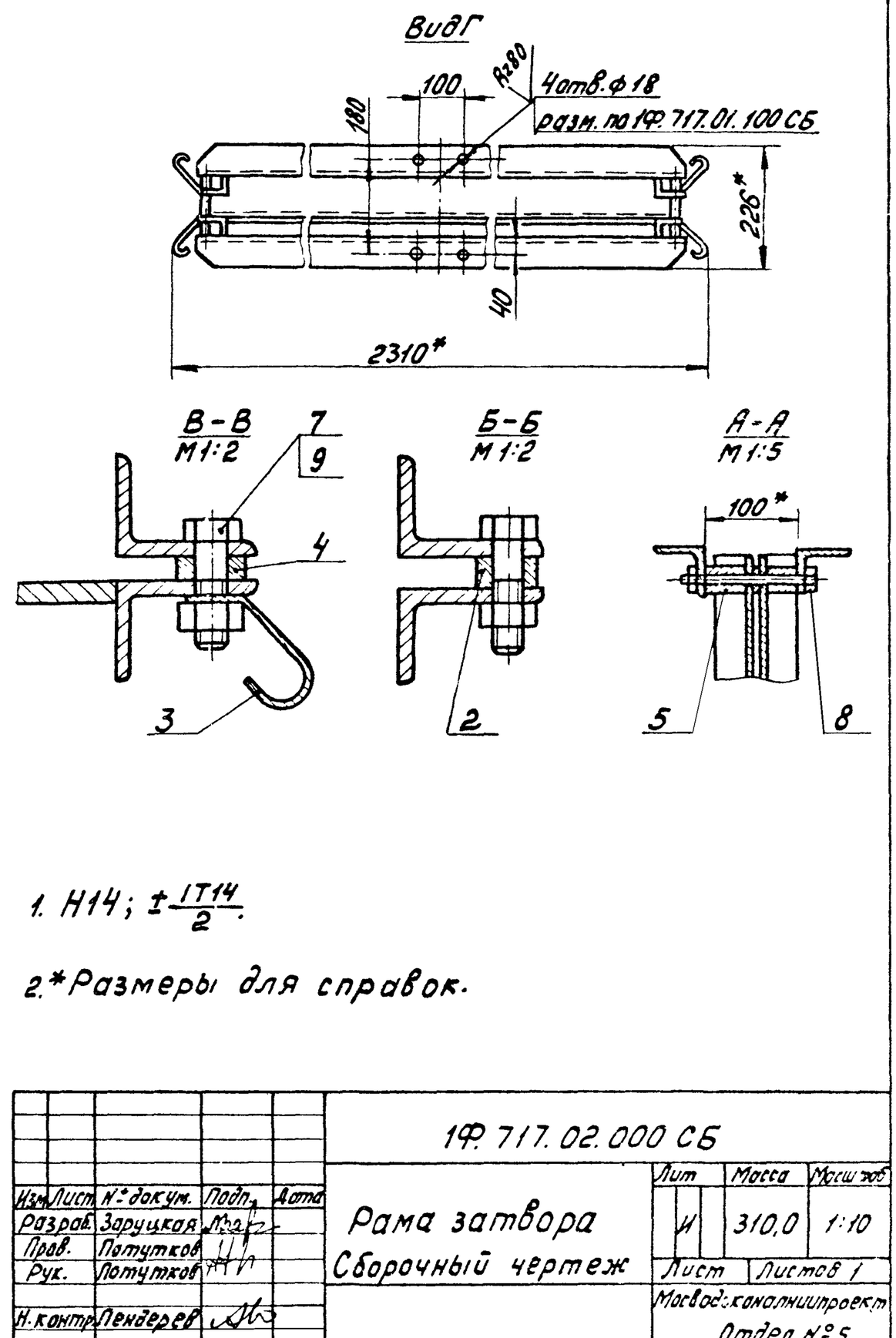

1. H14; $\pm\frac{IT14}{2}$.

2. *Размеры для справок.

					1Ф.717.02.000СБ			
Изм.	Лист	N° докум.	Подп.	Дата	Рама затвора Сборочный чертеж	Лит	Масса	Масштаб
Разраб.		Заруцкая				И	310,0	1:10
Пров.		Потутков				Лист	Листов 1	
Рук.		Потутков				Мосводоканалниипроект Отдел №5		
Н. контр.		Пендерев						

Формат А3

1Ф.717.02.100СБ

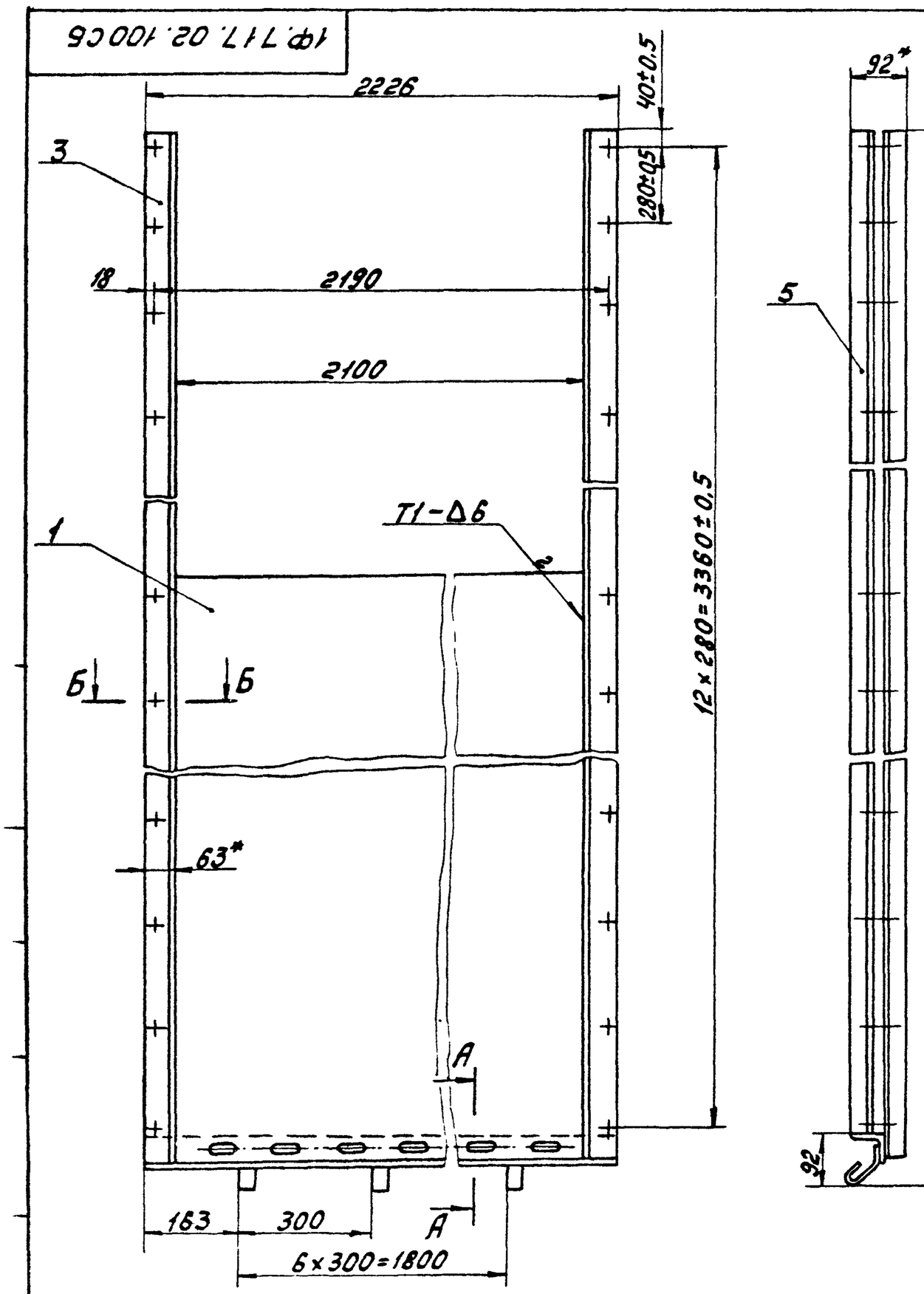

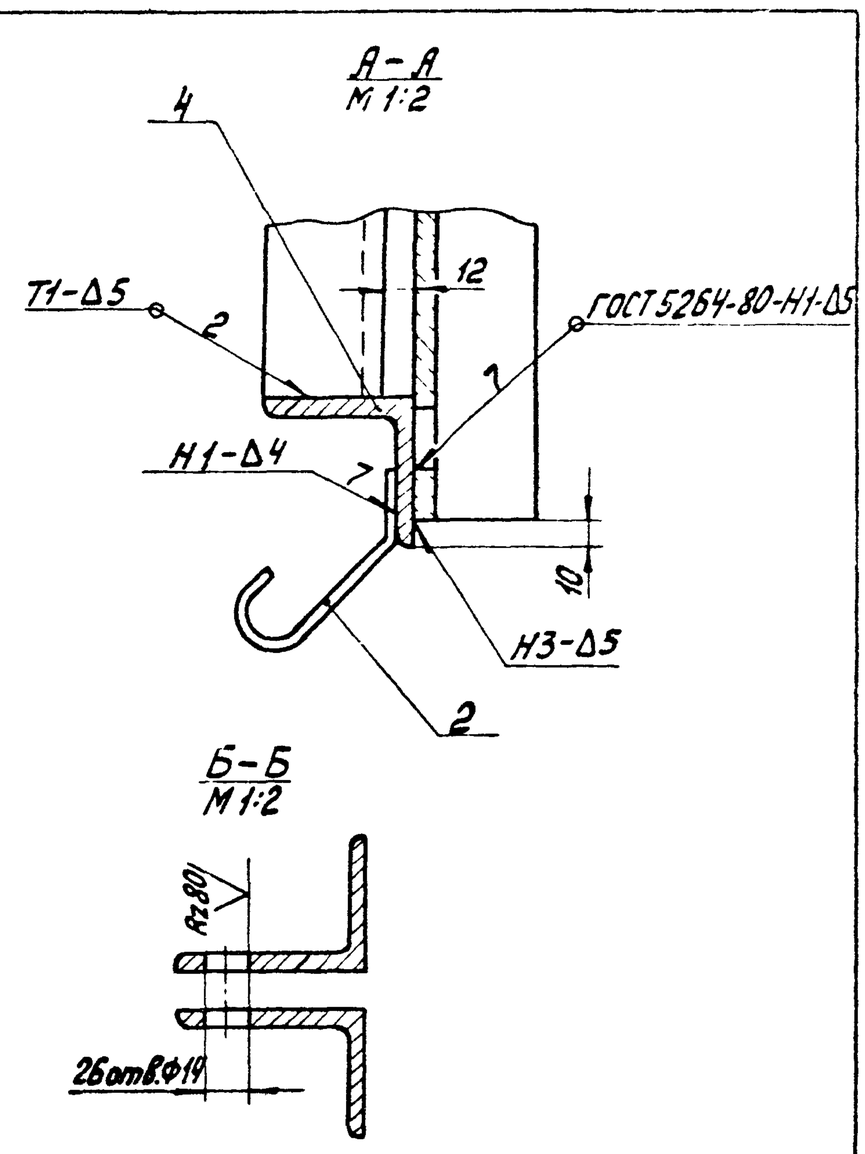

1. H14; h14; $\pm\frac{IT14}{2}$.

2. *Размеры для справок.

					1Ф.717.02.100СБ			
Изм.	Лист	N° докум.	Подп.	Дата	Рама Сборочный чертеж	Лит	Масса	Масштаб
Разраб.		Заруцкая				И	270,0	1:10
Пров.		Потутков				Лист	Листов 1	
Рук.		Потутков				Мосводоканалниипроект Отдел №5		
Н. контр.		Пендерев						

1Ф.717.02.101

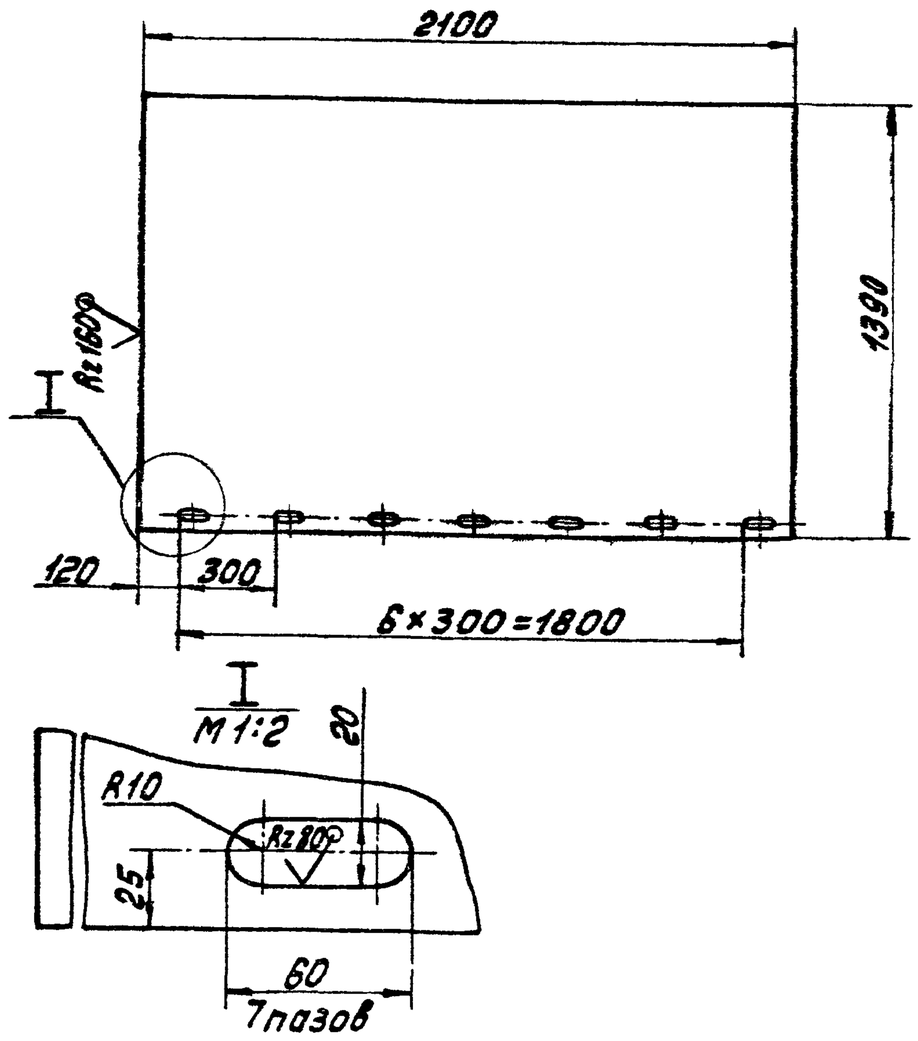

Н14; h14; $\pm\frac{IT14}{2}$

					1Ф.717.02.101		
Изм.	Лист	№докум.	Подп.	Дата	Лист	Лит.	Масса	Масштаб
Разраб.		Заруцкая				И	180,0	1:20
Пров.		Потутков				Лист	Листов 1	
Н.контр.		Пендерев			Лист Б8 ГОСТ 19903-74 / Вст.3сп ГОСТ 14637-79	Мосводоканалниипроект Отдел №5		

Формат А4

1Ф.717.02.102

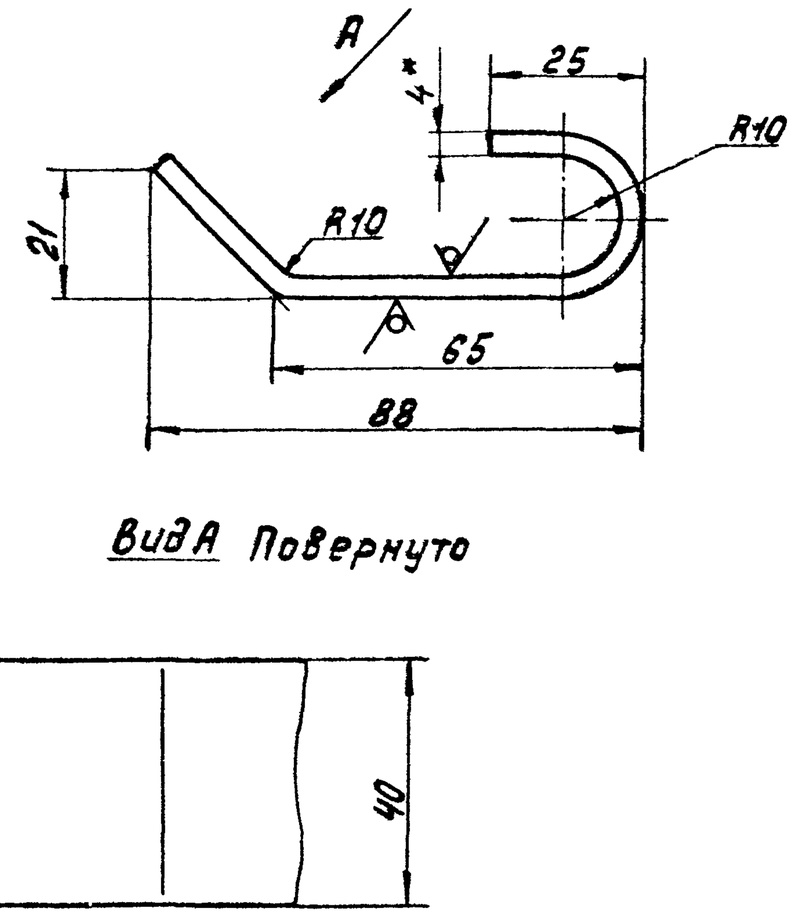

Вид А Повернуто

1. h14; $\pm\frac{IT14}{2}$
2.* Размер для справок.
3. Развернутая длина L=129мм

					1Ф.717.02.102		
Изм.	Лист	№докум.	Подп.	Дата	Анкер	Лит.	Масса	Масштаб
Разраб.		Заруцкая				И	0,16	1:1
Пров.		Потутков				Лист	Листов 1	
Н.контр.		Пендерев			Лист Б4 ГОСТ 19903-74 / Вст.3сп ГОСТ 14637-79	Мосводоканалниипроект Отдел №5		

Формат А4

1Ф.717.02.001

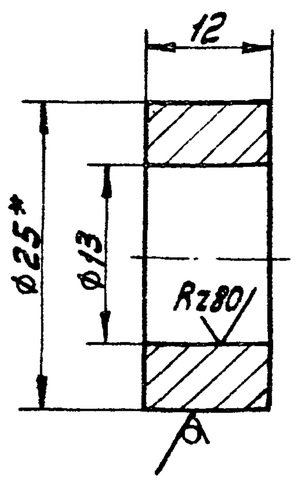

1. Н14; h14.
2.* Размер для справок.

					1Ф.717.02.001		
Изм.	Лист	№докум.	Подп.	Дата	Втулка	Лит.	Масса	Масштаб
Разраб.		Заруцкая				И	0,025	2:1
Пров.		Потутков				Лист	Листов 1	
Н.контр.		Пендерев			Круг В25 ГОСТ 2590-71 / Вст.3сп ГОСТ 535-79	Мосводоканалниипроект Отдел №5		

Формат А4

1Ф.717.02.002

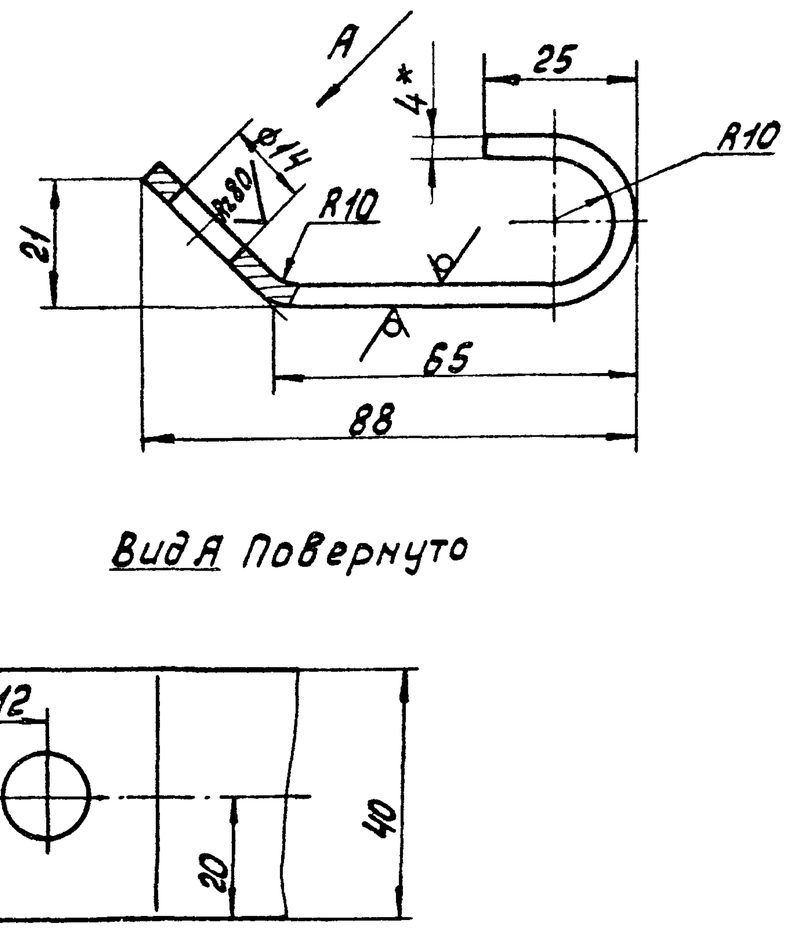

Вид А Повернуто

1. Н14; h14; $\pm\frac{IT14}{2}$
2.* Размер для справок.
3 Развернутая длина L=129мм.

					1Ф.717.02.002		
Изм.	Лист	№докум.	Подп.	Дата	Анкер	Лит.	Масса	Масштаб
Разраб.		Заруцкая				И	0,16	1:1
Пров.		Потутков				Лист	Листов 1	
Н.контр.		Пендерев			Лист Б4 ГОСТ 19903-74 / Вст.3сп ГОСТ 14637-79	Мосводоканалниипроект Отдел №5		

Формат А4

Инв.№подл. | Подп. и дата | Взам.инв.№ | Инв.№дубл. | Подп. и дата

Копировал: 19472-08 33 Формат А4

1Ф.717.02.003

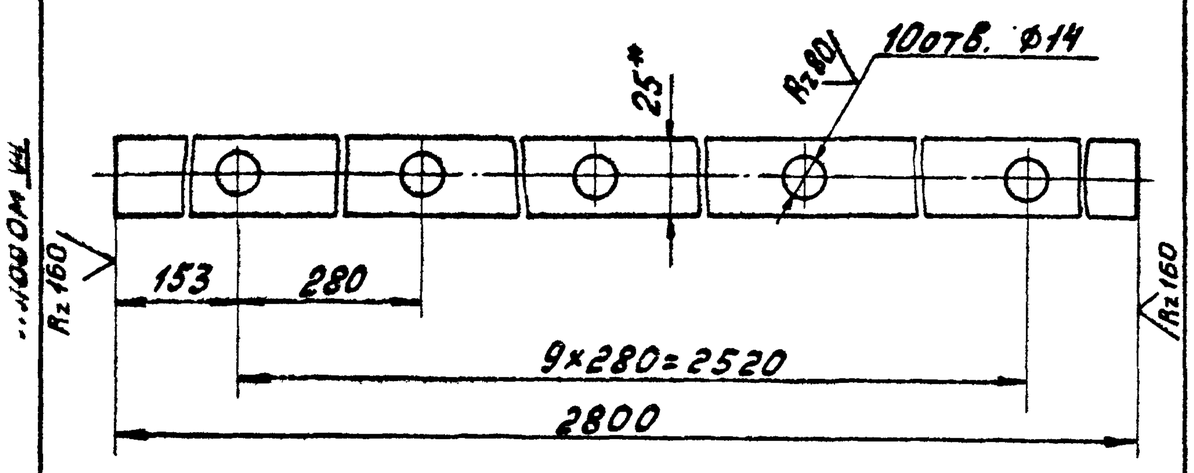

1. H14; h14; $\pm\frac{IT14}{2}$

2. * Размер для справок.

Изм.	Лист	№ докум.	Подп.	Дата	1Ф.717.02.003		
Разраб.		Заручская			Полоса	Лит. Н	Масса 6.6 / Масштаб 1:2
Пров.		Потутков				Лист / Листов 1	
Н.контр.		Пендерев			Полоса Б-2-12×25 ГОСТ103-76 / Ст.3сп ГОСТ535-79	Мосводоканалниипроект Отдел №5	

Формат А4

1Ф.717.02.004

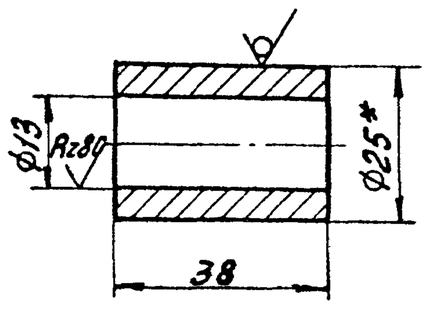

1. H14; h14.

2. * Размер для справок.

Изм.	Лист	№ докум.	Подп.	Дата	1Ф.717.02.004		
Разраб.		Заручская			Втулка	Лит. И / Масса 0,08 / Масштаб 1:1	
Пров.		Потутков				Лист / Листов 1	
Н.контр.		Пендерев			Круг В25 ГОСТ2590-71 / Ст.3сп ГОСТ535-79	Мосводоканалниипроект Отдел №5	

Формат А4

Инв.№ подл. | Подп. и дата | Взам.инв.№ | Инв.№ дубл. | Подп. и дата

1Ф.717.02.005

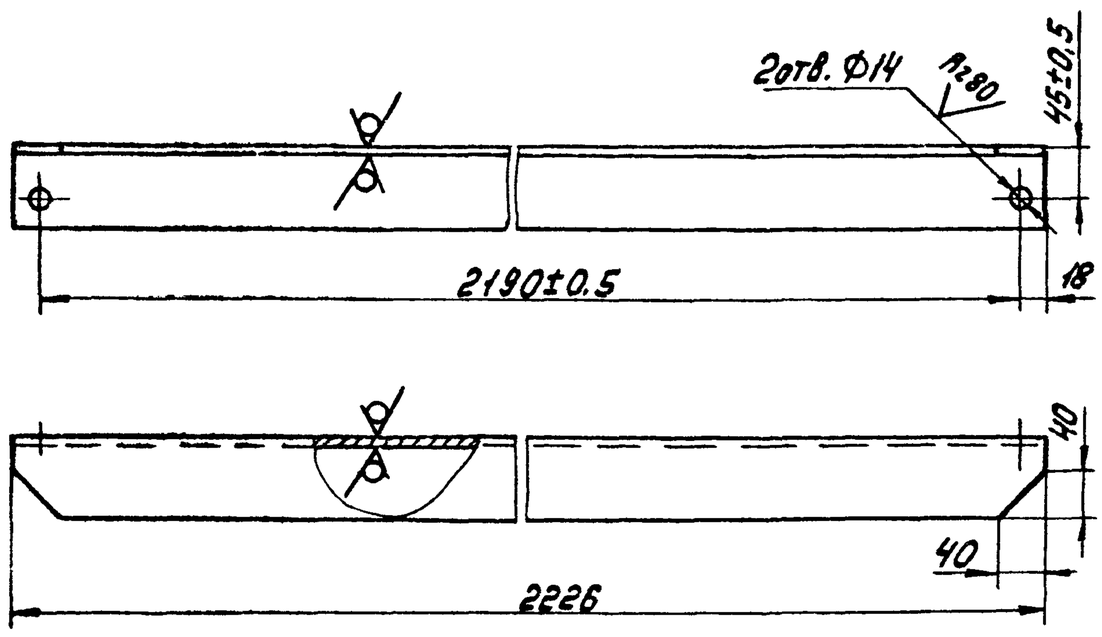

H14; h14; $\pm\frac{IT14}{2}$

Изм.	Лист	№ докум.	Подп.	Дата	1Ф.717.02.005		
Разраб.		Заручская			Уголок	Лит. И / Масса 1,26 / Масштаб 1:5	
Пров.		Потутков				Лист / Листов 1	
Н.контр.		Пендерев			Уголок Б-63×63×6 ГОСТ8509-72 / Ст.3сп ГОСТ535-79	Мосводоканалниипроект Отдел №5	

Формат А4

Формат	Зона	Поз.	Обозначение	Наименование	Кол.	Примечание
				Документация.		
А3			1Ф.717.03.000	Сборочный чертеж		
				Детали.		
А4		1	1Ф.717.03.001	Лист	1	
А4		2	1Ф.717.03.002	Ушко	1	
А4		3	1Ф.717.03.003	Ребро	6	
А4		4	1Ф.717.03.004	Уголок	2	
А4		5	1Ф.717.03.005	Уголок	1	
Б.ч.		6	1Ф.717.03.006	Полоса		
				Полоса Б-2-8×50 ГОСТ103-76 / Ст.3сп ГОСТ535-79		
				L = 960 h14	1	3,0 кг
Б.ч.		7	1Ф.717.03.007	Уголок		
				Уголок Б-50×50×5 ГОСТ8509-72 / Ст.3сп ГОСТ535-79		
				L = 1350 h14	2	5,1 кг

Изм.	Лист	№ докум.	Подп.	Дата	1Ф.717.03.000		
Разраб.		Заручская			Щит с водосливом	Лит. И / Лист / Листов 1	
Пров.		Потутков				Мосводоканалниипроект Отдел №5	
Рук.		Потутков					
Н.контр.		Пендерев					

Инв.№ подл. | Подп. и дата | Взам.инв.№ | Инв.№ дубл. | Подп. и дата

1Ф.717.03.000СБ

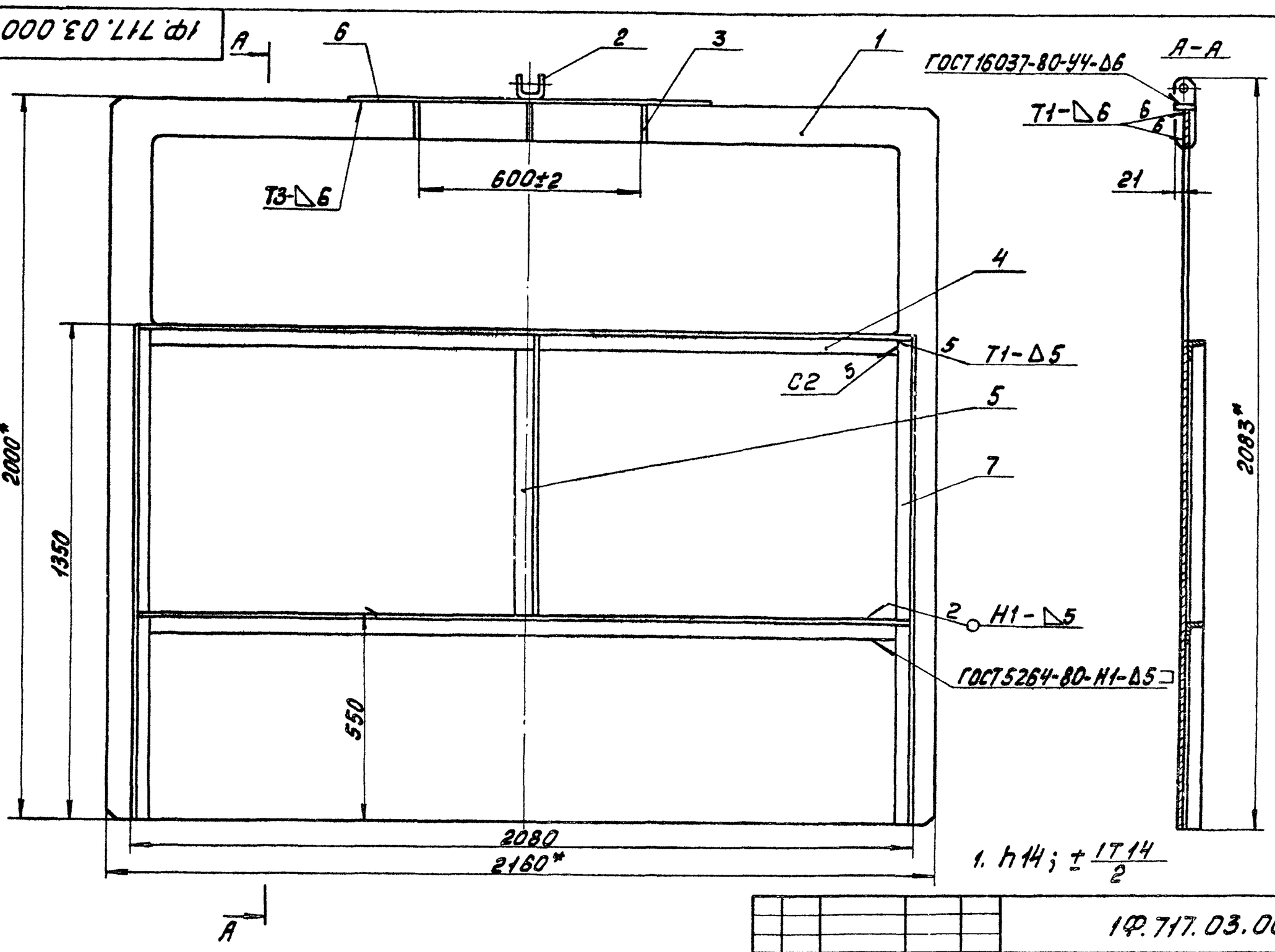

1. h14; $\pm\frac{IT14}{2}$

2.* Размеры для справок.

Изм.	Лист	№ докум.	Подп.	Дата	1Ф.717.03.000СБ			
Разраб.		Заруцкая			Щит с водосливом Сборочный чертеж	Лит.	Масса	Масштаб
Пров.		Потутков				И	233,0	1:10
Рук.		Потутков				Лист	Листов 1	
Н. контр.		Пендерев				Мосводоканалниипроект Отдел №5		

Формат А3

1Ф.717.03.001

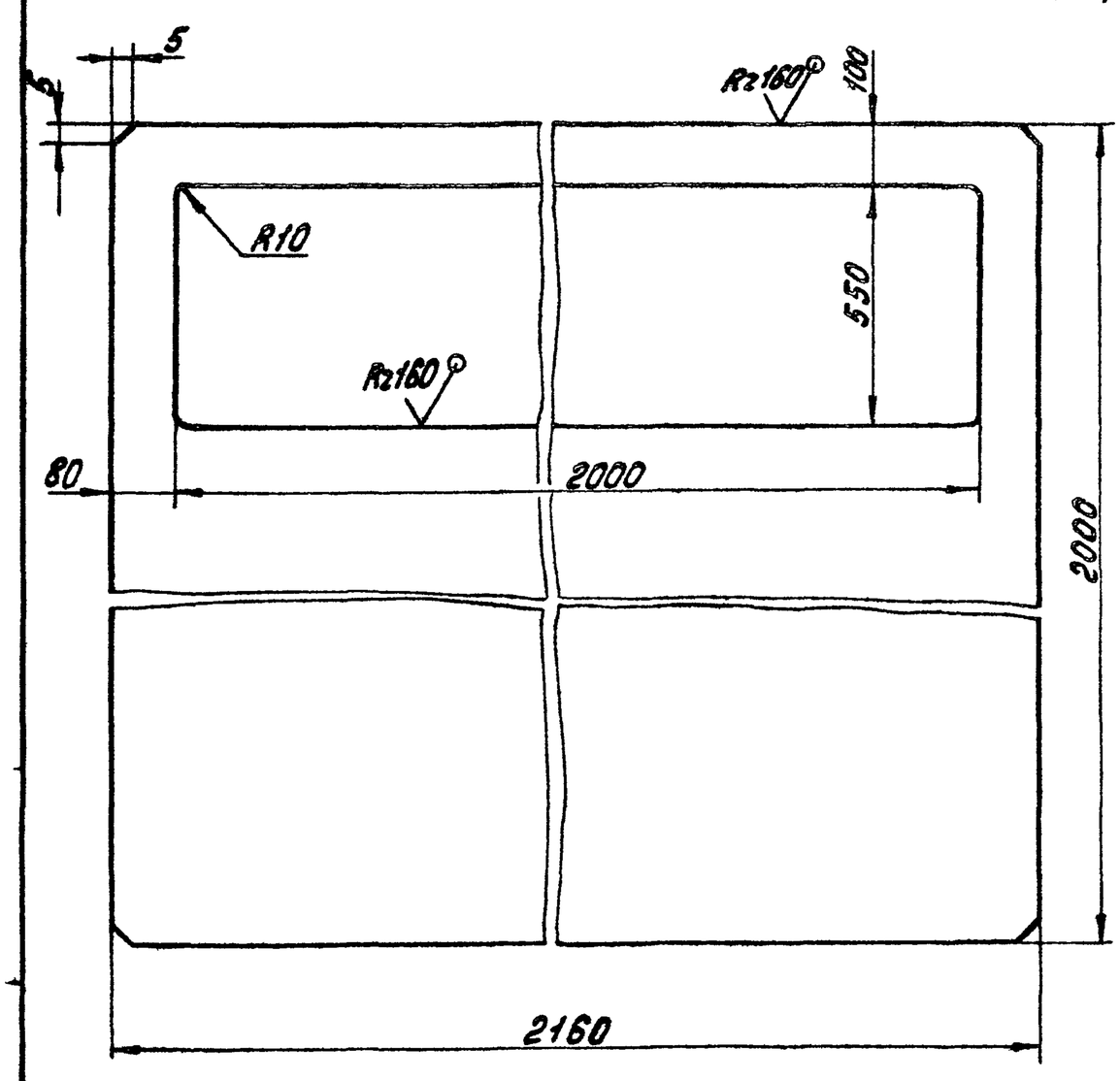

H14; h14; $\pm\frac{IT14}{2}$

Изм.	Лист	№ докум.	Подп.	Дата	1Ф.717.03.001			
Разраб.		Заруцкая			Лист	Лит.	Масса	Масштаб
Пров.		Потутков				И	202,5	1:10
Н. контр.		Пендерев			Лист Б8 ГОСТ19903-74 Вст3сп ГОСТ14637-79	Лист	Листов 1	
						Мосводоканалниипроект Отдел №5		

Формат А4

1Ф.717.03.002

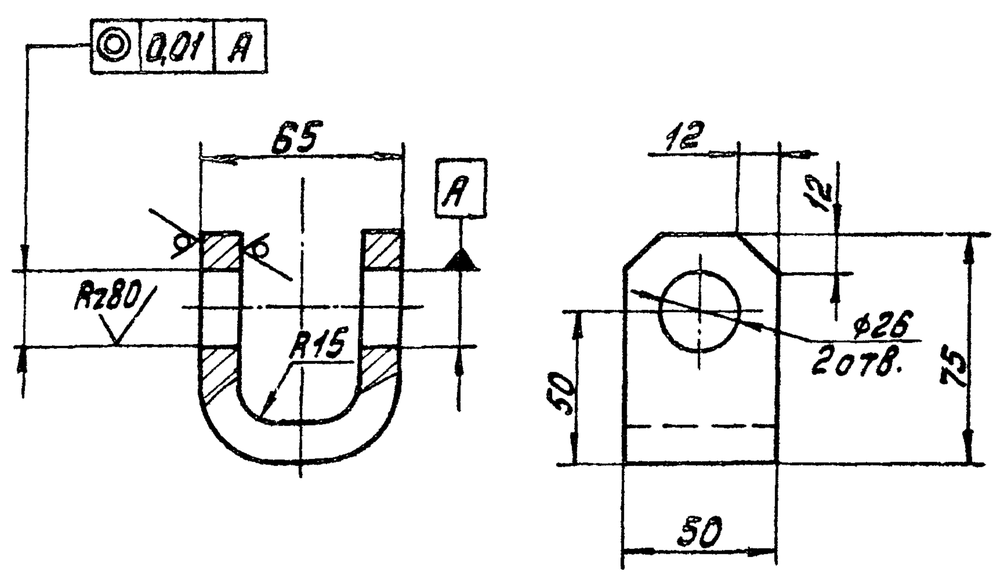

1. H14; h14; $\pm\frac{IT14}{2}$

2. Развернутая длина L=169мм.

Изм.	Лист	№ докум.	Подп.	Дата	1Ф.717.03.002			
Разраб.		Заруцкая			Ушко	Лит.	Масса	Масштаб
Пров.		Потутков				И	0,85	1:2
Н. контр.		Пендерев			Лист Б14 ГОСТ19903-74 Вст3сп ГОСТ14637-79	Лист	Листов 1	
						Мосводоканалниипроект Отдел №5		

Инв. № подл. | Подп. и дата | Взам. инв. № | Инв. № дубл. | Подп. и дата

Копировал: 19472-08 35 Формат А4

1ф. 717.03.003

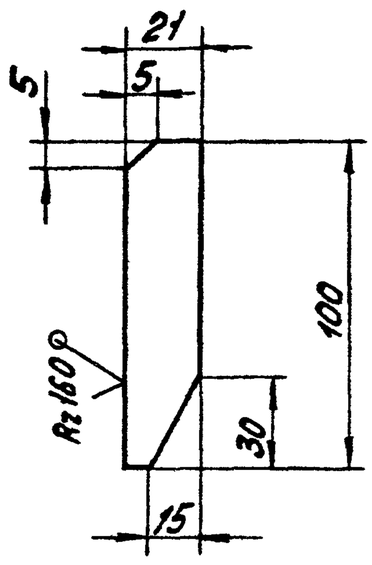

$h14 \pm \frac{IT14}{2}$

Изм.	Лист	№ докум.	Подп.	Дата	1Ф. 717.03. 003			
Разраб.		Заруцкая			Ребро	Лит.	Масса	Масштаб
Пров.		Потутков				И	0,1	1:2
						Лист	Листов 1	
Н.контр.		Пендерев			Лист Б8 ГОСТ 19903-74 / Вст.3сп ГОСТ 14637-79	Мосводоканалниипроект Отдел №5		

Формат А4

1ф. 717.03.004

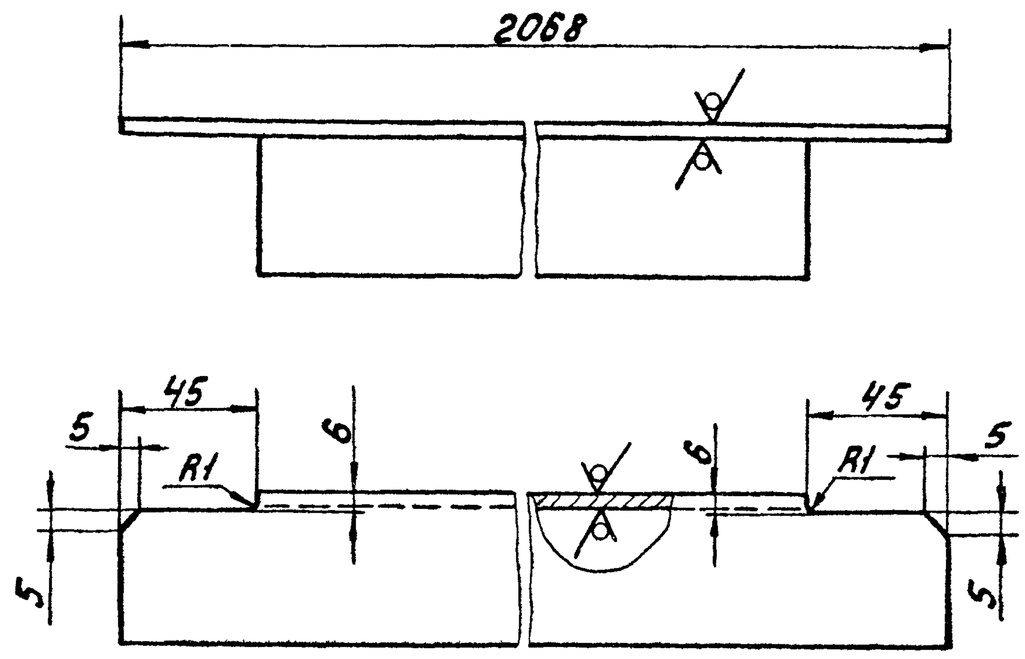

$H14; h14; \pm \frac{IT14}{2}$

Изм.	Лист	№ докум.	Подп.	Дата	1Ф. 717.03. 004			
Разраб.		Заруцкая			Уголок	Лит.	Масса	Масштаб
Пров.		Потутков				И	7,8	1:2
						Лист	Листов 1	
Н. контр.		Пендерев			Уголок Б-50×50×5 ГОСТ 8509-72 / Вст.3сп ГОСТ 535-79	Мосводоканалниипроект Отдел №5		

Формат А4

Инв.№ подл. | Подп. и дата | Взам. инв.№ | Инв.№ дубл. | Подп. и дата

1ф. 717.03.005

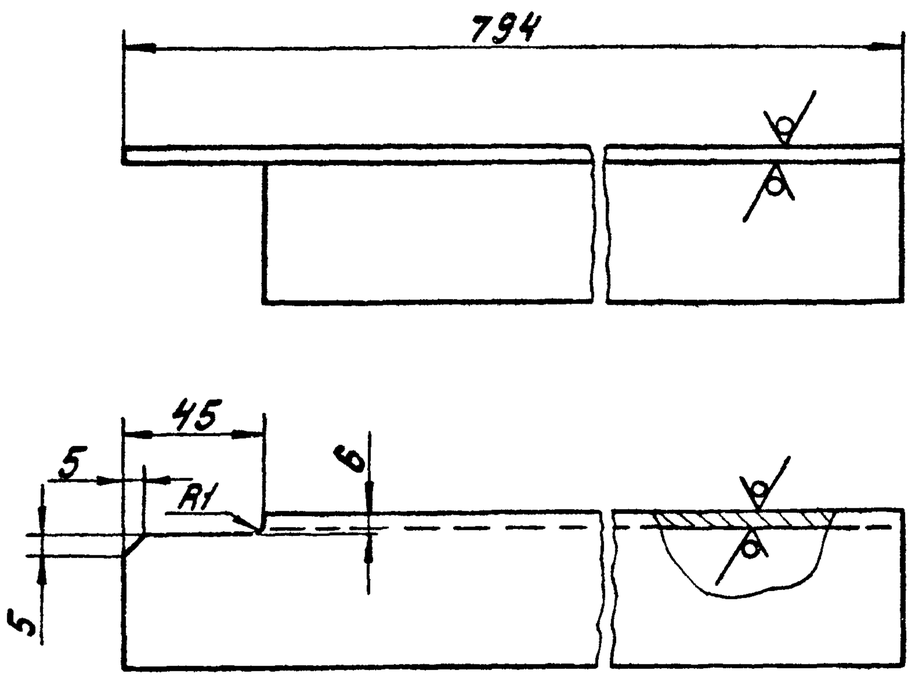

$H14; h14; \pm \frac{IT14}{2}$

Изм.	Лист	№ докум.	Подп.	Дата	1Ф. 717.03. 005			
Разраб.		Заруцкая			Уголок	Лит.	Масса	Масштаб
Пров.		Потутков				И	3,0	1:2
						Лист	Листов 1	
Н.контр.		Пендерев			Уголок Б-50×50×5 ГОСТ 8509-72 / Вст.3сп ГОСТ 535-79	Мосводоканалниипроект Отдел №5		

Формат А4

1ф. 717.04.000СБ

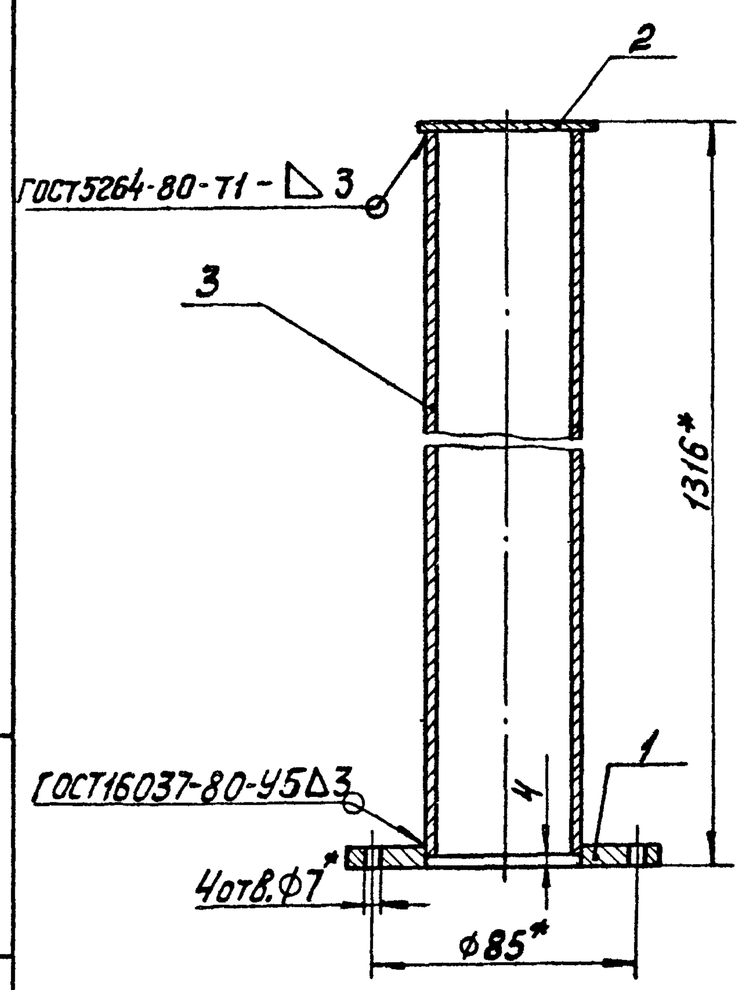

1. $\pm \frac{IT14}{2}$

2. * Размеры для справок.

Изм.	Лист	№ докум.	Подп.	Дата	1Ф. 717.04. 000СБ			
Разраб.		Заруцкая			Колпак	Лит.	Масса	Масштаб
Пров.		Потутков			Сборочный чертеж	И	6,8	1:2
Рук.		Потутков				Лист	Листов 1	
Н.контр.		Пендерев				Мосводоканалниипроект Отдел №5		

Копировал: 19472-08 36 Формат А4

Формат	Зона	Позиц.	Обозначение	Наименование	Кол.	Примечание
				Документация.		
А4			1Ф.717.04.000СБ	Сборочный чертеж		
				Детали.		
А4		1	1Ф.717.04.001	Фланец	1	
Б4		2	1Ф.717.04.002	Заглушка		
				Лист Б3 ГОСТ19903-74		
				Вст.3сп ГОСТ16523-70		
				ф65 h14	1	0,12кг
Б4		3	1Ф.717.04.003	Труба 50×3,5		
				ГОСТ3262-75		
				L=1309 h14	1	6,4кг

Изм.	Лист	№докум.	Подп.	Дата	1Ф.717.04.000			
Разраб.		Заруцкая			Колпак	Лит. И	Лист	Листов 1
Пров.		Потутков				Мосводоканалниипроект Отдел №5		
Рук.		Потутков						
Н. контр.		Пендерев						

Формат А4

1Ф.717.04.001

Rz80 ($\sqrt{}$)

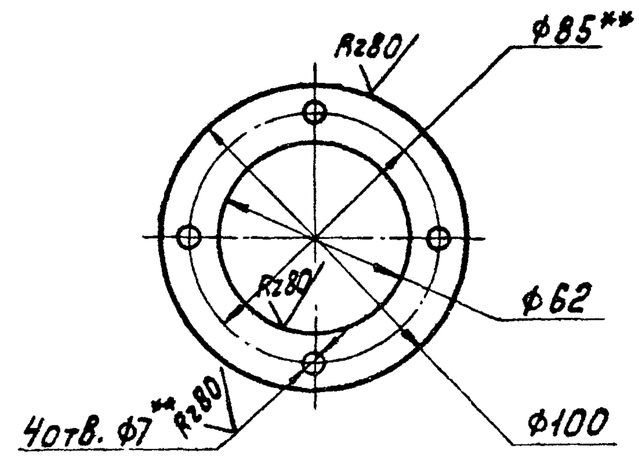

1. $H14; h14; \pm\frac{IT14}{2}$

2. ** Размеры уточнить по электроприводу Б.099.098-07м.

Изм.	Лист	№докум.	Подп.	Дата	1Ф.717.04.001			
Разраб.		Заруцкая			Фланец	Лит. И	Масса 0,22	Масштаб 1:2
Пров.		Потутков				Лист	Листов 1	
Н.контр.		Пендерев			Лист Б6 ГОСТ19903-74 Вст.3сп ГОСТ14637-79	Мосводоканалниипроект Отдел №5		

Формат А4

1Ф.717.00.001

Rz80 ($\sqrt{}$)

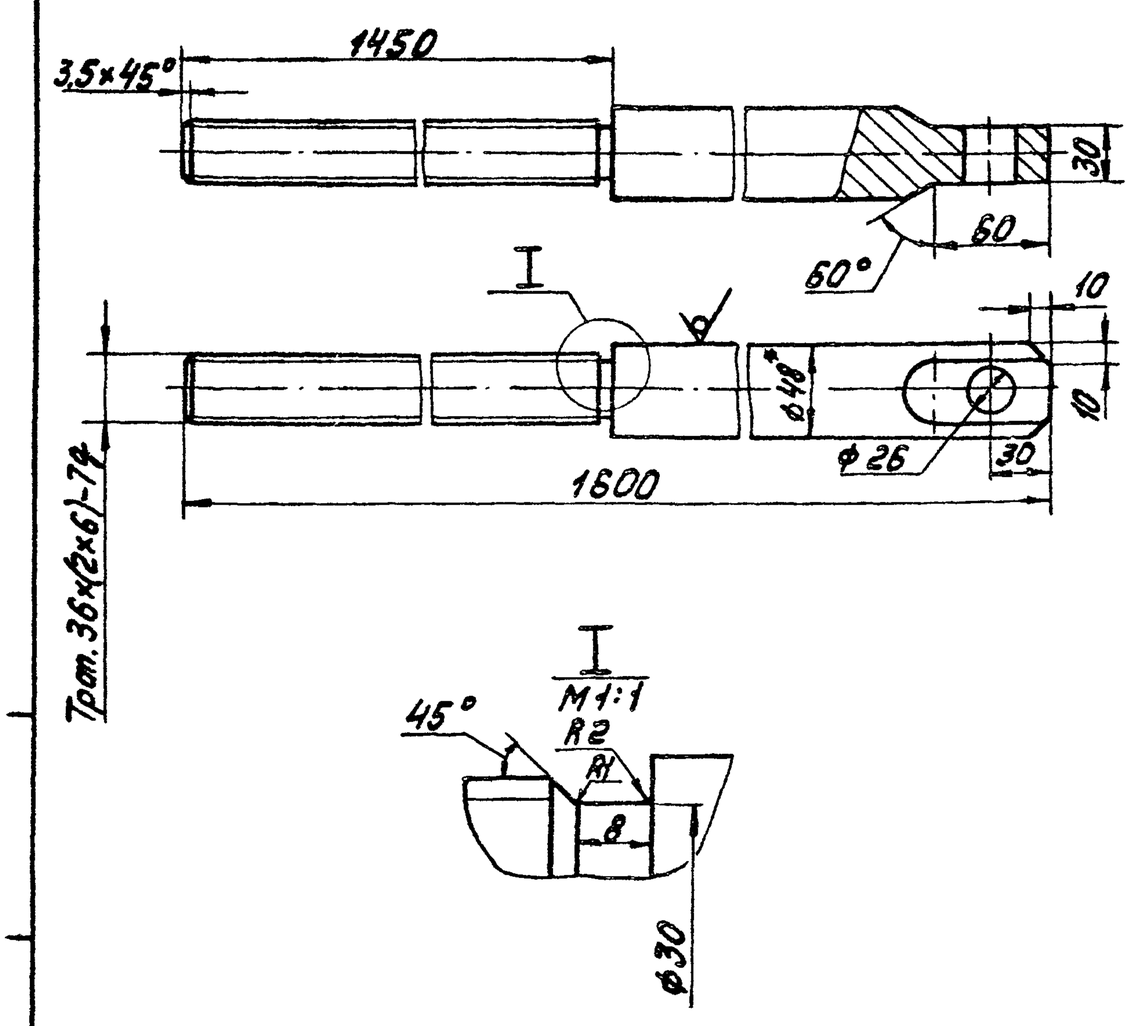

1. $H14; h14; \pm\frac{IT14}{2}$

2. * Размер для справок.

Изм.	Лист	№докум.	Подп.	Дата	1Ф.717.00.001			
Разраб.		Заруцкая			Штанга винтовая	Лит. И	Масса 13,6	Масштаб 1:2,5
Пров.		Потутков				Лист	Листов 1	
Н.контр.		Пендерев			Круг В48 ГОСТ2590-71 Сталь 20Х13 ГОСТ5632-72	Мосводоканалниипроект Отдел №5		

Формат А4

1Ф.717.00.002

Rz80 ($\sqrt{}$)

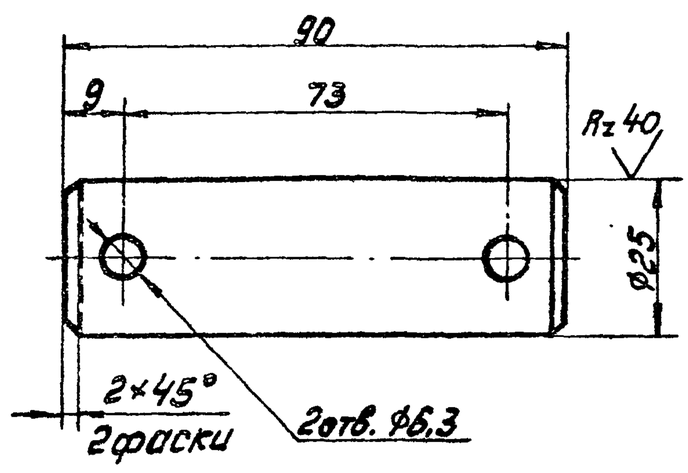

$H14; h14; \pm\frac{IT14}{2}$

Изм.	Лист	№докум.	Подп.	Дата	1Ф.717.00.002			
Разраб.		Заруцкая			Ось	Лит. И	Масса 0,35	Масштаб 1:1
Пров.		Потутков				Лист	Листов 1	
Н.контр.		Пендерев			Круг В28 ГОСТ2590-71 Вст.3сп ГОСТ535-79	Мосводоканалниипроект Отдел №5		

Формат А4

3Р.81.000МЧ

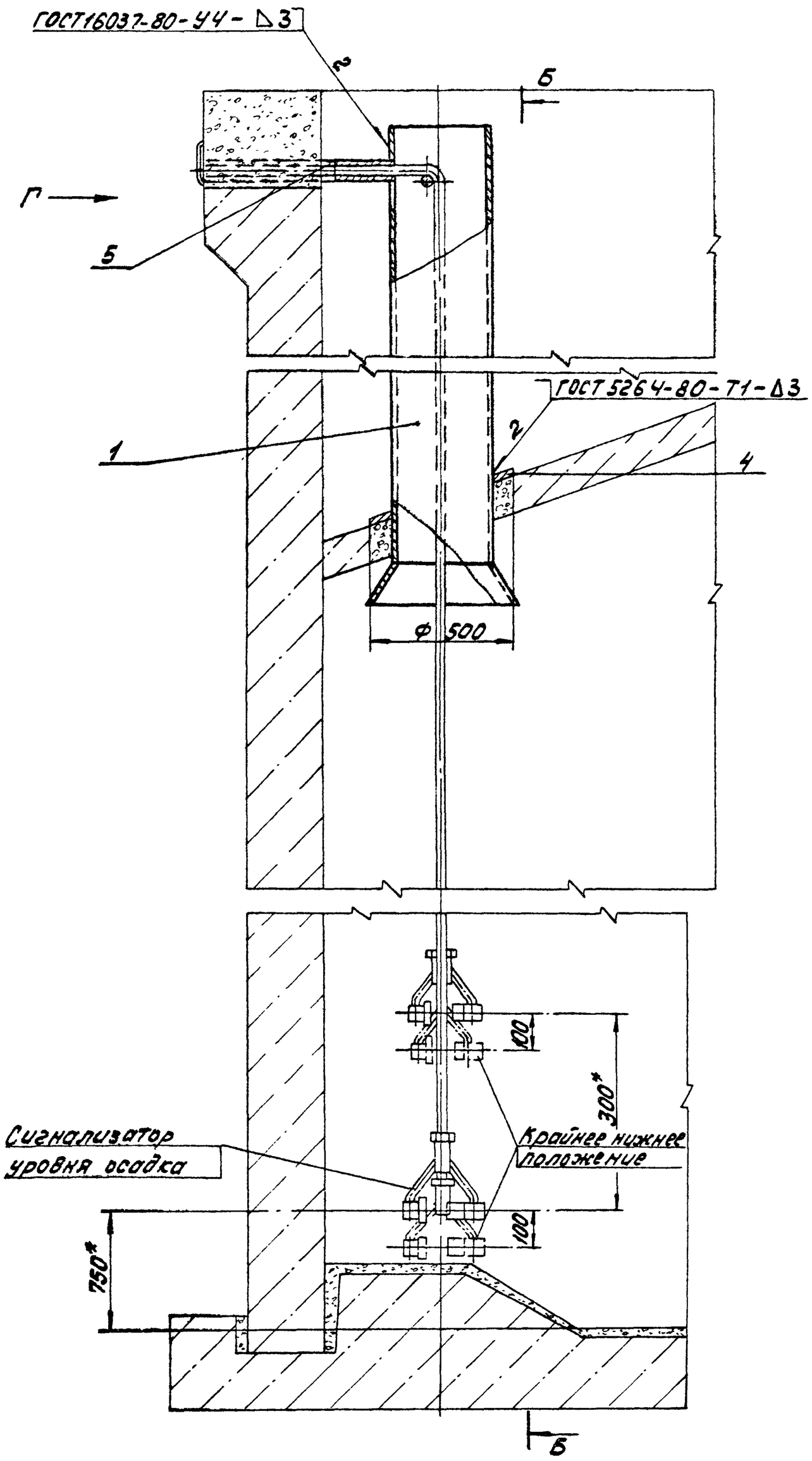

Вид Г

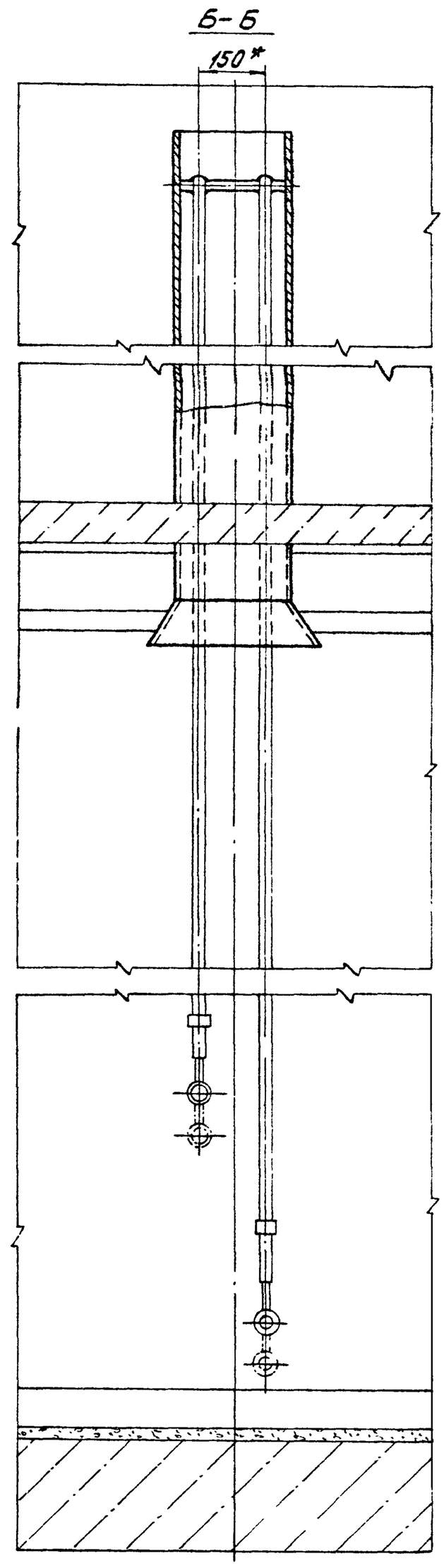

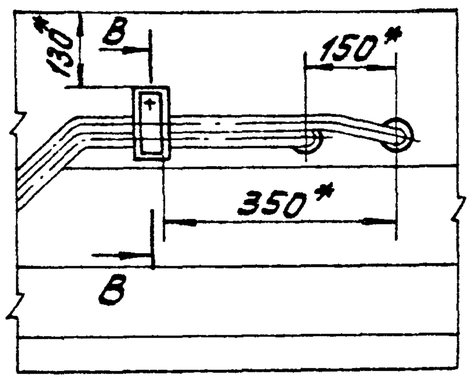

В-В
М1:2

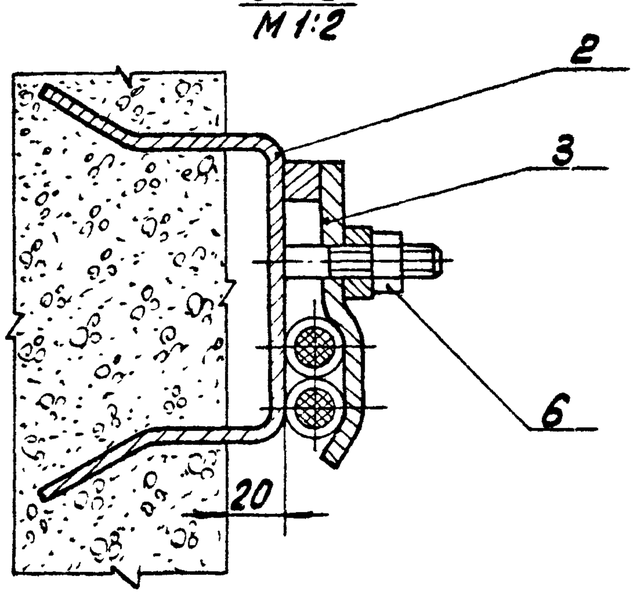

1. Пластины опорные поз. 4 приварить после установки корпуса.
2. Конец патрубка закладного поз. 4 заделать заподлицо с бортом отстойника.
3. $\pm \frac{IT14}{2}$.
4. * Размеры для справок.

Изм.	Лист	№докум.	Подп.	Дата	3Р.81.000МЧ			
Разраб.		Заруцкая			Установка сигнализатора уровня осадка. Монтажный чертеж.	Лит.	Масса	Масштаб
Пров.		Потутков				Н	28.0	1:10
Рук.		Потутков				Лист	Листов 1	
Н.контр.		Пендерев				Мосводоканалгипроект Отдел N 5		

Копировал: 19472-08 38 Формат А2

Форм.	Зона	Поз.	Обозначение	Наименование	Кол.	Примечание
				Документация		
А2			3Р.81.000МЧ	Монтажный чертеж		
				Сборочные единицы		
А4		1	3Р.81.100	Корпус	1	
А4		2	3Р.81.200	Скоба закладная	1	
А4		3	3Р.81.300	Прижим	1	
				Детали		
А4		4	3Р.81.001	Пластина опорная	2	
Б4		5	3Р.81.002	Патрубок		
				Труба 32х3,2		
				ГОСТ 3262-75		
				L = 480 h 14	2	1,5кг

Изм.	Лист	N докум.	Подп.	Дата	3Р.81.000			
Разраб.		Зарецкая			Установка сигнализатора уровня осадка	Лит. И	Лист	Листов 1
Пров		Потутков				Мосводоканалниипроект Отдел N5		
Рук.		Потутков						
Н.контр		Пендерев						

Формат А4

Подп. и дата | Взам. инв. | Инв. N дубл. | Подп. и дата | Инв. N подл.

3Р.81.100СБ

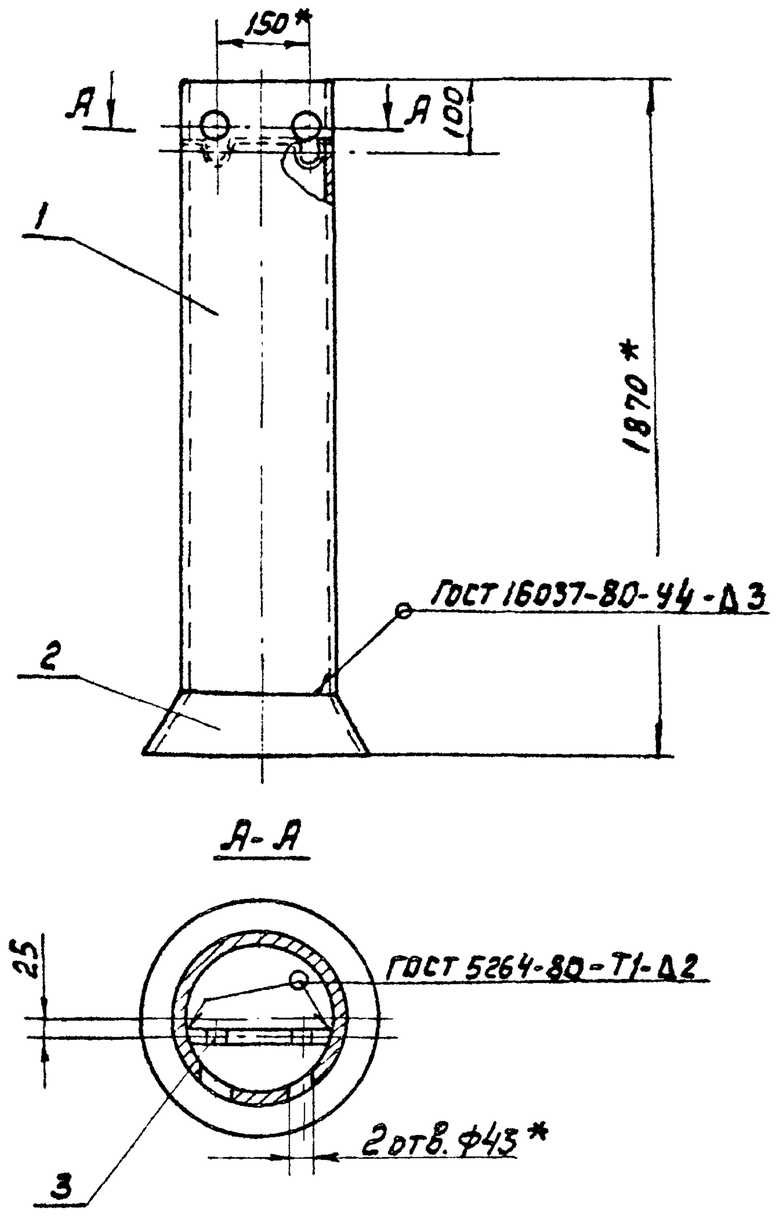

1. $\pm \frac{IT14}{2}$
2. * Размеры для справок

Изм.	Лист	N докум.	Подп.	Дата	3Р.81.100СБ			
Разраб		Зарецкая			Корпус Сборочный чертеж	Лит. И	Масса 33.0	Масш. 1:10
Пров		Потутков				Лист	Листов 1	
Рук.		Потутков				Мосводоканалниипроект Отдел N5		
Н.контр		Пендерев						

Формат А4

Форм.	Зона	Поз.	Обозначение	Наименование	Кол.	Примечание
				Документация		
А4			3Р.81.100СБ	Сборочный чертеж		
				Детали		
А4		1	3Р.81.101	Труба	1	
А4		2	3Р.81.102	Конус	1	
А4		3	3Р.81.103	Пруток	2	

Изм.	Лист	N докум.	Подп.	Дата	3Р.81.100			
Разраб		Зарецкая			Корпус	Лит. И	Лист	Листов 1
Пров		Потутков				Мосводоканалниипроект Отдел N5		
Рук.		Потутков						
Н.контр		Пендерев						

Формат А4

Подп. и дата | Взам. инв. | Инв. N дубл. | Подп. и дата | Инв. N подл.

3Р.81.101

$R_z 160 \sqrt{(\sqrt{})}$

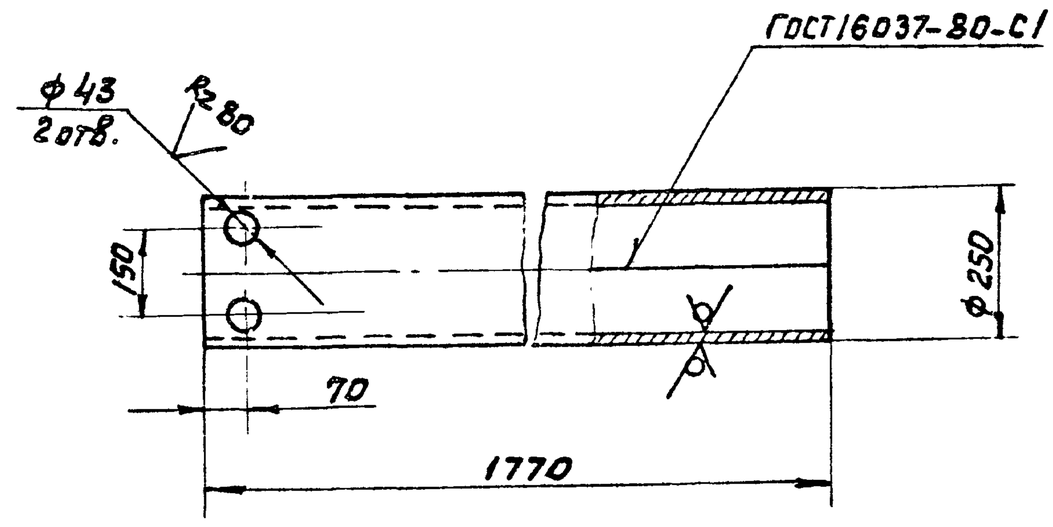

1. H14; h14; $\pm \frac{IT14}{2}$.
2. Развернутая длина L = 775 мм.

Изм.	Лист	N докум.	Подп.	Дата	3Р.81.101.			
Разраб		Зарецкая			Труба	Лит. И	Масса 32.0	Масшт 1:10
Пров		Потутков				Лист	Листов 1	
Н.контр		Пендерев			Лист Б-3 ГОСТ 19903-74 ВСТ3сп ГОСТ 16523-70	Мосводоканалниипроект Отдел N5		

Копировал: 19472-08 39 Формат А4

3Р.81.102

Rz160 (√)

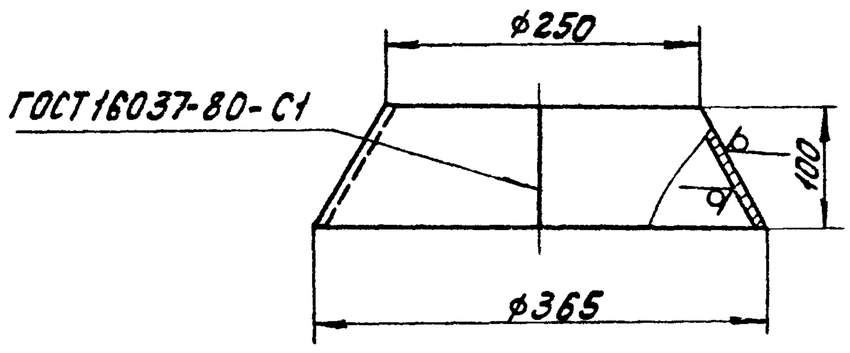

Развертка

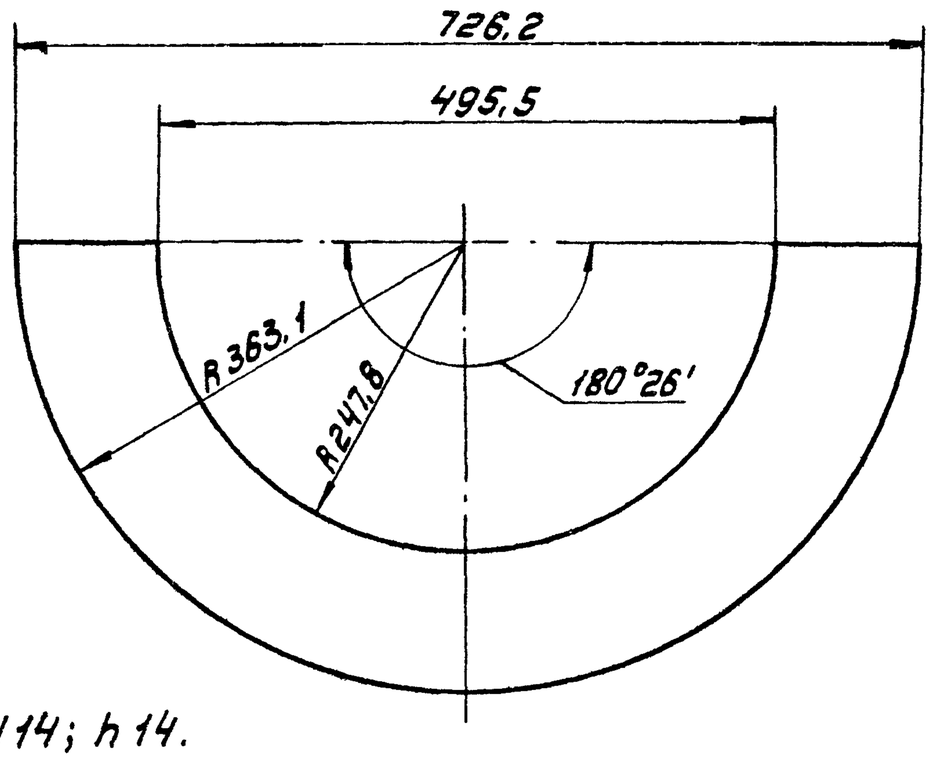

Н14; h14.

Изм.	Лист	№докум.	Подп.	Дата	3Р.81.102		
Разраб.		Заруцкая			Конус	Лит. И	Масса 0,65 / Масштаб 1:5
Пров.		Потутков				Лист / Листов 1	
Н.контр.		Пендерев			Лист Б-3 ГОСТ19903-74 / Вст.3сп ГОСТ16523-70	Мосводоканалниипроект Отдел №5	

Формат А4

3Р.81.103

Rz160 (√)

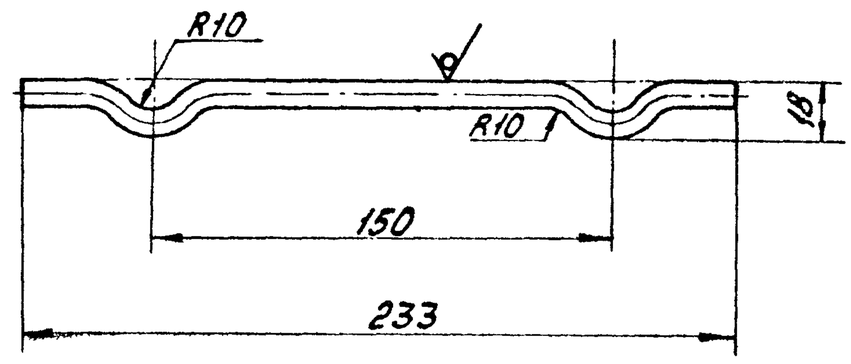

1. $h14; \pm\frac{IT14}{2}$

2. Развернутая длина L = 249 мм.

Изм.	Лист	№докум.	Подп.	Дата	3Р.81.103		
Разраб.		Заруцкая			Пруток	Лит. И	Масса 0,1 / Масштаб 1:2
Пров.		Потутков				Лист / Листов 1	
Н.контр.		Пендерев			Круг В8 ГОСТ2590-71 / Вст.3сп ГОСТ535-79	Мосводоканалниипроект Отдел №5	

Формат А4

3Р.81.200СБ

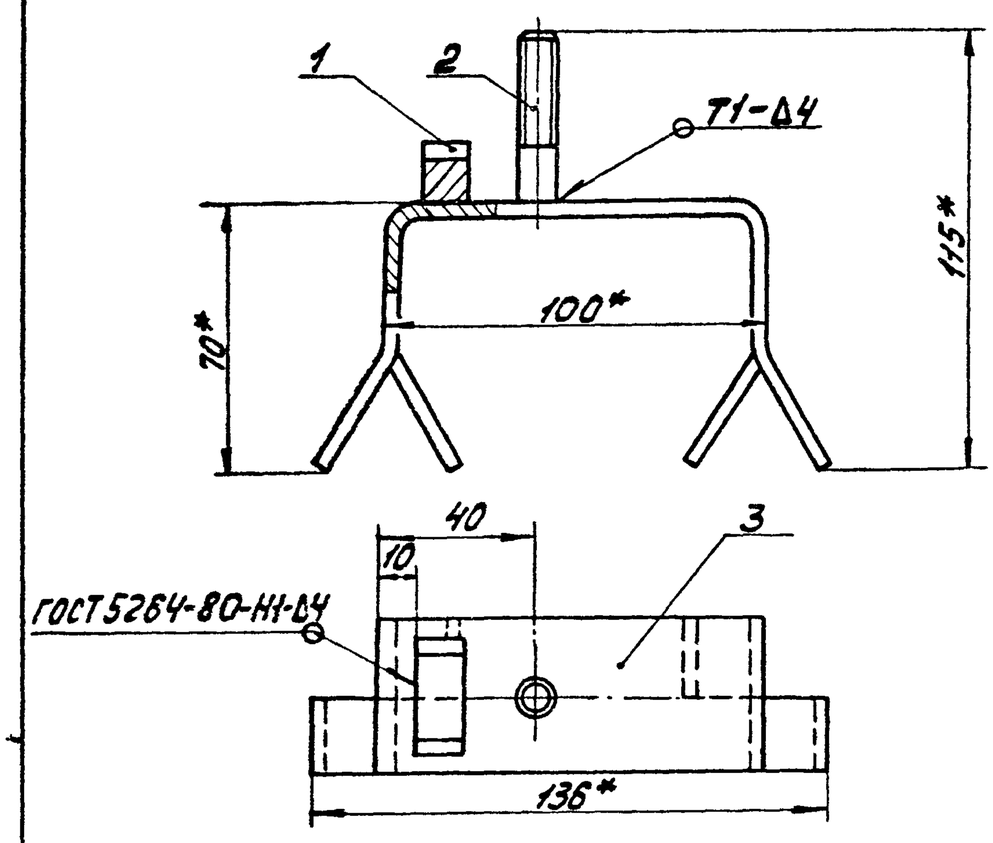

1. $\pm\frac{IT14}{2}$

2*. Размеры для справок.

Изм.	Лист	№докум.	Подп.	Дата	3Р.81.200 СБ		
Разраб.		Заруцкая			Скоба закладная	Лит. И	Масса 0,4 / Масштаб 1:2
Пров.		Потутков			Сборочный чертеж	Лист / Листов 1	
Н.контр.		Пендерев				Мосводоканалниипроект Отдел №5	

Формат А4

Формат	Зона	Позиц.	Обозначение	Наименование	Кол.	Примечание
				Документация		
А4			3Р.81.200СБ	Сборочный чертеж		
				Детали		
А4		1	3Р.81.201	Упор	1	
А4		2	3Р.81.202	Шпилька	1	
А4		3	3Р.81.203	Скоба	1	

Изм.	Лист	№докум.	Подп.	Дата	3Р.81.200		
Разраб.		Заруцкая			Скоба закладная	Лит. И	Лист / Листов 1
Пров.		Потутков				Мосводоканалниипроект Отдел №5	
Рук.		Потутков					
Н.контр.		Пендерев					

Инв.№подл. | Подп. и дата | Взам.инв.№ | Инв.№дубл. | Подп. и дата

3Р.81.201

Rz160 (√)

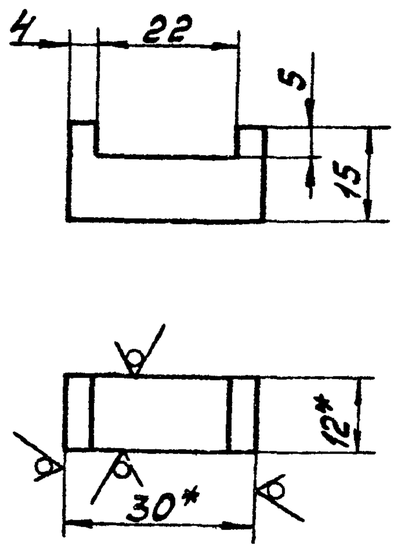

1. H14; h14.
2. * Размеры для справок.

Изм.	Лист	№ докум.	Подп.	Дата	3Р.81.201			
Разраб.	Зарецкая				Упор	Лит. И	Масса 0,04	Масштаб 1:1
Пров.	Потутков					Лист	Листов 1	
Н.контр.	Пендерев				Полоса Б-2-12×30 ГОСТ 103-76 Ст.3сп ГОСТ 535-79	Мосводоканалниипроект Отдел №5		

Формат А4

3Р.81.202

Rz160 (√)

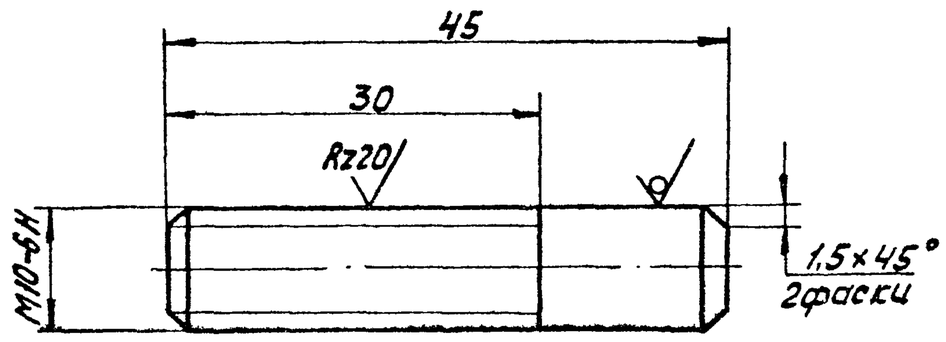

h14; $\pm \frac{IT14}{2}$

Изм.	Лист	№ докум.	Подп.	Дата	3Р.81.202			
Разраб.	Зарецкая				Шпилька	Лит. И	Масса 0,03	Масштаб 2:1
Пров.	Потутков					Лист	Листов 1	
Н.контр.	Пендерев				Круг В10 ГОСТ 2590-71 Ст.3сп ГОСТ 535-79	Мосводоканалниипроект Отдел № 5		

Формат А4

Инв.№ подл. | Подп. и дата | Взам.инв.№ | Инв.№ дубл. | Подп. и дата

3Р.81.203

Rz160 (√)

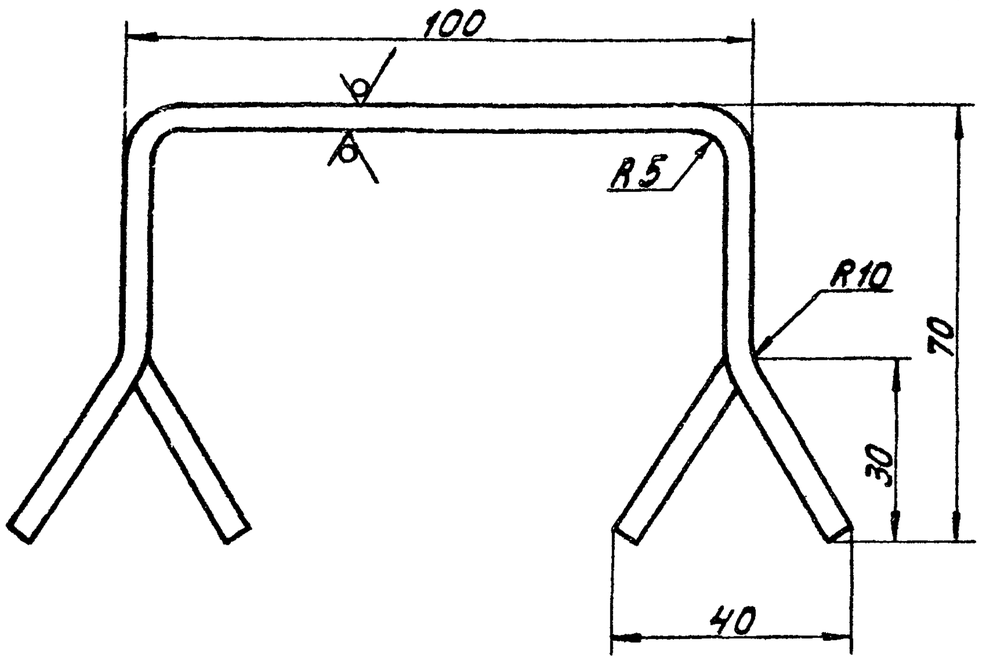

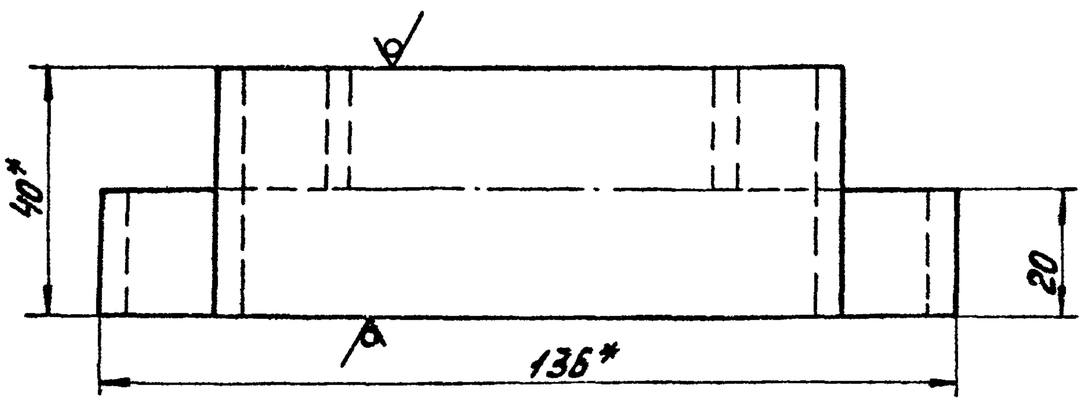

1. h14; $\pm \frac{IT14}{2}$
2. * Размеры для справок.

Изм.	Лист	№ докум.	Подп.	Дата	3Р.81.203			
Разраб.	Зарецкая				Скоба	Лит. И	Масса 0,3	Масштаб 1:1
Пров.	Потутков					Лист	Листов 1	
Н.контр.	Пендерев				Полоса Б-2-4×40 ГОСТ 103-76 Ст.3сп ГОСТ 535-79	Мосводоканалниипроект Отдел №5		

Формат А4

3Р.81.300СБ

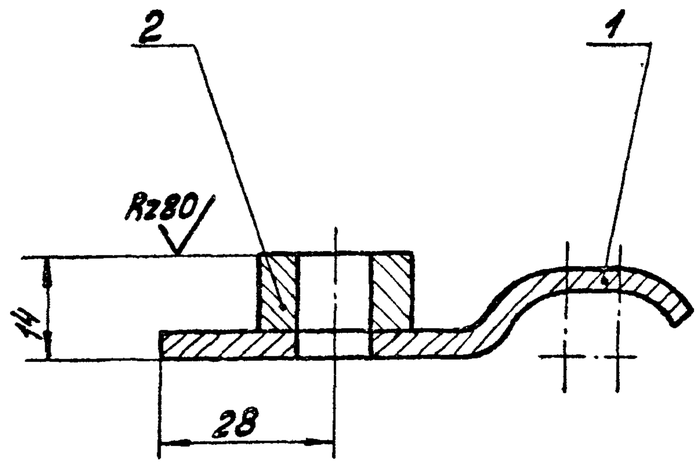

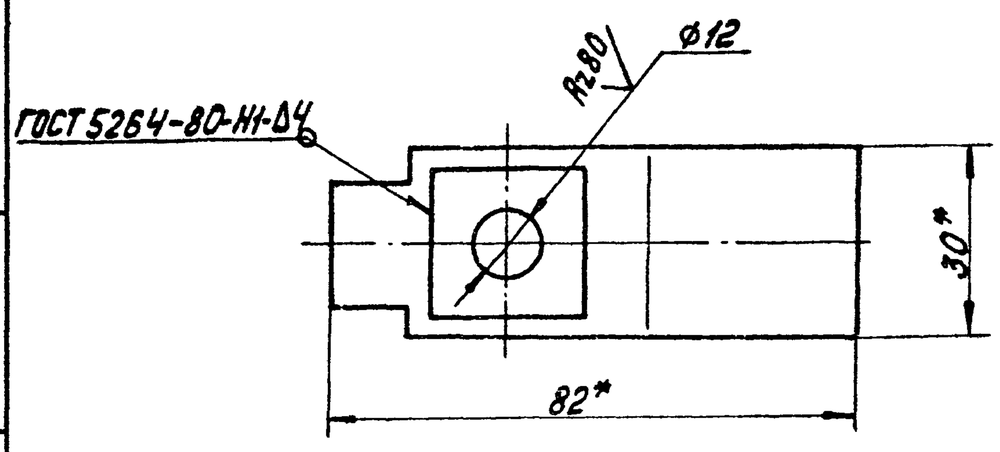

1. H14; $\pm \frac{IT14}{2}$
2. * Размеры для справок

Изм.	Лист	№ докум.	Подп.	Дата	3Р.81.300СБ			
Разраб.	Зарецкая				Прижим Сборочный чертеж	Лит. И	Масса 0,12	Масштаб 1:1
Пров.	Потутков					Лист	Листов 1	
Рук.	Потутков					Мосводоканалниипроект Отдел №5		
Н.контр.	Пендерев							

Формат А4

Формат	Зона	Позиц.	Обозначение	Наименование	Кол.	Примечание
				Документация.		
А4			3Р.81.300 СБ	Сборочный чертеж		
				Детали.		
А4		1	3Р.81.301	Полоса	1	
Б4		2	3Р.81.302	Бобышка		
				Квадрат $\frac{В25 ГОСТ 2591-71}{Вст.3сп ГОСТ 535-79}$		
				L=12 h14	1	0,04 кг

Изм.	Лист	№ докум.	Подп.	Дата	3Р.81.300			
Разраб.		Заруцкая			Прижим	Лит. И	Лист	Листов 1
Пров.		Потутков				Мосводоканалниипроект Отдел №5		
Рук.		Потутков						
Н.контр.		Пендерев						

Формат А4

3Р.81.301

Rz160 (√)

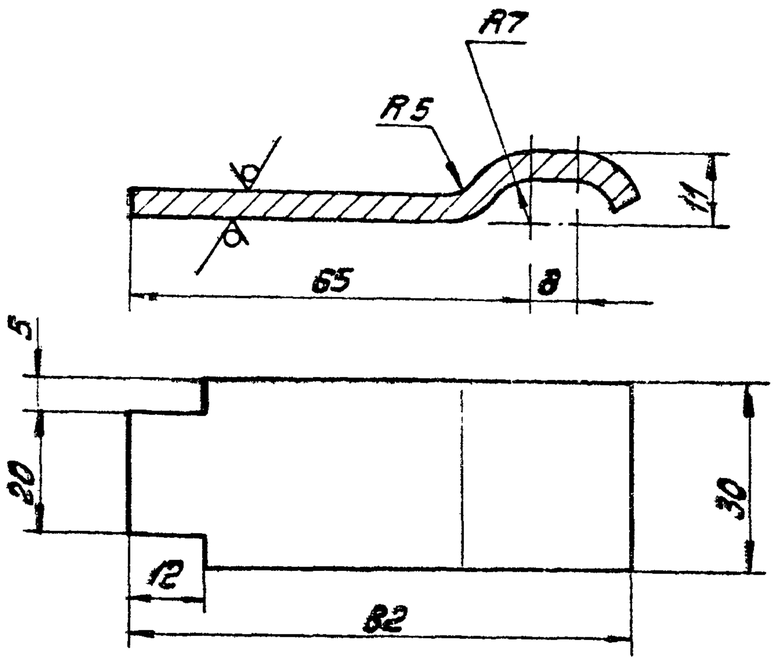

Н14; h14; ± IT14/2

Изм.	Лист	№ докум.	Подп.	Дата	3Р.81.301				
Разраб.		Заруцкая			Полоса	Лит. И	Масса 0,08	Масштаб 1:1	
Пров.		Потутков				Лист	Листов 1		
Н.контр.		Пендерев			Лист Б4 ГОСТ 19903-74 / Вст.3сп ГОСТ 14637-79	Мосводоканалниипроект Отдел №5			

Формат А4

Инв.№подл. | Подп. и дата | Взам.инв.№ | Инв.№дубл. | Подп. и дата

3Р.81.001

(√)

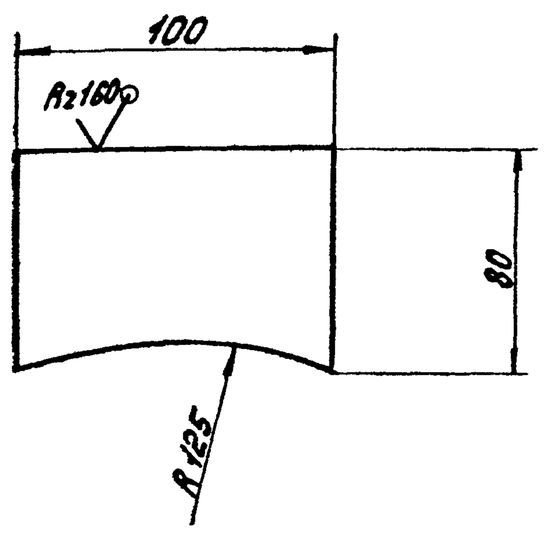

Н14; h14

Изм.	Лист	№ докум.	Подп.	Дата	3Р.81.001			
Разраб.		Заруцкая			Пластина опорная	Лит. И	Масса 0,16	Масштаб 1:2
Пров.		Потутков				Лист	Листов 1	
Н.контр.		Пендерев			Лист Б-3 ГОСТ 19903-74 / Вст.3сп ГОСТ 16523-70	Мосводоканалниипроект Отдел №5		

Формат А4

9К.94.000СБ

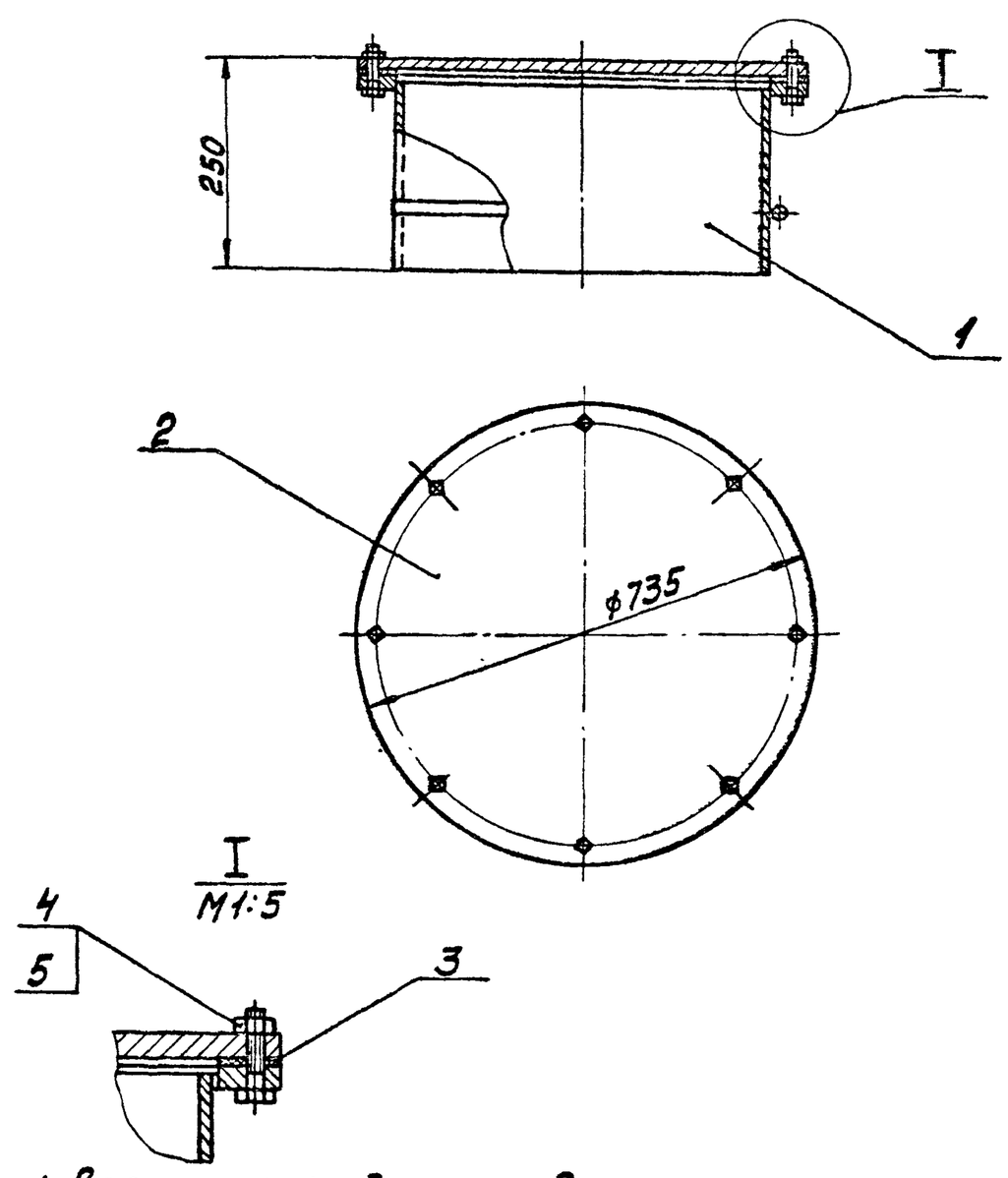

1. Все размеры для справок.
2. В прокладке поз.3 8 отверстий под болт М16 вырезать по месту.

Изм.	Лист	№ докум.	Подп.	Дата	9К.94.000СБ			
Разраб.		Заруцкая			Люк-лаз Ду 600 Сборочный чертеж	Лит. И	Масса 116,0	Масштаб 1:10
Пров.		Потутков				Лист	Листов 1	
Н.контр.		Пендерев				Мосводоканалниипроект Отдел №5		

Инв.№подл. | Подп. и дата | Взам.инв.№ | Инв.№дубл. | Подп. и дата

Копировал: 19472-08 42 Формат А4

Формат	Зона	Позиц.	Обозначение	Наименование	Кол.	Примечание
				Документация.		
А4			9К. 94. 000 СБ	Сборочный чертеж		
				Сборочные единицы.		
А4		1	9К. 94. 100	Патрубок закладной		
				Детали.		
А4		2	9К. 94. 001	Заглушка	1	
Б4.		3	9К. 94. 002	Прокладка		
				Пластина I ПМБ-м-2-12		
				ГОСТ 7338-77		
				ф735 h14×ф632 h14	1	0,3кг
				Стандартные изделия		
		4		Болт М16×60. 5.8. 096		
				ГОСТ 7798-70	8	
		5		Гайка М16. 5. 096		
				ГОСТ 5915-70	8	

Изм.	Лист	№докум.	Подп.	Дата	9К. 94. 000			
Разраб.		Заруцкая			Люк-лаз Ду 600	Лит. И	Лист	Листов 1
Пров.		Потутков				Мосводоканалниипроект Отдел №5		
Рук.		Потутков						
Н.контр.		Пендерев						

Формат А4

9К. 94. 100

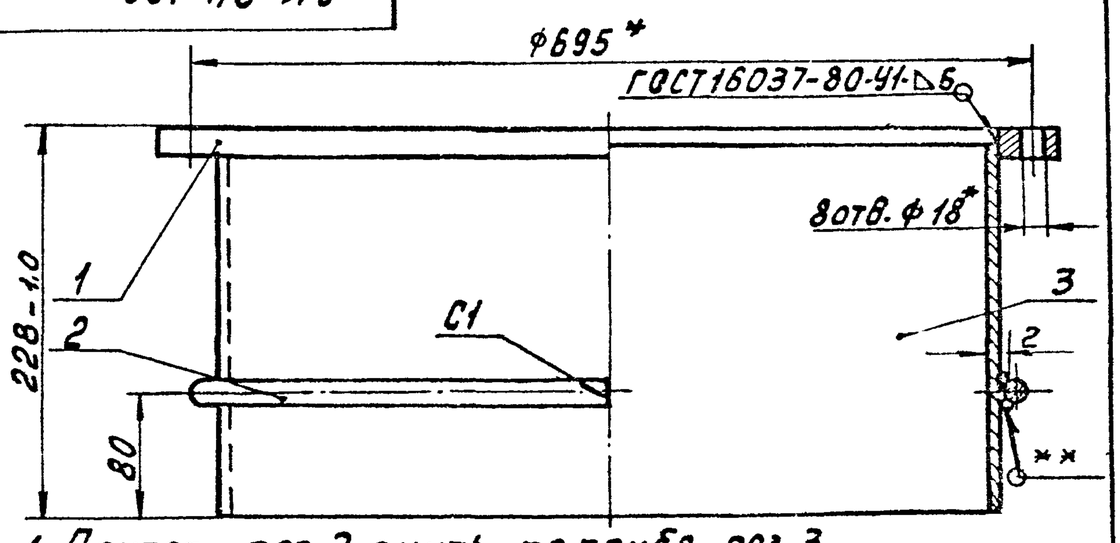

1. Пруток поз.2 гнуть по трубе поз.3.
2. Шероховатость обрабатываемых поверхностей деталей без чертежа- Rz80
3.* Размеры для справок. 4.** Сварка ручная дуговая.

Формат	Зона	Позиц.	Обозначение	Наименование	Кол.	Примечание
				Детали.		
А4		1	9К. 94. 101	Фланец	1	
Б4.		2	9К. 94. 102	Пруток		
				Круг $\frac{В8\ ГОСТ\ 2590-71}{Вст.3сп\ ГОСТ\ 535-79}$		
				L = 2003 h14	1	0.8кг
Б.4.		3	9К. 94. 103	Труба		
				Труба $\frac{630×9\ ГОСТ\ 8732-78}{В10\ ГОСТ\ 8731-74}$		
				L = 220 h14	1.	30,3кг

Изм.	Лист	№докум.	Подп.	Дата	9К. 94. 100			
Разраб.		Заруцкая			Патрубок закладной	Лит. И	Масса 48,2	Масштаб 1:4
Пров.		Потутков				Лист	Листов 1	
Рук.		Потутков				Мосводоканалниипроект Отдел №5		
Н.контр.		Пендерев						

Формат А4

9К. 94. 101

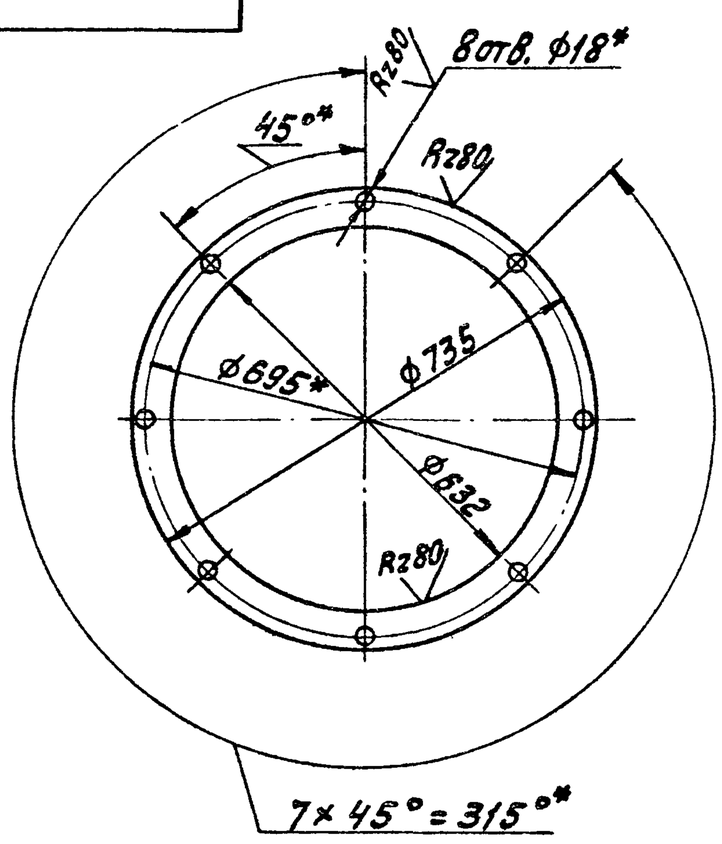

1. H14; h14.
2.* Смещение осей отверстий от номинального расположения не более 0,7мм.

Изм.	Лист	№докум.	Подп.	Дата	9К. 94. 101			
Разраб.		Заруцкая			Фланец	Лит. И	Масса 17,1	Масштаб 1:10
Пров.		Потутков				Лист	Листов 1	
Н.контр.		Пендерев			Лист Б20 ГОСТ 19903-74 / Вст.3сп ГОСТ 14637-79	Мосводоканалниипроект Отдел №5		

Формат А4

9К. 94. 001

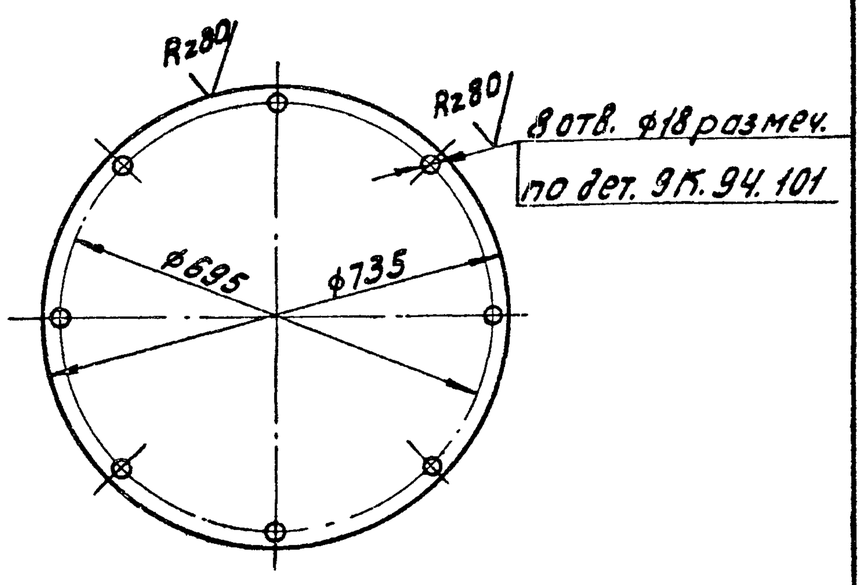

H14; h14; $\pm\frac{IT14}{2}$

Изм.	Лист	№докум.	Подп.	Дата	9К. 94. 001			
Разраб.		Заруцкая			Заглушка	Лит. И	Масса 66,0	Масштаб 1:10
Пров.		Потутков				Лист	Листов 1	
Н.контр.		Пендерев			Лист Б20 ГОСТ 19903-74 / Вст.3сп ГОСТ 14637-79	Мосводоканалниипроект Отдел №5		

Формат А4

Копировал: № 19472-02 43

6С.70.33

Rz160 (√)

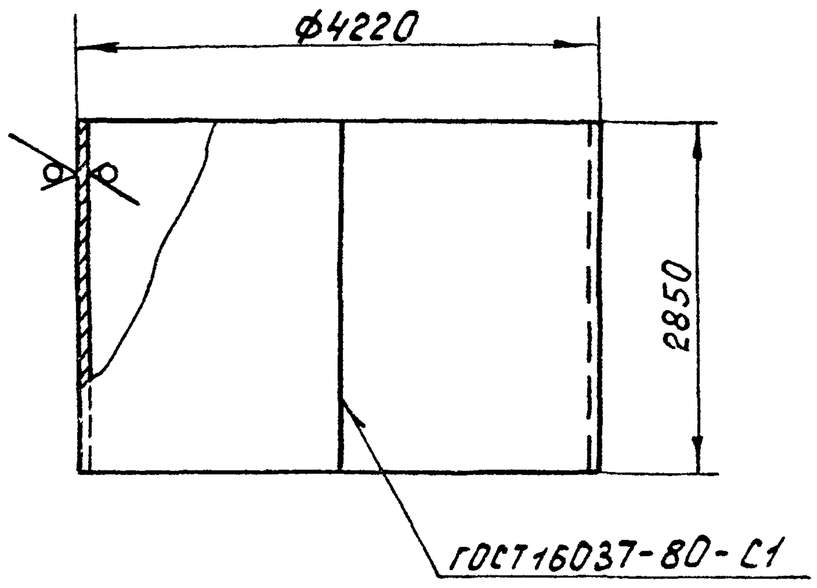

1. Развернутая длина L=13220мм.
2. h14.

					6С.70.33			
Изм.	Лист	№докум.	Подп.	Дата	Патрубок 4220×10	Лит.	Масса	Масштаб
Разраб.		Заруцкая				И	2963,0	1:50
Пров.		Потутков				Лист	Листов 1	
Н.контр.		Пендерев			Лист Б10 ГОСТ19903-74 / ВСТ.3сп ГОСТ14637-79	Мосводоканал НИИпроект Отдел №5		

формат А4

6С.53.131.000

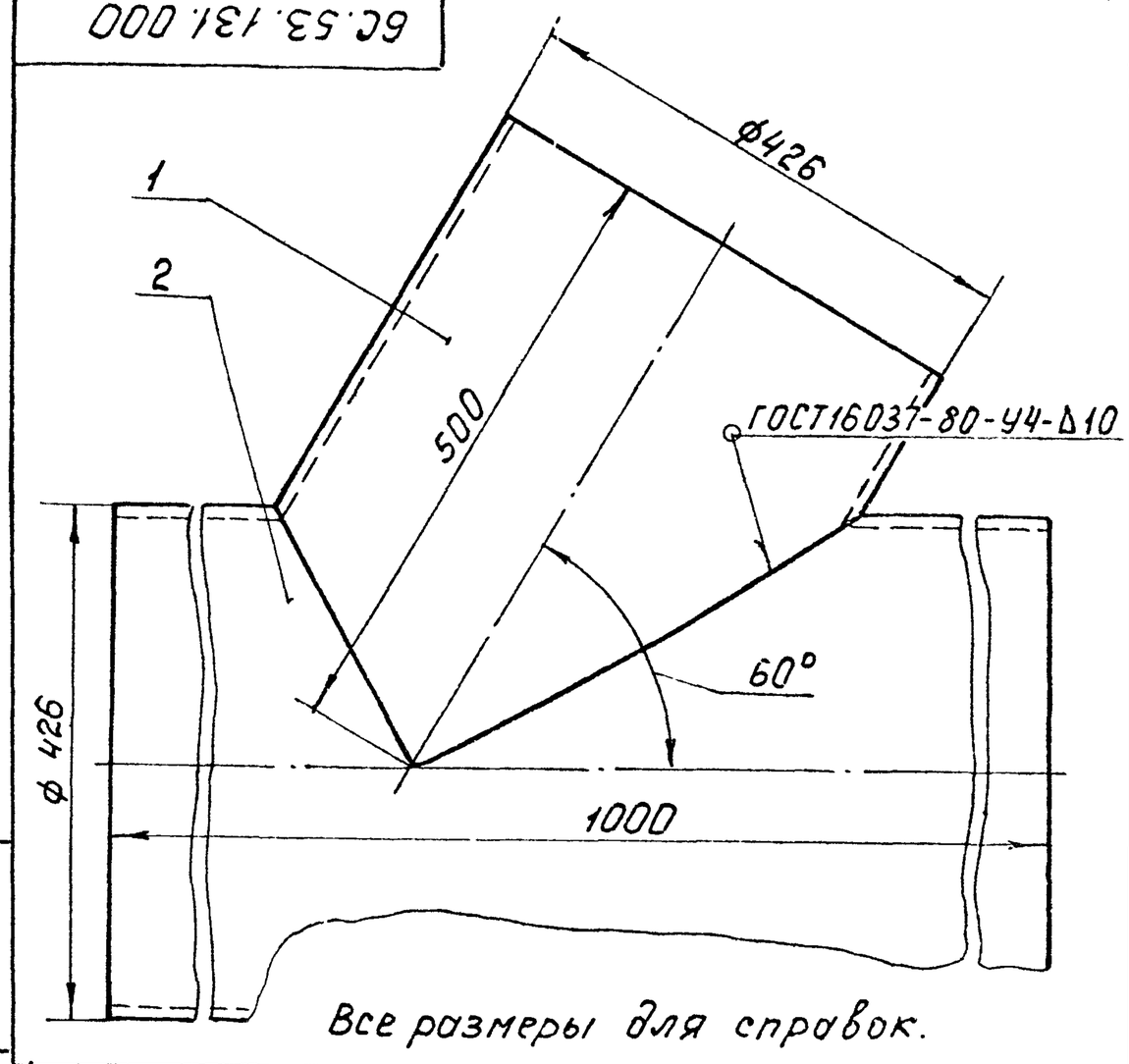

Все размеры для справок.

Формат	Зона	Позиц.	Обозначение	Наименование	Кол.	Примечание
				Детали		
А4		1	6С.53.131.001	Патрубок	1	
А4		2	6С.53.131.002	Труба	1	

					6С.53.131.000			
Изм.	Лист	№докум.	Подп.	Дата	Тройник косой ф426×9-ф426×9	Лит.	Масса	Масштаб
Разраб.		Заруцкая				И	125,0	1:5
Пров.		Потутков				Лист	Листов 1	
Рук.		Потутков				Мосводоканал НИИпроект Отдел №5		
Н.контр.		Пендерев						

Инв.№подл. | Подп. и дата | Взам.инв.№ | Инв.№дубл. | Подп. и дата

формат А4

6С.53.131.001

Rz160 (√)

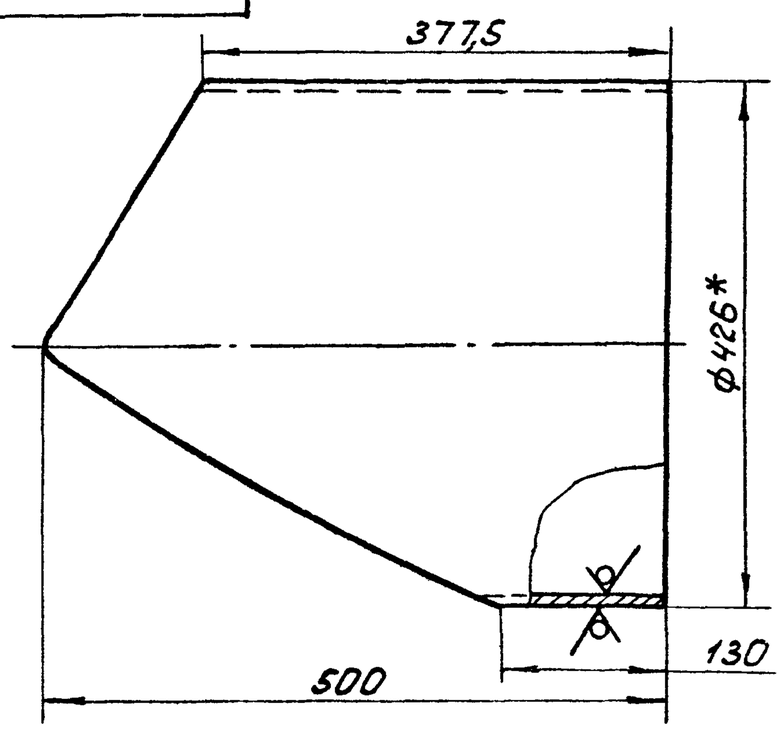

Развертка шаблона
М1:10

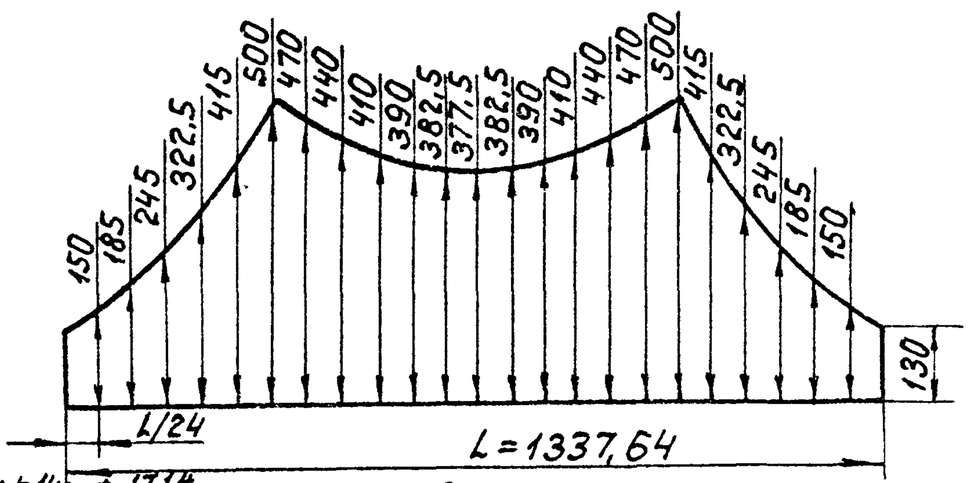

1. h14; ±IT14/2
2* размер для справок.

					6С.53.131.001			
Изм.	Лист	№докум.	Подп.	Дата	Патрубок	Лит.	Масса	Масштаб
Разраб.		Заруцкая				И	35,0	1:5
Пров.		Потутков				Лист	Листов 1	
Н.контр.		Пендерев			Труба 426×9 ГОСТ8732-78 / В10 ГОСТ8731-74	Мосводоканал НИИпроект Отдел №5		

формат А4

6С.53.131.002

Rz160 (√)

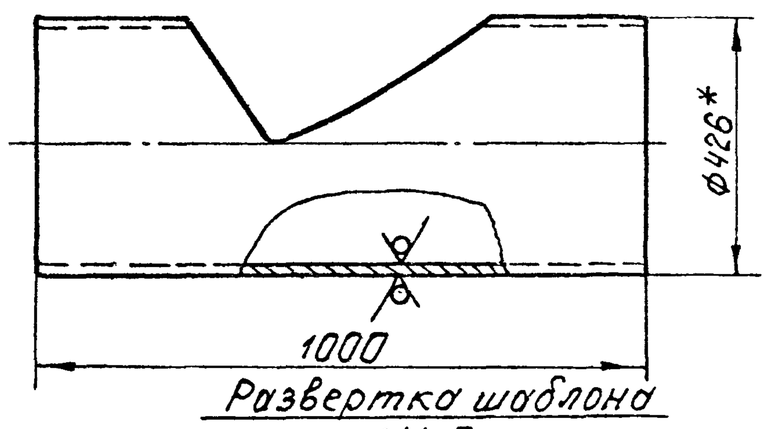

Развертка шаблона
М1:5

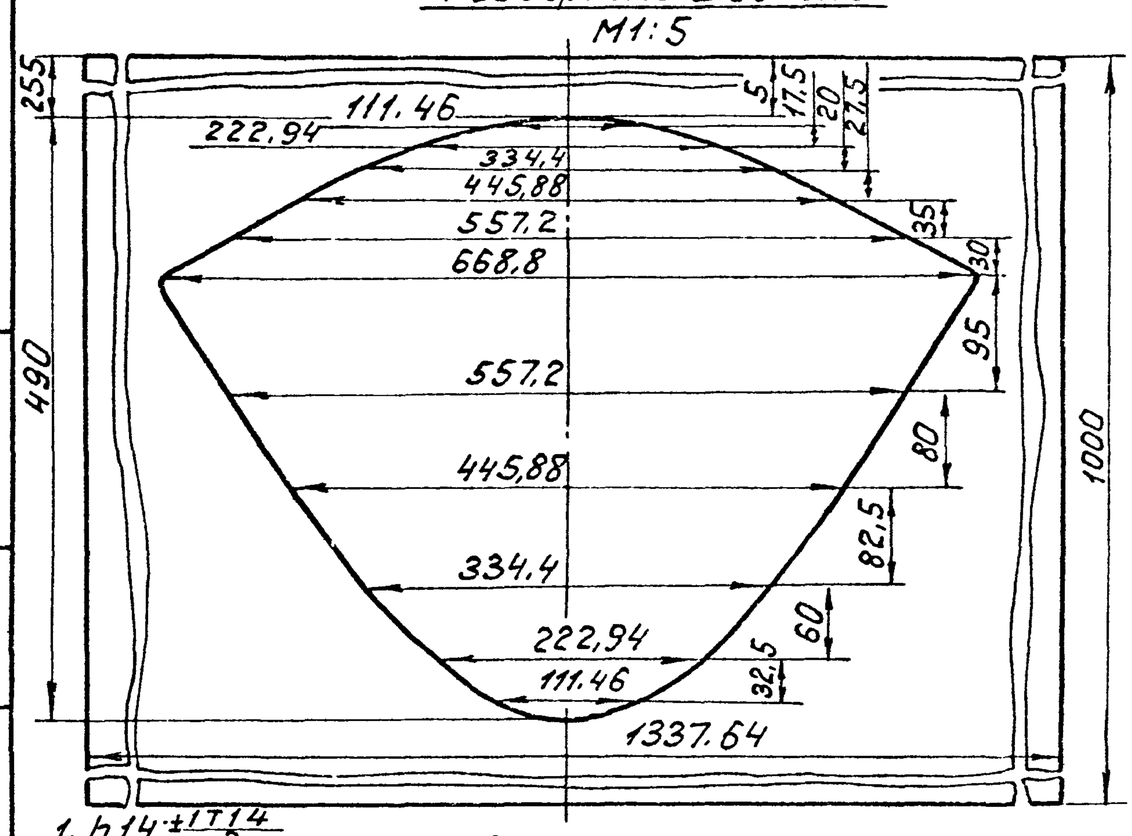

1. h14; ±IT14/2
2.* Размер для справок.

					6С.53.131.002			
Изм.	Лист	№докум.	Подп.	Дата	Труба	Лит.	Масса	Масштаб
Разраб.		Заруцкая				И	90,0	1:10
Пров.		Потутков				Лист	Листов 1	
Н.контр.		Пендерев			Труба 426×9 ГОСТ8732-78 / В10 ГОСТ8731-74	Мосводоканал НИИпроект Отдел №5		

Инв.№подл. | Подп. и дата | Взам.инв.№ | Инв.№дубл. | Подп. и дата

формат А4