МИНТЯЖСТРОЙ СССР
ВПО „СОЮЗСТРОЙКОНСТРУКЦИЯ"
ЭКСПЕРИМЕНТАЛЬНОЕ КОНСТРУКТОРСКОЕ БЮРО

ТИПОВОЕ ПРОЕКТНОЕ РЕШЕНИЕ

ДВЕРИ МЕТАЛЛИЧЕСКИЕ

168-04-01

ВЫПУСК II ДВЕРЬ ДАОП 0,9×2

Свердловск 1979г.

Содержание

NN п/п	Наименования	Лист
1	Пояснительная часть	1
2	Дверь ДАОП 0,9×2 Сечения 1-1,2-2,1э-1э,2э-2э.	2
3	Коробка дверная.	3
4	Полотно дверное.	4
5	Узлы 1÷4.	5
6	Узлы 5,6. Фасонные элементы ФЭ-1,2. Таблица расхода материалов на детали установки алюминиевых дверей	6

Введение

Настоящий выпуск содержит:

а/ техническое описание конструкции дверей;

б/ чертежи металлоконструкций дверей, архитектурно-строительные детали

1. Назначение и область применения

1.1. Двери [redacted] предназначены для установки в общественных, гражданских и промышленных зданиях в кирпичных и легкосборных перегородках.

1.2. Двери ДАОП 0,9×2 допускается применять только для зданий, предназначенных для производств с неагрессивными или слабоагрессивными средами.

2. Технические данные

2.1. Тип дверей – распашные.

2.2. Количество полотен – одно.

2.3. Направление открывания – правое в здание.

2.4. Способ открывания – ручной.

2.5. Усилие открывания – 3 кгс.

2.6. Габаритные размеры блока – 980×2066.

3. Конструктивная часть

3.1. Двери [redacted] представляют из себя блок из коробки и полотна.

3.2. Коробка и обвязка полотна выполнены из прессованных алюминиевых профилей.

3.3. Заполнение полотна двери выполнено из трехслойной стеновой панели марки С60-1 по ТУ 67-77-75.

3.4. Скобяные изделия для дверей поставляются в комплекте с дверями.

4. Строительная часть

4.1. Крепление двери в кирпичных перегородках осуществляется через деревянные антисептированные пробки, заложенные при выполнении проема /см. узел 6/.

4.2. Крепление двери в легкосборных перегородках выполняется к металлическому обрамлению проема с помощью самонарезающих винтов 3,6×25 через предварительно установленные по периметру стоек проема детали Д-1 /см. узел 5/.

ТК 1979г.	Пояснительная часть	168-04 Выпуск II

Рук. гр. Потапов; Электрик Никулин; Проверил; Гл. инженер проекта; Гл. спец.; Нач. отд.; Инж. I кат.; Инж. II кат.

Институт Гипрокоммунстрой; ВПО Стройдеталь; г. Свердловск

Дверь ДАОП 0,9×2

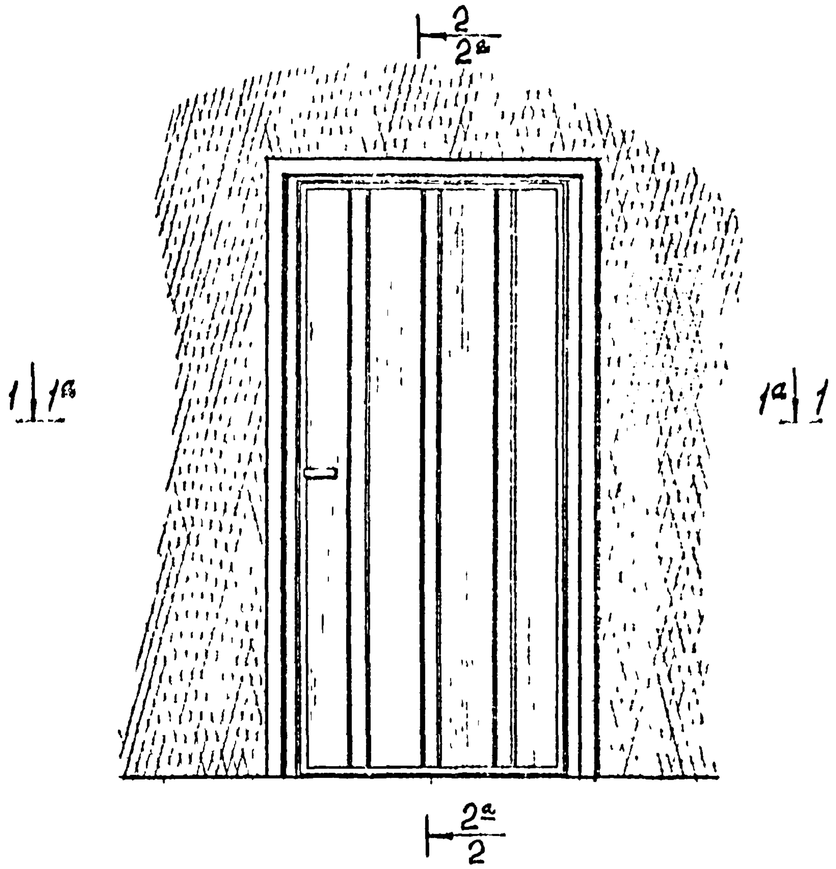

1-1

2-2

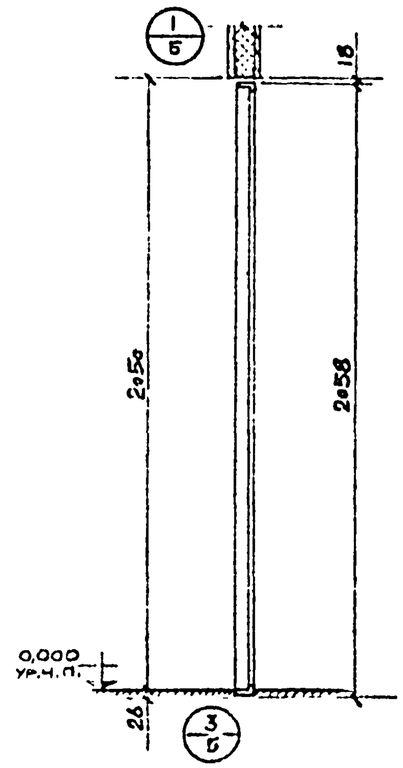

2а-2а

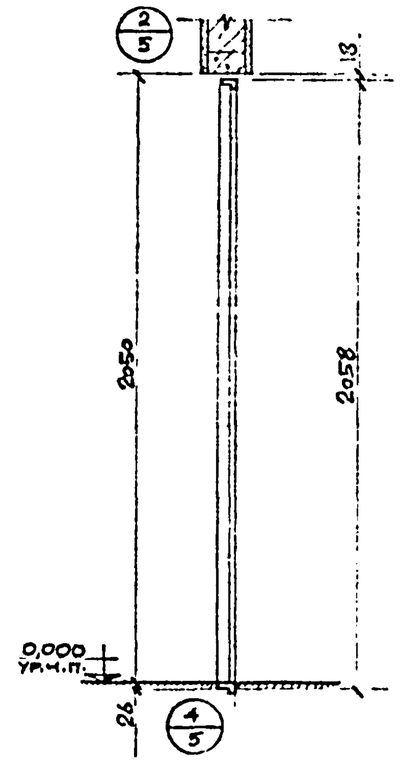

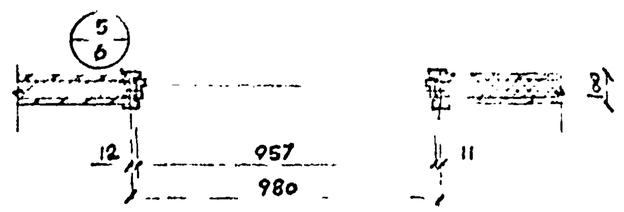

1а-1а

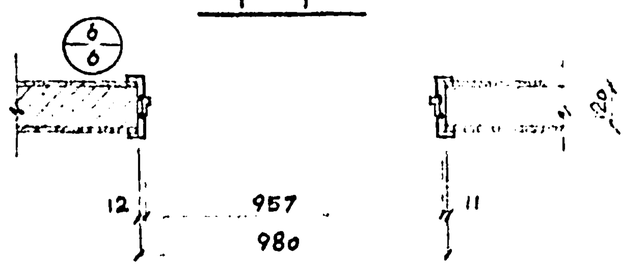

1. Сечения 1-1, 2-2 предусматривают установку дверей в легкосборных перегородках; сечения 1а-1а, 2а-2а — в кирпичных перегородках.
2. Отм. 0,000 принята условно.

ТК 1979г.	Дверь ДАОП 0,9×2 Сечения 1-1, 2-2, 1а-1а, 2а-2а	168-04 Выпуск II Лист 2

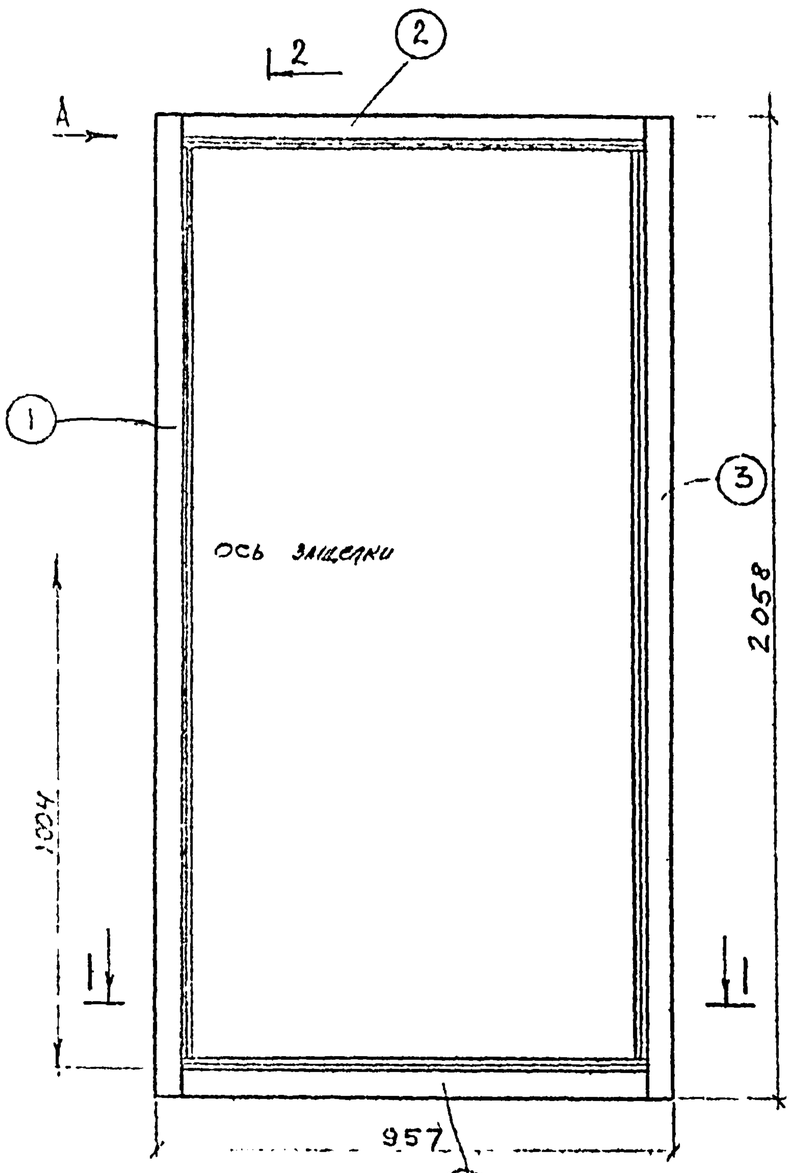

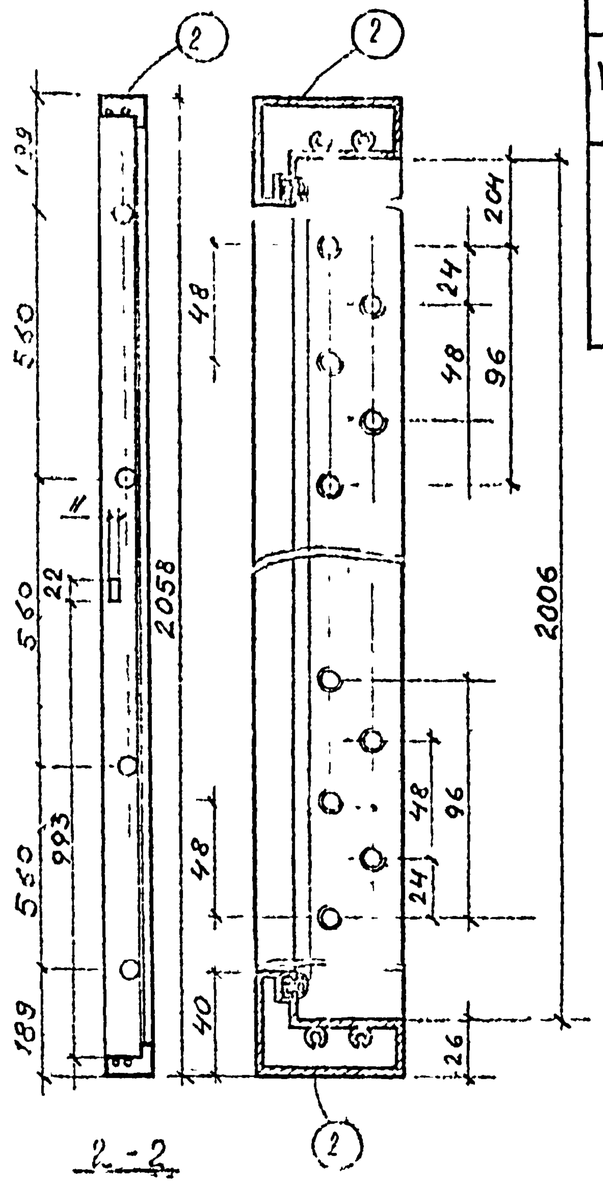

2 - 2

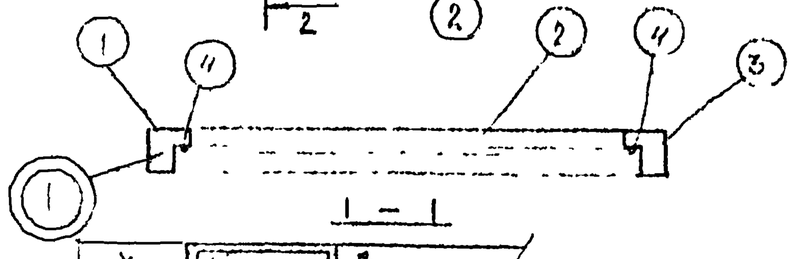

1 - 1

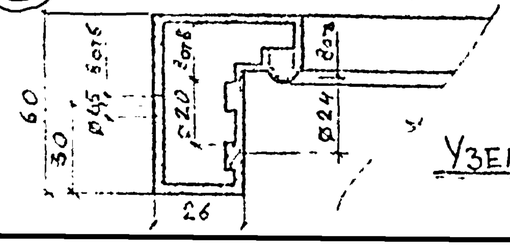

Узел-1

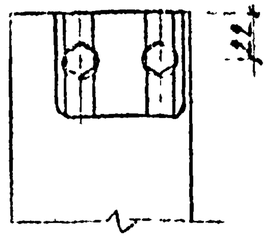

Вид А

Спецификация алюминия

(на одну штуку отправочной марки)

Марка	Поз	Сечение	Длина	Кол. Т	Кол. Н	Масса в кг 1шт	Масса в кг Всех	Марки	Примеч
	1	Сложное	2058	1		2,51	2,51	7,22	
	2	—"—	957	2		1,1	2,2		
	3	—"—	2058	1		2,51	2,51		

Примечания

1. В качестве уплотнения применяется резиновый профиль ПР II 1003 Хлебровского завода.
2. Соединение на самонарезающих винтах В6×25 ТУ67-72-75 (3 шт)

ТК 1979г	Коробка дверная	168-04-[illegible]	
		Выпуск II	Лист 3

Гл. инженер проекта — Дроздова
ГИП — Некрасов
Нач. отдела — Гроздрев

БПО «Сосгражданстройпроект» г. Свердловск.

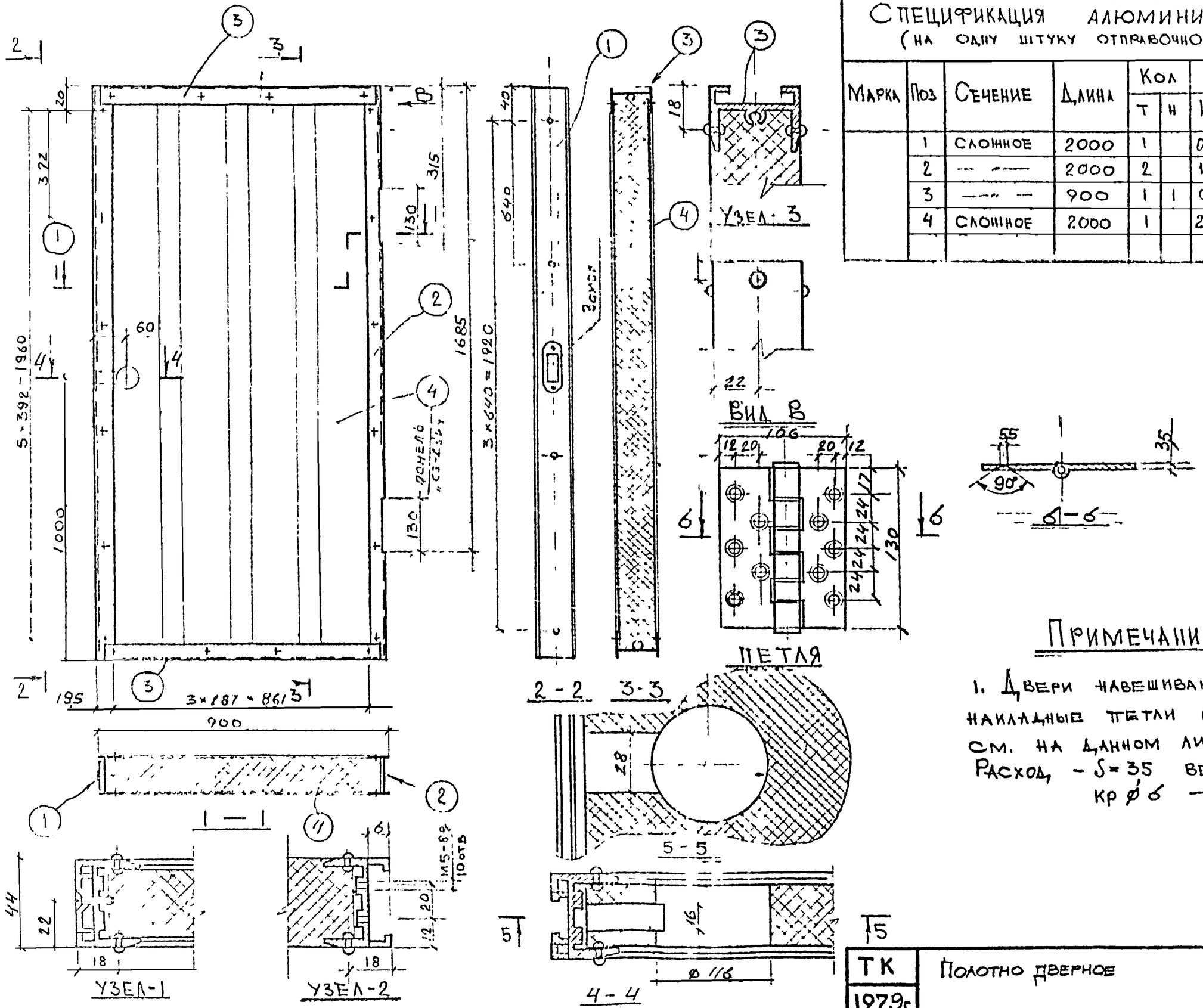

Спецификация алюминия
(на одну штуку отправочной марки)

Марка	Поз	Сечение	Длина	Кол Т	Кол Н	Масса, кг 1 шт	Масса, кг всех	Масса, кг марки	Примечание
	1	Сложное	2000	1		0,48	0,48	28,20	
	2	— " —	2000	2		1,32	2,64		
	3	— " —	900	1	1	0,54	1,08		
	4	Сложное	2000	1		24,0	24,0		

Примечания

1. Двери навешиваются на две накладные петли (чертеж петли см. на данном листе.)

Расход – δ=35 вес 0,22 кг
кр ø 6 — " — 0,02 кг

ТК 1979г	Полотно дверное	168-04-01 Выпуск II Лист 4

Гл. инженер проекта
Нач. отдела
ГИП
Инженер
Согласовано
ЦНИИЭП инженерного оборудования
ГПО «Союзстройоборудование»
г. Ленинград

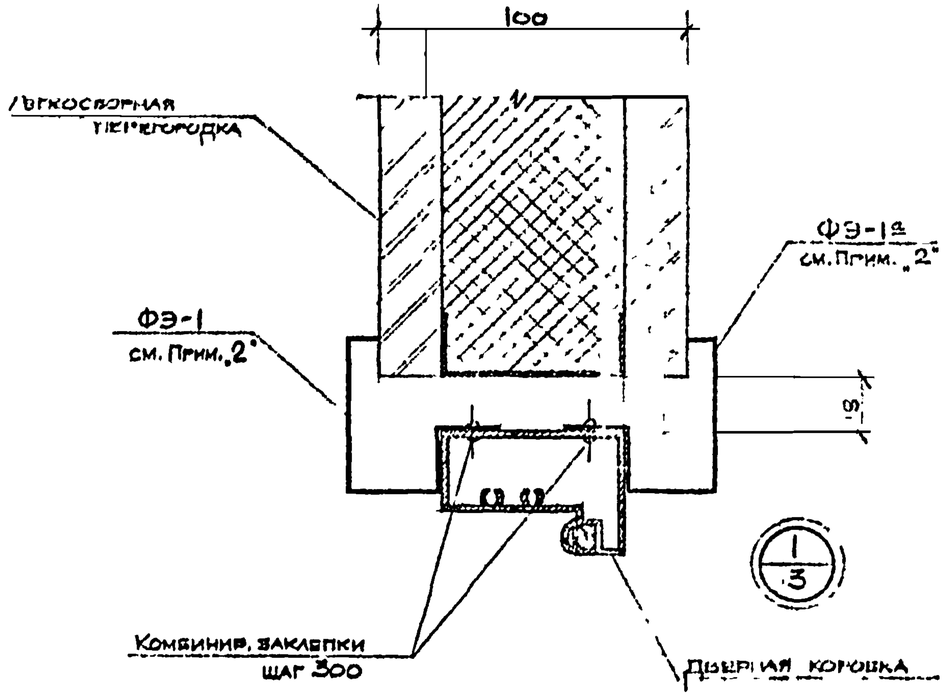

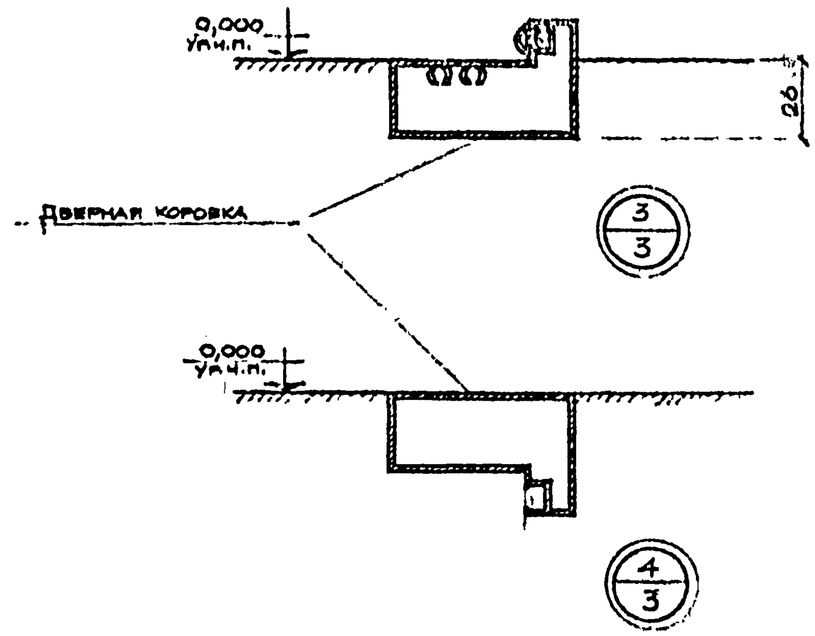

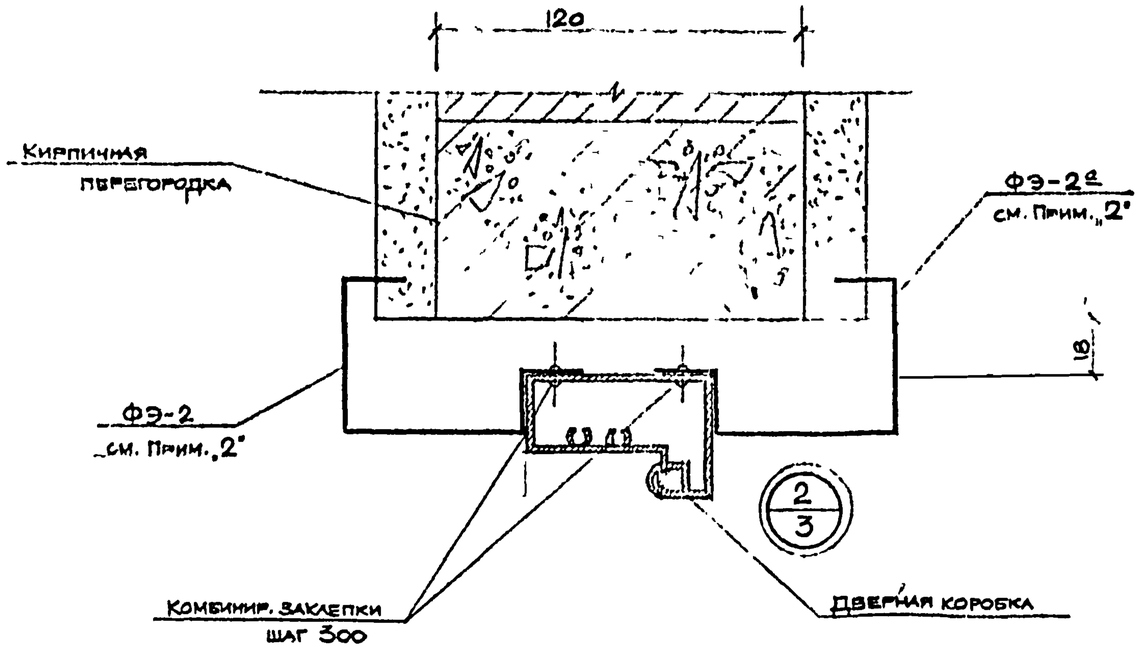

1. В разработанных узлах полотно дверей условно не показано
2. Фасонные элементы ФЭ-1,1а,2,2а крепить к дверной коробке до монт
3. На узле 3 показан вариант дверей с порогом, на узле 4 – без порог
4. Отм. 0,000 принята условно.

ТК	Узлы 1÷4	168-04
1979г.		Выпуск II / Ли

Экспериментальное конструкторское бюро ЭГО „Сооружения-конструкция" г. Свердловск

Нач. отдела | Нач. отдела | Проверил | Проектировал | Потапов

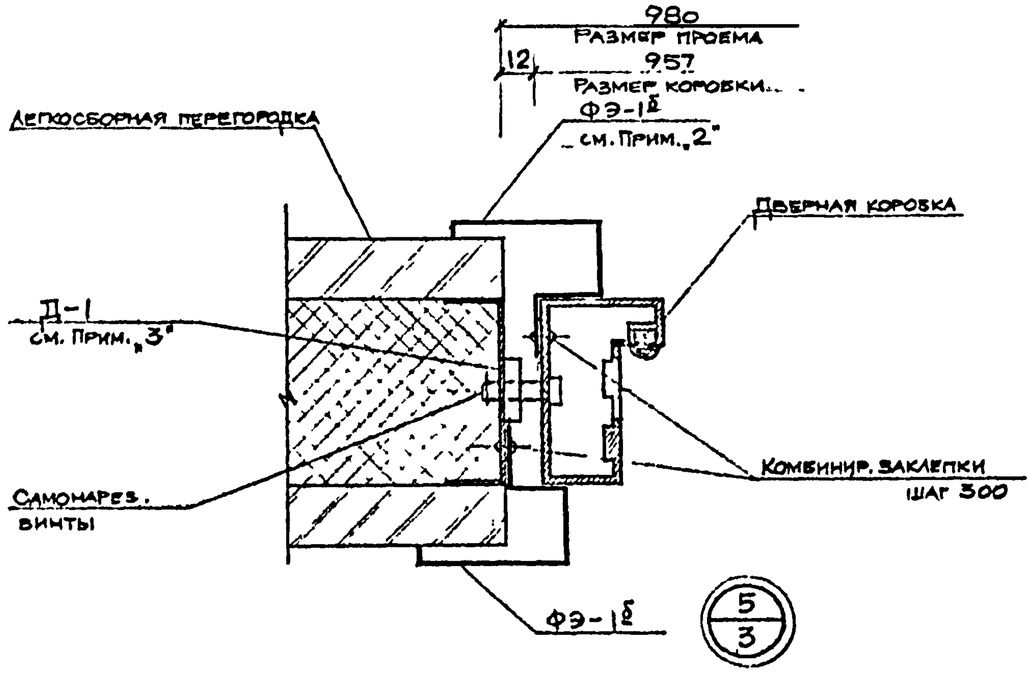

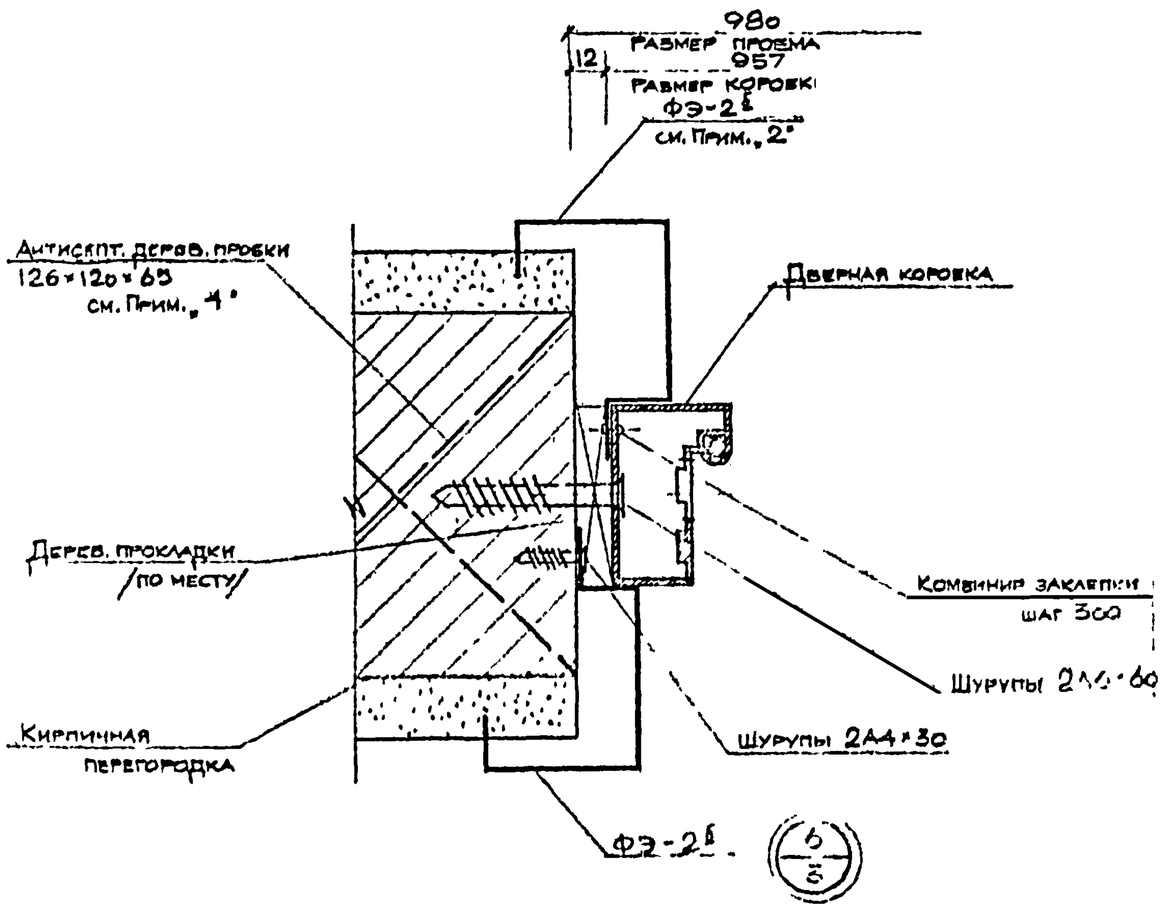

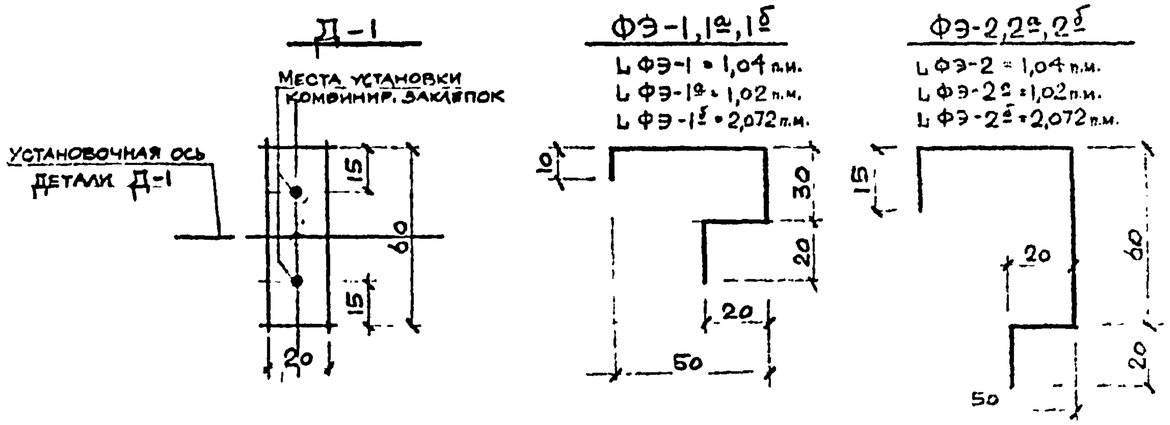

Таблица расхода материалов на детали установки алюминиевых дверей

NN п/п	Наименование позиции	Марка позиции	Ед. изм.	Количество: Легкосборн. перегор.	Количество: Кирпичная перегор.	Нормативный материал	Примечание
1	Деталь крепления	Д-1	шт.	4	—	ГОСТ 103-76	— δ=6
2	Фасонный элемент	ФЭ-1	"	1	—	ГОСТ 14918-69	Оцинк. кровельн. сталь δ=0,8
3	— " —	ФЭ-2	"	—	1	— " —	
4	— " —	ФЭ-1а	"	1	—	— " —	
5	— " —	ФЭ-2а	"	—	1	— " —	
6	Винт. саморез	В6×25	"	4	—	ТУ 67-72-75	
7	Заклепка комбинированная	ЗК-10	"	48	24	ТУ 67-74-75	
8	Шуруп	2А6×60	"	—	4	ГОСТ 1145-76*	
9	— " —	2А4×30	"	—	8	— " —	
10	Фасонный элемент	ФЭ-1б	"	4	—	ГОСТ 1498-69	Оцинк. кровельн. сталь, δ=0,8
11	— " —	ФЭ-2б	"	—	4	— " —	

1. В разработанных узлах полотно двери условно не показано.
2. Фасонные элементы ФЭ-1б, ФЭ-2б крепить к дверной коробке до установки двери.
3. Детали Д-1 крепить к каркасу перегородки на комбинированных заклепках до установки двери. Установочные оси деталей Д-1 на отм. 0,160; 0,720; 1,280; 1,840.
4. Деревянные пробки заложить на отм. 0,130; 0,700; 1,270; 1,800.

ТК	Узлы 5,6. Деталь Д-1. Фасонные элементы ФЭ-1,1а, 1б, 2, 2а, 2б. Таблица расхода материалов на детали установки алюминиевых дверей.	168-04-01
1979г.		Выпуск II / Лист 6

ВПО. Сельстройпроект г. Свердловск
Нач. отдела Некрасов
Проверил Никулин
Проверил Отаров