ТИПОВЫЕ КОНСТРУКЦИИ, ИЗДЕЛИЯ И УЗЛЫ ЗДАНИЙ И СООРУЖЕНИЙ

СЕРИЯ 1.020-1/83

КОНСТРУКЦИИ КАРКАСА МЕЖВИДОВОГО ПРИМЕНЕНИЯ ДЛЯ МНОГОЭТАЖНЫХ ОБЩЕСТВЕННЫХ ЗДАНИЙ, ПРОИЗВОДСТВЕННЫХ И ВСПОМОГАТЕЛЬНЫХ ЗДАНИЙ ПРОМЫШЛЕННЫХ ПРЕДПРИЯТИЙ

ВЫПУСК 4-1

ДИАФРАГМЫ ЖЕСТКОСТИ

РАБОЧИЕ ЧЕРТЕЖИ

19858
ЦЕНА 4-52

ЦЕНТРАЛЬНЫЙ ИНСТИТУТ ТИПОВОГО ПРОЕКТИРОВАНИЯ
ГОССТРОЯ СССР

Москва, А-445, Смольная ул., 22

Сдано в печать VII 198* года

Заказ № 6984 Тираж 2220 экз.

ТИПОВЫЕ КОНСТРУКЦИИ, ИЗДЕЛИЯ И УЗЛЫ ЗДАНИЙ И СООРУЖЕНИЙ

СЕРИЯ 1.020-1/83

КОНСТРУКЦИИ КАРКАСА МЕЖВИДОВОГО ПРИМЕНЕНИЯ ДЛЯ МНОГОЭТАЖНЫХ ОБЩЕСТВЕННЫХ ЗДАНИЙ, ПРОИЗВОДСТВЕННЫХ И ВСПОМОГАТЕЛЬНЫХ ЗДАНИЙ ПРОМЫШЛЕННЫХ ПРЕДПРИЯТИЙ

ВЫПУСК 4-1

ДИАФРАГМЫ ЖЕСТКОСТИ

РАБОЧИЕ ЧЕРТЕЖИ

РАЗРАБОТАНЫ:

ЦНИИЭП ТОРГОВО-БЫТОВЫХ ЗДАНИЙ И ТУРИСТСКИХ КОМПЛЕКСОВ

ДИРЕКТОР ИН-ТА В. ЛЕПСКИЙ.

НАЧ. ОТДЕЛА Б. ВОЛЫНСКИЙ.

ГЛ. ИНЖ. ПРОЕКТА И. ОСТРОВА.

ГИПРОСТРОММАШ

ГЛ. ИНЖ. ИН-ТА В. БУЗИНОВ.

НАЧ. ТЕХН. ОТДЕЛА Ю. ВОЛКОНСКИЙ

ГЛ. ТЕХНОЛОГ ОТД. Т. ЗАНЕВСКАЯ.

АРМАТУР. РАБОТ

ЦНИИ ПРОМЗДАНИЙ

ГЛ. ИНЖЕНЕР ИН-ТА В. ГРАНЕВ.

НАЧ. ОТДЕЛА Э. КОДЫШ.

НИИЖБ ГОССТРОЯ СССР

ЗАМ. ДИРЕКТОРА ИН-ТА Н. КОРОВИН

РУК. ЛАБОРАТОРИИ А. ВАСИЛЬЕВ

УТВЕРЖДЕНЫ ГОССТРОЕМ СССР

ПОСТАНОВЛЕНИЕ ОТ 13.07.1984 г. N 112

ВВЕДЕНЫ В ДЕЙСТВИЕ С 01.09.1984 г.

19858 2

Обозначение	Наименование	Стр.
	Содержание	2
1.020-1|83.4-1 00ТО	Техническое описание	3
1.020-1|83.4-1 01	Диафрагма жесткости 2Д 12.20, 1Д 12.20	4
1.020-1|83.4-1 02	Диафрагма жесткости 2Д 26.20, 1Д 26.20	4
1.020-1|83.4-1 03	Диафрагма жесткости 1Д 30.20	9
1.020-1|83.4-1 04	Диафрагма жесткости 2Д 56.20, 1Д 56.20	9
1.020-1|83.4-1 05	Диафрагма жесткости 2Д 12.28, 1Д 12.28	14
1.020-1|83.4-1 06	Диафрагма жесткости 2Д 26.28, 1Д 26.28	14
1.020-1|83.4-1 07	Диафрагма жесткости 2Д 56.28, 1Д 56.28	19
1.020-1|83.4-1 08	Диафрагма жесткости 2Д 12.33, 1Д 12.33	19
1.020-1|83.4-1 09	Диафрагма жесткости 2Д 26.33, 1Д 26.33	24
1.020-1|83.4-1 10	Диафрагма жесткости 2Д 30.33, 1Д 30.33	24
1.020-1|83.4-1 11	Диафрагма жесткости 2Д 56.33, 1Д 56.33	29
1.020-1|83.4-1 12	Диафрагма жесткости 2ДП 26.28, 1ДП 26.28	32
1.020-1|83.4-1 13	Диафрагма жесткости 2ДП 26.33, 1ДП 26.33	35
1.020-1|83.4-1 14	Диафрагма жесткости 2ДП 30.33, 1ДП 30.33	38
1.020-1|83.4-1 15	Диафрагма жесткости 2ДП 56.33, 1ДП 56.33	41
1.020-1|83.4-1 16	Диафрагма жесткости 2ДПК 56.28, 1ДПК 56.28-Л	44
1.020-1|83.4-1 17	Диафрагма жесткости 1ДПК 56.28-П	47
1.020-1|83.4-1 18	Диафрагма жесткости 2ДПК 56.33, 1ДПК 56.33-Л	50
1.020-1|83.4-1 19	Диафрагма жесткости 1ДПК 56.33-П	53
1.020-1|83.4-1 20	Диафрагма жесткости 2Д 24.36, 1Д 24.36	56
1.020-1|83.4-1 21	Диафрагма жесткости 2Д 26.36, 1Д 26.36	59
1.020-1|83.4-1 22	Диафрагма жесткости 2Д 30.36, 1Д 30.36	62
1.020-1|83.4-1 23	Диафрагма жесткости 2Д 15.42, 1Д 15.42	65
1.020-1|83.4-1 24	Диафрагма жесткости 2Д 24.42, 1Д 24.42	68

Инв.№ подл. | Подп. и дата | Взам. инв.№

Нач.отд.	Волынский	
Н.контр.	Григорьев	
Гл.конст.	Шац	
ГИП	Острова	
Разраб.	Носова	
Провер.	Осина	
Исполн.	Лукина	

1.020-1|83.4-1 00

Содержание

Стадия	Лист	Листов
Р	1	2

ЦНИИЭП торгово-бытовых зданий и туристских комплексов

Обозначение	Наименование	Стр.
1.020-1|83.4-1 25	Диафрагма жесткости 2Д 26.42, 1Д 26.42	71
1.020-1|83.4-1 26	Диафрагма жесткости 2Д 30.42, 1Д 30.42	74
1.020-1|83.4-1 27	Диафрагма жесткости 2Д 24.48, 1Д 24.48	77
1.020-1|83.4-1 28	Диафрагма жесткости 2Д 30.48, 1Д 30.48	80
1.020-1|83.4-1 29	Диафрагма жесткости 2Д 32.48, 1Д 32.48	83
1.020-1|83.4-1 30	Диафрагма жесткости 2ДП 26.36, 1ДП 26.36	86
1.020-1|83.4-1 31	Диафрагма жесткости 2ДП 30.36, 1ДП 30.36	89
1.020-1|83.4-1 32	Диафрагма жесткости 2ДП 32.36, 1ДП 32.36	92
1.020-1|83.4-1 33	Диафрагма жесткости 2ДП 26.42, 1ДП 26.42	95
1.020-1|83.4-1 34	Диафрагма жесткости 2ДП 30.42, 1ДП 30.42	98
1.020-1|83.4-1 35	Диафрагма жесткости 2ДП 32.42, 1ДП 32.42	101
1.020-1|83.4-1 36	Диафрагма жесткости 2ДП 32.48, 1ДП 32.48	104
1.020-1|83.4-1 004	Узлы 1÷26	107
1.020-1|83.4-1 00ВС	Выборка стали	114

Инв.№ подл. | Подп. и дата | Взам. инв.№

1.020-1|83.4-1 00

Лист 2

10858 2

Настоящий выпуск содержит рабочие чертежи железобетонных диафрагм жесткости для зданий с высотами этажей 2,8; 3,3; 3,6; 4,2; 4,8м и техподпольем высотой 2,0м.

Изделия предназначены для применения в зданиях с неагрессивной, а также со слабой и среднеагрессивной газовой средой.

Опалубочные размеры и армирование диафрагм жесткости для высот 2.0; 2.8; 3,3 м приняты применительно к изготовлению в кассетах; для высот 3,6; 4,2; 4,8 м – применительно к изготовлению в горизонтальных формах.

Диафрагмы жесткости запроектированы с симметричной двусторонней полкой и с односторонней полкой, сплошные и с проемами. Размеры проемов приняты 1320 × 2140 (h) для гражданских зданий и 1920 × 2540 (h) для зданий производственного назначения.

Указания по компоновке и расчету диафрагм приведены в выпусках 0-2, 0-3, 0-4.

Арматурные изделия для диафрагм разработаны в выпуске 4-2.

Указания по технологии изготовления приведены в выпуске 0-7

Отпускная прочность бетона должна быть не ниже 70% проектной марки.

Для диафрагм жесткости, изготовляемых в кассетах, распалубка, погрузка и выгрузка при транспортировке и монтаж производятся с использованием 2х петель типа УП. Распалубку диафрагм, изготовляемых в горизонтальных формах, производить за 4 петли. При этом положение петель типа СПГ уточняется при пробном формовании. Кантование и монтаж диафрагм, изготовляемых в горизонтальных формах, производится за петли типа СПВ. После установки диафрагм в проектное положение петли, расположенные на верхних торцах, должны срезаться.

Диафрагмы жесткости, изготовляемые в кассетах, должны транспортироваться и складироваться только в вертикальном положении. Подробные указания по транспортировке, складированию и кантованию диафрагм жесткости приведены в выпуске 0-7

При применении диафрагм жесткости в условиях воздействия слабой и среднеагрессивной газовых сред в проекте конкретного объекта должны быть указаны специальные мероприятия по изготовлению диафрагм жесткости, вытекающие из характера агрессивной среды и требований главы СНиП II-28-73.

Маркировка диафрагм принята по ГОСТ 23009-78.

Обозначение типа конструкций:

2Д – диафрагма с двумя полками

1Д – диафрагма с одной полкой

2ДП, 1ДП – диафрагмы с проемами, расположенными посередине.

2ДПК, 1ДПК – диафрагмы с проемами, расположенными с краю.

Обозначение габаритов конструкций:

первая цифра

15, 24, 26, 30, 32 – округленная ширина диафрагмы в дециметрах

вторая цифра

36, 42, 48, 60 – номинальная высота диафрагмы в дециметрах.

Дополнительные индексы, характеризующие левое и правое расположение проемов в однополочных диафрагмах: Л, П.

Например: 2Д30.42 – диафрагма с двумя полками, беспроемная, длиной 2980мм, высотой 4170мм.

1ДПК 56.28 – диафрагма с одной полкой, с проемом, расположенным с краю, длиной 5560мм, высотой 2770 мм.

Перечень выпусков, входящих в серию 1.020-1/83. приведен в выпуске 0-0.

Нач.отд.	Волынский			1.020-1/83.4-1 00ТО
Н.контр.	Григорев			
Гл.конст.	Шац			
ГИП	Острова			Техническое описание.
ГИП	Осина			
Проверил	Носова			
Исполнил	Лукина			

Стадия	Лист	Листов
Р		1

ЦНИИЭП торгово-бытовых зданий и туристских комплексов

Инв.№ подл. | Подпись и дата | Взам.инв.№

19858 4

САВЧЕНКО

ОПЕРАТОР ТЛП КОРТ

ЭПВЦ КиевЗНИИЭП

ФОРМАТ	ЗОНА	ПОЗ	ОБОЗНАЧЕНИЕ	НАИМЕНОВАНИЕ	КОЛ.	ПРИМЕЧАНИЕ
				ДОКУМЕНТАЦИЯ		
А3			1.020-1/83 4-1 01СБ	СБОРОЧНЫЙ ЧЕРТЕЖ		
А3			1.020-1/83 4-1 00ВС	ВЫБОРКА СТАЛИ		
А3			1.020-1/83 4-1 00У	УЗЛЫ		
А3			1.020-1/83 4-1 00ТО	ТЕХНИЧЕСКОЕ ОПИСАНИЕ		
			ПЕРЕМЕННЫЕ ДАННЫЕ	ДЛЯ ИСПОЛНЕНИЙ:		
				1.020-1/83 4-1 01		
				2Д 12.20		
				СБОРОЧНЫЕ ЕДИНИЦЫ		
А3	1		1.020-1/83 4-2 01	ИЗД.ЗАКЛ. СБОРНОЕ СМН-1	2	
А4	2		1.020-1/83 4-2 02	КАРКАС УКР. СБ. СКР-1	1	
А4	3		1.020-1/83 4-2 36	КАРКАС ПЛОСКИЙ КР-1	2	
А4	4		1.020-1/83 4-2 40-03	КАРКАС ПЛОСКИЙ КР-27	2	
А4	5		1.020-1/83 4-2 51	КАРКАС ПЛОСКИЙ КР-33	2	
А4	6		1.020-1/83 4-2 03	СЕТКА С-1	1	
А4	7		1.020-1/83 4-2 03-01	СЕТКА С-2	1	
А4	8		1.020-1/83 4-2 53	СЕТКА С-96	2	
				ДЕТАЛИ		
А3	9		1.400-9 ВЫПУСК 1	ПЕТЛЯ УНИФ. УП1-5	2	
				СТ. ОТД. ГОСТ 5781-82		
БЧ	10		6.013.130	Ф6 А-Ш L=130	12	0.03КГ
				МАТЕРИАЛЫ		
				БЕТОН ТЯЖЕЛЫЙ М300		0.48М3
				1.020-1/83 4-1 01-01		
				1Д 12.20		
				СБОРОЧНЫЕ ЕДИНИЦЫ		
А3	1		1.020-1/83 4-2 01	ИЗД.ЗАКЛ. СБОРНОЕ СМН-1	2	
А4	2		1.020-1/83 4-2 02	КАРКАС УКР. СБ. СКР-1	1	
А4	3		1.020-1/83 4-2 36	КАРКАС ПЛОСКИЙ КР-1	2	
А4	4		1.020-1/83 4-2 40-03	КАРКАС ПЛОСКИЙ КР-27	2	
А4	5		1.020-1/83 4-2 51-01	КАРКАС ПЛОСКИЙ КР-34	1	
А4	6		1.020-1/83 4-2 03	СЕТКА С-1	1	
А4	7		1.020-1/83 4-2 03-01	СЕТКА С-2	1	
А4	8		1.020-1/83 4-2 53	СЕТКА С-96	2	
				ДЕТАЛИ		
А3	9		1.400-9 ВЫПУСК 1	ПЕТЛЯ УНИФ. УП1-5	2	
				СТ. ОТД. ГОСТ 5781-82		
БЧ	10		6.013.130	Ф6 А-Ш L=130	12	0.03КГ
				МАТЕРИАЛЫ		
				БЕТОН ТЯЖЕЛЫЙ М300		0.40М3

ВЗАМ. ИНВ. № | ПОДПИСЬ И ДАТА | ИНВ. № ПОДЛ.

НАЧ.ОТД.	Волынский	
Н.КОНТР.	Григорев	
ГЛ.КОНСТР.	Шац	
ГИП	Острова	
РАЗРАБ.	Носова	
ПРОВЕРИЛ	Осина	
ИСПОЛНИЛ	Васильева	

1.020-1/83 4-1 01

ДИАФРАГМА ЖЕСТКОСТИ

СТАДИЯ	ЛИСТ	ЛИСТОВ
Р		1

ЦНИИЭП торгово-бытовых зданий и туристских комплексов

САВЧЕНКО

ОПЕРАТОР ТЛП КОРТ

ЭПВЦ Киев ЗНИИЭП

ФОРМАТ	ЗОНА	ПОЗ	ОБОЗНАЧЕНИЕ	НАИМЕНОВАНИЕ	КОЛ.	ПРИМЕЧАНИЕ
				ДОКУМЕНТАЦИЯ		
А3			1.020-1/83 4-1 02СБ	СБОРОЧНЫЙ ЧЕРТЕЖ		
А3			1.020-1/83 4-1 00ВС	ВЫБОРКА СТАЛИ		
А3			1.020-1/83 4-1 00У	УЗЛЫ		
А3			1.020-1/83 4-1 00ТО	ТЕХНИЧЕСКОЕ ОПИСАНИЕ		
			ПЕРЕМЕННЫЕ ДАННЫЕ	ДЛЯ ИСПОЛНЕНИЙ:		
				1.020-1/83 4-1 02		
				2Д 26.20		
				СБОРОЧНЫЕ ЕДИНИЦЫ		
А	1		1.020-1/83 4-2 01	ИЗД.ЗАКЛ. СБОРНОЕ СМН-1	2	
А4	2		1.020-1/83 4-2 02-03	КАРКАС УКР. СБ. СКР-4	1	
А4	3		1.020-1/83 4-2 36	КАРКАС ПЛОСКИЙ КР-1	3	
А4	4		1.020-1/83 4-2 40-03	КАРКАС ПЛОСКИЙ КР-27	2	
А4	5		1.020-1/83 4-2 51-06	КАРКАС ПЛОСКИЙ КР-39	2	
А4	6		1.020-1/83 4-2 04	СЕТКА С-3	1	
А4	7		1.020-1/83 4-2 04-01	СЕТКА С-4	1	
А4	8		1.020-1/83 4-2 53-01	СЕТКА С-97	2	
				ДЕТАЛИ		
А3	9		1.400-9 ВЫПУСК 1	ПЕТЛЯ УНИФ. УП1-7	2	
				СТ. ОТД. ГОСТ 5781-82		
БЧ	10		6.013.130	Ф6 А-Ш L=130	12	0.03КГ
				МАТЕРИАЛЫ		
				БЕТОН ТЯЖЕЛЫЙ М300		1.05М3
				1.020-1/83 4-1 02-01		
				1Д 26.20		
				СБОРОЧНЫЕ ЕДИНИЦЫ		
А	1		1.020-1/83 4-2 01	ИЗД.ЗАКЛ. СБОРНОЕ СМН-1	2	
А4	2		1.020-1/83 4-2 02-03	КАРКАС УКР. СБ. СКР-4	1	
А4	3		1.020-1/83 4-2 36	КАРКАС ПЛОСКИЙ КР-1	3	
А4	4		1.020-1/83 4-2 40-03	КАРКАС ПЛОСКИЙ КР-27	2	
А4	5		1.020-1/83 4-2 51-07	КАРКАС ПЛОСКИЙ КР-40	1	
А4	6		1.020-1/83 4-2 04	СЕТКА С-3	1	
А4	7		1.020-1/83 4-2 04-01	СЕТКА С-4	1	
А4	8		1.020-1/83 4-2 53-01	СЕТКА С-97	2	
				ДЕТАЛИ		
А3	9		1.400-9 ВЫПУСК 1	ПЕТЛЯ УНИФ. УП1-7	2	
				СТ. ОТД. ГОСТ 5781-82		
БЧ	10		6.013.130	Ф6 А-Ш L=130	12	0.03КГ
				МАТЕРИАЛЫ		
				БЕТОН ТЯЖЕЛЫЙ М300		0.88М3

ВЗАМ. ИНВ. № | ПОДПИСЬ И ДАТА | ИНВ. № ПОДЛ.

НАЧ.ОТД.	Волынский	
Н.КОНТР.	Григорев	
ГЛ.КОНСТР.	Шац	
ГИП	Осина	
РАЗРАБ.	Носова	
ПРОВЕРИЛ	Острова	
ИСПОЛНИЛ	Васильева	

1.020-1/83. 4-1 02

ДИАФРАГМА ЖЕСТКОСТИ

СТАДИЯ	ЛИСТ	ЛИСТОВ
Р		1

ЦНИИЭП торгово-бытовых зданий и туристских комплексов

19059 5

ФОРМАТ А4

РИС. 1

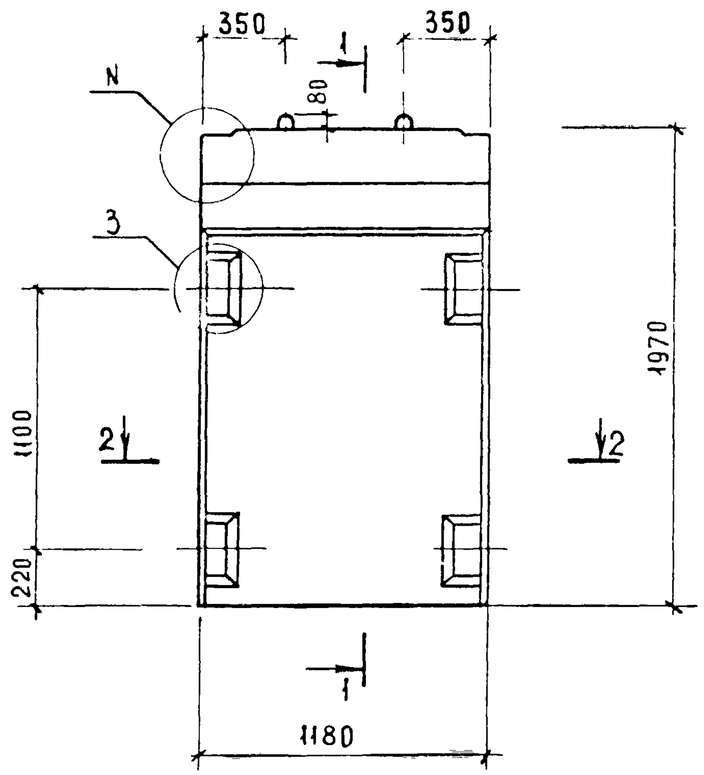

1-1

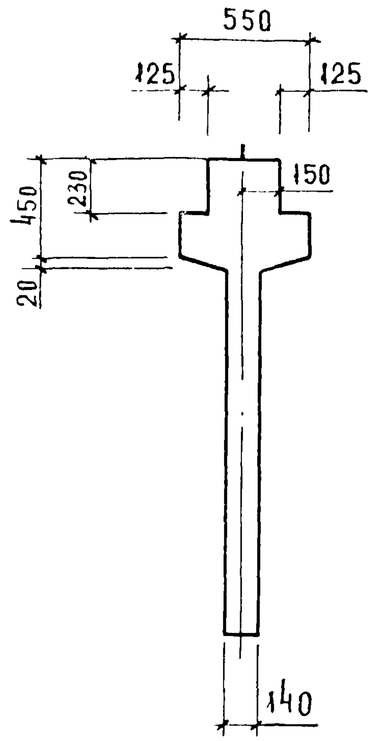

РИС. 2

ОСТАЛЬНОЕ СМ РИС. 1

1-1

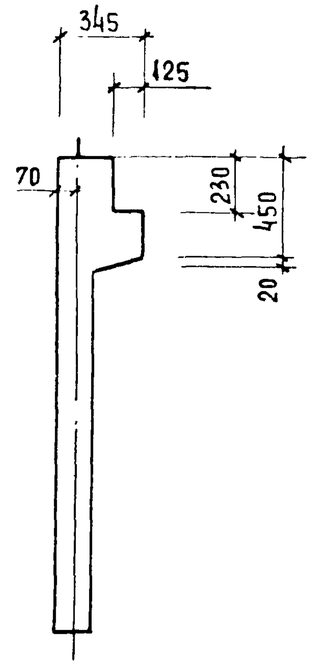

2-2

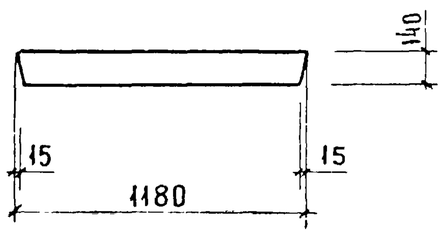

ОБОЗНАЧЕНИЕ	МАРКА	РИС.	N	МАССА КГ
1.020-1/83.4-1 01	2Д 12.20	1,3	1	1200
- 01	1Д 12.20	2,4	2	1000

НАЧ. ОТД.	ВОЛЫНСКИЙ		
ГЛ. КОНСТР.	ШАЦ		
Н. КОНТР.	ЛУКИНА		
ГИП	ОСТРОВА		
ГИП	ОСИНА		
ПРОВЕРИЛ	НОСОВА		
РАЗРАБОТ.	ВАСИЛЬЕВА		

1.020-1/83.4-1 01СБ

ДИАФРАГМА ЖЕСТКОСТИ
СБОРОЧНЫЙ ЧЕРТЕЖ

СТАДИЯ	МАССА	МАСШТАБ
Р	СМ. ТАБЛ.	
ЛИСТ 1	ЛИСТОВ 2	

ЦНИИЭП ГОРГОВС. БЫТОВЫХ ЗДАНИЙ И ТУРИСТСКИХ КОМПЛЕКСОВ

ИНВ. N ПОДЛ | ПОДПИСЬ И ДАТА | ВЗАМЕН ИНВ. N

1985 8 6

ФОРМАТ А3

РИС. 3

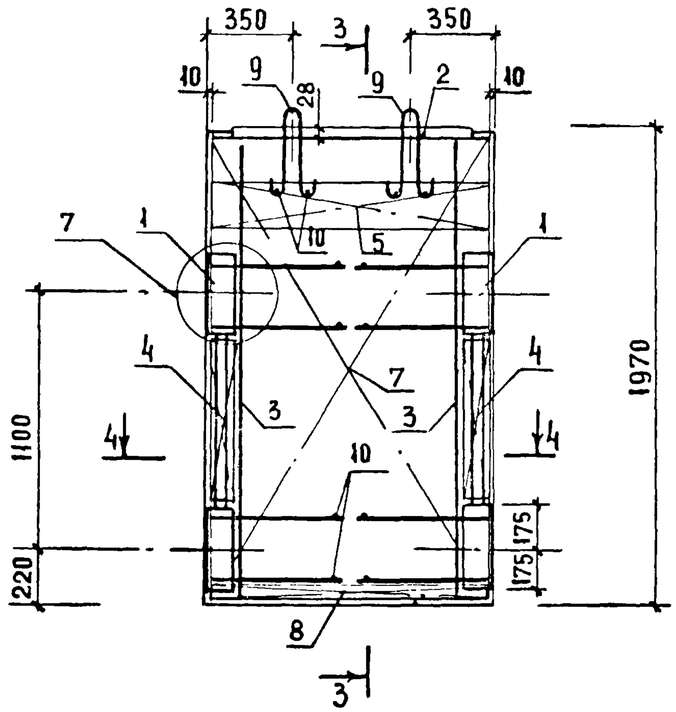

3 - 3

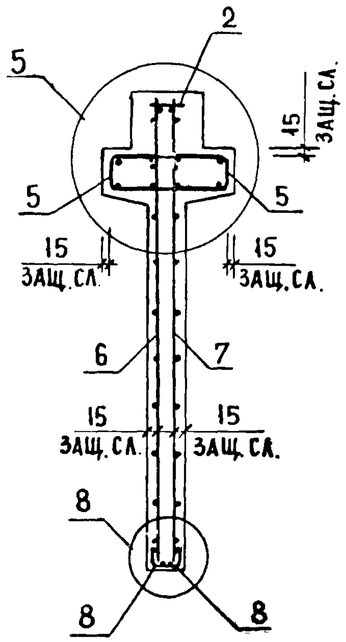

РИС. 4

ОСТАЛЬНОЕ СМ. РИС. 3

3 - 3

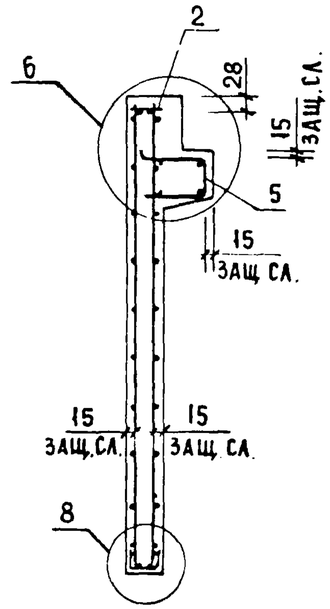

4 - 4

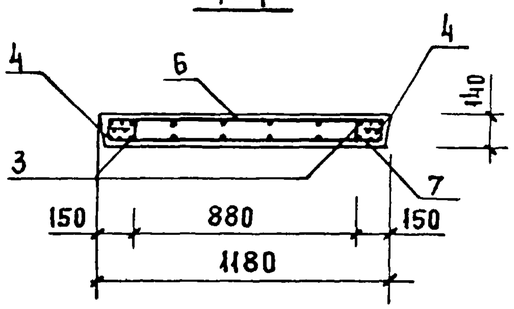

ИНВ. № ПОДЛ. | ПОДПИСЬ И ДАТА | ВЗАМЕН ИНВ. №

1.020-1/83.4.1 01СБ	ЛИСТ 2

19858 7

ФОРМАТ А3

РИС 1

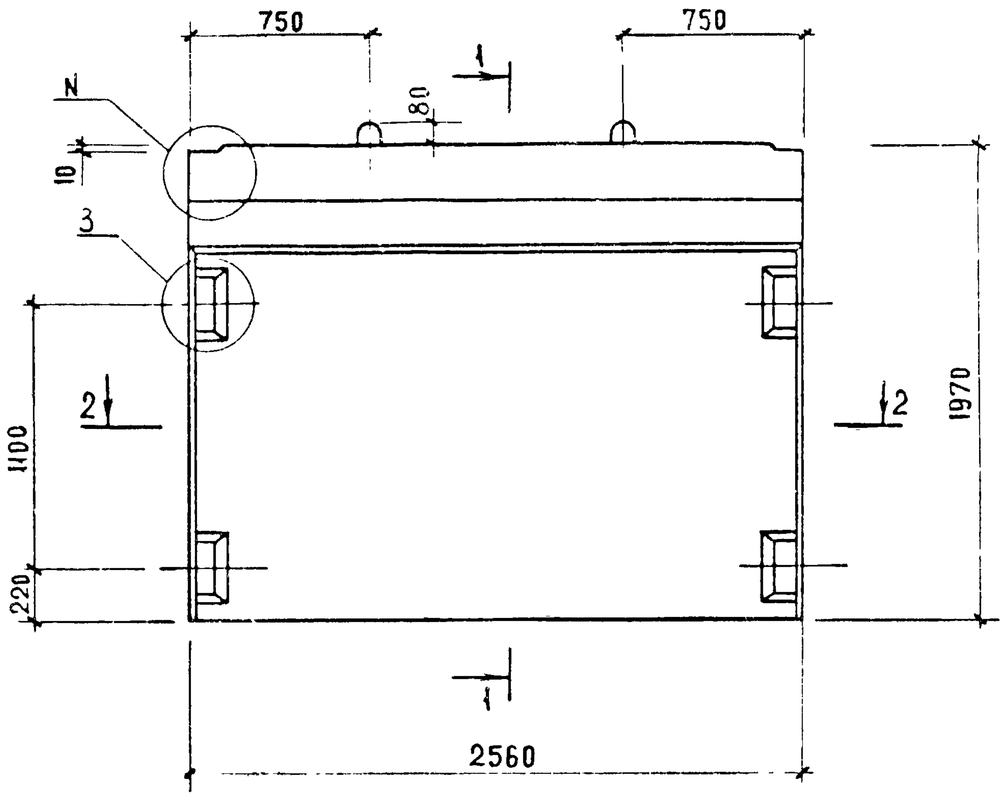

1-1

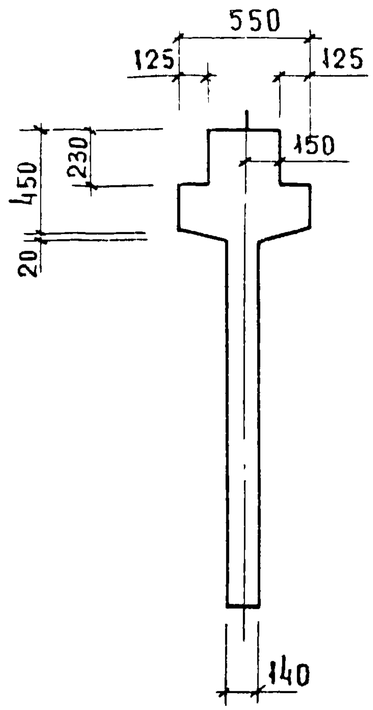

РИС. 2
ОСТАЛЬНОЕ СМ РИС 1

1-1

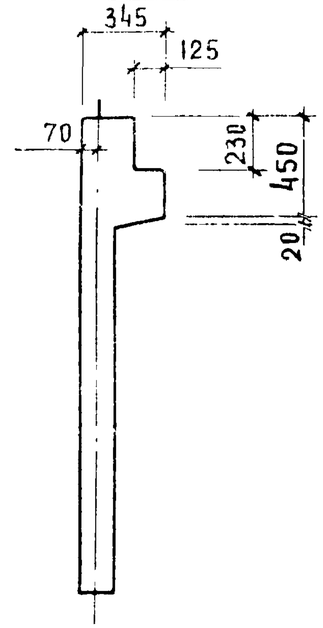

2-2

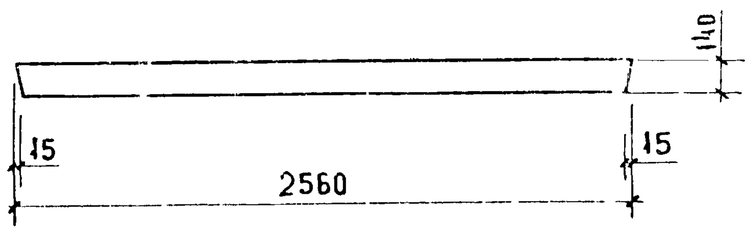

ОБОЗНАЧЕНИЕ	МАРКА	РИС.	N	МАССА КГ
1.020-1/83.4-1 02	2Д 26.20	1,3	1	2630
-01	1Д 26.20	2,4	2	2200

НАЧ.ОТД.	ВОЛЫНСКИЙ		
ГА.КОНСТР.	ШАЦ		
Н.КОНТР.	ЛУКИНА		
ГИП	ОСТРОВА		
ГИП	ЧСИНА		
ПРОВЕРИЛ	ПОСОВА		
РАЗРАБОТ.	ВАСИЛЬЕВА		

1.020-1/83.4-1 02СБ

ДИАФРАГМА ЖЕСТКОСТИ
СБОРОЧНЫЙ ЧЕРТЕЖ.

СТАДИЯ	МАССА	МАСШТАБ
Р	СМ. ТАБЛ.	
ЛИСТ 1	ЛИСТОВ 2	

ЦНИИЭП ТОРГОВО-БЫТОВЫХ ЗДАНИЙ И ТУРИСТСКИХ КОМПЛЕКСОВ

Инв. N подл. | Подпись и дата | Взам. инв. N

19857 8 ФОРМАТ А3

РИС.3

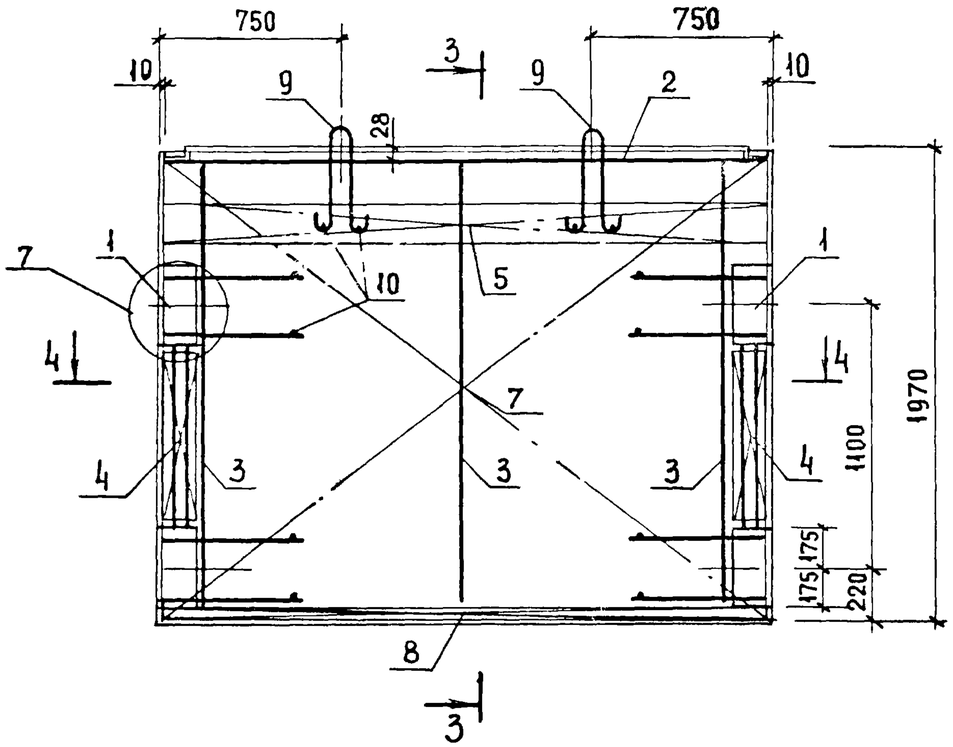

3 - 3

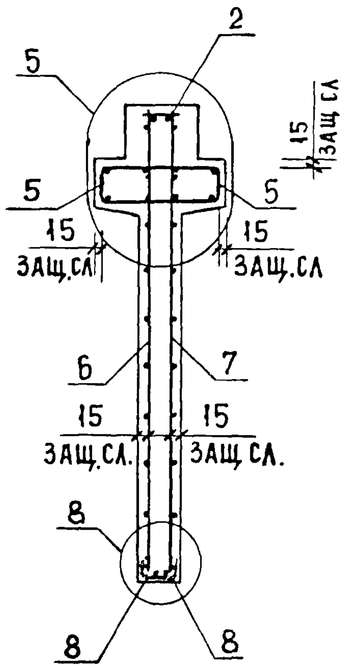

Рис. 4

ОСТАЛЬНОЕ СМ. РИС.3

3 - 3

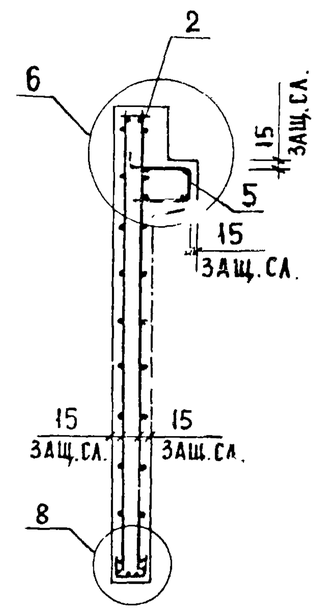

4 - 4

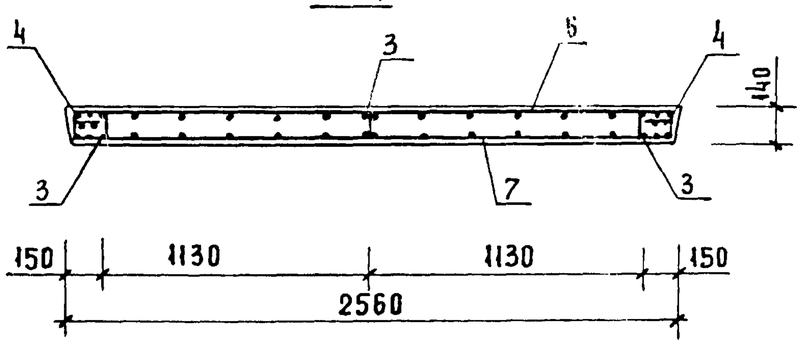

Инв № подл	Подпись и дата	Взамен инв №

САВЧЕНКО

ОПЕРАТОР ТЛП КОРТ

ЭПВЦ Киев ЗНИИЭП

ФОРМАТ	ЗОНА	ПОЗ	ОБОЗНАЧЕНИЕ	НАИМЕНОВАНИЕ	КОЛ.	ПРИМЕЧАНИЕ
				ДОКУМЕНТАЦИЯ		
А3			1.020-1/83 4-1 03СБ	СБОРОЧНЫЙ ЧЕРТЕЖ		
А3			1.020-1/83 4-1 00ВС	ВЫБОРКА СТАЛИ		
А3			1.020-1/83 4-1 00У	УЗЛЫ		
А3			1.020-1/83 4-1 00ТО	ТЕХНИЧЕСКОЕ ОПИСАНИЕ		
				СБОРОЧНЫЕ ЕДИНИЦЫ		
А3	1		1.020-1/83 4-2 01	ИЗД.ЗАКЛ. СБОРНОЕ СМН-1	2	
А4	2		1.020-1/83 4-2 02-04	КАРКАС УКР. СБ. СКР-5	1	
А4	3		1.020-1/83 4-2 36	КАРКАС ПЛОСКИЙ КР-1	3	
А4	4		1.020-1/83 4-2 40-03	КАРКАС ПЛОСКИЙ КР-27	2	
А4	5		1.020-1/83 4-2 51-09	КАРКАС ПЛОСКИЙ КР-42	1	
А4	6		1.020-1/83 4-2 05	СЕТКА С-5	1	
А4	7		1.020-1/83 4-2 05-01	СЕТКА С-6	1	
А4	8		1.020-1/83 4-2 53-02	СЕТКА С-98	2	
				ДЕТАЛИ		
А3	9		1.400-9 ВЫПУСК 1	ПЕТЛЯ УНИФ. УП1-7	2	
				СТ. ОТД. ГОСТ 5781-82		
БЧ	10		6.013.130	Ф6 А-Ш L=130	12	0.03КГ
				МАТЕРИАЛЫ		
				БЕТОН ТЯЖЕЛЫЙ М300		1.02М3

ВЗАМ ИНВ № | ПОДПИСЬ И ДАТА | ИНВ № ПОДЛ

НАЧ.ОТД.	ВОЛЫНСКИЙ	
Н.КОНТР.	ПРИГОРЕВ	
ГЛ.КОНСТР	ЩАЦ	
ГИП	ОСТРОВА	
РАЗРАБ.	НОСОВА	
ПРОВЕРИЛ	ОСИНА	
ИСПОЛНИЛ	ВАСИЛЬЕВА	

1.020-1/83.4-1 03

ДИАФРАГМА ЖЕСТКОСТИ
ІД 30.20

СТАДИЯ	ЛИСТ	ЛИСТОВ
Р		I

ЦНИИЭП торгово-бытовых зданий и туристских комплексов

ОПЕРАТОР ТЛП КОРТ

ЭПВЦ Киев ЗНИИЭП

ФОРМАТ	ЗОНА	ПОЗ	ОБОЗНАЧЕНИЕ	НАИМЕНОВАНИЕ	КОЛ.	ПРИМЕЧАНИЕ
				ДОКУМЕНТАЦИЯ		
А3			1.020-1/83 4-1 04СБ	СБОРОЧНЫЙ ЧЕРТЕЖ		
А3			1.020-1/83 4-1 00ВС	ВЫБОРКА СТАЛИ		
А3			1.020-1/83 4-1 00У	УЗЛЫ		
А3			1.020-1/83 4-1 00ТО	ТЕХНИЧЕСКОЕ ОПИСАНИЕ		
			ПЕРЕМЕННЫЕ ДАННЫЕ	ДЛЯ ИСПОЛНЕНИЙ:		
				1.020-1/83 4-1 04		
				2Д 56.20		
				СБОРОЧНЫЕ ЕДИНИЦЫ		
А	1		1.020-1/83 4-2 01	ИЗД.ЗАКЛ. СБОРНОЕ СМН-1	2	
А4	2		1.020-1/83 4-2 02-06	КАРКАС УКР. СБ. СКР-7	1	
А4	3		1.020-1/83 4-2 36	КАРКАС ПЛОСКИЙ КР-1	5	
А4	4		1.020-1/83 4-2 40-03	КАРКАС ПЛОСКИЙ КР-27	2	
А4	5		1.020-1/83 4-2 51-12	КАРКАС ПЛОСКИЙ КР-45	2	
А4	6		1.020-1/83 4-2 06	СЕТКА С-7	1	
А4	7		1.020-1/83 4-2 06-01	СЕТКА С-8	1	
А4	8		1.020-1/83 4-2 53-03	СЕТКА С-99	2	
				ДЕТАЛИ		
А3	9		1.400-9 ВЫПУСК 1	ПЕТЛЯ УНИФ. УП1-13	2	
				СТ. ОТД. ГОСТ 5781-82		
БЧ	10		6.013.130	Ф6 А-Ш L=130	12	0.03КГ
				МАТЕРИАЛЫ		
				БЕТОН ТЯЖЕЛЫЙ М300		2.27М3
				1.020-1/83 4-1 04-01		
				ІД 56.20		
				СБОРОЧНЫЕ ЕДИНИЦЫ		
А4	1		1.020-1/83 4-2 01	ИЗД.ЗАКЛ. СБОРНОЕ СМН-1	2	
А4	2		1.020-1/83 4-2 02-06	КАРКАС УКР. СБ. СКР-7	1	
А4	3		1.020-1/83 4-2 36	КАРКАС ПЛОСКИЙ КР-1	5	
А4	4		1.020-1/83 4-2 40-03	КАРКАС ПЛОСКИЙ КР-27	2	
А4	5		1.020-1/83 4-2 51-13	КАРКАС ПЛОСКИЙ КР-46	1	
А4	6		1.020-1/83 4-2 06	СЕТКА С-7	1	
А4	7		1.020-1/83 4-2 06-01	СЕТКА С-8	1	
А4	8		1.020-1/83 4-2 53-03	СЕТКА С-99	2	
				ДЕТАЛИ		
А3	9		1.400-9 ВЫПУСК 1	ПЕТЛЯ УНИФ. УП1-13	2	
				СТ. ОТД. ГОСТ 5781-82		
БЧ	10		6.013.130	Ф6 А-Ш L=130	12	0.03КГ
				МАТЕРИАЛЫ		
				БЕТОН ТЯЖЕЛЫЙ М300		1.90М3

ВЗАМ ИНВ № | ПОДПИСЬ И ДАТА | ИНВ № ПОДЛ

НАЧ.ОТД.	ВОЛЫНСКИЙ	
Н.КОНТР.	ПРИГОРЕВ	
ГЛ.КОНСТР	ЩАЦ	
ГИП	ОСИНА	
РАЗРАБ.	ВАСИЛЬЕВА	
ПРОВЕРИЛ	ОСТРОВА	
ИСПОЛНИЛ	НОСОВА	

1.020-1/83.4-1 04

ДИАФРАГМА ЖЕСТКОСТИ

СТАДИЯ	ЛИСТ	ЛИСТОВ
Р		I

ЦНИИЭП торгово-бытовых зданий и туристских комплексов

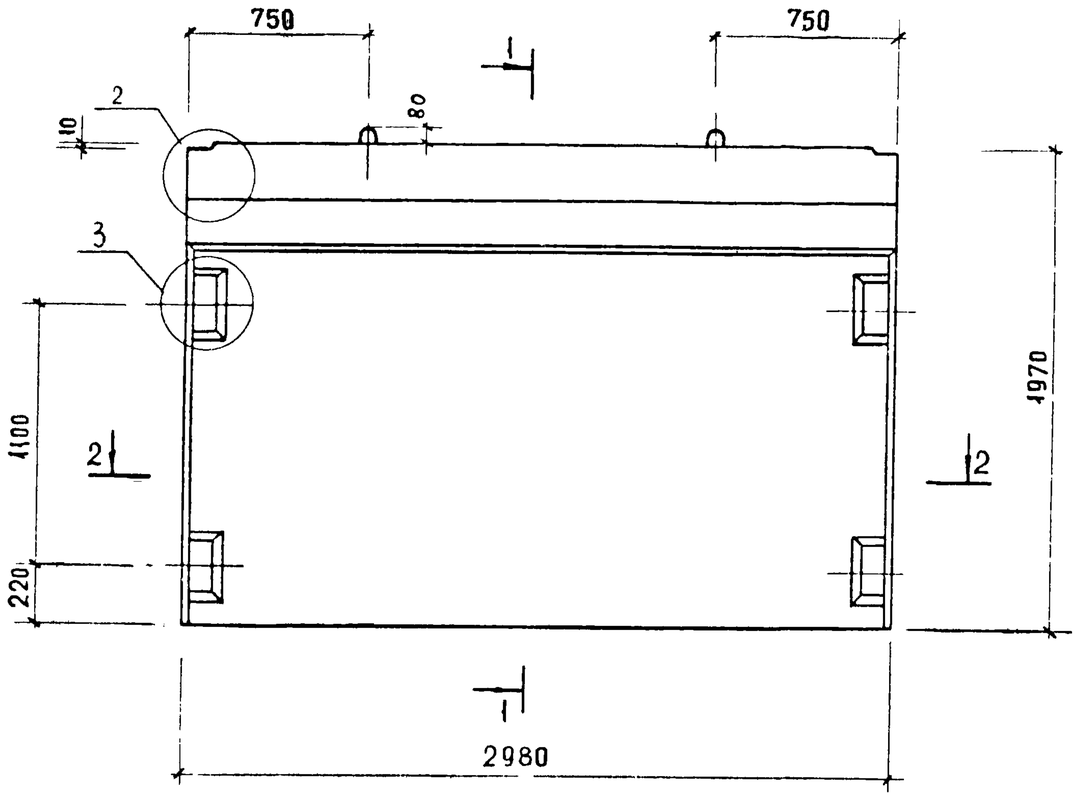

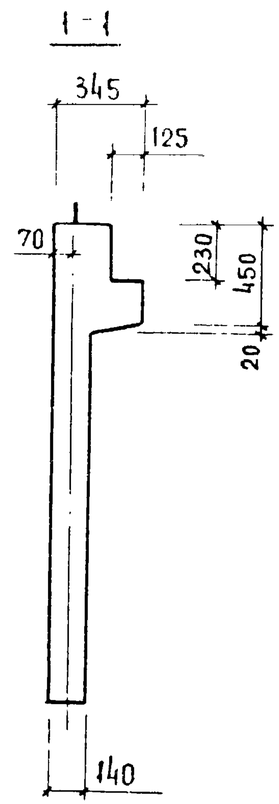

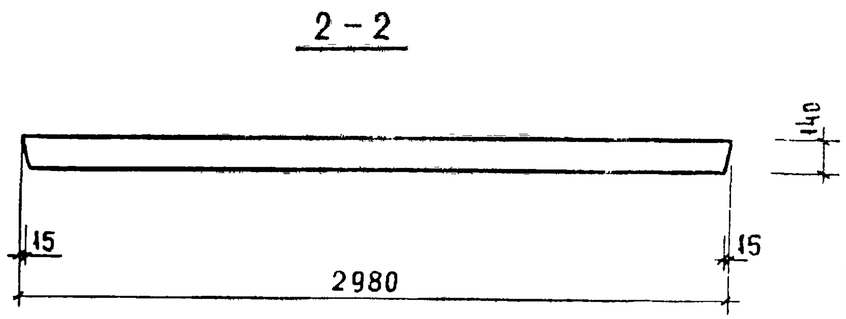

НАЧ. ОТД.	БОЛЫНСКИЙ		
ГЛ. КОНСТР.	ШАЦ		
Н. КОНТР.	ЛУКИНА		
ГИП	ОСТРОВА		
ГИП	ОСИНА		
ПРОВЕРИЛ	НОСОВА		
РАЗРАБОТ.	ВАСИЛЬЕВА		

1.020-1/83. 4-1 03СБ

ДИАФРАГМА ЖЕСТКОСТИ
1Д 30.20

СТАДИЯ	МАССА	МАСШТАБ
Р	2550 кг	
ЛИСТ 1	ЛИСТОВ 2	

ЦНИИЭП ТОРГОВО-БЫТОВЫХ ЗДАНИЙ И ТУРИСТСКИХ КОМПЛЕКСОВ

19858 11

ФОРМАТ А3

ИНВ. N ПОДЛ. | ПОДПИСЬ И ДАТА | ВЗАМ. ИНВ. N°

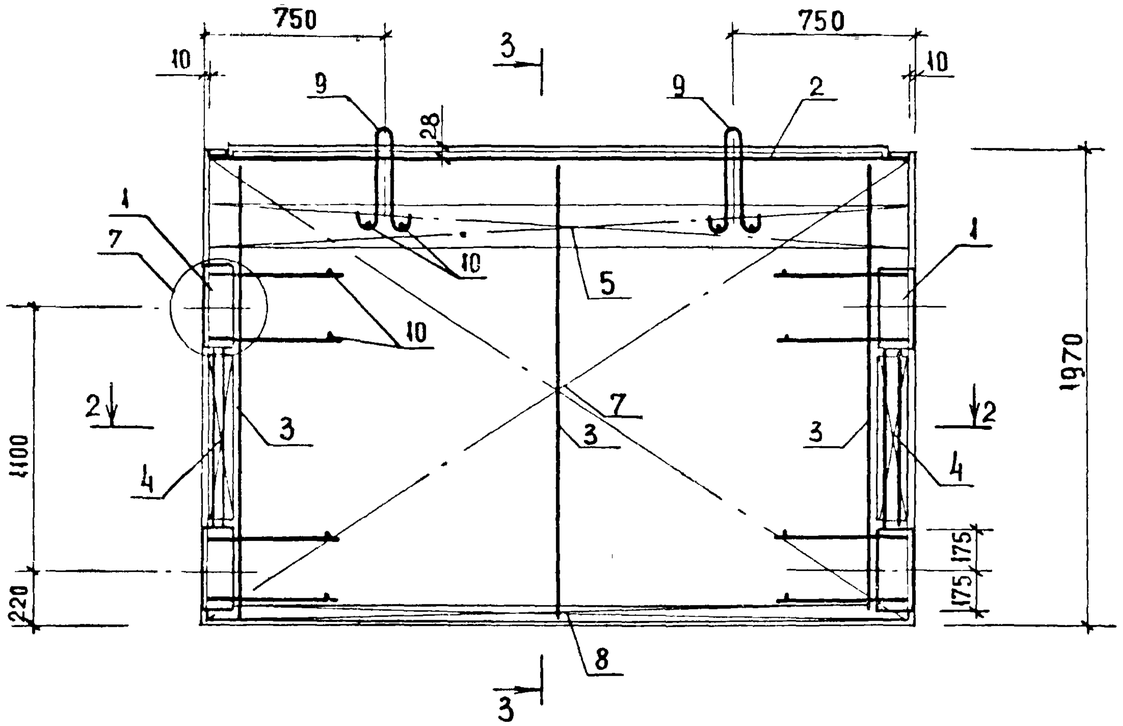

3 – 3

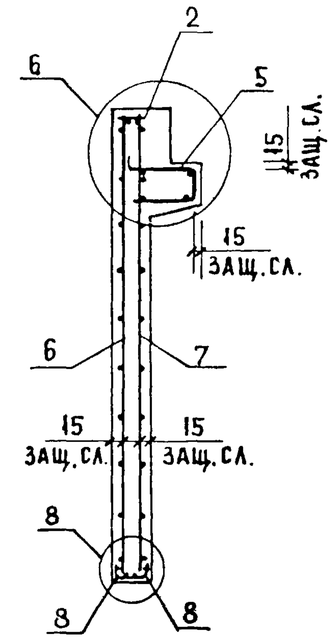

2 – 2

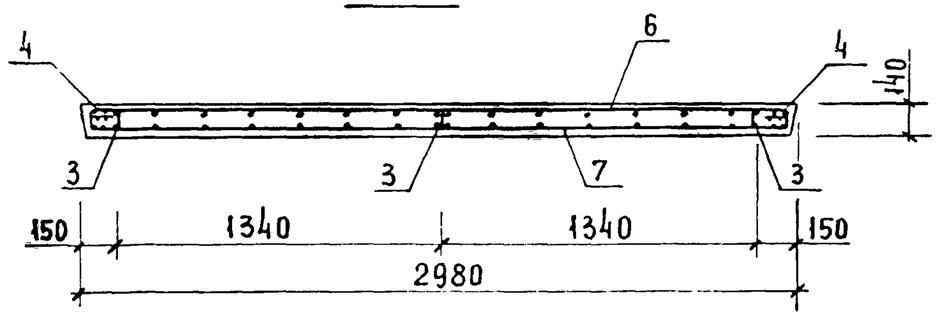

1.020-1/83.4-1 ОЗСБ	ЛИСТ 2

19858 12 ФОРМАТ А3

ИНВ № ПОДЛ. | ПОДПИСЬ И ДАТА | ВЗАМЕН ИНВ №

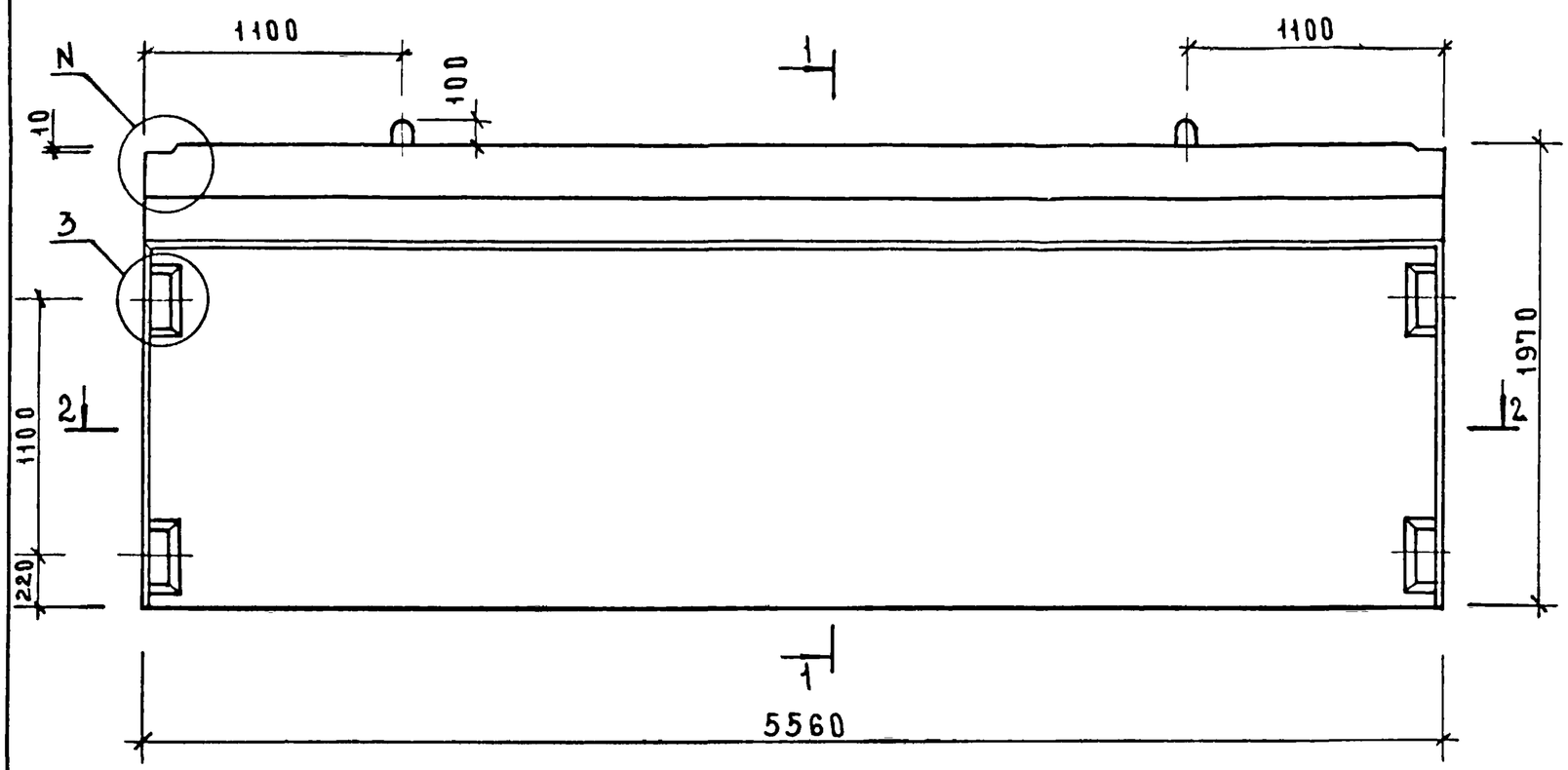

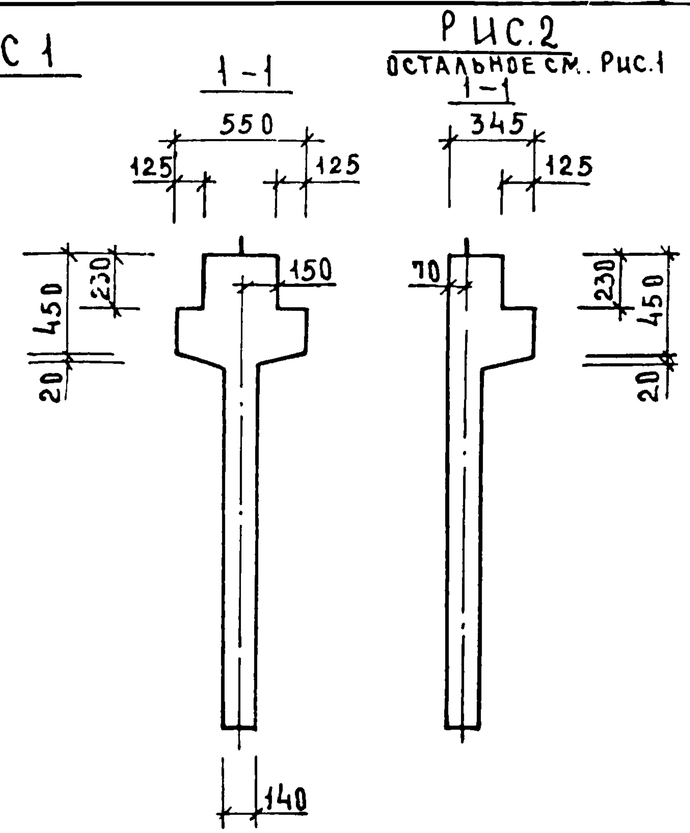

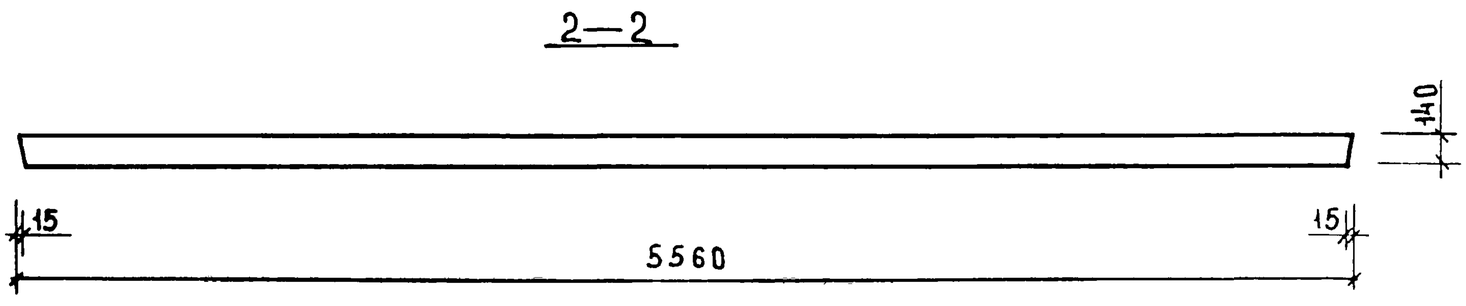

Обозначение	Марка	Рис.	N	Масса, кг
1.020-1/83. 4-1 04	2Д 56.20	1,3	1	5680
-01	1Д 56.20	2,4	2	4750

НАЧ.ОТД	ВОЛЫНСКИЙ	
ГЛ.КОНСТР	ШАЦ	
Н.КОНТР	ЛУКИНА	
ГИП	ОСТРОВА	
ГИП	ОСИНА	
ПРОВЕР	МОСОВА	
РАЗРАБ	ВАСИЛЬЕВА	

1.020-1/83.4-1 04СБ

ДИАФРАГМА ЖЕСТКОСТИ
СБОРОЧНЫЙ ЧЕРТЕЖ

Стадия	Масса	Масштаб
Р	см табл.	
Лист 1	Листов 2	

ЦНИИЭП торгово-бытовых зданий и туристских комплексов

Взам.инв.N | Подпись и дата | Инв.N подл.

19858 13

Формат А 3

РИС 3

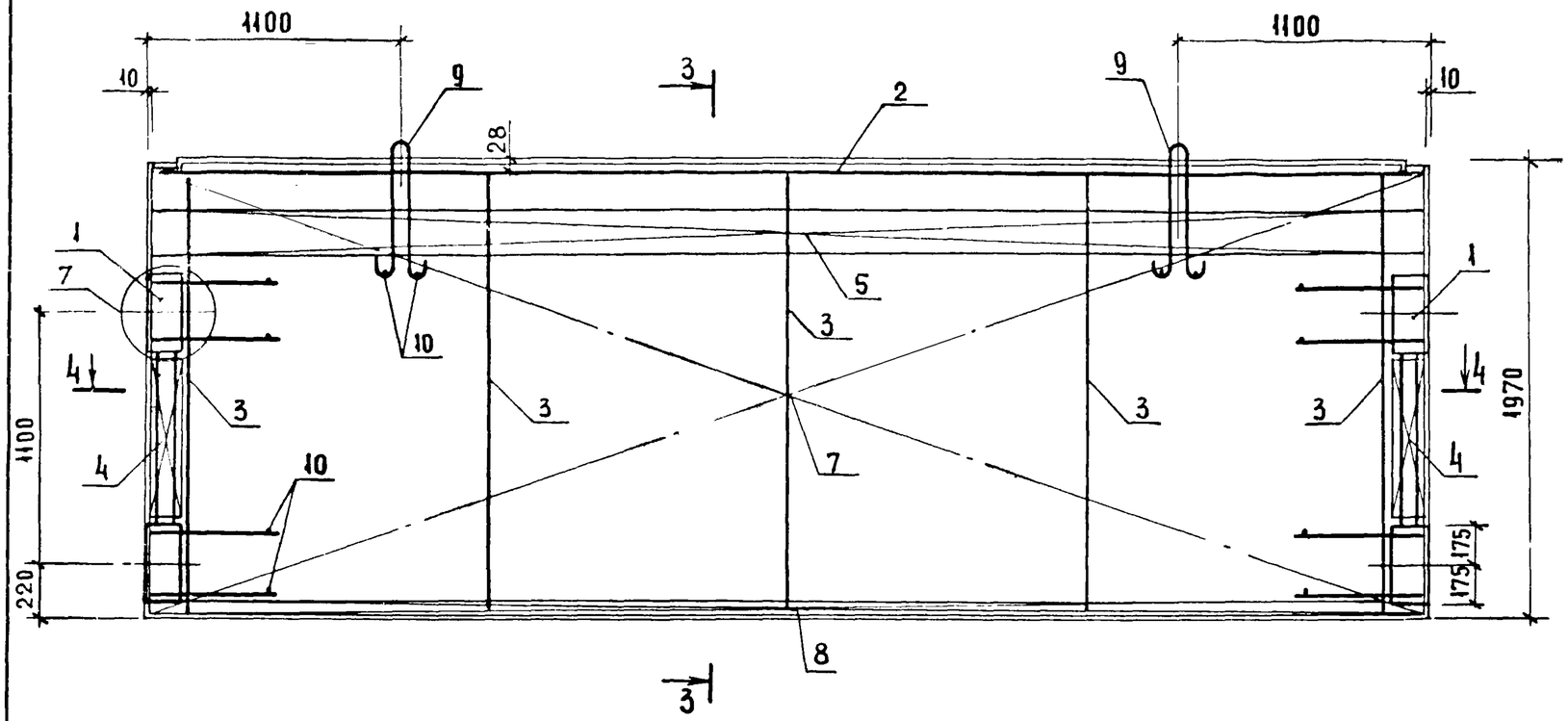

3 – 3

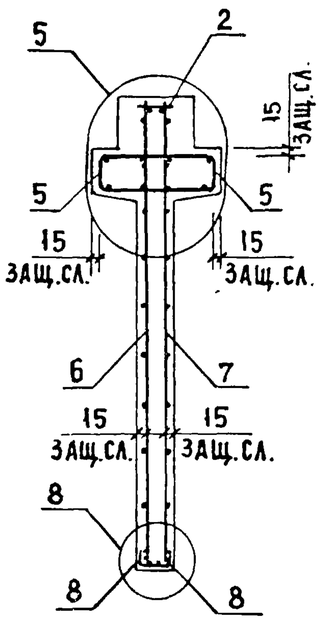

РИС. 4

ОСТАЛЬНОЕ СМ. РИС.3

3 – 3

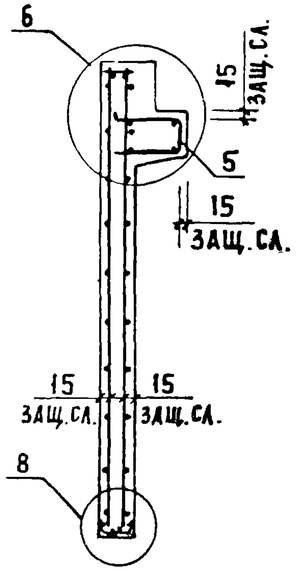

4 – 4

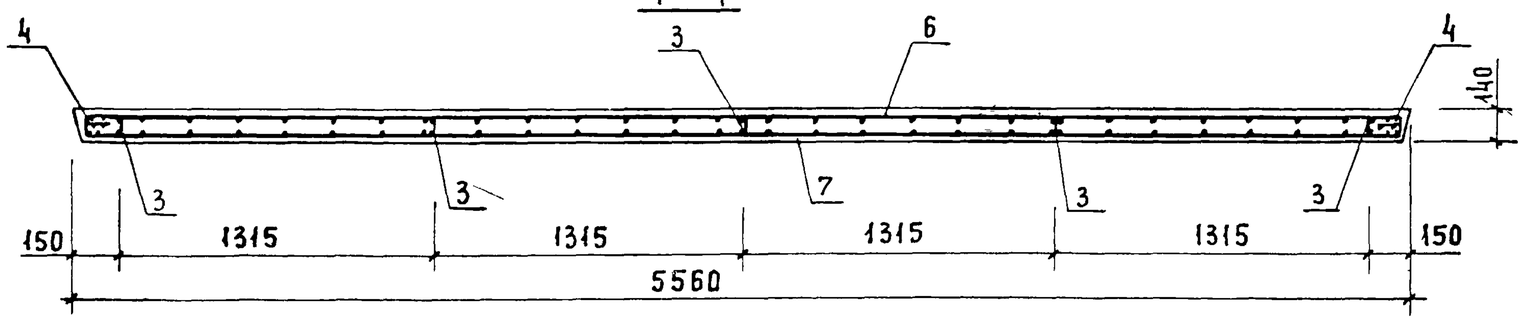

1.020-1/83. 4-1 04 СБ	ЛИСТ 2

19858 14

ФОРМАТ А3

ИНВ. № ПОДЛ. | ПОДПИСЬ И ДАТА | ВЗАМЕН ИНВ. №

САВЧЕНКО

ОПЕРАТОР ТЛП КОРТ

ЭПВЦ КиевЗНИИЭП

ФОРМАТ	ЗОНА	ПОЗ	ОБОЗНАЧЕНИЕ	НАИМЕНОВАНИЕ	КОЛ	ПРИМЕЧАНИЕ
				ДОКУМЕНТАЦИЯ		
А3			1.020-1/83 4-1 05СБ	СБОРОЧНЫЙ ЧЕРТЕЖ		
А3			1.020-1/83 4-1 00ВС	ВЫБОРКА СТАЛИ		
А3			1.020-1/83 4-1 00У	УЗЛЫ		
А3			1.020-1/83 4-1 00ТС	ТЕХНИЧЕСКОЕ ОПИСАНИЕ		
			ПЕРЕМЕННЫЕ ДАННЫЕ	ДЛЯ ИСПОЛНЕНИЙ:		
				1.020-1/83 4-1 05		
				2Д 12.28		
				СБОРОЧНЫЕ ЕДИНИЦЫ		
А3	1		1.020-1/83 4-2 01-01	ИЗД.ЗАКЛ. СБОРНОЕ СМН-2	1	
А3	2		1.020-1/83 4-2 01-02	ИЗД.ЗАКЛ. СБОРНОЕ СМН-3	1	
А4	3		1.020-1/83 4-2 02	КАРКАС УКР. СБ. СКР-1	1	
А4	4		1.020-1/83 4-2 36-01	КАРКАС ПЛОСКИЙ КР-2	2	
А4	5		1.020-1/83 4-2 40-01	КАРКАС ПЛОСКИЙ КР-25	2	
А4	6		1.020-1/83 4-2 40-02	КАРКАС ПЛОСКИЙ КР-26	2	
А4	7		1.020-1/83 4-2 51	КАРКАС ПЛОСКИЙ КР-33	2	
А4	8		1.020-1/83 4-2 07	СЕТКА С-9	1	
А4	9		1.020-1/83 4-2 07-01	СЕТКА С-10	1	
А4	10		1.020-1/83 4-2 53	СЕТКА С-96	2	
				ДЕТАЛИ		
А3	11		1.400-9 ВЫПУСК 1	ПЕТЛЯ УНИФ. УП1-5	2	
				СТ. ОТД. ГОСТ 5781-82		
БЧ	12		6.013.130	Ф6 А-Ш L=130	16	0.03КГ
				МАТЕРИАЛЫ		
				БЕТОН ТЯЖЕЛЫЙ М300		0.62М3
				1.020-1/83 4-1 05-01		
				1Д 12.28		
				СБОРОЧНЫЕ ЕДИНИЦЫ		
А3	1		1.020-1/83 4-2 01-01	ИЗД.ЗАКЛ. СБОРНОЕ СМН-2	1	
А3	2		1.020-1/83 4-2 01-02	ИЗД.ЗАКЛ. СБОРНОЕ СМН-3	1	
А4	3		1.020-1/83 4-2 02	КАРКАС УКР. СБ. СКР-1	1	
А4	4		1.020-1/83 4-2 36-01	КАРКАС ПЛОСКИЙ КР-2	2	
А4	5		1.020-1/83 4-2 40-01	КАРКАС ПЛОСКИЙ КР-25	2	
А4	6		1.020-1/83 4-2 40-02	КАРКАС ПЛОСКИЙ КР-26	2	
А4	7		1.020-1/83 4-2 51-01	КАРКАС ПЛОСКИЙ КР-34	1	
А4	8		1.020-1/83 4-2 07	СЕТКА С-9	1	
А4	9		1.020-1/83 4-2 07-01	СЕТКА С-10	1	
А4	10		1.020-1/83 4-2 53	СЕТКА С-96	2	
				ДЕТАЛИ		
А3	11		1.400-9 ВЫПУСК 1	ПЕТЛЯ УНИФ. УП1-5	2	
				СТ. ОТД. ГОСТ 5781-82		
БЧ	12		6.013.130	Ф6 А-Ш L=130	16	0.03КГ
				МАТЕРИАЛЫ		
				БЕТОН ТЯЖЕЛЫЙ М300		0.54М3

ВЗАМ. ИНВ. № | ПОДПИСЬ И ДАТА | ИНВ. № ПОДЛ

НАЧ.ОТД.	Волынский	
Н.КОНТР.	Григорев	
ГЛ.КОНСТР	Щац	
ГИП	Острова	
РАЗРАБ.	Носова	
ПРОВЕРИЛ	Осина	
ИСПОЛНИЛ	Васильева	

1.020-1/83.4-1 05

ДИАФРАГМА ЖЕСТКОСТИ

СТАДИЯ	ЛИСТ	ЛИСТОВ
Р		1

ЦНИИЭП торгово-бытовых зданий и туристских комплексов

ФОРМАТ А4

САВЧЕНКО

ОПЕРАТОР ТЛП КОРТ

ЭПВЦ КиевЗНИИЭП

ФОРМАТ	ЗОНА	ПОЗ	ОБОЗНАЧЕНИЕ	НАИМЕНОВАНИЕ	КОЛ	ПРИМЕЧАНИЕ
				ДОКУМЕНТАЦИЯ		
А3			1.020-1/83 4-1 06СБ	СБОРОЧНЫЙ ЧЕРТЕЖ		
А3			1.020-1/83 4-1 00ВС	ВЫБОРКА СТАЛИ		
А3			1.020-1/83 4-1 00У	УЗЛЫ		
А3			1.020-1/83 4-1 00ТС	ТЕХНИЧЕСКОЕ ОПИСАНИЕ		
			ПЕРЕМЕННЫЕ ДАННЫЕ	ДЛЯ ИСПОЛНЕНИЙ:		
				1.020-1/83 4-1 06		
				2Д 26.28		
				СБОРОЧНЫЕ ЕДИНИЦЫ		
А	1		1.020-1/83 4-2 01-01	ИЗД.ЗАКЛ. СБОРНОЕ СМН-2	1	
А	2		1.020-1/83 4-2 01-02	ИЗД.ЗАКЛ. СБОРНОЕ СМН-3	1	
А4	3		1.020-1/83 4-2 02-03	КАРКАС УКР. СБ. СКР-4	1	
А4	4		1.020-1/83 4-2 36-01	КАРКАС ПЛОСКИЙ КР-2	3	
А4	5		1.020-1/83 4-2 40-01	КАРКАС ПЛОСКИЙ КР-25	2	
А4	6		1.020-1/83 4-2 40-02	КАРКАС ПЛОСКИЙ КР-26	2	
А4	7		1.020-1/83 4-2 51-06	КАРКАС ПЛОСКИЙ КР-39	2	
А4	8		1.020-1/83 4-2 08	СЕТКА С-11	1	
А4	9		1.020-1/83 4-2 08-01	СЕТКА С-12	1	
А4	10		1.020-1/83 4-2 53-01	СЕТКА С-97	2	
				ДЕТАЛИ		
А3	11		1.400-9 ВЫПУСК 1	ПЕТЛЯ УНИФ. УП1-9	2	
				СТ. ОТД. ГОСТ 5781-82		
БЧ	12		6.013.130	Ф6 А-Ш L=130	16	0.03КГ
				МАТЕРИАЛЫ		
				БЕТОН ТЯЖЕЛЫЙ М300		1.33М3
				1.020-1/83 4-1 06-01		
				1Д 26.28		
				СБОРОЧНЫЕ ЕДИНИЦЫ		
А	1		1.020-1/83 4-2 01-01	ИЗД.ЗАКЛ. СБОРНОЕ СМН-2	1	
А	2		1.020-1/83 4-2 01-02	ИЗД.ЗАКЛ. СБОРНОЕ СМН-3	1	
А4	3		1.020-1/83 4-2 02-03	КАРКАС УКР. СБ. СКР-4	1	
А4	4		1.020-1/83 4-2 36-01	КАРКАС ПЛОСКИЙ КР-2	3	
А4	5		1.020-1/83 4-2 40-01	КАРКАС ПЛОСКИЙ КР-25	2	
А4	6		1.020-1/83 4-2 40-02	КАРКАС ПЛОСКИЙ КР-26	2	
А4	7		1.020-1/83 4-2 51-07	КАРКАС ПЛОСКИЙ КР-40	1	
А4	8		1.020-1/83 4-2 08	СЕТКА С-11	1	
А4	9		1.020-1/83 4-2 08-01	СЕТКА С-12	1	
А4	10		1.020-1/83 4-2 53-01	СЕТКА С-97	2	
				ДЕТАЛИ		
А3	11		1.400-9 ВЫПУСК 1	ПЕТЛЯ УНИФ. УП1-9	2	
				СТ. ОТД. ГОСТ 5781-82		
БЧ	12		6.013.130	Ф6 А-Ш L=130	16	0.03КГ
				МАТЕРИАЛЫ		
				БЕТОН ТЯЖЕЛЫЙ М300		I.I6М3

ВЗАМ ИНВ № | ПОДПИСЬ И ДАТА | ИНВ № ПОДЛ

НАЧ ОТД	Волынский	
Н КОНТР	Григорев	
ГЛ КОНСТР	Щац	
ГИП	Острова	
РАЗРАБ	Носова	
ПРОВЕРИЛ	Осина	
ИСПОЛНИЛ	Васильева	

1.020-1/83 4-1 06

ДИАФРАГМА ЖЕСТКОСТИ

СТАДИЯ	ЛИСТ	ЛИСТОВ
Р		1

ЦНИИЭП торгово-бытовых зданий и туристских комплексов

19858 15

ФОРМАТ А4

РИС. 1

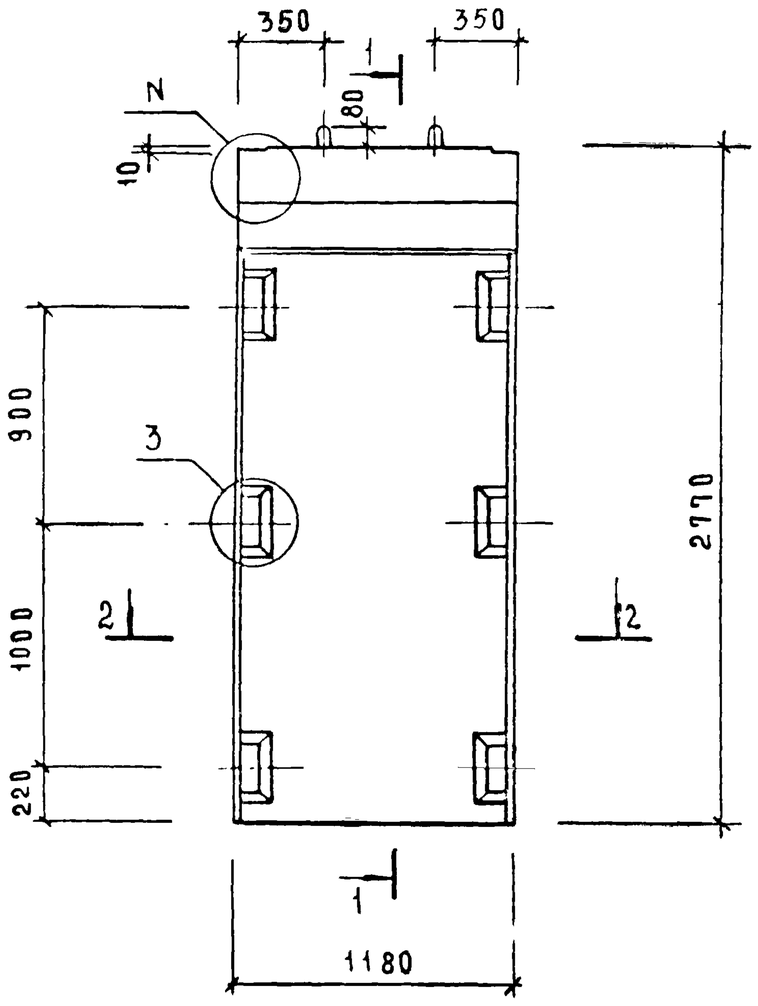

2 - 2

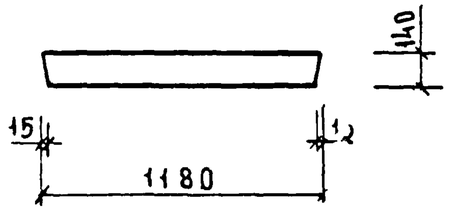

РИС 2

ОСТАЛЬНОЕ СМ. РИС.1

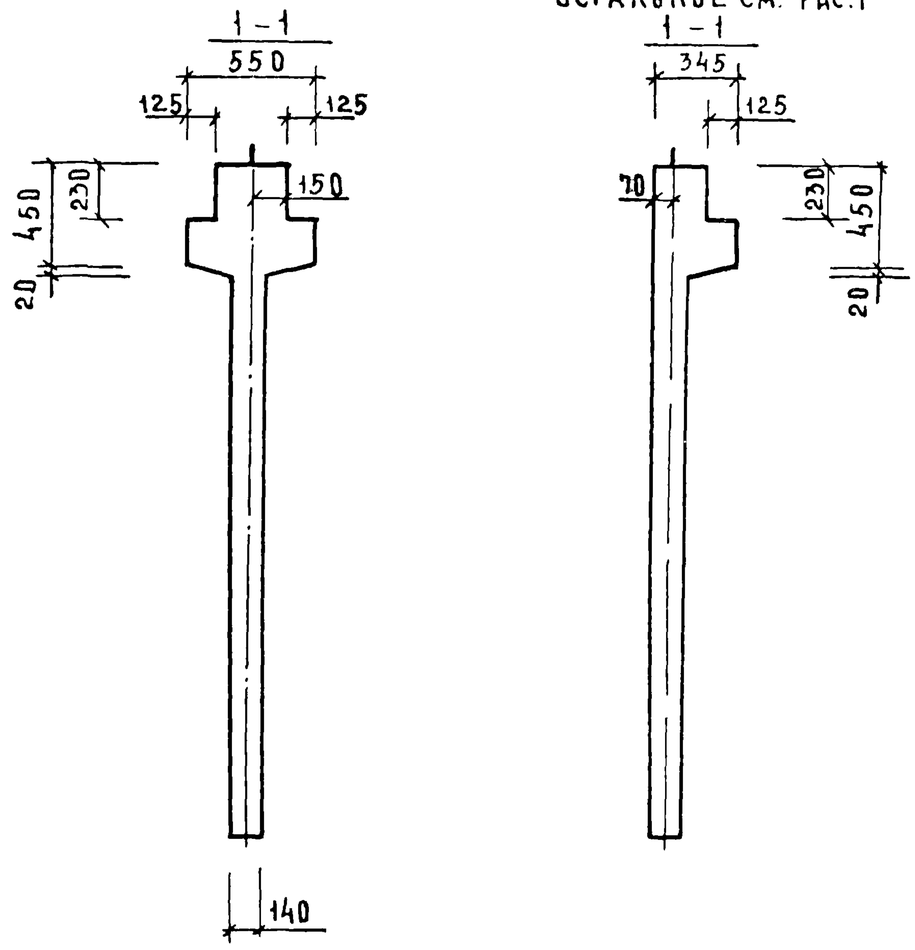

ОБОЗНАЧЕНИЕ	МАРКА	РИС	N	МАССА КГ
1.020-1/83 4-1 05	2Д12.28	1,3	1	1550
-01	1Д12.28	2,4	2	1350

НАЧ.ОТД	БОЛЫНСКИЙ		
ГЛ.КОНСТР	ШАЦ		
Н.КОНТР.	ЛУКИНА		
ГИП	ОСТРОВА		
ГИП	ОСИНА		
ПРОВЕР	Н ОСОВА		
РАЗРАБ	ВАСИЛЬЕВА		

1.020-1/83.4-1 05СБ

ДИАФРАГМА ЖЕСТКОСТИ
СБОРОЧНЫЙ ЧЕРТЕЖ

СТАДИЯ	МАССА	МАСШТАБ
Р	СМ. ТАБЛ	
ЛИСТ 1	ЛИСТОВ 2	

ЦНИИЭП ТОРГОВО-БЫТОВЫХ ЗДАНИЙ И ТУРИСТСКИХ КОМПЛЕКСОВ

ИНВ N ПОДЛ | ПОДПИСЬ И ДАТА | ВЗАМ ИНВ N

РИС. 3

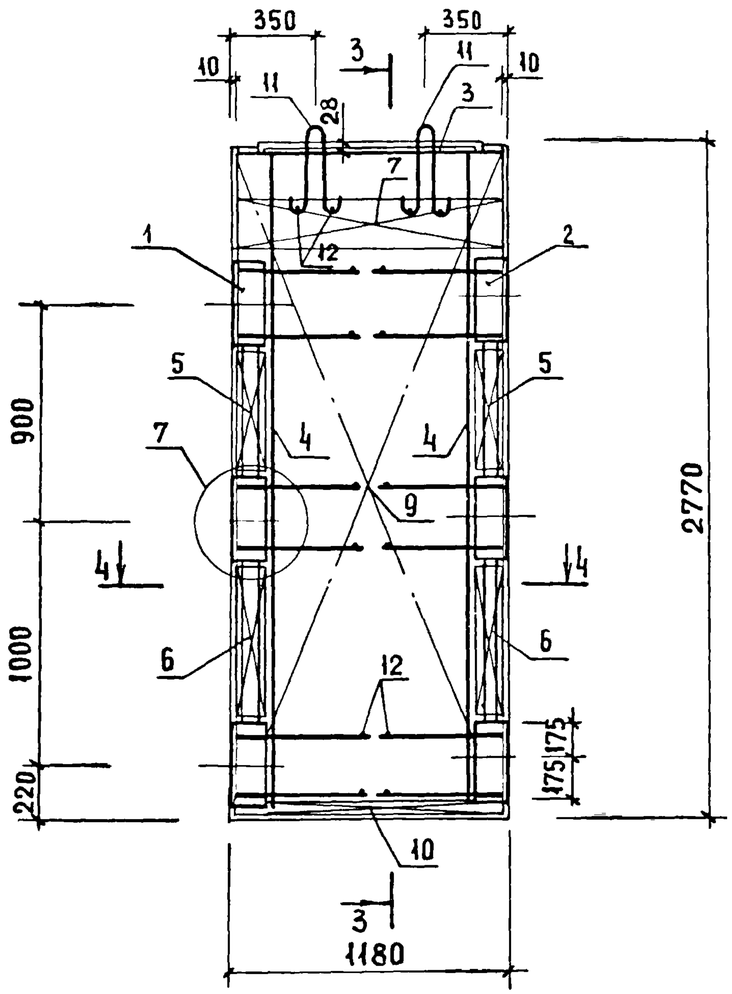

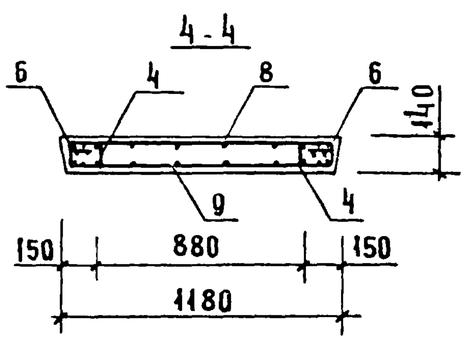

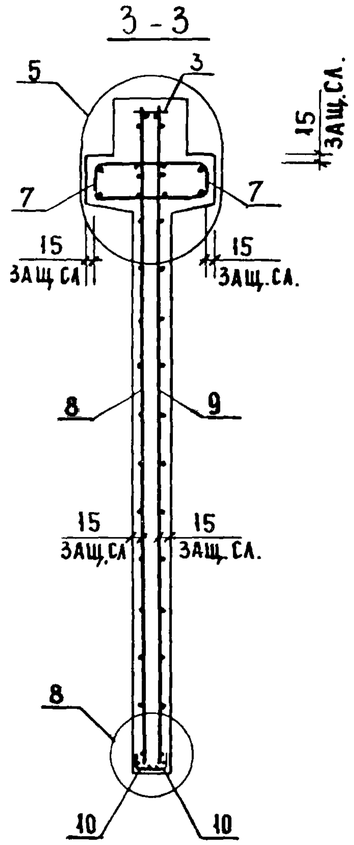

РИС 4

ОСТАЛЬНОЕ СМ. РИС. 3

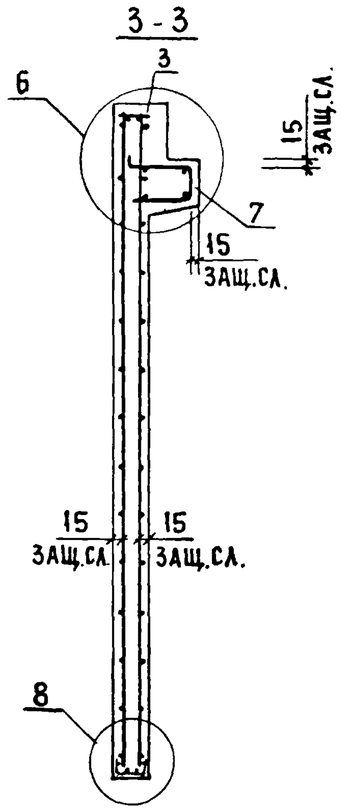

ИНВ № ПОДЛ	ПОДПИСЬ И ДАТА	ВЗАМЕН ИНВ №	

РИС.1

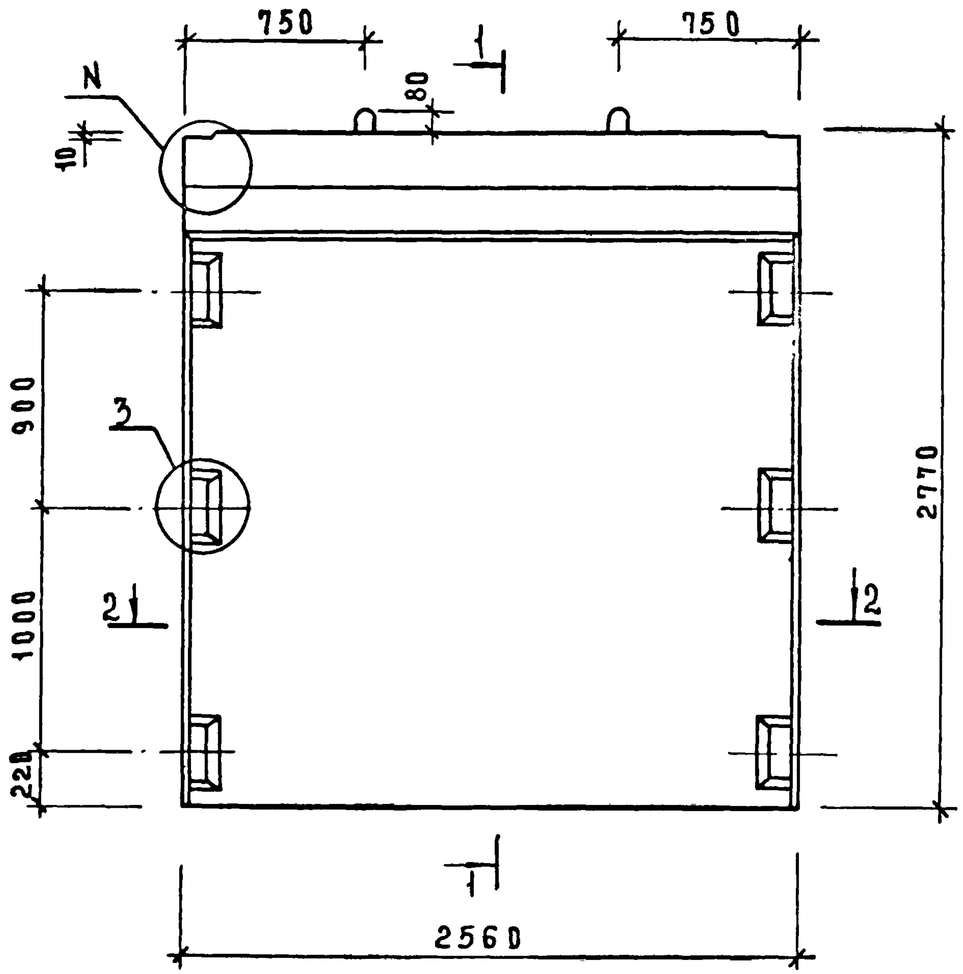

2—2

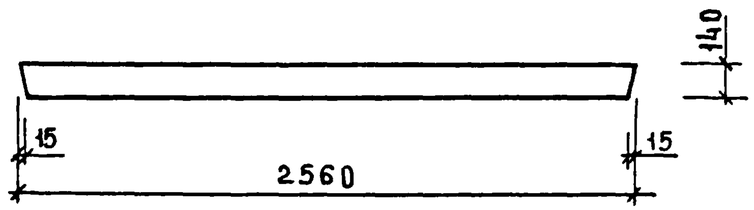

РИС.2

ОСТАЛЬНОЕ СМ. РИС 1

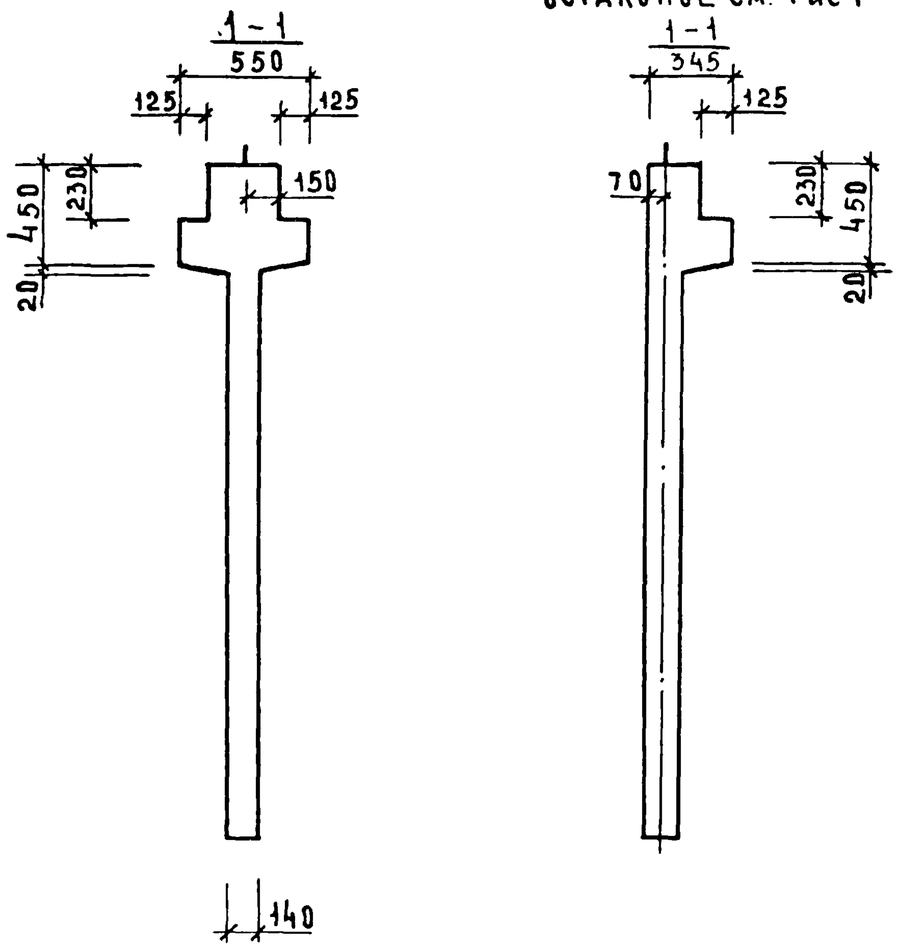

ОБОЗНАЧЕНИЕ	МАРКА	РИС	N	МАССА КГ
1.020-1/83. 4-1 06	2Д26.28	1,3	1	3330
-01	1Д26.28	2,4	2	2900

НАЧ.ОТД	ВОЛЫНСКИЙ		
ГЛ.КОНСТР	ШАЦ		
Н.КОНТР	ЛУКИНА		
ГИП	ОСТРОВА		
ГИП	ОСИНА		
ПРОВЕРИЛ	НОСОВА		
РАЗРАБОТ	ВАСИЛЬЕВА		

1.020-1/83.4-1 06СБ

ДИАФРАГМА ЖЕСТКОСТИ
СБОРОЧНЫЙ ЧЕРТЕЖ.

СТАДИЯ	МАССА	МАСШТАБ
Р	СМ. ТАБЛ.	
ЛИСТ	ЛИСТОВ 2	

ЦНИИЭП ТОРГОВО-БЫТОВЫХ ЗДАНИЙ И ТУРИСТСКИХ КОМПЛЕКСОВ

ИНВ.N ПОДЛ | ПОДПИСЬ И ДАТА | ВЗАМ. ИНВ.N

РИС. 3

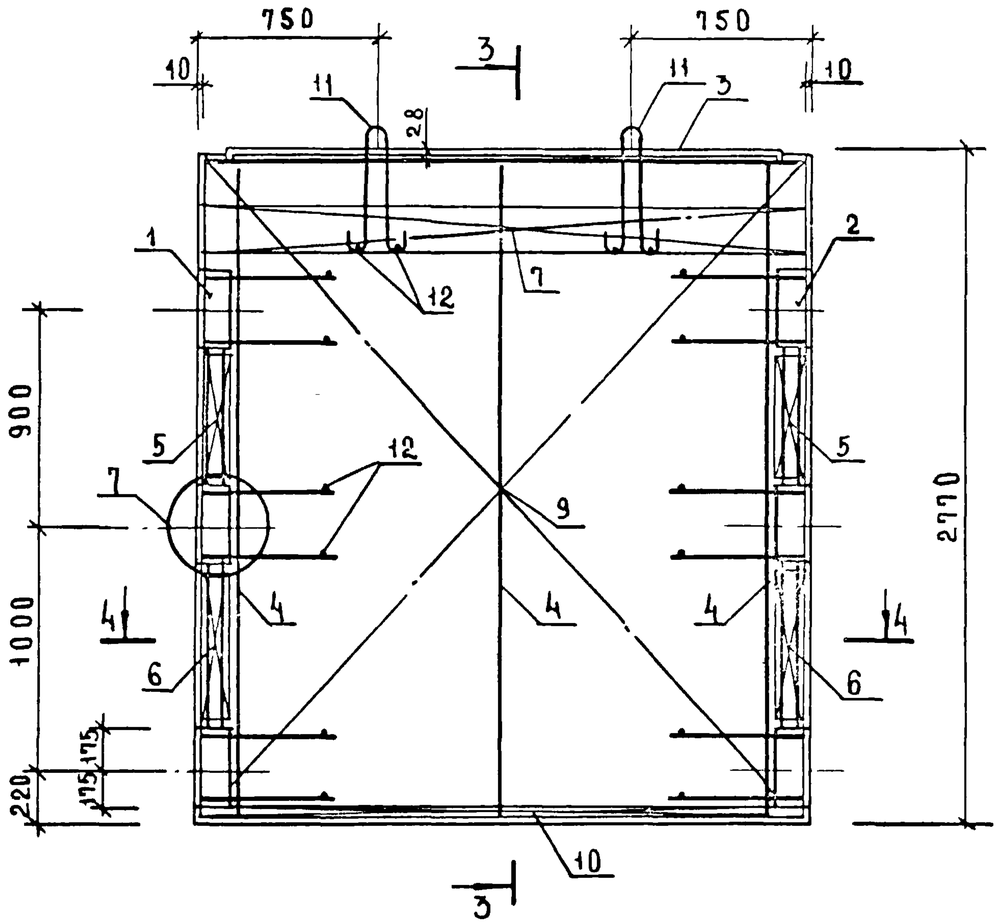

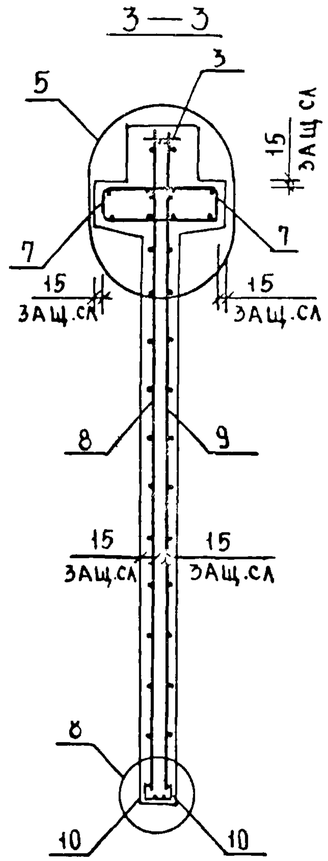

РИС. 4

ОСТАЛЬНОЕ СМ. РИС.3

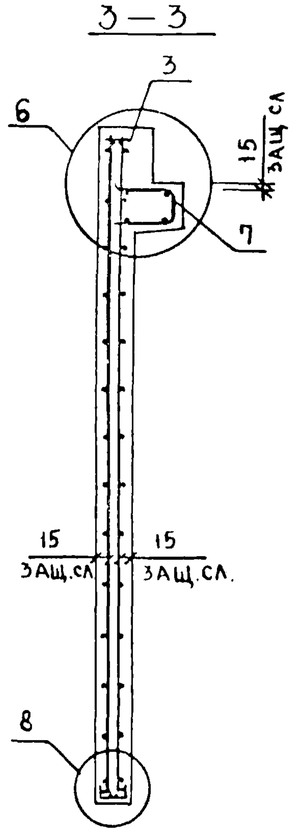

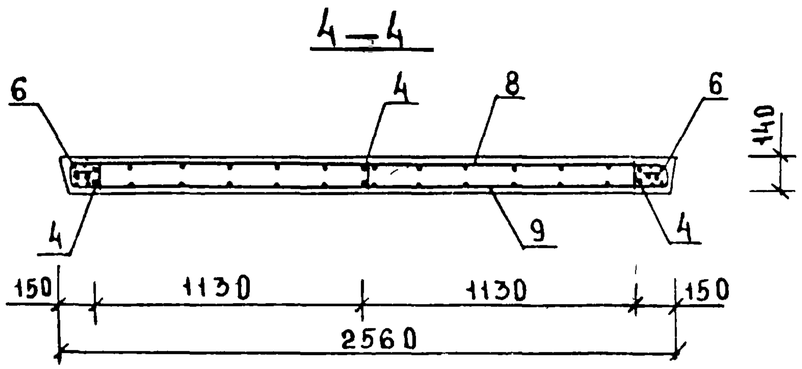

ИНВ.№ ПОДЛ	ПОДПИСЬ И ДАТА	ВЗАМЕН ИНВ.№

1020-1/83.4-1 ОВСБ

Лист 2

ФОРМА	ЗОНА	ПОЗ	ОБОЗНАЧЕНИЕ	НАИМЕНОВАНИЕ	КОЛ.	ПРИМЕЧАНИЕ
				ДОКУМЕНТАЦИЯ		
А3			1.020-1/83 4-1 07СБ	СБОРОЧНЫЙ ЧЕРТЕЖ		
А3			1.020-1/83 4-1 00ВС	ВЫБОРКА СТАЛИ		
А3			1.020-1/83 4-1 00У	УЗЛЫ		
А3			1.020-1/83 4-1 00ТО	ТЕХНИЧЕСКОЕ ОПИСАНИЕ		
			ПЕРЕМЕННЫЕ ДАННЫЕ	ДЛЯ ИСПОЛНЕНИЙ:		
				1.020-1/83 4-1 07		
				2Д 56.28		
				СБОРОЧНЫЕ ЕДИНИЦЫ		
А3	1		1.020-1/83 4-2 01-01	ИЗД.ЗАКЛ. СБОРНОЕ СМН-2	1	
А3	2		1.020-1/83 4-2 01-02	ИЗД.ЗАКЛ. СБОРНОЕ СМН-3	1	
А4	3		1.020-1/83 4-2 02-06	КАРКАС УКР. СБ. СКР-7	1	
А4	4		1.020-1/83 4-2 36-01	КАРКАС ПЛОСКИЙ КР-2	5	
А4	5		1.020-1/83 4-2 40-01	КАРКАС ПЛОСКИЙ КР-25	2	
А4	6		1.020-1/83 4-2 40-02	КАРКАС ПЛОСКИЙ КР-26	2	
А4	7		1.020-1/83 4-2 51-12	КАРКАС ПЛОСКИЙ КР-45	2	
А4	8		1.020-1/83 4-2 09	СЕТКА С-13	I	
А4	9		1.020-1/83 4-2 09-01	СЕТКА С-14	I	
А4	10		1.020-1/83 4-2 53-03	СЕТКА С-99	2	
				ДЕТАЛИ		
А3	11		1.400-9 ВЫПУСК 1	ПЕТЛЯ УНИФ. УП1-14	2	
				СТ. ОТД. ГОСТ 5781-82		
БЧ	12		6.013.130	Ф6 А-Ш L=130	16	0.03КГ
				МАТЕРИАЛЫ		
				БЕТОН ТЯЖЕЛЫЙ М300		2.90М3
				1.020-1/83 4-1 07-01		
				ІД 56.28		
				СБОРОЧНЫЕ ЕДИНИЦЫ		
А3	1		1.020-1/83 4-2 01-01	ИЗД.ЗАКЛ. СБОРНОЕ СМН-2	1	
А3	2		1.020-1/83 4-2 01-02	ИЗД.ЗАКЛ. СБОРНОЕ СМН-3	1	
А4	3		1.020-1/83 4-2 02-06	КАРКАС УКР. СБ. СКР-7	1	
А4	4		1.020-1/83 4-2 36-01	КАРКАС ПЛОСКИЙ КР-2	5	
А4	5		1.020-1/83 4-2 40-01	КАРКАС ПЛОСКИЙ КР-25	2	
А4	6		1.020-1/83 4-2 40-02	КАРКАС ПЛОСКИЙ КР-26	2	
А4	7		1.020-1/83 4-2 51-13	КАРКАС ПЛОСКИЙ КР-46	1	
А4	8		1.020-1/83 4-2 09	СЕТКА С-13	I	
А4	9		1.020-1/83 4-2 09-01	СЕТКА С-14	I	
А4	10		1.020-1/83 4-2 53-03	СЕТКА С-99	2	
				ДЕТАЛИ		
А3	11		1.400-9 ВЫПУСК 1	ПЕТЛЯ УНИФ. УП1-14	2	
				СТ. ОТД. ГОСТ 5781-82		
БЧ	12		6.013.130	Ф6 А-Ш L=130	16	0.03КГ
				МАТЕРИАЛЫ		
				БЕТОН ТЯЖЕЛЫЙ М300		2.52М3

ЭПВЦ Киев ЗНИИЭП. ОПЕРАТОР ТЛП КОРТ. ПОДПИСЬ И ДАТА. ВЗАМ. ИНВ №. ИНВ № ПОДЛ.

НАЧ.ОТД.	Волынский		1.020-1/83.4-1 07
Н.КОНТР.	Григорев		
ГЛ.КОНСТР	Шац		ДИАФРАГМА ЖЕСТКОСТИ
ГИП	Осина		
РАЗРАБ.	Васильева		
ПРОВЕРИЛ	Острова		
ИСПОЛНИЛ	Носова		

СТАДИЯ	ЛИСТ	ЛИСТОВ
Р		1

ЦНИИЭП торгово-бытовых зданий и туристских комплексов

ФОРМАТ А4

ФОРМА	ЗОНА	ПОЗ	ОБОЗНАЧЕНИЕ	НАИМЕНОВАНИЕ	КОЛ	ПРИМЕЧАНИЕ
				ДОКУМЕНТАЦИЯ		
А3			1.020-1/83 4-1 08СБ	СБОРОЧНЫЙ ЧЕРТЕЖ		
А3			1.020-1/83 4-1 00ВС	ВЫБОРКА СТАЛИ		
А3			1.020-1/83 4-1 00У	УЗЛЫ		
А3			1.020-1/83 4-1 00ТО	ТЕХНИЧЕСКОЕ ОПИСАНИЕ		
			ПЕРЕМЕННЫЕ ДАННЫЕ	ДЛЯ ИСПОЛНЕНИЙ:		
				1.020-1/83 4-1 08		
				2Д 12.33		
				СБОРОЧНЫЕ ЕДИНИЦЫ		
А	1		1.020-1/83 4-2 01-03	ИЗД.ЗАКЛ. СБОРНОЕ СМН-4	2	
А4	2		1.020-1/83 4-2 02	КАРКАС УКР. СБ. СКР-1	1	
А4	3		1.020-1/83 4-2 36-02	КАРКАС ПЛОСКИЙ КР-3	2	
А4	4		1.020-1/83 4-2 40-03	КАРКАС ПЛОСКИЙ КР-27	4	
А4	5		1.020-1/83 4-2 51	КАРКАС ПЛОСКИЙ КР-33	2	
А4	6		1.020-1/83 4-2 10	СЕТКА С-15	1	
А4	7		1.020-1/83 4-2 10-01	СЕТКА С-16	1	
А4	8		1.020-1/83 4-2 53	СЕТКА С-96	2	
				ДЕТАЛИ		
А3	9		1.400-9 ВЫПУСК 1	ПЕТЛЯ УНИФ. УП1-5	2	
				СТ. ОТД. ГОСТ 5781-82		
БЧ	10		6.013.130	Ф6 А-Ш L=130	16	0.03КГ
				МАТЕРИАЛЫ		
				БЕТОН ТЯЖЕЛЫЙ М300		0.70М3
				1.020-1/83 4-1 08-01		
				ІД І2.33		
				СБОРОЧНЫЕ ЕДИНИЦЫ		
А	1		1.020-1/83 4-2 01-03	ИЗД.ЗАКЛ. СБОРНОЕ СМН-4	2	
А4	2		1.020-1/83 4-2 02	КАРКАС УКР. СБ. СКР-1	1	
А4	3		1.020-1/83 4-2 36-02	КАРКАС ПЛОСКИЙ КР-3	2	
А4	4		1.020-1/83 4-2 40-03	КАРКАС ПЛОСКИЙ КР-27	4	
А4	5		1.020-1/83 4-2 51-01	КАРКАС ПЛОСКИЙ КР-34	1	
А4	6		1.020-1/83 4-2 10	СЕТКА С-15	1	
А4	7		1.020-1/83 4-2 10-01	СЕТКА С-16	1	
А4	8		1.020-1/83 4-2 53	СЕТКА С-96	2	
				ДЕТАЛИ		
А3	9		1.400-9 ВЫПУСК 1	ПЕТЛЯ УНИФ. УП1-5	2	
				СТ. ОТД. ГОСТ 5781-82		
БЧ	10		6.013.130	Ф6 А-Ш L=130	16	0.03КГ
				МАТЕРИАЛЫ		
				БЕТОН ТЯЖЕЛЫЙ М300		0.62М3

ЭПВЦ Киев ЗНИИЭП. ОПЕРАТОР ТЛП КОРТ. САВЧЕНКО. ПОДПИСЬ И ДАТА. ВЗАМ. ИНВ №. ИНВ № ПОДЛ.

НАЧ.ОТД.	Волынский		1.020-1/83.4-1 08
Н.КОНТР.	Григорев		
ГЛ.КОНСТР	Шац		ДИАФРАГМА ЖЕСТКОСТИ
ГИП	Острова		
РАЗРАБ.	Носова		
ПРОВЕРИЛ	Осина		
ИСПОЛНИЛ	Васильева		

СТАДИЯ	ЛИСТ	ЛИСТОВ
Р		1

ЦНИИЭП торгово-бытовых зданий и туристских комплексов

19858 20

ФОРМАТ А4

Рис. 1

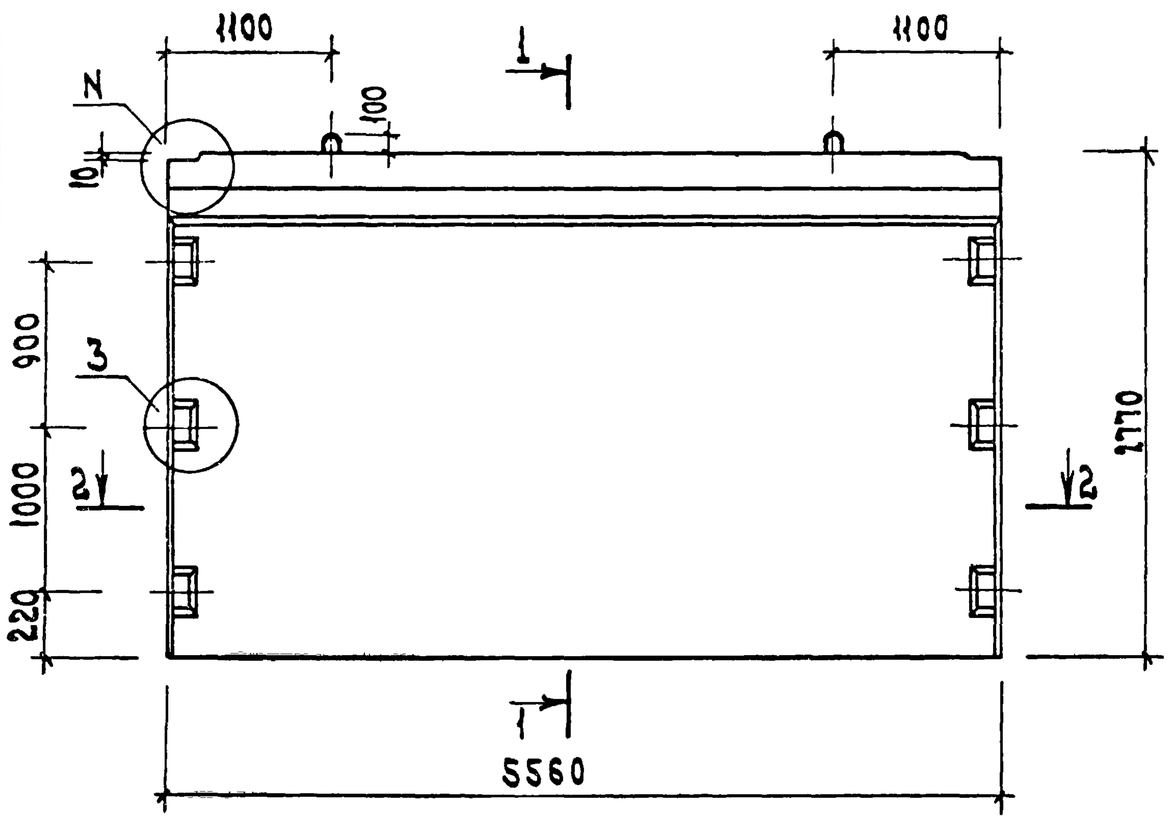

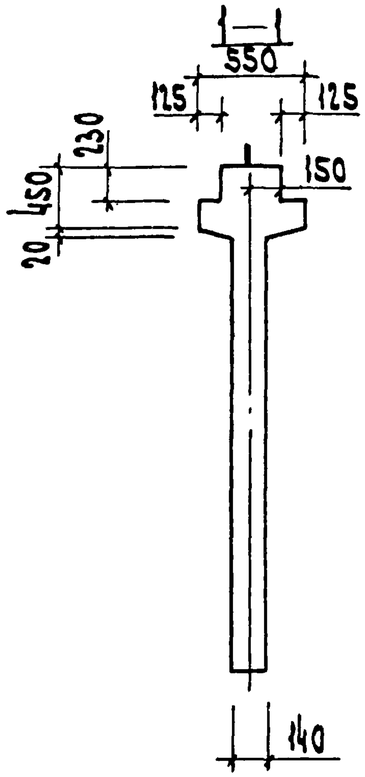

Рис. 2
остальное см. рис. 1

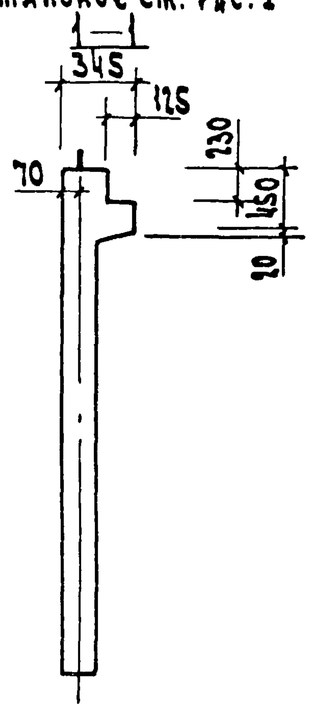

2—2

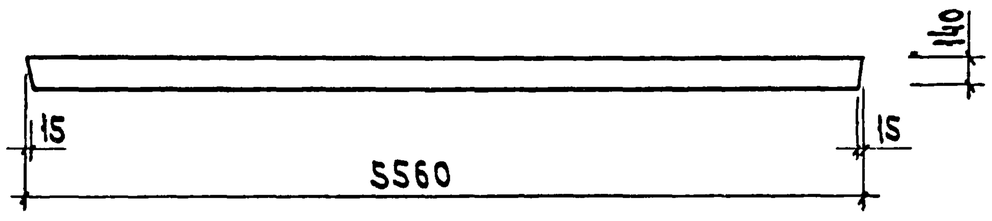

Обозначение	Марка	Рис.	N	Масса кг
1.020-1/83. 4-1 07	2Д 56.28	1,3	1	7250
-01	1Д 56.28	2,4	2	6300

Нач.отд.	Волынский		
Гл.констр	Шац		
Н.контр.	Лукина		
ГИП	Острова		
ГИП	Осина		
Проверил	Носова		
Разработ.	Васильева		

1.020-1/83. 4-1 07СБ

Диафрагма жесткости
Сборочный чертеж

Стадия	Масса	Масшт.
Р	СМ ТАБЛ	
Лист 1	Листов 2	

ЦНИИЭП торгово-бытовых зданий и туристских комплексов

Инв.N подл. | Подп. и дата | Взам.инв.N

19858 21

ФОРМАТ А3

РИС. 3

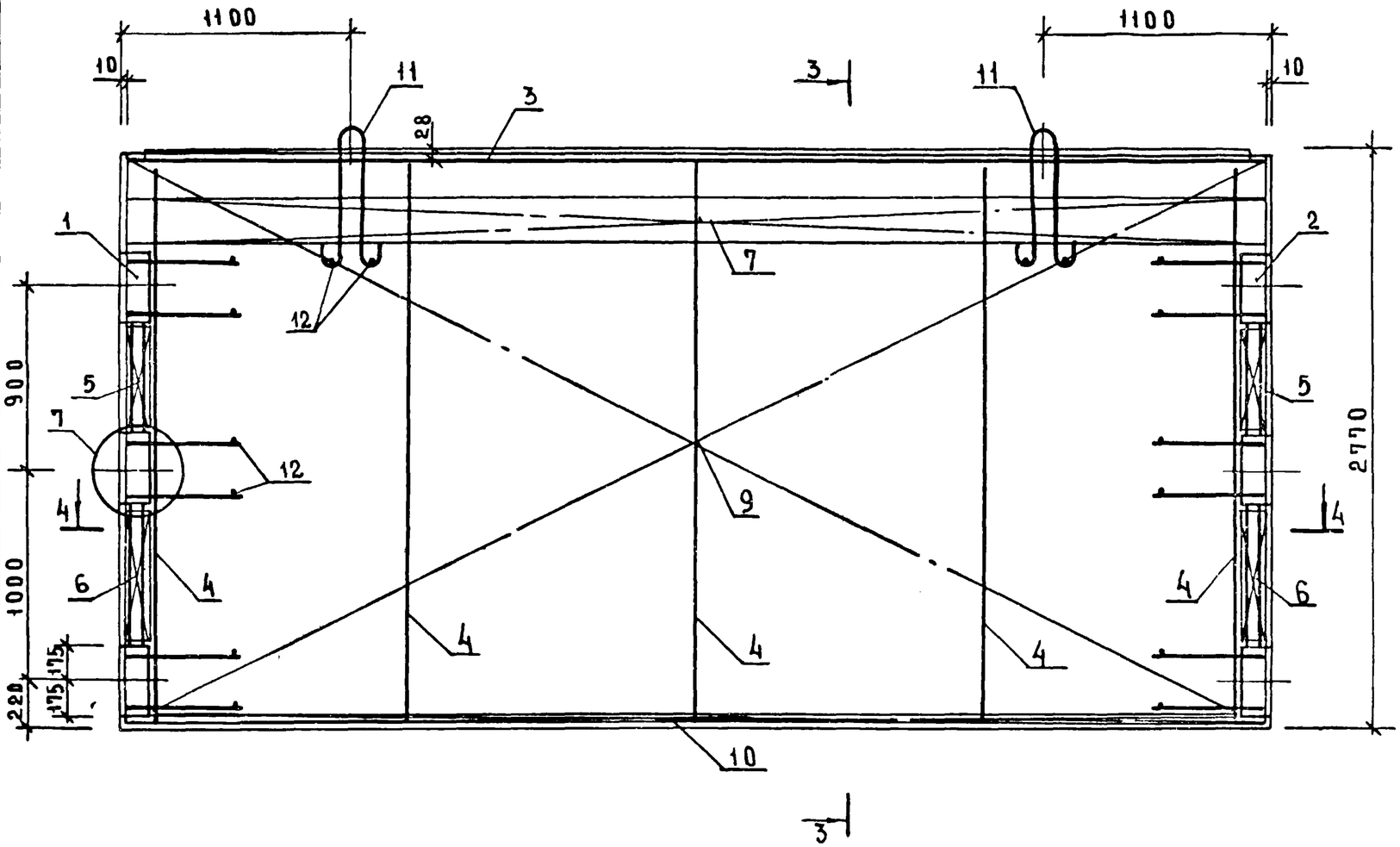

РИС.4

ОСТАЛЬНОЕ СМ. РИС.3

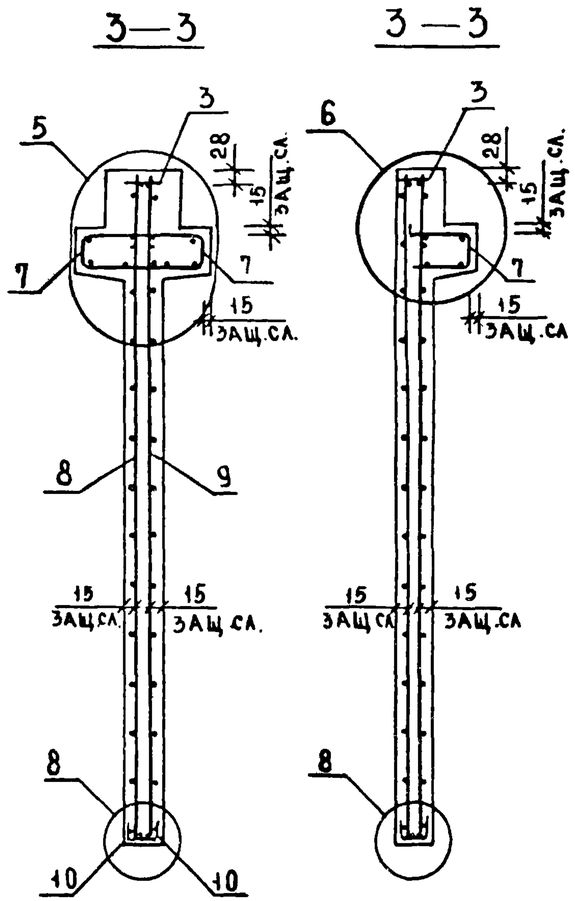

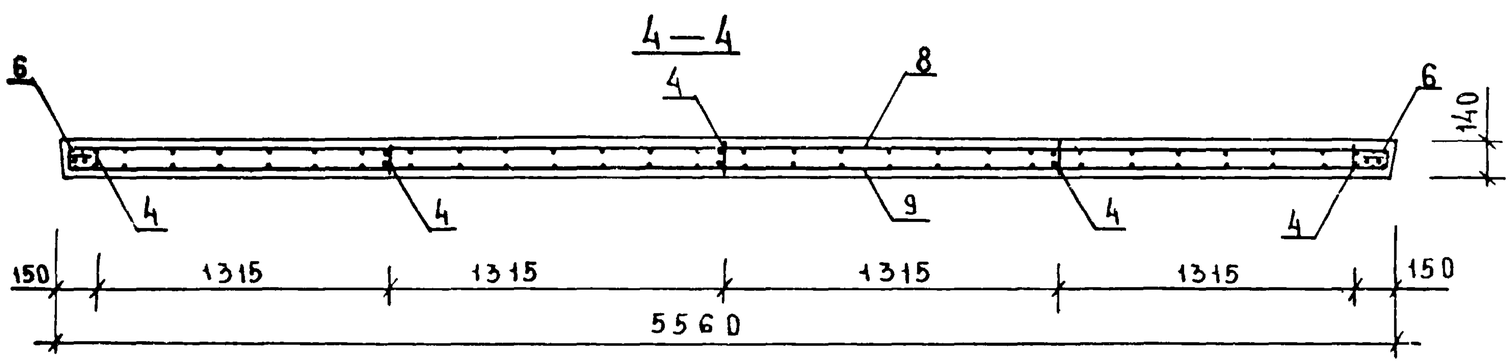

1.020-1/83. 4-1 07СБ	ЛИСТ 2

19858 22

ФОРМАТ А3

ИНВ № ПОДЛ | ПОДПИСЬ И ДАТА | ВЗАМЕН ИНВ №

Рис. 1

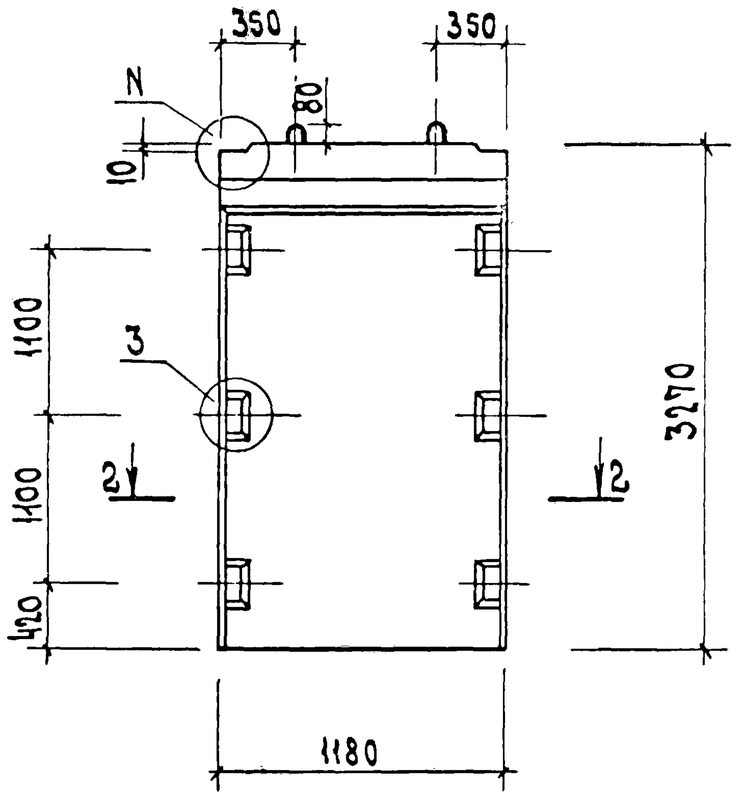

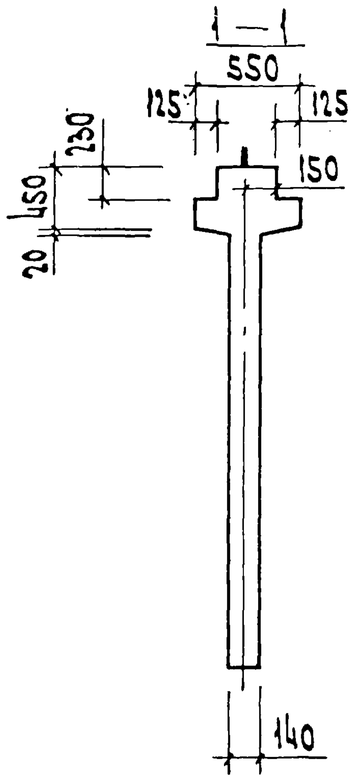

Рис. 2
остальное см. рис. 1

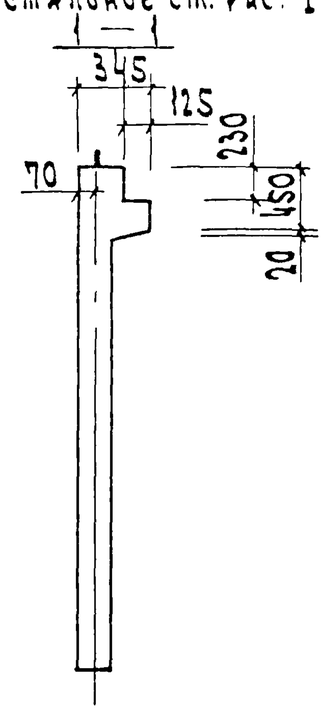

2 — 2

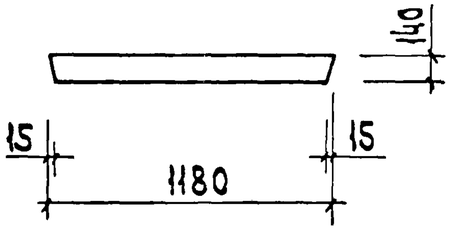

Обозначение	Марка	Рис.	N	Масса кг
1.020-1/83.4-1 08	2Д 12.33	1,3	1	1750
-01	1Д 12.33	2,4	2	1550

Нач.отд.	Волынский		
Гл.конст.	Щиц		
Н.контр.	Лукина		
ГИП	Острова		
ГИП	Осика		
Провер.	Носова		
Разраб.	Васильева		

1.020-1/83.4-1 08 СБ

Диафрагма жесткости
Сборочный чертеж

Стадия	Масса	Масшт.
Р	см. табл.	
Лист 1	Листов 2	

ЦНИИЭП торгово-бытовых зданий и туристских комплексов

Инв. N подл. | Подп. и дата | Взам. инв. N

19858 23

ФОРМАТ А3

РИС 3

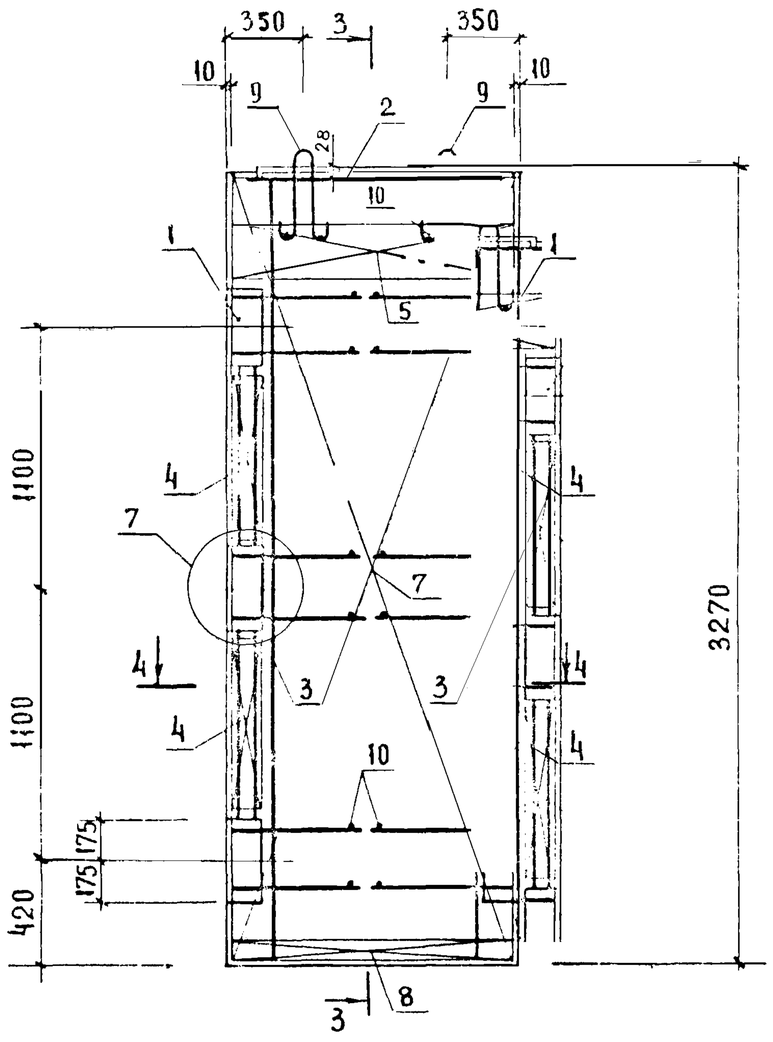

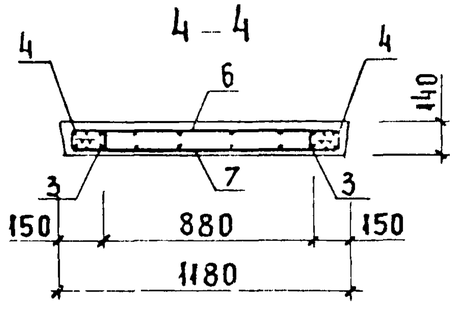

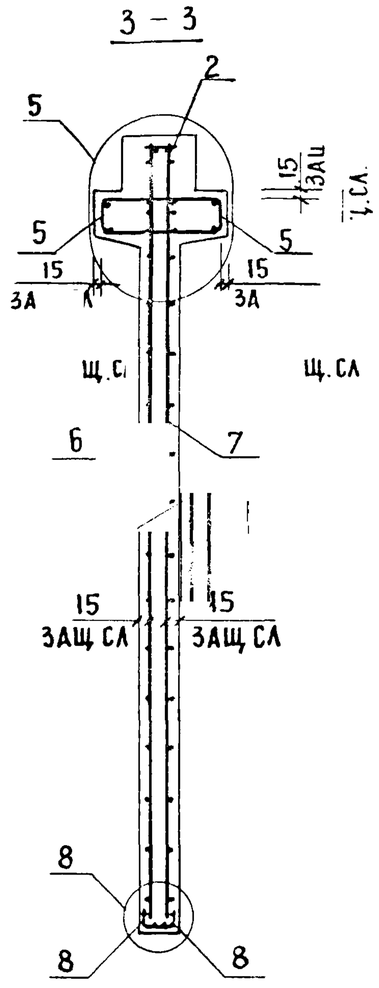

РИС 4

ОСТАЛЬНОЕ СМ РИС.3

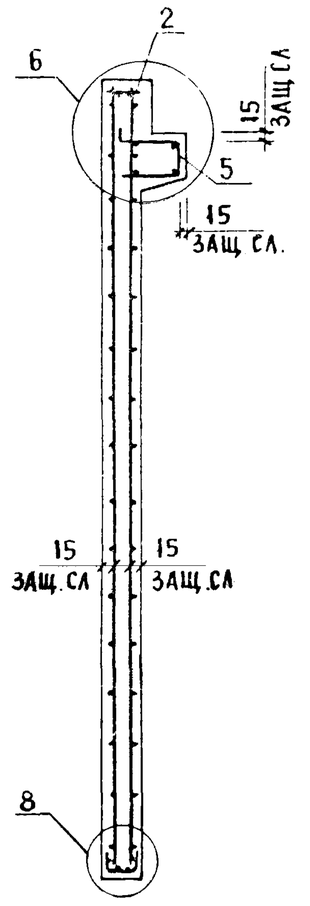

Инв N подл	Подпись и дата	Взамен инв*

1.020-1/83.4.1 08СБ

Лист 2

19858 24

Формат А3

ФОРМАТ	ЗОНА	ПОЗ	ОБОЗНАЧЕНИЕ	НАИМЕНОВАНИЕ	КОЛ.	ПРИМЕЧАНИЕ
				ДОКУМЕНТАЦИЯ		
А3			1.020-1/83 4-1 09СБ	СБОРОЧНЫЙ ЧЕРТЕЖ		
А3			1.020-1/83 4-1 00ВС	ВЫБОРКА СТАЛИ		
А3			1.020-1/83 4-1 00У	УЗЛЫ		
А3			1.020-1/83 4-1 00ТО	ТЕХНИЧЕСКОЕ ОПИСАНИЕ		
			ПЕРЕМЕННЫЕ ДАННЫЕ	ДЛЯ ИСПОЛНЕНИЙ:		
				1.020-1/83 4-1 09		
				2Д 26.33		
				СБОРОЧНЫЕ ЕДИНИЦЫ		
А3	1		1.020-1/83 4-2 01-03	ИЗД.ЗАКЛ. СБОРНОЕ СМН-4	2	
А4	2		1.020-1/83 4-2 02-03	КАРКАС УКР. СБ. СКР-4	1	
А4	3		1.020-1/83 4-2 36-02	КАРКАС ПЛОСКИЙ КР-3	3	
А4	4		1.020-1/83 4-2 40-03	КАРКАС ПЛОСКИЙ КР-27	4	
А4	5		1.020-1/83 4-2 51-06	КАРКАС ПЛОСКИЙ КР-39	2	
А4	6		1.020-1/83 4-2 11	СЕТКА С-17	1	
А4	7		1.020-1/83 4-2 11-01	СЕТКА С-18	1	
А4	8		1.020-1/83 4-2 53-01	СЕТКА С-97	2	
				ДЕТАЛИ		
А3	9		1.400-9 ВЫПУСК 1	ПЕТЛЯ УНИФ. УП1-9	2	
				СТ. ОТД. ГОСТ 5781-82		
ВЧ	10		6.013.130	Ф6 А-Ш L=130	16	0.03КГ
				МАТЕРИАЛЫ		
				БЕТОН ТЯЖЕЛЫЙ М300		1.51М3
				1.020-1/83 4-1 09-01		
				1Д 26.33		
				СБОРОЧНЫЕ ЕДИНИЦЫ		
А3	1		1.020-1/83 4-2 01-03	ИЗД.ЗАКЛ. СБОРНОЕ СМН-4	2	
А4	2		1.020-1/83 4-2 02-03	КАРКАС УКР. СБ. СКР-4	1	
А4	3		1.020-1/83 4-2 36-02	КАРКАС ПЛОСКИЙ КР-3	3	
А4	4		1.020-1/83 4-2 40-03	КАРКАС ПЛОСКИЙ КР-27	4	
А4	5		1.020-1/83 4-2 51-07	КАРКАС ПЛОСКИЙ КР-40	1	
А4	6		1.020-1/83 4-2 11	СЕТКА С-17	1	
А4	7		1.020-1/83 4-2 11-01	СЕТКА С-18	1	
А4	8		1.020-1/83 4-2 53-01	СЕТКА С-97	2	
				ДЕТАЛИ		
А3	9		1.400-9 ВЫПУСК 1	ПЕТЛЯ УНИФ. УП1-9	2	
				СТ. ОТД. ГОСТ 5781-82		
БЧ	10		6.013.130	Ф6 А-Ш L=130	16	0.03КГ
				МАТЕРИАЛЫ		
				БЕТОН ТЯЖЕЛЫЙ М300		1.34М3

САВЧЕНКО

ОПЕРАТОР ТЛП КОРТ

ЭПВЦ Киев ЗНИИЭП

ВЗАМ ИНВ № | ПОДПИСЬ И ДАТА | ИНВ № ПОДЛ

НАЧ ОТД	Волынский	
Н КОНТР	Пригорев	
ГЛ КОНСТР	Шац	
ГИП	Острова	
РАЗРАБ	Носова	
ПРОВЕРИЛ	Осина	
ИСПОЛНИЛ	Васильева	

1.020-1/83. 4-1 09

ДИАФРАГМА ЖЕСТКОСТИ

СТАДИЯ	ЛИСТ	ЛИСТОВ
Р		I

ЦНИИЭП торгово-бытовых зданий и туристских комплексов

ФОРМАТ	ЗОНА	ПОЗ	ОБОЗНАЧЕНИЕ	НАИМЕНОВАНИЕ	КОЛ.	ПРИМЕЧАНИЕ
				ДОКУМЕНТАЦИЯ		
А3			1.020-1/83 4-1 10СБ	СБОРОЧНЫЙ ЧЕРТЕЖ		
А3			1.020-1/83 4-1 00ВС	ВЫБОРКА СТАЛИ		
А3			1.020-1/83 4-1 00У	УЗЛЫ		
А3			1.020-1/83 4-1 00ТО	ТЕХНИЧЕСКОЕ ОПИСАНИЕ		
			ПЕРЕМЕННЫЕ ДАННЫЕ	ДЛЯ ИСПОЛНЕНИЙ:		
				1.020-1/83 4-1 10		
				2Д 30.33		
				СБОРОЧНЫЕ ЕДИНИЦЫ		
А	1		1.020-1/83 4-2 01-03	ИЗД.ЗАКЛ. СБОРНОЕ СМН-4	2	
А4	2		1.020-1/83 4-2 02-04	КАРКАС УКР. СБ. СКР-5	1	
А4	3		1.020-1/83 4-2 36-02	КАРКАС ПЛОСКИЙ КР-3	3	
А4	4		1.020-1/83 4-2 40-03	КАРКАС ПЛОСКИЙ КР-27	4	
А4	5		1.020-1/83 4-2 51-08	КАРКАС ПЛОСКИЙ КР-41	2	
А4	6		1.020-1/83 4-2 12	СЕТКА С-19	1	
А4	7		1.020-1/83 4-2 12-01	СЕТКА С-20	1	
А4	8		1.020-1/83 4-2 53-02	СЕТКА С-98	2	
				ДЕТАЛИ		
А3	9		1.400-9 ВЫПУСК 1	ПЕТЛЯ УНИФ. УП1-11	2	
				СТ. ОТД. ГОСТ 5781-82		
БЧ	10		6.013.130	Ф6 А-Ш L=130	16	0.03КГ
				МАТЕРИАЛЫ		
				БЕТОН ТЯЖЕЛЫЙ М300		1.76М3
				1.020-1/83 4-1 10-01		
				1Д 30.33		
				СБОРОЧНЫЕ ЕДИНИЦЫ		
А	1		1.020-1/83 4-2 01-03	ИЗД.ЗАКЛ. СБОРНОЕ СМН-4	2	
А4	2		1.020-1/83 4-2 02-04	КАРКАС УКР. СБ. СКР-5	1	
А4	3		1.020-1/83 4-2 36-02	КАРКАС ПЛОСКИЙ КР-3	3	
А4	4		1.020-1/83 4-2 40-03	КАРКАС ПЛОСКИЙ КР-27	4	
А4	5		1.020-1/83 4-2 51-09	КАРКАС ПЛОСКИЙ КР-42	1	
А4	6		1.020-1/83 4-2 12	СЕТКА С-19	1	
А4	7		1.020-1/83 4-2 12-01	СЕТКА С-20	1	
А4	8		1.020-1/83 4-2 53-02	СЕТКА С-98	2	
				ДЕТАЛИ		
А3	9		1.400-9 ВЫПУСК 1	ПЕТЛЯ УНИФ. УП1-11	2	
				СТ. ОТД. ГОСТ 5781-82		
БЧ	10		6.013.130	Ф6 А-Ш L=130	16	0.03КГ
				МАТЕРИАЛЫ		
				БЕТОН ТЯЖЕЛЫЙ М300		1.56М3

ОПЕРАТОР ТЛП КОРТ

ЭПВЦ Киев ЗНИИЭП

ВЗАМ ИНВ № | ПОДПИСЬ И ДАТА | ИНВ № ПОДЛ

НАЧ ОТД	Волынский	
Н КОНТР	Пригорев	
ГЛ КОНСТР	Шац	
ГИП	Осина	
РАЗРАБ	Васильева	
ПРОВЕРИЛ	Острова	
ИСПОЛНИЛ	Носова	

1.020-1/83. 4-1 10

ДИАФРАГМА ЖЕСТКОСТИ

СТАДИЯ	ЛИСТ	ЛИСТОВ
Р		I

ЦНИИЭП торгово-бытовых зданий и туристских комплексов

Рис. 1

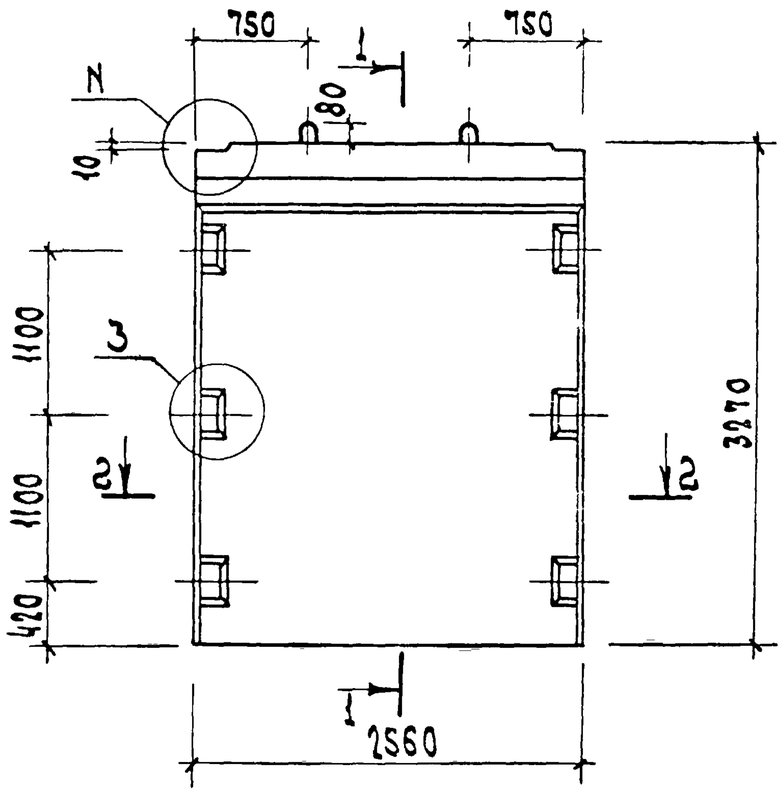

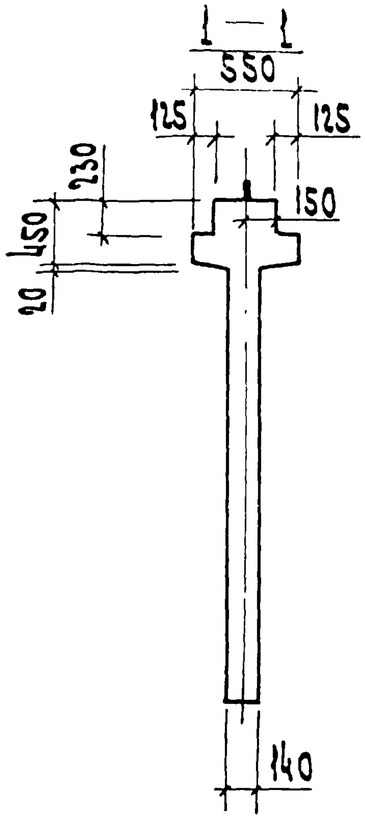

Рис. 2
остальное см. рис 1

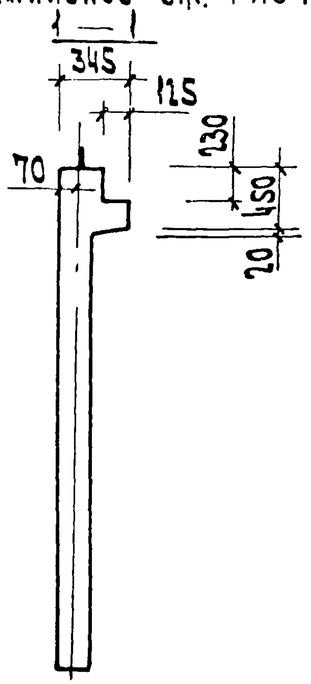

2 — 2

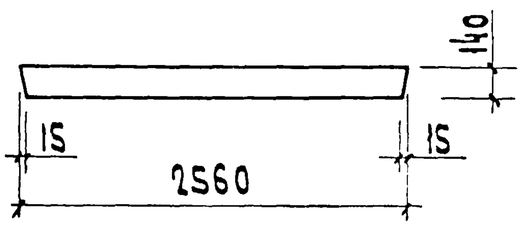

Обозначение	Марка	Рис.	N	Масса кг
1.020-1/83. 4-1 09	2Д 26.33	1,3	1	3780
-01	1Д 26.33	2,4	2	3350

Нач.отд.	Ролынский		1.020-1/83. 4-1 09 ОБ
Гл.конст.	Щиц		Диафрагма жесткости. Сборочный чертеж
Н.контр.	Лукина		
ГИП	Острова		
ГИП	Ясина		
Провер.	Носова		
Разраб.	Василберг		

Стадия	Масса	Масштаб
Р	см. табл.	
Лист 1	Листов 2	

ЦНИИЭП торгово-бытовых зданий и туристских комплексов

Инв. N подл. | Подп. и дата | Взам. инв. N

РИС. 3

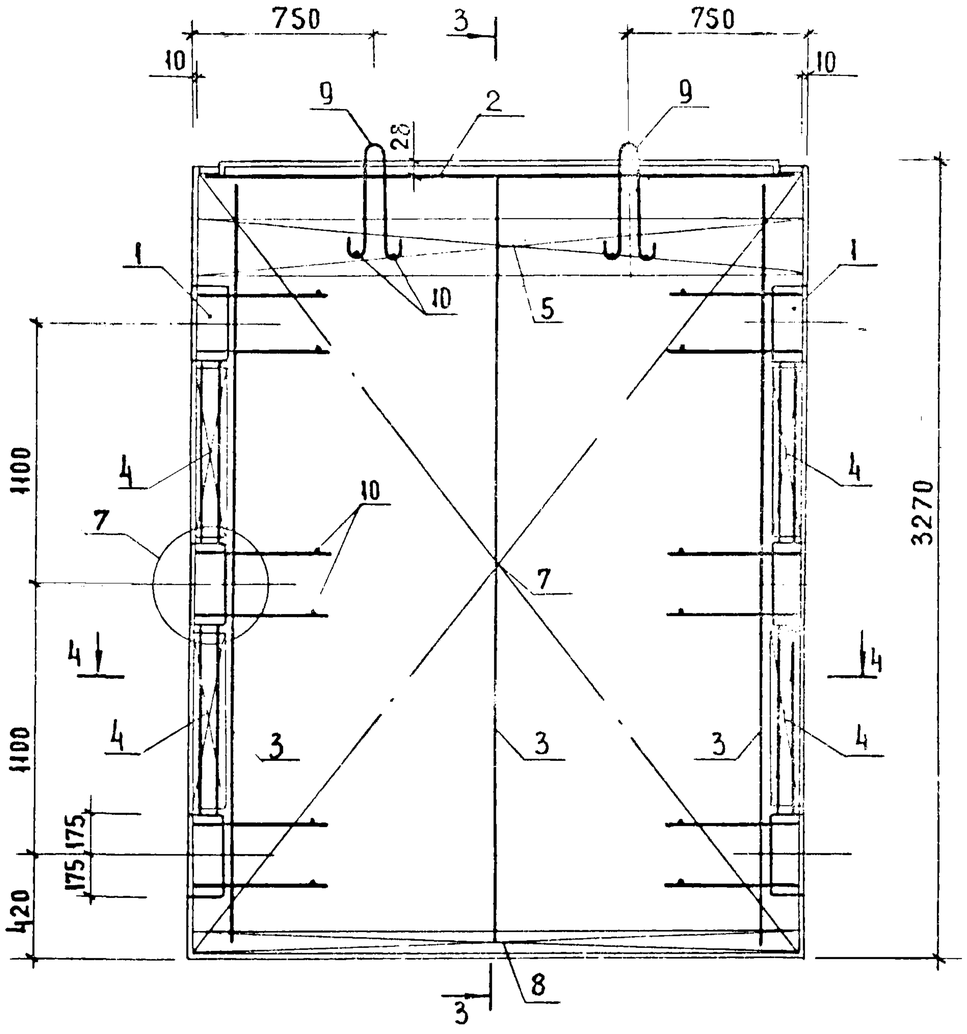

3 – 3

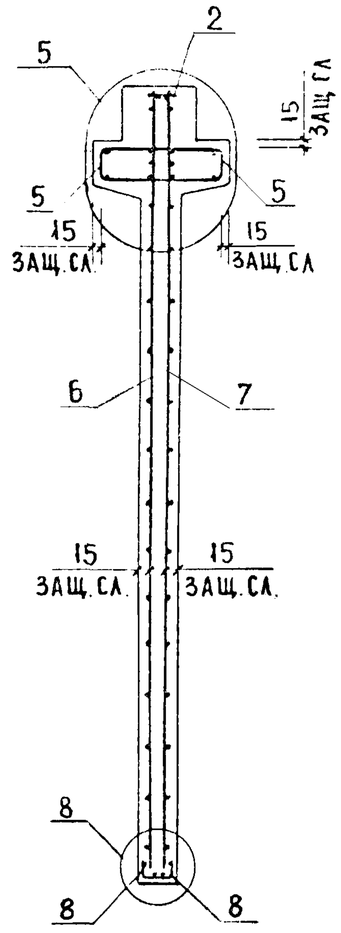

РИС. 4

ОСТАЛЬНОЕ СМ РИС. 3

3 – 3

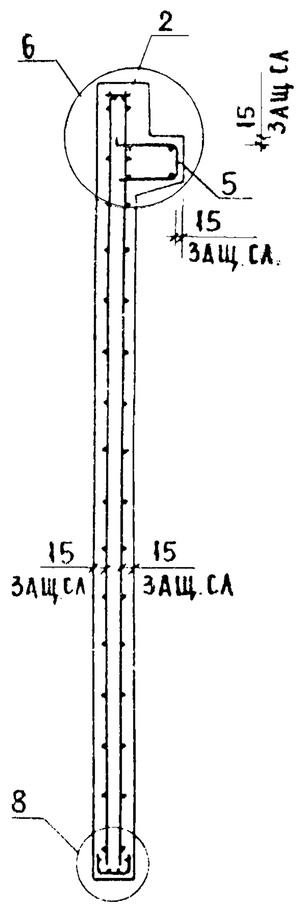

4 – 4

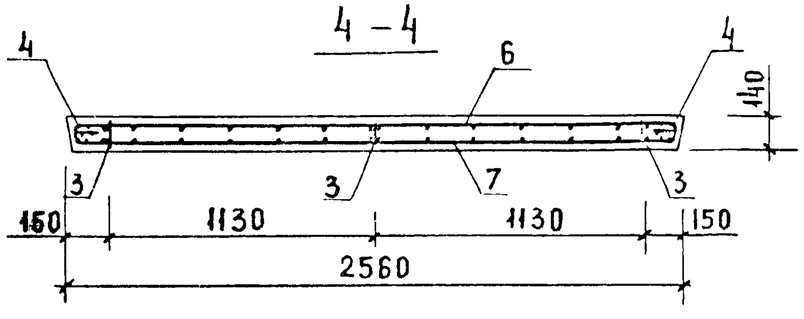

ВЗАМЕН ИНВ.№	
ПОДПИСЬ И ДАТА	
ИНВ.№ ПОДЛ.	

1.020-1/83.4-1 09СБ

ЛИСТ 2

19858 27

РИС. 1

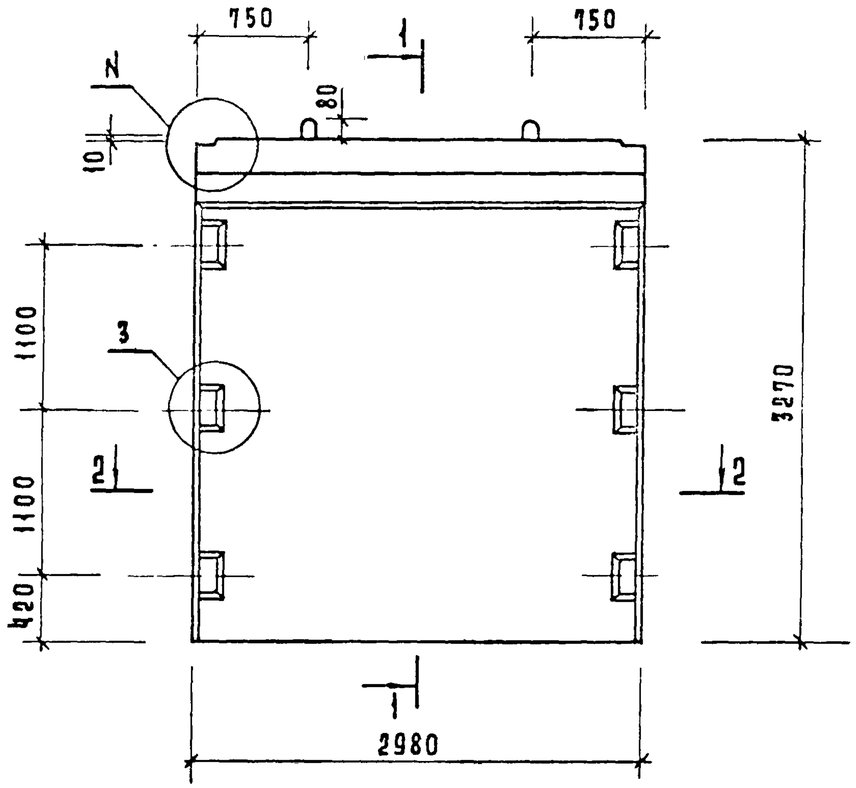

2 — 2

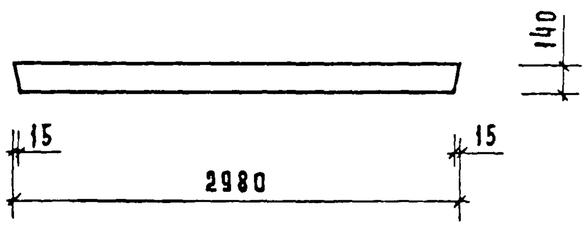

1 — 1

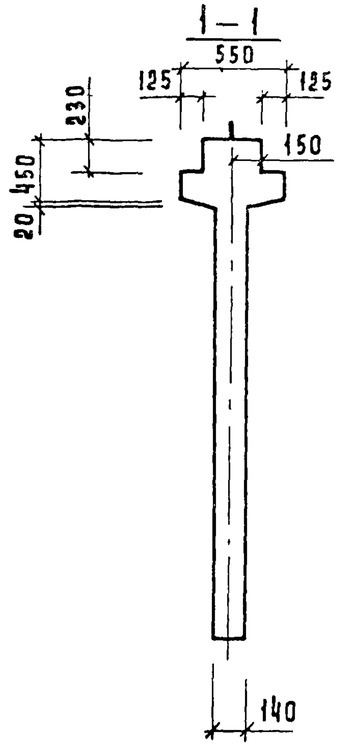

РИС. 2

ОСТАЛЬНОЕ СМ. РИС. 1

1 — 1

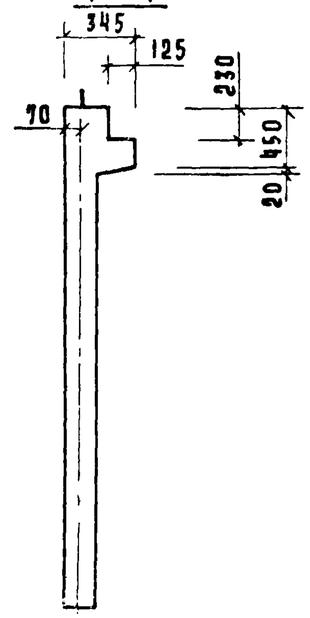

Обозначение	Марка	Рис.	N	Масса кг
1.020-1/83.4-1 10	2Д 30.33	1,3	1	4400
-01	1Д 30.33	2,4	2	3900

Нач. отд.	Волынский		
Н. контр.	Лукина		
Гл. конс.	Шац		
ГИП	Острова		
ГИП	Осина		
Провер.	Носова		
Разраб.	Васильева		

1.020-1/83.4-1 10 СБ

Диафрагма жесткости
Сборочный чертеж

Стадия	Масса	Масштаб
Р	См. табл.	
Лист 1	Листов 2	

ЦНИИЭП торгово-бытовых зданий и туристских комплексов

Инв. N подл. | Подпись и дата | Взамен инв.

19858 28 Формат А3

РИС. 3

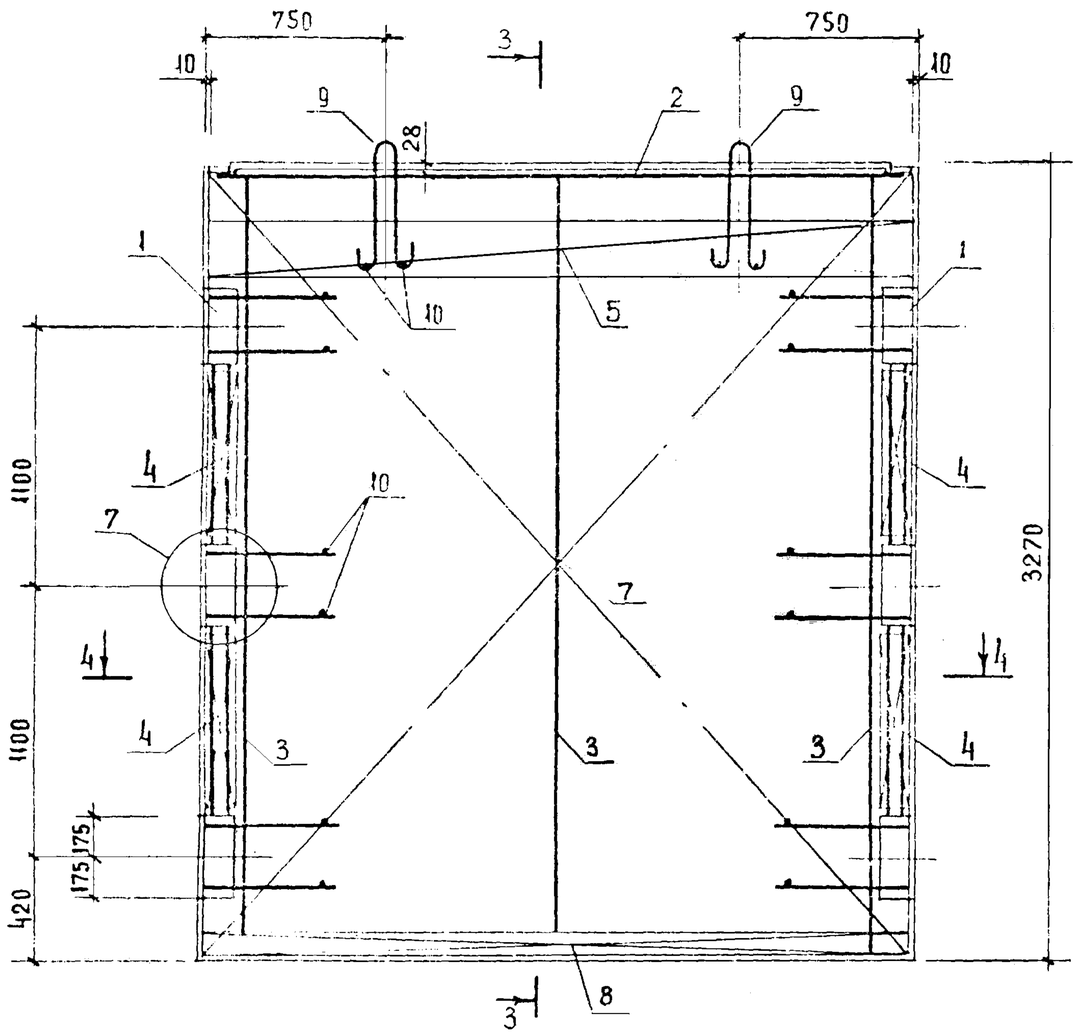

3 - 3

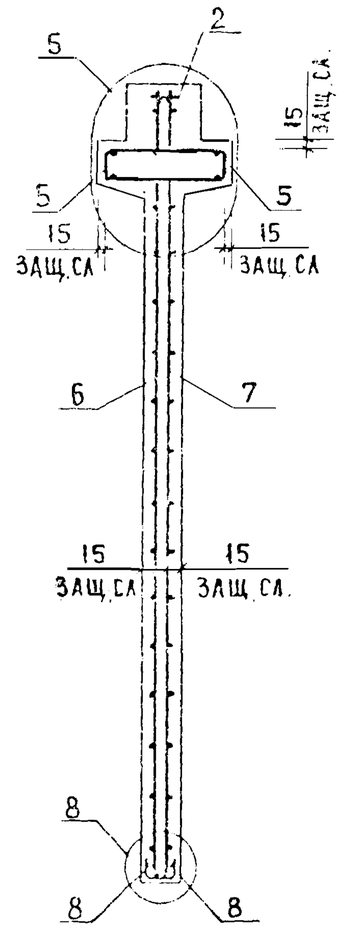

РИС. 4

ОСТАЛЬНОЕ СМ. РИС. 3

3 - 3

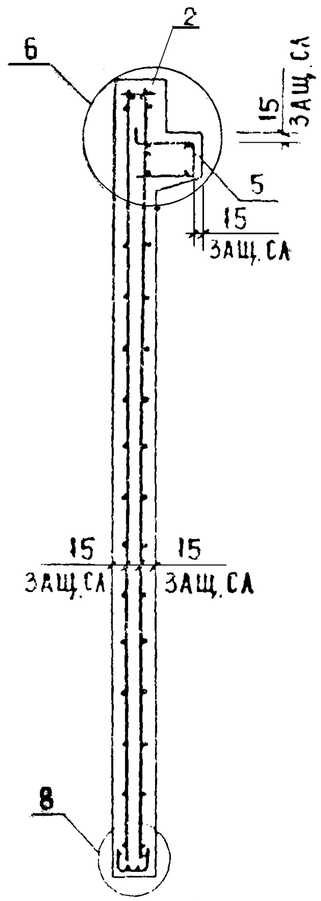

4 — 4

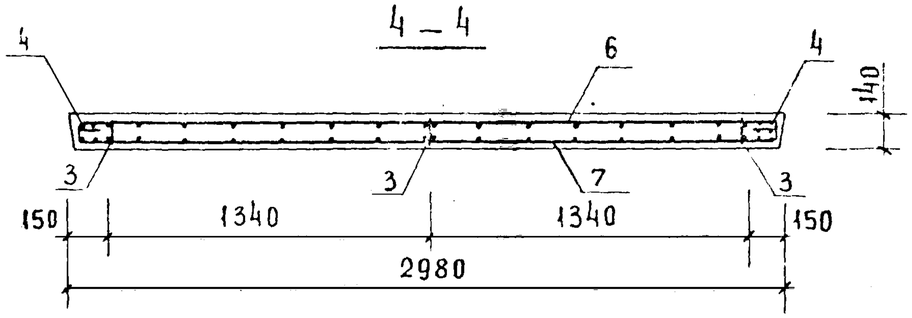

1.020-1/83. 4-1 10 СБ	Лист 2

19858 29 ФОРМАТ А3

Взамен инв.№ | Подпись и дата | Инв.№ подл.

ФОРМАТ	ЗОНА	ПОЗ	ОБОЗНАЧЕНИЕ	НАИМЕНОВАНИЕ	КОЛ	ПРИМЕЧАНИЕ
				ДОКУМЕНТАЦИЯ		
А3			1.020-1/83 4-1 11СБ	СБОРОЧНЫЙ ЧЕРТЕЖ		
А3			1.020-1/83 4-1 00ВС	ВЫБОРКА СТАЛИ		
А3			1.020-1/83 4-1 00У	УЗЛЫ		
А3			1.020-1/83 4-1 00ТО	ТЕХНИЧЕСКОЕ ОПИСАНИЕ		
			ПЕРЕМЕННЫЕ ДАННЫЕ	ДЛЯ ИСПОЛНЕНИЙ:		
				1.020-1/83 4-1 11		
				2Д 56.33		
				СБОРОЧНЫЕ ЕДИНИЦЫ		
А3	1		1.020-1/83 4-2 01-03	ИЗД.ЗАКЛ. СБОРНОЕ СМН-4	2	
А4	2		1.020-1/83 4-2 02-06	КАРКАС УКР. СБ. СКР-7	1	
А4	3		1.020-1/83 4-2 36-02	КАРКАС ПЛОСКИЙ КР-3	5	
А4	4		1.020-1/83 4-2 40-03	КАРКАС ПЛОСКИЙ КР-27	4	
А4	5		1.020-1/83 4-2 51-12	КАРКАС ПЛОСКИЙ КР-45	2	
А4	6		1.020-1/83 4-2 13	СЕТКА С-21	1	
А4	7		1.020-1/83 4-2 13-01	СЕТКА С-22	1	
А4	8		1.020-1/83 4-2 53-03	СЕТКА С-99	2	
				ДЕТАЛИ		
А4	9		1.020-1/83 4-2 63	ПЕТЛЯ СТРОП. СПВ-7	2	
				СТ. ОТД. ГОСТ 5781-82		
ВЧ	10		6.013.130	Ф6 А-Ш L=130	16	0.03КГ
				МАТЕРИАЛЫ		
				БЕТОН ТЯЖЕЛЫЙ М300		3.29М3
				1.020-1/83 4-1 11-01		
				1Д 56.33		
				СБОРОЧНЫЕ ЕДИНИЦЫ		
А3	1		1.020-1/83 4-2 01-03	ИЗД.ЗАКЛ. СБОРНОЕ СМН-4	2	
А4	2		1.020-1/83 4-2 02-06	КАРКАС УКР. СБ. СКР-7	1	
А4	3		1.020-1/83 4-2 36-02	КАРКАС ПЛОСКИЙ КР-3	5	
А4	4		1.020-1/83 4-2 40-03	К КАРКАС ПЛОСКИЙ КР-27	4	
А4	5		1.020-1/83 4-2 51-13	КАРКАС ПЛОСКИЙ КР-46	1	
А4	6		1.020-1/83 4-2 13	СЕТКА С-21	1	
А4	7		1.020-1/83 4-2 13-01	СЕТКА С-22	1	
А4	8		1.020-1/83 4-2 53-03	СЕТКА С-99	2	
				ДЕТАЛИ		
А4	9		1.020-1/83 4-2 63	ПЕТЛЯ СТРОП. СПВ-7	2	
				СТ. ОТД. ГОСТ 5781-82		
ВЧ	10		6.013.130	Ф6 А-Ш L=130	16	0.03КГ
				МАТЕРИАЛЫ		
				БЕТОН ТЯЖЕЛЫЙ М300		2.92М3

САВЧЕНКО

ОПЕРАТОР ТЛП КОРТ

ЭПВЦ Киев ЗНИИЭП

ВЗАМ. ИНВ. № | ПОДПИСЬ И ДАТА | ИНВ. № ПОДЛ

НАЧ.ОТД	ВОЛЫНСКИЙ	
Н.КОНТР	ПРИГОРЕВ	
ГЛ.КОНСТР	ШАЦ	
ГИП	ОСТРОВА	
РАЗРАБ	НОСОВА	
ПРОВЕРИЛ	ОСИНА	
ИСПОЛНИЛ	ВАСИЛЬЕВА	

1.020-1/83.4-1 11

ДИАФРАГМА ЖЕСТКОСТИ

СТАДИЯ	ЛИСТ	ЛИСТОВ
Р		I

ЦНИИЭП торгово-бытовых зданий и туристских комплексов

ФОРМАТ А4

ФОРМАТ	ЗОНА	ПОЗ	ОБОЗНАЧЕНИЕ	НАИМЕНОВАНИЕ	КОЛ	ПРИМЕЧАНИЕ

ОПЕРАТОР ТЛП КОРТ

ЭПВЦ Киев ЗНИИЭП

ВЗАМ. ИНВ. № | ПОДПИСЬ И ДАТА | ИНВ. № ПОДЛ

ЛИСТ

19858 30

ФОРМАТ А

РИС. 1

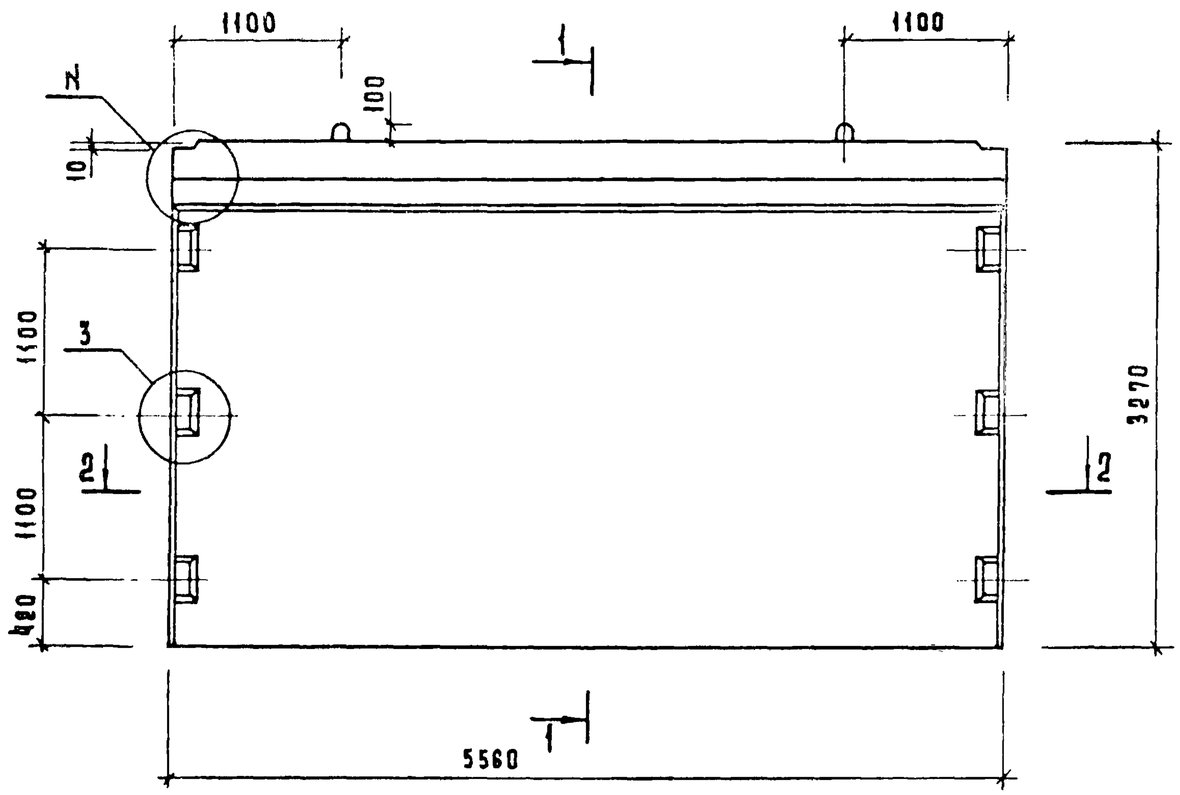

1 – 1

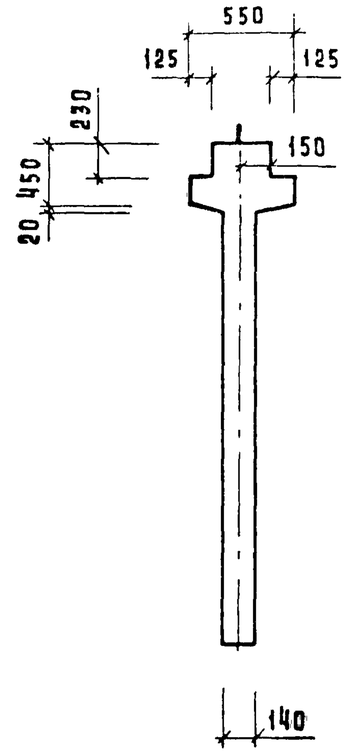

РИС 2

ОСТАЛЬНОЕ СМ. РИС.1

1 – 1

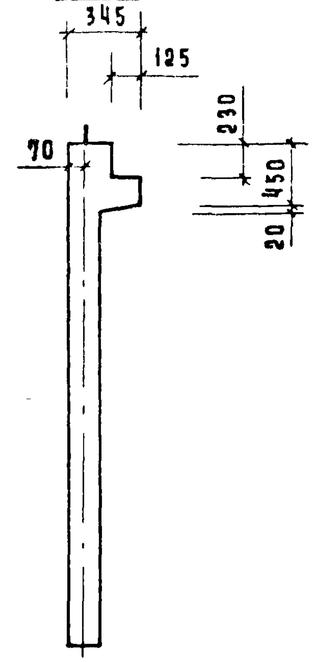

2 – 2

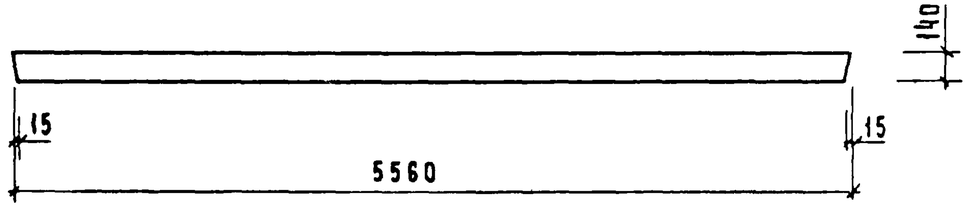

ОБОЗНАЧЕНИЕ	МАРКА	РИС.	N	МАССА КГ
1.020-1/83.4-1 11	2Д 56.33	1,3	1	8230
-01	1Д 56.33	2,4	2	7300

Нач. отд.	Волынский		
Н. контр.	Лукина		
Гл. конс.	Шац		
ГИП	Острова		
ГИП	Осина		
Провер.	Носова		
Разраб.	Васильева		

1.020-1/83.4-1 11 СБ

Диафрагма жесткости
Сборочный чертеж

Стадия	Масса	Масштаб
Р	см. табл.	
Лист 1	Листов 2	

ЦНИИЭП торгово-бытовых зданий и туристских комплексов

Инв. N подл. | Подпись и дата | Взам. инв. N

19858 31

Формат А3

Рис. 3

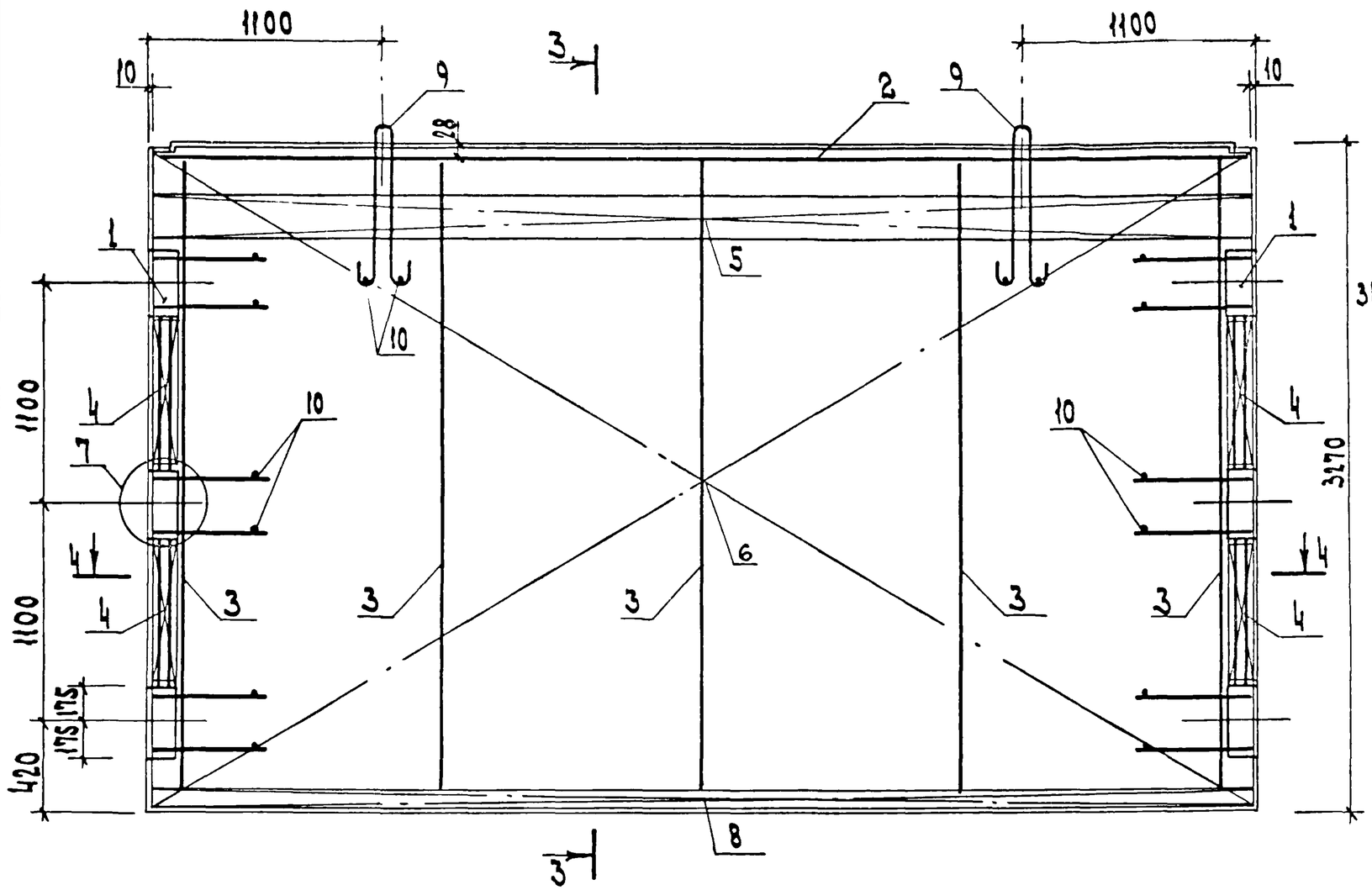

Рис. 4

остальное см. рис.3

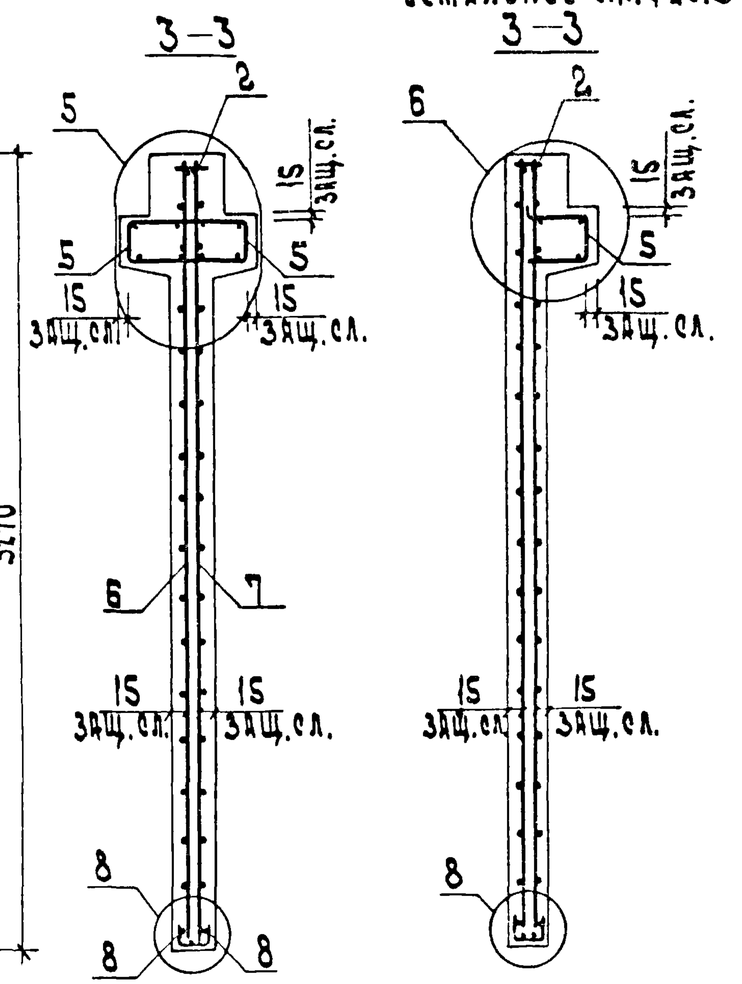

4—4

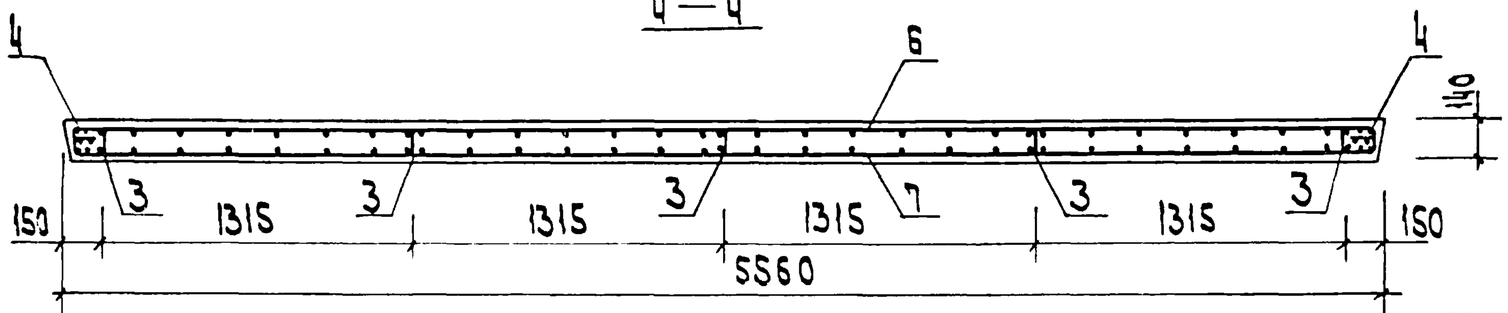

Инв. N подл.	Подп. и дата	Взам. инв. N

1.020-1/83. 4-1 11 СБ

Лист 2

19858 32

ФОРМАТ А3

ФОРМАТ	ЗОНА	ПОЗ	ОБОЗНАЧЕНИЕ	НАИМЕНОВАНИЕ	КОЛ	ПРИМЕЧАНИЕ
				ДОКУМЕНТАЦИЯ		
А3			1.020-1/83 4-1 12СБ	СБОРОЧНЫЙ ЧЕРТЕЖ		
А3			1.020-1/83 4-1 00ВС	ВЫБОРКА СТАЛИ		
А3			1.020-1/83 4-1 00У	УЗЛЫ		
А3			1.020-1/83 4-1 00ТО	ТЕХНИЧЕСКОЕ ОПИСАНИЕ		
			ПЕРЕМЕННЫЕ ДАННЫЕ	ДЛЯ ИСПОЛНЕНИЙ:		
				1.020-1/83 4-1 12		
				2ДП 26.28		
				СБОРОЧНЫЕ ЕДИНИЦЫ		
А3	1		1.020-1/83 4-2 01-01	ИЗД.ЗАКЛ. СБОРНОЕ СМН-2	1	
А3	2		1.020-1/83 4-2 01-02	ИЗД.ЗАКЛ. СБОРНОЕ СМН-3	1	
А4	3		1.020-1/83 4-2 02-03	КАРКАС УКР. СБ. СКР-4	1	
А4	4		1.020-1/83 4-2 36-01	КАРКАС ПЛОСКИЙ КР-2	2	
А4	5		1.020-1/83 4-2 36-06	КАРКАС ПЛОСКИЙ КР-7	2	
А4	6		1.020-1/83 4-2 40-01	КАРКАС ПЛОСКИЙ КР-25	2	
А4	7		1.020-1/83 4-2 40-02	КАРКАС ПЛОСКИЙ КР-26	2	
А4	8		1.020-1/83 4-2 51-06	КАРКАС ПЛОСКИЙ КР-39	2	
А4	9		1.020-1/83 4-2 14	СЕТКА С-23	1	
А4	10		1.020-1/83 4-2 14-01	СЕТКА С-24	1	
А4	11		1.020-1/83 4-2 14-02	СЕТКА С-25	1	
А4	12		1.020-1/83 4-2 14-03	СЕТКА С-26	1	
А4	13		1.020-1/83 4-2 53-04	СЕТКА С-100	4	
А4	14		1.020-1/83 4-2 43	СЕТКА С-107	2	
				ДЕТАЛИ		
А3	15		1.400-9 ВЫПУСК 1	ПЕТЛЯ УНИФ. УП1-7	2	
А4	16		1.020-1/83 4-2 57	СТЕРЖЕНЬ ГНУТЫЙ СГ	6	
				СТ. ОТД. ГОСТ 5781-82		
БЧ	17		6.013.130	Ф6 А-Ш L=130	36	0.03КГ
БЧ	18		25.013.2720	Ф25 А-Ш L=2720	4	10.5КГ
				МАТЕРИАЛЫ		
				БЕТОН ТЯЖЕЛЫЙ М300		0.94М3
				1.020-1/83 4-1 12-01		
				1ДП 26.28		
				СБОРОЧНЫЕ ЕДИНИЦЫ		
А3	1		1.020-1/83 4-2 01-01	ИЗД.ЗАКЛ. СБОРНОЕ СМН-2	1	
А3	2		1.020-1/83 4-2 01-02	ИЗД.ЗАКЛ. СБОРНОЕ СМН-3	1	
А4	3		1.020-1/83 4-2 02-03	КАРКАС УКР. СБ. СКР-4	1	
А4	4		1.020-1/83 4-2 36-01	КАРКАС ПЛОСКИЙ КР-2	2	
А4	5		1.020-1/83 4-2 36-06	КАРКАС ПЛОСКИЙ КР-7	2	
А4	6		1.020-1/83 4-2 40-01	КАРКАС ПЛОСКИЙ КР-25	2	
А4	7		1.020-1/83 4-2 40-02	КАРКАС ПЛОСКИЙ КР-26	2	
А4	8		1.020-1/83 4-2 51-07	КАРКАС ПЛОСКИЙ КР-40	1	
А4	9		1.020-1/83 4-2 14	СЕТКА С-23	1	

САВЧЕНКО

ОПЕРАТОР ТЛП КОРТ

ЭПВЦ КиевЗНИИЭП

ВЗАМ. ИНВ. № | ПОДПИСЬ И ДАТА | ИНВ. № ПОДЛ.

НАЧ.ОТД	Волынский	
Н.КОНТР	Григорев	
ГЛ.КОНСТР	Шац	
ГИП	Осина	
РАЗРАБ	Васильева	
ПРОВЕРИЛ	Острова	
ИСПОЛНИЛ	Носова	

1.020-1/83.4-1 12

ДИАФРАГМА ЖЕСТКОСТИ

СТАДИЯ	ЛИСТ	ЛИСТОВ
Р	I	2

ЦНИИЭП торгово-бытовых зданий и туристских комплексов

ФОРМАТ А4

ФОРМАТ	ЗОНА	ПОЗ	ОБОЗНАЧЕНИЕ	НАИМЕНОВАНИЕ	КОЛ	ПРИМЕЧАНИЕ
А4	10		1.020-1/83 4-2 14-01	СЕТКА С-24	1	
А4	11		1.020-1/83 4-2 14-02	СЕТКА С-25	1	
А4	12		1.020-1/83 4-2 14-03	СЕТКА С-26	1	
А4	13		1.020-1/83 4-2 53-04	СЕТКА С-100	4	
А4	14		1.020-1/83 4-2 43	СЕТКА С-107	2	
				ДЕТАЛИ		
А3	15		1.400-9 ВЫПУСК 1	ПЕТЛЯ УНИФ. УП1-7	2	
А4	16		1.020-1/83 4-2 57	СТЕРЖЕНЬ ГНУТЫЙ СГ	6	
				СТ. ОТД. ГОСТ 5781-82		
БЧ	17		6.013.130	Ф6 А-Ш L=130	36	0.03КГ
БЧ	18		25.013.2720	Ф25 А-Ш L=2720	4	10.5КГ
				МАТЕРИАЛЫ		
				БЕТОН ТЯЖЕЛЫЙ М300		0.77М3

САВЧЕНКО

ОПЕРАТОР ТЛП КОРТ

ЭПВЦ КиевЗНИИЭП

ВЗАМ. ИНВ. № | ПОДПИСЬ И ДАТА | ИНВ. № ПОДЛ.

1.020-1/83.4-1 12

ЛИСТ 2

19858 33

РИС. 1

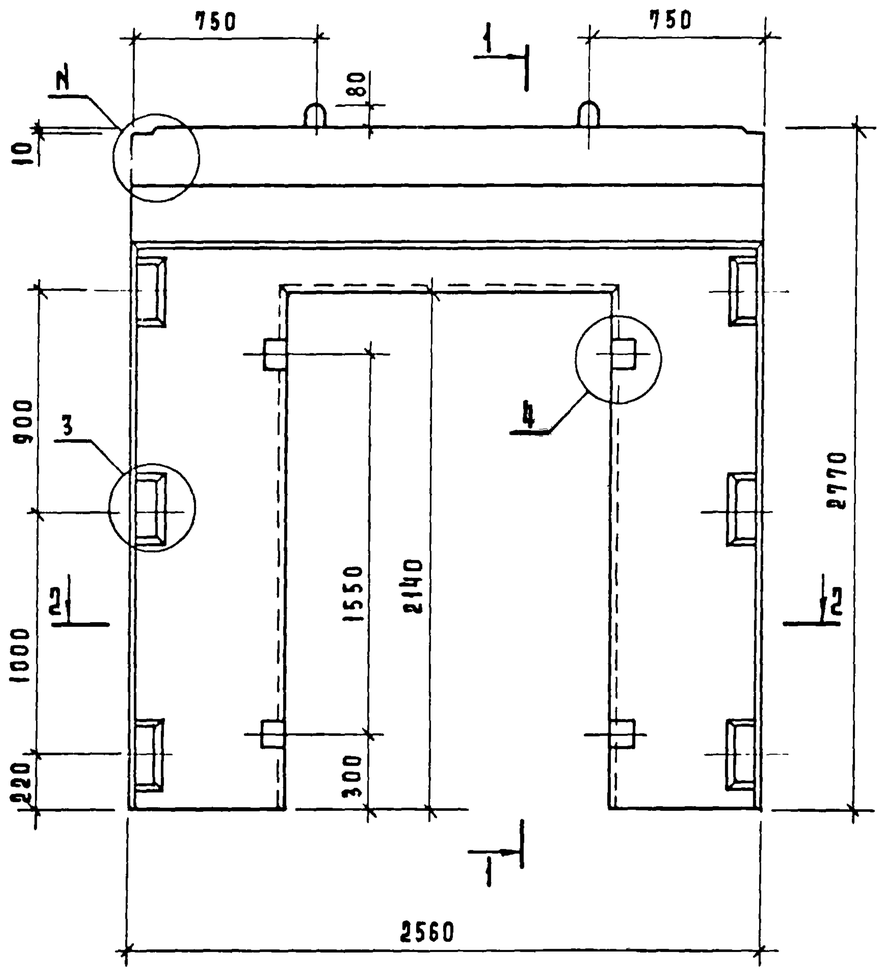

1 – 1

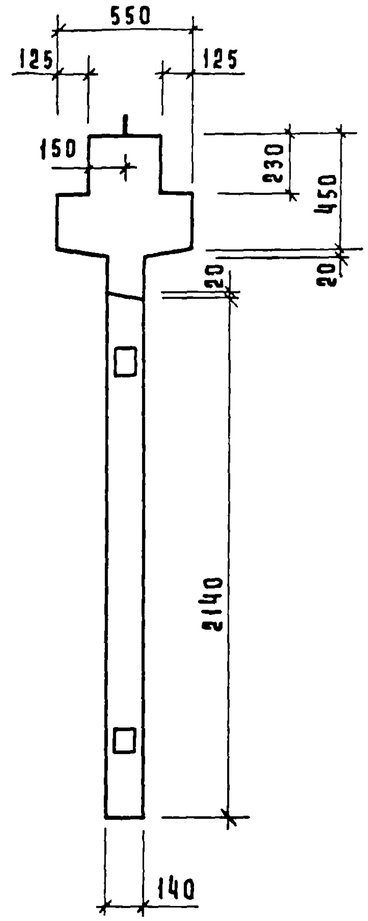

РИС. 2
ОСТАЛЬНОЕ СМ. РИС. 1

1 – 1

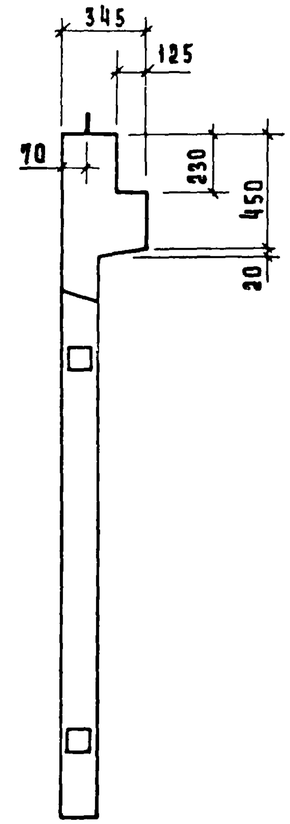

2 – 2

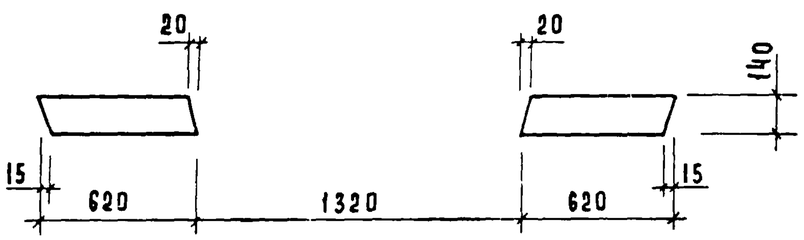

Обозначение	Марка	Рис	N	Масса кг
1 020 - 1/83 4-1 12	2ДП 26. 28	1,3	1	2350
- 01	1ДП 26. 28	2,4	2	1930

Нач. отд.	Волынский		
Н. контр.	Аукина		
Гл. конс.	Шац		
ГИП	Острова		
ГИП	Осина		
Провер.	Носова		
Разраб	Васильева		

1.020-1/83. 4-1 12 СБ

Диафрагма жесткости
Сборочный чертеж

Стадия	Масса	Масштаб
Р	см. табл.	
Лист 1	Листов 2	

ЦНИИЭП торгово-бытовых зданий и туристских комплексов

Инв. N подл. | Подпись и дата | Взам. инв. N

Рис. 3

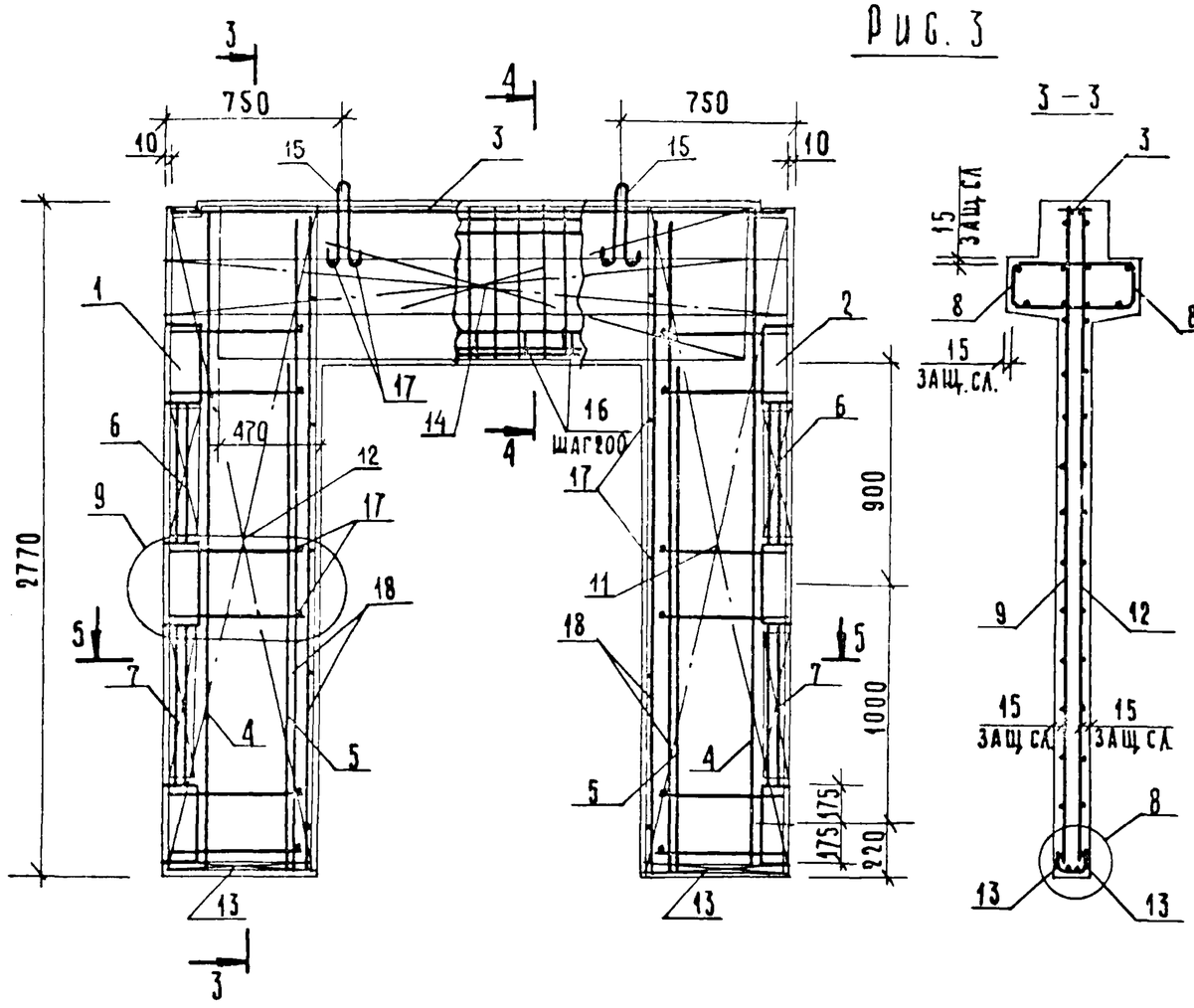

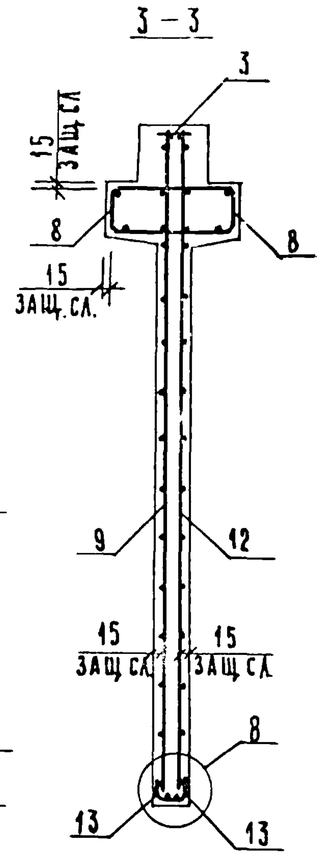

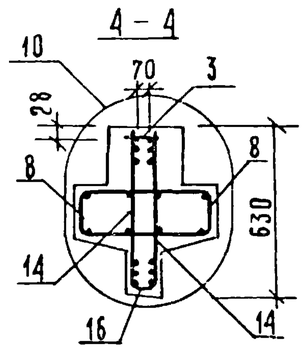

Рис. 4

остальное см. рис. 3

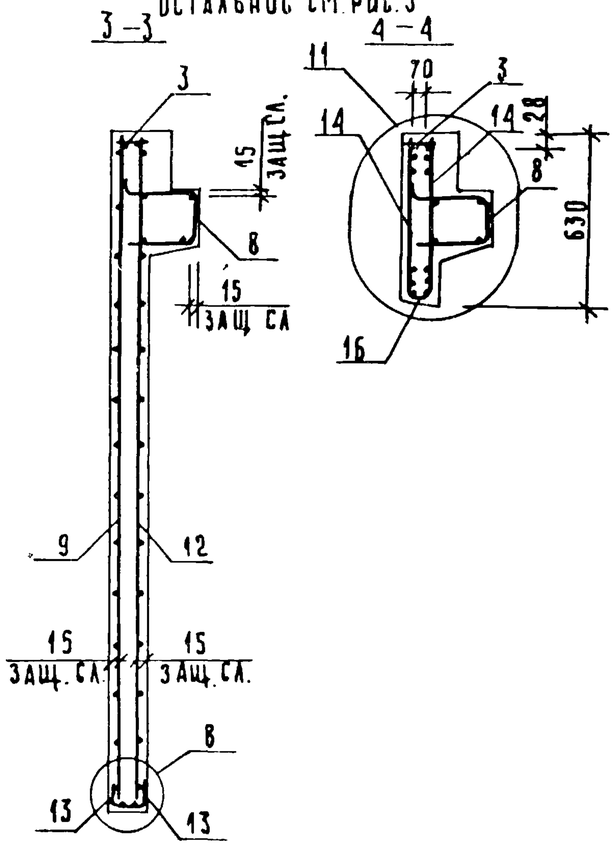

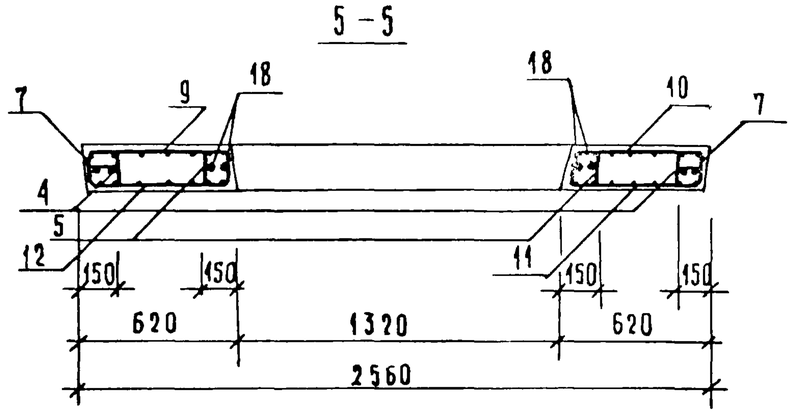

Сетку поз. 14 приварить к каркасу поз 3 электродуговой сваркой (см узлы 10, 11).

Поз. 16 приваривается к хомутам сетки поз. 14 через 200 на длине проема (см узлы 10,11)

Инв. № подл.	Подпись и дата	Взамен инв. №

1.020-1/83.4-1 12СБ	Лист 2

ФОРМАТ	ЗОНА	ПОЗ	ОБОЗНАЧЕНИЕ	НАИМЕНОВАНИЕ	КОЛ.	ПРИМЕЧАНИЕ
				ДОКУМЕНТАЦИЯ		
А3			1.020-1/83 4-1 13СБ	СБОРОЧНЫЙ ЧЕРТЕЖ		
А3			1.020-1/83 4-1 00ВС	ВЫБОРКА СТАЛИ		
А3			1.020-1/83 4-1 00У	УЗЛЫ		
А3			1.020-1/83 4-1 00ТО	ТЕХНИЧЕСКОЕ ОПИСАНИЕ		
			ПЕРЕМЕННЫЕ ДАННЫЕ	ДЛЯ ИСПОЛНЕНИЙ:		
				1.020-1/83 4-1 13		
				2ДП 26.33		
				СБОРОЧНЫЕ ЕДИНИЦЫ		
А3	1		1.020-1/83 4-2 01-03	ИЗД.ЗАКЛ. СБОРНОЕ СМН-4	2	
А4	2		1.020-1/83 4-2 02-03	КАРКАС УКР. СБ. СКР-4	1	
А4	3		1.020-1/83 4-2 36-02	КАРКАС ПЛОСКИЙ КР-3	2	
А4	4		1.020-1/83 4-2 36-06	КАРКАС ПЛОСКИЙ КР-7	2	
А4	5		1.020-1/83 4-2 38	КАРКАС ПЛОСКИЙ КР-16	5	
А4	6		1.020-1/83 4-2 40-03	КАРКАС ПЛОСКИЙ КР-27	4	
А4	7		1.020-1/83 4-2 41	КАРКАС ПЛОСКИЙ КР-29	1	
А4	8		1.020-1/83 4-2 51-06	КАРКАС ПЛОСКИЙ КР-39	2	
А4	9		1.020-1/83 4-2 15	СЕТКА С-27	1	
А4	10		1.020-1/83 4-2 15-01	СЕТКА С-28	1	
А4	11		1.020-1/83 4-2 15-02	СЕТКА С-29	1	
А4	12		1.020-1/83 4-2 15-03	СЕТКА С-30	1	
А4	13		1.020-1/83 4-2 53-04	СЕТКА С-100	4	
А4	14		1.020-1/83 4-2 44	СЕТКА С-108	2	
				ДЕТАЛИ		
А3	15		1.400-9 ВЫПУСК 1	ПЕТЛЯ УНИФ. УП1-7	2	
				СТ. ОТД. ГОСТ 5781-82		
БЧ	16		6.013.130	Ф6 А-Ш L=130	26	0.03КГ
БЧ	17		25.013.2720	Ф25 А-Ш L=2720	4	10.5КГ
				МАТЕРИАЛЫ		
				БЕТОН ТЯЖЕЛЫЙ М300		1.17М3
				1.020-1/83 4-1 13-01		
				1ДП 26.33		
				СБОРОЧНЫЕ ЕДИНИЦЫ		
А3	1		1.020-1/83 4-2 01-03	ИЗД.ЗАКЛ. СБОРНОЕ СМН-4	2	
А4	2		1.020-1/83 4-2 02-03	КАРКАС УКР. СБ. СКР-4	1	
А4	3		1.020-1/83 4-2 36-02	КАРКАС ПЛОСКИЙ КР-3	2	
А4	4		1.020-1/83 4-2 36-06	КАРКАС ПЛОСКИЙ КР-7	2	
А4	5		1.020-1/83 4-2 38	КАРКАС ПЛОСКИЙ КР-16	5	
А4	6		1.020-1/83 4-2 40-03	КАРКАС ПЛОСКИЙ КР-27	4	
А4	7		1.020-1/83 4-2 41	КАРКАС ПЛОСКИЙ КР-29	1	
А4	8		1.020-1/83 4-2 51-07	КАРКАС ПЛОСКИЙ КР-40	1	
А4	9		1.020-1/83 4-2 15	СЕТКА С-27	1	
А4	10		1.020-1/83 4-2 15-01	СЕТКА С-28	1	

САВЧЕНКО

ОПЕРАТОР ТЛП КОРТ

ЭПВЦ КиевЗНИИЭП

ВЗАМ. ИНВ № | ПОДПИСЬ И ДАТА | ИНВ № ПОДЛ

НАЧ.ОТД.	ВОЛЫНСКИЙ	
Н.КОНТР.	ПРИГОРЕВ	
ГЛ.КОНСТР	ШАЦ	
ГИП	ОСТРОВА	
РАЗРАБ.	НОСОВА	
ПРОВЕРИЛ	ВАСИЛЬЕВА	
ИСПОЛНИЛ	ЛУКИНА	

1.020-1/83.4-1 13

ДИАФРАГМА ЖЕСТКОСТИ

СТАДИЯ	ЛИСТ	ЛИСТОВ
Р	I	2

ЦНИИЭП торгово-бытовых зданий и туристских комплексов

ФОРМАТ А4

ФОРМАТ	ЗОНА	ПОЗ	ОБОЗНАЧЕНИЕ	НАИМЕНОВАНИЕ	КОЛ.	ПРИМЕЧАНИЕ
А4	11		1.020-1/83 4-2 15-02	СЕТКА С-29	1	
А4	12		1.020-1/83 4-2 15-03	СЕТКА С-30	1	
А4	13		1.020-1/83 4-2 53-04	СЕТКА С-100	4	
А4	14		1.020-1/83 4-2 44	СЕТКА С-108	2	
				ДЕТАЛИ		
А3	15		1.400-9 ВЫПУСК 1	ПЕТЛЯ УНИФ. УП1-7	2	
				СТ. ОТД. ГОСТ 5781-82		
БЧ	16		6.013.130	Ф6 А-Ш L=130	26	0.03КГ
БЧ	17		25.013.2720	Ф25 А-Ш L=2720	4	10.5КГ
				МАТЕРИАЛЫ		
				БЕТОН ТЯЖЕЛЫЙ М300		0.95М3

САВЧЕНКО

ОПЕРАТОР ТЛП КОРТ

ЭПВЦ Киев ЗНИИЭП

ВЗАМ. ИНВ № | ПОДПИСЬ И ДАТА | ИНВ № ПОДЛ

1.020-1/83.4-1 13

ЛИСТ 2

19858 36

ФОРМАТ А4

РИС.1

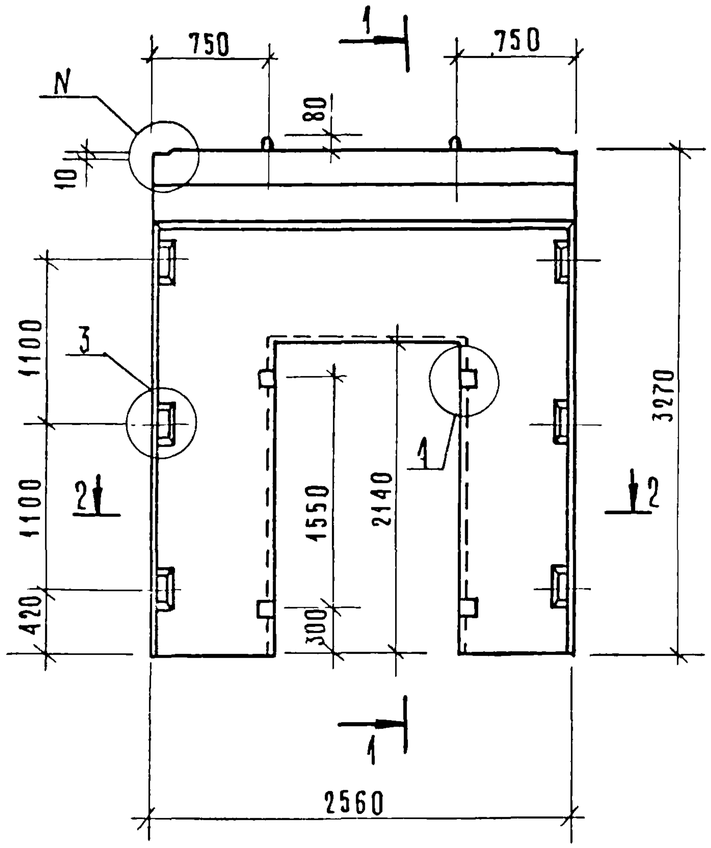

РИС.2
ОСТАЛЬНОЕ СМ. РИС.1

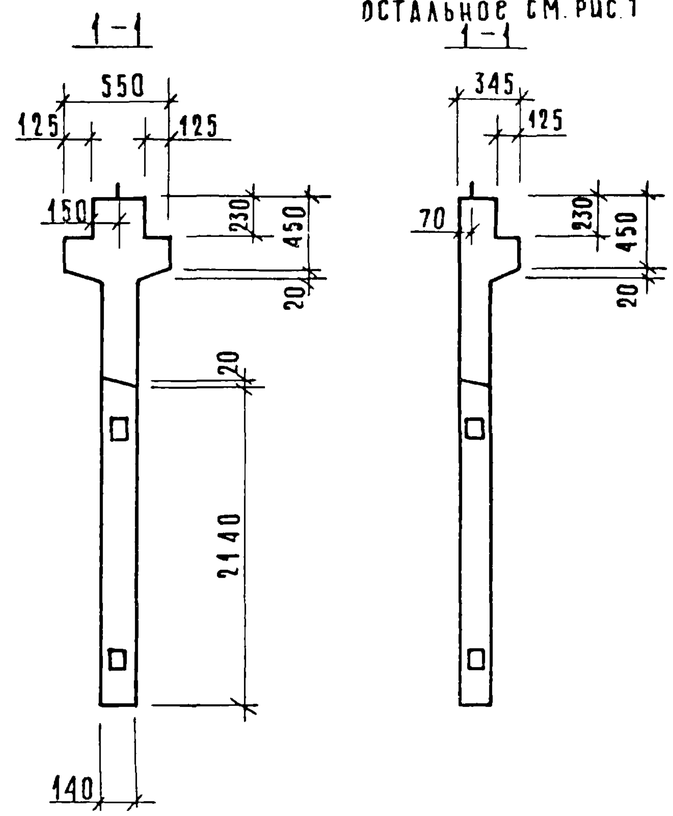

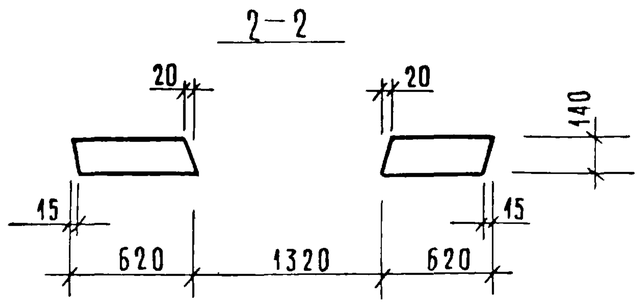

ОБОЗНАЧЕНИЕ	МАРКА	РИС	N	МАССА КГ
1.020-1/83. 4-1 13	2ДП26.33	1,3	1	2930
-01	1ДП26.33	2,4	2	2380

Нач.отд.	Волынский		
Гл.констр	Шац		
Н.контр.	Лукина		
ГИП	Острова		
ГИП	Осина		
Проверил	Носова		
Разраб	Васильева		

1.020-1/83. 4-1 13СБ

ДИАФРАГМА ЖЕСТКОСТИ
СБОРОЧНЫЙ ЧЕРТЕЖ

Стадия	Масса	Масштаб
	см. табл.	
Лист 1	Листов 2	

ЦНИИЭП торгово бытовых зданий и туристских комплексов

Инв № подл | Подпись и дата | Взам инв №

19858 37 ФОРМАТ А3

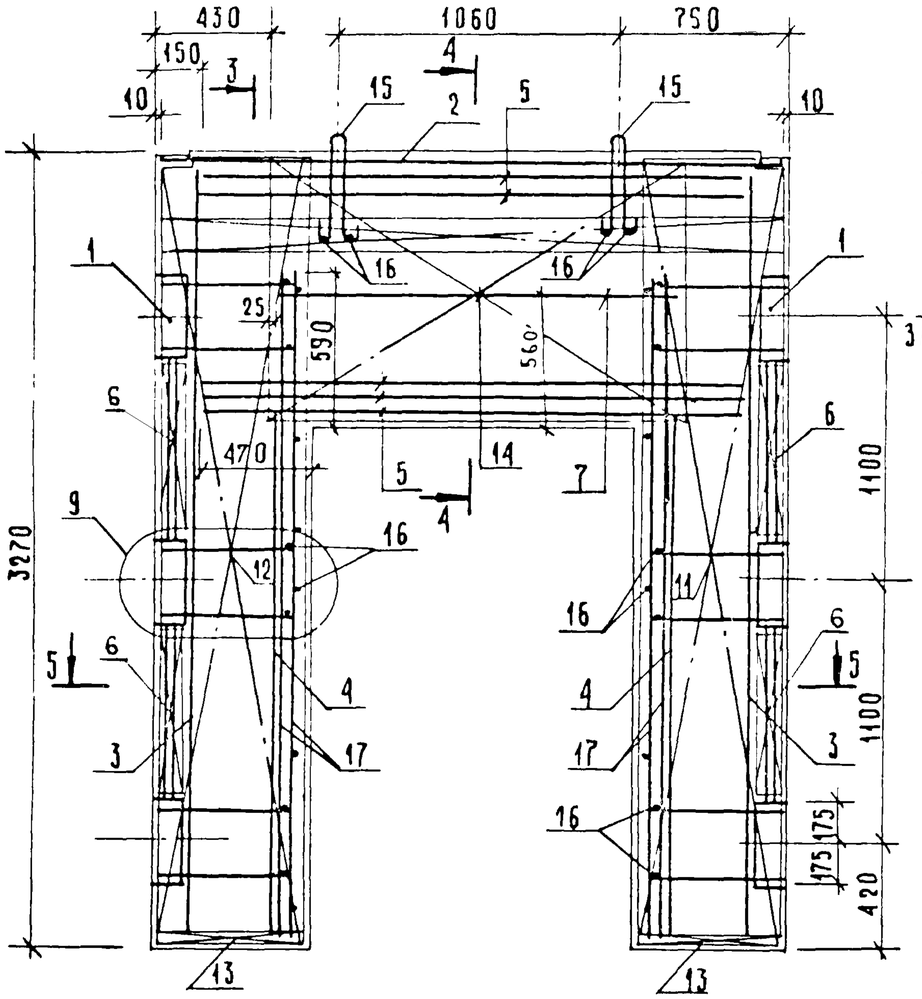

Рис 3

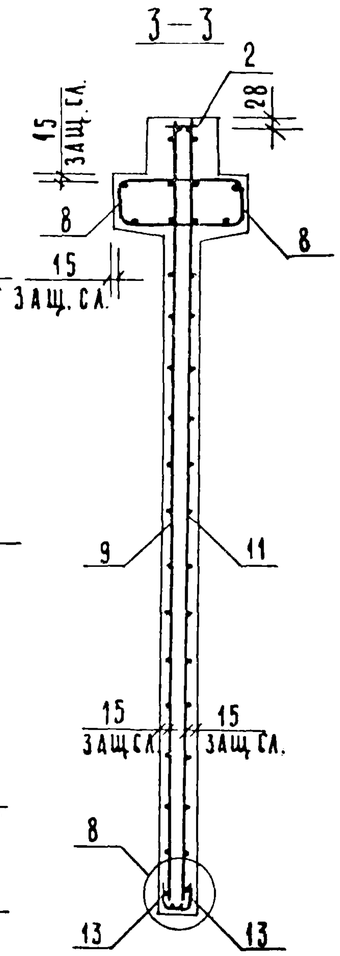

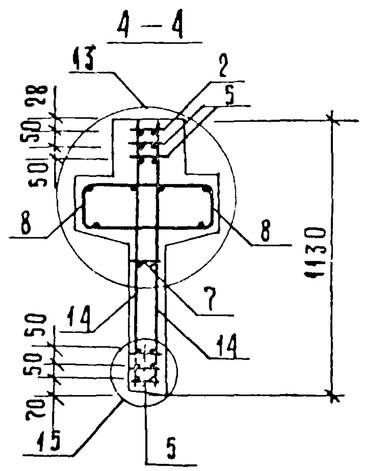

Рис 4

ОСТАЛЬНОЕ СМ. РИС. 3

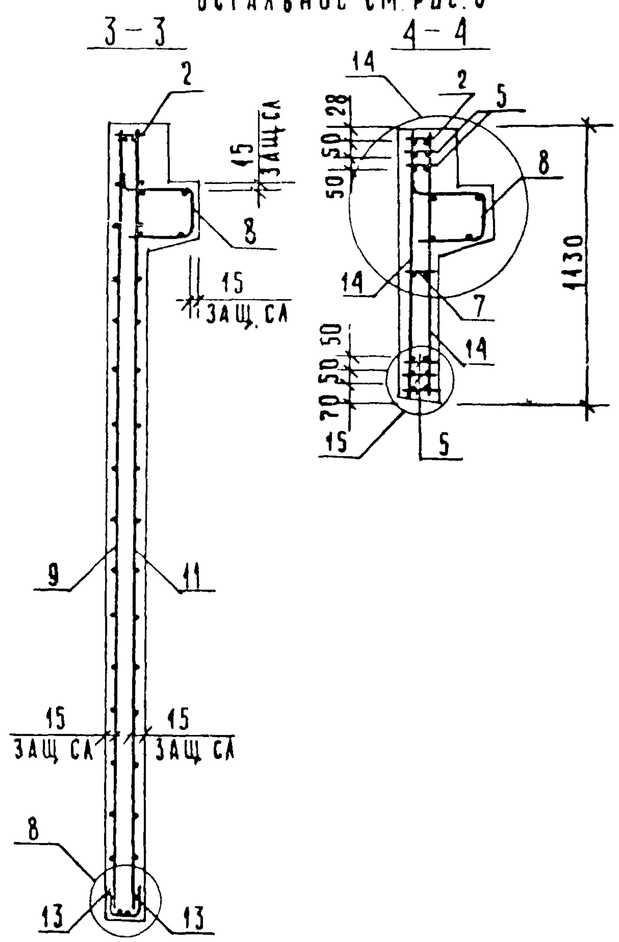

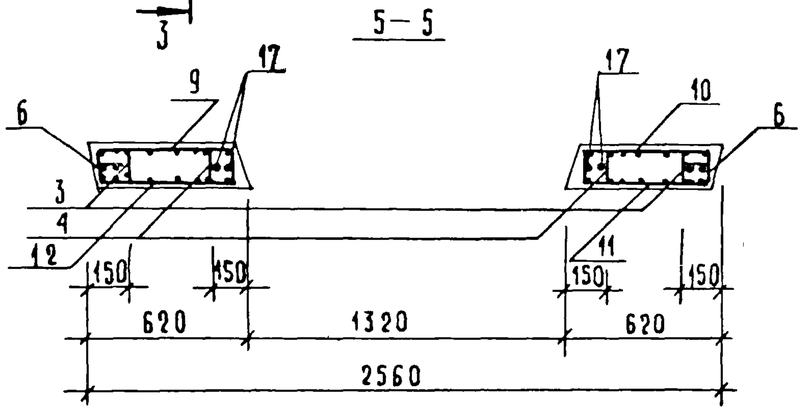

Сетку поз. 14 приварить к каркасу поз 2 и нижнему каркасу поз. 5 электродуговой сваркой у каждого хомута (см. узлы 13, 14, 15)

Инв № подл.	Подпись и дата	Взамен инв №	

1.020-1/83.4-1 13 СБ	Лист 2

ФОРМАТ	ЗОНА	ПОЗ	ОБОЗНАЧЕНИЕ	НАИМЕНОВАНИЕ	КОЛ.	ПРИМЕЧАНИЕ
				ДОКУМЕНТАЦИЯ		
А3			1.020-1/83 4-1 14СБ	СБОРОЧНЫЙ ЧЕРТЕЖ		
А3			1.020-1/83 4-1 00ВС	ВЫБОРКА СТАЛИ		
А3			1.020-1/83 4-1 00У	УЗЛЫ		
А3			1.020-1/83 4-1 00ТО	ТЕХНИЧЕСКОЕ ОПИСАНИЕ		
			ПЕРЕМЕННЫЕ ДАННЫЕ	ДЛЯ ИСПОЛНЕНИЙ:		
				1.020-1/83 4-1 14		
				2ДП 30.33		
				СБОРОЧНЫЕ ЕДИНИЦЫ		
А3		1	1.020-1/83 4-2 01-03	ИЗД.ЗАКЛ. СБОРНОЕ СМН-4	2	
А4		2	1.020-1/83 4-2 02-04	КАРКАС УКР. СБ. СКР-5	1	
А4		3	1.020-1/83 4-2 36-02	КАРКАС ПЛОСКИЙ КР-3	2	
А4		4	1.020-1/83 4-2 36-06	КАРКАС ПЛОСКИЙ КР-7	2	
А4		5	1.020-1/83 4-2 38	КАРКАС ПЛОСКИЙ КР-16	5	
А4		6	1.020-1/83 4-2 40-03	КАРКАС ПЛОСКИЙ КР-27	4	
А4		7	1.020-1/83 4-2 41	КАРКАС ПЛОСКИЙ КР-29	1	
А4		8	1.020-1/83 4-2 51-08	КАРКАС ПЛОСКИЙ КР-41	2	
А4		9	1.020-1/83 4-2 16	СЕТКА С-31	1	
А4		10	1.020-1/83 4-2 16-01	СЕТКА С-32	1	
А4		11	1.020-1/83 4-2 16-02	СЕТКА С-33	1	
А4		12	1.020-1/83 4-2 16-03	СЕТКА С-34	1	
А4		13	1.020-1/83 4-2 53-05	СЕТКА С-101	4	
А4		14	1.020-1/83 4-2 44	СЕТКА С-108	2	
				ДЕТАЛИ		
А3		15	1.400-9 ВЫПУСК 1	ПЕТЛЯ УНИФ. УП1-11	2	
				СТ. ОТД. ГОСТ 5781-82		
ВЧ		16	6.013.130	Ф6 А-Ш L=130	26	0.03КГ
ВЧ		17	25.013.2720	Ф25 А-Ш L=2720	4	10.5КГ
				МАТЕРИАЛЫ		
				БЕТОН ТЯЖЕЛЫЙ М300		1.35М3
				1.020-1/83 4-1 14-01		
				1ДП 30.33		
				СБОРОЧНЫЕ ЕДИНИЦЫ		
А3		1	1.020-1/83 4-2 01-03	ИЗД.ЗАКЛ. СБОРНОЕ СМН-4	2	
А4		2	1.020-1/83 4-2 02-04	КАРКАС УКР. СБ. СКР-5	1	
А4		3	1.020-1/83 4-2 36-02	КАРКАС ПЛОСКИЙ КР-3	2	
А4		4	1.020-1/83 4-2 36-06	КАРКАС ПЛОСКИЙ КР-7	2	
А4		5	1.020-1/83 4-2 38	КАРКАС ПЛОСКИЙ КР-16	5	
А4		6	1.020-1/83 4-2 40-03	КАРКАС ПЛОСКИЙ КР-27	4	
А4		7	1.020-1/33 4-2 41	КАРКАС ПЛОСКИЙ КР-29	1	
А4		8	1.020-1/83 4-2 51-09	КАРКАС ПЛОСКИЙ КР-42	1	
А4		9	1.020-1/83 4-2 16	СЕТКА С-31	1	
А4		10	1.020-1/83 4-2 16-01	СЕТКА С-32	1	

НАЧ.ОТД.	Волынский		1.020-1/83.4-1 14
Н.КОНТР.	Григорев		
ГЛ.КОНСТР.	Шац		ДИАФРАГМА ЖЕСТКОСТИ
ГИП	Осина		
РАЗРАБ.	Васильева		
ПРОВЕРИЛ	Острова		
ИСПОЛНИЛ	Носова		

СТАДИЯ	ЛИСТ	ЛИСТОВ
Р	I	2

ЦНИИЭП торгово-бытовых зданий и туристских комплексов

САВЧЕНКО
ОПЕРАТОР ТЛП КОРТ
ЭПВЦ Киев ЗНИИЭП
ВЗАМ. ИНВ № | ПОДПИСЬ И ДАТА | ИНВ № ПОДЛ

ФОРМАТ А4

ФОРМАТ	ЗОНА	ПОЗ	ОБОЗНАЧЕНИЕ	НАИМЕНОВАНИЕ	КОЛ	ПРИМЕЧАНИЕ
А4		11	1.020-1/83 4-2 16-02	СЕТКА С-33	1	
А4		12	1.020-1/83 4-2 16-03	СЕТКА С-34	1	
А4		13	1.020-1/83 4-2 53-05	СЕТКА С-101	4	
А4		14	1.020-1/83 4-2 44	СЕТКА С-108	2	
				ДЕТАЛИ		
А3		15	1.400-9 ВЫПУСК 1	ПЕТЛЯ УНИФ. УП1-11	2	
				СТ. ОТД. ГОСТ 5781-82		
ВЧ		16	6.013.130	Ф6 А-Ш L=130	26	0.03КГ
ВЧ		17	25.013.2720	Ф25 А-Ш L=2720	4	10.5КГ
				МАТЕРИАЛЫ		
				БЕТОН ТЯЖЕЛЫЙ М300		1.15М3

САВЧЕНКО
ОПЕРАТОР ТЛП КОРТ
ЭПВЦ Киев ЗНИИЭП
ВЗАМ. ИНВ № | ПОДПИСЬ И ДАТА | ИНВ № ПОДЛ

1.020-1/83. 4-1 14

ЛИСТ 2

19858 39

ФОРМАТ А4

РИС.1

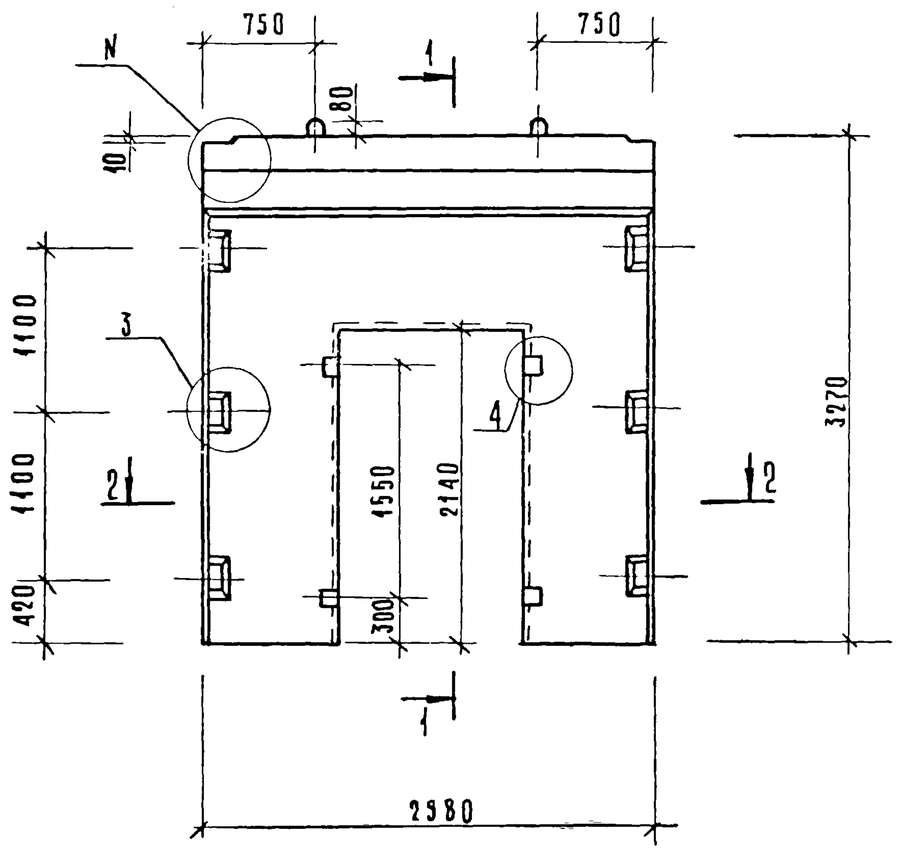

1 – 1

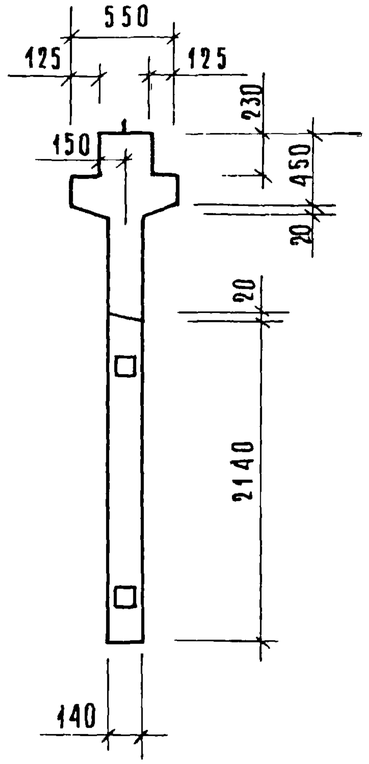

РИС.2

ОСТАЛЬНОЕ СМ РИС.1

1 – 1

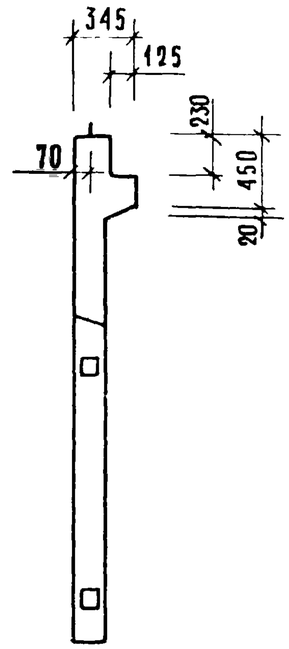

2 – 2

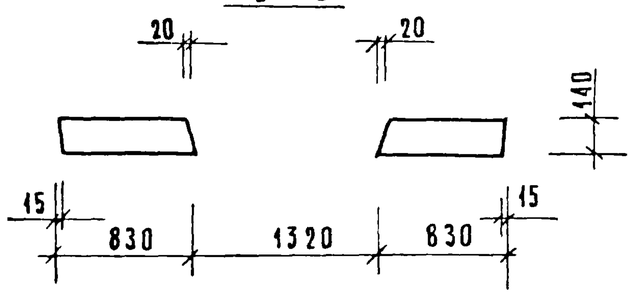

ОБОЗНАЧЕНИЕ	МАРКА	РИС.	N	МАССА КГ
1.020-1/83. 4-1 14	2ДП 30.33	1,3	1	3380
–01	1ДП 30.33	2,4	2	2880

НАЧ. ОТД.	ВОЛЫНСКИЙ		
ГЛ. КОНСТ	ШАЦ		
Н. КОНТР.	ЛУКИНА		
ГИП	ОСТРОВА		
ГИП	ОСИНА		
ПРОВЕРИЛ	НОСОВА		
РАЗРАБОТ	ВАСИЛЬЕВА		

1.020-1/83. 4-1 14СБ

ДИАФРАГМА ЖЕСТКОСТИ
СБОРОЧНЫЙ ЧЕРТЕЖ

СТАДИЯ	МАССА	МАСШТАБ
Р	СМ. ТАБЛ.	
ЛИСТ 1	ЛИСТОВ 2	

ЦНИИЭП ТОРГОВО-БЫТОВЫХ ЗДАНИЙ И ТУРИСТСКИХ КОМПЛЕКСОВ

ИНВ № ПОДЛ | ПОДПИСЬ И ДАТА | ВЗАМ ИНВ №

19858 40

Рис. 3

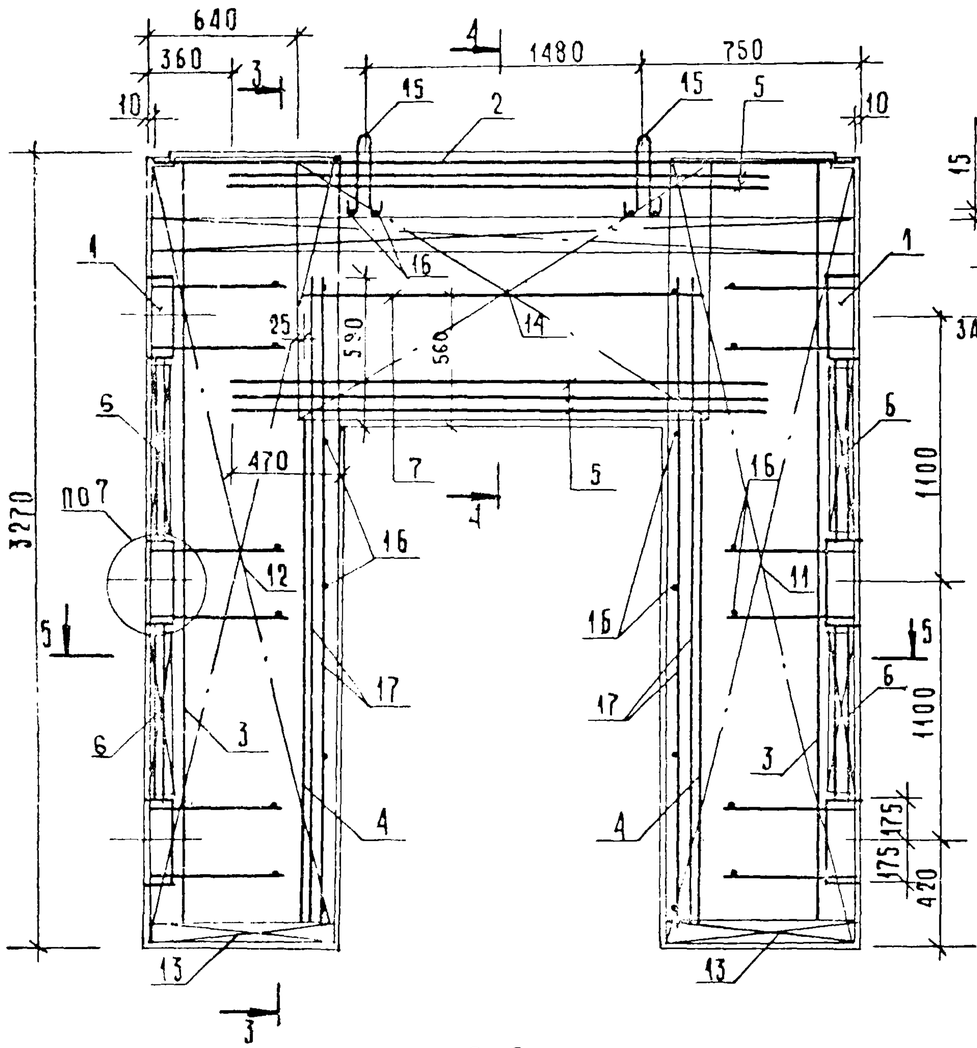

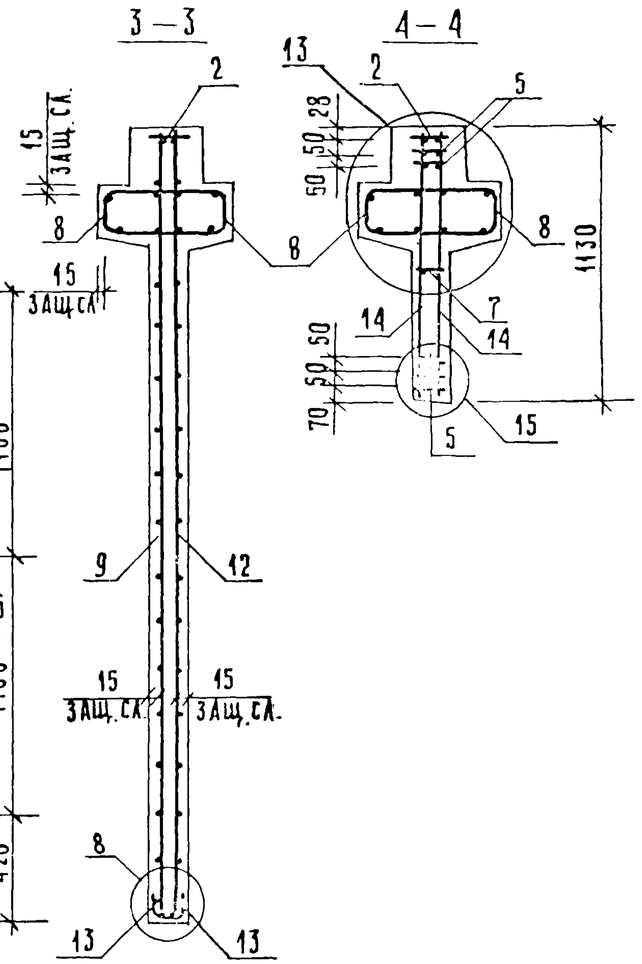

Рис. 4

ОСТАЛЬНОЕ СМ. РИС. 3

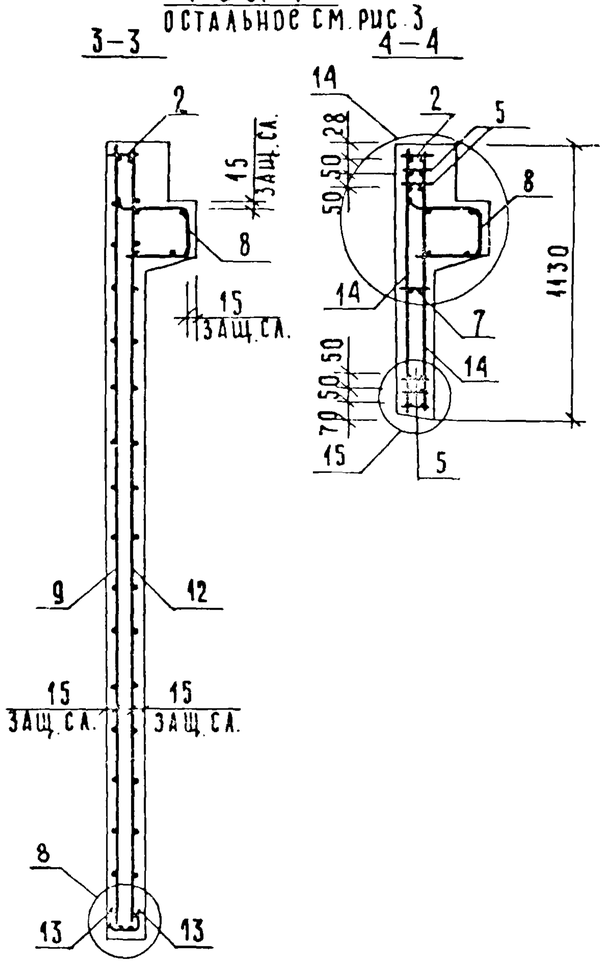

5 — 5

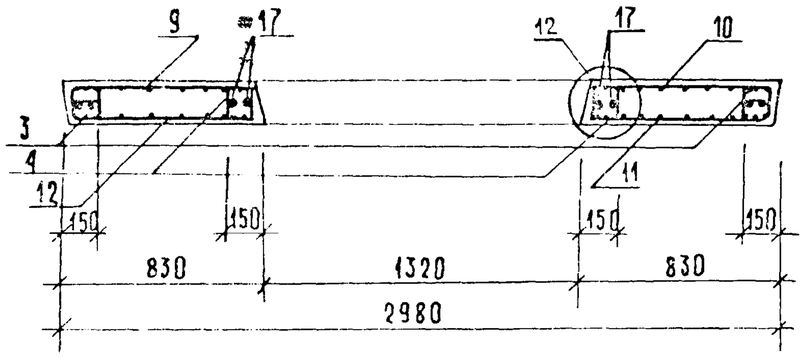

Сетку поз 14 приварить к каркасу поз.2 и нижнему каркасу поз. 5 электродуговой сваркой у каждого хомута (см узлы 13,14,15)

Инв. № подл.	Подпись и дата	Взамен инв. №	

1.020-1/83. 4-1 14СБ	Лист 2

19858 41

Формат А3

САВЧЕНКО

ОПЕРАТОР ТЛП КОРТ

ЭПВЦ КиевЗНИИЭП

ФОРМАТ	ЗОНА	ПОЗ	ОБОЗНАЧЕНИЕ	НАИМЕНОВАНИЕ	КОЛ	ПРИМЕЧАНИЕ
				ДОКУМЕНТАЦИЯ		
А3			1.020-1/83 4-1 15СБ	СБОРОЧНЫЙ ЧЕРТЕЖ		
А3			1.020-1/83 4-1 00ВС	ВЫБОРКА СТАЛИ		
А3			1.020-1/83 4-1 00У	УЗЛЫ		
А3			1.020-1/83 4-1 00ТС	ТЕХНИЧЕСКОЕ ОПИСАНИЕ		
			ПЕРЕМЕННЫЕ ДАННЫЕ	ДЛЯ ИСПОЛНЕНИЙ:		
				1.020-1/83 4-1 15		
				2ДП 56.33		
				СБОРОЧНЫЕ ЕДИНИЦЫ		
А3	1		1.020-1/83 4-2 01-03	ИЗД.ЗАКЛ. СБОРНОЕ СМН-4	2	
А4	2		1.020-1/83 4-2 02-06	КАРКАС УКР. СБ. СКР-7	1	
А4	3		1.020-1/83 4-2 36-02	КАРКАС ПЛОСКИЙ КР-3	4	
А4	4		1.020-1/83 4-2 36-06	КАРКАС ПЛОСКИЙ КР-7	2	
А4	5		1.020-1/83 4-2 38	КАРКАС ПЛОСКИЙ КР-16	5	
А4	6		1.020-1/83 4-2 40-03	КАРКАС ПЛОСКИЙ КР-27	4	
А4	7		1.020-1/83 4-2 41	КАРКАС ПЛОСКИЙ КР-29	1	
А4	8		1.020-1/83 4-2 51-12	КАРКАС ПЛОСКИЙ КР-45	2	
А4	9		1.020-1/83 4-2 17	СЕТКА С-35	1	
А4	10		1.020-1/83 4-2 17-01	СЕТКА С-36	1	
А4	11		1.020-1/83 4-2 17-02	СЕТКА С-37	1	
А4	12		1.020-1/83 4-2 17-03	СЕТКА С-38	1	
А4	13		1.020-1/83 4-2 53-06	СЕТКА С-102	4	
А4	14		1.020-1/83 4-2 44	СЕТКА С-108	2	
				ДЕТАЛИ		
А3	15		1.400-9 ВЫПУСК 1	ПЕТЛЯ УНИФ. УП1-14	2	
				СТ. ОТД. ГОСТ 5781-82		
БЧ	16		6.013.130	Ф6 А-Ш L=130	26	0.03КГ
БЧ	17		25.013.2720	Ф25 А-Ш L=2720	4	10.5КГ
				МАТЕРИАЛЫ		
				БЕТОН ТЯЖЕЛЫЙ М300		2.89М3
				1.020-1/83.4-1 15-01		
				1ДП 56.33		
				СБОРОЧНЫЕ ЕДИНИЦЫ		
А3	1		1.020-1/83 4-2 01-03	ИЗД.ЗАКЛ. СБОРНОЕ СМН-4	2	
А4	2		1.020-1/83 4-2 02-06	КАРКАС УКР. СБ. СКР-7	1	
А4	3		1.020-1/83 4-2 36-02	КАРКАС ПЛОСКИЙ КР-3	4	
А4	4		1.020-1/83 4-2 36-06	КАРКАС ПЛОСКИЙ КР-7	2	
А4	5		1.020-1/83 4-2 38	КАРКАС ПЛОСКИЙ КР-16	5	
А4	6		1.020-1/83 4-2 40-03	КАРКАС ПЛОСКИЙ КР-27	4	
А4	7		1.020-1/83 4-2 41	КАРКАС ПЛОСКИЙ КР-29	1	
А4	8		1.020-1/83 4-2 51-13	КАРКАС ПЛОСКИЙ КР-46	1	
А4	9		1.020-1/83 4-2 17	СЕТКА С-35	1	
А4	10		1.020-1/83 4-2 17-01	СЕТКА С-36	1	

ВЗАМ ИНВ № | ПОДПИСЬ И ДАТА | ИНВ № ПОДЛ

НАЧ ОТД	ВОЛЫНСКИЙ	
Н КОНТР	ПРИГОРЕВ	
ГЛ КОНСТР	ШАЦ	
ГИП	ОСТРОВА	
РАЗРАБ	НОСОВА	
ПРОВЕРИЛ	ОСИНА	
ИСПОЛНИЛ	ВАСИЛЬЕВА	

1.020-1/83.4-1 15

ДИАФРАГМА ЖЕСТКОСТИ

СТАДИЯ	ЛИСТ	ЛИСТОВ
Р	I	2

ЦНИИЭП торгово-бытовых зданий и туристских комплексов

САВЧЕНКО

ОПЕРАТОР ТЛП КОРТ

ЭПВЦ КиевЗНИИЭП

ФОРМАТ	ЗОНА	ПОЗ	ОБОЗНАЧЕНИЕ	НАИМЕНОВАНИЕ	КОЛ	ПРИМЕЧАНИЕ
А4	11		1.020-1/83 4-2 17-02	СЕТКА С-37	1	
А4	12		1.020-1/83 4-2 17-03	СЕТКА С-38	1	
А4	13		1.020-1/83 4-2 53-06	СЕТКА С-102	4	
А4	14		1.020-1/83 4-2 44	СЕТКА С-108	2	
				ДЕТАЛИ		
А3	15		1.400-9 ВЫПУСК 1	ПЕТЛЯ УНИФ. УП1-14	2	
				СТ. ОТД. ГОСТ 5781-82		
БЧ	16		6.013.130	Ф6 А-Ш L=130	26	0.03КГ
БЧ	17		25.013.2720	Ф25 А-Ш L=2720	4	10.5КГ
				МАТЕРИАЛЫ		
				БЕТОН ТЯЖЕЛЫЙ М300		2.52М3

ВЗАМ ИНВ № | ПОДПИСЬ И ДАТА | ИНВ № ПОДЛ

1.020-1/83.4-1 15

ЛИСТ 2

19858 4.2

РИС.1

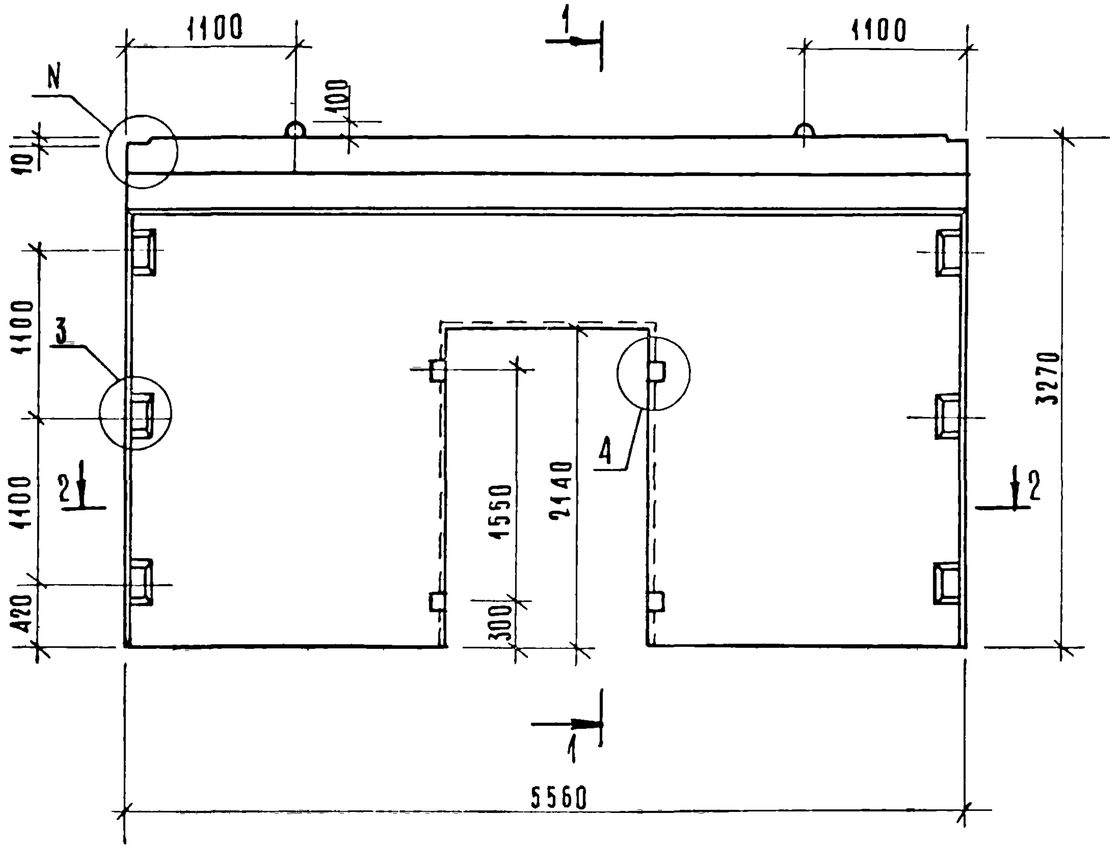

1 - 1

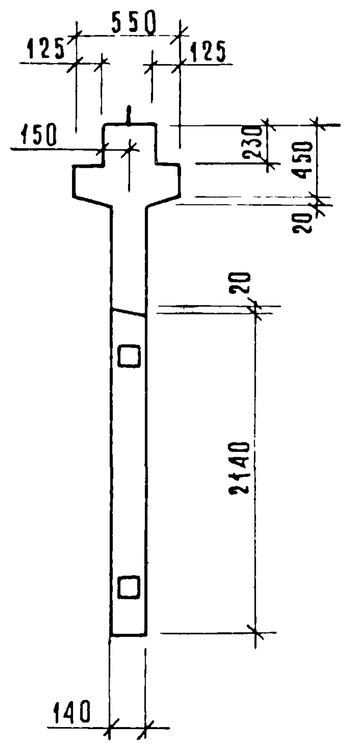

РИС.2

ОСТАЛЬНОЕ СМ РИС I

1 - 1

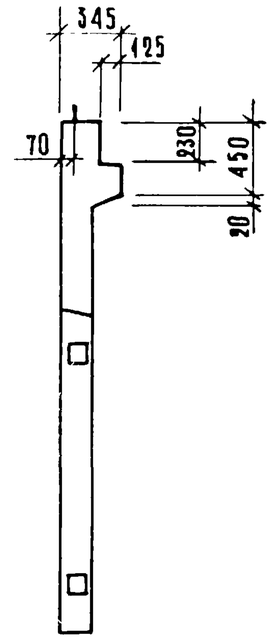

2 - 2

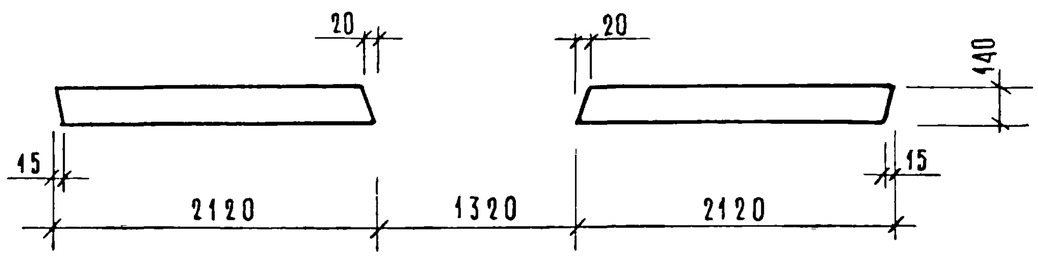

ОБОЗНАЧЕНИЕ	МАРКА	РИС.	N	МАССА КГ
1.020-1/83. 4-1 15	2ДП 56.33	1,3	1	7230
—01	1ДП 56.33	2,4	2	6300

НАЧ.ОТД.	ВОЛЫНСКИЙ		
ГА.КОНСТР.	ШАЦ		
Н.КОНТР.	ЛУКИНА		
ГИП	ОСТРОВА		
ГИП	ОСИНА		
ПРОВЕРИЛ	ВАСИЛЬЕВА		
РАЗРАБОТ	НОСОВА		

1.020-1/83. 4-1 15СБ

ДИАФРАГМА ЖЕСТКОСТИ

Сборочный чертеж.

СТАДИЯ	МАССА	МАСШТАБ
Р	СМ ТАБЛ	
ЛИСТ 1	ЛИСТОВ 2	

ЦНИИЭП ТОРГОВО-БЫТОВЫХ ЗДАНИЙ И ТУРИСТСКИХ КОМПЛЕКСОВ

Взам инв N | Подпись и дата | Инв N подл

19858 43 ФОРМАТ А3

Рис. 3

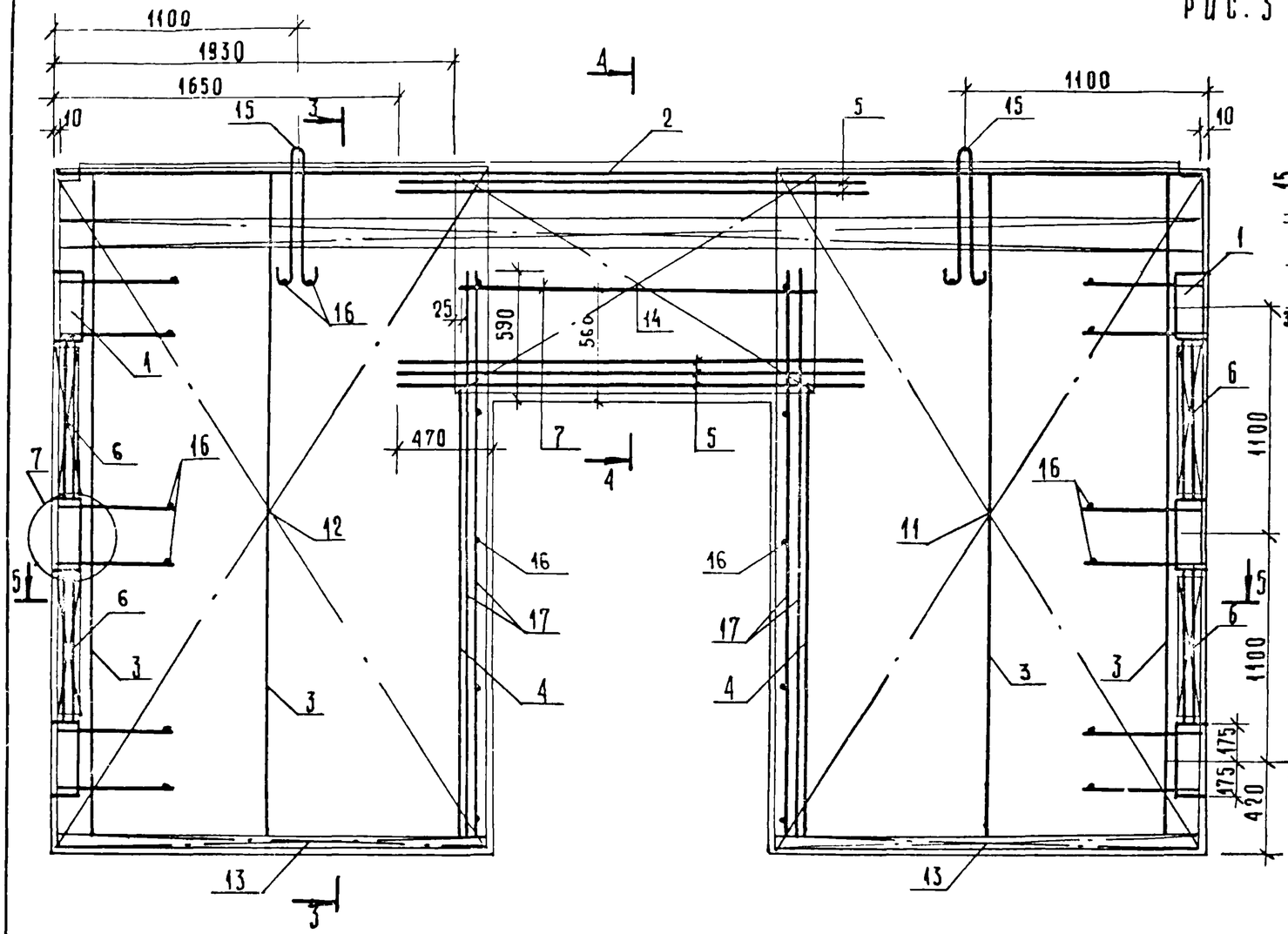

Рис. 4

ОСТАЛЬНОЕ СМ. РИС. 3

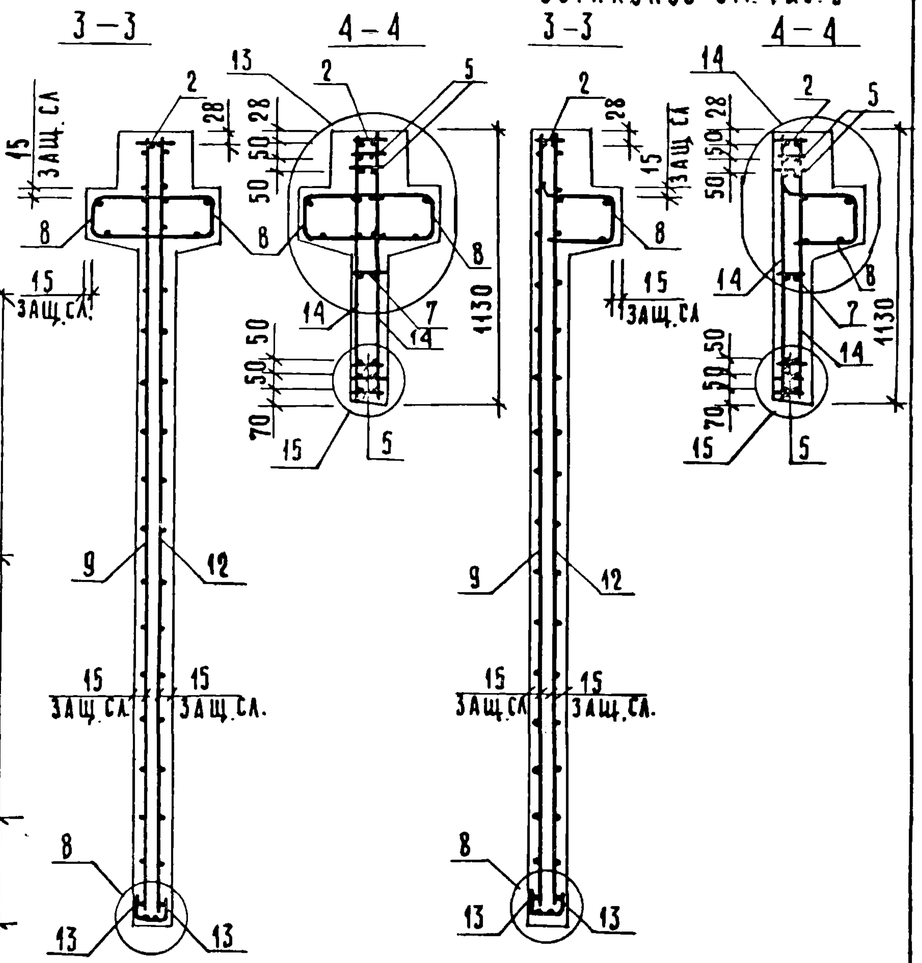

5-5

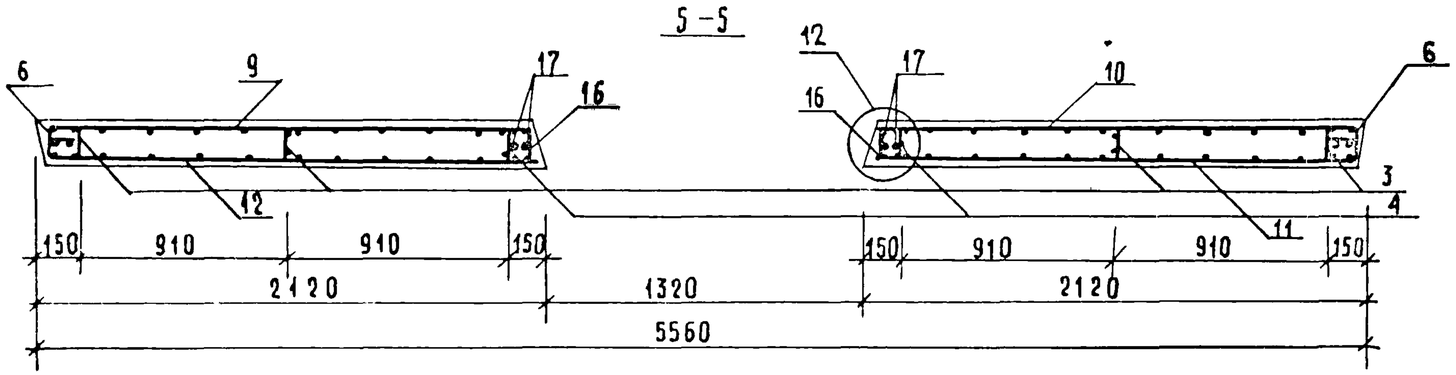

Сетку поз. 14 приварить к каркасу поз. 2 и нижнему каркасу поз. 5 электродуговой сваркой у каждого хомута (см. узлы 13,14,15)

Инв. № подл.	Подпись и дата	Взамен инв. №	

1.020-1/83.4-1 15 СБ

Лист 2

19858 44

ФОРМАТ А3

ФОРМАТ	ЗОНА	ПОЗ	ОБОЗНАЧЕНИЕ	НАИМЕНОВАНИЕ	КОЛ	ПРИМЕЧАНИЕ
				ДОКУМЕНТАЦИЯ		
А3			1.020-1/83 4-1 16СБ	СБОРОЧНЫЙ ЧЕРТЕЖ		
А3			1.020-1/83 4-1 00ВС	ВЫБОРКА СТАЛИ		
А3			1.020-1/83 4-1 00У	УЗЛЫ		
А3			1.020-1/83 4-1 00ТО	ТЕХНИЧЕСКОЕ ОПИСАНИЕ		
			ПЕРЕМЕННЫЕ ДАННЫЕ	ДЛЯ ИСПОЛНЕНИЙ:		
				1.020-1/83 4-1 16		
				2ДПК 56.28		
				СБОРОЧНЫЕ ЕДИНИЦЫ		
А3		1	1.020-1/83 4-2 01-01	ИЗД.ЗАКЛ. СБОРНОЕ СМН-2	1	
А3		2	1.020-1/83 4-2 01-02	ИЗД.ЗАКЛ. СБОРНОЕ СМН-3	1	
А4		3	1.020-1/83 4-2 02-06	КАРКАС УКР. СБ. СКР-7	1	
А4		4	1.020-1/83 4-2 36-01	КАРКАС ПЛОСКИЙ КР-2	4	
А4		5	1.020-1/83 4-2 36-06	КАРКАС ПЛОСКИЙ КР-7	2	
А4		6	1.020-1/83 4-2 40-01	КАРКАС ПЛОСКИЙ КР-25	2	
А4		7	1.020-1/83 4-2 40-02	КАРКАС ПЛОСКИЙ КР-26	2	
А4		8	1.020-1/83 4-2 51-12	КАРКАС ПЛОСКИЙ КР-45	2	
А4		9	1.020-1/83 4-2 14	СЕТКА С-23	1	
А4		10	1.020-1/83 4-2 14-03	СЕТКА С-26	1	
А4		11	1.020-1/83 4-2 18-01	СЕТКА С-40	1	
А4		12	1.020-1/83 4-2 18-02	СЕТКА С-41	1	
А4		13	1.020-1/83 4-2 53-04	СЕТКА С-100	2	
А4		14	1.020-1/83 4-2 53-07	СЕТКА С-103	2	
А4		15	1.020-1/83 4-2 43	СЕТКА С-107	2	
				ДЕТАЛИ		
А3		16	1.400-9 ВЫПУСК 1	ПЕТЛЯ УНИФ. УП1-14	2	
А4		17	1.020-1/83 4-2 57	СТЕРЖЕНЬ ГНУТЫЙ СГ СТ. ОТД. ГОСТ 5781-82	6	
БЧ		18	6.013.130	Ф6 А-Ш L=130	36	0.03КГ
БЧ		19	25.013.2720	Ф25 А-Ш L=2720	4	10.5КГ
				МАТЕРИАЛЫ		
				БЕТОН ТЯЖЕЛЫЙ М300		2.50М3
				1.020-1/83 4-1 16-01		
				1ДПК 56.28-Л		
				СБОРОЧНЫЕ ЕДИНИЦЫ		
А3		1	1.020-1/83 4-2 01-01	ИЗД.ЗАКЛ. СБОРНОЕ СМН-2	1	
А3		2	1.020-1/83 4-2 01-02	ИЗД.ЗАКЛ. СБОРНОЕ СМН-3	1	
А4		3	1.020-1/83 4-2 02-06	КАРКАС УКР. СБ. СКР-7	1	
А4		4	1.020-1/83 4-2 36-01	КАРКАС ПЛОСКИЙ КР-2	4	
А4		5	1.020-1/83 4-2 36-06	КАРКАС ПЛОСКИЙ КР-7	2	
А4		6	1.020-1/83 4-2 40-01	КАРКАС ПЛОСКИЙ КР-25	2	
А4		7	1.020-1/83 4-2 40-02	КАРКАС ПЛОСКИЙ КР-26	2	
А4		8	1.020-1/83 4-2 51-13	КАРКАС ПЛОСКИЙ КР-46	1	

САВЧЕНКО

ОПЕРАТОР ТПП КОРТ

ЭПВЦ КиевЗНИИЭП

ВЗАМ ИНВ № | ПОДПИСЬ И ДАТА | ИНВ № ПОДЛ

НАЧ ОТД	Вольинский	
Н КОНТР	Григорев	
ГЛ КОНСТР	Шац	
ГИП	Осина	
РАЗРАБ	Васильева	
ПРОВЕРИЛ	Острова	
ИСПОЛНИЛ	Носова	

1.020-1/83. 4-1 16

ДИАФРАГМА ЖЕСТКОСТИ

СТАДИЯ	ЛИСТ	ЛИСТОВ
Р	I	2

ЦНИИЭП торгово-бытовых зданий и туристских комплексов

ФОРМАТ А4

ФОРМАТ	ЗОНА	ПОЗ	ОБОЗНАЧЕНИЕ	НАИМЕНОВАНИЕ	КОЛ	ПРИМЕЧАНИЕ
А4		9	1.020-1/83 4-2 14	СЕТКА С-23	1	
А4		10	1.020-1/83 4-2 14-03	СЕТКА С-26	1	
А4		11	1.020-1/83 4-2 18-01	СЕТКА С-40	1	
А4		12	1.020-1/83 4-2 18-02	СЕТКА С-41	1	
А4		13	1.020-1/83 4-2 53-04	СЕТКА С-100	2	
А4		14	1.020-1/83 4-2 53-07	СЕТКА С-103	2	
А4		15	1.020-1/83 4-2 43	СЕТКА С-107	2	
				ДЕТАЛИ		
А3		16	1.400-9 ВЫПУСК 1	ПЕТЛЯ УНИФ. УП1-14	2	
А4		17	1.020-1/83 4-2 57	СТЕРЖЕНЬ ГНУТЫЙ СГ СТ. ОТД. ГОСТ 5781-82	6	
БЧ		18	6.013.130	Ф6 А-Ш L=130	36	0.03КГ
БЧ		19	25.013.2720	Ф25 А-Ш L=2720	4	10.5КГ
				МАТЕРИАЛЫ		
				БЕТОН ТЯЖЕЛЫЙ М300		2.13М3

САВЧЕНКО

ОПЕРАТОР ТПП КОРТ

ЭПВЦ Киев ЗНИИЭП

ВЗАМ ИНВ № | ПОДПИСЬ И ДАТА | ИНВ № ПОДЛ

1.020-1/83. 4-1 16

Лист 2

19858 45

ФОРМАТ А4

РИС.1

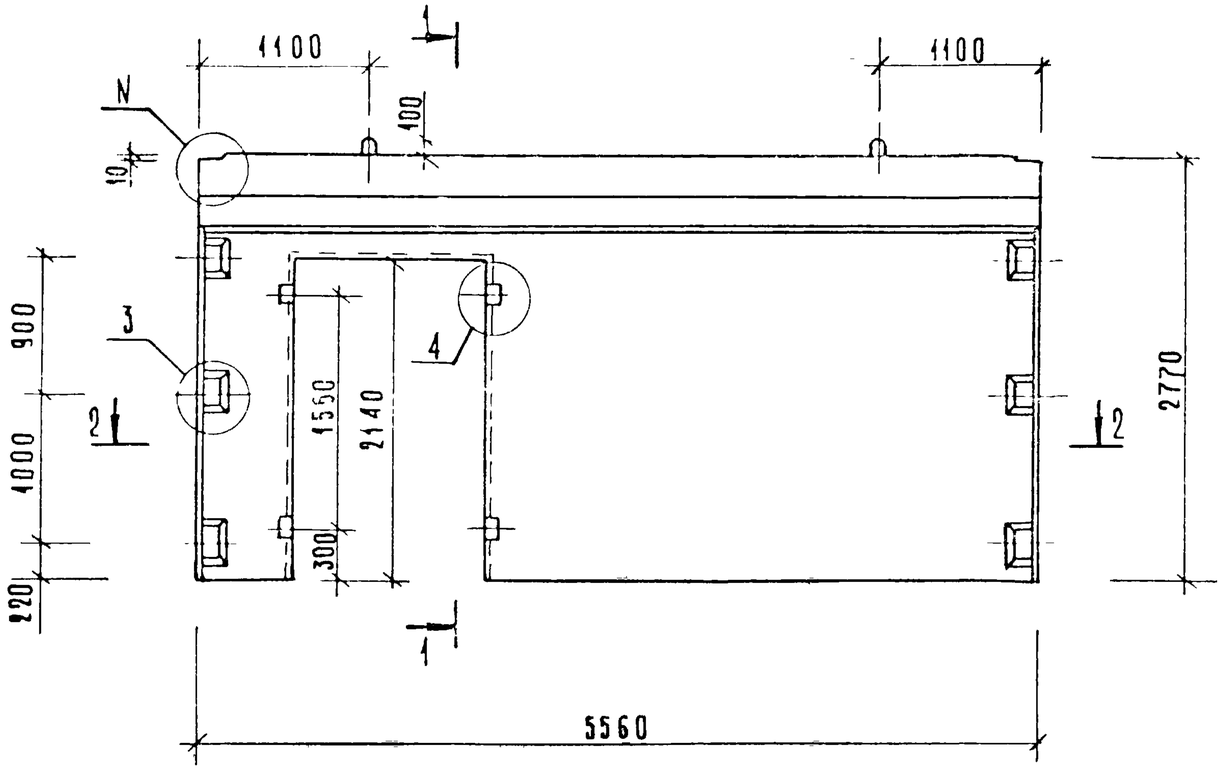

1 — 1

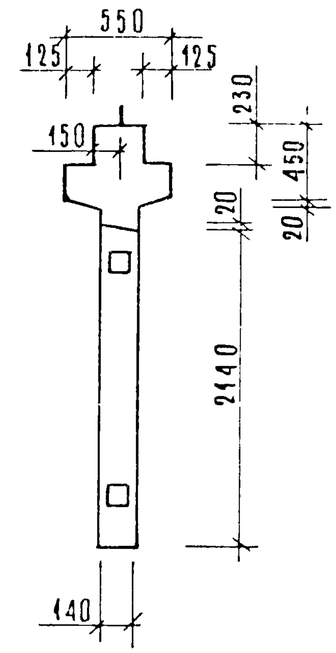

РИС.2

ОСТАЛЬНОЕ СМ. РИС.1

1 — 1

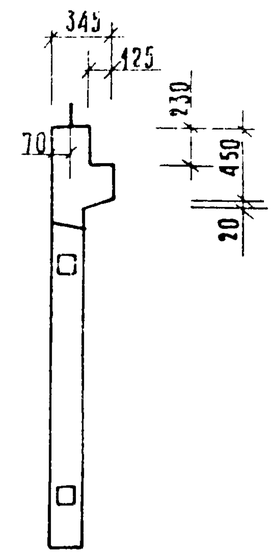

2 — 2

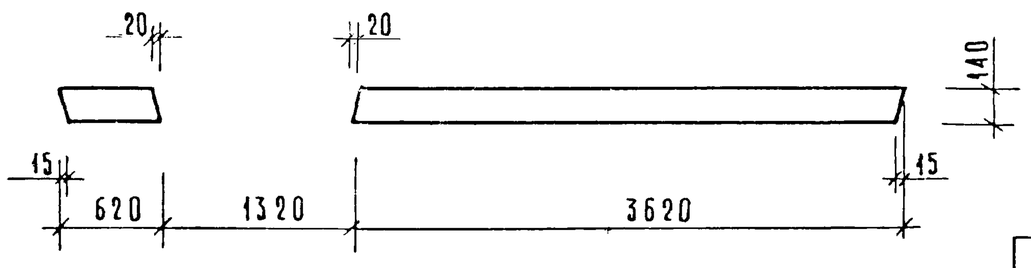

ОБОЗНАЧЕНИЕ	МАРКА	РИС	N	МАССА КГ
1.020-1/83. 4-1 16	2ДПК 56.28	1,3	1	6250
-01	1ДПК 56.28а	2,4	2	5330

Нач.отд.	Волынский		
Гл.констр.	Шац		
Н.контр.	Лукина		
ГИП	Острова		
ГИП	Осина		
Проверил	Носова		
Разработ.	Васильева		

1.020-1/83. 4-1 16СБ

Диафрагма жесткости
Сборочный чертеж

Стадия	Масса	Масштаб
Р	см. табл.	
Лист 1	Листов 2	

ЦНИИЭП торгово-бытовых зданий и туристских комплексов

Инв № подл. | Подпись и дата | Взам. инв №

19858 46

Формат А3

Рис.3

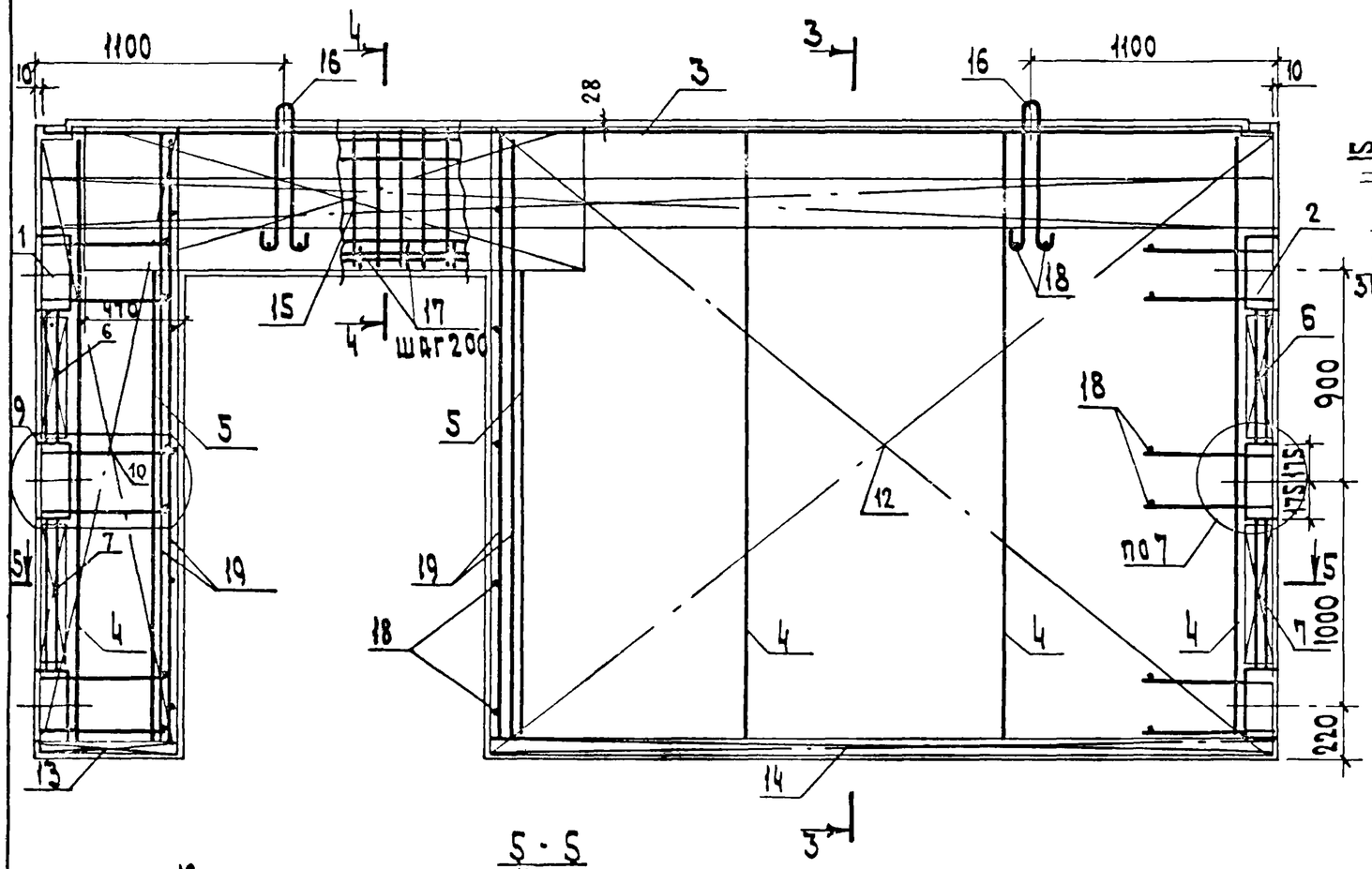

Рис.4
остальное см. рис.3

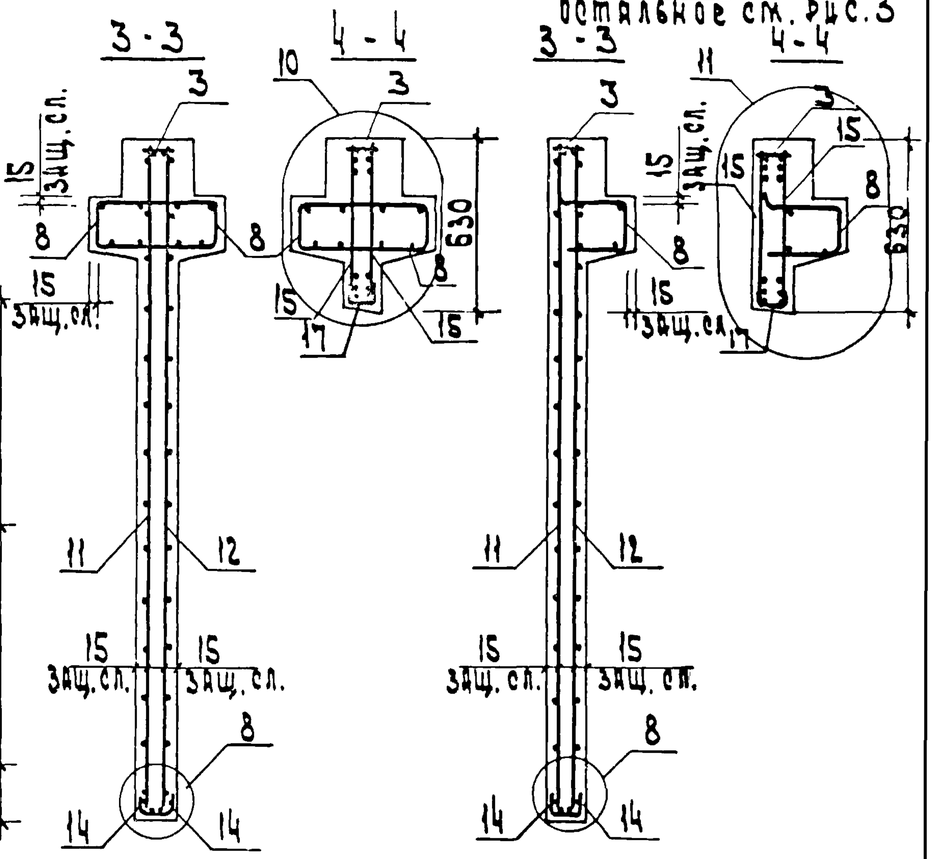

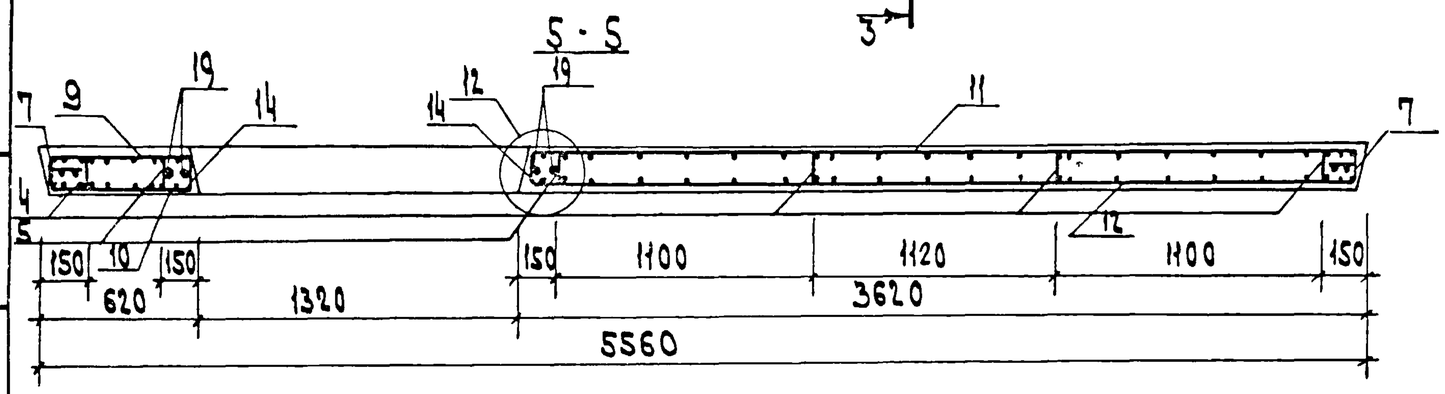

Сетку поз. 15 приварить к каркасу поз.3 электродуговой сваркой (см. узлы 10, 11).

Поз. 17 привариваются к хомутам сетки поз. 15 через 200 мм на длине пролета (см. узлы 10, 11)

1.020-1/83. 4-1 16 СБ	Лист 2

Инв. N подл. | Подп. и дата | Взам. инв. N

19858 47

ФОРМАТ А3

САВЧЕНКО

ОПЕРАТОР ТЛП КОРТ

ЭПВЦ КиевЗНИИЭП

ФОРМАТ	ЗОНА	ПОЗ	ОБОЗНАЧЕНИЕ	НАИМЕНОВАНИЕ	КОЛ.	ПРИМЕЧАНИЕ
				ДОКУМЕНТАЦИЯ		
А3			1.020-1/83 4-1 17СБ	СБОРОЧНЫЙ ЧЕРТЕЖ		
А3			1.020-1/83 4-1 00ВС	ВЫБОРКА СТАЛИ		
А3			1.020-1/83 4-1 00У	УЗЛЫ		
А3			1.020-1/83 4-1 00ТО	ТЕХНИЧЕСКОЕ ОПИСАНИЕ		
				СБОРОЧНЫЕ ЕДИНИЦЫ		
А3		1	1.020-1/83 4-2 01-01	ИЗД.ЗАКЛ. СБОРНОЕ СМН-2	1	
А3		2	1.020-1/83 4-2 01-02	ИЗД.ЗАКЛ. СБОРНОЕ СМН-3	1	
А4		3	1.020-1/83 4-2 02-06	КАРКАС УКР. СБ. СКР-7	1	
А4		4	1.020-1/83 4-2 36-01	КАРКАС ПЛОСКИЙ КР-2	4	
А4		5	1.020-1/83 4-2 36-06	КАРКАС ПЛОСКИЙ КР-7	2	
А4		6	1.020-1/83 4-2 40-01	КАРКАС ПЛОСКИЙ КР-25	2	
А4		7	1.020-1/83 4-2 40-02	КАРКАС ПЛОСКИЙ КР-26	2	
А4		8	1.020-1/83 4-2 51-13	КАРКАС ПЛОСКИЙ КР-46	1	
А4		9	1.020-1/83 4-2 14-01	СЕТКА С-24	1	
А4		10	1.020-1/83 4-2 14-02	СЕТКА С-25	1	
А4		11	1.020-1/83 4-2 18	СЕТКА С-39	1	
А4		12	1.020-1/83 4-2 18-03	СЕТКА С-42	1	
А4		13	1.020-1/83 4-2 53-04	СЕТКА С-100	2	
А4		14	1.020-1/83 4-2 53-07	СЕТКА С-103	2	
А4		15	1.020-1/83 4-2 43	СЕТКА С-107	2	
				ДЕТАЛИ		
А3		16	1.400-9 ВЫПУСК 1	ПЕТЛЯ УНИФ. УП1-14	2	
А4		17	1.020-1/83 4-2 57	СТЕРЖЕНЬ ГНУТЫЙ СГ СТ. ОТД. ГОСТ 5781-82	6	
БЧ		18	6.013.130	Ф6 А-Ш L=130	36	0.03КГ
БЧ		19	25.013.2720	Ф25 А-Ш L=2720	4	10.5КГ
				МАТЕРИАЛЫ		
				БЕТОН ТЯЖЕЛЫЙ М300		2.13М3

ВЗАМ. ИНВ № | ПОДПИСЬ И ДАТА | ИНВ № ПОДЛ

НАЧ.ОТД.	Вольынский	
Н.КОНТР.	Григорев	
ГЛ.КОНСТР.	Шац	
ГИП	Острова	
РАЗРАБ.	Носова	
ПРОВЕРИЛ	Осина	
ИСПОЛНИЛ	Васильева	

1.020-1/83.4-1 17

ДИАФРАГМА ЖЕСТКОСТИ
1ДПК 56.28-П

СТАДИЯ	ЛИСТ	ЛИСТОВ
Р		I

ЦНИИЭП торгово-бытовых зданий и туристских комплексов

ФОРМАТ А4

ФОРМАТ	ЗОНА	ПОЗ	ОБОЗНАЧЕНИЕ	НАИМЕНОВАНИЕ	КОЛ	ПРИМЕЧАНИЕ

ОПЕРАТОР ТЛП КОРТ

ЭПВЦ КиевЗНИИЭП

ВЗАМ. ИНВ № | ПОДПИСЬ И ДАТА | ИНВ № ПОДЛ

ЛИСТ

19858 48

ФОРМАТ А4

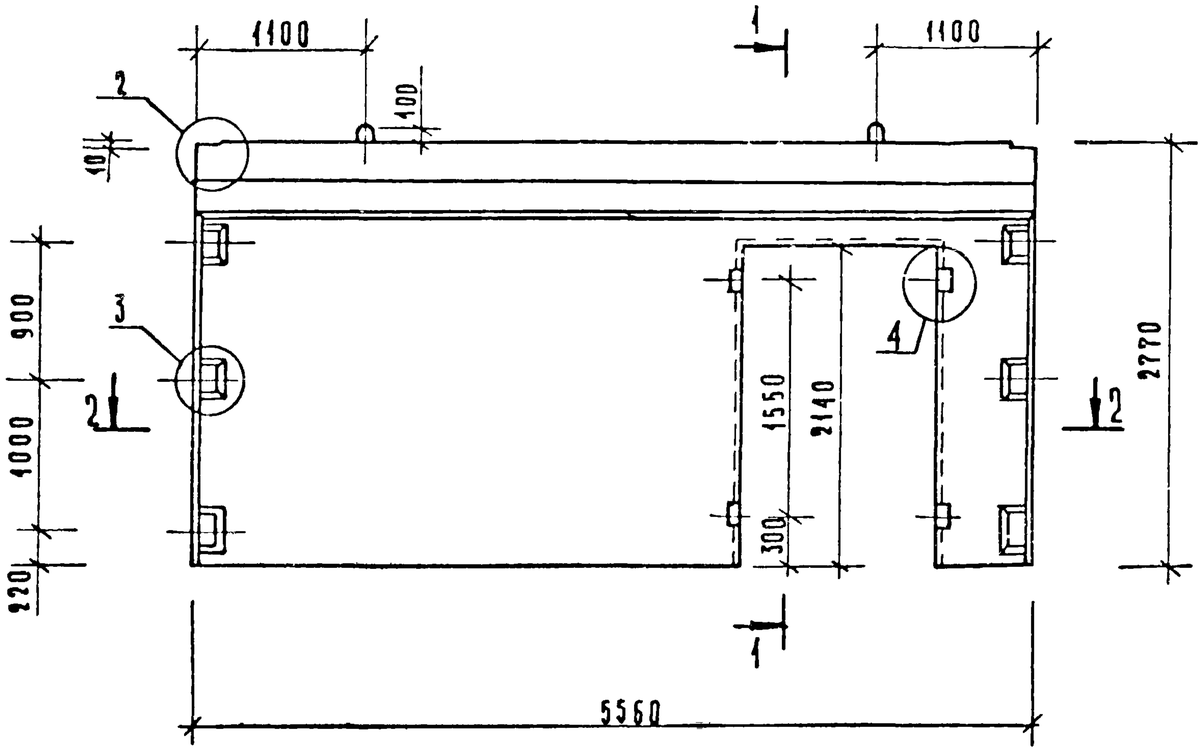

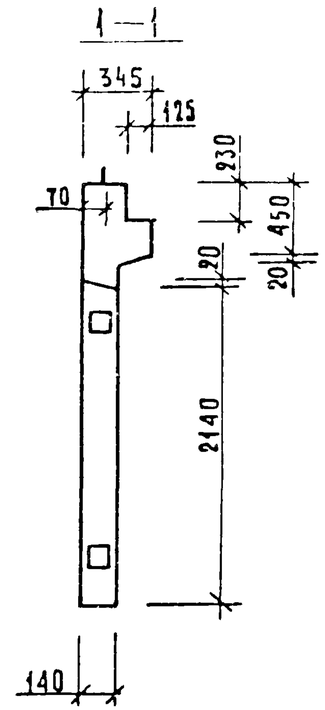

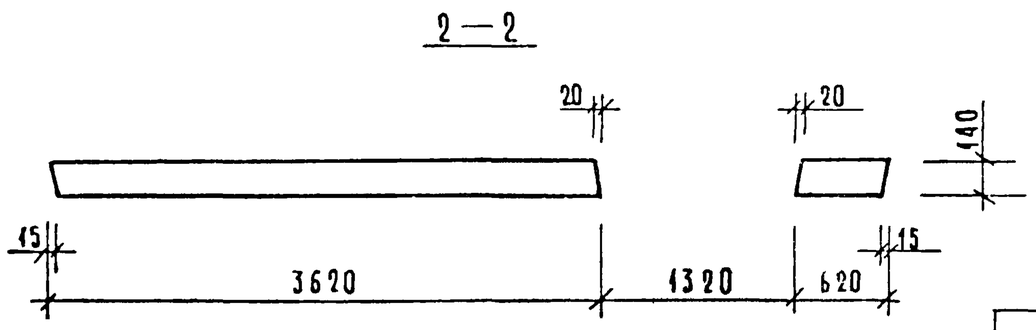

Нач отд.	Волынский		
Гл. констр.	Шац		
Н. контр.	Лукина		
ГИП	Острова		
ГИП	Осина		
Проверил	Носова		
Разработ.	Васильева		

1.020-1/83. 4-1 17СБ

Диафрагма жесткости 1ДПК 56.28 п
Сборочный чертеж

Стадия	Масса	Масштаб
Р	5330кг	
Лист 1	Листов 2	

ЦНИИЭП торгово-бытовых зданий и туристских комплексов

Инв № подл. | Подпись и дата | Взам инв №

19858 49

Формат А3

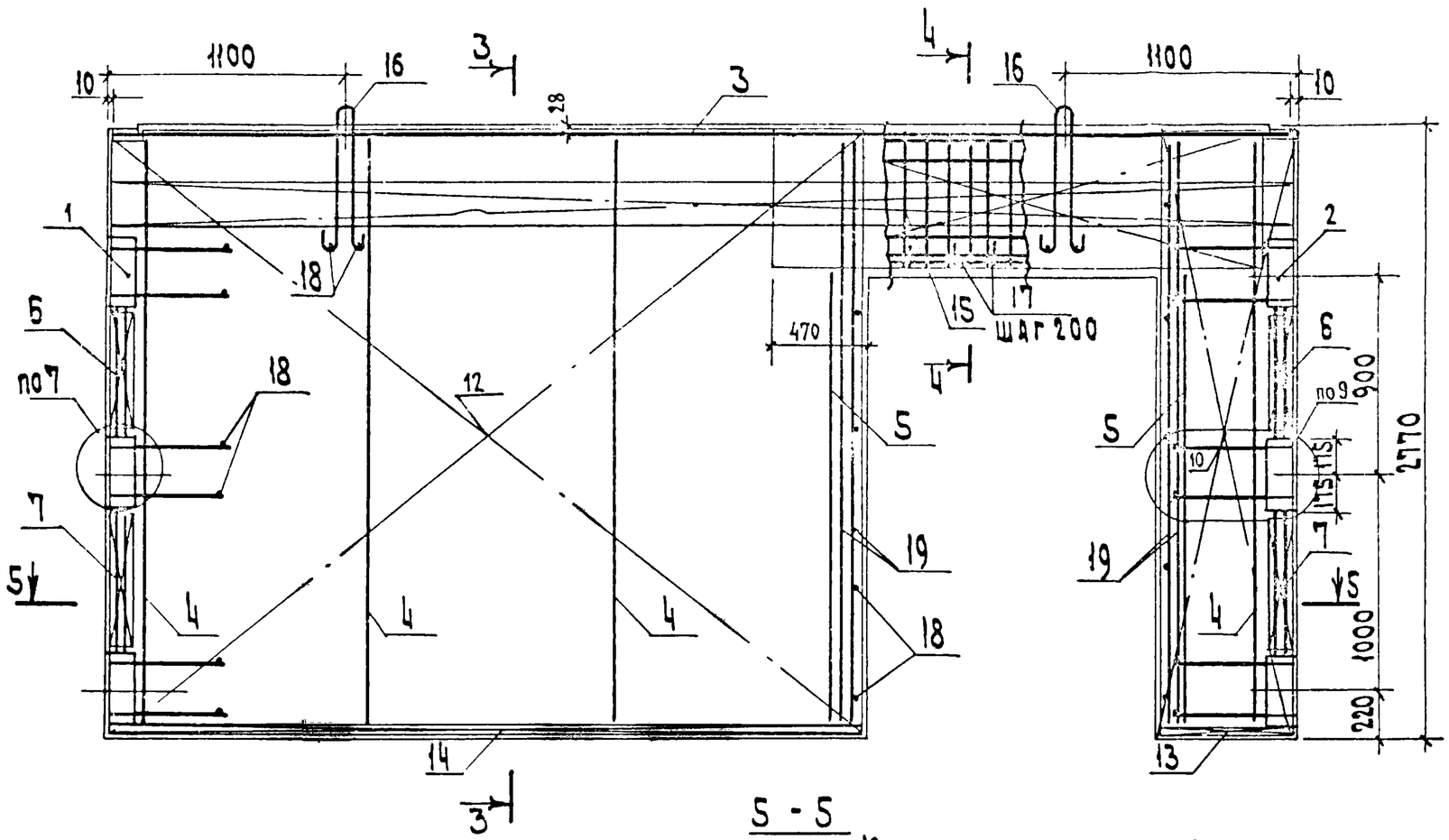

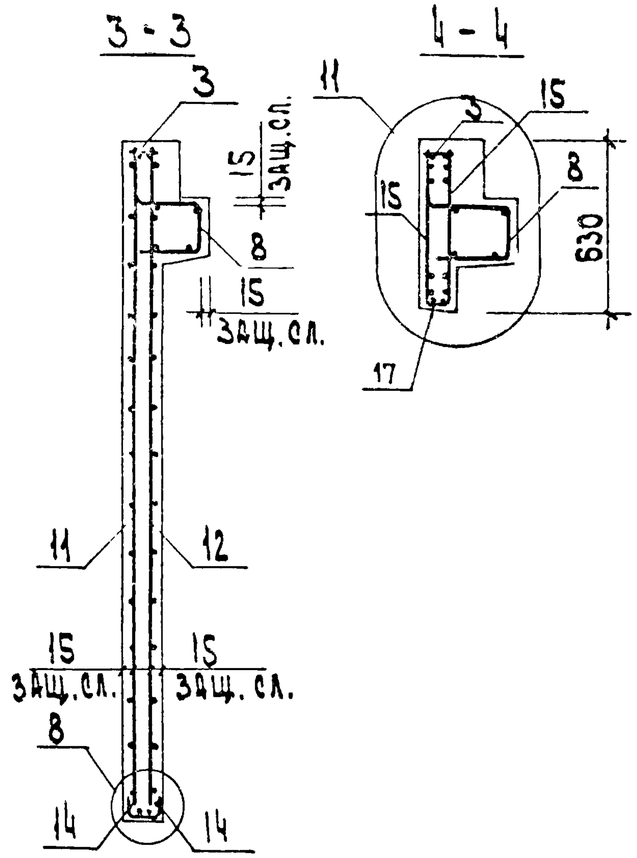

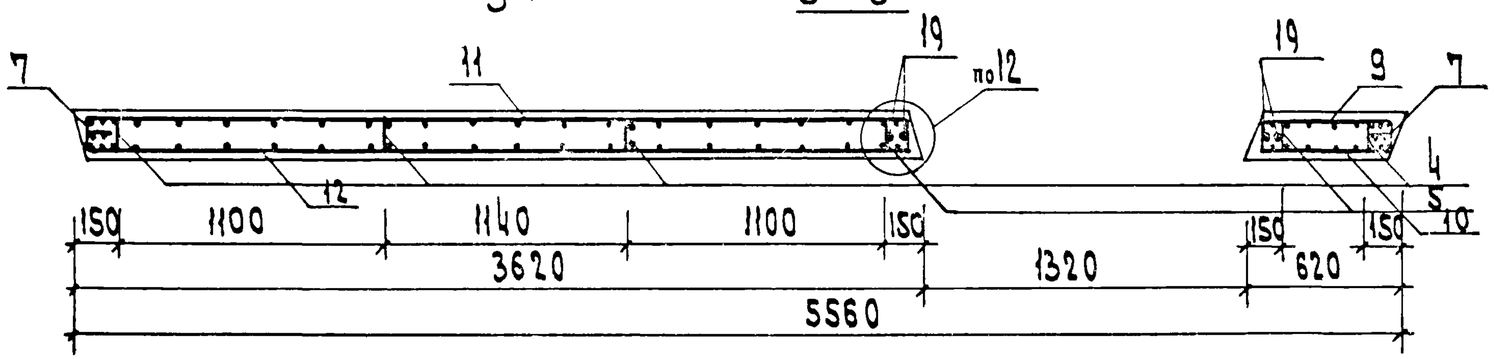

Сетку поз. 15 приварить к каркасу поз. 3 электродуговой сваркой (см. узел 11).

Поз. 17 привариваются к хомутам сетки поз. 15 через 200 мм на длине пролета (см. узел 11).

1.020-1/83. 4-1 17СБ	Лист 2

Инв. N подл. | Подп. и дата | Взам. инв. N

19858 50 Формат А3

ФОРМАТ	ЗОНА	ПОЗ	ОБОЗНАЧЕНИЕ	НАИМЕНОВАНИЕ	КОЛ	ПРИМЕЧАНИЕ
				ДОКУМЕНТАЦИЯ		
А3			1.020-1/83 4-1 18СБ	СБОРОЧНЫЙ ЧЕРТЕЖ		
А3			1.020-1/83 4-1 00ВС	ВЫБОРКА СТАЛИ		
А3			1.020-1/83 4-1 00У	УЗЛЫ		
А3			1.020-1/83 4-1 00ТО	ТЕХНИЧЕСКОЕ ОПИСАНИЕ		
			ПЕРЕМЕННЫЕ ДАННЫЕ	ДЛЯ ИСПОЛНЕНИЙ:		
				1.020-1/83 4-1 18		
				2ДПК 56.33		
				СБОРОЧНЫЕ ЕДИНИЦЫ		
А3	1		1.020-1/83 4-2 01-03	ИЗД.ЗАКЛ. СБОРНОЕ СМН-4	2	
А4	2		1.020-1/83 4-2 02-06	КАРКАС УКР. СБ. СКР-7	1	
А4	3		1.020-1/83 4-2 36-02	КАРКАС ПЛОСКИЙ КР-3	4	
А4	4		1.020-1/83 4-2 36-06	КАРКАС ПЛОСКИЙ КР-7	2	
А4	5		1.020-1/83 4-2 38	КАРКАС ПЛОСКИЙ КР-16	5	
А4	6		1.020-1/83 4-2 40-03	КАРКАС ПЛОСКИЙ КР-27	4	
А4	7		1.020-1/83 4-2 41	КАРКАС ПЛОСКИЙ КР-29	1	
А4	8		1.020-1/83 4-2 51-12	КАРКАС ПЛОСКИЙ КР-45	2	
А4	9		1.020-1/83 4-2 15	СЕТКА С-27	1	
А4	10		1.020-1/83 4-2 15-03	СЕТКА С-30	1	
А4	11		1.020-1/83 4-2 19-01	СЕТКА С-44	1	
А4	12		1.020-1/83 4-2 19-02	СЕТКА С-45	1	
А4	13		1.020-1/83 4-2 53-04	СЕТКА С-100	2	
А4	14		1.020-1/83 4-2 53-07	СЕТКА С-103	2	
А4	15		1.020-1/83 4-2 44	СЕТКА С-108	2	
				ДЕТАЛИ		
А3	16		1.400-9 ВЫПУСК 1	ПЕТЛЯ УНИФ. УП1-14	2	
				СТ. ОТД. ГОСТ 5781-82		
БЧ	17		6.013.130	Ф6 А-Ш L=130	26	0.03КГ
БЧ	18		25.013.2720	Ф25 А-Ш L=2720	4	10.5КГ
				МАТЕРИАЛЫ		
				БЕТОН ТЯЖЕЛЫЙ М300		2.89М3
				1.020-1/83 4-1 18-01		
				1ДПК 56.33-Л		
				СБОРОЧНЫЕ ЕДИНИЦЫ		
А3	1		1.020-1/83 4-2 01-03	ИЗД.ЗАКЛ. СБОРНОЕ СМН-4	2	
А4	2		1.020-1/83 4-2 02-06	КАРКАС УКР. СБ. СКР-7	1	
А4	3		1.020-1/83 4-2 36-02	КАРКАС ПЛОСКИЙ КР-3	4	
А4	4		1.020-1/83 4-2 36-06	КАРКАС ПЛОСКИЙ КР-7	2	
А4	5		1.020-1/83 4-2 38	КАРКАС ПЛОСКИЙ КР-16	5	
А4	6		1.020-1/83 4-2 40-03	КАРКАС ПЛОСКИЙ КР-27	4	
А4	7		1.020-1/83 4-2 41	КАРКАС ПЛОСКИЙ КР-29	1	
А4	8		1.020-1/83 4-2 51-13	КАРКАС ПЛОСКИЙ КР-46	1	
А4	9		1.020-1/83 4-2 15	СЕТКА С-27	1	

НАЧ ОТД	Волынский	
Н КОНТР	Григорьев	
ГЛ КОНСТР	Шац	
ГИП	Осина	
РАЗРАБ	Васильева	
ПРОВЕРИЛ	Острова	
ИСПОЛНИЛ	Носова	

1.020-1/83.4-1 18

ДИАФРАГМА ЖЕСТКОСТИ

СТАДИЯ	ЛИСТ	ЛИСТОВ
Р	I	2

ЦНИИЭП торгово-бытовых зданий и туристских комплексов

ЭПВЦ КиевЗНИИЭП — ОПЕРАТОР ТЛП КОРТ — САВЧЕНКО

ВЗАМ ИНВ № — ПОДПИСЬ И ДАТА — ИНВ № ПОДЛ

ФОРМАТ А4

ФОРМАТ	ЗОНА	ПОЗ	ОБОЗНАЧЕНИЕ	НАИМЕНОВАНИЕ	КОЛ	ПРИМЕЧАНИЕ
А4		10	1.020-1/83 4-2 15-03	СЕТКА С-30	1	
А4		11	1.020-1/83 4-2 19-01	СЕТКА С-44	1	
А4		12	1.020-1/83 4-2 19-02	СЕТКА С-45	1	
А4		13	1.020-1/83 4-2 53-04	СЕТКА С-100	2	
А4		14	1.020-1/83 4-2 53-07	СЕТКА С-103	2	
А4		15	1.020-1/83 4-2 44	СЕТКА С-108	2	
				ДЕТАЛИ		
А3		16	1.400-9 ВЫПУСК 1	ПЕТЛЯ УНИФ. УП1-14	2	
				СТ. ОТД. ГОСТ 5781-82		
БЧ		17	6.013.130	Ф6 А-Ш L=130	26	0.03КГ
БЧ		18	25.013.2720	Ф25 А-Ш L=2720	4	10.5КГ
				МАТЕРИАЛЫ		
				БЕТОН ТЯЖЕЛЫЙ М300		2.5М3

1.020-1/83.4-1 18

ЛИСТ 2

19858 51

ФОРМАТ А4

РИС.1

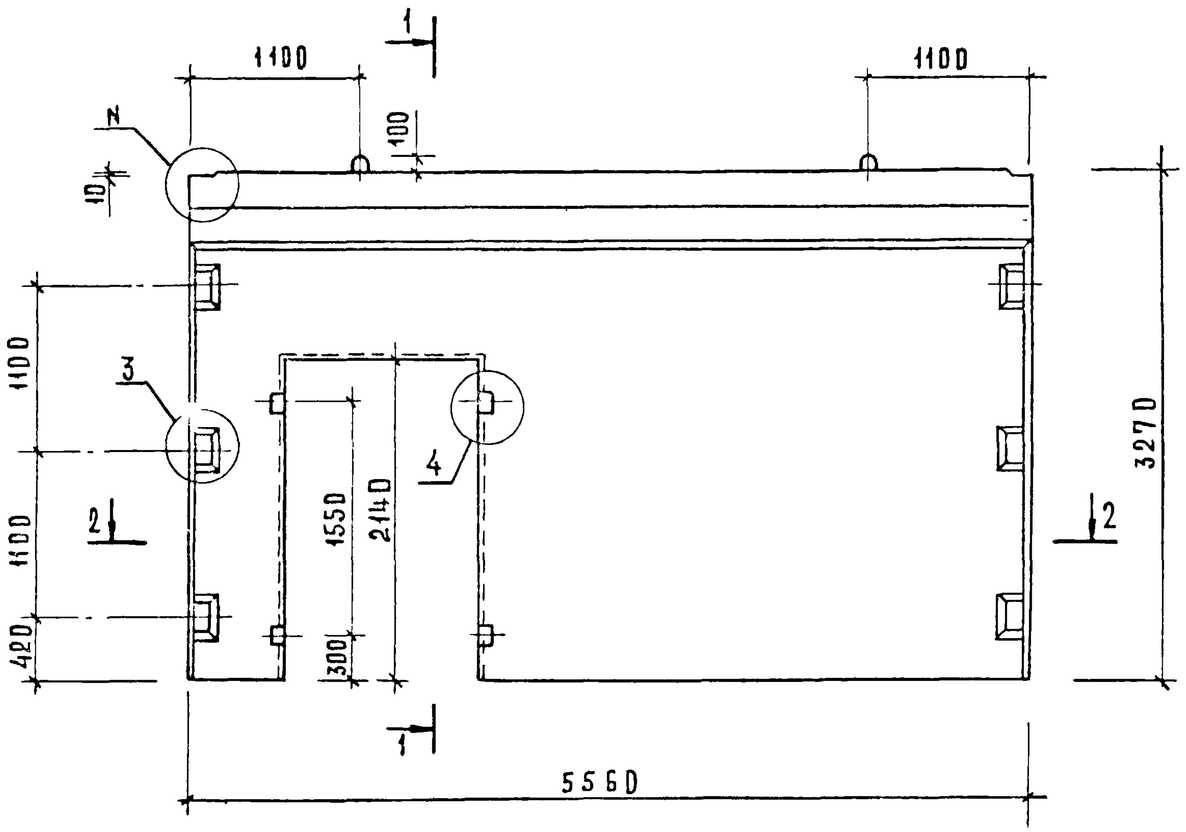

1 – 1

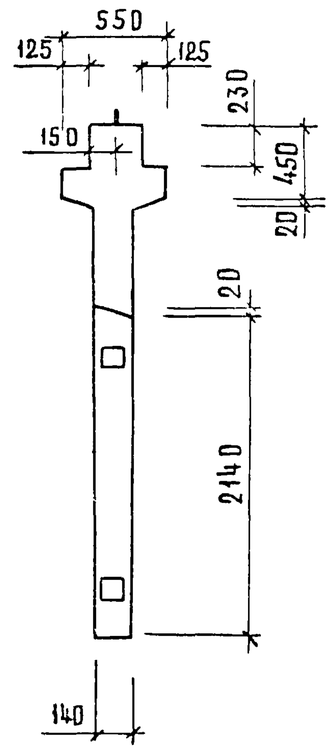

РИС.2

ОСТАЛЬНОЕ СМ. РИС. 1

1 – 1

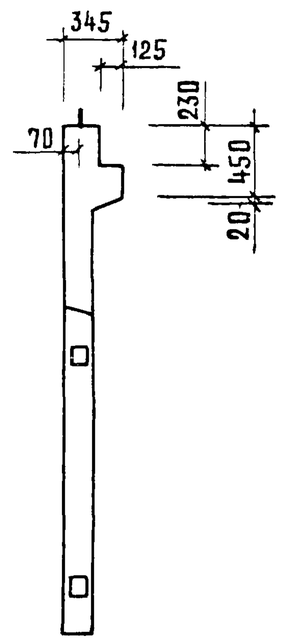

2 – 2

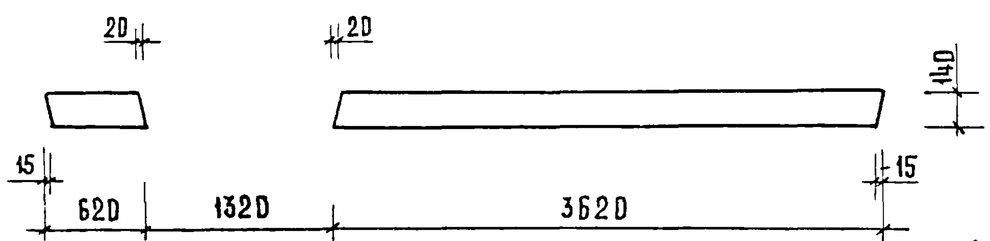

ОБОЗНАЧЕНИЕ	МАРКА	РИС.	N	МАССА КГ
1.020-1/83.4-1 18	2ДПК56.33	1,3	1	7230
-01	1ДПК56.33-Л	2,4	2	6300

НАЧ. ОТД.	ВОЛЫНСКИЙ		
ГЛ. КОНСТР.	ШАЦ		
Н. КОНТР.	ЛУКИНА		
РИП	ОСТРОВА		
РИП	ОСИНА		
ПРОВЕРИЛ	НОСОВА		
РАЗРАБОТ.	ВАСИЛЬЕВА		

1.020-1/83.4-1 18СБ

Диафрагма жесткости
Сборочный чертеж

СТАДИЯ	МАССА	МАСШТАБ
Р	СМ. ТАБЛ.	
ЛИСТ 1	ЛИСТОВ 2	

ЦНИИЭП торгово-бытовых зданий и туристских комплексов

ИНВ N ПОДЛ | ПОДПИСЬ И ДАТА | ВЗАМЕН ИНВ N

19858 52

ФОРМАТ А3

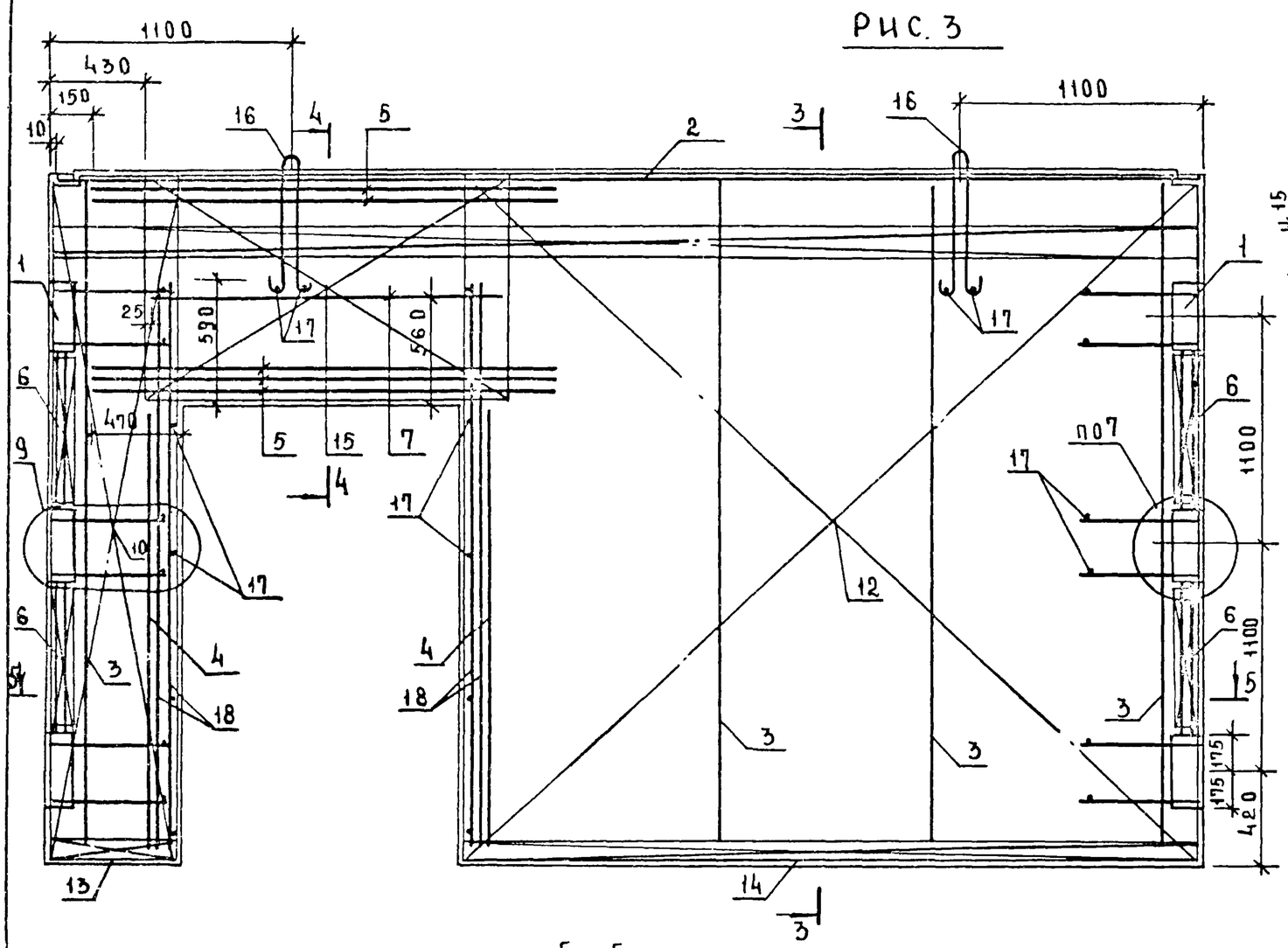

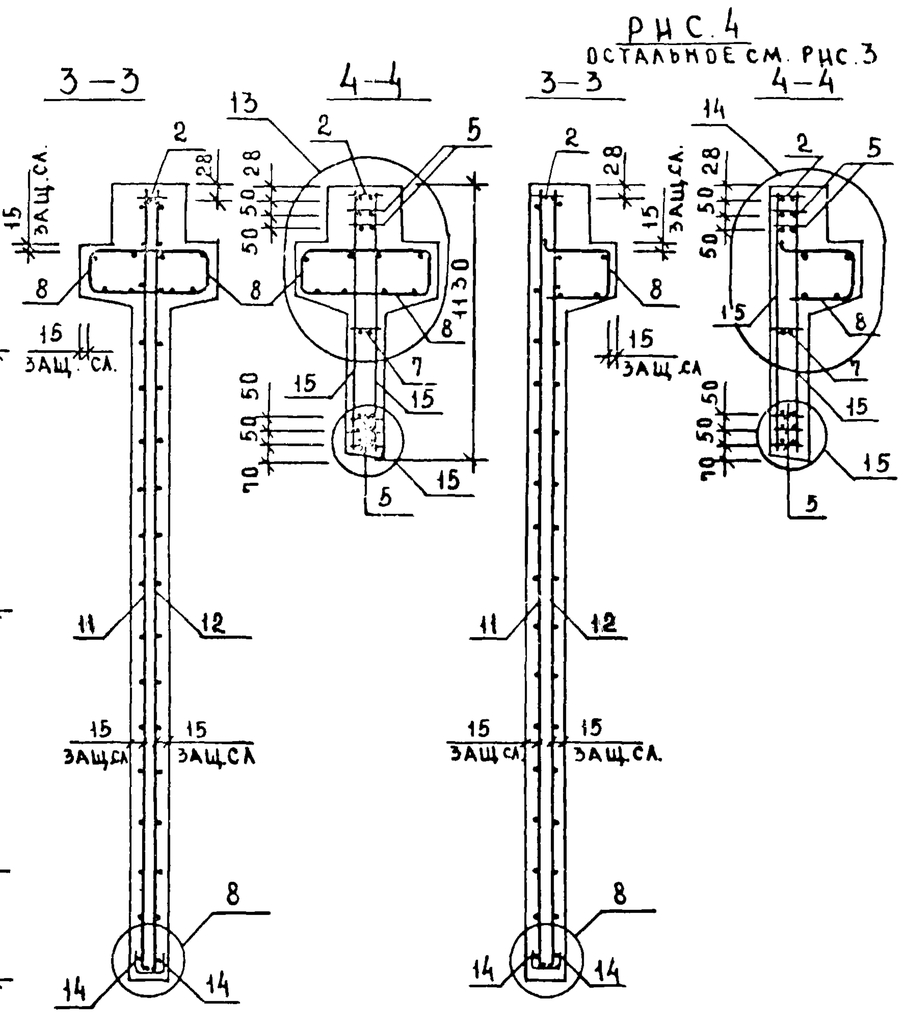

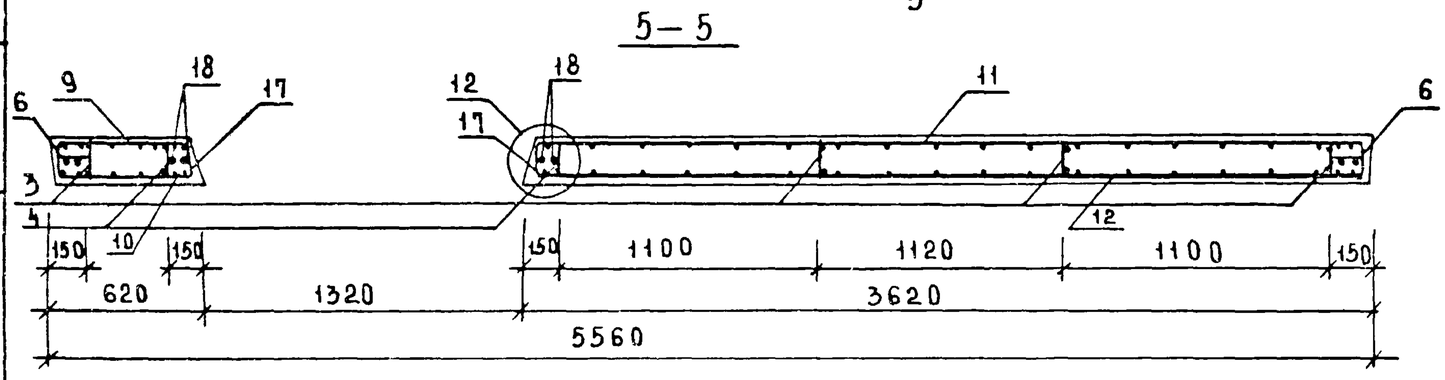

СЕТКУ ПОЗ 15 ПРИВАРИТЬ К КАРКАСУ ПОЗ 2 И НИЖНЕМУ КАРКАСУ ПОЗ 6 ЭЛЕКТРОДУГОВОЙ СВАРКОЙ У КАЖДОГО ХОМУТА (СМ УЗЛЫ 13, 14, 15)

1.020-1/83.4-1 18СБ	ЛИСТ 2

ИНВ N ПОДЛ. | ПОДПИСЬ И ДАТА | ВЗАМЕН ИНВ N

ФОРМАТ	ЗОНА	ПОЗ	ОБОЗНАЧЕНИЕ	НАИМЕНОВАНИЕ	КОЛ	ПРИМЕЧАНИЕ
				ДОКУМЕНТАЦИЯ		
А3			1.020-1/83 4-1 19СБ	СБОРОЧНЫЙ ЧЕРТЕЖ		
А3			1.020-1/83 4-1 00ВС	ВЫБОРКА СТАЛИ		
А3			1.020-1/83 4-1 00У	УЗЛЫ		
А3			1.020-1/83 4-1 00ТО	ТЕХНИЧЕСКОЕ ОПИСАНИЕ		
				СБОРОЧНЫЕ ЕДИНИЦЫ		
А3	1		1.020-1/83 4-2 01-03	ИЗД.ЗАКЛ. СБОРНОЕ СМН-4	2	
А4	2		1.020-1/83 4-2 02-06	КАРКАС УКР. СБ. СКР-7	1	
А4	3		1.020-1/83 4-2 36-02	КАРКАС ПЛОСКИЙ КР-3	4	
А4	4		1.020-1/83 4-2 36-06	КАРКАС ПЛОСКИЙ КР-7	2	
А4	5		1.020-1/83 4-2 38	КАРКАС ПЛОСКИЙ КР-16	5	
А4	6		1.020-1/83 4-2 40-03	КАРКАС ПЛОСКИЙ КР-27	4	
А4	7		1.020-1/83 4-2 41	КАРКАС ПЛОСКИЙ КР-29	1	
А4	8		1.020-1/83 4-2 51-13	КАРКАС ПЛОСКИЙ КР-46	1	
А4	9		1.020-1/83 4-2 16-01	СЕТКА С-28	1	
А4	10		1.020-1/83 4-2 16-02	СЕТКА С-29	1	
А4	11		1.020-1/83 4-2 19	СЕТКА С-43	1	
А4	12		1.020-1/83 4-2 19-03	СЕТКА С-46	1	
А4	13		1.020-1/83 4-2 53-04	СЕТКА С-100	2	
А4	14		1.020-1/83 4-2 53-07	СЕТКА С-103	2	
А4	15		1.020-1/83 4-2 44	СЕТКА С-108	2	
				ДЕТАЛИ		
А3	16		1.400-9 ВЫПУСК 1	ПЕТЛЯ УНИФ. УП1-14	2	
				СТ. ОТД. ГОСТ 5781-82		
БЧ	17		6.013.130	Ф6 А-Ш L=130	26	0.03КГ
БЧ	18		25.013.2720	Ф25 А-Ш L=2720	4	10.5КГ
				МАТЕРИАЛЫ		
				БЕТОН ТЯЖЕЛЫЙ М300		2,5М3

НАЧ ОТД	Волынский	
Н КОНТР	Григорев	
ГЛ КОНСТР	Шац	
ГИП	Острова	
РАЗРАБ	Носова	
ПРОВЕРИЛ	Осина	
ИСПОЛНИЛ	Васильева	

1.020-1/83.4-1 19

ДИАФРАГМА ЖЕСТКОСТИ
ІДПК 56.33-П

СТАДИЯ	ЛИСТ	ЛИСТОВ
Р		I

ЦНИИЭП торгово-бытовых зданий и туристских комплексов

ЭПВЦ КиевЗНИИЭП
ОПЕРАТОР ТЛП КОРТ
СДАННЫЙ
ВЗАМ ИНВ №
ПОДПИСЬ И ДАТА
ИНВ № ПОДЛ

ФОРМАТ	ЗОНА	ПОЗ	ОБОЗНАЧЕНИЕ	НАИМЕНОВАНИЕ	КОЛ	ПРИМЕЧАНИЕ

ЭПВЦ КиевЗНИИЭП
ОПЕРАТОР ТЛП КОРТ
ВЗАМ ИНВ №
ПОДПИСЬ И ДАТА
ИНВ № ПОДЛ

ЛИСТ

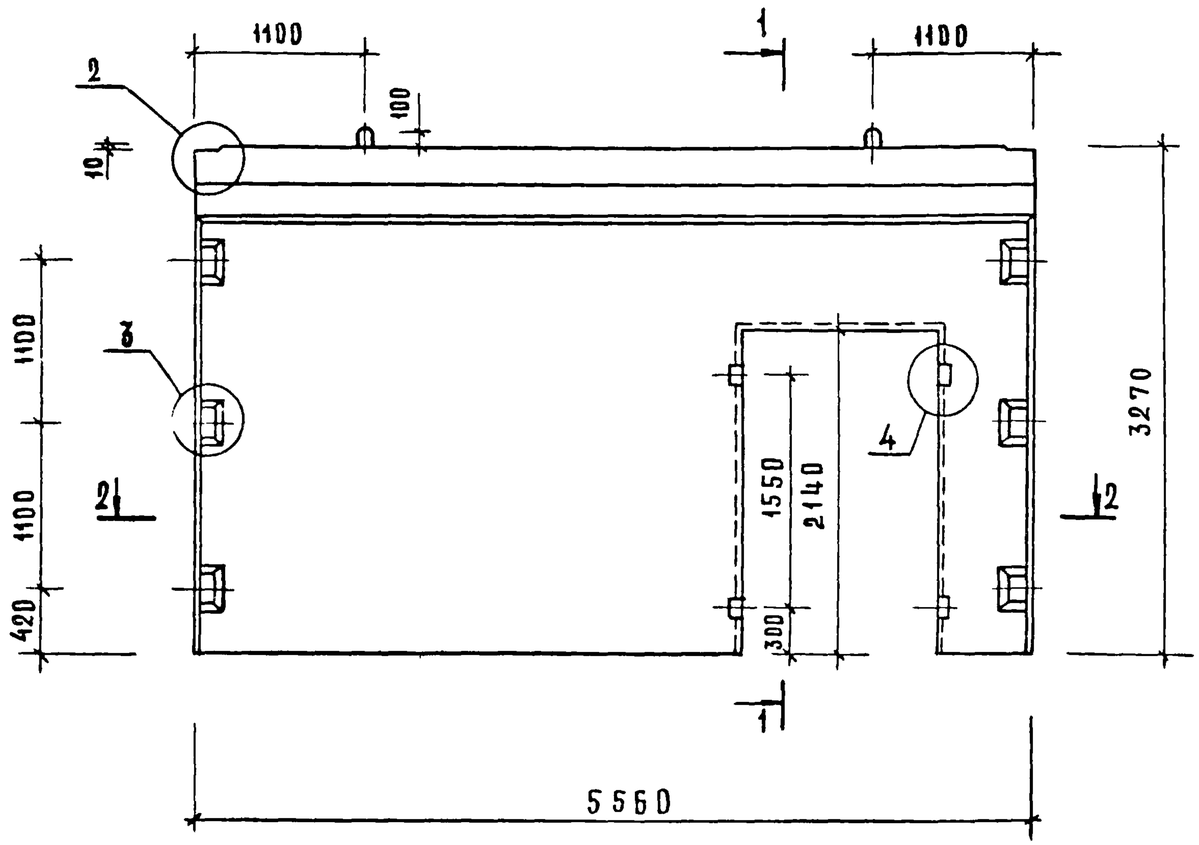

1 — 1

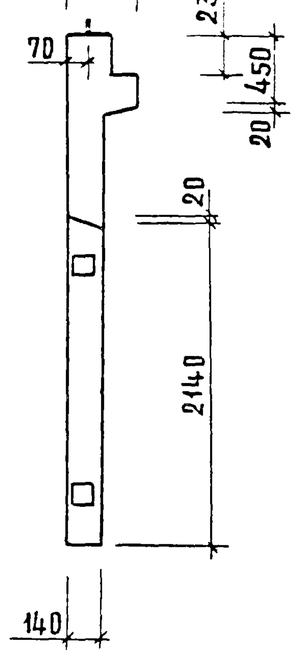

2 - 2

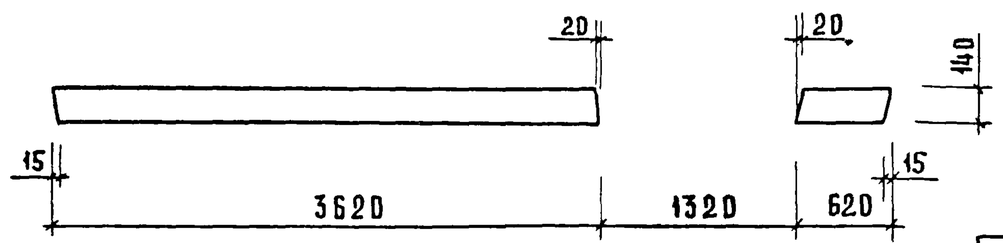

				1.020-1/83. 4-1 19СБ		
НАЧ. ОТД.	ВОЛЫНСКИЙ			Диафрагма жесткости 1ДПК 56.33-п Сборочный чертеж	СТАДИЯ	МАССА	МАСШТАБ
ГЛ КОНСТР.	ШАЦ				Р	6300кг	
Н. КОНТР.	ЛУКИНА				ЛИСТ 1	ЛИСТОВ 2	
ГИП	ОСТРОВА				ЦНИИЭП торгово-бытовых зданий и туристских комплексов		
ГИП	ОСИНА						
ПРОВЕРИЛ	НОСОВА						
РАЗРАБОТ.	ВАСИЛЬЕВА						

ИНВ. N ПОДЛ. | ПОДПИСЬ И ДАТА | ВЗАМЕН ИНВ. N

19858 55

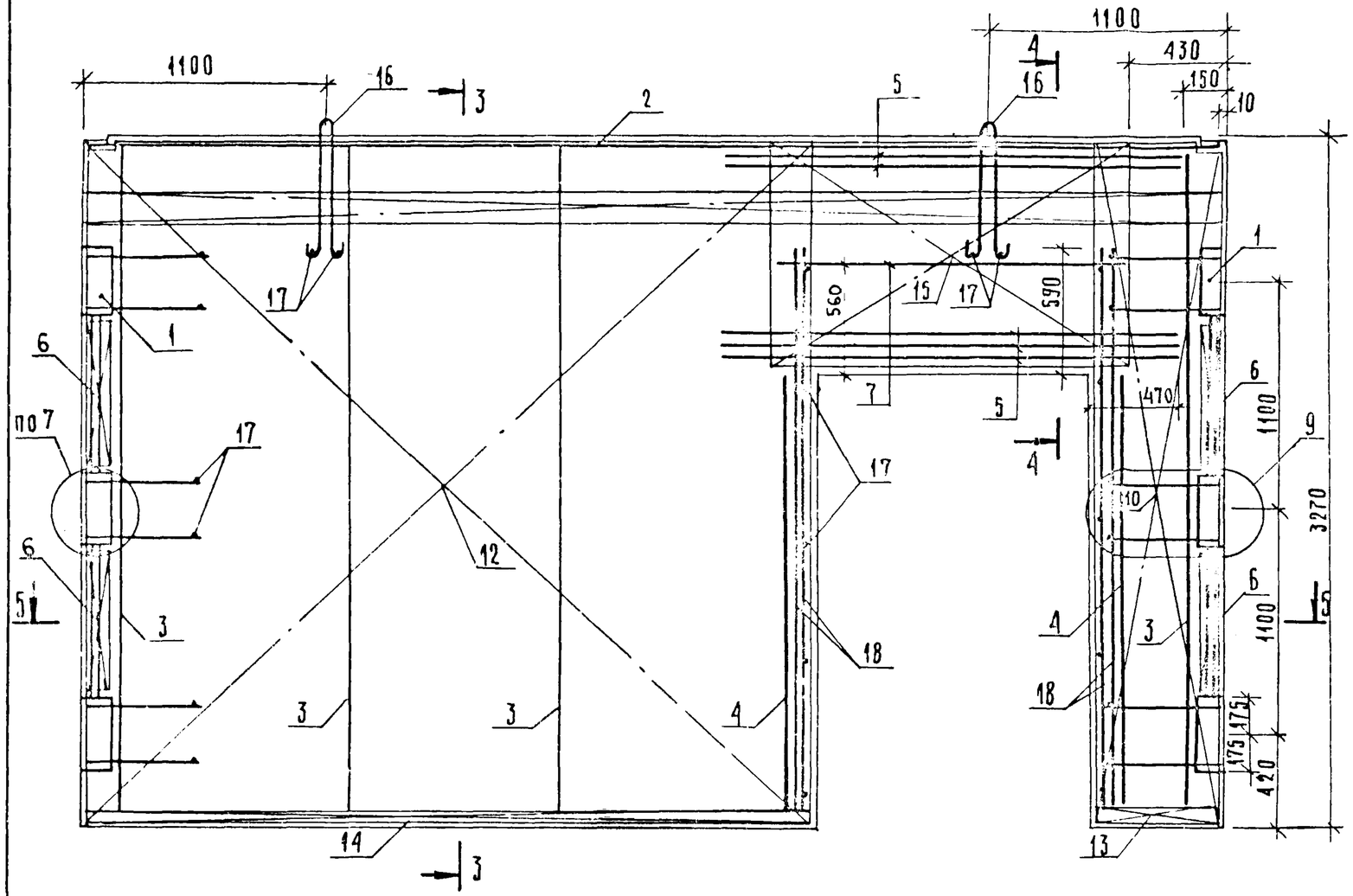

Сетку поз 15 приварить к каркасу поз 2 и нижнему каркасу поз 5 электродуговой сваркой у каждого хомута (см узлы 14, 15).

Инв № подл.	Подпись и дата	Взам. инв №	

1.020-1/83.4-1 19СБ

Лист 2

19858 СБ

Формат А3

ФОРМАТ	ЗОНА	ПОЗ	ОБОЗНАЧЕНИЕ	НАИМЕНОВАНИЕ	КОЛ.	ПРИМЕЧАНИЕ
				ДОКУМЕНТАЦИЯ		
А3			1.020-1/83 4-1 20СБ	СБОРОЧНЫЙ ЧЕРТЕЖ		
А3			1.020-1/83 4-1 00ВС	ВЫБОРКА СТАЛИ		
А3			1.020-1/83 4-1 00У	УЗЛЫ		
А3			1.020-1/83 4-1 00ТО	ТЕХНИЧЕСКОЕ ОПИСАНИЕ		
			ПЕРЕМЕННЫЕ ДАННЫЕ	ДЛЯ ИСПОЛНЕНИЙ:		
				1.020-1/83 4-1 20		
				2Д 24.36		
				СБОРОЧНЫЕ ЕДИНИЦЫ		
А3	1		1.020-1/83 4-2 01-04	ИЗД.ЗАКЛ. СБОРНОЕ СМН-5	2	
А4	2		1.020-1/83 4-2 02-02	КАРКАС УКР. СБ. СКР-3	1	
А4	3		1.020-1/83 4-2 36-03	КАРКАС ПЛОСКИЙ КР-4	3	
А4	4		1.020-1/83 4-2 40-01	КАРКАС ПЛОСКИЙ КР-25	6	
А4	5		1.020-1/83 4-2 51-04	КАРКАС ПЛОСКИЙ КР-37	2	
А4	6		1.020-1/83 4-2 20	СЕТКА С-47	1	
А4	7		1.020-1/83 4-2 20-01	СЕТКА С-48	1	
А4	8		1.020-1/83 4-2 53-08	СЕТКА С-104	2	
А4	9		1.020-1/83 4-2 59	ПЕТЛЯ СТРОП. СПВ-2	2	
А4	10		1.020-1/83 4-2 69	ПЕТЛЯ СТРОП. СПГ-2	2	
				ДЕТАЛИ		
				СТ. ОТД. ГОСТ 5781-82		
БЧ	11		6.013.130	Ф6 А-Ш L=130	16	0.03КГ
БЧ	12		20.013.250	Ф20 А-Ш L=250	4	0.62КГ
				МАТЕРИАЛЫ		
				БЕТОН ТЯЖЕЛЫЙ М250		1.51М3
				1.020-1/83 4-1 20-01		
				1Д 24.36		
				СБОРОЧНЫЕ ЕДИНИЦЫ		
А3	1		1.020-1/83 4-2 01-04	ИЗД.ЗАКЛ. СБОРНОЕ СМН-5	2	
А4	2		1.020-1/83 4-2 02-02	КАРКАС УКР. СБ. СКР-3	1	
А4	3		1.020-1/83 4-2 36-03	КАРКАС ПЛОСКИЙ КР-4	3	
А4	4		1.020-1/83 4-2 40-01	КАРКАС ПЛОСКИЙ КР-25	6	
А4	5		1.020-1/83 4-2 51-05	КАРКАС ПЛОСКИЙ КР-38	1	
А4	6		1.020-1/83 4-2 20	СЕТКА С-47	1	
А4	7		1.020-1/83 4-2 20-01	СЕТКА С-48	1	
А4	8		1.020-1/83 4-2 53-08	СЕТКА С-104	2	
А4	9		1.020-1/83 4-2 64	ПЕТЛЯ СТРОП. СПВ-8	2	
А4	10		1.020-1/83 4-2 69	ПЕТЛЯ СТРОП. СПГ-2	2	
				ДЕТАЛИ		
				СТ. ОТД. ГОСТ 5781-82		
БЧ	11		6.013.130	Ф6 А-Ш L=130	16	0.03КГ
БЧ	12		20.013.250	Ф20 А-Ш L=250	4	0.62КГ
				МАТЕРИАЛЫ		

САВЧЕНКО
ОПЕРАТОР ТЛП КОРТ
ЭПВЦ Киев.ЗНИИЭП

ВЗАМ. ИНВ. № | ПОДПИСЬ И ДАТА | ИНВ. № ПОДЛ.

НАЧ.ОТД.	Вольынский	
Н.КОНТР.	Григорев	
ГЛ.КОНСТР.	Шац	
ГИП	Острова	
РАЗРАБ.	Носова	
ПРОВЕРИЛ	Осина	
ИСПОЛНИЛ	Васильева	

1.020-1/83.4-1 20

ДИАФРАГМА ЖЕСТКОСТИ

СТАДИЯ	ЛИСТ	ЛИСТОВ
Р	1	2

ЦНИИЭП торгово-бытовых зданий и туристских комплексов

ФОРМАТ А4

ФОРМАТ	ЗОНА	ПОЗ	ОБОЗНАЧЕНИЕ	НАИМЕНОВАНИЕ	КОЛ.	ПРИМЕЧАНИЕ
				БЕТОН ТЯЖЕЛЫЙ М250		1.35М3

САВЧЕНКО
ОПЕРАТОР ТЛП КОРТ
ЭПВЦ Киев.ЗНИИЭП

ВЗАМ. ИНВ. № | ПОДПИСЬ И ДАТА | ИНВ. № ПОДЛ.

1.020-1/83.4-1 20

ЛИСТ 2

19858 57

ФОРМАТ А4

РИС. 1

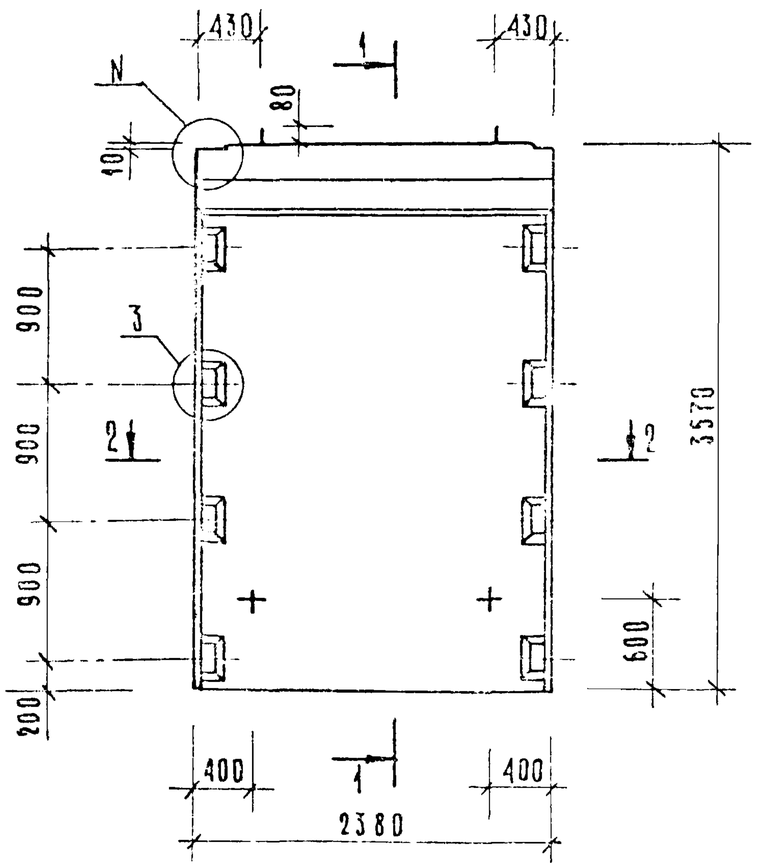

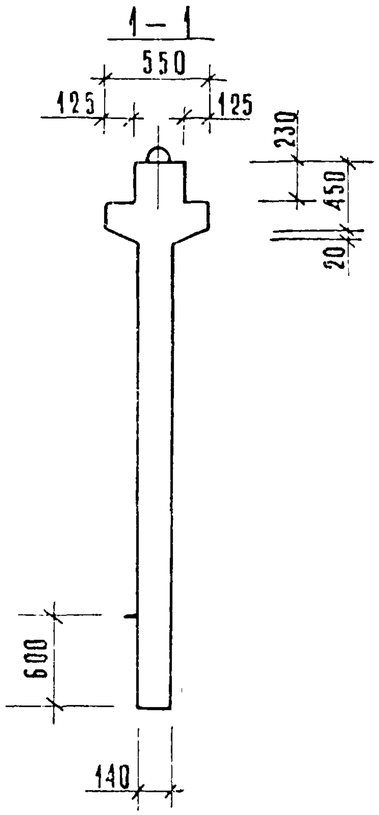

РИС. 2

ОСТАЛЬНОЕ СМ. РИС.1

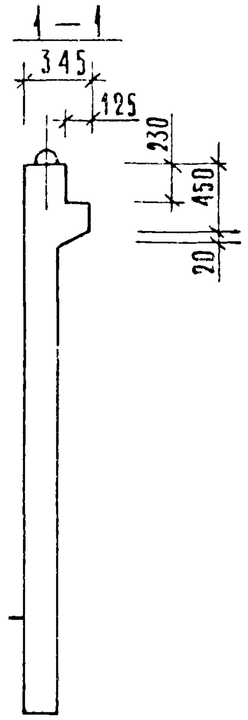

2 — 2

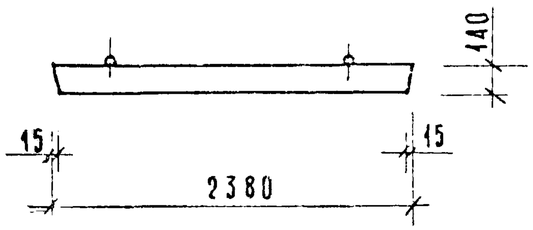

ОБОЗНАЧЕНИЕ	МАРКА	РИС	N	N_1	МАССА КГ
1.020-1/83.4-1 20	2Д 24.36	1,3	1	19	3780
-01	1Д 24.36	2,4	2	20	3380

Нач. отд.	Волынский		
Гл. констр.	Шац		
Н. контр.	Лукина		
ГИП	Острова		
ГИП	Осина		
Проверил	Носова		
Разработ.	Васильева		

1.020-1/83.4-1 20СБ

Диафрагма жесткости
Сборочный чертеж

Стадия	Масса	Масштаб
Р	см. табл.	
Лист 1	Листов 2	

ЦНИИЭП торгово-бытовых зданий и туристских комплексов

Инв. № подл. | Подпись и дата | Взам. инв. №

19858 58 ФОРМАТ А3

Рис. 3

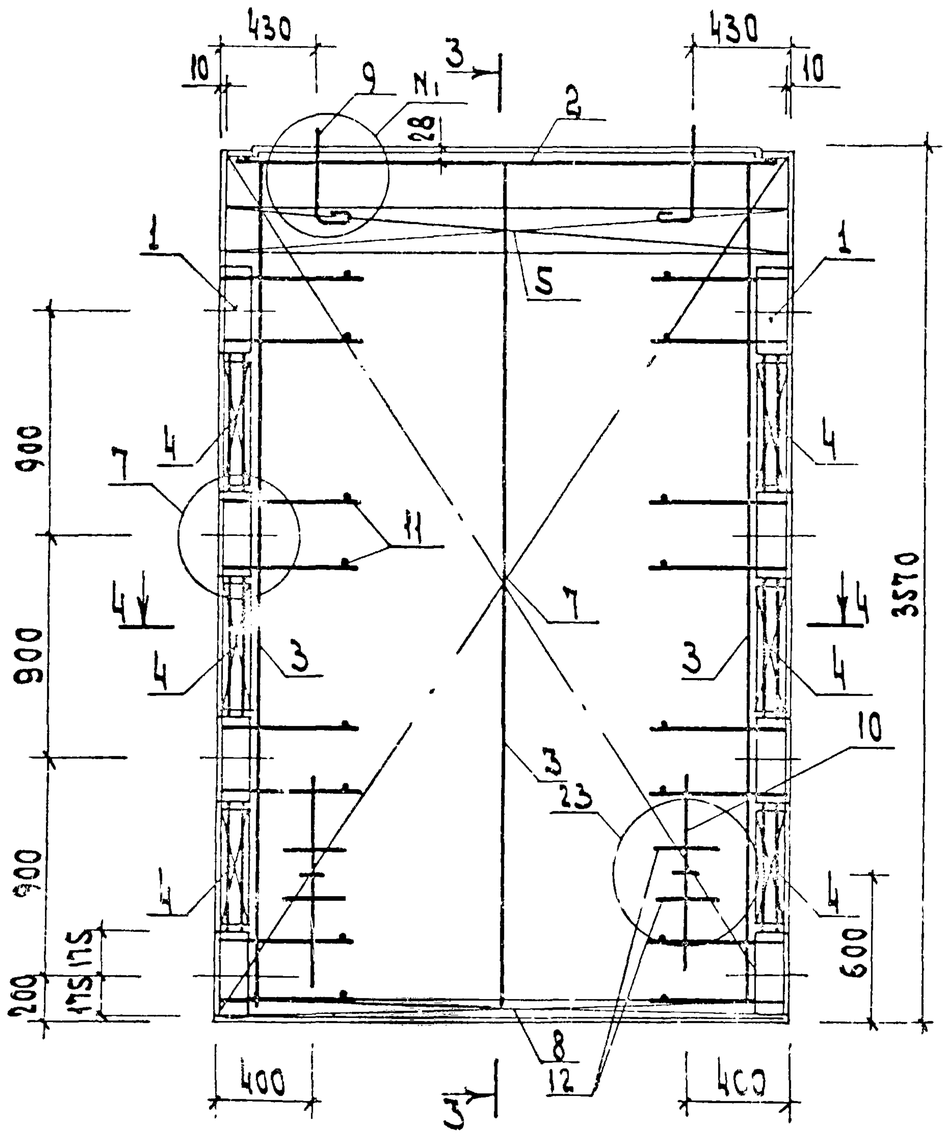

3—3

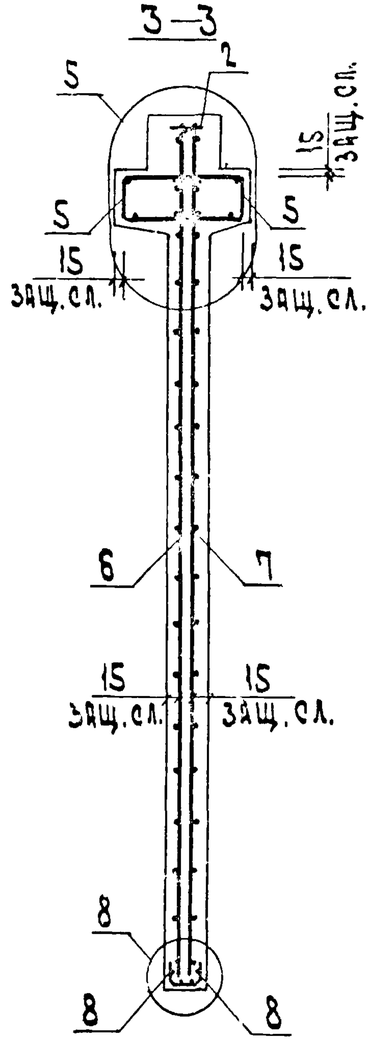

4—4

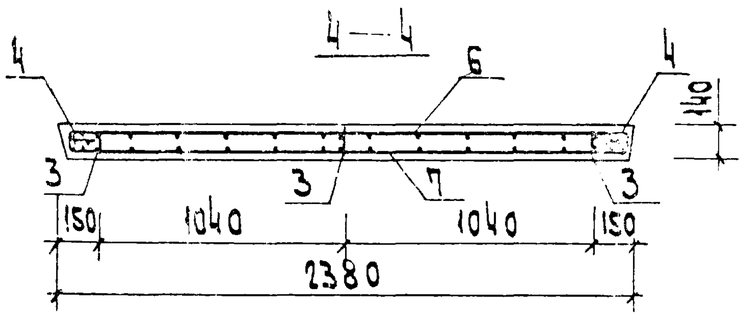

Рис. 4

остальное см. рис. 3

3—3

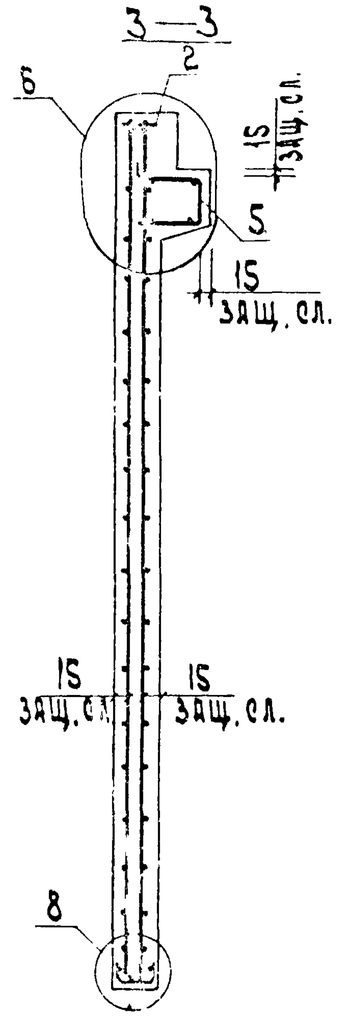

Инв.N подл.	Подп. и дата	Взам. инв.N

1.020-1|83.4-1 20 СБ

Лист 2

19858 59

ФОРМАТ А3

ФОРМАТ	ЗОНА	ПОЗ	ОБОЗНАЧЕНИЕ	НАИМЕНОВАНИЕ	КОЛ	ПРИМЕЧАНИЕ
				ДОКУМЕНТАЦИЯ		
А3			1.020-1/83 4-1 21СБ	СБОРОЧНЫЙ ЧЕРТЕЖ		
А3			1.020-1/83 4-1 00ВС	ВЫБОРКА СТАЛИ		
А3			1.020-1/83 4-1 00У	УЗЛЫ		
А3			1.020-1/83 4-1 00ТО	ТЕХНИЧЕСКОЕ ОПИСАНИЕ		
			ПЕРЕМЕННЫЕ ДАННЫЕ	ДЛЯ ИСПОЛНЕНИЙ:		
				1.020-1/83 4-1 21		
				2Д 26.36		
				СБОРОЧНЫЕ ЕДИНИЦЫ		
А3	1		1.020-1/83 4-2 01-04	ИЗД.ЗАКЛ. СБОРНОЕ СМН-5	2	
А4	2		1.020-1/83 4-2 02-03	КАРКАС УКР. СБ. СКР-4	1	
А4	3		1.020-1/83 4-2 36-03	КАРКАС ПЛОСКИЙ КР-4	3	
А4	4		1.020-1/83 4-2 40-01	КАРКАС ПЛОСКИЙ КР-25	6	
А4	5		1.020-1/83 4-2 51-06	КАРКАС ПЛОСКИЙ КР-39	2	
А4	6		1.020-1/83 4-2 21	СЕТКА С-49	1	
А4	7		1.020-1/83 4-2 21-01	СЕТКА С-50	1	
А4	8		1.020-1/83 4-2 53-01	СЕТКА С-97	2	
А4	9		1.020-1/83 4-2 60	ПЕТЛЯ СТРОП. СПВ-3	2	
А4	10		1.020-1/83 4-2 69	ПЕТЛЯ СТРОП. СПГ-2	2	
				ДЕТАЛИ		
				СТ. ОТД. ГОСТ 5781-82		
БЧ	11		6.013.130	Ф6 А-Ш L=130	16	0.03КГ
БЧ	12		20.013.250	Ф20 А-Ш L=250	4	0.62КГ
				МАТЕРИАЛЫ		
				БЕТОН ТЯЖЕЛЫЙ М250		1.62М3
				1.020-1/83 4-1 21-01		
				1Д 26.36		
				СБОРОЧНЫЕ ЕДИНИЦЫ		
А3	1		1.020-1/83 4-2 01-04	ИЗД.ЗАКЛ. СБОРНОЕ СМН-5	2	
А4	2		1.020-1/83 4-2 02-03	КАРКАС УКР. СБ. СКР-4	1	
А4	3		1.020-1/83 4-2 36-03	КАРКАС ПЛОСКИЙ КР-4	3	
А4	4		1.020-1/83 4-2 40-01	КАРКАС ПЛОСКИЙ КР-25	6	
А4	5		1.020-1/83 4-2 51-07	КАРКАС ПЛОСКИЙ КР-40	1	
А4	6		1.020-1/83 4-2 21	СЕТКА С-49	1	
А4	7		1.020-1/83 4-2 21-01	СЕТКА С-50	1	
А4	8		1.020-1/83 4-2 53-01	СЕТКА С-97	2	
А4	9		1.020-1/83 4-2 65	ПЕТЛЯ СТРОП. СПВ-9	2	
А4	10		1.020-1/83 4-2 69	ПЕТЛЯ СТРОП. СПГ-2	2	
				ДЕТАЛИ		
				СТ. ОТД. ГОСТ 5781-82		
БЧ	11		6.013.130	Ф6 А-Ш L=130	16	0.03КГ
БЧ	12		20.013.250	Ф20 А-Ш L=250	4	0.62КГ
				МАТЕРИАЛЫ		

САВЧЕНКО

ОПЕРАТОР ТЛП КОРТ

ЭПВЦ Киев ЗНИИЭП

ВЗАМ ИНВ № | ПОДПИСЬ И ДАТА | ИНВ № ПОДЛ

НАЧ.ОТД.	Вольынский	
Н.КОНТР.	Григорев	
ГЛ.КОНСТР	Шац	
ГИП	Острова	
РАЗРАБ.	Носова	
ПРОВЕРИЛ	Осина	
ИСПОЛНИЛ	Васильева	

1.020-1/83.4-1 21

ДИАФРАГМА ЖЕСТКОСТИ

СТАДИЯ	ЛИСТ	ЛИСТОВ
Р	1	2

ЦНИИЭП торгово-бытовых зданий и туристских комплексов

ФОРМАТ А4

ФОРМАТ	ЗОНА	ПОЗ	ОБОЗНАЧЕНИЕ	НАИМЕНОВАНИЕ	КОЛ	ПРИМЕЧАНИЕ
				БЕТОН ТЯЖЕЛЫЙ М250		1.45М3

1.020-1/83.4-1 21

ЛИСТ 2

19858 60

ФОРМАТ А4

РИС.1

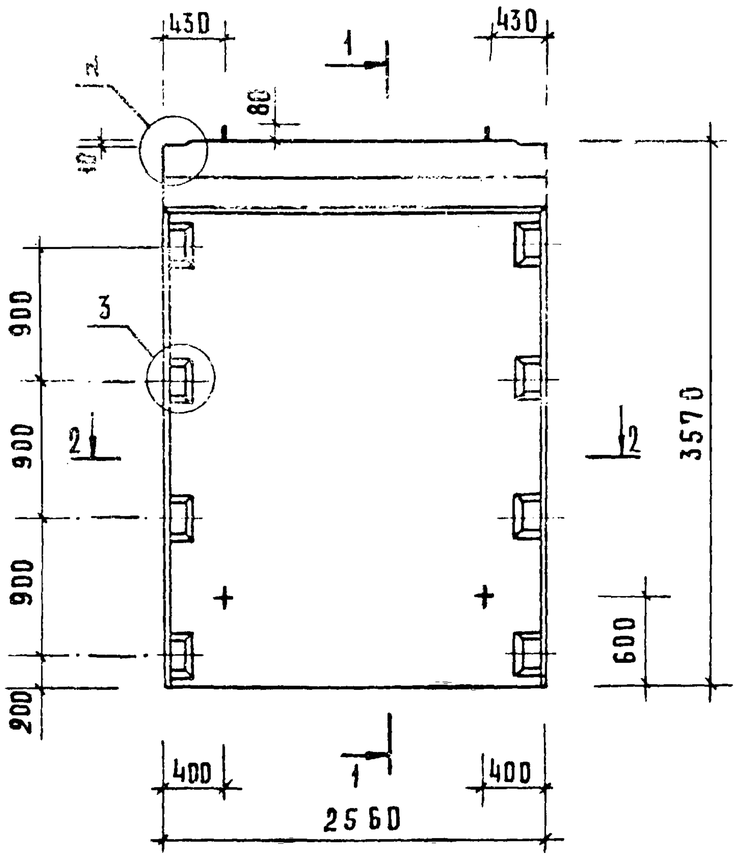

1—1

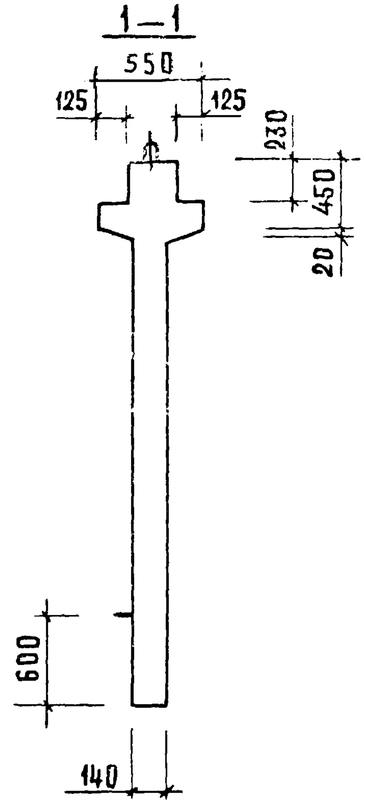

РИС.2

ОСТАЛЬНОЕ СМ. РИС.1

1—1

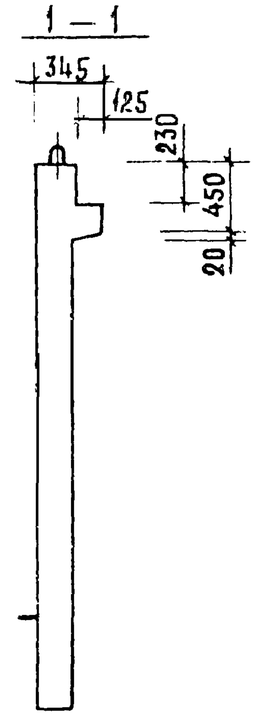

2—2

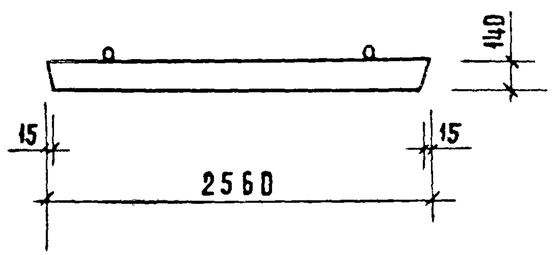

ОБОЗНАЧЕНИЕ	МАРКА	РИС	N	N,	МАССА КГ
1.020-1/83.4-1 21	2 Д 26.36	1,3	1	19	4050
-01	1 Д 26.36	2,4	2	20	3630

НАЧ ОТД.	ВОЛЫНСКИЙ		
ГА.КОНСТР.	ШАЦ		
Н.КОНТР.	ЛУКИНА		
ГИП	ОСТРОВА		
ГИП	ОСИНА		
ПРОВЕРИЛ	КОСОВА		
РАЗРАБОТ.	ВАСИЛЬЕВА		

1.020-1/83.4-1 21СБ

ДИАФРАГМА ЖЕСТКОСТИ
СБОРОЧНЫЙ ЧЕРТЕЖ

СТАДИЯ	МАССА	МАСШТАБ
Р	СМ. ТАБЛ.	
ЛИСТ 1	ЛИСТОВ 2	

ЦНИИЭП ТОРГОВО БЫТОВЫХ ЗДАНИЙ И ТУРИСТСКИХ КОМПЛЕКСОВ

ИНВ.N ПОДЛ. | ПОДПИСЬ И ДАТА | ВЗАМЕН ИНВ.N

19858 61

ФОРМАТ А3

Рис. 3

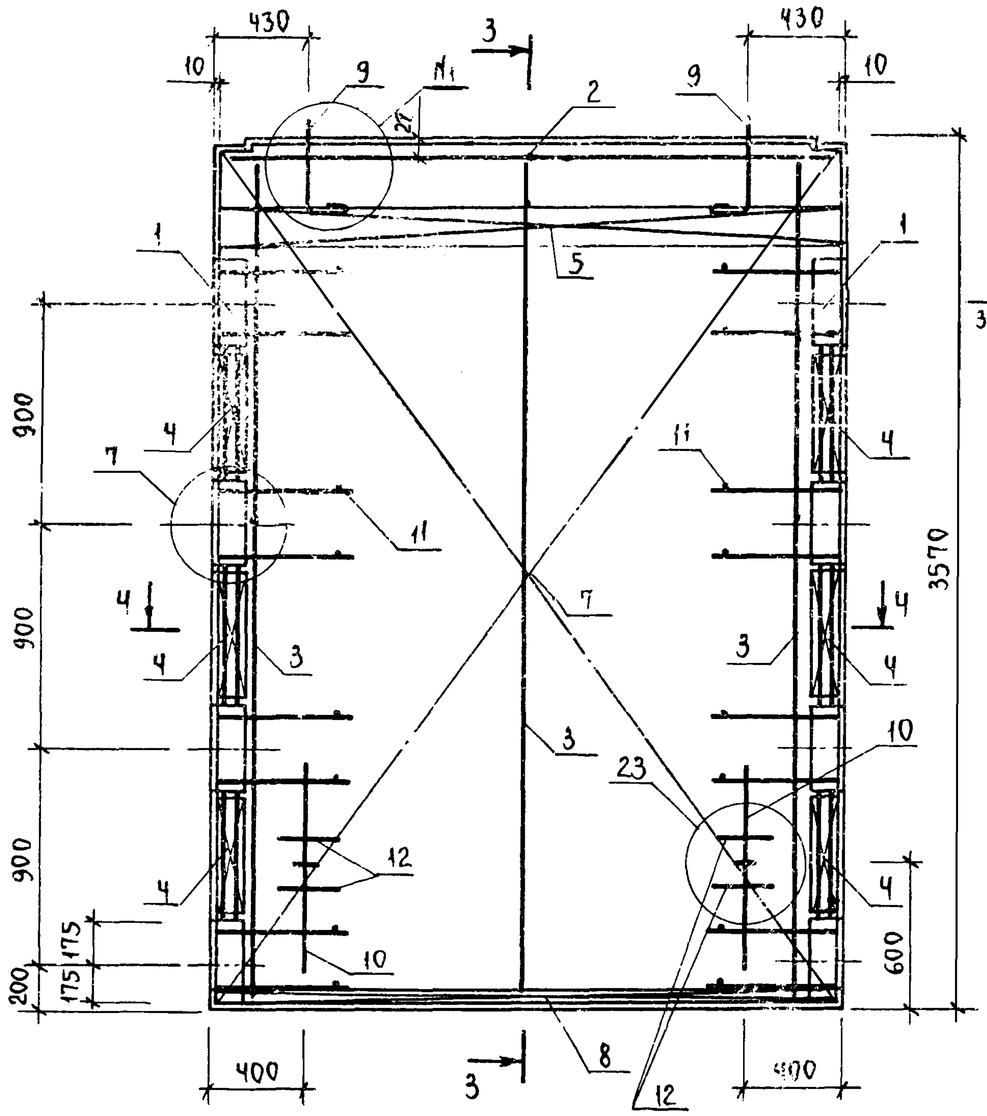

3 - 3

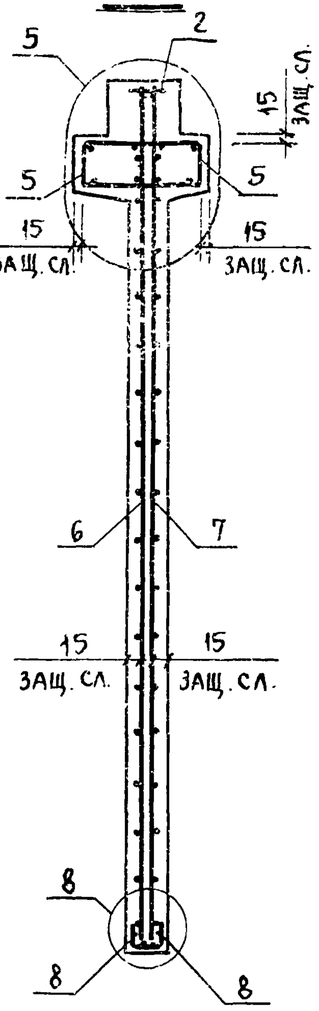

Рис. 4

ОСТАЛЬНОЕ СМ РИС. 3

3 - 3

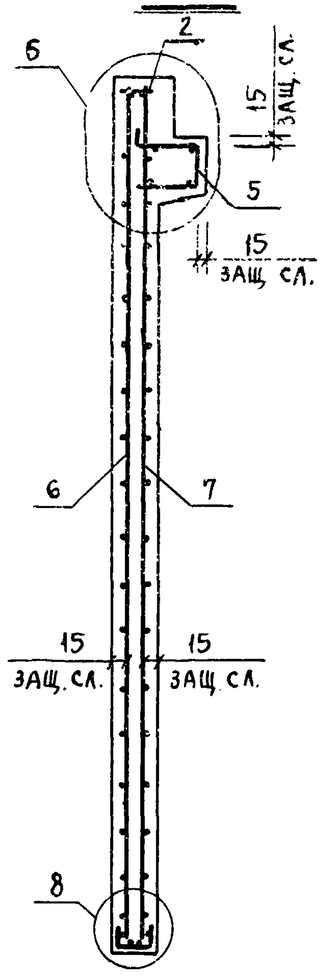

4 - 4

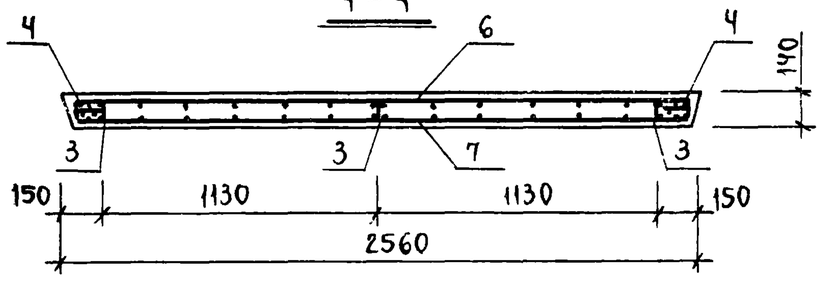

1.020-1/83.4-1 21СБ			Лист 2

19858 62

Инв. N подл. | Подп. и дата | Взам. инв. N

ФОРМАТ	ЗОНА	ПОЗ	ОБОЗНАЧЕНИЕ	НАИМЕНОВАНИЕ	КОЛ	ПРИМЕЧАНИЕ
				ДОКУМЕНТАЦИЯ		
А3			1.020-1/83 4-1 22СБ	СБОРОЧНЫЙ ЧЕРТЕЖ		
А3			1.020-1/83 4-1 00ВС	ВЫБОРКА СТАЛИ		
А3			1.020-1/83 4-1 00У	УЗЛЫ		
А3			1.020-1/83 4-1 00ТО	ТЕХНИЧЕСКОЕ ОПИСАНИЕ		
			ПЕРЕМЕННЫЕ ДАННЫЕ	ДЛЯ ИСПОЛНЕНИЙ:		
				1.020-1/83 4-1 22 2Д 30.36		
				СБОРОЧНЫЕ ЕДИНИЦЫ		
А3	1		1.020-1/83 4-2 01-04	ИЗД.ЗАКЛ. СБОРНОЕ СМН-5	2	
А4	2		1.020-1/83 4-2 02-04	КАРКАС УКР. СБ. СКР-5	1	
А4	3		1.020-1/83 4-2 36-03	КАРКАС ПЛОСКИЙ КР-4	3	
А4	4		1.020-1/83 4-2 40-01	КАРКАС ПЛОСКИЙ КР-25	6	
А4	5		1.020-1/83 4-2 52	КАРКАС ПЛОСКИЙ КР-32	2	
А4	6		1.020-1/83 4-2 50	КАРКАС ПЛОСКИЙ КР-31	2	
А4	7		1.020-1/83 4-2 51-08	КАРКАС ПЛОСКИЙ КР-41	2	
А4	8		1.020-1/83 4-2 22	СЕТКА С-51	1	
А4	9		1.020-1/83 4-2 22-01	СЕТКА С-52	1	
А4	10		1.020-1/83 4-2 53-02	СЕТКА С-98	2	
А4	11		1.020-1/83 4-2 60	ПЕТЛЯ СТРОП. СПВ-3	2	
А4	12		1.020-1/83 4-2 70	ПЕТЛЯ СТРОП. СПГ-3	2	
				ДЕТАЛИ		
				СТ. ОТД. ГОСТ 5781-82		
БЧ	13		6.013.130	Ф6 А-Ш L=130	16	0.03КГ
БЧ	14		20.013.250	Ф20 А-Ш L=250	4	0.62КГ
				МАТЕРИАЛЫ		
				БЕТОН ТЯЖЕЛЫЙ М250		1.89М3
				1.020-1/83 4-1 22-01 1Д 30.36		
				СБОРОЧНЫЕ ЕДИНИЦЫ		
А3	1		1.020-1/83 4-2 01-04	ИЗД.ЗАКЛ. СБОРНОЕ СМН-5	2	
А4	2		1.020-1/83 4-2 02-04	КАРКАС УКР. СБ. СКР-5	1	
А4	3		1.020-1/83 4-2 36-03	КАРКАС ПЛОСКИЙ КР-4	3	
А4	4		1.020-1/83 4-2 40-01	КАРКАС ПЛОСКИЙ КР-25	6	
А4	5		1.020-1/83 4-2 52	КАРКАС ПЛОСКИЙ КР-32	2	
А4	6		1.020-1/83 4-2 50	КАРКАС ПЛОСКИЙ КР-31	2	
А4	7		1.020-1/83 4-2 51-09	КАРКАС ПЛОСКИЙ КР-42	1	
А4	8		1.020-1/83 4-2 22	СЕТКА С-51	1	
А4	9		1.020-1/83 4-2 22-01	СЕТКА С-52	1	
А4	10		1.020-1/83 4-2 53-02	СЕТКА С-98	2	
А4	11		1.020-1/83 4-2 65	ПЕТЛЯ СТРОП. СПВ-9	2	
А4	12		1.020-1/83 4-2 70	ПЕТЛЯ СТРОП. СПГ-3	2	
				ДЕТАЛИ		

ФОРМАТ	ЗОНА	ПОЗ	ОБОЗНАЧЕНИЕ	НАИМЕНОВАНИЕ	КОЛ	ПРИМЕЧАНИЕ
				СТ. ОТД. ГОСТ 5781-82		
БЧ	13		6.013.130	Ф6 А-Ш L=130	16	0.03КГ
БЧ	14		20.013.250	Ф20 А-Ш L=250	4	0.62КГ
				МАТЕРИАЛЫ		
				БЕТОН ТЯЖЕЛЫЙ М250		1.69М3

САВЧЕНКО

ОПЕРАТОР ТЛП КОРТ

ЭПВЦ КиевЗНИИЭП

ВЗАМ ИНВ № | ПОДПИСЬ И ДАТА | ИНВ № ПОДЛ

НАЧ ОТД	Волынский	
Н КОНТР	Григорев	
ГЛ КОНСТР	Шац	
ГИП	Осина	
РАЗРАБ	Васильева	
ПРОВЕРИЛ	Острова	
ИСПОЛНИЛ	Носова	

1.020-1/83.4-1 22

ДИАФРАГМА ЖЕСТКОСТИ

СТАДИЯ	ЛИСТ	ЛИСТОВ
Р	I	2

ЦНИИЭП торгово-бытовых зданий и туристских комплексов

ФОРМАТ А4

1.020-1/83.4-1 22

ЛИС 2

19858 63

РИС.1

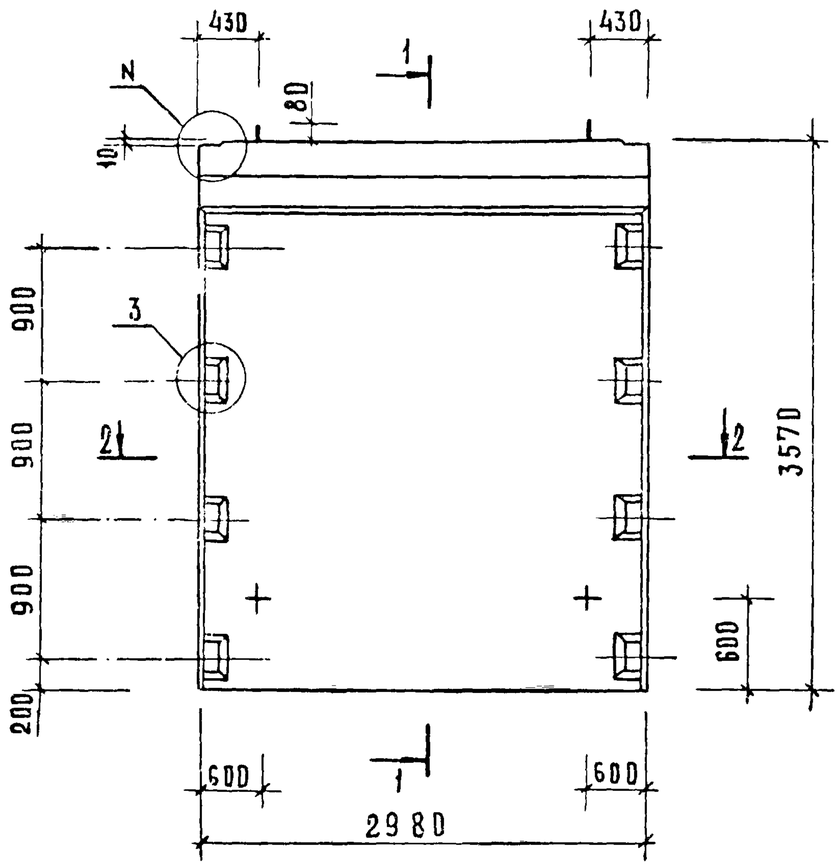

1 – 1

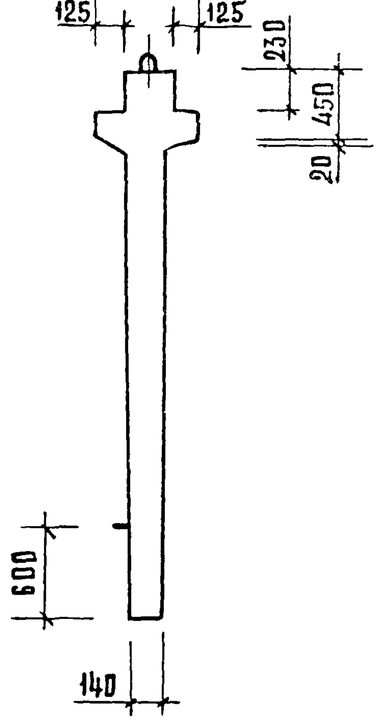

РИС.2

ОСТАЛЬНОЕ СМ. РИС.1

1 – 1

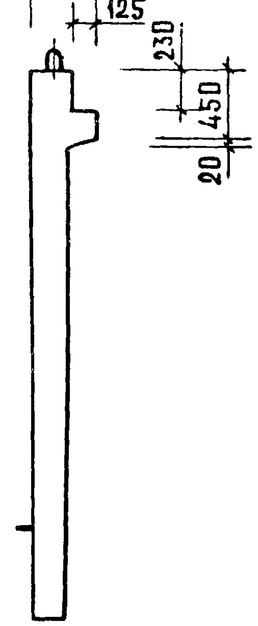

2 – 2

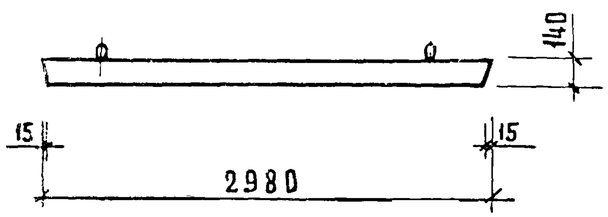

ОБОЗНАЧЕНИЕ	МАРКА	РИС	N	N,	МАССА КГ
1.020-1/83. 4-1 22	2 Д 30. 36	1,3	1	21	4730
-01	1 Д 30. 36	2,4	2	22	4230

НАЧ. ОТД.	ВОЛЫНСКИЙ	
ГЛ. КОНСТР.	ШАЦ	
Н. КОНТР.	ЛУКИНА	
ГИП	ОСТРОВА	
ГИП	ОСИНА	
ПРОВЕРИЛ	НОСОВА	
РАЗРАБОТ.	ВАСИЛЬЕВА	

1.020-1/83.4-1 22СБ

ДИАФРАГМА ЖЕСТКОСТИ
СБОРОЧНЫЙ ЧЕРТЕЖ

СТАДИЯ	МАССА	МАСШТАБ
Р	СМ ТАБЛ.	
ЛИСТ 1	ЛИСТОВ 2	

ЦНИИЭП торгово-бытовых зданий и туристских комплексов

ВЗАМЕН ИНВ.N | ПОДПИСЬ И ДАТА | ИНВ.N ПОДЛ

19858 64 ФОРМАТ А3

Рис. 3

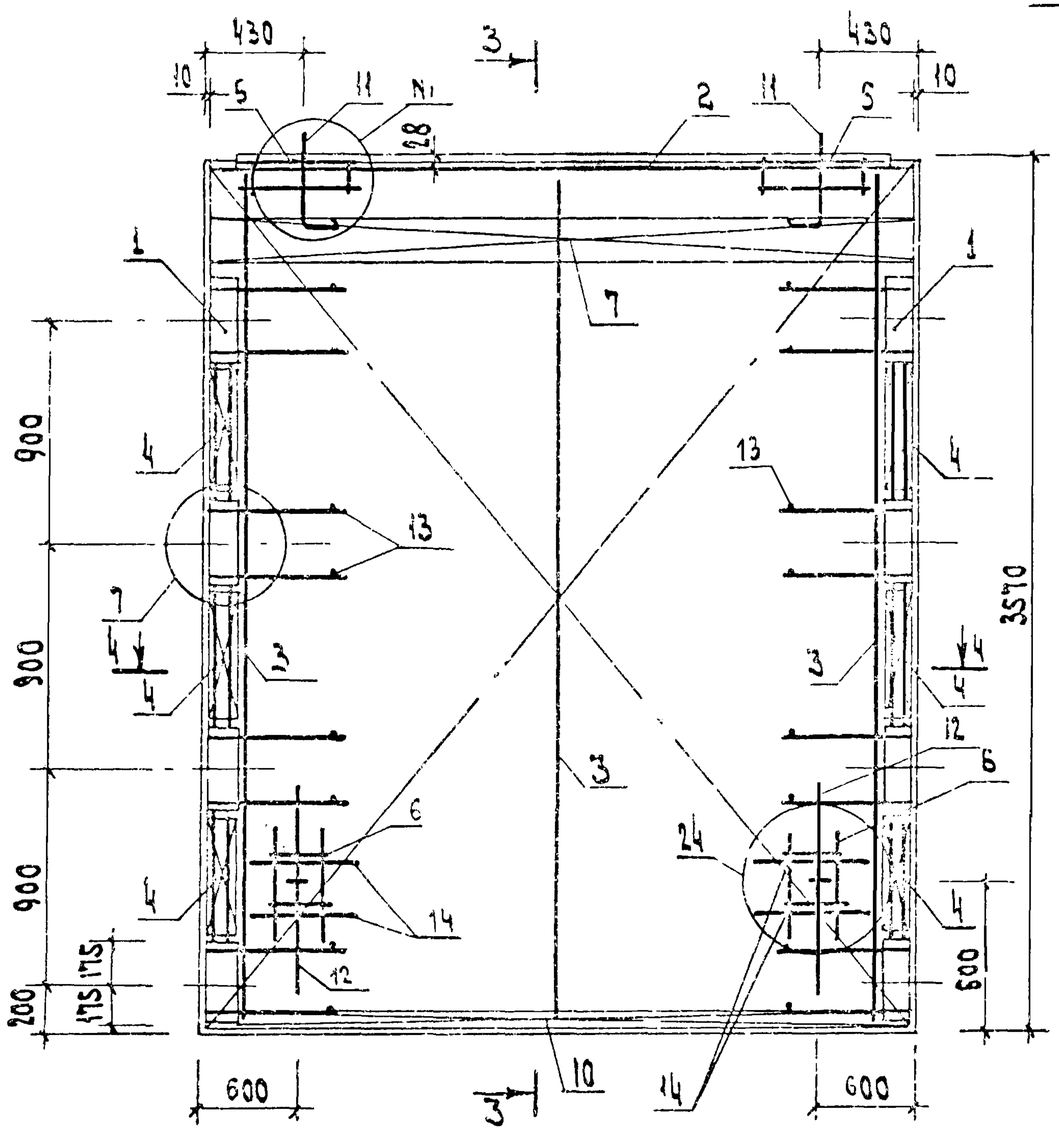

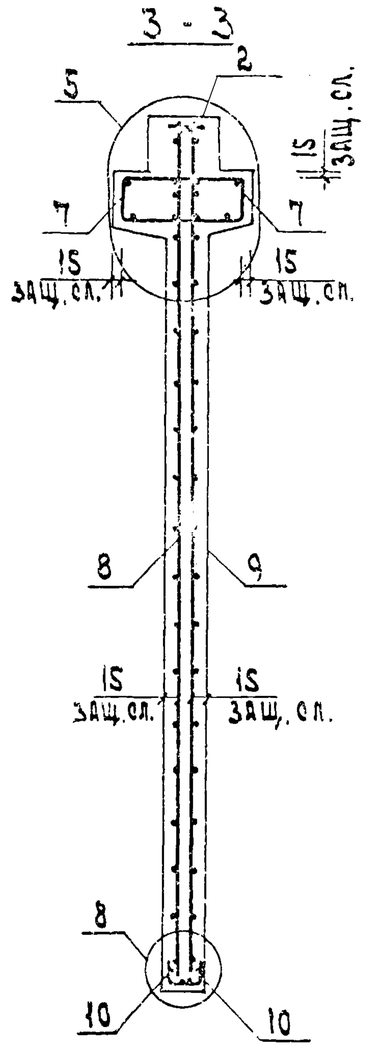

Рис. 4

остальное см. рис. 3

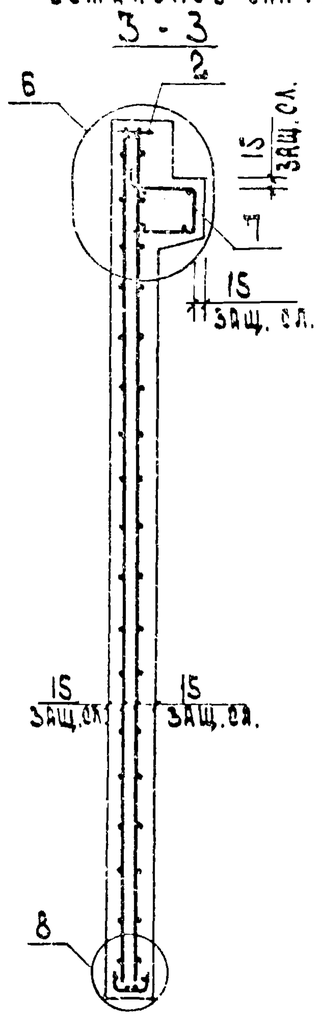

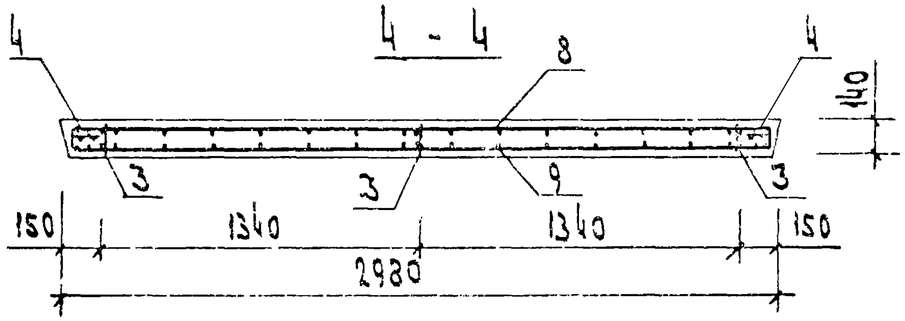

Инв. N подл.	Подп. и дата	Взам. инв. N

1.020-1/83.4-1 22СБ

Лист 2

19858 65 ФОРМАТ А3

ФОРМА	ЗОНА	ПОЗ	ОБОЗНАЧЕНИЕ	НАИМЕНОВАНИЕ	КОЛ	ПРИМЕЧАНИЕ
				ДОКУМЕНТАЦИЯ		
А3			1.020-1/83 4-1 23СБ	СБОРОЧНЫЙ ЧЕРТЕЖ		
А3			1.020-1/83 4-1 00ВС	ВЫБОРКА СТАЛИ		
А3			1.020-1/83 4-1 00У	УЗЛЫ		
А3			1.020-1/83 4-1 00ТО	ТЕХНИЧЕСКОЕ ОПИСАНИЕ		
			ПЕРЕМЕННЫЕ ДАННЫЕ	ДЛЯ ИСПОЛНЕНИЙ:		
				1.020-1/83 4-1 23		
				2Д 15.42		
				СБОРОЧНЫЕ ЕДИНИЦЫ		
А3	1		1.020-1/83 4-2 01-05	ИЗД.ЗАКЛ. СБОРНОЕ СМН-6	2	
А4	2		1.020-1/83 4-2 02-01	КАРКАС УКР. СБ. СКР-2	1	
А4	3		1.020-1/83 4-2 36-04	КАРКАС ПЛОСКИЙ КР-5	2	
А4	4		1.020-1/83 4-2 40	КАРКАС ПЛОСКИЙ КР-24	6	
А4	5		1.020-1/83 4-2 51-02	КАРКАС ПЛОСКИЙ КВ-35	2	
А4	6		1.020-1/83 4-2 23	СЕТКА С-53	1	
А4	7		1.020-1/83 4-2 23-01	СЕТКА С-54	1	
А4	8		1.020-1/83 4-2 53-09	СЕТКА С-105	2	
А4	9		1.020-1/83 4-2 58	ПЕТЛЯ СТРОП. СПВ-1	2	
А4	10		1.020-1/83 4-2 68	ПЕТЛЯ СТРОП. СПГ-1	2	
				ДЕТАЛИ		
				СТ. ОТД. ГОСТ 5781-82		
БЧ	11		6.013.130	Ф6 А-Ш L=130	16	0.03КГ
БЧ	12		20.013.250	Ф20 А-Ш L=250	4	0.62КГ
				МАТЕРИАЛЫ		
				БЕТОН ТЯЖЕЛЫЙ М250		1.06М3
				1.020-1/83 4-1 23-01		
				1Д 15.42		
				СБОРОЧНЫЕ ЕДИНИЦЫ		
А3	1		1.020-1/83 4-2 01-05	ИЗД.ЗАКЛ. СБОРНОЕ СМН-6	2	
А4	2		1.020-1/83 4-2 02-01	КАРКАС УКР. СБ. СКР-2	1	
А4	3		1.020-1/83 4-2 36-04	КАРКАС ПЛОСКИЙ КР-5	2	
А4	4		1.020-1/83 4-2 40	КАРКАС ПЛОСКИЙ КР-24	6	
А4	5		1.020-1/83 4-2 51-03	КАРКАС ПЛОСКИЙ КР-36	1	
А4	6		1.020-1/83 4-2 23	СЕТКА С-53	1	
А4	7		1.020-1/83 4-2 23-01	СЕТКА С-54	1	
А4	8		1.020-1/83 4-2 53-09	СЕТКА С-105	2	
А4	9		1.020-1/83 4-2 58	ПЕТЛЯ СТРОП. СПВ-1	2	
А4	10		1.020-1/83 4-2 68	ПЕТЛЯ СТРОП. СПГ-1	2	
				ДЕТАЛИ		
				СТ. ОТД. ГОСТ 5781-82		
БЧ	11		6.013.130	Ф6 А-Ш L=130	16	0.03КГ
БЧ	12		20.013.250	Ф20 А-Ш L=250	4	0.62КГ
				МАТЕРИАЛЫ		

НАЧ.ОТД	Вольинский	
Н.КОНТР	Григорев	
ГЛ.КОНСТР	Шац	
ГИП	Осина	
РАЗРАБ.	Васильева	
ПРОВЕРИЛ	Острова	
ИСПОЛНИЛ	Носова	

1.020-1/83.4-1 23

ДИАФРАГМА ЖЕСТКОСТИ

СТАДИЯ	ЛИСТ	ЛИСТОВ
Р	1	2

ЦНИИЭП торгово-бытовых зданий и туристских комплексов

ЭПВЦ КиевЗНИИЭП

ОПЕРАТОР ТЛП КОРТ

САВЧЕНКО

ВЗАМ. ИНВ №

ПОДПИСЬ И ДАТА

ИНВ № ПОДЛ

ФОРМАТ А4

ФОРМАТ	ЗОНА	ПОЗ	ОБОЗНАЧЕНИЕ	НАИМЕНОВАНИЕ	КОЛ	ПРИМЕЧАНИЕ
				БЕТОН ТЯЖЕЛЫЙ М250		0.96М3

1.020-1/83.4-1 23

ЛИСТ 2

19858 66

ФОРМАТ А4

РИС.1

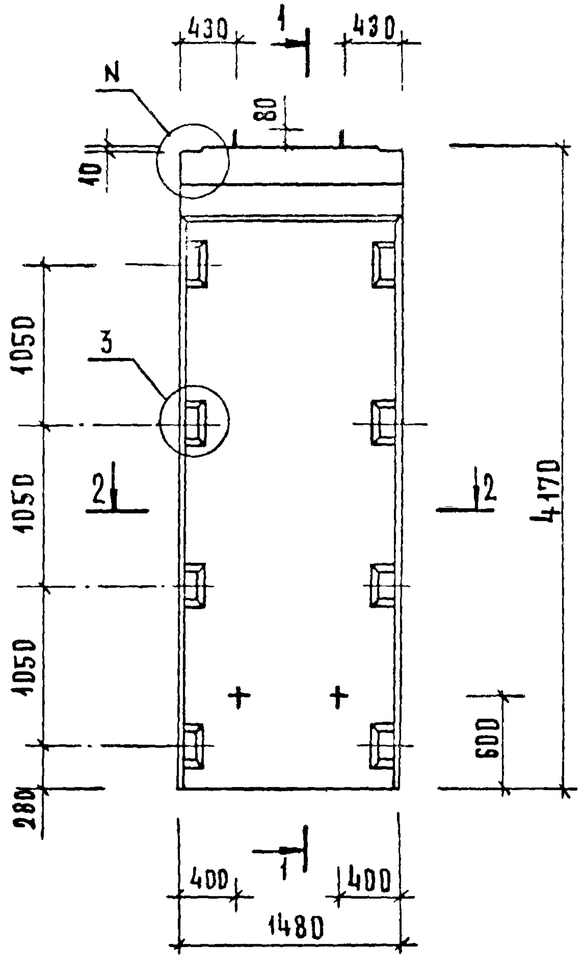

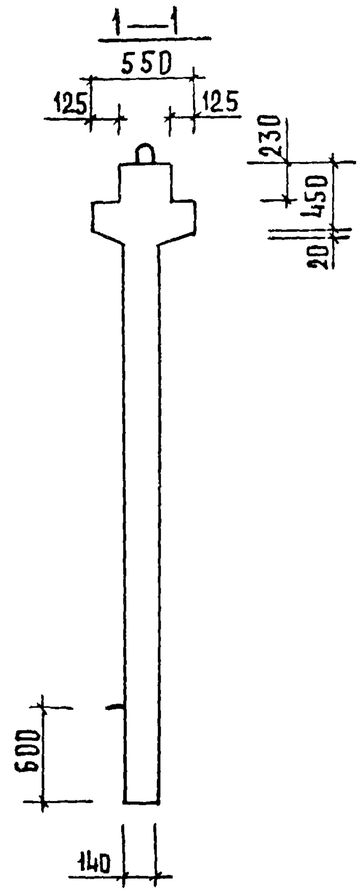

РИС.2

ОСТАЛЬНОЕ СМ. РИС.1

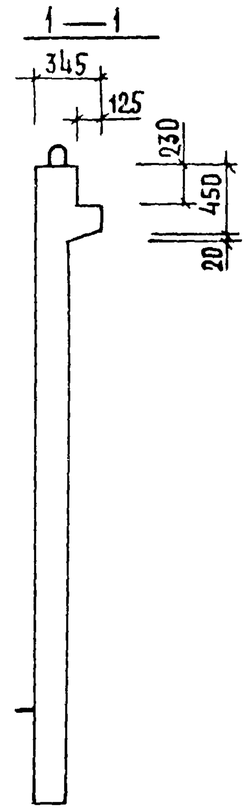

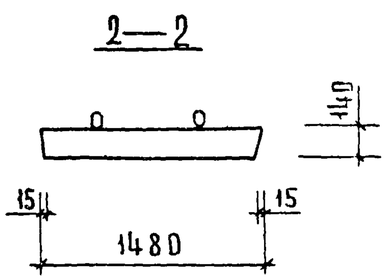

ОБОЗНАЧЕНИЕ	МАРКА	РИС.	N	N,	МАССА КГ
1.020-1/83. 4-1 23	2 Д 15.42	1,3	1	19	2650
-01	1 Д 15.42	2,4	2	20	2400

НАЧ. ОТД.	ВОЛЫНСКИЙ	
ГЛ. КОНСТР.	ШАЦ	
Н. КОНТР.	ЛУКИНА	
ГИП	ОСТРОВА	
ГИП	ОСИНА	
ПРОВЕРИЛ	НОСОВА	
РАЗРАБОТ.	ВАСИЛЬЕВА	

1.020-1/83. 4-1 23СБ

ДИАФРАРМА ЖЕСТКОСТИ
СБОРОЧНЫЙ ЧЕРТЕЖ

СТАДИЯ	МАССА	МАСШТАБ
Р	СМ. ТАБЛ.	

ЛИСТ 1 ЛИСТОВ 2

ЦНИИЭП ТОРГОВО-БЫТОВЫХ ЗДАНИЙ И ТУРИСТСКИХ КОМПЛЕКСОВ

ВЗАМЕН ИНВ.№ | ПОДПИСЬ И ДАТА | ИНВ.№ ПОДЛ.

19858 67

ФОРМАТ А3

Рис. 3

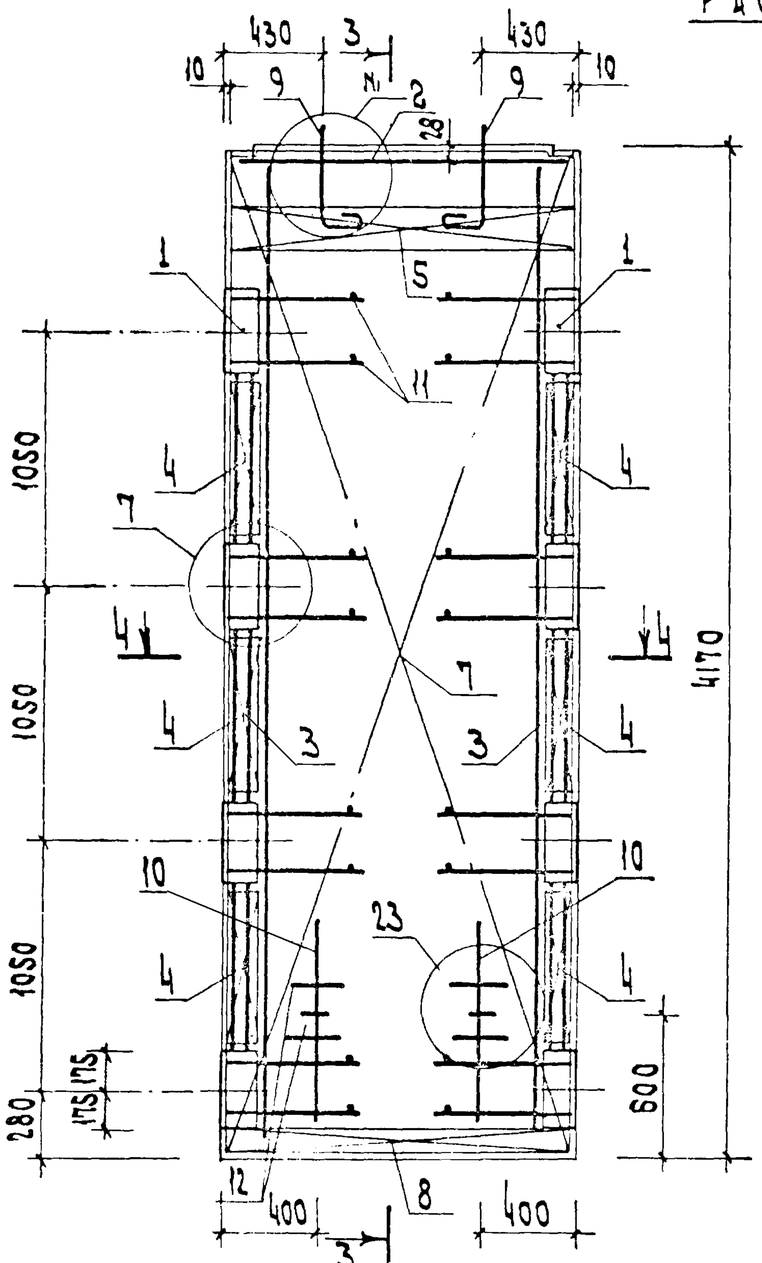

3—3

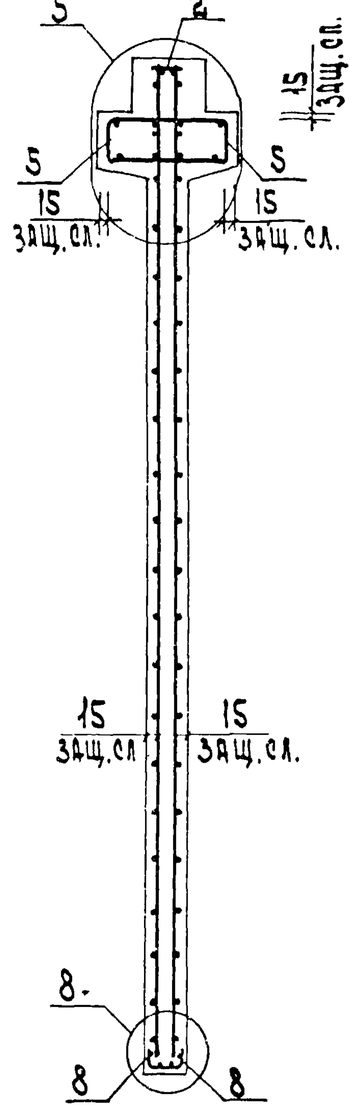

Рис. 4

остальное см. рис. 3

3—3

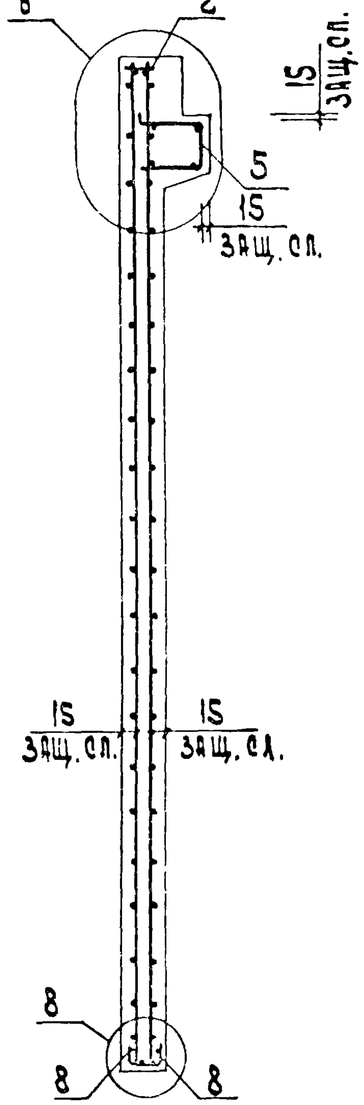

4 - 4

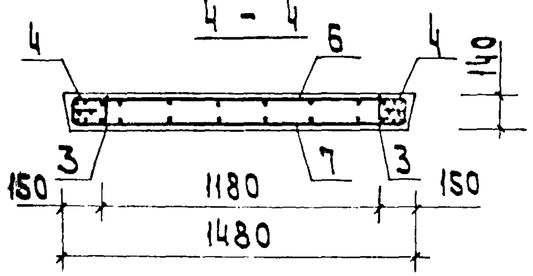

Инв.№ подл.	Подп. и дата
Взам. инв.№	

1.020-1|83. 4-1 23СБ

Лист 2

19858 68

ФОРМАТ	ЗОНА	ПОЗ	ОБОЗНАЧЕНИЕ	НАИМЕНОВАНИЕ	КОЛ	ПРИМЕЧАНИЕ
				ДОКУМЕНТАЦИЯ		
А3			1.020-1/83 4-1 24СБ	СБОРОЧНЫЙ ЧЕРТЕЖ		
А3			1.020-1/83 4-1 00ВС	ВЫБОРКА СТАЛИ		
А3			1.020-1/83 4-1 00У	УЗЛЫ		
А3			1.020-1/83 4-1 00ТО	ТЕХНИЧЕСКОЕ ОПИСАНИЕ		
			ПЕРЕМЕННЫЕ ДАННЫЕ	ДЛЯ ИСПОЛНЕНИЙ:		
				1.020-1/83 4-1 24		
				2Д 24.42		
				СБОРОЧНЫЕ ЕДИНИЦЫ		
А3	1		1.020-1/83 4-2 01-05	ИЗД.ЗАКЛ. СБОРНОЕ СМН-6	2	
А4	2		1.020-1/83 4-2 02-02	КАРКАС УКР. СБ. СКР-3	1	
А4	3		1.020-1/83 4-2 36-04	КАРКАС ПЛОСКИЙ КР-5	3	
А4	4		1.020-1/83 4-2 40	КАРКАС ПЛОСКИЙ КР-24	6	
А4	5		1.020-1/83 4-2 51-04	КАРКАС ПЛОСКИЙ КР-37	2	
А4	6		1.020-1/83 4-2 24	СЕТКА С-55	1	
А4	7		1.020-1/83 4-2 24-01	СЕТКА С-56	1	
А4	8		1.020-1/83 4-2 53-08	СЕТКА С-104	2	
А4	9		1.020-1/83 4-2 60	ПЕТЛЯ СТРОП. СПВ-3	2	
А4	10		1.020-1/83 4-2 69	ПЕТЛЯ СТРОП. СПГ-2	2	
				ДЕТАЛИ		
				СТ. ОТД. ГОСТ 5781-82		
БЧ	11		6.013.130	Ф6 А-Ш L=130	16	0.03КГ
БЧ	12		20.013.250	Ф20 А-Ш L=250	4	0.62КГ
				МАТЕРИАЛЫ		
				БЕТОН ТЯЖЕЛЫЙ М250		1.71М3
				1.020-1/83 4-1 24-01		
				1Д 24.42		
				СБОРОЧНЫЕ ЕДИНИЦЫ		
А3	1		1.020-1/83 4-2 01-05	ИЗД.ЗАКЛ. СБОРНОЕ СМН-6	2	
А4	2		1.020-1/83 4-2 02-02	КАРКАС УКР. СБ. СКР-3	1	
А4	3		1.020-1/83 4-2 36-04	КАРКАС ПЛОСКИЙ КР-5	3	
А4	4		1.020-1/83 4-2 40	КАРКАС ПЛОСКИЙ КР-24	6	
А4	5		1.020-1/83 4-2 51-05	КАРКАС ПЛОСКИЙ КР-38	1	
А4	6		1.020-1/83 4-2 24	СЕТКА С-55	1	
А4	7		1.020-1/83 4-2 24-01	СЕТКА С-56	1	
А4	8		1.020-1/83 4-2 53-08	СЕТКА С-104	2	
А4	9		1.020-1/83 4-2 65	ПЕТЛЯ СТРОП. СПВ-9	2	
А4	10		1.020-1/83 4-2 69	ПЕТЛЯ СТРОП. СПГ-2	2	
				ДЕТАЛИ		
				СТ. ОТД. ГОСТ 5781-82		
БЧ	11		6.013.130	Ф6 А-Ш L=130	16	0.03КГ
БЧ	12		20.013.250	Ф20 А-Ш L=250	4	0.62КГ
				МАТЕРИАЛЫ		

САВЧЕНКО

ОПЕРАТОР ТПП КОРТ

ЭПВЦ Киев ЗНИИЭП

ВЗАМ ИНВ № | ПОДПИСЬ И ДАТА | ИНВ № ПОДЛ

НАЧ ОТД	Волынский	
Н КОНТР	Григорев	
ГЛ.КОНСТР	Шац	
ГИП	Осина	
РАЗРАБ	Васильева	
ПРОВЕРИЛ	Острова	
ИСПОЛНИЛ	Носова	

1.020-1/83.4-1 24

ДИАФРАГМА ЖЕСТКОСТИ

СТАДИЯ	ЛИСТ	ЛИСТОВ
Р	1	2

ЦНИИЭП торгово-бытовых зданий и туристских комплексов

ФОРМАТ	ЗОНА	ПОЗ	ОБОЗНАЧЕНИЕ	НАИМЕНОВАНИЕ	КОЛ	ПРИМЕЧАНИЕ
				БЕТОН ТЯЖЕЛЫЙ М250		1.55М3

САВЧЕНКО

ОПЕРАТОР ТПП КОРТ

ЭПВЦ Киев ЗНИИЭП

ВЗАМ ИНВ № | ПОДПИСЬ И ДАТА | ИНВ № ПОДЛ

1.020-1/83.4-1 24

Лист

РИС.1

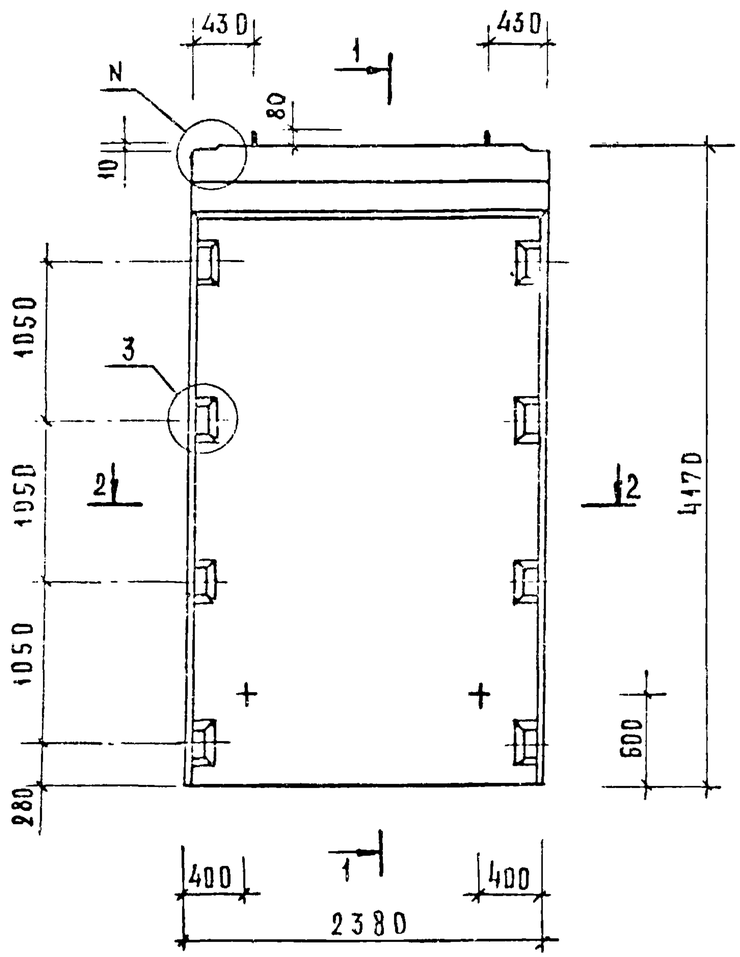

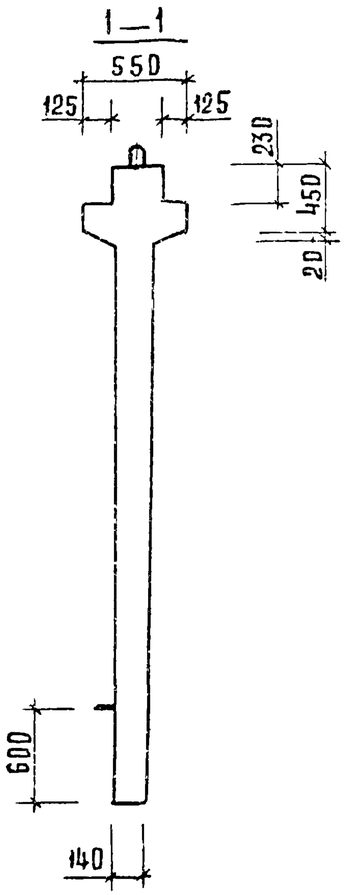

РИС.2

ОСТАЛЬНОЕ СМ. РИС.1

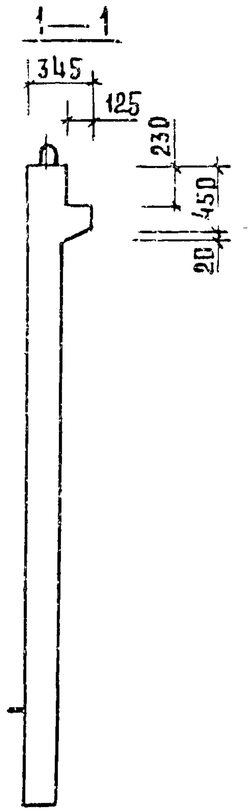

2—2

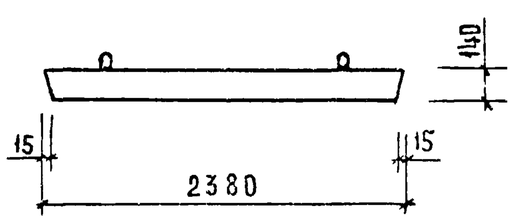

ОБОЗНАЧЕНИЕ	МАРКА	РИС.	N	N,	МАССА КГ
1.020-1/83.4-1 24	2 Д 24.42	1,3	1	19	4280
-01	1 Д 24.42	2,4	2	20	3880

НАЧ.ОТД.	ВОЛЫНСКИЙ		
ГЛ.КОНСТР.	ШАЦ		
Н.КОНТР.	АУКИНА		
ГИП	ОСТРОВА		
ГИП	ОСИНА		
ПРОВЕРИЛ	НОСОВА		
РАЗРАБОТ.	ВАСИЛЬЕВА		

1.020-1/83.4-1 24СБ

ДИАФРАГМА ЖЕСТКОСТИ
СБОРОЧНЫЙ ЧЕРТЕЖ

СТАДИЯ	МАССА	МАСШТАБ
Р	СМ ТАБЛ	
ЛИСТ 1	ЛИСТОВ 6	

ЦНИИЭП ТОРГОВО-БЫТОВЫХ ЗДАНИЙ И ТУРИСТСКИХ КОМПЛЕКСОВ

ВЗАМЕН ИНВ.N | ПОДПИСЬ И ДАТА | ИНВ.N ПОДЛ.

19858 70 ФОРМАТ А3

Рис. 3

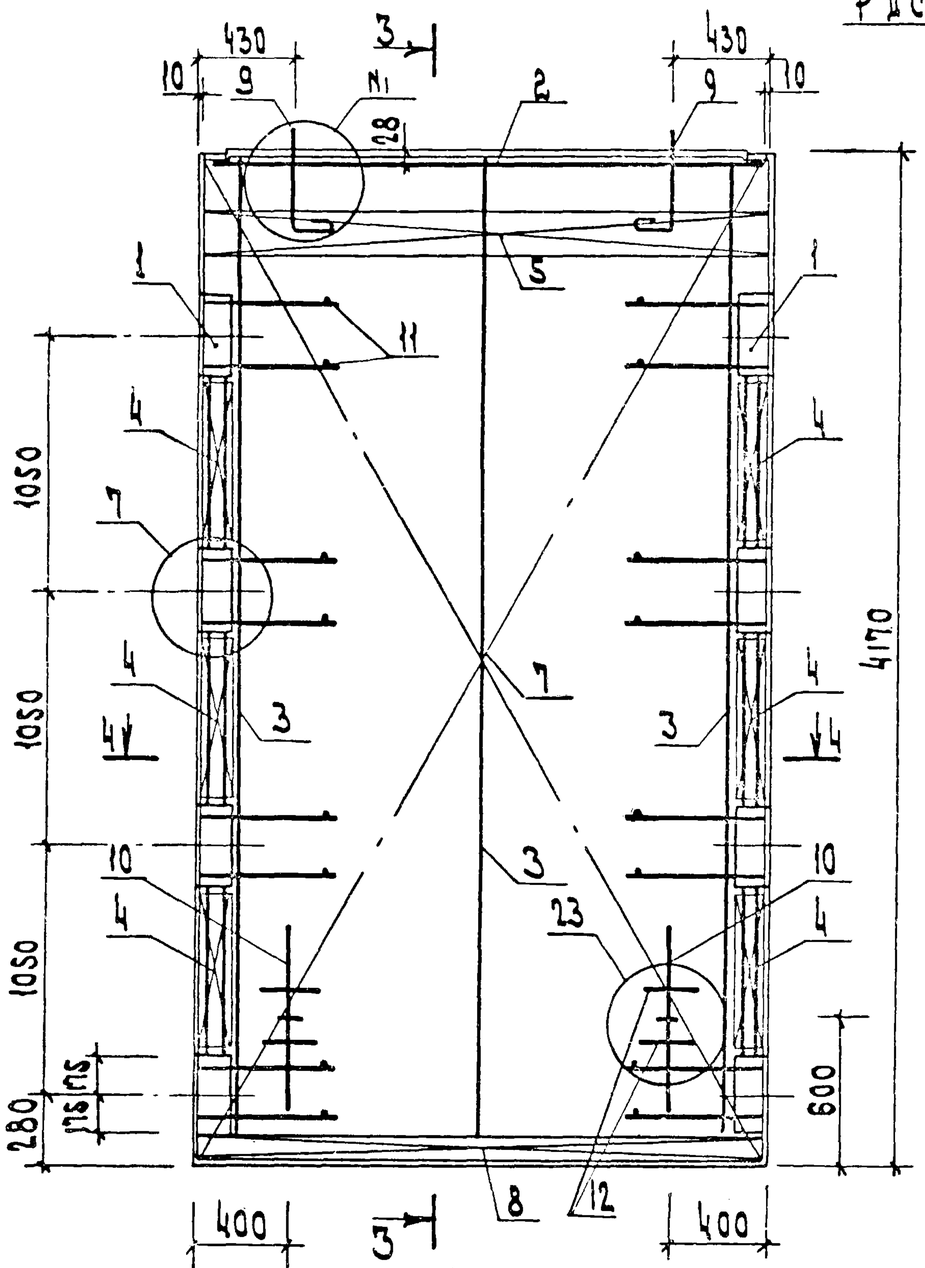

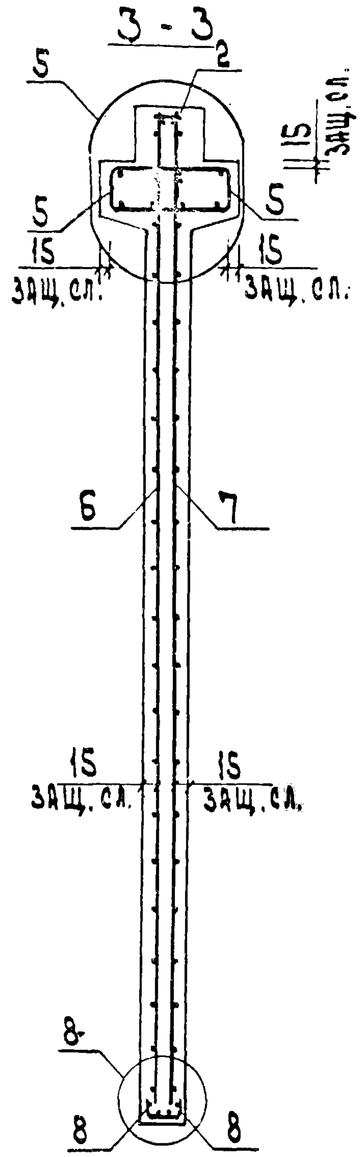

Рис. 4
остальное см. рис. 3

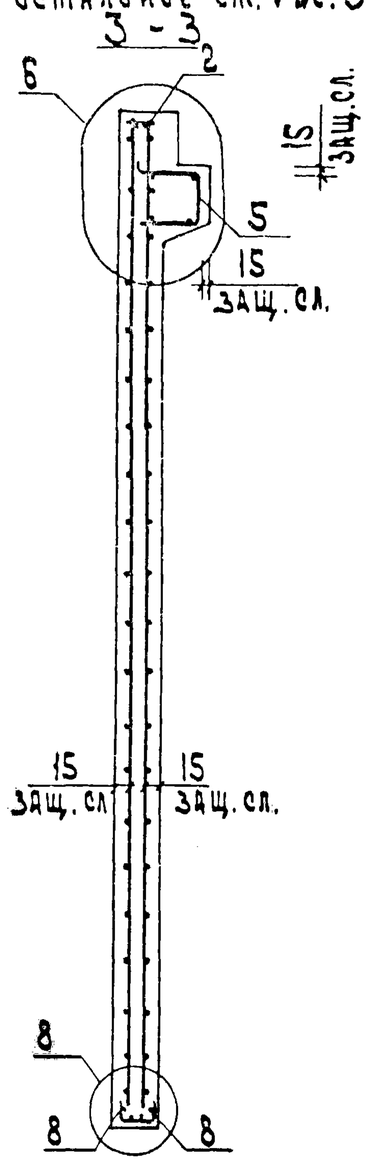

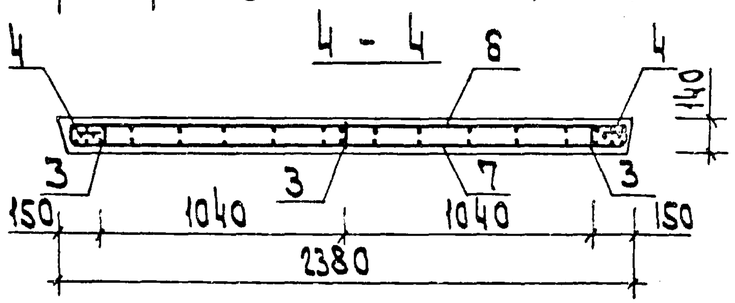

1.020-1/83.4-1 24 СБ	Лист 2

19858 71 ФОРМАТ А3

Инв. № подл. | Подп. и дата | Взам. инв. №

ФОРМАТ	ЗОНА	ПОЗ	ОБОЗНАЧЕНИЕ	НАИМЕНОВАНИЕ	КОЛ	ПРИМЕЧАНИЕ
				ДОКУМЕНТАЦИЯ		
А3			1.020-1/83 4-1 25СБ	СБОРОЧНЫЙ ЧЕРТЕЖ		
А3			1.020-1/83 4-1 00ВС	ВЫБОРКА СТАЛИ		
А3			1.020-1/83 4-1 00У	УЗЛЫ		
А3			1.020-1/83 4-1 00ТО	ТЕХНИЧЕСКОЕ ОПИСАНИЕ		
			ПЕРЕМЕННЫЕ ДАННЫЕ	ДЛЯ ИСПОЛНЕНИЙ:		
				1.020-1/83 4-1 25		
				2Д 26.42		
				СБОРОЧНЫЕ ЕДИНИЦЫ		
А3	1		1.020-1/83 4-2 01-05	ИЗД.ЗАКЛ. СБОРНОЕ СМН-6	2	
А4	2		1.020-1/83 4-2 02-03	КАРКАС УКР. СБ. СКР-4	1	
А4	3		1.020-1/83 4-2 36-04	КАРКАС ПЛОСКИЙ КР-5	3	
А4	4		1.020-1/83 4-2 40	КАРКАС ПЛОСКИЙ КР-24	6	
А4	5		1.020-1/83 4-2 51-06	КАРКАС ПЛОСКИЙ КР-39	2	
А4	6		1.020-1/83 4-2 25	СЕТКА С-57	1	
А4	7		1.020-1/83 4-2 25-01	СЕТКА С-58	1	
А4	8		1.020-1/83 4-2 53-01	СЕТКА С-97	2	
А4	9		1.020-1/83 4-2 60	ПЕТЛЯ СТРОП. СПВ-3	2	
А4	10		1.020-1/83 4-2 70	ПЕТЛЯ СТРОП. СПГ-3	2	
				ДЕТАЛИ		
				СТ. ОТД. ГОСТ 5781-82		
БЧ	11		6.013.130	Ф6 А-Ш L=130	16	0.03КГ
БЧ	12		20.013.250	Ф20 А-Ш L=250	4	0.62КГ
				МАТЕРИАЛЫ		
				БЕТОН ТЯЖЕЛЫЙ М250		1.84М3
				1.020-1/83 4-1 25-01		
				1Д 26.42		
				СБОРОЧНЫЕ ЕДИНИЦЫ		
А3	1		1.020-1/83 4-2 01-05	ИЗД.ЗАКЛ. СБОРНОЕ СМН-6	2	
А4	2		1.020-1/83 4-2 02-03	КАРКАС УКР. СБ. СКР-4	1	
А4	3		1.020-1/83 4-2 36-04	КАРКАС ПЛОСКИЙ КР-5	3	
А4	4		1.020-1/83 4-2 40	КАРКАС ПЛОСКИЙ КР-24	6	
А4	5		1.020-1/83 4-2 51-07	КАРКАС ПЛОСКИЙ КР-40	1	
А4	6		1.020-1/83 4-2 25	СЕТКА С-57	1	
А4	7		1.020-1/83 4-2 25-01	СЕТКА С-58	1	
А4	8		1.020-1/83 4-2 53-01	СЕТКА С-97	2	
А4	9		1.020-1/83 4-2 65	ПЕТЛЯ СТРОП. СПВ-9	2	
А4	10		1.020-1/83 4-2 70	ПЕТЛЯ СТРОП. СПГ-3	2	
				ДЕТАЛИ		
				СТ. ОТД. ГОСТ 5781-82		
БЧ	11		6.013.130	Ф6 А-Ш L=130	16	0.03КГ
БЧ	12		20.013.250	Ф20 А-Ш L=250	4	0.62КГ
				МАТЕРИАЛЫ		

НАЧ.ОТД.	Волынский	
Н.КОНТР.	Григорьев	
ГЛ.КОНСТР.	Шац	
ГИП	Острова	
РАЗРАБ.	Носова	
ПРОВЕРИЛ	Осина	
ИСПОЛНИЛ	Васильева	

1.020-1/83.4-1 25

ДИАФРАГМА ЖЕСТКОСТИ

СТАДИЯ	ЛИСТ	ЛИСТОВ
Р	1	2

ЦНИИЭП торгово-бытовых зданий и туристских комплексов

ЭПВЦ Киев ЗНИИЭП | ОПЕРАТОР ТЛП КОРТ | САВЧЕНКО

ВЗАМ.ИНВ.№ | ПОДПИСЬ И ДАТА | ИНВ.№ ПОДЛ.

ФОРМАТ	ЗОНА	ПОЗ	ОБОЗНАЧЕНИЕ	НАИМЕНОВАНИЕ	КОЛ	ПРИМЕЧАНИЕ
				БЕТОН ТЯЖЕЛЫЙ М250		1.67М3

1.020-1/83.4-1 25

ЭПВЦ Киев ЗНИИЭП | ОПЕРАТОР ТЛП КОРТ | САВЧЕНКО

ВЗАМ.ИНВ.№ | ПОДПИСЬ И ДАТА | ИНВ.№ ПОДЛ.

ЛИСТ 2

19858 72

РИС.1

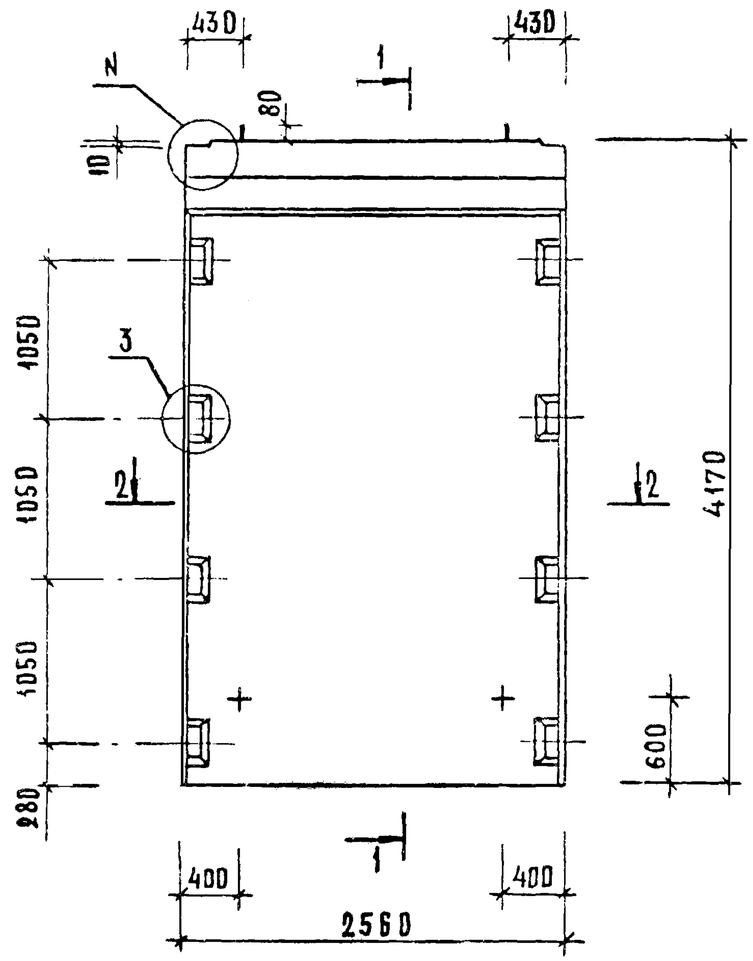

1—1

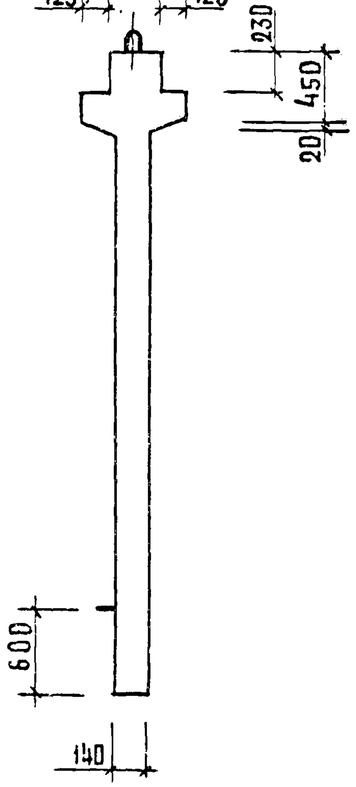

РИС.2

ОСТАЛЬНОЕ СМ. РИС.1

1—1

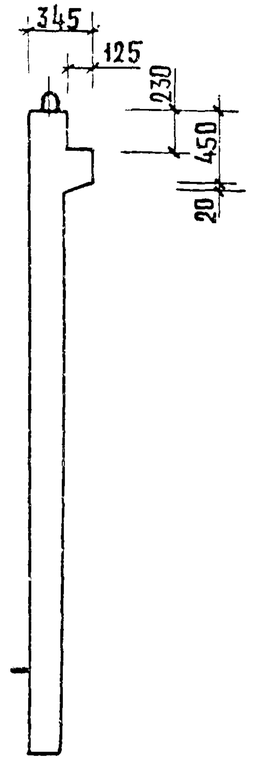

2—2

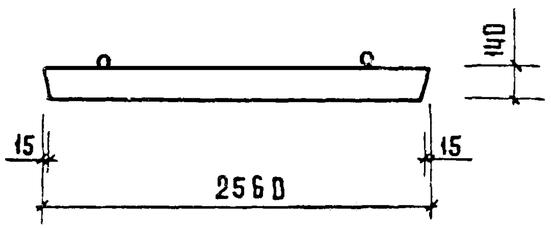

ОБОЗНАЧЕНИЕ	МАРКА	РИС.	N	N,	МАССА КГ
1.020-1/83.4-1 25	2 Д 26.42	1,3	1	19	4590
-01	1 Д 26.42	2,4	2	20	4180

НАЧ. ОТД.	ВОЛЫНСКИЙ		
ГЛ. КОНСТ.	ШАЦ		
Н. КОНТР.	ЛУКИНА		
РИП	ОСТРОВА		
ГИП	ОСИНА		
ПРОВЕРИЛ	НОСОВА		
РАЗРАБОТ.	ВАСИЛЬЕВА		

1.020-1/83.4-1 25СБ

ДИАФРАГМА ЖЕСТКОСТИ
СБОРОЧНЫЙ ЧЕРТЕЖ

СТАДИЯ	МАССА	МАСШТАБ
Р	СМ. ТАБЛ.	
ЛИСТ 1	ЛИСТОВ 2	

ЦНИИЭП торгово-бытовых зданий и туристских комплексов

ИНВ. N ПОДЛ.	ПОДПИСЬ И ДАТА	ВЗАМЕН. ИНВ. N

ФОРМАТ А3

Рис. 3

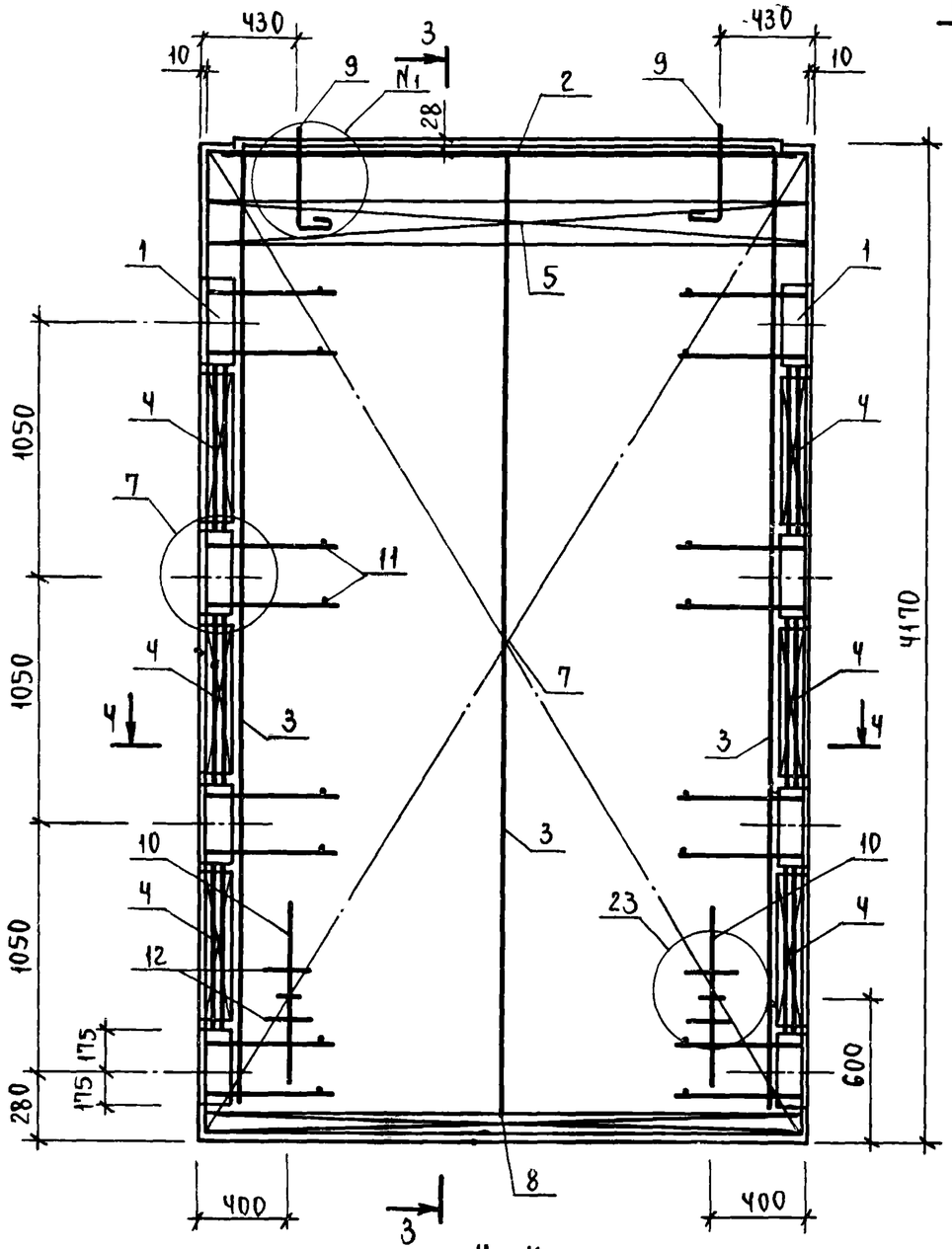

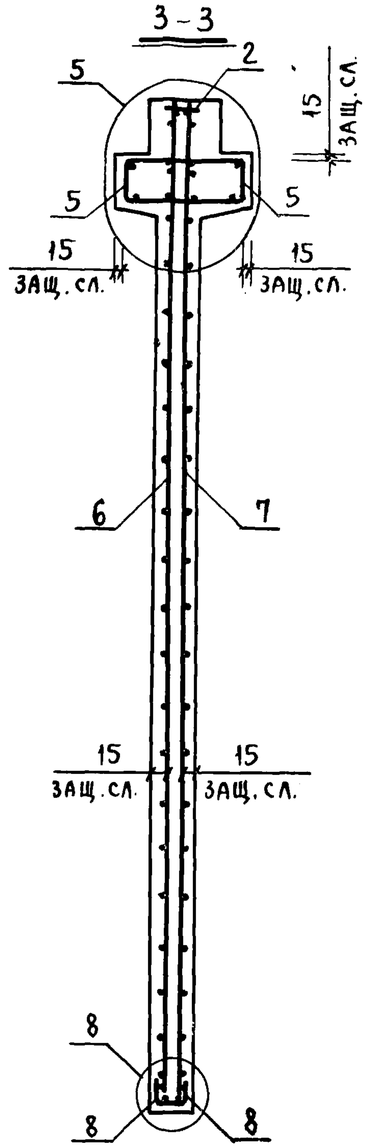

Рис. 4

ОСТАЛЬНОЕ СМ. РИС. 3

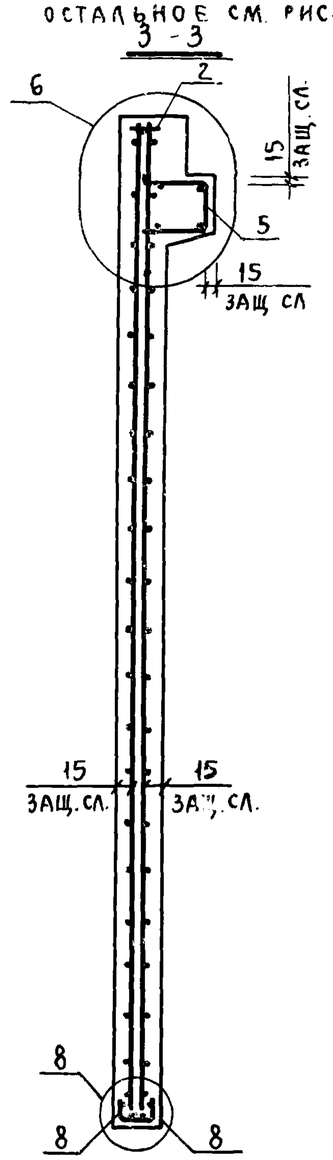

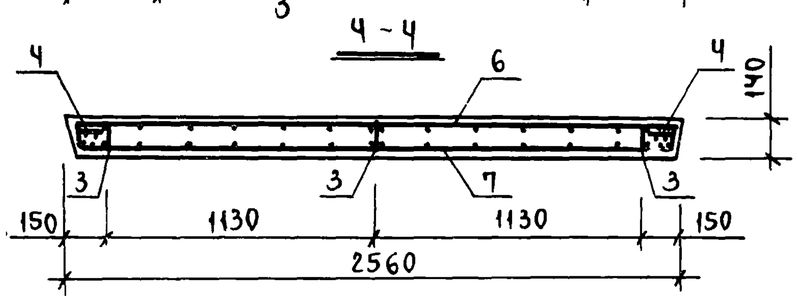

Инв. N подл.	Подпись и дата	Взам. инв. N

1020-1/83.4-1 25СБ	Лист 2

ФОРМАТ	ЗОНА	ПОЗ	ОБОЗНАЧЕНИЕ	НАИМЕНОВАНИЕ	КОЛ	ПРИМЕЧАНИЕ
				ДОКУМЕНТАЦИЯ		
А3			1.020-1/83 4-1 26СБ	СБОРОЧНЫЙ ЧЕРТЕЖ		
А3			1.020-1/83 4-1 00ВС	ВЫБОРКА СТАЛИ		
А3			1.020-1/83 4-1 00У	УЗЛЫ		
А3			1.020-1/83 4-1 00ТО	ТЕХНИЧЕСКОЕ ОПИСАНИЕ		
			ПЕРЕМЕННЫЕ ДАННЫЕ	ДЛЯ ИСПОЛНЕНИЙ:		
				1.020-1/83 4-1 26		
				2Д 30.42		
				СБОРОЧНЫЕ ЕДИНИЦЫ		
А3	1		1.020-1/83 4-2 01-05	ИЗД.ЗАКЛ. СБОРНОЕ СМН-6	2	
А4	2		1.020-1/83 4-2 02-04	КАРКАС УКР. СВ. СКР-5	1	
А4	3		1.020-1/83 4-2 36-04	КАРКАС ПЛОСКИЙ КР-5	3	
А4	4		1.020-1/83 4-2 40	КАРКАС ПЛОСКИЙ КР-24	6	
А4	5		1.020-1/83 4-2 50	КАРКАС ПЛОСКИЙ КР-31	2	
А4	6		1.020-1/83 4-2 52	КАРКАС ПЛОСКИЙ КР-32	2	
А4	[illegible]		1.020-1/83 4-2 51-08	КАРКАС ПЛОСКИЙ КР-41	2	
А4	[illegible]		1.020-1/83 4-2 26	СЕТКА С-59	1	
А4	9		1.020-1/83 4-2 26-01	СЕТКА С-60	1	
А4	10		1.020-1/83 4-2 53-02	СЕТКА С-98	2	
А4	11		1.020-1/83 4-2 61	ПЕТЛЯ СТРОП. СПВ-4	2	
А4	12		1.020-1/83 4-2 70	ПЕТЛЯ СТРОП. СПГ-3	2	
				ДЕТАЛИ		
				СТ. ОТД. ГОСТ 5781-82		
БЧ	13		6.013.130	Ф6 А-Ш L=130	16	0.03КГ
БЧ	14		20.013.250	Ф20 А-Ш L=250	4	0.62КГ
				МАТЕРИАЛЫ		
				БЕТОН ТЯЖЕЛЫЙ М250		2.14М3
				1.020-1/83 4-1 26-01		
				1Д 30.42		
				СБОРОЧНЫЕ ЕДИНИЦЫ		
А3	1		1.020-1/83 4-2 01-05	ИЗД.ЗАКЛ. СБОРНОЕ СМН-6	2	
А4	2		1.020-1/83 4-2 02-04	КАРКАС УКР. СВ. СКР-5	1	
А4	3		1.020-1/83 4-2 36-04	КАРКАС ПЛОСКИЙ КР-5	3	
А4	4		1.020-1/83 4-2 40	КАРКАС ПЛОСКИЙ КР-24	6	
А4	5		1.020-1/83 4-2 50	КАРКАС ПЛОСКИЙ КР-31	2	
А4	6		1.020-1/83 4-2 52	КАРКАС ПЛОСКИЙ КР-32	2	
А4	7		1.020-1/83 4-2 51-09	КАРКАС ПЛОСКИЙ КР-42	1	
А4	8		1.020-1/83 4-2 26	СЕТКА С-59	1	
А4	9		1.020-1/83 4-2 26-01	СЕТКА С-60	1	
А4	10		1.020-1/83 4-2 53-02	СЕТКА С-98	2	
[illegible]	11		1.020-1/83 4-2 66	ПЕТЛЯ СТРОП. СПВ-10	2	
[illegible]	12		1.020-1/83 4-2 70	ПЕТЛЯ СТРОП. СПГ-3	2	
				ДЕТАЛИ		

САВЧЕНКО

ОПЕРАТОР ТПП КОРТ

ЭПВЦ Киев ЗНИИЭП

ВЗАМ.ИНВ.№ | ПОДПИСЬ И ДАТА | ИНВ.№ПОДЛ

НАЧ.ОТД.	[illegible]	
Н.КОНТР.	[illegible]	
Гл.КОНСТР.	[illegible]	
ГИП	[illegible]	
ГАЗРАБ.	[illegible]	
ПРОВЕРИЛ	[illegible]	
ИСПОЛНИЛ	[illegible]	

1.020-1/83 4-1 26

ДИАФРАГМА ЖЕСТКОСТИ

СТАДИЯ	ЛИСТ	ЛИСТОВ
Р	I	2

ЦНИИЭП торгово-бытовых зданий и туристских комплексов

ФОРМАТ	ЗОНА	ПОЗ	ОБОЗНАЧЕНИЕ	НАИМЕНОВАНИЕ	КОЛ	ПРИМЕЧАНИЕ
				СТ. ОТД. ГОСТ 5781-82		
БЧ	13		6.013.130	Ф6 А-Ш L=130	16	0.03КГ
БЧ	14		20.013.250	Ф20 А-Ш L=250	4	0.62КГ
				МАТЕРИАЛЫ		
				БЕТОН ТЯЖЕЛЫЙ М250		1.94М3

САВЧЕНКО

ОПЕРАТОР ТПП КОРТ

ЭПВЦ Киев ЗНИИЭП

ВЗАМ.ИНВ.№ | ПОДПИСЬ И ДАТА | ИНВ.№ПОДЛ

1.020-1/83. 4-1 26

ЛИСТ 2

19858 75

РИС.1

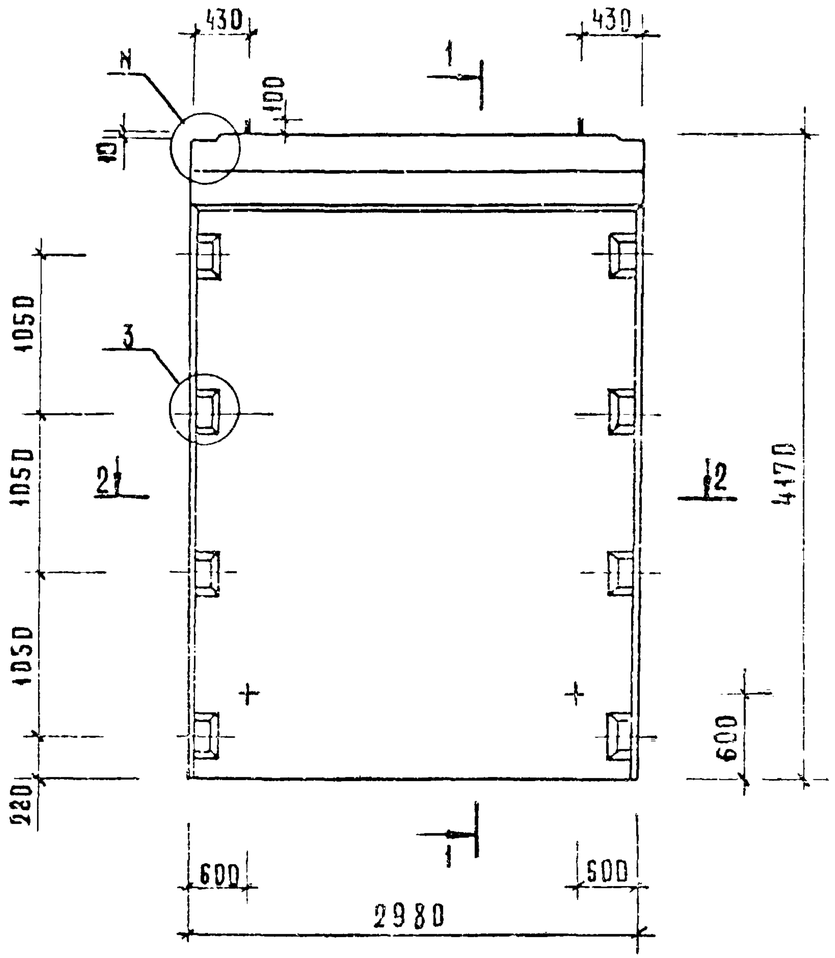

1—1

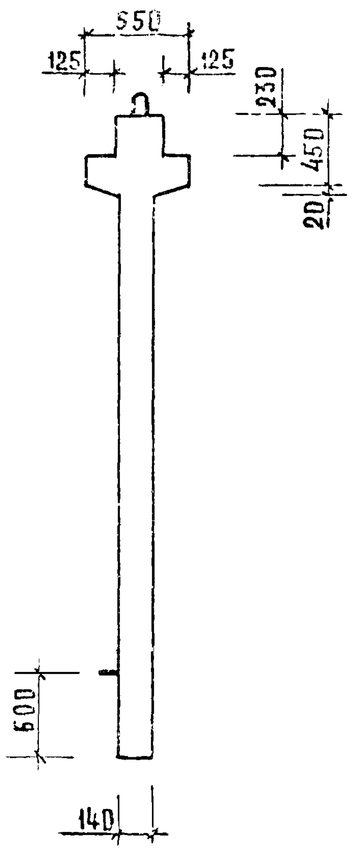

РИС.2

ОСТАЛЬНОЕ СМ. РИС.1

1—1

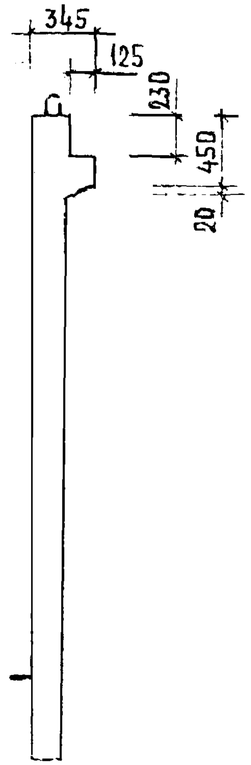

2—2

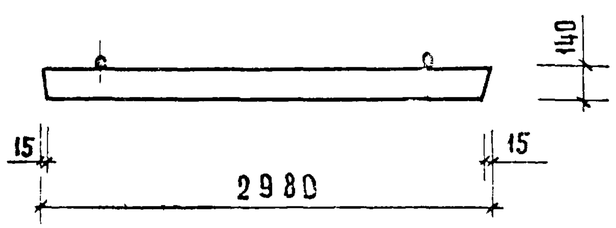

ОБОЗНАЧЕНИЕ	МАРКА	РИС	N	N₁	МАССА КГ
1.020-1/83. 4-1 26	2Д 30.42	1,3	1	21	5340
-01	1Д 30.42	2,4	2	22	4850

НАЧ.ОТД.	ВОЛЫНСКИЙ		
ГА КОНСТР.	ШАЦ		
Н.КОНТР.	ЛУЖИНА		
ГИП	ОСТРОВА		
ГИП	ОСИНА		
ПРОВЕРИЛ	НОСОВА		
РАЗРАБОТ.	ВАСИЛЬЕВА		

1.020-1/83. 4-1 26СБ

ДИАФРАГМА ЖЕСТКОСТИ
СБОРОЧНЫЙ ЧЕРТЕЖ

СТАДИЯ	МАССА	МАСШТАБ
Р	СМ. ТАБЛ.	
ЛИСТ 1	ЛИСТОВ 2	

ЦНИИЭП торгово бытовых зданий и туристских комплексов

ИНВ. N ПОДЛ. | ПОДПИСЬ И ДАТА | ВЗАМЕН ИНВ. N

19858 76

Рис. 3

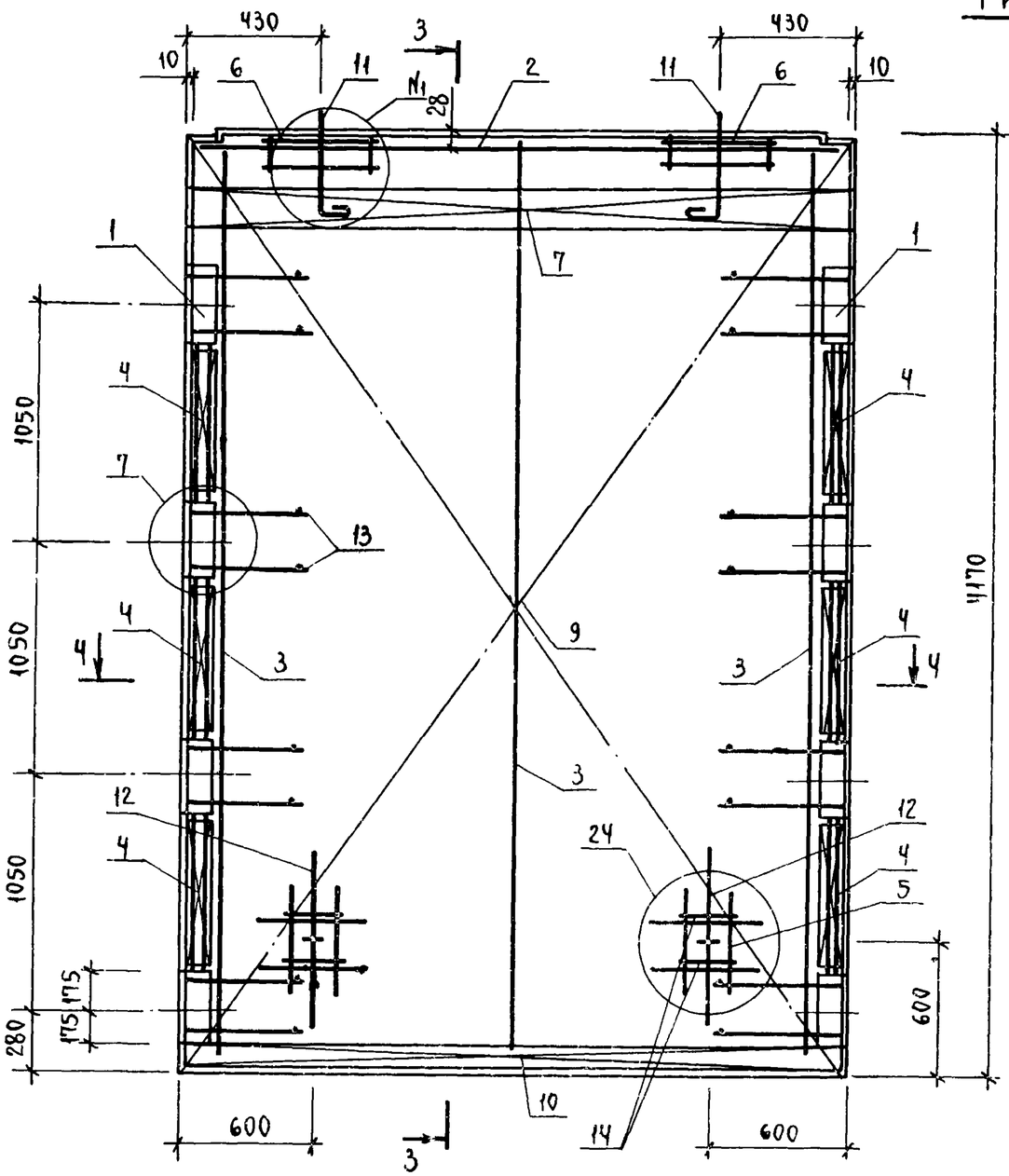

3 - 3

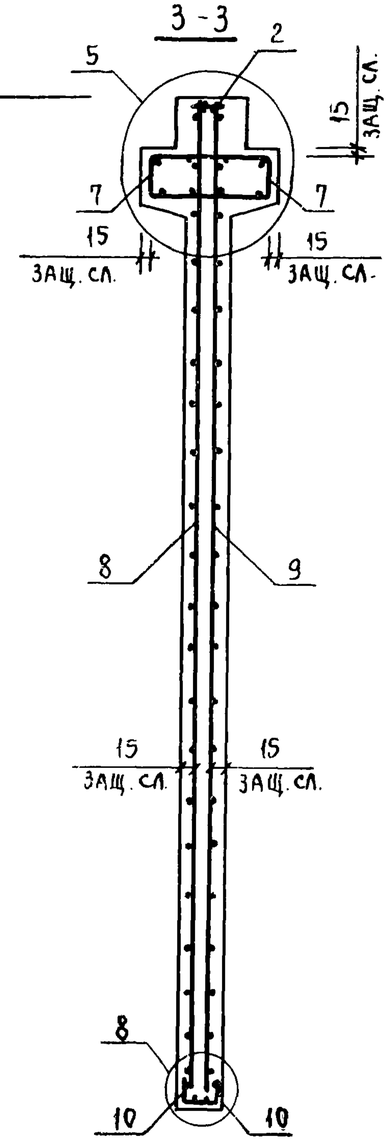

Рис. 4

ОСТАЛЬНОЕ СМ. РИС. 3

3 - 3

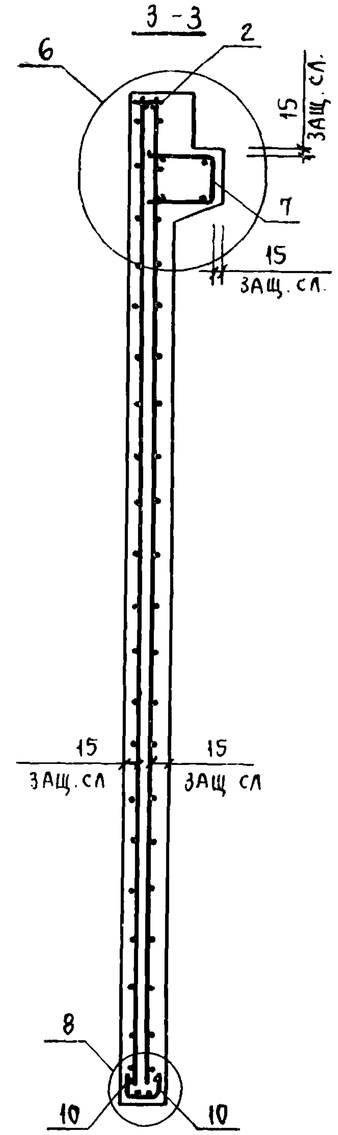

4 - 4

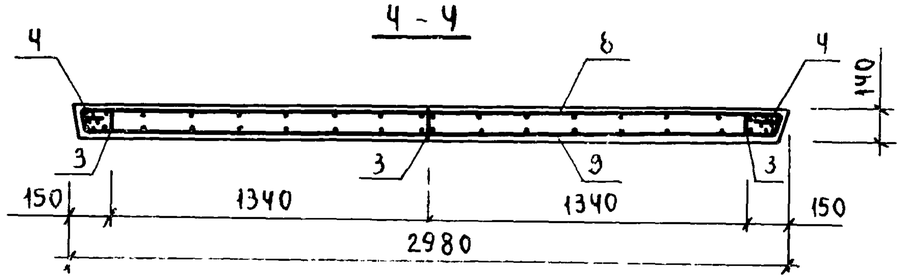

ИНВ № ПОДЛ	ПОДПИСЬ И ДАТА	ВЗАМ ИНВ №	

1.020-1/83. 4-1 26СБ

Лист 2

19858 77

ФОРМАТ	ЗОНА	ПОЗ	ОБОЗНАЧЕНИЕ	НАИМЕНОВАНИЕ	КОЛ	ПРИМЕЧАНИЕ
				ДОКУМЕНТАЦИЯ		
А3			1.020-1/83 4-1 27СБ	СБОРОЧНЫЙ ЧЕРТЕЖ		
А3			1.020-1/83 4-1 00ВС	ВЫБОРКА СТАЛИ		
А3			1.020-1/83 4-1 00У	УЗЛЫ		
А3			1.020-1/83 4-1 00ТО	ТЕХНИЧЕСКОЕ ОПИСАНИЕ		
			ПЕРЕМЕННЫЕ ДАННЫЕ	ДЛЯ ИСПОЛНЕНИЙ:		
				1.020-1/83 4-1 27		
				2Д 24.48		
				СБОРОЧНЫЕ ЕДИНИЦЫ		
А3	1		1.020-1/83 4-2 01-06	ИЗД.ЗАКЛ. СБОРНОЕ СМН-7	2	
А4	2		1.020-1/83 4-2 02-02	КАРКАС УКР. СБ. СКР-3	1	
А4	3		1.020-1/83 4-2 36-05	КАРКАС ПЛОСКИЙ КР-6	3	
А4	4		1.020-1/83 4-2 40-04	КАРКАС ПЛОСКИЙ КР-28	8	
А4	5		1.020-1/83 4-2 50	КАРКАС ПЛОСКИЙ КР-31	2	
А4	6		1.020-1/83 4-2 52	КАРКАС ПЛОСКИЙ КР-32	2	
А4	7		1.020-1/83 4-2 51-04	КАРКАС ПЛОСКИЙ КР-37	2	
А4	8		1.020-1/83 4-2 27	СЕТКА С-61	1	
А4	9		1.020-1/83 4-2 27-01	СЕТКА С-62	1	
А4	10		1.020-1/83 4-2 53-08	СЕТКА С-104	2	
А4	11		1.020-1/83 4-2 60	ПЕТЛЯ СТРОП. СПВ-3	2	
А4	12		1.020-1/83 4-2 70	ПЕТЛЯ СТРОП. СПГ-3	2	
				ДЕТАЛИ		
				СТ. ОТД. ГОСТ 5781-82		
БЧ	13		6.013.130	Ф6 А-Ш L=130	20	0.03КГ
БЧ	14		20.013.250	Ф20 А-Ш L=250	4	0.62КГ
				МАТЕРИАЛЫ		
				БЕТОН ТЯЖЕЛЫЙ М250		1.91М3
				1.020-1/83 4-1 27-01		
				1Д 24.48		
				СБОРОЧНЫЕ ЕДИНИЦЫ		
А3	1		1.020-1/83 4-2 01-06	ИЗД.ЗАКЛ. СБОРНОЕ СМН-7	2	
А4	2		1.020-1/83 4-2 02-02	КАРКАС УКР. СБ. СКР-3	1	
А4	3		1.020-1/83 4-2 36-05	КАРКАС ПЛОСКИЙ КР-6	3	
А4	4		1.020-1/83 4-2 40-04	КАРКАС ПЛОСКИЙ КР-28	8	
А4	5		1.020-1/83 4-2 50	КАРКАС ПЛОСКИЙ КР-31	2	
А4	6		1.020-1/83 4-2 52	КАРКАС ПЛОСКИЙ КР-32	2	
А4	7		1.020-1/83 4-2 51-05	КАРКАС ПЛОСКИЙ КР-38	1	
А4	8		1.020-1/83 4-2 27	СЕТКА С-61	1	
А4	9		1.020-1/83 4-2 27-01	СЕТКА С-62	1	
А4	10		1.020-1/83 4-2 53-08	СЕТКА С-104	2	
А4	11		1.020-1/83 4-2 65	ПЕТЛЯ СТРОП. СПВ-9	2	
А4	12		1.020-1/83 4-2 70	ПЕТЛЯ СТРОП. СПГ-3	2	
				ДЕТАЛИ		

ФОРМАТ	ЗОНА	ПОЗ	ОБОЗНАЧЕНИЕ	НАИМЕНОВАНИЕ	КОЛ	ПРИМЕЧАНИЕ
				СТ. ОТД. ГОСТ 5781-82		
БЧ	13		6.013.130	Ф6 А-Ш L=130	20	0.03КГ
БЧ	14		20.013.250	Ф20 А-Ш L=250	4	0.62КГ
				МАТЕРИАЛЫ		
				БЕТОН ТЯЖЕЛЫЙ М250		1.75М3

НАЧ ОТД	Волынский	1.020-1/83.4-1 27	
Н КОНТР	Григорьев		
ГЛ КОНСТР	Шац	ДИАФРАГМА ЖЕСТКОСТИ	СТАДИЯ: Р; ЛИСТ: I; ЛИСТОВ: 2
ГИП	Острова		ЦНИИЭП торгово-бытовых зданий и туристских комплексов
РАЗРАБ	Васильева		
ПРОВЕРИЛ	Носова		
ИСПОЛНИЛ	Лукина		

ЭПВЦ КиевЗНИИЭП — ОПЕРАТОР ТЛП КОРТ — САВЧЕНКО

ВЗАМ ИНВ № — ПОДПИСЬ И ДАТА — ИНВ № ПОДЛ

ЭПВЦ Киев ЗНИИЭП — ОПЕРАТОР ТЛП КОРТ — САВЧЕНКО

ВЗАМ ИНВ № — ПОДПИСЬ И ДАТА — ИНВ № ПОДЛ

1.020-1/83.4-1 27 — ЛИСТ 2

19858 78

РИС 1

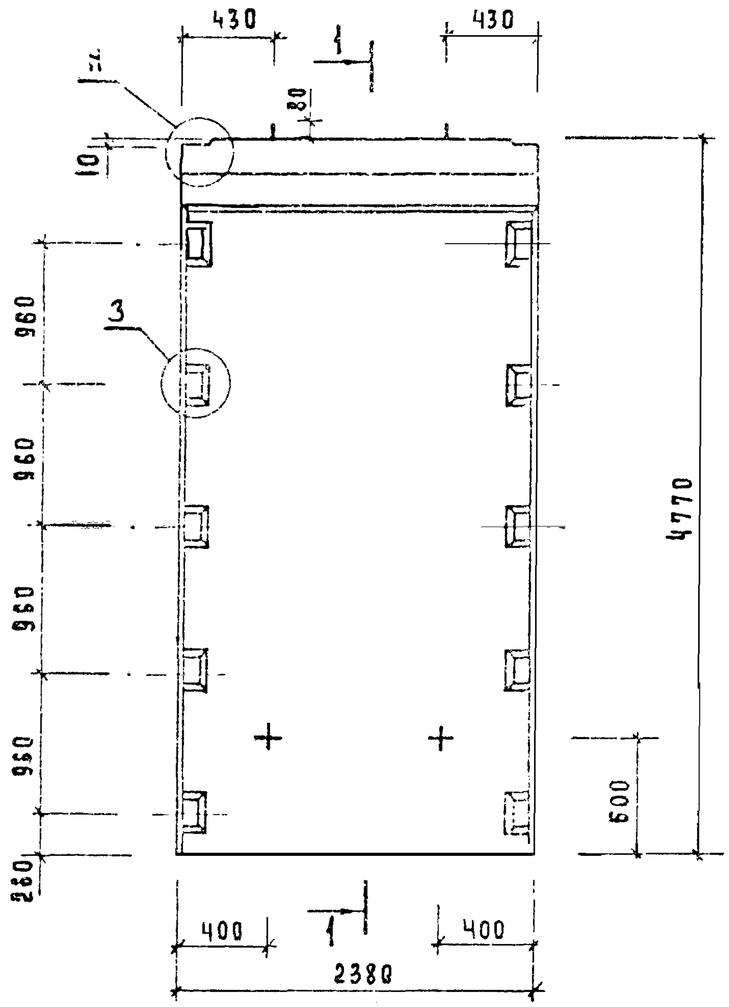

1—1

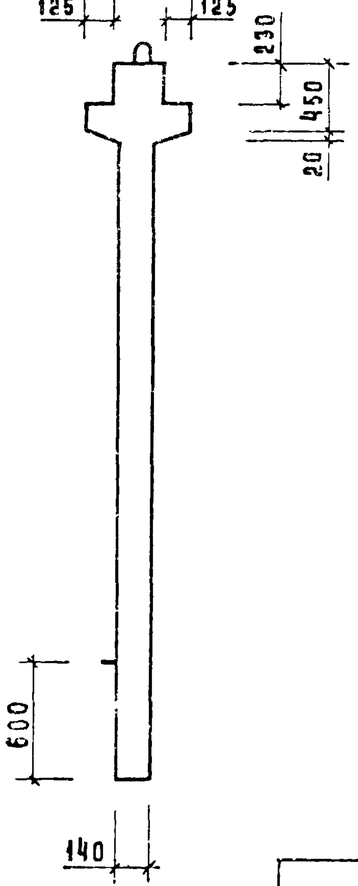

РИС. 2

ОСТАЛЬНОЕ СМ РИС 1

1—1

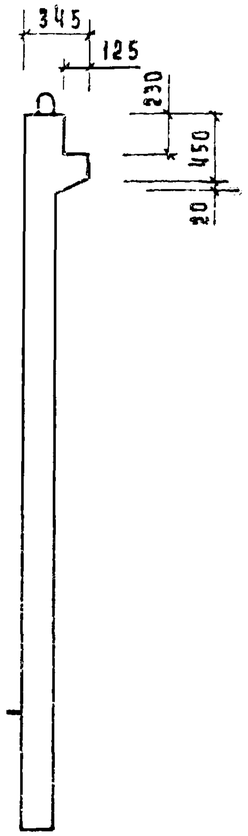

2—2

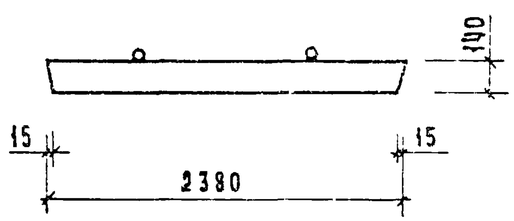

Обозначение	Марка	Рис	N	N_1	Масса кг
1.020-1/83.4-1 27	2 Д 24.48	1,3	1	21	4780
-01	1 Д 24.48	2,4	2	22	4380

Нач.отд.	Больнский		
Гл.конс.	Шац		
Н.контр.	Лукина		
ГИП	Острова		
ГИП	Осина		
Провер.	Носова		
Разраб	Васильева		

1020-1/83.4-1 27СБ

Диафрагма жесткости
Сборочный чертеж

Стадия	Масса	Масштаб
Р	см таб	
Лист 1	Листов 2	

ЦНИИЭП торгово-бытовых зданий и туристских комплексов

Инв N подл | Подпись и дата | Взам инв N

19858 79

Формат А3

Рис. 3

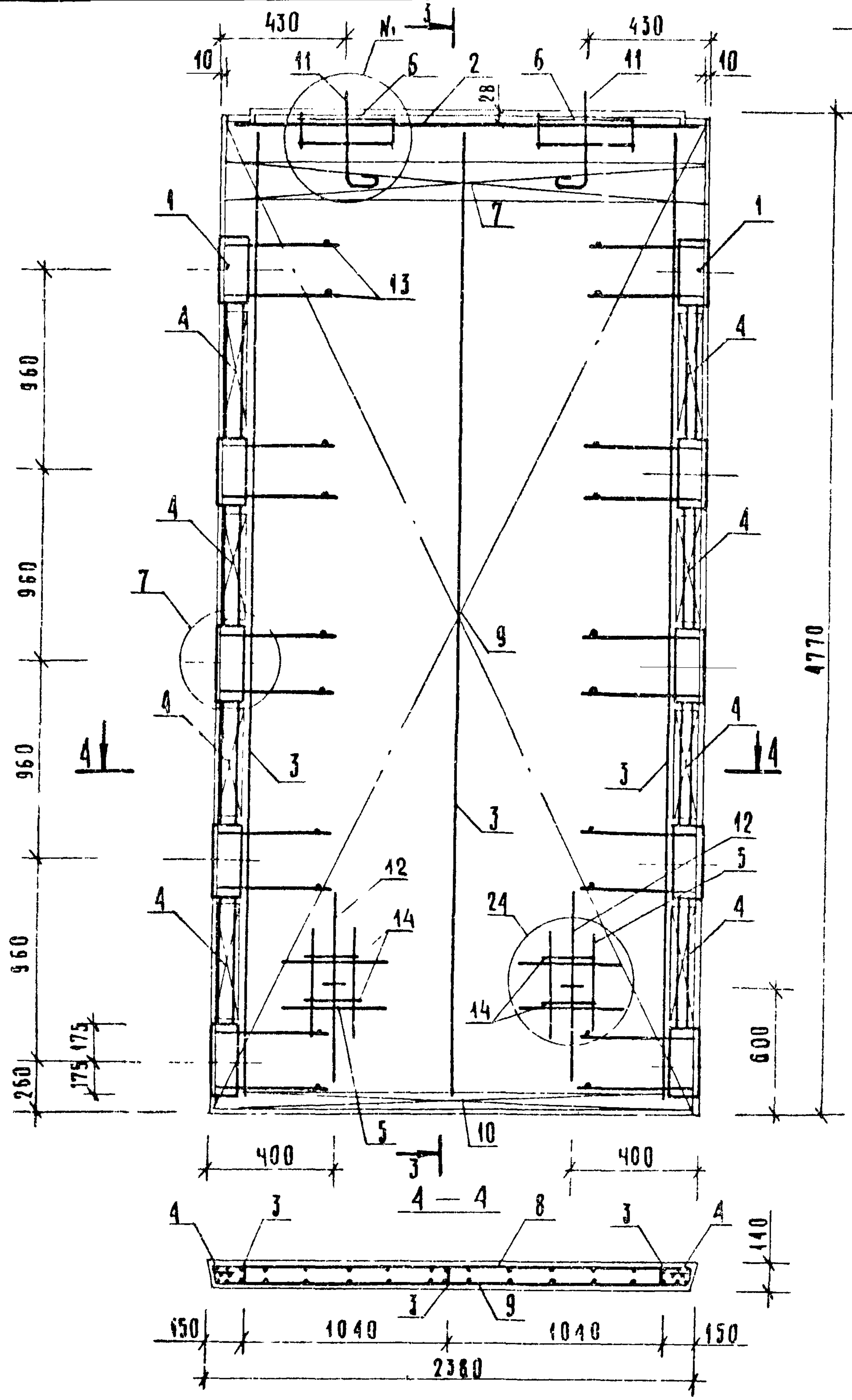

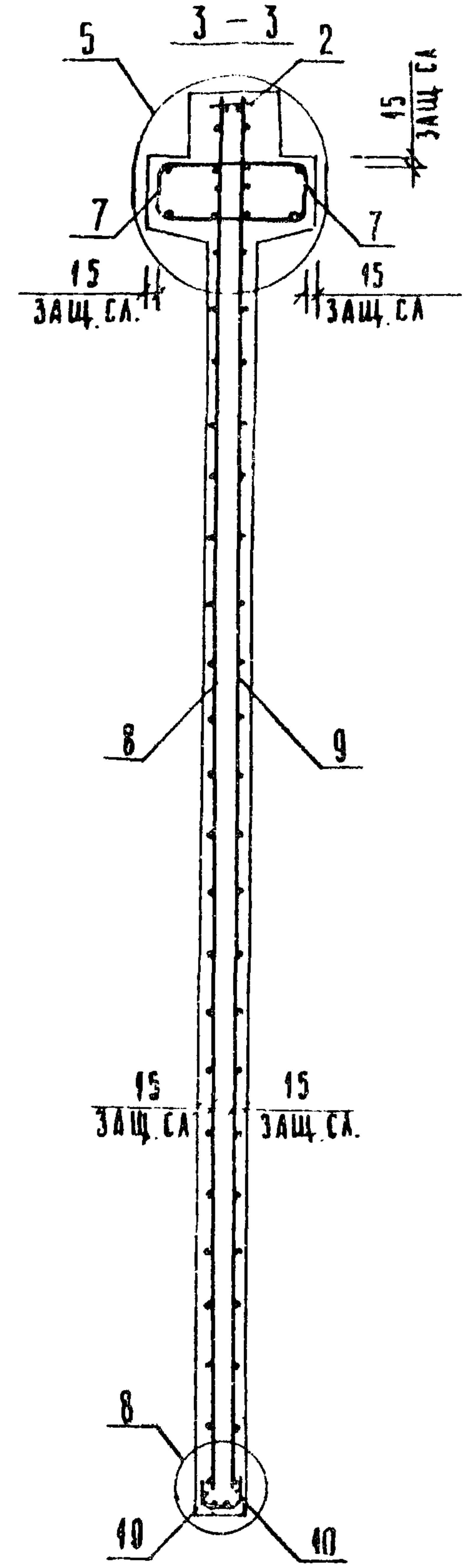

Рис. 4
Остальное см. рис 3

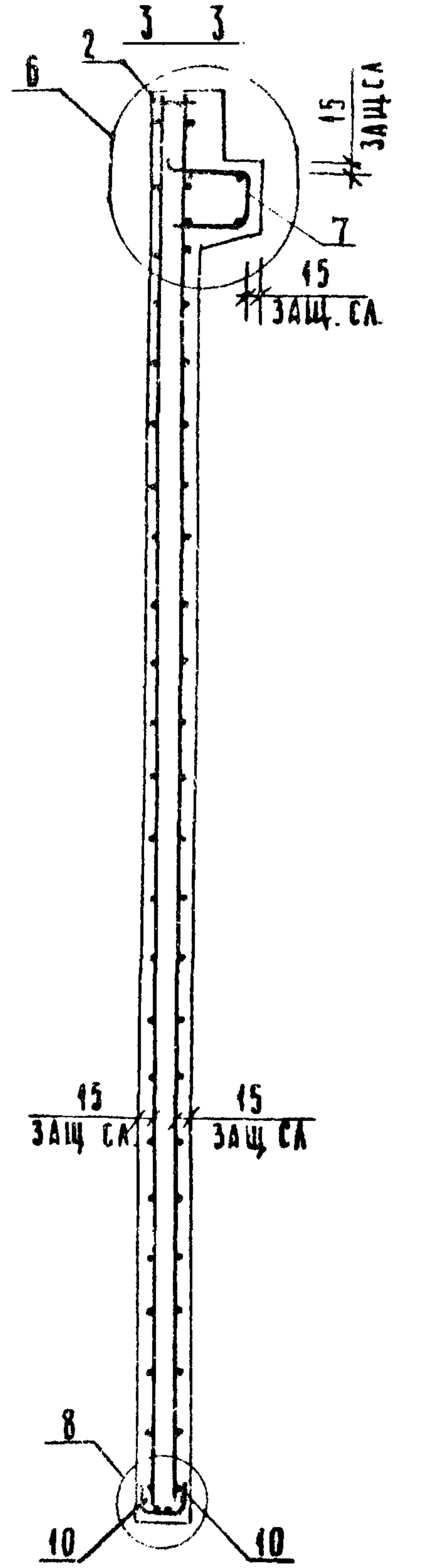

1.020-1/83.4-1 27СБ	Лист 2

Инв № подл. | Подпись и дата | Взам. инв. №

19858 80 Формат А3

ФОРМАТ	ЗОНА	ПОЗ	ОБОЗНАЧЕНИЕ	НАИМЕНОВАНИЕ	КОЛ	ПРИМЕЧАНИЕ
				ДОКУМЕНТАЦИЯ		
А3			1.020-1/83 4-1 28СБ	СБОРОЧНЫЙ ЧЕРТЕЖ		
А3			1.020-1/83 4-1 00ВС	ВЫБОРКА СТАЛИ		
А3			1.020-1/83 4-1 00У	УЗЛЫ		
А3			1.020-1/83 4-1 00ТО	ТЕХНИЧЕСКОЕ ОПИСАНИЕ		
			ПЕРЕМЕННЫЕ ДАННЫЕ	ДЛЯ ИСПОЛНЕНИЙ:		
				1.020-1/83 4-1 28		
				2Д 30.48		
				СБОРОЧНЫЕ ЕДИНИЦЫ		
А3	1		1.020-1/83 4-2 01-06	ИЗД.ЗАКЛ. СБОРНОЕ СМН-7	2	
А4	2		1.020-1/83 4-2 02-04	КАРКАС УКР. СБ. СКР-5	1	
А4	3		1.020-1/83 4-2 36-05	КАРКАС ПЛОСКИЙ КР-6	3	
А4	4		1.020-1/83 4-2 40-04	КАРКАС ПЛОСКИЙ КР-28	8	
А4	5		1.020-1/83 4-2 50	КАРКАС ПЛОСКИЙ КР-31	2	
А4	6		1.020-1/83 4-2 52	КАРКАС ПЛОСКИЙ КР-32	2	
А4	7		1.020-1/83 4-2 51-08	КАРКАС ПЛОСКИЙ КР-41	2	
А4	8		1.020-1/83 4-2 28	СЕТКА С-63	1	
А4	9		1.020-1/83 4-2 28-01	СЕТКА С-64	1	
А4	10		1.020-1/83 4-2 53-02	СЕТКА С-98	2	
А4	11		1.020-1/83 4-2 61	ПЕТЛЯ СТРОП. СПВ-4	2	
А4	12		1.020-1/83 4-2 71	ПЕТЛЯ СТРОП. СПГ-4	2	
				ДЕТАЛИ		
				СТ. ОТД. ГОСТ 5781-82		
БЧ	13		6.013.130	Ф6 А-Ш L=130	20	0.03КГ
БЧ	14		20.013.250	Ф20 А-Ш L=250	4	0.62КГ
				МАТЕРИАЛЫ		
				БЕТОН ТЯЖЕЛЫЙ М250		2.39М3
				1.020-1/83 4-1 28-01		
				1Д 30.48		
				СБОРОЧНЫЕ ЕДИНИЦЫ		
А3	1		1.020-1/83 4-2 01-06	ИЗД.ЗАКЛ. СБОРНОЕ СМН-7	2	
А4	2		1.020-1/83 4-2 02-04	КАРКАС УКР. СБ. СКР-5	1	
А4	3		1.020-1/83 4-2 36-05	КАРКАС ПЛОСКИЙ КР-6	3	
А4	4		1.020-1/83 4-2 40-04	КАРКАС ПЛОСКИЙ КР-28	8	
А4	5		1.020-1/83 4-2 50	КАРКАС ПЛОСКИЙ КР-31	2	
А4	6		1.020-1/83 4-2 52	КАРКАС ПЛОСКИЙ КР-32	2	
А4	7		1.020-1/83 4-2 51-09	КАРКАС ПЛОСКИЙ КР-42	1	
А4	8		1.020-1/83 4-2 28	СЕТКА С-63	1	
А4	9		1.020-1/83 4-2 28-01	СЕТКА С-64	1	
А4	10		1.020-1/83 4-2 53-02	СЕТКА С-98	2	
А4	11		1.020-1/83 4-2 66	ПЕТЛЯ СТРОП. СПВ-10	2	
А4	12		1.020-1/83 4-2 71	ПЕТЛЯ СТРОП. СПГ-4	2	
				ДЕТАЛИ		

САВЧЕНКО

ОПЕРАТОР ТЛП КОРТ

ЭПВЦ КиевЗНИИЭП

ВЗАМ. ИНВ № | ПОДПИСЬ И ДАТА | ИНВ.№ ПОДЛ.

НАЧ.ОТД.	Волынский	
Н.КОНТР.	Пригорев	
ГЛ.КОНСТР.	Шац	
ГИП	Осина	
РАЗРАБ.	Васильева	
ПРОВЕРИЛ	Острова	
ИСПОЛНИЛ	Носова	

1.020-1/83.4-1 28

ДИАФРАГМА ЖЕСТКОСТИ

СТАДИЯ	ЛИСТ	ЛИСТОВ
Р	1	2

ЦНИИЭП торгово-бытовых зданий и туристских комплексов

ФОРМАТ	ЗОНА	ПОЗ	ОБОЗНАЧЕНИЕ	НАИМЕНОВАНИЕ	КОЛ	ПРИМЕЧАНИЕ
				СТ. ОТД. ГОСТ 5781-82		
БЧ	13		6.013.130	Ф6 А-Ш L=130	20	0.03КГ
БЧ	14		20.013.250	Ф20 А-Ш L=250	4	0.62КГ
				МАТЕРИАЛЫ		
				БЕТОН ТЯЖЕЛЫЙ М250		2.19М3

САВЧЕНКО

ОПЕРАТОР ТЛП КОРТ

ЭПВЦ КиевЗНИИЭП

ВЗАМ. ИНВ № | ПОДПИСЬ И ДАТА | ИНВ.№ ПОДЛ.

1.020-1/83.4-1 28

ЛИСТ 2

198.58 81

РИС. 1

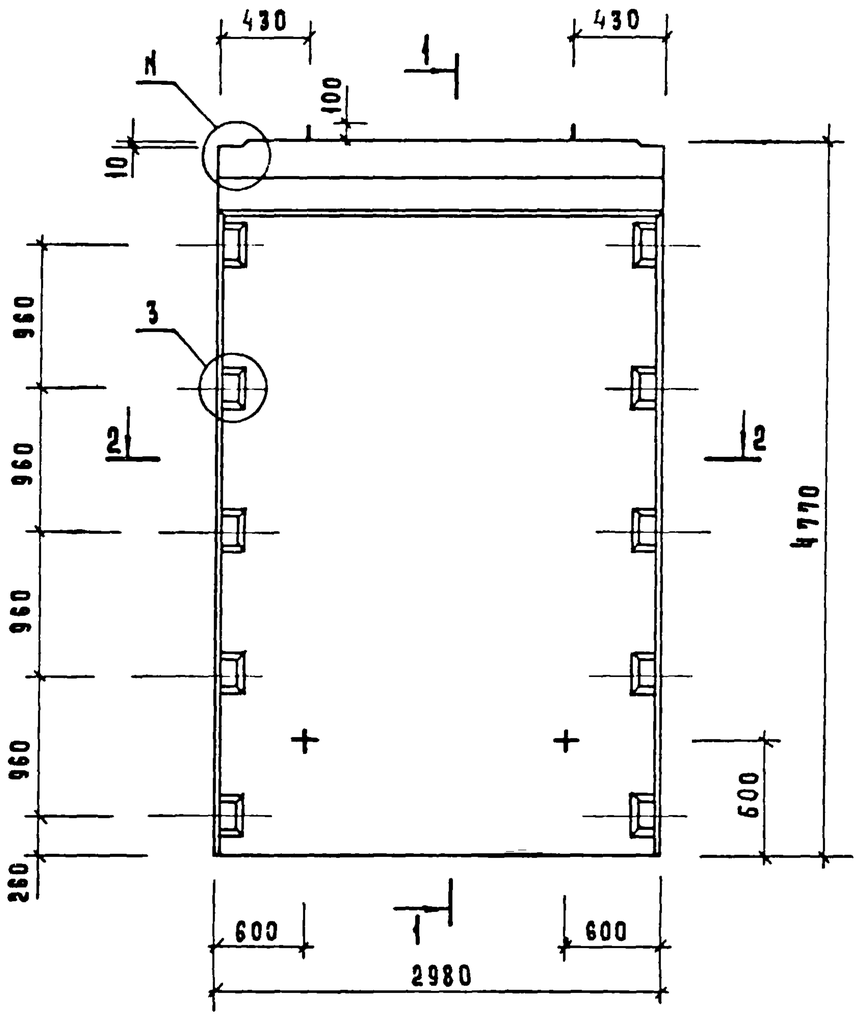

1—1

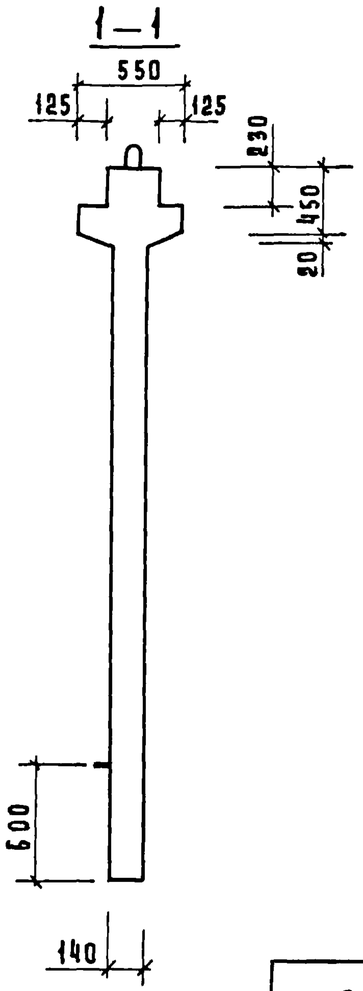

РИС. 2

ОСТАЛЬНОЕ СМ. РИС. 1

1—1

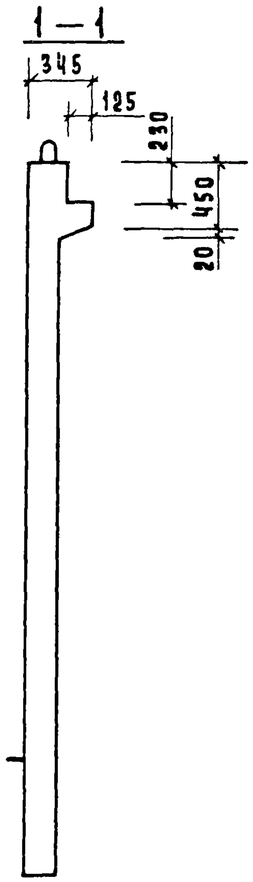

2—2

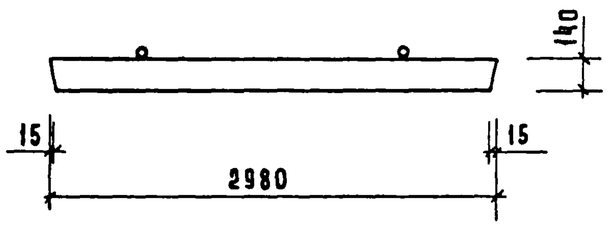

Обозначение	Марка	Рис	N	N_1	Масса кг
1.020-1/83.4-1 28	2А 30.48	1,3	1	21	5980
-01	1А 30.48	2,4	2	22	5480

Нач.отд.	Волынский		
Гл.конс.	Шац		
Н.контр.	Лукина		
ГИП	Острова		
ГИП	Осина		
Провер.	Косова		
Разраб.	Васильева		

1.020-1/83.4-1 28 СБ

Диафрагма жесткости
Сборочный чертеж

Стадия	Масса	Масштаб
Р	СМ ТАБЛ	
Лист 1	Листов 2	

ЦНИИЭП торгово-бытовых зданий и туристских комплексов

Инв.№ подл. | Подпись и дата | Взам.инв.№

10858 03

Рис. 3

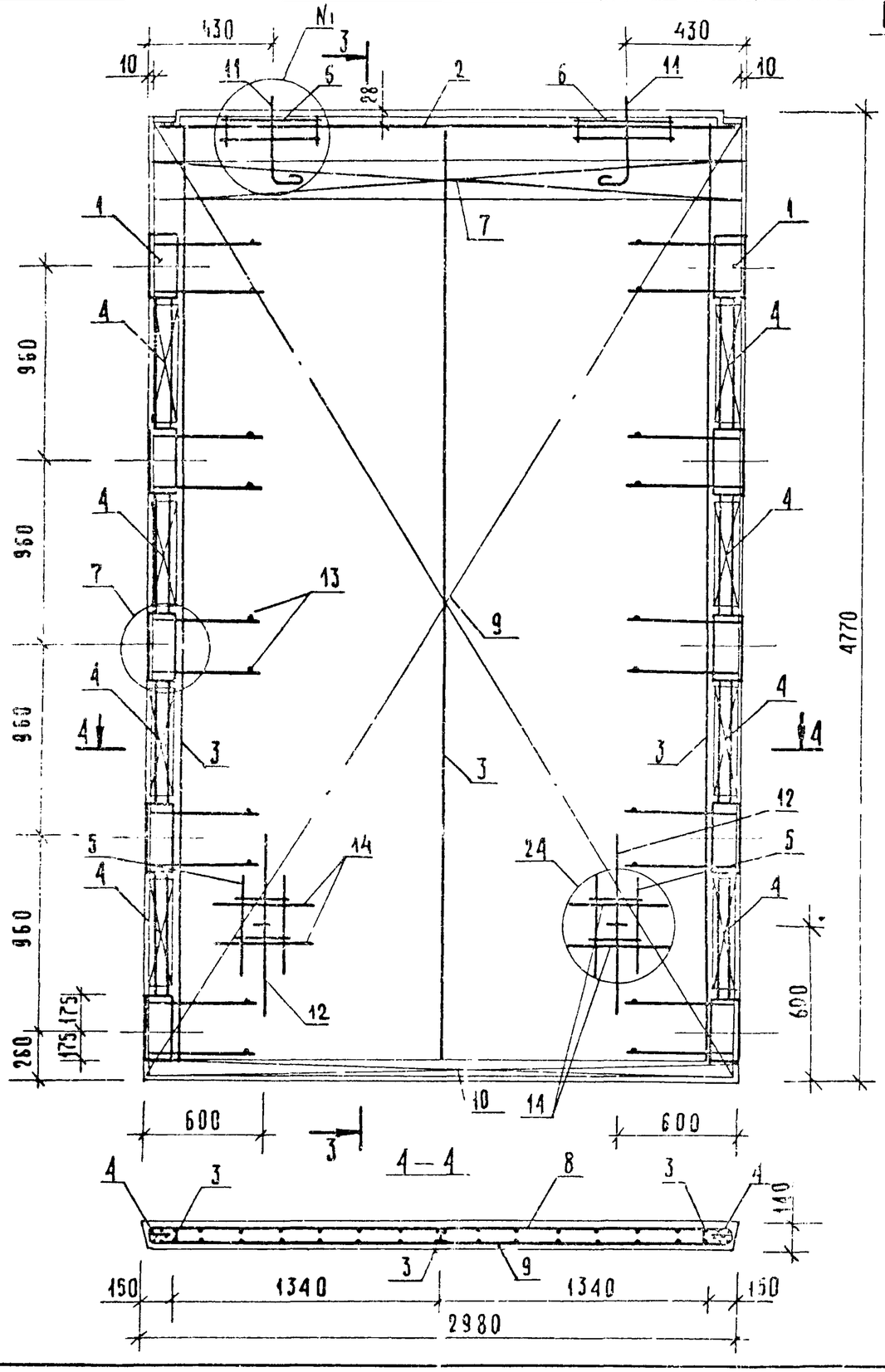

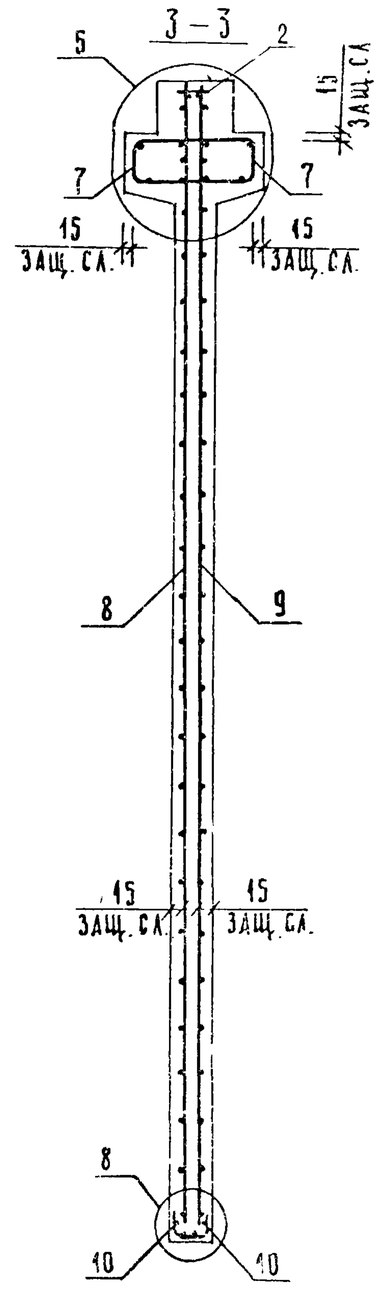

Рис 4

ОСТАЛЬНОЕ СМ. РИС.3

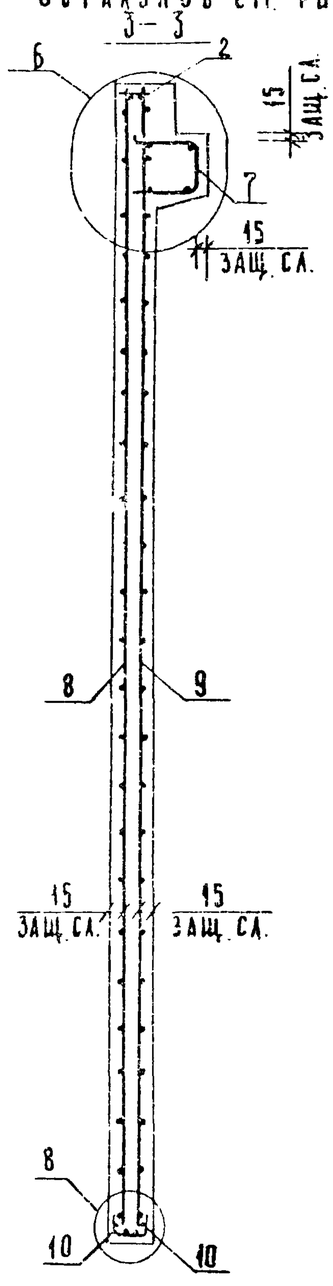

Инв. № подл.	Подпись и дата	Взамен инв. №

1.020-1/83.4-1 28СБ	Лист 2

19858 83

ФОРМАТ А3

ФОРМАТ	ЗОНА	ПОЗ	ОБОЗНАЧЕНИЕ	НАИМЕНОВАНИЕ	КОЛ	ПРИМЕЧАНИЕ
				ДОКУМЕНТАЦИЯ		
А3			1.020-1/83 4-1 29СБ	СБОРОЧНЫЙ ЧЕРТЕЖ		
А3			1.020-1/83 4-1 00ВС	ВЫБОРКА СТАЛИ		
А3			1.020-1/83 4-1 00У	УЗЛЫ		
А3			1.020-1/83 4-1 00ТС	ТЕХНИЧЕСКОЕ ОПИСАНИЕ		
			ПЕРЕМЕННЫЕ ДАННЫЕ	ДЛЯ ИСПОЛНЕНИЙ:		
				1.020-1/83 4-1 29		
				2Д 32.48		
				СБОРОЧНЫЕ ЕДИНИЦЫ		
А3	1		1.020-1/83 4-2 01-06	ИЗД.ЗАКЛ. СБОРНОЕ СМН-7	2	
А4	2		1.020-1/83 4-2 02-05	КАРКАС УКР. СБ. СКР-6	1	
А4	3		1.020-1/83 4-2 36-05	КАРКАС ПЛОСКИЙ КР-6	3	
А4	4		1.020-1/83 4-2 40-04	КАРКАС ПЛОСКИЙ КР-28	8	
А4	5		1.020-1/83 4-2 50	КАРКАС ПЛОСКИЙ КР-31	2	
А4	6		1.020-1/83 4-2 52	КАРКАС ПЛОСКИЙ КР-32	2	
А4	7		1.020-1/83 4-2 51-10	КАРКАС ПЛОСКИЙ КР-43	2	
А4	8		1.020-1/83 4-2 29	СЕТКА С-65	1	
А4	9		1.020-1/83 4-2 29-01	СЕТКА С-66	1	
А4	10		1.020-1/83 4-2 53-10	СЕТКА С-106	2	
А4	11		1.020-1/83 4-2 62	ПЕТЛЯ СТРОП. СПВ-5	2	
А4	12		1.020-1/83 4-2 71	ПЕТЛЯ СТРОП. СПГ-4	2	
				ДЕТАЛИ		
				СТ. ОТД. ГОСТ 5781-82		
БЧ	13		6.013.130	Ф6 А-Ш L=130	20	0.03КГ
БЧ	14		20.013.250	Ф20 А-Ш L=250	4	0.62КГ
				МАТЕРИАЛЫ		
				БЕТОН ТЯЖЕЛЫЙ М250		2.53М3
				1.020-1/83 4-1 29-01		
				1Д 32.48		
				СБОРОЧНЫЕ ЕДИНИЦЫ		
А3	1		1.020-1/83 4-2 01-06	ИЗД.ЗАКЛ. СБОРНОЕ СМН-7	2	
А4	2		1.020-1/83 4-2 02-05	КАРКАС УКР. СБ. СКР-6	1	
А4	3		1.020-1/83 4-2 36-05	КАРКАС ПЛОСКИЙ КР-6	3	
А4	4		1.020-1/83 4-2 40-04	КАРКАС ПЛОСКИЙ КР-28	8	
А4	5		1.020-1/83 4-2 50	КАРКАС ПЛОСКИЙ КР-31	2	
А4	6		1.020-1/83 4-2 52	КАРКАС ПЛОСКИЙ КР-32	2	
А4	7		1.020-1/83 4-2 51-11	КАРКАС ПЛОСКИЙ КР-44	1	
А4	8		1.020-1/83 4-2 29	СЕТКА С-65	1	
А4	9		1.020-1/83 4-2 29-01	СЕТКА С-66	1	
А4	10		1.020-1/83 4-2 53-10	СЕТКА С-106	2	
А4	11		1.020-1/83 4-2 67	ПЕТЛЯ СТРОП. СПВ-6	2	
А4	12		1.020-1/83 4-2 71	ПЕТЛЯ СТРОП. СПГ-4	2	
				ДЕТАЛИ		

САВЧЕНКО

ОПЕРАТОР ТЛП КОРТ

ЭПВЦ КиевЗНИИЭП

ВЗАМ. ИНВ. № | ПОДПИСЬ И ДАТА | ИНВ. № ПОДЛ.

НАЧ.ОТД	Волынский	
Н.КОНТР	Григорев	
ГЛ.КОНСТР	Шац	
ГИП	Острова	
РАЗРАБ.	Носова	
ПРОВЕРИЛ	Осина	
ИСПОЛНИЛ	Васильева	

1.020-1/83.4-1 29

ДИАФРАГМА ЖЕСТКОСТИ

СТАДИЯ	ЛИСТ	ЛИСТОВ
Р	I	2

ЦНИИЭП торгово-бытовых зданий и туристских комплексов

ФОРМАТ А4

САВЧЕНКО

ОПЕРАТОР ТЛП КОРТ

ЭПВЦ Киев ЗНИИЭП

ВЗАМ. ИНВ. № | ПОДПИСЬ И ДАТА | ИНВ. № ПОДЛ.

1.020-1/83.4-1 29

ЛИСТ 2

19858 84

РИС. 1

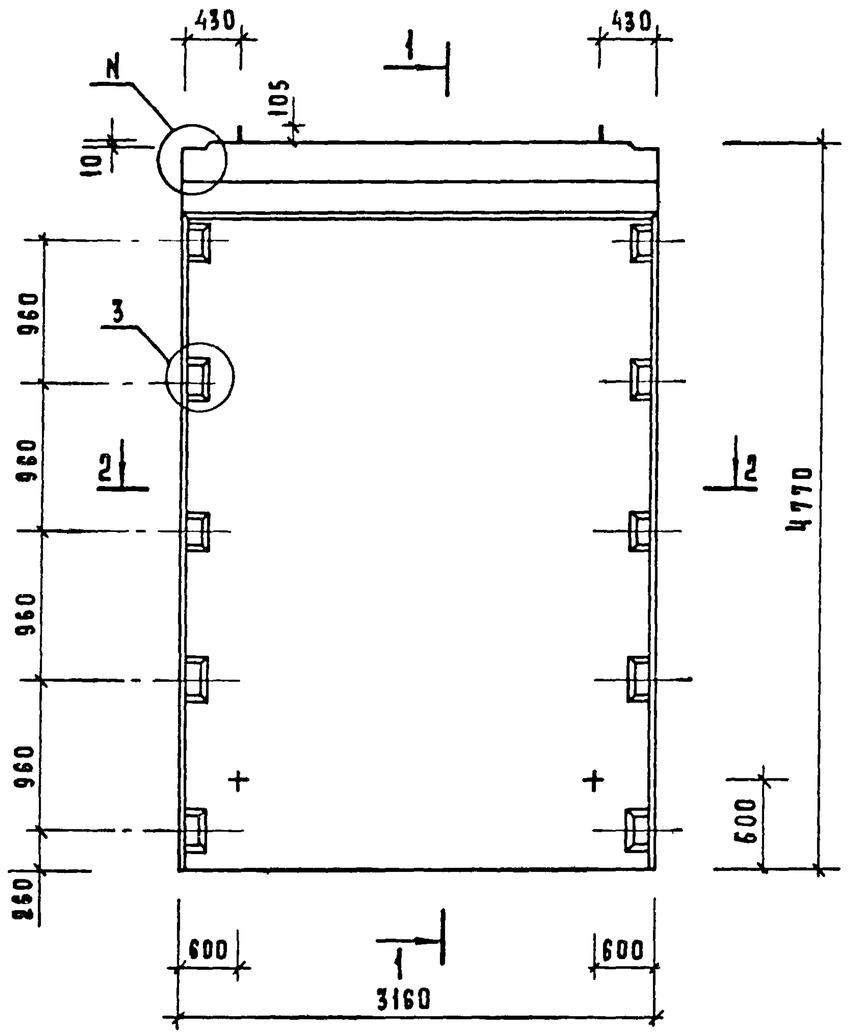

1 – 1

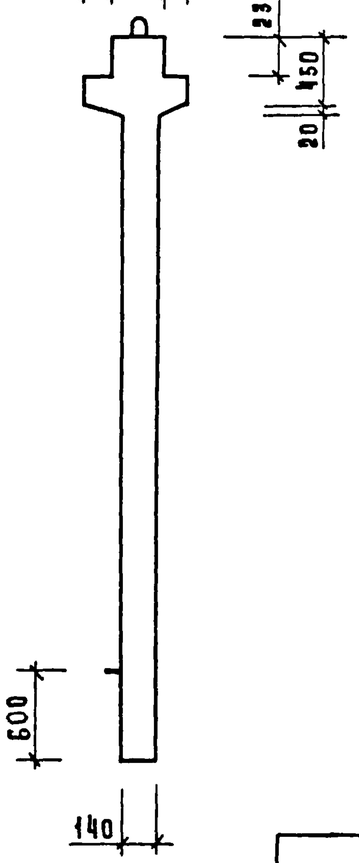

РИС. 2

ОСТАЛЬНОЕ СМ. РИС. 1

1 – 1

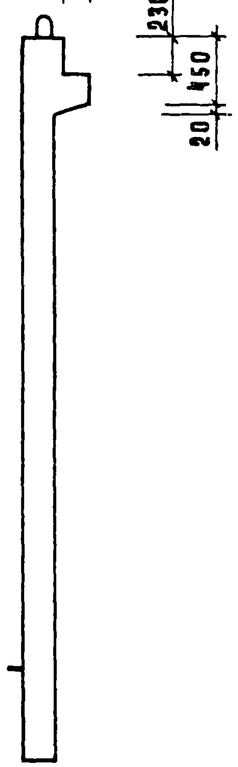

2 – 2

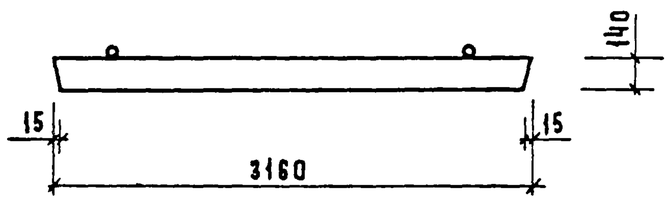

Обозначение	Марка	Рис	N	N_1	Масса кг
1.020-1/83.4-1 29	2 Д 32.48	1,3	1	21	6330
-01	1 Д 32 48	2,4	2	22	5800

Нач. отд.	Волынский		
Гл. конст.	Шац		
Н. контр.	Лукина		
ГИП	Острова		
ГИП	Осина		
Провер.	Носова		
Разраб.	Васильева		

1.020-1/83.4-1 29 СБ

Диафрагма жесткости
Сборочный чертеж

Стадия	Масса	Масштаб
Р	СМ ТАБЛ.	
Лист 1	Листов 2	

ЦНИИЭП торгово-бытовых зданий и туристских комплексов

Инв. N подл. | Подпись и дата | Взам. инв. N

19858 85 ФОРМАТ А3

Рис. 3

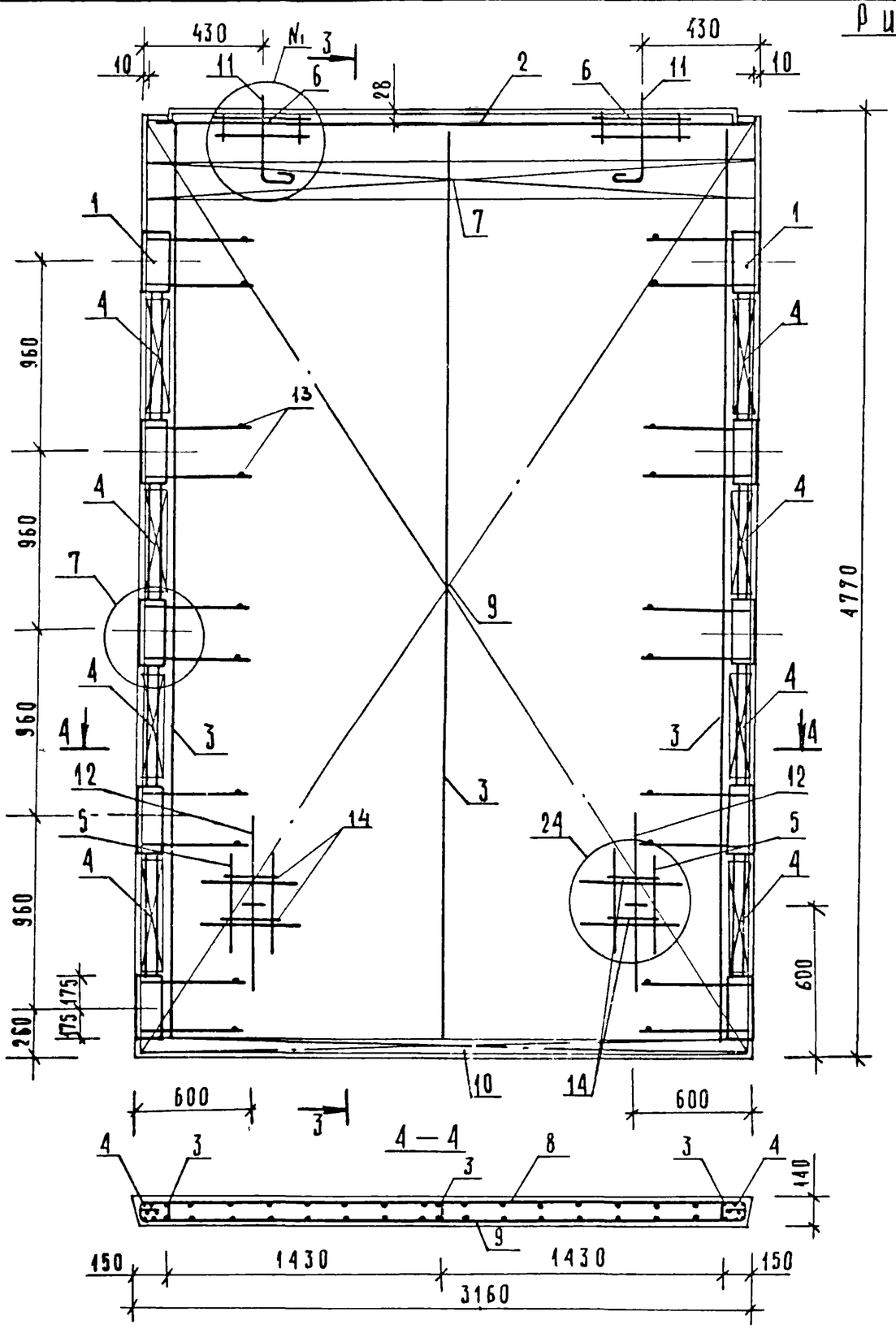

Рис. 4

остальное см. рис. 3

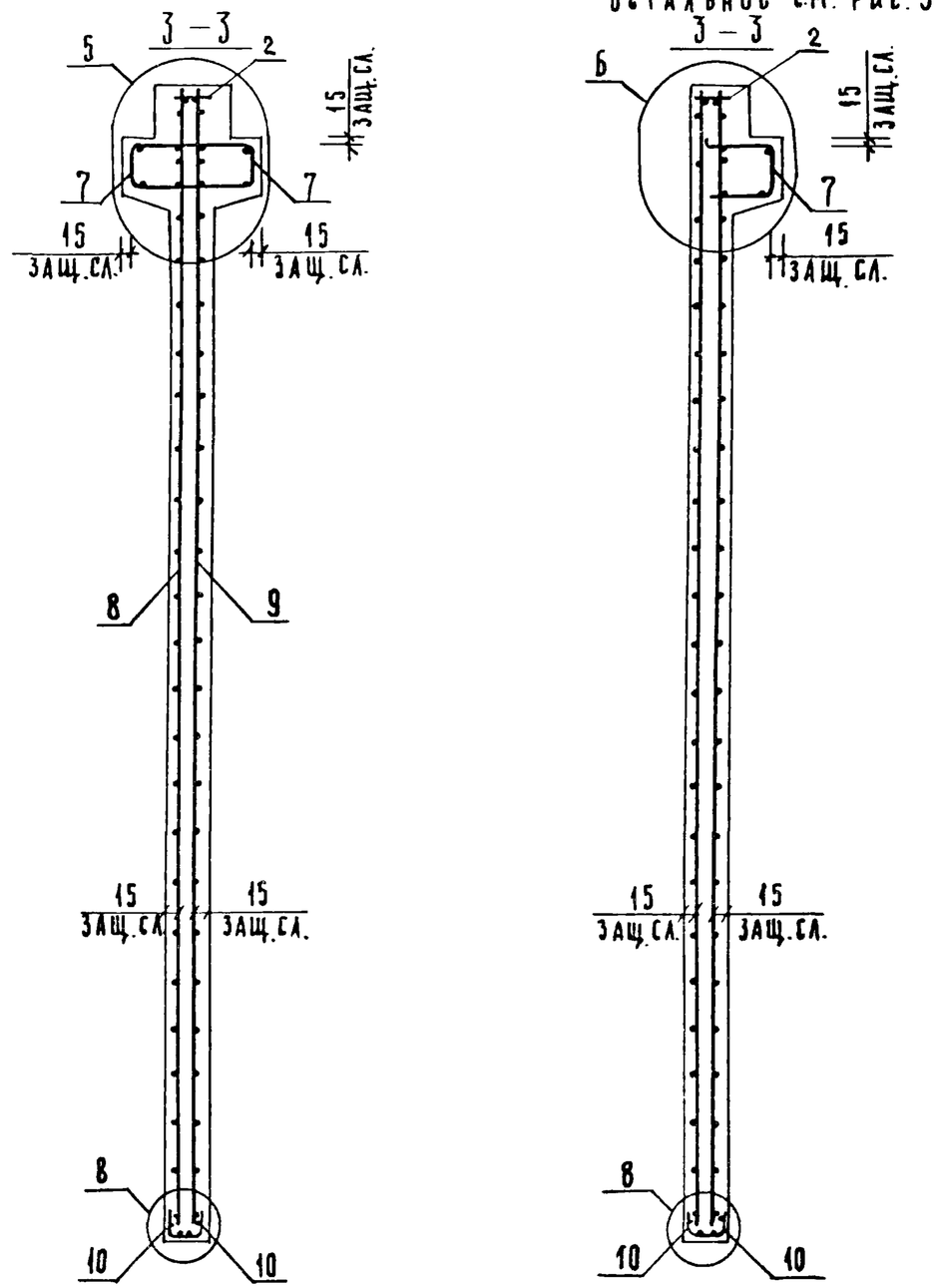

1.020-1/83.4-1 29СБ	Лист 2

19858 86 ФОРМАТ А3

Инв. № подл. | Подпись и дата | Взамен инв. №

ФОРМАТ	ЗОНА	ПОЗ	ОБОЗНАЧЕНИЕ	НАИМЕНОВАНИЕ	КОЛ.	ПРИМЕЧАНИЕ
				ДОКУМЕНТАЦИЯ		
А3			1.020-1/83 4-1 30СБ	СБОРОЧНЫЙ ЧЕРТЕЖ		
А3			1.020-1/83 4-1 00ВС	ВЫБОРКА СТАЛИ		
А3			1.020-1/83 4-1 00У	УЗЛЫ		
А3			1.020-1/83 4-1 00ТО	ТЕХНИЧЕСКОЕ ОПИСАНИЕ		
			ПЕРЕМЕННЫЕ ДАННЫЕ	ДЛЯ ИСПОЛНЕНИЙ:		
				1.020-1/83 4-1 30		
				2ДП 26.36		
				СБОРОЧНЫЕ ЕДИНИЦЫ		
А3	1		1.020-1/83 4-2 01-04	ИЗД.ЗАКЛ. СБОРНОЕ СМН-5	2	
А4	2		1.020-1/83 4-2 02-03	КАРКАС УКР. СБ. СКР-4	1	
А4	3		1.020-1/83 4-2 36-03	КАРКАС ПЛОСКИЙ КР-4	2	
А4	4		1.020-1/83 4-2 36-06	КАРКАС ПЛОСКИЙ КР-7	2	
А4	5		1.020-1/83 4-2 38	КАРКАС ПЛОСКИЙ КР-16	5	
А4	6		1.020-1/83 4-2 40-01	КАРКАС ПЛОСКИЙ КР-25	6	
А4	7		1.020-1/83 4-2 41	КАРКАС ПЛОСКИЙ КР-29	1	
А4	8		1.020-1/83 4-2 51-06	КАРКАС ПЛОСКИЙ КР-39	2	
А4	9		1.020-1/83 4-2 30	СЕТКА С-67	1	
А4	10		1.020-1/83 4-2 30-01	СЕТКА С-68	1	
А4	11		1.020-1/83 4-2 30-02	СЕТКА С-69	1	
А4	12		1.020-1/83 4-2 30-03	СЕТКА С-70	1	
А4	13		1.020-1/83 4-2 53-04	СЕТКА С-100	4	
А4	14		1.020-1/83 4-2 45	СЕТКА С-109	2	
А4	15		1.020-1/83 4-2 59	ПЕТЛЯ СТРОП. СПВ-2	2	
А4	16		1.020-1/83 4-2 68	ПЕТЛЯ СТРОП. СПГ-1	2	
				ДЕТАЛИ		
				СТ. ОТД. ГОСТ 5781-82		
БЧ	17		6.013.130	Ф6 А-Ш L=130	28	0.03КГ
БЧ	18		20.013.250	Ф20 А-Ш L=250	4	0.62КГ
БЧ	19		25.013.2720	Ф25 А-Ш L=2720	4	10.5КГ
				МАТЕРИАЛЫ		
				БЕТОН ТЯЖЕЛЫЙ М250		1.26М3
				1.020-1/83 4-1 30-01		
				1ДП 26.36		
				СБОРОЧНЫЕ ЕДИНИЦЫ		
А3	1		1.020-1/83 4-2 01-04	ИЗД.ЗАКЛ. СБОРНОЕ СМН-5	2	
А4	2		1.020-1/83 4-2 02-03	КАРКАС УКР. СБ. СКР-4	1	
А4	3		1.020-1/83 4-2 36-03	КАРКАС ПЛОСКИЙ КР-4	2	
А4	4		1.020-1/83 4-2 36-06	КАРКАС ПЛОСКИЙ КР-7	2	
А4	5		1.020-1/83 4-2 38	КАРКАС ПЛОСКИЙ КР-16	5	
А4	6		1.020-1/83 4-2 40-01	КАРКАС ПЛОСКИЙ КР-25	6	
А4	7		1.020-1/83 4-2 41	КАРКАС ПЛОСКИЙ КР-29	1	
А4	8		1.020-1/83 4-2 51-07	КАРКАС ПЛОСКИЙ КР-40	1	

НАЧ.ОТД	Волынский	
Н.КОНТР	Григорев	
ГЛ.КОНСТР	Щац	
ГИП	Осина	
РАЗРАБ	Васильева	
ПРОВЕРИЛ	Острова	
ИСПОЛНИЛ	Носова	

1.020-1/83.4-1 30

ДИАФРАГМА ЖЕСТКОСТИ

СТАДИЯ	ЛИСТ	ЛИСТОВ
Р	I	2

ЦНИИЭП торгово-бытовых зданий и туристских комплексов

ЭПВЦ Киев ЗНИИЭП | ОПЕРАТОР ТЛП КОРТ | САВЧЕНКО

ВЗАМ.ИНВ.№ | ПОДПИСЬ И ДАТА | ИНВ.№ ПОДЛ.

ФОРМАТ	ЗОНА	ПОЗ	ОБОЗНАЧЕНИЕ	НАИМЕНОВАНИЕ	КОЛ	ПРИМЕЧАНИЕ
А4		9	1.020-1/83 4-2 30	СЕТКА С-67	1	
А4		10	1.020-1/83 4-2 30-01	СЕТКА С-68	1	
А4		11	1.020-1/83 4-2 30-02	СЕТКА С-69	1	
А4		12	1.020-1/83 4-2 30-03	СЕТКА С-70	1	
А4		13	1.020-1/83 4-2 53-04	СЕТКА С-100	4	
А4		14	1.020-1/83 4-2 45	СЕТКА С-109	2	
А4		15	1.020-1/83 4-2 64	ПЕТЛЯ СТРОП. СПВ-8	2	
А4		16	1.020-1/83 4-2 68	ПЕТЛЯ СТРОП. СПГ-1	2	
				ДЕТАЛИ		
				СТ. ОТД. ГОСТ 5781-82		
БЧ		17	6.013.130	Ф6 А-Ш L=130	28	0.03КГ
БЧ		18	20.013.250	Ф20 А-Ш L=250	4	0.62КГ
БЧ		19	25.013.2720	Ф25 А-Ш L=2720	4	10.5КГ
				МАТЕРИАЛЫ		
				БЕТОН ТЯЖЕЛЫЙ М250		1.05М3

ЭПВЦ Киев ЗНИИЭП | ОПЕРАТОР ТЛП КОРТ | САВЧЕНКО

ВЗАМ.ИНВ.№ | ПОДПИСЬ И ДАТА | ИНВ.№ ПОДЛ.

1.020-1/83.4-1 30

ЛИСТ 2

19858 87

ФОРМАТ А4

РИС. 1

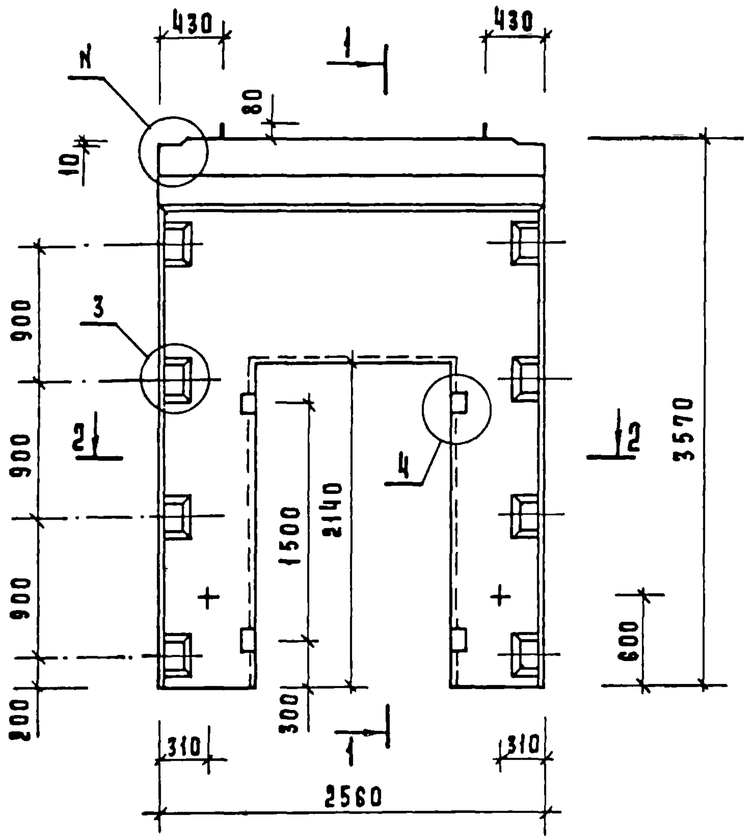

1 – 1

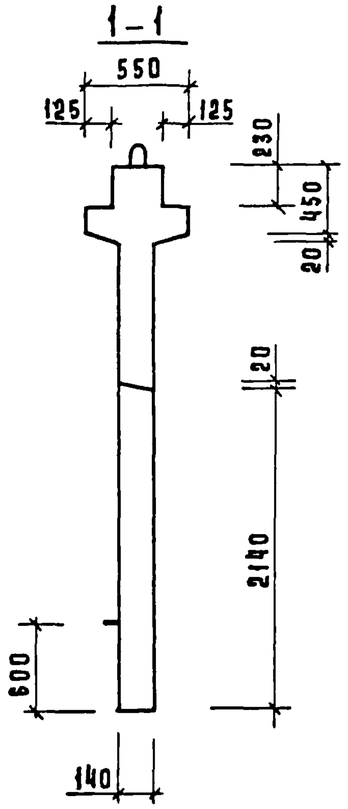

РИС. 2

ОСТАЛЬНОЕ СМ. РИС.1

1 – 1

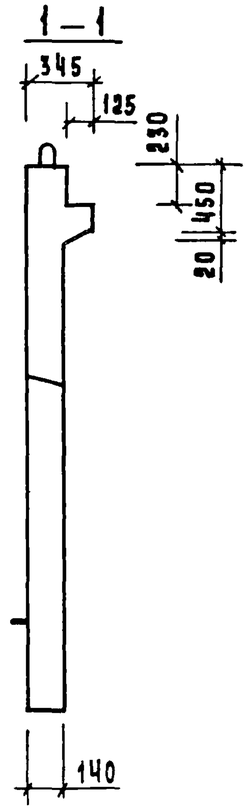

2 – 2

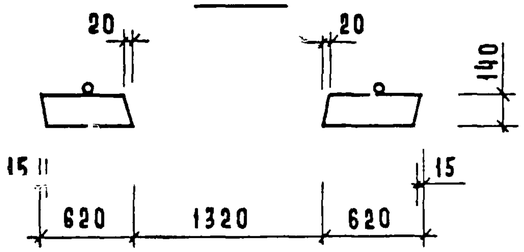

Обозначение	Марка	Рис.	N	N₁	Масса кг
1.020-1/83. 4-1 30	2 ДП 26. 36	1, 3	1	25	3150
-01	1 ДП 26. 36	2. 4	2	26	2630

Нач. отд.	Волынский	
Гл. констр.	Шац	
Н. контр.	Лукина	
ГИП	Острова	
ГИП	Осина	
Провер.	Иванова	
Разраб.	Васильева	

1.020-1/83. 4-1 30 СБ

Диафрагма жесткости
Сборочный чертеж

Стадия	Масса	Масштаб
Р	см. табл.	

Лист 1 | Листов 2

ЦНИИЭП торгово-бытовых зданий и туристских комплексов

Инв. N подл. | Подпись и дата | Взам. инв. N

19858 88 Формат А3

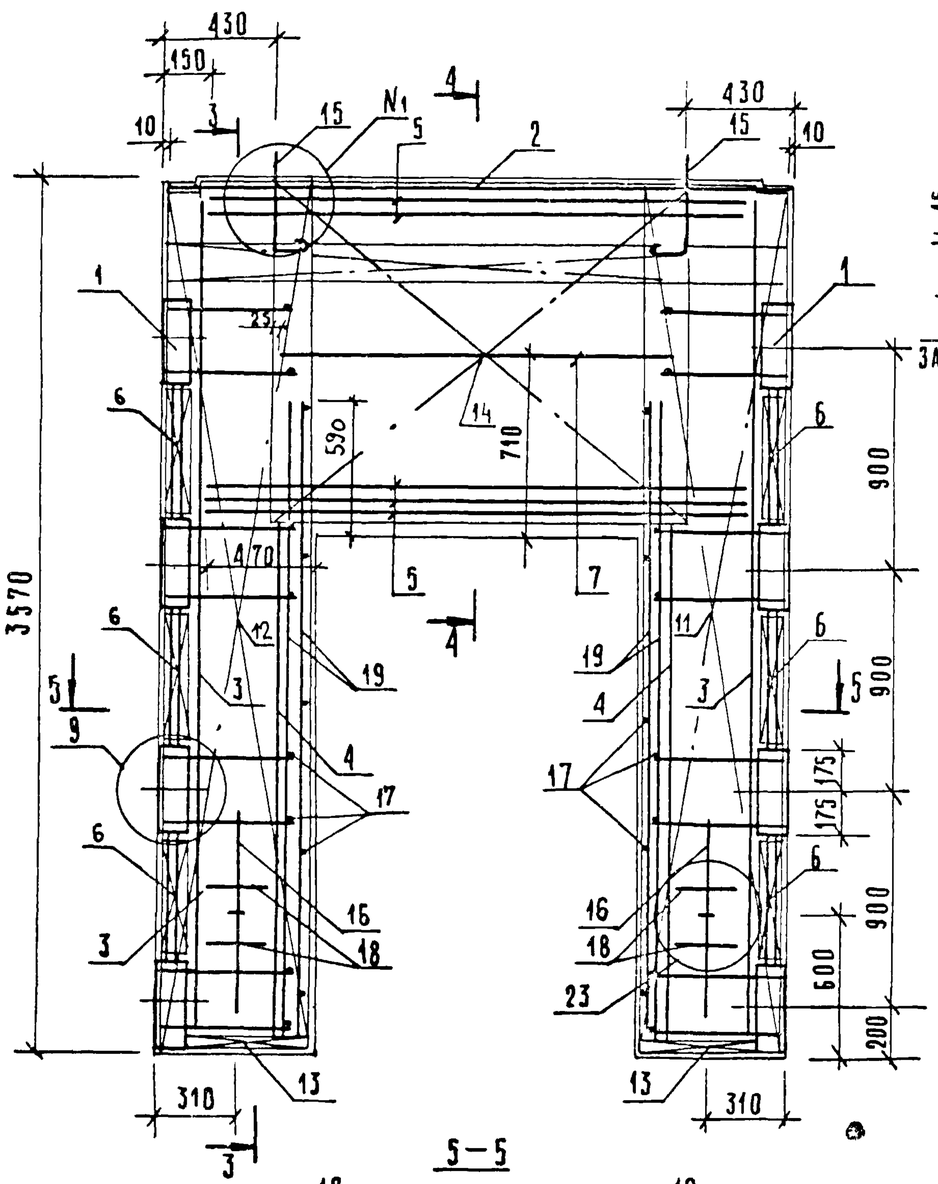

Рис. 3

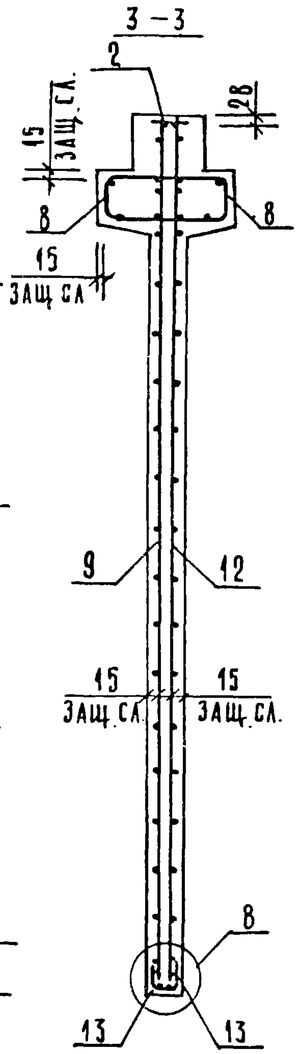

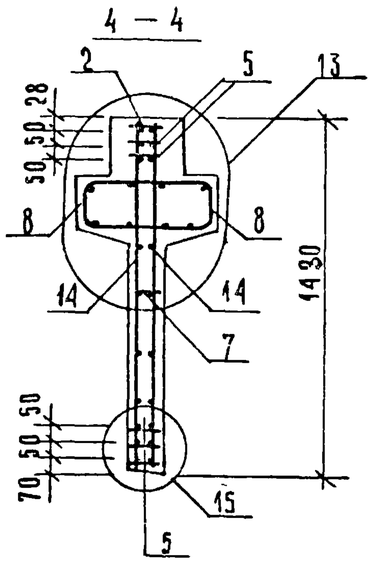

Рис. 4

ОСТАЛЬНОЕ СМ. РИС. 3

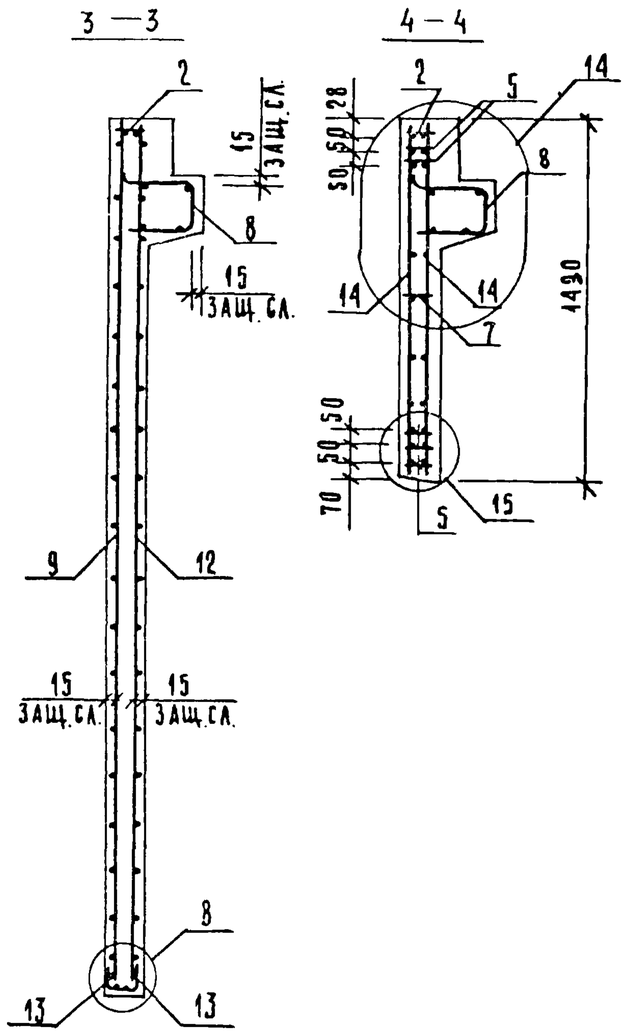

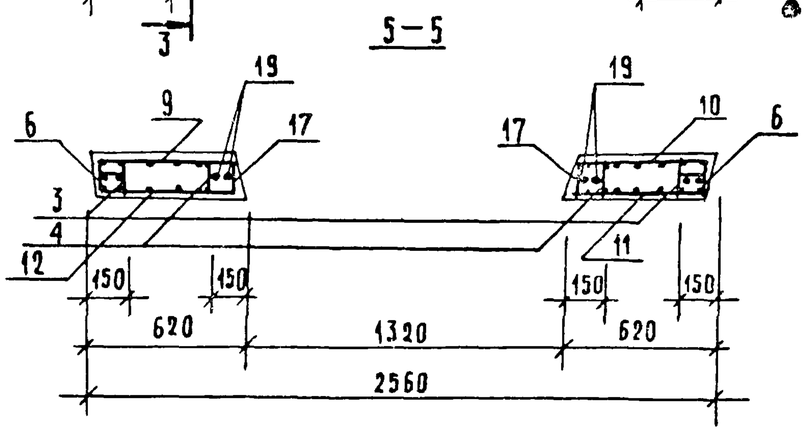

Сетку поз. 14 приварить к каркасу поз. 2 и нижнему каркасу поз. 5 электродуговой сваркой (см. УЗЕЛ 13, 14).

1.020-1/83. 4-1 ЗОСБ	Лист 2

Инв. № подл. | Подпись и дата | Взамен инв. №

19858 89 Формат А3

ФОРМАТ	ЗОНА	ПОЗ	ОБОЗНАЧЕНИЕ	НАИМЕНОВАНИЕ	КОЛ.	ПРИМЕЧАНИЕ
				ДОКУМЕНТАЦИЯ		
А3			1.020-1/83 4-1 31СБ	СБОРОЧНЫЙ ЧЕРТЕЖ		
А3			1.020-1/83 4-1 00ВС	ВЫБОРКА СТАЛИ		
А3			1.020-1/83 4-1 00У	УЗЛЫ		
А3			1.020-1/83 4-1 00ТО	ТЕХНИЧЕСКОЕ ОПИСАНИЕ		
			ПЕРЕМЕННЫЕ ДАННЫЕ	ДЛЯ ИСПОЛНЕНИЙ:		
				1.020-1/83 4-1 31		
				2ДП 30.36		
				СБОРОЧНЫЕ ЕДИНИЦЫ		
А3	1		1.020-1/83 4-2 01-04	ИЗД.ЗАКЛ. СБОРНОЕ СМН-5	2	
А4	2		1.020-1/83 4-2 02-04	КАРКАС УКР. СБ. СКР-5	1	
А4	3		1.020-1/83 4-2 36-03	КАРКАС ПЛОСКИЙ КР-4	2	
А4	4		1.020-1/83 4-2 36-06	КАРКАС ПЛОСКИЙ КР-7	2	
А4	5		1.020-1/83 4-2 38	КАРКАС ПЛОСКИЙ КР-16	5	
А4	6		1.020-1/83 4-2 40-01	КАРКАС ПЛОСКИЙ КР-25	6	
А4	7		1.020-1/83 4-2 41	КАРКАС ПЛОСКИЙ КР-29	1	
А4	8		1.020-1/83 4-2 51-08	КАРКАС ПЛОСКИЙ КР-41	2	
А4	9		1.020-1/83 4-2 31	СЕТКА С-71	1	
А4	10		1.020-1/83 4-2 31-01	СЕТКА С-72	1	
А4	11		1.020-1/83 4-2 31-02	СЕТКА С-73	1	
А4	12		1.020-1/83 4-2 31-03	СЕТКА С-74	1	
А4	13		1.020-1/83 4-2 53-05	СЕТКА С-101	4	
А4	14		1.020-1/83 4-2 45	СЕТКА С-109	2	
А4	15		1.020-1/83 4-2 60	ПЕТЛЯ СТРОП. СПВ-3	2	
А4	16		1.020-1/83 4-2 70	ПЕТЛЯ СТРОП. СПГ-3	2	
				ДЕТАЛИ		
				СТ. ОТД. ГОСТ 5781-82		
БЧ	17		6.013.130	Ф6 А-Ш L=130	28	0.03КГ
БЧ	18		20.013.250	Ф20 А-Ш L=250	4	0.62КГ
БЧ	19		25.013.2720	Ф25 А-Ш L=2720	4	10.5КГ
				МАТЕРИАЛЫ		
				БЕТОН ТЯЖЕЛЫЙ М250		1.48М3
				1.020-1/83 4-1 31-01		
				1ДП 30.36		
				СБОРОЧНЫЕ ЕДИНИЦЫ		
А3	1		1.020-1/83 4-2 01-04	ИЗД.ЗАКЛ. СБОРНОЕ СМН-5	2	
А4	2		1.020-1/83 4-2 02-04	КАРКАС УКР. СБ. СКР-5	1	
А4	3		1.020-1/83 4-2 36-03	КАРКАС ПЛОСКИЙ КР-4	2	
А4	4		1.020-1/83 4-2 36-06	КАРКАС ПЛОСКИЙ КР-7	2	
А4	5		1.020-1/83 4-2 38	КАРКАС ПЛОСКИЙ КР-16	5	
А4	6		1.020-1/83 4-2 40-01	КАРКАС ПЛОСКИЙ КР-25	6	
А4	7		1.020-1/83 4-2 41	КАРКАС ПЛОСКИЙ КР-29	1	
А4	8		1.020-1/83 4-2 51-09	КАРКАС ПЛОСКИЙ КР-42	1	

ФОРМАТ	ЗОНА	ПОЗ	ОБОЗНАЧЕНИЕ	НАИМЕНОВАНИЕ	КОЛ	ПРИМЕЧАНИЕ
А4	9		1.020-1/83 4-2 31	СЕТКА С-71	1	
А4	10		1.020-1/83 4-2 31-01	СЕТКА С-72	1	
А4	11		1.020-1/83 4-2 31-02	СЕТКА С-73	1	
А4	12		1.020-1/83 4-2 31-03	СЕТКА С-74	1	
А4	13		1.020-1/83 4-2 53-05	СЕТКА С-101	4	
А4	14		1.020-1/83 4-2 45	СЕТКА С-109	2	
А4	15		1.020-1/83 4-2 65	ПЕТЛЯ СТРОП. СПВ-9	2	
А4	16		1.020-1/83 4-2 70	ПЕТЛЯ СТРОП. СПГ-3	2	
				ДЕТАЛИ		
				СТ. ОТД. ГОСТ 5781-82		
БЧ	17		6.013.130	Ф6 А-Ш L=130	28	0.03КГ
БЧ	18		20.013.250	Ф20 А-Ш L=250	4	0.62КГ
БЧ	19		25.013.2720	Ф25 А-Ш L=2720	4	10.5КГ
				МАТЕРИАЛЫ		
				БЕТОН ТЯЖЕЛЫЙ М250		1.28М3

САВЧЕНКО

ОПЕРАТОР ТЛП КОРТ

ЭПВЦ Киев ЗНИИЭП

ВЗАМ. ИНВ. № | ПОДПИСЬ И ДАТА | ИНВ. № ПОДЛ.

НАЧ.ОТД.	Волынский	
Н.КОНТР.	Григорев	
ГЛ.КОНСТР.	Шац	
ГИП	Острова	
РАЗРАБ.	Носова	
ПРОВЕРИЛ	Осина	
ИСПОЛНИЛ	Васильева	

1.020-1/83.4-1 31

ДИАФРАГМА ЖЕСТКОСТИ

СТАДИЯ	ЛИСТ	ЛИСТОВ
Р	1	2

ЦНИИЭП торгово-бытовых зданий и туристских комплексов

1.020-1/83.4-1 31

ЛИСТ 2

ФОРМАТ А3

РИС. 1

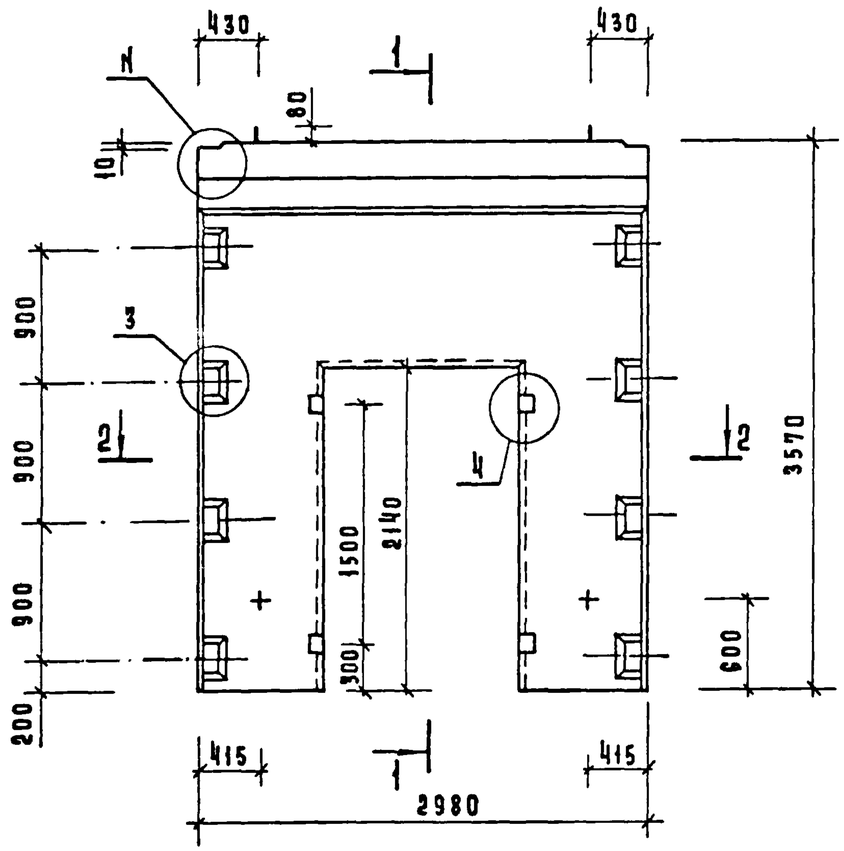

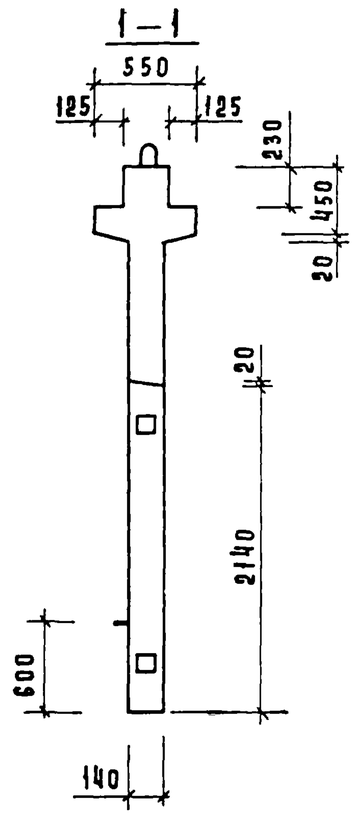

РИС. 2

ОСТАЛЬНОЕ СМ. РИС. 1

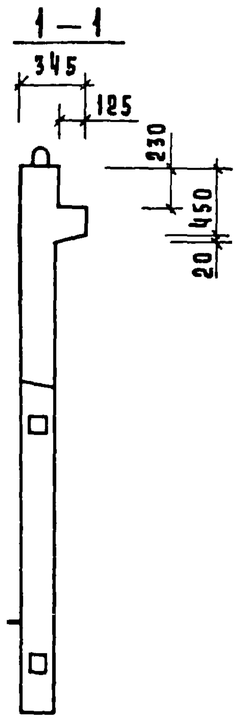

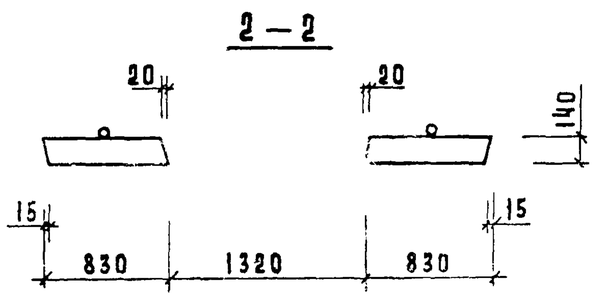

ОБОЗНАЧЕНИЕ	МАРКА	РИС	Н	N_1	МАССА КГ
1.020-1/83. 4-1 31	2АП 30. 36	1,3	1	25	3720
-01	1АП 30. 36	2,4	2	26	3230

Нач.отд.	Васильев	
Гл.конст.	Шац	
Н.контр.	Лукина	
ГИП	Острова	
ГИП	Зеина	
Провер.	Носова	
Разраб.	Васильева	

1.020-1/83 4-1 31 СБ

ДИАФРАГМА ЖЕСТКОСТИ

Сборочный чертеж

СТАДИЯ	МАССА	МАСШТАБ
Р	СМ ТАБЛ.	
Лист 1	Листов 2	

ЦНИИЭП торгово-бытовых и туристских комплексов

Инв.№ подл. | Подпись и дата | Взам.инв.№

19858 91

Формат А3

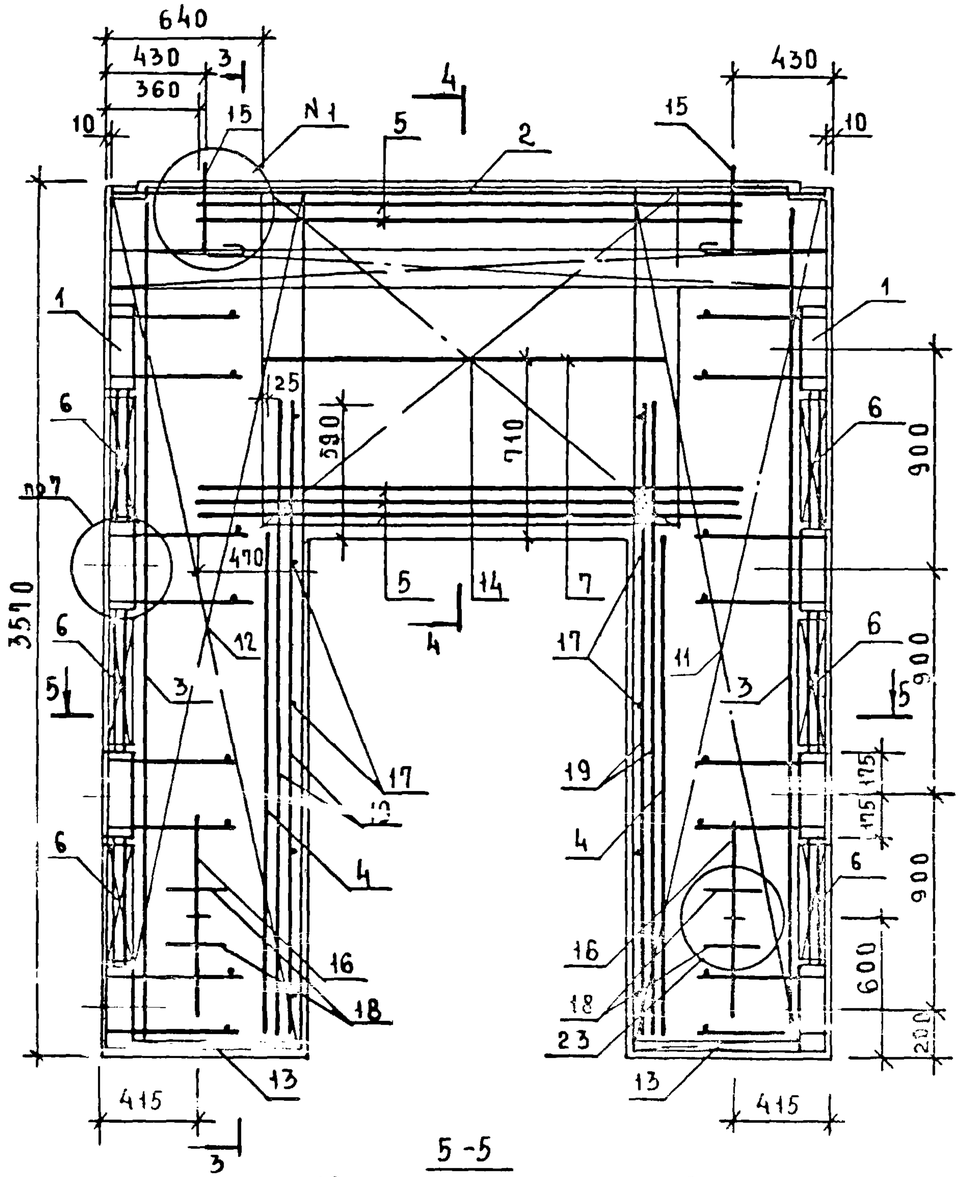

РИС. 3

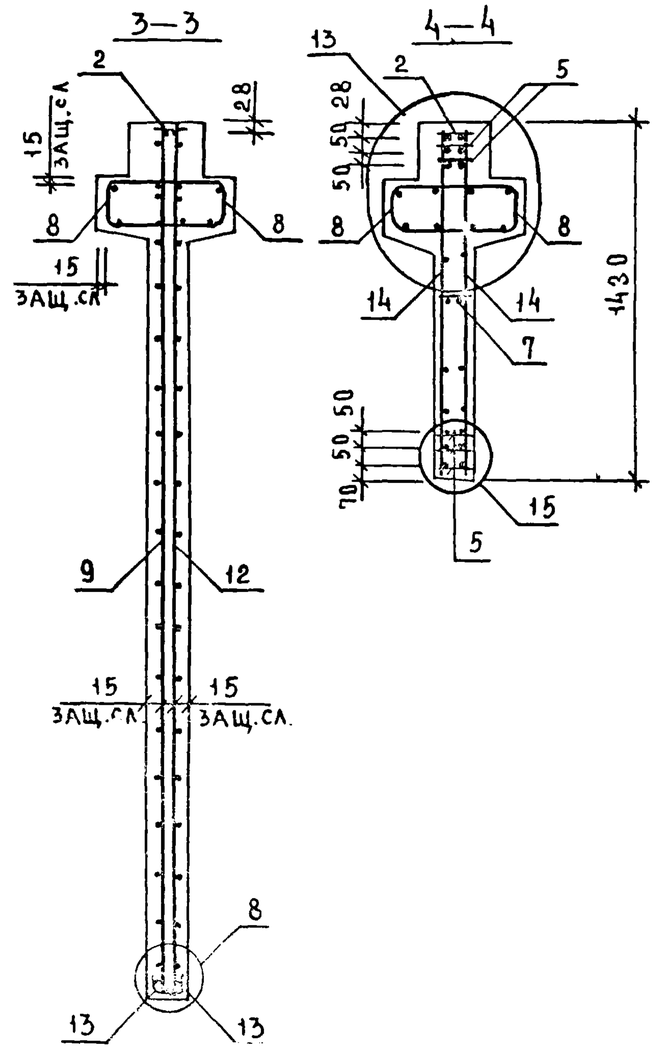

РИС. 4

ОСТАЛЬНОЕ СМ. РИС. 3

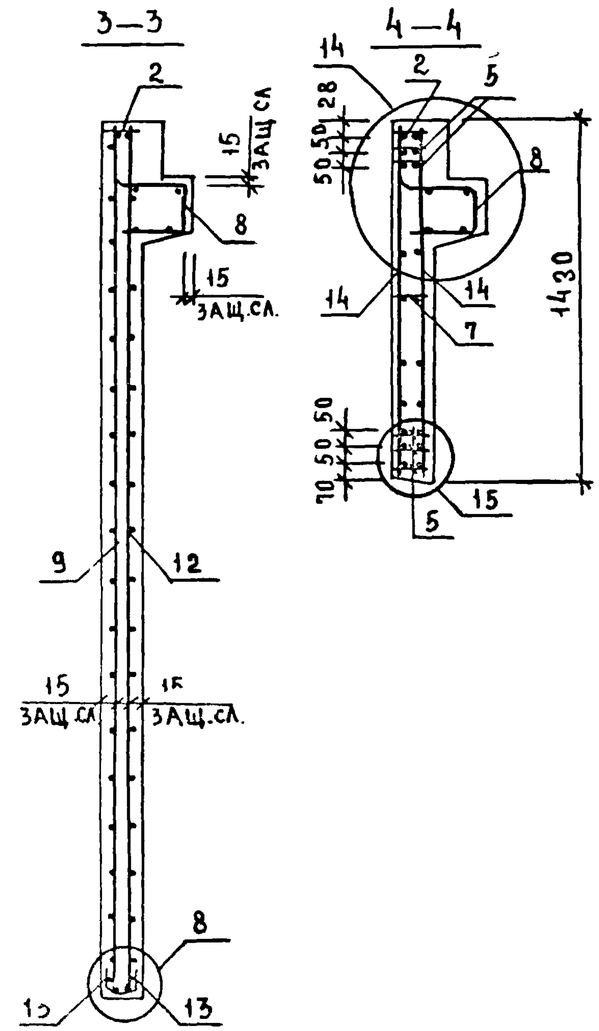

5-5

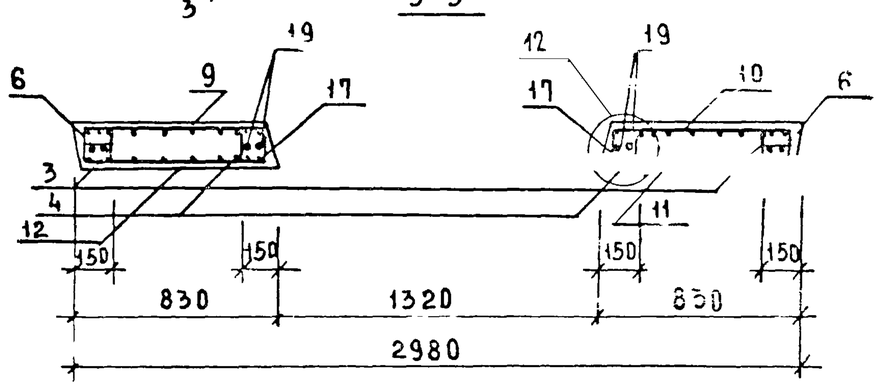

СЕТКУ ПОЗ.14 ПРИВАРИТЬ К КАРКАСУ ПОЗ.2 И НИЖНЕМУ КАРКАСУ ПОЗ.5 ЭЛЕКТРОДУГОВОЙ СВАРКОЙ (СМ. УЗЛЫ 13,14).

1.020-1/83.4-1 31СБ	ЛИСТ 2

ИНВ.№ ПОДЛ. | ПОДПИСЬ И ДАТА | ВЗАМ. ИНВ.№

19858 92 ФОРМАТ А3

ФОРМАТ	ЗОНА	ПОЗ	ОБОЗНАЧЕНИЕ	НАИМЕНОВАНИЕ	КОЛ.	ПРИМЕЧАНИЕ
				ДОКУМЕНТАЦИЯ		
А3			1.020-1/83 4-1 32СБ	СБОРОЧНЫЙ ЧЕРТЕЖ		
А3			1.020-1/83 4-1 00ВС	ВЫБОРКА СТАЛИ		
А3			1.020-1/83 4-1 00У	УЗЛЫЫ		
А3			1.020-1/83 4-1 00ТО	ТЕХНИЧЕСКОЕ ОПИСАНИЕ		
			ПЕРЕМЕННЫЕ ДАННЫЕ	ДЛЯ ИСПОЛНЕНИЙ:		
				1.020-1/83 4-1 32		
				2ДП 32.36		
				СБОРОЧНЫЕ ЕДИНИЦЫ		
А3	1		1.020-1/83 4-2 01-04	ИЗД.ЗАКЛ. СБОРНОЕ СМН-5	2	
А4	2		1.020-1/83 4-2 02-05	КАРКАС УКР. СБ. СКР-6	1	
А4	3		1.020-1/83 4-2 36-03	КАРКАС ПЛОСКИЙ КР-4	2	
А4	4		1.020-1/83 4-2 36-07	КАРКАС ПЛОСКИЙ КР-8	2	
А4	5		1.020-1/83 4-2 38-01	КАРКАС ПЛОСКИЙ КР-17	7	
А4	6		1.020-1/83 4-2 40-01	КАРКАС ПЛОСКИЙ КР-25	6	
А4	7		1.020-1/83 4-2 42	КАРКАС ПЛОСКИЙ КР-30	1	
А4	8		1.020-1/83 4-2 51-10	КАРКАС ПЛОСКИЙ КР-43	2	
А4	9		1.020-1/83 4-2 30	СЕТКА С-67	1	
А4	10		1.020-1/83 4-2 30-01	СЕТКА С-68	1	
А4	11		1.020-1/83 4-2 30-02	СЕТКА С-69	1	
А4	12		1.020-1/83 4-2 30-03	СЕТКА С-70	1	
А4	13		1.020-1/83 4-2 53-04	СЕТКА С-100	4	
А4	14		1.020-1/83 4-2 47	СЕТКА С-111	2	
А4	15		1.020-1/83 4-2 59	ПЕТЛЯ СТРОП. СПВ-2	2	
А4	16		1.020-1/83 4-2 69	ПЕТЛЯ СТРОП. СПГ-2	2	
				ДЕТАЛИ		
				СТ. ОТД. ГОСТ 5781-82		
БЧ	17		6.013.130	Ф6 А-Ш L=130	28	0.03КГ
БЧ	18		20.013.250	Ф20 А-Ш L=250	4	0.62КГ
БЧ	19		25.013.3220	Ф25 А-Ш L=3220	4	12.4КГ
				МАТЕРИАЛЫ		
				БЕТОН ТЯЖЕЛЫЙ М250		1.34М3
				1.020-1/83 4-1 32-01		
				1ДП 32.36		
				СБОРОЧНЫЕ ЕДИНИЦЫ		
А3	1		1.020-1/83 4-2 01-04	ИЗД.ЗАКЛ. СБОРНОЕ СМН-5	2	
А4	2		1.020-1/83 4-2 02-05	КАРКАС УКР. СБ. СКР-6	1	
А4	3		1.020-1/83 4-2 36-03	КАРКАС ПЛОСКИЙ КР-4	2	
А4	4		1.020-1/83 4-2 36-07	КАРКАС ПЛОСКИЙ КР-8	2	
А4	5		1.020-1/83 4-2 38-01	КАРКАС ПЛОСКИЙ КР-17	7	
А4	6		1.020-1/83 4-2 40-01	КАРКАС ПЛОСКИЙ КР-25	6	
А4	7		1.020-1/83 4-2 42	КАРКАС ПЛОСКИЙ КР-30	1	
А4	8		1.020-1/83 4-2 51-11	КАРКАС ПЛОСКИЙ КР-44	1	

САВЧЕНКО

ОПЕРАТОР ТПП КОРТ

ЭПВЦ Киев ЗНИИЭП

ВЗАМ. ИНВ. № | ПОДПИСЬ И ДАТА | ИНВ. № ПОДЛ.

НАЧ.ОТД.	Волынский	
Н.КОНТР.	Григорев	
ГЛ.КОНСТР.	Шац	
ГИП	Острова	
РАЗРАБ.	Носова	
ПРОВЕРИЛ	Осина	
ИСПОЛНИЛ	Васильева	

1.020-1/83.4-1 32

ДИАФРАГМА ЖЕСТКОСТИ

СТАДИЯ	ЛИСТ	ЛИСТОВ
Р	I	2

ЦНИИЭП торгово-бытовых зданий и туристских комплексов

ФОРМАТ А4

ФОРМАТ	ЗОНА	ПОЗ	ОБОЗНАЧЕНИЕ	НАИМЕНОВАНИЕ	КОЛ	ПРИМЕЧАНИЕ
А4	9		1.020-1/83 4-2 30	СЕТКА С-67	1	
А4	10		1.020-1/83 4-2 30-01	СЕТКА С-68	1	
А4	11		1.020-1/83 4-2 30-02	СЕТКА С-69	1	
А4	12		1.020-1/83 4-2 30-03	СЕТКА С-70	1	
А4	13		1.020-1/83 4-2 53-04	СЕТКА С-100	4	
А4	14		1.020-1/83 4-2 47	СЕТКА С-111	2	
А4	15		1.020-1/83 4-2 64	ПЕТЛЯ СТРОП. СПВ-8	2	
А4	16		1.020-1/83 4-2 69	ПЕТЛЯ СТРОП. СПГ-2	2	
				ДЕТАЛИ		
				СТ. ОТД. ГОСТ 5781-82		
БЧ	17		6.013.130	Ф6 А-Ш L=130	28	0.03КГ
БЧ	18		20.013.250	Ф20 А-Ш L=250	4	0.62КГ
БЧ	19		25.013.3220	Ф25 А-Ш L=3220	4	12.4КГ
				МАТЕРИАЛЫ		
				БЕТОН ТЯЖЕЛЫЙ М250		1.13М3

САВЧЕНКО

ОПЕРАТОР ТПП КОРТ

ЭПВЦ Киев ЗНИИЭП

ВЗАМ. ИНВ. № | ПОДПИСЬ И ДАТА | ИНВ. № ПОДЛ.

1.020-1/83.4-1 32

ЛИСТ 2

19858 93

ФОРМАТ А4

РИС.1

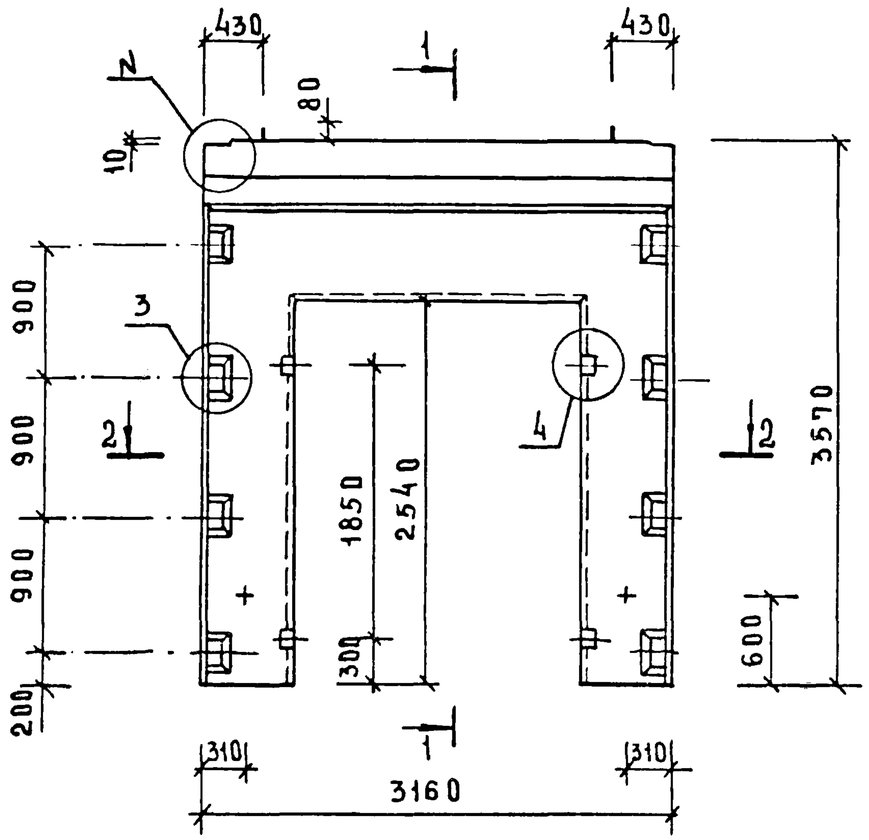

1—1

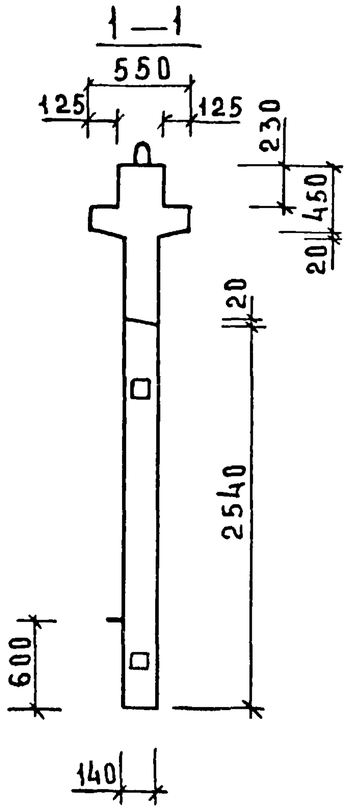

РИС.2

ОСТАЛЬНОЕ СМ. РИС.1

1—1

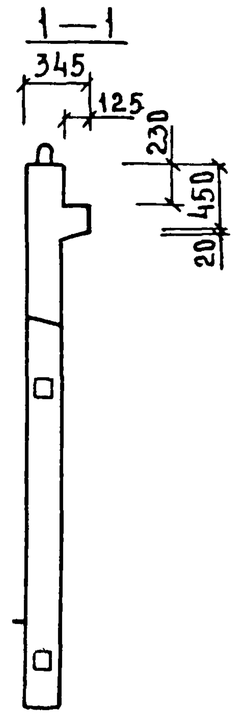

2—2

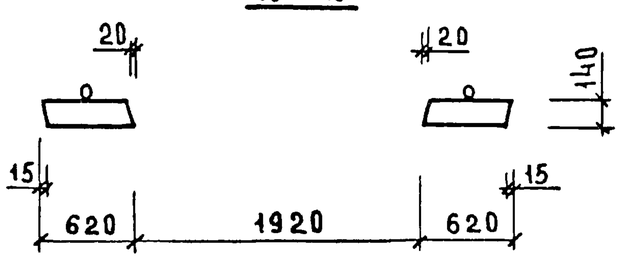

ОБОЗНАЧЕНИЕ	МАРКА	РИС	N	N,	МАССА КГ
1.020-1/83.4-1 32	2ДП 32.36	1,3	1	25	3350
-01	1ДП 32.36	2,4	2	26	2830

НАЧ. ОТД	ВОЛЫНСКИЙ		
ГЛ. КОНСТР	ШАЦ		
Н. КОНТР	ЛУКИНА		
ГИП	ОСТРОВА		
ГИП	ОСИНА		
ПРОВЕРИЛ	НОСОВА		
РАЗРАБОТ	ВАСИЛЬЕВА		

1.020-1/83.4-1 32СБ

ДИАФРАГМА ЖЕСТКОСТИ
СБОРОЧНЫЙ ЧЕРТЕЖ

СТАДИЯ	МАССА	МАСШТАБ
Р	СМ. ТАБЛ.	
ЛИСТ 1	ЛИСТОВ 2	

ЦНИИЭП ТОРГОВО-БЫТОВЫХ ЗДАНИЙ И ТУРИСТСКИХ КОМПЛЕКСОВ

ИНВ. N ПОДЛ. | ПОДПИСЬ И ДАТА | ВЗАМЕН ИНВ.

19858 94

ФОРМАТ А3

РИС.3

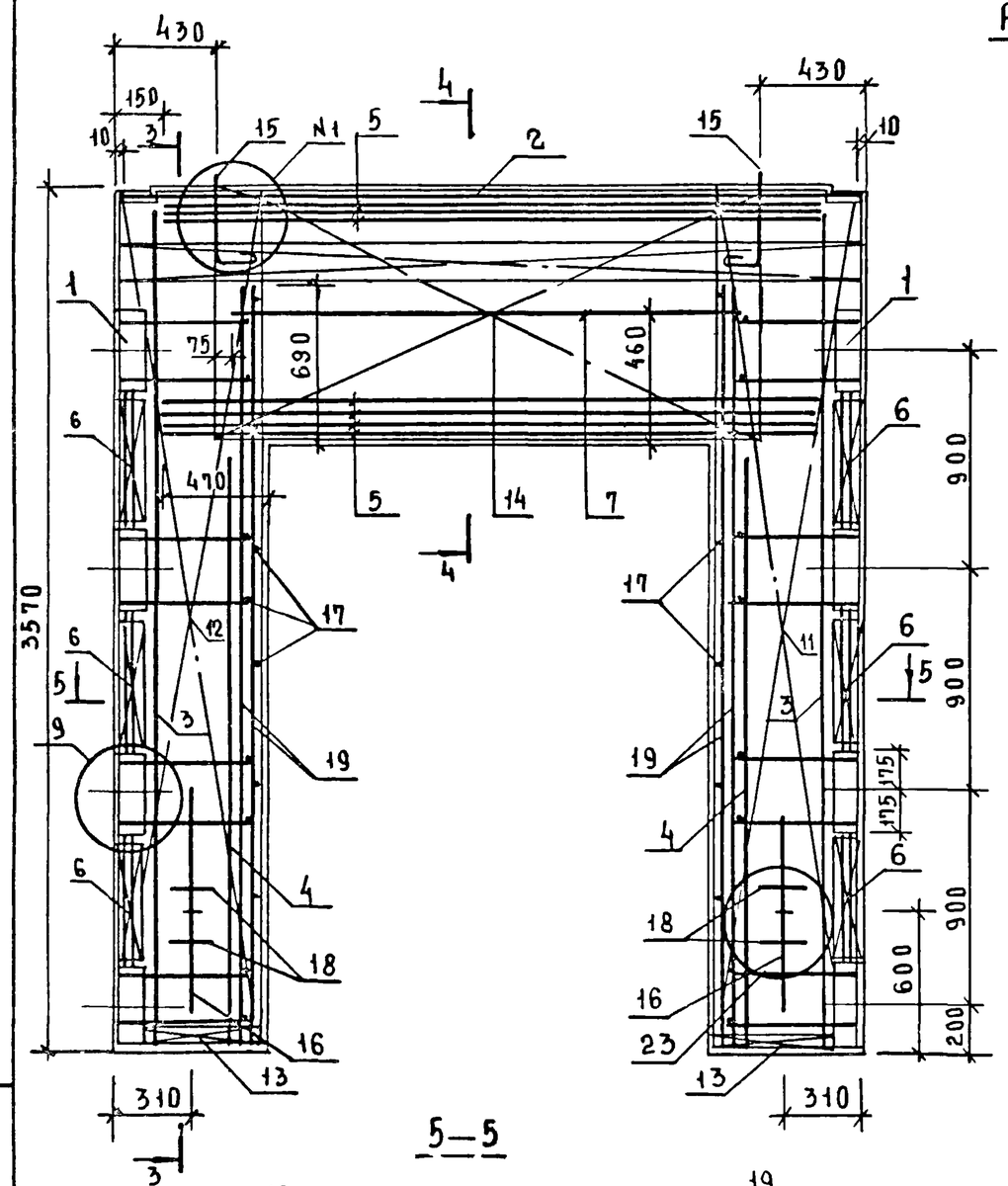

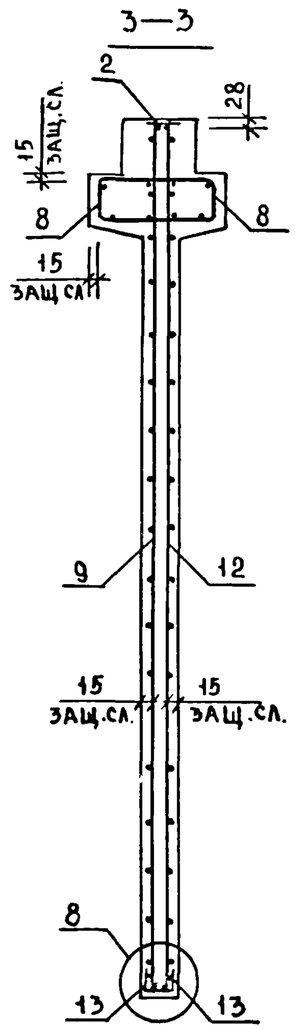

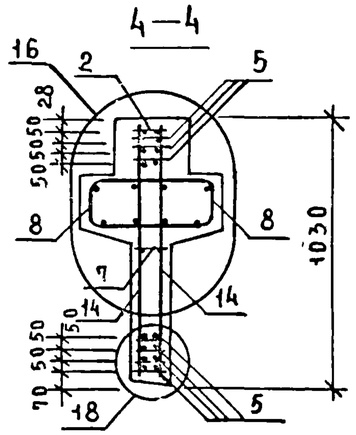

РИС.4

ОСТАЛЬНОЕ СМ. РИС3

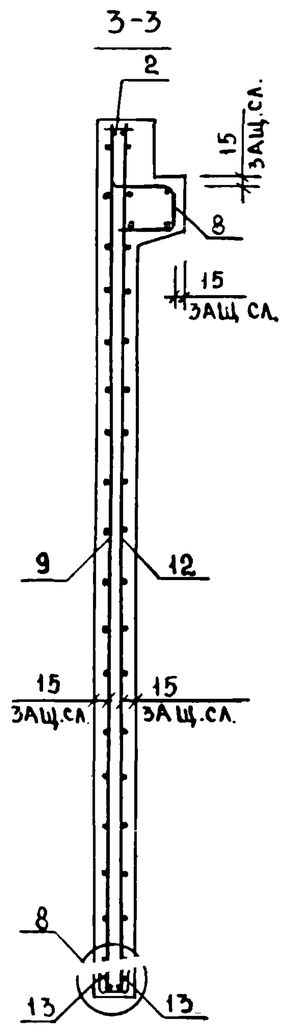

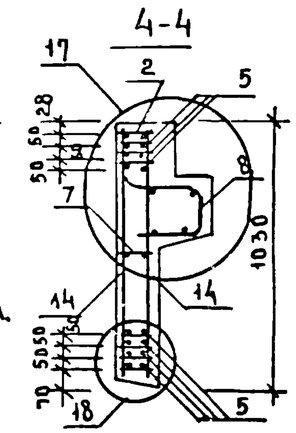

5—5

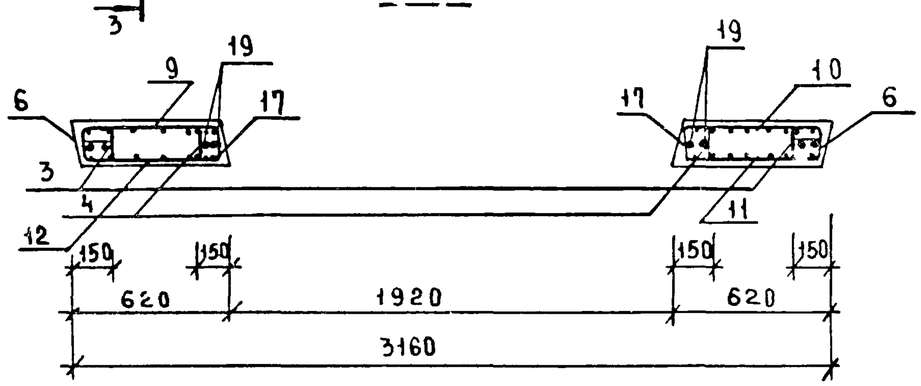

СЕТКУ ПОЗ.14 ПРИВАРИТЬ К КАРКАСУ ПОЗ.2 И НИЖНЕМУ КАРКАСУ ПОЗ.5 ЭЛЕКТРОДУГОВОЙ СВАРКОЙ (СМ. УЗЛЫ 16, 17, 18).

1.020-1/83.4-1 32 СБ	ЛИСТ 2

ИНВ.№ ПОДЛ. | ПОДПИСЬ И ДАТА | ВЗАМ. ИНВ.№

ФОРМАТ	ЗОНА	ПОЗ	ОБОЗНАЧЕНИЕ	НАИМЕНОВАНИЕ	КОЛ.	ПРИМЕЧАНИЕ
				ДОКУМЕНТАЦИЯ		
А3			1.020-1/83 4-1 33СЕ	СБОРОЧНЫЙ ЧЕРТЕЖ		
А3			1.020-1/83 4-1 00ВС	ВЫБОРКА СТАЛИ		
А3			1.020-1/83 4-1 00У	УЗЛЫ		
А3			1.020-1/83 4-1 00ТО	ТЕХНИЧЕСКОЕ ОПИСАНИЕ		
			ПЕРЕМЕННЫЕ ДАННЫЕ	ДЛЯ ИСПОЛНЕНИЙ:		
				1.020-1/83 4-1 33		
				2ДП 26.42		
				СБОРОЧНЫЕ ЕДИНИЦЫ		
А3		1	1.020-1/83 4-2 01-05	ИЗД.ЗАКЛ. СБОРНОЕ СМН-6	2	
А4		2	1.020-1/83 4-2 02-03	КАРКАС УКР. СБ. СКР-4	1	
А4		3	1.020-1/83 4-2 36-04	КАРКАС ПЛОСКИЙ КР-5	2	
А4		4	1.020-1/83 4-2 36-06	КАРКАС ПЛОСКИЙ КР-7	2	
А4		5	1.020-1/83 4-2 38	КАРКАС ПЛОСКИЙ КР-16	5	
А4		6	1.020-1/83 4-2 40	КАРКАС ПЛОСКИЙ КР-24	6	
А4		7	1.020-1/83 4-2 41	КАРКАС ПЛОСКИЙ КР-29	2	
А4		8	1.020-1/83 4-2 51-06	КАРКАС ПЛОСКИЙ КР-39	2	
А4		9	1.020-1/83 4-2 32	СЕТКА С-75	1	
А4		10	1.020-1/83 4-2 32-01	СЕТКА С-76	1	
А4		11	1.020-1/83 4-2 32-02	СЕТКА С-77	1	
А4		12	1.020-1/83 4-2 32-03	СЕТКА С-78	1	
А4		13	1.020-1/83 4-2 53-04	СЕТКА С-100	4	
А4		14	1.020-1/83 4-2 46	СЕТКА С-110	2	
А4		15	1.020-1/83 4-2 59	ПЕТЛЯ СТРОП. СПВ-2	2	
А4		16	1.020-1/83 4-2 69	ПЕТЛЯ СТРОП. СПГ-2	2	
				ДЕТАЛИ		
				СТ. ОТД. ГОСТ 5781-82		
БЧ		17	6.013.130	Ф6 А-III L=130	28	0.03КГ
БЧ		18	20.013.250	Ф20 А-III L=250	4	0.62КГ
БЧ		19	25.013.2720	Ф25 А-III L=2720	4	10.5КГ
				МАТЕРИАЛЫ		
				БЕТОН ТЯЖЕЛЫЙ М250		1.84М3
				1.020-1/83 4-1 33-01		
				1ДП 26.42		
				СБОРОЧНЫЕ ЕДИНИЦЫ		
А3		1	1.020-1/83 4-2 01-05	ИЗД.ЗАКЛ. СБОРНОЕ СМН-6	2	
А4		2	1.020-1/83 4-2 02-03	КАРКАС УКР. СБ. СКР-4	1	
А4		3	1.020-1/83 4-2 36-04	КАРКАС ПЛОСКИЙ КР-5	2	
А4		4	1.020-1/83 4-2 36-06	КАРКАС ПЛОСКИЙ КР-7	2	
А4		5	1.020-1/83 4-2 38	КАРКАС ПЛОСКИЙ КР-16	5	
А4		6	1.020-1/83 4-2 40	КАРКАС ПЛОСКИЙ КР-24	6	
А4		7	1.020-1/83 4-2 41	КАРКАС ПЛОСКИЙ КР-29	2	
А4		8	1.020-1/83 4-2 51-07	КАРКАС ПЛОСКИЙ КР-40	1	

САВЧЕНКО

ОПЕРАТОР ТЛП КОРТ

ЭПВЦ Киев ЗНИИЭП

ВЗАМ. ИНВ № | ПОДПИСЬ И ДАТА | ИНВ № ПОДЛ.

НАЧ.ОТД	Волынский	
Н.КОНТР.	Григорев	
ГЛ.КОНСТР	ШАЦ	
ГИП	Острова	
РАЗРАБ.	Носова	
ПРОВЕРИЛ	Осина	
ИСПОЛНИЛ	В.Васильева	

1.020-1/83.4-1 33

ДИАФРАГМА ЖЕСТКОСТИ

СТАДИЯ	ЛИСТ	ЛИСТОВ
Р	I	2

ЦНИИЭП торгово-бытовых зданий и туристских комплексов

ФОРМАТ	ЗОНА	ПОЗ	ОБОЗНАЧЕНИЕ	НАИМЕНОВАНИЕ	КОЛ	ПРИМЕЧАНИЕ
А4		9	1.020-1/83 4-2 32	СЕТКА С-75	1	
А4		10	1.020-1/83 4-2 32-01	СЕТКА С-76	1	
А4		11	1.020-1/83 4-2 32-02	СЕТКА С-77	1	
А4		12	1.020-1/83 4-2 32-03	СЕТКА С-78	1	
А4		13	1.020-1/83 4-2 53-04	СЕТКА С-100	4	
А4		14	1.020-1/83 4-2 46	СЕТКА С-110	2	
А4		15	1.020-1/83 4-2 64	ПЕТЛЯ СТРОП. СПВ-8	2	
А4		16	1.020-1/83 4-2 69	ПЕТЛЯ СТРОП. СПГ-2	2	
				ДЕТАЛИ		
				СТ. ОТД. ГОСТ 5781-82		
БЧ		17	6.013.130	Ф6 А-III L=130	28	0.03КГ
БЧ		18	20.013.250	Ф20 А-III L=250	4	0.62КГ
БЧ		19	25.013.2720	Ф25 А-III L=2720	4	10.5КГ
				МАТЕРИАЛЫ		
				БЕТОН ТЯЖЕЛЫЙ М250		1.67М3

САВЧЕНКО

ОПЕРАТОР ТЛП КОРТ

ЭПВЦ Киев ЗНИИЭП

ВЗАМ. ИНВ № | ПОДПИСЬ И ДАТА | ИНВ № ПОДЛ.

1.020-1/83.4-1 33

ЛИСТ 2

19858 96

РИС.1

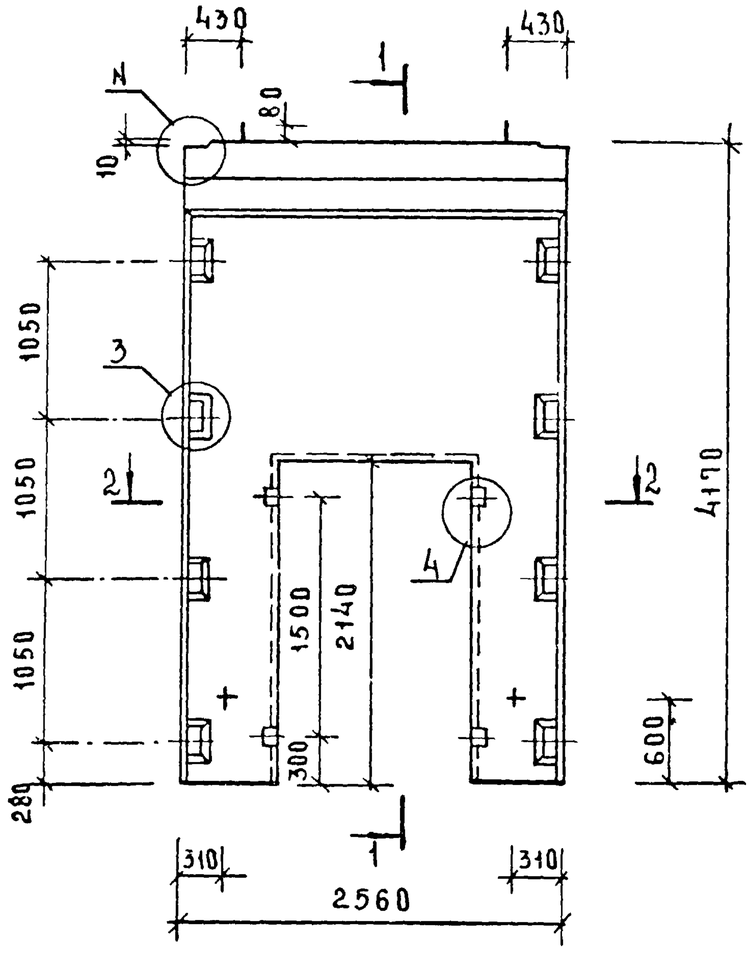

1—1

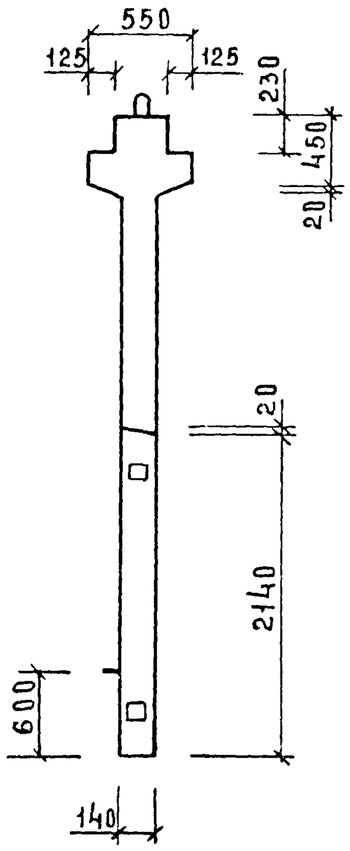

РИС.2

ОСТАЛЬНОЕ СМ. РИС.1

1—1

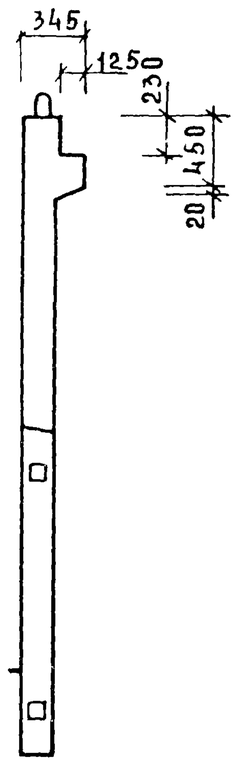

2—2

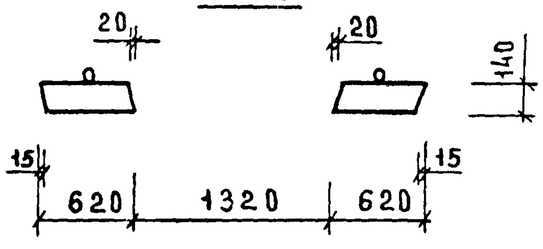

ОБОЗНАЧЕНИЕ	МАРКА	Рис	N	N_1	МАССА КГ
1.020-1/83.4-1 33	2ДП26.42	1,3	1	25	3600
-01	1ДП26.42	2,4	2	26	3170

НАЧ.ОТД	ВОЛЫНСКИЙ		
ГЛ.КОНСТР	ШАЦ		
Н.КОНТР	ЛУКИНА		
ГИП	ОСТРОВА		
ГИП	ОСИНА		
ПРОВЕРИЛ	НОСОВА		
РАЗРАБОТ	ВАСИЛЬЕВА		

1.020-1/83.4-1 33СБ

ДИАФРАГМА ЖЕСТКОСТИ
СБОРОЧНЫЙ ЧЕРТЕЖ

СТАДИЯ	МАССА	МАСШТАБ
Р	СМ. ТАБЛ.	
ЛИСТ 1	ЛИСТОВ 2	

ЦНИИЭП ТОРГОВО-БЫТОВЫХ ЗДАНИЙ И ТУРИСТСКИХ КОМПЛЕКСОВ

ИНВ.N ПОДЛ | ПОДПИСЬ И ДАТА | ВЗАМЕН ИНВ.N

19858 97

ФОРМАТ А3

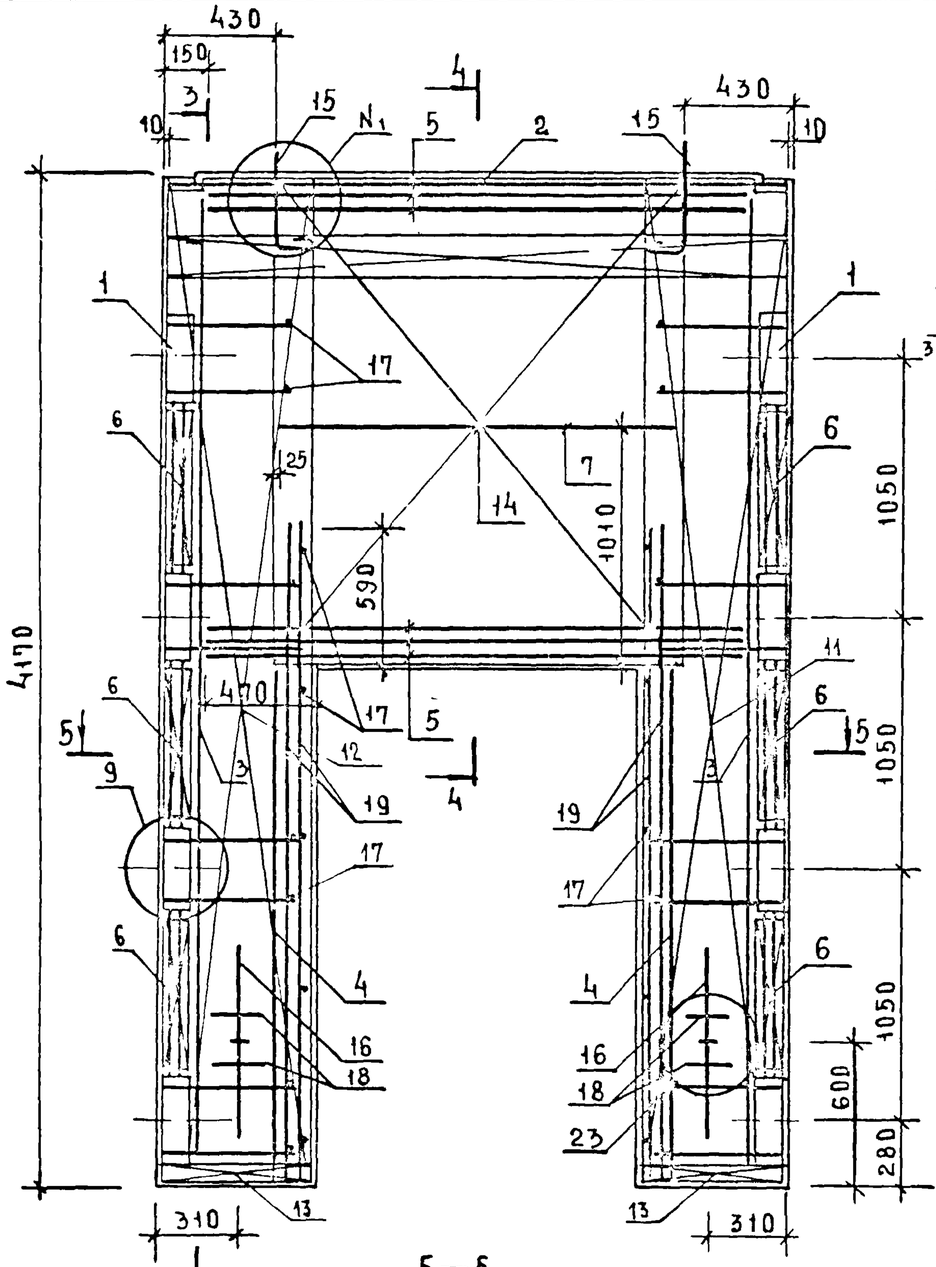

РИС. 3

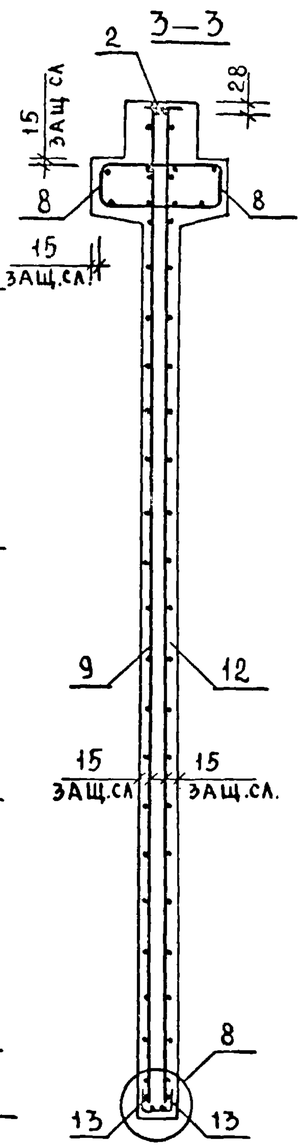

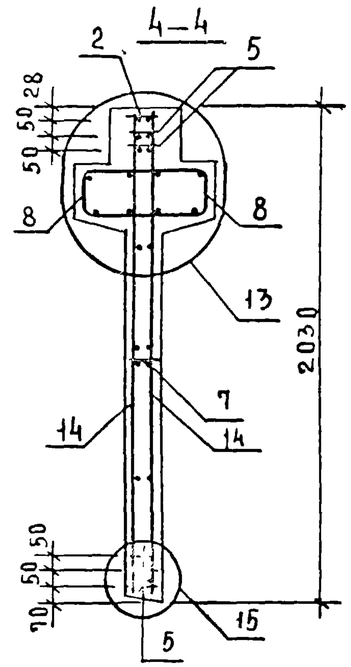

РИС.4

ОСТАЛЬНОЕ СМ. РИС.3

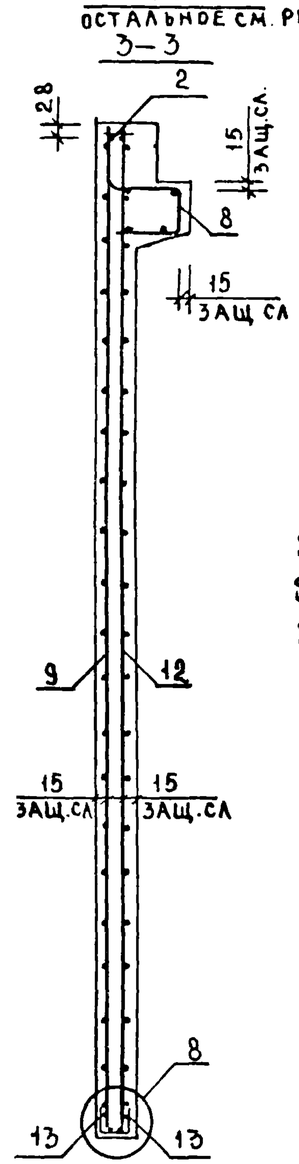

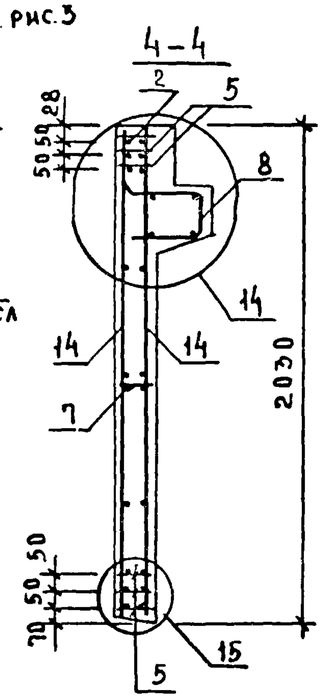

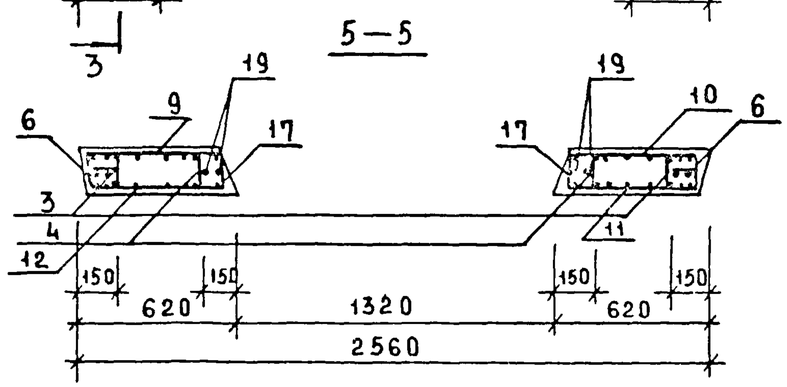

СЕТКУ ПОЗ.14 ПРИВАРИТЬ К КАРКАСУ ПОЗ.2 И НИЖНЕМУ КАРКАСУ ПОЗ.5 ЭЛЕКТРОДУГОВОЙ СВАРКОЙ У КАЖДОГО ХОМУТА(СМ. УЗЛЫ 13, 14, 15)

1.020-1/83.4-1 ЗЗСБ	ЛИСТ 2

ВЗАМЕН ИНВ. | ПОДПИСЬ И ДАТА | ИНВ. № ПОДЛ.

19858 98

ФОРМАТ А3

ФОРМАТ	ЗОНА	ПОЗ	ОБОЗНАЧЕНИЕ	НАИМЕНОВАНИЕ	КОЛ	ПРИМЕЧАНИЕ
				ДОКУМЕНТАЦИЯ		
А3			1.020-1/83 4-1 34СБ	СБОРОЧНЫЙ ЧЕРТЕЖ		
А3			1.020-1/83 4-1 00ВС	ВЫБОРКА СТАЛИ		
А3			1.020-1/83 4-1 00У	УЗЛЫ		
А3			1.020-1/83 4-1 00ТО	ТЕХНИЧЕСКОЕ ОПИСАНИЕ		
			ПЕРЕМЕННЫЕ ДАННЫЕ	ДЛЯ ИСПОЛНЕНИЙ:		
				1.020-1/83 4-1 34		
				2ДП 30.42		
				СБОРОЧНЫЕ ЕДИНИЦЫ		
А3	1		1.020-1/83 4-2 01-05	ИЗД.ЗАКЛ. СБОРНОЕ СМН-6	2	
А4	2		1.020-1/83 4-2 02-04	КАРКАС УКР. СБ. СКР-5	1	
А4	3		1.020-1/83 4-2 36-04	КАРКАС ПЛОСКИЙ КР-5	2	
А4	4		1.020-1/83 4-2 36-06	КАРКАС ПЛОСКИЙ КР-7	2	
А4	5		1.020-1/83 4-2 38	КАРКАС ПЛОСКИЙ КР-16	5	
А4	6		1.020-1/83 4-2 40	КАРКАС ПЛОСКИЙ КР-24	6	
А4	7		1.020-1/83 4-2 41	КАРКАС ПЛОСКИЙ КР-29	1	
А4	8		1.020-1/83 4-2 51-08	КАРКАС ПЛОСКИЙ КР-41	2	
А4	9		1.020-1/83 4-2 33	СЕТКА С-79	1	
А4	10		1.020-1/83 4-2 33-01	СЕТКА С-80	1	
А4	11		1.020-1/83 4-2 33-02	СЕТКА С-81	1	
А4	12		1.020-1/83 4-2 33-03	СЕТКА С-82	1	
А4	13		1.020-1/83 4-2 53-05	СЕТКА С-101	4	
А4	14		1.020-1/83 4-2 46	СЕТКА С-110	2	
А4	15		1.020-1/83 4-2 61	ПЕТЛЯ СТРОП. СПВ-4	2	
А4	16		1.020-1/83 4-2 70	ПЕТЛЯ СТРОП. СПГ-3	2	
				ДЕТАЛИ		
				СТ. ОТД. ГОСТ 5781-82		
БЧ	17		6.013.130	Ф6 А-Ш L=130	28	0.03КГ
БЧ	18		20.013.250	Ф20 А-Ш L=250	4	0.62КГ
БЧ	19		25.013.2720	Ф25 А-Ш L=2720	4	10.5КГ
				МАТЕРИАЛЫ		
				БЕТОН ТЯЖЕЛЫЙ М250		1.73М3
				1.020-1/83 4-1 34-01		
				1ДП 30.42		
				СБОРОЧНЫЕ ЕДИНИЦЫ		
А3	1		1.020-1/83 4-2 01-05	ИЗД.ЗАКЛ. СБОРНОЕ СМН-6	2	
А4	2		1.020-1/83 4-2 02-04	КАРКАС УКР. СБ. СКР-5	1	
А4	3		1.020-1/83 4-2 36-04	КАРКАС ПЛОСКИЙ КР-5	2	
А4	4		1.020-1/83 4-2 36-06	КАРКАС ПЛОСКИЙ КР-7	2	
А4	5		1.020-1/83 4-2 38	КАРКАС ПЛОСКИЙ КР-16	5	
А4	6		1.020-1/83 4-2 40	КАРКАС ПЛОСКИЙ КР-24	6	
А4	7		1.020-1/83 4-2 41	КАРКАС ПЛОСКИЙ КР-29	1	
А4	8		1.020-1/83 4-2 51-09	КАРКАС ПЛОСКИЙ КР-42	1	

САВЧЕНКО

ОПЕРАТОР ТЛП КОРТ

ЭПВЦ Киев ЗНИИЭП

ВЗАМ. ИНВ.№ | ПОДПИСЬ И ДАТА | ИНВ.№ ПОДЛ.

НАЧ.ОТД	Волынский		1.020-1/83.4-1 34
Н.КОНТР.	Григорев		
ГЛ.КОНСТР	Шац		ДИАФРАГМА ЖЕСТКОСТИ
ГИП	Осина		
РАЗРАБ.	Васильева		
ПРОВЕРИЛ	Острова		
ИСПОЛНИЛ	Носова		

СТАДИЯ	ЛИСТ	ЛИСТОВ
Р	1	2

ЦНИИЭП торгово-бытовых зданий и туристских комплексов

САВЧЕНКО

ОПЕРАТОР ТЛП КОРТ

ЭПВЦ Киев ЗНИИЭП

ВЗАМ. ИНВ.№ | ПОДПИСЬ И ДАТА | ИНВ.№ ПОДЛ.

ФОРМАТ	ЗОНА	ПОЗ	ОБОЗНАЧЕНИЕ	НАИМЕНОВАНИЕ	КОЛ	ПРИМЕЧАНИЕ
А4	9		1.020-1/83 4-2 33	СЕТКА С-79	1	
А4	10		1.020-1/83 4-2 33-01	СЕТКА С-80	1	
А4	11		1.020-1/83 4-2 33-02	СЕТКА С-81	1	
А4	12		1.020-1/83 4-2 33-03	СЕТКА С-82	1	
А4	13		1.020-1/83 4-2 53-05	СЕТКА С-101	4	
А4	14		1.020-1/83 4-2 46	СЕТКА С-110	2	
А4	15		1.020-1/83 4-2 66	ПЕТЛЯ СТРОП. СПВ-10	2	
А4	16		1.020-1/83 4-2 70	ПЕТЛЯ СТРОП. СПГ-3	2	
				ДЕТАЛИ		
				СТ. ОТД. ГОСТ 5781-82		
БЧ	17		6.013.130	Ф6 А-Ш L=130	28	0.03КГ
БЧ	18		20.013.250	Ф20 А-Ш L=250	4	0.62КГ
БЧ	19		25.013.2720	Ф25 А-Ш L=2720	4	10.5КГ
				МАТЕРИАЛЫ		
				БЕТОН ТЯЖЕЛЫЙ М250		1.53М3

1.020-1/83. 4-1 34

ЛИСТ 2

10858 99

РИС.1

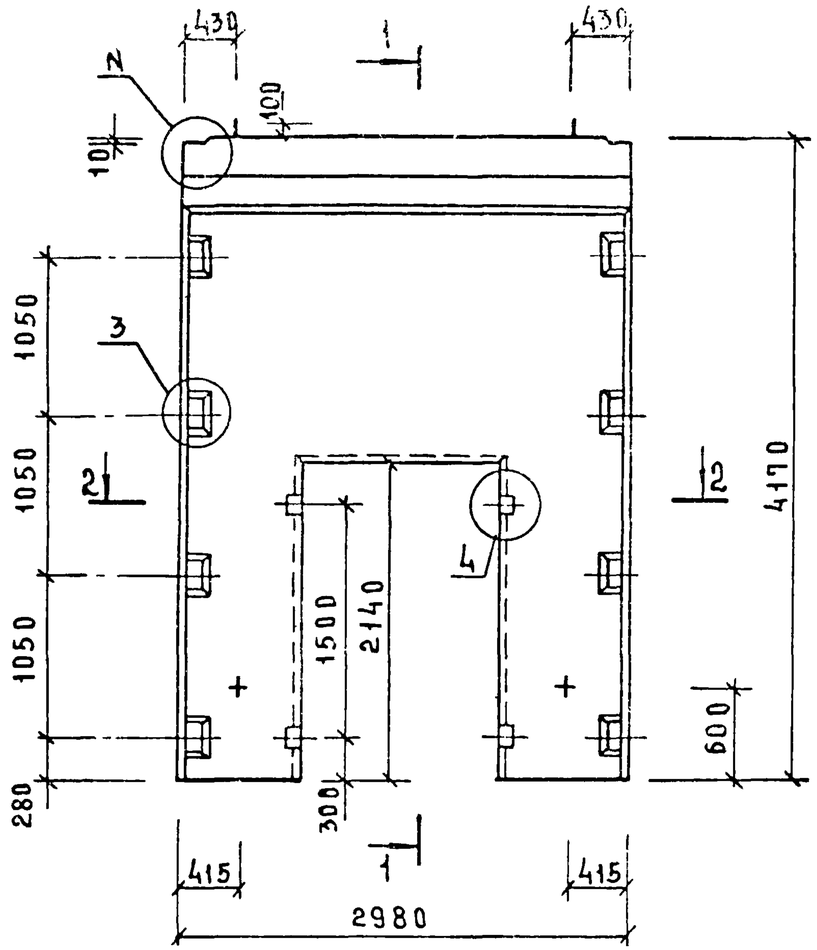

РИС.2

ОСТАЛЬНОЕ СМ. РИС.1

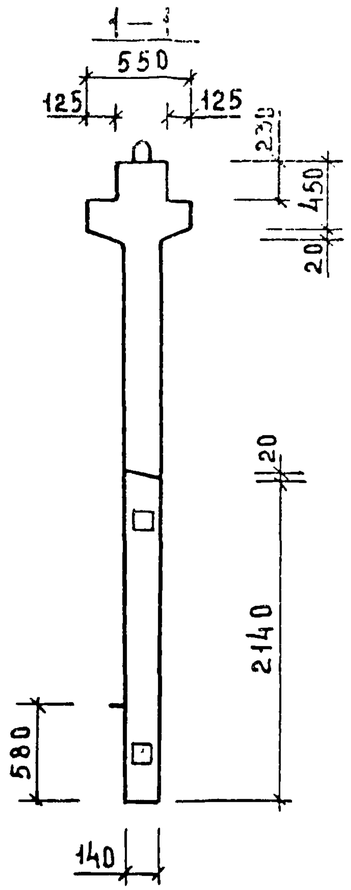

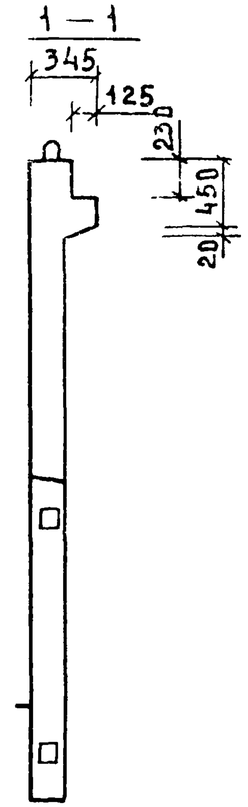

2 — 2

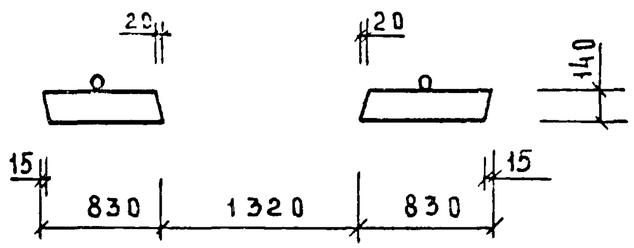

ОБОЗНАЧЕНИЕ	МАРКА	РИС	N	N_1	МАССА КГ
1.020-1/83.4-1 34	2ДП30.42	1,3	1	25	4330
-01	1ДП30.42	2,4	2	26	3830

НАЧ.ОТД	ВОЛЫНСКИЙ		
ГА.КОНСТР	ШАЦ		
Н.КОНТР	ЛУКИНА		
ГИП	ОСТРОВА		
ГИП	ОСИНА		
ПРОВЕРИЛ	НОСОВА		
РАЗРАБОТ	ВАСИЛЬЕВА		

1.020-1/83.4-1 34СБ

ДИАФРАГМА ЖЕСТКОСТИ
СБОРОЧНЫЙ ЧЕРТЕЖ

СТАДИЯ	МАСС	МАСШТАБ
Р	СМ ТАБЛ.	
ЛИСТ 1	ЛИСТОВ 2	

ЦНИИЭП ТОРГОВО-БЫТОВЫХ ЗДАНИЙ И ТУРИСТСКИХ КОМПЛЕКСОВ

19858 100

ФОРМАТ А3

ИНВ.N ПОДЛ. | ПОДПИСЬ И ДАТА | ВЗАМЕН ИНВ.N

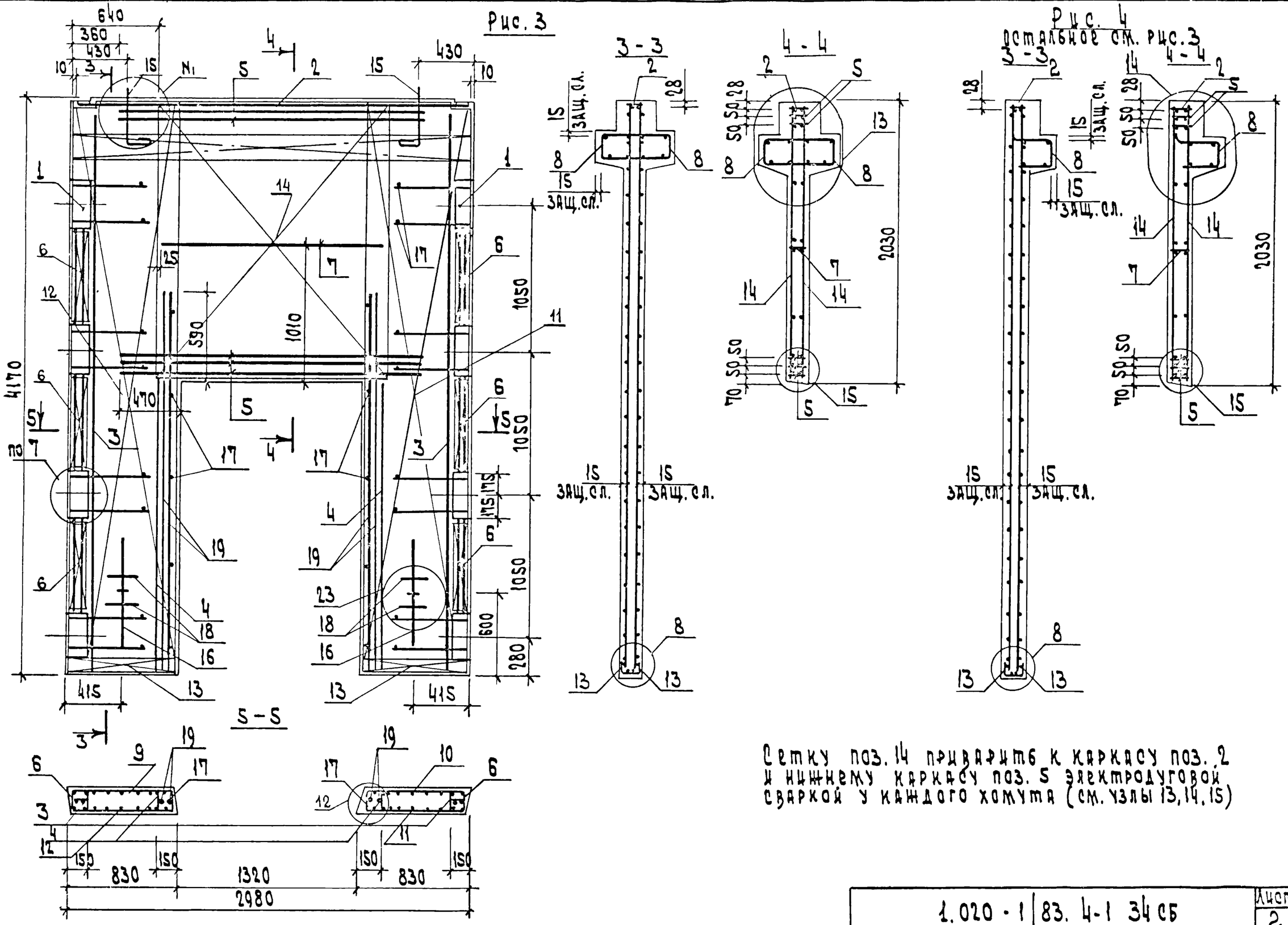

Инв. N подл.	Подп. и дата	Взам. инв. N

1.020-1/83. 4-1 ЭЧ СБ

Лист 2

19858 101 Формат А3

ФОРМАТ	ЗОНА	ПОЗ	ОБОЗНАЧЕНИЕ	НАИМЕНОВАНИЕ	КОЛ.	ПРИМЕЧАНИЕ
				ДОКУМЕНТАЦИЯ		
А3			1.020-1/83 4-1 35СБ	СБОРОЧНЫЙ ЧЕРТЕЖ		
А3			1.020-1/83 4-1 00ВС	ВЫБОРКА СТАЛИ		
А3			1.020-1/83 4-1 00У	УЗЛЫ		
А3			1.020-1/83 4-1 00ТС	ТЕХНИЧЕСКОЕ ОПИСАНИЕ		
			ПЕРЕМЕННЫЕ ДАННЫЕ	ДЛЯ ИСПОЛНЕНИЙ:		
				1.020-1/83 4-1 35		
				2ДП 32.42		
				СБОРОЧНЫЕ ЕДИНИЦЫ		
А3	1		1.020-1/83 4-2 01-05	ИЗД.ЗАКЛ. СБОРНОЕ СМН-6	2	
А4	2		1.020-1/83 4-2 02-05	КАРКАС УКР. СБ. СКР-6	1	
А4	3		1.020-1/83 4-2 36-04	КАРКАС ПЛОСКИЙ КР-5	2	
А4	4		1.020-1/83 4-2 36-07	КАРКАС ПЛОСКИЙ КР-8	2	
А4	5		1.020-1/83 4-2 38-01	КАРКАС ПЛОСКИЙ КР-17	5	
А4	6		1.020-1/83 4-2 40	КАРКАС ПЛОСКИЙ КР-24	6	
А4	7		1.020-1/83 4-2 42	КАРКАС ПЛОСКИЙ КР-30	1	
А4	8		1.020-1/83 4-2 51-10	КАРКАС ПЛОСКИЙ КР-43	2	
А4	9		1.020-1/83 4-2 32	СЕТКА С-75	1	
А4	10		1.020-1/83 4-2 32-01	СЕТКА С-76	1	
А4	11		1.020-1/83 4-2 32-02	СЕТКА С-77	1	
А4	12		1.020-1/83 4-2 32-03	СЕТКА С-78	1	
А4	13		1.020-1/83 4-2 53-04	СЕТКА С-100	4	
А4	14		1.020-1/83 4-2 48	СЕТКА С-112	2	
А4	15		1.020-1/83 4-2 60	ПЕТЛЯ СТРОП. СПВ-3	2	
А4	16		1.020-1/83 4-2 69	ПЕТЛЯ СТРОП. СПГ-2	2	
				ДЕТАЛИ		
				СТ. ОТД. ГОСТ 5781-82		
БЧ	17		6.013.130	Ф6 А-Ш L=130	28	0.03КГ
БЧ	18		20.013.250	Ф20 А-Ш L=250	4	0.62КГ
БЧ	19		25.013.3220	Ф25 А-Ш L=3220	4	12.4КГ
				МАТЕРИАЛЫ		
				БЕТОН ТЯЖЕЛЫЙ М250		1.60М3
				1.020-1/83 4-1 35-01		
				1ДП 32.42		
				СБОРОЧНЫЕ ЕДИНИЦЫ		
А3	1		1.020-1/83 4-2 01-05	ИЗД.ЗАКЛ. СБОРНОЕ СМН-6	2	
А4	2		1.020-1/83 4-2 02-05	КАРКАС УКР. СБ. СКР-6	1	
А4	3		1.020-1/83 4-2 36-04	КАРКАС ПЛОСКИЙ КР-5	2	
А4	4		1.020-1/83 4-2 36-07	КАРКАС ПЛОСКИЙ КР-8	2	
А4	5		1.020-1/83 4-2 38-01	КАРКАС ПЛОСКИЙ КР-17	5	
А4	6		1.020-1/83 4-2 40	КАРКАС ПЛОСКИЙ КР-24	6	
А4	7		1.020-1/83 4-2 42	КАРКАС ПЛОСКИЙ КР-30	1	
А4	8		1.020-1/83 4-2 51-11	КАРКАС ПЛОСКИЙ КР-44	1	

САВЧЕНКО

ОПЕРАТОР ТЛП КОРТ

ЭПВЦ КиевЗНИИЭП

ВЗАМ ИНВ № | ПОДПИСЬ И ДАТА | ИНВ № ПОДЛ

НАЧ ОТД	ВОЛЫНСКИЙ	
Н КОНТР	ПРИГОРЕВ	
ГЛ КОНСТР	ШАЦ	
ГИП	ОСТРОВА	
РАЗРАБ	НОСОВА	
ПРОВЕРИЛ	ОСИНА	
ИСПОЛНИЛ	ВАСИЛЬЕВА	

1.020-1/83.4-1 35

ДИАФРАГМА ЖЕСТКОСТИ

СТАДИЯ	ЛИСТ	ЛИСТОВ
Р	I	2

ЦНИИЭП торгово-бытовых зданий и туристских комплексов

ФОРМАТ А4

ФОРМАТ	ЗОНА	ПОЗ	ОБОЗНАЧЕНИЕ	НАИМЕНОВАНИЕ	КОЛ	ПРИМЕЧАНИЕ
А4		9	1.020-1/83 4-2 32	СЕТКА С-75	1	
А4		10	1.020-1/83 4-2 32-01	СЕТКА С-76	1	
А4		11	1.020-1/83 4-2 32-02	СЕТКА С-77	1	
А4		12	1.020-1/83 4-2 32-03	СЕТКА С-78	1	
А4		13	1.020-1/83 4-2 53-04	СЕТКА С-100	4	
А4		14	1.020-1/83 4-2 48	СЕТКА С-112	2	
А4		15	1.020-1/83 4-2 65	ПЕТЛЯ СТРОП. СПВ-9	2	
А4		16	1.020-1/83 4-2 69	ПЕТЛЯ СТРОП. СПГ-2	2	
				ДЕТАЛИ		
				СТ. ОТД. ГОСТ 5781-82		
БЧ		17	6.013.130	Ф6 А-Ш L=130	28	0.03КГ
БЧ		18	20.013.250	Ф20 А-Ш L=250	4	0.62КГ
БЧ		19	25.013.3220	Ф25 А-Ш L=3220	4	12.4КГ
				МАТЕРИАЛЫ		
				БЕТОН ТЯЖЕЛЫЙ М250		1.40М3

САВЧЕНКО

ОПЕРАТОР ТЛП КОРТ

ЭПВЦ КиевЗНИИЭП

ВЗАМ ИНВ № | ПОДПИСЬ И ДАТА | ИНВ № ПОДЛ

1.020-1/83.4-1 35

ЛИСТ 2

19858 102

ФОРМАТ А4

РИС.1

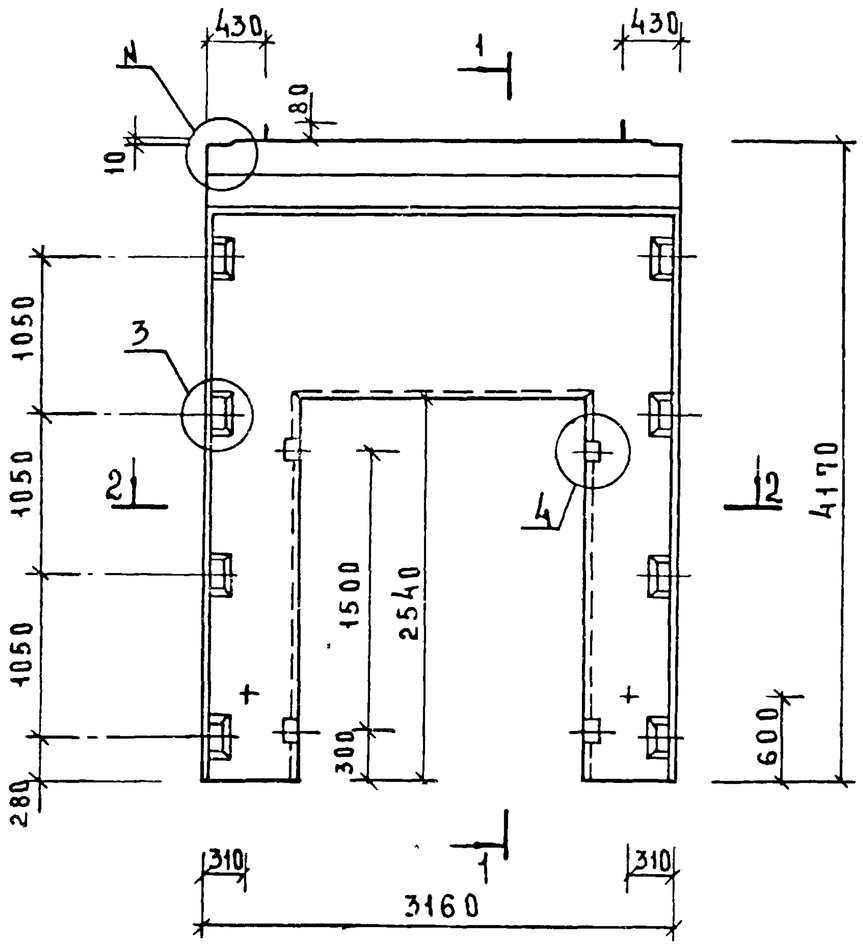

1—1

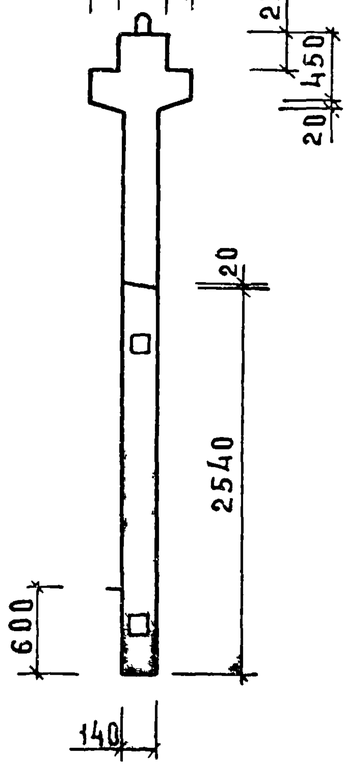

РИС.2

ОСТАЛЬНОЕ СМ.РИС.1

1—1

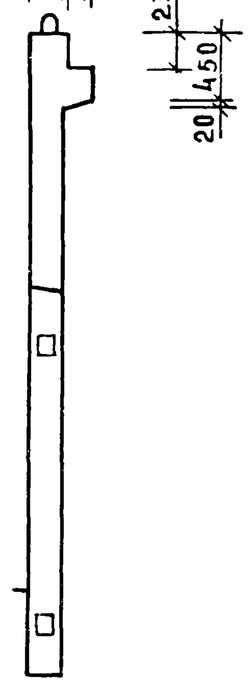

2—2

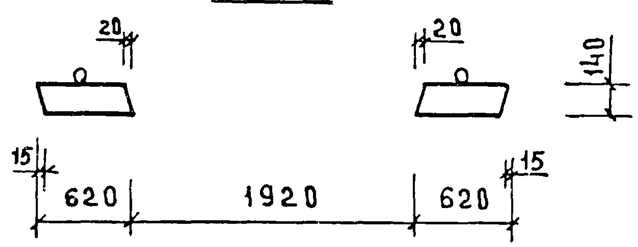

ОБОЗНАЧЕНИЕ	МАРКА	РИС	N	N_1	МАССА КГ
1.020-1/83.4-1 35	2ДП32.42	1,3	1	25	4000
-01	1ДП32.42	2,4	2	26	3480

НАЧ.ОТД	ВОЛЫНСКИЙ		
ГЛ.КОНСТ.	ШАЦ		
Н.КОНТР	ЛУКИНА		
ГИП	ОСТРОВА		
ГИП	ОСИНА		
ПРОВЕРИЛ	НОСОВА		
РАЗРАБОТ	ВАСИЛЬЕВА		

1.020-1/83.4-1 35СБ

ДИАФРАГМА ЖЕСТКОСТИ
СБОРОЧНЫЙ ЧЕРТЕЖ

СТАДИЯ	МАССА	МАСШТАБ
Р	СМ ТАБЛ	
ЛИСТ 1	ЛИСТОВ 2	

ЦНИИЭП ТОРГОВ. БЫТОВЫХ ЗДАНИЙ И ТУРИСТСКИХ КОМПЛЕКСОВ

ИНВ.N ПОДЛ. | ПОДПИСЬ И ДАТА | ВЗАМ.ИНВ.N

19858 103 ФОРМАТ А3

РИС. 3

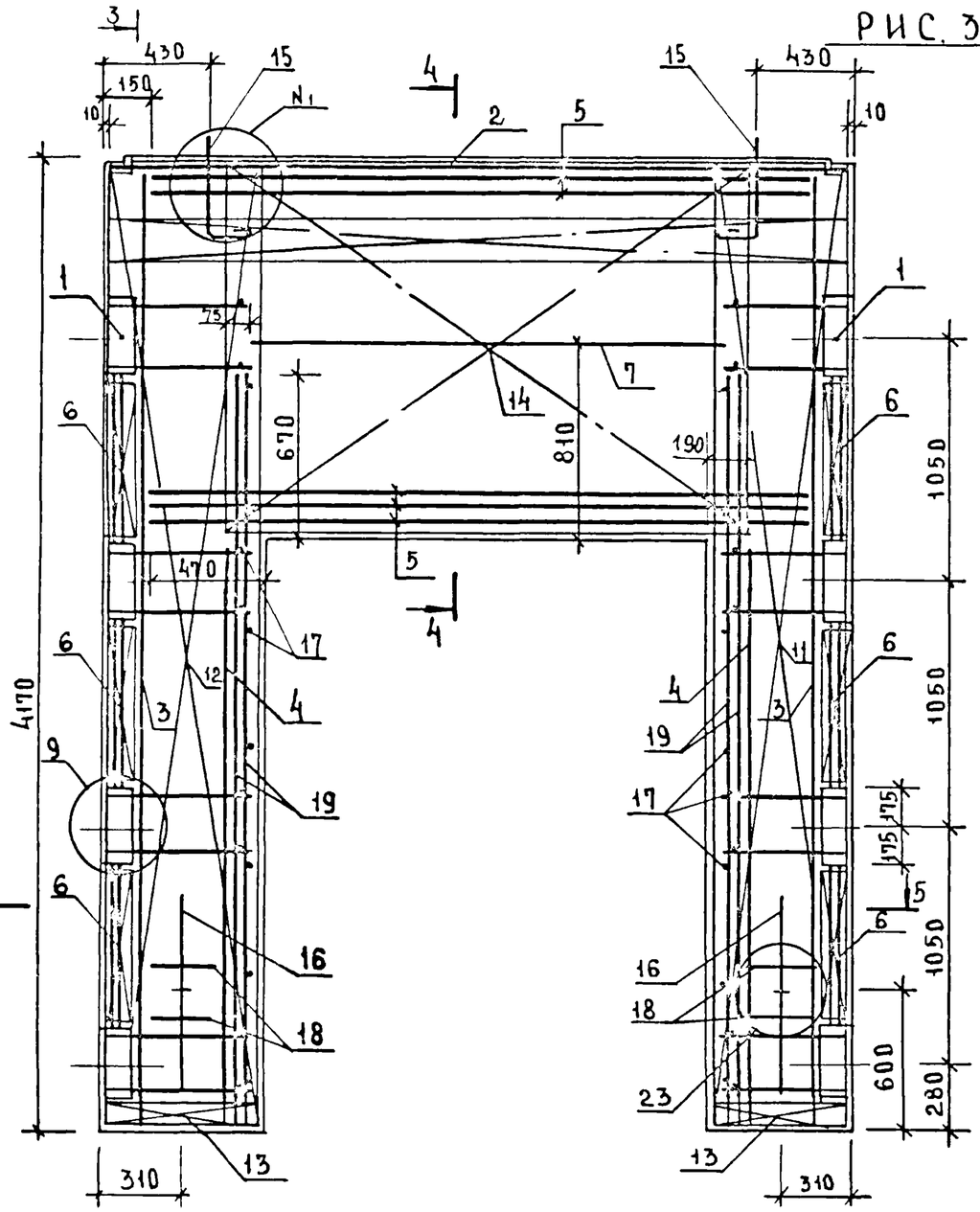

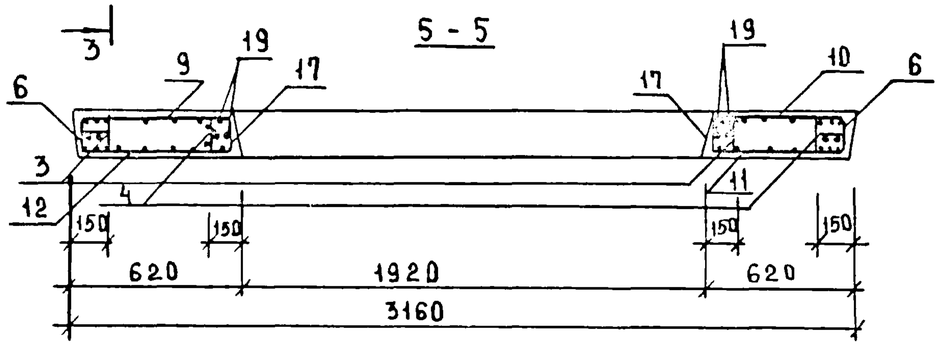

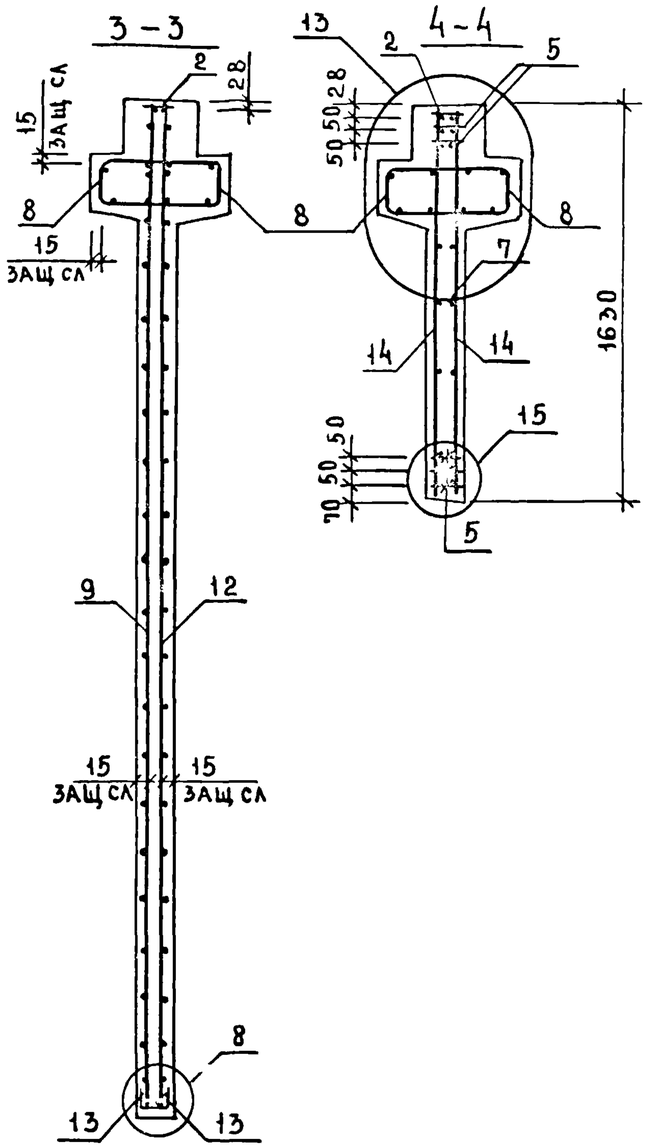

РИС. 4

ОСТАЛЬНОЕ СМ. РИС.3

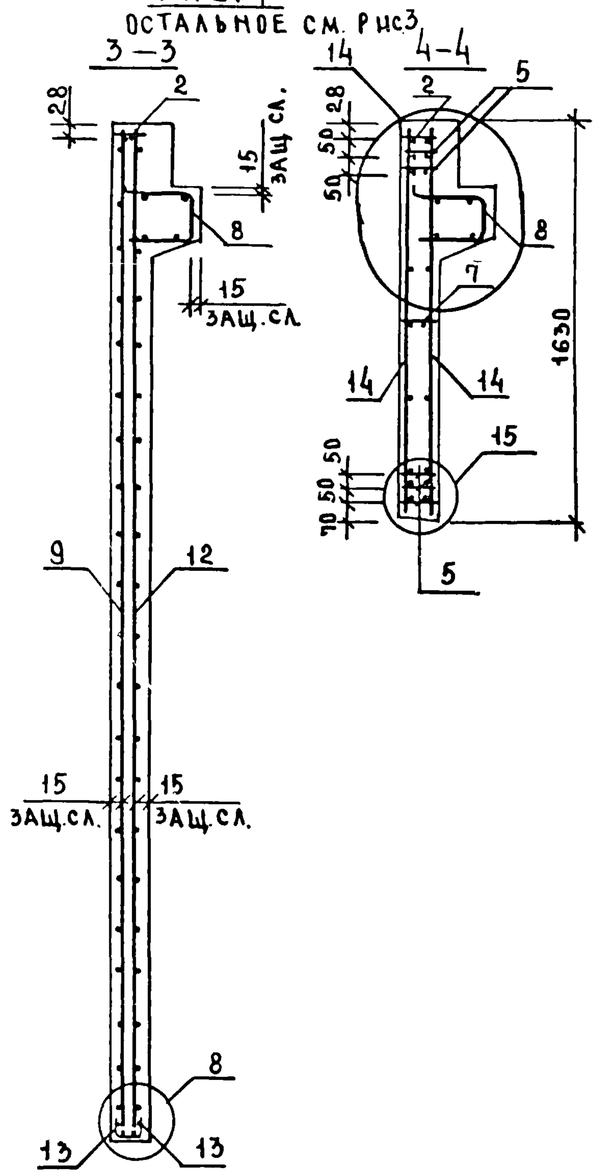

СЕТКУ ПОЗ 14 ПРИВАРИТЬ К КАРКАСУ ПОЗ 2 И НИЖНЕМУ КАРКАСУ ПОЗ.5 ЭЛЕКТРОДУГОВОЙ СВАРКОЙ (СМ. УЗЛЫ 13,14,15).

1.020-1/83. 4-1 35 СБ	ЛИСТ 2

ИНВ.№ ПОДЛ. | ПОДПИСЬ И ДАТА | ВЗАМЕН ИНВ.№

ФОРМАТ	ЗОНА	ПОЗ	ОБОЗНАЧЕНИЕ	НАИМЕНОВАНИЕ	КОЛ	ПРИМЕЧАНИЕ
				ДОКУМЕНТАЦИЯ		
А3			1.020-1/83 4-1 36СБ	СБОРОЧНЫЙ ЧЕРТЕЖ		
А3			1.020-1/83 4-1 00ВС	ВЫБОРКА СТАЛИ		
А3			1.020-1/83 4-1 00У	УЗЛЫ		
А3			1.020-1/83 4-1 00ТС	ТЕХНИЧЕСКОЕ ОПИСАНИЕ		
			ПЕРЕМЕННЫЕ ДАННЫЕ	ДЛЯ ИСПОЛНЕНИЙ:		
				1.020-1/83 4-1 36		
				2ДП 32.48		
				СБОРОЧНЫЕ ЕДИНИЦЫ		
А3	1		1.020-1/83 4-2 01-06	ИЗД.ЗАКЛ. СБОРНОЕ СМН-7	2	
А4	2		1.020-1/83 4-2 02-05	КАРКАС УКР. СВ. СКР-6	1	
А4	3		1.020-1/83 4-2 36-05	КАРКАС ПЛОСКИЙ КР-6	2	
А4	4		1.020-1/83 4-2 36-07	КАРКАС ПЛОСКИЙ КР-8	2	
А4	5		1.020-1/83 4-2 38-01	КАРКАС ПЛОСКИЙ КР-17	5	
А4	6		1.020-1/83 4-2 40-04	КАРКАС ПЛОСКИЙ КР-28	8	
А4	7		1.020-1/83 4-2 42	КАРКАС ПЛОСКИЙ КР-30	1	
А4	8		1.020-1/83 4-2 51-12	КАРКАС ПЛОСКИЙ КР-45	2	
А4	9		1.020-1/83 4-2 34	СЕТКА С-83	1	
А4	10		1.020-1/83 4-2 34-01	СЕТКА С-84	1	
А4	11		1.020-1/83 4-2 34-02	СЕТКА С-85	1	
А4	12		1.020-1/83 4-2 34-03	СЕТКА С-86	1	
А4	13		1.020-1/83 4-2 53-04	СЕТКА С-100	4	
А4	14		1.020-1/83 4-2 49	СЕТКА С-113	2	
А4	15		1.020-1/83 4-2 60	ПЕТЛЯ СТРОП. СПВ-3	2	
А4	16		1.020-1/83 4-2 70	ПЕТЛЯ СТРОП. СПГ-3	2	
				ДЕТАЛИ		
				СТ. ОТД. ГОСТ 5781-82		
БЧ	17		6.013.130	Ф6 А-Ш L=130	34	0.03КГ
БЧ	18		20.013.250	Ф20 А-Ш L=250	4	0.62КГ
БЧ	19		25.013.3220	Ф25 А-Ш L=3220	4	12.4КГ
				МАТЕРИАЛЫ		
				БЕТОН ТЯЖЕЛЫЙ М250		1.87М3
				1.020-1/83 4-1 36-01		
				1ДП 32.48		
				СБОРОЧНЫЕ ЕДИНИЦЫ		
А3	1		1.020-1/83 4-2 01-06	ИЗД.ЗАКЛ. СБОРНОЕ СМН-7	2	
А4	2		1.020-1/83 4-2 02-05	КАРКАС УКР. СВ. СКР-6	1	
А4	3		1.020-1/83 4-2 36-05	КАРКАС ПЛОСКИЙ КР-6	2	
А4	4		1.020-1/83 4-2 36-07	КАРКАС ПЛОСКИЙ КР-8	2	
А4	5		1.020-1/83 4-2 38-01	КАРКАС ПЛОСКИЙ КР-17	5	
А4	6		1.020-1/83 4-2 40-04	КАРКАС ПЛОСКИЙ КР-28	8	
А4	7		1.020-1/83 4-2 42	КАРКАС ПЛОСКИЙ КР-3[illegible]	1	
А4	8		1.020-1/83 4-2 51-13	КАРКАС ПЛОСКИЙ КР-46	1	

САВЧЕНКО

ОПЕРАТОР ТЛП КОРТ

ЭПВЦ КиевЗНИИЭП

ВЗАМ ИНВ № | ПОДПИСЬ И ДАТА | ИНВ.№ ПОДЛ

НАЧ.ОТД	Волынский	
Н.КОНТР	Григорев	
ГЛ.КОНСТР	Шац	
ГИП	Острова	
РАЗРАБ	Носова	
ПРОВЕРИЛ	Осина	
ИСПОЛНИЛ	Васильева	

1.020-1/83 4-1 36

ДИАФРАГМА ЖЕСТКОСТИ

СТАДИЯ	ЛИСТ	ЛИСТОВ
Р	I	2

ЦНИИЭП торгово бытовых зданий и туристских комплексов

САВЧЕНКО

ОПЕРАТОР ТЛП КОРТ

ЭПВЦ КиевЗНИИЭП

ФОРМАТ	ЗОНА	ПОЗ	ОБОЗНАЧЕНИЕ	НАИМЕНОВАНИЕ	КОЛ	ПРИМЕЧАНИЕ
А4		9	1.020-1/83 4-2 34	СЕТКА С-83	1	
А4		10	1.020-1/83 4-2 34-01	СЕТКА С-84	1	
А4		11	1.020-1/83 4-2 34-02	СЕТКА С-85	1	
А4		12	1.020-1/83 4-2 34-03	СЕТКА С-86	1	
А4		13	1.020-1/83 4-2 53-04	СЕТКА С-100	4	
А4		14	1.020-1/83 4-2 49	СЕТКА С-113	2	
А4		15	1.020-1/83 4-2 65	ПЕТЛЯ СТРОП. СПВ-9	2	
А4		16	1.020-1/83 4-2 70	ПЕТЛЯ СТРОП. СПГ-3	2	
				ДЕТАЛИ		
				СТ. ОТД. ГОСТ 5781-82		
БЧ		17	6.013.130	Ф6 А-Ш L=130	34	0.03КГ
БЧ		18	20.013.250	Ф20 А-Ш L=250	4	0.62КГ
БЧ		19	25.013.3220	Ф25 А-Ш L=3220	4	12.4КГ
				МАТЕРИАЛЫ		
				БЕТОН ТЯЖЕЛЫЙ М250		1.66М3

ВЗАМ ИНВ № | ПОДПИСЬ И ДАТА | ИНВ № ПОДЛ

1.020-1/83 4-1 36

ЛИСТ 2

РИС.1

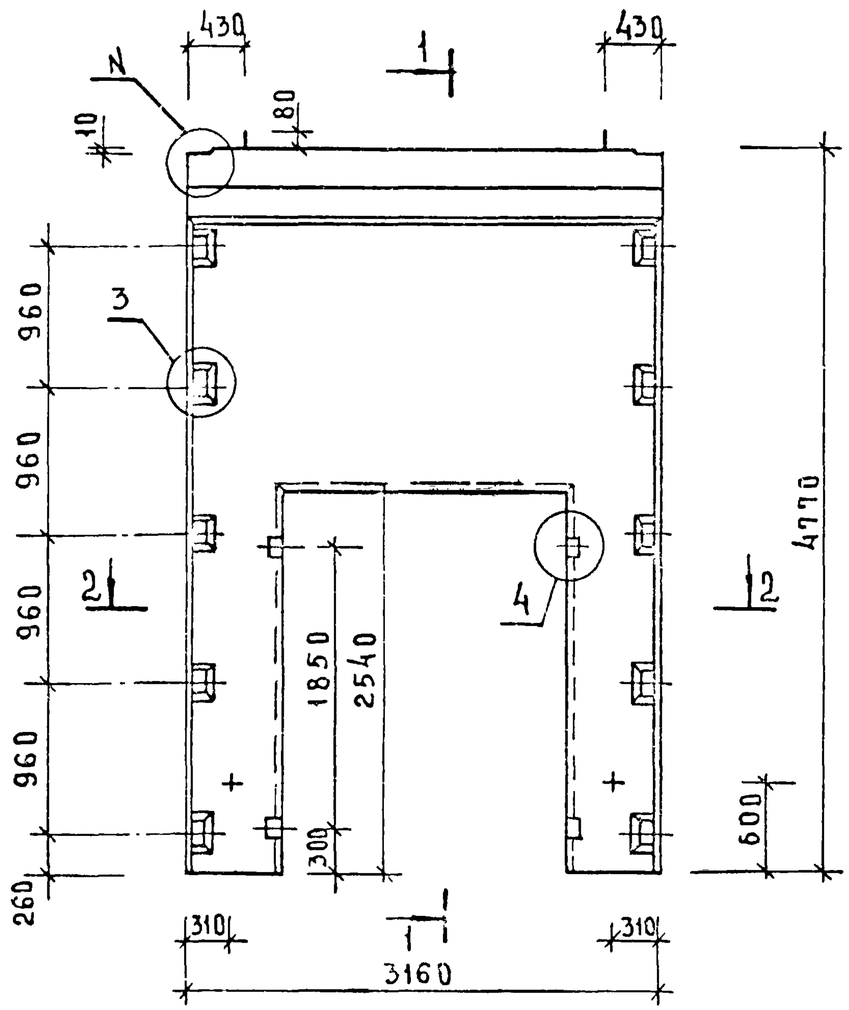

1—1

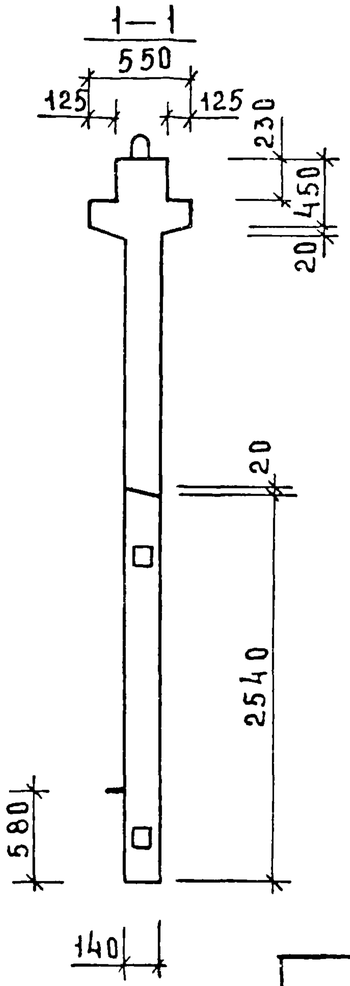

РИС.2

ОСТАЛЬНОЕ СМ. РИС.1

1—1

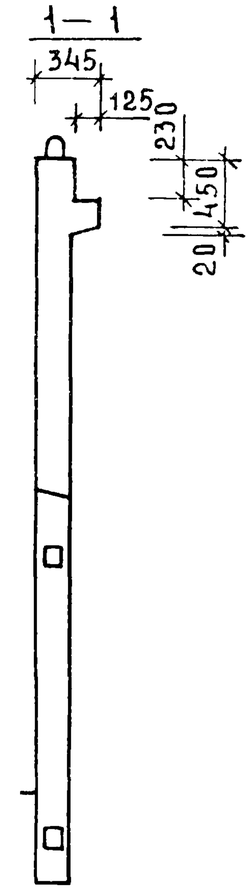

ОБОЗНАЧЕНИЕ	МАРКА	РИС	N	N.	МАССА кг
1.020-1/83.4-1 36	2ДП 32.48	1,3	1	25	4670
-01	1ДП 32.48	2,4	2	26	4140

2—2

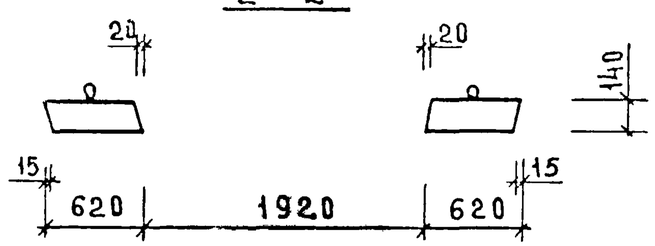

НАЧ.ОТД	ВОЛЫНСКИЙ	
ГЛ.КОНСТР	ШАЦ	
Н.КОНТР	ЛУКИНА	
ГИП	ОСТРОВА	
ГИП	ОСИНА	
ПРОВЕРИЛ	НОСОВА	
РАЗРАБОТ	ВАСИЛЬЕВА	

1.020-1/83.4-1 36СБ

ДИАФРАГМА ЖЕСТКОСТИ
СБОРОЧНЫЙ ЧЕРТЕЖ

СТАДИЯ	МАССА	МАСШТАБ
Р	СМ ТАБЛ	
ЛИСТ 1	ЛИСТОВ 2	

ЦНИИЭП ТОРГОВО-БЫТОВЫХ ЗДАНИЙ И ТУРИСТСКИХ КОМПЛЕКСОВ

ИНВ.№ ПОДЛ. | ПОДПИСЬ И ДАТА | ВЗАМЕН ИНВ.№

РИС. 3

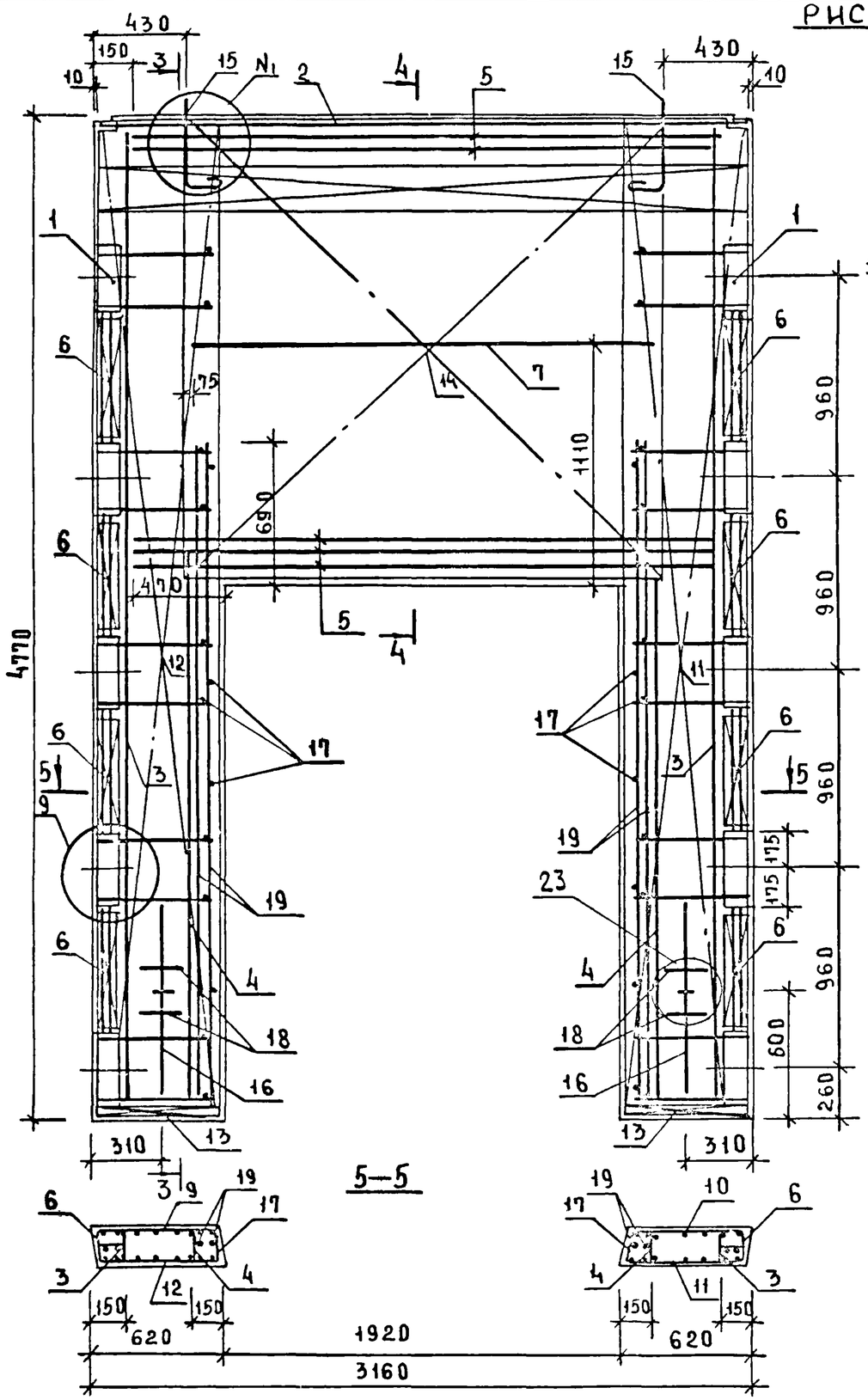

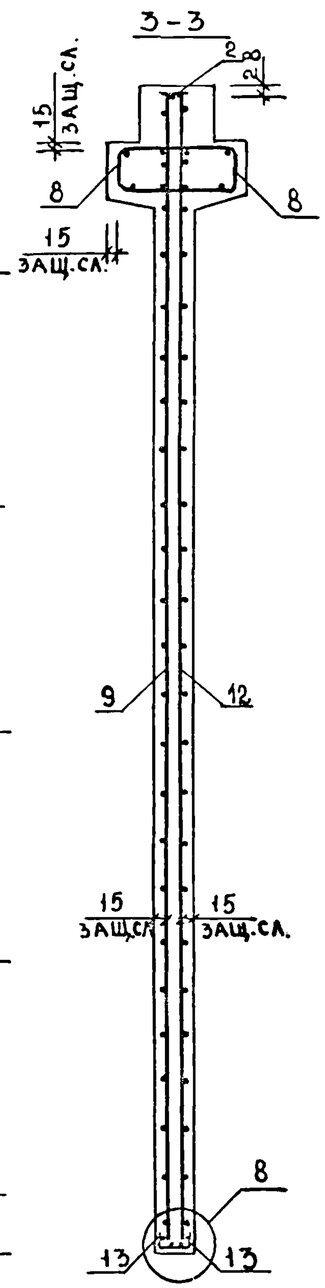

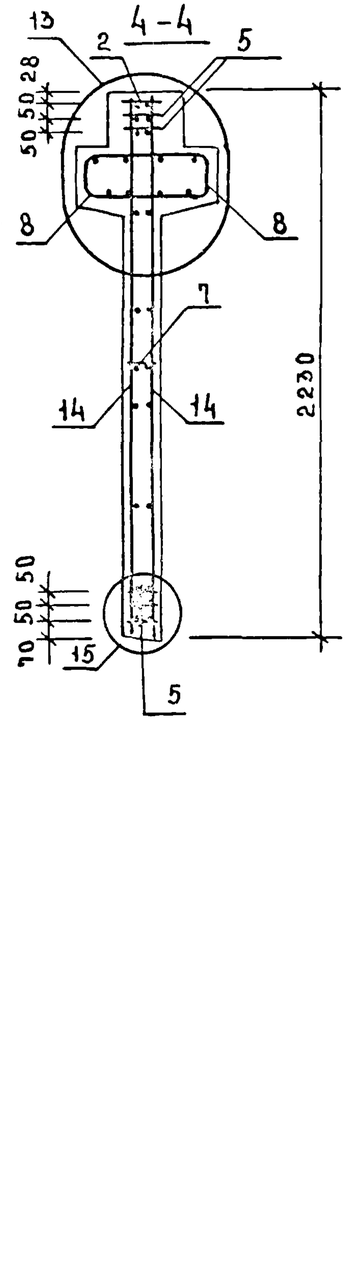

РИС. 4

ОСТАЛЬНОЕ СМ. РИС. 3

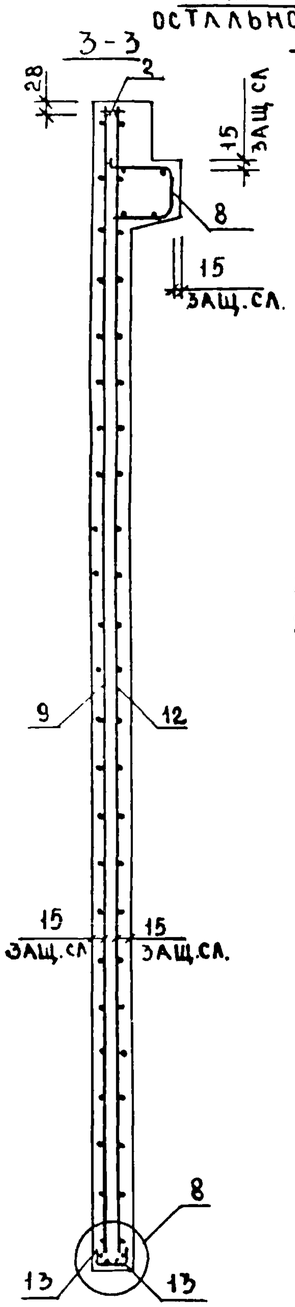

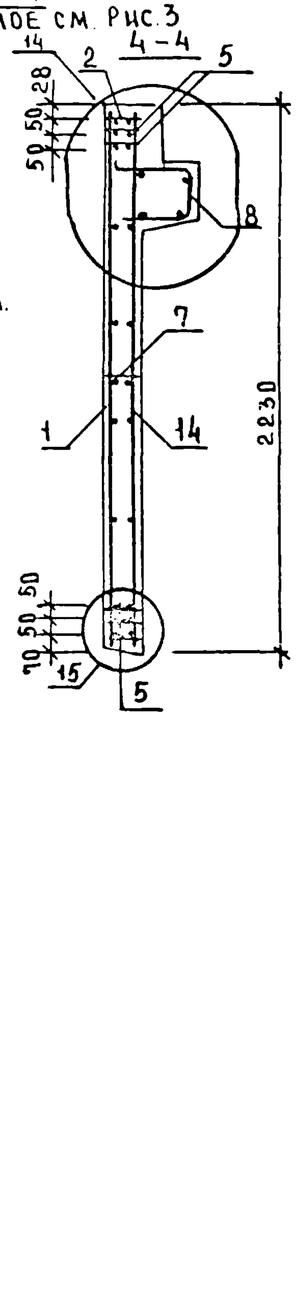

СЕТКУ ПОЗ. 14 ПРИВАРИТЬ К КАРКАСУ ПОЗ. 2 И НИЖНЕМУ КАРКАСУ ПОЗ. 5 ЭЛЕКТРОДУГОВОЙ СВАРКОЙ У КАЖДОГО ХОМУТА (СМ. УЗЛЫ 13, 14, 15)

1.020-1/83.4-1 36 СБ	ЛИСТ 2

ВЗАМЕН ИНВ. № | ПОДПИСЬ И ДАТА | ПОДП. | ИНВ. № ПОДЛ.

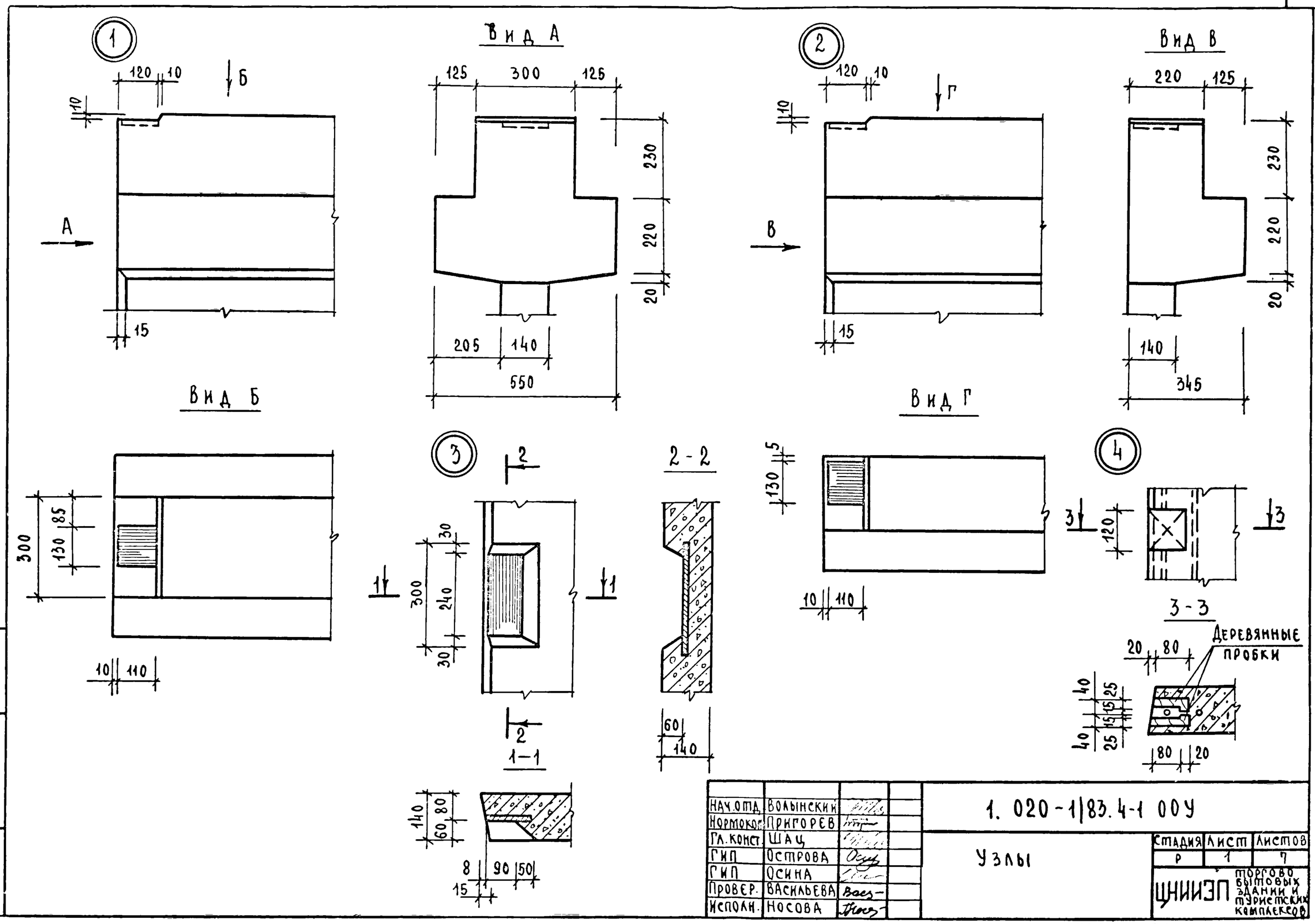

Нач.отд.	Волынский		1.020-1/83.4-1 ООУ	
Нормокон.	Григорев			
Гл.конст.	Шац		Узлы	Стадия: Р; Лист: 1; Листов: 7
ГИП	Острова			ЦНИИЭП торгово-бытовых зданий и туристских комплексов
ГИП	Осина			
Провер.	Васильева			
Исполн.	Носова			

Инв. № подл. | Подпись и дата | Взам. инв. №

19858 108

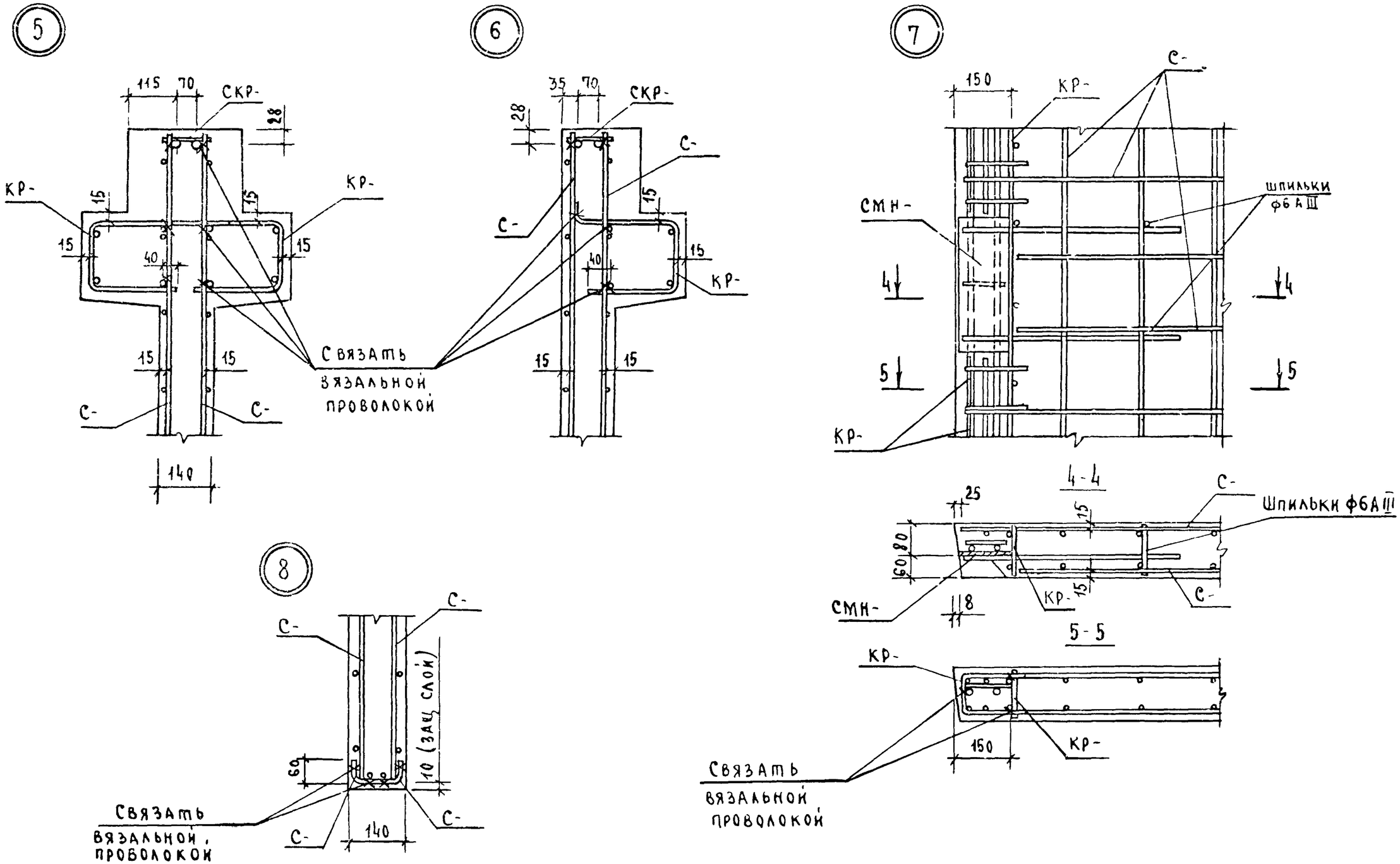

Инв. № подл.	Подпись и дата	Взам. инв. №

1.020-1/83.4-1 ООУ

Лист 2

19858 109

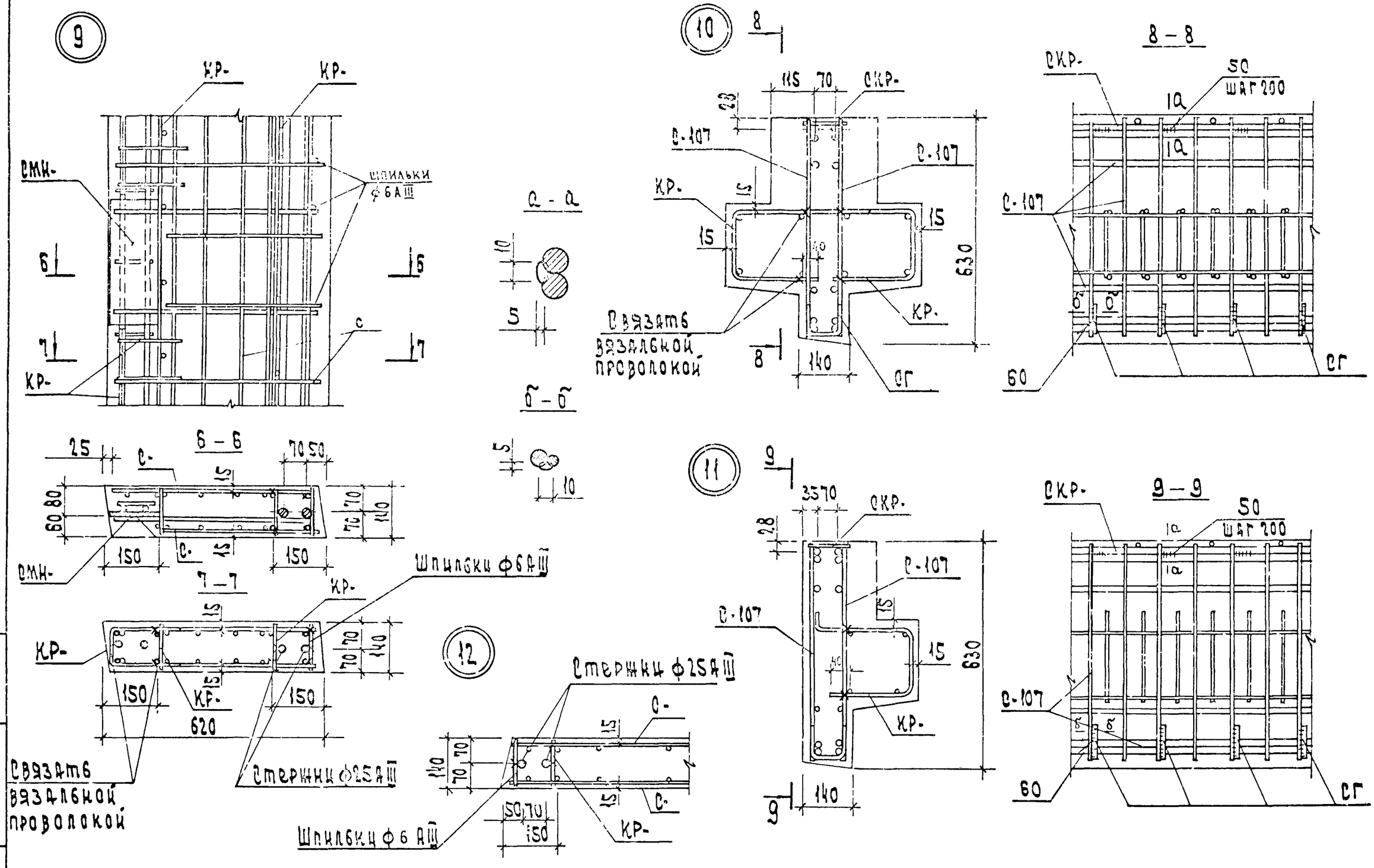

Взам. инв. N	Подп. и дата	Инв. N подл.

1.020-1/83.4-1 ВОУ

Лист 3

19858 110

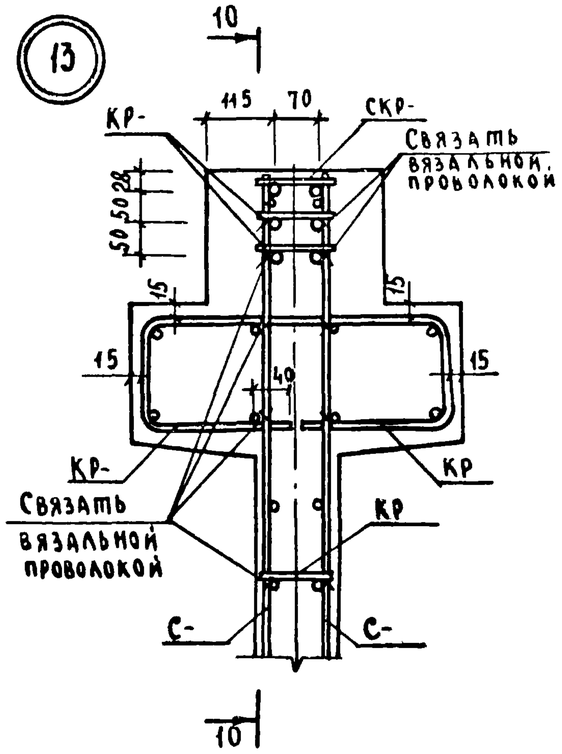

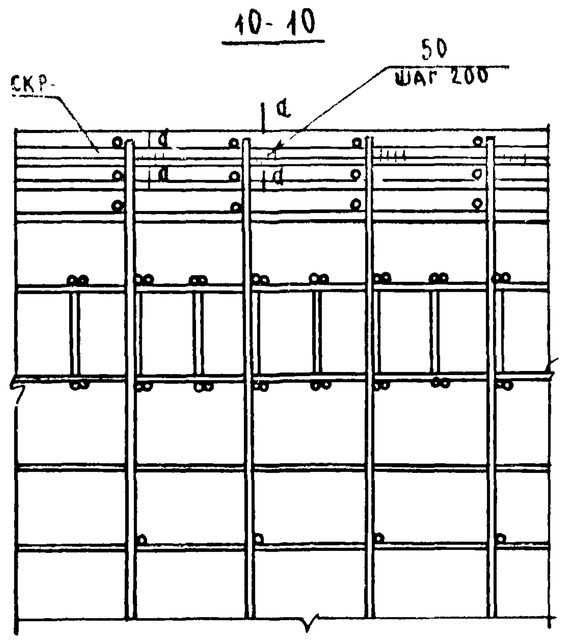

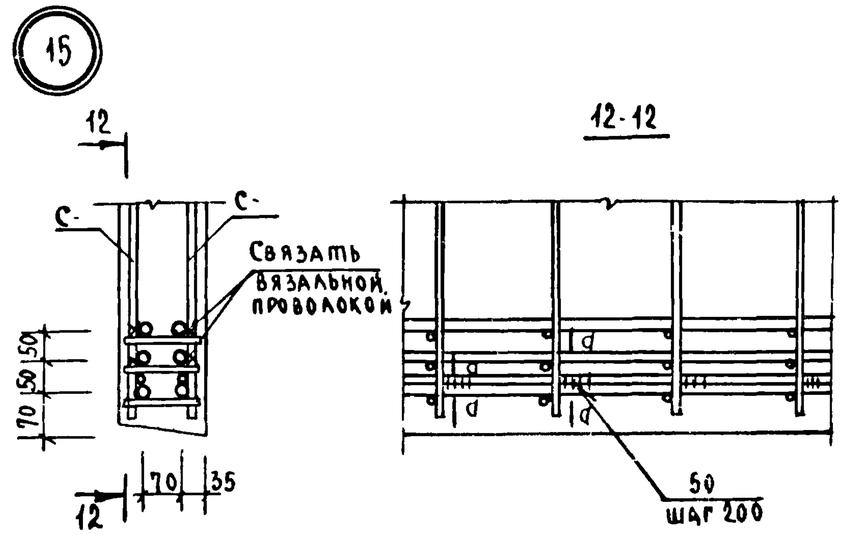

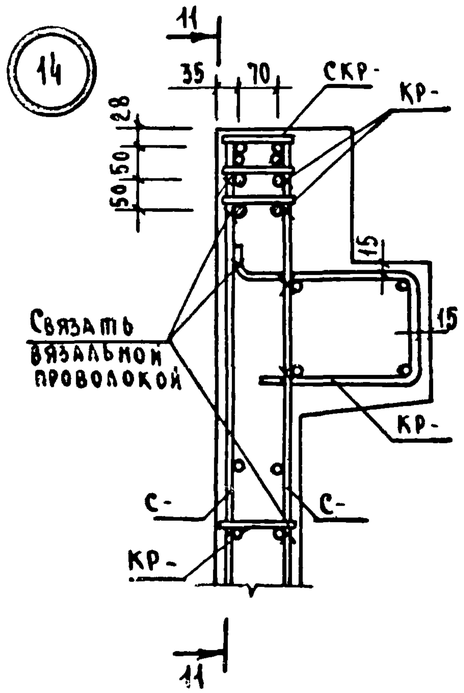

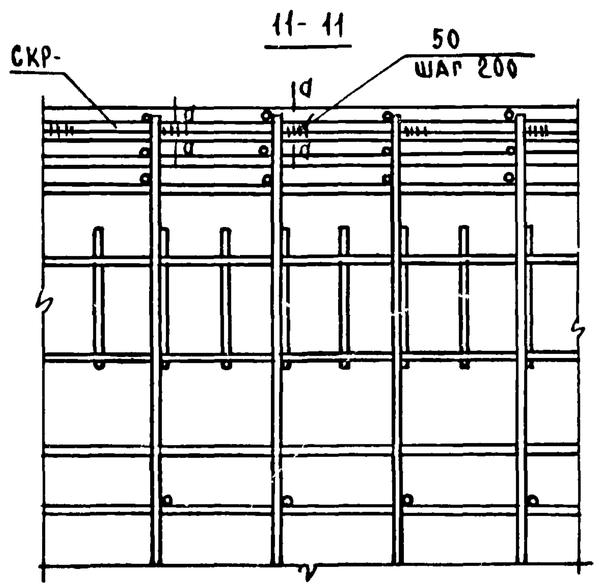

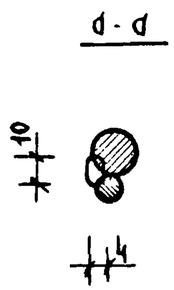

1.020-1/83.4-1 00У	Лист 4

Инв. N подл. | Подпись и дата | Взам. инв. N

19858 111

16

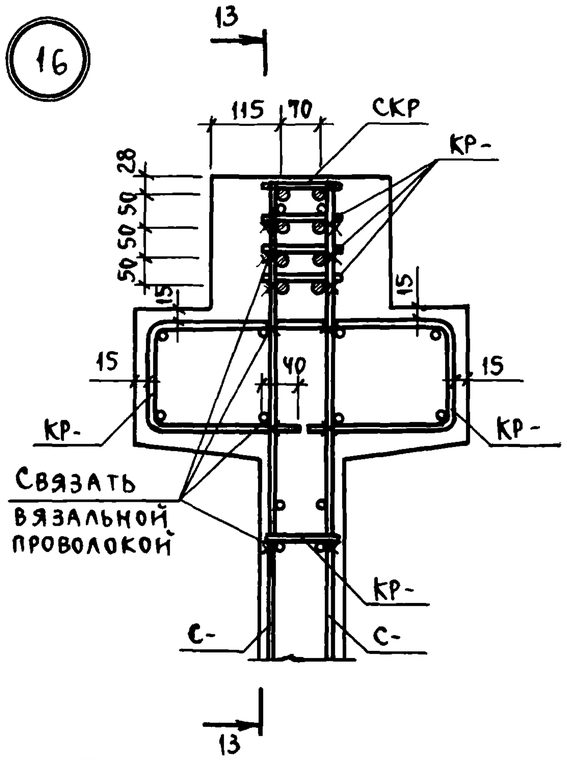

13-13

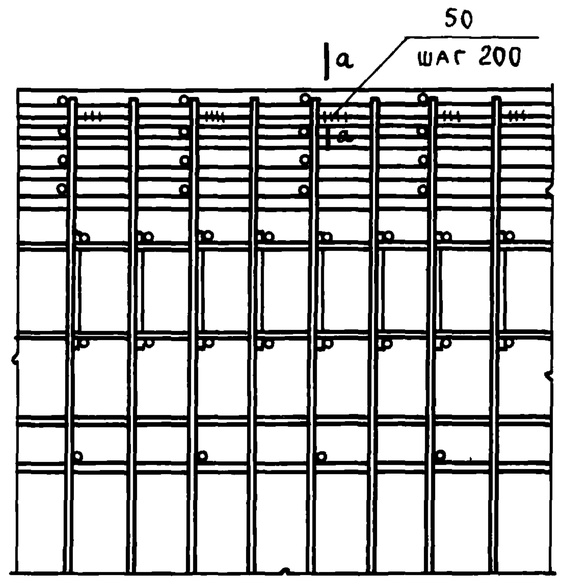

18

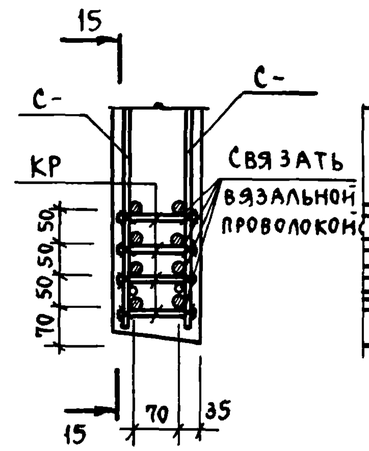

15-15

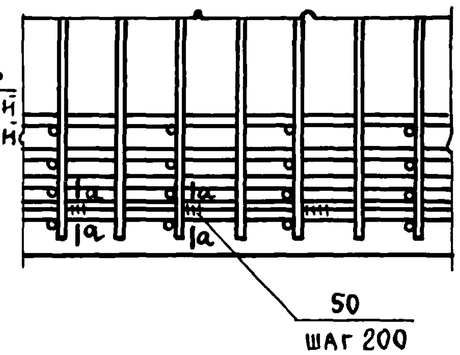

17

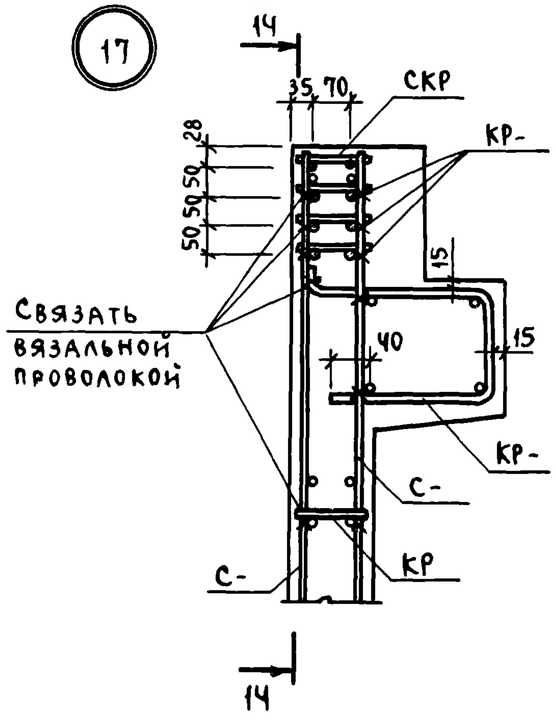

14-14

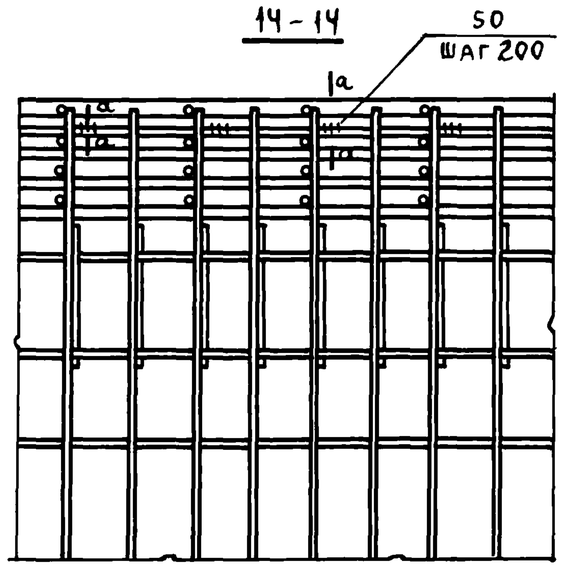

а-а

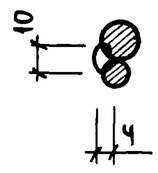

1.020-1/83.4-1 ООУ	Лист 5

Инв.№ подл. | Подпись и дата | Взам. инв.№

19858 112

19

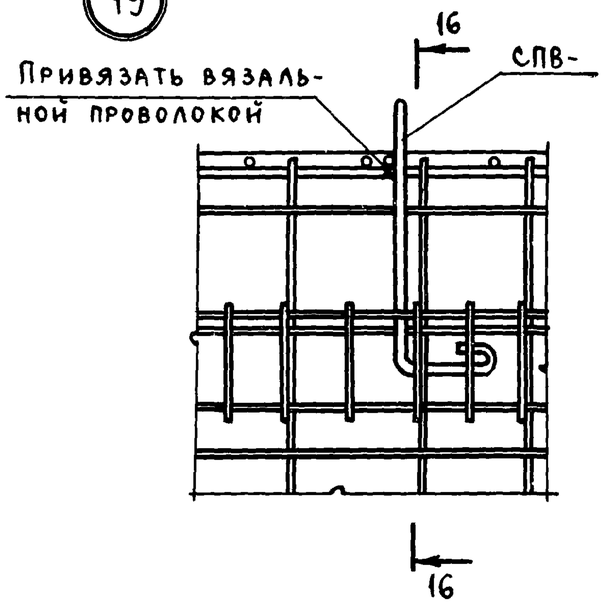

16-16

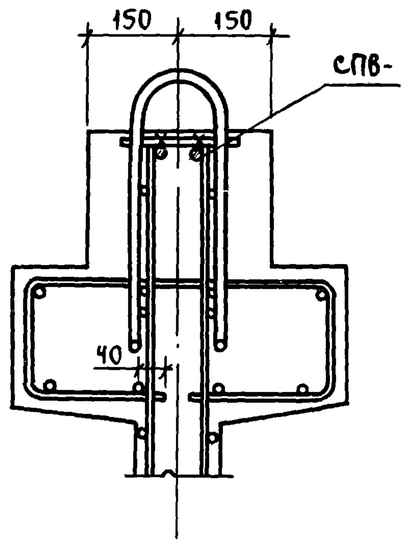

21

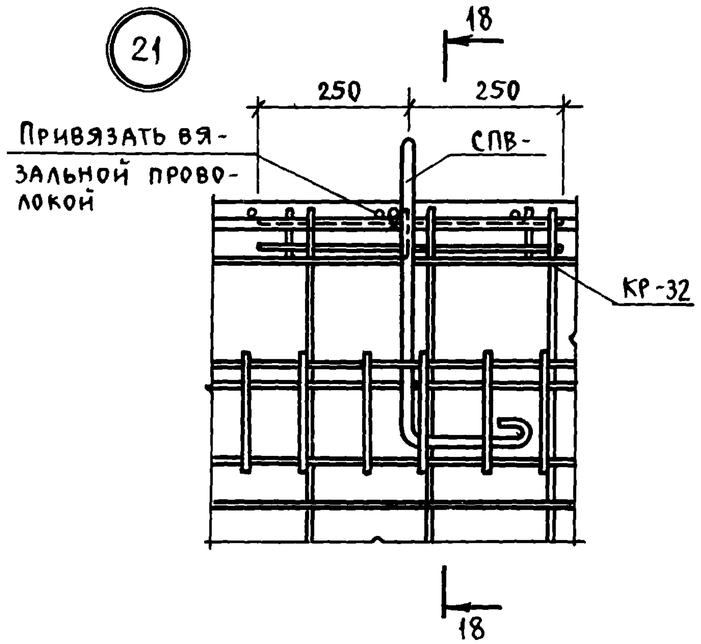

18-18

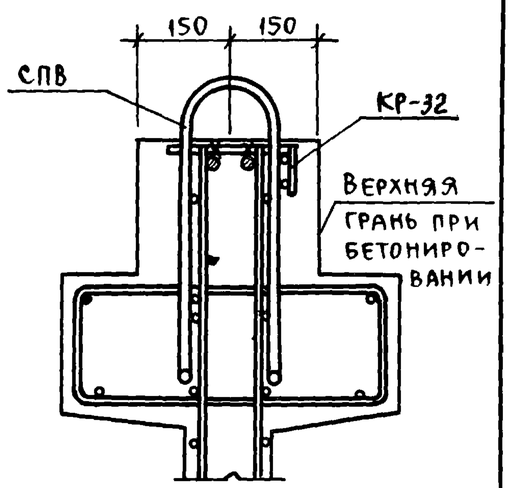

20

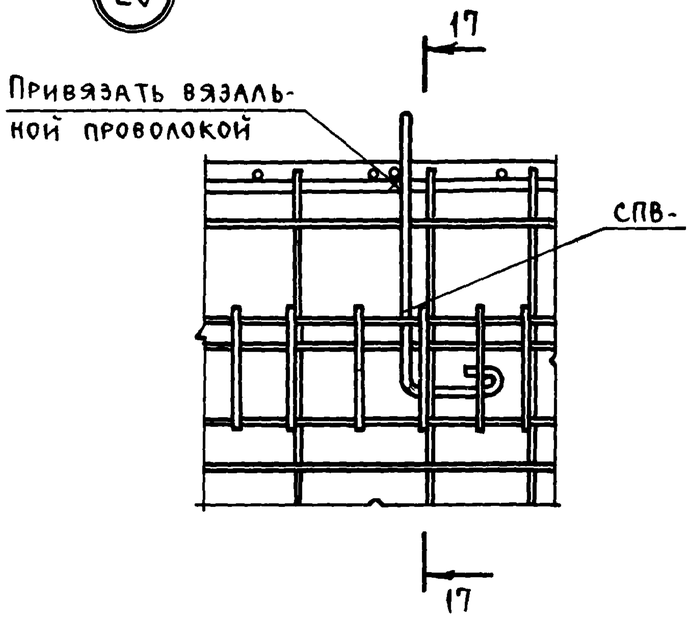

17-17

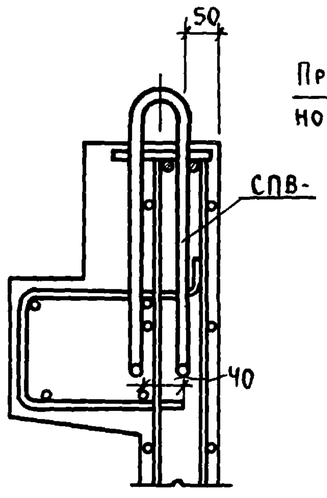

22

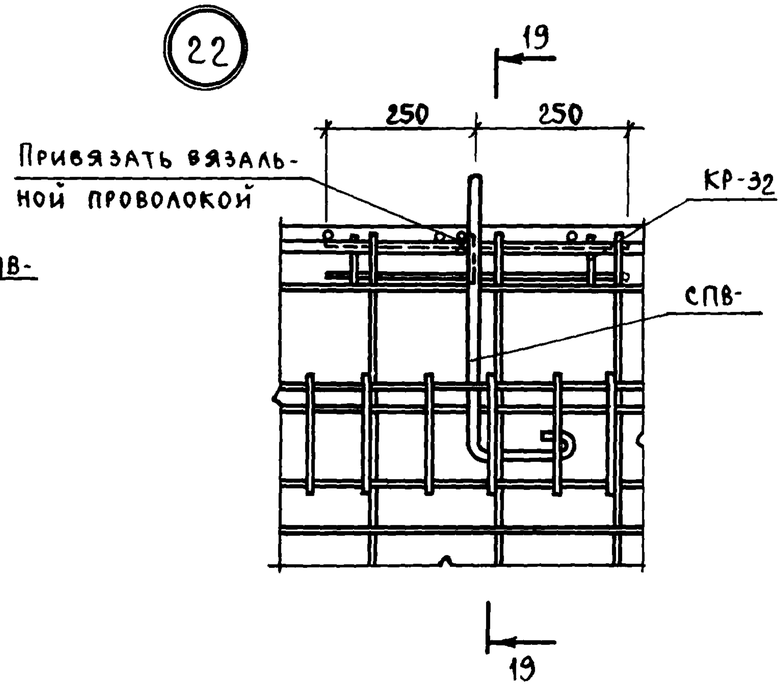

19-19

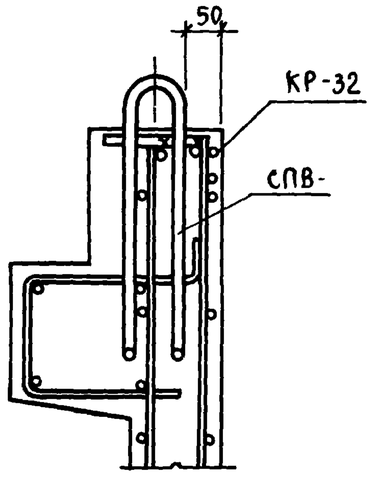

Инв. № подл. | Подпись и дата | Взам. инв. №

1.020-1/83.4-1 004	Лист 6

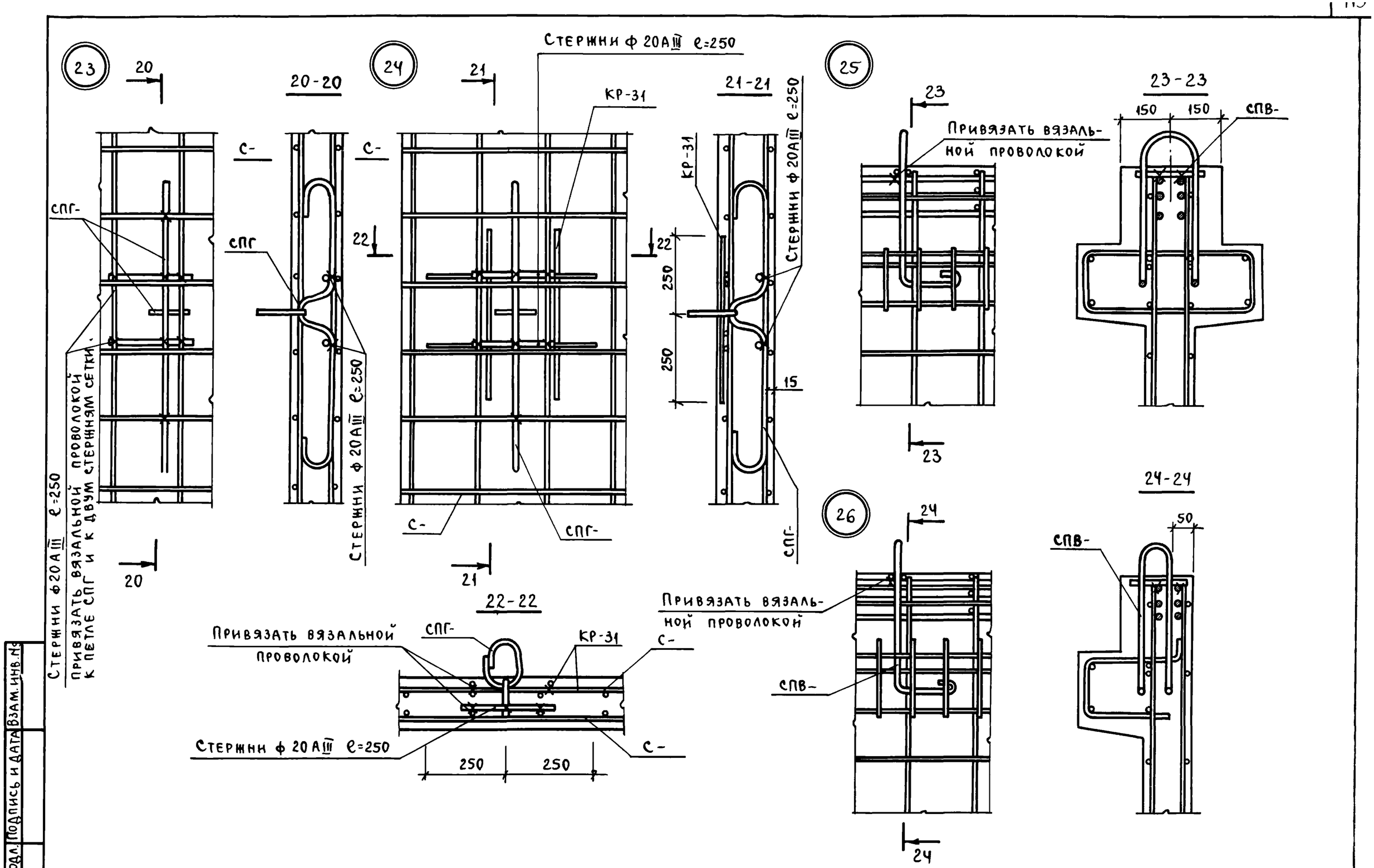

Инв. № подл. | Подпись и дата | Взам. инв. №

1.020-1/83. 4-1 ООУ

Лист 7

19858 114

Наименование	Количество на марку																			
	2Д 12 .20	1Д 12 .20	2Д 26 .20	1Д 26 .20	1Д 30 .20	2Д 56 .20	1Д 56 .20	2Д 12 .28	1Д 12 .28	2Д 26 .28	1Д 26 .28	2Д 56 .28	1Д 56 .28	2Д 12 .33	1Д 12 .33	2Д 26 .33	1Д 26 .33	2Д 30 .33	1Д 30 .33	2Д 56 .33
Масса стали кг	59.76	56.64	85.93	79.12	85.06	144.6	129.8	81.53	78.41	113.3	106.5	178.5	163.7	86.80	83.69	121.5	114.8	132.0	124.1	199.3
Арматурные изделия	32.21	29.09	57.29	50.47	56.42	111.1	96.38	42.70	39.58	72.27	65.46	131.6	116.8	47.98	44.86	80.53	73.72	89.50	81.63	146.2
Арматурная сталь	32.21	29.09	57.29	50.47	56.42	111.1	96.38	42.70	39.58	72.27	65.46	131.6	116.8	47.98	44.86	80.53	73.72	89.50	81.63	146.2
Класс А-III	26.16	23.05	45.27	38.46	42.61	86.17	71.44	34.60	31.48	56.66	49.84	103.9	89.15	38.44	35.32	62.32	55.51	68.7	60.83	113.4
Ф6 А-III ГОСТ 5781-82	14.42	11.31	29.17	22.36	25.19	60.60	45.87	17.81	14.69	35.51	28.69	73.28	58.53	19.75	16.63	39.28	32.47	44.33	36.46	80.87
Ф16 А-III ГОСТ 5781-82	11.74	11.74	16.10	16.10	17.42	25.57	25.57	16.79	16.79	21.15	21.15	30.62	30.62	18.69	18.69	23.04	23.04	24.37	24.37	32.51
Класс ВР-I	6.042	6.042	12.02	12.02	13.80	24.95	24.95	8.100	8.100	15.61	15.61	27.66	27.66	9.542	9.542	18.20	18.20	20.80	20.80	32.81
Ф5 ВР-I ГОСТ 6727-80	6.042	6.042	12.02	12.02	13.80	24.95	24.95	8.100	8.100	15.61	15.61	27.66	27.66	9.542	9.542	18.20	18.20	20.80	20.80	32.81
Закладные изделия	27.55	27.55	28.64	28.64	28.64	33.43	33.43	38.83	38.83	41.04	41.04	46.89	46.89	38.83	38.83	41.04	41.04	42.49	42.49	53.14
Профильная сталь	17.60	17.60	17.60	17.60	17.60	17.60	17.60	25.28	25.28	25.28	25.28	25.28	25.28	25.28	25.28	25.28	25.28	25.28	25.28	25.28
Полосовая	17.60	17.60	17.60	17.60	17.60	17.60	17.60	25.28	25.28	25.28	25.28	25.28	25.28	25.28	25.28	25.28	25.28	25.28	25.28	25.28
-10×140 ГОСТ 103-76																				
ВСТ3КП2 ГОСТ 380-71	15.36	15.36	15.36	15.36	15.36	15.36	15.36	23.04	23.04	23.04	23.04	23.04	23.04	23.04	23.04	23.04	23.04	23.04	23.04	23.04
-10×110 ГОСТ 103-76																				
ВСТ3КП2 ГОСТ 380-71	2.240	2.240	2.240	2.240	2.240	2.240	2.240	2.240	2.240	2.240	2.240	2.240	2.240	2.240	2.240	2.240	2.240	2.240	2.240	2.24
Арматурная сталь	9.949	9.949	11.04	11.04	11.04	15.83	15.83	13.55	13.55	15.76	15.76	21.61	21.61	13.55	13.55	15.76	15.76	17.21	17.21	27.86
Класс А-I	1.687	1.687	2.779	2.779	2.779	7.571	7.571	1.687	1.687	3.895	3.895	9.752	9.752	1.687	1.687	3.895	3.895	5.346	5.346	
Ф12 А-I ГОСТ 5781-82	1.687	1.687	—	—	—	—	—	1.687	1.687	—	—	—	—	1.687	1.687					
Ф14 А-I ГОСТ 5781-82	—	—	2.779	2.779	2.779															
Ф16 А-I ГОСТ 5781-82	—	—	—	—	—	—	—	—	—	3.895	3.895	—	—	—	—	3.895	3.895			
Ф18 А-I ГОСТ 5781-82	—	—	—	—	—	—	—	—	—	—	—	—	—	—	—	—	—	5.346	5.346	
Ф20 А-I ГОСТ 5781-82	—	—	—	—	—	7.571	7.571													
Ф22 А-I ГОСТ 5781-82	—	—	—	—	—	—	—	—	—	—	—	9.752	9.752							
Класс А-II	—	—	—	—	—	—	—	—	—	—	—	—	—	—	—	—	—	—	—	16.00
Ф22 А-II ГОСТ 5781-82	—	—	—	—	—	—	—	—	—	—	—	—	—	—	—	—	—	—	—	16.00
Класс А-III	8.263	8.263	8.263	8.263	8.263	8.263	8.263	11.86	11.86	11.86	11.86	11.86	11.86	11.86	11.86	11.86	11.86	11.86	11.86	11.86
Ф12 А-III ГОСТ 5781-82	1.065	1.065	1.065	1.065	1.065	1.065	1.065	1.065	1.065	1.065	1.065	1.065	1.065	1.065	1.065	1.065	1.065	1.065	1.065	1.065
Ф16 А-III ГОСТ 5781-82	7.197	7.197	7.197	7.197	7.197	7.197	7.197	10.80	10.80	10.80	10.80	10.80	10.80	10.80	10.80	10.80	10.80	10.80	10.80	10.80

Савченко

Оператор ТАП КОРТ

ЭПВЦ Киевзниизп

Взам. инв. № | Подп. и дата | Инв. № подл.

Нач.отд.	Ситник	
Н.контр.	Егунов	
Гл.спец.	Пинчук	
Провер.	Попов	
Разраб.	Лукашук	

1.020-1/83 4-1 ООВС

Выборка стали

Стадия	Лист	Листов
Р	1	4

Госгражданстрой КиевЗНИИЭП

19858 115

наименование	количество на марку																			
	1Д56.33	2ДП2 6.28	1ДП2 6.28	2ДП2 6.33	1ДП2 6.33	2ДП3 0.33	1ДП3 0.33	2ДП5 6.33	1ДП5 6.33	2ДПК 56.28	1ДПК 56.28 -Л	1ДПК 56.28 -П	2ДПК 56.33	1ДПК 56.33 -Л	1ДПК 56.33 -П	2Д24.36	1Д24.36	2Д26.36	1Д26.36	2Д30.36
МАССА СТАЛИ КГ.	188.8	193.9	187.1	208.4	201.6	222.9	215.0	278.0	263.3	260.5	245.8	245.8	280.8	266.0	266.0	158.9	152.4	166.2	159.2	182.0
АРМАТУРНЫЕ ИЗДЕЛИЯ	135.6	154.0	147.2	168.5	161.7	180.4	172.5	231.1	216.4	213.6	198.9	198.9	233.9	219.1	219.2	99.88	93.59	105.5	98.72	118.8
АРМАТУРНАЯ СТАЛЬ КЛАСС А-III.	135.6	154.0	147.2	168.5	161.7	180.4	172.5	231.1	216.4	213.6	198.9	198.9	233.9	219.1	219.2	99.88	93.59	105.5	98.72	118.8
Ф6 А-III ГОСТ 5781-82	98.65	145.8	139.0	158.9	152.1	168.1	160.3	202.7	188.0	189.3	174.5	174.5	205.6	190.9	190.9	81.88	75.60	86.34	79.52	96.88
Ф8 А-III ГОСТ 5781-82	66.14	36.12	29.31	41.19	34.38	49.13	41.26	75.57	60.84	70.13	55.42	55.42	78.46	63.72	63.72	20.16	13.88	21.25	14.43	24.86
Ф10 А-III ГОСТ 5781-82	–	–	–	–	–	–	–	–	–	–	–	–	–	–	–	33.62	33.62	36.12	36.42	42.02
Ф16 А-III ГОСТ 5781-82	–	10.91	10.91	17.04	17.04	17.04	17.04	17.04	17.04	10.91	10.91	10.91	17.04	17.04	17.04					
Ф20 А-III ГОСТ 5781-82	32.51	56.82	56.82	58.71	58.71	60.04	60.04	68.18	68.18	66.29	66.29	66.29	68.18	68.18	68.18	25.63	25.63	26.20	26.20	27.53
Ф25 А-III ГОСТ 5781-82	–	–	–	–	–	–	–	–	–	–	–	–	–	–	–	2.466	2.466	2.466	2.466	2.466
КЛАСС ВР-I		41.92	41.92	41.92	41.92	41.92	41.92	41.92	41.92	41.92	41.92	41.92	41.92	41.92	41.92					
Ф5 ВР-1 ГОСТ 6727-80	36.97	8.209	8.209	9.660	9.660	12.26	12.26	28.43	28.43	24.32	24.32	24.32	28.27	28.27	28.29	18.00	18.00	19.20	19.20	21.92
ЗАКЛАДНЫЕ ИЗДЕЛИЯ	36.97	8.209	8.209	9.660	9.660	12.26	12.26	28.43	28.43	24.32	24.32	24.32	28.27	28.27	28.29	18.00	18.00	19.20	19.20	21.92
ПРОФИЛЬНАЯ СТАЛЬ	53.14	39.92	39.92	39.92	39.92	42.49	42.49	46.89	46.89	46.89	46.89	46.89	46.89	46.89	46.89	58.99	58.79	60.71	60.45	63.23
ПОЛОСОВАЯ	25.28	25.28	25.28	25.28	25.28	25.28	25.28	25.28	25.28	25.28	25.28	25.28	25.28	25.28	25.28	32.96	32.96	32.96	32.96	32.96
-10х140 ГОСТ 103-76	25.28	25.28	25.28	25.28	25.28	25.28	25.28	25.28	25.28	25.28	25.28	25.28	25.28	25.28	25.28	32.96	32.96	32.96	32.96	32.96
ВСТ3КП2 ГОСТ 380-71	23.04	23.04	23.04	23.04	23.04	23.04	23.04	23.04	23.04	23.04	23.04	23.04	23.04	23.04	23.04	30.72	30.72	30.72	30.72	30.72
-10х110 ГОСТ 103-76																				
ВСТ3КП2 ГОСТ 380-71	2.240	2.240	2.240	2.240	2.240	2.240	2.240	2.240	2.240	2.240	2.240	2.240	2.240	2.240	2.24	2.240	2.240	2.240	2.240	2.240
АРМАТУРНАЯ СТАЛЬ КЛАСС А-I	27.86	14.64	14.64	14.64	14.64	17.21	17.21	21.61	21.61	21.61	21.61	21.61	21.61	21.61	21.61	26.03	25.83	27.75	27.49	30.27
Ф14 А-I ГОСТ 5781-82	–	2.779	2.779	2.779	2.779	5.346	5.346	9.752	9.752	9.752	9.752	9.752	9.752	9.752	9.752	10.57	10.37	12.29	12.03	14.81
Ф16 А-I ГОСТ 5781-82	–	2.779	2.779	2.779	2.779															
Ф18 А-I ГОСТ 5781-82	–	–	–	–	–	–	–	–	–	–	–	–	–	–	–	10.57	10.37	5.259	5.259	
Ф20 А-I ГОСТ 5781-82	–	–	–	–	–	5.346	5.346	–	–	–	–	–	–	–	–	–	–	7.032	6.776	12.74
Ф22 А-I ГОСТ 5781-82	–	–	–	–	–	–	–	–	–	–	–	–	–	–	–	–	–	–	–	2.077
КЛАСС А-II	–	–	–	–	–	–	–	9.752	9.752	9.752	9.752	9.752	9.752	9.752	9.752					
Ф22 А-II ГОСТ 5781-82	16.00																			
КЛАСС А-III	16.00																			
Ф12 А-III ГОСТ 5781-82	11.86	11.86	11.86	11.86	11.86	11.86	11.86	11.86	11.86	11.86	11.86	11.86	11.86	11.86	11.86	15.46	15.46	15.46	15.46	15.46
Ф16 А-III ГОСТ 5781-82	1.065	1.065	1.065	1.065	1.065	1.065	1.065	1.065	1.065	1.065	1.065	1.065	1.065	1.065	1.065	1.065	1.065	1.065	1.065	1.065
	10.80	10.80	10.80	10.80	10.80	10.80	10.80	10.80	10.80	10.80	10.80	10.80	10.80	10.80	10.80	14.39	14.39	14.39	14.39	14.39

Савченко

оператор ТЛП Корт

ЭПВЦ Киевзниизп

Взам. инв. №

Подпись и дата

Инв. № подл.

19858 116

Наименование	Количество на марку																			
	1Д 30 .36	2Д 15 .42	1Д 15 .42	2Д 24 .42	1Д 24 .42	2Д 26 .42	1Д 26 .42	2Д 30 .42	1Д 30 .42	2Д 24 .48	1Д 24 .48	2Д 30 .48	1Д 30 .48	2Д 32 .48	1Д 32 .48	2ДП 2 6.36	1ДП 2 6.36	2ДП 3 0.36	1ДП 3 0.36	2ДП 3 2.36
Масса стали кг.	173.9	153.2	149.3	194.9	188.4	205.3	198.5	227.0	218.6	258.1	251.6	300.3	292.0	314.7	305.9	254.4	247.4	277.1	269.0	297.6
Арматурные изделия	110.9	97.06	93.15	134.2	127.9	142.3	135.5	160.6	152.7	183.6	177.3	218.9	211.1	230.5	222.1	196.4	189.6	213.9	206.0	238.6
Арматурная сталь	110.9	97.06	93.15	134.2	127.9	142.3	135.5	160.6	152.7	183.6	177.3	218.9	211.1	230.5	222.1	196.4	189.6	213.9	206.0	238.6
Класс А-III	89.01	83.10	79.19	113.7	107.4	120.4	113.6	133.6	127.7	160.6	154.3	191.0	183.2	201.1	192.7	186.2	179.3	200.9	193.0	228.4
ф6 А-III ГОСТ 5781-82	16.99	14.06	10.15	21.32	15.04	22.40	15.59	26.02	18.14	24.09	17.81	27.34	19.47	28.42	20.02	24.47	17.65	26.63	18.76	29.50
ф8 А-III ГОСТ 5781-82	42.02	–	–	–	–	–	–	–	–	–	–	–	–	–	–	55.44	55.44	66.65	66.65	55.47
ф10 А-III ГОСТ 5781-82	–	40.94	40.94	61.41	61.41	66.52	66.52	76.76	76.76											
ф12 А-III ГОСТ 5781-82	–	–	–	–	–	–	–	–	–	101.2	101.2	126.5	126.5	134.9	134.9					
ф16 А-III ГОСТ 5781-82	27.53	25.63	25.63	28.47	28.47	29.04	29.04	30.37	30.37	32.83	32.83	34.72	34.72	35.29	35.29	61.87	61.87	63.20	63.20	91.29
ф20 А-III ГОСТ 5781-82	2.466	2.466	2.466	2.466	2.466	2.466	2.466	2.466	2.466	2.466	2.466	2.466	2.466	2.466	2.466	2.466	2.466	2.466	2.466	2.466
ф25 А-III ГОСТ 5781-82	–	–	–	–	–	–	–	–	–	–	–	–	–	–	–	41.92	41.92	41.92	41.92	49.63
Класс ВР-I	21.92	13.97	13.97	20.52	20.52	21.88	21.88	24.94	24.94	22.98	22.98	27.90	27.90	29.41	29.41	10.28	10.28	12.99	12.99	10.28
ф5 ВР-I ГОСТ 6727-80	21.92	13.97	13.97	20.52	20.52	21.88	21.88	24.94	24.94	22.98	22.98	27.90	27.90	29.41	29.41	10.28	10.28	12.99	12.99	10.28
Закладные изделия	62.98	56.14	56.14	60.71	60.45	63.23	62.98	66.41	65.96	74.51	74.26	81.40	80.94	84.18	83.75	57.95	57.75	63.23	62.98	58.99
Профильная сталь	32.96	32.96	32.96	32.96	32.96	32.96	32.96	32.96	32.96	40.64	40.64	40.64	40.64	40.64	40.64	32.96	32.96	32.96	32.96	32.96
Полосовая	32.96	32.96	32.96	32.96	32.96	32.96	32.96	32.96	32.96	40.64	40.64	40.64	40.64	40.64	40.64	32.96	32.96	32.96	32.96	32.96
-10×140 ГОСТ 103-76 Вст3кп2 ГОСТ 380-71	30.72	30.72	30.72	30.72	30.72	30.72	30.72	30.72	30.72	38.40	38.40	38.40	38.40	38.40	38.40	30.72	30.72	30.72	30.72	30.72
-10×110 ГОСТ 103-76 Вст3кп2 ГОСТ 380-71	2.240	2.240	2.240	2.240	2.240	2.240	2.240	2.240	2.240	2.240	2.240	2.240	2.240	2.240	2.240	2.240	2.240	2.240	2.240	2.240
Арматурная сталь	30.02	23.18	23.18	27.75	27.49	30.27	30.02	33.45	33.00	33.87	33.62	40.76	40.30	43.54	43.11	24.99	24.79	30.27	30.02	26.03
Класс А-I	14.56	7.721	7.721	12.29	12.03	14.81	14.56	17.99	17.54	14.81	14.56	21.70	21.24	24.49	24.06	9.532	9.330	14.81	14.56	10.57
ф14 А-I ГОСТ 5781-82	–	6.641	6.641	–	–	–	–	–	–	–	–	–	–	–	–	3.137	3.137			
ф16 А-I ГОСТ 5781-82	–	1.080	1.080	5.259	5.259	–	–	–	–	–	–	–	–	–	–	6.395	6.193	–	–	10.57
ф18 А-I ГОСТ 5781-82	12.48	–	–	7.032	6.776	12.74	12.48	5.705	5.705	12.74	12.48	–	–	–	–	–	–	12.74	12.48	
ф20 А-I ГОСТ 5781-82	2.077	–	–	–	–	2.077	2.077	12.29	11.83	2.077	2.077	21.70	21.24	11.49	11.49	–	–	2.077	2.077	
ф22 А-I ГОСТ 5781-82	–	–	–	–	–	–	–	–	–	–	–	–	–	13.00	12.57					
Класс А-III	15.46	15.46	15.46	15.46	15.46	15.46	15.46	15.46	15.46	19.06	19.06	19.06	19.06	19.06	19.06	15.46	15.46	15.46	15.46	15.46
ф12 А-III ГОСТ 5781-82	1.065	1.065	1.065	1.065	1.065	1.065	1.065	1.065	1.065	1.065	1.065	1.065	1.065	1.065	1.065	1.065	1.065	1.065	1.065	1.065
ф16 А-III ГОСТ 5781-82	14.39	14.39	14.39	14.39	14.39	14.39	14.39	14.39	14.39	17.99	17.99	17.99	17.99	17.99	17.99	14.39	14.39	14.39	14.39	14.39

Савченко

ЭПВЦ Киевэниизп | Оператор ТПП КОРТ

Инв.№ подл. | Подпись и дата | Взам. инв.№

Наименование	Количество на марку								
	1ДП3 2.36	2ДП2 6.42	1ДП2 6.42	2ДП3 0.42	1ДП3 0.42	2ДП3 2.42	1ДП3 2.42	2ДП3 2.48	1ДП3 2.48
Масса стали кг	289,0	297,7	290,7	331,1	322,8	344,2	335,5	411,5	396,5
Арматурные изделия	230,2	238,7	231,5	264,7	256,9	283,5	275,1	337,0	322,3
Арматурная сталь	230,2	238,7	231,9	264,7	256,9	283,5	275,1	337,0	322,3
класс А-III	220,0	226,9	220,0	250,0	242,0	271,6	263,2	323,7	309,0
ф6 А-III ГОСТ 5781-82	21,10	26,24	19,43	27,43	19,56	29,57	21,17	43,28	28,54
ф8 А-III ГОСТ 5781-82	55,47								
ф10 А-III ГОСТ 5781-82	–	91,52	91,52	112,0	112,0	113,9	113,9	46,72	46,72
ф12 А-III ГОСТ 5781-82	–	–	–	–	–	–	–	101,2	101,2
ф16 А-III ГОСТ 5781-82	91,29	64,71	64,71	66,04	66,04	76,08	76,08	80,43	80,43
ф20 А-III ГОСТ 5781-82	2,466	2,466	2,466	2,466	2,466	2,466	2,466	2,466	2,466
ф25 А-III ГОСТ 5781-82	49,63	41,92	41,92	41,92	41,92	49,63	49,63	49,63	49,63
Класс ВР-I	10,28	11,81	11,81	14,88	14,88	11,81	11,81	13,28	13,28
ф5 ВР-I ГОСТ 6727-80	10,28	11,81	11,81	14,88	14,88	11,81	11,81	13,28	13,28
Закладные изделия	58,79	58,99	58,79	66,41	65,96	60,71	60,45	74,51	74,26
Профильная сталь	32,96	32,96	32,96	32,96	32,96	32,96	32,96	40,64	40,64
полосовая	32,96	32,96	32,96	32,96	32,96	32,96	32,96	40,64	40,64
-10×140 ГОСТ 103-76 ВСТ3КП2 ГОСТ 380-71	30,72	30,72	30,72	30,72	30,72	30,72	30,72	38,40	38,40
-10×110 ГОСТ 103-76 ВСТ3КП2 ГОСТ 380-71	2,240	2,240	2,240	2,240	2,240	2,240	2,240	2,240	2,240
Арматурная сталь	25,83	26,03	25,83	33,45	33,00	27,75	27,49	33,87	33,62
класс А-I	10,37	10,57	10,37	17,99	17,54	12,29	12,03	14,81	14,56
ф16 А-I ГОСТ 5781-82	10,37	10,57	10,37	–	–	5,259	5,259		
ф18 А-I ГОСТ 5781-82	–	–	–	5,705	5,705	7,032	6,776	12,74	12,48
ф20 А-I ГОСТ 5781-82	–	–	–	12,29	11,83	–	–	2,077	2,077
класс А-III	15,46	15,46	15,46	15,46	15,46	15,46	13,46	19,06	19,06
ф12 А-III ГОСТ 5781-82	1,065	1,065	1,065	1,065	1,065	1,065	1,065	1,065	1,065
ф16 А-III ГОСТ 5781-82	14,39	14,39	14,39	14,39	14,39	14,39	14,39	17,99	17,99

Савченко
Оператор ТАП КОРТ
ГПВЦ Киевзниизп
Инв. № подл. | Подпись и дата | Взам. инв. №