Государственный комитет Совета Министров СССР по делам строительства
(Госстрой СССР)

типовые конструкции и детали зданий и сооружений

СЕРИЯ 3.904-11

ПРИТОЧНЫЕ ВЕНТИЛЯЦИОННЫЕ КАМЕРЫ ТИПА ПК10-ПК150 ПРОИЗВОДИТЕЛЬНОСТЬЮ от 3,5 до 150 тыс.м³/час.

ВЫПУСК 2

АЛЬБОМ 13

УНИФИЦИРОВАННЫЕ УЗЛЫ ПРИТОЧНЫХ ВЕНТИЛЯЦИОННЫХ КАМЕР

РАБОЧИЕ ЧЕРТЕЖИ

10047-13

Центральный институт типовых проектов
Москва

Тбилиси-60,просп.Вахтанга Горгасала,27-а
Сдано в печать _____ 1970г.
Заказ № 753 Тираж 500
Цена 0-69

Государственный комитет Совета Министров СССР по делам строительства
(Госстрой СССР)

типовые конструкции и детали зданий и сооружений

СЕРИЯ 3.904-11

ПРИТОЧНЫЕ ВЕНТИЛЯЦИОННЫЕ КАМЕРЫ ТИПА ПК10-ПК150 ПРОИЗВОДИТЕЛЬНОСТЬЮ от 3,5 до 150 тыс. м³/час.

ВЫПУСК 2

АЛЬБОМ 13

УНИФИЦИРОВАННЫЕ УЗЛЫ ПРИТОЧНЫХ ВЕНТИЛЯЦИОННЫХ КАМЕР

РАБОЧИЕ ЧЕРТЕЖИ

Разработаны
Государственным
проектным институтом
Сантехпроект

Введены в действие
ГПИ Сантехпроект
Приказ N159 от 12 декабря 1968 г.

Технические характеристики утверждены Главпромстройпроектом Госстроя СССР приказом N 29 от 27 июня 1968 г.

Центральный институт типовых проектов
Москва

Содержание

Наименование	Лист	Стр.
Содержание. Пояснительная записка.	1	2
Г034 Дверь герметическая утепленная с двухсторонним замком 910х500	2	3
Детали.	3	4
Детали.	4	5
Г034.00.01 Каркас наружный.	5	6
Детали.	6	7
Г034.00.02 Рама.	7	8
Детали.	8	9
Г034.00.03 Каркас внутренний.	9	10
Г034.00.04 Ручка.	10	11
К578. Установка исполнительного механизма МЭК-10к (Левая.).	11 и	12
Детали.	12	13
К578.00.01 ÷ К578.00.06 Подставка. Детали.	13	14
Детали.	14	15
К579 Установка исполнительного механизма МЭК-10к (Правая)	15 и	16
А055 Панель для установки измерительных приборов. Детали.	16	17
А056 Панель для установки измерительных приборов. Детали.	17	18
А057 Панель для установки измерительных приборов. Детали.	18	19
А058 Панель для установки манометра. Детали	19	20
А060 Панель для установки манометра. Узел. Деталь.	20	21
И701 Сочленения утепленных заслонок.	21	22
И701.01 Муфта шарнирная	22	23

Пояснительная записка.

В данном альбоме помещены унифицированные узлы приточные во всех камерах типа ПК10 - ПК150 серии 3.904-11

В состав альбома вошли:

Двери герметические утепленные размером 910х500 (черт. Г034.)

В дверях предусмотрен двухсторонний замок, позволяющий открывать и закрывать и открывать двери с 2х сторон, что отвечает требованиям техники безопасности при обслуживании;

Установка электрического исполнительного механизма МЭК-10к, (черт. К578; К579) используемого для привода утепленных заслонок, расположенных на входе воздуха в камеру;

Панель для установки измерительных приборов (черт. А055, А056; А057), предназначенных для автоматической работы камеры;

Панель для установки манометра стеклянного, 2х коленчатого U-образного типа ПР-618 Панель устанавливается в переднюю панель приемной секции (в камере ПК10 - на панели перекрытия) и в раму калориферной секции.

Микроманометр служит для контроля за ростом аэродинамического сопротивления фильтрующего материала, которое определяется по разности давлений до и после фильтра и может быть доведено до 25 кгс/м², после чего необходимо произвести перемотку и заменить запыленный материал чистым Если микроманометр не устанавливается, отверстие под него в панели закрывается колпаком Ду 15 ГОСТ 8962-59.

Изменения внесены в листы 11и, 15и. Добавлены листы 21 и 22.

Рук. гр. 15/6-69 г. Быстрова

ТП	Унифицированные узлы приточных вентиляционных камер.	Серия 3.904-11
1968	Содержание. Пояснительная записка.	Выпуск 2 / Лист 1и

Альбом 13

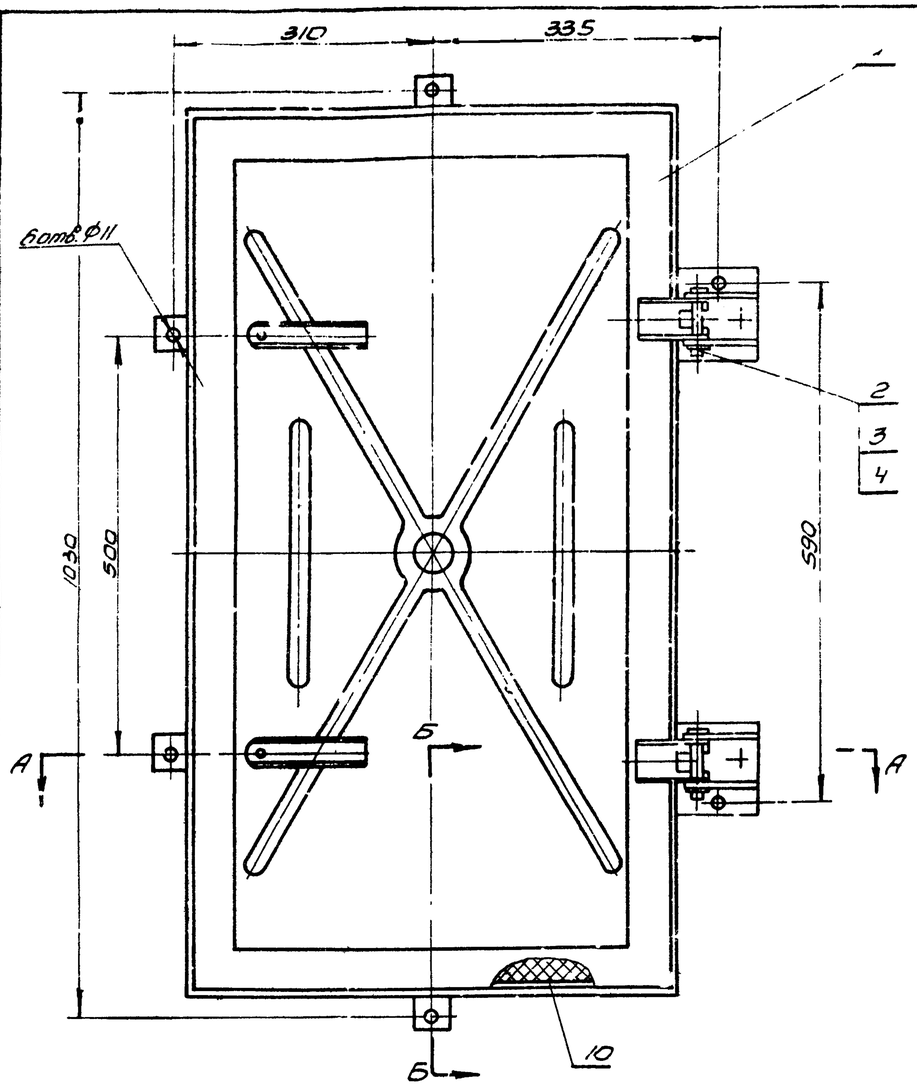

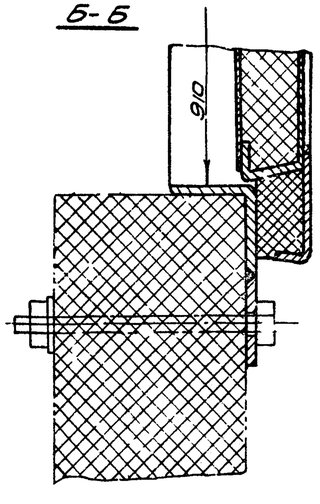

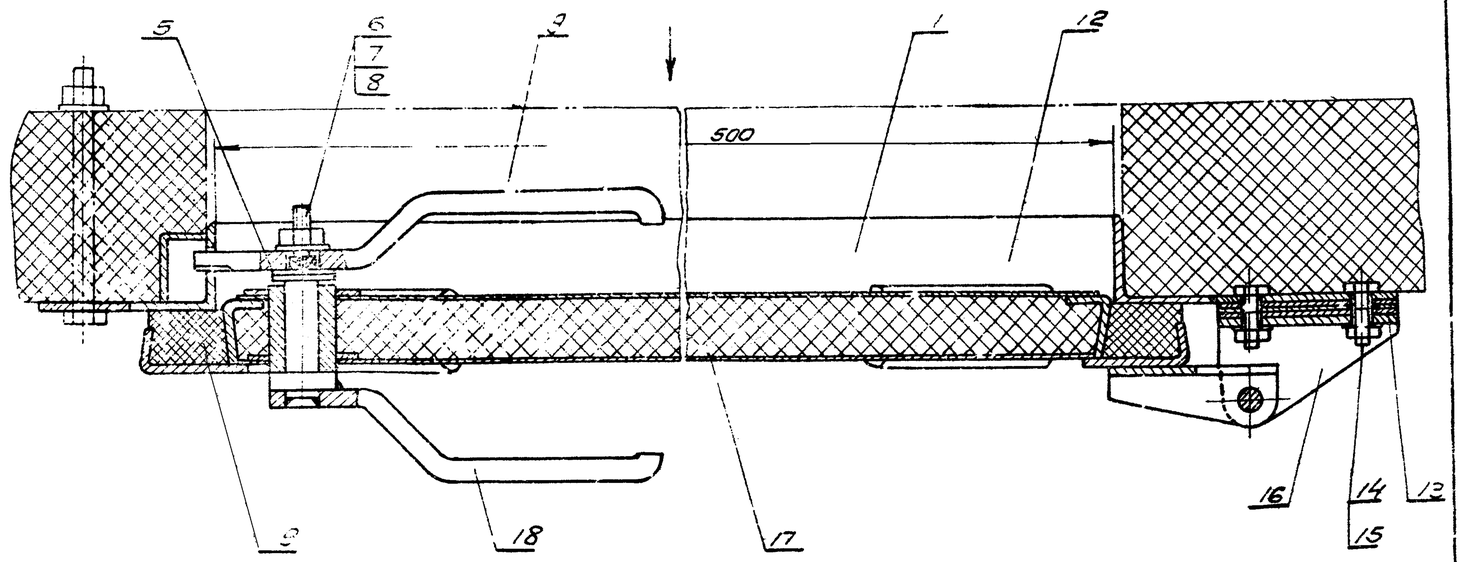

1. Дверь окрасить эмалью ХВ-113 серого цвета ВТУ УХП 181-60
2. Прокладки поз. 10 и поз 19 клеить к каркасу поз. 1 клеем №88Н ТУ МХП 3484-58.
3. Нормальное натяжение полотна двери к раме отрегулировать посредством шайб и прокладок поз. №№ 5, 13.
4. Дверь предназначена для установки в венткамерах с ограждающими конструкциями из плит арболита и легкометаллических панелей.

Общий вес 36,5

Поз.	Обозначение	Наименование	Кол.	Материал	Вес шт.	Вес общ.	Лист	Примеч.
19	Г034.00.00.08	Прокладка	2	Резина марки ТМКЩ ТУ 2006-55Р	1,45	2,9	3	
18	Г034.00.04	Ручка	2	Разный	0,6	1,2		
17	Г034.00.00.07	Изоляция	1	Плита арболитовая марки „125"	0,3	0,3	4	
16	Г034.00.00.06	Скоба	2	Ст.3	0,26	0,52	4	
15		Шайба 6 ГОСТ 11371-65	4		0,002	0,008		
14		Гайка М6 ГОСТ 5915-62	4		0,005	0,02		
13	Г034.00.00.06	Прокладка	6	Ст.3	0,035	0,21	4	
12	Г034.00.03	Каркас внутренний	1	Разный	7,5	7,5	9	
11	Г034.00.02	Рама	1		8,8	8,8	7	
10	Г034.00.00.04	Прокладка	2	Резина марки ТМКЩ ТУ 2006-55Р	0,84	1,68	3	
9	Г034.00.00.03	Ручка	2	Ст.3	0,45	0,9	3	
8		Шплинт 2,7х15 ГОСТ 397-62	2		0,006	0,01		
7		Шайба 10 ГОСТ 11371-65	2		0,004	0,008		
6		Гайка М10 ГОСТ 5915-62	2		0,01	0,02		
5	Г034.00.00.02	Шайба	6	Ст.3	0,01	0,06	3	
4		Шплинт 27х20 ГОСТ 397-61	2		0,007	0,014		
3		Шайба 14 ГОСТ 11371-65	2		0,01	0,02		
2	Г034.00.00.01	Ось	2	Ст.3	0,88	1,76	3	
1	Г034.00.01	Каркас наружный	1	Разный	10,5	10,5	5	

Спецификация

ТД	Приточные вентиляционные камеры типа ПК10, ПК150 производительностью от 3,5 до 150 тыс. м³/час	Серия 3.904-11	
1968 г.	Г034 Дверь герметическая утепленная с двухсторонним замком. 910х500	Выпуск 2	Лист 2

Альбом 13

Госстрой СССР Сантехпроект г. Москва	Зам. гл. инж. Нач. отдела	Гл. спец. Рук. гр. Вед. конструктор	Бистрова Абросимова Ченатова
	Гильгегер	Сливак Рубинсон	
	Шишмарев	Копировал	Проверил Гл. инж. пр.

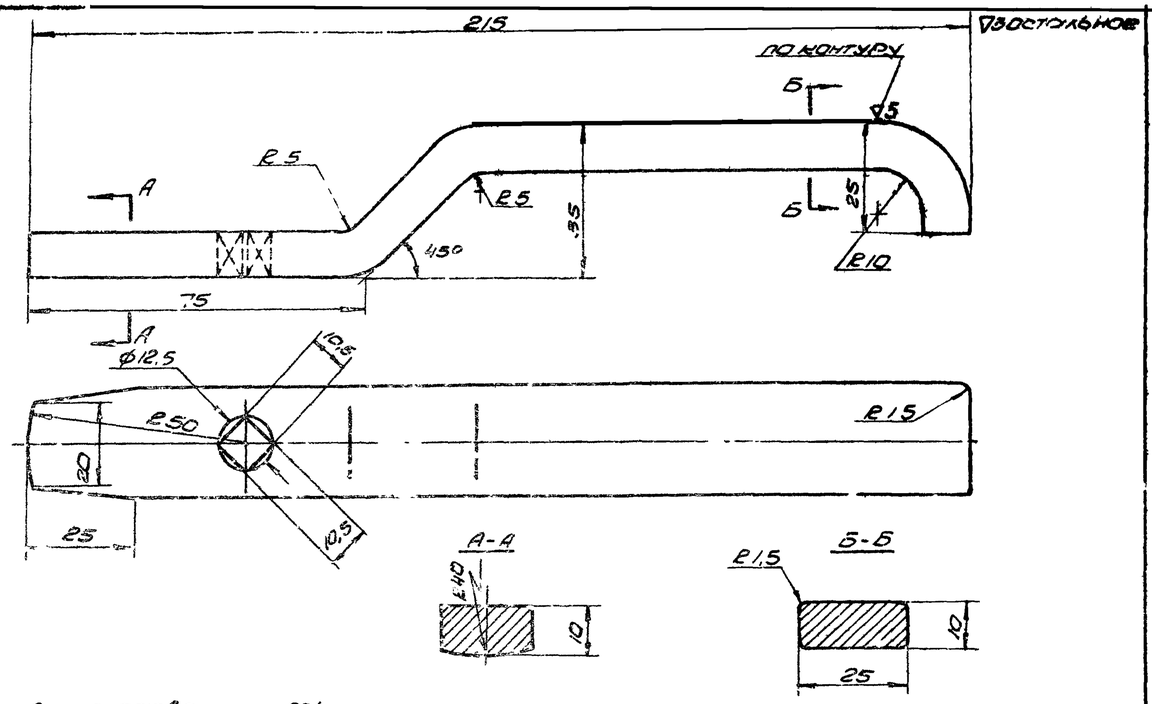

Длина развертки ~234 мм.

Обозначение	Наименование	Материал	Сортамент	Вес	Лист
Г034.00.00.03	Ручка	Ст.3 ГОСТ 535-58	полоса ГОСТ 103-57	0,45	3

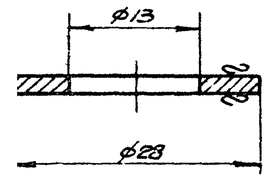

Обозначение	Наименование	Материал	Сортамент	Вес	Лист
Г034.00.00.02	Шайба	Ст.3 ГОСТ 301-58	Лист В 1,5 ГОСТ 3680-57	0,01	3

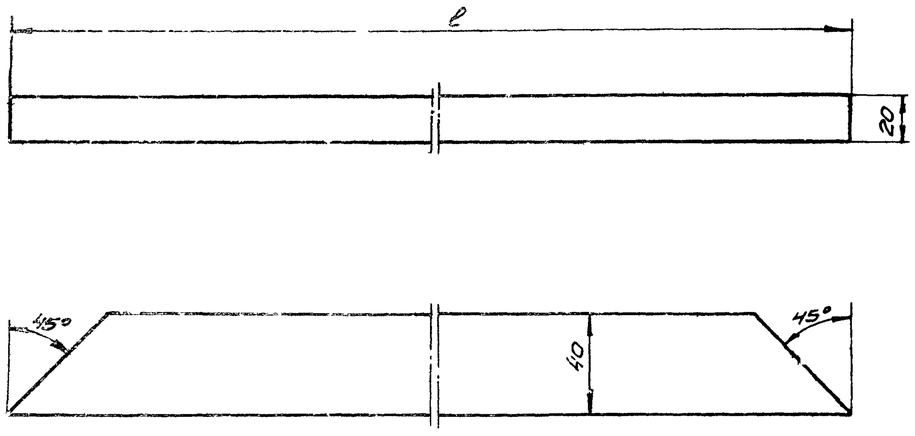

Обозначение	ℓ	Вес кг
Г034.00.00.08	975	1,45
Г034.00.00.04	565	0,84

Обозначение	Наименование	Материал	Сортамент	Вес	Лист
Г034.00.00.08 Г034.00.00.04	Прокладка	Резина губчатая ТУ 1206-55Р	—	0,84	3

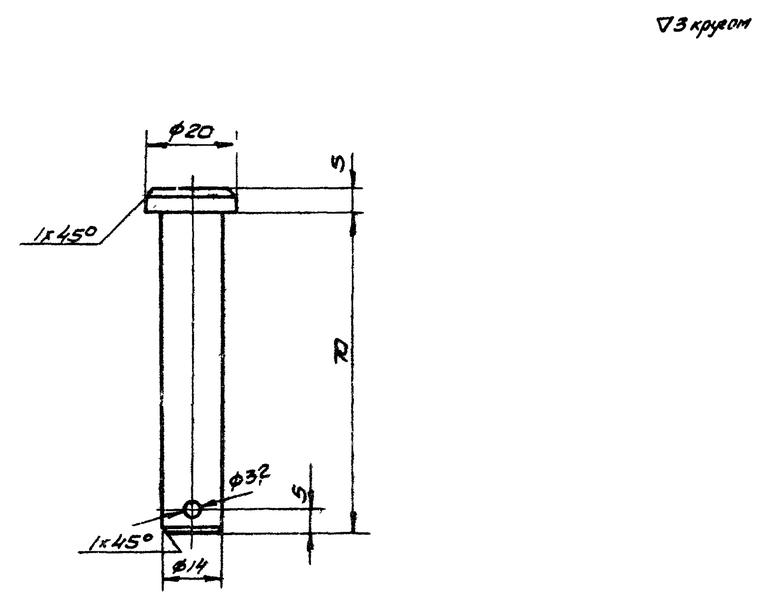

Обозначение	Наименование	Материал	Сортамент	Вес	Лист
Г034.00.00.01	Ось	Ст.3 ГОСТ 535-58	Круг 22 ГОСТ 2590-57	0,88	3

ТД	Дверь герметическая утепленная с двухсторонним замком. 910×500	Серия 3.904-11
1968	Детали	Выпуск / Лист

Разраб.	Быстрова				
Пров.	Абросимова				
Н.контр.	Шевцов				
Утв.	Шевцов				
Гл.инж.	Шуйгодская				
Нач.отдела	Сальтвеггер				
Гл.спец.	Цепелинцев				
Рукод.гр.	Сальзон				
Ст.инженер	Рубинштейн				

Госстрой СССР
Н. спроект
г. Москва

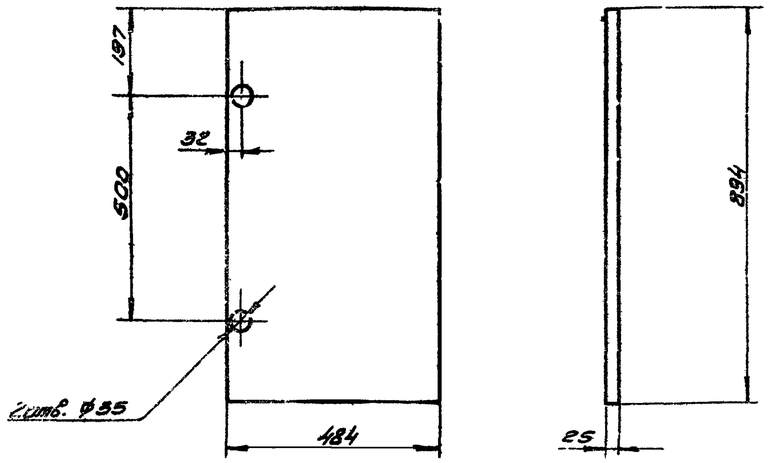

Г034.00.00.07	Изоляция	Плита изол. ЗОХГСА марки „Б" ГОСТ 8578-60	—	0,3	4
Обозначение	Наименование	Материал	Сортамент	Вес	Лист

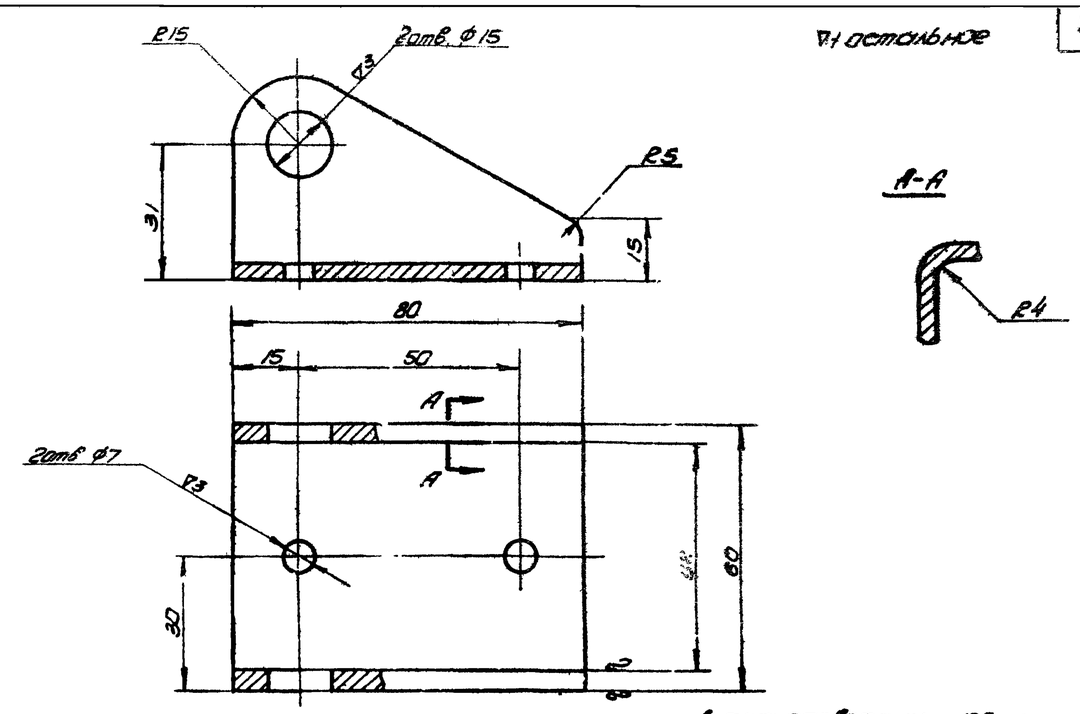

∇1 остальное

Длина развертки ~ 138 мм

Г034.00.00.06	Скоба	Ст.3 ГОСТ 500-58	Лист 4 ГОСТ 5681-57	0,26	4
Обозначение	Наименование	Материал	Сортамент	Вес	Лист

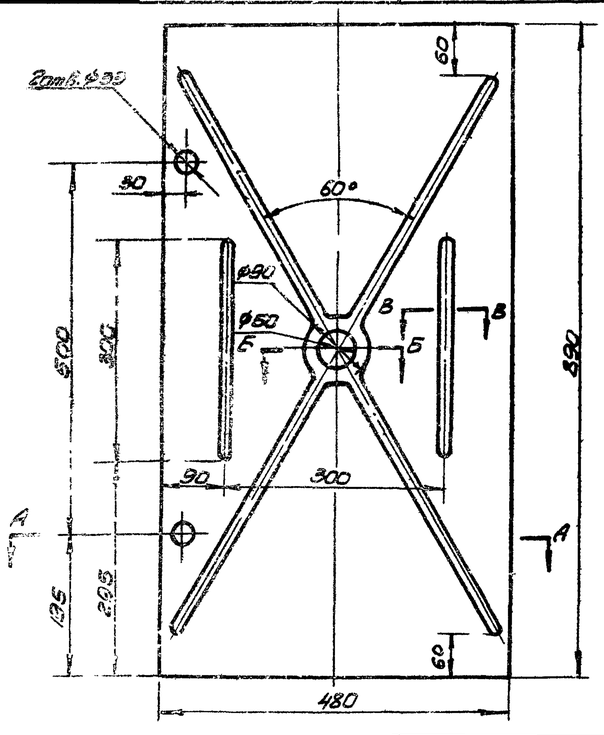

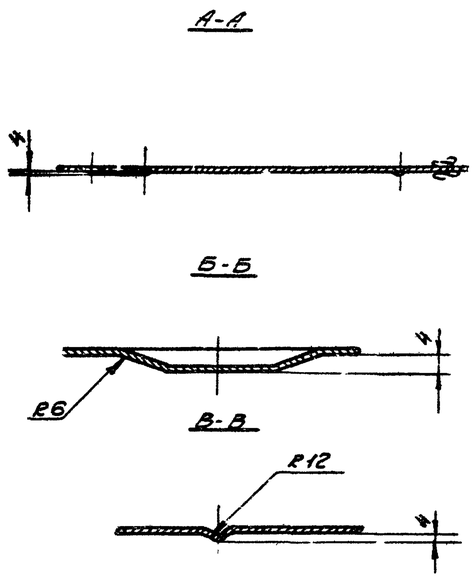

∇1 остальное

Г034.00.03.03	Лист	Ст.3 ГОСТ 501-58	Лист В1,5 ГОСТ 3680-57	5,34	4
Обозначение	Наименование	Материал	Сортамент	Вес	Лист

∇1 остальное

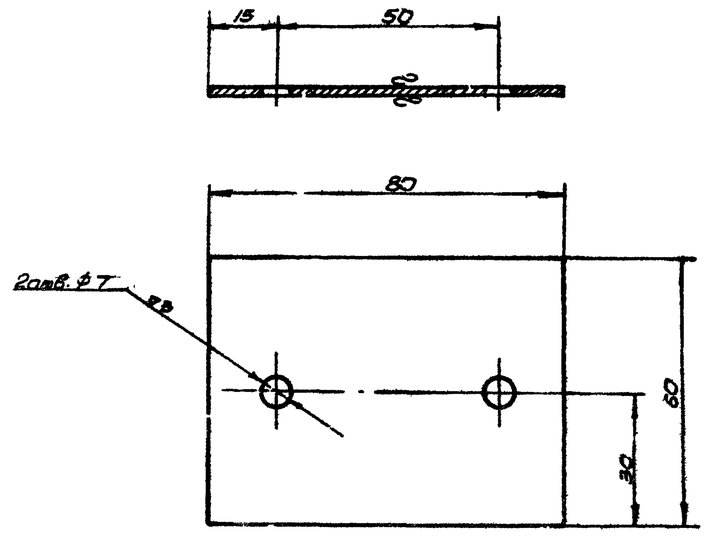

Г034.00.00.05	Прокладка	Ст.3 ГОСТ 7501-58	Лист В1,3 ГОСТ 3680-57	0,035	4
Обозначение	Наименование	Материал	Сортамент	Вес	Лист

Т.П. 1968	Дверь герметическая утепленная с двухсторонним замком 900×300		Серия 3.904-11
	Детали		Выпуск 2 / Лист 4

Госстрой СССР
Сантехпроект
г. Москва

Гл. инж. проекта		Бистрин	
Гл. спец.		Абросимов	
Рук. гр.		Цинатова	
Инженер	Альтбегер	Усальчик	Поберина
Техник		Копировал	
Зам. гл. инж.			
Гл. инж.			
Рук. гр.			
Зам. нач.			

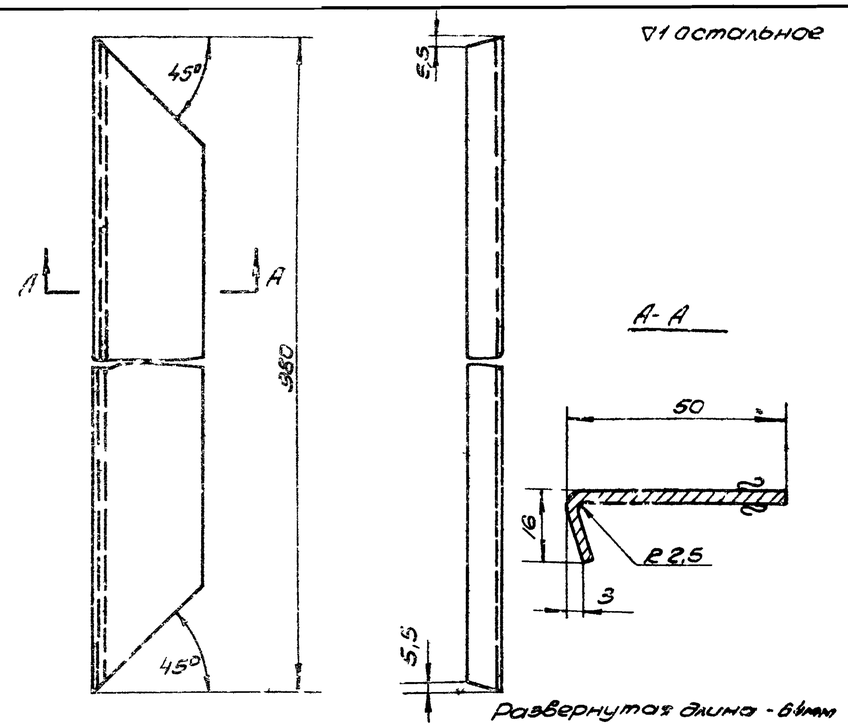

Г034.00.01.01	Угольник	Ст.3 ГОСТ 501-58	Лист В 2,5 ГОСТ 3680-57	1,3	5
Обозначение	Наименование	Материал	Сортамент	Вес	Лист

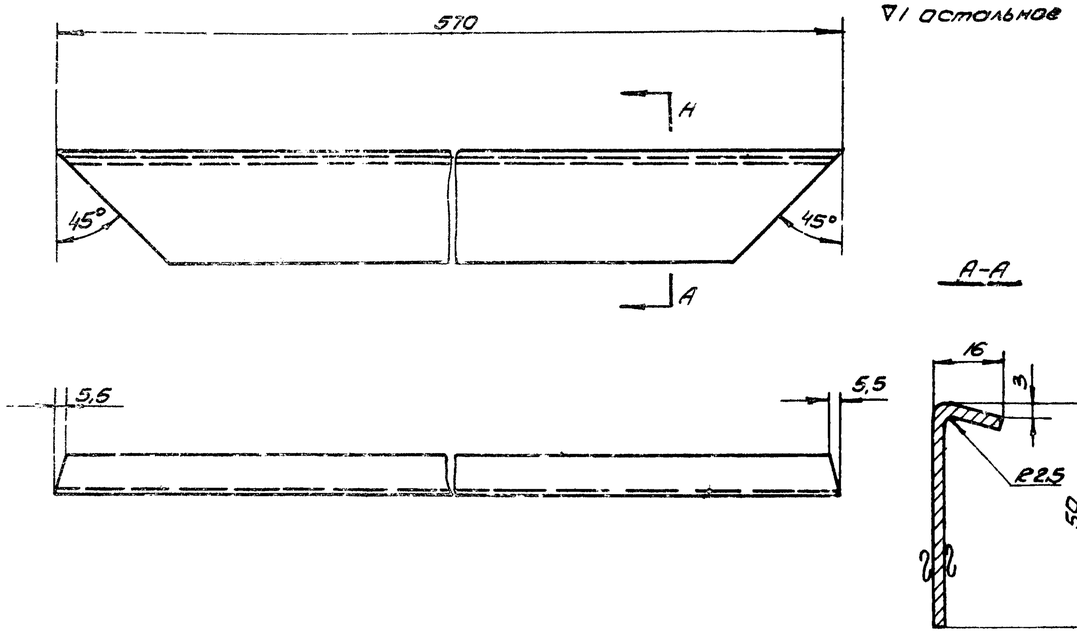

Г034.00.01.02	Угольник	Ст.3 ГОСТ 501-58	Лист В 2,5 ГОСТ 3680-57	0,75	5
Обозначение	Наименование	Материал	Сортамент	Вес	Лист

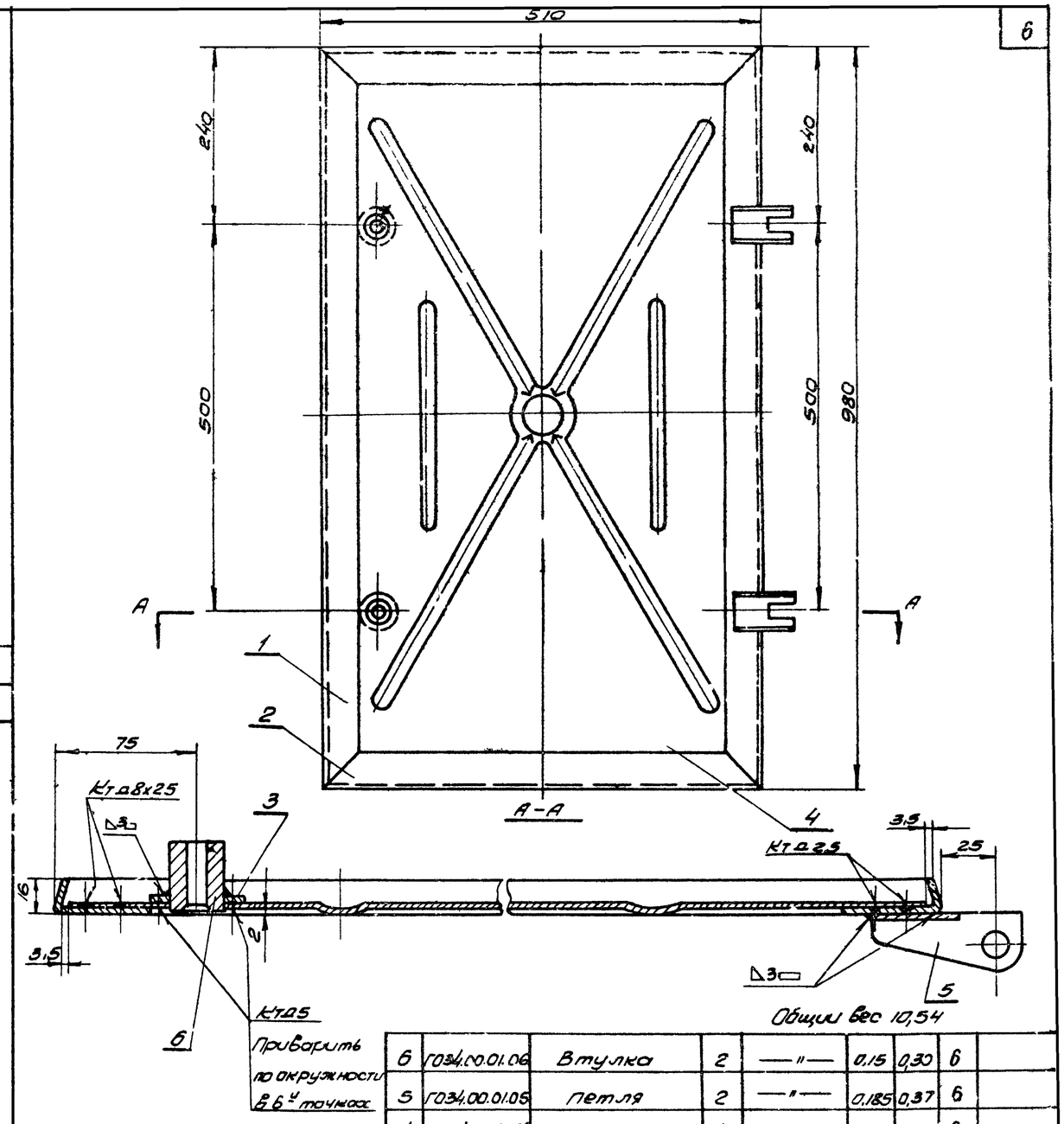

Поз.	Обозначение	Наименование	Кол.	Материал	Вес шт.	Вес общ.	Лист	Примеч.
6	Г034.00.01.06	Втулка	2	—"—	0,15	0,30	6	
5	Г034.00.01.05	Петля	2	—"—	0,185	0,37	6	
4	Г034.00.01.04	Лист	1	—"—	6,77	6,77	6	
3	Г034.00.01.03	Шайба	2	—"—	0,027	0,054	6	
2	Г034.00.01.02	Угольник	2	—"—	0,75	1,5	5	
1	Г034.00.01.01	Уголонник	2	ст. 3	1,3	2,6	5	

Спецификация

ТД	Дверь герметическая утепленная с двухсторонним замком 910×500	Серия 3.904-11	
1968	Г034.00.01 Каркас наружный	Выпуск 2	Лист 5

Гипрогазоочистка СССР
г. Москва

Зам. гл. инж. проекта — Батурова
Нач. отдела — Лобанова
Гл. спец. — Цинатова
Руков. гр. — Бельмонт
Вед. конструктор — Абрамов

Гл. инженер проекта — Шимановский
Гл. технолог — Тальгреггер
Исполнит. — Копировал
Чертил — Сливок
Контрольн. — Равинская

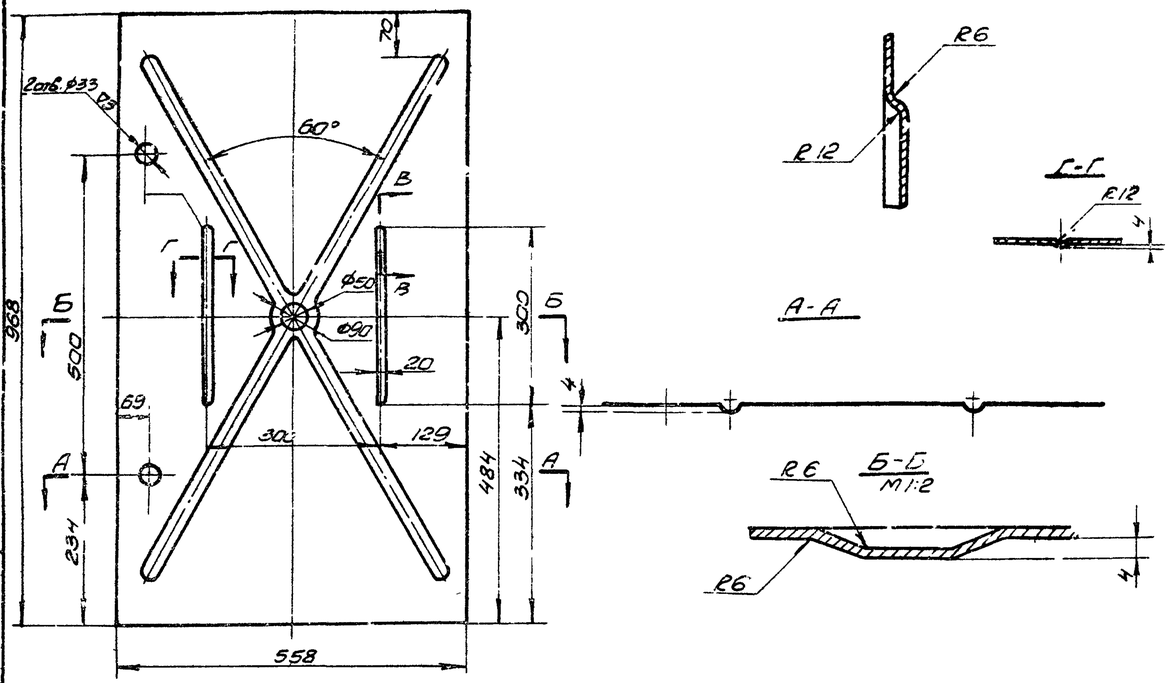

Г034.00.01.04	Лист	Ст.3 ГОСТ 501-58	Лист 1.5 ГОСТ 3680-57	6,77	6
Обозначение	Наименование	Материал	Сортамент	Вес	Лист

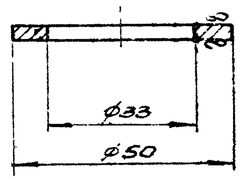

Г034.00.01.03	Шайба	Ст.3 ГОСТ 501-58	Лист 6.3 ГОСТ 3680-57	0,027	6
Обозначение	Наименование	Материал	Сортамент	Вес	Лист

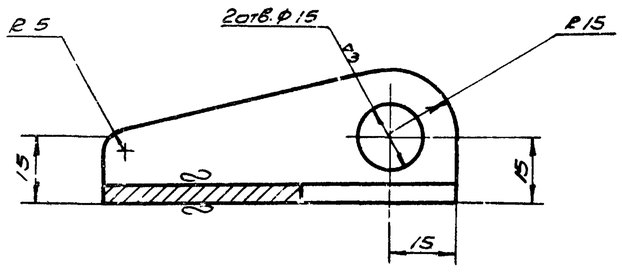

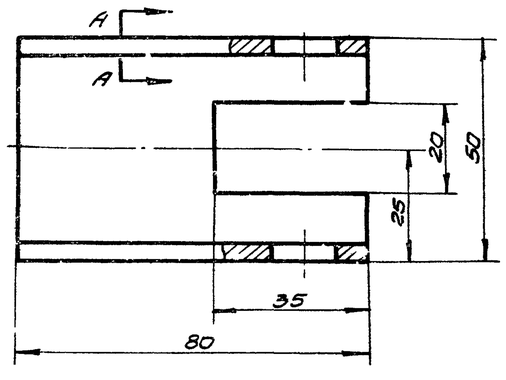

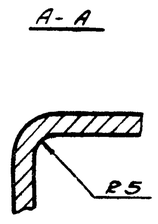

Г034.00.01.05	Петля	Ст.3 ГОСТ 500-58	Лист 4 ГОСТ 5681-57	0,185	6
Обозначение	Наименование	Материал	Сортамент	Вес	Лист

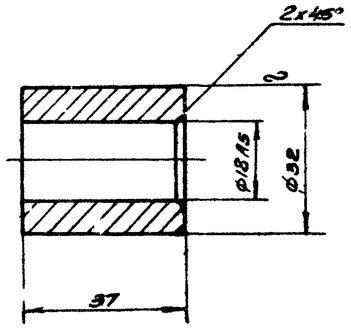

Г034.00.01.06	Втулка	Ст.3 ГОСТ 535-58	Круг 32 ГОСТ 2590-57	0,15	
Обозначение	Наименование	Материал	Сортамент	Вес	Лист

ТП	Дверь герметическая утепленная с двухсторонним замком 910×500	Серия 3.904-11	
1968	Детали.	Выпуск 2	Лист 6

Альбом 13

Госстрой СССР Сантехпроект г. Москва	Зам. гл. инж.		Белоусова	Абросимова
	Нач. отдела		Виленкер	Цинцадзе
	Гл. спец.		Ротштейн	Ягин
	Руков. гр.		Ковалевский	Ковалевская
	Вед. конструктор		Ковалевский	Рубинская

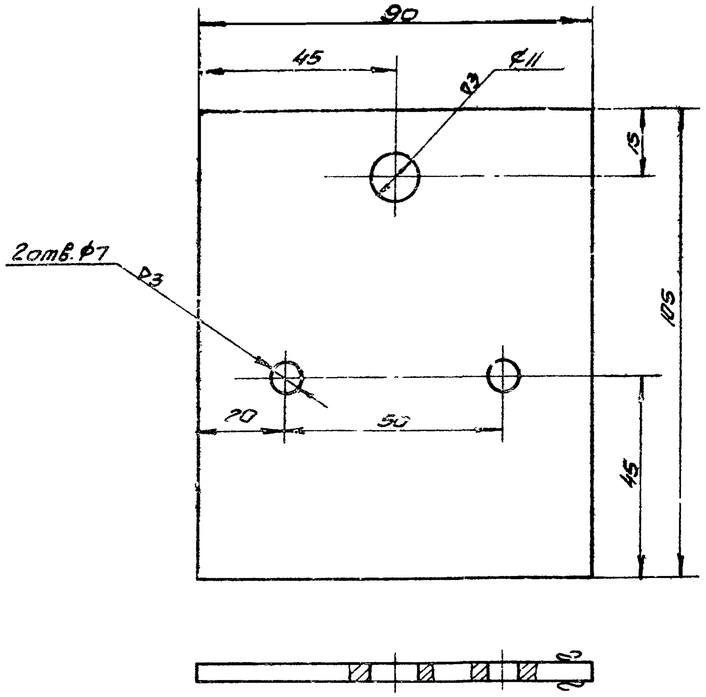

Г034.00.02.01	Планка	Ст.3 ГОСТ 1050-58	Лист 4 ГОСТ 5681-57	0,3	7
Обозначение	Наименование	Материал	Сортамент	Вес	Лист

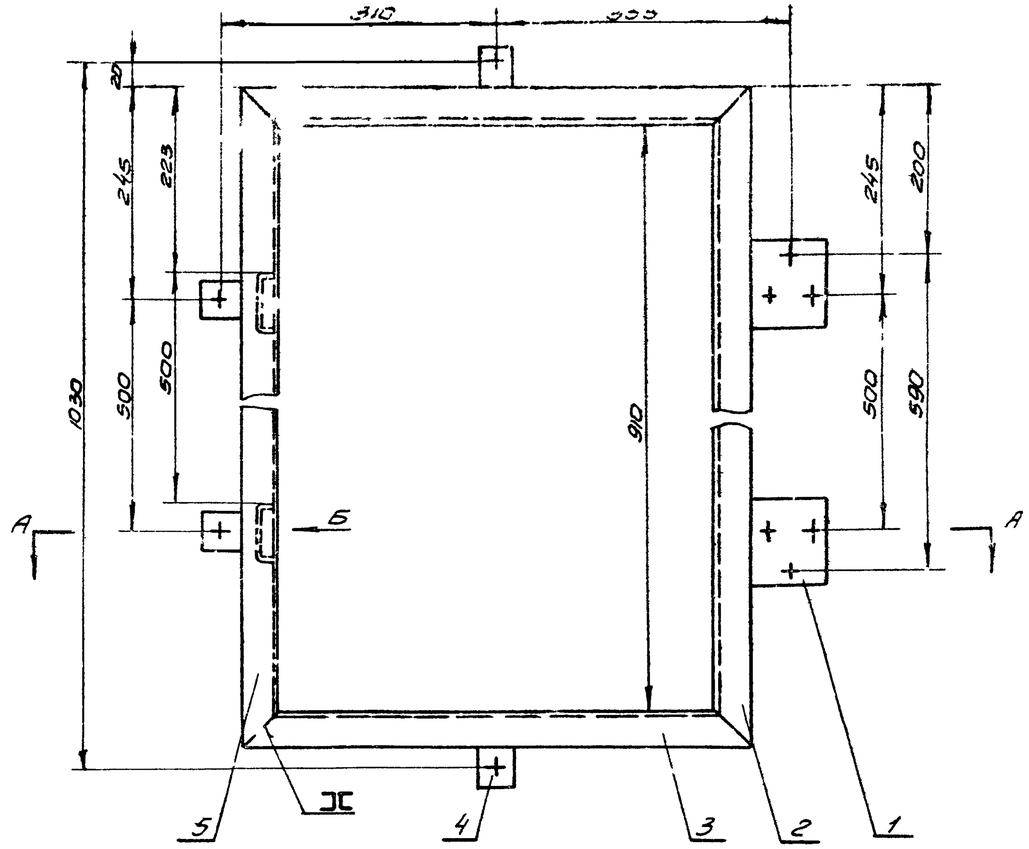

А-А

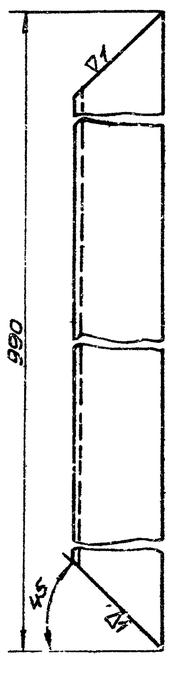

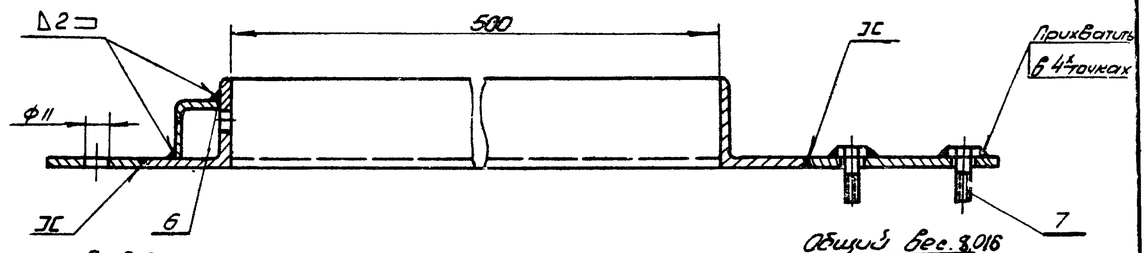

Общий вес. 8,016

Вид Б
М1:1

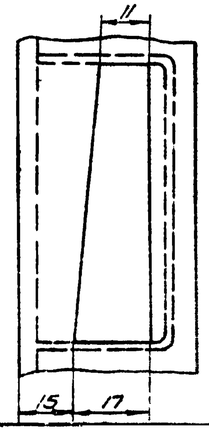

Г034.00.02.02	Уголник	Ст.3 ГОСТ 535-58	Уголок 90×40×4 ГОСТ 8509-57	2,2	7
Обозначение	Наименование	Материал	Сортамент	Вес	Лист

Поз.	Обозначение	Наименование	Кол.	Материал	Вес шт.	Вес общ.	Лист	Примеч.
7		Болт М6×20 ГОСТ 7798-62	4		0,004	0,016		
6	Г034.00.02.06	Щиток	2	—"—	0,05	0,1	8	
5	Г034.00.02.05	Уголник	1	—"—	2,2	2,2	8	
4	Г034.00.02.04	Планка	4	—"—	0,05	0,2	8	
3	Г034.00.02.03	Уголник	2	—"—	1,3	2,6	8	
2	Г034.00.02.02	Уголник	1	—"—	2,3	2,3	7	
1	Г034.00.02.01	Планка	2	Ст.3	0,3	0,6	7	

Спецификация

ТД	Дверь герметическая утепленная с обжимным замком 810×500		Серия 3.904-11
1968	Г034.00.02	Рама	Лист 2

Согласовано
Инв. № подл.
Подпись и дата
Взам. инв. №

Разработал Викторова
Проверил Шаповалов
Гл. спец. Иванова
Нач. отдела Гольдберг
Гл. инж. проекта Стадник
Гл. спец. Рубинская
Зам. гл. инж. проекта Рожков
Вед. конструктор

∇ остальное

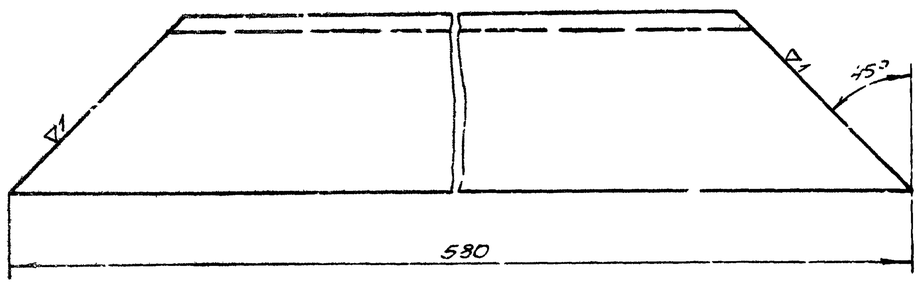

Обозначение	Наименование	Материал	Сортамент	Вес	Лист
Г034.00.02.03	Уголок	Ст.3 ГОСТ 535-58	Уголок 40х40х4 ГОСТ 8509-57	1,3	8

∇ остальное

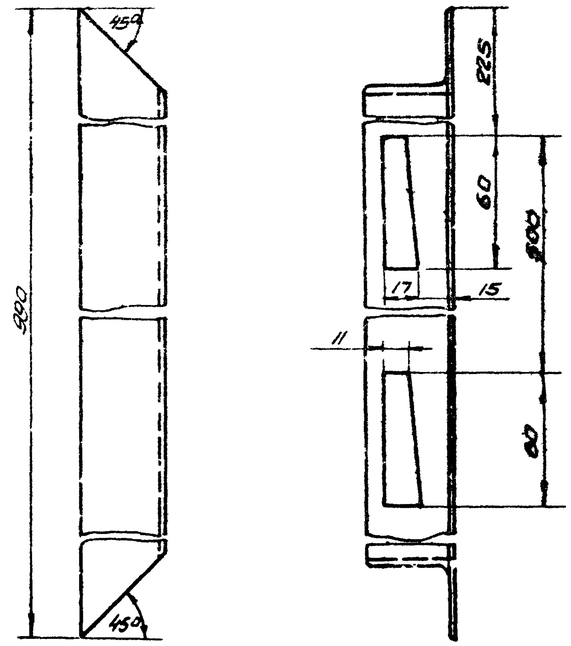

Обозначение	Наименование	Материал	Сортамент	Вес	Лист
Г034.00.02.05	Уголок	Ст.3 ГОСТ 535-58	Уголок 40х40х4 ГОСТ 8509-57	2,2	8

∇ / остальное

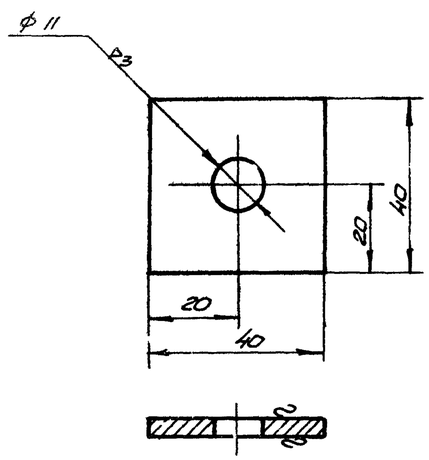

Обозначение	Наименование	Материал	Сортамент	Вес	Лист
Г034.00.02.04	Планка	Ст. 3 ГОСТ 500-58	Лист 4 ГОСТ 5681-57	0,05	8

Развертка

∇ остальное

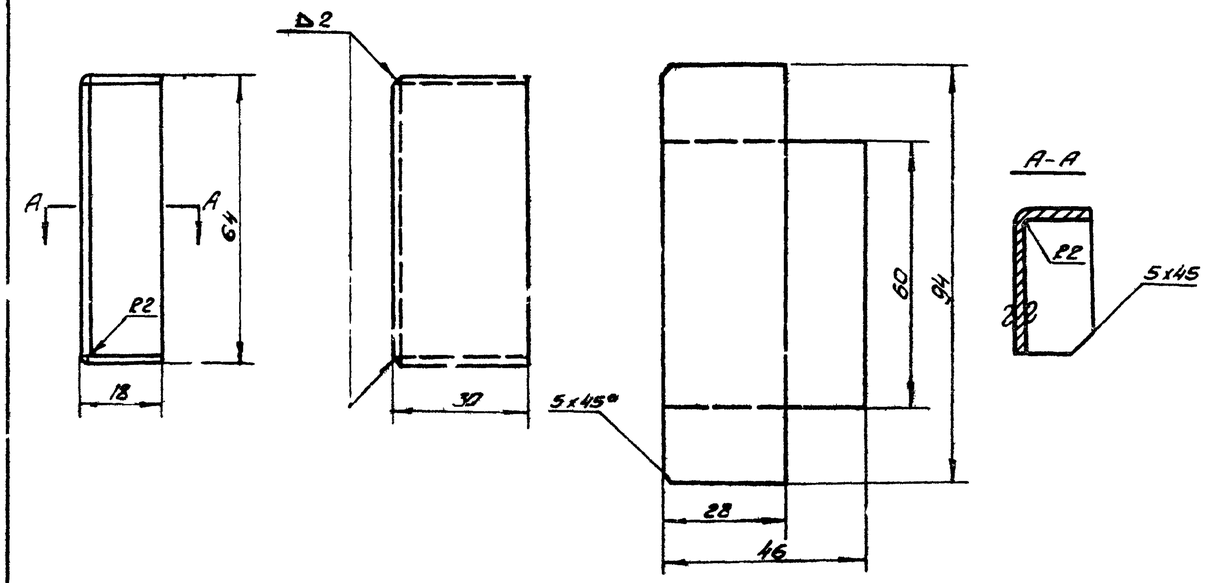

Обозначение	Наименование	Материал	Сортамент	Вес	Лист
Г034.00.02.06	Щиток	Ст.3 ГОСТ 501-58	Лист 4,2 ГОСТ 3680-57	0,05	

ТД	Дверь герметическая утепленная с двухсторонним замком, 910х500	Серия 3.904-11	
1968	Детали	Выпуск 2	Лист 8

Зам. гл. инж.			
Нач. отдела	Шульман	Гольтвегер	Спивак
Гл. спец.			
Рук. гр.		Копировал	
Вед. конст.			Рубинская
Проверил	Бисерова	Сорокинова	Цвенчтоль

Госстрой СССР
Сантехпроект
г. Москва

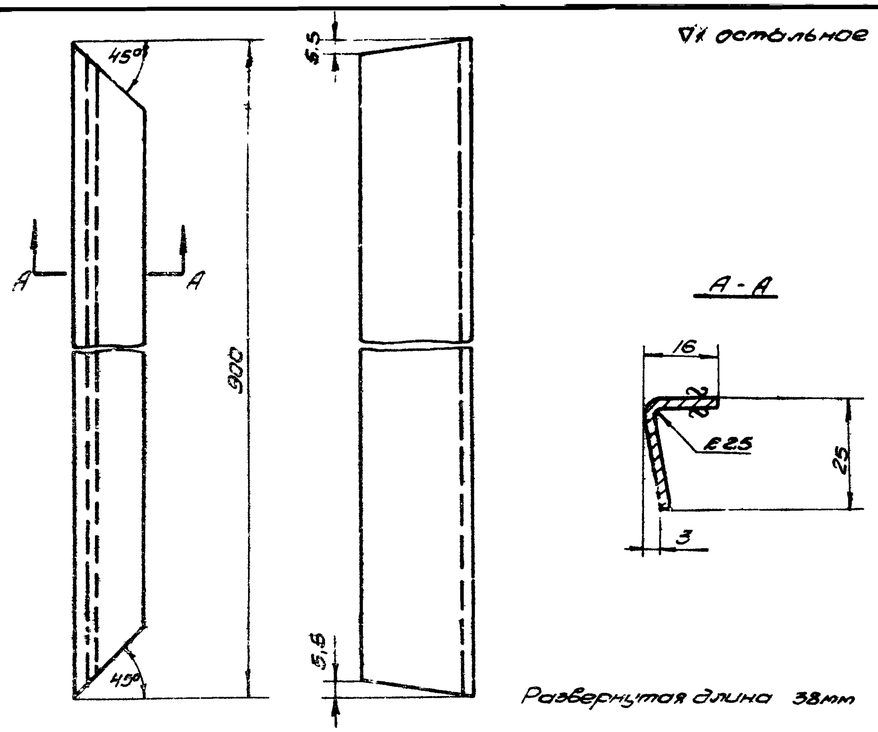

∇х остальное

Развернутая длина 38мм

Г034.00.03.01	Угольник	Ст.3 ГОСТ 501-58	Лист В 2,5 ГОСТ 3680-57	0,7	9
Обозначение	Наименование	Материал	Сортамент	Вес	Лист

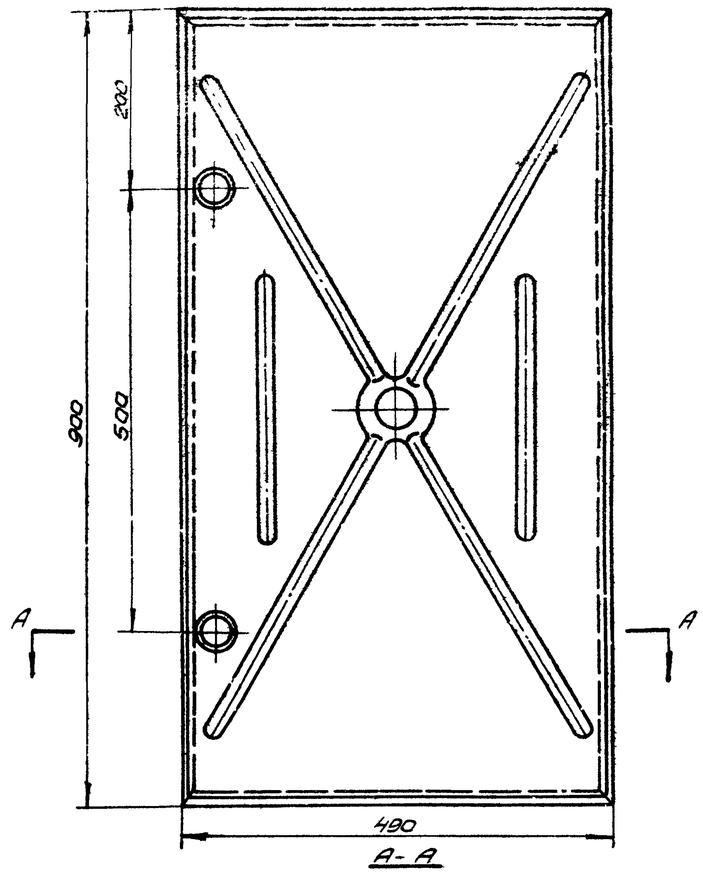

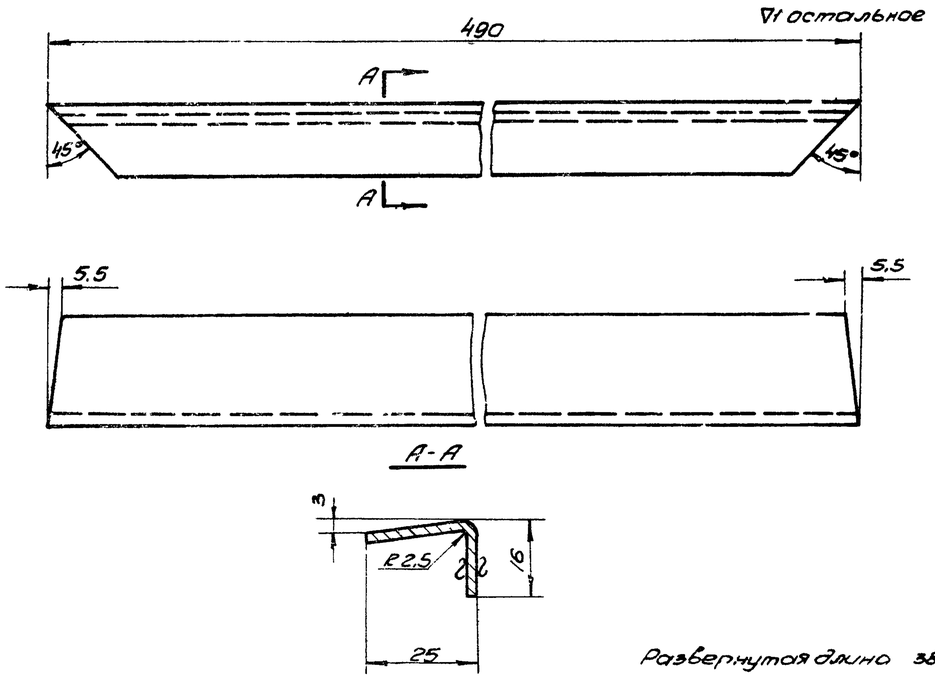

∇1 остальное

Развернутая длина 38мм

Г034.00.03.02	Угольник	Ст.3 ГОСТ 501-58	Лист В 2,5 ГОСТ 3680-57	0,35	9
Обозначение	Наименование	Материал	Сортамент	Вес	Лист

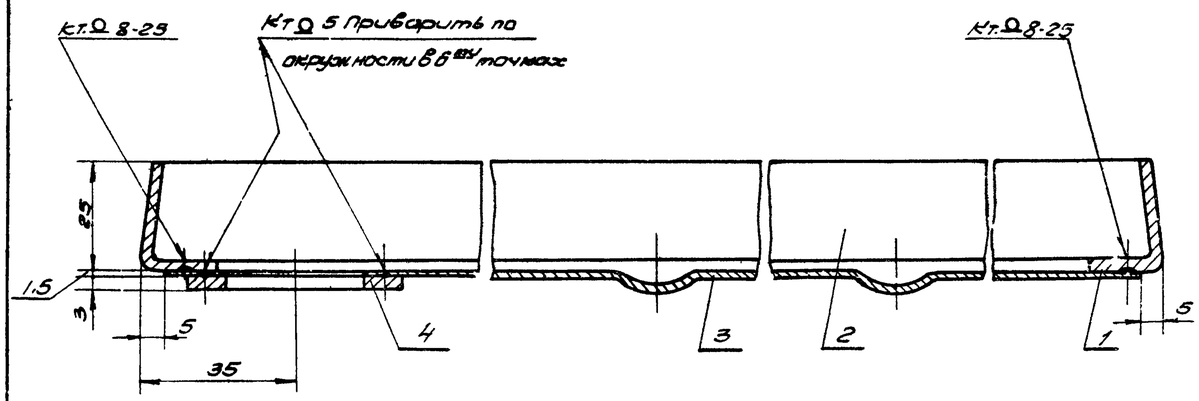

Поз.	Обозначение	Наименование	Кол.	Материал	Вес 1шт.	Вес общ.	Лист	Примеч.
4	Г034.00.01.03	Шайба	2	—"—	0,027	0,054	6	
3	Г034.00.03.03	Лист	1	—"—	5,34	5,34	4	
2	Г034.00.03.02	Угольник	2	—"—	0,35	0,7	9	
1	Г034.00.03.01	Угольник	2	Ст.3	0,7	1,4	9	

Спецификация

ТД	Дверь герметическая утепленная с двухсторонним замком 910х500	Серия 3.904-11	
1968	Г034.00.03 К сборке Внутренний	Выпуск 2	Лист 9

Нач. отдела Мирошников
Гл. спец. Гринштейн
Руков. гр. Ивлев
Вед. констр. Ромашкова

Разработал Ивлев
Проверил Гринштейн
Согласовал Мирошников
Утверждено ЦНИИЭП торгового оборудования Госкомитета СССР

Гозтрансер Цилиндр Колодкин Сплав Резиновая

∇3 остальное

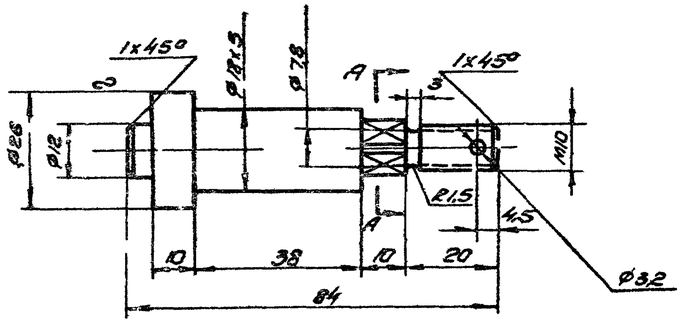

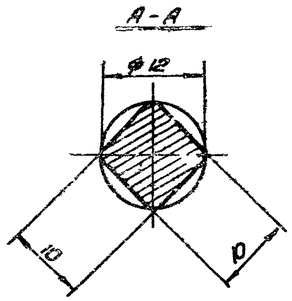

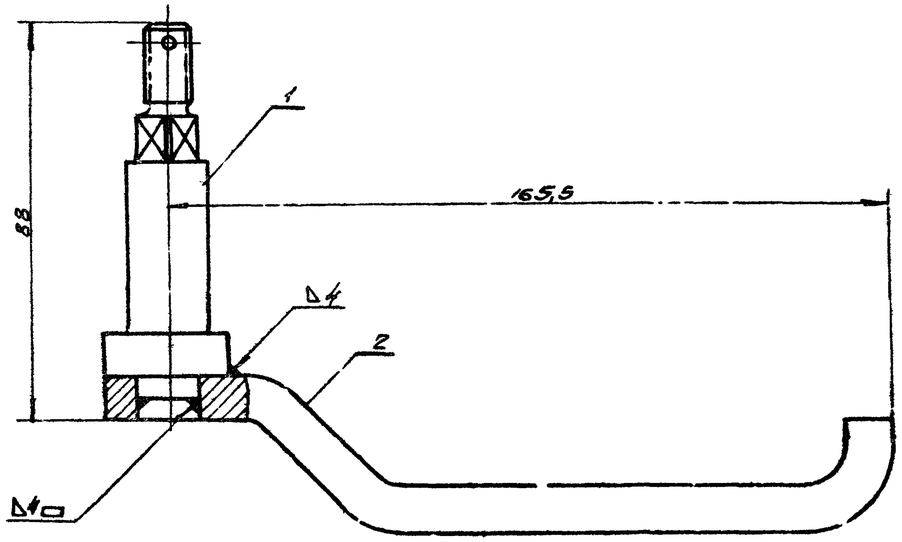

Г034.00.04.01	Ось	Ст.3 ГОСТ535-58	Круг 26 ГОСТ 2590-57	0,2	10
Обозначение	Наименование	Материал	Сортамент	Вес	Лист

∇3 остальное

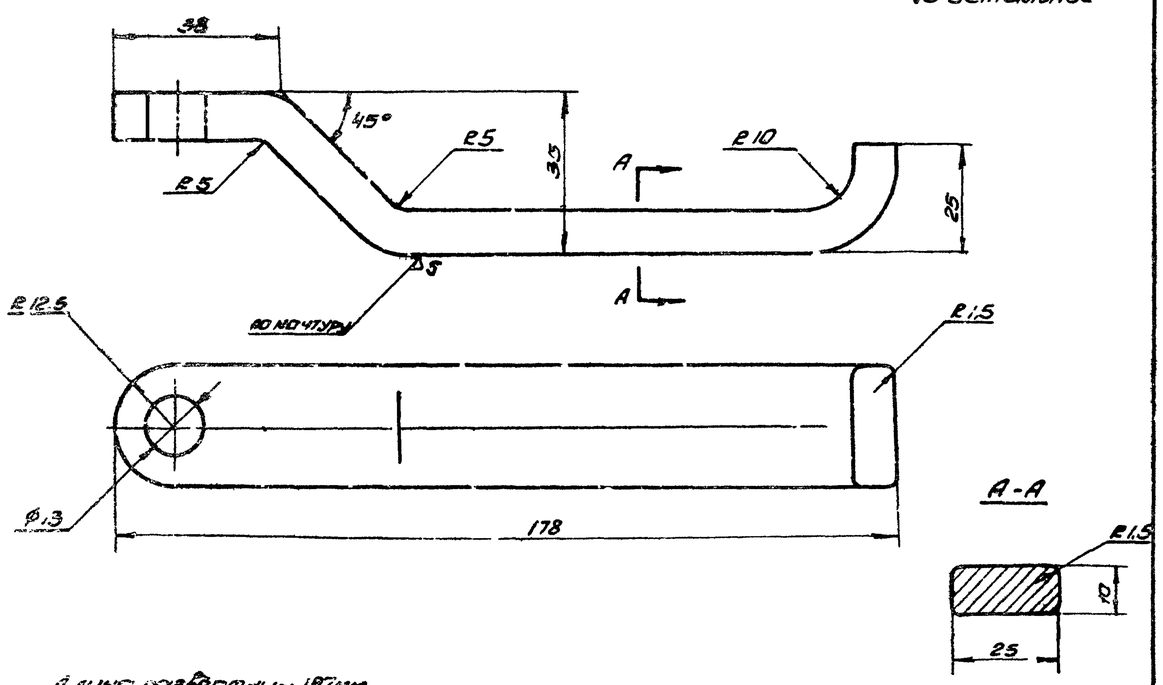

Длина развертки ~ 197мм.

Г034.00.04.02	Ручка	Ст.3 ГОСТ535-58	Полоса ГОСТ 103-57	0,38	10
Обозначение	Наименование	Материал	Сортамент	Вес	Лист

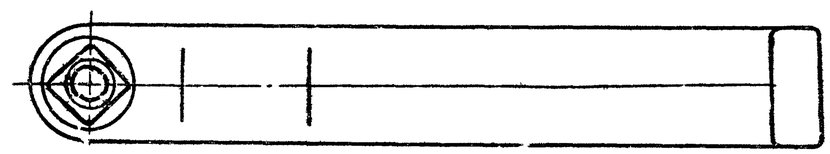

Поз.	Обозначение	Наименование	Кол.	Материал	Вес шт.	Вес общ.	Лист	Примеч.
2	Г034.00.04.02	Ручка	1	Ст.3	0,4	0,4	10	
1	Г034.00.04.01	Ось	1	Ст.3	0,2	0,2	10	

Спецификация

ТД	Дверь герметическая утепленная с двухсторонним замком 910×500		Серия 3.904-11
1968	Г034.00.04 Ручка		Выпуск 2 / Лист 10

Альбом 13

Гостпром СССР Сантехпроект г. Москва

Зам. гл. инж.			
Нач. отдела			
Гл. спец.			
Рук. гр.			
Вед. инж.			
Проверил	Ленинский		
	Копировал		
Гл. инж. проекта	Альтфегер	Сидоров	
		Рубинович	
Гл. инж.			
Гл. арх.			

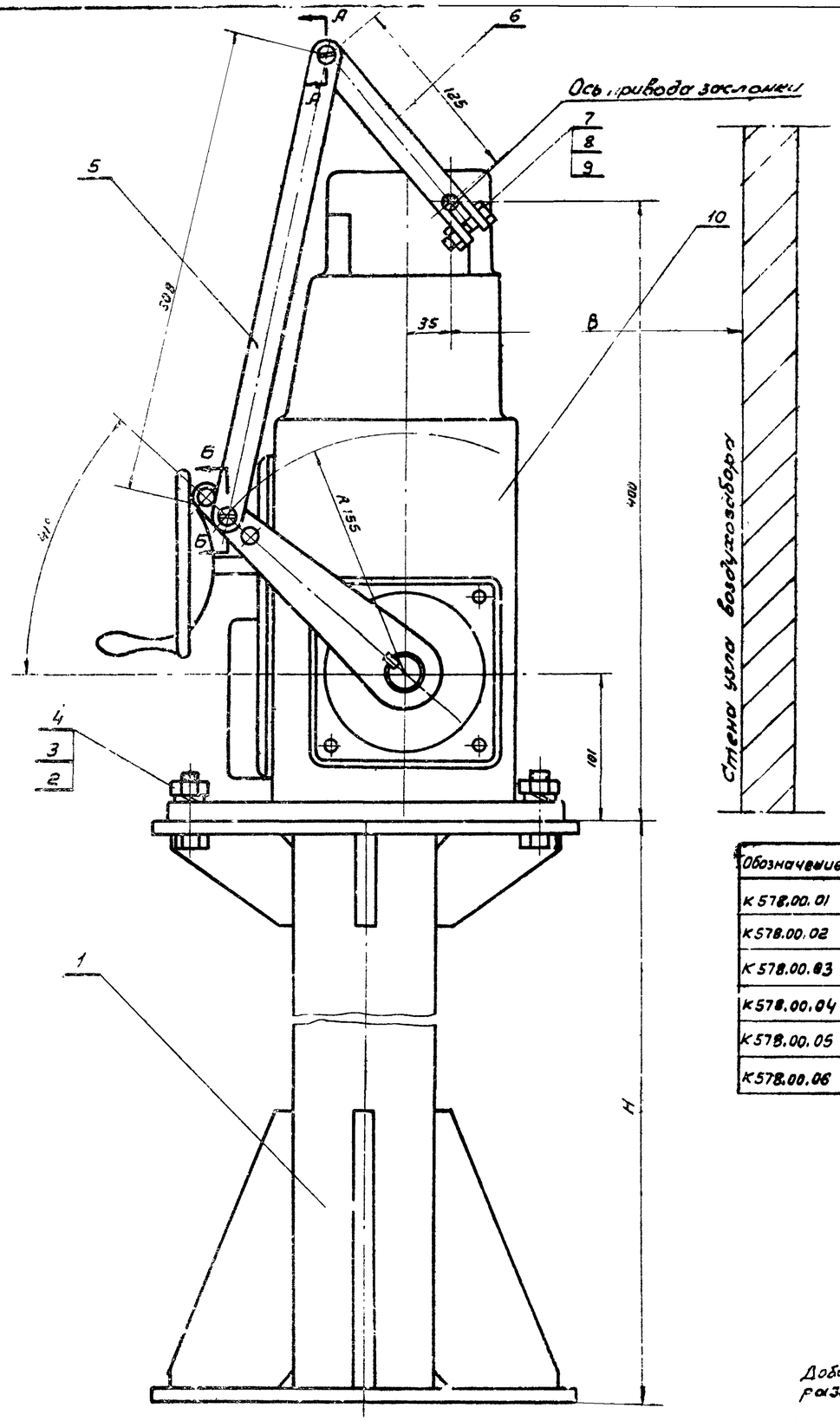

А - А

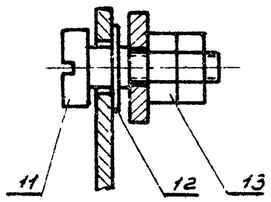

Б - Б

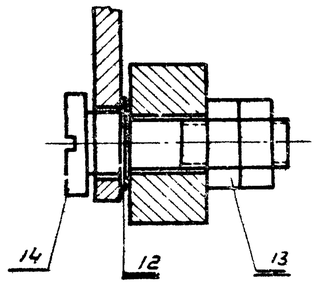

Обозначение	Тип камеры	Н	Вес установки	В
К578.00.01	ПК10	621	57,6	120
К578.00.02	ПК25	336	55,4	
К578.00.03	ПК50	450	56,0	
К578.00.04	ПК70	692	58,8	160
К578.00.05	ПК100	1324	65,0	
К578.00.06	ПК150	808	65,0	

Общий вес - см. таблицу

Поз.	Обозначение	Наименование	Кол.	Материал	Вес шт.	Вес общ.	Лист	Примеч.
14	К578.00.00.04	Палец	1	Ст. 3	0.13	0.13	12	
13		Гайка М10 ГОСТ 5915-62	4		0.011	0.044		
12		Шайба 12 ГОСТ 11371-65	2		0.005	0.01		
11	К578.00.00.03	Палец	1	Ст. 3	0,08	0,8	12	
10		Исполнительный механизм МЗК-10К	1		39	39		Покупное изделие
9		Болт 14В×35 ГОСТ 7798-62	1		0,019	0,019		
8		Гайка М8 ГОСТ 5915-62	2		0,006	0,012		
7		Шайба 8 ГОСТ 11371-65	1		0,002	0,002		
6	К512.00.00.02	Рычаг	1	Ст.3	0,23	0,23	12	
5	К578.00.00.01	Тяга	1	Ст.3	0.39	0.39	12	
4		Шайба пружинная 12Н65Г ГОСТ 6402-61	4		0.00	0.012		
3		Гайка М12 ГОСТ 5915-62	4		0.017	0.06		
2		Болт М12×45 ГОСТ 7798-62	4		0.054	0.216		
1	К578.00.01-К578.00.06	Подставка	1	Разный	Ст. таблицы		13	

Спецификация

Добавлена в таблице граф. В, размер „В", и надпись

Рук. гр. 15/6-69 Быстрова

ТД	Приточные вентиляционные камеры типа ПК10-ПК150 производительностью от 3,5 до 150 тыс. м³/час		Серия 3.904-11
1968	К578	Установка исполнительного механизма и.МЗК-10К (левая)	Выпуск 2 / Лист 11

Инж. Шабаров		Спецификация	
Проверил	Исполнитель		
Гл. инж. проекта	Гл. инж.	Быстрова	

▽1 остальное

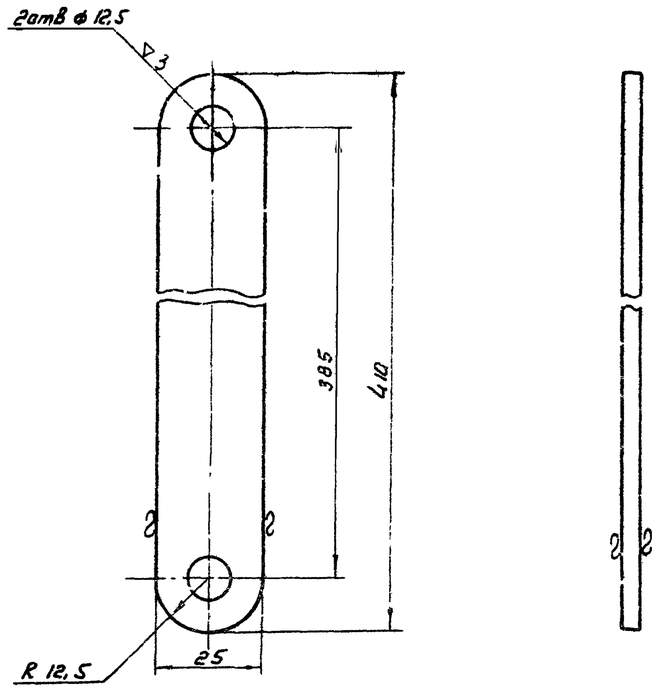

Обозначение	Наименование	Материал	Сортамент	Вес	Лист
К579.00.00.01	Тяга	Ст. 3 ГОСТ 535-58	Полоса 6×85 ГОСТ 103-57	0,45	12

▽4 остальное

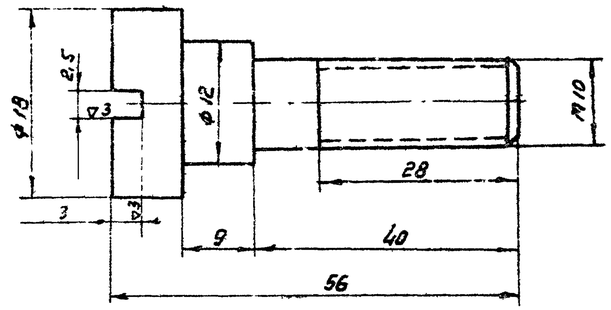

Обозначение	Наименование	Материал	Сортамент	Вес	Лист
К579.00.00.04	Палец	Ст. 3 ГОСТ 535-58	Круг ГОСТ 2590-57	0,13	12

▽3 остальное

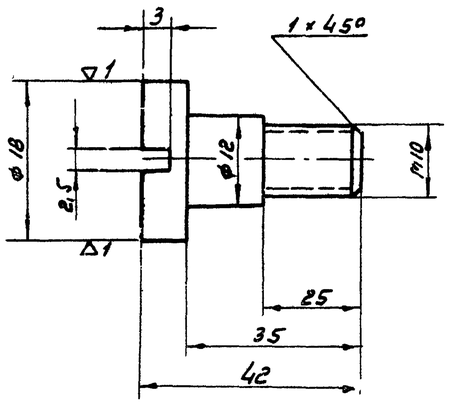

Обозначение	Наименование	Материал	Сортамент	Вес	Лист
К578.00.00.03	Палец	Ст. 3 ГОСТ 535-58	Круг ГОСТ 2590-57	0,08	12

▽1 остальное

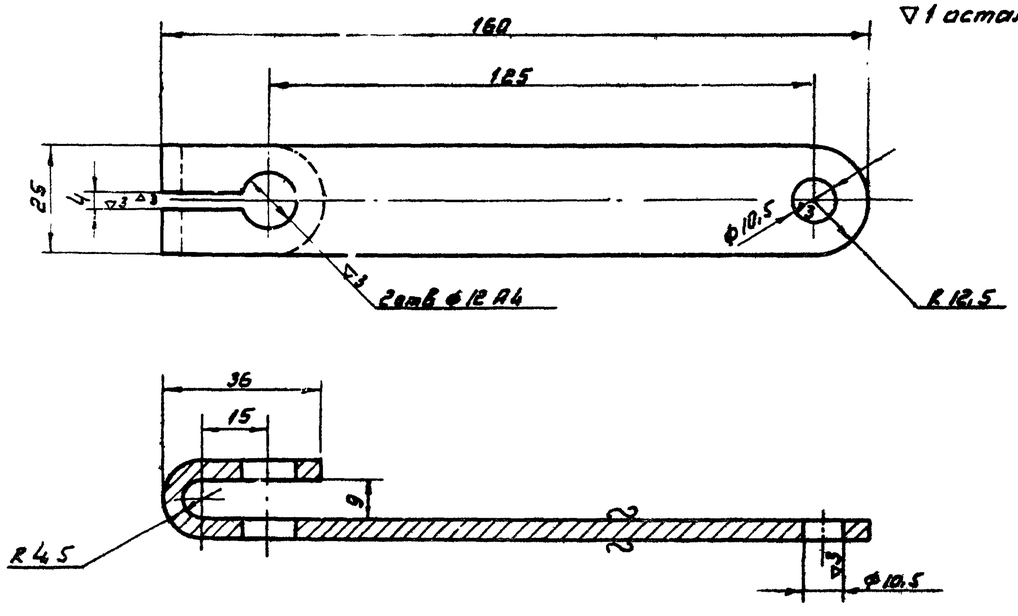

Обозначение	Наименование	Материал	Сортамент	Вес	Лист
К578.00.00.02	Рычаг	Ст. 3 ГОСТ 535-58	Полоса 4×25 ГОСТ 103-57	0,23	12

Госстрой СССР САНТЕХПРОЕКТ г. Москва	Гл. инж. проекта	Гильшатов	Быстрова		
	Нач. отдела	Гольтвегер	Абросимова		
	Гл. спец.		Катыровал.		
	Рук. гр.	Сливак	Бетрякова		
	Вед. констр.	Быстрова			

ТД 1968 — Приточные вентиляционные камеры типа ПК10 ÷ ПК150 производительностью от 3,5 до 150 тыс. м³/час. — Серия 3.904-11 — Выпуск 2 — Лист 13

Детали

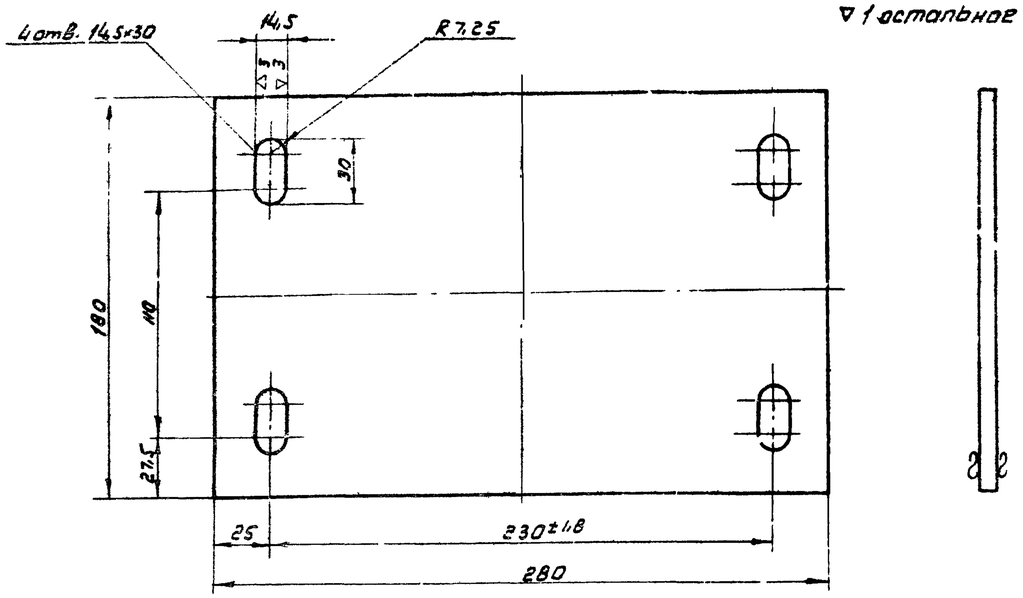

Обозначение	Наименование	Материал	Сортамент	Вес	Лист
К578.00.01.01	Плита верхняя	Ст. 3 ГОСТ 500-58	Лист 8 ГОСТ 6681-57	3,15	13

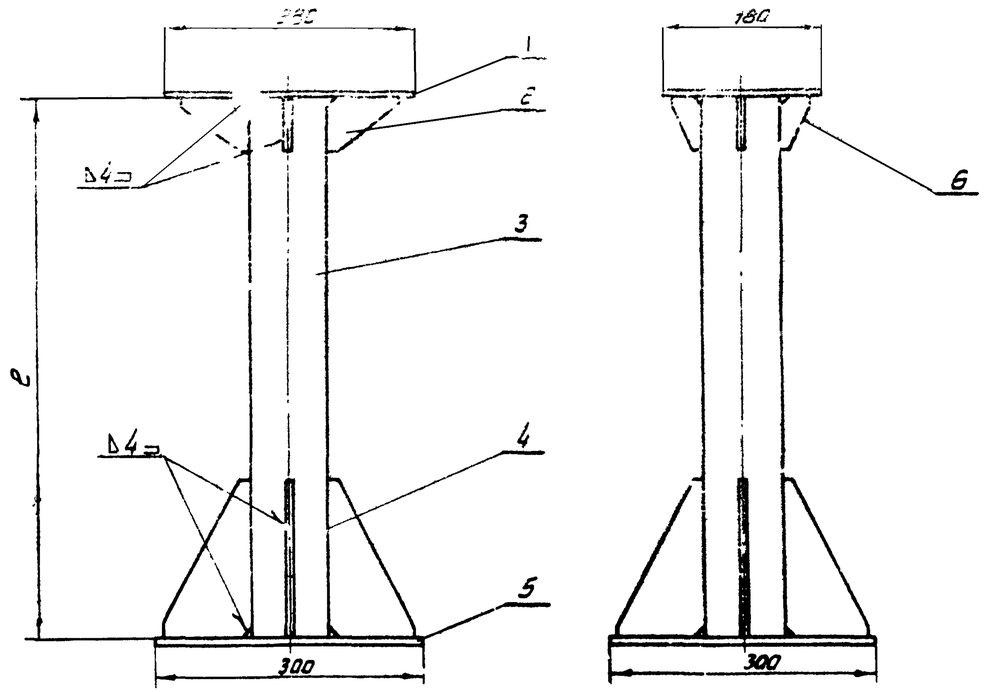

Обозначение	Обозначение катеры	Позиция 3		Вес узла
		ℓ	Вес	
К578.00.01	ПК 10	805	5,7	16,3
К578.00.02	ПК 25	320	3,5	14,1
К578.00.03	ПК 50	424	4,07	14,7
К578.00.04	ПК 70	724	6,95	17,57
К578.00.05	ПК 100	1369	13,14	23,7
К578.00.06	ПК 150	1369	13,14	23,7

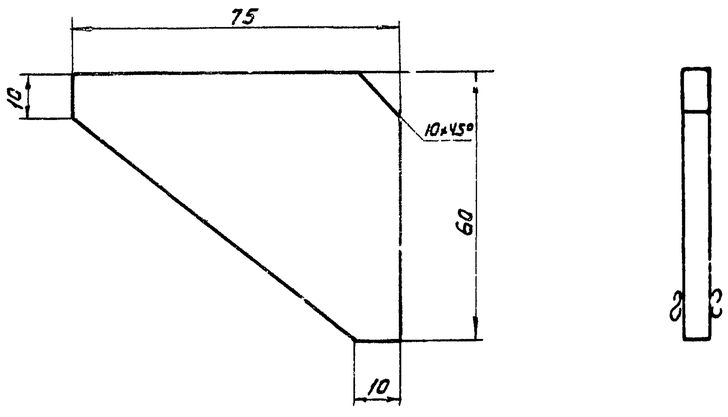

Обозначение	Наименование	Материал	Сортамент	Вес	Лист
К578.00.01.02	Косынка	Ст. 3 ГОСТ 500-58	Лист 6 ГОСТ 3681-57	0,11	13

Поз.	Обозначение	Наименование	Кол.	Материал	Вес шт.	Вес общ.	Лист	Примеч.
6	К578.00.01.06	Косынка	2	Ст. 3	0,04	0,08	14	
5	К578.00.01.05	Плита нижняя	1	Ст. 3	5,62	5,62	14	
4	К578.00.01.04	Косынка	4	Ст. 3	0,38	1,52	14	
3	К578.00.01.03	Труба 90 ГОСТ 3262-62	1	Ст. 3	Смотри таблицу			Б14
2	К578.00.01.02	Косынка	2	Ст. 3	0,11	0,22	13	
1	К578.00.01.01	Плита верхняя	1	Ст. 3	3,15	3,15	13	

Спецификация

ТП 1968	Приточные вентиляционные камеры типа ПК10÷ПК150. Производительность от 3,5 до 150 тыс м³/час. К578.00.06 – К578.00.06. Подставка. Детали	Серия 3.904-11

Согласовано
Инв. № подл.
Подпись и дата
Взам. инв. №
Инв. № дубл.
Подпись и дата

Разработал	Голенцевич		
Проверил	Котляревский		
Нач. отд.	Сливок		
Гл. спец.	Ваганова		
Нач. сектора	Абросимова		
Вес. конструктор	Белякова		

∇ остальное

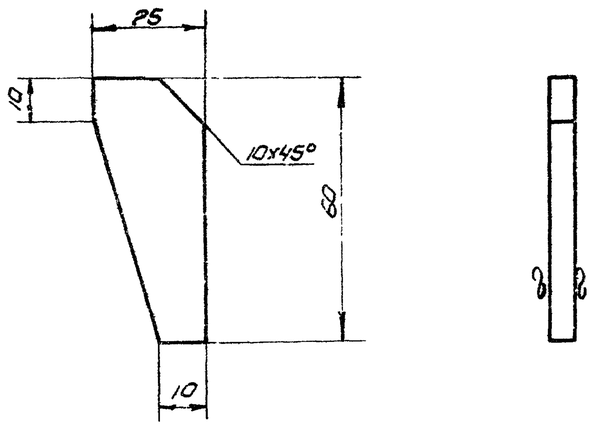

К578.00.01.06	Косынка	Ст.3 ГОСТ 500-58	Лист 6,0 ГОСТ 5681-58	0,04	14
Обозначение	Наименование	Материал	Сортамент	Вес	Лист

∇ остальное

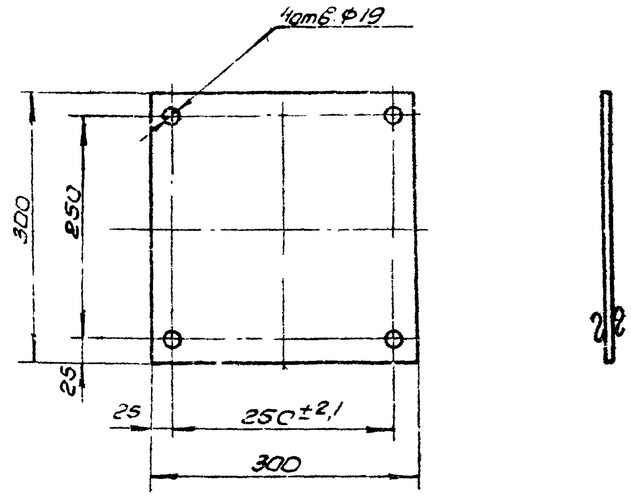

К578.00.01.05	Плита нижняя	Ст.3 ГОСТ 500-58	Лист 8,0 ГОСТ 5681-57	5,62	14
Обозначение	Наименование	Материал	Сортамент	Вес	Лист

∇ остальное

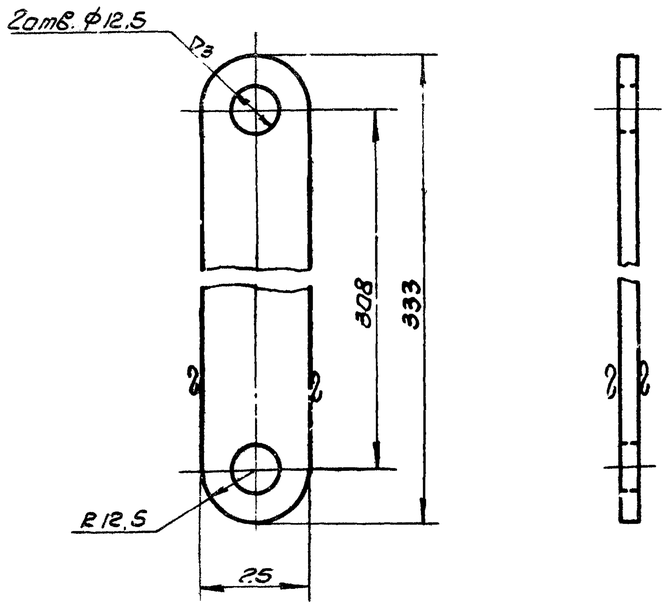

К578.00.00.01	Тяга	Ст.3 ГОСТ 535-58	Полоса 6×25 ГОСТ 103-57	0,39	14
Обозначение	Наименование	Материал	Сортамент	Вес	Лист

∇ остальное

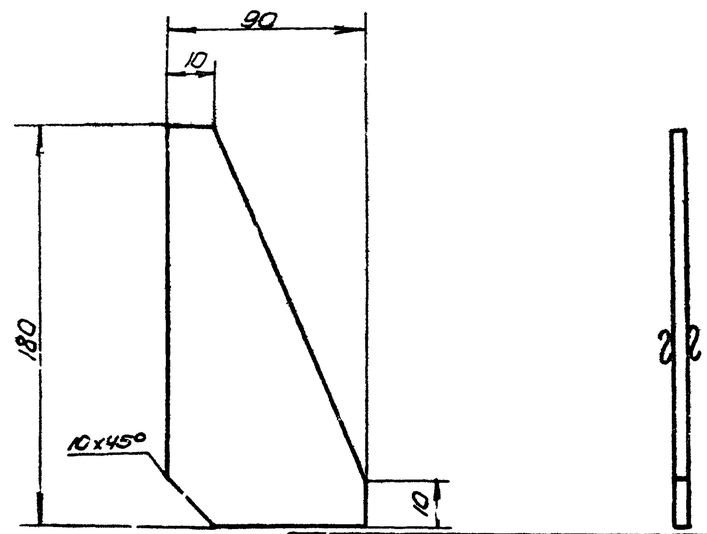

К578.00.01.04	Косынка	Ст.3 ГОСТ 500-58	Лист 6,0 ГОСТ 5681-57	0,38	14
Обозначение	Наименование	Материал	Сортамент	Вес	Лист

ТП	Приточные вентиляционные камеры типа ПК10÷ПК150 производительностью от 3,5 до 150 тыс. м³/час.		Серия 3.904-11
1968	Детали	Выпуск 2	Лист 14

Зам. гл. инж.			
Нач. отдела			
Гл. специал.			
Рук. гр.	Стыбан		
Вед. конст.	Рубинович		
Разраб.	Ольшанский		
Проверил	Гольтвергер		
Утвердил			
Н.контр.			

Госстрой СССР
САНТЕХПРОЕКТ
г. Москва

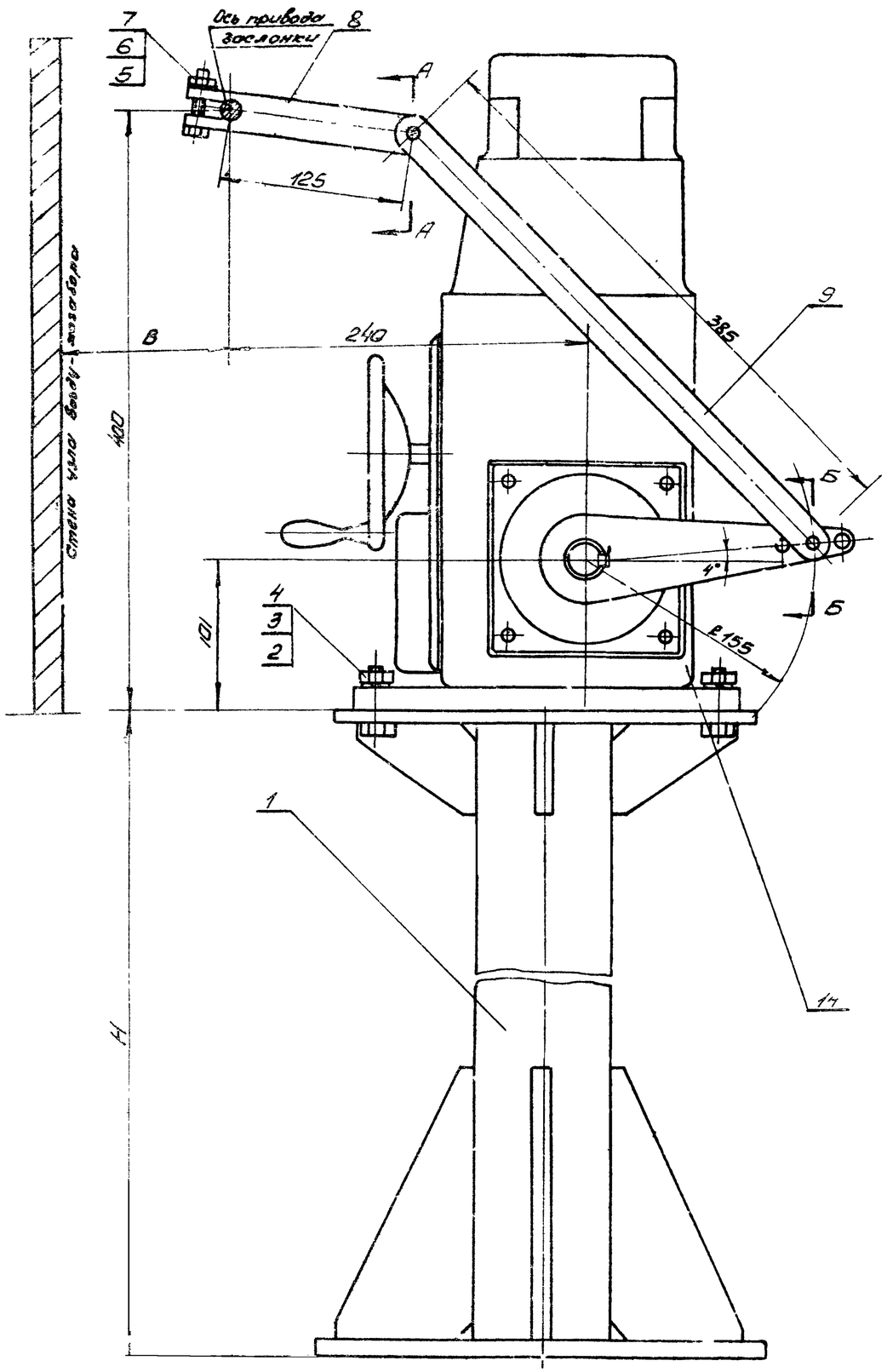

А-А
М 1:1

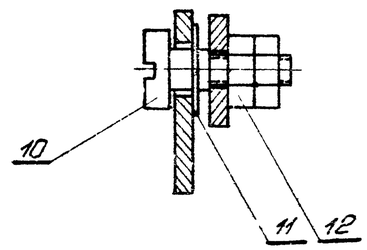

Б-Б
М 1:1

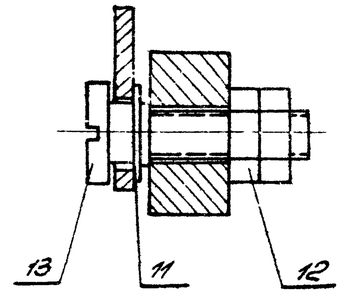

Общий вес - смотри таблицу.

Обозначение узла	тип камеры	H	вес установ.	B
К578.00.01	ПК 10	621	57,7	120
К578.00.02	ПК 25	336	55,5	
К578.00.03	ПК 50	450	56,0	
К578.00.04	ПК 70	740	58,8	160
К578.00.05	ПК 100	1385	65,0	
К578.00.05	ПК 150	1385	65,0	

Поз	Обозначение	Наименование	Кол.	Материал	Вес шт	Вес общ.	Лист	Примеч
14		Исполнительный механизм МЭК-10К	1		39	39		Покупное изделие
13	К578.00.00.04	Палец	1	Ст.3	0,13	0,13	12	
12		Гайка М10 ГОСТ 5915-62	4		0,011	0,044		
11		Шайба 10 ГОСТ 11371-65	2		0,005	0,01		
10	К578.00.00.03	Палец	1	Ст.3	0,08	0,08	12	
9	К579.00.00.01	Тяга	1	Ст.3	0,45	0,45	12	
8	К578.00.00.02	Рычаг	1	Ст.3	0,23	0,23	12	
7		Болт М8х35 ГОСТ 7798-62	1		0,019	0,019		
6		Гайка М8 ГОСТ 5915-62	2		0,006	0,012		
5		Шайба 8 ГОСТ 11371-65	1		0,002	0,002		
4		Шайба пружинная 12 ГОСТ 6402-61	4		0,003	0,012		
3		Гайка М12 ГОСТ 5915-62	4		0,017	0,06		
2		Болт М12х45 ГОСТ 7798-62	4		0,054	0,216		
1	К578.00.01 - К578.00.06	Подставка	1	Разный	Сл. табл.		13	

Спецификация

Добавлена к таблице графа 6, размер „B" и надписи
Рук. гр. 15/4-69 (Быстрова)

ТП	Приточные вентиляционные камеры типа ПК10÷ПК150 производительностью от 3,5 до 150 тыс. м³/ч		Серия 3.904-1
1968	К579	Установка исполнительного механизма МЭК-10К (правая)	Выпуск

Гл. инж. проекта	Шишкиторова	Проверил	Ковалевский			
Нач. отдела	Мойтинский		Гольдберг	Исполнил		
Гл. спец.						
Рук. гр.	Комаров		Сливак			
Вед. конст.	Шлейф		Быстрова			

▽3 брутто

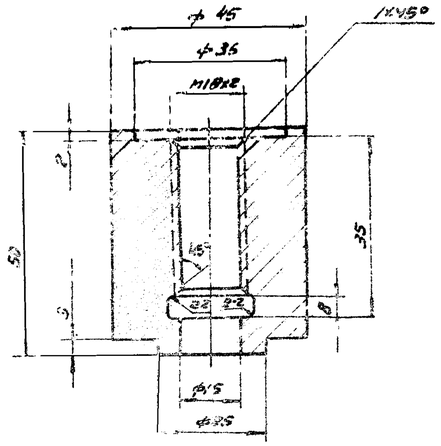

А055.00.00.01	Бобышка	Ст3 ГОСТ 535-58	брутто ГОСТ 2590-57	0,4	16
обозначение	наименование	материал	сортамент	Вес	лист

∇ 1 чистовое

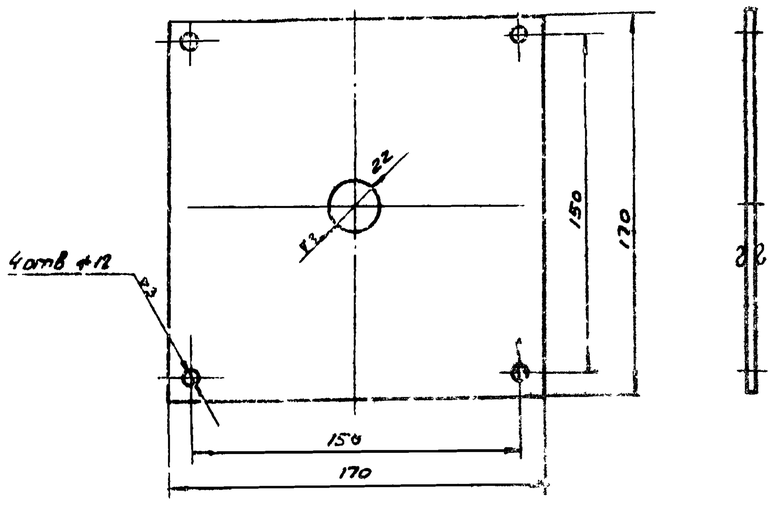

А055.00.00.06	Прокладка	Паронит ГОСТ 481-58	Лист 6×3	0.08	16
обозначение	Наименование	Материал	Сортамент	Вес	лист

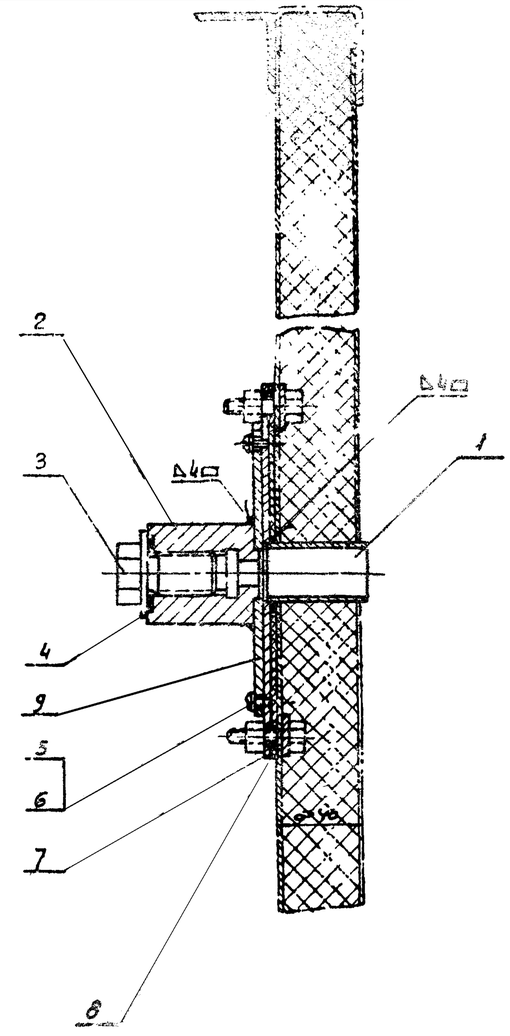

Общий вес 1.99

Поз.	Обозначение	Наименование	Кол.	Материал	Вес шт.	Вес шт.	Лист	Примечание
9	А055.00.00.07	Фланец	1	Ст.3	0.33	0.33	17	
8	А055.00.00.06	Прокладка	1	Паронит ГОСТ 481-58	0.08	0.08	16	
7	А055.00.00.05	Плита	1	Ст.3	0.92	0.92	18	
6		Винт М3×8 ГОСТ 1139-62	4	Сталь 20	0.002	0.008		
5		Шайба пружинная 5Н ГОСТ 6402-61	4	Сталь 65Г	0.002	0.008		
4	А055.00.00.04	Прокладка ф35 к ф20 Δ3	1	Паронит ГОСТ 481-58	0.003	0.003		Б/ч
3	А055.00.00.03	Заглушка	1	Ст.3	0.1	0.1	17	
2	А055.00.00.02	Бобышка	1	Ст.3	0.53	0.53	16	
1	А055.00.00.01	Труба 15 ГОСТ 3262-62	1	Сталь	0.02	0.02		Б/ч
Поз.	Обозначение	Наименование	Кол.	Материал	Вес шт.	Вес шт.	Лист	Примечание

Спецификация

ТП 1968	Приточные вентиляционные камеры типа ПК10-ПК150 производительностью 350 до 1500 м³/ч. А055 Панель для установки измерительных приборов. Детали.	Серия 3.904-11	Выпуск 2 / Лист 16

Госстрой СССР
САНТЕХПРОЕКТ
г. Москва

Гл. инженер проекта	Гольтбергер		Быстробор
Гл. специалист			Шевелев
Рук. группы		Ст. инж.	Быстрово
Вед. конструктор			
Нач. отдела			
Гл. арх.			
Зам. гл. инж.			

▽3 остальное

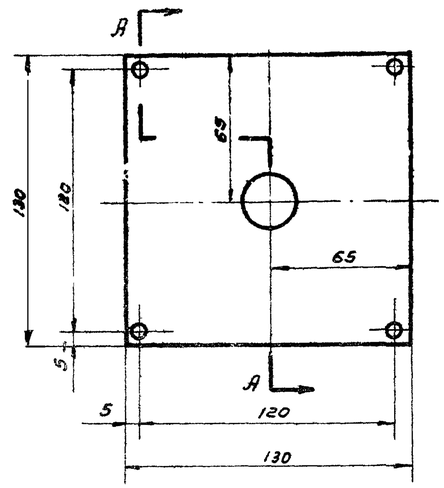

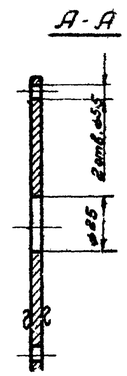

А055.00.00.07	Фланец	Ст.3 ГОСТ 500-58	Лист 4 ГОСТ 5681-57	0,51	17
Обозначение	Наименование	Материал	Сортамент	Вес	Лист

▽3 кругом.

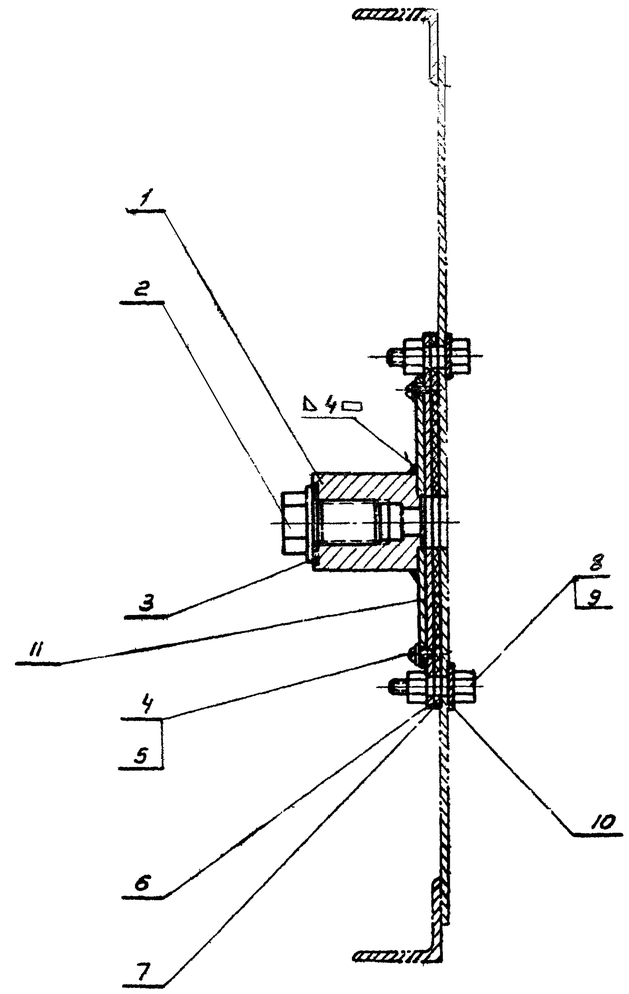

Общий вес 2.4

Поз.	Обозначение	Наименование	Кол.	Материал	Вес шт.	Вес общ.	Лист	Примеч.
11	А055.00.00.07	Фланец	1	Ст.3	0,51	0,51	17	
10	А056.00.00.01	Планка	2	Ст.3	0.105	0,21	18	
9		Гайка II М10 ГОСТ 5915-62	4	Ст.3	0.012	0.048		
8		Болт М10 х 35 ГОСТ 7798-62	4	Ст.3	0.03	0.12		
7	А055.00.00.06	Прокладка	1	Паронит ГОСТ 481-58	0.08	0.08	16	
6	А055.00.00.05	Плита	1	Ст.3	0,92	0.92	18	
5		Винт М5 х 8 ГОСТ 1489-62	4	Сталь 20	0,002	0.008		
4		Шайба пружинная 5Н ГОСТ 6402-61	4	Сталь 65Г	0,0002	0.0008		
3	А056.00.00.01	Прокладка ø35 х ø20 х 3	1	Паронит ГОСТ 481-58	0,003	0.003		Б/ч
2	А055.00.00.03	Заглушка	1	Ст.3	0,1	0,1	17	
1	А055.00.00.01	Бобышка	1	Ст.3	0,53	0.53	16	

Спецификация

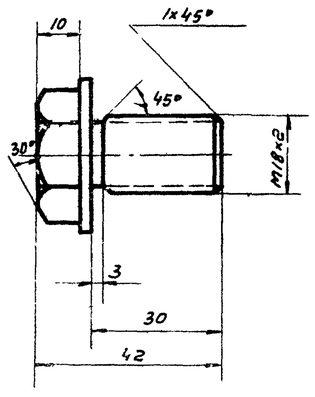

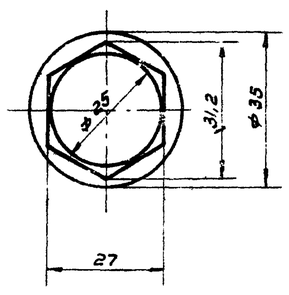

А055.00.00.03	Заглушка	Ст.3, ГОСТ 535-58	Круг. ГОСТ 2590-57	0,1	17
Обозначение	Наименование	Материал	Сортамент	Вес	Лист

ТД	Приточные вентиляционные камеры типа ПК10-ПК150 производительностью от 3,5 до 150 тыс. м3/час	Серия 3.904-11	
1968	А056 Панель для установки измерительных приборов. Детали	Выпуск 2	Лист 17

Гульманбаров, Голятвегер, Быстрова, Абасимова, Проверил, Исполнитель, Снбак, Нач.отдела, Гл.спец., Рыков.гр., Вед.констр.

ГИПРОСЕЛЬМАШ ПРОЕКТ

∇3 остальное

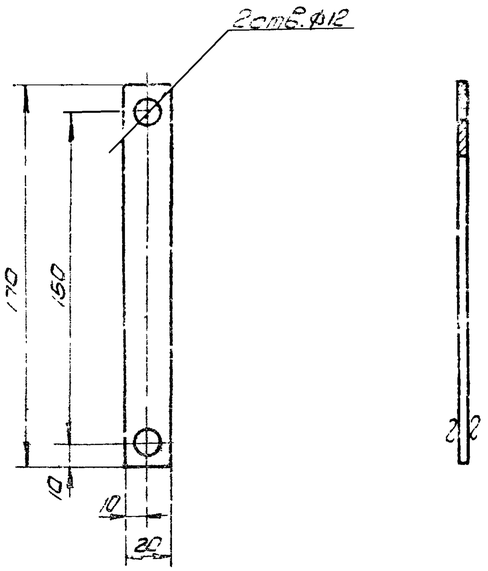

Обозначение	Наименование	Материал	Сортамент	Вес	Лист
А056.00.00.01	Планка	Ст.3 ГОСТ 500-58	Лист 4 ГОСТ 5681-57	0,105	18

А-А (повернуто) ∇3 остальное

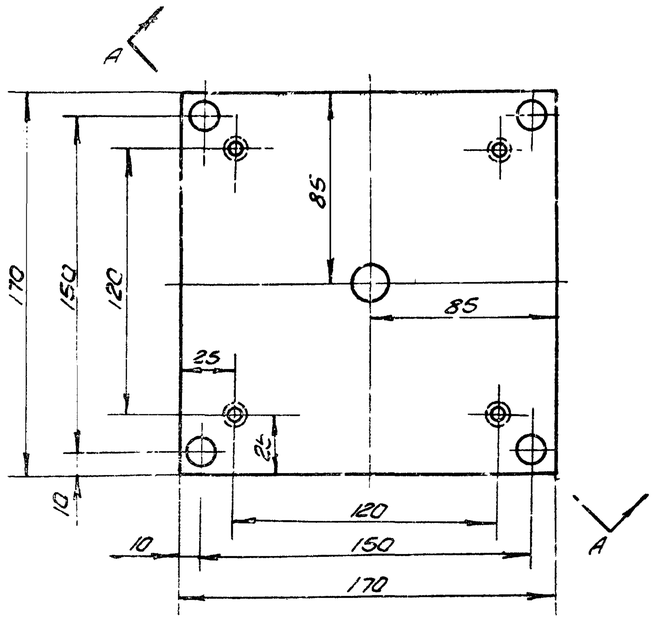

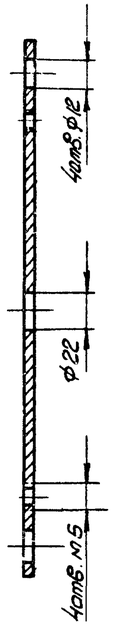

Обозначение	Наименование	Материал	Сортамент	Вес	Лист
А055.00.00.05	Плита	Ст.3 ГОСТ 500-58	Лист 4 ГОСТ 5681-57	0,92	18

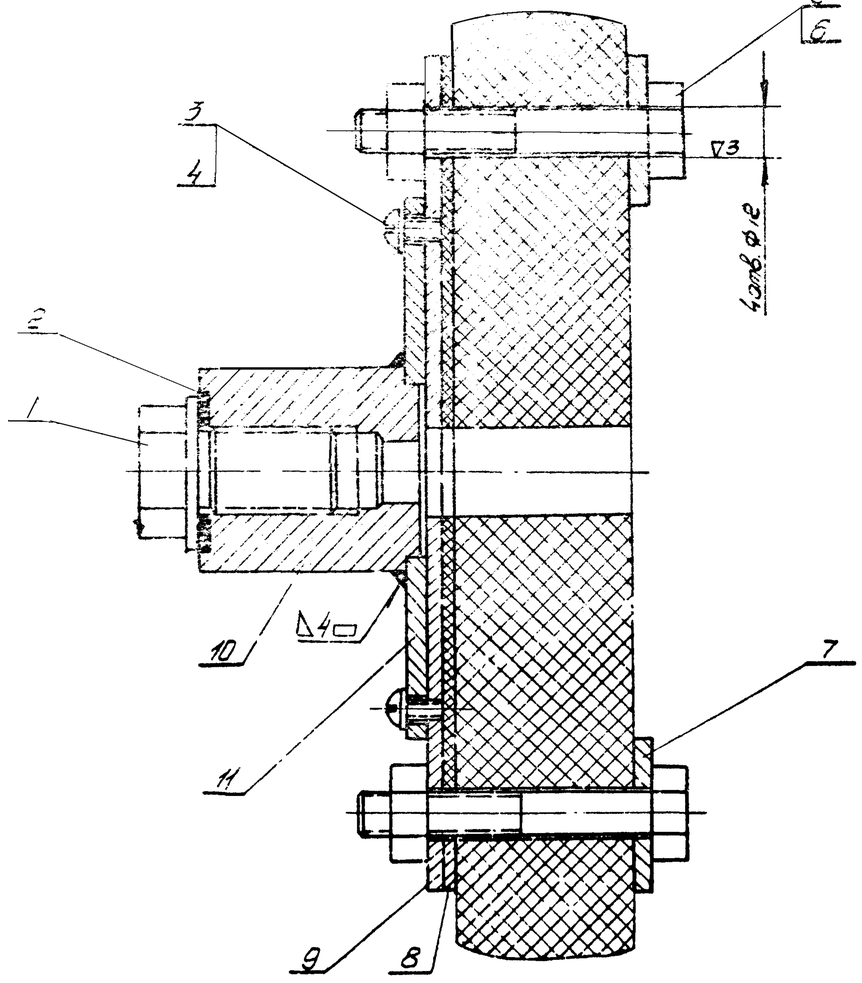

Общий вес 2,67

Поз.	Обозначение	Наименование	Кол.	Материал	Вес шт.	Вес общ.	Лист	Примеч.
11	А055.00.00.07	Фланец	1	Ст.3	0,51	0,51	18	
10	А055.00.00.01	Бобышка	1	Ст.3	0,53	0,53	16	
9	А055.00.00.05	Плита	1	Ст.3	0,92	0,92	18	
8	А055.00.00.06	Прокладка	1	Паронит ГОСТ 481-58	0,08	0,08	16	
7	А056.00.00.01	Планка	2	Ст.3	0,105	0,21	18	
6		Гайка М10 ГОСТ 5915-62	4	Ст.3	0,012	0,048		
5		Болт М10х25 ГОСТ 7798-62	4	Ст.3	0,07	0,28		
4		Винт М5х8 ГОСТ 1489-62	4	Сталь 20	0,002	0,008		
3		Шайба пружинная 5Н ГОСТ 6402-61	4	Сталь 65Г	0,0002	0,0008		
2	А057.00.00.01	Прокладка Ф35х Ф20х3	1	Паронит	0,003	0,003		Б/г
1	А055.00.00.03	Заглушка	1	Ст.3	0,1	0,1	17	

Спецификация

ТП	Приточные вентиляционные камеры типа ПК10-ПК150 производительностью от 3,5 до 150 тыс. м³/час		Серия 3.904-11	
1968	А057	Панель для установки измерительных приборов. Детали	Выпуск 2	Лист 18

Госстрой СССР ГАНТЕХПРОЕКТ г. Москва

Гл. инж. проекта	Быстрова		
Нач. отдела	Альтвегер		
Гл. спец.	Шпалинт	Проверил	Быстрова
Рук. группы		Сильвак	
Исп.		Быстрова	

00 остальное

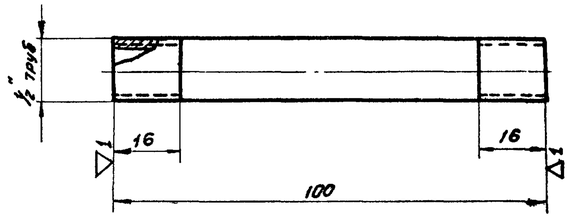

Я058.00.00.01	труба	—	Труба 15 ГОСТ 3262-62	0,075	19
Обозначение	Наименование	Материал	Сортамент	Вес	Лист

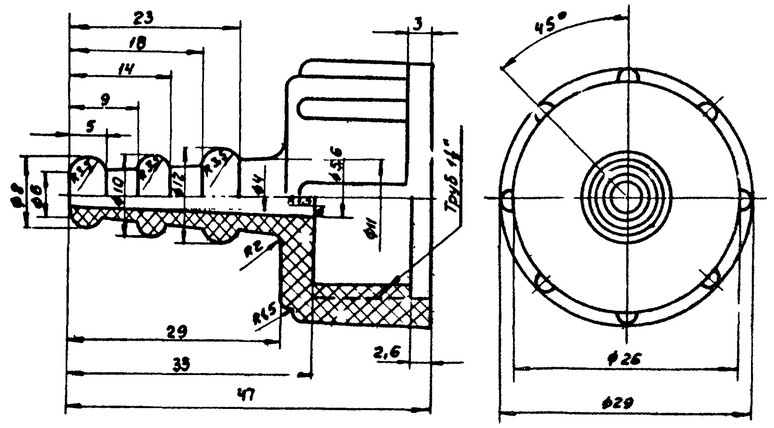

Полиэтилен высокой плотности марки П4010 ЛМ ТУ6 N 05-850-65

Я058.00.00.03	Наконечник переходный НП-½" ОН4-340-65			0,0067	19
Обозначение	Наименование	Материал	Сортамент	Вес	Лист

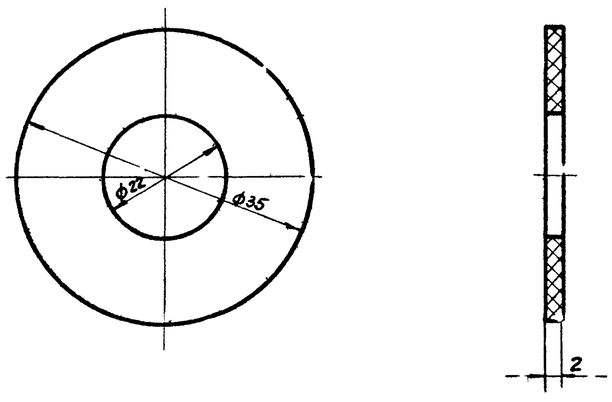

Я058.00.00.02	Прокладка	Картон прокладочный ГОСТ 9347-59		0,0002	19
Обозначение	Наименование	Материал	Сортамент	Вес	Лист

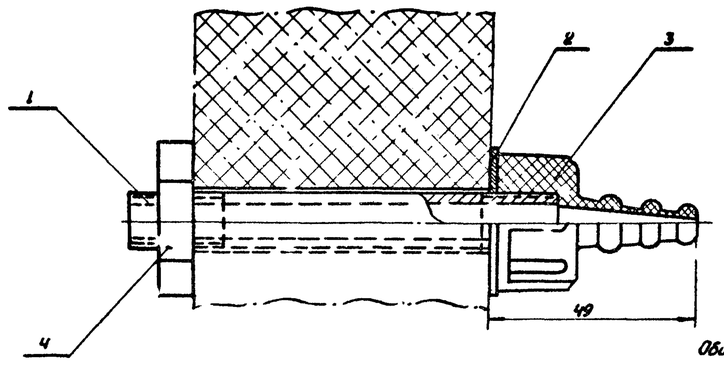

Общий вес ~0,12

Поз.	Обозначение	Наименование	Кол	Материал	Вес шт	Вес общ.	Лист	Примечание
4		Контргайка 15 ГОСТ 8961-59	1	Ст.3	0,034	0,034		
3	Я058.00.00.03	Наконечник переходной	1	полиэтилен	0,007	0,007	19	
2	Я058.00.00.02	Прокладка	1	Картон прокладочный ГОСТ 9347-59	0,0002	0,0002	19	
1	Я058.00.00.01	Труба	1	—	0,075	0,075	19	

Спецификация

ТД	Приточные вентиляционные камеры типа ГК10÷ПК150 производительностью от 3,5 до 150 тыс. м³/час		Серия 3.904-11
1968	Я050	Панель для установки манометра. Детали.	Выпуск 2 / Лист 19

Альбом 13

Зам. гл. инж.			
Нач. отдела			
Гл. специалист			
Руков. гр.	Спивак	Копировал	
Вед. констр.	Рубинская		
Гипиан-Бузов		Проверил	
Гальгер		Исполнитель	
Черничкова			
Чекалова			

Госстрой СССР
САНТЕХПРОЕКТ
г. Москва

∞ остальное

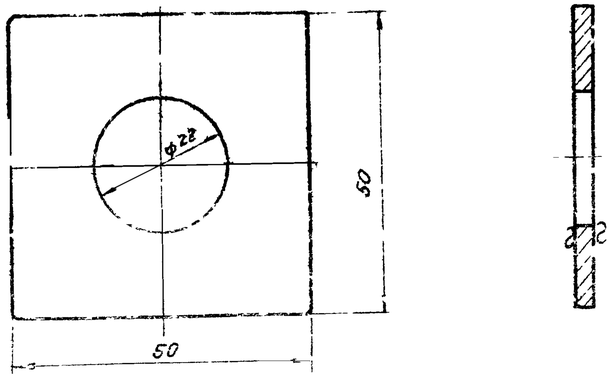

Я059.00.00.02	Шайба	Ст.3 ГОСТ 501-58	Лист 82 ГОСТ 3680-57	0.03	20
Обозначение	Наименование	Материал	Сортамент	Вес	Лист

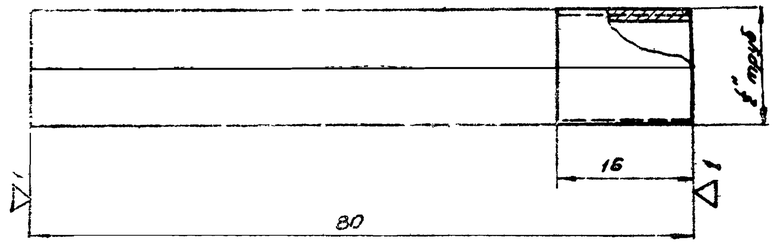

Я0.60 00.00.01	Труба	–	Труба 18 ГОСТ 3262-62	0,053	20
Обозначение	Наименование	Материал	Сортамент	Вес	Лист

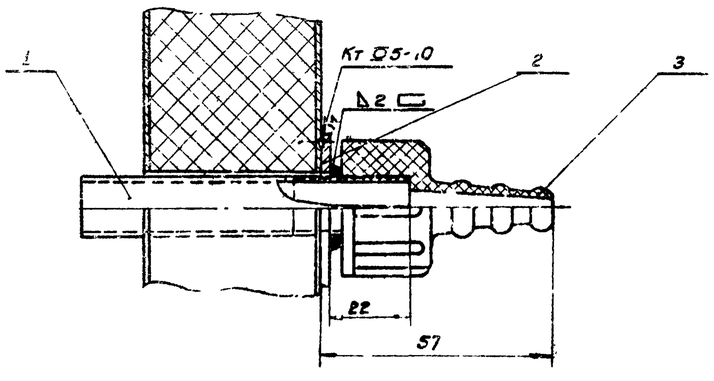

Общий вес 0,100

Поз.	Обозначение	Наименование	Кол.	Материал	Вес шт	Вес общ	Лист	Примеч.
3	Я058.00.00.03	Наконечник переходный	1	полиэтилен	0,007	0,007	19	
2	Я059.00.00.02	Шайба	1	ст.3	0,04	0,04	20	
1	Я059.00.00.01	Труба	1	–	0,053	0,053	20	

Спецификация

1958	Я059 Панель для установка манометра	Выпуск 2	Лист 20

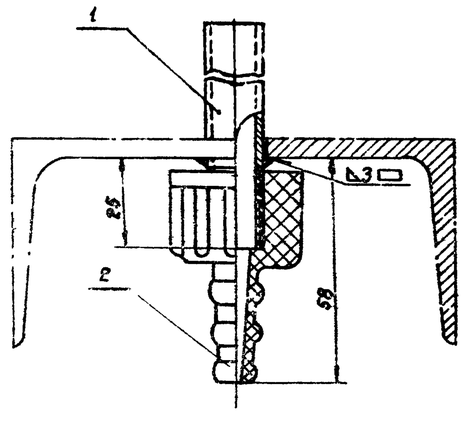

Общий вес 0,06

Поз.	Обозначение	Наименование	Кол	Материал	Вес шт.	Вес общ.	Лист	Примеч.
2	Я058.00.00.03	Наконечник переходный	1	полиэтилен	0,007	0,007	19	
1	Я060.00.00.01	Труба	1	–	0,053	0,053	20	

Спецификация

ТД	Приточные вентиляционные размеры по ПКК-ПК150 производительностью от 2,5 до 150 тыс м³/час	Серия 3.904-11	
1968	Я060 Панель для установка манометра. Узел, деталь.	Выпуск 2	Лист 20

Альбом I

Гл. арх. проекта	Рубинская		
Нач. отдела	Чернышов		
Гл. специалист	Чекулаева		
Рыков гр.			
Вед. констр.			
Гл. инж. проекта	Сальгеевер	Спивак	Копировал
Нач. отдела		Рубинская	
Гл. специалист			
Рыков гр.			
Вед. констр.			

Госстрой СССР САНТЕХПРОЕКТ

▽4 остальное

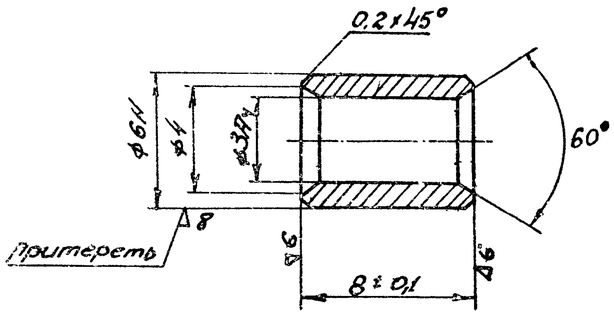

К701.01.00.04	Втулка	Сталь 4с X ГОСТ 4543-61	—	0,002	
Обозначение	Наименование	Материал	Сортамент	Вес	Лист

Твердость HRC48-53

▽4 остальное 22

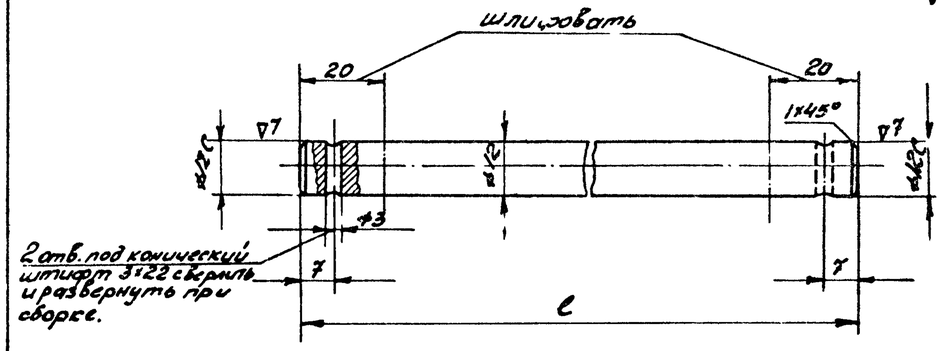

Обозначение	l	Вес
К701.00.00.01.	190	0,16
К701.00.00.02	60	0,05

См. таблицу	Валик	Сталь 20 ГОСТ 1050-60	—	См. табл.	21
Обозначение	Наименование	Материал	Сортамент	Вес	Лист

▽4 остальное

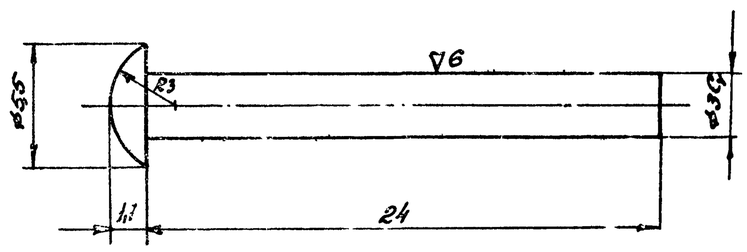

К701.31.00.03	Стержень	Сталь 20 ГОСТ 1050-60	—	0,001	
Обозначение	Наименование	Материал	Сортамент	Вес	Лист

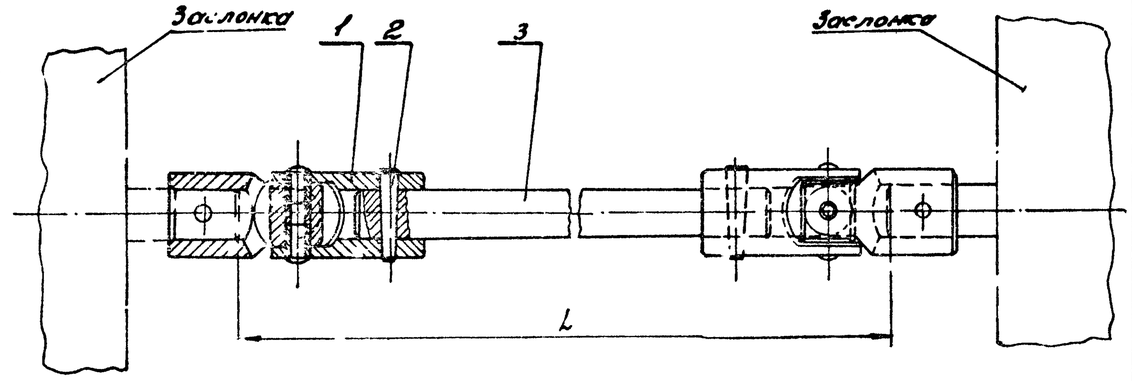

Тип камеры	Позиция 3		
	Обозначение	Вес	L
ПК70	К701.00.00.01	0,16	250
ПК100			
ПК150	К701.00.00.02	0,05	120

Общий вес ≈ 0,3

Поз.	Обозначение	Наименование	Кол.	Материал	Вес шт.	Вес общ.	Лист	Прим.
3	Смотри таблицу	Валик	1	Ст. 3	См. табл.	См. табл.	22	
2		Штифт конический 3×22 ГОСТ 3129-60	4		0,003	0,012		
1	К701.01	Муфта шарнирная Д12 ГОСТ 5.47-49	2	Разный			22	

Спецификация

Т.П.	Приточные вентиляционные камеры типа ПК10-ПК150 производительностью 4,6 до 150 тыс. м³/час		Серия 3.904-11	
1968	К701	Сочленения усиленных заслонок	Выпуск 2	Лист 21

Альбом 13

Зам. гл. инж.		Виноградов	
Нач. отдела		Ямпольский	
Гл. специал.			
Рук. гр.			
Вед. констр.			
Проверил			
Ведущий инж.			
Гл. конструктор		Стивак	
Нач. пр.		Быстрова	

Госстрой СССР
Сантехпроект
г. Москва

▽4 остальное

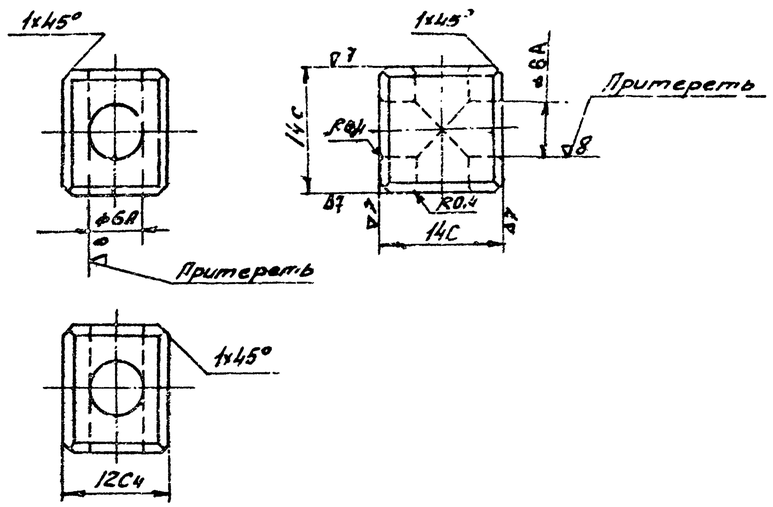

Твердость HRC 48-53

Обозначение	Наименование	Материал	Сортамент	Вес	Лист
К701.01.00.02	Крестовина	Сталь 40Х ГОСТ 4543-61	—	0,014	22

▽4 остальное (23)

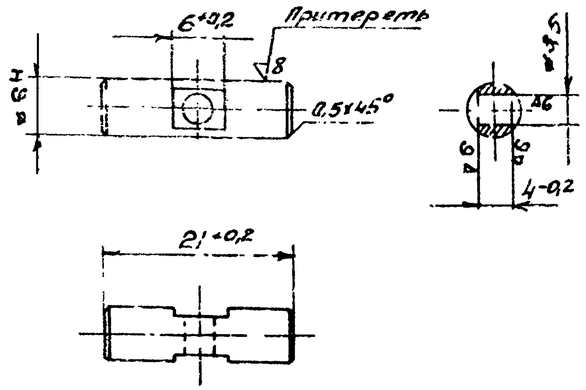

Твердость HRC 48-53

Обозначение	Наименование	Материал	Сортамент	Вес	Лист
К701.01.00.05	Палец	Сталь 40Х ГОСТ 4543-61	—	0,005	22

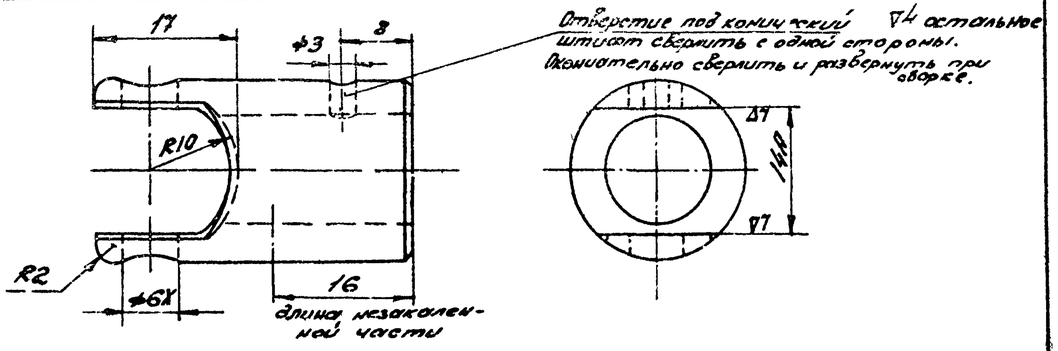

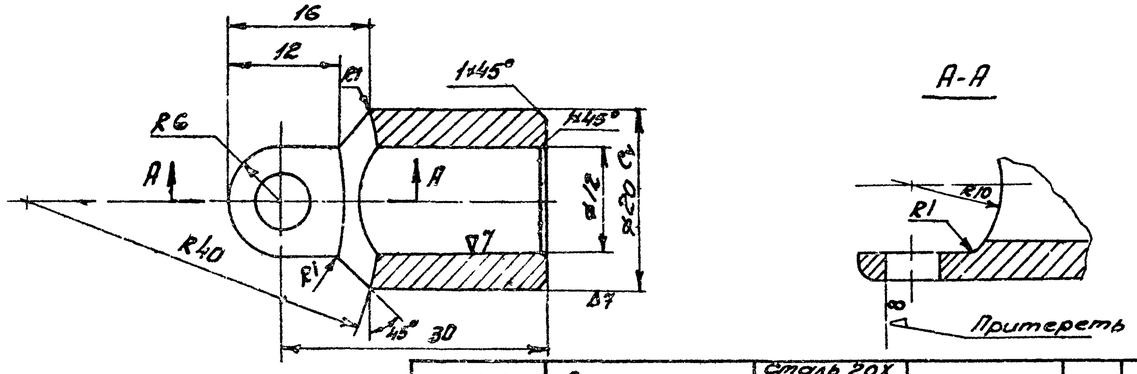

Твердость закаленной части вилки HRC 56-62

Обозначение	Наименование	Материал	Сортамент	Вес	Лист
К701.01.00.01	Вилка	Сталь 20Х ГОСТ 4543-61	—	0,07	22

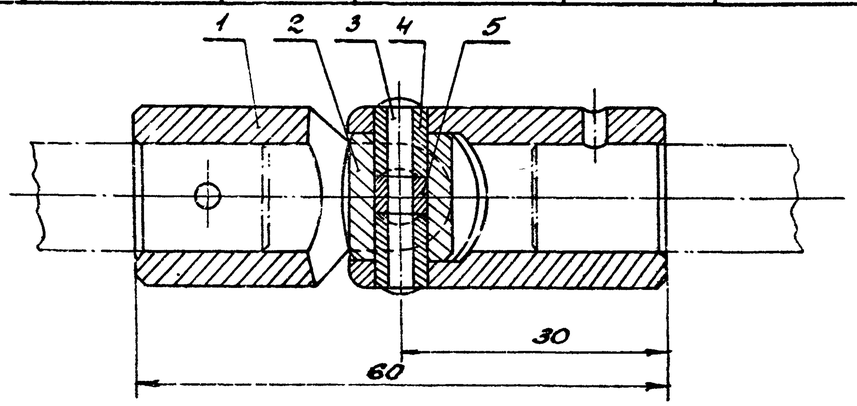

Общий вес ≈ 0,15

Поз.	Обозначение	Наименование	Кол.	Материал	Вес шт.	Вес общ.	Лист	Примеч.
5	К701.01.00.05	Палец	1	Сталь 40Х	0,005	0,005	22	
4	К701.01.00.04	Втулка	2	Сталь 40Х	0,001	0,002	21	
3	К701.01.00.03	Стержень	1	Сталь 20	0,001	0,001	21	
2	К701.01.00.02	Крестовина	1	Сталь 40Х	0,014	0,014	22	
1	К701.01.00.01	Вилка	2	Сталь 20Х	0,07	0,14	22	

Спецификация.

ТД	Приточные вентиляционные камеры типа ПК10–ПК150 производительностью от 3,5 до 150 тыс. м³/час	Серия 3.904-11	
1968	К701.01 Муфта шарнирная	Выпуск 2	Лист 22

Альбом 13

Госстрой СССР Сантехпроект г. Москва

Согл. гл. инж. проекта; Нач. отдела; Гл. специалист; Рук. гр.; Гл. конструктор — Быстрова; Ананьева; Гельфгейер; Рыжов; Бей-Конета

Разработал — Ольгин; Проверил — Гельфгейер; Исполнитель — Ананьева; Чертил — Быстрова; Отдел — Быстрова