ГОСУДАРСТВЕННЫЙ КОМИТЕТ СОВЕТА МИНИСТРОВ СССР ПО ДЕЛАМ СТРОИТЕЛЬСТВА
(ГОССТРОЯ СССР)

ТИПОВЫЕ КОНСТРУКЦИИ И ДЕТАЛИ ЗДАНИЙ И СООРУЖЕНИЙ

СЕРИЯ 1.832-5

СТЕНОВЫЕ ДВУХСЛОЙНЫЕ ПАНЕЛИ И БЛОКИ ИЗ ЛЕГКИХ БЕТОНОВ

ДЛЯ СЕЛЬСКОХОЗЯЙСТВЕННЫХ ЗДАНИЙ

ВЫПУСК I

ОПАЛУБОЧНЫЕ ЧЕРТЕЖИ И АРМИРОВАНИЕ

13877-02
ЦЕНА 1-02

ГОСУДАРСТВЕННЫЙ КОМИТЕТ СОВЕТА МИНИСТРОВ СССР ПО ДЕЛАМ СТРОИТЕЛЬСТВА
(ГОССТРОЙ СССР)

ТИПОВЫЕ КОНСТРУКЦИИ И ДЕТАЛИ ЗДАНИЙ И СООРУЖЕНИЙ

СЕРИЯ 1.832-5

СТЕНОВЫЕ ДВУХСЛОЙНЫЕ ПАНЕЛИ И БЛОКИ ИЗ ЛЕГКИХ БЕТОНОВ

ДЛЯ СЕЛЬСКОХОЗЯЙСТВЕННЫХ ЗДАНИЙ

ВЫПУСК I

ОПАЛУБОЧНЫЕ ЧЕРТЕЖИ И АРМИРОВАНИЕ

РАЗРАБОТАНЫ
институтом Гипросельхоз Минсельхоза СССР
при участии
НИИЖБ и НИИСФ Госстроя СССР

УТВЕРЖДЕНЫ
и введены в действие Госстроем СССР
с 1 июля 1976 г.
(Постановление №34 от 31 марта 1976 г)

Содержание

	Лист	стр.
Пояснительная записка		3-8
Опалубочный чертеж и армирование рядовых панелей размерами 1.8×6 м и 1.2×6 м	1	9
Опалубочный чертеж и армирование рядовых панелей, размерами 1.8×6 м и 1.2×6 м для узлов по торцовым стенам.	2	10
Опалубочный чертеж и армирование панелей-перемычек размерами 1.2×6 м для торцовых стен.	3	11
Опалубочный чертеж и армирование панелей-перемычек размерами 0.9×6 м и 0.6×6 м для торцовых стен.	4	12
Опалубочный чертеж и армирование подкарнизных панелей-перемычек размером 1.2×6 м для асбестоцементной кровли.	5	13
Опалубочный чертеж и армирование подкарнизных панелей-перемычек размерами 0.9×6 м. и 0.6×6 м для асбестоцементной кровли.	6	14
Опалубочный чертеж и армирование подкарнизных панелей-перемычек размером 1.2×6 м для рулонной кровли.	7	15
Опалубочный чертеж и армирование подкарнизных панелей-перемычек размерами 0.9×6 м и 0.6×6 м. для рулонной кровли.	8	16
Опалубочный чертеж и армирование рядовых панелей размерами 1.8×3 м и 1.2×3 м.	9	17
Опалубочный чертеж и армирование рядовых панелей размерами 1.8×3 м и 1.2×3 м для торцовых стен	10	18
Опалубочный чертеж и армирование простеночных панелей размерами 0.9×3 м и 0.6×3 м для торцовых стен.	11	19
Опалубочный чертеж и армирование панелей-перемычек размерами 0.9×3 м; 0.6×3 м; 0.3×3 м	12	20
Опалубочный чертеж и армирование панелей-перемычек размерами 0.9×3 м; 0.6×3 м; 0.3×3 м для температурного шва.	13	21
Опалубочный чертеж и армирование подкарнизных панелей размерами 0.4×1.8 м; 0.45×1.8 м; 0.4×1.5 м и 0.45×1.5 м.	14н	22
Опалубочный чертеж и армирование рядовых и простеночных панелей размерами 1.8×1.5 м и 1.2×1.5 м	15	23
Опалубочный чертеж и армирование рядовых и простеночных панелей размерами 0.9×1.5 м и 0.6×1.5 м	16	24
Опалубочный чертеж и армирование простеночных панелей размерами 1.2×0.75 м и 0.9×0.75 м	17	25
Опалубочный чертеж и армирование простеночных блоков размером 0.6×0.75 м.	18	26
Опалубочный чертеж рядовых и простеночных панелей и блоков для несущих стен.	19	27
Опалубочный чертеж забарных блоков; опалубочный чертеж и армирование карнизных панелей под асбестоцементную кровлю.	20	28
Опалубочный чертеж угловых блоков высотой 1.8 м, 1.2 м, 0.3 м и 0.6 м	21	29
Детали 1÷10	22	30
Детали 11÷15	23	31
Детали 16,17	24	32

Внесено изменение
г.в. ТТ Ст. инж. Кузьмина Г.В.

ТК 1974	Содержание	Серия 1.832-5
		Выпуск 1 / Лист –
		Инвент. № 13877-02 3

ПОЯСНИТЕЛЬНАЯ ЗАПИСКА

I.I. Настоящий выпуск содержит опалубочные чертежи и армирование панелей и блоков из легких бетонов для стен сельскохозяйственных зданий.

I.2. Номенклатура изделий и условия их применения приведены в выпуске 0 настоящей серии.

I.3. Конструкция изделий принята двухслойной: конструктивно-теплоизолирующий слой из легкого бетона со стороны, обращенной внутрь помещения, защищен слоем тяжелого бетона или соответствующего легкого бетона толщиной 50 мм.

С наружной стороны панели и блоки защищаются от атмосферных увлажнений фактурным слоем из цементно-песчаного раствора толщиной 20 мм.

I.4. Конструктивно-теплоизолирующий слой из легкого бетона плотного строения марки 50 может выполняться из следующих материалов:

а) керамзитобетона с объемным весом 900-1400 кг/ ,

б) аглопоритобетона с объемным весом 1000-1600 кг/м^3,

в) перлитобетона с объемным весом 900-1200 кг/м^3;

г) шлакопемзобетона с объемным весом 1300-1600 кг/м^3

(объемные веса указаны для материала в сухом состоянии).

Внутренний защитный слой из бетона марки 200 может выполняться из следующих материалов:

а) из тяжелого бетона объемным весом 2400 кг/м^3 для всех изделий;

б) для изделий с конструктивно-теплоизолирующим слоем из керамзитобетона, аглопоритобетона и шлакопемзобетона - из соответствующего легкого бетона объемным весом 1800 кг/м^3, приготовленного на кварцевом песке и с пористым заполнителем крупностью не более 10 мм.

Тяжелый или легкий бетон изолирующего слоя должен по плотности соответствовать требованиям таблицы 6 СНиП II-23-73 "Защита строительных конструкций от коррозии. Нормы проектирования".

Фактурный слой выполняется из цементно-песчаного раствора марки 100.

I.5. Физико-механические характеристики материалов приняты в соответствии со СНиП II-В.I-62^{x}. Марка материалов по морозостойкости должна быть не ниже Мрз.35.

I.6. Изделия толщиной 400 и 500 мм и длиной менее 6 м приняты без армирования. Во всех остальных панелях предусмотрено армирование, которое осуществляется пространственными каркасами, состоящими из продольных плоских каркасов и отдельных поперечных стержней, свариваемых в местах пересечения контактной сваркой.

Арматура принята из стали класса А-III и В-I.

I.7. Прокатные элементы закладных изделий, предназначенных для эксплуатации при температурах до минус 40° С, должны изготовляться из стали марки ВСт3кп2 по ГОСТ 380-71.

I.8. Закладные изделия должны быть защищены от коррозии в соответствии со СНиП II-28 "Защита строительных конструкций от коррозии. Нормы проектирования".

I.9. Закладные изделия должны фиксироваться на бортах форм

I.I0. Монтажные петли изготовляются из горячекатаной круглой стали класса А-I, марок ВСт3сп2 и ВСт3пс2, а в случаях, когда возможен монтаж при температурах ниже 40°С и ниже – только ВСт3сп2 по ГОСТ 380-7I.

I.II. Подбор монтажных петель производится по таблице I в каждом конкретном случае в зависимости от веса панелей и блоков.

Таблица I

Марка петли	Максимальная нагрузка на одну петлю, кг	Максимальный вес панели (см. номенклатуру в вып.0)	Расход стали на одну петлю, кг
П I[x]	700	I,4	0,7
П2	700	I,4	0,9
П3	II00	2,2	I,7
П4	I500	3,0	2,4
П5	2000	4,0	3,4
П6	2500	2,5	4,5
П7	3I00	6,2	6,2
П8	3800	6,5	8,7

[x] ПI – петля для карнизных панелей.

Конструкция монтажных петель и расход стали даны на листе 29 выпуска 2.

В номенклатуре панелей и блоков (выпуск 0 настоящей серии) и в выборках стали (выпуск I настоящей серии), расход стали на петли для монтажа не учтен. Должен быть подсчитан в конкретном проекте после подбора петель по таблице I.

I.I2. Формовку двухслойных панелей и блоков следует производить в горизонтальном положении, начиная с заглубленного слоя.

I.I3. Изготовление панелей и блоков, их приемка и контроль качества, хранение и транспортировка должны производиться в соответствии с ГОСТ I3015-67 "Изделия железобетонные и бетонные. Общие технические требования" и ГОСТ I3578-68 "Панели из легких бетонов на пористых заполнителях для наружных стен производственных зданий. Технические требования".

I.I4. Испытание панелей и оценка качества изделий производится в соответствии с ГОСТ 8829-66 "Изделия железобетонные сборные. Методы испытаний и оценки прочности, жесткости и трещиностойкости" и "Инструкцией по испытаниям железобетонных стеновых панелей промышленных зданий" (НИИСК и НИИЖБ Госстроя СССР изд. I970г.).

Испытания проводятся в соответствии со схемой, приведенной на данном листе.

Контрольные нагрузки по проверке прочности и жесткости панелей и контролируемые прогибы приведены в таблице 3, расстояния между грузами – в таблице 2.

Таблица 2

Вып	Назначение панели	Размеры, м ℓ_0	Размеры, м a	Примечания
I	Рядовая	3,70	I,I4	
2	Подкарнизная панель-перемычка	5,25	0,36	для панелей δ=400
		5,90	0,01	для панелей δ=500
3	Панель-перемычка	4,50	0,74	для торцовых стен

Схема пошитания панелей
Расположение нагрузок по фасаду

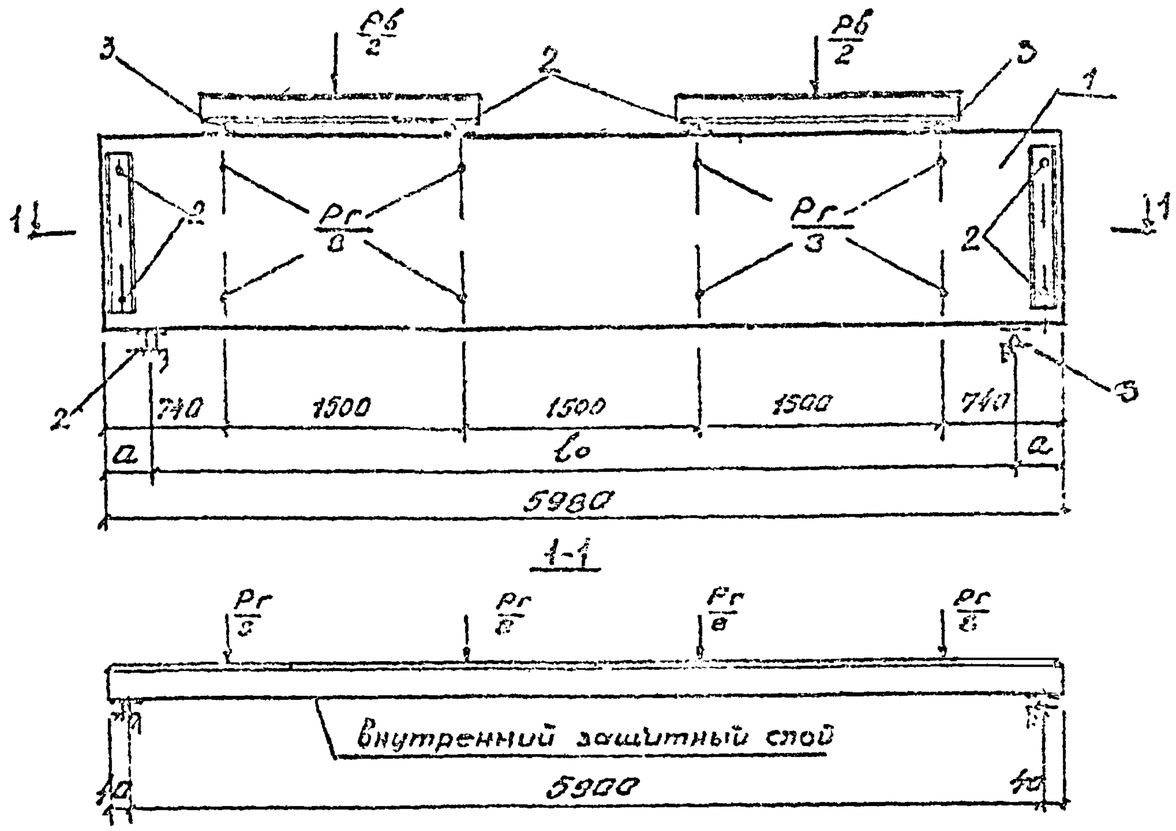

I – Пошитуемая панель
2 – Жаровые опоры
3 – Неподвижные опоры

Условные обозначения, принятые в данном альбоме

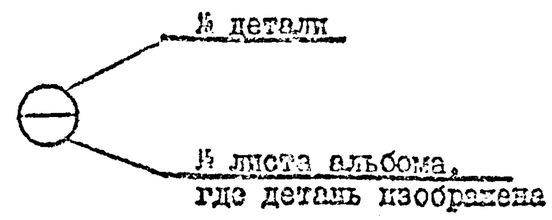

ТК	Пояснительная записка	серия 1.832-5	
1974		выпуск 1	лист —

Таблица 3

Марка панели	Контрольные нагрузки в т. и величина контрольных прогибов в см									
	На жесткость		Контрольный прогиб		На трещиностойкость		На прочность (разрушение)			
							При С=1.4		При С=1.6	
	Вертикальная $P_в^н$ + собственный вес	Горизонтальная $P_г^н$	Вертикальный $f_в$	Горизонтальный $f_г$	Вертикальная $P_в^н$ + собственный вес	Горизонтальная $P_г^н$	Вертикальная $P_в^р$ + собственный вес	Горизонтальная $P_г^р$	Вертикальная $P_в^р$ + собственный вес	Горизонтальная $P_г^р$
1	2	3	4	5	6	7	8	9	10	11
СПСЛ 20 / 1.8×6 — II	2.23	0.78	0.01	0.24	2.34	0.32	3.43	1.31	3.92	1.50
СПСЛ 20 / 1.8×6 — II	1.48	0.58	0.01	0.27	1.55	0.01	2.28	0.97	2.60	1.11
СПСЛ 20 / 1.2×6 — III	6.48	0.58	0.04	0.27	6.80	0.61	10.34	0.97	11.82	1.11
СПСЛ 20 / 1.2×6 — IV	4.34	0.53	0.05	0.24	4.56	0.56	6.93	0.89	7.92	1.02
СПСЛ 20 / 0.9×6 — III	6.02	0.47	0.13	0.30	6.32	0.49	9.61	0.79	10.98	0.90
СПСЛ 20 / 0.9×6 — IV	3.75	0.44	0.11	0.27	3.94	0.46	5.99	2.09	6.84	0.84
СПСЛ 20 / 0.6×6 — III	5.58	0.39	0.51	0.36	5.86	0.41	8.91	0.66	10.18	0.75
СПСЛ 20 / 0.6×6 — IV	3.15	0.35	0.52	0.32	3.31	0.37	5.03	0.59	5.75	0.67
СПСЛ 25 / 1.8×6 — II	2.60	0.70	0.01	0.13	2.73	0.82	4.00	1.31	4.58	1.50
СПСЛ 25 / 1.2×6 — II	1.73	0.58	0.01	0.15	1.82	0.61	2.66	0.97	3.04	1.11

1. В обозначениях марок панелей опущен индекс, отличающий панели по закладным изделиям.
2. Величина раскрытия трещин при испытании на трещиностойкость не должна превышать 0.02 см.

Таблица 3
продолжение

1	2	3	4	5	6	7	8	9	10	11
СПСЛ 25 / 1.2×6 — 31	7.52	0.58	0.04	0.15	7.90	0.61	12.00	0.97	13.72	1.11
СПСЛ 25 / 1.2×6 — 41	4.88	0.53	0.05	0.13	5.12	0.56	7.79	0.89	8.90	1.02
СПСЛ 25 / 0.9×6 — 31	7.00	0.47	0.14	0.17	7.35	0.49	11.17	0.79	12.77	0.90
СПСЛ 25 / 0.9×6 — 41	4.19	0.44	0.11	0.15	4.40	0.46	6.69	2.09	7.64	0.84
СПСЛ 25 / 0.6×6 — 31	6.48	0.39	0.57	0.20	6.80	0.41	10.34	0.66	11.82	0.75
СПСЛ 25 / 0.6×6 — 41	3.50	0.35	0.53	0.18	3.68	0.37	5.59	0.59	6.38	0.67
СПСЛ 30 / 1.8×6 — 11	3.09	0.78	0.01	0.08	3.24	0.82	4.76	1.31	5.44	1.50
СПСЛ 30 / 1.2×6 — 11	2.04	0.58	0.01	0.09	2.14	0.61	3.14	0.97	3.59	1.11
СПСЛ 30 / 1.2×6 — 31	9.03	0.58	0.04	0.09	9.48	0.61	14.41	0.97	16.47	1.11
СПСЛ 30 / 1.2×6 — 41	5.60	0.53	0.05	0.08	5.88	0.56	8.94	0.89	10.21	1.02
СПСЛ 30 / 0.9×6 — 31	8.40	0.47	0.18	0.10	8.82	0.49	13.41	0.79	15.32	0.90
СПСЛ 30 / 0.9×6 — 41	4.77	0.44	0.12	0.09	5.01	0.46	7.61	2.09	8.70	0.84
СПСЛ 30 / 0.6×6 — 31	7.77	0.39	0.57	0.12	8.16	0.41	12.40	0.66	14.17	0.75
СПСЛ 30 / 0.6×6 — 41	3.94	0.35	0.58	0.11	4.14	0.37	6.29	0.59	7.19	0.67
СПСЛ 40 / 1.8×6 — 11	4.02	0.78	0.002	0.04	4.22	0.82	6.19	1.31	7.08	1.50
СПСЛ 40 / 1.2×6 — 11	3.28	0.58	0.01	0.04	3,44	0.61	5.05	0.97	5.77	1.11
СПСЛ 40 / 1.2×6 — 31	14.33	0.58	0.05	0.04	15.05	0.61	22.87	0.97	26.14	1.11

Инженер

г. Москва

1	2	3	4	5	6	7	8	9	10	11
спсл 40 / 12×6 – 41	8.22	0.53	0.07	0.04	3.63	0.56	13.12	0.89	14.99	1.02
спсл 40 / 0.9×6 – 31	13.33	0.47	0.27	0.06	14.00	0.49	21.83	0.79	24.31	0.90
спсл 40 / 0.9×6 – 41	6.69	0.44	0.14	0.04	7.23	0.46	11.00	2.09	12.57	0.84
спсл 40 / 0.6×6 31	12.33	0.39	0.78	0.06	12.95	0.41	19.68	0.66	22.49	0.75
спсл 40 / 0.6×6 – 41	5.56	0.35	0.72	0.05	5.84	0.37	8.87	0.59	10.14	0.67
спсл 50 / 12×6 – 31	17.71	0.50	0.05	0.02	10.60	0.61	28.27	0.97	32.30	1.11
спсл 50 / 12×6 – 41	8.68	0.53	0.04	0.02	9.11	0.56	13.85	0.89	15.83	1.02
спсл 50 / 0.9×6 – 31	16.47	0.47	0.32	0.03	17.29	0.49	26.29	0.79	30.04	0.90
спсл 50 / 0.9×6 – 41	7.21	0.44	0.08	0.02	7.57	0.46	11.51	2.09	13.15	0.84
спсл 50 / 0.6×6 – 31	15.23	0.39	0.23	0.03	16.00	0.41	24.31	0.66	27.78	0.75
спсл 50 / 0.6×6 – 41	5.74	0.35	0.42	0.03	6.03	0.37	9.16	0.59	10.47	0.67

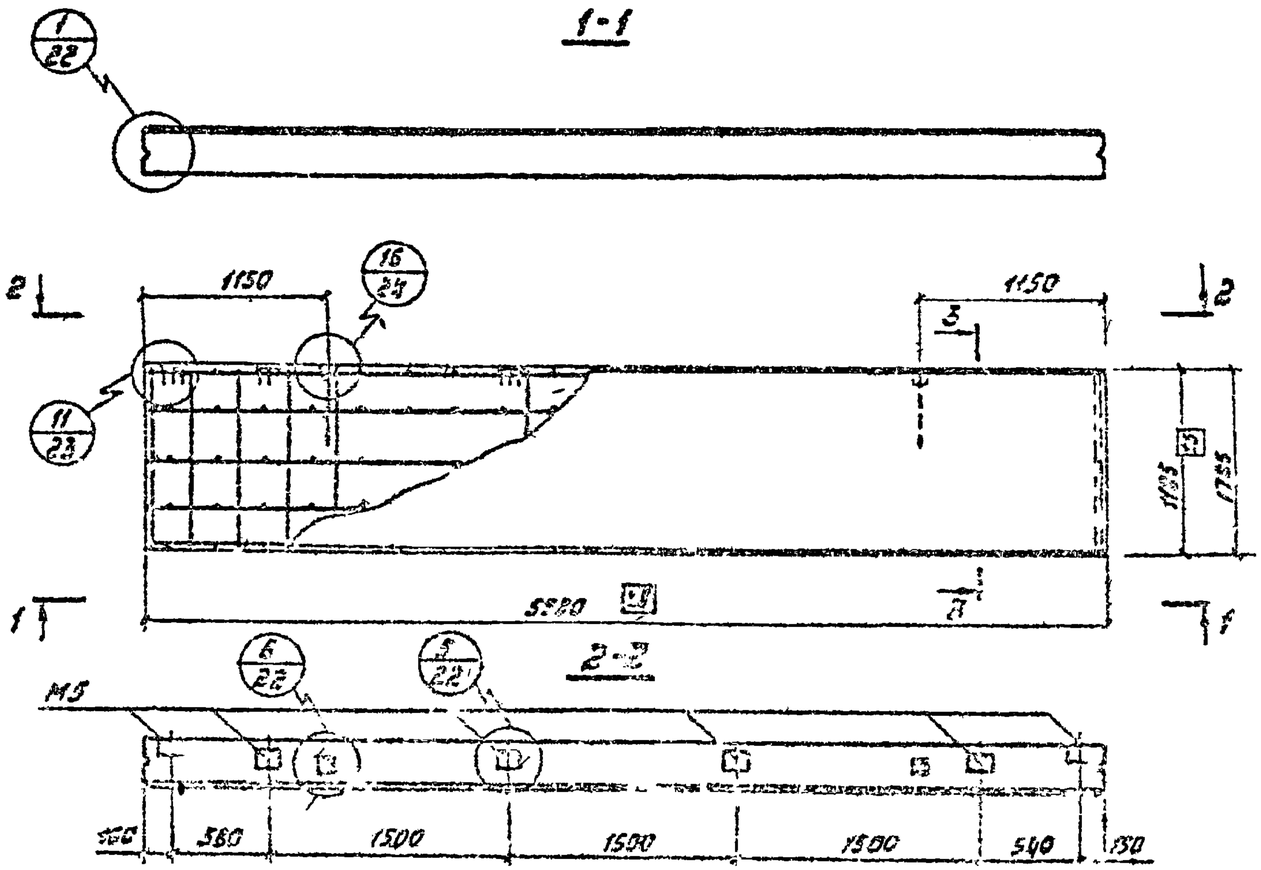

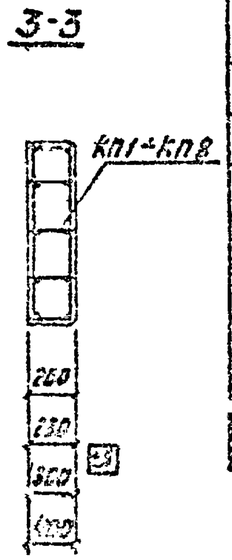

Спецификация марок пространственных каркасов и закладных изделий на одну панель

Марка панели	Пространственные каркасы: Марка	Кол. шт	Вып. 2 и листа	Закладные изделия: Марка	Кол. шт	Вып. 2 и листа
СПСЛ 20/1,5×6 -III	КП1	1	1	М5	6	10
СПСЛ 25/1,8×6 -III	КП2	1		М5	6	
СПСЛ 30/1,8×6 -III	КП3	1		М5	6	
СПСЛ 40/1,8×6 -III	КП4	1		М5	6	
СПСЛ 20/1,2×6 -III	КП5	1	2	М5	6	
СПСЛ 25/1,2×6 -III	КП6	1		М5	6	
СПСЛ 30/1,2×6 -III	КП7	1		М5	6	
СПСЛ 40/1,2×6 -III	КП8	1		М5	6	

Выборка стали на одну панель, кг

Марки панели	Арматурные изделия: Горячекатаная сталь по ГОСТ 5781-61* класса А-III, ф, мм: 6	—	Итого	Проволока стальная холоднотянутая по ГОСТ 6727-53 класса В-I, ф, мм: 4	5	Итого	Всего	Закладные изделия: Горячекатаная сталь по ГОСТ 5781-61* класса А-II, ф, мм: 10	—	Итого	Сталь полосовая по ГОСТ 103-57*, профиль: 30×8	150×8	Итого	Всего	Общий расход стали
СПСЛ 20/1,8×6 -III	2.7	—	2.7	2.6	17.5	20.1	22.8	1.6	—	1.6	1.8	6.2	8.0	9.6	32.4
СПСЛ 25/1,8×6 -III	2.7	—	2.7	3.3	17.5	20.8	23.5	1.6	—	1.6	1.8	6.2	8.0	9.6	33.1
СПСЛ 30/1,8×6 -III	2.7	—	2.7	4.1	17.5	21.6	24.3	1.6	—	1.6	1.8	6.2	8.0	9.0	33.9
СПСЛ 40/1,8×6 -III	2.7	—	2.7	5.6	17.5	23.1	25.8	1.6	—	1.6	1.8	6.2	8.0	9.6	35.4
СПСЛ 20/1,2×6 -III	2.7	—	2.7	1.9	14.7	16.6	19.3	1.6	—	1.6	1.8	6.2	8.0	9.6	28.9
СПСЛ 25/1,2×6 -III	2.7	—	2.7	2.4	14.7	17.1	19.8	1.6	—	1.6	1.8	6.2	8.0	9.6	29.4
СПСЛ 30/1,2×6 -III	2.7	—	2.7	2.9	14.7	17.6	20.3	1.6	—	1.6	1.8	6.2	8.0	9.6	29.9
СПСЛ 40/1,2×6 -III	2.7	—	2.7	4.0	14.7	18.7	21.4	1.6	—	1.6	1.8	6.2	8.0	9.6	30.0

1. Показатели расхода материалов на панель даны в номенклатуре на листе 1 выпуска 0.
2. Указания по изготовлению панелей и по подбору петель для подъема даны в пояснительной записке.

Т.К 1974	Опалубочный чертеж и армирование рядовых панелей размерами 1.5×6 и 1.2×	Серия 1.532-5 Лист 1

Инвентарный 3870-22.10

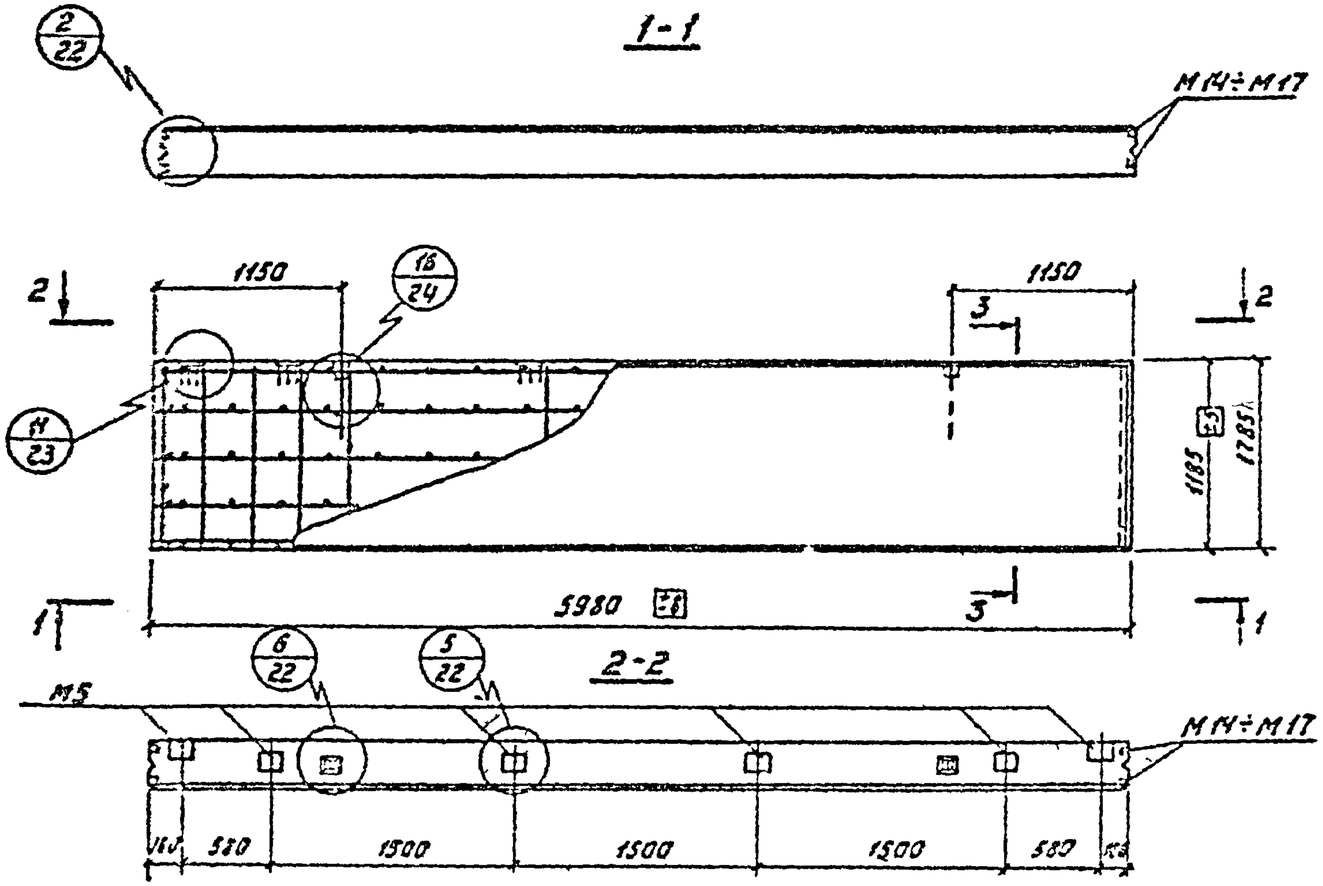

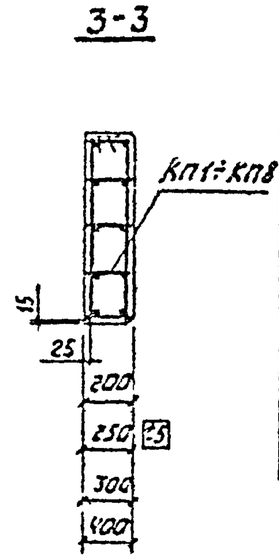

Спецификация марок пространственных каркасов и закладных изделий на одну панель

Марка панели	Пространственные каркасы: Марка	Кол. шт.	Вып. и лист	Закладные изделия: Марка	Кол. шт.	Вып. и лист	Марка	Кол. шт.	Вып. и лист
спел 20/1,8×6 -112	КП1	1	1	М5	6	19	М14	4	
спел 25/1,8×6 -112	КП2	1		М5	6		М15	4	
спел 30/1,8×6 -112	КП3	1		М5	6		М16	4	
спел 40/1,8×6 -112	КП4	1		М5	6		М17	4	
спел 20/1,2×6 -112	КП5	1	2	М5	6		М14	4	
спел 25/1,2×6 -112	КП6	1		М5	6		М15	4	
спел 30/1,2×6 -112	КП7	1		М5	6		М16	4	
спел 40/1,2×6 -112	КП8	1		М5	6		М17	4	

Выборка стали на одну панель, кг

Марка панели	Арматурные изделия: Горячекатаная сталь по ГОСТ 5781-61* класса А-III: ф мм 6	—	Итого	Проволока стальная холоднотянутая по ГОСТ 6727-53* класса В-I: ф, мм 4	5	Итого	Всего	Закладные изделия: Горячекатаная сталь по ГОСТ 5781-61* класса А-III: ф мм 10	—	Итого	Сталь полосовая по ГОСТ 103-57*: профиль 30×8	150×8	Итого	Сталь угловая по ГОСТ 8509-72: профиль 63×8	—	Итого	Всего	Общий расход стали
спел 20/1,8×6 -112	2.7	—	2.7	2.6	17.5	20.1	22.8	4.9	—	4.9	1.8	6.2	8.0	2.3	—	2.3	15.2	38.0
спел 25/1,8×6 -112	2.7	—	2.7	3.3	17.5	20.8	23.5	4.9	—	4.9	1.8	6.2	8.0	3.4	—	3.4	16.3	39.8
спел 30/1,8×6 -112	2.7	—	2.7	4.1	17.5	21.6	24.3	4.9	—	4.9	1.8	6.2	8.0	4.6	—	4.6	17.5	41.8
спел 40/1,8×6 -112	2.7	—	2.7	5.6	17.5	23.1	25.8	4.9	—	4.9	1.8	6.2	8.0	6.9	—	6.9	19.3	45.6
спел 20/1,2×6 -112	2.7	—	2.7	1.9	11.7	13.6	16.3	4.9	—	4.9	1.8	6.2	8.0	2.3	—	2.3	15.2	31.5
спел 25/1,2×6 -112	2.7	—	2.7	2.4	11.7	14.1	16.8	4.9	—	4.9	1.8	6.2	8.0	3.4	—	3.4	16.3	33.1
спел 30/1,2×6 -112	2.7	—	2.7	2.9	11.7	14.6	17.3	4.9	—	4.9	1.8	6.2	8.0	4.5	—	4.6	17.5	34.8
спел 40/1,2×6 -112	2.7	—	2.7	4.0	11.7	15.7	18.4	4.9	—	4.9	1.8	6.2	8.0	6.9	—	6.9	19.8	38.2

1. Показатели расхода материалов на панель даны в номенклатуре на листе 1 выпуска 0.
2. Указания по изготовлению панелей и по подбору петель для подъема даны в пояснительной записке.

ТК 1974	Опалубочный чертеж и армирование рядовых панелей размерами 1,8×6 м и 1,2×6 м для углов по торцовым стенам.	Серия 1.832-5	Выпуск 1 / Лист 2
		Инвент.№ 13877-02	

г. Москва

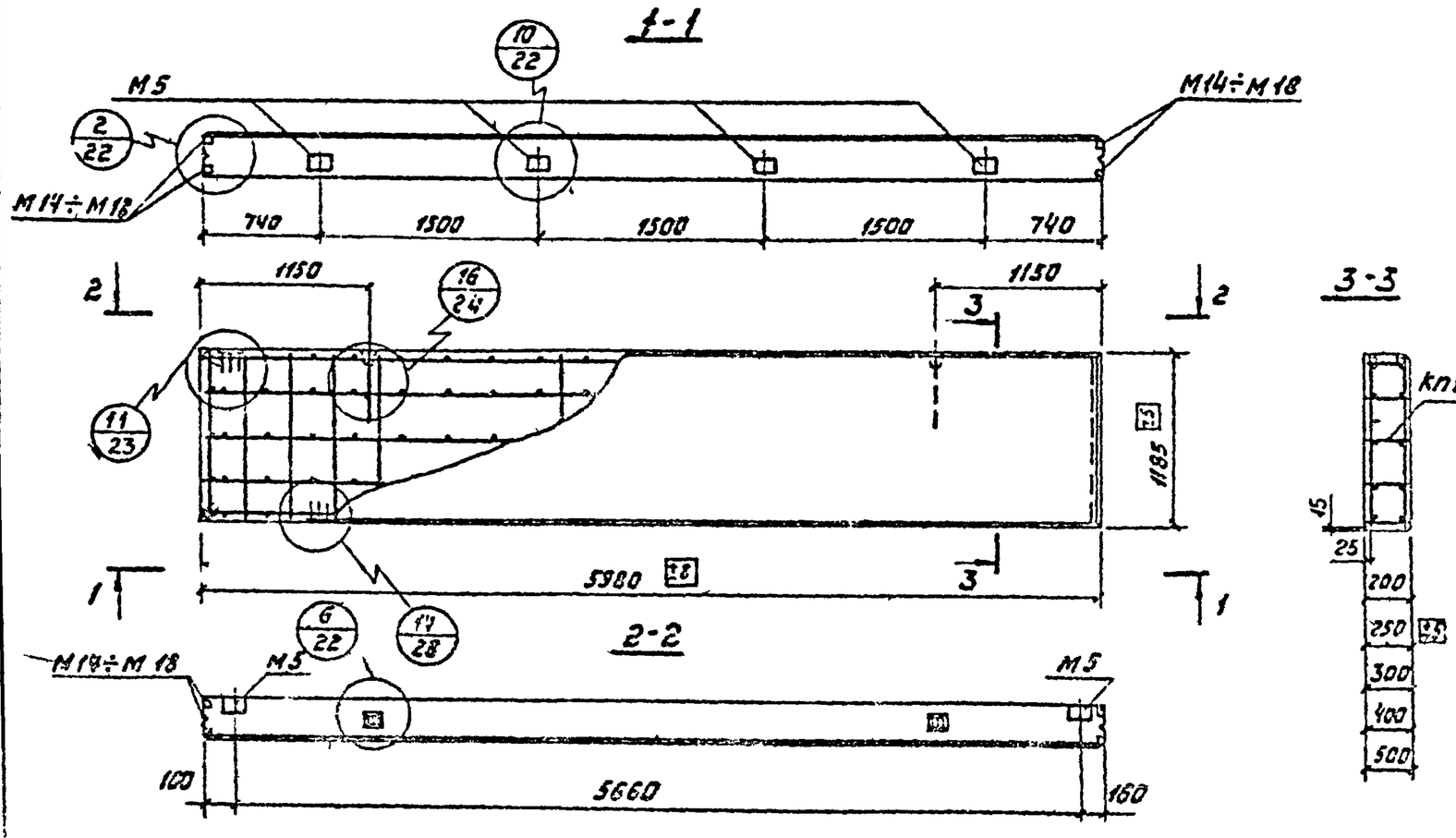

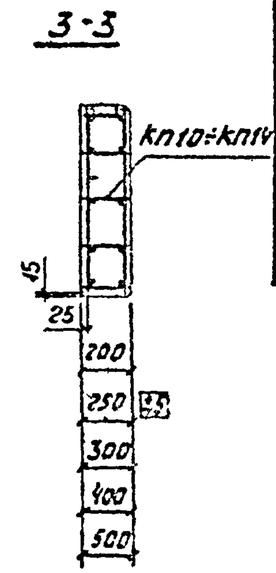

Спецификация марок пространственных каркасов и закладных изделий на одну панель.

Марка панели	Пространственные каркасы			Закладные изделия					
	Марка	Кол. шт	Вып. 2 и листа	Марка	Кол. шт.	Вып. 2 и листа	Марка	К-во шт.	Вып. 2 и листа
СПСЛ 20/1,2×6 -311	КП10	1	2	М5	6	19	М14	4	
СПСЛ 25/1,2×6 -311	КП11	1		М5	6		М15	4	
СПСЛ 30/1,2×6 -311	КП12	1		М5	6		М16	4	
СПСЛ 40/1,2×6 -311	КП13	1		М5	6		М17	4	
СПСЛ 50/1,2×6 -311	КП14	1		М5	6		М18	4	

Выборка стали на одну панель, кг.

Марка панели	Арматурные изделия						Всего	Закладные изделия										Общий расход стали
	Горячекатаная сталь по ГОСТ 5781-61* класса А-III			Проволока стальная холоднотянутая по ГОСТ 6727-53* класса В-I				Горячекатаная сталь по ГОСТ 5781-61* класса А-III			Сталь полосовая по ГОСТ 103-57*			Сталь угловая по ГОСТ 6509-72				
	ф, мм		Итого	ф, мм		Итого		ф, мм		Итого	профиль		Итого	профиль		Итого	Всего	
	10	12		4	5			10	—		-30×8	-130×8		L 63×6	—			
СПСЛ 20/1,2×6 -311	7,4	—	7,4	1,9	11,7	13,6	21,0	4,9	—	4,9	1,8	6,2	8,0	2,3	—	2,3	15,2	36,2
СПСЛ 25/1,2×6 -311	7,4	—	7,4	2,4	11,7	14,1	21,5	4,9	—	4,9	1,8	6,2	8,0	3,4	—	3,4	16,3	37,8
СПСЛ 30/1,2×6 -311	—	10,6	10,6	2,9	11,7	14,6	25,2	4,9	—	4,9	1,8	6,2	8,0	4,6	—	4,6	17,5	42,7
СПСЛ 40/1,2×6 -311	—	10,6	10,6	4,0	11,7	15,7	26,3	4,9	—	4,9	1,8	6,2	8,0	6,9	—	6,9	19,8	46,1
СПСЛ 50/1,2×6 -311	—	10,6	10,6	5,1	11,7	16,8	27,4	4,9	—	4,9	1,8	6,2	8,0	9,1	—	9,1	22,0	49,4

1. Показатели расхода материалов на панель даны в номенклатуре на листе 3 выпуска 0.
2. Указания по изготовлению панелей и по подбору петель для подъема даны в пояснительной записке.

ТК 1974	Опалубочный чертеж и армирование панелей-перемычек размерами 1,2×6 м для торцовых стен.	Серия 1.832-5	
		Выпуск 1	Лист 3

Якимов А.М. | Кисиров Б.Л. | Кисиров А.С. | Епишкина Г.С. | Инженер | Сусин | г. Москва

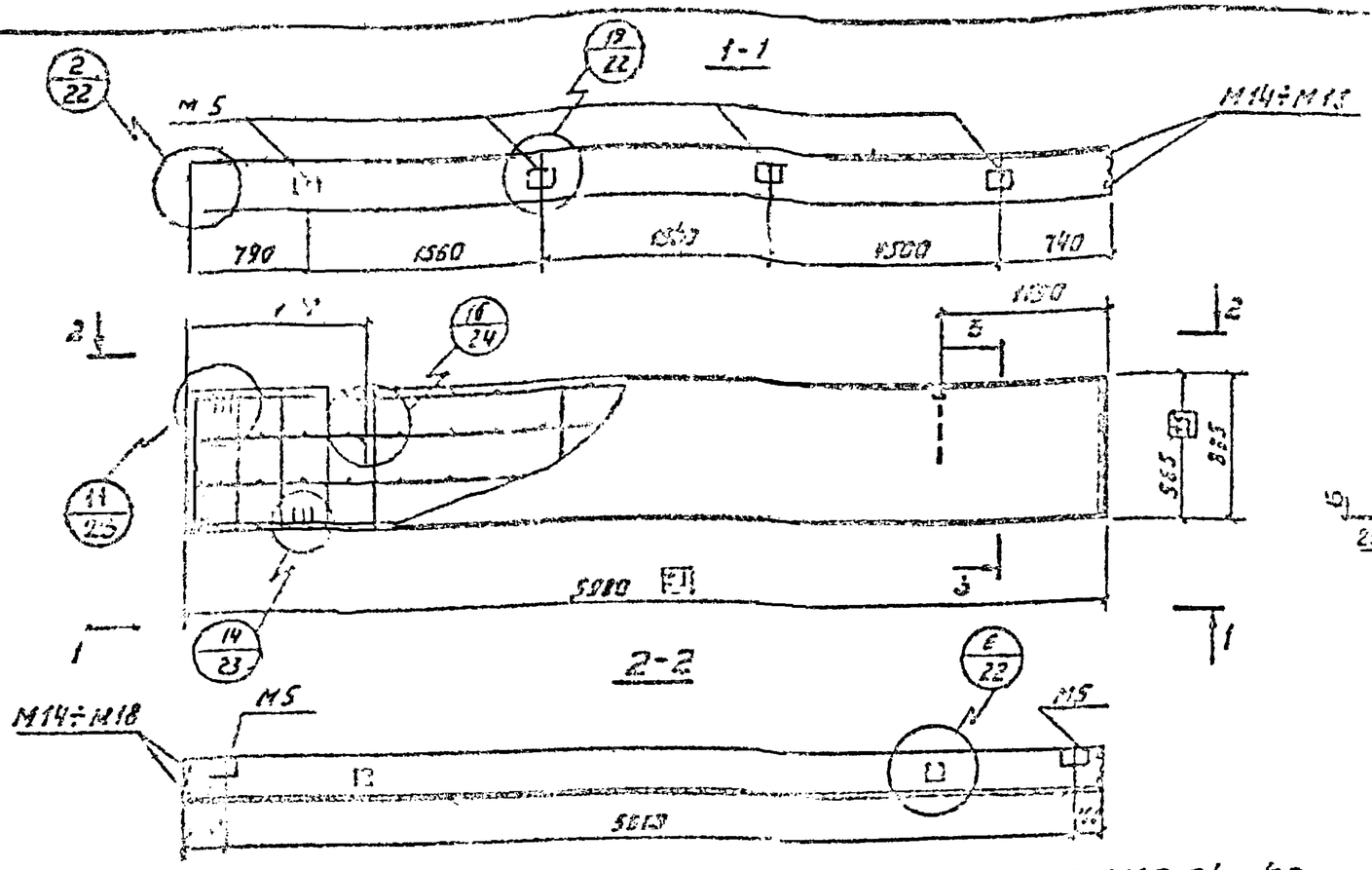

Спецификация марок пространственных каркасов и закладных изделий на одну панель

Марка панели	Пространственные каркасы			Закладные изделия					
	Марка	Кол. шт.	Класс арматуры	Марка	Кол. шт.	Вып. с. и лист	Марка	К-во шт.	Вып. с. и лист
СПСЛ 20 / 0,9×6 –311	КП20	1	3	М5	6	19	М14	4	
СПСЛ 25 / 0,9×6 –311	КП21	1		М5	6		М15	4	
СПСЛ 30 / 0,9×6 –311	КП22	1		М5	6		М16	4	
СПСЛ 40 / 0,9×6 –311	КП23	1		М5	6		М17	4	
СПСЛ 50 / 0,9×6 –311	КП24	1		М5	6		М18	4	
СПСЛ 20 / 0,6×6 –311	КП25	1	4	М5	6		М14	4	
СПСЛ 25 / 0,6×6 –311	КП26	1		М5	6		М15	4	
СПСЛ 30 / 0,6×6 –311	КП30	1		М5	6		М16	4	
СПСЛ 40 / 0,6×6 –311	КП31	1		М5	6		М17	4	
СПСЛ 50 / 0,6×6 –311	КП32	1		М5	6		М18	4	

Выборка стали на одну панель, кг

Марка панели	Арматурные изделия: Горячекатаная сталь по ГОСТ 5781-61* Класса А-III, Ф, мм 16	18	20	Итого	Класса А-I Ф, мм 6	Итого	Проволока стальная холоднотянутая по ГОСТ 6727-53 Класса В-I Ф, мм 4	5	Итого	Всего	Закладные изделия: Горячекатаная сталь по ГОСТ 5781-61* Класса А-III Ф, мм 10	—	Итого	Сталь полосовая по ГОСТ 103-57* профиль 130×8	150×5	Итого	Сталь угловая по ГОСТ 8509-72 профиль L63×6	—	Итого	Всего	Общий расход стали
СПСЛ 20 / 0,9×6 –311	18.8	—	—	18.8	—	—	8.8	9.2	10.3	29.1	4.9	—	4.9	1.8	6.2	8.0	2.3	—	2.3	15.2	44.3
СПСЛ 25 / 0,9×6 –311	18.8	—	—	18.8	—	—	8.4	9.4	12.3	33.5	4.9	—	4.9	1.8	6.2	8.0	3.4	—	3.4	16.3	45.9
СПСЛ 30 / 0,9×6 –311	18.8	—	—	18.8	—	—	8.7	9.6	11.3	30.1	4.9	—	4.9	1.8	6.2	8.0	4.6	—	4.6	17.5	47.6
СПСЛ 40 / 0,9×6 –311	—	23.8	—	23.8	1.8	1.8	9.4	8.5	11.0	36.6	4.9	—	4.9	1.8	6.2	8.0	6.9	—	6.9	19.8	56.4
СПСЛ 50 / 0,9×6 –311	—	23.8	—	23.8	2.3	2.3	3.0	8.5	11.5	37.7	4.9	—	4.9	1.8	6.2	8.0	9.1	—	9.1	22.0	59.7
СПСЛ 20 / 0,6×6 –311	18.8	—	—	18.8	—	—	0.7	6.9	7.1	25.9	4.9	—	4.9	1.8	6.2	8.0	2.3	—	2.3	15.2	41.1
СПСЛ 25 / 0,6×6 –311	18.8	—	—	18.8	—	—	0.9	8.6	7.5	25.3	4.9	—	4.9	1.8	6.2	8.0	3.4	—	3.4	16.3	42.6
СПСЛ 30 / 0,6×6 –311	—	23.8	—	23.8	1.3	1.3	1.2	5.8	7.0	32.1	4.9	—	4.9	1.8	6.2	8.0	4.6	—	4.6	17.5	49.6
СПСЛ 40 / 0,6×6 –311	—	—	29.6	29.6	1.8	1.8	1.6	5.8	7.4	32.8	4.9	—	4.9	1.8	6.2	8.0	5.9	—	5.9	19.8	58.6
СПСЛ 50 / 0,6×6 –311	—	—	29.6	29.6	2.3	2.3	2.0	5.8	7.8	33.7	4.9	—	4.9	1.8	6.2	8.0	9.1	—	9.1	22.0	61.7

1. Показатели расхода материалов на панель даны в номенклатуре на листах 2,3 выпуска 0
2. Указания по изготовлению панелей и по подбору петель для подъема даны в пояснительной записке.

ТК 1974	Опалубочный чертеж и армирование панелей-перемычек размерами 0,9×6 м и 0,6×6 м для торцовых стен.	Серия 1.832-5	Выпуск 1 / Лист 4
		Инвент. № 13977-02	13

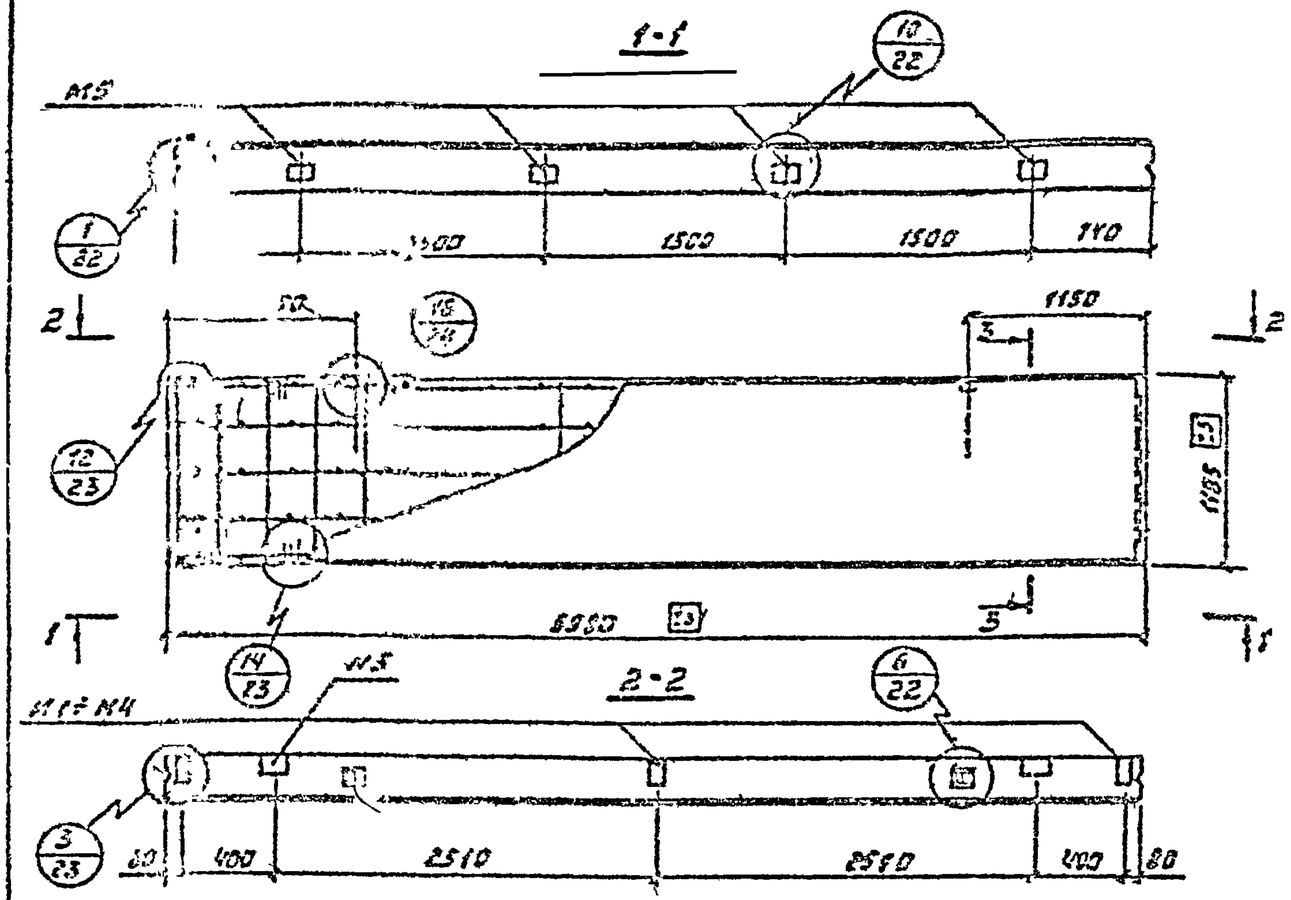

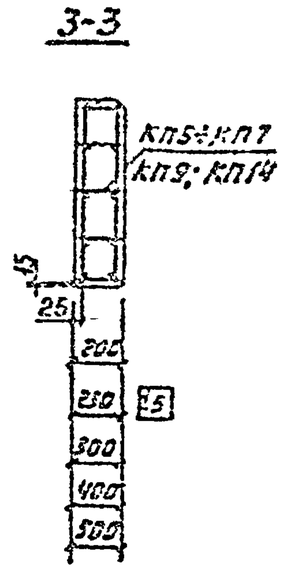

Спецификация марок пространственных каркасов и закладных изделий на одну панель.

Марка панели	Пространственные каркасы			Закладные изделия						
	Марка	Кол. шт.	Вып. и лист	Марка	Кол. шт.	Вып. и лист	Марка	Кол. шт.	Вып. и лист	
спсл 20/1,2×6 –4П	КП5	1	2	М1	3	18	М5	6	19	
спсл 25/1,2×6 –4П	КП6	1		М1	3		М5	6		
спсл 30/1,2×6 –4П	КП7	1		М2	3		М5	6		
спсл 40/1,2×6 –4П	КП9	1		М3	3		М5	6		
спсл 50/1,2×6 –4П	КП14	1		М4	3		М5	6		

Выборка стали на одну панель, кг.

Марка панели	Арматурные изделия								Закладные изделия								Общий расход стали
	Горячекатанная сталь по ГОСТ 5781-61 класса А-II				Проволока стальная холоднотянутая по ГОСТ 6727-53* класса В-I			Всего	Горячекатаная сталь по ГОСТ 5781-61* класса А-III			Сталь полосовая по ГОСТ-103-57*				Всего	
	Ф, мм			Итого	Ф, мм		Итого		Ф, мм		Итого	Профиль			Итого		
	6	10	12		4	5			10	—		-30×5	-30×8	-150×8			
спсл 20/1,2×6 –4П	2.7	—	—	2.7	1.9	11.7	13.6	16.3	2.4	—	2,4	2,7	2,0	6,2	10.9	13.3	29.6
спсл 25/1,2×6 –4П	2.7	—	—	2.7	2.4	11.7	14.1	16.8	2.4	—	2,4	2,7	2,0	6,2	10.9	13.3	30.1
спсл 30/1,2×6 –4П	2.7	—	—	2.7	2.9	11.7	14.6	17.3	2.4	—	2,4	2,7	3,4	6.2	12.3	14.7	32.0
спсл 40/1,2×6 –4П	—	2.4	—	2.4	4.0	11.7	15.7	23.1	2.4	—	2,4	2,7	5,1	6.2	14.0	16.4	39.5
спсл 50/1,2×6 –4П	—	—	10.6	10.6	5.1	11.7	16.8	27.4	2.4	—	2,4	2,7	6,8	6,2	15.7	18.1	45.5

1. Показатели расхода материалов на панель даны в номенклатуре на листе 2 выпуска 0.
2. Указания по изготовлению панелей и по подбору петель для подъема даны в пояснительной записке.

ТК 1974	Опалубочный чертеж и армирование подкарнизных панелей-перемычек размером 12×6 м для асбестоцементной кровли.	Серия 1.832-5	
		Выпуск 1	Лист 5
		Инвент. № 13877-02 14	

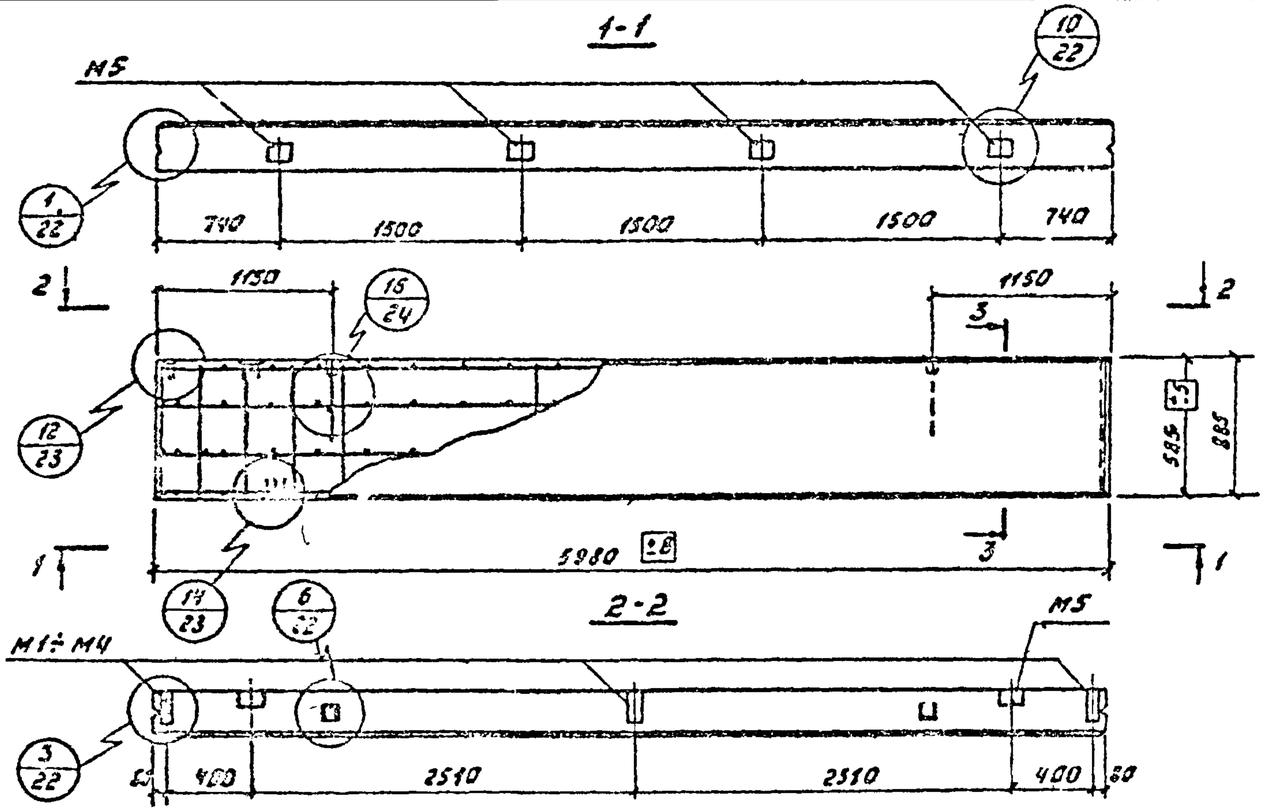

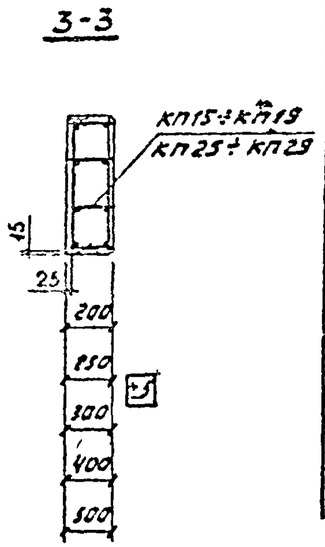

Спецификация марок пространственных каркасов и закладных изделий на одну панель.

Марка панели	Пространственные каркасы: Марка	Кол. шт.	Взап2 и листа	Закладные изделия: Марка	Кол. шт.	Взап2 и листа	Марка	Кол. шт.	Взап2 и листа
спсл 20 / 0,9×6 -411	КП15	1	3	М1	3	19	М5	6	19
спсл 25 / 0,9×6 -411	КП16	1		М1	3		М5	6	
спсл 30 / 0,9×6 -411	КП17	1		М2	3		М5	6	
спсл 40 / 0,9×6 -411	КП18	1		М3	3		М5	6	
спсл 50 / 0,9×6 -411	КП19	1		М4	3		М5	6	
спсл 20 / 0,6×6 -411	КП25	1	4	М1	3		М5	6	
спсл 25 / 0,6×6 -411	КП26	1		М1	3		М5	6	
спсл 30 / 0,6×6 -411	КП27	1		М2	3		М5	6	
спсл 40 / 0,6×6 -411	КП28	1		М3	3		М5	6	
спсл 50 / 0,6×6 -411	КП29	1		М4	3		М5	6	

Выборка стали на одну панель, кг.

Марка панели	Арматурные изделия: Горячекатаная сталь по ГОСТ 5781-61*, класса А-III, Ф, мм: 6	12	16	18	Итого	Класса А-I, Ф, мм: 6	Итого	Проволока стальная холоднотянутая по ГОСТ 6727-53 класса В-I, Ф, мм: 4	5	Итого	Всего	Закладные изделия: Горячекатаная сталь по ГОСТ 5781-61* класса А-III, Ф, мм: 10	—	Итого	Сталь полосовая по ГОСТ 103-57*, профиль: 30×8	90×8	-150×3	Итого	Всего	Общий расход стали
спсл 20 / 0,9×6 -411	4.7	—	—	—	4.7	—	—	1.5	8.6	10.1	14.8	2.4	—	2.4	2.7	2.0	6.2	10.9	13.3	28.1
спсл 25 / 0,9×6 -411	4.7	—	—	—	4.7	—	—	1.9	8.6	10.5	15.2	2.4	—	2.4	2.7	2.0	6.2	10.9	13.3	28.5
спсл 30 / 0,9×6 -411	4.7	—	—	—	4.7	—	—	2.3	8.6	10.9	15.6	2.4	—	2.4	2.7	3.4	6.2	12.3	14.7	30.3
спсл 40 / 0,9×6 -411	—	10.6	—	—	10.6	—	—	3.2	8.6	11.8	22.4	2.4	—	2.4	2.7	5.1	6.2	14.0	16.4	33.8
спсл 50 / 0,9×6 -411	—	10.6	—	—	10.6	—	—	4.0	8.6	12.9	23.2	2.4	—	2.4	2.7	6.8	6.2	15.7	18.1	41.3
спсл 20 / 0,6×6 -411	—	—	18.8	—	18.8	—	—	0.7	6.4	7.1	25.9	2.4	—	2.4	2.7	2.0	6.2	10.9	13.3	39.2
спсл 25 / 0,6×6 -411	—	—	18.8	—	18.8	—	—	0.9	6.6	7.5	26.3	2.4	—	2.4	2.7	2.0	6.2	10.9	13.3	39.6
спсл 30 / 0,6×6 -411	—	—	18.8	—	18.8	—	—	1.2	6.8	8.0	23.8	2.4	—	2.4	2.7	3.4	6.2	12.3	14.7	41.5
спсл 40 / 0,6×6 -411	—	—	—	23.8	23.8	1.8	1.8	1.6	5.8	7.4	33.0	2.4	—	2.4	2.7	5.1	6.2	14.0	15.4	49.4
спсл 50 / 0,6×6 -411	—	—	—	23.8	23.8	2.3	2.3	2.0	5.8	7.8	33.9	2.4	—	2.4	2.7	6.8	6.2	15.7	18.1	52.0

1. Показатели расхода материалов на панель даны в номенклатуре на листе 3 выпуска 0.
2. Указания по изготовлению панелей и по подбору петель для подъема даны в пояснительной записке.

ТК 1974	Опалубочный чертеж и армирование подкарнизных панелей-перемычек размерами 0,9×6м и 0,6×6м для асбестоцементной кровли	Серия 1.832-5	Выпуск 1	Лист 6

Инвент. № 13877-02 15

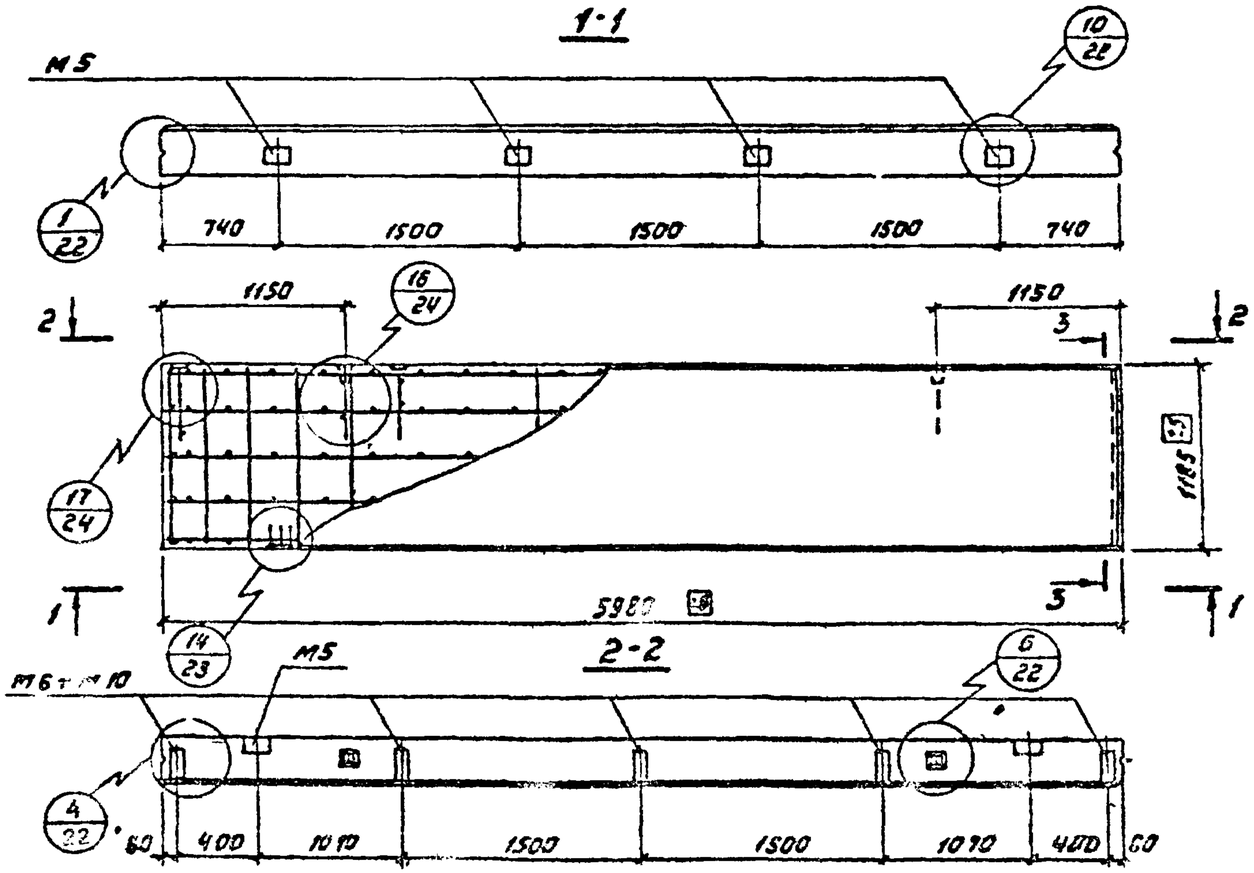

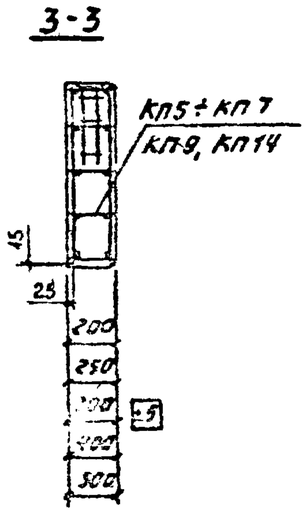

Спецификация марок пространственных каркасов и закладных изделий на одну панель.

Марка панели	Пространственные каркасы			Закладные изделия					
	Марка	Кол. шт	Вып. 2 и листа	Марка	Кол. шт.	Вып. 2 и листа	Марка	Кол. шт	Вып. 2 и листа
СПСЛ 20/1,2×6 -412	КП5	1	2	М5	6	19	М6	5	20
СПСЛ 25/1,2×6 -412	КП6	1		М5	6		М7	5	
СПСЛ 30/1,2×6 -412	КП7	1		М5	6		М8	5	
СПСЛ 40/1,2×6 -412	КП9	1		М5	6		М9	5	
СПСЛ 50/1,2×6 -412	КП14	1		М5	6		М10	5	

1. Показатели расхода материалов на панель даны в номенклатуре на листе 2 выпуска 0.
2. Указания по изготовлению панелей и по подбору петель для подъема даны в пояснительной записке.

Выборка стали на одну панель, кг.

Марка панели	Арматурные изделия								Закладные изделия								Общий расход стали
	Горячекатаная сталь по ГОСТ 5781-61* класса А-III				Проволока стальная холоднотянутая по ГОСТ 6727-53* класса В-I			Всего	Горячекатаная сталь по ГОСТ 5781-61* класса А-III			Сталь полосовая по ГОСТ 103-57*				Всего	
	Ф, мм			Итого	Ф, мм		Итого		Ф, мм		Итого	профиль			Итого		
	6	10	12		4	5			10			-30×8	-100×8	-150×8			
СПСЛ 20/1,2×6 -412	2.7	–	–	2.7	1.9	11.7	13.6	16.3	5.6	–	5.6	1.8	5.1	6.2	13.1	18.7	35.0
СПСЛ 25/1,2×6 -412	2.7	–	–	2.7	2.4	11.7	14.1	16.8	6.1	–	6.1	1.8	6.6	6.2	14.6	20.7	37.5
СПСЛ 30/1,2×6 -412	2.7	–	–	2.7	2.9	11.7	14.6	17.3	6.5	–	6.5	1.8	8.2	6.2	16.2	22.7	40.0
СПСЛ 40/1,2×6 -412	–	7.4	–	7.4	4.0	11.7	15.7	23.1	7.4	–	7.4	1.8	11.3	6.2	19.3	26.7	49.8
СПСЛ 50/1,2×6 -412	–	–	10.6	10.6	5.1	11.7	16.8	27.4	8.3	–	8.3	1.8	14.5	6.2	22.5	30.8	58.2

ТК 1974	Опалубочный чертеж и армирование подкарнизных панелей-пароньчек размерами 1,2×6 м для рулонной кровли.	Серия 1.832-5	Выпуск 1	Лист 7
		Инв. № 13877-02 16		

Инженер Котельников Н.Н. Копировал Ф.Ф. Москва

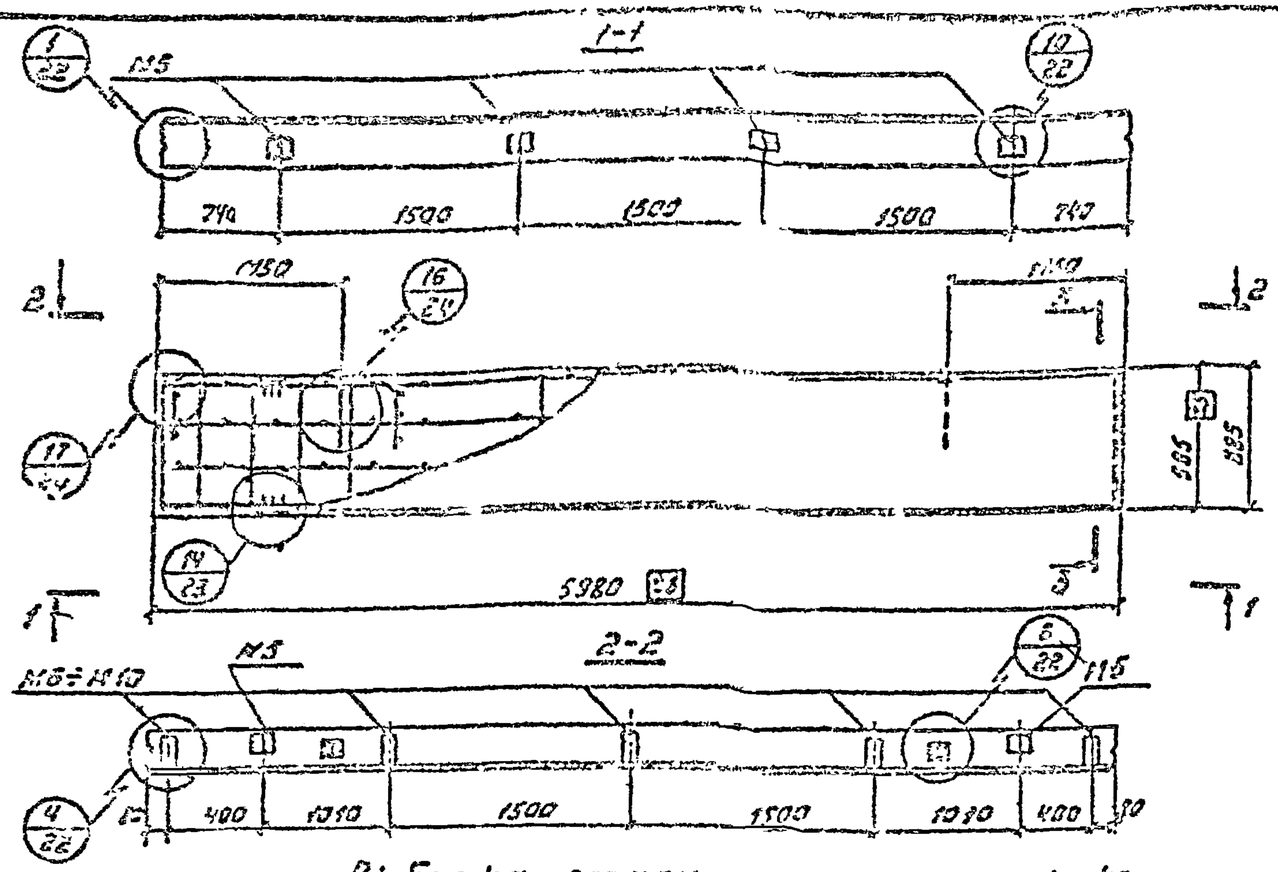

Спецификация марок пространственных каркасов и закладных изделий на одну панель.

Марка панели	Пространственные каркасы: Марка	Кол. шт.	Вес 1 шт.	Закладные изделия: Марка	Кол. шт.	Вес 1 шт.	Марка	Кол. шт.	Вес 1 шт.
спел 20/0,9×6 – 412	КП15	1	3	М5	6	59	М6	5	20
спел 25/0,9×6 – 412	КП16	1		М5	6		М7	5	
спел 30/0,9×6 – 412	КП17	1		М5	6		М8	5	
спел 40/0,9×6 – 412	КП18	1		М5	6		М9	5	
спел 50/0,9×6 – 412	КП19	1		М5	6		М10	5	
спел 20/0,6×6 – 412	КП25	1	4	М5	6		М6	5	
спел 25/0,6×6 – 412	КП26	1		М5	6		М7	5	
спел 30/0,6×6 – 412	КП27	1		М5	6		М8	5	
спел 40/0,6×6 – 412	КП28	1		М5	6		М9	5	
спел 50/0,6×6 – 412	КП29	1		М5	6		М10	5	

Выборка стали на одну панель, кг.

Марка панели	Арматурные изделия: Горячекатаная сталь по ГОСТ 5781-61* Класса А-III, Ф, мм: 8	12	16	18	Итого	Класса А-I, Ф, мм: 6	Итого	Проволока стальная холоднотянутая по ГОСТ 6727-53* класса В-I, Ф, мм: 4	5	Итого	Всего	Закладные изделия: Горячекатаная сталь по ГОСТ 5781-61* класса А-III, Ф, мм: 10	–	Итого	Сталь полосовая по ГОСТ 103-57*, профиль: -30×8	-100×8	-150×8	Итого	Всего	Общий расход стали
спел 20/0,9×6 – 412	4.7	–	–	–	4.7	–	–	1.5	8.6	10.1	14.8	5.6	–	5.6	1.8	5.1	6.2	13.1	18.7	33.5
спел 25/0,9×6 – 412	4.7	–	–	–	4.7	–	–	1.9	8.6	10.5	15.2	6.1	–	6.1	1.8	6.6	6.2	14.6	20.7	35.9
спел 30/0,9×6 – 412	4.7	–	–	–	4.7	–	–	2.3	8.6	10.9	15.6	6.5	–	6.5	1.8	8.2	6.2	16.2	22.7	38.3
спел 40/0,9×6 – 412	–	10.6	–	–	10.6	–	–	3.2	8.6	11.8	22.4	7.4	–	7.4	1.8	11.3	6.2	19.3	26.7	49.1
спел 50/0,9×6 – 412	–	10.6	–	–	10.6	–	–	4.0	8.6	12.6	23.2	8.3	–	8.3	1.8	14.5	6.2	22.5	30.8	54.0
спел 20/0,6×6 – 412	–	–	18.8	–	18.8	–	–	0.7	6.4	7.1	25.9	5.6	–	5.6	1.8	5.1	6.2	13.1	18.7	44.6
спел 25/0,6×6 – 412	–	–	18.8	–	18.8	–	–	0.9	6.6	7.5	26.3	6.1	–	6.1	1.8	6.6	6.2	14.6	20.7	47.0
спел 30/0,6×6 – 412	–	–	18.8	–	18.8	–	–	1.2	6.8	8.0	26.8	6.5	–	6.5	1.8	8.2	6.2	16.2	22.7	49.5
спел 40/0,6×6 – 412	–	–	–	23.8	23.8	1.8	1.8	1.6	5.8	7.4	33.0	7.4	–	7.4	1.8	11.3	6.2	19.3	26.7	59.7
спел 50/0,6×6 – 412	–	–	–	23.8	23.8	2.3	2.3	2.0	5.8	7.8	33.9	8.3	–	8.3	1.8	14.5	5.2	22.5	30.8	64.7

1. Показатели расхода материалов на панель даны в номенклатуре на листах 3, 4 выпуска 0.
2. Указания по изготовлению панелей и по подбору петель для подъема даны в пояснительной записке.

ТК 1974	Опалубочный чертеж и армирование подкарнизных панелей-перемычек размерами 0,9×6м и 0,6×6м для рулонной кровли.	Серия 1.832-5	Выпуск 1	Лист 8
		Инвент. № 3827		

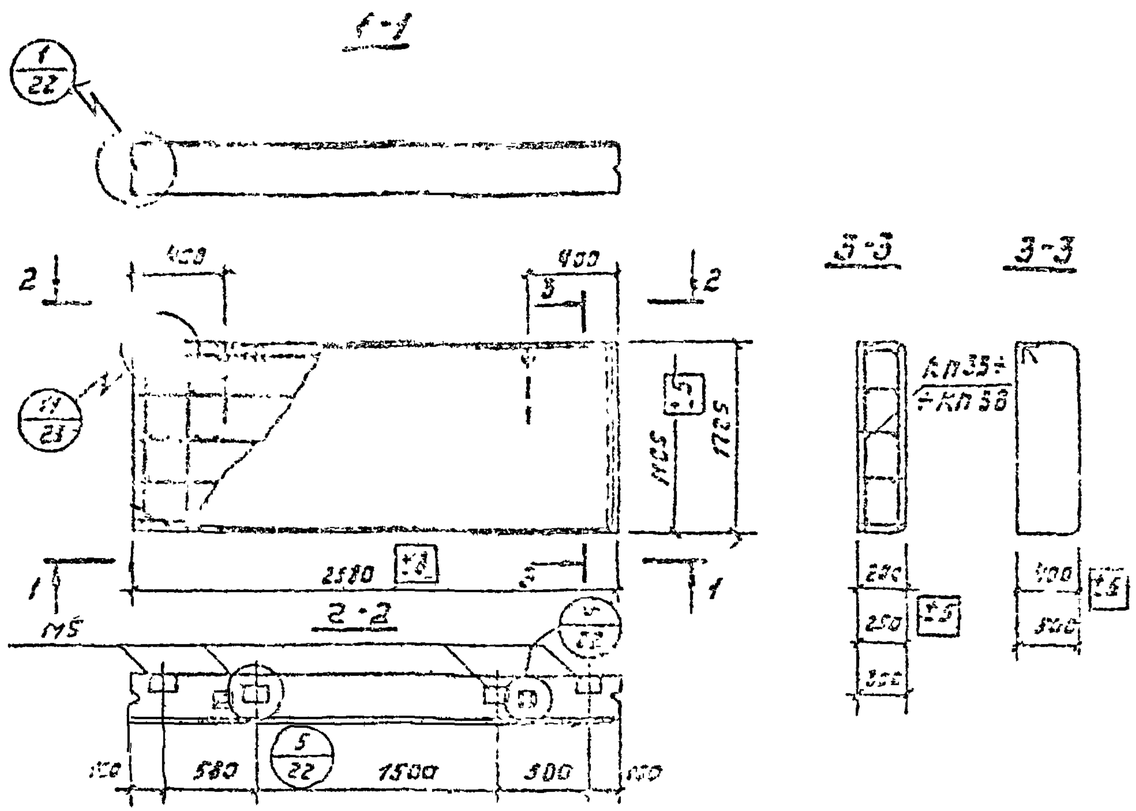

Выборка стали на одну панель кг

Марка панели	Арматурные изделия: Проволока стальная холоднотянутая по ГОСТ 6727-53* Класса В-I, Ф, мм 4	5	Итого	Всего	Закладные изделия: Горячекатаная сталь по ГОСТ 5781-61* Класса А-I, Ф, мм 10	—	Итого	Сталь полосовая по ГОСТ 103-57*: Прокат 40×5	150×6	Итого	Всего	Общий расход стали
спел 20/1.8×3 — III	1.6	9.1	10.7	10.7	1.1	—	1.1	1.2	4.2	5.4	6.5	17.2
спел 25/1.8×3 — III	2.1	9.1	11.2	11.2	1.1	—	1.1	1.2	4.2	5.4	6.5	17.7
спел 30/1.8×3 — III	2.6	9.1	11.7	11.7	1.1	—	1.1	1.2	4.2	5.4	6.5	18.2
спел 40/1.8×3 — IOI	—	—	—	—	1.1	—	1.1	1.2	4.2	5.4	6.5	6.5
спел 50/1.8×3 — IOI	—	—	—	—	1.1	—	1.1	1.2	4.2	5.4	6.5	6.5
спел 20/1.2×3 — III	1.2	6.4	7.6	7.6	1.1	—	1.1	1.2	4.2	5.4	6.5	14.1
спел 25/1.2×3 — III	1.5	6.4	7.9	7.9	1.1	—	1.1	1.2	4.2	5.4	6.5	14.4
спел 30/1.2×3 — III	1.9	6.4	8.5	8.3	1.1	—	1.1	1.2	4.2	5.4	6.5	14.8
спел 40/1.2×3 — IOI	—	—	—	—	1.1	—	1.1	1.2	4.2	5.4	6.5	6.5
спел 50/1.2×3 — IOI	—	—	—	—	1.1	—	1.1	1.2	4.2	5.4	6.5	6.5

Спецификация марок пространственных каркасов и закладных изделий на одну панель.

Марка панели	Пространственные каркасы: Марка	Кол. шт.	Вес 1 м. пог.	Закладные изделия: Марка	Кол. шт.	Вес 1 м. пог.
спел 20/1.8×3 — III	Кп33	1	5	М5	4	13
спел 25/1.8×3 — III	Кп34	1		М5	4	
спел 30/1.8×3 — III	Кп35	1		М5	4	
спел 40/1.8×3 — IOI	—	1	—	М5	4	
спел 50/1.8×3 — IOI	—	1		М5	4	
спел 20/1.2×3 — III	Кп36	1	5	М5	4	
спел 25/1.2×3 — III	Кп37	1		М5	4	
спел 30/1.2×3 — III	Кп38	1		М5	4	
спел 40/1.2×3 — IOI	—	1	—	М5	4	
спел 50/1.2×3 — IOI	—	1		М5	1	

1. Показатели расхода материалов на панель даны в номенклатуре на листе 4 выпуска 0.
2. Указания по изготовлению панелей и по подбору петель для подъема даны в пояснительной записке.
3. Арматура на фасаде показана для панелей толщиной 200÷300 мм.

ТК 1974	Опалубочный чертеж и армирование рядовых панелей размерами 1.8×6 м и 1.2×6 м.	Серия 1.832-5	Выпуск 1	Лист 9
		Инвент. № 13877-02 18		

Инв. № подл. | Подпись и дата | Взам. инв. № | Инв. № дубл. | Подпись и дата | г. Москва

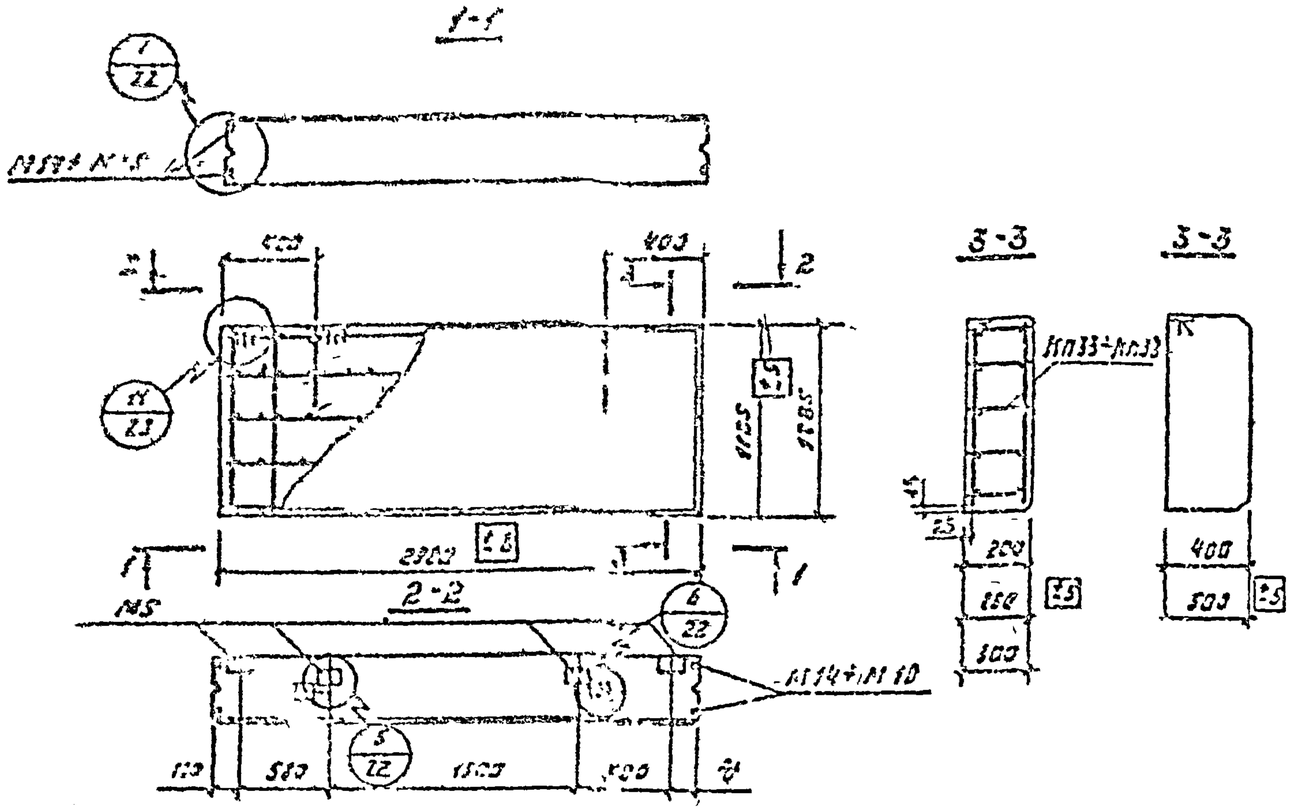

Спецификация марок пространственных каркасов и закладных изделий на одну панель

Марка панели	Пространственные каркасы: Марка	Кол. шт	Вып. и лист	Закладные изделия: Марка	Кол. шт	Вып. и лист	Марка	Кол. шт	Вып. и лист
спсл 20/1,8×3 – 112	КП33	1	5	М5	4	19	М14	4	25
спсл 25/1,8×3 – 112	КП34	1		М5	4		М15	4	
спсл 30/1,8×3 – 112	КП35	1		М5	4		М16	4	
спсл 40/1,8×3 – 102	–	–	–	М5	4		М17	4	
спсл 50/1,8×3 – 102	–	–		М5	4		М18	4	
спсл 20/1,2×3 – 112	КП36	1	5	М5	4		М14	4	
спсл 25/1,2×3 – 112	КП37	1		М5	4		М15	4	
спсл 30/1,2×3 – 112	КП38	1		М5	4		М16	4	
спсл 40/1,2×3 – 102	–	–	–	М5	4		М17	4	
спсл 50/1,2×3 – 102	–	–	–	М5	4		М18	4	

Выборка стали на одну панель кг.

Марка панели	Арматурные изделия: Проволока стальная холоднотянутая по ГОСТ 6727-53* класса В-I, Ф, мм 4	5	Итого	Всего	Закладные изделия: Горячекатаная сталь по ГОСТ 5781-61* класса А-II, Ф, мм 10	–	Итого	Сталь полосовая по ГОСТ 103-57, профиль 30×8	60×8	Итого	Сталь угловая по ГОСТ 8509-72*, профиль 63×6	–	Итого	Всего	Общий расход стали
спсл 20/1,8×3 – 112	1.6	9.1	10.7	10.7	4.4	–	4.4	1.2	4.2	5.4	2.3	–	2.3	12.1	22.8
спсл 25/1,8×3 – 112	2.1	9.1	11.2	11.2	4.4	–	4.4	1.2	4.2	5.4	3.4	–	3.4	13.2	24.4
спсл 30/1,8×3 – 112	2.6	9.1	11.7	11.7	4.4	–	4.4	1.2	4.2	5.4	4.6	–	4.6	14.4	26.1
спсл 40/1,8×3 – 102	–	–	–	–	4.4	–	4.4	1.2	4.2	5.4	6.9	–	6.9	16.7	16.7
спсл 50/1,8×3 – 102	–	–	–	–	4.4	–	4.4	1.2	4.2	5.4	9.1	–	9.1	18.9	18.9
спсл 20/1,2×3 – 112	1.2	6.4	7.6	7.6	4.4	–	4.4	1.2	4.2	5.4	2.3	–	2.3	12.1	19.7
спсл 25/1,2×3 – 112	1.5	6.4	7.9	7.9	4.4	–	4.4	1.2	4.2	5.4	3.4	–	3.4	13.2	21.1
спсл 30/1,2×3 – 112	1.9	6.4	8.3	8.3	4.4	–	4.4	1.2	4.2	5.4	4.6	–	4.6	14.4	22.7
спсл 40/1,2×3 – 102	–	–	–	–	4.4	–	4.4	1.2	4.2	5.4	6.9	–	6.9	16.7	16.7
спсл 50/1,2×3 – 102	–	–	–	–	4.4	–	4.4	1.2	4.2	5.4	9.1	–	9.1	18.9	18.9

1. Показатели расхода материалов на панели даны в номенклатуре на листах 4, 5 выпуска 0.
2. Указания по изготовлению панелей и по подбору петель для подъема даны в пояснительной записке.
3. Арматура на фасаде показана для панелей толщиной 200÷300.

ТК 1974	Опалубочный чертеж и армирование рядовых панелей размерами 1.8×3 м 1.2×3 м для торцовых стен.	Серия 1.832-5; Выпуск 1; Лист 10; Инвент. № 13877-0213

1-1

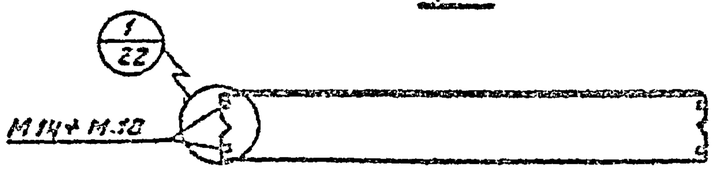

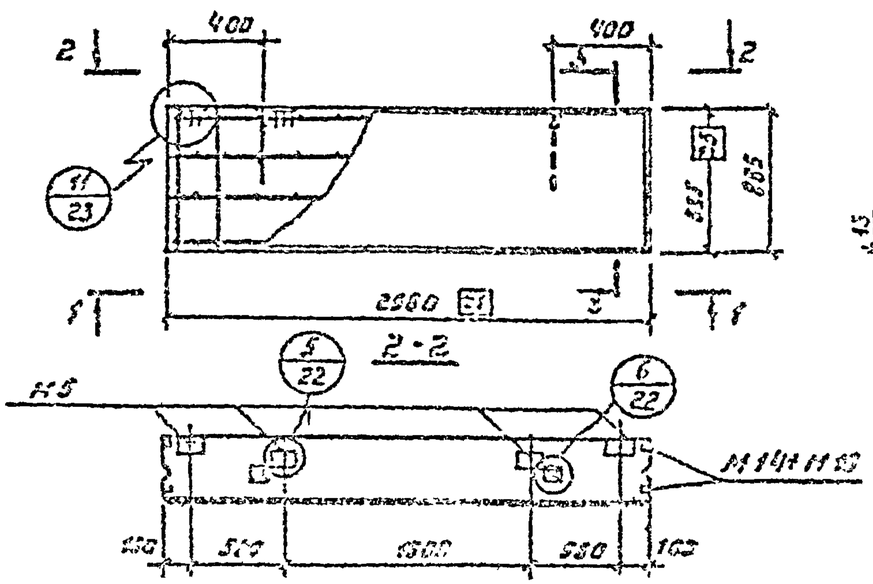

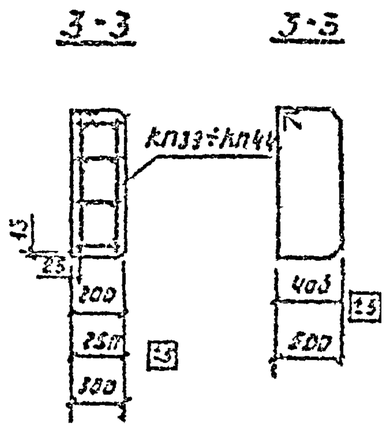

Спецификация марок пространственных каркасов и закладных изделий на одну панель.

Марка панели	Пространственные каркасы			Закладные изделия					
	Марка	Кол. шт	Вес 1 шт кг	Марка	Кол. шт.	Вес 1 шт кг	Марка	Кол. шт.	Вес 1 шт кг
СПСЛ 20/0,9×3 −212	КП39	1	6	М5	4	18	М14	4	25
СПСЛ 25/0,9×3 −212	КП40	1		М5	4		М15	4	
СПСЛ 30/0,9×3 −212	КП41	1		М5	4		М16	4	
СПСЛ 40/0,9×3 −202			—	М5	4		М17	4	
СПСЛ 50/0,9×3 −202				М5	4		М18	4	
СПСЛ 20/0,6×3 −212	КП42	1	6	М5	4		М14	4	
СПСЛ 25/0,6×3 −212	КП43	1		М5	4		М15	4	
СПСЛ 30/0,6×3 −212	КП44	1		М5	4		М16	4	
СПСЛ 40/0,6×3 −202			—	М5	4		М17	4	
СПСЛ 50/0,6×3 −202				М5	4		М18	4	

Выборка стали на одну панель кг

Марка панели	Арматурные изделия: Проволока стальная холоднотянутая по ГОСТ 6727-53* класса В-I Ф, мм 4	5	Итого	Всего	Закладные изделия: Горячекатаная сталь по ГОСТ 17314-81* класса А-III Ф, мм 10	–	Итого	Сталь полосовая по ГОСТ 103-57* Профиль 30×8	150×8	Итого	Сталь угловая по ГОСТ 8509-72 Профиль 63×5	–	Итого	Всего	Общий расход стали
СПСЛ 20/0,9×3 −212	0.9	4.9	5.8	5.8	4.4	–	4.4	1.2	4.2	5.4	8.3	–	8.3	12.1	17.9
СПСЛ 25/0,9×3 −212	1.2	4.9	6.1	6.1	4.4	–	4.4	1.2	4.2	5.4	3.4	–	3.4	13.2	19.3
СПСЛ 30/0,9×3 −212	1.5	4.9	6.4	6.4	4.4	–	4.4	1.2	4.2	5.4	4.6	–	4.6	14.4	20.8
СПСЛ 40/0,9×3 −202	–	–	–	–	4.4	–	4.4	1.2	4.2	5.4	6.9	–	6.9	16.7	23.7
СПСЛ 50/0,9×3 −202	–	–	–	–	4.4	–	4.4	1.2	4.2	5.4	9.1	–	9.1	19.5	28.9
СПСЛ 20/0,6×3 −212	0.7	3.6	4.3	4.3	4.4	–	4.4	1.2	4.2	5.4	2.3	–	2.3	12.1	16.4
СПСЛ 25/0,6×3 −212	0.9	3.6	4.5	4.5	4.4	–	4.4	1.2	4.2	5.4	3.4	–	3.4	13.2	17.7
СПСЛ 30/0,6×3 −212	1.1	3.6	4.7	4.7	4.4	–	4.4	1.2	4.2	5.4	4.6	–	4.6	14.4	19.1
СПСЛ 40/0,6×3 −202	–	–	–	–	4.4	–	4.4	1.2	4.2	5.4	6.9	–	6.9	16.7	16.7
СПСЛ 50/0,6×3 −202	–	–	–	–	4.4	–	4.4	1.2	4.2	5.4	9.1	–	9.1	19.9	19.9

1. Показатели расхода материалов на панель даны в номенклатуре на листах 2,6 выпуска 0.
2. Указания по изготовлению пакетов и по подбору петель для подъема даны в пояснительной записке.
3. Арматура на фасаде показана для панелей толщиной 300÷300 мм.

ТК 1974	Опалубочный чертеж и армирование простеночных панелей размерами 0,9×3 м и 0,6×3 м для торцовых стен.	Серия 1.032-5 Выпуск 1	Лист 11
		Инвент. № 13877-02 20	

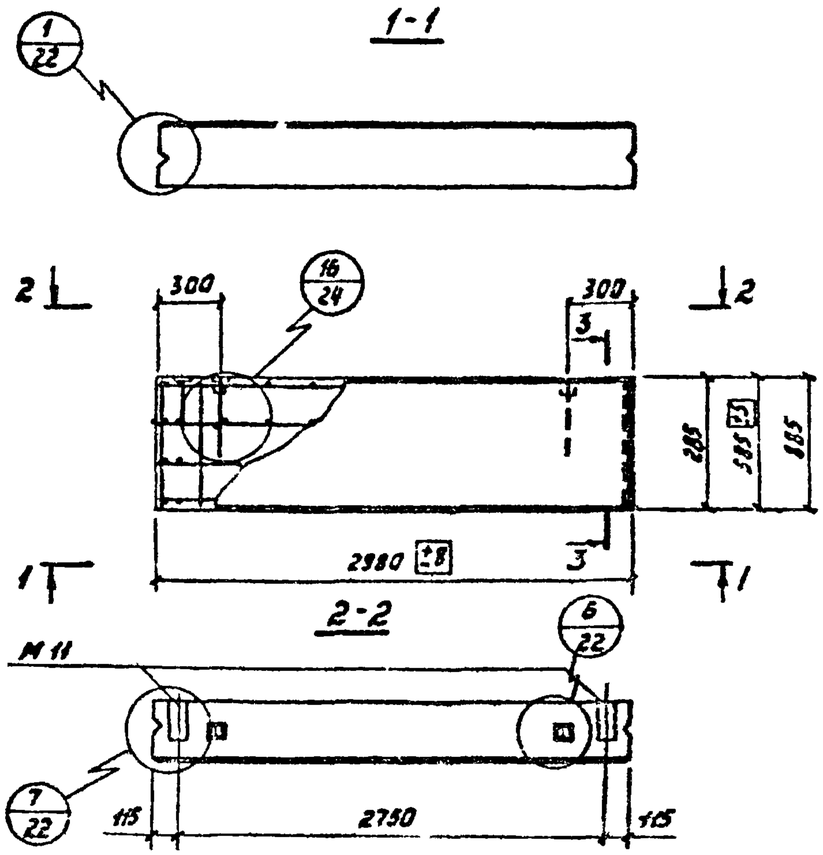

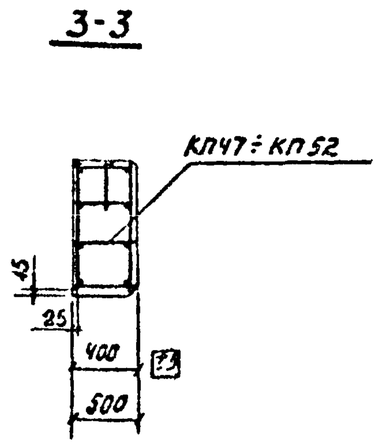

Спецификация марок пространственных каркасов и закладных изделий на одну панель.

Марка панели	Пространственные каркасы			Закладные изделия		
	Марка	Кол. шт.	Выпуск и лист	Марка	Кол. шт.	Выпуск и лист
СПСЛ 40 / 0,9×3 -311	КП47	1	7	М11	2	21
СПСЛ 50 / 0,9×3 -311	КП48	1		М11	2	
СПСЛ 40 / 0,6×3 -311	КП49	1		М11	2	
СПСЛ 50 / 0,6×3 -311	КП50	1		М11	2	
СПСЛ 40 / 0,3×3 -311	КП51	1		М11	2	
СПСЛ 50 / 0,3×3 -311	КП52	1		М11	2	

Выборка стали на одну панель, кг.

Марка панели	Арматурные изделия								Закладные изделия							Общий расход стали
	Горячекатаная сталь по ГОСТ 5781-61* класса А-III				Проволока стальная холоднотянутая по ГОСТ 6727-53* класса В-I			Всего	Горячекатаная сталь по ГОСТ 5781-61* класса А-III			Сталь полосовая по ГОСТ 103-57*			Всего	
	Ф, мм			Итого	Ф, мм		Итого		Ф, мм		Итого	профиль		Итого		
	6	8	10		4	5			10	—		110×8	—			
СПСЛ 40 / 0,9×3 -311	1.3	—	—	1.3	8.7	2.7	11.4	12.7	0.7	—	0.7	3.5	—	3,5	4,2	16,9
СПСЛ 50 / 0,9×3 -311	1.3	—	—	1.3	10.0	2.7	12.7	14.0	0.7	—	0.7	3.5	—	3,5	4,2	18,2
СПСЛ 40 / 0,6×3 -311	—	2.3	—	2.3	7.8	1.8	9.6	11.9	0.7	—	0.7	3.5	—	3,5	4,2	16.1
СПСЛ 50 / 0,6×3 -311	—	2.3	—	2.3	9.0	1.8	10.8	13.1	0.7	—	0.7	3.5	—	3,5	4,2	17.3
СПСЛ 40 / 0,3×3 -311	—	—	3.7	3.7	5.3	0.9	6.2	9.9	0.7	—	0.7	3.5	—	3,5	4,2	14.1
СПСЛ 50 / 0,3×3 -311	—	—	3.7	3.7	6.1	0.9	7.0	10.7	0.7	—	0.7	3.5	—	3,5	4,2	14.9

1. Показатели расхода материалов на панель даны в номенклатуре на листах 5, 6 выпуска 0.
2. Указания по изготовлению панелей и по подбору петель для подъема даны в пояснительной записке.

ТК	Опалубочный чертеж и армирование панелей-перемычек размерами 0,9×3м; 0,6×3м и 0,3×3м	Серия 1.832-5	
1974		Выпуск 1	Лист 1
		Инвент. № 13677 стр 21	

г. Москва | Хст. техник | Инженер | Агеев | Согласовано | Начальник | Якимов

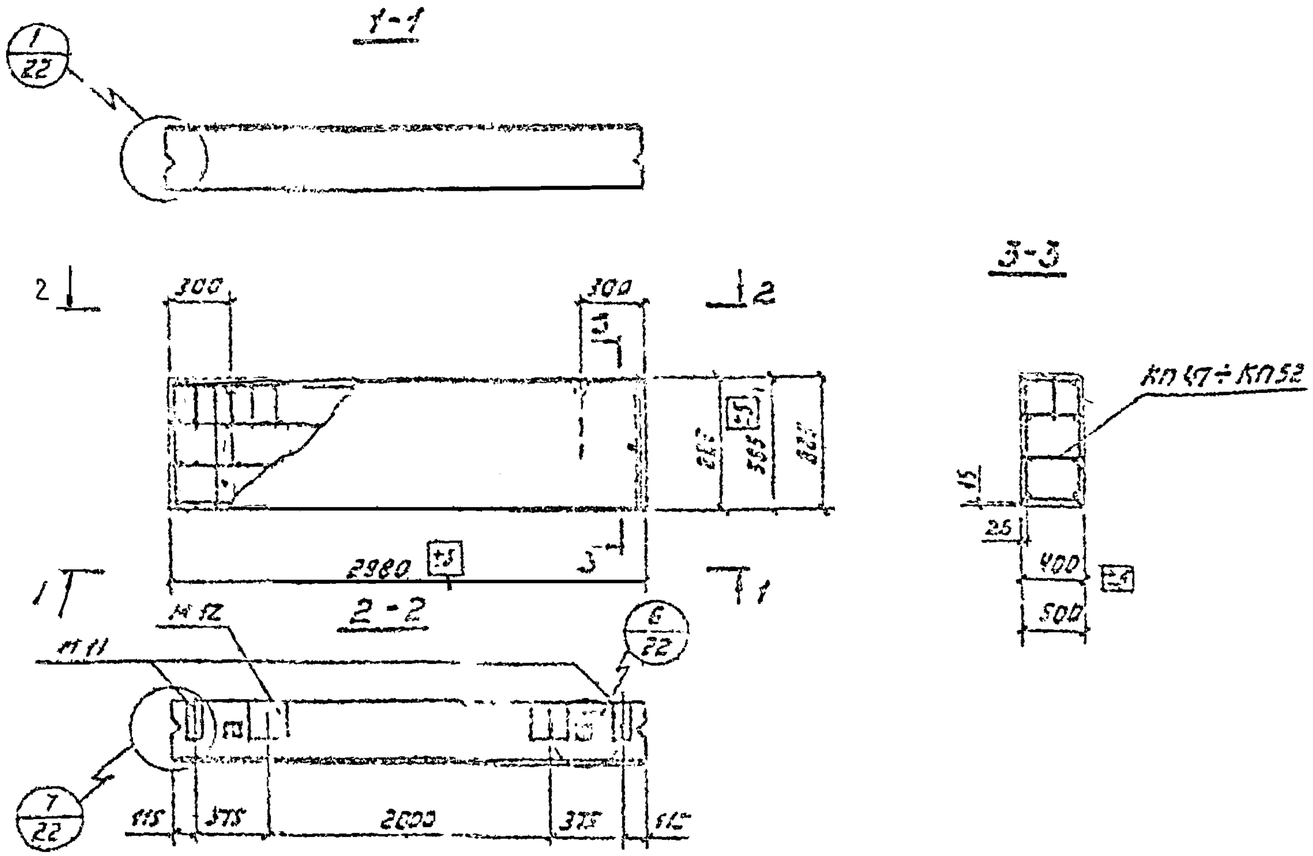

Спецификация марок пространственных каркасов и закладных изделий на одну панель.

Марка панели	Пространственные каркасы			Закладные изделия					
	Марка	Кол. шт.	Выпуск и лист	Марка	Кол. шт.	Выпуск и лист	Марка	Кол. шт.	Выпуск и лист
спсл 40/0.9×3 -3т2	КП47	1	7	М11	2	21	М12	2	21
спсл 50/0.9×3 -3т2	КП48	1		М11	2		М12	2	
спсл 40/0.6×3 -3т2	КП49	1		М11	2		М12	2	
спсл 50/0.6×3 -3т2	КП50	1		М11	2		М12	2	
спсл 40/0.3×3 -3т2	КП51	1		М11	2		М12	2	
спсл 50/0.3×3 -3т2	КП52	1		М11	2		М12	2	

Выборка стали на одну панель, кг

Марка панели	Арматурные изделия								Закладные изделия							Общий расход стали
	Горячекатаная сталь по ГОСТ 5781-61* класса А-III				Проволока стальная холоднотянутая по ГОСТ 6727-53* класса В-I			Всего	Горячекатаная сталь по ГОСТ 5781-61* класса А-III			Сталь полосовая по ГОСТ 103-57*			Всего	
	Ф, мм			Итого	Ф, мм		Итого		Ф, мм		Итого	Ф, мм		Итого		
	6	8	10		4	5			10	–		-100×8	-250×8			
спсл 40/0.9×3 -3т2	1.3	–	–	1.3	8.7	2.7	11.4	12.7	2.2	–	2.2	3.5	7.9	11.4	13.6	26.3
спсл 50/0.9×3 -3т2	1.3	–	–	1.3	10.0	2.7	12.7	14.0	2.2	–	2.2	3.5	7.9	11.4	13.6	27.6
спсл 40/0.6×3 -3т2	–	2.3	–	2.3	7.8	1.8	9.6	11.9	2.2	–	2.2	3.5	7.9	11.4	13.6	25.5
спсл 50/0.6×3 -3т2	–	2.3	–	2.3	9.0	1.8	10.8	13.1	2.2	–	2.2	3.5	7.9	11.4	13.6	26.7
спсл 40/0.3×3 -3т2	–	–	3.7	3.7	5.3	0.9	6.2	9.9	2.2	–	2.2	3.5	7.9	11.4	13.6	23.5
спсл 50/0.3×3 -3т2	–	–	3.7	3.7	6.1	0.9	7.0	10.7	2.2	–	2.2	3.5	7.9	11.4	13.6	24.3

1. Показатели расхода материалов на панели даны в номенклатуре на листах 5, 6 выпуска 0.
2. Указания по изготовлению панелей и по подбору петель для подъема даны в пояснительной записке.

ТК 1974	Опалубочный чертеж и армирование панелей-перемычек размерами 0.9×3м; 0.6×3м и 0.3×3 м для температурного шва.	Серия 1.832-5	Выпуск 1	Лист 13

Инвент. № 13877-0222

Типовой проект разработан ЦНИИЭП жилища Госгражданстроя

Утвержден и введен в действие с 1974 г.

г. Москва

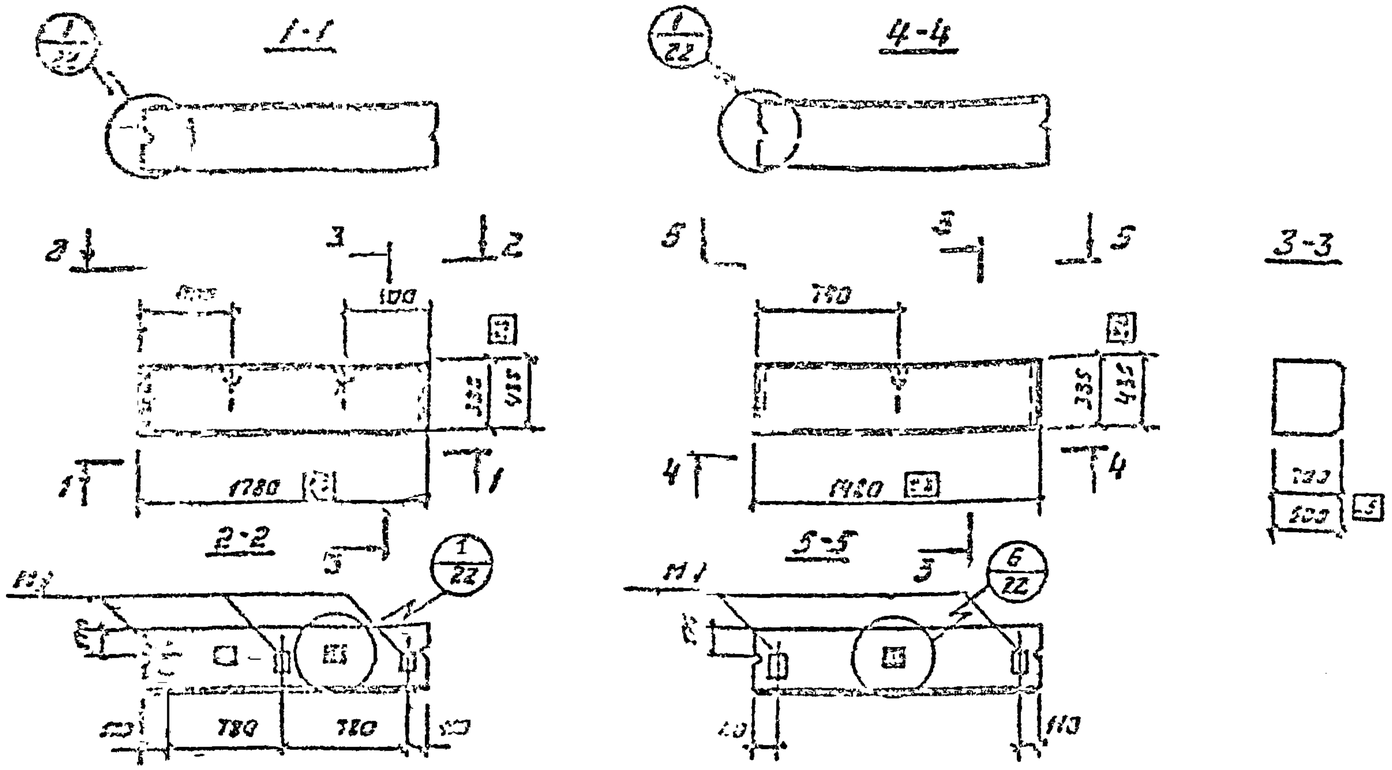

Спецификация марок закладных изделий на одну панель.

Марка панели		Закладные изделия		
		Марка	Кол. шт.	Вып2 н. листа
СПСЛ 40 / 0.45×1.8	-501	М1	3	18
СПСЛ 50 / 0.45×1.8	-501	М1	3	
СПСЛ 40 / 0.40×1.8	-501	М1	3	
СПСЛ 50 / 0.40×1.8	-501	М1	3	
СПСЛ 40 / 0.45×1.5	-501	М1	2	
СПСЛ 50 / 0.45×1.5	-501	М1	2	
СПСЛ 40 / 0.40×1.5	-501	М1	2	
СПСЛ 50 / 0.40×1.5	-501	М1	2	

Выборка стали на одну панель кг.

Марка панели		Закладные изделия						
		Горячекатаная сталь по ГОСТ 5781-61* класса А-III			Сталь полосовая по ГОСТ 103-57*			Всего
		Ф, мм		Итого	профиль		Итого	
		10	–		-100×8	-50×8		
СПСЛ 40 / 0.45×1.8	-501	0.8	–	0.8	0.9	2.0	2.9	3.7
СПСЛ 50 / 0.45×1.8	-501	0.8	–	0.8	0.9	2.0	2.9	3.7
СПСЛ 40 / 0.40×1.8	-501	0.8	–	0.8	0.9	2.0	2.9	3.7
СПСЛ 50 / 0.40×1.8	-501	0.8	–	0.8	0.9	2.0	2.9	3.7

Марка блока		Закладные изделия						
		Горячекатаная сталь по ГОСТ 5781-61* класса А-III			Сталь полосовая по ГОСТ 103-57*			Всего
		Ф, мм		Итого	профиль		Итого	
		10	–		-30×8	-50×8		
СПСЛ 40 / 0.45×1.5	-601	0.5	–	0.5	0.6	1.4	2.0	2.5
СПСЛ 50 / 0.45×1.5	-501	0.5	–	0.5	0.6	1.4	2.0	2.5
СПСЛ 40 / 0.40×1.5	-501	0.5	–	0.5	0.6	1.4	2.0	2.5
СПСЛ 50 / 0.40×1.5	-501	0.5	–	0.5	0.6	1.4	2.0	2.5

1. Показатели расхода материалов на панель даны в номенклатуре на листах 6, 8 выпуска 0.
2. Указания по изготовлению панелей и по подбору петель для подъема даны в пояснительной записке.
3. Для панелей СПСЛ 40 применять петлю марки П1.

Внесено изменение
2.2.77 Ст. инж. Куз. /Кузьмина Г.В./

ТК 1974	Опалубочный чертеж и армирование подкарнизных панелей размерами 0,4×1,8 м; 0,45×1,8 м; 0,4×1,5 м и 0,45×1,5 м.	Серия 1.832-5	Выпуск 1	Лист 14
		Инвент. № 13877-02 23		

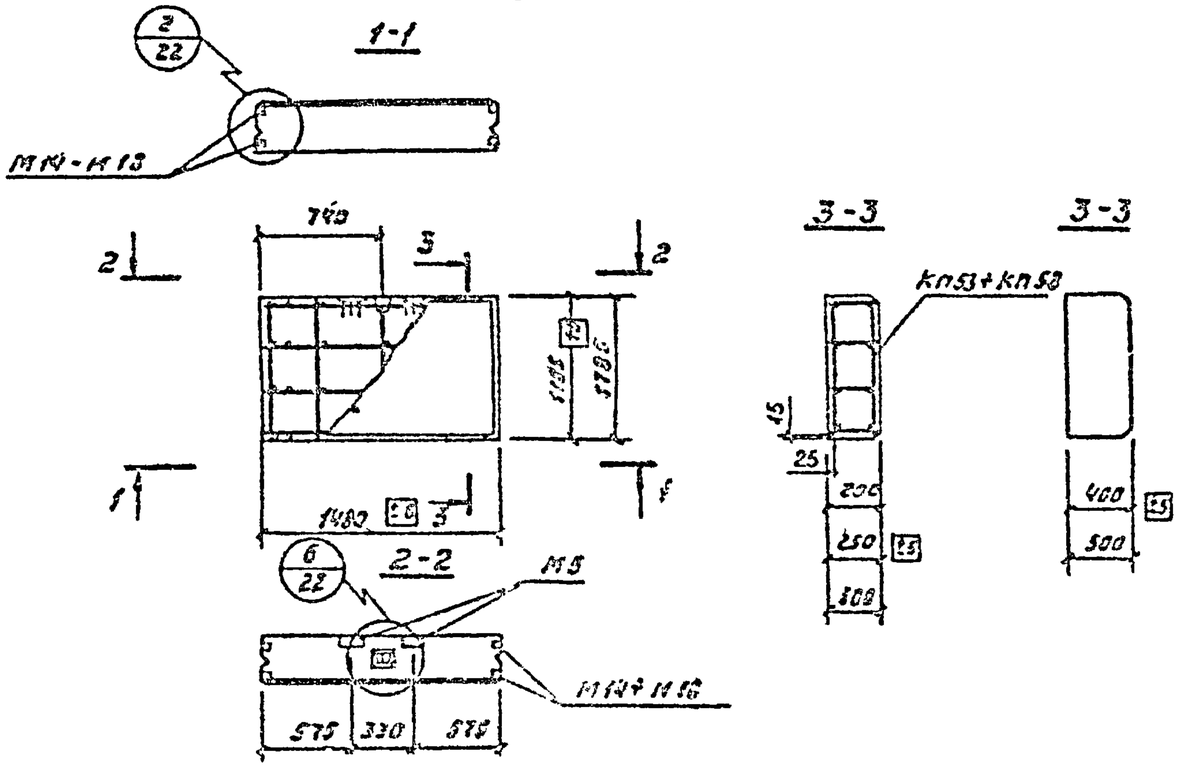

Спецификация марок пространственных каркасов и закладных изделий на одну панель.

Марка панели	Пространственные каркасы: Марка	Кол. шт.	Вып. 2 и листа	Закладные изделия: Марка	Кол. шт.	Вып. 2 и листа	Марка	Кол. шт.	Вып. 2 и листа
СПСЛ 20/1.8×1.5 – 111	КП55	1	8	М5	2	13	М14	4	23
СПСЛ 25/1.8×1.5 – 111	КП54	1		М5	2		М15	4	
СПСЛ 30/1.2×1.5 – 111	КП55	1		М5	2		М16	4	
СПСЛ 40/1.2×1.5 – 101	–	–	–	М5	2		М17	4	
СПСЛ 50/1.8×1.5 – 101	–	–		М5	2		М18	4	
СПСЛ 20/1.2×1.5 – 211	КП56	1	8	М5	2		М14	4	
СПСЛ 25/1.2×1.5 – 211	КП57	1		М5	2		М15	4	
СПСЛ 30/1.2×1.5 – 211	КП58	1		М5	2		М16	4	
СПСЛ 40/1.2×1.5 – 201	–	–	–	М5	2		М17	4	
СПСЛ 50/1.2×1.5 – 201	–	–		М5	2		М18	4	

Выборка стали на одну панель.

Марки панели	Арматурные изделия: Проволока стальная холоднотянутая по ГОСТ 6727-53* класса В-I, ф, мм: 4	5	Итого	Всего	Закладные изделия: Горячекатаная сталь по ГОСТ 5781-61* класса А-II, ф, мм: 10	–	Итого	Сталь полосовая по ГОСТ 103-57*, профиль: 10×6	150×8	Итого	Сталь угловая по ГОСТ 8509-72, профиль: 63×6	–	Итого	Всего	Общий расход стали
СПСЛ 20/1.8×1.5 – 111	0.6	5.5	6.1	6.1	3.9	–	3.9	0.6	2.1	2.7	2.5	–	2.5	8.9	15.0
СПСЛ 25/1.8×1.5 – 111	1.1	5.3	6.4	6.4	3.9	–	3.9	0.6	2.1	2.7	3.4	–	3.4	10.0	16.4
СПСЛ 30/1.8×1.5 – 111	1.3	5.3	6.6	6.6	3.9	–	3.9	0.6	2.1	2.7	4.6	–	4.6	12.2	17.6
СПСЛ 40/1.8×1.5 – 101	–	–	–	–	3.9	–	3.9	0.6	2.1	2.7	6.9	–	6.9	13.5	13.5
СПСЛ 50/1.8×1.5 – 101	–	–	–	–	3.9	–	3.9	0.6	2.1	2.7	9.1	–	9.1	15.7	15.7
СПСЛ 20/1.2×1.5 – 211	0.6	3.7	4.3	4.3	3.9	–	3.9	0.6	2.1	2.7	2.3	–	2.3	8.9	13.2
СПСЛ 25/1.2×1.5 – 211	0.8	3.7	4.5	4.5	3.9	–	3.9	0.6	2.1	2.7	3.4	–	3.4	10.0	14.5
СПСЛ 30/1.2×1.5 – 211	1.0	3.7	4.7	4.7	3.9	–	3.9	0.6	2.1	2.7	4.6	–	4.5	11.2	13.9
СПСЛ 40/1.2×1.5 – 201	–	–	–	–	3.9	–	3.9	0.6	2.1	2.7	6.9	–	6.9	13.5	13.5
СПСЛ 50/1.2×1.5 – 201	–	–	–	–	3.9	–	3.9	0.6	2.1	2.7	9.1	–	9.1	15.7	15.7

1. Показатели расхода материалов на панель даны в номенклатуре на листах 6,7 Выпуска 0.
2. Указания по изготовлению панелей и по подбору петель для подъема даны в пояснительной записке.
3. Арматура на сварке показана только для панелей 200÷300 мм.

ТК 1974	Опалубочный чертеж и армирование рядовых и простеночных панелей размерами 1,8×1,5 м и 1,2×1,5 м	Серия 1832-5	Выпуск 1	Лист 15
		Инвент. № 1-377-0224		

Альбом | Инж. | Подпись | Дата | Взам. инв. № | Инв. № подл. | Инженер | г. Москва

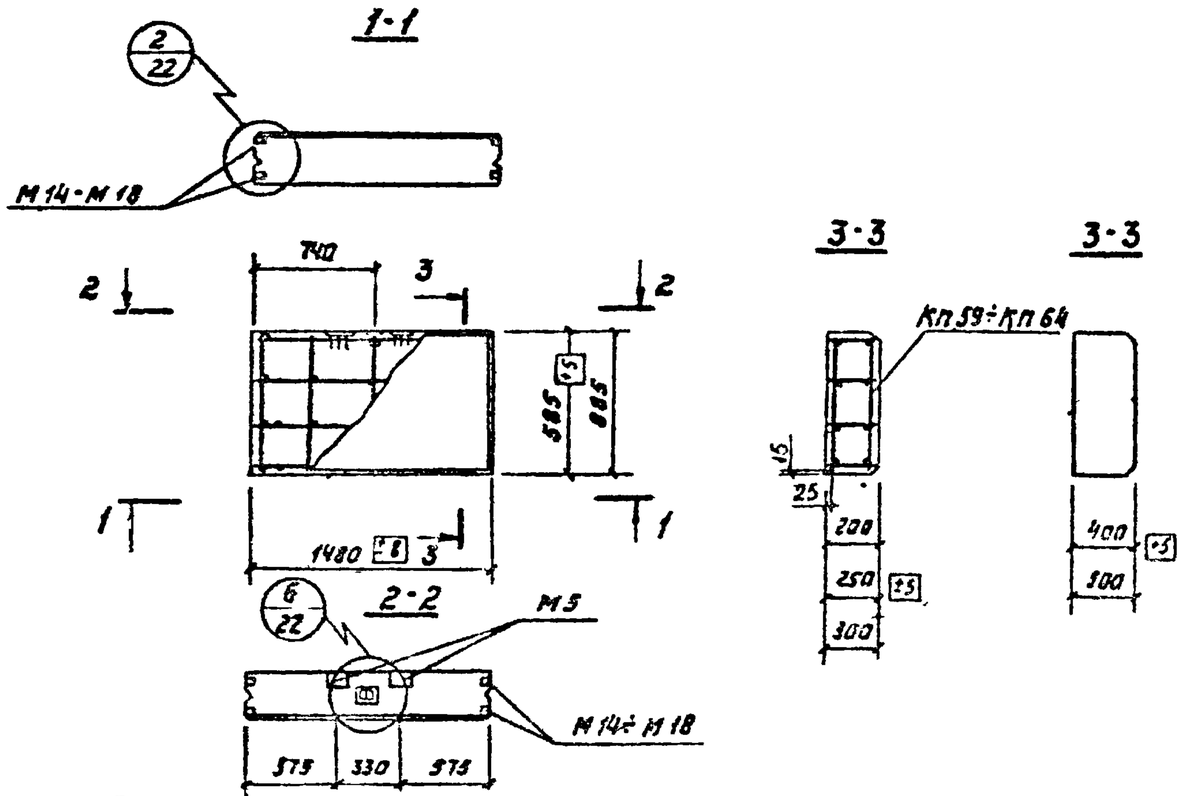

Спецификация марок пространственных каркасов и закладных изделий на одну панель.

Марка панели	Пространственные каркасы			Закладные изделия					
	Марка	Кол. шт	Вып. 2 и листа	Марка	Кол. шт	Вып. 2 и лист.	Марка	К-во шт	Вып. 2 и листа
СПСЛ 20 / 0.9×1.5 – 211	Кп59	1	8	М5	2	19	М14	4	23
СПСЛ 25 / 0.9×1.5 – 211	Кп60	1		М5	2		М15	4	
СПСЛ 30 / 0.9×1.5 – 211	Кп61	1		М5	2		М16	4	
СПСЛ 40 / 0.9×1.5 – 201	–	–	–	М5	2		М17	4	
СПСЛ 50 / 0.9×1.5 – 201	–	–		М5	2		М18	4	
СПСЛ 20 / 0.6×1.5 – 111	Кп62	1	8	М5	2		М14	4	
СПСЛ 25 / 0.6×1.5 – 111	Кп63	1		М5	2		М15	4	
СПСЛ 30 / 0.6×1.5 – 111	Кп64	1		М5	2		М16	4	
СПСЛ 40 / 0.6×1.5 – 101	–	–	–	М5	2		М17	4	
СПСЛ 50 / 0.6×1.5 – 101	–	–		М5	2		М18	4	

Выборка стали на одну панель, кг.

Марка панели	Арматурные изделия				Закладные изделия										Общий расход стали
	Проволока стальная холоднотянутая по ГОСТ 6727-53* класса В-I			Всего	Горячекатаная сталь по ГОСТ 5781-61* класса А-III			Сталь полосовая по ГОСТ 103-57*			Сталь угловая по ГОСТ 8509-72			Всего	
	ф, мм 4	ф, мм 5	Итого		ф, мм 10	–	Итого	Профиль 30×8	Профиль 150×8	Итого	Профиль L63×5	–	Итого		
СПСЛ 20 / 0.9×1.5 – 211	0.5	2.8	3.3	3.3	3.9	–	3.9	0.6	2.1	2.7	2.3	–	2.3	8.9	12.2
СПСЛ 25 / 0.9×1.5 – 211	0.6	2.8	3.4	3.4	3.9	–	3.9	0.6	2.1	2.7	3.4	–	3.4	10.0	13.4
СПСЛ 30 / 0.9×1.5 – 211	0.8	2.8	3.6	3.6	3.9	–	3.9	0.6	2.1	2.7	4.6	–	4.6	11.2	14.8
СПСЛ 40 / 0.9×1.5 – 201	–	–	–	–	3.9	–	3.9	0.6	2.1	2.7	6.9	–	6.9	13.5	13.5
СПСЛ 50 / 0.9×1.5 – 201	–	–	–	–	3.9	–	3.9	0.6	2.1	2.7	9.1	–	9.1	15.7	15.7
СПСЛ 20 / 0.6×1.5 – 111	0.4	2.1	2.5	2.5	3.9	–	3.9	0.6	2.1	2.7	2.3	–	2.3	8.9	11.4
СПСЛ 25 / 0.6×1.5 – 111	0.5	2.1	2.6	2.6	3.9	–	3.9	0.6	2.1	2.7	3.4	–	3.4	10.0	12.6
СПСЛ 30 / 0.6×1.5 – 111	0.6	2.1	2.7	2.7	3.9	–	3.9	0.6	2.1	2.7	4.6	–	4.6	11.2	13.9
СПСЛ 40 / 0.6×1.5 – 101	–	–	–	–	3.9	–	3.9	0.6	2.1	2.7	6.9	–	6.9	13.5	13.5
СПСЛ 50 / 0.6×1.5 – 101	–	–	–	–	3.9	–	3.9	0.6	2.1	2.7	9.1	–	9.1	15.7	15.7

1. Показатели расхода материалов на панель даны в номенклатуре на листе 7 выпуска 0
2. Указания по изготовлению панелей и по подбору петель для подъема даны в пояснительной записке.
3. Арматура на фасаде показана только для панелей толщиной 200-300 мм.

ТК 1974	Опалубочный чертеж и армирование рядовых и простеночных панелей размерами 0,9×1,5 м и 0,6×1,5 м	Серия 1.932-5	Выпуск 1	Лист 16

Инв. № 13877-02 25

Акимов А.А. | Лиц. | Копировал | Елкешников | Дуки

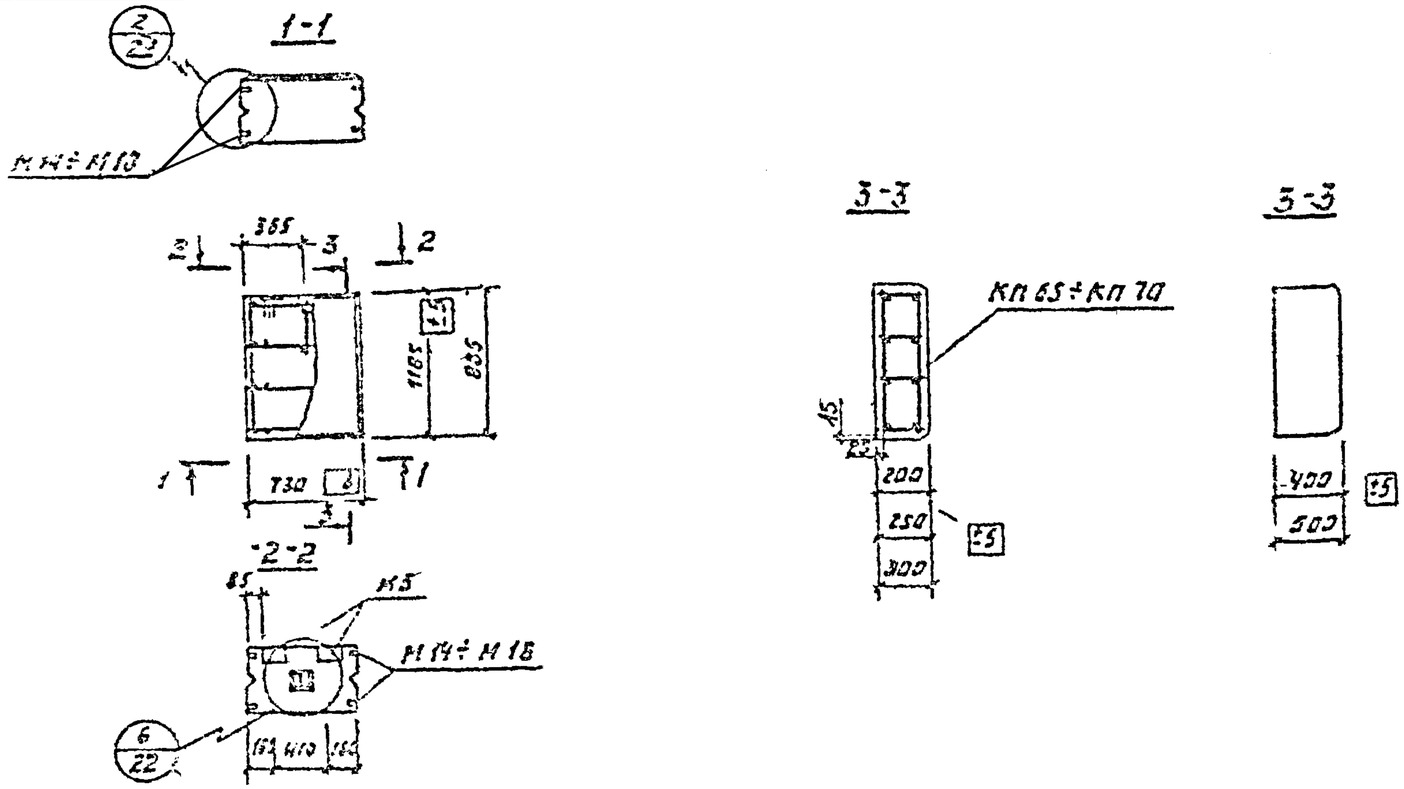

Спецификация марок пространственных каркасов и закладных изделий на один блок

Марка блока	Пространственные каркасы			Закладные изделия					
	Марка	Кол. шт.	Выпуск и лист	Марка	Кол. шт.	Выпуск и лист	Марка	Кол. шт.	Выпуск и лист
СБСЛ 20 / 1,2×0,75 – 211	КП65	1	9	М5	2	19	М14	4	23
СБСЛ 25 / 1,2×0,75 – 211	КП66	1		М5	2		М15	4	
СБСЛ 30 / 1,2×0,75 – 211	КП67	1		М5	2		М16	4	
СБС 40 / 1,2×0,75 – 201	–	–	–	М5	2		М17	4	
СБС 50 / 1,2×0,75 – 201	–	–		М5	2		М18	4	
СБСЛ 20 / 0,9×0,75 – 211	КП68	1	9	М5	2		М14	4	
СБСЛ 25 / 0,9×0,75 – 211	КП69	1		М5	2		М15	4	
СБСЛ 30 / 0,9×0,75 – 211	КП70	1		М5	2		М16	4	
СБСЛ 40 / 0,9×0,75 – 201	–	–	–	М5	2		М17	4	
СБСЛ 50 / 0,9×0,70 – 201	–	–		М5	2		М18	4	

Выборка стали на один блок кг

Марка блока	Арматурные изделия				Закладные изделия										Общий расход стали
	Проволока стальная холоднотянутая по ГОСТ 6727-53* класса В-I			Всего	Горячекатаная сталь по ГОСТ 5781-61* класса А-III			Сталь полосовая по ГОСТ 103-57*			Сталь угловая по ГОСТ 8509-72			Всего	
	Ф, мм 4	Ф, мм 5	Итого		Ф, мм 10	–	Итого	Профиль 30×8	Профиль 150×8	Итого	Профиль L63×6	–	Итого		
СБСЛ 20 / 1,2×0,75 – 211	0.4	1.8	2.2	2.2	3.9	–	3.9	0.6	2.1	2.7	2.3	–	2.3	8.9	11.1
СБСЛ 25 / 1,2×0,75 – 211	0.6	1.8	2.4	2.4	3.9	–	3.9	0.6	2.1	2.7	3.4	–	3.4	10.0	12.4
СБСЛ 30 / 1,2×0,75 – 211	0.7	1.8	2.5	2.5	3.9	–	3.9	0.6	2.1	2.7	4.6	–	4.6	11.2	13.7
СБС 40 / 1,2×0,75 – 201	–	–	–	–	3.9	–	3.9	0.6	2.1	2.7	6.9	–	6.9	13.5	13.5
СБС 50 / 1,2×0,75 – 201	–	–	–	–	3.9	–	3.9	0.6	2.1	2.7	9.1	–	9.1	15.7	15.7
СБСЛ 20 / 0,9×0,75 – 211	0.3	1.4	1.7	1.7	3.9	–	3.9	0.6	2.1	2.7	2.3	–	2.3	8.9	10.6
СБСЛ 25 / 0,9×0,75 – 211	0.4	1.4	1.8	1.8	3.9	–	3.9	0.6	2.1	2.7	3.4	–	3.4	10.0	11.8
СБСЛ 30 / 0,9×0,75 – 211	0.5	1.4	1.9	1.9	3.9	–	3.9	0.6	2.1	2.7	4.6	–	4.6	11.2	13.1
СБСЛ 40 / 0,9×0,75 – 201	–	–	–	–	3.9	–	3.9	0.6	2.1	2.7	6.9	–	6.9	13.5	13.5
СБСЛ 50 / 0,9×0,75 – 201	–	–	–	–	3.9	–	3.9	0.6	2.1	2.7	9.1	–	9.1	15.7	15.7

1. Показатели расхода материалов на блок даны в номенклатуре на лист в выпуске 0.
2. Указания по изготовлению блоков и по подбору петель для подъема даны в пояснительной записке.
3. Арматура на фасаде показана для блоков толщиной 200–300 мм.

ТК 1974	Опалубочный чертеж и армирование простеночных блоков размерами 1,2×0,75 м; 0.9×0.75 м.	Серия 1.832-5	Выпуск 1	Лист 17

Инвент. № 13877-02 26

Инв. № подл. | Подпись и дата | Взам. инв. № | Инв. № дубл. | Подпись и дата | г. Москва

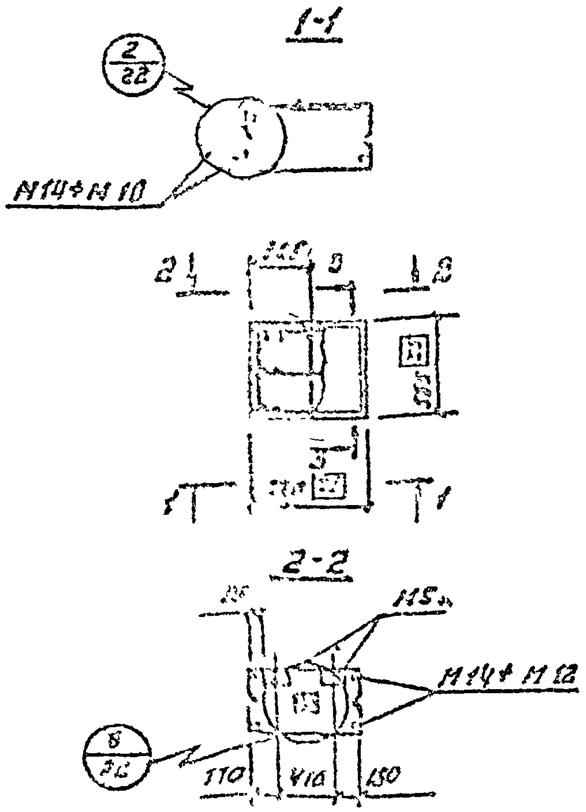

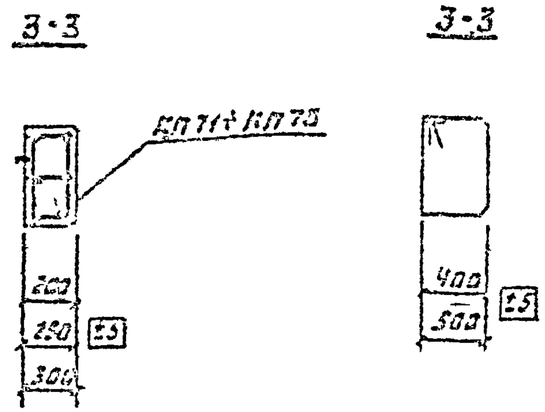

Спецификация марок пространственных каркасов и закладных изделий на один блок

Марка блока	Пространственные каркасы			Закладные изделия					
	Марка	Кол. шт.	Вытянутая сборка	Марка	Кол. шт.	Вытянутая сборка	Марка	Кол. шт.	Вытянутая сборка
сбсл 20 / 0,6×0,75 – 2П	КП71	1	9	М5	2	19	М14	4	23
сбсл 25 / 0,6×0,75 – 2П	КП72	1		М5	2		М15	4	
сбсл 30 / 0,6×0,75 – 2П	КП73	1		М5	2		М16	4	
сбсл 40 / 0,6×0,15 – 2П1	–	–	–	М5	2		М17	4	
сбсл 50 / 0,6×0,15 – 2П1	–	–		М5	2		М18	4	

Выборка стали на одну панель или блок, кг.

Марка блока	Арматурные изделия: Проволока стальная холоднотянутая по ГОСТ 6727-53 класса В-I, Ф, мм 4	5	Итого	Всего	Закладные изделия: Горячекатаная сталь по ГОСТ 5781-61* класса А-II, Ф, мм 10	–	Итого	Сталь полосовая по ГОСТ 103-57*, профиль 150×8	100×8	Итого	Сталь угловая по ГОСТ 8509-72, профиль 63×6	–	Итого	Всего	Общий расход стали
сбсл 20 / 0,6×0,75 – 2П	0.3	1.4	1.7	1.7	3.9	–	3.9	0.6	2.1	2.7	2.3	–	2.3	8.9	10.6
сбсл 25 / 0,6×0,75 – 2П	0.4	1.4	1.8	1.8	3.9	–	3.9	0.6	2.1	2.7	3.4	–	3.4	10.0	11.3
сбсл 30 / 0,6×0,75 – 2П	0.5	1.4	1.9	1.9	3.9	–	3.9	0.6	2.1	2.7	4.6	–	4.6	11.2	13.1
сбсл 40 / 0,6×0,15 – 2П1	–	–	–	–	3.9	–	3.9	0.6	2.1	2.7	6.9	–	6.9	13.5	13.5
сбсл 50 / 0,6×0,15 – 2П1	–	–	–	–	3.9	–	3.9	0.6	2.1	2.7	9.1	–	9.1	13.7	15.7

1. Показатели расхода материалов на блок даны в номенклатуре на листе 9 выпуска 0.
2. Указания по изготовлению блоков и по подбору петель для подъема даны в пояснительной записке.
3. Арматура на фасаде показана для блоков толщиной 200÷300 мм.

ТК 1974	Опалубочный чертеж и армирование простенчатых блоков размерами 0,6 и 0,75 м.	Серия 1.832-5	
		Выпуск 1	Лист 18
		Инвент. № 13877-02 ЭТ	

г. Москва Тип 2 ПЗП

СПСл40 / 1.8×3 – 100;	СПСл50 / 1.8×3 – 100;	СПСл40 / 1.2×3 – 100;	СПСл50 / 1.2×3 – 100;	СПСл40 / 1.8×1.5 – 100;	СПСл50 / 1.8×1.5 – 100;	СПСл40 / 1.2×1.5 – 200;	СПСл50 / 1.2×1.5 – 200	СПСл40 / 1.2×1.2 – 200;	СПСл50 / 1.2×1.2 – 200	СБСл40 / 1.2×0.75 – 200;	СБСл50 / 1.2×0.75 – 200	СБСл40 / 1.2×0.5 – 200;	СБСл50 / 1.2×0.5 – 200
СПСл40 / 0.9×3 – 100;	СПСл50 / 0.9×3 – 100;	СПСл40 / 0.6×3 – 100;	СПСл50 / 0.6×3 – 100.	СПСл40 / 0.9×1.5 – 200;	СПСл50 / 0.9×1.5 – 200;	СПСл40 / 0.6×1.5 – 100;	СПСл50 / 0.6×1.5 – 100	СПСл40 / 0.9×1.2 – 200;	СПСл50 / 0.9×1.2 – 200	СБСл40 / 0.9×0.75 – 200;	СБСл50 / 0.9×0.75 – 200	СБСл40 / 0.9×0.5 – 200;	СБСл50 / 0.9×0.5 – 200
										СБСл40 / 0.6×0.75 – 100;	СБСл50 / 0.6×0.75 – 100		

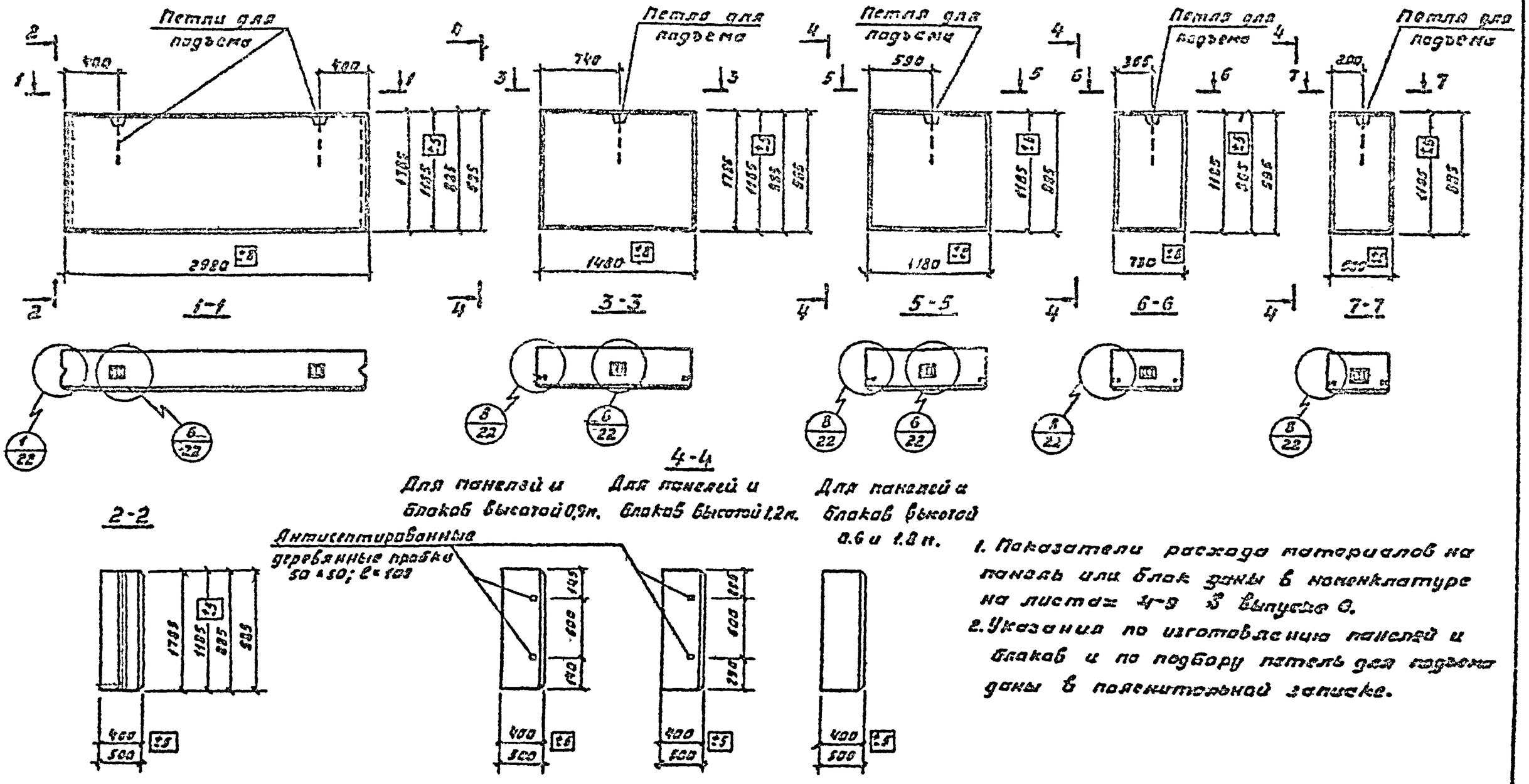

1. Показатели расхода материалов на панель или блок даны в номенклатуре на листах 4-9 3 выпуска С.
2. Указания по изготовлению панелей и блоков и по подбору петель для подъема даны в пояснительной записке.

ТК 1974	Опалубочный чертеж рядовых и простеночных панелей и блоков для несущих стен.	Серия 1.832-5	
		Выпуск 1	Лист 19
		Инвент. № 13877-022в	

Инженер | Чертежник | Гл. инженер проекта | Гл. специалист | Начальник отдела | Гл. инженер проекта | г. Москва

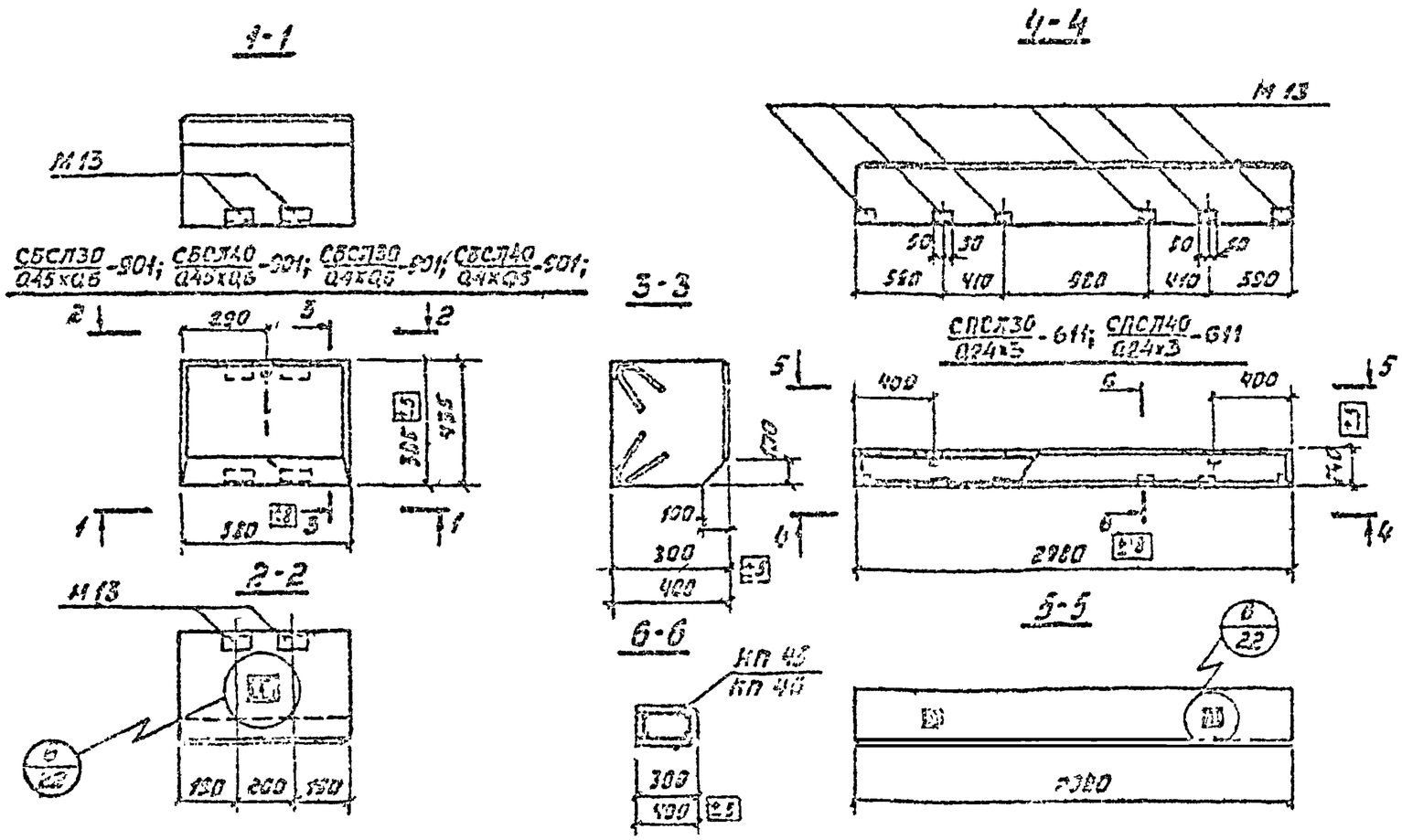

Спецификация марок пространственных каркасов и закладных изделий на одну панель или блок

Марка панели или блока	Пространственные каркасы			Закладные изделия		
	Марка	Кол. шт.	Вып. 2 и выше	Марка	Кол. шт.	Вып. 2 и выше
СПСЛ30/0,24×3 - 611	КП45	1	5	М13	6	22
СПСЛ40/0,24×3 - 611	КП45	1		М13	6	
СБСЛ30/0,45×0,6 - 901	—	—	—	М13	4	22
СБСЛ40/0,45×0,6 - 901	—	—		М13	4	
СБСЛ30/0,4×0,6 - 901	—	—		М13	4	
СБСЛ40/0,4×0,6 - 901	—	—		М13	4	

Выборка стали на одну панель или блок, кг.

Марка панели или блока	Арматурные изделия: Проволока стальная холоднотянутая по ГОСТ 6727-53* класса В-I, Ø, мм: 4	5	Итого	Всего	Закладные изделия: Горячекатаная сталь по ГОСТ 5781-61* класса А-III, Ø, мм: 10	—	Итого	Стали угловая по ГОСТ 3509-72, профиль: 63×6	—	Итого	Всего	Общий расход стали
СПСЛ30/0,24×3 - 611	0,7	2,1	2,8	2,8	2,4	—	2,4	3,4	—	3,4	5,8	8,6
СПСЛ40/0,24×3 - 611	1,0	2,1	3,1	3,1	2,4	—	2,4	3,4	—	3,4	5,8	8,9
СБСЛ30/0,45×0,6 - 901	—	—	—	—	1,6	—	1,6	2,3	—	2,3	3,9	3,9
СБСЛ40/0,45×0,6 - 901	—	—	—	—	1,6	—	1,6	2,3	—	2,3	3,9	3,9
СБСЛ30/0,4×0,6 - 901	—	—	—	—	1,6	—	1,6	2,3	—	2,3	3,9	3,9
СБСЛ40/0,4×0,6 - 901	—	—	—	—	1,6	—	1,6	2,3	—	2,3	3,9	3,9

1. Показатели расхода материалов на панели или блок даны в номенклатуре на листах 2, 4 выпуска 0.
2. Указания по изготовлению панелей, блоков и по подбору петель для подъема даны в пояснительной записке.

ТК 1974	Опалубочный чертеж доборных блоков; опалубочный чертеж и армирование карнизных панелей под асбестоцементную кровлю.	Серия 1.032-5 Выпуск 1	Лист 20
		Инвентарь № 13677-02 20	

г. Москва

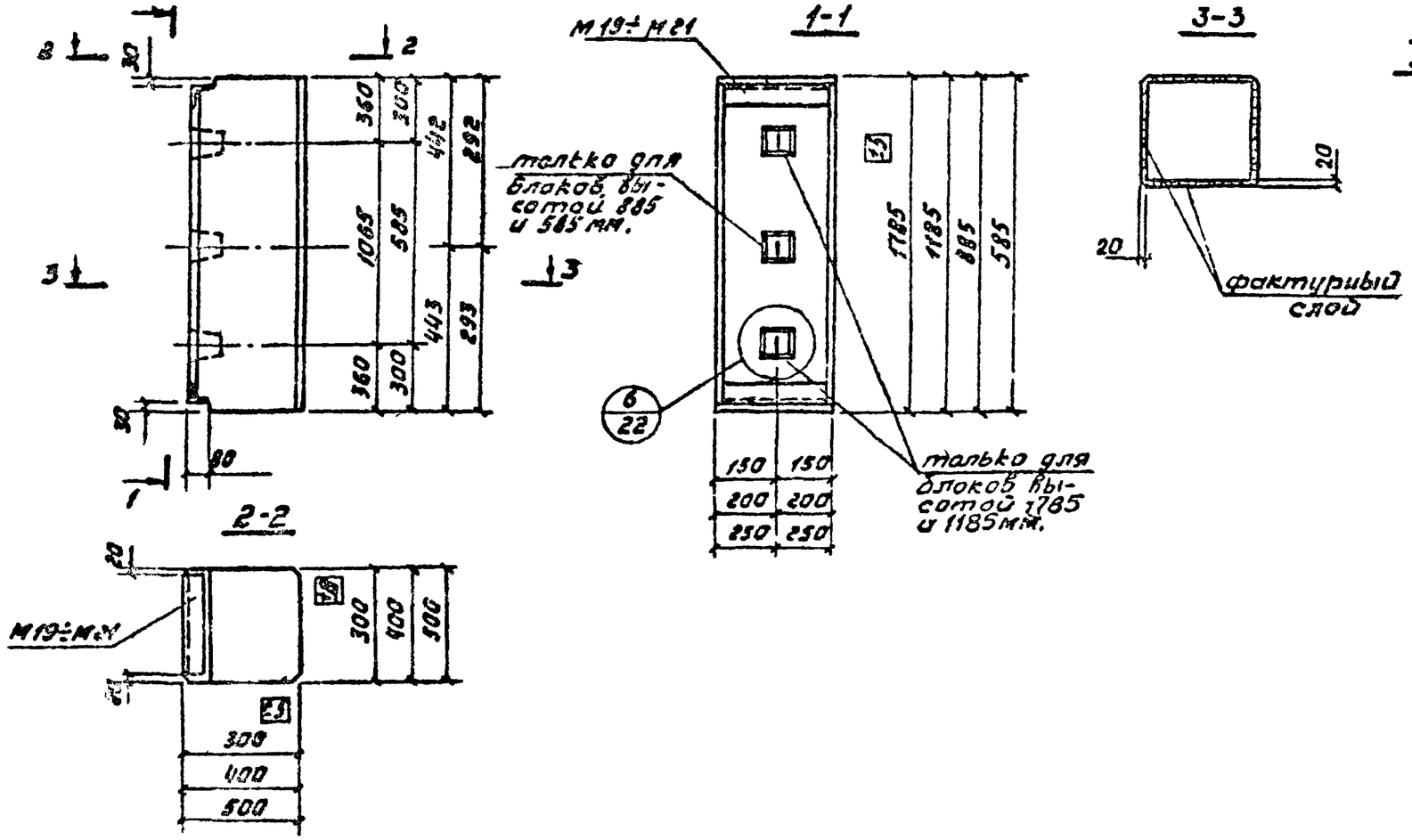

Спецификация марок закладных изделий на один блок.

Марка блока	Закладные изделия: Марка	Кол. шт.	Выпуск и лист
СБСЛ 30 / 1.8×0.3 -801	М19	2	24
СБСЛ 40 / 1.8×0.4 -801	М20	2	
СБСЛ 50 / 1.8×0.5 -801	М21	2	
СБСЛ 30 / 1.2×0.3 -801	М19	2	
СБСЛ 40 / 1.2×0.4 -801	М20	2	
СБСЛ 50 / 1.2×0.5 -801	М21	2	
СБСЛ 30 / 0.9×0.3 -801	М19	2	
СБСЛ 40 / 0.9×0.4 -801	М20	2	
СБСЛ 50 / 0.9×0.5 -801	М21	2	
СБСЛ 30 / 0.6×0.3 -801	М19	2	
СБСЛ 40 / 0.6×0.4 -801	М20	2	
СБСЛ 50 / 0.6×0.5 -801	М21	2	

Выборка стали на один блок, кг.

Марка блока	Закладные изделия: Горячекатаная сталь по ГОСТ 5781-61* класса А-III, Ф, мм: 10	—	Итого	Сталь полосовая по ГОСТ 103-57*, профиль: 30×8	—	Итого	Сталь угловая по ГОСТ 8509-72, профиль: 63×6	—	Итого	Всего
СБСЛ 30 / 1.8×0.3 -801	0.6	—	0.6	0.6	—	0.6	3.0	—	3.0	4.2
СБСЛ 40 / 1.8×0.4 -801	0.6	—	0.6	0.6	—	0.6	4.1	—	4.1	5.3
СБСЛ 50 / 1.8×0.5 -801	0.6	—	0.6	0.6	—	0.6	5.3	—	5.3	6.5
СБСЛ 30 / 1.2×0.3 -801	0.6	—	0.6	0.6	—	0.6	3.0	—	3.0	4.2
СБСЛ 40 / 1.2×0.4 -801	0.6	—	0.6	0.6	—	0.6	4.1	—	4.1	5.3
СБСЛ 50 / 1.2×0.5 -801	0.6	—	0.6	0.9	—	0.6	5.3	—	5.3	6.5

Марка блока	Закладные изделия: Горячекатаная сталь по ГОСТ 5781-61* класса А-III, Ф, мм: 10	—	Итого	Сталь полосовая по ГОСТ 103-57*, профиль: 30×8	—	Итого	Сталь угловая по ГОСТ 8509-72, профиль: 63×6	—	Итого	Всего
СБСЛ 30 / 0.9×0.3 -801	0.6	—	0.6	0.6	—	0.6	3.0	—	3.0	4.2
СБСЛ 40 / 0.9×0.4 -801	0.6	—	0.6	0.6	—	0.6	4.1	—	4.1	5.3
СБСЛ 50 / 0.9×0.5 -801	0.6	—	0.6	0.6	—	0.6	5.3	—	5.3	6.5
СБСЛ 30 / 0.6×0.3 -801	0.6	—	0.6	0.6	—	0.6	3.0	—	3.0	4.2
СБСЛ 40 / 0.6×0.4 -801	0.6	—	0.6	0.6	—	0.6	4.1	—	4.1	5.3
СБСЛ 50 / 0.6×0.5 -801	0.6	—	0.6	0.6	—	0.6	5.3	—	5.3	6.5

1. Показатели расхода материалов на блок даны в номенклатуре на листах 9, 10 выпуска 0.
2. Указания по изготовлению блоков и по подбору петель для подъема даны пояснительной записке.

ТК 1974

Опалубочный чертеж угловых блоков высотой 1.8; 1.2; 0.9 и 0.6 м

Серия 1.832-5 | Выпуск 1 | Лист 21

Инвент. № 13877-02.30

Якиновский | Хмыр | Кол. | Подп. | Дата | Инж. | Гл. арх. проекта | Гл. инж. проекта | Гл. спец. | Нач. отдела | Нач. мастерской | Гл. инж. | Гл. арх.

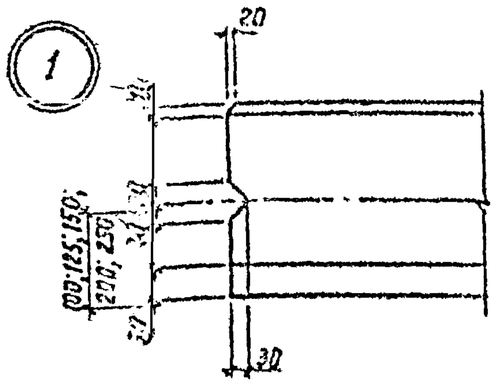

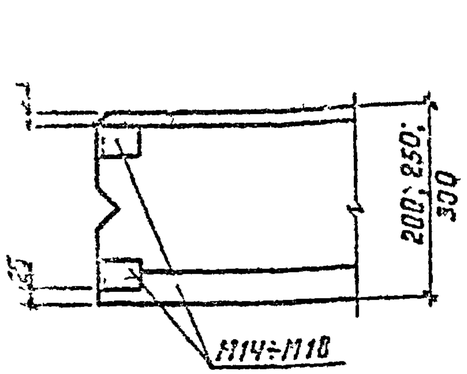

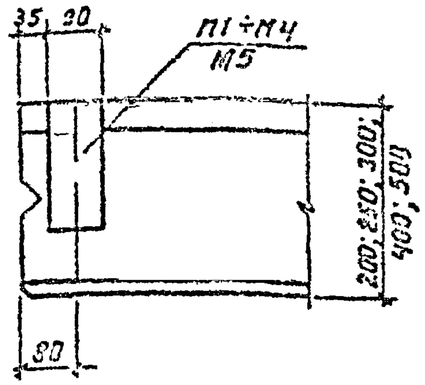

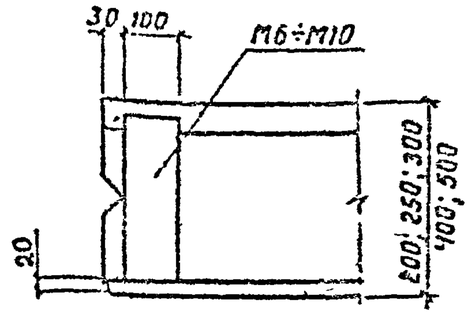

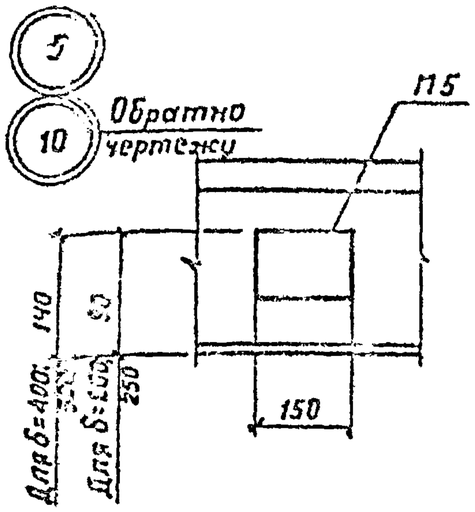

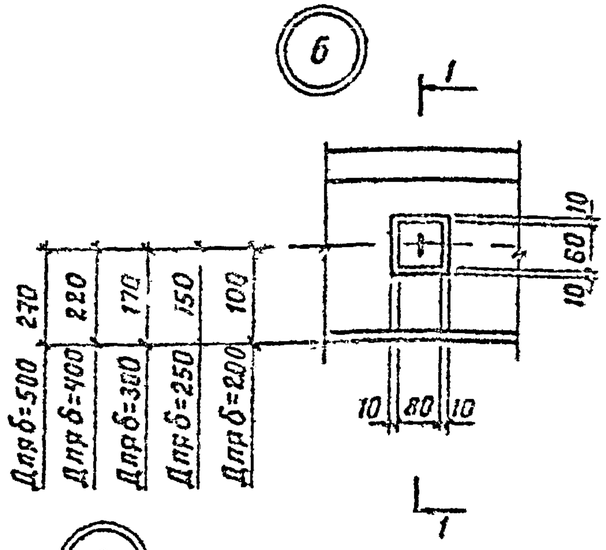

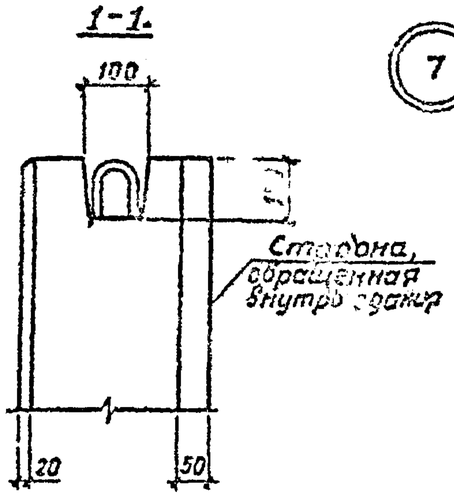

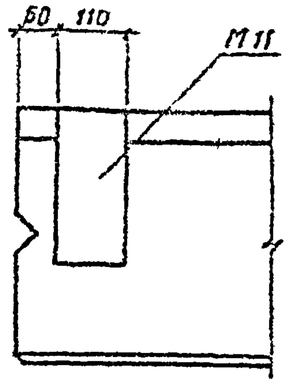

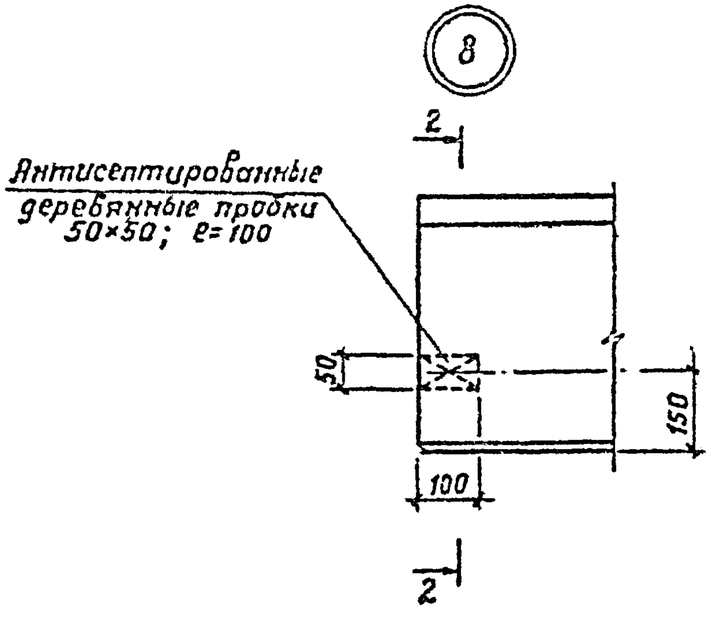

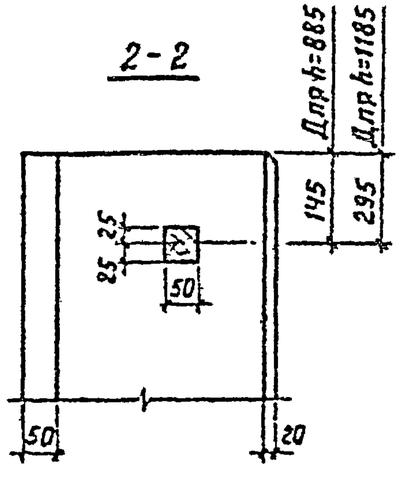

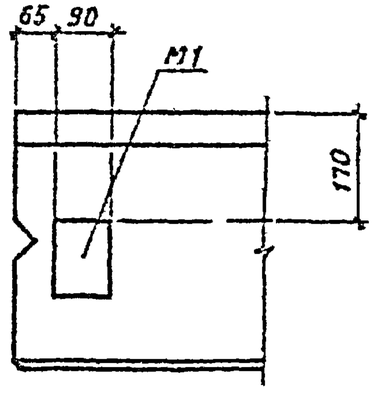

ТК 1974	Детали 1÷10	Серия 1.832-5 Выпуск 1 Лист 22

Инвент.Н 13877-02 31.

Чертил | Копировал | Матвеева | Инженер

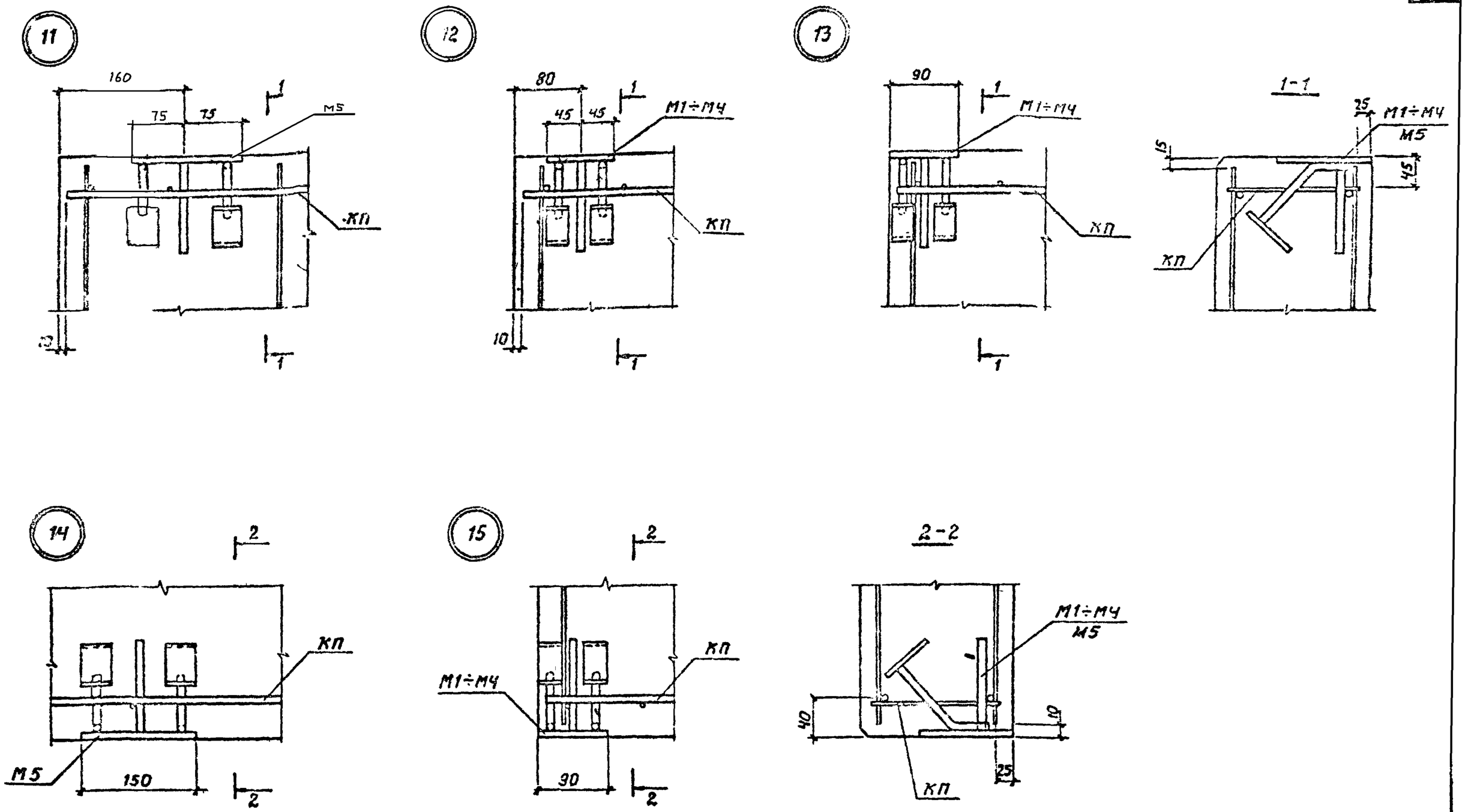

ТК 1974	Детали 11÷15	Серия 1.832-5 Выпуск 1 · Лист 23 Инвент. № 13877-02 32

Гл. инж. Ярцевов | Гл. техник | Нач. отд. | Инженер | Чертил

16

1-1

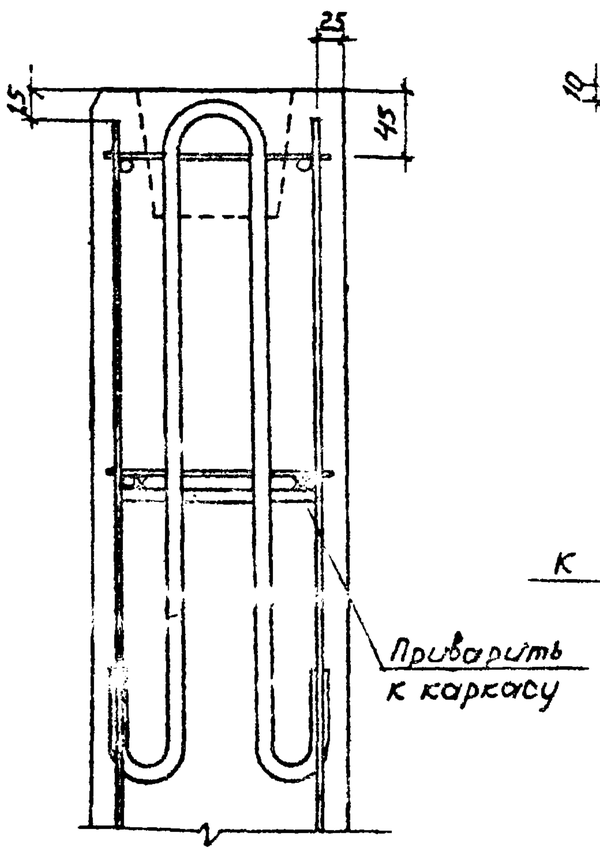

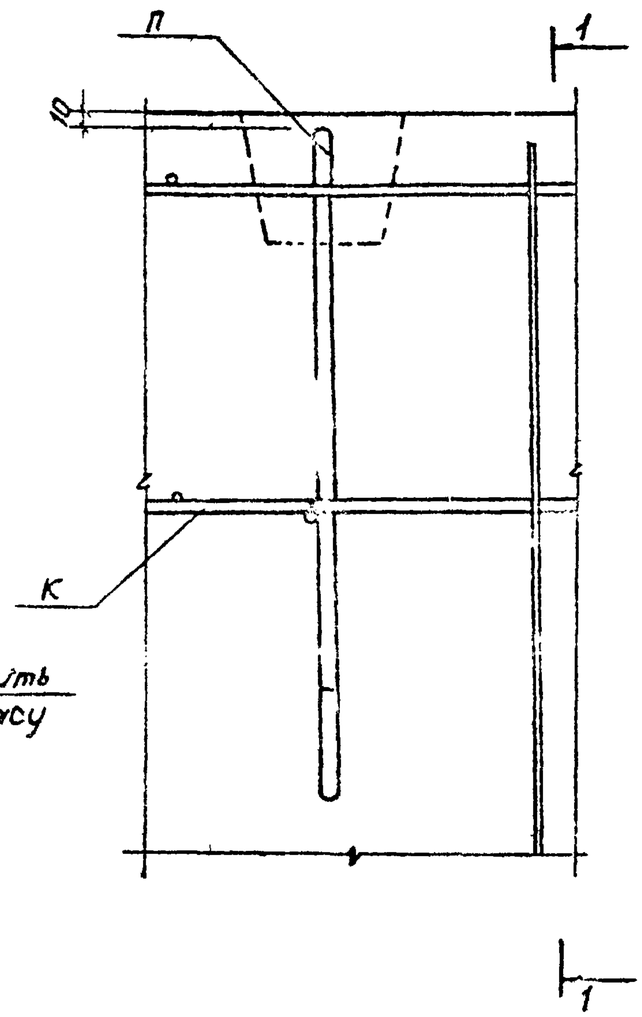

17

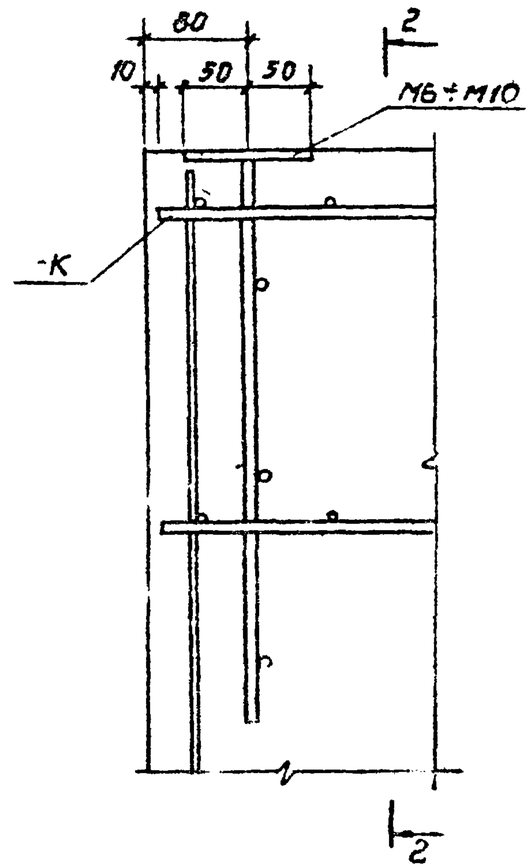

2-2

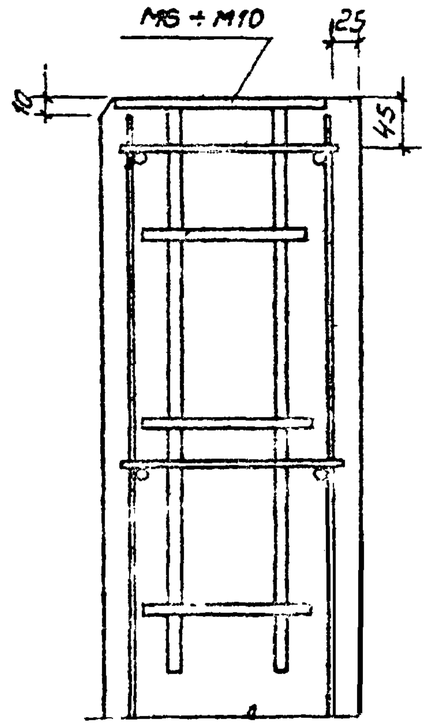

ТК 1974	Детали 16; 17	Серия 1.832-5 Выпуск 1 · Лист 24 Инвент. N 13877-02 (33)