ГОСУДАРСТВЕННЫЙ КОМИТЕТ СОВЕТА МИНИСТРОВ СССР
ПО ДЕЛАМ СТРОИТЕЛЬСТВА
(ГОССТРОЙ СССР)

ТИПОВЫЕ КОНСТРУКЦИИ И ДЕТАЛИ ЗДАНИЙ И СООРУЖЕНИЙ

СЕРИЯ 1.412-1

МОНОЛИТНЫЕ ЖЕЛЕЗОБЕТОННЫЕ ФУНДАМЕНТЫ ПОД ТИПОВЫЕ КОЛОННЫ ПРЯМОУГОЛЬНОГО СЕЧЕНИЯ ОДНОЭТАЖНЫХ ПРОМЫШЛЕННЫХ ЗДАНИЙ

ВЫПУСК I-4

МАТЕРИАЛЫ ДЛЯ ПРОЕКТИРОВАНИЯ

ЧЕРТЕЖИ ФУНДАМЕНТОВ, РАСПОЛАГАЕМЫХ В ТЕМПЕРАТУРНЫХ ШВАХ

11032-04
цена 1-47

ЦЕНТРАЛЬНЫЙ ИНСТИТУТ ТИПОВЫХ ПРОЕКТОВ

МОСКВА 1970

ЦЕНТРАЛЬНЫЙ ИНСТИТУТ ТИПОВОГО ПРОЕКТИРОВАНИЯ
ГОССТРОЯ СССР
КИЕВСКИЙ ФИЛИАЛ
г Киев-57, ул Эжена Потье, № 12

Заказ № 1921 инв. № 11032-04 тираж 400

Сдано в печать 16 V 1974 г. цена 1-47

ГОСУДАРСТВЕННЫЙ КОМИТЕТ СОВЕТА МИНИСТРОВ СССР
ПО ДЕЛАМ СТРОИТЕЛЬСТВА
(ГОССТРОЙ СССР)

ТИПОВЫЕ КОНСТРУКЦИИ И ДЕТАЛИ ЗДАНИЙ И СООРУЖЕНИЙ

СЕРИЯ 1.412-1

МОНОЛИТНЫЕ ЖЕЛЕЗОБЕТОННЫЕ ФУНДАМЕНТЫ ПОД ТИПОВЫЕ КОЛОННЫ ПРЯМОУГОЛЬНОГО СЕЧЕНИЯ ОДНОЭТАЖНЫХ ПРОМЫШЛЕННЫХ ЗДАНИЙ

ВЫПУСК I-4

МАТЕРИАЛЫ ДЛЯ ПРОЕКТИРОВАНИЯ

ЧЕРТЕЖИ ФУНДАМЕНТОВ, РАСПОЛАГАЕМЫХ В ТЕМПЕРАТУРНЫХ ШВАХ

РАЗРАБОТАНЫ
Проектным институтом №1 Госстроя СССР
при участии НИИЖБ.

УТВЕРЖДЕНЫ
и введены в действие с 1.10.71 года
Постановление Госстроя СССР от
10 августа 1971 года N 134

ЦЕНТРАЛЬНЫЙ ИНСТИТУТ ТИПОВЫХ ПРОЕКТОВ

МОСКВА 1970

11032-04 2

СОДЕРЖАНИЕ

стр.

Пояснительная записка 3
Пример доработки чертежа фундамента 4

Фундаменты с подколонником АТ

ФАТ1, ФАТ2, ФАТ3, ФАТ4, ФАТ5, ФАТ6 5
ФАТ7, ФАТ8, ФАТ9, ФАТ10, ФАТ11, ФАТ12. 6
ФАТ13, ФАТ14, ФАТ15, ФАТ16, ФАТ17, ФАТ18 7
ФАТ19, ФАТ20, ФАТ21, ФАТ22, ФАТ23, ФАТ24 8
ФАТ25, ФАТ26, ФАТ27, ФАТ28, ФАТ29, ФАТ30 9
ФАТ31, ФАТ32, ФАТ33, ФАТ34, ФАТ35, ФАТ36 10
ФАТ37, ФАТ38, ФАТ39, ФАТ40, ФАТ41, ФАТ42 11
ФАТ43, ФАТ44, ФАТ45, ФАТ46, ФАТ47, ФАТ48 12
ФАТ49, ФАТ50, ФАТ51, ФАТ52, ФАТ53, ФАТ54 13
ФАТ55, ФАТ56, ФАТ57, ФАТ58, ФАТ59, ФАТ60 14
ФАТ61, ФАТ62, ФАТ63, ФАТ64, ФАТ65, ФАТ66 15
ФАТ67, ФАТ68, ФАТ69, ФАТ70, ФАТ71, ФАТ72 16
ФАТ73, ФАТ74, ФАТ75, ФАТ76, ФАТ77, ФАТ78 17
ФАТ79, ФАТ80, ФАТ81, ФАТ82, ФАТ83, ФАТ84 18

Фундаменты с подколонником БТ

ФБТ1, ФБТ2, ФБТ3, ФБТ4, ФБТ5, ФБТ6 19
ФБТ7, ФБТ8, ФБТ9, ФБТ10, ФБТ11, ФБТ12. 20
ФБТ13, ФБТ14, ФБТ15, ФБТ16, ФБТ17, ФБТ18 21
ФБТ19, ФБТ20, ФБТ21, ФБТ22, ФБТ23, ФБТ24 22
ФБТ25, ФБТ26, ФБТ27, ФБТ28, ФБТ29, ФБТ30 23
ФБТ31, ФБТ32, ФБТ33, ФБТ34, ФБТ35, ФБТ36 24
ФБТ37, ФБТ38, ФБТ39, ФБТ40, ФБТ41, ФБТ42 25
ФБТ43, ФБТ44, ФБТ45, ФБТ46, ФБТ47, ФБТ48 26
ФБТ49, ФБТ50, ФБТ51, ФБТ52, ФБТ53, ФБТ54 27
ФБТ55, ФБТ56, ФБТ57, ФБТ58, ФБТ59, ФБТ60 28
ФБТ61, ФБТ62, ФБТ63, ФБТ64, ФБТ65, ФБТ66 29
ФБТ67, ФБТ68, ФБТ69, ФБТ70, ФБТ71, ФБТ72 30
ФБТ73, ФБТ74, ФБТ75, ФБТ76, ФБТ77, ФБТ78 31
ФБТ79, ФБТ80, ФБТ81, ФБТ82, ФБТ83, ФБТ84 32

Фундаменты с подколонником ВТ

ФВТ1, ФВТ2, ФВТ3, ФВТ4, ФВТ5, ФВТ6 33
ФВТ7, ФВТ8, ФВТ9, ФВТ10, ФВТ11, ФВТ12. 34
ФВТ13, ФВТ14, ФВТ15, ФВТ16, ФВТ17, ФВТ18 35
ФВТ19, ФВТ20, ФВТ21, ФВТ22, ФВТ23, ФВТ24 36
ФВТ25, ФВТ26, ФВТ27, ФВТ28, ФВТ29, ФВТ30 37
ФВТ31, ФВТ32, ФВТ33, ФВТ34, ФВТ35, ФВТ36 38
ФВТ37, ФВТ38, ФВТ39, ФВТ40, ФВТ41, ФВТ42 39
ФВТ43, ФВТ44, ФВТ45, ФВТ46, ФВТ47, ФВТ48 40
ФВТ49, ФВТ50, ФВТ51, ФВТ52, ФВТ53, ФВТ54 41
ФВТ55, ФВТ56, ФВТ57, ФВТ58, ФВТ59, ФВТ60 42
ФВТ61, ФВТ62, ФВТ63, ФВТ64, ФВТ65, ФВТ66 43
ФВТ67, ФВТ68, ФВТ69, ФВТ70, ФВТ71, ФВТ72 44
ФВТ73, ФВТ74, ФВТ75, ФВТ76, ФВТ77, ФВТ78 45
ФВТ79, ФВТ80, ФВТ81, ФВТ82, ФВТ83, ФВТ84 46
ФВТ85, ФВТ86, ФВТ87, ФВТ88, ФВТ89, ФВТ90 47

ПОЯСНИТЕЛЬНАЯ ЗАПИСКА

В серии I.412-I разработаны чертежи монолитных железобетонных фундаментов под колонны прямоугольного сечения серии КЭ-01-49 для одноэтажных промышленных зданий.

Настоящий выпуск I-4 содержит чертежи фундаментов, располагаемых в температурных швах, которые дорабатываются проектировщиком на основании данных, полученных при подборе фундамента по таблицам и графикам в выпуске I-3. Там же приведены указания по доработке чертежей. Пример доработки приведен на стр.4 настоящего выпуска.

Госстрой СССР ПРОЕКТНЫЙ ИНСТИТУТ г. Ленинград	Нач. отд.		Рошо
	Гл. констр. пр.	Сергеев	Фрадкин
	Рук. группы	Шарыгин	Ширяева

ТК 1970	ПОЯСНИТЕЛЬНАЯ ЗАПИСКА	Серия I.412-I; выпуск I-4 -

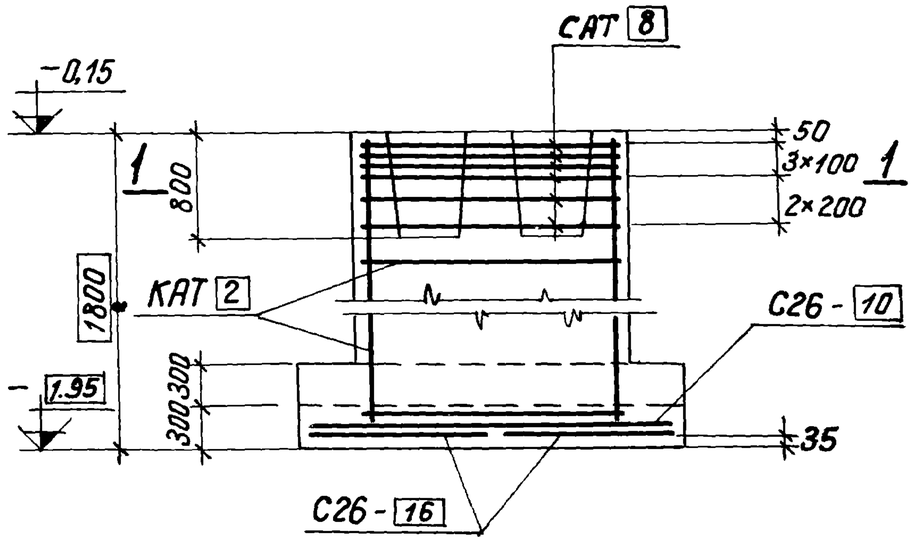

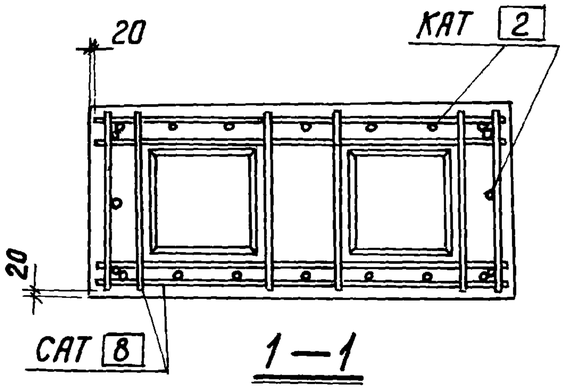

1—1

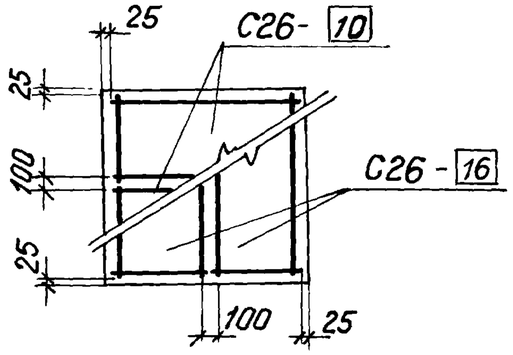

Нагрузки на фундамент

Схема	Нагрузки	M тм	N т	Q т
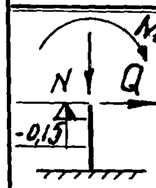	Нормативные. Основное сочетание.	—	—	—
	Расчетные. Основное или дополнительное сочетание	23	140	5

Спецификация арматурных изделий на один фундамент

Марка изделия	кол-во шт.	Вес 1 шт. кг	N листа выпуска III
С26 - 10	2	16,2	- 51
С26 - 16	2	40.0	51
КАТ 2	1	69.0	2
САТ 8	6	5,4	34

Расход материалов

Наименование элемента	Марка бетона	Объём бетона $м^3$	Расход стали кг
ФАТ 50-1	200	6,42	214

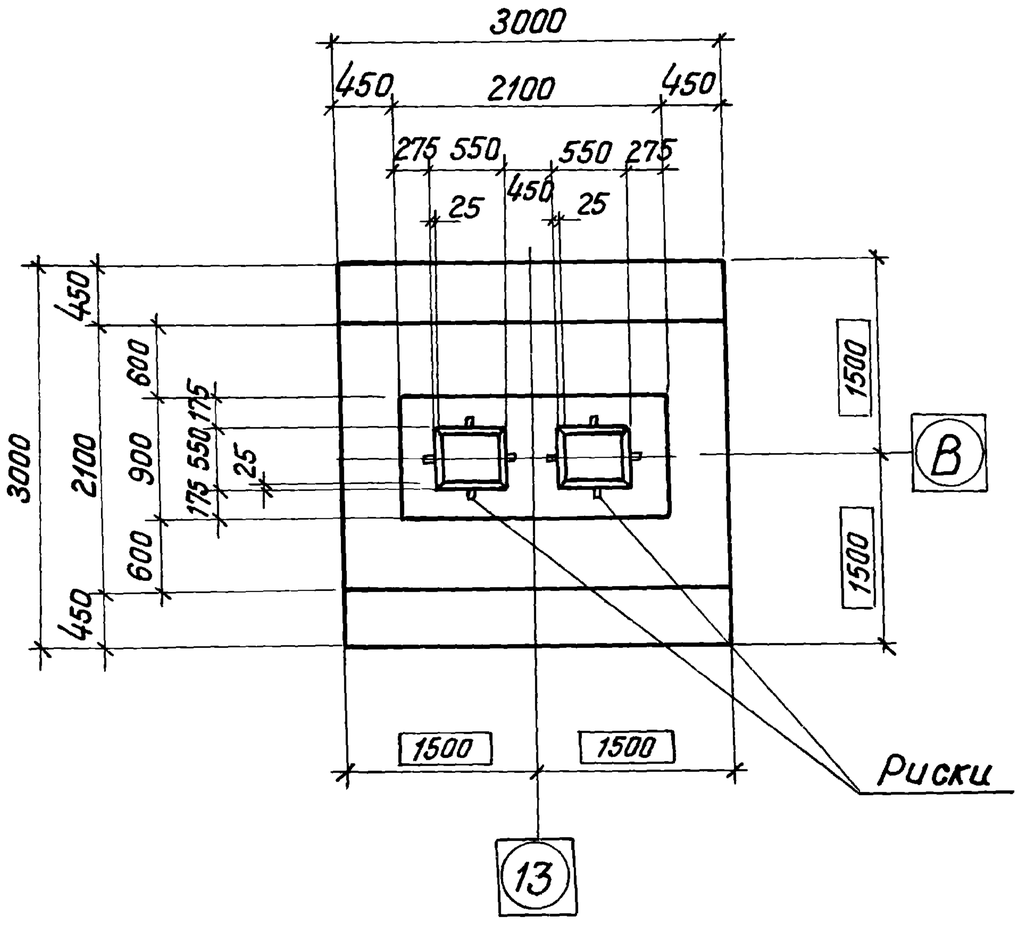

Раскладка сеток

Пример доработки чертежа фундамента

Госстрой СССР Главпромстройпроект Проектный институт №1 г. Ленинград	Завод строительных машин	19 — 70
	Сборочный цех	шифр 1027-12
	Фундамент ФАТ 50-1	Марка-лист КЖ-11

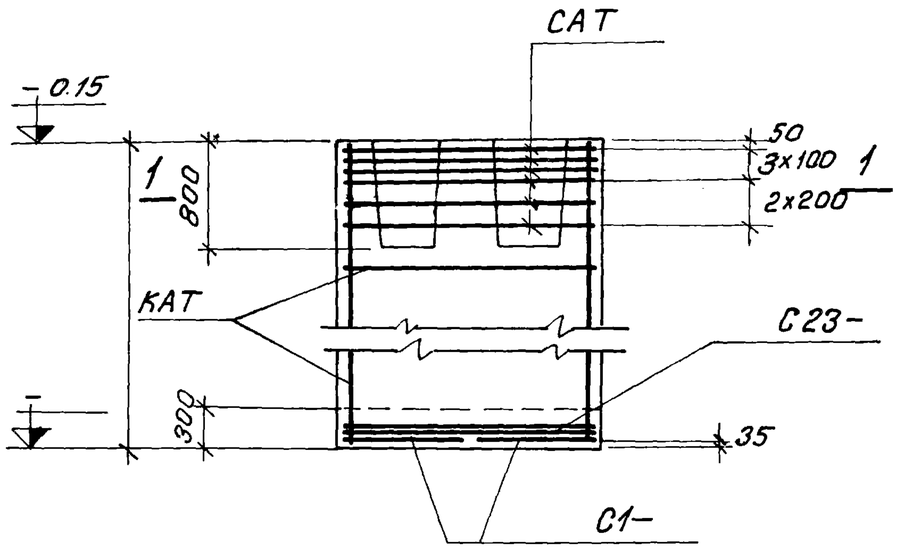

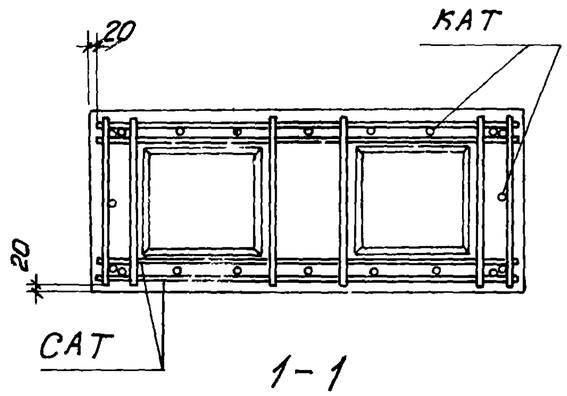

1-1

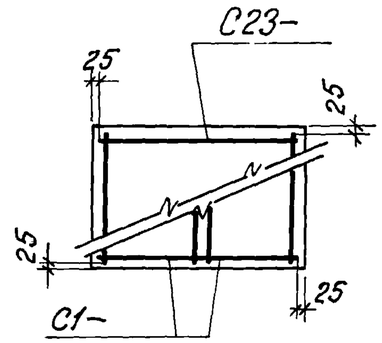

Раскладка сеток

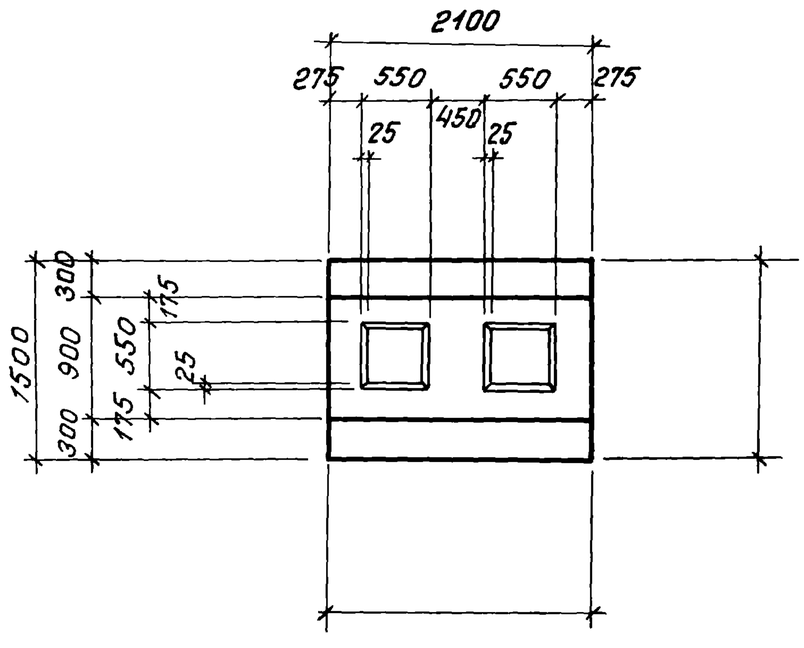

Нагрузки на фундамент

Схема	Нагрузки	M тм	H т	Q т
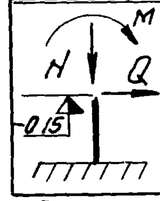	Нормативные. Основное сочетание			
	Расчетные. Основное или дополнительное сочетание			

Спецификация арматурных изделий на один фундамент

Марка изделия	Кол-во шт.	Вес 1 шт. кг	Н листа выпуска III
С1-	2		37
С23-	1		48
КАТ	1		
САТ	6		34

Расход материалов

Наименование элемента	Марка бетона	Объем бетона м3	Расход стали кг
ФАТ	200		

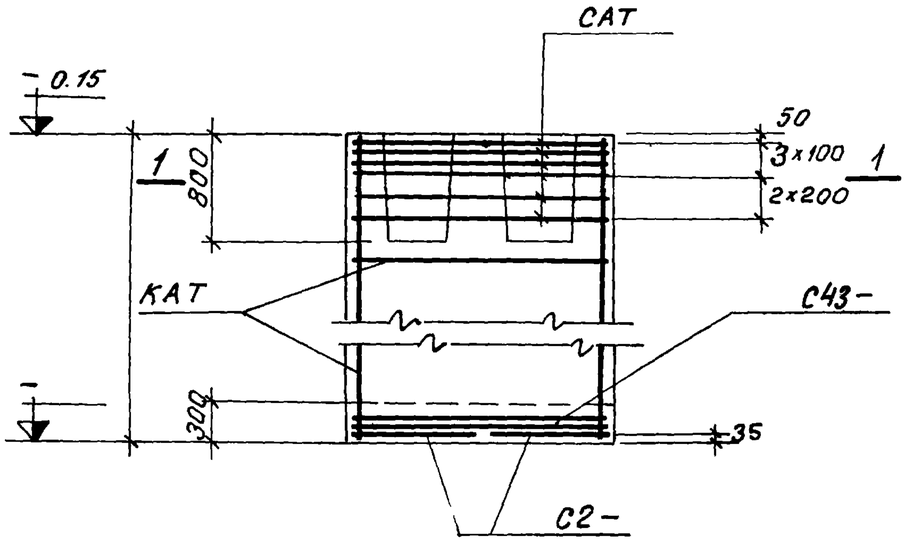

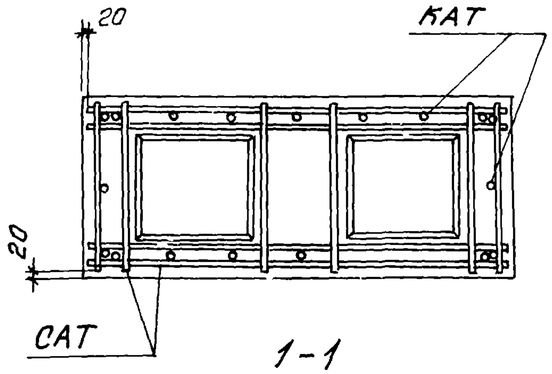

1-1

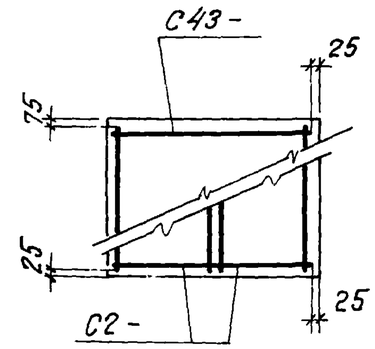

Раскладка сеток

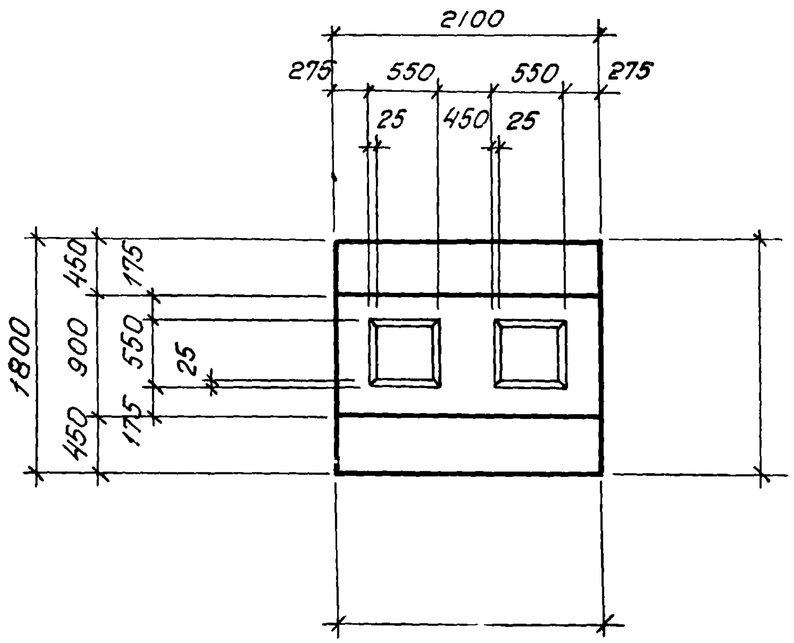

Нагрузки на фундамент

Схема	Нагрузки	M тм	N т	Q т
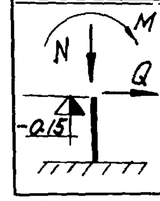	Нормативные. Основное сочетание			
	Расчетные Основное или дополнительные сочетание			

Спецификация арматурных изделий на один фундамент

Марка изделия	Кол-во шт.	Вес 1шт. кг	№листа выпуска III
С2-	2		38
С43-	1		58
КАТ	1		
САТ	6		34

Расход материалов

Наименование элемента	Марка бетона	Объем бетона $м^3$	Расход стали кг
ФАТ	200		

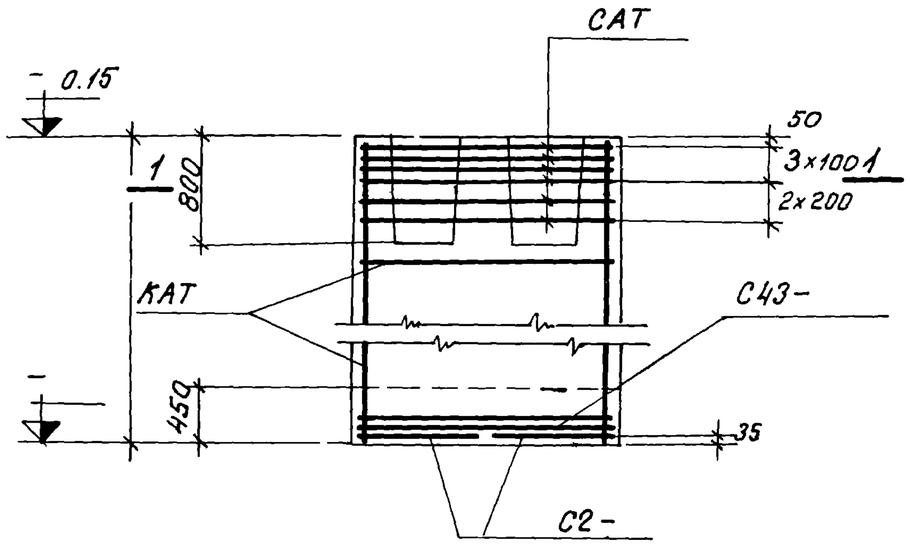

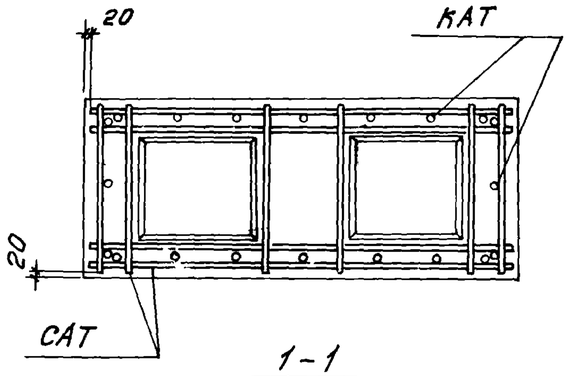

1-1

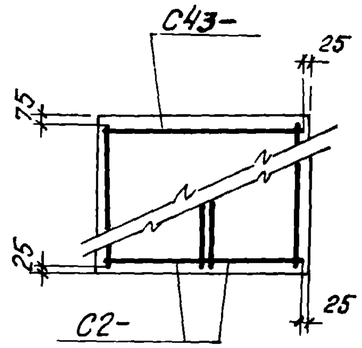

Раскладка сеток

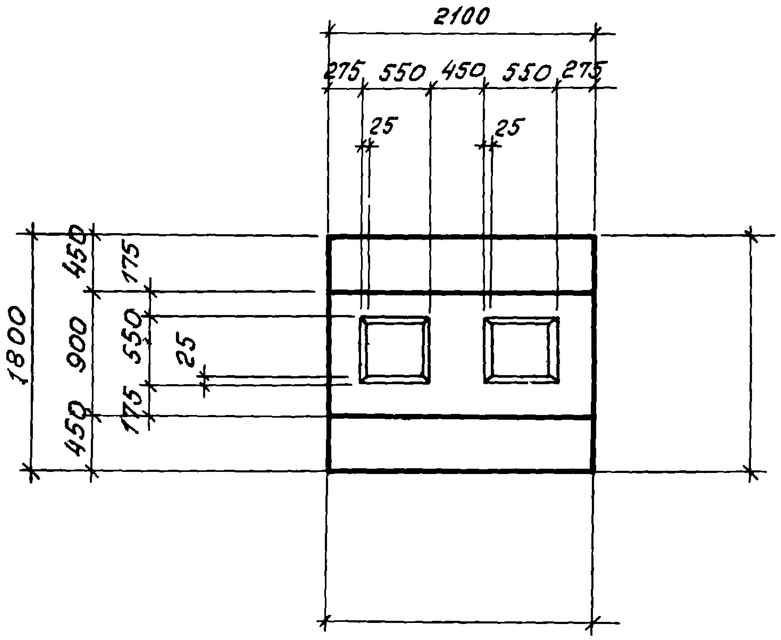

Нагрузки на фундамент

Схема	Нагрузки	M тм	N т	Q т
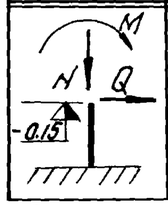	Нормативные Основное сочетание			
	Расчетные Основное или дополнительн сочетание			

Спецификация арматурных изделий на один фундамент

Марка изделия	Кол-во шт.	Вес 1 шт. кг	№ листа выпуска III
С2-	2		38
С43-	1		58
КАТ	1		
САТ	6		34

Расход материалов

Наименование элемента	Марка бетона	Объем бетона м3	Расход стали кг
ФАТ	200		

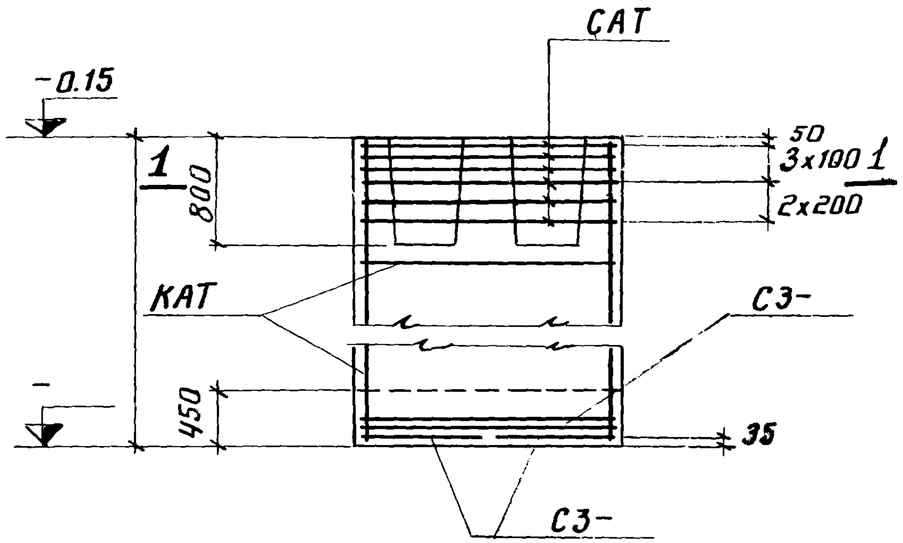

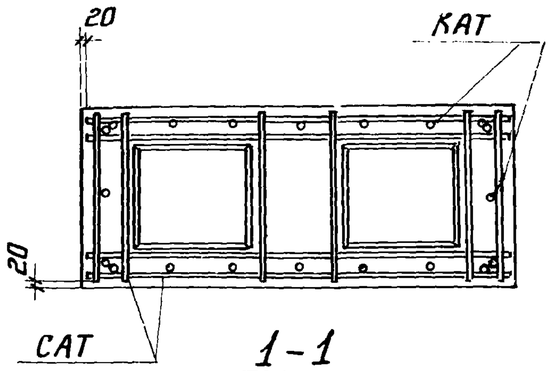

1-1

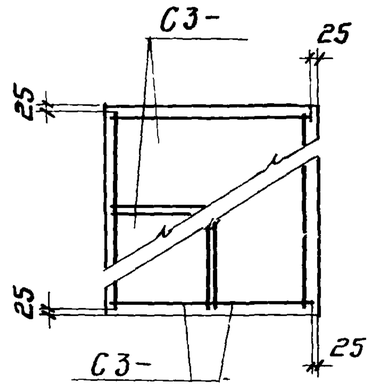

Раскладка сеток

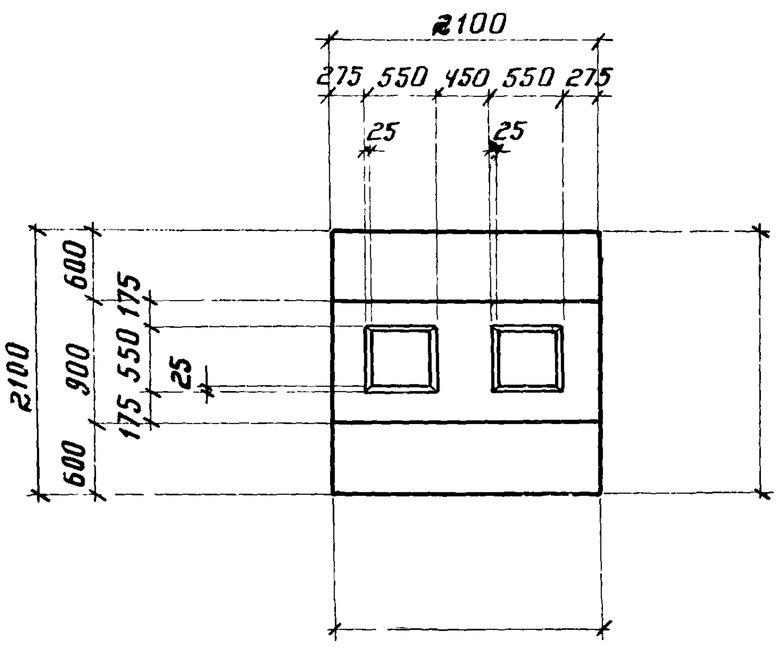

Нагрузки на фундамент

Схема	Нагрузки	M тм	N т	Q т
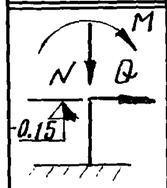	Нормативные. Основное сочетание			
	Расчетные. Основное или дополнительное сочетание			

Спецификация арматурных изделий на один фундамент

Марка изделия	Кол-во шт.	Вес 1 шт. кг	№ листа выпуска III
С3-	2		39
С3-	2		39
КАТ	1		
САТ	6		34

Расход материалов

Наименование элемента	Марка бетона	Объем бетона $м^3$	Расход стали кг
ФАТ	200		

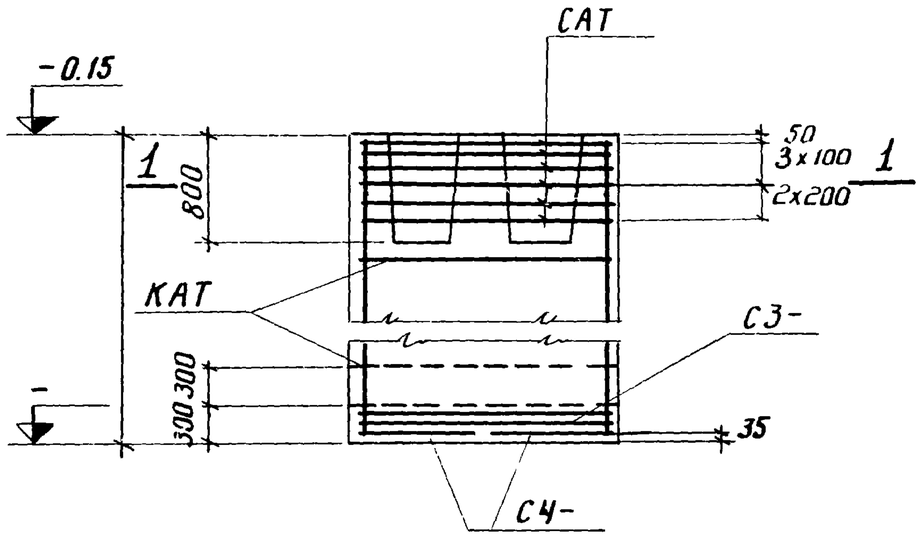

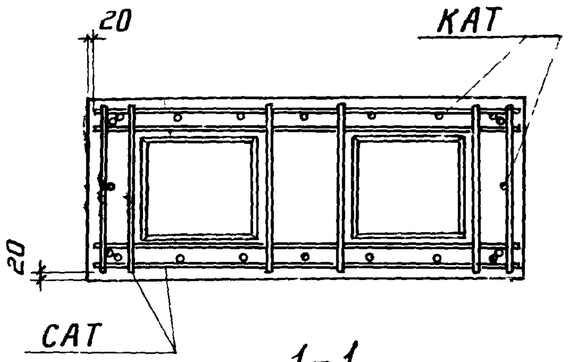

1-1

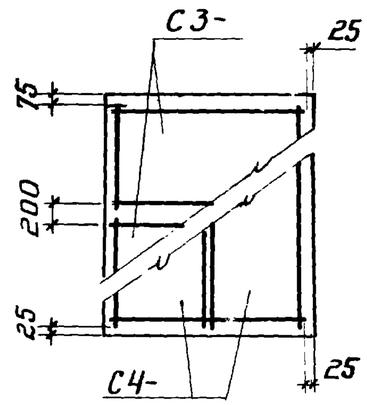

Раскладка сеток

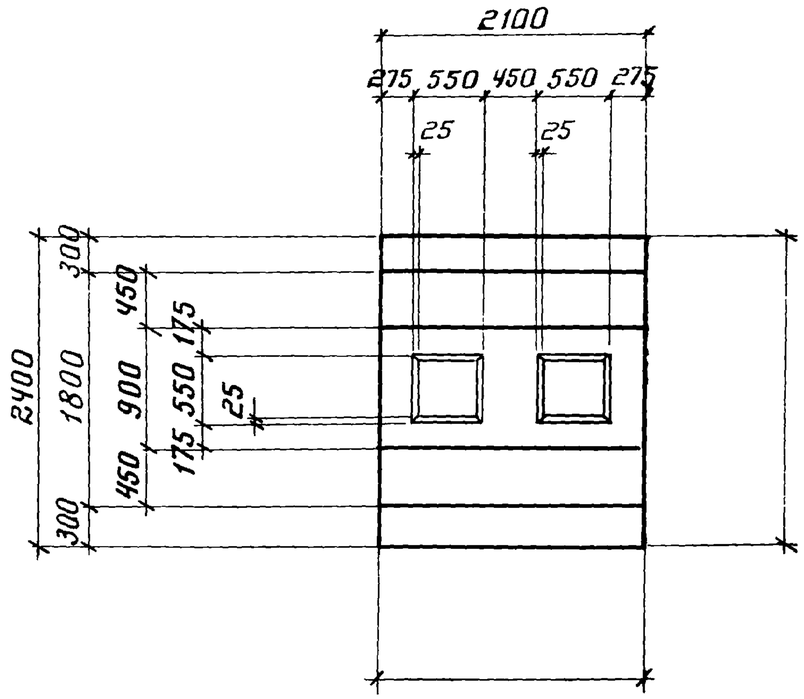

Нагрузки на фундамент

Схема	нагрузки	M тм	N т	Q т
M N Q -0.15	Нормативные. Основное сочетание			
	Расчетные. Основное или дополнительное сочетание			

Спецификация арматурных изделий на один фундамент

Марка изделия	Кол-во шт.	Вес 1шт. кг	№ листа выпуска III
С3-	2		39
С4-	2		40
КАТ	1		
САТ	6		34

Расход материалов

Наименование элемента	Марка бетона	Объем бетона м³	Расход стали кг
ФАТ	200		

Проверил | Воркачко | ФАТ29, ФАТ30

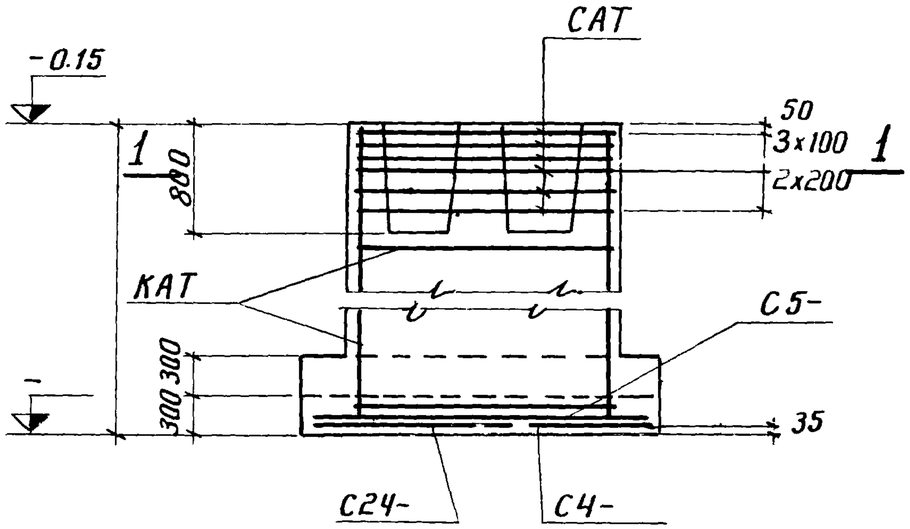

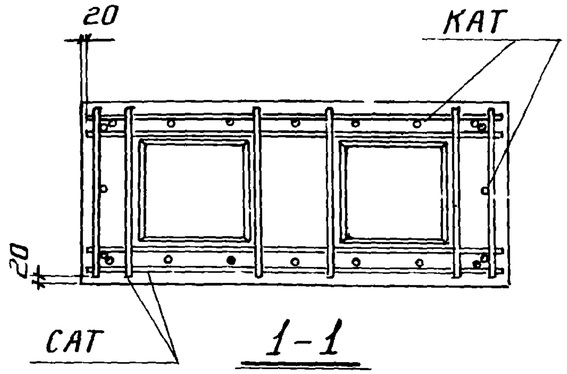

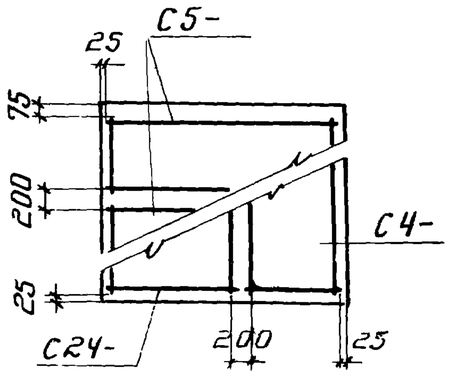

Раскладка сеток

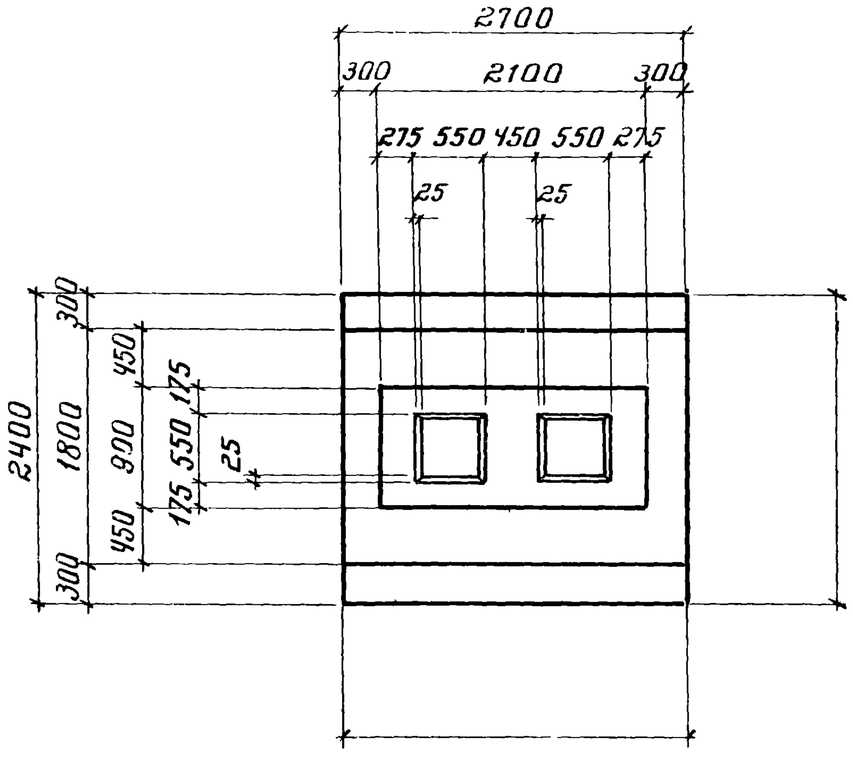

Нагрузки на фундамент

Схема	Нагрузки	M тм	N т	Q т
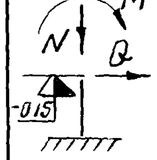	Нормативные. Основное сочетание			
	Расчетные. Основное или дополнительное сочетание			

Спецификация арматурных изделий на один фундамент

Марка изделия	Кол-во шт.	Вес 1 шт. кг	№листа выпуска III
С4-	1		40
С5-	2		41
С24-	1		49
КАТ	1		
САТ	6		34

Расход материалов

Наименование элемента	марка бетона	Объем бетона $м^3$	Расход стали кг
ФАТ	200		

Проверил | Вокрочко | Чит. 501 ЧПГ 30

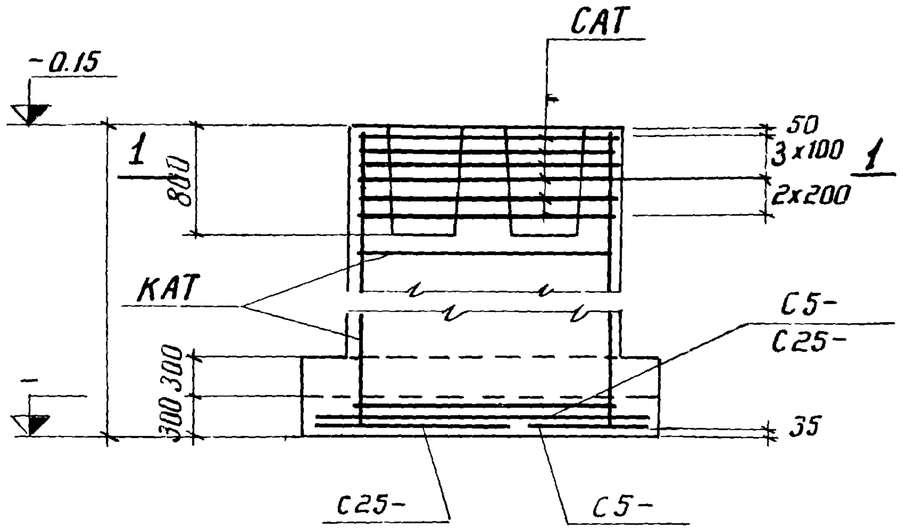

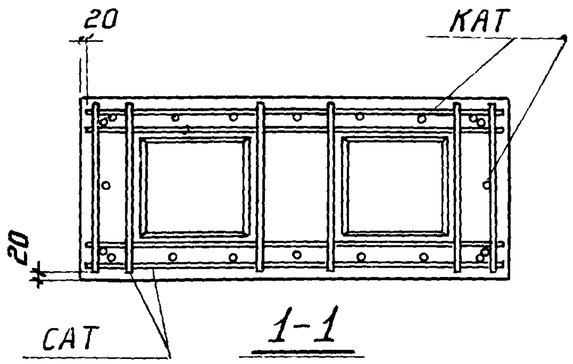

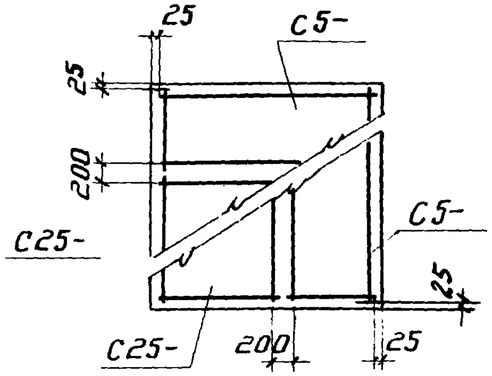

Раскладка сеток

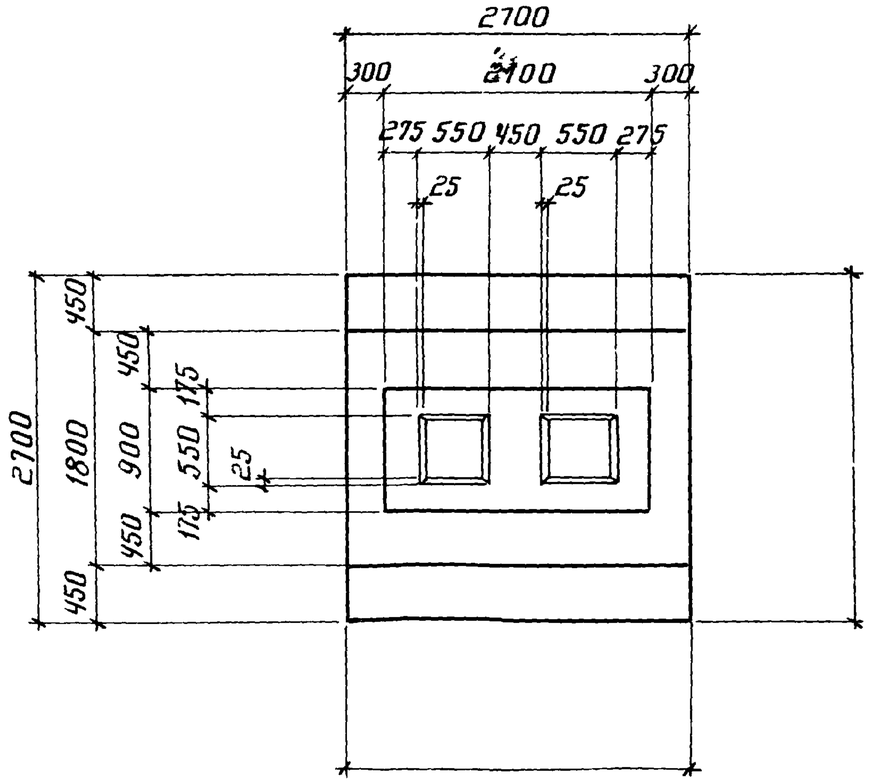

Нагрузки на фундамент

Схема	Нагрузки	M тм	N т	Q т
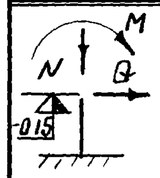	Нормативные. Основное сочетание			
	Расчетные. Основное или дополнительное сочетание			

Спецификация арматурных изделий на один фундамент

Марка изделия	Кол-во шт.	Вес 1 шт. кг	№ листа выпуска III
C5-	1		41
C25-	1		50
C5-	1		41
C25-	1		50
KAT	1		
CAT	6		34

Расход материалов

Наименование элемента	Марка бетона	Объем бетона $м^3$	Расход стали кг
ФАТ	200		

Проверил | Вокрачко | Чертил

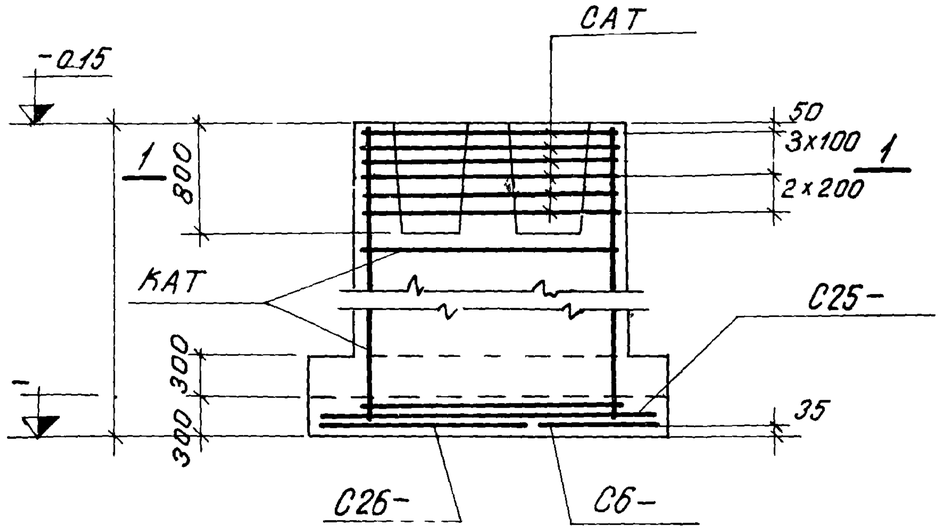

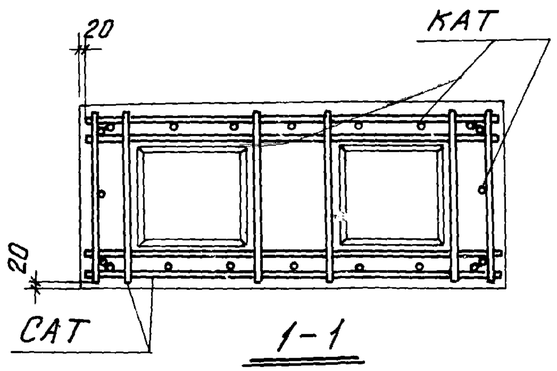

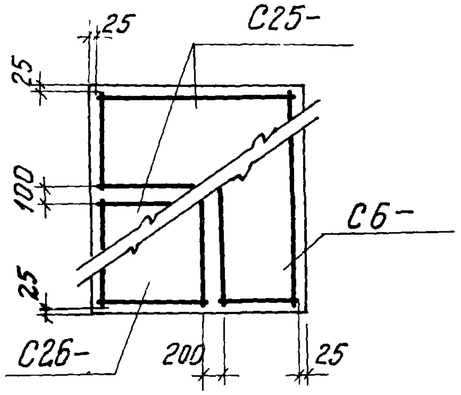

Раскладка сеток

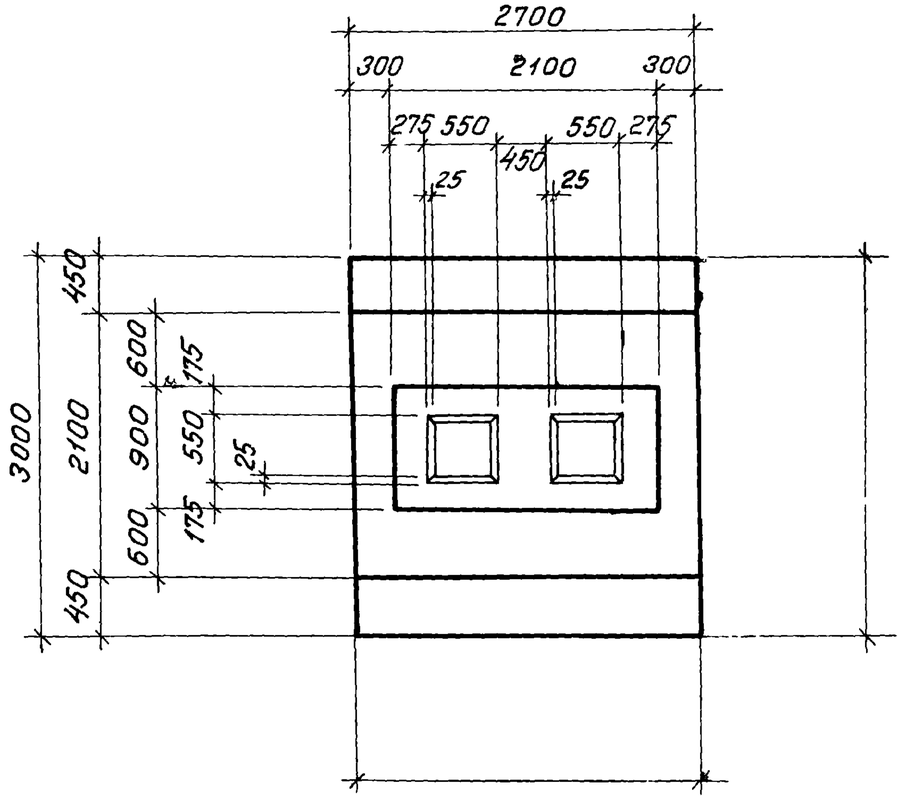

Нагрузки на фундамент

Схема	Нагрузки	M тм	N т	Q т
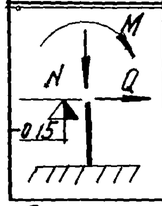	Нормативные. Основное сочетание			
	Расчетные Основное или дополнительн сочетание			

Спецификация арматурных изделий на один фундамент

Марка изделия	Кол-во шт.	Вес 1шт. кг	Лист выпуска III
С6-	1		42
С26-	1		51
С25-	2		50
КАТ	1		
САТ	6		34

Расход материалов

Наименование элемента	Марка бетона	Объем бетона м³	Расход стали кг
ФАТ	200		

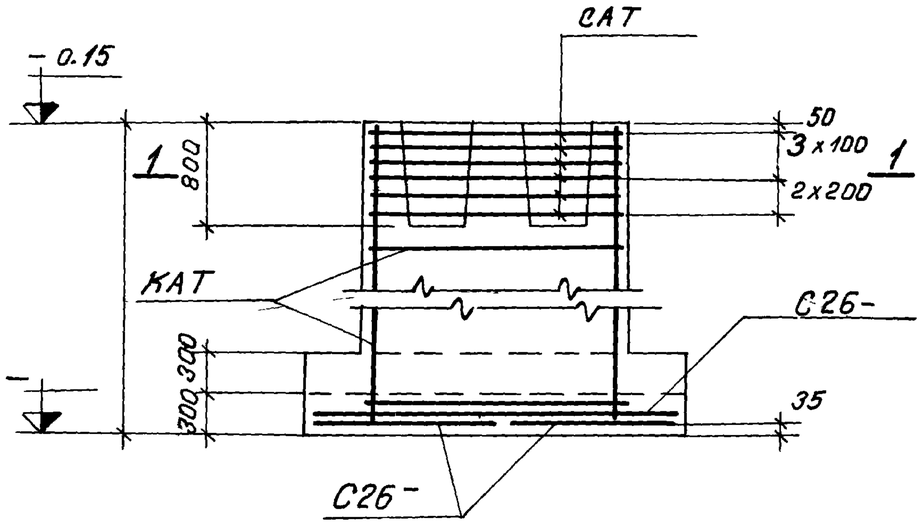

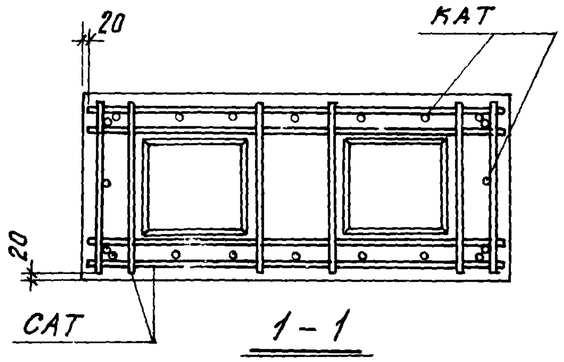

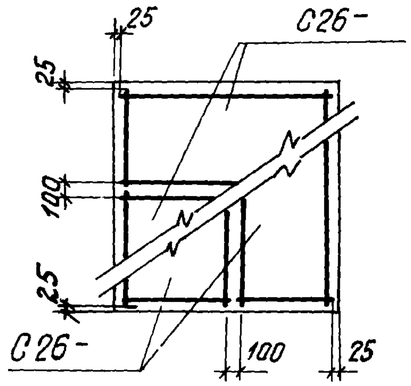

Раскладка сеток

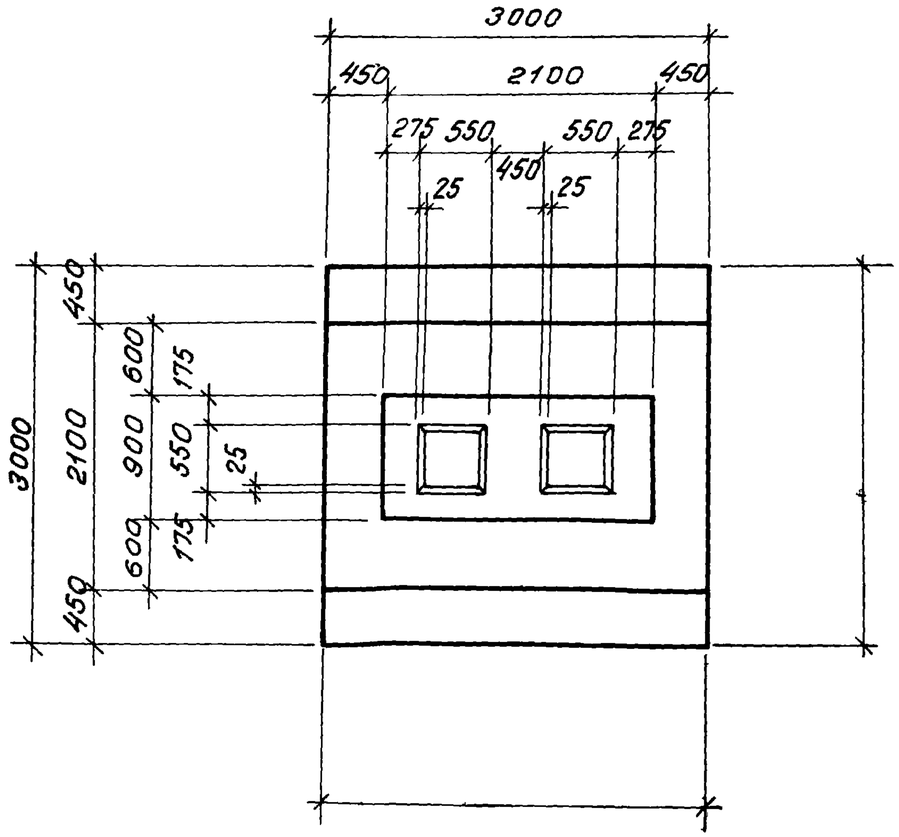

Нагрузки на фундамент

Схема	Нагрузки	M тм	N т	Q т
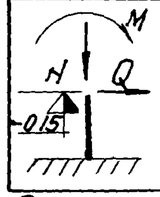	Нормативные. Основное сочетание.			
	Расчетные. Основное или дополнительные сочетание.			

Спецификация арматурных изделий на один фундамент

Марка изделия	Кол-во шт.	Вес 1 шт. кг	N листа выпуска III
С26-	2		51
С26-	2		51
КАТ	1		
САТ	6		34

Расход материалов

Наименование элемента	Марка бетона	Объем бетона м3	Расход стали кг
ФАТ	200		

Исполнитель Кожевина
Проверил Вокрачко
ФАТ53, ФАТ54.

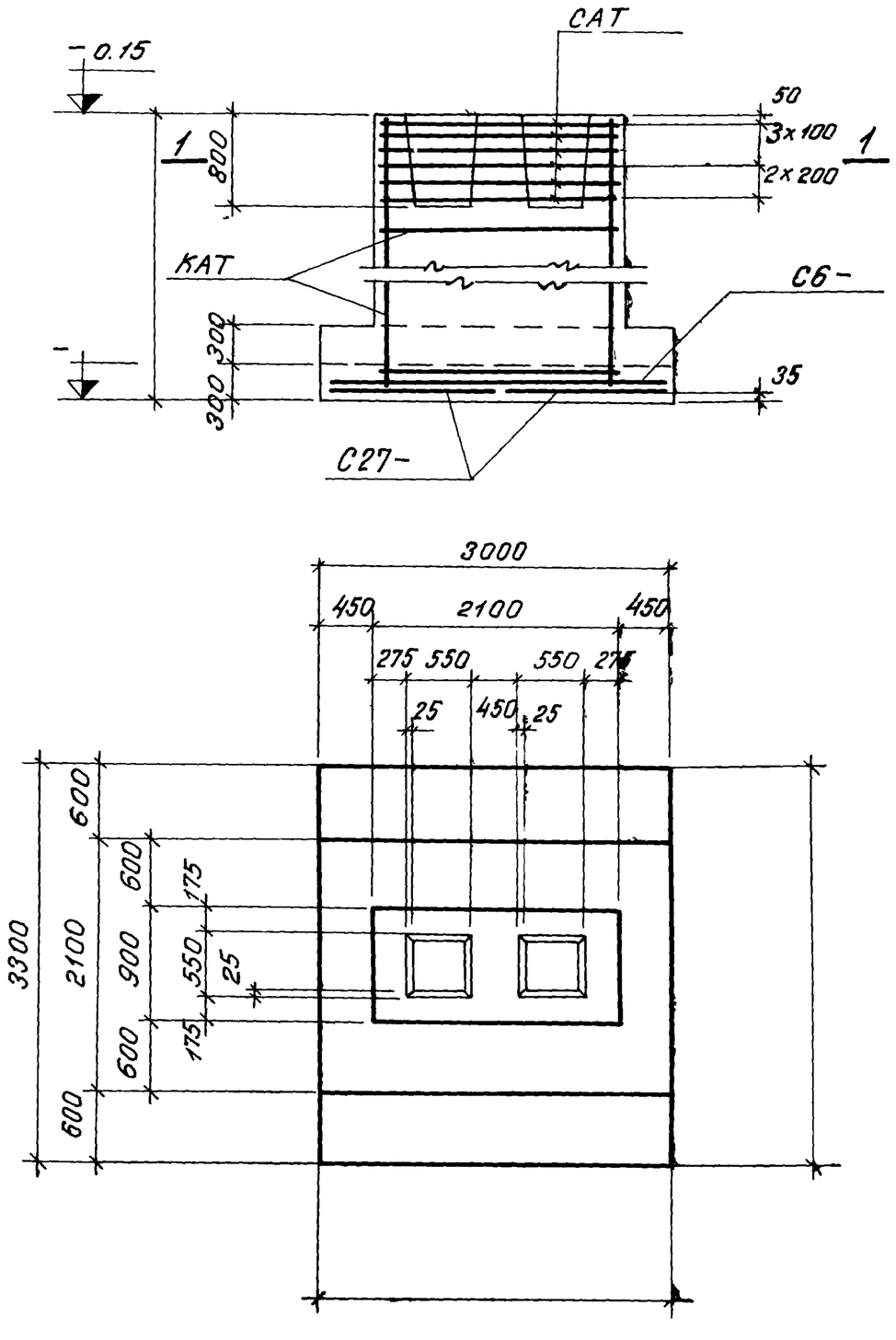

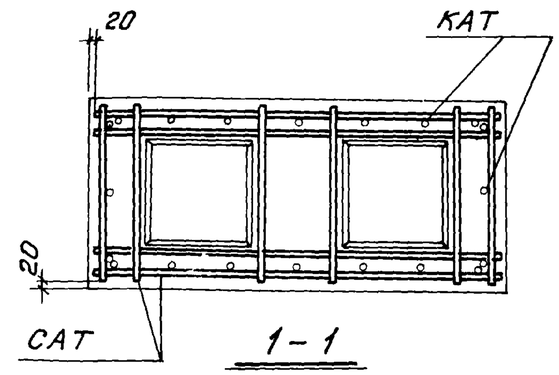

1 – 1

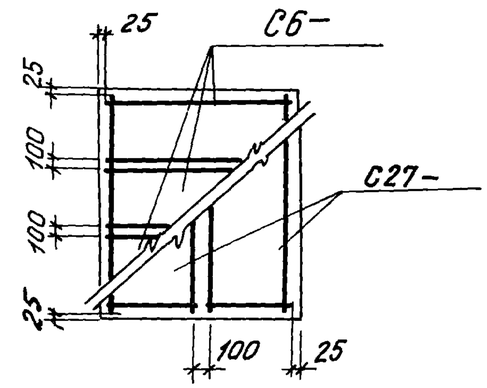

Раскладка сеток

Нагрузки на фундамент

Схема	Нагрузки	M тм	N т	Q т
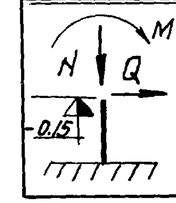	Нормативные. Основное сочетание			
	Расчетные. Основное или дополнительн. сочетание			

Спецификация арматурных изделий на один фундамент

Марка изделия	Кол-во шт.	Вес 1шт. кг	№листа выпуска III
С27-	2		52
С6-	3		42
КАТ	1		
САТ	6		34

Расход материалов

Наименование элемента	Марка бетона	Объем бетона $м^3$	Расход стали кг
ФАТ	200		

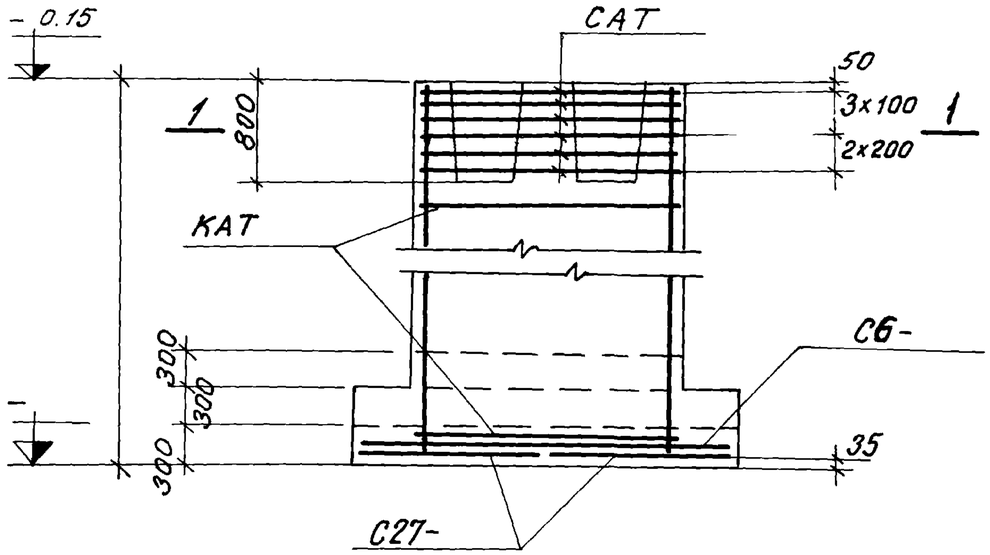

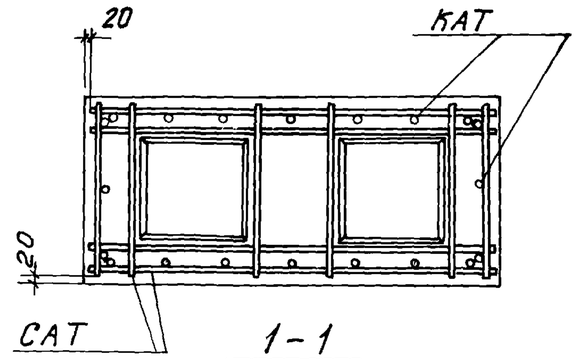

1-1

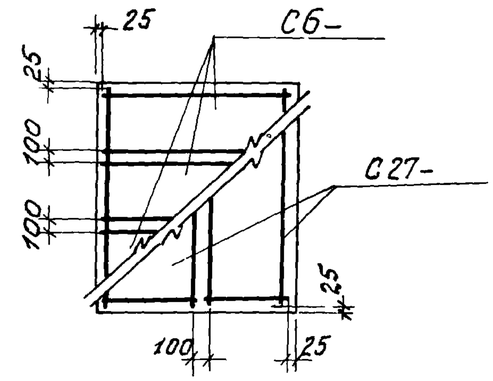

Раскладка сеток

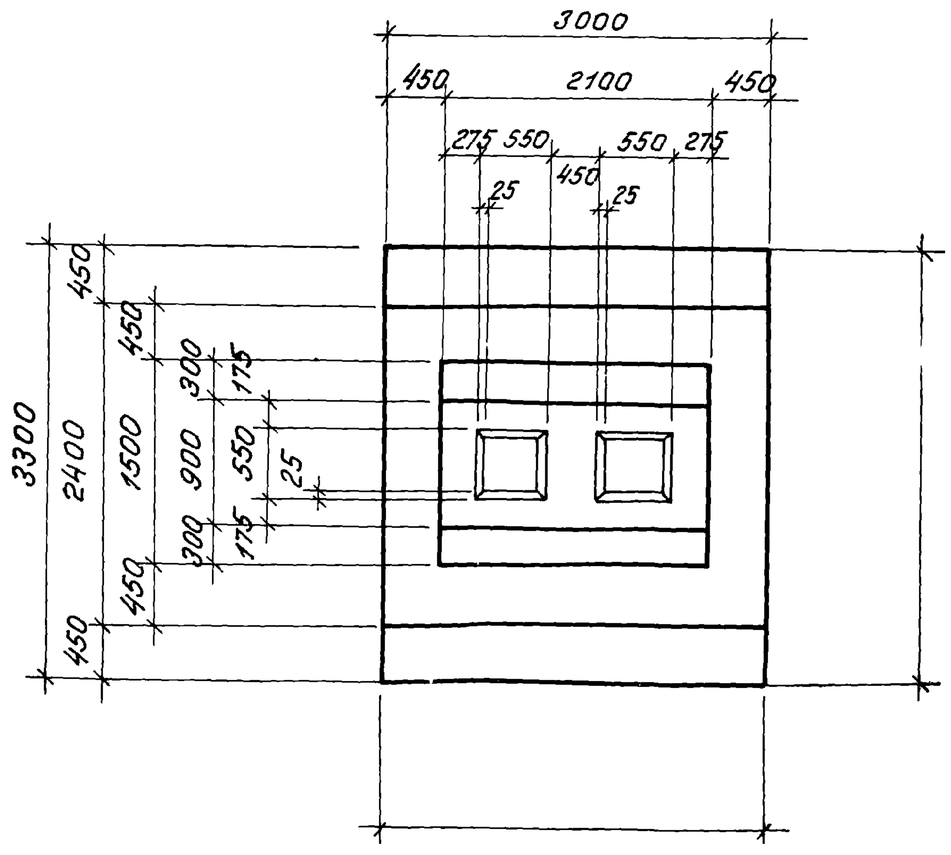

Нагрузки на фундамент

Схема	Нагрузки	M тм	H т	Q т
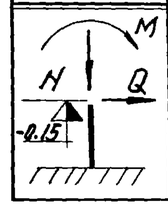	Нормативные. Основное сочетание.			
	Расчетные. Основное или дополнительн. сочетание.			

Спецификация арматурных изделий на один фундамент

Марка изделия	Кол-во шт.	Вес 1шт. кг	№ листа выпуска III
С27-	2		52
СБ-	3		42
КАТ	1		
САТ	6		34

Расход материалов

Наименование элемента	Марка бетона	Объем бетона $м^3$	Расход стали кг
ФАТ	200		

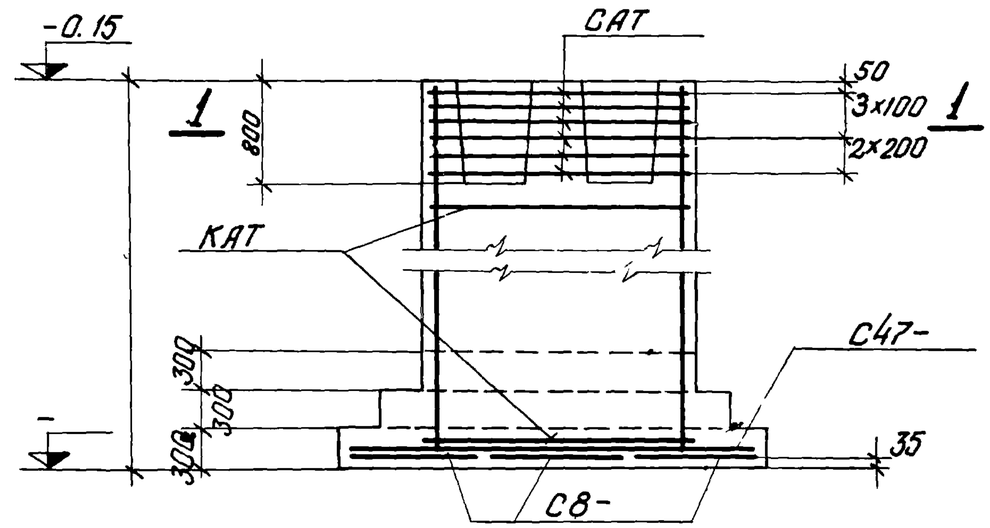

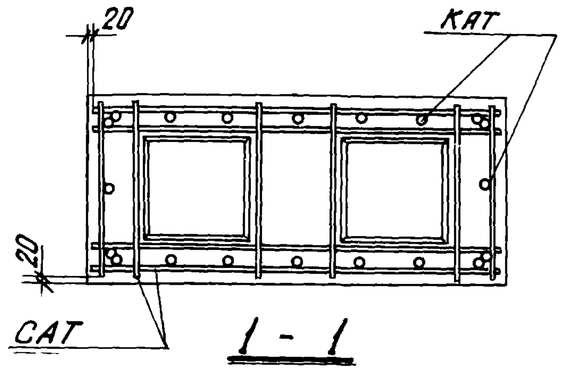

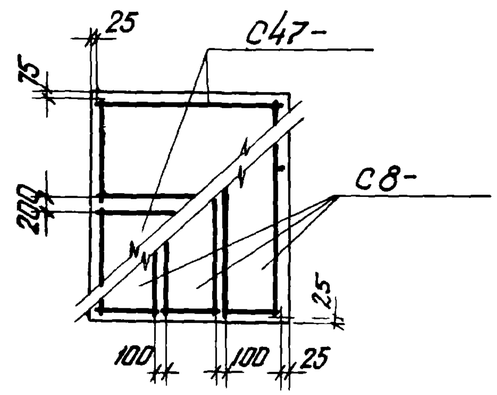

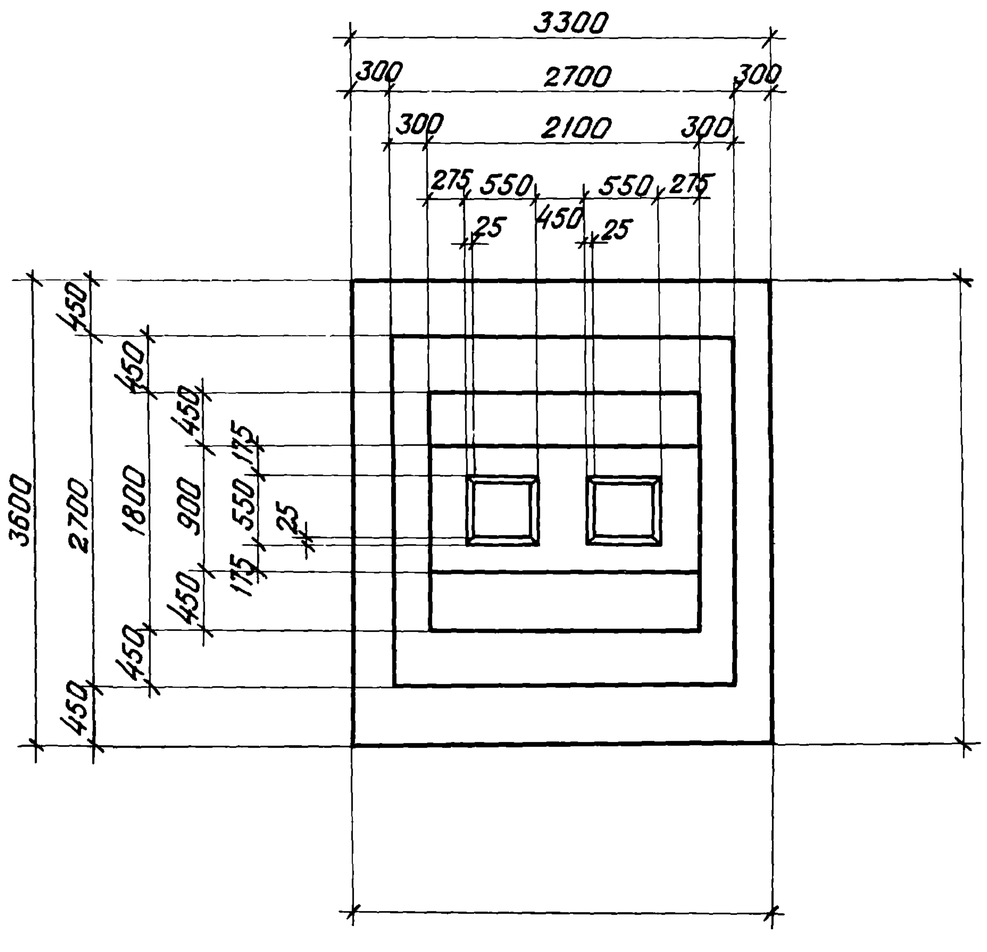

Раскладка сеток

Нагрузки на фундамент

Схема	Нагрузки	M тм	N т	Q т
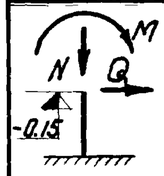	Нормативные Основное сочетание			
	Расчетные. Основное или дополнительное сочетание			

Спецификация арматурных изделий на один фундамент

Марка изделия	Кол-во шт.	Вес 1 шт. кг	№ листа выпуска III
С8-	3		43
С47-	2		59
КАТ	1		
САТ	6		34

Расход материалов

Наименование элемента	Марка бетона	Объем бетона $м^3$	Расход стали кг
ФАТ	200		

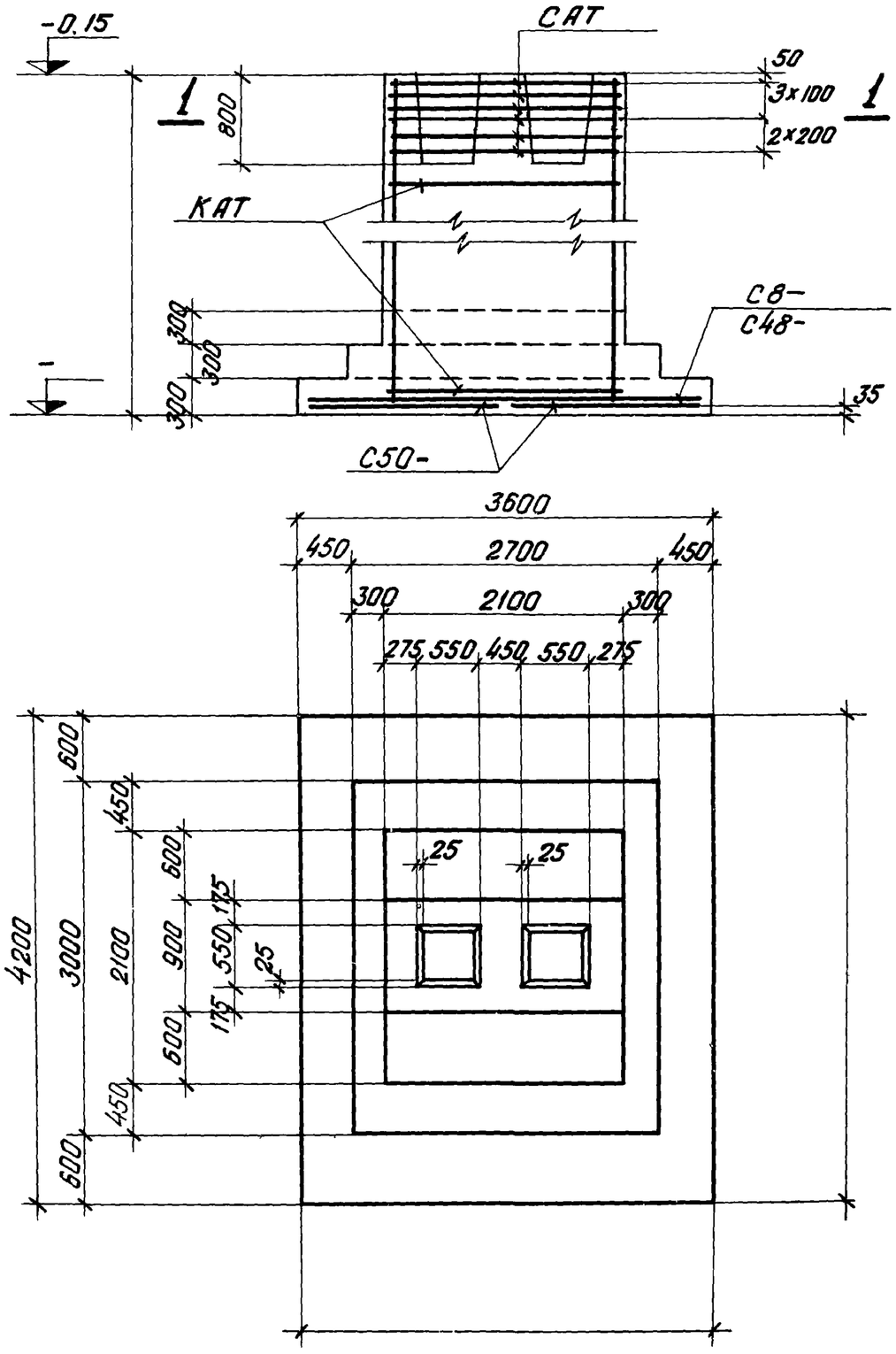

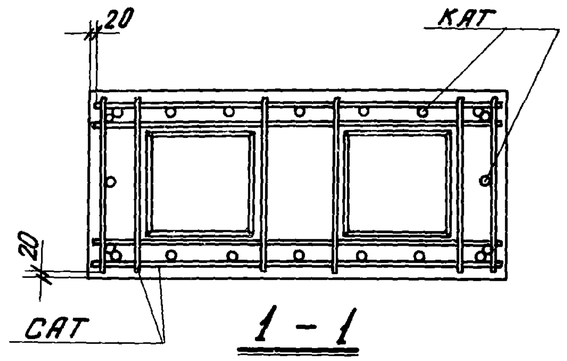

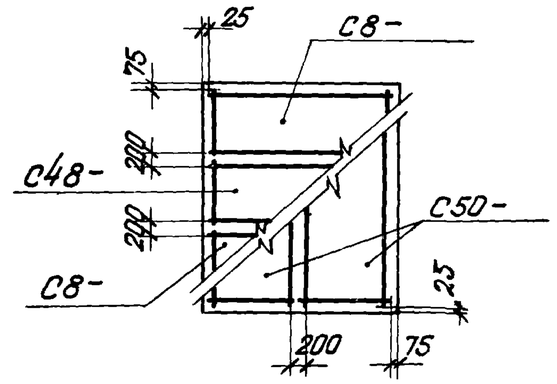

Раскладка сеток

Нагрузки на фундамент

Схема	Нагрузки	M тм	N т	Q т
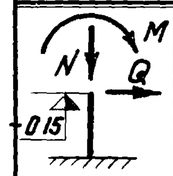	Нормативные Основное сочетание			
	Расчетные Основное или дополнительное сочетание			

Спецификация арматурных изделий на один фундамент

Марка изделия	Кол-во шт.	Вес 1 шт., кг	№листа выпуска III
С8-	2		43
С48-	1		60
С50-	2		61
КАТ	1		
САТ	6		34

Расход материалов

Наименование элемента	Марка бетона	Объем бетона $м^3$	Расход стали кг
ФАТ	200		

ФНТ 17, ФНТ 18, Вокрачко, Проверил, Дер. гаш.

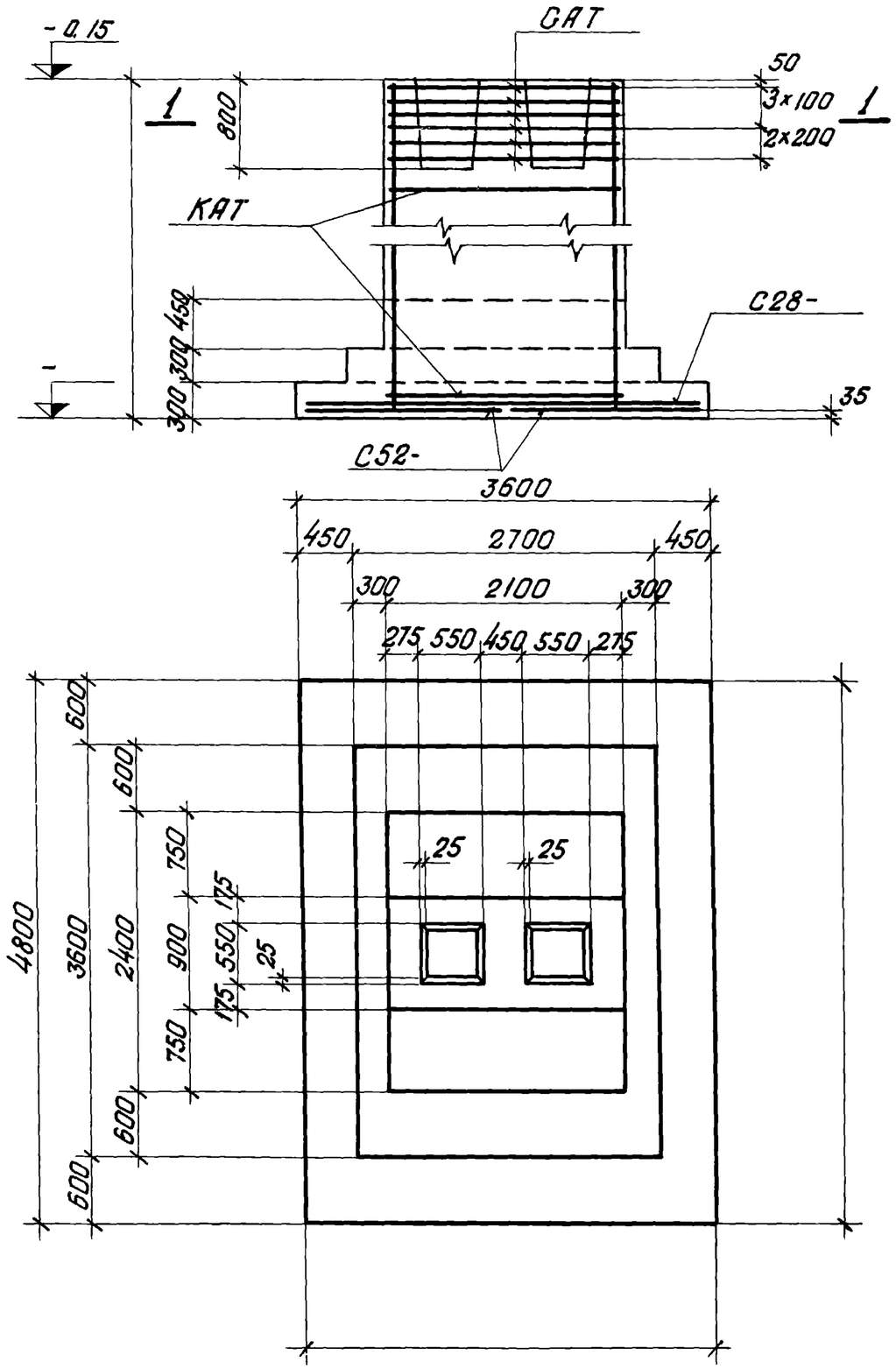

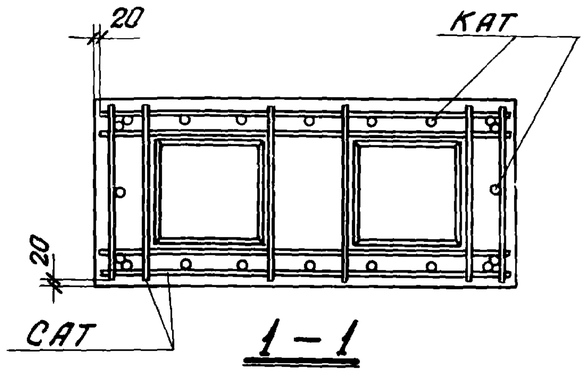

1 – 1

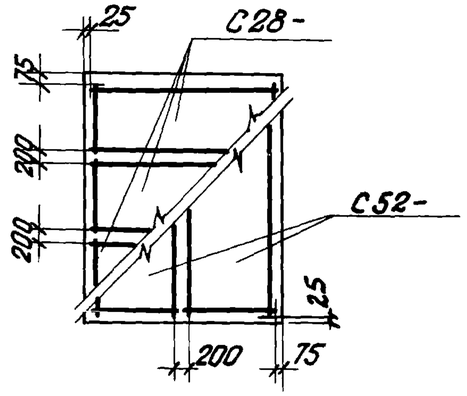

Раскладка сеток

Нагрузки на фундамент

Схема	Нагрузки	M тм	N т	Q т
M N Q -0.15	Нормативные. Основное сочетание			
	Расчетные. Основное или дополнительное сочетание			

Спецификация арматурных изделий на один фундамент

Марка изделия	Кол-во шт.	Вес 1 шт. кг	№ листа выпуска III
С28-	3		53
С52-	2		62
КАТ	1		
САТ	6		34

Расход материалов

Наименование элемента	Марка бетона	Объем бетона м3	Расход стали кг
ФАТ	200		

Проверил | Докладов | Вакрачко | УП 03, УП 04

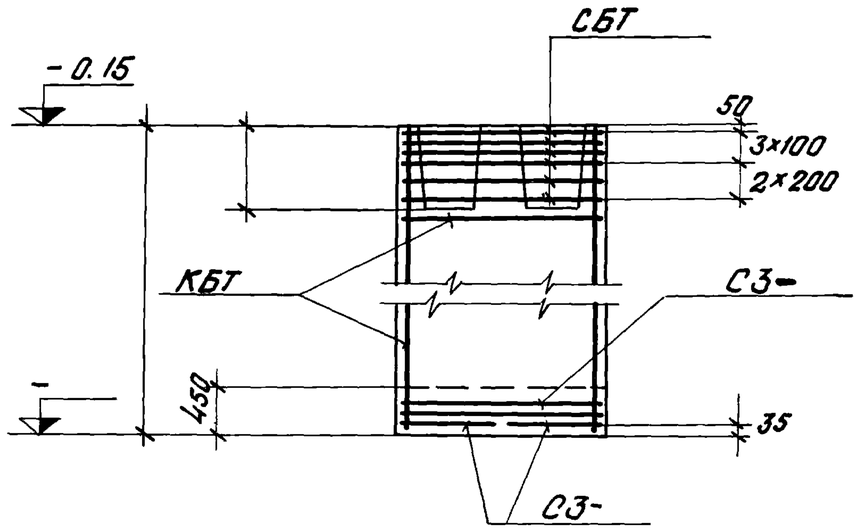

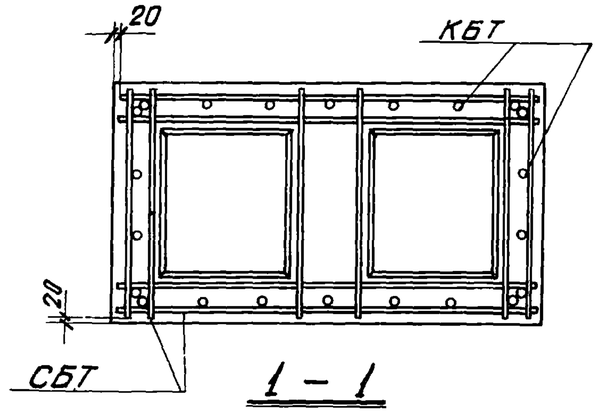

1 – 1

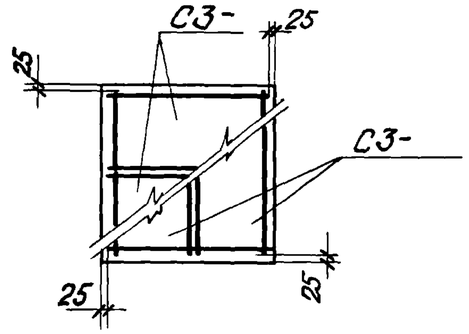

Раскладка сеток

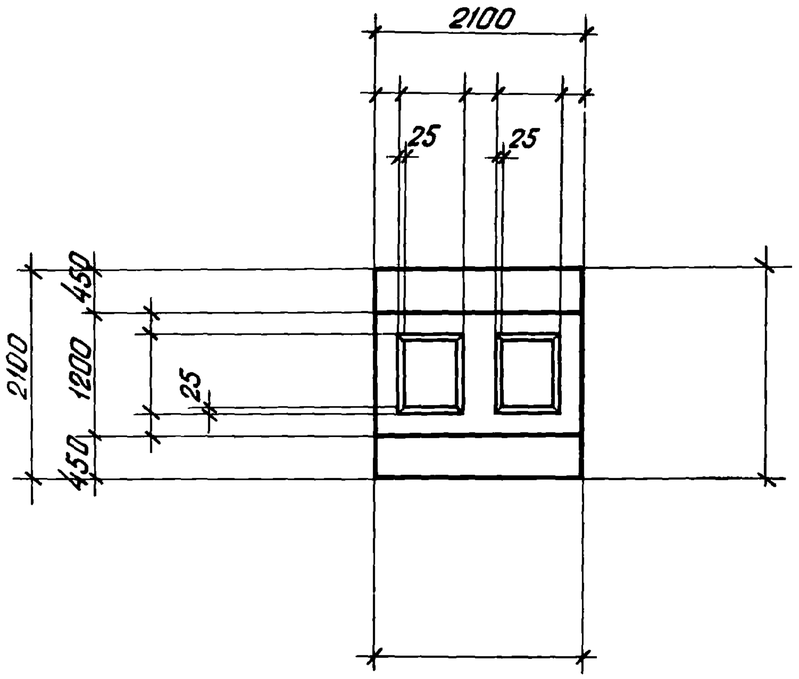

Нагрузки на фундамент

Схема	Нагрузки	M тм	N т	Q т
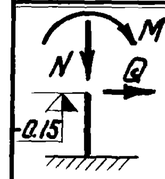	Нормативные. Основное сочетание			
	Расчетные. Основное или дополнительное сочетание			

Спецификация арматурных изделий на один фундамент

Марка изделия	Кол-во шт.	Вес 1 шт. кг	№ листа выпуска III
С3-	2		39
С3-	2		39
КБТ	1		
СБТ	6		35

Расход материалов

Наименование элемента	Марка бетона	Объем бетона м3	Расход стали кг
ФБТ	200		

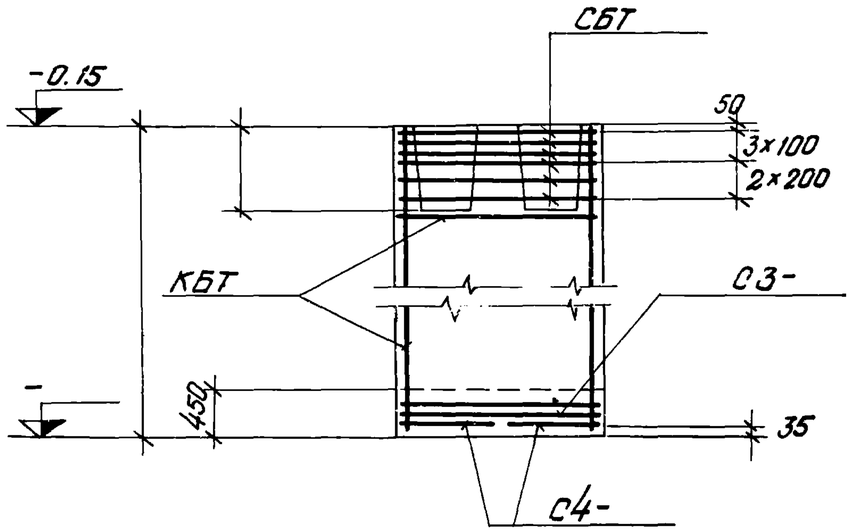

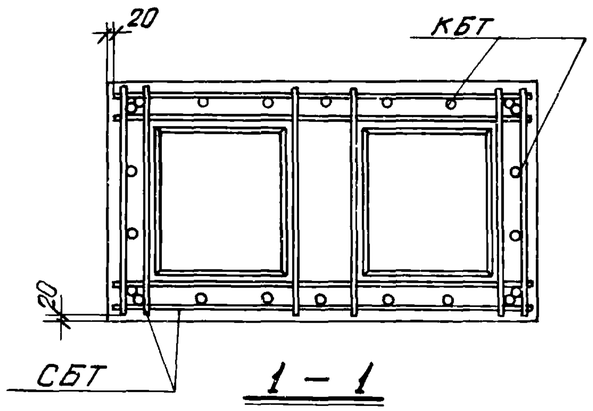

1 – 1

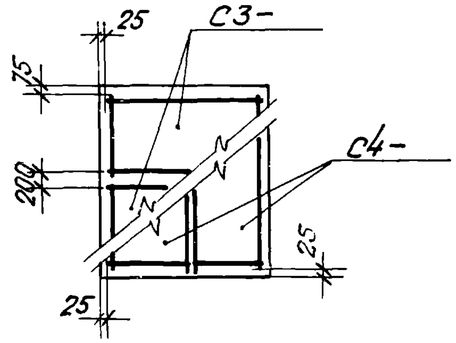

Раскладка сеток

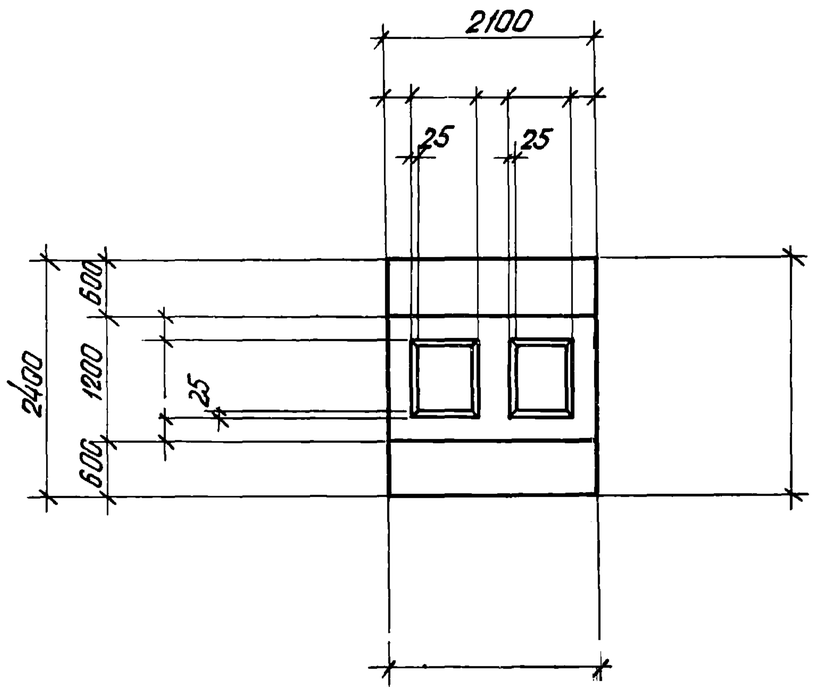

Нагрузки на фундамент

Схема	Нагрузки	M тм	N т	Q т
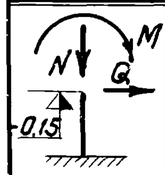	Нормативные. Основное сочетание			
	Расчетные. Основное или дополнительное сочетание			

Спецификация арматурных изделий на один фундамент

Марка изделия	Кол-во шт.	Вес 1 шт. кг	№листа выпуска III
С3-	2		39
С4-	2		40
КБТ	1		
СБТ	6		35

Расход материалов

Наименование элемента	Марка бетона	Объем бетона м3	Расход стали кг
ФБТ	200		

Исполнитель
Проверил
Выбалкова
Вокрачка

Шифр 5.407.1-1/87 ФБТ 11, ФБТ 12

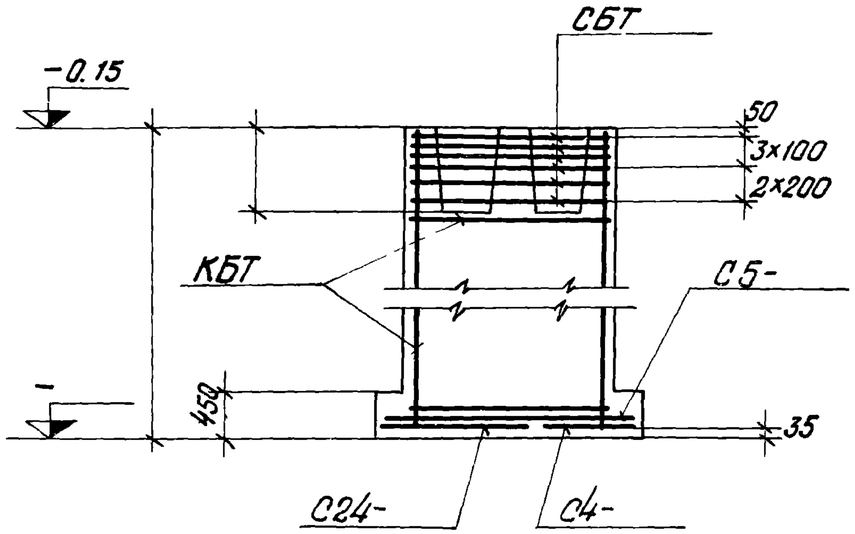

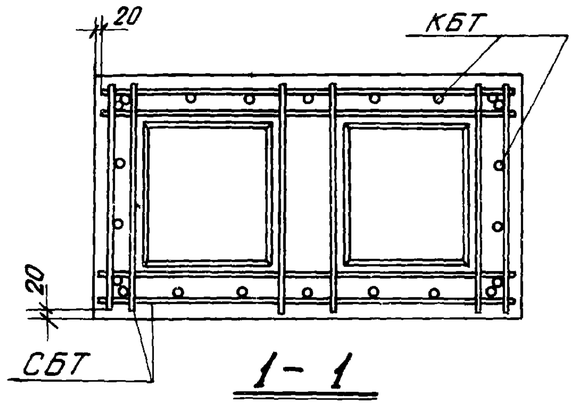

1 - 1

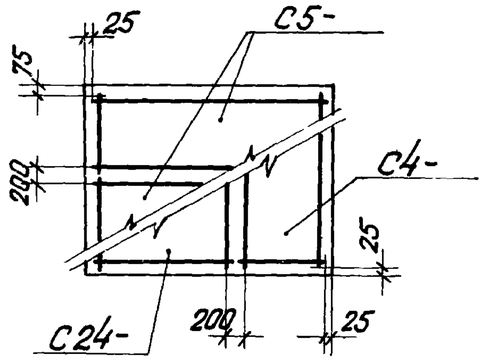

Раскладка сеток

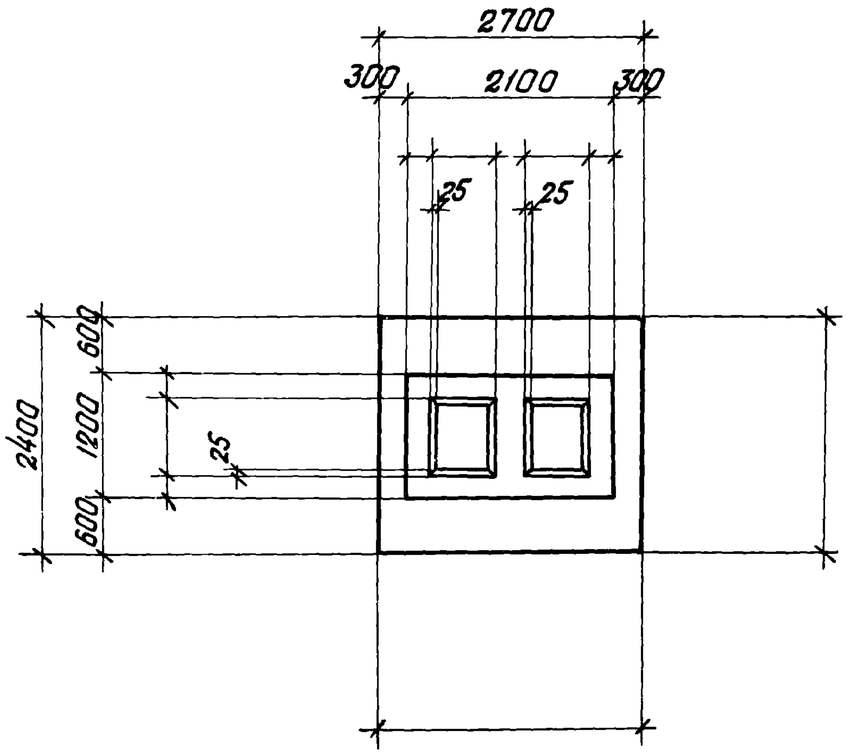

Нагрузки на фундамент

Схема	Нагрузки	M тм	N т	Q т
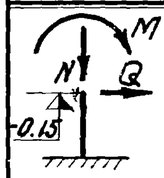	Нормативные Основное сочетание			
	Расчетные Основное или Дополнительное сочетание			

Спецификация арматурных изделий на один фундамент

Марка изделия	Кол-во шт.	Вес 1 шт. кг	№ листа выпуска III
С4 –	1		40
С5 –	2		41
С24 –	1		49
КБТ	1		
СБТ	6		35

Расход материалов

Наименование элемента	Марка бетона	Объем бетона м3	Расход стали кг
ФБТ	200		

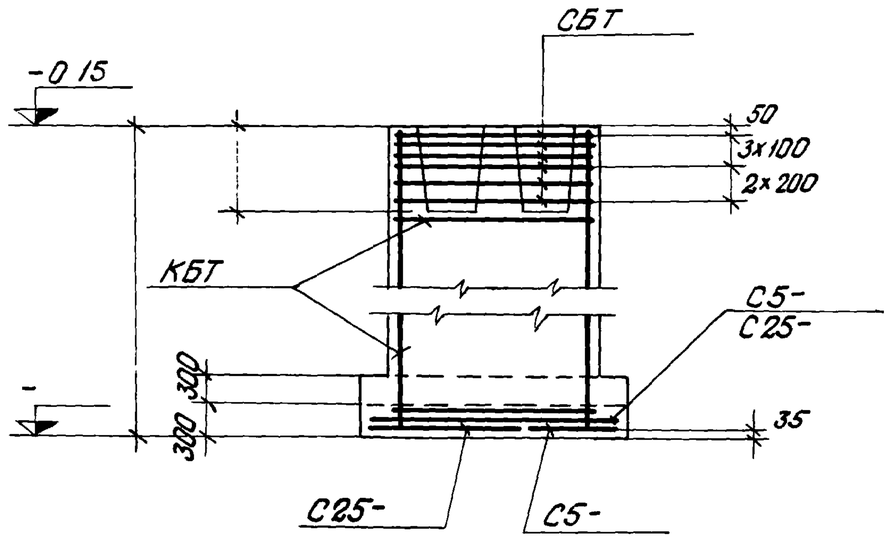

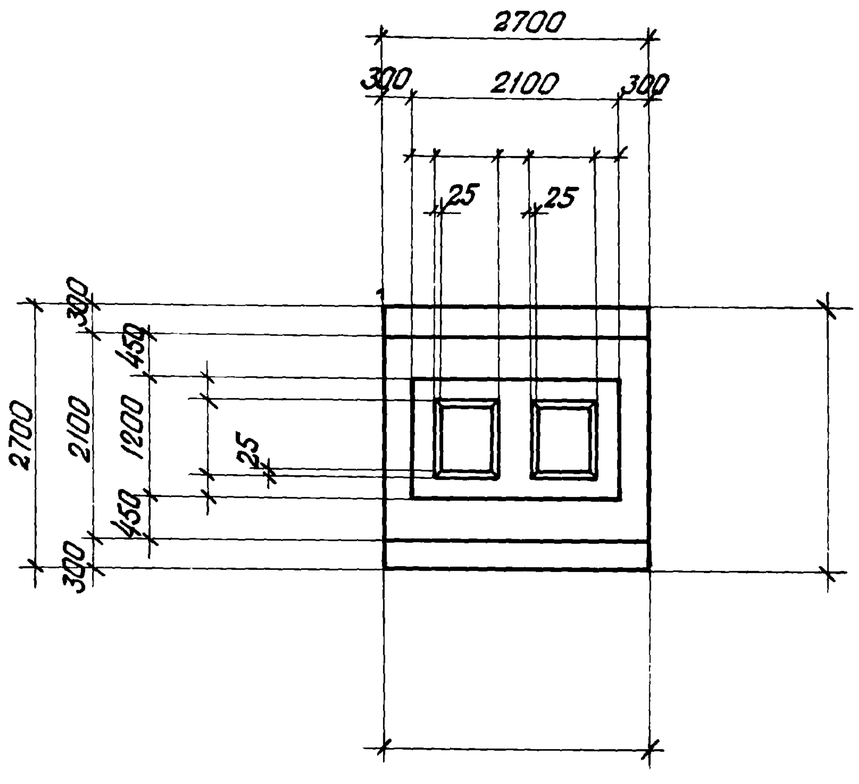

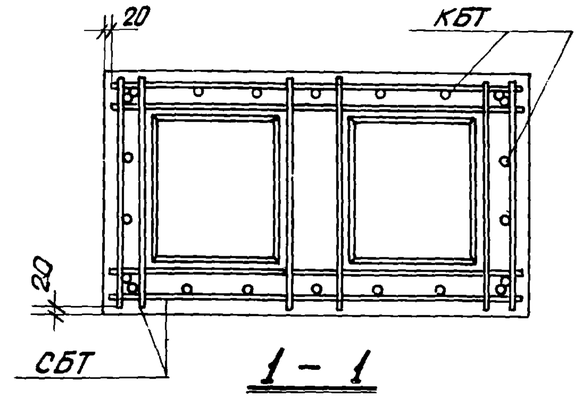

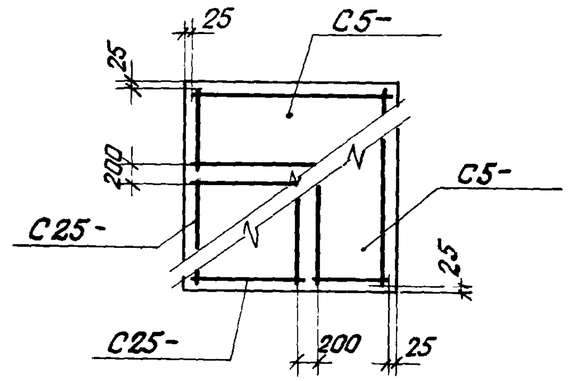

Раскладка сеток

Нагрузки на фундамент

Схема	Нагрузки	M тм	N т	Q т
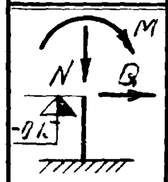	Нормативные. Основное сочетание			
	Расчетные. Основное или дополнительное сочетание			

Спецификация арматурных изделий на один фундамент

Марка изделия	Кол-во шт.	Вес 1 шт. кг	№листа выпуска III
С5-	1		41
С25-	1		50
С5-	1		41
С25-	1		50
КБТ	1		
СБТ	6		35

Расход материалов

Наименование элемента	Марка бетона	Объем бетона $м^3$	Расход стали кг
ФБТ	200		

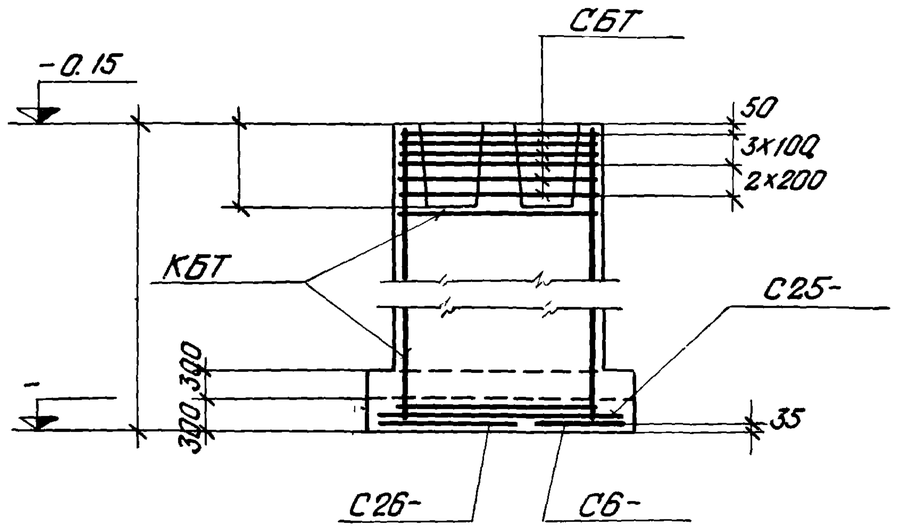

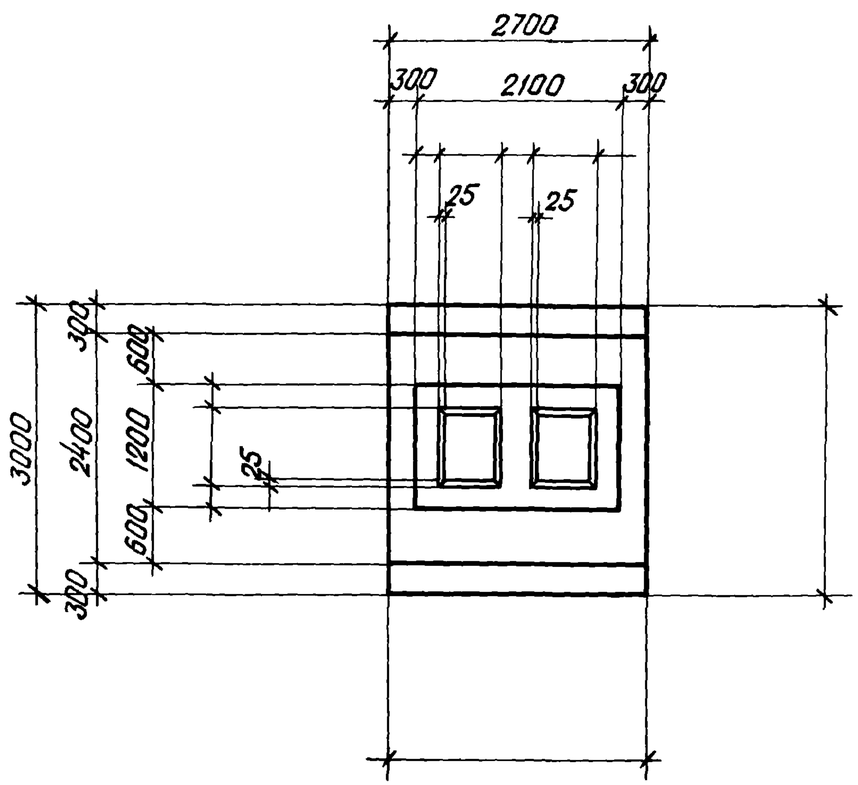

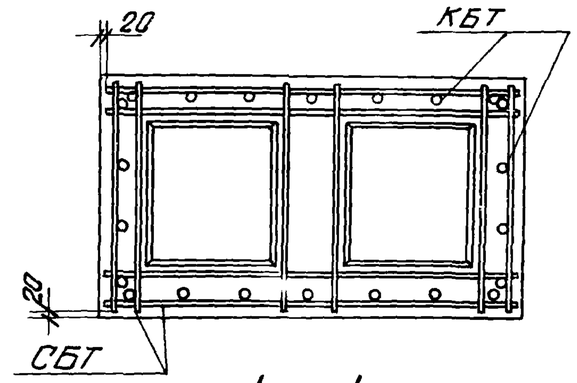

1 – 1

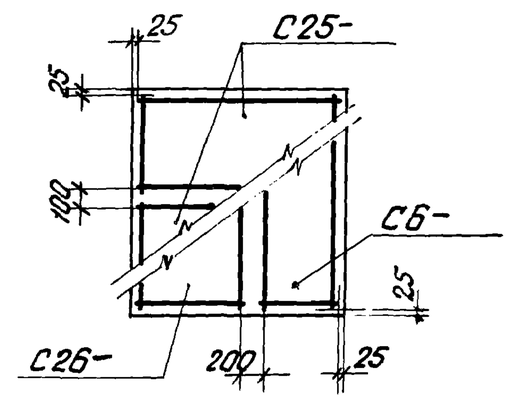

Раскладка сеток

Нагрузки на фундамент

Схема	Нагрузки	M тм	N т	Q т
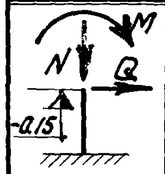	Нормативные. Основное сочетание			
	Расчетные. Основное или дополнительное сочетание			

Спецификация арматурных изделий на один фундамент

Марка изделия	Кол-во шт.	Вес 1 шт. кг	№№ листов выпуска 1.5
С6-	1		42
С26-	1		51
С25-	2		50
КБТ	1		
СБТ	6		35

Расход материалов

Наименование элемента	Марка бетона	Объем бетона $м^3$	Расход стали кг
ФБТ	200		

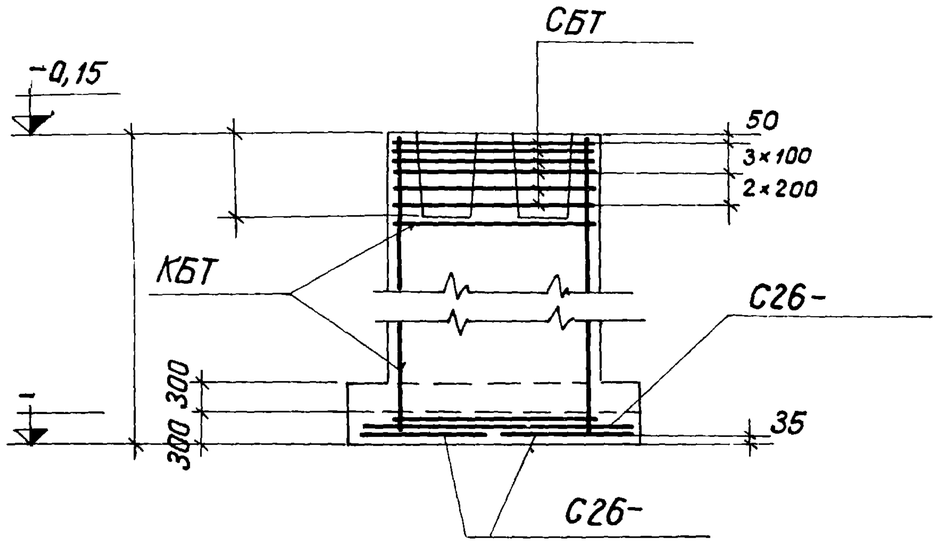

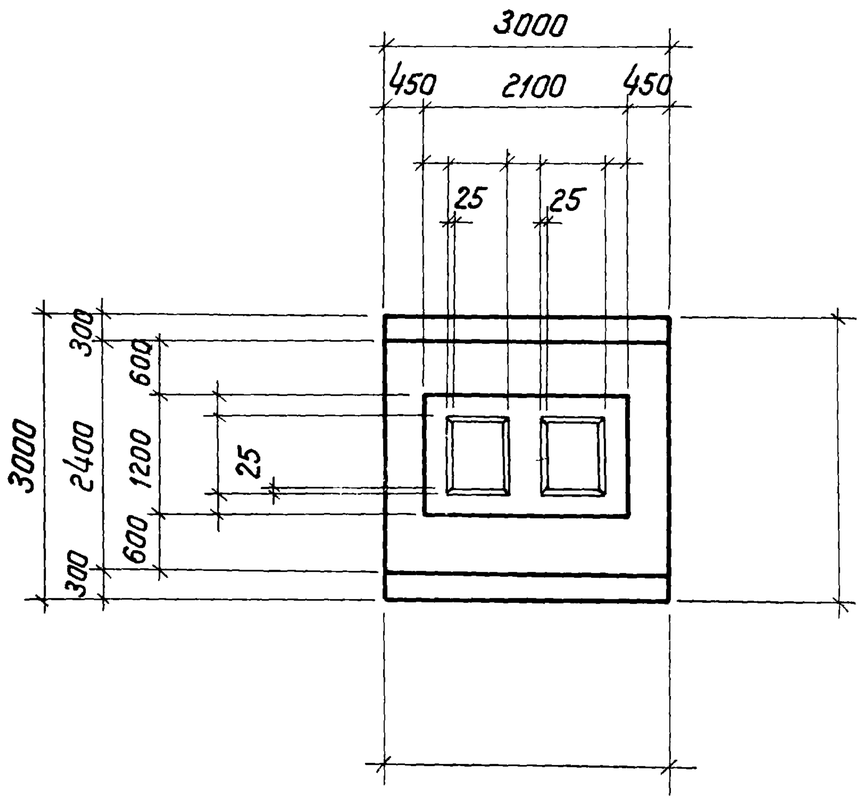

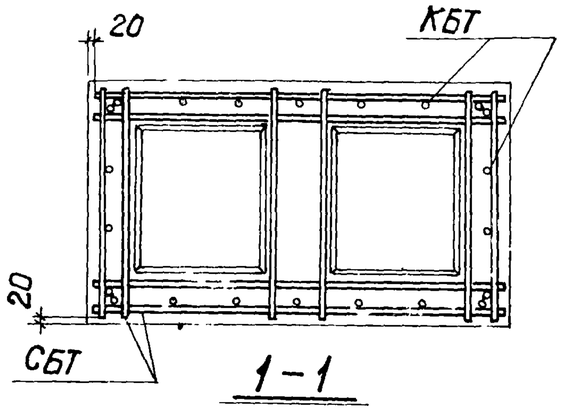

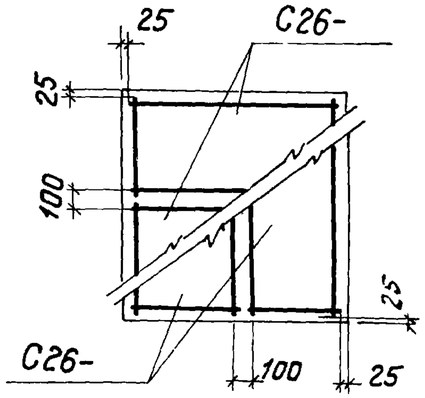

Раскладка сеток

Нагрузки на фундамент

Схема	Нагрузки	M тм	N т	Q т
M N Q	Нормативные. Основное сочетание			
-0,15	Расчетные. Основное или дополнительное сочетание			

Спецификация арматурных изделий на один фундамент

Марка изделия	кол-во шт.	Вес 1 шт. кг	№ листа выпуска III
С26-	2		51
С26-	2		51
КБТ	1		
СБТ	6		35

Расход материалов

Наименование элемента	Марка бетона	Объём бетона м3	Расход стали кг
ФБТ	200		

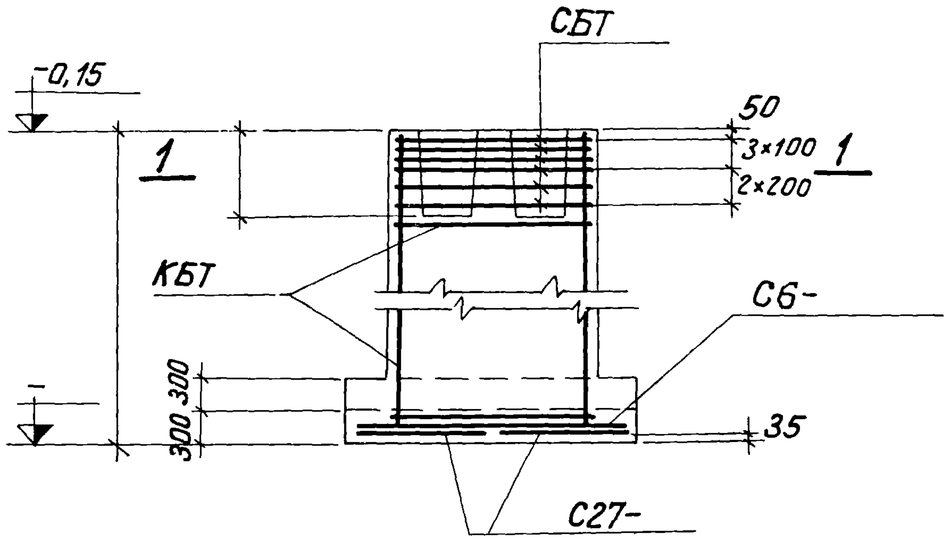

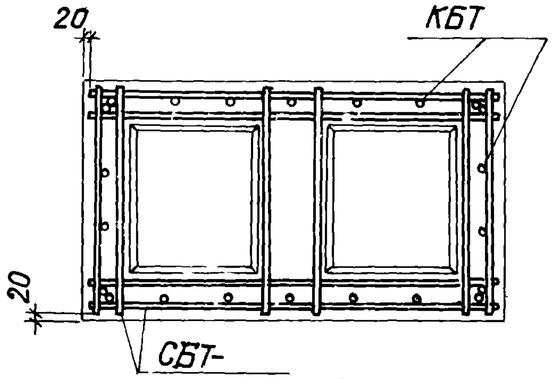

1 — 1

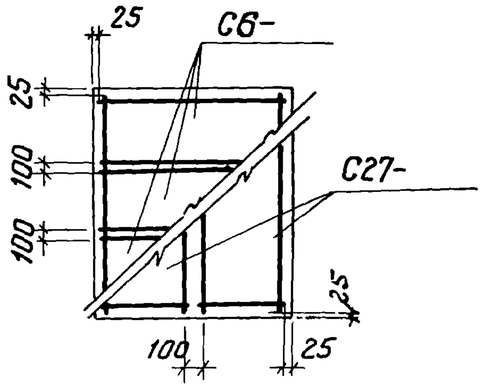

Раскладка сеток

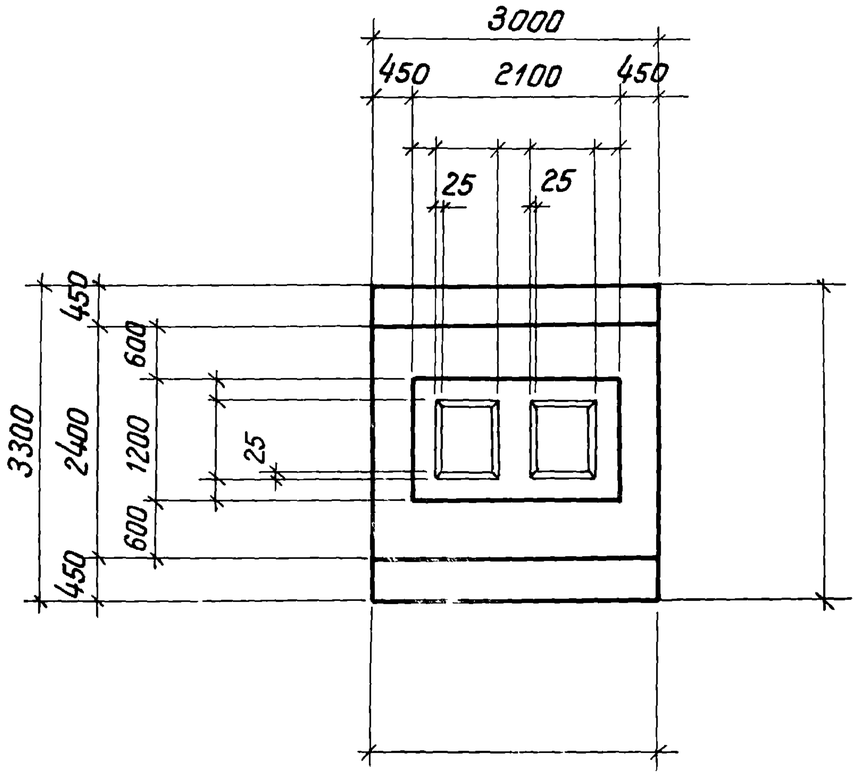

Нагрузки на фундамент

Схема	Нагрузки	M тм	N т	Q т
M N Q -0,15	Нормативные. Основное сочетание			
	Расчетные. Основное или дополнительное сочетание			

Спецификация арматурных изделий на один фундамент

Марка изделия	кол-во шт.	Вес 1 шт. кг	№ листа выпуска III
С27-	2		52
С6-	3		42
КБТ	1		
СБТ	6		35

Расход материалов

Наименование элемента	Марка бетона	Объём бетона м³	Расход стали кг
ФБТ	200		

ФБТ37; ФБТ38; ФБТ39; ФБТ40; ФБТ41; ФБТ42

12-1

выпуск 4

Фроакин, Ширяева, Рыбакова, Вокрачко

гл. констр. пр. Вокрачко

рук. группы

исполнитель

проверил

Серия 1.412-1
Выпуск I-4

ФБТ43; ФБТ44; ФБТ45; ФБТ46; ФБТ47; ФБТ48

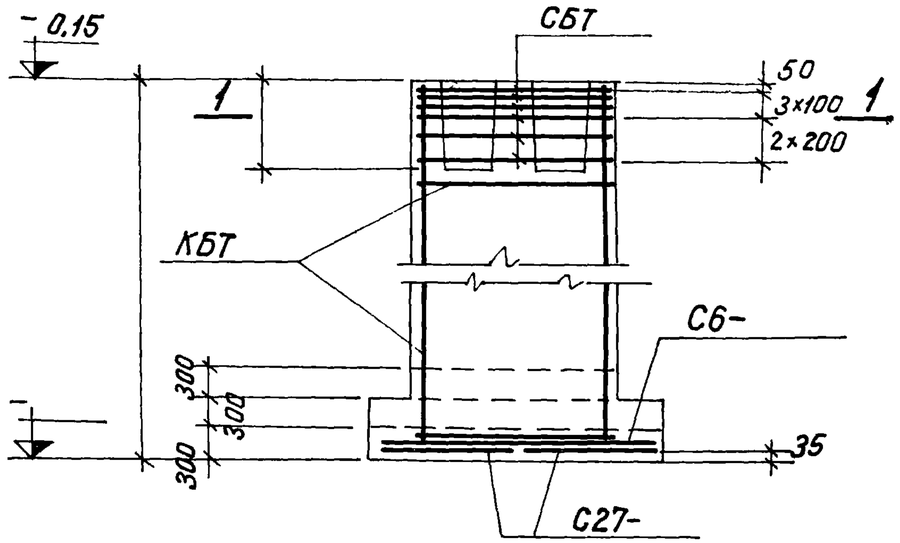

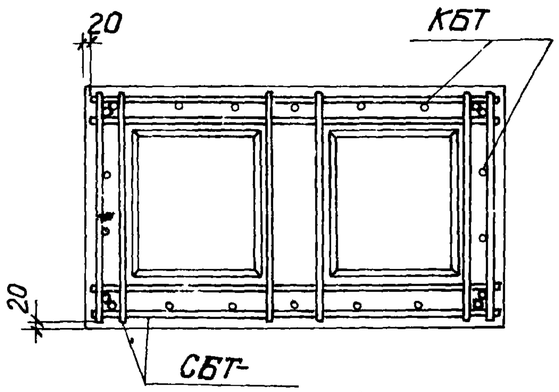

1 — 1

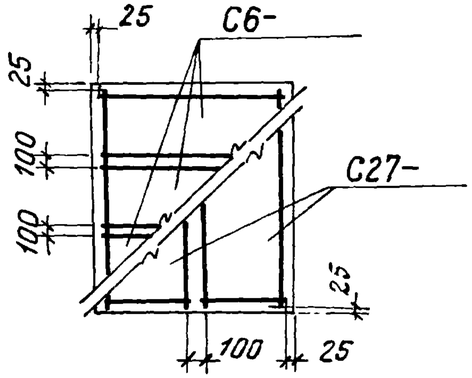

Раскладка сеток

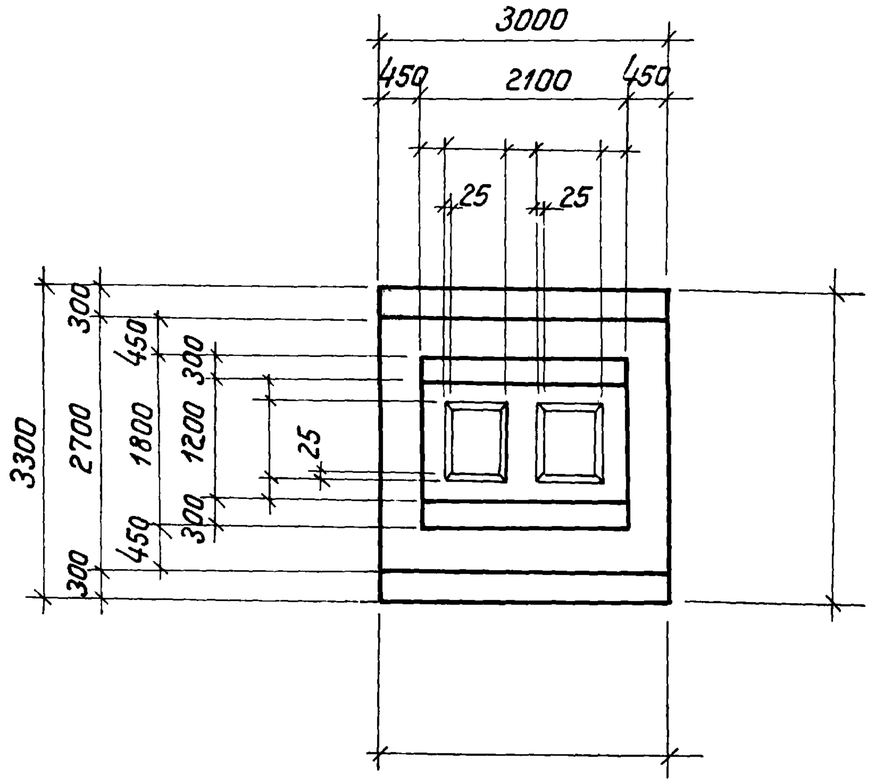

Нагрузки на фундамент

Схема	Нагрузки	M тм	N т	Q т
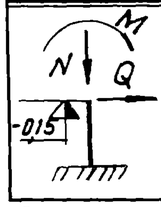	Нормативные. Основное сочетание			
	Расчетные. Основное или дополнительное сочетание			

Спецификация арматурных изделий на один фундамент

Марка изделия	кол-во шт.	вес 1 шт. кг.	№ листа выпуска III
С27-	2		52
С6-	3		42
КБТ	1		
СБТ	6		35

Расход материалов

Наименование элемента	Марка бетона	объём бетона м3	Расход стали кг
ФБТ	200		

Проектный институт № 1

Нач отдела	Раша	
Гл констр пр.	Фрадкин	
Рук группы	Ширяева	
Исполнитель	Рыбакова	
Проверил	Вакрачко	

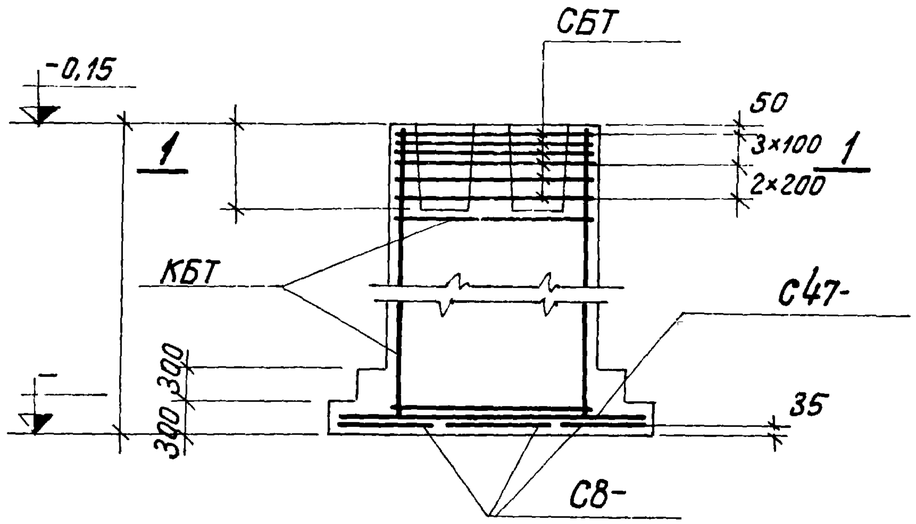

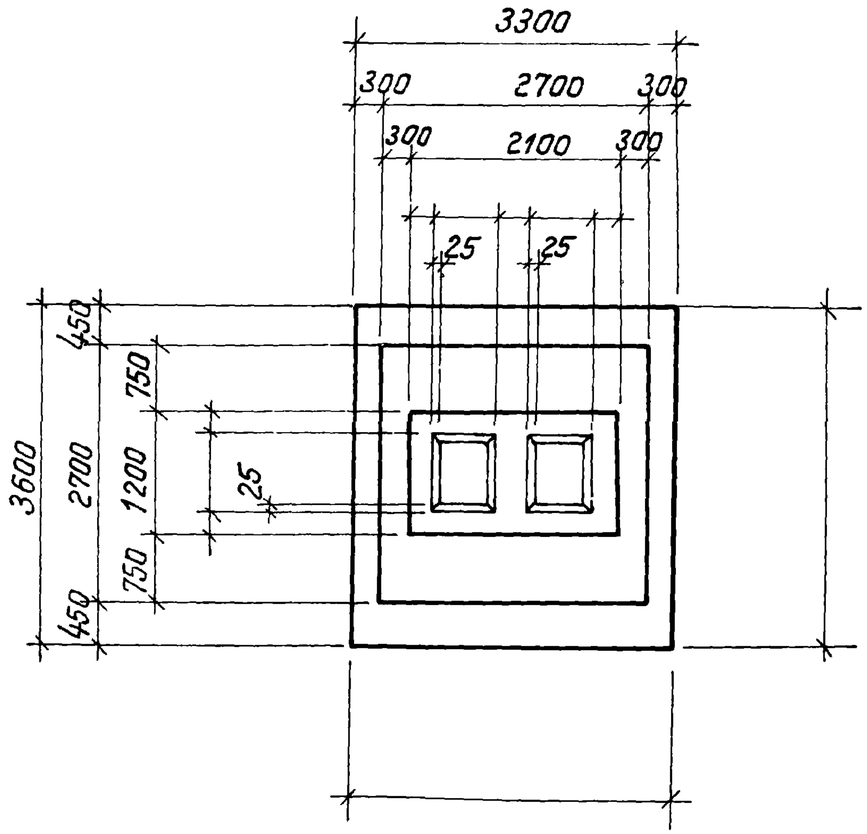

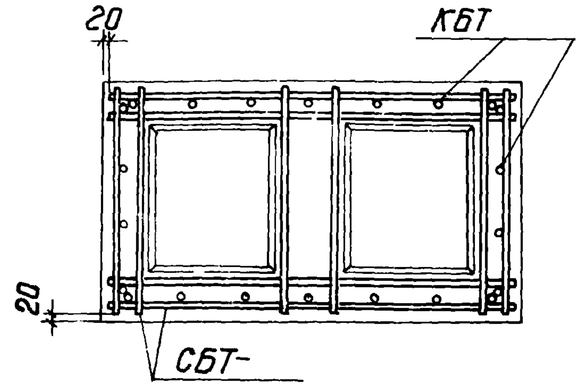

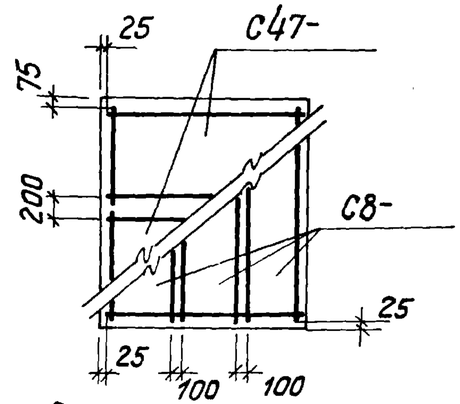

Раскладка сеток

Нагрузки на фундамент

Схема	Нагрузки	M тм	N т	Q т
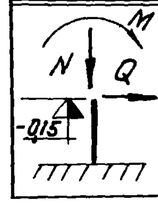	Нормативные. Основное сочетание.			
	Расчетные. Основное или дополнительное сочетание			

Спецификация арматурных изделий на один фундамент

Марка изделия	кол-во шт.	Вес 1 шт. кг	№ листа выпуска III
С8-	3		43
С47-	2		59
КБТ	1		
СБТ	6		35

Расход материалов

Наименование элемента	Марка бетона	Объём бетона м3	Расход стали кг
ФБТ	200		

ФБ49; ФБ50; ФБ51; ФБ52; ФБ53; ФБ54

Разработ. Ширяева; Рук. группы Дыбанова; Исполнитель Вакрачко; Гл. инж. пр.; Проверил

Серия 1.412-1
Выпуск I-4

ФБТ 55, ФБТ 56, ФБ, 57, ФБТ 58, ФБТ 59, ФБТ 60.

Институт №1
Нач. отдела — Даша
Гл. констр. пр. — Фродкин
Рук. группы — Шцояева
Исполнитель — Рыбакова
Проверил — Вокрачко

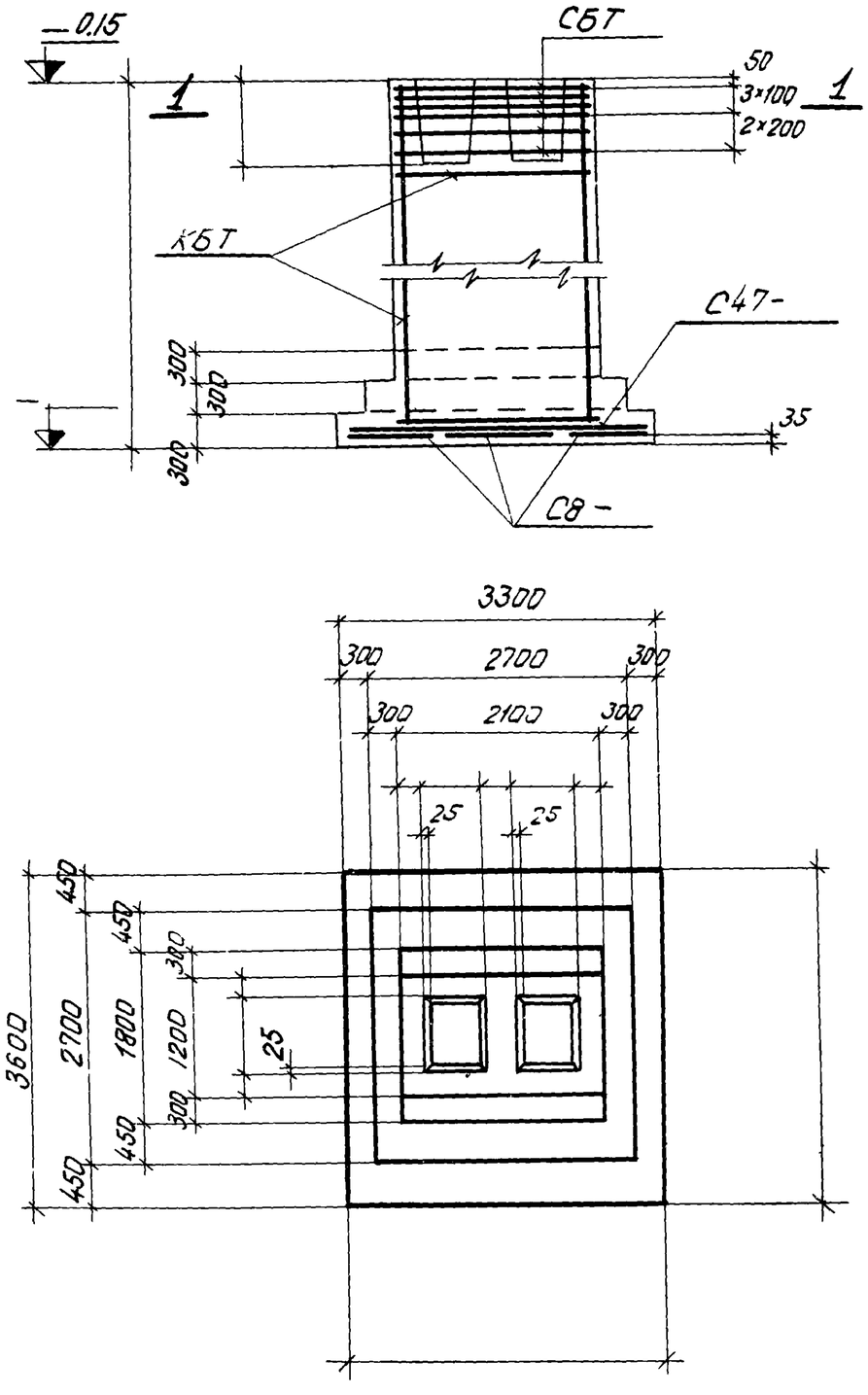

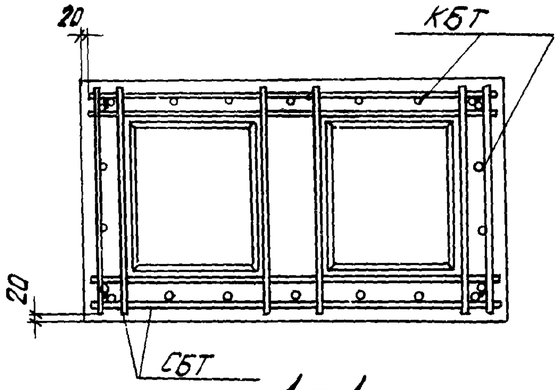

1-1

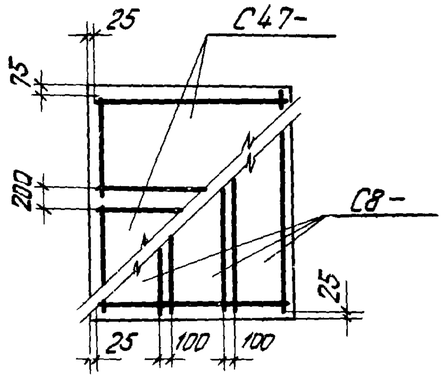

Раскладка сеток

Нагрузки на фундамент

Схема	Нагрузки	M тм	N т	Q т
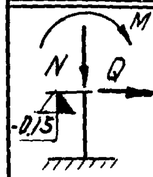	Нормативные. Основное сочетание			
	Расчетные. Основное или дополнительное сочетание			

Спецификация арматурных изделий на один фундамент

Марка изделия	Кол-во шт	Вес 1 шт кг	№листа выпуска III
С8-	3		43
С47-	2		59
КБТ	1		
СБТ	6		35

Расход материалов

Наименование элемента	Марка бетона	Объем бетона $м^3$	Расход стали кг
ФБТ	200		

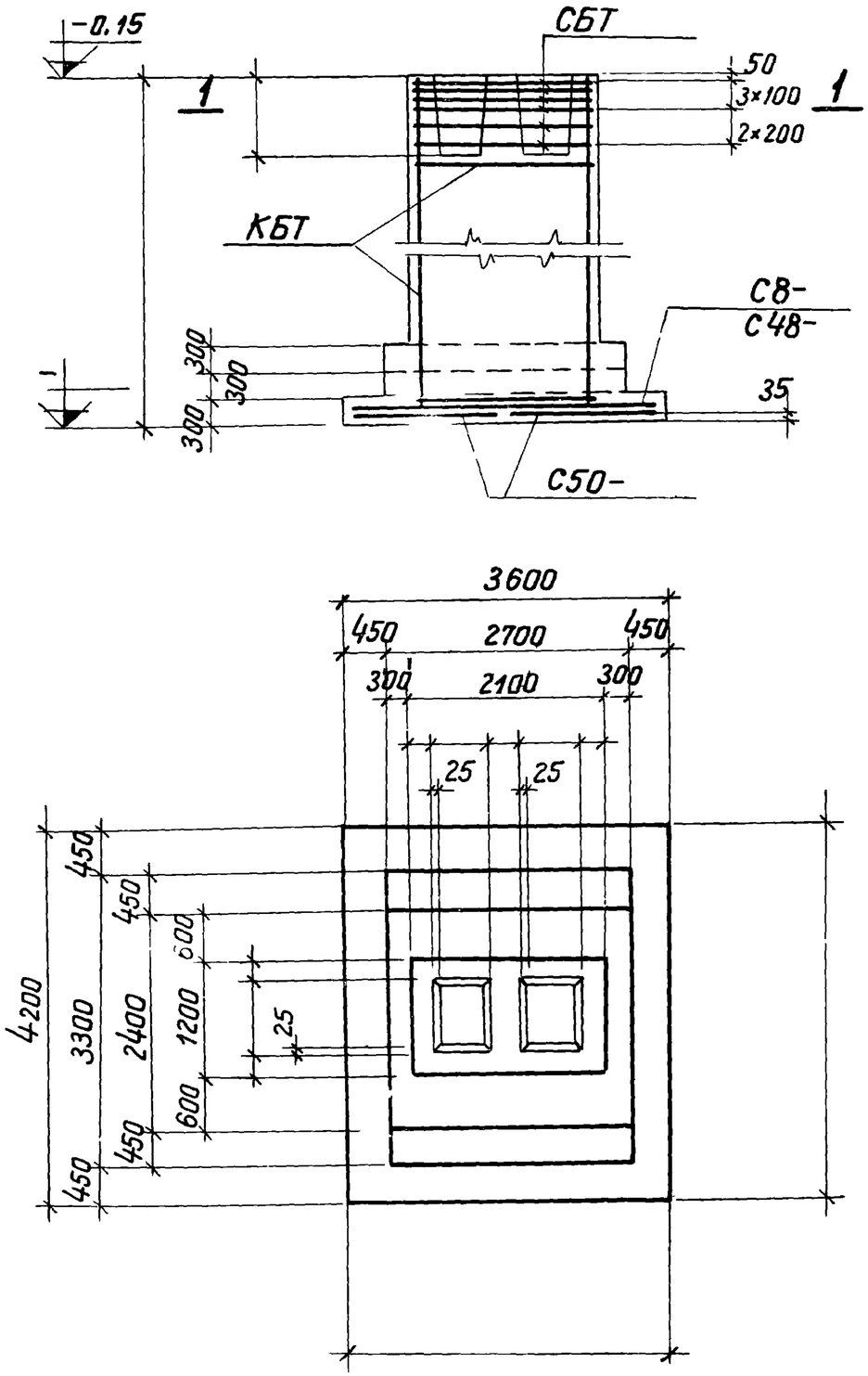

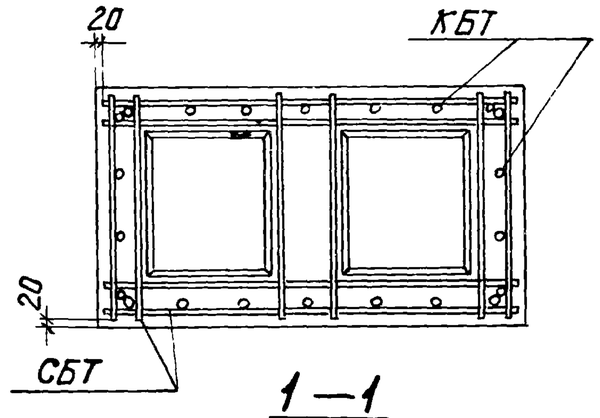

1—1

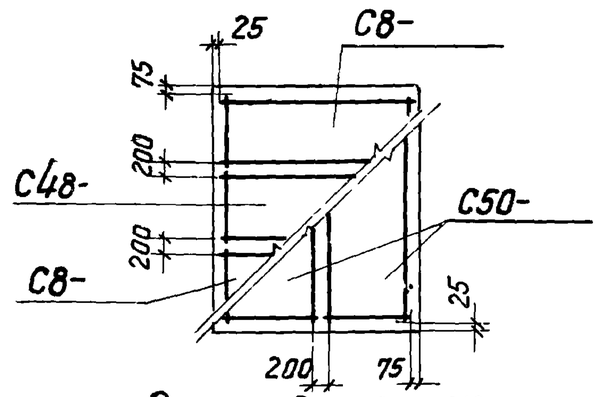

Раскладка сеток

Нагрузки на фундамент

Схема	Нагрузки	M тм	N т	Q т
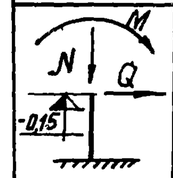	Нормативные. Основное сочетание			
	Расчетные. Основное или дополнительное сочетание			

Спецификация арматурных изделий на один фундамент

Марка изделия	Кол-во шт.	Вес 1 шт. кг	№ листа выпуска III
С8-	2		43
С48-	1		60
С50-	2		61
*КБТ	1		
СБТ	6		35

Расход материалов

Наименование элемента	Марка бетона	Объём бетона $м^3$	Расход стали кг
ФБТ	200		

ФБТ63, ФБТ64, ФБТ65, ФБТ66

Шифров. Рыбакова Вакрачко

Рук. группы Исполнитель Проверил

Серия 1.412-1
Выпуск I-4

ФБТ 67, ФБТ 68, ФБТ 69, ФБТ 70, ФБТ 71, ФБТ 72

Проектный институт № 1

Нач. отдела	Рашр	
Гл. констр. пр.	Фрадкин	
Рук. группы	Шурдева	
Исполнитель	Рыбакова	
Проверил	Закрочко	

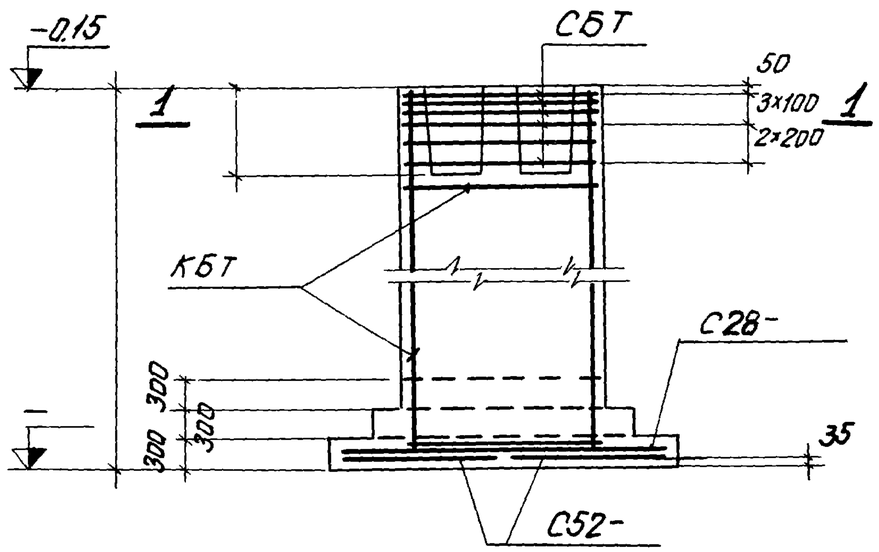

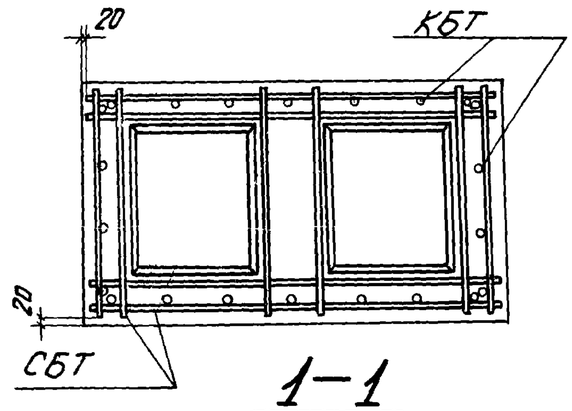

1—1

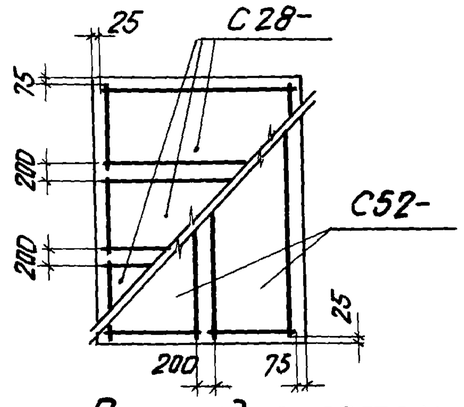

Раскладка сеток

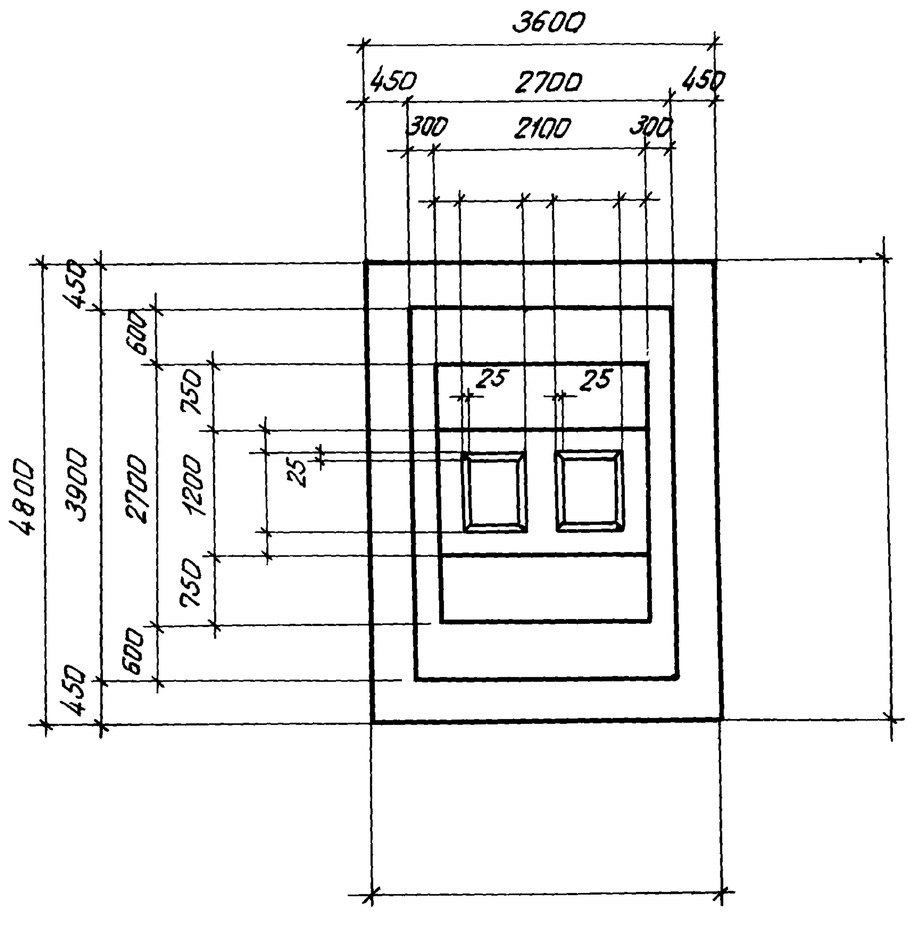

Нагрузки на фундамент

Схема	Нагрузки	M тм	N т	Q т
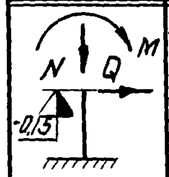	Нормативные. Основное сочетание			
	Расчетные. Основное или дополнительное сочетание			

Спецификация арматурных изделий на один фундамент

Марка изделия	Кол-во шт.	Вес 1шт. кг	№ листа выпуска III
С28-	3		53
С52-	2		62
КБТ	1		
СБТ	6		35

Расход материалов

Наименование элемента	Марка бетона	Объем бетона $м^3$	Расход стали кг
ФБТ	200		

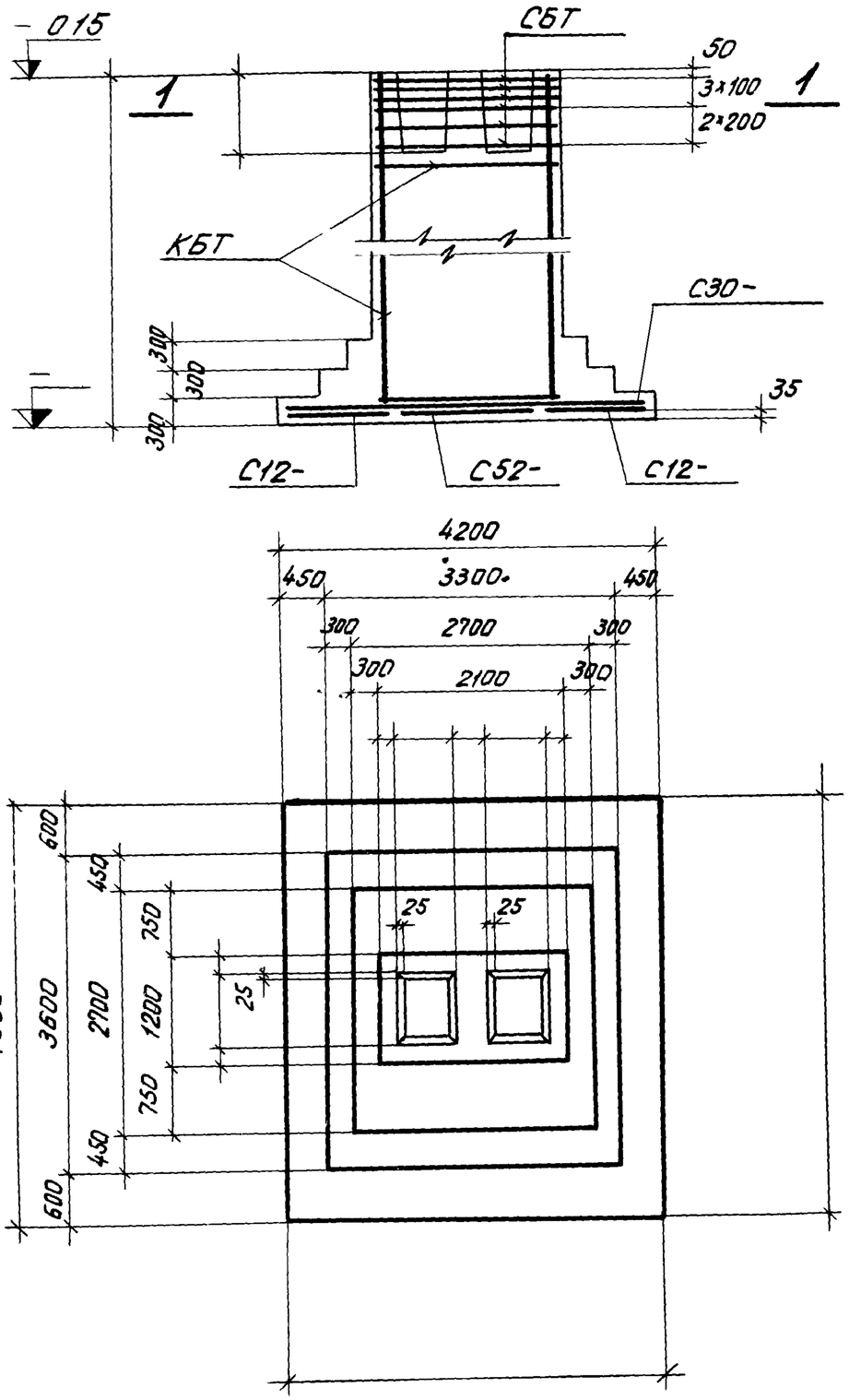

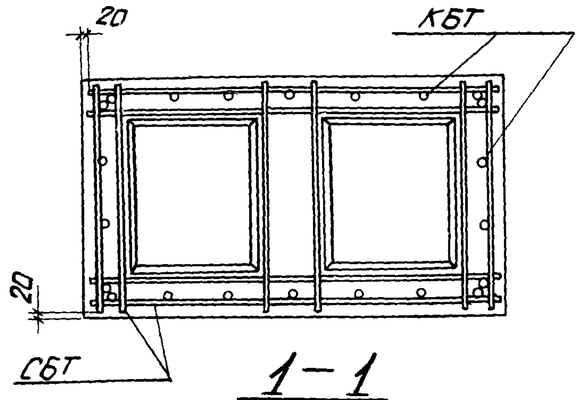

1–1

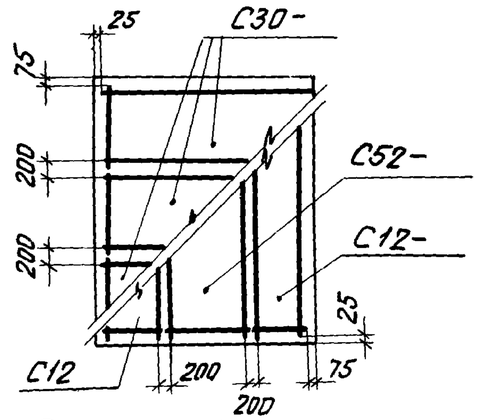

Раскладка сеток

Нагрузки на фундамент

Схема	Нагрузки	M тм	N т	Q т
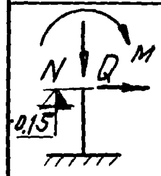	Нормативные, основное сочетание			
	Расчетные, основное или дополнительное сочетание			

Спецификация арматурных изделий на один фундамент

Марка изделия	Кол-во шт.	Вес 1 шт. кг	№листа выпуска III
С12-	2		44
С30-	3		54
С52-	1		62
КБТ	1		
СБТ	6		35

Расход материалов

Наименование элемента	Марка бетона	Объем бетона $м^3$	Расход стали кг
ФБТ	200		

Гл. констр. пр.	Фролкин		
Рук. группы	Шарова		
Исполнитель	Рыбакова		
Проверил	Вокрачко		

ФБТ 73 ФБТ 74, ФБТ 75, ФБТ 76, ФБТ 77, ФБТ 78

ФБТ 79, ФБТ 80, ФБТ 81, ФБТ 82, ФБТ 83, ФБТ 84.

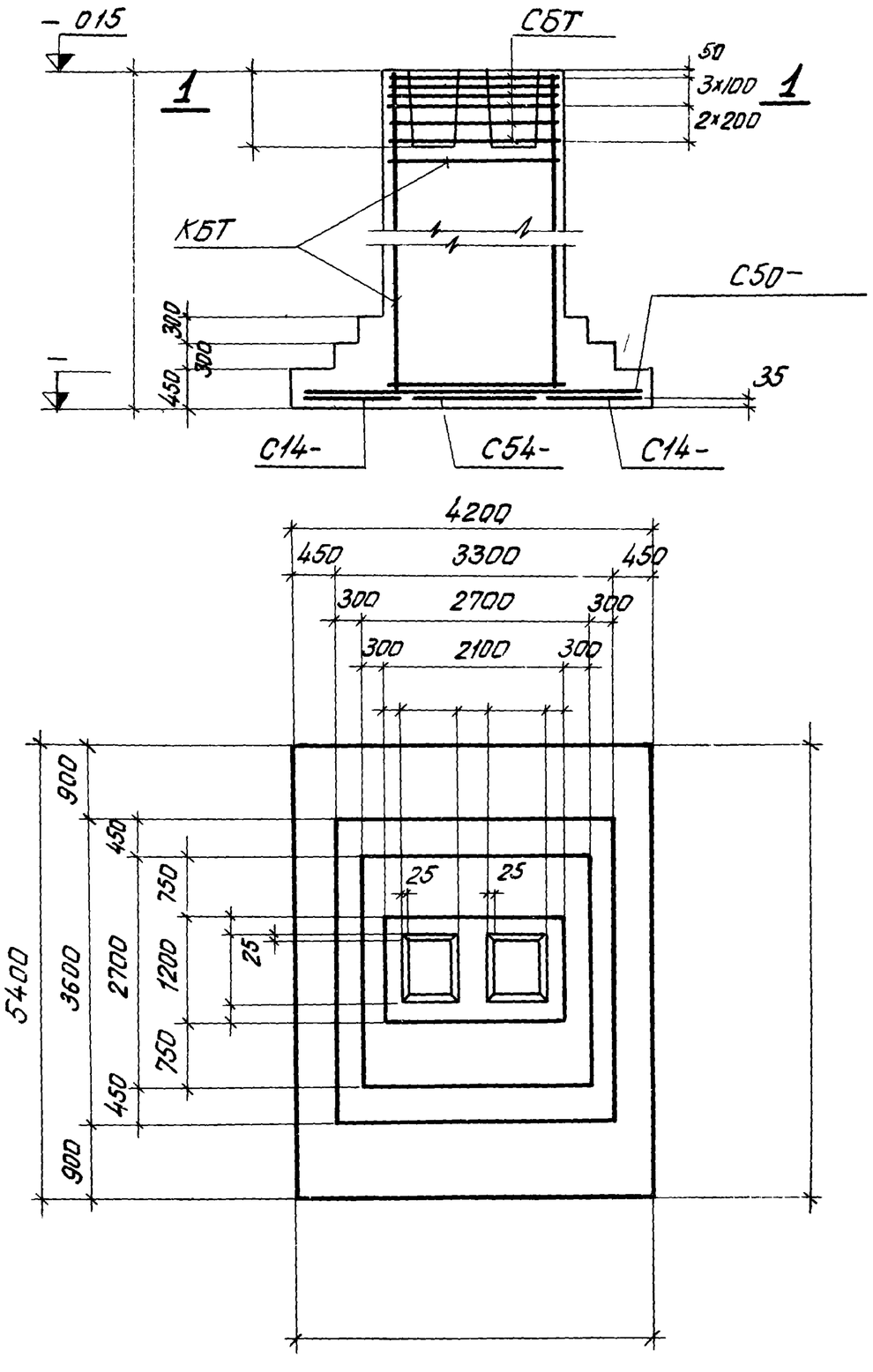

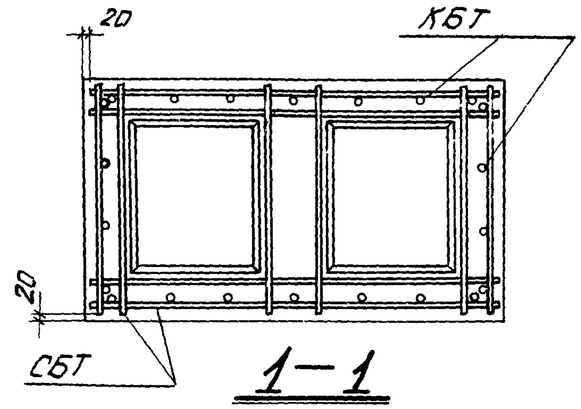

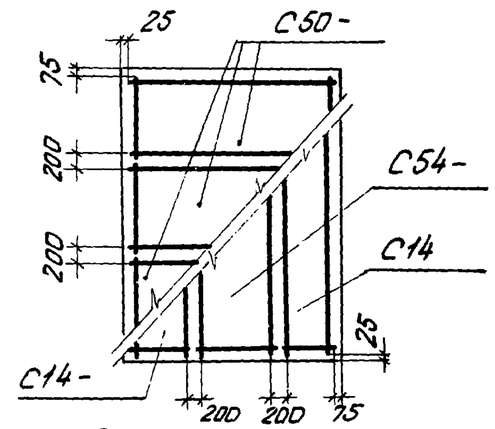

Раскладка сеток

Нагрузки на фундамент

Схема	Нагрузки	M тм	N т	Q т
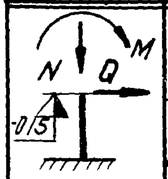	Нормативные. Основное сочетание			
	Расчетные. Основное или дополнительное сочетание			

Спецификация арматурных изделий на один фундамент

Марка изделия	Кол-во шт.	Вес 1 шт кг	№ листа выпуска III
С14-	2		45
С50-	3		61
С54-	1		63
КБТ	1		
СБТ	6		35

Расход материалов

Наименование элемента	Марка бетона	Объем бетона $м^3$	Расход стали кг
ФБТ	200		

Объектные

Нач отдела	Фролкин		
Зл конструктор	Ширяева		
Исполнитель	Рыбакова		
Проверил	Докрачко		

ФВТ1; ФВТ2;
ФВТ3; ФВТ4;
ФВТ5; ФВТ6

Гл. констр. пр.	Фрадкин	
Рук. группы	Ширяева	
Исполнитель	Рыбатова	
Проверил	Бокачко	

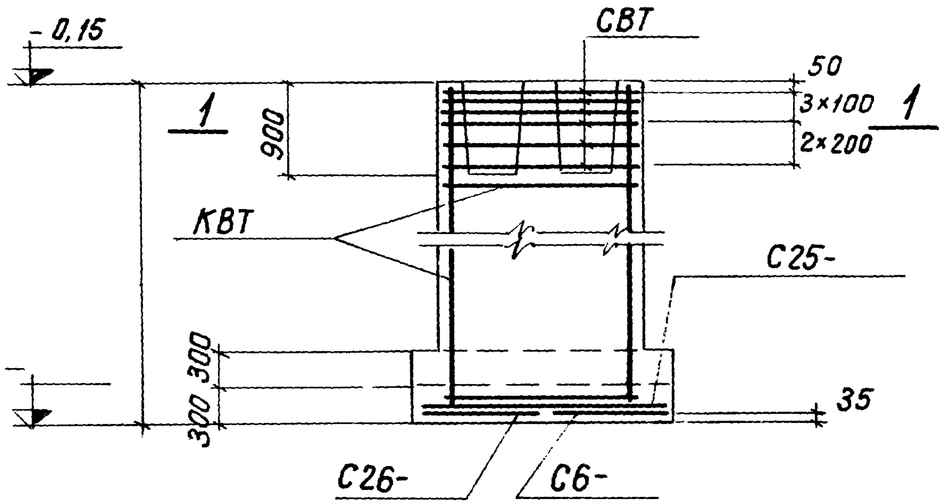

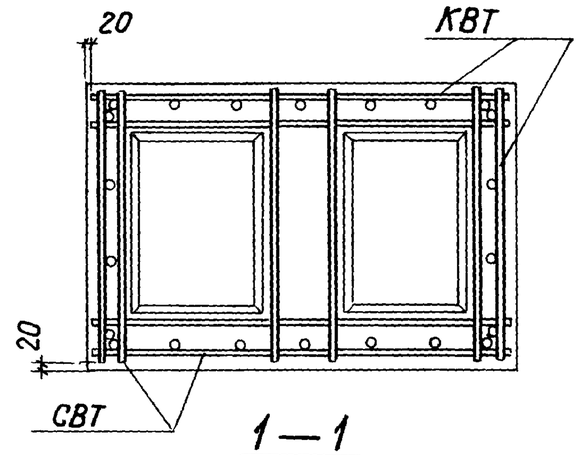

1—1

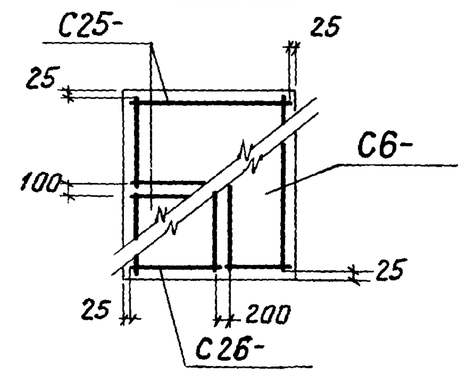

Раскладка сеток

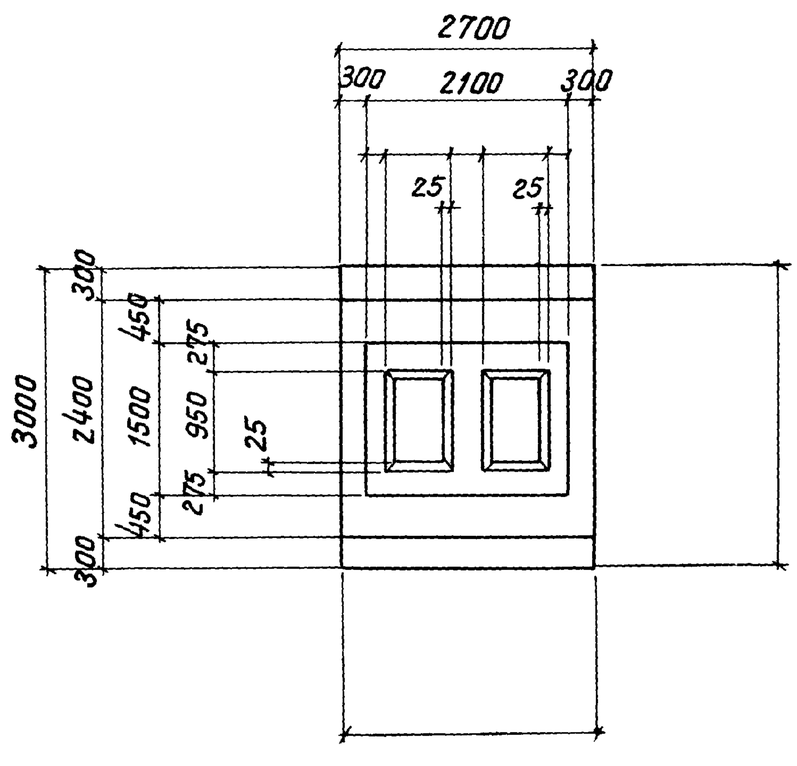

Нагрузки на фундамент

Схема	Нагрузки	M тм	N т
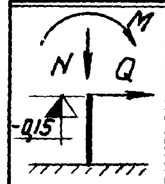	Нормативные. Основное сочетание		
	Расчетные. Основное или дополнительное сочетание		

Спецификация арматурных изделий на один фундамент

Марка изделия	кол-во шт.	вес 1шт. кг	№ ли выпус
С6-	1		4
С25-	2		5
С26-	1		51
КВТ	1		
СВТ	6		3

Расход материалов

Наименование элемента	Марка бетона	Объём бетона м3	Рас ст
ФВТ	200		

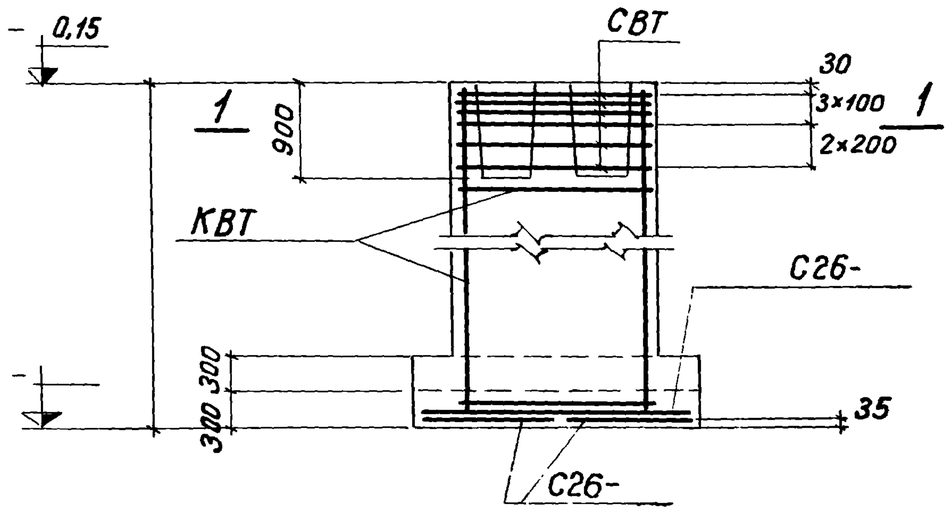

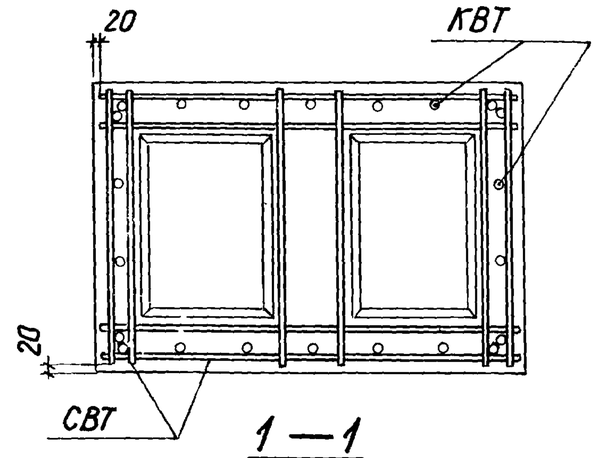

1 — 1

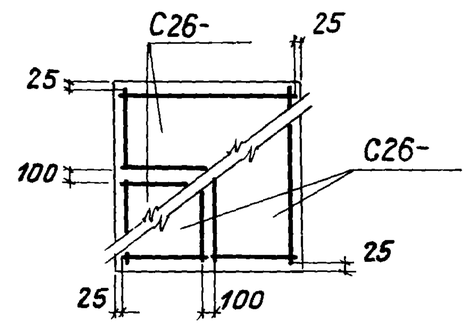

Раскладка сеток

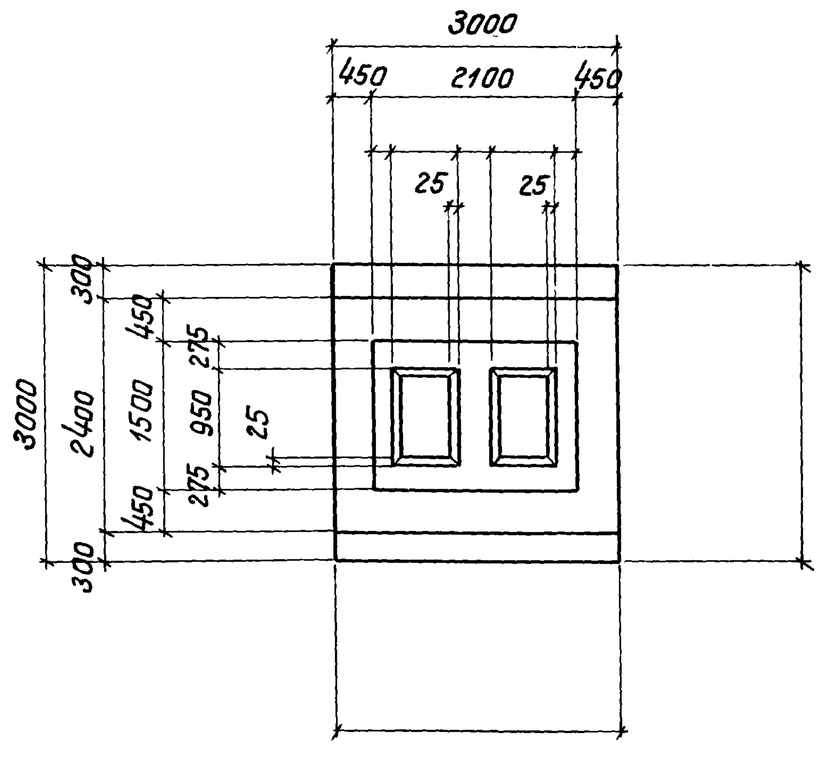

Нагрузки на фундамент

Схема	Нагрузки	M тм	N т	Q т
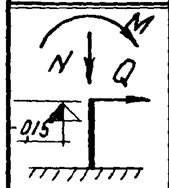	Нормативные Основное сочетание			
	Расчетные. Основное или дополнительное сочетание			

Спецификация арматурных изделий на один фундамент

Марка изделия	кол-во шт.	вес 1 шт. кг	№ листа выпуска III
С26-	2		51
С26-	2		51
КВТ	1		
СВТ	6		36

Расход материалов

Наименование элемента	Марка бетона	Объём бетона $м^3$	Расход стали кг
ФВТ	200		

Госсектнойстрой Институт №1			
Нач. отдела	Радина		
гл. констр. пр.	Фрадкин		
Рук. группы	Шорева		
Исполнитель	Выдакова		
Проверил	Викрачко		

ФВТ7; ФВТ8; ФВТ9; ФВТ10; ФВТ11; ФВТ12

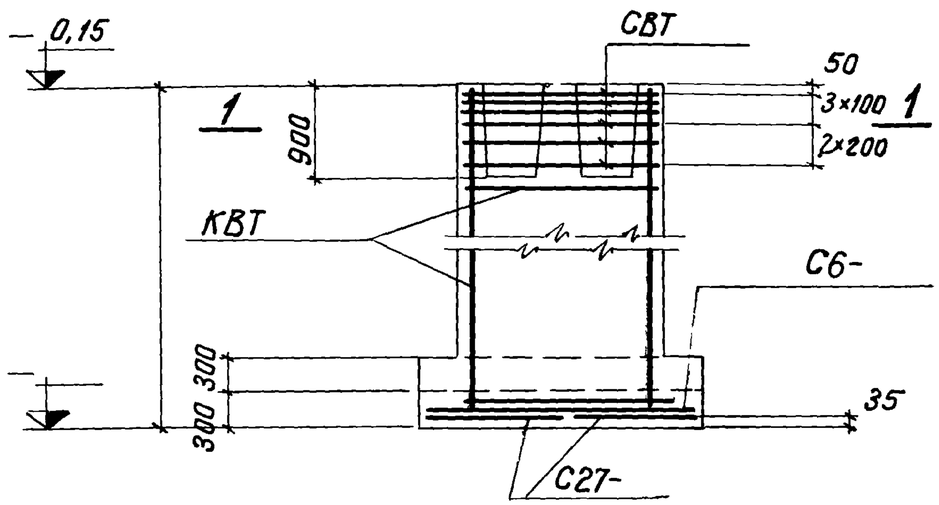

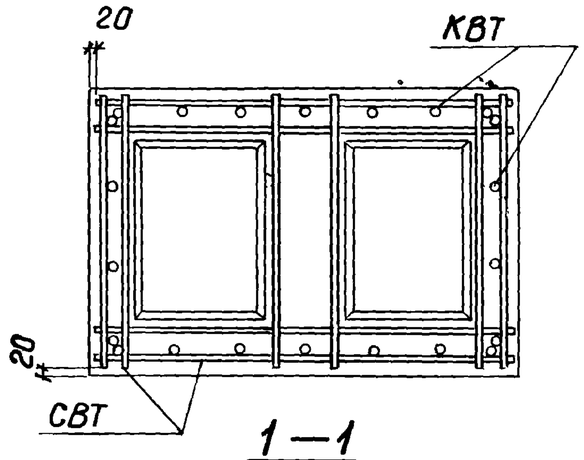

1—1

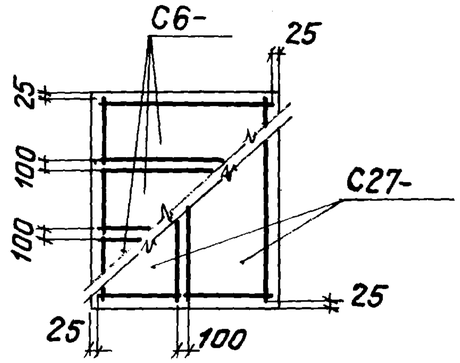

Раскладка сеток

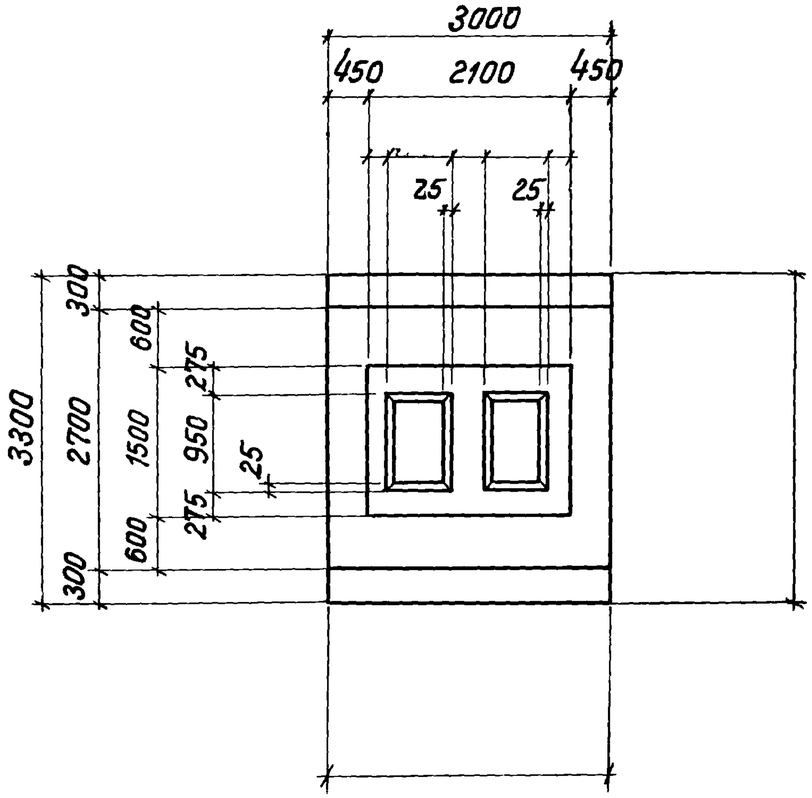

Нагрузки на фундамент

Схема	Нагрузки	M тм	N т	Q т
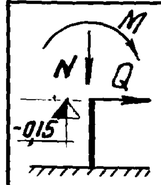	Нормативные. Основное сочетание			
	Расчетные. Основное или дополнительное сочетание.			

Спецификация арматурных изделий на один фундамент

Марка изделия	кол-во шт.	Вес 1шт. кг	№ листа выпуска III
С27-	2		52
С6-	3		42
КВТ	1		
СВТ	6		36

Расход материалов

Наименование элемента	Марка бетона	Объём бетона м3	Расход стали кг
ФВТ	200		

ОЦЯ		
2-1		
уск -4		
ФВТ13; ФВТ14; ФВТ15; ФВТ16; ФВТ17; ФВТ18		
Гл.констр. пр.	Фрадкин	
Рук. группы	Ширяева	
Исполнитель	Рыбакова	
Проверил	Вокрачко	

Серия	1.412-1
Выпуск	I-4

ФВТ19; ФВТ20; ФВТ21; ~~ФВТ22~~; ФВТ23; ФВТ24

Проектный институт №1		
Нач. отдела	Раша	
Гл. констр. пр.	Фрадкин	
Рук. группы	Ширяева	
Исполнитель	Рыбакова	
Проверил	Вакрачко	

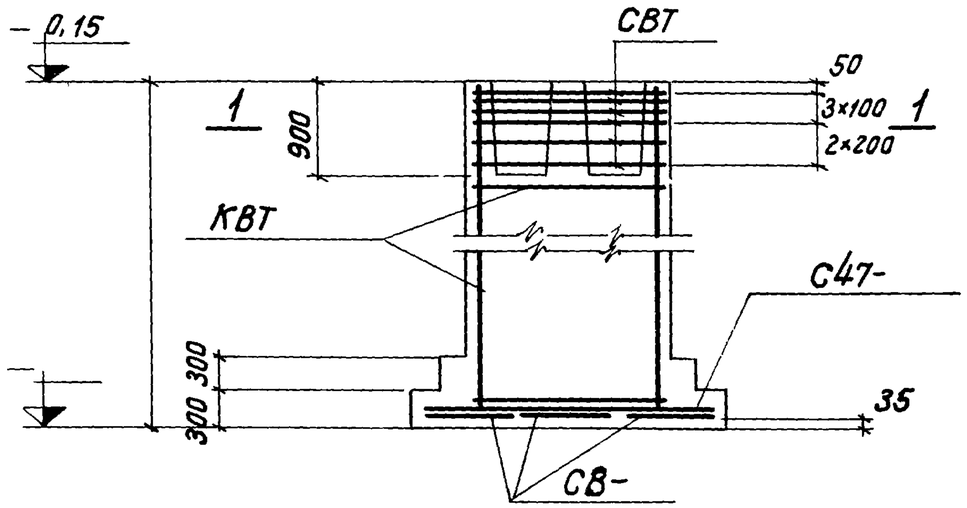

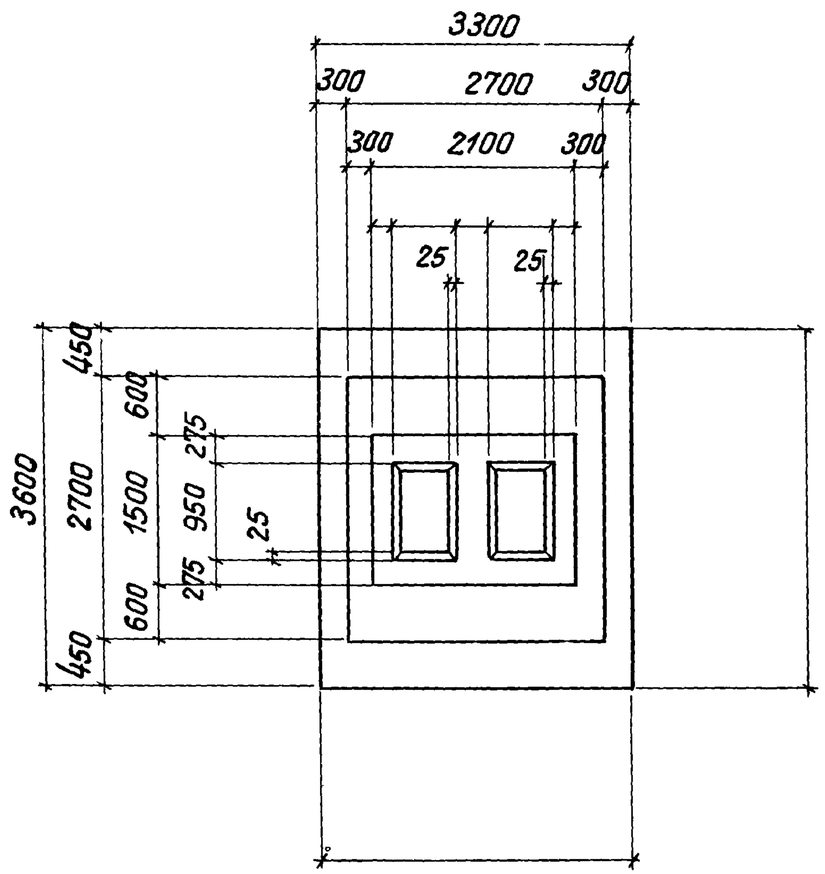

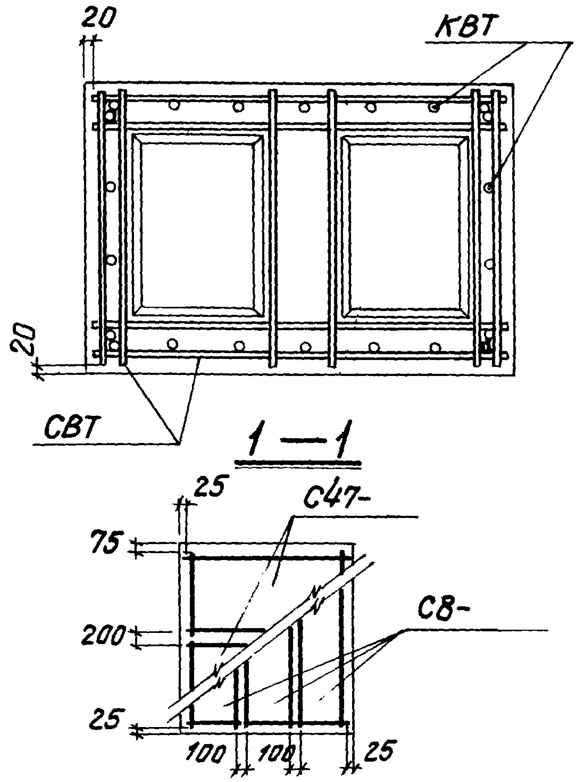

Раскладка сеток

Нагрузки на фундамент

Схема	Нагрузки	M тм	N т	Q т
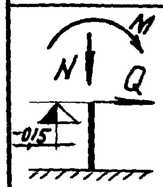	Нормативные. Основное сочетание			
	Расчетные. Основное или дополнительное сочетание			

Спецификация арматурных изделий на один фундамент

Марка изделия	Кол-во шт.	Вес 1шт. кг	№листа выпуска
С8-	3		43
С47-	2		59
КВТ	1		
СВТ	6		36

Расход материалов

Наименование элемента	Марка бетона	Объём бетона $м^3$	Расход стали кг
ФВТ	200		

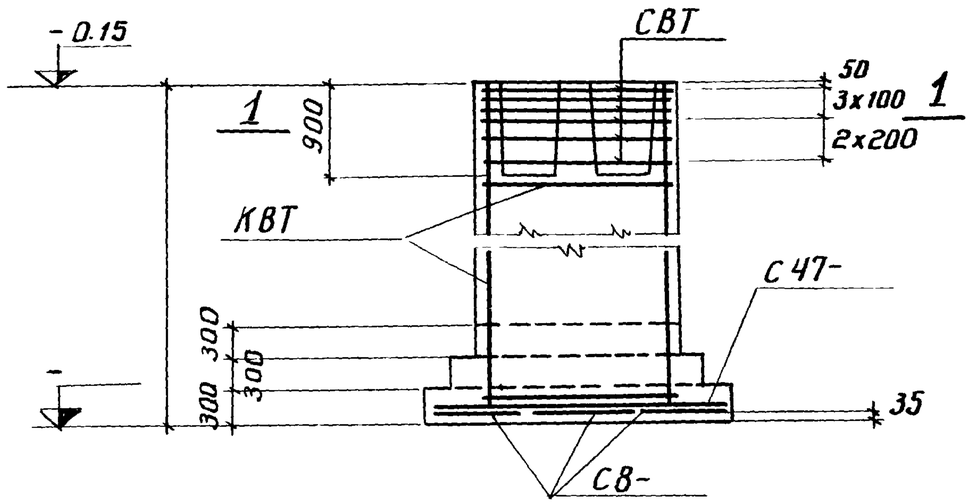

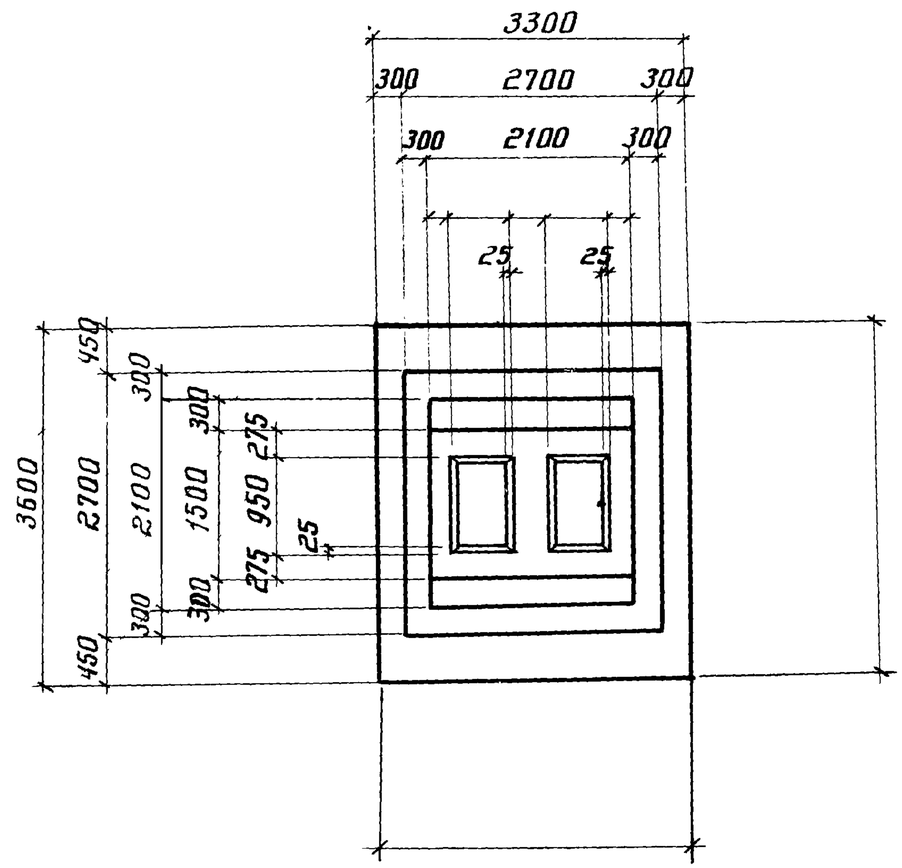

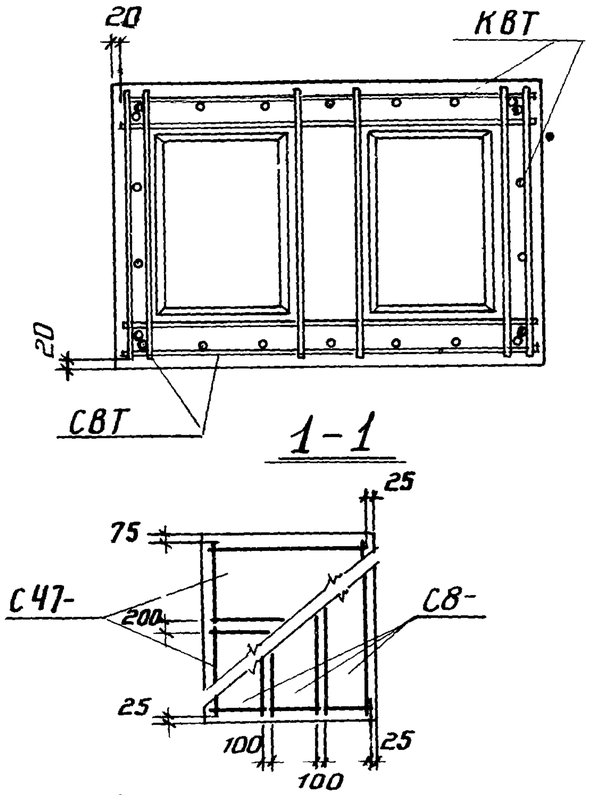

Раскладка сеток

Нагрузки на фундамент

Схема	Нагрузки	M тм	N т	Q т
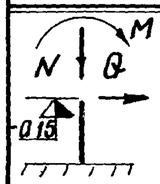	Нормативные. Основное сочетание			
	Расчетные. Основное или дополнительное сочетание			

Спецификация арматурных изделий на один фундамент

Марка изделия	Кол-во шт.	Вес 1 шт. кг	№ листа выпуска III
С8-	3		43
С47-	2		59
КВТ	1		
СВТ	6		36

Расход материалов

Наименование элемента	Марка бетона	Объем бетона $м^3$	Расход стали кг
ФВТ	200		

...ия		
12-1		
...уск -4		
ФВТ 25, ФВТ 26, ФВТ 27, ФВТ 28, ФВТ 29, ФВТ 30		
Гл. констр. пр.	Фрадкин	
Рук. группы	Ширяева	
Исполнитель	Рыбакова	
Проверил	Вокрачко	

Серия 1.412-1
Выпуск I-4

ФВТ31, ФВТ32, ФВТ33, ФВТ34, ФВТ35, ФВТ36.

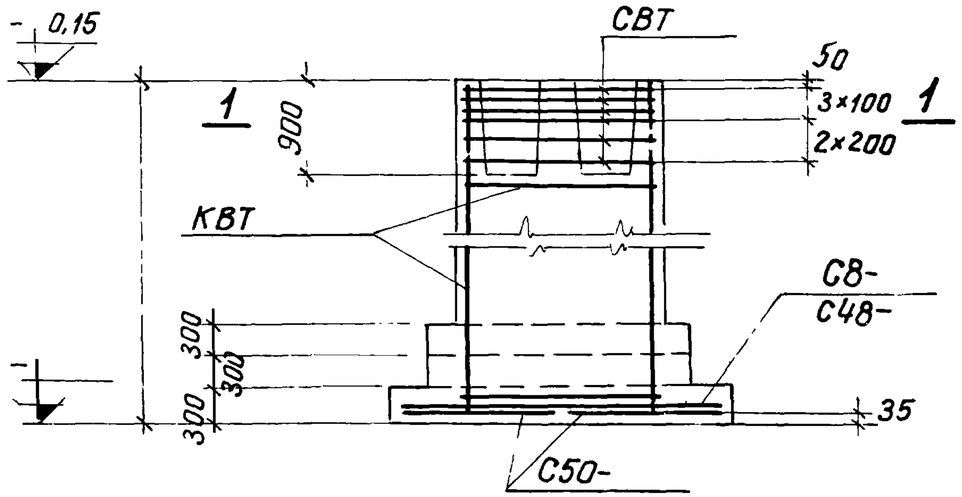

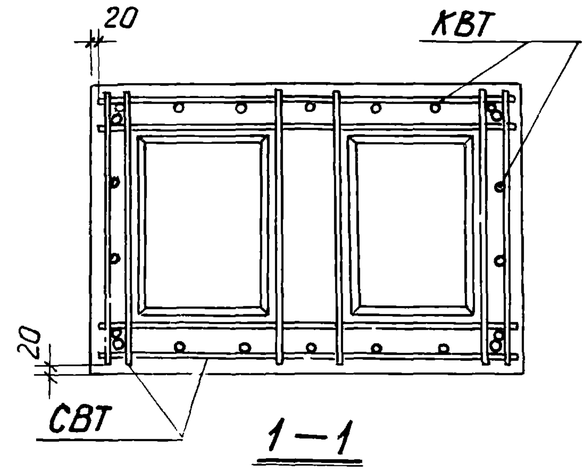

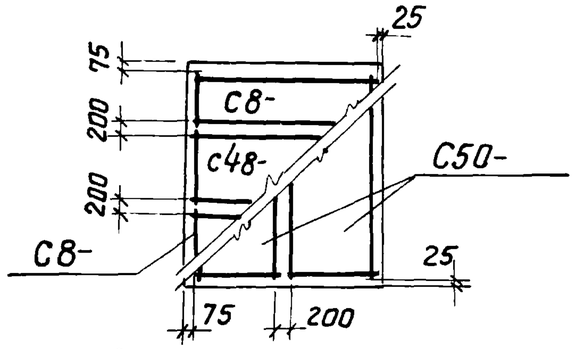

Раскладка сеток

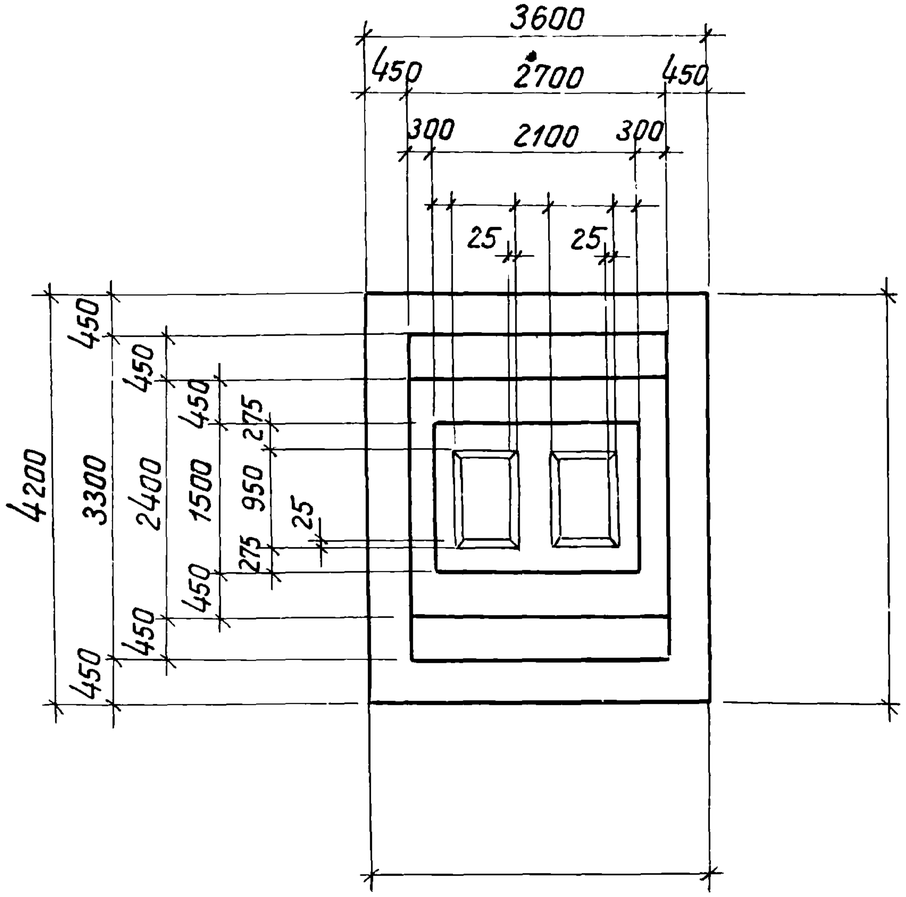

Нагрузки на фундамент

Схема	Нагрузки	M тм	N т	Q т
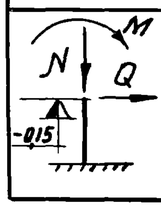	Нормативные. Основное сочетание			
	Расчетные. Основное или дополнительное сочетание			

Спецификация арматурных изделий на один фундамент

Марка изделия	К-во шт.	Вес 1 шт. кг	№ листа Выпуска III
С8-	2		43
С48-	1		60
С50-	2		61
КВТ	1		
СВТ	6		36

Расход материалов

Наименование элемента	Марка бетона	Объем бетона м³	Расход стали кг
ФВТ	200		

Проектная мастерская №-1

Нач. отдела		Фрадкин
Гл. констр. пр.		Ширяева
Рук. группы		Рыбалова
Исполнитель		Вскрачко
Проверил		

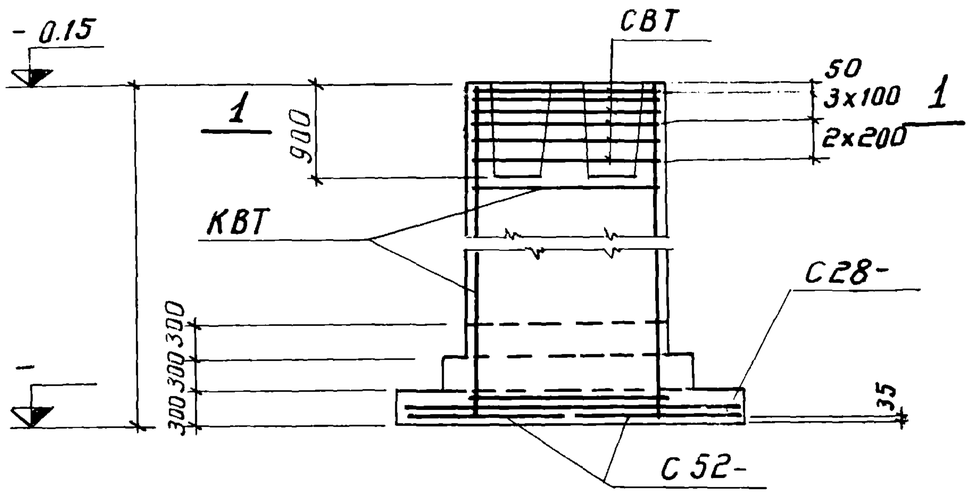

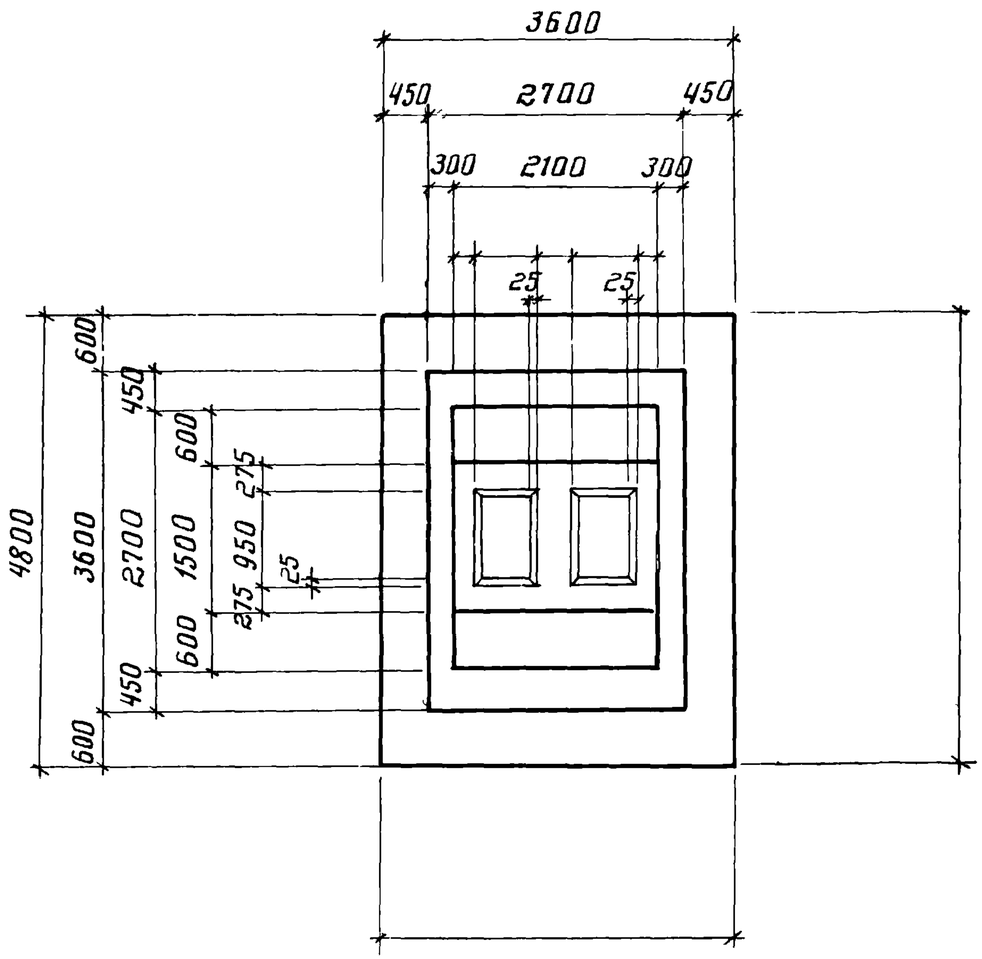

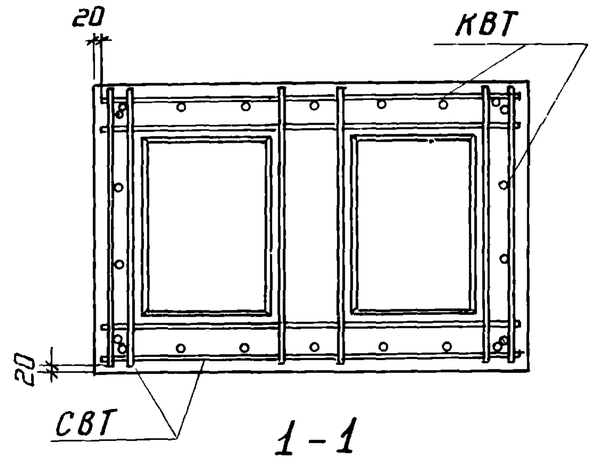

1-1

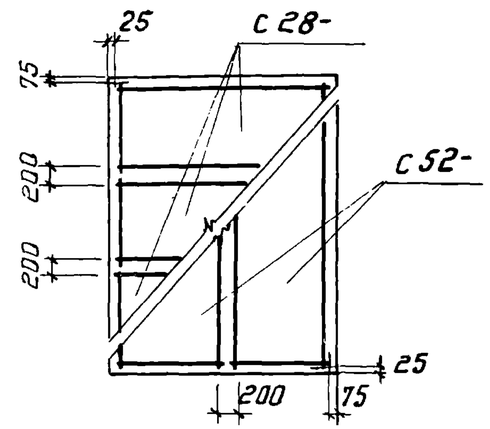

Раскладка сеток

Нагрузки на фундамент

Схема	Нагрузки	M тм	N т	Q т
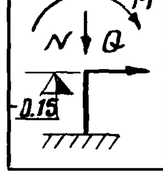	Нормативные, основное сочетание			
	Расчетные основное или дополнительн сочетание			

Спецификация арматурных изделий на один фундамент

Марка изделия	Кол-во шт.	Вес 1 шт. кг	№листа выпуска
С 28-	3		53
С 52-	2		62
КВТ	1		
СВТ	6		36

Расход материалов

Наименование элемента	Марка бетона	Объем бетона м3	Расход стали кг
ФВТ	200		

ФВТ 37, ФВТ 38, ФВТ 39, ФВТ 40, ФВТ 41, ФВТ 42

Гл. конструктор проекта	Фрадкин	
Гл. констр. пр.	Ширяева	
Рук. группы	Осипова	
Исполнитель	Смирнова	
Проверил		

Серия 1.412-1 Выпуск I-4

ФВТ 43, ФВТ 44, ФВТ 45, ФВТ 46, ФВТ 47, ФВТ 48

Нач. отдела	Раша	Фрадкин
Гл. констр. пр.		Ширяева
Рук. группы		Рыбакова
Исполнитель		Вокрачко
Проверил		

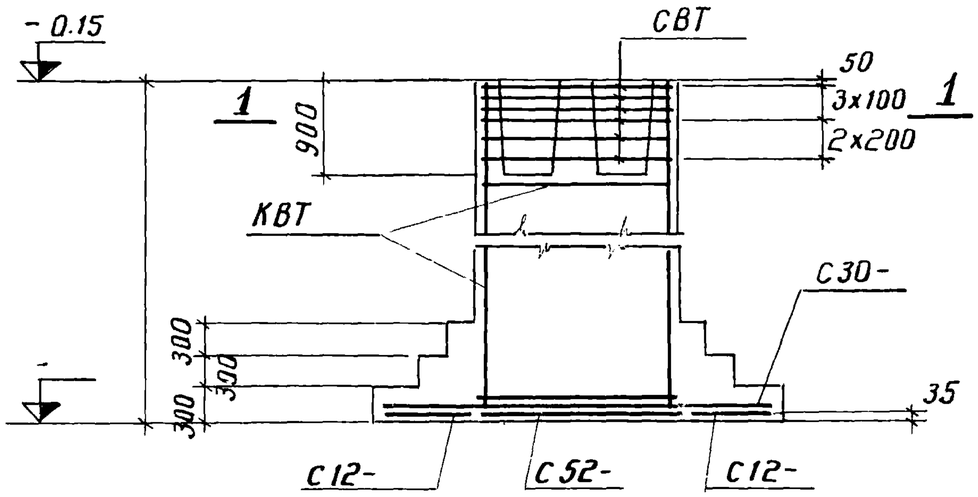

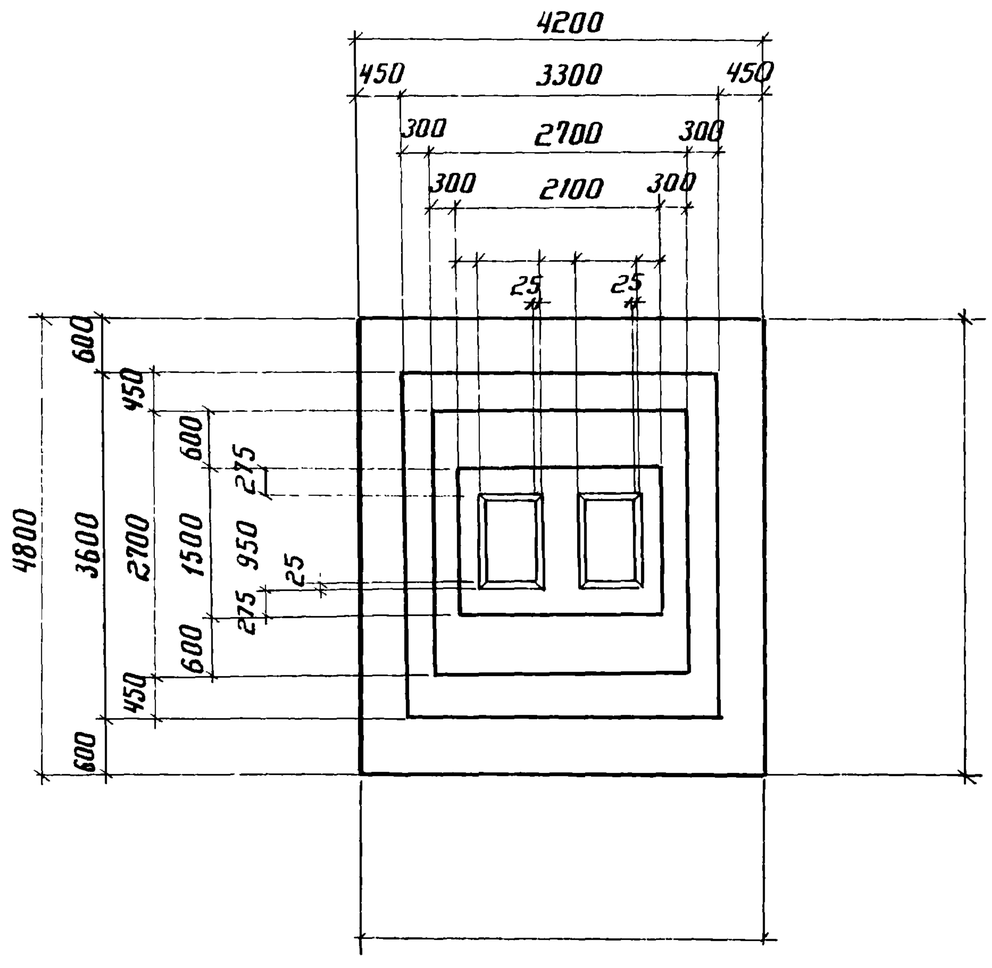

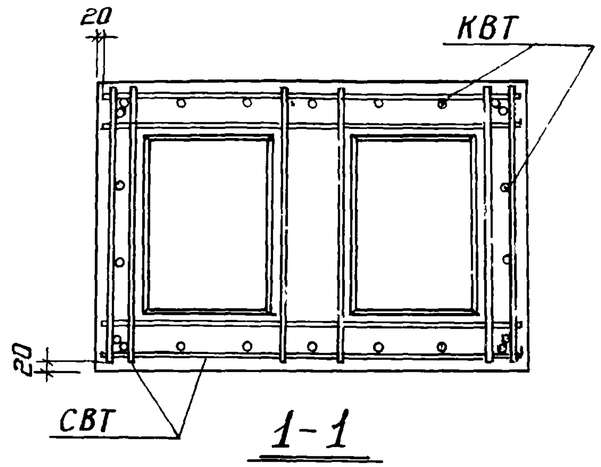

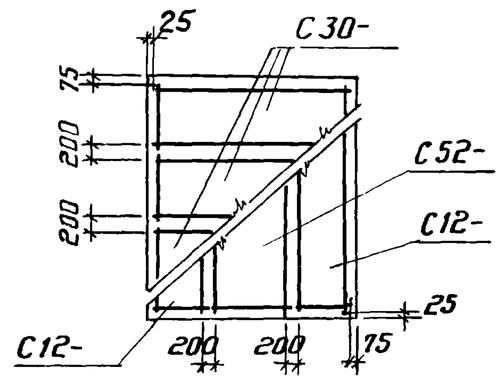

Раскладка сеток

Нагрузки на фундамент

Схема	Нагрузки	M тм	N т	Q т
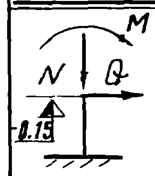	Нормативные. Основное сочетание			
	Расчетные. Основное или дополнительное сочетание			

Спецификация арматурных изделий на один фундамент

Марка изделия	Кол-во шт.	Вес 1 шт. кг	№ листа выпуска III
С12-	2		44
С30-	3		54
С52-	1		62
КВТ	1		
СВТ	6		36

Расход материалов

Наименование элемента	Марка бетона	Объем бетона $м^3$	Расход стали кг
ФВТ	200		

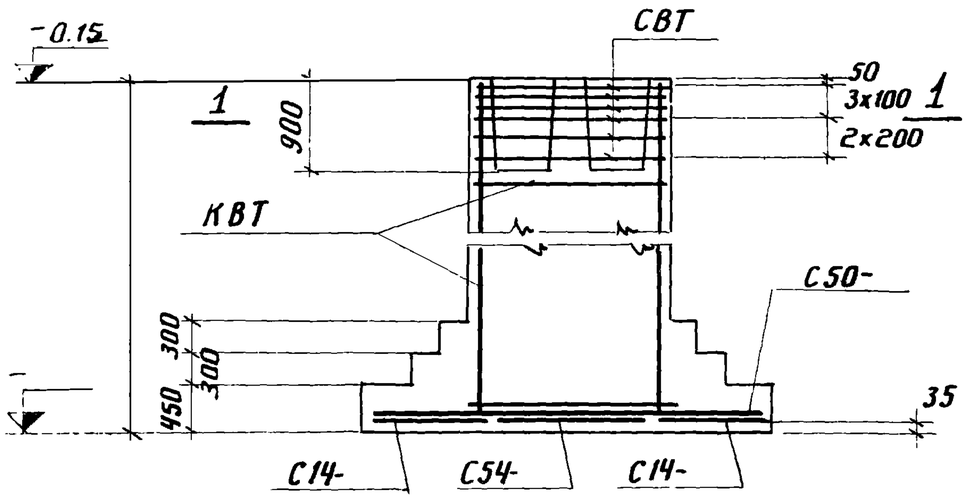

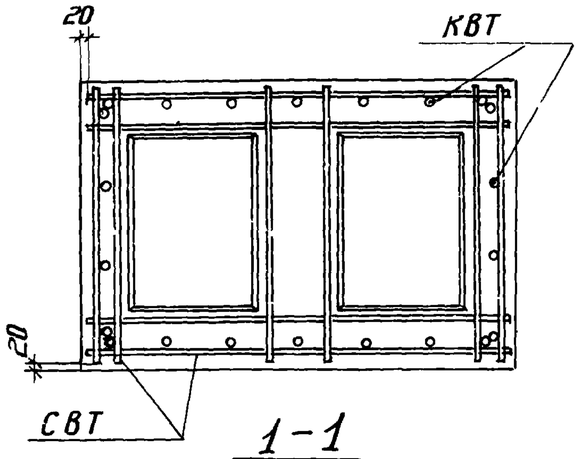

1-1

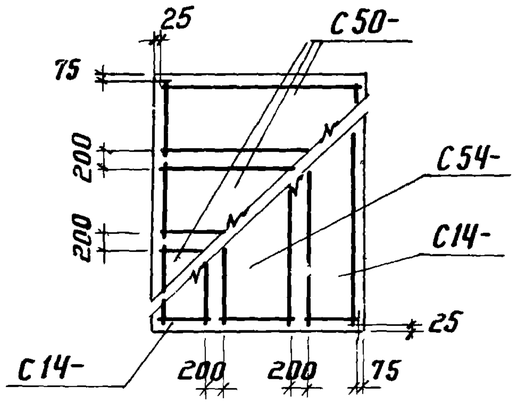

Раскладка сеток

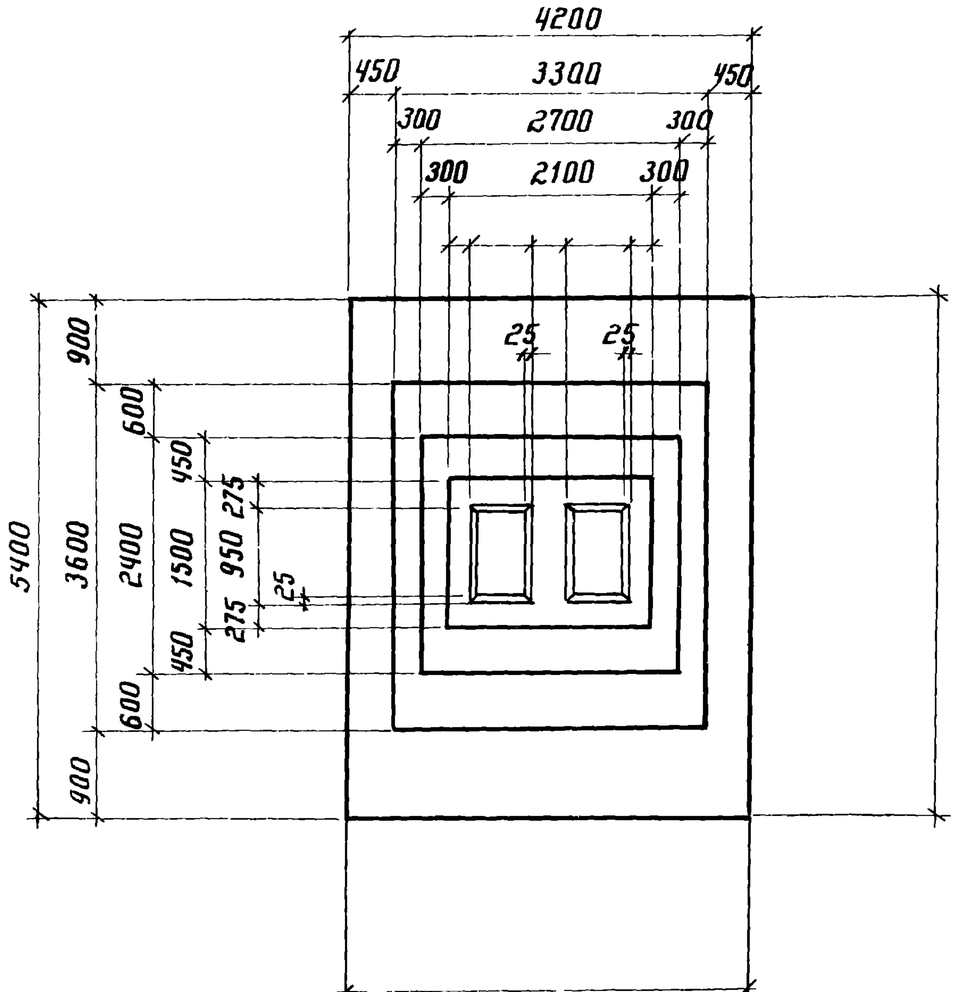

Нагрузки на фундамент

Схема	Нагрузки	M тм	N т	Q т
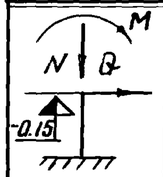	Нормативные. Основное сочетание			
	Расчетные. Основное или дополнительное сочетание			

Спецификация арматурных изделий на один фундамент

Марка изделия	Кол-во шт.	Вес 1 шт. кг	№-листа выпуска III
С14-	2		45
С50-	3		61
С54-	1		63
КВТ	1		
СВТ	6		36

Расход материалов

Наименование элемента	Марка бетона	Объем бетона м³	Расход стали кг
ФВТ	200		

ФВТ 49, ФВТ 50, ФВТ 51, ФВТ 52, ФВТ 53, ФВТ 54		
Инженер	Ширяева	
	Рыбакова	
Гл. конструктор пр.	Вокрочко	
Рук. группы		
Исполнитель		
Проверил		

ФВТ55, ФВТ56, ФВТ57, ФВТ58, ФВТ59, ФВТ60.

Нач. отдела	Рошо	
Гл. констр. пр.	Фрадкин	
Рук. группы	Ширяева	
Исполнитель	Рыбакова	
Проверил	Вокрачко	

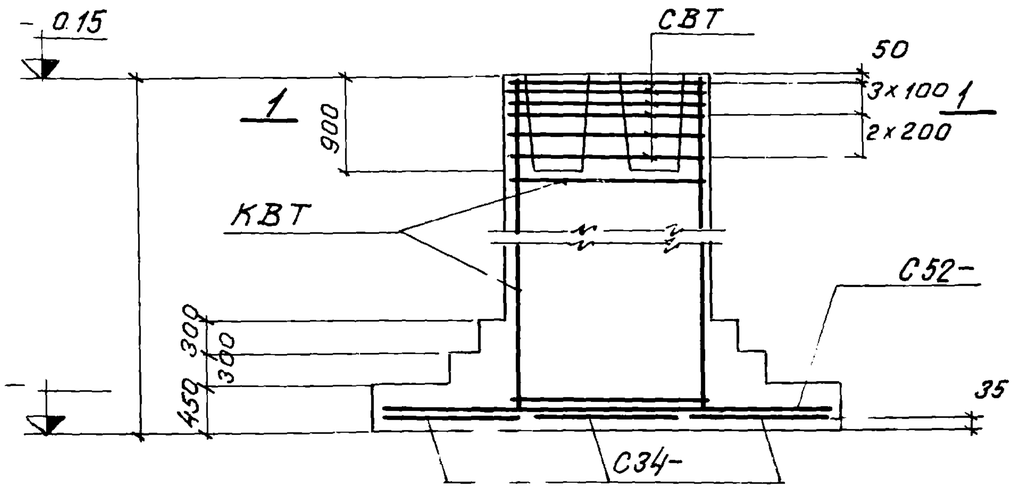

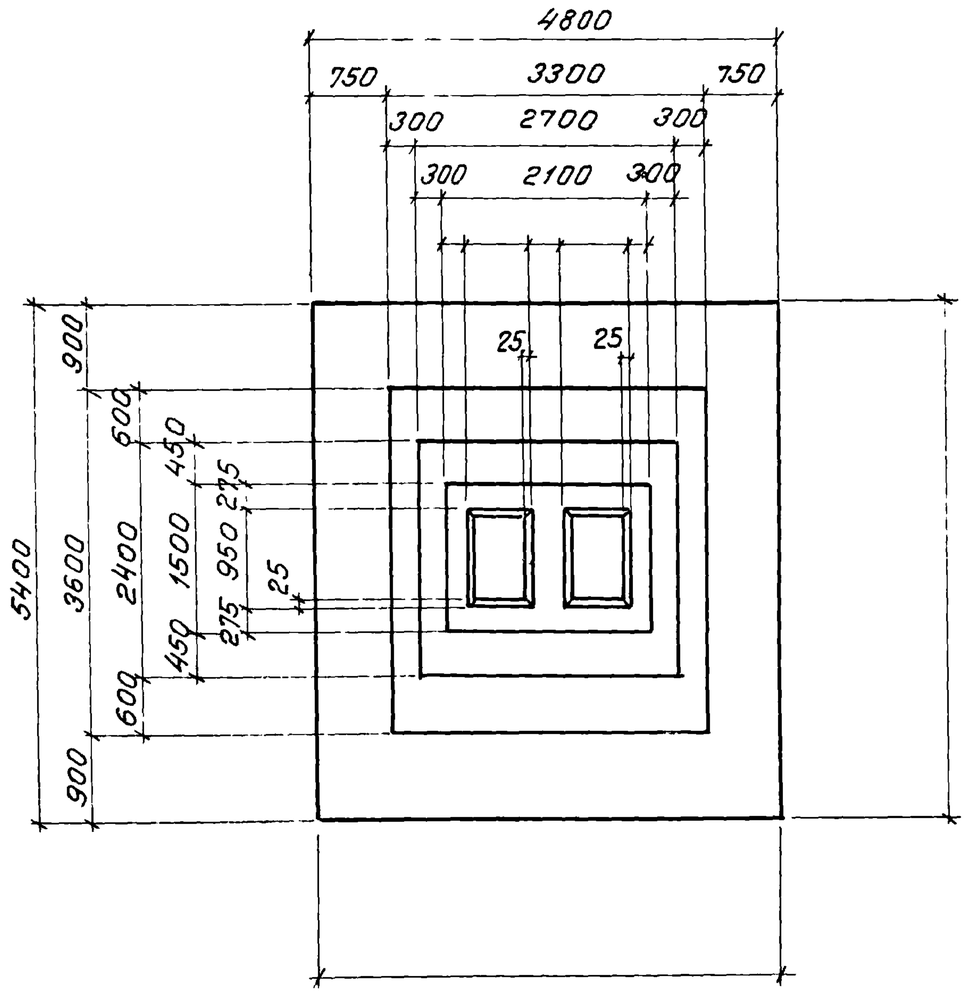

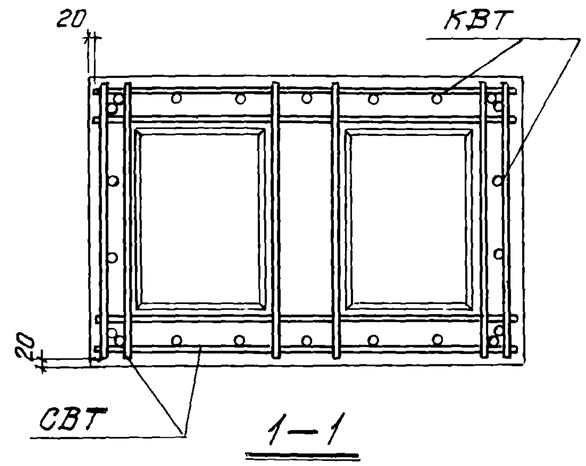

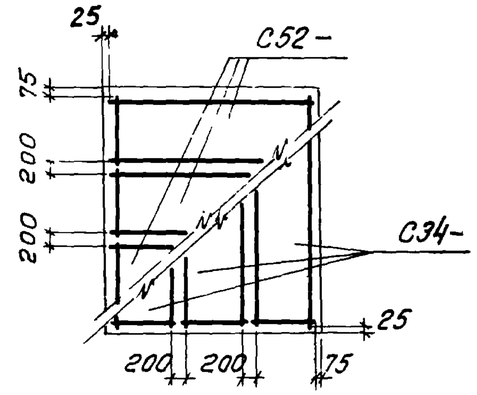

Раскладка сеток

Нагрузки на фундамент

Схема	Нагрузки	M тм	N т
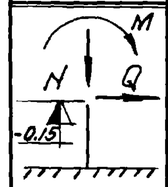	Нормативные		
	Основное сочетание		
	Расчетные. Основное или дополнительн. сочетание		

Спецификация арматурных изделий на один фундамент

Марка изделия	Кол-во шт.	Вес 1 шт. кг	Лист. Выпуск
С34-	3		55
С52-	3		62
КВТ	1		
СВТ	6		36

Расход материалов

Наименование элемента	Марка бетона	Объем бетона м³	Расп
ФВТ	200		

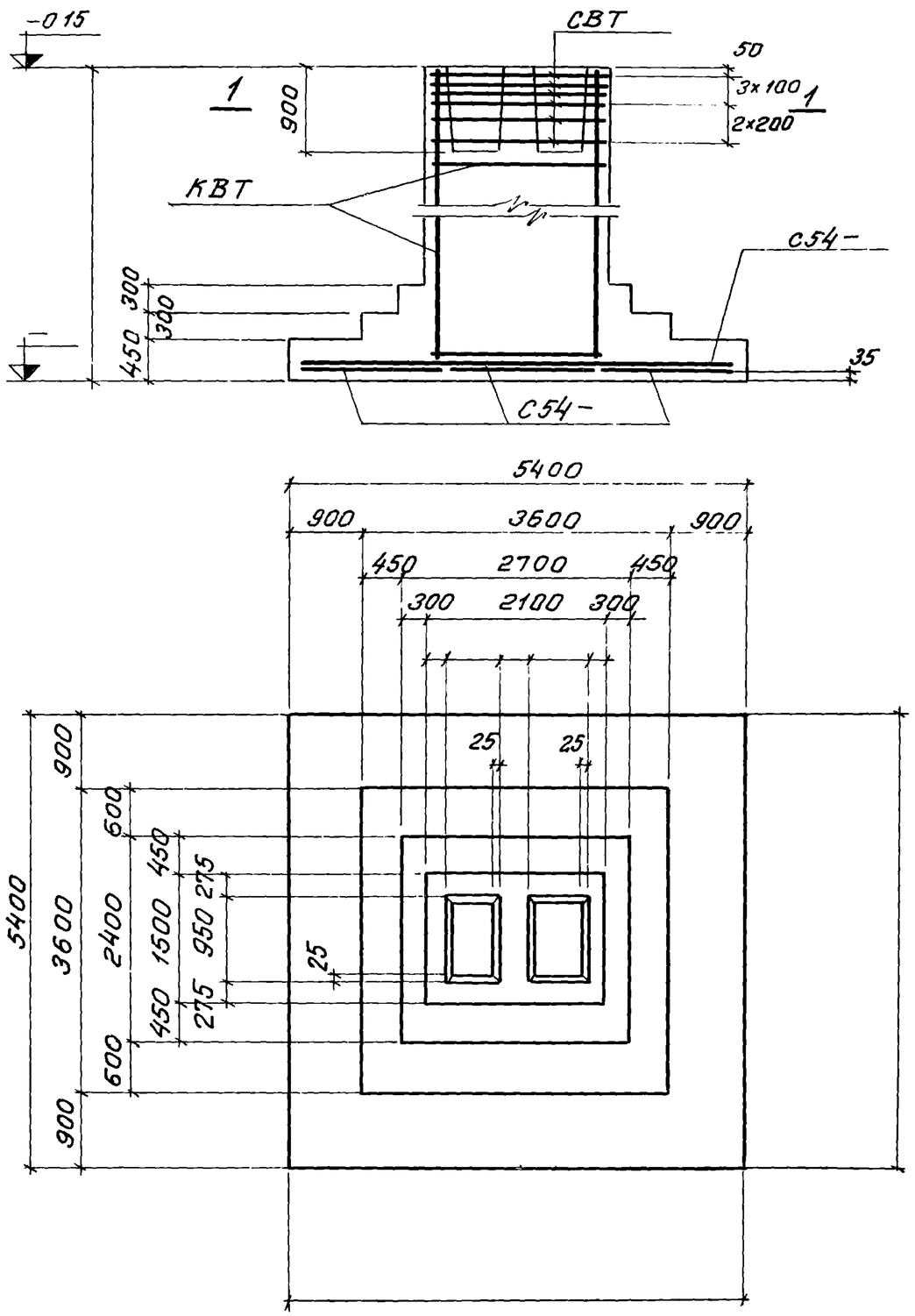

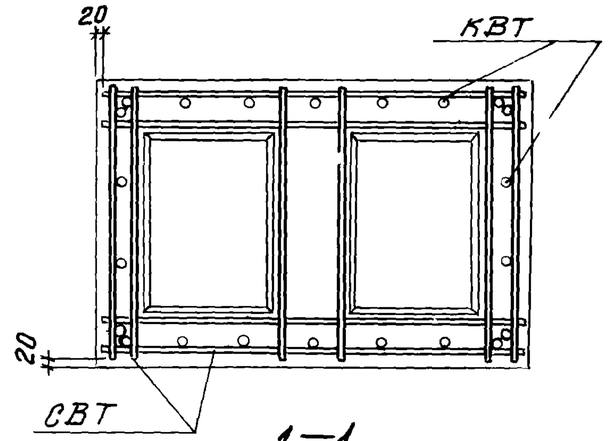

1—1

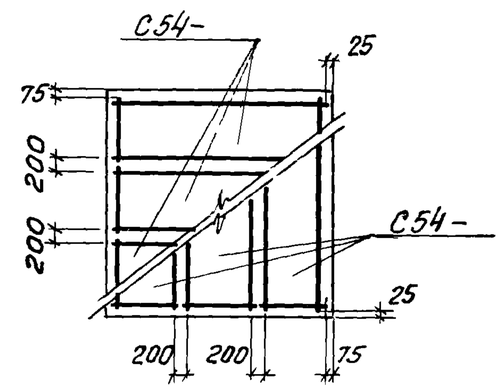

Раскладка сеток

Нагрузки на фундамент

Схема	Нагрузки	M тм	N т	Q т
M, N, Q, -0.15	Нормативные. Основное сочетание.			
	Расчетные. Основное или дополнительн. сочетание.			

Спецификация арматурных изделий на один фундамент

Марка изделия	Кол-во шт.	Вес 1шт. кг	Лист выпуска III
С54-	3		63
С54-	3		63
КВТ	1		
СВТ	6		36

Расход материалов

Наименование элемента	Марка бетона	Объем бетона м3	Расход стали кг
ФВТ	200		

ОИА		
12-1		
пуск -4		
ФВТ 61, ФВТ 62, ФВТ 63, ФВТ 64, ФВТ 65, ФВТ 66.		
Фрадкин	Гл. конструктор пр.	
Ширяева	Рук. группы	
Рыбакова	Исполнит.	
Вокрачко	Проверил	

ФВТ67, ФВТ68, ФВТ69, ФВТ70, ФВТ71, ФВТ72.

Разр.	Фрабкин	
Гл. спец.	Шорева	
Нач. отдела	Рыбакова	
Гл. констр. пр.	Вокрачко	
Рук. группы		
Исполнитель		
Проверил		

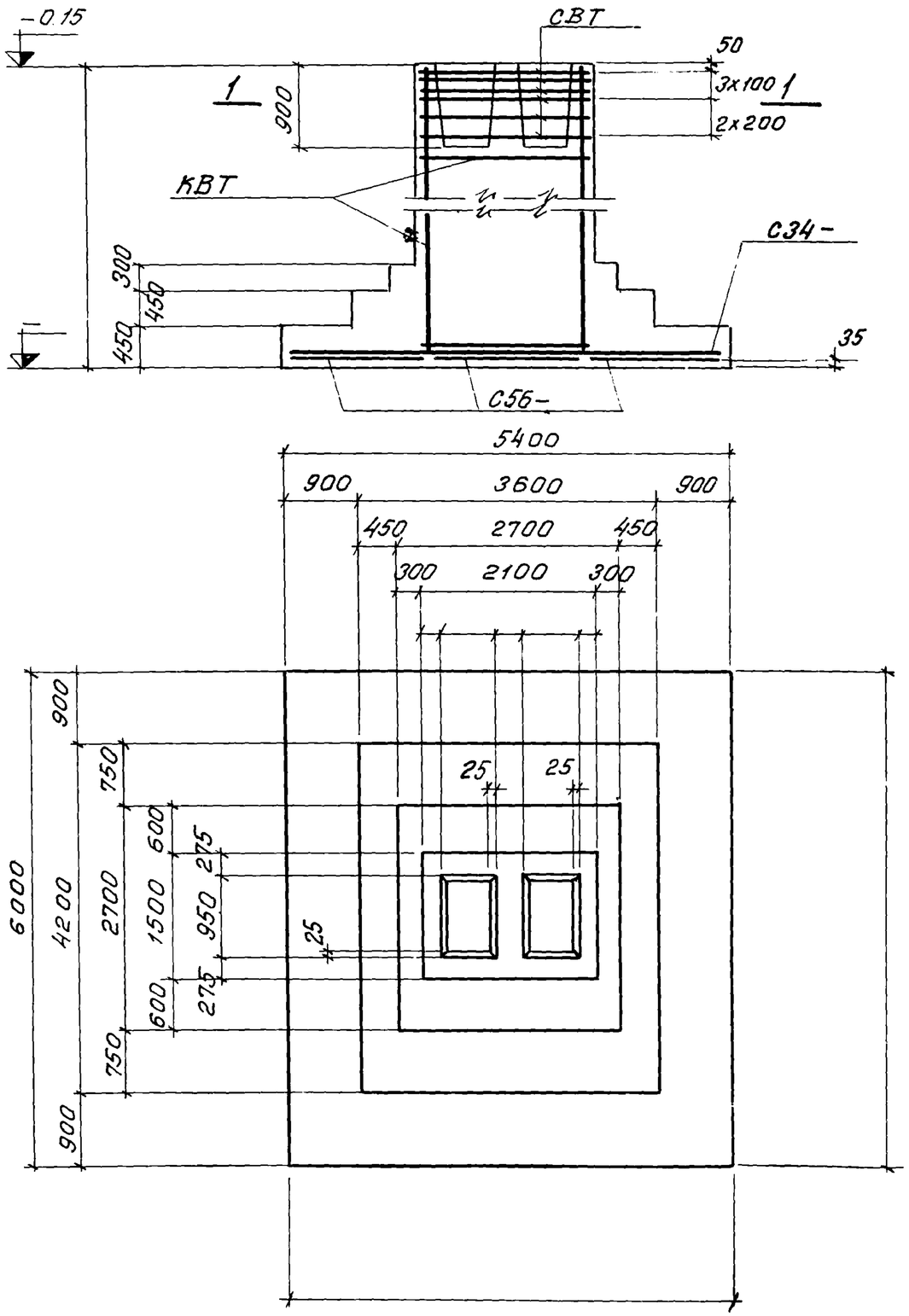

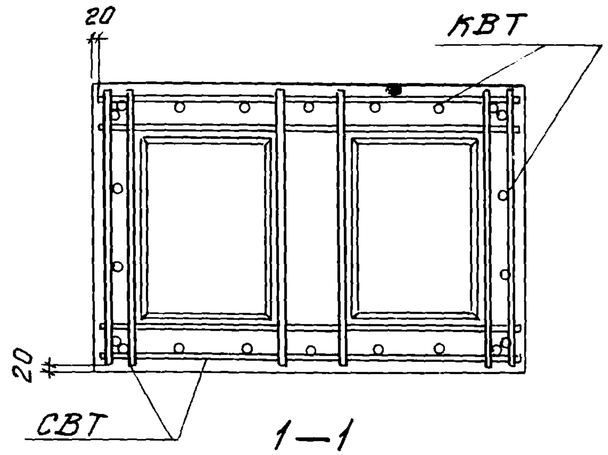

1—1

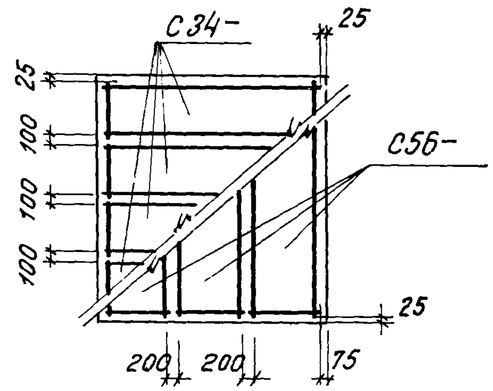

Раскладка сеток

Нагрузки на фундамент

Схема	Нагрузки	M тм	N т	Q т
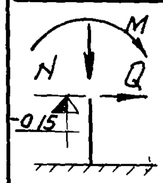	Нормативные. Основное сочетание			
	Расчетные. Основное или дополнительн. сочетание.			

Спецификация арматурных изделий на один фундамент

Марка изделия	Кол-во шт.	Вес 1 шт. кг	Лист выпуска III
С34-	4		55
С56-	3		64
КВТ	1		
СВТ	6		36

Расход материалов

Наименование элемента	Марка бетона	Объем бетона м³	Расход стали кг
ФВТ	200		

ФВТ73, ФВТ74, ФВТ75, ФВТ76, ФВТ77, ФВТ78

Гл. констр. пр.	Фрадкин	
Рук. группы	Ширяева	
Исполнитель	Рыбакова	
Проверил	Вокрачко	

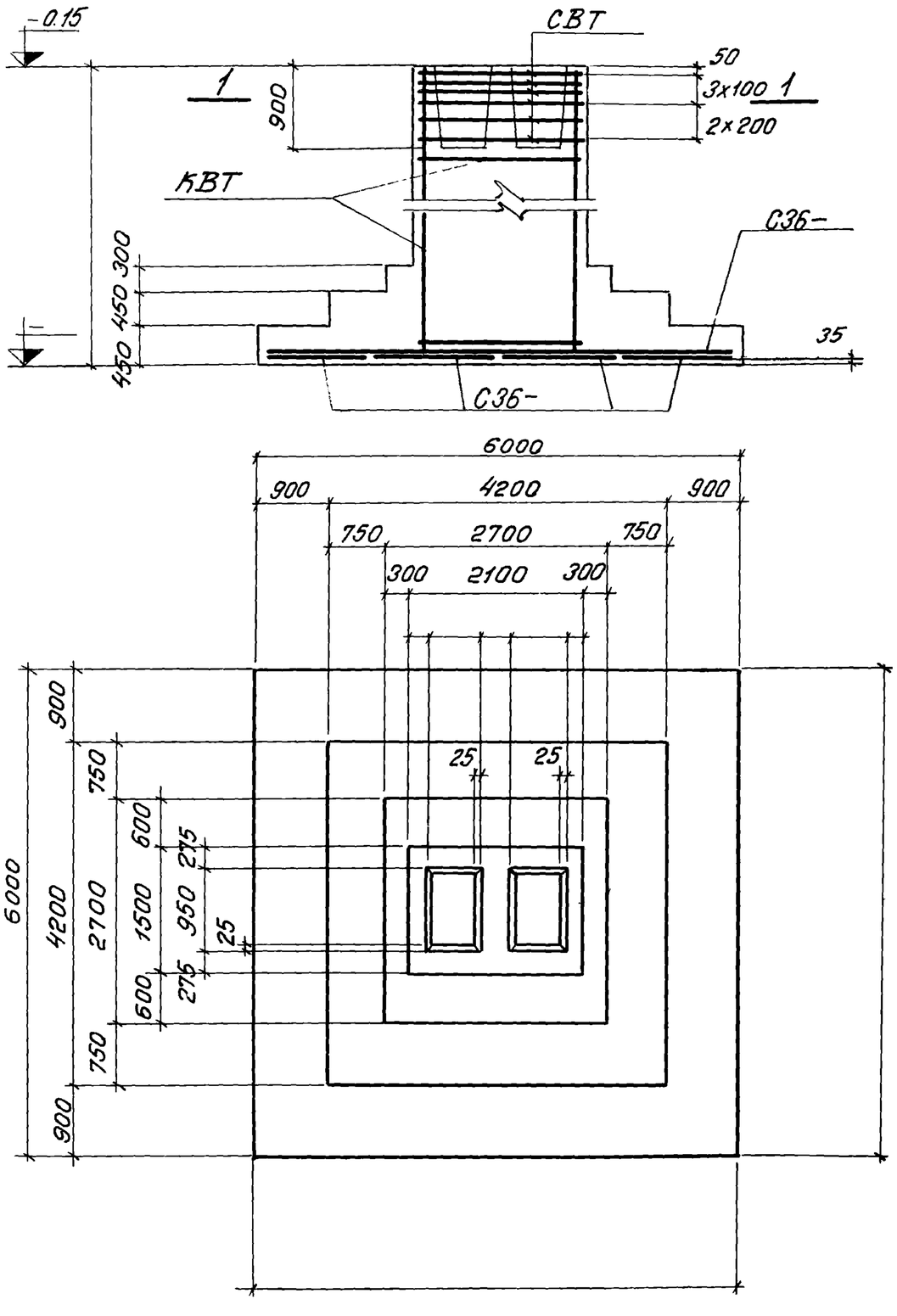

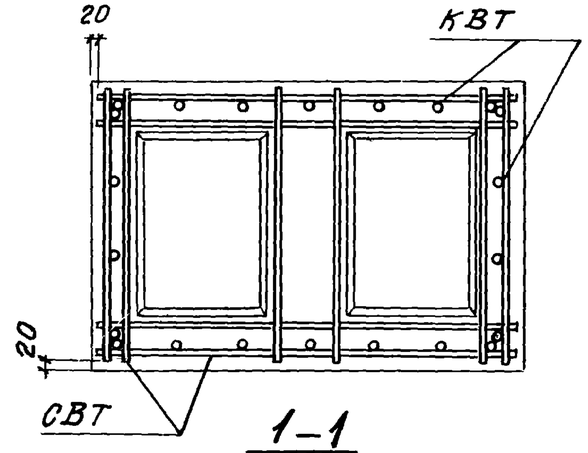

1–1

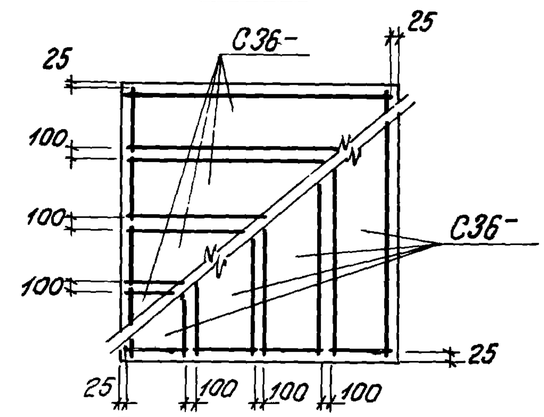

Раскладка сеток

Нагрузки на фундамент

Схема	Нагрузки	M тм	N т	Q т
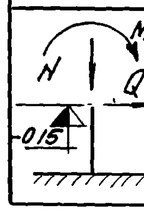	Нормативные: Основное сочетание			
	Расчетные: Основное или дополнительн. сочетание			

Спецификация арматурных изделий на один фундамент

Марка изделия	Кол-во шт.	Вес 1 шт. кг	N листа выпуска III
С36-	4		56
С36-	4		56
КВТ	1		
СВТ	6		36

Расход материалов

Наименование элемента	Марка бетона	Объем бетона м3	Расход стали кг
ФВТ	200		

Серия	
1412-1	
Выпуск I-4	

ФВТ 79, ФВТ 80, ФВТ 81, ФВТ 82, ФВТ 83, ФВТ 84

Проектный институт № 1		
Нач. отдела	Рашо	
Гл. констр. пр.	Фрадкин	
Рук. группы	Ширяева	
Исполнитель	Рыбакова	
Проверил	Вакрачко	

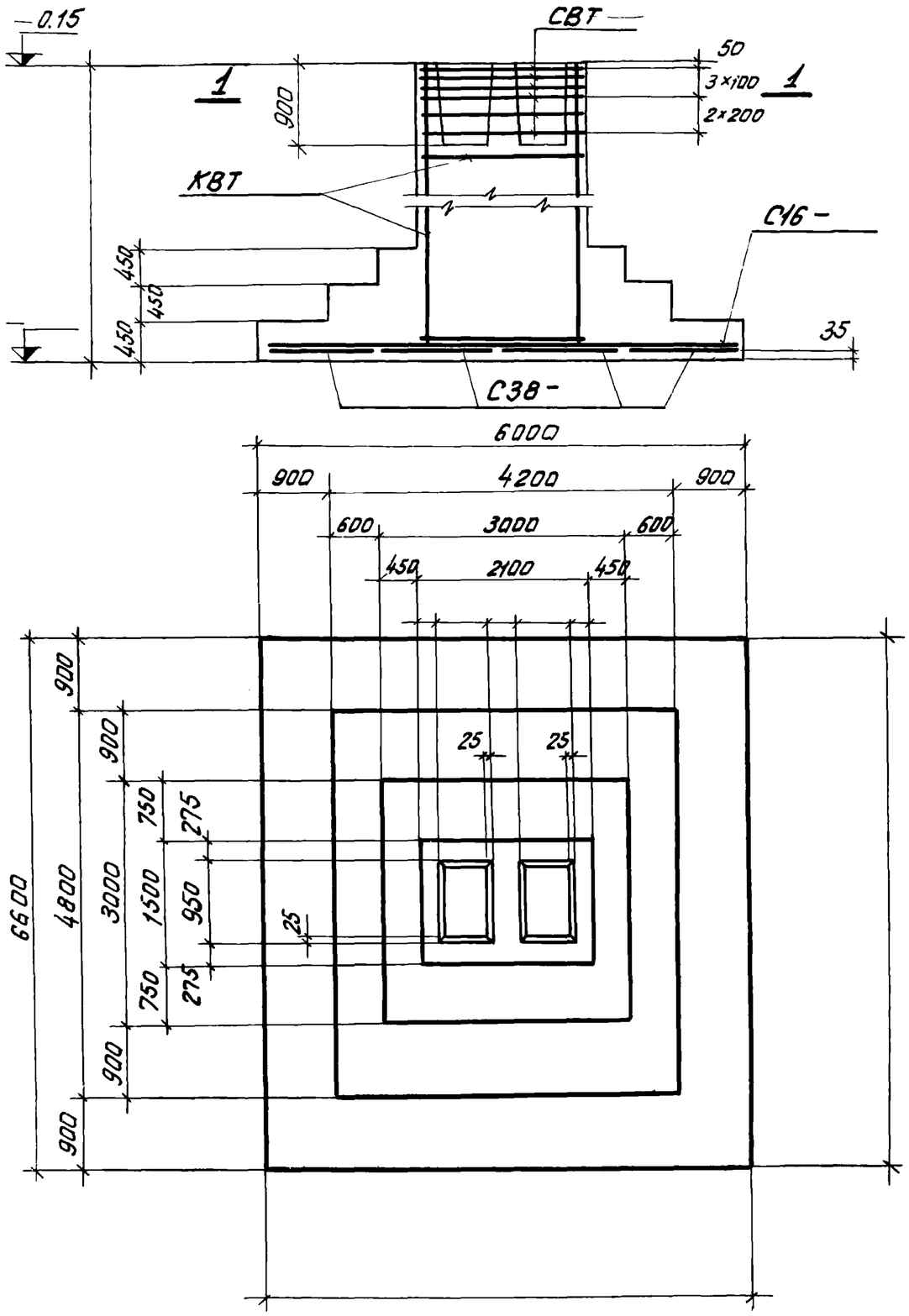

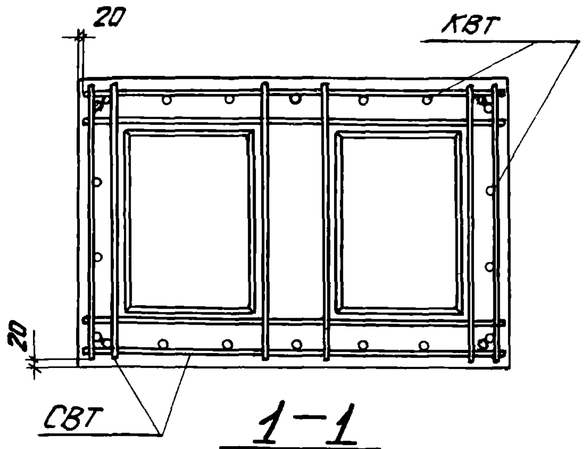

1-1

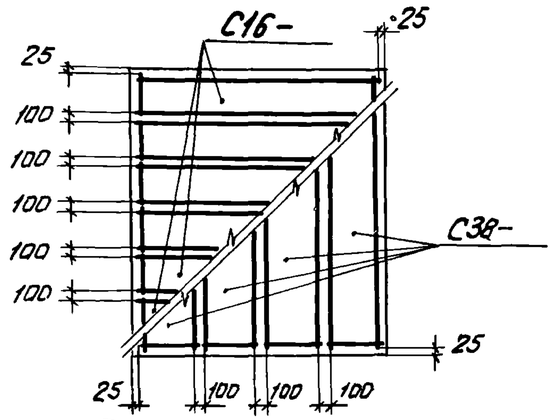

Раскладка сеток

Нагрузки на фундамент

Схема	Нагрузки	M тм	N т	Q т
M, N, Q, -0.15	Нормативные. Основное сочетание			
	Расчетные. Основное или дополнительное сочетание			

Спецификация арматурных изделий на один фундамент

Марка изделия	Кол-во шт.	Вес 1 шт. кг	№-листа выпуска III
С16-	6		46
С38-	4		57
КВТ	1		
СВТ	6		36

Расход материалов

Наименование элемента	Марка бетона	Объем бетона $м^3$	Расх стал кг
ФВТ	200		

ФВТ 85, ФВТ 86, ФВТ 87, ФВТ 88, ФВТ 89, ФВТ 90.

Гл. инженер проекта	Фрадкин	
Гл. констр. пр.	Ширяева	
Рук. группы	Рыбакова	
Исполнитель	Докрочко	
Проверил		

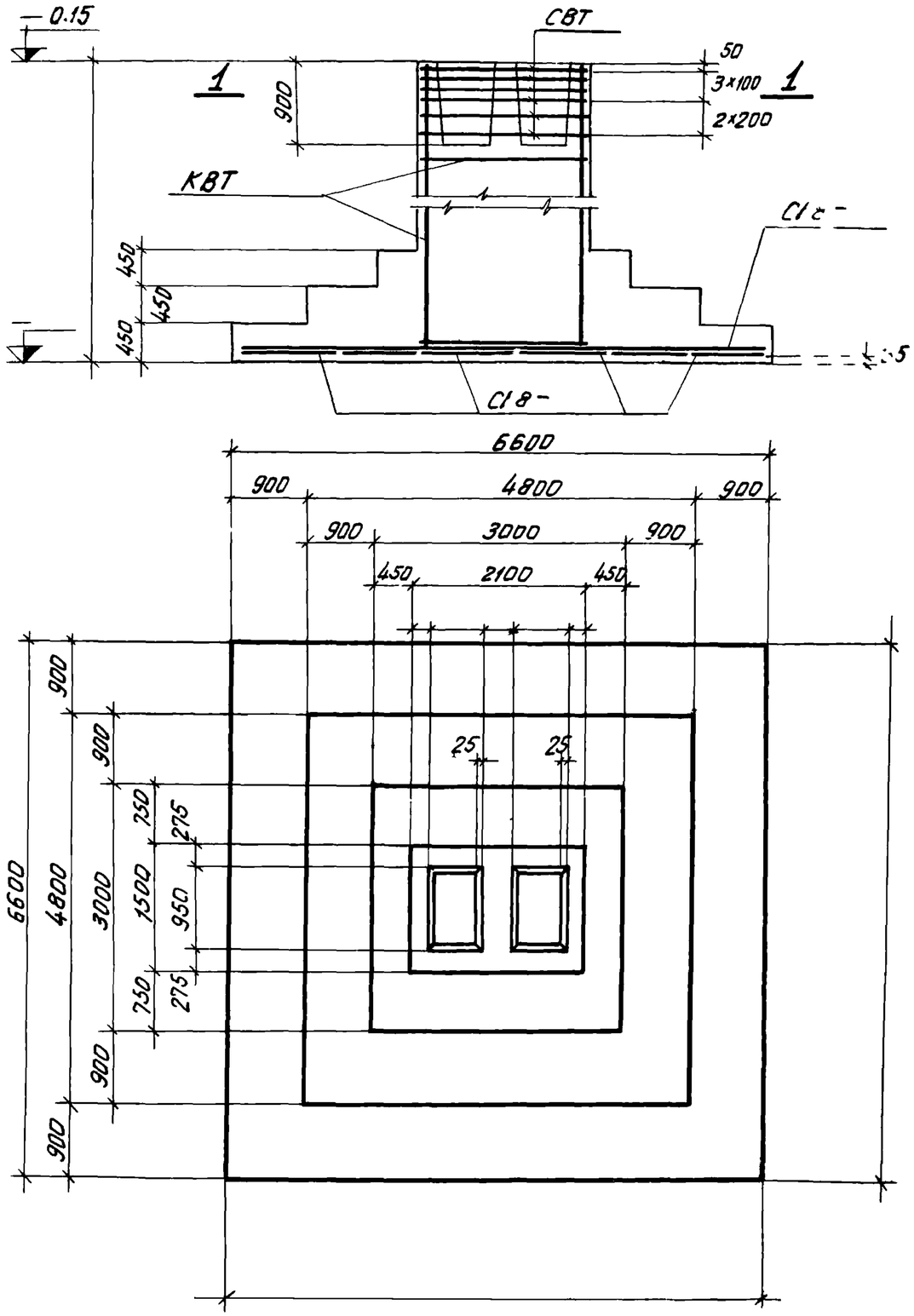

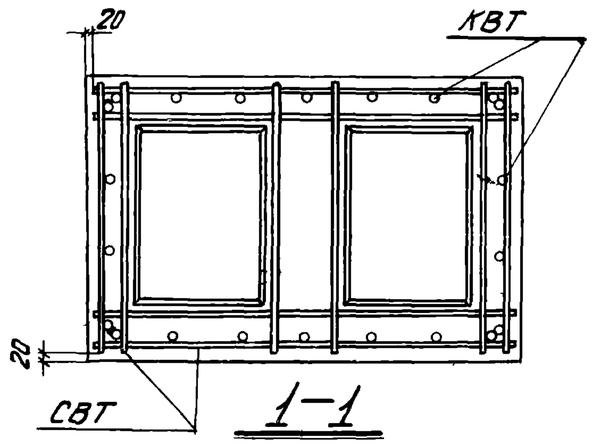

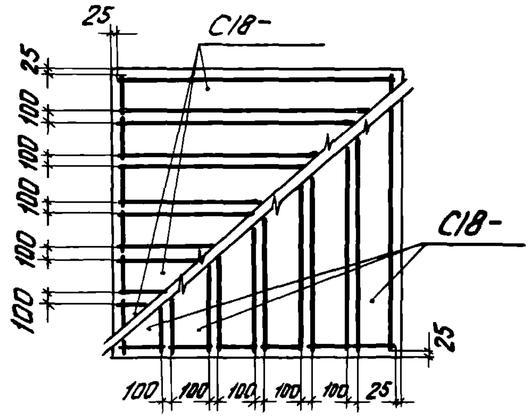

Раскладка сеток

Нагрузки на фундамент

Схема	Нагрузки	M тм	N т	Q т
M, N, Q, -0.15	Нормативные. Основное сочетание			
	Расчетные. Основное или дополнительное сочетание			

Спецификация арматурных изделий на один фундамент

Марка изделия	Кол-во шт.	Вес 1 шт. кг	№ листа выпуска III
С18-	6		47
С18-	6		47
КВТ	1		
СВТ	6		36

Расход материалов

Наименование элемента	Марка бетона	Объем бетона $м^3$	Расход стали кг.
ФВТ	200		