ТИПОВОЙ ПРОЕКТ
903-2-15

УСТАНОВКА МАЗУТОСНАБЖЕНИЯ Q=22 м³/ч P=25(10) кгс/см² С НАЗЕМНЫМИ МЕТАЛЛИЧЕСКИМИ РЕЗЕРВУАРАМИ 2×2000 (3000) м³

АЛЬБОМ V ЧАСТЬ 2

ЗАДАНИЕ ЗАВОДУ ИЗГОТОВИТЕЛЮ
НА ЩИТЫ УПРАВЛЕНИЯ КРУПНОБЛОЧНЫЕ

				Привязан
Инв. №				

ТИПОВОЙ ПРОЕКТ 903-2-15

УСТАНОВКА МАЗУТОСНАБЖЕНИЯ Q=22 м³/ч P=25(10) кгс/см² С НАЗЕМНЫМИ МЕТАЛЛИЧЕСКИМИ РЕЗЕРВУАРАМИ 2×2000 (3000) м³

АЛЬБОМ V ЧАСТЬ 2

СОСТАВ ПРОЕКТА

АЛЬБОМ I ЧАСТЬ 1	Мазутонасосная. Части: тепломеханическая, автоматизация, электротехническая, санитарно-техническая, тепловые сети
АЛЬБОМ I ЧАСТЬ 2	Мазутонасосная. Архитектурно-строительная часть.
АЛЬБОМ I ЧАСТЬ 3	Мазутонасосная. Нетиповые изделия архитектурно-строительной части.
АЛЬБОМ I ЧАСТЬ 4	Мазутонасосная. Блоки тепломеханического оборудования.
Типовой проект 903-2-11 Альбом II часть 1	Сооружения слива и приёма мазута и жидких присадок. Части: тепломеханическая, архитектурно-строительная, автоматизация, электротехническая.
Типовой проект 903-2-11 Альбом II часть 2	Сооружения слива и приёма мазута и жидких присадок. Нетиповые изделия архитектурно-строительной части.
Типовые проекты 903-2-14, 903-2-14 Альбом III	Резервуарный парк. Части: тепломеханическая, архитектурно-строительная, автоматизация, электротехническая, отопление и вентиляция.
АЛЬБОМ IV	Генеральный план, инженерные сети. Части: тепломеханическая, архитектурно-строительная, автоматизация, электротехническая, водопровод и канализация, тепловые сети.
АЛЬБОМ V ЧАСТЬ 1	Задание заводу-изготовителю на щиты автоматики и КИП.
АЛЬБОМ V ЧАСТЬ 2	Задание заводу-изготовителю на щиты управления крупноблочные.
Типовой проект 903-2-11 Альбом VI	Металлоконструкции вспомогательного оборудования и устройств.
АЛЬБОМ VII ЧАСТЬ 1	Сметы. Общая часть.
АЛЬБОМ VII ЧАСТЬ 2 кн 1,2	Сметы. Мазутонасосная.
Типовой проект 903-2-11 Альбом VII часть 3	Сметы. Сооружения слива и приёма мазута и жидких присадок.
Типовые проекты 903-2-11, 903-2-14 Альбом VII часть 4	Сметы. Резервуарный парк.
АЛЬБОМ VII ЧАСТЬ 5	Сметы. Генеральный план, инженерные сети.
АЛЬБОМ VIII ЧАСТЬ 1	Заказные спецификации. Мазутонасосная.
Типовой проект 903-2-11 Альбом VIII часть 2	Заказные спецификации. Сооружения слива и приёма мазута и жидких присадок.
Типовые проекты 903-2-11, 903-2-14 Альбом VIII часть 3	Заказные спецификации. Резервуарный парк.
АЛЬБОМ VIII ЧАСТЬ 4	Заказные спецификации. Инженерные сети.

ПРИМЕНЕННЫЕ ТИПОВЫЕ ПРОЕКТЫ

Типовой проект 704-1-109 Альбом I, III	Резервуар стальной горизонтальный для нефтепродуктов ёмкостью 25 м³ (распространяет Казахский филиал ЦИТП).
Типовой проект 704-1-55 Альбом I, III	Стальной вертикальный цилиндрический резервуар для нефти и нефтепродуктов ёмкостью 2000 м³ (распространяет Казахский филиал ЦИТП).
Типовой проект 704-1-56 Альбом I, III	Стальной вертикальный цилиндрический резервуар для нефти и нефтепродуктов ёмкостью 3000 м³ (распространяет Казахский филиал ЦИТП).
Типовой проект 902-2-157 Альбом I, II, III	Нефтеловушка из сборных железобетонных элементов на расход воды 6 л/с (распространяет ЦИТП г. Москва).
Типовой проект 4-18-842 Альбом I, II, III, IV	Резервуар для воды ёмкостью 500 м³ железобетонный прямоугольный заглублённый. (распространяет Тбилисский филиал ЦИТП).

Разработан проектным институтом
ЛАТГИПРОПРОМ
Госстроя Латвийской ССР

Утверждён и введен в действие институтом „Латгипропром" Госстроя Латвийской ССР
с 1 марта 1981 г.
Приказ № 246 от 21 ноября 1980 г.

Главный инженер института В. Овчаров
Главный инженер проекта А. Дутан

				Привязан	
Инв. №					

Марка	Наименование	Стр.
Э-15	Содержание альбома	2
Э-16	Щиты управления крупноблочные. Задание заводу изготовителю. Перечень чертежей.	2
Э-17	Перечень комплектных устройств	2
Э-18-4 лист 4	Щит защищенный ШЩ. Схема соединений.	2
Э-18-1 лист 1,2	Щит защищенный ШЩ. Технические данные аппаратов.	3
Э-18-2 лист 1	Щит защищенный ШЩ. Общий вид.	3
Э-18-2 лист 2,3	Щит защищенный ШЩ. Общий вид.	4
Э-18-2 лист 4	Щит защищенный ШЩ. Общий вид.	5
Э-18-3 лист 1,2	Щит защищенный ШЩ. Перечень надписей.	5
Э-18-4 лист 1,2,3	Щит защищенный ШЩ. Схема соединений.	6,7,8

Типовой проект разработан в соответствии с действующими нормами и правилами и предусматривает мероприятия, обеспечивающие взрывную, взрывопожарную и пожарную безопасность при эксплуатации здания.

Главный инженер проекта: (Дутан)

Альбом V часть 2 Типовой проект 903-2-15

Привязан

Инв. №

ТП 903-2-15 Э-15

Мазутонасосная. Стадия Р. Масса. Масштаб. Лист. Листов.

Содержание альбома.

Росстрой Латв. ССР ЛАТГИПРОПРОМ г. Рига

Разраб.	Жукова		22.01
Пров.	Кириллова		22.01
Т.контр.	Викманис		23.01
Нач.отд.	Терехов		01.81
Н.контр.	Викманис		23.01

Инв. № подл. | Подпись и дата | Взам. инв. №

Марка	Наименование	Стр.
Э-15	Содержание альбома	2
Э-16	Щиты управления крупноблочные. Задание заводу изготовителю. Перечень чертежей.	2
Э-17	Перечень комплектных устройств.	2
Э-18-1 лист 1,2	Щит защищенный ШЩ. Технические данные аппаратов.	3
Э-18-2 лист 1,2,3,4	Щит защищенный ШЩ. Общий вид.	3,4,5
Э-18-3 лист 1,2	Щит защищенный ШЩ. Перечень надписей.	5
Э-18-4 лист 1,2,3,4	Щит защищенный ШЩ. Схема соединений.	2 6,7,8

1. При отправке альбома заводу-изготовителю в соответствии с ОСТ 16.0.800.485-77 скомплектовать альбом согласно таблице.
2. Принципиальные схемы управления электродвигателями см. альбом I часть 1.

Альбом V часть 2 Типовой проект 903-2-15

Привязан:

Инв. №

ТП 903-2-15 Э-16

Щиты управления крупноблочные. Задание заводу-изготовителю. Перечень чертежей. Стадия Р. Масса. Масштаб. Лист. Листов.

Росстрой Латв. ССР ЛАТГИПРОПРОМ г. Рига

Разраб.	Жукова		22.01
Пров.	Кириллова		22.01
Т.контр.	Викманис		23.01
Нач.отд.	Терехов		01.81
Н.контр.	Викманис		23.01

Инв. № подл. | Подпись и дата | Взам. инв. №

Наименование	Кол. НКУ	Кол. приведенных панелей	Обозначение таблицы аппаратов	Примечание
1. Щит ШЩ	1	6	Э-18-1	

Альбом V часть 2 Типовой проект 903-2-15

Привязан:

Инв. №

ТП 903-2-15 Э-17

Мазутонасосная. Стадия Р. Масса. Масштаб. Лист. Листов.

Перечень комплектных устройств

Росстрой Латв. ССР ЛАТГИПРОПРОМ г. Рига

Разраб.	Жукова		22.01
Пров.	Кириллова		22.01
Т.контр.	Викманис		23.01
Нач.отд.	Терехов		01.81
Н.контр.	Викманис		23.01

Инв. № подл. | Подпись и дата | Взам. инв. №

Откуда идет			Куда поступает			Генеральная маркировка	Откуда идет			Куда поступает			Генеральная маркировка
Панель	Колодка	Зажим	Панель	Колодка	Зажим		Панель	Колодка	Зажим	Панель	Колодка	Зажим	
1	К2	1	3	К1	1	5-1	1	К2	3	3	К1	3	5-3
1	К2	17	3	К1	17	5-17	1	К2	19	3	К1	19	5-19
1	К2	31	3	К1	31	5-31							

Альбом V часть 2 Типовой проект 903-2-15

Привязан:

Инв. №

ТП 903-2-15 Э-18-4 Лист 4

Росстрой Латв. ССР ЛАТГИПРОПРОМ г. Рига

Инв. № подл. | Подпись и дата | Взам. инв. №

Копировал Хачеса

Типовой проект 903-2-15 Альбом V часть 2

Формат	Зона	Поз.	Обозначение	Наименование	Кол.	Примеч.
				Документация		
12			Э-18-2	Общий вид		
22 11			Э-18-4	Схема соединений		
			Э-18-3	Перечень надписей		
				Сборочные единицы		
	12	01		РБУ 5101-03А2Н	04	
	13	02		РБУ 5101-03А2А	02	
	13	03		РБУ 5101-23Г2А	04	
	13	04		РБУ 5101-03А2К	02	
	1	05		РБУ 5101-03А2М	01	
	2	06		РБУ 5401-03А2А	01	
	2	07		РБУ 5101-13Д2В	02	
	3	08		РБУ 5101-03Б2Д	01	
	1			Н1 01		

Привязан:

Инв. №

ТП 903-2-15 Э-18-1

Разраб.	Жукова		
Пров.	Кириллова		31.07
Г.контр.	Виктанис		04.08
Нач.отд.	Терехов		08.80
Н.контр.	Виктанис		04.08

Щит защищенный ШЩ. Технические данные аппаратов.

Стадия	Масса	Масштаб
Р		
Лист 1	Листов 2	

Госстрой Латв.ССР ЛАТГИПРОПРОМ г. Рига

Копировал: Формат: А4

Типовой проект 903-2-15 Альбом V часть 2

Формат	Зона	Поз.	Обозначение	Наименование	Кол.	Примеч.
	1	09		Выключатель АЕ2046-1043		
				$I_р$ = 16А пп	01	1А
		10		Выключатель АЕ2046-1043		
				$I_р$ = 40А пп	01	2А
		13		Рубильник		
				Р11-35320-0043	01	1Р
	2			Н2 01		
		11		Выключатель АЕ2046-1043		
				$I_р$ = 25А	01	3А
		12		Выключатель АЕ2046-1043		
				$I_р$ = 10А	01	4А
		13		Рубильник		
				Р11-35320-0043	01	2Р
	3			Н3 01		
		09		Выключатель АЕ2046-1043		
				$I_р$ = 16А	01	5А
		11		Выключатель АЕ2046-1043		
				$I_р$ = 25А пп	01	6А
		13		Рубильник		
				Р11-35320-0043	01	3Р
				Колодка на 15 зажимов		
				на ток 16А	05	
				Зажимы силовые		
				на ток 200А	06	

Привязан:

Инв. №

ТП 903-2-15 Э-18-1 Лист 2

Э-18-2

Вид спереди
Двери не показаны

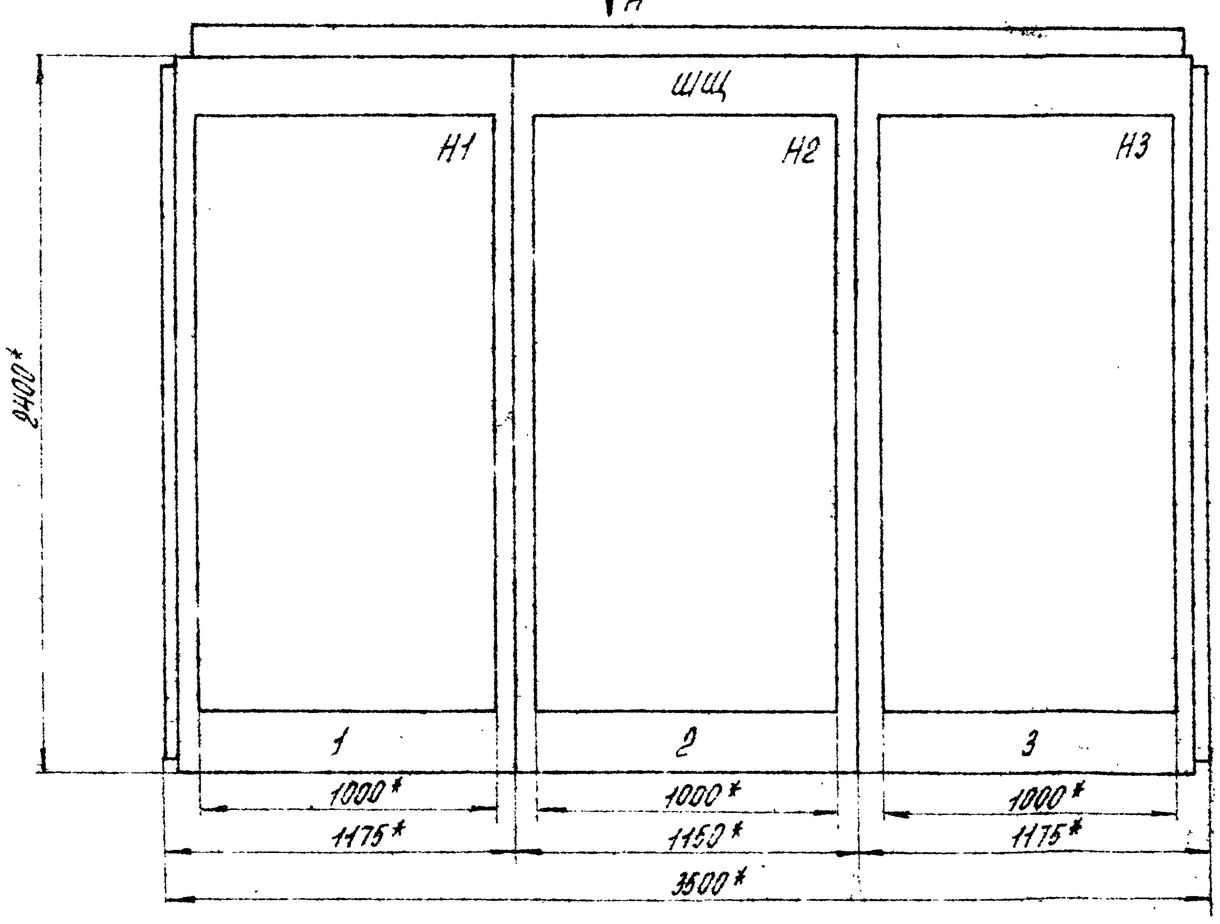

Вид А
М1:50

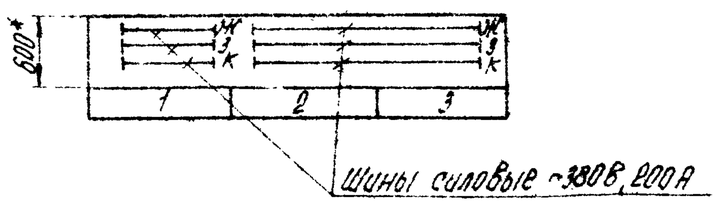

1. * Размеры для справок.
2. Неуказанные предельные отклонения размеров по
3. В контуре табличек указаны номера надписей по перечню надписей.
4. Щит одностороннего обслуживания.

Привязан:

Инв. №

ТП 903-2-15 Э-18-2

Разраб.	Виктенко		31.07
Пров.	Кириллова		31.07
Г.контр.	Виктанис		04.08
Нач.отд.	Терехов		08.80
Н.контр.	Виктанис		04.08
Утв.	Дуган		5

Щит защищенный ШЩ. Общий вид

Стадия	Масса	Масштаб
Р		1:20
Лист 1	Листов 4	

Госстрой Латв.ССР ЛАТГИПРОПРОМ г. Рига

Копировал: Формат А2

Типовой проект 903-2-15 Альбом V часть 2

3-18-2

Панель 1

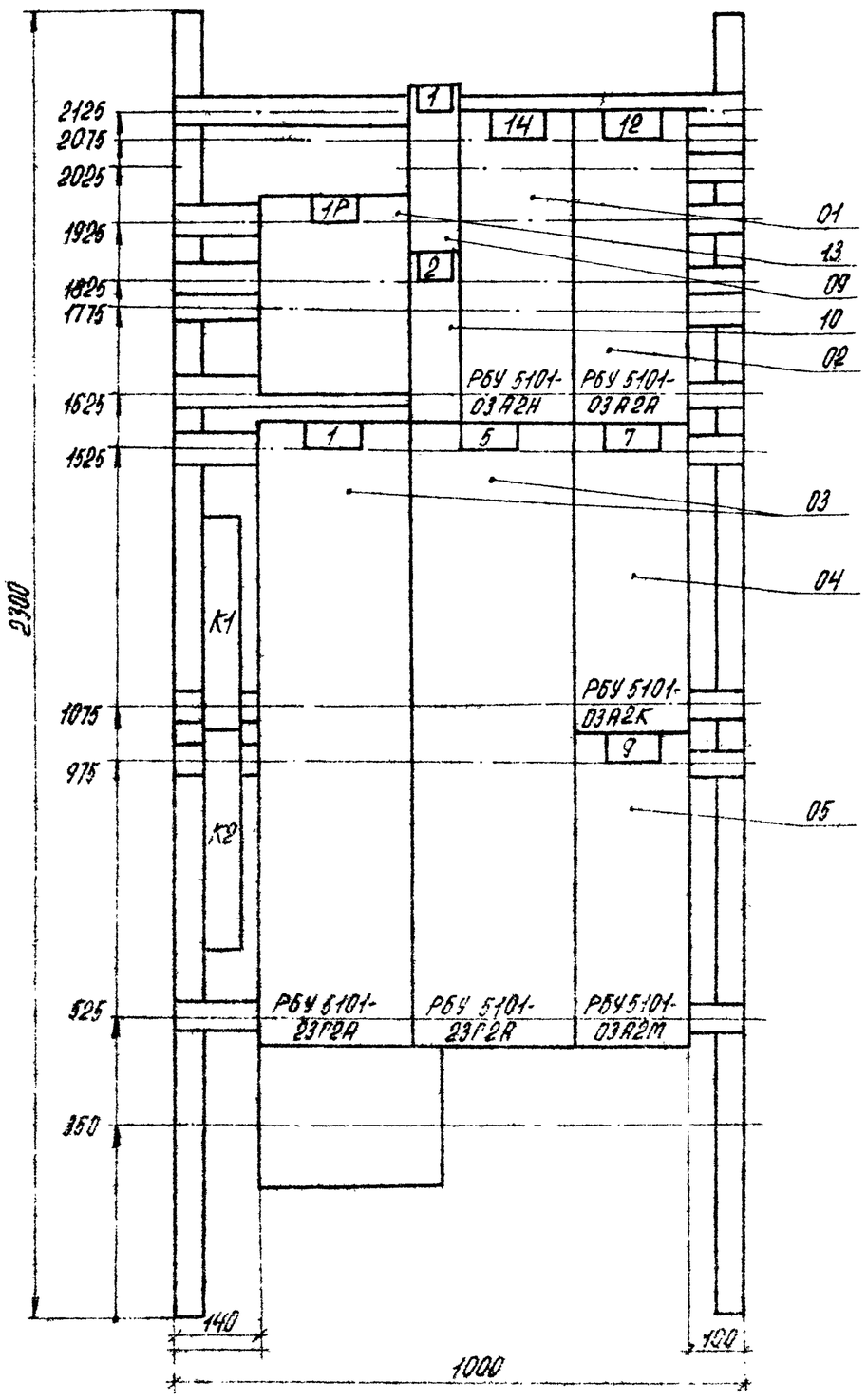

Привязан:

Инв. №

Панель 1 (набор 1)

Разраб.	Диктенко		31.07	ТП 903-2-15		3-18-2
Пров.	Кириллова		31.07		Стадия	Масса	Масштаб
Т.контр.	Викстанцо		04.08		Р		1:10
Нач.отд.	Терехов		08.80		Лист 2	Листов
Н.контр.	Викстанцо		04.08	Щит защищенный ЩЩ. Общий вид	Госстрой Латв. ССР ЛАТГИПРОПРОМ г. Рига
Утв.	Диман				

Копировал: Хотесер Формат 12

Инв. № подл. | Подпись и дата | Взам. инв. №

3-18-2

Типовой проект 903-2-15 Альбом V часть 2.

Панель 2

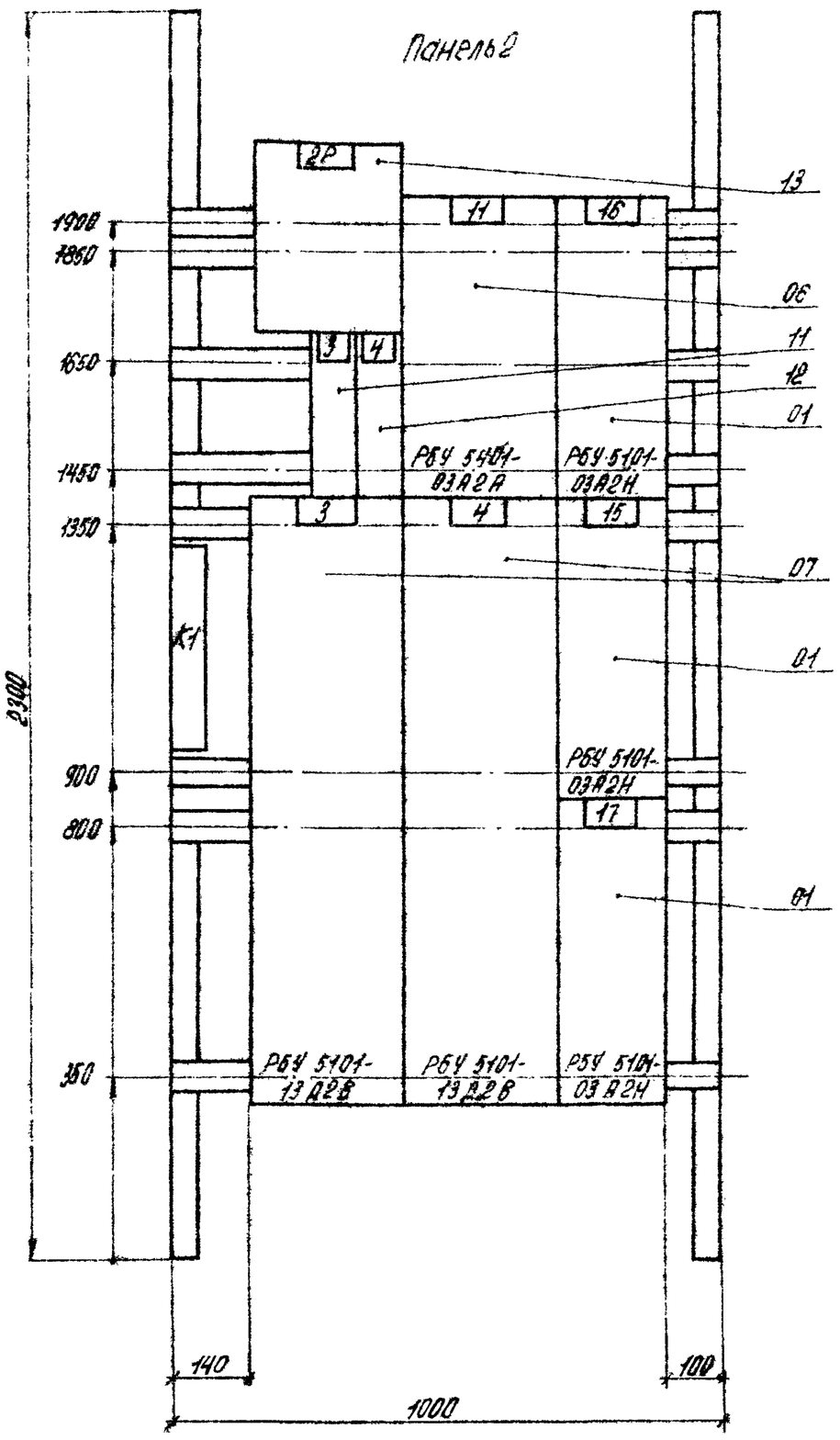

Привязан:

Инв. №

Панель 2 (набор 2)

Разраб.	Диктенко		31.07	ТП 903-2-15		3-18-2
Пров.	Кириллова		31.07		Стадия	Масса	Масштаб
Т.контр.	Викстанцо		04.08		Р		1:10
Нач.отд.	Терехов		08.80		Лист 3	Листов
Н.контр.	Викстанцо		04.08	Щит защищенный ЩЩ. Общий вид	Госстрой Латв. ССР ЛАТГИПРОПРОМ г. Рига
Утв.	Диман				

Копировал: Хотесер Формат 12

Инв. № подл. | Подпись и дата | Взам. инв. №

Панель 3

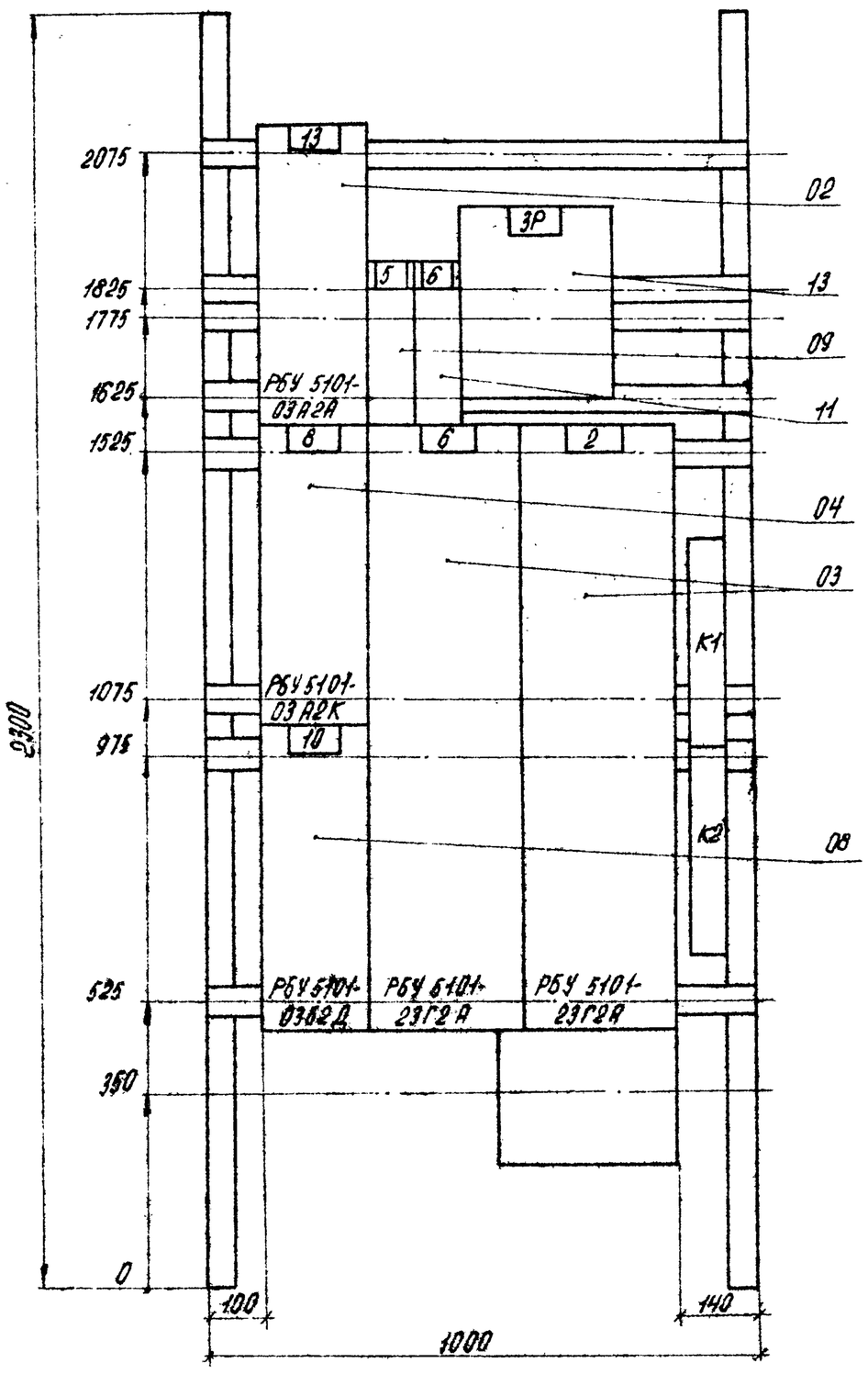

Панель 3 (набор 3)

Разраб.	Диктенко		31.07	ТП 903-2-15		3-18-2
Пров.	Кириллова		31.07		Стадия	Масса	Масштаб
Т.контр.	Викманис				Р		
Нач.отд.	Герехов		03.80	Щит защищенный ШЩ. Общий вид	Лист 4	Листов
Н.контр.	Викманис				Госстрой Латв.ССР ЛАТГИПРОПРОМ г.Рига	

Привязан:

Инв. №

Копировал: Бунеева Формат 12

Типовой проект 903-2-15 Альбом V часть 2

Панель	Строка	Надпись	Поз. обозначение	Место надписи	Текст	Кол.	Выд. шрифт	Заст. провод
1			1Р	Табличка	1Р Ввод N1 ~380	1		
		1	1А	"	1А Рабочее освещение	1		
		2	2А	"	2А Щит КИП1 (питание)	1		
				"	14	1		
				"	12	1		
				"	1	1		
				"	5	1		
				"	7	1		
				"	9	1		
2			2Р	"	2Р Секционный руб.	1		
		3	3А	"	3А Освещение эстакады	1		
		4	4А	"	4А Катеры управления	1		
				"	11	1		
				"	16	1		
				"	3	1		
				"	4	1		
				"	15	1		
				"	17	1		
3				"	13	1		
		5	5А	"	5А Щит КИП1 (питание)	1		
		6	6А	"	6А Аварийное освещен.	1		
			3Р	"	3Р Ввод N2 ~380	1		
				"	8	1		

Привязан:

Инв. №

Разраб.	Жукова			ТП 903-2-15		3-18-3
Пров.	Кириллова		31.07		Стадия	Масса	Масштаб
Т.контр.	Викманис				Р		
Нач.отд.	Герехов		03.80	Щит защищенный ШЩ. Перечень надписи.	Лист 1	Листов 2
Н.контр.	Викманис				Госстрой Латв.ССР ЛАТГИПРОПРОМ г.Рига	

Копировал: Бунеева Формат А4

Панель	Строка	Надпись	Поз. обозначение	Место надписи	Текст	Кол.	Выд. шрифт	Заст. провод
3				"	5	1		
				"	2	1		
				"	10	1		
1		7		Табличка в верхней части двери	1Р Ввод N1 ~380	1		
					14 Приточный вент. П1	1		
					12 Приточный вент. П2	1		
					1 Н-с подачи мазута	1		
				"	5 Н-с перекачивающий	1		
				"	7 Н-с дозатор	1		
					9 Н-с дренажный	1		
2		8			2Р Секционный руб.	1		
					11 Вентиль	1		
					16 Вытяжной вент. В1	1		
					3 Н-с рециркуляции	1		
					4 Н-с рециркуляции	1		
					15 Приточный вент. П1	1		
					17 Вытяжной вент. В1	1		
3		9			13 Приточный вент. П2	1		
					3Р Ввод N2 ~380	1		
					8 Н-с дозатор	1		
					6 Н-с перекачивающий	1		
					2 Н-с подачи мазута	1		
					10 Н-с циркул. жидк. присадок	1		

Привязан:

Инв. №

ТП 903-2-15 3-18-3 Лист 2

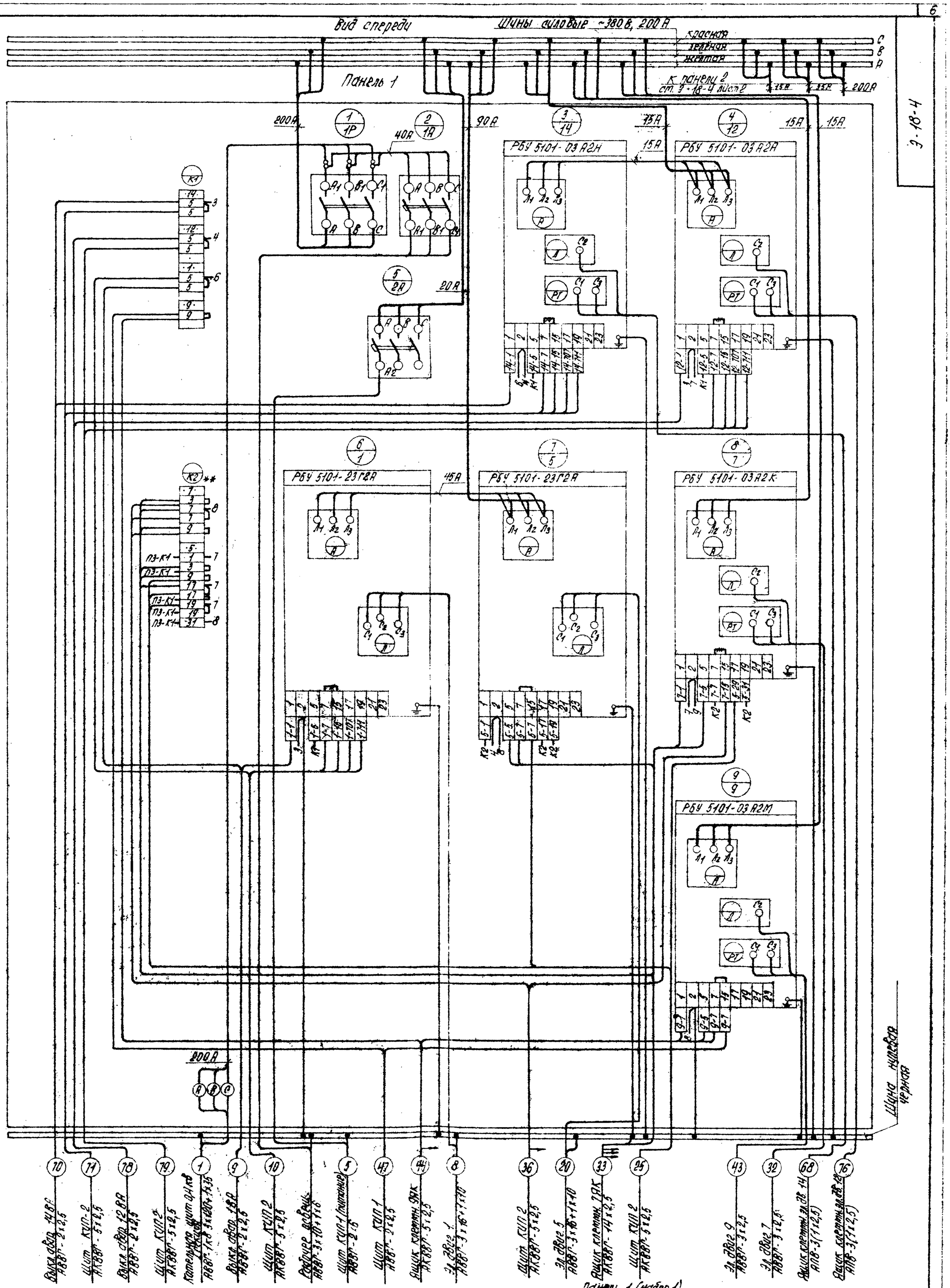

Типовой проект 903-2-15 Альбом V часть 2

— Демонтировать
+++ — Дополнительные колодки с зажимами

Инв. № подл.	Подпись и дата	Взам. инв. №

Привязан:

Инв. №

Разраб.	Жикова		
Пров.	Кириллова		01.07
Г. контр.	Викторова		04.08
Нач. отд.	Терехов		04.08
Н. контр.	Викторова		04.08

ТП 903-2-15 9-18-4

Щит защищенный ШЩ. Схема соединений.

Стадия	Масса	Масштаб
Р		
Лист 1	Листов 4	

Госстрой Латв. ССР ЛАТГИПРОПРОМ г. Рига

Копировал: Бочкова

Формат 22

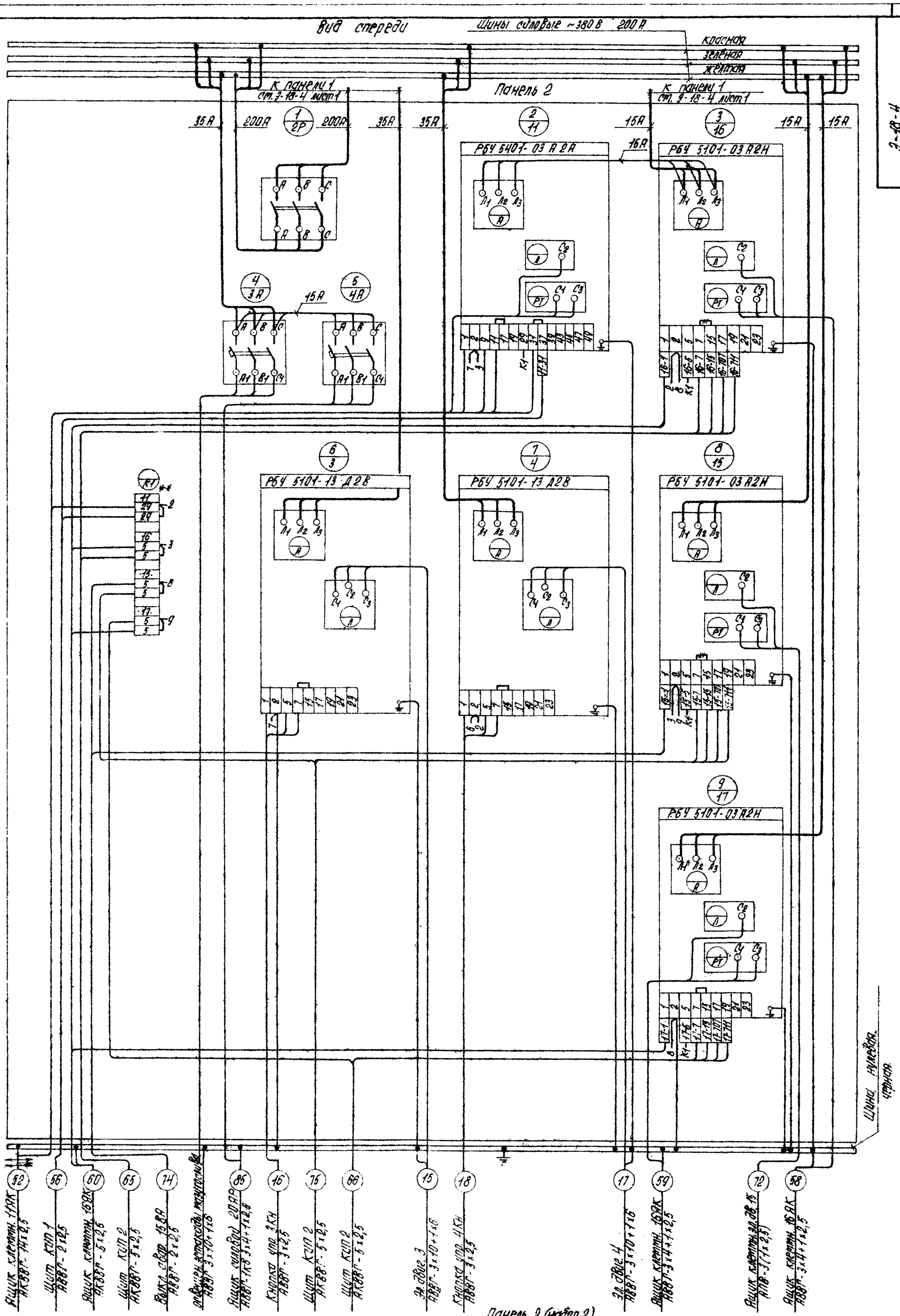

Панель 2 (набор 2)

- Демонтировать

** - Дополнительные колодки с зажимами

Привязан:

Инв. №

Разраб.	Жукова		
Пров.	Куриленко		31.07
Т.контр.	Викторина		04.08
Нач.отд.	Терехов		03.08
Н.контр.	Викторина		04.08

ТП 903-2-15 3-18-4

Щит защищенный ЩЩ. Схема соединений.

Стадия	Масса	Масштаб
Р		
Лист 2	Листов	

Госстрой Латв. ССР ЛАТГИПРОПРОМ г. Рига

Копировал: Краснов

Формат А2

Альбом V часть 2

Типовой проект 903-2-15

Инв. № подл. | Подпись и дата | Взам. инв. №

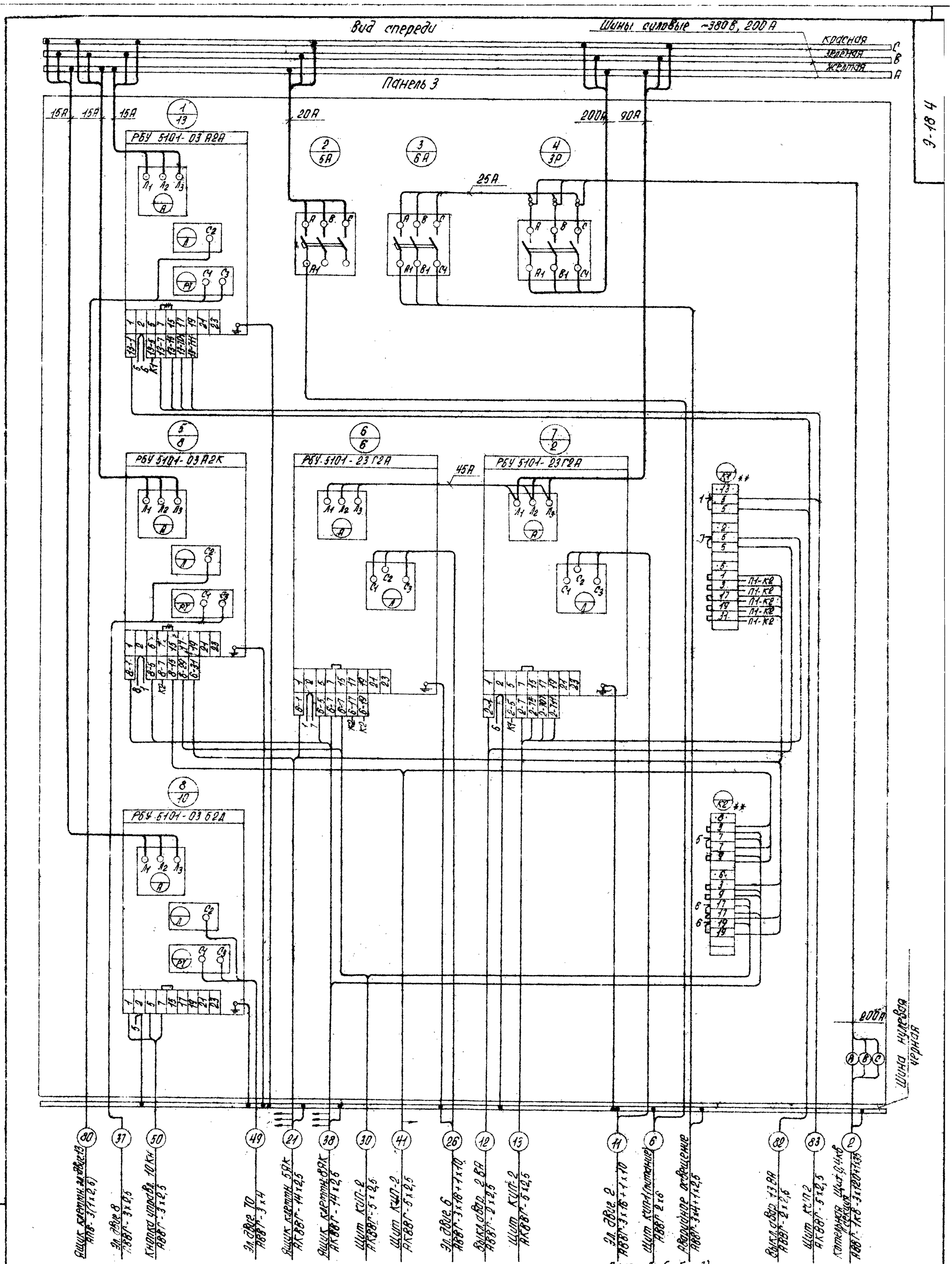

Типовой проект 903-2-15 Альбом V часть 2

Инв. № подл. | Подпись и дата | Взам. инв. №

Примечания

+++ Демонтировать

** - Дополнительные колодки с зажимами

Разраб.	Жукова				
Пров.	Куомлова		91.07		
Т. контр.	Викулина		04.08		
Нач. отд.	Терехов		1.10		
Н. контр.	Викулина		04.08		

Привязан:

Инв. №

ТП 903-2-15 Э-18-4

Щит защищённый ШЩ. Схема соединений.

Стадия	Масса	Масштаб
Р		
Лист 3	Листов	

Госстрой Латгипропром 2 Рига

Копировал