ТИПОВОЙ ПРОЕКТ

902-2-364.83

ОТСТОЙНИКИ КАНАЛИЗАЦИОННЫЕ

РАДИАЛЬНЫЕ ПЕРВИЧНЫЕ

ИЗ СБОРНОГО ЖЕЛЕЗОБЕТОНА

ДИАМЕТРОМ 18 м

С САМОТЕЧНЫМ УДАЛЕНИЕМ ОСАДКА

Альбом X

18705-06

ЦЕНА 1-52

ЦЕНТРАЛЬНЫЙ ИНСТИТУТ ТИПОВОГО ПРОЕКТИРОВАНИЯ
ГОССТРОЯ СССР

Москва, А-445, Садовая ул., 22

Сдано в печать II 1963 г.

Заказ № 10706 Тираж 570 экз.

ТИПОВОЙ ПРОЕКТ
902-2-364.83

ОТСТОЙНИКИ КАНАЛИЗАЦИОННЫЕ РАДИАЛЬНЫЕ ПЕРВИЧНЫЕ ИЗ СБОРНОГО ЖЕЛЕЗОБЕТОНА ДИАМЕТРОМ 18 м С САМОТЕЧНЫМ УДАЛЕНИЕМ ОСАДКА

СОСТАВ ПРОЕКТА:

АЛЬБОМ
- I Технологическая часть
- II Архитектурно-строительная часть
- III Строительные изделия
- IV Электротехническая часть
- V Задание заводу-изготовителю
- VI Нестандартизированное оборудование. Илоскреб. часть 1 и часть 2 (из т.п. 902-2-362.83)
- VII Нестандартизированное оборудование. Затворы щитовые, установка сигнализатора уровня осадка и фасонные части. (из т.п. 902-2-362.83)
- VIII Нестандартизированное оборудование. Токоприемник кольцевой (из т.п. 902-2-346)
- IX Нестандартизированное оборудование. Устройство для удаления плавающих веществ (из т.п. 902-2-362.83)
- X Нестандартизированное оборудование. Регулятор выпуска осадка с электроприводом.
- XI Заказные спецификации
- XII Сметы
- XIII Ведомости потребности в материалах

АЛЬБОМ X

РАЗРАБОТАН
проектным институтом
„МосводоканалНИИпроект"

Главный инженер института СОКОЛИН
Главный инженер проекта КАЗАНОВ

Рабочие чертежи введены в действие
МосводоканалНИИпроектом
Приказ № 213 от 14 декабря 1982г.

				Привязан:
Инв. №				

Содержание альбома

Наименование	Обозначение чертежа	N N° стр
	2	3
Титульный лист		1
Содержание альбома		2
Регулятор выпуска осадка с электропри-		
водом. Ведомость покупных изделий.	1Ш.58.000 ВП	3
Регулятор выпуска осадка с электроприводом.		
Спецификация	1Ш.58.000	
Лист 1-2		3
Регулятор выпуска осадка с электроприводом	1Ш.58.000 СБ	
Лист 1		4
Лист 2		5
Колпак	1Ш.58.100СБ	6
Колпак. Спецификация	1Ш.58.100	6
Фланец	1Ш.58.101	6
Подпятник	1Ш.58.200 СБ	7
Подпятник. Спецификация	1Ш.58.200	
Лист 1-2		8
Основание	1Ш.58.210 СБ	8
Основание Спецификация	1Ш.58.210	9
Плита	1Ш.58.211	9
Корпус Спецификация	1Ш.58.220	9
Бобышка	1Ш.58.221	9
Корпус	1Ш.58.220 СБ	10
Обечайка	1Ш.58.222	11
Фланец	1Ш.58.223	11
Фланец	1Ш.58.224	11
Втулка кулачковая	1Ш.58.201	12
Кольцо	1Ш.58.202	12
Гайка	1Ш.58.203	12
Направляющая	1Ш.58.300 СБ	13
Направляющая Спецификация	1Ш.58.300	13
Фланец	1Ш.58.301	13
Патрубок	1Ш.58.302	14
Корпус Спецификация	1Ш.58.400	14
Корпус	1Ш.58.400 СБ	14
Патрубок	1Ш.58.401	15
Водослив подвижной. Спецификация	1Ш.58.500	15
Стенка боковая	1Ш.58.501	15
Водослив подвижной	1Ш.58.500 СБ	16
Обечайка	1Ш.58.502	17
Штанга винтовая	1Ш.58.002	17
Ушко	1Ш.58.503	18
Пластина	1Ш.58.504	18
Порог	1Ш.58.505	18
Ось	1Ш.58.001	(18)

№ строки	Наименование	Обозначение документа на поставку	Поставщик	Куда входит (обозначение)	Количество на изделие	Количество в комплекты	Количество на регулир.	Количество всего	Примечание
1	Электропривод Б099.098-07М		п.о. Тулаэлектропривод	1Ш.58.000	1			1	
2	Подшипник 8113	ГОСТ 6874-75		1Ш.58.200	1			1	
3	Масленка 1.2Ц6	ГОСТ 19853-74		1Ш.58.200	1			1	
4	Кольцо СП81-64-6	ГОСТ 6308-71		1Ш.58.200	2			2	
5	Фланец 200-2.5	ГОСТ 1255-67		1Ш.58.300	2			2	
6	Болт М16х40.58.096	ГОСТ 7798-70		1Ш.58.000	4			4	
7	Винт М4х12.58.096	ГОСТ 1476-75		1Ш.58.200	2			2	
8	Винт М6х12.58.096	ГОСТ 1491-80		1Ш.58.000	4			4	
9	Гайка М12.5.096	ГОСТ 5915-70		1Ш.58.000	4			4	
10				1Ш.58.200	4			4	
11	Гайка М16.5.096	ГОСТ 5915-70		1Ш.58.000	4			4	
12	Шайба 18х4.02.096	ГОСТ 11371-78		1Ш.58.000	2			2	
13	Шайба 12.65Г.096	ГОСТ 6402-70		1Ш.58.000	4			4	
14	Шпилька М12-6g х25.58.096	ГОСТ 22032-76		1Ш.58.200	4			4	
15	Шпилька М12-6g х35.58.096	ГОСТ 22032-76		1Ш.58.000	4			4	
16	Шплинт 5х32-001	ГОСТ 397-79		1Ш.58.000	2			2	
17									
18									
19									
20									
21									
22									

Изм.	Лист	№ докум.	Подп.	Дата
Разраб.		Заруцкая		
Пров.		Пендерев		
Н.контр.		Потутков		
Утв.		Гаврилов		

1Ш.58.000 ВП

Регулятор выпуска осадка с электроприводом. Ведомость покупных изделий.

Лит.	Лист	Листов
И		1

МосводоканалНиипроект Отдел №5

формат 12

Формат	Зона	Поз.	Обозначение	Наименование	Кол.	Примеч.
				Документация		
22			1Ш.58.000 СБ	Сборочный чертеж		
12			1Ш.58.000 ВП	Ведомость покупных изделий.		
				Сборочные единицы		
11		1	1Ш.58.100	Колпак	1	
11		2	1Ш.58.200	Подпятник	1	
11		3	1Ш.58.300	Направляющая	1	
11		4	1Ш.58.400	Корпус	1	
11		5	1Ш.58.500	Водослив подвижной	1	
				Детали		
12		6	1Ш.58.001	Ось	1	
11		7	1Ш.58.002	Штанга винтовая	1	
Б4		8	1Ш.58.003	Прокладка ф274хф312	1	0,1кг
				Пластина I лист		
				ПМБ-М-3 ГОСТ7338-77		

Изм.	Лист	№ докум.	Подп.	Дата
Разраб.		Заруцкая		
Пров.		Пендерев		
Рук.		Пендерев		
Н.контр.		Потутков		
Утв.		Гаврилов		

1Ш.58.000

Регулятор выпуска осадка с электроприводом

Лит.	Лист	Листов
И	1	2

МосводоканалНиипроект Отдел №5

формат 11

Формат	Зона	Поз.	Обозначение	Наименование	Кол.	Примеч.
				Стандартные изделия		
		9		Болт М16х40.58.096		
				ГОСТ 7798-70	4	
		10		Болт М16х75.58.096		
				ГОСТ 7798-70	12	
		11		Винт М6х12.58.096		
				ГОСТ 1491-80	4	
		12		Гайка М12.5.096		
				ГОСТ 5915-70	4	
		13		Гайка М16.5.096		
				ГОСТ 5915-70	16	
		14		Шайба 18х4.02.096		
				ГОСТ 11371-78	2	
		15		Шайба 12.65Г.096		
				ГОСТ 6402-70	4	
		16		Шпилька М12-6g х35.58.096		
				ГОСТ 22032-76	4	
		17		Шплинт 5х32-001		
				ГОСТ 397-79	2	
				Прочие изделия		
		18		Электропривод		
				Б099.098-07М	1	

Подп. и дата | Инв. № дубл. | Взам. инв. № | Подп. и дата | Инв. № подл.

Изм.	Лист	№ докум.	Подп.	Дата

1Ш.58.000

Лист 2

копировал: 18705-06 4 формат 11

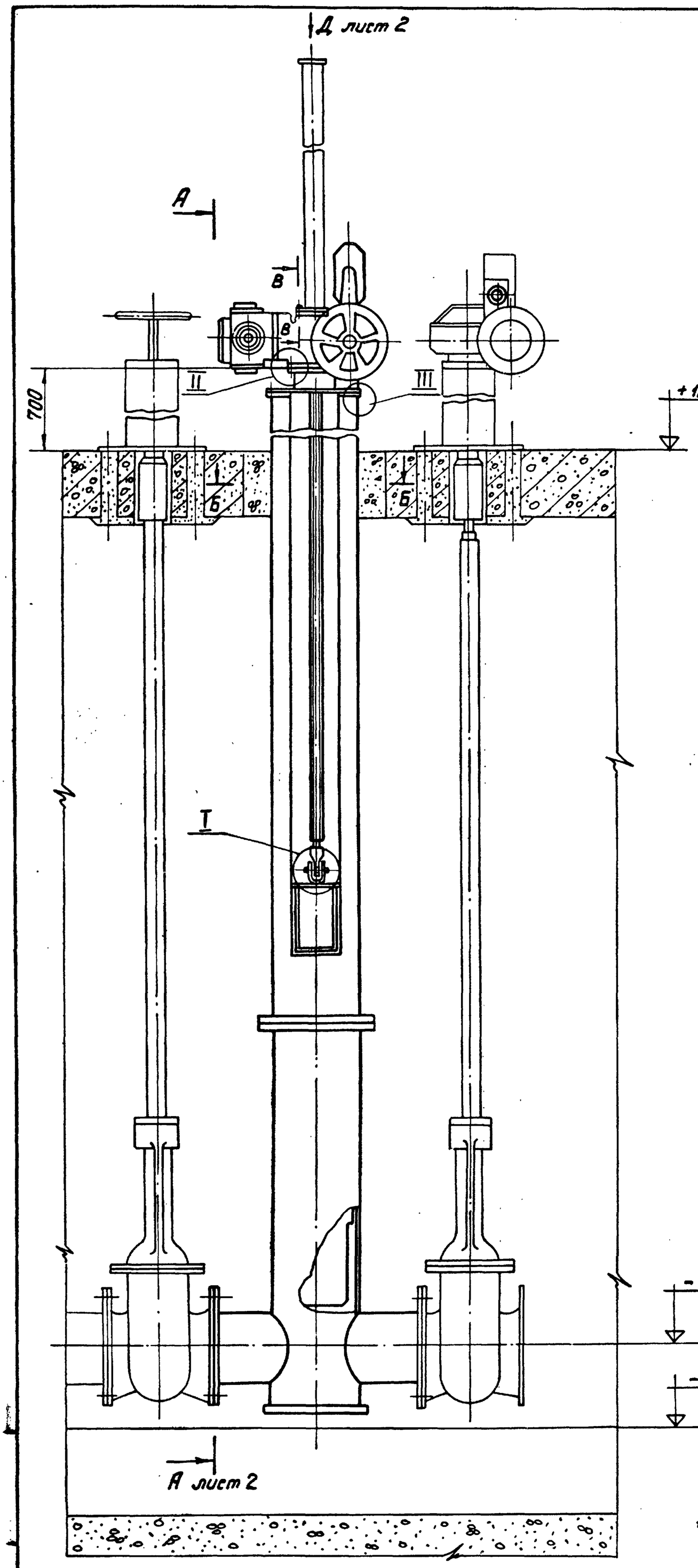

Б-Б

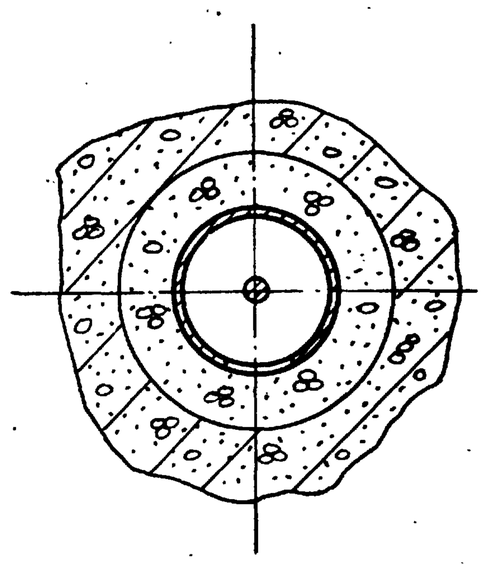

I
М 1:2

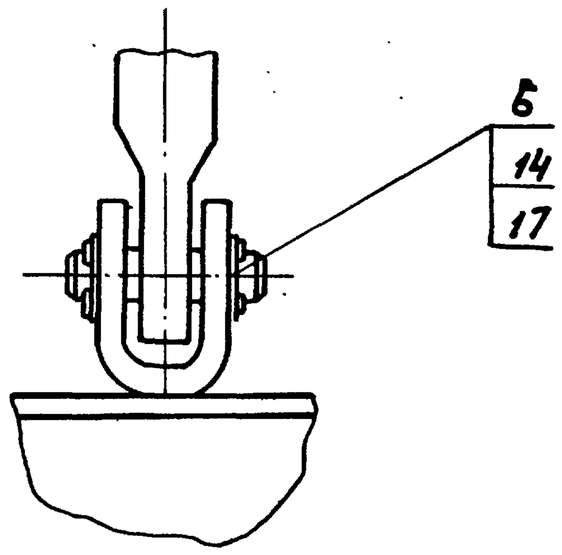

II
М1:1

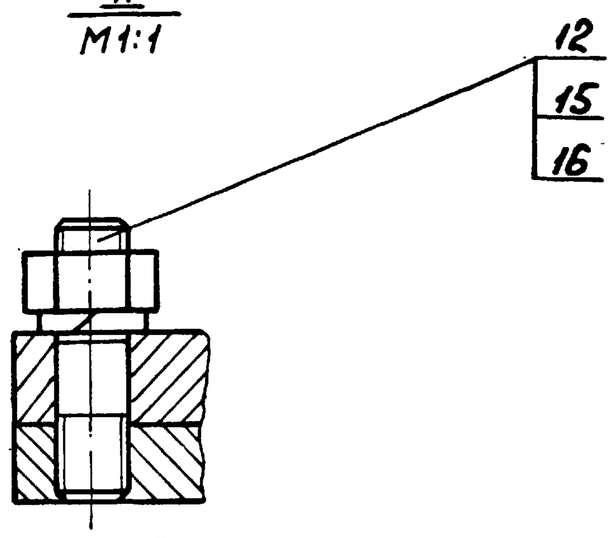

В-В
М1:1

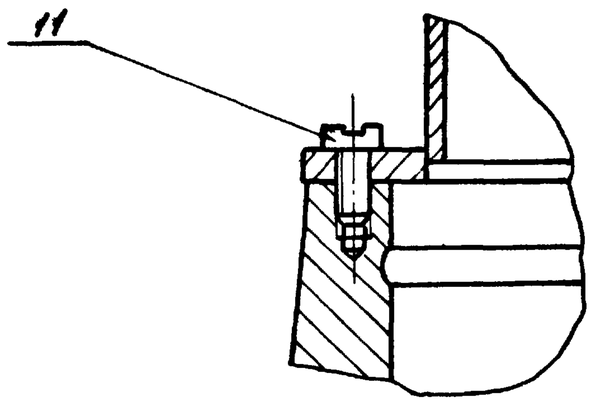

III
М1:1

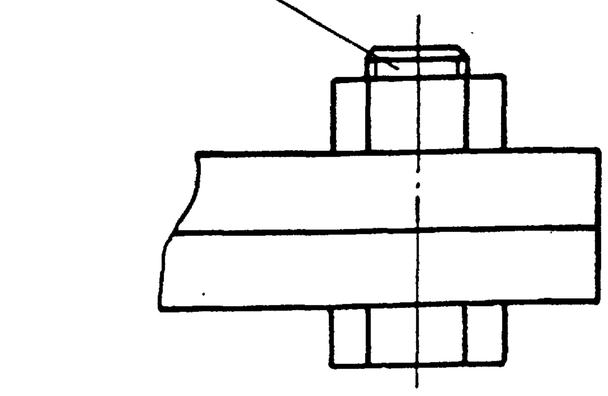

1. Изготовление регулятора произвести в соответствии со строительными нормами и правилами СНиП III-18-75.
2. Для смазки подпятника и электропривода следует применять универсальную смазку марки УС ГОСТ 1033-79.
3. Окраску регулятора выполнить грунт ХС-010; краска ЭМХС-710, серый лак ХС-76 IV В ГОСТ 9355-81 кругом за исключением обработанных и сопрягающихся поверхностей.
4. Размеры для справок.

					1Ш.58.000 СБ			
Изм.	Лист	№ докум.	Подп.	Дата	Регулятор выпуска осадка с электроприводом.	Лит.	Масса	Масштаб
Разраб.		Заруцкая				И	339,0	1:10
Пров.		Пендерев				Лист 1	Листов 2	
Рук.		Пендерев				Мосводоканалниипроект Отдел №5		
Н.контр.		Потутков						
Утв.		Гаврилов						

1Ш 58.000 СБ

А-А лист 1

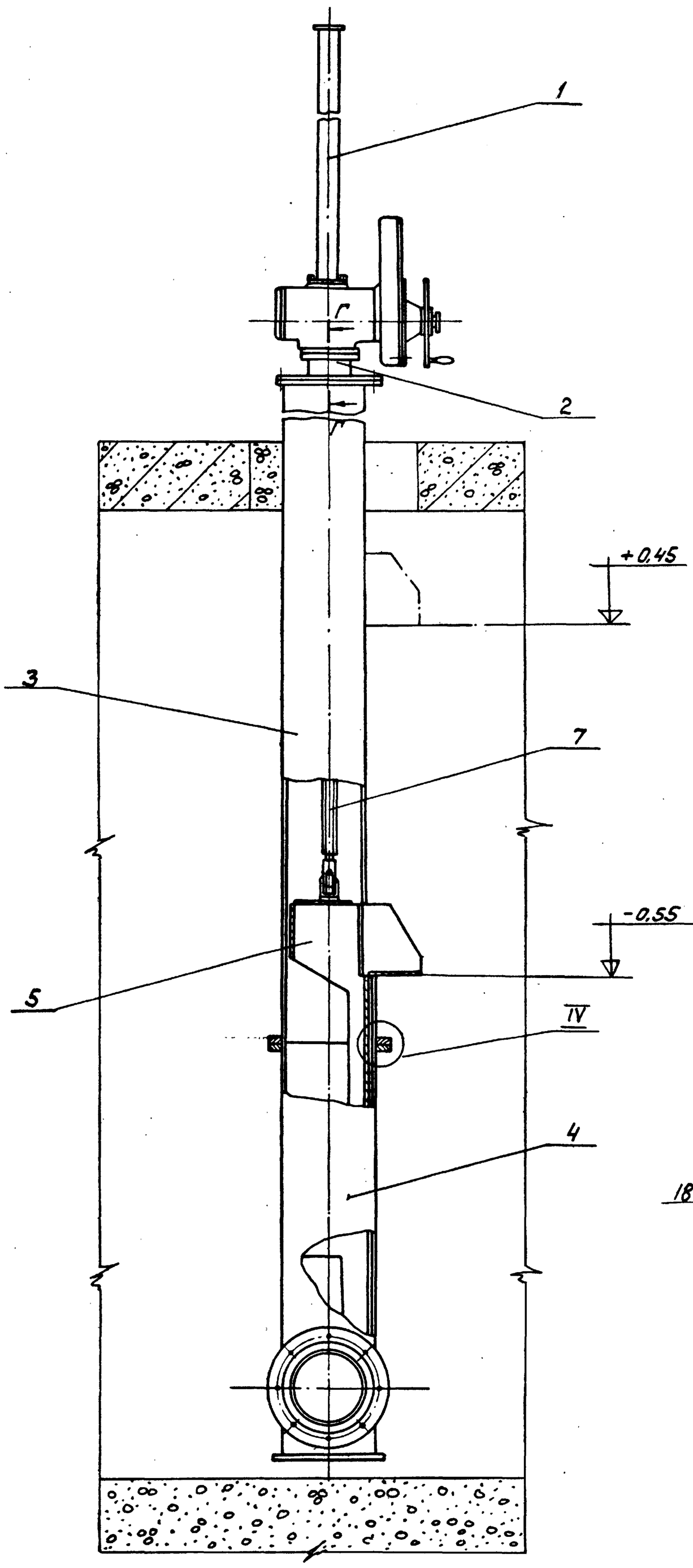

Г-Г
М1:1

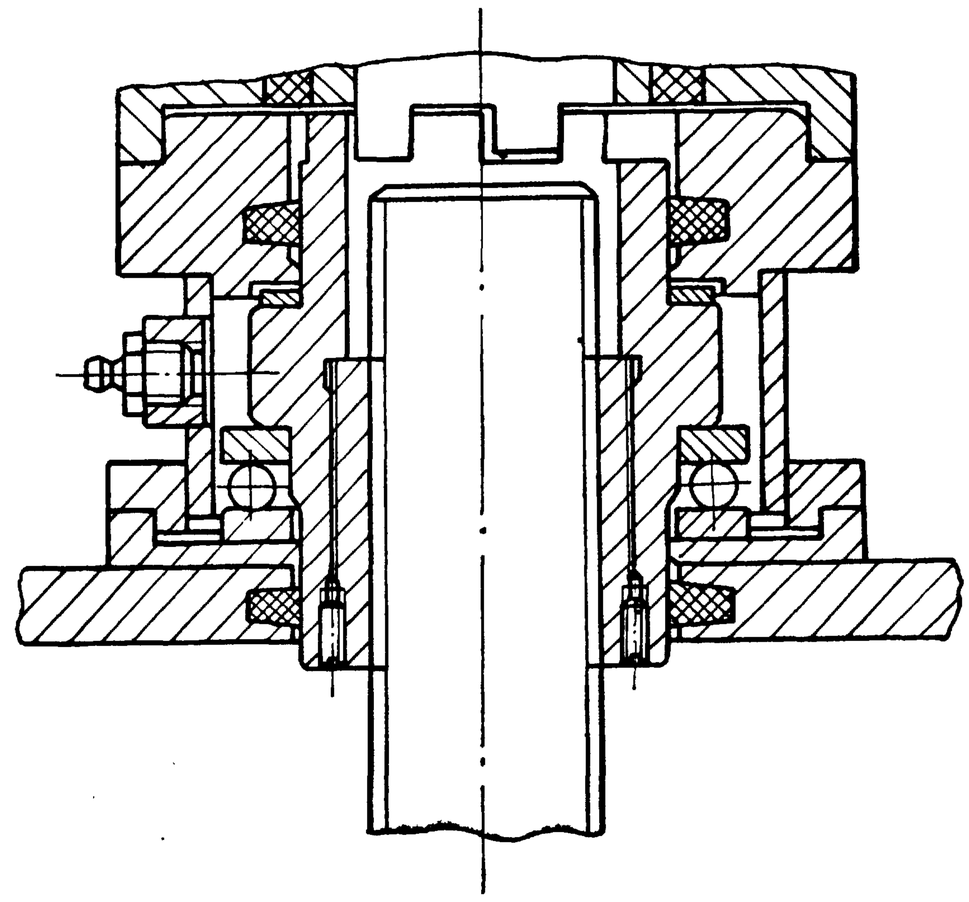

Вид Д лист 1

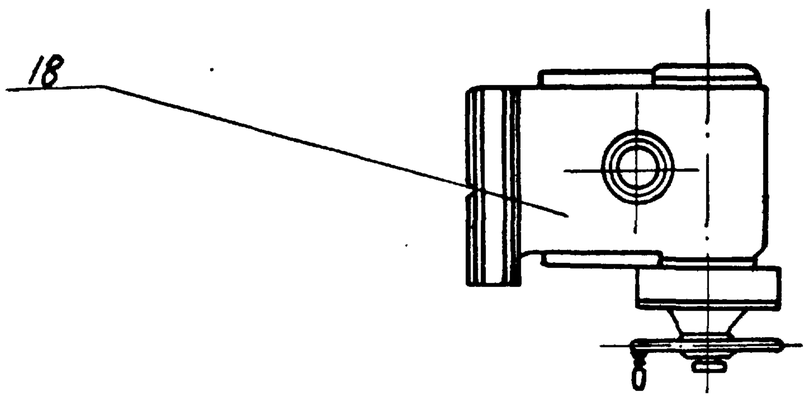

IV

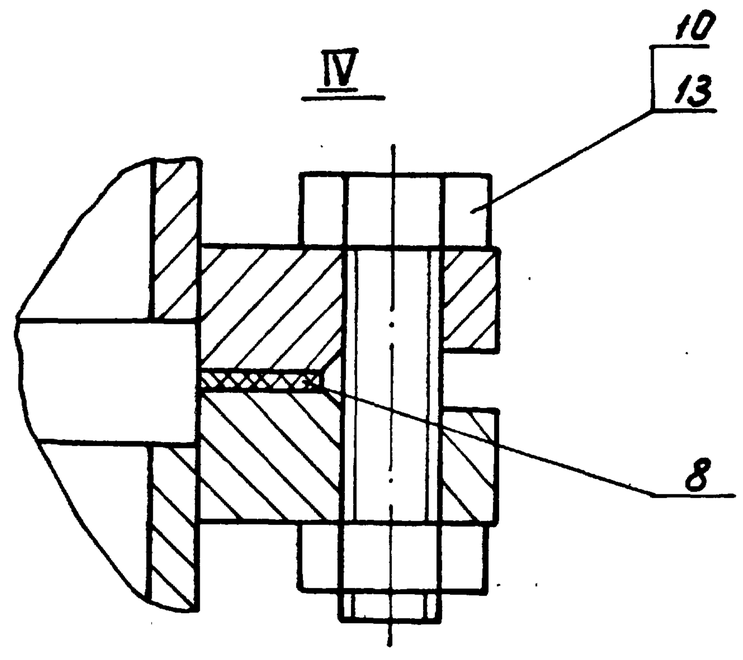

					1Ш.58.000 СБ			
Изм.	Лист	№ докум.	Подп.	Дата	Регулятор выпуска осадка с электроприводом.	Лит.	Масса	Масштаб
Разраб.		Заруцкая				И	—	
Пров.		Пендерев				Лист 2	Листов	
Рук.		Пендерев				Мосводоканалгипроект Отдел №5		
Н.контр.		Потутков						
Утв.		Гаврилов						

1Ш.58.100

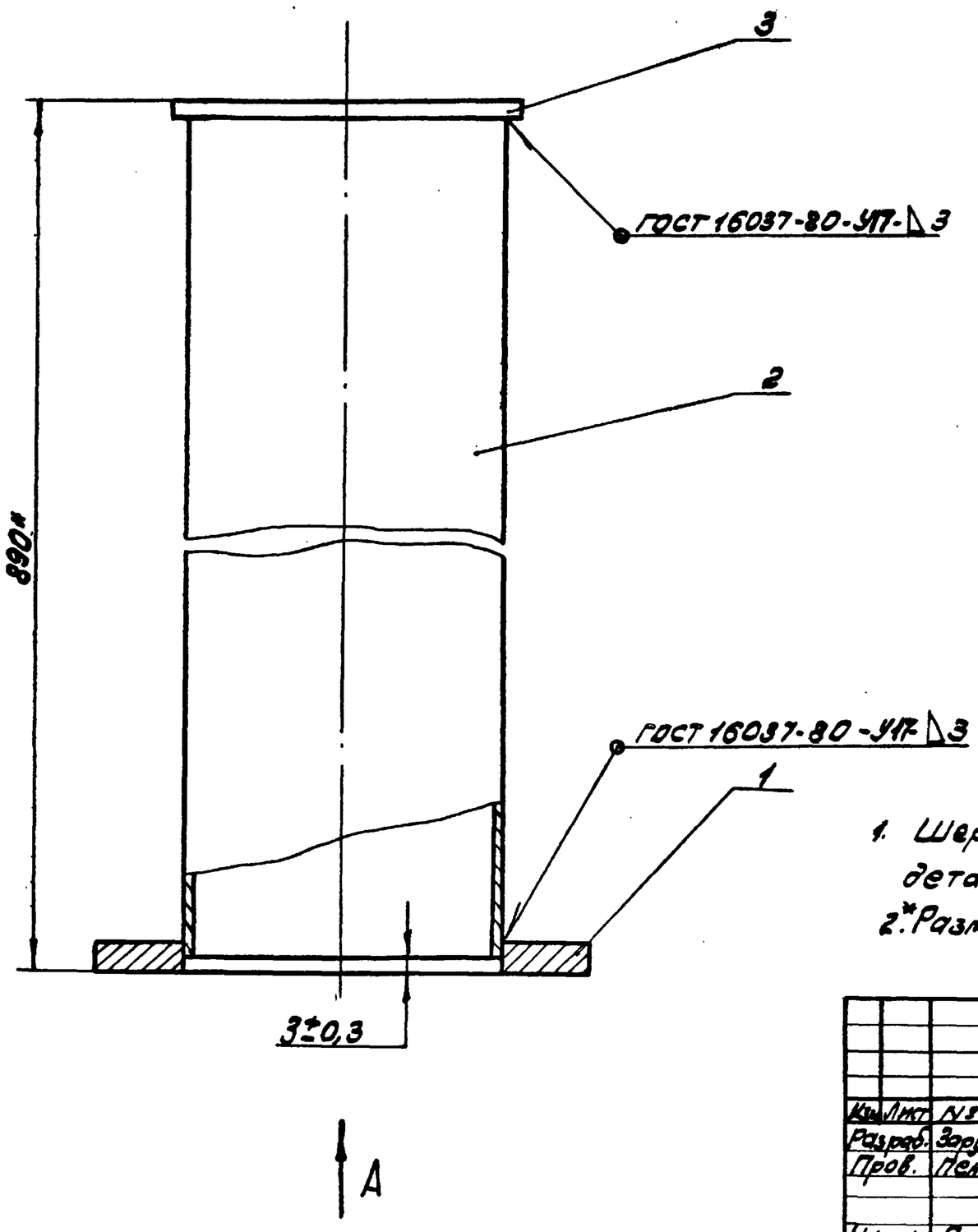

Вид А

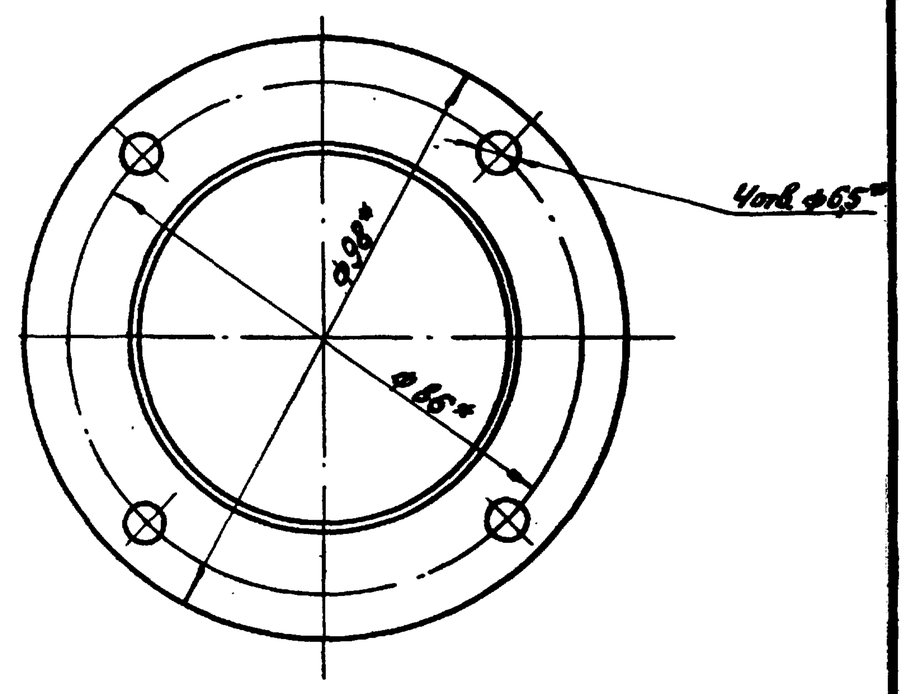

1. Шероховатость обрабатываемых поверхностей деталей без чертежа - Rz80.
2. *Размеры для справок.

Изм. Лист	№ докум.	Подп.	Дата	1Ш.58.100СБ	
Разраб.	Зарецкая			Колпак Сборочный чертеж	Лит. И / Масса 5,0 / Масштаб 1:1
Пров.	Пендерев				Лист / Листов: 1
Н.контр.	Потутков				Мосводоканалниипроект Отдел №5

Формат 12

Формат	Зона	Поз.	Обозначение	Наименование	Кол.	Примеч.
				Документация		
12		1	1Ш.58.100СБ	Сборочный чертеж		
				Детали		
11		1	1Ш.58.101	Фланец	1	
64		2	1Ш.58.102	Труба		
				Труба 50х3,5		
				ГОСТ 3262-75		
				L = 884h14	1	4,5кг
64		3	1Ш.58.103	Заглушка		
				лист Б-3 ГОСТ 19903-74		
				Ст3сп ГОСТ 16523-70		
				⌀70h14	1	0,12кг

Изм. Лист	№ докум.	Подп.	Дата	1Ш.58.100	
Разраб.	Зарецкая			Колпак	Лит. И / Лист / Листов 1
Пров.	Пендерев				Мосводоканалниипроект Отдел №5
Рук.	Пендерев				
Н.контр.	Потутков				

Формат 11

1Ш.58.101

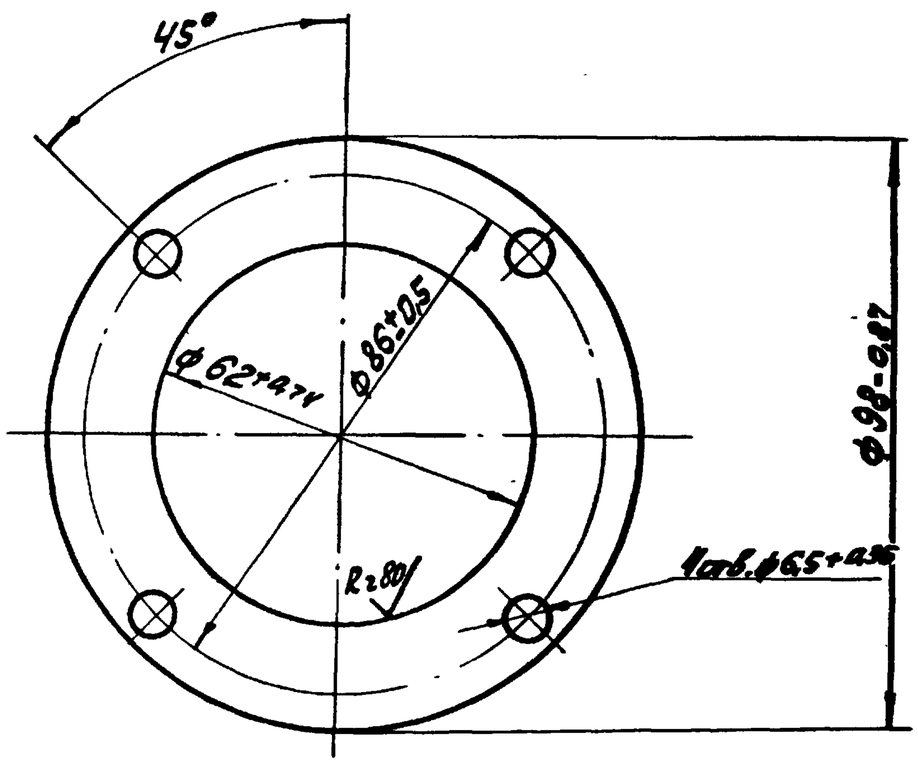

Изм. Лист	№ докум.	Подп.	Дата	1Ш.58.101	
Разраб.	Зарецкая			Фланец	Лит. И / Масса 0,22 / Масштаб 1:1
Пров.	Пендерев				Лист / Листов: 1
Н.контр.	Потутков			Лист Б6 ГОСТ 19903-74 Ст3сп ГОСТ 14637-79	Мосводоканалниипроект Отдел №5

Подп. и дата | Инв. № подл. | Взам. инв. № | Инв. № подл. | Подп. и дата

Копировал: Ягуз- 18705-06 7 Формат 11

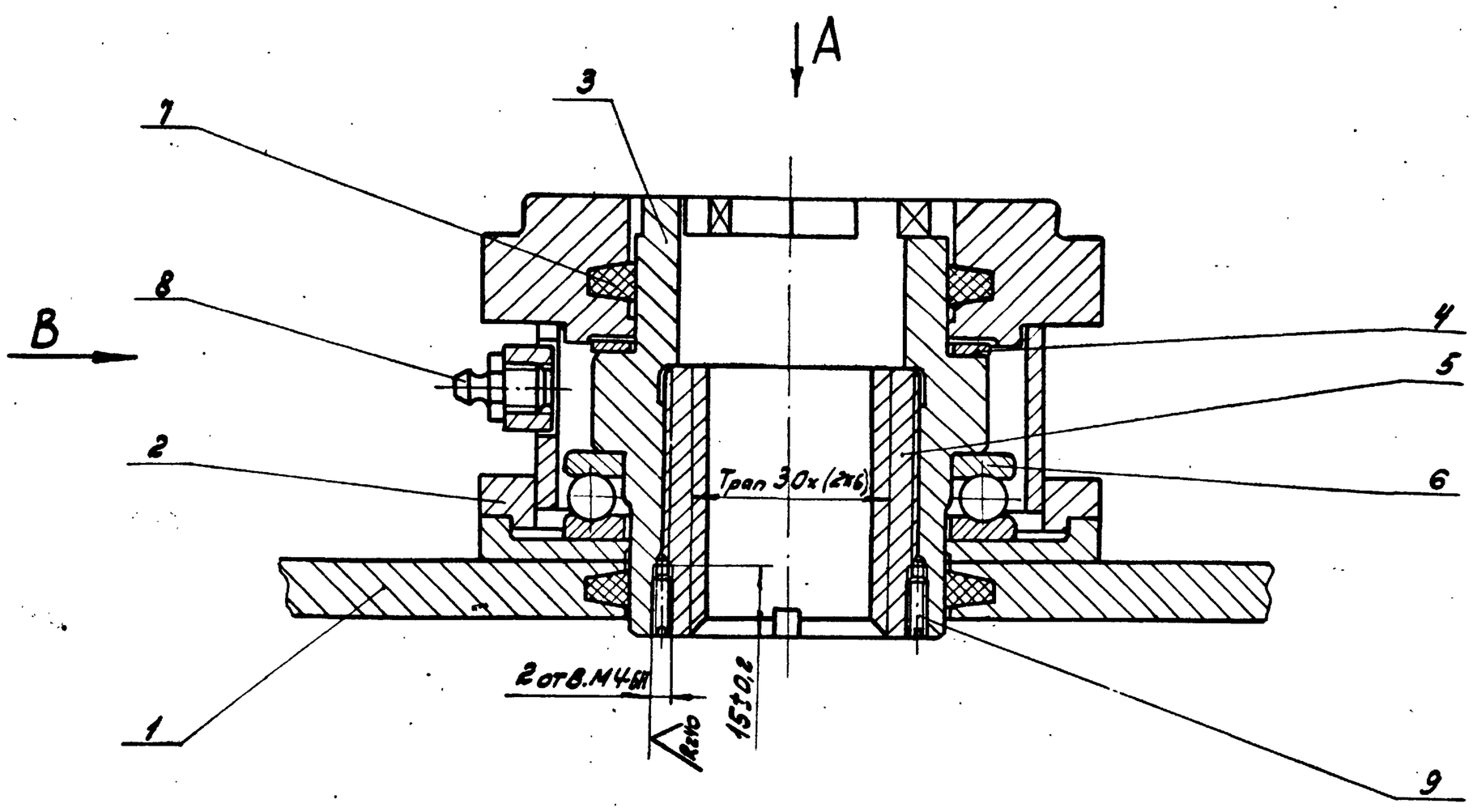

Вид А
М1:2

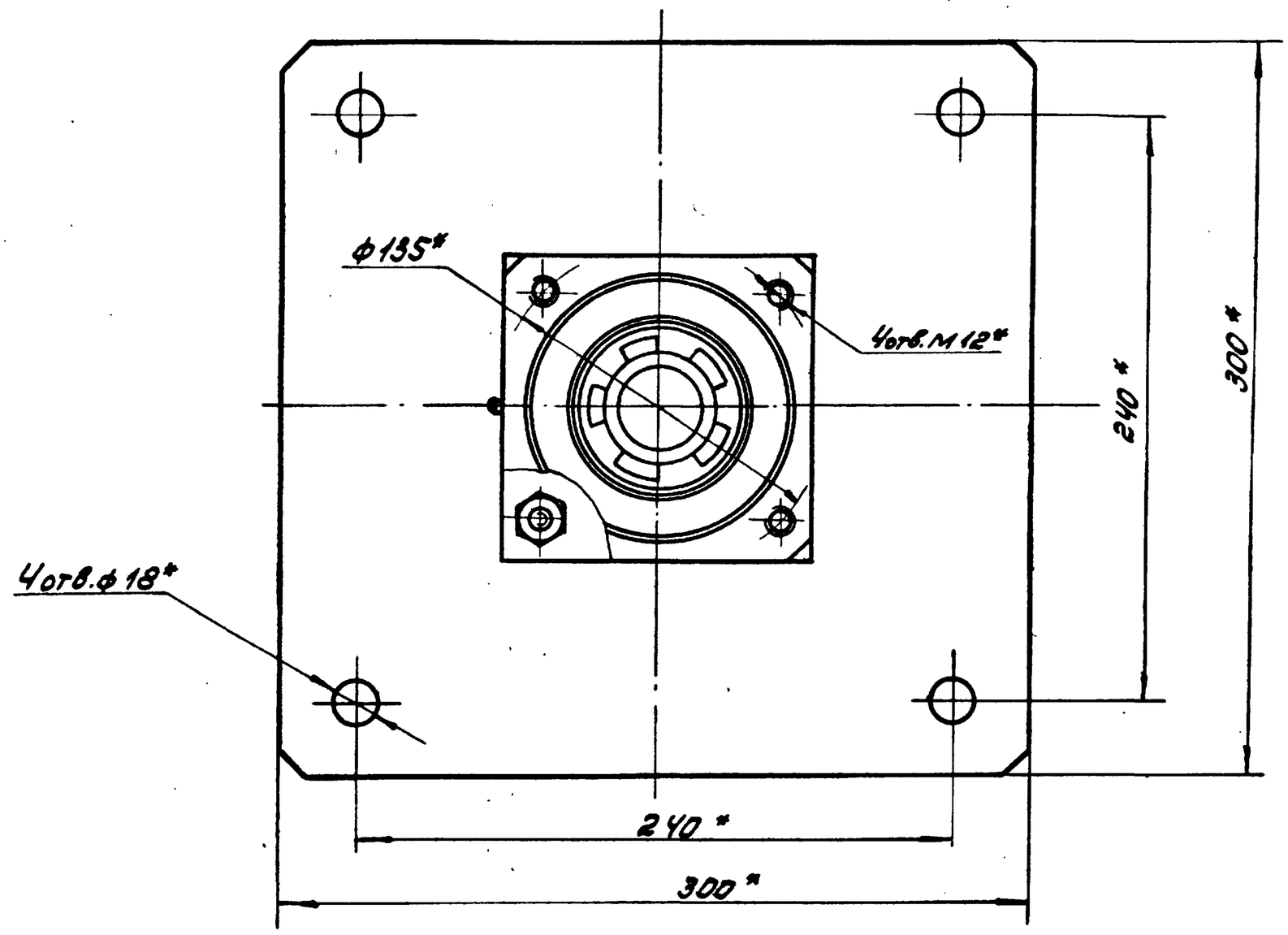

Вид В

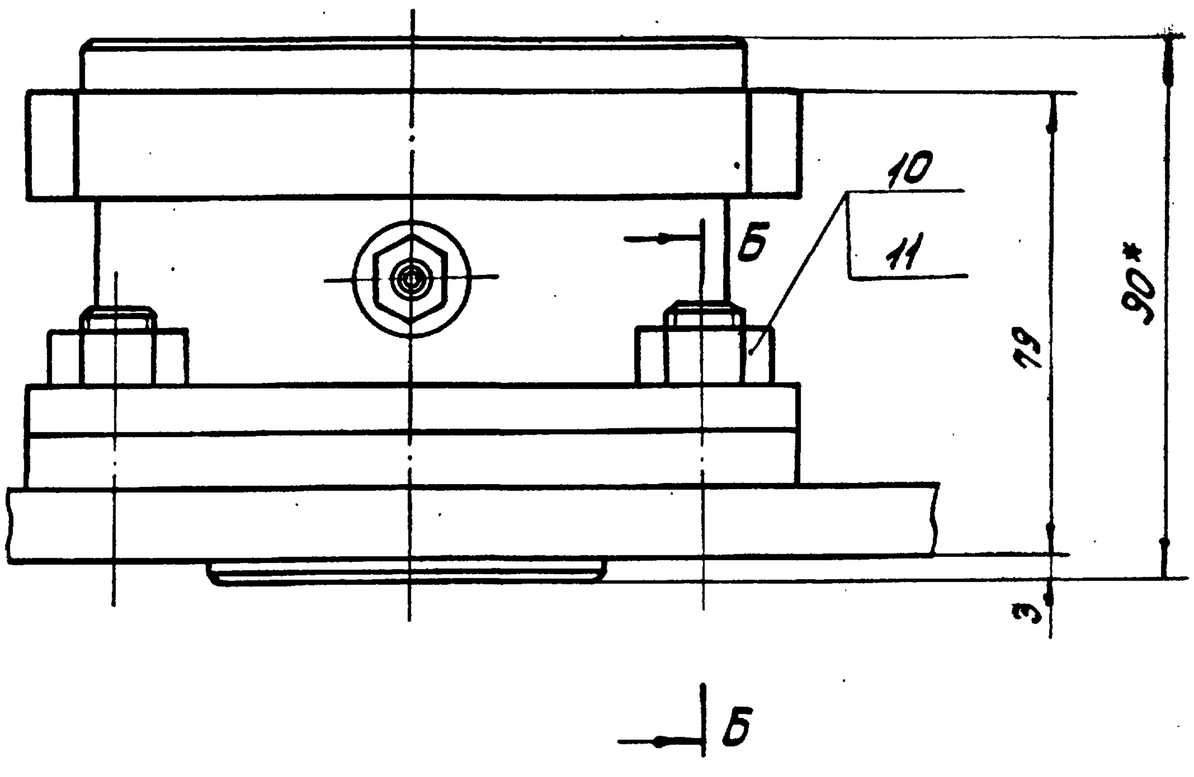

Б-Б

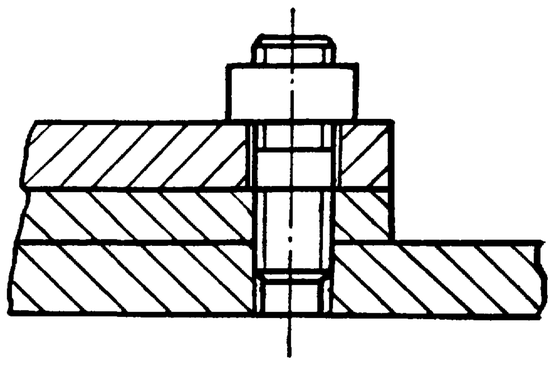

*Размеры для справок.

					1Ш.58.200СБ			
Изм.	Лист	№докум.	Подп.	Дата	Подпятник	Лит.	Масса	Масштаб
Разраб.		Заручная				И	16,0	1:1
Пров.		Пендерев			Сборочный чертеж	Лист	Листов: 1	
Рук.		Пендерев				Новосибгражданпроект Отдел N5		
Н.контр.		Потутков						

Копировал. Зах. – 18705-06 8 Формат 22

Формат	Зона	Поз.	Обозначение	Наименование	кол.	Примеч.
				Документация		
22			1Ш.58.200СБ	Сборочный чертеж		
				Сборочные единицы		
11		1	1Ш.58.210	Основание	1	
11		2	1Ш.58.220	Корпус	1	
				Детали		
12		3	1Ш.58.201	Втулка кулачковая	1	
11		4	1Ш.58.202	Кольцо	1	
11		5	1Ш.58.203	Гайка	1	
				Стандартные изделия		
		6		Подшипник 8113		
				ГОСТ 6874-75	1	
		7		Кольцо СП81-64-6		
				ГОСТ 6308-71	2	
		8		Масленка 1.2Ц6 ГОСТ 19853-74	1	

Изм.	Лист	№ докум.	Подп.	Дата	1Ш.58.200		
Разраб.		Заруцкая			Подпятник	Лит. И	Лист 1 / Листов 2
Пров.		Пендерев				Мосводоканалниипроект Отдел №5	
Рук.		Пендерев					
Н.контр.		Потутков					

Формат 11

Формат	Зона	Поз.	Обозначение	Наименование	кол.	Примеч.
		9		Винт М4х12.58.096		
				ГОСТ 1476-75	2	
		10		Гайка М12.5.096		
				ГОСТ 5915-70	4	
		11		Шпилька М12-6g х 25.58.096		
				ГОСТ 22032-76	4	

Подп. и дата | Инв. № дубл. | Взам. инв. | Подп. и дата | Инв. № подл.

Изм.	Лист	№ докум.	Подп.	Дата	1Ш.58.200	Лист 2

Формат 11

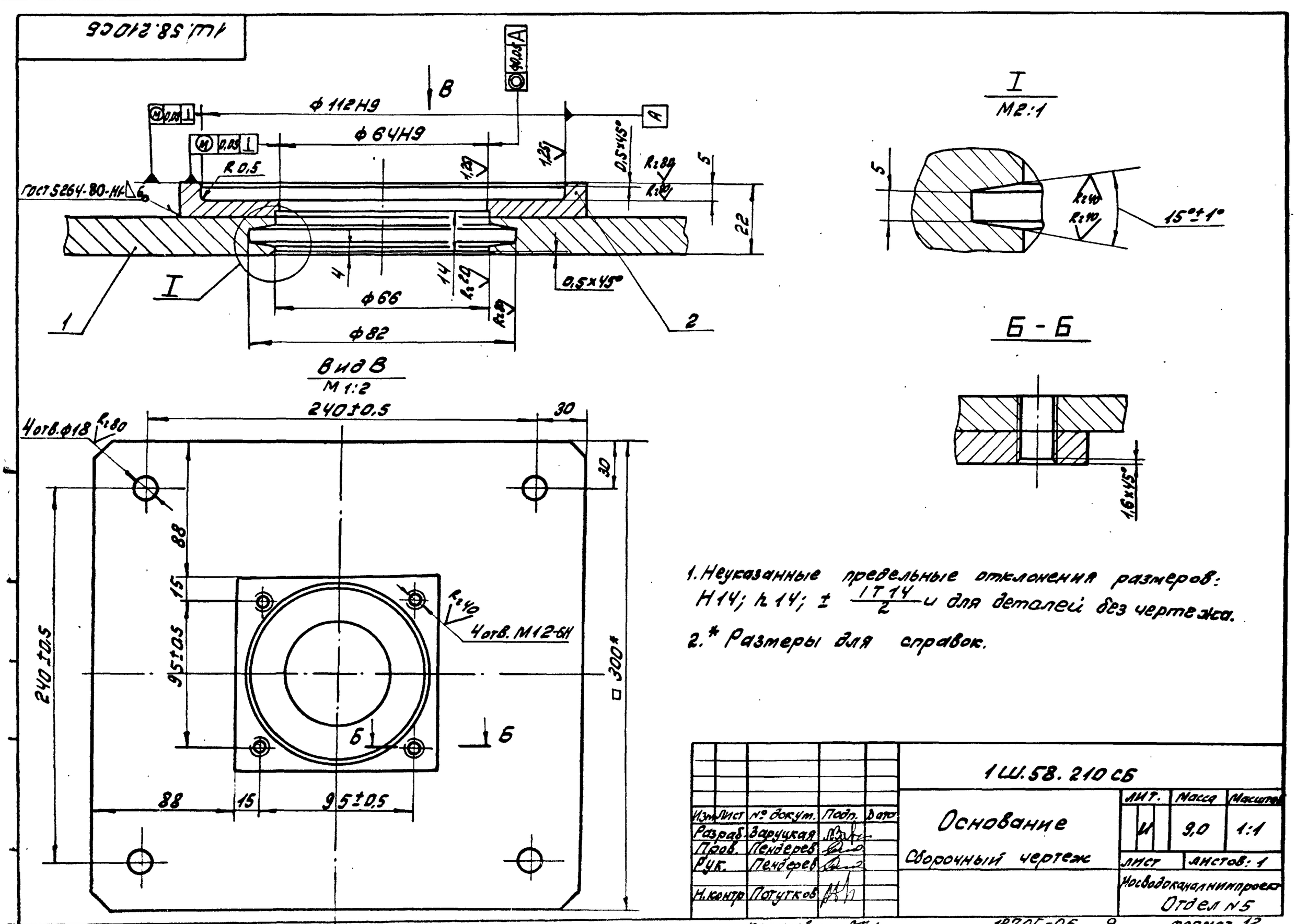

Формат	Зона	Поз.	Обозначение	Наименование	Кол.	Примеч.
				Документация		
12			1Ш.58.210СБ	Сборочный чертеж		
				Детали		
11		1	1Ш.58.211	Плита	1	
54		2	1Ш.58.212	Накладка		
				Лист Б12 ГОСТ 19903-74		
				В ст3сп ГОСТ 14637-79		
				125×125	1	1,1 кг

Изм.	Лист	№ докум.	Подп.	Дата	1Ш.58.210			
Разраб.		Заруцкая			Основание	Лит. И	Лист	Листов 1
Пров.		Пендерев				Мосводоканалниипроект Отдел N5		
Рук.		Пендерев						
Н.контр.		Потутков						

Формат 11

1Ш.58.211

(√)

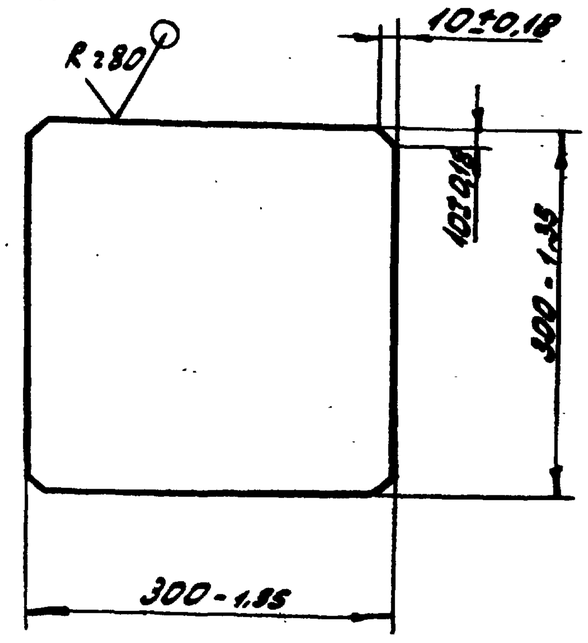

Изм.	Лист	№ докум.	Подп.	Дата	1Ш.58.211			
Разраб.		Заруцкая			Плита	Лит. И	Масса 7,6	Масштаб 1:5
Пров.		Пендерев				Лист	Листов: 1	
Н.контр.		Потутков			Лист Б12 ГОСТ 19903-74 / В ст3сп ГОСТ 14637-79	Мосводоканалниипроект Отдел N5		

Формат 11

Формат	Зона	Поз.	Обозначение	Наименование	Кол.	Примеч.
				Документация		
22			1Ш.58.220СБ	Сборочный чертеж		
				Детали		
11		1	1Ш.58.221	Бобышка	1	
11		2	1Ш.58.222	Обечайка	1	
12		3	1Ш.58.223	Фланец	1	
11		4	1Ш.58.224	Фланец	1	

Изм.	Лист	№ докум.	Подп.	Дата	1Ш.58.220			
Разраб.		Заруцкая			Корпус	Лит. И	Лист	Листов 1
Пров.		Пендерев				Мосводоканалниипроект Отдел N5		
Рук.		Пендерев						
Н.контр.		Потутков						

Формат 11

1Ш.58.221

Rz40 (√)

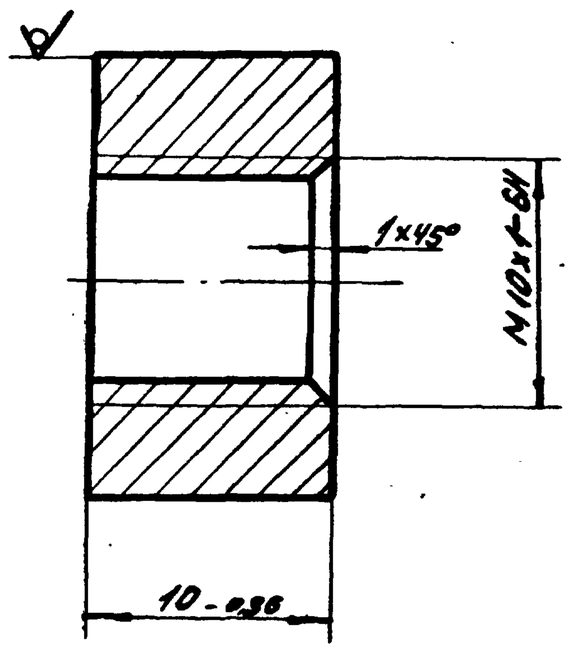

Изм.	Лист	№ докум.	Подп.	Дата	1Ш.58.221			
Разраб.		Заруцкая			Бобышка	Лит. И	Масса 0,01	Масштаб 4:1
Пров.		Пендерев				Лист	Листов: 1	
Н.контр.		Потутков			Круг 818 ГОСТ 2590-71 / В ст3сп ГОСТ 535-79	Мосводоканалниипроект Отдел N5		

Формат 11

Копировал: 18705-06 10

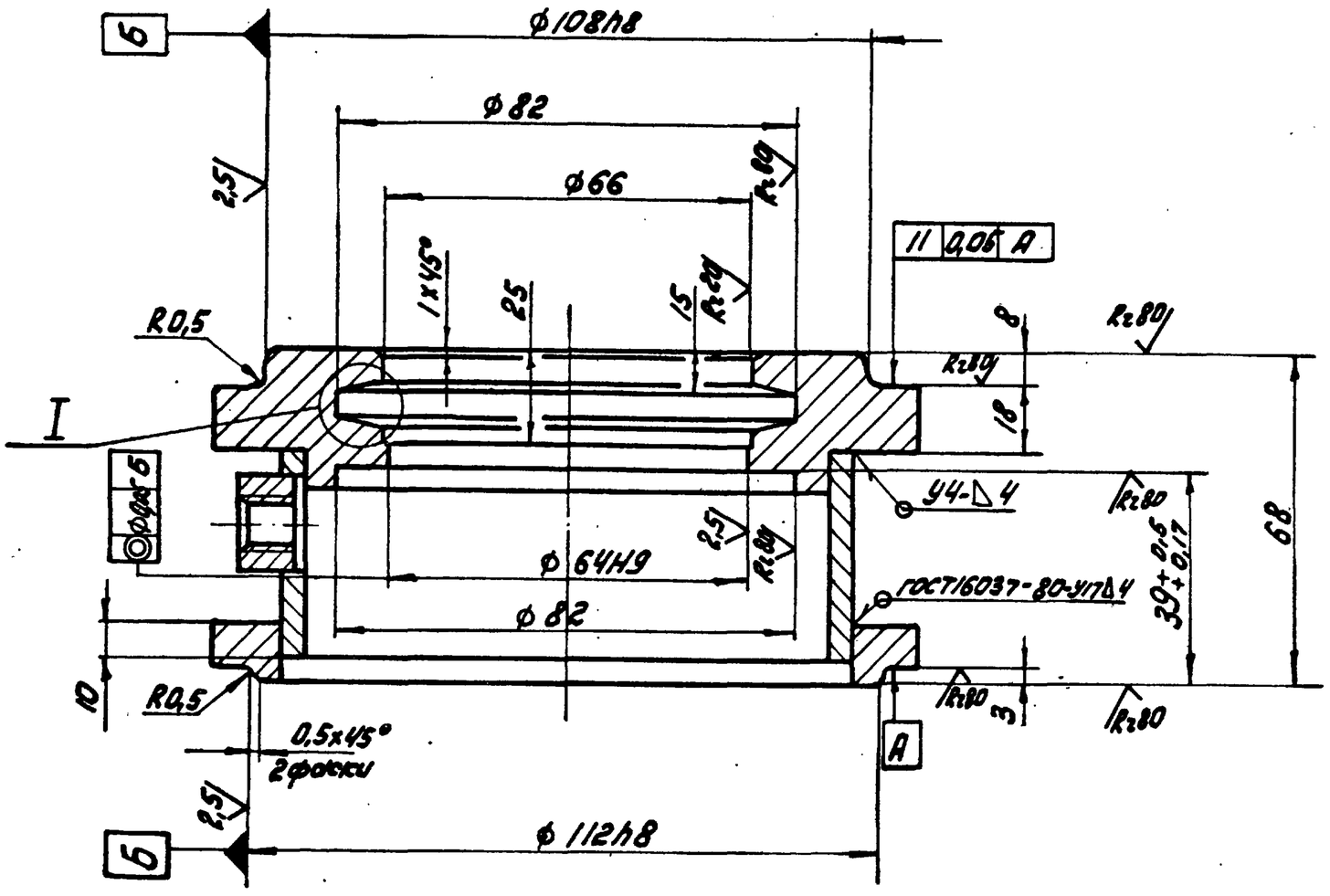

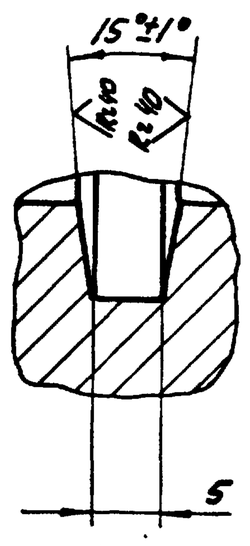

I Повернуто
М2:1

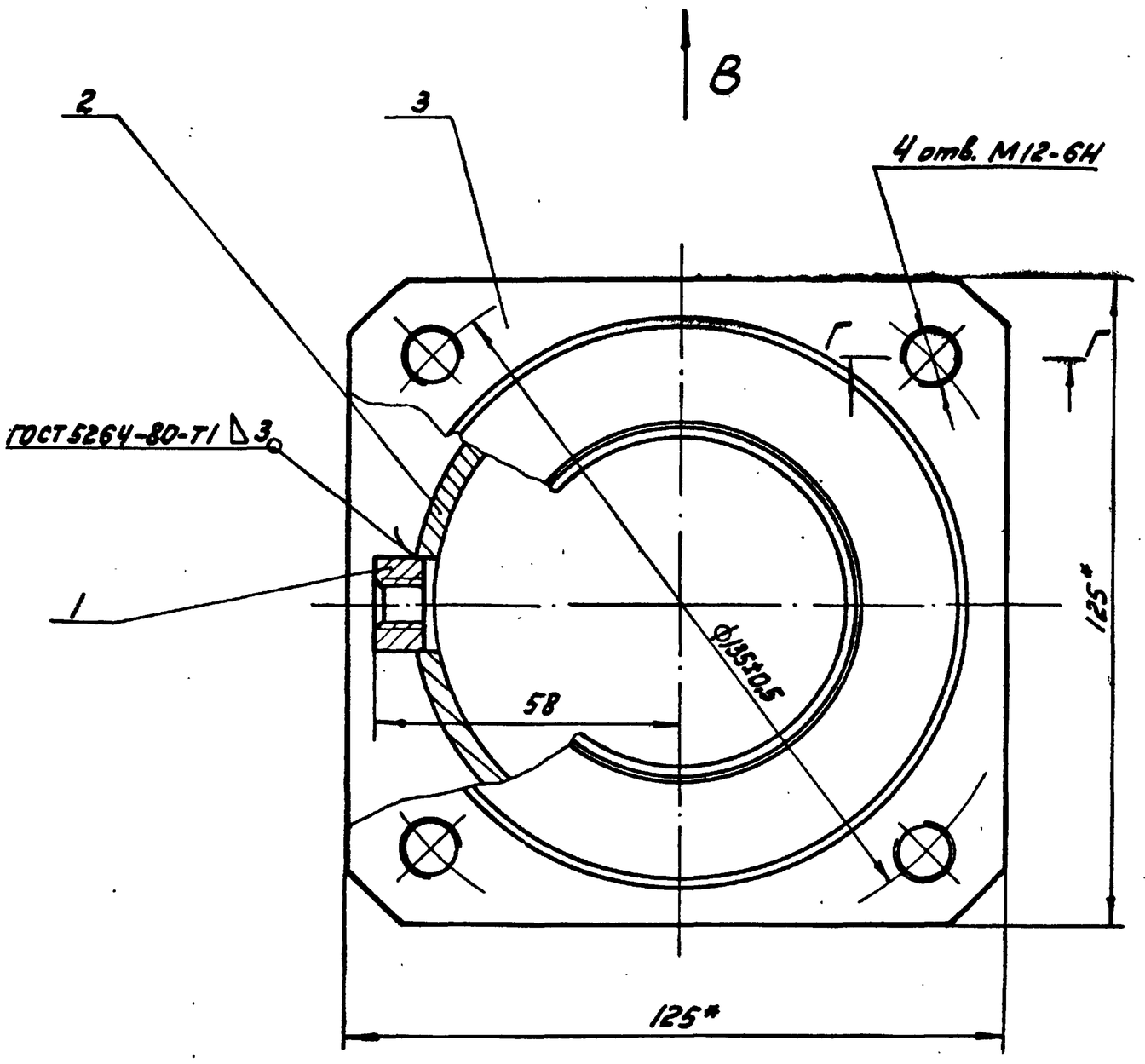

Вид В

Г-Г

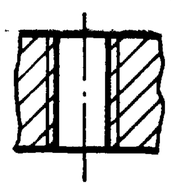

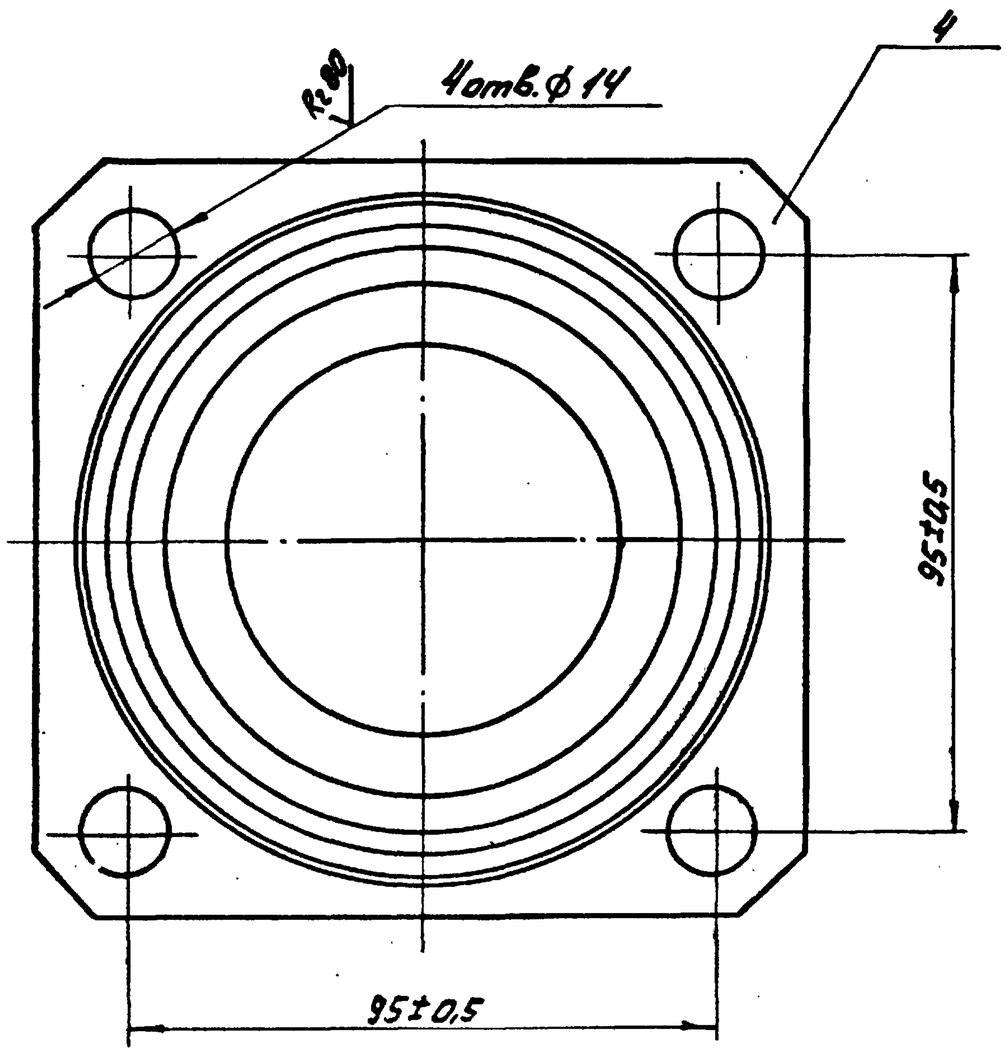

1. Неуказанные предельные отклонения размеров: H14; h14; $\pm\frac{IT14}{2}$.
2.* Размеры для справок.

Изм.	Лист	№ докум.	Подп.	Дата	1Ш.58.220СБ		
Разраб.		Зарецкая			Корпус	Лит.	Масса	Масштаб
Пров.		Пендерев				И	5,0	1:1
Рук.		Пендерев			Сборочный чертеж	Лист	Листов: 1	
Н. контр.		Потутков				Мосводоканалниипроект Отдел N 5		

Копировал: 18705-06 11 Формат 22

1Ш.58.223

Вид А

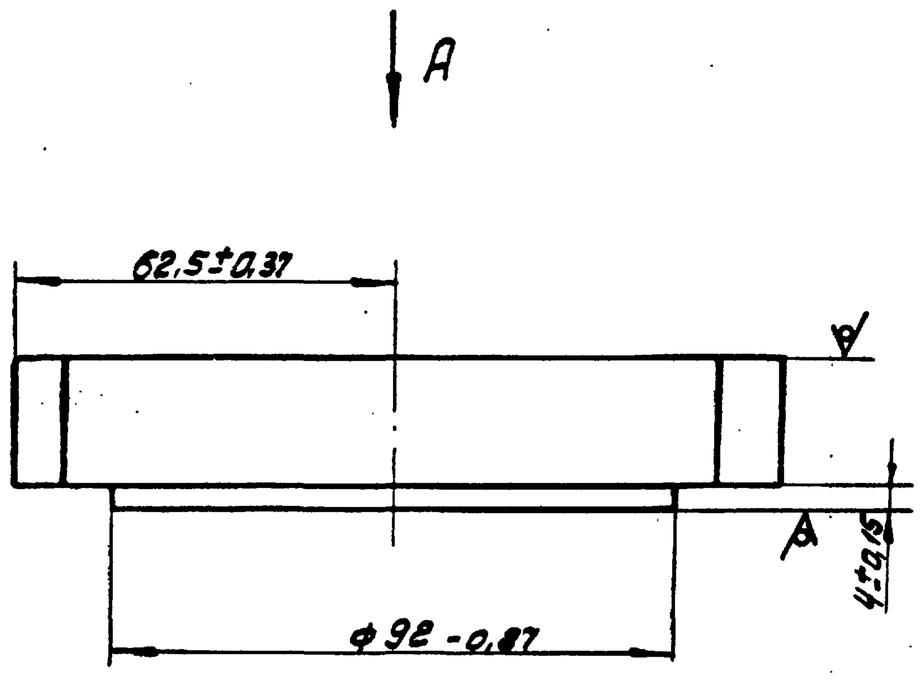

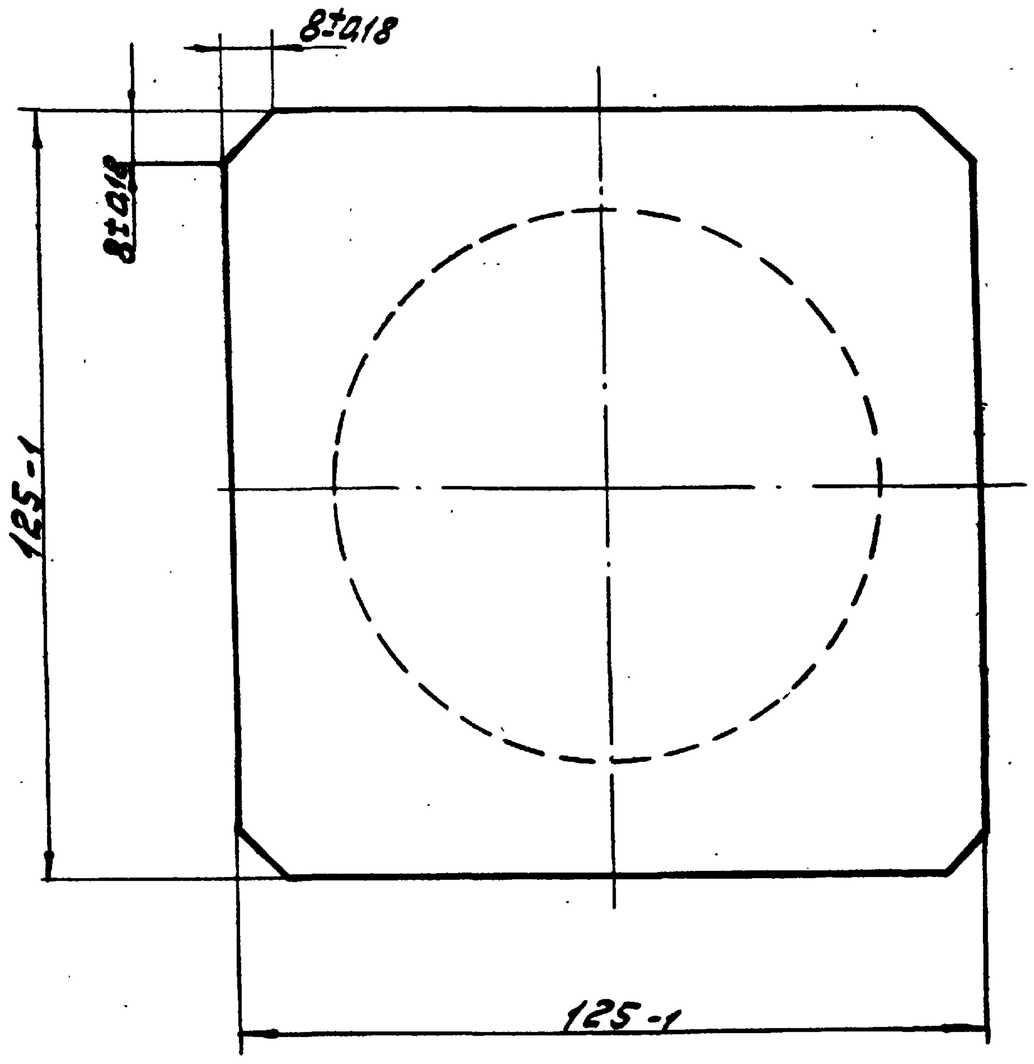

Изм. Лист	№ докум.	Подп.	Дата	1Ш.58.223			
Разраб.	Заруцкая			Фланец	Лит.	Масса	Масштаб
Пров.	Пендерев				И	3,6	1:1
					Лист	Листов: 1	
Н.контр.	Потутков			Лист Б32 ГОСТ 19903-74 / В ст3сп ГОСТ 14637-79	Мосводоканалниипроект Отдел №5		

Формат 12

1Ш58.222

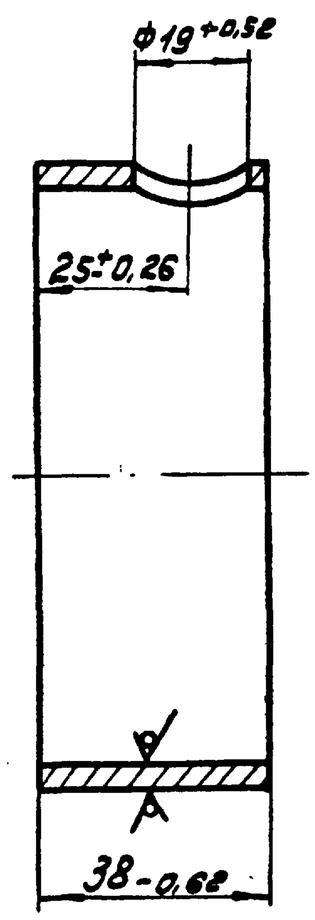

Изм. Лист	№ докум.	Подп.	Дата	1Ш58.222			
Разраб.	Заруцкая			Обечайка	Лит.	Масса	Масштаб
Пров.	Пендерев				И	0,36	1:1
					Лист	Листов: 1	
Н.контр.	Потутков			Труба 102х4 ГОСТ 8732-78 / В ст 2сп ГОСТ 8731-74	Мосводоканалниипроект Отдел №5		

Формат 11

1Ш.58.224

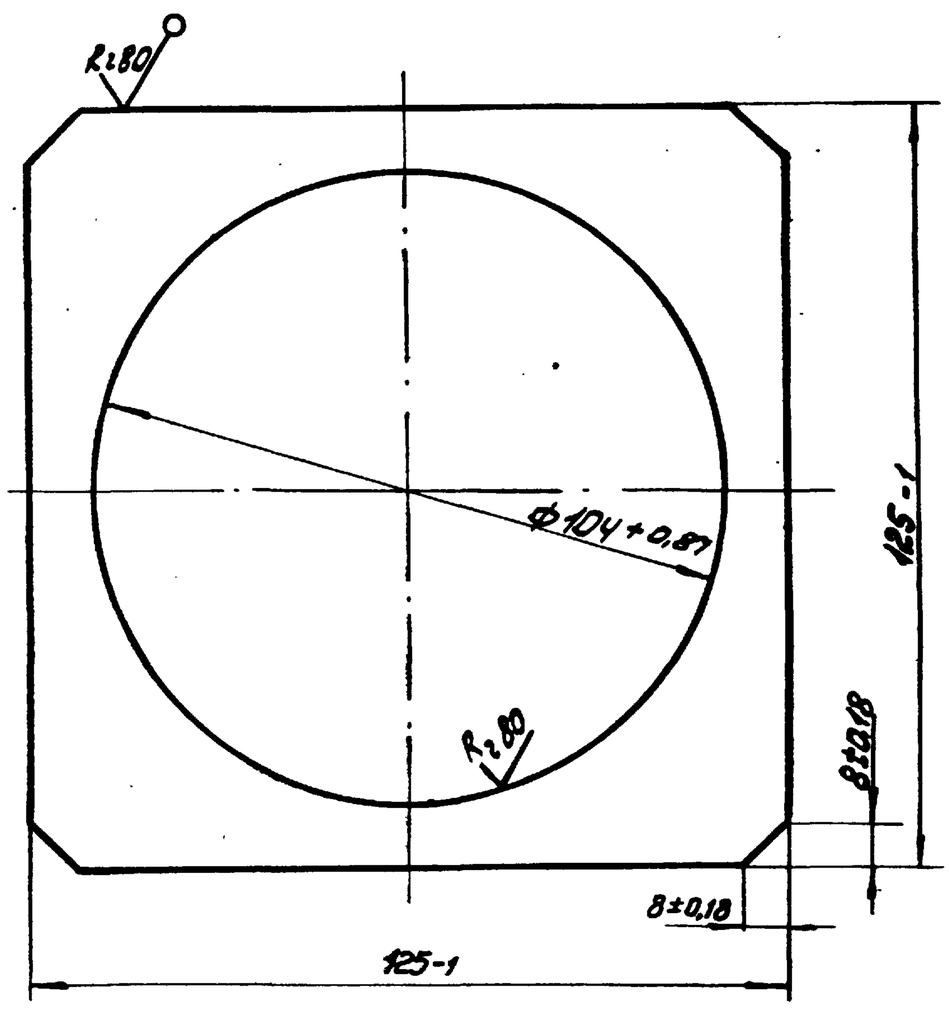

Изм. Лист	№ докум.	Подп.	Дата	1Ш.58.224			
Разраб.	Заруцкая			Фланец	Лит.	Масса	Масштаб
Пров.	Пендерев				И	0,64	1:1
					Лист	Листов: 1	
Н.контр.	Потутков			Лист Б14 ГОСТ 19903-74 / В ст3сп ГОСТ 14637-79	Мосводоканалниипроект Отдел №5		

Инв.№ подл. | Подп. и дата | Взам. инв.№ | Инв.№ дубл. | Подп. и дата

Копировал:

Формат 11

1Ш58.201

Rz40 (√)

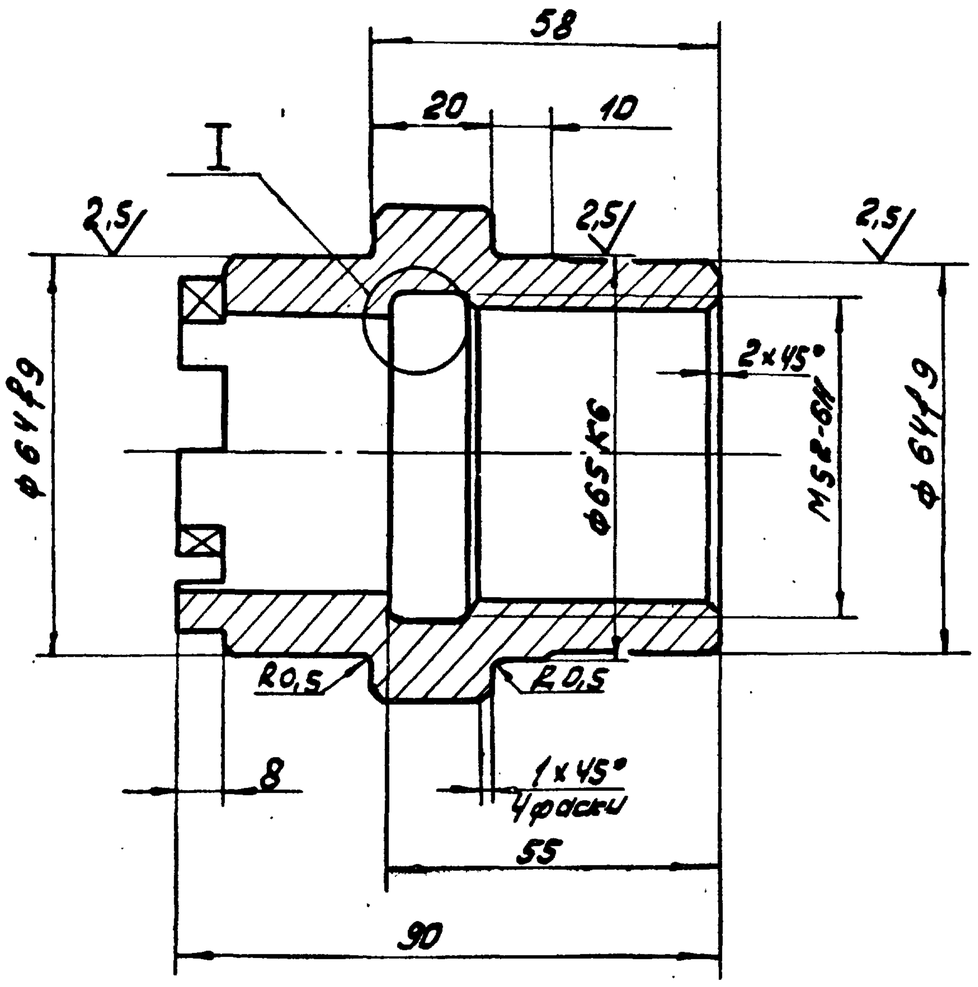

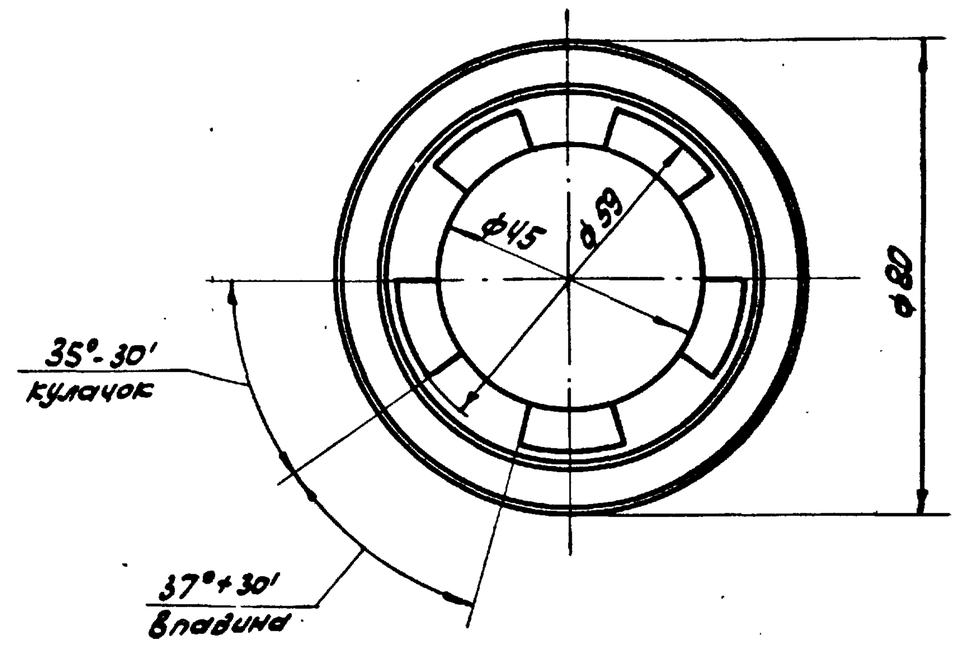

Неуказанные предельные отклонения размеров: $H14; h14; \pm \frac{IT14}{2}$.

I
М2:1

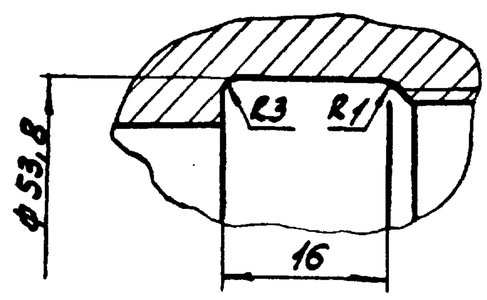

Изм.	Лист	№ докум.	Подп.	Дата	1Ш58.201			
Разраб.		Зарецкая			Втулка кулачковая	Лит.	Масса	Масштаб
Пров.		Пендерев				И	1.0	1:1
						Лист	Листов: 1	
Н.контр.		Потутков			Ст.5 ГОСТ 380-71	Мосводоканалниипроект Отдел №5		

Формат 12

1Ш58.202

Rz40

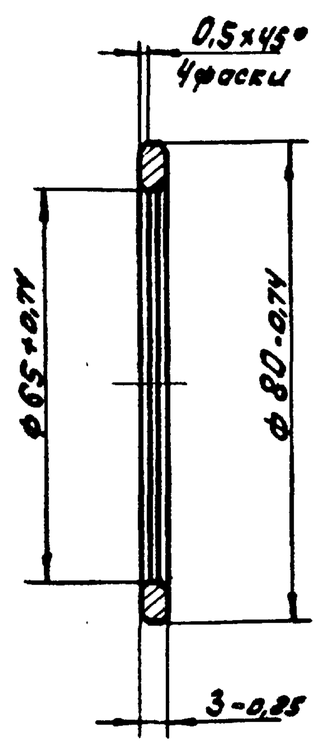

Изм.	Лист	№ докум.	Подп.	Дата	1Ш58.202			
Разраб.		Зарецкая			Кольцо	Лит.	Масса	Масштаб
Пров.		Пендерев				И	0,04	1:1
						Лист	Листов: 1	
Н.контр.		Потутков			Бр ОЦС5-5-5 ГОСТ 613-79	Мосводоканалниипроект Отдел №5		

Формат 11

1Ш58.203

Rz40

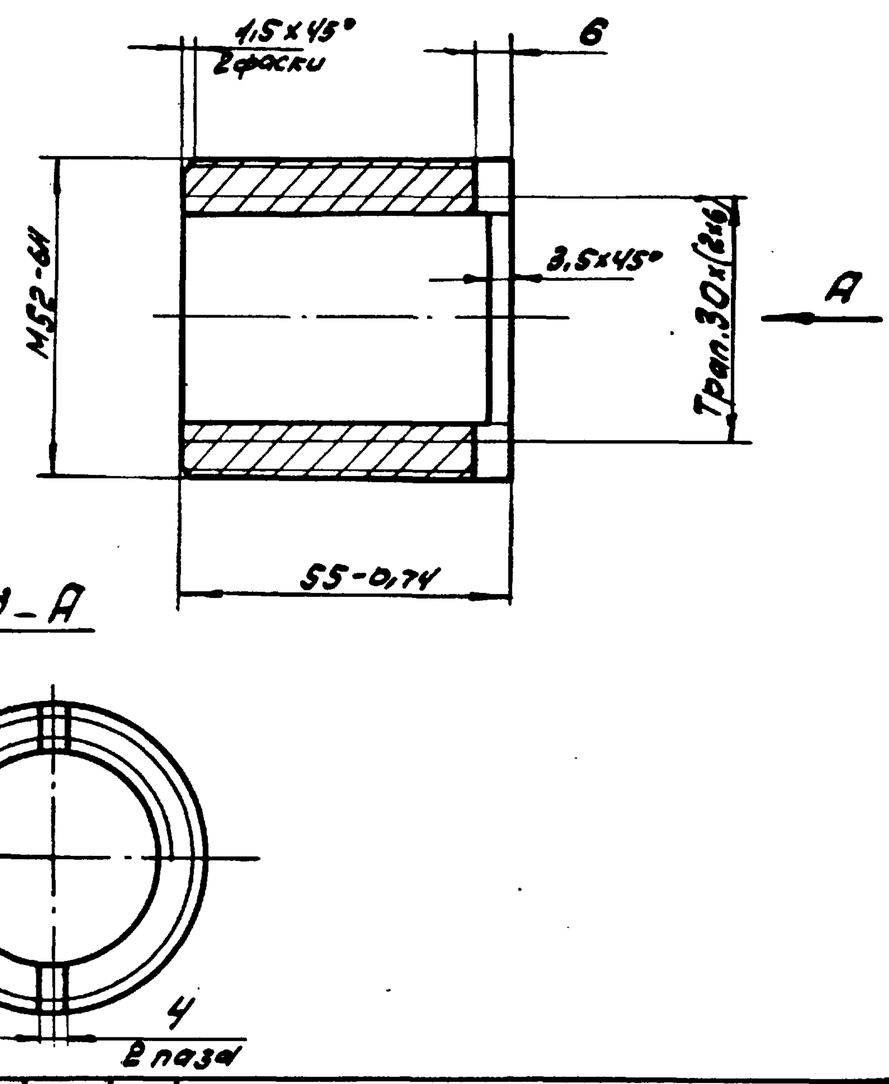

Изм.	Лист	№ докум.	Подп.	Дата	1Ш58.203			
Разраб.		Зарецкая			Гайка	Лит.	Масса	Масштаб
Пров.		Пендерев				И	0,3	1:1
						Лист	Листов: 1	
Н.контр.		Потутков			Бр ОЦС5-5-5 ГОСТ 613-79	Мосводоканалниипроект Отдел №5		

Инв.№ подл. | Подп. и дата | Взам. инв.№ | Инв.№ подл. | Подп. и дата

Копировал: ЗПЗ-

Формат 11

1Ш.58.300 СБ

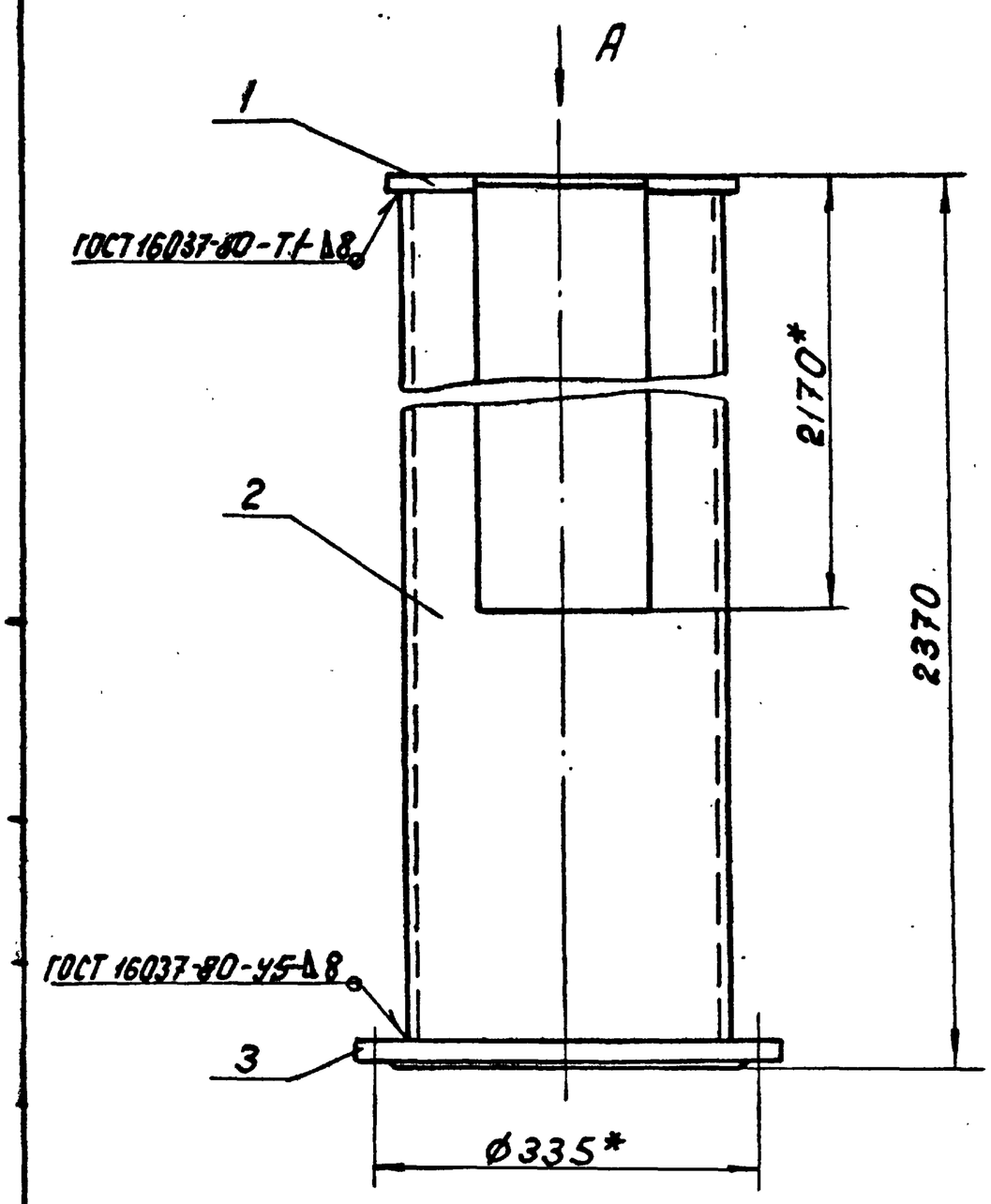

Вид А

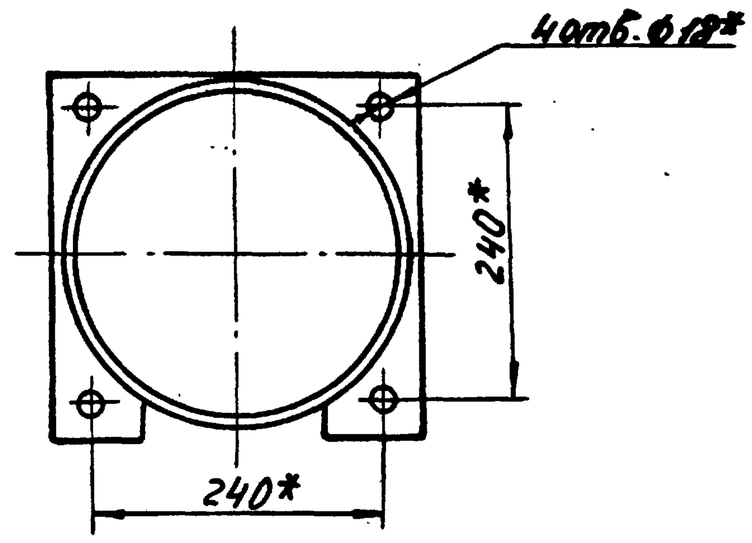

I
М 1:1

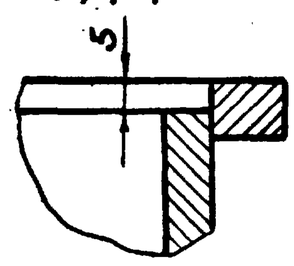

1. $\pm \frac{IT14}{2}$.
2.* Размеры для справок.

Изм.	Лист	№ докум.	Подп.	Дата	1Ш.58.300 СБ			
Разраб.		Заруцкая			Направляющая	Лит.	Масса	Масштаб
Пров.		Пендерев			Сборочный чертеж	И	120	1:5
						Лист	Листов 1	
Н.контр.		Потутков				Мосводоканалниипроект Отдел №5		

формат 12

Формат	Зона	Поз.	Обозначение	Наименование	Кол.	Примеч.
				Документация		
12			1Ш.58.300 СБ	Сборочный чертеж		
				Детали		
11		1	1Ш.58.301	Фланец	1	
11		2	1Ш.58.302	Патрубок	1	
				Стандартные изделия		
		3		Фланец 250-2,5		
				ГОСТ 1255-67	1	

Изм.	Лист	№ докум.	Подп.	Дата	1Ш.58.300			
Разраб.		Заруцкая			Направляющая	Лит.	Масса	Масштаб
Пров.		Пендерев				И		
						Лист	Листов 1	
Н.контр.		Потутков				Мосводоканалниипроект Отдел №5		

формат 11

1Ш.58.301

(✓)

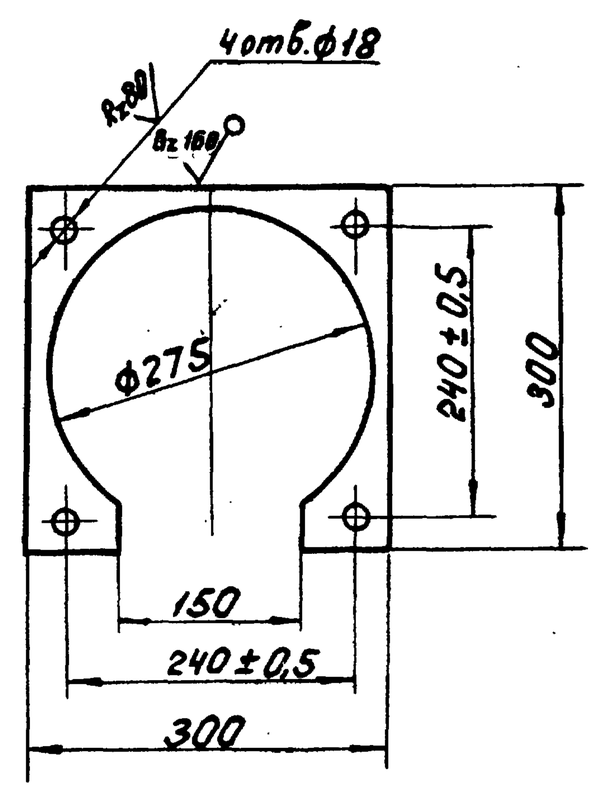

Неуказанные предельные размеры:
H14; h14.

Изм.	Лист	№ докум.	Подп.	Дата	1Ш.58.301			
Разраб.		Заруцкая			Фланец	Лит.	Масса	Масштаб
Пров.		Пендерев				И	2,1	1:5
						Лист	Листов: 1	
Н.контр.		Потутков			Лист Б10 ГОСТ 19903-74 / ВСт3сп ГОСТ 14637-79	Мосводоканалниипроект Отдел №5		

Инв.№ подл. | Подп. и дата | Взам. инв.№ | Инв.№ дубл. | Подп. и дата

копировал: Ибр 18.05-06 14 формат 11

1Ш.58.302

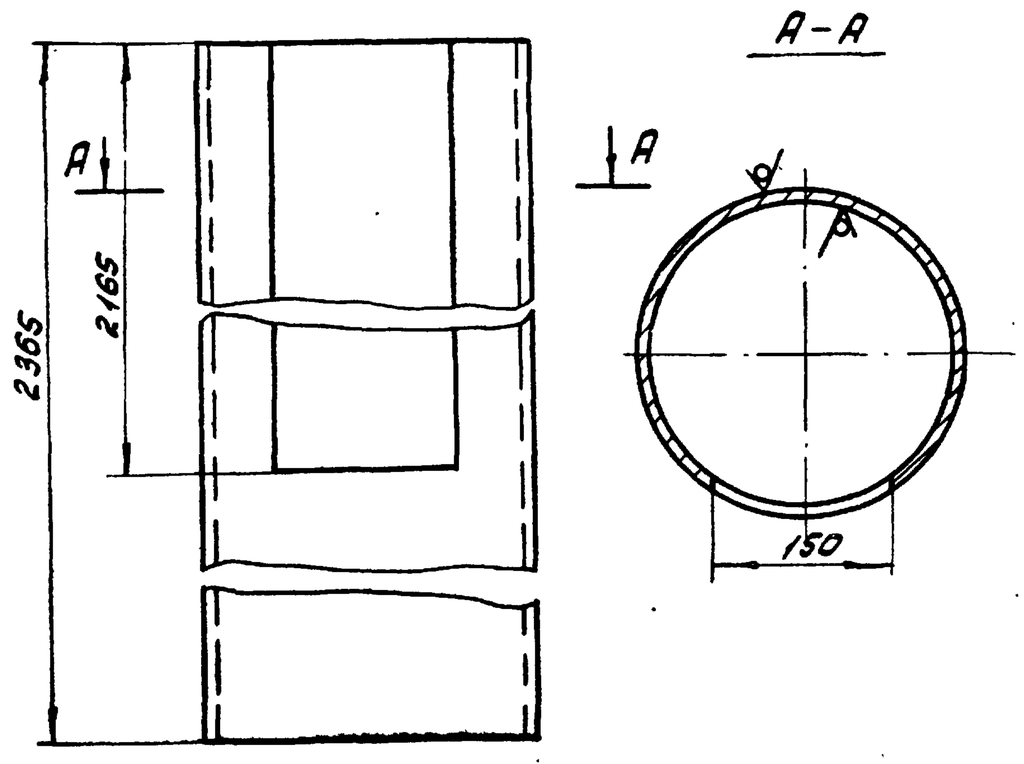

Н14; h14

Изм. Лист	№ докум.	Подп.	Дата	1Ш.58.302	
Разраб.	Зарецкая			Патрубок	Лит. И; Масса 110; Масштаб 1:5
Пров.	Пендерев				Лист; Листов: 1
Н.контр.	Потутков			Труба 6250х8 ГОСТ8732-78 / Вст2сп ГОСТ8731-74	Мосводоканалниипроект Отдел N5

Формат 11

Формат	Зона	Поз.	Обозначение	Наименование	Кол.	Примеч.
				Документация		
12			1Ш.58.400 СБ	Сборочный чертеж		
				Детали		
12		1	1Ш.58.401	Патрубок	2	
64		2	1Ш.58.402	Патрубок		
				Труба 273х8 ГОСТ8732-78		
				В ст2сп ГОСТ8731-74		
				ℓ = 1180 h14	1	62 кг
54		3	1Ш.58.403	Заглушка		
				лист Б10 ГОСТ19903-74		
				В ст3сп ГОСТ14637-79		
				ф 300 h14	1	0.6 кг
				Стандартные изделия		
		4		Фланец 250-2.5		
				ГОСТ 1255-67	1	
		5		Фланец 200-2.5		
				ГОСТ 1255-67	2	

Инв. N подл. | Подп. и дата | Взам. инв. | Инв. N дубл. | Подп. и дата

Изм. Лист	№ докум.	Подп.	Дата	1Ш.58.400	
Разраб.	Зарецкая			Корпус	Лит. И; Лист; Листов 1
Пров.	Пендерев				Мосводоканалниипроект Отдел N5
Н.контр.	Потутков				

Формат 11

1Ш.58.400СБ

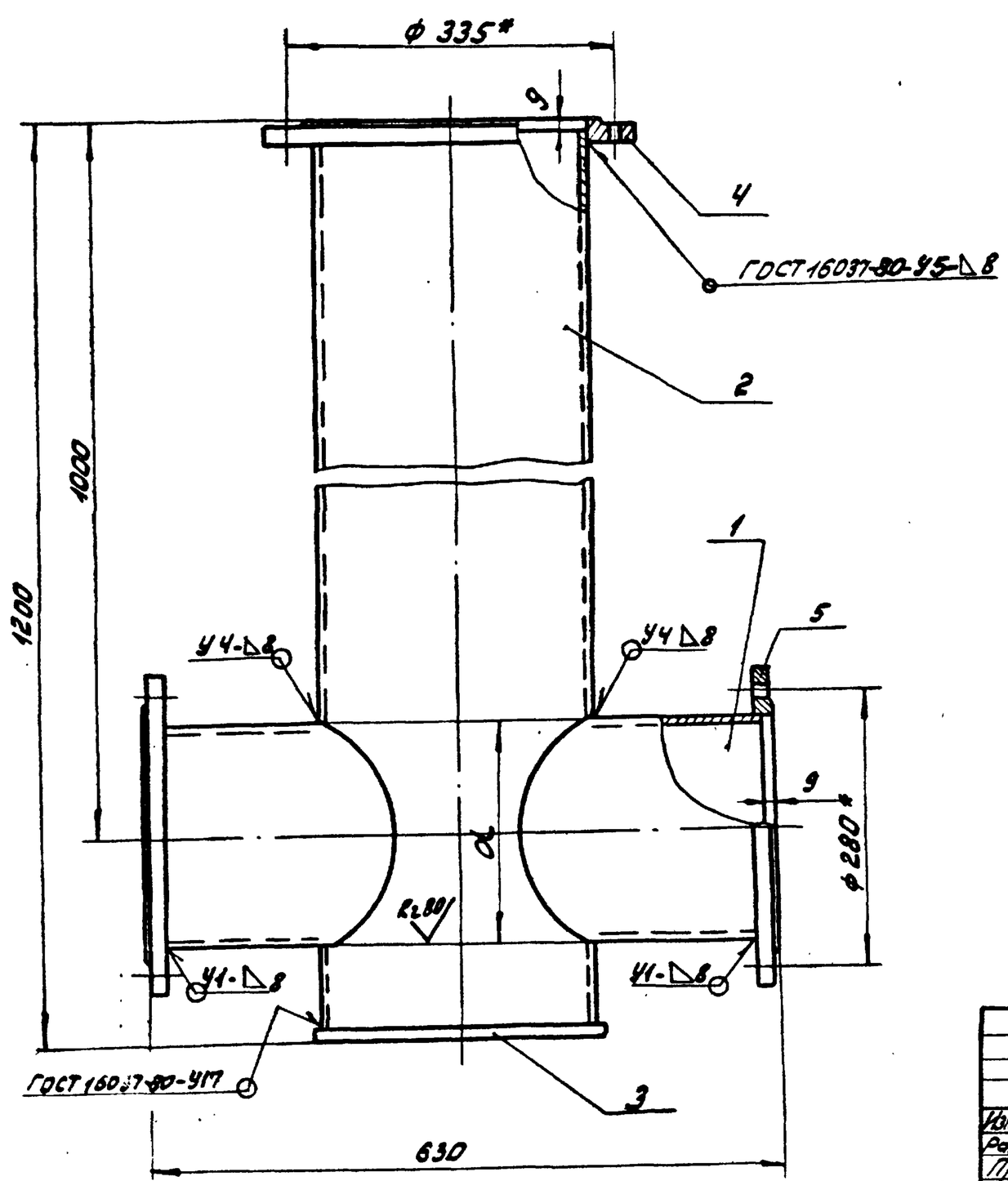

1. Н14; ± IT14/2.
2. Отверстия d в патрубке поз 2 вырезать по детали поз.1
3. Шероховатость обрабатываемых поверхностей деталей без чертежа-Rz160 √.

Изм. Лист	№ докум.	Подп.	Дата	1Ш.58.400СБ	
Разраб.	Зарецкая			Корпус Сборочный чертеж	Лит. И; Масса 90,0; Масштаб 1:5
Пров.	Пендерев				Лист; Листов: 1
Н.контр.	Потутков				Мосводоканалниипроект Отдел N5

Копировал: [illegible] 18705-06 15 Формат 12

1Ш.58.401

Rz160 √(√)

Шаблон для разметки патрубка

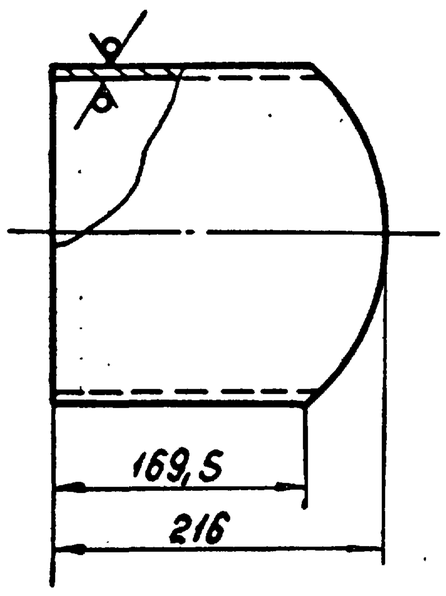

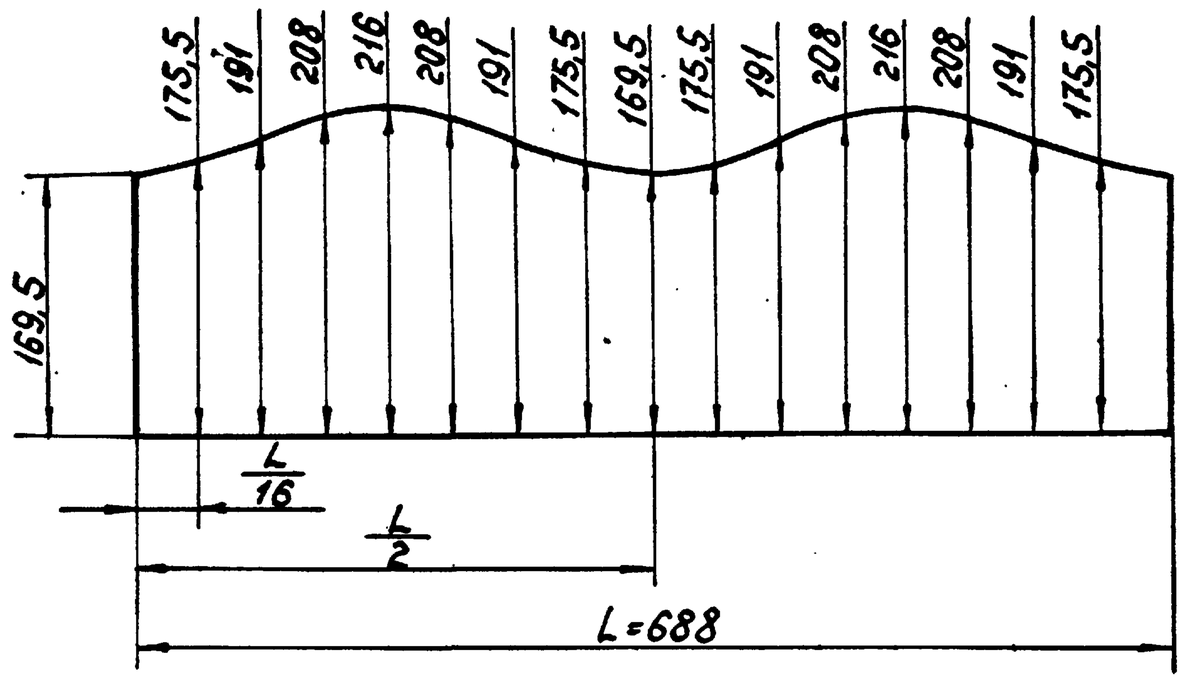

$h\,14;\ \pm\frac{IT14}{2}$.

					1Ш.58.401			
Изм.	Лист	№докум.	Подп.	Дата	Патрубок	Лит.	Масса	Масштаб
Разраб.		Заруцкая				И	8,3	1:4
Пров.		Пендерев				Лист	Листов: 1	
Н.контр.		Потутков			Труба 219х8 ГОСТ 8732-78 / Вст.2сп ГОСТ 8731-74	Мосводоканалниипроект Отдел №5		

формат 11

1Ш.58.501

√(√)

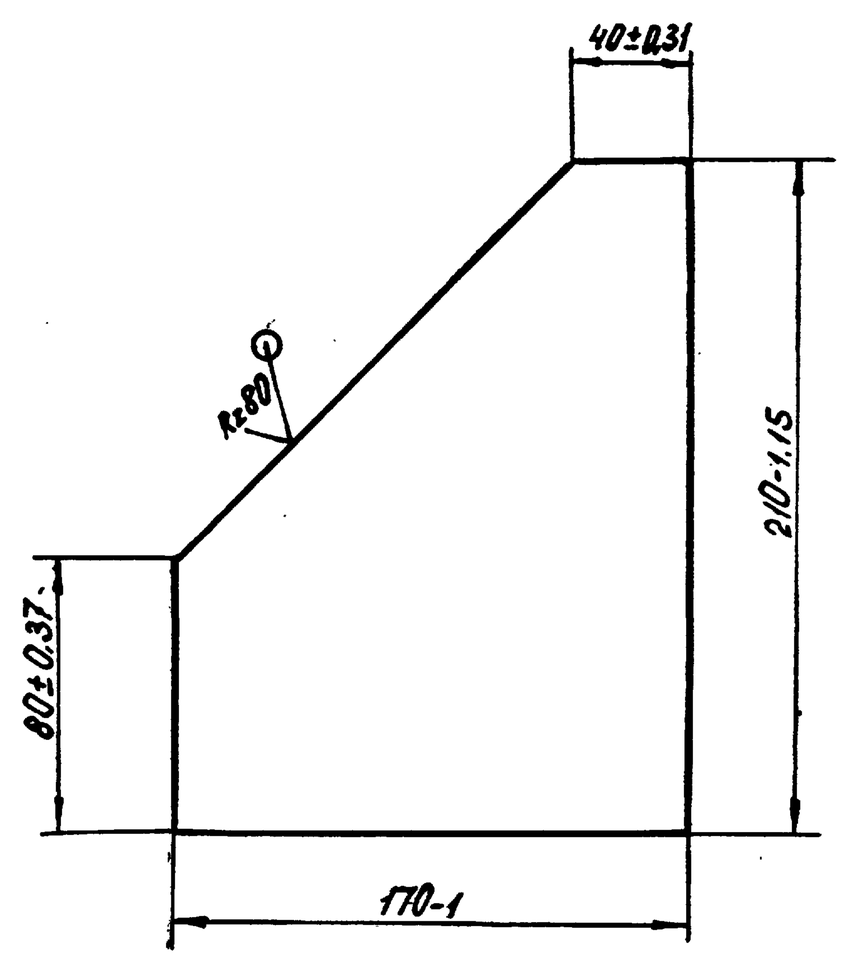

					1Ш.58.501			
Изм.	Лист	№докум.	Подп.	Дата	Стенка боковая	Лит.	Масса	Масштаб
Разраб.		Заруцкая				И	1,3	1:2
Пров.		Пендерев				Лист	Листов 1	
Н.контр.		Потутков			Лист Б6 ГОСТ 19903-74 / ВСт.3сп ГОСТ 14637-79	Мосводоканалниипроект Отдел №5		

Инв.№подл. | Подп. и дата | Взам.инв.№ | Инв.№дубл. | Подп. и дата

копировал: 18705-06 16 формат 11

Формат	Зона	Поз.	Обозначение	Наименование	Кол.	Примеч.
				Документация		
22			1Ш.58.500 СБ	Сборочный чертеж		
				Детали		
11		1	1Ш.58.501	Стенка боковая	2	
11		2	1Ш.58.502	Обечайка	1	
22		3	1Ш.58.503	Ушко	1	
11		4	1Ш.58.504	Пластина	1	
11		5	1Ш.58.505	Порог	1	

					1Ш.58.500			
Изм.	Лист	№докум.	Подп.	Дата	Водослив подвижной	Лит.	Лист	Листов
Разраб.		Заруцкая				И		1
Пров.		Пендерев				Мосводоканалниипроект Отдел №5		
Н.контр.		Потутков						

формат 11

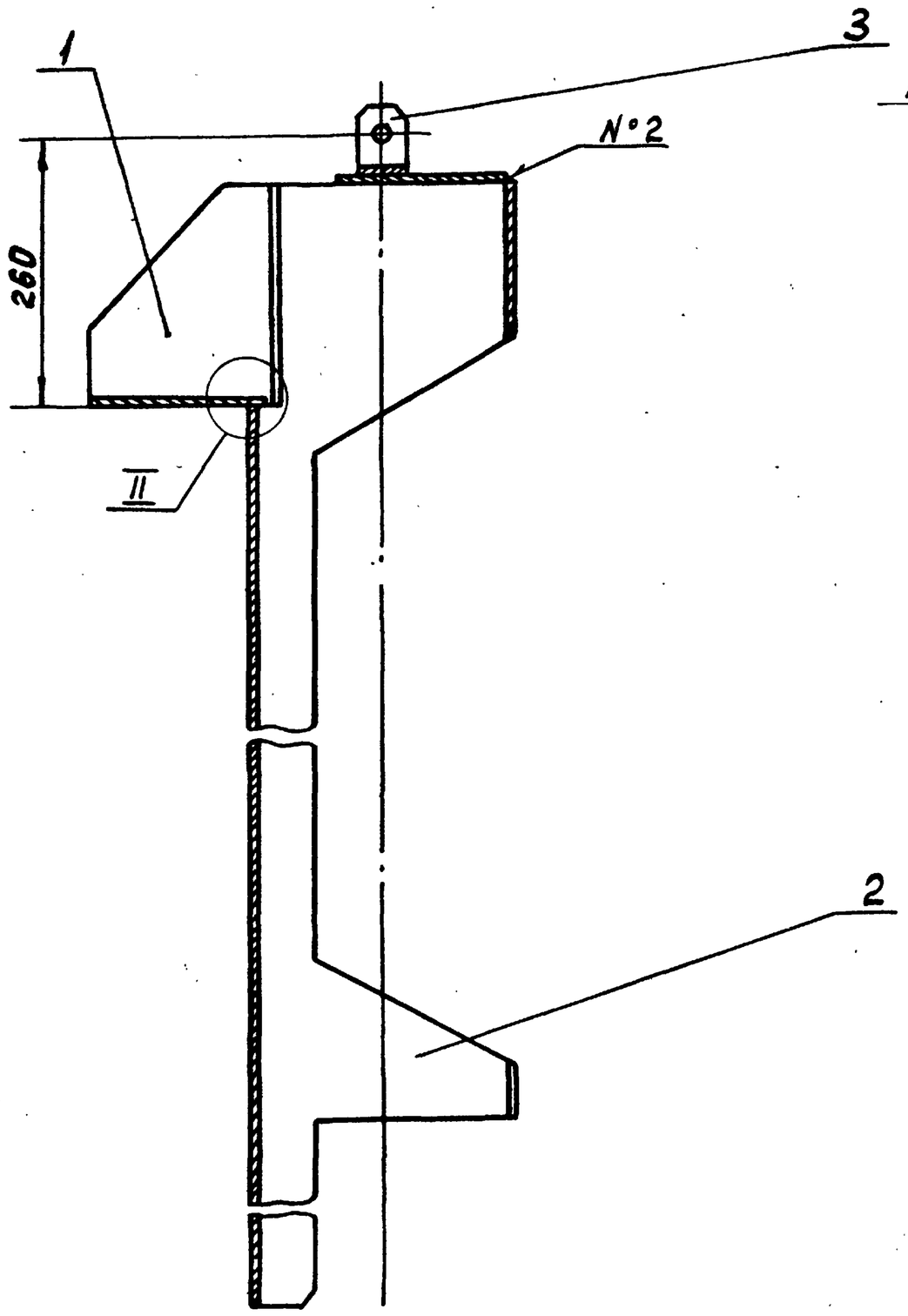

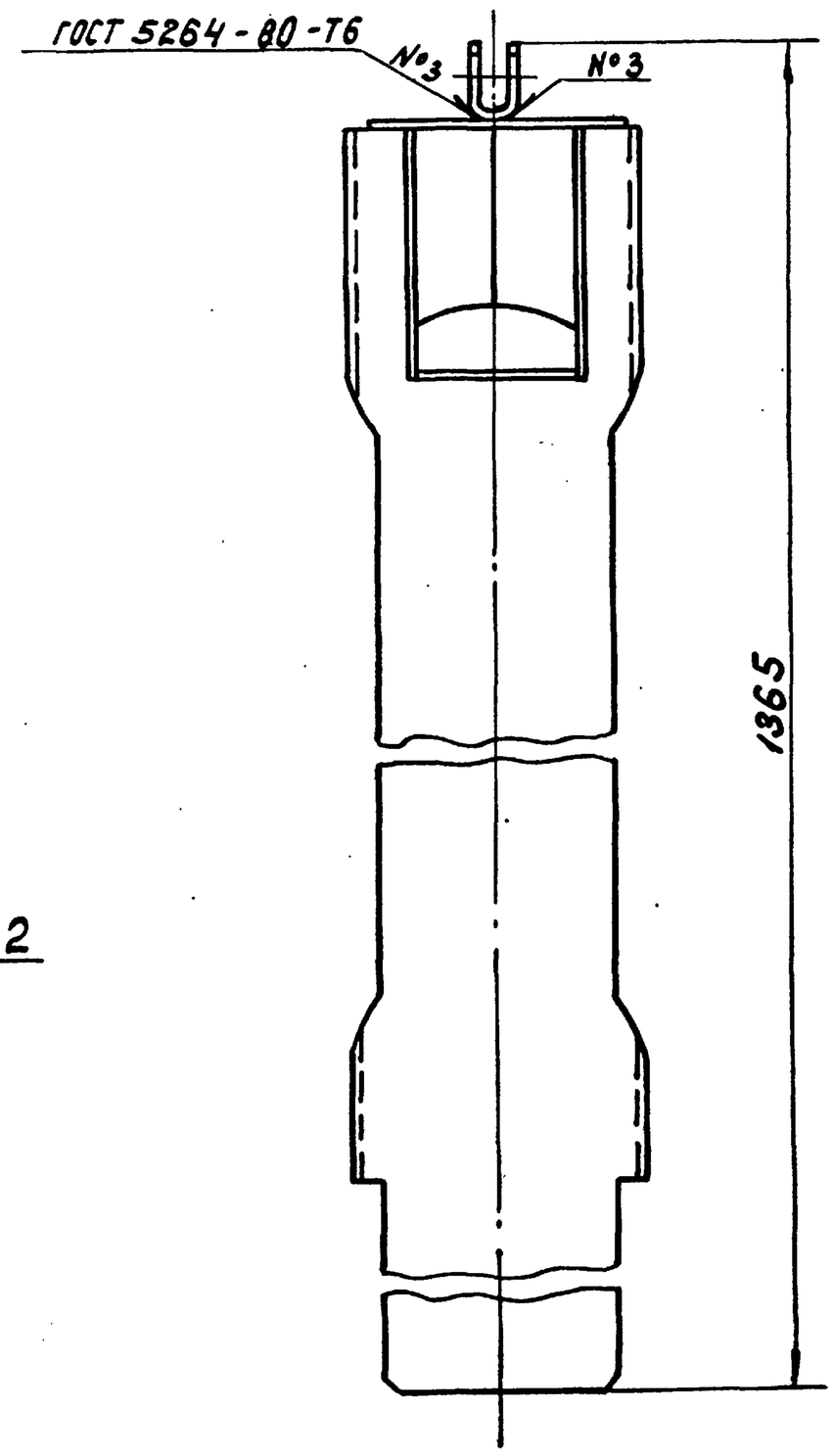

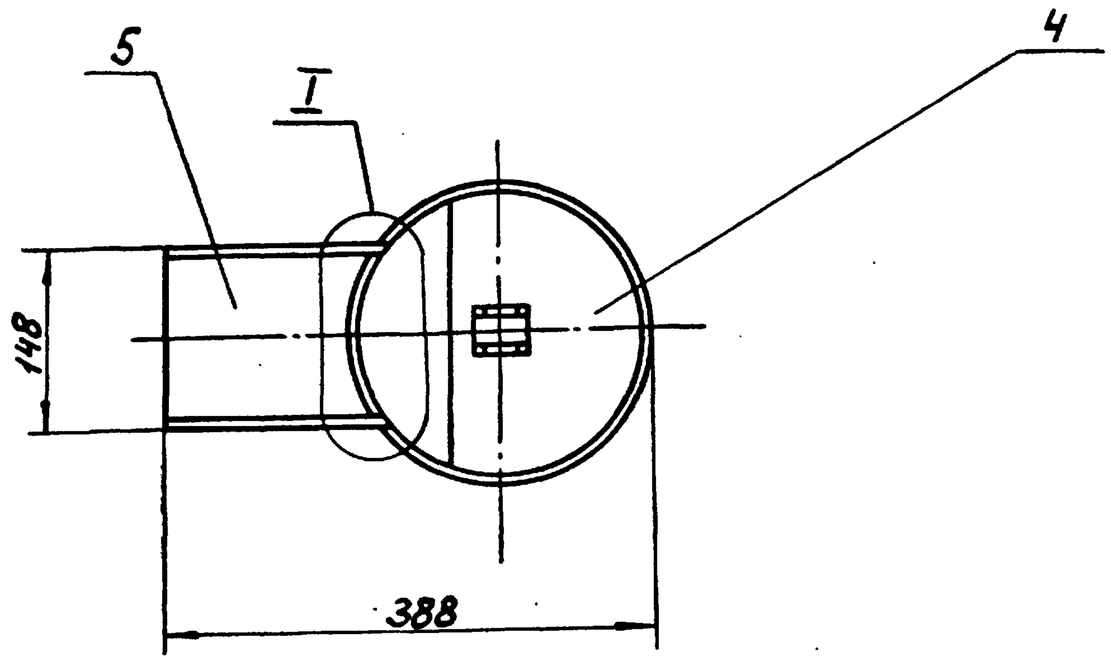

I
М1:2

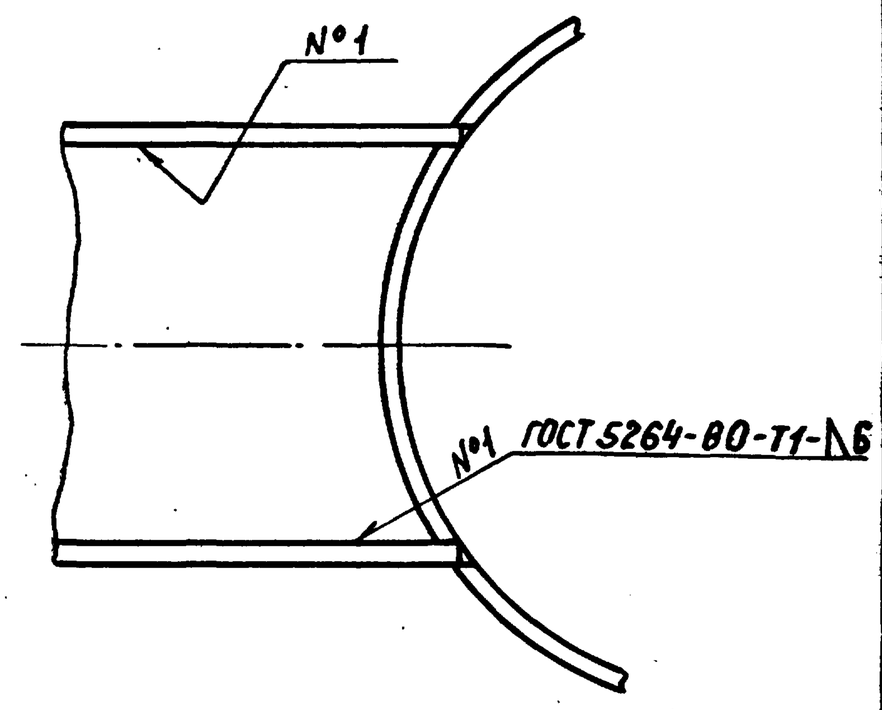

II
М1:2

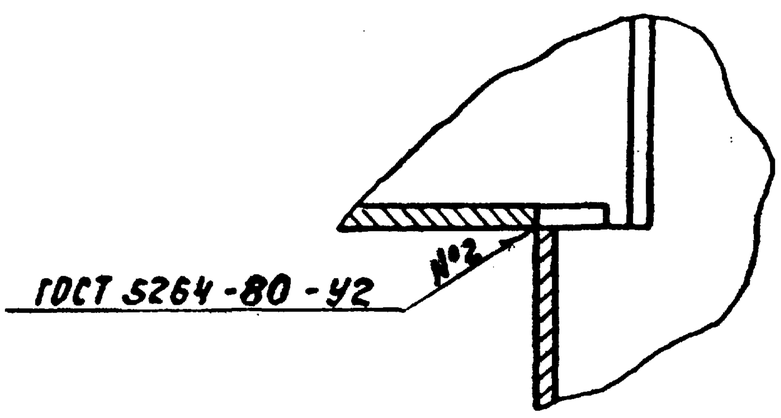

Размеры для справок.

					1Ш.58.500СБ			
Изм.	Лист	№ докум.	Подп.	Дата	Водослив подвижной Сборочный чертеж	Лит.	Масса	Масштаб
Разраб.		Заруцкая				И	30,0	1:5
Пров.		Пендерев				Лист	Листов: 1	
Рук.		Пендерев				Мосводоканалгипроект Отдел №5		
Н.контр.		Лотутков						

1Ш.58.502

Rz80

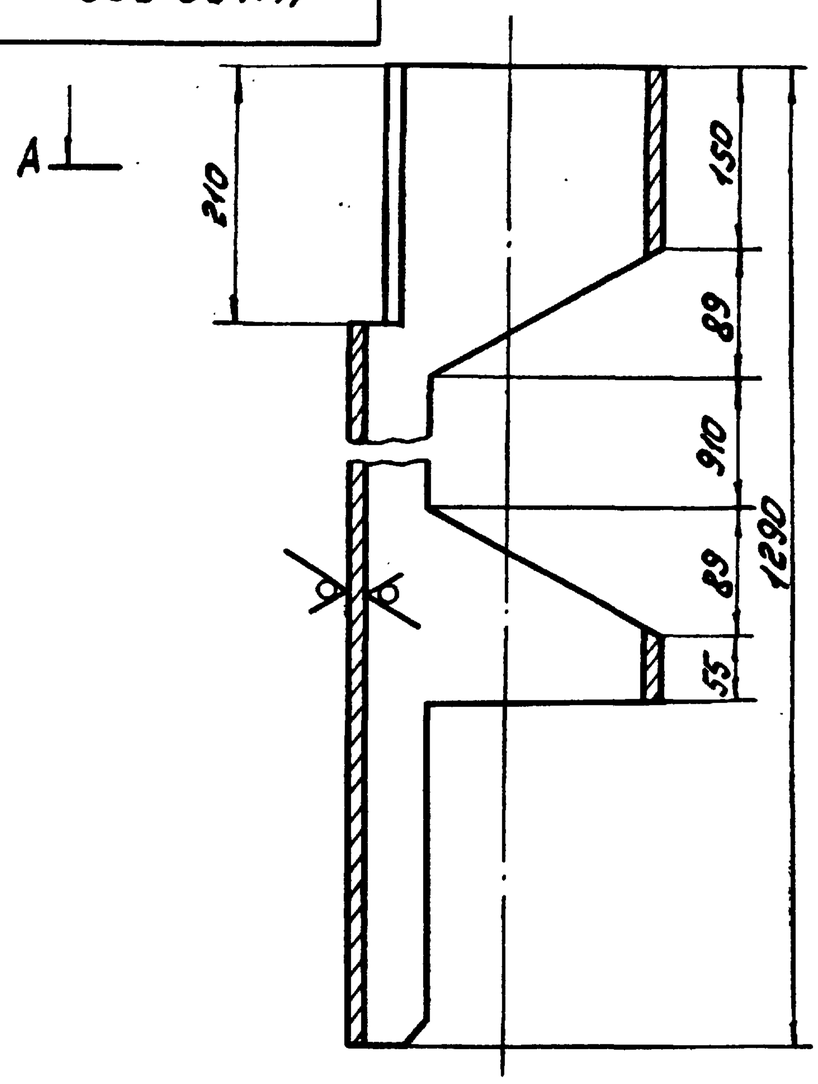

Б–Б
М1:2

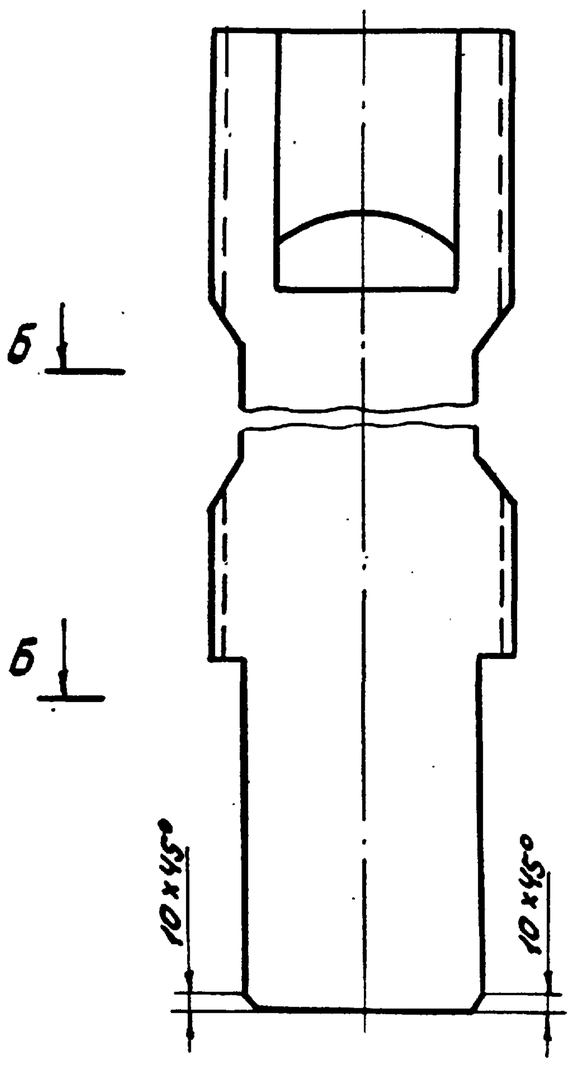

А–А

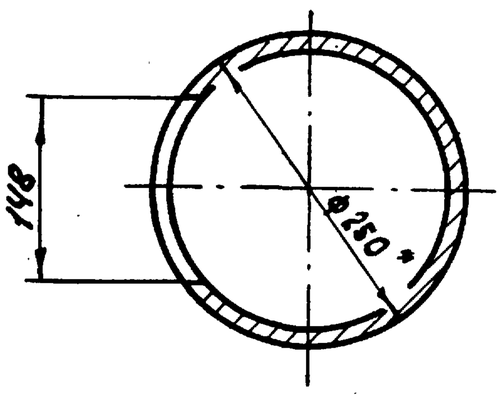

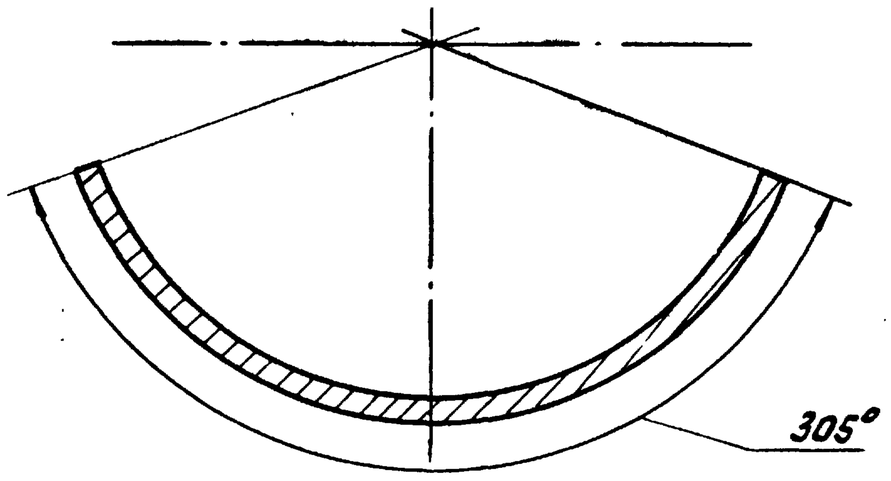

1. $H14; h14; \pm \frac{IT14}{2}$.

2. Размеры для справок.

Изм. Лист	№ докум.	Подп.	Дата	1Ш.58.502			
Разраб.	Зарецкая			Обечайка	Лит.	Масса	Масштаб
Пров.	Пендерев				И	22,5	1:5
					Лист	Листов: 1	
Н.контр.	Потутков			Труба $\frac{250\times6\ ГОСТ\ 8734-75}{Ст.2сп\ ГОСТ\ 8731-74}$	Мосводоканалпроект Отдел №5		

Формат 12

1Ш.58.002

Rz40 (✓)

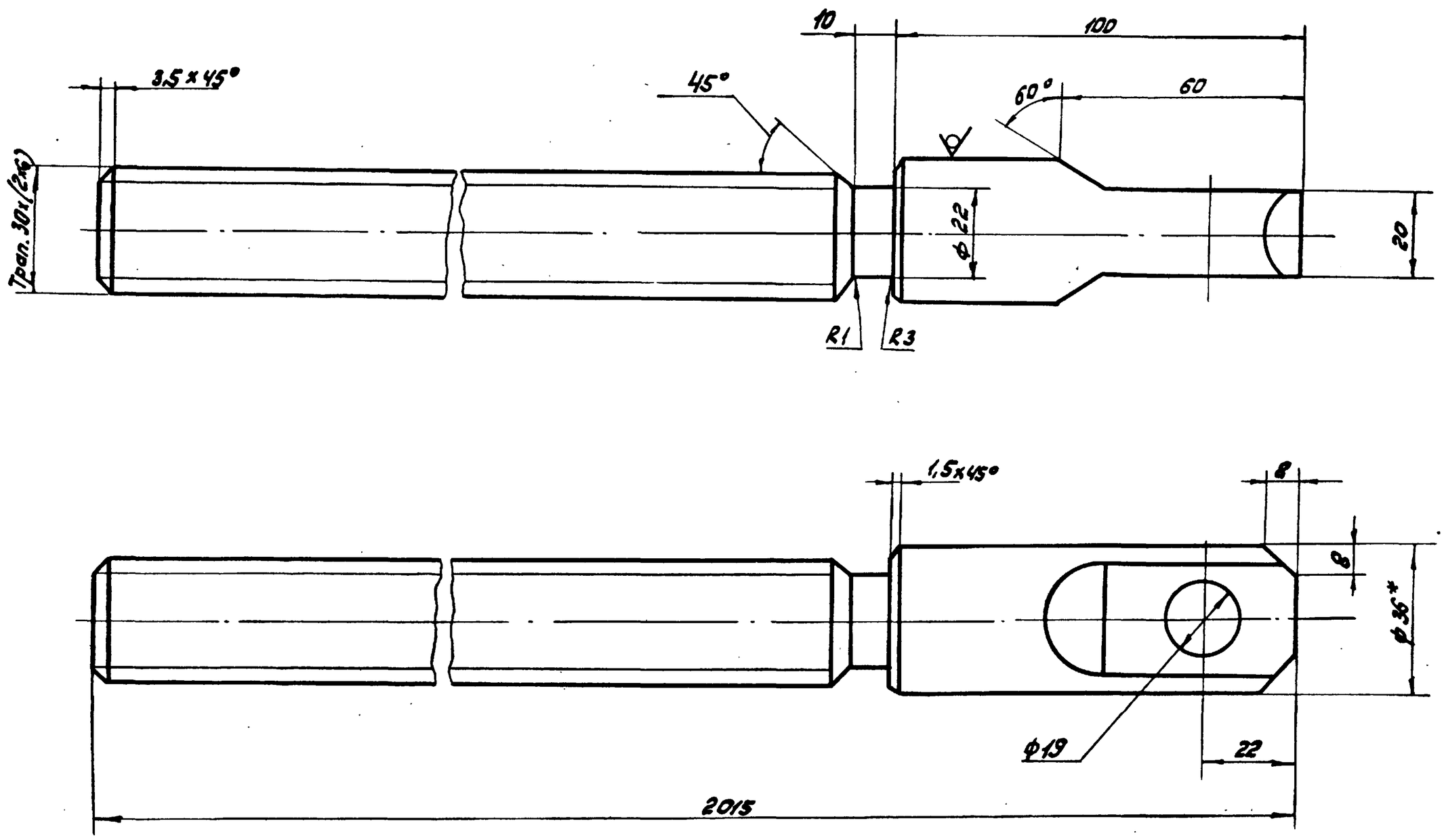

1. $H14; h14; \pm \frac{IT14}{2}$.

2. * Размер для справок.

Изм. Лист	№ докум.	Подп.	Дата	1Ш58.002			
Разраб.	Зарецкая			Штанга винтовая	Лит.	Масса	Масштаб
Пров.	Пендерев				И	7,5	1:1
					Лист	Листов: 1	
Н.контр.	Потутков			Круг $\frac{В36\ ГОСТ\ 2590-71}{20Х13\ ГОСТ\ 5949-75}$	Мосводоканалпроект Отдел №5		

Копировал: ЗМ 18705-06 18 Формат 12

1Ш.58.503

Rz80 √(√)

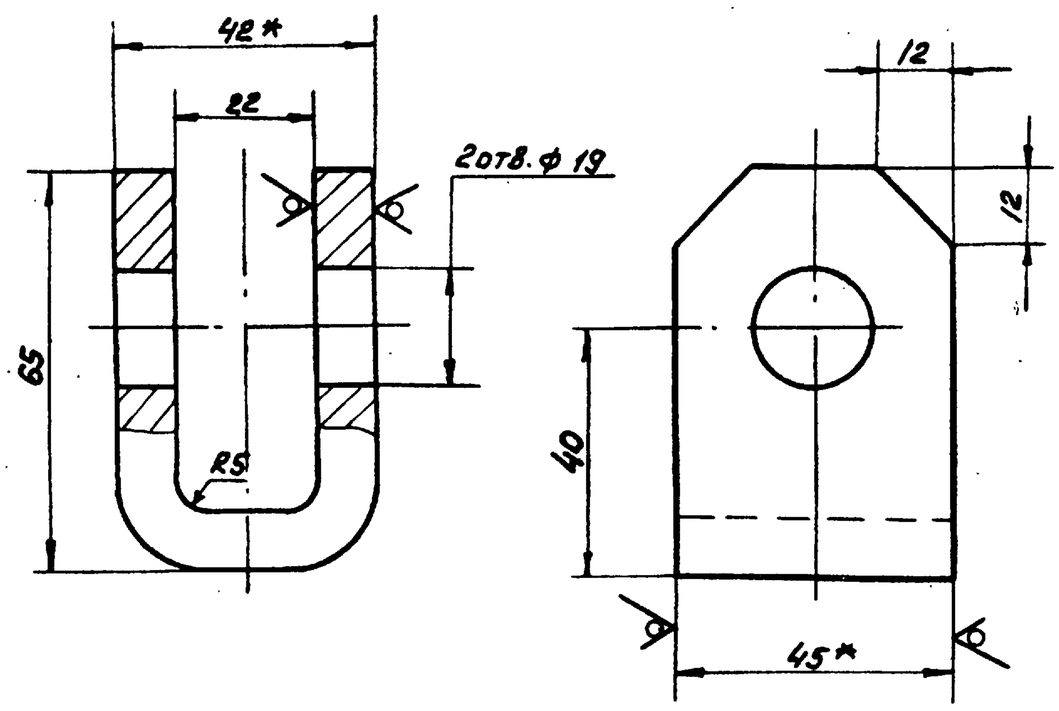

1. H14; h14; $\pm\frac{IT14}{2}$.
2. * Размеры для справок.

Изм	Лист	№ докум.	Подп.	Дата	1Ш.58.503			
Разраб.	Заручная				Ушко	Лит. И	Масса 0.5	Масшт. 1:1
Пров.	Пендерев					Лист	Листов 1	
Н.контр	Потутков				Полоса $\frac{Б\text{-}2\cdot 10\times45\ ГОСТ\ 103\text{-}76}{В\ Ст3сп\ ГОСТ\ 535\text{-}79}$	Мосводоканалниипроект Отдел №5		

формат 11

1Ш.58.504

√(√)

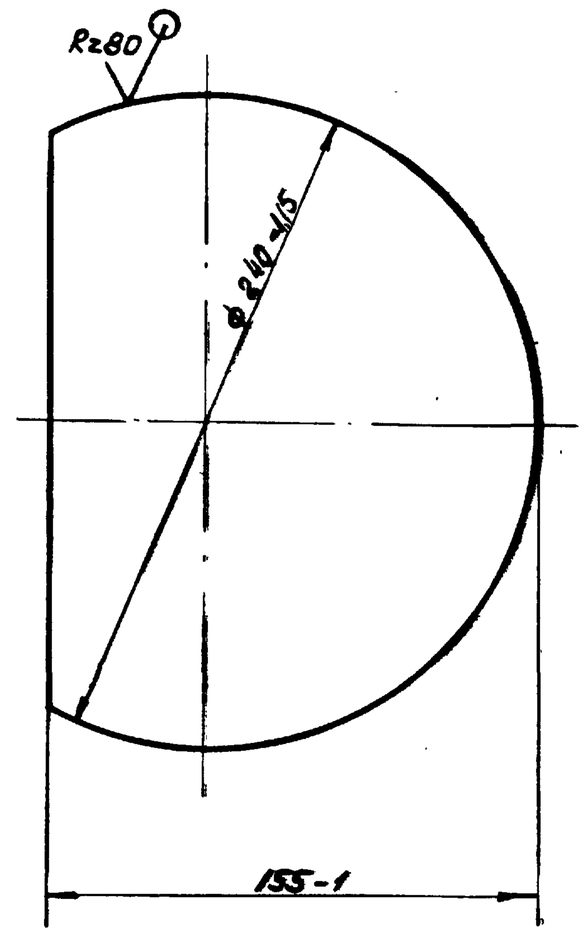

Изм	Лист	№ докум.	Подп.	Дата	1Ш.58.504			
Разраб.	Заручная				Пластина	Лит. И	Масса 2.6	Масшт. 1:2
Пров.	Пендерев					Лист	Листов 1	
Н.контр	Потутков				Лист $\frac{Б10\ ГОСТ\ 19903\text{-}74}{В\ Ст3сп\ ГОСТ\ 14637\text{-}79}$	Мосводоканалниипроект Отдел №5		

формат 11

Инв.№подл. | Подп. и дата | Взам. инв.№ | Инв.№дубл. | Подп. и дата

1Ш.58.505

√(√)

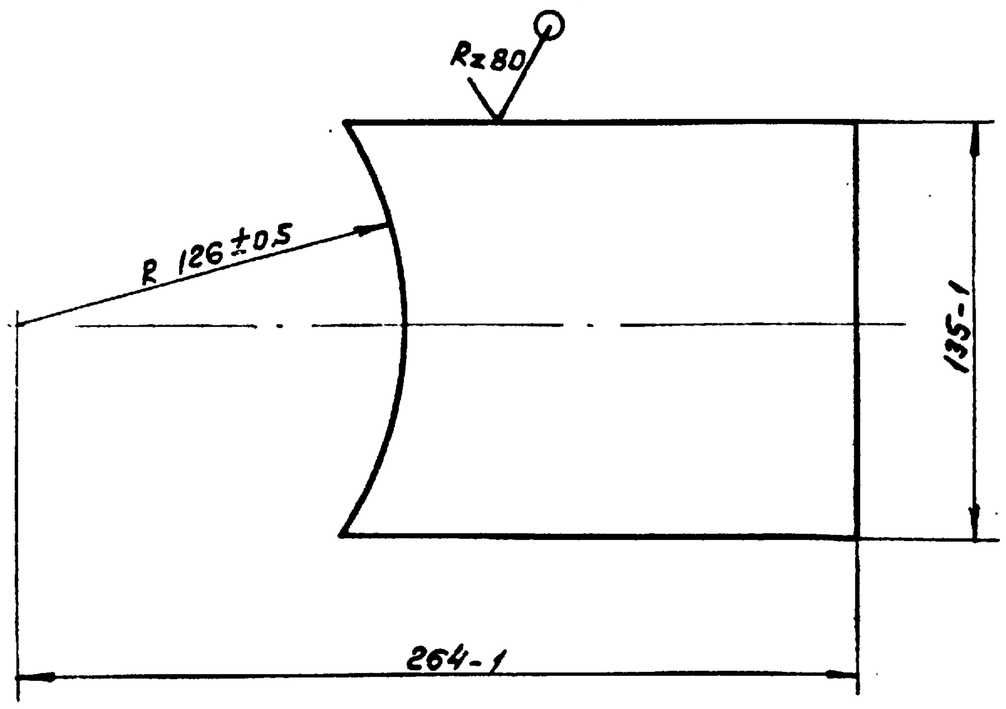

Изм	Лист	№ докум.	Подп.	Дата	1Ш.58.505			
Разраб	Заручная				Порог	Лит. И	Масса 1.0	Масштаб 1:2
Пров.	Пендерев					Лист	Листов 1	
Н.контр	Потутков				Лист $\frac{Б6\ ГОСТ\ 19903\text{-}74}{В\ Ст3сп\ ГОСТ\ 14637\text{-}79}$	Мосводоканалниипроект Отдел №5		

формат 11

1Ш.58.001

Rz80

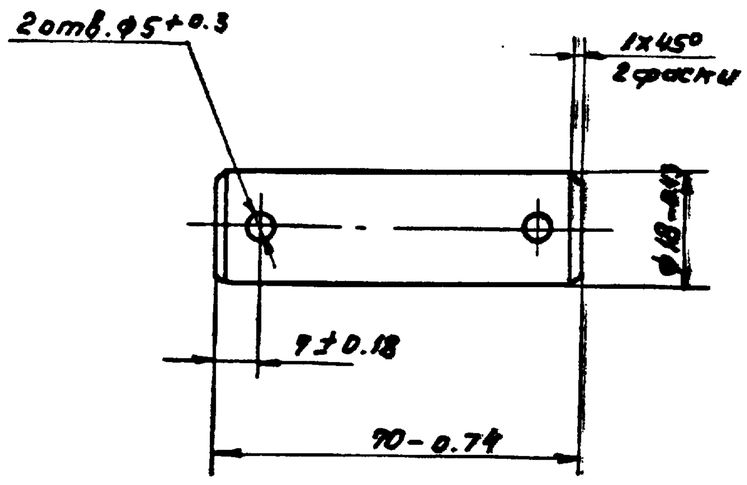

Изм	Лист	№ докум.	Подп.	Дата	1Ш.58.001			
Разраб	Заручная				Ось	Лит. И	Масса 0.12	Масштаб 1:1
Пров.	Пендерев					Лист	Листов: 1	
Н.контр	Потутков				Круг $\frac{В20\ ГОСТ\ 2590\text{-}71}{45\ ГОСТ\ 1050\text{-}74}$	Мосводоканалниипроект Отдел №5		

формат 11

Инв.№подл. | Подп. и дата | Взам. инв.№ | Инв.№дубл. | Подп. и дата