ТИПОВОЙ ПРОЕКТ
902-2-365.83

ОТСТОЙНИКИ КАНАЛИЗАЦИОННЫЕ РАДИАЛЬНЫЕ ПЕРВИЧНЫЕ ИЗ СБОРНОГО ЖЕЛЕЗОБЕТОНА

ДИАМЕТРОМ 24 М

С САМОТЕЧНЫМ УДАЛЕНИЕМ ОСАДКА

АЛЬБОМ III
СТРОИТЕЛЬНЫЕ ИЗДЕЛИЯ

18706-03
ЦЕНА 1-06

				Привязан:
Инв №				

ЦЕНТРАЛЬНЫЙ ИНСТИТУТ ТИПОВОГО ПРОЕКТИРОВАНИЯ
ГОССТРОЯ СССР
Москва, А-445, Смольная ул., 22
Сдано в печать IX 1983 г.
Заказ № 10702 Тираж 570 экз.

ТИПОВОЙ ПРОЕКТ
902-2-365 83

ОТСТОЙНИКИ КАНАЛИЗАЦИОННЫЕ РАДИАЛЬНЫЕ ПЕРВИЧНЫЕ ИЗ СБОРНОГО ЖЕЛЕЗОБЕТОНА ДИАМЕТРОМ 24 м С САМОТЕЧНЫМ УДАЛЕНИЕМ ОСАДКА

СОСТАВ ПРОЕКТА:

АЛЬБОМ I Технологическая часть
II Архитектурно-строительная часть
III Строительные изделия
IV Электротехническая часть
V Задание заводу-изготовителю
VI Нестандартизированное оборудование Илоскреб. Часть 1 и часть 2. (из т п 902-2-363.83)
VII Нестандартизированное оборудование Затворы щитовые, установка сигнализатора уровня осадка и фасонные части (из т п. 902-2-363.83)
VIII Нестандартизированное оборудование Токоприемник кольцевой (из т.п 902-2-346)
IX Нестандартизированное оборудование. Устройство для удаления плавающих веществ. (из т.п. 902-2-363 83)
X Нестандартизированное оборудование. Регулятор выпуска осадка с электроприводом (из т п. 902-2-364 83)
XI Заказные спецификации
XII Сметы
XIII Ведомости потребности в материалах

АЛЬБОМ III

РАЗРАБОТАН
проектным институтом
„Мосводоканалниипроект"

Главный инженер института СОКОЛИН
Главный инженер проекта КАЗАНОВ

Рабочие чертежи введены в действие
Мосводоканалниипроектом
Приказ № 214 от 14 декабря 1982 г

				Привязан	
Инв №					

19709-03 2

Содержание альбома

Формат	Обозначение	Наименование	Стр.	Примеч.
12	Т.п. 902-2-365.83-ТТ	Технические требования	3	
12	КЖИ-ПСЦ3-36-1/1	Панель стеновая ПСЦ3-36-1/1	4	
12	КЖИ-ПСЦ3-36-1/3	ПСЦ3-36-1/3	5	
12	КЖИ-Л01	Лоток Л01	6	
12	КЖИ-КР1	Каркас плоский КР1	7	
11	КЖИ-КР2	КР2	8	
11	КЖИ-КР3	КР3	8	
11	КЖИ-С1	Сетка С1	9	
11	КЖИ-С2	С2	9	
11	КЖИ-М1-1	Изделие закладное М1-1	10	
11	КЖИ-М2-1(2)	М2-1(2)	10	
12	КЖИ-МН1	МН1	11	
11	КЖИ-МН2	МН2	12	
11	КЖИ-МН11	МН11	12	
12	КЖИ-МН3	МН3	13	
12	КЖИ-МН4	МН4	14	
12	КЖИ-МН5	МН5	15	
12	КЖИ-МН10	МН10	16	
12	КЖИ-МН12	МН12	17	
11	КЖИ-МН13	МН13	18	
11	КЖИ-МН14	МН14	18	
12	КЖИ-Р1	Рама Р1	19	
11	КЖИ-Р2	Р2	20	
11	КЖИ-К1	К1	20	
11	КЖИ-К2	К2	21	
11	КЖИ-К3	К3	21	
12	КЖИ-РШ1	Рама РШ1	22	
12	КЖИ-ЛС1	Лестница ЛС1	23	

Формат	Обозначение	Наименование	Стр.	Примеч.
12	КЖИ-ОГ1	Ограждение ОГ1	24	
12	КЖИ-ОГ2	ОГ2	25	
11	КЖИ-В1	Водослив В1	26	

АШ

Т.п. 902-2-365.83

Технические требования.

В альбоме даны железобетонные, арматурные и закладные изделия.

Сборные железобетонные стеновые панели приняты по серии 3.900-3, выпуск 4, с дополнениями по данному альбому.

Сборные железобетонные лотки - индивидуальные, с возможностью изготовления в опалубке лотков по серии 3.900-3, выпуск 8.

Технические требования на изготовление сборных железобетонных изделий принять по серии 3.900-3 Выпуск 4, часть 1.

Бетон сборных конструкций гидротехнический, марок: по прочности М-200; по морозостойкости Мрз 100; по водонепроницаемости В4 в соответствии с требованиями ГОСТ 4795-68. „Бетон гидротехнический. Технические требования".

Арматурные и закладные изделия должны изготавливаться в соответствии с ГОСТ 10922-75 „Арматурные изделия и закладные детали сварные железобетонных конструкций. Контактная и ванная сварка. Основные типы и конструктивные элементы".

На поверхность закладных деталей нанести цинковое покрытие слоем 0.05 мм в соответствии с требованиями СНиП III-23-76 „Защита строительных конструкций и сооружений от коррозии".

Покрытие поверхностей монтируемых металлоконструкции осуществляется окраской лаком ХВ 784 по ГОСТ 7313-75* за три раза по огрунтовке ХС-010 за два раза.

				т.п. 902-2-365.83		-ТТ
Нач.отд	Неаклкин		Технические требования	Стадия	Лист	Листов
Н. контр.	Мильцер			Р		1
Гл. спец.	Русин			Мосводоканалниипроект		
ГИП	Крюков					

копировал: 18706-03 4 формат 12

Общий вид

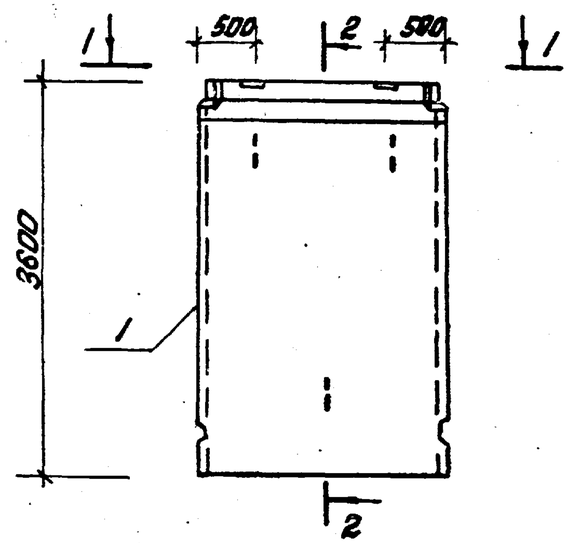

2-2

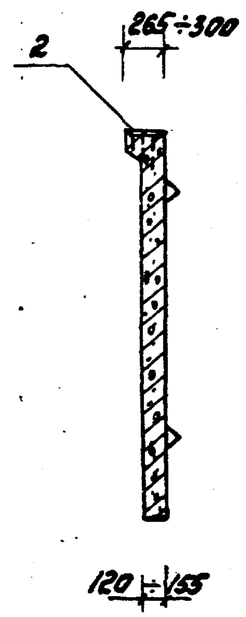

Формат	Зона	Поз.	Обозначение	Наименование	Кол.	Примечание
				Документация		
12			Серия 3.900-3, вып. 5	Панели стеновые		
				для цилиндрических		
				сооружений		
				Сборочные единицы		
12		1	Серия 3.900-3, вып.5, ч. 1,2	Панель ПСЦ3-36-1	1	
11		2	Т.п. 902-2-363.83 КЖИ-М1-1	Изделие закладное М1-1	2	

1-1

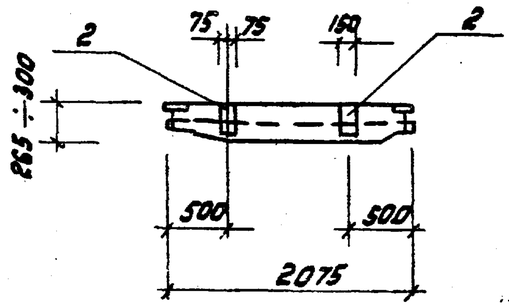

Ведомость расхода стали на дополнительные закладные изделия, кг.

Марка элемента	Изделия закладные				Общий расход
	Арматура класса		Прокат марки		
	А-II		ВСт3кп2		
	ГОСТ 5781-81		ГОСТ 103-76		
	ф16	Итого	-150х8	Итого	
ПСЦ3-36-1/1	4,8	4,8	5,5	5,5	10,3

Нач.отд.	Мешалкин		
Н.контр.	Мильцер		
Гл.спец.	Руссин		
ГИП	Крюков		
Рук.бр.	Балотова		
Ст.инж.	Гудкова		IV-83

Т.п. 902-2-365.83 КЖИ-ПСЦ3-36-1/1

Панель стеновая ПСЦ 3-36-1/1

Стадия	Масса	Масштаб
Р	2,8т	1:50
Лист	Листов: 1	

Мосводоканалниипроект

копировал: [illegible]

18706-03 5

формат 12

А. III

Т.П. 902-2-365.83

Общий вид

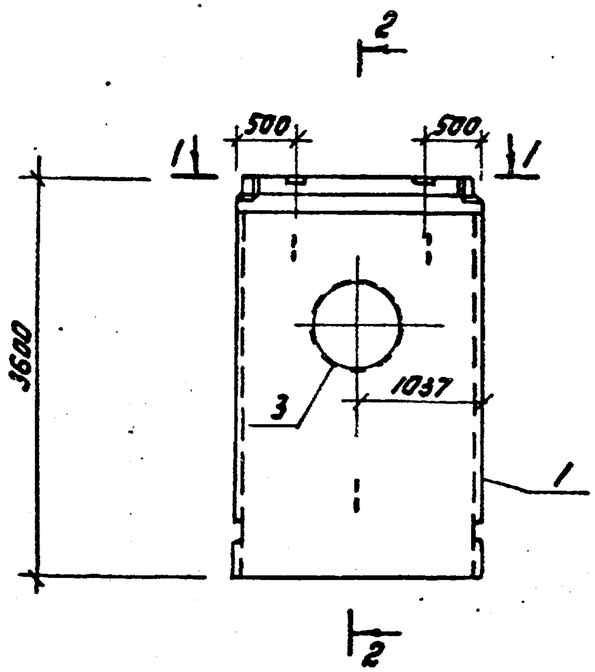

2-2

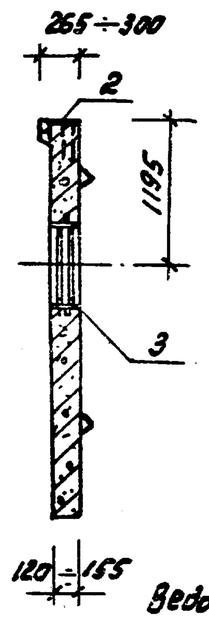

Формат	Зона	Поз.	Обозначение	Наименование	Кол.	Примечание
				Документация		
12			Серия 3.900-3, вып. 5	Панели стеновые для цилиндрических сооружений		
				Сборочные единицы		
12		1	Серия 3.900-3, вып.5, ч.1,2	Панель ПСЦ3-36-1	1	
11		2	Т.П. 902-2-365.83 КЖИ-М1-1	Изделие закладное М1-1	2	5,13 кг
12		3	Серия 3.901-5; л, ТМ-25	Сальник Ду600 е=200	1	48,0 кг

1-1

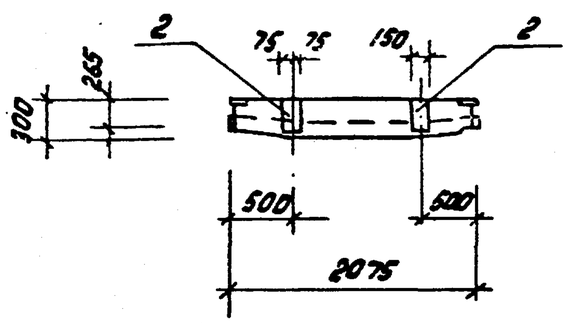

Ведомость расхода стали на дополнительные закладные изделия, кг.

Марка элемента	Изделия закладные										Всего	Общий расход
	Арматура класса А-II ГОСТ 5781-81		Арматура класса А-I ГОСТ 2590-71*		Прокат марки В ст 3 кп 2 ГОСТ 10704-76*		ГОСТ 103-76		ГОСТ 19903-74*			
	ф16	Итого	ф12	Итого	тр. 720х10	Итого	-150х8	Итого	лист ст.6=10	Итого		
ПСЦ 3-36-1/3	4,8	4,8	5,7	5,7	35	35	5,5	5,5	7,3	7,3	53,5	58,3

Нач.отд.	Мешалкин		
Н.контр.	Мильцер		
Гл.спец.	Руссин		
ГИП	Крюков		
Рук.бриг.	Болотова		
Ст.инж.	Гудкова		IV-83

Т.П. 902-2-365.83 КЖИ-ПСЦ3-36-1/3

Панель стеновая ПСЦ3-36-1/3

Стадия	Масса	Масштаб
Р	2,8т	1:50
Лист	Листов 1	

Мосводоканалниипроект

Копировал: [illegible]

18706-03 6 формат 12

Общий вид

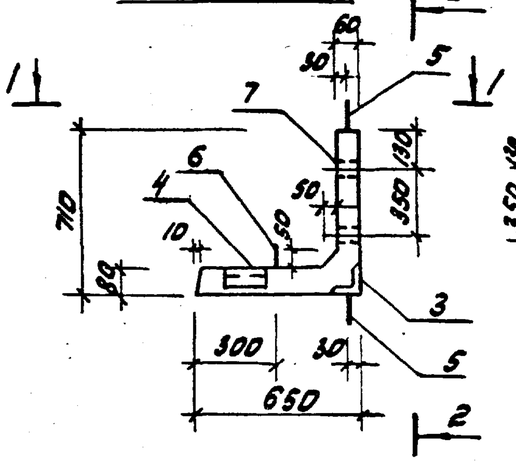

2 – 2

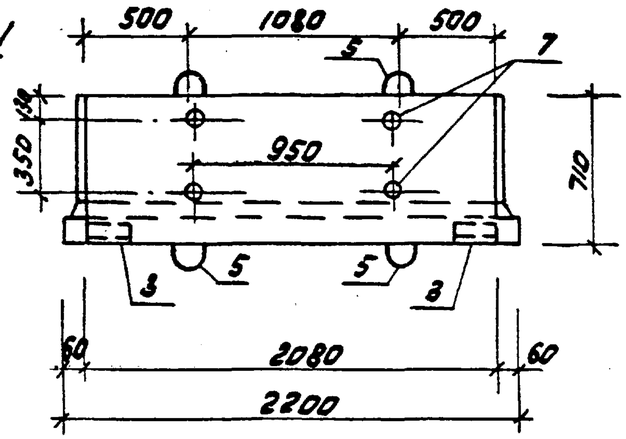

1 – 1

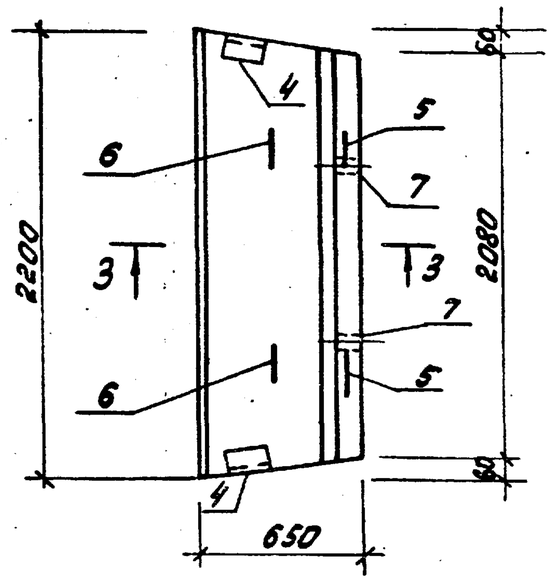

Армирование по 3 - 3

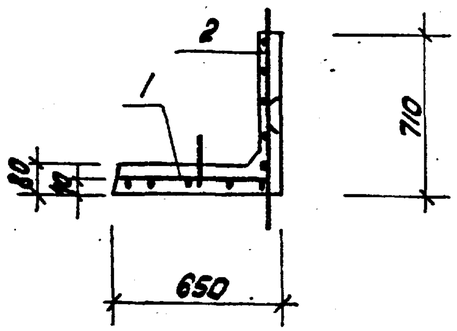

Формат	Зона	Поз.	Обозначение	Наименование	Кол.	Примечание
				Документация		
12			Т.П. 902-2-365.83 -Т.Т.	Технические требования		
				Сборочные единицы		
11		1	Т.П. 902-2-365.83 КЖИ С1	Сетка С1	1	
11		2	С2	С2	1	
11		3	М2-1	Изделие закладное М2-1	2	
11		4	М2-2	М2-2	2	
11		5	Серия 1.400-9, Вып. 1л.18	Петля УП1-4	4	
11		6		Петля УП2-1	4	
				Детали		
64		7		Тр. dн=33,5 е=60 ГОСТ 3262-75*	4	0,2 кг
				Материалы		
		8		Бетон М200		0,207 м³

Ведомость расхода стали на элемент, кг

Марка элемента	Изделия арматурные				Изделия закладные							Полный вес
	Арматура класса			Итого	Арматура класса		Прокат марки				Всего	
	AI				AII		Вст3кп2					
	ГОСТ 5781-81				ГОСТ 5781-81		ГОСТ 8509-72*		ГОСТ 3262-75*			
	Ф6	Ф8	Ф10		Ф10	Итого	L75x5	Итого	Тр. dн=33,5	Итого		
ЛО-1	7,9	9,6	2,4	19,9	3,2	3,2	3,6	3,6	0,8	0,8	7,6	27,5

Нач. отд.	Мешалкин		
Н. контр.	Мильцер		
Гл. спец.	Руссин		
ГИП	Крюков		
Рук. бр.	Болотова		
Ст. инж.	Киселева		

Т.П. 902-2-365.83 КЖИ - ЛО1

Лоток ЛО1

Стадия	Масса	Масштаб
Р	517 кг	1:20
Лист	Листов 1	

Мосводоканалниипроект

Копировал: ...

18706-03 7

Формат 12

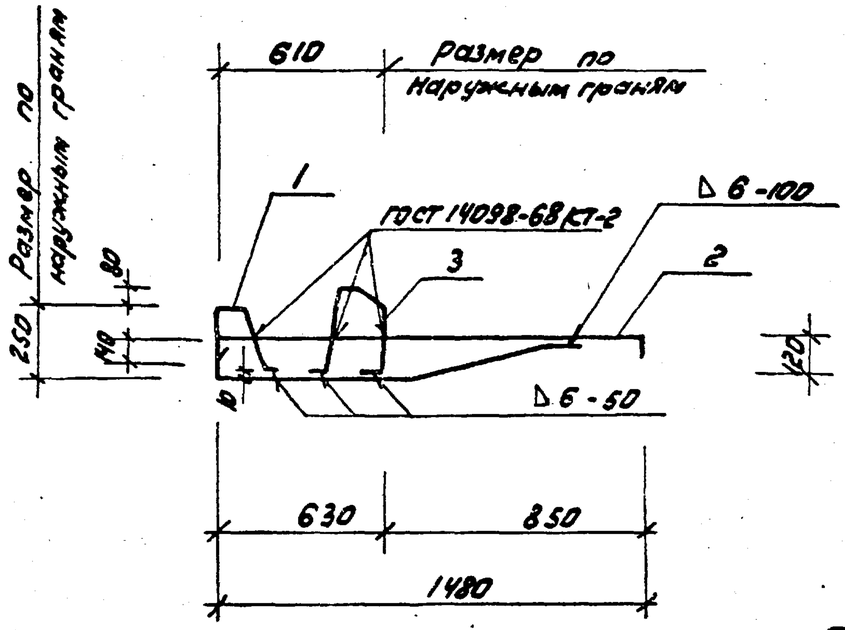

Поз. 3

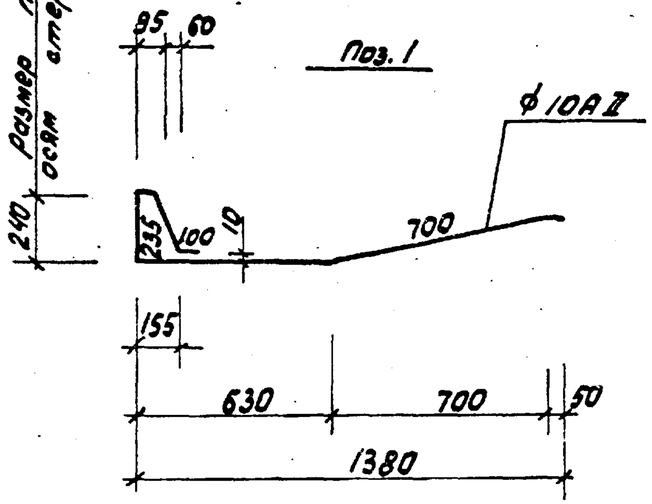

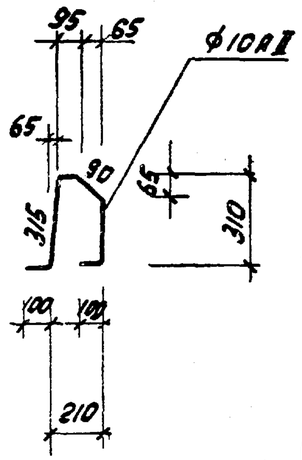

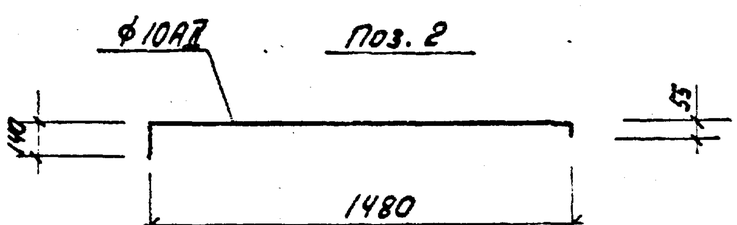

Формат	Зона	Поз.	Обозначение	Наименование	Кол.	Примечание
				Документация		
12			Т.П. 902-2-365.83 - ТТ	Технические требования		
				Детали		
Б4		1		ф10АII ГОСТ 5781-81; ℓ=2050	1	1,3 кг
Б4		2		ℓ=1675	1	1,0 кг
Б4		3		ℓ=945	1	0,6 кг

Нач.отд.	Мзшалкин			Т.П.902-2-365.83 КЖИ-КР1		
Н.контр.	Мильцер			Каркас плоский КР1	Стадия	Масса	Масштаб
Гл.спец.	Русин				Р	2,9 кг	1:20
ГИП	Крюгов				Лист	Листов 1
Рук.брига	Балтова		-"-		Мосводоканалниипроект	
Ст.инж.	Гудкова		IV-83			

18706-03 8

Копировал:

Формат 12

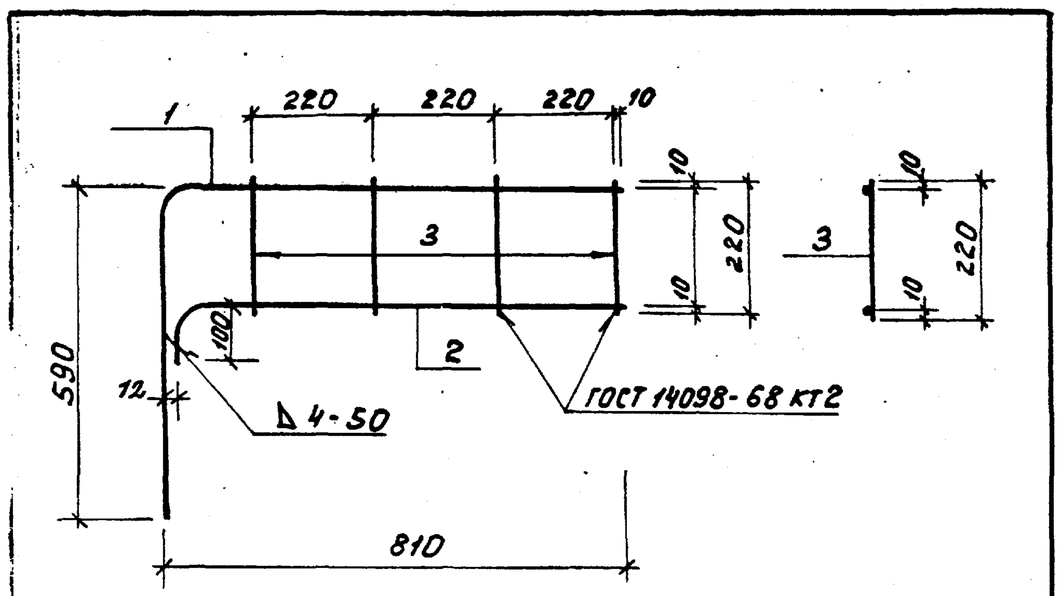

Формат	Зона	Поз.	Обозначение	Наименование	Кол.	Примечание
				Документация		
12			т.п. 902-2-365.83 -ТТ	Технические требования		
				Детали		
Б4		1		ф12 АII ГОСТ 5781-81; ℓ=1400	1	1,3 кг
Б4		2		ℓ=900	1	0,8 кг
Б4		3		ф8 АI ГОСТ 5781-81; ℓ=220	4	0,1 кг

Нач.отд.	Мешалкин		
Н.контр.	Мильцер		
Гл.спец.	Руссин		
ГИП	Крюков		
Рук.гр.	Болотова		
Ст.инж.	Киселева		

т.п.902-2-365.83 КЖИ-КР2

Каркас плоский КР2

Стадия	Масса	Масштаб
Р	2,5кг	1:10
Лист	Листов 1	

Мосводоканалниипроект

формат 11

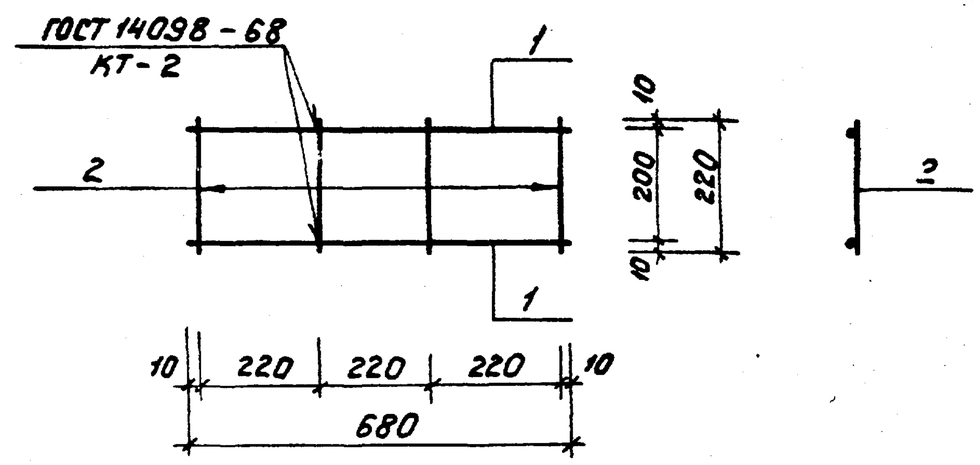

Формат	Зона	Поз	Обозначение	Наименование	Кол.	Примечание
				Документация		
12			т.п.902-2-365.83 -ТТ	Технические требования		
				Детали		
Б4		1		ф8 А-I ГОСТ 5781-81; ℓ=680	2	0,3 кг
Б4		2		ℓ=220	4	0,1 кг

Нач.отд.	Мешалкин		
Н.контр.	Мильцер		
Гл.спец.	Руссин		
ГИП	Крюков		
Рук.гр.	Болотова		
Ст.инж.	Киселева		

т.п.902-2-365.83 КЖИ-КР3

Каркас плоский КР3

Стадия	Масса	Масштаб
Р	1,0кг	1:10
Лист	Листов 1	

Мосводоканалниипроект

т.п.902-2-365.83

Инв.№ подл. | Подпись и дата | Взам.инв.№

18706-03 9

копировал: Ибр

формат 11

Развертка

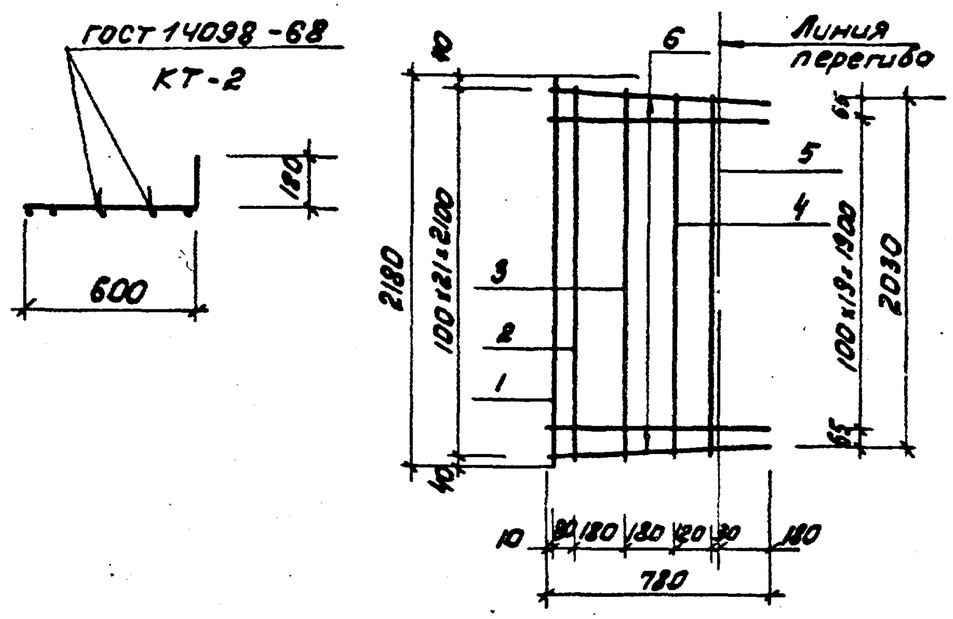

Формат	Зона	Поз.	Обозначение	Наименование	Кол.	Примечание
				Документация		
12			Т.П. 902-2-365.83 -ТТ	Технические требования		
				Детали		
Б4		1		ф8АI, ГОСТ5781-81, ℓ=2180	1	0,90кг
Б4		2		ℓ=2170	1	0,90кг
Б4		3		ℓ=2150	1	0,85кг
Б4		4		ℓ=2120	1	0,84кг
Б4		5		ℓ=2100	1	0,83кг
Б4		6		ф6АI, ГОСТ5781-81, ℓ=780	22	0,18кг

Т.П. 902-2.365.83 КЖИ-С1

Нач.отд.	Мешалкин		
Н.контр.	Мильцер		
Гл.спец.	Руссин		
ГИП	Крюков		
Рук.бр.	Балотова		
Инженер	Нарунец		

Сетка С1

Стадия	Масса	Масштаб
Р	8,3кг	1:20
Лист	Листов: 1	

Мосводоканалниипроект

Копировал: ЗХЧ- Формат 11

Развертка

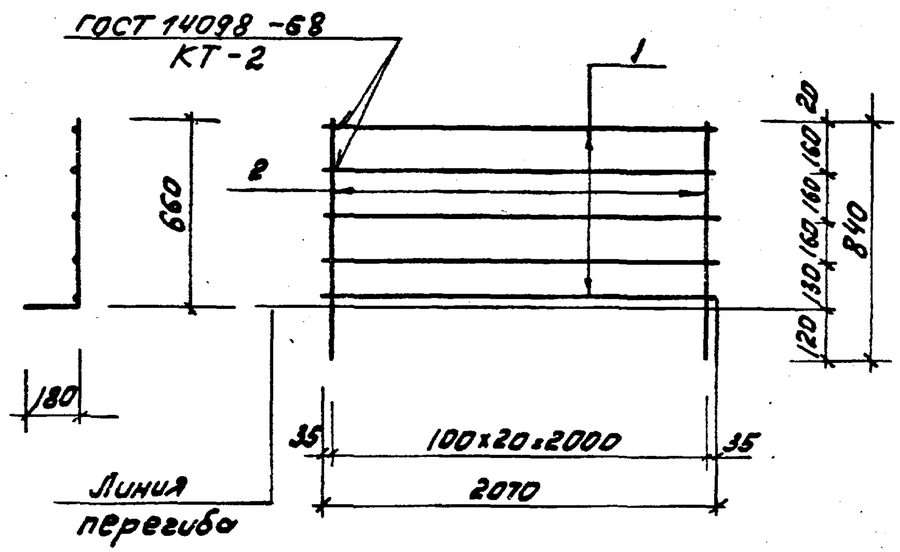

Формат	Зона	Поз.	Обозначение	Наименование	Кол.	Примечание
				Документация		
12			Т.П. 902-2-365.83 -ТТ	Технические требования		
				Детали		
Б4		1		ф8АI, ГОСТ5781-81, ℓ=2070	5	0,82кг
Б4		2		ф6АI, ГОСТ5781-81, ℓ=840	21	0,20кг

Т.П. 902-2-365.83 КЖИ-С2

Нач.отд.	Мешалкин		
Н.контр.	Мильцер		
Гл.спец.	Руссин		
ГИП	Крюков		
Рук.бр.	Балотова		
Инженер	Нарунец		

Сетка С2

Стадия	Масса	Масштаб
Р	8,1кг	1:20
Лист	Листов: 1	

Мосводоканалниипроект

Инв.№ подл. | Подпись и дата | Взам. инв.№

Т.П. 902-2-365.83

Копировал: ЗХЧ- 18706-03 10 Формат 11

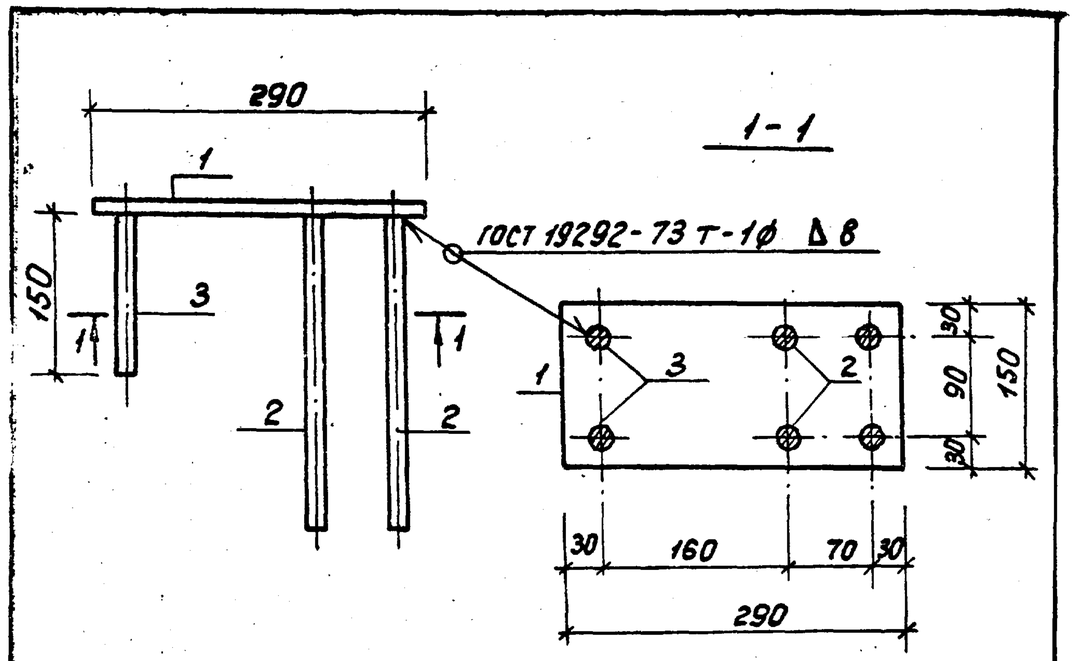

Формат	Зона	Поз.	Обозначение	Наименование	Кол.	Примечание
				Документация		
12			Т.П.902-2-365.83 -ТТ	Технические требования		
				Детали		
Б4		1		Полоса $\frac{Б-150\times8\ ГОСТ103-76}{Вст3кп2\ ГОСТ535-79}$ ℓ=290	1	2,73кг
Б4		2		ф16АII ГОСТ 5781-81; ℓ=300	4	0,48кг
Б4		3		ℓ=150	2	0,24кг

Нач.отд.	Нешалкин		
Н.контр.	Мильцер		
Гл.спец.	Руссин		
ГИП	Крюков		
Рук.бр.	Болотова		
Ст.инж.	Гудкова		IV-83

Т.П.902-2-365.83 КЖИ-М1-1

Закладное изделие М1-1.

Стадия	Масса	Масштаб
Р	5,13кг	1:10
Лист	Листов 1	

Мосводоканалниипроект

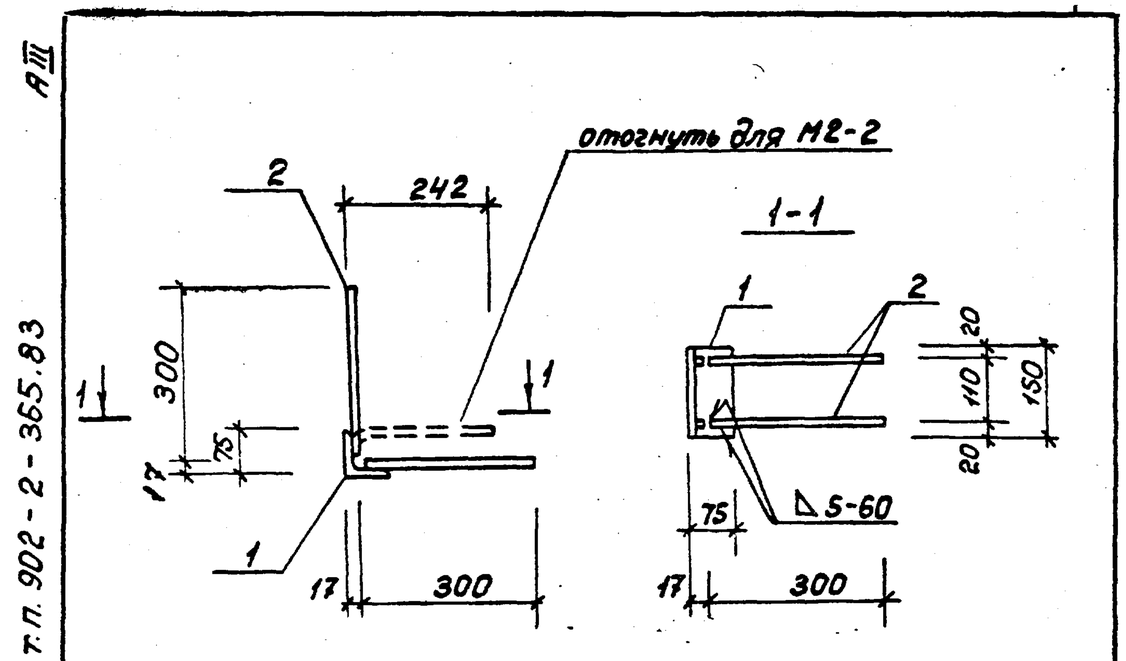

Формат	Зона	Поз.	Обозначение	Наименование	Кол.	Примечание
				Документация		
12			Т.П.902-2-365.83 -ТТ	Технические требования		
				Детали		
Б4		1		Уголок $\frac{Б-75\times75\times5\ ГОСТ8509-72}{Вст3кп2\ ГОСТ535-79}$ ℓ=150	1	0,9кг
Б4		2		ф10АII ГОСТ 5781-81; ℓ=300	4	0,2кг

Нач.отд.	Нешалкин		
Н.контр.	Мильцер		
Гл.спец.	Руссин		
ГИП	Крюков		
Рук.бр.	Болотова		
Ст.инж.	Гудкова		IV-83

Т.П.902-2-365.83 КЖИ-М2-1(2)

Закладное изделие М2-1(2).

Стадия	Масса	Масштаб
Р	1,7кг	1:10
Лист	Листов 1	

Мосводоканалниипроект

Инв.№ подл. | Подпись и дата | Взамен инв.№

18706-03 11

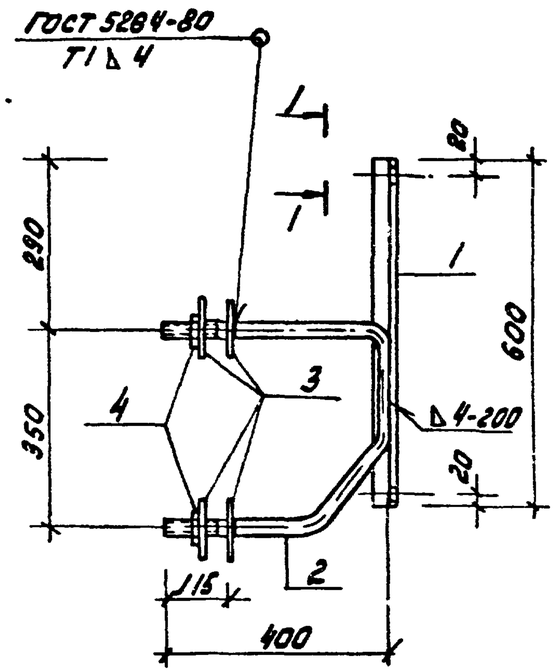

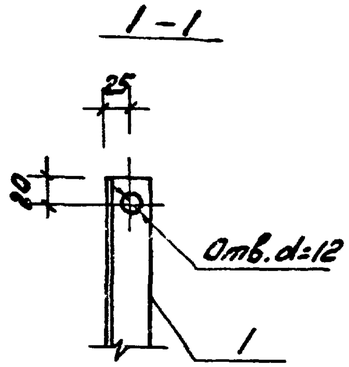

Формат	Зона	Поз.	Обозначение	Наименование	Кол.	Примечание
				Документация		
12			Т.П. 902-2-365.83. - ТТ	Технические требования		
				Детали		
Б.4		1		уголок $\frac{Б-40\times40\times4\ ГОСТ\ 8509-72^*}{Вст3кп2\ ГОСТ\ 535-79}$; ℓ=600	1	1.45кг
Б.4		2		Ф 20 А1 ГОСТ 5781-81; ℓ=1050	1	2.6 кг
Б.4		3		полоса $\frac{Б-100\times4\ ГОСТ\ 103-76}{Вст3кп2\ ГОСТ\ 535-79}$; ℓ=100	4	0,3кг
		4		~~Стандартные изделия~~ Гайка М20 ГОСТ 5915-70*	2	0,065кг

Поз.2

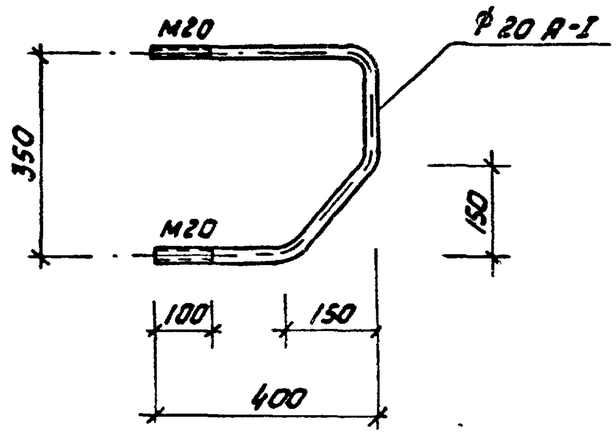

Нач. отд.	Мешалкин			Т.П. 902-2-365.83	КЖИ - МН1	
Н. контр.	Мильцер			Изделие закладное МН1	Стадия: Р	Масса: 5,4кг	Масштаб: 1:10
Гл. спец.	Русин				Лист	Листов 1
ГИП	Крюков				Мосводоканалниипроект	
Рук. бр.	Золотова					
Ст. инж.	Киселева					

Копировал: Ki- 18706-03 12 Формат 12

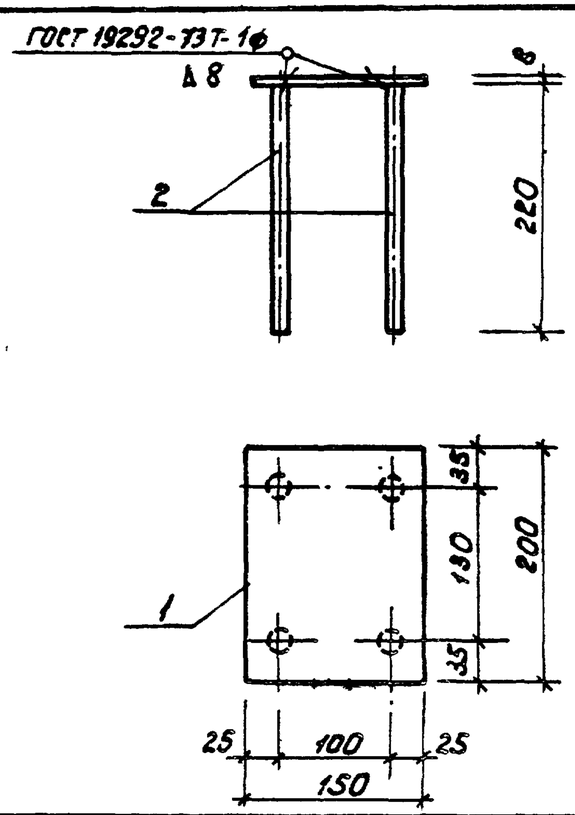

Формат	Зона	Поз.	Обозначение	Наименование	Кол.	Примечание
				Документация		
12			т.п.902-2-365.83 -ТТ	Технические требования		
				Детали		
Б4		1		Полоса $\frac{Б-150\times8\ ГОСТ\ 103-76}{Вст3кп2\ ГОСТ\ 535-79}$ ℓ=200	1	1,9кг
Б4		2		ф16АIII ГОСТ 5781-81; ℓ=220	4	0,4кг

Нач отд.	Мешалкин		
Н контр.	Мильцер		
Гл спец.	Руссин		
ГИП	Крюков		
Рук бр.	Болотова		
Ст инж.	Гудкова		IV 83

Т.П. 902-2-365.83 КЖИ-МН2

Изделие закладное МН2.

Стадия	Масса	Масштаб
Р	3,5кг	1:5
Лист	Листов 1	

Мосводоканалниипроект

Т.П. 902-2-365.83 АIII

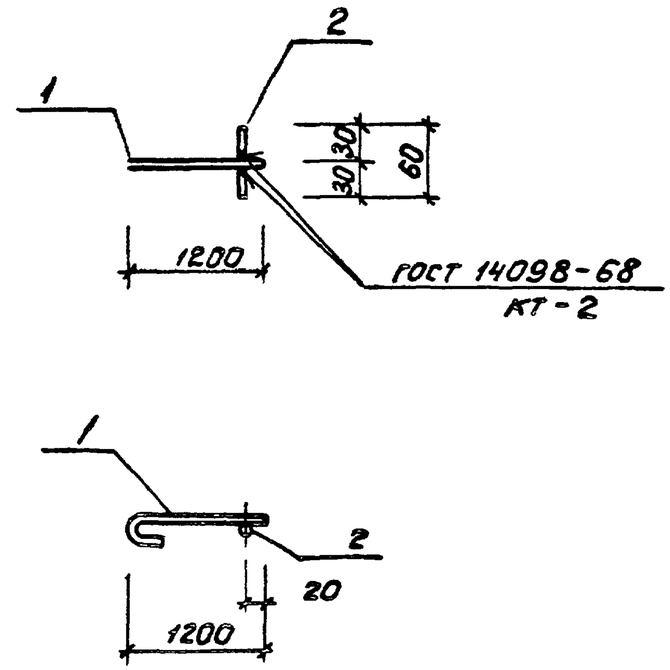

Формат	Зона	Поз.	Обозначение	Наименование	Кол.	Примечание
				Документация		
12			Т.П. 902-2-365.83 -ТТ	Технические требования		
				Детали		
Б4		1		ф12АI ГОСТ 5781-81 ℓ=1290	1	1,2кг
Б4		2		ф20АI ГОСТ 5781-81 ℓ=60	1	0,3кг

Нач отд.	Мешалкин		
Н контр.	Мильцер		
Гл спец.	Руссин		
ГИП	Крюков		
Рук бр.	Болотова		
Ст инж.	Гудкова		IV-83

Т.П. 902- КЖИ-МН11

Изделие закладное МН11

Стадия	Масса	Масштаб
Р	1,5кг	1:20
Лист	Листов 1	

Мосводоканалниипроект

Инв. № подл. | Подпись и дата | Взам. инв. №

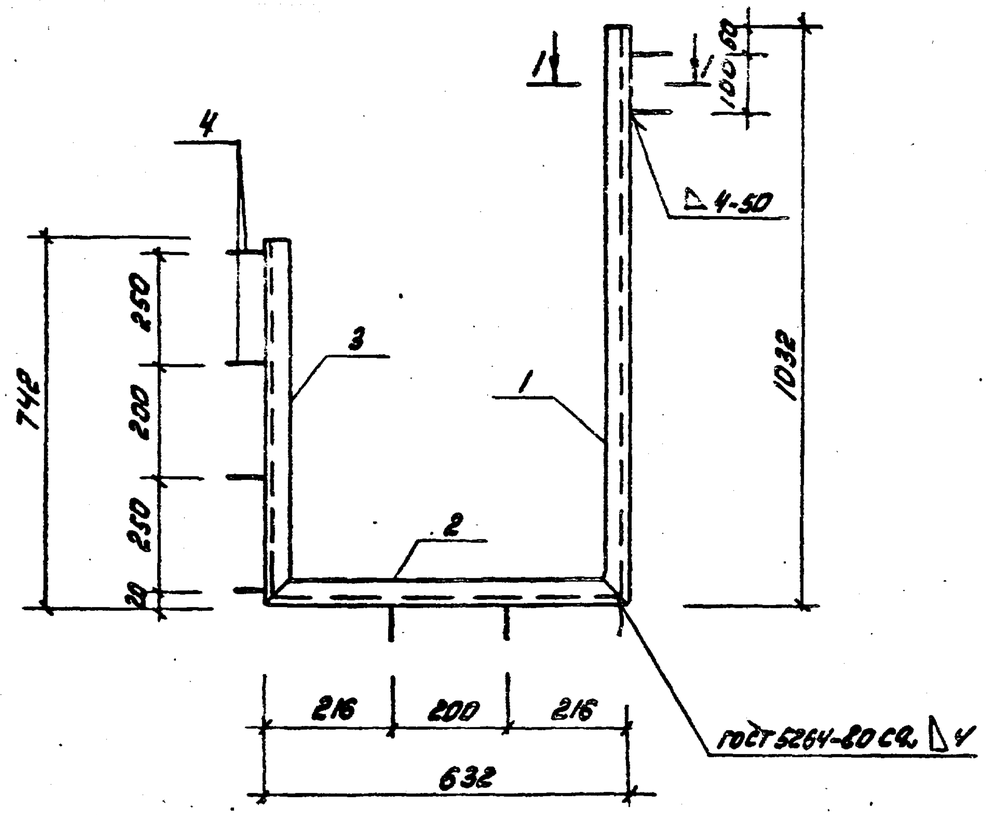

1-1

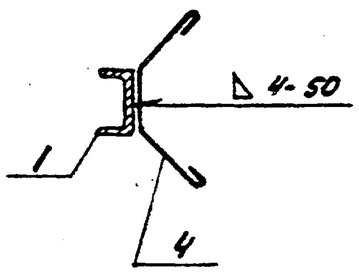

Поз. 4

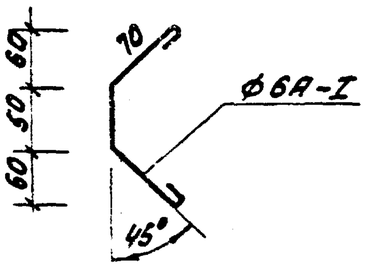

Формат	Зона	Поз.	Обозначение	Наименование	Кол.	Примеч.
				Документация		
12			Т.П. 902-2-365.83 -Т.Т.	Технические требования		
				Детали		
Б4		1		Швеллер $\frac{5\ ГОСТ\ 8240-72}{Вст3кп2\ ГОСТ\ 535-79}$ ℓ=742	1	5 кг
Б4		2		ℓ=632	1	3,1 кг
Б4		3		ℓ=742	1	3,6 кг
Б4		4		ф6 АI ГОСТ 5781-81; ℓ=280	8	0,1 кг

Нач. отд.	Мешалкин			Т.П.902-2-365.83 КЖИ-МН3		
Н. контр.	Мильцер			Изделие закладное МН3	Стадия: Р	Масса: 12,5 кг	Масштаб: 1:10
Гл. спец.	Руссин				Лист	Листов 1
ГИП	Крюков				Мосводоканалниипроект	
Рук. бриг.	Болотова					
Ст. инж.	Гудкова		IV-83			

Копировал: [illegible]

18706-03 14 формат 12

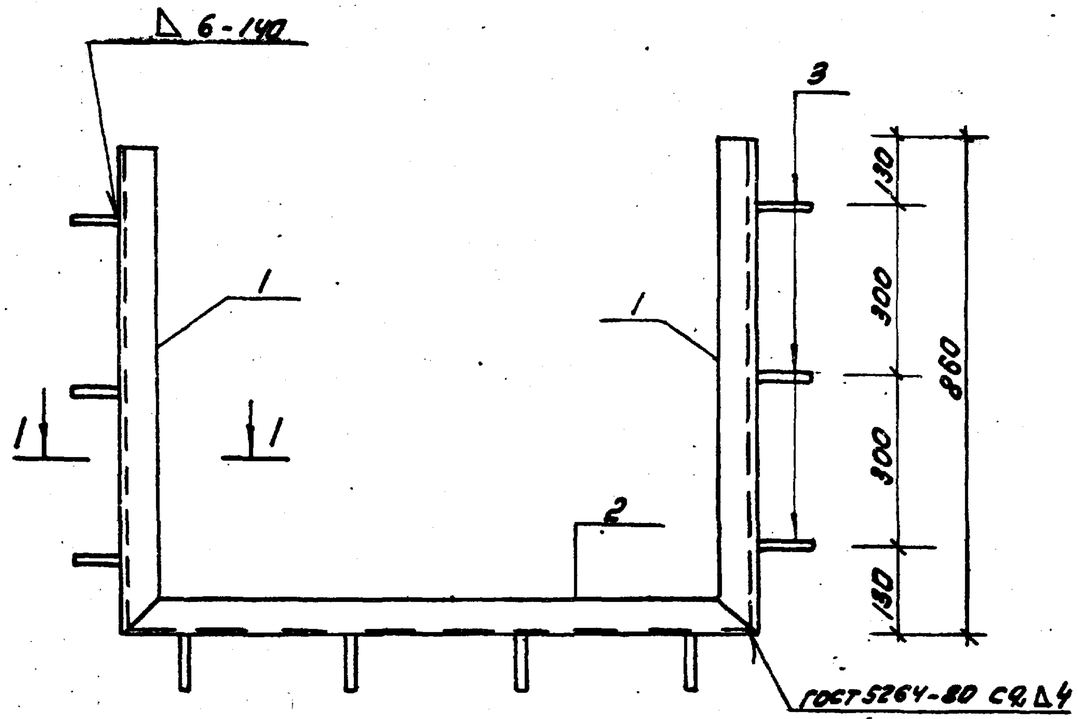

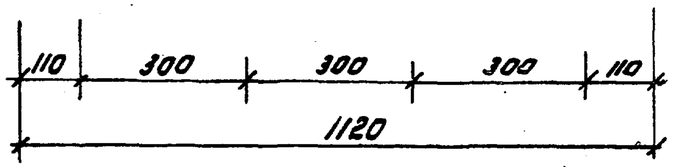

1—1

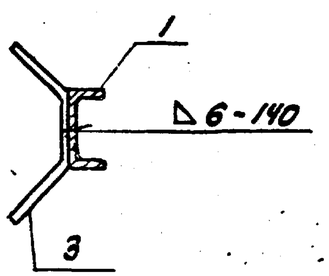

поз. 3

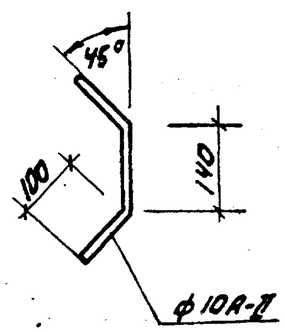

Формат	Зона	Поз.	Обозначение	Наименование	Кол.	Примеч.
				Документация		
12			Т.П. 902-2-365.83 -ТТ	Технические требования		
				Детали		
Б4		1		Швеллер $\frac{14\ ГОСТ\ 8240-72}{Вст3кп2\ ГОСТ\ 535-79}$ ℓ=860	2	10,6 кг
Б4		2		ℓ=1120	1	13,8 кг
Б4		3		Ф10 АII ГОСТ 5781-81; ℓ=340	10	0,2 кг

Нач. отд.	Мешалкин			Т.П. 902-2-365.83 КЖИ-МН4		
Н. контр.	Мильцер			Изделие закладное МН4	Стадия	Масса	Масштаб
Гл. спец.	Русин				Р	37,0 кг	1:10
ГИП	Крюков				Лист	Листов 1	
Рук. бр.	Балотова		IV-83		Мосводоканалниипроект	
Ст. инж.	Гудкова		IV-83			

копировал: ВКЛ

18706-03 15 формат 12

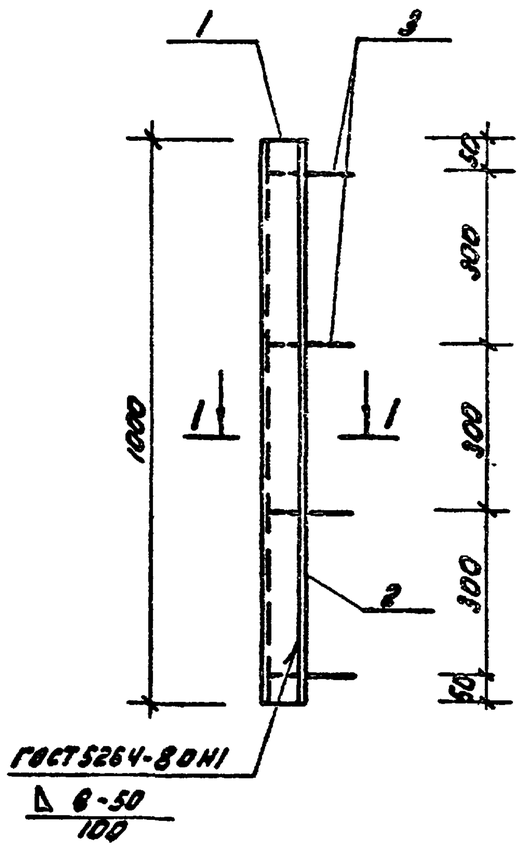

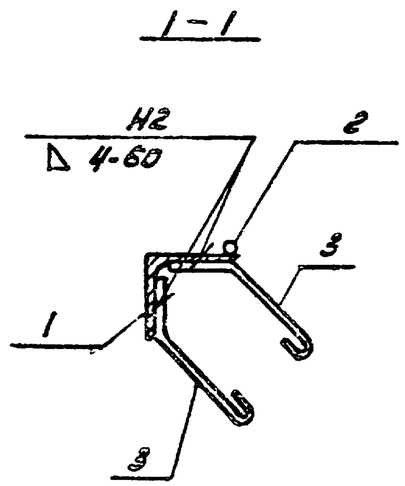

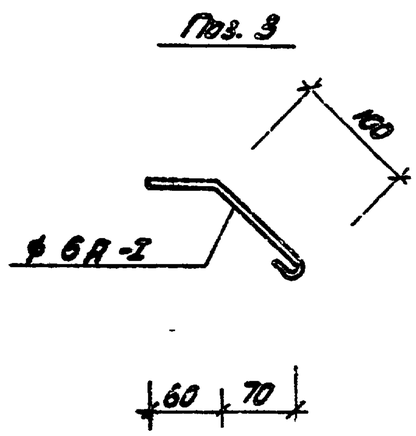

Формат	Зона	Поз.	Обозначение	Наименование	Кол.	Примеч.
				Документация		
12			Т.П. 902-2-365.83 -ТТ	Технические требования		
				Детали		
Б4		1		Уголок $\frac{Б\text{-}75\times75\times8\ ГОСТ\ 8509\text{-}72^{*}}{Ст3кп2\ ГОСТ\ 535\text{-}79}$ Стоек	1	9 кг
Б4		2		ф 8 АI ГОСТ 5781-81; ℓ=1000	1	0,4 кг
Б4		3		ф 6 АI ГОСТ 5781-81; ℓ=205	8	0,05 кг

Нач. отд.	Мешалкин			Т.П. 902-2-365.83 КЖИ-МН5		
Н. контр.	Мильцер			Изделие закладное МН5	Стадия: Р	Масса: 9,8 кг	Масштаб: 1:10, 1:5
Гл. спец.	Руссин				Лист	Листов: 1
ГИП	Крюков				Мосводоканалниипроект	
Рук. гр.	Балотова					
Ст. инж.	Гудкова		IV 83			

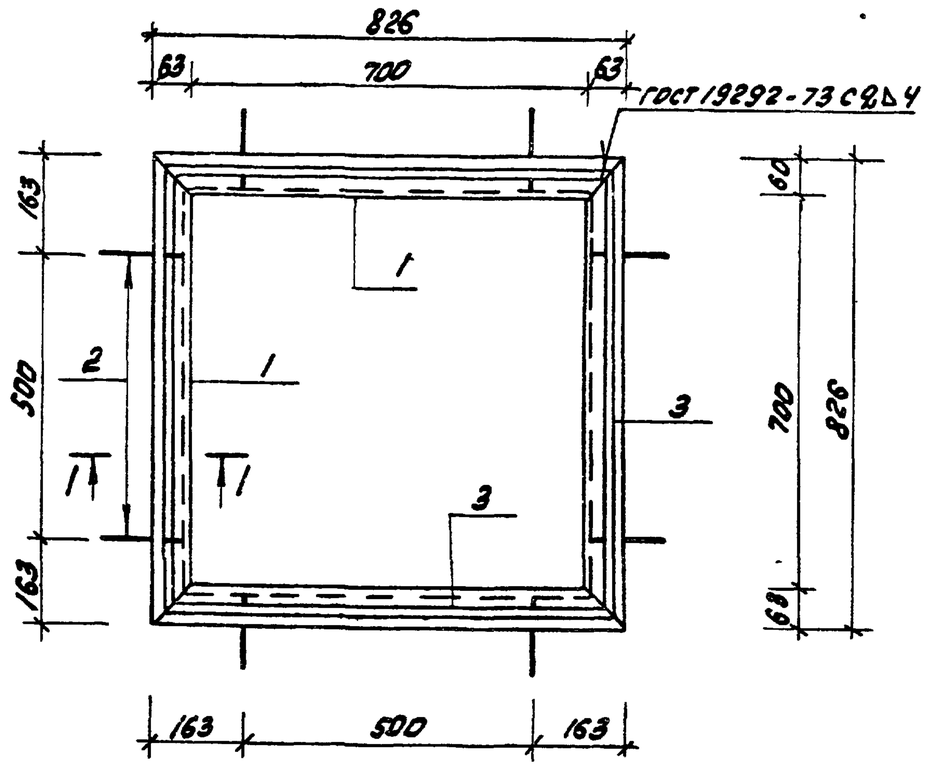

1—1

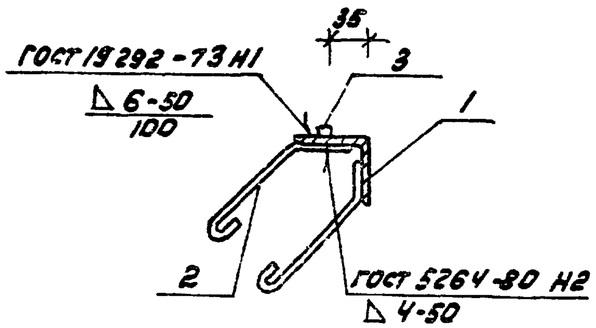

Поз. 2

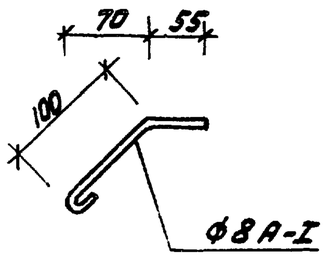

Формат	Зона	Поз.	Обозначение	Наименование	Кол.	Примечание
				Документация		
12			Т.П. 902-2-365.83 -ТТ	Технические требования		
				Детали		
6.4		1		Уголок $\frac{Б\text{-}63\times6\ ГОСТ\ 8509\text{-}72^{*}}{Вст3кп2\ ГОСТ\ 535\text{-}79}$ ℓ=820	4	4,7 кг
6.4		2		Ф8-АI ГОСТ 5781-81; ℓ= 215	16	0,1 кг
6.4		3		Квадрат $\frac{Б\text{-}10\ ГОСТ\ 2591\text{-}71}{Вст3кп2\ ГОСТ\ 535\text{-}79}$; ℓ=780	4	0,6 кг

Нач.отд.	Мешалкин		Т.П. 902-2-365.83 КЖИ-МН10			
Н.контр.	Мильцер		Изделие закладное МН10	Стадия	Масса	Масштаб
Гл.спец.	Руссия			Р	22,8 кг	1:10
ГИП	Крюков			Лист	Листов 1	
Рук.гр.	Болотова			Мосводоканалниипроект		
Ст.инж.	Киселева					

копировал

18706-03 17 формат 12

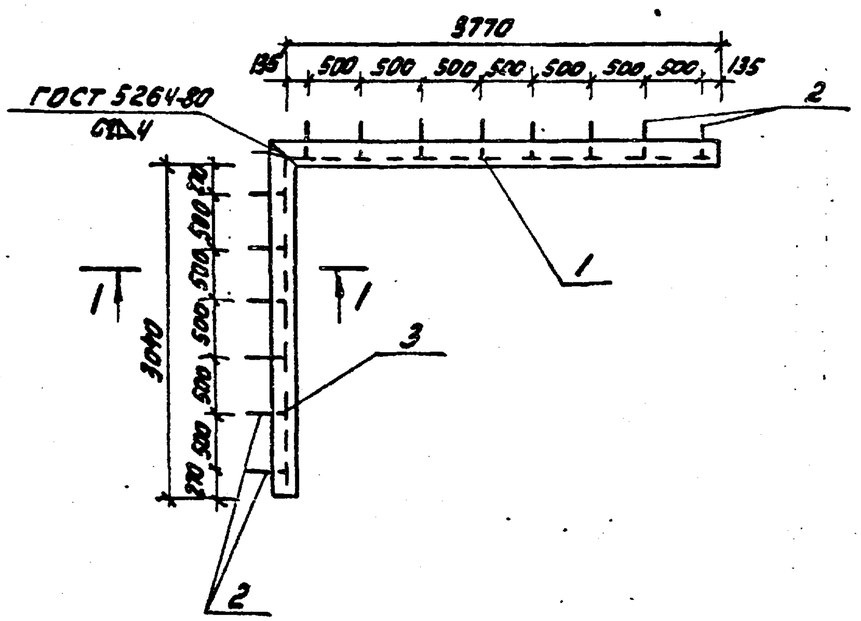

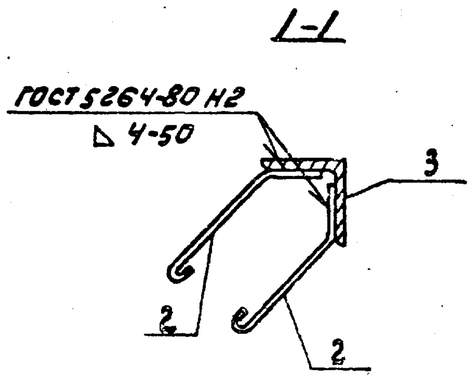

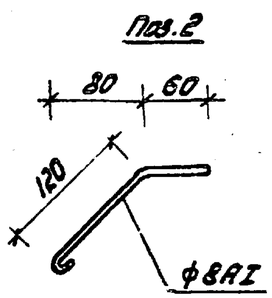

Формат	Зона	Поз	Обозначение	Наименование	Кол.	Примечание
				Документация		
12			Т.П. 902-2-365.83 -ТТ	Технические требования		
				Детали		
Б4		1		Уголок $\frac{Б\text{-}75\times75\times8\ ГОСТ\ 8509\text{-}72^*}{Вст3кп2\ ГОСТ\ 535\text{-}79}$ е=3815	1	34,6 кг
Б4		2		ф8-АI ГОСТ 5781-81; е=240	28	0,1 кг
Б4		3		Уголок $\frac{Б\text{-}75\times75\times8\ ГОСТ\ 8509\text{-}72^*}{Вст3кп2\ ГОСТ\ 535\text{-}79}$; е=3115	1	28,0 кг

Нач.отд.	Мешалкин			
Н.контр.	Мильцер			
Гл.спец.	Русин			
ГИП	Клюков			
Рук.Гр.	Балотова			
Ст.инж.	Киселева			

Т.П. 902-2-365.83 КЖИ - МН12

Изделие закладное МН12

Стадия	Масса	Масштаб
Р	65,4кг	1:50 1:5
Лист	Листов 1	

Мосводоканалниипроект

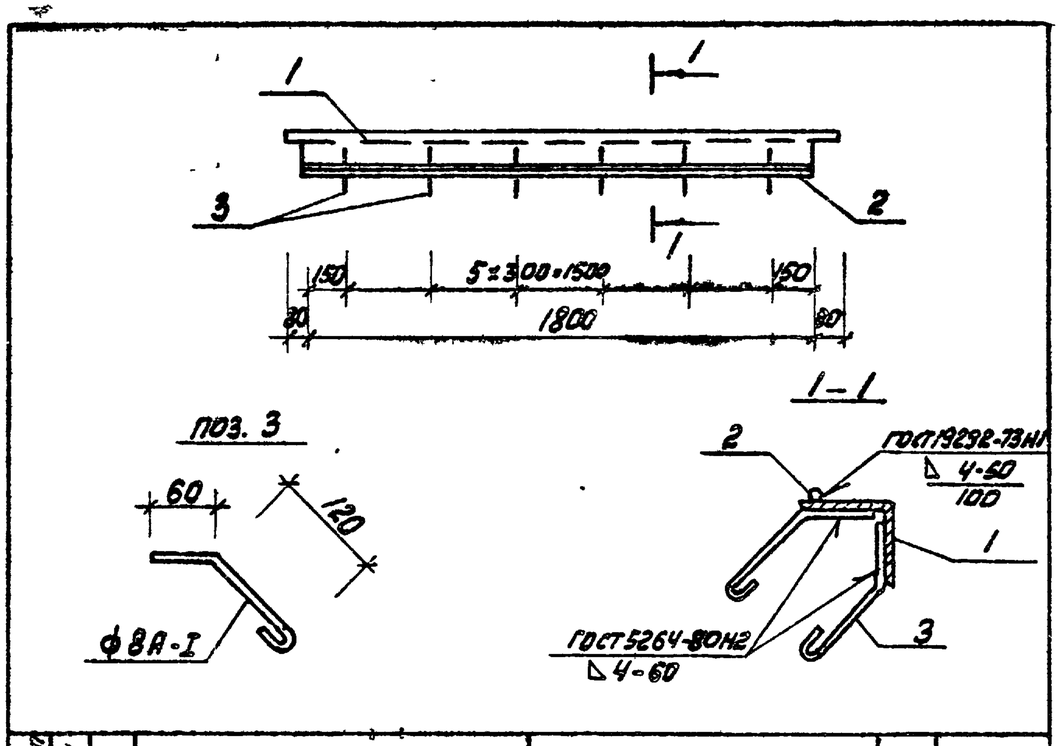

Формат	Зона	Поз.	Обозначение	Наименование	Кол.	Примечание
				Документация		
12			Т.П. 902-2-365-83 - ТТ	Технические требования		
				Детали		
Б4		1		Уголок Б-75х75х8 ГОСТ 8509-72* / Вст3кп2 ГОСТ 535-79, ℓ=1960	1	17,6 кг
Б4		2		ф8АI ГОСТ 5781-81; ℓ= 1960	1	0,7 кг
Б4		3		ℓ = 240	12	0,1 кг

Т.П. 902-2-365.83 КЖИ-МН13

Нач. отд.	Мешалкин		
Н.контр.	Мильцер		
Гл.спец.	Руссин		
ГИП	Крюков		
Рук.бр.	Болотова		
Ст.инж.	Киселева		

Изделие закладное МН13

Стадия	Масса	Масштаб
Р	19,5 кг	1:20 1:5
Лист	Листов: 1	

Мосводоканалниипроект

Копировал: БМЛ- Формат 11

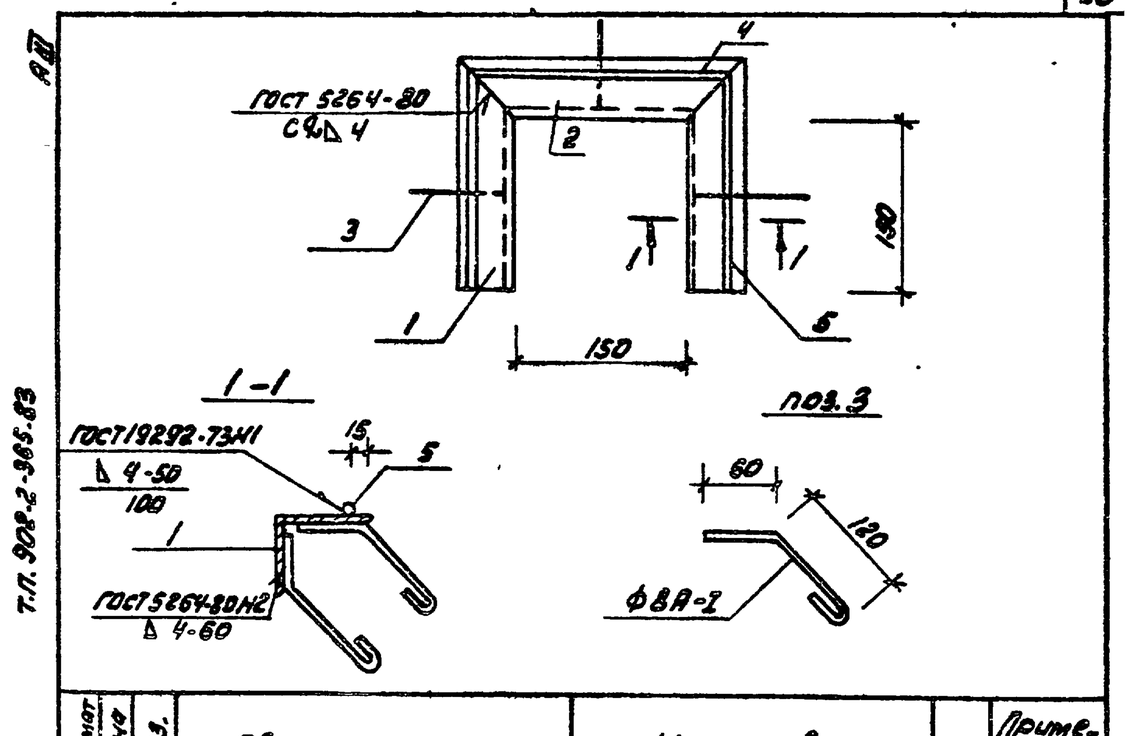

Формат	Зона	Поз.	Обозначение	Наименование	Кол.	Примечание
				Документация		
12			Т.П. 902-2-365.83 - ТТ	Технические требования		
				Детали		
Б4		1		Уголок Б-75х75х8 ГОСТ 8509-72*, ℓ=825 / Вст3кп2 ГОСТ 535-79*	2	8,0 кг
Б4		2		Уголок Б-75х75х8 ГОСТ 8509-72*, ℓ=300 / Вст3кп2 ГОСТ 535-79	1	2,7 кг
Б4		3		ф8АI ГОСТ 5781-81; ℓ=240	6	0,1 кг
Б4		4		ℓ=280	1	0,1 кг
Б4		5		ℓ=210	2	0,1 кг

Т.П. 902-2-365.83 КЖИ-МН14

Нач.отд.	Мешалкин		
Н.контр.	Мильцер		
Гл.спец.	Руссин		
ГИП	Крюков		
Рук.бр.	Болотова		
Ст.инж.	Киселева		

Изделие закладное МН14

Стадия	Масса	Масштаб
Р	7,6 кг	1:50 1:5
Лист	Листов: 1	

Мосводоканалниипроект

Копировал: БМЛ- 18706-03 19 Формат 11

Т.П. 902-2-365.83

Взам. инв. №

Подпись и дата

Инв. № подл.

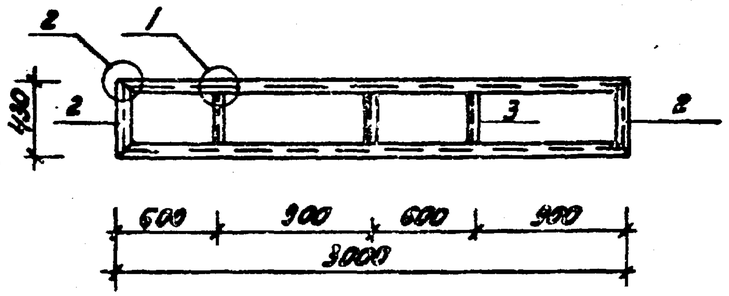

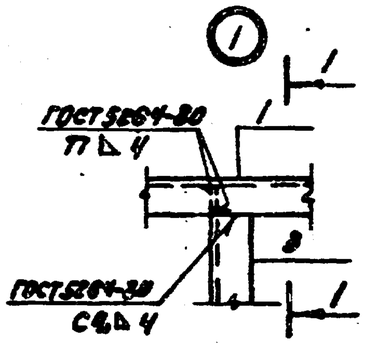

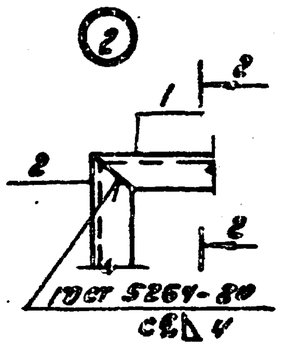

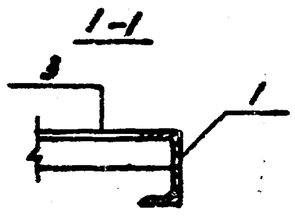

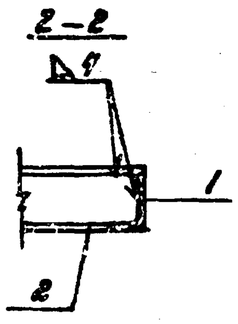

Формат	Зона	Поз.	Обозначение	Наименование	Кол.	Примечание
				Документация		
12			Т.П. 902-2-365.83 -ТТ	Технические требования		
				Детали		
54		1		Швеллер $\frac{8\ ГОСТ\ 8240-72}{Вст3кп2\ ГОСТ\ 380-79}$ ℓ=3000	2	21.9 кг
54		2		ℓ=430	2	3.1 кг
54		3		Уголок $\frac{Б\ 50\times50\times5\ ГОСТ\ 8509-72}{Вст3кп2\ ГОСТ\ 535-79}$ ℓ=1200	3	1.6 кг

Нач. отд.	Мешкелевич			Т.П. 902-2-365.83 КЖИ-Р1		
Н. контр.	Мильнер			Рама Р1	Стадия: Р	Масса: 22,8 кг	Масштаб: 1:10
Гл. спец.	Русин				Лист	Листов 1
ГИП	Кондров				Мосводоканалгипроект	
Рук. гр.	Балотова					
Ст. инж.	Киселева					

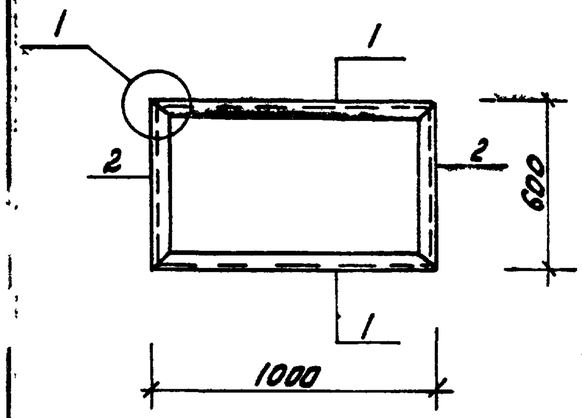

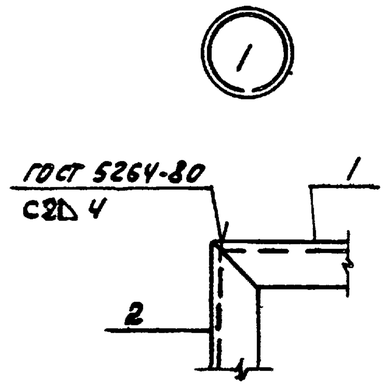

Формат	Зона	Поз.	Обозначение	Наименование	Кол.	Примечание
				Документация		
12			Т.П. 902.2-365.83 -ТТ	Технические требования		
				Детали		
Б4		1		Швеллер 8 ГОСТ 8240-72 / Вст3кп2 ГОСТ 535-79 е=600	2	7.05
Б4		2		Швеллер 8 ГОСТ 8240-72 / Вст3кп2 ГОСТ 535-79 е=600	2	4,2

Нач отд	Мешалкин			Т.П. 902-2-365.83 КЖИ-Р2
Н. контр	Мильцер			Рама Р2
Гл. спец	Руссин			Стадия: Р; Масса: 22,5кг; Масштаб: 1:20
ГИП	Крюков			Лист; Листов: 1
Рук. бр.	Балотова		11-87	Мосводоканалниипроект
Ст. инж.	Киселева			

Копировал: Фт3 — Формат 11

А.III

Т.П. 902-2-365.83

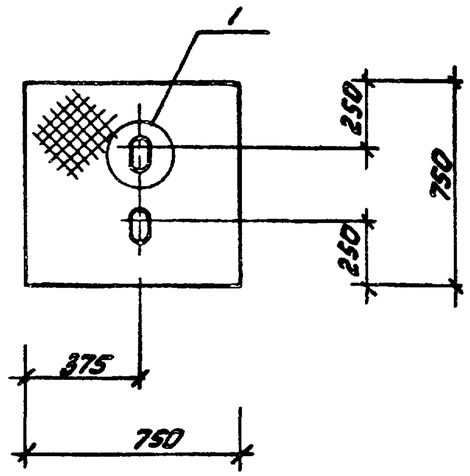

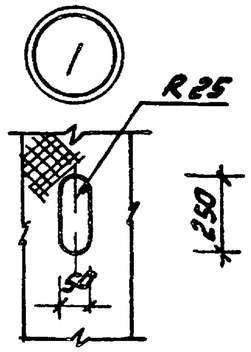

Инв. № подл. | Подпись и дата | Взам. инв. №

Нач отд.	Мешалкин			Т.П. 902-2-365.83 КЖИ-К1
Н. контр	Мильцер			Крышка К1
Гл. спец.	Руссин			Стадия: Р; Масса: 28,1кг; Масштаб: 1:20
ГИП	Крюков			Лист; Листов: 1
Рук бр	Балотова		11-87	Лист. ромб б 6.0×750×750 Вст3сп ГОСТ 8568-77*
Ст инж.	Киселева			Мосводоканалниипроект

Копировал: Фт4 — 18706-03 21 Формат 11

Р.III

т.п. 902-2-365.83

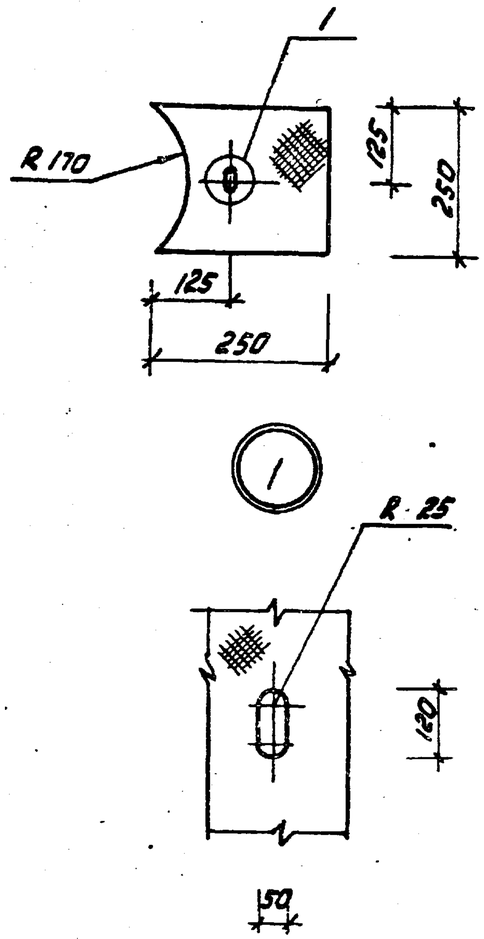

Нач. отд.	Мешалкин			Т.П. 902-2-365.83 КЖИ-К2		
Н.контр.	Мильцер			Крышка К2	Стадия: Р	Масса: 3,1кг	Масштаб: 1:10
Гл.спец.	Русин				Лист	Листов 1
ГИП	Крюков			Лист ромб. $\frac{6.0 \times 250 \times 250\ Б\ ст3сп}{ГОСТ\ 8568-77^*}$	Мосводоканалниипроект
Рук. бр.	Болотова				
Ст. инж.	Киселева				

Копировал: ЗАЗ-

Формат II

Р.III

т.п.902-2-365.83

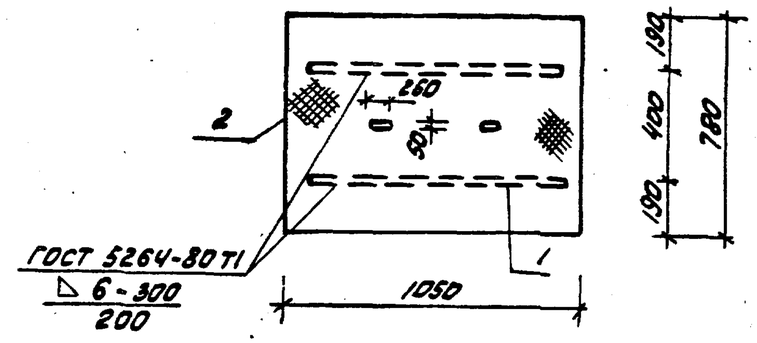

Формат	Зона	Поз.	Обозначение	Наименование	Кол.	Примечание
				Документация		
12			Т.П. 902-2-365.83 -ТТ	Технические требования		
				Детали		
64		1		Полоса $\frac{6-40 \times 5\ ГОСТ\ 103-76}{Вст3кп2\ ГОСТ\ 535-79}$, e=950	2	1,5 кг
64		2		Лист ромб. $\frac{6.0 \times 780 \times 1050\ Б\ ст3сп}{ГОСТ\ 8568-77^*}$	1	40,6кг

Подпись и дата | Взам. инв.№

Нач.отд.	Мешалкин			Т.П. 902-2-365.83 КЖИ-К3		
Н.контр.	Мильцер			Крышка К3	Стадия: Р	Масса: 43,6кг	Масштаб: 1:20
Гл.спец.	Русин				Лист	Листов 1
ГИП	Крюков				Мосводоканалниипроект
Рук.бр.	Болотова				
Ст.инж.	Киселева				

Копировал: ЗАЗ-

18706-03 22

Формат II

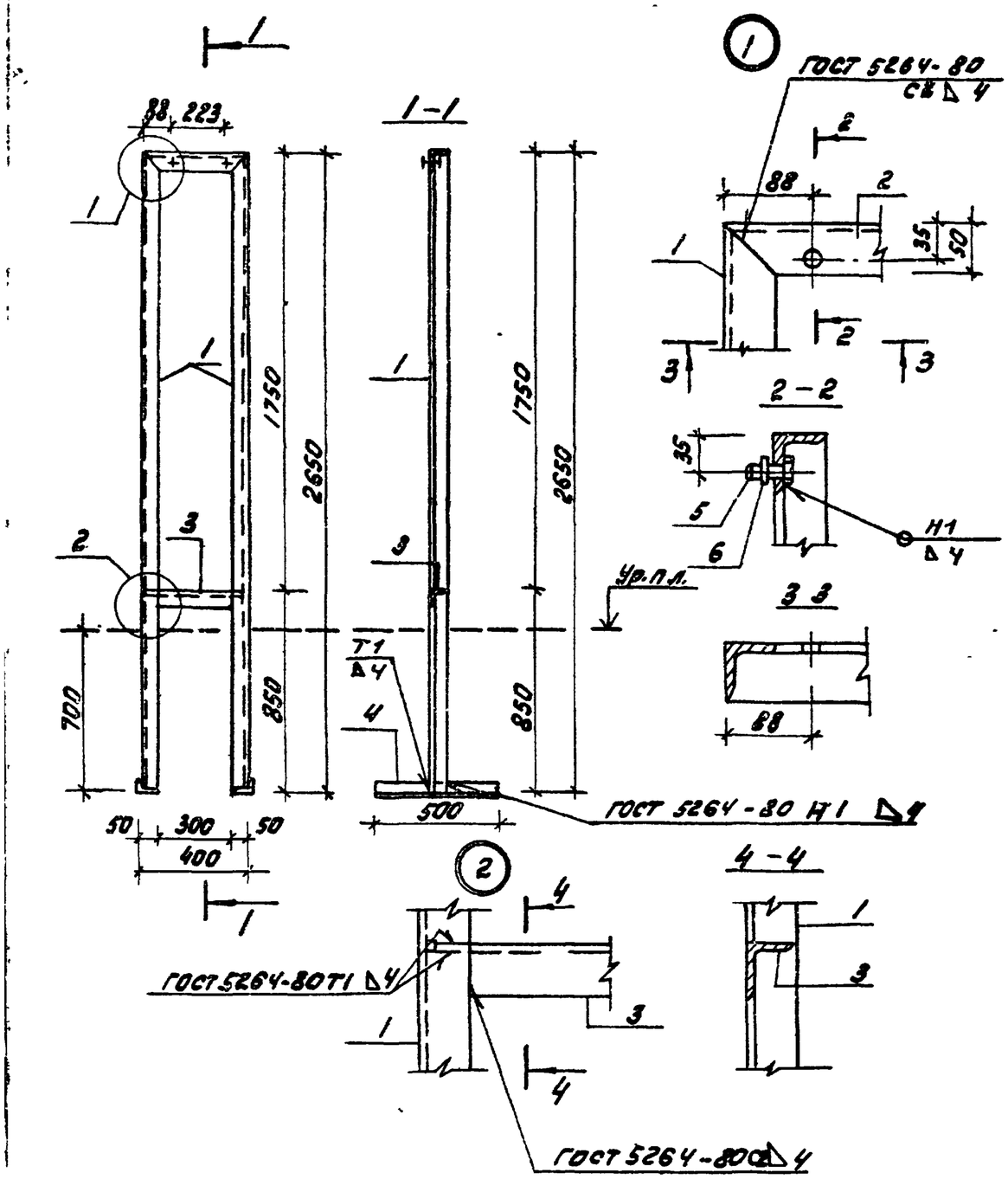

Формат	Зона	Поз.	Обозначение	Наименование	Кол.	Примеч.
				Документация		
12			т.п. 902-2-365.83-ТТ	Технические требования		
				Детали		
Б4		1		Уголок Б-90×50×5 ГОСТ 8509-72* ℓ=850 / Вст3кп2 ГОСТ 535-79	2	10,0 кг
Б4		2		ℓ=400	1	4,5 кг
Б4		3		ℓ=390	1	1,5 кг
Б4		4		ℓ=500	2	1,9 кг
		5		Стандартные изделия: Болт М10×30 ГОСТ 7798-70	2	0,03 кг
		6		Гайка М10 ГОСТ 5915-70*	2	0,01 кг

Нач.отд.	Мешалкин			т.п. 902-2-365.83 КЖИ-РШ1		
Н.контр.	Мильцер			Рама РШ1	Стадия	Масса	Масштаб
Гл.спец.	Русин				Р	26,9кг	1:50
ГИП	Крюков				Лист	Листов: 1	
Рук.бриг.	Болотова				Мосводоканалниипроект		
Ст.инж.	Гудкова		IV-83				

копировал:

18706-03 23

формат 12

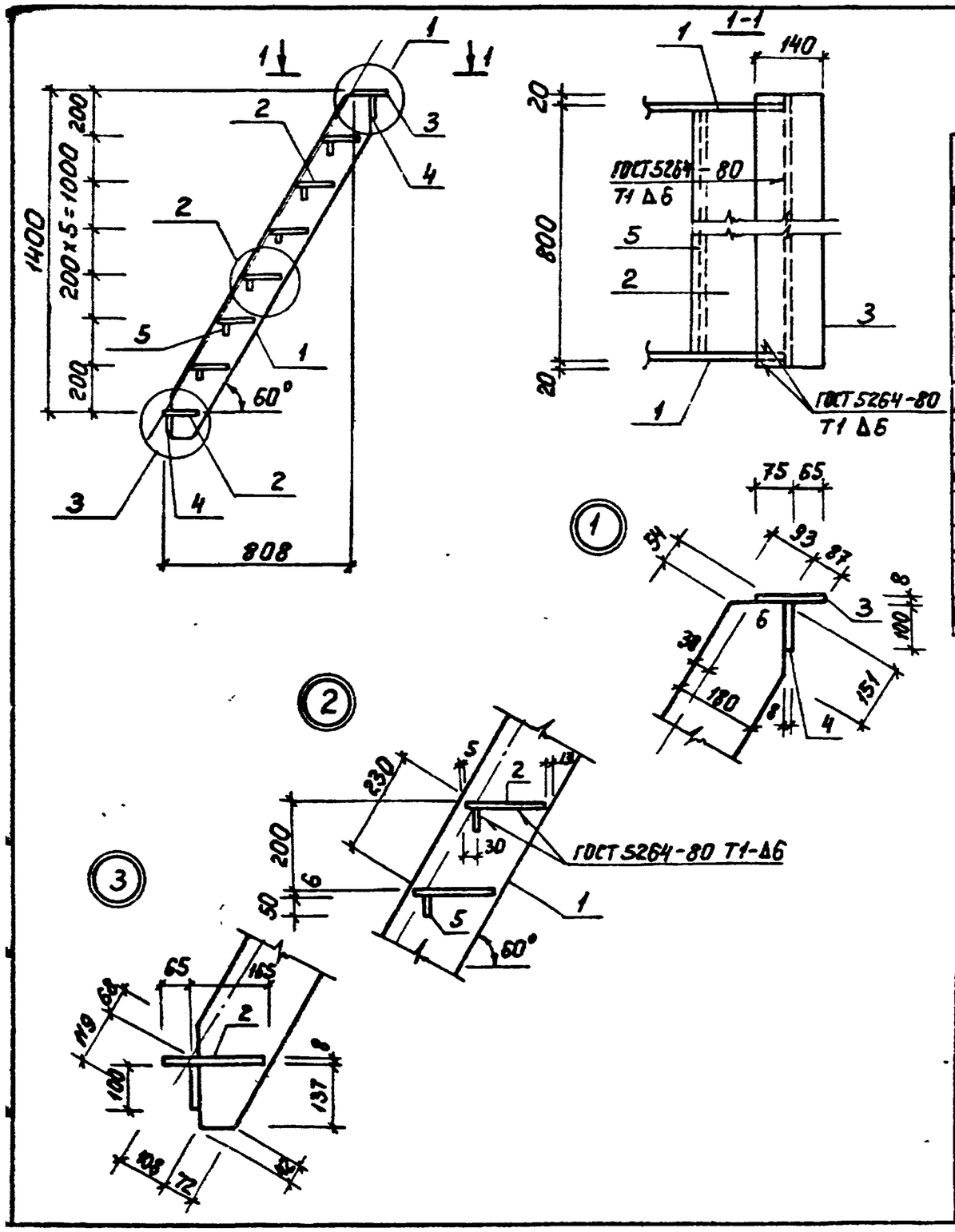

Формат	Зона	Поз.	Обозначение	Наименование	Кол.	Примеч.
				Документация		
12			ТП 902-2-365.83 -Т.Т.	Технические требования		
				Детали		
Б4		1		Полоса $\frac{Б\text{-}6\times180\ ГОСТ103\text{-}76}{Вст3кп2\ ГОСТ535\text{-}79}$ ℓ=1785	2	15,1кг
Б4		2		Лист.рифл. $\frac{Б0\times230\times790\ Б\ Ст3кп}{ГОСТ8568\text{-}77*}$	7	9,1кг
Б4		3		Лист.рифл. $\frac{Б0\times160\times840\ Б\ Ст3сп}{ГОСТ8568\text{-}77*}$	1	7,7кг
Б4		4		Полоса $\frac{Б\text{-}8\times100\ ГОСТ103\text{-}76}{Вст3кп2\ ГОСТ535\text{-}79}$ ℓ=840	2	5,3кг
Б4		5		ℓ=790	6	1,6кг

1. Сварку производить электродами типа Э-42 по ГОСТ 9467-75.

Нач.отд.	Мешалкин			т.п. 902-2-365.83	КЖИ-ЛС1		
Н.контр.	Нильцер			Лестница ЛС1.	Стадия	Масса	Масштаб
Гл.спец.	Руссин				Р	121,8кг	1:20
ГИП	Крюков				Лист 1	Листов 5	
Рук.гр.	Болотова				Мосводоканалгипроект		
Ст.инж.	Гудкова		IV-83				

18706-03 24

~~Копировал:~~ ~~ИП~~

формат 12

1–1

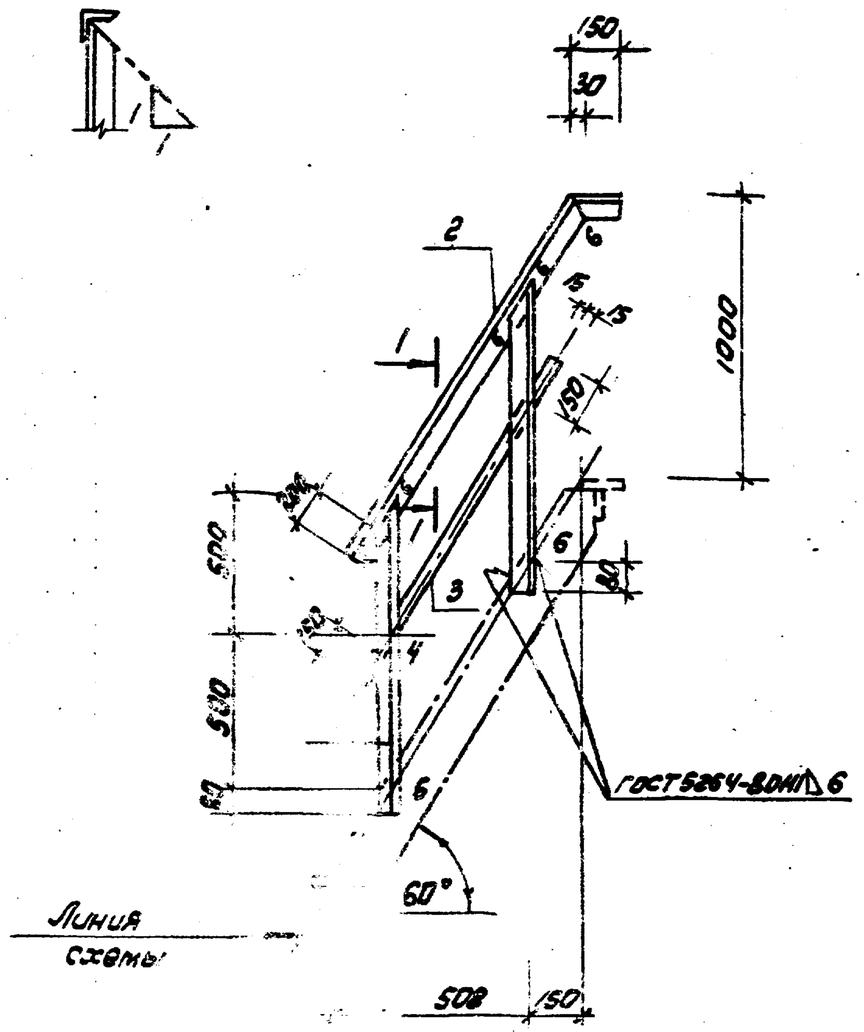

Формат	Зона	Поз.	Обозначение	Наименование	Кол.	Примеч.
				Документация		
12			Т.П. 902-2-365.83 -ТТ	Технические требования		
				Детали		
Б4		1		Уголок $\frac{Б\text{-}50\times50\times5\ ГОСТ\ 8509\text{-}72}{Вст3кп2\ ГОСТ\ 535\text{-}79}$ ℓ=1000	2	4 кг
Б4		2		ℓ=1610	1	6,1 кг
Б4		3		Полоса $\frac{Б\text{-}4\times30\ ГОСТ\ 103\text{-}76}{Вст3кп2\ ГОСТ\ 535\text{-}79}$ ℓ=1200	1	1,2 кг

Нач. отд.	Мешалкин			Т.П. 902-2-365.83 КЖИ-ОГ1		
Н. контр.	Мильцер			Ограждение ОГ1	Стадия: Р	Масса: 15,3 кг	Масштаб: 1:20
Гл. спец.	Русин				Лист	Листов 1
ГИП	Крюков				Мосводоканалниипроект	
Рук. бр.	Болотова					
Ст. инж.	Гудкова		IV-83			

Т.П. 902-2-365.83

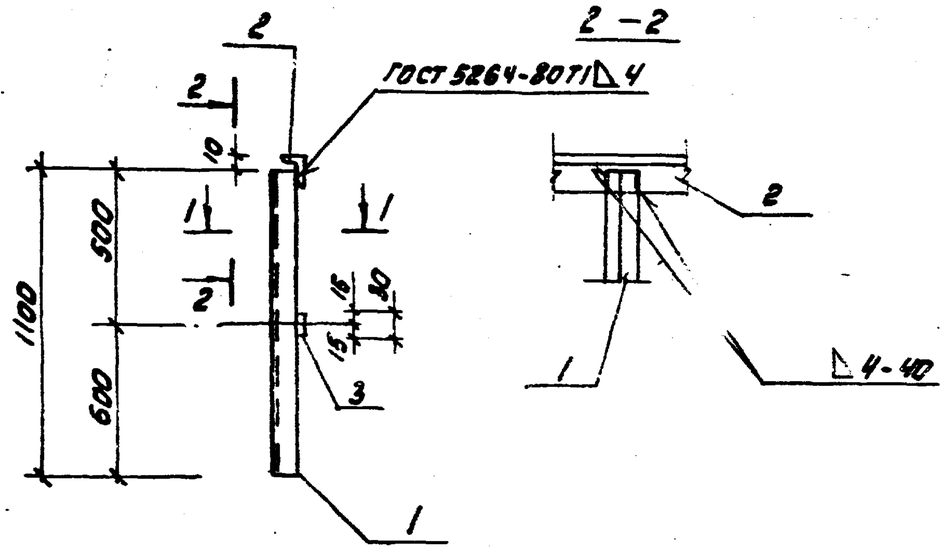

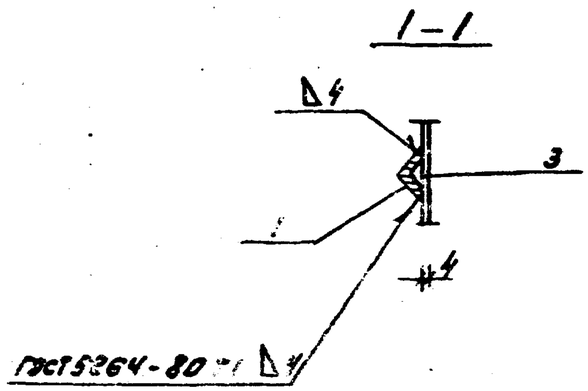

Формат	Зона	Поз.	Обозначение	Наименование	Кол.	Примеч.
				Документация		
12			Т.П. 902-2-365.83 – ТТ	Технические требования		
				Детали		
64		1		Уголок $\frac{5-50\times50\times5\ ГОСТ\ 8509-72}{Вст3кп2\ ГОСТ\ 535-79}$ ℓ=1100	2	4,2 кг
64		2		ℓ=1000	1	3,8 кг
64		3		Полоса $\frac{6-4\times30\ ГОСТ\ 103-76}{Вст3кп2\ ГОСТ\ 535-79}$ ℓ=1000	1	0,9 кг

Нач. отд.	Мешалкин			Т.П. 902-2-365.83	КЖИ-ОГ2		
Н. контр.	Мильцев			Ограждение ОГ2	Стадия	Масса	Масштаб
Гл. спец.	Русин				Р	13,1 кг	1:20 1:10
ГИП	Крюков				Лист	Листов 1	
Рук. груп.	Болотова		— // —		Мосводоканалниипроект		
Ст. инж.	Гудкова		IV-83				

Копировал: [illegible]

18706-03 26

Формат 12

				Т.П. 902-	КЖИ-	
					Стадия	Масса	Масштаб
					Лист	Листов
					Мосводоканалниипроект	

Копировал: Ж.Ж.

Формат 11

Р.III

Т.П.902-2-365.83

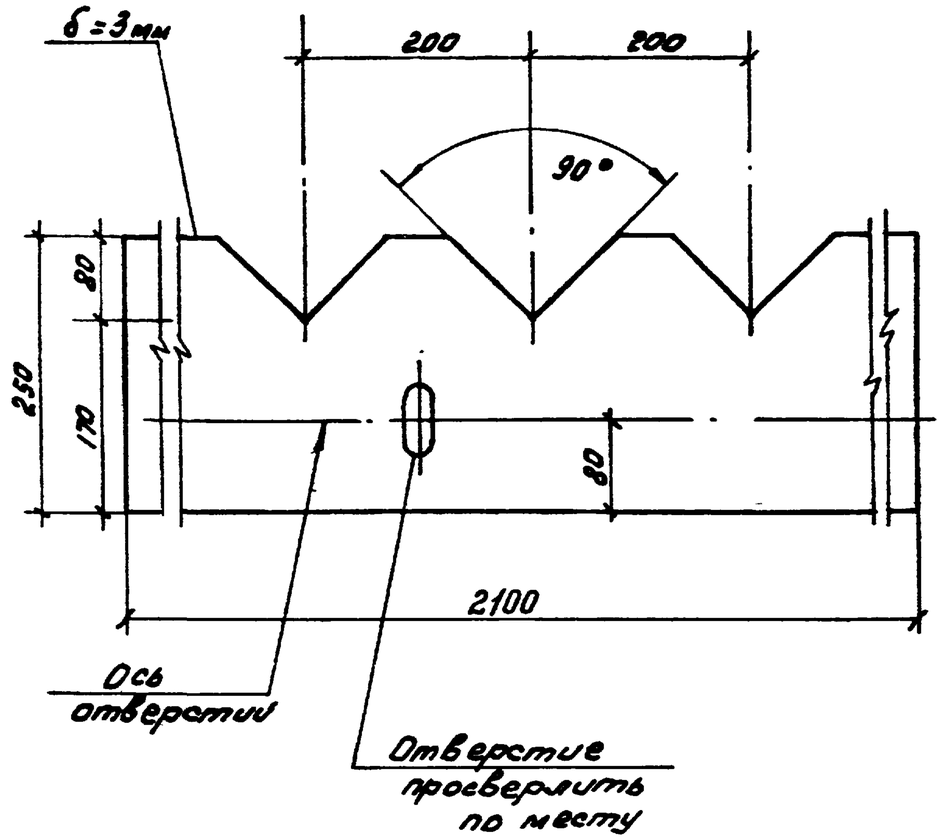

Инв.№подл.	Подпись и дата	Взам.инв.№					
				Нач.отд	Мешалкин		
				Н.контр	Мильцер		
				Гл.спец	Руссин		
				ГИП	Крюков		
				Рук.бр.	Болотова		IV-83
				Ст.инж.	Гудкова		IV-83

Т.П.902-2-365.83	КЖИ-В1		
Водослив В1	Стадия	Масса	Масштаб
	Р		1:5
	Лист	Листов 1	
Стекло СБ ПТ, II, 3 х 1360 х 1190, ГОСТ 9784-75	Мосводоканалниипроект		

Копировал: Ж.Ж.

18706-03 (27) Формат 11