ТИПОВОЙ ПРОЕКТ
903-1-224.86

КОТЕЛЬНАЯ С ТРЕМЯ КОТЛАМИ КВ-ТС[8]-10 И ТРЕМЯ КОТЛАМИ КЕ-10-14С.

ОТКРЫТАЯ СИСТЕМА ТЕПЛОСНАБЖЕНИЯ

ТОПЛИВО-КАМЕННЫЕ И БУРЫЕ УГЛИ

АЛЬБОМ 10.7

МЕТАЛЛОКОНСТРУКЦИИ ТОПЛИВОПОДАЧИ.

КОНВЕЙЕР ЛЕНТОЧНЫЙ РЕВЕРСИВНЫЙ №6

ЦЕНТРАЛЬНЫЙ ИНСТИТУТ
ТИПОВОГО ПРОЕКТИРОВАНИЯ ГОССТРОЯ СССР
МИНСКИЙ ФИЛИАЛ

220600, г.Минск, ул.К.Маркса, 32
Сдано в печать 09.06.1988 г.
Заказ № 54 Тираж 80 экз.
Инв.№ 21534/59

ТИПОВОЙ ПРОЕКТ 903-1-224.86

КОТЕЛЬНАЯ С ТРЕМЯ КОТЛАМИ КВ-ТС[В]-10 И ТРЕМЯ КОТЛАМИ КЕ-10-14С. ОТКРЫТАЯ СИСТЕМА ТЕПЛОСНАБЖЕНИЯ. ТОПЛИВО-КАМЕННЫЕ И БУРЫЕ УГЛИ.

АЛЬБОМ 10.7

СОСТАВ ПРОЕКТА

АЛЬБОМ	0		Пояснительная записка.
АЛЬБОМ	1.1		Котельная. Тепломеханическая часть. Топливоподача.
АЛЬБОМ	1.2	часть 1	Котельная. Тепломеханическая часть.
АЛЬБОМ	1.2	часть 2	Котельная. Блоки тепломеханического оборудования.
АЛЬБОМ	1.3		Эскизные чертежи общих видов конструкций тепловой изоляции.
АЛЬБОМ	2.1		Строительно-технологическая блок-секция котлоагрегата КВ-ТС-10. Тепломеханическая часть (вариант без воздухоподогревателя).
АЛЬБОМ	2.2		Строительно-технологическая блок-секция котлоагрегата КВ-ТСВ-10. Тепломеханическая часть (вариант с воздухоподогревателем).
АЛЬБОМ	2.3		Строительно-технологическая блок-секция котлоагрегата КВ-ТС(В)-10. Конструкции железобетонные. Автоматизация.
АЛЬБОМ	2.4	части 1,2	Металлоконструкции газовоздухопроводов для блок-секции котлоагрегата КВ-ТС-10 (вариант без воздухоподогревателя).
АЛЬБОМ	2.5	части 1,2	Металлоконструкции газовоздухопроводов для блок-секции котлоагрегата КВ-ТСВ-10 (вариант с воздухоподогревателем).
АЛЬБОМ	2.6		Строительно-технологическая блок-секция котлоагрегата КЕ-10-14С. Тепломеханическая часть (вариант без воздухоподогревателя).
АЛЬБОМ	2.7		Строительно-технологическая блок-секция котлоагрегата КЕ-10-14С. Тепломеханическая часть (вариант с воздухоподогревателем).
АЛЬБОМ	2.8		Строительно-технологическая блок-секция котлоагрегата КЕ-10-14С. Конструкции железобетонные. Автоматизация.
АЛЬБОМ	2.9	части 1,2	Металлоконструкции газовоздухопроводов для блок-секции котлоагрегата КЕ-10-14С (вариант без воздухоподогревателя).
АЛЬБОМ	2.10	части 1,2	Металлоконструкции газовоздухопроводов для блок-секции котлоагрегата КЕ-10-14С (вариант с воздухоподогревателем).
АЛЬБОМ	3.1		Водоподготовительная установка. Тепломеханическая часть. Узел сбора конденсата.
АЛЬБОМ	4.1	часть 1	Водоподготовительная установка. Автоматизация. Тепломеханическая часть.
АЛЬБОМ	4.1	часть 2	Водоподготовительная установка. Блоки тепломеханического оборудования.
АЛЬБОМ	5.1		Котельная. Архитектурно-строительная часть.
АЛЬБОМ	5.2		Котельная. Архитектурно-строительная часть. Конструкции нулевого цикла.
АЛЬБОМ	5.3		Котельная Архитектурно-строительная часть (вариант закрытой установки дымососов).
АЛЬБОМ	5.4		Котельная. Строительные изделия.
АЛЬБОМ	5.5		Водоподготовительная установка. Архитектурно-строительная часть.
АЛЬБОМ	5.6		Водоподготовительная установка Строительные изделия.
АЛЬБОМ	5.7		Топливоподача. Приемное устройство. Галерея №2. Архитектурно--строительная часть.
АЛЬБОМ	5.8		Топливоподача. Дробильное отделение. Галерея №1. Архитектурно-строительная часть.
АЛЬБОМ	5.9		Топливоподача. Приемное устройство. Галерея №2. Строительные изделия.
АЛЬБОМ	5.10		Топливоподача. Дробильное отделение. Галерея №1 Строительные изделия.
АЛЬБОМ	6.1		Генеральный план Инженерные сети Конструкции архитектурно-строительной части. Электротехническая часть, связь и сигнализация. Водопровод и канализация. Тепловые сети.
АЛЬБОМ	7.1		Котельная. Электротехническая часть, связь и сигнализация. Чертежи монтажной зоны.
АЛЬБОМ	7.2		Котельная. Электротехническая часть. Механизмы, управляемые с НКУ и щитов КИПиА. Схемы принципиальные.
АЛЬБОМ	7.3		Котельная. Электротехническая часть. Задание заводу-изготовителю на низковольтные комплектные устройства.

АЛЬБОМ 7.4		Водоподготовительная установка. Электротехническая часть, связь и сигнализация.
АЛЬБОМ 7.5		Водоподготовительная установка. Электротехническая часть. Задание заводу-изготовителю на низковольтные комплектные устройства.
АЛЬБОМ 7.6		Топливоподача. Электротехническая часть, связь и сигнализация. Чертежи монтажной зоны. Автоматизация.
АЛЬБОМ 7.7		Топливоподача. Электротехническая часть. Механизмы, управляемые с НКУ. Схемы принципиальные.
АЛЬБОМ 7.8		Топливоподача. Электротехническая часть. Задание заводу- изготовителю на низковольтные комплектные устройства.
АЛЬБОМ 8.1		Котельная. Автоматизация.
АЛЬБОМ 8.2		Котлоагрегат КВ-ТС(В)-10. Задание заводу - изготовителю на щит автоматики и КИП.
АЛЬБОМ 8.3		Котлоагрегат КЕ-10-14С. Задание заводу- изготовителю на щит автоматики и КИП.
АЛЬБОМ 8.4		Котельная. Вспомогательное оборудование. Задание заводу- изготовителю на щиты автоматики и КИП.
АЛЬБОМ 8.5		Водоподготовительная установка. Задание заводу-изготовителю на щиты автоматики и КИП.
АЛЬБОМ 8.6		Котельная. Топливоподача. Водоподготовительная установка. Пожаротушение и пожарная сигнализация.
АЛЬБОМ 9.1		Котельная. Отопление и вентиляция.
АЛЬБОМ 9.2		Водоподготовительная установка. Отопление и вентиляция.
АЛЬБОМ 9.3		Котельная. Водопровод и канализация. Тепловые сети.
АЛЬБОМ 9.4		Водоподготовительная установка. Водопровод и канализация. Тепловые сети.
АЛЬБОМ 9.5		Топливоподача. Санитарно-технические устройства.
АЛЬБОМ 10.1		Металлоконструкции топливоподачи. Конвейер ленточный №1.
АЛЬБОМ 10.2		Металлоконструкции топливоподачи. Питатели.
АЛЬБОМ 10.3		Металлоконструкции топливоподачи. Конвейер ленточный № 2.
АЛЬБОМ 10.4		Металлоконструкции топливоподачи. Дробильное устройство
АЛЬБОМ 10.5		Металлоконструкции топливоподачи. Конвейер ленточный № 3.
АЛЬБОМ 10.6		Металлоконструкции топливоподачи. Конвейеры ленточные №4,5.
АЛЬБОМ 10.7		Металлоконструкции топливоподачи. Конвейер ленточный реверсивный №6.
АЛЬБОМ 10.8		Металлоконструкции вспомогательного оборудования и устройств.
АЛЬБОМ 11.1		Котельная. Инженерные сети. Электротехническая часть, связь и сигнализация. Прилагаемые материалы.
АЛЬБОМ 11.2		Водоподготовительная установка. Электротехническая часть, связь и сигнализация. Прилагаемые материалы.
АЛЬБОМ 11.3		Топливоподача. Электротехническая часть, связь и сигнализация. Прилагаемые материалы.
АЛЬБОМ 12.1	КН.1÷7	Сметы. Котельная.
АЛЬБОМ 12.2	КН.1,2	Сметы. Водоподготовительная установка.
АЛЬБОМ 12.3	КН.1,2	Сметы. Топливоподача.
АЛЬБОМ 12.4		Сметы. Генеральный план. Инженерные сети.
АЛЬБОМ 13.1		Спецификации оборудования. Котельная. Отопление и вентиляция, водопровод и канализация, тепловые сети.
АЛЬБОМ 13.2		Спецификации оборудования. Котельная. Электротехническая часть, связь и сигнализация, водопровод и канализация, автоматическое пожаротушение.
АЛЬБОМ 13.3		Спецификации оборудования. Водоподготовительная установка.
АЛЬБОМ 13.4		Спецификации оборудования. Топливоподача.
АЛЬБОМ 13.5		Спецификации оборудования. Инженерные сети.
АЛЬБОМ 13.6		Спецификации оборудования. Блок-секция котлоагрегата КВ-ТС(В)-10. Тепломеханическая часть.
АЛЬБОМ 13.7		Спецификации оборудования. Блок-секция котлоагрегата КВ-ТС(В)-10. Автоматизация.
АЛЬБОМ 13.8		Спецификации оборудования. Блок-секция котлоагрегата КЕ-10-14С. Тепломеханическая часть.
АЛЬБОМ 13.9		Спецификации оборудования. Блок-секция котлоагрегата КЕ- 10-14С. Автоматизация.
АЛЬБОМ 13.10		Спецификации оборудования. Котельная. Вспомогательное оборудование водогрейный части. Тепломеханическая часть, автоматизация.
АЛЬБОМ 13.11		Спецификации оборудования. Котельная. Вспомогательное оборудование паровой части. Тепломеханическая часть, автоматизация.

АЛЬБОМ 14.1	Ведомости потребности в материалах. Котельная. Отопление и вентиляция, водопровод и канализация, тепловые сети.
АЛЬБОМ 14.2	Ведомости потребности в материалах. Котельная. Архитектурно-строительная часть, электротехническая часть, связь и сигнализация, водопровод и канализация, автоматическое пожаротушение.
АЛЬБОМ 14.3	Ведомости потребности в материалах. Водоподготовительная установка.
АЛЬБОМ 14.4	Ведомости потребности в материалах. Топливоподача.
АЛЬБОМ 14.5	Ведомости потребности в материалах. Генеральный план. Инженерные сети.
АЛЬБОМ 14.6	Ведомости потребности в материалах. Блок-секция котлоагрегата КВ-ТС(В)-10. Архитектурно-строительная часть, тепломеханическая часть, автоматизация.
АЛЬБОМ 14.7	Ведомости потребности в материалах. Блок-секция котлоагрегата КЕ-10-14С. Архитектурно-строительная часть, тепломеханическая часть, автоматизация.
АЛЬБОМ 14.8	Ведомости потребности в материалах. Котельная. Вспомогательное оборудование водогрейной части. Тепломеханическая часть, автоматизация.
АЛЬБОМ 14.9	Ведомости потребности в материалах. Котельная. Вспомогательное оборудование паровой части. Тепломеханическая часть, автоматизация.
АЛЬБОМ 14.10	Ведомости потребности в материалах. Котельная (вариант закрытой установки тяго-дутьевых машин). Архитектурно-строительная часть.

ПРИМЕНЕННЫЕ ТИПОВЫЕ МАТЕРИАЛЫ

Типовой проект 907-2-216	Труба дымовая кирпичная H=60м, Do=3,0м с надземным примыканием газоходов. Для строительства I-IV климатических районах, кроме подрайонов IA и IБ. (распространяет ВНИПИ Теплопроект, г. Москва).
Типовое проектное решение 907-02-222 Альбом 1.3	Световые ограждения высотных дымовых труб (высоты дымовых труб: 30, 45, 60, 75, 90, 120, 150, 180, 240, 270 и 300 м). (распространяет ВНИПИ Теплопроект, г. Москва).
Типовой проект 409-29-59 Альбом I	Механизированный приемный пункт на один проходной путь для выгрузки заполнителей бетона из полувагонов. (распространяет Киевский филиал ЦИТП, г. Киев).
Типовой проект 902-2-410.86	Очистные сооружения замазученных дождевых сточных вод производительностью 10 л/с для установок мазутоснабжения котельных. (распространяет ЦИТП, г. Москва).
Типовые конструкции Серия 5.903-3, вып. 0.1-6.2	Вакуумные деаэраторы и водоструйные эжекторы. (распространяет ЦИТП, г. Москва).
Типовые конструкции Серия 4.903-11 вып. 1,5	Котельные установки. Вспомогательное оборудование и блоки. (распространяет Тбилисский филиал ЦИТП).
Типовые конструкции Серия 4.903-10 вып. 8	Изделия и детали трубопроводов для тепловых сетей. Грязевики. (распространяет Тбилисский филиал ЦИТП).

Разработан проектным институтом „ЛАТГИПРОПРОМ"

Утвержден Госстроем СССР
Протокол №А4-29 от 20 мая 1986 г.

Главный инженер института /В. Овчаров/
Главный инженер проекта /Я. Нидбальский/

Содержание альбома

Обозначение	Наименование	Стр.
	Содержание альбома.	4
14.06.00.000	Конвейер ленточный желобчатый реверсивный 8050-80; №6; L=6000	5
14.06.00.001	Опора	5
14.06.00.000СБ	Конвейер ленточный желобчатый реверсивный 8050-80; №6; L=6000. Сборочный чертеж.	6,7,8
14.06.01.000	Кронштейн	9
14.06.01.001	Стойка	9
14.06.01.000СБ	Кронштейн. Сборочный чертеж.	9
14.06.02.000	Ограждение муфты.	10
14.06.02.001	Обечайка.	10
14.06.02.000СБ	Ограждение муфты. Сборочный чертеж.	10
14.06.03.000	Ограждение муфты.	11
14.06.03.001	Обечайка	11
14.06.03.000СБ	Ограждение муфты. Сборочный чертеж.	11
14.06.04.000	Рама приводного барабана.	12
14.06.06.000	Рама натяжки.	12
14.06.04.000СБ	Рама приводного барабана. Сборочный чертеж.	13,14,15
14.06.04.001	Косынка	16
14.06.04.002	Кронштейн	16
14.06.04.003	Кронштейн	16
14.06.04.004	Кронштейн	16
14.06.05.000	Рама концевого барабана	17
14.06.02.005	Косынка	17
14.06.05.000СБ	Рама концевого барабана. Сборочный чертеж.	18,19
14.06.05.001	Косынка	20
14.06.05.002	Кронштейн	20
14.06.05.003	Косынка	20
14.06.05.004	Кронштейн	20
14.06.06.000СБ	Рама натяжки. Сборочный чертеж.	21
14.06.07.000	Секция загрузочная L=4890.	22
14.06.08.000	Устройство загрузочное	22
14.06.07.000СБ	Секция загрузочная L=4890. Сборочный чертеж.	22
14.06.08.000СБ	Устройство загрузочное. Сборочный чертеж.	23
14.06.08.100	Лоток направляющий загрузочный	24
14.06.08.101	Резина боковая	24
14.06.08.112	Накладка	24
14.06.08.113	Резина	24
14.06.08.100СБ	Лоток направляющий загрузочный. Сборочный чертеж.	25,26
14.06.08.110	Завеса боковая	27
14.06.08.111	Завеса	27
14.06.08.110СБ	Завеса боковая. Сборочный чертеж.	27
14.06.08.120	Корпус	28
14.06.08.122	Крышка	28
14.06.08.121	Боковина	28

Обозначение	Наименование	Стр.
14.06.08.120СБ	Корпус. Сборочный чертеж.	29
14.06.08.130	Прижим боковой.	30
14.06.08.131	Лист.	30
14.06.08.130СБ	Прижим боковой. Сборочный чертеж.	30
14.06.09.140	Стойка левая.	31
14.06.08.140СБ	Стойка левая. Сборочный чертеж.	31
14.06.08.150СБ	Стойка правая. Сборочный чертеж.	31
14.06.08.150	Стойка правая.	31
14.06.08.200	Лоток направляющий промежуточный.	32
14.06.08.201	Резина боковая.	32
14.06.08.211	Боковина.	32
14.06.08.212	Диафрагма.	32
14.06.08.200СБ	Лоток направляющий промежуточный. Сборочный чертеж.	33
14.06.08.210	Корпус.	34
14.06.08.210СБ	Корпус. Сборочный чертеж.	34
14.06.08.220	Прижим боковой.	35
14.06.08.221	Лист.	35
14.06.08.220СБ	Прижим боковой. Сборочный чертеж.	35
14.06.09.000	Укрытие барабана.	36
14.06.09.001	Стенка задняя.	36
14.06.09.002	Стенка боковая.	36
14.06.09.003	Стенка верхняя.	36
14.06.09.000СБ	Укрытие барабана. Сборочный чертеж.	37

Альбом 10.7 | Типовой проект 903-1-224.86

Формат	Зона	Поз.	Обозначение	Наименование	Кол.	Примечание
		37		Барабан 8032-50	4	Изделия поз. 35÷47 изготавливаются по нормалям "Союзпромтехмонтажа" и поставляются заводом-изготовителем комплектующих СССР
		38		Выключающее		
				устройство		
				рычажное	2	
		39		Датчик скорости		
				УПДС	1	
		40		Муфта упругая		
				втулочно-пальцевая		
				250-40-II.1-32-I.1		
				ГОСТ 21424-75	1	
		41		Муфта кулачково-		
				дисковая		
				2500-70.1.1-90-2.1		
				ГОСТ 20720-81	1	
		42		Натяжка 8040-60-50	1	
		43		Роликоопора Ж80	11	
		44		Роликоопора 80-I	4	
		45		Редуктор		
				ЦГУ-250-31,5-12У3	1	
		46		Скребок-800	2	
		47		Электродвигатель		
				4А112МВ6У3		
				N^c=4кВт; n=1000об/мин.	1	
				Материалы		
		48		Лента конвейерная		
				2Ш-800-3-БКНЛ-100-		
				-4,5-2-С		
				ГОСТ 20-76	20	м

14.06.00.000 — Лист 3

Изм. Лист № докум. Подпись Дата

Копировал: Дубкова — Формат А4

Альбом 10.7 | Типовой проект 903-1-224.86

Формат	Зона	Поз.	Обозначение	Наименование	Кол.	Примечание
				Болты ГОСТ 7798-70		
		13		М12-6g×35.36.016	8	
		14		М16-6g×55.36.016	60	
		15		М20-6g×90.58.016	16	
		16		М20-6g×110.58.016	4	
		17		М24-6g×90.58.016	4	
		18		М24-6g×120.58.016	8	
		19		Болт 6.1.М24×270 ВСт3пс2		
				ГОСТ 24379.1-80	28	
				Гайки 5915-70		
		20		М10.4.016	16	
		21		М10.5.016	4	
		22		М12.4.016	8	
		23		М16.4.016	60	
		24		М20.5.016	20	
		25		М24.5.016	12	
				Шайбы ГОСТ 11371-78		
		26		10.02.016	20	
		27		12.02.016	8	
		28		16.02.016	60	
		29		20.02.016	20	
		30		24.02.016	12	
				Шайбы ГОСТ 6402-70		
		31		10.65Г.016	8	
		32		16.65Г.016	60	
		33		20.65Г.016	20	
		34		24.65Г.016	12	
				Прочие изделия		
		35		Барабан 8050Г-80	1	
		36		Барабан 8050-60	1	

14.06.00.000 — Лист 2

Изм. Лист № докум. Подпись Дата

Копировал: Дубкова — Формат А4

14.06.00.001

Альбом 10.7 | Типовой проект 903-1-224.86

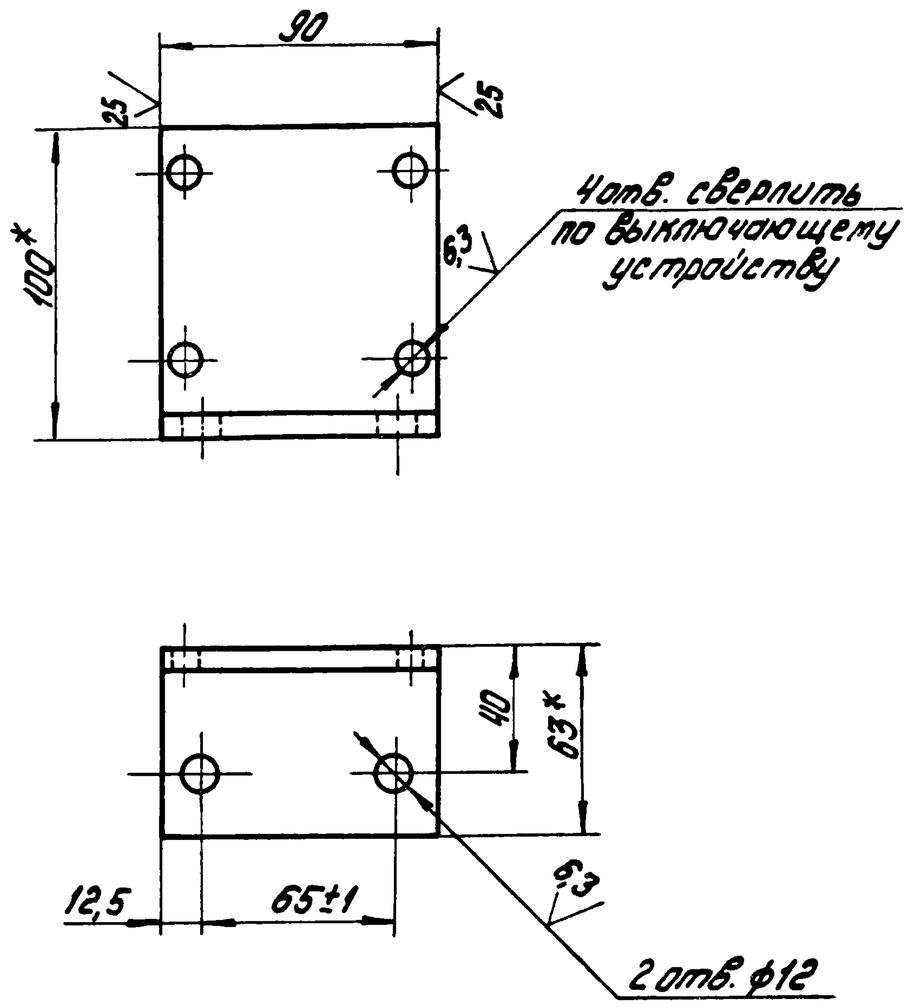

1.* Размеры для справок.

2. H14; h14; ± IT14/2.

14.06.00.001

Изм.	Лист	№ докум.	Подпись	Дата		Лит.	Масса	Масшт.
Разраб.		Пащенкова			Опора		0,68	1:2
Пров.						Лист	Листов 1	
Т.контр.								
Н.контр.		Самсонова			Уголок Б-100×63×6 ГОСТ 8510-72 / ВСт3сп ГОСТ 535-79	ЛАТГИПРОПРОМ		
Утв.								

Копировал: Дубкова — Формат А4

Альбом 10.7 | Типовой проект 903-1-224.86

Формат	Зона	Поз.	Обозначение	Наименование	Кол.	Примечание
				Документация		
*			14.06.00.000 СБ	Сборочный чертеж		А2;А2;А2
				Сборочные единицы		
А4		1	14.06.01.000	Кронштейн	2	
А4		2	14.06.02.000	Ограждение муфты	1	
А4		3	14.06.03.000	Ограждение муфты	1	
А4		4	14.06.04.000	Рама приводного		
				барабана	1	
А4		5	14.06.05.000	Рама концевого		
				барабана	1	
А4		6	14.06.06.000	Рама натяжки	1	
А4		7	14.06.07.000	Секция загрузочная	1	
А4		8	14.06.08.000	Устройство		
				загрузочное	1	
А4		9	14.06.09.000	Укрытие барабана	2	
				Детали		
А4		10	14.06.00.001	Опора	2	
				Стандартные изделия		
				Болты ГОСТ 7798-70		
		11		М10-6g×30.36.016	16	
		12		М10-6g×70.58.016	4	

14.06.00.000

Изм.	Лист	№ докум.	Подпись	Дата		Лит.	Лист	Листов
Разраб.		Пащенкова			Конвейер ленточный желобчатый реверсивный 8050-80 №6 L=6000		1	3
Пров.		Брацило				ЛАТГИПРОПРОМ		
Н.контр.		Самсонова						
Утв.		Шнайдер						

Копировал: Дубкова — Формат А4

14.06.00.000СБ

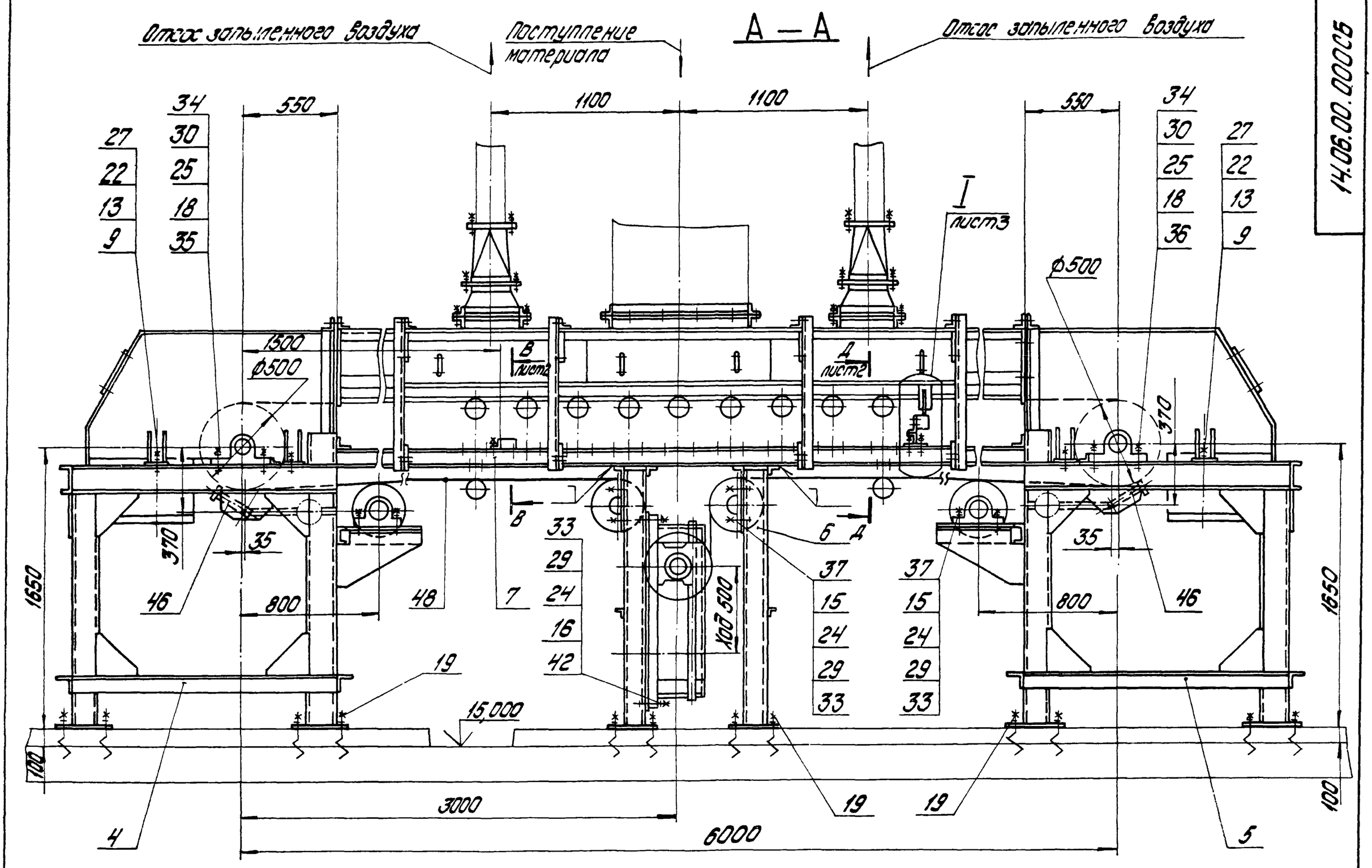

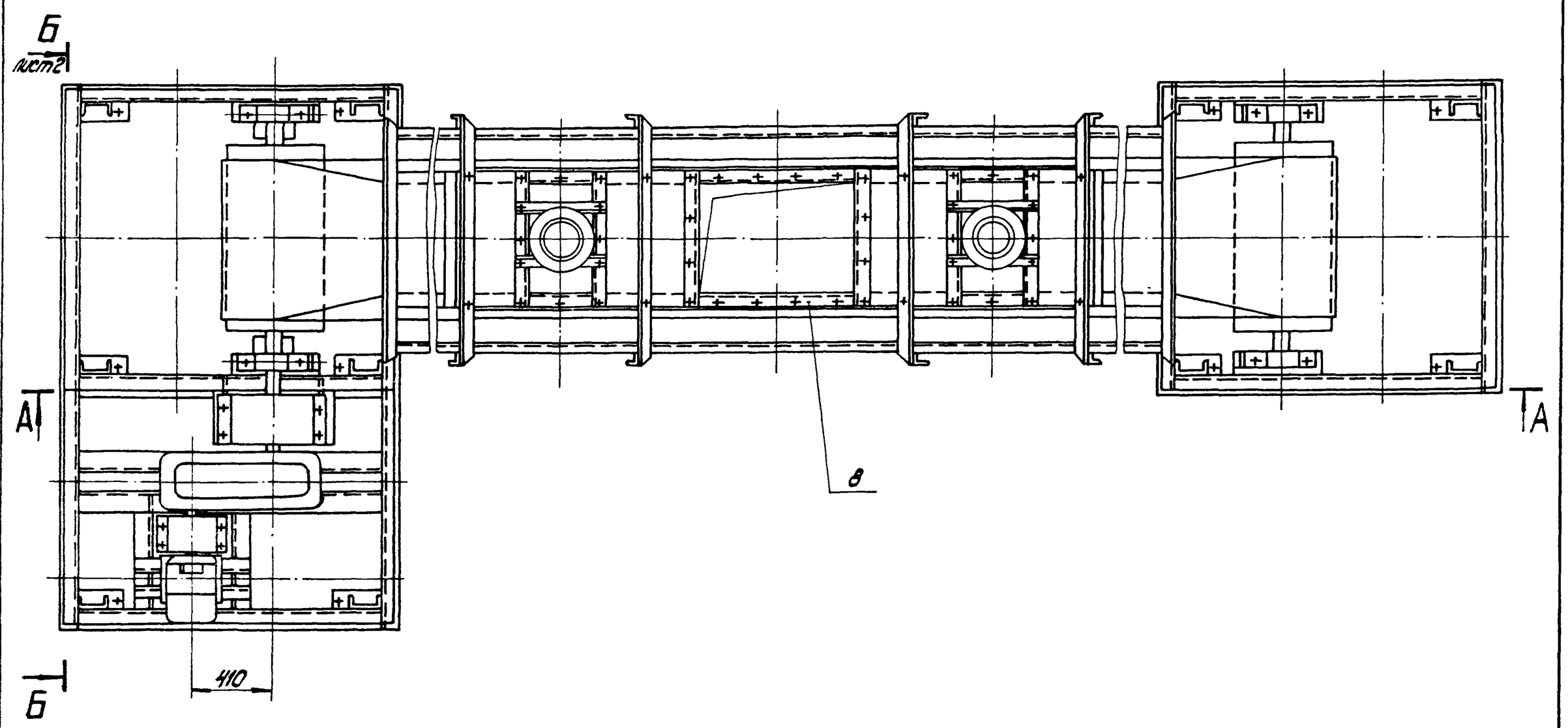

Альбом 10.7

Типовой проект 903-1-224.86

Техническая характеристика

1. Ширина ленты	B=800мм	
2. Длина конвейера	L=6000мм	
3. Скорость движения	V=0,8м/с	
4. Транспортируемый материал-уголь	каменный γ=0,85т/м^3 бурый γ=0,76т/м^3	
5. Производительность	Q=60т/ч	
6. Мощность электродвигателя	N=4кВт	

1. Размеры для справок.
2. Укрытия барабанов приводного и концевого в плане условно не показаны.
3. Сварные швы по ГОСТ5264-80.

Изм.	Лист	№ докум.	Подпись	Дата	14.06.00.000СБ		
Разраб.		Пащенкова			Конвейер ленточный желобчатый реверсивный 8050-80 №6 L=6000 Сборочный чертеж	Лит.	Масса 4860 / Масшт. 1:20
Пров.		Брацило				Лист 1	Листов: 3
Т.контр.						ЛАТГИПРОПРОМ	
Н.контр.		Самсонова					
Утв.		Шнайдер					

Копировал: Дубкова

Формат А2

Инв.№ подл. | Подпись и дата | Взам. инв.№ | Инв.№ дубл. | Подпись и дата

14.06.00.000СБ

Б — Б повернуто лист 1
М 1:10

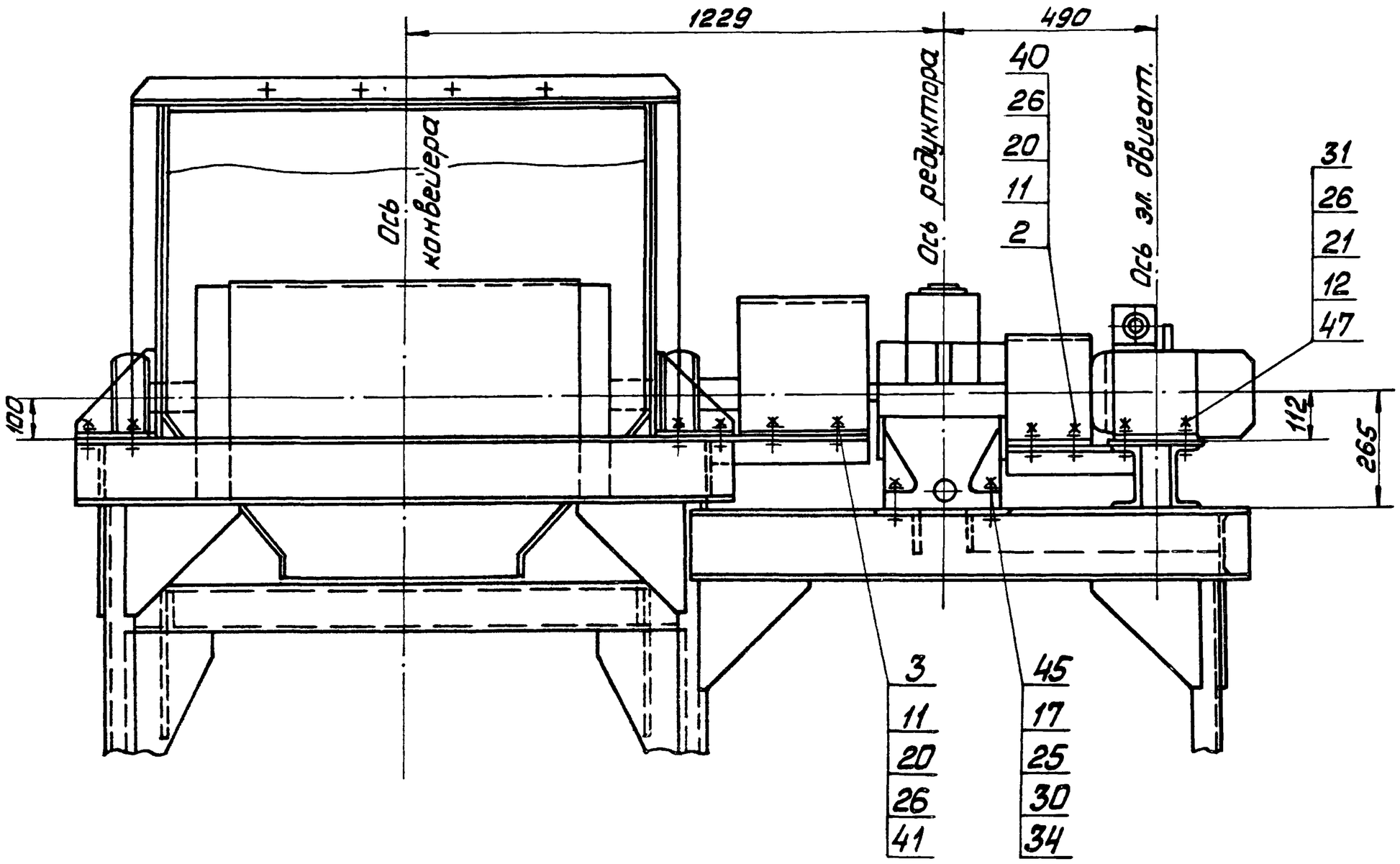

В — В лист 1
М 1:10

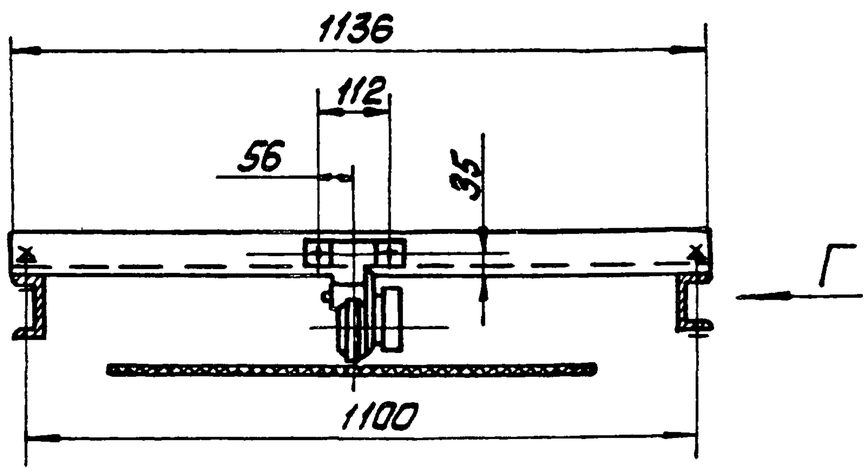

Вид Г

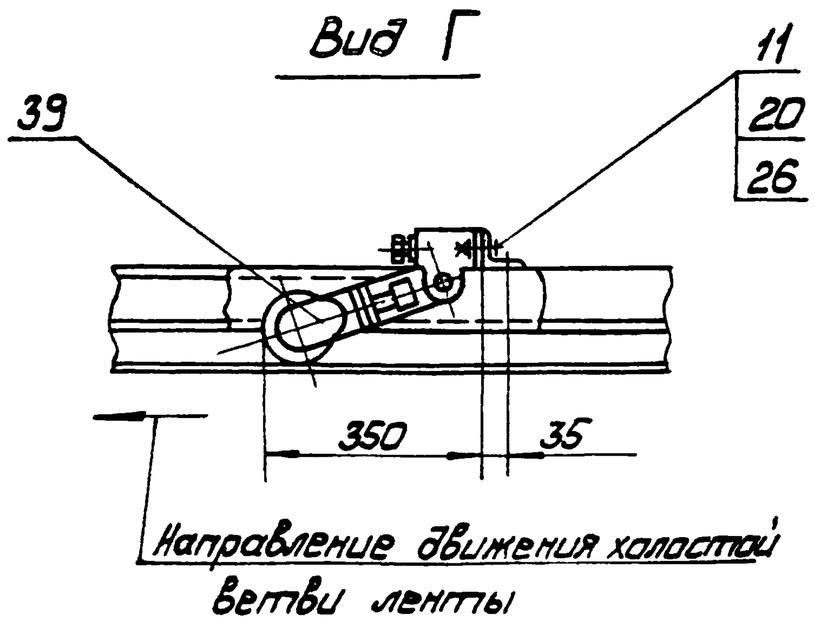

Д — Д лист 1
М 1:10
(Лоток условно не показан)

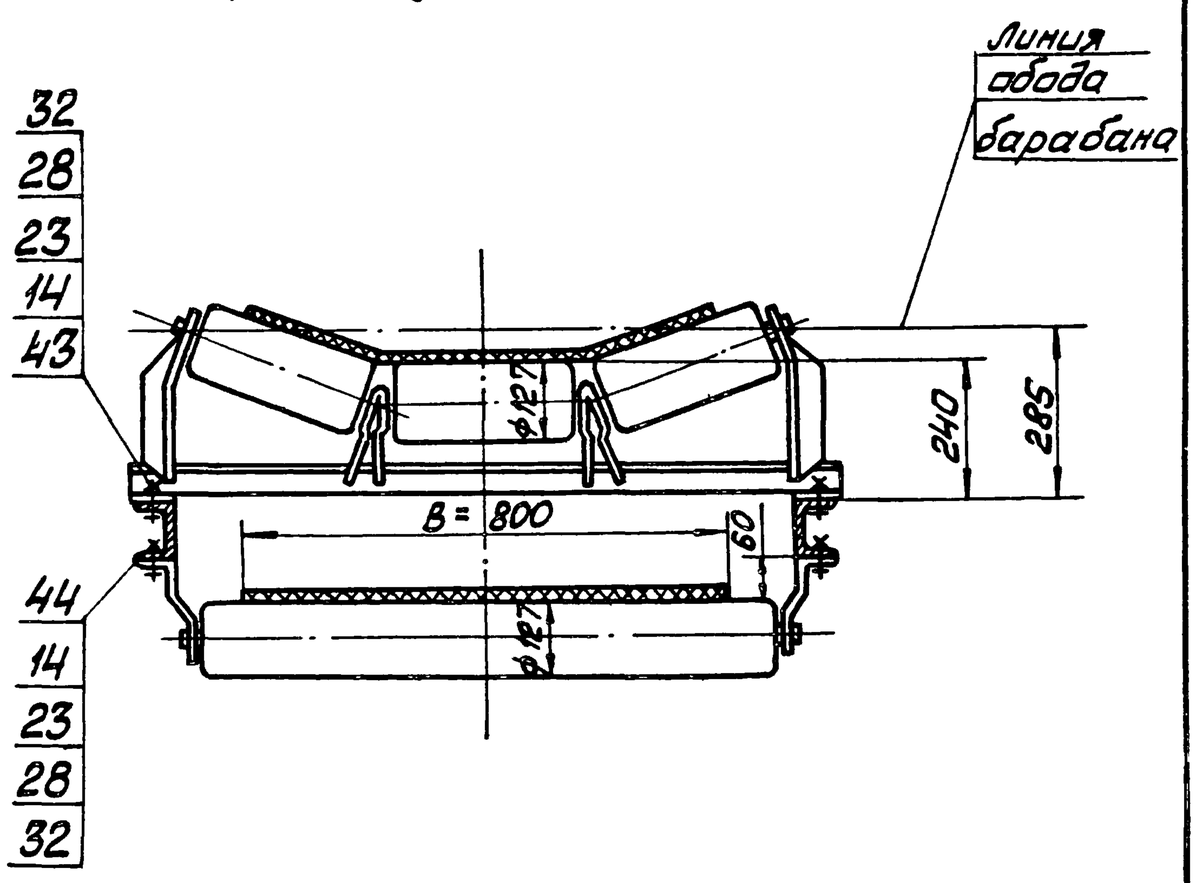

Альбом 10.7

Типовой проект 903-1-224.86

Изм.	Лист	№ докум.	Подп.	Дата	14.06.00.000СБ	Лист 2

Копировал Формат А2

14.06.00.000 СБ

I лист 1

М1:2

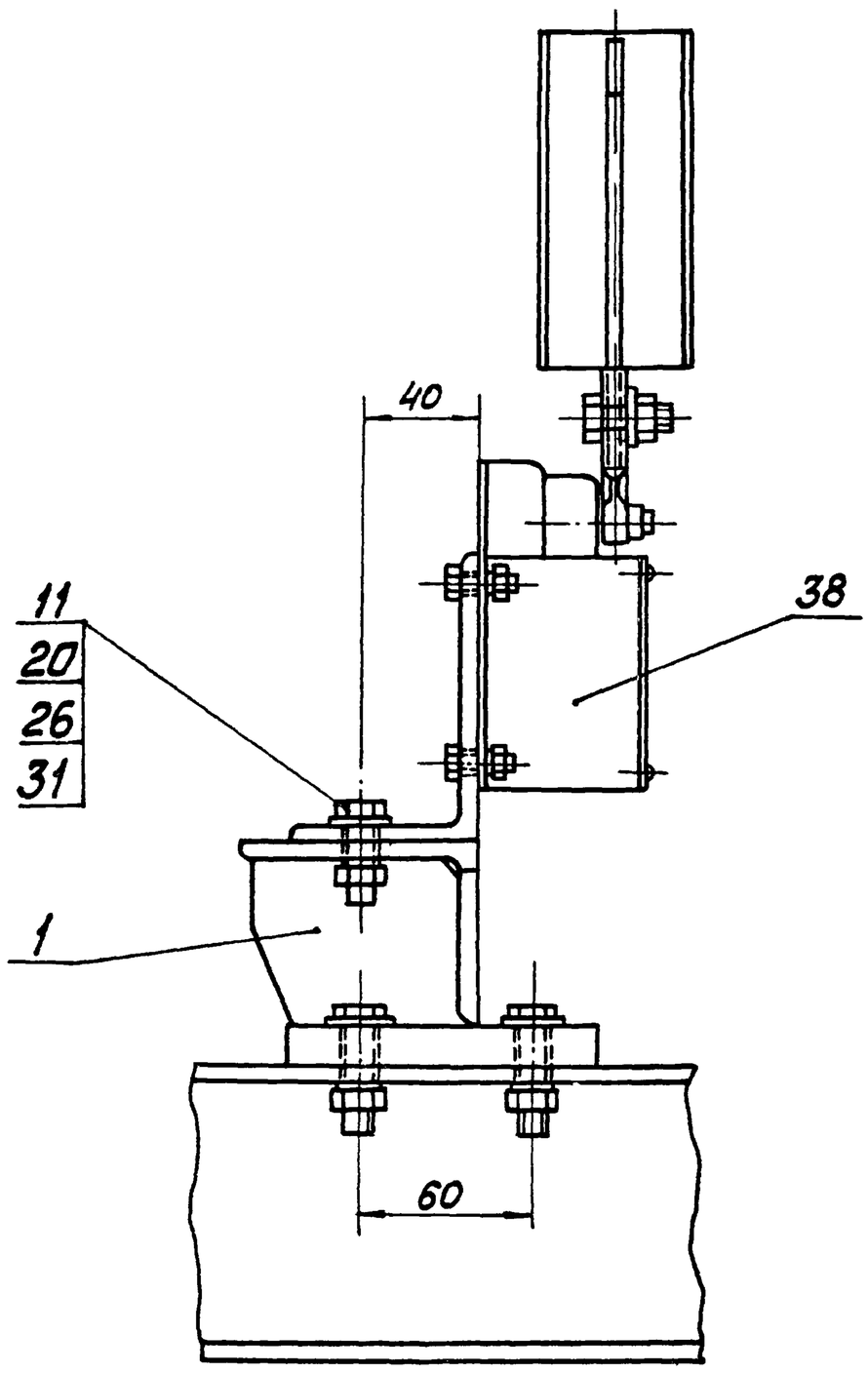

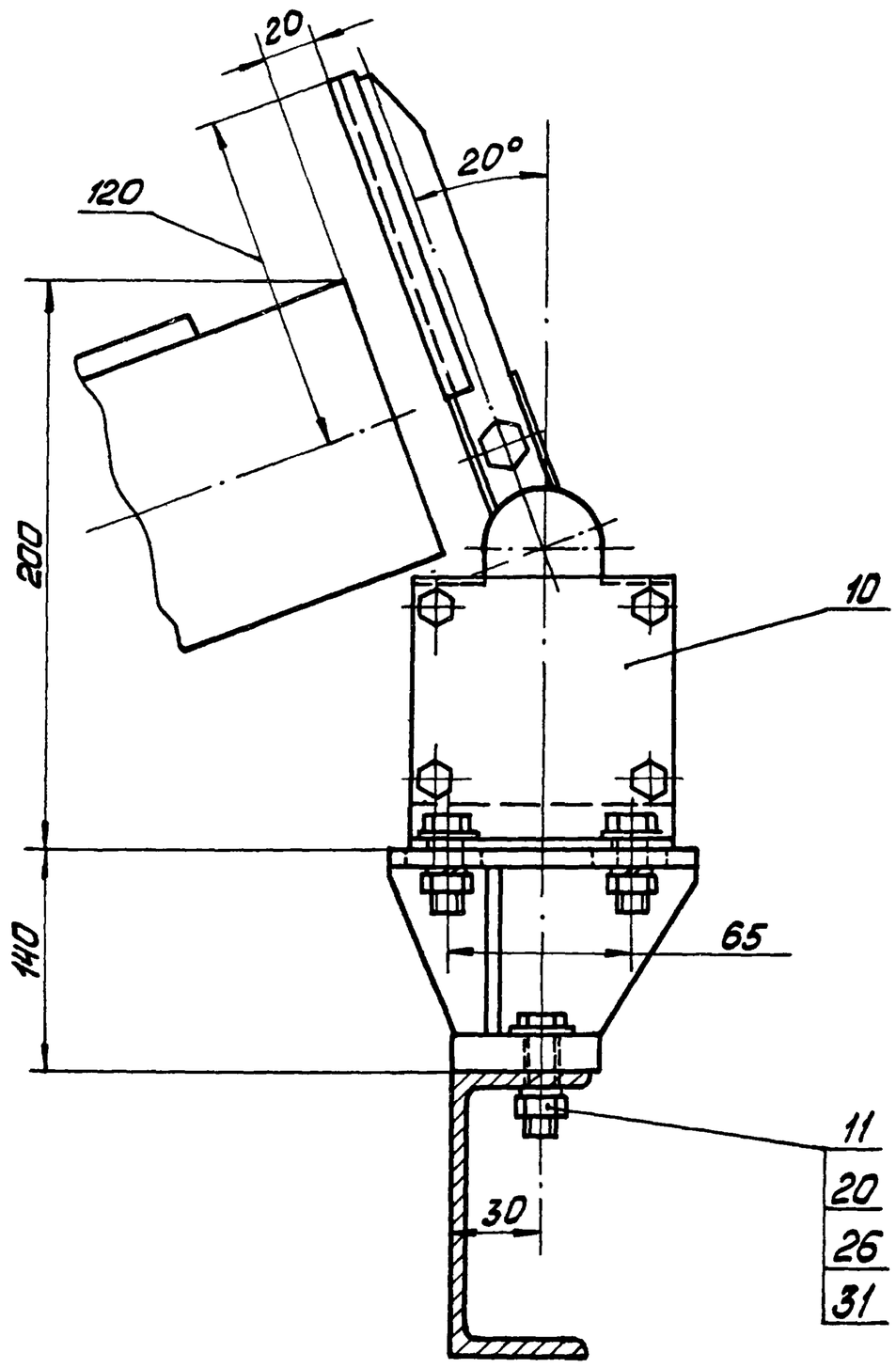

Схема разбивки роликоопор

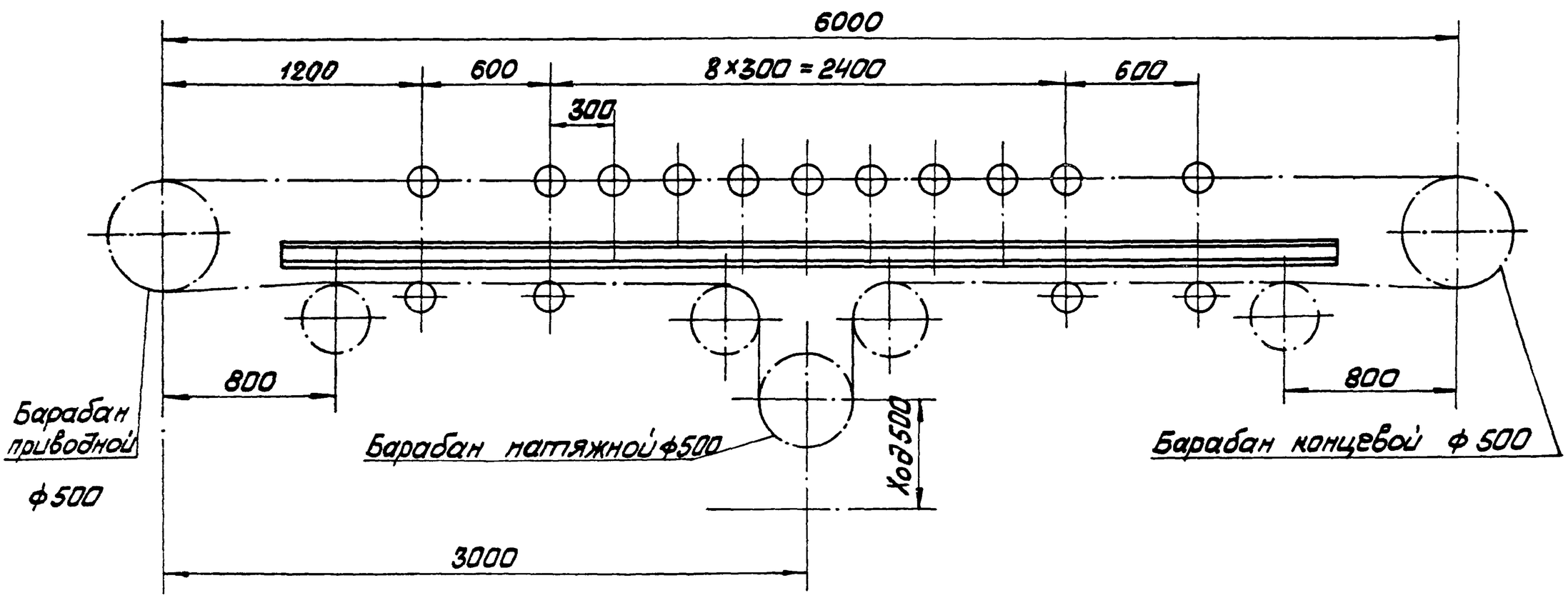

Альбом 10.7

Типовой проект 903-1-224.86

Изм.	Лист	№ докум.	Подп.	Дата	14.06.00.000 СБ	Лист 3

Копировал Мак Формат А2

14.06.01.000СБ

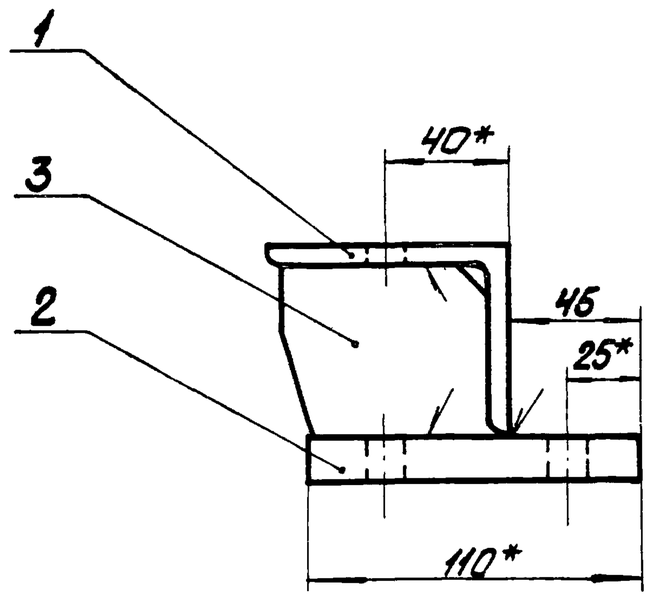

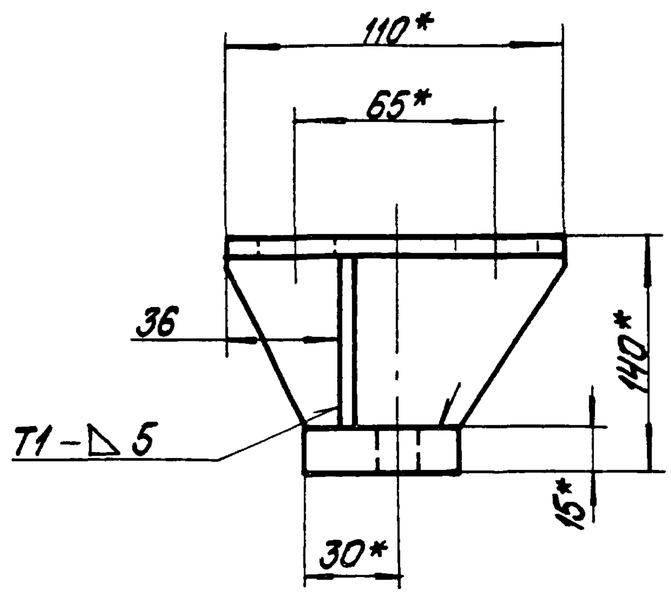

Поз. 3

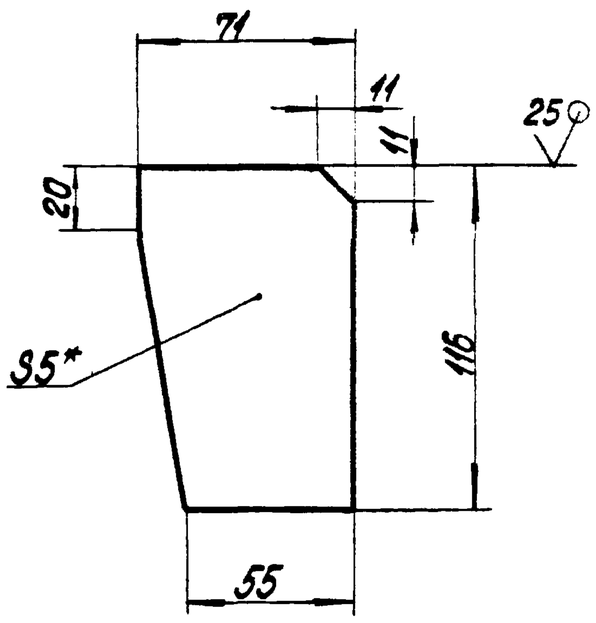

Поз. 2

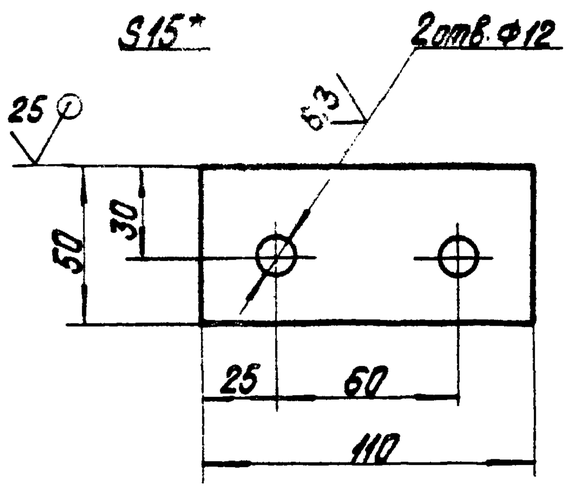

1. * Размеры для справок.
2. H14; h14; $\pm\frac{IT14}{2}$.
3. Сварные швы по ГОСТ 5264-80.

Изм.	Лист	№ докум.	Подпись	Дата	14.06.01.000СБ			
Разраб.		Пащенкова			Кронштейн сборочный чертеж	Лит.	Масса	Масштаб
Пров.		Брацило					2,0	1:2
Т.контр.						Лист	Листов 1	
Н.контр.		Сапсонова				ЛАТГИПРОПРОМ		
Утв.		Шнайдер						

Копировал

Формат А3

Альбом 10.7 Типовой проект 903-1-224.86

14.06.01.001

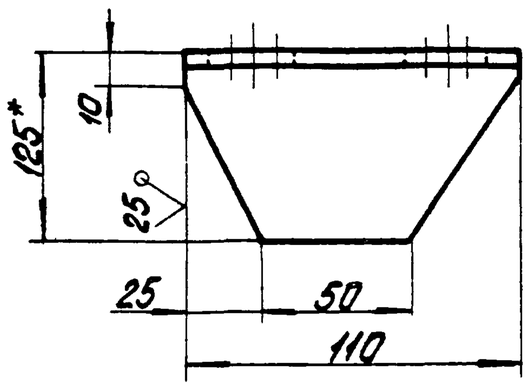

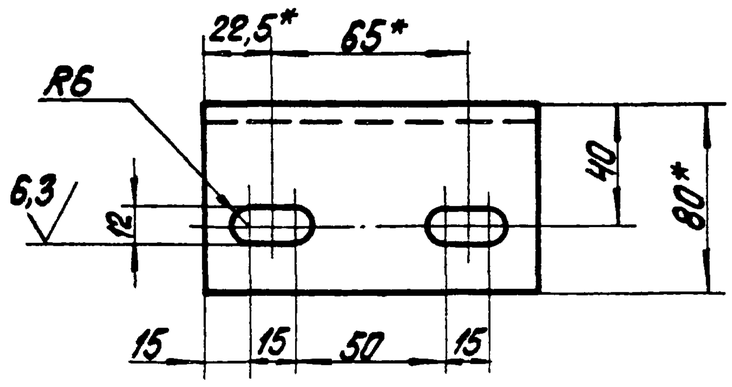

1.* Размеры для справок.
2. H14; h14; $\pm\frac{IT14}{2}$

Изм.	Лист	№ докум.	Подпись	Дата	14.06.01.001			
Разраб.		Пащенкова			Стойка	Лит.	Масса	Масштаб
Пров.		Брацило					1,0	1:2
Т.контр.						Лист	Листов 1	
Н.контр.		Сапсонова			Уголок Б-125х80х7 ГОСТ 8510-72 / ВСТ3сп ГОСТ 535-79	ЛАТГИПРОПРОМ		

Альбом 10.7 Типовой проект 903-1-224.86

Формат	Зона	Поз.	Обозначение	Наименование	Кол.	Примечание
				Документация		
А3			14.06.01.000СБ	Сборочный чертеж		
				Детали		
А4		1	14.06.01.001	Стойка	1	
Б4		2	14.06.01.002	Основание	1	
				Лист Б-ПН-15 ГОСТ 19903-74 / ВСТ3сп ГОСТ 14637-79	1	0,65кг
Б4		3	14.06.01.003	Ребро		
				Лист Б-ПН-5 ГОСТ 19903-74 / ВСТ3сп ГОСТ 14637-79	1	0,35кг

Изм.	Лист	№ докум.	Подпись	Дата	14.06.01.000			
Разраб.		Пащенкова			Кронштейн	Лит.	Лист	Листов 1
Пров.		Брацило				ЛАТГИПРОПРОМ		
Н.контр.		Сапсонова						
Утв.		Шнайдер						

Инв. № подл. | Подпись и дата | Взам. инв. № | Инв. № дубл. | Подпись и дата

14.06.02.000СБ

Поз. 2

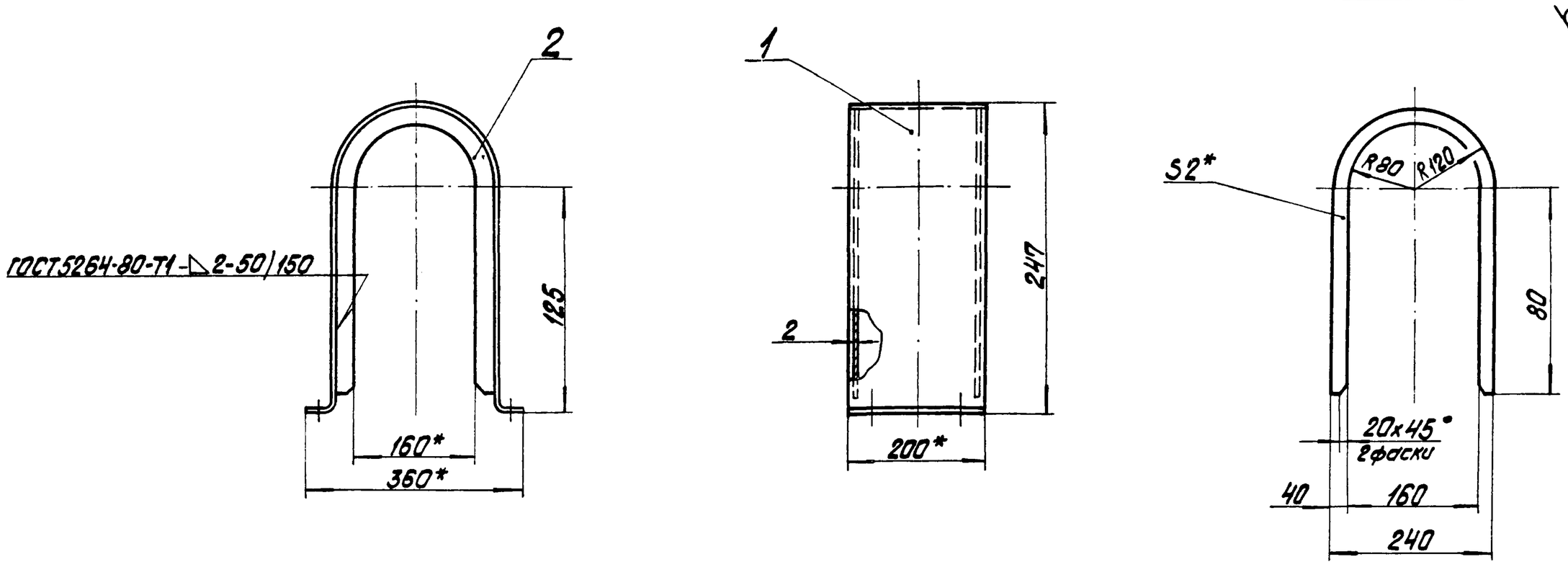

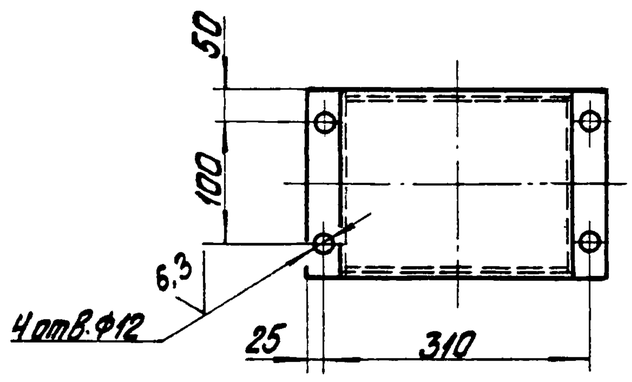

1. * Размеры для справок.
2. H14; h14; $\pm\frac{IT14}{2}$.
3. Шероховатость поверхностей кромок реза – $\sqrt{50}$.

Изм.	Лист	№ докум.	Подпись	Дата	14.06.02.000СБ		
Разраб.		Пащенкова			Ограждение муфты Сборочный чертеж	Лит.	Масса 4,3 / Масштаб 1:10
Пров.		Брацило				Лист	Листов 1
Т.контр.						ЛАТГИПРОПРОМ	
Н.контр.		Самсонова					
Утв.		Шнайдер					

Копировал

Формат А3

Альбом 10.7

Типовой проект 903-1-224.86

Инв. № подл. | Подпись и дата | Взам. инв. № | Инв. № дубл. | Подпись и дата

14.06.02.001

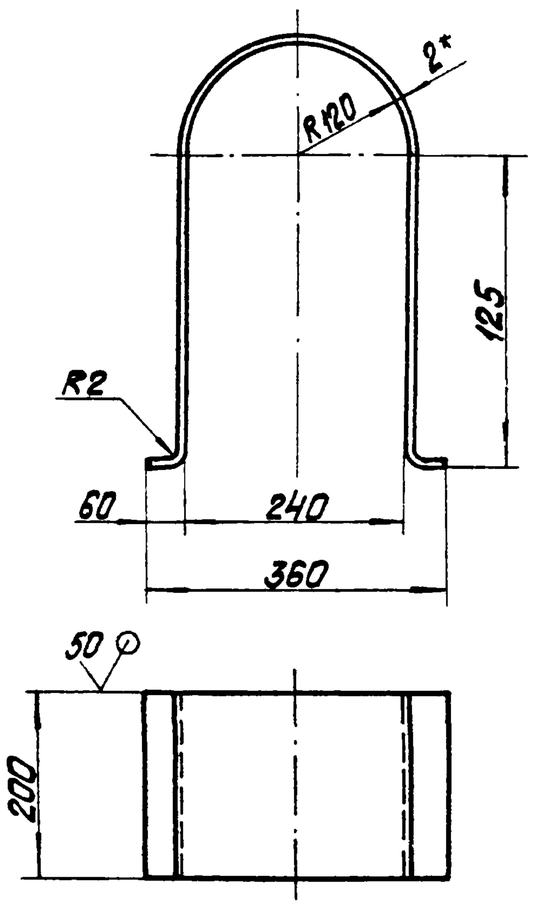

Длина развертки- 1000 мм

1. * Размер для справок.
2. h14; $\pm\frac{IT14}{2}$

Изм.	Лист	№ докум.	Подпись	Дата	14.06.02.001		
Разраб.		Пащенкова			Обечайка	Лит.	Масса 3,2 / Масштаб 1:10
Пров.		Брацило				Лист	Листов 1
Т.контр.						ЛАТГИПРОПРОМ	
Н.контр.		Самсонова			Лист Б-ПН-2 ГОСТ 19903-74 4-IV-ВСт3сп ГОСТ16523-70		
Утв.		Шнайдер					

Формат А4

Альбом 10.7

Типовой проект 903-1-224.86

Формат	Зона	Поз.	Обозначение	Наименование	Кол.	Примечание
				Документация		
А3			14.06.02.000СБ	Сборочный чертеж		
				Детали		
А4		1	14.06.02.001	Обечайка	1	
Б4		2	14.06.02.002	Ребро		
				Лист Б-ПН-2 ГОСТ 19903-74 4-IV-ВСт3сп ГОСТ16523-70	2	0,5 кг

Изм.	Лист	№ докум.	Подпись	Дата	14.06.02.000		
Разраб.		Пащенкова			Ограждение муфты	Лит.	Лист / Листов 1
Пров.		Брацило				ЛАТГИПРОПРОМ	
Н.контр.		Самсонова					
Утв.		Шнайдер					

Копировал

Формат А4

14.06.03.000СБ

Поз. 2

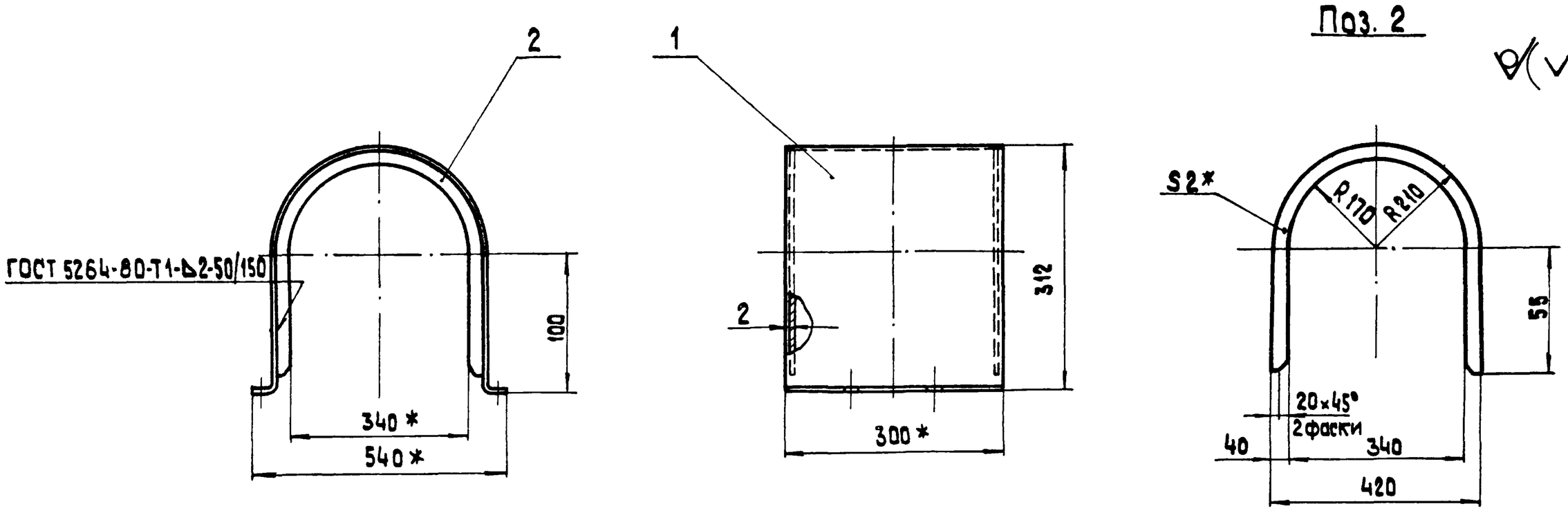

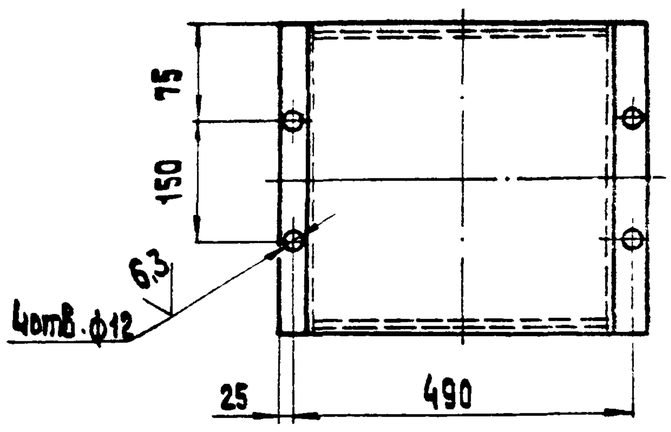

1.* Размеры для справок.
2. H14; h14; $\pm \frac{IT14}{2}$.
3. Шероховатость поверхностей кромок реза - $\overset{50}{\vee}$.

Изм. Лист	№ докум.	Подпись	Дата	14.06.03.000СБ			
Разраб.	Пащенкова			Ограждение муфты Сборочный чертеж.	Лит	Масса	Масшт
Пров.	Брацило					4,5	1:10
Т.контр.					Лист	Листов 1	
Н.контр.	Самсонова				ЛАТГИПРОПРОМ		
Утв.	Шнайдер						

Копировал ✗ Формат А3

14.06.03.001

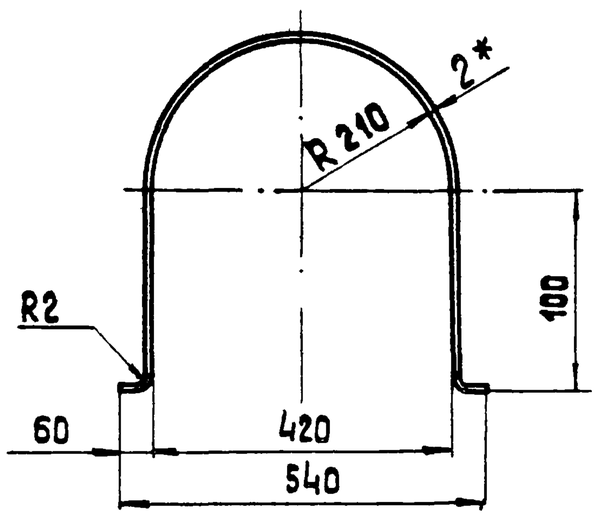

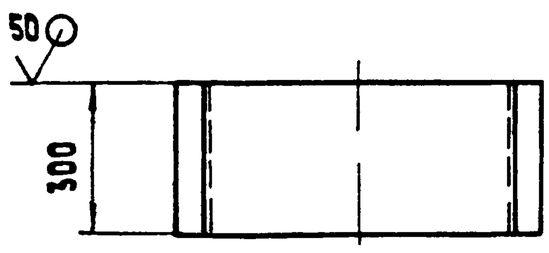

Длина развертки - 980 мм

1.* Размер для справок.
2. h14; $\pm \frac{IT14}{2}$.

Изм. Лист	№ докум.	Подпись	Дата	14.06.03.001			
Разраб.	Пащенкова			Обечайка	Лит.	Масса	Масшт.
Пров.	Брацило					3,8	1:10
Т.контр.					Лист	Листов 1	
Н.контр.	Самсонова			Лист Б-ПН-2 ГОСТ 19903-74 / 4-IV-В Ст3сп ГОСТ 16523-70	ЛАТГИПРОПРОМ		
Утв.	Шнайдер						

Копировал ✗ Формат А4

Формат	Зона	Поз.	Обозначение	Наименование	Кол.	Примечание
				Документация		
А3			14.00.06.03.000СБ	Сборочный чертеж		
				Детали		
А4		1	14.00.06.03.001	Обечайка	1	
Б4		2	14.00.06.03.002	Ребро Лист Б-ПН-2 ГОСТ 19903-74 / 4-IV-В Ст3сп ГОСТ 16523-70	2	0,32кг

Изм. Лист	№ докум.	Подпись	Дата	14.06.03.000			
Разраб.	Пащенкова			Ограждение муфты	Лит.	Лист	Листов 1
Пров.	Брацило				ЛАТГИПРОПРОМ		
Н.контр.	Самсонова						
Утв.	Шнайдер						

Копировал ✗ Формат А4

Альбом 10.7 Типовой проект 903-1-224.86

Инв. № подл. | Подпись и дата | Взам. инв. №

Альбом 10.7 Типовой проект 903-1-224.86

Формат	Зона	Поз.	Обозначение	Наименование	Кол.	Примечание
Б4		20	14.06.04.015	Опора		
				Швеллер 14П ГОСТ 8240-72 / ВСт3сп ГОСТ 535-79		
				L=600 h14	2	7,4кг
Б4		21	14.06.04.016	Связь		
				Швеллер 16П ГОСТ 8240-72 / ВСт3сп ГОСТ 535-79		
				L=1270 h14	2	18,0кг
Б4		22	14.06.04.017	Связь		
				Швеллер 16П ГОСТ 8240-72 / ВСт3сп ГОСТ 535-79		
				L=1508 h14	1	21,4кг
Б4		23	14.06.04.018	Стойка		
				Швеллер 16П ГОСТ 8240-72 / ВСт3сп ГОСТ 535-79		
				L=1350 h14	2	19,2кг
Б4		24	14.06.04.019	Стойка		
				Швеллер 16П ГОСТ 8240-72 / ВСт3сп ГОСТ 535-79		
				L=1515 h14	2	21,5кг
Б4		25	14.06.04.020	Связь		
				Швеллер 16П ГОСТ 8240-72 / ВСт3сп ГОСТ 535-79		
				L=1550 h14	3	22,0кг
Б4		26	14.06.04.021	Стойка		
				Швеллер 16П ГОСТ 8240-72 / ВСт3сп ГОСТ 535-79		
				L=1670 h14	2	23,7кг

Инв.№ подл. | Подпись и дата | Взам. инв.№ | Инв.№ дубл. | Подпись и дата

Изм.	Лист	№ докум.	Подпись	Дата	14.06.04.000	Лист 3

Копировал: Дубкова Формат А4

Альбом 10.7 Типовой проект 903-1-224.86

Формат	Зона	Поз.	Обозначение	Наименование	Кол.	Примечание
Б4		12	14.06.04.007	Лист		
				Лист Б-ПН-13 ГОСТ 19903-74 / ВСт3сп ГОСТ 14637-79		
				220 h14 × 300 h14	1	6,7кг
Б4		13	14.06.04.008	Лист		
				Лист Б-ПН-20 ГОСТ 19903-74 / ВСт3сп ГОСТ 14637-79	6	8,3кг
Б4		14	14.06.04.009	Упор		
				Уголок Б-50×50×5 ГОСТ 8509-72 / ВСт3сп ГОСТ 535-79		
				L=90 h14	2	0,42кг
Б4		15	14.06.04.010	Связь		
				Уголок Б-63×63×6 ГОСТ 8509-72 / ВСт3сп ГОСТ 535-79		
				L=1350 h14	1	7,72кг
Б4		16	14.06.04.011	Связь		
				Уголок Б-100×100×8 ГОСТ 8509-72 / ВСт3сп ГОСТ 535-79		
				L=1550 h14	5	19,0кг
Б4		17	14.06.04.012	Связь		
				Уголок Б-100×100×8 ГОСТ 8509-72 / ВСт3сп ГОСТ 535-79		
				L=2760 h14	2	33,7кг
Б4		18	14.06.04.013	Кронштейн		
				Уголок Б-140×90×8 ГОСТ 8510-72 / ВСт3сп ГОСТ 535-79		
				L=440 h14	2	6,2кг
Б4		19	14.06.04.014	Связь		
				Швеллер 10П ГОСТ 8240-72 / ВСт3сп ГОСТ 535-79		
				L=1350 h14	1	11,6кг

Инв.№ подл. | Подпись и дата | Взам. инв.№ | Инв.№ дубл. | Подпись и дата

Изм.	Лист	№ докум.	Подпись	Дата	14.06.04.000	Лист 2

Альбом 10.7 Типовой проект 903-1-224.86

Формат	Зона	Поз.	Обозначение	Наименование	Кол.	Примечание
				Документация		
А2			14.06.06.000СБ	Сборочный чертеж		
				Детали		
Б4		1	14.06.06.001	Накладка		
				Лист Б-ПН-5 ГОСТ 19903-74 / ВСт3сп ГОСТ 14637-79	4	0,83кг
Б4		2	14.06.06.002	Накладка		
				Лист Б-ПН-5 ГОСТ 19903-74 / ВСт3сп ГОСТ 14637-79	4	0,8кг
Б4		3	14.06.06.003	Лист		
				Лист Б-ПН-20 ГОСТ 19903-74 / ВСт3сп ГОСТ 14637-79	4	7,1кг
Б4		4	14.06.06.004	Связь		
				Уголок Б-50×50×5 ГОСТ 8509-72 / ВСт3сп ГОСТ 535-79		
				L=1240 h14	2	4,7кг
Б4		5	14.06.06.005	Связь		
				Уголок Б-63×40×6 ГОСТ 8510-79 / ВСт3сп ГОСТ 535-79		
				L=1300 h14	4	6,0кг
Б4		6	14.06.06.006	Стойка		
				Швеллер 12П ГОСТ 8240-72 / ВСт3сп ГОСТ 535-79		
				L=1465 h14	4	15,3кг

Инв.№ подл. | Подпись и дата | Взам. инв.№ | Инв.№ дубл. | Подпись и дата

Изм.	Лист	№ докум.	Подпись	Дата	14.06.06.000		
Разраб.		Пащенкова			Рама натяжки	Лит.	Лист / Листов 1
Пров.		Брацило				ЛАТГИПРОПРОМ	
Н.контр.		Самсонова					
Утв.		Шнайдер					

Копировал: Дубкова Формат А4

Альбом 10.7 Типовой проект 903-1-224.86

Формат	Зона	Поз.	Обозначение	Наименование	Кол.	Примечание
				Документация		
А2			14.06.04.000СБ	Сборочный чертеж		
				Детали		
А4		1	14.06.04.001	Косынка	4	
А4		2	14.06.04.002	Кронштейн	1	
			-01	Кронштейн	1	
А4		3	14.06.04.003	Кронштейн	1	
			-01	Кронштейн	1	
А4		4	14.06.04.004	Кронштейн	1	
			-01	Кронштейн	1	
А4		5	14.06.05.001	Косынка	2	
А4		6	14.06.05.002	Кронштейн	1	
			-01	Кронштейн	1	
А4		7	14.06.05.003	Косынка	4	
А4		8	14.06.05.004	Кронштейн	2	
А4		9	14.06.05.005	Косынка	2	
Б4		10	14.06.04.005	Косынка		
				Лист Б-ПН-6 ГОСТ 19903-74 / ВСт3сп ГОСТ 14637-79	22	1,6кг
Б4		11	14.06.04.006	Кронштейн		
				Лист Б-ПН-6 ГОСТ 19903-74 / ВСт3сп ГОСТ 14637-79		
				200 h14 × 500 h14	2	4,7кг

Инв.№ подл. | Подпись и дата | Взам. инв.№ | Инв.№ дубл. | Подпись и дата

Изм.	Лист	№ докум.	Подпись	Дата	14.06.04.000		
Разраб.		Пащенкова			Рама приводного барабана	Лит.	Лист 1 / Листов 3
Пров.		Брацило				ЛАТГИПРОПРОМ	
Н.контр.		Самсонова					
Утв.		Шнайдер					

Копировал: Дубкова Формат А4

14.06.04.000 СБ

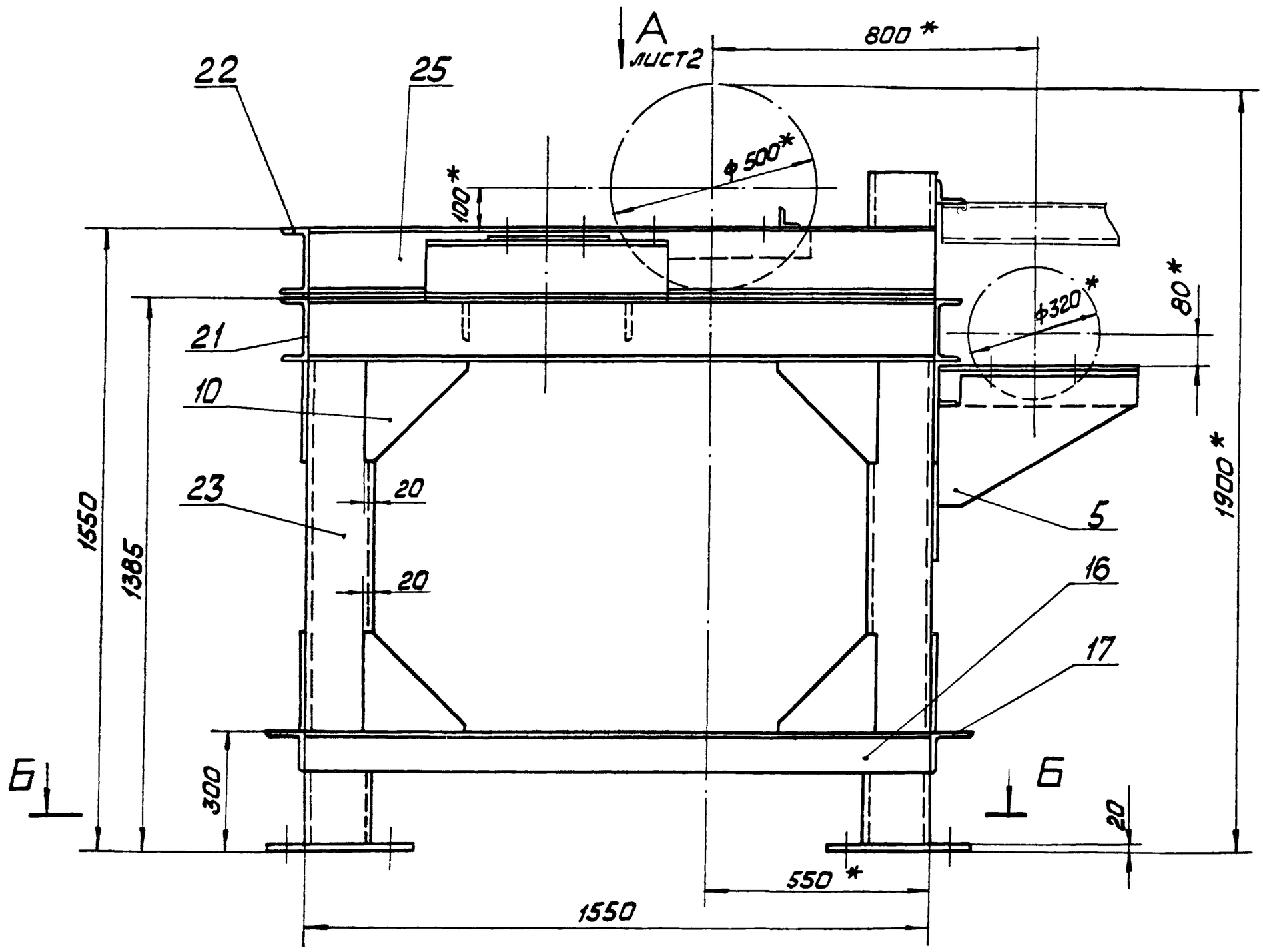

Б—Б
М 1:20

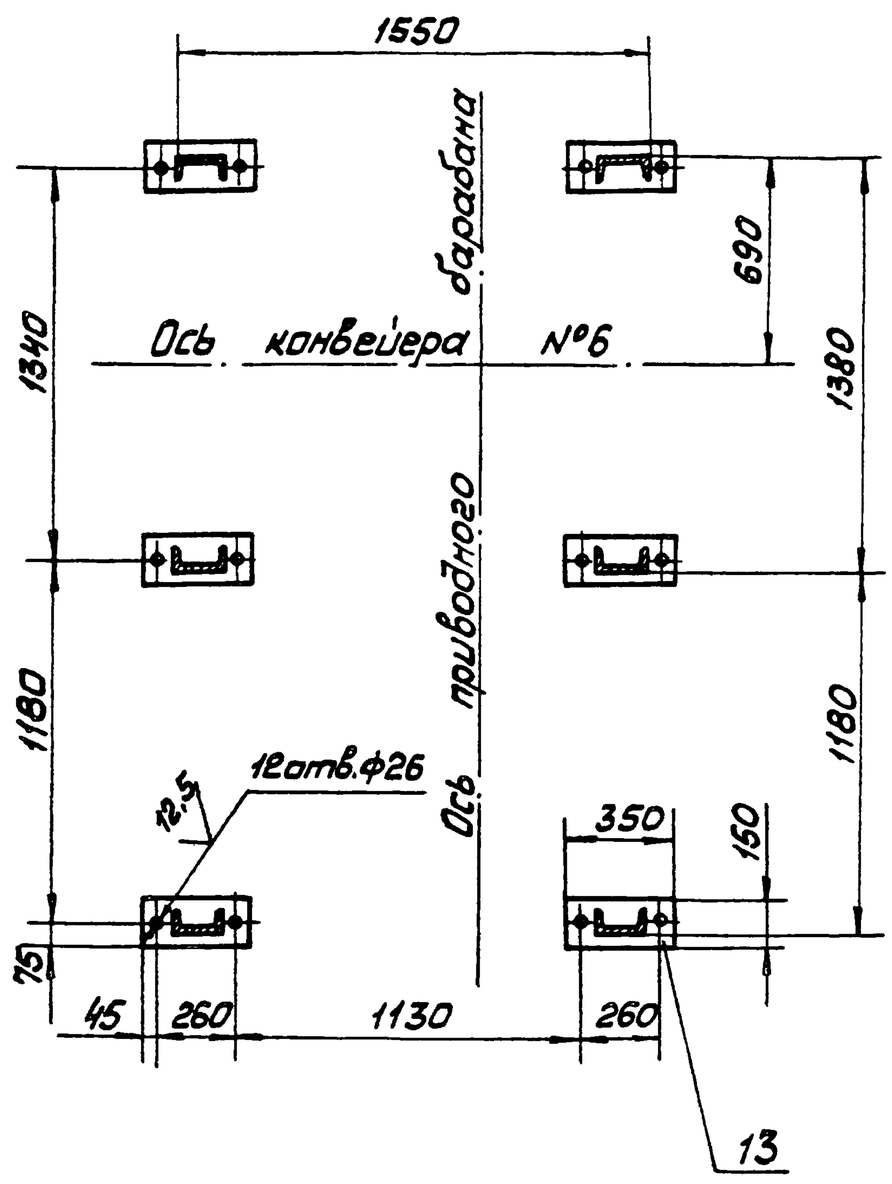

Поз. 10
М 1:5

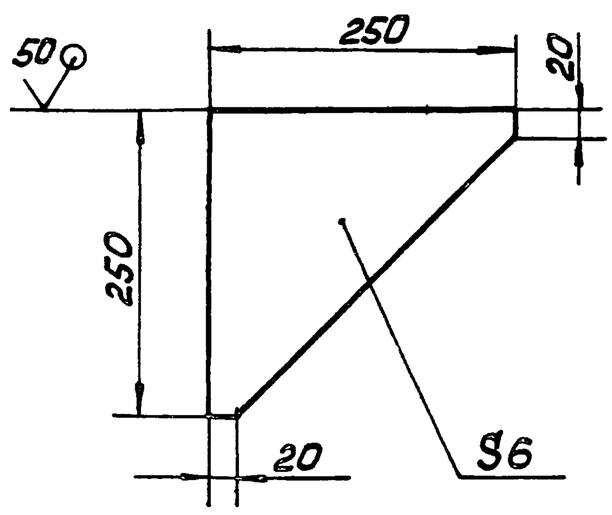

1. * Размеры для справок.
2. H14 ; h14 ; $\pm\frac{IT14}{2}$
3. Шероховатость поверхностей кромок реза — 50
4. Сварные швы по ГОСТ 5264 - 80

Изм.	Лист	№ докум.	Подп.	Дата	14.06.04.000 СБ		
Разраб.		Пищенкова			Рама приводного барабана. Сборочный чертёж	Лит.	Масса 613,0	Масштаб 1:10
Пров.		Брацило				Лист 1	Листов 3	
Т.контр.						ЛАТГИПРОПРОМ	
Н.контр.		Самсонова					
Утв.		Шнайдер					

Альбом 10.7

Типовой проект 903-1-224.86

Инв. № подл. | Подп. и дата | Взам. инв. № | Инв. № дубл. | Подп. и дата

Копировал

Формат А2

Вид А лист 1

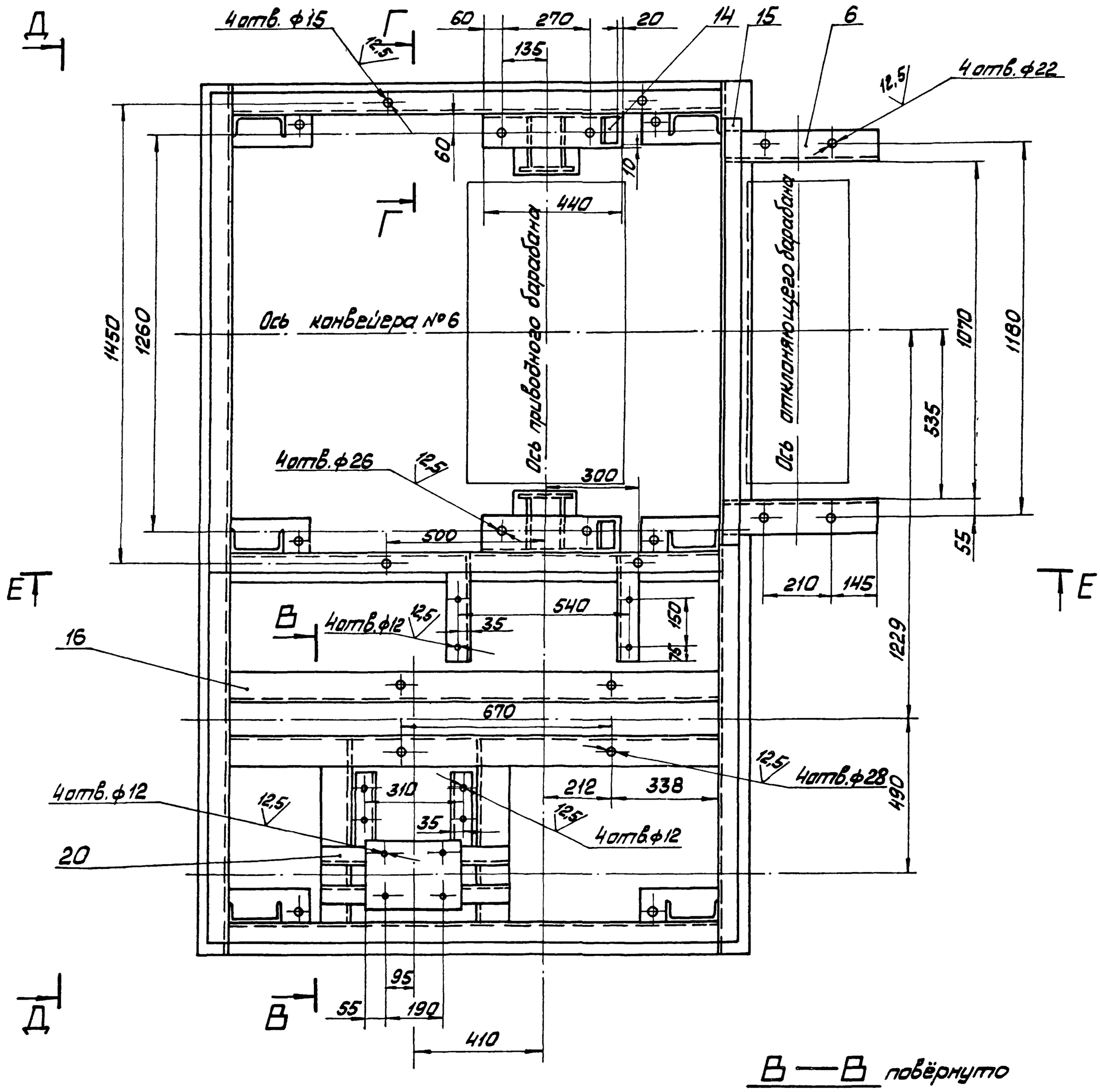

В—В повёрнуто

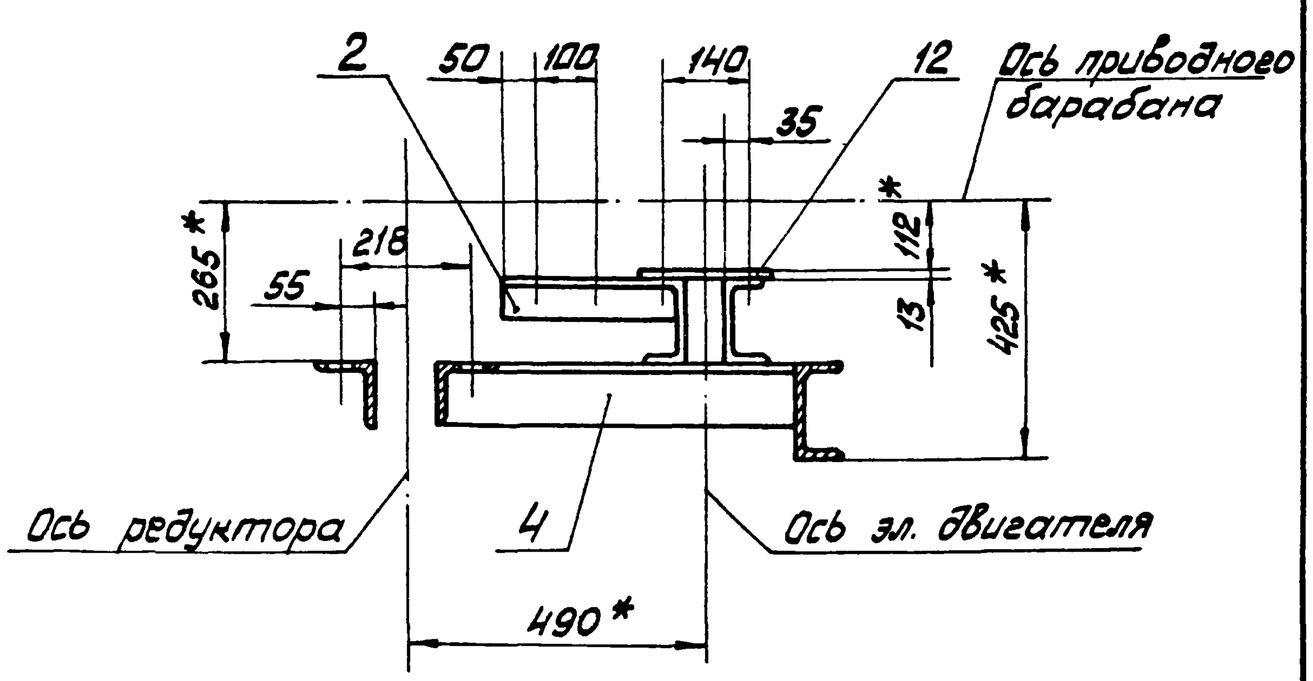

Г—Г повёрнуто

М 1:5

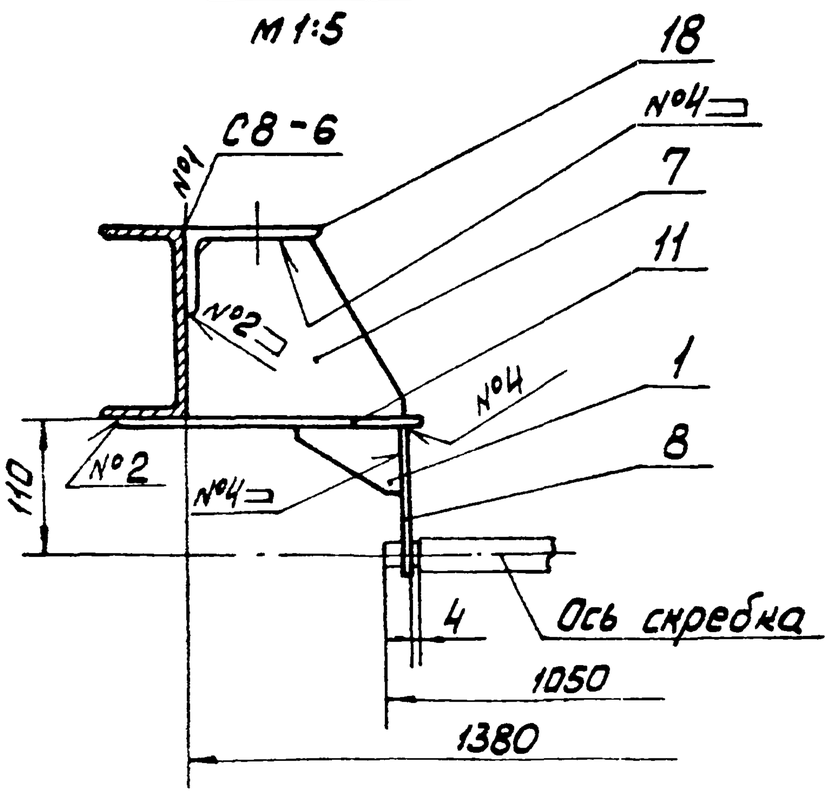

Изм.	Лист	№ докум.	Подп.	Дата	14.06.04.000 СБ	Лист 2

Копировал Формат А2

Альбом 10.7

Типовой проект 903-1-224.86

Инв. № подл. | Подп. и дата | Взам. инв. № | Инв. № дубл. | Подп. и дата

14.06.04.000СБ

Е — Е

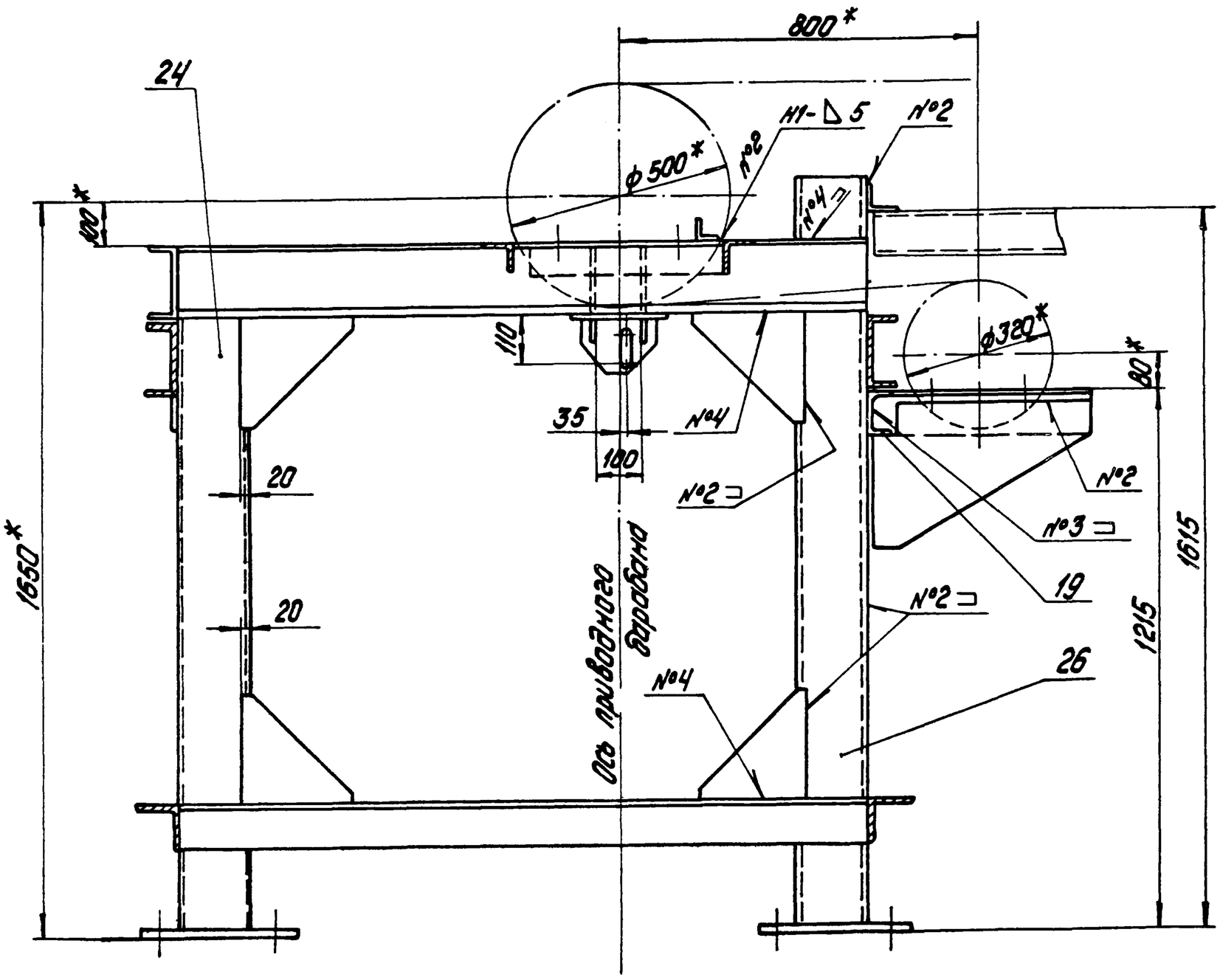

Д — Д

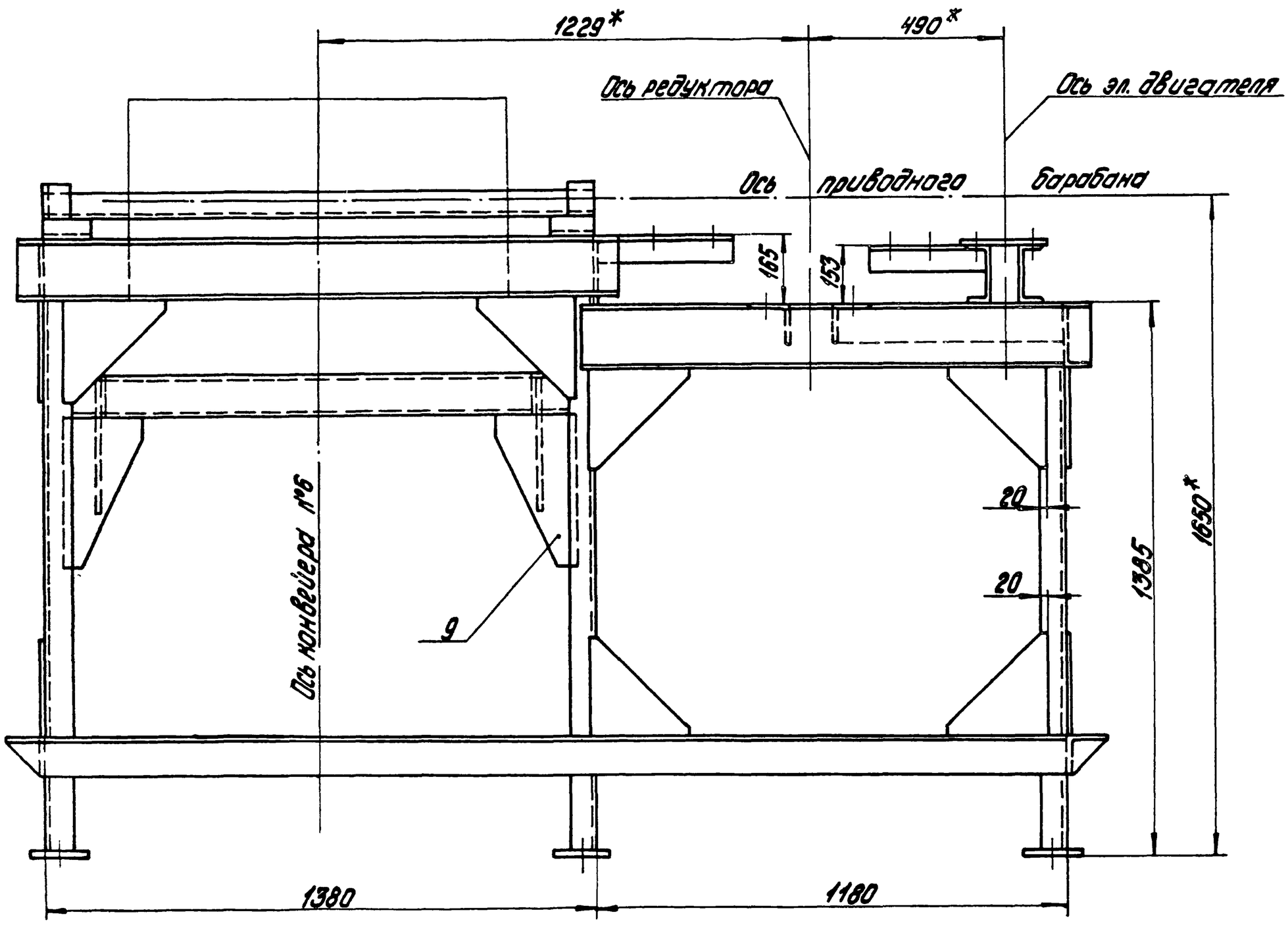

Альбом 10.7

Типовой проект 903-1-224.86

Изм.	Лист	№ докум.	Подпись	Дата	14.06.04.000СБ	Лист 3

Инв. № подл. | Подпись и дата | Взам. инв. № | Инв. № дубл. | Подпись и дата

копировал Дубков

формат А2

Альбом 10.7 | Типовой проект 903-1-224.86

14.06.04.003

14.06.04.003

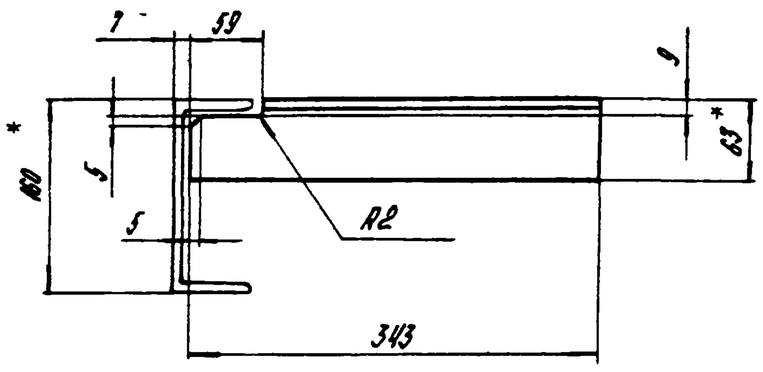

14.06.04.003-01- зеркальное отражение

Остальное - см. 14.06.04.003

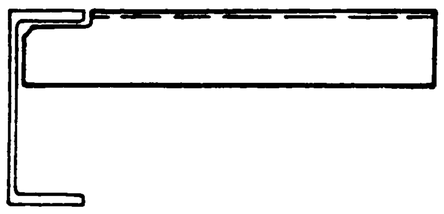

1. * Размеры для справок.
2. $h14; \pm \frac{IT14}{2}$.
3. Шероховатость поверхностей кромок реза - 50.

Изм.	Лист	№ докум.	Подпись	Дата	14.06.04.003		
Разраб.		Пащенкова			Кронштейн	Лит.	Масса 2,0 / Масштаб 1:5
Пров.						Лист	Листов 1
Т.контр.							
Н.контр.		Самсонова			Уголок Б-63×63×6 ГОСТ 8509-72 / ВСт3сп ГОСТ 535-79	ЛАТГИПРОПРОМ	
Утв.							

Копировал Формат А4

Альбом 10.7 | Типовой проект 903-1-224.86

14.06.04.004

14.06.04.004

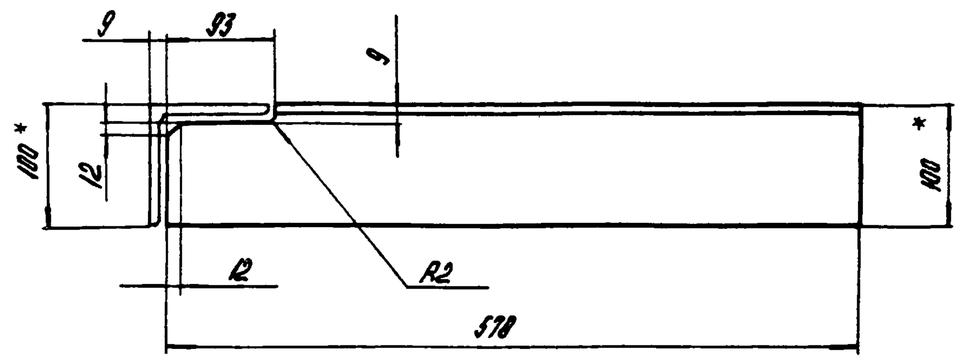

14.06.04.004-01- зеркальное отражение.

Остальное см. 14.06.04.004.

1. * Размеры для справок.
2. $h14; \pm \frac{IT14}{2}$.
3. Шероховатость поверхностей кромок реза - 50.

Изм.	Лист	№ докум.	Подпись	Дата	14.06.04.004		
Разраб.		Пащенкова			Кронштейн	Лит.	Масса 7,0 / Масштаб 1:5
Пров.						Лист	Листов 1
Т.контр.							
Н.контр.		Самсонова			Уголок Б-100×100×8 ГОСТ 8509-72 / ВСт3сп ГОСТ 535-79	ЛАТГИПРОПРОМ	
Утв.							

Копировал Формат А4

Альбом 10.7 | Типовой проект 903-1-224.00

14.06.04.002

14.06.04.002

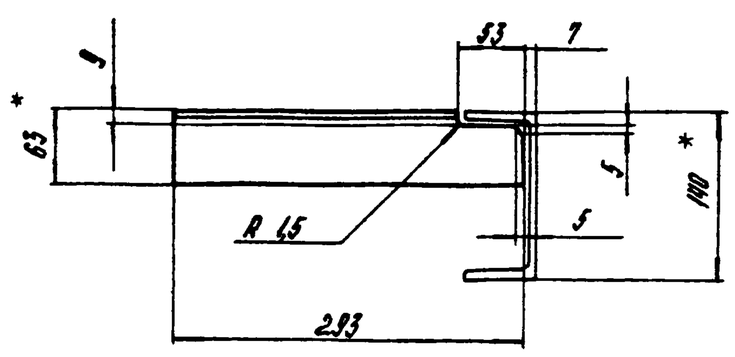

14.06.04.002-01- зеркальное отражение.

Остальное - см. 14.06.04.002

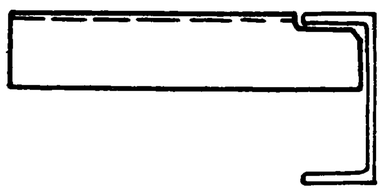

1. * Размеры для справок.
2. $h14; \pm \frac{IT14}{2}$.
3. Шероховатость поверхностей кромок реза - 50.

Изм.	Лист	№ докум.	Подпись	Дата	14.06.04.002		
Разраб.		Пащенкова			Кронштейн	Лит.	Масса 1,7 / Масштаб 1:5
Пров.						Лист	Листов 1
Т.контр.							
Н.контр.		Самсонова			Уголок Б-63×53×6 ГОСТ 8509-72 / ВСт3сп ГОСТ 535-79	ЛАТГИПРОПРОМ	
Утв.							

Формат А4

Альбом 10.7 | Типовой проект 903-1-224.86

14.06.04.001

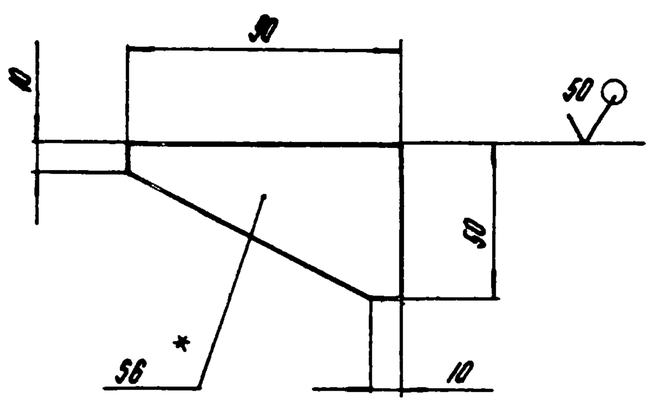

1. * Размер для справок.
2. $h14; \pm \frac{IT14}{2}$.

Изм.	Лист	№ докум.	Подпись	Дата	14.06.04.001		
Разраб.		Пащенкова			Косынка	Лит.	Масса 0,2 / Масштаб 1:2
Пров.						Лист	Листов 1
Т.контр.							
Н.контр.		Самсонова			Лист Б-ПН-6 ГОСТ 19903-74 / ВСТ3сп ГОСТ 14637-79	ЛАТГИПРОПРОМ	
Утв.							

Формат А4

Альбом III.7 Типовой проект 903-1-224.86

Формат	Зона	Поз.	Обозначение	Наименование	Кол.	Примечание
Б4		18	14.06.05.018	Связь		
				Швеллер 16П ГОСТ 8240-72 / ВСт3сп ГОСТ 535-79		
				L=1550 h14	2	22,0кг
Б4		19	14.06.05.019	Стойка		
				Швеллер 16П ГОСТ 8240-72 / ВСт3сп ГОСТ 535-79		
				L=1670 h14	2	23,7кг

14.06.05.000 Лист 3

Изм. Лист № докум. Подпись Дата

Копировал Формат А4

Альбом III.7 Типовой проект 903-1-224.86

14.06.05.005

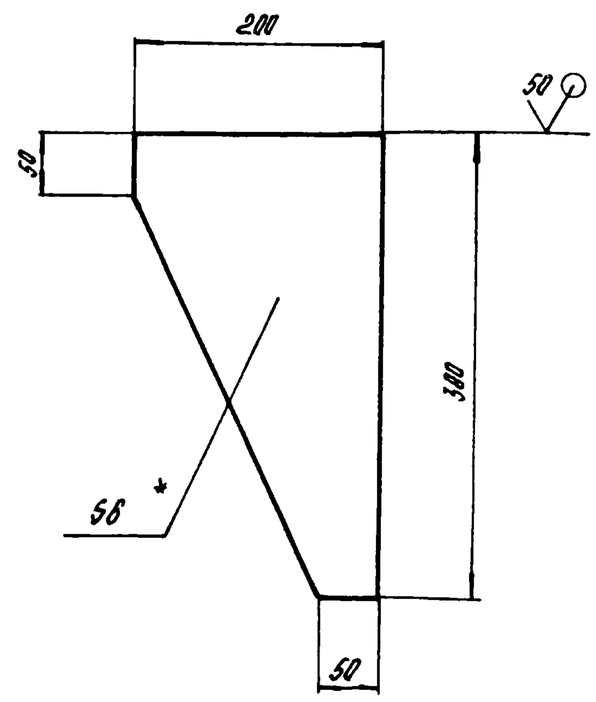

1. * Размер для справок.
2. h14; $\pm\frac{IT14}{2}$.

Изм.	Лист	№ докум.	Подпись	Дата	14.06.05.005			
Разраб.		Пащенкова			Косынка	Лит.	Масса 2,0	Масштаб 1:5
Пров.						Лист	Листов 1	
Т.контр.								
Н.контр.		Самсонова			Лист Б-ПН-6 ГОСТ 19903-74 / ВСт3сп ГОСТ 14637-79	ЛАТГИПРОПРОМ		
Утв.								

Копировал Формат А4

Альбом III.7 Типовой проект 903-1-224.86

Формат	Зона	Поз.	Обозначение	Наименование	Кол.	Примечание
Б4		10	14.06.05.010	Упор		
				Уголок Б-50×50×5 ГОСТ 8509-72 / ВСт3сп ГОСТ 535-79		
				L=90 h14	2	0,42кг
Б4		11	14.06.05.011	Связь		
				Уголок Б-63×63×6 ГОСТ 8509-72 / ВСт3сп ГОСТ 535-79		
				L=1350 h14	1	7,72кг
Б4		12	14.06.05.012	Связь		
				Уголок Б-100×100×8 ГОСТ 8509-72 / ВСт3сп ГОСТ 535-79		
				L=1550 h14	2	19,0кг
Б4		13	14.06.05.013	Связь		
				Уголок Б-100×100×8 ГОСТ 8509-72 / ВСт3сп ГОСТ 535-79		
				L=1580 h14	2	19,3кг
Б4		14	14.06.05.014	Кронштейн		
				Уголок Б-140×90×8 ГОСТ 8510-72 / ВСт3сп ГОСТ 535-79		
				L=440 h14	2	6,2кг
Б4		15	14.06.05.015	Связь		
				Швеллер 10П ГОСТ 8240-72 / ВСт3сп ГОСТ 535-79		
				L=1350 h14	1	11,6кг
Б4		16	14.06.05.016	Связь		
				Швеллер 16П ГОСТ 8240-72 / ВСт3сп ГОСТ 535-79		
				L=1508	1	21,4кг
Б4		17	14.06.05.017	Стойка		
				Швеллер 16П ГОСТ 8240-72 / ВСт3сп ГОСТ 535-79		
				L=1515 h14	2	21,5кг

14.06.05.000 Лист 2

Изм. Лист № докум. Подпись Дата

Альбом III.7 Типовой проект 903-1-224.86

Формат	Зона	Поз.	Обозначение	Наименование	Кол.	Примечание
				Документация		
А2			14.06.05.000 СБ	Сборочный чертеж		
				Детали		
А4		1	14.06.05.001	Косынка	2	
А4		2	14.06.05.002	Кронштейн	1	
			-01	Кронштейн	1	
А4		3	14.06.05.003	Косынка	4	
А4		4	14.06.05.004	Кронштейн	2	
А4		5	14.06.05.005	Косынка	2	
Б4		6	14.06.05.006	Косынка		
				Лист Б-ПН-6 ГОСТ 19903-74 / ВСт3сп ГОСТ 14637-79	4	0,2кг
Б4		7	14.06.05.007	Косынка		
				Лист Б-ПН-6 ГОСТ 19903-74 / ВСт3сп ГОСТ 14637-79	10	1,6кг
Б4		8	14.06.05.008	Кронштейн		
				Лист Б-ПН-6 ГОСТ 19903-74 / ВСт3сп ГОСТ 14637-79		
				200 h14×500 h14	2	4,7кг
Б4		9	14.06.05.009	Лист		
				Лист Б-ПН-20 ГОСТ 19903-74 / ВСт3сп ГОСТ 14637-79	4	8,3кг

Изм.	Лист	№ докум.	Подпись	Дата	14.06.05.000			
Разраб.		Пащенкова			Рама концевого барабана	Лит	Лист 1	Листов 3
Пров.		Брацило						
Н.контр.		Самсонова				ЛАТГИПРОПРОМ		
Утв.		Шнейдер						

Копировал Формат А4

14.06.05.000 СБ

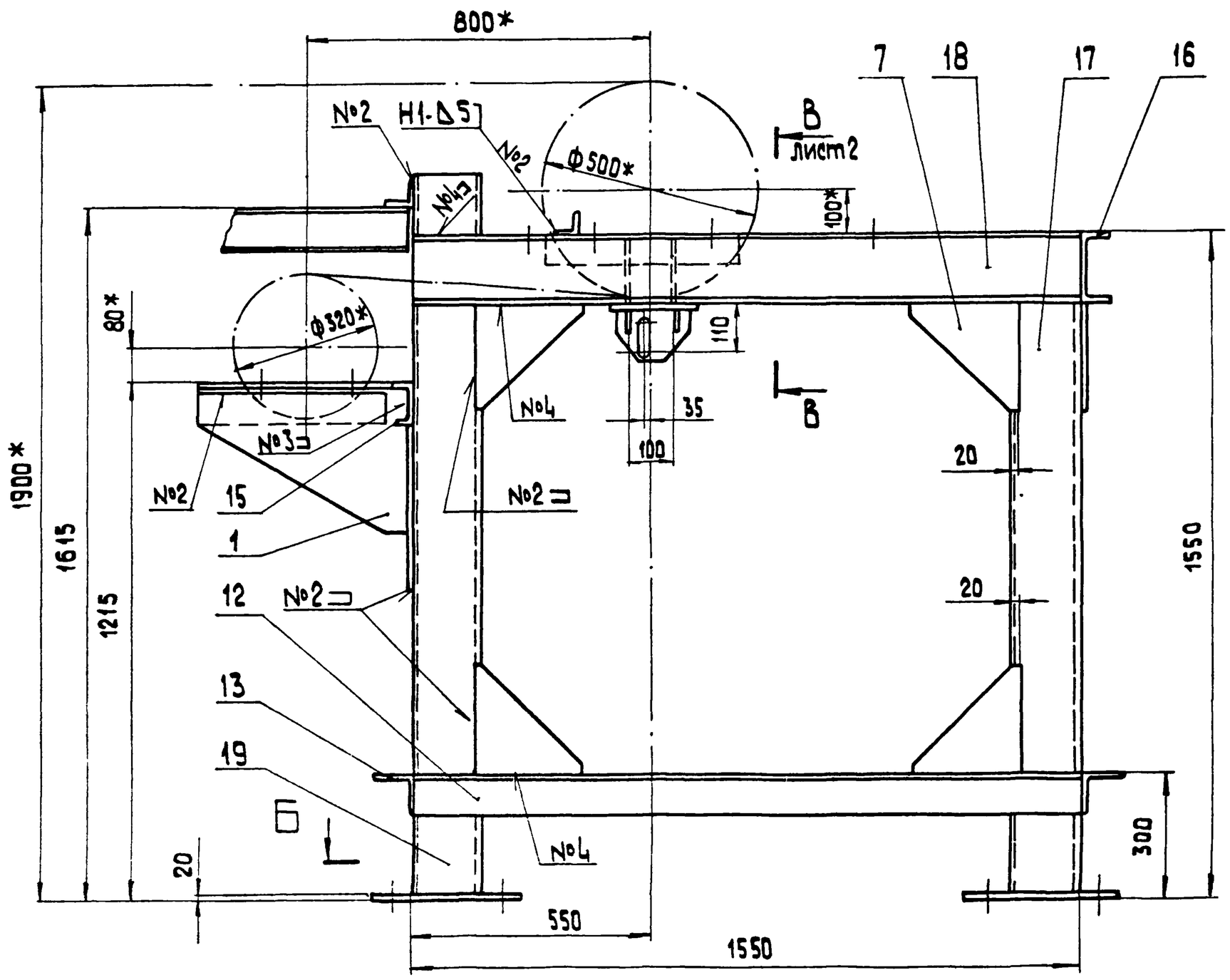

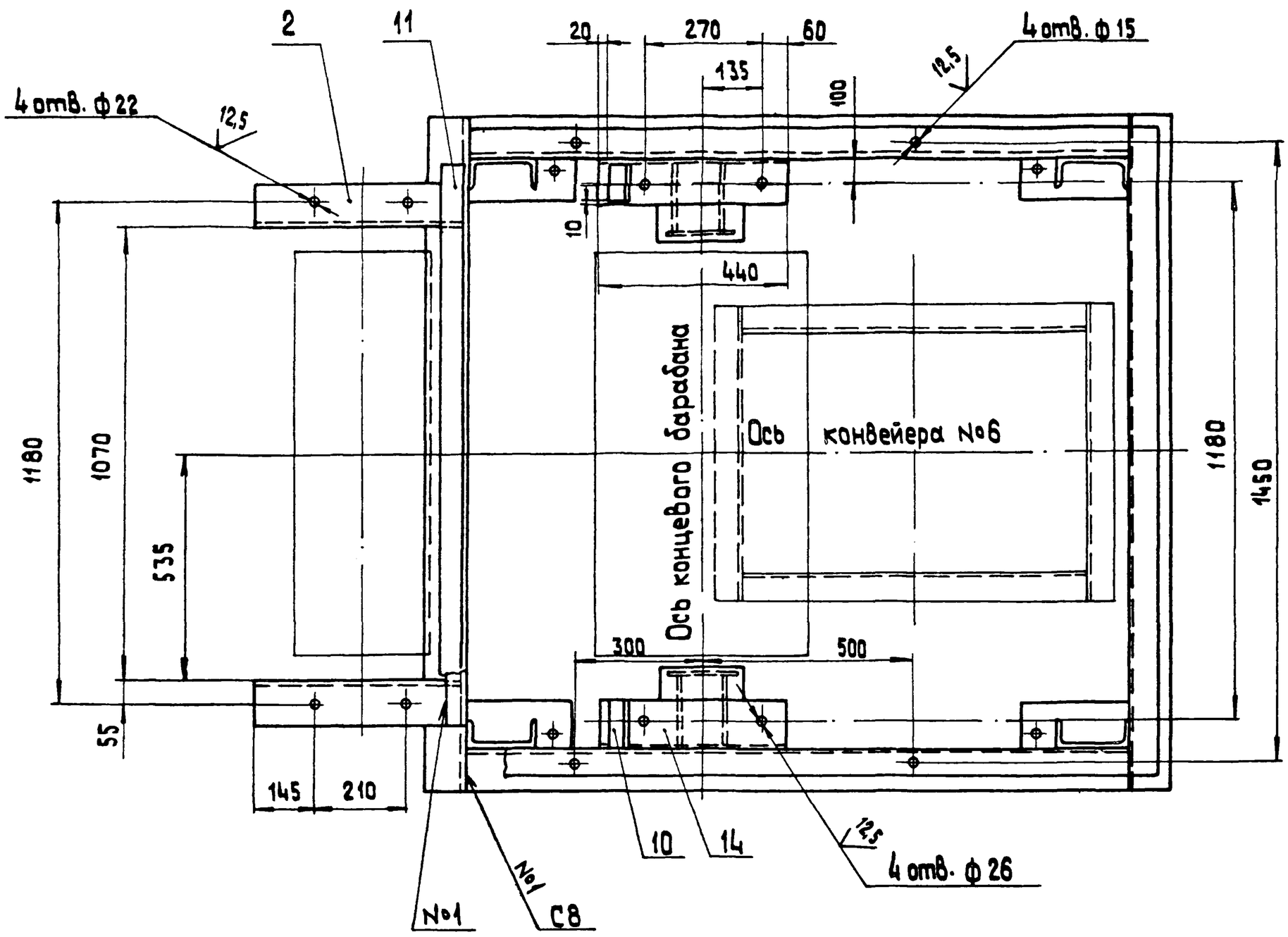

1.* Размеры для справок.
2. H 14; h 14; $\pm \frac{IT14}{2}$.
3. Шероховатость поверхностей кромок реза — $\sqrt{50}$.
4. Сварные швы по ГОСТ 5264-80.

Изм.	Лист	№ докум.	Подпись	Дата	14.06.05.000 СБ		
Разраб.		Пащенко			Рама концевого барабана. Сборочный чертеж.	Лит.	Масса 365,0 / Масшт. 1:10
Пров.		Брацило				Лист 1	Листов 2
Т.контр.						ЛАТГИПРОПРОМ	
Н.контр.		Самсонов					
Утв.							

Альбом 10.7

Типовой проект 903-1-224.86

Инв. № подл. | Подпись и дата | Взам. инв. № | Инв. № дубл. | Подпись и дата

Копировал

Формат А2

14.06.05.000СБ

Вид А лист 1

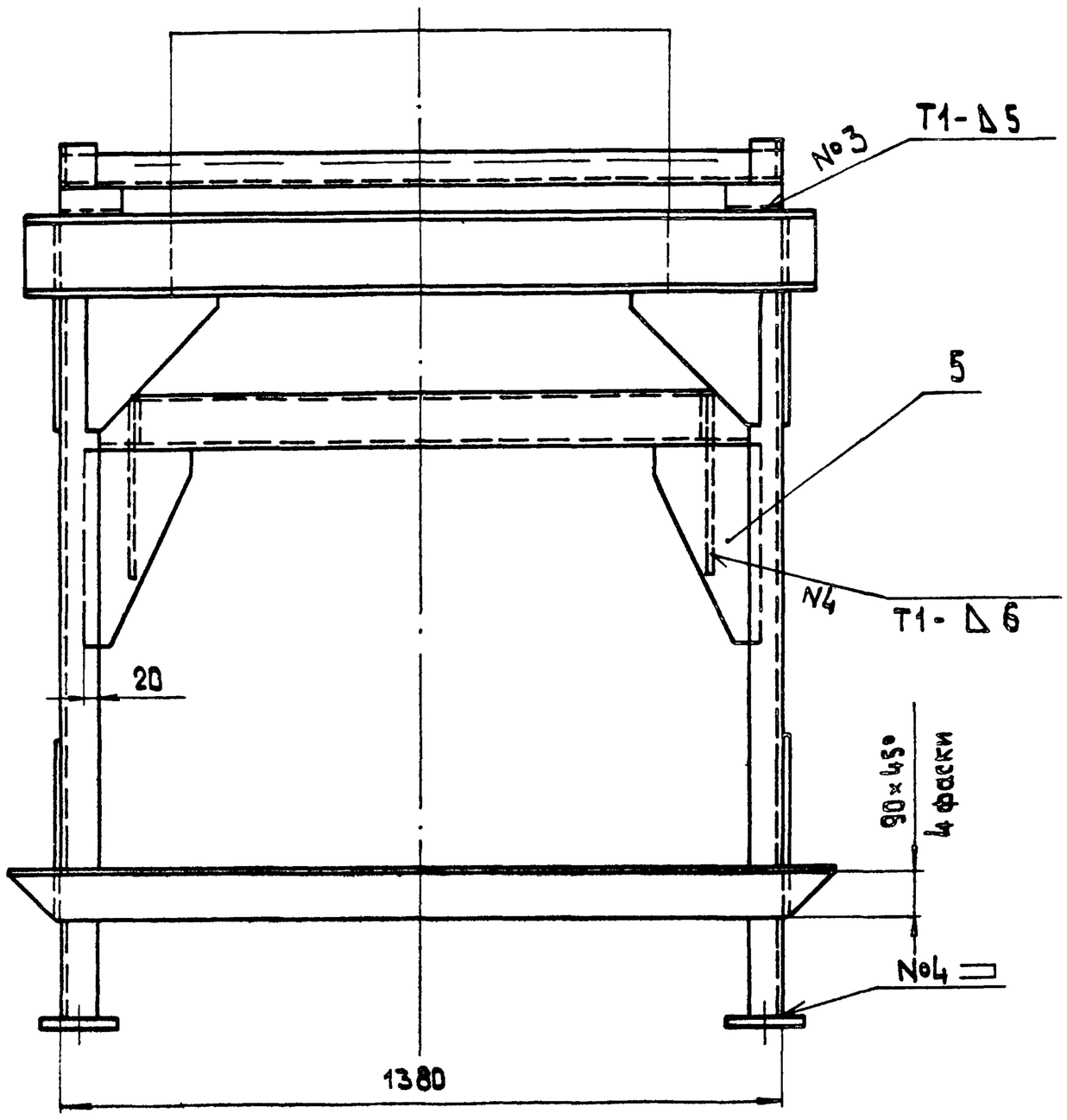

Б – Б лист 1

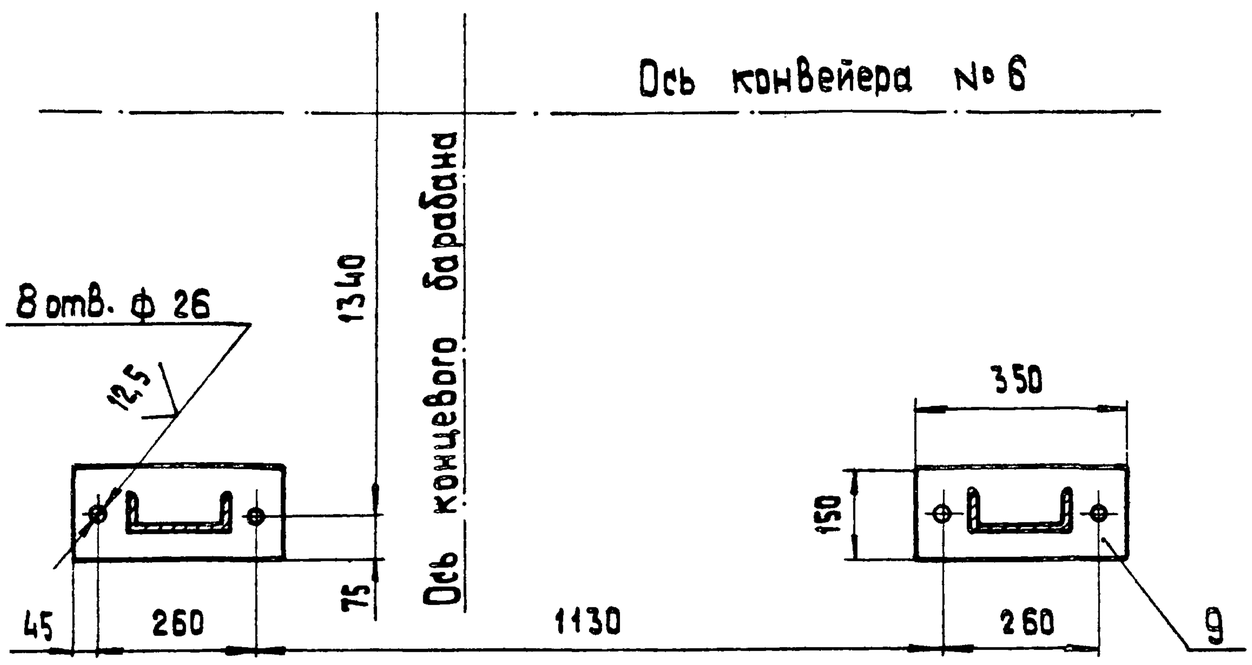

В – В лист 1

М 1:5

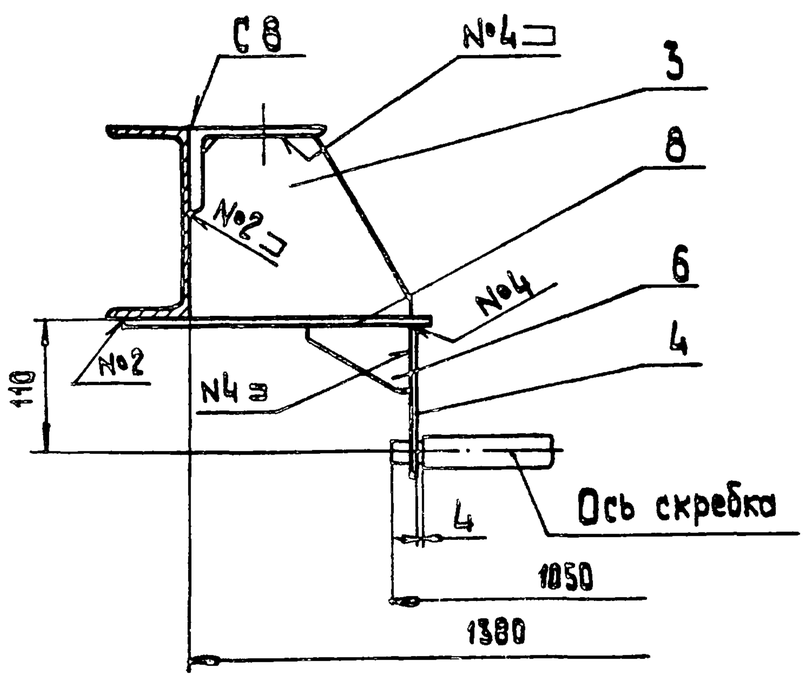

Поз. 6

М 1:2

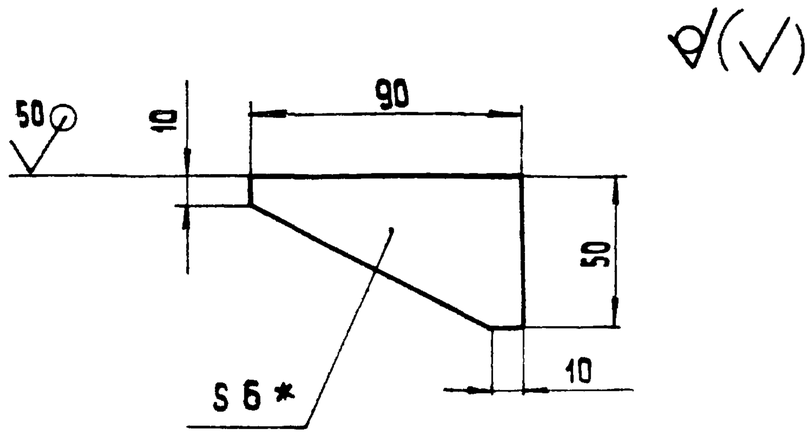

Поз. 7

М 1:5

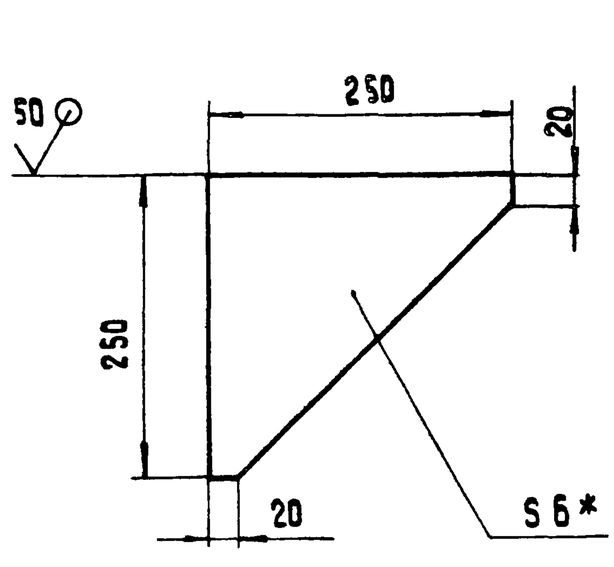

Типовой проект 3.503.1-177.00
Альбом VIII

ТИПОВОЙ ПРОЕКТ 903-1-224.86 АЛЬБОМ 10.7

14.06.05.003

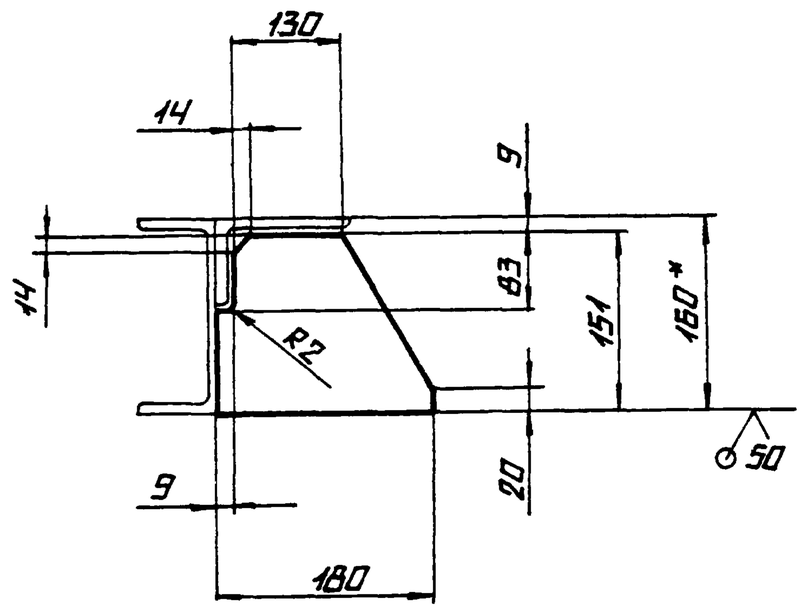

1.* РАЗМЕР ДЛЯ СПРАВОК

2. $h14: \pm \frac{IT14}{2}$

					14.06.05.003		
ИЗМ.	ЛИСТ	N° ДОКУМ.	ПОДПИСЬ	ДАТА	КОСЫНКА	ЛИТ.	МАССА 1,5 / МАСШТАБ 1:5
РАЗРАБ.		ПАЩЕНКОВА				ЛИСТ	ЛИСТОВ 1
ПРОВ.							
Т.КОНТР.							
Н.КОНТР.		САМСОНОВА			Лист 6-ПН-6 ГОСТ 19903-74 / ВСТ3СП ГОСТ 14637-79	ЛАТГИПРОПРОМ	
УТВ.							

КОПИРОВАЛ ФОРМАТ А4

ТИПОВОЙ ПРОЕКТ 903-1-224.86 АЛЬБОМ 10.7

14.06.05.004

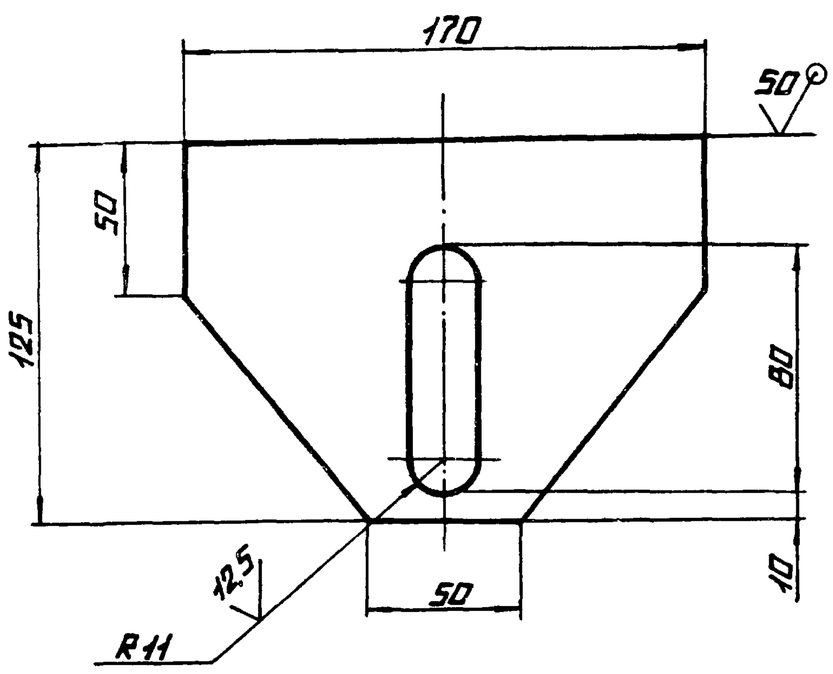

НЕУКАЗАННЫЕ ПРЕДЕЛЬНЫЕ ОТКЛОНЕНИЯ РАЗМЕРОВ: $H14; h14: \pm \frac{IT14}{2}$.

					14.06.05.004		
ИЗМ.	ЛИСТ	N° ДОКУМ.	ПОДПИСЬ	ДАТА	КРОНШТЕЙН	ЛИТ.	МАССА 0,80 / МАСШТАБ 1:2
РАЗРАБ.		ПАЩЕНКОВА				ЛИСТ	ЛИСТОВ 1
ПРОВ.							
Т.КОНТР.							
Н.КОНТР.		САМСОНОВА			Лист 6-ПН-6 ГОСТ 19903-74 / ВСТ3СП ГОСТ 14637-79	ЛАТГИПРОПРОМ	
УТВ.							

КОПИРОВАЛ ФОРМАТ А4

ТИПОВОЙ ПРОЕКТ 903-1-224.86 АЛЬБОМ 10.7

14.06.05.002

14.06.05.002

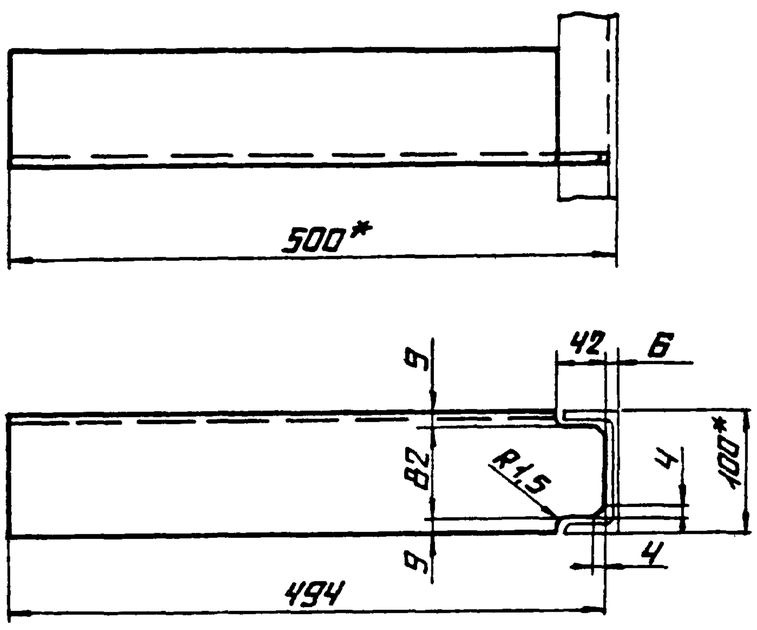

14.06.05.002-01 - ЗЕРКАЛЬНОЕ ОТРАЖЕНИЕ

ОСТАЛЬНОЕ — СМ. 14.06.05.002.

М 1:10

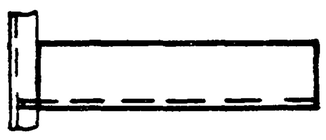

1.* РАЗМЕРЫ ДЛЯ СПРАВОК.

2. $h14: \pm \frac{IT14}{2}$.

3. ШЕРОХОВАТОСТЬ ПОВЕРХНОСТЕЙ КРОМОК РЕЗА — 50

					14.06.05.002		
ИЗМ.	ЛИСТ	N° ДОКУМ.	ПОДПИСЬ	ДАТА	КРОНШТЕЙН	ЛИТ.	МАССА 6,0 / МАСШТАБ 1:5
РАЗРАБ.		ПАЩЕНКОВА				ЛИСТ	ЛИСТОВ 1
ПРОВ.							
Т.КОНТР.							
Н.КОНТР.		САМСОНОВА			Уголок Б-100×100×8 ГОСТ 8509-72 / Бст3сп ГОСТ 535-79	ЛАТГИПРОПРОМ	
УТВ.							

ТИПОВОЙ ПРОЕКТ 903-1-224.86 АЛЬБОМ 10.7

14.06.05.001

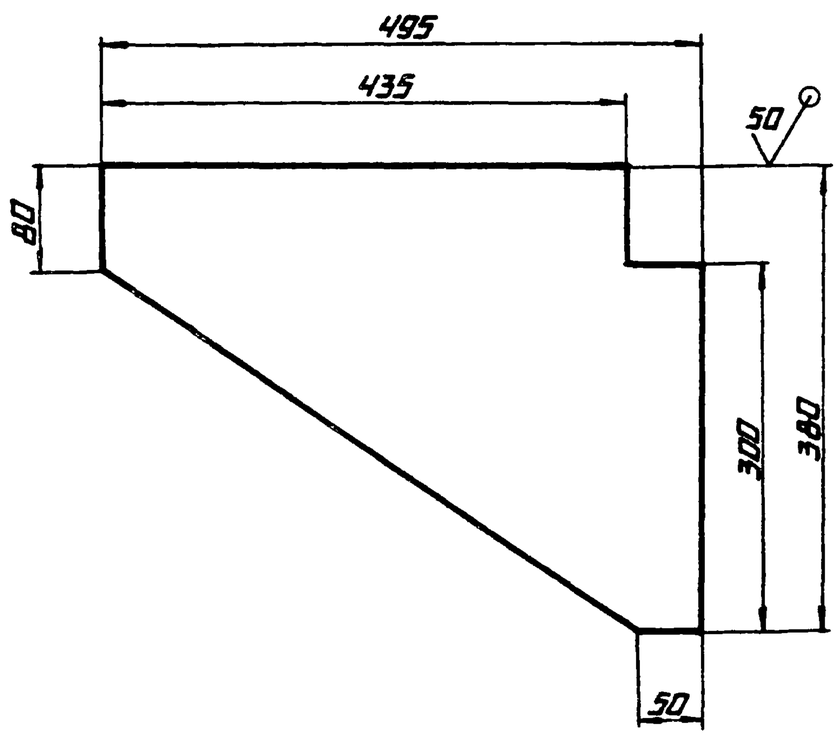

НЕУКАЗАННЫЕ ПРЕДЕЛЬНЫЕ ОТКЛОНЕНИЯ РАЗМЕРОВ: h14;

					14.06.05.001		
ИЗМ.	ЛИСТ	N° ДОКУМ.	ПОДПИСЬ	ДАТА	КОСЫНКА	ЛИТ.	МАССА 5,4 / МАСШТАБ 1:5
РАЗРАБ.		ПАЩЕНКОВА				ЛИСТ	ЛИСТОВ 1
ПРОВ.							
Т.КОНТР.							
Н.КОНТР.		САМСОНОВА			Лист 6-ПН-6 ГОСТ 19903-74 / ВСТ3СП ГОСТ 14637-79	ЛАТГИПРОПРОМ	
УТВ.							

ИНВ.N° ПОДЛ. | ПОДПИСЬ И ДАТА | ВЗАМ.ИНВ.N° | ИНВ.N° ДУБЛ. | ПОДПИСЬ И ДАТА

14.06.06.000 СБ

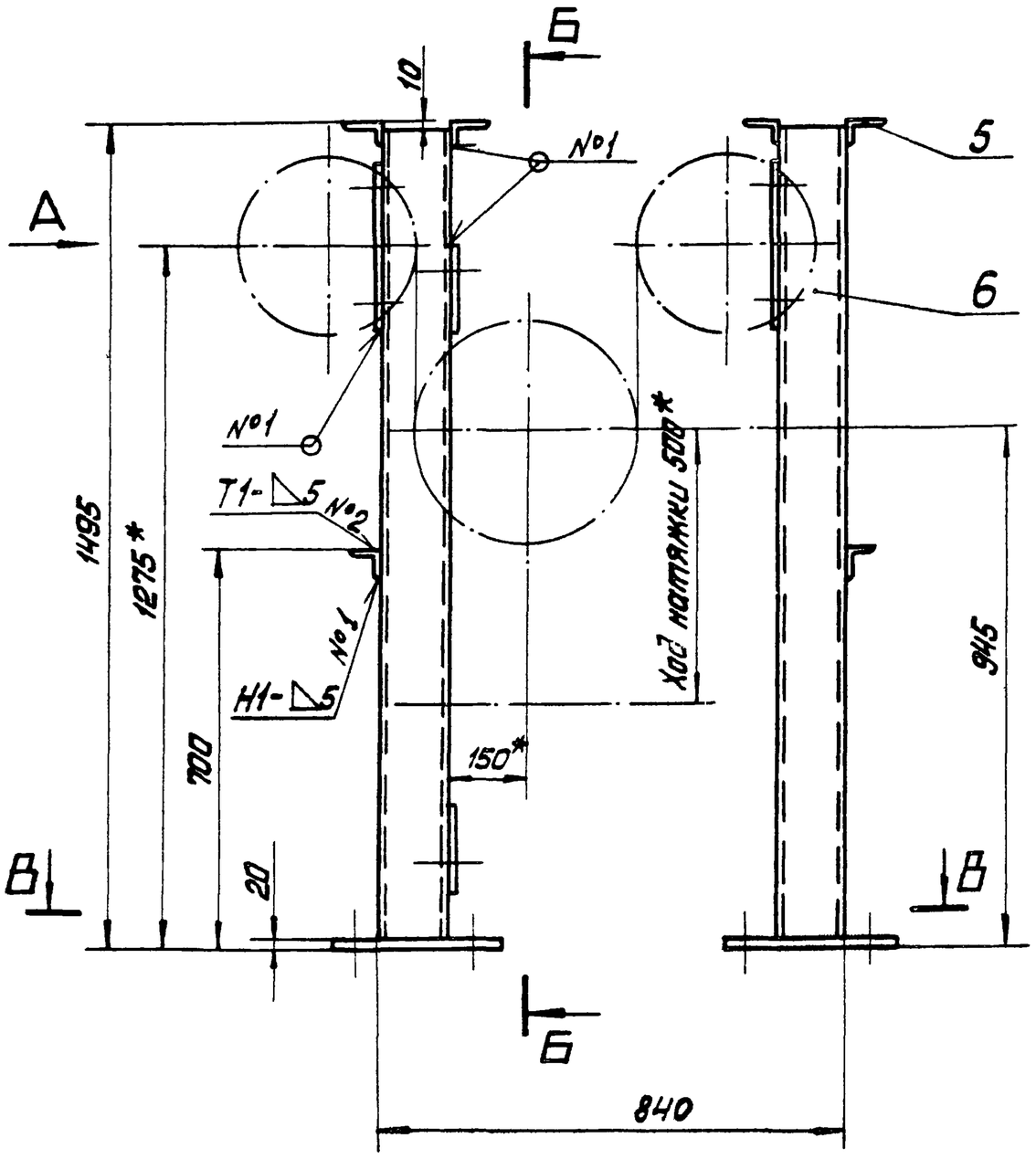

Б—Б

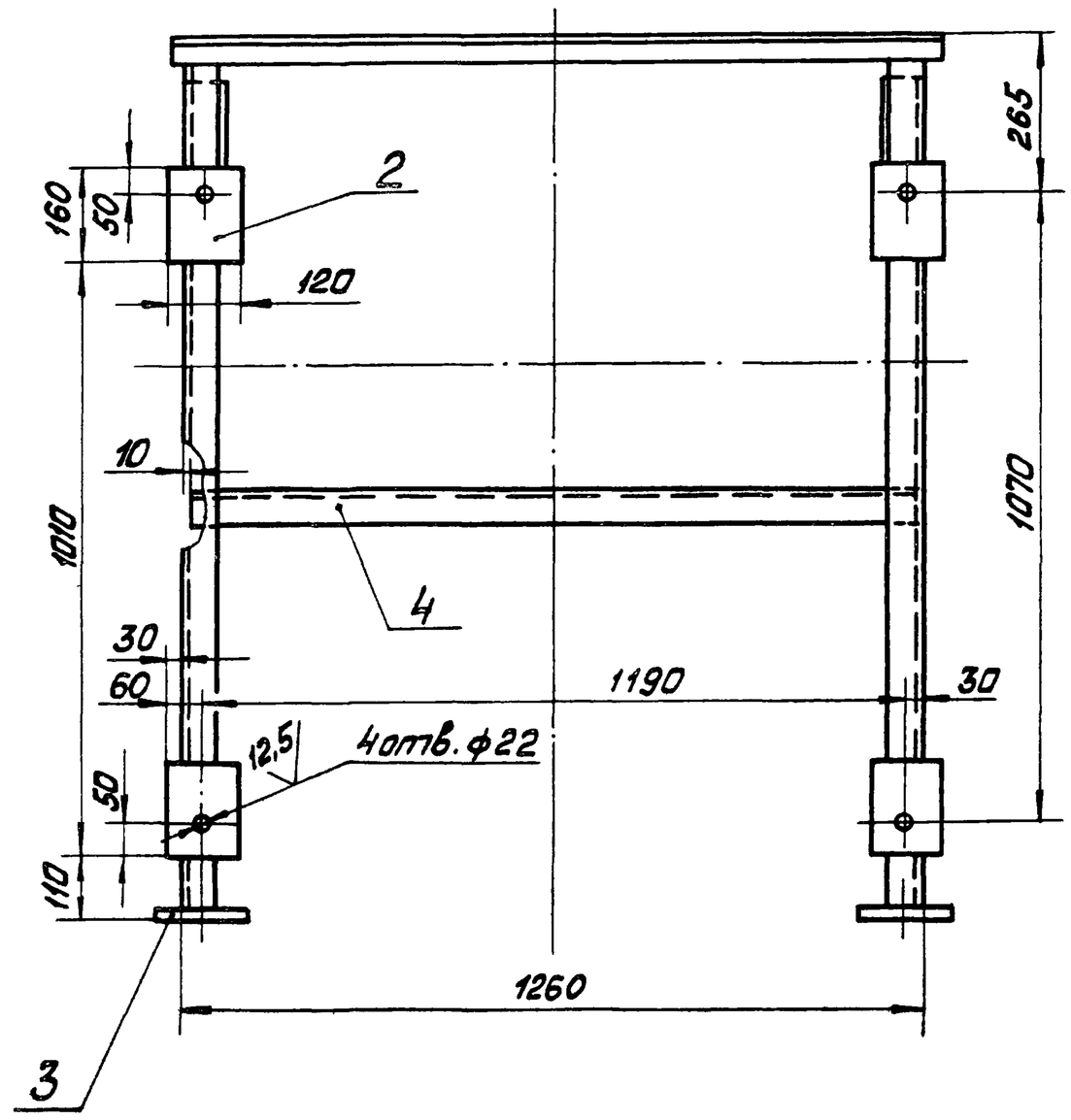

Вид А

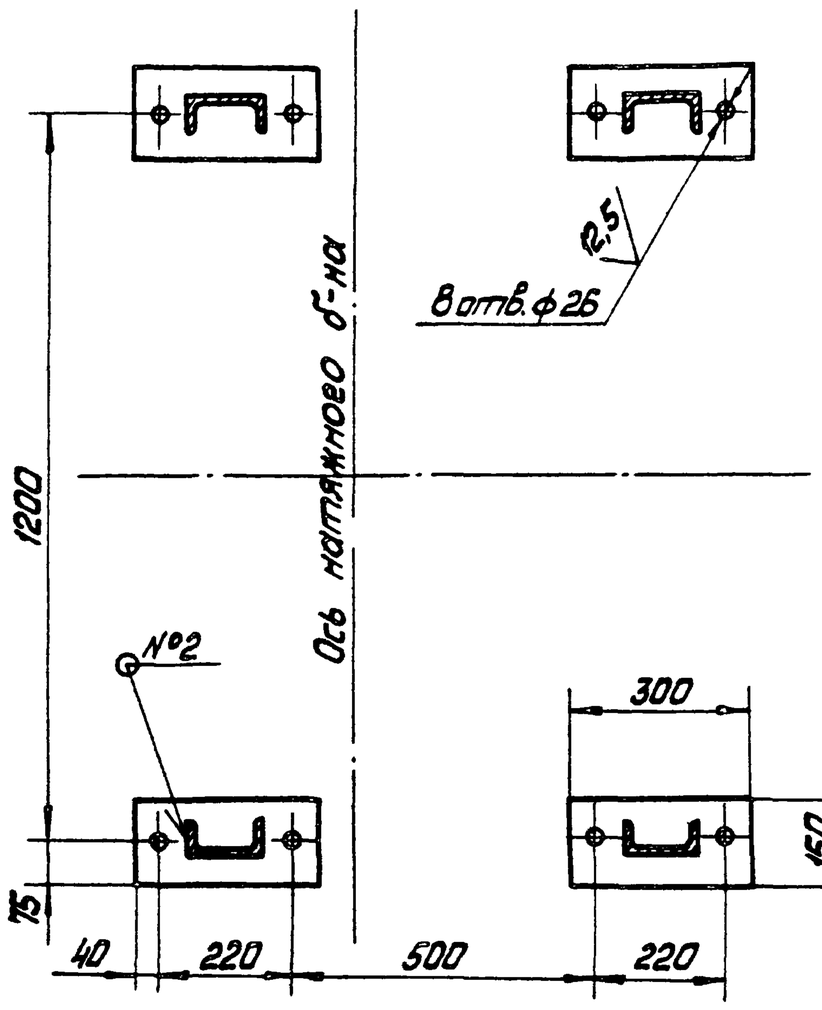

В—В

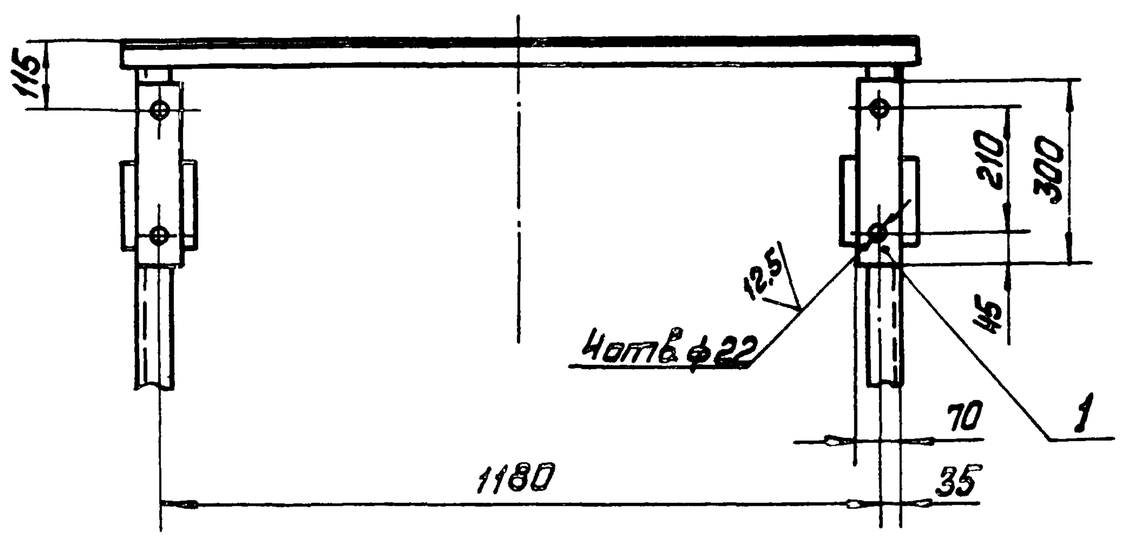

1 * Размеры для справок.

2 H 14 ; h14 ; $\pm\frac{IT14}{2}$

3. Шероховатость поверхностей кромок реза — 50

4. Сварные швы по ГОСТ 5264-80.

Изм.	Лист	№ докум.	Подп.	Дата	14.06.06.000 СБ		
Разраб.		Пащенкова			Рама натяжки Сборочный чертёж	Лит	Масса 140,0 / Масштаб 1:10
Пров.		Брацило				Лист	Листов 1
Т.контр.						ЛАТГИПРОПРОМ	
Н.контр.		Самсонова					
Утв.		Шнайдер					

Копировал Ильяс

Формат А2

Альбом 10.7

Типовой проект 903-1-224/86

Инв. № подл. | Подп. и дата | Взам. инв. №

14.06.07.000СБ

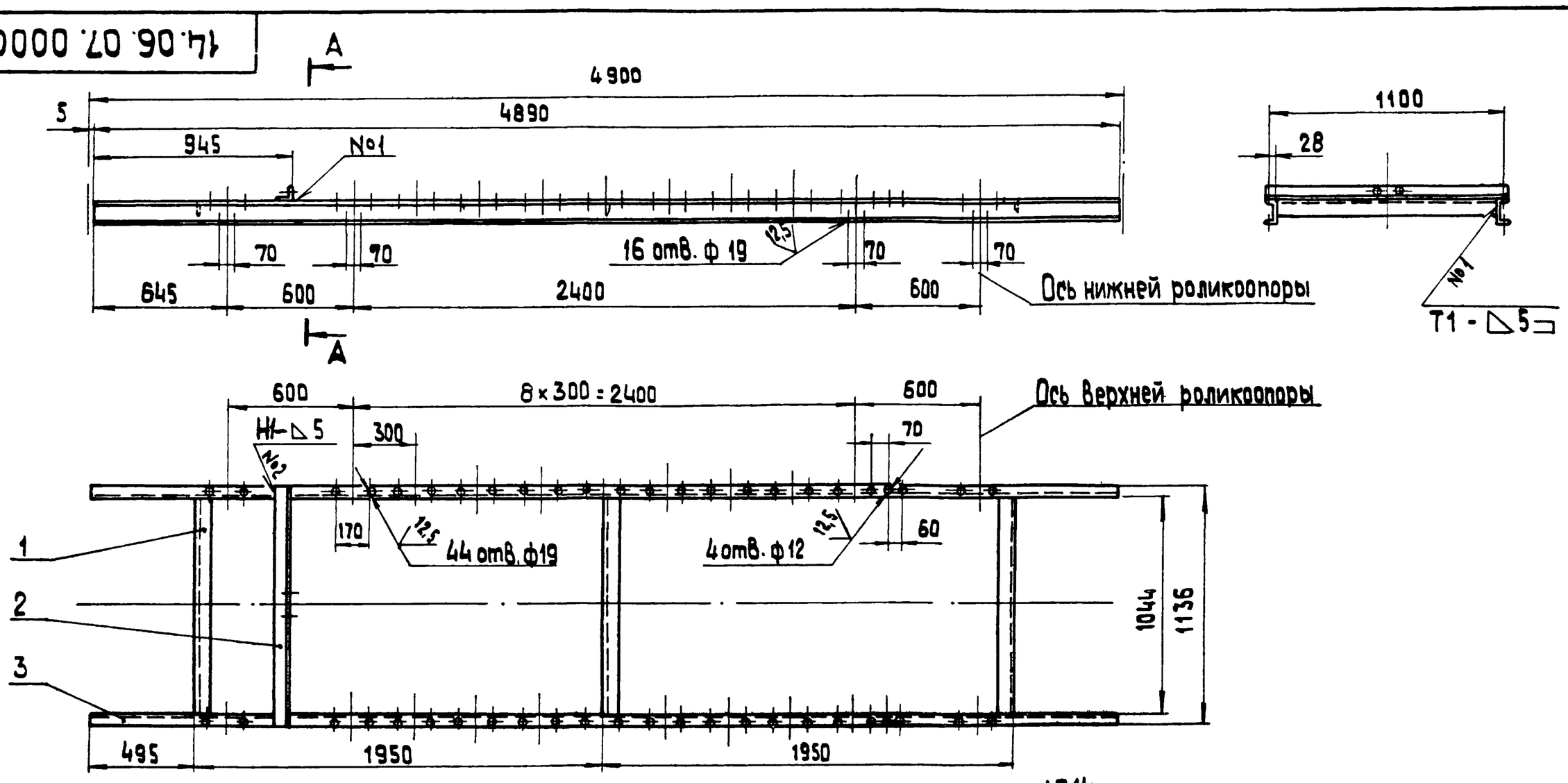

1. H14; h14; $\pm \frac{IT14}{2}$.
2. Шероховатость поверхностей кромок реза — $\overset{50}{\vee}$.
3. Сварные швы по ГОСТ 5264-80.

А — А
М 1:10

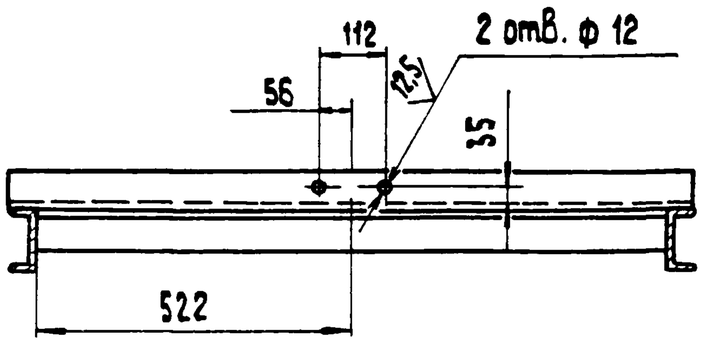

Изм.	Лист	№ докум.	Подпись	Дата	14.06.07.000 СБ			
Разраб.		Пащенкова			Секция загрузочная L = 4890 Сборочный чертеж.	Лит.	Масса	Масшт.
Пров.		Брацило					111,0	1:20
Т.контр.						Лист	Листов 1	
Н.контр.		Самсонова				ЛАТГИПРОПРОМ		
Утв.		Шнайдер						

Копировал 38 Формат А3

Типовой проект 903-1-224.86 Альбом 10.7

Формат	Зона	Поз.	Обозначение	Наименование	Кол	Примечание
				Документация		
А2			14.06.08.000СБ	Сборочный чертеж		
				Сборочные единицы		
А4		1	14.06.08.100	Лоток направляющий загрузочный	1	
А4		2	14.06.08.200	Лоток направляющий промежуточный	2	
А4		3	14.01.11.000	Патрубок промежуточный	2	
А4		4	14.01.10.000	Патрубок переходной	2	
				Стандартные изделия		
		5		Болт М 10×35.36.016 ГОСТ 7798-70	16	
		6		Болт М 12×35.36.016 ГОСТ 7798-70	52	
		7		Гайка М 10 4.016 ГОСТ 5915-70	16	
		8		Гайка М 12 4.016 ГОСТ 5915-70	52	
				Шайбы ГОСТ 6402-70		
		9		10.65Г.016	16	
		10		12.65Г.016	52	

Изм.	Лист	№ докум.	Подпись	Дата	14.06.08.000			
Разраб.		Пащенкова			Устройство загрузочное	Лит.	Лист	Листов 1
Пров.		Брацило				ЛАТГИПРОПРОМ		
Н.контр.		Самсонова						
Утв.		Шнайдер						

Копировал Формат А4

Типовой проект 903-1-224.86 Альбом 10.7

Формат	Зона	Поз.	Обозначение	Наименование	Кол.	Примечание
				Документация		
А3			14.06.07.000СБ	Сборочный чертеж		
				Детали		
Б4		1	14.06.07.001	Связь Уголок Б-63×63×6 ГОСТ 8509-72 / Вст3сп ГОСТ 535-79 L = 1044 h14	3	6,0 кг
Б4		2	14.06.07.002	Связь Уголок Б-63×63×6 ГОСТ 8509-72 / Вст3сп ГОСТ 535-79 L = 1136 h14	1	6,5 кг
Б4		3	14.06.07.003	Прогон Швеллер 10П ГОСТ 8240-72 / Вст3сп ГОСТ 535-79 L = 4890 h14	2	42,0 кг

Изм.	Лист	№ докум.	Подп.	Дата	14.06.07.000			
Разраб.		Пащенкова			Секция загрузочная L = 4890	Лит.	Лист	Листов 1
Пров.		Брацило				ЛАТГИПРОПРОМ		
Н.контр.		Самсонова						
Утв.		Шнайдер						

Копировал Формат А4

Альбом 10.7 | Типовой проект 903-1-224.86 | Подпись и дата | Инв. № подл. | Взам. инв. № | Подпись и дата | Инв. № подл.

14.06.08.000СБ

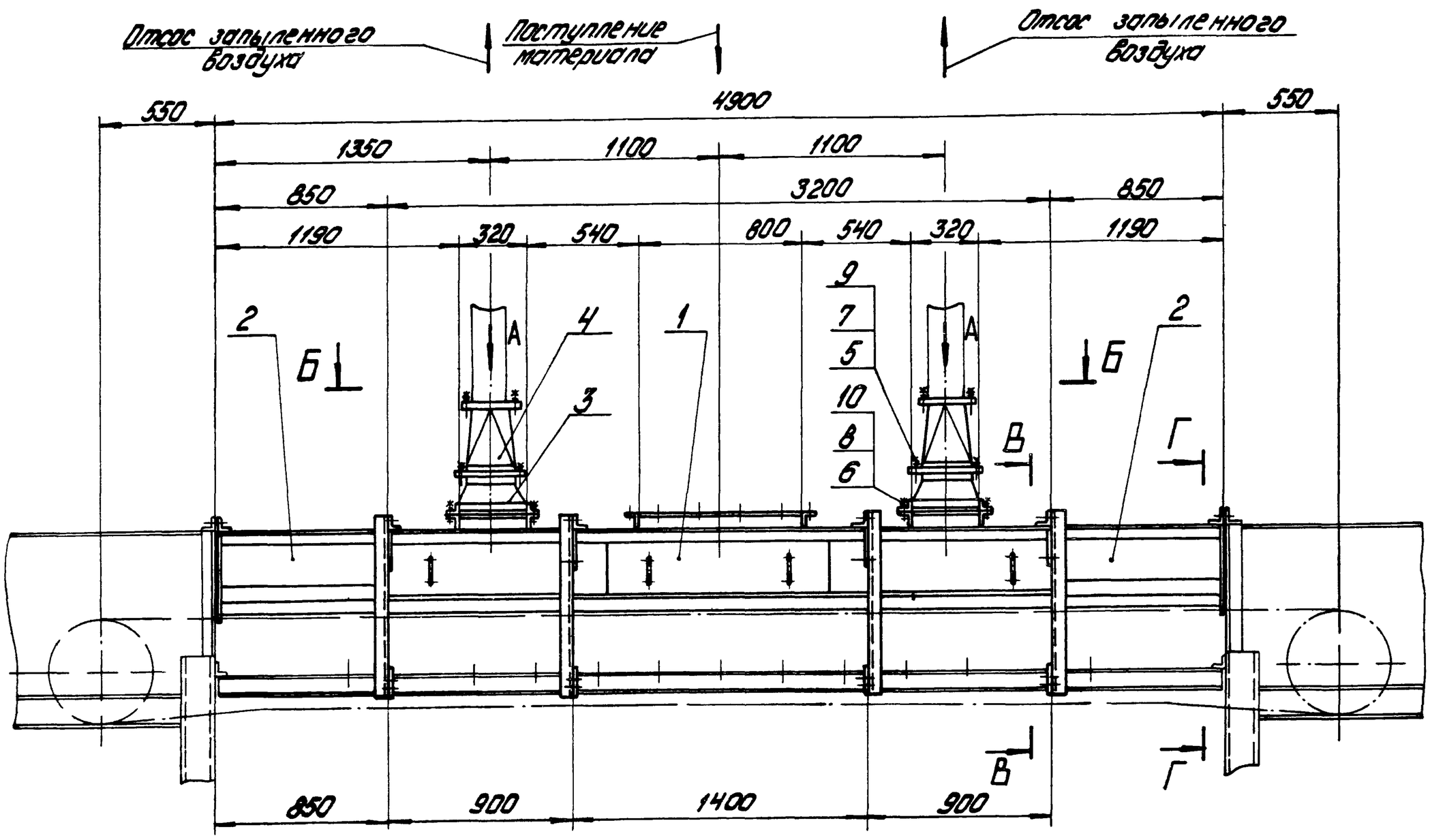

Б – Б

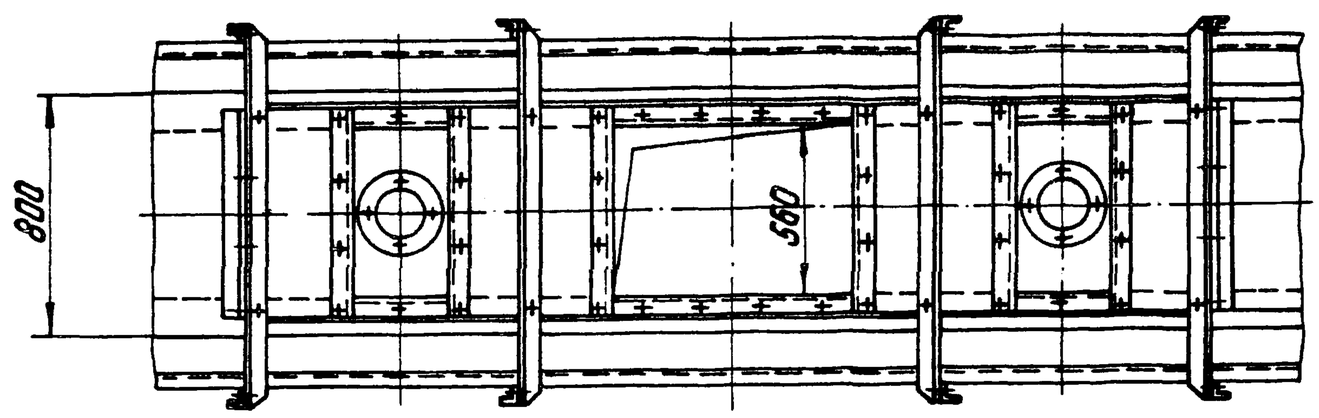

Вид А
(фланец)
М1:10

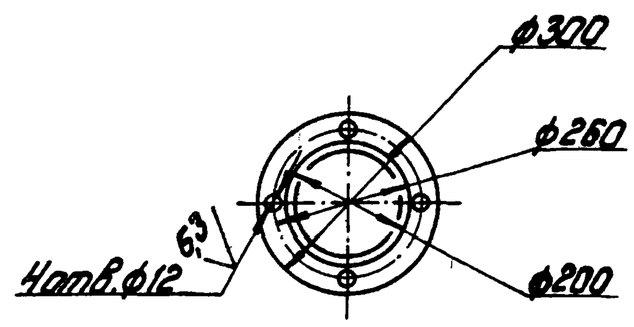

В – В

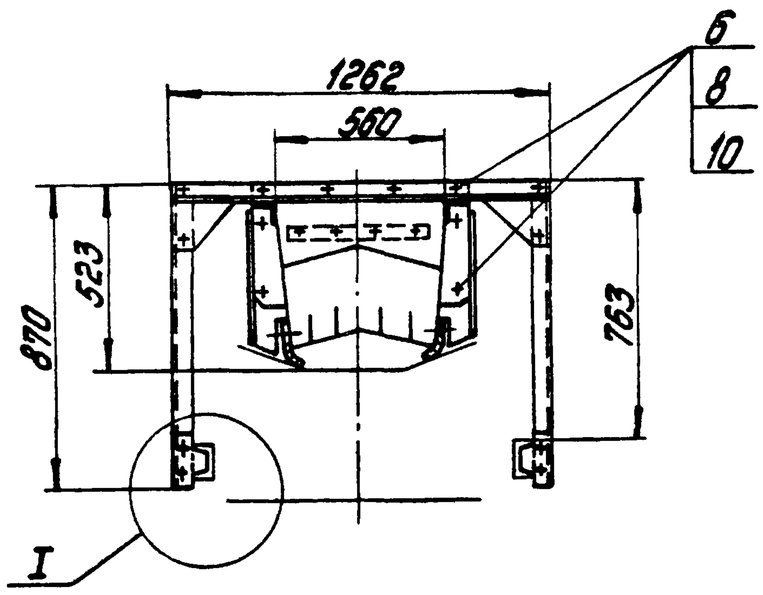

Г – Г

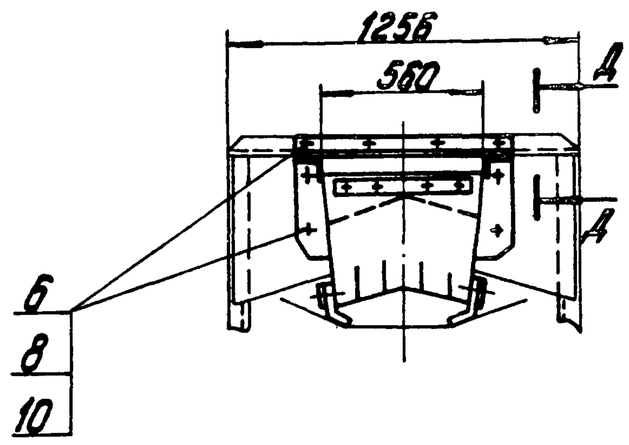

Д – Д
М1:5

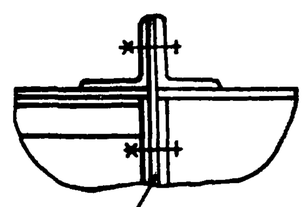

Прокладку толщиной ~5мм выполнить при монтаже

I
М1:10

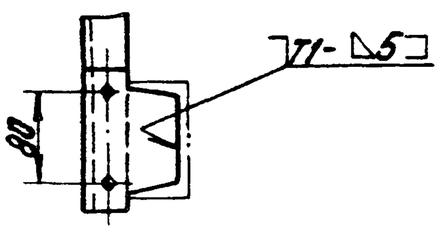

Размеры для справок

					14.06.08.000СБ		
Изм.	Лист	№ докум.	Подпись	Дата	Устройство загрузочное Сборочный чертеж	Лит.	Масса	Масштаб
Разраб.		Пищенко					586,0	1:20
Пров.		Брашло				Лист	Листов 1
Т.контр.						ЛАТГИПРОПРОМ
Н.контр.		Самсонова				
Утв.		Шнайдер				

Альбом 10.7

Типовой проект 903-1-224.86

Подпись и дата | Инв. № подл.

Копировал: Жбков.

Формат А2

ТИПОВОЙ ПРОЕКТ 903-1-224.86 АЛЬБОМ 10.7

14.06.08.112

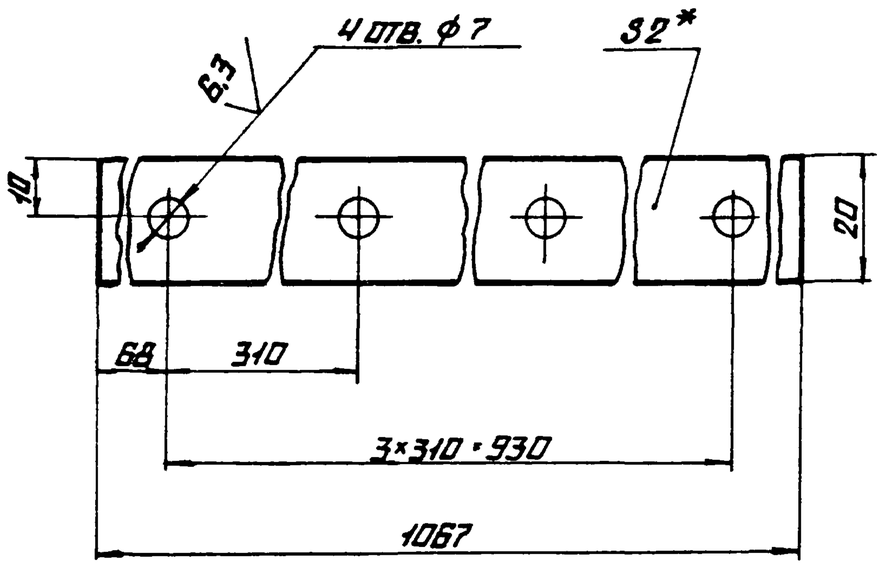

1.* РАЗМЕР ДЛЯ СПРАВОК

2. H14; h14; $\pm\frac{IT14}{2}$.

3. ШЕРОХОВАТОСТЬ ПОВЕРХНОСТЕЙ КРОМОК РЕЗА – 50

ИЗМ.	ЛИСТ	N°ДОКУМ.	ПОДПИСЬ	ДАТА	14.06.08.112	
РАЗРАБ.		ПАЩЕНКОВА			НАКЛАДКА	ЛИТ. / МАССА 0,64 / МАСШТАБ 1:1
ПРОВ.						ЛИСТ / ЛИСТОВ 1
Т.КОНТР.						
Н.КОНТР.		САМСОНОВА			ЛИСТ 6-ПН-2 ГОСТ 19903-74 / 4-IV-ВСТ3СП ГОСТ 16523-70	ЛАТГИПРОПРОМ
УТВ.						

КОПИРОВАЛ ФОРМАТ А4

ТИПОВОЙ ПРОЕКТ 903-1-224.86 АЛЬБОМ 10.7

14.06.08.113

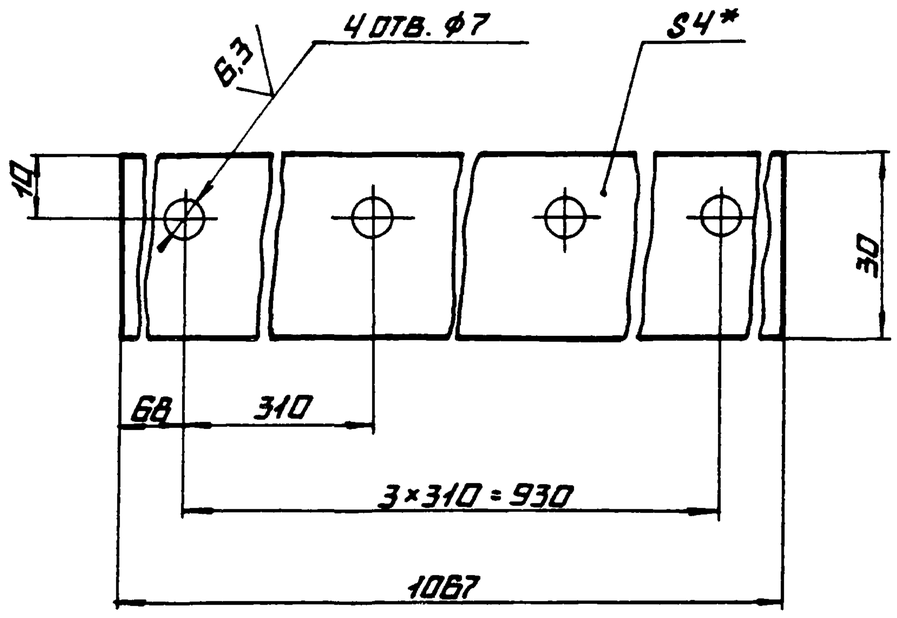

1.* РАЗМЕР ДЛЯ СПРАВОК

ИЗМ.	ЛИСТ	N°ДОКУМ.	ПОДПИСЬ	ДАТА	14.06.08.113	
РАЗРАБ.		ПАЩЕНКОВА			РЕЗИНА	ЛИТ. / МАССА 0,23 / МАСШТАБ 1:1
ПРОВ.						ЛИСТ / ЛИСТОВ 1
Т.КОНТР.						
Н.КОНТР.		САМСОНОВА			ПЛАСТИНА I ЛИСТ ТМКЩ-М-4×30×1067-1,2 ГОСТ 7338-77	ЛАТГИПРОПРОМ
УТВ.						

КОПИРОВАЛ ФОРМАТ А4

ТИПОВОЙ ПРОЕКТ 903-1-224.86 АЛЬБОМ 10.7

14.06.08.101

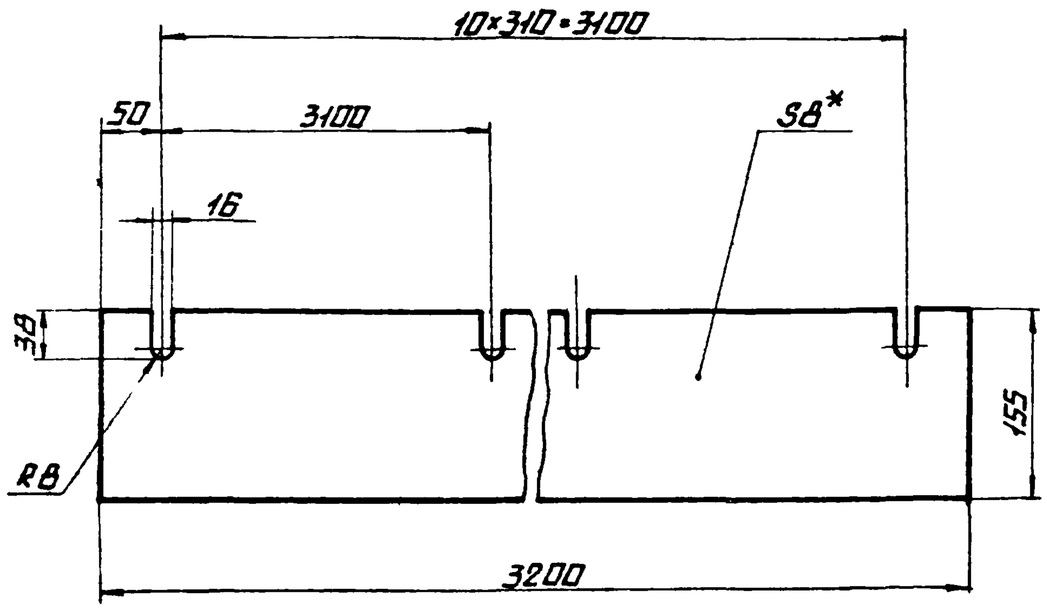

* РАЗМЕР ДЛЯ СПРАВОК

ИЗМ.	ЛИСТ	N°ДОКУМ.	ПОДПИСЬ	ДАТА	14.06.08.101	
РАЗРАБ.		ПАЩЕНКОВА			РЕЗИНА БОКОВАЯ	ЛИТ. / МАССА 7,0 / МАСШТАБ 1:5
ПРОВ.						ЛИСТ / ЛИСТОВ 1
Т.КОНТР.						
Н.КОНТР.		САМСОНОВА			ПЛАСТИНА I ЛИСТ ТМКЩ-М-8×155×3200-1,2 ГОСТ 7338-77	ЛАТГИПРОПРОМ
УТВ.						

КОПИРОВАЛ ФОРМАТ А4

ТИПОВОЙ ПРОЕКТ 903-1-224.86 АЛЬБОМ 10.7

ФОРМАТ	ЗОНА	ПОЗ.	ОБОЗНАЧЕНИЕ	НАИМЕНОВАНИЕ	КОЛ.	ПРИМЕЧАНИЕ
				ДОКУМЕНТАЦИЯ		
А2			14.06.08.100 СБ	СБОРОЧНЫЙ ЧЕРТЕЖ		
				СБОРОЧНЫЕ ЕДИНИЦЫ		
А4		1	14.02.04.120	ЗАВЕСА ВНУТРЕННЯЯ	4	
А4		2	14.06.08.110	ЗАВЕСА БОКОВАЯ	6	
А4		3	14.06.08.120	КОРПУС	1	
А4		4	14.06.08.130	ПРИЖИМ БОКОВОЙ	2	
А4		5	14.01.03.600	СВЯЗЬ	4	
А4		6	14.06.08.140	СТОЙКА ЛЕВАЯ	4	
А4		7	14.06.08.150	СТОЙКА ПРАВАЯ	4	
				ДЕТАЛИ		
А4		8	14.02.04.101	ЗАВЕСА ТОРЦЕВАЯ	4	
А4		9	14.02.04.104	ПЛАНКА	4	
А4		10	14.06.08.101	РЕЗИНА БОКОВАЯ	2	
				СТАНДАРТНЫЕ ИЗДЕЛИЯ		
		11		БОЛТ М12×35.36.016 ГОСТ 7798-70	56	
		12		ГАЙКА М12.4.016 ГОСТ 5915-70	78	
		13		ШАЙБА 12.65Г.016 ГОСТ 6402-70	56	

ИЗМ.	ЛИСТ	N°ДОКУМ.	ПОДПИСЬ	ДАТА	14.06.08.100	
РАЗРАБ.		ПАЩЕНКОВА			ЛОТОК НАПРАВЛЯЮЩИЙ ЗАГРУЗОЧНЫЙ	ЛИТ. / ЛИСТ / ЛИСТОВ 1
ПРОВ.						ЛАТГИПРОПРОМ
Н.КОНТР.		САМСОНОВА				
УТВ.		ШНАЙДЕР				

КОПИРОВАЛ ФОРМАТ А4

14.06.08.100СБ

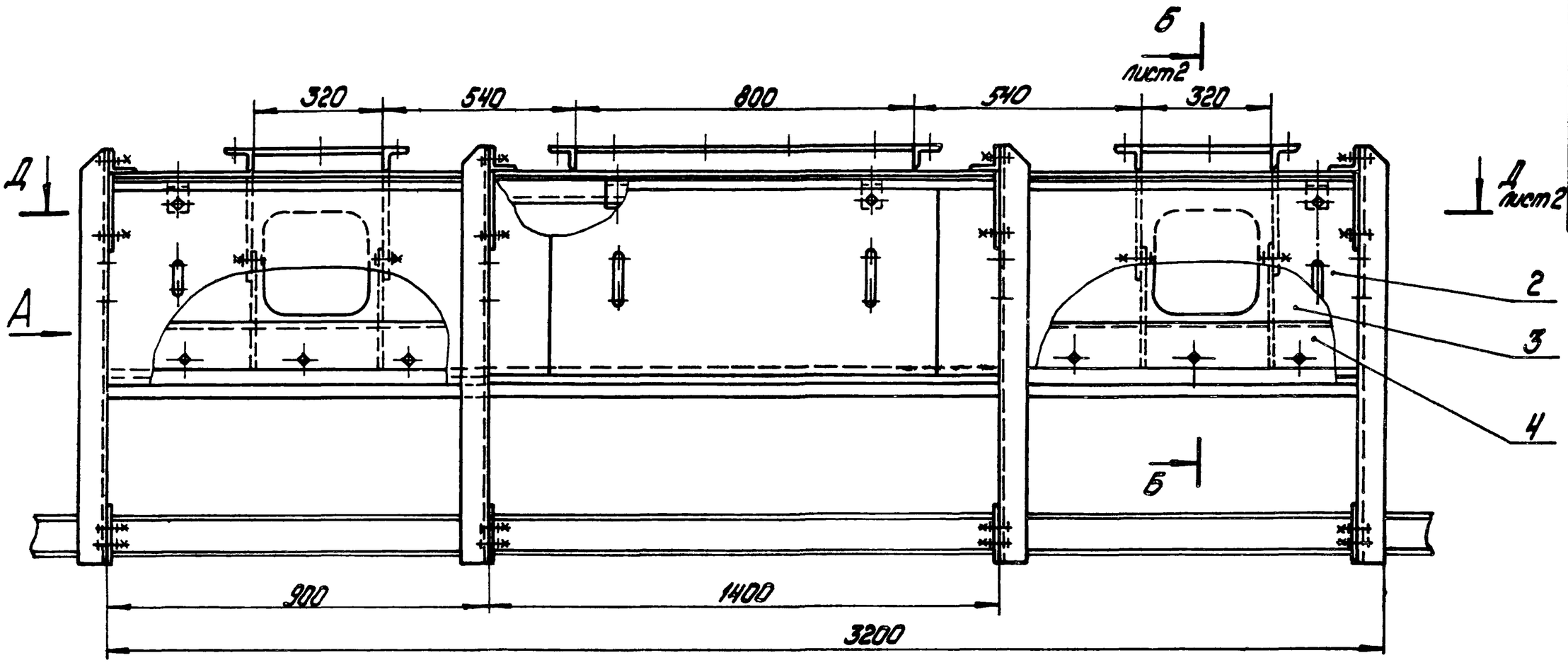

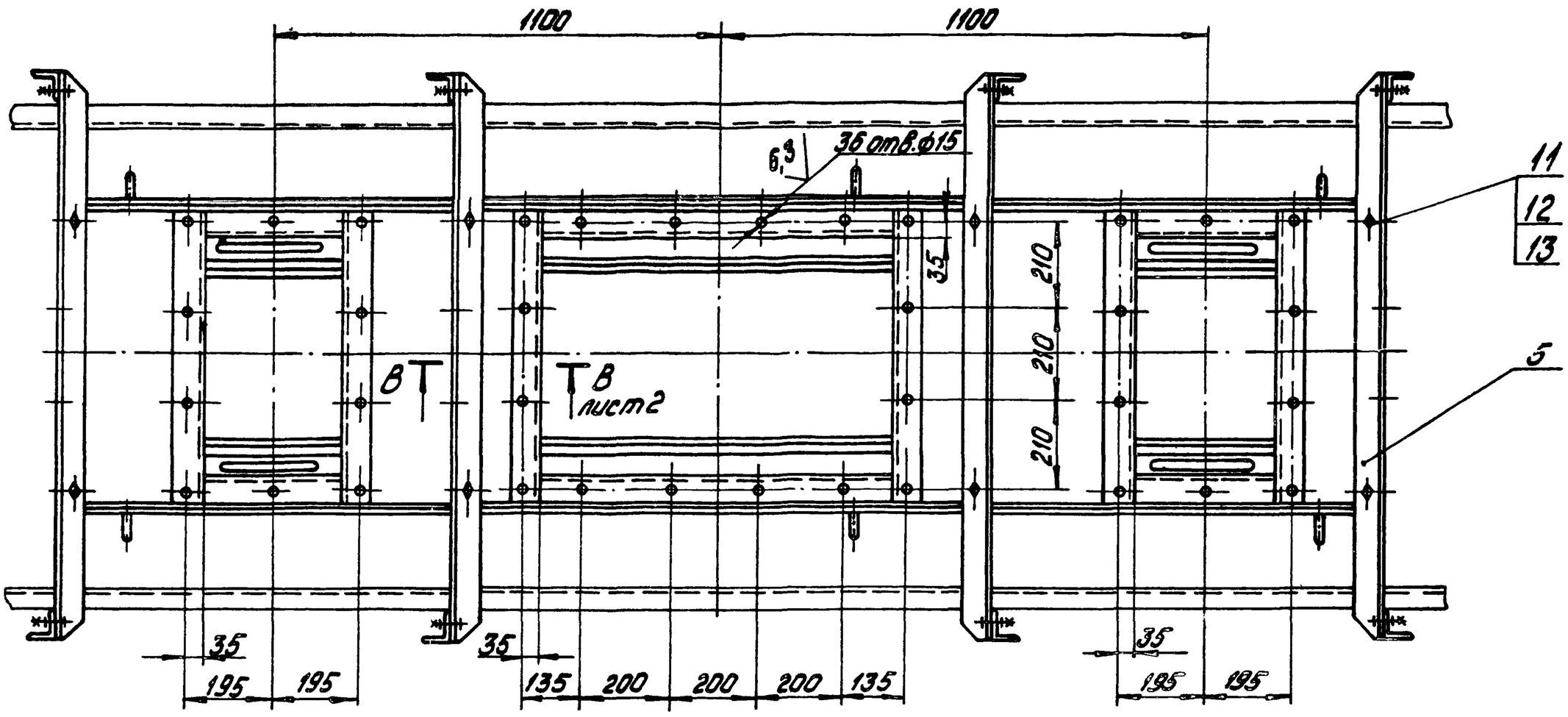

Вид А

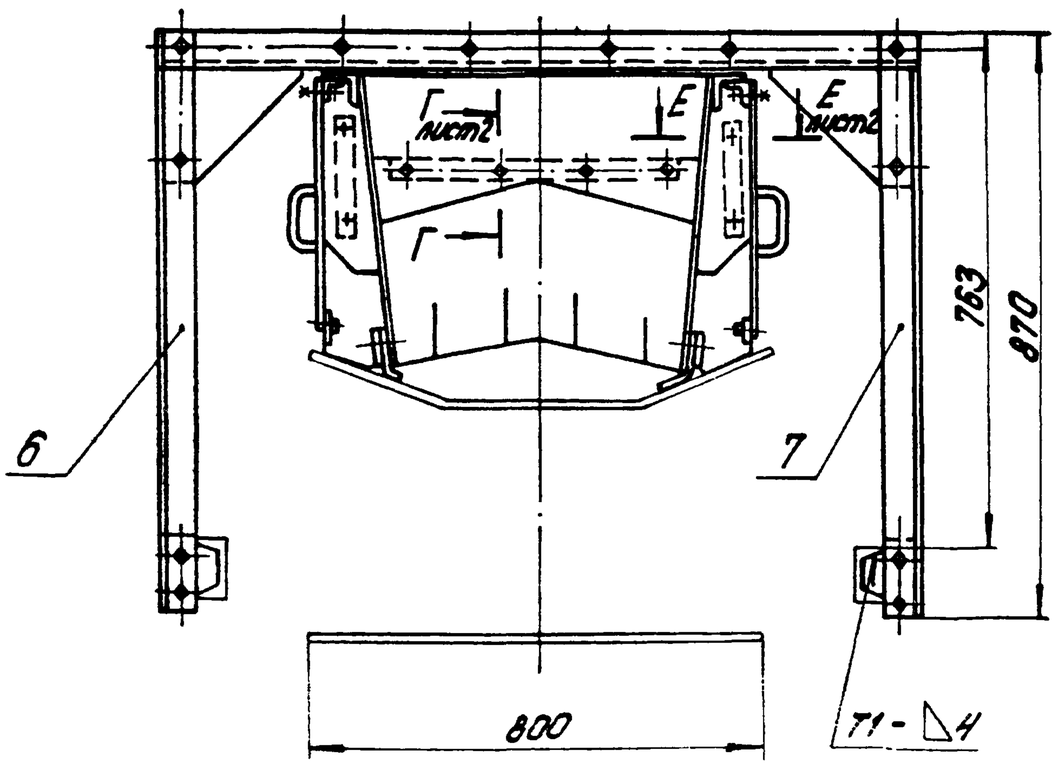

1. Размеры для справок
2. H14; h14; $\pm \frac{IT14}{2}$.
3. Сварные швы по ГОСТ 5264-80.

					14.06.08.100СБ		
Изм.	Лист	№ докум.	Подпись	Дата	Лоток направляющий загрузочный сборочный чертеж	Лит.	Масса: 370,0 / Масштаб: 1:10
Разраб.		Пащенкова				Лист 1	Листов 2
Пров.		Брацило				ЛАТГИПРОПРОМ	
Т.контр.							
Н.контр.		Самсонова					
Утв.		Шнайдер					

Типовой проект 903-1-224.86 Альбом 10.7

Инв.№ подл. | Подпись и дата | Взам. инв.№ | Инв.№ дубл. | Подпись и дата

14.06.08.100 СБ

Б – Б
М 1:2

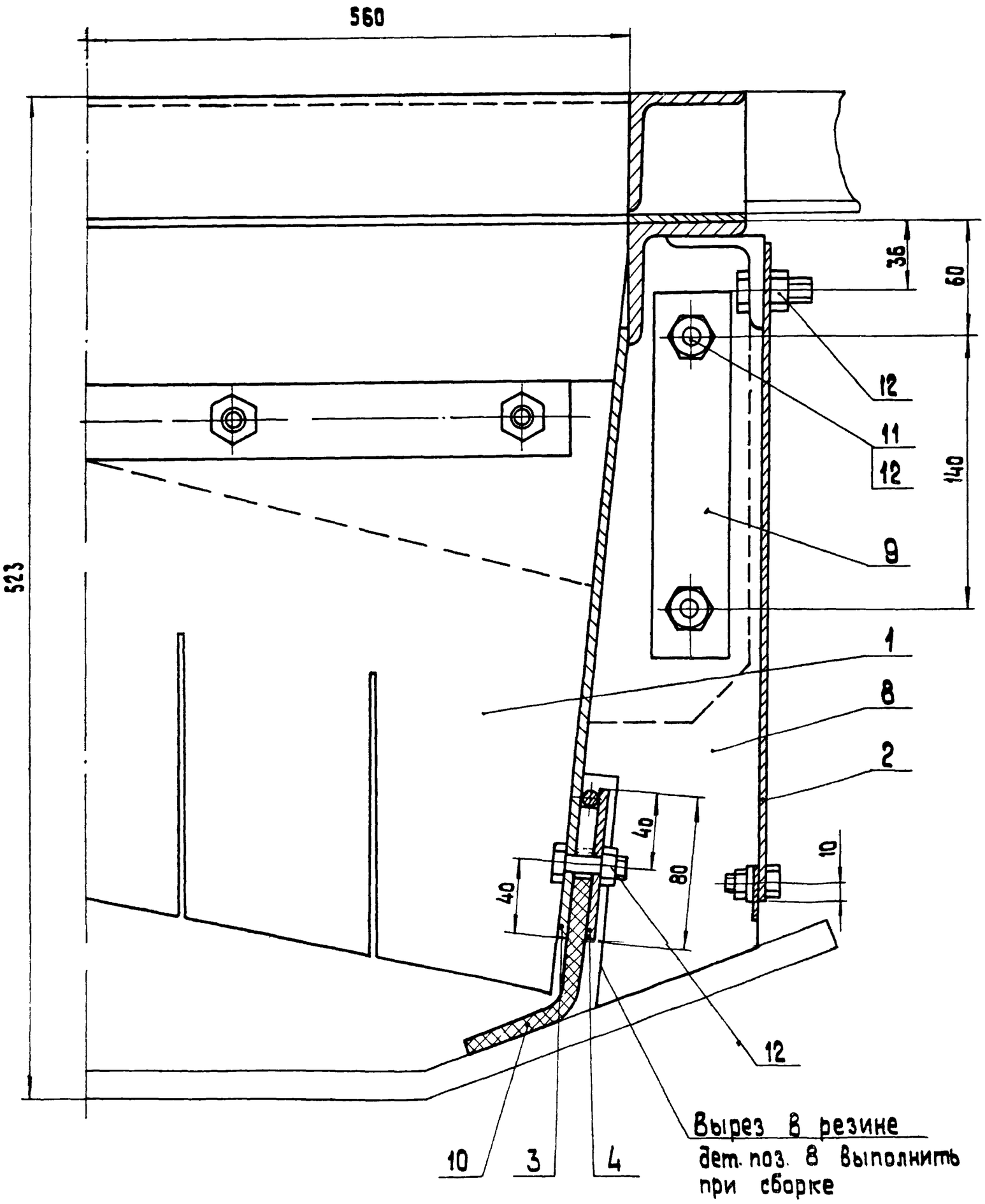

В – В лист 1
М 1:5

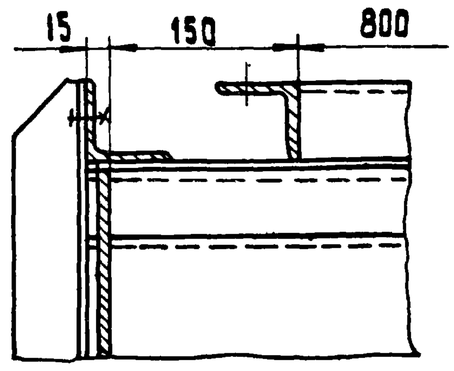

Г – Г лист 1
М 1:1

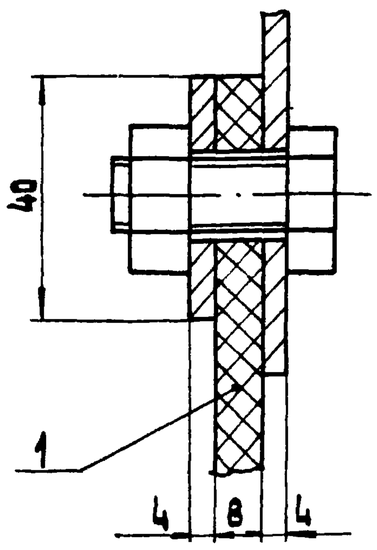

Е – Е лист 1
М 1:5

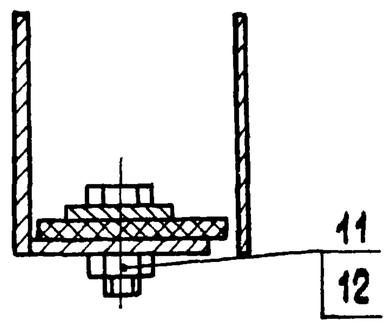

Д–Д лист 1
(схема)

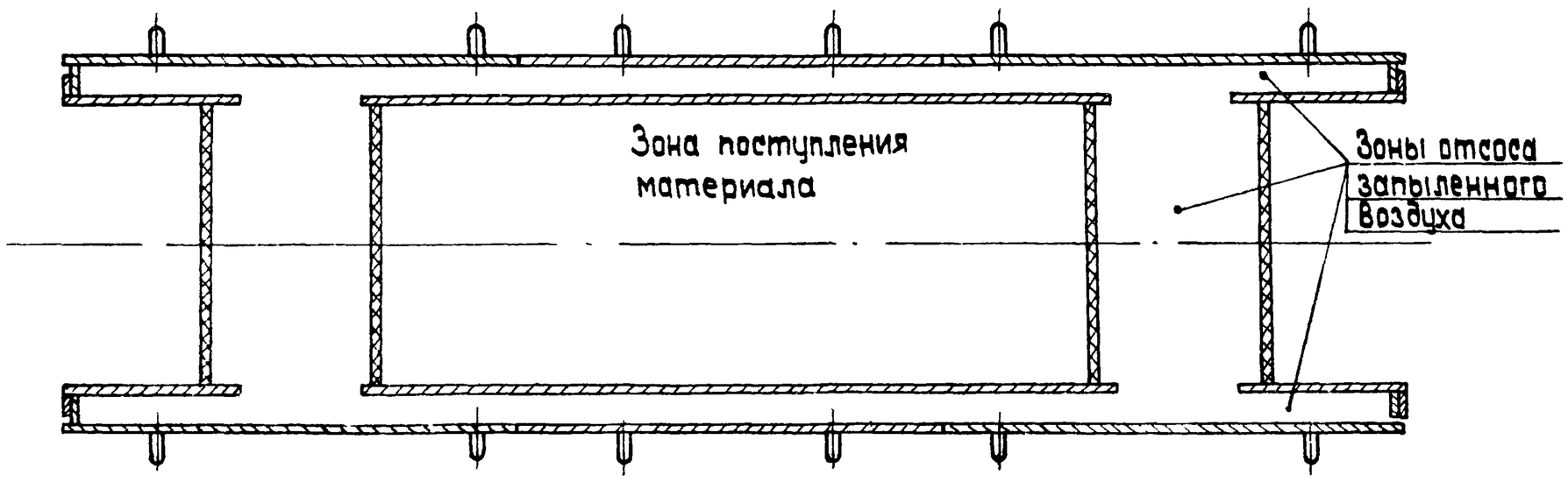

Альбом 10.7

Типовой проект 903-1-224.86

Инв. № подл. | Подпись и дата | Взам. инв. №

Изм.	Лист	№ докум.	Подп.	Дата	14.06.08.100 СБ	Лист 2

14.06.08.110СБ

Типовой проект 903-1-224.86 Альбом 10.7

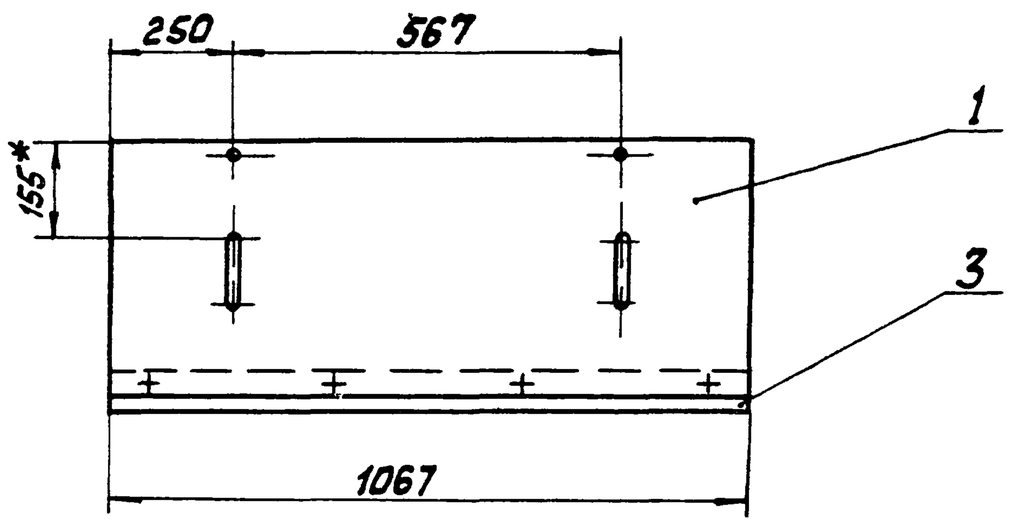

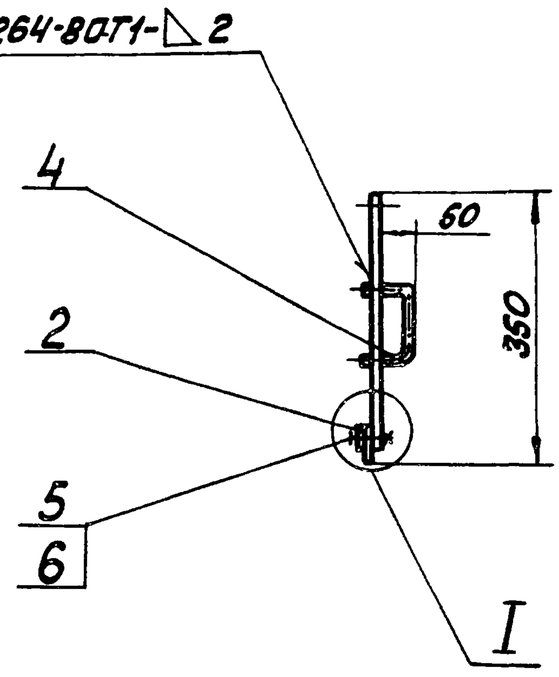

I

М1:1

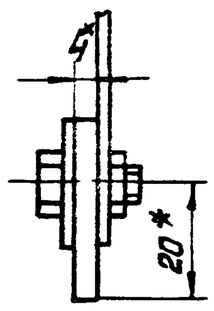

1 * Размеры для справок.

2. $H14$; $h14$; $\pm\frac{IT14}{2}$

					14.06.08.110СБ			
Изм.	Лист	№ докум.	Подп.	Дата	Завеса боковая Сборочный чертёж	Лит.	Масса	Масштаб
Разраб.		Лащенкова					7,4	1:10
Пров.		Брацило				Лист	Листов 1	
Т.контр.						ЛАТГИПРОПРОМ		
Н.контр.		Самсонова						
Утв.		Шнайдер						

Копировал Маш. Формат А3

14.06.08.111

Типовой проект 903-1-224.86 Альбом 10.7

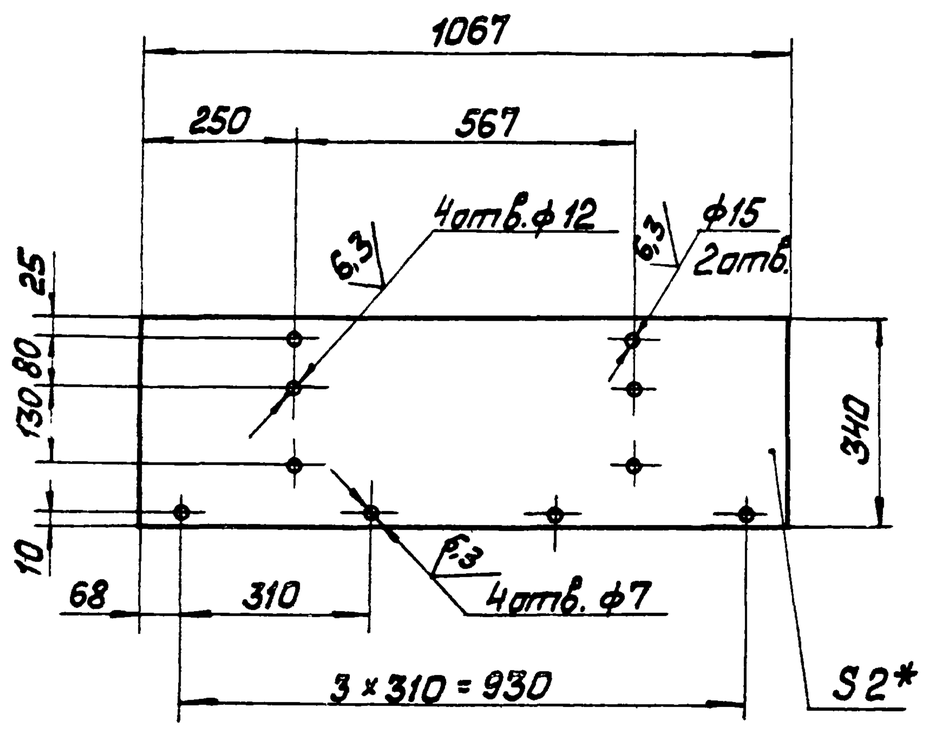

1. * Размер для справок.

2. $H14$; $h14$; $\pm\frac{IT14}{2}$.

3. Шероховатость поверхностей кромок реза — $\sqrt{50}$

					14.06.08.111			
Изм.	Лист	№ докум.	Подп.	Дата	Завеса	Лит	Масса	Масштаб
Разраб.		Лащенкова					5,7	1:10
Пров.						Лист	Листов 1	
Т.контр.						ЛАТГИПРОПРОМ		
Н.контр.		Самсонова			Лист Б-ПН2-ГОСТ 19903-74 4-IV-ВСТ3сп ГОСТ 16523-70			
Утв.								

Копировал Маш. Формат А4

Формат	Зона	Поз.	Обозначение	Наименование	Кол.	Примечание
				Документация		
А3			14.06.08.110СБ	Сборочный чертёж		
				Детали		
А4		1	14.06.08.111	Завеса	1	
А4		2	14.06.08.112	Накладка	1	
А4		3	14.06.08.113	Резина	1	
А4		4	14.02.04.114	Ручка	2	
				Стандартные изделия		
		5		Болт М6-6g×16.36.016 ГОСТ 7798-70	4	
		6		Гайка М6-4.016 ГОСТ 5915-70	4	

					14.06.08.110			
Изм.	Лист	№ докум.	Подп.	Дата	Завеса боковая	Лит	Лист	Листов 1
Разраб.		Лащенкова				ЛАТГИПРОПРОМ		
Пров.		Брацило						
Н.контр.		Самсонова						
Утв.		Шнайдер						

Копировал Маш. Формат А4

Типовой проект 903-1-224.86 Альбом 10.7

14.06.08.121

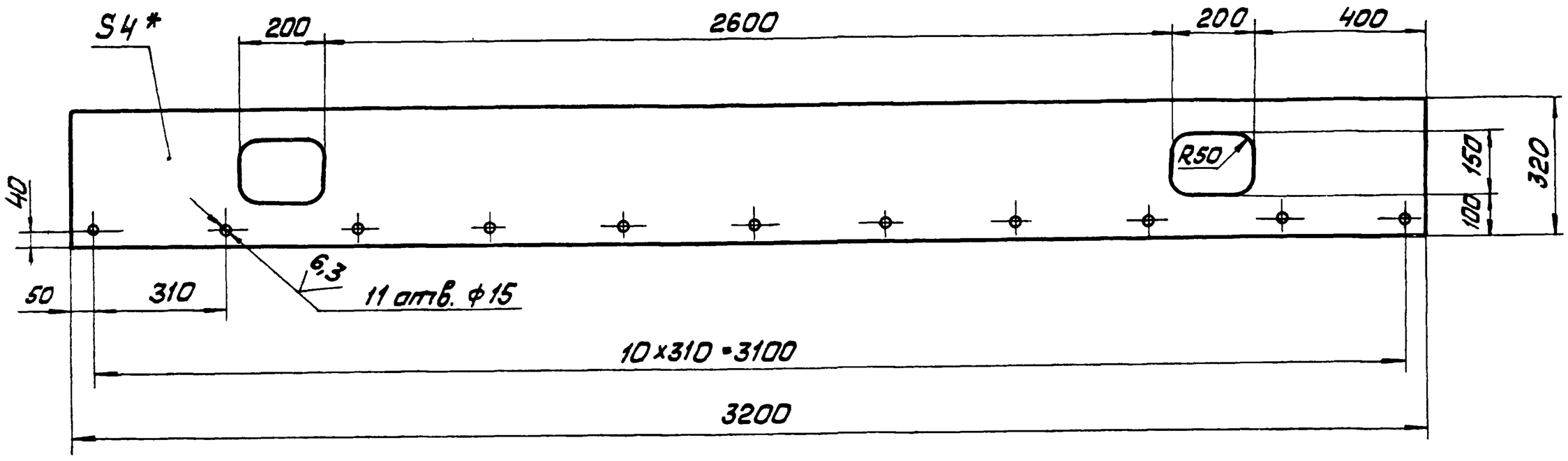

1 * Размер для справок.
2. H14; h14; $\pm\frac{IT14}{2}$
3 Шероховатость поверхностей кромок реза — 50

					14.06.08.121			
Изм. Лист	№ докум.	Подп.	Дата	Боковина	Лит	Масса	Масштаб	
Разраб.	Пащенкова					30,0	1:10	
Пров.					Лист	Листов 1		
Т. контр.								
Н. контр.	Самсонова			Лист 5-ПН-4 ГОСТ 19903-74 / ВСт3сп ГОСТ 14637-79	ЛАТГИПРОПРОМ			
Утв.								

Копировал Формат А3

Типовой проект 903-1-224.86 Альбом 10.7

14.06.08.122

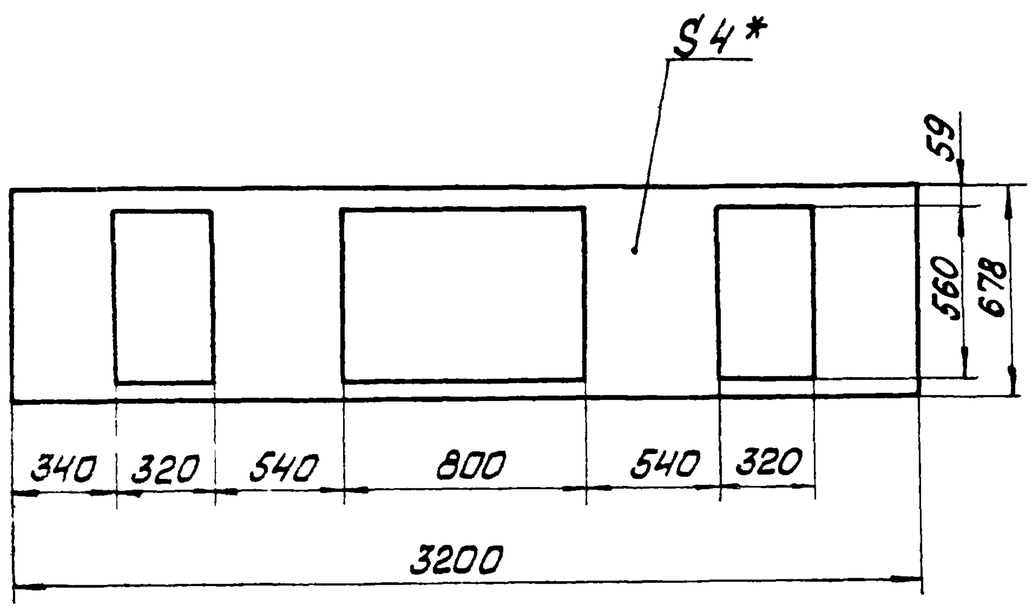

1. * Размер для справок.
2. H14; h14; $\pm\frac{IT14}{2}$
3. Шероховатость поверхностей кромок реза — 50

					14.06.08.122			
Изм. Лист	№ докум.	Подп.	Дата	Крышка	Лит.	Масса	Масштаб	
Разраб.	Пащенкова					45,0	1:20	
Пров.					Лист	Листов 1		
Т. контр.								
	Самсонова			Лист 5-ПН-4 ГОСТ 19903-74 / ВСт3сп ГОСТ 14637-79	ЛАТГИПРОПРОМ			

Копировал Формат А4

Форм.	Зона	Поз.	Обозначение	Наименование	Кол.	Примечание
				Документация		
А2			14.06.08. 120 СБ	Сборочный чертёж		
				Сборочные единицы		
А4		1	14.01.03. 310	Подвеска	12	
				Детали		
А4		2	14.06.08. 121	Боковина	2	
А4		3	14.02.04. 132	Диафрагма	4	
А4		4	14.06.08. 122	Крышка	1	
А4		5	14.02.04. 134	Фланец	4	
Б4		6	14.06.08. 123	Связь		
				Уголок Б-63×63×6 ГОСТ 8509-72 / ВСт3сп ГОСТ 535-79	4	1,8 кг
Б4		7	14.06.08. 124	Связь		
				Уголок Б-63×63×6 ГОСТ 8509-72 / ВСт3сп ГОСТ 535-79		
				L = 686 h14	6	4,0 кг
Б4		8	14.06.08. 125	Связь		
				Уголок Б-63×63×6 ГОСТ 8509-72 / ВСт3сп ГОСТ 535-79	2	4,6 кг
Б4		9	14.06.08. 126	Связь		
				Уголок Б-63×63×6 ГОСТ 8509-72 / ВСт3сп ГОСТ 535-79		
				L = 3188 h14	2	18,3 кг
				Стандартные изделия		
		10		Болт М12-6g×30.36.016 ГОСТ 7798-70	22	

					14.06.08.120			
Изм. Лист	№ докум.	Подп.	Дата	Корпус	Лит	Лист	Листов	
Разраб.	Пащенкова						1	
Пров.	Брацило				ЛАТГИПРОПРОМ			
Н. контр.	Самсонова							
Утв.	Шнайдер							

Копировал Формат А4

Инв. № подл. | Подп. и дата | Взам. инв. № | Инв. № дубл. | Подп. и дата

14.06.08.120СБ

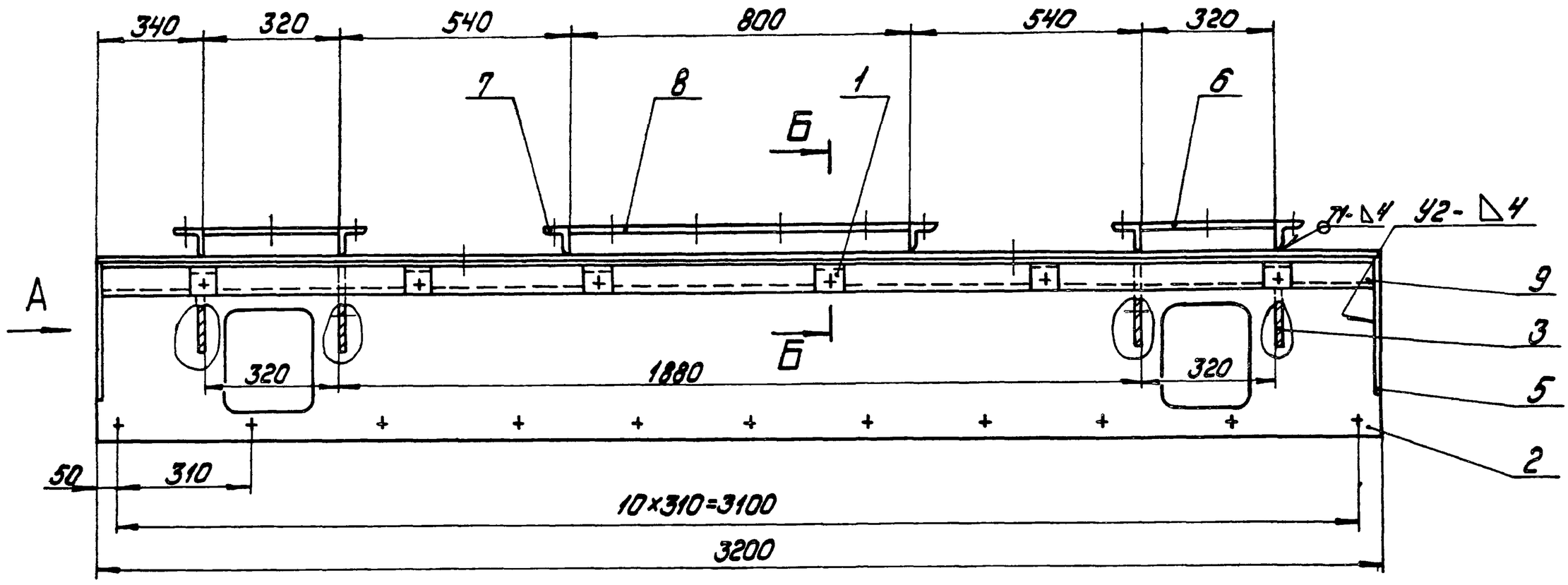

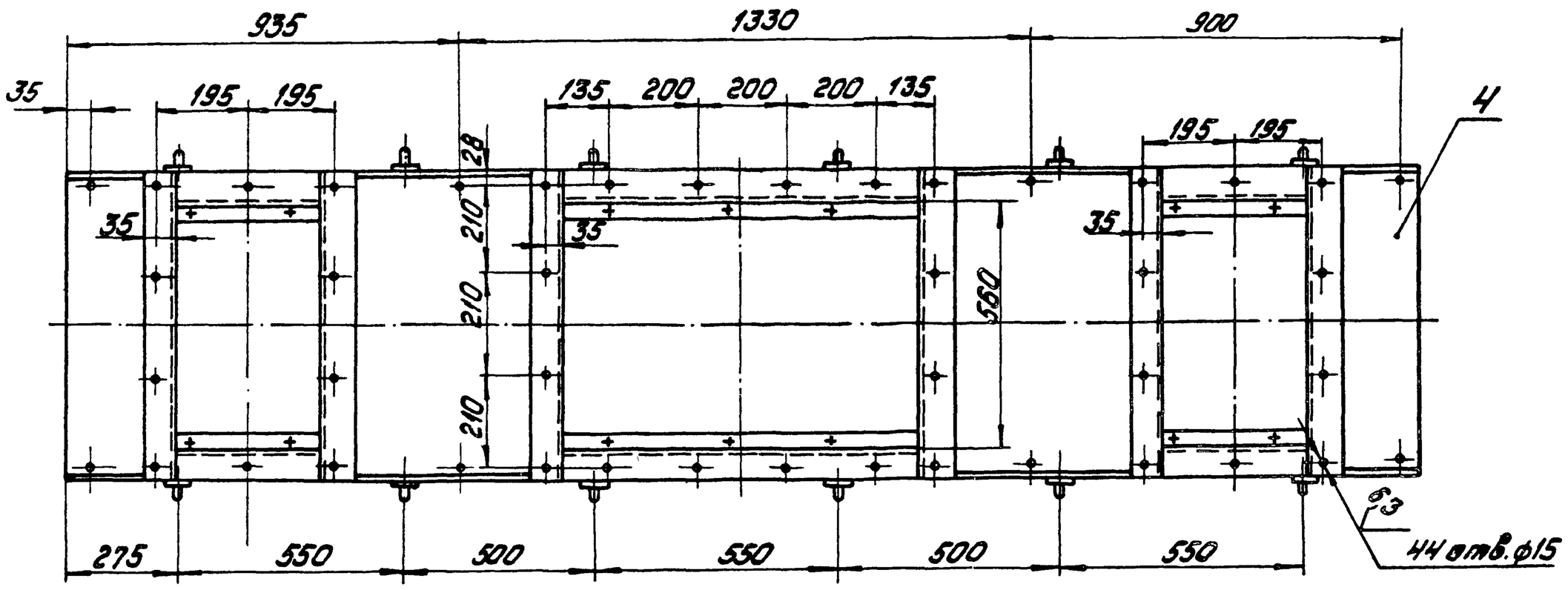

Б – Б
М1:2

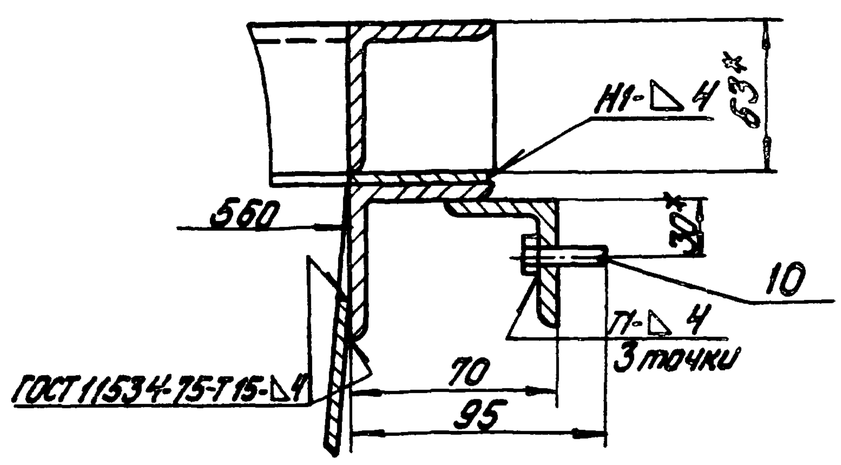

I
М1:2

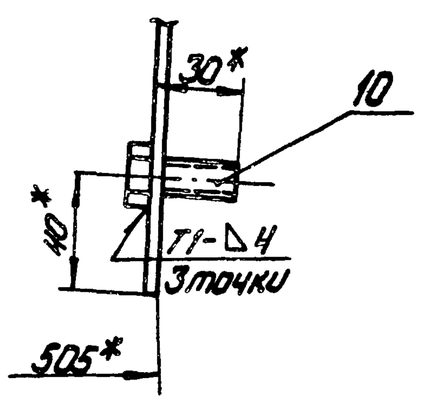

Вид А

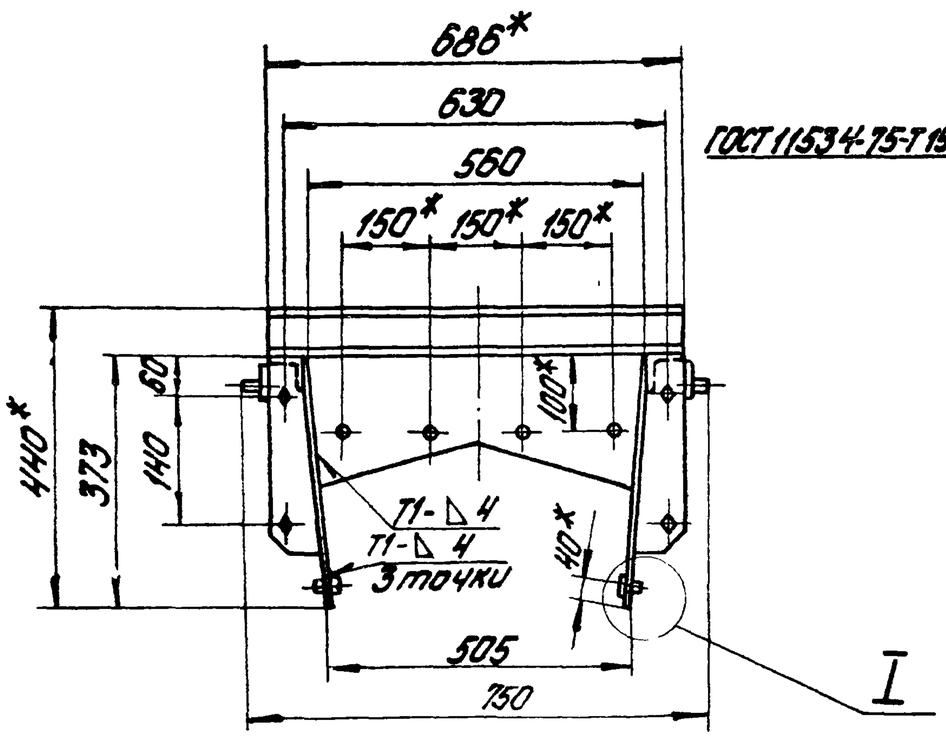

1.* Размеры для справок.
2. H14; h14; $\pm \frac{IT14}{2}$.
3. Шероховатость поверхностей кромок реза- 50 √.
4. Сварные швы по ГОСТ 5264-80, кроме мест, указанных особо

Изм. Лист	№ докум.	Подпись	Дата	14.06.08.120СБ			
Разраб.	Лащенкова			Корпус Сборочный чертеж	Лит.	Масса	Масшт.
Пров.	Брацило					202,0	1:10
Т. контр.					Лист	Листов 1	
Н. контр.	Самсонова				ЛАТГИПРОПРОМ		
Утв.	Шнайдер						

Копировал

Формат А2

Типовой проект 903-1-224.86 Альбом 10.7

14.06.08.130СБ

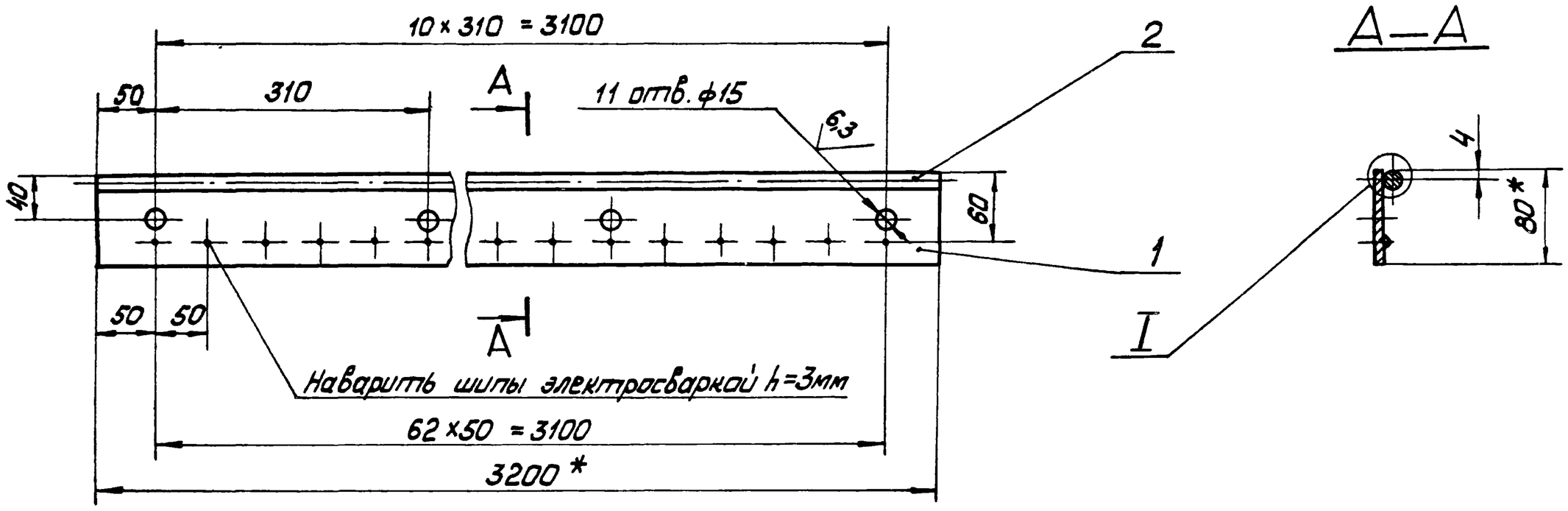

Шов нестандартный

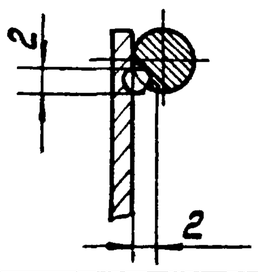

Характеристика шва

Шов соединения без скоса кромок, односторонний, сварка ручная электродуговая

1 * Размеры для справок.
2 H14; h14; $\pm\frac{IT14}{2}$
3 Шероховатость поверхностей кромок реза - 50

Изм.	Лист	№ докум.	Подп.	Дата	14.06.08.130 СБ		
Разраб.		Пащенкова			Прижим боковой Сборочный чертёж	Лит.	Масса 9,5 / Масштаб 1:4
Пров.		Брацило				Лист	Листов 1
Т.контр.						ЛАТГИПРОПРОМ	
Н.контр.		Самсонова					
Утв.		Шнайдер					

Копировал Формат А3

14.06.08.131

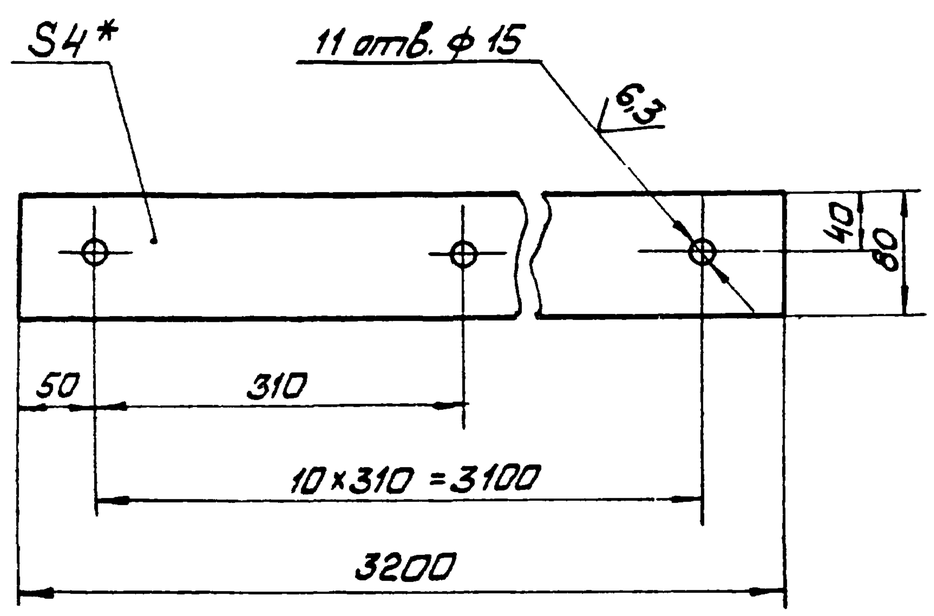

1 * Размер для справок.
2 H14; h14; $\pm\frac{IT14}{2}$
3 Шероховатость поверхностей кромок реза - 50

Изм.	Лист	№ докум.	Подп.	Дата	14.06.08.131		
Разраб.		Пащенкова			Лист	Лит.	Масса 8,0 / Масштаб 1:4
Пров.						Лист	Листов 1
Т.контр.					Лист 6-ПН-4 ГОСТ19903-74 / ВСт3сп ГОСТ14637-79	ЛАТГИПРОПРОМ	

Копировал Формат А4

Форм.	Зона	Поз.	Обозначение	Наименование	Кол.	Примечание
				Документация		
А3			14.06.08.130 СБ	Сборочный чертёж		
				Детали		
А4		1	14.06.08.131	Лист	1	
				Материалы		
		2		Круг $\frac{В8\ ГОСТ\ 2590-71}{ВСт3сп\ ГОСТ535-79}$	1,3	кг

Изм.	Лист	№ докум.	Подп.	Дата	14.06.08.130		
Разраб.		Пащенкова			Прижим боковой	Лит.	Лист / Листов 1
Пров.		Брацило				ЛАТГИПРОПРОМ	
Н.контр.		Самсонова					
Утв.		Шнайдер					

Копировал Формат А4

Альбом 10.7 | Типовой проект 903-1-224.86 | Инв. № подл. | Подп. и дата | Взам. инв. № | Инв. № дубл. | Подп. и дата

Типовой проект 903-1-224.86 Альбом 10.7

14.06.08.150 СБ

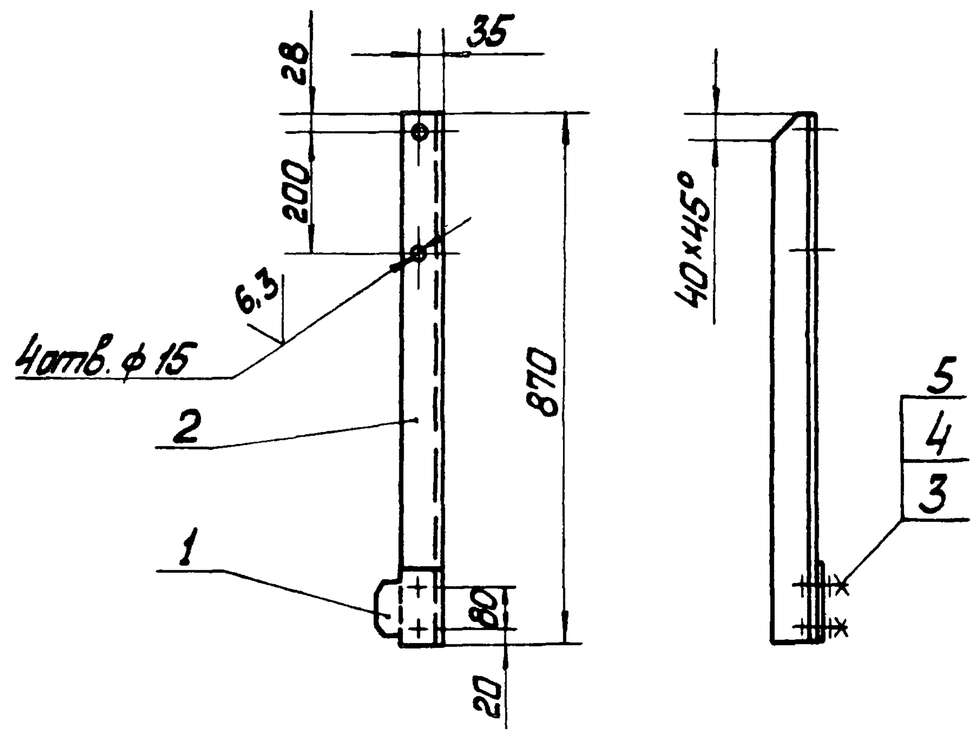

1. H 14; h 14; $\pm \frac{IT14}{2}$

2 Шероховатость поверхностей кромок реза – $\sqrt{50}$

Изм.	Лист	№ докум.	Подп.	Дата	14.06.08.150 СБ		
Разраб.		Пащенкова			Стойка правая Сборочный чертёж	Лит.	Масса 5,7 / Масштаб 1:10
Пров.		Брацило				Лист	Листов 1
Т.контр.						ЛАТГИПРОПРОМ	
Н.контр.		Самсонова					
Утв.		Шнайдер					

Копировал Мас. Формат А4

Форм.	Зона	Поз.	Обозначение	Наименование	Кол.	Примечание
				Документация		
А4			14.06.08.150 СБ	Сборочный чертёж		
				Детали		
А4		1	14.01.03.701	Косынка	1	
Б4		2	14.06.08.151	Уголок		
				Уголок Б-63×63×6 ГОСТ 8509-72 / ВСт3сп ГОСТ 535-79		
				L = 870 h14	1	5,0 кг
				Стандартные изделия		
		3		Болт М12-6g×30.36.016 ГОСТ 7798-70	2	
		4		Гайка М12.4.016 ГОСТ 5915-70	2	
		5		Шайба 12.65Г.016 ГОСТ 6402-70	2	

Изм.	Лист	№ докум.	Подп.	Дата	14.06.08.150		
Разраб.		Пащенкова			Стойка правая	Лит.	Лист	Листов 1
Пров.		Брацило				ЛАТГИПРОПРОМ	
Н.контр.		Самсонова					
Утв.		Шнайдер					

Копировал Мас. Формат А4

Типовой проект 903-1-224.86 Альбом 10.7

14.06.08.140 СБ

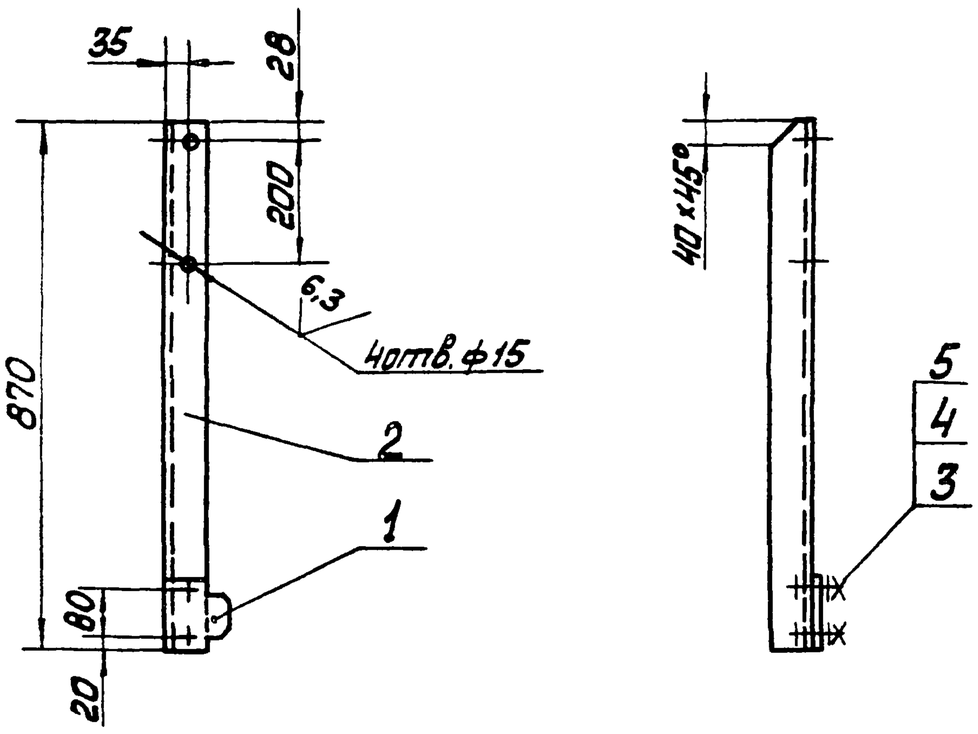

1. H14; h14; $\pm \frac{IT14}{2}$

2 Шероховатость поверхностей кромок реза – $\sqrt{50}$

Изм.	Лист	№ докум.	Подп.	Дата	14.06.08.140 СБ		
Разраб.		Пащенкова			Стойка левая Сборочный чертёж	Лит.	Масса 5,7 / Масштаб 1:10
Пров.		Брацило				Лист	Листов 1
Т.контр.						ЛАТГИПРОПРОМ	
Н.контр.		Самсонова					
Утв.		Шнайдер					

Формат А4

Форм.	Зона	Поз.	Обозначение	Наименование	Кол.	Примечание
				Документация		
А4			14.06.08.140 СБ	Сборочный чертёж		
				Детали		
А4		1	14.01.03.701	Косынка	1	
Б4		2	14.06.08.141	Уголок		
				Уголок Б-63×63×6 ГОСТ 8509-72 / ВСт3сп ГОСТ 535-79		
				L = 870 h14	1	5,0 кг
				Стандартные изделия		
		3		Болт М12-6g×30.36.016 ГОСТ 7798-70	2	
		4		Гайка М12.4.016 ГОСТ 5915-70	2	
		5		Шайба 12.65Г.016 ГОСТ 6402-70	2	

Изм.	Лист	№ докум.	Подпись	Дата	14.06.08.140		
Разраб.		Пащенкова			Стойка левая	Лит.	Лист	Листов 1
Пров.		Брацило				ЛАТГИПРОПРОМ	
Н.контр.		Самсонова					
Утв.		Шнайдер					

Формат А4

Альбом 10.7 | Типовой проект 903-1-224.86

14.06.08.211

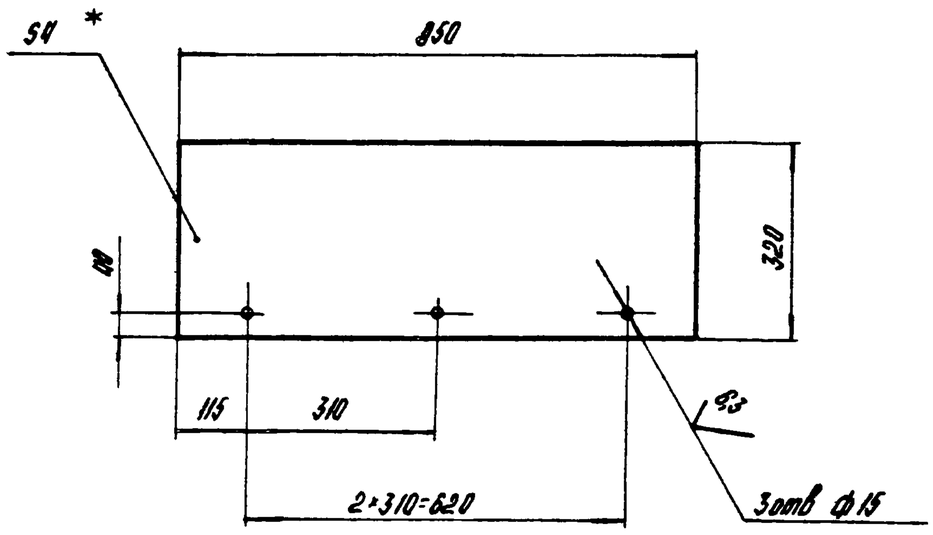

1.* Размер для справок.
2. H14, h14; $\pm\frac{IT14}{2}$.
3. Шероховатость поверхностей кромок реза - 50.

					14.06.08.211			
Изм.	Лист	№ докум.	Подпись	Дата	Боковина	Лит.	Масса	Масштаб
Разраб.		Пащенкова					8,5	1:10
Пров.		Брацило				Лист	Листов 1	
Т.контр.								
Н.контр.		Самсонова			Лист Б-ПН-4 ГОСТ 19903-74 / Вст3сп ГОСТ 14637-79	ЛАТГИПРОПРОМ		
Утв.								

Копировал АК — Формат А4

Альбом 10.7 | Типовой проект 903-1-224.86

14.06.08.212

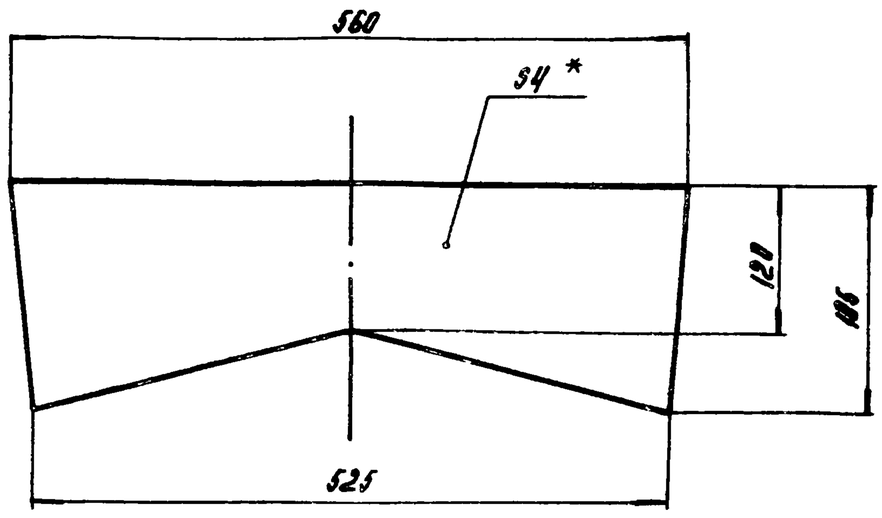

1.* Размер для справок
2. h14; $\pm\frac{IT14}{2}$
3. Шероховатость поверхностей кромок реза - 50

					14.06.08.212			
Изм.	Лист	№ докум.	Подпись	Дата	Диафрагма	Лит	Масса	Масштаб
Разраб.		Пащенкова					3,0	1:5
Пров.		Брацило				Лист	Листов 1	
Т.контр.								
Н.контр.		Самсонова			Лист Б-ПН-4 ГОСТ 19903-74 / Вст3сп ГОСТ 14637-79	ЛАТГИПРОПРОМ		
Утв.								

Копировал АК — Формат А4

Альбом 10.7 | Типовой проект 903-1-224.86

14.06.08.201

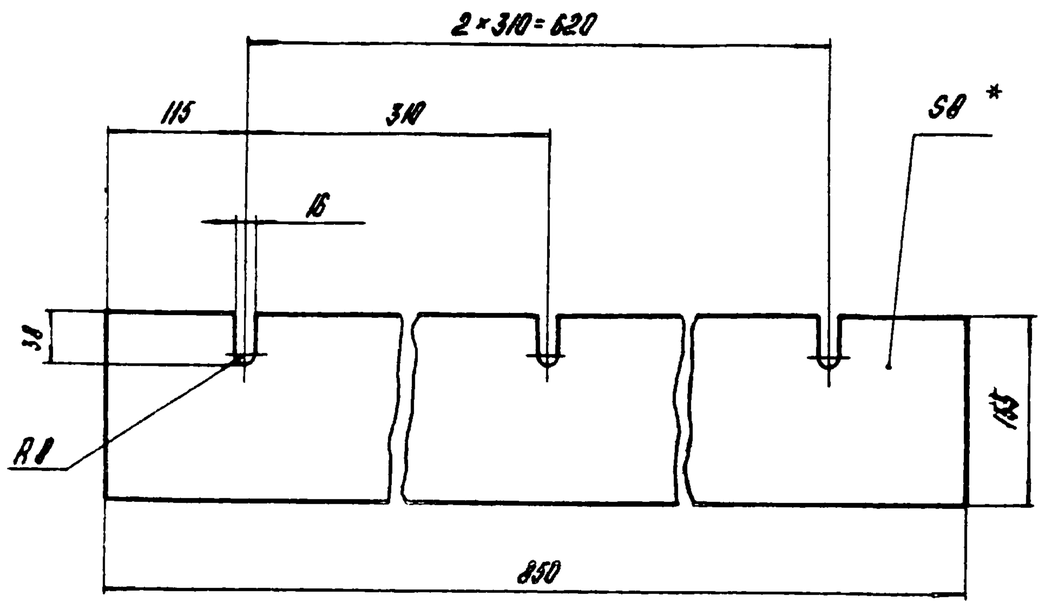

* Размер для справок.

					14.06.08.201			
Изм.	Лист	№ докум.	Подпись	Дата	Резина боковая	Лит	Масса	Масштаб
Разраб.		Пащенкова					1,9	1:5
Пров.		Брацило				Лист	Листов 1	
Т.контр.								
Н.контр.		Самсонова			Пластина I лист ТМКЩ-М-8×155-250-12 ГОСТ 7338-77	ЛАТГИПРОПРОМ		
Утв.								

Копировал АК — Формат А4

Альбом 10.7 | Типовой проект 903-1-224.86

Формат	Зона	Поз.	Обозначение	Наименование	Кол.	Примечание
				Документация		
А2			14.06.08.200 СБ	Сборочный чертеж		
				Сборочные единицы		
А4		1	14.06.08.210	Корпус	1	
А4		2	14.06.08.220	Прижим боковой	2	
				Детали		
А4		3	14.06.08.201	Резина боковая	2	
				Стандартные изделия		
		4		Гайка М12.4.016 ГОСТ 5915-70	6	

					14.06.08.200			
Изм.	Лист	№ докум.	Подпись	Дата	Лоток направляющий промежуточный	Лит	Лист	Листов
Разраб.		Пащенкова						1
Пров.		Брацило				ЛАТГИПРОПРОМ		
Н.контр.		Самсонова						
Утв.		Шнейдер						

Копировал АК — Формат А4

14.06.08.200СБ

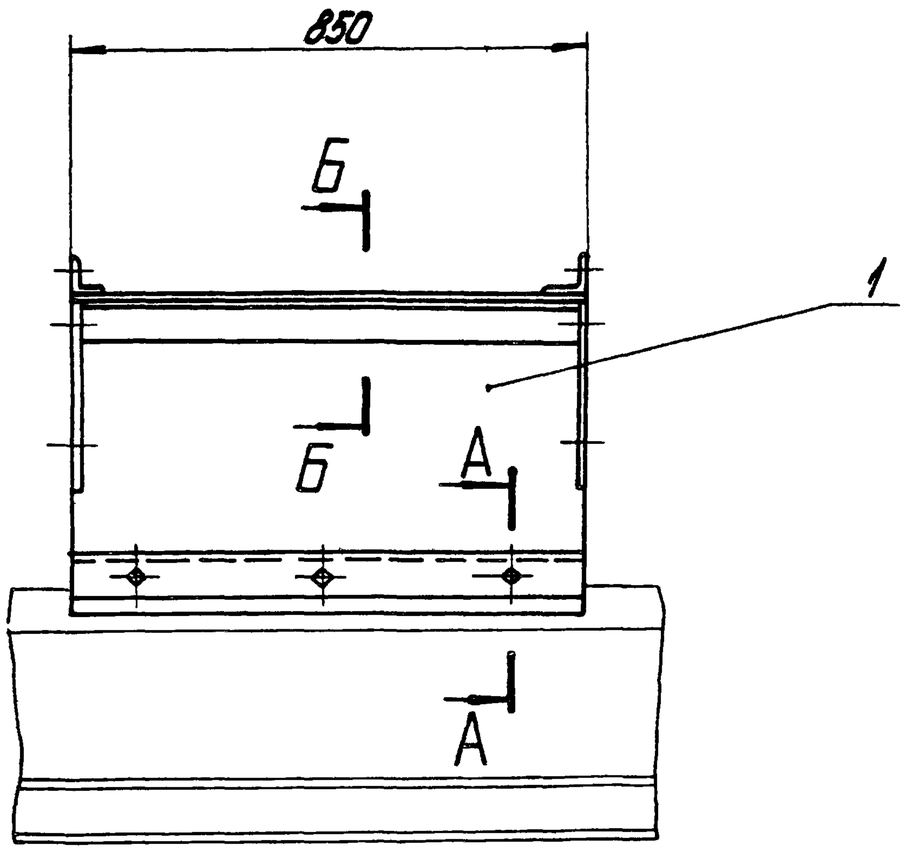

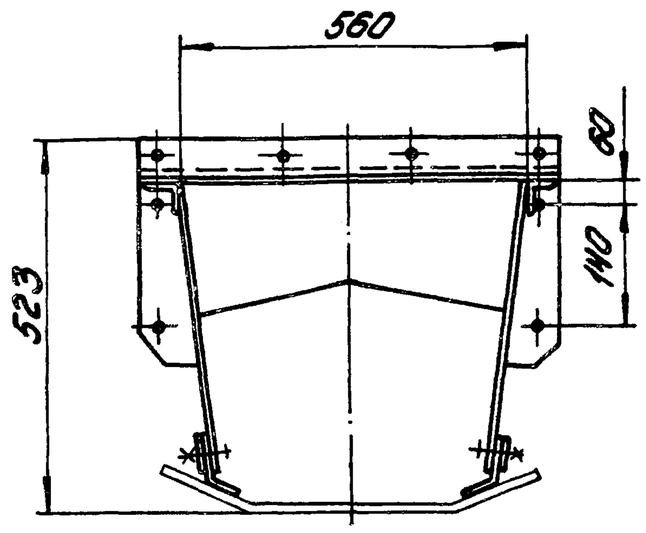

А – А
М1:2

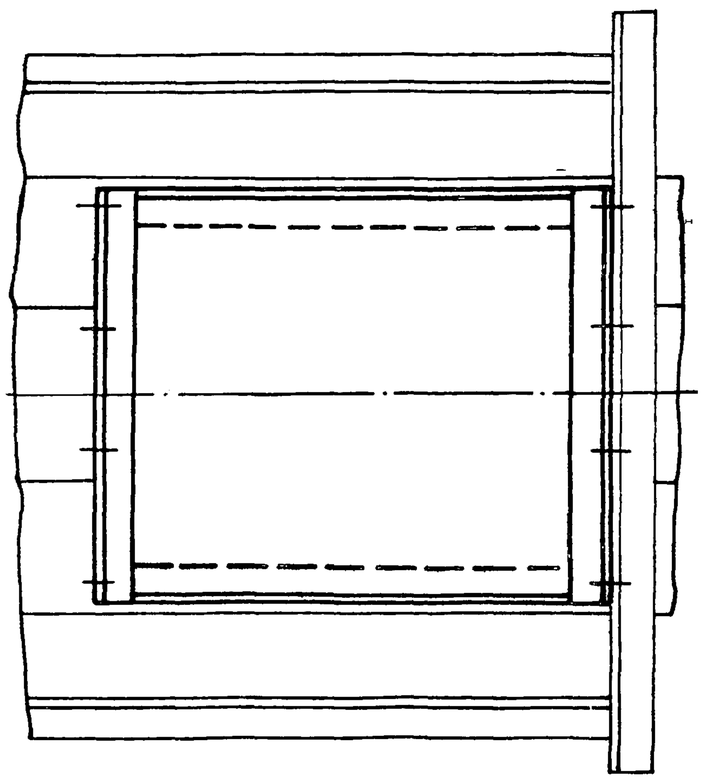

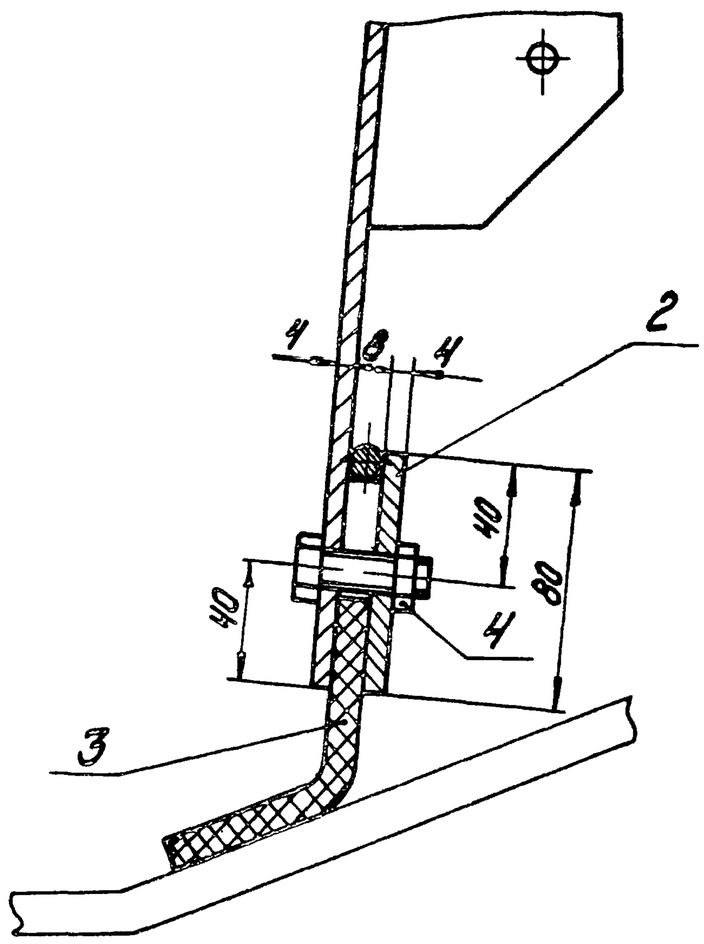

Б – Б
М1:2

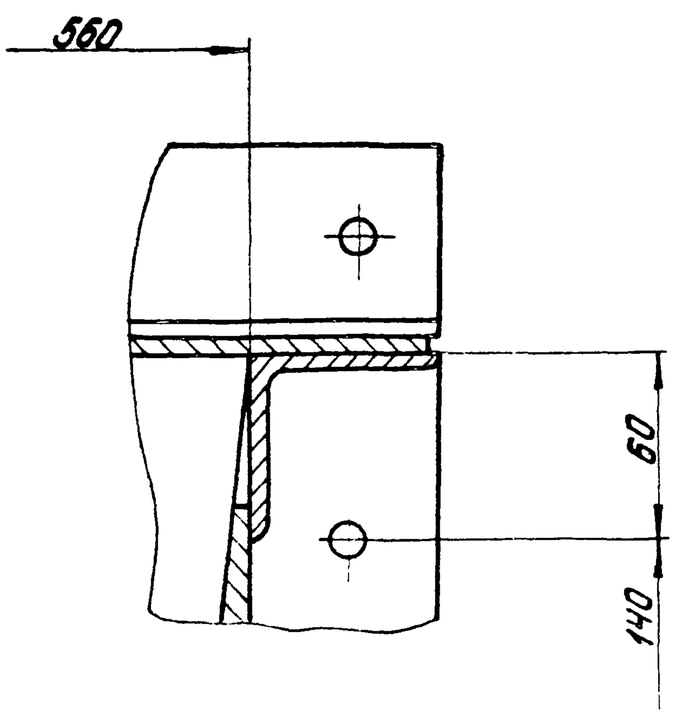

1. Размеры для справок.
2. $H14$; $h14$; $\pm\frac{IT14}{2}$.

Изм. Лист	№ докум.	Подпись		14.06.08.200СБ			
Разраб.	Пищенко		Лоток направляющий промежуточный Сборочный чертеж.	Лит	Масса	Масшт.	
Пров.	Брашко				72,5	1:10	
Т. контр.				Лист	Листов 1		
Н. контр.	Самсонова			ЛАТГИПРОПРОМ			
Утв.	Шнайдер						

Типовой проект 903-1-224.86 Альбом 10.7

Инв. № подл. | Подпись и дата | Взам. инв. №

Копировал Дубкова

Формат А2

14.06.08.210СБ

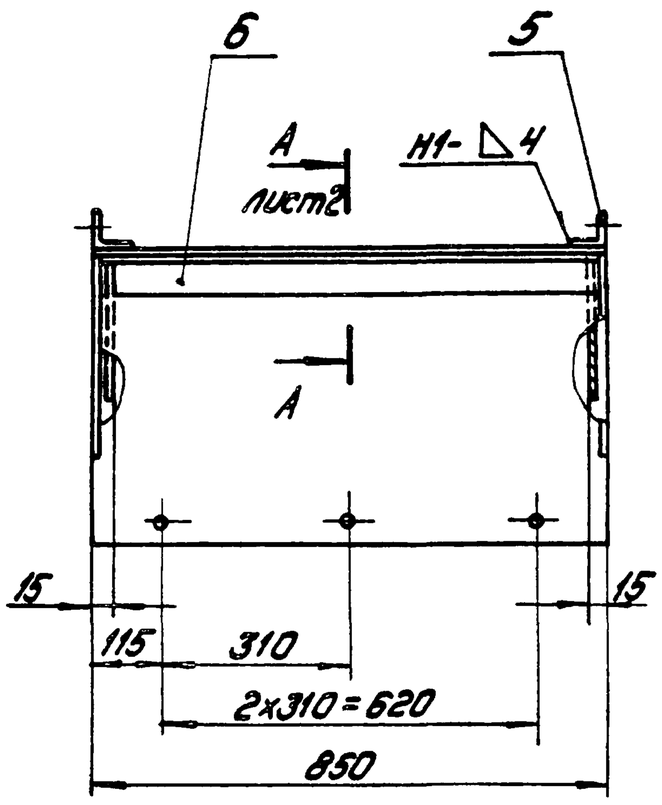

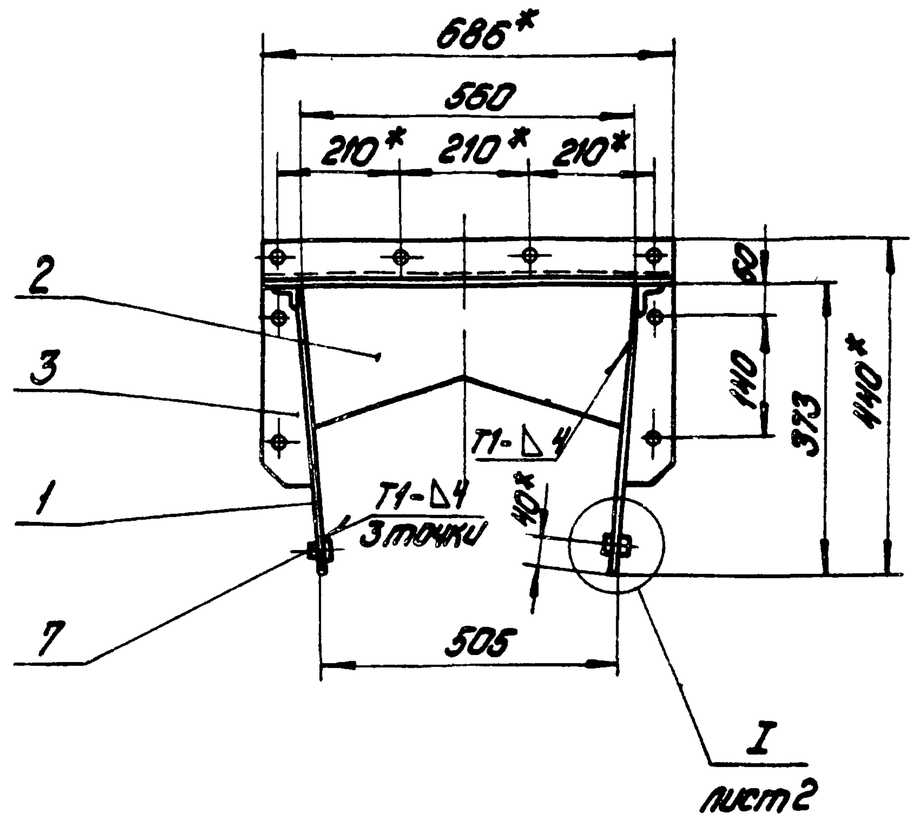

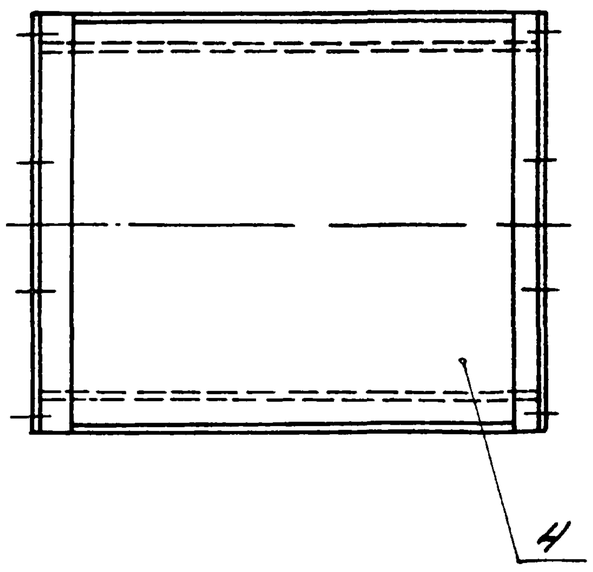

1.* Размеры для справок.
2. H14; h14; $\pm\frac{IT14}{2}$.
3. Шероховатость поверхностей кромок реза — 50
4. Сварные швы по ГОСТ 5264-80, кроме мест, указанных особо.

Изм. Лист. №докум. Подпись Дата					14.06.08.210СБ		
Разраб. Лощенкова				Корпус Сборочный чертеж	Лит.	Масса 63,5	Масштаб 1:10
Пров. Брацило					Лист 1	Листов 2	
Т.контр.					ЛАТГИПРОПРОМ		
Н.контр. Самсонова							
Утв. Шнайдер							

Копировал: Дубкова Формат А3

Альбом 10.7 Типовой проект 903-1-224.86 Инв.№подл. Подпись и дата Взам.инв.№ Инв.№дубл. Подпись и дата

14.06.08.210СБ

А — А лист 1
М1:5

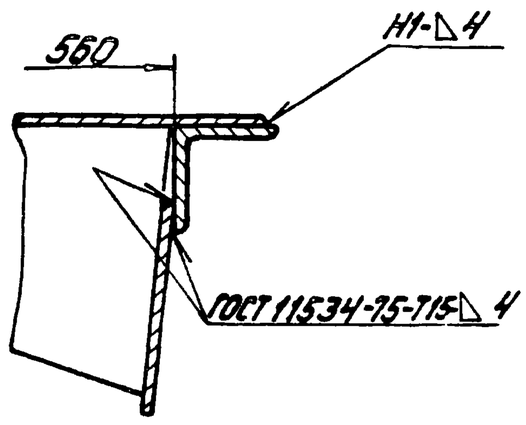

I лист 1
М1:2

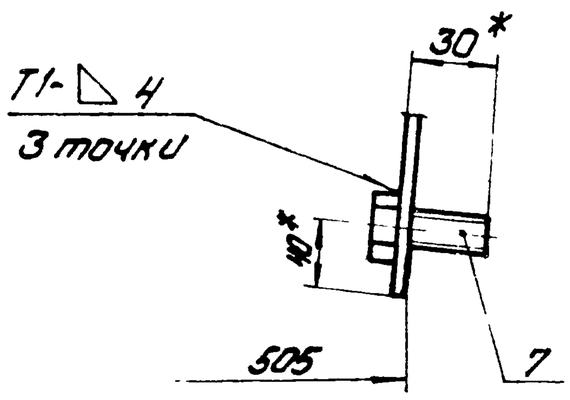

Изм.	Лист	№докум.	Подпись	Дата	14.06.08.210СБ	Лист 2

Копировал: Дубкова Формат А4

Альбом 10.7 Типовой проект 903-1-224.86 Инв.№подл. Подпись и дата Взам.инв.№ Инв.№дубл. Подпись и дата

Формат	Зона	Поз.	Обозначение	Наименование	Кол.	Примечание
				Документация		
*			14.06.08.210СБ	Сборочный чертеж		*А3; А4
				Детали		
А4		1	14.06.08.211	Боковина	2	
А4		2	14.06.08.212	Диафрагма	2	
А4		3	14.02.04.134	Фланец	4	
Б4		4	14.06.08.213	Крышка		
				Лист Б-ПН-4 ГОСТ 19903-74 / ВСт3сп ГОСТ 14637-79		
				678 h14 x 850 h14	1	18,2 кг
Б4		5	14.06.08.214	Связь		
				Уголок Б-63x63x6 ГОСТ 8509-72 / ВСт3сп ГОСТ 535-79	2	3,9 кг
Б4		6	14.06.08.215	Связь		
				Уголок Б-63x63x6 ГОСТ 8509-72 / ВСт3сп ГОСТ 535-79		
				L=850 h14	2	4,9 кг
				Стандартные изделия		
		7		Болт М12-6g x 30.36.016 ГОСТ 7798-70	6	

					14.06.08.210		
Изм. Лист. №докум. Подпись Дата					Корпус	Лит.	Лист	Листов
Разраб. Лощенкова								
Пров. Брацило						ЛАТГИПРОПРОМ		
Н.контр. Самсонова								
Утв. Шнайдер								

Копировал: Дубкова Формат А4

14.06.08.220 СБ

Альбом 10.7

Типовой проект 903-1-224.86

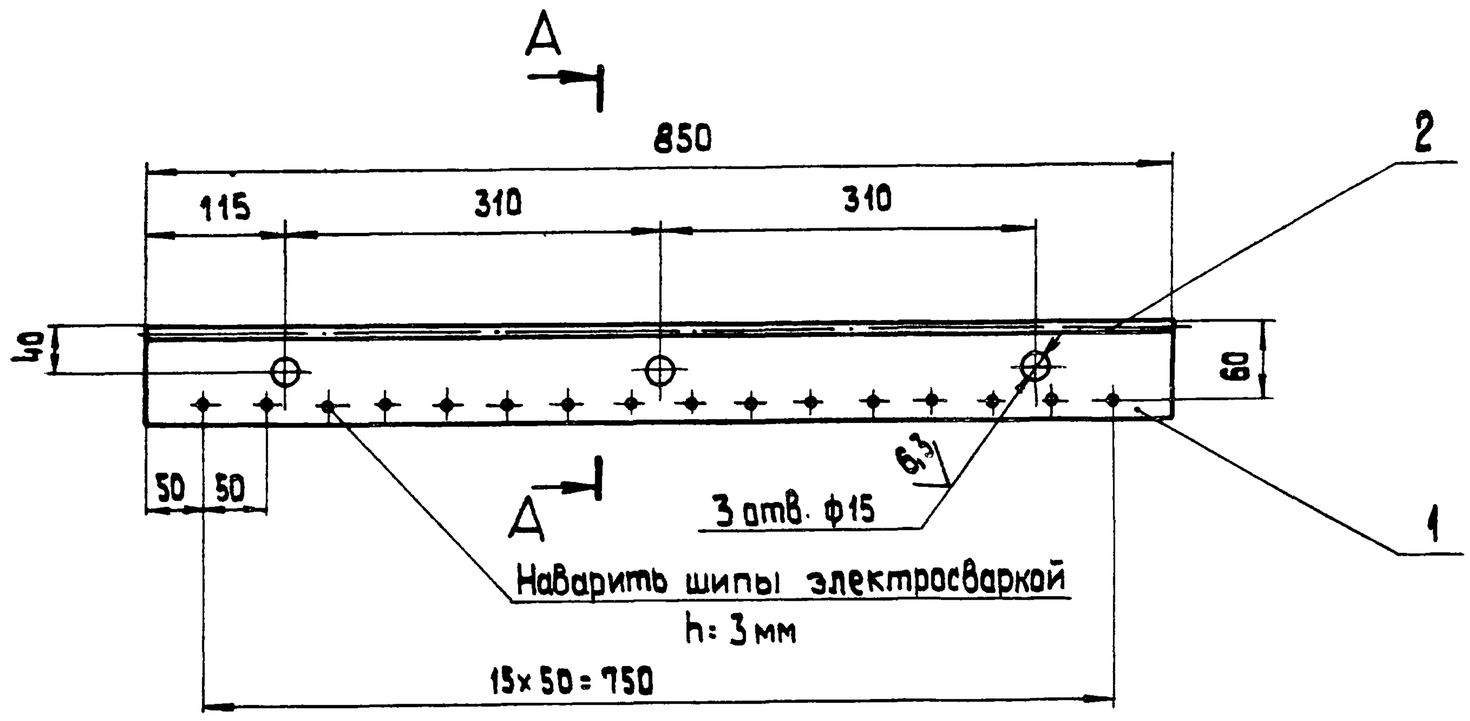

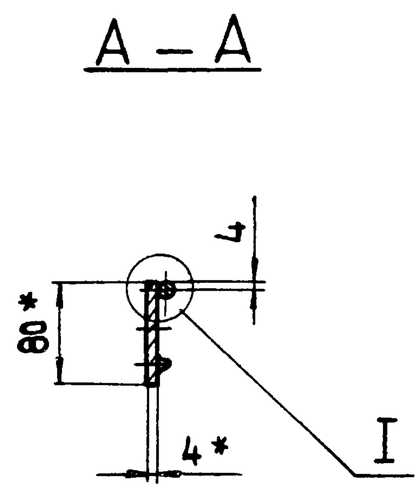

Шов нестандартный

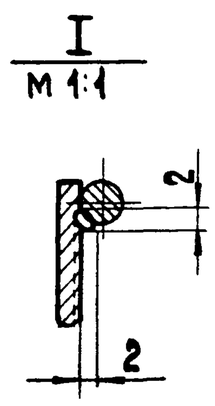

Характеристика шва

Шов соединения без скоса кромок, односторонний, сварка ручная электродуговая.

1.* Размеры для справок.
2. H 14; h 14; $\pm\frac{IT\,14}{2}$.
3. Шероховатость поверхностей кромок реза – $\overset{50}{\vee}$

Изм.	Лист	№ докум.	Подп.	Дата	14.06.08.220 СБ			
Разраб.		Пащенкова			Прижим боковой Сборочный чертеж.	Лит.	Масса	Масшт.
Пров.		Брацило					2,5	1:5
Т.контр.						Лист	Листов 1	
Н.контр.		Самсонова				ЛАТГИПРОПРОМ		
Утв.		Шнайдер						

Копировал 35 Формат А3

14.06.08.221

Альбом 10.7

Типовой проект 903-1-224.86

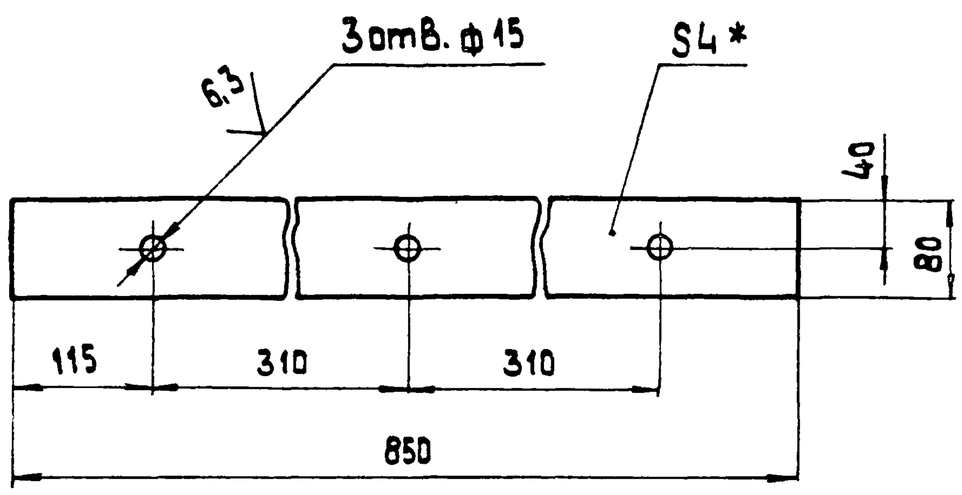

1.* Размер для справок.
2 H 14; h 14; $\pm\frac{IT\,14}{2}$.
3. Шероховатость поверхностей кромок реза – $\overset{50}{\vee}$.

Изм.	Лист	№ докум.	Подп.	Дата	14.06.08.221			
Разраб.		Пащенкова			Лист	Лит	Масса	Масшт.
Пров.		Брацило					2,0	1:5
Т.контр.						Лист	Листов 1	
Н.контр.		Самсонова			Лист 5-ПН-4 ГОСТ 19903-74 / ВСт3сп ГОСТ 14637-79	ЛАТГИПРОПРОМ		
Утв.								

Копировал Формат А4

Формат	Зона	Поз.	Обозначение	Наименование	Кол.	Примечание
				Документация		
А3			14.06.08.220 СБ	Сборочный чертеж		
				Детали		
А4		1	14.06.08.221	Лист	1	
				Материалы		
		2		Круг В8 ГОСТ 2590-71 / ВСт3сп ГОСТ 535-79	0,4	кг

Изм.	Лист	№ докум.	Подп.	Дата	14.06.08.220			
Разраб.		Пащенкова			Прижим боковой	Лит	Лист	Листов 1
Пров.		Брацило						
Н.контр.		Самсонова				ЛАТГИПРОПРОМ		
Утв.		Шнайдер						

Копировал 35 Формат А4

Инв. № подл. | Подпись и дата | Взам. инв. № | Инв. № дубл. | Подпись и дата

Типовой проект 903-1-224.86 Альбом 10.7

14.06.09.002

Развертка

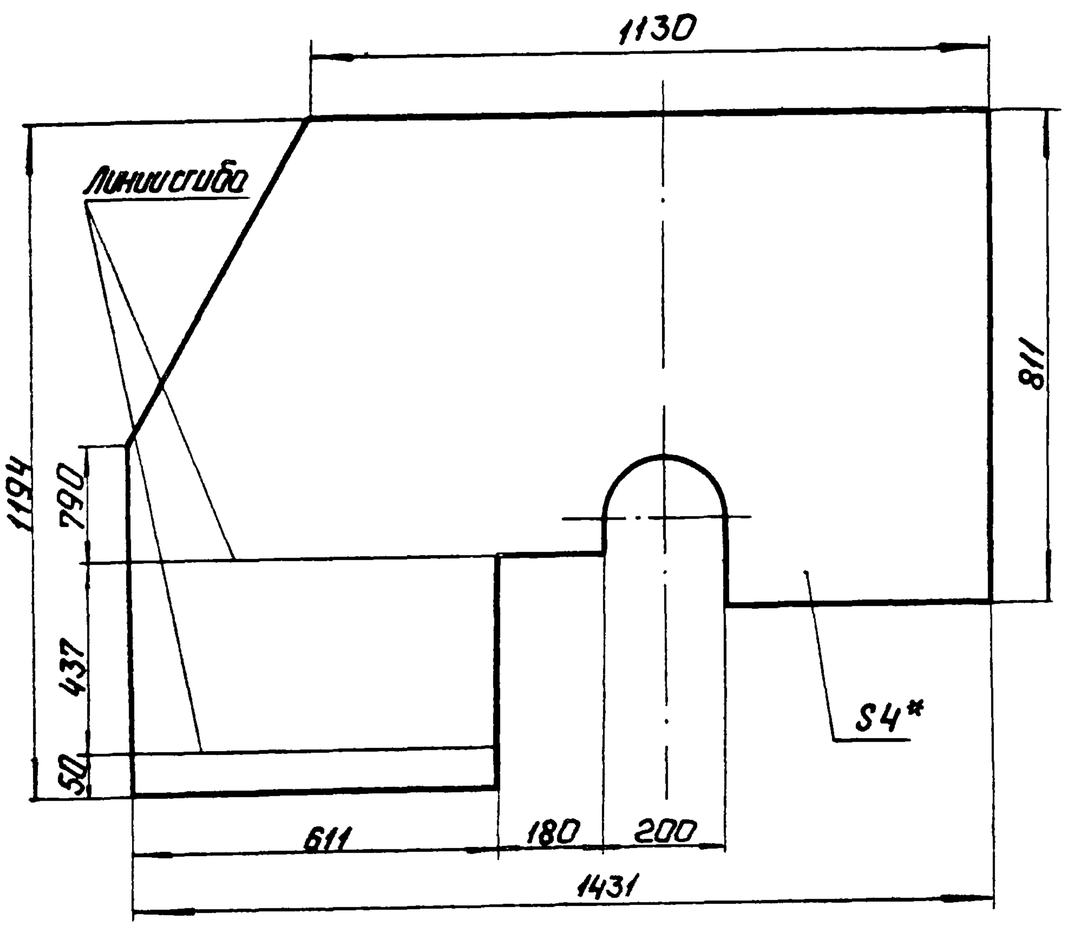

1.* Размер для справок.
2. H14; h14; ± IT14/2.
3. Шероховатость поверхностей кромок реза - 50.

Изм. Лист	№ докум.	Подп.	Дата	14.06.09.002			
Разраб.	Пащенкова			Стенка боковая	Лит.	Масса 32,0	Масштаб 1:10
Пров.	Брашило				Лист	Листов 1	
Т.контр.							
Н.контр.	Самсонова			Лист Б-ПН-4 ГОСТ 19903-74 / ВСт3сп ГОСТ 14637-79	ЛАТГИПРОПРОМ		
Утв.							

Копировал: Формат А4

Типовой проект 903-1-224.86 Альбом 10.7

14.06.09.003

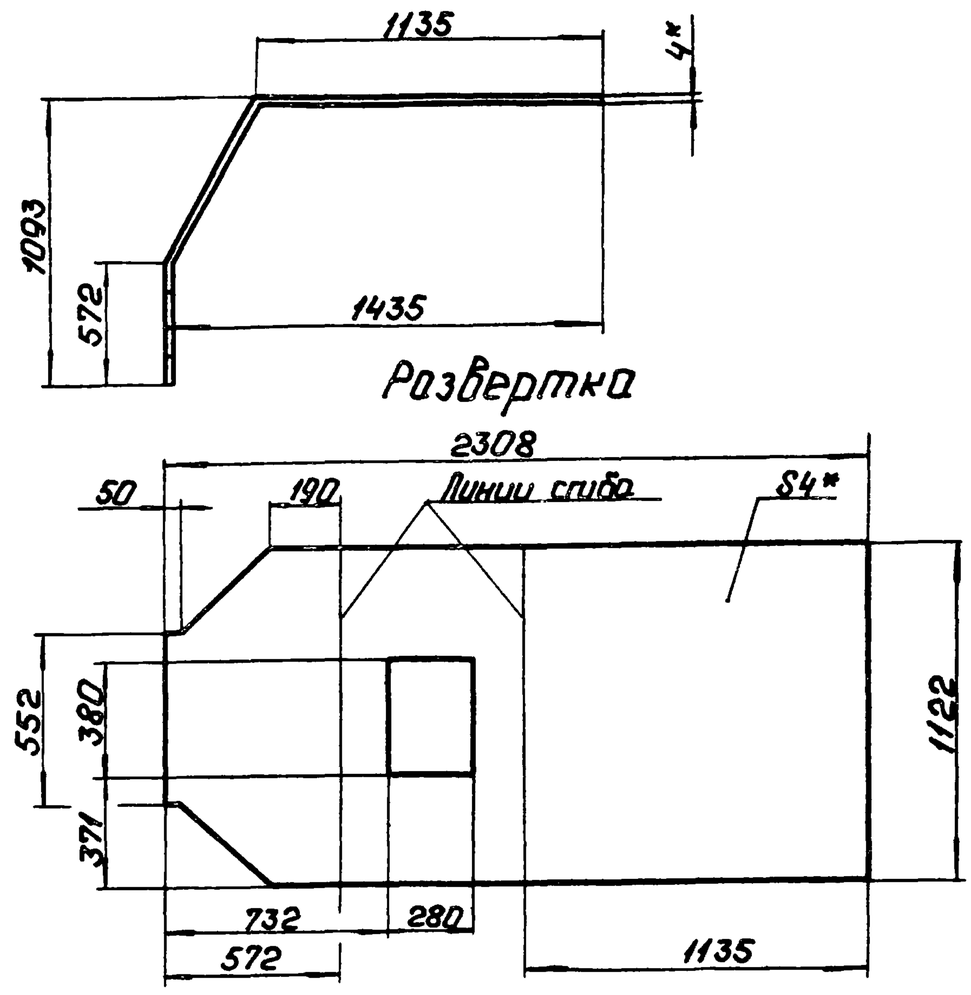

1.* Размеры для справок.
2. H14; h14; ± IT14/2.
3. Шероховатость поверхностей кромок реза - 50.

Изм. Лист	№ докум.	Подп.	Дата	14.06.09.003			
Разраб.	Пащенкова			Стенка верхняя	Лит.	Масса 78,0	Масштаб 1:20
Пров.	Брашило				Лист	Листов 1	
Т.контр.							
Н.контр.	Самсонова			Лист Б-ПН-4 ГОСТ 19903-74 / ВСт3сп ГОСТ 14637-79	ЛАТГИПРОПРОМ		
Утв.							

Копировал: Формат А4

Типовой проект 903-1-224.86 Альбом 10.7

14.06.09.001

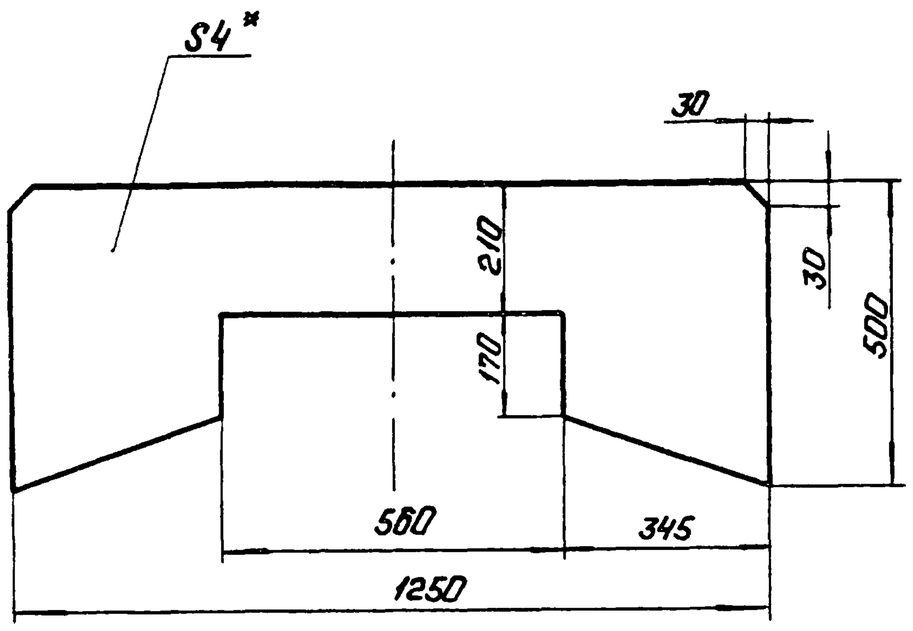

1.* Размер для справок.
2. H14; h14; ± IT14/2.
3. Шероховатость поверхностей кромок реза - 50.

Изм. Лист	№ докум.	Подп.	Дата	14.06.09.001			
Разраб.	Пащенкова			Стенка задняя	Лит.	Масса 15,0	Масштаб 1:10
Пров.	Брашило				Лист	Листов 1	
Т.контр.							
Н.контр.	Самсонова			Лист Б-ПН-4 ГОСТ 19903-74 / ВСт3сп ГОСТ 14637-79	ЛАТГИПРОПРОМ		
Утв.							

Типовой проект 903-1-224.86 Альбом 10.7

Формат	Зона	Поз.	Обозначение	Наименование	Кол.	Примечание
				Документация		
А2			14.06.09.000СБ	Сборочный чертеж		
				Сборочные единицы		
А4		1	14.08.01.100	Дверца	1	
				Детали		
А4		2	14.06.09.001	Стенка задняя	1	
А4		3	14.06.09.002	Стенка боковая	2	
А4		4	14.06.09.003	Стенка верхняя	1	
Б4		5	14.06.09.004	Косынка		
				Лист Б-ПН-4 ГОСТ 19903-74 / ВСт3сп ГОСТ 14637-79	8	0,6 кг
Б4		6	14.06.09.005	Кронштейн		
				Лист Б-ПН-4 ГОСТ 19903-74 / ВСт3сп ГОСТ 14637-79		
				120 h14 × 190 h14	4	0,7 кг
Б4		7	14.06.09.006	Уголок		
				Уголок Б-63×63×6 ГОСТ 8509-72 / ВСт3сп ГОСТ 535-79		
				L = 715 h14	2	4,1 кг
Б4		8	14.06.09.007	Уголок		
				Уголок Б-63×63×6 ГОСТ 8509-72 / ВСт3сп ГОСТ 535-79		
				L = 1256 h14	1	7,2 кг

Изм. Лист	№ докум.	Подп.	Дата	14.06.09.000			
Разраб.	Пащенкова			Укрытие барабана	Лит.	Лист	Листов 1
Пров.	Брашило				ЛАТГИПРОПРОМ		
Н.контр.	Самсонова						
Утв.	Шнайдер						

14.06.09.000 СБ

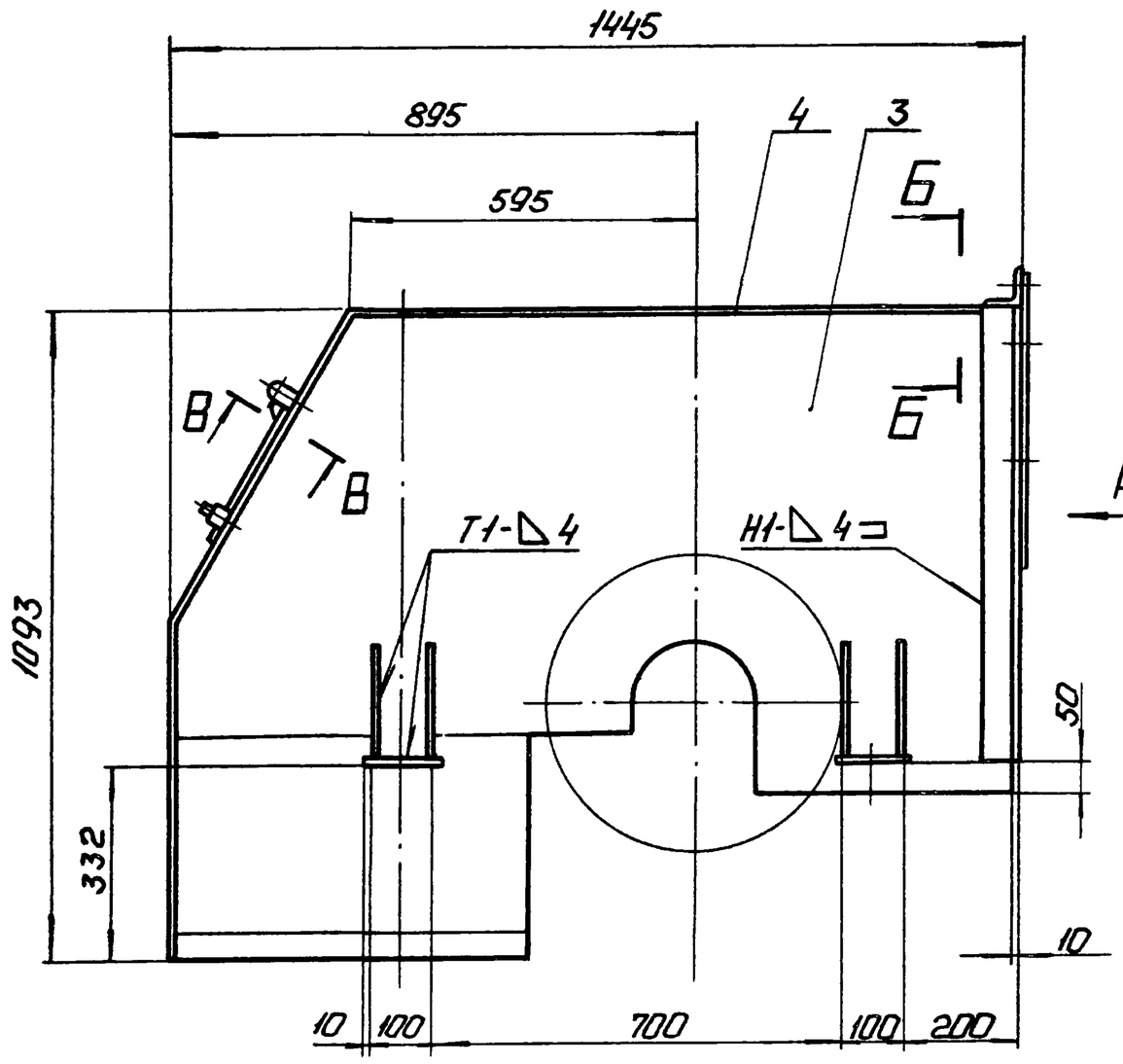

Вид А

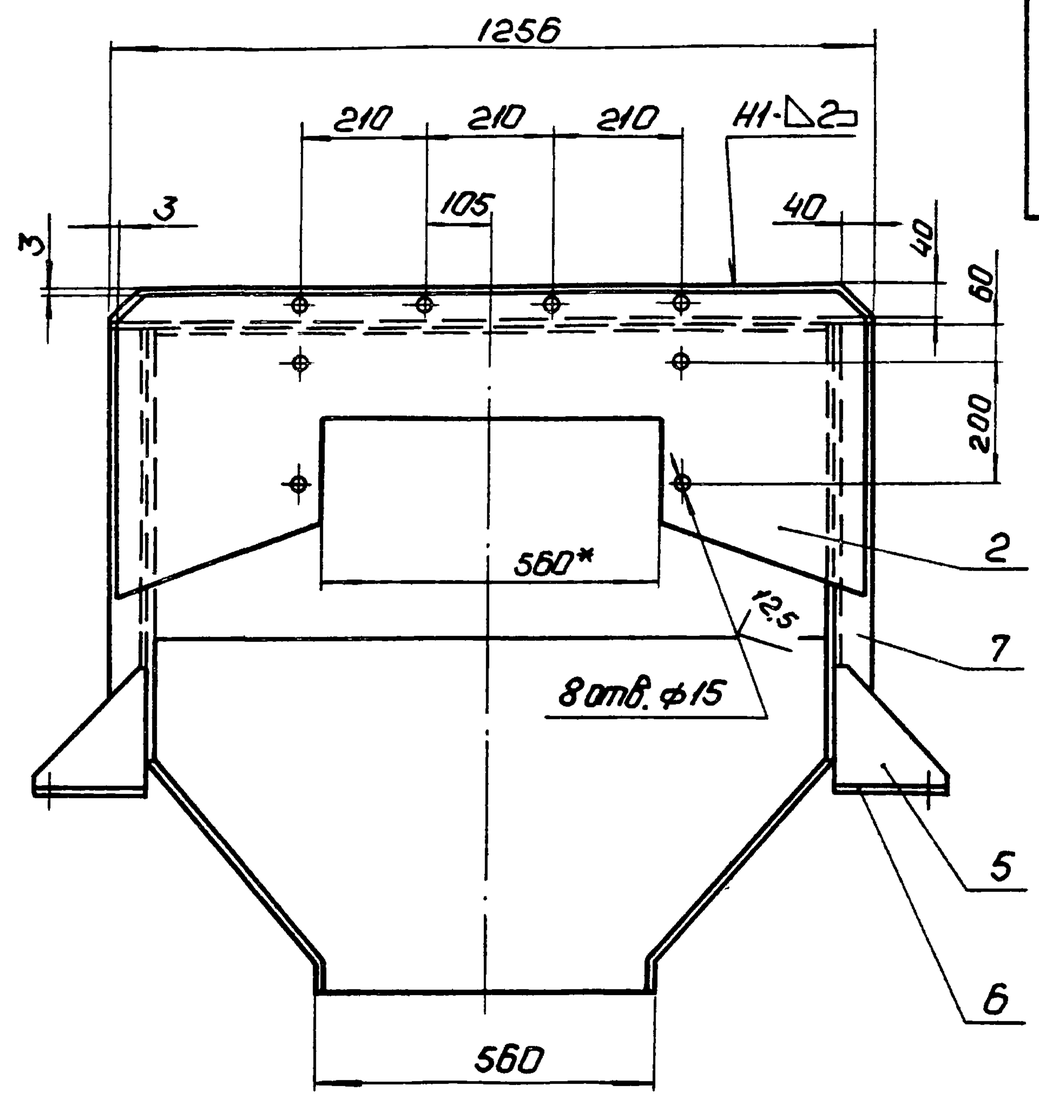

Б — Б
М1:1

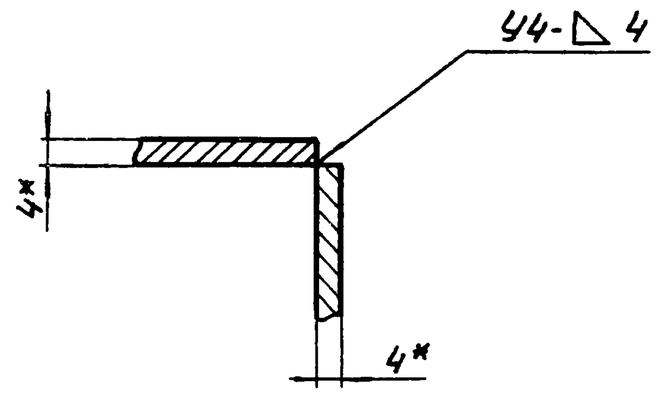

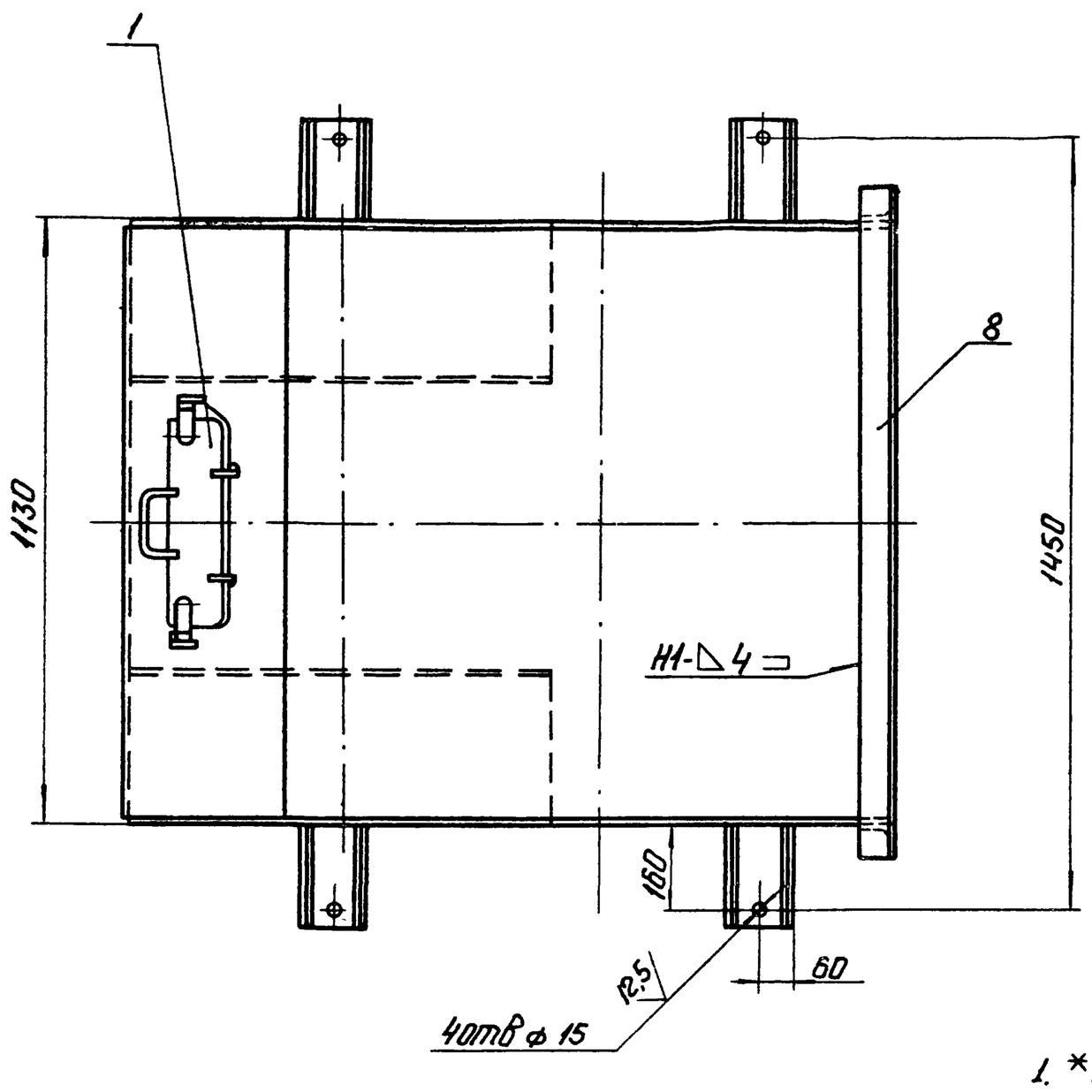

В - В
М1:1

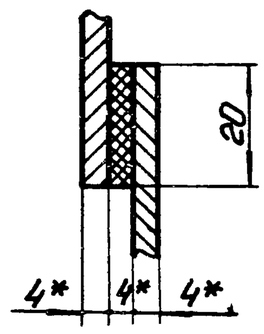

1. *Размеры для справок.
2. H14; h14; $\pm\frac{IT14}{2}$.
3. Шероховатость поверхностей кромок реза - 50.
4. Сварные швы по ГОСТ 5264-80.

Поз. 5

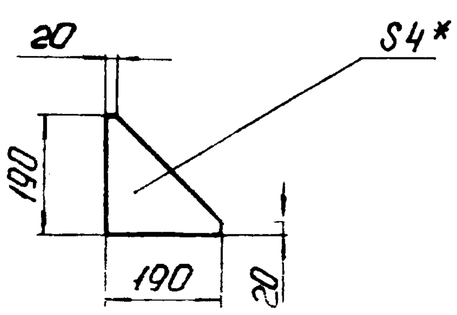

					14.06.09.000 СБ		
Изм.	Лист	№ докум.	Подп.	Дата	Укрытие барабана. Сборочный чертеж.	Лит.	Масса	Масштаб
Разраб.		Пименкова					183,0	1:10
Пров.		Брашила				Лист	Листов 1	
Т. контр.						ЛАТГИПРОПРОМ		
Н. контр.		Самсонова						
Утв.		Шнайдер						

Типовой проект 903-1-224.86 Альбом 10.7