ТИПОВОЙ ПРОЕКТ
903-1-224.86

КОТЕЛЬНАЯ С ТРЕМЯ КОТЛАМИ КВ-ТС[8]-10 И ТРЕМЯ КОТЛАМИ КЕ-10-14С.

ОТКРЫТАЯ СИСТЕМА ТЕПЛОСНАБЖЕНИЯ.

ТОПЛИВО-КАМЕННЫЕ И БУРЫЕ УГЛИ.

АЛЬБОМ 10.6

МЕТАЛЛОКОНСТРУКЦИИ ТОПЛИВОПОДАЧИ.
КОНВЕЙЕРЫ ЛЕНТОЧНЫЕ №4, №5

21534-58
2-66

ЦЕНТРАЛЬНЫЙ ИНСТИТУТ
ТИПОВОГО ПРОЕКТИРОВАНИЯ ГОССТРОЯ СССР
МИНСКИЙ ФИЛИАЛ

220600, г.Минск, ул.К.Маркса, 32
Сдано в печать 9.06 1988 г.
Заказ № 56 Тираж 90 экз.
Инв.№ 21534/58

ТИПОВОЙ ПРОЕКТ 903-1-224.86

КОТЕЛЬНАЯ С ТРЕМЯ КОТЛАМИ КВ-ТС[В]-10 И ТРЕМЯ КОТЛАМИ КЕ-10-14С. ОТКРЫТАЯ СИСТЕМА ТЕПЛОСНАБЖЕНИЯ. ТОПЛИВО-КАМЕННЫЕ И БУРЫЕ УГЛИ.

АЛЬБОМ 10Б

СОСТАВ ПРОЕКТА

АЛЬБОМ	0		Пояснительная записка.
АЛЬБОМ	1.1		Котельная. Теплотехническая часть. Топливоподача.
АЛЬБОМ	1.2	часть 1	Котельная. Теплотехническая часть.
АЛЬБОМ	1.2	часть 2	Котельная. Блоки теплотехнического оборудования.
АЛЬБОМ	1.3		Эскизные чертежи общих видов конструкций тепловой изоляции.
АЛЬБОМ	2.1		Строительно-технологическая блок-секция котлоагрегата КВ-ТС-10. Теплотехническая часть (вариант без воздухоподогревателя).
АЛЬБОМ	2.2		Строительно-технологическая блок-секция котлоагрегата КВ-ТСВ-10. Теплотехническая часть (вариант с воздухоподогревателем).
АЛЬБОМ	2.3		Строительно-технологическая блок-секция котлоагрегата КВ-ТС(В)-10. Конструкции железобетонные. Автоматизация.
АЛЬБОМ	2.4	части 1,2	Металлоконструкции газовоздухопроводов для блок-секции котлоагрегата КВ-ТС-10 (вариант без воздухоподогревателя).
АЛЬБОМ	2.5	части 1,2	Металлоконструкции газовоздухопроводов для блок-секции котлоагрегата КВ-ТСВ-10 (вариант с воздухоподогревателем).
АЛЬБОМ	2.6		Строительно-технологическая блок-секция котлоагрегата КЕ-10-14С. Теплотехническая часть (вариант без воздухоподогревателя).
АЛЬБОМ	2.7		Строительно-технологическая блок-секция котлоагрегата КЕ-10-14С. Теплотехническая часть (вариант с воздухоподогревателем).
АЛЬБОМ	2.8		Строительно-технологическая блок-секция котлоагрегата КЕ-10-14С: Конструкции железобетонные. Автоматизация.
АЛЬБОМ	2.9	части 1,2	Металлоконструкции газовоздухопроводов для блок-секции котлоагрегата КЕ-10-14С (вариант без воздухоподогревателя).
АЛЬБОМ	2.10	части 1,2	Металлоконструкции газовоздухопроводов для блок-секции котлоагрегата КЕ-10-14С (вариант с воздухоподогревателем).
АЛЬБОМ	3.1		Водоподготовительная установка. Теплотехническая часть. Узел сбора конденсата.
АЛЬБОМ	4.1	часть 1	Водоподготовительная установка. Автоматизация. Теплотехническая часть.
АЛЬБОМ	4.1	часть 2	Водоподготовительная установка. Блоки теплотехнического оборудования.
АЛЬБОМ	5.1		Котельная. Архитектурно-строительная часть.
АЛЬБОМ	5.2		Котельная. Архитектурно-строительная часть. Конструкции нулевого цикла.
АЛЬБОМ	5.3		Котельная. Архитектурно-строительная часть (вариант закрытой установки дымососов).
АЛЬБОМ	5.4		Котельная. Строительные изделия.
АЛЬБОМ	5.5		Водоподготовительная установка. Архитектурно-строительная часть.
АЛЬБОМ	5.6		Водоподготовительная установка. Строительные изделия.
АЛЬБОМ	5.7		Топливоподача. Приемное устройство. Галерея №2. Архитектурно--строительная часть.
АЛЬБОМ	5.8		Топливоподача. Дробильное отделение. Галерея №1. Архитектурно-строительная часть.
АЛЬБОМ	5.9		Топливоподача. Приемное устройство. Галерея №2. Строительные изделия.
АЛЬБОМ	5.10		Топливоподача. Дробильное отделение. Галерея №1 Строительные изделия.
АЛЬБОМ	6.1		Генеральный план. Инженерные сети. Конструкции архитектурно-строительной части. Электротехническая часть, связь и сигнализация. Водопровод и канализация. Тепловые сети.
АЛЬБОМ	7.1		Котельная. Электротехническая часть, связь и сигнализация. Чертежи монтажной зоны.
АЛЬБОМ	7.2		Котельная. Электротехническая часть. Механизмы, управляемые с НКУ и щитов КИПиА. Схемы принципиальные.
АЛЬБОМ	7.3		Котельная. Электротехническая часть. Задание заводу-изготовителю на низковольтные комплектные устройства.

Альбом 10.6

903-1-224.86

Типовой проект

АЛЬБОМ	7.4	Водоподготовительная установка. Электротехническая часть, связь и сигнализация.
АЛЬБОМ	7.5	Водоподготовительная установка. Электротехническая часть. Задание заводу-изготовителю на низковольтные комплектные устройства.
АЛЬБОМ	7.6	Топливоподача. Электротехническая часть, связь и сигнализация. Чертежи монтажной зоны. Автоматизация.
АЛЬБОМ	7.7	Топливоподача. Электротехническая часть. Механизмы, управляемые с НКУ. Схемы принципиальные.
АЛЬБОМ	7.8	Топливоподача. Электротехническая часть. Задание заводу- изготовителю на низковольтные комплектные устройства.
АЛЬБОМ	8.1	Котельная. Автоматизация.
АЛЬБОМ	8.2	Котлоагрегат КВ-ТС(В)-10. Задание заводу - изготовителю на щит автоматики и КИП.
АЛЬБОМ	8.3	Котлоагрегат КЕ-10-14С. Задание заводу- изготовителю на щит автоматики и КИП.
АЛЬБОМ	8.4	Котельная. Вспомогательное оборудование. Задание заводу- изготовителю на щиты автоматики и КИП.
АЛЬБОМ	8.5	Водоподготовительная установка. Задание заводу-изготовителю на щиты автоматики и КИП.
АЛЬБОМ	8.6	Котельная. Топливоподача. Водоподготовительная установка. Пожаротушение и пожарная сигнализация.
АЛЬБОМ	9.1	Котельная. Отопление и вентиляция.
АЛЬБОМ	9.2	Водоподготовительная установка. Отопление и вентиляция.
АЛЬБОМ	9.3	Котельная. Водопровод и канализация. Тепловые сети.
АЛЬБОМ	9.4	Водоподготовительная установка. Водопровод и канализация. Тепловые сети.
АЛЬБОМ	9.5	Топливоподача. Санитарно - технические устройства.
АЛЬБОМ	10.1	Металлоконструкции топливоподачи. Конвейер ленточный №1.
АЛЬБОМ	10.2	Металлоконструкции топливоподачи. Питатели.
АЛЬБОМ	10.3	Металлоконструкции топливоподачи. Конвейер ленточный № 2.
АЛЬБОМ	10.4	Металлоконструкции топливоподачи. Дробильное устройство
АЛЬБОМ	10.5	Металлоконструкции топливоподачи. Конвейер ленточный №3.
АЛЬБОМ	10.6	Металлоконструкции топливоподачи. Конвейеры ленточные №4,5.
АЛЬБОМ	10.7	Металлоконструкции топливоподачи. Конвейер ленточный реверсивный №6.
АЛЬБОМ	10.8	Металлоконструкции вспомогательного оборудования и устройств.
АЛЬБОМ	11.1	Котельная. Инженерные сети. Электротехническая часть, связь и сигнализация. Прилагаемые материалы.
АЛЬБОМ	11.2	Водоподготовительная установка. Электротехническая часть, связь и сигнализация. Прилагаемые материалы.
АЛЬБОМ	11.3	Топливоподача. Электротехническая часть, связь и сигнализация. Прилагаемые материалы.
АЛЬБОМ	12.1 КН.1÷7	Сметы. Котельная.
АЛЬБОМ	12.2 КН.1,2	Сметы. Водоподготовительная установка.
АЛЬБОМ	12.3 КН.1,2	Сметы. Топливоподача.
АЛЬБОМ	12.4	Сметы. Генеральный план. Инженерные сети.
АЛЬБОМ	13.1	Спецификации оборудования. Котельная. Отопление и вентиляция, водопровод и канализация, тепловые сети.
АЛЬБОМ	13.2	Спецификации оборудования. Котельная. Электротехническая часть, связь и сигнализация, водопровод и канализация, автоматическое пожаротушение.
АЛЬБОМ	13.3	Спецификации оборудования. Водоподготовительная установка.
АЛЬБОМ	13.4	Спецификации оборудования. Топливоподача.
АЛЬБОМ	13.5	Спецификации оборудования. Инженерные сети.
АЛЬБОМ	13.6	Спецификации оборудования. Блок-секция котлоагрегата КВ-ТС(В)-10. Тепломеханическая часть.
АЛЬБОМ	13.7	Спецификации оборудования. Блок-секция котлоагрегата КВ-ТС(В)-10. Автоматизация.
АЛЬБОМ	13.8	Спецификации оборудования. Блок-секция котлоагрегата КЕ-10-14С. Тепломеханическая часть.
АЛЬБОМ	13.9	Спецификации оборудования. Блок-секция котлоагрегата КЕ- 10-14С. Автоматизация.
АЛЬБОМ	13.10	Спецификации оборудования. Котельная. Вспомогательное оборудование водогрейный части. Тепломеханическая часть, автоматизация.
АЛЬБОМ	13.11	Спецификации оборудования. Котельная. Вспомогательное оборудование паровой части. Тепломеханическая часть, автоматизация.

АЛЬБОМ 14.1	Ведомости потребности в материалах. Котельная. Отопление и вентиляция, водопровод и канализация, тепловые сети.
АЛЬБОМ 14.2	Ведомости потребности в материалах. Котельная. Архитектурно-строительная часть, электротехническая часть, связь и сигнализация, водопровод и канализация, автоматическое пожаротушение.
АЛЬБОМ 14.3	Ведомости потребности в материалах. Водоподготовительная установка.
АЛЬБОМ 14.4	Ведомости потребности в материалах. Топливоподача.
АЛЬБОМ 14.5	Ведомости потребности в материалах. Генеральный план. Инженерные сети.
АЛЬБОМ 14.6	Ведомости потребности в материалах. Блок-секция котлоагрегата КВ-ТС(В)-10. Архитектурно-строительная часть, теплотехническая часть, автоматизация.
АЛЬБОМ 14.7	Ведомости потребности в материалах. Блок-секция котлоагрегата КЕ-10-14С. Архитектурно-строительная часть, теплотехническая часть, автоматизация.
АЛЬБОМ 14.8	Ведомости потребности в материалах. Котельная. Вспомогательное оборудование водогрейной части. Теплотехническая часть, автоматизация.
АЛЬБОМ 14.9	Ведомости потребности в материалах. Котельная. Вспомогательное оборудование паровой части. Теплотехническая часть, автоматизация.
АЛЬБОМ 14.10	Ведомости потребности в материалах. Котельная (вариант закрытой установки тяго-дутьевых машин). Архитектурно-строительная часть.

ПРИМЕНЕННЫЕ ТИПОВЫЕ МАТЕРИАЛЫ

Типовой проект 907-2-216	Труба дымовая кирпичная H=60м, Dо=3,0м с надземным примыканием газоходов. Для строительства I-IV климатических районах, кроме подрайонов IA и IБ. (распространяет ВНИПИ Теплопроект, г. Москва).
Типовое проектное решение 907-02-222 Альбом 1.3	Световые ограждения высотных дымовых труб (высоты дымовых труб: 30, 45, 60, 75, 90, 120, 150, 180, 240, 270 и 300 м). (распространяет ВНИПИ Теплопроект, г. Москва).
Типовой проект 409-29-59 Альбом I	Механизированный приемный пункт на один проходной путь для выгрузки заполнителей бетона из полувагонов. (распространяет Киевский филиал ЦИТП, г. Киев).
Типовой проект 902-2-410.86	Очистные сооружения замазученных дождевых сточных вод производительностью 10 л/с для установок мазутоснабжения котельных. (распространяет ЦИТП, г. Москва).
Типовые конструкции Серия 5.903-3, вып. 0.1-6, 2	Вакуумные деаэраторы и водоструйные эжекторы. (распространяет ЦИТП, г. Москва).
Типовые конструкции Серия 4.903-11 вып. 1,5	Котельные установки. Вспомогательное оборудование и блоки. (распространяет Тбилисский филиал ЦИТП).
Типовые конструкции Серия 4.903-10 вып. 8	Изделия и детали трубопроводов для тепловых сетей. Грязевики. (распространяет Тбилисский филиал ЦИТП).

Разработан проектным институтом „ЛАТГИПРОПРОМ"

Утвержден Госстроем СССР Протокол №А4-29 от 20 мая 1986 г.

Главный инженер института /В. Овчаров/

Главный инженер проекта /Я. Нидбальский/

Содержание альбома

Обозначение	Наименование	Стр.
	Содержание альбома	4
14.04.00.000	Конвейер ленточный желобчатый 8050-80 L=22750 №4	5
14.04.00.000СБ	Конвейер ленточный желобчатый 8050-80 L=22750 №4. Сборочный чертеж	6,7
14.04.01.000	Воронка от сбрасывателя	8
14.04.01.001	Уголок	8
14.04.01.000СБ	Воронка от сбрасывателя. Сборочный чертеж	8
14.04.02.000	Кронштейн	9
14.04.02.001	Стойка	9
14.04.02.000СБ	Кронштейн. Сборочный чертеж	9
14.04.03.000СБ	Металлоконструкция конвейера. Сборочный чертеж	10
14.04.03.000	Металлоконструкция конвейера	11
14.04.03.100	Секция загрузочная	11
14.04.03.100СБ	Секция загрузочная. Сборочный чертеж	11
14.04.03.200	Секция головная	12
14.04.03.200СБ	Секция головная. Сборочный чертеж	12
14.04.03.300	Секция средней части	13
14.04.03.300СБ	Секция средней части. Сборочный чертеж	13
14.04.03.400	Секция средней части	14
14.04.03.400СБ	Секция средней части. Сборочный чертеж	14
14.04.03.500	Стойка Н=365	15
14.04.03.501	Стойка	15
14.04.03.500СБ	Стойка Н=365. Сборочный чертеж	15
14.04.04.000СБ	Ограждение конвейера и устройство аварийное выключающее в сборе. Сборочный чертеж	16
14.04.04.000	Ограждение конвейера и устройство аварийное выключающее в сборе	17
14.04.04.001	Скоба	17
14.04.04.002	Уголок	17
14.04.04.100	Панель ограждения	17
14.04.04.100СБ	Панель ограждения Сборочный чертеж	18
14.04.05.000	Ограждение муфты	19
14.04.05.001	Обечайка	19
14.04.05.000СБ	Ограждение муфты. Сборочный чертеж	19
14.04.06.000СБ	Рама натяжки. Сборочный чертеж	20
14.04.06.000	Рама натяжки	21
14.04.07.000	Рама привода	21
14.04.07.001	Связь	21
14.04.07.000СБ	Рама привода. Сборочный чертеж	22
14.04.08.000	Рама приводного барабана	23
14.04.08.001	Косынка	23
14.04.08.002	Косынка	23
14.04.08.000СБ	Рама приводного барабана. Сборочный чертеж	24
14.04.09.000	Укрытие приводного барабана	25
14.04.09.001	Боковина	25
14.04.09.002	Завеса	25
14.04.09.003	Боковина	25
14.04.09.000СБ	Укрытие приводного барабана. Сборочный чертеж	26
14.04.09.004	Лист верхний	27
14.04.09.005	Косынка	27
14.04.09.100	Связь поперечная	27
14.04.09.100СБ	Связь поперечная. Сборочный чертеж	27
14.05.00.000	Конвейер ленточный желобчатый 8050-80 L=22750 №5	28
14.05.00.000СБ	Конвейер ленточный желобчатый 8050-80 L=22750 №5. Сборочный чертеж	29,30
14.05.01.000СБ	Ограждение конвейера и устройство аварийное выключающее в сборе. Сборочный чертеж	31
14.05.01.000	Ограждение конвейера и устройство аварийное выключающее в сборе	32
14.05.02.000	Рама привода	32
14.05.02.001	Связь	32
14.05.02.000СБ	Рама привода. Сборочный чертеж	33

Формат	Зона	Поз.	Обозначение	Наименование	Кол.	Примечание
				Шайбы ГОСТ 11371-78		
		36		Шайба 10.02.016	30	
		37		Шайба 12.02.016	132	
		38		Шайба 16.02.016	140	
		39		Шайба 20.02.016	4	
		40		Шайба 24.02.016	8	
		41				
				Шайбы ГОСТ 6402-70		
		42		Шайба 10.65Г.016	20	
		43		Шайба 16.65Г.016	140	
		44		Шайба 20.65Г.016	4	
		45		Шайба 24.65Г.016	8	
		46				
				Прочие изделия		
		47		Барабан 8050Г-80	1	
		48		Датчик скорости		
				УПДС	1	
		49		Муфта кулачково-		
				дисковая		
				2500-70-(1-90-2.1		
				ГОСТ 20720-81	1	
		50		Муфта упругая		
				втулочно- пальцевая		
				250-40-II.1-32-I.1		
				ГОСТ 21424-75	1	
		51		Натяжка 8040-60-50	1	
		52		Редуктор		
				Ц2У-250-31,5-2У3	1	
		53		Роликоопора Ж80	16	
		54		Роликоопора 80-I	8	
		55		Роликоопора 80-II	1	

Формат	Зона	Поз.	Обозначение	Наименование	Кол.	Примечание
		56		Сбрасыватель двойной		
				с электроприводом		
				двусторонний В=800	5	
		57		Скребок - 800	1	
		58		Устройство очистное		
				опружинное В=800	1	
		59		Устройство рычажное		
				выключающее	2	
		60		Электродвигатель		
				4А 112 МВ 6У3		
				N=4кВт n=1000 об/м	1	
				Материалы		
		61		Лента 2Ш-800-3-		
				БКНЛ-100-4,5-2-С		
				ГОСТ 20-76	49	м
				Изделия поз. 47÷60 изготавливаются		
				по нормалям „Союзпромтехмонтажа",		
				комплектуются и поставляются		
				заводами Минтяжмаша СССР.		

Формат	Зона	Поз.	Обозначение	Наименование	Кол.	Примечание
				Детали		
А4		14	14.06.00.001	Опора	2	
А4		15	14.02.00.001	Упор	2	
				Стандартные изделия		
				Болты ГОСТ 7798-70		
		16		М10-6g×30.36.016	26	
		17		М10-6g×50.58.016	4	
		18		М12-6g×35.36.016	132	
		19		М16-6g×55.36.016	100	
		20		М16-6g×55.58.016	40	
		21		М20-6g×120.58.016	4	
		22		М24-6g×90.58.016	4	
		23		М24-6g×120.58.016	4	
		24				
				Болты ГОСТ 24379.1-80		
		25		6.2 М16×150 ВСт3 пс2	12	
		26		6.1 М20×220 ВСт3 пс2	14	
		27		6.1 М24×270 ВСт3 пс2	1	
				Гайки ГОСТ 5915-70		
		28		М10.4.016	26	
		29		М10.5.016	4	
		30		М12.4.016	132	
		31		М16.4.016	100	
		32		М16.5.016	40	
		33		М20.5.016	4	
		34		М24.5.016	8	
		35				

Формат	Зона	Поз.	Обозначение	Наименование	Кол.	Примечание
				Документация		
А2			14.04.00.000 СБ	Сборочный чертеж		
				Сборочные единицы		
А4		1	14.04.01.000	Воронка от		
				сбрасывателя	10	
А4		2	14.04.02.000	Кронштейн	2	
А4		3	14.02.04.000	Лоток загрузочный		
				концевой	1	
А4		4	14.04.03.000	Металлоконструкция		
				конвейера	1	
А4		5	14.01.07.000	Ограждение барабана		
				натяжного	1	
А4		6	14.04.04.000	Ограждение конвейера		
				и устройство аварийное		
				выключающее в сборе	1	
А4		7	14.01.08.000	Ограждение муфты	1	
А4		8	14.04.05.000	Ограждение муфты	1	
А4		9	14.04.06.000	Рама натяжки	1	
А4		10	14.04.07.000	Рама привода	1	
А4		11	14.04.08.000	Рама приводного		
				барабана	1	
А4		12	14.04.09.000	Укрытие приводного		
				барабана	1	
		13				

14.04.00.000

Изм.	Лист	№ докум.	Подпись	Дата
Разраб.	Кузьмина			
Пров.	Брацилов			
Н.контр.	Сарсенова			
Утв.	Инженер			

Конвейер ленточный желобчатый 8050-80 L=22750 №4

Лист	Листов
1	1

ЛАТГИПРОПРОМ

Копировал
Формат А4

14.04.00.000 СБ

А-А

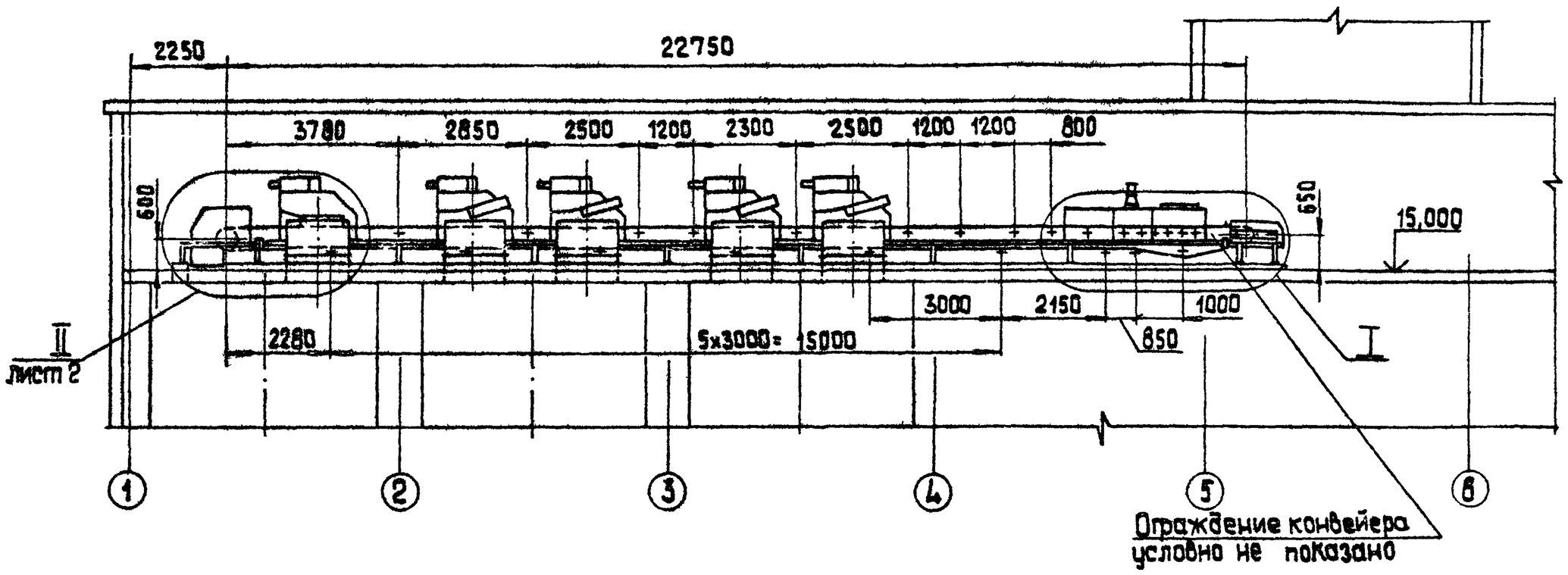

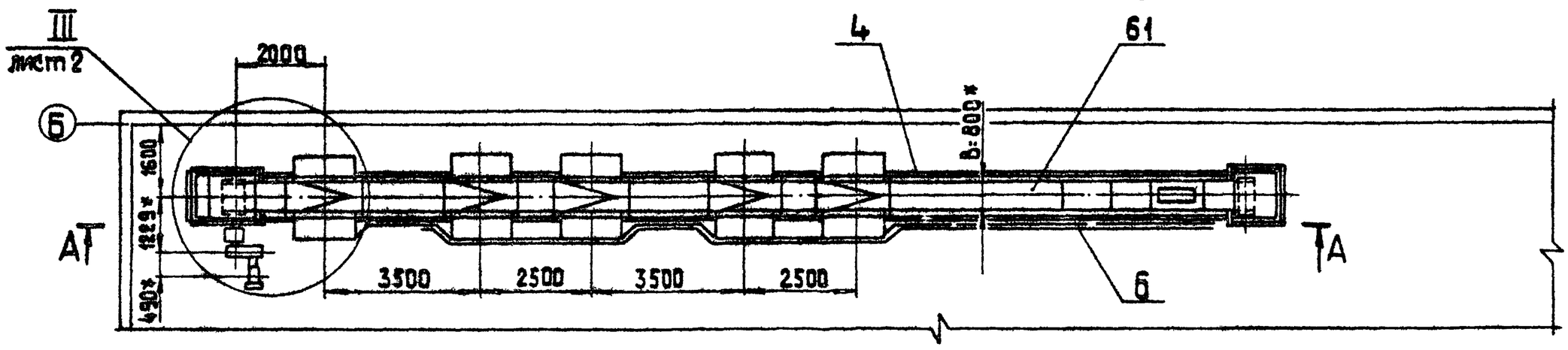

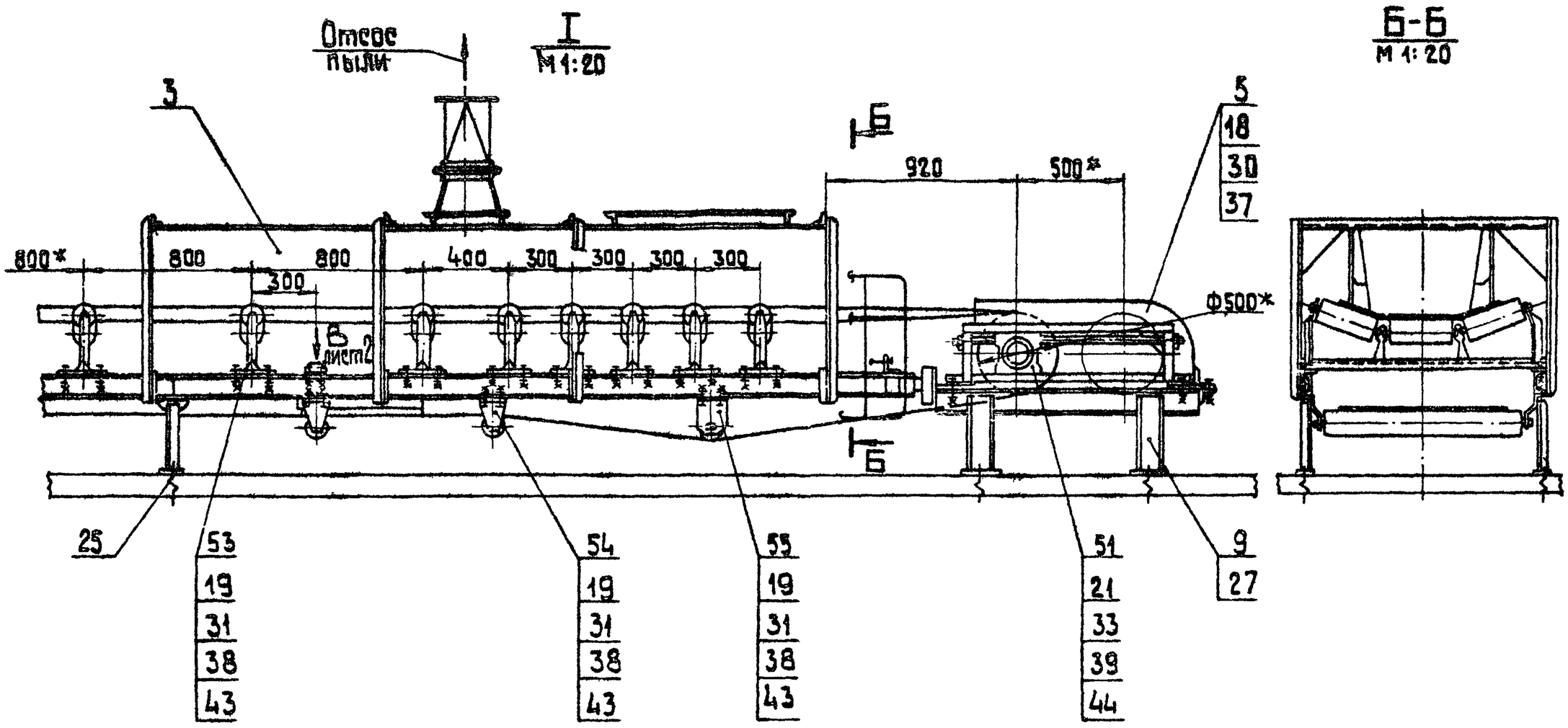

Техническая характеристика:

1. Ширина ленты — B = 800 мм
2. Длина конвейера — L = 22750 мм
3. Скорость движения — V = 0,8 м/с
4. Транспортируемый материал-уголь { каменный γ = 0,85 т/м³; бурый ρ = 0,76 т/м³ }
5. Производительность — Q = 60 т/ч
6. Мощность электродвигателя — N = 4 кВт

1.* Размеры для справок.

2. $\pm \frac{IT14}{2}$.

Изм.	Лист	№ докум.	Подпись	Дата
Разраб.		Кузьмина		
Пров.		Брацило		
Т.контр.				
Н.контр.		Самсонова		
Утв.		Шнайдер		

14.04.00.000 СБ

Конвейер ленточный желобчатый 8050-80 L = 22750 №4 Сборочный чертеж.

Лит.	Масса	Масштаб
	9000	1:100

Лист 1 Листов 2

ЛАТГИПРОПРОМ

Копировал

Формат А2

Альбом 10.6

Типовой проект 903-1-224.86

Инв. № подл. | Подпись и дата | Взам. инв. №

II / М 1:20 лист 1

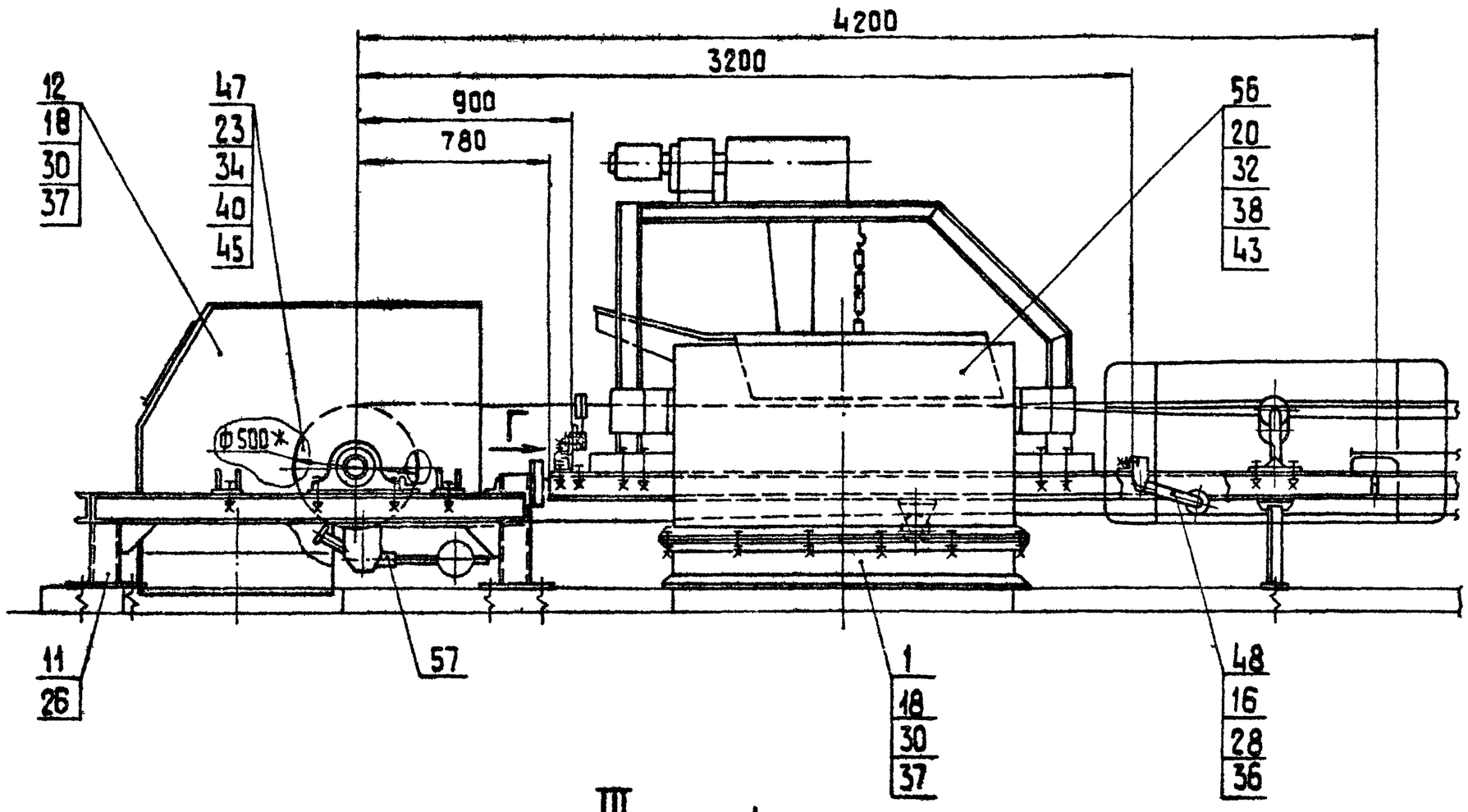

III / М 1:20 лист 1

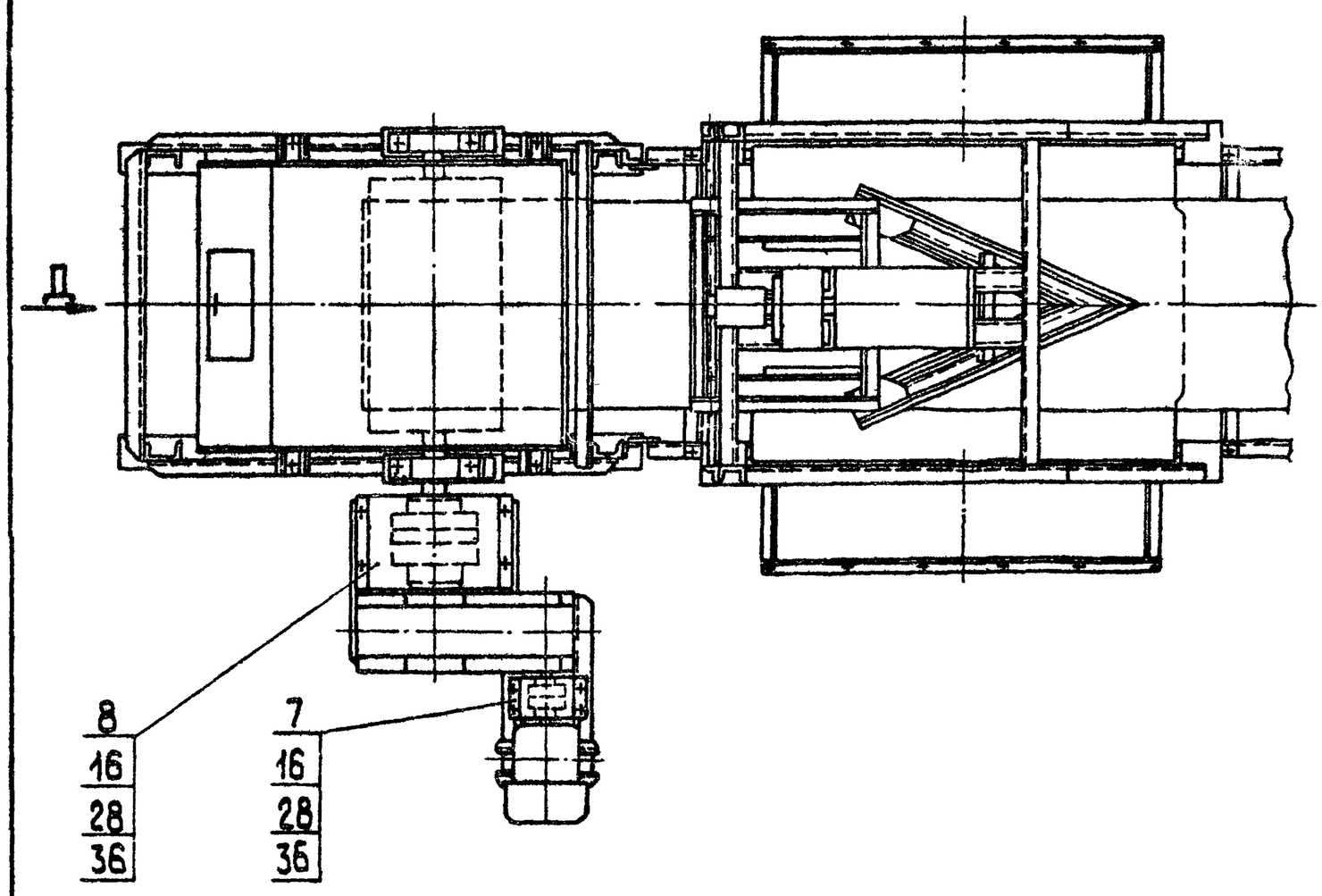

Вид В лист 1
М 1:20

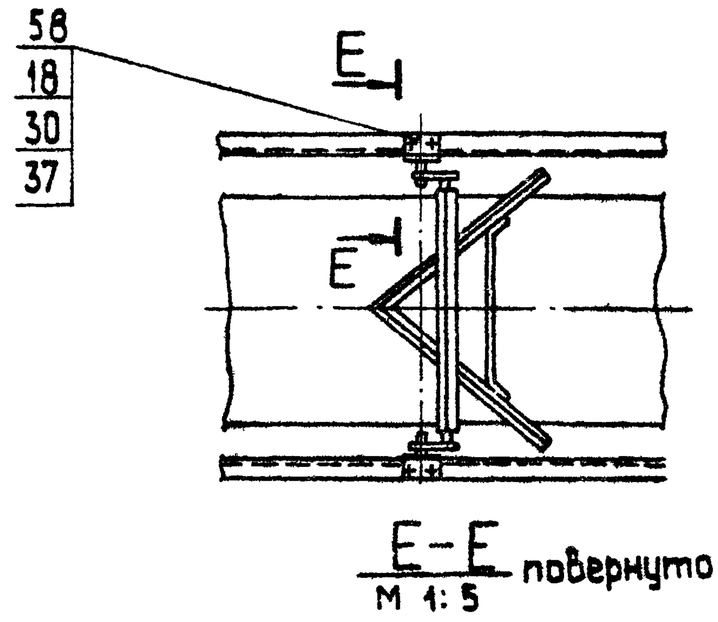

E–E повернуто
М 1:5

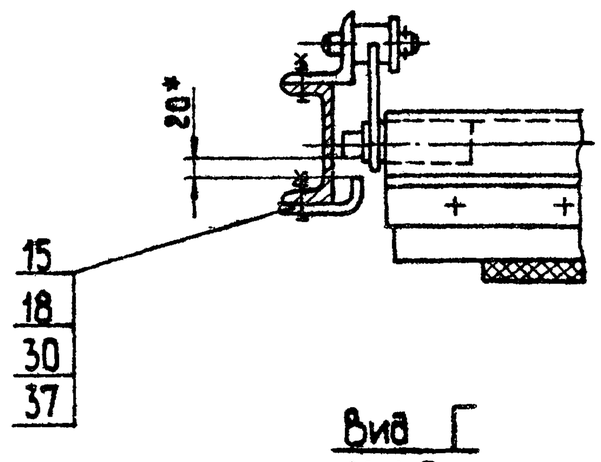

Вид Г
М 1:5

Вид Д повернуто
М 1:20

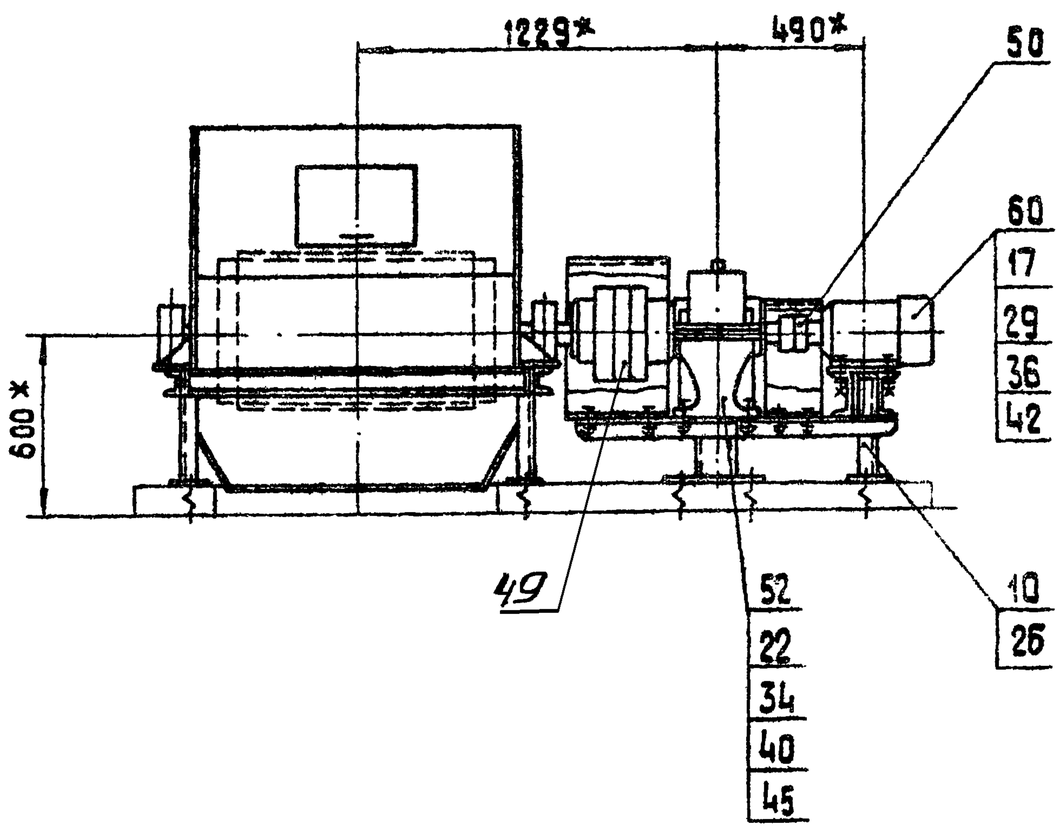

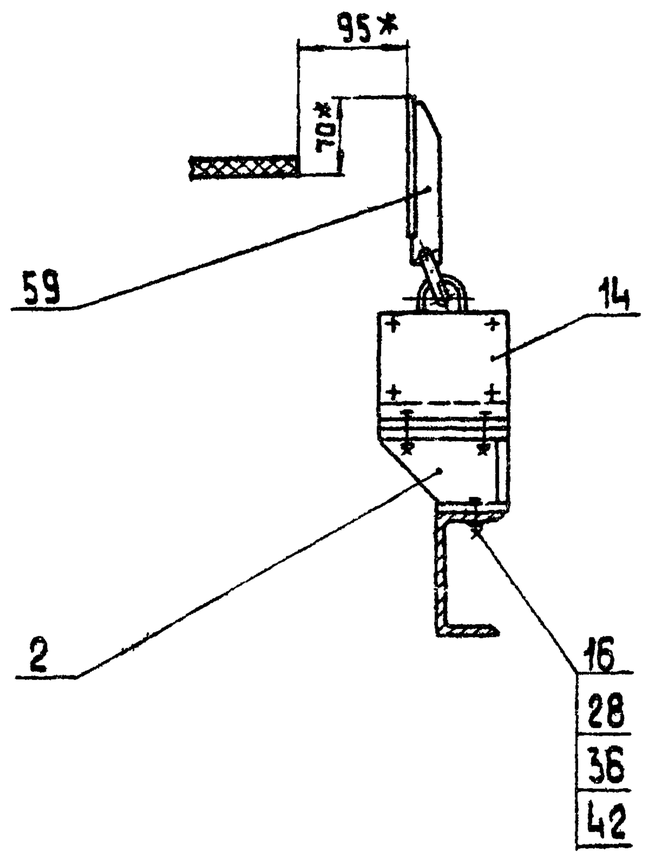

Альбом 10.6

Типовой проект 903-1-224.86

Инв.№ подл.	Подпись и дата	Взам.инв.№	Инв.№ подл.	Подпись и дата

Изм.	Лист	№ докум.	Подп.	Дата	14.04.00.000 СБ	Лист 2

Копировал

14.04.01.000 СБ

Альбом 10.6

Типовой проект 903-1-224.86

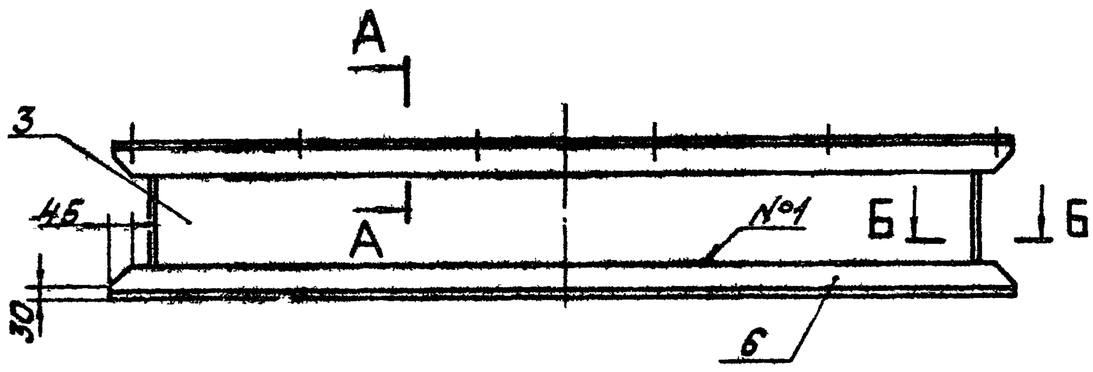

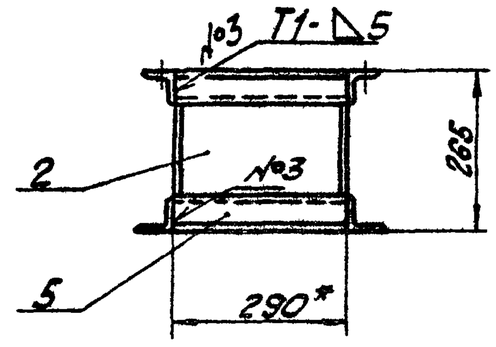

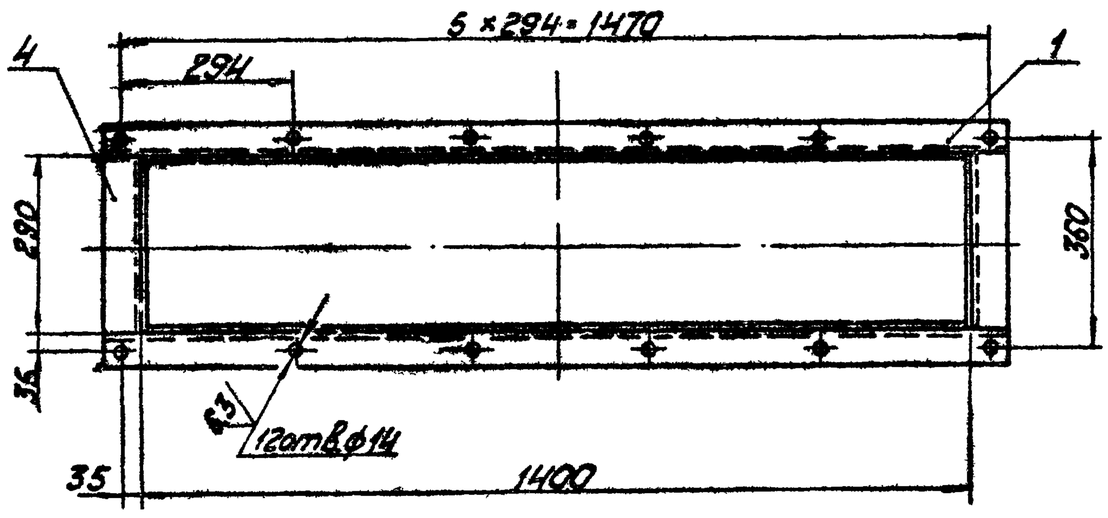

1. * Размеры для справок.
2. H14; h14; ± IT14/2.
3. Шероховатость поверхности кромок среза: 50.
4. Сварные швы по ГОСТ 5264-80.

А-А
М1:5

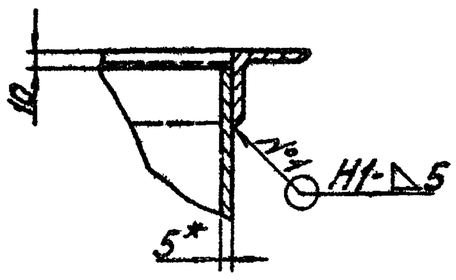

Б-Б
М1:1

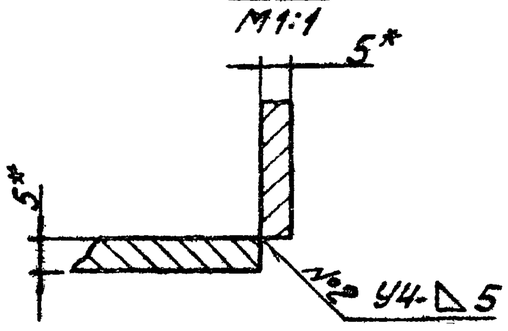

Изм.	Лист	№ докум.	Подпись	Дата	14.04.01.000 СБ		
Разраб.		Сорокина			Воронка от сбрасывателя. Сборочный чертеж	Лит	Масса: 88 / Масштаб: 1:10
Пров.		Брацило				Лист	Листов 1
Т.контр.						ЛАТГИПРОПРОМ	
Н.контр.		Самсонова					
Утв.		Шнайдер					

Копировал Кобу — Формат А3

14.04.01.001

Альбом 10.6

Типовой проект 903-1-224.86

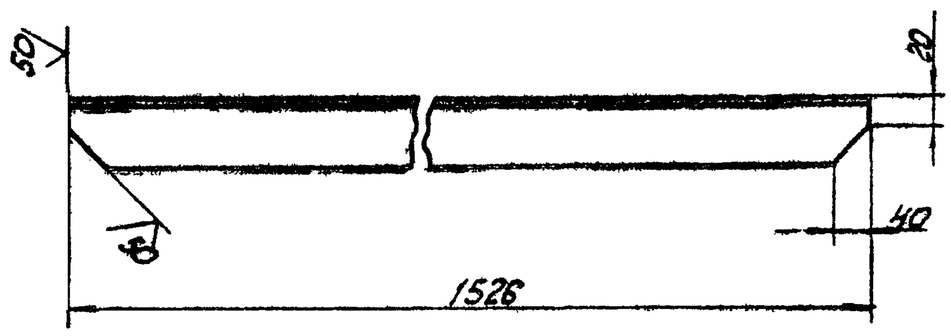

Неуказанные предельные отклонения размеров: h14; ± IT14/2.

Изм.	Лист	№ докум.	Подпись	Дата	14.04.01.001		
Разраб.		Сорокина			Уголок	Лит	Масса: 8,70 / Масштаб: 1:2
Пров.						Лист	Листов 1
Т.контр.					Уголок Б-63×63×6 ГОСТ 8509-72 / ВСт3сп ГОСТ 535-79	ЛАТГИПРОПРОМ	
Н.контр.		Самсонова					
Утв.							

Копировал Кобу — Формат А4

Альбом 10.6

Типовой проект 903-1-224.86

Формат	Зона	Поз.	Обозначение	Наименование	Кол.	Примечание
				Документация		
А3			14.04.01.000 СБ	Сборочный чертеж		
				Детали		
А4		1	14.04.01.001	Уголок	2	
Б4		2	14.04.01.002	Стенка		
				Лист Б-ПН-5 ГОСТ 19903-74 / ВСт3сп ГОСТ 14637-79		
				280 h14 × 245 h14	2	2,70 кг
Б4		3	14.04.01.003	Стенка		
				Лист Б-ПН-5 ГОСТ 19903-74 / ВСт3сп ГОСТ 14637-79		
				1390 h14 × 245 h14	2	13,40 кг
Б4		4	14.04.01.004	Уголок		
				Уголок Б-63×63×6 ГОСТ 8509-72 / ВСт3сп ГОСТ 535-79	2	1,66 кг
Б4		5	14.04.01.005	Уголок		
				Уголок Б-75×75×8 ГОСТ 8509-72 / ВСт3сп ГОСТ 535-79	2	2,62 кг
Б4		6	14.04.01.006	Уголок		
				Уголок Б-75×75×8 ГОСТ 8509-72 / ВСт3сп ГОСТ 535-79		
				L = 1550 h14	2	14 кг

Изм.	Лист	№ докум.	Подпись	Дата	14.04.01.000		
Разраб.		Сорокина			Воронка от сбрасывателя	Лит	Лист / Листов 1
Пров.		Брацило				ЛАТГИПРОПРОМ	
Н.контр.		Самсонова					
Утв.		Шнайдер					

14.04.02.000 СБ

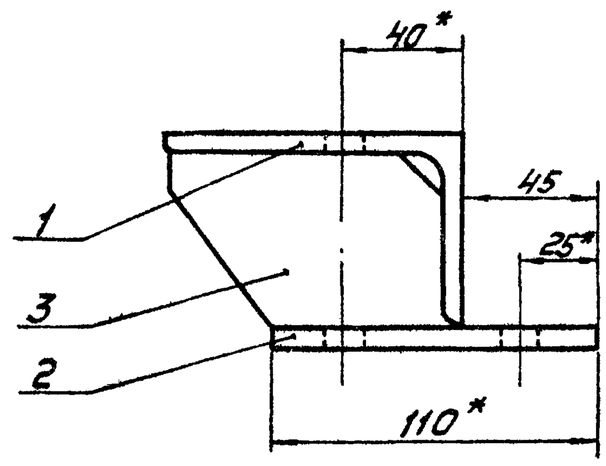

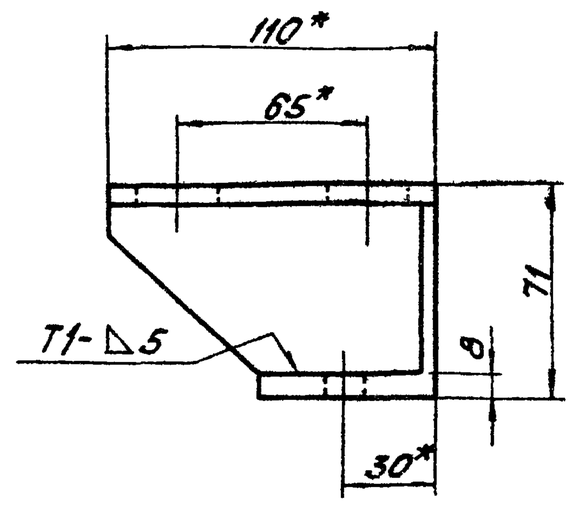

Поз. 2

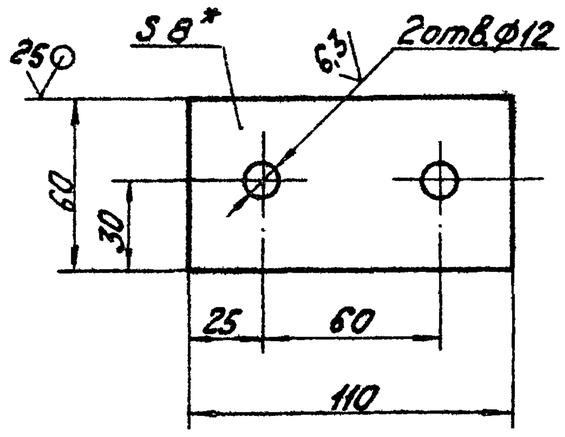

Поз. 3

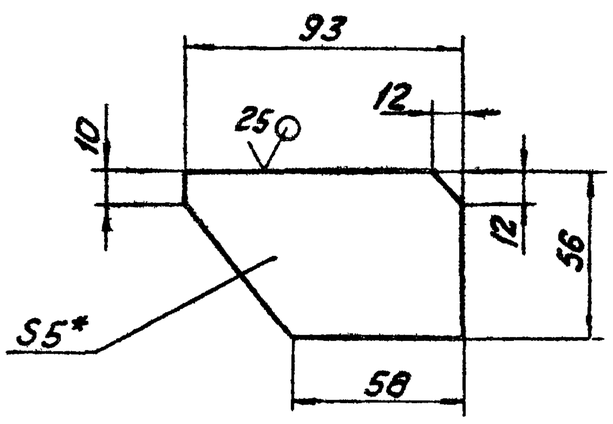

1. *Размеры для справок.
2. H14; h14; $\pm\frac{IT14}{2}$.
3. Сварные швы по ГОСТ 5264-80.

Изм.	Лист	№ докум.	Подпись	Дата	14.04.02.000 СБ		
Разраб.		Балбарде			Кронштейн. Сборочный чертеж.	Лит.	Масса 1,45 / Масштаб 1:2
Пров.		Брацило				Лист	Листов 1
Т.контр.						ЛАТГИПРОПРОМ	
Н.контр.		Самсонова					
Утв.		Шнайдер					

Копировал Кёбу. Формат А3

Типовой проект 903-1-224.86 Альбом 10.6

Инв.№ подл. | Подпись и дата | Взам.инв.№ | Инв.№ дубл. | Подпись и дата

14.04.02.001

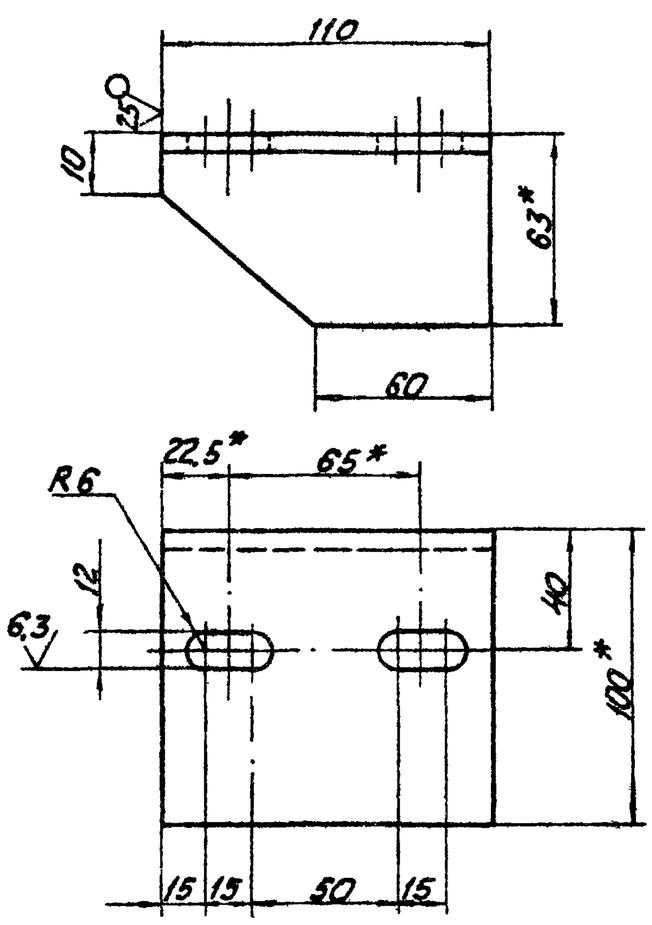

1. * Размеры для справок.
2. H14; h14; $\pm\frac{IT14}{2}$.

Изм.	Лист	№ докум.	Подпись	Дата	14.04.02.001		
Разраб.		Балбарде			Стойка	Лит.	Масса 0,83 / Масштаб 1:2
Пров.		Брацило				Лист	Листов 1
Т.контр.					Уголок Б 100×63×6 ГОСТ 8510-72 / ВСт3сп ГОСТ 535-79	ЛАТГИПРОПРОМ	
Н.контр.		Самсонова					
Утв.							

Копировал Кёбу. Формат А4

Типовой проект 903-1-224.86 Альбом 10.6

Формат	Зона	Поз.	Обозначение	Наименование	Кол.	Примечание
				Документация		
А3			14.04.02.000 СБ	Сборочный чертеж		
				Детали		
А4		1	14.04.02.001	Стойка	1	
Б4		2	14.04.02.002	Основание		
				Лист Б-ПН-8 ГОСТ 19903-74 / ВСт3сп ГОСТ 14637-79	1	0,41кг
Б4		3	14.04.02.003	Ребро		
				Лист Б-ПН-5 ГОСТ 19903-74 / ВСт3сп ГОСТ 14637-79	1	0,17кг

Изм.	Лист	№ докум.	Подпись	Дата	14.04.02.000		
Разраб.		Балбарде			Кронштейн	Лит.	Лист / Листов 1
Пров.		Брацило				ЛАТГИПРОПРОМ	
Н.контр.		Самсонова					
Утв.		Шнайдер					

Копировал Кёбу. Формат А4

14.04.03.000 СБ

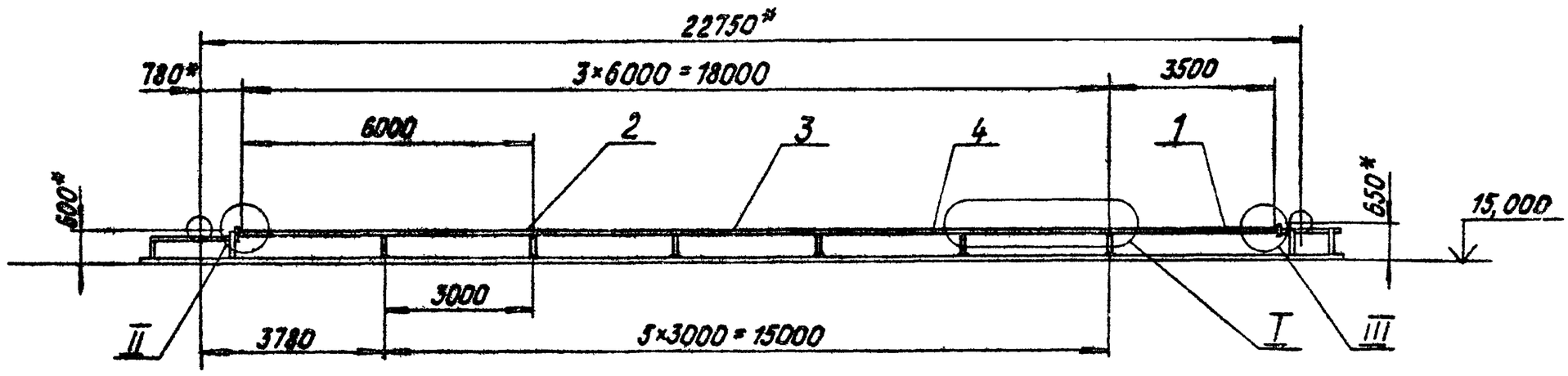

I
М 1:20 повернуто

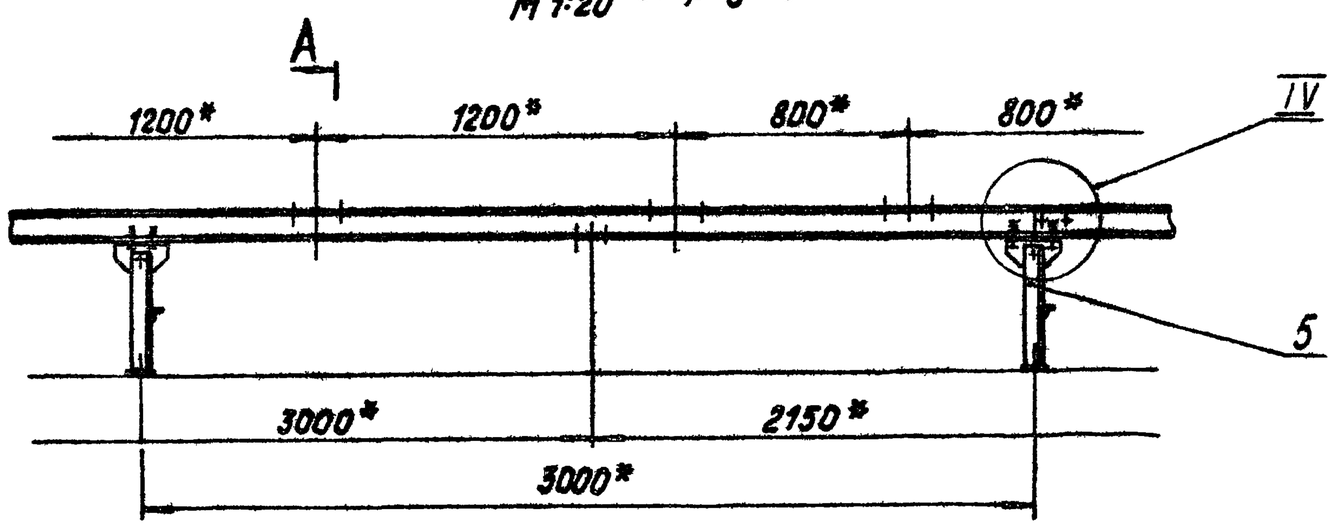

А-А

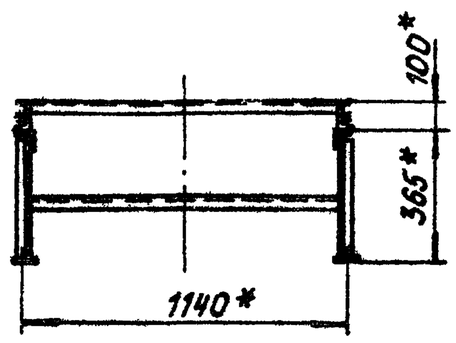

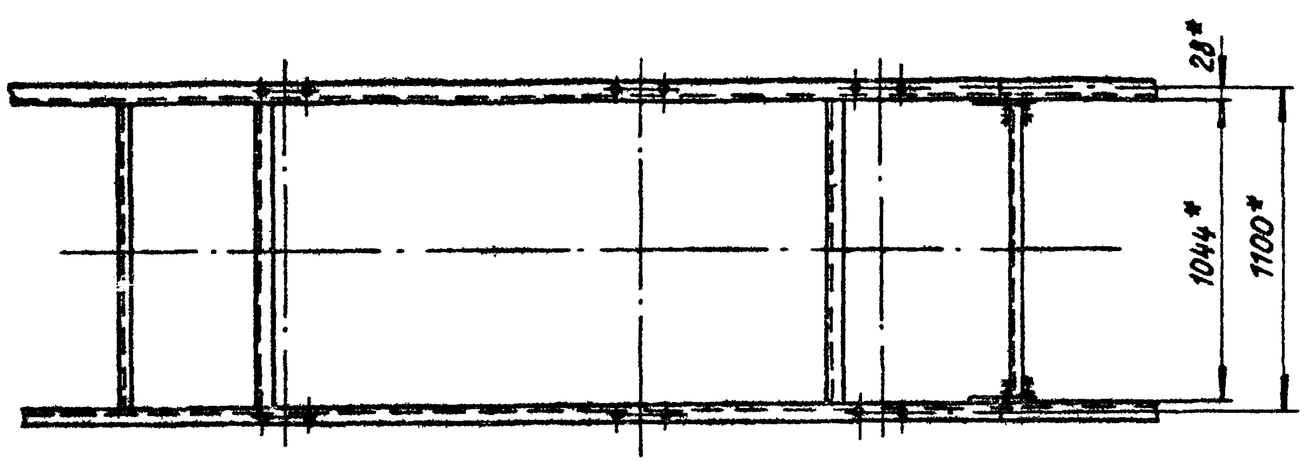

IV
М1:5

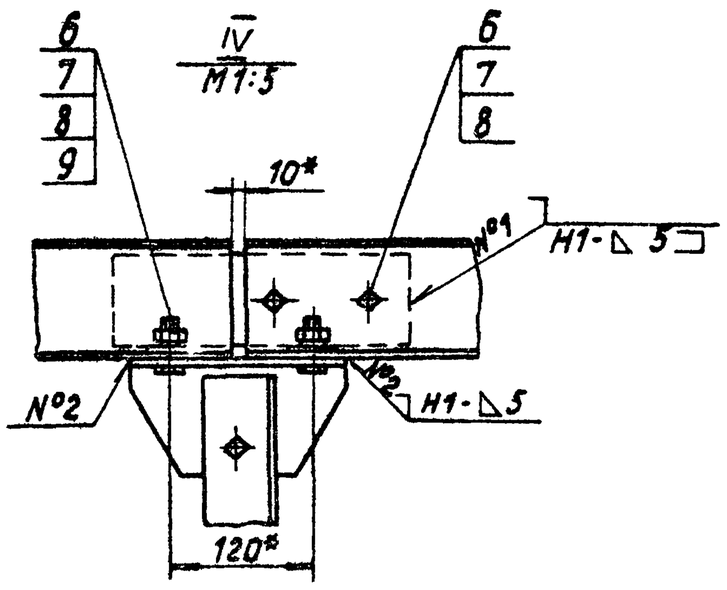

II
М1:10

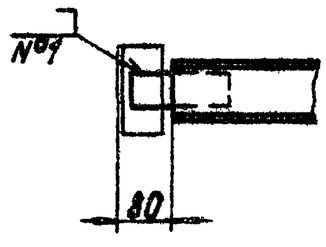

III
М1:10

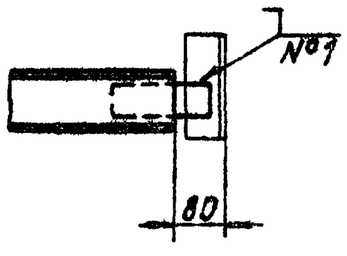

1.* Размеры для справок.

2. $\pm \frac{IT14}{2}$.

3. Сварные швы по ГОСТ 5264-80.

					14.04.03.000 СБ			
Изм.	Лист	№ докум.	Подпись	Дата	Металлоконструкция конвейера. Сборочный чертеж	Лит.	Масса	Масштаб
Разраб.		Кузьмина					555	1:100
Пров.		Брагина				Лист	Листов 1	
Т.контр.						ЛАТГИПРОПРОМ		
Н.контр.		Самсонова						
Утв.		Шнайдер						

Альбом 10.6

Типовой проект 903-1-224.86

Инв.№ подл. | Подпись и дата | Взам.инв.№ | Инв.№ дубл. | Подпись и дата

Копировал

Формат А2

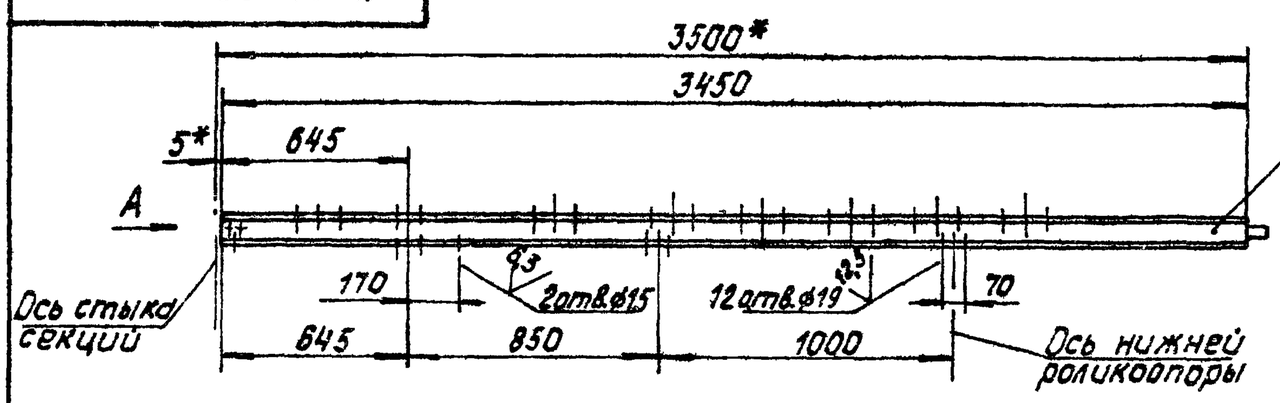

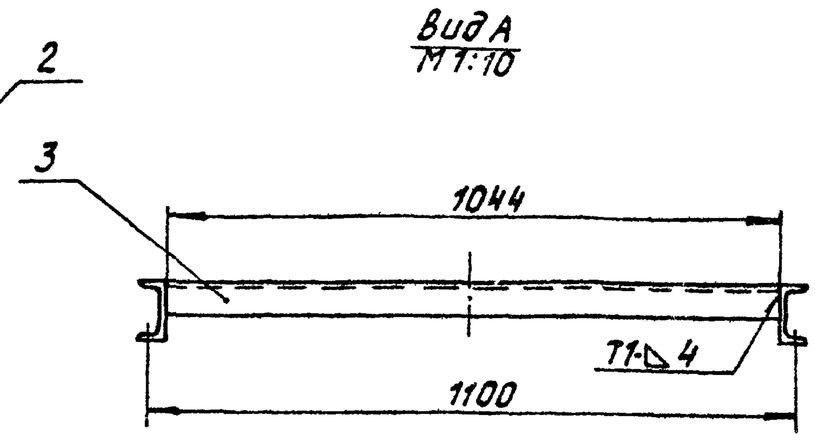

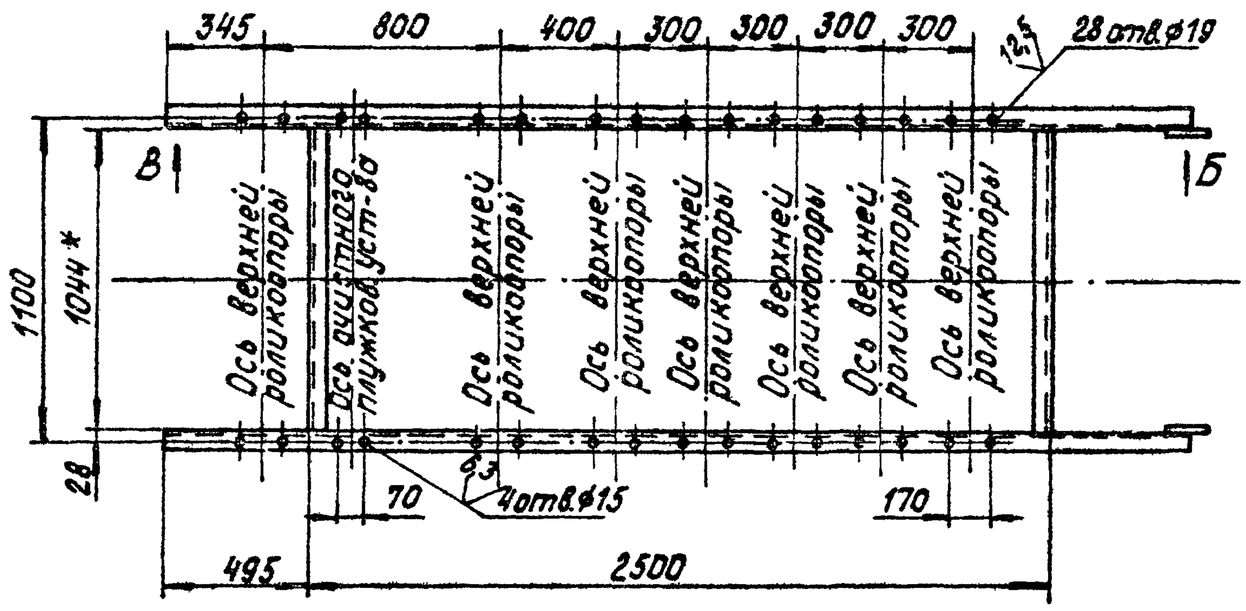

1. * Размеры для справок.
2. H14, h14, $\pm\frac{IT14}{2}$.
3. Шероховатость поверхностей кромок реза: 50.
4. Сварные швы по ГОСТ 5264-80.

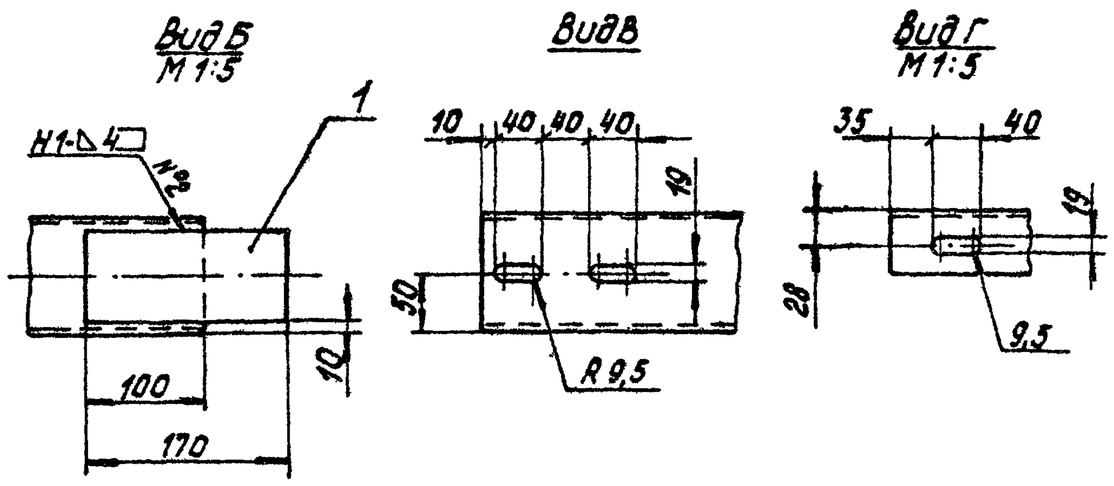

					14.04.03.100СБ		
Изм. Лист	№ докум.	Подпись	Дата	Секция загрузочная. Сборочный чертеж	Лит.	Масса	Масштаб
Разраб.	Кузьмина					75	1:20
Пров.	Брацило				Лист	Листов 1	
Т.контр.					ЛАТГИПРОПРОМ		
Н.контр.	Самсонова						
Утв.	Шнайдер						

Копировал Б Формат А3

Типовой проект 903-1-224.86 Альбом 10.6

Инв.№подл. | Подпись и дата | Взам.инв.№ | Инв.№дубл. | Подпись и дата

Формат	Зона	Поз.	Обозначение	Наименование	Кол.	Примечание
				Документация		
А3			14.04.03.100СБ	Сборочный чертеж		
				Детали		
Б4		1	14.04.03.101	Накладка		
				Полоса $\frac{Б6\times80\ ГОСТ\ 103-76}{ВСт3сп\ ГОСТ\ 535-79}$	2	0,65кг
Б4		2	14.04.03.102	Прогон		
				Швеллер $\frac{10П\ ГОСТ\ 8240-72}{ВСт3сп\ ГОСТ\ 535-79}$	2	30,0кг
Б4		3	14.04.03.103	Связь		
				Уголок $\frac{Б\ 63\times63\times6\ ГОСТ\ 8509-72}{ВСт3сп\ ГОСТ\ 535-79}$	2	6,0кг

					14.04.03.100		
Изм. Лист	№ докум.	Подпись	Дата	Секция загрузочная	Лит.	Лист	Листов 1
Разраб.	Кузьмина				ЛАТГИПРОПРОМ		
Пров.	Брацило						
Н.контр.	Самсонова						
Утв.	Шнайдер						

Копировал Б Формат А4

Типовой проект 903-1-224.86 Альбом 10.6

Инв.№подл. | Подпись и дата | Взам.инв.№ | Инв.№дубл. | Подпись и дата

Формат	Зона	Поз.	Обозначение	Наименование	Кол.	Примечание
				Документация		
А2			14.04.03.000СБ	Сборочный чертеж		
				Сборочные единицы		
А4		1	14.04.03.100	Секция загрузочная	1	
А4		2	14.04.03.200	Секция головная	1	
А4		3	14.04.03.300	Секция средней части	1	
А4		4	14.04.03.400	Секция средней части	1	
А4		5	14.04.03.500	Стойка Н=365	6	
				Стандартные изделия		
		6		Болт М16-6g×45.38.016 ГОСТ 7798-70	36	
		7		Гайка М16 4.016 ГОСТ 5915-70	36	
		8		Шайба 16.65Г.016 ГОСТ 6402-70	36	
		9		Шайба 16.01.05 ГОСТ 10450-78	24	

					14.04.03.000		
Изм. Лист	№ докум.	Подпись	Дата	Металлоконструкция конвейера	Лит.	Лист	Листов 1
Разраб.	Кузьмина				ЛАТГИПРОПРОМ		
Пров.	Брацило						
Н.контр.	Самсонова						
Утв.	Шнайдер						

Копировал Б Формат А4

14.04.03.200 СБ

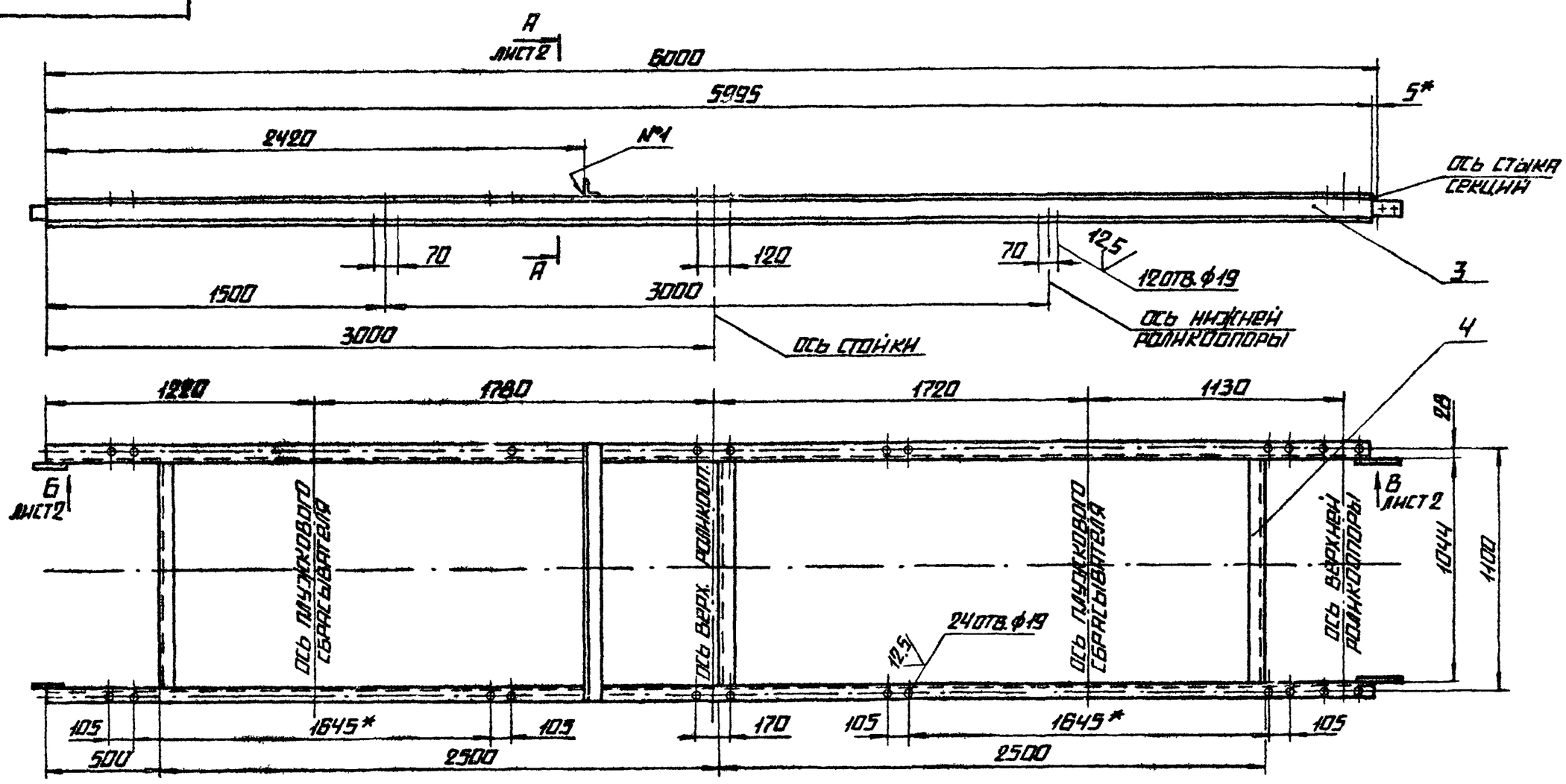

1.* Размеры для справок.
2. $H14, h14, \pm \frac{IT14}{2}$.
3. Шероховатость поверхностей кромок реза.
4. Сварные швы по ГОСТ 5264-80.

					14.04.03.200 СБ		
Изм.	Лист	№ докум.	Подп.	Дата	Секция головная	Лит.	Масса / Масштаб
Разраб.		Кузьминна					133 / 1:20
Пров.		Брацилло			Сборочный чертеж	Лист 1	Листов 2
Т. контр.						ЛАТГИПРОПРОМ	
Н. контр.		Самсонова					
Утв.		Шнайдер					

Копировал — Формат А3

Типовой проект 903-1-224.86 Альбом 10.6

14.04.03.200 СБ

А–А / М1:10 лист 1

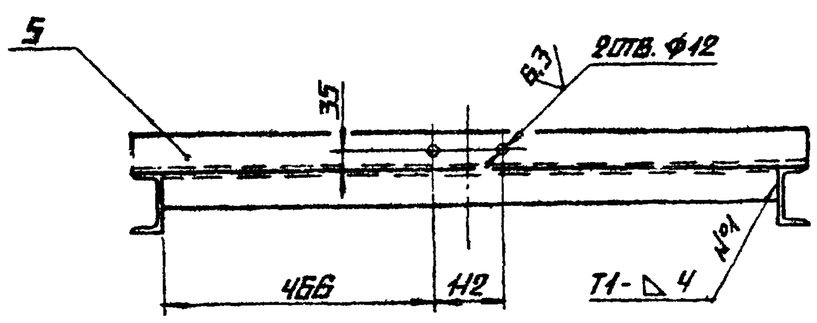

Вид Б / М1:5 лист 1

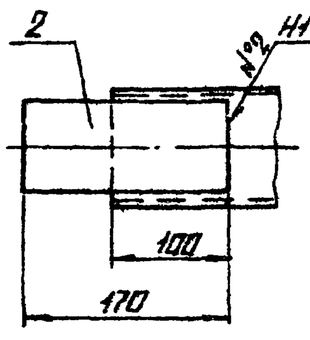

Вид В / М1:5 лист 1

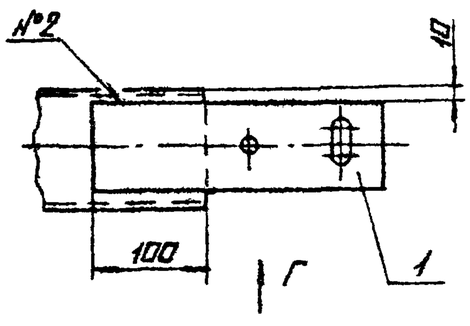

Вид Г / М1:5

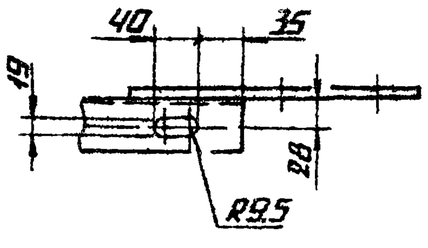

Изм.	Лист	№ докум.	Подп.	Дата	14.04.03.200 СБ

Лист 2

Копировал — Формат А4

Формат	Зона	Поз.	Обозначение	Наименование	Кол.	Примечание
				Документация		
*			14.04.03.200 СБ	Сборочный чертеж		*93, А4
				Детали		
А4		1	14.02.07.301	Накладка	2	
Б4		2	14.04.03.201	Накладка		
				Полоса $\frac{6б \times 80\ ГОСТ\ 103-76}{ВСт3сп\ ГОСТ\ 535-79}$	2	
Б4		3	14.04.03.202	Прогон		
				Швеллер $\frac{10П\ ГОСТ\ 8240-79}{ВСт3сп\ ГОСТ\ 535-79}$	2	51,5 кг
Б4		4	14.04.03.203	Связь		
				Уголок $\frac{Б\text{-}63 \times 63 \times 6\ ГОСТ\ 8509-72}{ВСт3сп\ ГОСТ\ 535-79}$	3	6,0 кг
Б4		5	14.04.03.204	Уголок		
				Уголок $\frac{Б\text{-}63 \times 63 \times 6\ ГОСТ\ 8509-72}{ВСт3сп\ ГОСТ\ 535-79}$	1	6,5 кг

					14.04.03.200		
Изм.	Лист	№ докум.	Подп.	Дата	Секция головная	Лит.	Лист / Листов
Разраб.		Кузьминна					1
Пров.		Брацилло				ЛАТГИПРОПРОМ	
Н. контр.		Самсонова					
Утв.		Шнайдер					

Копировал — Формат А4

Типовой проект 903-1-224.86 Альбом 10.6

14.04.03.300СБ

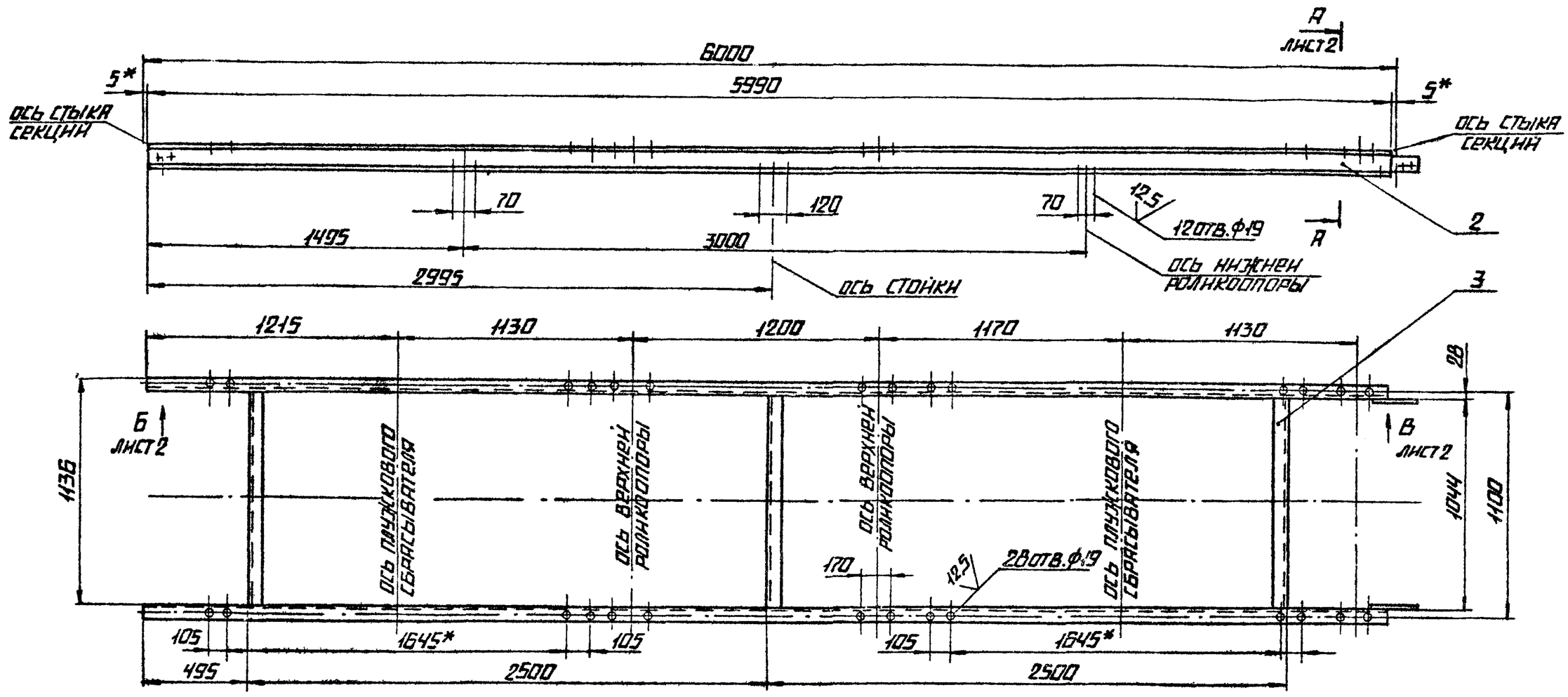

1. * размеры для справок
2. $H14, h14, \pm\frac{IT14}{2}$.
3. Шероховатость поверхностей кромок реза: $\overset{50}{\sqrt{}}$.

					14.04.03.300СБ			
Изм.	Лист	№ докум.	Подпись	Дата	Секция средней части	Лит.	Масса	Масштаб
Разраб.		Кузьмина					125	1:20
Пров.		Брацило			Сборочный чертеж	Лист 1	Листов 2	
Т.контр.						ЛАТГИПРОПРОМ		
Н.контр.		Самсонова						
Утв.		Шнайдер						

Копировал | Формат А3

Типовой проект 903-1-224.86 Альбом 10.6

Инв. № подл. | Подпись и дата | Взам. инв. № | Инв. № дубл. | Подпись и дата

14.04.03.300СБ

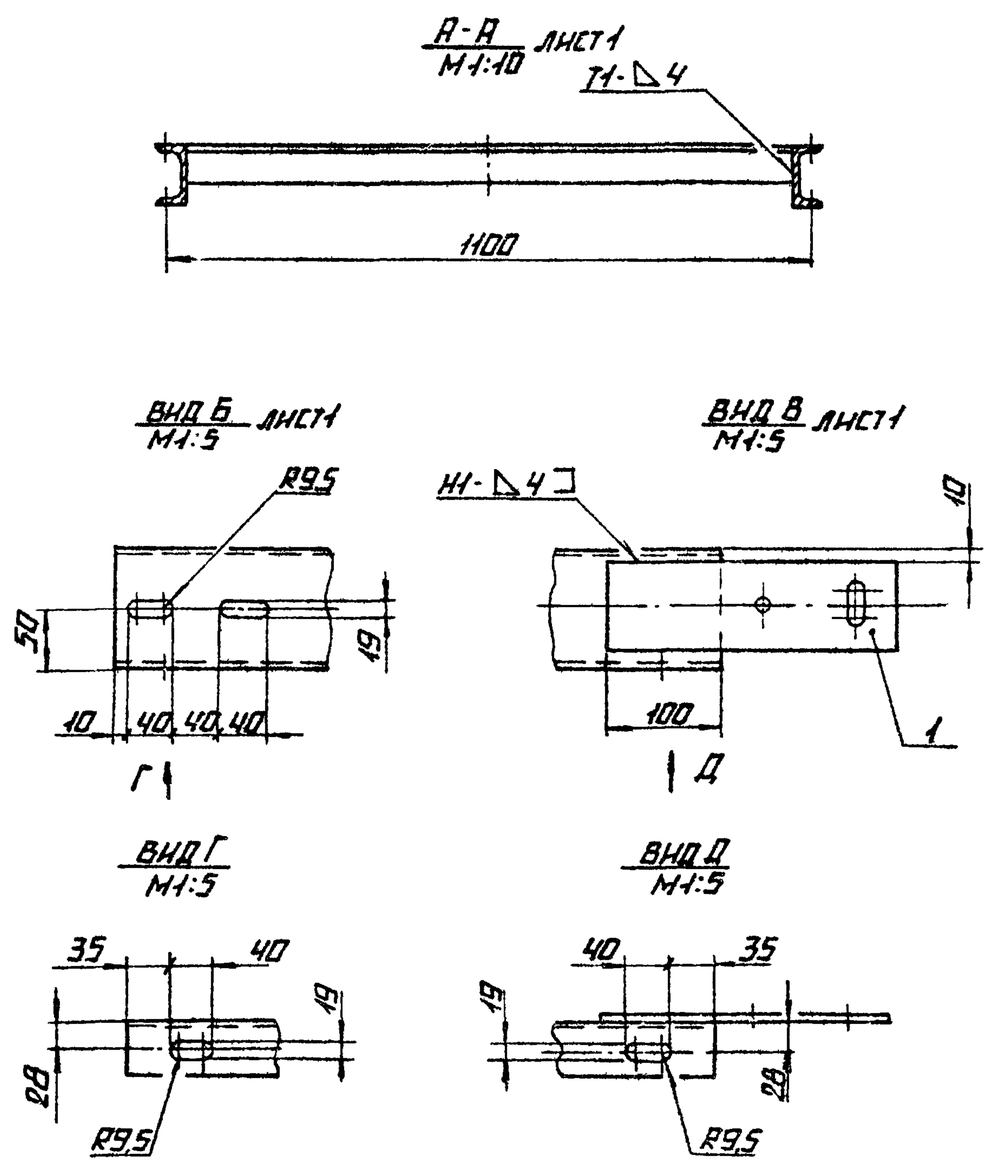

Изм.	Лист	№ докум.	Подп.	Дата	14.04.03.300СБ	Лист 2

Копировал | Формат А4

Типовой проект 903-1-224.86 Альбом 10.6

Формат	Зона	Поз.	Обозначение	Наименование	Кол.	Примечание
				Документация		
*			14.04.03.300СБ	Сборочный чертеж		*А3, А4
				Детали		
94		1	14.02.07.301	Накладка	2	
64		2	14.04.03.301	Прогон		
				Швеллер $\frac{10П\ ГОСТ\ 8240-72}{ВСт3сп\ ГОСТ\ 535-79}$	2	51,5 кг
64		3	14.04.03.302	Связь		
				Уголок $\frac{Б\text{-}63\times63\times6\ ГОСТ\ 8509-72}{ВСт3сп\ ГОСТ\ 535-79}$	3	6,0 кг

					14.04.03.300			
Изм.	Лист	№ докум.	Подп.	Дата	Секция средней части	Лит.	Лист	Листов
Разраб.		Кузьмина						1
Пров.		Брацило				ЛАТГИПРОПРОМ		
Н.контр.		Самсонова						
Утв.		Шнайдер						

Формат А4

14.04.03.400 СБ

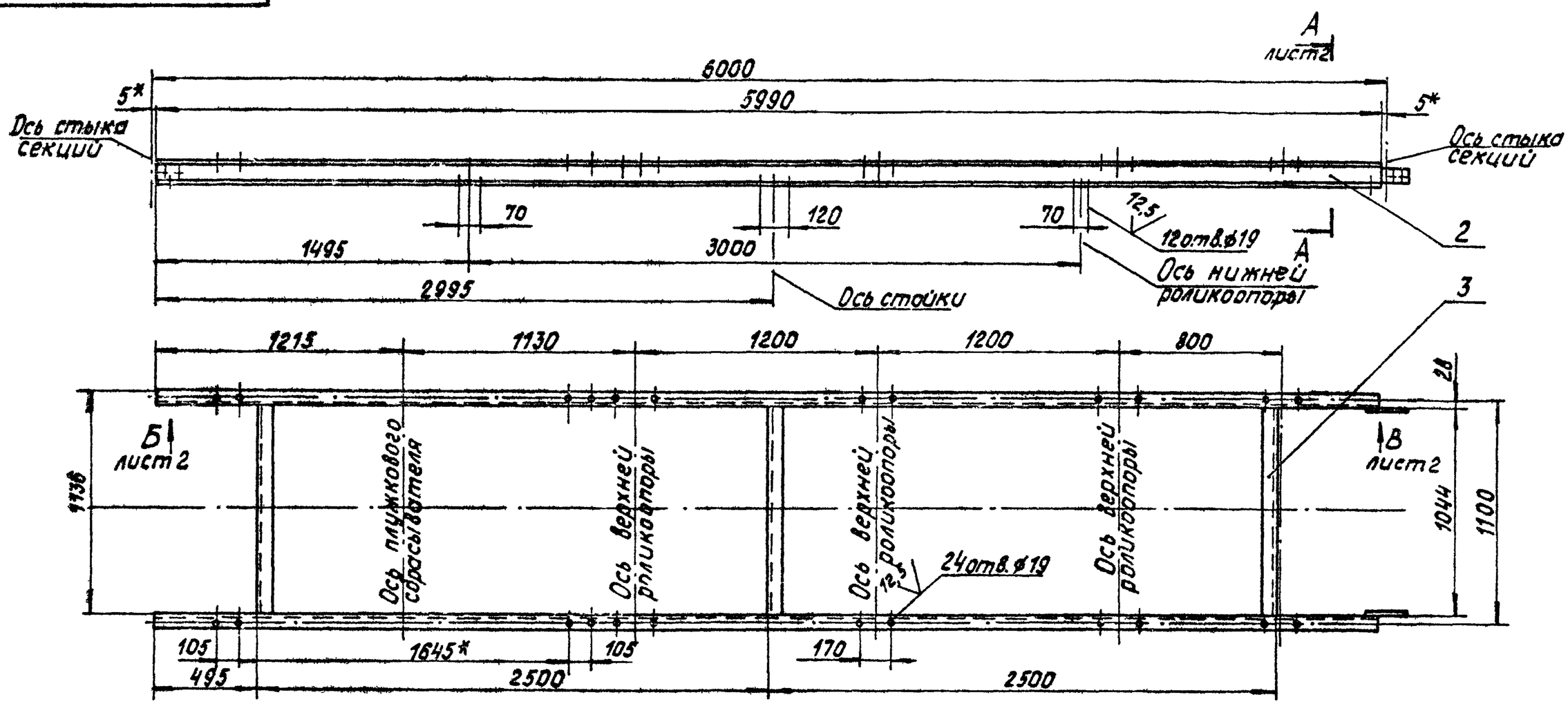

1. *Размеры для справок.
2. $H14, h14, \pm \frac{IT14}{2}$.
3. Шероховатость поверхностей кромок реза: $\overset{50}{\nabla}$.
4. Сварные швы по ГОСТ 5264-80.

Изм.	Лист	№ докум.	Подпись	Дата	14.04.03.400 СБ		
Разраб.		Кузьмина			Секция средней части. Сборочный чертеж.	Лит.	Масса 12,5	Масштаб 1:20
Пров.		Брацило				Лист 1	Листов 2
Т.контр.						ЛАТГИПРОПРОМ	
Н.контр.		Самонова					
Утв.		Шнайдер					

Копировал Ф Формат А3

Типовой проект 903-1-224.86 Альбом 10.6

Инв.№ подл. | Подпись и дата | Взам.инв.№ | Инв.№ дубл. | Подпись и дата

14.04.03.400 СБ

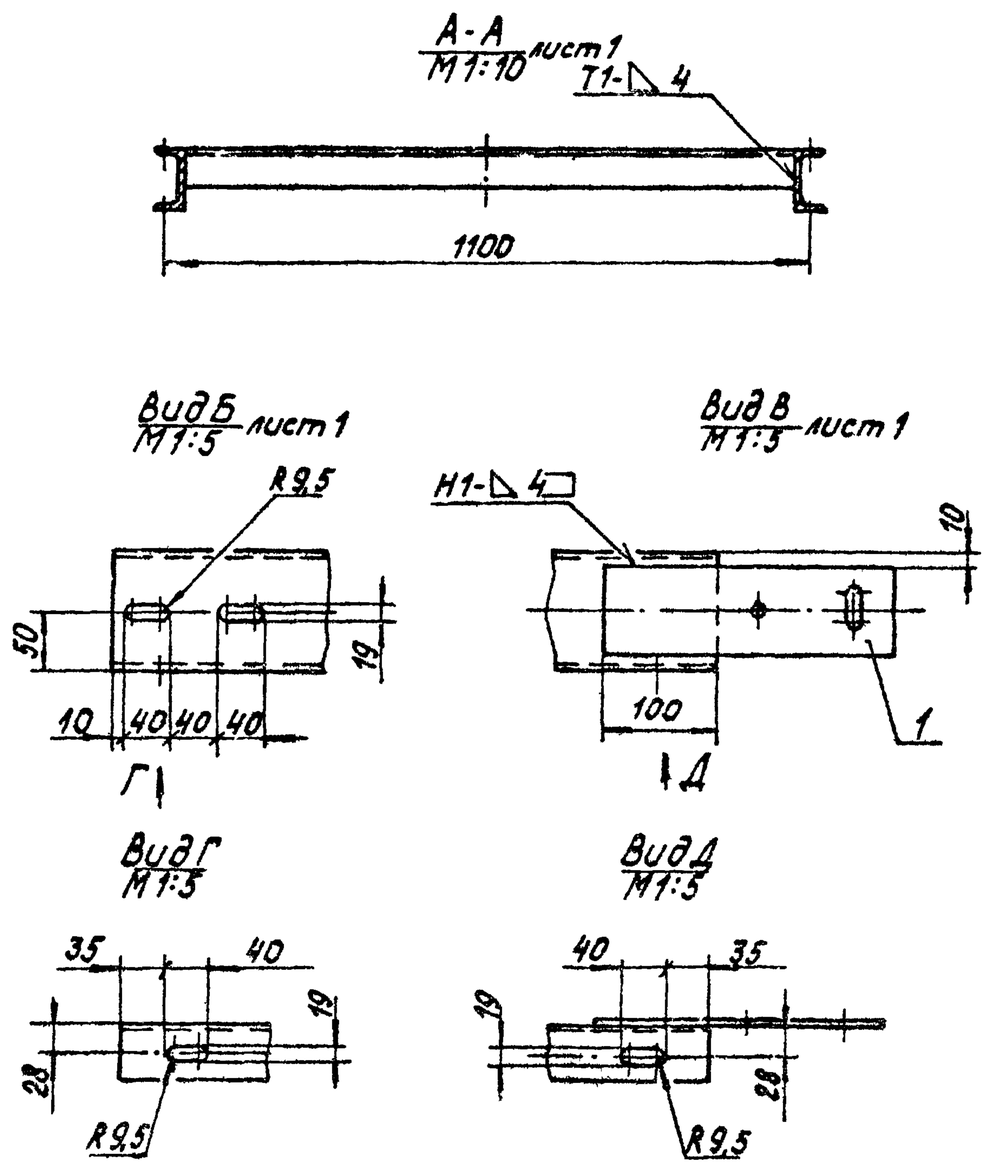

Изм.	Лист	№ докум.	Подп.	Дата	14.04.03.400 СБ	Лист 2

Формат А4

Типовой проект 903-1-224.86 Альбом 10.6

Формат	Зона	Поз.	Обозначение	Наименование	Кол.	Примечание
				Документация		
*			14.04.03.400СБ	Сборочный чертеж		*А3, А4
				Детали		
А4		1	14.02.07.301	Накладка	2	
Б4		2	14.04.03.401	Прогон		
				Швеллер $\frac{10П\ ГОСТ\ 8240-72}{ВСт3сп\ ГОСТ\ 535-79}$	2	51,5 кг
Б4		3	14.04.03.402	Связь		
				Уголок $\frac{Б\text{-}63\times63\times6\ ГОСТ\ 8509-72}{ВСт3сп\ ГОСТ\ 535-79}$	3	6,0 кг

Изм.	Лист	№ докум.	Подпись	Дата	14.04.03.400		
Разраб.		Кузьмина			Секция средней части	Лит.	Лист	Листов 1
Пров.		Брацило					
Т.контр.						ЛАТГИПРОПРОМ	
Н.контр.		Самонова					
Утв.		Шнайдер					

Копировал Ф Формат А4

Типовой проект 903-1-224.86 Альбом 10.6

14.04.03.500 СБ

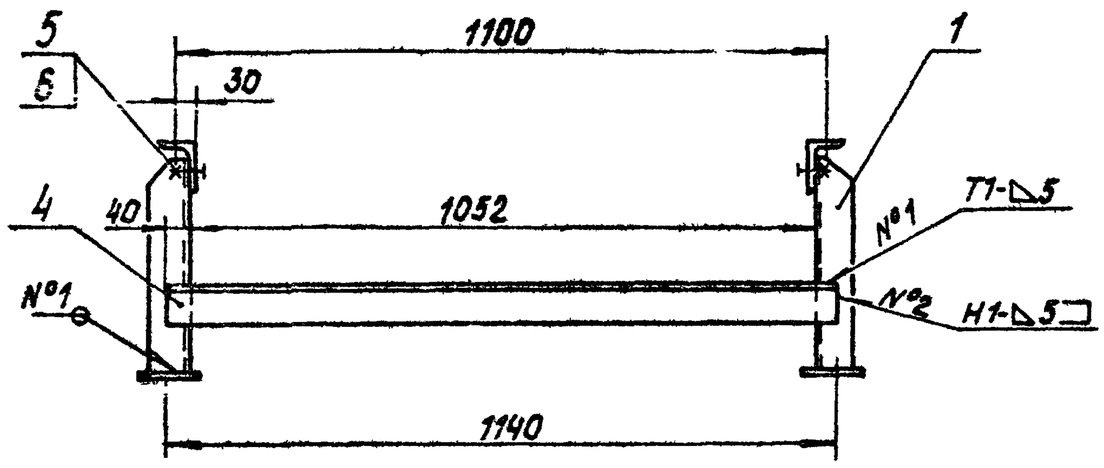

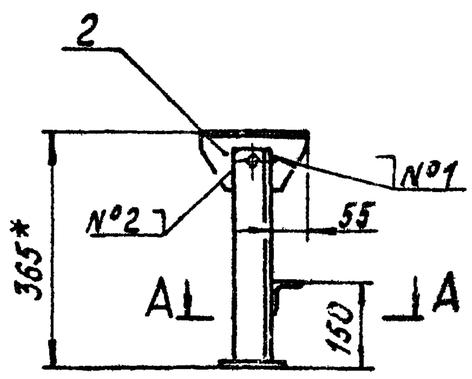

Поз. 2
М1:5

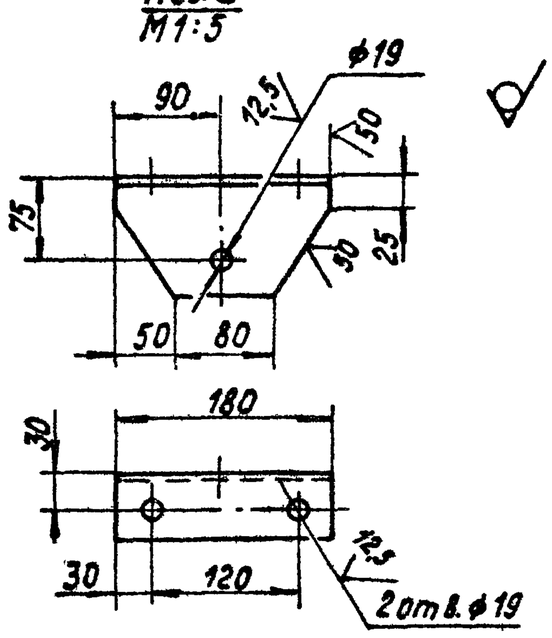

А-А
М1:5

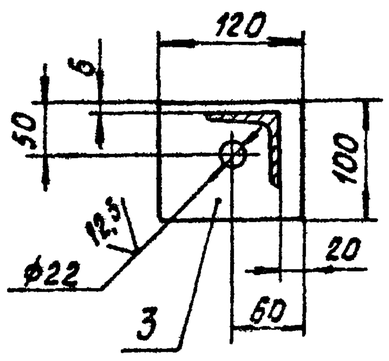

1. *Размеры для справок.
2. H14; h14; $\pm \frac{IT14}{2}$.
3. Шероховатость поверхностей кромок реза: ▽50.
4. Сварные швы по ГОСТ 5264-80.

					14.04.03.500 СБ		
Изм. Лист	№ докум.	Подпись	Дата	Стойка Н=365. Сборочный чертеж	Лит.	Масса	Масштаб
Разраб.	Кузьмина					14,5	1:10
Пров.	Брацило				Лист	Листов 1	
Т.контр.					ЛАТГИПРОПРОМ		
Н.контр.	Самсонова						
Утв.	Шнайдер						

Копировал 6 Формат А3

Типовой проект 903-1-224.86 Альбом 10.6

14.04.03.501

(▽)

14.04.03.501 изображено

14.04.03.501.01 - зеркальное отражение

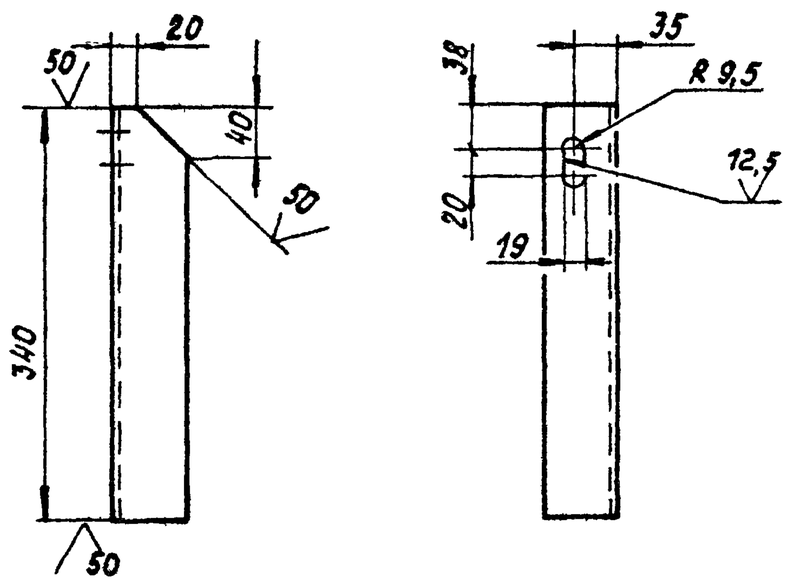

Неуказанные предельные отклонения размеров H14; h14; $\pm \frac{IT14}{2}$.

					14.04.03.501		
Изм. Лист	№ докум.	Подпись	Дата	Стойка	Лит.	Масса	Масштаб
Разраб.	Кузьмина					1,9	1:5
Пров.					Лист	Листов 1	
Т.контр.				Уголок Б-63×63×6 ГОСТ 8509-72 / ВСт3сп ГОСТ 535-79	ЛАТГИПРОПРОМ		
Н.контр.	Самсонова						
Утв.							

Копировал 6 Формат А4

Формат	Зона	Поз.	Обозначение	Наименование	Кол.	Примечание
				Документация		
А3			14.04.03.500 СБ	Сборочный чертеж		
				Детали		
А4		1	14.04.03.501	Стойка	1	
			-01	Стойка	1	
Б4		2	14.04.03.502	Опора		
				Уголок Б-100×63×6 ГОСТ 8510-72 / ВСт3сп ГОСТ 535-79	2	1,1 кг
Б4		3	14.04.03.503	Основание		
				Лист Б-ПН-8 ГОСТ 19903-74 / ВСт3сп ГОСТ 14637-79	2	0,8 кг
Б4		4	14.04.03.504	Связь		
				Уголок Б-63×63×6 ГОСТ 8509-72 / ВСт3сп ГОСТ 535-79		
				L = 1130 h14	1	6,5 кг
				Стандартные изделия		
		5		Болт М16-6g×45.58.016 ГОСТ 7798-70	2	
		6		Гайка М16.5.016 ГОСТ 5915-70	2	

					14.04.03.500		
Изм. Лист	№ докум.	Подпись	Дата	Стойка Н=365	Лит.	Лист	Листов 1
Разраб.	Кузьмина				ЛАТГИПРОПРОМ		
Пров.	Брацило						
Н.контр.	Самсонова						
Утв.	Шнайдер						

Копировал 6 Формат А4

14.04.04.000 СБ

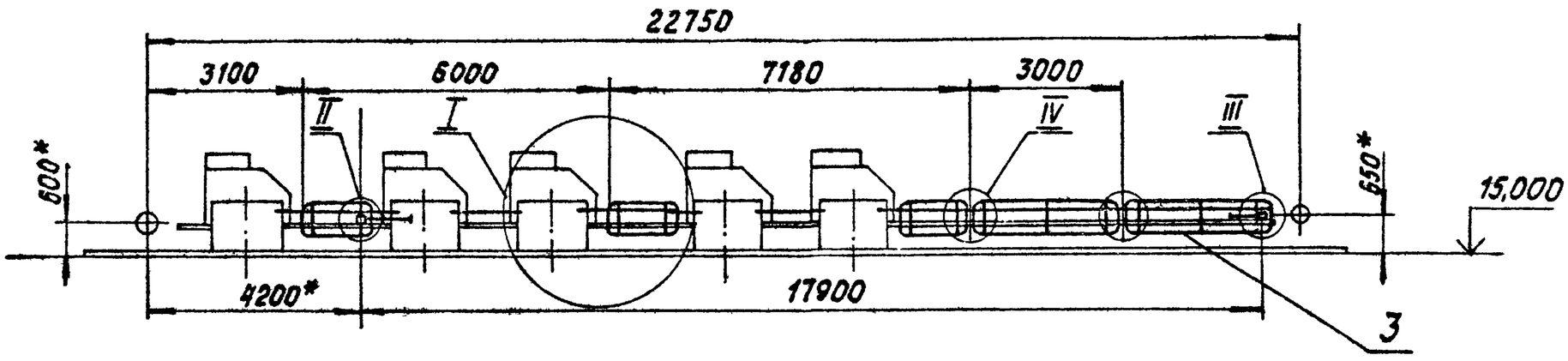

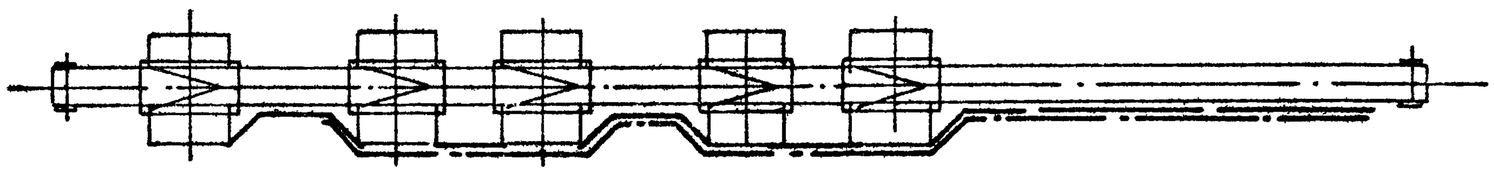

I
М1:20

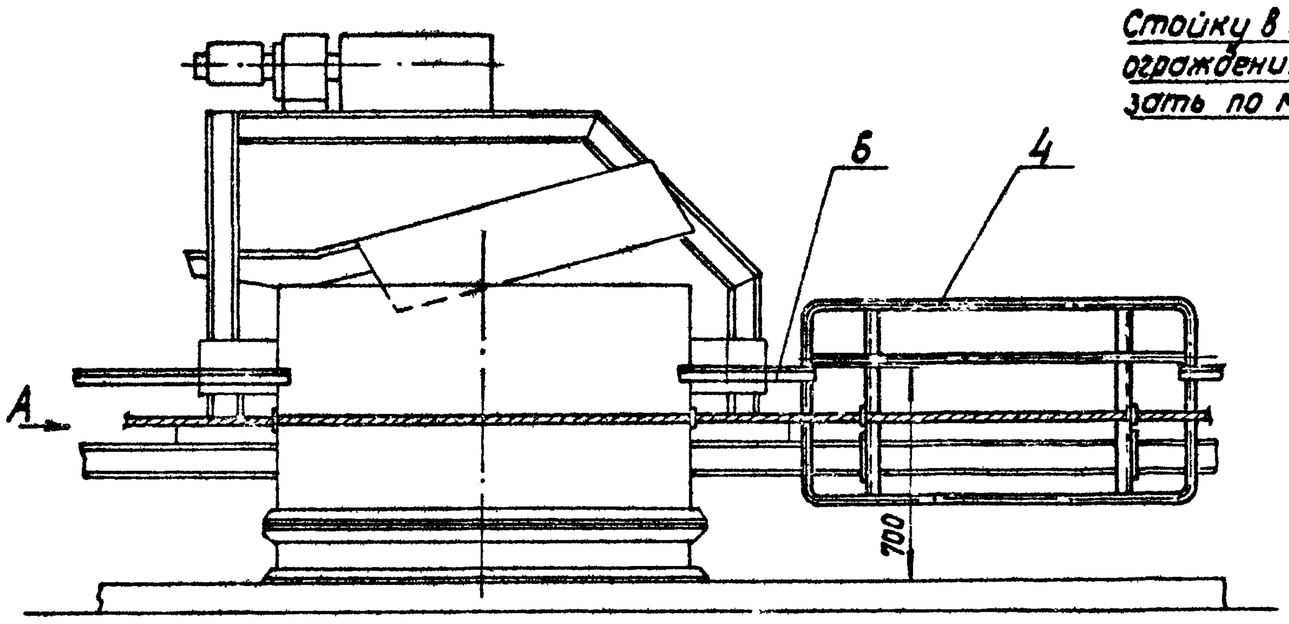

II
М1:10

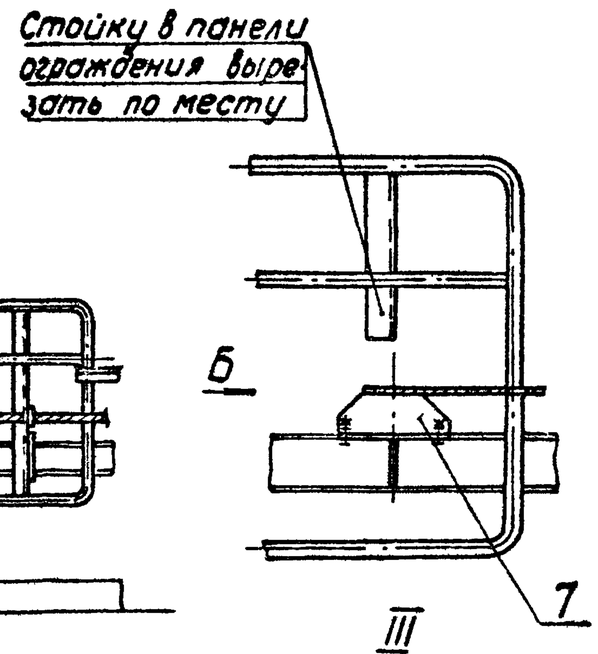

Вид Б
М1:5

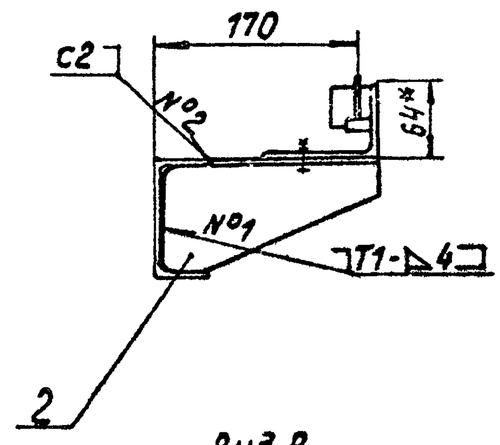

Вид В
М1:5

III
М1:10

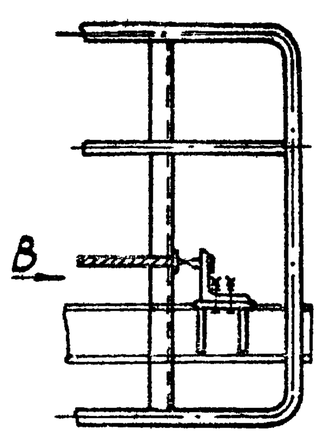

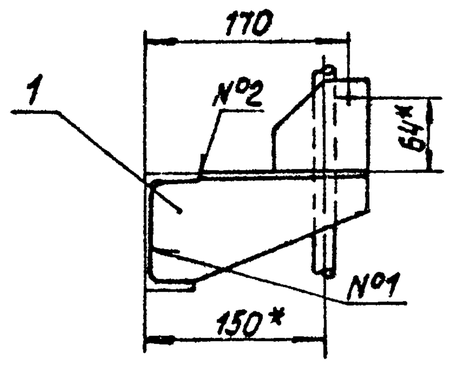

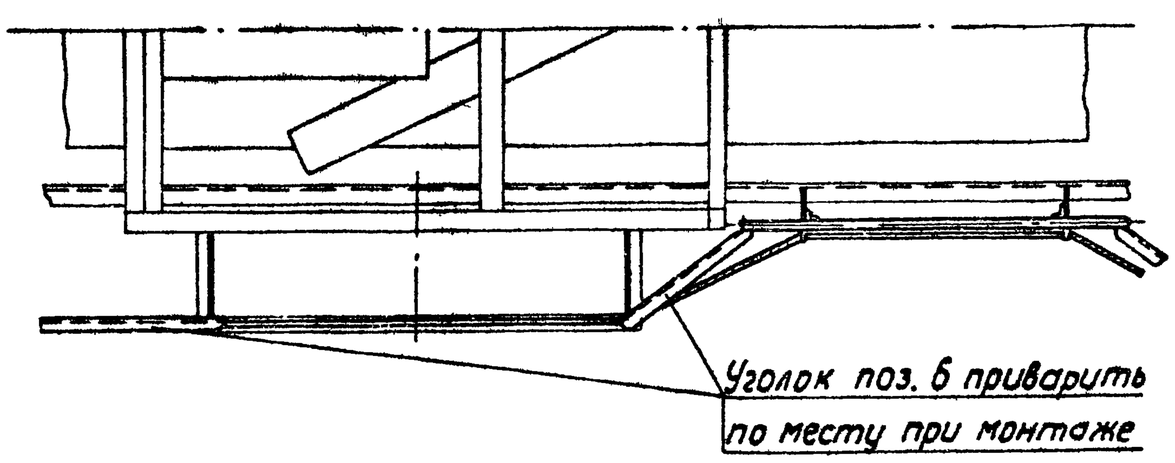

Вид А
М1:5

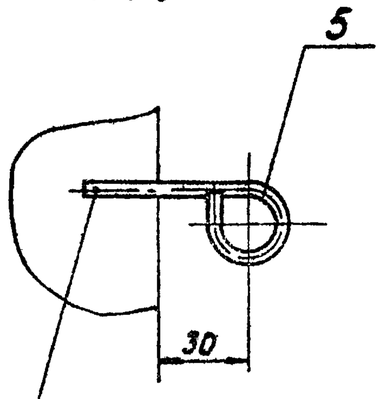

IV
М1:10

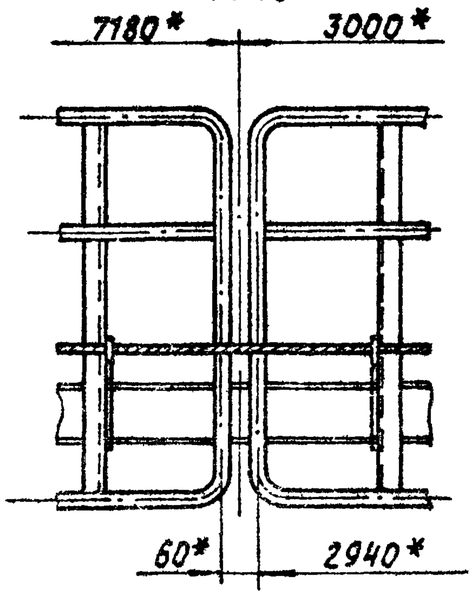

1.* Размеры для справок.

2. $\pm \frac{IT14}{2}$.

3. Сварные швы по ГОСТ 5264-80.

					14.04.04.000 СБ			
Изм.	Лист	№ докум.	Подпись	Дата	Ограждение конвейера и устройство аварийное выключающее в сборе. Сборочный чертеж	Лит.	Масса	Масштаб
Разраб.		Кузьмина					115	1:100
Пров.		Брацило				Лист	Листов 1	
Т.контр.						ЛАТГИПРОПРОМ		
Н.контр.		Сансанова						
Утв.		Шнайдер						

Альбом 10.6

Типовой проект 903-1-224.86

Инв. № подл. | Подпись и дата | Взам. инв. №

Подпись и дата

формат А2

Типовой проект 903-1-224.86 Альбом 10.6

14.04.04.002

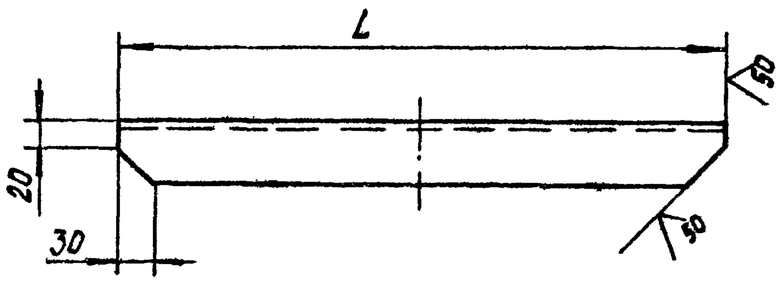

Обозначение	L, мм	Масса, кг
14.04.04.002	520	2,0
-01	1120	4,2

Неуказанные предельные отклонения размеров: $h14, \pm\frac{IT14}{2}$.

Изм.	Лист	№ докум.	Подпись	Дата	14.04.04.002			
Разраб.		Кузьмина			Уголок	Лит.	Масса	Масштаб
Пров.							см. табл.	—
Т.контр.						Лист	Листов 1	
Н.контр.		Самсонова			Уголок Б-50×50×5 ГОСТ 8509-72 / ВСт3сп ГОСТ 535-79	ЛАТГИПРОПРОМ		
Утв.								

Копировал Формат А4

Типовой проект 903-1-224.86 Альбом 10.6

Формат	Зона	Поз.	Обозначение	Наименование	Кол.	Примечание
				Документация		
А2			14.04.04.100 СБ	Сборочный чертеж		
				Детали		
А4		1	14.03.07.401	Стойка	1	
			-01	Стойка	1	
А4		2	14.04.04.001	Скоба	2	
Б4		3	14.04.04.101	Кронштейн		
				Лист Б-ПН-4 ГОСТ 19903-74 / ВСт3сп ГОСТ 14637-79	2	0,53 кг
				Стандартные изделия		
		4		Болт М12-6g×30.36.016 ГОСТ 7798-70	4	
		5		Гайка М12.4.016 ГОСТ 5915-70	4	
				Материалы		
		6		Круг В16 ГОСТ 2590-71 / ВСт3сп ГОСТ 535-79	5,2	м

Изм.	Лист	№ докум.	Подпись	Дата	14.04.04.100			
Разраб.		Кузьмина			Панель ограждения	Лит.	Лист	Листов 1
Пров.		Брацило				ЛАТГИПРОПРОМ		
Н.контр.		Самсонова						
Утв.		Шнайдер						

Копировал Формат А4

Типовой проект 903-1-224.86 Альбом 10.6

14.04.04.001

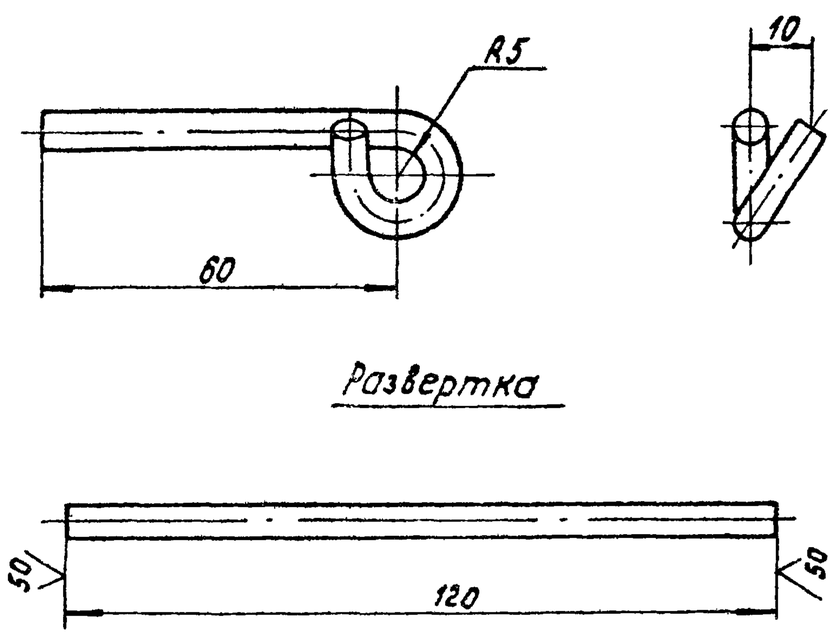

Неуказанные предельные отклонения размеров: $H14, h14, \pm\frac{IT14}{2}$.

Изм.	Лист	№ докум.	Подпись	Дата	14.04.04.001			
Разраб.		Кузьмина			Скоба	Лит.	Масса	Масштаб
Пров.							0,03	1:1
Т.контр.						Лист	Листов 1	
Н.контр.		Самсонова			Круг В6 ГОСТ 2590-71 / ВСт3сп ГОСТ 535-79	ЛАТГИПРОПРОМ		
Утв.								

Формат А4

Типовой проект 903-1-224.86 Альбом 10.6

Формат	Зона	Поз.	Обозначение	Наименование	Кол.	Примечание
				Документация		
А2			14.04.04.000 СБ	Сборочный чертеж		
				Сборочные единицы		
А4		1	14.03.07.100	Кронштейн	1	
А4		2	14.03.07.300	Кронштейн	1	
А4		3	14.03.07.400	Панель ограждения	2	
А4		4	14.04.04.100	Панель ограждения	3	
				Детали		
А4		5	14.04.04.001	Скоба	8	
А4		6	14.04.04.002	Уголок	5	
			-01	Уголок	2	
				Прочие изделия		
		7		Устройство канатное выключающее $\ell_к = 30$ м	1	
				Изделие поз.7 изготавливается по нормалям „Союзпромтехмонтажа" комплектуется и поставляется заводами Минтяжмаша СССР.		

Изм.	Лист	№ докум.	Подпись	Дата	14.04.04.000			
Разраб.		Кузьмина			Ограждение конвейера и устройство аварийно выключающее в сборе	Лит.	Лист	Листов 1
Пров.		Брацило				ЛАТГИПРОПРОМ		
Н.контр.		Самсонова						
Утв.		Шнайдер						

Копировал Формат А4

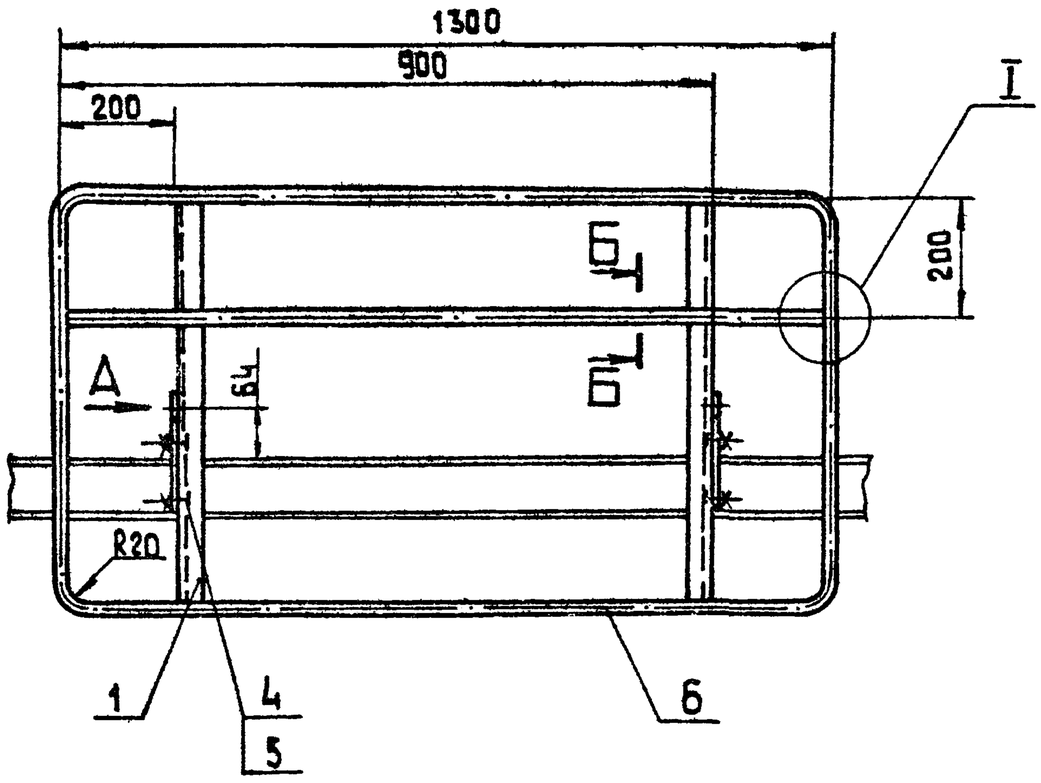

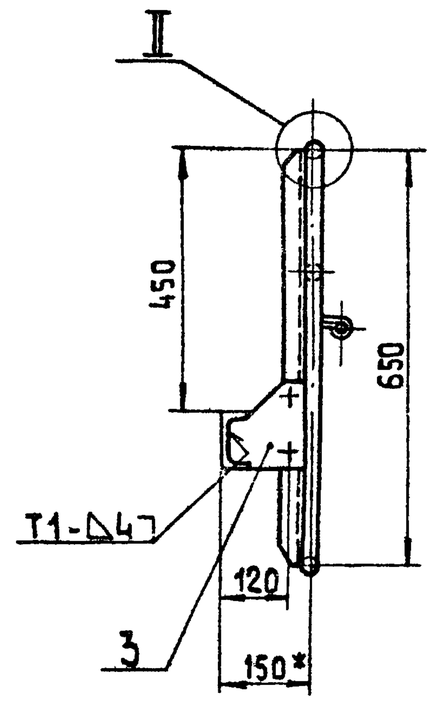

Вид А
М 1:2

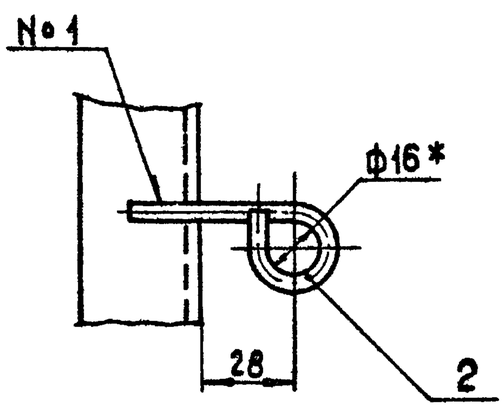

Шов нестандартный №1	Шов нестандартный №2	Шов нестандартный №3
Б-Б М 1:2 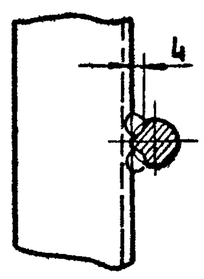	I М 1:2 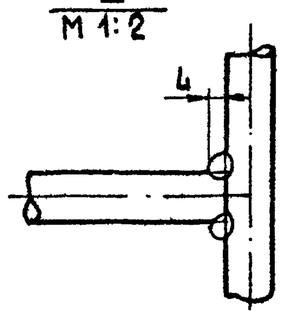	II М 1:2 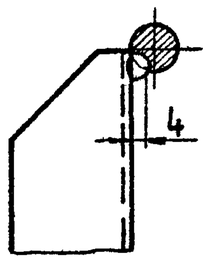
Характеристика швов		
Швы соединений без скоса кромок, двусторонний. Сварка ручная электродуговая.		Шов соединения без скоса кромок, односторонний. Сварка ручная электродуговая.

Поз. 2
М. 1:2,5

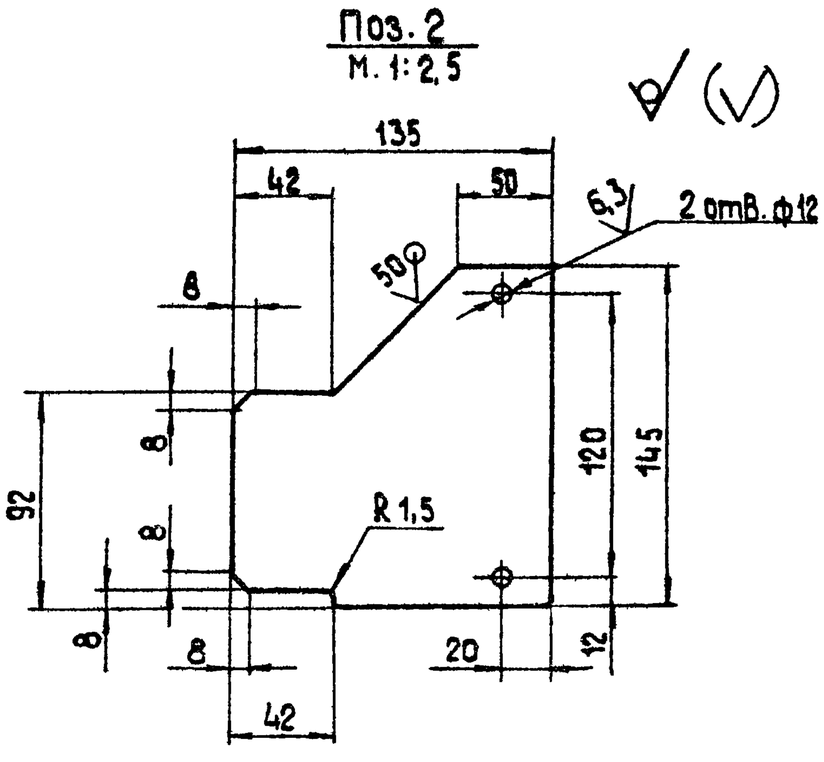

1.* Размеры для справок

2. $H\,14,\ h\,14;\ \pm\frac{IT14}{2}$.

3. Шероховатость поверхностей кромок реза: 50.

Изм. Лист	№ докум.	Подпись	Дата	14.04.04.100 СБ	
Разраб.	Кузьмина			Панель ограждения Сборочный чертеж.	Лит. / Масса 14 / Масштаб 1:10
Пров.	Брацила				Лист / Листов 1
Т.контр.					ЛАТГИПРОПРОМ
Н.контр.	Самсонова				
Утв.	Шнайдер				

Копировал 38 Формат А2

Альбом 10.6

Типовой проект 903-1-224.86

Инв. № подл. | Подпись и дата | Взам. инв. № | Инв. № дубл. | Подпись и дата

Альбом 10.6

14. 04. 05. 000 СБ

Типовой проект 903-1-224.86

Инв. № подл. | Подпись и дата | Взам. инв. № | Инв. № дубл. | Подпись и дата

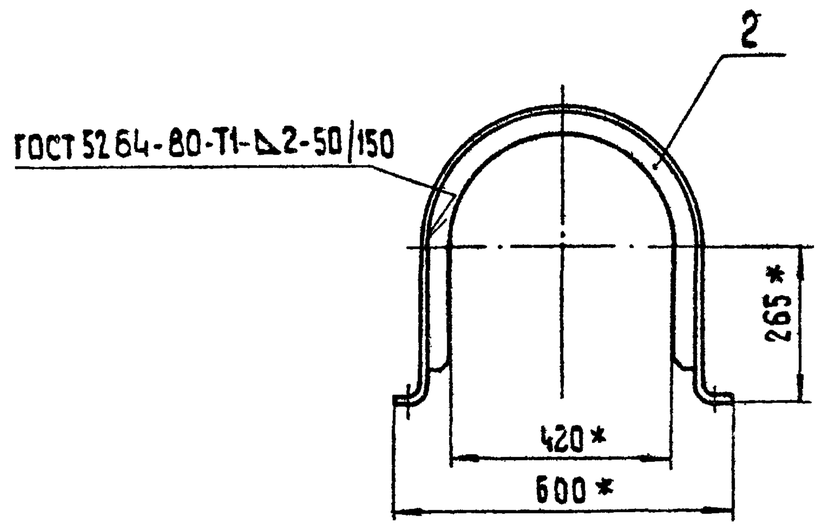

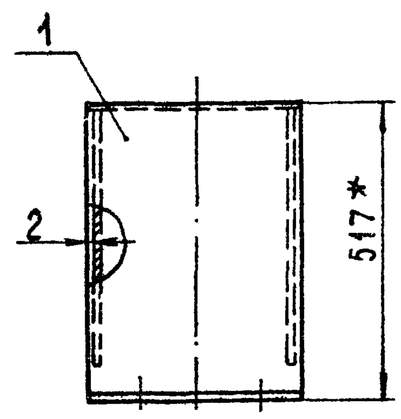

Поз. 2

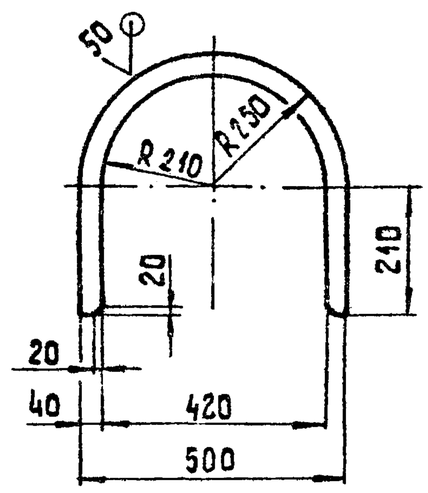

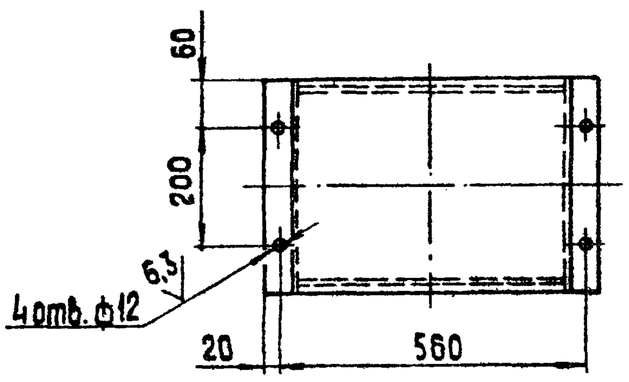

1.* Размеры для справок.

2. H 14, h 14, $\pm\frac{IT14}{2}$.

Изм.	Лист	№ докум.	Подпись	Дата	14. 04. 05. 000 СБ		
Разраб.		Кузьмина			Ограждение муфты Сборочный чертеж	Лит.	Масса 8,5	Масштаб 1:10
Пров.		Брацило				Лист	Листов 1
Т. контр.						ЛАТГИПРОПРОМ	
Н. контр.		Самсонова					
Утв.		Шнайдер					

Копировал

Формат А3

Альбом 10.6

14. 04. 05. 001

Типовой проект 903-1-224.86

Инв. № подл. | Подпись и дата | Взам. инв. № | Инв. № дубл. | Подпись и дата

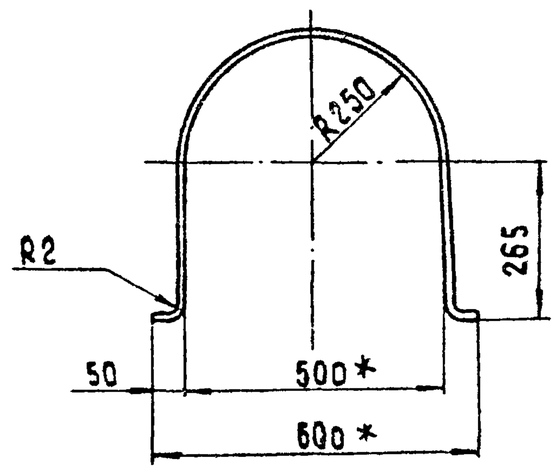

Развертка

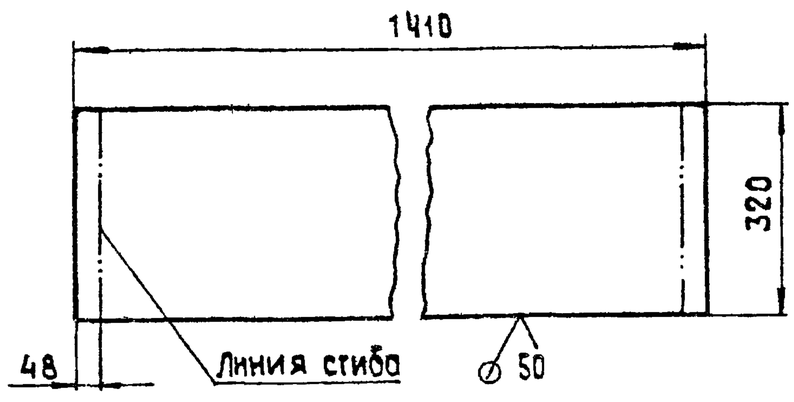

1.* Размеры для справок.

2. H 14, h 14, $\pm\frac{IT14}{2}$.

Изм.	Лист	№ докум.	Подпись	Дата	14. 04. 05. 001		
Разраб.		Кузьмина			Обечайка	Лит.	Масса 7,0	Масштаб 1:10
Пров.						Лист	Листов 1
Т. контр.						ЛАТГИПРОПРОМ	
Н. контр.		Самсонова			Лист Б-ПН-2 ГОСТ 19903-74 4-IV-8Ст3сп ГОСТ 16523-70		
Утв.							

Формат А4

Альбом 10.6

Типовой проект 903-1-224.86

Инв. № подл. | Подпись и дата | Взам. инв. № | Инв. № дубл. | Подпись и дата

Формат	Зона	Поз.	Обозначение	Наименование	Кол.	Примечание
				Документация		
А3			14. 04. 05. 000 СБ	Сборочный чертеж		
				Детали		
А4		1	14. 04. 05. 001	Обечайка	1	
Б4		2	14. 04 05. 002	Ребро		
				Лист Б-ПН-2 ГОСТ 19903-74 4-IV-8Ст3сп ГОСТ 16523-70	2	0,7 кг

Изм.	Лист	№ докум.	Подпись	Дата	14. 04. 05. 000		
Разраб.		Кузьмина			Ограждение муфты	Лит.	Лист	Листов 1
Пров.		Брацило				ЛАТГИПРОПРОМ	
Н. контр.		Самсонова					
Утв.		Шнайдер					

Формат А4

14.04.06.000СБ

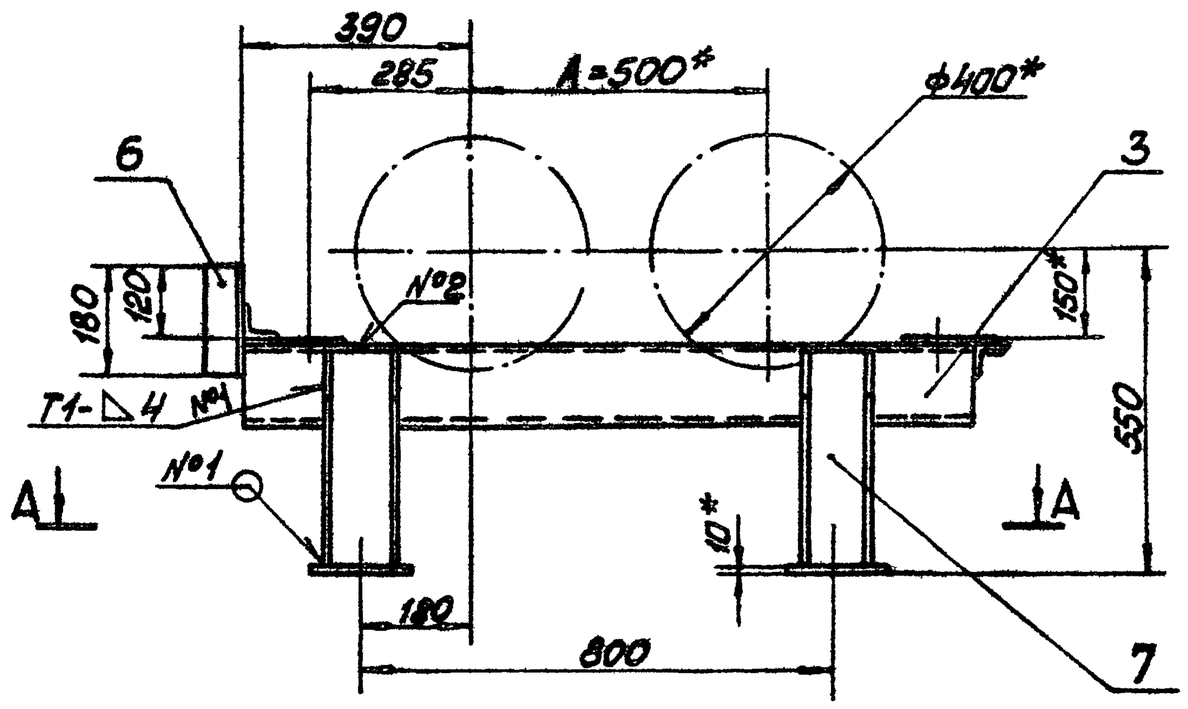

Поз. 7

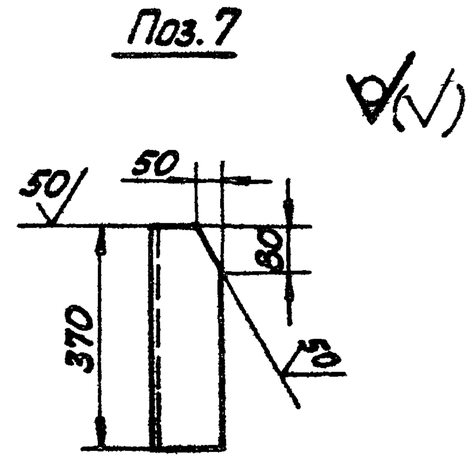

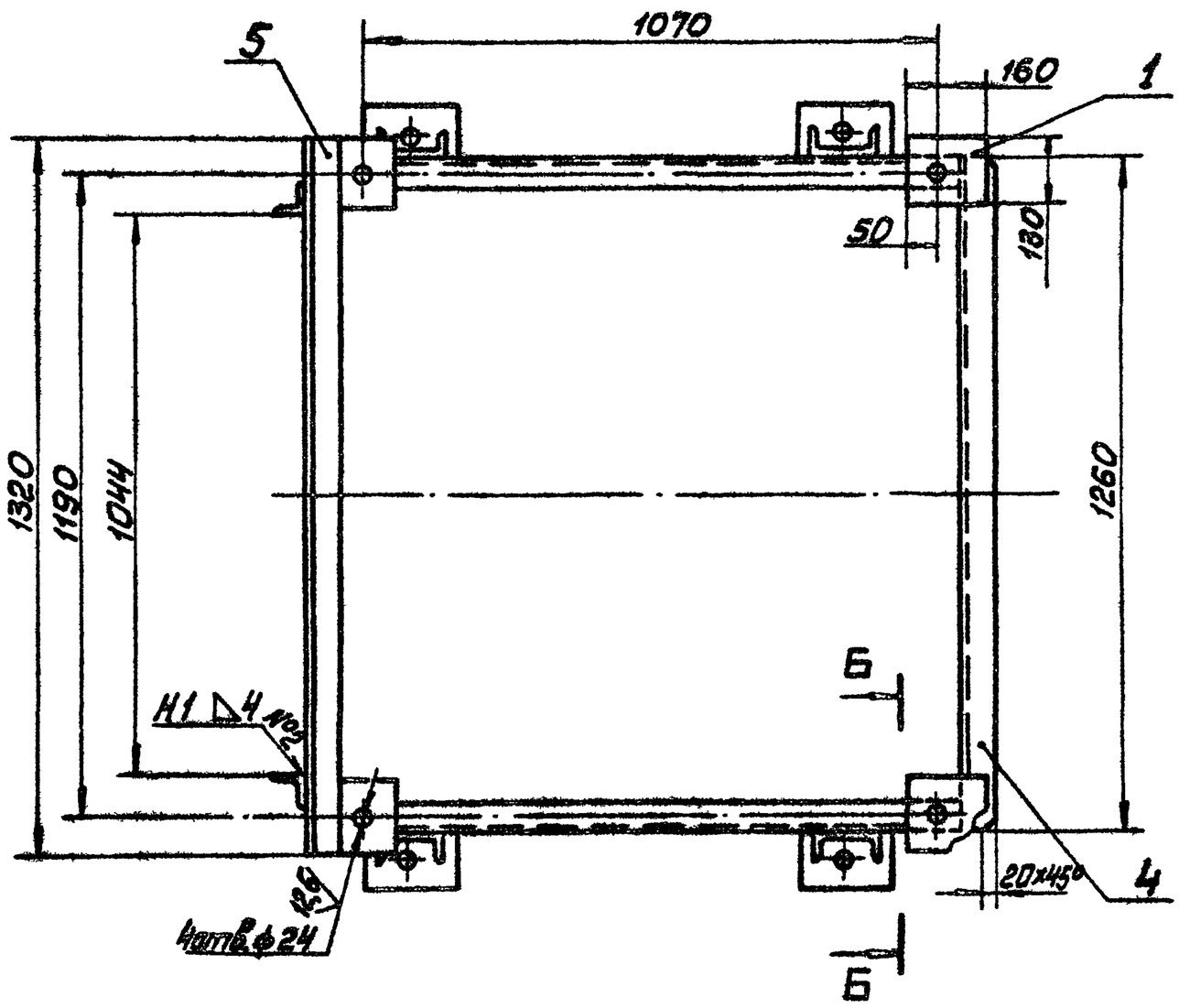

Б—Б

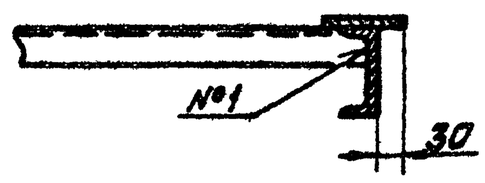

А—А

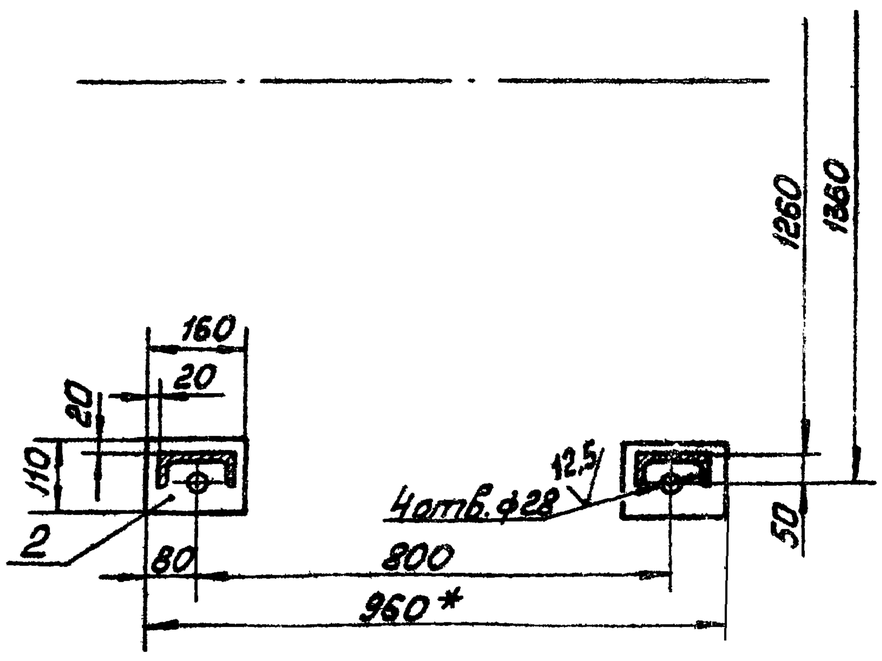

1. * Размеры для справок.
2. H14; h14; $\pm\frac{IT14}{2}$.
3. Шероховатость поверхностей кромок реза: 50.
4. Сварные швы по ГОСТ 5264-80.

					14.04.06.000СБ			
Изм.	Лист	№ докум.	Подп.	Дата	Рама натяжки Сборочный чертёж	Лит.	Масса	Масштаб
Разраб.		Горяинова					70	1:10
Пров.		Брацило				Лист	Листов 1	
Т.контр.						ЛАТГИПРОПРОМ		
Н.контр.		Самсонов						
Утв.		Шнайдер						

Копировал Мок. Формат А2

Альбом 10.6

Типовой проект 903-1-224.86

Инв. № подл. | Подп. и дата | Взам. инв. №

Альбом 10.6 | Типовой проект 903-1-224.86

Формат	Зона	Поз.	Обозначение	Наименование	Кол.	Примечание
Б4		9	14.04.07.008	Связь		
				Уголок $\frac{Б\text{-}100\times100\times8\ ГОСТ\ 8509\text{-}72}{ВСт3сп\ ГОСТ\ 535\text{-}79}$		
				L=760 h14	1	9,3 кг
Б4		10	14.04.07.009	Связь		
				Уголок $\frac{Б\text{-}100\times100\times8\ ГОСТ\ 8509\text{-}72}{ВСт3сп\ ГОСТ\ 535\text{-}79}$		
				L=835 h14	1	10,2 кг
Б4		11	14.04.07.010	Стойка		
				Швеллер $\frac{120\ ГОСТ\ 8240\text{-}72}{ВСт3сп\ ГОСТ\ 535\text{-}79}$		
				L=215 h14	2	2,24 кг
Б4		12	14.04.07.011	Стойка		
				Швеллер $\frac{200\ ГОСТ\ 8240\text{-}72}{ВСт3сп\ ГОСТ\ 535\text{-}79}$		
				L=215 h14	1	4,0 кг

Подпись и дата | Инв. № дубл. | Взам. инв. № | Подпись и дата | Инв. № подл.

14.04.07.000

Изм. | Лист | № докум. | Подпись | Дата

Лист 2

Копировал | Формат А4

Альбом 10.6 | Типовой проект 903-1-224.86

14.04.07.001

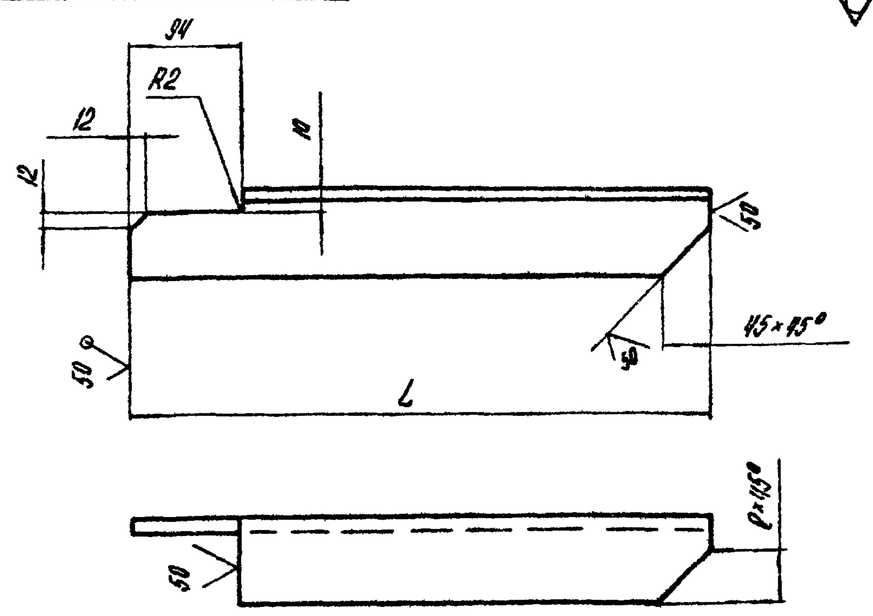

Обозначение	Поз.	Размеры мм L	Размеры мм ℓ	Масса кг
14.04.07.001	1	410	20	3,7
-01	2	515	45	4,7

Неуказанные предельные отклонения размеров: h14; $\pm\frac{IT14}{2}$.

Подпись и дата | Инв. № дубл. | Взам. инв. № | Подпись и дата | Инв. № подл.

14.04.07.001

Изм.	Лист	№ докум.	Подпись	Дата
Разраб.		Балдорзде		
Пров.		Брацило		
Т. контр.				
Н. контр.		Самсонова		

Связь

Уголок $\frac{Б\text{-}75\times75\times8\ ГОСТ\ 8509\text{-}72}{ВСт3сп\ ГОСТ\ 535\text{-}79}$

Лит.	Масса	Масштаб
	см. табл.	1:5

Лист | Листов 1

ЛАТГИПРОПРОМ

Копировал | Формат А4

Альбом 10.6 | Типовой проект 903-1-224.86

Формат	Зона	Поз.	Обозначение	Наименование	Кол.	Примечание
				Документация		
А2			14.04.07.000 СБ	Сборочный чертеж		
				Детали		
Б4		1	14.04.07.001	Связь	1	
		2	-01	Связь	1	
Б4		3	14.04.07.002	Балка		
				Швеллер $\frac{14П\ ГОСТ\ 8240\text{-}72}{ВСт3сп\ ГОСТ\ 535\text{-}79}$		
				L=320 h14	2	3,9 кг
Б4		4	14.04.07.003	Лист		
				Лист $\frac{Б\text{-}ПН\text{-}13\ ГОСТ\ 19903\text{-}74}{ВСт3сп\ ГОСТ\ 14637\text{-}79}$		
				210h 14×260 h14	1	5,1 кг
Б4		5	14.04.07.004	Лист		
				Лист $\frac{Б\text{-}ПН\text{-}10\ ГОСТ\ 19903\text{-}74}{ВСт3сп\ ГОСТ\ 14637\text{-}79}$	2	2,5 кг
Б4		6	14.04.07.005	Лист		
				Лист $\frac{Б\text{-}ПН\text{-}10\ ГОСТ\ 19903\text{-}74}{ВСт3сп\ ГОСТ\ 14637\text{-}79}$	1	4,4 кг
Б4		7	14.04.07.006	Связь		
				Уголок $\frac{Б\text{-}75\times75\times8\ ГОСТ\ 8509\text{-}72}{ВСт3сп\ ГОСТ\ 535\text{-}79}$		
				L=550 h14	1	5,0 кг
Б4		8	14.04.07.007	Связь		
				Уголок $\frac{Б\text{-}75\times75\times8\ ГОСТ\ 8509\text{-}72}{ВСт3сп\ ГОСТ\ 535\text{-}79}$	1	6,5 кг

Подпись и дата | Инв. № дубл. | Взам. инв. № | Подпись и дата | Инв. № подл.

14.04.07.000

Изм.	Лист	№ докум.	Подпись	Дата
Разраб.		Балдорзде		
Пров.		Брацило		
Н. контр.		Самсонова		
Утв.		Шер		

Рама привода

Лит.	Лист	Листов
	1	2

ЛАТГИПРОПРОМ

Копировал | Формат А4

Альбом 10.6 | Типовой проект 903-1-224.86

Формат	Зона	Поз.	Обозначение	Наименование	Кол.	Примечание
				Документация		
А2			14.04.06.000 СБ	Сборочный чертеж		
				Детали		
Б4		1	14.04.06.001	Накладка		
				Лист $\frac{Б\text{-}ПН\text{-}10\ ГОСТ\ 19903\text{-}74}{ВСт3сп\ ГОСТ\ 14637\text{-}79}$	4	1,63 кг
Б4		2	14.04.06.002	Основание		
				Лист $\frac{Б\text{-}ПН\text{-}10\ ГОСТ\ 19903\text{-}74}{ВСт3сп\ ГОСТ\ 14637\text{-}79}$	4	1,38 кг
Б4		3	14.04.06.003	Прогон		
				Швеллер $\frac{14П\ ГОСТ\ 8240\text{-}72}{ВСт3сп\ ГОСТ\ 535\text{-}79}$		
				L=122 h14	2	15 кг
Б4		4	14.04.06.004	Связь		
				Уголок $\frac{Б\text{-}50\times50\times5\ ГОСТ\ 8509\text{-}72}{ВСт3сп\ ГОСТ\ 535\text{-}79}$	1	4,75 кг
Б4		5	14.04.06.005	Связь		
				Уголок $\frac{Б\text{-}50\times50\times5\ ГОСТ\ 8509\text{-}72}{ВСт3сп\ ГОСТ\ 535\text{-}79}$	1	5,0 кг
Б4		6	14.04.06.006	Стойка		
				Уголок $\frac{Б\text{-}63\times63\times6\ ГОСТ\ 8509\text{-}72}{ВСт3сп\ ГОСТ\ 535\text{-}79}$	2	1,03 кг
Б4		7	14.04.06.007	Стойка		
				Швеллер $\frac{12П\ ГОСТ\ 8240\text{-}72}{ВСт3сп\ ГОСТ\ 535\text{-}79}$	4	3,05 кг

Подпись и дата | Инв. № дубл. | Взам. инв. № | Подпись и дата | Инв. № подл.

14.04.06.000

Изм.	Лист	№ докум.	Подпись	Дата
Разраб.		Горокина		
Пров.		Брацило		
Н. контр.		Самсонова		
Утв.		Шнейдер		

Рама натяжки

Лит.	Лист	Листов
		1

ЛАТГИПРОПРОМ

Копировал | Формат А4

14.04.07.000СБ

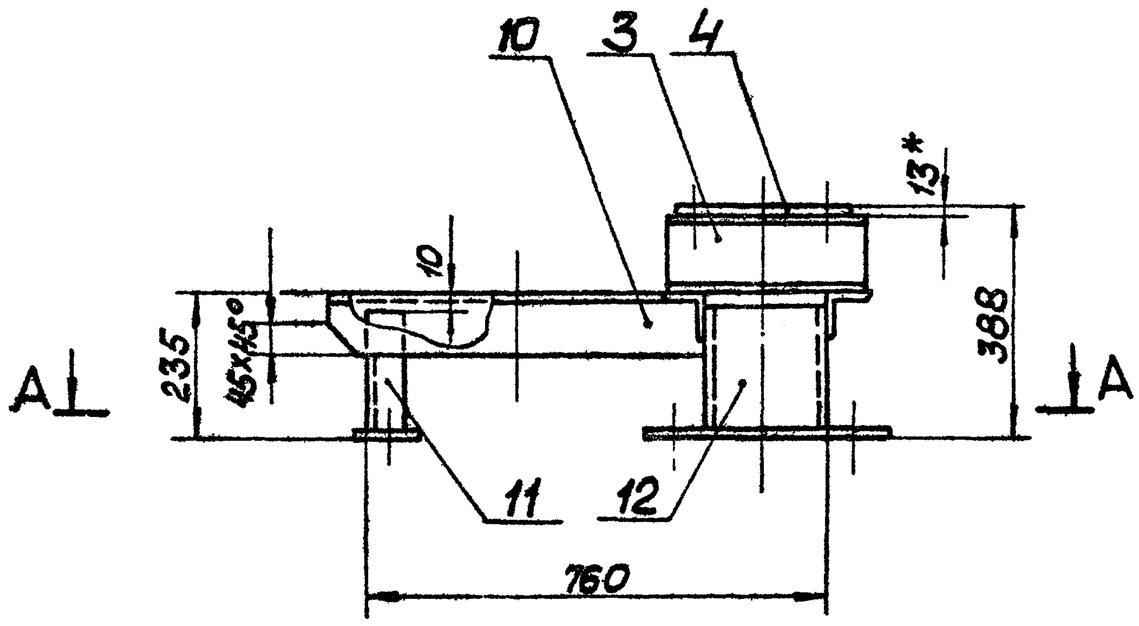

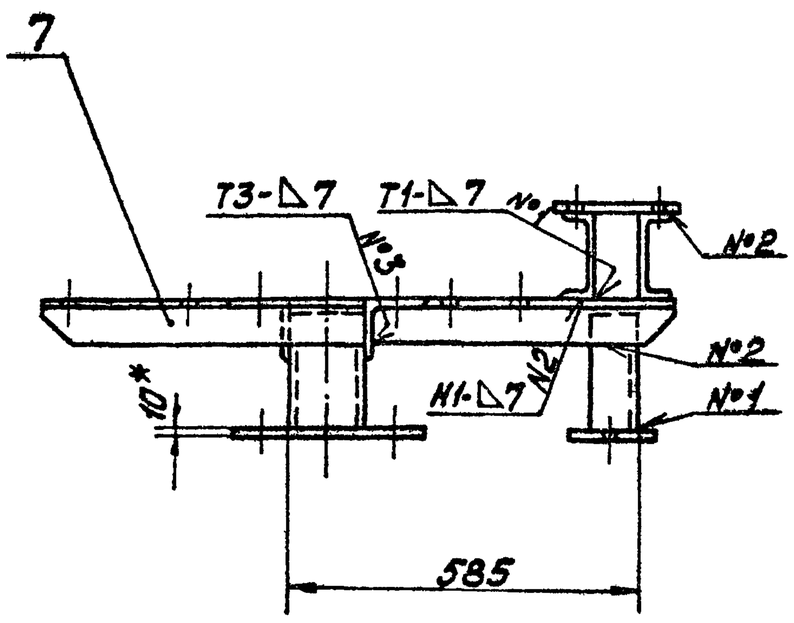

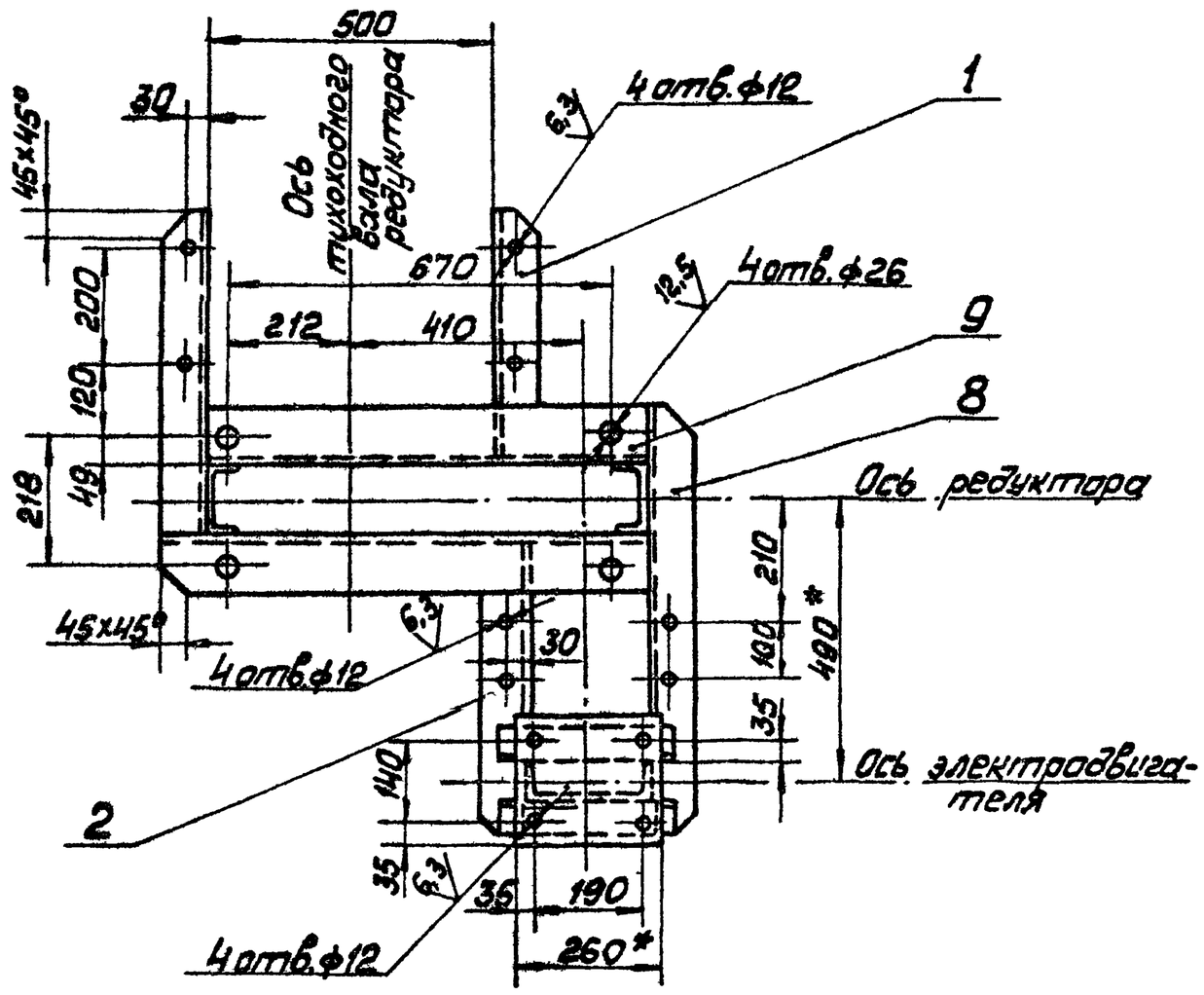

Поз. 8

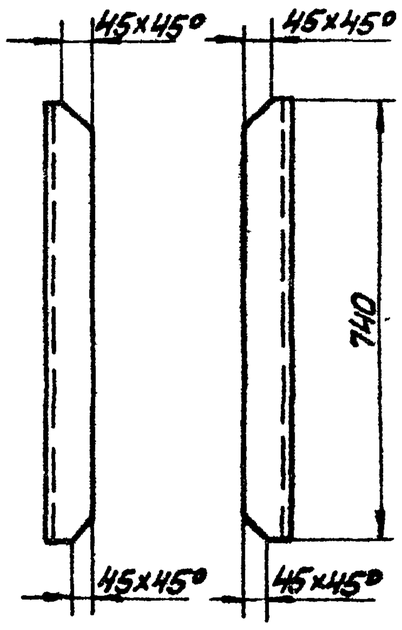

А—А

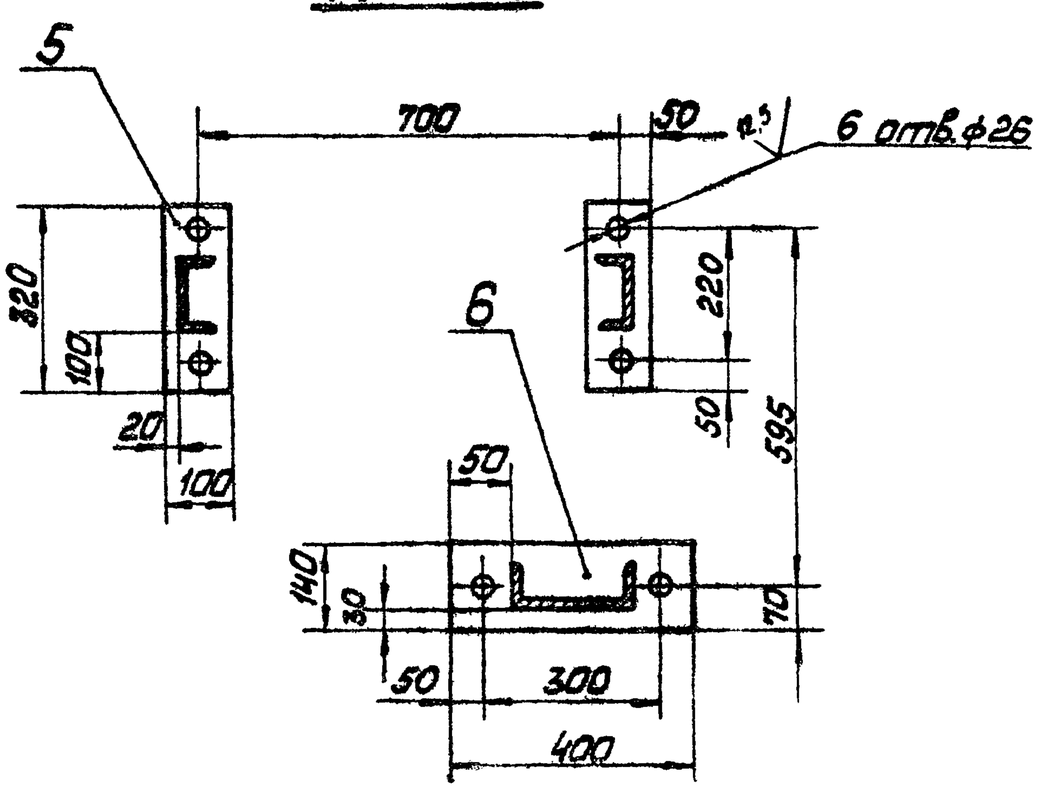

1 * Размеры для справок.

2. H14; h14; $\pm \frac{IT14}{2}$

3. Шероховатость поверхностей кромок реза: $\sqrt{50}$

4. Сварные швы по ГОСТ 5264-80.

Изм.	Лист	№ докум.	Подп.	Дата	14.04.07.000 СБ		
Разраб.	Балбарова				Рама привода Сборочный чертёж	Лит.	Масса 72	Масштаб 1:10
Пров.	Брацило					Лист	Листов 1	
Т.контр.						ЛАТТИПРОПРОМ		
Н.контр.	Сергеев							
Утв.	Шкаева							

Копировал Шаев Формат А2

Альбом 10.6

Типовой проект 903-1-224.86

Инв. № подл. | Подп. и дата | Взам. инв. № | Инв. № дубл. | Подп. и дата

Типовой проект 903-1-224.86 Альбом 10.6

14.04.08.001

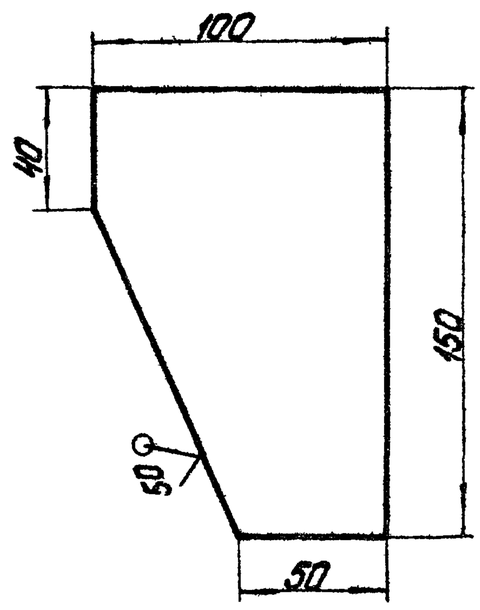

Неуказанные предельные отклонения размеров: h14.

Изм.	Лист	№ докум.	Подпись	Дата	14.04.08.001		
Разраб.		Сорокина			Косынка	Лит.	Масса 0,58	Масштаб 1:2
Пров.						Лист	Листов 1
Т.контр.							
Н.контр.		Самсонова			Лист Б-ПН-6 ГОСТ 19903-74 / ВСт3сп ГОСТ 14637-79	ЛАТГИПРОПРОМ
Утв.						

Копировал Формат А4

Типовой проект 903-1-224.86 Альбом 10.6

14.04.08.002

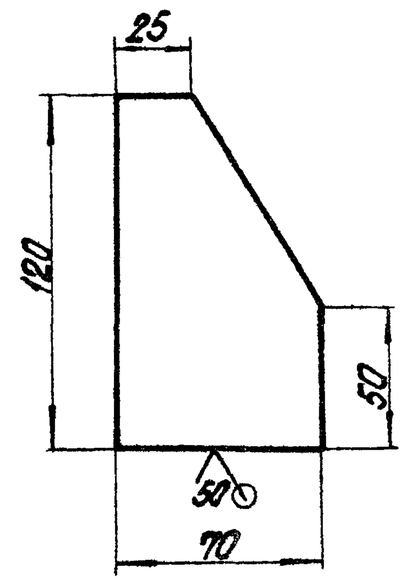

Неуказанные предельные отклонения размеров: h14.

Изм.	Лист	№ докум.	Подпись	Дата	14.04.08.002		
Разраб.		Сорокина			Косынка	Лит.	Масса 0,32	Масштаб 1:2
Пров.						Лист	Листов 1
Т.контр.							
Н.контр.		Самсонова			Лист Б-ПН-6 ГОСТ 19903-74 / ВСт3сп ГОСТ 14637-79	ЛАТГИПРОПРОМ
Утв.						

Копировал Формат А4

Типовой проект 903-1-224.86 Альбом 10.6

Формат	Зона	Поз.	Обозначение	Наименование	Кол.	Примечание
Б4		10	14.04.08.008	Прогон		
				швеллер 14П ГОСТ 8240-72 / ВСт3сп ГОСТ 535-79	2	21,90 кг
Б4		11	14.04.08.009	Связь		
				швеллер 14П ГОСТ 8240-72 / ВСт3сп ГОСТ 535-79	1	14,40 кг
Б4		12	14.04.08.010	Связь		
				Уголок Б-50х50х5 ГОСТ 8509-72 / ВСт3сп ГОСТ 535-79		
				L=1290 h14	1	4,90 кг
Б4		13	14.04.08.011	Стойка		
				швеллер 12П ГОСТ 8240-72 / ВСт3сп ГОСТ 535-79		
				L=370 h14	2	3,85 кг
Б4		14	14.04.08.012	Стойка		
				швеллер 12П ГОСТ 8240-72 / ВСт3сп ГОСТ 535-79		
				L=470 h14	2	4,90 кг
Б4		15	14.04.08.013	Уголок		
				Уголок Б-50х50х5 ГОСТ 8509-72 / ВСт3сп ГОСТ 535-79		
				L=80 h14	1	0,30 кг
Б4		16	14.04.08.014	Уголок		
				Уголок Б-63х63х6 ГОСТ 8509-72 / ВСт3сп ГОСТ 535-79		
				L=140 h14	1	0,80 кг

Изм.	Лист	№ докум.	Подпись	Дата	14.04.08.000	Лист 2

Копировал Формат А4

Типовой проект 903-1-224.86 Альбом 10.6

Формат	Зона	Поз.	Обозначение	Наименование	Кол.	Примечание
				Документация		
А2			14.04.08.000СБ	Сборочный чертеж		
				Детали		
А4		1	14.03.12.001	Бобышка	1	
А4		2	14.03.12.002	Бобышка	1	
А4		3	14.04.08.001	Косынка	2	
А4		4	14.04.08.002	Косынка	4	
Б4		5	14.04.08.003	Косынка		
				Лист Б-ПН-8 ГОСТ 19903-74 / ВСт3сп ГОСТ 14637-79	6	1,15 кг
Б4		6	14.04.08.004	Косынка		
				Лист Б-ПН-6 ГОСТ 19903-74 / ВСт3сп ГОСТ 14637-79	2	1,23 кг
Б4		7	14.04.08.005	Лист		
				Лист Б-ПН-6 ГОСТ 19903-74 / ВСт3сп ГОСТ 14637-79		
				125 h14 х 180 h14	2	1,06 кг
Б4		8	14.04.08.006	Накладка		
				Лист Б-ПН-10 ГОСТ 19903-74 / ВСт3сп ГОСТ 14637-79		
				420 h14 х 90 h14	2	3,0 кг
Б4		9	14.04.08.007	Основание		
				Лист Б-ПН-10 ГОСТ 19903-74 / ВСт3сп ГОСТ 14637-79	4	2,50 кг

Изм.	Лист	№ докум.	Подпись	Дата	14.04.08.000		
Разраб.		Сорокина			Рама приводного барабана	Лит.	Лист 1	Листов 2
Пров.		Власова				ЛАТГИПРОПРОМ
Н.контр.		Самсонова				
Утв.		Шнейдер				

Формат А4

14.04.08.000СБ

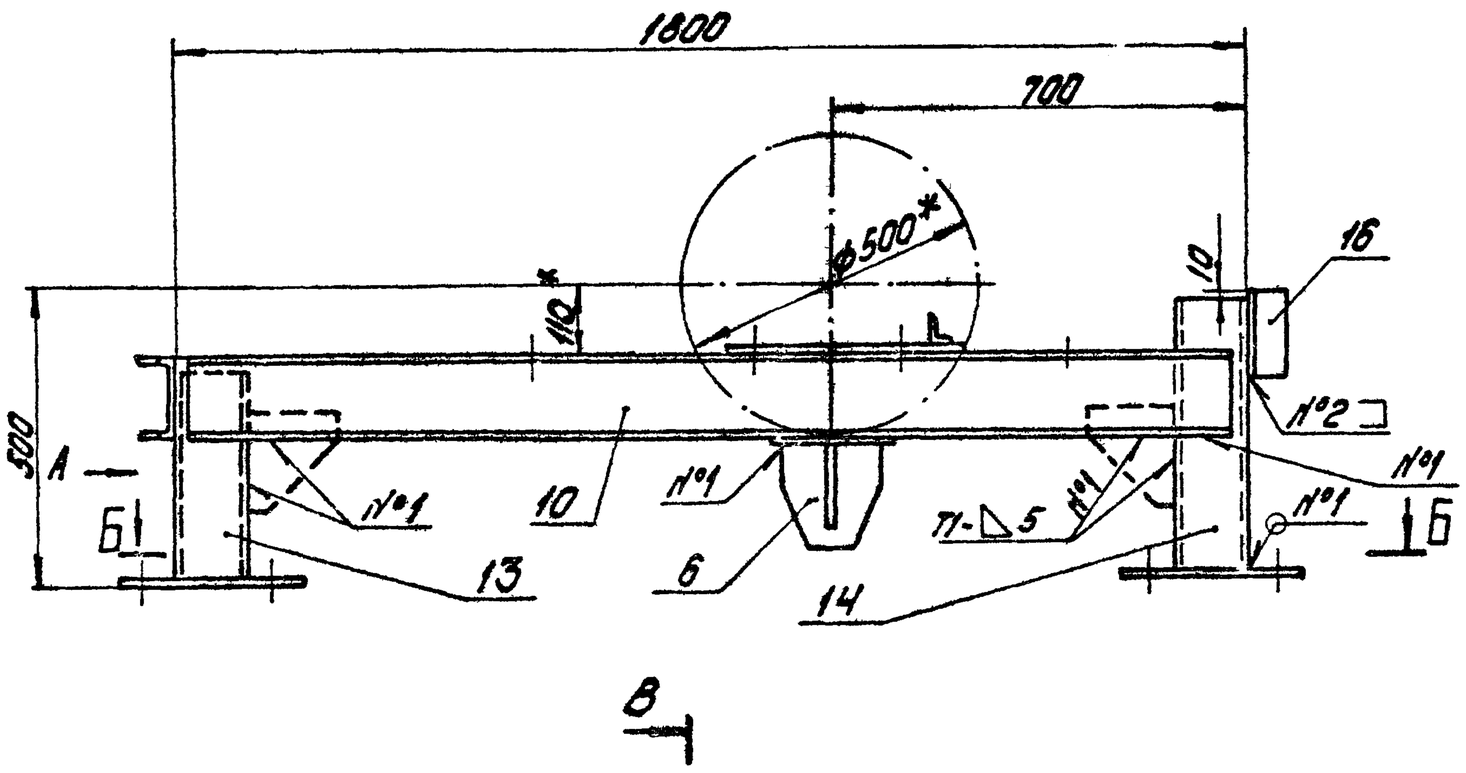

Вид А

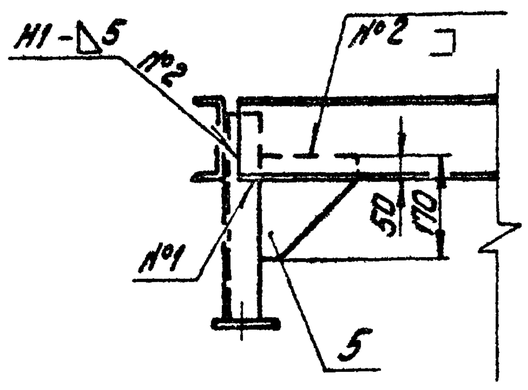

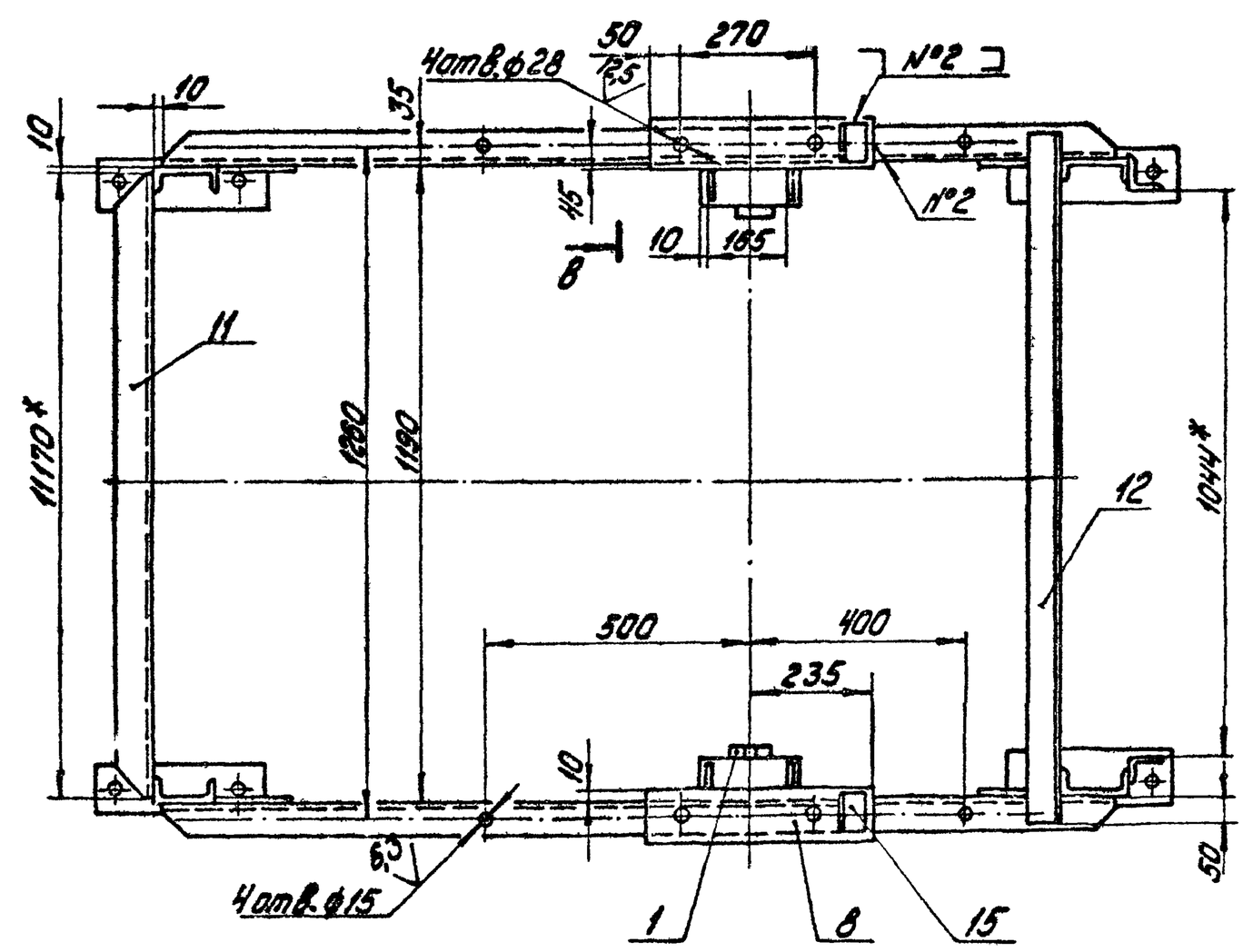

В-В
М1:5

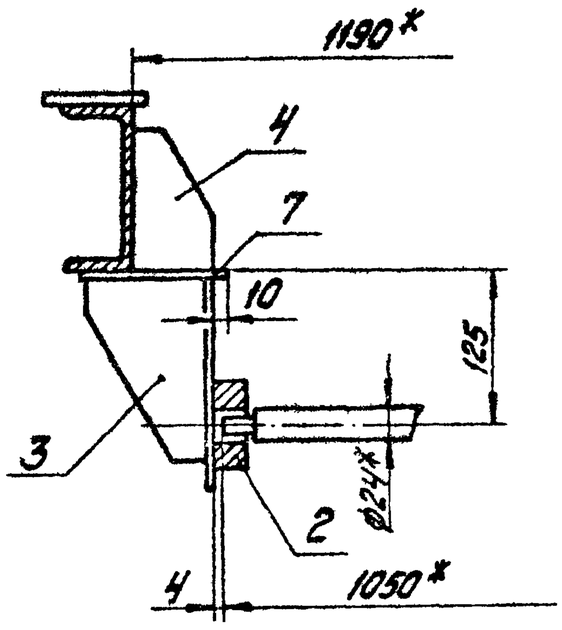

Поз.11

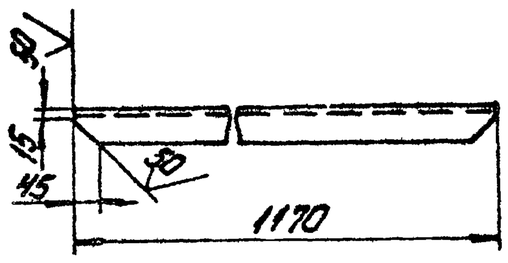

Поз.10

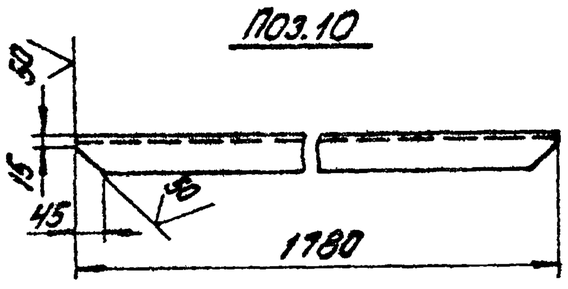

Б-Б

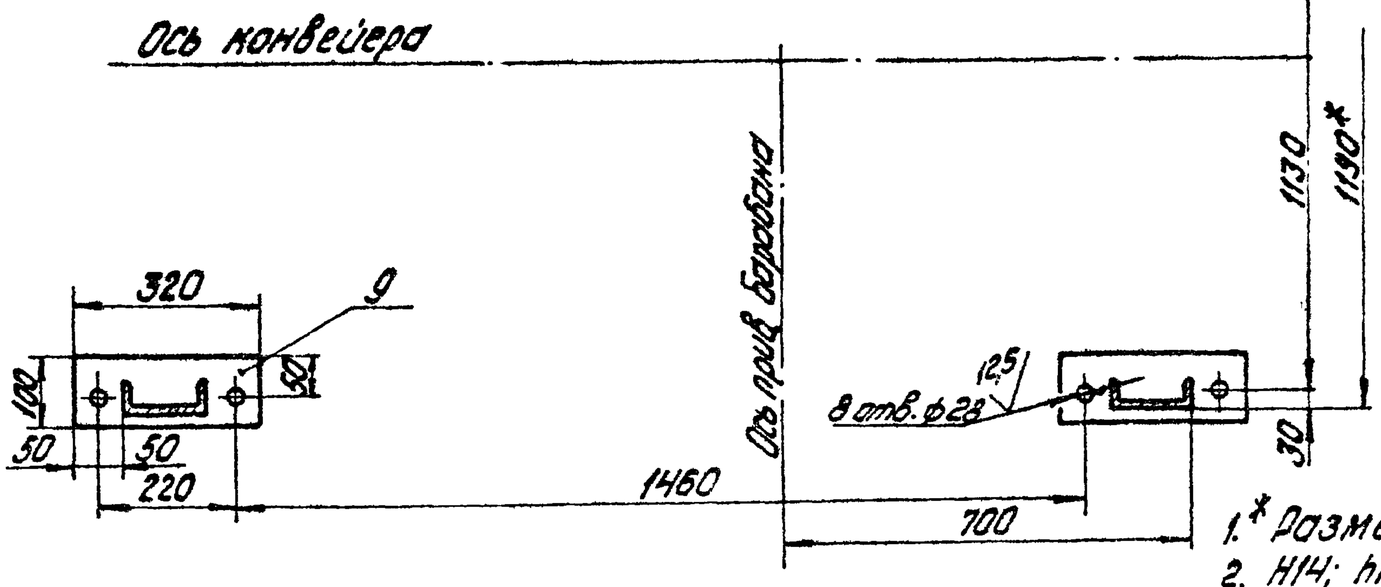

1.* Размеры для справок
2. H14; h14; ± IT14/2.
3. Шероховатость поверхностей кромок реза: 50/.
4. Сварные швы по ГОСТ5264-80.

Поз.5
М1:5

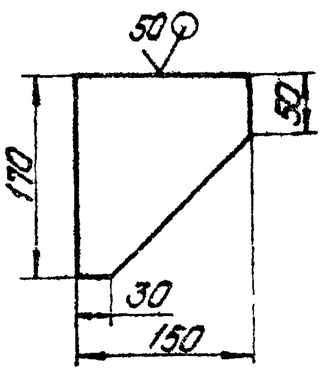

Поз.6
М1:5

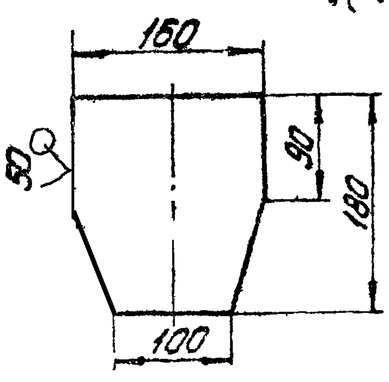

Изм.	Лист	№ докум.	Подпись	Дата	14.04.08.000СБ		
Разраб.		Сорокина			Рама приводного барабана Сборочный чертеж	Лит.	Масса 115 / Масшт. 1:10
Пров.		Брошло				Лист	Листов 1
Т.контр.						ЛАТГИПРОПРОМ	
Н.контр.		Рожкова					
Утв.		Шнейдер					

Копировал: Дубкова

Формат А2

Альбом 10.6

Типовой проект 903-1-224.86

Инв. № подл. | Подпись и дата | Взам. инв. №

Типовой проект 903-1-224.86 Альбом 10.6

14.04.09.002

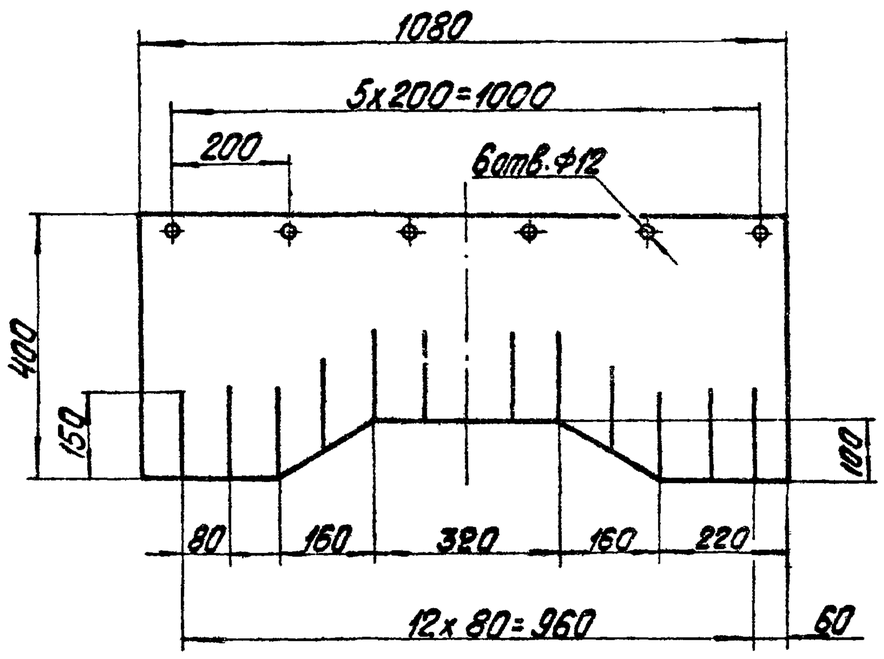

Изм. Лист	№ докум.	Подпись	Дата	14.04.09.002
Разраб.	Сорокина			Завеса
Пров.				Лит. / Масса 2,8 / Масштаб 1:10
Т.контр.				Лист / Листов 1
Н.контр.	Самсонова			Пластина I лист ТКМЦ-М-4 ГОСТ 7338-77
Утв.				ЛАТГИПРОПРОМ

Копировал Формат А4

Типовой проект 903-1-224.86 Альбом 10.6

14.04.09.003

Развертка

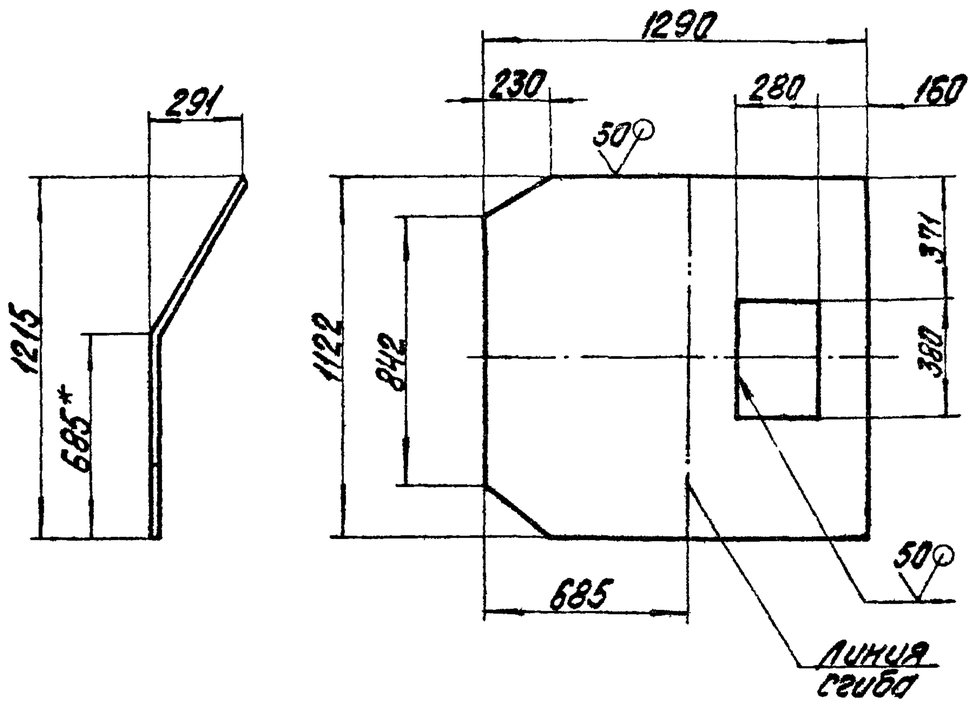

1.* Размер для справок.

2. H14, h14, $\pm\frac{IT14}{2}$.

Изм. Лист	№ докум.	Подпись	Дата	14.04.09.003
Разраб.	Кузьмина			Боковина
Пров.				Лит. / Масса 41 / Масштаб 1:20
Т.контр.				Лист / Листов 1
Н.контр.	Самсонова			Лист Б-ПН-4 ГОСТ 19903-74 / ВСт3сп ГОСТ 14637-79
Утв.				ЛАТГИПРОПРОМ

Копировал Формат А4

Типовой проект 903-1-224.86 Альбом 10.6

14.04.09.001

14.04.09.001- изображено

14.04.09.001-01-зеркальное отражение

Развертка

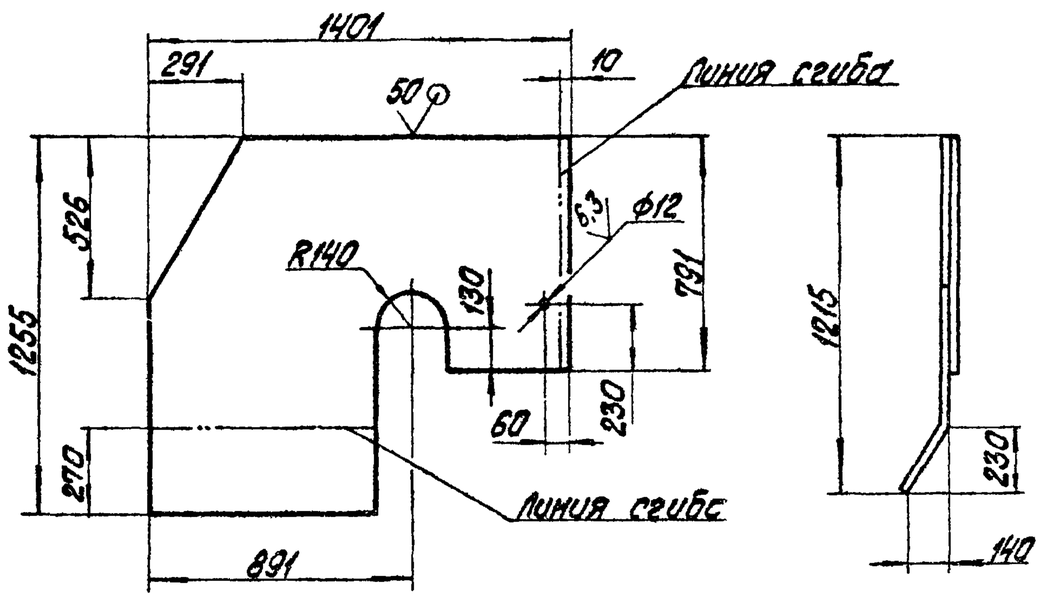

Неуказанные предельные отклонения размеров:
H14, h14, $\pm\frac{IT14}{2}$.

Изм. Лист	№ докум.	Подпись	Дата	14.04.09.001
Разраб.	Кузьмина			Боковина
Пров.				Лит. / Масса 41,2 / Масштаб 1:20
Т.контр.				Лист / Листов 1
Н.контр.	Самсонова			Лист Б-ПН-4 ГОСТ 19903-74 / ВСт3сп ГОСТ 14637-79
Утв.				ЛАТГИПРОПРОМ

Копировал Формат А4

Типовой проект 903-1-224.86 Альбом 10.6

Формат	Зона	Поз.	Обозначение	Наименование	Кол.	Примечание
				Документация		
А2			14.04.09.000СБ	Сборочный чертеж		
				Сборочные единицы		
А4		1	14.08.01.100	Дверца	1	
А4		2	14.04.09.100	Связь поперечная	1	
				Детали		
А4		3	14.04.09.001	Боковина	1	
			-01	Боковина	1	
А4		4	14.04.09.002	Завеса	1	
А4		5	14.04.09.003	Боковина	1	
А4		6	14.04.09.004	Лист верхний	1	
А4		7	14.04.09.005	Косынка	8	
А4		8	14.03.15.006	Полоса	1	
А4		9	14.03.15.008	Уголок	1	
Б4		10	14.04.09.006	Лапа		
				Лист Б-ПН-4 ГОСТ 19903-74 / ВСт3сп2 ГОСТ 14637-79	4	0,40 кг
				Стандартные изделия		
		11		Болт М10-6g×20.35.016		
				ГОСТ 7798-70	6	
		12		Гайка М10.4.016		
				ГОСТ 5915-70	6	

Изм. Лист	№ докум.	Подпись	Дата	14.04.09.000
Разраб.	Кузьмина			Укрытие приводного барабана
Пров.	Бодкило			Лит. / Лист / Листов 1
Н.контр.	Самсонова			ЛАТГИПРОПРОМ
Утв.	Шаповалов			

14.04.09.000СБ

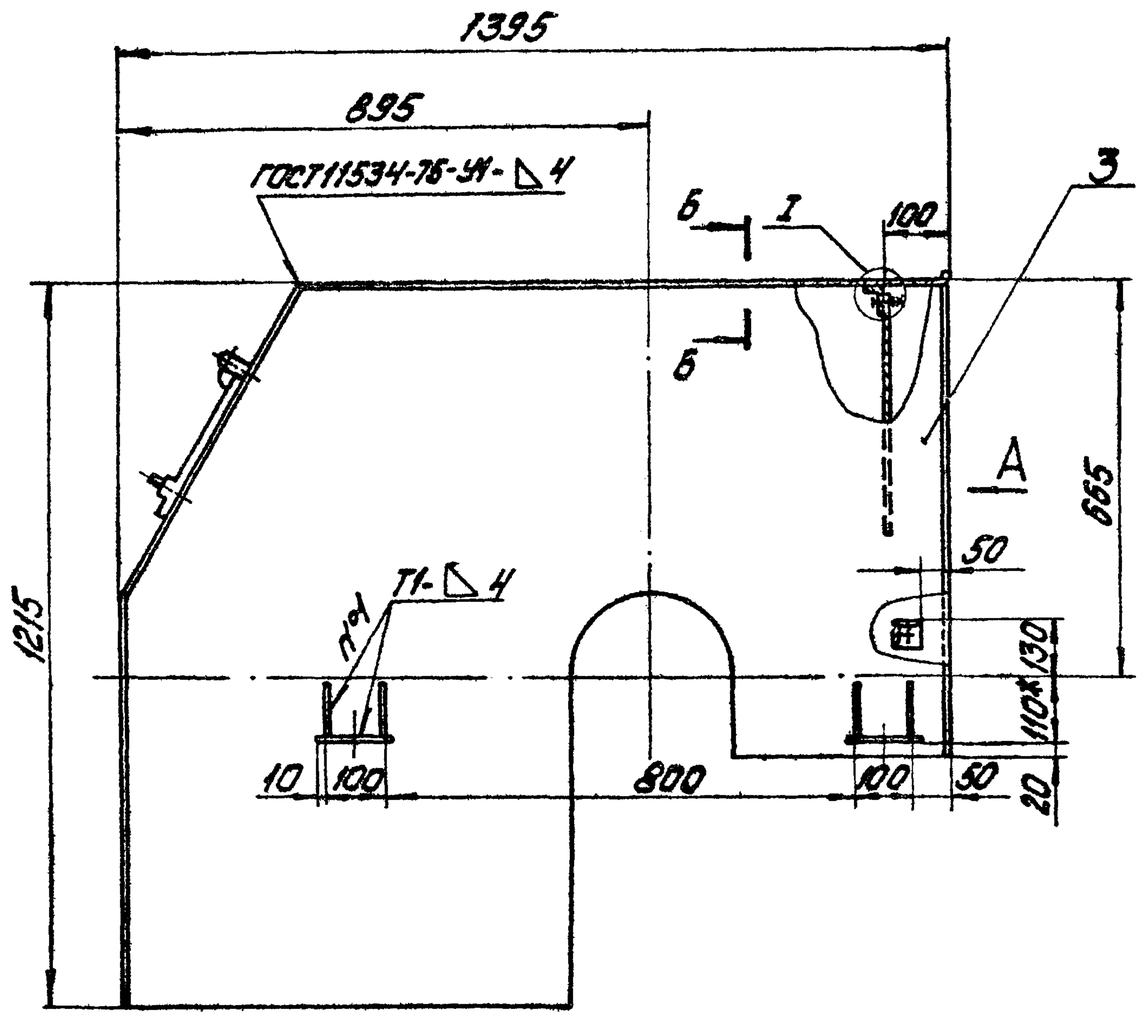

Вид А

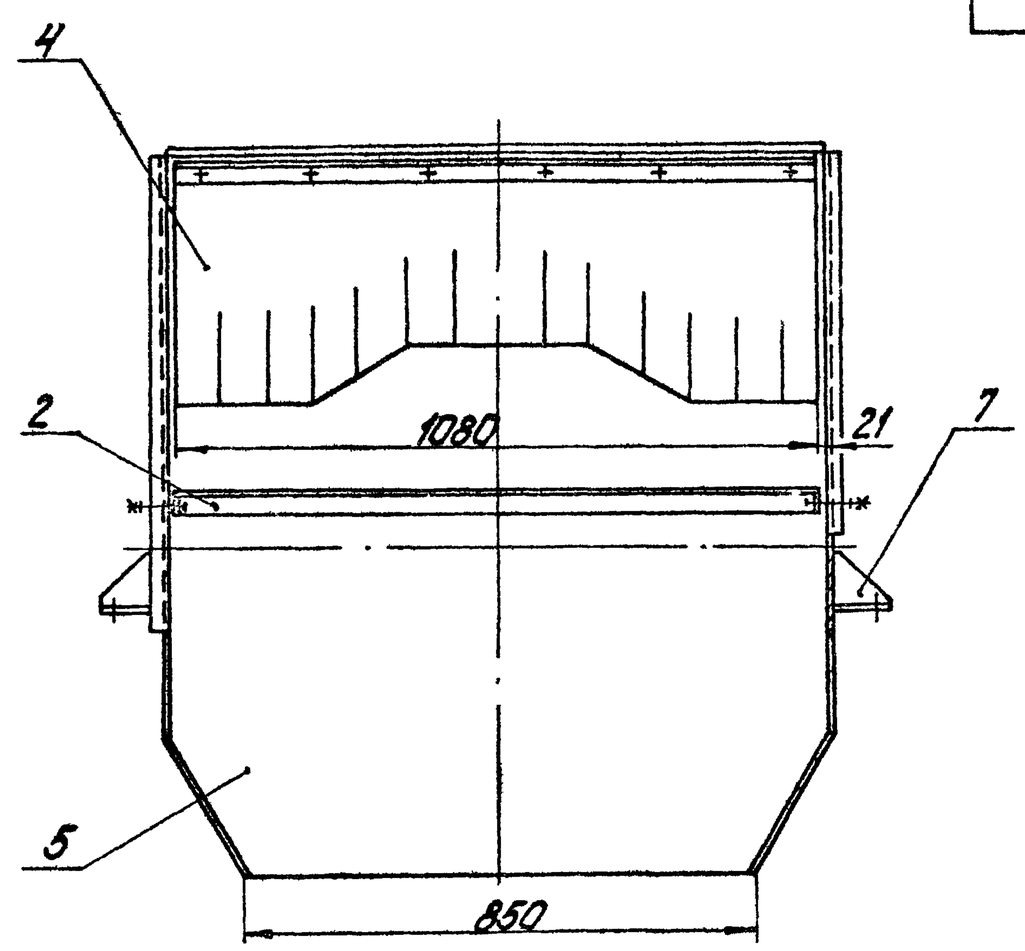

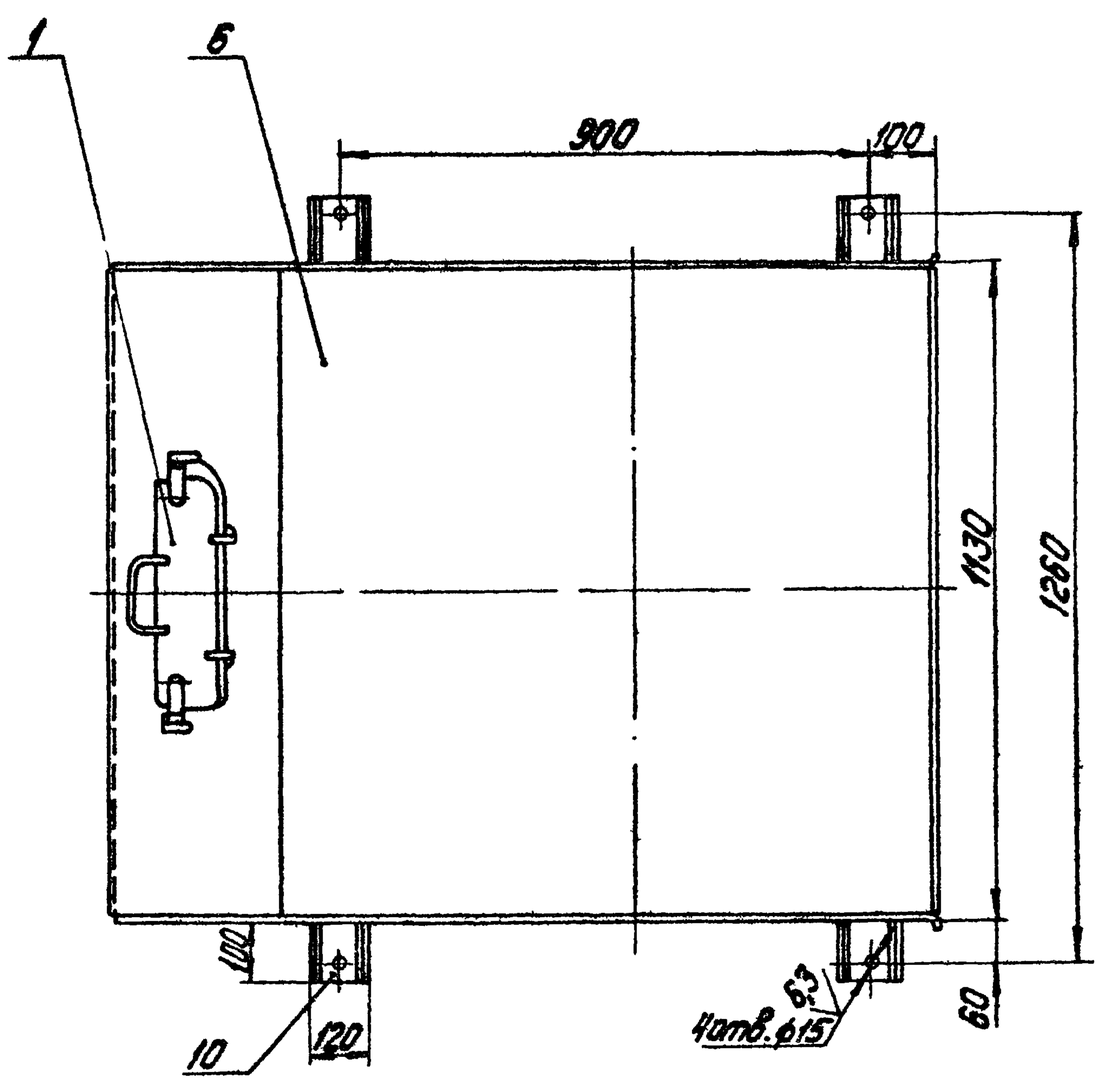

I
М1:2

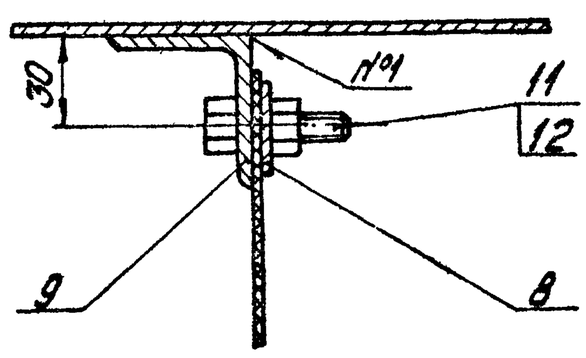

Б-Б
М1:1

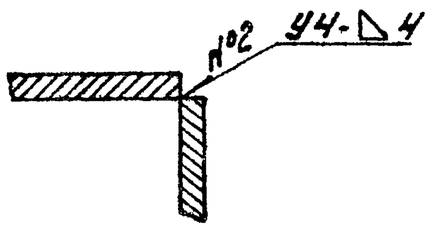

1. * Размеры для справок.
2. H14; h14; $\pm\frac{IT14}{2}$.
3. Шероховатость поверхностей кромок реза 50/.
4. Сварные швы по ГОСТ 5264-80, кроме мест, указанных особо.

Изм. Лист	№ докум.	Подпись	Дата	14.04.09.000СБ	
Разраб.	Соракина			Укрытие приводного барабана Сборочный чертеж	Лит. / Масса 186 / Масшт. 1:10
Пров.	Брацила				Лист / Листов 1
Т.контр.					ЛАТГИПРОПРОМ
Н.контр.	Гомозова				
Утв.	Шнейдера				

Копировал: Дубова Формат А2

Альбом 10.6

Типовой проект 903-1-224.86

Подпись и дата | Взам. инв. № | Инв. № дубл. | Подпись и дата | Инв. № подл.

Типовой проект 903-1-224.86 Альбом 10.6

Формат	Зона	Поз.	Обозначение	Наименование	Кол.	Примечание
				Документация		
А4			14.04.09.100	Сборочный чертеж		
				Детали		
Б4		1	14.04.09.101	Косынка		
				Лист $\frac{Б\text{-}ПН\text{-}4\ ГОСТ\ 19903\text{-}74}{ВСт3сп\ ГОСТ\ 14637\text{-}79}$	2	0,06
Б4		2	14.04.09.102	Связь		
				Уголок $\frac{Б\text{-}50\times50\times5\ ГОСТ\ 8509\text{-}72}{ВСт3сп\ ГОСТ\ 535\text{-}79}$	1	4,15 кг

Изм. Лист	№ докум.	Подпись	Дата	14.04.09.100	
Разраб.	Сорокина			Связь поперечная	Лит. / Лист / Листов 1
Пров.	Брацило				ЛАТГИПРОПРОМ
Н.контр.	Сапсонова				
Утв.	Шнайдер				

Инв. № подл. | Подпись и дата | Взам. инв. № | Инв. № дубл. | Подпись и дата

Копировал | Формат А4

Альбом 10.6 Типовой проект 903-1-224.86

14.04.09.100СБ

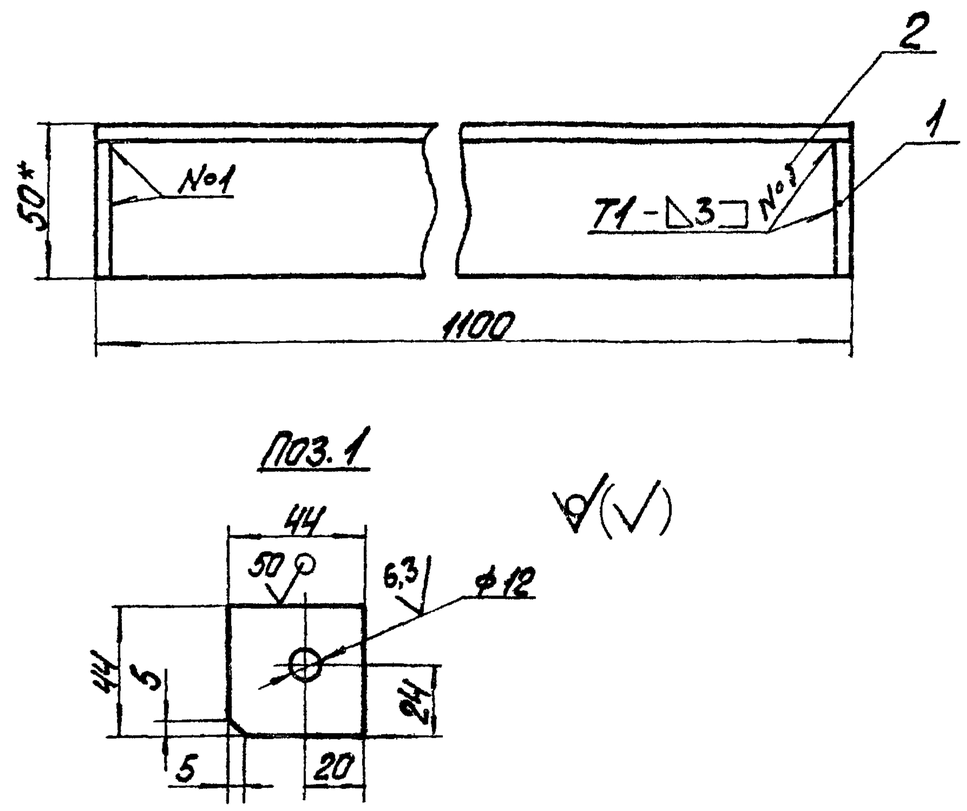

1. *Размер для справок.
2. H14; h14; $\pm\frac{IT14}{2}$.
3. Шероховатость поверхностей кромок реза: 50.
4. Сварные швы по ГОСТ 5264-80.

Изм. Лист	№ докум.	Подпись	Дата	14.04.09.100СБ	
Разраб.	Сорокина			Связь поперечная	Лит. / Масса 4,30 / Масштаб 1:2
Пров.	Брацило			Сборочный чертеж	Лист / Листов 1
Т.контр.					ЛАТГИПРОПРОМ
Н.контр.	Сапсонова				
Утв.	Шнайдер				

Копировал | Формат А4

Альбом 10.6 Типовой проект 903-1-224.86

14.04.09.005

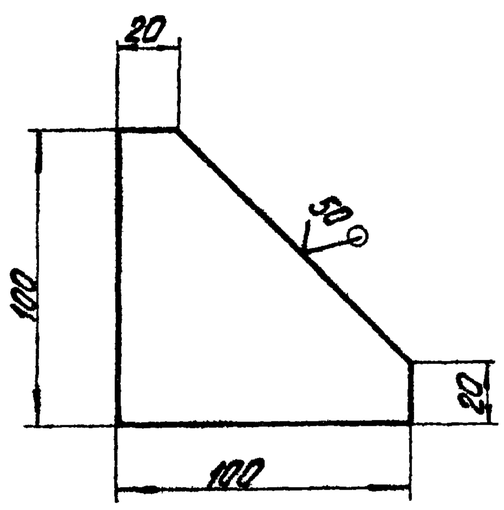

Неуказанные предельные отклонения размеров: h14.

Изм. Лист	№ докум.	Подпись	Дата	14.04.09.005	
Разраб.	Кузьмина			Косынка	Лит. / Масса 0,2 / Масштаб 1:20
Пров.					Лист / Листов 1
Т.контр.					ЛАТГИПРОПРОМ
Н.контр.	Сапсонова			Лист $\frac{Б\text{-}ПН\text{-}4\ ГОСТ\ 19903\text{-}74}{ВСт3сп\ ГОСТ\ 14637\text{-}79}$	
Утв.					

Копировал | Формат А4

Альбом 10.6 Типовой проект 903-1-224.86

14.04.09.004

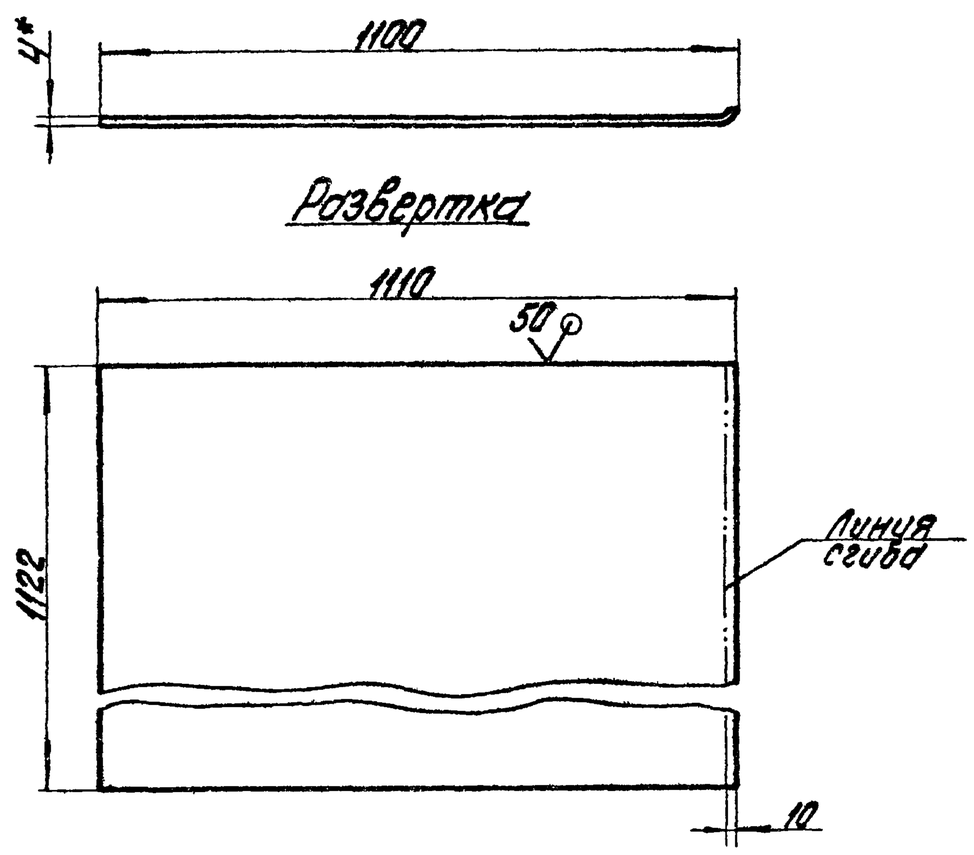

1.* Размер для справок.
2. h14.

Изм. Лист	№ докум.	Подпись	Дата	14.04.09.004	
Разраб.	Сорокина			Лист верхний	Лит. / Масса 39,2 / Масштаб 1:10
Пров.					Лист / Листов 1
Т.контр.					ЛАТГИПРОПРОМ
Н.контр.	Сапсонова			Лист $\frac{Б\text{-}ПН\text{-}4\ ГОСТ\ 19903\text{-}74}{ВСт3сп\ ГОСТ\ 14637\text{-}79}$	
Утв.					

Копировал | Формат А4

Альбом 10.6 Типовой проект 903-1-224.86

Формат	Зона	Поз.	Обозначение	Наименование	Кол.	Примечание
				Шайбы ГОСТ 11371-78		
		36		Шайба 10.02.016	30	
		37		Шайба 12.02.016	132	
		38		Шайба 16.02.016	140	
		39		Шайба 20.02.016	4	
		40		Шайба 24.02.016	8	
		41				
				Шайбы ГОСТ 6402-70		
		42		Шайба 10.65Г.016	20	
		43		Шайба 16.65Г.016	140	
		44		Шайба 20.65Г.016	4	
		45		Шайба 24.65Г.016	8	
		46				
				Прочие изделия		
		47		Барабан 8050Г-80	1	
		48		Датчик скорости		
				УПДС	1	
		49		Муфта кулачково-		
				дисковая		
				2500-70-1.1 -90-2.1		
				ГОСТ 20720-81	1	
		50		Муфта упругая		
				втулочно-пальцевая		
				250-40-II.1-32-I.1		
				ГОСТ 21424-75	1	
		51		Натяжка 8040-60-50		
		52		Редуктор		
				Ц2У-250-31,5-12У3	1	
		53		Роликоопора *80	16	
		54		Роликоопора 80-I	8	
		55		Роликоопора 80-II	1	

Инв. № подл. | Подпись и дата | Взам. инв. №

Изм. Лист № докум. Подпись Дата

14.05.00.000

Лист 3

Копировал: Дубкова Формат А4

Альбом 10.6 Типовой проект 903-1-224.86

Формат	Зона	Поз.	Обозначение	Наименование	Кол.	Примечание
		56		Сбрасыватель двойной		
				с электроприводом		
				двусторонний В=800	5	
		57		Скребок-800	1	
		58		Устройство очистное		
				плужковое В=800	1	
		59		Устройство рычажное		
				выключающее	2	
		60		Электродвигатель		
				4А112МВ6У3		
				N=4кВт, n=1000об/м	1	
				Материалы		
		61		Лента 2Ш-800-3-		
				БКНП-100-4,5-2-С		
				ГОСТ 20-76	49	м
			Изделия поз. 47÷60 изготавливаются			
			по нормалям „Союзпроммеханизации,"			
			комплектуются и поставляются			
			заводами Минтяжмаша СССР.			

Инв. № подл. | Подпись и дата | Взам. инв. № | Инв. № дубл. | Подпись и дата

Изм. Лист № докум. Подпись Дата

14.05.00.000

Лист 4

Копировал: Дубкова Формат А4

Альбом 10.6 Типовой проект 903-1-224.86

Формат	Зона	Поз.	Обозначение	Наименование	Кол.	Примечание
				Детали		
А4		14	14.06.00.001	Опора	2	
А4		15	14.02.00.001	Упор	2	
				Стандартные изделия		
				Болты ГОСТ 7798-70		
		16		М10-6g×30.36.016	26	
		17		М10-6g×50.58.016	4	
		18		М12-6g×35.36.016	132	
		19		М16-6g×55.36.016	100	
		20		М16-6g×55.58.016	40	
		21		М20-6g×120.58.016	4	
		22		М24-6g×90.58.016	4	
		23		М24-6g×120.58.016	4	
		24				
				Болты ГОСТ 24379.1-80		
		25		Б.2М16×160 Ст3пс2	12	
		26		Б.1М20×220 Ст3пс2	14	
		27		Б.1М24×270 Ст3пс2	4	
				Гайки ГОСТ 5915-70		
		28		М10.4.016	26	
		29		М10.5.016	4	
		30		М12.4.016	132	
		31		М16.4.016	100	
		32		М16.5.016	40	
		33		М20.5.016	4	
		34		М24.5.016	8	
		35				

Инв. № подл. | Подпись и дата | Взам. инв. № | Инв. № дубл. | Подпись и дата

Изм. Лист № докум. Подпись Дата

14.05.00.000

Лист 2

Копировал: Дубкова Формат А4

Альбом 10.6 Типовой проект 903-1-224.86

Формат	Зона	Поз.	Обозначение	Наименование	Кол.	Примечание
				Документация		
А2			14.05.00.000СБ	Сборочный чертеж		
				Сборочные единицы		
А4		1	14.04.01.000	Воронка от		
				сбрасывателя	10	
А4		2	14.04.02.000	Кронштейн	2	
А4		3	14.02.04.000	Лоток загрузочный		
				концевой	1	
А4		4	14.04.03.000	Металлоконструкция		
				конвейера	1	
А4		5	14.01.07.000	Ограждение барабана		
				натяжки	1	
А4		6	14.05.01.000	Ограждение конвейера		
				и устройство аварийное		
				выключающее в сборе	1	
А4		7	14.01.08.000	Ограждение муфты	1	
А4		8	14.04.05.000	Ограждение муфты	1	
А4		9	14.01.06.000	Рама натяжки	1	
А4		10	14.05.02.000	Рама привода	1	
А4		11	14.04.08.000	Рама приводного		
				барабана	1	
А4		12	14.04.09.000	Укрытие приводного		
				барабана	1	
		13				

Инв. № подл. | Подпись и дата | Взам. инв. № | Инв. № дубл. | Подпись и дата

Изм.	Лист	№ докум.	Подпись	Дата	14.05.00.000			
Разраб.		Кузьмина			Конвейер ленточный желобчатый 8050-80 L=22750 №5	Лит.	Лист 1	Листов 4
Пров.		Брацила				ЛАТГИПРОПРОМ		
Н. контр.		Романова						
Утв.		Шнейдер						

Копировал: Дубкова Формат А2

14.05.00.000СБ

А-А

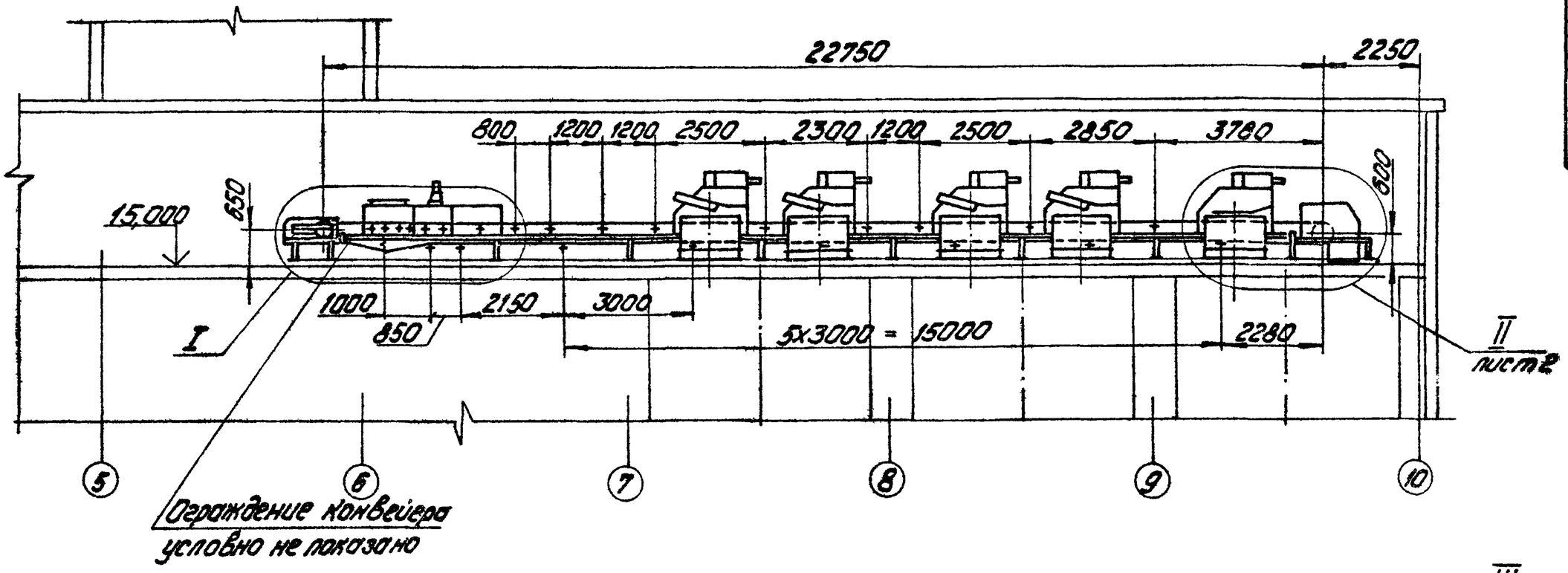

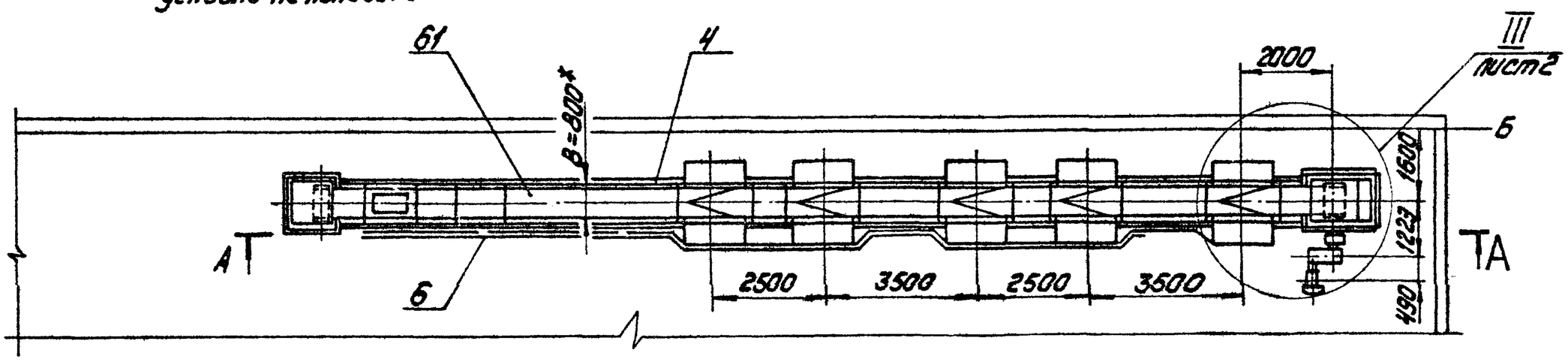

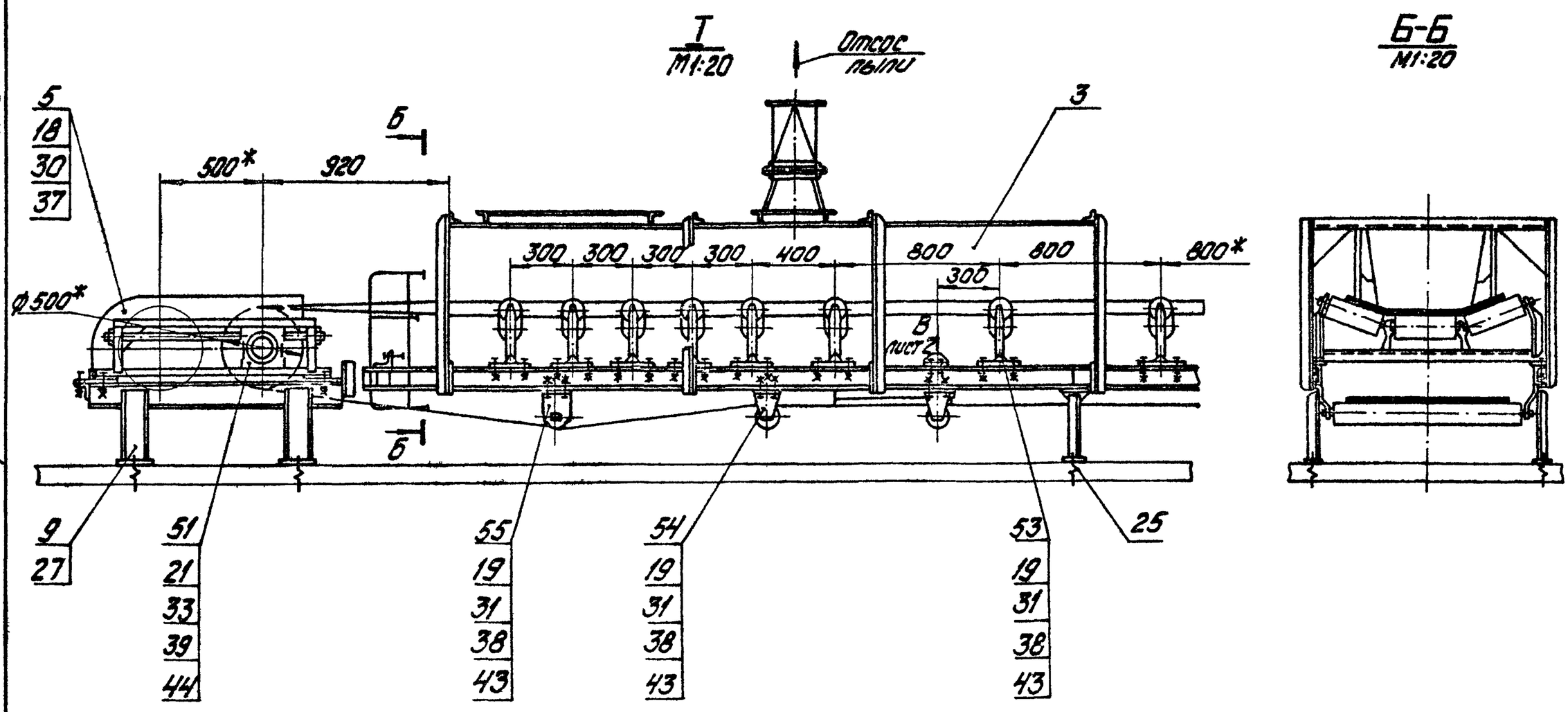

Типовой проект 903-1-224.86 Альбом 10.6

Техническая характеристика:

1. Ширина ленты — B=800мм
2. Длина конвейера — L=22750мм
3. Скорость движения — V=0,8м/с
4. Транспортируемый материал-уголь — каменный $\gamma=0,85\ т/м^3$; бурый $\gamma=0,76\ т/м^3$
5. Производительность — Q=60т/ч
6. Мощность электродвигателя — N=4кВт

1.* Размеры для справок

2. $\pm\frac{IT14}{2}$

Изм.	Лист	№докум.	Подпись	Дата	14.05.00.000СБ
Разраб.		Кузьмина			Конвейер ленточный желобчатый 8050-80 L=22750 №5 Сборочный чертеж
Пров.		Брацило			Лит. / Масса 9000 / Масштаб 1:100
Т.контр.					Лист1 / Листов2
Н.контр.		Семенова			ЛАТГИПРОПРОМ
Утв.		Шнейер			

Копировал: Дикова

Формат А2

Инв.№подл. | Подпись и дата | Взам.инв.№ | Инв.№дубл. | Подпись и дата

14.05.00.000СБ

II / М1:20 лист1

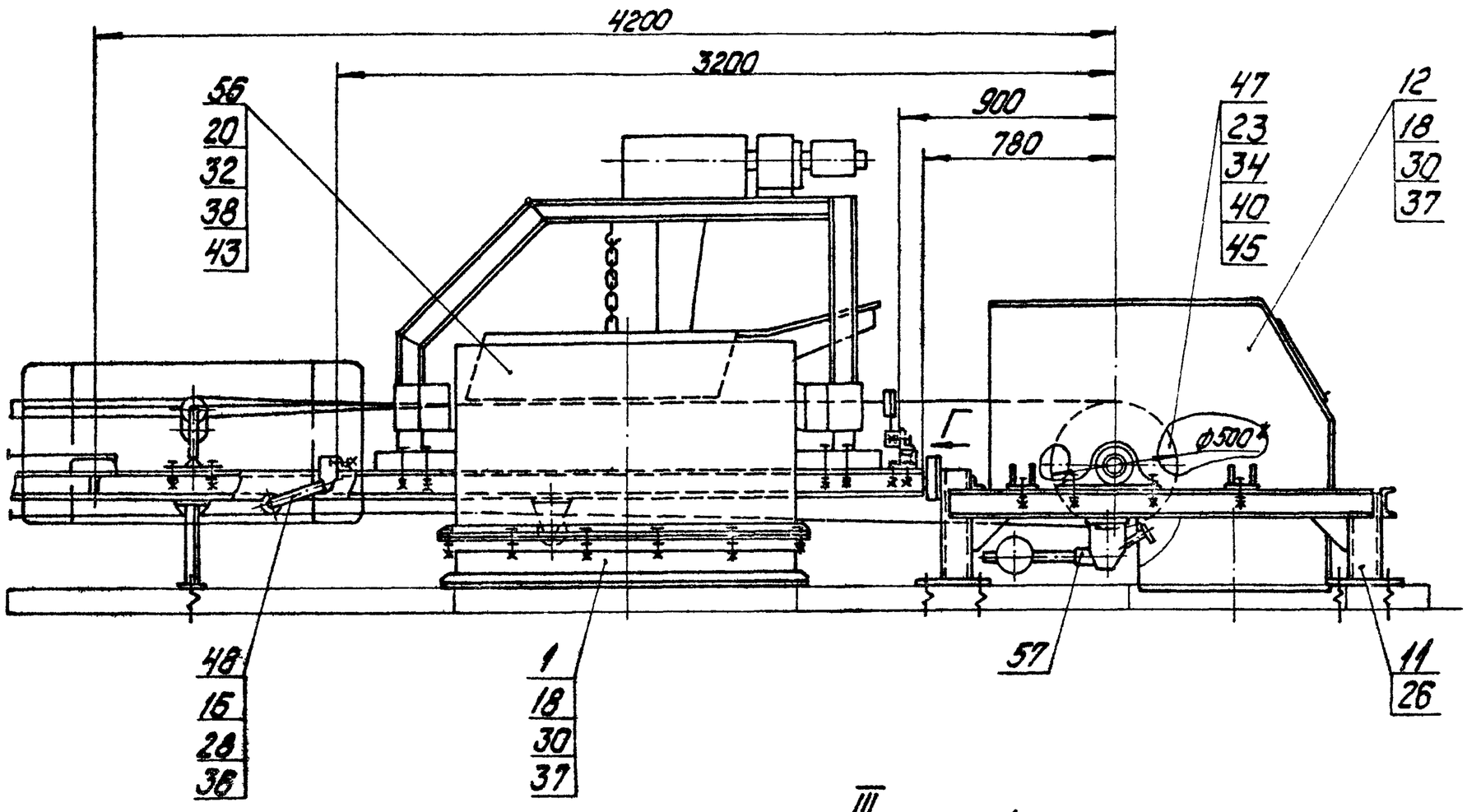

III / М1:20 лист1

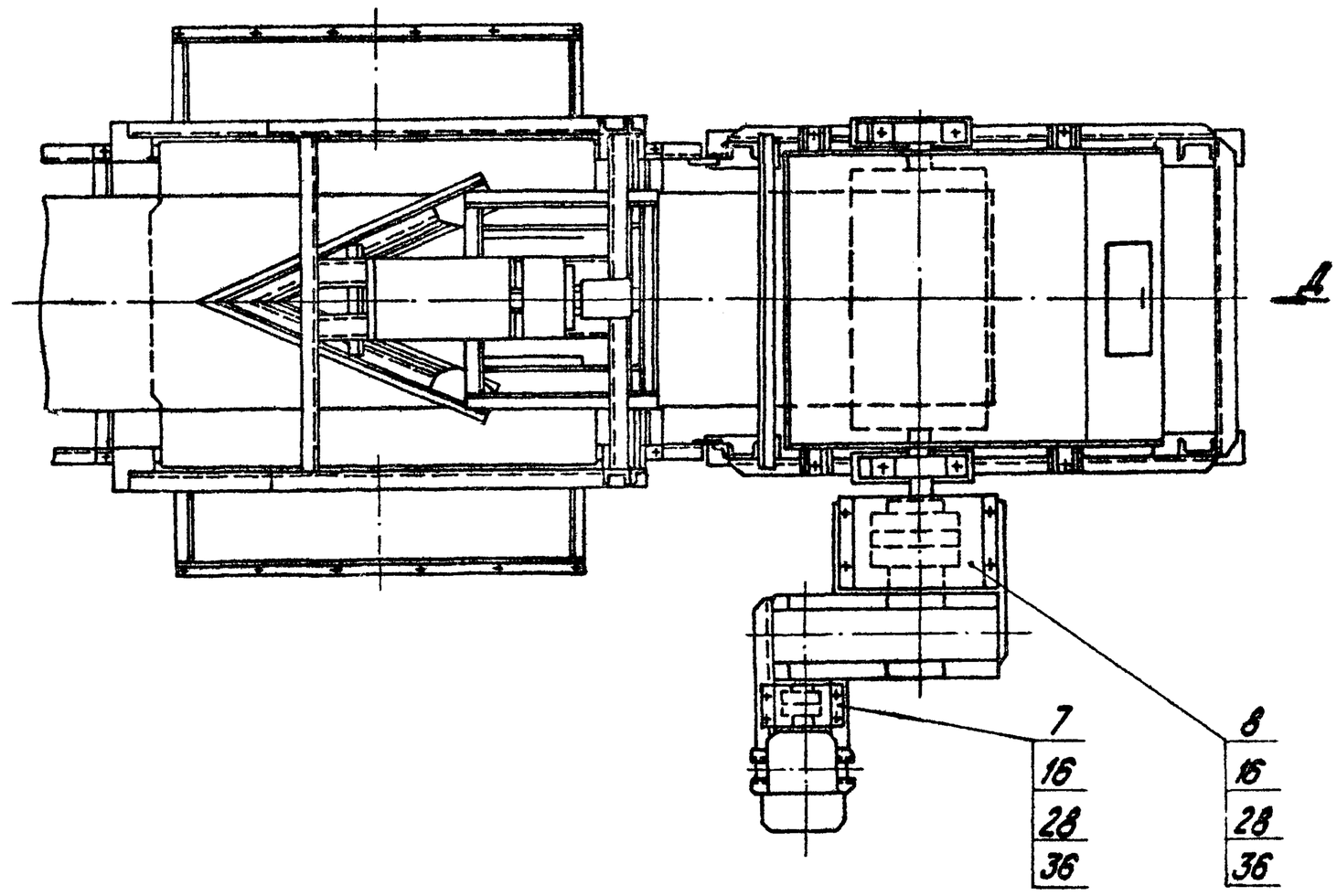

Вид В / М1:20 лист1

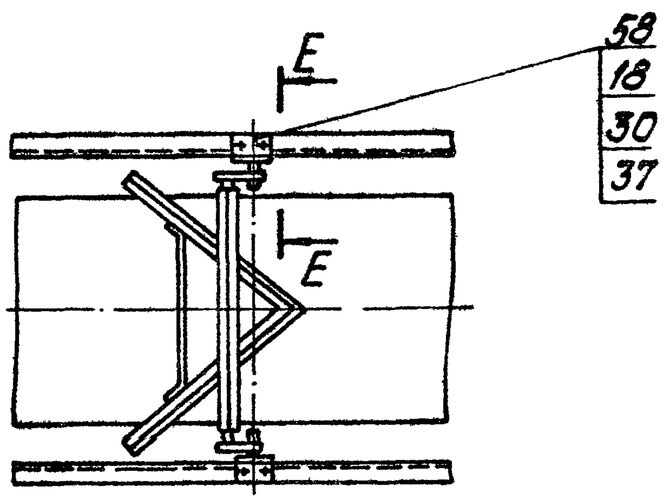

E-E / М1:5 повернуто

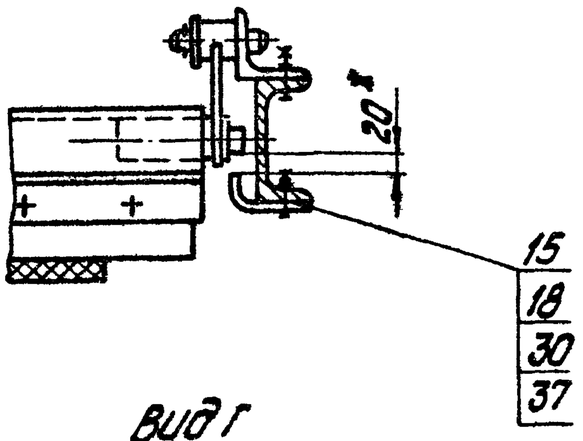

Вид Г / М1:5

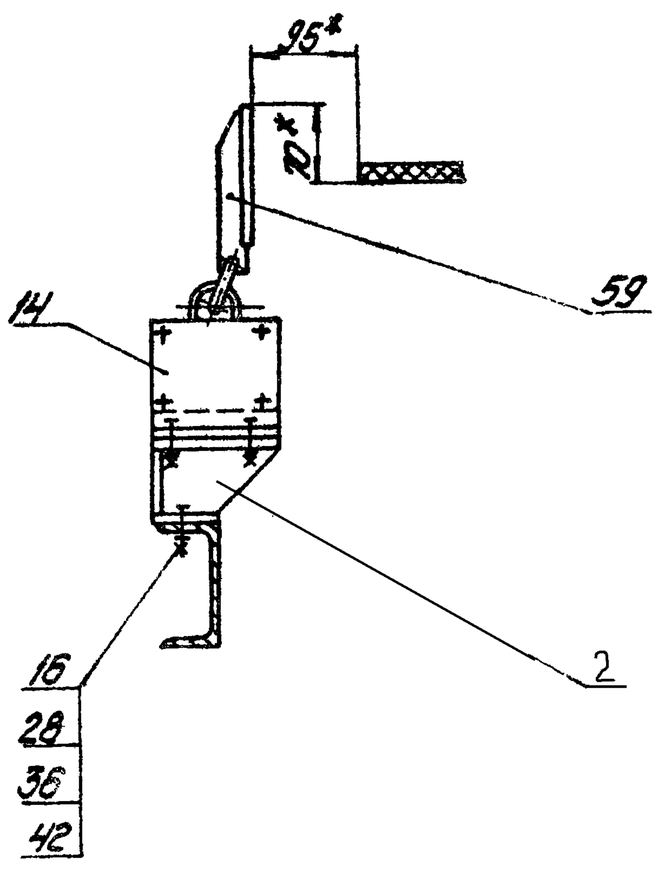

Вид Д / М1:20 повернуто

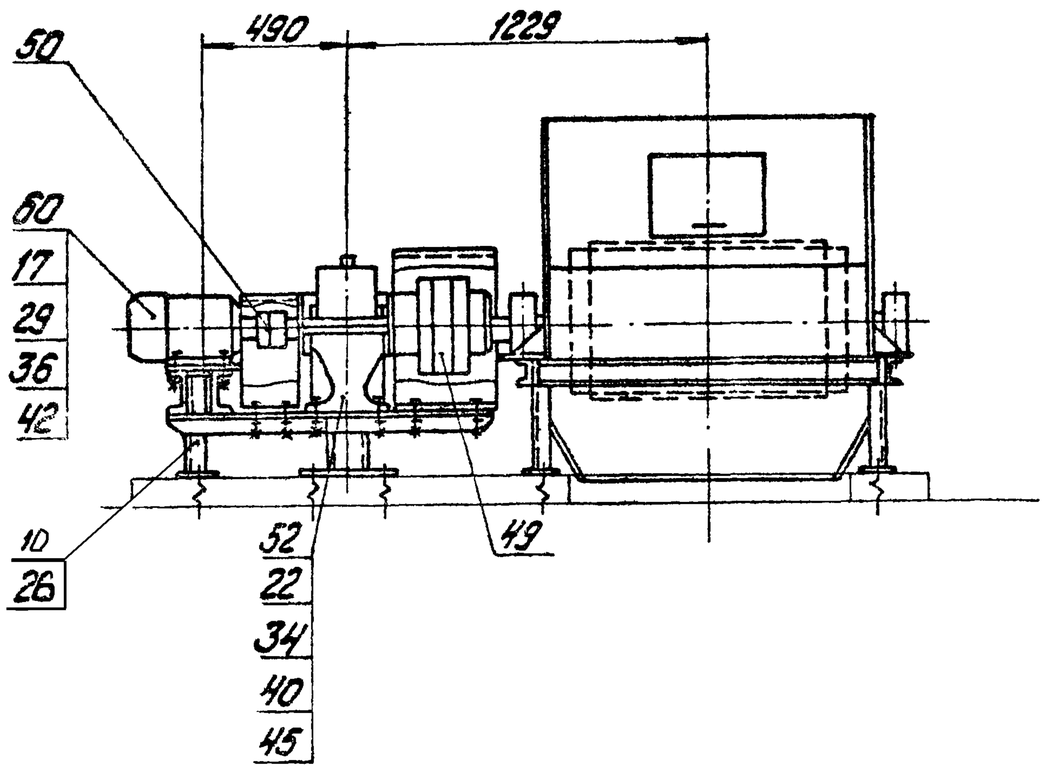

Альбом 10.6

Типовой проект 903-1-224.86

Изм.	Лист	N докум.	Подпись	Дата	14.05.00.000СБ	Лист 2

Копировал

Формат А4

14.05.01.000 СБ

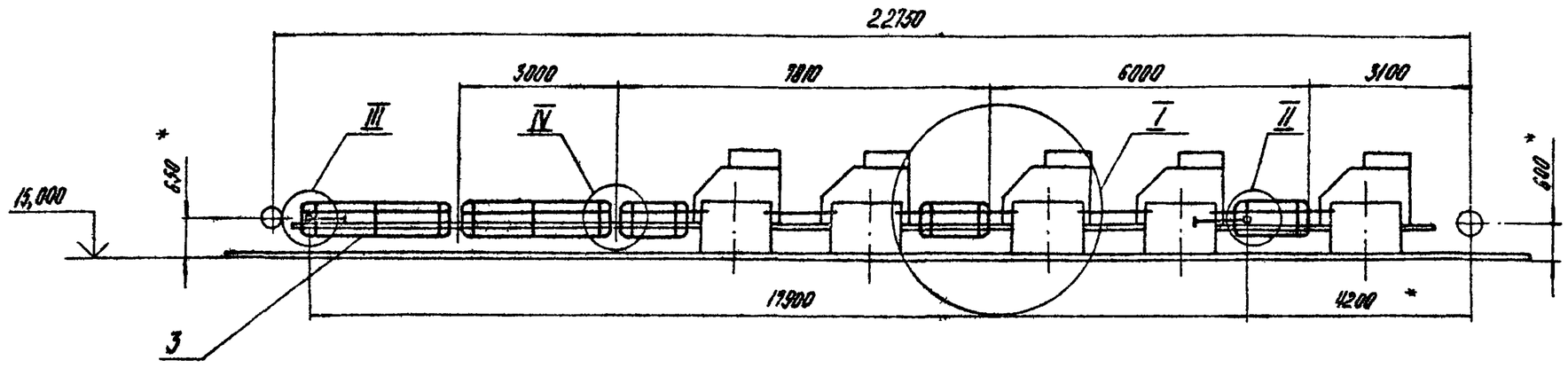

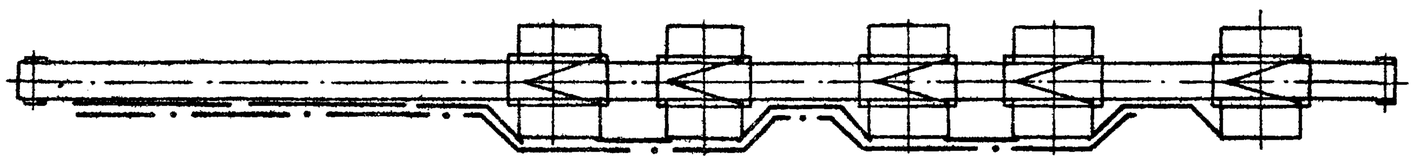

I
М 1:20

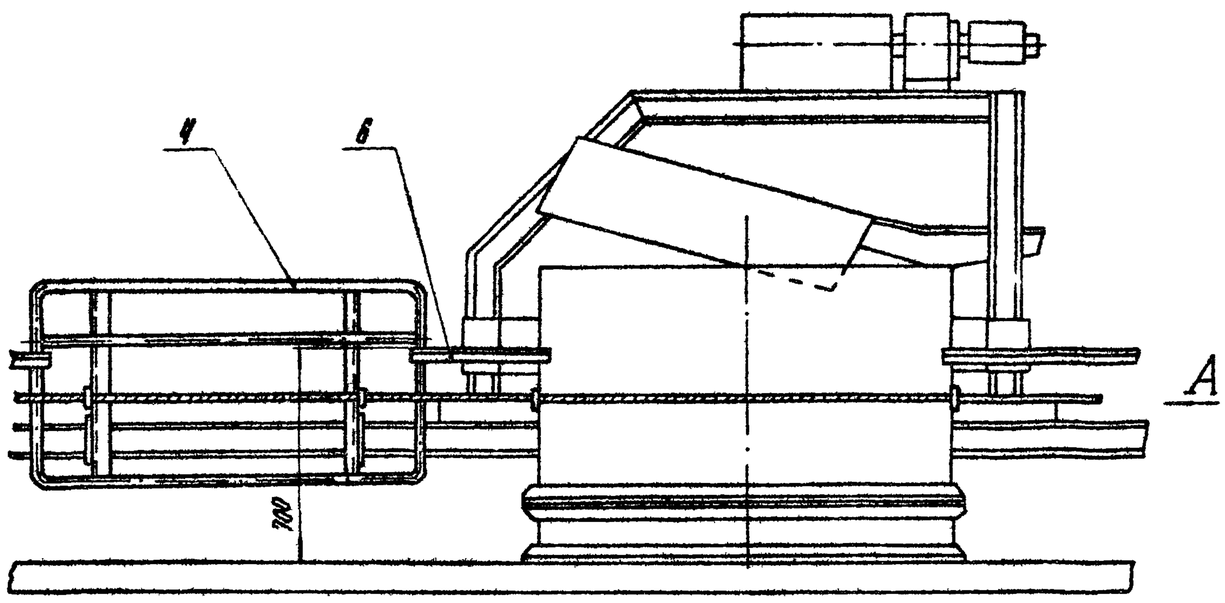

II
М1:10

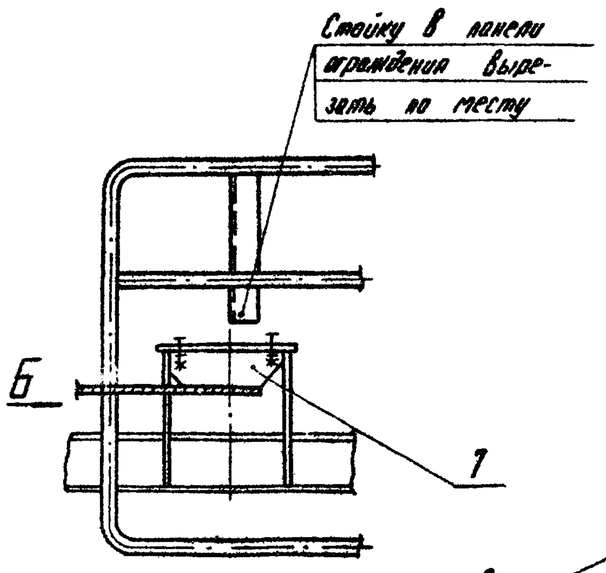

Вид Б
М1:5

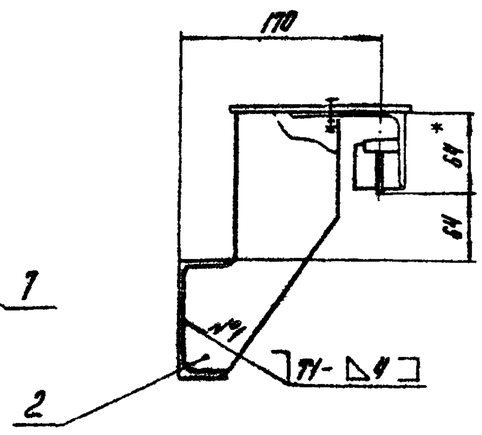

III
М1:10

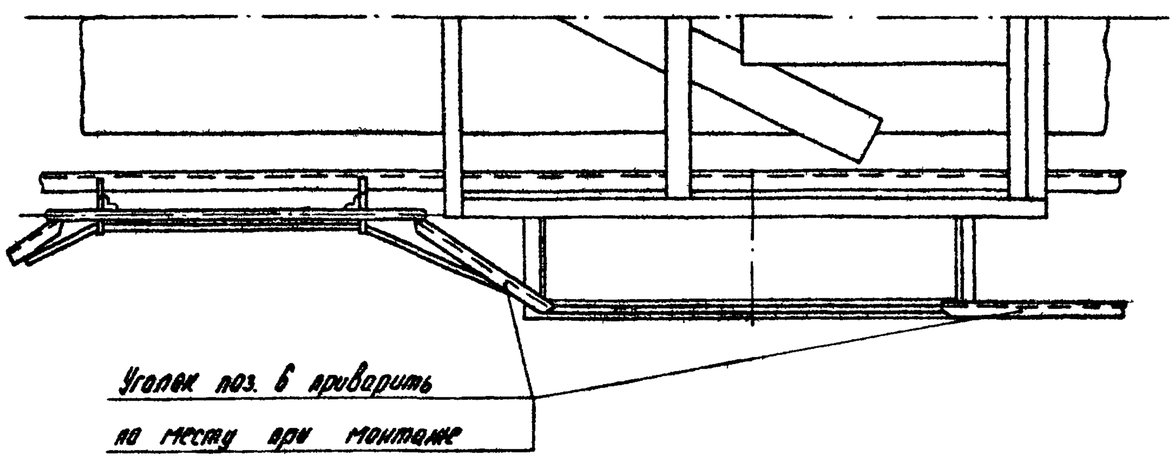

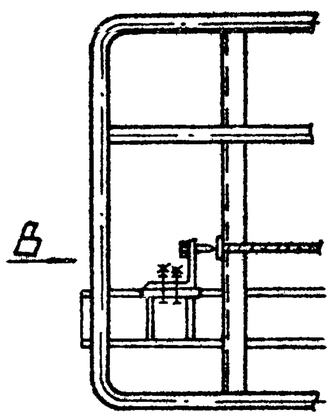

Вид В
М1:5

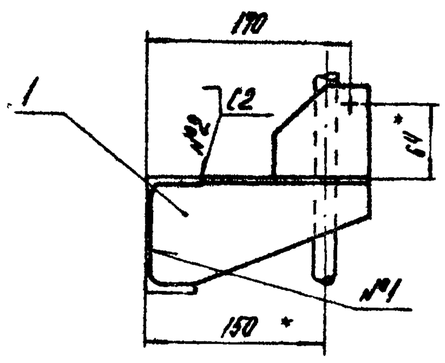

IV
М1:10

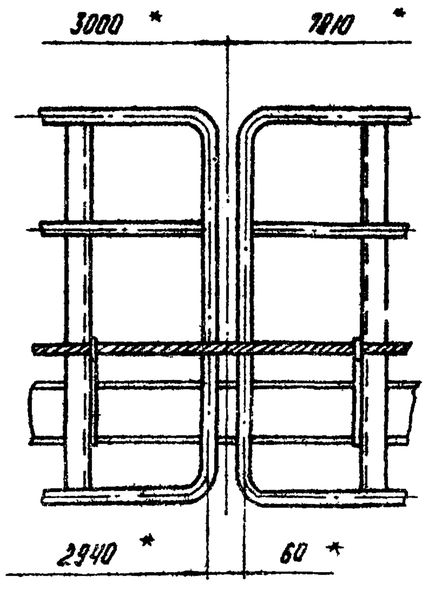

Вид А
М1:5

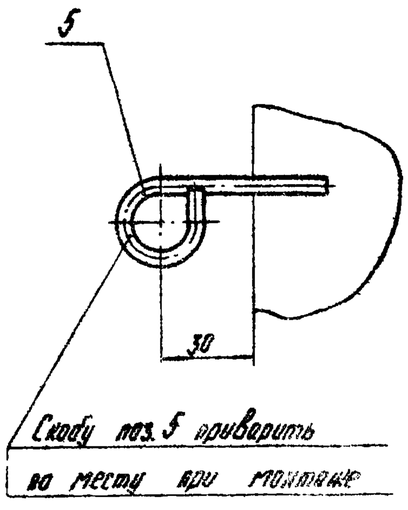

1. * Размеры для справок.
2. $\div \frac{IT14}{2}$.
3. Сварные швы по ГОСТ 5264-80.

					14.05.01.000 СБ		
Изм.	Лист	№ докум.	Подпись	Дата	Ограждение конвейера и устройство аварийное выключающее в сборе. Сборочный чертеж.	Лит. / Масса 115 / Масштаб 1:100	
Разраб.		Кузьмина				Лист / Листов 1	
Пров.		Брацило				ЛАТГИПРОПРОМ	
Т.контр.							
Н. контр.		Самсонова					
Утв.		Шнайдер					

Копировал

Формат А2

Альбом

Типовой проект 903-1-224.86

Инв. № подл. | Подпись и дата | Взам. инв. № | Инв. № дубл. | Подпись и дата

Альбом 10.6 | Типовой проект 903-1-224.86

Формат	Зона	Поз.	Обозначение	Наименование	Кол.	Примечание
Б4		9	14.05.02.008	Связь		
				Уголок $\frac{Б-100\times100\times8\ ГОСТ\ 8509-72}{ВСт3сп\ ГОСТ\ 535-79}$		
				L=760 h14	1	9,3 кг
Б4		10	14.05.02.009	Связь		
				Уголок $\frac{Б-100\times100\times8\ ГОСТ\ 8509-72}{ВСт3сп\ ГОСТ\ 535-79}$		
				L=835 h14	1	10,2 кг
Б4		11	14.05.02.010	Стойка		
				Швеллер $\frac{12П\ ГОСТ\ 8240-72}{ВСт3сп\ ГОСТ\ 535-79}$		
				L=215 h14	2	2,24 кг
Б4		12	14.05.02.011	Стойка		
				Швеллер $\frac{20П\ ГОСТ\ 8240-72}{ВСт3сп\ ГОСТ\ 535-79}$		
				L=215 h14	1	4,8 кг

Подпись и дата | Инв. № дубл. | Взам. инв. № | Подпись и дата | Инв. № подл.

Изм. Лист № докум. Подпись Дата

14.05.02.000

Лист 2

Копировал Формат А4

Альбом 10.6 | Типовой проект 903-1-224.86

14.05.02.001

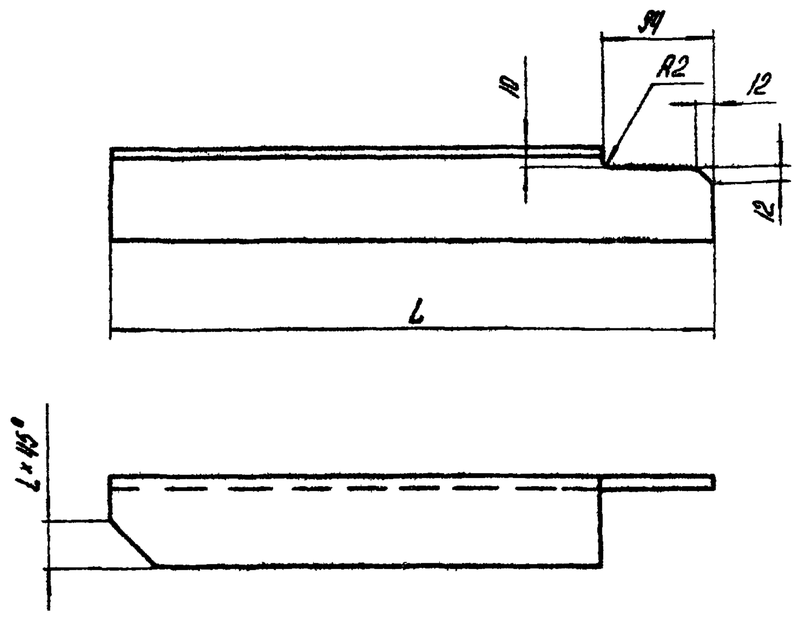

Обозначение	№ поз.	Размеры мм L	Размеры мм l	Масса кг
14.05.02.001	1	410	20	3,7
-01	2	515	45	4,7

1. H14; h14; $\pm\frac{IT14}{2}$

2. Шероховатость поверхностей кромок реза Rz 80.

Подпись и дата | Инв. № дубл. | Взам. инв. № | Подпись и дата | Инв. № подл.

Изм. Лист № докум. Подпись Дата

Разраб. Балбарзде

Пров. Брацило

Т. контр.

Н. контр. Семенова

14.05.02.001

Связь

Лит. | Масса | Масштаб: см. табл. | 1:5

Лист | Листов 1

Уголок $\frac{Б-75\times75\times8\ ГОСТ\ 8509-72}{ВСт3сп\ ГОСТ\ 535-79}$

ЛАТГИПРОПРОМ

Копировал Формат А4

Альбом 10.6 | Типовой проект 903-1-224.86

Формат	Зона	Поз.	Обозначение	Наименование	Кол.	Примечание
				Документация		
А2			14.05.02.000 СБ	Сборочный чертеж		
				Детали		
А4		1	14.05.02.001	Связь	1	
		2	-01	Связь	1	
Б4		3	14.05.02.002	Балка		
				Швеллер $\frac{10П\ ГОСТ\ 8240-72}{ВСт3сп\ ГОСТ\ 535-79}$		
				L=320 h14	2	3,9 кг
Б4		4	14.05.02.003	Лист		
				Лист $\frac{Б-ПН-13\ ГОСТ\ 19903-74}{ВСт3сп\ ГОСТ\ 14637-79}$		
				210h14×260h14	1	5,7 кг
Б4		5	14.05.02.004	Лист		
				Лист $\frac{Б-ПН-10\ ГОСТ\ 19903-74}{ВСт3сп\ ГОСТ\ 14637-79}$	2	2,5 кг
Б4		6	14.05.02.005	Лист		
				Лист $\frac{Б-ПН-10\ ГОСТ\ 19903-74}{ВСт3сп\ ГОСТ\ 14637-79}$	1	4,4 кг
Б4		7	14.05.02.006	Связь		
				Уголок $\frac{Б-75\times75\times8\ ГОСТ\ 8509-72}{ВСт3сп\ ГОСТ\ 535-79}$		
				L=550 h14	1	5,0 кг
Б4		8	14.05.02.007	Связь		
				Уголок $\frac{Б-75\times75\times8\ ГОСТ\ 8509-72}{ВСт3сп\ ГОСТ\ 535-79}$	1	6,5 кг

Подпись и дата | Инв. № дубл. | Взам. инв. № | Подпись и дата | Инв. № подл.

Изм. Лист № докум. Подпись Дата

Разраб. Балбарзде

Пров. Брацило

Н. контр. Семенова

Утв. Шнейдер

14.05.02.000

Рама привода

Лит. | Лист 1 | Листов 2

ЛАТГИПРОПРОМ

Копировал Формат А4

Альбом 10.6 | Типовой проект 903-1-224.86

Формат	Зона	Поз.	Обозначение	Наименование	Кол.	Примечание
				Документация		
А2			14.05.01.000 СБ	Сборочный чертеж		
				Сборочные единицы		
А4		1	14.03.07.100	Кронштейн	1	
А4		2	14.03.07.200	Кронштейн	1	
А4		3	14.03.07.400	Панель ограждения	2	
А4		4	14.04.05.100	Панель ограждения	3	
				Детали		
А4		5	14.04.05.001	Скоба	8	
А4		6	14.04.05.002	Уголок	5	
			-01	Уголок	2	
				Прочие изделия		
		7		Устройство канатное выключающее $l_к$=30м	1	

Изделие поз. 7 изготавливается по нормалям „Союзпроммеханизации" комплектуется и поставляется заводами Минтяжмаша СССР

Подпись и дата | Инв. № дубл. | Взам. инв. № | Подпись и дата | Инв. № подл.

Изм. Лист № докум. Подпись Дата

Разраб. Кузьмина

Пров. Брацило

Н. контр. Семенова

Утв. Шнейдер

14.05.01.000

Ограждение конвейера и устройство аварийное выключающее в сборе

Лит. | Лист | Листов 1

ЛАТГИПРОПРОМ

Копировал Формат А4

14.05.02.000 СБ

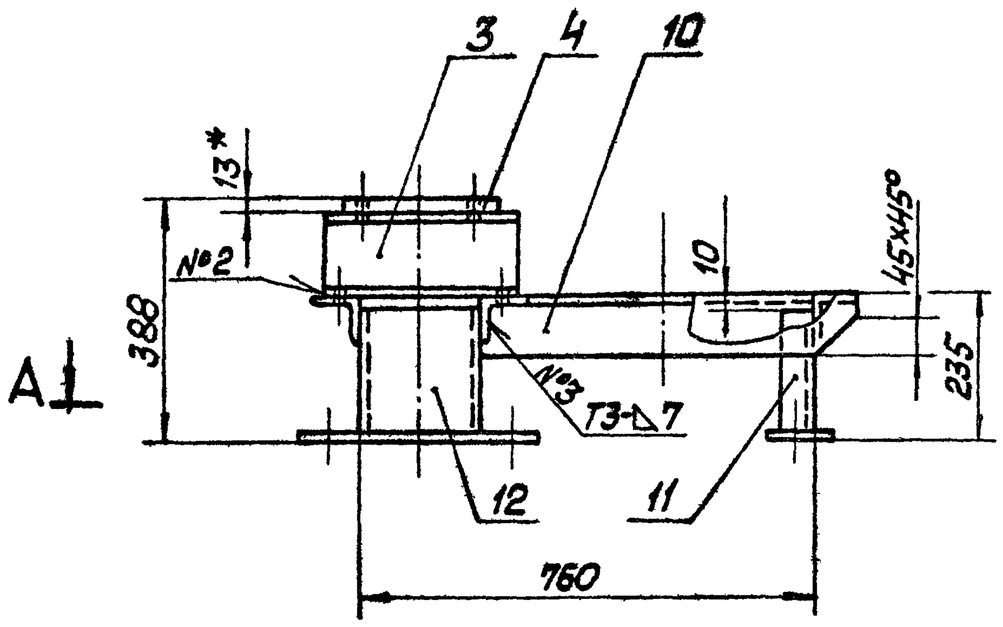

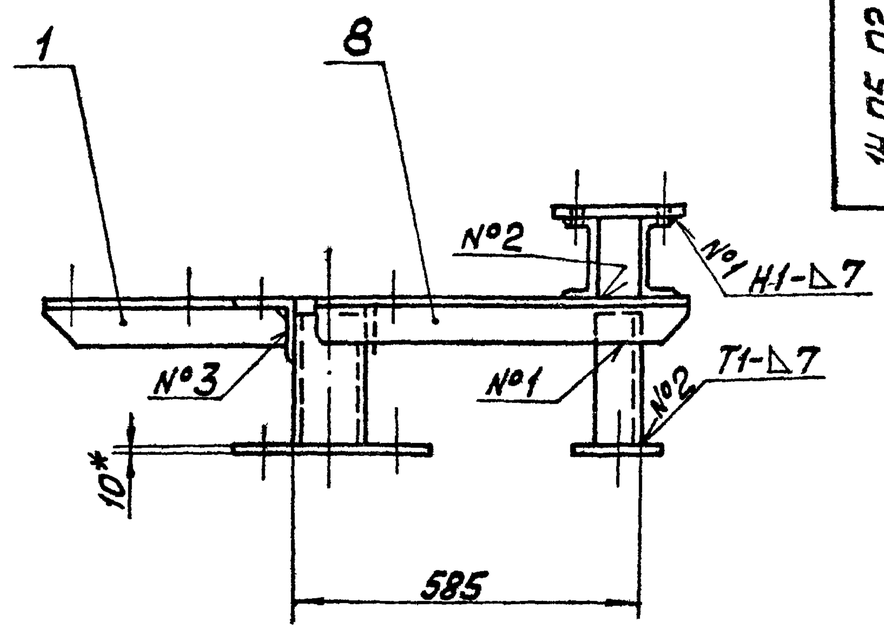

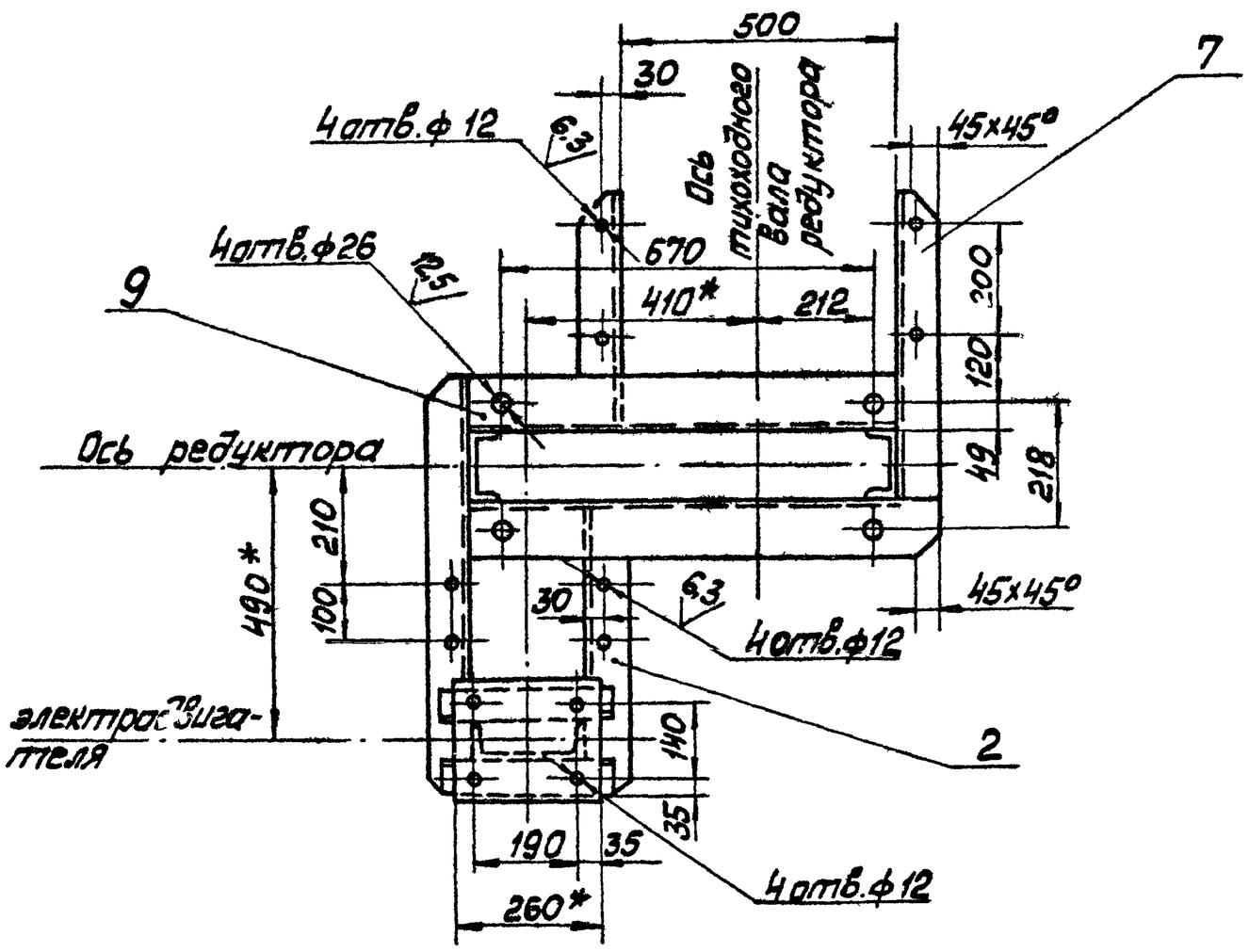

Поз. 8

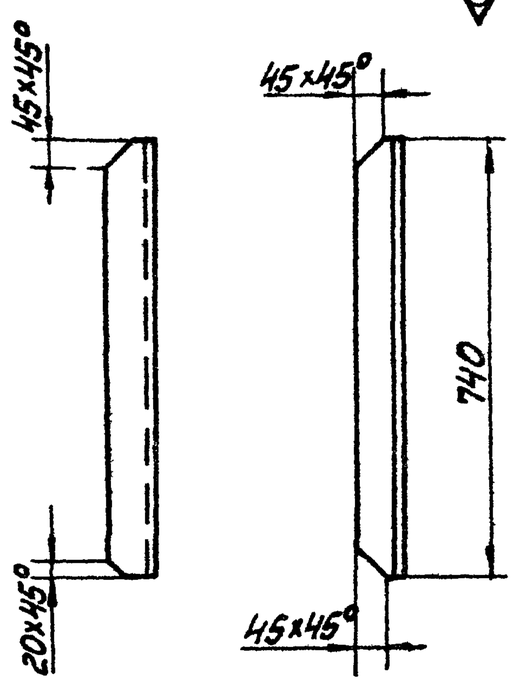

А—А

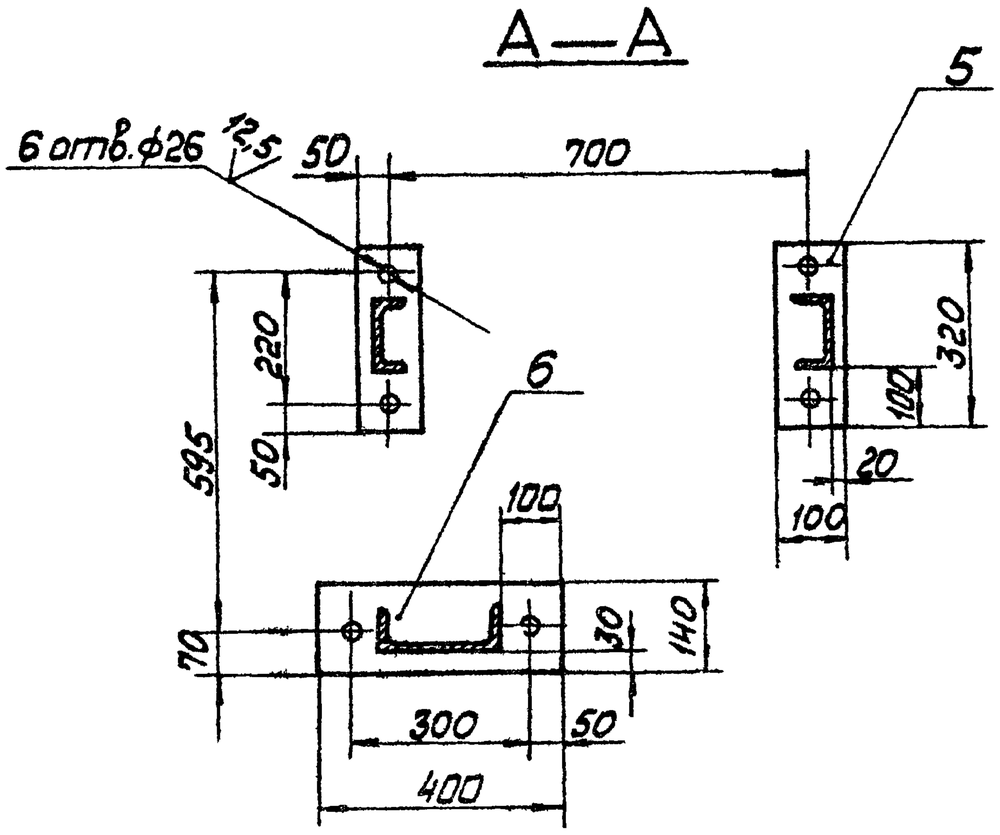

1 * Размеры для справок.

2. H 14; h 14; $\pm\frac{IT14}{2}$

3 Шероховатость поверхностей кромок реза $\sqrt{50}$.

4. Сварные швы по ГОСТ 5264-80.

Изм.	Лист	№ докум.	Подп.	Дата	14.05.02.000 СБ		
Разраб.		Балдаев			Рама привода	Лит.	Масса 72	Масштаб 1:10
Пров.		Борзило			Сборочный чертёж	Лист	Листов 1
Т. контр.						ЛАТГИПРОПРОМ	
Н. контр.		Самсонова					
Утв.		Шнайдер					

Копировал

Формат А2

Альбом 10.6

Типовой проект 903-1-224.86

Инв. № подл. | Подпись и дата | Взам. инв. №