ТИПОВОЙ ПРОЕКТ
903-1-224.86

КОТЕЛЬНАЯ С ТРЕМЯ КОТЛАМИ КВ-ТС(В)-10 И ТРЕМЯ КОТЛАМИ КЕ-10-14С.

ОТКРЫТАЯ СИСТЕМА ТЕПЛОСНАБЖЕНИЯ.

ТОПЛИВО-КАМЕННЫЕ И БУРЫЕ УГЛИ.

АЛЬБОМ 10.3

МЕТАЛЛОКОНСТРУКЦИИ ТОПЛИВОПОДАЧИ.

КОНВЕЙЕР ЛЕНТОЧНЫЙ № 2

ЦЕНТРАЛЬНЫЙ ИНСТИТУТ
ТИПОВОГО ПРОЕКТИРОВАНИЯ ГОССТРОЯ СССР
МИНСКИЙ ФИЛИАЛ

220600, г.Минск, ул.К.Маркса, 32
Сдано в печать 09 06 1988 г.
Заказ № 54 Тираж 70 экз.
Инв.№ 21534/55

ТИПОВОЙ ПРОЕКТ 903-1-224.86

КОТЕЛЬНАЯ С ТРЕМЯ КОТЛАМИ КВ-ТС[В]-10 И ТРЕМЯ КОТЛАМИ КЕ-10-14С. ОТКРЫТАЯ СИСТЕМА ТЕПЛОСНАБЖЕНИЯ. ТОПЛИВО-КАМЕННЫЕ И БУРЫЕ УГЛИ.

АЛЬБОМ 10.3

СОСТАВ ПРОЕКТА

АЛЬБОМ	0		Пояснительная записка.
АЛЬБОМ	1.1		Котельная. Тепломеханическая часть. Топливоподача.
АЛЬБОМ	1.2	часть 1	Котельная. Тепломеханическая часть.
АЛЬБОМ	1.2	часть 2	Котельная. Блоки тепломеханического оборудования.
АЛЬБОМ	1.3		Эскизные чертежи общих видов конструкций тепловой изоляции.
АЛЬБОМ	2.1		Строительно-технологическая блок-секция котлоагрегата КВ-ТС-10. Тепломеханическая часть (вариант без воздухоподогревателя).
АЛЬБОМ	2.2		Строительно-технологическая блок-секция котлоагрегата КВ-ТСВ-10. Тепломеханическая часть (вариант с воздухоподогревателем).
АЛЬБОМ	2.3		Строительно-технологическая блок-секция котлоагрегата КВ-ТС(В)-10. Конструкции железобетонные. Автоматизация.
АЛЬБОМ	2.4	части 1,2	Металлоконструкции газовоздухопроводов для блок-секции котлоагрегата КВ-ТС-10 (вариант без воздухоподогревателя).
АЛЬБОМ	2.5	части 1,2	Металлоконструкции газовоздухопроводов для блок-секции котлоагрегата КВ-ТСВ-10 (вариант с воздухоподогревателем).
АЛЬБОМ	2.6		Строительно-технологическая блок-секция котлоагрегата КЕ-10-14С. Тепломеханическая часть (вариант без воздухоподогревателя).
АЛЬБОМ	2.7		Строительно-технологическая блок-секция котлоагрегата КЕ-10-14С. Тепломеханическая часть (вариант с воздухоподогревателем).
АЛЬБОМ	2.8		Строительно-технологическая блок-секция котлоагрегата КЕ-10-14С. Конструкции железобетонные. Автоматизация.
АЛЬБОМ	2.9	части 1,2	Металлоконструкции газовоздухопроводов для блок-секции котлоагрегата КЕ-10-14С (вариант без воздухоподогревателя).
АЛЬБОМ	2.10	части 1,2	Металлоконструкции газовоздухопроводов для блок-секции котлоагрегата КЕ-10-14С (вариант с воздухоподогревателем).
АЛЬБОМ	3.1		Водоподготовительная установка. Тепломеханическая часть. Узел сбора конденсата.
АЛЬБОМ	4.1	часть 1	Водоподготовительная установка. Автоматизация. Тепломеханическая часть.
АЛЬБОМ	4.1	часть 2	Водоподготовительная установка. Блоки тепломеханического оборудования.
АЛЬБОМ	5.1		Котельная. Архитектурно-строительная часть.
АЛЬБОМ	5.2		Котельная. Архитектурно-строительная часть. Конструкции нулевого цикла.
АЛЬБОМ	5.3		Котельная. Архитектурно-строительная часть (вариант закрытой установки дымососов).
АЛЬБОМ	5.4		Котельная. Строительные изделия.
АЛЬБОМ	5.5		Водоподготовительная установка. Архитектурно-строительная часть.
АЛЬБОМ	5.6		Водоподготовительная установка. Строительные изделия.
АЛЬБОМ	5.7		Топливоподача. Приемное устройство. Галерея №2. Архитектурно--строительная часть.
АЛЬБОМ	5.8		Топливоподача. Дробильное отделение. Галерея №1. Архитектурно-строительная часть.
АЛЬБОМ	5.9		Топливоподача. Приемное устройство. Галерея №2. Строительные изделия.
АЛЬБОМ	5.10		Топливоподача. Дробильное отделение. Галерея №1. Строительные изделия.
АЛЬБОМ	6.1		Генеральный план Инженерные сети Конструкции архитектурно-строительной части. Электротехническая часть, связь и сигнализация. Водопровод и канализация. Тепловые сети.
АЛЬБОМ	7.1		Котельная. Электротехническая часть, связь и сигнализация. Чертежи монтажной зоны.
АЛЬБОМ	7.2		Котельная. Электротехническая часть. Механизмы, управляемые с НКУ и щитов КИПиА. Схемы принципиальные.
АЛЬБОМ	7.3		Котельная. Электротехническая часть. Задание заводу-изготовителю на низковольтные комплектные устройства.

АЛЬБОМ 7.4		Водоподготовительная установка. Электротехническая часть, связь и сигнализация.
АЛЬБОМ 7.5		Водоподготовительная установка. Электротехническая часть. Задание заводу-изготовителю на низковольтные комплектные устройства.
АЛЬБОМ 7.6		Топливоподача. Электротехническая часть, связь и сигнализация. Чертежи монтажной зоны. Автоматизация.
АЛЬБОМ 7.7		Топливоподача. Электротехническая часть. Механизмы, управляемые с НКУ. Схемы принципиальные.
АЛЬБОМ 7.8		Топливоподача. Электротехническая часть. Задание заводу- изготовителю на низковольтные комплектные устройства.
АЛЬБОМ 8.1		Котельная. Автоматизация.
АЛЬБОМ 8.2		Котлоагрегат КВ-ТС(В)-10. Задание заводу - изготовителю на щит автоматики и КИП.
АЛЬБОМ 8.3		Котлоагрегат КЕ-10-14С. Задание заводу- изготовителю на щит автоматики и КИП.
АЛЬБОМ 8.4		Котельная. Вспомогательное оборудование. Задание заводу- изготовителю на щиты автоматики и КИП.
АЛЬБОМ 8.5		Водоподготовительная установка. Задание заводу-изготовителю на щиты автоматики и КИП.
АЛЬБОМ 8.6		Котельная. Топливоподача. Водоподготовительная установка. Пожаротушение и пожарная сигнализация.
АЛЬБОМ 9.1		Котельная. Отопление и вентиляция.
АЛЬБОМ 9.2		Водоподготовительная установка. Отопление и вентиляция.
АЛЬБОМ 9.3		Котельная. Водопровод и канализация. Тепловые сети.
АЛЬБОМ 9.4		Водоподготовительная установка. Водопровод и канализация. Тепловые сети.
АЛЬБОМ 9.5		Топливоподача. Санитарно-технические устройства.
АЛЬБОМ 10.1		Металлоконструкции топливоподачи. Конвейер ленточный №1.
АЛЬБОМ 10.2		Металлоконструкции топливоподачи. Питатели.
АЛЬБОМ 10.3		Металлоконструкции топливоподачи. Конвейер ленточный №2.
АЛЬБОМ 10.4		Металлоконструкции топливоподачи. Дробильное устройство
АЛЬБОМ 10.5		Металлоконструкции топливоподачи. Конвейер ленточный №3.
АЛЬБОМ 10.6		Металлоконструкции топливоподачи. Конвейеры ленточные №4,5.
АЛЬБОМ 10.7		Металлоконструкции топливоподачи. Конвейер ленточный реверсивный №6.
АЛЬБОМ 10.8		Металлоконструкции вспомогательного оборудования и устройств.
АЛЬБОМ 11.1		Котельная. Инженерные сети. Электротехническая часть, связь и сигнализация. Прилагаемые материалы.
АЛЬБОМ 11.2		Водоподготовительная установка. Электротехническая часть, связь и сигнализация. Прилагаемые материалы.
АЛЬБОМ 11.3		Топливоподача. Электротехническая часть, связь и сигнализация. Прилагаемые материалы.
АЛЬБОМ 12.1	КН.1÷7	Сметы. Котельная.
АЛЬБОМ 12.2	КН.1,2	Сметы. Водоподготовительная установка.
АЛЬБОМ 12.3	КН.1,2	Сметы. Топливоподача.
АЛЬБОМ 12.4		Сметы. Генеральный план. Инженерные сети.
АЛЬБОМ 13.1		Спецификации оборудования. Котельная. Отопление и вентиляция, водопровод и канализация, тепловые сети.
АЛЬБОМ 13.2		Спецификации оборудования. Котельная. Электротехническая часть, связь и сигнализация, водопровод и канализация, автоматическое пожаротушение.
АЛЬБОМ 13.3		Спецификации оборудования. Водоподготовительная установка.
АЛЬБОМ 13.4		Спецификации оборудования. Топливоподача.
АЛЬБОМ 13.5		Спецификации оборудования. Инженерные сети.
АЛЬБОМ 13.6		Спецификации оборудования. Блок-секция котлоагрегата КВ-ТС(В)-10. Тепломеханическая часть.
АЛЬБОМ 13.7		Спецификации оборудования. Блок-секция котлоагрегата КВ-ТС(В)-10. Автоматизация.
АЛЬБОМ 13.8		Спецификации оборудования. Блок-секция котлоагрегата КЕ-10-14С. Тепломеханическая часть.
АЛЬБОМ 13.9		Спецификации оборудования. Блок-секция котлоагрегата КЕ-10-14С. Автоматизация.
АЛЬБОМ 13.10		Спецификации оборудования. Котельная. Вспомогательное оборудование водогрейный части. Тепломеханическая часть, автоматизация.
АЛЬБОМ 13.11		Спецификации оборудования. Котельная. Вспомогательное оборудование паровой части. Тепломеханическая часть, автоматизация.

АЛЬБОМ 14.1	Ведомости потребности в материалах. Котельная. Отопление и вентиляция, водопровод и канализация, тепловые сети.
АЛЬБОМ 14.2	Ведомости потребности в материалах. Котельная. Архитектурно-строительная часть, электротехническая часть, связь и сигнализация, водопровод и канализация, автоматическое пожаротушение.
АЛЬБОМ 14.3	Ведомости потребности в материалах. Водоподготовительная установка.
АЛЬБОМ 14.4	Ведомости потребности в материалах. Топливоподача.
АЛЬБОМ 14.5	Ведомости потребности в материалах. Генеральный план. Инженерные сети.
АЛЬБОМ 14.6	Ведомости потребности в материалах. Блок-секция котлоагрегата КВ-ТС(В)-10. Архитектурно-строительная часть, теплотехническая часть, автоматизация.
АЛЬБОМ 14.7	Ведомости потребности в материалах. Блок-секция котлоагрегата КЕ-10-14С. Архитектурно-строительная часть, теплотехническая часть, автоматизация.
АЛЬБОМ 14.8	Ведомости потребности в материалах. Котельная. Вспомогательное оборудование водогрейной части. Теплотехническая часть, автоматизация.
АЛЬБОМ 14.9	Ведомости потребности в материалах. Котельная. Вспомогательное оборудование паровой части. Теплотехническая часть, автоматизация.
АЛЬБОМ 14.10	Ведомости потребности в материалах. Котельная (вариант закрытой установки тяго-дутьевых машин). Архитектурно-строительная часть.

ПРИМЕНЕННЫЕ ТИПОВЫЕ МАТЕРИАЛЫ

Типовой проект 907-2-216	Труба дымовая кирпичная H=60м, Dо=3,0м с надземным примыканием газоходов. Для строительства I-IV климатических районах, кроме подрайонов IA и IБ. (распространяет ВНИПИ Теплопроект, г. Москва).
Типовое проектное решение 907-02-222 Альбом 1.3	Световые ограждения высотных дымовых труб (высоты дымовых труб: 30, 45, 60, 75, 90, 120, 150, 180, 240, 270 и 300 м). (распространяет ВНИПИ Теплопроект, г. Москва).
Типовой проект 409-29-59 Альбом I	Механизированный приемный пункт на один проходной путь для выгрузки заполнителей бетона из полувагонов. (распространяет Киевский филиал ЦИТП, г. Киев).
Типовой проект 902-2-410,86	Очистные сооружения загазученных дождевых сточных вод производительностью 10 л/с для установок мазутоснабжения котельных. (распространяет ЦИТП, г. Москва).
Типовые конструкции Серия 5.903-3, вып. 0,1-6,2	Вакуумные деаэраторы и водоструйные эжекторы. (распространяет ЦИТП, г. Москва).
Типовые конструкции Серия 4.903-11 вып. 1,5	Котельные установки. Вспомогательное оборудование и блоки. (распространяет Тбилисский филиал ЦИТП).
Типовые конструкции Серия 4.903-10 вып. 8	Изделия и детали трубопроводов для тепловых сетей. Грязевики. (распространяет Тбилисский филиал ЦИТП).

Разработан проектным институтом „ЛАТГИПРОПРОМ"

Утвержден Госстроем СССР Протокол № А4-29 от 20 мая 1986 г

Главный инженер института /В. Овчаров/

Главный инженер проекта /Я. Нидбальский/

Содержание альбома

Обозначение	Наименование	Стр.
	Содержание альбома	4,5,6
14.02.00.000	Конвейер ленточный желобчатый наклонный 8080-100 L=121700 №2	7
14.02.00.000СБ	Конвейер ленточный желобчатый наклонный 8080-100 L=121700 №2. Сборочный чертеж.	8,9,10,11
14.02.01.000	Воронка головная	12
14.02.01.001	Стенка	12
14.02.01.002	Стенка	12
14.02.01.000СБ	Воронка головная. Сборочный чертеж.	13,14
14.02.01.100	Лапа	15
14.02.01.101	Косынка	15
14.02.01.100СБ	Лапа. Сборочный чертеж.	15
14.02.02.000	Воронка для металловключений.	16
14.02.02.001	Стенка	16
14.02.02.002	Стенка	16
14.02.02.003	Стенка	16
14.02.02.000СБ	Воронка для металловключений Сборочный чертеж.	17
14.02.03.000	Воронка	18
14.02.03.001	Стенка	18
14.02.03.000СБ	Воронка. Сборочный чертеж.	18
14.02.04.000	Лоток загрузочный концевой	19
14.02.04.100	Лоток направляющий концевой	19
14.02.04.000СБ	Лоток загрузочный концевой. Сборочный чертеж.	19
14.02.04.100СБ	Лоток направляющий концевой. Сборочный чертеж.	20,21
14.02.04.101	Завеса торцевая	22
14.02.04.102	Лист направляющий	22
14.02.04.103	Лист торцевой	22
14.02.04.104	Планка	22
14.02.04.105	Резина боковая	23
14.02.04.106	Резина торцевая	23
14.02.04.110	Завеса боковая	23
14.02.04.110СБ	Завеса боковая Сборочный чертеж.	23
14.02.04.111	Завеса	24
14.02.04.112	Накладка	24
14.02.04.113	Резина	24
14.02.04.114	Ручка	24
14.02.04.120	Завеса внутренняя	25
14.02.04.120СБ	Завеса внутренняя. Сборочный чертеж.	25
14.02.04.121	Завеса	25
14.02.04.122	Планка	25
14.02.04.130	Корпус лотка	26
14.02.04.130СБ	Корпус лотка. Сборочный чертеж.	26
14.02.04.131	Боковина	27
14.02.04.132	Диафрагма	27
14.02.04.133	Крышка	27
14.02.04.134	Фланец	27
14.02.04.140	Опора	28
14.02.04.141	Стойка	28
14.02.04.140СБ	Опора. Сборочный чертеж.	28
14.02.04.150	Прижим боковой	29
14.02.04.150СБ	Прижим боковой. Сборочный чертеж.	29
14.02.04.160	Прижим торцевой	29
14.02.04.160СБ	Прижим торцевой. Сборочный чертеж.	29
14.02.04.200	Лоток направляющий промежуточный	30
14.02.04.201	Резина боковая	30
14.02.04.200СБ	Лоток направляющий промежуточный Сборочный чертеж.	30,31
14.02.04.210	Корпус лотка промежуточного	31
14.02.04.211	Боковина	31
14.02.04.210СБ	Корпус лотка промежуточного. Сборочный чертеж.	32
14.02.04.212	Диафрагма	32
14.02.04.213	Уголок	32
14.02.04.220	Прижим боковой	33
14.02.04.220СБ	Прижим боковой. Сборочный чертеж.	33
14.02.05.000	Лоток загрузочный проходной	33
14.02.05.100	Закрылки	33
14.02.05.000СБ	Лоток загрузочный проходной Сборочный чертеж.	34
14.02.05.100СБ	Закрылки. Сборочный чертеж	34,35
14.02.05.110	Корпус закрылков	35
14.02.05.110СБ	Корпус закрылков Сборочный чертеж.	35

Содержание альбома
(продолжение)

Обозначение	Наименование	Стр.
14.02.05.111	Боковина	36
14.02.05.112	Ребро	36
14.02.05.120	Прижим боковой L=380	36
14.02.05.120СБ	Прижим боковой L=380. Сборочный чертеж.	37
14.02.05.130	Прижим боковой L=480	37
14.02.05.130СБ	Прижим боковой L=480. Сборочный чертеж.	37
14.02.05.200	Лоток направляющий проходной	37
14.02.05.200СБ	Лоток направляющий проходной. Сборочный чертеж.	38,39
14.02.00.001	Упор	39
14.02.06.000	Воронка от сбрасывателя	40
14.02.06.001	Уголок	40
14.02.06.000СБ	Воронка от сбрасывателя. Сборочный чертеж.	40
14.02.07.000СБ	Металлоконструкция конвейера. Сборочный чертеж.	41,42
14.02.07.000	Металлоконструкция конвейера	42
14.02.07.100	Секция гнутая	42
14.02.07.200	Секция головная	42
14.02.07.100СБ	Секция гнутая. Сборочный чертеж.	43
14.02.07.200СБ	Секция головная. Сборочный чертеж.	43
14.02.07.300	Секция загрузочная.	44
14.02.07.301	Накладка	44
14.02.07.300СБ	Секция загрузочная. Сборочный чертеж.	44
14.02.07.400	Секция под сбрасыватель	45
14.02.07.400СБ	Секция под сбрасыватель. Сборочный чертеж.	45
14.02.07.500	Секция средней части L=6000	46
14.02.07.500СБ	Секция средней части L=6000. Сборочный чертеж	46
14.02.07.600	Стойка H=815	47
14.02.07.601	Стойка	47
14.02.07.600СБ	Стойка H=815 Сборочный чертеж.	47
14.02.07.700	Стойка H=1505	48
14.02.07.701	Стойка	48
14.02.07.700СБ	Стойка H=1505. Сборочный чертеж.	48
14.02.08.000	Направляющая натяжки	49

Обозначение	Наименование	Стр.
14.02.08.001	Основание	49
14.02.08.000СБ	Направляющая натяжки. Сборочный чертеж.	49
14.02.09.000СБ	Ограждение конвейера и аварийные выключающие устройства в сборе. Сборочный чертеж.	50,51
14.02.09.000	Ограждение конвейера и аварийные выключающие устройства в сборе.	51
14.02.11.000	Рама барабана отклоняющего	52
14.02.11.001	Завеса	52
14.02.11.000СБ	Рама барабана отклоняющего. Сборочный чертеж.	52
14.02.11.002	Опора	53
14.02.11.003	Основание	53
14.02.11.004	Полоса	53
14.02.11.005	Связь	53
14.02.11.006	Связь	54
14.02.11.007	Скребок	54
14.02.11.008	Стойка	54
14.02.11.009	Стойка	54
14.02.12.000	Рама барабана концевого	55
14.02.12.001	Стойка	55
14.02.12.002	Ребро	55
14.02.12.000СБ	Рама барабана концевого. Сборочный чертеж.	56
14.02.13.000СБ	Рама барабана приводного. Сборочный чертеж.	57,58
14.02.13.000	Рама барабана приводного	58
14.02.13.001	Косынка	59
14.02.13.002	Косынка	59
14.02.13.003	Косынка	59
14.02.13.004	Ребро	59
14.02.14.000	Рама барабанов оборотных	60
14.02.14.001	Кронштейн	60
14.02.14.002	Ребро	60
14.02.14.000СБ	Рама барабанов оборотных. Сборочный чертеж.	61
14.02.15.000	Рама привода	62
14.02.15.000СБ	Рама привода. Сборочный чертеж.	62
14.02.16.000	Укрытие барабана отклоняющего.	63

Содержание альбома
(продолжение)

Обозначение	Наименование	Стр.
14.02.16.001	Стенка	63
14.02.16.000СБ	Укрытие барабана отклоняющего. Сборочный чертеж.	63
14.02.17.000	Укрытие барабана концевого	64
14.02.17.001	Крышка	64
14.02.17.000СБ	Укрытие барабана концевого. Сборочный чертеж.	64
14.02.17.002	Лапа	65
14.02.17.003	Петля	65
14.02.17.004	Ребро	65
14.02.17.005	Стенка	65
14.02.18.000	Укрытие барабана приводного	66
14.02.18.001	Завеса	66
14.02.18.002	Опора	66
14.02.18.000СБ	Укрытие барабана приводного. Сборочный чертеж.	67,68
14.02.18.003	Полоса	69
14.02.18.004	Ребро	69
14.02.18.005	Связь	69
14.02.18.006	Уголок	69
14.02.18.100	Люк	70
14.02.18.101	Крышка	70
14.02.18.100СБ	Люк. Сборочный чертеж.	70
14.02.19.000	Укрытие барабанов оборотных	71
14.02.19.001	Стенка	71
14.02.19.000СБ	Укрытие барабанов оборотных. Сборочный чертеж.	71
14.02.20.000	Укрытие муфты	72
14.02.20.001	Обечайка	72
14.02.20.000СБ	Укрытие муфты. Сборочный чертеж.	72
14.02.21.000	Укрытие муфты	73
14.02.21.001	Обечайка	73
14.02.21.000СБ	Укрытие муфты. Сборочный чертеж.	73
14.02.22.000	Устройство пересыпное	74
14.02.22.001	Фланец	74
14.02.22.000СБ	Устройство пересыпное. Сборочный чертеж.	74
14.02.22.100	Затвор-мигалка	75
14.02.22.101	Груз	75
14.02.22.100СБ	Затвор-мигалка. Сборочный чертеж.	75
14.02.22.102	Петля	76
14.02.22.103	Прокладка	76
14.02.22.104	Рычаг	76
14.02.22.105	Ушко	76
14.02.22.200	Патрубок переходной	77
14.02.22.201	Труба	77
14.02.22.200СБ	Патрубок переходной. Сборочный чертеж.	77

Типовой проект 903-1-224.86 Альбом 10.3

Формат	Зона	Поз.	Обозначение	Наименование	Кол.	Примечание
				Болты ГОСТ 24379.1-80		
		39		6.2 М20×180 ВСт3пс2	76	
		40		6.2 М20×220 ВСт3пс2	14	
		41		6.1 М24×270 ВСт3пс2	20	
				Гайки ГОСТ 5915-70		
		42		М10.4.016	28	
		43		М12.4.016	100	
		44		М16.4.016	621	
		45		М16.5.016	25	
		46		М20.5.016	12	
		47		М24.5.016	12	
		48		М30.5.016	6	
				Шайбы ГОСТ 11371-78		
		49		Шайба 10.02.016	28	
		50		Шайба 12.02.016	100	
		51		Шайба 16.02.016	646	
		52		Шайба 20.02.016	12	
		53		Шайба 24.02.016	12	
		54		Шайба 30.02.016	6	
				Шайбы ГОСТ 6402-70		
		55		Шайба 10.65Г.016	28	
		56		Шайба 12.65Г.016	100	
		57		Шайба 16.65Г.016	646	
		58		Шайба 20.65Г.016	12	
		59		Шайба 24.65Г.016	12	
		60		Шайба 30.65Г.016	6	
				Прочие изделия		
		61		Барабан 8063-80	1	
		62		Барабан 8050-60	2	
		63		Барабан 8040-50	1	

Инв.№подл. | Подпись и дата | Взам.инв.№ | Инв.№дубл. | Подпись и дата

Изм. Лист №докум. Подпись Дата — 14.02.00.000 — Лист 3

Копировал — Формат А4

Типовой проект 903-1-224.86 Альбом 10.3

Формат	Зона	Поз.	Обозначение	Наименование	Кол.	Примечание
		64		Датчик скорости УПДС	1	
		65		Муфта кулачково-дисковая 6300-140-1.2-140-1.1	1	Изделия поз.61÷79 изготавливаются по нормалям Союзпрамеханизации Минтяжмаша СССР комплектуются и поставляются заводами
		66		Муфта упругая втулочно-пальцевая 1000-60-II.1-65.I.1-У3	1	
		67		Натяжка 8063В-80-2-30	1	
		68		Очиститель концевого барабана 8063-80	1	
		69		Очистное плужковое устройство В=800	2	
		70		Редуктор Ц2У-400Н-31,5-31У3	1	
		71		Роликоопора Ж-80	103	
		72		Роликоопора 80-I	43	
		73		Ролик дефлекторный В=800 верхний	6	
		74		Ролик дефлекторный В=800 нижний	6	
		75		Сбрасыватель двойной с электроприводом, двухсторонний В=800	3	
		76		Устройство рычажное выключающее	6	
		77		Храповой останов	1	
		78		Шкив электромагнитный Ш100-8093	1	
		79		Электродвигатель 4А225М6У3 N=37кВт; n=980 об/мин	1	
				Материалы		
		80		Лента 2Ш-900-4-БКНЛ-100-4,5-2-С ГОСТ 20-76	252пм	

Инв.№подл. | Подпись и дата | Взам.инв.№ | Инв.№дубл. | Подпись и дата

Изм. Лист №докум. Подпись Дата — 14.02.00.000 — Лист 4

Копировал — Формат А4

Типовой проект 903-1-224.86 Альбом 10.3

Формат	Зона	Поз.	Обозначение	Наименование	Кол.	Примечание
А4		14	14.02.14.000	Рама барабанов оборотных	1	
А4		15	14.02.15.000.	Рама привода	1	
А4		16	14.02.16.000	Укрытие барабана отклоняющего	1	
А4		17	14.02.17.000	Укрытие барабана концевого	1	
А4		18	14.02.18.000	Укрытие барабана приводного	1	
А4		19	14.02.19.000	Укрытие барабанов оборотных	1	
А4		20	14.02.20.000	Укрытие муфты	1	
А4		21	14.02.21.000	Укрытие муфты	1	
А4		22	14.02.22.000	Устройство пересыпное	1	
				Детали		
А4		23	14.06.00.001	Опора	6	
А4		24	14.02.00.001	Упор	2	
				Стандартные изделия		
				Болты ГОСТ 7798-70		
		26		М10-6g×30.36.016	20	
		27		М10-6g×35.36.016	2	
		28		М10-6g×40.36.016	6	
		29		М12-6g×40.36.016	76	
		30		М12-6g×45.36.016	16	
		31		М12-6g×50.36.016	8	
		32		М16-6g×55.36.016	596	
		33		М16-6g×55.58.016	21	
		34		М16-6g×75.58.016	4	
		35		М20-6g×100.58.016	4	
		36		М20-6g×120.58.016	8	
		37		М24-6g×100.58.016	12	
		38		М30-6g×110.58.016	6	

Инв.№подл. | Подпись и дата | Взам.инв.№ | Инв.№дубл. | Подпись и дата

Изм. Лист №докум. Подпись Дата — 14.02.00.000 — Лист 2

Типовой проект 903-1-224.86 Альбом 10.3

Формат	Зона	Поз.	Обозначение	Наименование	Кол.	Примечание
				Документация		
А2			14.02.00.000 СБ	Сборочный чертеж		
				Сборочные единицы		
А4		1	14.02.01.000	Воронка головная	1	
А4		2	14.02.02.000	Воронка для металловключений	1	
А4		3	14.02.03.000	Воронка	1	
А4		4	14.02.06.000	Воронка от сбрасывателя	6	
А4		5	14.02.04.000	Лоток загрузочный концевой	1	
А4		6	14.02.05.000	Лоток загрузочный проходной	1	
А4		7	14.06.01.000	Кронштейн	6	
А4		8	14.02.07.000	Металлоконструкция конвейера	1	
А4		9	14.02.08.000	Направляющая натяжки	1	
А4		10	14.02.09.000	Ограждения конвейера и аварийные выключающие устройства в сборе	1	
А4		11	14.02.11.000	Рама барабана отклоняющего	1	
А4		12	14.02.12.000	Рама барабана концевого	1	
А4		13	14.02.13.000	Рама барабана приводного	1	

Инв.№подл. | Подпись и дата | Взам.инв.№ | Инв.№дубл. | Подпись и дата

Изм.	Лист	№докум.	Подпись	Дата	14.02.00.000			
Разраб.		Сорокина			Конвейер ленточный желобчатый наклонный 8080-100 L=121700 №2	Лит.	Лист 1	Листов 4
Пров.		Брацило				ЛАТГИПРОПРОМ		
Н.контр.		Сергеева						
Утв.		Шнайдер						

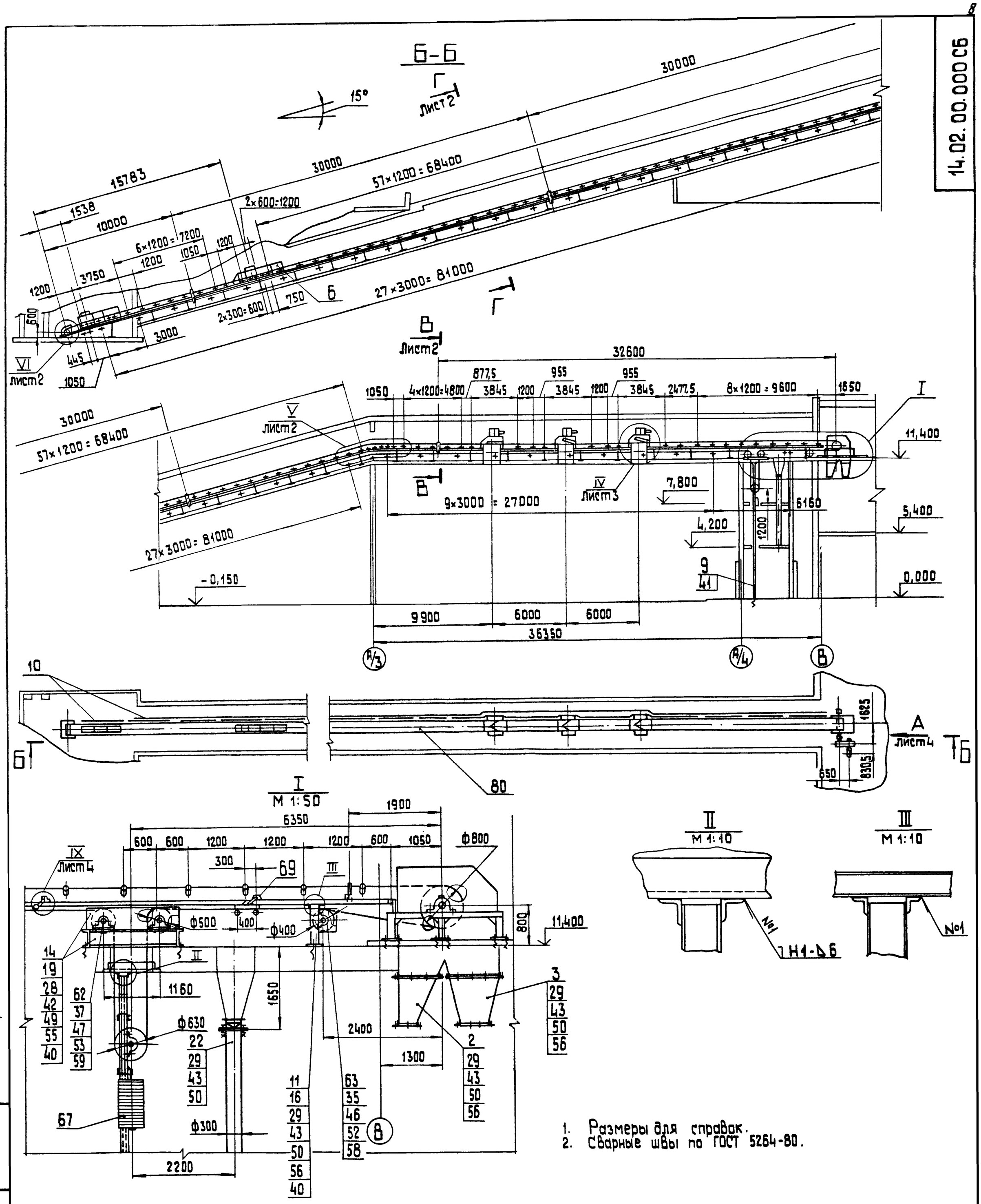

1. Размеры для справок.
2. Сварные швы по ГОСТ 5264-80.

Техническая характеристика

1.	Ширина ленты	B = 800 мм
2.	Длина конвейера (по горизонтали)	L = 121700 мм
3.	Высота подъема	H = 22400 мм
4.	Скорость движения ленты	V = 1,25 м/с
5.	Транспортируемый материал	Уголь {каменный γ = 0,85 т/м³; бурый γ = 0,76 т/м³}
6.	Производительность	Q = 125 т/час
7.	Мощность электродвигателя	N = 37 кВт

Изм.	Лист	№ докум.	Подп.	Дата
Разраб.		Сорокина		
Пров.		Брацило		
Т.контр.				
Н.контр.		Самсонова		
Утв.		Шнайдер		

14.02.00.000 СБ

Конвейер ленточный желобчатый наклонный 8080-100 L = 121700 №2
Сборочный чертеж

Лит.	Масса	Масшт.
	24300	1:200

Лист 1 Листов 4

ЛАТГИПРОПРОМ

Копировал

Формат А4

Альбом 10.3

Типовой проект 903-1-224.86

Инв. № подл. | Подп. и дата | Взам. инв. № | Инв. № дубл. | Подп. и дата

14.02.00.000 СБ

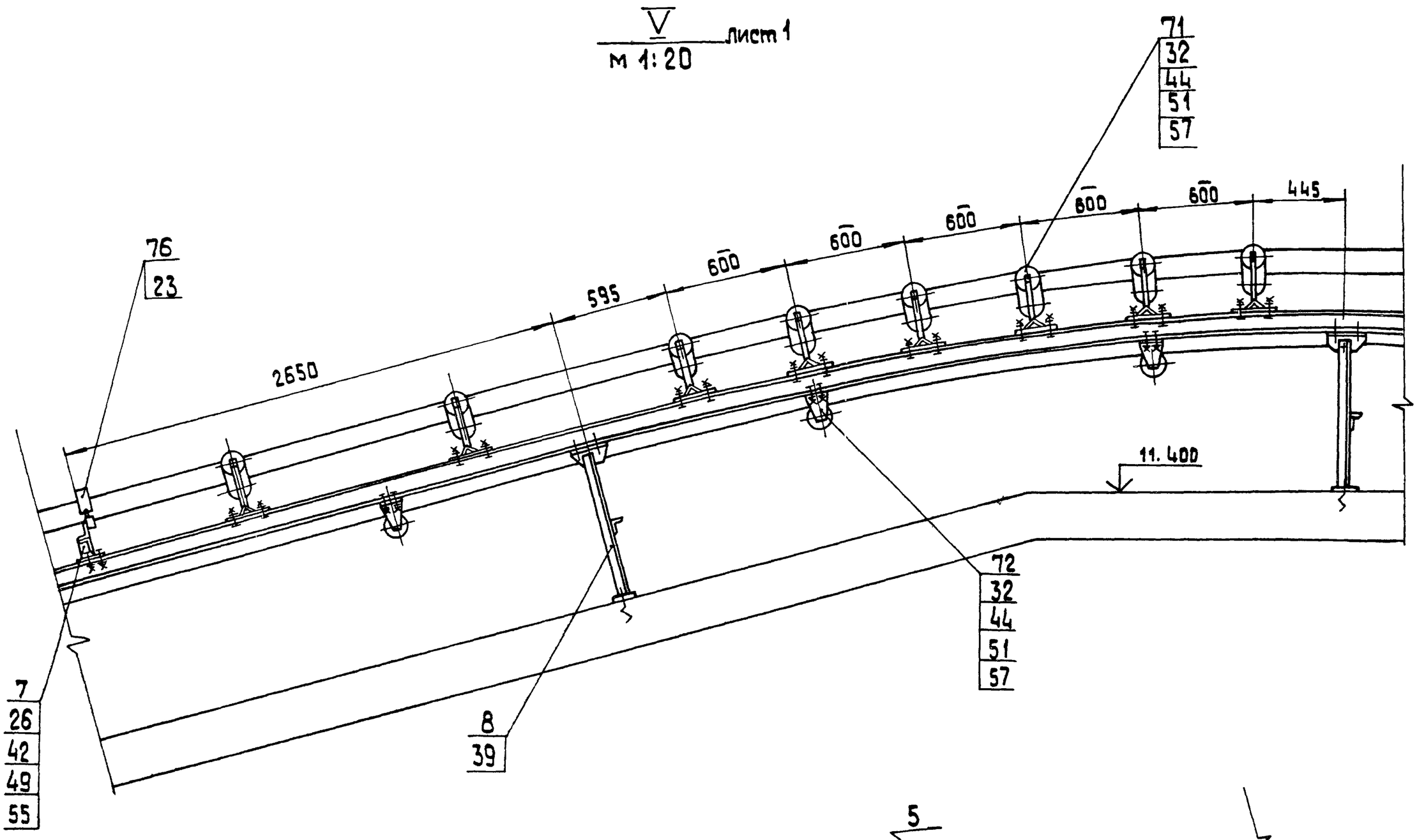

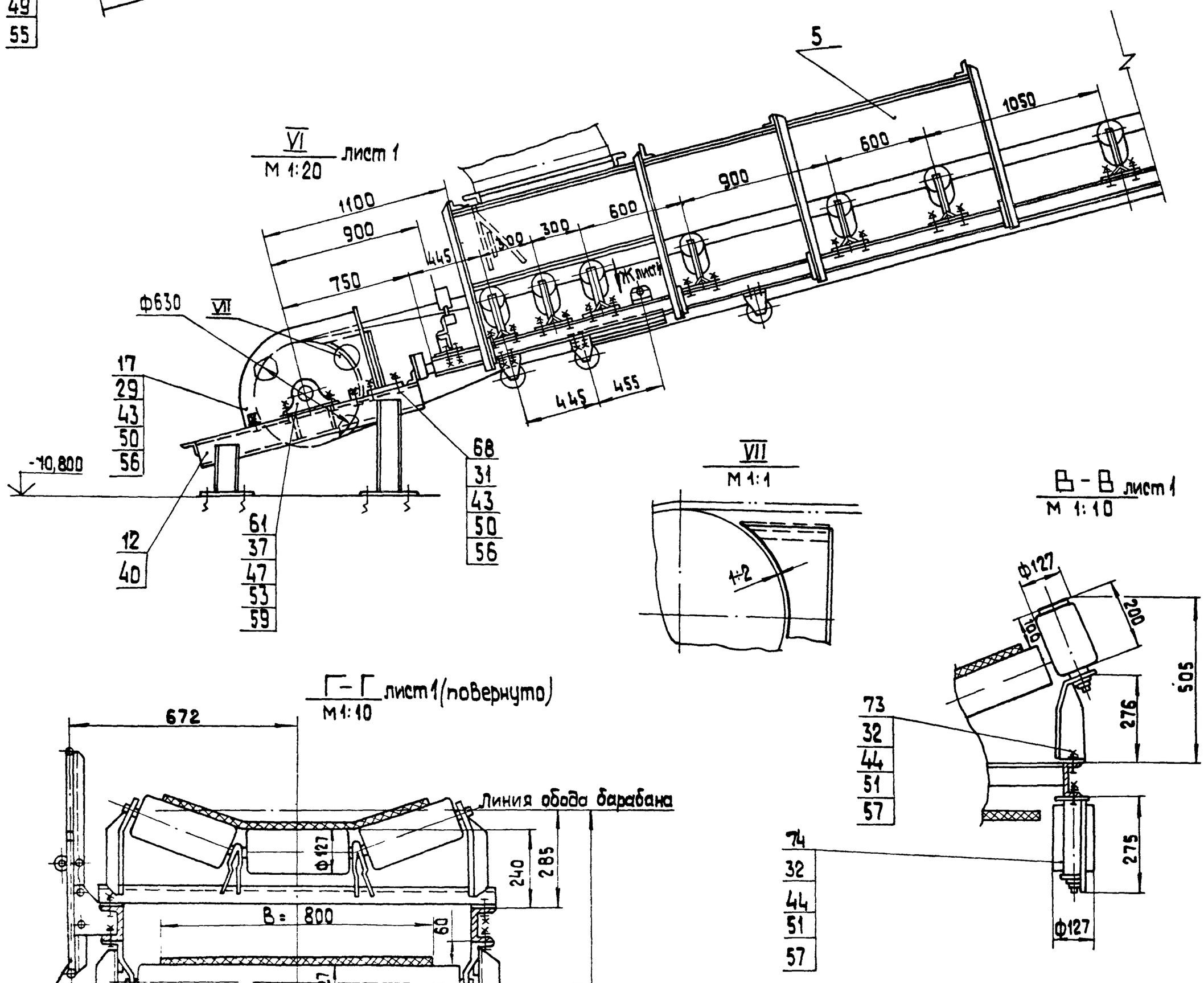

Изм	Лист	№ докум	Подп	Дата	14.02.00.000 СБ	Лист 2

Альбом 10.3

Типовой проект 903-1-224.86

Инв. № подл. | Подпись и дата | Взам. инв. № | Инв. № дубл. | Подпись и дата

14.02.00.000 СБ

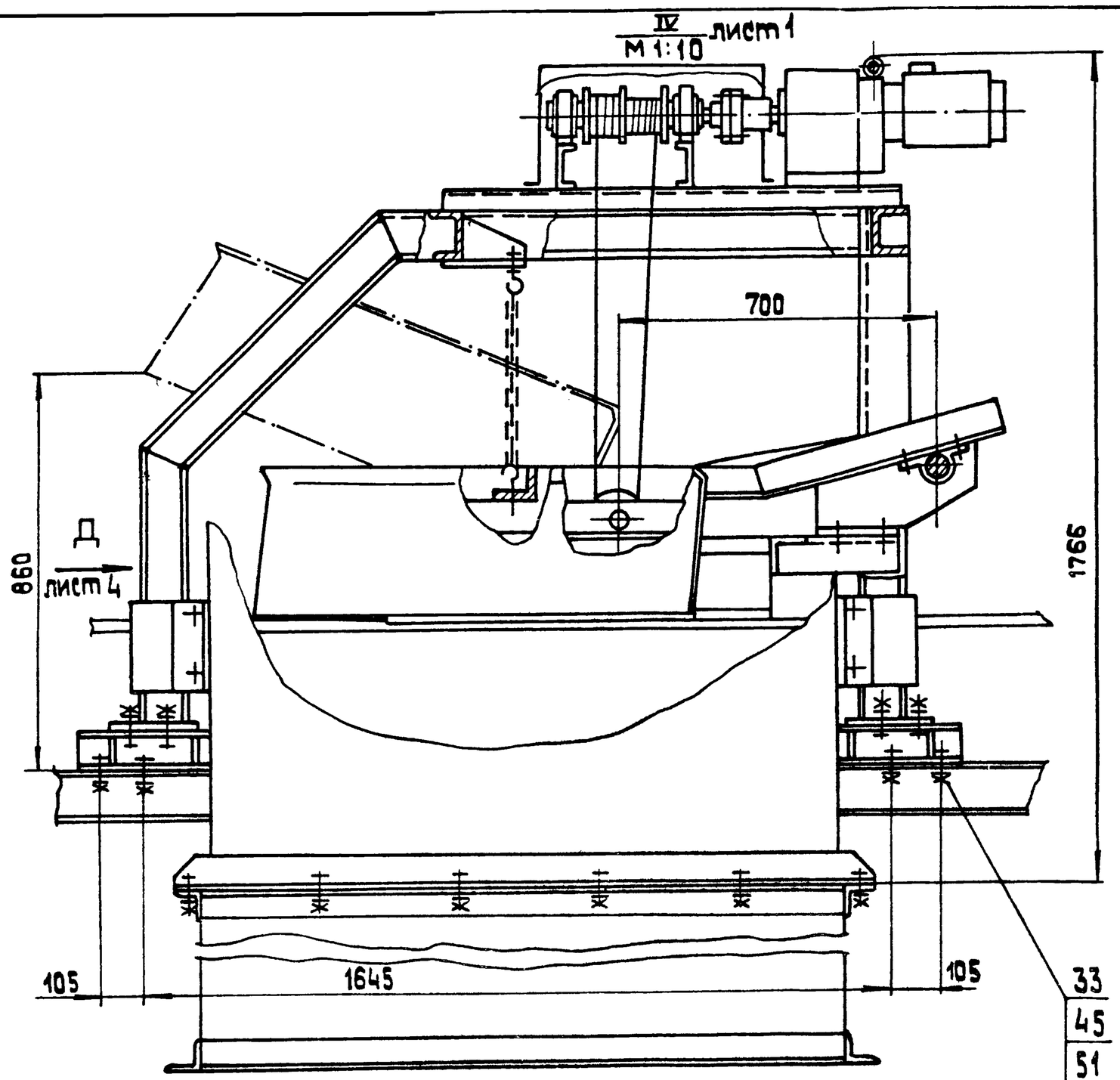

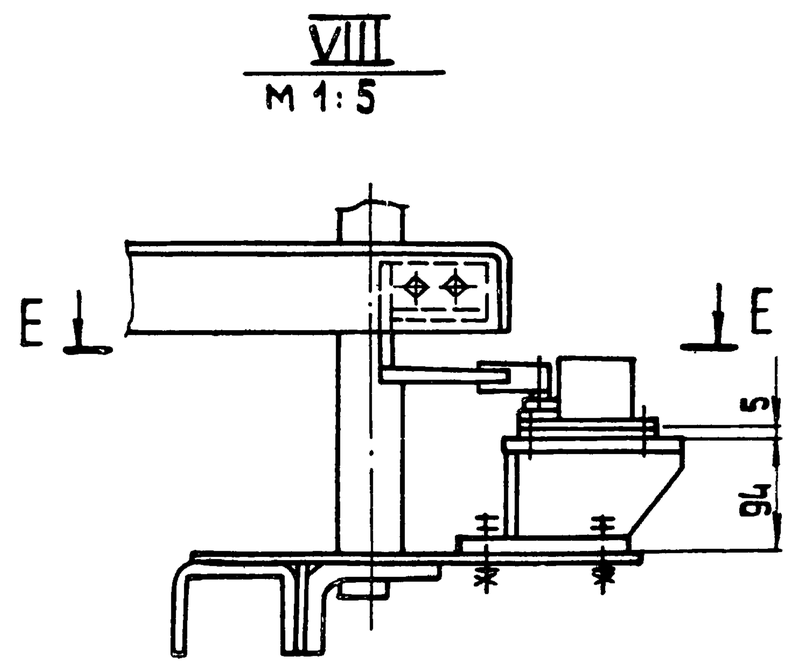

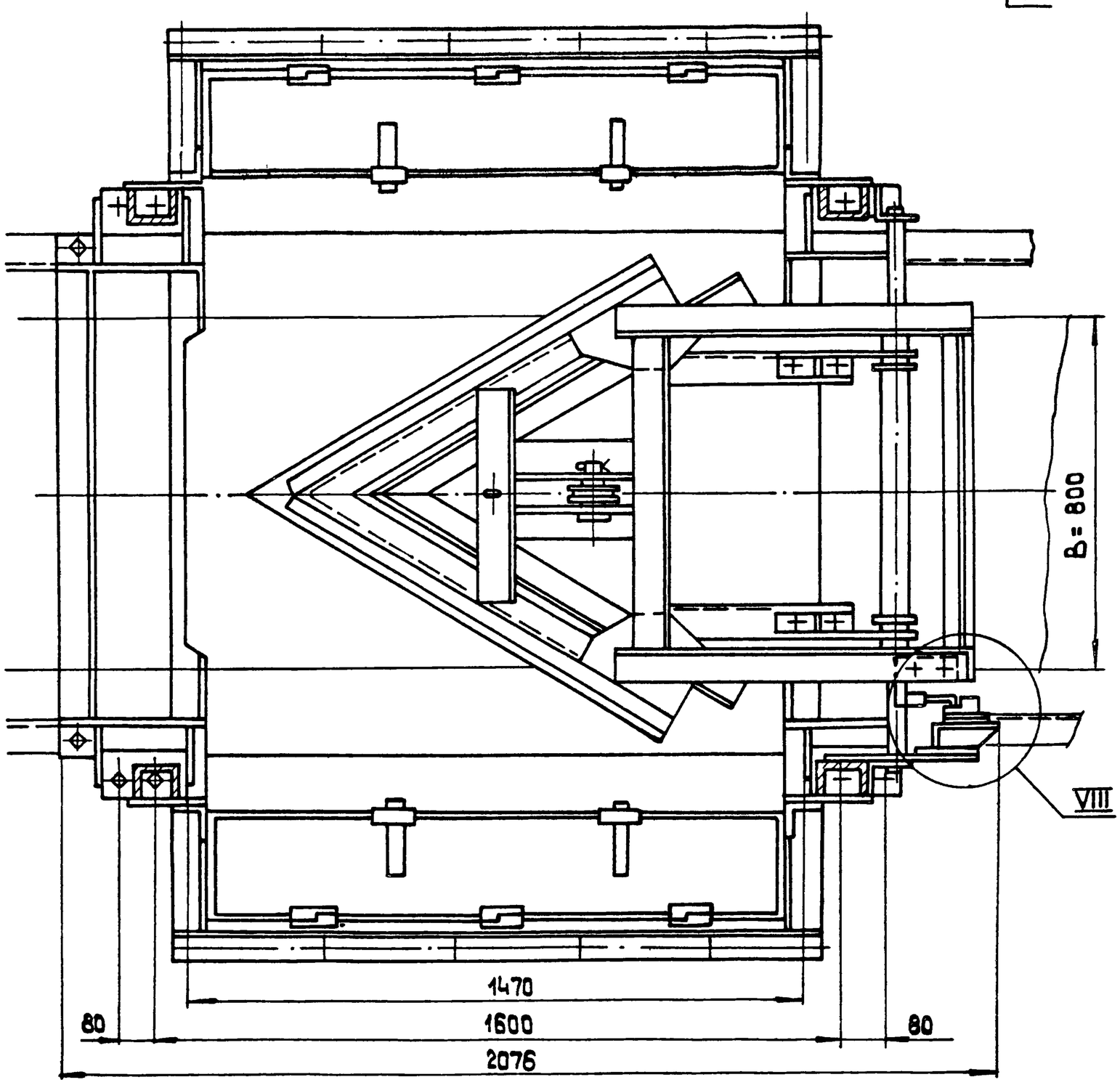

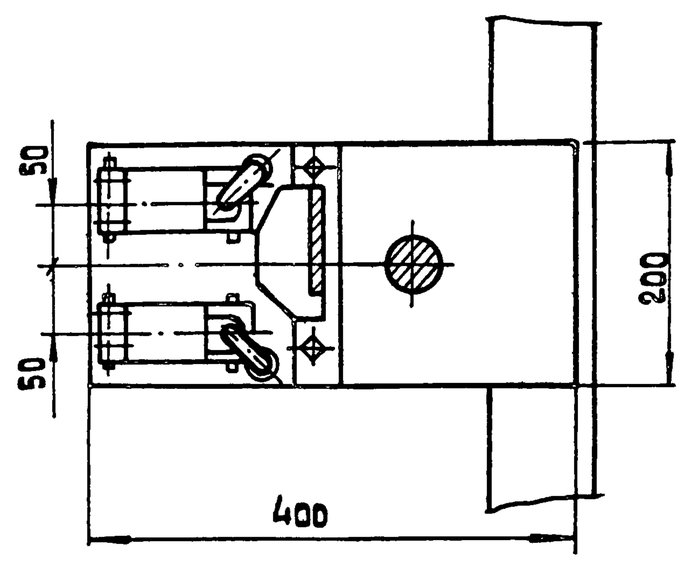

Альбом 10.3

Типовой проект 903-1-224.86

Изм.	Лист	№ докум.	Подп.	Дата	14.02.00.000 СБ	Лист 3

14.02.00.000 СБ

Вид А лист 1
М 1:20

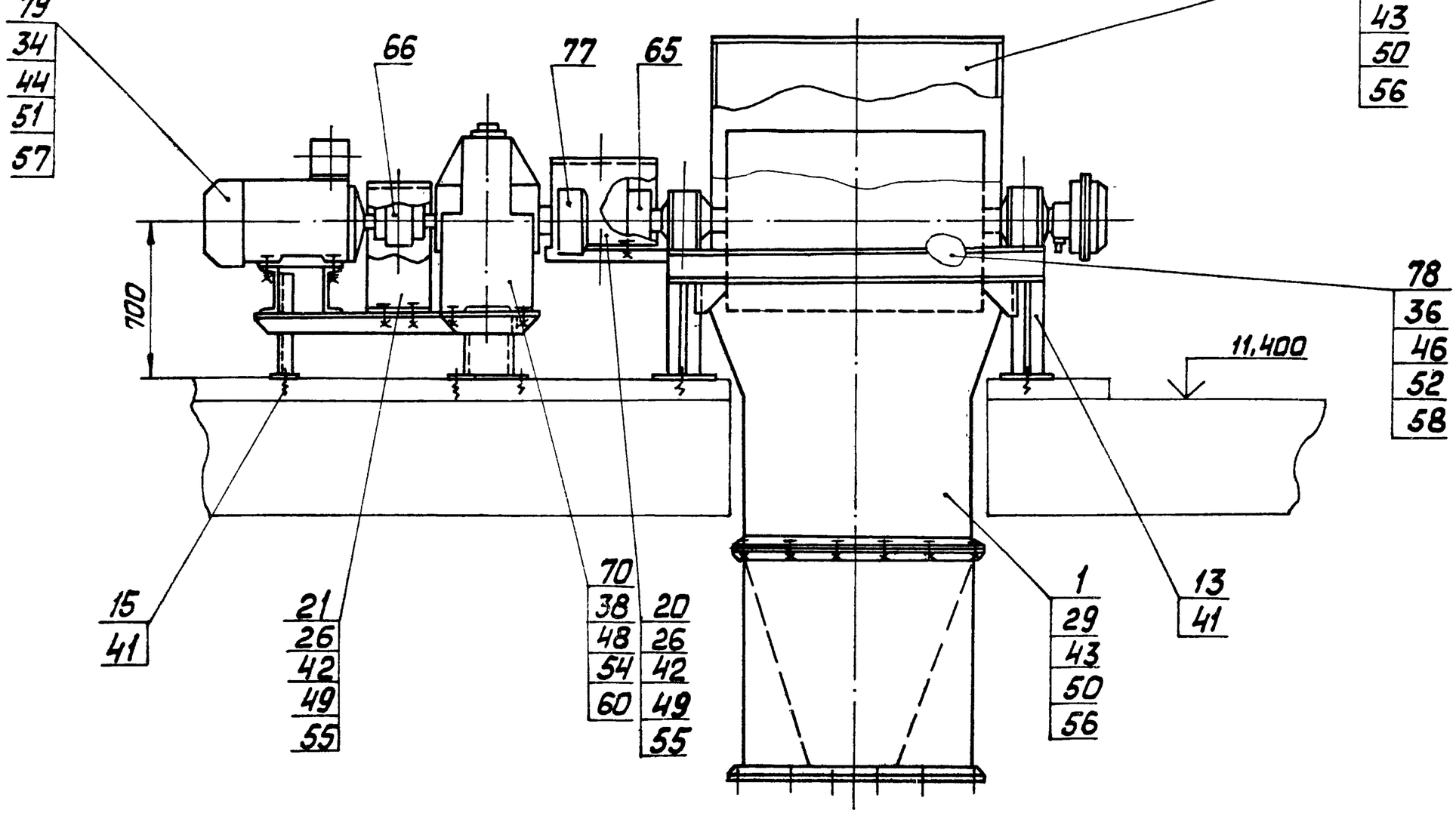

Д—Д лист 3
М 1:10

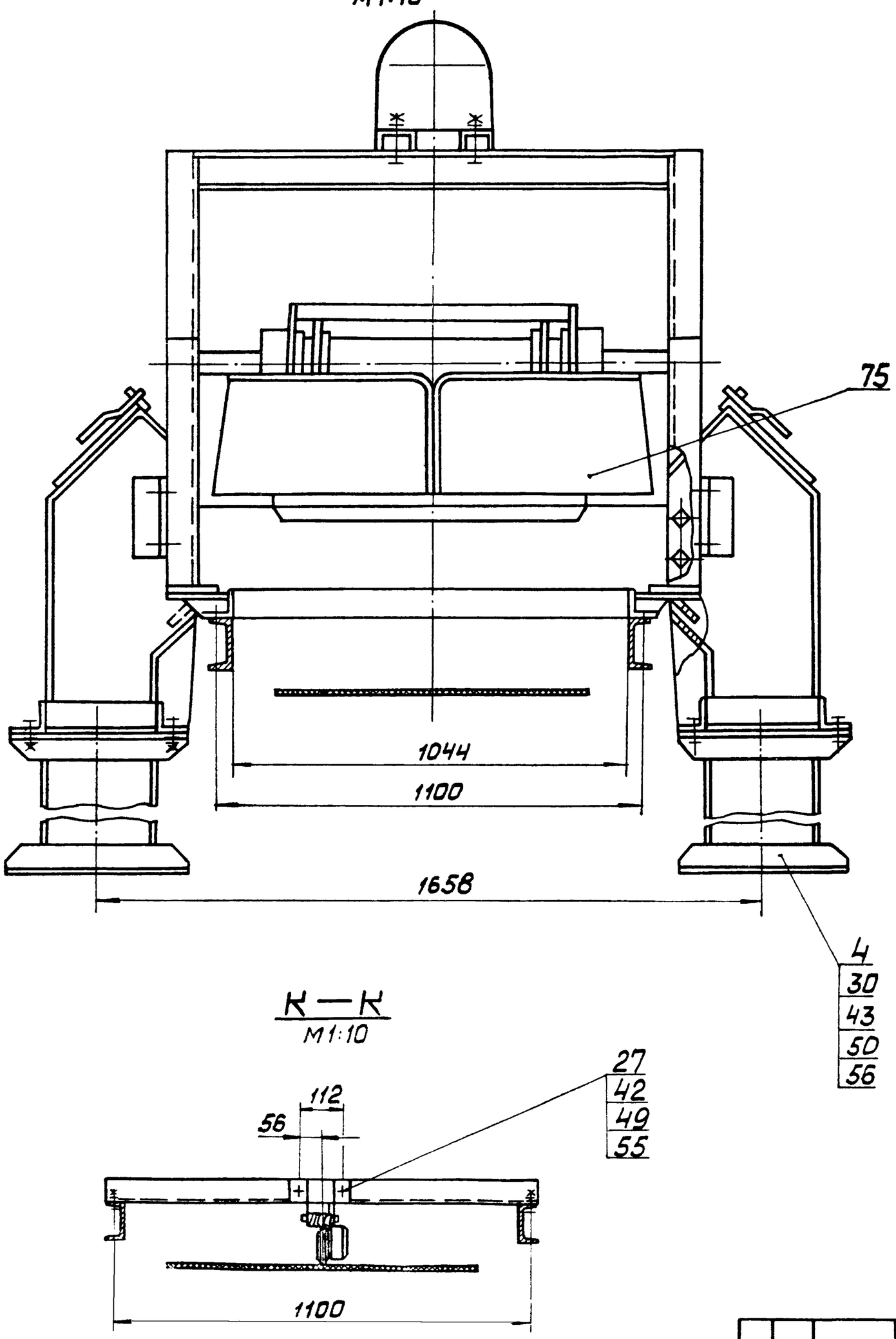

И — Вид Ж лист 2

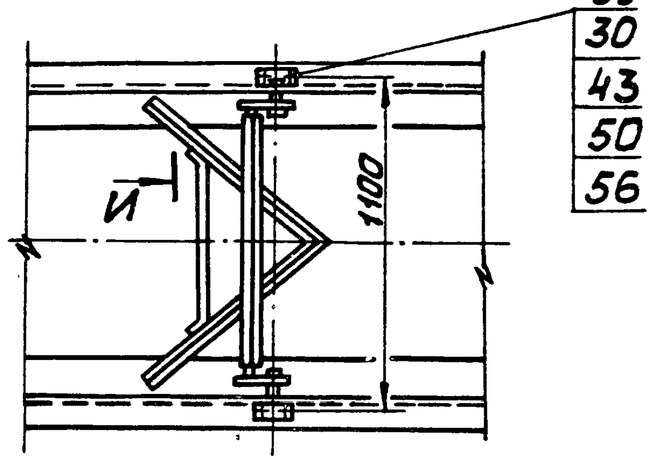

И—И
М 1:5

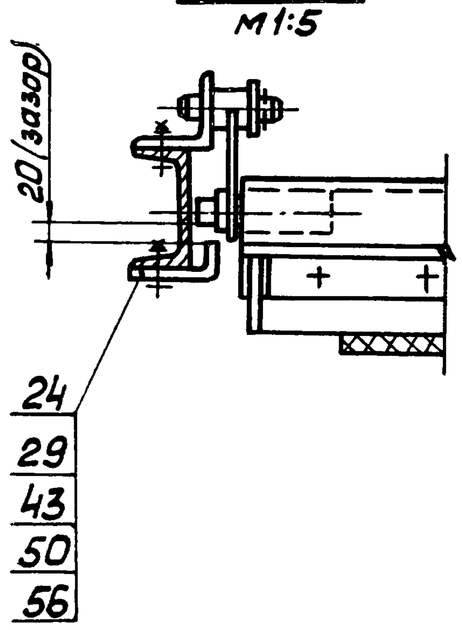

К—К
М 1:10

IX лист 1
М 1:10

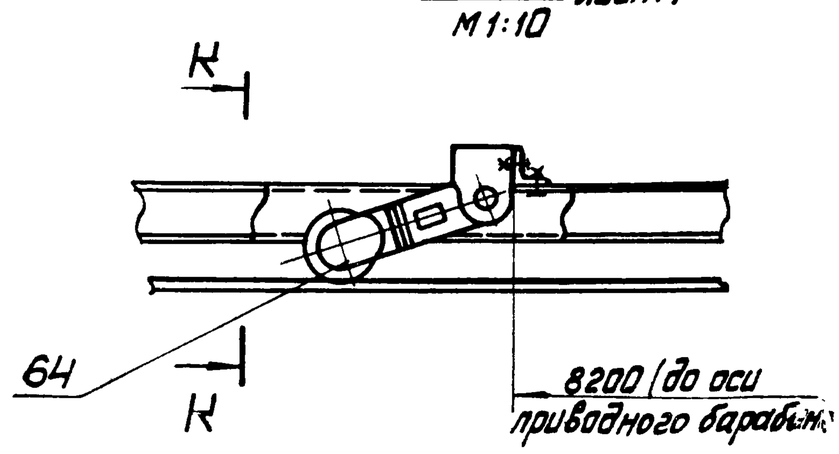

Направление движения холостой ветви

Типовой проект 903-1-224.86 Альбом 10.3

Изм.	Лист	№ докум.	Подп.	14.02.00.000 СБ	Лист 4

Альбом 10.3 | Типовой проект 903-1-224.86

14.02.01.001

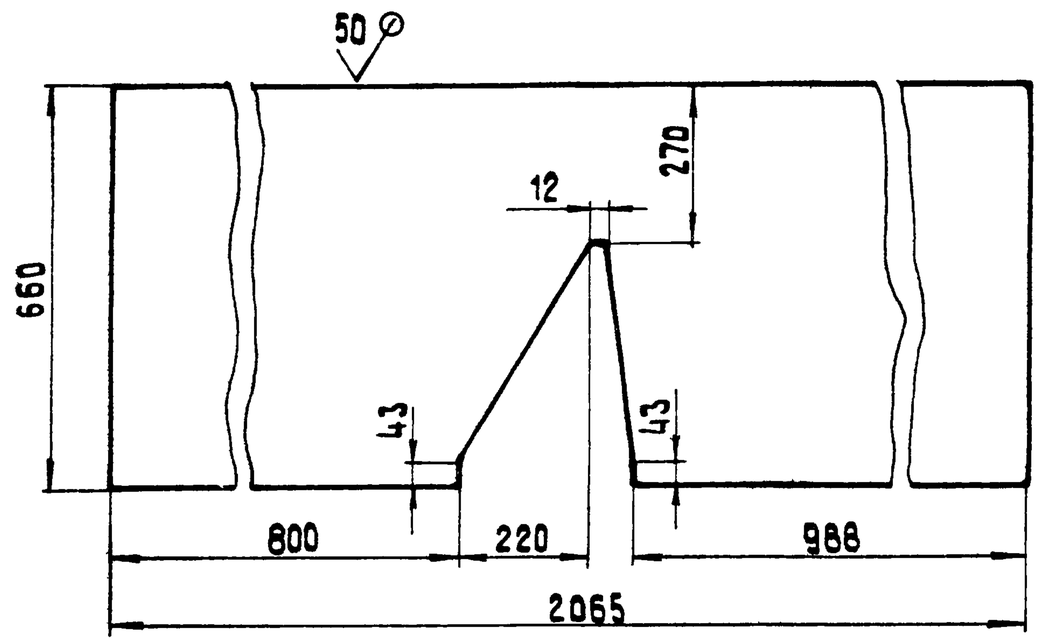

Неуказанные предельные отклонения размеров h 14; $\pm \frac{IT14}{2}$.

Изм. Лист	№ докум.	Подпись	Дата	14.02.01.001			
Разраб.	Сорокина			Стенка	Лит.	Масса 62,05	Масшт. 1:10
Пров.					Лист	Листов: 1	
Т.контр.							
Н.контр.	Самсонова			Лист Б-0-ПН-6 ГОСТ 19903-74 / 12х18Н10Т-М3б ГОСТ 7350-77	ЛАТГИПРОПРОМ		
Утв.							

Копировал 38 Формат А4

Альбом 10.3 | Типовой проект 903-1-224.86

14.02.01.002

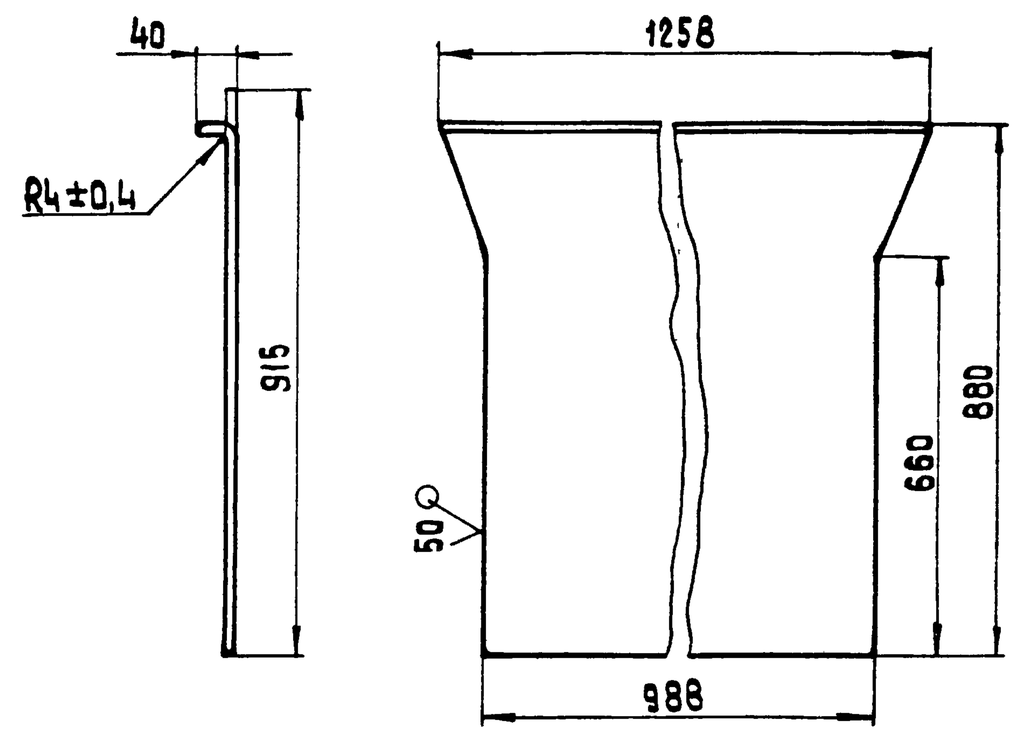

Неуказанные предельные отклонения размеров h 14, $\pm \frac{IT14}{2}$.

Изм. Лист	№ докум.	Подпись	Дата	14.02.01.002			
Разраб.	Сорокина			Стенка	Лит.	Масса 30,19	Масшт. 1:10
Пров.					Лист	Листов 1	
Т.контр.							
Н.контр.	Самсонова			Лист Б-0-ПН-4 ГОСТ 19903-74 / 12х18Н10Т-М3б ГОСТ 7350-77	ЛАТГИПРОПРОМ		
Утв.							

Копировал 38 Формат А4

Альбом 10.3 | Типовой проект 903-1-224.86

Формат	Зона	Поз.	Обозначение	Наименование	Кол.	Примечание
Б4		8	14.02.01.007	Уголок		
				Уголок Б-63×63×6 ГОСТ 8509-72 / ВСт3сп ГОСТ 535-79	2	4,63 кг
Б4		9	14.02.01.008	Уголок		
				Уголок Б-63×63×6 ГОСТ 8509-72 / ВСт3сп ГОСТ 535-79	2	5,72 кг
Б4		10	14.02.01.009	Уголок		
				Уголок Б-63×63×6 ГОСТ 8509-72 / ВСт3сп ГОСТ 535-79	4	6,44 кг

14.02.01.000 Лист 2

Альбом 10.3 | Типовой проект 903-1-224.86

Формат	Зона	Поз.	Обозначение	Наименование	Кол.	Примечание
				Документация		
*			14.02.01.000 СБ	Сборочный чертеж		*А2, А2
				Сборочные единицы		
А4		1	14.02.01.100	Лапа	4	
				Детали		
А4		2	14.02.01.001	Стенка	2	
А4		3	14.02.01.002	Стенка	1	
Б4		4	14.02.01.003	Стенка		
				Лист Б-0-ПН-6 ГОСТ 19903-74 / 12х18Н10Т-М3б ГОСТ 7350-77		
				L = 360 h 14	1	18,13 кг
Б4		5	14.02.01.004	Стенка		
				Лист Б-0-ПН-6 ГОСТ 19903-74 / 12х18Н10Т-М3б ГОСТ 7350-77		
				L = 420 h 14	1	20,51 кг
Б4		6	14.02.01.005	Стенка		
				Лист Б-0-ПН-6 ГОСТ 19903-74 / 12х18Н10Т-М3б ГОСТ 7350-77		
				L = 395 h 14	2	38,91 кг
Б4		7	14.02.01.006	Стенка		
				Лист Б-0-ПН-6 ГОСТ 19903-74 / 12х18Н10Т-М3б ГОСТ 7350-77	2	37,8 кг

Изм. Лист	№ докум.	Подпись	Дата	14.02.01.000			
Разраб.	Сорокина			Воронка головная	Лит.	Лист 1	Листов 2
Пров.	Брацило				ЛАТГИПРОПРОМ		
Т.контр.							
Н.контр.	Самсонова						
Утв.	Шнайдер						

14.02.01.000 СБ

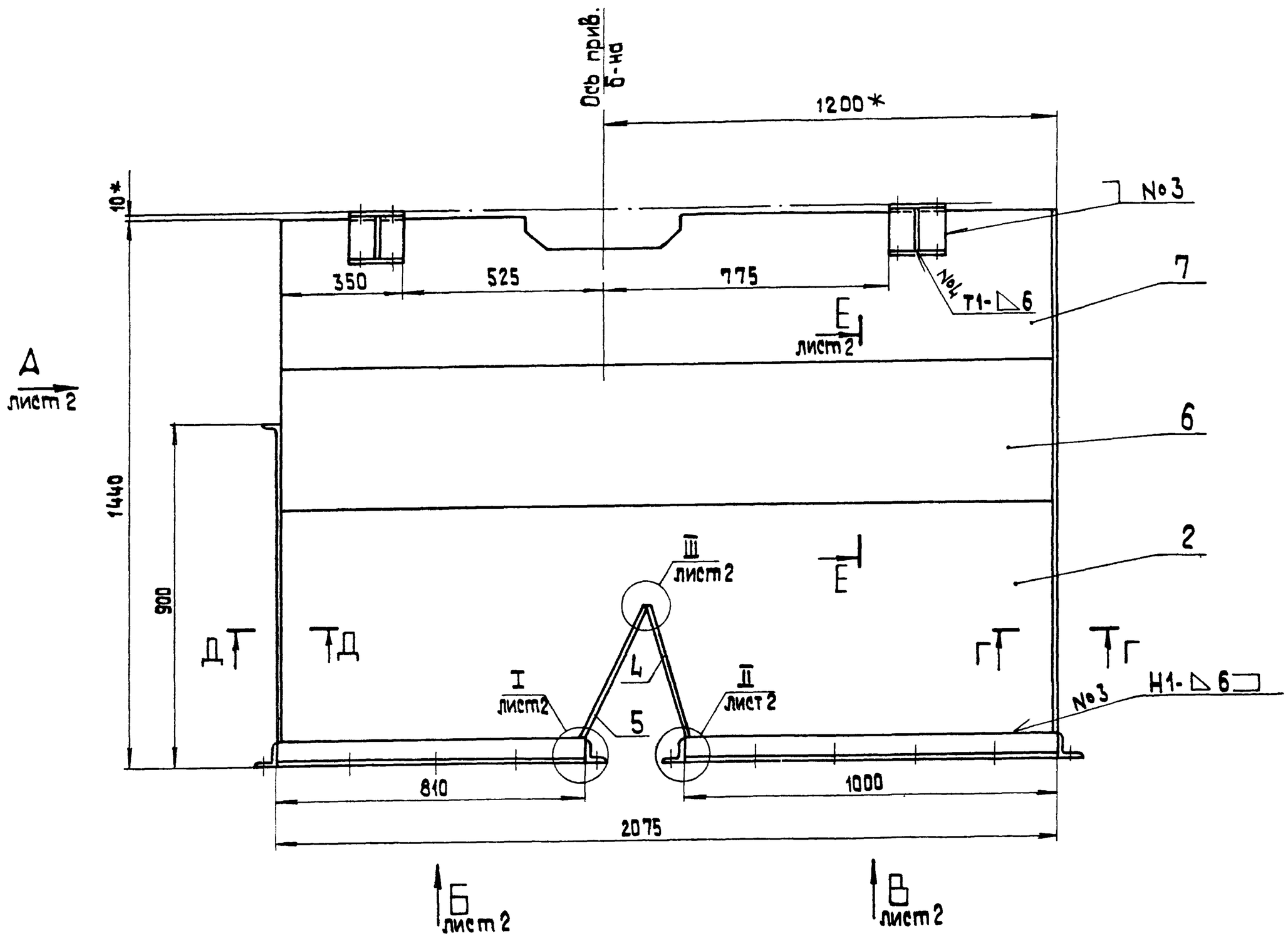

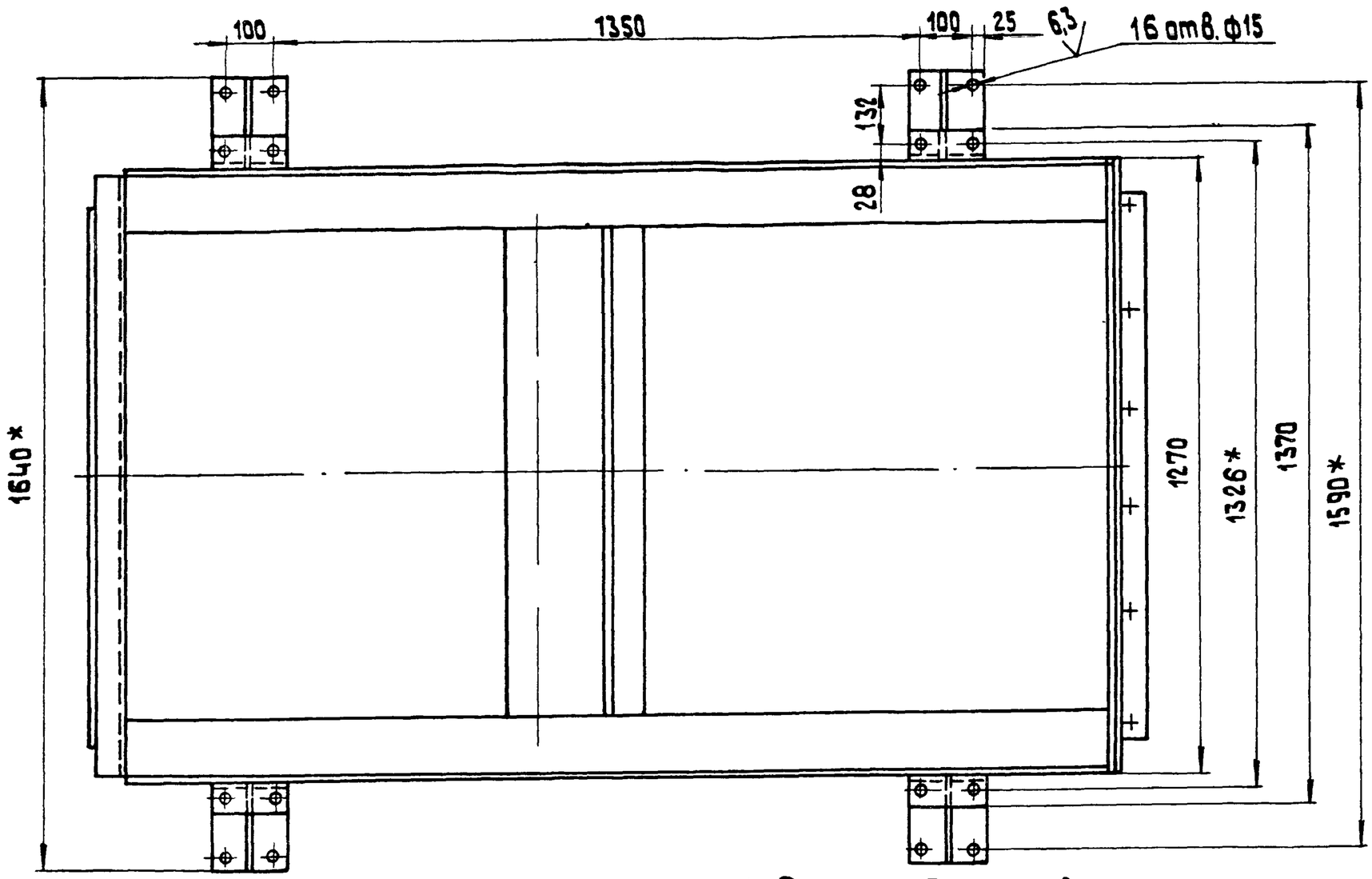

1.* Размеры для справок.
2. $H14; h14; \pm \frac{IT14}{2}$.
3. Шероховатость поверхностей кромок реза: $\sqrt{50}$
4. Сварные швы по ГОСТ 5264-80 кроме мест, указанных особо.
5. Сварные швы №3 выполнить электродом типа Э-10×25Н13Г2 по ГОСТ 9467-75.

Г – Г
М 1:2

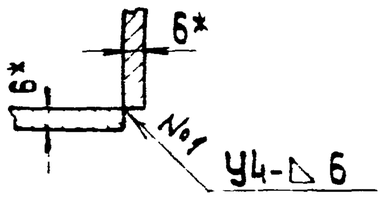

Д – Д
М 1:2

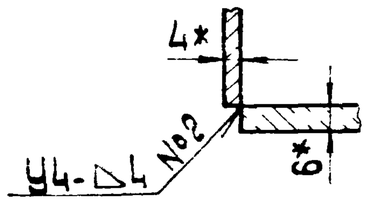

Изм.	Лист	№ докум.	Подпись	Дата	14.02.01.000 СБ		
Разраб.		Сорокина			Воронка головная Сборочный чертеж	Лит.	Масса: 400 / Масштаб: 1:10
Пров.		Брацило				Лист 1	Листов 2
Т.контр.						ЛАТГИПРОПРОМ	
Н.контр.		Самсонова					
Утв.		Шнайдер					

Альбом 10.3

Типовой проект 903-1-224 сб

Инв. № подл. | Подпись и дата | Взам. инв. №

Формат А4

Вид А лист 1

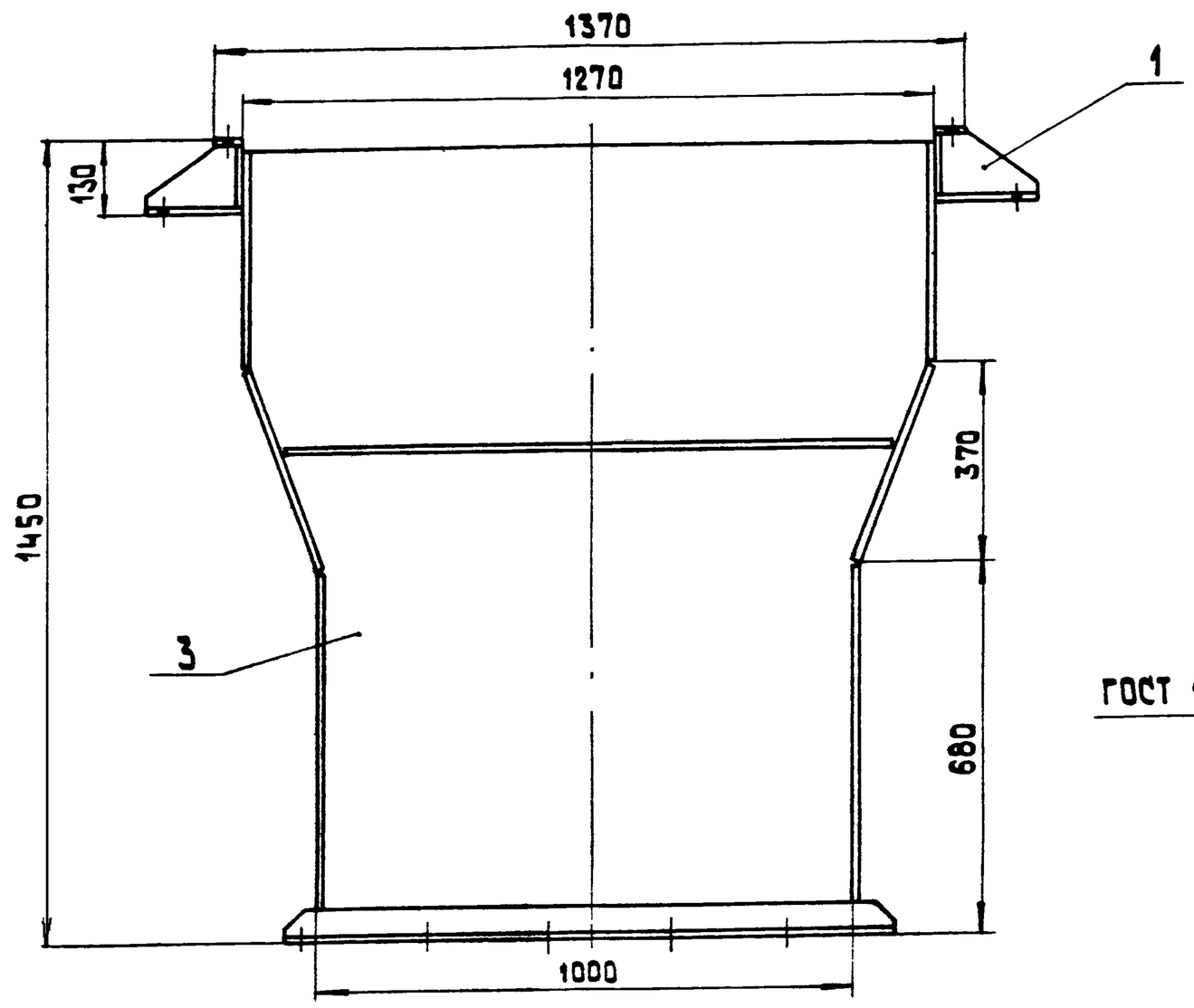

Е-Е лист 1
М 1:1

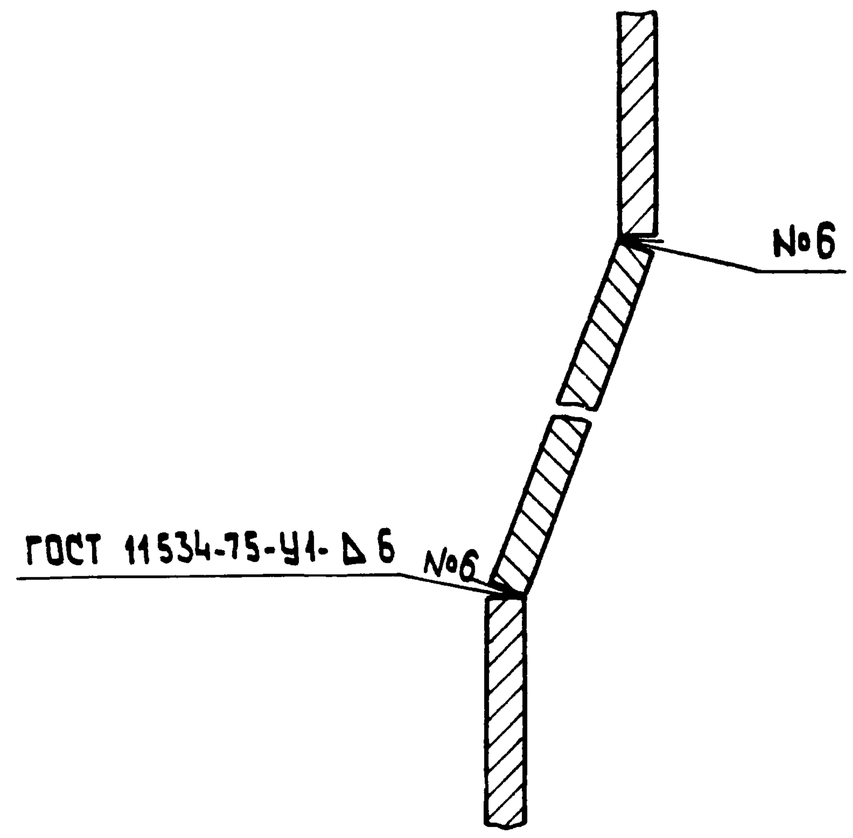

Вид Б лист 1

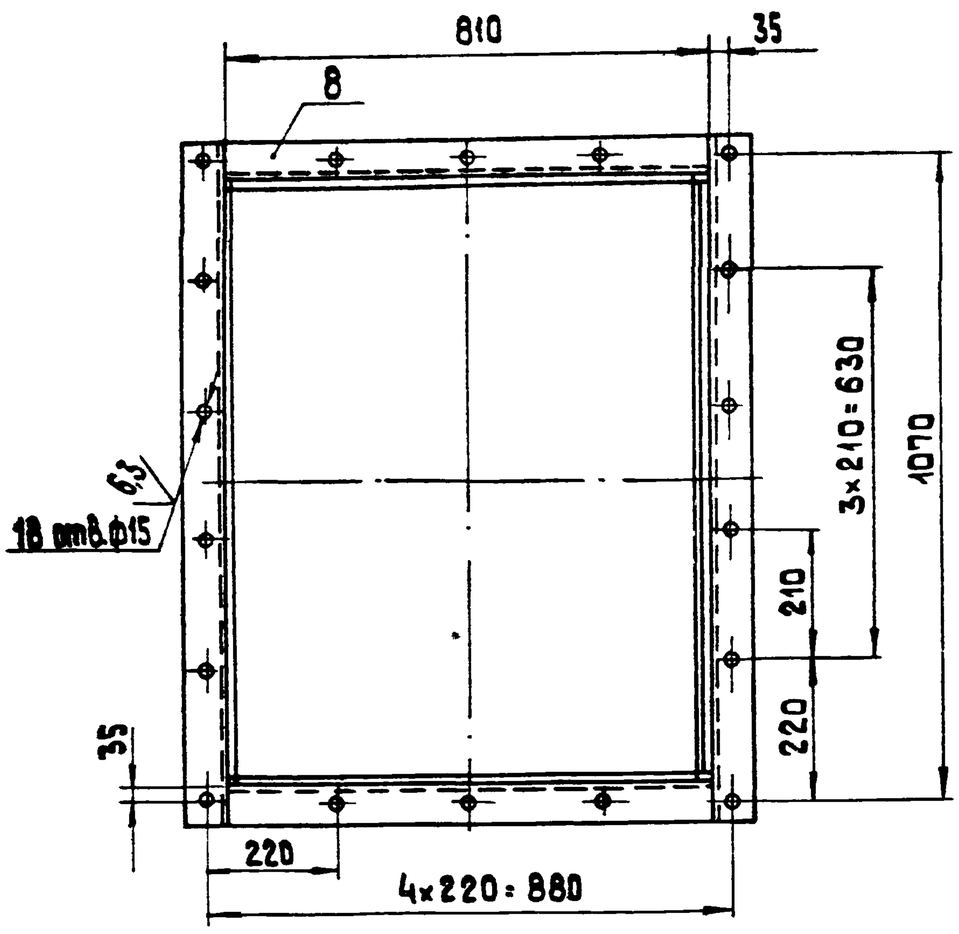

Вид В лист 1

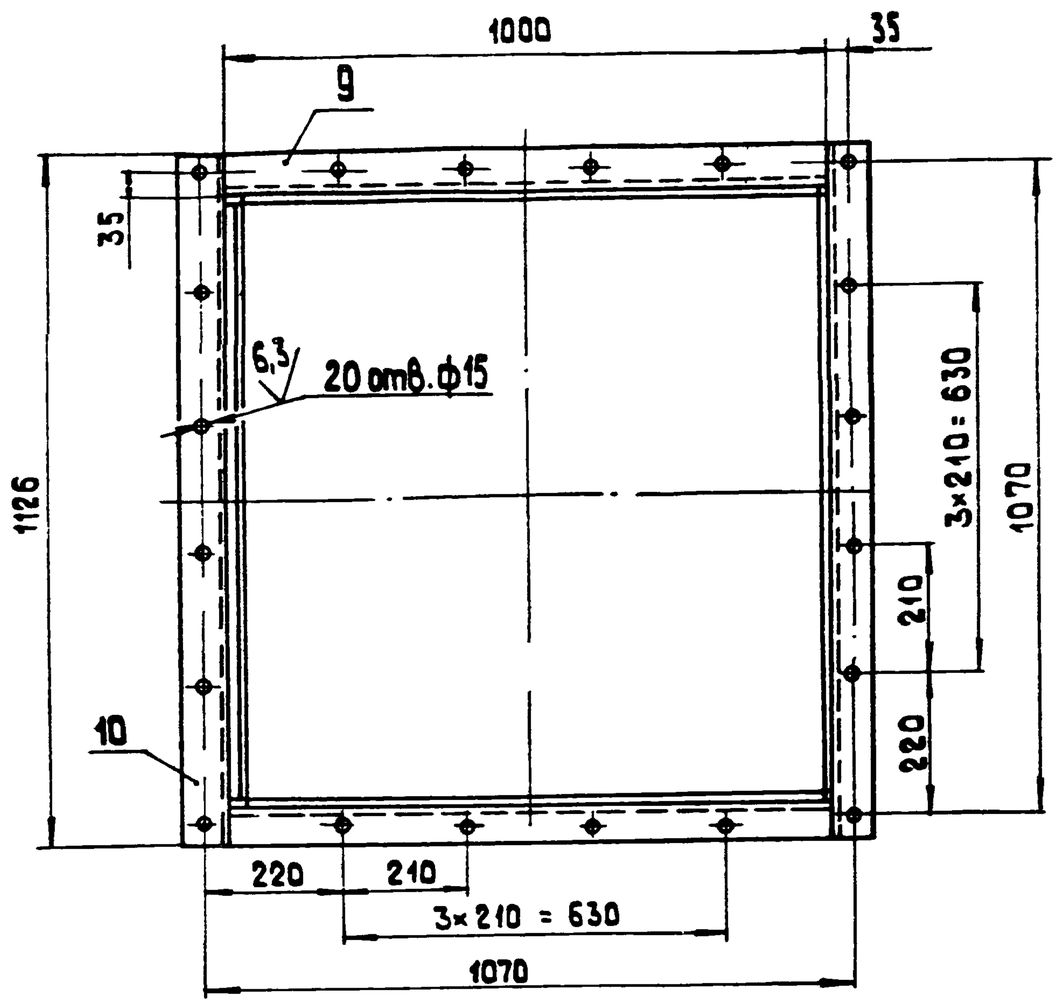

I лист 1
М 1:2

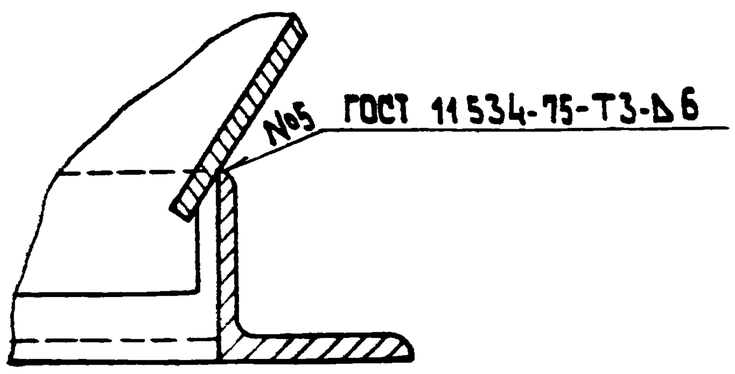

II лист 1
М 1:2

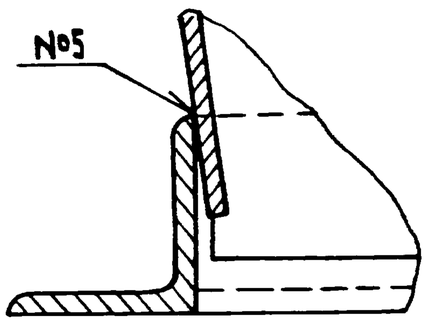

III лист 1
М 1:2

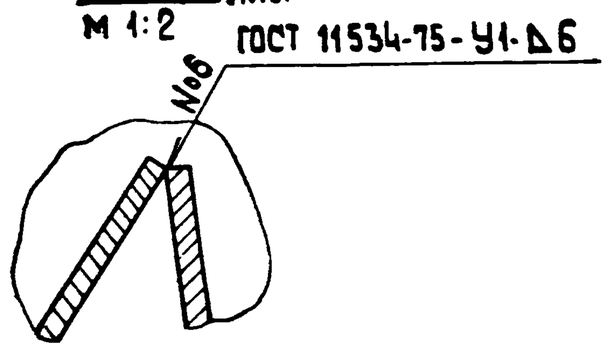

Поз.7

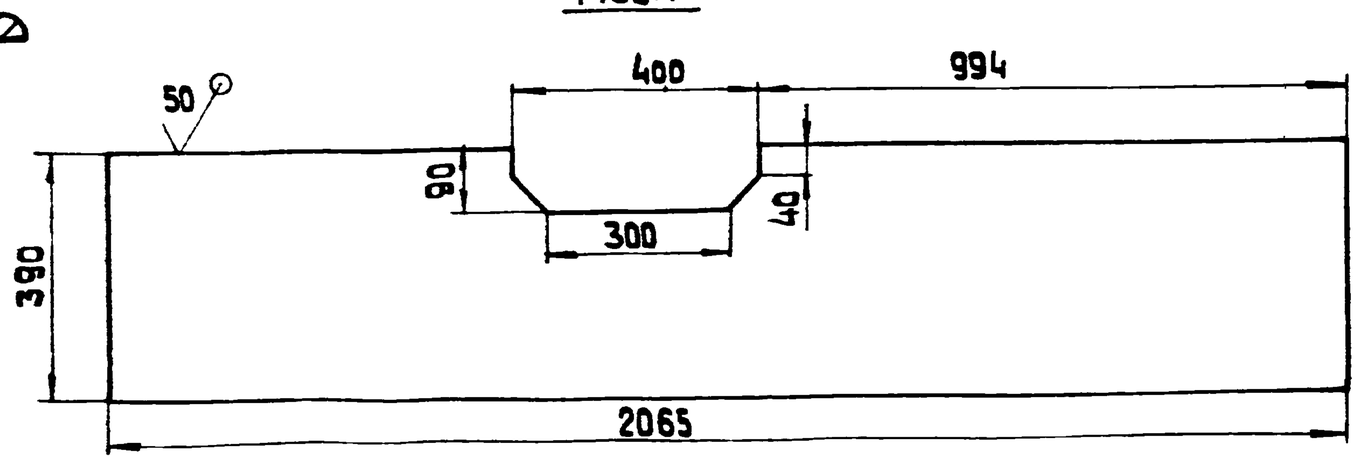

Изм.	Лист	№ докум.	Подп.	Дата	14.02.01.000 СБ	Лист 2

Альбом 10.3

Типовой проект 903-1-224.86

Инв.№ подл. | Подпись и дата | Взам. инв.№ | Инв.№ дубл. | Подпись и дата

14.02.01.100 СБ

Альбом 10.3 Типовой проект 903-1-224.86

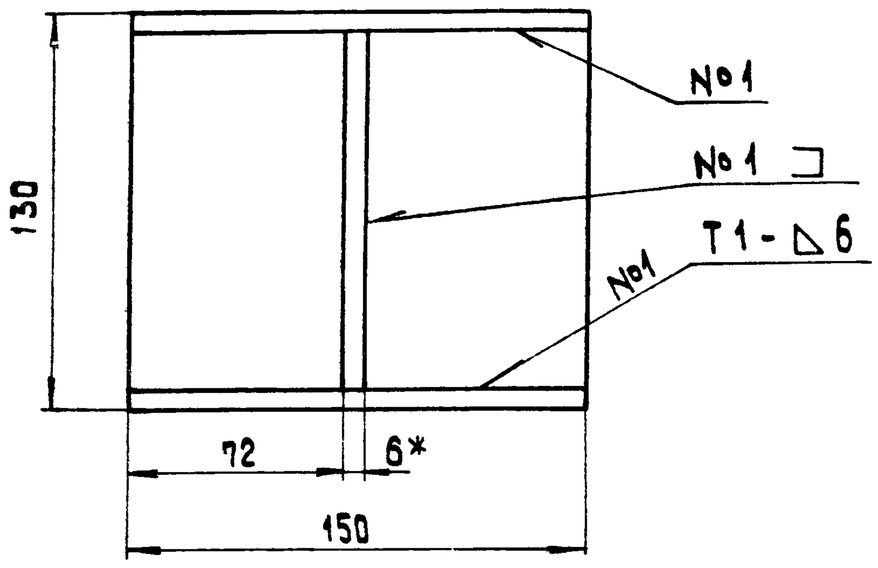

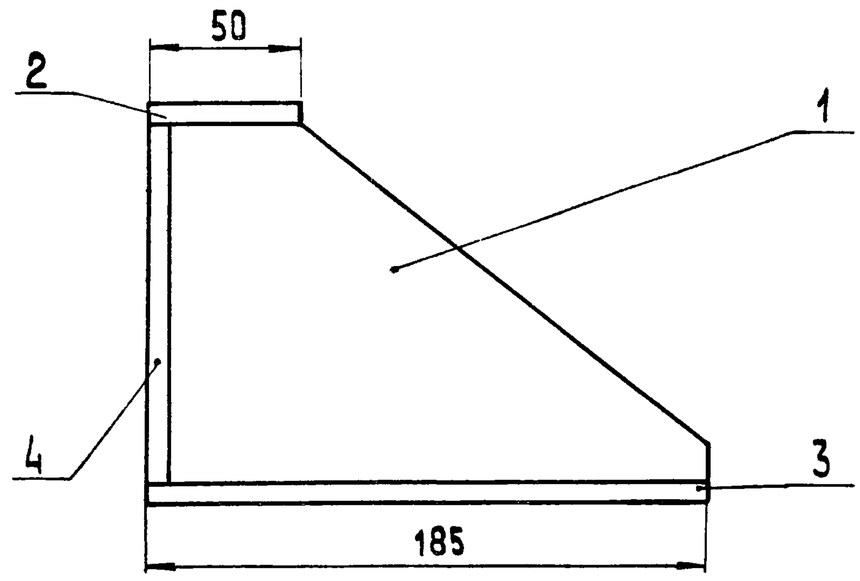

1.* Размеры для для справок
2. h 14; $\pm \frac{IT14}{2}$.
3. Шероховатость поверхностей кромок реза $\sqrt{50}$
4. Сварные швы по ГОСТ 5264-80.

Изм.	Лист	№ докум.	Подпись	Дата	14.02.01.100 СБ		
Разраб.		Сорокина			Лапа Сборочный чертеж	Лит.	Масса 3,30 / Масшт. 1:2
Пров.		Брацило				Лист	Листов 1
Т.контр.						ЛАТГИПРОПРОМ	
Н.контр.		Самсонова					
Утв.		Шнайдер					

Копировал 38 Формат А3

14.00.02.04.101

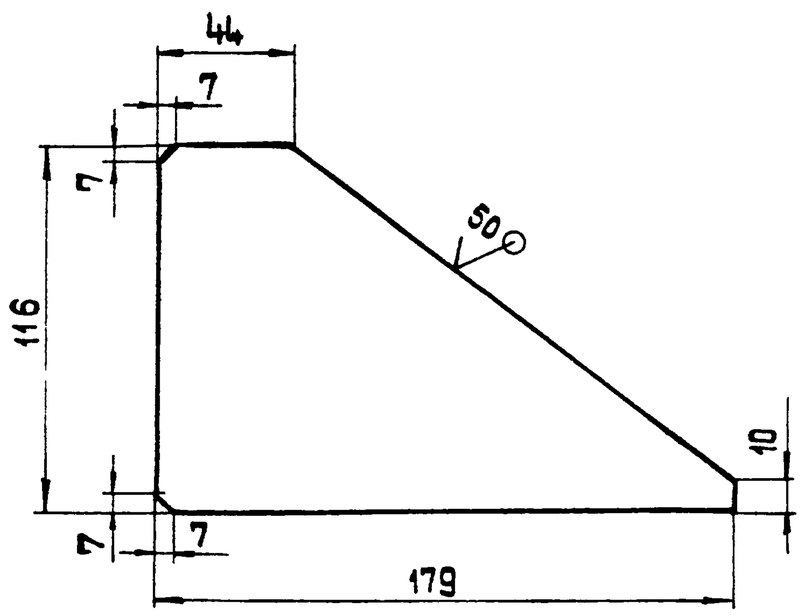

Неуказанные предельные отклонения размеров: h 14; $\pm \frac{IT14}{2}$.

Изм.	Лист	№ докум.	Подпись	Дата	14.02.01.101		
Разраб.		Сорокина			Косынка	Лит.	Масса 0,65 / Масшт. 1:2
Пров.						Лист	Листов 1
Т.контр.					Лист Б-С-ПН-6 ГОСТ 19903-74 / 12х18Н10Т-М3б ГОСТ 7350-77	ЛАТГИПРОПРОМ	
Н.контр.		Самсонова					
Утв.							

Формат А4

Формат	Зона	Поз.	Обозначение	Наименование	Кол.	Примечание
				Документация		
А3			14.02.01.100 СБ	Сборочный чертеж		
				Детали		
А4		1	14.02.01.101	Косынка	1	
Б4		2	14.02.01.102	Лист Верхний		
				Лист Б-О-ПН-6 ГОСТ 19903-74 / 12х18Н10Т-М3б ГОСТ 7350-77	1	0,36 кг
Б4		3	14.02.01.103	Лист нижний		
				Лист Б-О-ПН-6 ГОСТ 19903-74 / 12х18Н10Т-М3б ГОСТ 7350-77	1	1,32 кг
Б4		4	14.02.01.104	Стенка		
				Лист Б-О-ПН-6 ГОСТ 19903-74 / 12х18Н10Т-М3б ГОСТ 7350-77		
				L = 118 h 14	1	0,84 кг

Изм.	Лист	№ докум.	Подпись	Дата	14.02.01.100		
Разраб.		Сорокина			Лапа	Лит.	Лист / Листов 1
Пров.		Брацило				ЛАТГИПРОПРОМ	
Т.контр.							
Н.контр.		Самсонова					
Утв.		Шнайдер					

Копировал 38 Формат А4

Альбом 10.3

Типовой проект 903-1-224.86

14.02.02.002

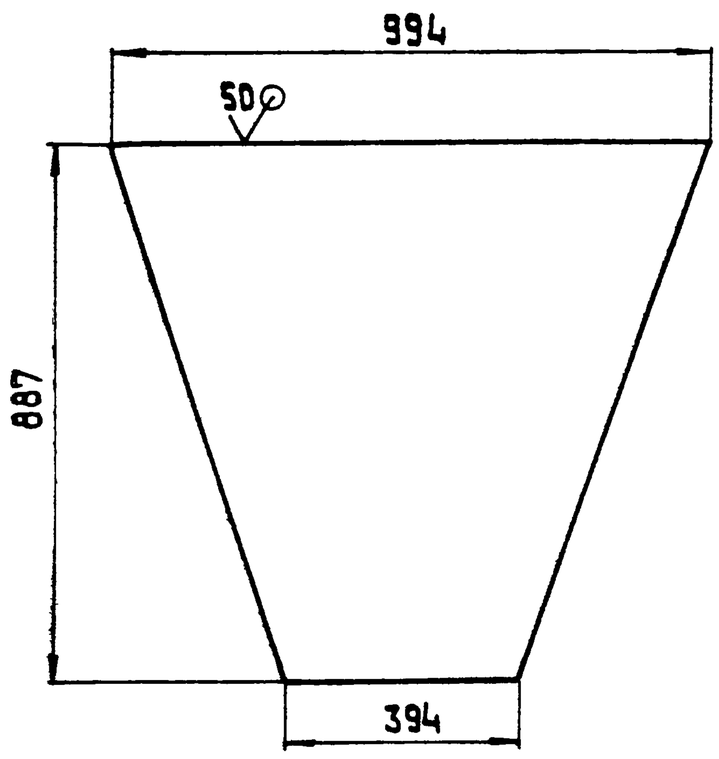

Неуказанные предельные отклонения размеров: h 14;

Изм. Лист	№ докум.	Подп.	Дата	14.02.02.002			
Разраб.	Сорокин			Стенка	Лит.	Масса 14,50	Масшт. 1:10
Пров.					Лист	Листов 1	
Т.контр.							
Н.контр.	Самсонова			Лист Б-ПН-3 ГОСТ 19903-74 / 4-IV-В Ст3сп ГОСТ 16523-70	ЛАТГИПРОПРОМ		
Утв.							

Копировал

Формат А4

Альбом 10.3

Типовой проект 903-1-224.86

14.02.02.003

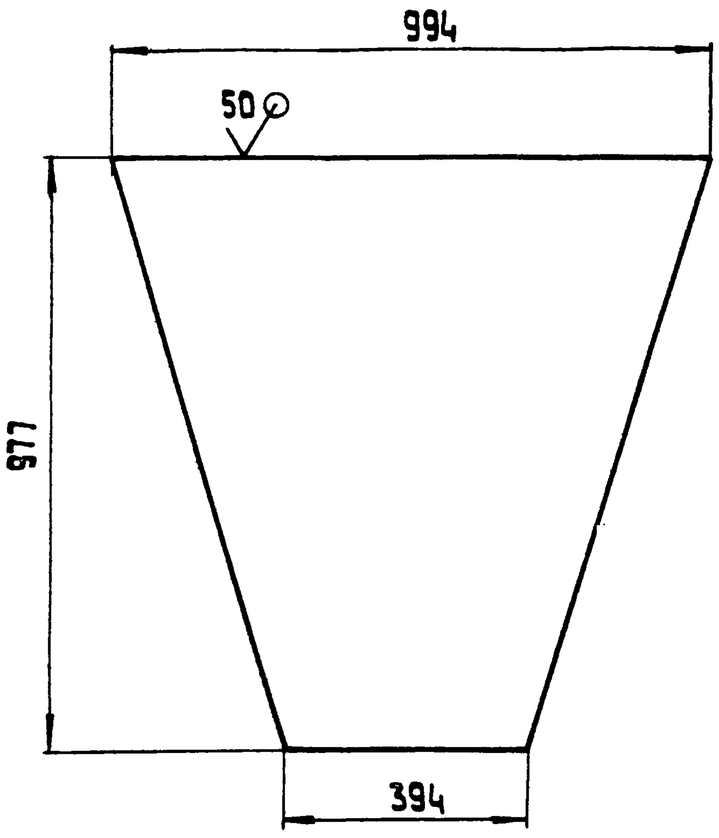

Неуказанные предельные отклонения размеров: h 14;

Изм. Лист	№ докум.	Подпись	Дата	14.02.02.003			
Разраб.	Сорокина			Стенка	Лит.	Масса 15,97	Масшт. 1:10
Пров.					Лист	Листов 1	
Т.контр.							
Н.контр.	Самсонова			Лист Б-ПН-3 ГОСТ 19903-74 / 4-IV-В Ст3сп ГОСТ 16523-70	ЛАТГИПРОПРОМ		
Утв.							

Копировал

Формат А4

Альбом 10.3

Типовой проект 903-1-224.86

14.02.02.001

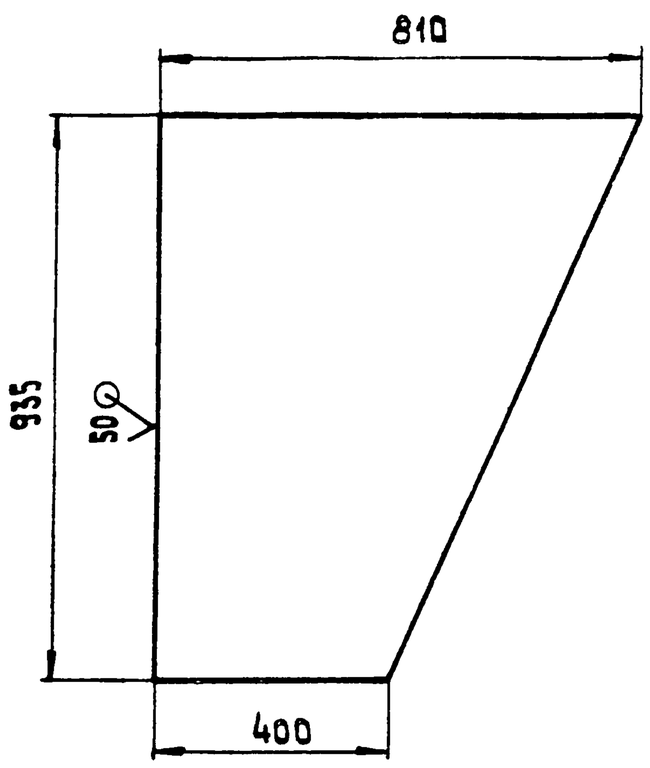

Неуказанные предельные отклонения размеров: h14.

Изм. Лист	№ докум.	Подпись	Дата	14.02.02.001			
Разраб.	Сорокина			Стенка	Лит.	Масса 13,38	Масшт. 1:10
Пров.					Лист	Листов 1	
Т.контр.							
Н.контр.	Самсонова			Лист Б-ПН-3 ГОСТ 19903-74 / 4-IV-В Ст3сп ГОСТ 16523-70	ЛАТГИПРОПРОМ		
Утв.							

Формат А4

Альбом 10.3

Типовой проект 903-1-224.86

Формат	Зона	Поз.	Обозначение	Наименование	Кол.	Примечание
				Документация		
А2			14.00.02.02.000 СБ	Сборочный чертеж		
				Детали		
А4		1	14.02.02.001	Стенка	2	
А4		2	14.02.02.002	Стенка	1	
А4		3	14.02.02.003	Стенка	1	
Б4		4	14.02.02.004	Уголок		
				Уголок Б-50×50×5 ГОСТ 8509-72 / ВСт3сп ГОСТ 535-79	2	1,51 кг
Б4		5	14.02.02.005	Уголок		
				Уголок Б-50×50×5 ГОСТ 8509-72 / ВСт3сп ГОСТ 535-79	2	1,89 кг
Б4		6	14.02.02.006	Уголок		
				Уголок Б-63×63×6 ГОСТ 8509-72 / ВСт3сп ГОСТ 535-79	2	4,63 кг
Б4		7	14.02.02.007	Уголок		
				Уголок Б-63×63×6 ГОСТ 8509-72 / ВСт3сп ГОСТ 535-79	2	6,44 кг

Изм. Лист	№ докум.	Подпись	Дата	14.02.02.000			
Разраб.	Сорокина			Воронка для металловключений	Лит.	Лист.	Листов 1
Пров.	Брацило				ЛАТГИПРОПРОМ		
Т.контр.							
Н.контр.	Самсонова						
Утв.	Шнайдер						

Копировал

Формат А4

14.02.02.000СБ

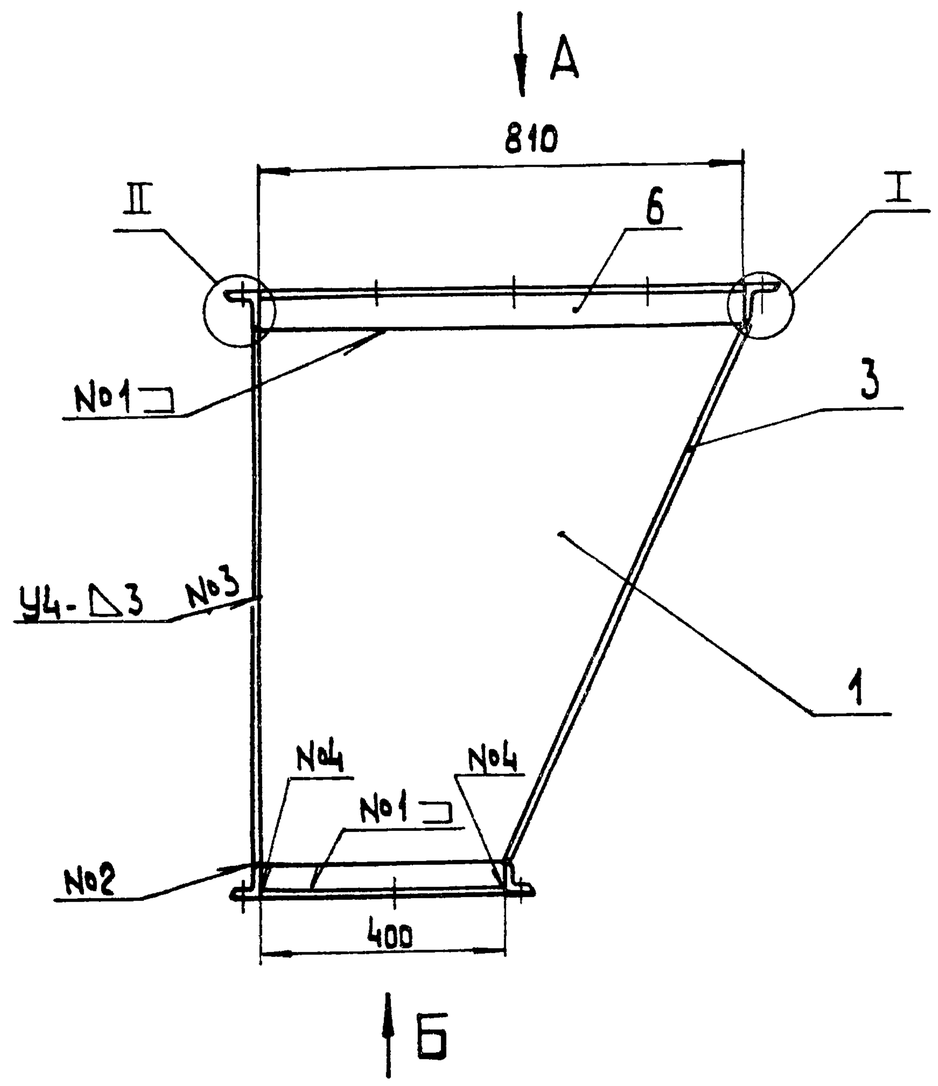

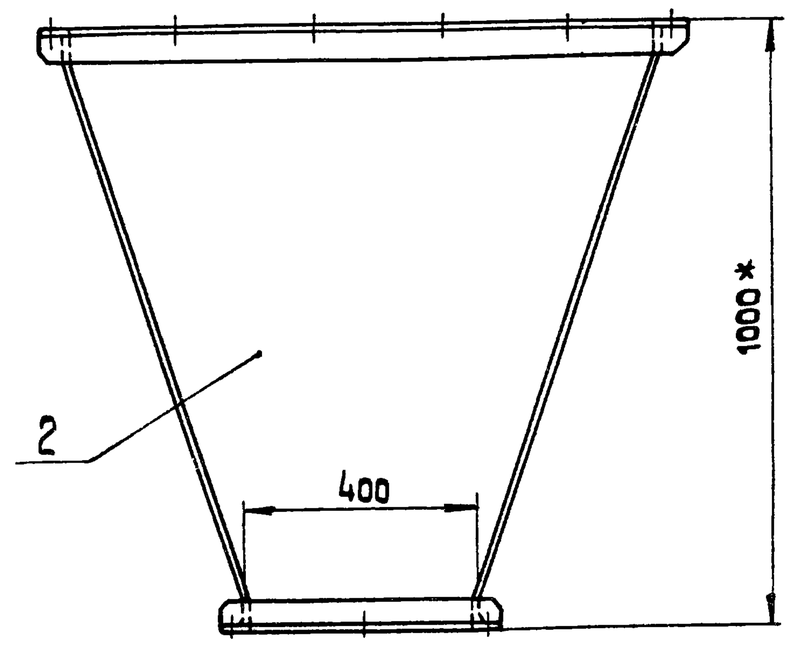

Вид Б

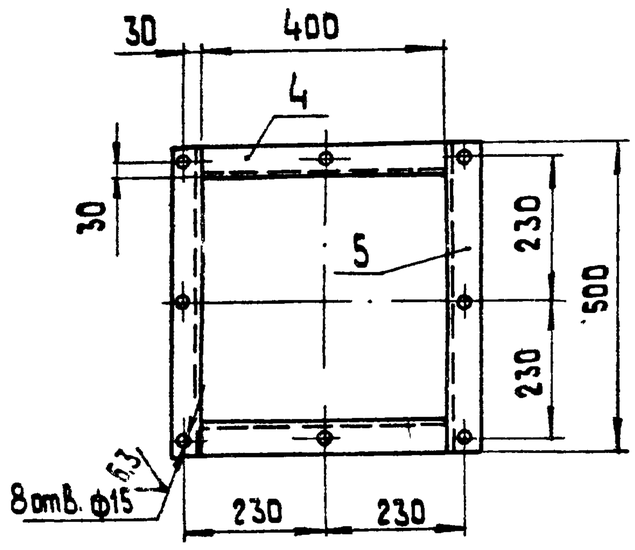

Вид А

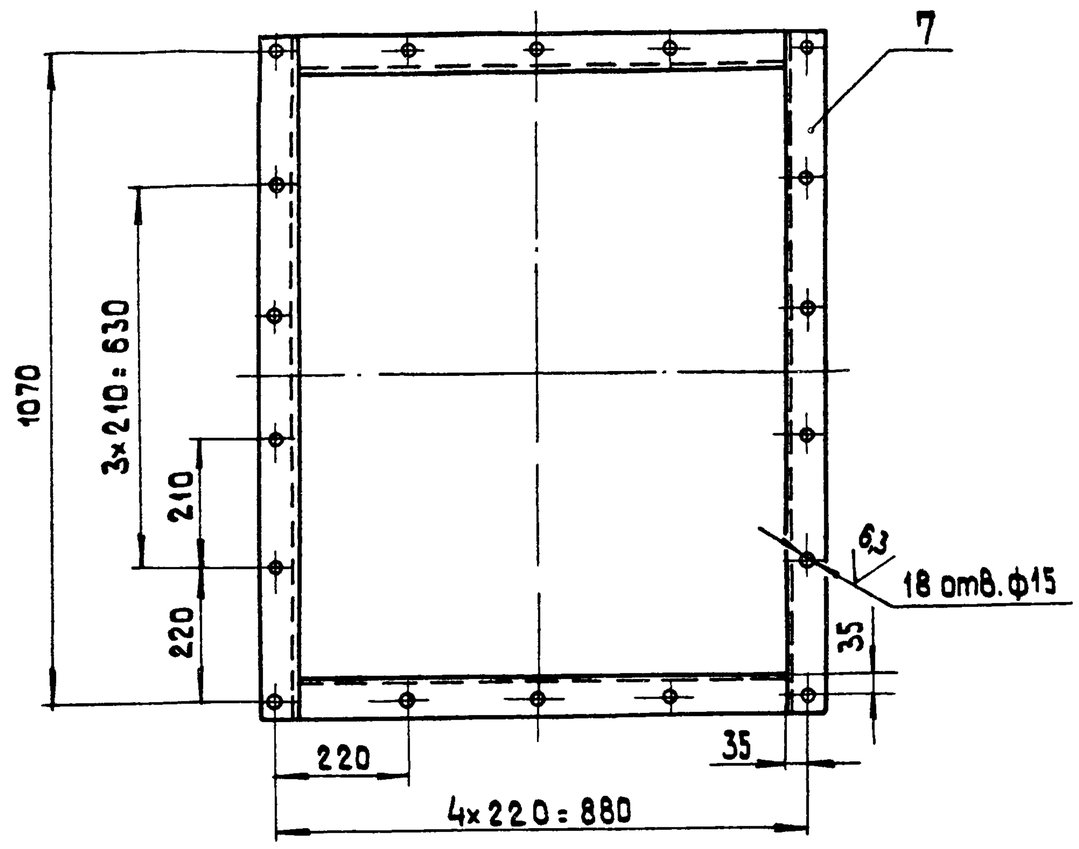

I
М 1:2

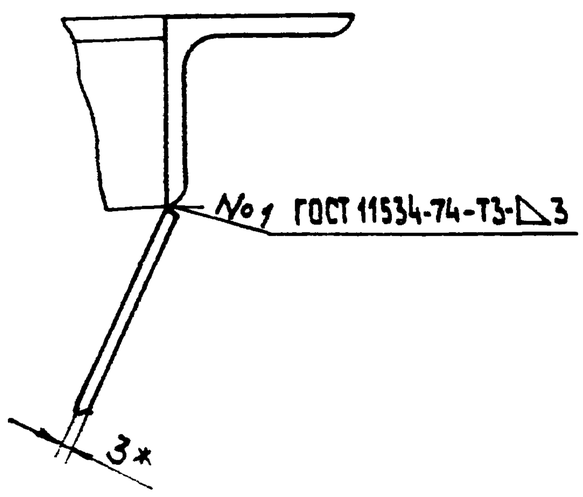

II
М 1:2

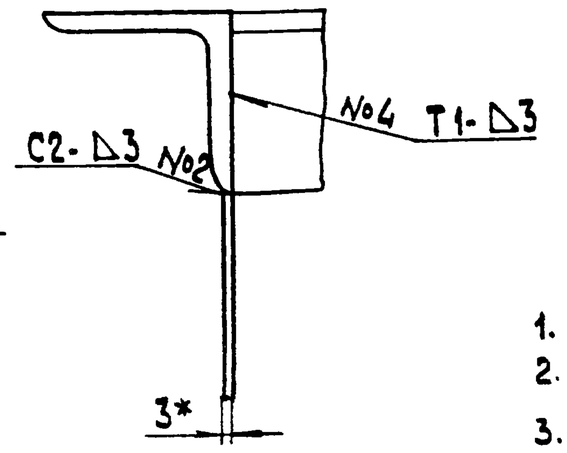

1. * Размеры для справок.
2. H14; h14; $\pm \frac{IT14}{2}$.
3. Шероховатость поверхностей кромок реза : $\sqrt{50}$;
4. Сварные швы по ГОСТ 5264-80, кроме мест указанных особо.

Поз. 7

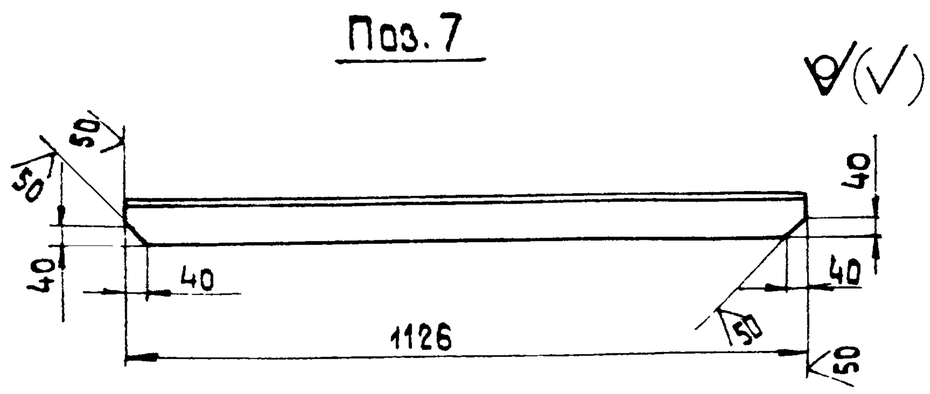

Изм.	Лист	№ докум.	Подпись	Дата
Разраб.		Сорокина		
Пров.		Брацило		
Т.контр.				
Н.контр.		Самсонова		
Утв.		Шнайдер		

14.02.02.000СБ

Воронка для металловключений
Сборочный чертеж

Лит.	Масса	Масшт.
	90	1:10

Лист | Листов 1

ЛАТГИПРОПРОМ

Копировал

Формат А2

Альбом 10.3

Типовой проект 903-1-224.86

Инв. № подл. | Подпись и дата | Взам. инв. №

14.02.03.000СБ

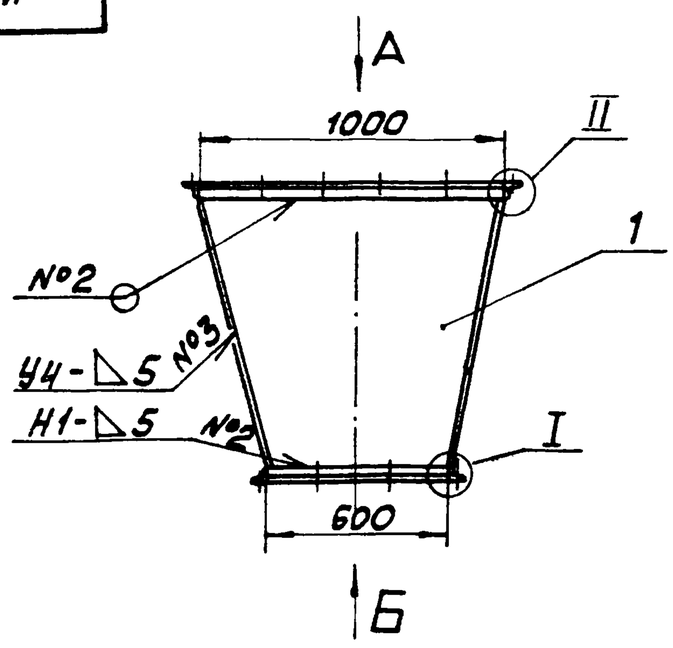

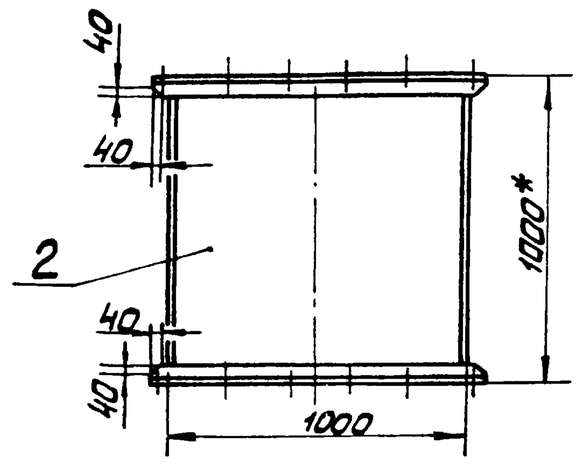

Вид Б
М1:10

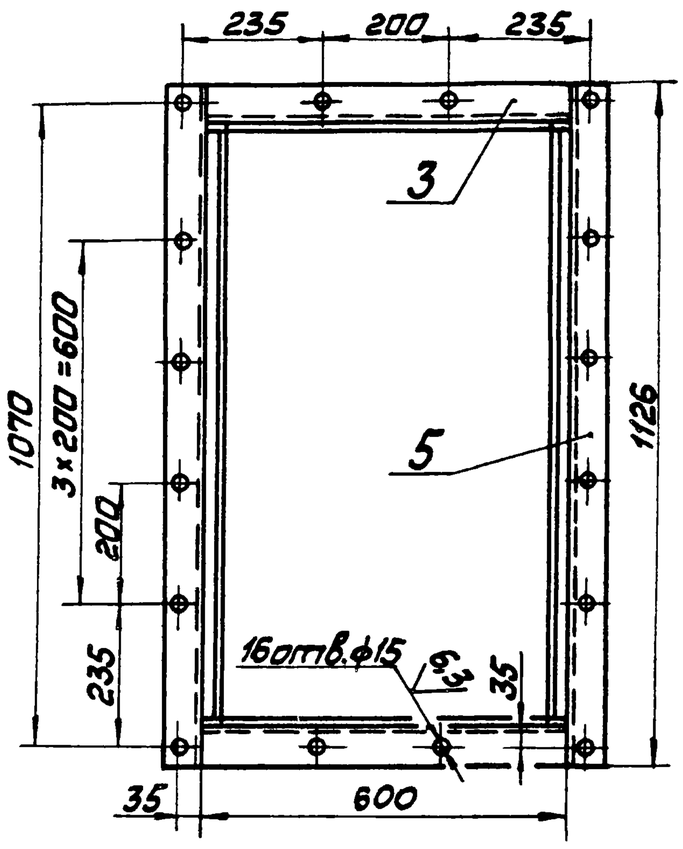

Вид А
М1:10

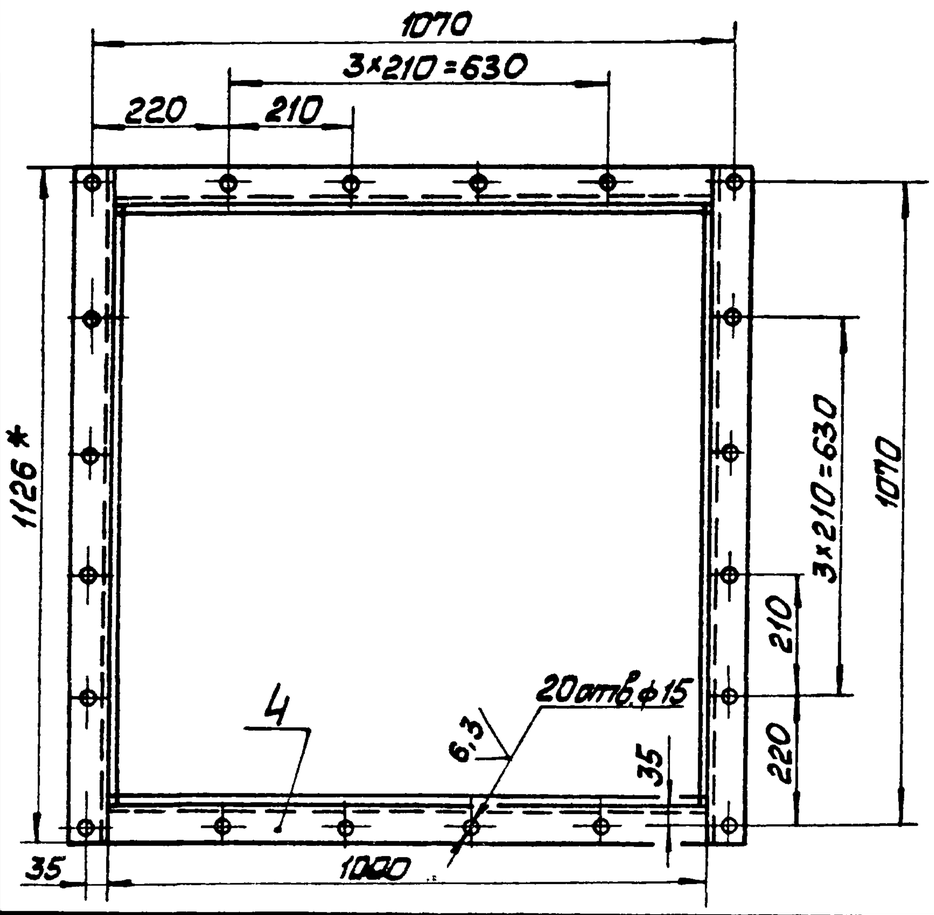

I
М1:5

II
М1:4

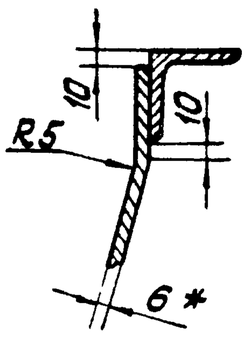

1. * Размеры для справок.
2. $H14;\ h14;\ \pm\frac{IT14}{2}$
3. Сварные швы по ГОСТ 5264-80, кроме мест указанных особо.

Изм.	Лист	№ докум.	Подп.	Дата	14.02.03.000 СБ		
Разраб.		Сорокина			Воронка Сборочный чертёж	Лит.	Масса: 245 / Масштаб: 1:20
Пров.		Брацило				Лист	Листов 1
Т.контр.						ЛАТГИПРОПРОМ	
Н.контр.		Самсонова					
Утв.		Шнайдер					

Копировал Шаг Формат А3

Типовой проект 903-1-224.86 Альбом 10.3

Инв.№ подл. | Подпись и дата | Взам. инв.№

14.02.03.001

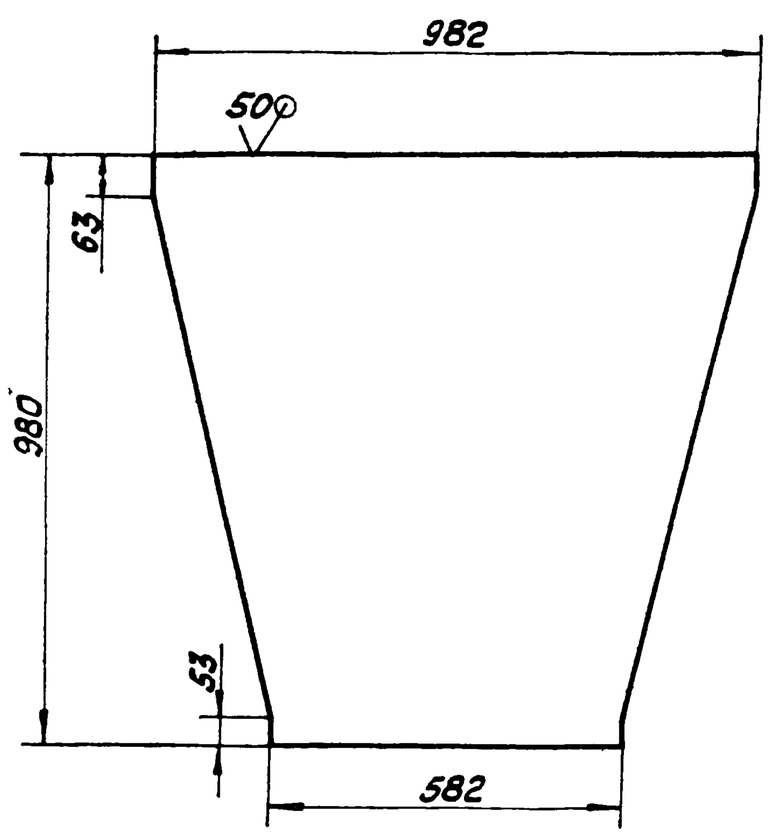

Неуказанные предельные отклонения размеров:
$h14;\ \pm\frac{IT14}{2}$

Изм.	Лист	№ докум.	Подп.	Дата	14.02.03.001		
Разраб.		Сорокина			Стенка	Лит.	Масса: 36,65 / Масштаб: 1:10
Пров.						Лист	Листов 1
Т.контр.					Лист Б-ПН-6 ГОСТ19903-74 / ВСт3сп ГОСТ14637-79	ЛАТГИПРОПРОМ	
Н.контр.		Самсонова					
Утв.							

Копировал Шаг Формат А4

Альбом 10.3

Форм.	Зона	Поз.	Обозначение	Наименование	Кол.	Примечание
				Документация		
А3			14.02.03.000 СБ	Сборочный чертёж		
				Детали		
А4		1	14.02.03.001	Стенка	2	
Б4		2	14.02.03.002	Стенка		
				Лист Б-ПН-6 ГОСТ19903-74 / ВСт3сп ГОСТ14637-79		
				973 h14 × 1000 h14	2	46,41кг
Б4		3	14.02.03.003	Уголок		
				Уголок Б-63×63×6 ГОСТ8509-72 / ВСт3сп ГОСТ535-79	2	3,43кг
Б4		4	14.02.03.004	Уголок		
				Уголок Б-63×63×6 ГОСТ8509-72 / ВСт3сп ГОСТ535-79	2	5,72кг
Б4		5	14.02.03.005	Уголок		
				Уголок Б-63×63×6 ГОСТ8509-72 / ВСт3сп ГОСТ535-79	4	6,44кг

Изм.	Лист	№ докум.	Подп.	Дата	14.02.03.000		
Разраб.		Сорокина			Воронка	Лит.	Лист / Листов 1
Пров.		Брацило				ЛАТГИПРОПРОМ	
Т.контр.							
Н.контр.		Самсонова					
Утв.		Шнайдер					

Формат А4

14.02.04.000СБ

Типовой проект 903-1-224.86 Альбом 10.3

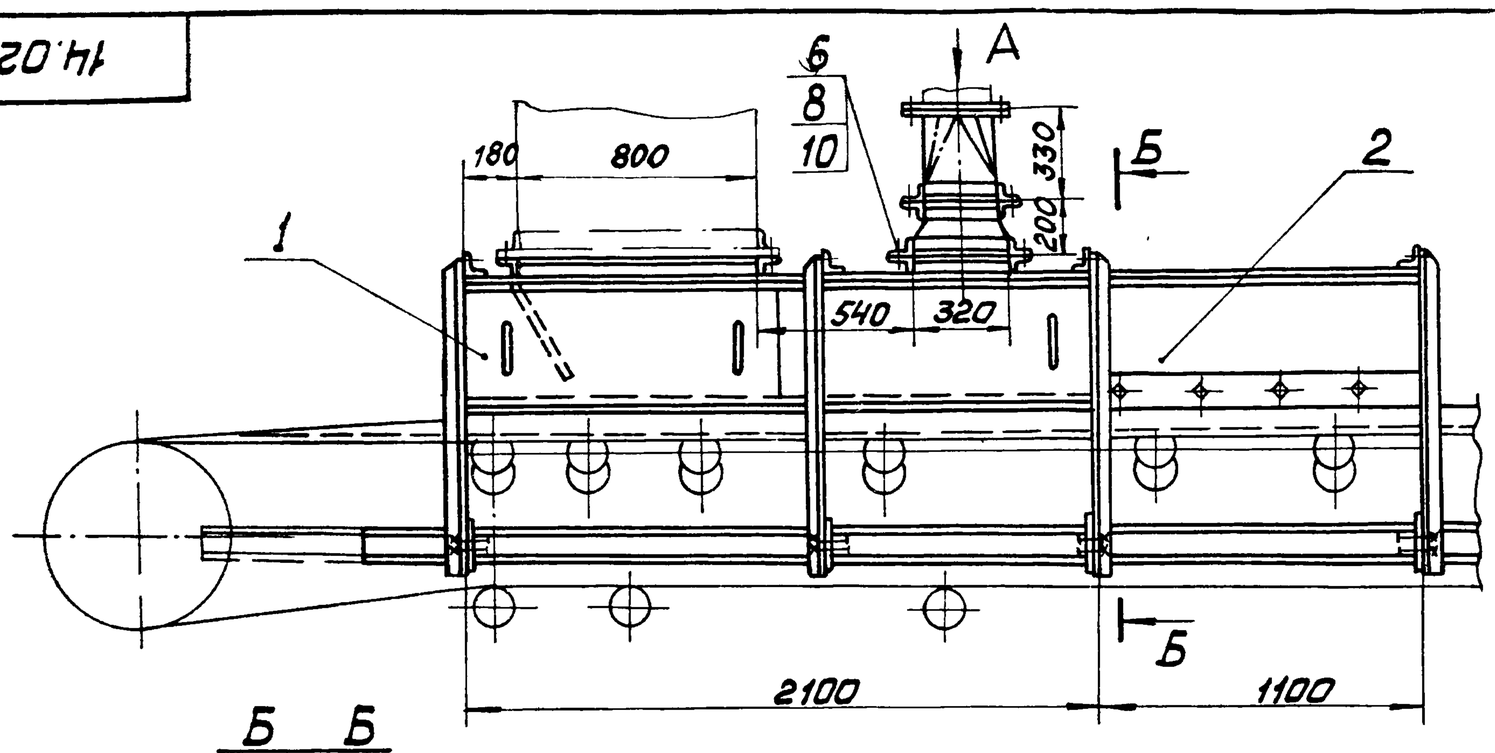

Вид А
М1:10

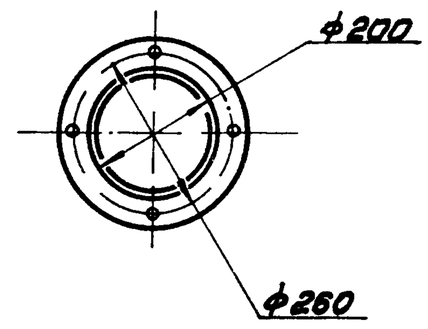

Б Б
М1:10

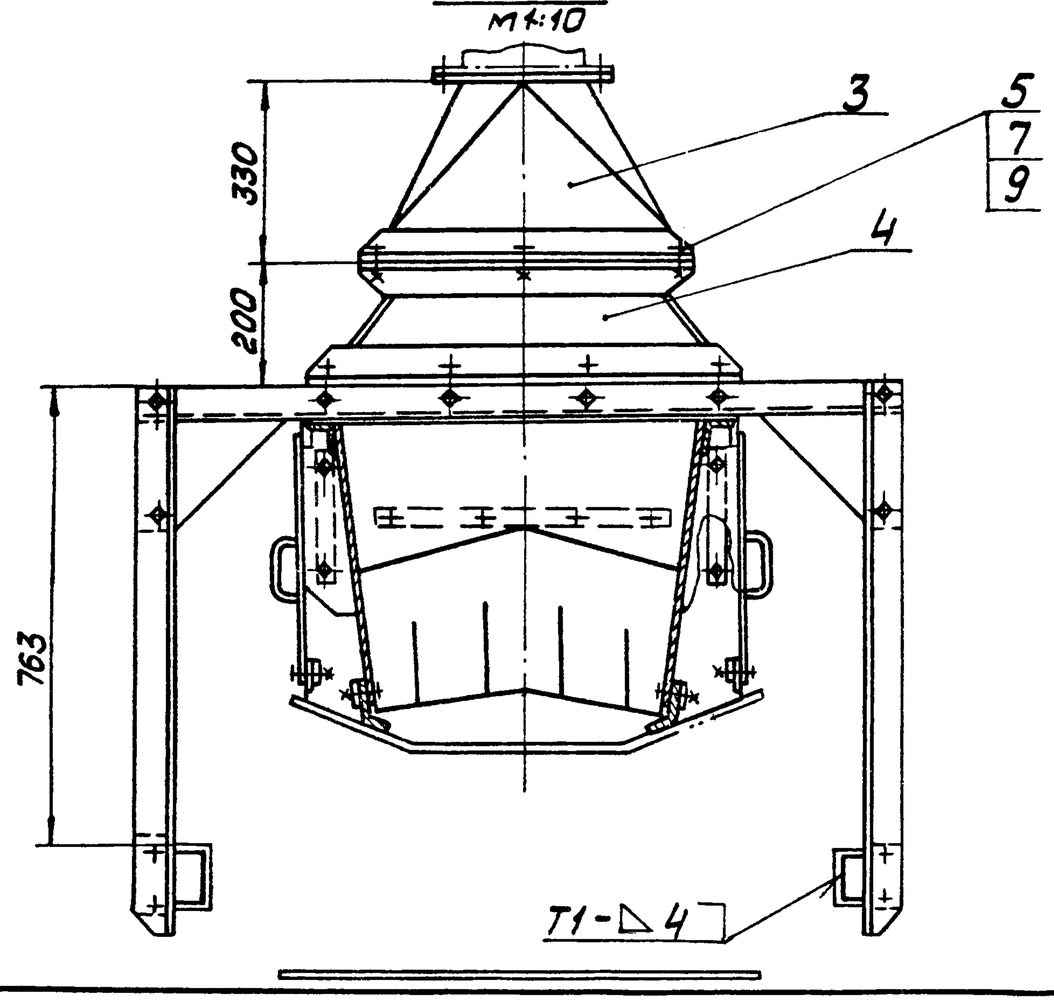

1. Размеры для справок.
2. Сварные швы по ГОСТ 5264-80.

					14.02.04.000СБ		
Изм. Лист	№ докум.	Подп.	Дата	Лоток загрузочный концевой Сборочный чертёж	Лит	Масса	Масштаб
Разраб.	Саракина					435	1:20
Пров.	Брацило				Лист	Листов 1	
Т.контр.					ЛАТГИПРОПРОМ		
Н.контр.	Самсонова						
Утв.	Шнайдер						

Копировал Формат А3

Форм.	Зона	Поз.	Обозначение	Наименование	Кол.	Примечание
				Документация		
*			14.02.04.100СБ	Сборочный чертёж		А2;А2
				Сборочные единицы		
А4		1	14.02.04.110	Завеса боковая	4	
А4		2	14.02.04.120	Завеса внутренняя	3	
А4		3	14.02.04.130	Корпус лотка	1	
А4		4	14.02.04.140	Опора	3	
А4		5	14.02.04.150	Прижим боковой	2	
А4		6	14.02.04.160	Прижим торцевой	1	
				Детали		
А4		7	14.02.04.101	Завеса торцевая	2	
А4		8	14.02.04.102	Лист направляющий	1	
А4		9	14.02.04.103	Лист торцевой	1	
А4		10	14.02.04.104	Планка	2	
А4		11	14.02.04.105	Резина боковая	2	
А4		12	14.02.04.106	Резина торцевая	1	
				Стандартные изделия		
		13		Болт М12-6g×35.36.016 ГОСТ 7708-70	22	
		14		Гайка М12.4.016 ГОСТ 5915-70	48	
		15		Шайба 12.65Г.016 ГОСТ 6402-70	14	

					14.02.04.100		
Изм. Лист	№ докум.	Подп.	Дата	Лоток направляющий концевой	Лит	Лист	Листов 1
Разраб.	Саракина				ЛАТГИПРОПРОМ		
Пров.	Брацило						
Н.контр.	Самсонова						
Утв.	Шнайдер						

Формат А4

Форм.	Зона	Поз.	Обозначение	Наименование	Кол.	Примечание
				Документация		
А3			14.02.04.000СБ	Сборочный чертёж		
				Сборочные единицы		
А4		1	14.02.04.100	Лоток направляющий концевой	1	
А4		2	14.02.04.200	Лоток направляющий промежуточный	1	
А4		3	14.01.10.000	Патрубок переходный	1	
А4		4	14.01.11.000	Патрубок промежуточный	1	
				Стандартные изделия		
		5		Болт М10-6g×35 36.016 ГОСТ 7798-70	12	
		6		Болт М12-6g×35 36.016 ГОСТ 7798-70	10	
		7		Гайка М10.4.016 ГОСТ 5915-70	12	
		8		Гайка М12.4.016 ГОСТ 5915-70	10	
		9		Шайба 10.65Г.016 ГОСТ 6402-70	12	
		10		Шайба 12.65Г.016 ГОСТ 6402-70	10	

					14.02.04.000		
Изм. Лист	№ докум.	Подп.	Дата	Лоток загрузочный концевой	Лит.	Лист	Листов 1
Разраб.	Саракина				ЛАТГИПРОПРОМ		
Пров.	Брацило						
Н.контр.	Самсонова						
Утв.	Шнайдер						

Копировал Формат А4

14.02.04.100СБ

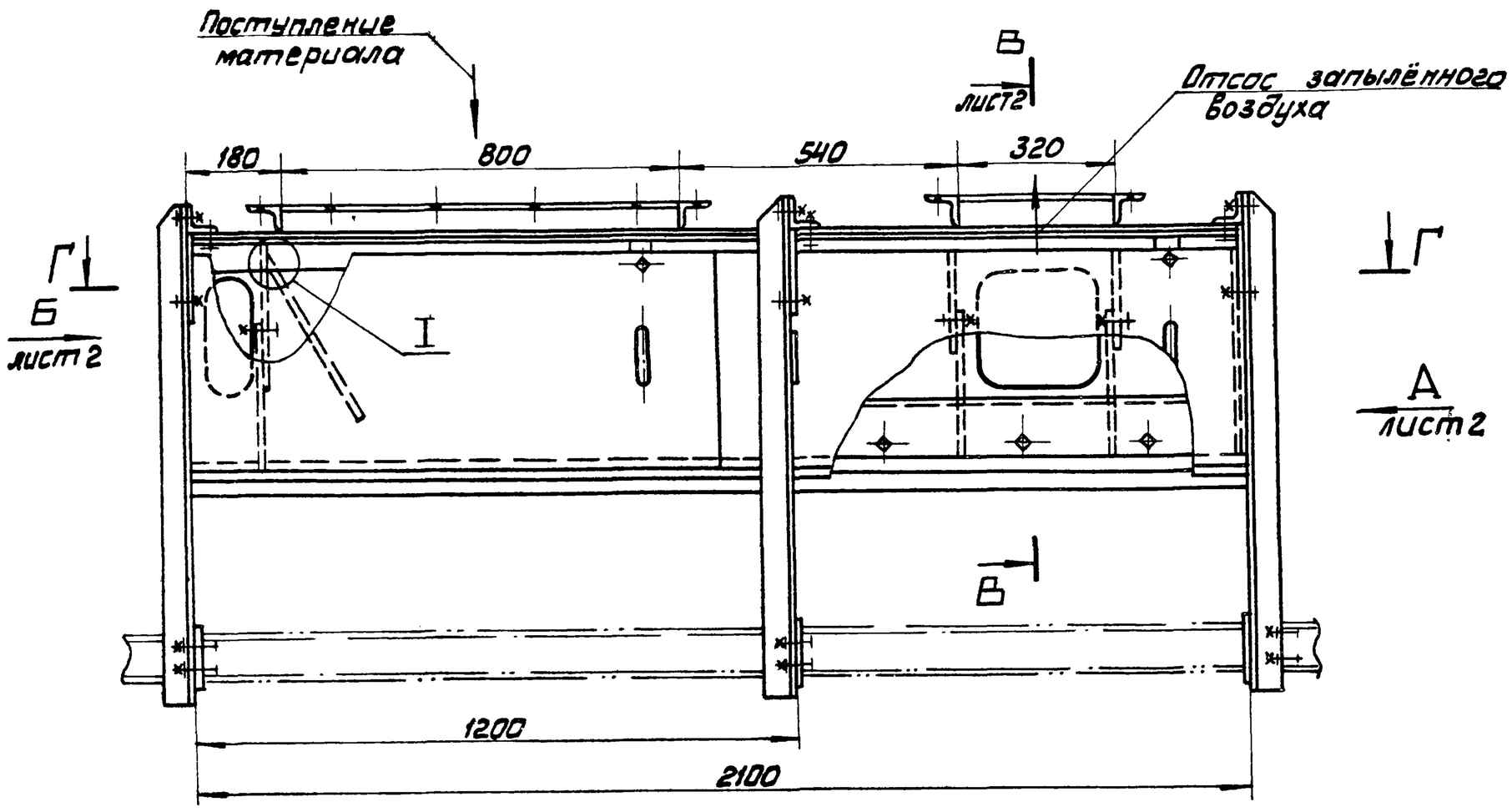

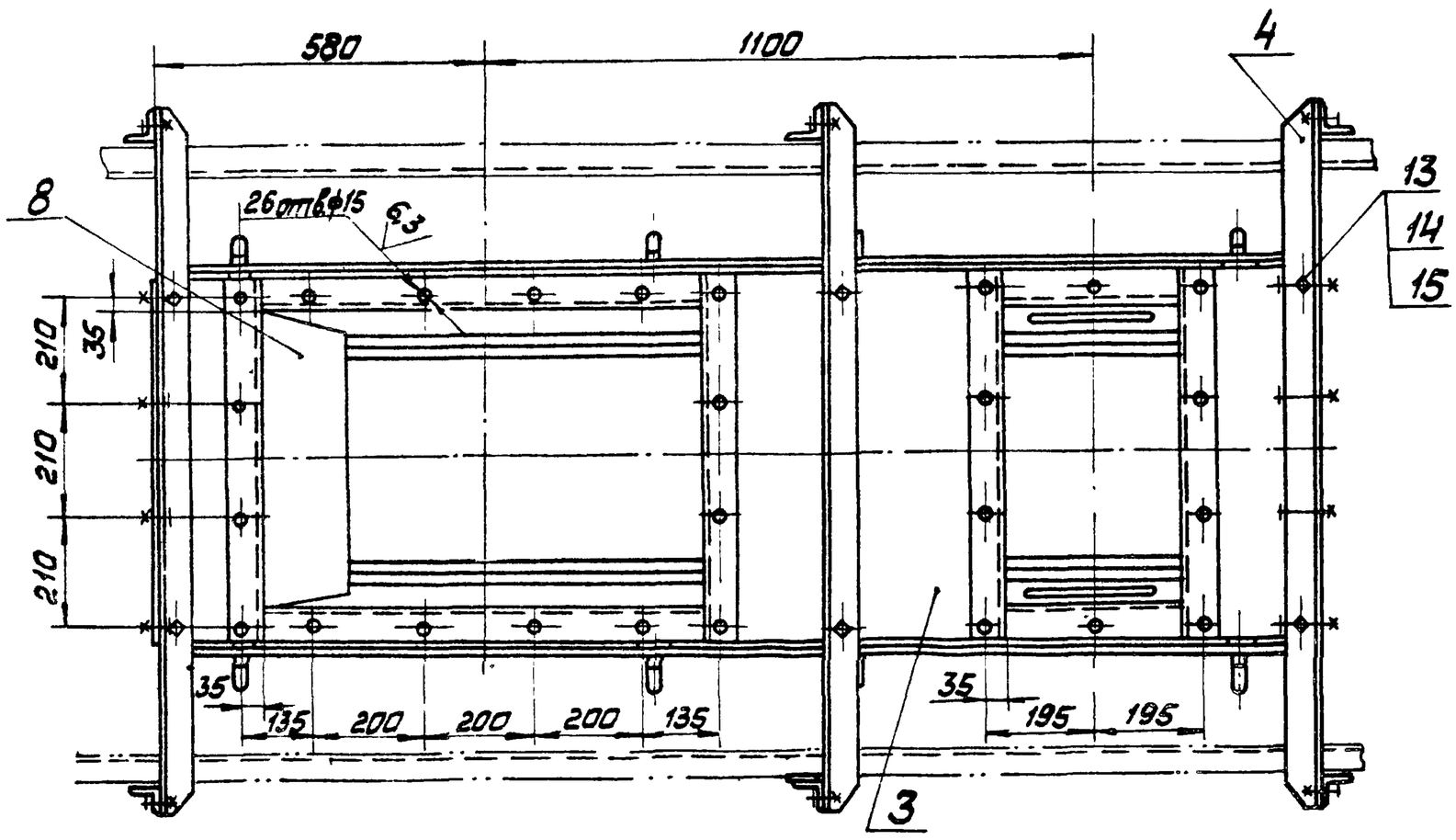

Г—Г

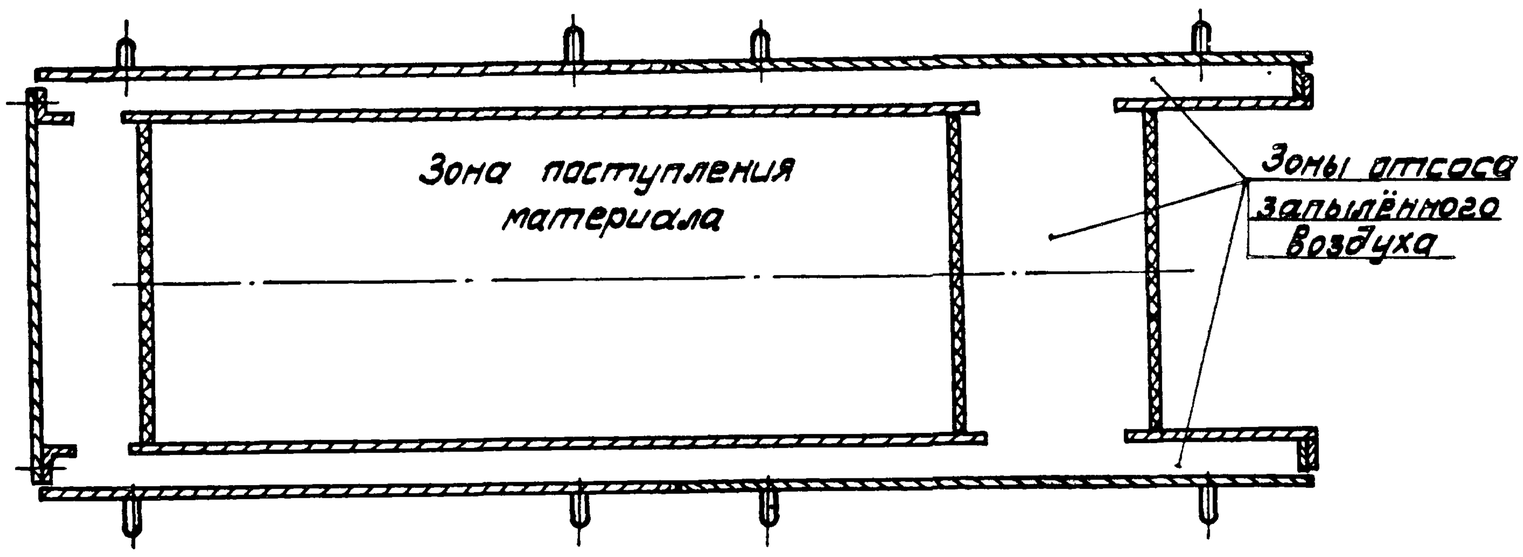

I
М1:5

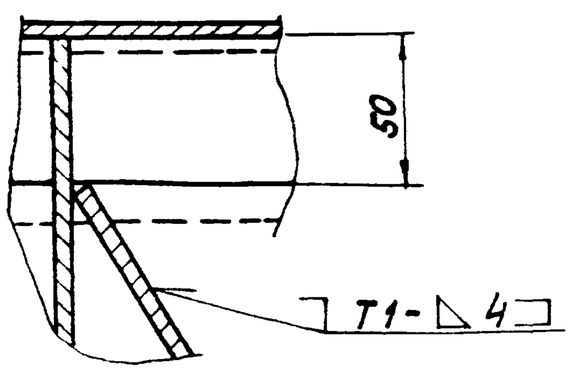

1. * Размеры для справок.
2. H14, h14, $\pm\frac{IT14}{2}$.
3. Сварные швы по ГОСТ 5264-80

					14.02.04.100 СБ			
Изм.	Лист	№ докум.	Подпись	Дата	Лоток направляющий концевой Сборочный чертёж	Лит	Масса	Масштаб
Разраб.		Соркина					290	1:10
Пров.		Брацило				Лист 1	Листов 2	
Т.контр.						ЛАТГИПРОПРОМ		
Н.контр.		Самсонова						
Утв.		Шнайдер						

Копировал Макс

Формат А2

Альбом 10.3

Типовой проект 903-1-224.86

Инв.№ подл. | Подпись и дата | Взам. инв.№ | Инв.№ дубл. | Подпись и дата

14.02.04.100СБ

В — В лист 1
М1:2

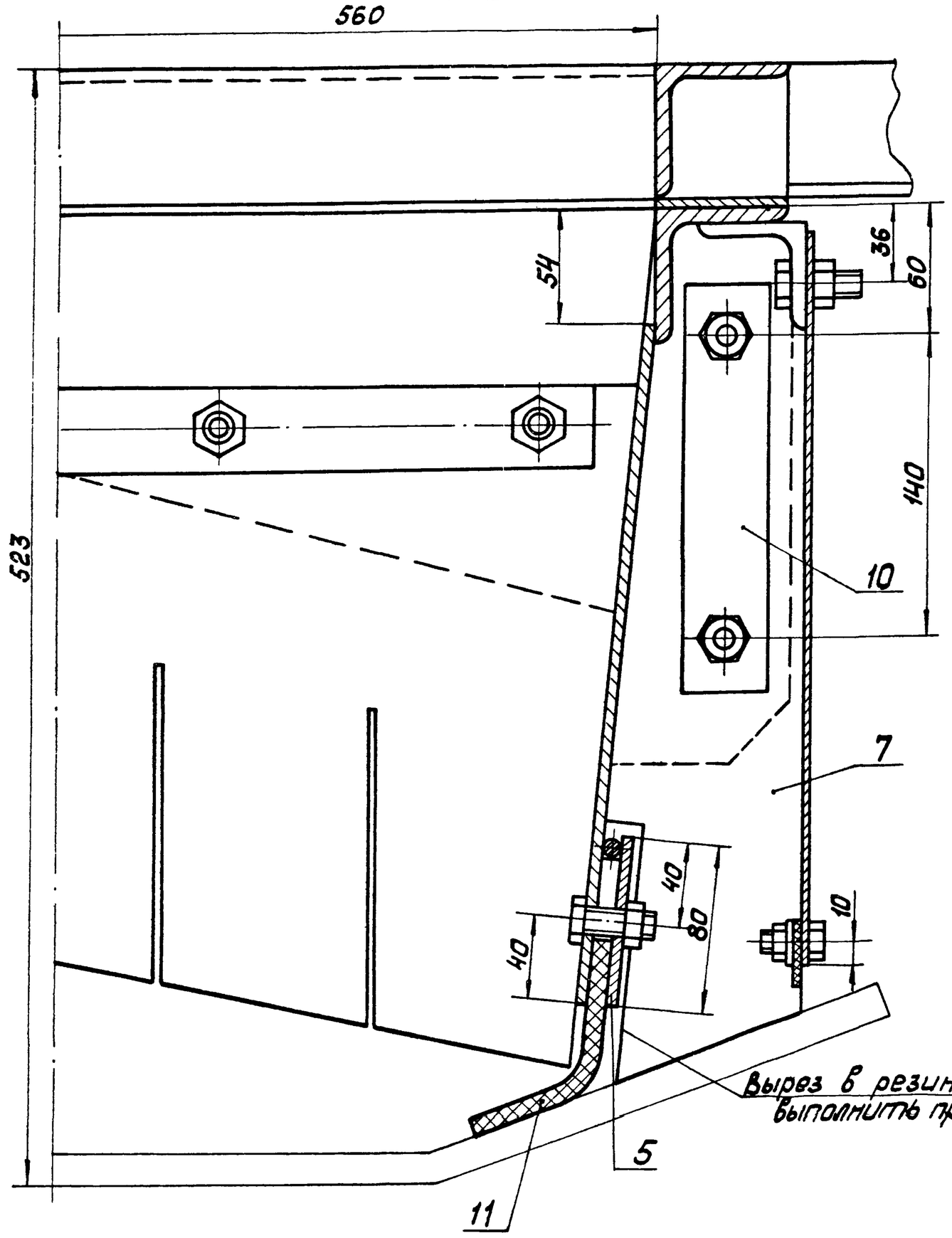

Д — Д
М1:2

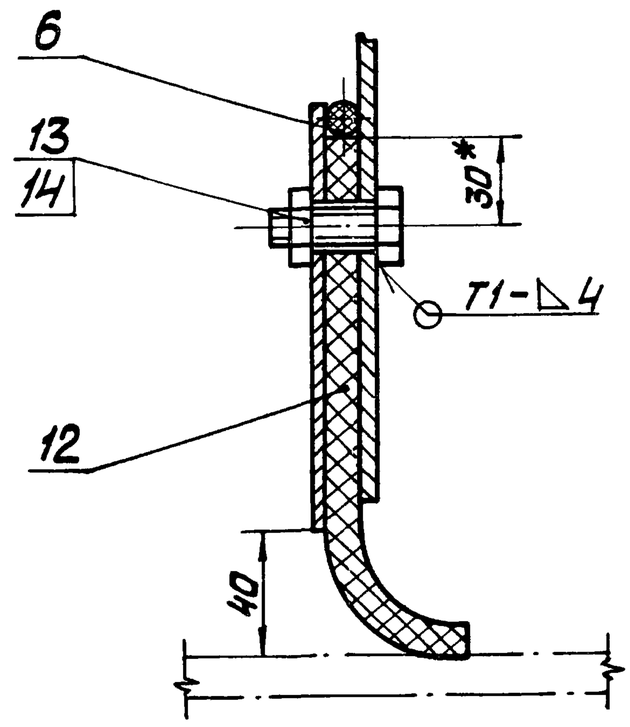

Ж-Ж
М1:1

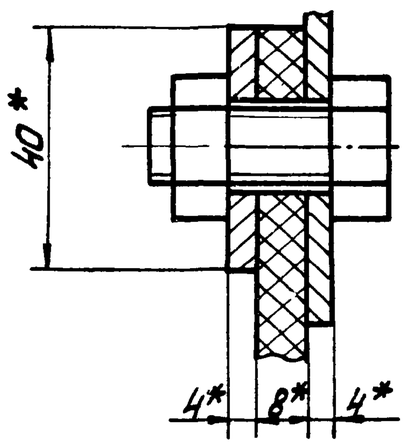

Вид А лист 1

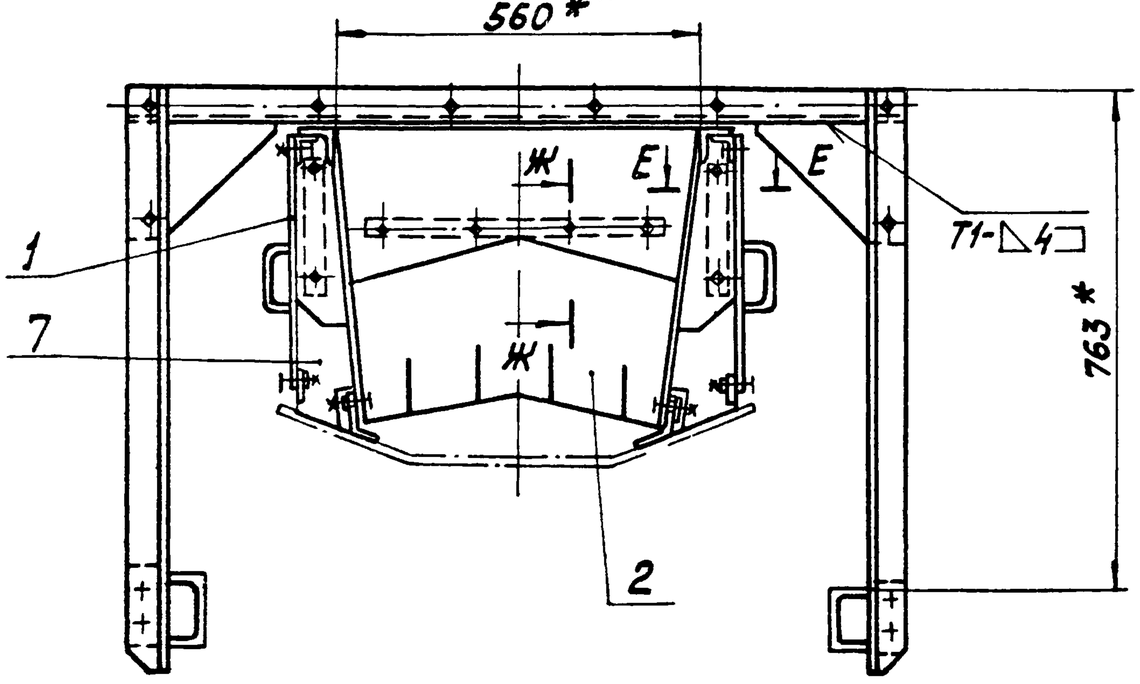

Вид Б лист 1

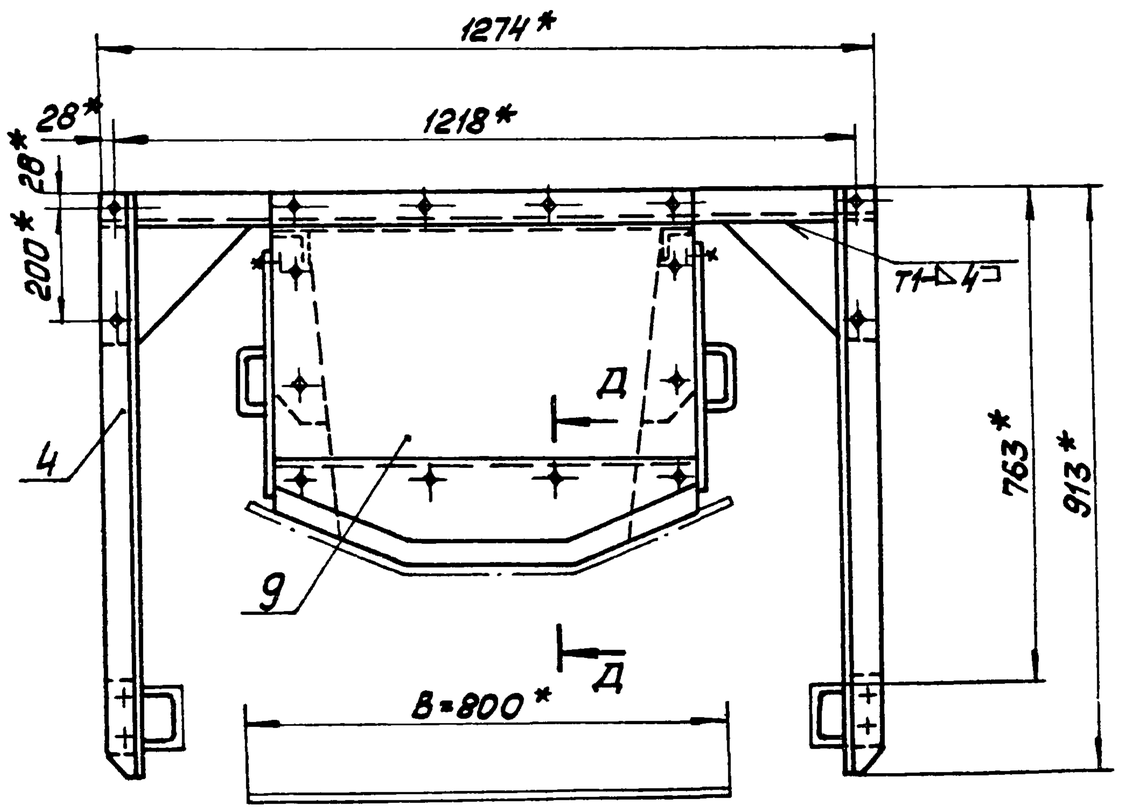

Е — Е
М1:2

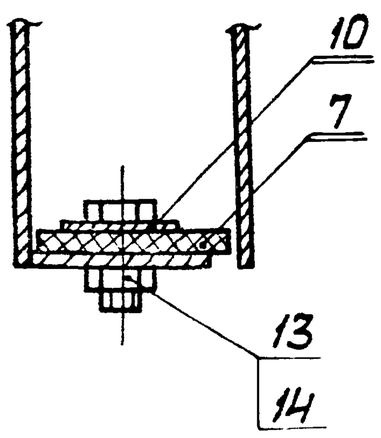

Альбом 10.3

Типовой проект 903-1-224.86

Инв.№ подл.	Подп. и дата	Взам. инв.№	Инв.№ дубл.	Подп. и дата

Изм.	Лист	№ докум.	Подп.	Дата	14.02.04.100СБ	Лист 2

Копировал Макс Формат А2

Типовой проект 903-1-224.86 Альбом 10.3

14.02.04.103

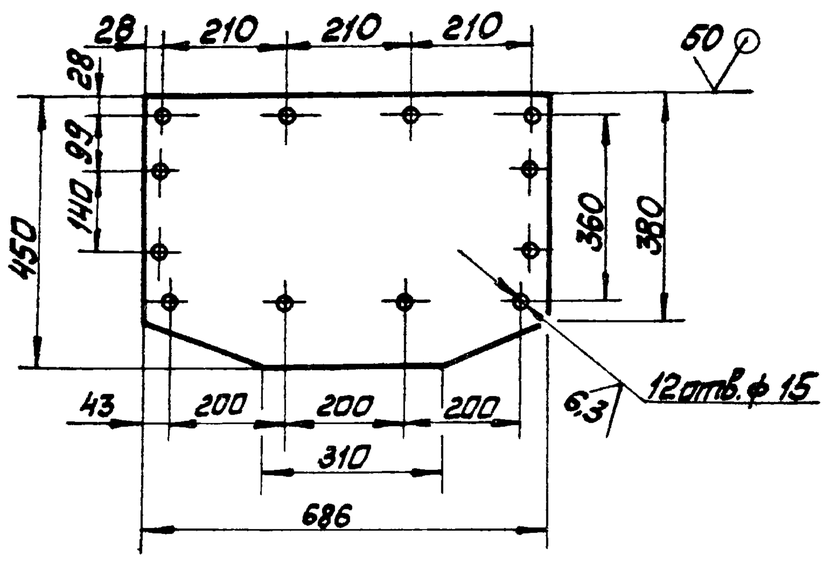

Неуказанные предельные отклонения размеров: H14; h14; $\pm \frac{IT14}{2}$

Изм.	Лист	№ докум.	Подп.	Дата	14.02.04.103			
Разраб.		Сорокина			Лист торцевой	Лит.	Масса 9,28	Масштаб 1:10
Пров.						Лист	Листов 1	
Т.контр.								
Н.контр.		Самсонова			Лист Б-ПН-4 ГОСТ19903-74 / ВСт3сп ГОСТ14637-79	ЛАТГИПРОПРОМ		
Утв.								

Копировал Мас Формат А4

Инв.№подл. | Подп. и дата | Взам.инв.№ | Инв.№дубл. | Подп. и дата

Типовой проект 903-1-224.86 Альбом 10.3

14.02.04.104

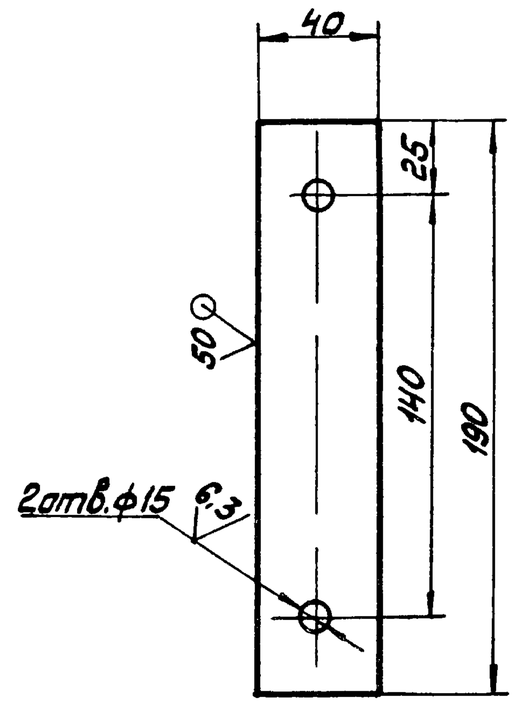

Неуказанные предельные отклонения размеров: H14; h14; $\pm \frac{IT14}{2}$

Изм.	Лист	№ докум.	Подп.	Дата	14.02.04.104			
Разраб.		Сорокина			Планка	Лит.	Масса 0,12	Масштаб 1:2
Пров.						Лист	Листов 1	
Т.контр.								
Н.контр.		Самсонова			Лист Б-ПН-2 ГОСТ19903-74 / 4-IV-ВСт3сп ГОСТ16523-70	ЛАТГИПРОПРОМ		
Утв.								

Копировал Мас Формат А4

Инв.№подл. | Подп. и дата | Взам.инв.№ | Инв.№дубл. | Подп. и дата

Типовой проект 903-1-224.86 Альбом 10.3

14.02.04.102

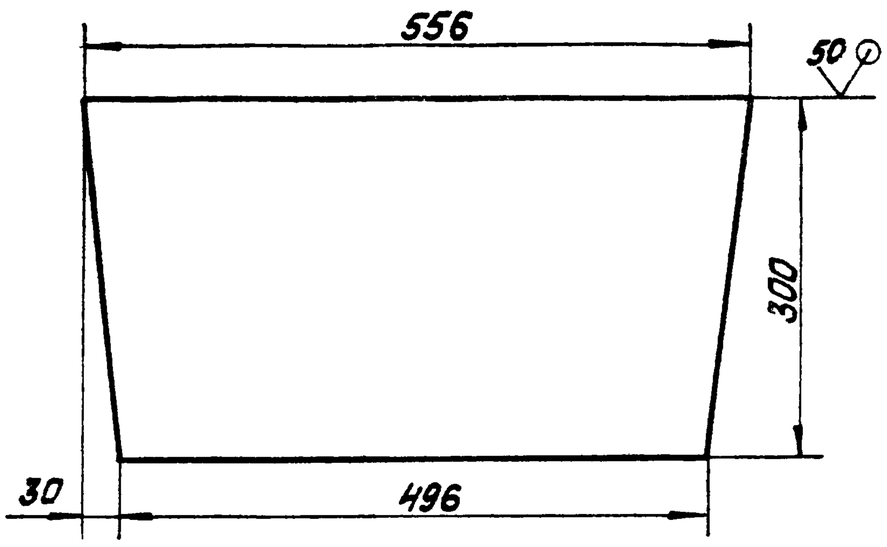

Неуказанные предельные отклонения размеров: $h\,14 \pm \frac{IT14}{2}$

Изм.	Лист	№ докум.	Подп.	Дата	14.02.04.102			
Разраб.		Сорокина			Лист направляющий	Лит.	Масса 7,43	Масштаб 1:5
Пров.						Лист	Листов 1	
Т.контр.								
Н.контр.		Самсонова			Лист Б-ПН-6 ГОСТ19903-74 / ВСт3сп ГОСТ14637-79	ЛАТГИПРОПРОМ		
Утв.								

Формат А

Инв.№подл. | Подп. и дата | Взам.инв.№ | Инв.№дубл. | Подп. и дата

Типовой проект 903-1-224.86 Альбом 10.3

14.02.04.101

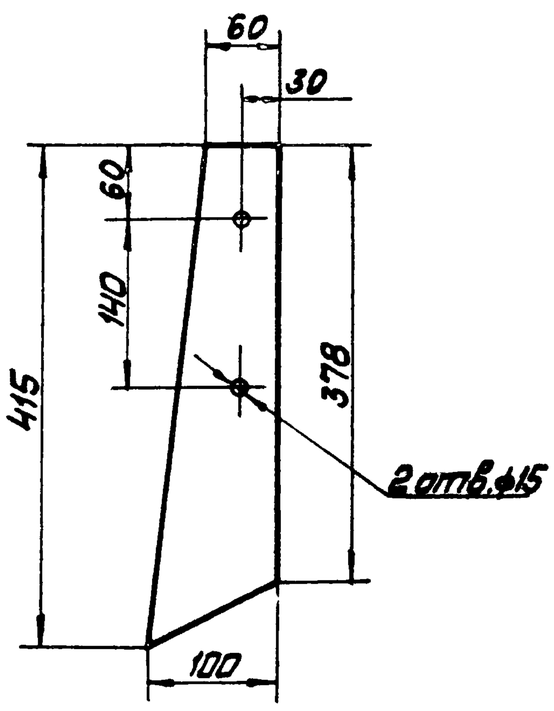

Изм.	Лист	№ докум.	Подп.	Дата	14.02.04.101			
Разраб.		Сорокина			Завеса торцевая	Лит.	Масса 0,46	Масштаб 1:5
Пров.						Лист	Листов 1	
Т.контр.								
Н.контр.		Самсонова			Пластина Т, лист ТКМЦ-М-8 ГОСТ 7338-77	ЛАТГИПРОПРОМ		
Утв.								

Копировал Мас Формат А4

ТИПОВОЙ ПРОЕКТ 903-1-224.86 АЛЬБОМ 10.3

ФОРМАТ	ЗОНА	ПОЗ.	ОБОЗНАЧЕНИЕ	НАИМЕНОВАНИЕ	КОЛ.	ПРИМЕЧАНИЕ
				ДОКУМЕНТАЦИЯ		
А4			14.02.04.110 СБ	СБОРОЧНЫЙ ЧЕРТЕЖ		
				ДЕТАЛИ		
А4		1	14.02.04.111	ЗАВЕСА	1	
А4		2	14.02.04.112	НАКЛАДКА	1	
А4		3	14.02.04.113	РЕЗИНА	1	
А4		4	14.02.04.114	РУЧКА	2	
				СТАНДАРТНЫЕ ИЗДЕЛИЯ		
		5		БОЛТ М6-6g×16 36.016 ГОСТ 7798-70	5	
		6		ГАЙКА М6.4 016 ГОСТ 5915-70	5	

Изм.	Лист	№ докум.	Подпись	Дата	14.02.04.110			
Разраб.		Сорокина			ЗАВЕСА БОКОВАЯ	Лит.	Лист	Листов 1
Пров.		Брацило				ЛАТГИПРОПРОМ		
Н. контр.		Самсонова						
Утв.		Шнайдер						

Копировал Формат А4

ТИПОВОЙ ПРОЕКТ 903-1-224.86 АЛЬБОМ 10.3

14.02.04.110

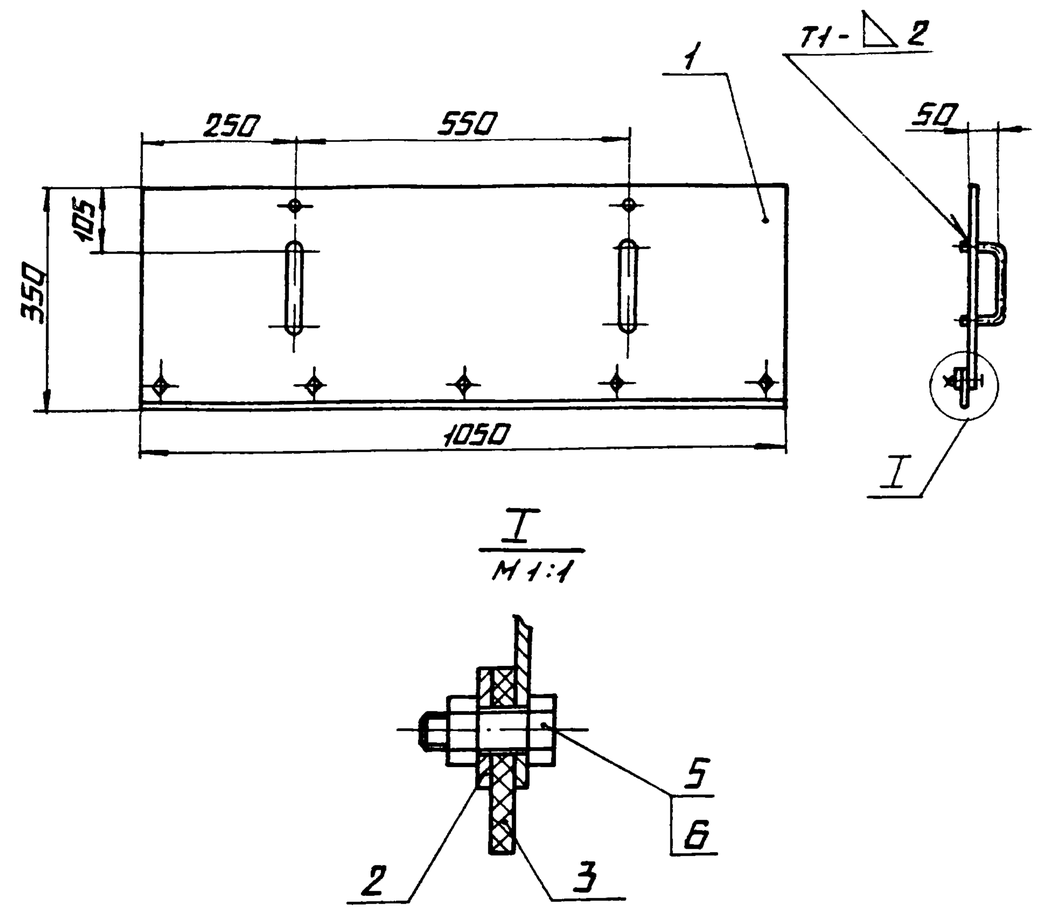

1. Размеры для справок.
2. $h14, \pm\frac{IT14}{2}$.
3. Сварные швы по ГОСТ 5264-80.

Изм.	Лист	№ докум.	Подпись	Дата	14.02.04.110 СБ			
Разраб.		Сорокина			ЗАВЕСА БОКОВАЯ	Лит.	Масса	Масштаб
Пров.		Брацило			СБОРОЧНЫЙ ЧЕРТЕЖ		6,5	1:10
Т.контр.						Лист	Листов 1	
Н. контр.		Самсонова				ЛАТГИПРОПРОМ		
Утв.		Шнайдер						

Копировал Формат А4

ТИПОВОЙ ПРОЕКТ 903-1-224.86 АЛЬБОМ 10.3

14.02.04.106

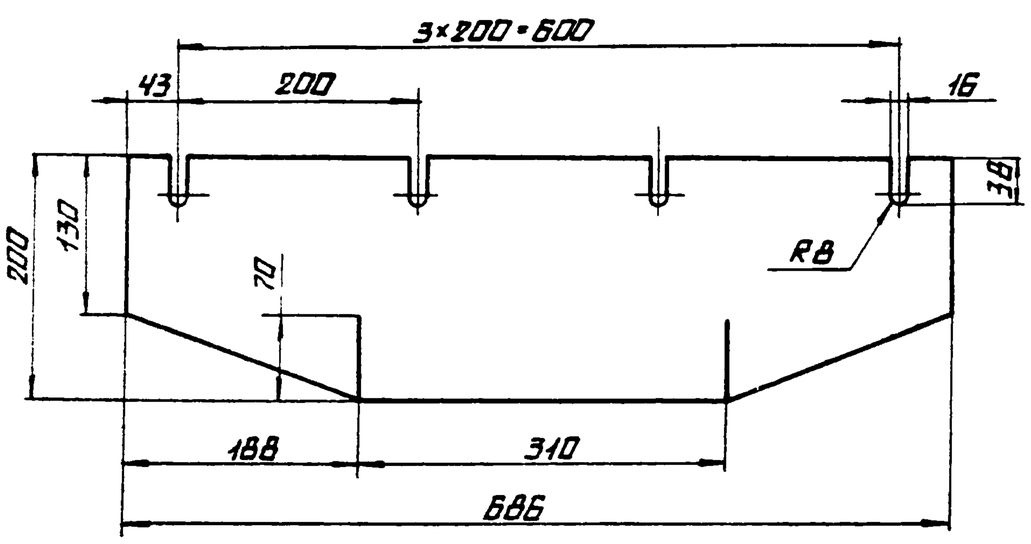

Изм.	Лист	№ докум.	Подпись	Дата	14.02.04.106			
Разраб.		Сорокина			РЕЗИНА ТОРЦЕВАЯ	Лит.	Масса	Масштаб
Пров.							1,79	1:5
Т.контр.						Лист	Листов 1	
Н. контр.		Самсонова			ПЛАСТИНА I, ЛИСТ ТМКЩ-М-В ГОСТ 7338-77	ЛАТГИПРОПРОМ		
Утв.								

Формат А4

ТИПОВОЙ ПРОЕКТ 903-1-224.86 АЛЬБОМ 10.3

14.02.04.105

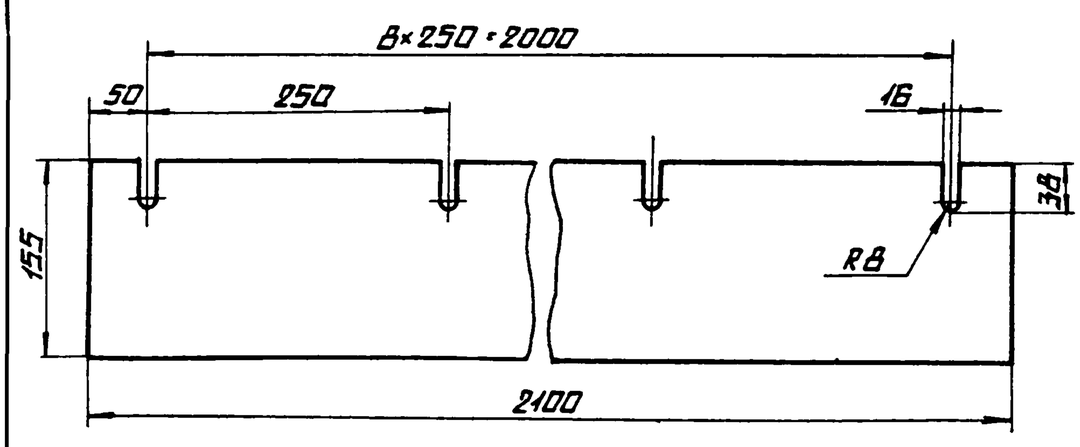

Изм.	Лист	№ докум.	Подпись	Дата	14.02.04.105			
Разраб.		Сорокина			РЕЗИНА БОКОВАЯ	Лит.	Масса	Масштаб
Пров.							4,70	1:5
Т.контр.						Лист	Листов 1	
Н. контр.		Самсонова			ПЛАСТИНА I, ЛИСТ ТМКЩ-М-В ГОСТ 7338-77	ЛАТГИПРОПРОМ		
Утв.								

Формат А4

ТИПОВОЙ ПРОЕКТ 903-1-224.86 АЛЬБОМ 10.3

14.02.04.113

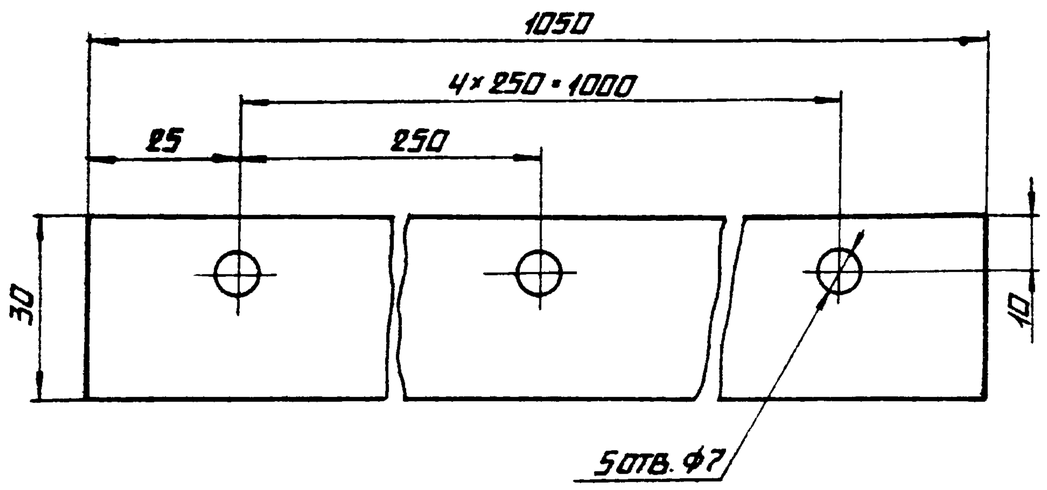

					14.02.04.113		
Изм.	Лист	№ докум.	Подпись	Дата	Резина	Лит.	Масса: 0,23 / Масштаб: 1:1
Разраб.		Сорокина				Лист	Листов 1
Пров.							
Т.контр.					Пластина I, лист ТКМЦ-М-4 ГОСТ 7338-77	ЛАТГИПРОПРОМ	
Н.контр.		Самсонова					
Утв.							

Копировал

Формат А4

ТИПОВОЙ ПРОЕКТ 903-1-224.86 АЛЬБОМ 10.3

14.02.04.114

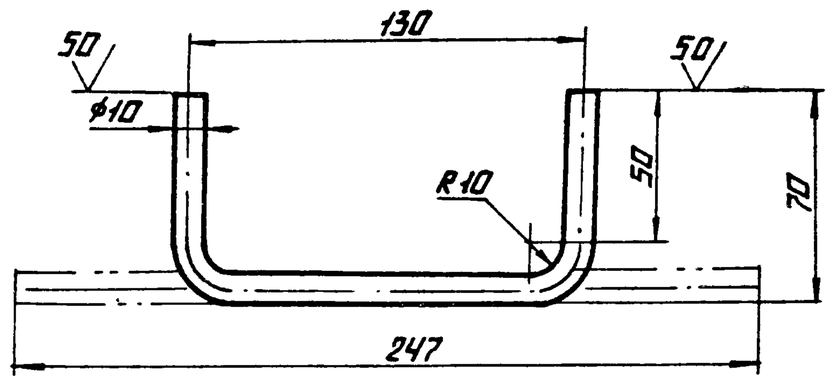

Неуказанные предельные отклонения размеров: $h14; \pm \frac{IT14}{2}$.

					14.02.04.114		
Изм.	Лист	№ докум.	Подпись	Дата	Ручка	Лит.	Масса: 0,15 / Масштаб: 1:2
Разраб.		Сорокина				Лист	Листов 1
Пров.							
Т.контр.					Круг $\frac{B10\ ГОСТ\ 2590-71}{Вст3сп\ ГОСТ\ 535-79}$	ЛАТГИПРОПРОМ	
Н.контр.		Самсонова					
Утв.							

Копировал

Формат А4

ТИПОВОЙ ПРОЕКТ 903-1-224.86 АЛЬБОМ 10.3

14.02.04.112

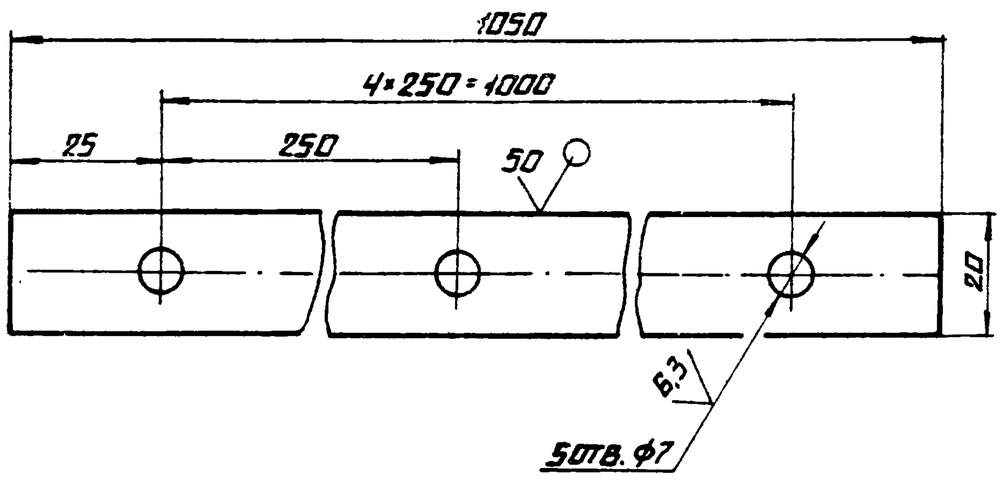

Неуказанные предельные отклонения размеров: $H14; h14; \pm \frac{IT14}{2}$.

					14.02.04.112		
Изм.	Лист	№ докум.	Подпись	Дата	Накладка	Лит.	Масса: 0,33 / Масштаб: 1:1
Разраб.		Сорокина				Лист	Листов 1
Пров.							
Т.контр.					Лист $\frac{Б\text{-}ПН\text{-}2\ ГОСТ\ 19903-74}{4\text{-}IV\text{-}Вст3сп\ ГОСТ\ 16523-70}$	ЛАТГИПРОПРОМ	
Н.контр.		Самсонова					
Утв.							

Формат А4

ТИПОВОЙ ПРОЕКТ 903-1-224.86 АЛЬБОМ 10.3

14.02.04.111

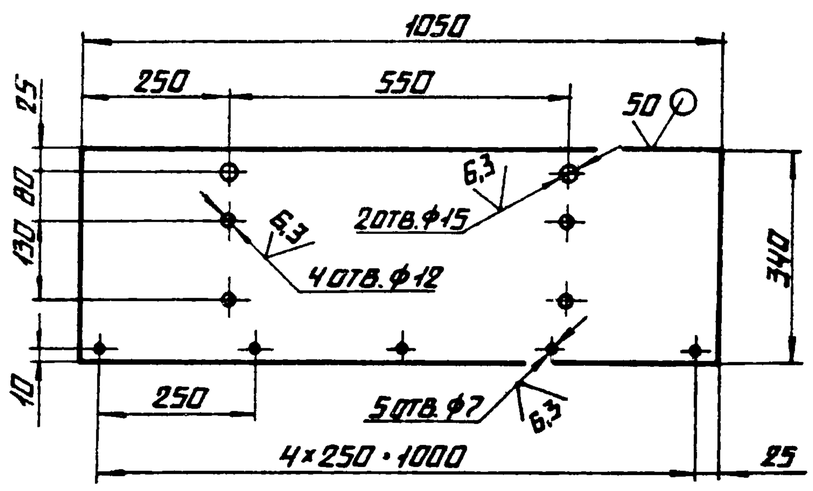

Неуказанные предельные отклонения размеров: $H14; h14; \pm \frac{IT14}{2}$.

					14.02.04.111		
Изм.	Лист	№ докум.	Подпись	Дата	Завеса	Лит.	Масса: 5,60 / Масштаб: 1:10
Разраб.		Сорокина				Лист	Листов 1
Пров.							
Т.контр.					Лист $\frac{Б\text{-}ПН\text{-}2\ ГОСТ\ 19903-74}{4\text{-}IV\text{-}Вст3сп\ ГОСТ\ 16523-70}$	ЛАТГИПРОПРОМ	
Н.контр.		Самсонова					
Утв.							

Копировал

Формат А4

ТИПОВОЙ ПРОЕКТ 903-1-224.86 АЛЬБОМ 10.3

14.02.04.121

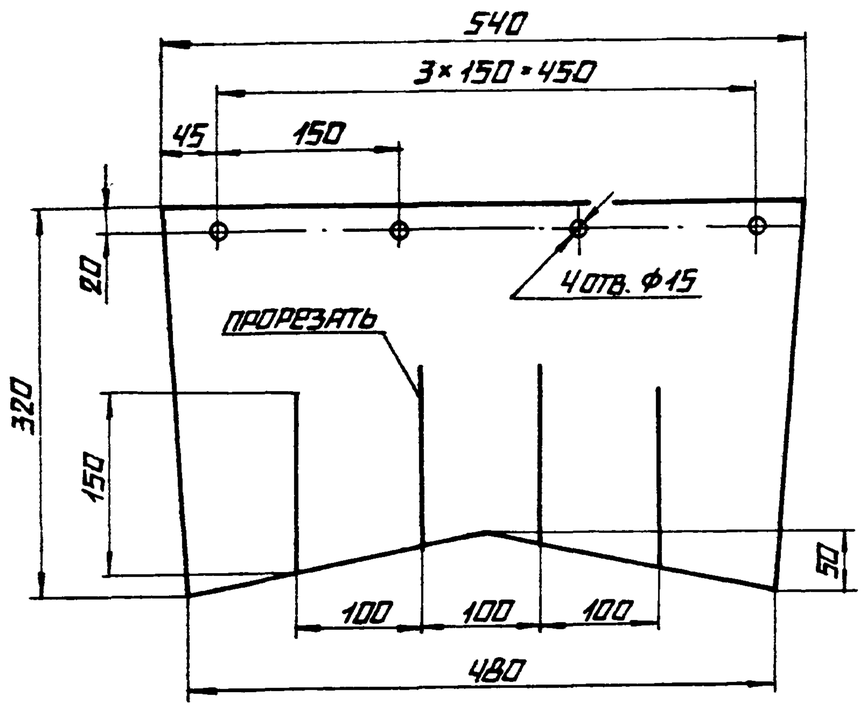

Изм.	Лист	N° докум.	Подпись	Дата	14.02.04.121		
Разраб.		Сорокина			Завеса	Лит. / Масса 2,18	Масштаб 1:5
Пров.						Лист	Листов 1
Т.контр.					Пластина I, лист ТК МЦ-М-8 ГОСТ 7338-77	ЛАТГИПРОПРОМ	
Н.контр.		Самсонова					
Утв.							

Копировал Формат А4

ТИПОВОЙ ПРОЕКТ 903-1-224.86 АЛЬБОМ 10.3

14.02.04.122

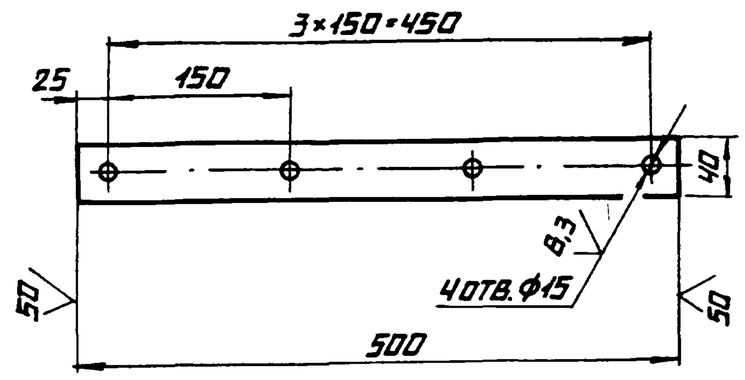

Неуказанные предельные отклонения размеров: $H14$; $h14$; $\pm\frac{IT14}{2}$.

Изм.	Лист	N° докум.	Подпись	Дата	14.02.04.122		
Разраб.		Сорокина			Планка	Лит. / Масса 0,63	Масштаб 1:5
Пров.						Лист	Листов 1
Т.контр.					Полоса $\frac{Б\text{-}4\times40\ ГОСТ\ 103\text{-}79}{ВСТ3СП\ ГОСТ\ 535\text{-}79}$	ЛАТГИПРОПРОМ	
Н.контр.		Самсонова					
Утв.							

Копировал Формат А4

ТИПОВОЙ ПРОЕКТ 903-1-224.86 АЛЬБОМ 10.3

14.02.04.120СБ

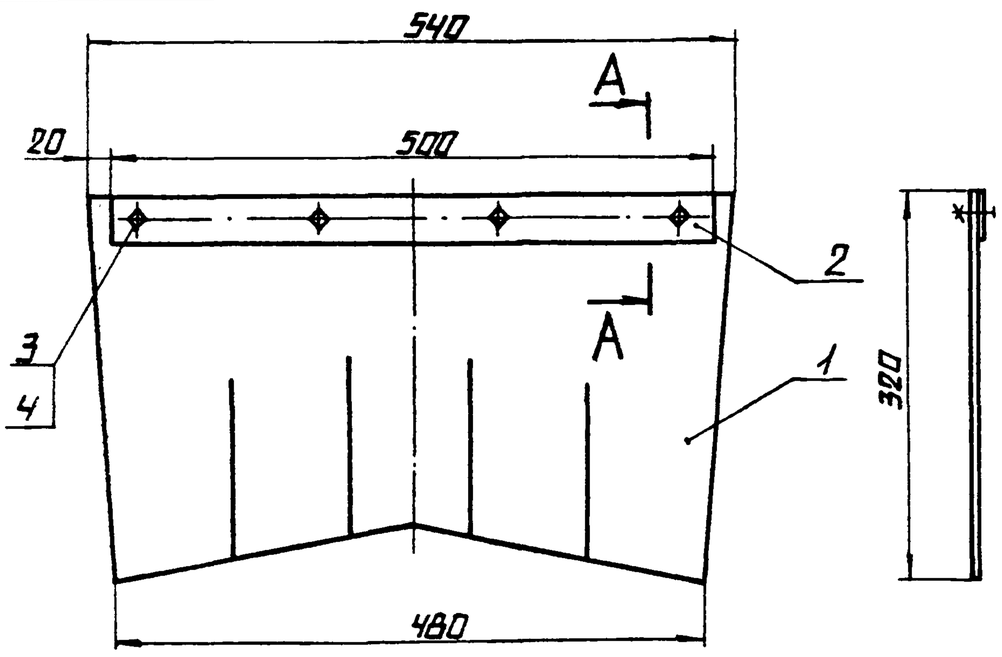

А-А

М 1:2

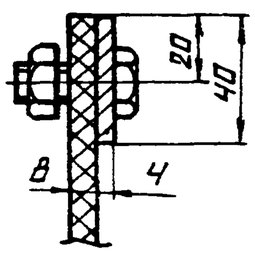

Размеры для справок.

Изм.	Лист	N° докум.	Подпись	Дата	14.02.04.120СБ		
Разраб.		Сорокина			Завеса внутренняя	Лит. / Масса 3,1	Масштаб 1:5
Пров.		Брацило			Сборочный чертеж	Лист	Листов 1
Т.контр.						ЛАТГИПРОПРОМ	
Н.контр.		Самсонова					
Утв.		Шнайдер					

Копировал Формат А4

ТИПОВОЙ ПРОЕКТ 903-1-224.86 АЛЬБОМ 10.3

Формат	Зона	Поз.	Обозначение	Наименование	Кол.	Примечание
				Документация		
А4			14.02.04.120 СБ	Сборочный чертеж		
				Детали		
А4		1	14.02.04.121	Завеса	1	
А4		2	14.02.04.122	Планка	1	
				Стандартные изделия		
		3		Болт М12-6g×35.36.016 ГОСТ 7798-70	4	
		4		Гайка М12.4.016 ГОСТ 5915-70	4	

Изм.	Лист	N° докум.	Подпись	Дата	14.02.04.120		
Разраб.		Сорокина			Завеса внутренняя	Лит. / Лист	Листов 1
Пров.		Брацило				ЛАТГИПРОПРОМ	
Н.контр.		Самсонова					
Утв.		Шнайдер					

Копировал Формат А4

14. 02. 04. 130 СБ

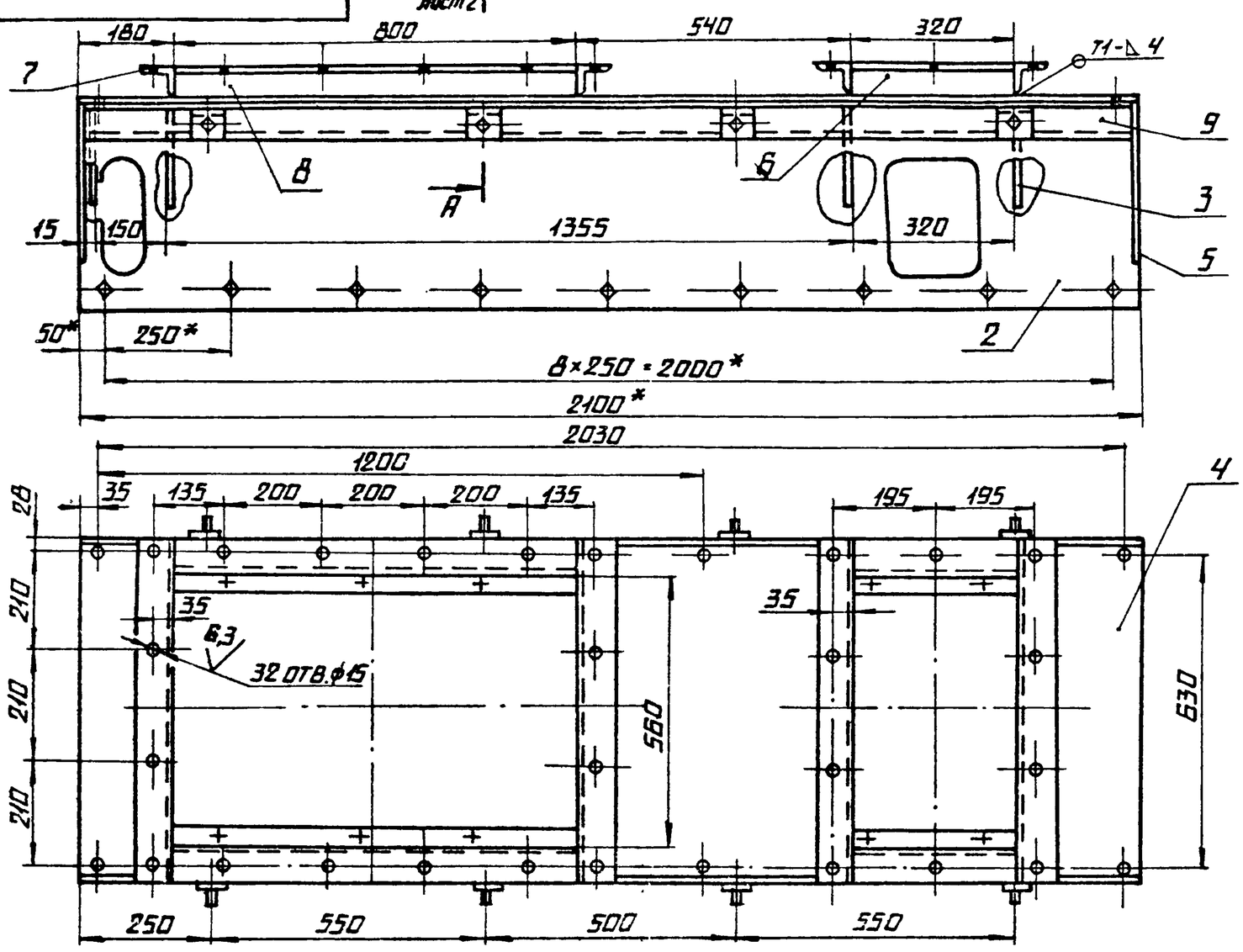

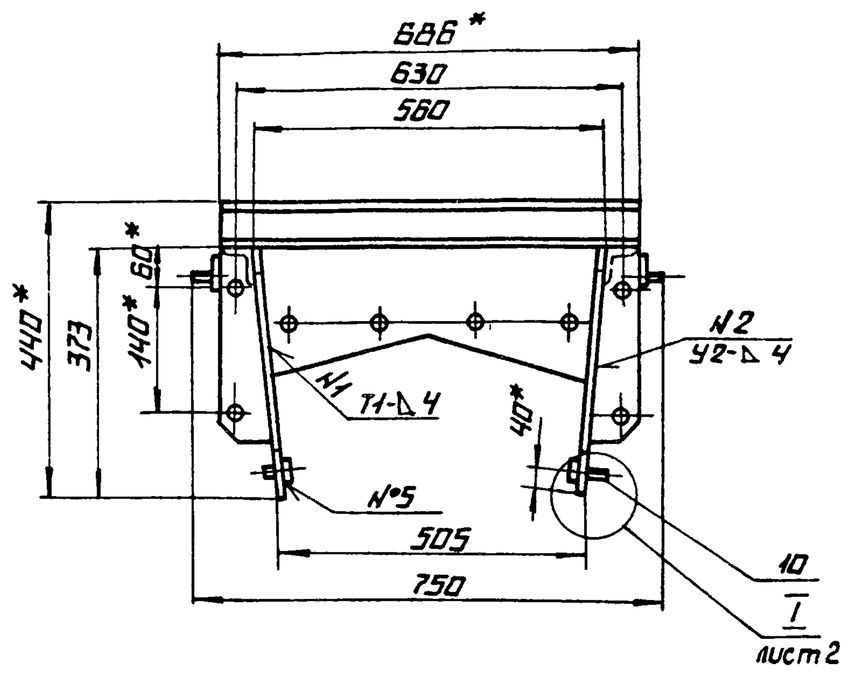

1.* РАЗМЕРЫ ДЛЯ СПРАВОК.
2. $H14; h14; \pm \frac{IT14}{2}$.
3. ШЕРОХОВАТОСТЬ ПОВЕРХНОСТЕЙ КРОМОК РЕЗА: 50.
4. СВАРНЫЕ ШВЫ ПО ГОСТ 5264-80.

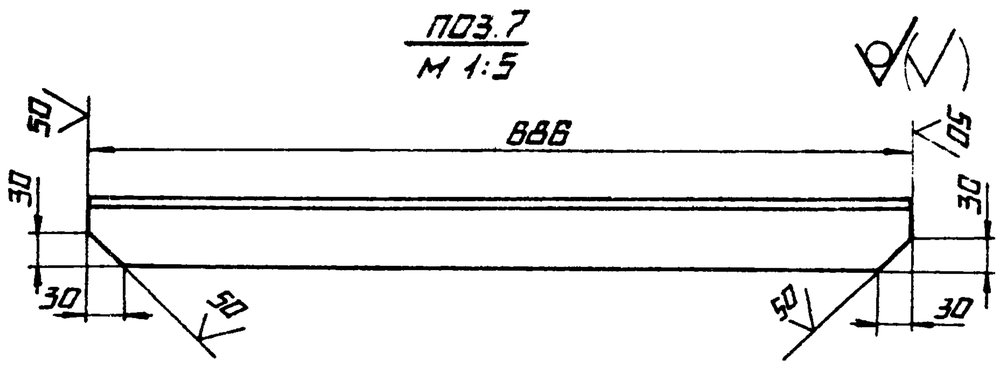

					14. 02. 04. 130 СБ			
Изм.	Лист	№ докум.	Подпись	Дата	Корпус лотка	Лит.	Масса	Масштаб
Разраб.		Сорокина					135	1:10
Пров.		Брацило			Сборочный чертеж	Лист 1	Листов 2	
Т.контр.						ЛАТГИПРОПРОМ		
Н.контр.		Самсонова						
Утв.		Шнайдер						

Копировал — Формат А3

Альбом 10.3
Типовой проект 903-1-224.86

14. 02. 04. 130 СБ

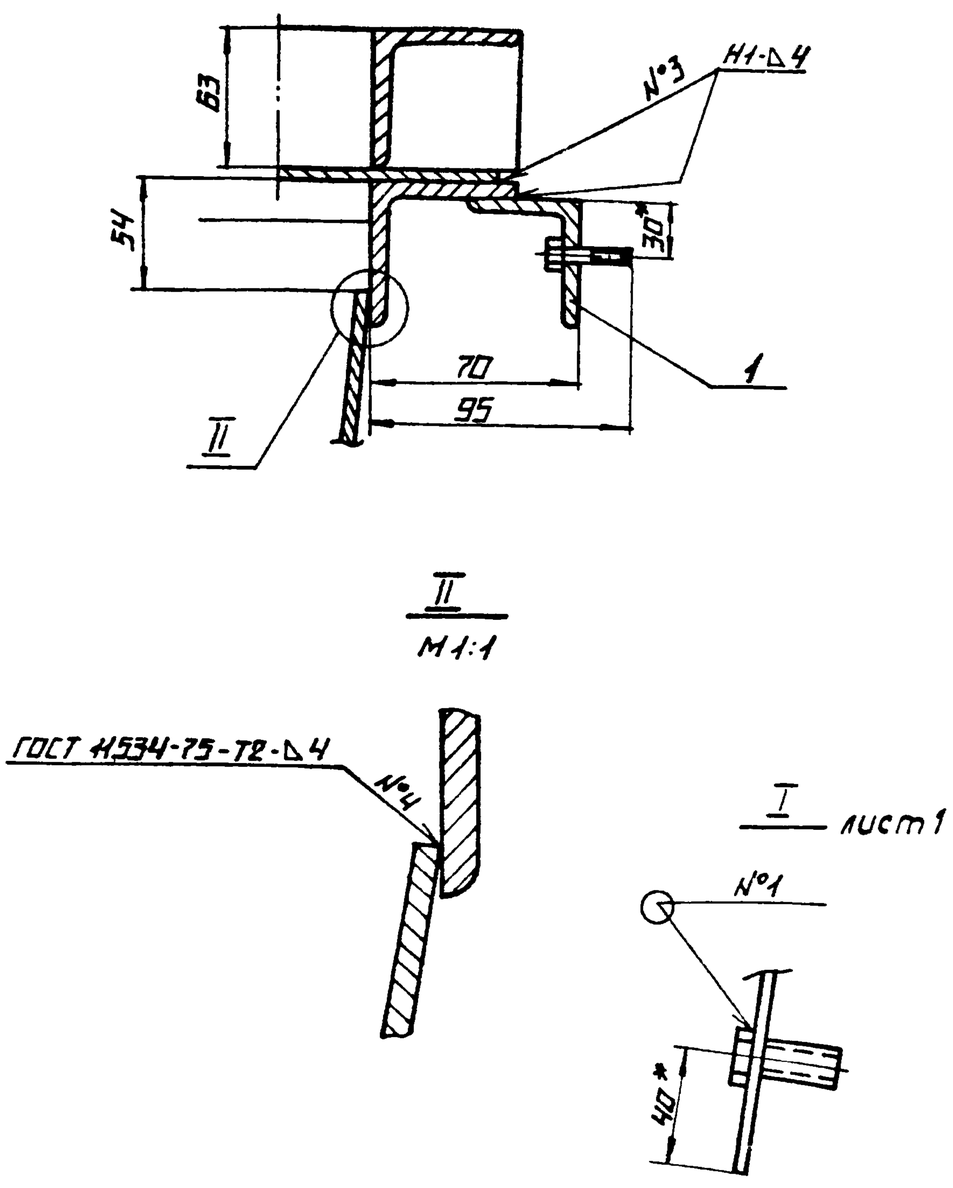

Изм.	Лист	№ докум.	Подп.	Дата	14. 02. 04. 130 СБ	Лист 2	

Формат А4

Формат	Зона	Поз.	Обозначение	Наименование	Кол.	Примечание
				Документация		
*			14. 02. 04. 130 СБ	Сборочный чертеж		*А3; А4
				Сборочные единицы		
А4		1	14. 01. 03. 310	Подвеска	8	0,25 кг
				Детали		
А4		2	14. 02. 04. 131	Боковина	2	
А4		3	14. 02. 04. 132	Диафрагма	4	
А4		4	14. 02. 04. 133	Крышка	1	
А4		5	14. 02. 04. 134	Фланец	4	
Б4		6	14. 02. 04. 135	Уголок		
				Уголок $\frac{Б-63\times63\times6\ ГОСТ\ 8509-72}{Вст3сп\ ГОСТ\ 535-79}$	2	1,83 кг
Б4		7	14. 02. 04. 136	Уголок		
				Уголок $\frac{Б-63\times63\times6\ ГОСТ\ 8509-72}{Вст3сп\ ГОСТ\ 535-79}$	4	3,92 кг
Б4		8	14. 02. 04. 137	Уголок		
				Уголок $\frac{Б-63\times63\times6\ ГОСТ\ 8509-72}{Вст3сп\ ГОСТ\ 535-79}$	2	4,58 кг
Б4		9	14. 02. 04. 138	Уголок		
				Уголок $\frac{Б-63\times63\times6\ ГОСТ\ 8509-72}{Вст3сп\ ГОСТ\ 535-79}$		
				L = 2088 h 14	2	11,94 кг
				Стандартные изделия		
				Болт М12-6g×35.36.016 ГОСТ 7798-70	18	
		10				

					14. 02. 04. 130			
Изм.	Лист	№ докум.	Подпись	Дата	Корпус лотка	Лит.	Лист	Листов
Разраб.		Сорокина						1
Пров.		Брацило				ЛАТГИПРОПРОМ		
Н.контр.		Самсонова						
Утв.		Шнайдер						

Копировал — Формат А4

Альбом 10.3
Типовой проект 903-1-224.86
Инв. № подл. | Подпись и дата | Взам. инв. № | Инв. № дубл. | Подпись и дата

ТИПОВОЙ ПРОЕКТ 903-1-224.86 АЛЬБОМ 10.3

14.02.04.133

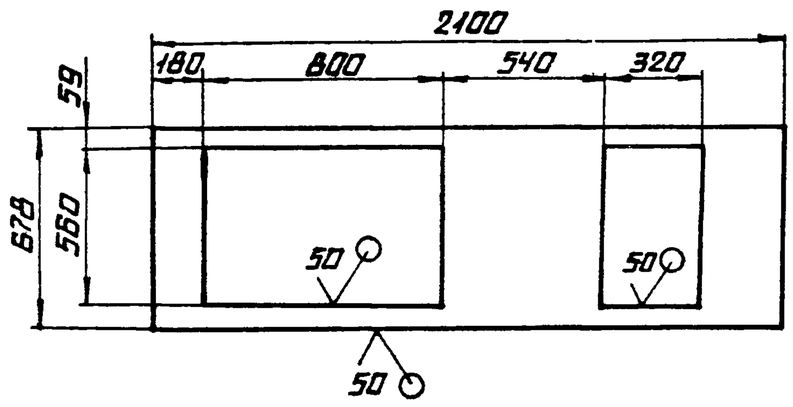

НЕУКАЗАННЫЕ ПРЕДЕЛЬНЫЕ ОТКЛОНЕНИЯ РАЗМЕРОВ: H14; h14; $\pm \frac{IT14}{2}$.

Изм.	Лист	N°докум.	Подпись	Дата	14.02.04.133		
Разраб.		Сорокина			Крышка	Лит. / Масса 25,12	Масштаб 1:2
Пров.						Лист	Листов 1
Т.контр.							
Н.контр.		Самсонова			Лист Б-ПН-4 ГОСТ 19903-74 / ВСт3сп ГОСТ 14637-79	ЛАТГИПРОПРОМ	
Утв.							

Копировал — Формат А4

Взам. инв. N | Подпись и дата | Инв. N дубл. | Подпись и дата | Инв. N подл.

ТИПОВОЙ ПРОЕКТ 903-1-224.86 АЛЬБОМ 10.3

14.02.04.134

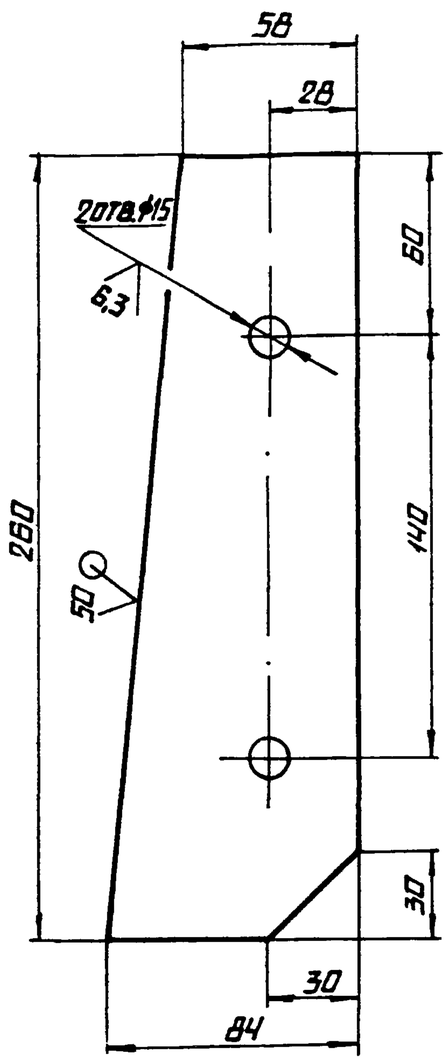

НЕУКАЗАННЫЕ ПРЕДЕЛЬНЫЕ ОТКЛОНЕНИЯ РАЗМЕРОВ: H14; h14; $\pm \frac{IT14}{2}$.

Изм.	Лист	N°докум.	Подпись	Дата	14.02.04.134		
Разраб.		Сорокина			Фланец	Лит. / Масса 0,57	Масштаб 1:2
Пров.						Лист	Листов 1
Т.контр.							
Н.контр.		Самсонова			Лист Б-ПН-4 ГОСТ 19903-74 / ВСт3сп ГОСТ 14637-79	ЛАТГИПРОПРОМ	
Утв.							

Копировал — Формат А4

Взам. инв. N | Подпись и дата | Инв. N дубл. | Подпись и дата | Инв. N подл.

ТИПОВОЙ ПРОЕКТ 903-1-224.86 АЛЬБОМ 10.3

14.02.04.132

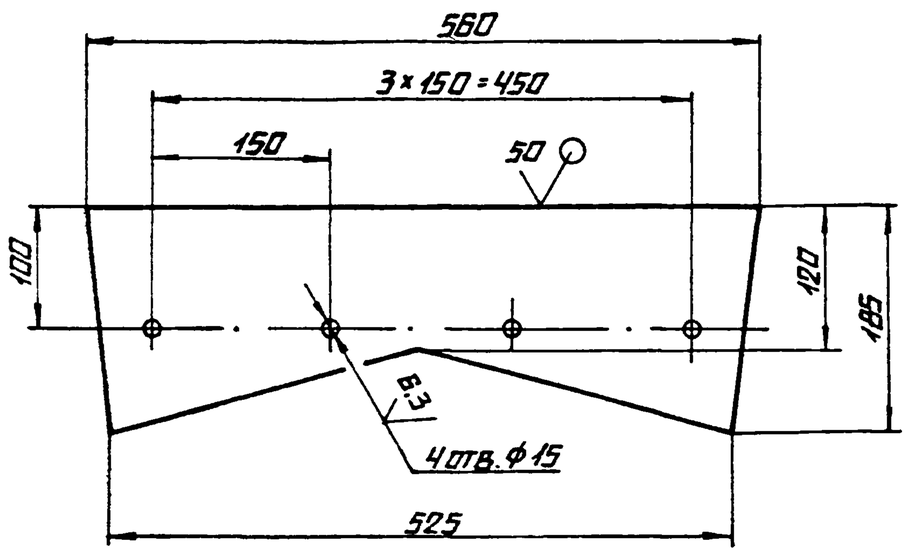

НЕУКАЗАННЫЕ ПРЕДЕЛЬНЫЕ ОТКЛОНЕНИЯ РАЗМЕРОВ. H14; h14, $\pm \frac{IT14}{2}$

Изм.	Лист	N°докум.	Подпись	Дата	14 02 04 132		
Разраб.		Сорокина			Диафрагма	Лит. / Масса 2,51	Масштаб 1:5
Пров.						Лист	Листов 1
Т.контр.							
Н.контр.		Самсонова			Лист Б-ПН-4 ГОСТ 19903-74 / ВСт3сп ГОСТ 14637-79	ЛАТГИПРОПРОМ	
Утв.							

Формат А4

Взам. инв. N | Подпись и дата | Инв. N дубл. | Подпись и дата | Инв. N подл.

ТИПОВОЙ ПРОЕКТ 903-1-224.86 АЛЬБОМ 10.3

14.02.04.131

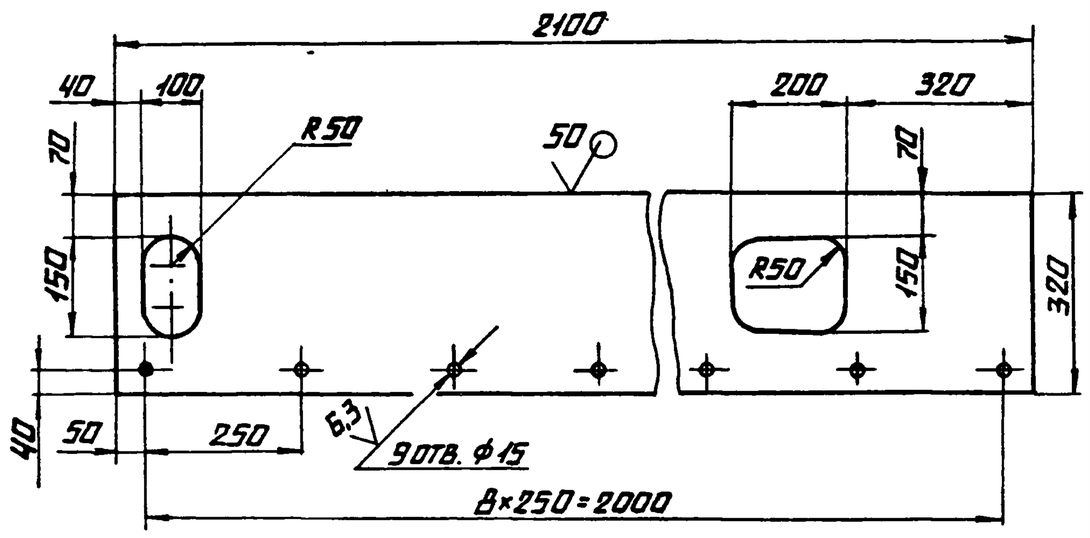

НЕУКАЗАННЫЕ ПРЕДЕЛЬНЫЕ ОТКЛОНЕНИЯ РАЗМЕРОВ: H14; h14; $\pm \frac{IT14}{2}$.

Изм.	Лист	N°докум.	Подпись	Дата	14.02.04.131		
Разраб.		Сорокина			Боковина	Лит. / Масса 21	Масштаб 1:10
Пров.						Лист	Листов 1
Т.контр.							
Н.контр.		Самсонова			Лист Б-ПН-4 ГОСТ 19903-74 / ВСт3сп ГОСТ 14637-79	ЛАТГИПРОПРОМ	
Утв.							

Копировал — Формат А4

14.02.04.140СБ

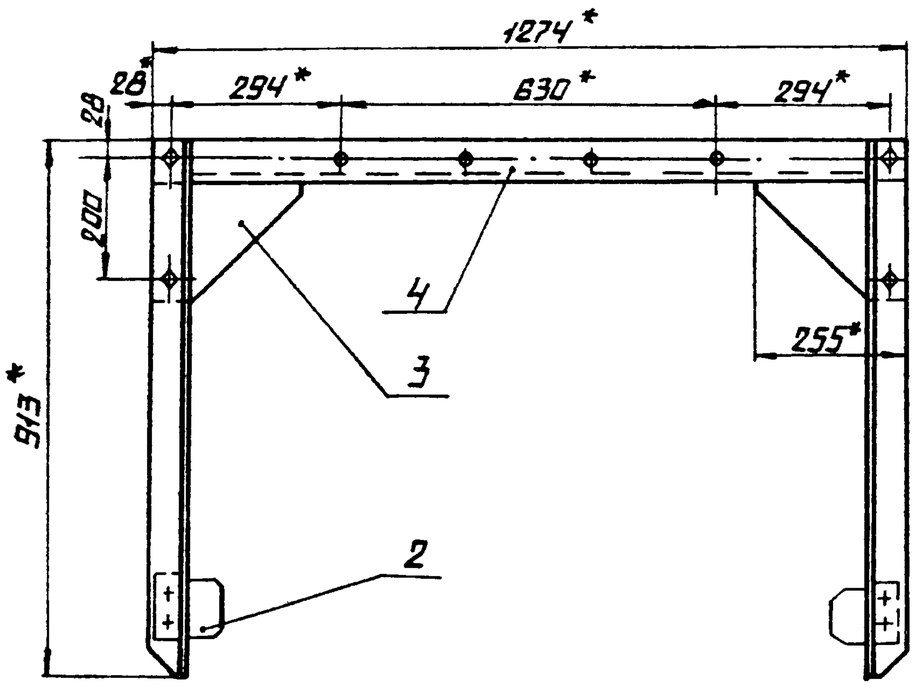

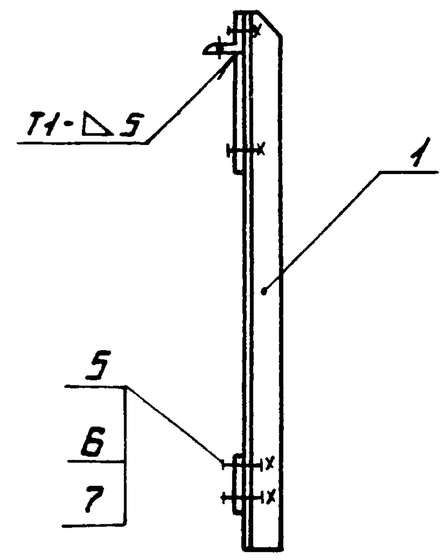

поз.3

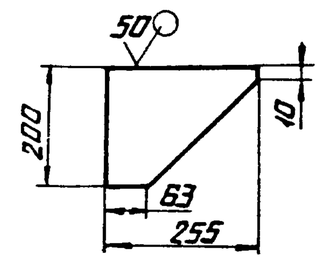

поз.4

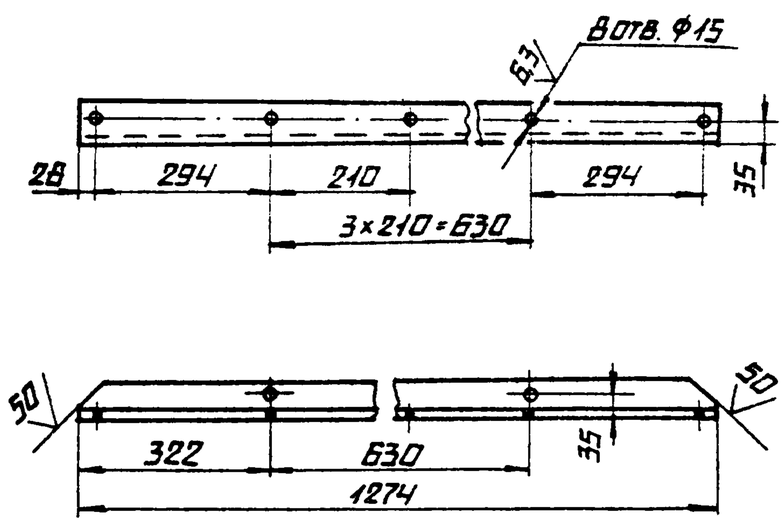

1. * размеры для справок.
2. H14; h14; $\pm \frac{IT14}{2}$.
3. шероховатость поверхностей кромокреза: 50.
4. сварные швы по ГОСТ 5264-80.

					14.02.04.140СБ			
Изм.	Лист	№ докум.	Подпись	Дата	Опора Сборочный чертеж	Лит.	Масса	Масштаб
Разраб.		Сорокина					22,8	1:10
Пров.		Брацило				Лист	Листов 1	
Т.контр.						ЛАТГИПРОПРОМ		
Н.контр.		Самсонова						
Утв.		Шнайдер						

Копировал

Формат А3

14.02.04.141

14.02.04.141 - изображено

14.02.04.141-01 - зеркальное отражение

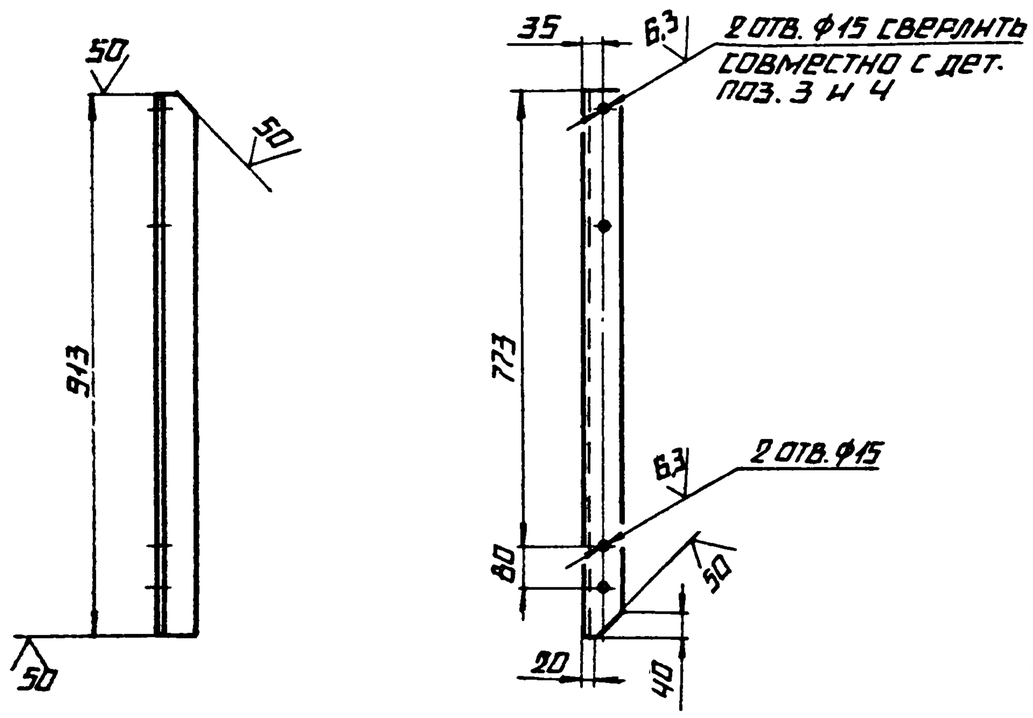

Неуказанные предельные отклонения размеров: H14; h14; $\pm \frac{IT14}{2}$.

					14.02.04.141			
Изм.	Лист	№ докум.	Подпись	Дата	Стойка	Лит.	Масса	Масштаб
Разраб.		Сорокина					5,22	1:10
Пров.						Лист	Листов 1	
Т.контр.					уголок $\frac{Б\text{-}63\times63\times6\ ГОСТ\ 8509\text{-}72}{ВСТ3СП\ ГОСТ\ 535\text{-}79}$	ЛАТГИПРОПРОМ		
Н.контр.		Самсонова						
Утв.								

Формат	Зона	Поз.	Обозначение	Наименование	Кол.	Примечание
				Документация		
А2			14.02.04.140СБ	Сборочный чертеж		
				Детали		
А4		1	14.02.04.141	Стойка	1	
			-01	Стойка	1	
А4		2	14.01.03.701	Косынка	2	
Б4		3	14.02.04.142	Косынка		
				Лист $\frac{Б\text{-}ТН\text{-}6\ ГОСТ\ 19903\text{-}74}{ВСТ3СП\ ГОСТ\ 14637\text{-}79}$	2	1,54 кг
Б4		4	14.02.04.143	Связь		
				Уголок $\frac{Б\text{-}63\times63\times6\ ГОСТ\ 8509\text{-}72}{ВСТ3СП\ ГОСТ\ 535\text{-}79}$	1	7,29 кг
				Стандартные изделия		
		5		Болт М12-6g×35.36.016 ГОСТ 7798-70	8	
		6		Гайка М12.4.016 ГОСТ 5915-70	8	
		7		Шайба 12.65г.016 ГОСТ 6402-70	8	

					14.02.04.140			
Изм.	Лист	№ докум.	Подпись	Дата	Опора	Лит.	Лист	Листов
Разраб.		Сорокина						1
Пров.		Брацило				ЛАТГИПРОПРОМ		
Н.контр.		Самсонова						
Утв.		Шнайдер						

Формат А4

Инв. № подл. | Подпись и дата | Взам. инв. № | Инв. № дубл. | Подпись и дата

Типовой проект 903-1-224.86 Альбом 10.3

Форм. Зона	Поз.	Обозначение	Наименование	Кол.	Примечание
			Документация		
А4		14.02.04.160 СБ	Сборочный чертёж		
			Детали		
Б4	1	14.02.04.161	Лист		
			Лист $\frac{Б\text{-}ПН\text{-}4\ ГОСТ\ 19903\text{-}74}{ВСт3сп\ ГОСТ\ 14637\text{-}79}$	1	2,60 кг
			Материалы		
	2		Круг $\frac{В8\ ГОСТ\ 2590\text{-}71}{ВСт3сп\ ГОСТ\ 535\text{-}79}$	0,686	п.м

Изм.	Лист	№ докум.	Подп.	Дата	14.02.04.160			
Разраб.		Сорокина			Прижим торцевой	Лит	Лист	Листов 1
Пров.		Брацило				ЛАТГИПРОПРОМ		
Н. контр.		Самсонова						
Утв.		Шнайдер						

Копировал Маш Формат А4

Типовой проект 903-1-224.86 Альбом 10.3

14.02.04.160 СБ

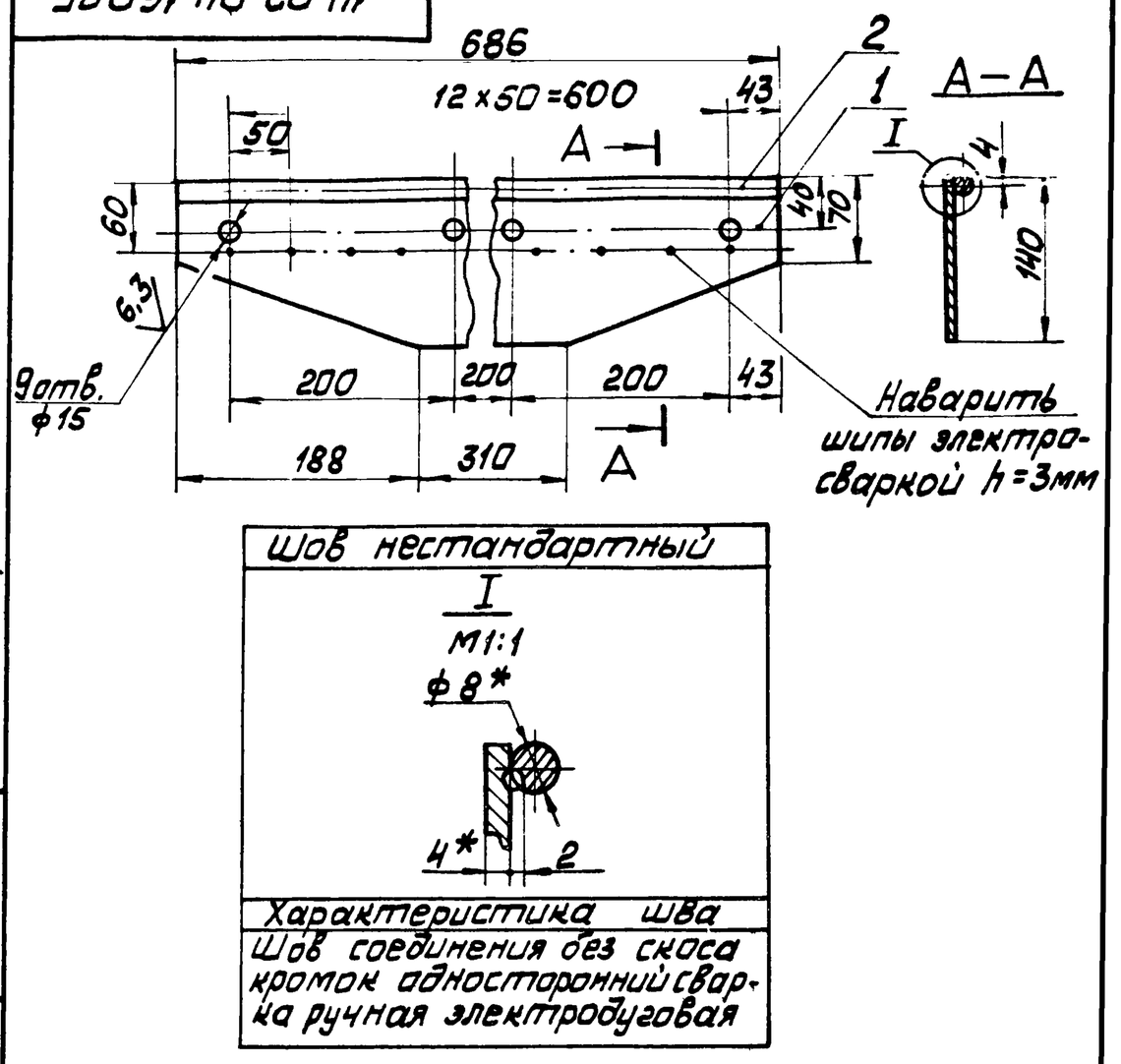

1 * Размеры для справок.
2 H14; h14; $\pm\frac{IT14}{2}$
3 Шероховатость поверхностей кромок реза $\overset{50}{\nabla}$.

Изм.	Лист	№ докум.	Подп.	Дата	14.02.04.160 СБ			
Разраб.		Сорокина			Прижим торцевой Сборочный чертёж	Лит	Масса 2,9	Масштаб 1:5
Пров.		Брацило				Лист	Листов 1	
Т. контр.						ЛАТГИПРОПРОМ		
Н. контр.		Самсонова						
Утв.		Шнайдер						

Копировал Маш Формат А4

Типовой проект 903-1-224.86 Альбом 10.3

14.02.04.150 СБ

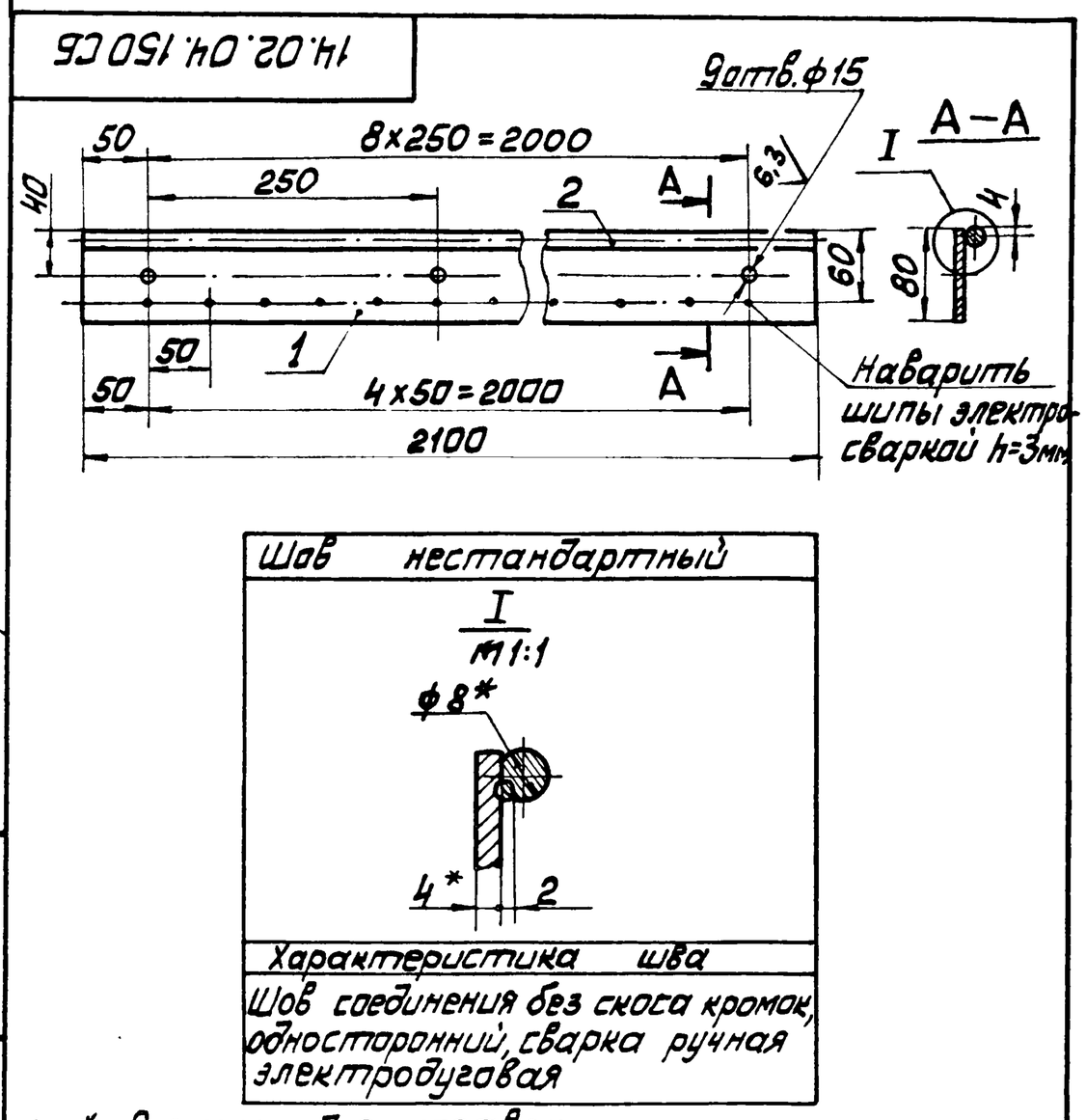

1 * Размеры для справок
2 H14; h14; $\pm\frac{IT14}{2}$
3 Шероховатость поверхностей кромок реза: $\overset{50}{\nabla}$

Изм.	Лист	№ докум.	Подп.	Дата	14.02.04.150 СБ			
Разраб.		Сорокина			Прижим боковой Сборочный чертёж	Лит	Масса 6,2	Масштаб 1:5
Пров.		Брацило				Лист	Листов 1	
Т. контр.						ЛАТГИПРОПРОМ		
Н. контр.		Самсонова						
Утв.		Шнайдер						

Копировал Маш Формат А4

Типовой проект 903-1-224.86 Альбом 10.3

Форм. Зона	Поз.	Обозначение	Наименование	Кол.	Примечание
			Документация		
А4		14.02.04.150 СБ	Сборочный чертёж		
			Детали		
Б4	1	14.02.04.151	Лист		
			Лист $\frac{Б\text{-}ПН\text{-}4\ ГОСТ\ 19903\text{-}74}{ВСт3сп\ ГОСТ\ 14637\text{-}79}$	1	5,28 кг
			Материалы		
	2		Круг $\frac{В8\ ГОСТ\ 2590\text{-}71}{ВСт3сп\ ГОСТ\ 535\text{-}79}$	2	п.м.

Изм.	Лист	№ докум.	Подп.	Дата	14.02.04.150			
Разраб.		Сорокина			Прижим боковой	Лит	Лист	Листов 1
Пров.		Брацило				ЛАТГИПРОПРОМ		
Н. контр.		Самсонова						
Утв.		Шнайдер						

Копировал Маш Формат А4

ТИПОВОЙ ПРОЕКТ 903-1-224.86 АЛЬБОМ 10.3

14.02.04.200 СБ

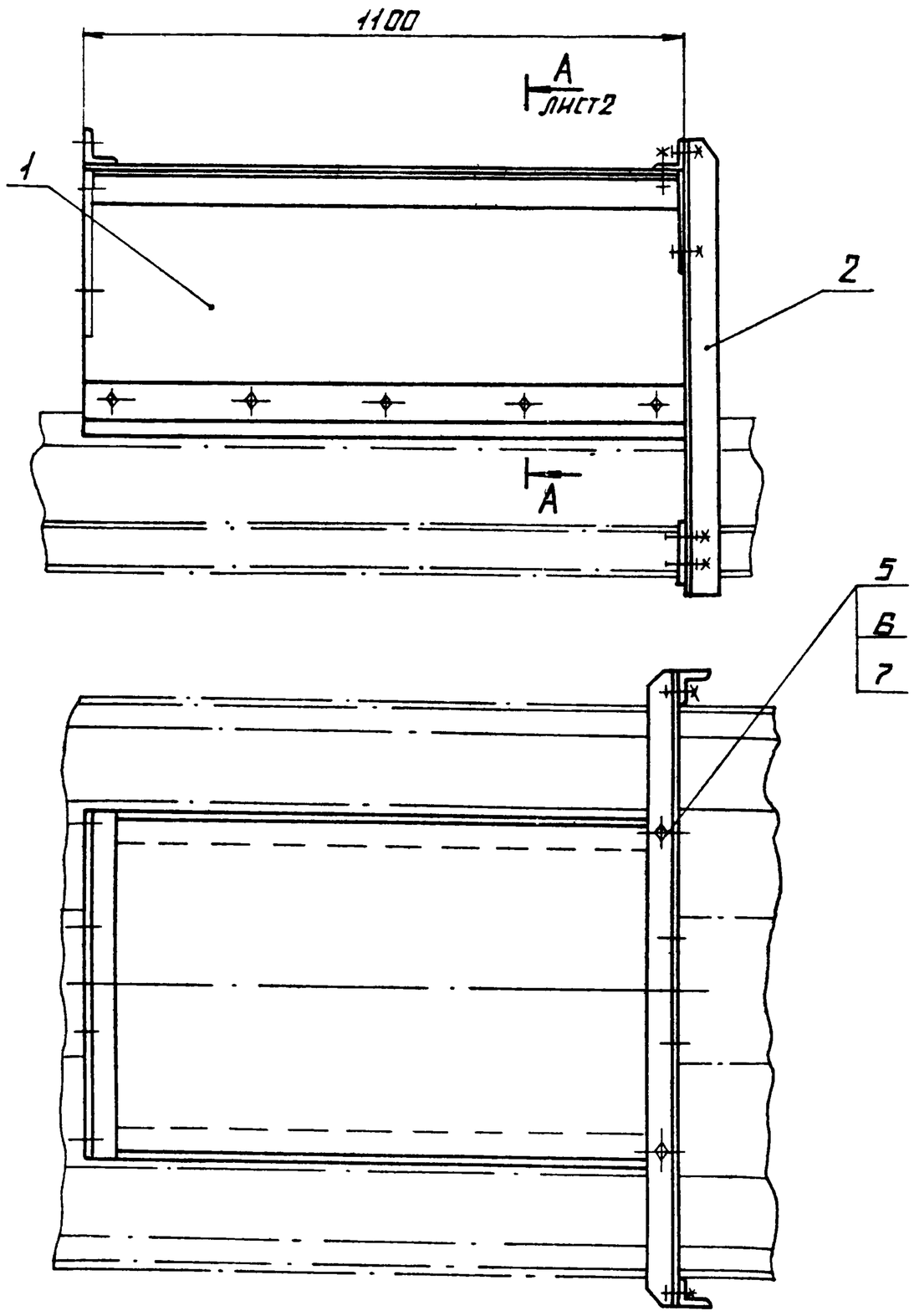

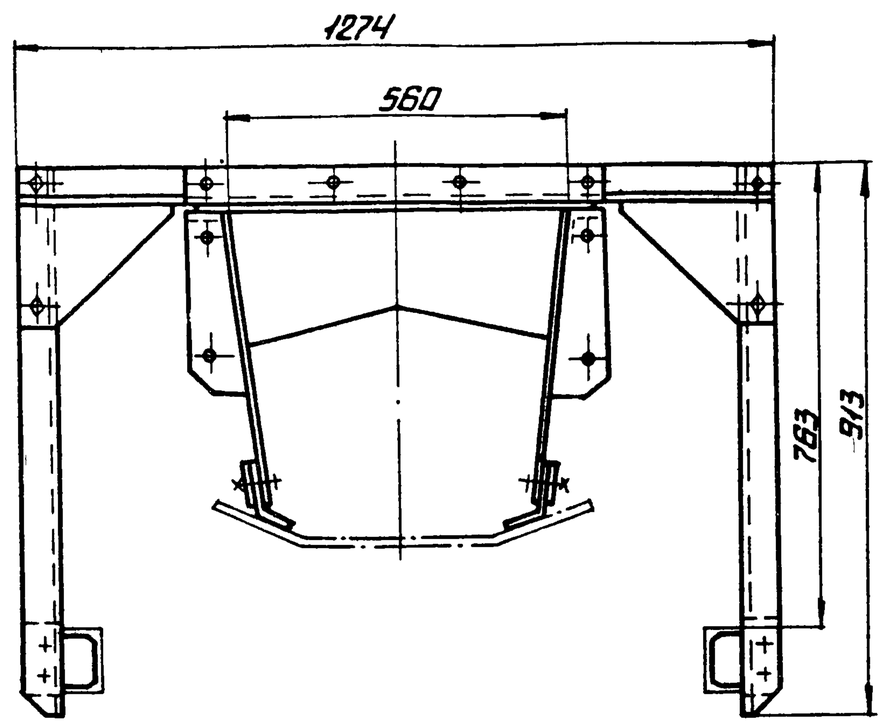

1. РАЗМЕРЫ ДЛЯ СПРАВОК.
2. $H14; h14; \pm \frac{IT14}{2}$.

					14.02.04.200 СБ			
ИЗМ	ЛИСТ	№ДОКУМ	ПОДПИСЬ	ДАТА	ЛОТОК НАПРАВЛЯЮЩИЙ ПРОМЕЖУТОЧНЫЙ	ЛИТ.	МАССА	МАСШТАБ
РАЗРАБ.		СОРОКИНА					110	1:10
ПРОВ		БРАЦИЛО			СБОРОЧНЫЙ ЧЕРТЕЖ	ЛИСТ 1	ЛИСТОВ 2	
Т.КОНТР.						ЛАТГИПРОПРОМ		
Н.КОНТР.		САМСОНОВА						
УТВ		ШНАЙДЕР						

КОПИРОВАЛ ФОРМАТ А3

ТИПОВОЙ ПРОЕКТ 903-1-224.86 АЛЬБОМ 10.3

14.02.04.201

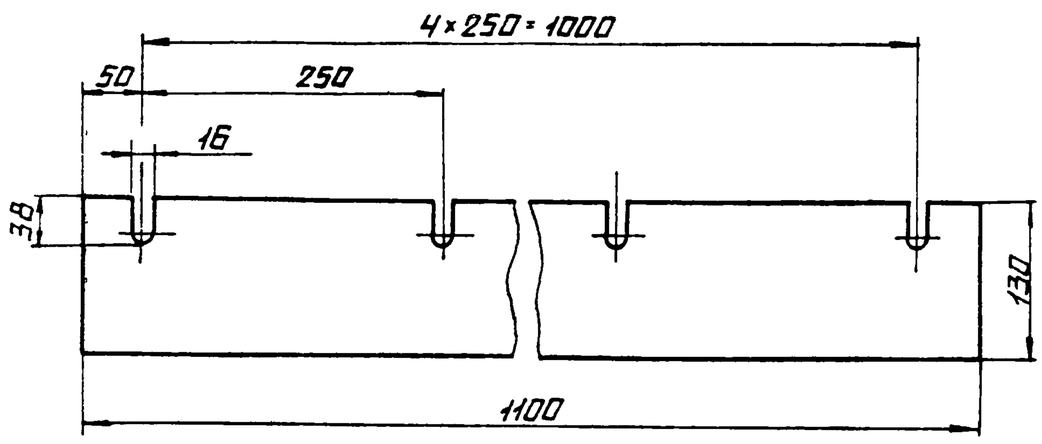

					14.02.04.201			
ИЗМ	ЛИСТ	№ДОКУМ	ПОДПИСЬ	ДАТА	РЕЗИНА БОКОВАЯ	ЛИТ	МАССА	МАСШТАБ
РАЗРАБ.		СОРОКИНА					2,07	1:5
ПРОВ						ЛИСТ	ЛИСТОВ 1	
Т.КОНТР.					ПЛАСТИНА I, ЛИСТ ТКМЦ-М-8 ГОСТ 7338-77	ЛАТГИПРОПРОМ		
Н.КОНТР.		САМСОНОВА						
8		ШНАЙДЕР						

ФОРМАТ А4

ТИПОВОЙ ПРОЕКТ 903-1-224.86 АЛЬБОМ 10.3

ФОРМАТ	ЗОНА	ПОЗ.	ОБОЗНАЧЕНИЕ	НАИМЕНОВАНИЕ	КОЛ.	ПРИМЕЧАНИЕ
				ДОКУМЕНТАЦИЯ		
*			14.02.04.200 СБ	СБОРОЧНЫЙ ЧЕРТЕЖ		А3; А3
				СБОРОЧНЫЕ ЕДИНИЦЫ		
А4		1	14.02.04.210	КОРПУС ЛОТКА ПРОМЕЖУТОЧНОГО	1	
А4		2	14.02.04.140	ОПОРА	1	
А4		3	14.02.04.220	ПРИЖИМ БОКОВОЙ	2	
				ДЕТАЛИ		
А4		4	14.02.04.201	РЕЗИНА БОКОВАЯ	2	
				СТАНДАРТНЫЕ ИЗДЕЛИЯ		
		5		БОЛТ М12-6g×35.36.16 ГОСТ 7798-70	2	
		6		ГАЙКА М12.4.016 ГОСТ 5915-70	12	
		7		ШАЙБА 12.65Г.016 ГОСТ 6402-70	2	

ВЗАМ. ИНВ. №. ПОДПИСЬ И ДАТА. ИНВ. №ДУБЛ. ПОДПИСЬ И ДАТА. ИНВ. №ПОДЛ. ПОДПИСЬ И ДАТА

					14.02.04.200			
ИЗМ	ЛИСТ	№ДОКУМ	ПОДПИСЬ	ДАТА	ЛОТОК НАПРАВЛЯЮЩИЙ ПРОМЕЖУТОЧНЫЙ	ЛИТ	ЛИСТ	ЛИСТОВ 1
РАЗРАБ.		СОРОКИНА						
ПРОВ		БРАЦИЛО				ЛАТГИПРОПРОМ		
Н.КОНТР.		САМСОНОВА						
УТВ		ШНАЙДЕР						

КОПИРОВАЛ ФОРМАТ А4

Альбом 10.3 Типовой проект 903-1-224.86

Формат	Зона	Поз	Обозначение	Наименование	Кол.	Примечание
				Документация		
А3			14.02.04.240	Сборочный чертеж		
				Детали		
А4		1	14.02.04.211	Боковина	2	
А4		2	14.02.04.212	Диафрагма	3	
А4		3	14.02.04.213	Уголок	1	
А4		4	14.02.04.134	Фланец	4	
Б4		5	14.02.04.214	Крышка		
				Лист Б-ПН-4 ГОСТ 19903-74 / ВСт3сп ГОСТ 14637-79		
				678 h14 x 1100 h14	1	23,42 кг
Б4		6	14.02.04.215	Уголок		
				Уголок Б-63x63x6 ГОСТ 8509-72 / ВСт3сп ГОСТ 535-79		
				L = 1092 h14	2	6,25 кг
				Стандартные изделия		
		7		Болт М12-6g x 35 x 36.016 ГОСТ 7798-70	10	

Подпись и дата | Инв. № дубл. | Взам. инв. № | Подпись и дата | Инв. № подл.

Изм.	Лист	№ докум.	Подпись	Дата	14.02.04.210			
Разраб.		Сорокина			Корпус лотка промежуточного	Лит	Лист	Листов 1
Пров.		Брацило				ЛАТГИПРОПРОМ		
Н. контр.		Самсонова						
Утв.		Шнайдер						

Копировал: Дубкова Формат А4

Альбом 10.3 Типовой проект 903-1-224.86

14.02.04.211

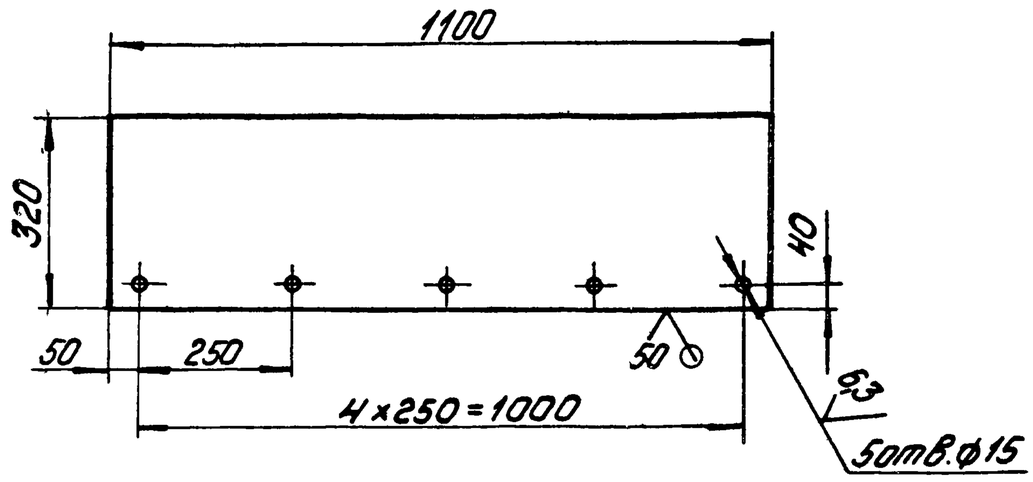

Неуказанные предельные отклонения размеров: H14; h14; $\pm\frac{IT14}{2}$.

Изм.	Лист	№ докум.	Подпись	Дата	14.02.04.211			
Разраб.		Сорокина			Боковина	Лит.	Масса 11,05	Масшт. 1:10
Пров.						Лист	Листов 1	
Т. контр.								
Н. контр.		Самсонова			Лист Б-ПН-4 ГОСТ 19903-74 / ВСт3сп ГОСТ 14637-79	ЛАТГИПРОПРОМ		
Утв.								

Копировал Дубкова Формат А4

Альбом 10.3 Типовой проект 903-1-224.86

14.02.04.200СБ

А-А / М1:2 лист 1

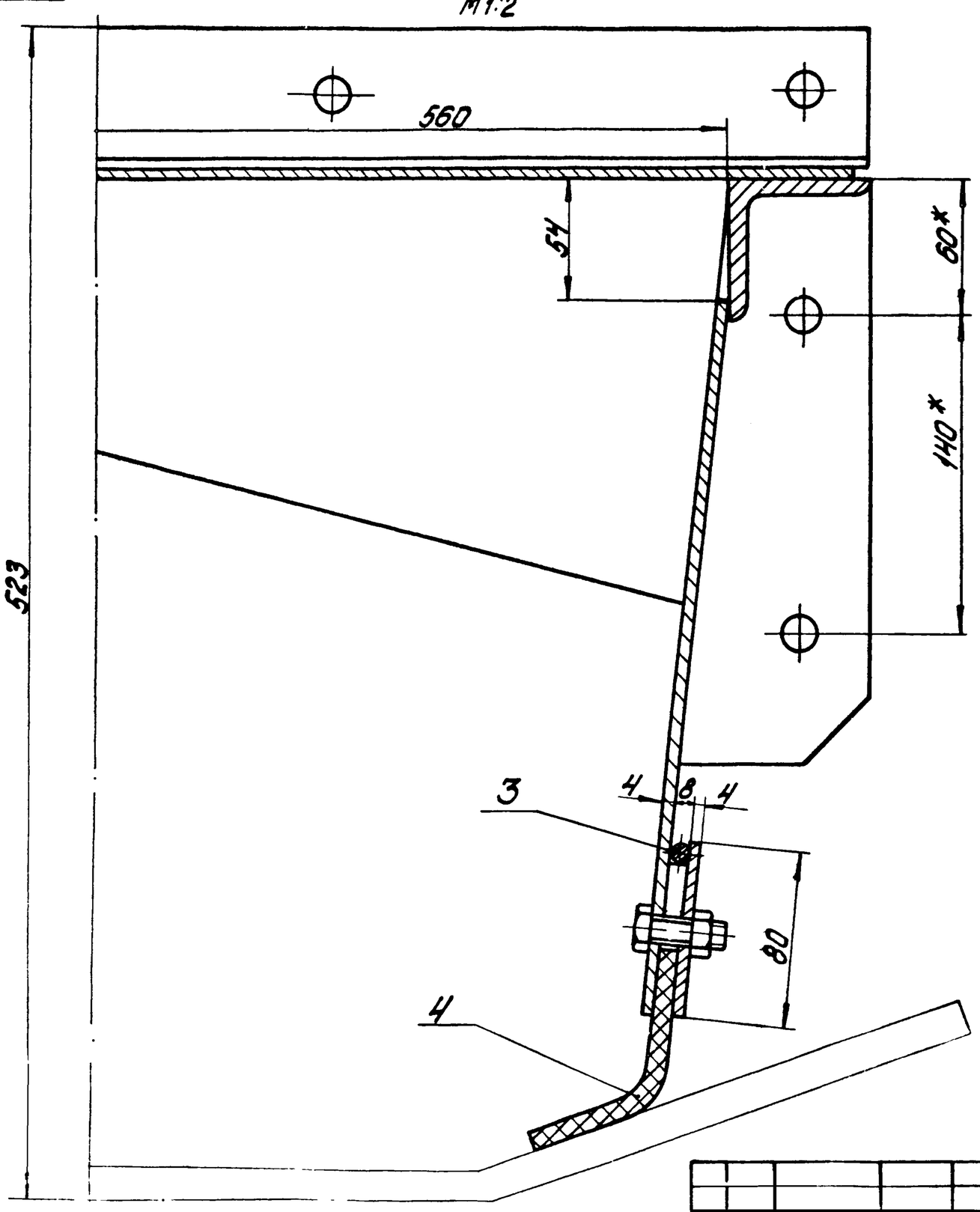

Изм.	Лист	№ докум.	Подп.	Дата	14.02.04.200СБ	Лист 2

Формат А4

ТИПОВОЙ ПРОЕКТ 903-1-224.86 АЛЬБОМ 10.3

14.02.04.212

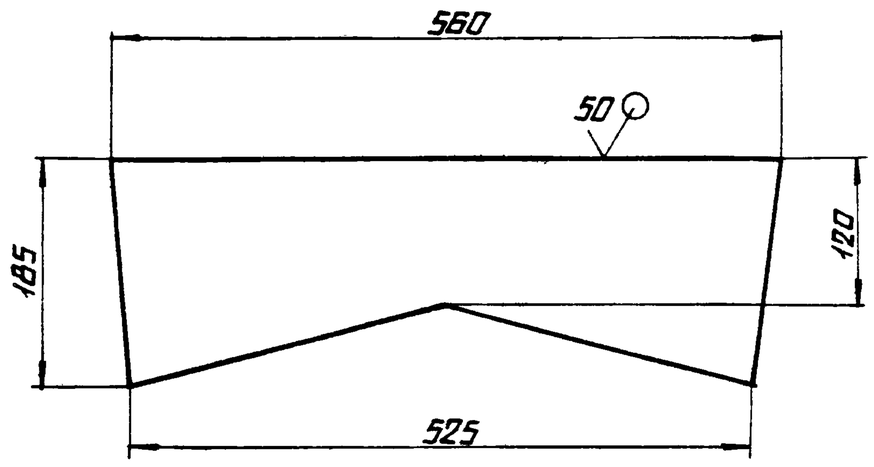

НЕУКАЗАННЫЕ ПРЕДЕЛЬНЫЕ ОТКЛОНЕНИЯ РАЗМЕРОВ: h14; $\pm\frac{IT14}{2}$.

					14.02.04.212		
ИЗМ.	ЛИСТ	№ ДОКУМ.	ПОДПИСЬ	ДАТА	ДИАФРАГМА	ЛИТ.	МАССА 2,62 / МАСШТАБ 1:5
РАЗРАБ.		СОРОКИНА				ЛИСТ	ЛИСТОВ 1
ПРОВ.							
Т.КОНТР.							
Н.КОНТР.		САМСОНОВА			Лист 6-ПН-4 ГОСТ 19903-74 / ВСТ3СП ГОСТ 14637-79	ЛАТГИПРОПРОМ	
УТВ.							

КОПИРОВАЛ ФОРМАТ А4

ТИПОВОЙ ПРОЕКТ 903-1-224.86 АЛЬБОМ 10.3

14.02.04.213

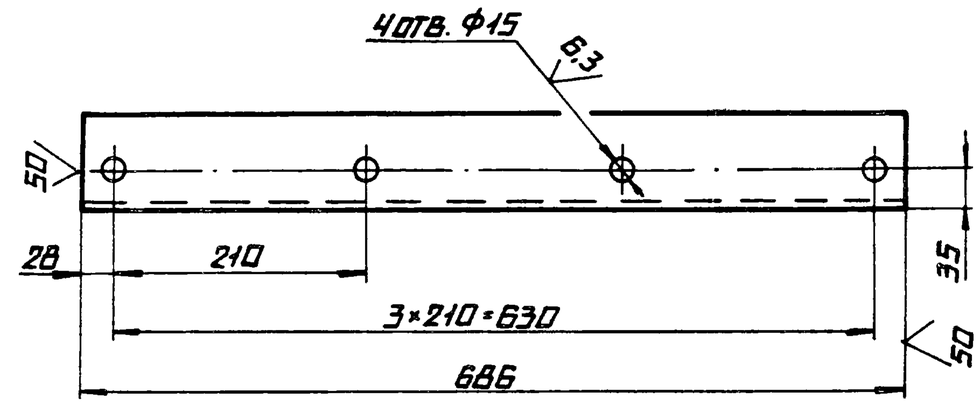

НЕУКАЗАННЫЕ ПРЕДЕЛЬНЫЕ ОТКЛОНЕНИЯ РАЗМЕРОВ: H14; h14; $\pm\frac{IT14}{2}$.

					14.02.04.213		
ИЗМ.	ЛИСТ	№ ДОКУМ.	ПОДПИСЬ	ДАТА	УГОЛОК	ЛИТ.	МАССА 3,92 / МАСШТАБ 1:5
РАЗРАБ.		СОРОКИНА				ЛИСТ	ЛИСТОВ 1
ПРОВ.							
Т.КОНТР.							
Н.КОНТР.		САМСОНОВА			Уголок Б-63×63×6 ГОСТ 8509-72 / ВСТ3СП ГОСТ 535-79	ЛАТГИПРОПРОМ	
УТВ.							

КОПИРОВАЛ ФОРМАТ А4

ИНВ.№ ПОДЛ. | ПОДПИСЬ И ДАТА | ВЗАМ. ИНВ.№ | ИНВ.№ ДУБЛ. | ПОДПИСЬ И ДАТА

ТИПОВОЙ ПРОЕКТ 903-1-224.86 АЛЬБОМ 10.3

14.02.04.210СБ

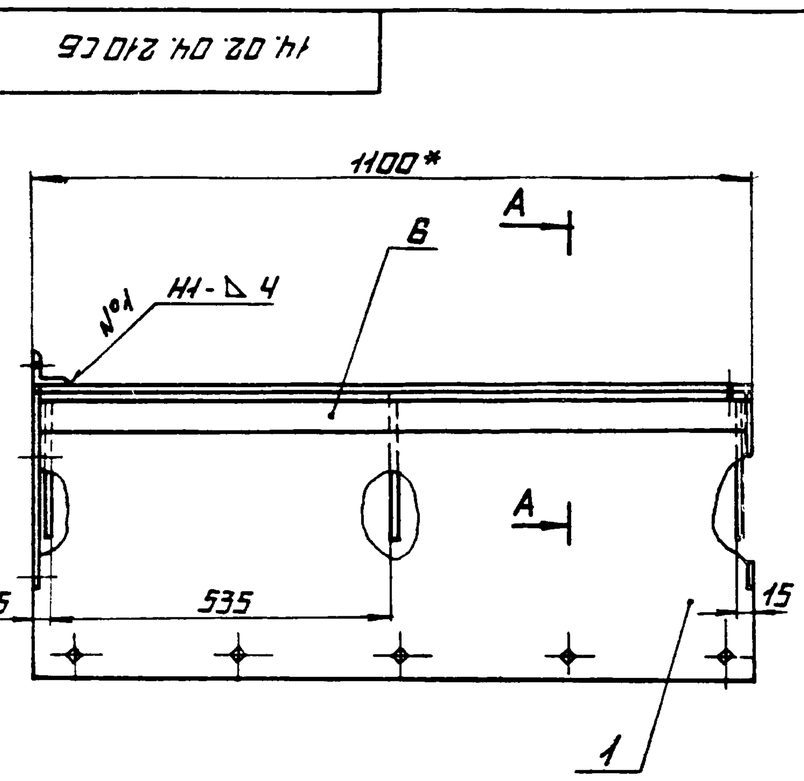

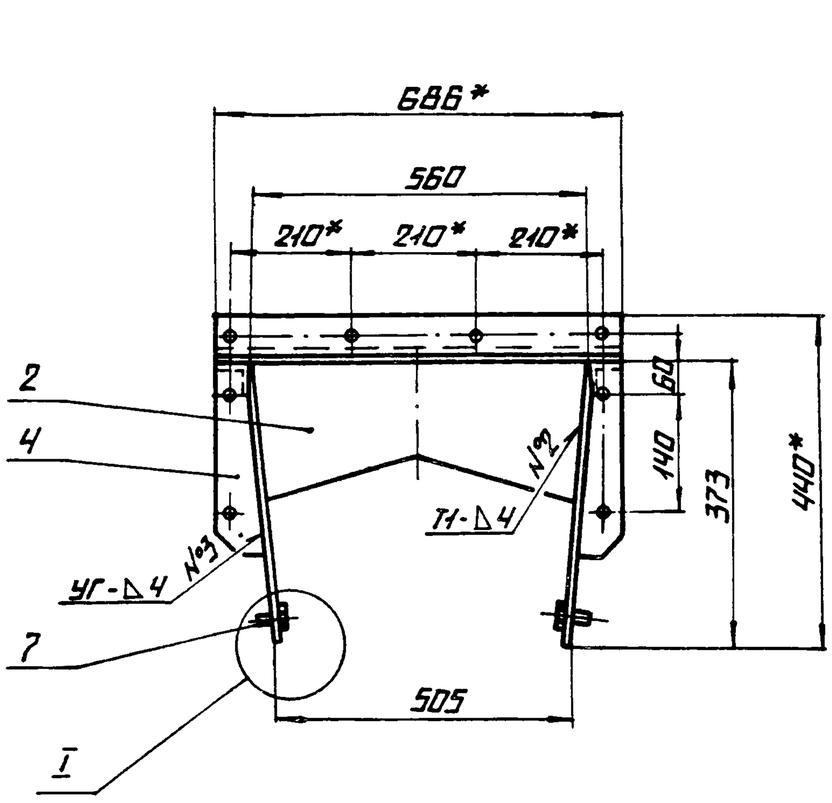

А–А
М1:2,5

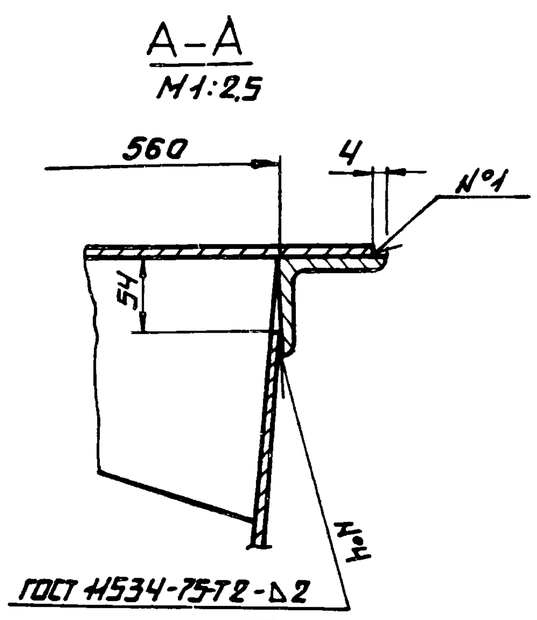

I
М1:2

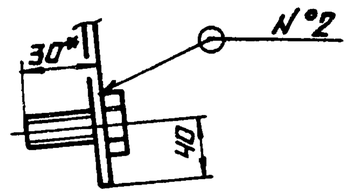

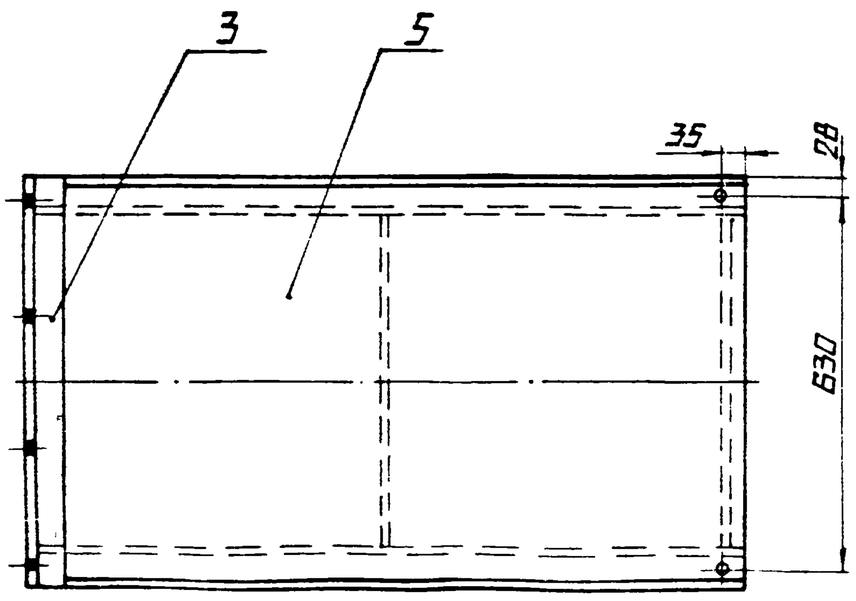

1.* РАЗМЕРЫ ДЛЯ СПРАВОК.
2. H14; h14, $\pm\frac{IT14}{2}$.
3. СВАРНЫЕ ШВЫ ПО ГОСТ 5264-80 КРОМЕ МЕСТ, УКАЗАННЫХ ОСОБО.

					14.02.04.210СБ		
ИЗМ.	ЛИСТ	№ ДОКУМ.	ПОДПИСЬ	ДАТА	КОРПУС ЛОТКА ПРОМЕЖУТОЧНОГО	ЛИТ.	МАССА 74 / МАСШТАБ 1:10
РАЗРАБ.		СОРОКИНА				ЛИСТ	ЛИСТОВ 1
ПРОВ.		БРАЦИЛО			СБОРОЧНЫЙ ЧЕРТЕЖ.		
Т.КОНТР.							
Н.КОНТР.		САМСОНОВА				ЛАТГИПРОПРОМ	
УТВ.		ШКАНДЕР					

ФОРМАТ А3

Альбом 10.3 Типовой проект 903-1-224.86

Формат	Зона	Поз.	Обозначение	Наименование	Кол.	Примечание
				Документация		
А3			14.02.05.000СБ	Сборочный чертеж		
				Сборочные единицы		
А4		1	14.02.05.100	Закрылки	1	
А4		2	14.02.05.200	Лоток направляющий проходной	1	
А4		3	14.02.04.200	Лоток направляющий промежуточный	1	
А4		4	14.01.10.000	Патрубок переходной	1	
А4		5	14.01.11.000	Патрубок промежуточный	1	
				Стандартные изделия		
		6		Болт М10-6g×35.36.016 ГОСТ 7798-70	8	
		7		Болт М12-6g×35.36.016 ГОСТ 7798-70	22	
		8		Гайка М10.4.016 ГОСТ 5915-70	8	
		9		Гайка М12.4.016 ГОСТ 5915-70	22	
		10		Шайба 10.65Г.016 ГОСТ 6402-70	8	
		11		Шайба 12.65Г.016 ГОСТ 6402-70	22	

Изм. Лист. №докум. Подпись Дата
Разраб. Сорокина
Пров. Брацило
Н.контр. Самсонова
Утв. Шнайдер

14.02.05.000

Лоток загрузочный проходной

Лит. | Лист | Листов 1

ЛАТГИПРОПРОМ

Копировал: Дубкова Формат А4

Альбом 10.3 Типовой проект 903-1-224.86

Формат	Зона	Поз.	Обозначение	Наименование	Кол.	Примечание
				Документация		
*			14.02.05.100СБ	Сборочный чертеж		А3; А4
				Сборочные единицы		
А4		1	14.02.04.120	Завеса внутренняя	2	
А4		2	14.02.05.110	Корпус закрылков	1	
А4		3	14.02.04.140	Опора	2	
А4		4	14.02.05.120	Прижим боковой L=380	2	
А4		5	14.02.05.130	Прижим боковой L=480	2	
				Детали		
Б4		6	14.02.05.101	Резина Пластина I, лист ТКМЩ-М-8 ГОСТ 7338-77	2	1,78 кг
				Стандартные изделия		
		7		Болт М12-6g×35.016 ГОСТ 7798-70	4	
		8		Гайка М12.4.016 ГОСТ 5915-70	16	
		9		Шайба 12.65Г.016 ГОСТ 6402-70	4	

Изм. Лист. №докум. Подпись Дата
Разраб. Сорокина
Пров. Брацило
Н.контр. Самсонова
Утв. Шнайдер

14.02.05.100

Закрылки

Лит. | Лист | Листов 1

ЛАТГИПРОПРОМ

Копировал: Дубкова Формат А4

Альбом 10.3 Типовой проект 903-1-224.86

14.02.04.220СБ

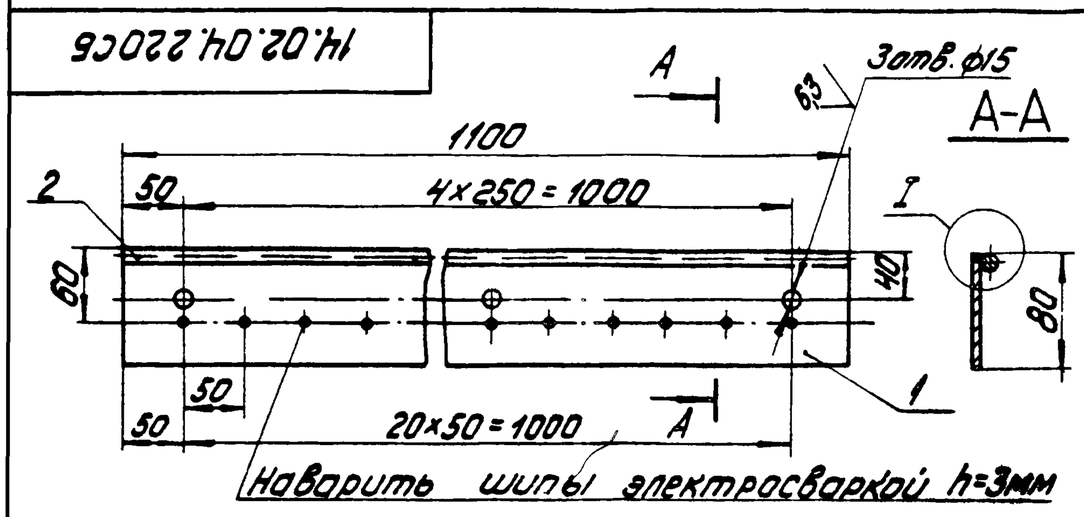

Шов нестандартный

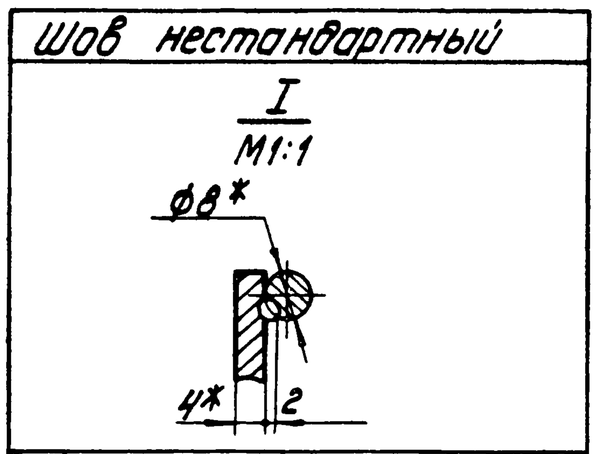

Характеристика шва
Шов соединения без скоса кромок, односторонний, сварка ручная электродуговая

1.* Размеры для справок
2 Н14; h14; $\pm \frac{IT14}{2}$.
3 Шероховатость поверхности кромок реза: 50 √.

Изм. Лист. №докум. Подпись Дата
Разраб. Сорокина
Пров. Брацило
Т.контр.
Н.контр. Самсонова
Утв. Шнайдер

14.02.04.220СБ

Прижим боковой сборочный чертеж

Лит. | Масса 3,21 | Масшт. 1:10

Лист | Листов 1

ЛАТГИПРОПРОМ

Формат А4

Альбом 10.3 Типовой проект 903-1-224.86

Формат	Зона	Поз.	Обозначение	Наименование	Кол.	Примечание
				Документация		
А4			14.02.04.220СБ	Сборочный чертеж		
				Детали		
Б4		1	14.02.04.221	Лист Лист $\frac{Б\text{-}ПН\text{-}4\ ГОСТ\ 19903\text{-}74}{ВСт3сп\ ГОСТ\ 14637\text{-}79}$	1	2,76 кг
				Материалы		
		2		Круг $\frac{ВВ\ ГОСТ\ 2590\text{-}71}{ВСт3сп\ ГОСТ\ 535\text{-}79}$	1,1	м

Изм. Лист. №докум. Подпись Дата
Разраб. Сорокина
Пров. Брацило
Н.контр. Самсонова
Утв. Шнайдер

14.02.04.220

Прижим боковой

Лит. | Лист | Листов 1

ЛАТГИПРОПРОМ

Типовой проект 903-1-224 86 Альбом 103

14.02.05.100СБ

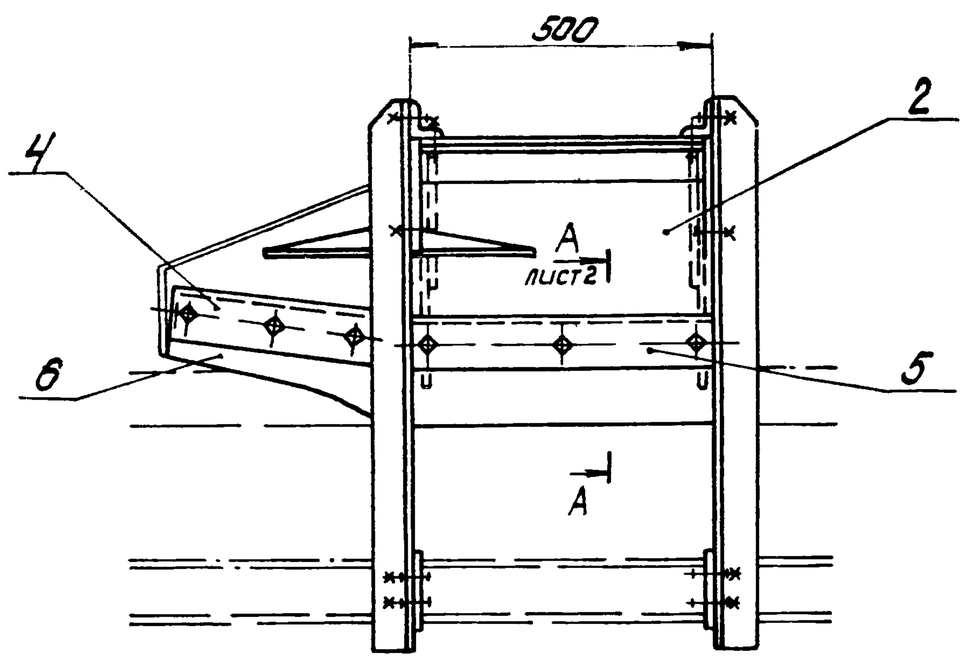

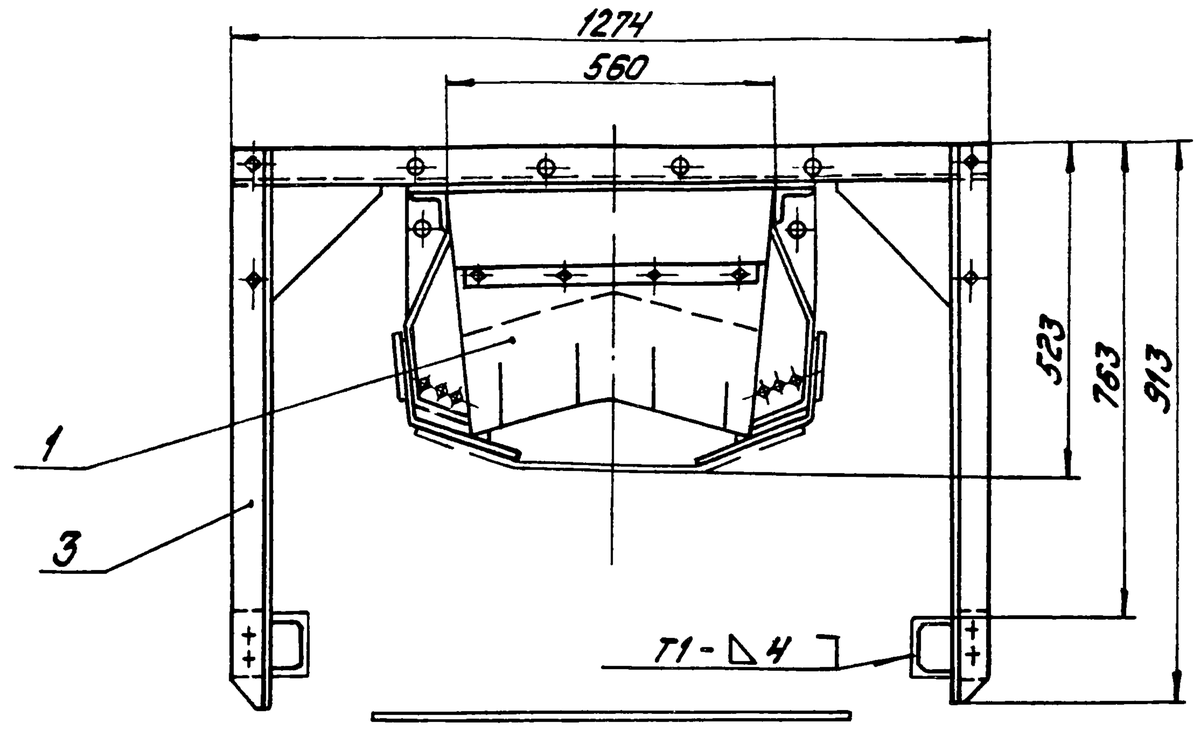

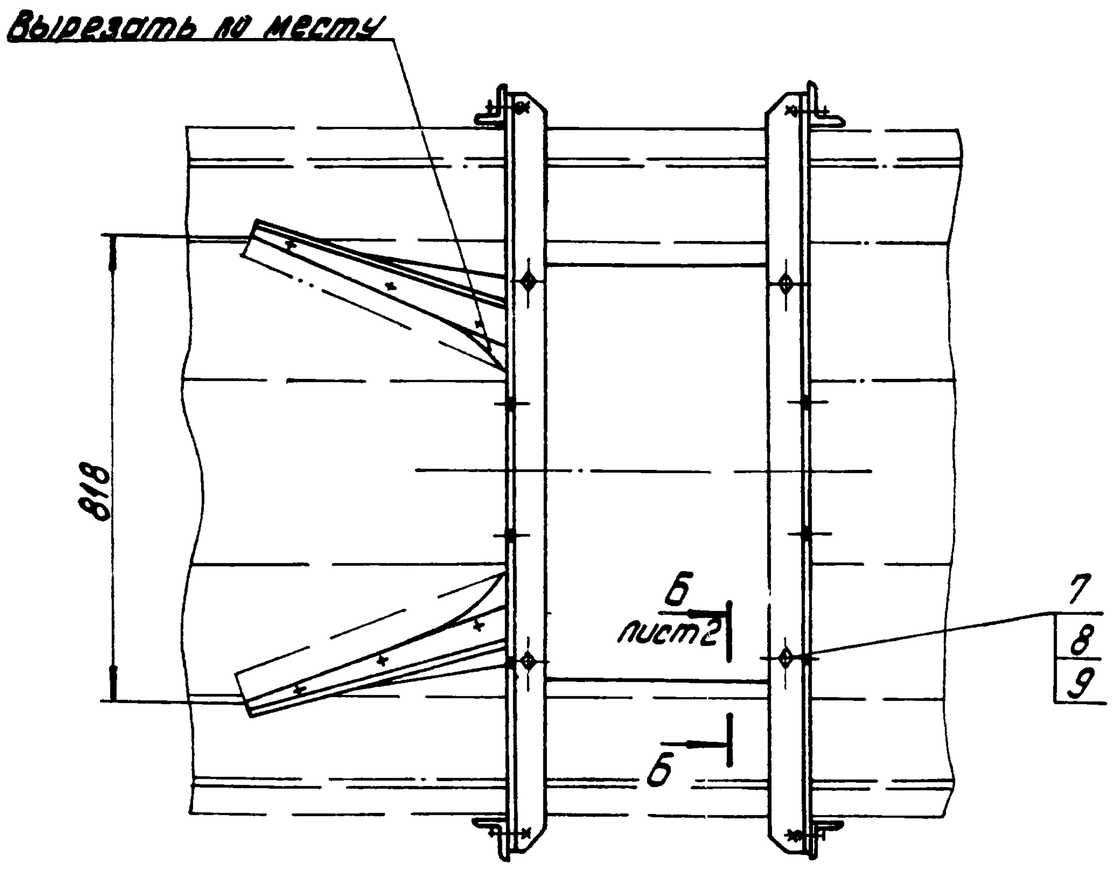

1. Размеры для справок
2. Сварные швы по ГОСТ 5264-80.

					14.02.05.100СБ			
Изм.	Лист	№ докум.	Подпись	Дата	Закрылки Сборочный чертеж	Лит	Масса	Масшт
Разраб.		Сорокина					100	1:10
Пров.		Брацило				Лист 1	Листов 2	
Т.контр.						ЛАТГИПРОПРОМ		
Н.контр.		Самсонова						
Утв.		Шнайдер						

Копировал: Дубкова Формат А3

Типовой проект 903-1-224 86 Альбом 103

14.02.05.000СБ

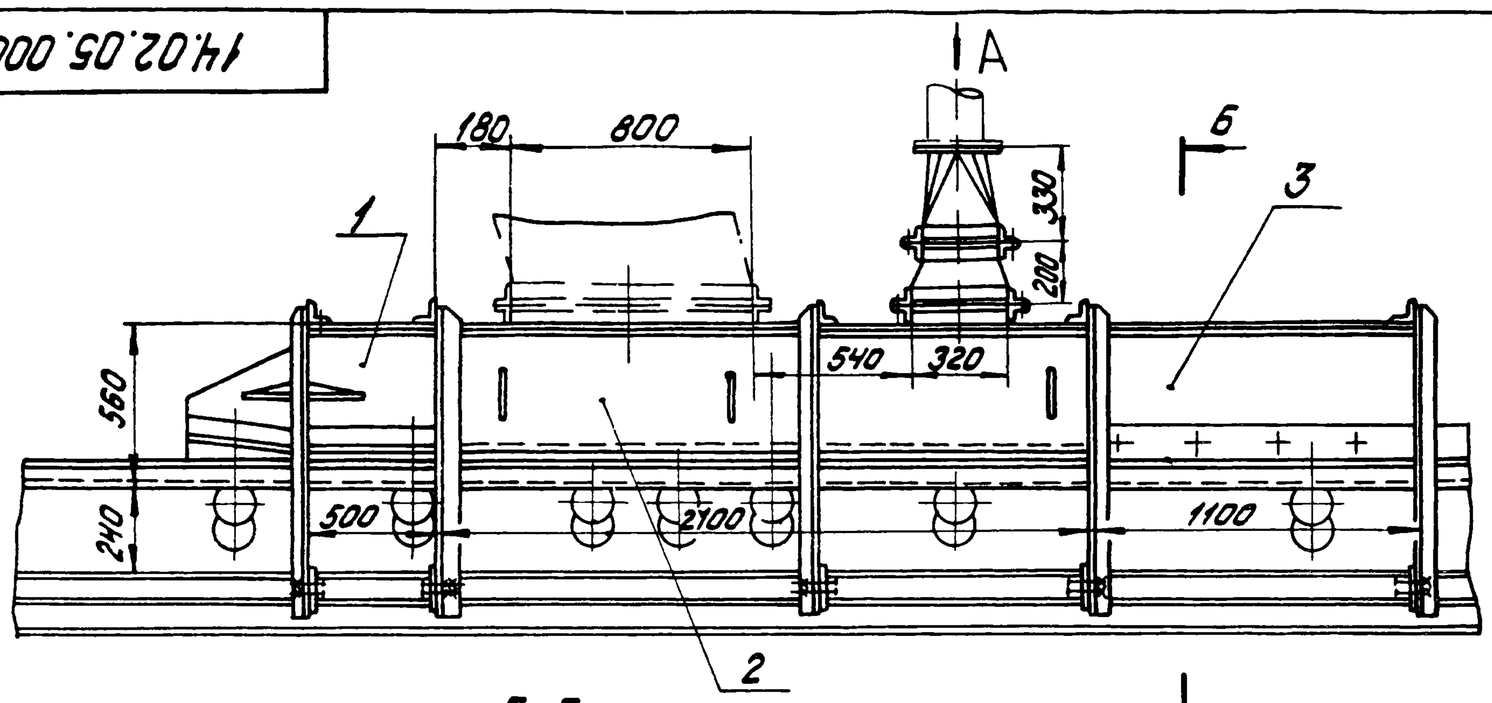

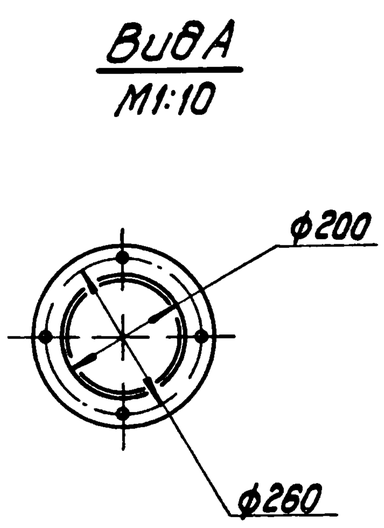

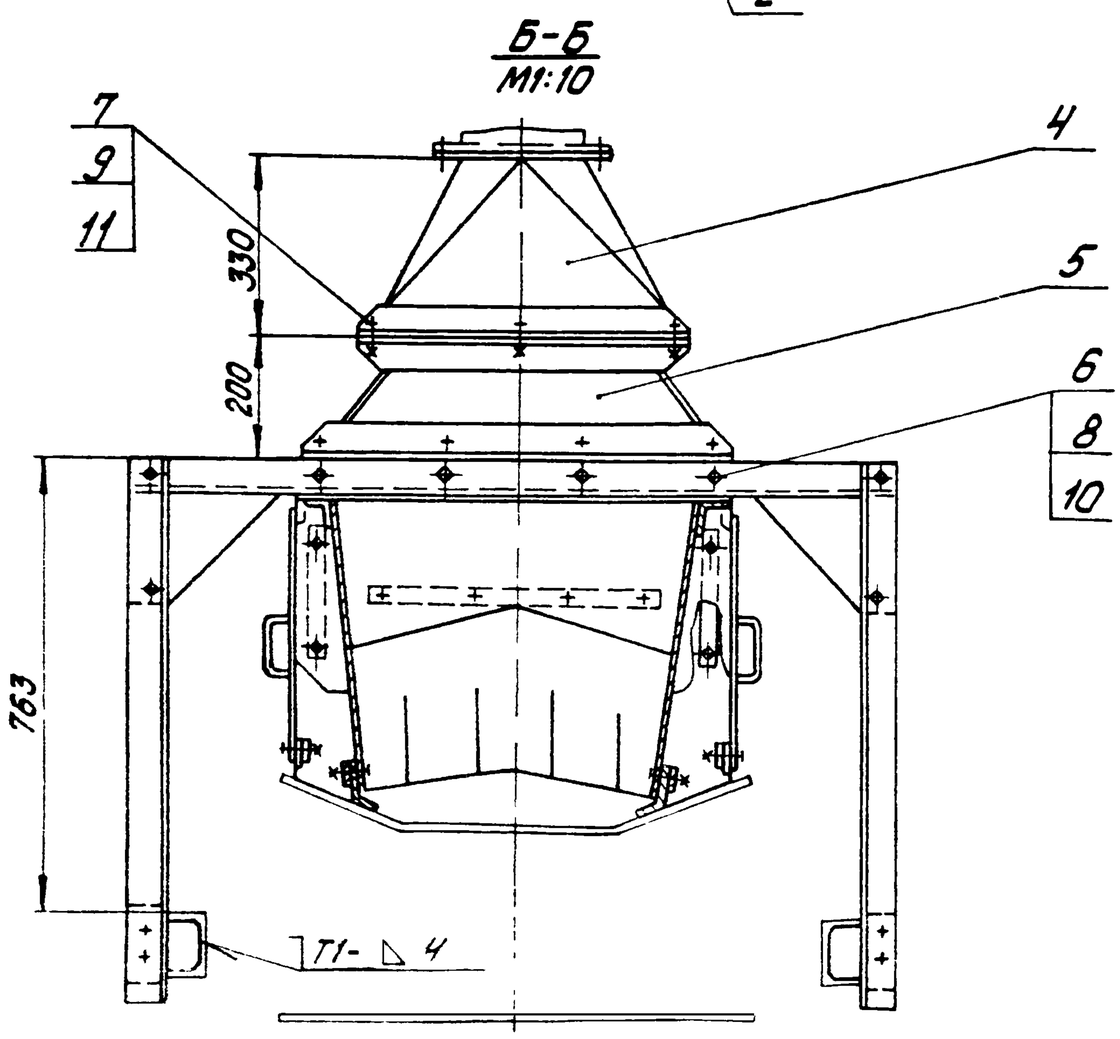

1. Размеры для справок
2 Сварные швы по ГОСТ 5264-80

					14.02.05.000СБ			
Изм.	Лист	№ докум.	Подпись	Дата	Лоток загрузочный проходной Сборочный чертеж	Лит	Масса	Масшт
Разраб.		Сорокина					490	1:20
Пров.		Брацило				Лист	Листов 1	
Т.контр.						ЛАТГИПРОПРОМ		
Н.контр.		Самсонова						
Утв.		Шнайдер						

Формат А2

Типовой проект 903-1-224.86 Альбом 10.3

14.02.05.110 СБ

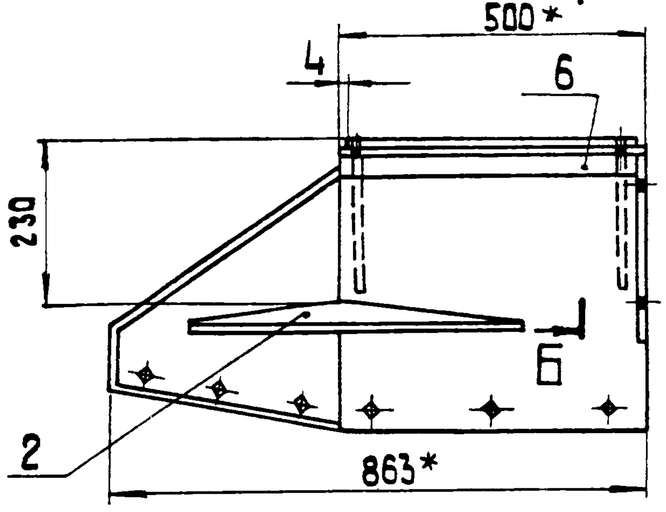

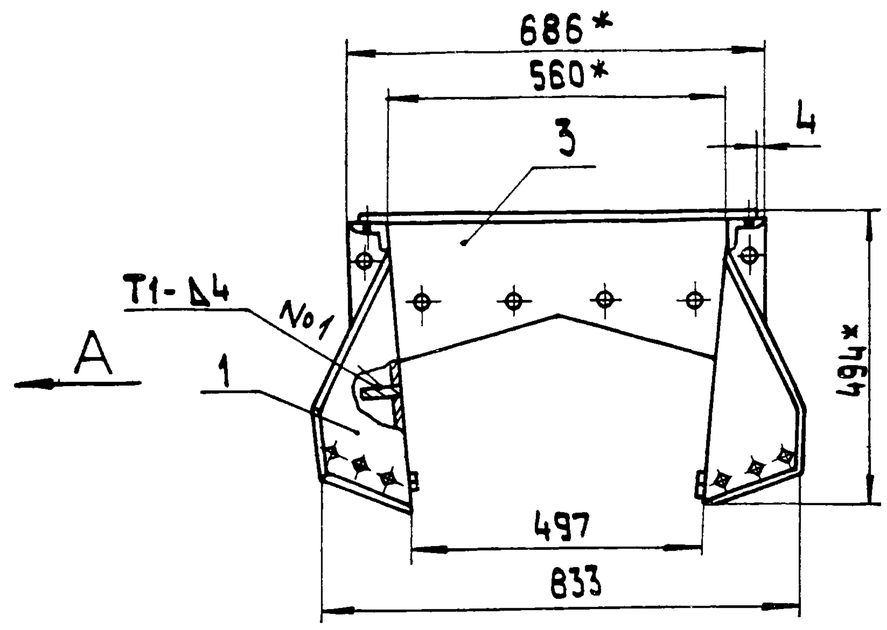

Вид А

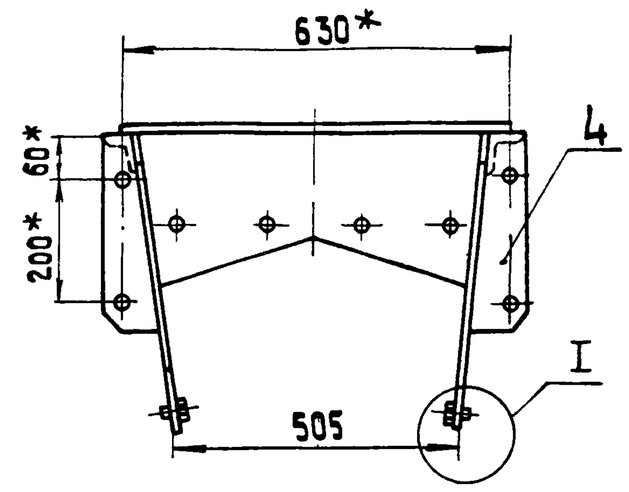

I

М 1:2

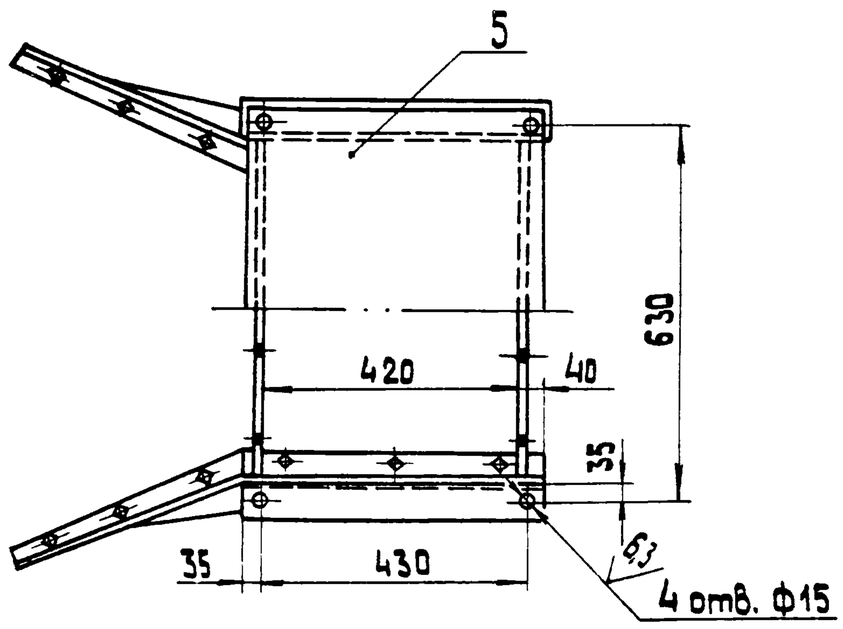

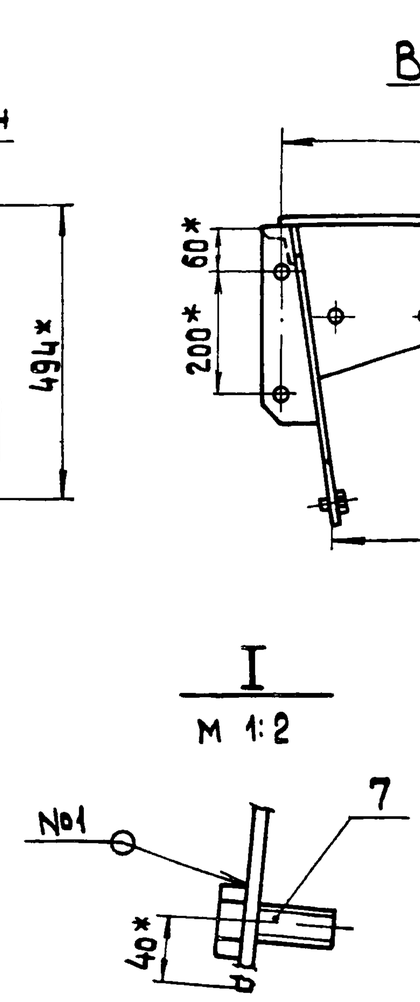

1.* Размеры для справок
2. H 14; h 14; ± IT14.
3. Шероховатость поверхностей кромок реза: 50.
4. Сварные швы по ГОСТ 5264-80, кроме мест указанных особо.

Б – Б

М 1:5

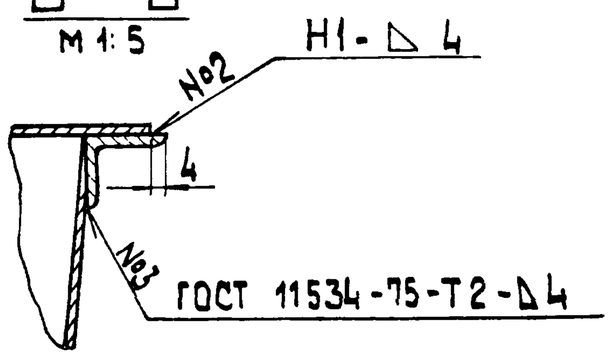

Изм	Лист	№ докум.	Подпись	Дата	14.02.05.110 СБ		
Разраб		Сорокина			Корпус закрылков Сборочный чертеж	Лит.	Масса 40 / Масшт. 1:10
Пров.		Брацило				Лист	Листов 1
Т.контр.						ЛАТГИПРОПРОМ	
Н.контр.		Самсонова					
Утв.		Шнайдер					

Копировал 38 формат А3

Типовой проект 903-1-224.86 Альбом 10.3

Формат	Зона	Поз.	Обозначение	Наименование	Кол.	Примечание
				Документация		
А3			14.02.05.110 СБ	Сборочный чертеж		
				Детали		
А3		1	14.02.05.111	Боковина	1	
			-01	Боковина	1	
А4		2	14.02.05.112	Ребро	2	
А4		3	14.02.04.132	Диафрагма	2	
А4		4	14.02.04.134	Фланец	2	
Б4		5	14.02.05.113	Крышка		
				Лист Б-ПН-4 ГОСТ 19903-74 / ВСт3сп ГОСТ 14637-79		
				492 h14 × 678 h14	1	10,5 кг
Б4		6	14.02.05.114	Уголок		
				Уголок Б-63×63×6 ГОСТ 8509-72 / ВСт3сп ГОСТ 535-79		
				L = 496 h14	2	2,8 кг
				Стандартные изделия		
		7		Болт М12-6g×30.36.016 ГОСТ 7798-70	12	

Изм	Лист	№ докум.	Подпись	Дата	14.02.05.110		
Разраб		Сорокина			Корпус закрылков	Лит.	Лист / Листов 1
Пров.		Брацило				ЛАТГИПРОПРОМ	
Н.контр.		Самсонова					
Утв.		Шнайдер					

Типовой проект 903-1-224.86 Альбом 10.3

14.02.05.100 СБ

А-А лист1

М 1:2

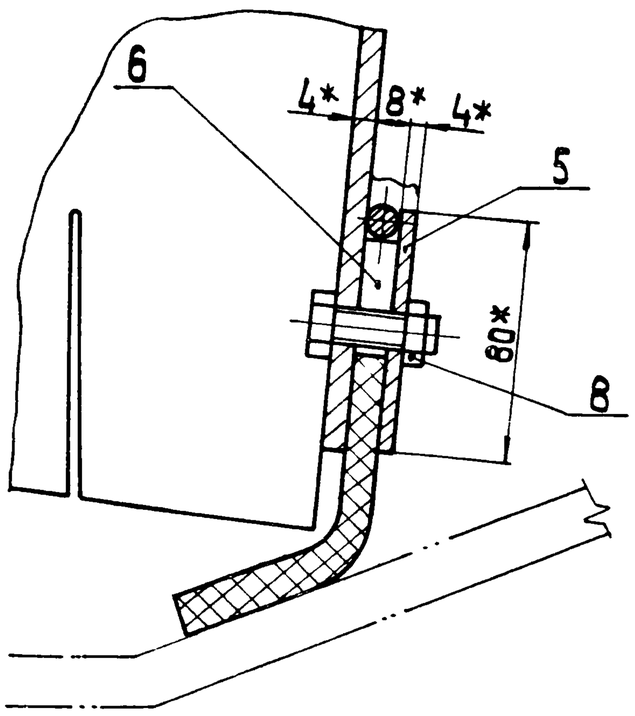

Б – Б лист1

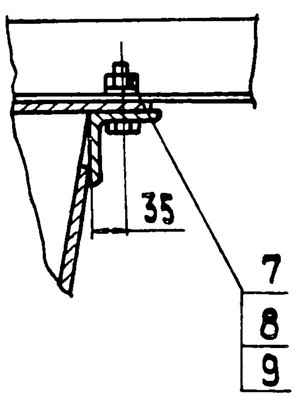

Поз. 6

М 1:5

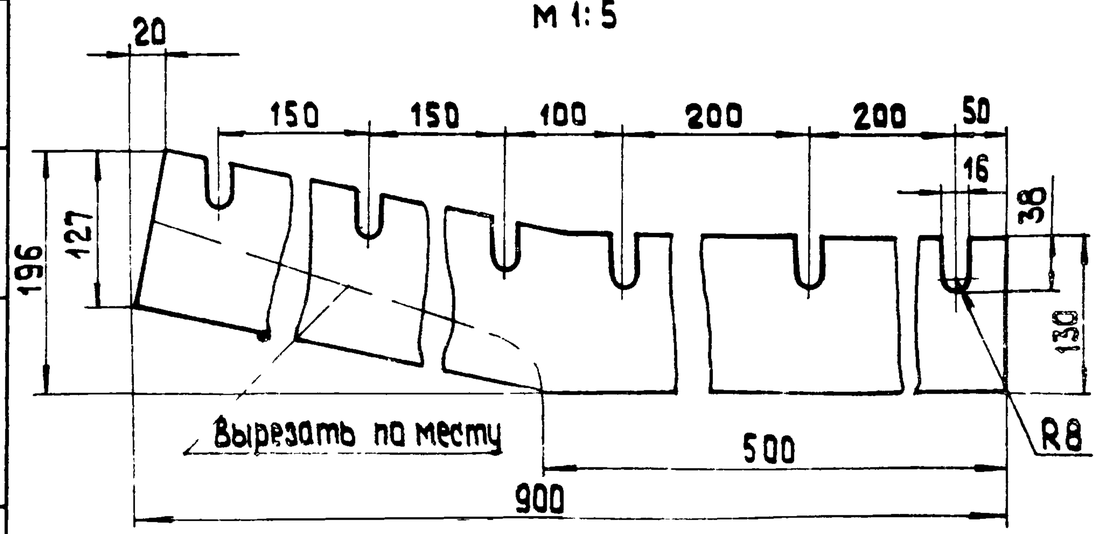

Подпись и дата | Инв. № подл. | Взам. инв. № | Подпись и дата | Инв. № подл.

Изм	Лист	№ докум.	Подп.	Дата	14.02.05.100 СБ	Лист 2

Альбом 10.3 | Типовой проект 903-1-224.86

14.02.05.112

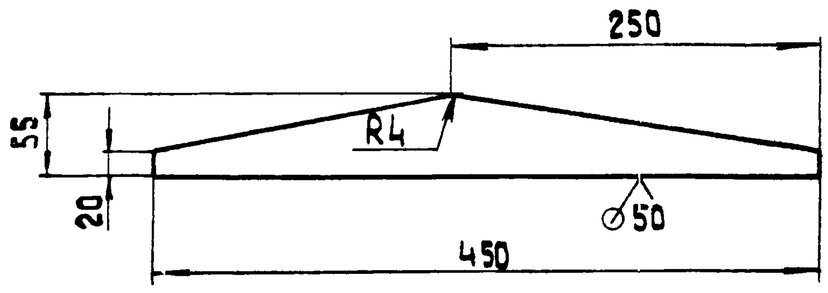

Неуказанные предельные отклонения размеров: h14; $\pm \frac{IT14}{2}$.

Изм.	Лист	№ докум.	Подпись	Дата	14.02.05.112			
Разраб.		Сорокина			Ребро	Лит.	Масса 0,53	Масшт. 1:4
Пров.						Лист	Листов 1	
Т.контр.								
Н.контр.		Самсонова			Лист Б-ПН-4 ГОСТ 19903-74 / ВСт3сп ГОСТ 14637-79	ЛАТГИПРОПРОМ		
Утв.								

Копировал 38 Формат А4

Формат	Зона	Поз.	Обозначение	Наименование	Кол.	Примечание
				Документация		
А4			14.02.05.120 СБ	Сборочный чертеж		
				Детали		
Б4		1	14.02.05.121	Лист		
				Лист Б-ПН-4 ГОСТ 19903-74 / ВСт3сп ГОСТ 14637-79	1	0,95кг
				Материалы		
		2		Круг В8 ГОСТ 2590-71 / ВСт3сп ГОСТ 535-79	0,38	м

Изм.	Лист	№ докум.	Подпись	Дата	14.02.05.120			
Разраб.		Сорокино			Прижим боковой L = 380	Лит	Лист	Листов 1
Пров.		Брацило						
Н.контр.		Самсонова				ЛАТГИПРОПРОМ		
Утв.		Шнайдер						

Копировал 38 Формат А4

Альбом 10.3 | Типовой проект 903-1-224.86

14.02.05.111

14.02.05.111

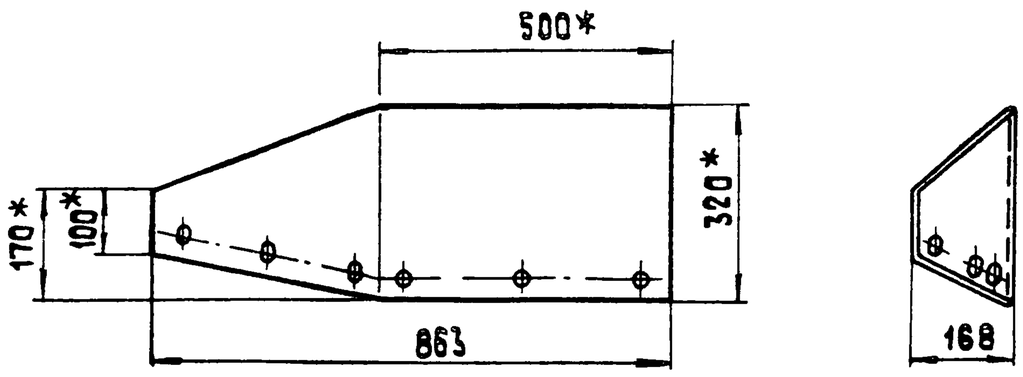

Развертка

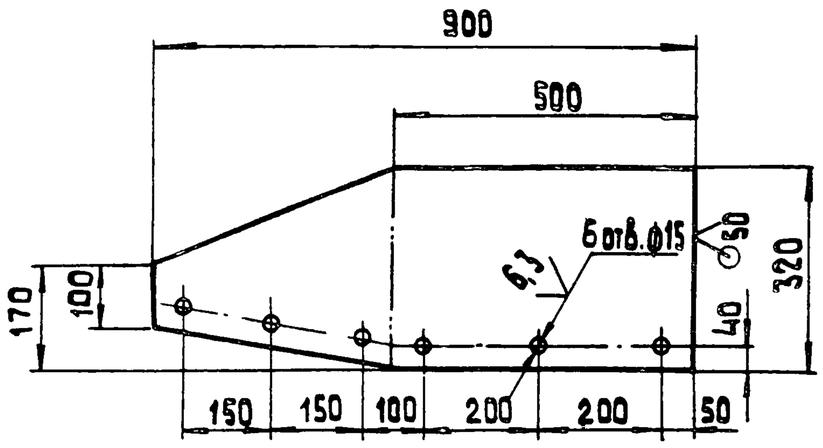

14.02.05.111-01 - зеркальное отражение.
Остальное: см. 14.02.05.111

1. Размеры для справок.
2. H14; h14; $\pm \frac{IT14}{2}$.

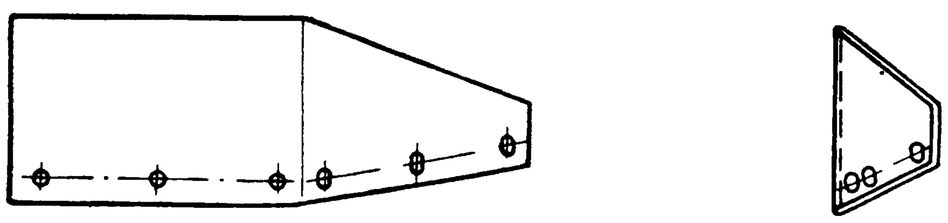

Изм.	Лист	№ докум.	Подпись	Дата	14.02.05.111			
Разраб.		Сорокина			Боковина	Лит.	Масса 7,66	Масшт. 1:10
Пров.						Лист	Листов 1	
Т.контр.								
Н.контр.		Самсонова			Лист Б-ПН-4 ГОСТ 19903-74 / ВСт3сп ГОСТ 14637-79	ЛАТГИПРОПРОМ		
Утв.								

Формат А3

Типовой проект 903-1-224.86 Альбом 10.3

14.02.05.130 СБ

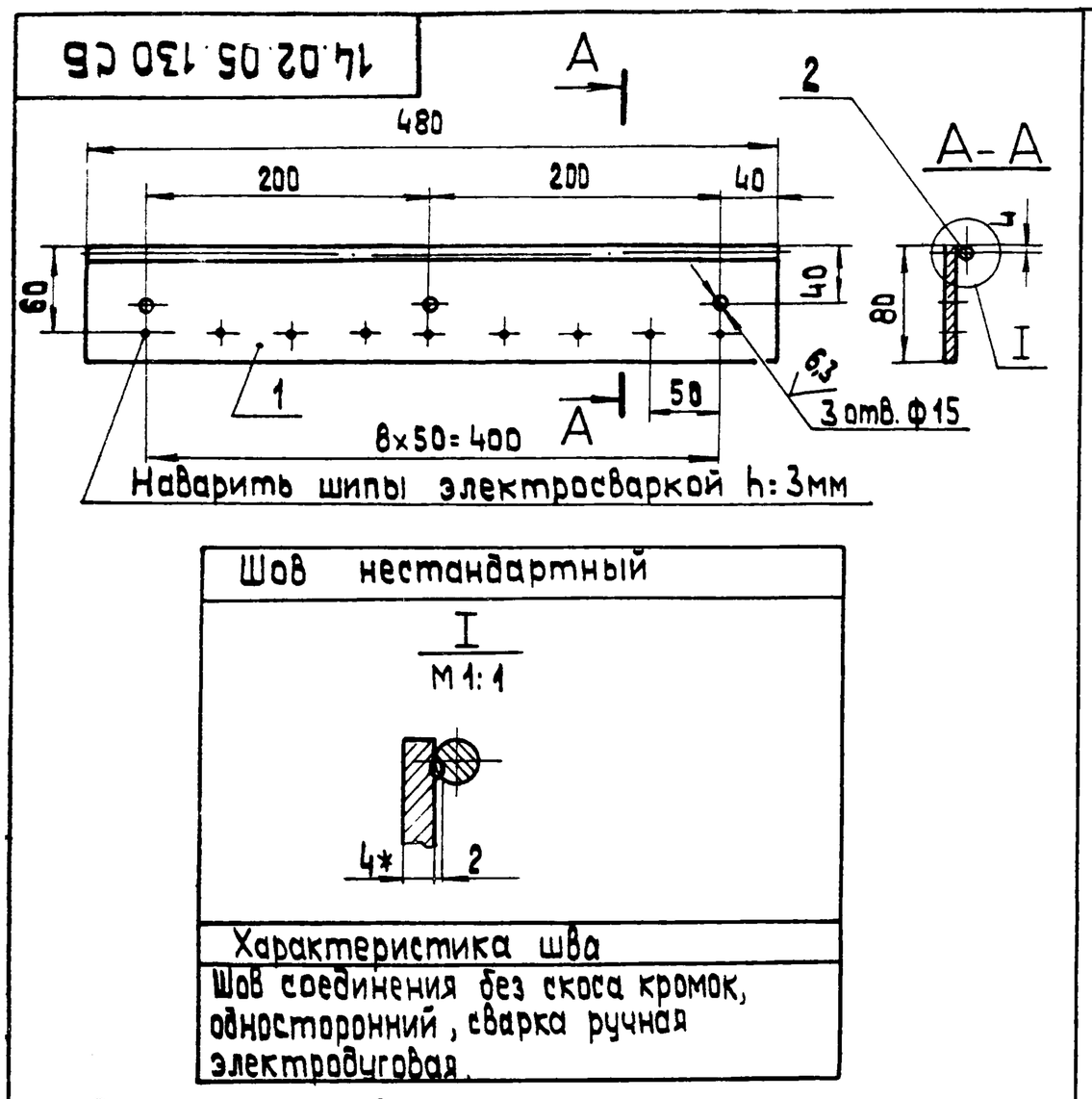

1. * Размер для справок
2. H 14; h 14; $\pm\frac{IT14}{2}$.
3. Шероховатость поверхности кромок реза: $\overset{50}{\vee}$.

Изм.	Лист	№ докум.	Подпись	Дата	14.02.05.130 СБ			
Разраб.		Сорокина			Прижим боковой L=480 Сборочный чертеж	Лит.	Масса 1,40	Масшт. 1:20
Пров.		Брацило				Лист	Листов 1	
Т.контр.						ЛАТГИПРОПРОМ		
Н.контр.		Самсонова						
Утв.		Шнайдер						

Копировал ЗВ Формат А4

Альбом 10.3 Типовой проект 903-1-224.86

Формат	Зона	Поз.	Обозначение	Наименование	Кол.	Примечание
				Документация		
*			14.02.05.200 СБ	Сборочный чертеж		*А2; А3; А4
				Сборочные единицы		
А4		1	14.02.04.110	Завеса боковая	4	
А4		2	14.02.04.120	Завеса внутренняя	3	
А4		3	14.02.04.130	Корпус лотка	1	
А4		4	14.02.04.140	Опора	2	
А4		5	14.02.04.150	Прижим боковой	2	
				Детали		
А4		6	14.02.04.101	Завеса торцевая	2	
А4		7	14.02.04.104	Планка	2	
А4		8	14.02.04.105	Резина боковая	2	
Б4		9	14.02.05.201	Уголок		
				Уголок $\frac{Б\text{-}63\times63\times6\ ГОСТ\ 8509\text{-}72}{ВСт3сп\ ГОСТ\ 535\text{-}79}$	1	3,88 кг
				Стандартные изделия		
		10		Болт М12-6g×35.36.016 ГОСТ 7798-70	12	
		11		Гайка М12.4.016 ГОСТ 5915-70	38	
		12		Шайба 12.65Г.016 ГОСТ 6402-70	12	

Изм.	Лист	№ докум.	Подпись	Дата	14.02.05.200			
Разраб.		Сорокина			Лоток направляющий проходной	Лит.	Лист.	Листов 1
Пров.		Брацило				ЛАТГИПРОПРОМ		
Н.контр.		Самсонова						
Утв.		Шнайдер						

Копировал ЗВ Формат А4

Альбом 10.3 Типовой проект 903-1-224.86

Формат	Зона	Поз.	Обозначение	Наименование	Кол.	Примечание
				Документация		
А4			14.02.05.130 СБ	Сборочный чертеж		
				Детали		
Б4		1	14.02.05.131	Лист		
				Лист $\frac{Б\text{-}ПН\text{-}4\ ГОСТ\ 19903\text{-}74}{ВСт3сп\ ГОСТ\ 14637\text{-}79}$	1	1,21 кг
				Материалы		
		2		Круг $\frac{В8\ ГОСТ\ 2590\text{-}71}{ВСт3сп\ ГОСТ\ 535\text{-}79}$	0,48	м

Изм.	Лист	№ докум.	Подпись	Дата	14.02.05.130			
Разраб.		Сорокина			Прижим боковой L=480	Лит.	Лист	Листов 1
Пров.		Брацило				ЛАТГИПРОПРОМ		
Н.контр.		Самсонова						
Утв.		Шнайдер						

Альбом 10.3 Типовой проект 903-1-224.86

14.02.05.120 СБ

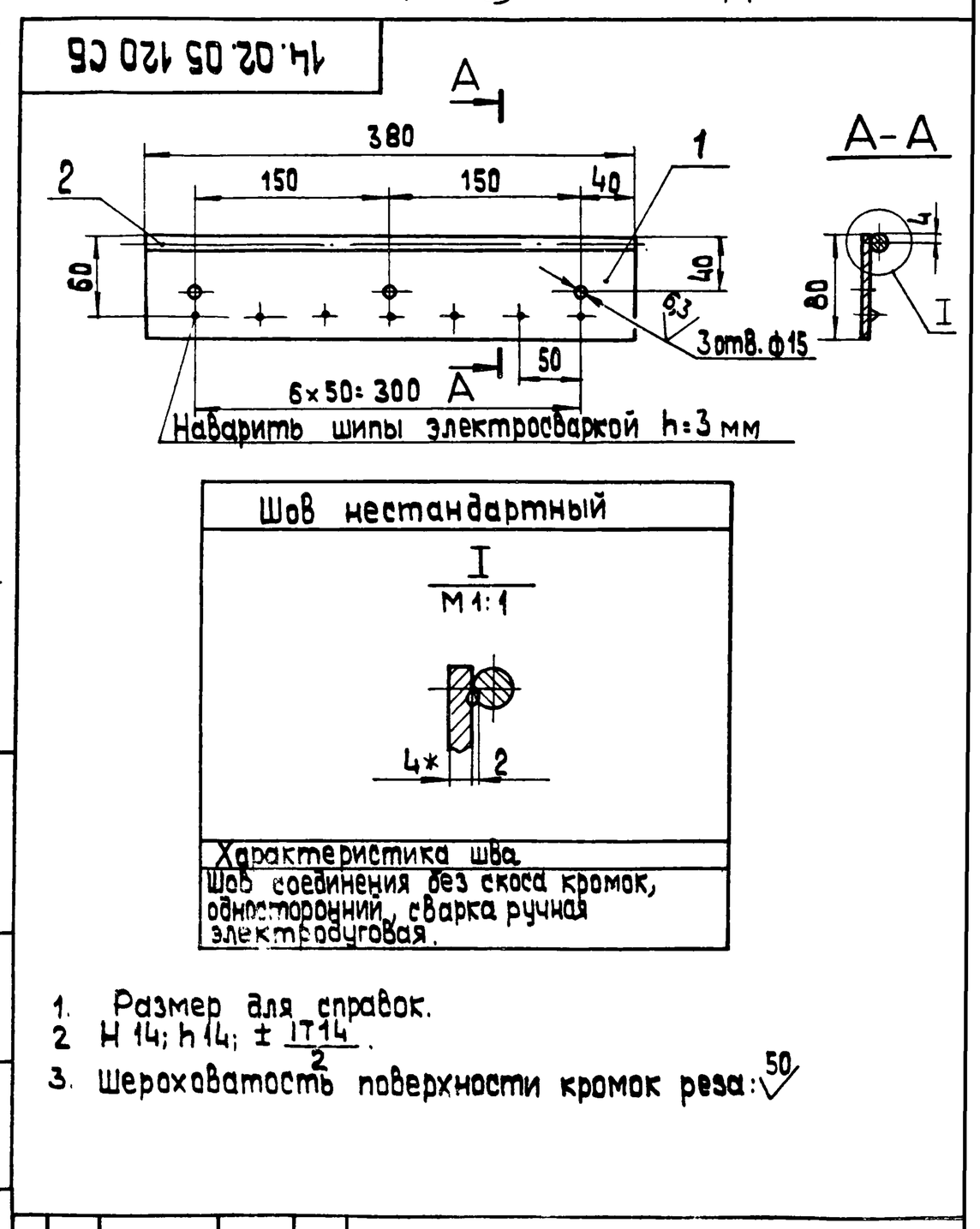

1. Размер для справок.
2. H 14; h 14; $\pm\frac{IT14}{2}$.
3. Шероховатость поверхности кромок реза: $\overset{50}{\vee}$.

Изм.	Лист	№ докум.	Подпись	Дата	14.02.05.120 СБ			
Разраб.		Сорокина			Прижим боковой L=380 Сборочный чертеж	Лит.	Масса 1,11	Масшт. 1:20
Пров.		Брацило				Лист	Листов 1	
Т.контр.						ЛАТГИПРОПРОМ		
Н.контр.		Самсонова						
Утв.		Шнайдер						

Копировал ЗВ Формат А4

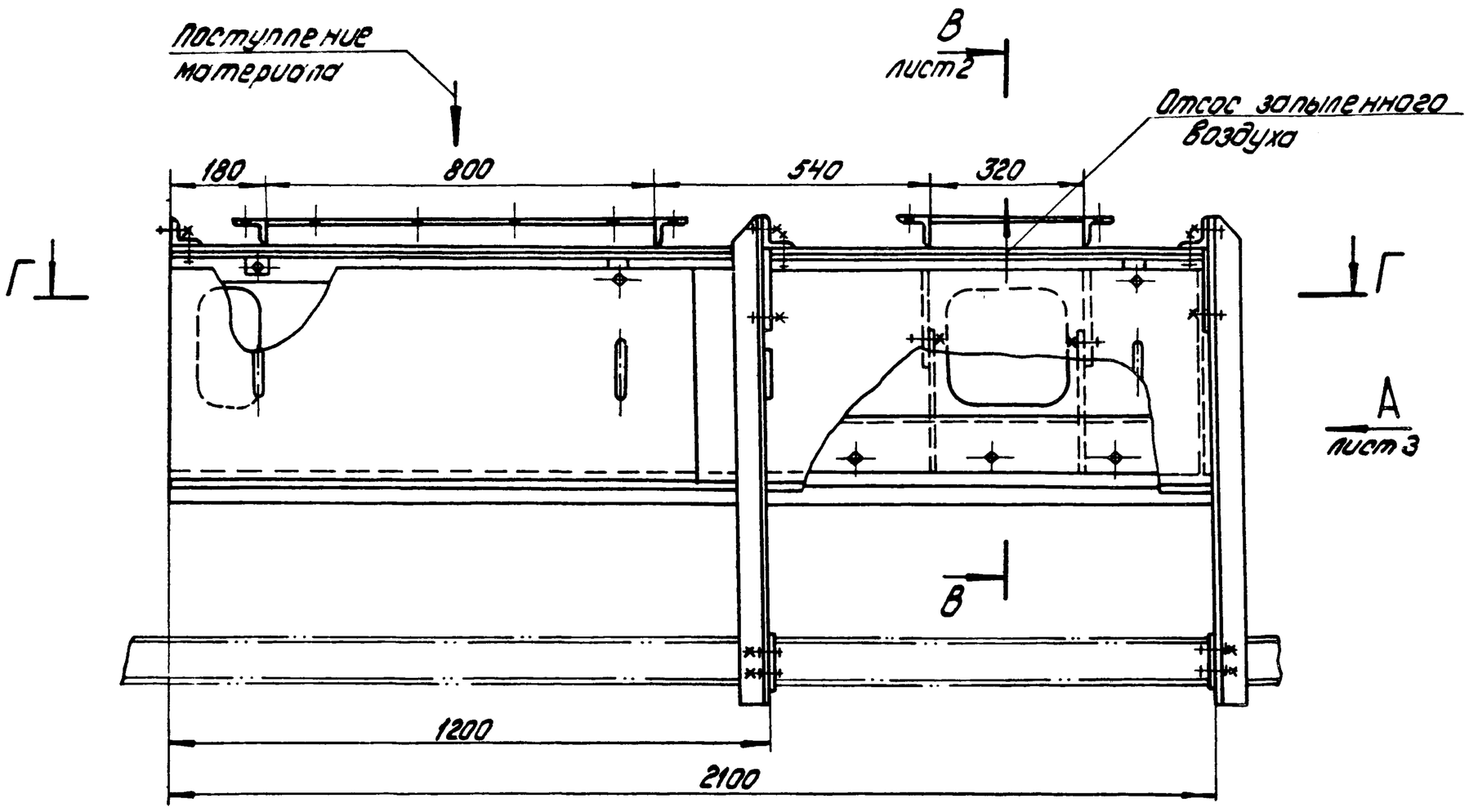

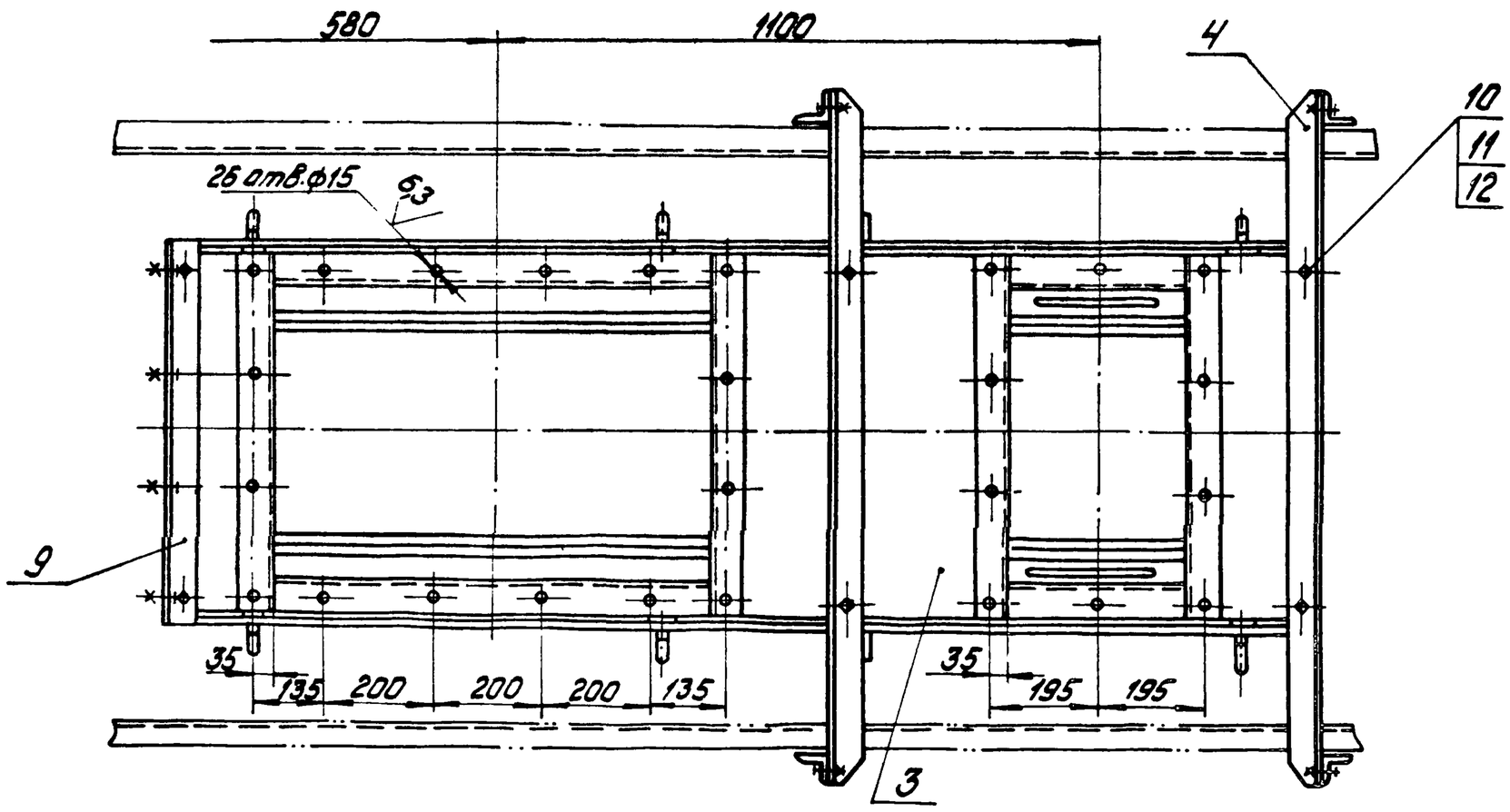

Г–Г

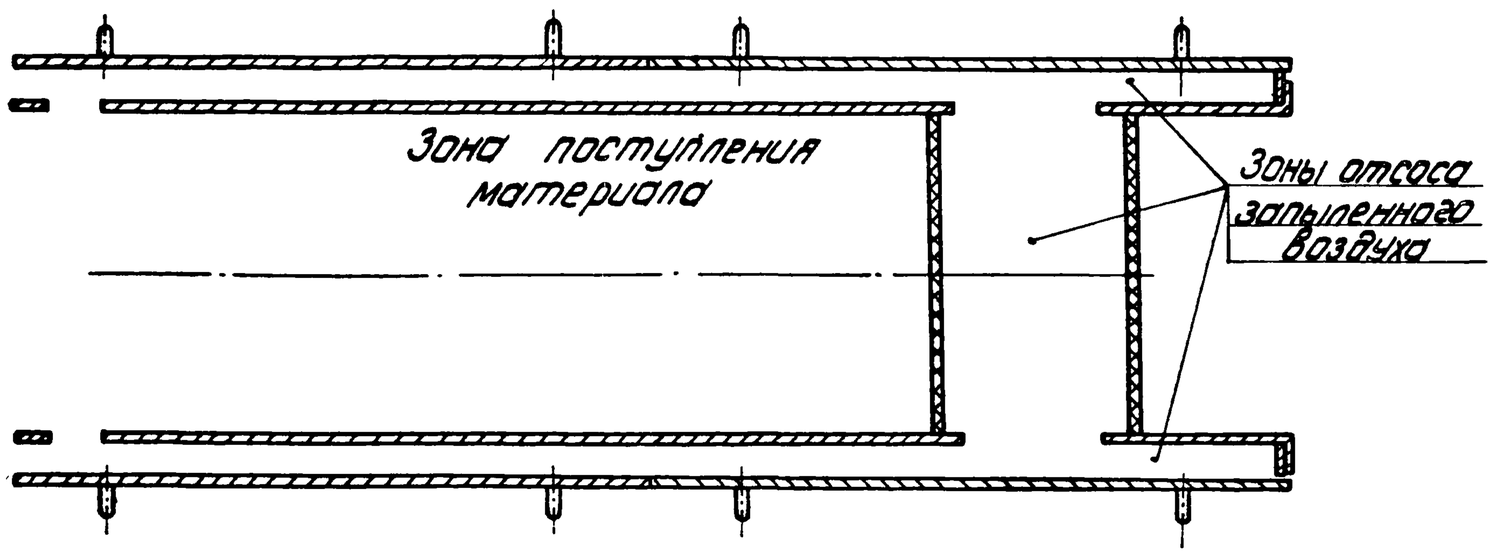

1.* Размеры для справок.
2. H14; h14; $\pm \frac{IT14}{2}$.
3. Шероховатость поверхности кромок резов: $\sqrt{50}$.

Поз.9

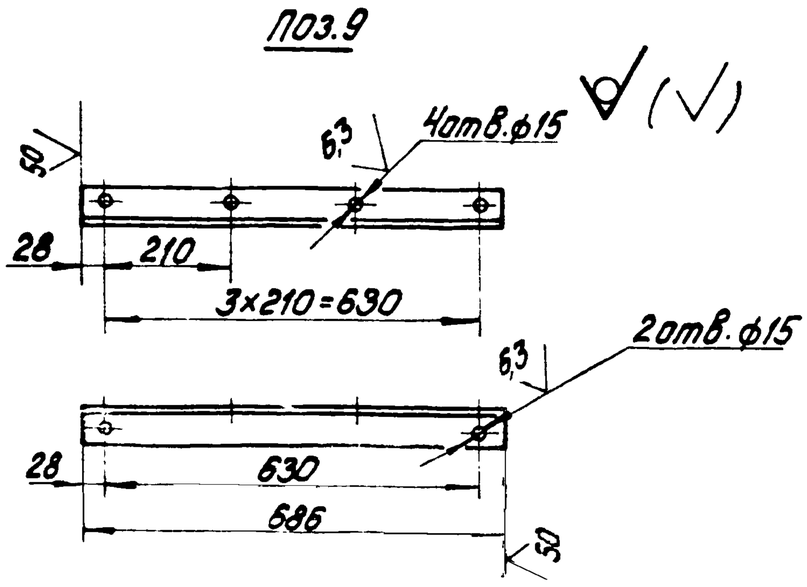

Изм.	Лист	№ докум.	Подпись	Дата	14.02.05.200СБ		
Разраб.		Сорокина			Лоток направляющий проходной Сборочный чертеж	Лит.	Масса 245 / Масшт. 1:10
Пров.		Брацило				Лист 1	Листов 3
Т.контр.						ЛАТГИПРОПРОМ	
Н.контр.							
Утв.							

Типовой проект 903-1-224.86 Альбом 10.3

14.02.05.200СБ

Вид А лист 1

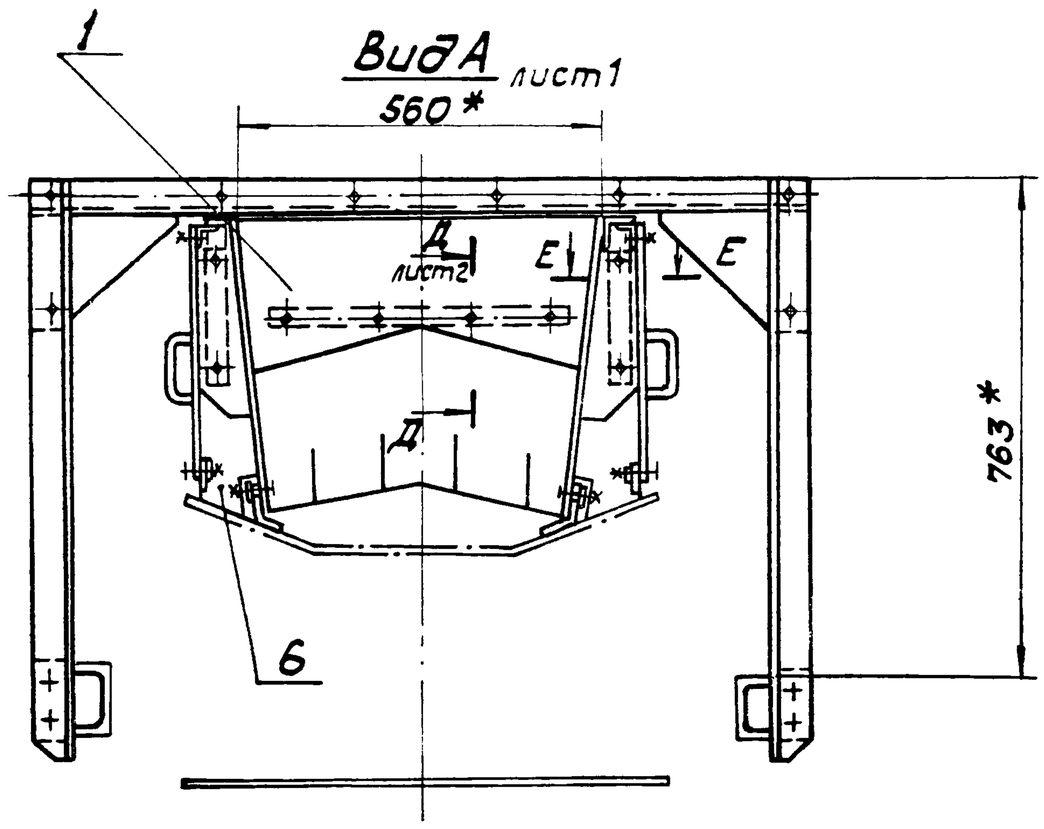

Е–Е
М1:2

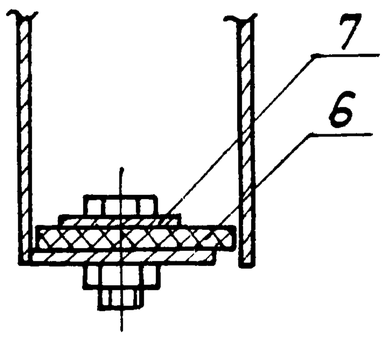

Изм.	Лист	№ докум.	Подп.	Дата	14.02.05.200СБ	Лист 3

Инв. № подл. | Подпись и дата | Взам. инв. № | Инв. № дубл. | Подпись и дата

Типовой проект 903-1-224.86 Альбом 10.3

14.02.00.001

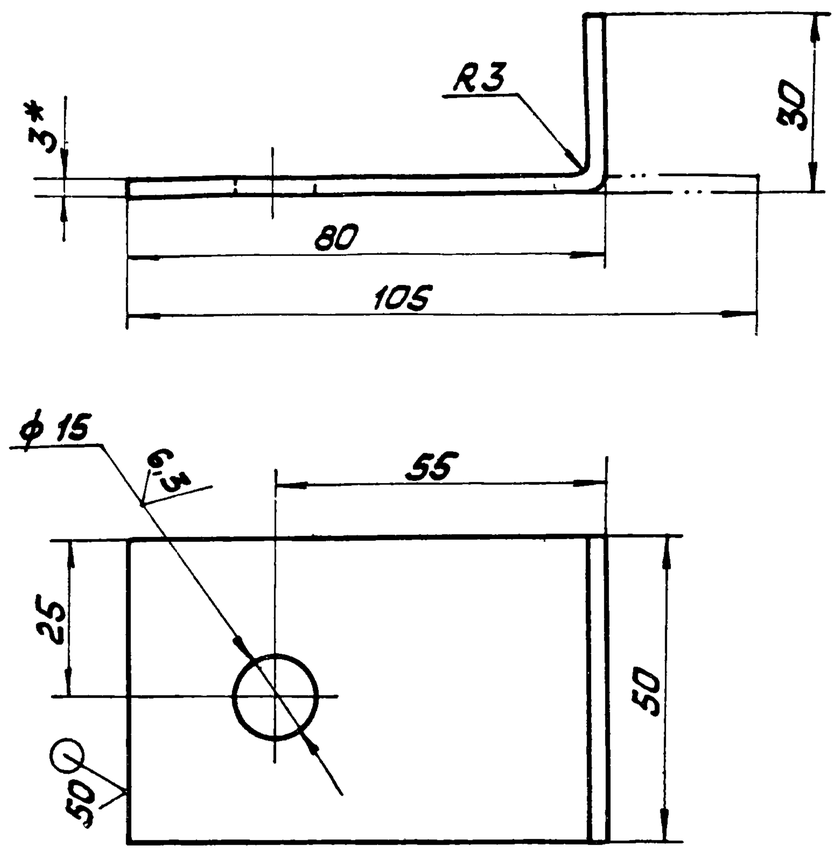

1. * Размер для справок.
2. $H14;\ h14;\ \pm\frac{IT14}{2}$

Изм.	Лист	№ докум.	Подпись	Дата	14.02.00.001			
Разраб.		Саркина			Упор	Лит.	Масса 0,06	Масштаб 1:1
Пров.						Лист	Листов 1	
Т.контр.								
Н.контр.		Самсонова			Лист Б-ПН-3 ГОСТ 19903-74 / 4-IV-ВСт3сп ГОСТ 16523-70	ЛАТГИПРОПРОМ		
Утв.								

Копировал Макс Формат А4

Типовой проект 903-1-224.86 Альбом 10.3

14.02.05.200СБ

В–В лист 1
М1:2

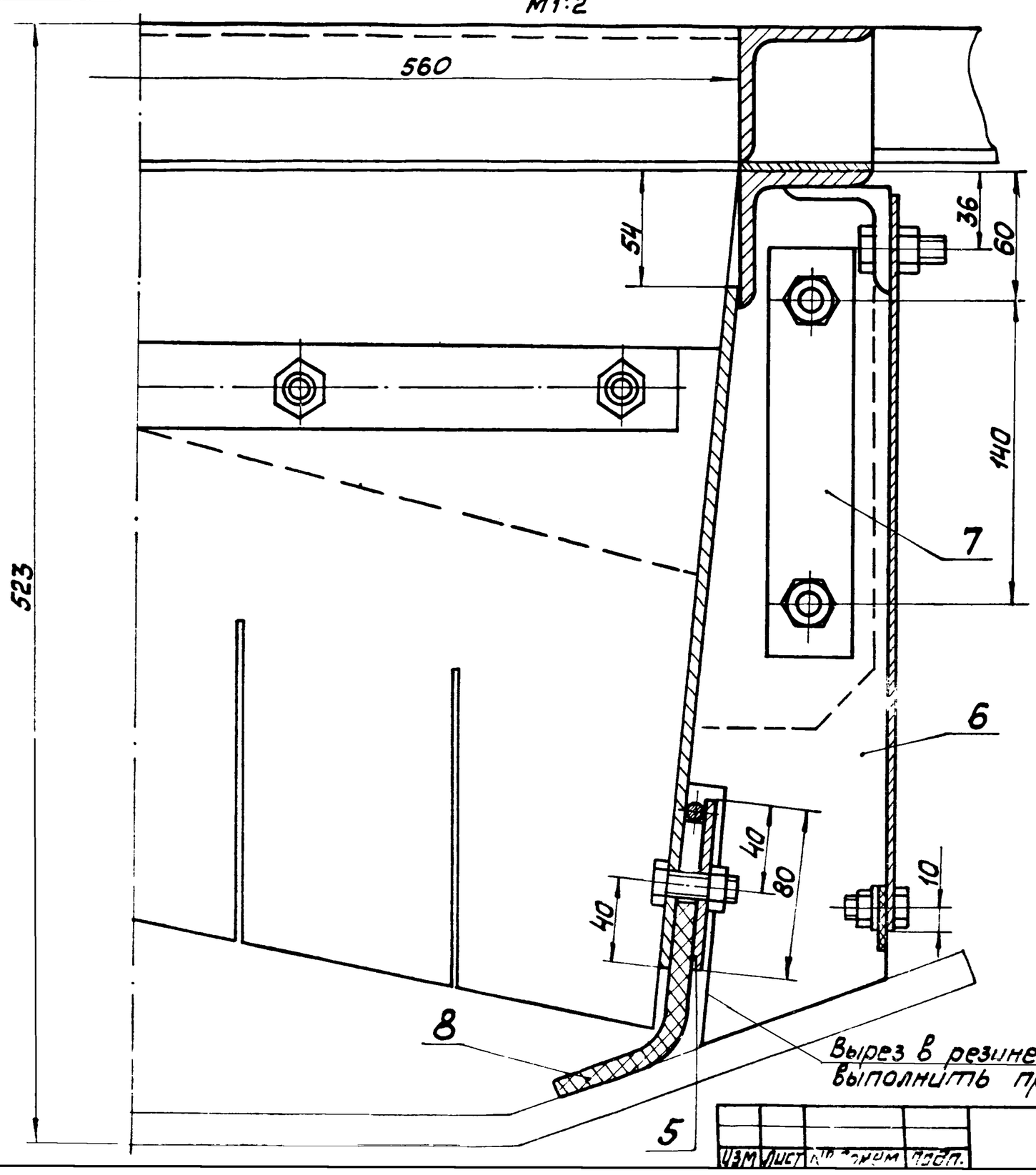

Д–Д лист 3
М1:1

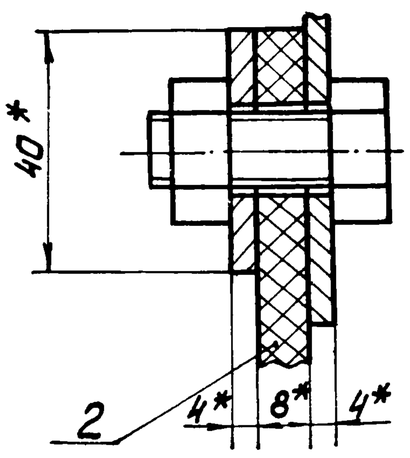

Изм.	Лист	№ докум.	Подп.	Дата	14.02.05.200СБ	Лист 2

Инв. № подл. | Подпись и дата | Взам. инв. № | Инв. № дубл. | Подпись и дата

14.02.06.000 СБ

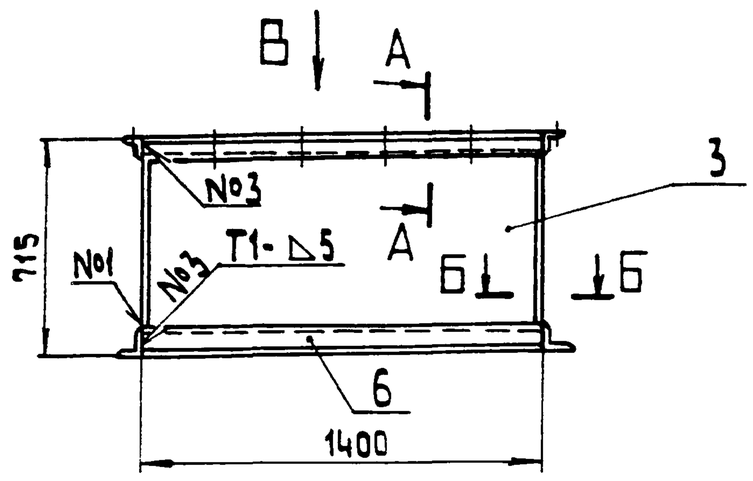

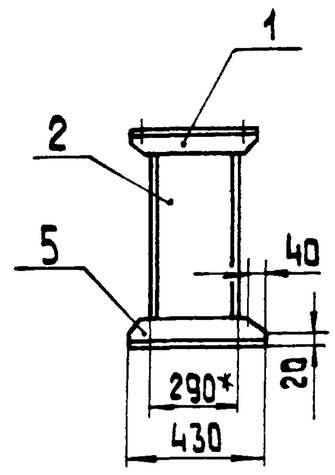

Вид В
М 1:10

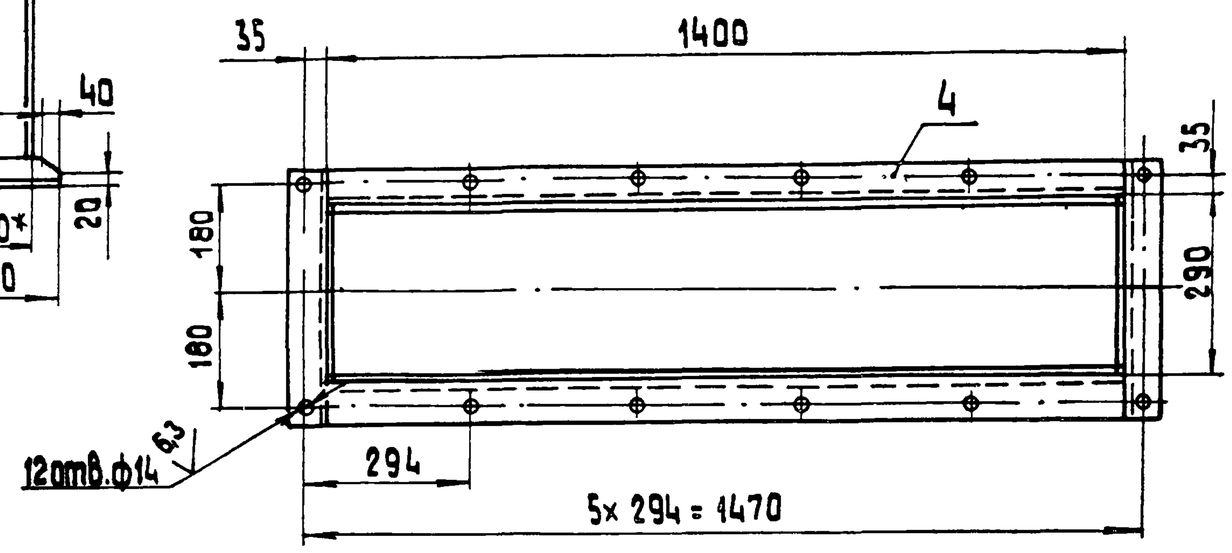

Поз.2

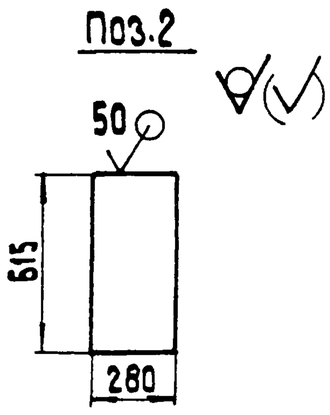

Поз. 3

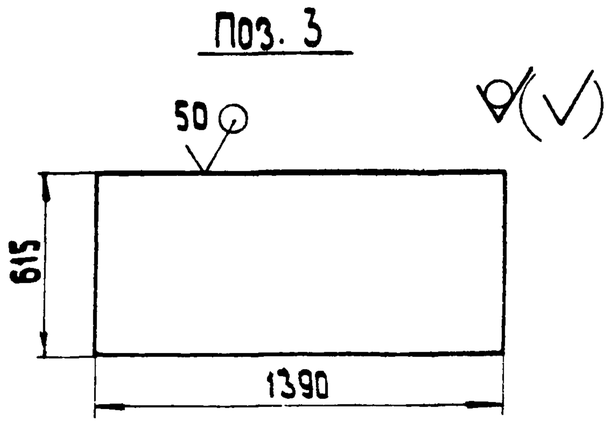

1* Размеры для справок
2 Н 14; h 14; $\pm \frac{IT14}{2}$.
3 Шероховатость поверхностей кромок реза $\overset{50}{\vee}$.
4 Сварные швы по ГОСТ 5264-80.

А-А
М 1:5

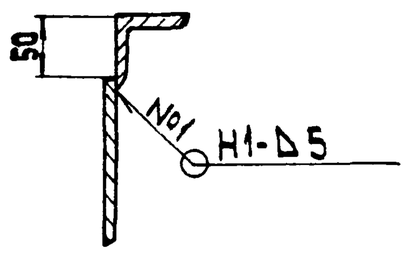

Б Б
М 1:1

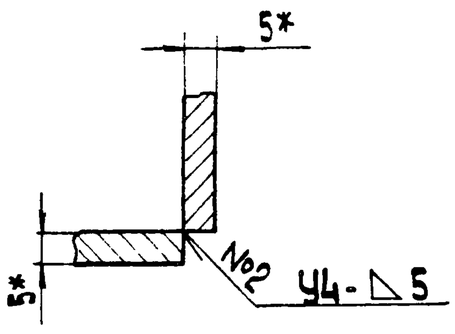

Изм.	Лист	№ докум.	Подпись	Дата	14.02.06.000 СБ			
Разраб.		Сорокина			Воронка от сбрасывателя Сборочный чертеж	Лит.	Масса 131	Масшт 1:20
Пров.		Брацило				Лист	Листов 1	
Т.контр.						ЛАТГИПРОПРОМ		
Н.контр.		Самсонова						
Утв.		Шнайдер						

Копировал 38 формат А3

14.02.06.001

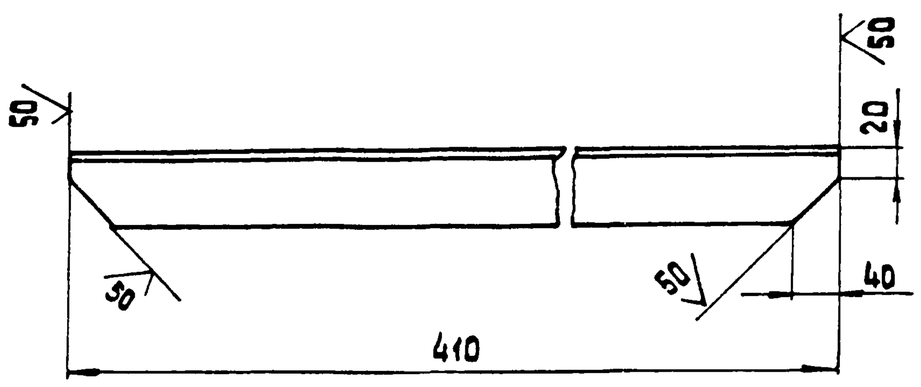

Неуказанные предельные отклонения размеров: h 14; $\pm \frac{IT14}{2}$.

Изм	Лист	№ докум.	Подпись	Дата	14.02.06.001			
Разраб		Сорокина			Уголок	Лит	Масса 2,3	Масшт. 1:2
Пров						Лист	Листов 1	
Т.контр					Уголок Б-63х63х6 ГОСТ 8509-72 / ВСт3сп ГОСТ 535-79	ЛАТГИПРОПРОМ		
Н.контр		Самсонова						
Утв								

формат А4

Формат	Зона	Поз.	Обозначение	Наименование	Кол	Примечание
				Документация		
А3			14.02.06.000 СБ	Сборочный чертеж		
				Детали		
А4		1	14.02.06.001	Уголок	2	
Б4		2	14.02.06.002	Стенка		
				Лист Б-ПН-5 ГОСТ 19903-74 / ВСт3сп ГОСТ 14637-79	2	6,8 кг
Б4		3	14.02.06.003	Стенка		
				Лист Б-ПН-5 ГОСТ 19903-74 / ВСт3сп ГОСТ 14637-79	2	32 кг
Б4		4	14.02.06.004	Уголок		
				Уголок Б-63х63х6 ГОСТ 8509-72 / ВСт3сп ГОСТ 535-79	2	7,6 кг
Б4		5	14.02.06.005	Уголок		
				Уголок Б-75х75х8 ГОСТ 8509-72 / ВСт3сп ГОСТ 535-79	2	3,9 кг
Б4		6	14.02.06.006	Уголок		
				Уголок Б-75х75х8 ГОСТ 8509-72 / ВСт3сп ГОСТ 535-79	2	12 кг

Изм	Лист	№ докум.	Подпись	Дата	14.02.06.000			
Разраб		Сорокина			Воронка от сбрасывателя	Лит.	Лист	Листов 1
Пров		Брацило				ЛАТГИПРОПРОМ		
Н.контр		Самсонова						
Утв		Шнайдер						

Альбом 10.3 Типовой проект 903-1-224.86

Подпись и дата | Инв. № дубл. | Взам. инв. № | Подпись и дата | Инв. № подл.

14.02.07.000 СБ

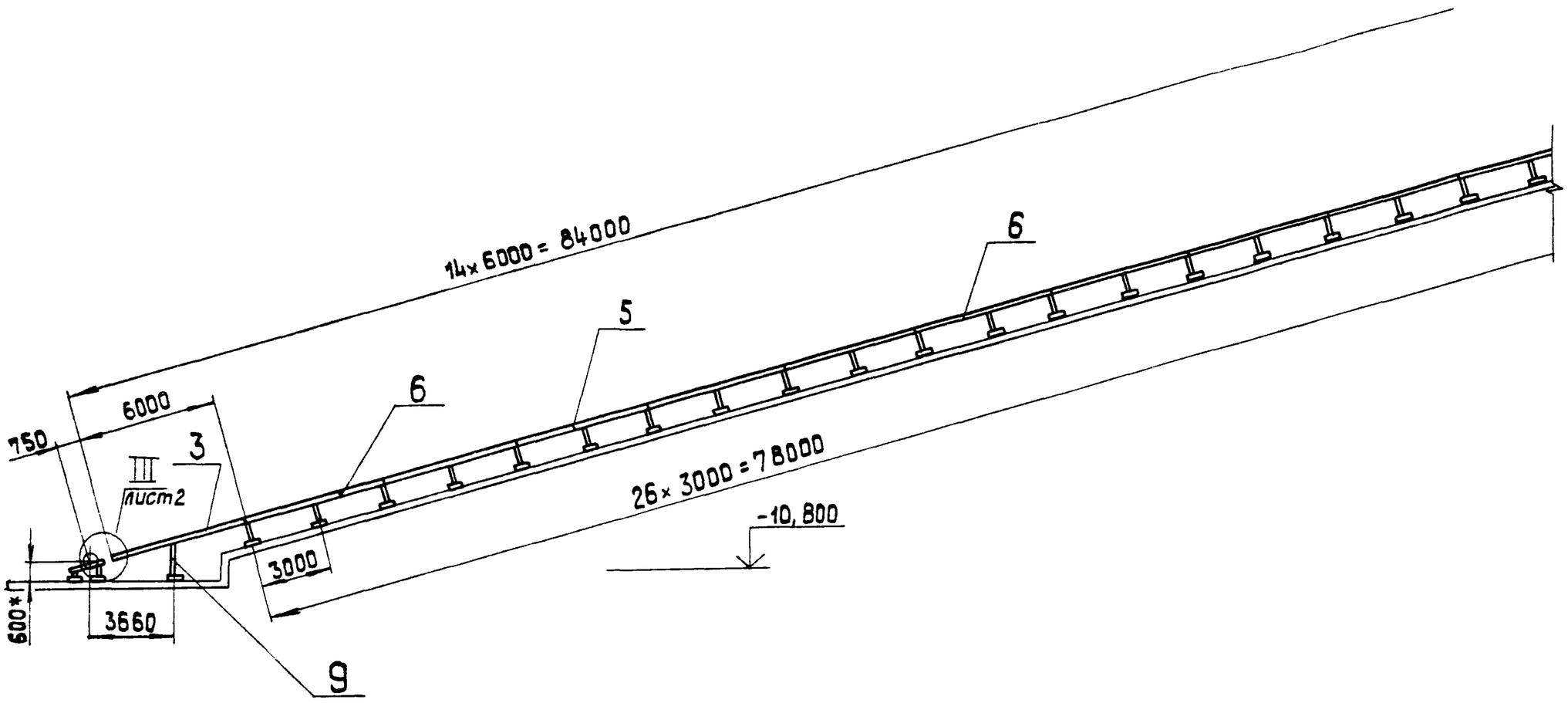

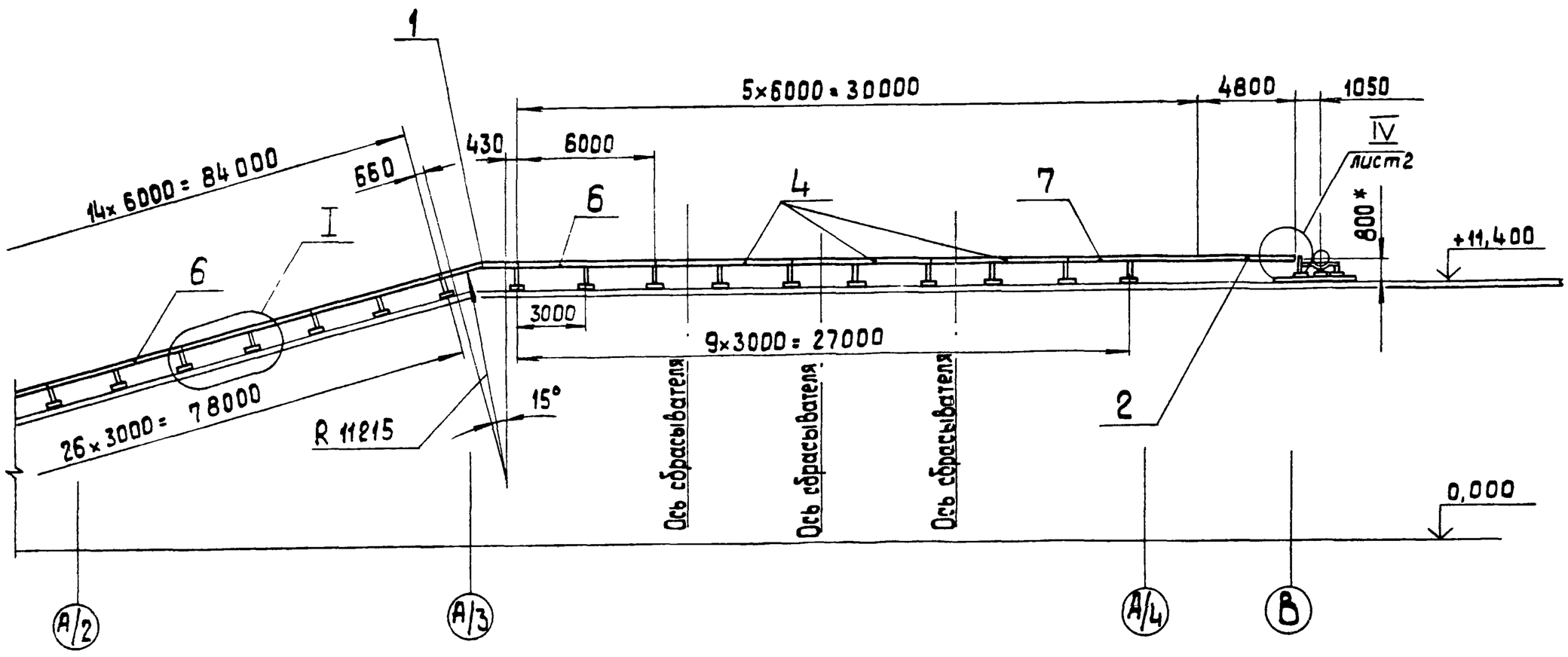

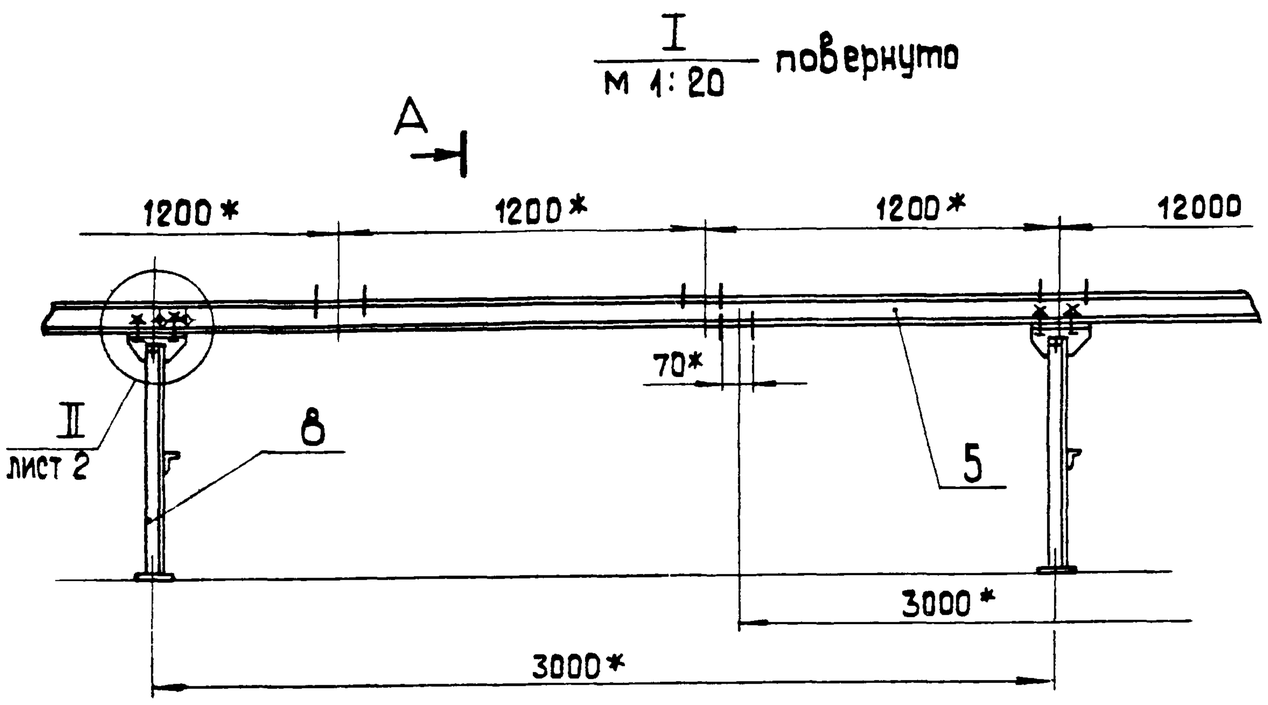

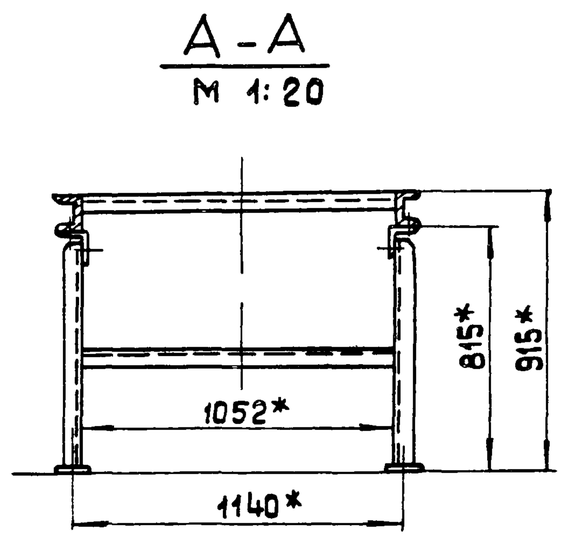

1.* Размеры для справок.
2. Н 14; h 14; $\pm \frac{IT14}{2}$.
3. Сварные швы по ГОСТ 5264-80.

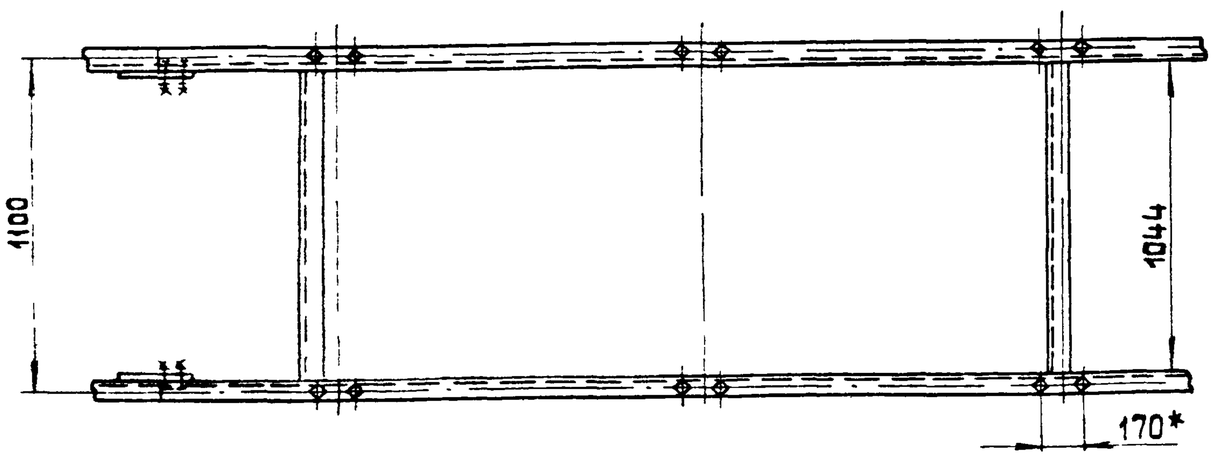

Изм	Лист	№ докум	Подп.	Дата	14.02.07.000 СБ			
Разраб		Сорокина			Металлоконструкция конвейера. Сборочный чертеж	Лит.	Масса 3430	Масштаб 1:200
Пров.		Брацило				Лист 1	Листов 2	
Т.контр.						ЛАТГИПРОПРОМ		
Н контр		Самсонова						
Утв.		Шнайдер						

Типовой проект 903-1-224.86 Альбом 10.3

Инв.№ подл. | Подпись и дата | Взам инв.№ | Инв.№ дубл. | Подпись и дата

Альбом 10.3 Типовой проект 903-1-224.86

Формат	Зона	Поз.	Обозначение	Наименование	Кол.	Примечание
				Документация		
А3			14.02.07.100 СБ	Сборочный чертеж		
				Детали		
А4		1	14.02.07.301	Накладка	2	
Б4		2	14.02.07.101	Прогон		
				Швеллер $\frac{10П\ ГОСТ\ 8240-72}{ВСт3сп\ ГОСТ\ 535-79}$	2	34,8кг
Б4		3	14.02.07.102	Связь		
				Уголок $\frac{Б-63\times63\times6\ ГОСТ\ 8509-72}{ВСт3сп\ ГОСТ\ 535-79}$	3	6,0кг

Изм.	Лист	№ докум.	Подпись	Дата	14.02.07.100			
Разраб.		Сорокина			Секция гнутая	Лит	Лист	Листов 1
Пров.		Брацило				ЛАТГИПРОПРОМ		
Н.контр.		Самсонова						
Утв.		Шнайдер						

Копировал Ким. Формат А4

Альбом 10.3 Типовой проект 903-1-224.86

Формат	Зона	Поз.	Обозначение	Наименование	Кол.	Примечание
				Документация		
А3			14.02.07.200	Сборочный чертеж		
				Детали		
Б4		1	14.02.07.201	Накладка		
				Полоса $\frac{Б6\times80\ ГОСТ\ 103-79}{ВСт3сп\ ГОСТ\ 535-79}$	2	0,94кг
Б4		2	14.02.07.202	Прогон		
				Швеллер $\frac{10П\ ГОСТ\ 8240-72}{ВСт3сп\ ГОСТ\ 535-79}$	2	41,9кг
Б4		3	14.02.07.203	Связь		
				Уголок $\frac{Б-63\times63\times6\ ГОСТ\ 8509-72}{ВСт3сп\ ГОСТ\ 535-79}$	3	6,0кг

Изм.	Лист	№ докум.	Подпись	Дата	14.02.07.200			
Разраб.		Сорокина			Секция головная	Лит	Лист	Листов 1
Пров.		Брацило				ЛАТГИПРОПРОМ		
Н.контр.		Самсонова						
Утв.		Шнайдер						

Копировал Ким. Формат А4

Альбом 10.3 Типовой проект 903-1-224.86

14.02.07.000 СБ

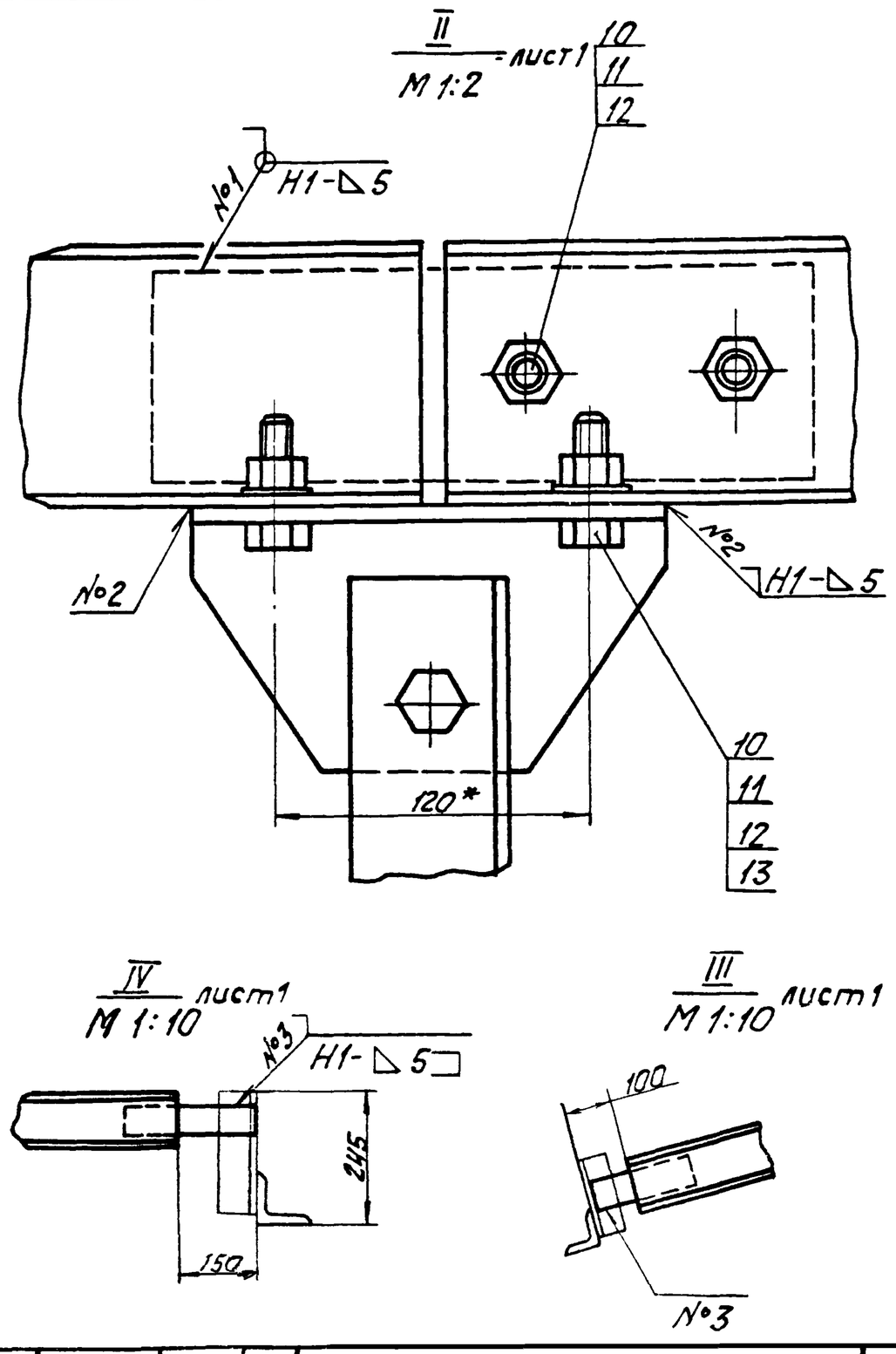

Изм.	Лист	№ докум.	Подпись	Дата	14.02.07.000 СБ	Лист 2

Формат А4

Альбом 10.3 Типовой проект 903-1-224.86

Формат	Зона	Поз.	Обозначение	Наименование	Кол.	Примечание
				Документация		
*			14.02.07.000 СБ	Сборочный чертеж		*А2;А3
				Сборочные единицы		
А4		1	14.02.07.100	Секция гнутая	1	
А4		2	14.02.07.200	Секция головная	1	
А4		3	14.02.07.300	Секция загрузочная	2	
А4		4	14.02.07.400	Секция под сбрасыватель	3	
А4		5	14.02.07.500	Секция средней части	9	
А4		6	-01	Секция средней части	4	
А4		7	-02	Секция средней части	1	
А4		8	14.02.07.600	Стойка Н=815	37	
А4		9	14.02.07.700	Стойка Н=1505	1	
				Стандартные изделия		
		10		Болт М16-6 х45.36.016 ГОСТ 7798-70	116	
		11		Гайка М16.4.016 ГОСТ 5915-70	116	
		12		Шайба 16.02.016 ГОСТ 11371-78	116	
		13		Шайба 16.01.05 ГОСТ 10450-78	76	

Изм.	Лист	№ докум.	Подпись	Дата	14.02.07.000			
Разраб.		Сорокина			Металлоконструкция конвейера	Лит.	Лист	Листов 1
Пров.		Брацило				ЛАТГИПРОПРОМ		
Н.контр.		Самсонова						
Утв.		Шнайдер						

Формат А4

14.02.07.200СБ

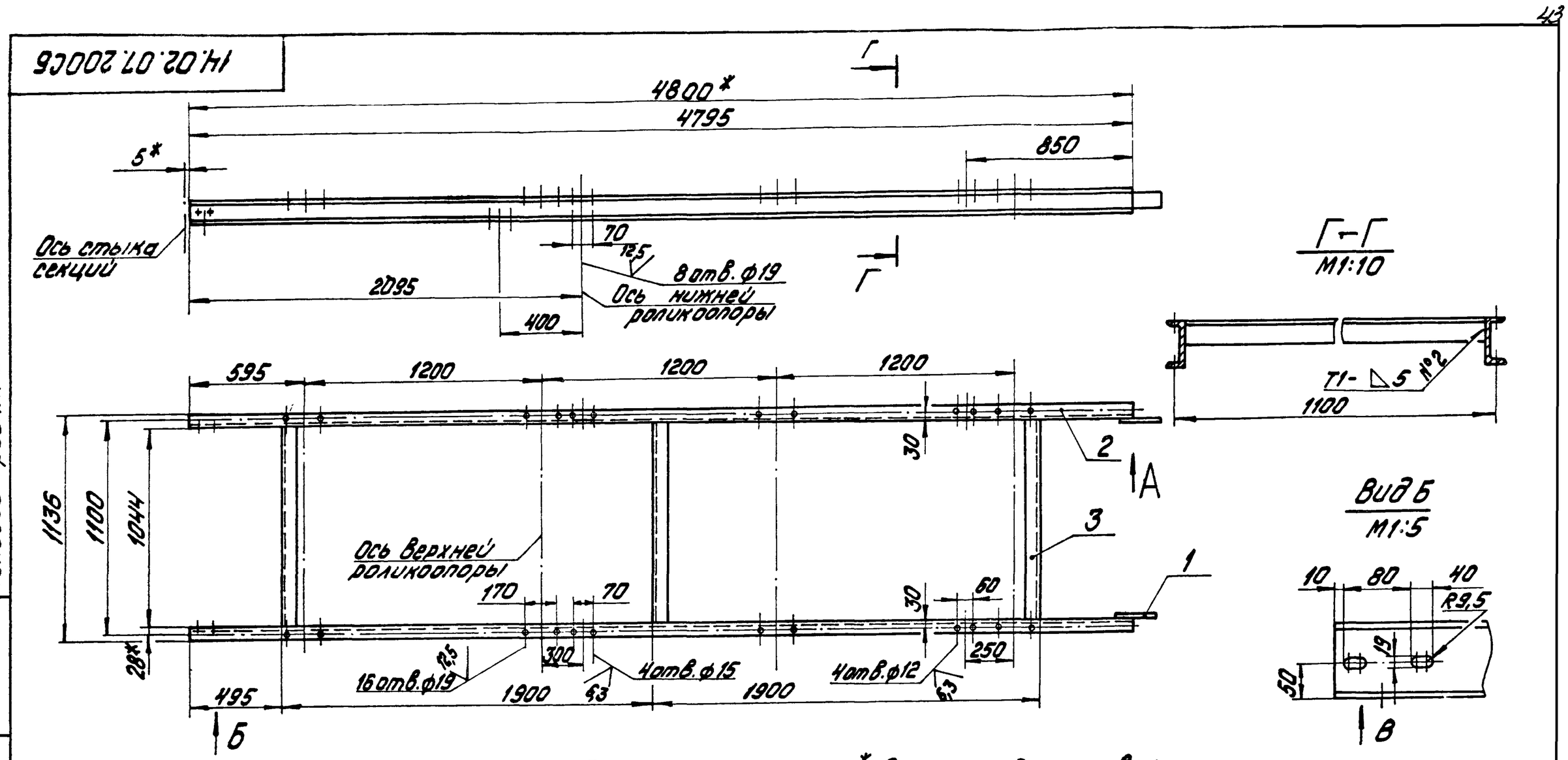

Вид А
М1:5

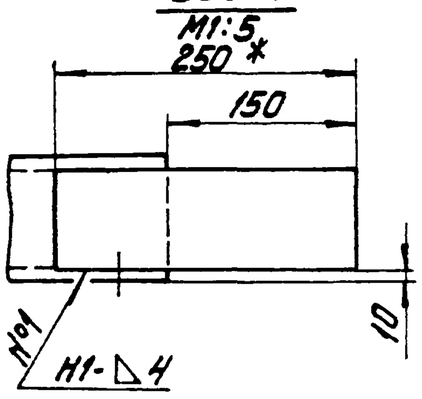

Вид В
М1:5

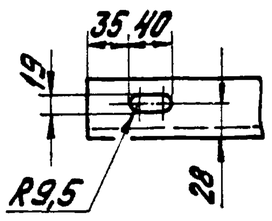

1.* Размеры для справок.
2. H14; h14; $\pm\frac{IT14}{2}$.
3. Шероховатость поверхностей кромок реза: $\sqrt{50}$.
4. Сварные швы по ГОСТ 5264-80.

					14.02.07.200СБ		
Изм.	Лист	№ докум.	Подпись	Дата	Секция головная Сборочный чертеж	Лит.	Масса	Масшт.
Разраб.		Сорокина					105	1:20
Пров.		Брацило				Лист	Листов 1
Т.контр.						ЛАТГИПРОПРОМ	
Н.контр.		Самсонова					
Утв.		Шнайдер					

Копировал: Дубкова Формат А3

Типовой проект 903-1-224.86 Альбом 10.3
Инв.№подл. | Подпись и дата | Взам.инв.№ | Инв.№дубл. | Подпись и дата

14.02.07.100СБ

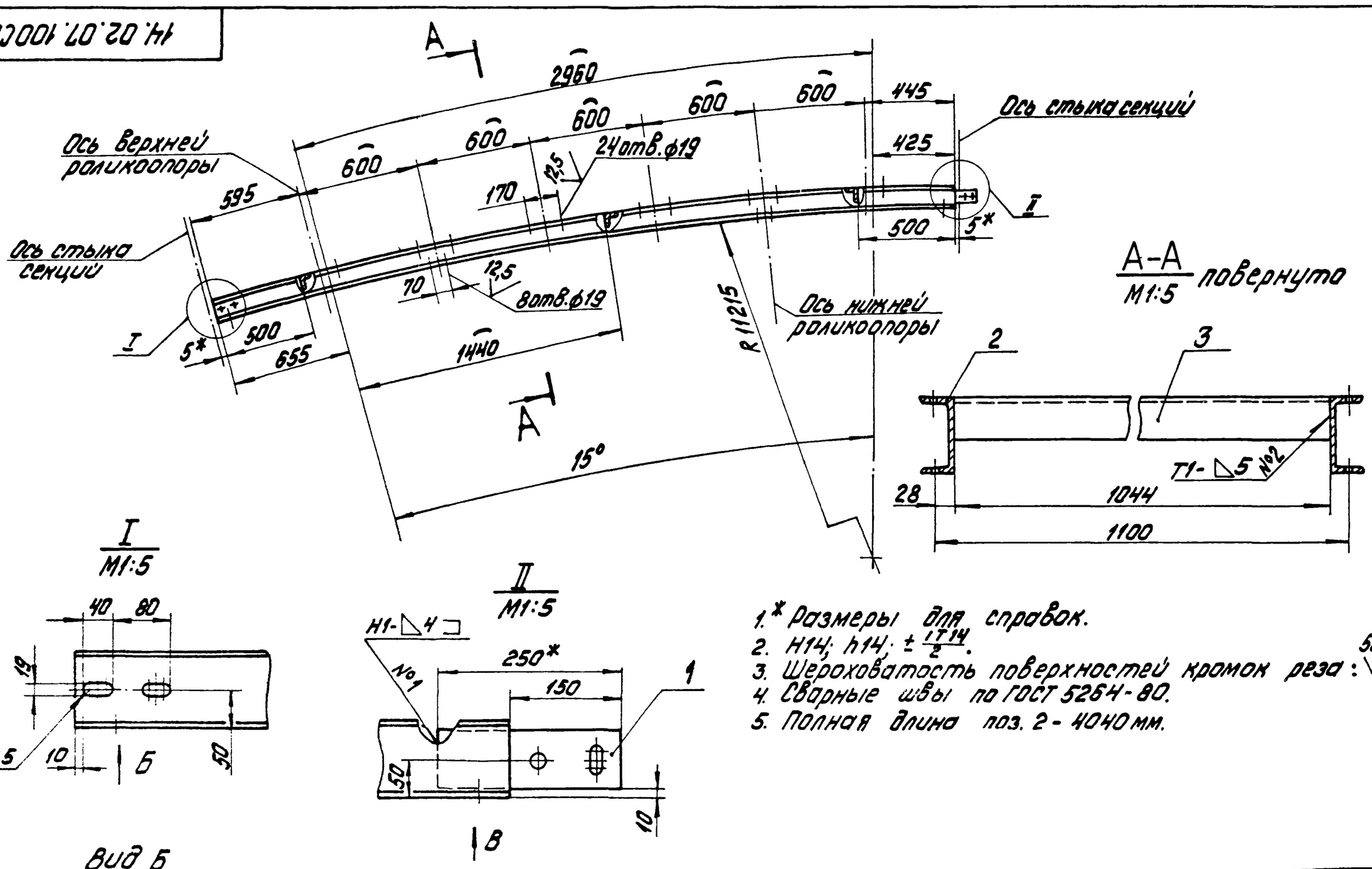

I
М1:5

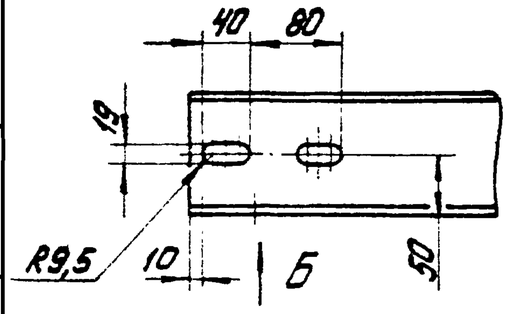

II
М1:5

Вид Б
М1:5

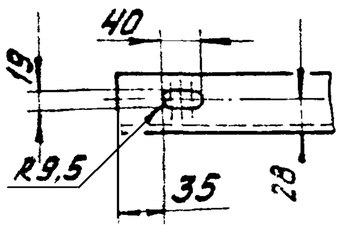

Вид В
М1:5

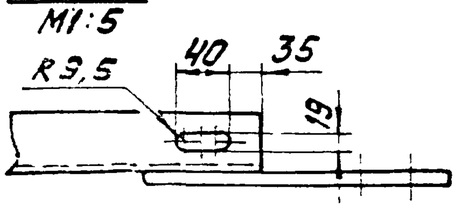

1.* Размеры для справок.
2. H14; h14; $\pm\frac{IT14}{2}$.
3. Шероховатость поверхностей кромок реза: $\sqrt{50}$.
4. Сварные швы по ГОСТ 5264-80.
5. Полная длина поз. 2 - 4040 мм.

					14.02.07.100СБ		
Изм.	Лист	№ докум.	Подпись	Дата	Секция гнутая Сборочный чертеж	Лит.	Масса	Масшт.
Разраб.		Сорокина					92	1:20
Пров.		Брацило				Лист	Листов: 1
Т.контр.						ЛАТГИПРОПРОМ	
Н.контр.		Самсонова					
Утв.		Шнайдер					

Типовой проект 903-1-224.86 Альбом 10.3
Инв.№подл. | Подпись и дата | Взам.инв.№ | Инв.№дубл. | Подпись и дата

14.02.07.300СБ

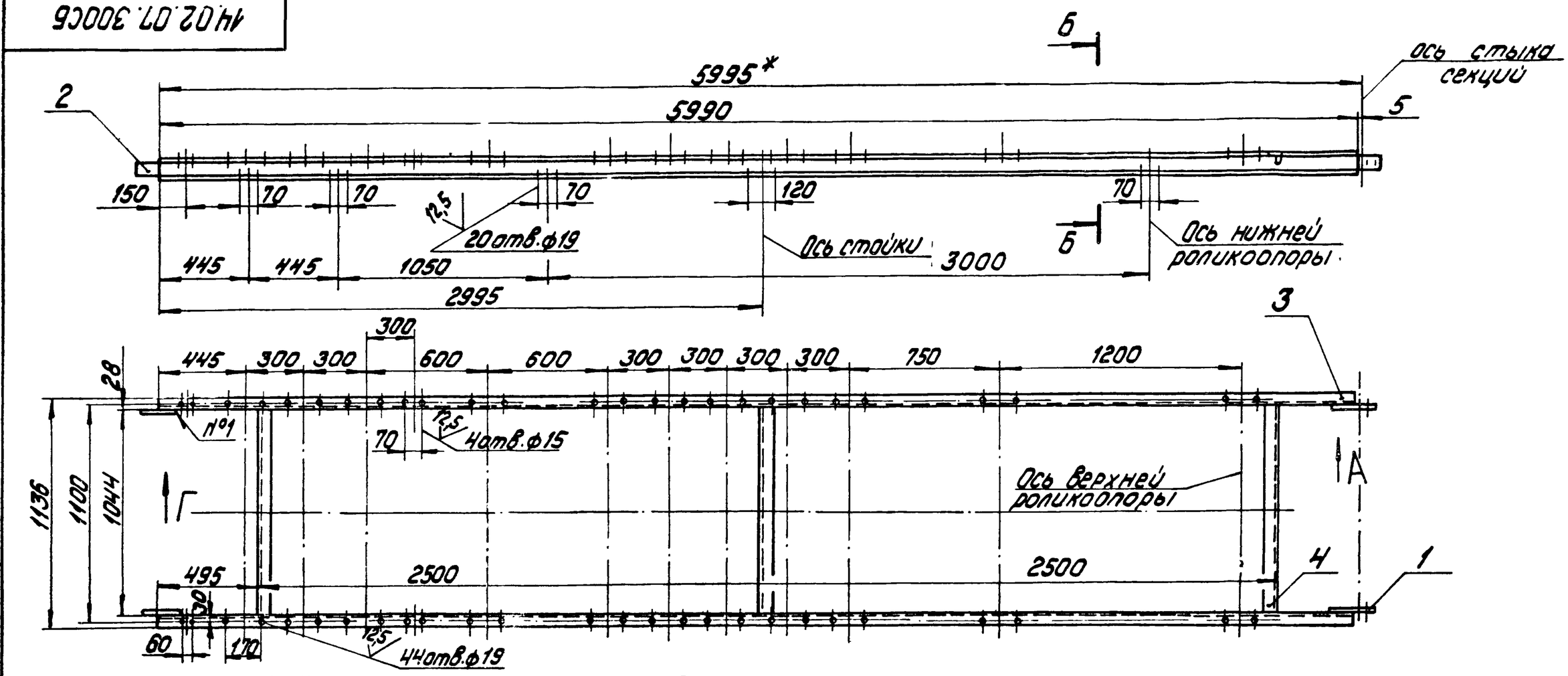

Вид А
М1:2

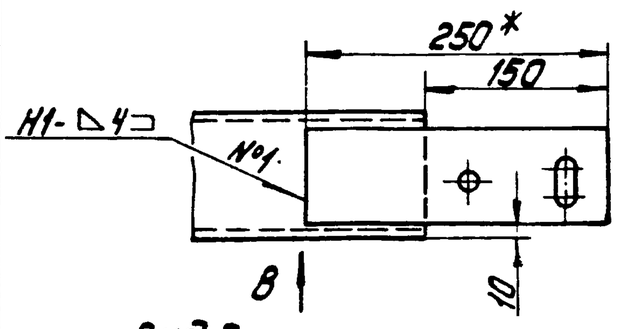

Вид Г
М1:2

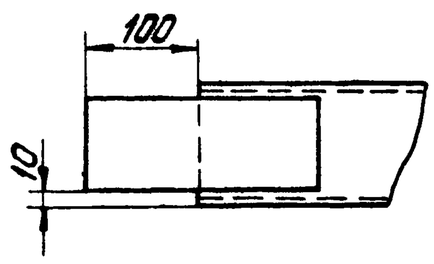

1.* Размеры для справок.
2. H14; h14; ± IT14/2.
3. Шероховатость поверхности кромок реза: 50.
4. Сварные швы по ГОСТ 5264-80.

Вид В

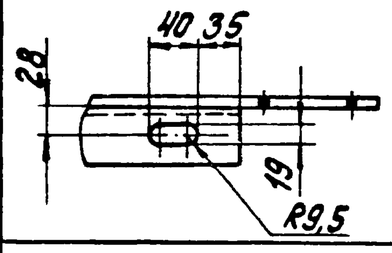

Б-Б

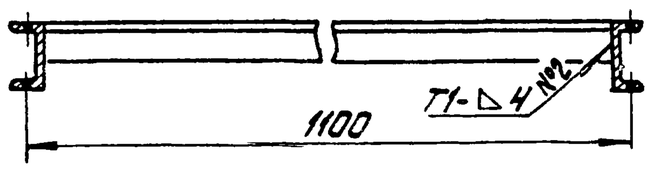

Изм.	Лист	№ докум.	Подпись	Дата	14.02.07.300СБ			
Разраб.		Сорокина			Секция загрузочная Сборочный чертеж	Лит.	Масса	Масшт.
Пров.		Брацила					125	1:20
Т.контр.						Лист	Листов 1	
Н.контр.		Самсонова				ЛАТГИПРОПРОМ		
Утв.		Шнайдер						

Копировал: Дубкова Формат А3

14.02.07.301

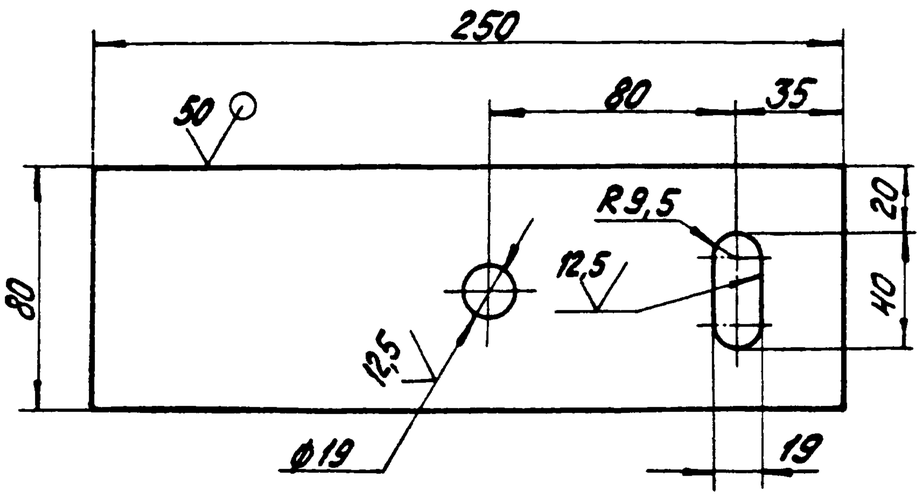

Неуказанные предельные отклонения размеров: H14; h14; ± IT14/2.

Изм.	Лист	№ докум.	Подпись	Дата	14.02.07.301			
Разраб.		Сорокина			Накладка	Лит.	Масса	Масшт.
Пров.							0,94	1:2
Т.контр.						Лист	Листов 1	
Н.контр.		Самсонова			Полоса Б6х80 ГОСТ 103-79 / ВСт3сп ГОСТ 535-79	ЛАТГИПРОПРОМ		
Утв.								

Формат А4

Формат	Зона	Поз.	Обозначение	Наименование	Кол.	Примечание
				Документация		
А3			14.02.07.000СБ	Сборочный чертеж		
				Детали		
А4		1	14.02.07.301	Накладка	2	
Б4		2	14.02.07.302	Накладка		
				Полоса Б6х80 ГОСТ 103-76 / ВСт3сп ГОСТ 535-79		
				L=200 h14	2	0,8кг
Б4		3	14.02.07.303	Прогон		
				Швеллер 10П ГОСТ 8240-72 / ВСт3сп ГОСТ 535-79	2	51,5кг
Б4		4	14.02.07.304	Связь		
				Уголок Б-63х63х6 ГОСТ 8509-72 / ВСт3сп ГОСТ 535-79	3	6,0кг

Изм.	Лист	№ докум.	Подпись	Дата	14.02.07.300			
Разраб.		Сорокина			Секция загрузочная	Лит.	Лист	Листов 1
Пров.		Брацила						
Н.контр.		Самсонова				ЛАТГИПРОПРОМ		
Утв.								

Альбом 10.3 Типовой проект 903-1-224.86 Подпись и дата Инв. № дубл. Взам. инв. № Подпись и дата Инв. № подл.

14.02.07.400СБ

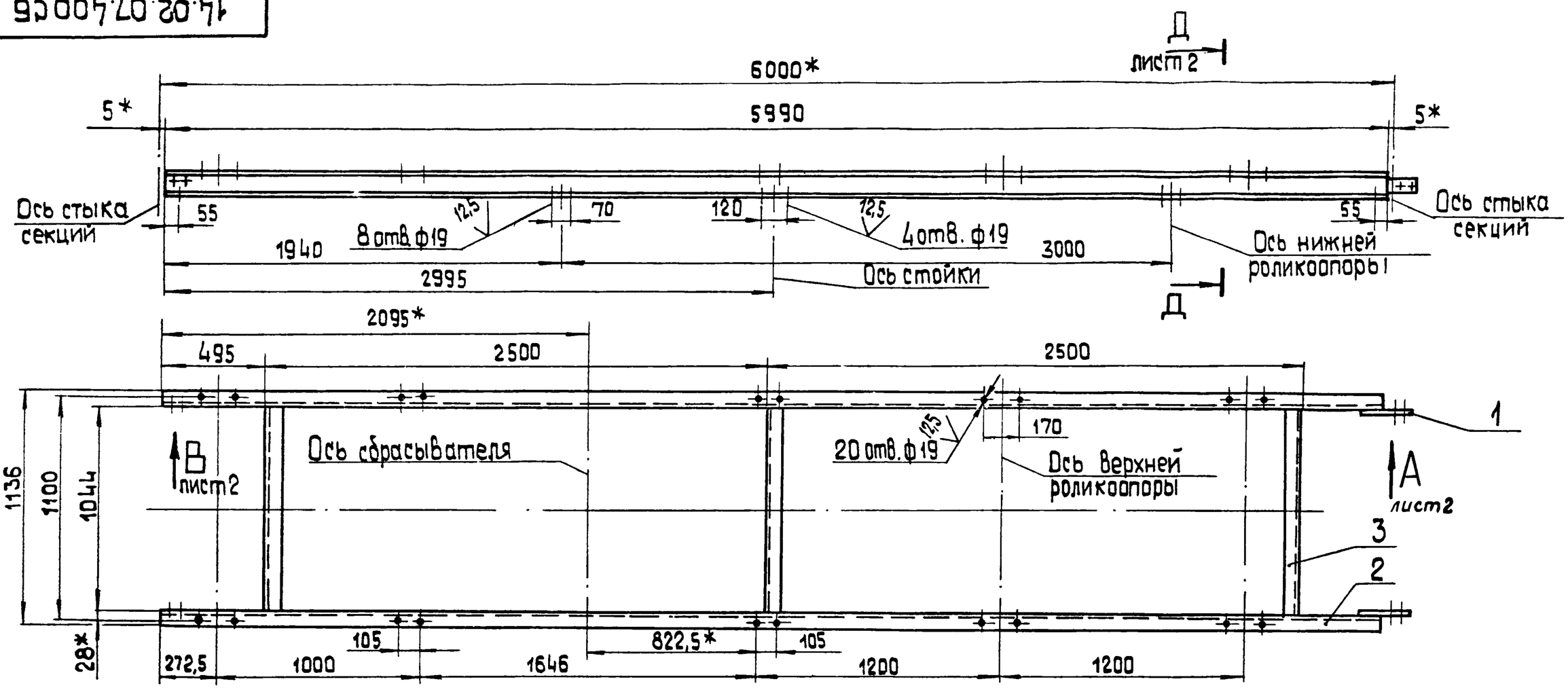

1. * Размеры для справок
2. H 14; h 14; ± $\frac{IT14}{2}$.
3. Шероховатость поверхностей кромок реза: 50
4. Сварные швы по ГОСТ 5264-80.

					14.02.07.400 СБ			
Изм.	Лист	№ докум.	Подп.	Дата	Секция под сбрасыватель Сборочный чертеж	Лит.	Масса	Масшт
Разраб.		Сорокина					126	1:20
Пров.		Брацило				Лист 1	Листов 2	
Т. контр.						ЛАТГИПРОПРОМ		
Н. контр.		Самсонова						
Утв.		Шнайдер						

Копировал 38 Формат А3

Типовой проект 903-1-224.86 Альбом 10.3

Подп. и дата | Инв. № дубл. | Взам. инв. № | Подп. и дата | Инв. № подл.

14.02.07.400СБ

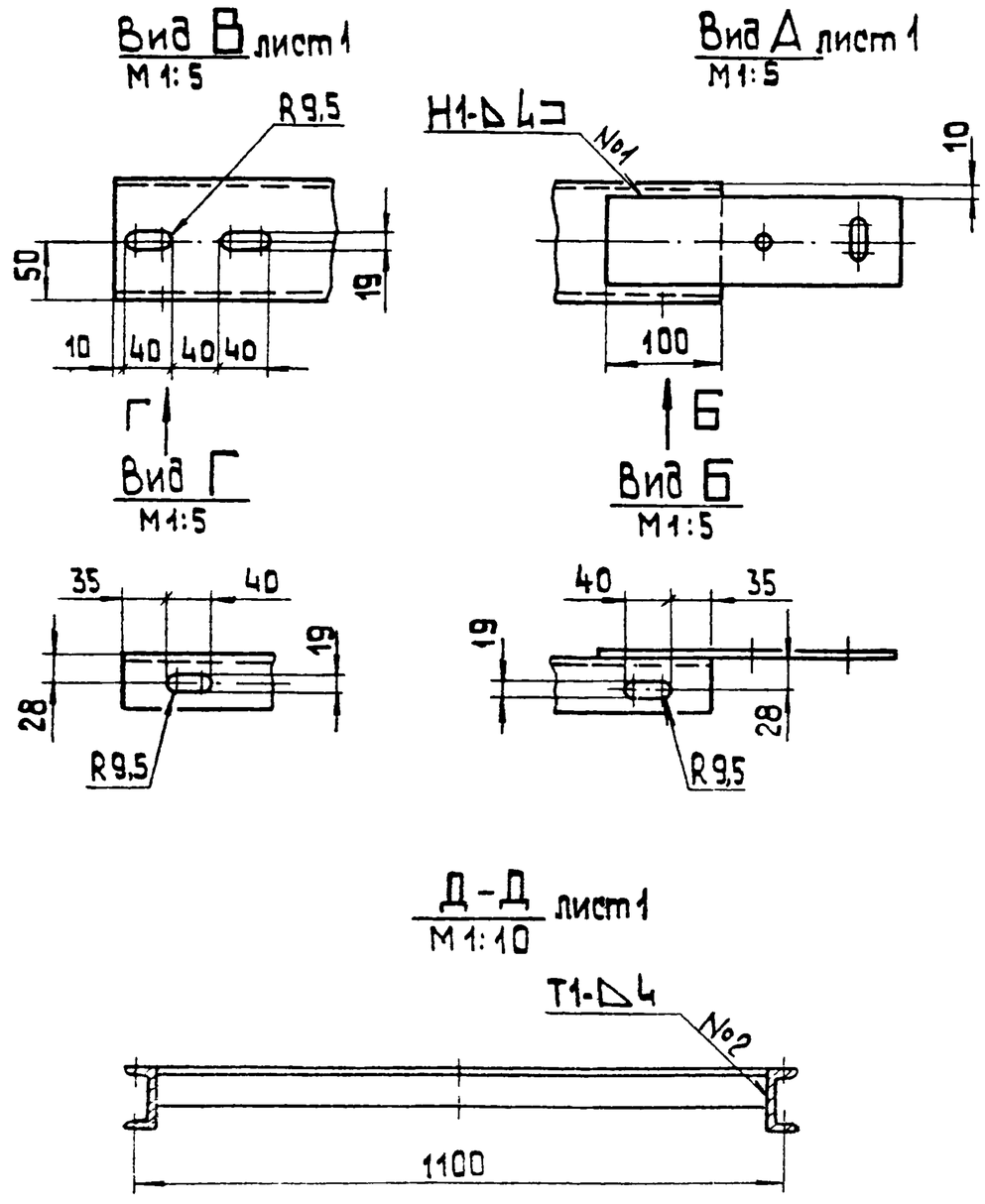

Формат	Зона	Поз.	Обозначение	Наименование	Кол.	Примечание
				Документация		
*			14.02.07.400 СБ	Сборочный чертеж		А3; А4
				Детали		
Д4		1	14.02.07.301	Накладка	2	
Б4		2	14.02.07.401	Прогон		
				Швеллер $\frac{10П\ ГОСТ\ 8240-72}{ВСт3сп\ ГОСТ\ 535-79}$	2	51,5 кг
Б4		3	14.02.07.402	Связь		
				Уголок $\frac{Б-63\times63\times6\ ГОСТ\ 8509-72}{ВСт3сп\ ГОСТ\ 535-79}$	3	6,0 кг

					14.02.07.400			
Изм.	Лист	№ докум.	Подп.	Дата	Секция под сбрасыватель	Лит.	Лист	Листов
Разраб.		Сорокина						1
Пров.		Брацило				ЛАТГИПРОПРОМ		
Н. контр.		Самсонова						
Утв.		Шнайдер						

Типовой проект 903-1-224.86 Альбом 10.3

Подп. и дата | Инв. № дубл. | Взам. инв. № | Подп. и дата | Инв. № подл.

Изм.	Лист	№ докум.	Подп.		14.02.07.400 СБ	Лист 2

14.02.07.500СБ

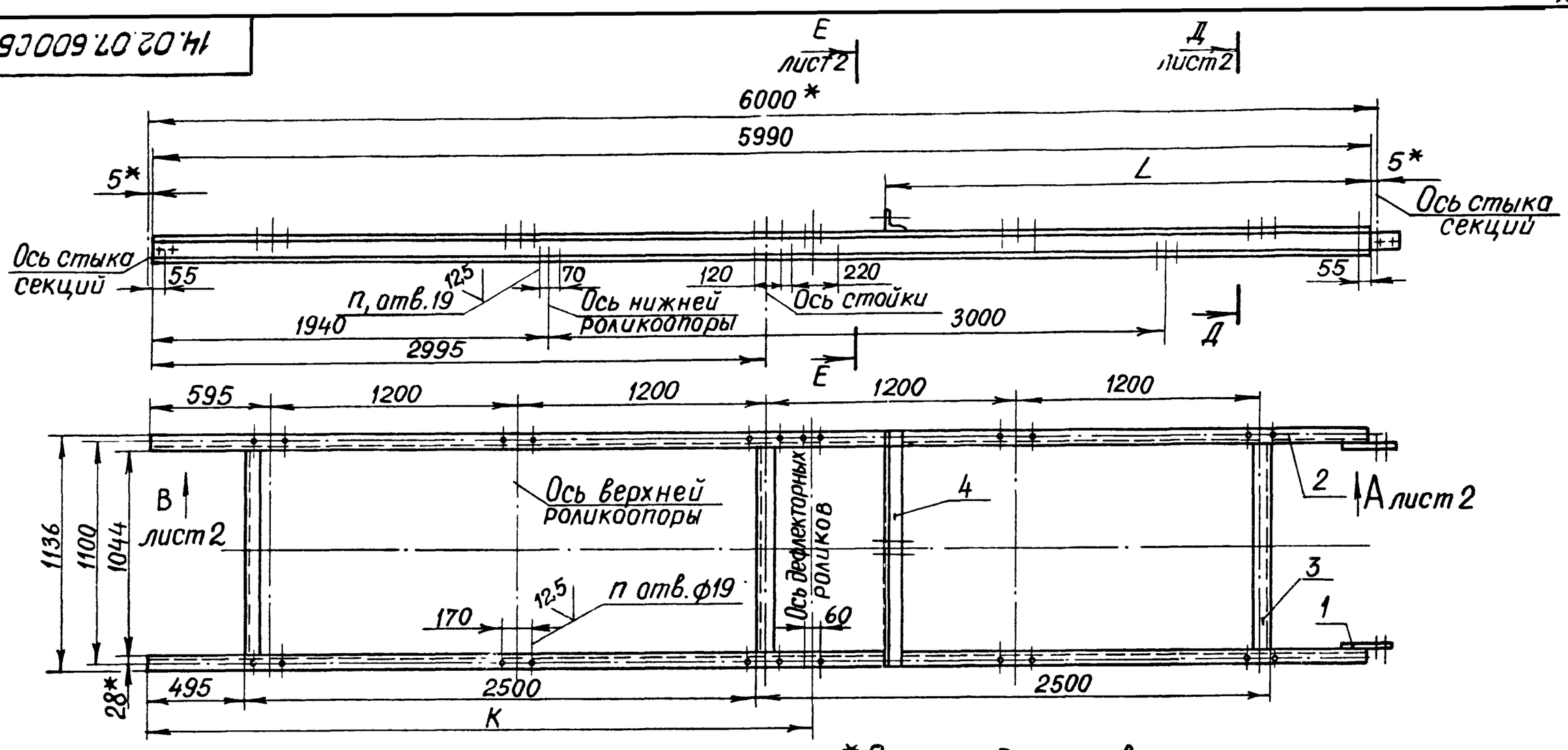

1. * Размеры для справок.
2. H14; h14, $\pm\frac{IT14}{2}$
3. Шероховатость кромок реза: 50 √.
4. Сварные швы по ГОСТ 5264-80

Обозначение	Размеры, мм K	Размеры, мм L	n	n,	Масса кг	Примечание
14.02.07.500	—	—	20	12	126	—
-01	3245	—	24	16	126	—
-02	—	2350	20	12	132	Поз.4

Изм	Лист	№ докум.	Подпись	Дата	14.02.07.500СБ			
Разраб		Сорокина			Секция средней части L=6000 Сборочный чертеж	Лит.	Масса	Масшт
Провер		Брацило					СМ. ТАБЛ.	1:20
Т.контр.						Лист 1	Листов 2	
Н.контр.		Самсонова				ЛАТГИПРОПРОМ		
Утв.		Шнайдер						

Копировал Ч. Формат А3

14.02.07.500СБ

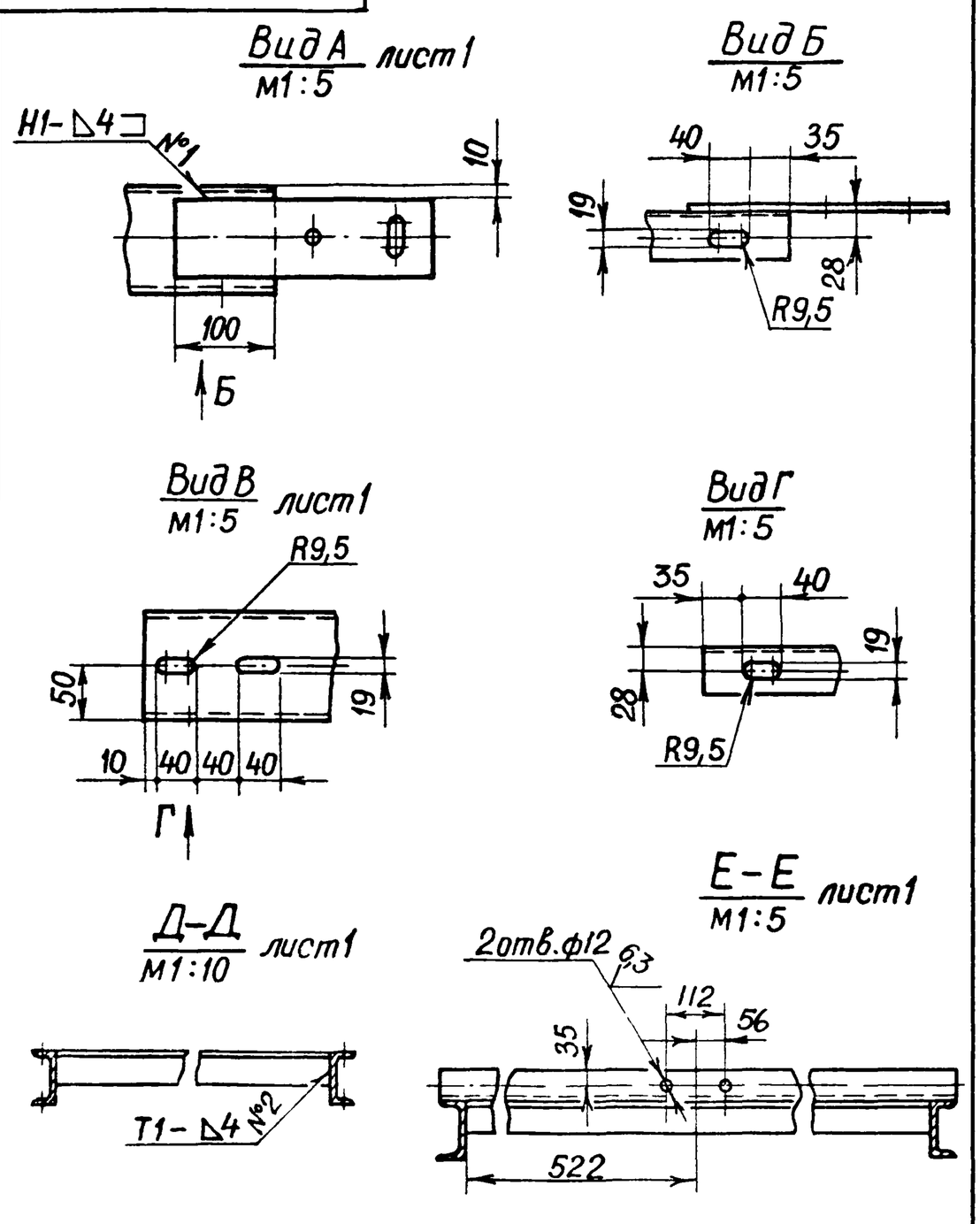

Изм	Лист	№ докум	Подпись	Дата	14.02.07.500СБ	Лист 2

Формат	Зона	Поз.	Обозначение	Наименование	Кол.	Примечание
				Документация		
А3			14.02.07.500СБ	Сборочный чертеж		
				Детали		
А4		1	14.02.07.301	Накладка	2	
Б4		2	14.02.07.501	Прогон		
				Швеллер 10П ГОСТ 8240-72 / ВСт3спГОСТ535-79	2	51,5кг
Б4		3	14.02.07.502	Связь		
				Уголок Б-63×63×6 ГОСТ8509-72 / ВСт3СПГОСТ535-79	3	6,0кг
			Переменные данные	для исполнения		
			14.02.07.500, 14.02.07.500-01	отсутствуют		
				14.02.07.500-02		
Б4		4	14.02.07.503	Связь		
				Уголок Б-63×63×6 ГОСТ8509-72 / ВСт3СПГОСТ535-79		
				L=1136 h14	1	6,5кг

Изм	Лист	№ докум	Подпись	Дата	14.02.07.500			
Разраб		Сорокина			Секция средней части L=6000	Лит.	Лист	Листов 1
Пров		Брацило				ЛАТГИПРОПРОМ		
Н.контр.		Самсонова						
Утв		Шнайдер						

Альбом 10.3 Типовой проект 903-1-224.86 Подпись и дата Инв.№ дубл. Взам.инв.№ Подпись и дата Инв.№ подл.

14.02.07.600СБ

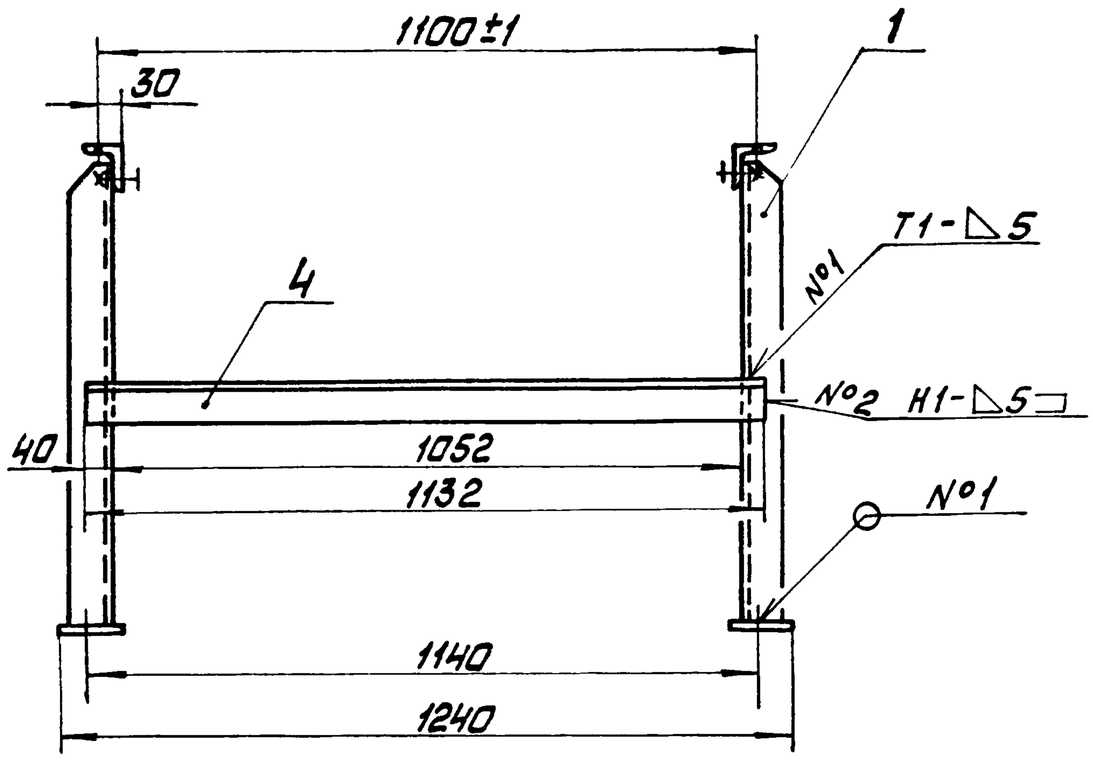

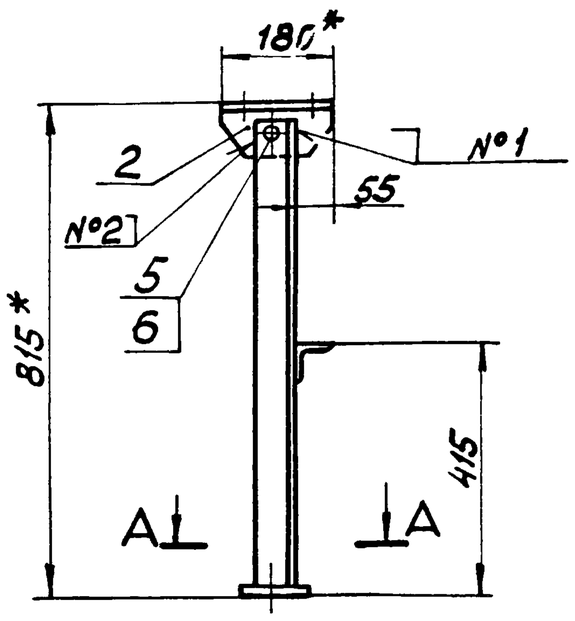

Поз.2
М1:5

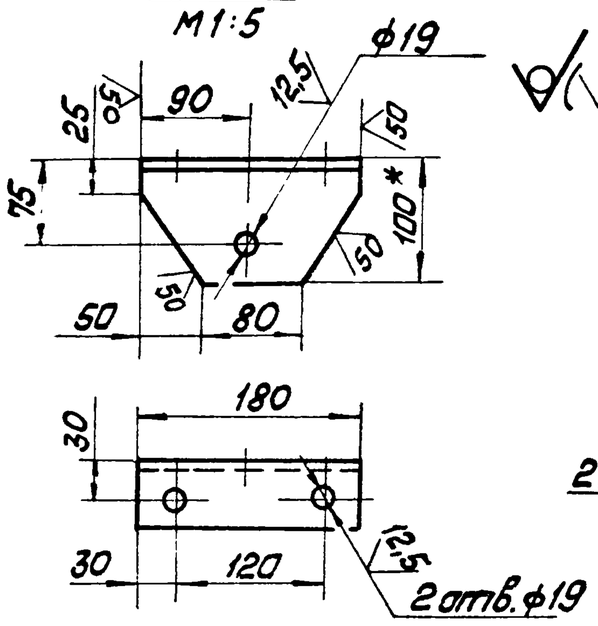

А—А
М1:5

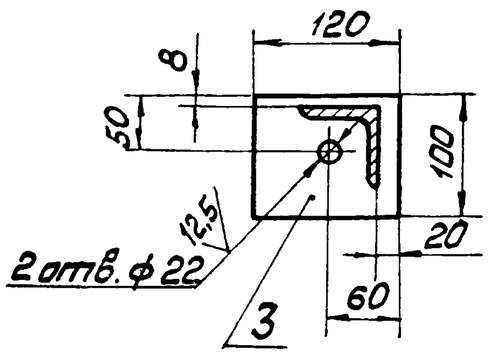

1. * Размеры для справок.
2. Н14; h14; $\pm\frac{IT14}{2}$
3. Шероховатость поверхностей кромок реза: 50
4. Сварные швы по ГОСТ 5264-80.

					14.02.07.600СБ			
Изм.	Лист	№ докум.	Подп.	Дата	Стойка Н=815 Сборочный чертёж	Лит.	Масса	Масштаб
Разраб.		Сорокина					20	1:10
Пров.		Брацило				Лист	Листов 1	
Т.контр.						ЛАТГИПРОПРОМ		
Н.контр.		Самсонова						
Утв.		Шнайдер						

Копировал Формат А3

14.02.07.601

14.02.07.801-изображено
14.02.07.801-01-зеркальное отражение

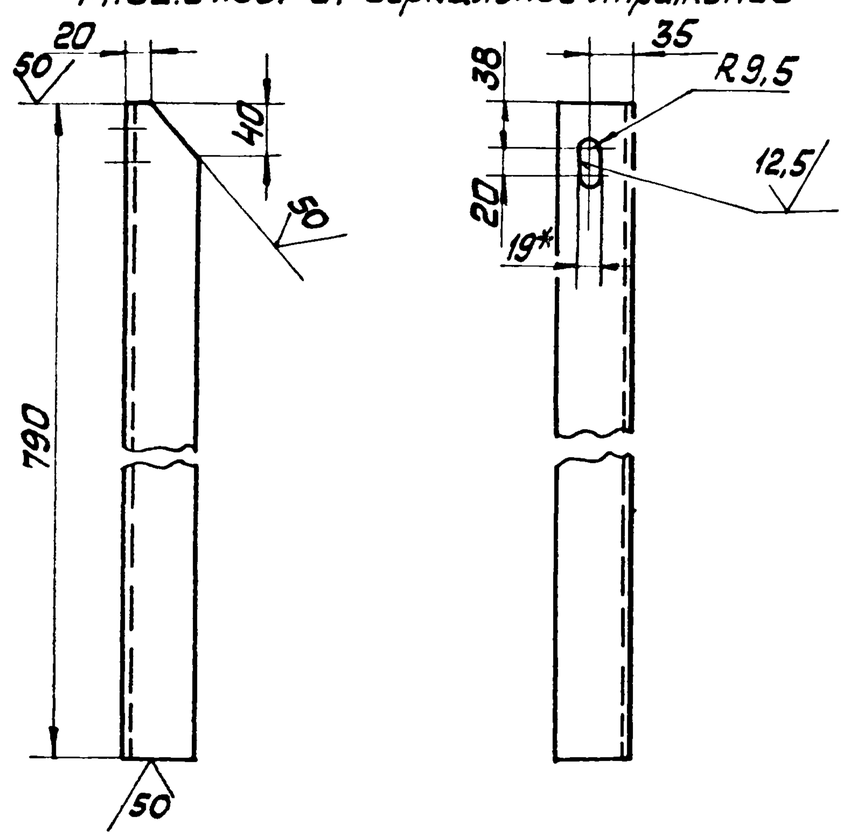

Неуказанные предельные отклонения размеров: Н14; h14; $\pm\frac{IT14}{2}$

					14.02.07.601			
Изм.	Лист	№ докум.	Подп.	Дата	Стойка	Лит.	Масса	Масштаб
Разраб.		Сорокина					4,5	1:5
Пров.						Лист	Листов 1	
Т.контр.					Уголок Б-63×63×6 ГОСТ8509-72 / ВСт3сп ГОСТ535-79	ЛАТГИПРОПРОМ		
Н.контр.		Самсонова						
Утв.								

Форм.	Зона	Поз.	Обозначение	Наименование	Кол.	Примечание
				Документация		
А3			14.02.07.600СБ	Сборочный чертёж		
				Детали		
А4		1	14.02.07.601	Стойка	1	
			-01	Стойка	1	
Б4		2	14.02.07.602	Опора		
				Уголок Б-100×63×6 ГОСТ8510-72 / ВСт3сп ГОСТ535-79	2	1,1кг
Б4		3	14.02.07.603	Основание		
				Лист Б-ПН-8 ГОСТ19903-74 / ВСт3сп ГОСТ14637-79	2	0,8кг.
Б4		4	14.02.07.604	Связь		
				Уголок Б-63×63×6 ГОСТ8509-72 / ВСт3сп ГОСТ535-79	1	6,5кг
				Стандартные изделия		
		5		Болт М16-6g×45.58.016 ГОСТ7798-70	2	
		6		Гайка М16.5.016 ГОСТ5915-70	2	

					14.02.07.600			
Изм.	Лист	№ докум.	Подп.	Дата	Стойка Н=815	Лит.	Лист	Листов 1
Разраб.		Сорокина				ЛАТГИПРОПРОМ		
Пров.		Брацило						
Н.контр.		Самсонова						
Утв.		Шнайдер						

Типовой проект 903-1-224.86 Альбом 10.3

Инв. № подл. | Подпись и дата | Взам. инв. № | Инв. № дубл. | Подпись и дата

14.02.07.700СБ

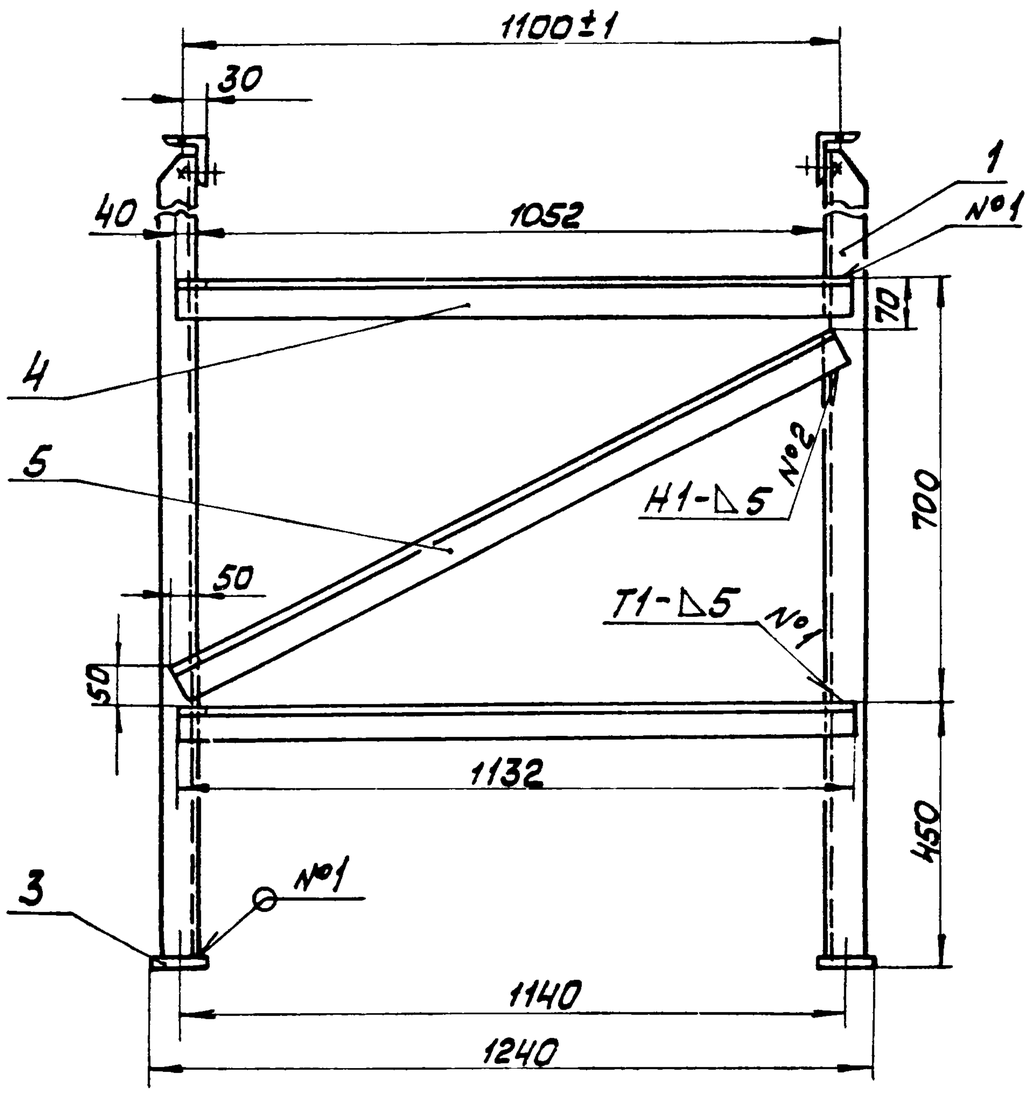

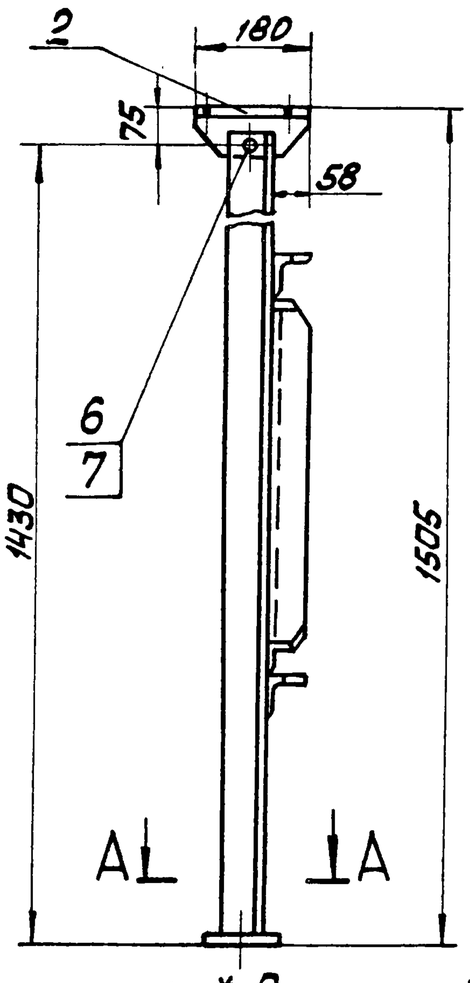

Поз.5

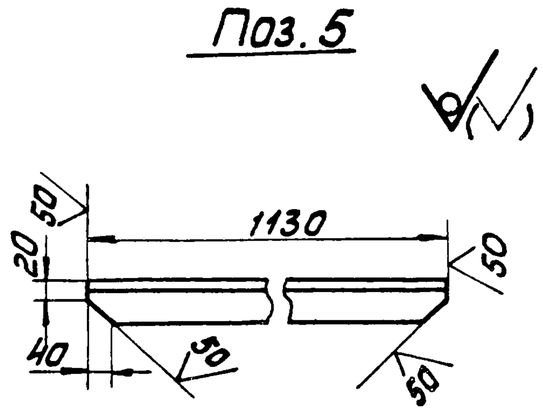

Поз.4

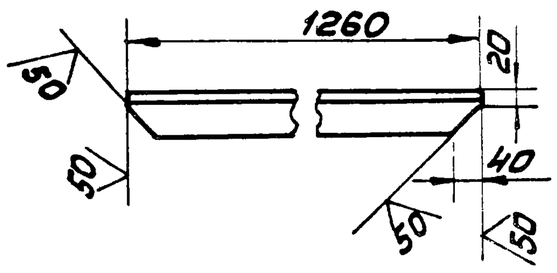

1. * Размеры для справок.
2. H14; h14; $\pm\frac{IT14}{2}$
3. Шероховатость поверхностей кромок реза: 50
4. Сварные швы по ГОСТ 5264-80.

Поз.2

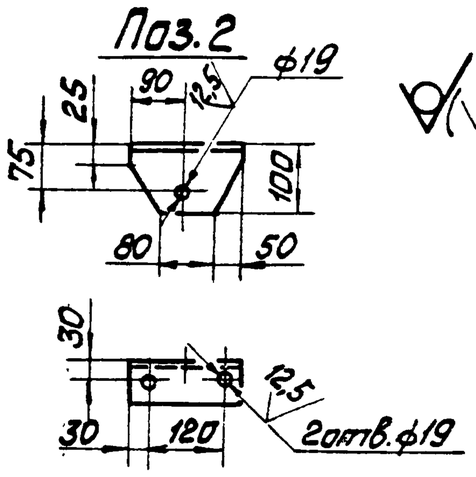

А–А
М1:5

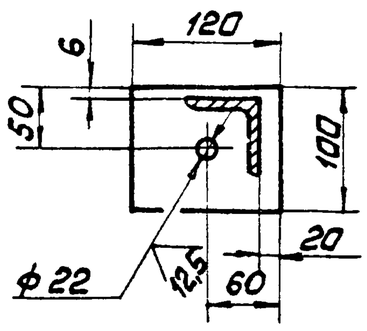

Изм. Лист	№ докум.	Подп.	Дата	14.02.07.700СБ			
Разраб.	Сорокина			Стойка Н=1505 Сборочный чертёж	Лит.	Масса	Масштаб
Пров.	Брацило					43	1:10
Т.контр.					Лист	Листов 1	
Н.контр.	Самсонова				ЛАТГИПРОПРОМ		
Утв.	Шнайдер						

Копировал Жар. Формат А3

Типовой проект 903-1-224.86 Альбом 10.3

Инв.№подл. | Подпись и дата | Взам.инв.№ | Инв.№дубл. | Подпись и дата

14.02.07.701

14.02.07.701 - изображено
14.02.07.701-01 - зеркальное отражение

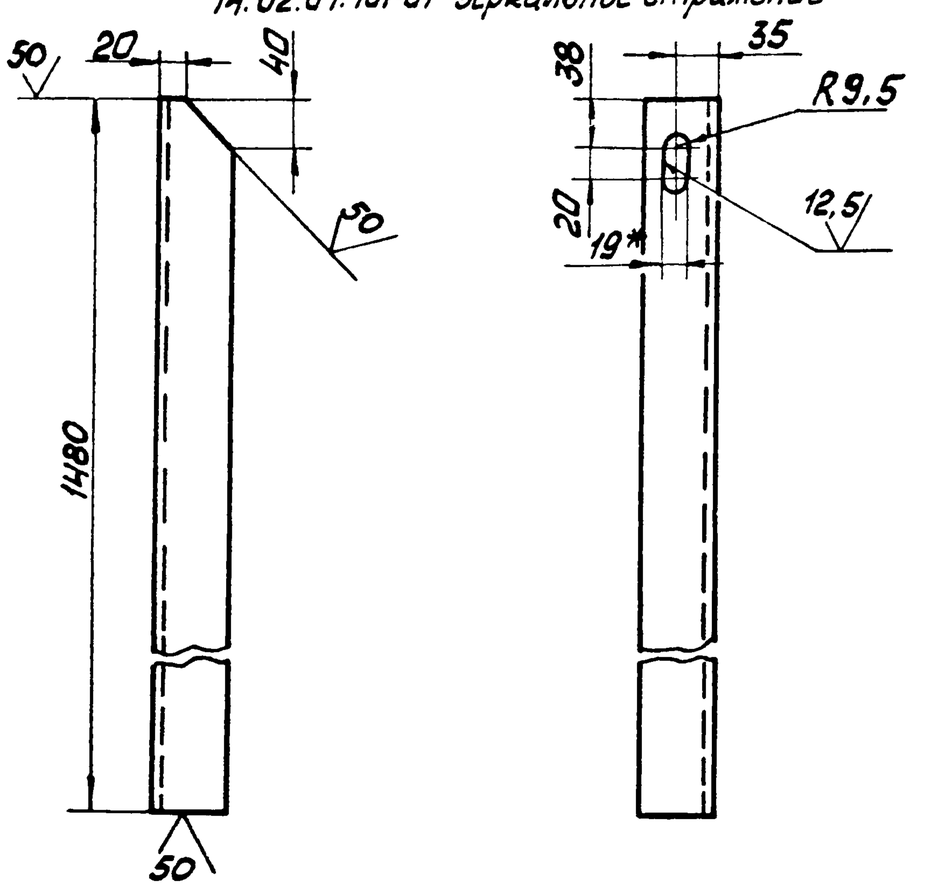

Неуказанные предельные отклонения размеров: H14; h14; $\pm\frac{IT14}{2}$.

Изм. Лист	№ докум.	Подп.	Дата	14.02.07.701			
Разраб.	Сорокина			Стойка	Лит.	Масса	Масштаб
Пров.						8,5	1:5
Т.контр.					Лист	Листов 1	
Н.контр.	Самсонова			Уголок Б-63×63×6 ГОСТ 8509-72 / ВСт3сп ГОСТ 535-70	ЛАТГИПРОПРОМ		
Утв.							

Формат А4

Типовой проект 903-1-224.86 Альбом 10.3

Форм.	Зона	Поз.	Обозначение	Наименование	Кол.	Примечание
				Документация		
А2			14.02.07.700СБ	Сборочный чертёж		
				Детали		
А4		1	14.02.07.701	Стойка	1	
			-01	Стойка	1	
Б4		2	14.02.07.702	Опора		
				Уголок Б-100×63×6 ГОСТ 8510-72 / ВСт3сп ГОСТ 535-79	2	1,1кг
Б4		3	14.02.07.703	Основание		
				Лист Б-ПН-8 ГОСТ 19903-74 / ВСт3сп ГОСТ 14637-79	2	0,8кг
Б4		4	14.02.07.704	Связь		
				Уголок Б-63×63×6 ГОСТ 8509-72 / ВСт3сп ГОСТ 535-79	2	7,2кг
Б4		5	14.02.07.705	Связь		
				Уголок Б-63×63×6 ГОСТ 8509-72 / ВСт3сп ГОСТ 535-79	1	6,5кг
				Стандартные изделия		
		6		Болт М16-6g×45.36.016 ГОСТ 7798-70	2	
		7		Гайка М16.4.016 ГОСТ 5915-70	2	

Изм. Лист	№ докум.	Подп.	Дата	14.02.07.700			
Разраб.	Сорокина			Стойка Н=1505	Лит.	Лист	Листов 1
Пров.	Брацило				ЛАТГИПРОПРОМ		
Н.контр.	Самсонова						
Утв.	Шнайдер						

Формат А4

14.02.08.000СБ

Типовой проект 903-1-224.86 Альбом 10.3

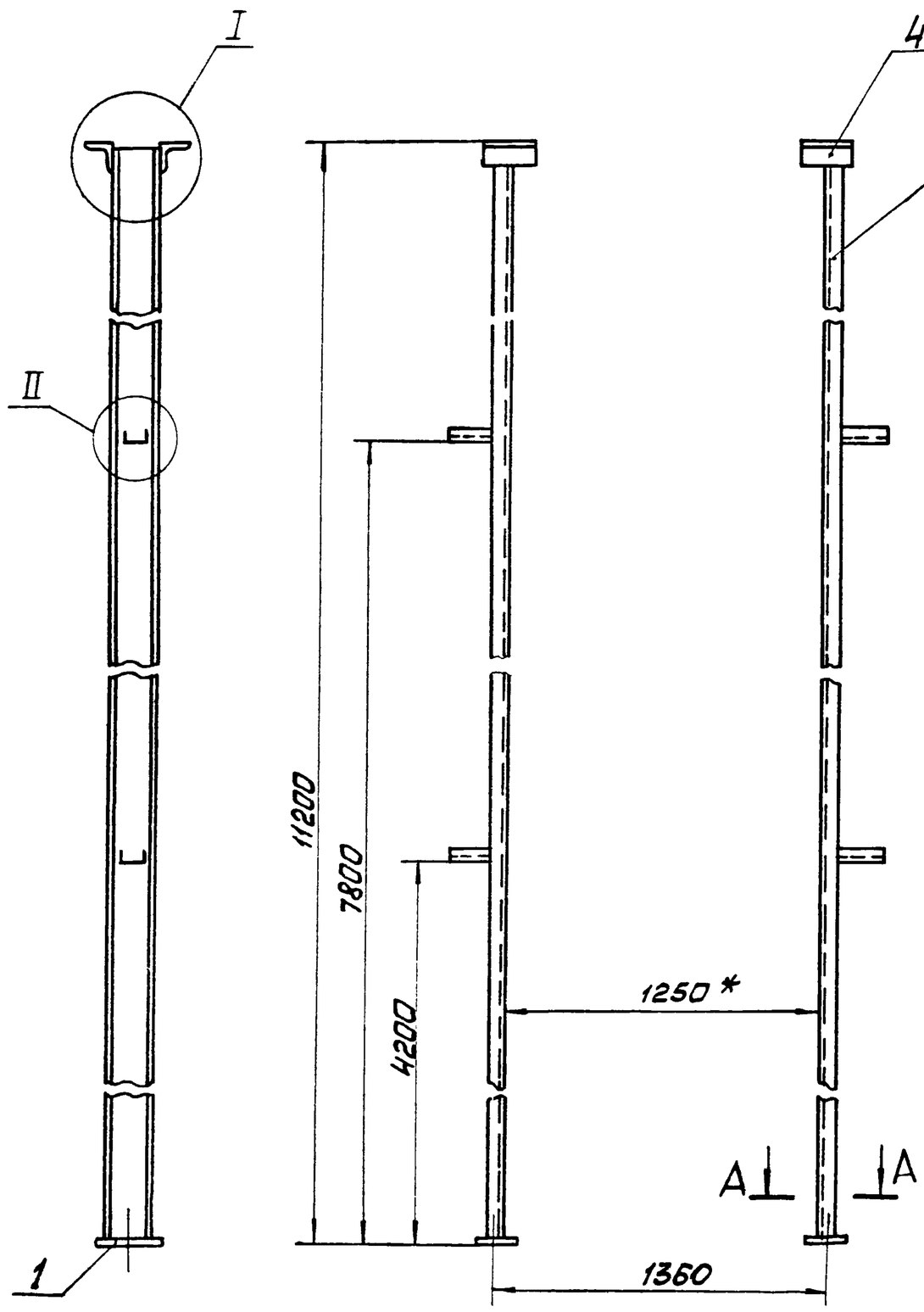

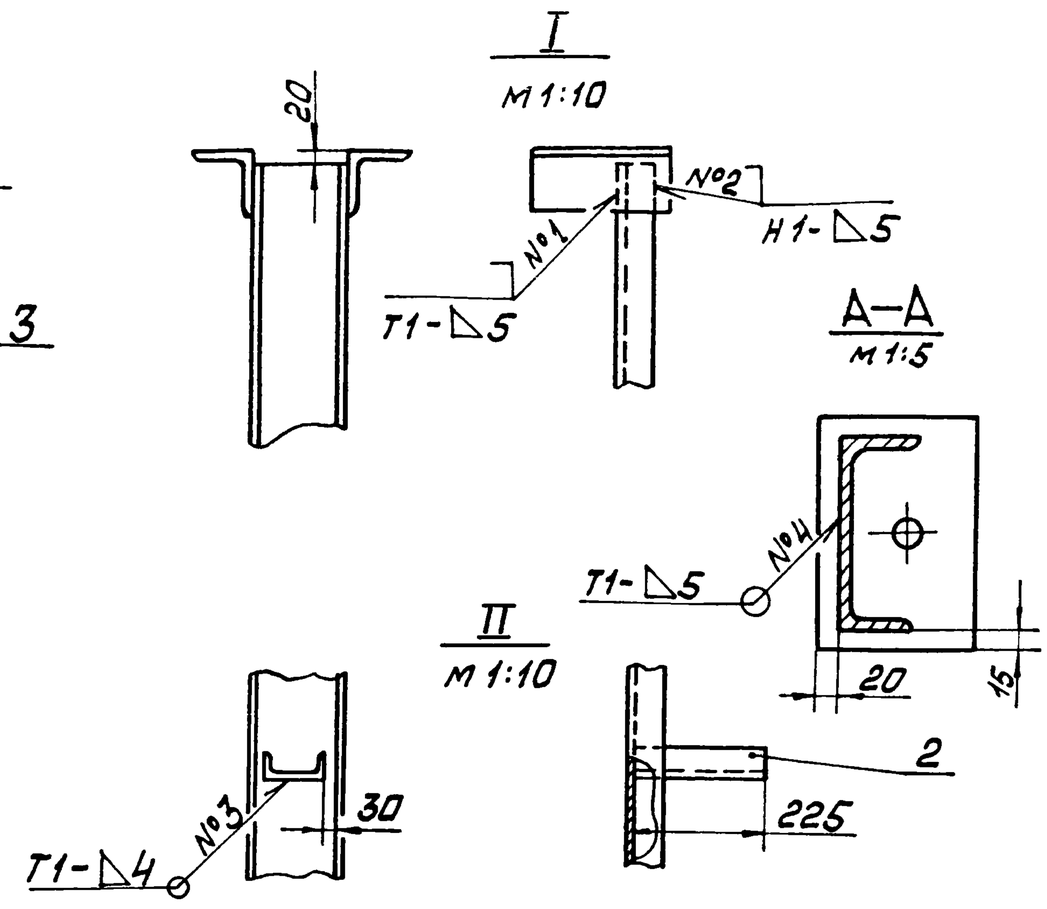

1 * Размеры для справок.
2. Н14; h14; $\pm\frac{IT14}{2}$
3. Шероховатость поверхностей кромок реза: 50
4. Сварные швы по ГОСТ 5264-80.

					14.02.08.000СБ			
Изм.	Лист	№ докум.	Подп.	Дата	Направляющая натяжки Сборочный чертёж.	Лит.	Масса	Масштаб
Разраб.		Сорокина					340	1:20
Пров.		Брацило				Лист	Листов 1	
Т. контр.						ЛАТГИПРОПРОМ		
Н. контр.		Самсонова						
Утв.		Шнайдер						

Копировал Формат А3

14.02.08.001

Альбом 10.3

Типовой проект 903-1-224.86

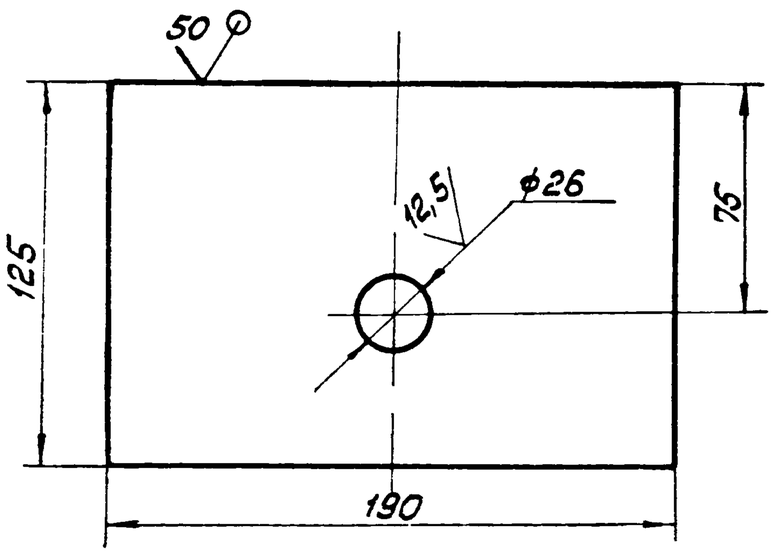

Неуказанные предельные отклонения размеров: Н14, h14, $\pm\frac{IT14}{2}$

					14.02.08.001			
Изм.	Лист	№ докум.	Подп.	Дата	Основание	Лит.	Масса	Масштаб
Разраб.		Сорокина					1,96	1:2
Пров.						Лист	Листов 1	
Т. контр.						ЛАТГИПРОПРОМ		
Н. контр.		Самсонова			Лист Б-ПН-10 ГОСТ 19903-74 / ВСт3сп ГОСТ 14637-79			
Утв.								

Форм.	Зона	Поз.	Обозначение	Наименование	Кол.	Примечание
				Документация		
А3			14.02.08.000СБ	Сборочный чертёж		
				Детали		
А4		1	14.02.08.001	Основание	2	
Б4		2	14.02.08.002	Опора		
				Швеллер 10П ГОСТ 8240-72 / ВСт3сп ГОСТ 535-79	4	1,89 кг
Б4		3	14.02.08.003	Стойка		
				Швеллер 16П ГОСТ 8240-72 / ВСт3сп ГОСТ 535-79	2	157,62 кг
Б4		4	14.02.08.004	Уголок		
				Уголок Б-100×100×8 ГОСТ 8509-72 / ВСт3сп ГОСТ 535-79		
				L = 200 h14	2	2,44 кг

					14.02.08.000			
Изм.	Лист	№ докум.	Подп.	Дата	Направляющая натяжки	Лит.	Лист	Листов
Разраб.		Сорокина				ЛАТГИПРОПРОМ		
Пров.		Брацило						
Т. контр.								
Н. контр.		Самсонова						
Утв.		Шнайдер						

Формат А4

14.02.09.000СБ

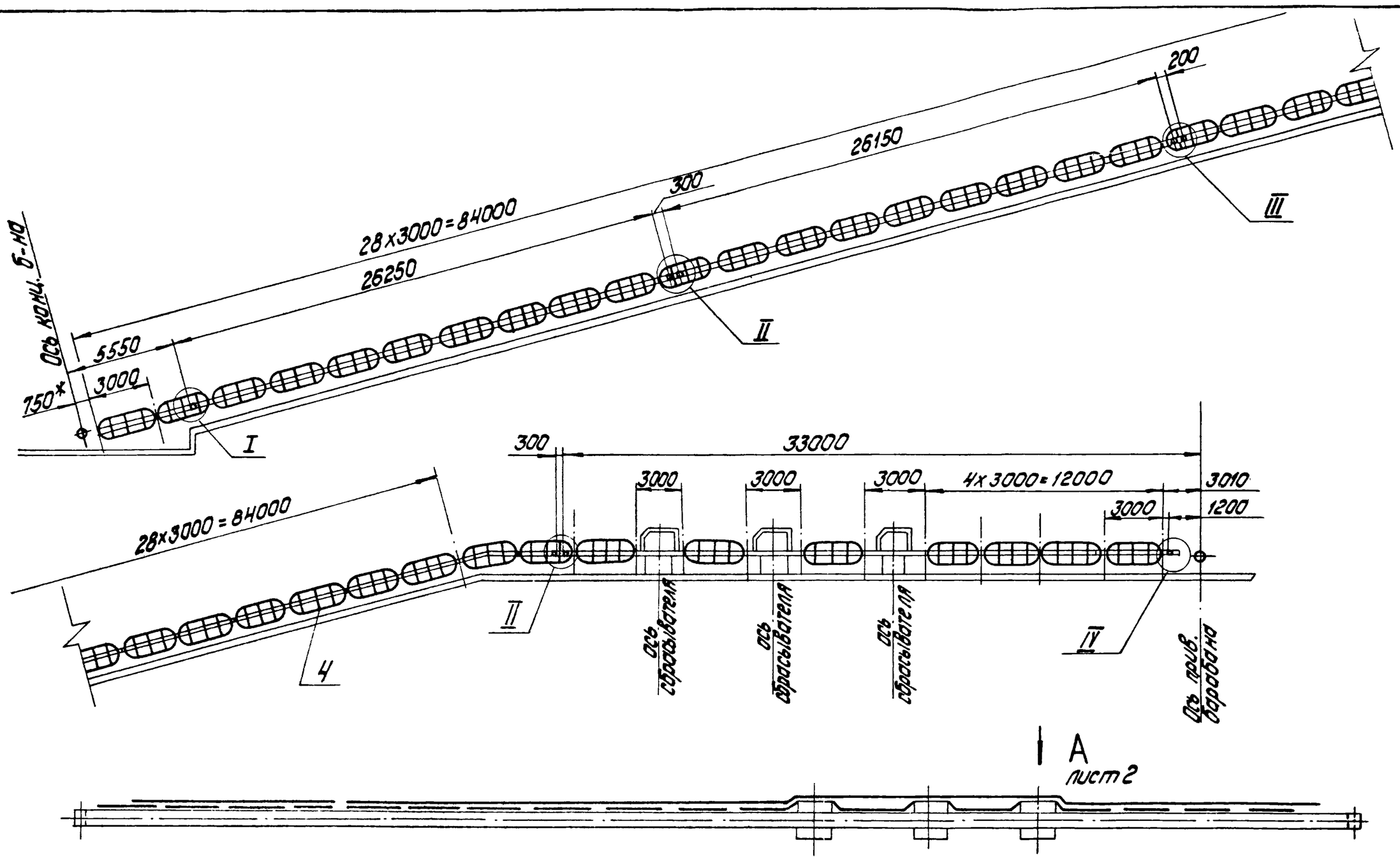

I
М1:2

II
М1:2

III
М1:2

IV
М1:2

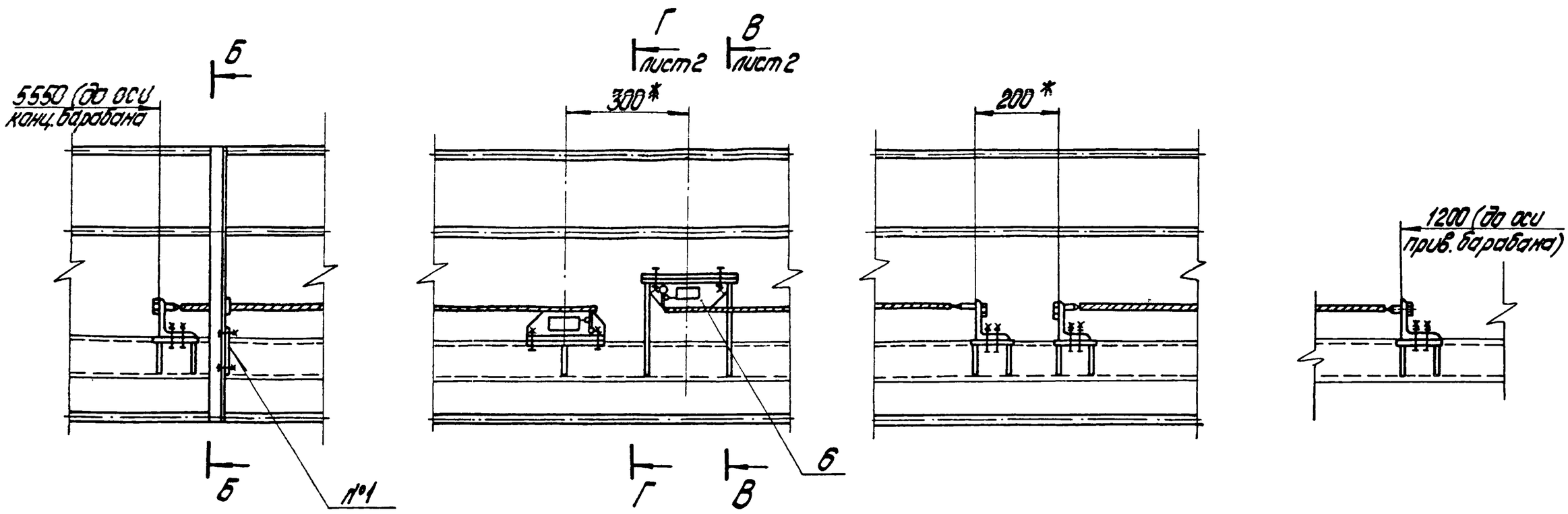

Б-Б
М1:2

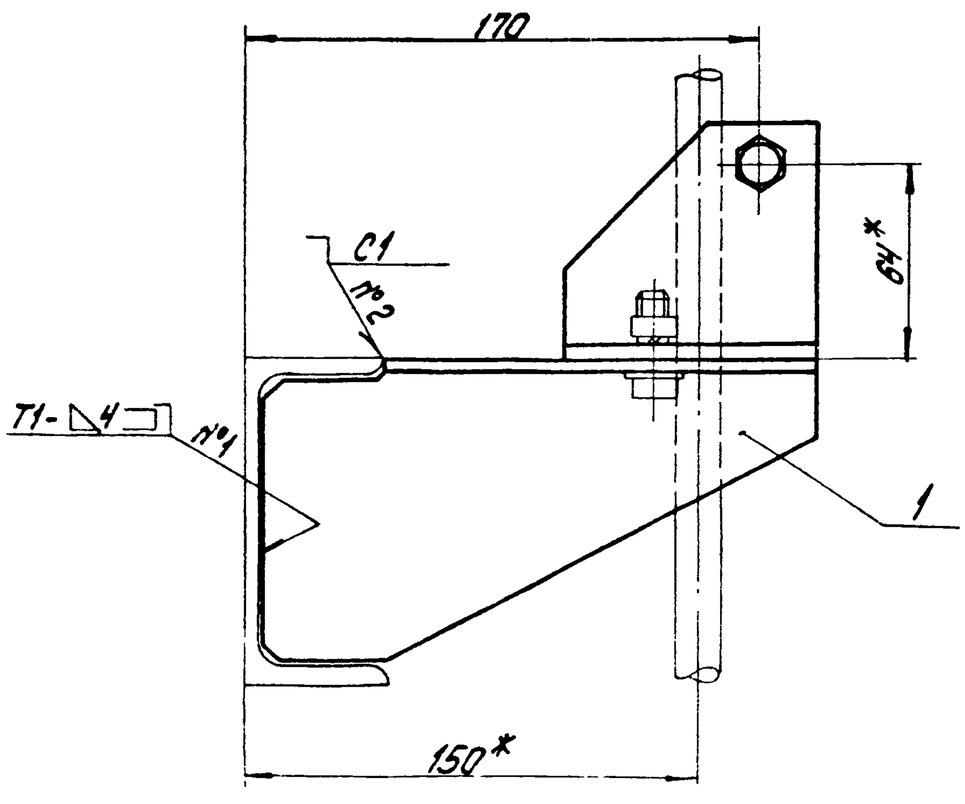

1. * Размеры для справок.
2. h14; $\pm\frac{IT14}{2}$.
3. Шероховатость поверхностей кромок реза: $\overset{50}{\nabla}$.
4. Сварные швы по ГОСТ 5264-80.

Изм.	Лист	№ докум.	Подпись	Дата	14.02.09.000СБ			
Разраб.		Горокина			Ограждение конвейера и аварийные выключающие устройства в сборе. Сборочный чертеж	Лит.	Масса	Масштаб
Пров.		Брацило					985	1:200
Т.контр.						Лист 1	Листов: 3	
Н.контр.		Самсонова				ЛАТГИПРОПРОМ		
Утв.		Шнайдер						

Типовой проект 903-1-224.86 Альбом 10.3

Инв.№ подл. | Подпись и дата | Взам. инв.№ | Инв.№ дубл. | Подпись и дата

14.02.09.000СБ

Альбом 10.3

Типовой проект 903-1-224.86

Вид А
М1:25 лист 1

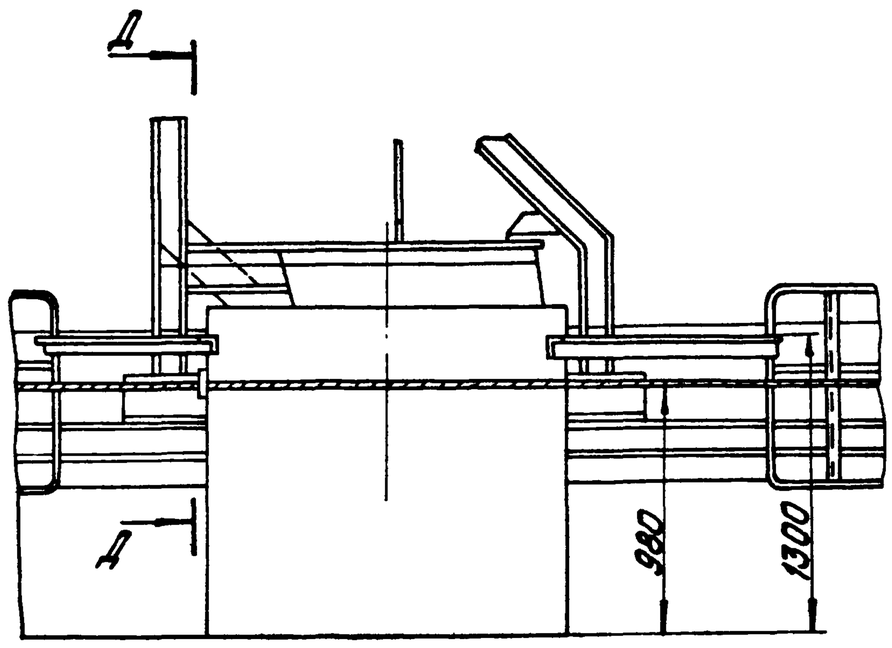

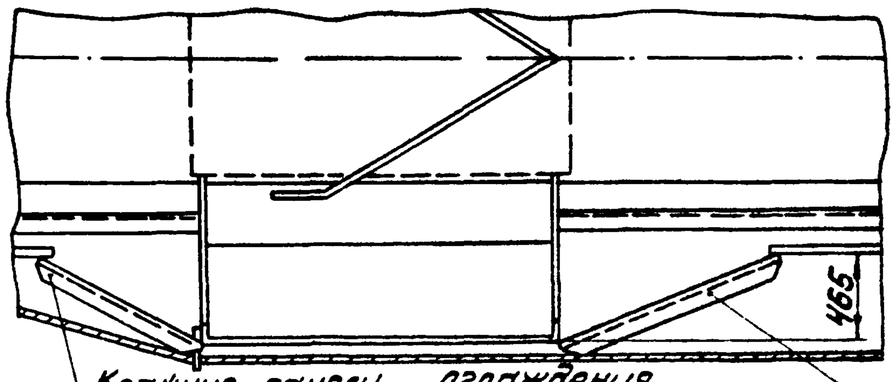

Крайние панели ограждения соединить с воронками деталью поз.5 сваркой по месту.

В-В
М1:2 лист 1

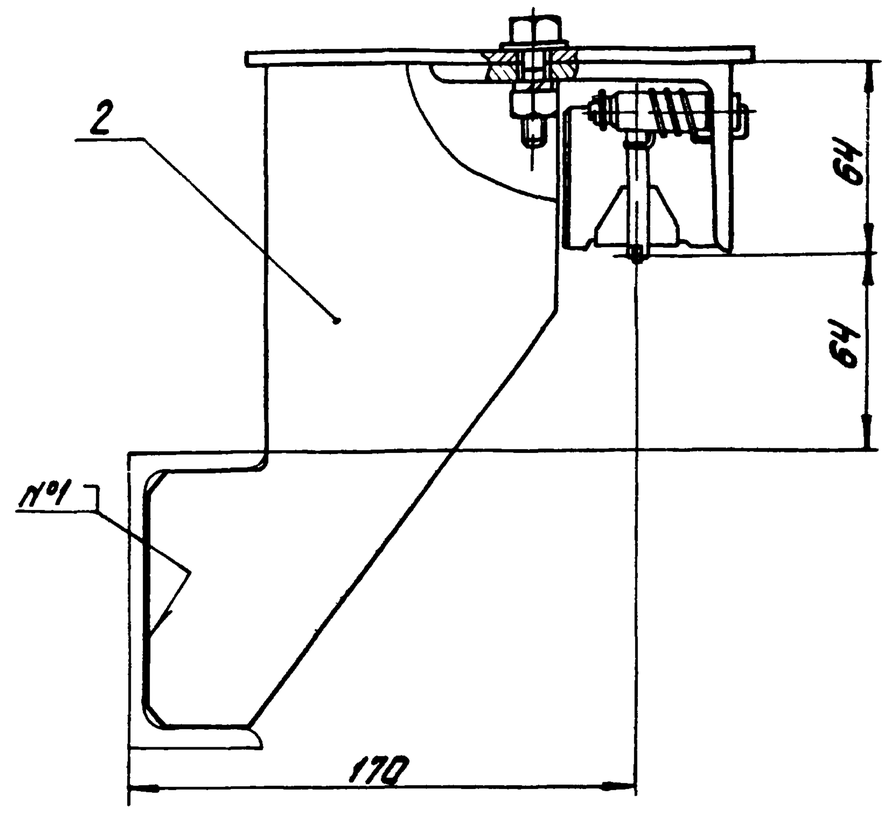

Д-Д

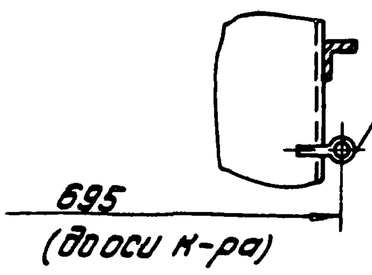

Скобы из проволоки ф4 изготовить при монтаже по типу выполненных на панелях ограждения

Изм.	Лист	№ докум.	Подп.	Дата	14.02.09.000СБ	Лист 2

Копировал: Дубкова Формат А3

14.02.09.000СБ

Альбом 10.3

Типовой проект 903-1-224.86

Г-Г
М1:2 лист 1

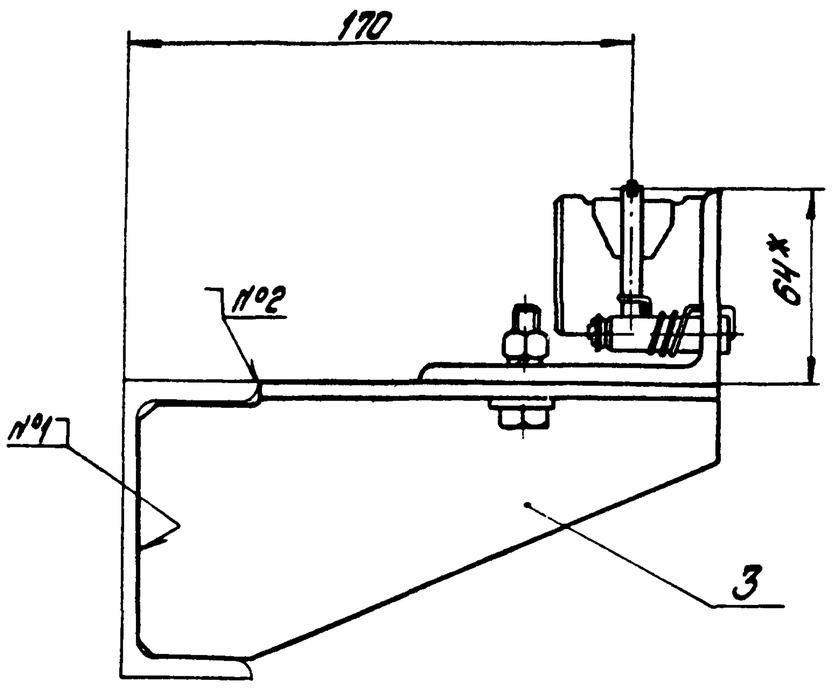

Поз. 5
М1:5

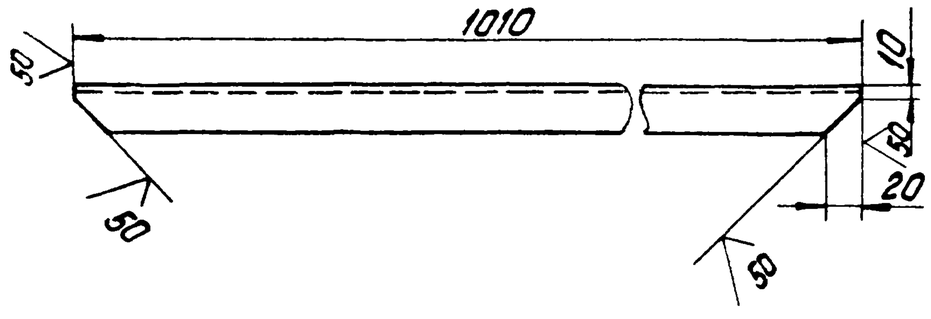

Изм.	Лист	№ докум.	Подп.	Дата	14.02.09.000	Лист 3

Формат А4

Формат	Зона	Поз.	Обозначение	Наименование	Кол.	Примечание
				Документация		
*			14.02.09.000СБ	Сборочный чертеж		*А2;А3;А4
				Сборочные единицы		
А4		1	14.03.07.100	Кронштейн	4	
А4		2	14.03.07.200	Кронштейн	2	
А4		3	14.03.07.300	Кронштейн	2	
А4		4	14.03.07.400	Панель ограждения	37	
				Детали		
Б4		5	14.02.09.001	Уголок		
				Уголок Б-40х40х4 ГОСТ 8509-72 / Вст3сп ГОСТ 535-79	6	2,44кг
				Прочие изделия		
		6		Устройство канатное выключающее $\ell_к$=30м	4	

Изделие поз 6 изготавливается по нормалям „Союзпроммеханизации", комплектуется и поставляется заводами Минтяжмаша СССР

Изм.	Лист	№ докум.	Подпись	Дата	14.02.09.000			
Разраб.		Сорокина			Ограждение конвейера и аварийные выключающие устройства в сборе	Лит.	Лист	Листов 1
Пров.		Брацило				ЛАТГИПРОПРОМ		
Н.контр.		Самсонова						
Утв.		Шнейдер						

Типовой проект 903-1-224.86 Альбом 10.3

14.02.11.000СБ

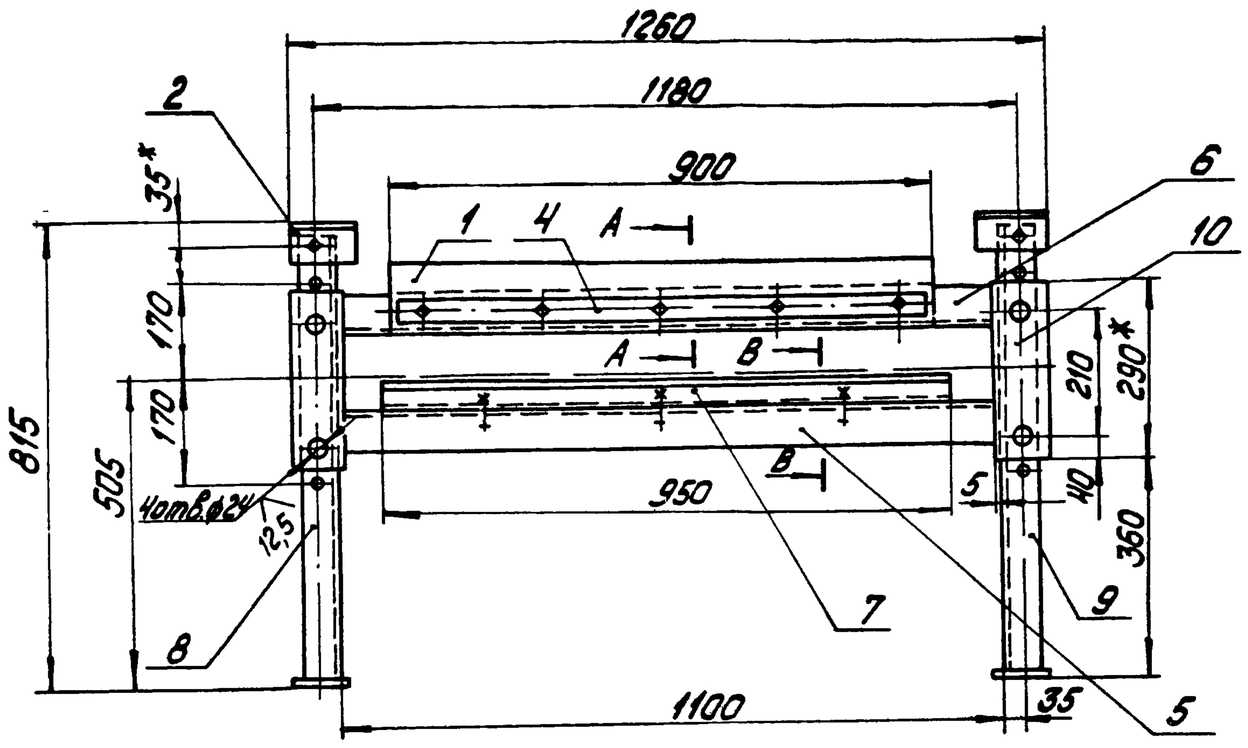

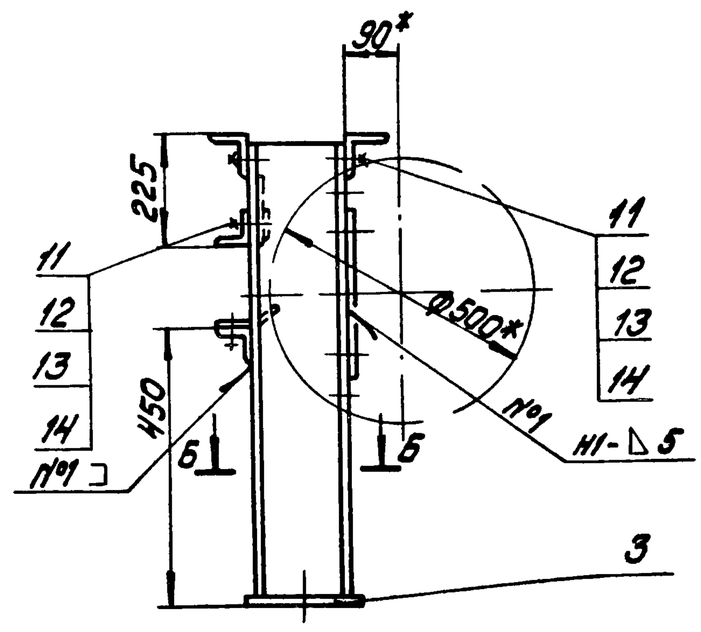

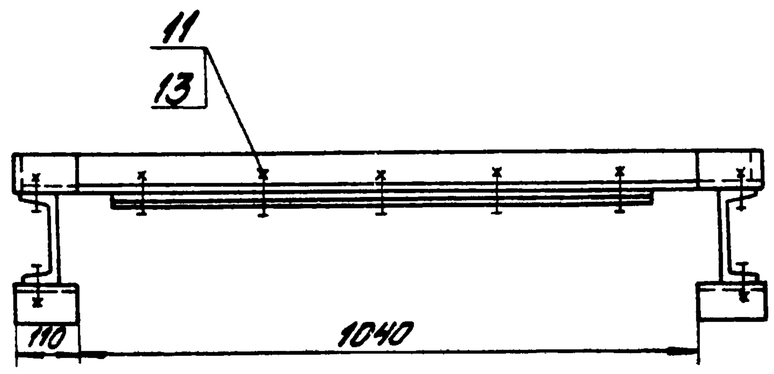

1.* Размеры для справок
2. H14; h14; $\pm\frac{IT14}{2}$.
3. Шероховатость поверхностей кромок реза 50 V.
4. Сварные швы по ГОСТ 5264-80.

А-А

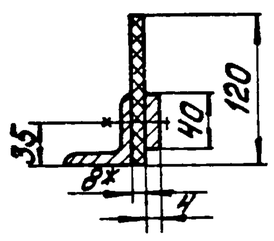

Б-Б
М1:5

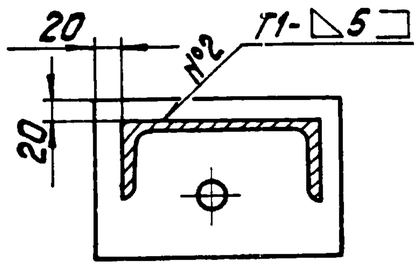

В-В

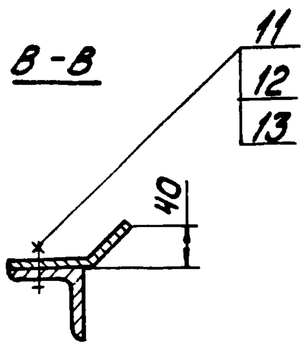

Изм.	Лист	№ докум.	Подпись	Дата	14.02.11.000СБ	
Разраб.		Сорокина			Рама барабана отклоняющего Сборочный чертеж	Лит. / Масса 55 / Масшт. 1:10
Пров.		Брацило				Лист / Листов 1
Т.контр.						ЛАТГИПРОПРОМ
Н.контр.		Самсонова				
Утв.		Шнайдер				

Копировал Дубкова Формат А3

Типовой проект 903-1-224.86 Альбом 10.3

14.02.11.001

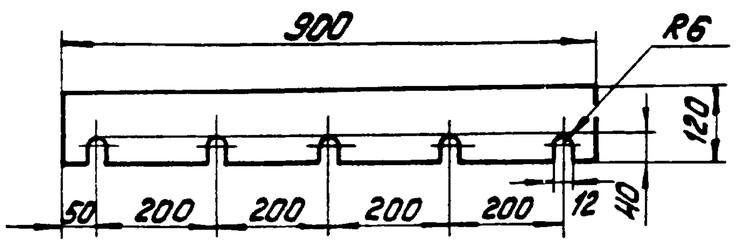

Неуказанные предельные отклонения размеров: H14, h14; $\pm\frac{IT14}{2}$.

Изм.	Лист	№ докум.	Подпись	Дата	14.02.11.001	
Разраб.		Сорокина			Завеса	Лит. / Масса 1,6 / Масшт. 1:10
Пров.						Лист / Листов 1
Т.контр.					Пластина I, лист ТКМЦ-М-8 ГОСТ 7336-77	ЛАТГИПРОПРОМ
Н.контр.		Самсонова				
Утв.						

Типовой проект 903-1-224.86 Альбом 10.3

Формат	Зона	Поз.	Обозначение	Наименование	Кол.	Примечание
				Документация		
А3			14.02.11.000СБ	Сборочный чертеж		
				Детали		
А4		1	14.02.11.001	Завеса	1	
А4		2	14.02.11.002	Опора	1	
			-01	Опора	1	
А4		3	14.02.11.003	Основание	2	
А4		4	14.02.11.004	Полоса	1	
А4		5	14.02.11.005	Связь	1	
А4		6	14.02.11.006	Связь	1	
А4		7	14.02.11.007	Скребок	1	
А4		8	14.02.11.008	Стойка	1	
А4		9	14.02.11.009	Стойка	1	
Б4		10	14.02.11.010	Лист		
				Лист Б-ПН-10 ГОСТ 19903-74 / ВСт3сп ГОСТ 14637-79	2	1,82 кг
				Стандартные изделия		
		11		Болт М12-6g×30.36.016 ГОСТ 7798-70	14	
		12		Гайка М12.4.016 ГОСТ 5915-70	14	
		13		Шайба 12.02.016 ГОСТ 11371-78	6	
		14		Шайба 12.65Г.016 ГОСТ 6402-70	6	

Изм.	Лист	№ докум.	Подпись	Дата	14.02.11.000	
Разраб.		Сорокина			Рама барабана отклоняющего	Лит. / Лист / Листов 1
Пров.		Брацило				ЛАТГИПРОПРОМ
Н.контр.		Самсонова				
Утв.						

Типовой проект 903-1-224.86 Альбом 10.3

14.02.11.004

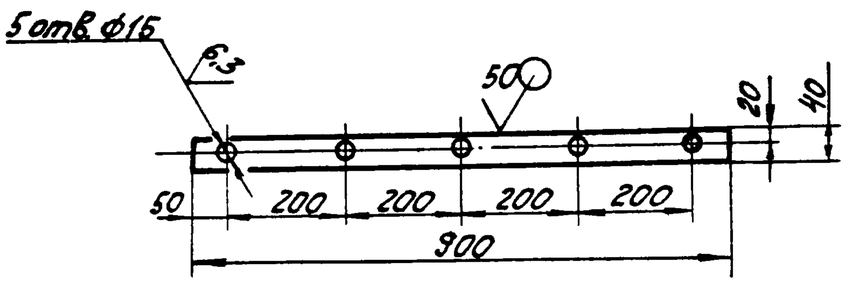

Неуказанные предельные отклонения размеров: H14; h14; $\pm\frac{IT14}{2}$.

Изм.	Лист	№ докум.	Подпись	Дата	14.02.11.004		
Разраб.		Сорокина			Полоса	Лит	Масса 0,8 / Масштаб 1:10
Пров.						Лист	Листов 1
Т.контр.						ЛАТГИПРОПРОМ	
Н.контр.		Самсонова			Лист $\frac{Б\text{-}ПН\text{-}3\ ГОСТ\ 19903\text{-}74}{4\text{-}IV\text{-}В\ Ст3сп\ ГОСТ\ 16523\text{-}70}$		
Утв.							

Копировал Формат А4

Типовой проект 903-1-224.86 Альбом 10.3

14.02.11.005

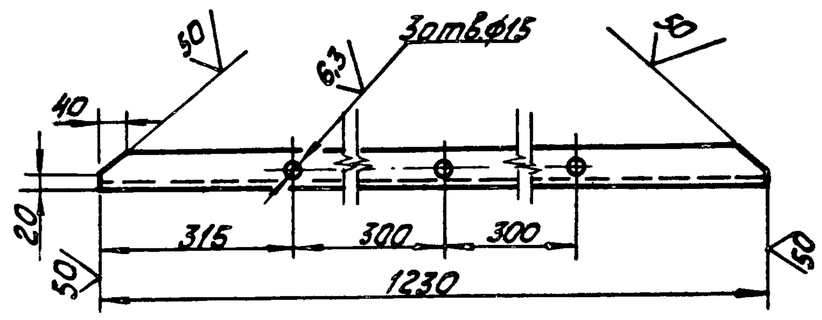

Неуказанные предельные отклонения размеров: H14; h14; $\frac{IT14}{2}$.

Изм.	Лист	№ докум.	Подпись	Дата	14.02.11.005		
Разраб.		Сорокина			Связь	Лит	Масса 7 / Масштаб 1:10
Пров.						Лист	Листов 1
Т.контр.						ЛАТГИПРОПРОМ	
Н.контр.		Самсонова			Уголок $\frac{Б\text{-}63\times63\times6\ ГОСТ\ 8509\text{-}72}{В\ Ст3сп\ ГОСТ\ 535\text{-}79}$		
Утв.							

Копировал Формат А4

Типовой проект 903-1-224.86 Альбом 10.3

14.02.11.003

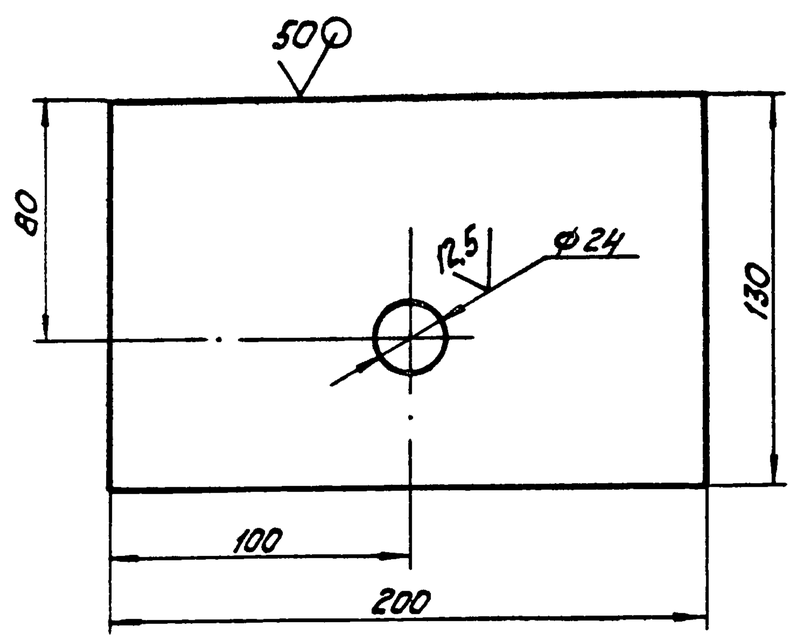

Неуказанные предельные отклонения размеров: H 14; h 14; $\pm\frac{IT14}{2}$.

Изм.	Лист	№ докум.	Подпись	Дата	14.02.11.003		
Разраб.		Сорокина			Основание	Лит	Масса 2,04 / Масштаб 1:2
Пров.						Лист	Листов 1
Т.контр.						ЛАТГИПРОПРОМ	
Н.контр.		Самсонова			Лист $\frac{Б\text{-}ПН\text{-}10\ ГОСТ\ 19903\text{-}74}{В\ Ст3сп\ ГОСТ\ 14637\text{-}79}$		
Утв.							

Типовой проект 903-1-224.86 Альбом 10.3

14.02.11.002

14.02.11.002 - изображено

14.02.11.002-01 - зеркальное отражение.

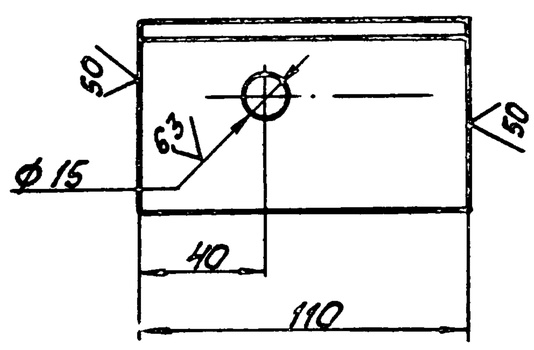

Неуказанные предельные отклонения размеров: H14; h14; $\pm\frac{IT14}{2}$.

Изм.	Лист	№ докум.	Подпись	Дата	14.02.11.002		
Разраб.		Сорокина			Опора	Лит	Масса 1,4 / Масштаб 1:2
Пров.						Лист	Листов 1
Т.контр.						ЛАТГИПРОПРОМ	
Н.контр.		Самсонова			Уголок $\frac{Б\text{-}63\times63\times6\ ГОСТ\ 8509\text{-}72}{В\ Ст3сп\ ГОСТ\ 535\text{-}79}$		
Утв.							

Типовой проект 903-1-224.86 Альбом 10.3

14.02.11.008

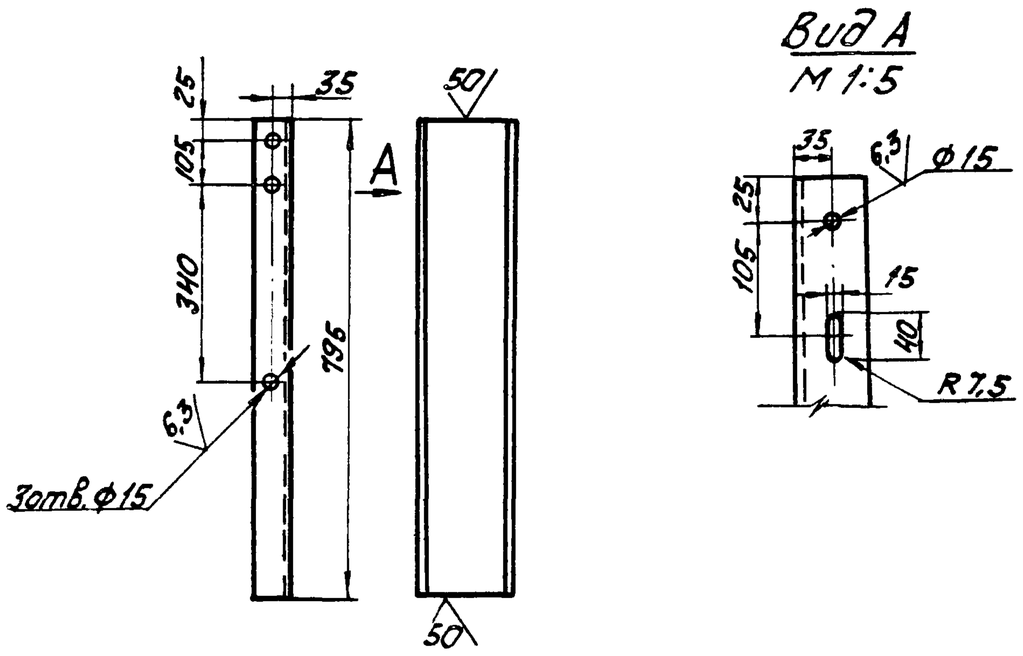

1. Неуказанные предельные отклонения размеров: $H14$; $h14$; $\pm\frac{IT14}{2}$.

Изм.	Лист	№ докум.	Подпись	Дата	14.02.11.008		
Разраб.		Сорокина			Стойка	Лит.	Масса 11,3 / Масштаб 1:10
Пров.						Лист	Листов 1
Т.контр.						ЛАТГИПРОПРОМ	
Н.контр.		Самсонова			Швеллер 16П ГОСТ 8240-72 / В Ст3сп ГОСТ 535-79		
Утв.							

Копировал Ф.Ф. Формат А4

Типовой проект 903-1-224.86 Альбом 10.3

14.02.11.009

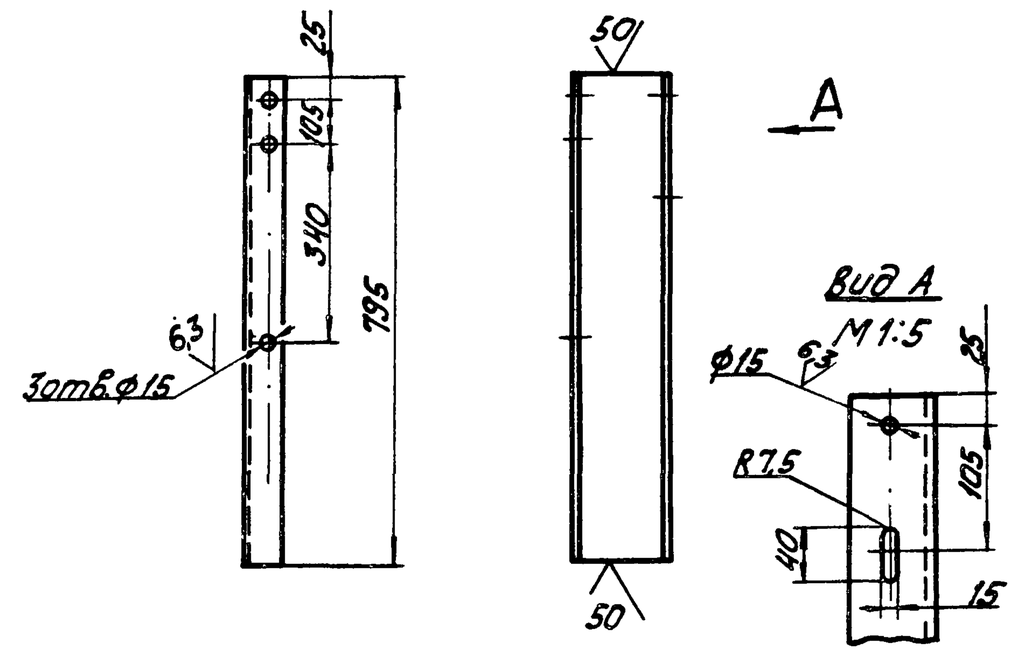

1. Неуказанные предельные отклонения размеров: $H14$; $h14$; $\pm\frac{IT14}{2}$.

Изм.	Лист	№ докум.	Подпись	Дата	14.02.11.009		
Разраб.		Сорокина			Стойка	Лит.	Масса 11,3 / Масштаб 1:10
Пров.						Лист	Листов 1
Т.контр.						ЛАТГИПРОПРОМ	
Н.контр.		Самсонова			Швеллер 16П ГОСТ 8240-72 / В Ст3сп ГОСТ 535-79		
Утв.							

Копировал Ф.Ф. Формат А4

Типовой проект 903-1-224.86 Альбом 10.3

14.02.11.007

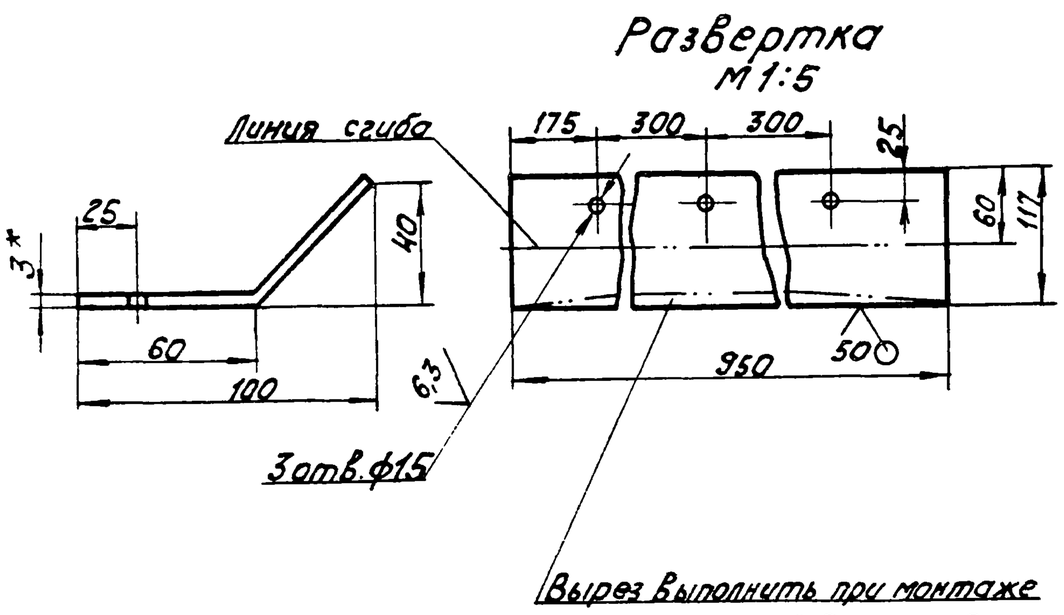

Вырез выполнить при монтаже по профилю обода барабана.

Неуказанные предельные отклонения размеров: $H14$; $h14$; $\pm\frac{IT14}{2}$.

Изм.	Лист	№ докум.	Подпись	Дата	14.02.11.007		
Разраб.		Сорокина			Скребок	Лит.	Масса 2,6 / Масштаб 1:2
Пров.						Лист	Листов 1
Т.контр.						ЛАТГИПРОПРОМ	
Н.контр.		Самсонова			Лист Б-ПН-3 ГОСТ 19903-14 / 4-IV ВСт3сп ГОСТ 16523-70		
Утв.							

Типовой проект 903-1-224.86 Альбом 10.3

14.02.11.006

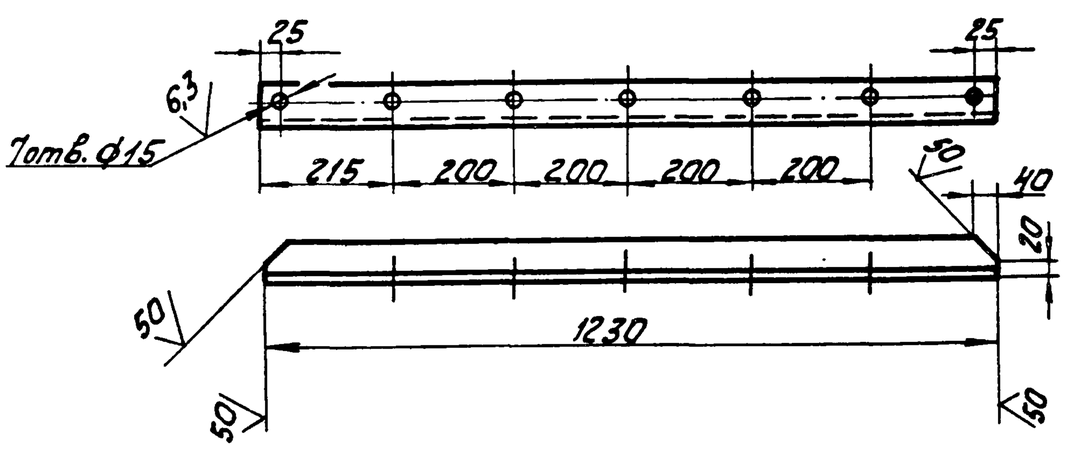

Неуказанные предельные отклонения размеров: $H14$; $h14$; $\pm\frac{IT14}{2}$.

Изм.	Лист	№ докум.	Подпись	Дата	14.02.11.006		
Разраб.		Сорокина			Связь	Лит.	Масса 7 / Масштаб 1:10
Пров.						Лист	Листов 1
Т.контр.						ЛАТГИПРОПРОМ	
Н.контр.		Самсонова			Уголок В 63×63×6 ГОСТ 8509-72 / В Ст3сп ГОСТ 535-79		
Утв.							

Инв.№ подл. | Подпись и дата | Взам. инв.№ | Инв.№ дубл. | Подпись и дата

Типовой проект 903-1-224.86 Альбом 10.3

14.02.12.001

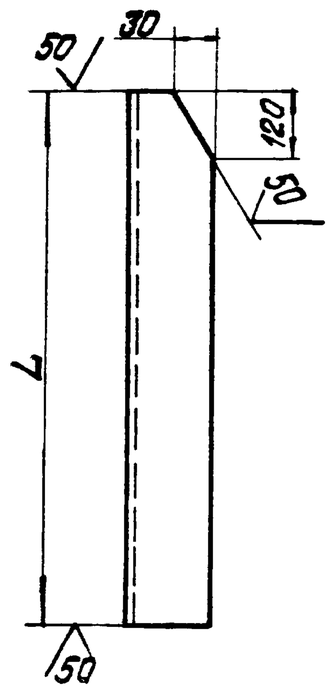

Обозначение	Поз.	L, мм		Масса кг
		Номин.	Предел. отклон.	
14.02.12.001	1	280	±0,26	3,44
-01	2	550	±0,35	6,76

Неуказанные предельные отклонения размеров: $h14$; $\pm\frac{IT14}{2}$

Изм.	Лист	№ докум.	Подпись	Дата	14.02.12.001		
Разраб.		Сорокина			Стойка	Лит.	Масса: см. табл.	Масштаб: —
Пров.						Лист	Листов 1	
Н. контр.		Сатсанова			Швеллер 14П ГОСТ 8240-72 / ВСт3сп ГОСТ 535-79	ЛАТГИПРОПРОМ		
Утв.								

Копировал Формат А4

Типовой проект 903-1-224.86 Альбом 10.3

14.02.12.002

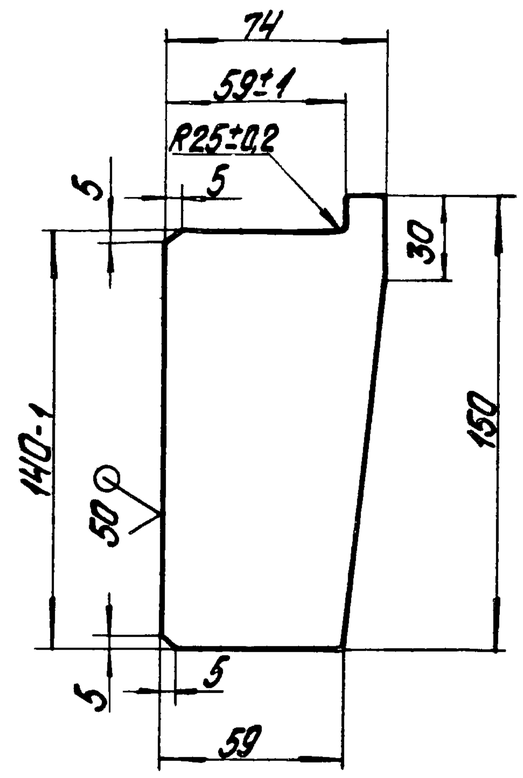

Неуказанные предельные отклонения размеров: $h14$; $\pm\frac{IT14}{2}$.

Изм.	Лист	№ докум.	Подпись	Дата	14.02.12.002		
Разраб.		Сорокина			Ребро	Лит.	Масса: 0,39	Масштаб: 1:2
Пров.						Лист	Листов 1	
Т. контр.								
Н. контр.		Сатсанова			Лист Б-ПН-5 ГОСТ 19903-74 / ВСт3сп ГОСТ 14637-79	ЛАТГИПРОПРОМ		
Утв.								

Копировал Формат А4

Типовой проект 903-1-224.86 Альбом 10.3

Формат	Зона	Поз.	Обозначение	Наименование	Кол.	Примечание
Б4		8	14.02.12.008	Стойка		
				Уголок Б-75х75х8 ГОСТ 8509-72 / ВСт3сп ГОСТ 535-79		
				L = 150 h14	2	1,35 кг
Б4		9	14.02.12.009	Упор		
				Уголок Б-50х50х5 ГОСТ 8509-72 / ВСт3сп ГОСТ 535-79		
				L = 80 h14	2	0,3 кг

Изм.	Лист	№ докум.	Подпись	Дата	14.02.12.000		
						Лист 2	

Формат А4

Типовой проект 903-1-224.86 Альбом 10.3

Формат	Зона	Поз.	Обозначение	Наименование	Кол.	Примечание
				Документация		
А2			14.02.12.000 СБ	Сборочный чертеж		
				Детали		
А4		1	14.02.12.001	Стойка	2	
			-01	Стойка	2	
А4		2	14.02.12.002	Ребро	4	
Б4		3	14.02.12.003	Основание		
				Лист Б-ПН-10 ГОСТ 19903-74 / ВСт3сп ГОСТ 14637-79	4	2,67 кг
Б4		4	14.02.12.004	Плита		
				Лист Б-ПН-5 ГОСТ 19903-74 / ВСт3сп ГОСТ 14637-79	2	1,65 кг
Б4		5	14.02.12.005	Прогон		
				Швеллер 16П ГОСТ 8240-72 / ВСт3сп ГОСТ 535-79		
				L = 1345 h14	2	19,1 кг
Б4		6	14.02.12.006	Связь		
				Уголок Б-75х75х8 ГОСТ 8509-72 / ВСт3сп ГОСТ 535-79	1	11,09 кг
				L = 1230 h14		
Б4		7	14.02.12.007	Связь		
				Уголок Б-75х75х8 ГОСТ 8509-72 / ВСт3сп ГОСТ 535-79	1	11,28 кг

Изм.	Лист	№ докум.	Подпись	Дата	14.02.12.000		
Разраб.		Сорокина			Рама барабана концевого	Лит.	Лист 1	Листов 2
Пров.						ЛАТГИПРОПРОМ		
Т. контр.								
Н. контр.		Сатсанова						
Утв.								

Формат А4

14.02.12.000СБ

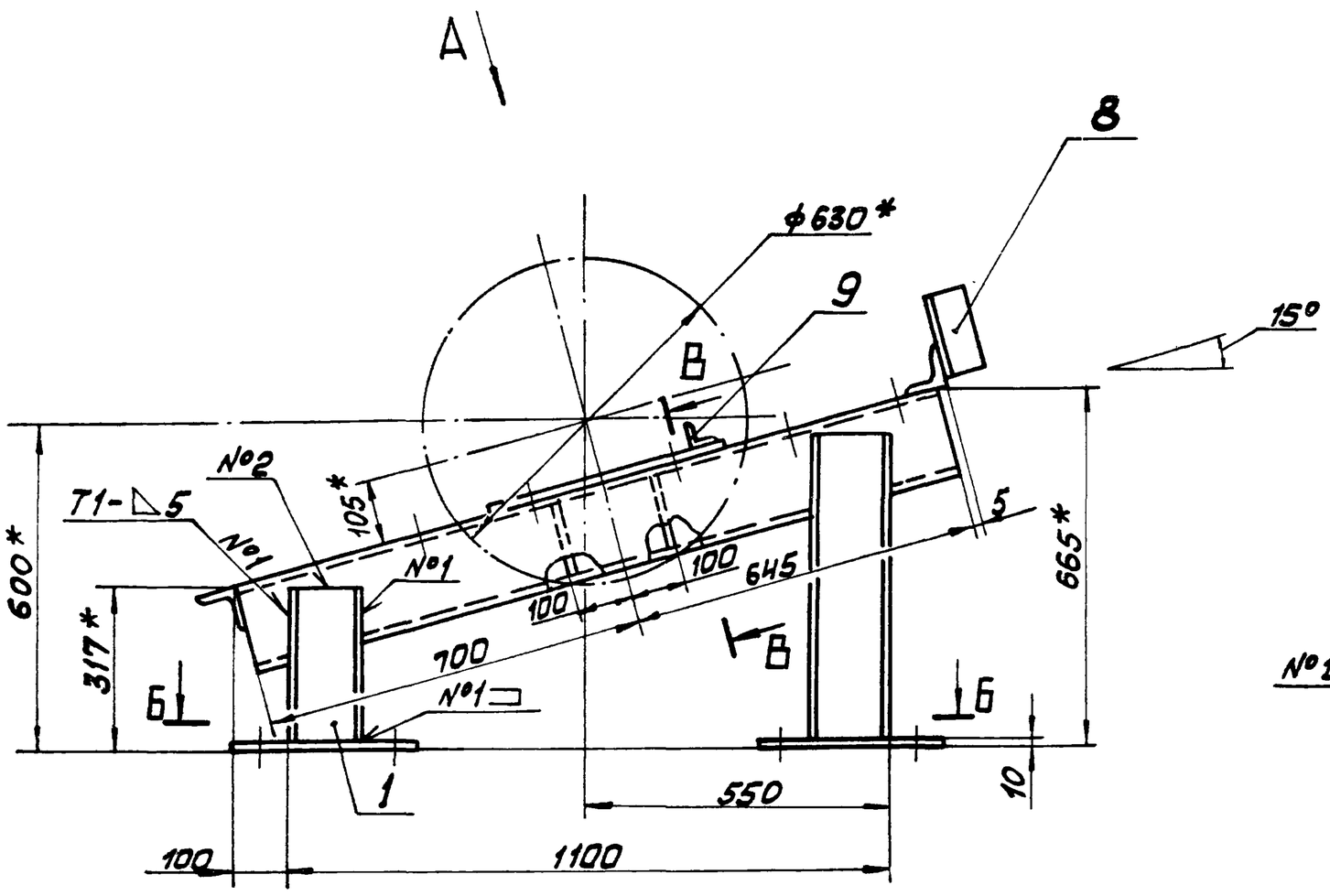

Вид А повернуто

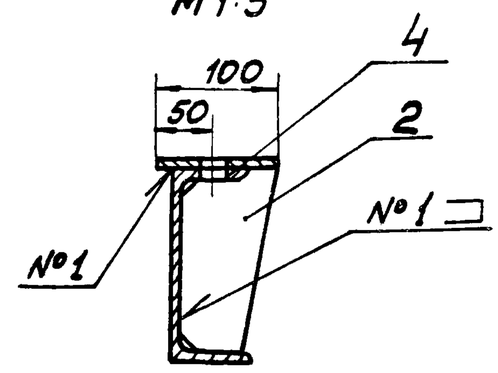

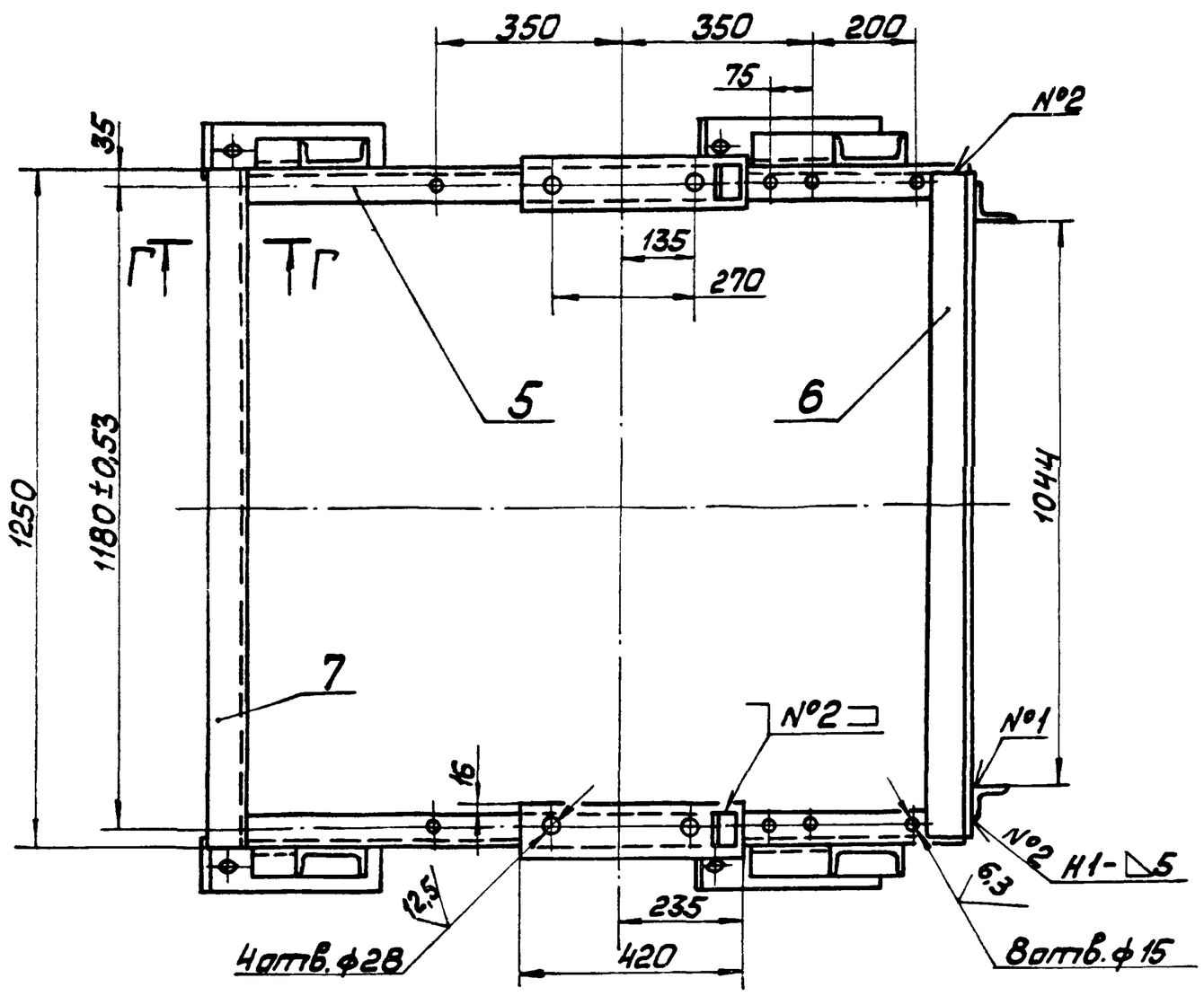

Г—Г
М1:5

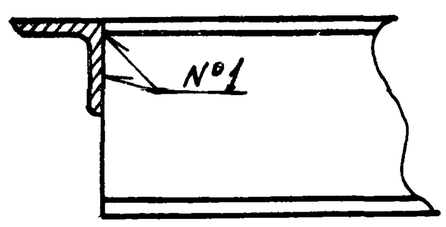

Б—Б

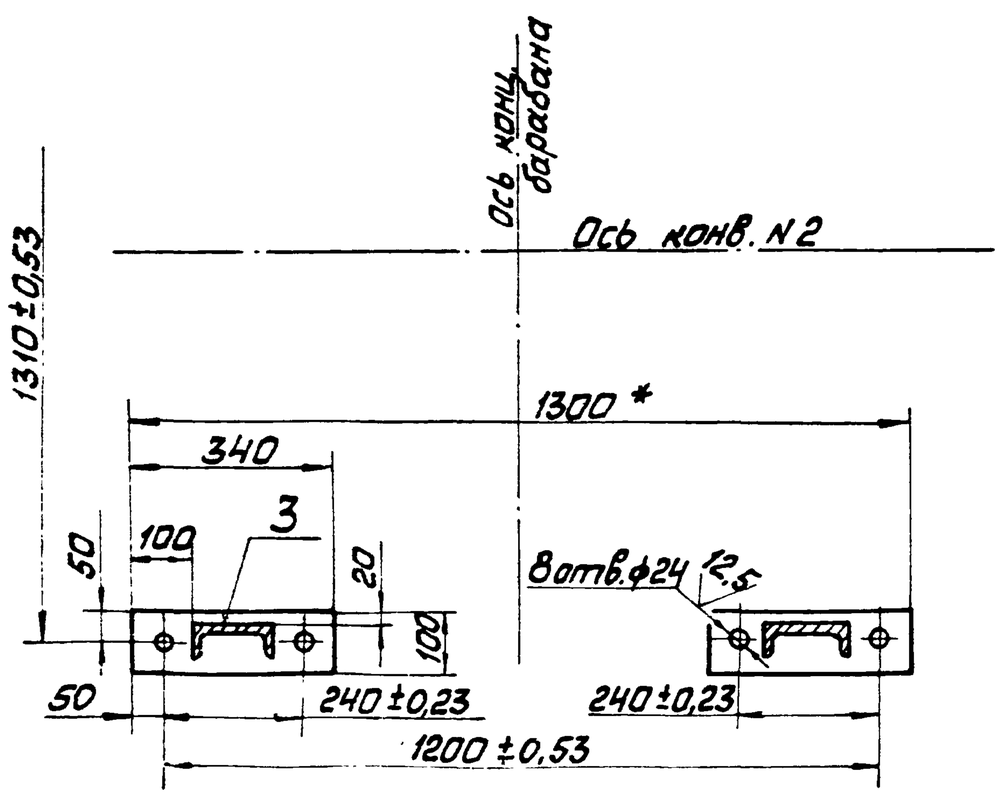

1. * Размеры для справок
2. H14, h14, $\pm\frac{IT14}{2}$
3. Шероховатость поверхностей кромок реза: 50
4. Сварные швы по ГОСТ 5264-80.

					14.02.12.000СБ			
Изм.	Лист	№ докум.	Подп.	Дата	Рама барабана концевого Сборочный чертёж	Лит	Масса	Масштаб
Разраб.		Сорокин					101	1:2
Пров.		Брацило				Лист	Листов 1	
Н. контр.		Самсонов				ЛАТГИПРОПРОМ		
Утв.		Гайдар						

Альбом 10.3

Типовой проект 903-1-224.86

14.02.13.000СБ

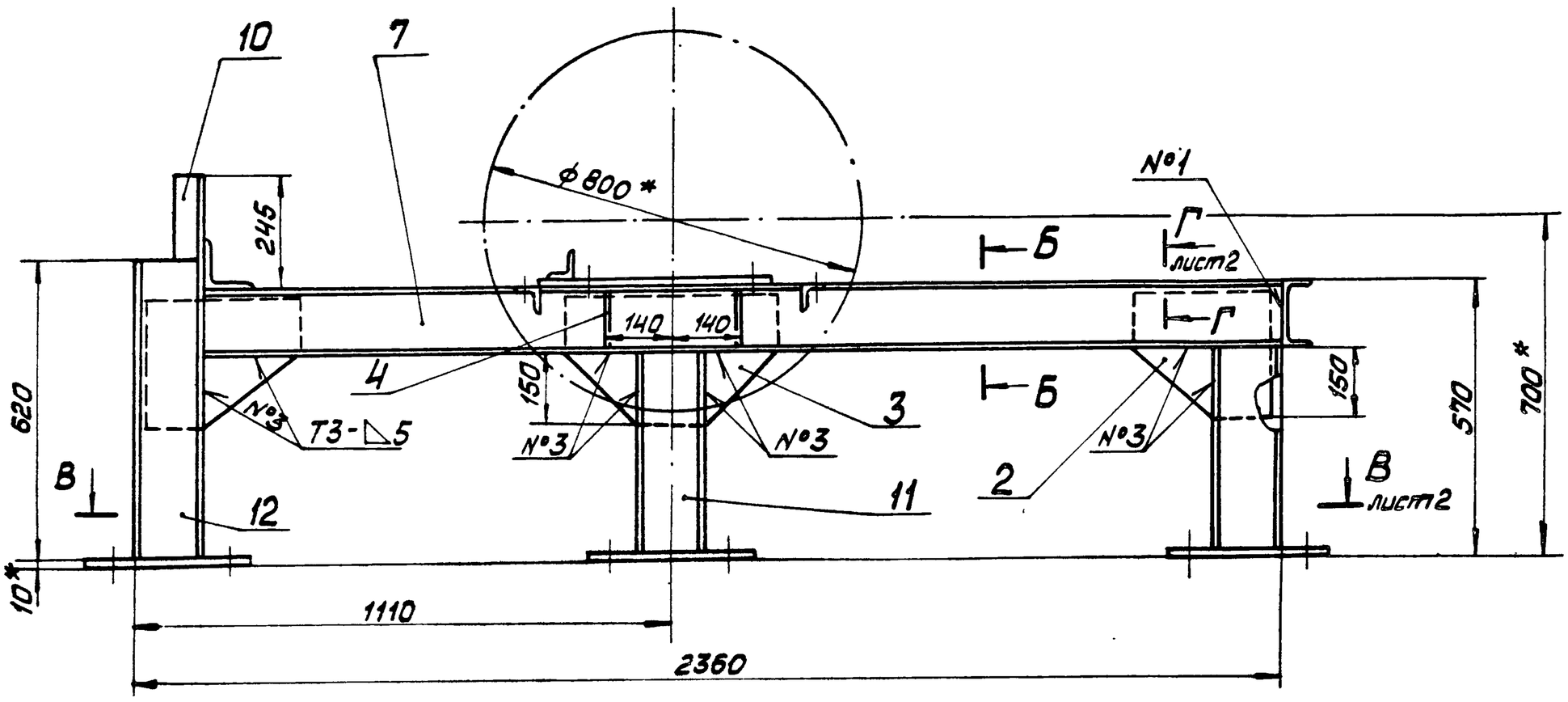

А
лист2

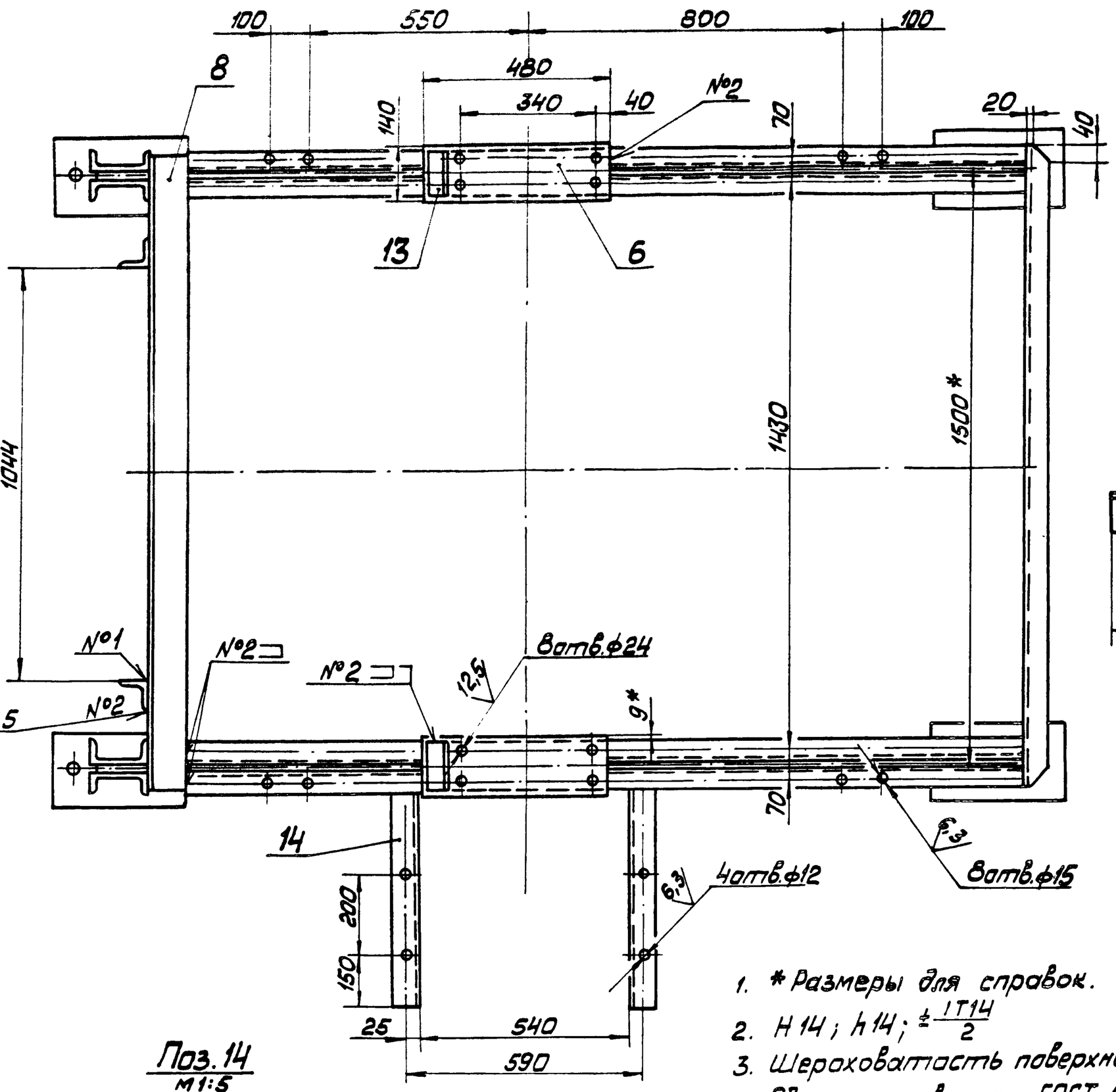

Б–Б
М 1:5

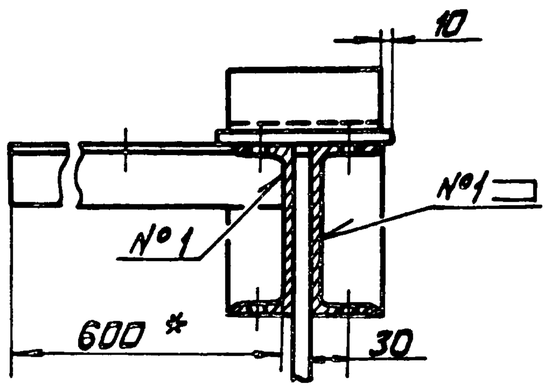

Поз.14
М1:5

14.02.13.014 - изображено
14.02.13.014-01-зеркальное отражение

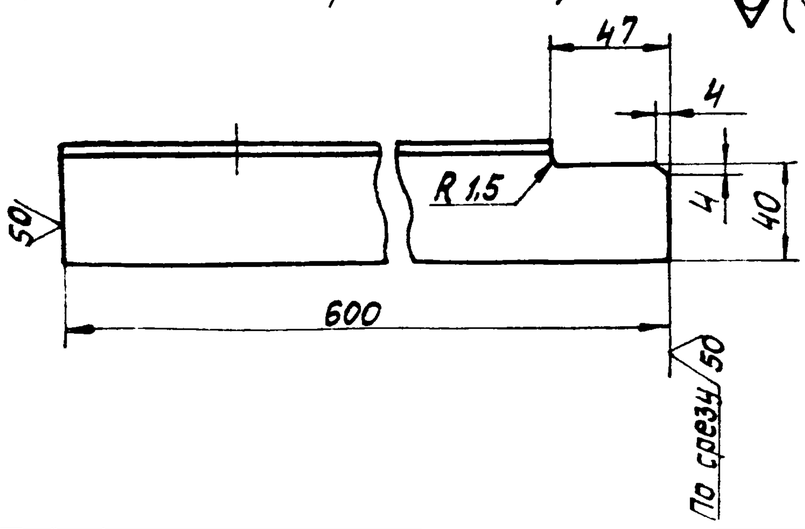

1. * Размеры для справок.
2. H 14; h 14; $\pm\frac{IT14}{2}$
3. Шероховатость поверхностей кромок реза: 50
4. Сварные швы по ГОСТ 5264-80.
5. Упор, поз. 13 приварить после установки и выверки приводного барабана.

Изм.	Лист	№ докум.	Подп.	Дата	14.02.13.000 СБ		
Разраб.		Сорокина			Рама барабана приводного Сборочный чертёж	Лит.	Масса 320 / Масштаб 1:10
Пров.		Брацило				Лист 1	Листов 2
Т. контр.						ЛАТГИПРОПРОМ	
Н. контр.		Самсонов					
Утв.		Шнайдер					

Альбом 10.3

Типовой проект 903-1-224.86

Инв. № подл. | Подп. и дата | Взам. инв. № | Инв. № дубл. | Подп. и дата

14.02.13.000 СБ

Типовой проект 903-1-224.86 Альбом 10.3

Вид А лист 1
М 1:10

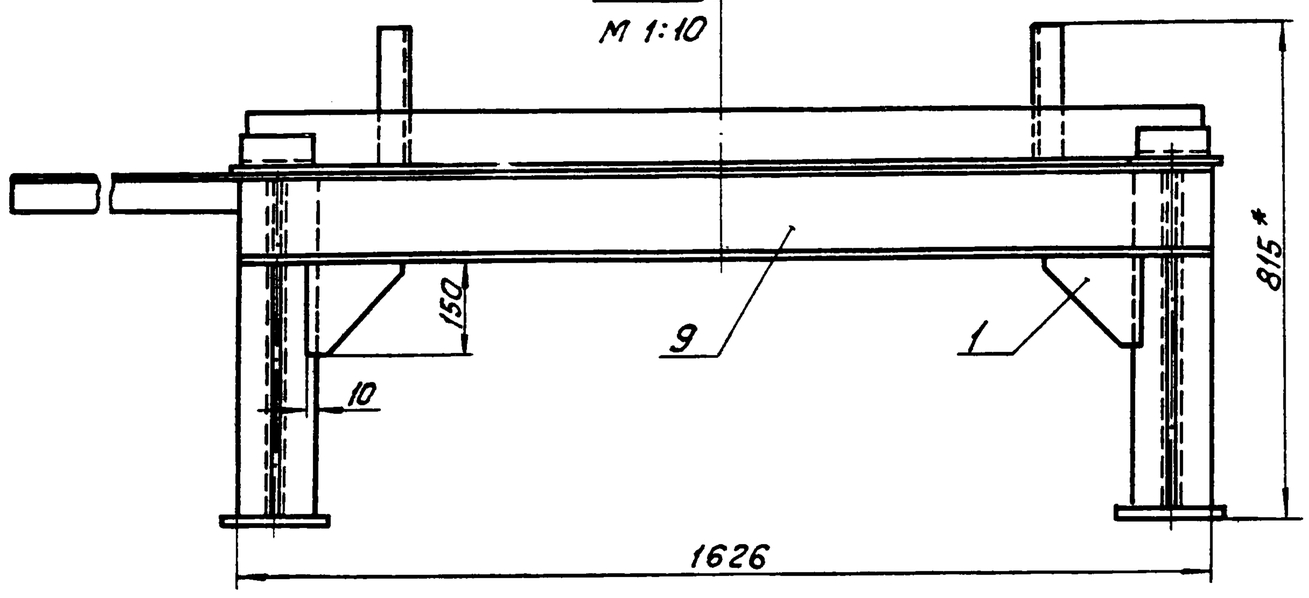

Г-Г лист 1
М 1:1

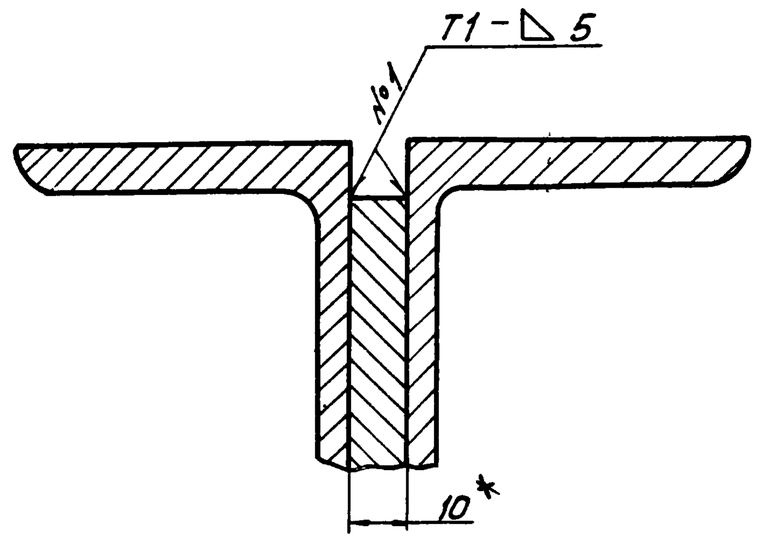

В-В лист 1
М 1:10

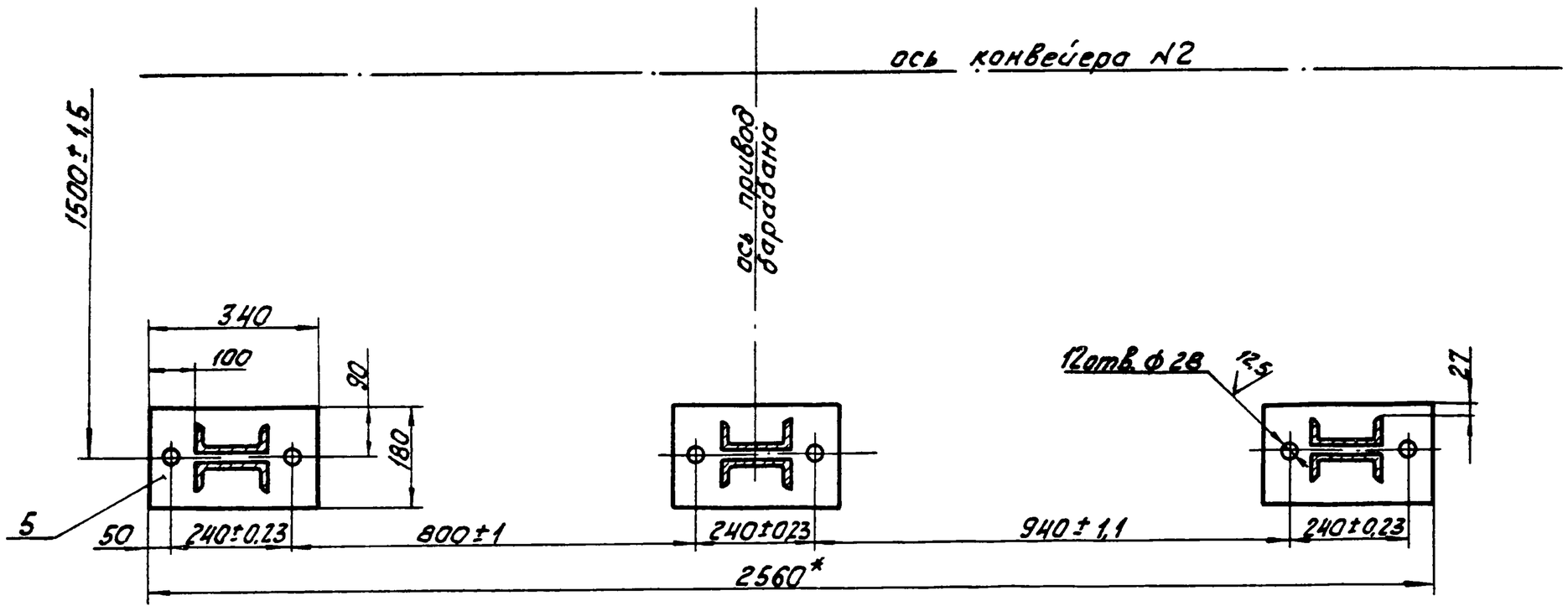

Изм.	Лист	№ докум.	Подп.	Дата	14.02.13.000 СБ	Лист 2

Копировал Кирч. Формат А3

Формат	Зона	Поз.	Обозначение	Наименование	Кол.	Примечание
Б4		10	14.02.13.010	Стойка		
				Уголок $\frac{Б\text{-}75\times75\times8\ ГОСТ\ 8509\text{-}72}{В\ Ст3сп\ ГОСТ\ 535\text{-}79}$		
				L = 230 h 14	2	2,07кг
Б4		11	14.02.13.011	Стойка		
				Швеллер $\frac{14П\ ГОСТ\ 8240\text{-}72}{В\ Ст3сп\ ГОСТ\ 535\text{-}79}$		
				L = 420 h 14	8	5,29кг
Б4		12	14.02.13.012	Стойка		
				Швеллер $\frac{14П\ ГОСТ\ 8240\text{-}72}{В\ Ст3сп\ ГОСТ\ 535\text{-}79}$	4	7,75кг
Б4		13	14.02.13.013	Упор		
				Уголок $\frac{Б\text{-}50\times50\times5\ ГОСТ\ 8509\text{-}72}{В\ Ст3сп\ ГОСТ\ 535\text{-}79}$		
				L = 120 h 14	2	0,45кг
Б4		14	14.02.13.014	Уголок		
				Уголок $\frac{Б\text{-}50\times50\times5\ ГОСТ\ 8509\text{-}72}{В\ Ст3сп\ ГОСТ\ 535\text{-}79}$	1	2,26кг
			-01	Уголок		
				Уголок $\frac{Б\text{-}50\times50\times5\ ГОСТ\ 8509\text{-}72}{В\ Ст3сп\ ГОСТ\ 535\text{-}79}$	1	2,26кг

Изм.	Лист	№ докум.	Подп.	Дата	14.02.13.000 СБ	Лист 2

Формат	Зона	Поз.	Обозначение	Наименование	Кол.	Примечание
				Документация		
*			14.02.13.000 СБ	Сборочный чертеж		*А2; А2
				Детали		
А4		1	14.02.13.001	Косынка	2	
А4		2	14.02.13.002	Косынка	4	
А4		3	14.02.13.003	Косынка	2	
А4		4	14.02.13.004	Ребро	8	
Б4		5	14.02.13.005	Основание		
				Лист $\frac{Б\text{-}ПН\text{-}10\ ГОСТ\ 19903\text{-}74}{В\ Ст3сп\ ГОСТ\ 14637\text{-}79}$	6	4,80кг
Б4		6	14.02.13.006	Плита		
				Лист $\frac{Б\text{-}ПН\text{-}10\ ГОСТ\ 19903\text{-}74}{В\ Ст3сп\ ГОСТ\ 14637\text{-}79}$	2	5,28кг
Б4		7	14.02.13.007	Прогон		
				Швеллер $\frac{14П\ ГОСТ\ 8240\text{-}72}{В\ Ст3сп\ ГОСТ\ 535\text{-}79}$		
				L = 2220 h 14	4	27,31кг
Б4		8	14.02.13.008	Связь		
				Уголок $\frac{Б\text{-}100\times100\times8\ ГОСТ\ 8509\text{-}72}{В\ Ст3сп\ ГОСТ\ 535\text{-}79}$		
				L = 1616 h 14	1	19,70кг
Б4		9	14.02.13.009	Связь		
				Швеллер $\frac{14П\ ГОСТ\ 8240\text{-}72}{В\ Ст3сп\ ГОСТ\ 535\text{-}79}$	1	20 кг

Изм.	Лист	№ докум.	Подпись	Дата	14.02.13.000			
Разраб.		Сорокина			Рама барабана приводного	Лит	Лист 1	Листов 2
Пров.		Брацило				ЛАТ ГИПРОПРОМ		
Т.контр.								
Н.контр.		Самсонов						
Утв.		Шнейдер						

Инв. № подл. | Подпись и дата | Взам. инв. № | Инв. № дубл. | Подпись и дата

Типовой проект 903-1-224.86 Альбом 10.3

14.02.13.004

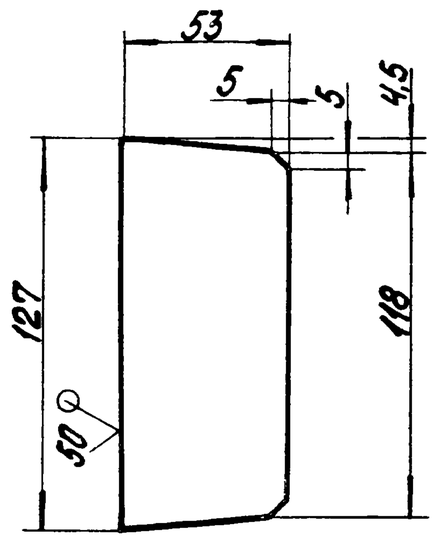

Неуказанные предельные отклонения размеров: h14; $\pm\frac{IT14}{2}$.

Изм. Лист	№ докум.	Подпись	Дата	14.02.13.004			
Разраб.	Сорокина			Ребро	Лит.	Масса	Масштаб
Пров.						0,53	1:2
Т.контр.					Лист	Листов 1	
Н.контр.	Сапсанова			Лист Б-ПН-10 ГОСТ 19903-74 / ВСт3сп ГОСТ 14637-79	ЛАТГИПРОПРОМ		
Утв.							

Копировал

Формат А4

Инв. № подл. | Подпись и дата | Взам. инв. №

Типовой проект 903-1-224.86 Альбом 10.3

14.02.13.003

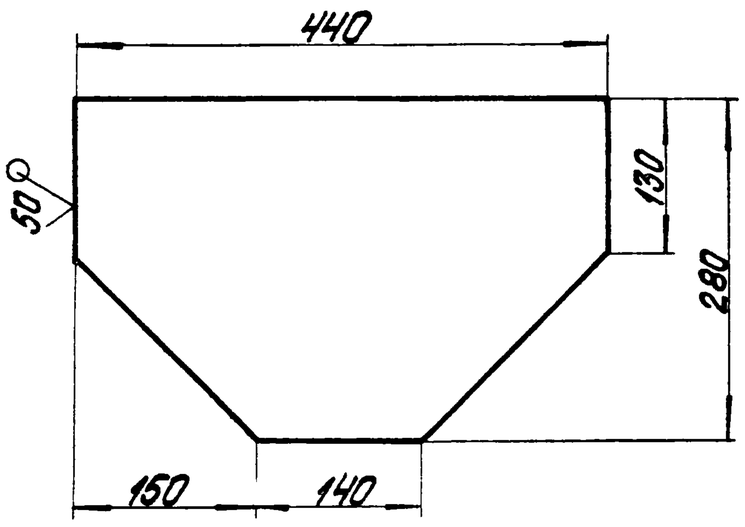

Неуказанные предельные отклонения размеров: h14; $\pm\frac{IT14}{2}$

Изм. Лист	№ докум.	Подпись	Дата	14.02.13.003			
Разраб.	Сорокина			Косынка	Лит.	Масса	Масштаб
Пров.						6,21	1:5
Т.контр.					Лист	Листов 1	
Н.контр.	Сапсанова			Лист Б-ПН-10 ГОСТ 19903-74 / ВСт3сп ГОСТ 14637-79	ЛАТГИПРОПРОМ		
Утв.							

Копировал

Формат А4

Инв. № подл. | Подпись и дата | Взам. инв. № | Инв. № дубл. | Подпись и дата

Типовой проект 903-1-224.86 Альбом 10.3

14.02.13.001

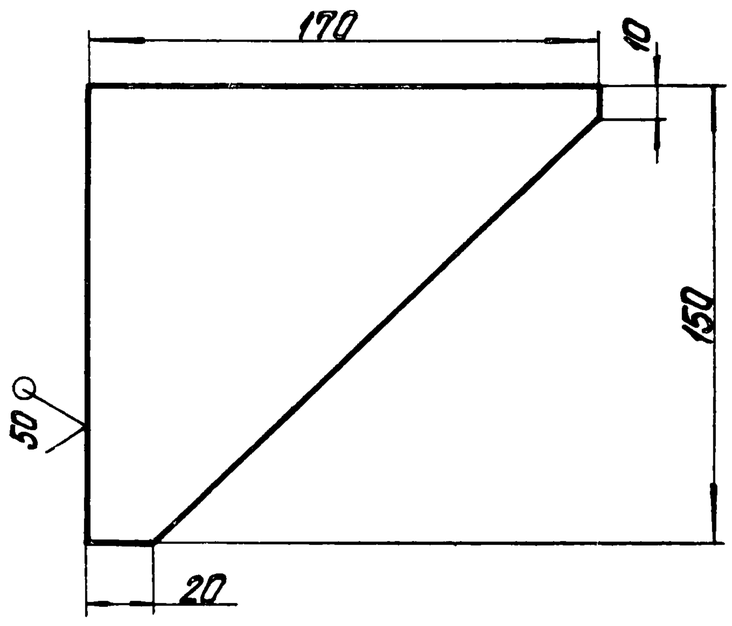

Неуказанные предельные отклонения размеров: h14; $\pm\frac{IT14}{2}$.

Изм. Лист	№ докум.	Подпись	Дата	14.02.13.001			
Разраб.	Сорокина			Косынка	Лит.	Масса	Масштаб
Пров.						0,71	1:2
Т.контр.					Лист	Листов 1	
Н.контр.	Сапсанова			Лист Б-ПН-5 ГОСТ 19903-74 / ВСт3сп ГОСТ 14637-79	ЛАТГИПРОПРОМ		
Утв.							

Формат А4

Инв. № подл. | Подпись и дата | Взам. инв. № | Инв. № дубл. | Подпись и дата

Типовой проект 903-1-224.86 Альбом 10.3

14.02.13.002

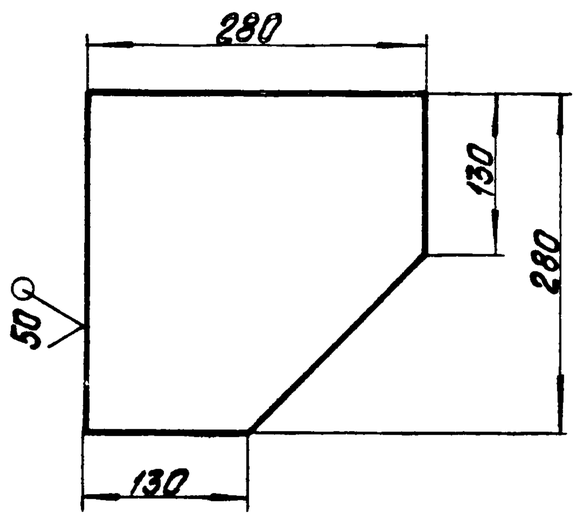

Неуказанные предельные отклонения размеров: h14; $\pm\frac{IT14}{2}$.

Изм. Лист	№ докум.	Подпись	Дата	14.02.13.002			
Разраб.	Сорокина			Косынка	Лит.	Масса	Масштаб
Пров.						5,28	1:5
Т.контр.					Лист	Листов 1	
Н.контр.	Сапсанова			Лист Б-ПН-10 ГОСТ 19903-74 / ВСт3сп ГОСТ 14637-79	ЛАТГИПРОПРОМ		
Утв.							

Формат А4

14.02.14.001

Типовой проект 903-1-224.86 Альбом 10.3

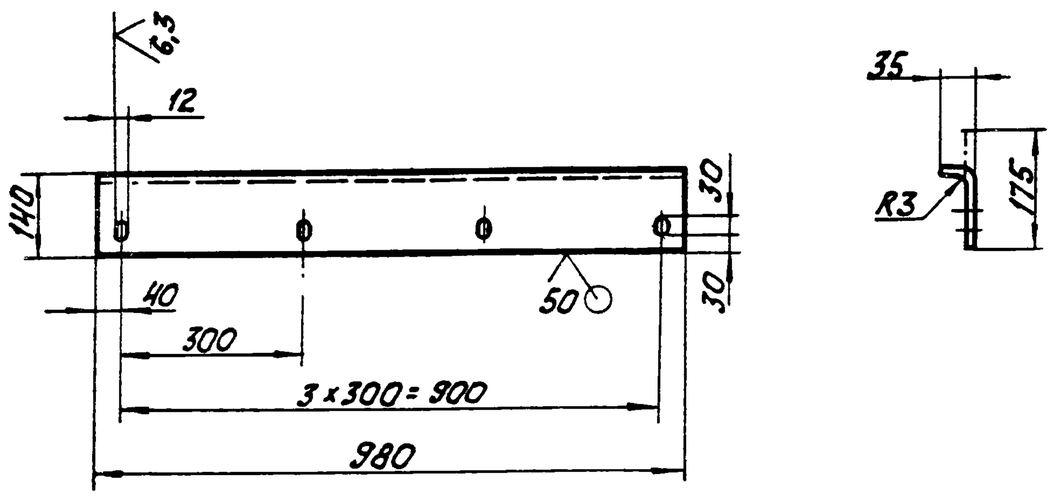

Неуказанные предельные отклонения размеров: H14, h14, $\pm \frac{IT14}{2}$.

Изм. Лист	№ докум.	Подпись	Дата	14.02.14.001			
Разраб.	Сорокина			Кронштейн	Лит	Масса 4,04	Масштаб 1:10
Пров.	Брацило				Лист	Листов 1	
Т.контр.							
Н.контр.	Самсонова			В-ПН-3 ГОСТ 19903-74 / Лист 4-IV-ВСт3сп ГОСТ 16523-70	ЛАТГИПРОПРОМ		
Утв.							

Копировал Ю.Ф. Формат А4

14.02.14.002

Типовой проект 903-1-224.86 Альбом 10.3

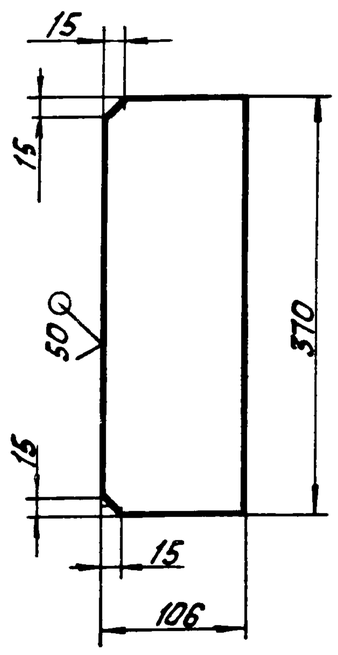

Неуказанные предельные отклонения размеров: h14; $\pm \frac{IT14}{2}$.

Изм. Лист	№ докум.	Подпись	Дата	14.02.14.002			
Разраб.	Сорокина			Ребро	Лит	Масса 1,54	Масштаб 1:2
Пров.	Брацило				Лист	Листов 1	
Т.контр.							
Н.контр.	Самсонова			Лист Б-ПН-5 ГОСТ 19903-74 / ВСт3сп ГОСТ 14637-79	ЛАТГИПРОПРОМ		
Утв.							

Копировал Ю.Ф. Формат А4

Типовой проект 903-1-224.86 Альбом 10.3

Формат	Зона	Поз.	Обозначение	Наименование	Кол.	Примечание
				Стандартные изделия		
		8		Болт М10-6g×30.36.016 ГОСТ 7798-70	4	
		9		Гайка М10.4.016 ГОСТ 5915-70	4	
		10		Шайба 10.02.016 ГОСТ 11371-78	4	

Изм. Лист	№ докум.	Подпись	Дата	14.02.14.000	Лист 2

Типовой проект 903-1-224.86 Альбом 10.3

Формат	Зона	Поз.	Обозначение	Наименование	Кол.	Примечание
				Документация		
А2			14.02.14.000 СБ	Сборочный чертеж		
				Детали		
А4		1	14.02.14.001	Кронштейн	1	
А4		2	14.02.14.002	Ребро	8	
Б4		3	14.02.14.003	Плита Лист Б-ПН-5 ГОСТ 19903-74 / ВСт3сп ГОСТ 14637-79	4	2.06кг
Б4		4	14.02.14.004	Прогон Швеллер 40П ГОСТ 8240-72 / ВСт3сп ГОСТ 535-79	2	86.94кг
Б4		5	14.02.14.005	Связь Швеллер 40П ГОСТ 8240-72 / ВСт3сп ГОСТ 535-79	2	61.34кг
Б4		6	14.02.14.006	Скребок Лист Б-ПН-3 ГОСТ 19903-74 / 4-IV-ВСт3сп ГОСТ 16523-70	3	0.31кг
Б4		7	14.02.14.007	Упор Уголок Б-50×50×5 ГОСТ 8509-72 / ВСт3сп ГОСТ 535-79 L = 100 h14	4	0.38кг

Изм. Лист	№ докум.	Подпись	Дата	14.02.14.000			
Разраб.	Сорокина			Рама барабанов оборотных	Лит	Лист 1	Листов 2
Пров.	Брацило						
Т.контр.					ЛАТГИПРОПРОМ		
Н.контр.	Самсонова						
Утв.							

14.02.14.000СБ

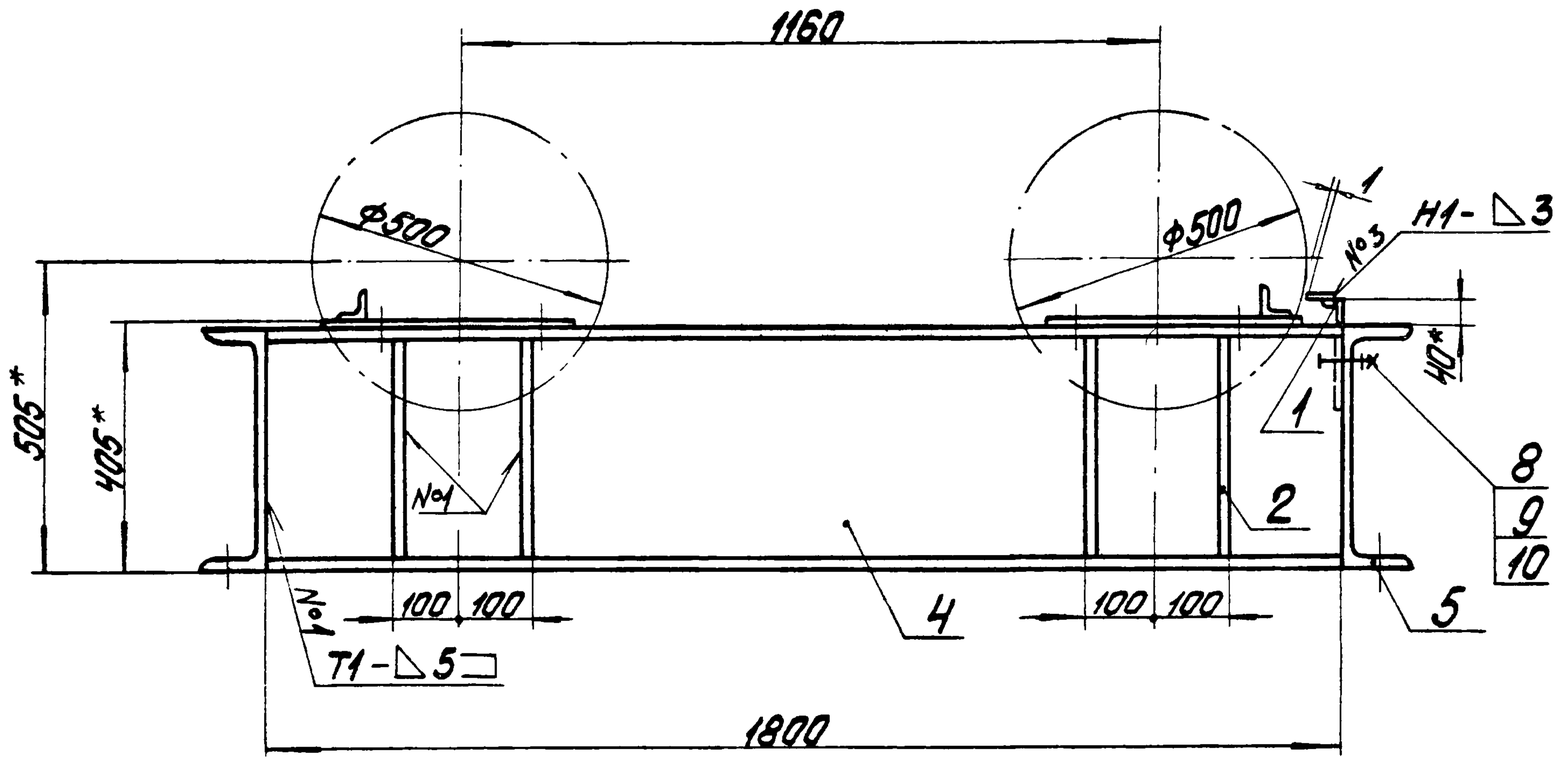

А

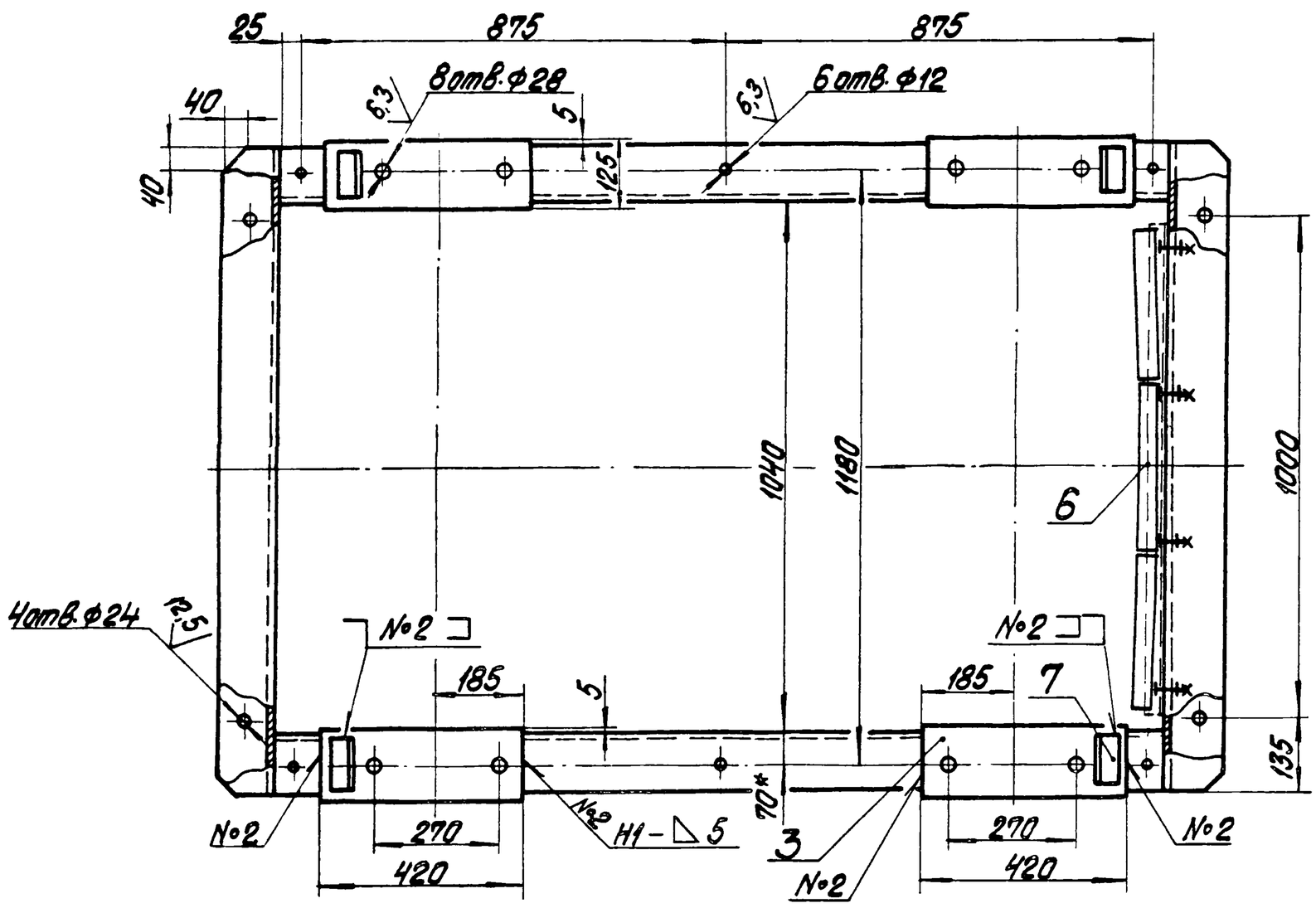

Вид А

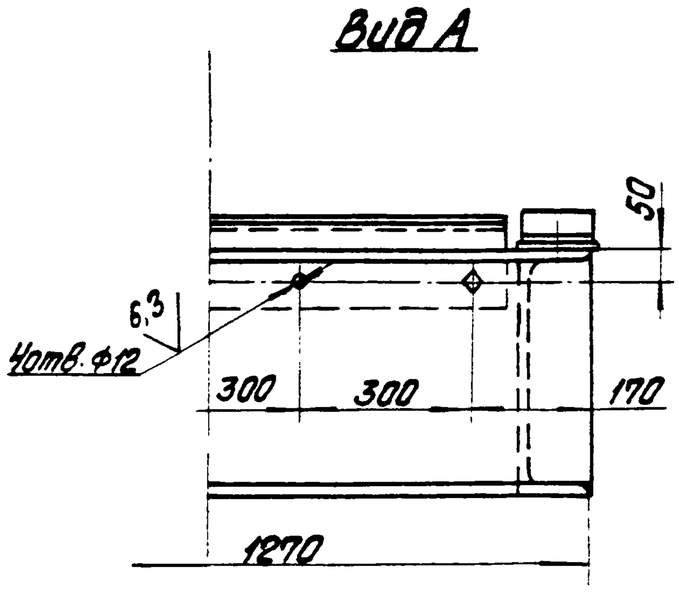

1. * Размеры для справок.
2. H14; h14;
3. Шероховатость поверхностей кромок реза
4. Сварные швы по ГОСТ 5264-80.
5. Скребок, поз.6 приварить по профилю барабана при монтаже с зазором ~ 1мм

					14.02.14.000СБ		
Изм.	Лист	№ докум.	Подпись	Дата	Рама барабанов оборотных	Лит.	Масса	Масшта
Разраб.		Сорокина					330	1:10
Пров.		Брацило			Сборочный чертеж	Лист	Листов 1	
Т.контр.						ЛАТГИПРОПРОМ		
Н.контр.		Сапсонова						
Утв.		Шнайдер						

Типовой проект 903-1-224.86 Альбом 10.3

Инв. № подл. | Подпись и дата | Взам. инв. № | Инв. № дубл. | Подпись и дата

14.02.15.000СБ

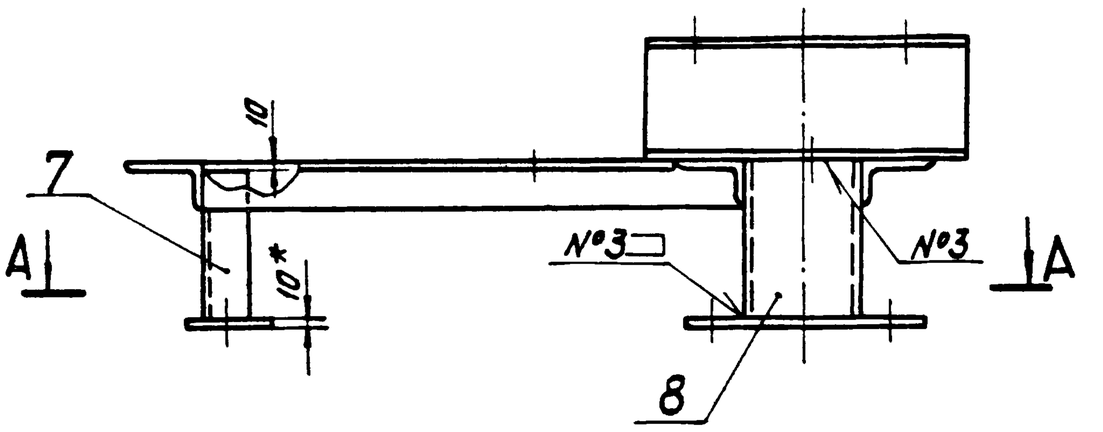

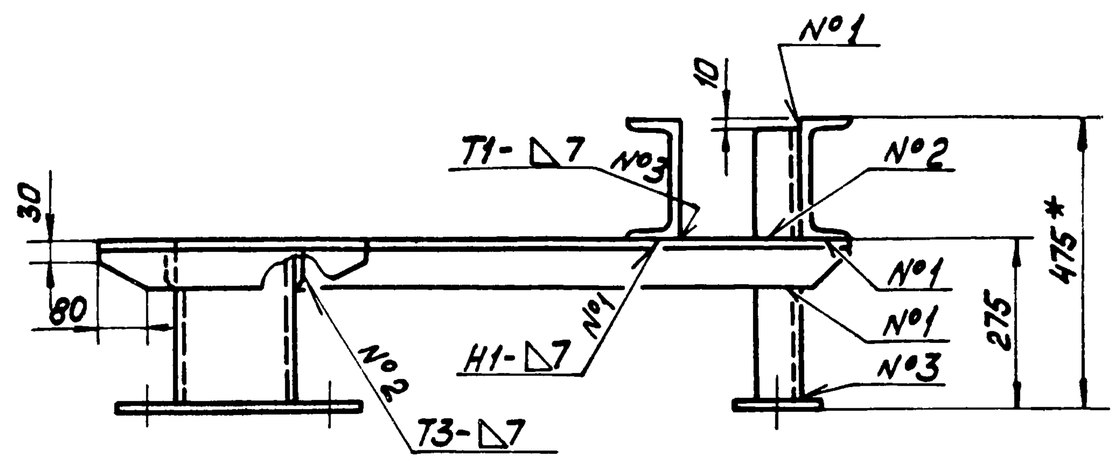

А—А
М1:20

Поз.4

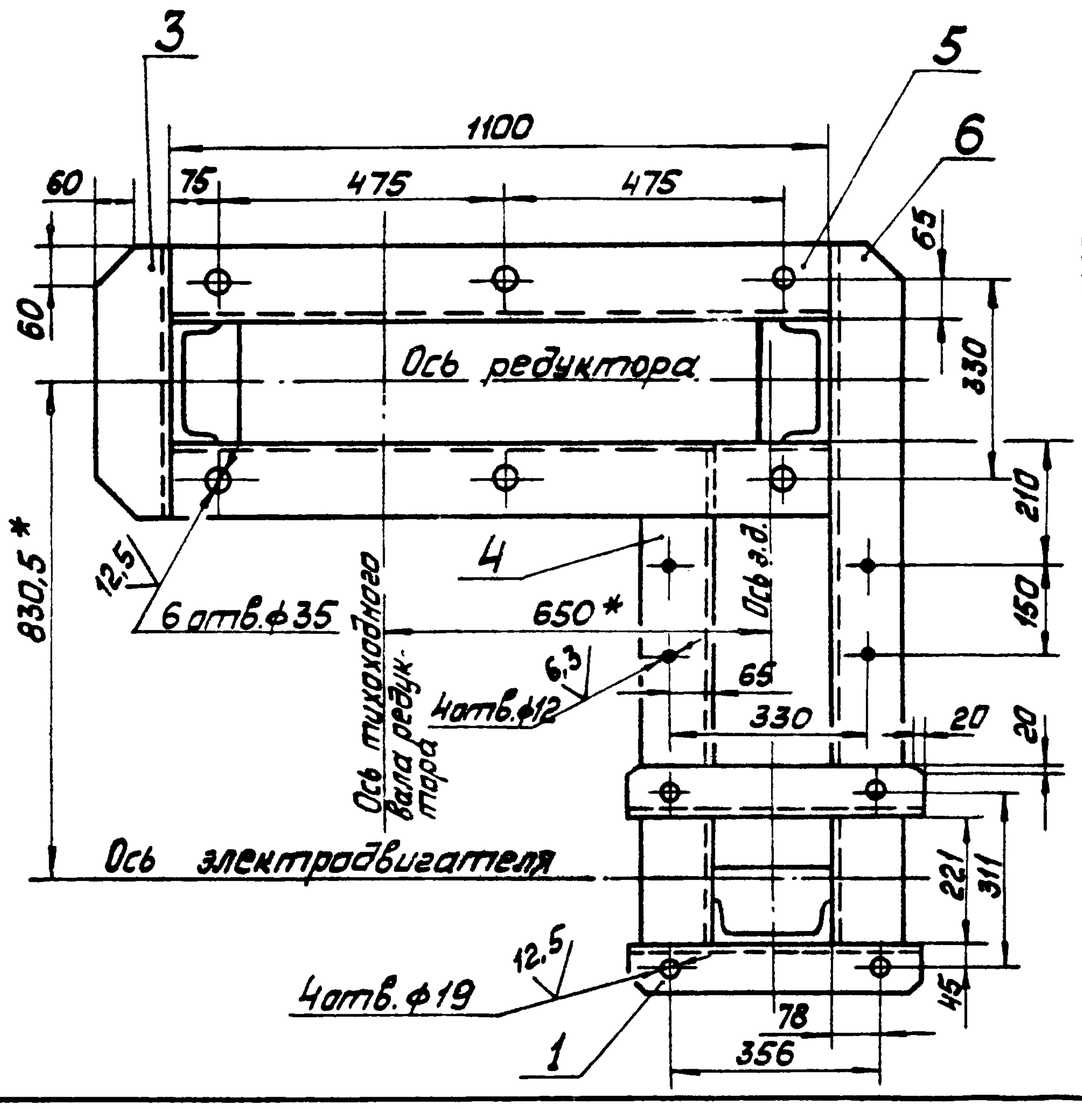

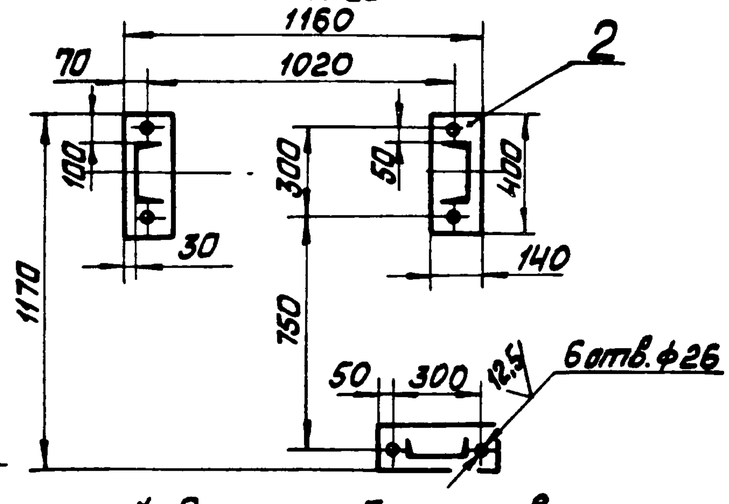

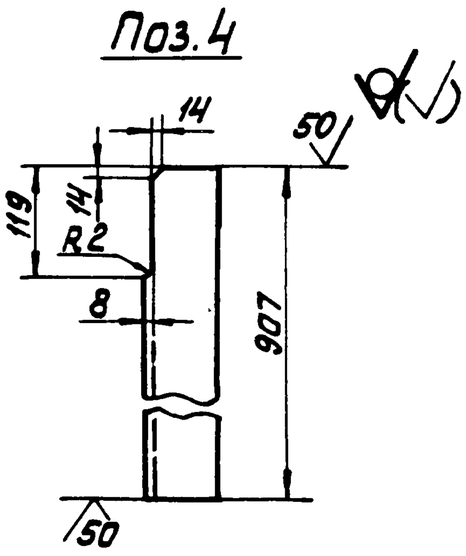

1. * Размеры для справок.
2. H14; h14; ± IT14/2
3. Шероховатость поверхностей кромок реза: 50
4. Сварные швы по ГОСТ 5264-80.

Изм.	Лист	№ докум.	Подп.	Дата	14.02.15.000СБ		
Разраб.		Сторкина			Рама привода Сборочный чертеж	Лит.	Масса 105 / Масштаб 1:10
Пров.		Брацило				Лист	Листов 1
Т. контр.						ЛАТГИПРОПРОМ	
Н. контр.		Самсонова					
Утв.		Шнайдер					

Копировал Формат А3

Типовой проект 903-1-224.86 Альбом 10.3

Форм.	Зона	Поз.	Обозначение	Наименование	Кол.	Примечание
Б4		7	14.02.15.007	Стойка		
				Швеллер 20П ГОСТ 8240-72 / ВСт3сп ГОСТ 535-79		
				L = 255 h14	2	4,69 кг
Б4		8	14.02.15.008	Стойка		
				Швеллер 20П ГОСТ 8240-72 / ВСт3сп ГОСТ 535-79		
				L = 455 h14	1	8,37 кг

Изм.	Лист	№ докум.	Подп.	Дата	14.02.15.000		
						Лист 2	

Типовой проект 903-1-224.86 Альбом 10.3

Форм.	Зона	Поз.	Обозначение	Наименование	Кол.	Примечание
				Документация		
А3			14.02.15.000СБ	Сборочный чертёж		
				Детали		
Б4		1	14.02.15.001	Балка		
				Швеллер 20П ГОСТ 8240-72 / ВСт3сп ГОСТ 535-79		
				L = 500 h14	2	9,2 кг
Б4		2	14.02.15.002	Лист		
				Лист Б-ПН-10 ГОСТ 19903-74 / ВСт3сп ГОСТ 14637-79	3	4,4 кг
Б4		3	14.02.15.003	Связь		
				Уголок Б125×80×7 ГОСТ 8510-72 / ВСт3сп ГОСТ 535-79		
				L = 450 h14	1	4,95 кг
Б4		4	14.02.15.004	Связь		
				Уголок Б125×80×7 ГОСТ 8510-72 / ВСт3сп ГОСТ 535-79	1	9,98 кг
Б4		5	14.02.15.005	Связь		
				Уголок Б125×80×7 ГОСТ 8510-72 / ВСт3сп ГОСТ 535-79	2	12,1 кг
Б4		6	14.02.15.006	Связь		
				Уголок Б125×80×7 ГОСТ 8510-72 / ВСт3сп ГОСТ 535-79		
				L = 1240 h14	1	13,64 кг

Изм.	Лист	№ докум.	Подп.	Дата	14.02.15.000		
Разраб.		Горонина			Рама привода	Лист 1	Листов 2
Пров.		Брацило					
Н. контр.		Самсонова				ЛАТГИПРОПРОМ	
Утв.		Шнайдер					

14.02.16.000 СБ

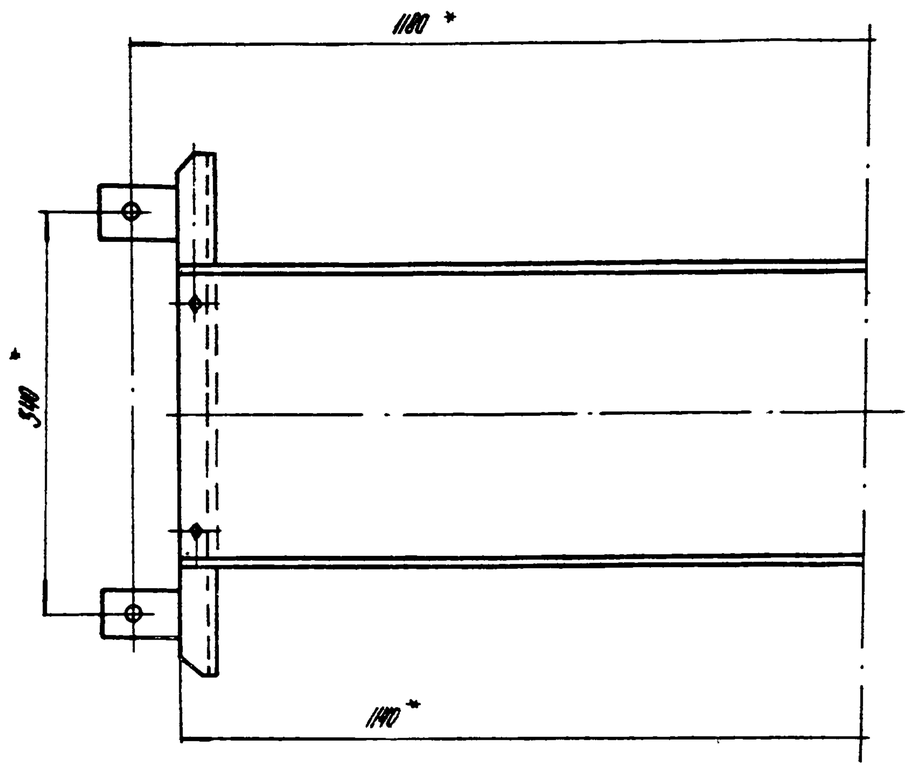

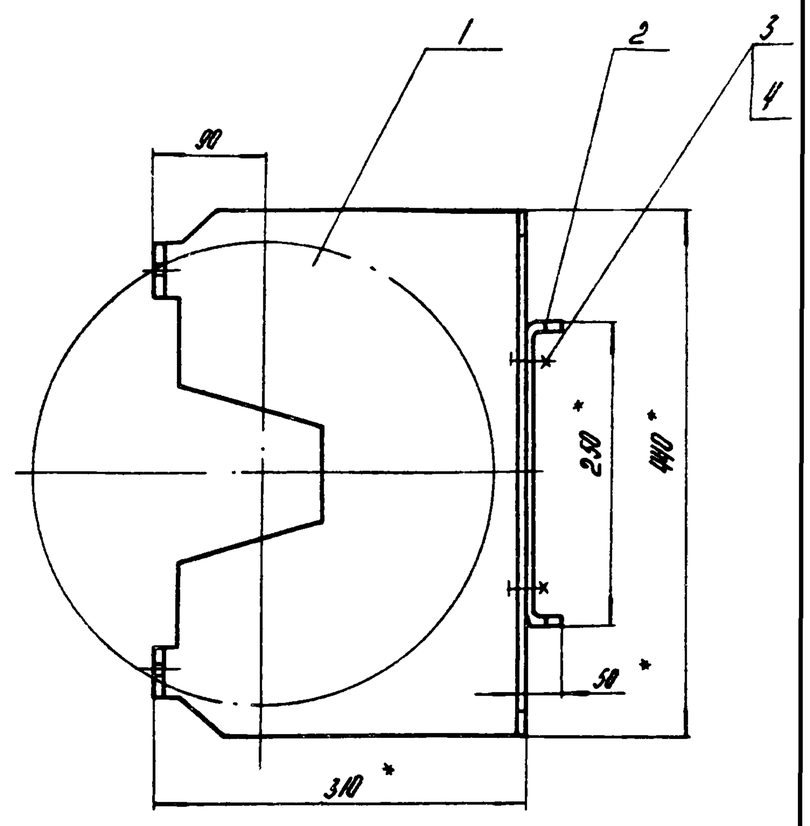

1. * Размеры для справок.
2. $H14$; $h14$; $\pm\frac{IT14}{2}$.

Поз. 2

Развертка

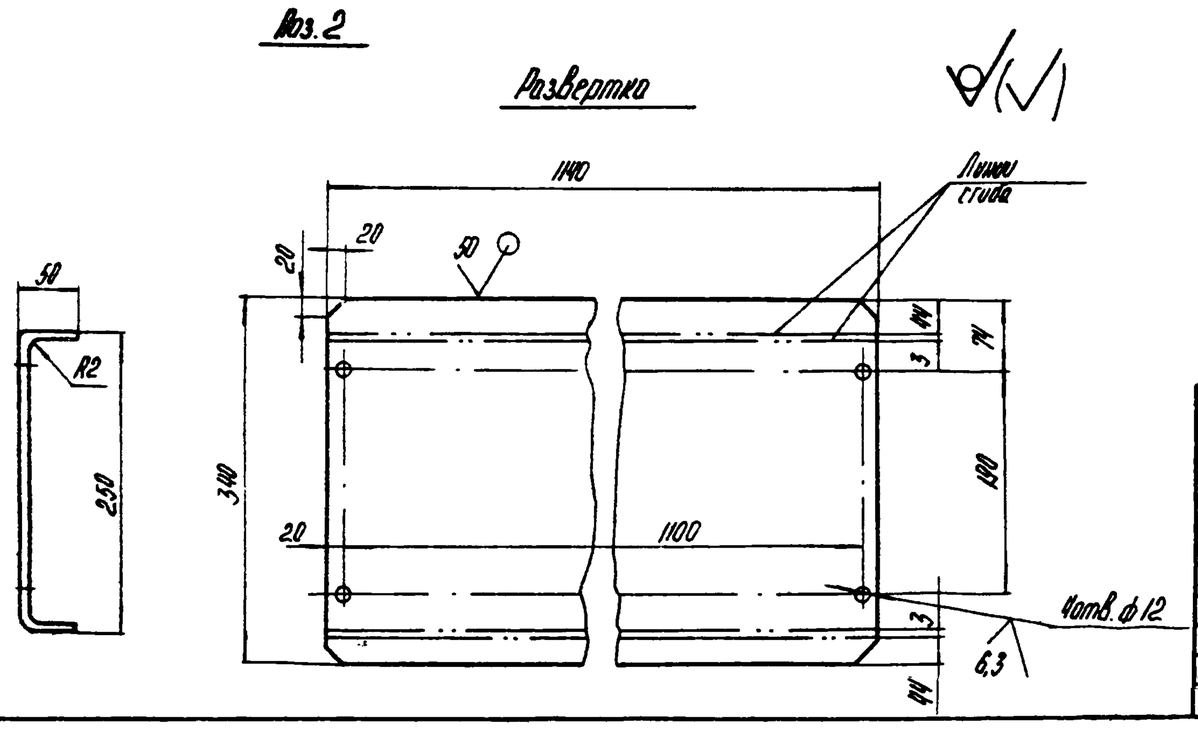

Изм.	Лист	№ докум.	Подпись	Дата	14.02.16.000 СБ			
Разраб.		Сорокина			Укрытие барабана отклоняющего. Сборочный чертеж	Лит.	Масса	Масштаб
Пров.		Брацило					11	1:5
Т.контр.						Лист	Листов 1	
Н.контр.		Самсонова				ЛАТГИПРОПРОМ		
Утв.		Шнейдер						

Копировал

Формат А3

14.02.16.001

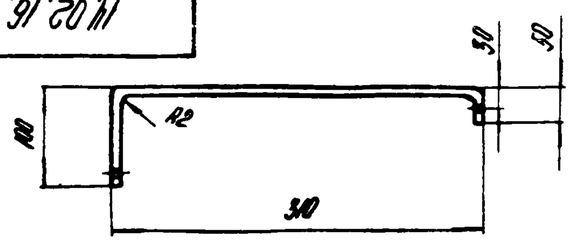

Развертка

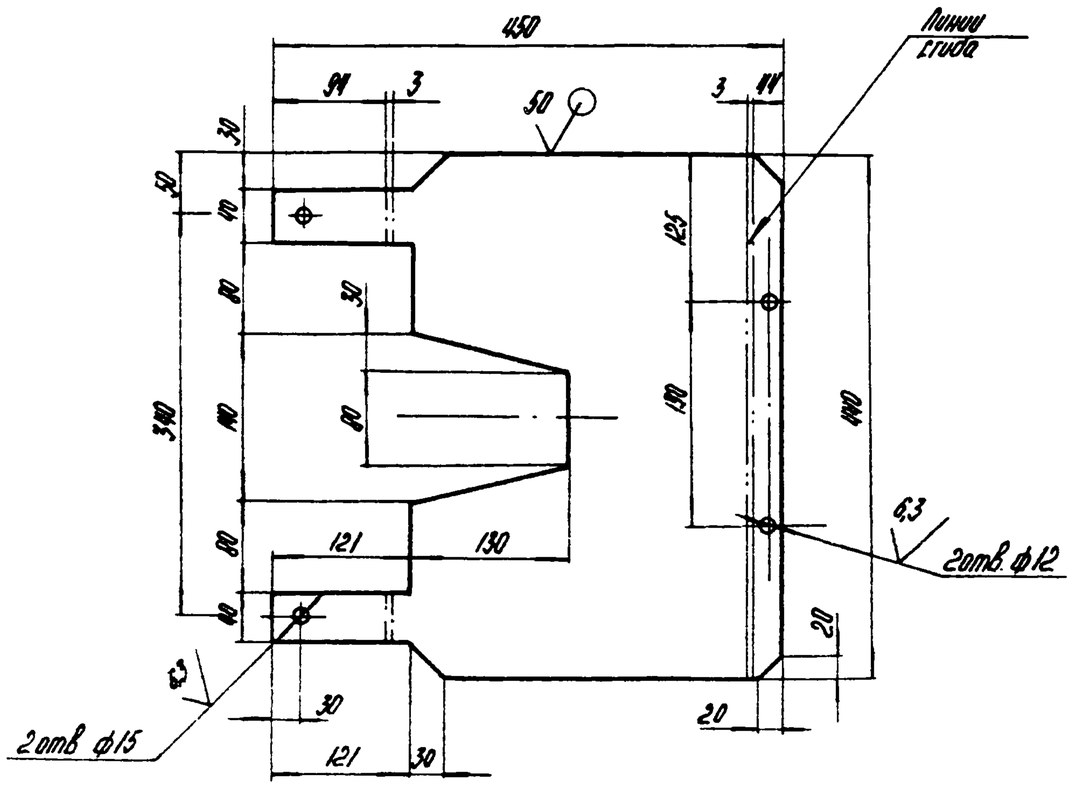

Неуказанные предельные отклонения размеров: $H14$, $h14$; $\pm\frac{IT14}{2}$.

Изм.	Лист	№ докум.	Подпись	Дата	14.02.16.001			
Разраб.		Сорокина			Стенка	Лит.	Масса	Масштаб
Пров.		Брацило					2,1	1:5
Т.контр.						Лист	Листов 1	
Н.контр.		Самсонова			Лист Б ПН 2 ГОСТ 19903-74 / 4-IV ВСт3сп ГОСТ 16523-70	ЛАТГИПРОПРОМ		

Формат А

Формат	Зона	Поз.	Обозначение	Наименование	Кол.	Примечание
				Документация		
А3			14.02.16.000 СБ	Сборочный чертеж		
				Детали		
А4		1	14.02.16.001	Стенка	2	
Б4		2	14.02.16.002	Лист		
				Лист Б-ПН-2 ГОСТ 19903-74 / 4-IV-ВСт3сп ГОСТ 16523-70	1	6,1 кг
				Стандартные изделия		
		3		Болт М10-6g×30.36.016 ГОСТ 7798-70	4	
		4		Гайка М10.4.016 ГОСТ 5915-70	4	

Изм.	Лист	№ докум.	Подпись	Дата	14.02.16.000			
Разраб.		Сорокина			Укрытие барабана отклоняющего	Лит.	Лист	Листов 1
Пров.		Брацило				ЛАТГИПРОПРОМ		
Т.контр.								
Н.контр.		Самсонова						
Утв.		Шнейдер						

Альбом 103

Типовой проект 903-1-224.86

Инв. № подл. | Подпись и дата | Взам. инв. № | Инв. № дубл. | Подпись и дата

14.02.17.000СБ

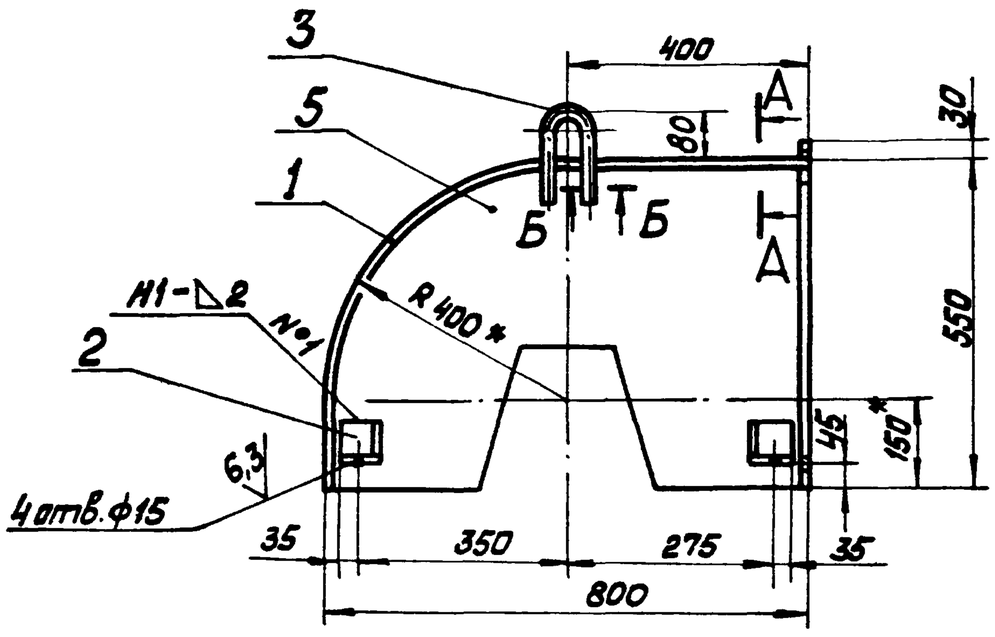

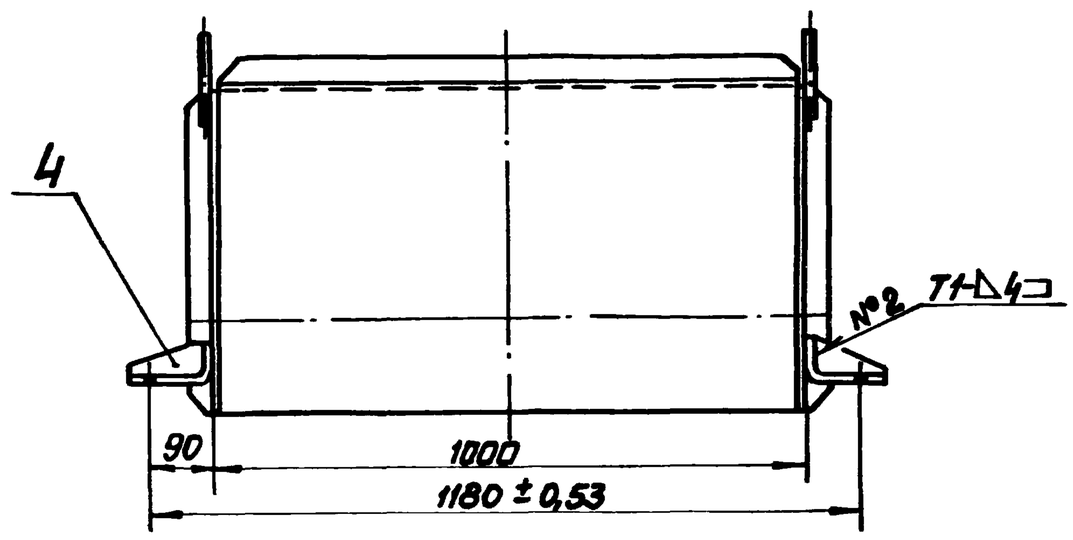

1 * Размеры для справок.
2. H14 ; h14 ; $\pm\frac{IT14}{2}$
3. Шероховатость поверхностей кромок реза : 50
4. Сварные швы по ГОСТ 5264-80, кроме мест указанных особо.

А–А
М1:1

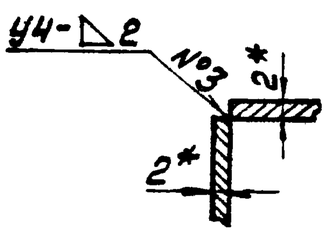

Шов нестандартный №4

Б–Б
М1:1

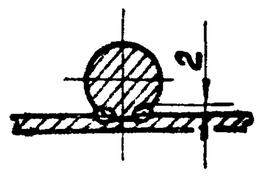

Характеристика шва
Шов соединения без скоса кромок односторонний, выполняемый ручной дуговой сваркой по контуру примыкания деталей при монтаже

Изм.	Лист	№ докум.	Подп.	Дата	14.02.17.000СБ			
Разраб.		Саранина			Укрытие барабана концевого Сборочный чертёж	Лит.	Масса	Масштаб
Пров.							36	1:10
Т.контр.						Лист	Листов 1	
Н.контр.		Самсонова				ЛАТГИПРОПРОМ		
Утв.		Шнайдер						

Копировал Мак Формат А3

14.02.17.001

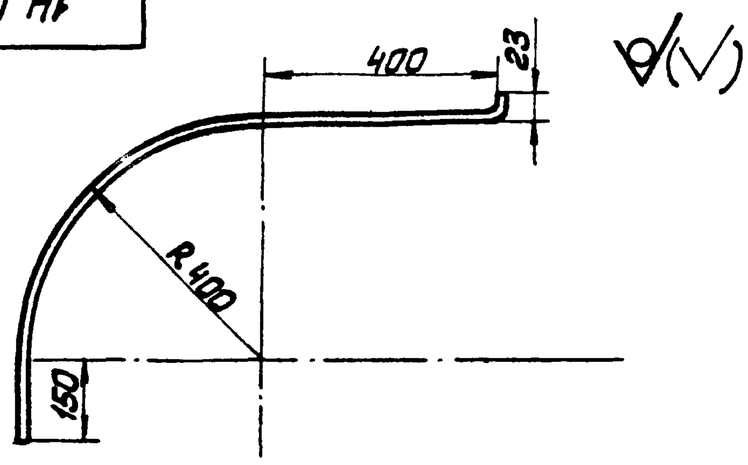

Развёртка

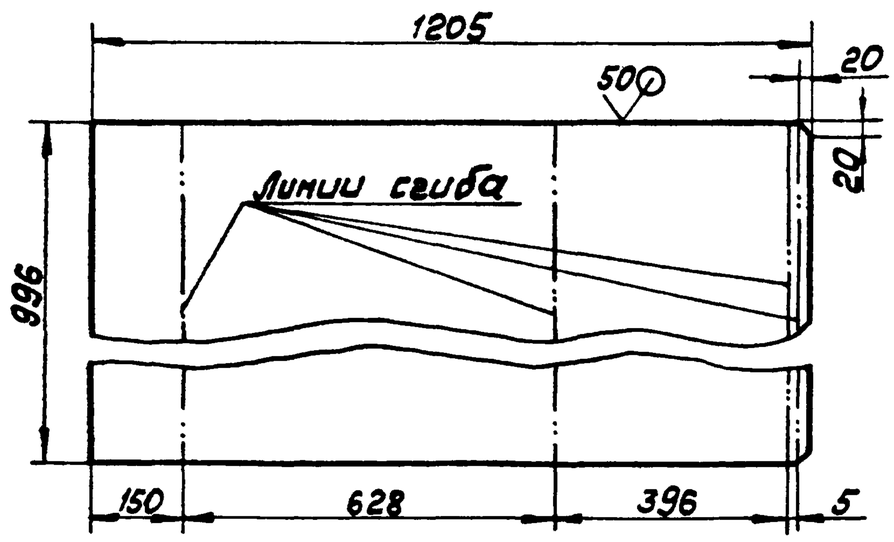

Неуказанные предельные отклонения размеров: h14; $\pm\frac{IT14}{2}$

Изм.	Лист	№ докум.	Подп.	Дата	14.02.17.001			
Разраб.		Саранина			Крышка	Лит.	Масса	Масштаб
Пров.							18,9	1:10
						Лист	Листов 1	
Н.контр.		Самсонова			Лист Б-ПН-2 ГОСТ 19903-74 4-IV-В Ст3сп ГОСТ 16523-70	ЛАТГИПРОПРОМ		
Утв.								

Формат А4

Форм.	Зона	Поз.	Обозначение	Наименование	Кол.	Примечание
				Документация		
А3			14.02.17.000СБ	Сборочный чертёж		
				Детали		
А4		1	14.02.17.001	Крышка	1	
А4		2	14.02.17.002	Лапа	4	
А4		3	14.02.17.003	Петля	2	
А4		4	14.02.17.004	Ребро	2	
А4		5	14.02.17.005	Стенка	2	

Изм.	Лист	№ докум.	Подп.	Дата	14.02.17.000			
Разраб.		Саранина			Укрытие барабана концевого	Лит.	Лист	Листов 1
Пров.		Брацило						
Т.контр.						ЛАТГИПРОПРОМ		
Н.контр.		Самсонова						
Утв.		Шнайдер						

Формат А4

Типовой проект 903-1-224.86 Альбом 10.3

Инв. № подл. | Подп. и дата | Взам. инв. № | Инв. № дубл. | Подп. и дата

Типовой проект 903-1-224.86 Альбом 10.3

14.02.17.004

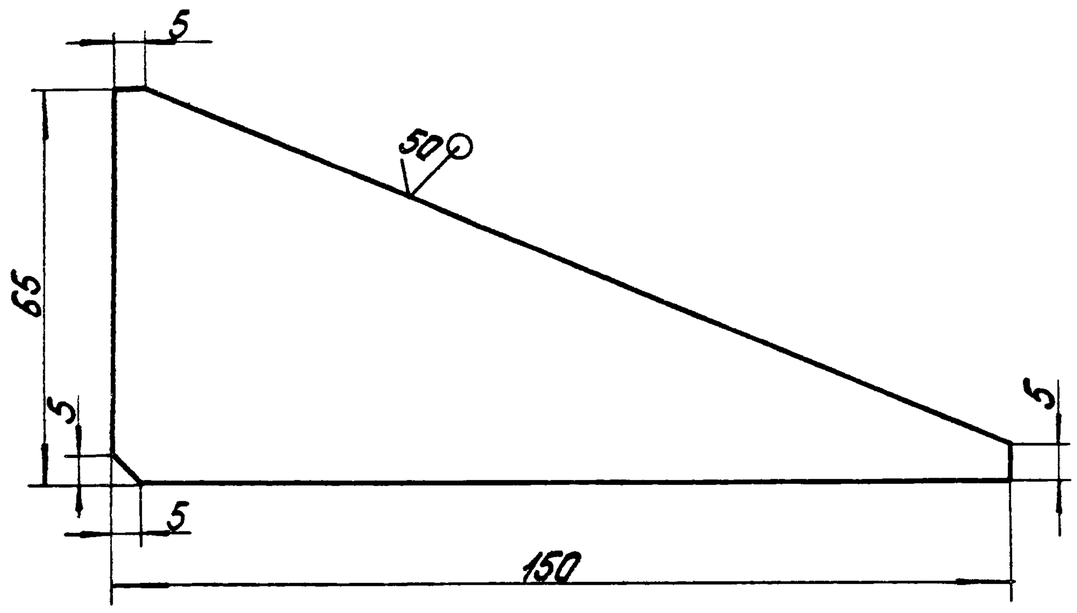

Неуказанные предельные отклонения размеров: h14; $\pm\frac{IT14}{2}$.

Изм.	Лист	№ докум.	Подпись	Дата	14.02.17.004		
Разраб.		Сорокина			Ребро	Лит.	Масса 0,2 / Масштаб 1:1
Пров.						Лист	Листов 1
Т.контр.							
Н.контр.		Самсонова			Лист Б-ПН-4 ГОСТ 19903-74 / ВСт3сп ГОСТ 14637-79	ЛАТГИПРОПРОМ	
Утв.							

Копировал Формат А4

Подпись и дата | Инв. № подл. | Взам. инв. № | Инв. № дубл. | Подпись и дата

Типовой проект 903-1-224.86 Альбом 10.3

14.02.17.005

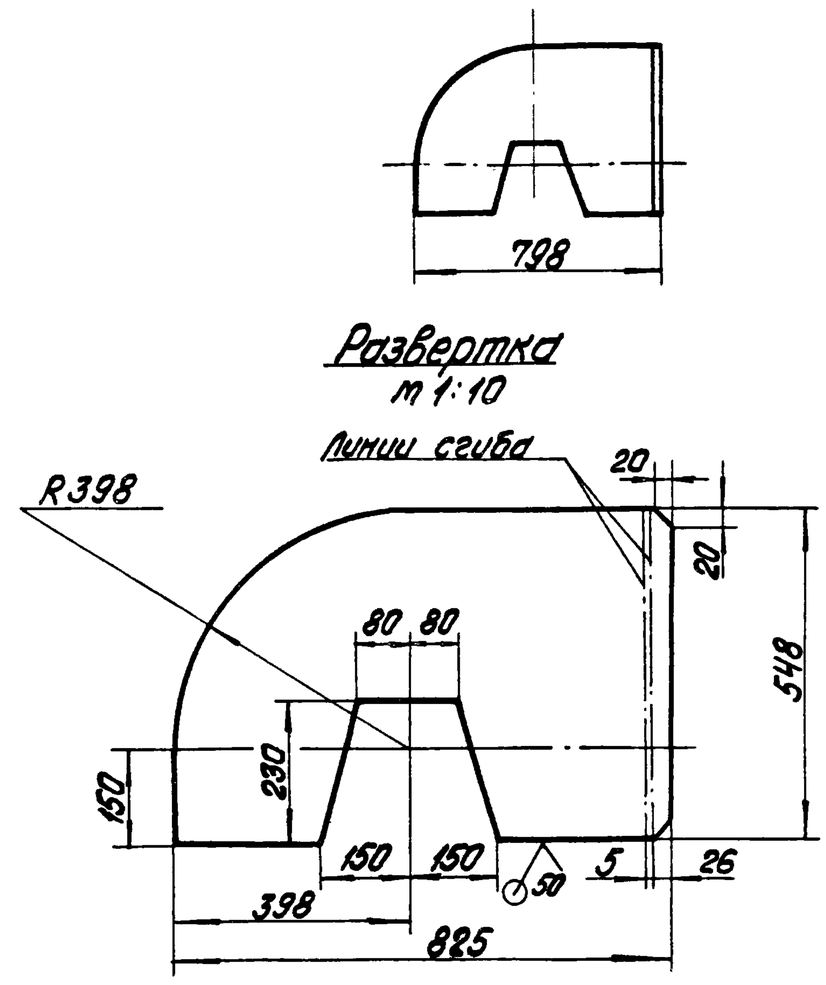

Неуказанные предельные отклонения размеров: h14; $\pm\frac{IT14}{2}$.

Изм.	Лист	№ докум.	Подпись	Дата	14.02.17.005		
Разраб.		Сорокина			Стенка	Лит.	Масса 6,8 / Масштаб 1:20
Пров.						Лист	Листов 1
Т.контр.							
Н.контр.		Самсонова			Лист Б-ПН-2 ГОСТ 19903-74 / 4-IV-ВСт3сп ГОСТ 16523-70	ЛАТГИПРОПРОМ	
Утв.							

Копировал Формат А4

Подпись и дата | Инв. № подл. | Взам. инв. № | Инв. № дубл. | Подпись и дата

Типовой проект 903-1-224.86 Альбом 10.3

14.02.17.003

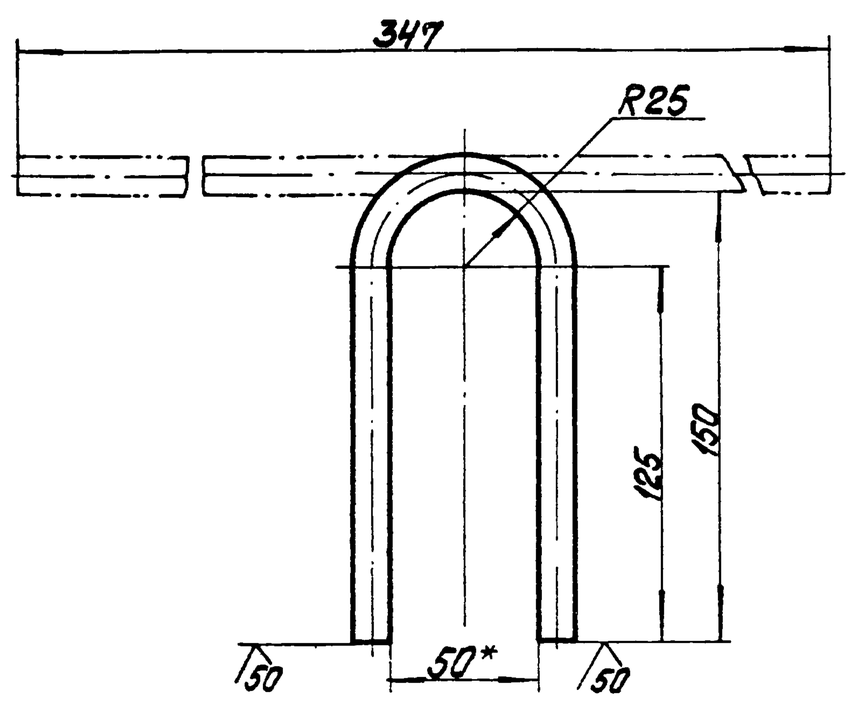

1.* Размер для справок.
2. H14; h14; $\pm\frac{IT14}{2}$

Изм.	Лист	№ докум.	Подпись	Дата	14.02.17.003		
Разраб.		Сорокина			Петля	Лит.	Масса 0,25 / Масштаб 1:2
Пров.						Лист	Листов 1
Т.контр.							
Н.контр.		Самсонова			Круг В8 ГОСТ 2590-71 / ВСт3сп ГОСТ 535-79	ЛАТГИПРОПРОМ	
Утв.							

Подпись и дата | Инв. № подл. | Взам. инв. № | Инв. № дубл. | Подпись и дата

Типовой проект 903-1-224.86 Альбом 10.3

14.02.17.002

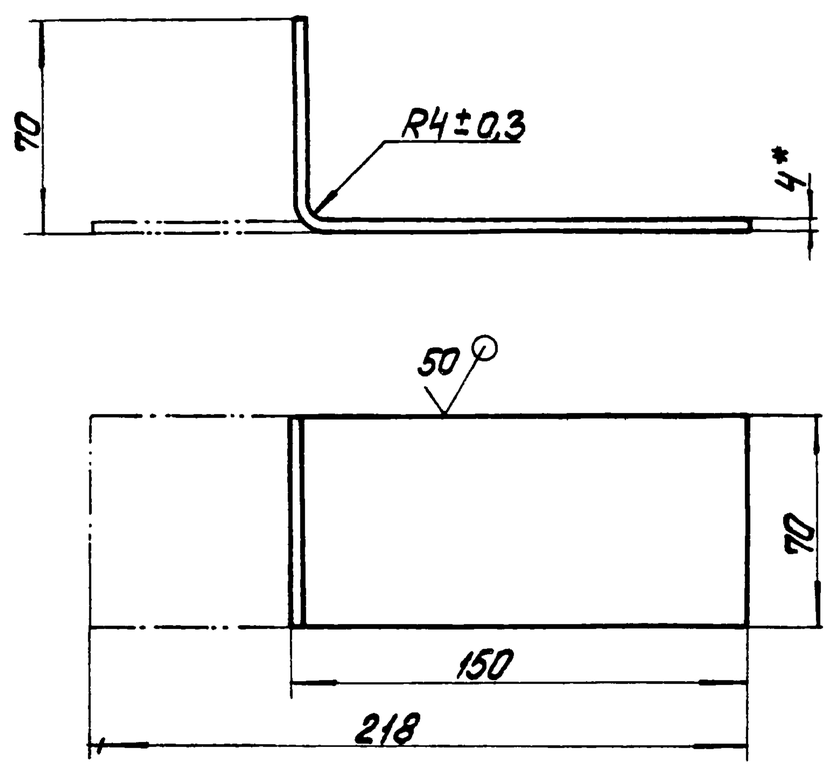

1. * Размер для справок.
2. h14.

Изм.	Лист	№ докум.	Подпись	Дата	14.02.17.002		
Разраб.		Сорокина			Лапа	Лит.	Масса 0,5 / Масштаб 1:2
Пров.						Лист	Листов 1
Т.контр.							
Н.контр.		Самсонова			Лист Б-ПН-4 ГОСТ 19903-74 / ВСт3сп ГОСТ 14637-70	ЛАТГИПРОПРОМ	
Утв.							

Альбом 10.3 | Типовой проект 903-1-224.86

14.02.18.001

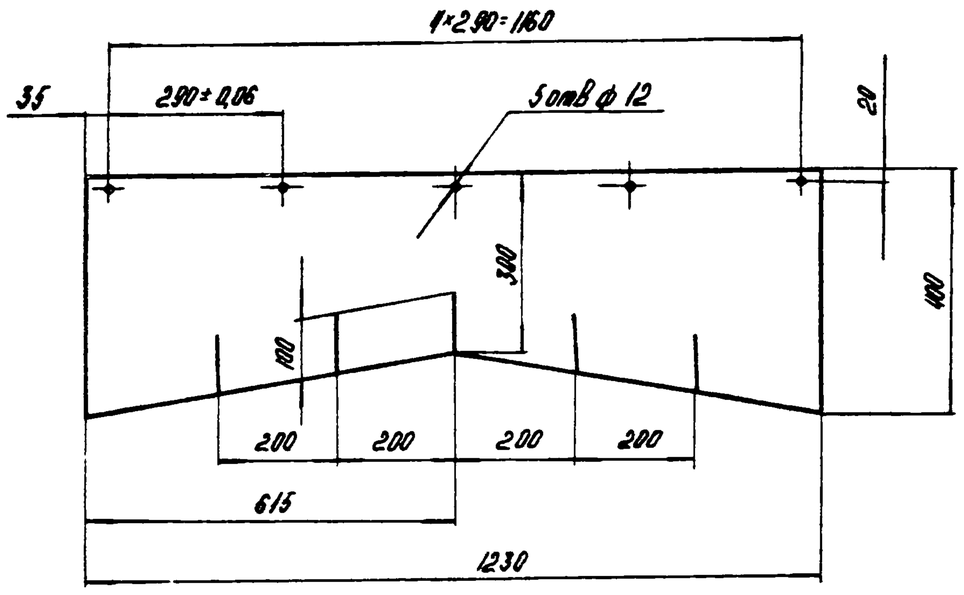

Изм.	Лист	№ докум.	Подпись	Дата	14.02.18.001			
Разраб.		Сорокина			Завеса	Лит.	Масса	Масштаб
Пров.							2,63	1:10
						Лист	Листов 1	
Н. контр.		Самсонова			Пластина 1, лист ТМКЦ-М-8 ГОСТ 7338-77	ЛАТГИПРОПРОМ		
Утв.								

Копировал | Формат А4

Формат	Зона	Поз.	Обозначение	Наименование	Кол.	Примечание
Б4		11	14.02.18.010	Лист		
Б4				Лист Б-0-ПН-4 ГОСТ 19903-74 / 12×18Н10Т-М3б ГОСТ 7350-77		
				1546 h14×1238 h14	1	60,86
Б4		12	14.02.18.011	Опора		
				Лист Б-ПН-4 ГОСТ 19903-74 / 12×18Н10Т-М3б ГОСТ 7350-77	2	1,58 кг
Б4		13	14.02.18.012	Петля		
				Круг В 12 ГОСТ 2590-71 / 12×18Н10Т М3б ГОСТ 7350-77	4	0,3 кг
Б4		14	14.02.18.013	Ребро		
				Лист Б-0-ПН-4 ГОСТ 19903-74 / 12×18Н10Т-М3б ГОСТ 19903-74	4	0,08 кг
				Стандартные изделия		
		15		Болт М10-6g×30 36.016		
				ГОСТ 7798-70	12	
		16		Гайка М10.5.016		
				ГОСТ 5915-70	12	

Изм.	Лист	№ докум.	Подпись	Дата	14.02.18.000	Лист 2

Альбом 10.3 | Типовой проект 903-1-224.86

14.02.18.002

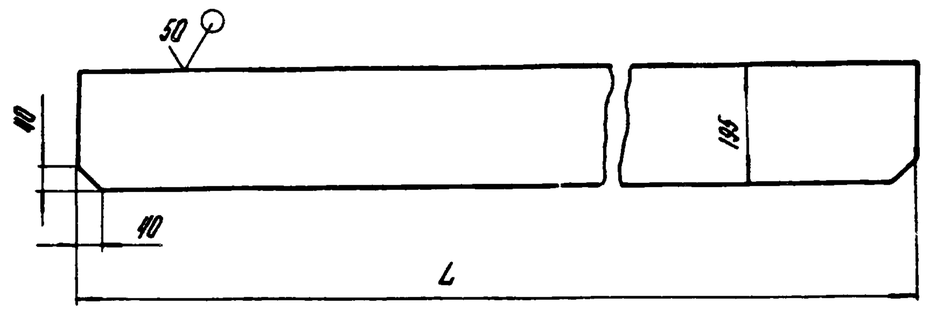

Обозначение	L, мм Номин.	L, мм Пред. откл.	Масса, кг
14.02.18.002	667	±1	4,14
-01	1036	±1,3	6,42

Неуказанные предельные отклонения размеров: $h14$; $\pm\frac{IT14}{2}$.

Изм.	Лист	№ докум.	Подпись	Дата	14.02.18.002			
Разраб.		Сорокина			Опора	Лит.	Масса	Масштаб
Пров.							см. табл.	–
						Лист	Листов 1	
Н. контр.		Самсонова			Лист Б-0-ПН-4 ГОСТ 19903-74 / 12Х18Н10Т-М3б ГОСТ 7350-77	ЛАТГИПРОПРОМ		
Утв.								

Копировал | Формат А4

Формат	Зона	Поз.	Обозначение	Наименование	Кол.	Примечание
				Документация		
А2			14.02.18.000 СБ	Сборочный чертеж		
				Сборочные единицы		
А4		1	14.02.18.100	Люк	1	
				Детали		
А4		2	14.02.18.001	Завеса	1	
А4		3	14.02.18.002	Опора	2	
			-01	Опора	2	
А4		4	14.02.18.003	Полоса	1	
А4		5	14.02.18.004	Ребро	4	
			-01	Ребро	2	
А4		6	14.02.18.005	Связь	1	
А4		7	14.02.18.006	Уголок	1	
Б4		8	14.02.18.007	Боковина		
				Лист Б-0-ПН-4 ГОСТ 19903-74 / 12×18Н10Т-М3б ГОСТ 7350-77	2	49,07 кг
Б4		9	14.00.02.18.008	Лист		
				Лист Б-0-ПН-4 ГОСТ 19903-74 / 12×18Н10Т-М3б ГОСТ 7350-77		
				L=1238 h14	1	12,79 кг
Б4		10	14.00.02.18.009	Лист		
				Лист Б-0-ПН-4 ГОСТ 19903-74 / 12×18Н10Т-М3б ГОСТ 7350-77	2	21,18 кг

Изм.	Лист	№ докум.		14.02.18.000		
Разраб.		Сорокина		Укрытие барабана приводного	Лит.	Лист 1 / Листов 2
Пров.		Брацихо			ЛАТГИПРОПРОМ	
Н. контр.		Самсонова				
Утв.		Шнайдер				

Формат А4

14.02.18.000СБ

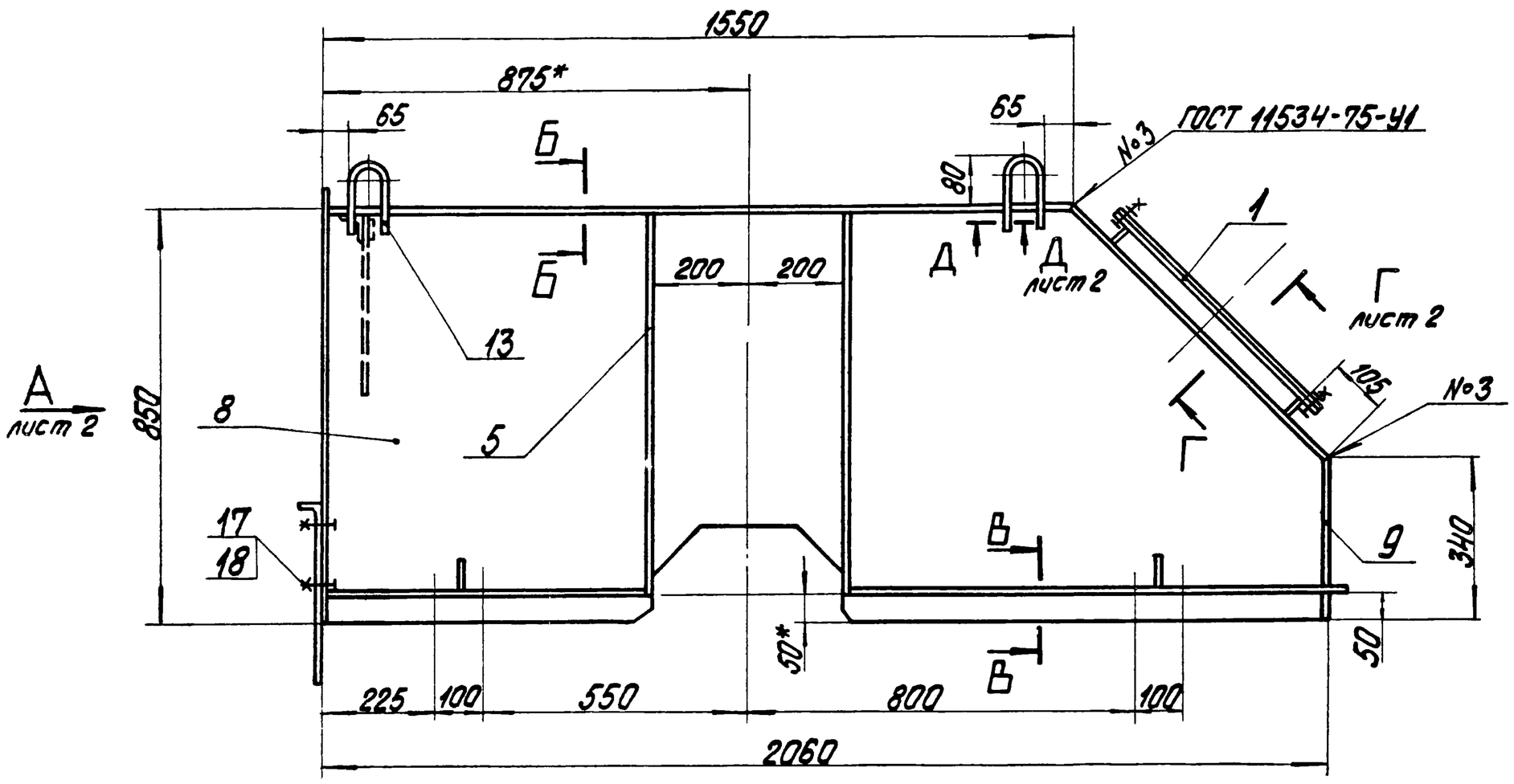

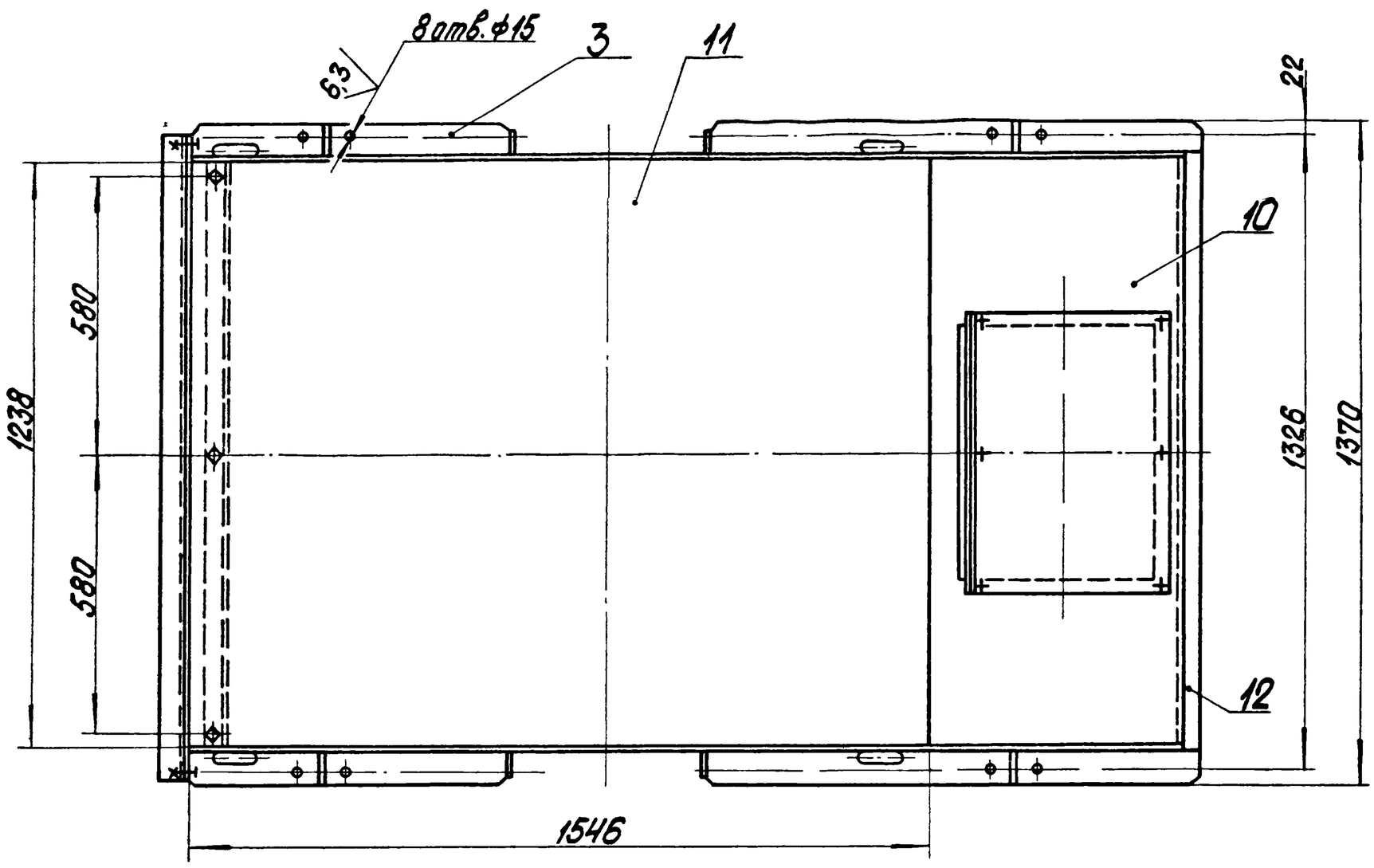

1. *Размеры для справок.
2. H14; h14; $\pm\frac{IT14}{2}$.
3. Шероховатость поверхностей кромок реза: 50
4. Сварные швы по ГОСТ 5264-80, кроме мест, указанных особо.

Б-Б
М1:2

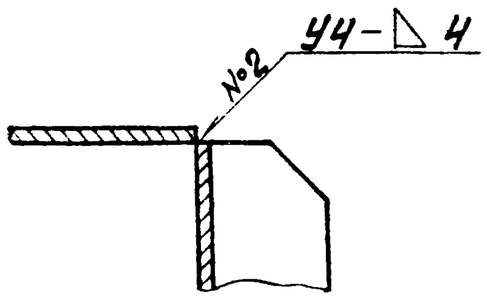

В-В
М1:5

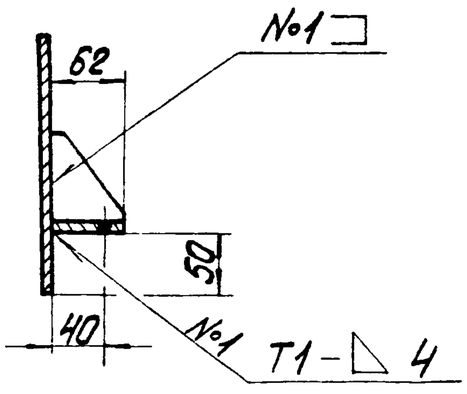

Изм.	Лист	№ докум.	Подпись	Дата	14.02.18.000СБ		
Разраб.		Сорокина			Укрытие барабана приводного сборочный чертеж	Лит.	Масса 280 / Масштаб 1:10
Пров.		Брацило				Лист 1	Листов 2
Т.контр.						ЛАТГИПРОПРОМ	
Н.контр.		Самсонова					
Утв.		Шнайдер					

Типовой проект 903-1-224.86 Альбом 10.3

Формат А2

14.02.18.000СБ

Вид А лист 1

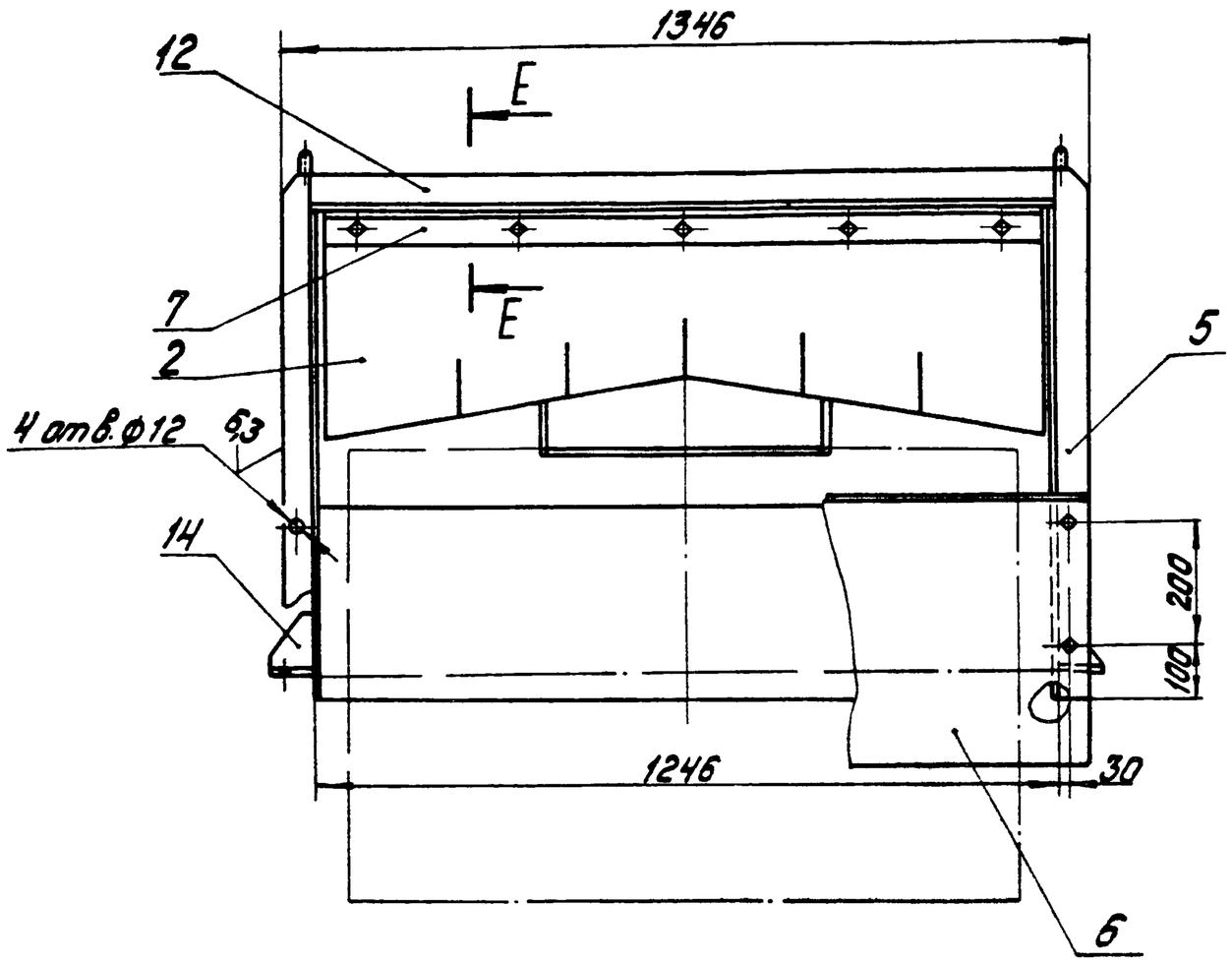

Г-Г / М1:2 повернуто лист 1

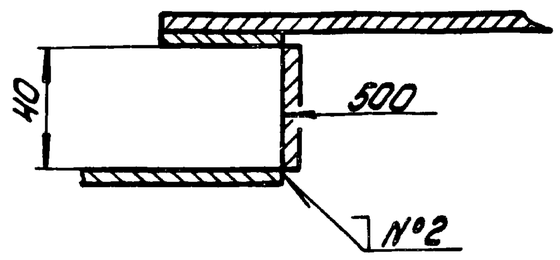

Е-Е / М1:2

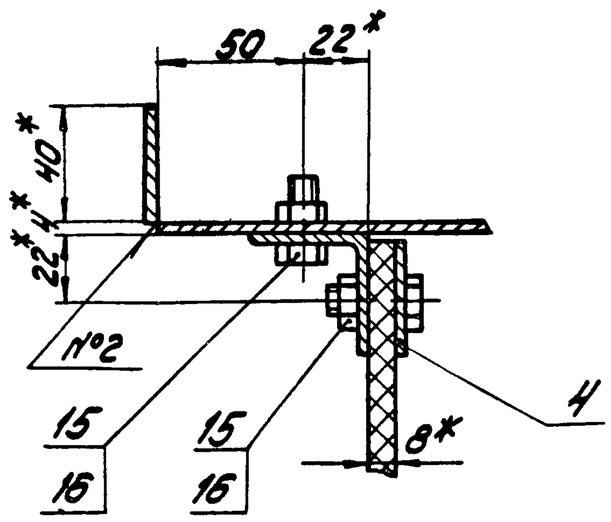

Шов нестандартный №4
Д-Д / М1:1 лист 1 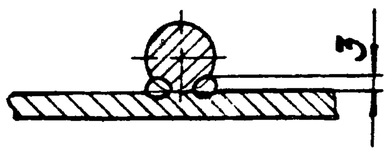
Характеристика шва
Шов соединения без скоса кромок, двусторонний, выполняемый ручной дуговой сваркой по контуру примыкания деталей.

Поз. 10

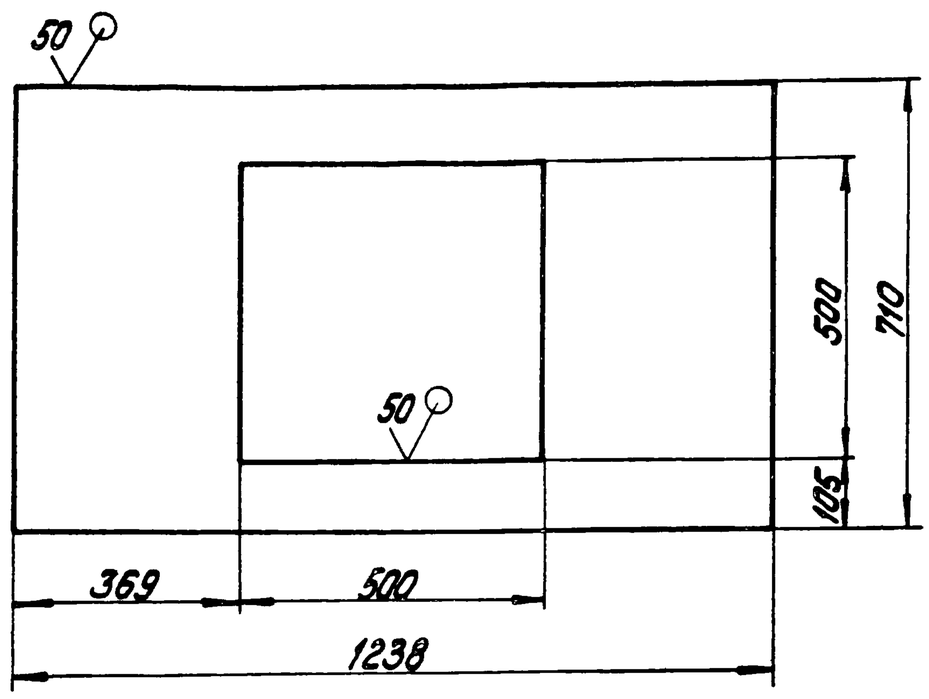

Поз. 8 / М1:10

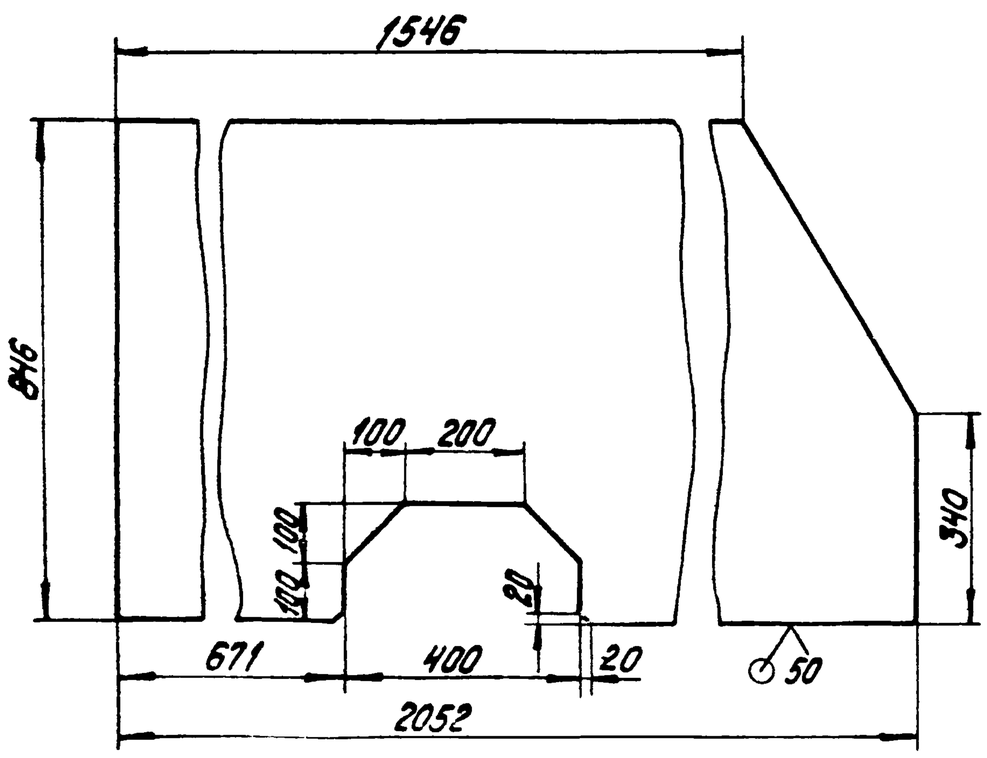

Поз. 14 / М1:2

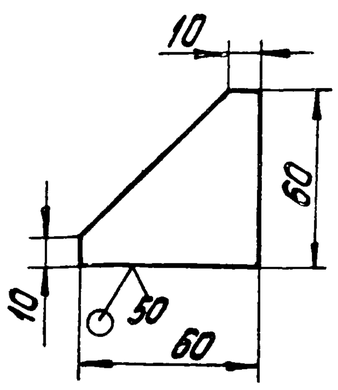

Поз. 13 / М1:5

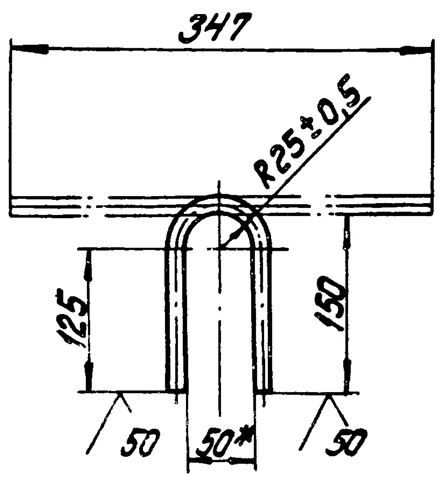

Альбом 10.3

Типовой проект 903-1-224.86

Инв. № подл. | Подпись и дата | Взам. инв. № | Инв. № дубл. | Подпись и дата

Альбом 10.3 Типовой проект 903-1-224.86

14.02.18.005

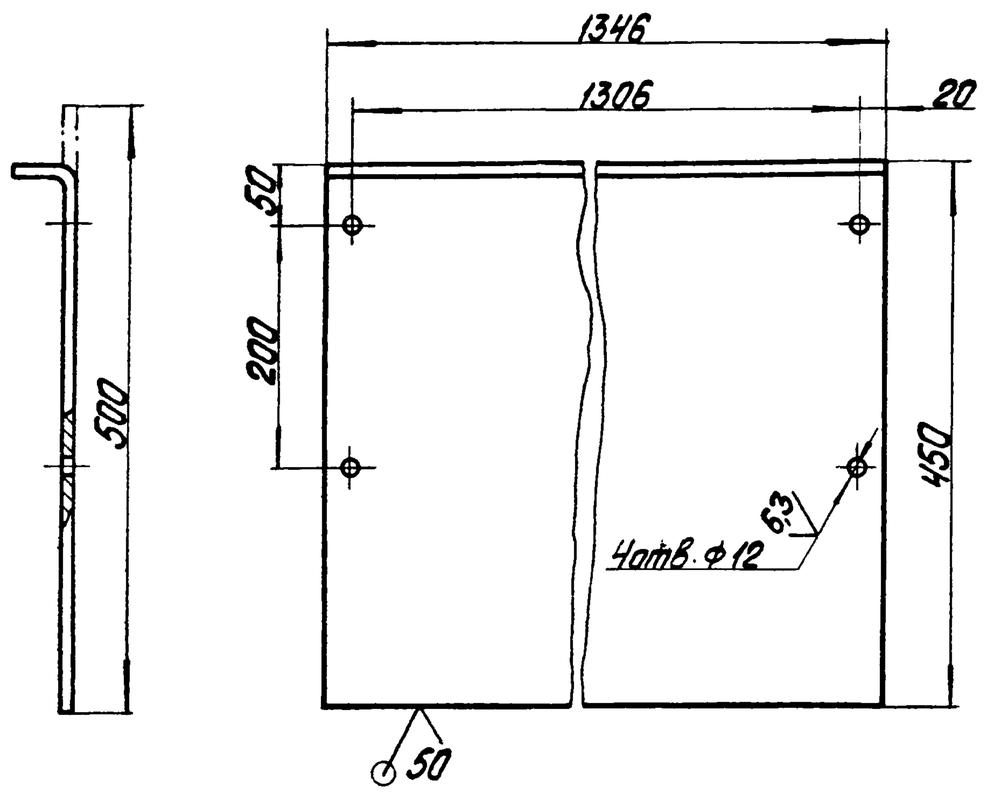

Неуказанные предельные отклонения размеров: H14; h14; $\pm\frac{IT14}{2}$.

Изм. Лист	№ докум.	Подпись	Дата	14.02.18.005			
Разраб.	Сорокина			Связь	Лит.	Масса 9,63	Масштаб 1:5
Пров.					Лист	Листов 1	
Т.контр.				Лист Б-0-ПН-2 ГОСТ 19903-74 / 12Х18Н10Т-М3Б ГОСТ 7350-77	ЛАТГИПРОПРОМ		
Н.контр.	Самсонова						
Утв.							

Копировал Формат А4

Альбом 10.3 Типовой проект 903-1-224.86

14.02.18.006

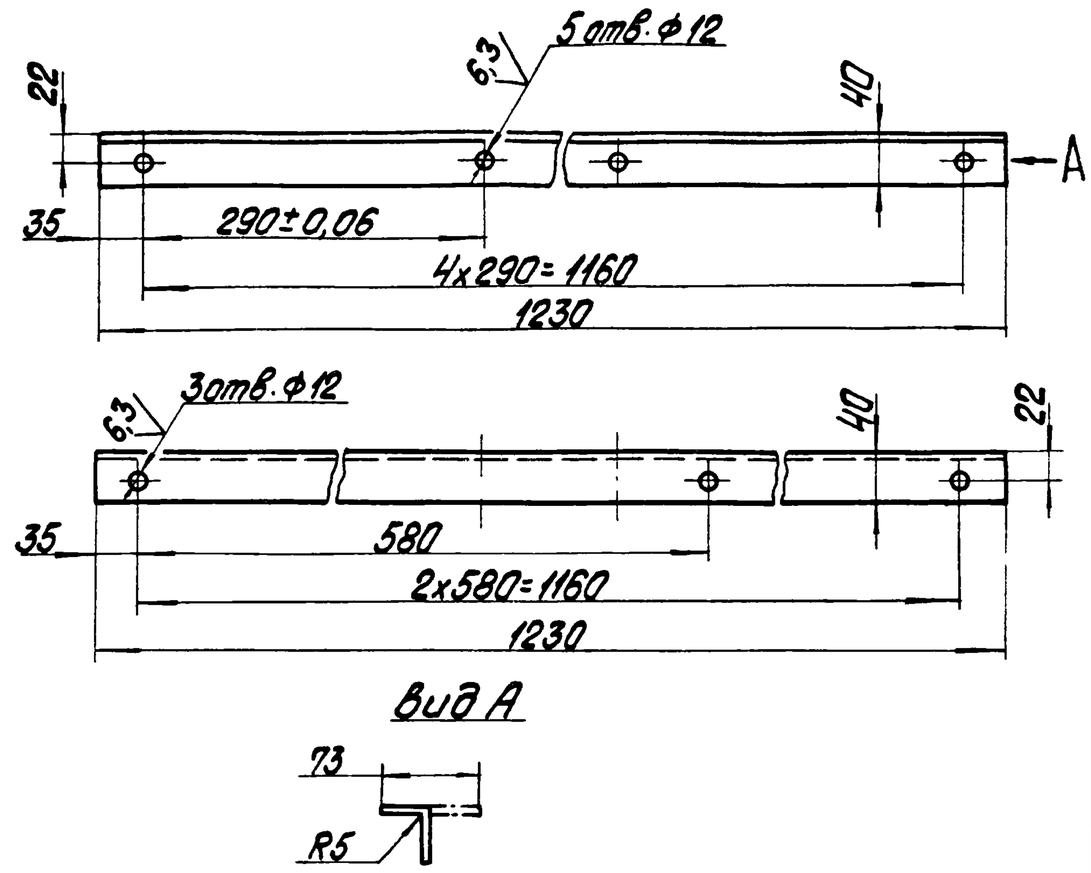

Неуказанные предельные отклонения размеров: H14; h14; $\pm\frac{IT14}{2}$.

Изм. Лист	№ докум.	Подпись	Дата	14.02.18.006			
Разраб.	Сорокина			Уголок	Лит.	Масса 1,56	Масштаб 1:5
Пров.					Лист	Листов 1	
Т.контр.				Лист Б-0-ПН-4 ГОСТ 19903-74 / 12Х18Н10Т-М3Б ГОСТ 7350-77	ЛАТГИПРОПРОМ		
Н.контр.	Самсонова						
Утв.							

Копировал Формат А4

Альбом 10.3 Типовой проект 903-1-224.86

14.02.18.004

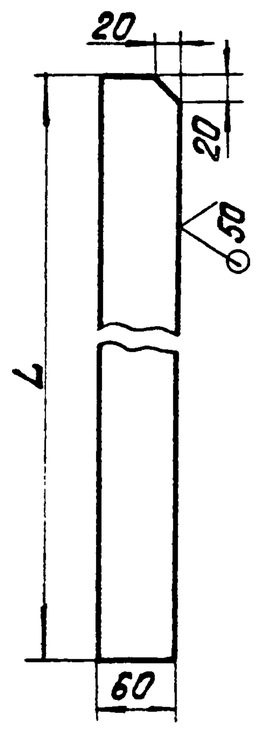

Обозначение	L, мм		Масса, кг
	Номин.	Пред. откл.	
14.02.18.004	796	±1	1,52
-01	890	±1,1	1,70

Неуказанные предельные отклонения размеров: h14; $\pm\frac{IT14}{2}$.

Изм. Лист	№ докум.	Подпись	Дата	14.02.18.004			
Разраб.	Сорокина			Ребро	Лит.	Масса См. табл.	Масштаб —
Пров.					Лист	Листов 1	
Т.контр.				Лист Б-0-ПН-4 ГОСТ 19903-74 / 12Х18Н10Т-М3Б ГОСТ 7350-77	ЛАТГИПРОПРОМ		
Н.контр.	Самсонова						
Утв.							

Альбом 10.3 Типовой проект 903-1-224.86

14.02.18.003

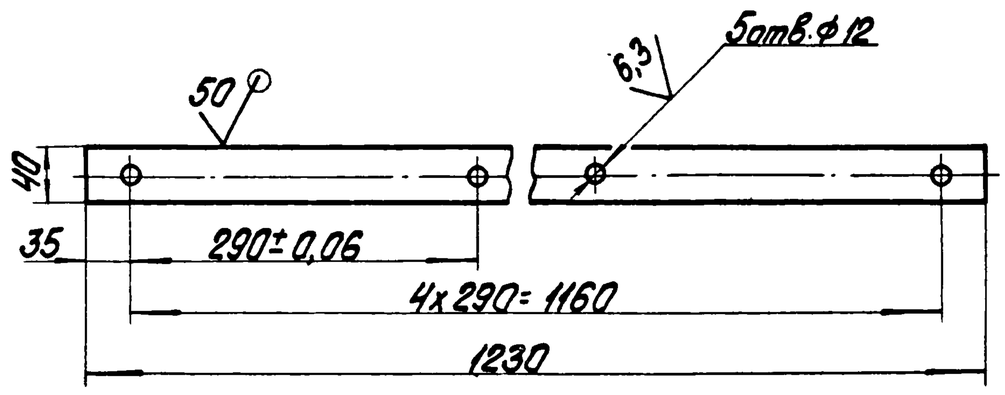

Неуказанные предельные отклонения размеров: H14; h14; $\pm\frac{IT14}{2}$

Изм. Лист	№ докум.	Подпись	Дата	14.02.18.003			
Разраб.	Сорокина			Полоса	Лит.	Масса 1,56	Масштаб 1:5
Пров.					Лист	Листов 1	
Т.контр.				Лист Б-0-ПН-4 ГОСТ 19903-74 / 12Х18Н10Т-М3Б ГОСТ 7350-77	ЛАТГИПРОПРОМ		
Н.контр.	Самсонова						
Утв.							

14.02.18.101

Типовой проект 903-1-224.86 Альбом 10.3

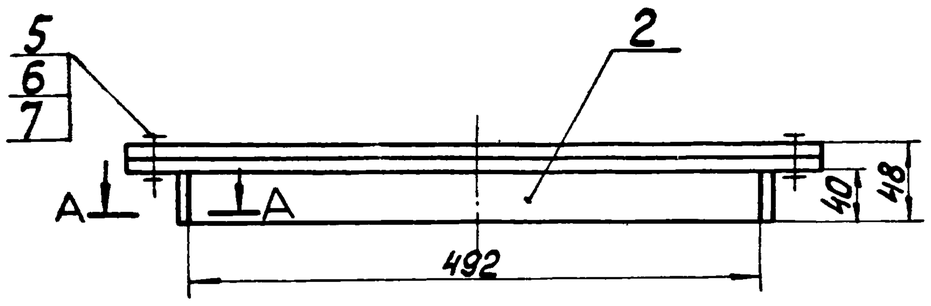

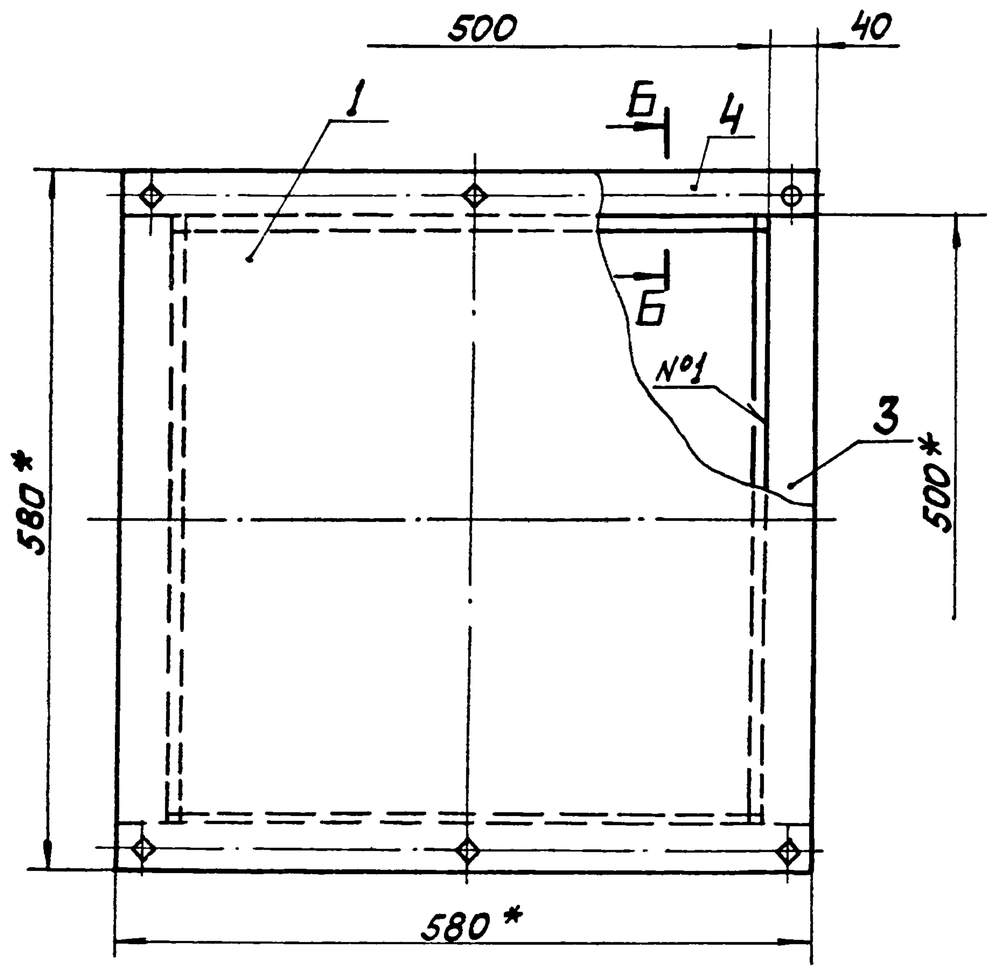

А—А
М 1:2

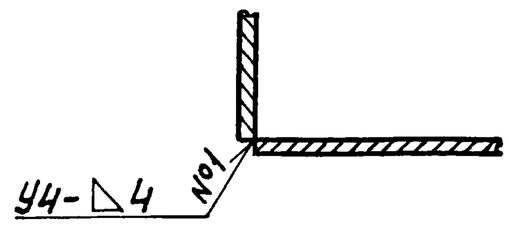

Б—Б
М 1:2

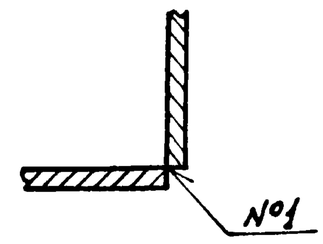

Поз.4

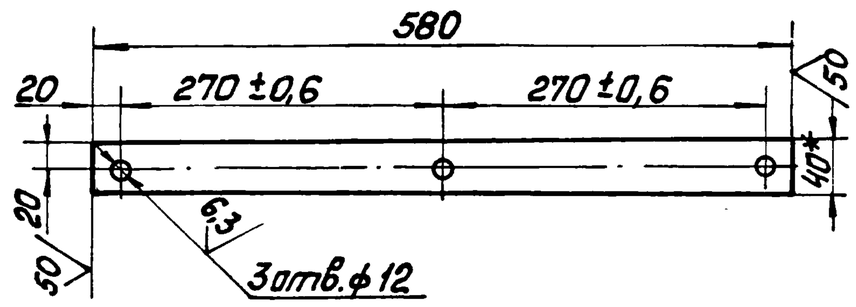

1 * Размеры для справок.
2. H14; h14; ± IT14/2
3 Шероховатость поверхностей кромок реза: 50
4. Сварные швы по ГОСТ 5264-80.

					14.02.18.100СБ			
Изм	Лист	№ докум.	Подп.	Дата	Люк Сборочный чертёж	Лит.	Масса	Масштаб
Разраб		Сорокина					20	1:5
Пров		Брацило				Лист	Листов 1	
Н. контр		Самсонова				ЛАТГИПРОПРОМ		
Утв.		Шнайдер						

Копировал Мак Формат А3

14.02.18.101

Типовой проект 903-1-224.86 Альбом 10.3

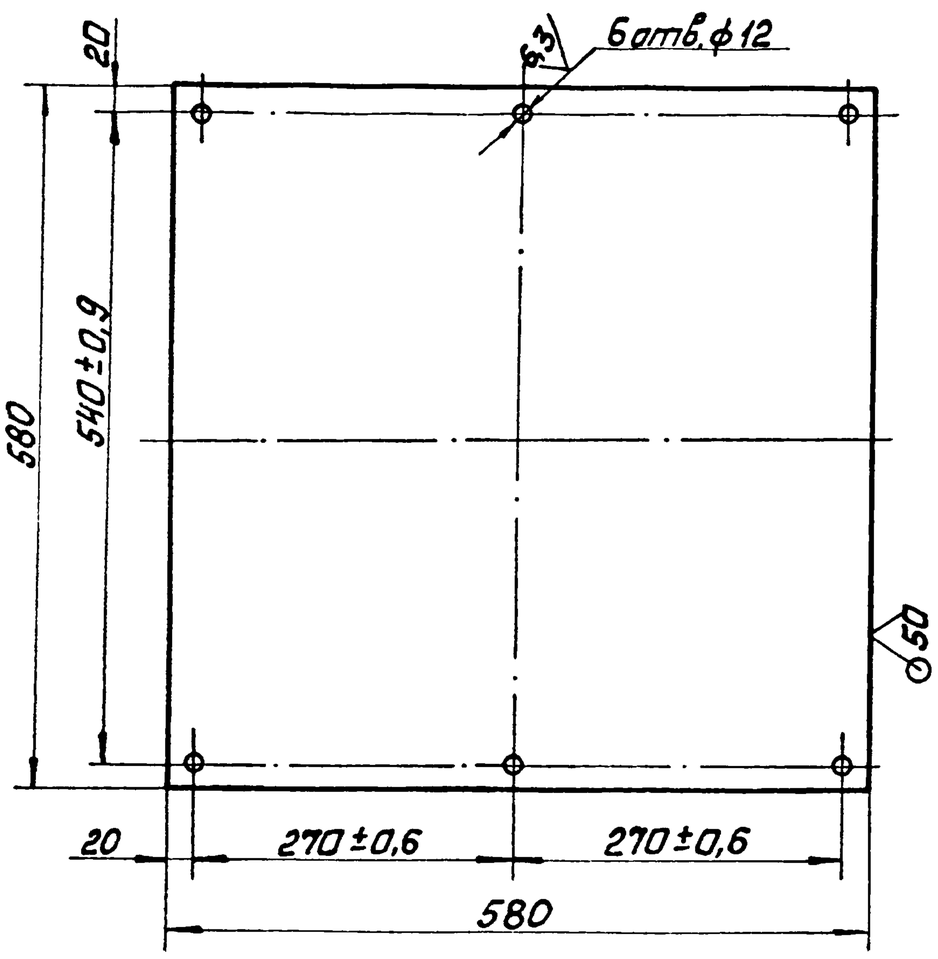

Неуказанные предельные отклонения размеров:
H14; h14; ± IT14/2

					14.00.02.18.101			
Изм	Лист	№ докум.	Подп.	Дата	Крышка	Лит.	Масса	Масштаб
Разраб.		Сорокина					10,7	1:5
Пров.		Брацило				Лист	Листов 1	
Т. контр.								
Н. контр.		Самсонов			Лист Б-0-ПН-4 ГОСТ 19903-74 12Х18Н10Т-М3б ГОСТ 7350-77	ЛАТГИПРОПРОМ		
Утв.								

Копировал Мак Формат А4

Форм.	Зона	Поз.	Обозначение	Наименование	Кол.	Примечание
				Документация		
А3			14.02.18.100 СБ	Сборочный чертёж		
				Детали		
А4		1	14.02.18.101	Крышка	1	
Б4		2	14.02.18.102	Полоса		
				Лист Б-0-ПН-4 ГОСТ 19903-74 12Х18Н10Т-М3б ГОСТ 7350-77	4	0,63кг
Б4		3	14.02.18.103	Полоса		
				Лист Б-0-ПН-4 ГОСТ 19903-74 12Х18Н10Т-М3б ГОСТ 7350-77		
				L=500 h14	2	0,64кг
Б4		4	14.02.18.104	Полоса		
				Лист Б-0-ПН-4 ГОСТ 19903-74 12Х18Н10Т-М3б ГОСТ 7350-77	2	0,74кг
				Стандартные изделия		
		5		Болт М10-6g×30.36.016		
				ГОСТ 7798-70	6	
		6		Гайка М10.4.016		
				ГОСТ 5915-70	6	
		7		Шайба 10.65Г.016		
				ГОСТ 6402-70	6	

					14.02.18.100			
Изм	Лист	№ докум.	Подп.	Дата	Люк	Лит.	Лист	Листов 1
Разраб.		Сорокина						
Пров.		Брацило				ЛАТГИПРОПРОМ		
Т. контр.								
Н. контр.		Самсонов						
Утв.		Шнайдер						

Копировал Мак Формат А4

Альбом 10.3 | Типовой проект 903-1-224.86

14.02.19.000 СБ

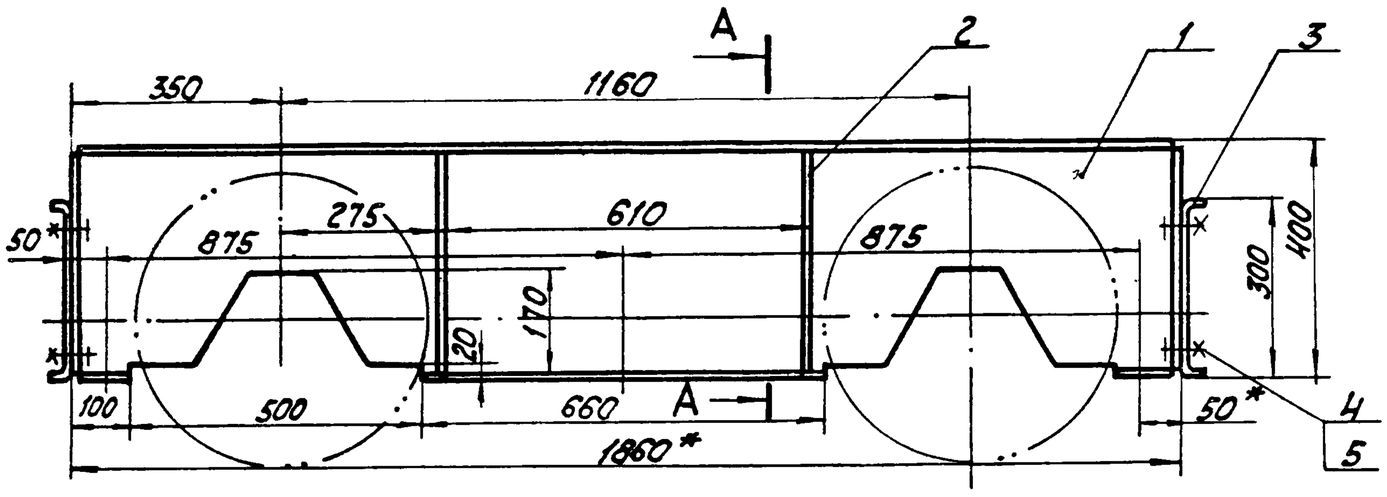

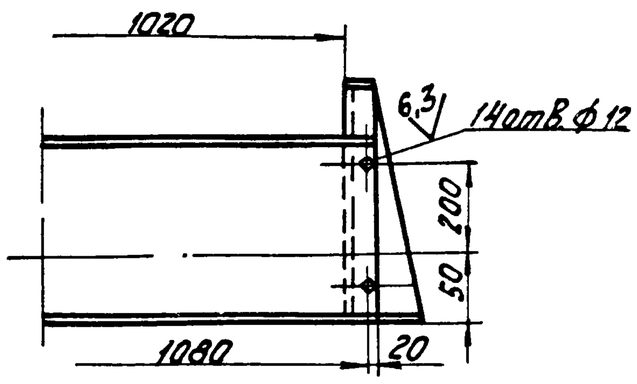

А – А

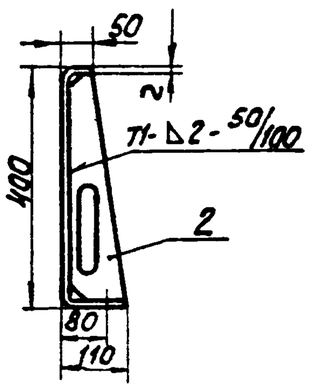

Поз. 2
М 1:5
Развертка

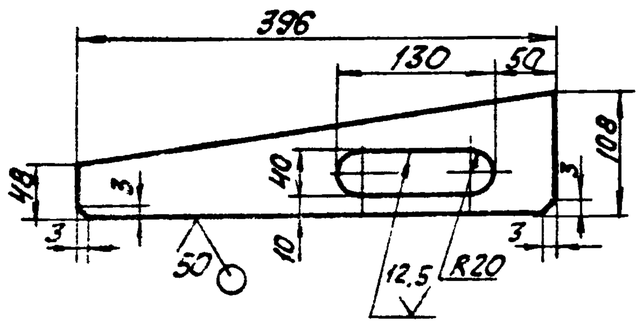

1. * Размеры для справок.
2. H14; h14; ± IT14/2.
3. Шероховатость поверхностей кромок реза 50.
4. Сварные швы по ГОСТ 5264-80.

Поз. 3
Развертка

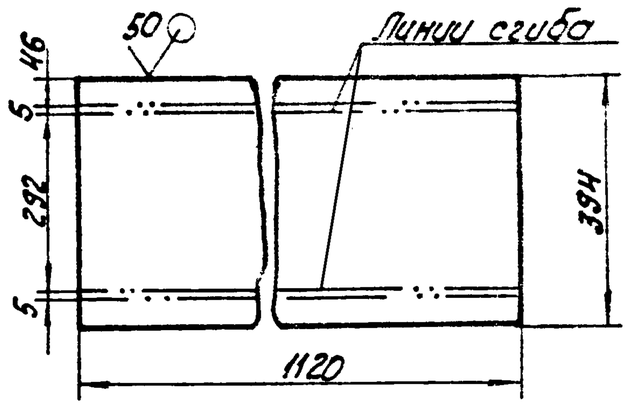

Изм.	Лист	№ докум.	Подпись	Дата	14.02.19.000 СБ			
Разраб.		Сорокина			Укрытие барабанов оборотных. Сборочный чертеж	Лит	Масса	Масштаб
Пров.		Брацило					45	1:10
Т.контр.						Лист	Листов 1	
Н.контр.		Самсонова				ЛАТГИПРОПРОМ		
Утв.		Шнайдер						

Копировал | Формат А3

Альбом 10.3 | Типовой проект 903-1-224.86

14.02.19.001

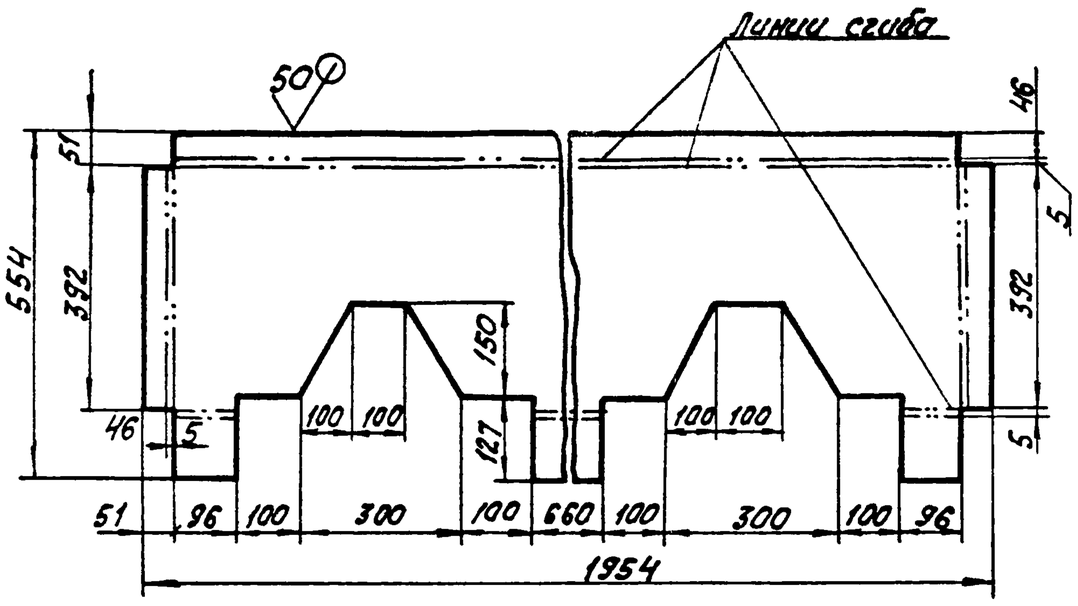

Неуказанные предельные отклонения размеров: h14; ± IT14/2.

Изм.	Лист	№ докум.	Подпись	Дата	14.02.19.001			
Разраб.		Сорокина			Стенка	Лит	Масса	Масштаб
Пров.							13,7	1:10
Т.контр.						Лист	Листов 1	
Н.контр.		Самсонова			Лист Б-ПН-2 ГОСТ 19903-74 Б IV-8 Ст3сп ГОСТ 19523-70	ЛАТГИПРОПРОМ		
Утв.								

Формат	Зона	Поз.	Обозначение	Наименование	Кол.	Примечание
				Документация		
А3			14.02.19.000 СБ	Сборочный чертеж		
				Детали		
А4		1	14.02.19.001	Стенка	2	
Б4		2	14.02.19.002	Ребро Лист Б-ПН-2 ГОСТ 19903-74 4-IV-В Ст3сп ГОСТ 16523-70	4	0,5 кг
Б4		3	14.02.19.003	Связь Лист Б-ПН-2 ГОСТ 19903-74 4-IV-В Ст3сп ГОСТ 16523-70	2	1,0 кг
				Стандартные изделия		
		4		Болт М10-6g х 35.36.016 ГОСТ 7798-70	8	
		5		Гайка М10.4.016 ГОСТ 5915-70	8	

Изм.	Лист	№ докум.	Подпись	Дата	14.02.19.000			
Разраб.		Сорокина			Укрытие барабанов оборотных.	Лит.	Лист	Листов
Пров.		Брацило						1
Т.контр.						ЛАТГИПРОПРОМ		
Н.контр.		Самсонова						
Утв.		Шнайдер						

Формат А4

14.02.20.000 СБ

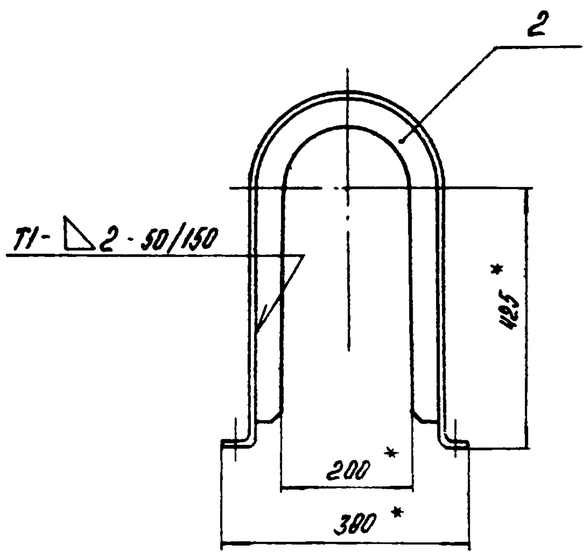

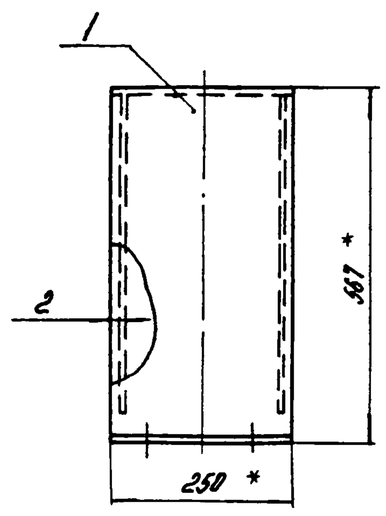

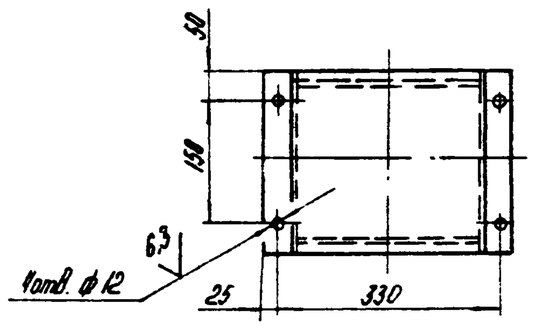

1. * Размеры для справок.
2. H14; h14; $\pm\frac{IT14}{2}$.
3. Шероховатость поверхности кромок реза: 50.
4. Сварные швы по ГОСТ 5264-80.

Поз. 2

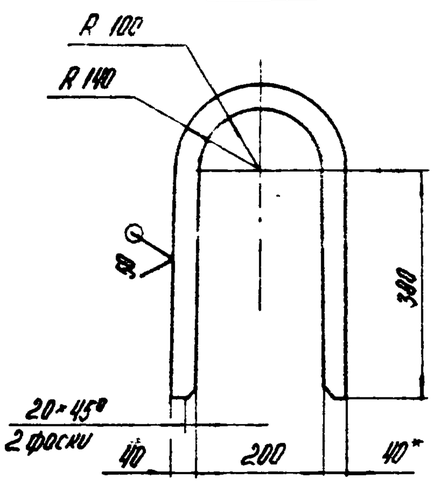

Изм.	Лист	№ докум.	Подпись	Дата	14.02.20.000 СБ			
Разраб.		Сорокина			Укрытие муфты Сборочный чертеж	Лит.	Масса	Масштаб
Пров.		Брацило					8	1:10
Т.контр.						Лист	Листов 1	
Н.контр.		Самсонова				ЛАТГИПРОПРОМ		
Утв.		Шнейдер						

Копировал

Формат А3

Альбом 103 | Типовой проект 903-1-224.86

14.02.20.001

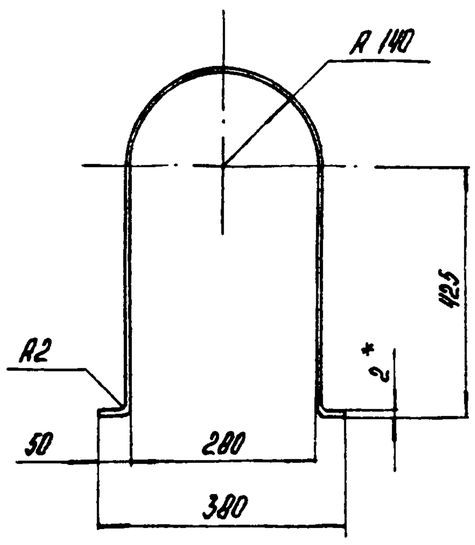

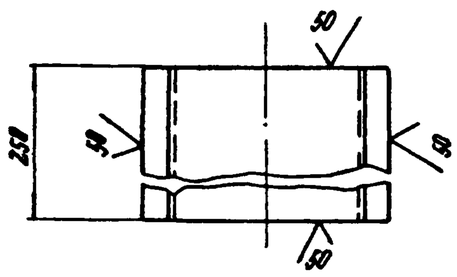

Длина развертки - 1380 мм

1. * Размер для справок.
2. H14; h14; $\pm\frac{IT14}{2}$.

Изм.	Лист	№ докум.	Подпись	Дата	14.02.20.001			
Разраб.		Сорокина			Обечайка	Лит.	Масса	Масштаб
Пров.							6,50	1:10
Т.контр.						Лист	Листов 1	
Н.контр.		Самсонова			Лист Б-ПН-2 ГОСТ 19903-74 / 4-IV-ВСт3сп ГОСТ 16523-70	ЛАТГИПРОПРОМ		
Утв.								

Копировал

Формат А4

Альбом 103 | Типовой проект 903-1-224.86

Формат	Зона	Поз.	Обозначение	Наименование	Кол.	Примечание
				Документация		
А3			14.02.20.000 СБ	Сборочный чертеж		
				Детали		
А4		1	14.02.20.001	Обечайка	1	
Б4		2	14.02.20.002	Ребро		
				Лист Б-ПН-2 ГОСТ 19903-74 / 4-IV-ВСт3сп ГОСТ 16523-70	2	0,71 кг

Изм.	Лист	№ докум.	Подпись	Дата	14.02.20.000			
Разраб.		Сорокина			Укрытие муфты	Лит.	Лист	Листов 1
Пров.		Брацило				ЛАТГИПРОПРОМ		
Н.контр.		Самсонова						
Утв.		Шнейдер						

Типовой проект 903-1-224.86 Альбом 10.3

14.02.21.000СБ

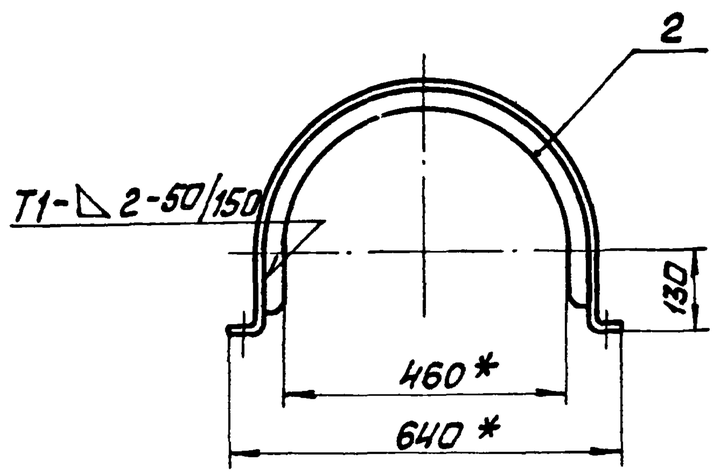

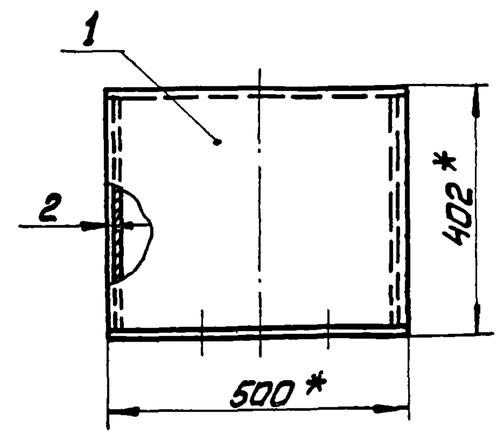

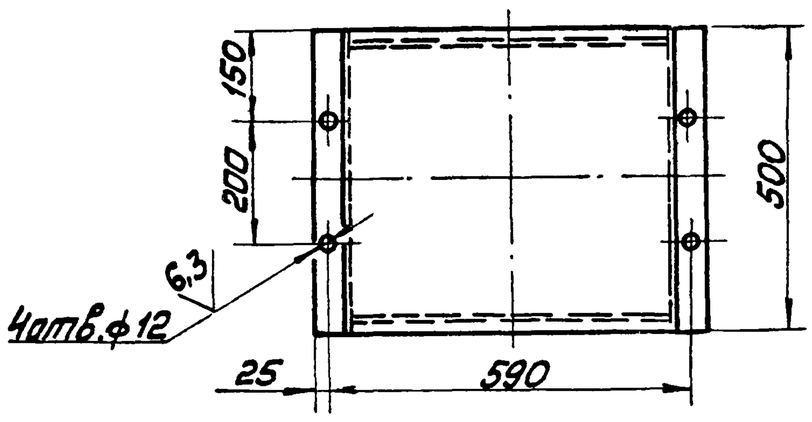

1 * Размеры для справок
2. H14; h14; $\pm\frac{IT14}{2}$
3 Шероховатость поверхности кромок реза: 50
4 Сварные швы по ГОСТ 5264-80

Поз.2

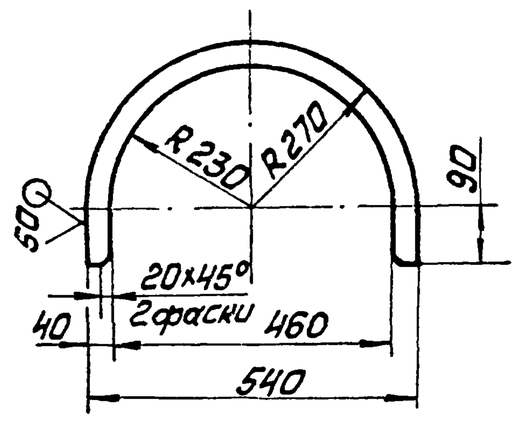

Изм	Лист	№ докум	Подп	Дата	14.02.21.000 СБ			
Разраб.		Сорокина			Укрытие муфты Сборочный чертёж	Лит	Масса	Масштаб
Пров		Брацило					11	1:10
Т.контр						Лист	Листов 1	
Н.контр		Сатсанова				ЛАТГИПРОПРОМ		
Утв		Шнайдер						

Копировал Мак. Формат А3

Типовой проект 903-1-224.86 Альбом 10.3

14.02.21.001

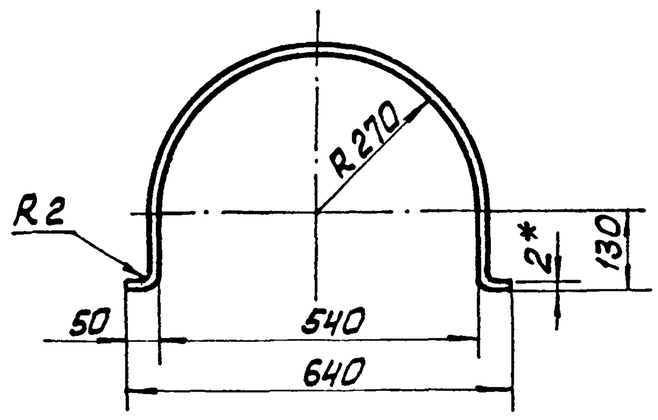

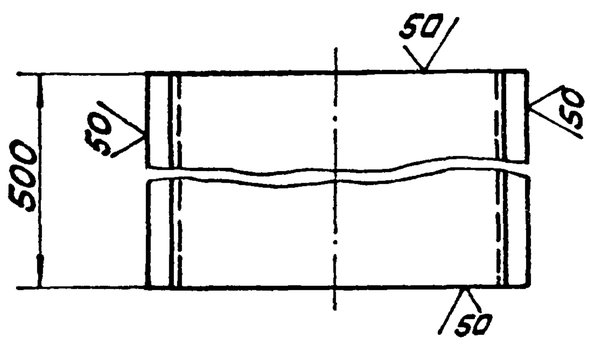

Длина развёртки - 1198 мм

1 * Размер для справок.
2. h14; $\pm\frac{IT14}{2}$

Изм	Лист	№ докум	Подп	Дата	14.02.21.001			
Разраб.		Сорокина			Обечайка	Лит	Масса	Масштаб
Пров							9,40	1:10
Т.контр						Лист	Листов 1	
Н.контр		Сатсанова			Лист Б-ПН-2 ГОСТ 19903-74 / 4-IV ВСт3сп ГОСТ 16523-70	ЛАТГИПРОПРОМ		
Утв								

Типовой проект 903-1-224.86 Альбом 10.3

Формат	Зона	Поз.	Обозначение	Наименование	Кол	Примечание
				Документация		
А3			14.02.21.000 СБ	Сборочный чертёж		
				Детали		
А4		1	14.02.21.001	Обечайка	1	
Б4		2	14.02.21.002	Ребро		
				Лист Б-ПН-2 ГОСТ 19903-74 / 4-IV ВСт3сп ГОСТ 16523-70	2	0,60кг

Изм	Лист	№ докум	Подп	Дата	14.02.21.000			
Разраб.		Сорокина			Укрытие муфты	Лит	Лист	Листов 1
Пров		Брацило				ЛАТГИПРОПРОМ		
Н.контр		Сатсанова						
Утв								

Типовой проект 903-1-224.86 Альбом 10.3

14.02.22.000СБ

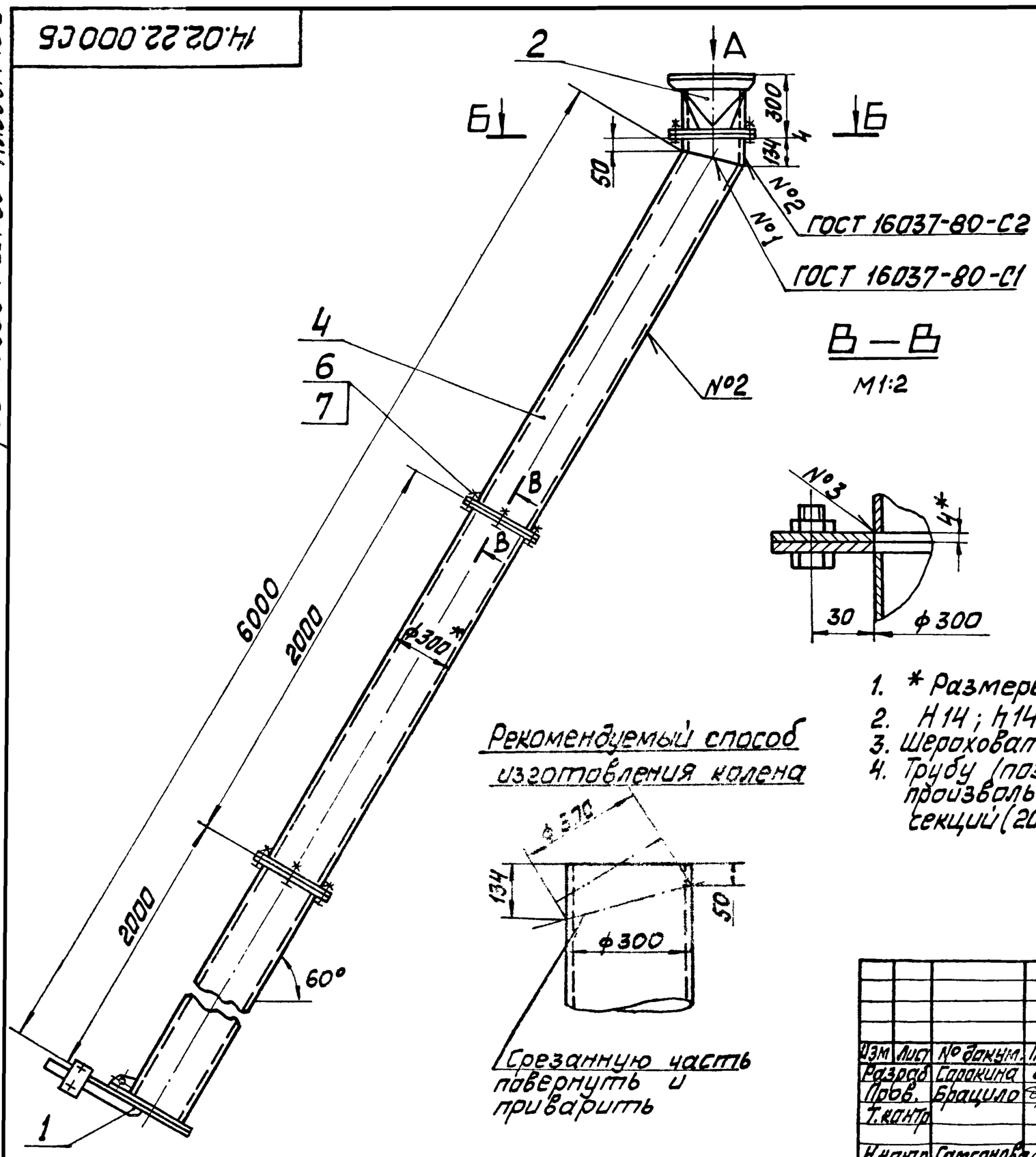

В–В
М1:2

Вид А
М1:10

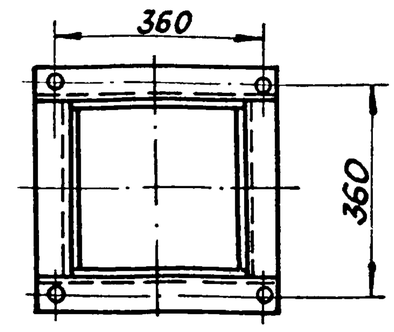

Б–Б
М1:10

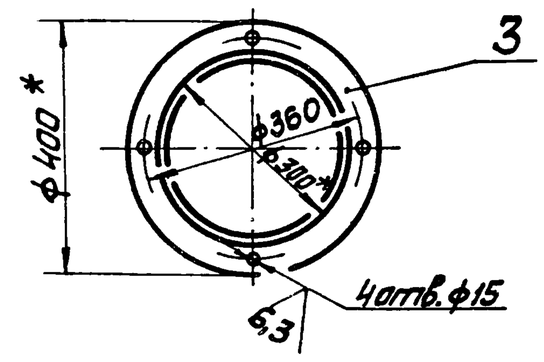

1. * Размеры для справок.
2. $H14; h14; \pm \frac{IT14}{2}$
3. Шероховатость поверхности кромок реза: 50
4. Трубу (поз. 4) гнуть из листа б=2мм, шириной 936мм произвольной длины. Количество фланцев и длина секций (2000) указана ориентировочно.

Рекомендуемый способ изготовления колена

Изм	Лист	№ докум.	Подп.	Дата	14.02.22.000СБ			
Разраб.		Сорокина			Устройство пересыпное Сборочный чертёж	Лит	Масса	Масштаб
Пров.		Брацило					132	1:20
Т.контр.						Лист	Листов 1	
Н.контр.		Самсонова				ЛАТГИПРОПРОМ		
Утв.		Шнайдер						

Копировал Мак. Формат А3

Типовой проект 903-1-224.86 Альбом 10.3

14.02.22.001

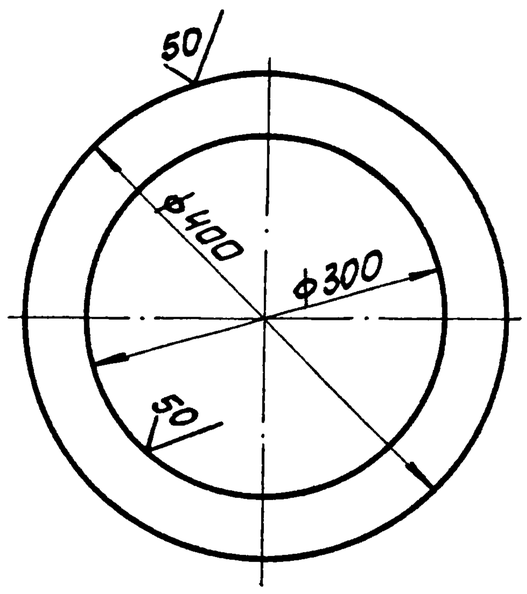

Неуказанные предельные отклонения размеров: H14; h14

Изм	Лист	№ докум.	Подп.	Дата	14.02.22.001			
Разраб.		Сорокина			Фланец	Лит	Масса	Масштаб
Пров.							1,72	1:5
Т.контр.						Лист	Листов 1	
Н.контр.		Самсонова			Лист Б-ПН-4 ГОСТ 19903-74 / ВСт3сп ГОСТ 14637-79	ЛАТГИПРОПРОМ		
Утв.								

Типовой проект 903-1-224.86 Альбом 10.3

Форм.	Зона	Поз.	Обозначение	Наименование	Кол.	Примечание
				Документация		
А3			14.02.22.000 СБ	Сборочный чертёж		
				Сборочные единицы		
А4		1	14.02.22.100 СБ	Затвор-мигалка	1	
А4		2	14.02.22.200 СБ	Патрубок переходной	1	
				Детали		
А4		3	14.02.22.001	Фланец	6	
Б4		4	14.02.22.002	Труба		
				Лист Б-ПН-2 ГОСТ 19903-74 / 4-IV-ВСт3сп ГОСТ 16523-70	1	90кг
				Стандартные изделия		
		6		Болт М12-6g×30.36.016 ГОСТ 7798-70	12	
		7		Гайка М12.Н.016 ГОСТ 5915-70	12	

Инв.№ подл. | Подп. и дата | Взам. инв.№ | Инв.№ дубл. | Подп. и дата

Изм	Лист	№ докум.	Подп.	Дата	14.02.22.000			
Разраб.		Сорокина			Устройство пересыпное	Лит	Лист	Листов 1
Пров.		Брацило						
Н.контр.		Самсонова				ЛАТГИПРОПРОМ		
Утв.								

Альбом 10.3 Типовой проект 903-1-224.86

14.02.22.100СБ

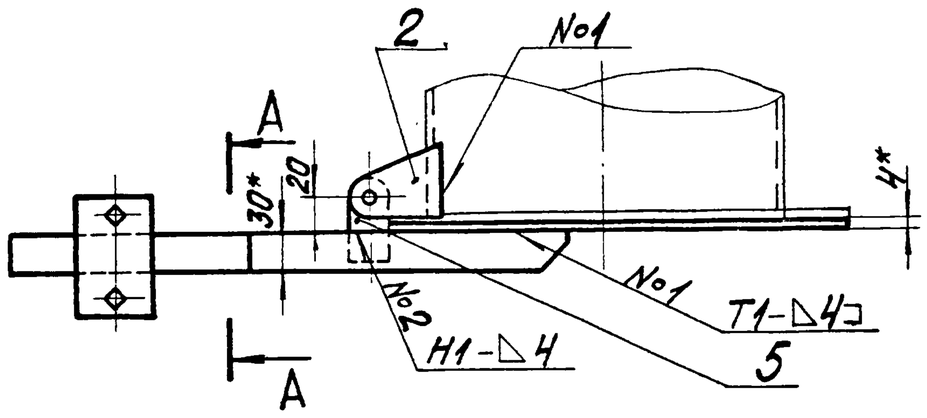

А-А

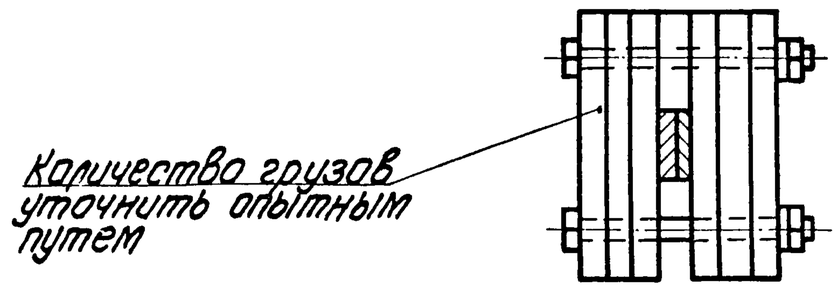

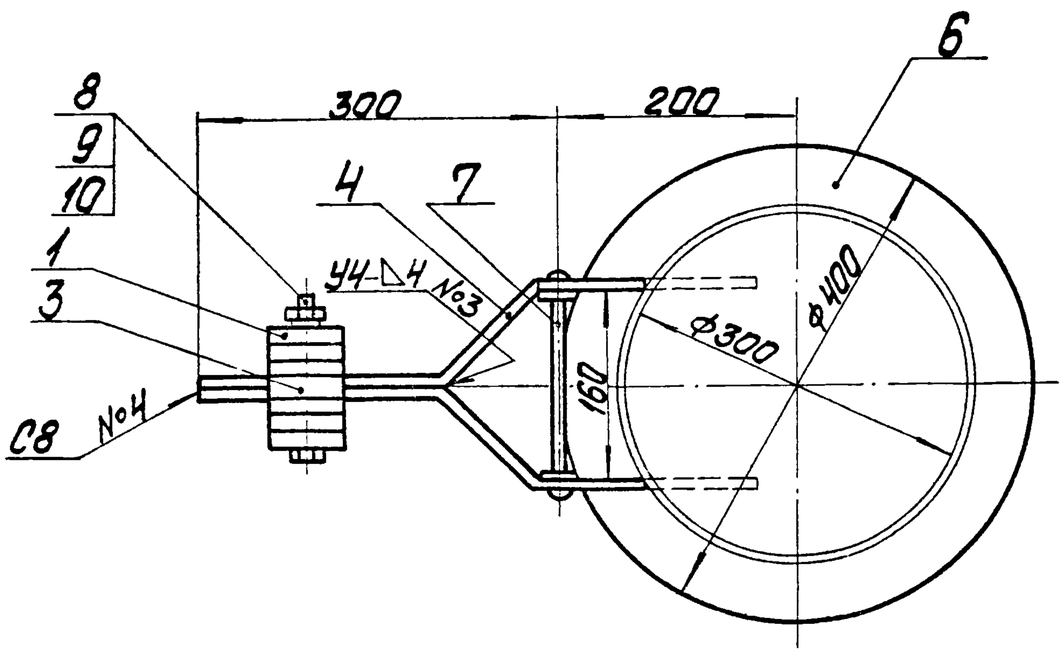

1. * Размеры для справок.
2. H14; h14; $\pm\frac{IT14}{2}$.
3. Шероховатость поверхностей кромок реза: $\sqrt{50}$.
4. Сварные швы по ГОСТ 5264-80.

Изм.	Лист	№ докум.	Подпись	Дата	14.02.22.100СБ		
Разраб.		Сорокина			Затвор-мигалка	Лит.	Масса 17,5 / Масштаб 1:5
Пров.		Брацило			Сборочный чертеж	Лист	Листов 1
Т.контр.						ЛАТГИПРОПРОМ	
Н.контр.		Сапсанова					
Утв.		Шнайдер					

Копировал

Формат А3

Альбом 10.3 Типовой проект 903-1-224.86

14.02.22.101

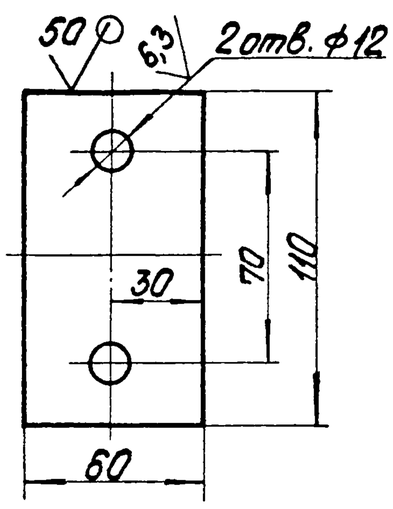

Неуказанные предельные отклонения размеров: H14; h14; $\pm\frac{IT14}{2}$.

Изм.	Лист	№ докум.	Подпись	Дата	14.02.22.101		
Разраб.		Сорокина			Груз	Лит.	Масса 0,41 / Масштаб 1:5
Пров.						Лист	Листов 1
Т.контр.					Лист Б-ПН-8 ГОСТ 19903-74 / ВСт3сп ГОСТ 14637-79	ЛАТГИПРОПРОМ	
Н.контр.		Сапсанова					
Утв.							

Альбом 10.3 Типовой проект 903-1-224.86

Формат	Зона	Поз.	Обозначение	Наименование	Кол.	Примечание
				Документация		
А3			14.02.22.100СБ	Сборочный чертеж		
				Детали		
А4		1	14.02.22.101	Груз	6	
А4		2	14.02.22.102	Петля	2	
А4		3	14.02.22.103	Прокладка	1	
А4		4	14.02.22.104	Рычаг	1	
			-01	Рычаг	1	
А4		5	14.02.22.105	Ушко	2	
Б4		6	14.02.22.106	Круг		
				Лист Б-ПН-4 ГОСТ 19903-74 / ВСт3сп ГОСТ 14637-79	1	3,95кг
Б4		7	14.02.22.107	Ось		
				Круг В8 ГОСТ 2590-71 / ВСт3сп ГОСТ 535-79		
				L=190 h14	1	0,08кг
				Стандартные изделия		
		8		Болт М10-6g×80.36.016		
				ГОСТ 7798-70	2	
		9		Гайка М10.5.016		
				ГОСТ 5915-70	2	
		10		Шайба 10.65Г.016		
				ГОСТ 6402-70	2	

Изм.	Лист	№ докум.	Подпись	Дата	14.02.22.100		
Разраб.		Сорокина			Затвор-мигалка	Лит.	Лист / Листов 1
Пров.		Брацило				ЛАТГИПРОПРОМ	
Н.контр.		Сапсанова					
Утв.		Шнайдер					

Формат А4

Типовой проект 903-1-224.86 Альбом 10.3

14.02.22.104

14.02.22.104 - изображено

14.02.22.104-01 - зеркальное отражение

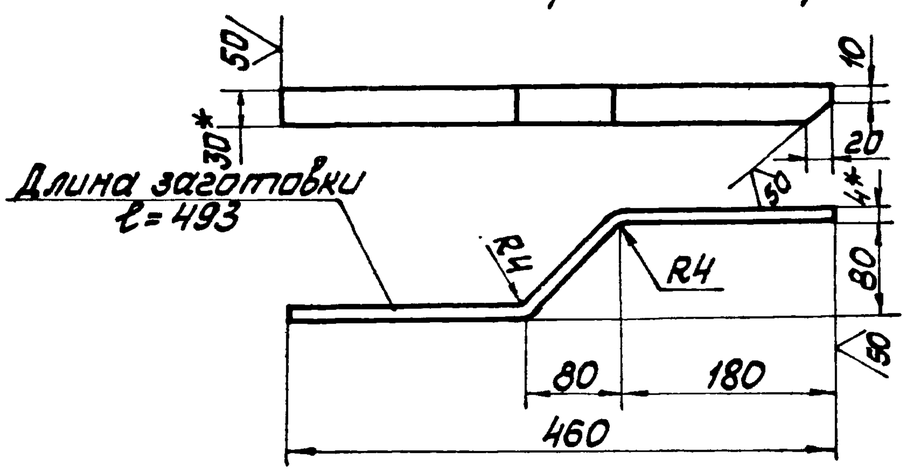

Неуказанные предельные отклонения размеров: $h14; \pm \frac{IT14}{2}$

Изм.	Лист	№ докум.	Подп.	Дата	14.02.22.104		
Разраб.		Саракина			Рычаг	Лит.	Масса 4,6 / Масштаб 1:5
Пров.						Лист	Листов 1
Т. контр.							
Н. контр.		Самсонова			Полоса $\frac{Б\ 4\times30\ ГОСТ\ 103-76}{ВСт3сп\ ГОСТ\ 535-79}$	ЛАТГИПРОПРОМ	
Утв.							

Копировал Мак Формат А4

Типовой проект 903-1-224.86 Альбом 10.3

14.02.22.105

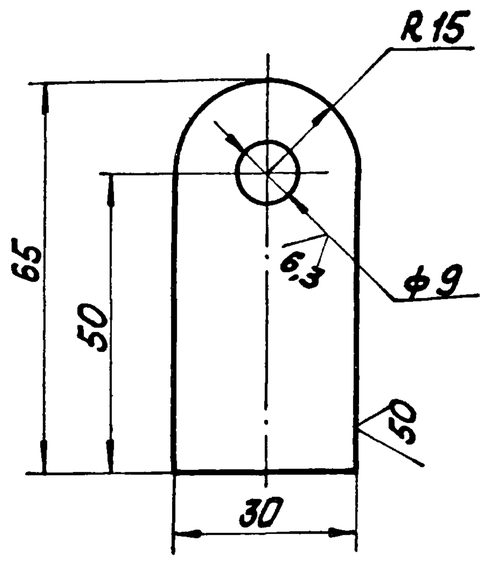

Неуказанные предельные отклонения размеров: $H14; h14; \pm \frac{IT14}{2}$

Изм.	Лист	№ докум.	Подп.	Дата	14.02.22.105		
Разраб.		Саракина			Ушко	Лит.	Масса 0,09 / Масштаб 1:1
Пров.						Лист	Листов 1
Т. контр.							
Н. контр.		Самсонова			Лист $\frac{Б\text{-}ПН\text{-}4\ ГОСТ\ 19903-74}{ВСт3сп\ ГОСТ\ 14637-79}$	ЛАТГИПРОПРОМ	
Утв.							

Копировал Мак Формат А4

Типовой проект 903-1-224.86 Альбом 10.3

14.02.22.102

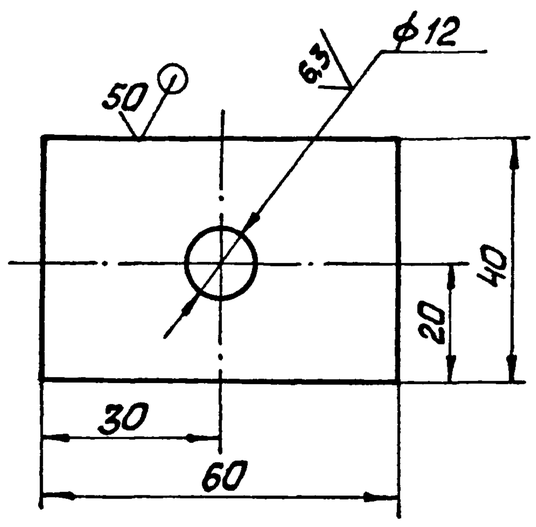

Неуказанные предельные отклонения размеров: $H14; h14; \pm \frac{IT14}{2}$

Изм.	Лист	№ докум.	Подп.	Дата	14.02.22.103		
Разраб.		Саракина			Прокладка	Лит.	Масса 0,15 / Масштаб 1:1
Пров.						Лист	Листов 1
Т. контр.							
Н. контр.		Самсонова			Лист $\frac{Б\text{-}ПН\text{-}3\ ГОСТ\ 19903-74}{ВСт3сп\ ГОСТ\ 14637-79}$	ЛАТГИПРОПРОМ	
Утв.							

Типовой проект 903-1-224.86 Альбом 10.3

14.02.22.102

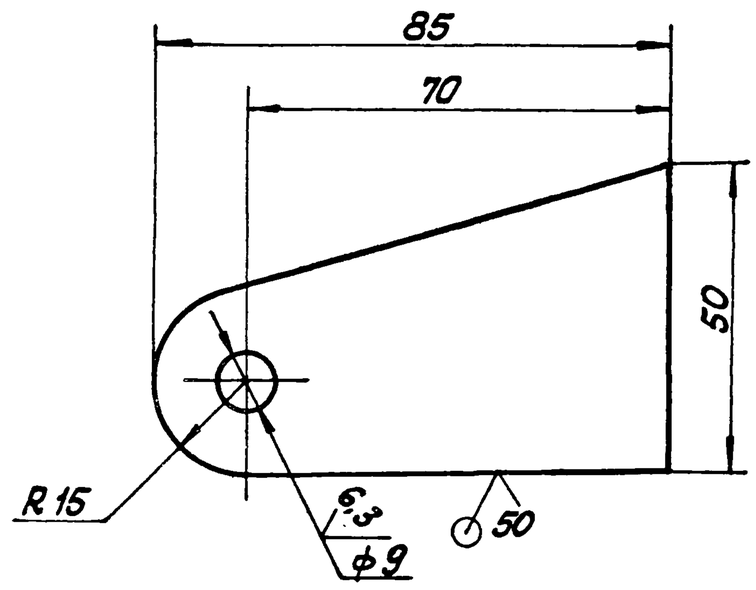

Неуказанные предельные отклонения размеров: $H14; h14; \pm \frac{IT14}{2}$

Изм.	Лист	№ докум.	Подп.	Дата	14.02.22.102		
Разраб.		Саракина			Петля	Лит.	Масса 0,11 / Масштаб 1:1
Пров.						Лист	Листов 1
Т. контр.							
Н. контр.		Самсонова			Лист $\frac{Б\text{-}ПН\text{-}4\ ГОСТ\ 19903-74}{ВСт3сп\ ГОСТ\ 14637-79}$	ЛАТГИПРОПРОМ	
Утв.							

14.02.22.200СБ

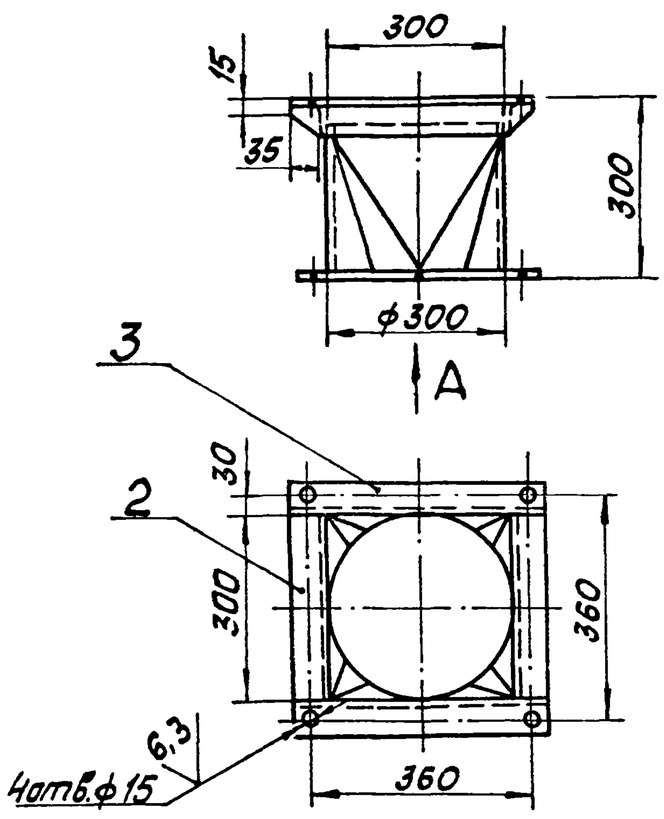

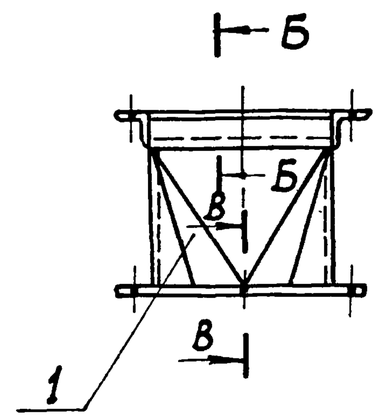

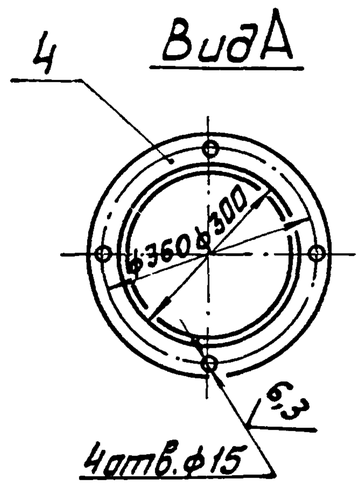

Поз.4

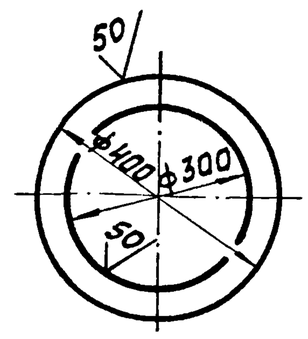

1. * Размеры для справок.
2. H14; h14; $\pm\frac{IT14}{2}$
3. Шероховатость поверхности кромок реза: 50
4. Сварные швы по ГОСТ 5264-80.

Б–Б
М1:2

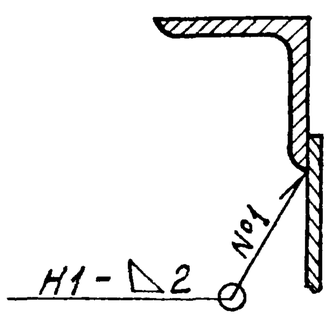

В–В
М1:2

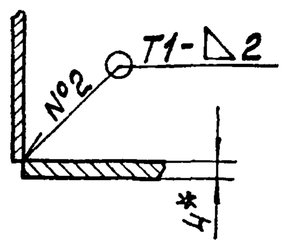

Изм.	Лист	№докум.	Подп.	Дата	14.02.22.200СБ			
Разраб.		Сорокина			Патрубок переходной Сборочный чертёж	Лит.	Масса	Масштаб
Пров.		Брацило					11,5	1:10
Т.контр.						Лист	Листов 1	
Н.контр.		Самсонова				ЛАТГИПРОПРОМ		
Утв.		Шнайдер						

Копировал Мам. Формат А3

14.02.22.201

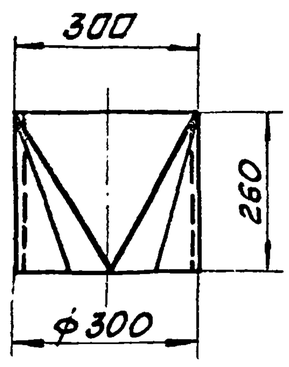

Развертка

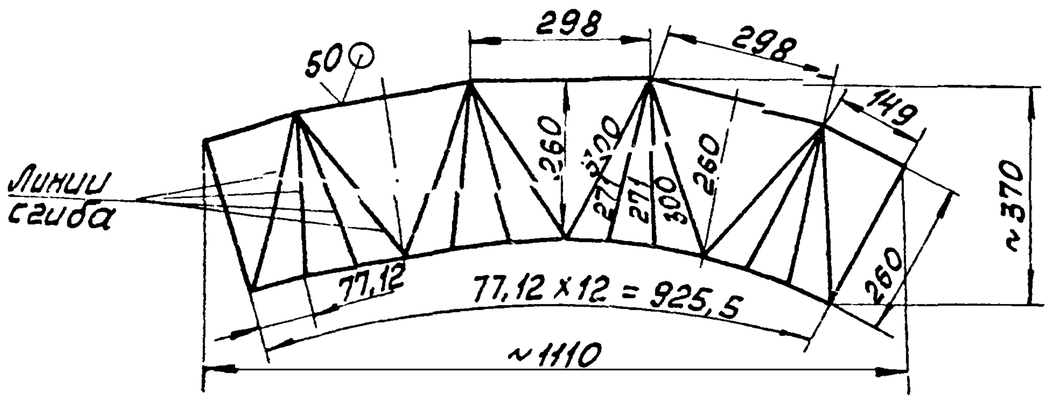

Неуказанные предельные отклонения размеров: H14; $\pm\frac{IT14}{2}$

Изм.	Лист	№докум.	Подп.	Дата	14.02.22.201			
Разраб.		Сорокина			Труба	Лит.	Масса	Масштаб
Пров.							4,5	1:10
Т.контр.						Лист	Листов 1	
Н.контр.		Самсонова			Лист 6-ПН-2 ГОСТ 19903-74 / 4-В Ст3сп ГОСТ 16523-70	ЛАТГИПРОПРОМ		
Утв.								

Форм.	Зона	Поз.	Обозначение	Наименование	Кол.	Примечание
				Документация		
А3			14.02.22.200СБ	Сборочный чертёж		
				Детали		
А4		1	14.02.22.201	Труба	1	
Б4		2	14.02.22.202	Уголок		
				Уголок Б-50×50×5 ГОСТ 8509-72 / ВСт3сп ГОСТ 535-79	2	1,1кг
Б4		3	14.02.22.203	Уголок		
				Уголок Б-50×50×5 ГОСТ 8509-72 / ВСт3сп ГОСТ 535-79	2	1,3кг
Б4		4	14.02.22.204	Фланец		
				Лист Б-ПН-4 ГОСТ 19903-74 / ВСт3сп ГОСТ 14637-79	1	1,7кг

Изм.	Лист	№докум.	Подп.	Дата	14.02.22.200			
Разраб.		Сорокина			Патрубок переходный	Лит.	Лист	Листов 1
Пров.								
Н.контр.		Самсонова				ЛАТГИПРОПРОМ		
Утв.		Шнайдер						