ТИПОВОЙ ПРОЕКТ
903-1-225.86

КОТЕЛЬНАЯ С ТРЕМЯ КОТЛАМИ КВ-ТС[В]-10 И ТРЕМЯ КОТЛАМИ КЕ-10-14С. ЗАКРЫТАЯ СИСТЕМА ТЕПЛОСНАБЖЕНИЯ. ТОПЛИВО-КАМЕННЫЕ И БУРЫЕ УГЛИ.

АЛЬБОМ 8.4

КОТЕЛЬНАЯ. ТОПЛИВОПОДАЧА.
ВОДОПОДГОТОВИТЕЛЬНАЯ УСТАНОВКА.
ПОЖАРОТУШЕНИЕ И ПОЖАРНАЯ СИГНАЛИЗАЦИЯ.

21535-18
1-75

				Привязан
Инв №				

ТИПОВОЙ ПРОЕКТ 903-1-225.86

КОТЕЛЬНАЯ С ТРЕМЯ КОТЛАМИ КВ-ТС[В]-10 И ТРЕМЯ КОТЛАМИ КЕ-10-14С.

ЗАКРЫТАЯ СИСТЕМА ТЕПЛОСНАБЖЕНИЯ. ТОПЛИВО-КАМЕННЫЕ И БУРЫЕ УГЛИ.

АЛЬБОМ 8.4

СОСТАВ ПРОЕКТА

АЛЬБОМ	0	Пояснительная записка.
АЛЬБОМ	1.1	Котельная. Тепломеханическая часть. Топливоподача (из ТП903-1-224.86)
АЛЬБОМ	1.1 ЧАСТЬ 1	Котельная. Тепломеханическая часть.
АЛЬБОМ	1.1 ЧАСТЬ 2	Котельная. Блоки тепломеханического оборудования.
АЛЬБОМ	1.3	Эскизные чертежи общих видов конструкций тепловой изоляции. (из ТП 903-1-224.86)
АЛЬБОМ	2.1	Строительно-технологическая блок-секция котлоагрегата КВ-ТС-10. Тепломеханическая часть. (Вариант без воздухоподогревателя) (из ТП903-1-224.86)
АЛЬБОМ	2.2	Строительно-технологическая блок-секция котлоагрегата КВ-ТСВ-10. Тепломеханическая часть. (Вариант с воздухоподогревателем). (из ТП903-1-224.86)
АЛЬБОМ	2.3	Строительно-технологическая блок-секция котлоагрегата КВ-ТС(В)-10. Конструкции железобетонные. Автоматизация. (из ТП903-1-224.86)
АЛЬБОМ	2.4 ЧАСТИ 1,2	Металлоконструкции газовоздухопроводов для блок-секции котлоагрегата КВ-ТС-10. (Вариант без воздухоподогревателя). (из ТП903-1-224.86)
АЛЬБОМ	2.5 ЧАСТИ 1,2	Металлоконструкции газовоздухопроводов для блок-секции котлоагрегата КВ-ТСВ-10. (Вариант с воздухоподогревателем). (из ТП903-1-224.86)
АЛЬБОМ	2.6	Строительно-технологическая блок-секция котлоагрегата КЕ-10-14С. Тепломеханическая часть. (Вариант без воздухоподогревателя). (из ТП903-1-224.86)
АЛЬБОМ	2.7	Строительно-технологическая блок-секция котлоагрегата КЕ-10-14С. Тепломеханическая часть. (Вариант с воздухоподогревателем). (из ТП903-1-224.86)
АЛЬБОМ	2.8	Строительно-технологическая блок-секция котлоагрегата КЕ-10-14С. Конструкции железобетонные. Автоматизация. (из ТП903-1-224.86)
АЛЬБОМ	2.9 ЧАСТИ 1,2	Металлоконструкции газовоздухопроводов для блок-секции котлоагрегата КЕ-10-14С. (Вариант без воздухоподогревателя). (из ТП903-1-224.86)
АЛЬБОМ	2.10 ЧАСТИ 1,2	Металлоконструкции газовоздухопроводов для блок-секции котлоагрегата КЕ-10-14С. (Вариант с воздухоподогревателем). (из ТП903-1-224.86)
АЛЬБОМ	3.1	Водоподготовительная установка. Тепломеханическая часть. Узел сбора конденсата.
АЛЬБОМ	4.1 ЧАСТЬ 1	Водоподготовительная установка. Автоматизация. Тепломеханическая часть.
АЛЬБОМ	4.1 ЧАСТЬ 2	Водоподготовительная установка. Блоки тепломеханического оборудования.
АЛЬБОМ	5.1	Котельная. Архитектурно-строительная часть. (из ТП903-1-224.86)
АЛЬБОМ	5.2	Котельная. Архитектурно-строительная часть. Конструкции нулевого цикла. (из ТП903-1-224.86)
АЛЬБОМ	5.3	Котельная. Архитектурно-строительная часть. (Вариант закрытой установки дымососов и золоуловителей). (из ТП903-1-224.86)
АЛЬБОМ	5.4	Котельная. Строительные изделия. (из ТП903-1-224.86)
АЛЬБОМ	5.1	Водоподготовительная установка. Архитектурно-строительная часть.
АЛЬБОМ	5.2	Водоподготовительная установка. Строительные изделия.
АЛЬБОМ	5.7	Топливоподача. Приемное устройство. Галерея №2. Архитектурно-строительная часть. (из ТП903-1-224.86)
АЛЬБОМ	5.8	Топливоподача. Дробильное отделение. Галерея №1. Архитектурно-строительная часть. (из ТП903-1-224.86)

Привязан

Инв. №

21535-18

АЛЬБОМ	5.9	Топливоподача. Приемное устройство. Галерея №2. Строительные изделия. (из ТП903-1-224.86)
АЛЬБОМ	5.10	Топливоподача. Дробильное отделение. Галерея №1. Строительные изделия. (из ТП903-1-224.86)
АЛЬБОМ	6.1	Генеральный план. Инженерные сети. Конструкции архитектурно-строительной части. Электротехническая часть, связь и сигнализация. Водопровод и канализация. Тепловые сети.
АЛЬБОМ	7.1	Котельная. Электротехническая часть, связь и сигнализация. Чертежи монтажной зоны.
АЛЬБОМ	7.2	Котельная. Электротехническая часть. Механизмы, управляемые с НКУ и щитов КИП и А. Схемы принципиальные.
АЛЬБОМ	7.3	Котельная. Электротехническая часть. Задание заводу-изготовителю на низковольтные комплектные устройства.
АЛЬБОМ	7.4	Водоподготовительная установка. Электротехническая часть, связь и сигнализация.
АЛЬБОМ	7.5	Водоподготовительная установка Электротехническая часть. Задание заводу-изготовителю на низковольтные комплектные устройства.
АЛЬБОМ	7.6	Топливоподача. Электротехническая часть, связь и сигнализация. Чертежи монтажной зоны. Автоматизация. (из ТП903-1-224.86)
АЛЬБОМ	7.7	Топливоподача. Электротехническая часть. Механизмы, управляемые с НКУ. Схемы принципиальные. (из ТП903-1-224.86)
АЛЬБОМ	7.8	Топливоподача. Электротехническая часть. Задание заводу-изготовителю на низковольтные комплектные устройства. (из ТП903-1-224.86)
АЛЬБОМ	8.1	Котельная. Автоматизация.
АЛЬБОМ	8.2	Котлоагрегат. КВ-ТС(В)-10. Задание заводу-изготовителю на щит автоматики и КИП. (из ТП903-1-224.86)
АЛЬБОМ	8.3	Котлоагрегат КЕ-10-14С Задание заводу-изготовителю на щит автоматики и КИП. (из ТП903-1-224.86)
АЛЬБОМ	8.2	Котельная. Вспомогательное оборудование. Задание заводу-изготовителю на щиты автоматики и КИП.
АЛЬБОМ	8.3	Водоподготовительная установка. Задание заводу-изготовителю на щиты автоматики и КИП
АЛЬБОМ	8.4	Котельная. Топливоподача. Водоподготовительная установка. Пожаротушение и пожарная сигнализация.
АЛЬБОМ	9.1	Котельная. Отопление и вентиляция. (из ТП903-1-224.86)
АЛЬБОМ	9.1	Водоподготовительная установка. Санитарно-технические устройства.
АЛЬБОМ	9.3	Котельная. Водопровод и канализация. Тепловые сети. (из ТП903-1-224.86)
АЛЬБОМ	9.5	Топливоподача. Санитарно-технические устройства. (из ТП903-1-224.86)
АЛЬБОМ	10.1	Металлоконструкции топливоподачи. Конвейер ленточный №1. (из ТП903-1-224.86)
АЛЬБОМ	10.2	Металлоконструкции топливоподачи. Питатели. (из ТП903-1-224.86)
АЛЬБОМ	10.3	Металлоконструкции топливоподачи. Конвейер ленточный №2. (из ТП903-1-224.86)
АЛЬБОМ	10.4	Металлоконструкции топливоподачи. Дробильное устройство. (из ТП903-1-224.86)
АЛЬБОМ	10.5	Металлоконструкции топливоподачи. Конвейер ленточный №3. (из ТП903-1-224.86)
АЛЬБОМ	10.6	Металлоконструкции топливоподачи. Конвейеры ленточные №4,5 (из ТП903-1-224.86)
АЛЬБОМ	10.7	Металлоконструкции топливоподачи. Конвейер ленточный реверсивный №6. (из ТП903-1-224.86)
АЛЬБОМ	10.8	Металлоконструкции вспомогательного оборудования и устройств. (из ТП903-1-224.86)
АЛЬБОМ	11.1	Котельная. Инженерные сети. Электротехническая часть, связь и сигнализация. Прилагаемые материалы.
АЛЬБОМ	11.2	Водоподготовительная установка. Электротехническая часть, связь и сигнализация. Прилагаемые материалы.
АЛЬБОМ	11.3	Топливоподача. Электротехническая часть, связь и сигнализация. Прилагаемые материалы. (из ТП903-1-224.86)
АЛЬБОМ	12.1 кн. 1,2	Сметы. Котельная.
АЛЬБОМ	12.1 кн. 2,3,5,6,7	Сметы. Котельная. (из ТП903-1-224.86)
АЛЬБОМ	12.2 кн. 1,2	Сметы. Водоподготовительная установка.
АЛЬБОМ	12.3 кн. 1,2	Сметы. Топливоподача (из ТП903-1-224.86)
АЛЬБОМ	12.3	Сметы. Генеральный план. Инженерные сети.
АЛЬБОМ	13.1	Спецификации оборудования. Котельная. Отопление и вентиляция, водопровод и канализация. Тепловые сети. (из ТП903-1-224.86)
АЛЬБОМ	13.1	Спецификации оборудования. Котельная. Электротехническая часть, связь и сигнализация, водопровод и канализация, автоматическое пожаротушение.
АЛЬБОМ	13.2	Спецификации оборудования. Водоподготовительная установка.
АЛЬБОМ	13.4	Спецификации оборудования. Топливоподача. (из ТП903-1-224.86)
АЛЬБОМ	13.3	Спецификации оборудования. Инженерные сети.

Типовой проект 903-1-225.86 Альбом 8.4

Привязан

Инв. №

21535-18

АЛЬБОМ 13.6	Спецификации оборудования. Блок-секция котлоагрегата КВ-ТС(В)-10. Теплотехническая часть. (из ТП 903-1-224.86)
АЛЬБОМ 13.7	Спецификации оборудования. Блок-секция котлоагрегата КВ-ТС(В)-10. Автоматизация. (из ТП 903-1-224.86)
АЛЬБОМ 13.8	Спецификации оборудования. Блок-секция котлоагрегата КЕ-10-14С. Теплотехническая часть. (из ТП 903-1-224.86)
АЛЬБОМ 13.9	Спецификации оборудования. Блок-секция котлоагрегата КЕ-10-14С. Автоматизация. (из ТП 903-1-224.86)
АЛЬБОМ 13.4	Спецификации оборудования. Котельная. Вспомогательное оборудование водогрейной части. Теплотехническая часть, автоматизация.
АЛЬБОМ 13.11	Спецификация оборудования. Котельная. Вспомогательное оборудование паровой части. Теплотехническая часть, автоматизация. (из ТП 903-1-224.86)
АЛЬБОМ 14.1	Ведомости потребности в материалах. Котельная. Отопление и вентиляция, водопровод и канализация, тепловые сети (из ТП 903-1-224.86)
АЛЬБОМ 14.1	Ведомости потребности в материалах. Котельная. Электротехническая часть, связь и сигнализация, водопровод и канализация, архитектурно-строительная часть, автоматическое пожаротушение.
АЛЬБОМ 14.2	Ведомости потребности в материалах. Водоподготовительная установка.
АЛЬБОМ 14.4	Ведомости потребности в материалах. Топлива подача. (из ТП 903-1-224.86)
АЛЬБОМ 14.3	Ведомости потребности в материалах. Генеральный план. Инженерные сети.
АЛЬБОМ 14.6	Ведомости потребности в материалах. Блок-секция котлоагрегата КВ-ТС(В)-10. Архитектурно-строительная часть, теплотехническая часть, автоматизация. (из ТП 903-1-224.86)
АЛЬБОМ 14.7	Ведомости потребности в материалах. Блок-секция котлоагрегата КЕ-10-14С. Архитектурно-строительная часть, теплотехническая часть, автоматизация. (из ТП 903-1-224.86)
АЛЬБОМ 14.4	Ведомости потребности в материалах. Котельная. Вспомогательное оборудование водогрейной части. Теплотехническая часть, автоматизация.
АЛЬБОМ 14.9	Ведомости потребности в материалах. Котельная. Вспомогательное оборудование паровой части. Теплотехническая часть, автоматизация. (из ТП 903-1-224.86)
АЛЬБОМ 14.10	Ведомости потребности в материалах. Котельная (вариант закрытой установки тяго-дутьевых машин). Архитектурно-строительная часть. (из ТП 903-1-224.86)

ПРИМЕНЕННЫЕ ТИПОВЫЕ МАТЕРИАЛЫ

Типовой проект 907-2-216	Труба дымовая кирпичная H=60м, $Д_в$=3,0м с надземным примыканием газоходов. Для строительства I-IV климатических районах, кроме подрайонов IA и IБ (Распространяет ВНИПИ Теплопроект, г. Москва).
Типовое проектное решение 907-02-222 Альбом 1.3	Световые ограждения высотных дымовых труб. (Высоты дымовых труб: 30; 45; 60; 75; 90; 120; 150; 180; 240; 270 и 300м). (Распространяет ВНИПИ Теплопроект, г. Москва).
Типовой проект 409-29-59 Альбом I	Механизированный приемный пункт на один проходной путь для выгрузки заполнителей бетона из полувагонов (Распространяет Киевский филиал ЦИТП, г. Киев).
Типовой проект 902-2-410.86	Очистные сооружения замазученных дождевых сточных вод производительностью 10л/с для установок мазутоснабжения котельных. (Распространяет ЦИТП, г. Москва).
Типовые конструкции Серия 5.903-3 Вып. 0,1-2,2	Вакуумные деаэраторы и водоструйные эжекторы. (Распространяет ЦИТП, г. Москва).
Типовые конструкции Серия 4.903-11 Вып. 1,5	Котельные установки. Вспомогательное оборудование и блоки. (Распространяет Тбилисский филиал ЦИТП).
Типовые конструкции Серия 4.903-10 Вып. 8	Изделия и детали трубопроводов для тепловых сетей. Грязевики. (Распространяет Тбилисский филиал ЦИТП).

Разработан проектным институтом „ЛАТГИПРОПРОМ"

Утвержден Госстроем СССР
Протокол № А4-30 от 20 мая 1986г.

Главный инженер института: /В.Овчаров/
Главный инженер проекта: /Я. Нидбальский/

Привязан

Инв. №

Альбом 8.4

Типовой проект 903-1-224.86

21535-18

Лист	Наименование	Примечание (стр.)
	Содержание альбома	4
АП2.1	Общие данные (начало)	5
АП2.1	Общие данные (окончание)	6
АП2.2	Схемы электрические принципиальные питания и управления насосами воды	7
АП2.3	Схемы электрические принципиальные сигнализации и подключения к концентратору „Топаз"	8
АП2.4	Пожарная сигнализация. Схема внешних проводок	9
АП2.5 лист 1; 2,3,4,5	Пожаротушение. Схема внешних проводок	10÷14
АП2.6 лист 1. 2,3,4,5,6	План расположения	15÷20
АП2.7	ВПУ. Схема внешних проводок План расположения.	21

Таблица 1

Ведомость рабочих чертежей основного комплекта

Лист	Наименование	Примечание
АП2.1.	Общие данные (начало).	5
Лист 1, 2	Общие данные (окончание).	6
АП2,2	Схемы электрические принципиальные	7
	питания и управления	
	насосами воды.	
АП2,3	Схемы электрические принци-	8
	пиальные сигнализации и	
	подключения к концентратору	
	„Топаз."	
АП2,4	Пожарная сигнализация.	9
	Схема внешних проводок.	
АП2,5	Пожаротушение	10÷14
Лист 1, 2;3;4;5.	Схема внешних проводок.	
АП2.6	План расположения.	15÷20
Лист 1, 2;3;4;5;6		
АП2,7	ВПУ. Схема внешних проводок.	21
	План расположения.	

Таблица 2

Ведомость ссылочных и прилагаемых документов

Обозначение	Наименование	Примечание
	Прилагаемые документы	
АП. СОИ.	Спецификация оборудова-	ал. 13.1, 13.2
	ния	13.4

Типовой проект разработан в соответствии с действующими нормами и правилами и предусматривает мероприятия, обеспечивающие взрывную, взрывопожарную и пожарную безопасность при эксплуатации здания.
Главный инженер проекта Нюбальский

Продолжение табл. 2.

Обозначение	Наименование	Примечание
АП. ВМ	Ведомость потребности	ал. 14.1, 14.2
	в материалах.	ТП 903-1-ал. 14.4
	Задание заводу	альбом 8.2
	изготовителю щитов.	
	Ссылочные документы	
ГОСТ 2.105-79	ЕСКД. Общие требования	
	к текстовым документам.	
ГОСТ 2.108-68	ЕСКД. Спецификация.	
ГОСТ 2.109-73	ЕСКД. Основные требования	
	к чертежам.	
ГОСТ 2.702-75	ЕСКД. Правила выполнения	
	электрических схем.	
ГОСТ 2.710-81	ЕСКД. Обозначения условные	
	буквенно-цифровые приме-	
	няемые на электрических	
	схемах.	
ГОСТ 21.101-79	СПДС. Основные требования	
	к рабочим чертежам.	
ГОСТ 21.105-79	СПДС. Основные надписи.	
ГОСТ 21.110-82	СПДС. Спецификация	
	оборудования.	
СНиП 2.04.09-84	Пожарная автоматика	
	зданий и сооружений.	
ОСТ 36.13-76	Щиты и пульты системы	
	автоматизации технологичес-	
	ких процессов. Общие	

Продолжение табл. 2.

Обозначение	Наименование	Примечание
	технические условия.	
РМУ-59-78	Системы автоматизации	
	технологических процессов,	
	оформление и комплекта-	
	вание документации	
	проектов.	

Альбом 8.4

Типовой проект 903-1-

Инв. № подл.	Подпись и дата	Взам. инв. №		

Привязан:

Инв. № подл.

ТП 903-1- АП2.1

Котельная с тремя котлами КВ-ТС(Б)10 и тремя котлами КЕ-10-14С. Закрытая система теплоснабжения

ГИП	Нюбальский				
Нач.отд.	Мейман				
Н.контр.	Кушель				
Гл.техн.	Пантелеева				
Гл.спец.	Скорцис				
Рук.гр.	Кондратчик				
Ст.инж.	Котова				

Котельная. Теплоснабжения. ВПУ

Стадия	Лист	Листов
Р	1	2

Общие данные (начало)

ЛАТГИПРОПРОМ

Копировал

Формат А2

21535-18

Альбом 4

Типовой проект 903-1-225.86

Продолжение табл. 2.

Обозначение	Наименование	Примечание
РМ3-82-76 ч. I	Щиты и пульты систем	
	автоматизации технологических	
	процессов. Корпусы и	
	каркасы. Часть I щиты.	
РМ4-106-82	Схемы электрические	
	принципиальные систем	
	автоматизации	
	Требования к выполнению.	
РМ4-107-82	Системы автоматизации	
	технологических процессов.	
	Требования к выполнению	
	проектной документации	
	на щиты и пульты.	
ТМ3-1-83	Рейка. Установка на	
	каркасе щита, стойки,	
	в пульте.	
ТМ3-13-83	Аппаратура коммутационная.	
	Установка на угольнике,	
	скобе.	
ТМ3-18-83	Аппаратура вспомогательная.	
	Установка на угольнике,	
	скобе.	

Продолжение табл. 2.

Обозначение	Наименование	Примечание
ТМ3-26-83	Угольник, скоба.	
	Установка на каркасе	
	щита, стойки, поворотной	
	раме, в пульте	
ТМ4-1117-83	Арматура для сигнальной	
	лампы АС-220. Установка	
	на панели.	
ТМ4-1123-83	Табло световое ТСМ.	
	Установка на панели	
ТМ4-1148-83	Выключатель кнопочный типа КЕ.	
	Установка на панели.	
ТМ4-1212-83	Переключатель типа	
	„Тумблер" ТВ-1, ТВ-1Т,	
	ТВ1-2; ТВ1-2Т; ТВ1-4;	
	ТВ1-4Т.	
	Установка на панели	
ТМ4-2216-76	Отборное устройство	
	для измерения давления	
	Установка на трубопроводе.	

Инв. № подл. | Подп. и дата | Взам. инв. №

ГИП	Жиделький		
Нач. отд.	Гейгман		
Н. сектор.	Кушель		
Гл. техн.	Пантелеева		
Гл. спец.	Скрипис		
Рук. гр.	Комбратович		
Ст. инж.	Котова		

Привязан

Инв. № подл.

ТП903-1-225.86 АП2.1

Котельная с тремя котлами КВ-ТС(В)-10 и тремя котлами КЕ-10-14С закрытая система теплоснабжения

Котельная. Топливоподача. ВПУ

Стадия	Лист	Листов
Р	2	

Общие данные (окончание)

ЛАТГИПРОПРОМ

Копировал

Формат А2

24535-18

Типовой проект 903-1-225.86 Альбом 9.4

Схема электрическая принципиальная управления рабочим насосом воды.

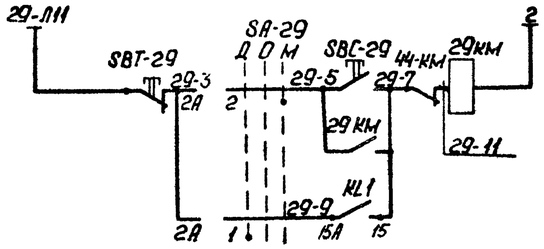

Питание ~220В	
Управление электродвигателем рабочего насоса	Местное
	Дистанционное

Схема электрическая принципиальная управления резервным насосом воды

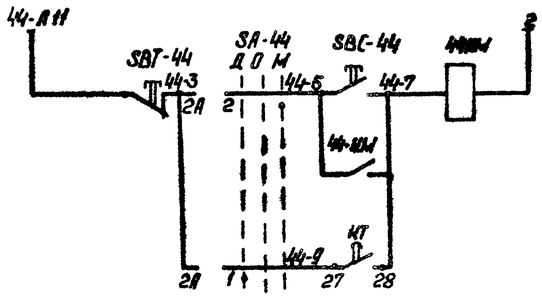

Питание ~220В	
Управление электродвигателем резервного насоса	Местное
	Дистанционное

Схема электрическая принципиальная общих цепей управления насосами воды

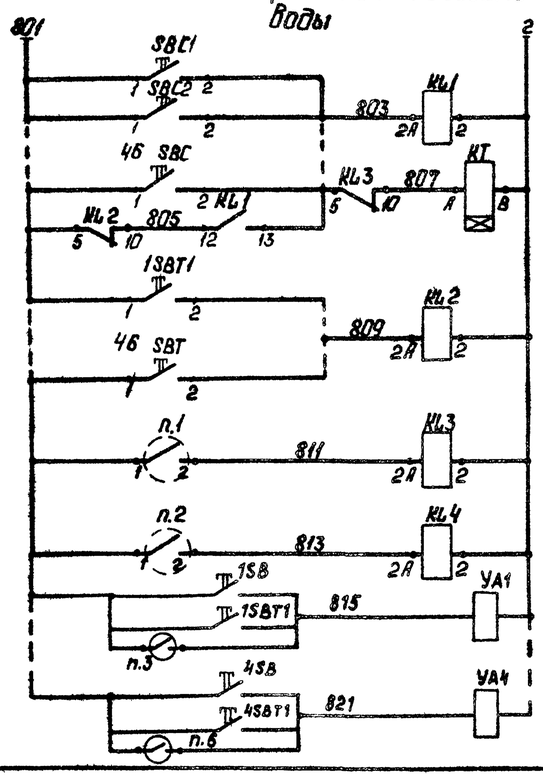

Питание-220В
Включение рабочего насоса
Включение резервного насоса
Отключение насосов
Рабочий насос Включен
Резервный насос Включен
Открытие вентиля дренчерных завес №1-№4

Схема электрическая принципиальная питания

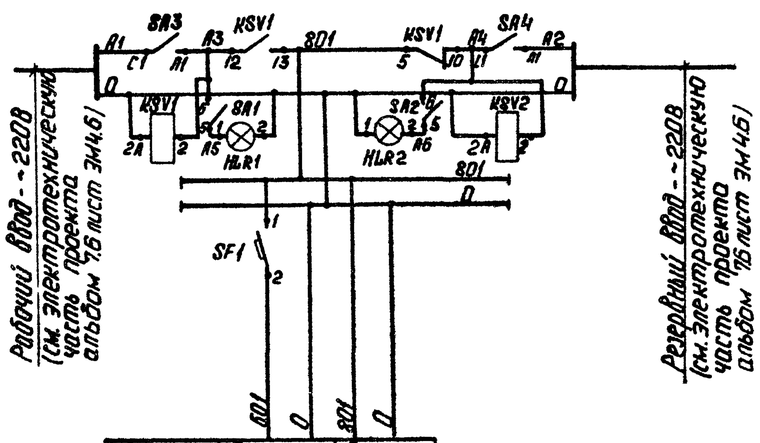

Тип	Схема сигнализации	Схема управл насосами
U(В)	~220В	~220В
P(ВА)	50ВА	80ВА
Место установки	Щит пожаротушения	

Диаграмма работы контактов универсальных переключателей SA-29;SA-44

УП5402-С23

Положение	Контакты	Положение рукоятки -45° Л	-45° П	0° Л	0° П	+45° Л	+45° П
I	1 2	X					X
II	3 4	X					X
Режим работы		Дистанц.		Отключено		Местный	

Диаграмма работы контактов электроконтактных манометров ЭКМ

Поз.	Контакт.	0,4 мПа
п.1;п.2	1 2	

Контакт замыкается при пожаре

Контакты в другие схемы

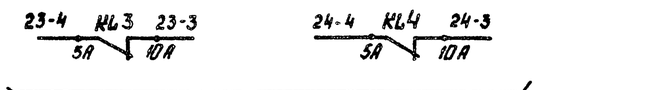

К приемному прибору „Топаз" см. черт. АП-23

Поз. обозн.	Наименование	Кол.	Примечание
	Щит пожаротушения		
SBT1÷SBT4	Кнопка управления с красным толкателем КЕ-0,11; ~500В; 1з,1р; исп.2; ТУ16.526.407-79	4	
KL1÷KL4	Реле промежуточное РПУ-2-564203	6	
KSV1÷KSV2	~220В; 4з; 2р. ТУ 16.523.331-78		
KT1	Реле Времени РВП72-3221; ~220В; 0,4÷180сек; ТУ 16.523.472-79	1	
SA3;SA4	Выключатель пакетный однополюсный ПВ1-10; ~220В; 6А; ОСТ 16.0526.001-77	2	
SA1;SA2	Переключатель типа „Тумблер" ТВ1-2; УС0.360.049.ТУ	2	
HLR1; HLR2	Арматура сигнальная с линзой молочного цвета АС-220; ГОСТ10264-82	2	лампа Ц-220-10 ГОСТ 5011-83
SF1	Выключатель автоматический однополюсный А63М; 1А; ТУ 16.522.110-74	1	
SBC1÷SBC4	Кнопка управления с черным толкателем КЕ-0,11; ~500В; 1з,1р; исп.2 ТУ16.526.407-79	4	
	Аппаратура по месту		
SA-29 SA-44	Переключатель УП5402-С23; ~500В; ГОСТ16708-84	2	
п.1, п.2	Электроконтактный манометр ЭКМ-14; ТУ 25.0221-75	2	
1SBT÷46SBC 1SBT÷46SBT	Пост управления кнопочный ПКЕ 212-2У3; ТУ 16.526.216-78	48	
SBT-29,SBT-29 SBT-44,SBT-44			
YA1÷YA4	Электромагнитный вентиль	4	заказано в альбоме 13.4

Согласовано: Гл.инж.проекта Котова; Отдел ВК Кудренко

Привязан

Инв. №

ГИП	Нидбальский		
Нач.отд.	Мейман		
Н.контр.	Кушель		
Гл.техн.	Пантелеева		
Гл.спец.	Скрауус		
Рук.гр.	Кондратчик		
Ст.инж.	Котова		

ТП 903-1-225.86 АП 2.2

Котельная с тремя котлами КВ-ТС-10 и тремя котлами КЕ-10-14. Закрытая система теплоснабжения.

Котельная. Топливоподача ВПУ

Стадия	Лист	Листов
Р		1

Схемы электрические принципиальные питания и управления насосами воды

ЛАТГИПРОПРОМ

Копировал: Формат А2.

21535-18

Схема электрическая принципиальная сигнализации

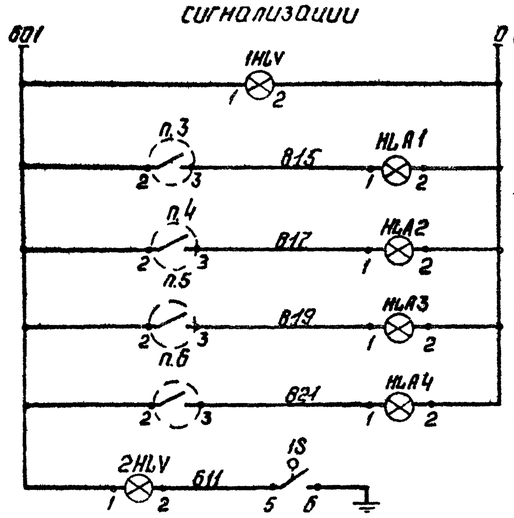

Питание ~220В	
Контроль напряжения	
Сигнал „Пожар" по направлениям	Направление 1
	Направление 2
	Направление 3
	Направление 4
Контроль заземления	

Схема подключения к концентратору „Топаз"

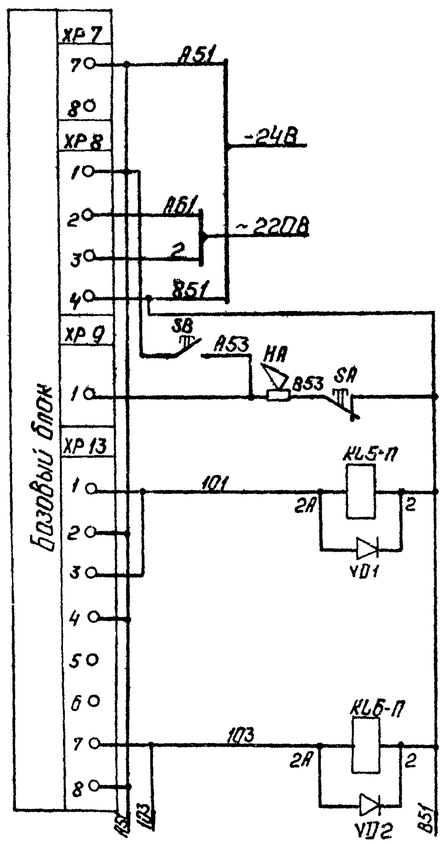

Питание - см. электрическую часть техническ. альбом 7 черт 3М1 л.7	-24В
	~220В
Опробование звукового сигнала „Пожар"	
Съем сигнала „Пожар"	
Отключение вентиляции	Приемное устройство П1
	Дробильное отделение П2

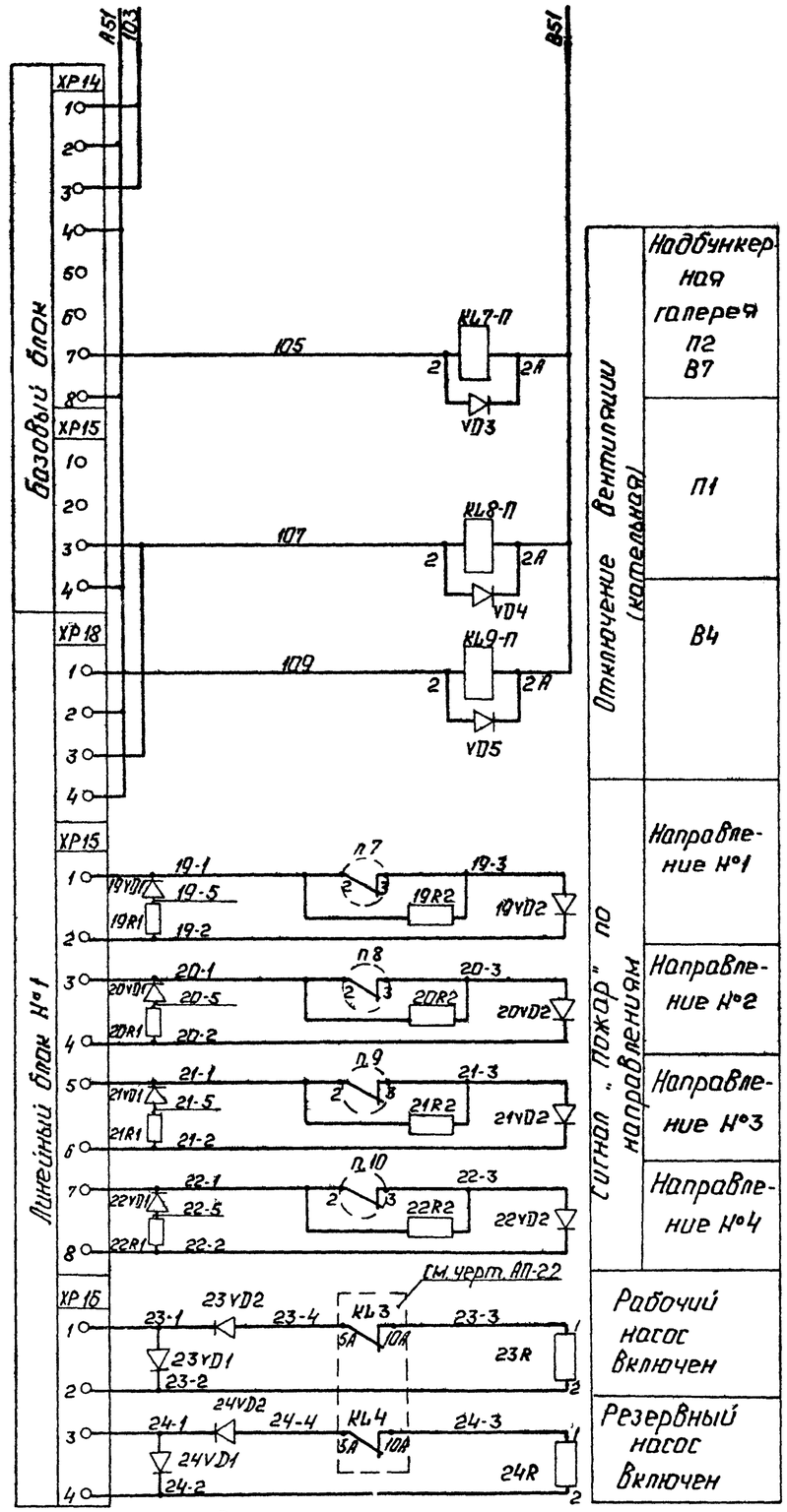

Контакты на отключение вентсистем

П1-29 KL5-П П1-15 / П1 — см. альбом 7б черт 13 Н

П2-29 KL6-П П2-15 / П2 — см. альбом 7б черт 13 Н

П2-15 KL7-П П2-29 / П2 — см. альбом 8.1 черт. АТМ 9 12

П1-15 KL8-П П1-29 / П1 — см. альбом 7.7 лист ЭМ5 л.16

31-7 KL7-П 31-179 / В7 — см. альбом 7.2 лист ЭМ2 л.14

43-5 KL9-П 43-7 / В4 — см. альбом 7.2 лист ЭМ2 л.14

Поз. обознач.	Наименование	Кол.	Примечание
	Щит пожаротушения		
1HLV-2HLV	Арматура сигнальная с линзой молочного цвета АС-220В, ~220В; ГОСТ 10264-82	2	лампа Ц-220-10
HLA1÷HLA4	Табло световое ТСМ; ~220В; ТУ16.535.424-79	4	
1S	Переключатель типа „Тумблер" ТВ1-2 УСО.360.049 ТУ	1	
23VD1; VD1 23VD2÷24VD1; VD5 24VD2-	Диод кремниевый Д105А; 75/200В; 0,03А 382.007 ТУ	9	
23R1; 24R2	Резистор МЛТ-0,25, 6,8 кОм; 0,25Вт ГОСТ 7113-77Е	2	
KL7-П÷KL9-П	Реле промежуточное РПУ-2-512203; -24В; 2з; 2р; ТУ16.523.331-78	3	Устанавливается на щите КИП
	Аппаратура по месту		
п.3÷п.6	Реле давления ДД-10-11; ТУ25.02.161.384-78	4	
п.7÷п.10	Сигнализатор давления СДУ; ТУ25.09.026-75	4	
19R1-19R2 22R1-22R2	Резистор МЛТ-0,25; 6,8 кОм; 0,25Вт ГОСТ 7113-77Е	8	
19VD1-19VD2 20VD1; 22VD2	Диод кремниевый Д105А; 75/200В; 0,03А 382.007ТУ	8	
SA	Переключатель типа „Тумблер" ТВ1-2 УСО.360.049ТУ	1	
SB	Пост управления кнопочный ПКЕ 212-1У3, ТУ16.526.216-78	1	
HA	Ревун РВФ24-64А1У; -24В; ТУ16.739.059-76	1	
KL5-П÷KL6-П	Реле промежуточное РПУ-2-512203 -24В; 2з, 2р ТУ16.523.331-78	2	Устанавливается на щите П1 и П2

Диаграмма работы контактов сигнализаторов давления СДУ и реле давления ДД-10-11

Поз	Контакт	0,08 МПА
п.3÷п.6	2 3	
п.7÷п.10	2 3	

Привязан

Инв. №

ГИП	Нидобольский		
Нач.отд.	Мейман		
Н.контр.	Кушель		
Гл.техн.	Пантелеев		
Гл.спец.	Скрдунис		
Рук.гр.	Конфратчик		
Ст.инж.	Котова		

ТП 903-1-225.86 АП 2.3

Котельная с тремя котлами КВ-Т-10 и тремя котлами КЕ-10-14. Закрытая система теплоснабжения

Котельная. Топливоподача ВПУ

Стадия	Лист	Листов
Р		1

Схемы электрические принципиальные сигнализации и подключений к концентратору „Топаз"

ЛАТГИПРОПРОМ

Копировал

Формат А2

Типовой проект 903-1-225.86 Альбом 8.4

Согласовано: Электр. отд. Чуньковой; Отдел ВК Лидовенко

Взамен инв. №; Подп. и дата; Инв. № подл.

п15.35-18

Вид защиты	пожарная сигнализация											
Место установки	Приемное отделение		Галерея №1	Дробильное отделение			Галерея №2	Котельная				
Количество извещателей ИП-105.2.1	18	6	15	7	11	8	9	25	8	6	4	10
Количество коробок УК-2П	3	4	3	2	4	2	2	4	2	2	3	4
№ луча	1	2	3	4	5	6	7	8	9	10	11	12

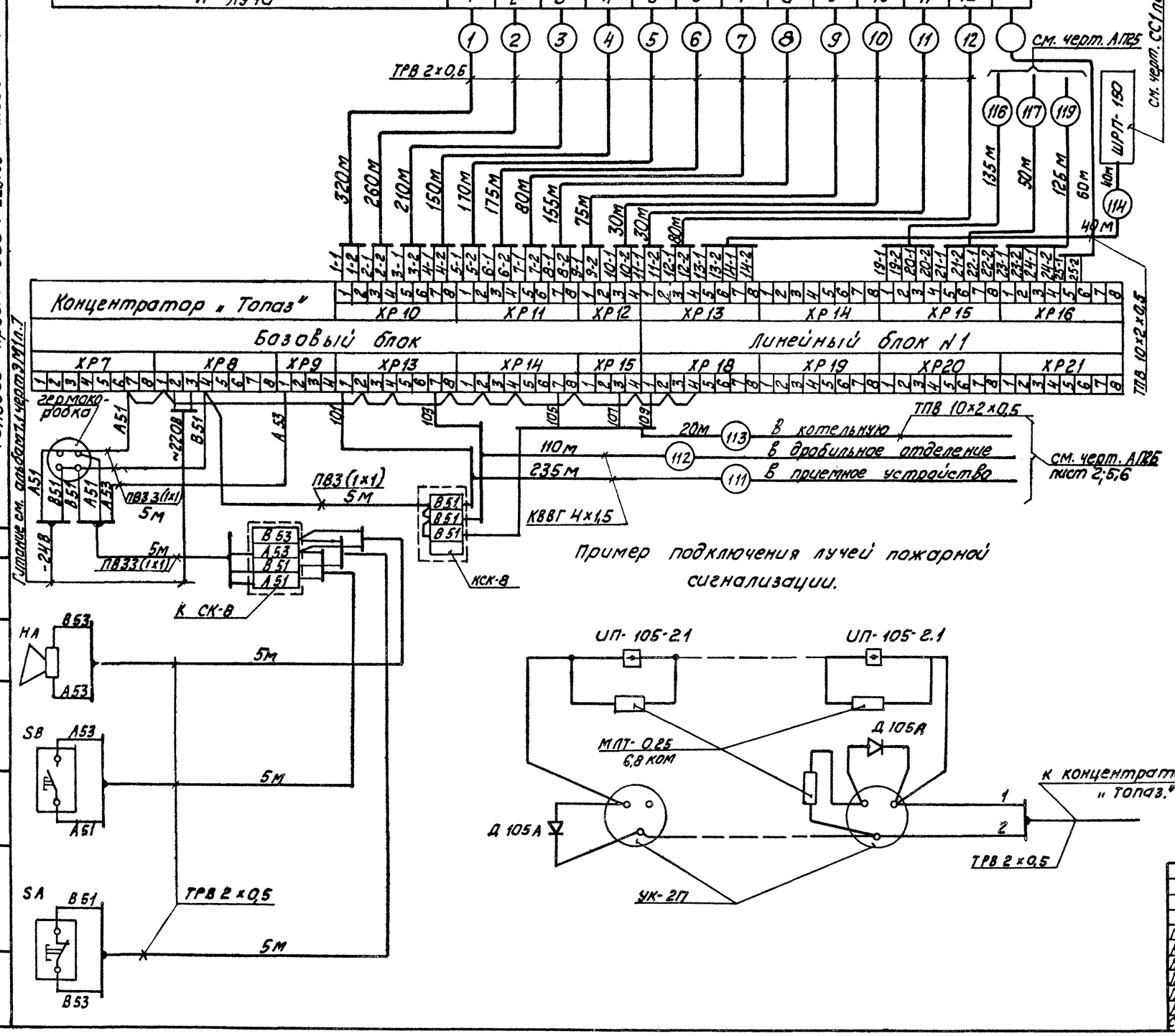

Пример подключения лучей пожарной сигнализации.

Обозн.	Наименование	Кол.	Примечание
	Аппаратура по месту		
1	Резистор МЛТ-0,25, 6,8 ком. ГОСТ 7113-77Е	195	
2	Диод полупроводниковый Д 105А 382.007ТУ	24	
3	Коробка универсальная УК-2П ГОСТ 10040-75	59	
4	Гермокоробка на 4 клеммы	1	
5	Провод телефонный ТРВ 2х0,5 ГОСТ 20575-75	1995	м
6	Концентратор „Топаз" ТУ 25.05.2758-81	1	
7	Извещатель пожарный ИП-105.2.1 12МО.082.033ТУ	188	
8	Коробка соединительная КСК-8 ТУ 36.1753-75	2	
9	Провод ПВ3(1х1) ГОСТ 6323-79	20	м
10	Кабель телефонный ТУ16.505.131-75 ТПВ 10х2х0,5	60	"
11	Кабель КВВГ 4х1 ГОСТ 1508-78	345	"

Согласовано: Электр. Автоматика №п5

Типовой проект 903-1-225.86 Альбом 8.4

Отличие см. альбом 7.1 черт. 3М1п.7

Инв. № подл. | Подпись и дата | Взам. инв. №

Привязан

Инв. №

ГИП	Нидбальский		
Нач. отд.	Мейман		
Н. контр.	Кушель		
Гл. техн.	Пантелеева		
Гл. спец.	Скраучс		
Рук. гр.	Кондратчик		
Ст. инж.	Котова		

ТП 903-1-225.86 АП2.4

Котельная с тремя котлами КВ-ТС(В)-10 и тремя котлами КЕ-10-14С. Закрытая система теплоснабжения

Котельная. Топливоподача. ВПУ

Стадия	Лист	Листов
Р		1

Пожарная сигнализация. Схема внешних проводок.

ЛАТГИПРОПРОМ

Копировал

формат А2

24535-18

Наименование параметра и место отбора импульса	Вода						
	Управление						
	Кнопки у пожарных кранов. (Котельная. Отм. 18.600; 15.000; 10.800)						
№ установочного чертежа.	—						
Позиция	26 SB	27 SB	28 SB	29 SB	30 SB	31 SB	32 SB

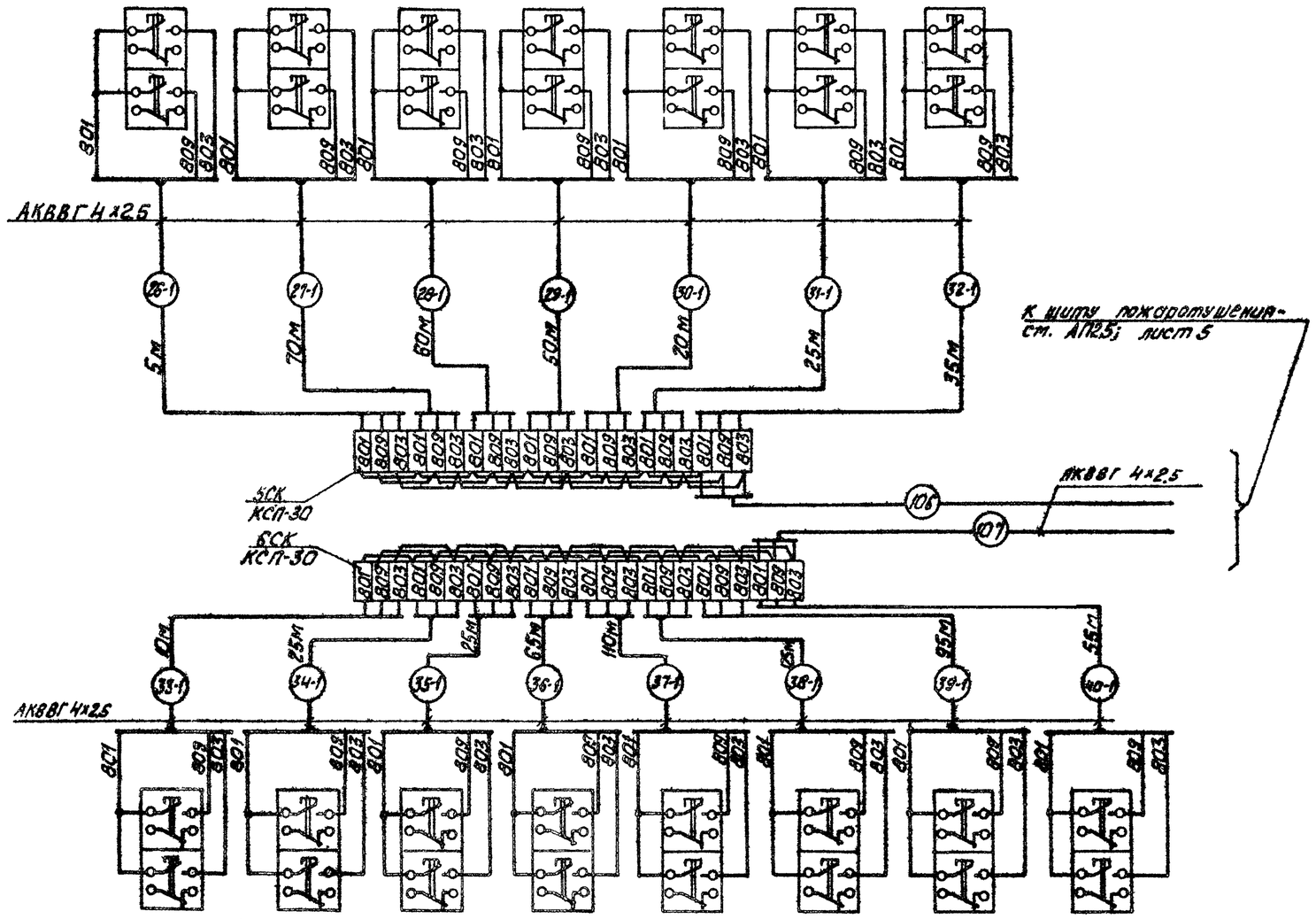

Позиция	33 SB	34 SB	35 SB	36 SB	37 SB	38 SB	39 SB	40 SB
№ установочного чертежа	—							
Наименование параметра и место отбора импульса.	Кнопки у пожарных кранов (Котельная Отм. 7.200; 3.600).							
	Управление							
	Вода							

Поз. Обознач.	Наименование	Кол.	Примечание
1	Вентиль запорный 15ч8бр	2	
	ГОСТ 18723-73		
2	Кран контрольный 14М1-16	2	
	ГОСТ 21345-78		
3	Труба 15 ГОСТ 3262-75	20	м
4	Труба пластмассовая ТВ 40; Ду=10мм		
	ГОСТ 19034-82	20	"
5	Коробка ТУ 36.1764-76		
	КС-10	4	
6	КС-20	3	
7	Коробка ТУ 36.1756-75		
	КСП-30	4	
8	Кабель телефонный ТУ 16.505.131-75	490	м
	ТПВ 10х2х0,5		
9	Кабель контрольный ГОСТ 1508-78		
	АКВВГ 4х2.5	345	"
10	АКВВГ 7х2.5	110	"
11	Провод телефонный ГОСТ 20575-75		
	ТРВ 2х0.5	2100	"
12	Провод ГОСТ 6323-79	120	
	ПВ3 (1х1)		"

Типовой проект 903-1-225.86 Альбом 8.4

Согласовано. Электр. отд. Бронкин

Инв. № подл. | Подпись и дата | Взам. инв. №

Привязан

Инв. №

ГИП	Любольский		
Нач.отд.	Мейман		
Н.контр.	Кушель		
Гл.техн.	Пантелеева		
Гл.спец.	Скрауцис		
Рук.гр.	Кондратчик		
Ст.инж.	Котова		

ТП 903-1-225.86 АП2.5.

Котельная с тремя котлами КВ-ТС(В)-10 и тремя котлами КЕ-10-14С. Закрытая система теплоснабжения.

Котельная. Топливоподача. ВПУ

Стадия	Лист	Листов
Р	1	5

Пожаротушение. Схема внешних проводок.

АТГИПРОПРОМ

Копировал

Формат А2

21535-18

Наименование параметра и место отбора импульса	Вода								
	Управление						Давление	Управление	
							Напорный патрубок рабочего насоса.	Котельная	
	Кнопки у пожарных кранов. (Котельная. Отм. 0.000)							Кнопочный пост у рабочего насоса.	Переключатель у рабочего насоса.
№ установочного чертежа	—						ТК4-3132-70	—	
Позиция	41SB	42SB	43SB	44SB	45SB	46SB	П.1	SB29	SA29

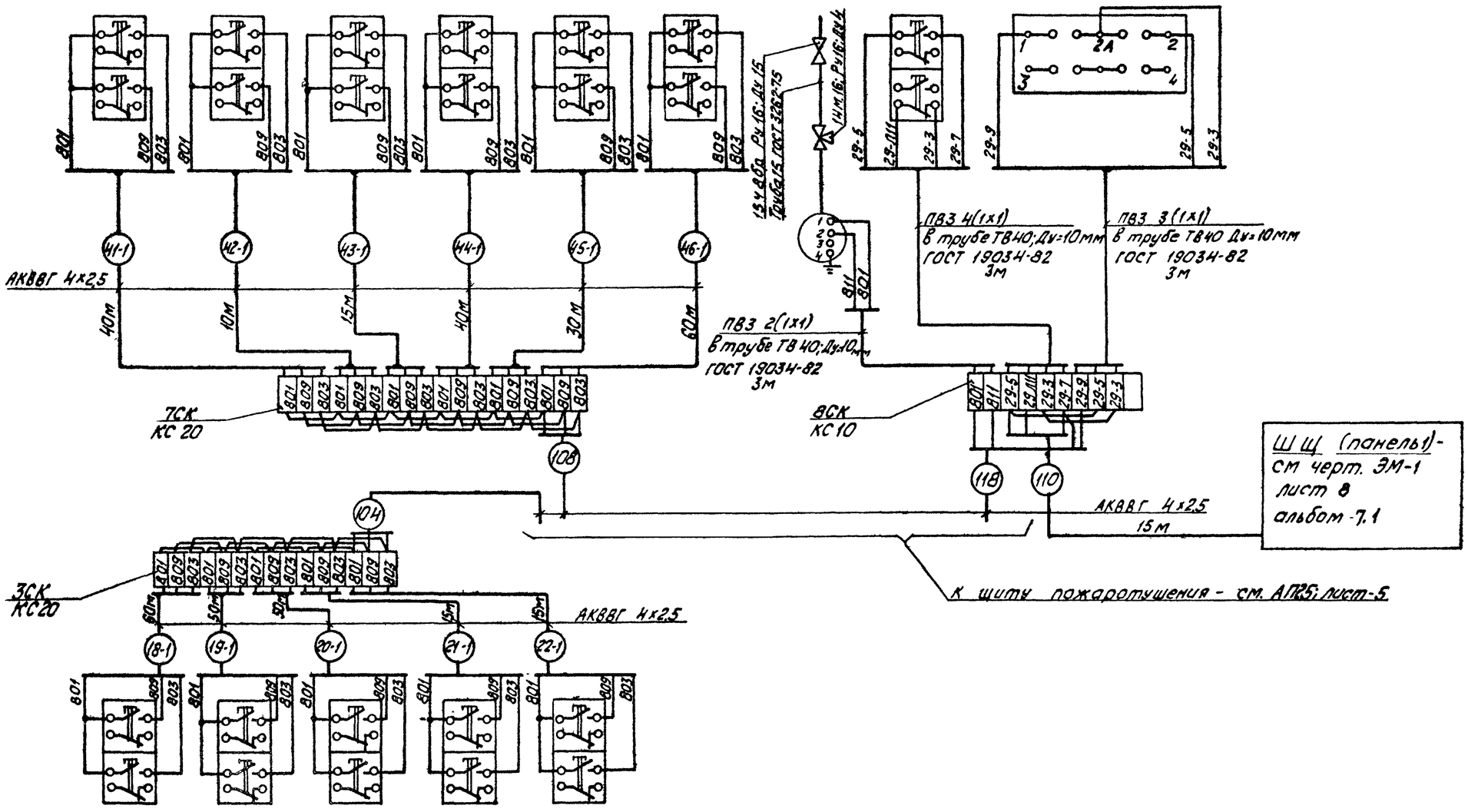

Позиция	18SB	19SB	20SB	21SB	22SB
№ установочного чертежа	—				
Наименование параметра и место отбора импульса.	Кнопки у пожарных кранов. (Дробильное отделение).				
	Управление				
	Вода				

Типовой проект 903-1-225.86 Альбом 8.4

Согласовано

Электр. отд. Уйгинис

Инв. № подл. | Подпись и дата | Взам. инв. №

Привязан

Инв. №

Гл. инж. пр.	Кизельский			ТП 903-1-225.86 АП25
Нач. отд.	Мейман			Котельная с тремя котлами КВ-ТС(В)-10 и тремя котлами КЕ-10-14С. Закрытая система теплоснабжения
Н. контр.	Кушель			Котельная. Топливоподача. ВПУ — Стадия: Р; Лист: 2; Листов: 5
Гл. техн.	Портелеева			
Гл. спец.	Скракис			Пожаротушение. Схема внешних проводок. — ЛАТГИПРОПРОМ
Рук. гр.	Кондратчик			
Ст. инж.	Котова			

Копировал

Формат А2

21535-18

Наименование параметра и место отбора импульса	Вода											
	Управление						Давление					
	Кнопочный пост у дренчерных завес. (Галерея N1)		Кнопки у пожарных кранов (Галерея N1)				Галерея N1 Водопровод после дренчерных завес				Электромагнитный вентиль на водопроводе дренчерных завес	
№ установочного чертежа	—											
Позиция	1SB	2SB	14SB	15SB	16SB	17SB	п.3	п.4	п.7	п.8	YA1	YA2

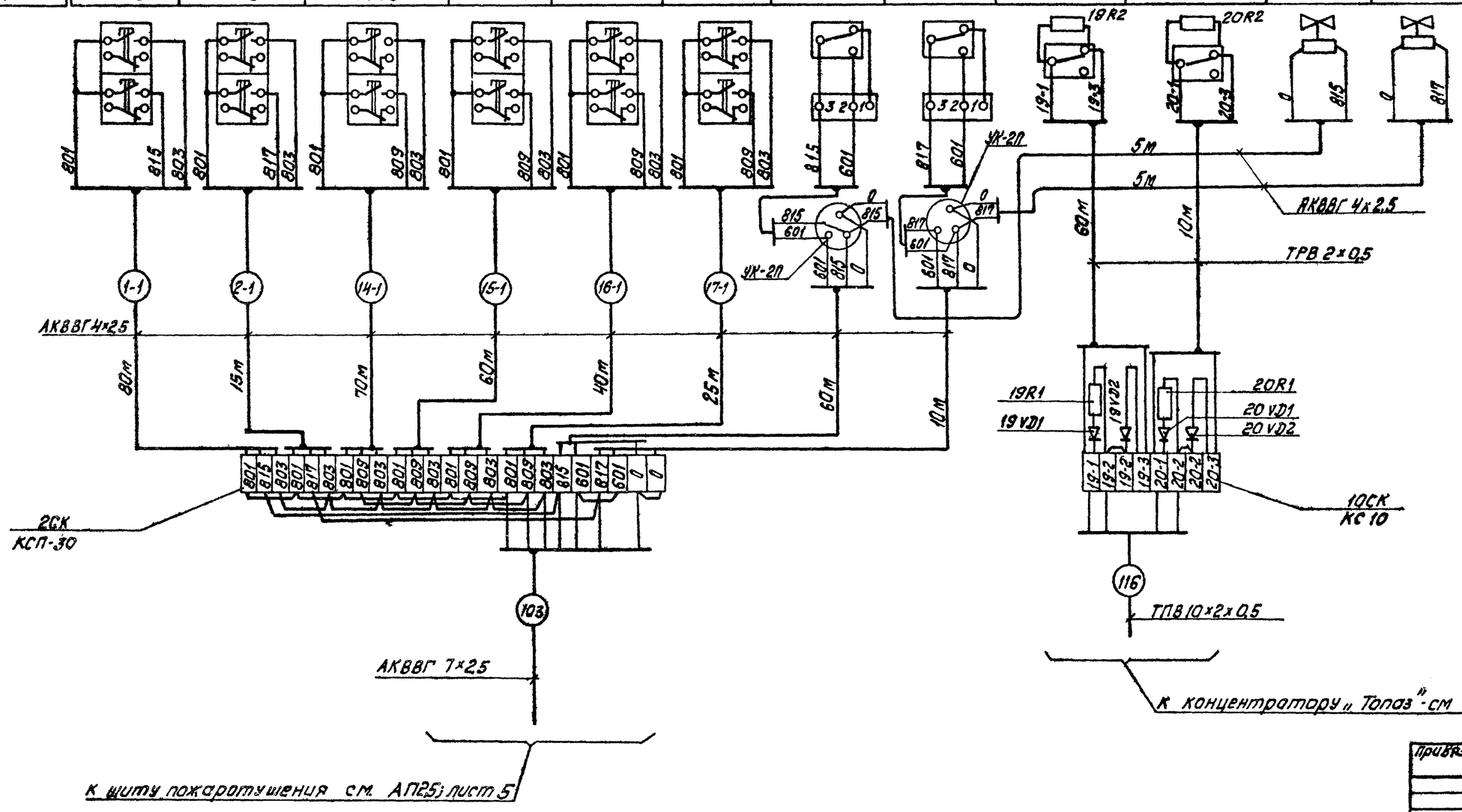

У дренчерных завес и на щите пожаротушения установлены двойные кнопки 1SB ÷ 4SB при нажатии которых производится пуск рабочего и резервного насосов (одна кнопка), а также открытие электроуправляемых вентилей дренчерных завес YA1 ÷ YA4 (вторая кнопка). При пуске дренчерной завесы СДУ п.3 ÷ п.6 своими замыкающимися контактами подхватывают контакты кнопки.

Типовой проект 903-1-225.86 Альбом 8.4

Согласовано
Электр. отд. Захматис

Инв. № подл. | Подпись и дата | Взам. инв. №

Привязан

Инв. №

ГИП	Нидбальский		
Нач.отд.	Мейман		
Н.контр.	Кушель		
Гл.техн.	Пантелеева		
Гл.спец.	Скраусис		
Рук.гр.	Кондратчик		
Ст.инж.	Котова		

ТП 903-1-225.86 АП25

Котельная с тремя котлами КВ-ТС(В)-10 и тремя котлами КЕ-10-14С. Закрытая система теплоснабжения

Котельная. Топливоподача. ВПУ

Стадия	Лист	Листов
Р	3	6

Пожаротушение. Схема внешних проводок

ЛАТГИПРОПРОМ

Копировал Кф/у. Формат А2

2153-1-19

Наименование параметра и место отбора импульса	Вода.										
	Управление					Давление					
	Кнопка у дренчерной завесы (Галерея 2)	Кнопки у пожарных кранов. (Галерея N2).			Кнопка у дренчерной завесы (Галерея 2)	Галерея N2 Водопровод после дренчерных завес.				Электромагнитный вентиль на водопроводе дренчерных завес	
N° установочного чертежа	—					—					
Позиция	3SB	23SB	24SB	25SB	4SB	п. 5	п. 6	п. 9	п. 10	УА3	УА4

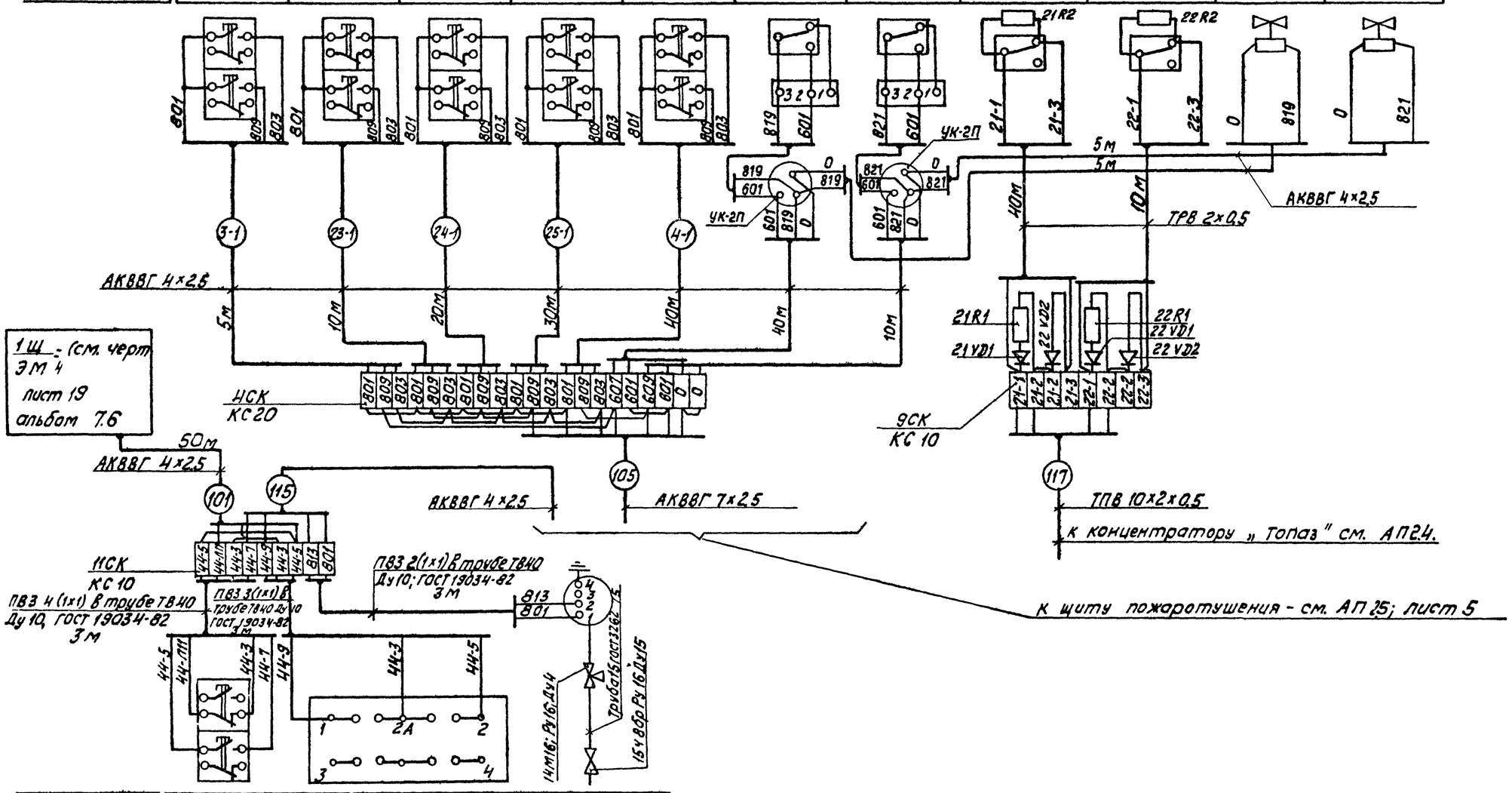

Позиция	SB44	SA44	п. 2
N° установочного чертежа	—		ТК4-3132-70
Наименование параметра и место отбора импульса.	Кнопочный пост у резервного насоса.	Переключатель у резервного насоса	Напорный патрубок резервного насоса.
	Управление		Давление
	Вода		

Типовой проект 903-1-225.86 Альбом 8.4

Разработан в ГПИ Латгипропром

Согласовано

Инв. N° подл. | Подпись и дата | Взам. инв. N°

Привязан

Инв. N°

ТП 903-1-225.86 АП2.5				
ГИП	Надбальский		Котельная с тремя котлами КВ-ТС(В)-10 и тремя котлами КВ-10-14С. Закрытая система теплоснабжения	
Нач.отд.	Мейман		Котельная. Топливоподача ВПУ	Стадия: Р; Лист: 4; Листов: 5
Н.контр.	Кушель			
Гл. техн.	Пантелеева		Пожаротушение. Схема внешних проводок.	ЛАТГИПРОПРОМ
Гл.спец.	Скраучс			
Рук. гр.	Кондратчик			
Ст.инж.	Котова			

Копировал

Формат А2

21535-18

Наименование параметра и место отбора импульса	Вода								
	Управление								
	Кнопки у пожарных кранов (Приемное отделение)								
№ установочного чертежа	—								
Позиция	5SB	6SB	7SB	8SB	9SB	10SB	11SB	12SB	13SB

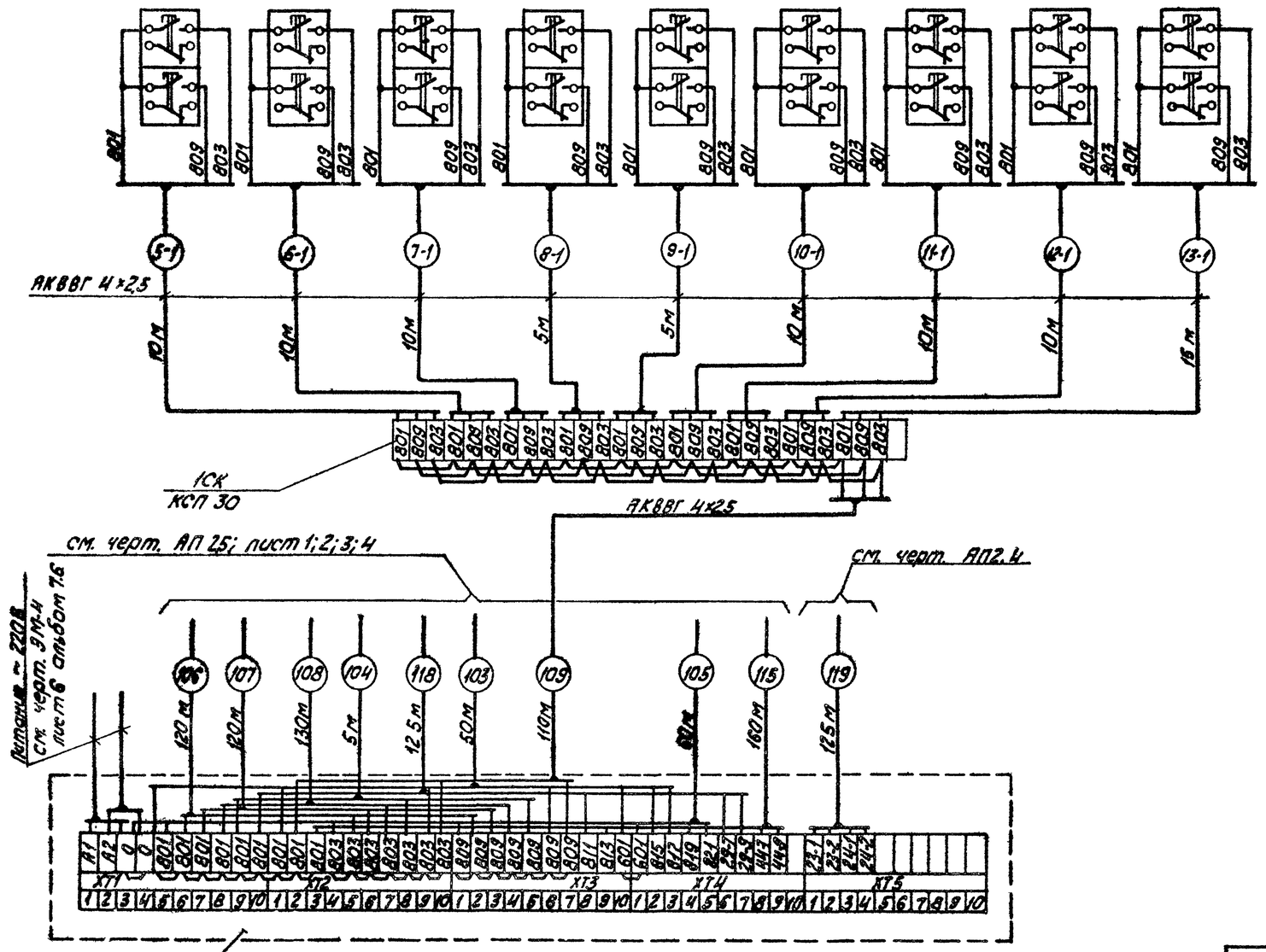

Типовой проект 903-1-225.86 Альбом 8.4

Согласовано
Электрооборудование
Инв. № подл. | Подпись и дата | Взамен инв. №

Привязан

Инв. №

ТП 903-1-225.86		АП 25	
Котельная с тремя котлами КВ-1С(В)-10 и тремя котлами КЕ-10-14С. Закрытая система теплоснабжения			
Котельная. Топливоподача. ВПУ.	Стадия	Лист	Листов
	Р	5	5
Пожаротушение. Схема внешних проводок	ЛАТГИПРОПРОМ		

ГИП	Нидбальский	
Нач.отд.	Медман	
Н.контр.	Кушель	
Гл.техн.	Панелеева	
Гл.спец.	Скравис	
Рук.гр.	Кондратюк	
Ст.инж.	Котова	

Копировал

Формат А2

21535-18

Альбом 4

Типовой проект 903-1-225.86

Котельная

План на отм. 0,000

М1:200

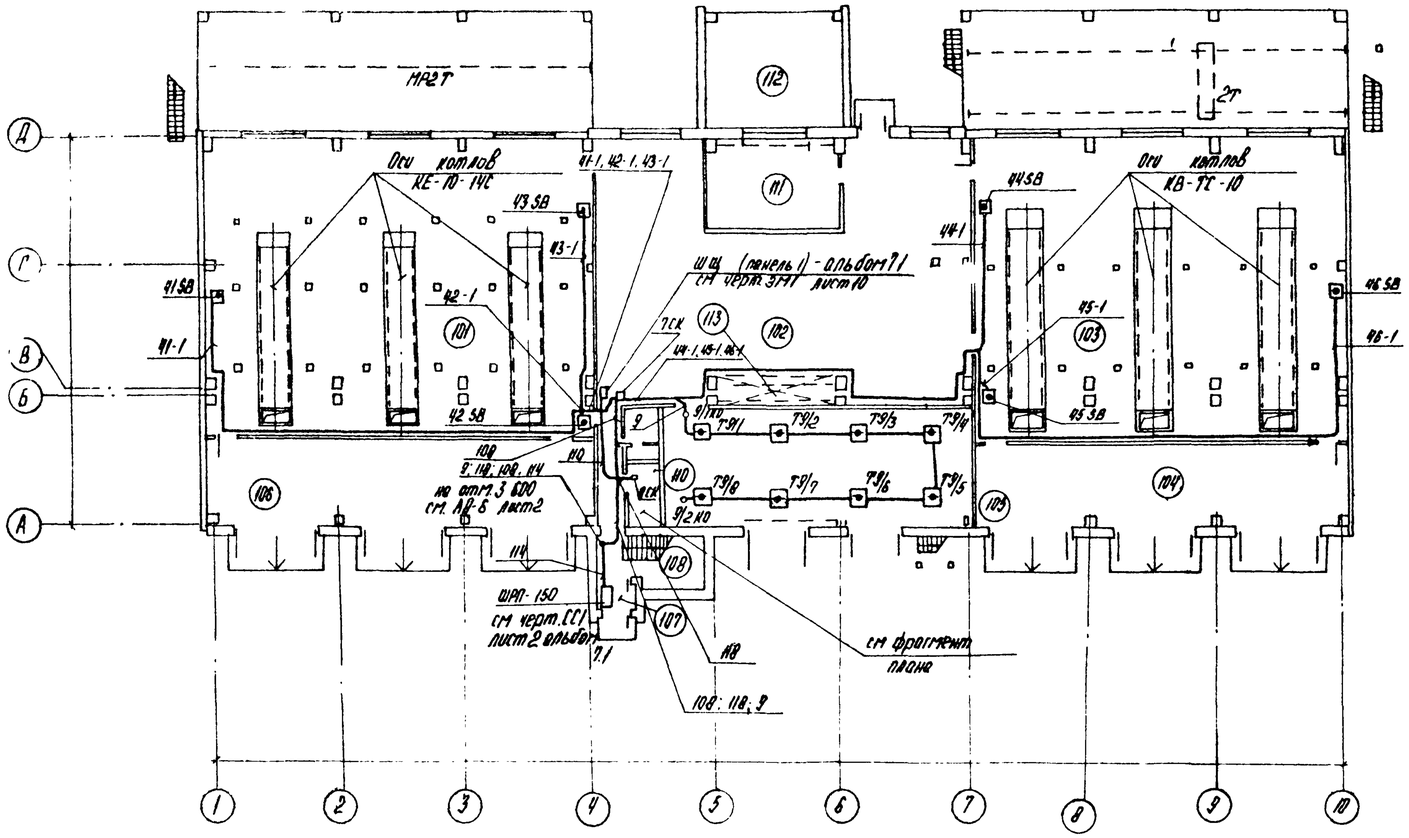

Экспликация помещения

Номер по плану	Наименование	Площадь м²	Категория производства по взрыво пожарной и пожарной безопасности
101	Зал котлов КЕ-10-14С	262,0	Г
102	Насосная	83,6	Д
103	Зал котлов КВ-ТС-10	262,0	Г
104	Помещение выгрузки шлака	36,0	Г
105	КТП	66,7	
106	Помещение выгрузки шлака	36,0	Г
107	Тамбур входной	2,2	—
108	Лестничная клетка	11,2	—
109	Санузел	5,1	—
110	Помещение установки пожаротушения	4,3	—
111	Ремонтный пункт	24,8	Г
112	Площадка выгрузки золы	35,2	Г
113	Тепловой пункт		Г

Фрагмент плана

М1:50

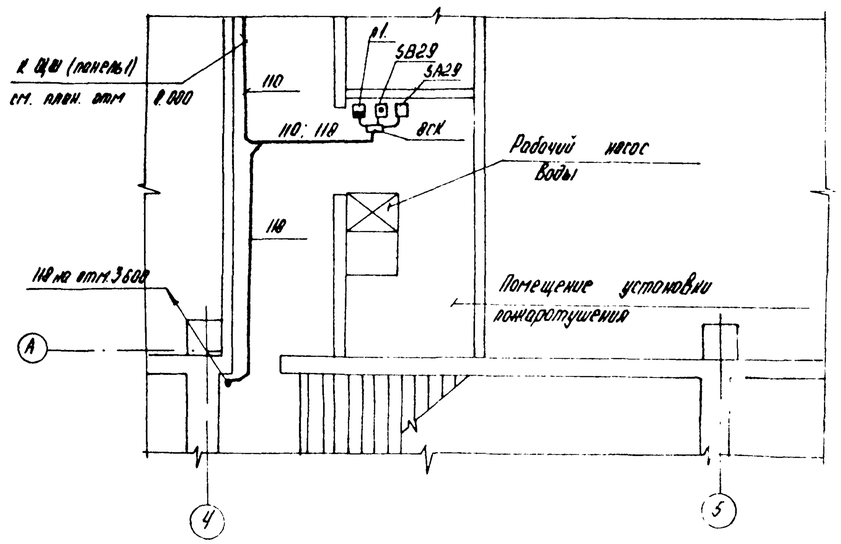

1. Данный чертеж выполнен на основании чертежей марки АР.
2. Схему внешних проводок см. черт. АП24, АП25.
3. Места прохода кабелей и проводов через стены и перекрытия защитить патронами из труб.
4. Отверстия в стенах и перекрытиях выполнить по месту без нарушения арматуры.
5. Датчики пожарной сигнализации разместить с учетом расположения осветительной аппаратуры.
6. Монтаж аппаратуры и кабельных трасс выполнить согласно требованиям ВМСН 14-73.

Согласовано: Гипрогор п.м. Гейер; Инженер отд. Инженко; Главный инж. проекта В.К. Котлов

Взам. инв. №; Подпись и дата; Инв. № подл.

Привязан

Инв. №

ГИП	Жидельский		
Нач. отд.	Мейман		
Н. контр.	Кушель		
Гл. техн.	Пантелеева		
Гл. спец.	Сидорук		
Рук. гр.	Конфоломик		
Ст. инж.	Котова		

ТП 903-1-225.86 АП2 6

Котельная с тремя котлами КВ-ТС(В)-10 и тремя котлами КЕ-10-14С. Закрытая система теплоснабжения

Котельная. Топливоподача. ВПУ

Стадия	Лист	Листов
Р	1	6

План расположения

ЛАТГИПРОПРОМ

Контролер АК

Формат А2

21535-18

Альбом 84

Типовой проект 903-1-225.86

Котельная

План на отм. 3,600

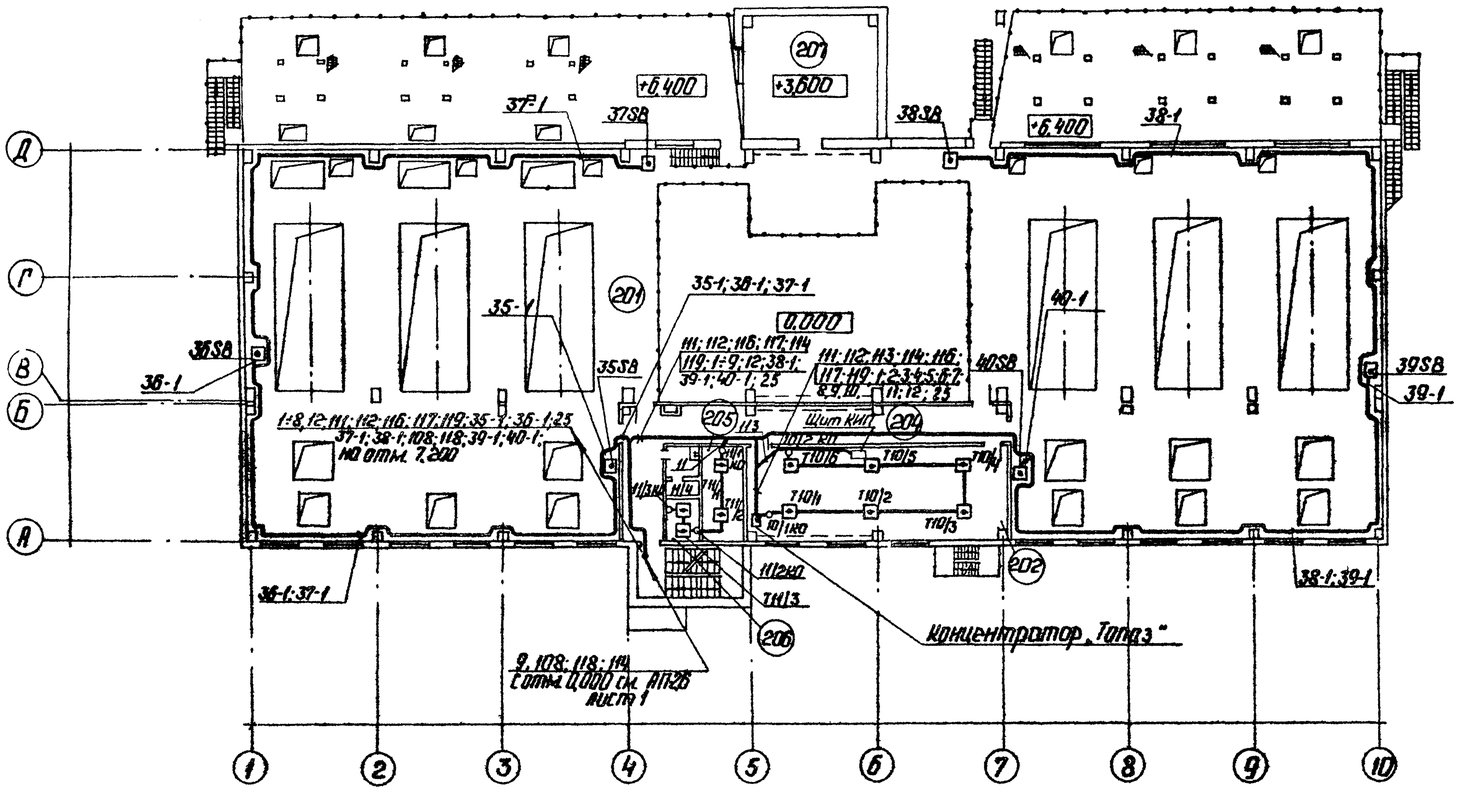

План на отм. 7,200

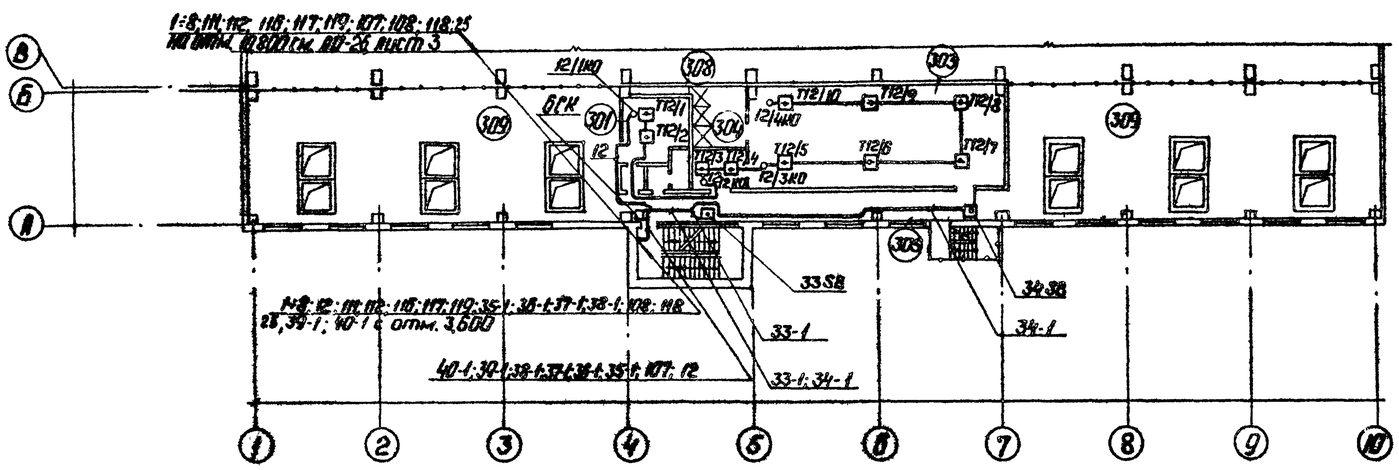

Экспликация помещений

Номер по плану	Наименование	Площадь м²	Категория производств по взрыво-пожарной и пожарной безопасности
201	Зал котлов КЕ-10-14С и КВ-ТС-10		Г
202	Помещение КИП и А	62,0	Д
203	Санузел	6,1	—
204	Коридор	41,0	—
205	Кладовая одежды	8,8	—
206	Кладовая уборочного инв.	3,5	—
207	Помещение выгрузки золы	35,5	—
301	Женский гардероб (гр. I б; II б)	5,3	—
302	Тамбур женского гардероба	1,5	—
303	Мужской гард. (I б; I б; II б; II б)	53,0	—
304	Тамбур мужского гардероба	1,5	—
305	Коридор	25,2	—
306	Санузел	3,0	—
307	Душевая	6,5	—
308	Душевая	1,6	—
309	Галерея шлакозолоудал.	101,0	

Общие примечания см. АП2б; лист 1

Согласовано

Гл. инж. проекта Фальк
Гл. инж. отдела Шульман
Зам. гл. инж. проекта Ковальчук
Зам. гл. инж. проекта Ковальчук
Гл. инж. проекта Ковальчук
Гл. инж. отдела Ковальчук

Привязан

Инв. №

ГИП	Натальский		
Нач. отд.	Мейман		
Н. контр.	Кучиель		
Гл. техн.	Пантелеева		
Гл. спец.	Скрачич		
Рук. гр.	Кондратчик		
Ст. инж.	Котова		

ТП 903-1-225.86 АП2б

Котельная с тремя котлами КВ-ТС(В)-10 и тремя котлами КЕ-10-14С. Закрытая система теплоснабжения

Котельная топливоподачи ВПУ.

Стадия	Лист	Листов
Р	2	6

План расположения.

ЛАТГИПРОПРОМ

М1:200

Копировал:

Формат А2

21535-18

Котельная

План на отм. 10,800

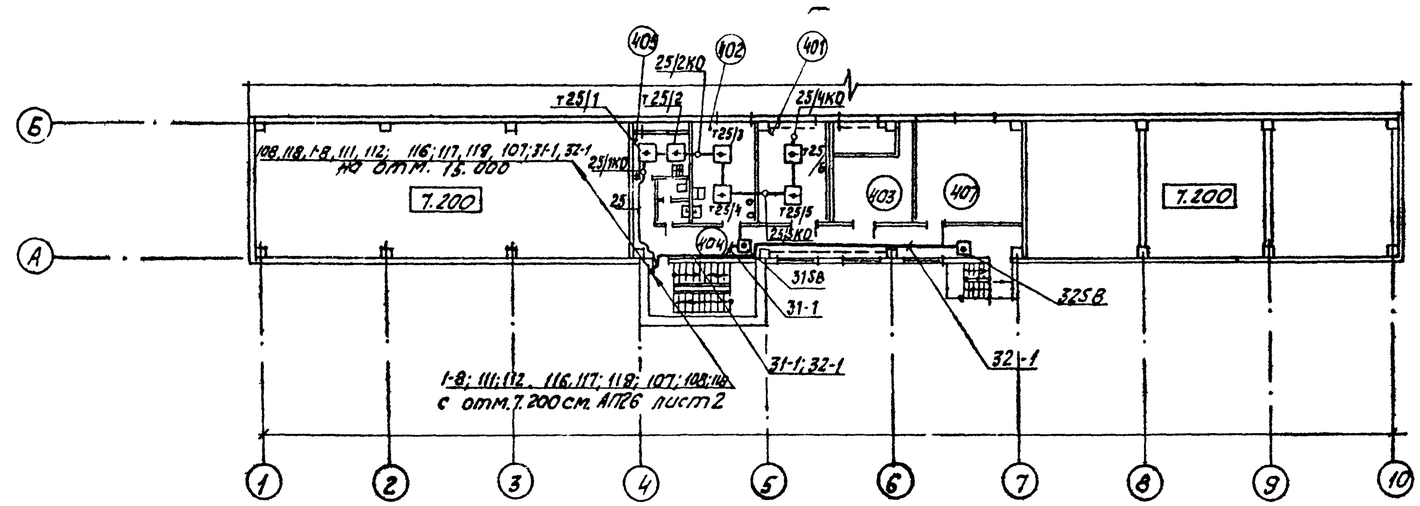

План на отм. 18,600

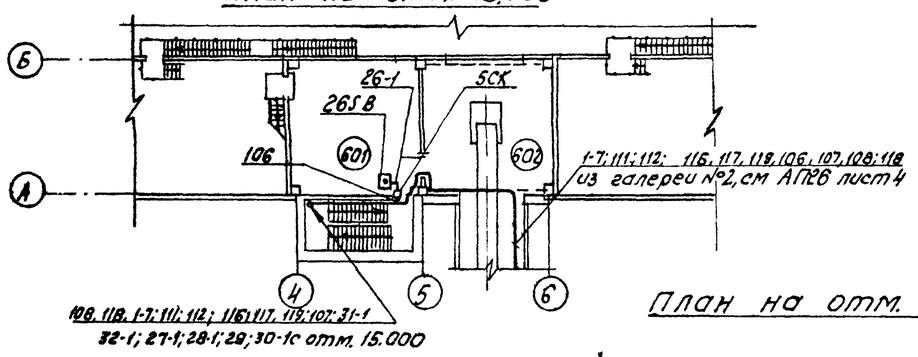

План на отм. 15,000

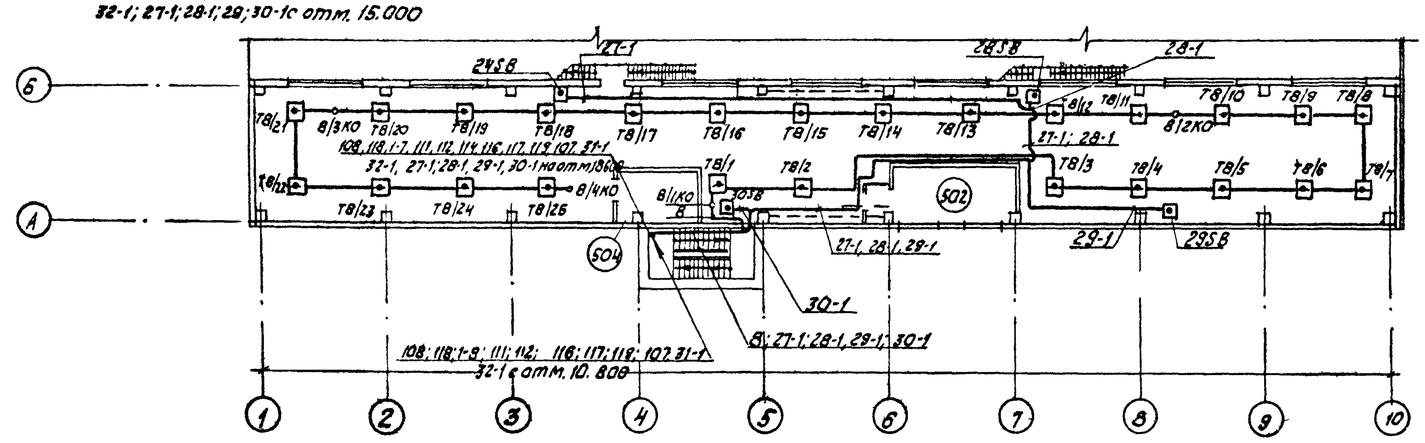

Экспликация помещений.

Номер по плану	Наименование	Площадь м²	Категория производств по взрывопожарной и пожарной безопасности
401	Начальник котельной	13.5	
402	Комната приема пищи	13.8	
403	Венткамера	16.5	
404	Коридор	29.5	
405	Кладовая уборочного инв.	5.6	
406	Санузел	3.0	
407	Венткамера	23.0	
501	Надбункерная галерея	310.4	
502	Щитовая	16.0	
503	Тамбур шлюз	2.2	
504	Повысительная насосная		
601	Деаэраторная	36.1	
602	Галерея конвейера	36.1	

Общие примечания см. АП26 лист 1.

Согласовано:
Стр. инж. Гейдо
Электр. отд. Бикмаев
Отдел ВК Угаденко

Типовой проект 903-1-225.86 Альбом VIII

Инв. № подл. | Подпись и дата | Взам. инв. №

Привязан

ГИП	Нидбальский		
Нач. отд.	Мейман		
Н. контр.	Кушель		
Гл. техн.	Пантелеева		
Гл. спец.	Скрадис		
Рук. гр.	Кондратчик		
Ст. инж.	Котова		

ТП 903-1-225.86 АП26

Котельная с тремя котлами КВ-ТС(В)-10 и тремя котлами КЕ-10-14С. Закрытая система теплоснабжения

Котельная
Топливоподача ВПУ.

Стадия	Лист	Листов
Р	3	

План расположения.

ЛАТГИПРОПРОМ

Копировал

Формат А2

21535-18

План галереи №1

м 1:100

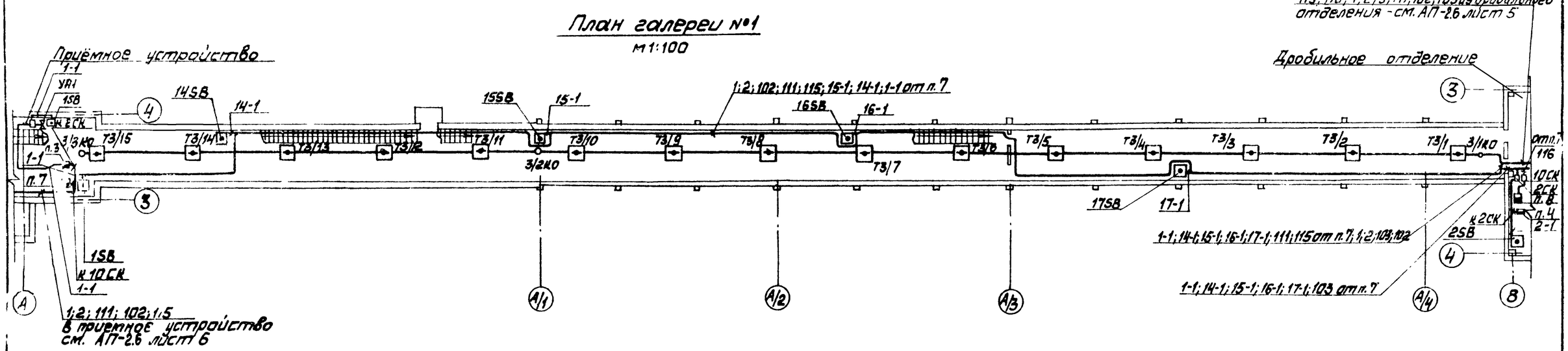

План галереи №2

м 1:100

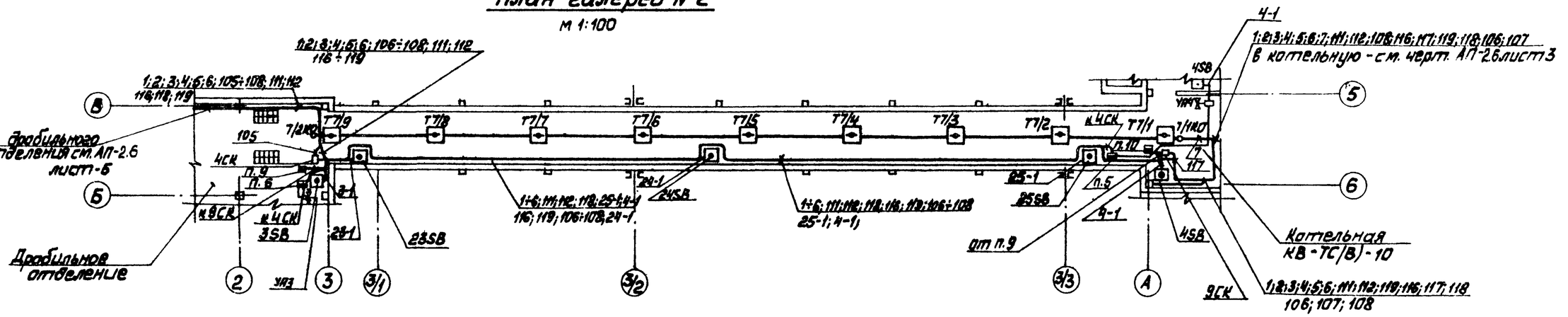

Общие примечания см. черт. АП-2.6 лист 1.

				ТП 903-1-225.86	АП 2.6
				Котельная с тремя котлами КВ-ТС(В)-10 и тремя котлами КЕ-10-14С. Закрытая система теплоснабжения	
	ГИП	Нидбальский		Котельная Топливоподача. ВПУ	Стадия: Р; Лист: 4; Листов: 6
Привязан	Нач.отд.	Мейман			
	Н.контр.	Кушель			
	Гл.техн.	Пантелеев		План расположения	ЛАТГИПРОПРОМ
	Гл.спец.	Скрауцс			
	Рук.гр.	Кондратюк			
Инв.№	Ст.инж.	Котова			

Копировал Мал. Формат А2 21535-18

Типовой проект 903-1-225.86 Альбом 84

Согласовано: Госгражданстрой; Трубпроектстальконструкция; Электропроект; Сантехпроект; ЦНИИЭП инженерного оборудования

Инв.№ подл. | Подп. и дата | Взам.инв.№

Дробильное отделение.

План на отм. 5.400

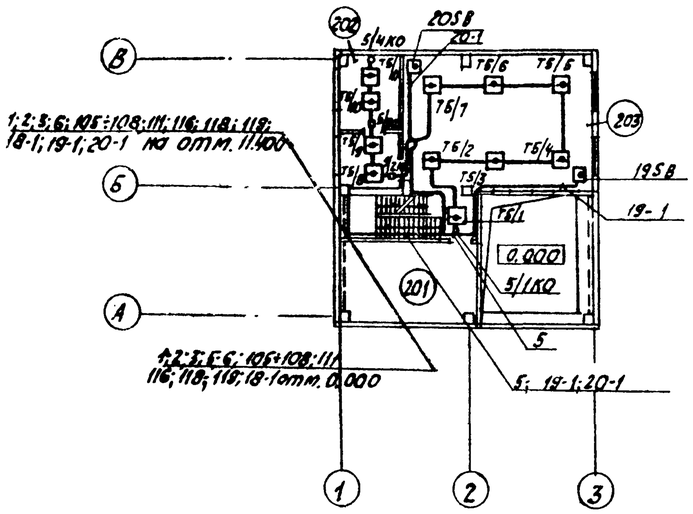

План на отм. 11.400

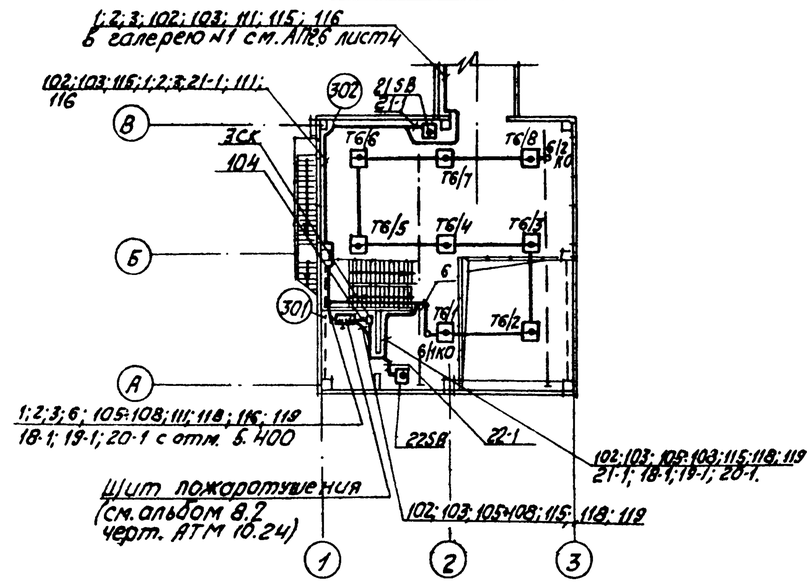

План на отм. 0.000

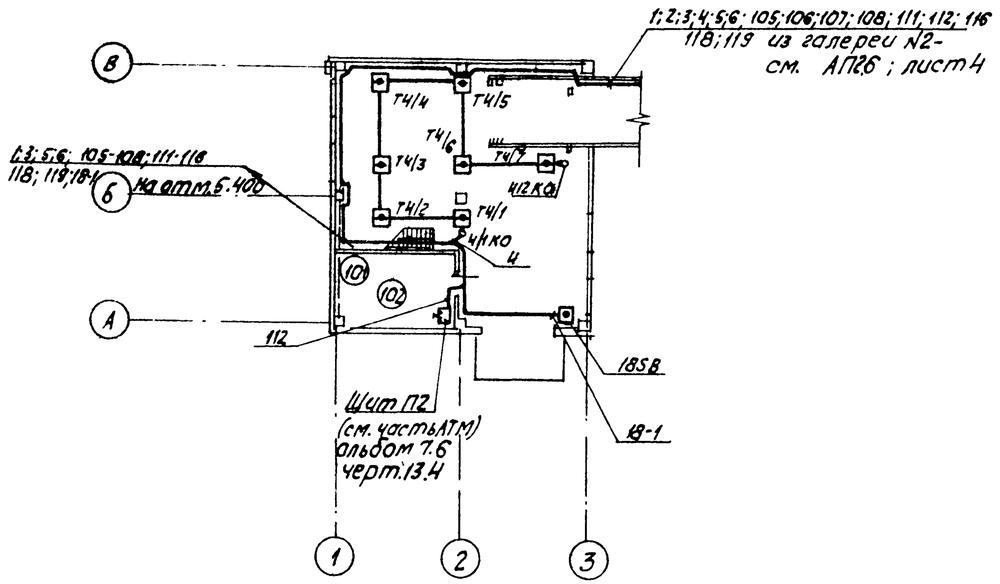

Экспликация помещений

Номер по плану	Наименование	Площ. м²	Категория производства по Взрывной Взрыво-пожарной и пожарной опасности
101	Дробильное отделение	127.8	В
102	Венткамера	20.3	
201	Венткамера	23.1	
202	Электрощитовая	10.8	
203	Площадка на отм. 5.400	63.4	
301	Щит управления	10.8	
302	Площадка на отм. 11.400	89.9	

Общие примечания см. черт. АП2.6 лист 1.

Типовой проект 903-1-225.86 Альбом 8.4

Согласовано:
Спецотд. Гецер
Электр. отд. Никонис
Отдел ВК Лубенко

Инв. № подл. | Подпись и дата | Взам. инв. №

ГИП	Нидбальский		
Нач. отд.	Мейман		
Н. контр.	Кушель		
Гл. техн.	Пантелеева		
Гл. спец.	Скраунс		
Рук. гр.	Кондратчик		
Ст. инж.	Котова		

Привязан

Инв. №

М 1:200

ТП 903-1-225.86 АП2.6

Котельная с тремя котлами КВ-ТС(В)-10 и тремя котлами КЕ-10-14С. Закрытая система теплоснабжения

Котельная. Топливоподача ВПУ.

Стадия	Лист	Листов
Р	5	

План расположения

ЛАТГИПРОПРОМ

Копировал

Формат А2

21535-18

Альбом III

Типовой проект 903-1-225.86

Приемное отделение

План на отм. 0,000

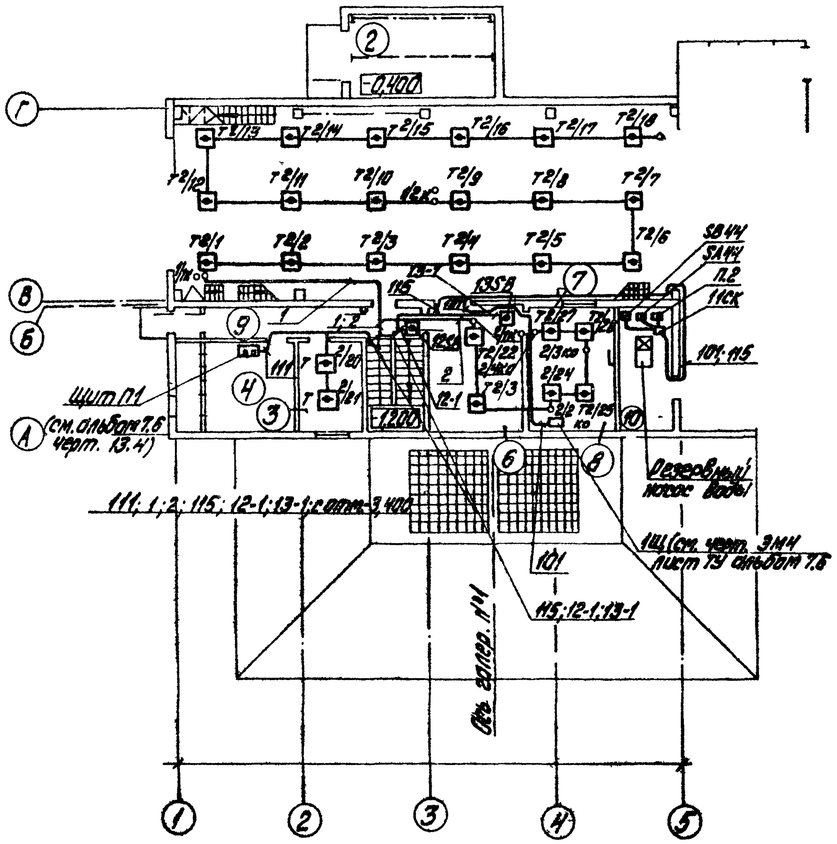

План площадки на отм. -3,400

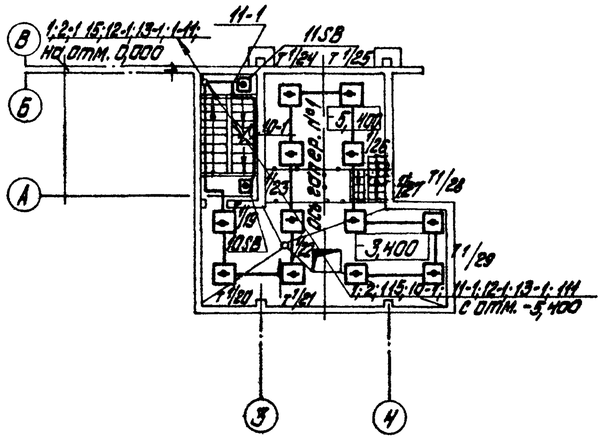

План на отм. -5,400

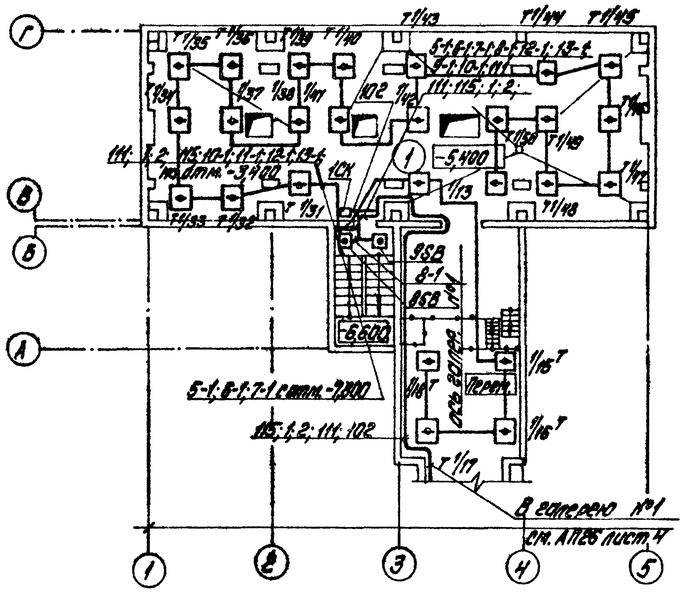

План на отм. -7,800 и -8,200

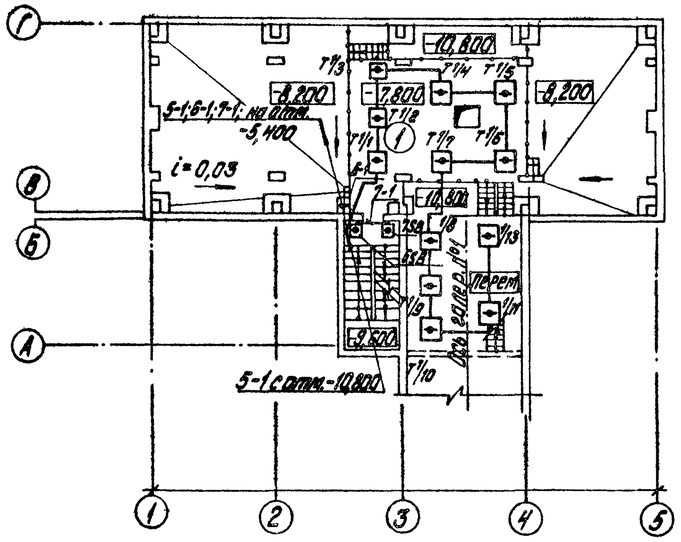

План на отм. -10,800

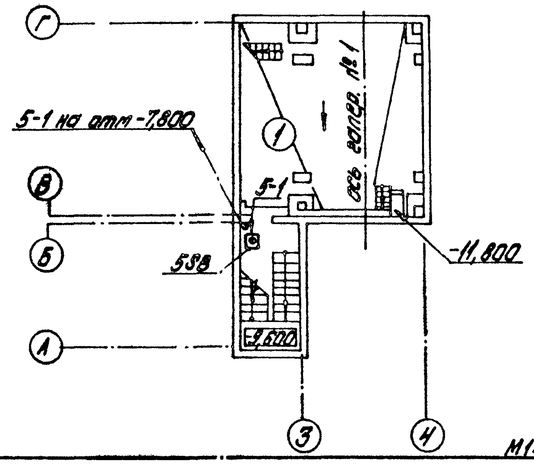

Экспликация помещений

Номер по плану	Наименование	Площадь м²	Категория производства по взрывной, взрыво-пожарной, и пожарной опасности
1	Приемные помещения углей	840,0	В
2	Помещение лебедки маневрового устройства	28,0	Д
3	Комната обогрева	12,0	—
4	Венткамера	24,0	В
5	Лестничная клетка	15,0	—
6	Производственное помещение	25,5	В
7	Помещение пульта управления	10,4	В
8	Электрощитовая	12,0	В
9	Коридор	10,4	—
10	Пом. установки пожаротушения	15,7	

Общие примечания см. черт. АП2Б лист 1.

Согласовано

Гл. инж. отд.	Гриерс	
Гл. инж. проекта	Ежкина	
Нач. отд.	Ежкина	

Взам. инв. №

Подпись и дата

Инв. № подл.

Привязан

Инв. №

ТП903-1-225.86 АП2Б							
ГИП	Нилбатский		Котельная с тремя котлами КВ-Т(В)-10 и тремя котлами КЕ-10-14С. Закрытая система теплоснабжения.				
Нач. отд.	Мейман		Котельная. Топливоподача. ВПУ.		Стадия	Лист	Листов
Н. контр.	Кушель				Р	6	
Гл. техн.	Панпелеева						
Гл. спец.	Скрауце		План расположения.		ЛАТТИПРОПРОМ		
Рук. гр.	Конфортин						
Ст. инж.	Котова						

М1:200

Копировал Дубова

Формат А2

21535-18

План на отм. 0,000

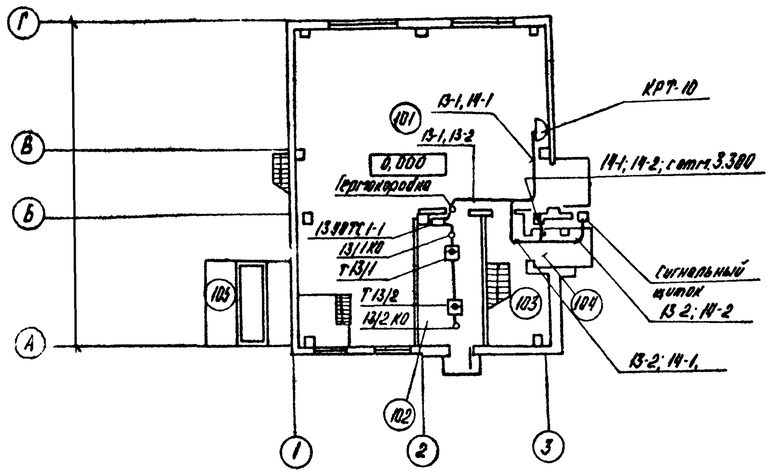

План на отм. 3,300

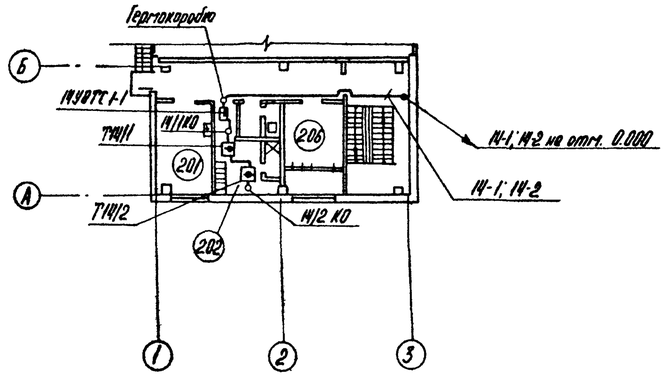

Схема внешних проводок

Вид защиты	Пожарная сигнализация	
Место установки	отм 0,000	отм. 3,300
Кол-во НП-105.2.1	2	2
Кол-во коробок УК-2П	2	2
N° луча	13	14

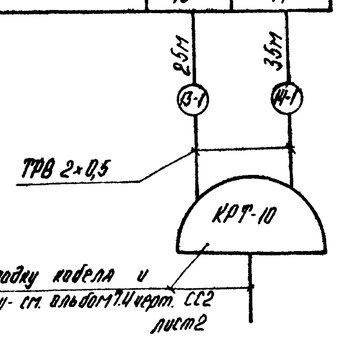

Пример подключения луча пожарной сигнализации

(лучи № 13; 14)

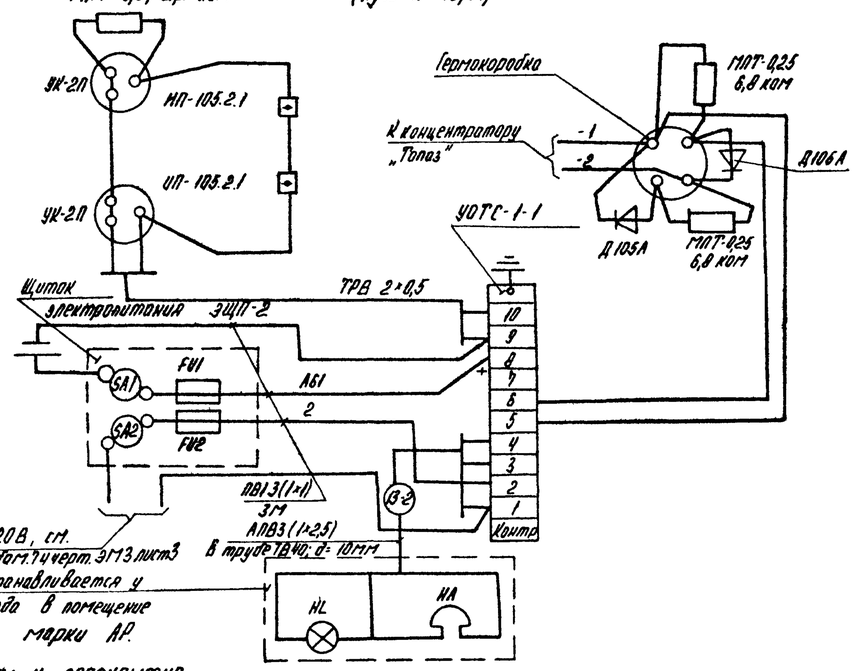

1. Данный чертеж выполнен на основании чертежей марки АР.
2. Места прохода кабелей и проводов через стены и перекрытия защитить патронами из труб.
3. Отверстия в стенах и перекрытиях выполнить по месту без нарушения арматуры.
4. Датчики пожарной сигнализации разместить с учетом расположения осветительной аппаратуры.
5. Монтаж аппаратуры и кабельных трасс выполнить согласно требованиям ВМСН 14-73.

M1:200

Обозн.	Наименование	Кол.	Примечание
1.	Извещатель пожарный НП-105.2.1		
	12 МО ОВ2. 033 ТУ	4	
2.	Устройство охранной телесигнализации УОТС-1-1; ~220В; 20ВА; 24В; 12Вт	2	
3.	Щиток электропитания ЭЩП-2с		
	Выключателями ТУ36. 1270-23	2	
4.	Вставка плавкая ВП2Б-1А ГОЮ481.304 ТУ	2	
	0,25А		
5.	То же 6А	2	
6.	Плафон ПСХ-60; ТУ 16. 535. 829-74	2	
7.	Звонок ЗВП-220; ТУ 16. 739 059-76	2	
8.	Лампа Б-220-40, ТУ16 535 781-78	2	
9.	Резистор МЛТ-0,5 ГОСТ 7113-77Е 2,2 ком	2	комплектно с „УОТС-1-1"
10.	Резистор МЛТ-0,25 ГОСТ 7113-77Е, 6,8 ком	4	комплектно с прибором „Топаз"
11.	Диод полупроводниковый Д 105А	4	— и —
	75/ 20В; 0,05А, 382. 007 ТУ		
12.	Коробка универсальная УК-2П	4	
	ГОСТ 10040-75		
13.	Элемент 373	36	
14.	Гермокоробка на 4 клеммы	1	
15.	Провод ТРВ 2×0,5 ГОСТ 20575-75	60	м
16.	Провод ПВ1 (1×1) ГОСТ 6323-79	20	"
17.	Провод АПВ (1×2,5) ГОСТ 6323-76	150	"
18.	Труба ТВ40; d=10 мм ГОСТ 19034-82	50	"

Перечень защищаемых помещений

102. Склад фильтрующего материала

202. Женский гардероб.

Привязан:

Инв. N°

ГИП	Кудельский		
Нач. отд.	Мейман		
Н. контр.	Кушель		
Ст. техн.	Пантелеева		
Гл. спец.	Скрауцс		
Рук. гр.	Кондратюк		

ТП 903-1-225.86 АП 2.7

Котельная с тремя котлами КВ-ТС(В)10 и тремя котлами КЕ-10-14С. Закрытая система теплоснабжения

Котельная. Топливоподача. ВПУ.

Стадия	Лист	Листов
Р		1

ВПУ. Схема внешних проводок. План расположения

ЛАТГИПРОПРОМ

Копировал

Формат А2

Альбом 4.4

Типовой проект 903-1-225.86

Согласовано: Инженер; Электр. отд.; Гр. отд.

Взам. инв. №; Подпись и дата; Инв. № подл.

24535-18

ЦЕНТРАЛЬНЫЙ ИНСТИТУТ
ТИПОВОГО ПРОЕКТИРОВАНИЯ ГОССТРОЯ СССР
МИНСКИЙ ФИЛИАЛ

220600, г.Минск, ул.К.Маркса, 32

Сдано в печать 9.06 1988 г.
Заказ № 1ú Тираж 100 экз
Инв.№ 21535/18