ТИПОВОЙ ПРОЕКТ
903-1-225.86

КОТЕЛЬНАЯ С ТРЕМЯ КОТЛАМИ КВ-ТС[8]-10 И ТРЕМЯ КОТЛАМИ КЕ-10-14С.

ЗАКРЫТАЯ СИСТЕМА ТЕПЛОСНАБЖЕНИЯ.

ТОПЛИВО-КАМЕННЫЕ И БУРЫЕ УГЛИ.

АЛЬБОМ 7.3

КОТЕЛЬНАЯ. ЭЛЕКТРОТЕХНИЧЕСКАЯ ЧАСТЬ.
ЗАДАНИЕ ЗАВОДУ-ИЗГОТОВИТЕЛЮ НА
НИЗКОВОЛЬТНЫЕ КОМПЛЕКТНЫЕ УСТРОЙСТВА.

				Привязан	
Инв. №					

ТИПОВОЙ ПРОЕКТ 903-1-225.86
КОТЕЛЬНАЯ С ТРЕМЯ КОТЛАМИ КВ-ТС[В]-10 И ТРЕМЯ КОТЛАМИ КЕ-10-14С. ЗАКРЫТАЯ СИСТЕМА ТЕПЛОСНАБЖЕНИЯ. ТОПЛИВО-КАМЕННЫЕ И БУРЫЕ УГЛИ
АЛЬБОМ 7.3

СОСТАВ ПРОЕКТА

АЛЬБОМ 0	Пояснительная записка.
АЛЬБОМ 1.1	Котельная. Тепломеханическая часть. Топливоподача. (из ТП 903-1-224.86)
АЛЬБОМ 1.1 часть 1	Котельная. Тепломеханическая часть.
АЛЬБОМ 1.1 часть 2	Котельная. Блоки тепломеханического оборудования.
АЛЬБОМ 1.3	Эскизные чертежи общих видов конструкций тепловой изоляции. (Из ТП 903-1-224.86)
АЛЬБОМ 2.1	Строительно-технологическая блок-секция котлоагрегата КВ-ТС-10. Тепломеханическая часть. (Вариант без воздухоподогревателя). (из ТП 903-1-224.86)
АЛЬБОМ 2.2	Строительно-технологическая блок-секция котлоагрегата КВ-ТС В-10. Тепломеханическая часть. (Вариант с воздухоподогревателем). (из ТП 903-1-224.86)
АЛЬБОМ 2.3	Строительно-технологическая блок-секция котлоагрегата КВ-ТС(В)-10. Конструкции железобетонные. Автоматизация. (из ТП 903-1-224.86)
АЛЬБОМ 2.4 части 1,2	Металлоконструкции газовоздухопроводов для блок-секции котлоагрегата КВ-ТС-10. (Вариант без воздухоподогревателя). (из ТП 903-1-224.86)
АЛЬБОМ 2.5 части 1,2	Металлоконструкции газовоздухопроводов для блок-секции котлоагрегата КВ-ТС В-10. (Вариант с воздухоподогревателем). (из ТП 903-1-224.86)
АЛЬБОМ 2.6	Строительно-технологическая блок-секция котлоагрегата КЕ-10-14С. Тепломеханическая часть. (Вариант без воздухоподогревателя). (из ТП 903-1-224.86)
АЛЬБОМ 2.7	Строительно-технологическая блок-секция котлоагрегата КЕ-10-14С. Тепломеханическая часть. (Вариант с воздухоподогревателем). (из ТП 903-1-224.86)
АЛЬБОМ 2.8	Строительно-технологическая блок-секция котлоагрегата КЕ-10-14С. Конструкции железобетонные. Автоматизация. (из ТП 903-1-224.86)
АЛЬБОМ 2.9 части 1,2	Металлоконструкции газовоздухопроводов для блок-секции котлоагрегата КЕ-10-14С. (Вариант без воздухоподогревателя). (из ТП 903-1-224.86)
АЛЬБОМ 2.10 части 1,2	Металлоконструкции газовоздухопроводов для блок-секции котлоагрегата КЕ-10-14С. (Вариант с воздухоподогревателем). (из ТП 903-1-224.86)
АЛЬБОМ 3.1	Водоподготовительная установка. Тепломеханическая часть. Узел сбора конденсата.
АЛЬБОМ 4.1 часть 1	Водоподготовительная установка. Автоматизация. Тепломеханическая часть.
АЛЬБОМ 4.1 часть 2	Водоподготовительная установка. Блоки тепломеханического оборудования.
АЛЬБОМ 5.1	Котельная. Архитектурно-строительная часть. (из ТП 903-1-224.86)
АЛЬБОМ 5.2	Котельная. Архитектурно-строительная часть. Конструкции нулевого цикла. (из ТП 903-1-224.86)
АЛЬБОМ 5.3	Котельная. Архитектурно-строительная часть. (Вариант закрытой установки дымососов и золоуловителей). (из ТП 903-1-224.86)
АЛЬБОМ 5.4	Котельная. Строительные изделия. (из ТП 903-1-224.86)
АЛЬБОМ 5.1	Водоподготовительная установка. Архитектурно-строительная часть.
АЛЬБОМ 5.2	Водоподготовительная установка. Строительные изделия.
АЛЬБОМ 5.7	Топливоподача. Приемное устройство. Галерея №2. Архитектурно-строительная часть. (из ТП 903-1-224.86)
АЛЬБОМ 5.8	Топливоподача. Дробильное отделение. Галерея №1. Архитектурно-строительная часть. (из ТП 903-1-224.86)
АЛЬБОМ 5.9	Топливоподача. Приемное устройство. Галерея №2. Строительные изделия. (из ТП 903-1-224.86)

Привязан

Инв. №

21535-12

АЛЬБОМ 5.10	Топливоподача. Дробильное отделение. Галерея №4. Строительные изделия.(из ТП903-1-
АЛЬБОМ 6.1	Генеральный план. Инженерные сети. Конструкции архитектурно-строительной части. Электротехническая часть, связь и сигнализация. Водопровод и канализация. Тепловые сети.
АЛЬБОМ 7.1	Котельная. Электротехническая часть, связь и сигнализация. Чертежи монтажной зоны.
АЛЬБОМ 7.2	Котельная. Электротехническая часть. Механизмы, управляемые с НКУ и щитов КИПиА. Схемы принципиальные.
АЛЬБОМ 7.3	Котельная. Электротехническая часть. Задание заводу-изготовителю на низковольтные комплектные устройства.
АЛЬБОМ 7.4	Водоподготовительная установка. Электротехническая часть, связь и сигнализация.
АЛЬБОМ 7.5	Водоподготовительная установка. Электротехническая часть. Задание заводу-изготовителю на низковольтные комплектные устройства.
АЛЬБОМ 7.6	Топливоподача. Электротехническая часть, связь и сигнализация. Чертежи монтажной зоны. Автоматизация. (из ТП 903-1-224.86)
АЛЬБОМ 7.7	Топливоподача. Электротехническая часть. Механизмы, управляемые с НКУ. Схемы принципиальные. (из ТП 903-1-224.86)
АЛЬБОМ 7.8	Топливоподача. Электротехническая часть. Задание заводу-изготовителю на низковольтные комплектные устройства. (из ТП903-1-224.86)
АЛЬБОМ 8.1	Котельная. Автоматизация.
АЛЬБОМ 8.2	Котлоагрегат КВ-ТС(В)-10. Задание заводу-изготовителю на щит автоматики и КИП. (из ТП903-1-224.86)
АЛЬБОМ 8.3	Котлоагрегат КЕ-10-14С. Задание заводу-изготовителю на щит автоматики и КИП.(из ТП903-1-224.86)
АЛЬБОМ 8.2	Котельная. Вспомогательное оборудование. Задание заводу-изготовителю на щиты автоматики и КИП.
АЛЬБОМ 8.3	Водоподготовительная установка. Задание заводу-изготовителю на щиты автоматики и КИП.
АЛЬБОМ 8.4	Котельная. Топливоподача. Водоподготовительная установка. Пожаротушение и пожарная сигнализация.
АЛЬБОМ 9.1	Котельная. Отопление и вентиляция. (из ТП 903-1-224.86)
АЛЬБОМ 9.1	Водоподготовительная установка. Санитарно-технические устройства.
АЛЬБОМ 9.3	Котельная. Водопровод и канализация. Тепловые сети.(из ТП903-1-224.86)
АЛЬБОМ 9.5	Топливоподача. Санитарно-технические устройства.(из ТП903-1-224.86)
АЛЬБОМ 10.1	Металлоконструкции топливоподачи. Конвейер ленточный №1. (из ТП903-1-224.86)
АЛЬБОМ 10.2	Металлоконструкции топливоподачи. Питатели. (из ТП903-1-224.86)
АЛЬБОМ 10.3	Металлоконструкции топливоподачи. Конвейер ленточный №2. (из ТП903-1-224.86)
АЛЬБОМ 10.4	Металлоконструкции топливоподачи. Дробильное устройство. (из ТП903-1-224.86)
АЛЬБОМ 10.5	Металлоконструкции топливоподачи. Конвейер ленточный №3. (из ТП903-1-224.86)
АЛЬБОМ 10.6	Металлоконструкции топливоподачи. Конвейер ленточный №4,5 (из ТП903-1-224.86)
АЛЬБОМ 10.7	Металлоконструкции топливоподачи. Конвейер ленточный реверсивный №6. (из ТП903-1-224.86)
АЛЬБОМ 10.8	Металлоконструкции вспомогательного оборудования и устройств. (из ТП903-1-224.86)
АЛЬБОМ 11.1	Котельная. Инженерные сети. Электротехническая часть, связь и сигнализация. Прилагаемые материалы.
АЛЬБОМ 11.2	Водоподготовительная установка. Электротехническая часть, связь и сигнализация. Прилагаемые материалы.
АЛЬБОМ 11.3	Топливоподача. Электротехническая часть, связь и сигнализация. Прилагаемые материалы. (из ТП903-1-224.86)
АЛЬБОМ 12.1кн 1,2	Сметы. Котельная.
АЛЬБОМ 12.1кн 2,3,5,6,7	Сметы. Котельная.(из ТП903-1-224.86)
АЛЬБОМ 12.2кн 1,2	Сметы. Водоподготовительная установка.
АЛЬБОМ 12.3кн 1,2	Сметы. Топливоподача. (из ТП903-1-224.86)
АЛЬБОМ 12.3	Сметы. Генеральный план. Инженерные сети.
АЛЬБОМ 13.1	Спецификации оборудования. Котельная. Отопление и вентиляция, Водопровод и канализация. Тепловые сети. (из ТП903-1-224.86)
АЛЬБОМ 13.1	Спецификации оборудования. Котельная. Электротехническая часть, связь и сигнализация. Водопровод и канализация. Автоматическое пожаротушение.
АЛЬБОМ 13.2	Спецификации оборудования. Водоподготовительная установка.
АЛЬБОМ 13.4	Спецификации оборудования. Топливоподача. (из ТП903-1-224.86)

Типовой проект 903-1-225.86 Альбом 7.3

Привязан

Инв.№

21535-12

АЛЬБОМ 13.3	Спецификации оборудования. Инженерные сети.
АЛЬБОМ 13.6	Спецификации оборудования. Блок-секция котлоагрегата КВ-ТС(В)-10. Тепломеханическая часть. (из ТП 903-1-224.86)
АЛЬБОМ 13.7	Спецификации оборудования. Блок-секция котлоагрегата КВ-ТС(В)-10. Автоматизация. (из ТП 903-1-224.86)
АЛЬБОМ 13.8	Спецификации оборудования. Блок-секция котлоагрегата КЕ-10-14С. Тепломеханическая часть. (из ТП 903-1-224.86)
АЛЬБОМ 13.9	Спецификации оборудования. Блок-секция котлоагрегата КЕ-10-14С. Автоматизация. (из ТП 903-1-224.86)
АЛЬБОМ 13.4	Спецификации оборудования. Котельная. Вспомогательное оборудование водогрейной части. Тепломеханическая часть. Автоматизация.
АЛЬБОМ 13.11	Спецификации оборудования. Котельная. Вспомогательное оборудование паровой части. Тепломеханическая часть. Автоматизация. (из ТП 903-1-
АЛЬБОМ 14.1	Ведомости потребности в материалах. Котельная. Отопление и вентиляция, водопровод и канализация. Тепловые сети. (из ТП 903-1-224.86)
АЛЬБОМ 14.1	Ведомости потребности в материалах. Котельная. Электротехническая часть, связь и сигнализация. Водопровод и канализация. Архитектурно-строительная часть. Автоматическое пожаротушение.
АЛЬБОМ 14.2	Ведомости потребности в материалах. Водоподготовительная установка.
АЛЬБОМ 14.4	Ведомости потребности в материалах. Топливоподача. (из ТП 903-1-224.86)
АЛЬБОМ 14.3	Ведомости потребности в материалах. Генеральный план. Инженерные сети.
АЛЬБОМ 14.6	Ведомости потребности в материалах. Блок-секция котлоагрегата КВ-ТС(В)-10. Архитектурно--строительная часть. Тепломеханическая часть. Автоматизация (из ТП 903-1-
АЛЬБОМ 14.7	Ведомости потребности в материалах. Блок-секция котлоагрегата КЕ-10-14С. Архитектурно--строительная часть. Тепломеханическая часть. Автоматизация. (из ТП 903-1-224.86)
АЛЬБОМ 14.4	Ведомости потребности в материалах. Котельная. Вспомогательное оборудование водогрейной части. Тепломеханическая часть. Автоматизация.
АЛЬБОМ 14.9	Ведомости потребности в материалах. Котельная. Вспомогательное оборудование паровой части. Тепломеханическая часть. Автоматизация. (из ТП 903-1-224.86)
АЛЬБОМ 14.10	Ведомости потребности в материалах. Котельная. (Вариант закрытой установки тягодутьевых машин). Архитектурно-строительная часть. (из ТП 903-1-224.86)

ПРИМЕНЕННЫЕ ТИПОВЫЕ МАТЕРИАЛЫ

Типовой проект 907-2-216	Труба дымовая кирпичная H=60м, $Д_о$=3,0м с надземным примыканием газоходов. Для строительства I-II климатических районах, кроме подрайонов IА и IБ. (Распространяет ВНИПИ Теплопроект, г. Москва).
Типовое проектное решение 907-02-222 Альбом 1.3	Световые ограждения высотных дымовых труб. (Высоты дымовых труб: 30; 45; 60; 75; 90; 120; 150; 180; 240; 270 и 300м). (Распространяет ВНИПИ Теплопроект, г. Москва).
Типовой проект 409-29-59 Альбом I	Механизированный приемный пункт на один проходной путь для выгрузки заполнителей бетона из полувагонов. (Распространяет Киевский филиал ЦИТП, г. Киев).
Типовой проект 902-2-410.86	Очистные сооружения замазученных дождевых сточных вод, производительностью 10л/с для установок мазутоснабжения котельных. (Распространяет ЦИТП, г. Москва).
Типовые конструкции Серия 5.903-3, вып. 0,1-2,2	Вакуумные деаэраторы и водоструйные эжекторы. (Распространяет ЦИТП, г. Москва).
Типовые конструкции Серия 4.903-11, вып. 1,5.	Котельные установки. Вспомогательное оборудование и блоки. (Распространяет Тбилисский филиал ЦИТП).
Типовые конструкции Серия 4.903-10 вып. 8	Изделия и детали трубопроводов для тепловых сетей. Грязевики. (Распространяет Тбилисский филиал ЦИТП).

Типовой проект 903-1-225.86 Альбом 7.3

Разработан проектным институтом „ЛАТГИПРОПРОМ"

Утвержден Госстроем СССР
Протокол № А4-30 от 20 мая 1986 г.

Главный инженер института: /В. Овчаров/
Главный инженер проекта: /Я. Новбальский/

				Привязан
Инв. №				

21535-12

ТИПОВОЙ ПРОЕКТ 903-1-225.86 АЛЬБОМ 7.3

ЛИСТ	НАИМЕНОВАНИЕ	ПРИМЕЧАНИЕ (СТР.)
	СОДЕРЖАНИЕ АЛЬБОМА	
ЭМ3.1 ЛИСТ 2	ПЕРЕЧЕНЬ КОМПЛЕКТНЫХ УСТРОЙСТВ	4
ЭМ3.1 ЛИСТ 1	НИЗКОВОЛЬТНЫЕ КОМПЛЕКТНЫЕ УСТРОЙСТВА. ЗАДАНИЕ ЗАВОДУ-ИЗГОТОВИТЕЛЮ. ПЕРЕЧЕНЬ ЧЕРТЕЖЕЙ	4
ЭМ31-1 ЛИСТ 1,2	ЩИТ ОТКРЫТЫЙ 1Щ (2Щ,3Щ) ТЕХНИЧЕСКИЕ ДАННЫЕ АППАРАТОВ.	5
ЭМ31-2 ЛИСТ 1	ЩИТ ОТКРЫТЫЙ 1Щ (2Щ,3Щ) ОБЩИЙ ВИД	5
ЭМ31-4 ЛИСТ 1	ЩИТ ОТКРЫТЫЙ 1Щ (2Щ,3Щ) СХЕМА СОЕДИНЕНИЙ	6
ЭМ31-3 ЛИСТ 1,2	ЩИТ ОТКРЫТЫЙ 1Щ (2Щ,3Щ) ПЕРЕЧЕНЬ НАДПИСЕЙ	7
ЭМ32-1 ЛИСТ 1,2	ЩИТ ОТКРЫТЫЙ 4Щ (5Щ,6Щ) ТЕХНИЧЕСКИЕ ДАННЫЕ АППАРАТОВ	7
ЭМ32-2 ЛИСТ 1	ЩИТ ОТКРЫТЫЙ 4Щ (5Щ,6Щ) ОБЩИЙ ВИД	8
ЭМ32-3 ЛИСТ 1,2	ЩИТ ОТКРЫТЫЙ 4Щ (5Щ,6Щ) ПЕРЕЧЕНЬ НАДПИСЕЙ	8
ЭМ32-4 ЛИСТ 1	ЩИТ ОТКРЫТЫЙ 4Щ (5Щ,6Щ) СХЕМА СОЕДИНЕНИЙ	9
ЭМ33-1 ЛИСТ 1,2	ЩИТ ОТКРЫТЫЙ 7Щ ТЕХНИЧЕСКИЕ ДАННЫЕ АППАРАТОВ	10
ЭМ33-2 ЛИСТ 1,2,3,4	ЩИТ ОТКРЫТЫЙ 7Щ ОБЩИЙ ВИД	10,11,12
ЭМ33-3 ЛИСТ 1,2	ЩИТ ОТКРЫТЫЙ 7Щ ПЕРЕЧЕНЬ НАДПИСЕЙ	12
ЭМ33-4 ЛИСТ 1,2,3	ЩИТ ОТКРЫТЫЙ 7Щ СХЕМА СОЕДИНЕНИЙ	13,14
ЭМ34-1 ЛИСТ 1,2	ЩИТ ЗАЩИЩЕННЫЙ ШЩ ТЕХНИЧЕСКИЕ ДАННЫЕ АППАРАТОВ	15
ЭМ34-2 ЛИСТ 1,2	ЩИТ ЗАЩИЩЕННЫЙ ШЩ ОБЩИЙ ВИД	15,16
ЭМ34-3 ЛИСТ 1,2	ЩИТ ЗАЩИЩЕННЫЙ ШЩ ПЕРЕЧЕНЬ НАДПИСЕЙ	17
ЭМ34-4 ЛИСТ 1,2	ЩИТ ЗАЩИЩЕННЫЙ ШЩ СХЕМА СОЕДИНЕНИЙ.	18,19
ЭМ35-1 ЛИСТ 1,2,3	ЯЩИК 1Я ТЕХНИЧЕСКИЕ ДАННЫЕ АППАРАТОВ	17
ЭМ35-3 ЛИСТ 1	ЯЩИК 1Я ПЕРЕЧЕНЬ НАДПИСЕЙ	20
ЭМ35-2 ЛИСТ 1	ЯЩИК 1Я ОБЩИЙ ВИД	20
ЭМ35-4 ЛИСТ 1	ЯЩИК 1Я СХЕМА СОЕДИНЕНИЙ	21

ИНВ.№ ПОДЛ. | ПОДПИСЬ И ДАТА | ВЗАМ.ИНВ.№

КОПИРОВАЛ | ФОРМАТ А4

ТИПОВОЙ ПРОЕКТ 903-1-225.86 АЛЬБОМ 7.3

НАИМЕНОВАНИЕ	КОЛ. НКУ	КОЛ. ПРИВЕДЕННЫХ ПАНЕЛЕЙ	ОБОЗНАЧЕНИЕ ТАБЛИЦЫ АППАРАТОВ	ПРИМЕЧАНИЕ
1 ЩИТ 1Щ (2Щ,3Щ)	3	6	ЭМ3 1-1	
2 ЩИТ 4Щ (5Щ,6Щ)	3	9	ЭМ3 2-1	
3 ЩИТ 7Щ	1	3	ЭМ3 3-1	
4 ЩИТ. ШЩ	1	4	ЭМ3 4-1	
5 ЯЩИК 1Я	1	1	ЭМ3 5-1	

ПРИВЯЗАН

ИНВ.№

ИНВ.№ ПОДЛ. | ПОДПИСЬ И ДАТА | ВЗАМ.ИНВ.№

НАЧ. ОТД.	ТЕРЕХОВ	
Н. КОНТР.	СУРНКОВ	
ГЛ.ЭЛЕКТР.	ВИКМАНИС	
РУК. ГР	БОРИСОВА	
СТ. ТЕХН.	ЖУКОВА	

ТП 903-1-225.86 ЭМ3 1

ПЕРЕЧЕНЬ КОМПЛЕКТНЫХ УСТРОЙСТВ

СТАДИЯ	МАССА	МАСШТАБ

ЛИСТ 2 | ЛИСТОВ

ЛАТГИПРОПРОМ

КОПИРОВАЛ | ФОРМАТ А4

ТИПОВОЙ ПРОЕКТ 903-1-225.86 АЛЬБОМ 7.3

ЛИСТ	НАИМЕНОВАНИЕ	ПРИМЕЧАН. (СТР.)
ЭМ3.1 ЛИСТ 1	НИЗКОВОЛЬТНЫЕ КОМПЛЕКТНЫЕ УСТРОЙСТВА. ЗАДАНИЕ ЗАВОДУ-ИЗГОТОВИТЕЛЮ. ПЕРЕЧЕНЬ ЧЕРТЕЖЕЙ.	
ЭМ3.1 ЛИСТ 2	ПЕРЕЧЕНЬ КОМПЛЕКТНЫХ УСТРОЙСТВ.	4
ЭМ31-1 ЛИСТ 1,2	ЩИТ ОТКРЫТЫЙ 1Щ (2Щ,3Щ) ТЕХНИЧЕСКИЕ ДАННЫЕ АППАРАТОВ.	5
ЭМ31-2 ЛИСТ 1	ЩИТ ОТКРЫТЫЙ 1Щ (2Щ,3Щ). ОБЩИЙ ВИД	5
ЭМ31-3 ЛИСТ 1,2	ЩИТ ОТКРЫТЫЙ 1Щ (2Щ,3Щ) ПЕРЕЧЕНЬ НАДПИСЕЙ.	7
ЭМ31-4 ЛИСТ 1	ЩИТ ОТКРЫТЫЙ 1Щ (2Щ,3Щ) СХЕМА СОЕДИНЕНИЙ.	6
ЭМ32-1 ЛИСТ 1,2	ЩИТ ОТКРЫТЫЙ 4Щ (5Щ,6Щ) ТЕХНИЧЕСКИЕ ДАННЫЕ АППАРАТОВ	7
ЭМ32-2 ЛИСТ 1	ЩИТ ОТКРЫТЫЙ 4Щ (5Щ,6Щ) ОБЩИЙ ВИД	8
ЭМ32-3 ЛИСТ 1,2	ЩИТ ОТКРЫТЫЙ 4Щ (5Щ,6Щ) ПЕРЕЧЕНЬ НАДПИСЕЙ.	8
ЭМ32-4 ЛИСТ 1	ЩИТ ОТКРЫТЫЙ 4Щ. (5Щ,6Щ) СХЕМА СОЕДИНЕНИЙ.	9
ЭМ33-1 ЛИСТ 1,2	ЩИТ ОТКРЫТЫЙ 7Щ. ТЕХНИЧЕСКИЕ ДАННЫЕ АППАРАТОВ	10
ЭМ33-2 ЛИСТ 1,2,3,4	ЩИТ ОТКРЫТЫЙ 7Щ ОБЩИЙ ВИД	10,11
ЭМ33-3 ЛИСТ 1,2	ЩИТ ОТКРЫТЫЙ 7Щ ПЕРЕЧЕНЬ НАДПИСЕЙ	12
ЭМ33-4 ЛИСТ 1,2,3	ЩИТ ОТКРЫТЫЙ 7Щ СХЕМА СОЕДИНЕНИЙ	13,14
ЭМ34-1 ЛИСТ 1,2	ЩИТ ЗАЩИЩЕННЫЙ ШЩ ТЕХНИЧЕСКИЕ ДАННЫЕ АППАРАТОВ	15
ЭМ34-2 ЛИСТ 1,2	ЩИТ ЗАЩИЩЕННЫЙ ШЩ ОБЩИЙ ВИД	15,16
ЭМ34-3 ЛИСТ 1,2	ЩИТ ЗАЩИЩЕННЫЙ ШЩ ПЕРЕЧЕНЬ НАДПИСЕЙ	17
ЭМ34-4 ЛИСТ 1,2	ЩИТ ЗАЩИЩЕННЫЙ ШЩ СХЕМА СОЕДИНЕНИЙ.	18,19
ЭМ35-1 ЛИСТ 1,2,3	ЯЩИК 1Я ТЕХНИЧЕСКИЕ ДАННЫЕ АППАРАТОВ	17
ЭМ35-2 ЛИСТ	ЯЩИК 1Я ОБЩИЙ ВИД	20
ЭМ35-3 ЛИСТ 1	ЯЩИК 1Я ПЕРЕЧЕНЬ НАДПИСЕЙ	20
ЭМ35-4 ЛИСТ 1	ЯЩИК 1Я СХЕМА СОЕДИНЕНИЙ	21

1. ПРИ ОТПРАВКЕ АЛЬБОМА ЗАВОДУ-ИЗГОТОВИТЕЛЮ В СООТВЕТСТВИИ С ОСТ 160.800 485-77, СКОМПОНОВАТЬ АЛЬБОМ СОГЛАСНО ТАБЛИЦЕ.

ТИПОВОЙ ПРОЕКТ РАЗРАБОТАН В СООТВЕТСТВИИ С ДЕЙСТВУЮЩИМИ НОРМАМИ И ПРАВИЛАМИ И ПРЕДУСМАТРИВАЕТ МЕРОПРИЯТИЯ, ОБЕСПЕЧИВАЮЩИЕ ВЗРЫВНУЮ, ВЗРЫВОПОЖАРНУЮ И ПОЖАРНУЮ БЕЗОПАСНОСТЬ ПРИ ЭКСПЛУАТАЦИИ ЗДАНИЯ.
ГЛАВНЫЙ ИНЖЕНЕР ПРОЕКТА: /КИДБАЛЬСКИЙ/

ИНВ.№ ПОДЛ. | ПОДПИСЬ И ДАТА | ВЗАМ.ИНВ.№

ПРИВЯЗАН:

ИНВ.№

НАЧ. ОТД.	ТЕРЕХОВ	
Н. КОНТР.	СУРНКОВ	
ГЛ. ЭЛЕКТ.	ВИКМАНИС	
РУК. ГР.	БОРИСОВА	
СТ. ТЕХН.	ЖУКОВА	

ТП 903-1-225.86 ЭМ3 1

НИЗКОВОЛЬТНЫЕ КОМПЛЕКТНЫЕ УСТРОЙСТВА. ЗАДАНИЕ ЗАВОДУ-ИЗГОТОВИТЕЛЮ. ПЕРЕЧЕНЬ ЧЕРТЕЖЕЙ.

СТАДИЯ	МАССА	МАСШТАБ

ЛИСТ 1 | ЛИСТОВ

ЛАТГИПРОПРОМ

КОПИРОВАЛ | ФОРМАТ А3

21535-12

Формат	Зона	Поз.	Обозначение	Наименование	Кол.	Примеч.
				Документация		
А3			ЭМ3 1-2	Общий вид	01	
А2			ЭМ3 1-4	Схема соединений	01	
А4			ЭМ3 1-3	Перечень надписей	02	
				Сборочные единицы		
				Блоки:		
	1	01		БОУ 5130-2614 УХЛ4Б	02	
	1	02		БОУ 5437-3074 ГУХЛ4Б	01	
	1	03		БОУ 5130-3474 УХЛ4Б	01	
	1	04		БОУ 5430-3474 УХЛ4Б	01	
	1	05		БОУ 5130-3274 УХЛ4Б	01	

Альбом 7.3

Типовой проект 903-1-225.86

Привязан

Инв. №

Взам. инв. № | Подпись и дата | Инв. № подл.

ТП 903-1-225.86 ЭМ31-1

Нач. отд.	Терехов		
Н. контр.	Сурков		
Гл. электр.	Викманис		
Рук. гр.	Борисова		
Ннэк.	Гусева		

Щит открытый 1Щ (2Щ, 3Щ) Технические данные аппаратов

Стадия	Масса	Масштаб
Лист 1	Листов 2	

ЛАТГИПРОПРОМ

Копировал

Формат А4

Формат	Зона	Поз.	Обозначение	Наименование	Кол.	Примеч.
	1	06		БОУ 5130-3874 УХЛ4Б	01	
	1	07		БОУ 5130-3174 УХЛ4Б	01	
	1			Н1 01		
		08		Выключатель АЕ2036-10У3		
				Iр 25 А тт	01	QF1
		09		Пускатель ПМЛ-210004		
				U~ 220 В	01	8KTR2
		10		Реле РТ 140/10У4 п.п	01	1KA1
		11		Реле РЭВ-202 У3		
				I 25 А		
				Предел рег. 1,1-3,5 пп	02	8KA1, 8KA2
		12		Трансформатор ТК-20		
				I 100/5 А	01	1TA1
				Блок зажимов		
				Б324-4П25-8/8У3-5	02	X10, X11
				Блок зажимов		
				Б324-4П25-8/8У3-10	01	X11

Альбом 7.3

Типовой проект 903-1-225.86

Привязан

Инв. № подл. | Подпись и дата | Взам. инв. №

ТП 903-1-225.86 ЭМ31-1

Лист 2

Копировал

Формат А4

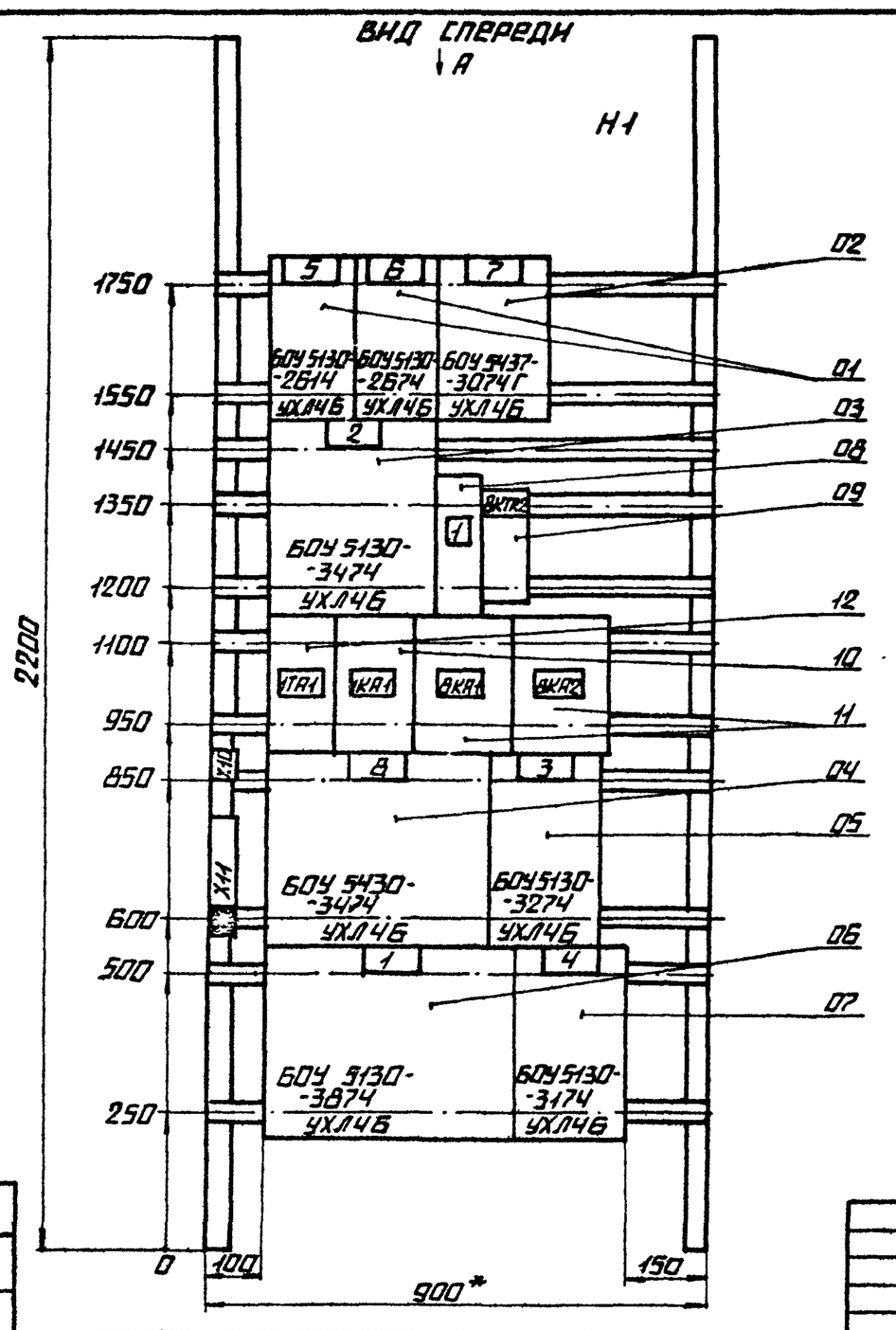

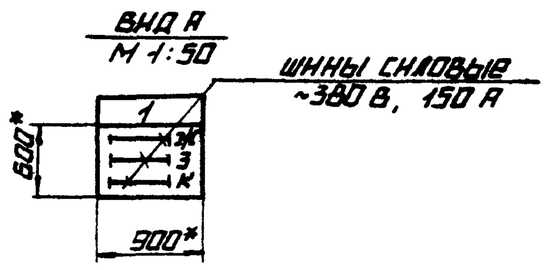

Таблица

Обозначение НКУ	№ котла
1Щ	1
2Щ	2
3Щ	3

1. * Размеры для справок.
2. Неуказанные предельные отклонения размеров по ...
3. По данному чертежу изготовить три щита.
4. На НКУ перед номером приводы, кабеля и перед обозначением аппаратов ставится номер котла на месте монтажа согласно таблице.

Подвод кабелей сверху

Панель 1 (набор 1)

Секция	Масса

Строка 1	1-дымосос 2-дутьевой вентилятор.
Строка 2	3-вент. возврата уноса. 4-цеп. решетка.
Строка 3	5,6-пневмозабрасыватели. 7-задвижка.
Строка 4	8-подъемник скреперный.
Панель	1

Привязан

Инв. №

ТП 903-1-225.86 ЭМ31-2

Нач. отд.	Терехов		
Н. контр.	Сурков		
Гл. электр.	Викманис		
Рук. гр.	Борисова		
Ннэк.	Гусева		

Щит открытый 1Щ (2Щ, 3Щ). Общий вид.

Стадия	Масса	Масштаб
		1:10
Лист	Листов 1	

ЛАТГИПРОПРОМ

Копировал

Формат А3

21535-12

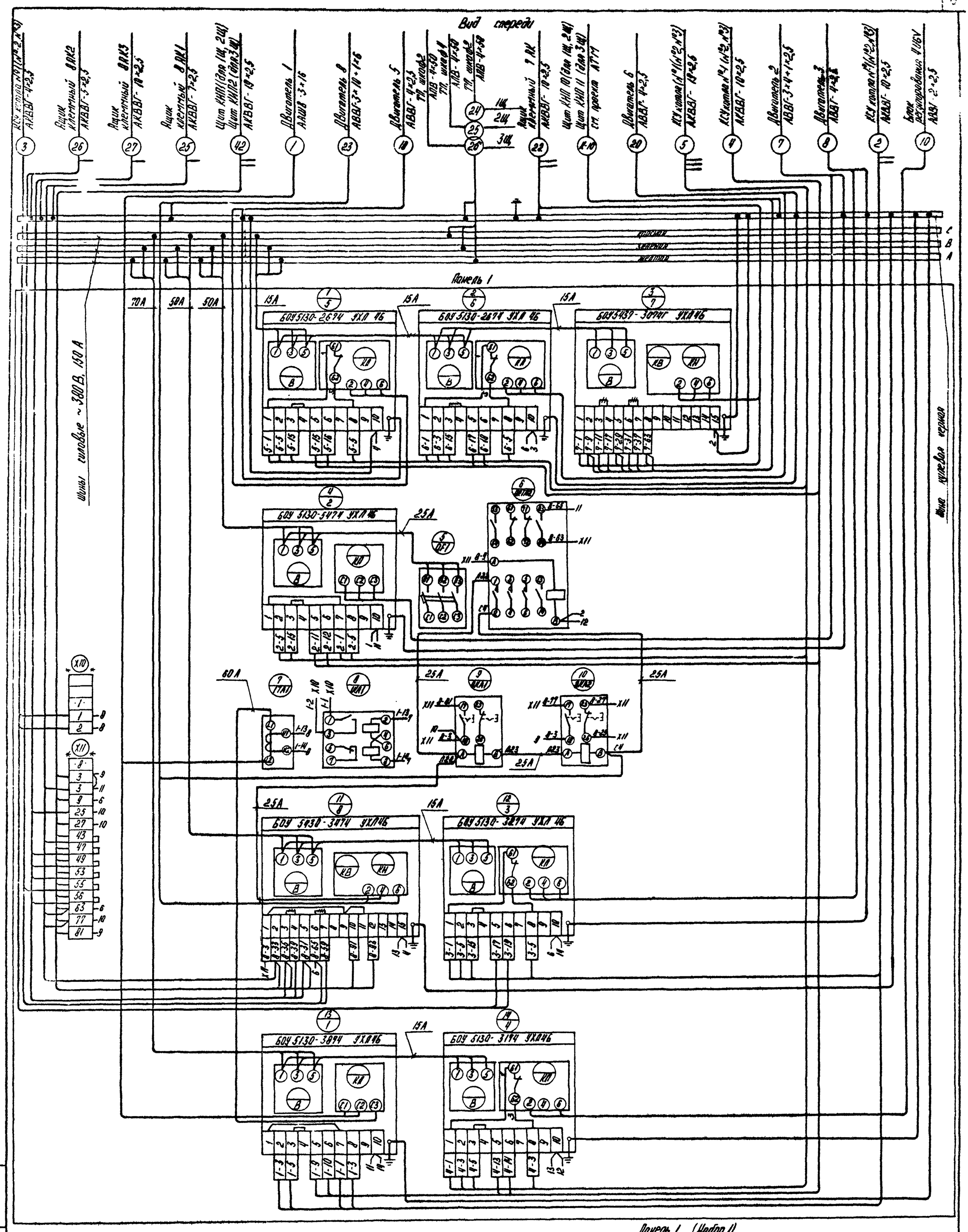

Таблица

Обозначение НКУ	№ контра
1Щ	1
2Щ	2
3Щ	3

1. ~~Н~~ – Демонтировать
2. * * – Дополнительные колодки с замитами.
3. На НКУ перед номером привода, кабеля и перед обозначением аппаратов ставится номер контра на месте монтажа согласно таблице.

Панель 1 (Набор 1)

Привязан:			
Нач. отд.	Терехов		
Н. контр.	Сорокин		
Гл. спец.	Аниконис		
Рук. гр.	Борисова		
Инж.	Гусева		

Инв. №

ТП 903-1-225.86 ЭМ3 1-4

Стадия	Масса	Масштаб
Лист	Листов 1	

Щит открытый 1Щ (2Щ, 3Щ). Схема соединений

ЛАТГИПРОПРОМ

Копировал

Формат А2

21535-12

Панель	Строка	Надпись	Поз. обозн.	Место надписи	Текст		Вид шрифта	Заго-товка
1	1			верхнее обрамление	1-пылосос	1		
					2-дутьевой вентилятор	1		
	2			то же	3-вент. возврата уноса	1		
				—"—	4-цеп. решетка	1		
	3			—"—	5,6-пневмозабрасыватели	1		
				—"—	7-задвижка	1		
	4			—"—	8-подъемник скреперный	1		
1				таблички	5	1		
				то же	6	1		
				—"—	7	1		
				—"—	2	1		
		1	QF1	—"—	QF1-резерв	1		

Таблица

Обозначение НКУ	№ котла
1Щ	1
2Щ	2
3Щ	3

На НКУ перед номером привода, кабеля и перед обозначением аппаратов ставится номер котла на месте монтажа согласно таблице

Привязан

Инв. №

Типовой проект 903-1-225.86 Альбом 7.3

Инв. № подл. | Подпись и дата | Взам. инв. №

Нач. отд.	Терехов		
Н. контр.	Сурков		
Гл. электр.	Викманис		
Рук. гр.	Борисова		
Инж.	Гусева		

ТП 903-1- ЭМ31-3

Щит открытый 1Щ (2Щ, 3Щ) Перечень надписей

Стадия	Масса	Масштаб

Лист 1 Листов 2

ЛАТГИПРОПРОМ

Копировал Формат А4

Панель	Строка	Надпись	Поз. обозн.	Место надписи	Текст	Кол.	Вид шрифта	Заго-товка
				таблички	8 КТR2	1		
				то же	1ТА1	1		
				—"—	8КА1	1		
				—"—	8КА1	1		
				—"—	8КА2	1		
				—"—	8	1		
				—"—	3	1		
				—"—	1	1		
				—"—	4	1		

Привязан

Инв. №

Типовой проект 903-1-225.86 Альбом 7.3

Инв. № подл. | Подпись и дата | Взам. инв. №

ТП 903-1-225.86 ЭМ31-3

Лист 2

Копировал Формат А4

Формат	Зона	Поз.	Обозначение	Наименование	Кол.	Примеч.
				Документация		
А3			ЭМ3 2-2	Общий вид	01	
А2			ЭМ3 2-4	Схема соединений	01	
А4			ЭМ3 2-3	Перечень надписей	02	
				Сборочные единицы		
				Блоки:		
	1	01		БОУ 5437-3074 ГУХЛ4Б	02	
	1	02		БОУ 5130-2874 ГУХЛ4Б	01	
	1	03		БОУ 5130-2674 УХЛ4Б	02	
	1	04		БОУ 5430-3474 УХЛ4Б	01	
	1	05		БОУ 5130-3474 УХЛ4Б	02/01	См. указания по привязке

Указания по привязке

Для котельной с тремя котлами КВ-ТС-10 вычеркнуть данные в знаменателе и позицию 08.
Для котельной с тремя котлами КВ-ТС(В)-10 вычеркнуть данные в числителе

Инв. № подл. | Подпись и дата | Взам. инв. №

Нач. отд.	Терехов		
Н. контр.	Сурков		
Гл. электр.	Викманис		
Рук. гр.	Борисова		
Инж.	Гусева		

ТП 903-1-225.86 ЭМ32-1

Щит открытый 4Щ (5Щ, 6Щ). Технические данные аппаратов

Стадия	Масса	Масштаб

Лист 1 Листов 2

ЛАТГИПРОПРОМ

Копировал Формат А4

Формат	Зона	Поз.	Обозначение	Наименование	Кол.	Примеч.
	1	06		БОУ 5130-4174 УХЛ4Б	01	
	1	07		БОУ 5130-3174 УХЛ4Б	01	
	1	08		БОУ 5130-3674 УХЛ4Б	—/01	См. указания по привязке
	1			Н1 01		
		09		Пускатель ПМЛ-210004		
				U~220 В	01	10 КТR2
		10		Реле РЭВ 202 У3		
				I 25 А		
				Предел рег. 1,1-3,5 п.п	02	10КА1, 10КА2
		11		Реле РТ 140 (10 У4 п.п	01	1КА1
		12		Трансформатор ТК-20		
				I 150/5 А	01	1ТА1
				Блок зажимов		
				6324-4П25-8/8У3-5	02	X7, X8
				Блок зажимов		
				6324-4П25-8/8У3-10	01	X8
				Зажимы силовые		
				3Н24-95П160-8/8У3	03	X102

Привязан

Инв. №

Типовой проект 903-1-225.86 Альбом 7.3

Инв. № подл. | Подпись и дата | Взам. инв. №

ТП 903-1-225.86 ЭМ32-1

Лист 2

Копировал Формат А4

21535-12

Типовой проект 903-1-225.86 Альбом 7.3

Вид спереди.

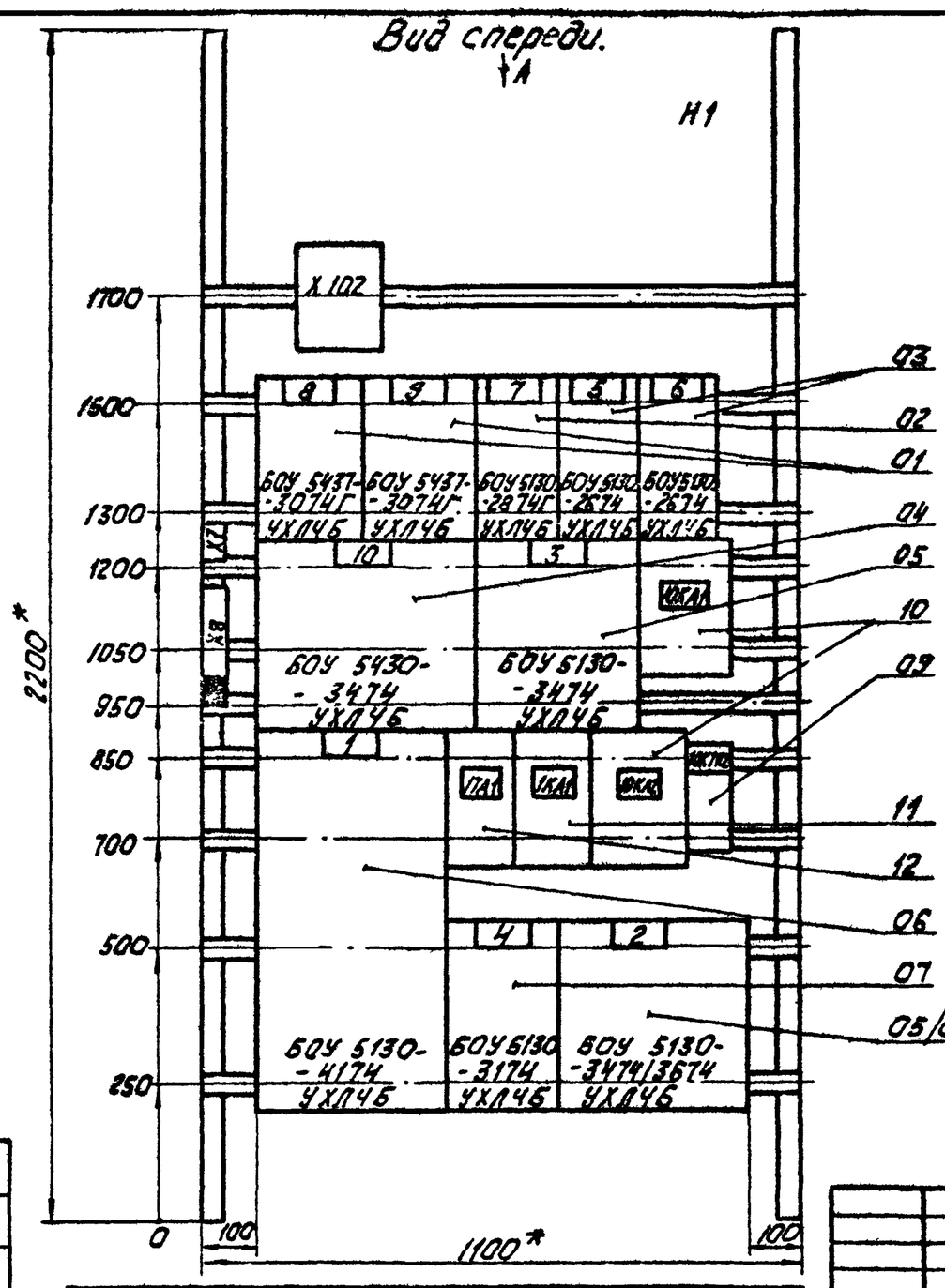

Вид А

М 1:50

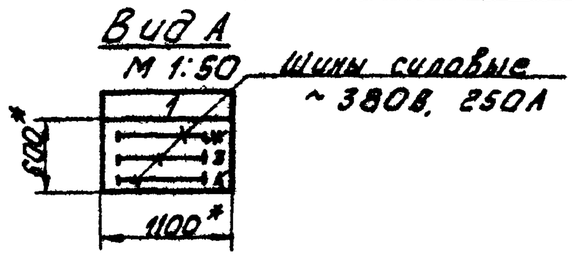

1. * Размеры для справок.
2. Неуказанные предельные отклонения размеров по...
3. По данному чертежу изготовить три щита.
4. На НКУ перед номером привода, кабеля и перед обозначением аппаратов ставится номер котла на месте монтажа согласно таблице.

Таблица

Обозначение НКУ	№ котла
4Щ	4
5Щ	5
6Щ	6

Указания по привязке.

Для котельной с тремя котлами КВ-ТС-10 Вычеркнуть данные в знаменателе; для котельной с тремя котлами КВ-ТС(В)-10 Вычеркнуть данные в числителе.

Подвод кабелей сверху

Секция	Масса

Строка	1 1-Дымосос. 2-Дутьевой Вентилятор.
	2 3-Вентилятор возврата уноса. 4-Цепная решетка.
	3 5,6-Пневмозабрасыватели 7-Привод шнека.
	4 8,9-Задвижки. 10-Подъемник скреперный
Панель	1

Панель 1 (Набор 1)

Привязан

Инв. №

ТП 903-1-225.86 ЭМ32-2

Нач.отд.	Терехов		
Н.контр.	Суриков		
Гл.элек.	Викманис		
Рук.гр.	Борисова		
Инж.	Гусева		

Щит открытый 4Щ (5Щ, 6Щ) общий вид

Стадия	Масса	Масштаб
		1:10
Лист	Листов 1	

ЛАТГИПРОПРОМ

Копировал Ким. Формат А3

Типовой проект 903-1-225.86 Альбом 7.3

Панель	Строка	Надпись	Поз. обозн.	Место надписи	Текст	Кол.	Вид шрифта	Заготовка
1	1			Верхнее обрамление	1- Дымосос	1		
					2- Дутьевой Вентилятор	1		
	2			То же	3-Вентилятор возврата уноса	1		
				—"—	4-Цепная решетка	1		
	3			—"—	5,6-Пневмозабрасыватели	1		
				—"—	7- Привод шнека	1		
	4			—"—	8,9-Задвижки	1		
				—"—	10- Подъемник скреперный	1		
1				Табличка	8	1		
				То же	9	1		
				—"—	7	1		
				—"—	5	1		
				—"—	6	1		
				—"—	10	1		

Таблица

Обозначение НКУ	№ котла
4Щ	4
5Щ	5
6Щ	6

На НКУ перед номером привода кабеля и перед обозначением аппаратов ставится номер котла на месте монтажа согласно таблице.

Привязан

Инв. №

ТП 903-1-225.86 ЭМ32-3

Нач.отд.	Терехов	
Н.контр.	Суриков	
Гл.элек.	Викманис	
Рук.гр.	Борисова	
Инж.	Гусева	

Щит открытый 4Щ (5Щ, 6Щ) перечень надписей

Стадия	Масса	Масштаб
Лист 1	Листов 2	

ЛАТГИПРОПРОМ

Копировал Ким. Формат А4

Типовой проект 903-1-225.86 Альбом 7.3

Панель	Строка	Надпись	Поз. обозн.	Место надписи	Текст	Кол.	Вид шрифта	Заготовка
1				Табличка	3	1		
				То же	10 KA1	1		
				—"—	1	1		
				—"—	1 TA1	1		
				—"—	1 KA1	1		
				—"—	10 KA2	1		
				—"—	10 KTR2	1		
				—"—	4	1		
				—"—	2	1		

Привязан

Инв. №

ТП 903-1-225.86 ЭМ32-3 Лист 2

Копировал Ким. Формат А4

21535-12

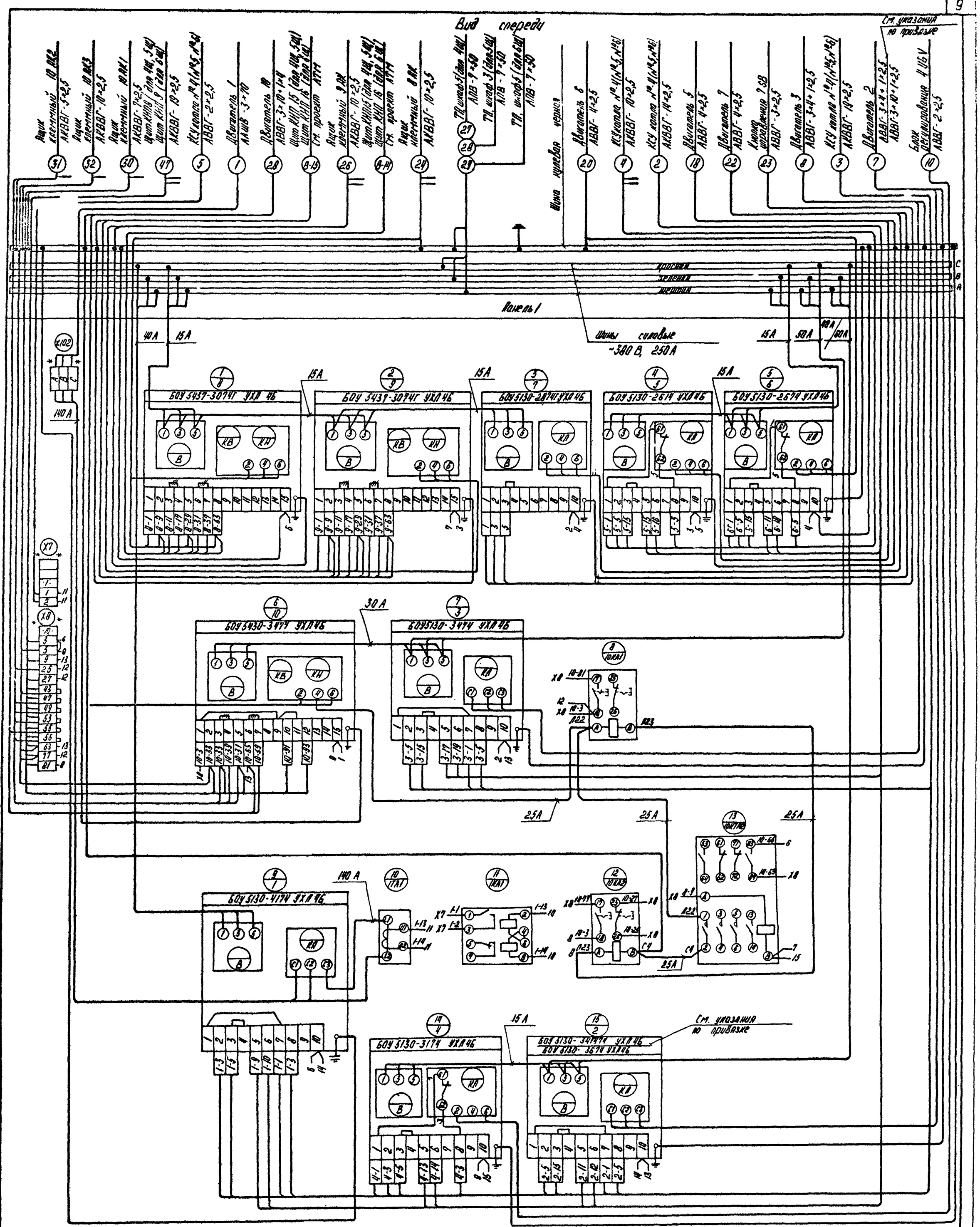

Альбом 73

Типовой проект 903-1-225.86

Таблица

Обозначение НКУ	№ котла
4Щ	4
5Щ	5
6Щ	6

1. -||- Демонтировать.
2. * * - Дополнительные колодки с зажимами.
3. На НКУ перед номером привода, кабеля и перед обозначением аппаратов ставится номер котла на месте монтажа согласно таблице.

Указания по привязке.

Для котельной с тремя котлами КВ-ТС-10 вычеркнуть данные в знаменателе; для котельной с тремя котлами КВ-ТС(В)-10 вычеркнуть данные в числителе.

Привязан:

Инв. №

Нач отд	Терехов	
Н контр.	Сурихов	
Гл элек.	Викманис	
Рук гр	Борисова	
Инж	Гусева	

Панель 1 (Набор 1)

ТП 903-1-225.86 ЭМ3 2-4

Стадия	Масса	Масштаб
Лист	Листов 1	

Щит открытый 4Щ (5Щ, 6Щ). Схема соединений

ЛАТГИПРОПРОМ

Копировал

Формат А2

21535-12

Взам. инв. № | Подпись и дата | Инв. № подл.

Формат	Зона	Поз.	Обозначение	Наименование	Кол.	Примеч.
				Документация		
А3			ЭМ3 3-2	Общий вид	04	
А3			ЭМ3 3-4	Схема соединений	03	
А4			ЭМ3 3-3	Перечень надписей	02	
				Сборочные единицы		
				Блоки:		
	1	01		БОУ 5130-2А74Г УХЛ4Б	03	
	1	02		БОУ 5130-2074Г УХЛ4Б	01	
	1	03		БОУ 5130-2474ГУХЛ4Б	01	
	2,3	04		БОУ 5437-3074ГУХЛ4Б	02	
	2,3	05		БОУ 5130-4674 УХЛ4Б	02	

Типовой проект 903-1-225.86 Альбом 7.3

Привязан

Инв. №

Взам. инв. №

Подпись и дата

Инв. № подл.

Нач.отд.	Терехов		
Н.контр.	Суриков		
Гл.элек.	Викманис		
Рук.гр.	Борисова		
Инж.	Гусева		

ТП 903-1-225.86 ЭМ33-1

Щит открытый 7Щ. Технические данные аппаратов

Стадия	Масса	Масштаб

Лист 1 Листов 2

ЛАТГИПРОПРОМ

Копировал Формат А4

Формат	Зона	Поз.	Обозначение	Наименование	Кол.	Примеч.
	1			Н1 Q1		
		06		Выключатель АЕ2036-10Ф3		
				Iр 16А п.п.	01	QF1
	2			Н2 Q1		
		07		Выключатель АЕ2046-10Ф3		
				Iр 32А п.п.	01	QF2
		08		Выключатель АЕ2036-10Ф3		
				Iр 25А п.п.	01	QF3
	3			Н3 Q1		
		09		Выключатель АЕ2036-10Ф3		
				Iр 16А п.п.	01	QF4
		10		Выключатель АЕ2036-10Ф3		
				Iр 25А п.п.	01	QF5

Типовой проект 903-1-225.86 Альбом 7.3

Привязан

Инв. №

Подпись и дата

Инв. № подл.

ТП 903-1-225.86 ЭМ33-1 2

Копировал Формат А4

Типовой проект 903-1-225.86 Альбом 7.3

Вид спереди

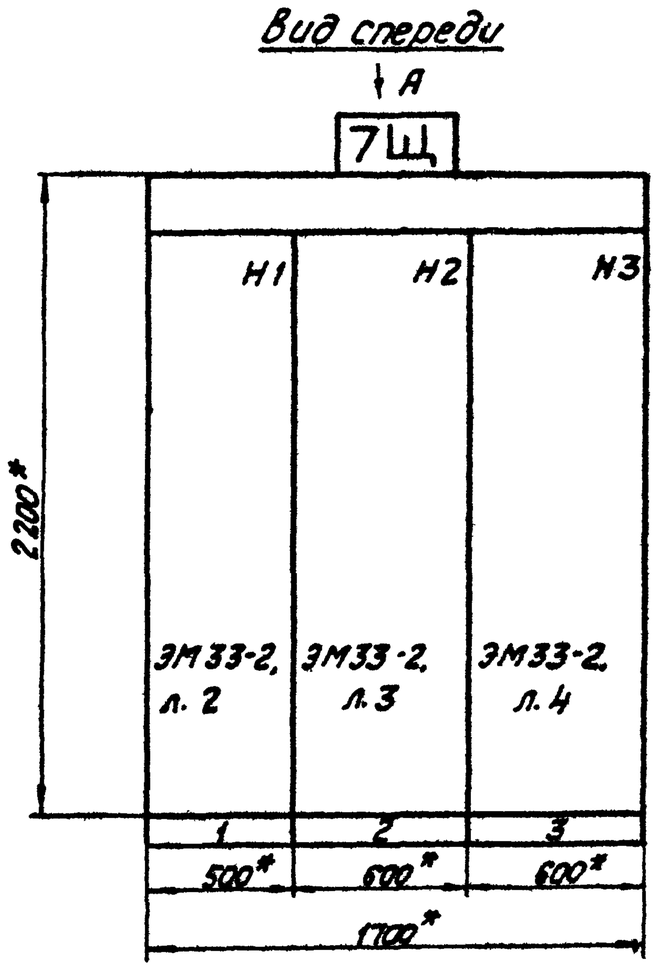

Вид А

М 1:50

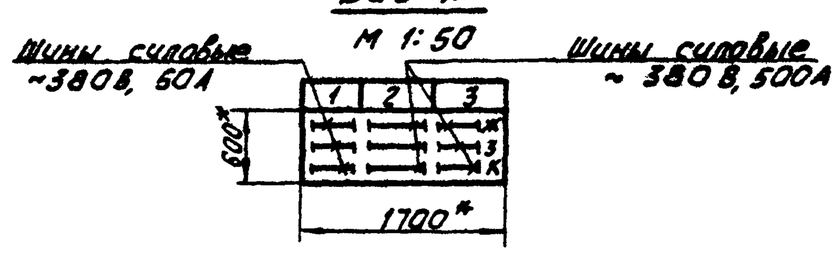

1. * Размеры для справок.
2. Неуказанные предельные отклонения размеров по...

Подвод кабелей сверху

Строка	1	40, 41, 42 Вып. Вент-ры В1 36-Вып. Вент. В3 45-Приточн. Вент.	2 25-Сетевой насос 21-Задвижка.	3 24-Сетевой насос 26-Задвижка
Панель	1	2	3	

Секция	Масса

Инв. № подл. Подпись и дата Взам. инв. №

Привязан

Инв. №

Нач.отд.	Терехов	
Н.контр.	Суриков	
Гл.элек.	Викманис	
Рук.гр.	Борисова	
Инж.	Гусева	

ТП 903-1-225.86 ЭМ33-2

Щит открытый 7Щ. Общий вид.

Стадия	Масса	Масштаб
		1:20

Лист 1 Листов 4

ЛАТГИПРОПРОМ

Копировал Формат А3

21535-12

Типовой проект 903-1-225.86 Альбом 7.3

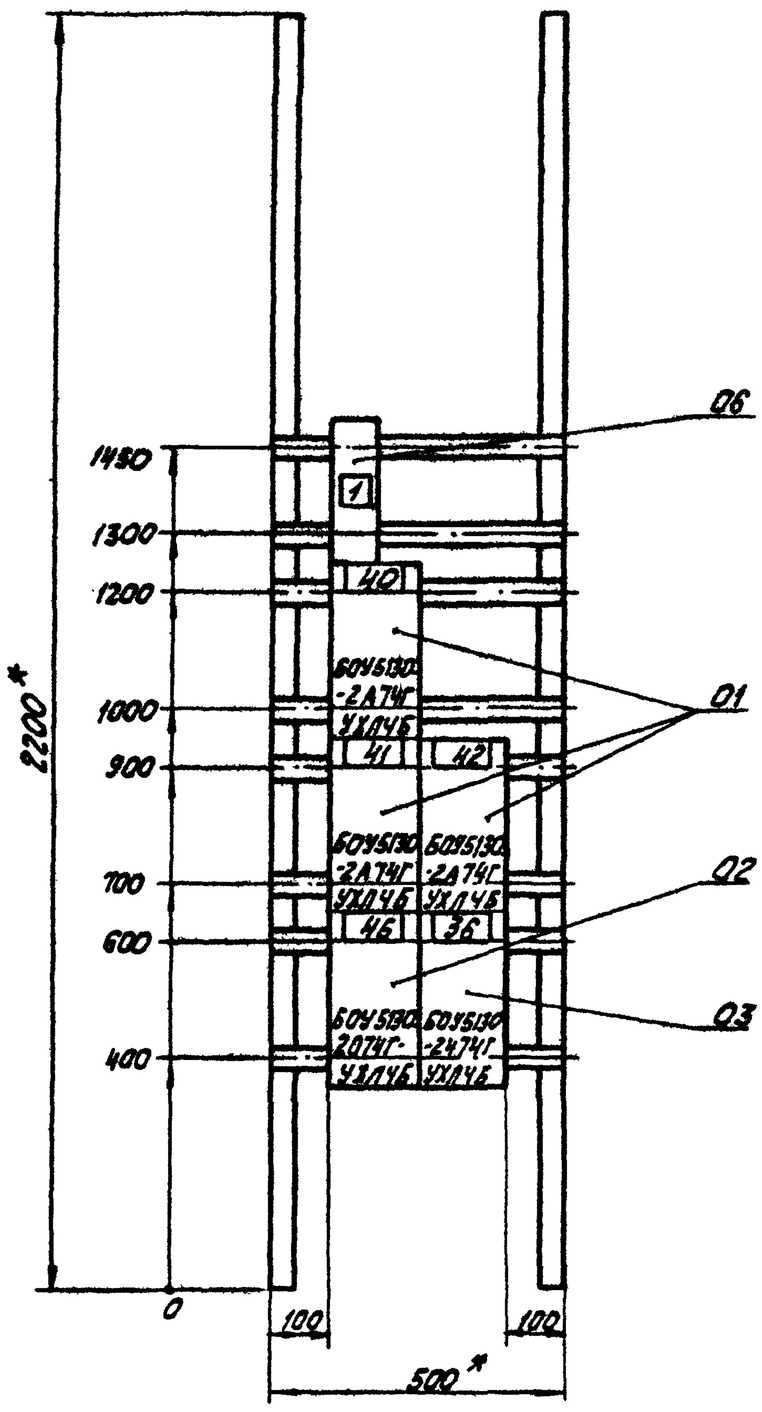

Панель 1 (Набор 1)

привязан

Инв.№

Нач.отд.	Терехов		
Н.контр.	Суриков		
Гл.элек.	Викманис		
Рук.гр.	Борисова		
Инж.	Гусева		

ТП 903-1-225.86 ЭМ33-2

Стадия	Масса	Масштаб
		1:10
Лист 2	Листов	

Щит открытый 7Щ. Общий вид.

ЛАТГИПРОПРОМ

Копировал Ж.

формат А3

Типовой проект 903-1-225.86 Альбом 7.3

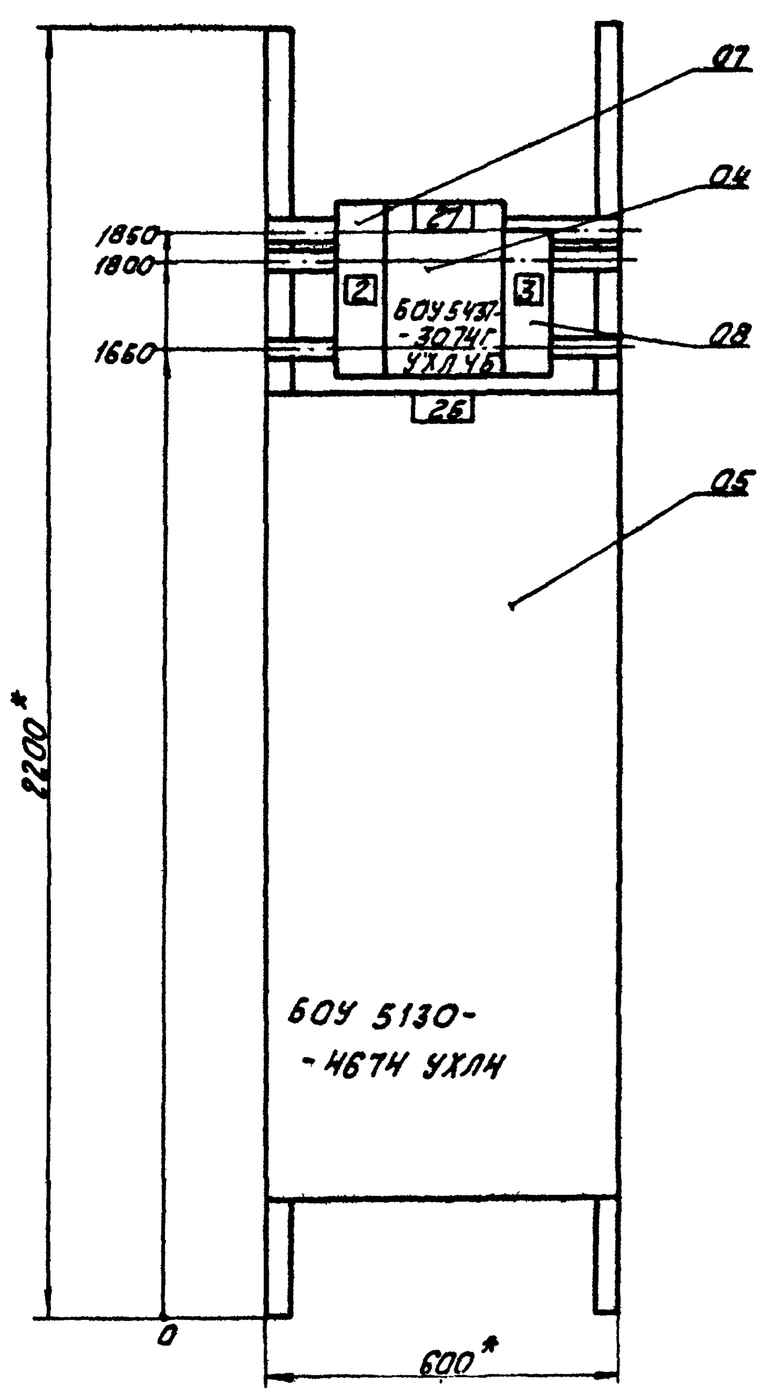

Панель 2 (Набор 2)

привязан

Инв.№

Нач.отд.	Терехов		
Н.контр.	Суриков		
Гл.элек.	Викманис		
Рук.гр.	Борисова		
Инж.	Гусева		

ТП 903-1-225.86 ЭМ33-2

Стадия	Масса	Масштаб
		1:10
Лист 3	Листов	

Щит открытый 7Щ. Общий вид.

ЛАТГИПРОПРОМ

Копировал Ж.

формат А3

21535-12

Типовой проект 903-1-225.86 Альбом 7.3

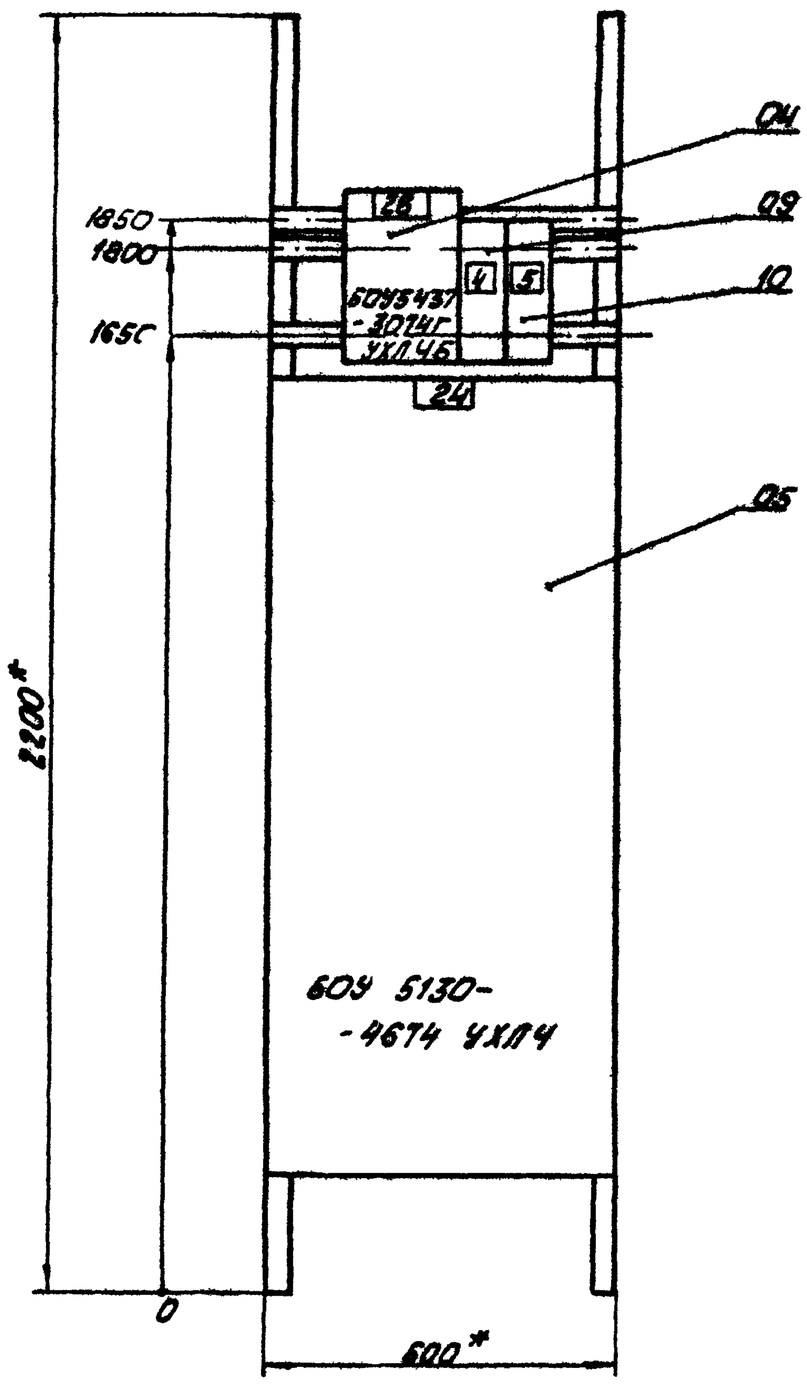

Панель 3 (Набор 3)

Привязан			
Инв. №			

Начальн.	Терехов		
Н.контр.	Сурикав		
Гл.элек.	Викманис		
Рук.гр.	Борисова		
Инж.	Гусева		

ТП 903-1-225.86 ЭМ33-2

Стадия	Масса	Масштаб
		1:10
Лист 4	Листов 8	

Щит открытый 7Щ. Общий вид.

ЛАТГИПРОПРОМ

Копировал Жук. формат А3

Типовой проект 903-1-225.86 Альбом 7.3

Панель	Строка	Надпись	Поз. обозн.	Место надписи	Текст	Кол.	Вид шрифта	Заготовка
1	1			Верхнее	40, 41, 42-			
	2			обрамление	Выт. Вент-ры В1			
	3			То же	36- Выт. Вент. В3			
	4			— " —	45- приточн. Вент.			
2	2			— " —	25- Сетевой насос			
	3			— " —	27- Задвижка			
3	2			— " —	24- Сетевой насос			
	3			— " —	26- Задвижка			
1		1	QF1	Табличка	QF1- Отопит. агрегат	1		
				То же	40	1		
				— " —	41	1		
				— " —	42	1		
				— " —	45	1		
				— " —	36	1		

Привязан			
Инв. №			

Начальн.	Терехов		
Н.контр.	Сурикав		
Гл.элек.	Викманис		
Рук.гр.	Борисова		
Инж.	Гусева		

ТП 903-1-225.86 ЭМ33-3

Стадия	Масса	Масштаб
Лист 1	Листов 2	

Щит открытый 7Щ. Перечень надписей.

ЛАТГИПРОПРОМ

Копировал Жук. формат А4

Типовой проект 903-1-225.86 Альбом 7.3

Панель	Строка	Надпись	Поз. обозн.	Место надписи	Текст	Кол.	Вид шрифта	Заготовка
2		2	QF2	Табличка	QF2- 7Щ, панель 1	1		
		3	QF3	— " —	QF3- Щит КИП	1		
				— " —	27	1		
				— " —	25	1		
3		4	QF4	— " —	QF4- Щит топливоподачи	1		
		5	QF5	— " —	QF5- Резерв	1		
				— " —	26	1		
				— " —	24	1		

Привязан			
Инв. №			

ТП 903-1-225.86 ЭМ33-3 2

Копировал Жук. формат А4

21535-12

Вид спереди

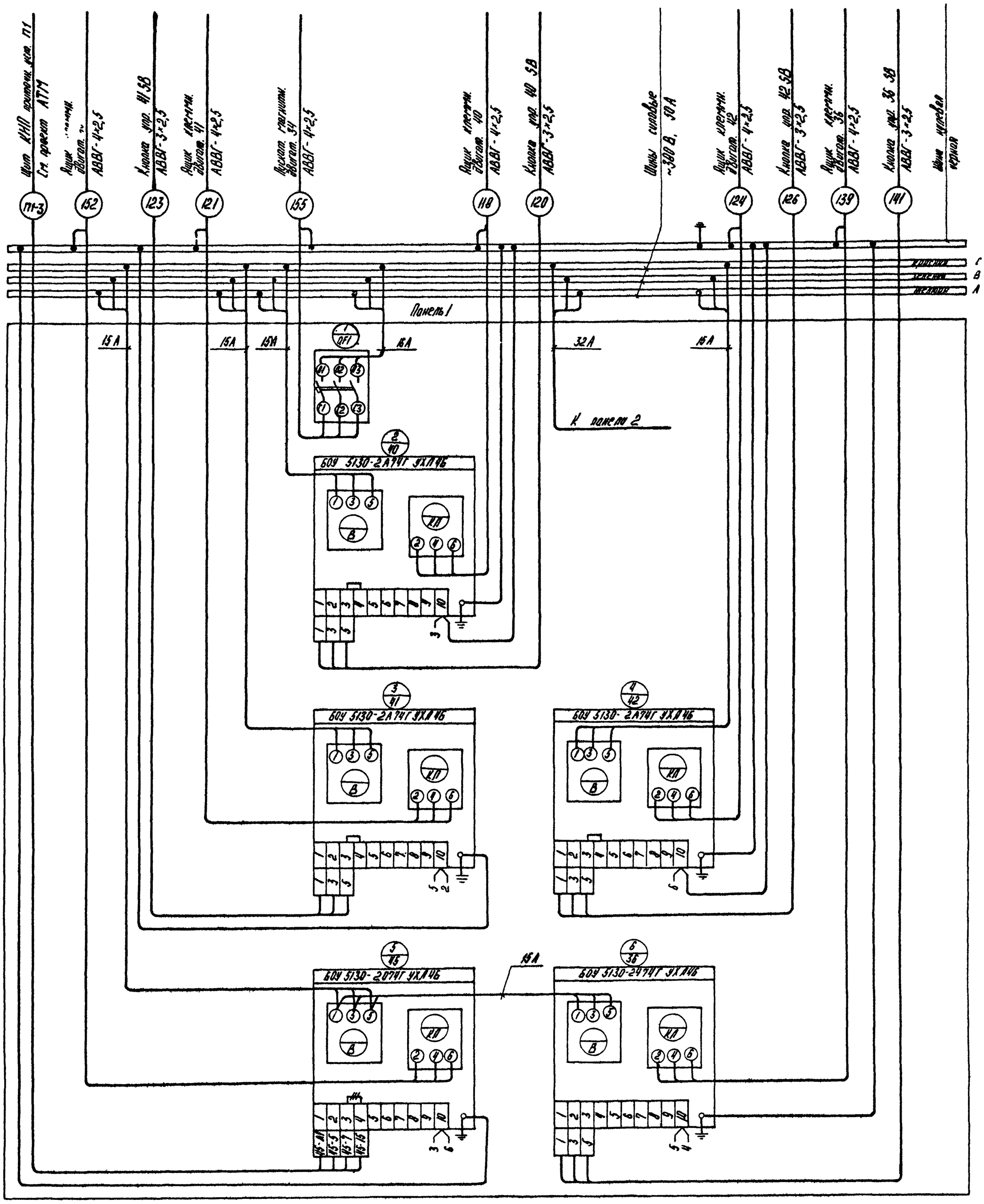

Альбом 73

Типовой проект 903-1-225.86

Панель 1 (Набор 1)

⫼ – Демонтировать

Привязан:

Инв. №

Нач. отд.	Терехов		
Н. контр.	Суриков		
Гл. элек.	Виксманис		
Рук. гр.	Борисова		
Инж.	Гусева		

ТП 903-1-225.86 ЭМ3 3-4

Щит открытый ПЩ. Схема соединений.

Стадия	Масса	Масштаб
Лист 1	Листов 3	

ЛАТГИПРОПРОМ

Копировал

Формат А2

21535-12

Инв. № подл. | Подпись и дата | Взам. инв. №

Альбом 7.3

Типовой проект 903-1-225.86

Вид спереди

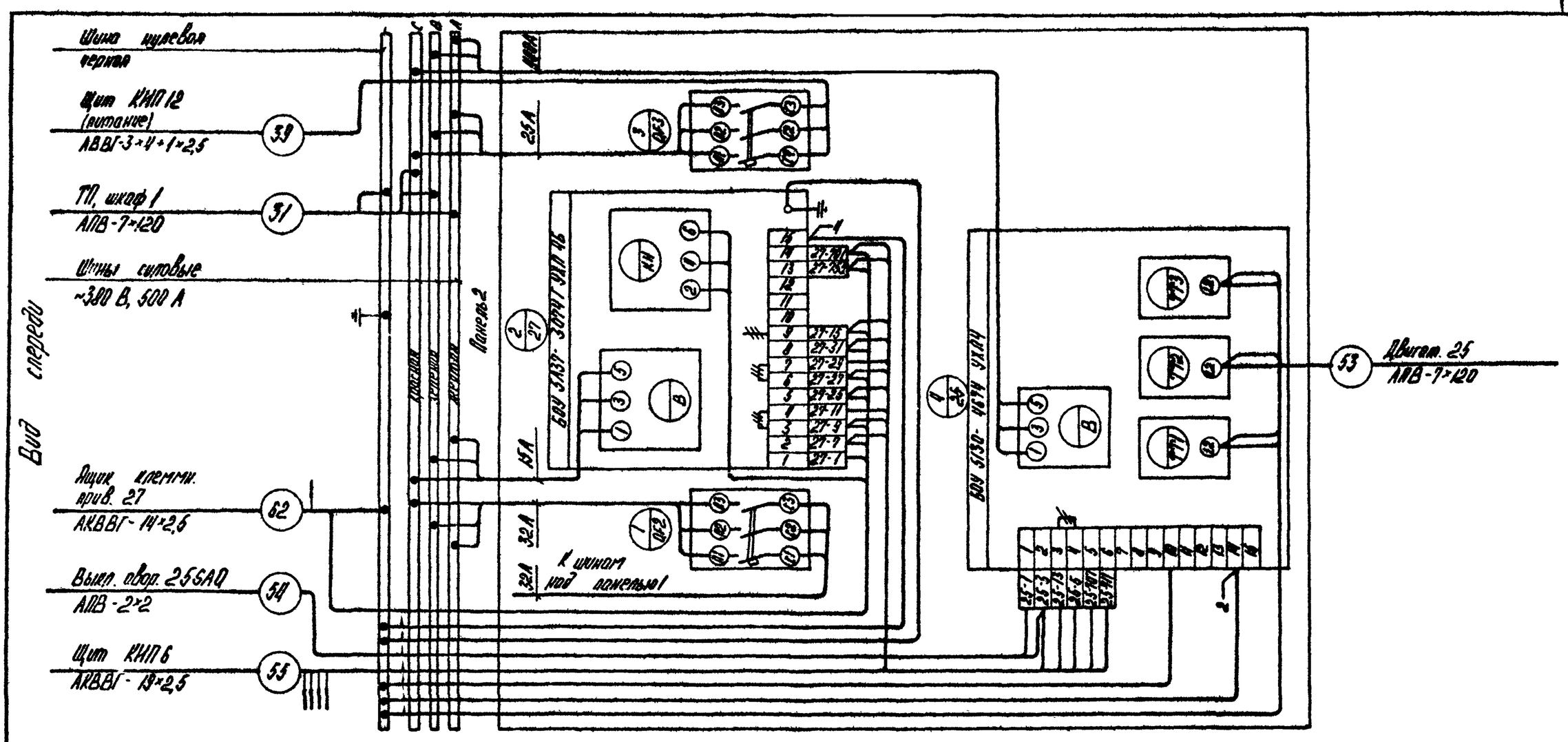

Привязан:

Инв. №

Панель 2 (Набор 2)

Нач. отд.	Терехов		
Н. контр.	Сурков		
Гл. элек.	Викманис		
Рук. гр.	Борисова		
Инж.	Гусева		

ТП 903-1-225.86 ЭМ3 3-4

Стадия | Масса | Масштаб

Лист 2 | Листов

Щит открытый 7Щ
Схема соединений

ЛАТГИПРОПРОМ

Копировал

Формат А3

Инв. № подл. | Подпись и дата | Взам. инв. №

Альбом 7.3

Типовой проект 903-1-225.86

Вид спереди

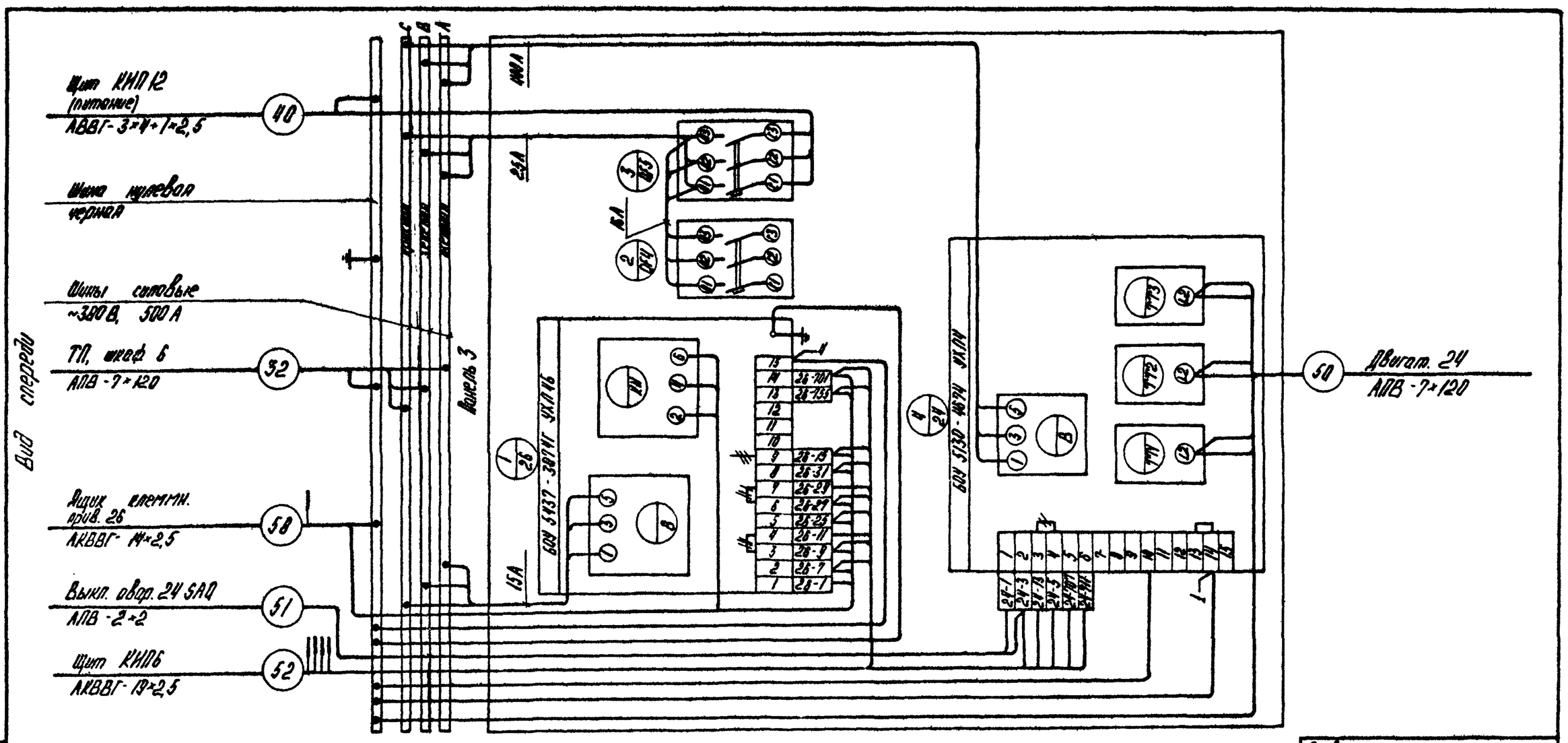

Привязан:

Инв. №

Панель 3 (Набор 3)

Нач. отд.	Терехов		
Н. контр.	Сурков		
Гл. элек.	Викманис		
Рук. гр.	Борисова		
Инж.	Гусева		

ТП 903-1-225.86 ЭМ3 3-4

Стадия | Масса | Масштаб

Лист 3 | Листов

Щит открытый 9Щ
Схема соединений

ЛАТГИПРОПРОМ

Копировал

Формат А3

21535-12

Альбом 7.3

Типовой проект 903-1-225.86

Формат	Зона	Поз.	Обозначение	Наименование	Кол.	Примеч.
				Документация		
А3			ЭМ3 4-2	Общий вид	03	
А2			ЭМ3 4-4	Схема соединений	02	
А4			ЭМ3 4-3	Перечень надписей	02	
				Сборочные единицы		
				Блоки:		
	1,2	01		БОУ5130-2874 ГУХЛ 4Б	02	
	1,2	02		БОУ5130-2А74 ГУХЛ 4Б	05	
	1,2	03		БОУ5130-3874 УХЛ 4Б	04	
	1,2	04		БОУ5130-3274 ГУХЛ 4Б	05	
	1,2	05		БОУ5130-3674 УХЛ 4Б	02	

Привязан

Инв. №

Нач. отд.	Терехов		
Н. контр.	Суриков		
Гл. элек.	Викманис		
Рук. гр.	Борисова		
Ст. инж.	Берен		
Ст. техн.	Жукова		

ТП 903-1-225.86 ЭМ3 4-1

Щит защищенный ШЩ
Технические данные аппаратов

Стадия	Масса	Масштаб
Лист 1	Листов 2	

ЛАТГИПРОПРОМ

Копировал

Формат А4

Альбом 7.3

Типовой проект 903-1-225.86

Формат	Зона	Поз.	Обозначение	Наименование	Кол.	
	2	06		БОУ5130-2А74 ГУХЛ4Б	01	
	2	07		БОУ5130-1874 ГУХЛ4Б	02	
				Н1 01		
	2	08		Выключатель АЕ2036-10		
				И380 В Iр 16А	01	QF1

Привязан:

Инв. №

ТП 903-1-225.86 ЭМ3 4-1

Лист 2

Копировал

Формат А4

Альбом 7.3

Типовой проект 903-1-225.86

Вид спереди
Двери не показаны

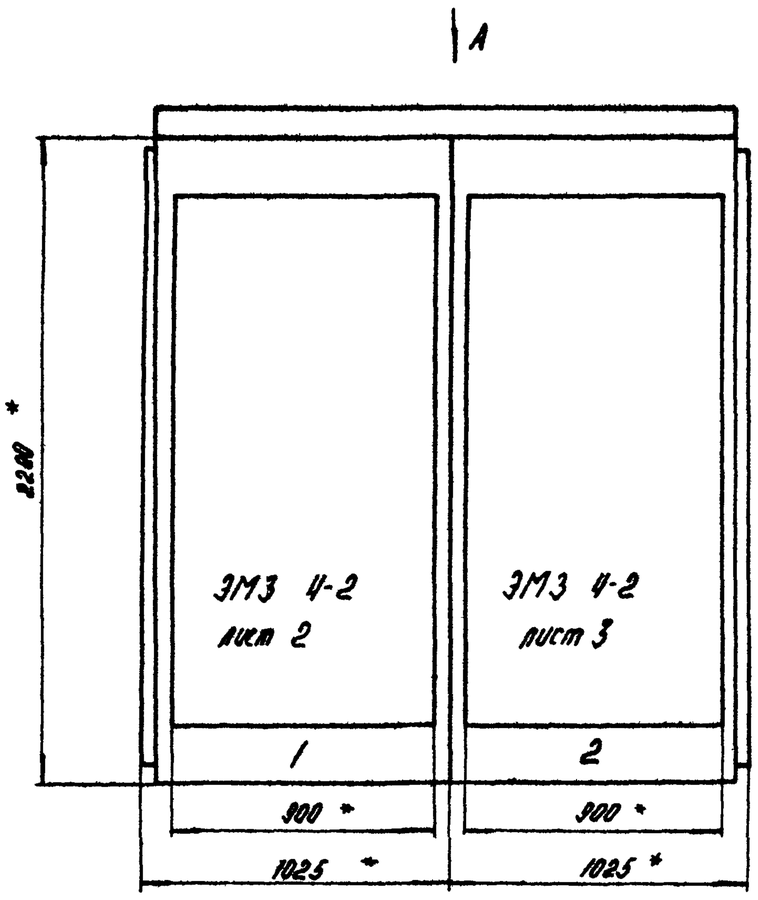

Вид А
М 1:50

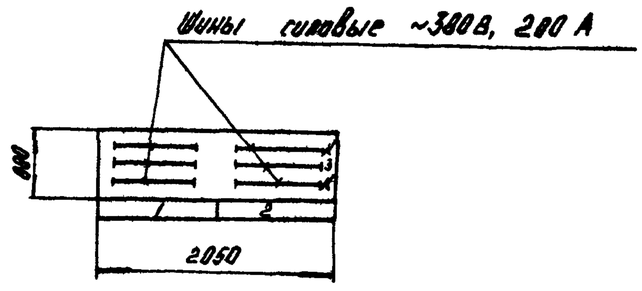

1.* Размеры для справок.
2. Неуказанные предельные отклонения размеров по...
3. В контуре табличек и аппаратов указаны номера надписей по перечню надписей.
4. Щит одностороннего обслуживания.

Подвод кабелей сверху

Привязан:

Инв. №

Секция	Масса

Нач. отд.	Терехов	
Н. контр.	Суриков	
Гл. элек.	Викманис	
Рук. гр.	Борисова	
Ст. инж.	Берен	
Ст. техн.	Жукова	

ТП 903-1-225.86 ЭМ3 4-2

Щит защищенный ШЩ
Общий вид

Стадия	Масса	Масштаб
		1:20
Лист 1	Листов 3	

ЛАТГИПРОПРОМ

Копировал

Формат А3

21535-12

Альбом 7.3

Типовой проект 903-1-225.86

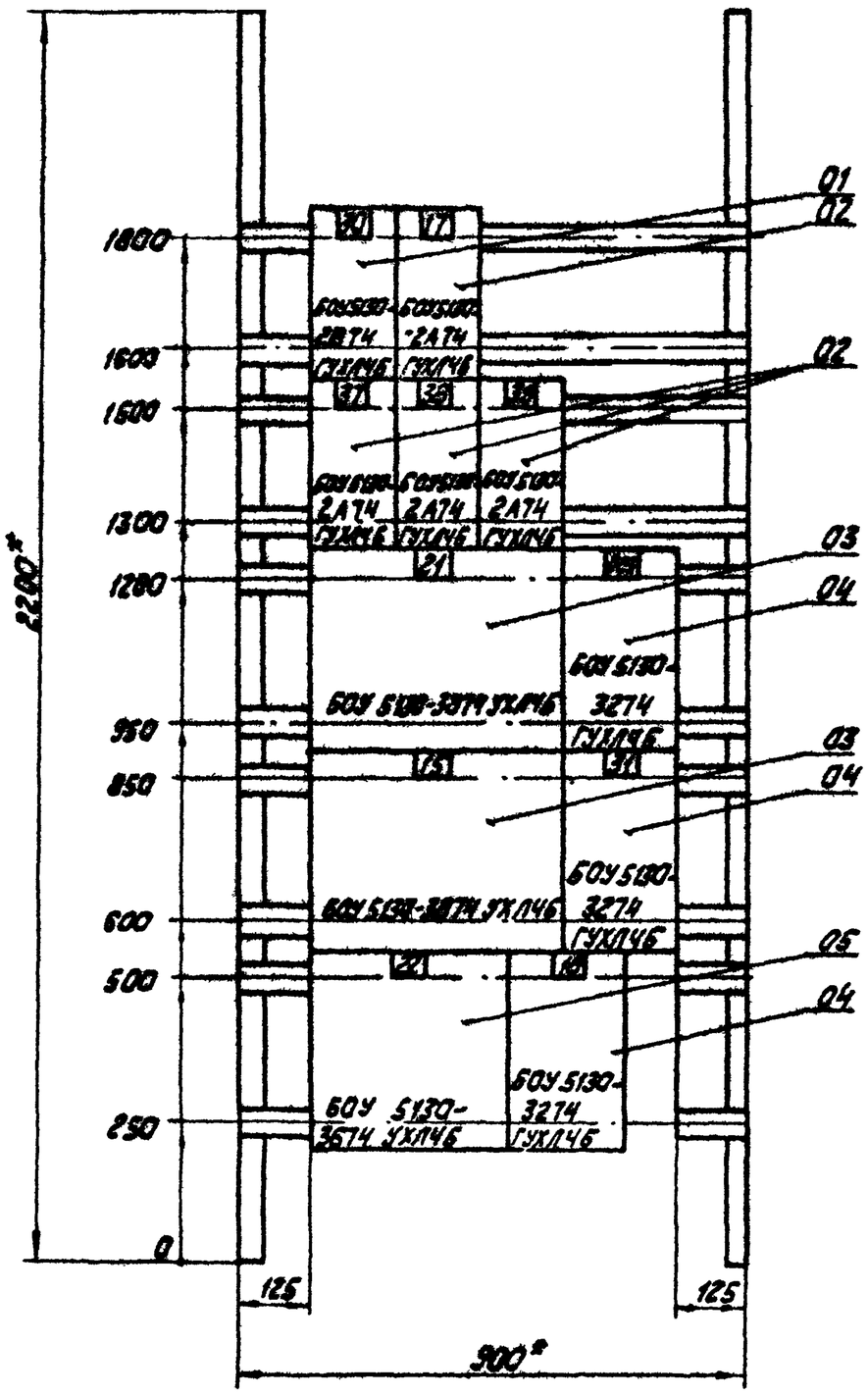

Панель 1

Нач.отд.	Терехов		
Н.контр.	Суриков		
Гл.электр.	Викманис		
Рук.гр.	Борисова		
Ст.инж.	Беген		
Ст.техн.	Жукова		

ТП 903-1-225.86 ЭМ3 4-2

Щит защищенный ШЩ. Общий вид

Стадия	Масса	Масштаб
		1:10
Лист 2	Листов	

ЛАТГИПРОПРОМ

Копировал

Формат А3

Привязан

Инв. №

Инв. № подл. | Подпись и дата | Взам. инв. №

Альбом 7.3

Типовой проект 903-1-225.86

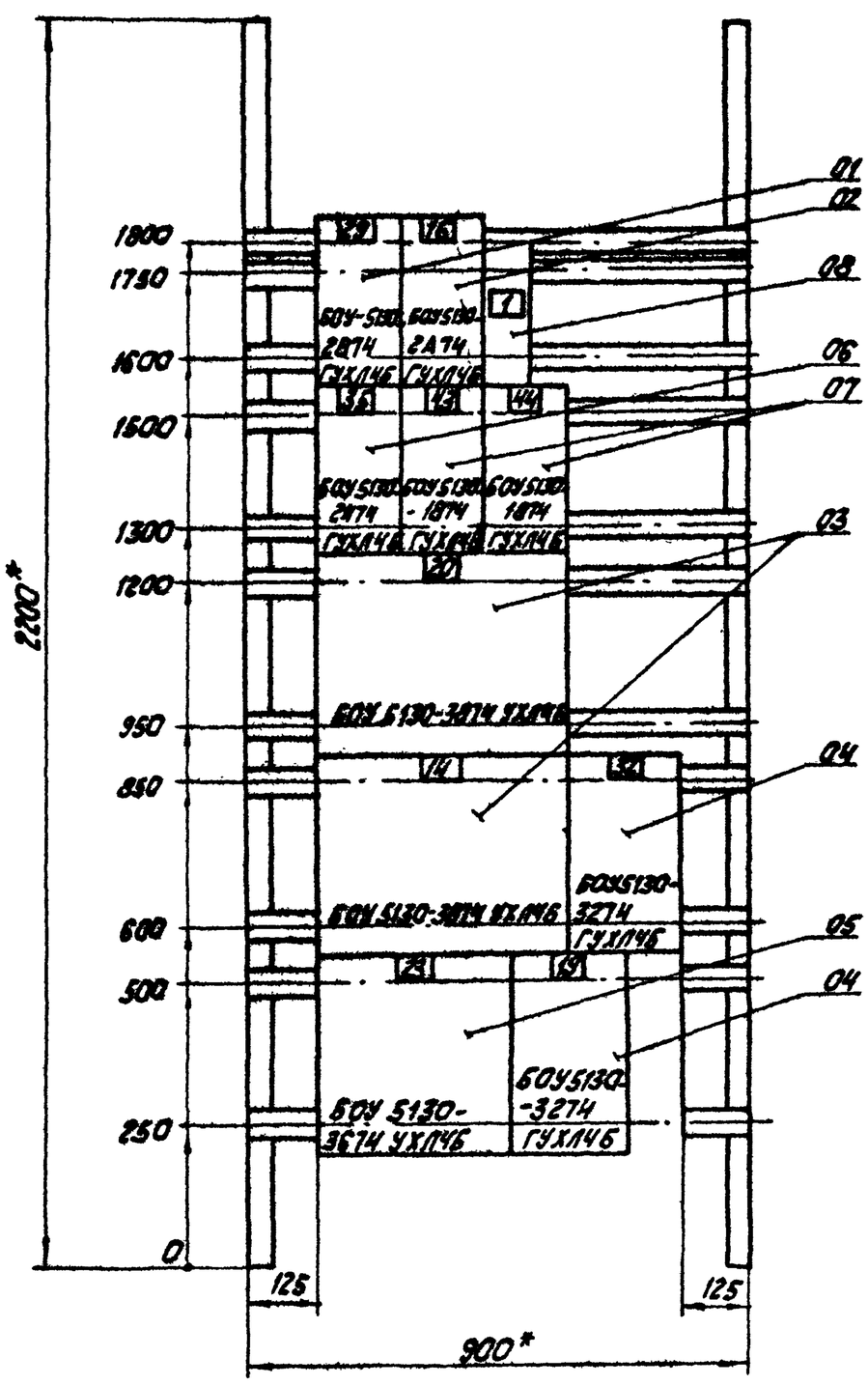

Панель 2 (Набор 1)

Нач.отд.	Терехов		
Н.контр.	Суриков		
Гл.электр.	Викманис		
Рук.гр.	Борисова		
Ст.инж.	Беген		
Ст.техн.	Жукова		

ТП 903-1-225.86 ЭМ3 4-2

Щит защищенный ШЩ. Общий вид.

Стадия	Масса	Масштаб
		1:10
Лист 3	Листов	

ЛАТГИПРОПРОМ

Копировал

Формат А3

Привязан

Инв. №

Инв. № подл. | Подпись и дата | Взам. инв. №

21535-12

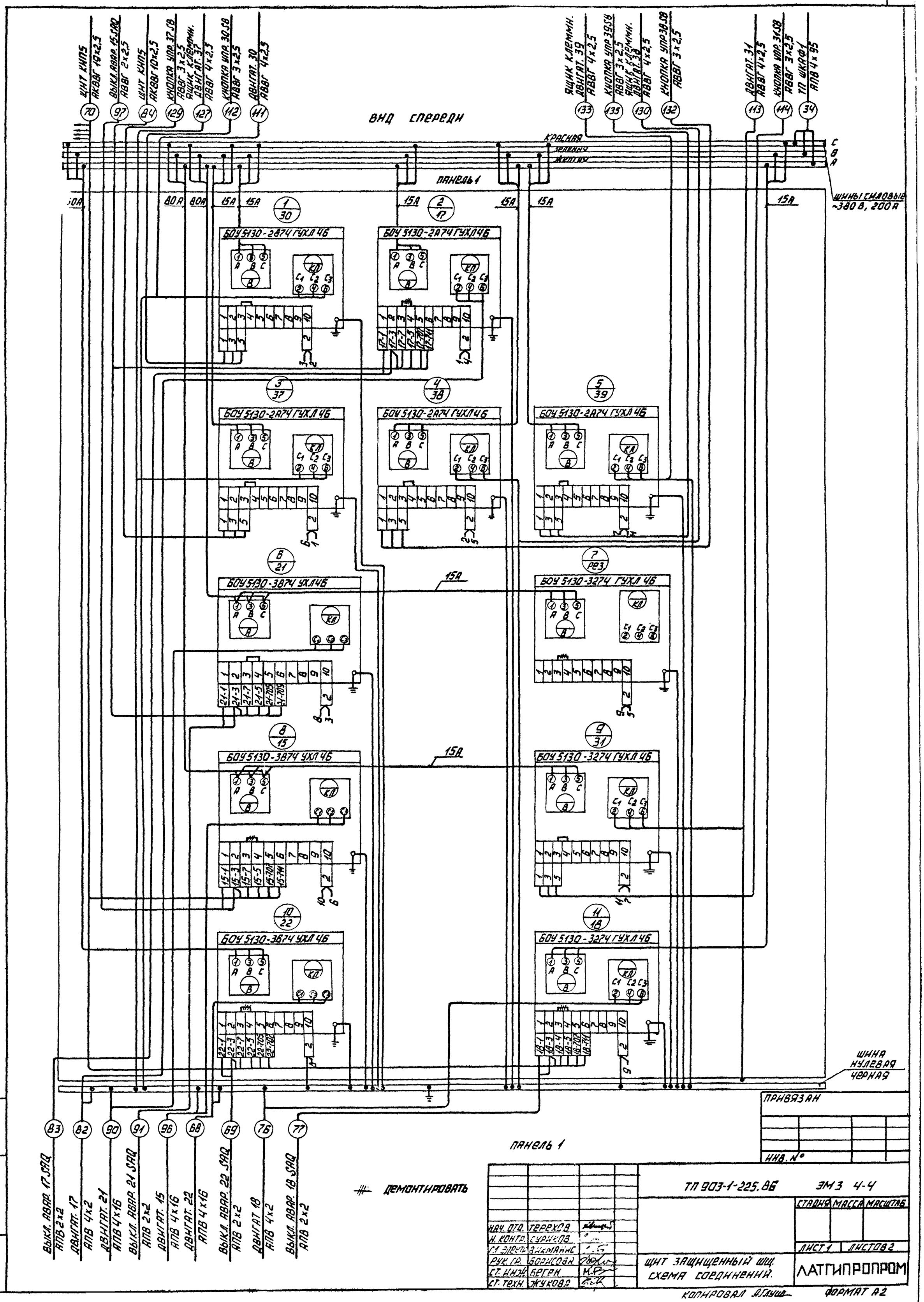
ВИД СПЕРЕДИ
ПАНЕЛЬ 1
ЩИТ КИП5 АКВВГ 19х2,5 (70)
ВЫКЛ. АВАР. 15 SAQ АВВГ 2х2,5 (97)
ЩИТ КИП5 АКВВГ 10х2,5 (84)
КНОПКА УПР. 37 SB АВВГ 3х2,5 (129)
ЯЩИК КЛЕММН. ДВИГАТ. 37 АВВГ 4х2,5 (127)
КНОПКА УПР. 30 SB АВВГ 3х2,5 (112)
ДВИГАТ. 30 АВВГ 4х2,5 (111)
ЯЩИК КЛЕММН. ДВИГАТ. 39 АВВГ 4х2,5 (133)
КНОПКА УПР 39 SB АВВГ 3х2,5 (135)
ЯЩИК КЛЕММН. ДВИГАТ. 38 АВВГ 4х2,5 (130)
КНОПКА УПР 38 SB АВВГ 3х2,5 (132)
ДВИГАТ. 31 АВВГ 4х2,5 (113)
КНОПКА УПР. 31 SB АВВГ 3х2,5 (114)
ТП ШКАФ 1 АПВ 4х95 (34)
КРАСНАЯ
ЗЕЛЕНАЯ
ЖЕЛТАЯ
С
В
А
ШИНЫ СИЛОВЫЕ ~380 В, 200 А
БОУ 5130-2874 УХЛ4Б
БОУ 5130-2А74 УХЛ4Б
БОУ 5130-3874 УХЛ4Б
БОУ 5130-3274 УХЛ4Б
БОУ 5130-3А74 УХЛ4Б
15А
ШИНА НУЛЕВАЯ ЧЕРНАЯ
ВЫКЛ. АВАР. 17 SAQ АПВ 2х2 (83)
ДВИГАТ. 17 АПВ 4х2 (82)
ДВИГАТ. 21 АПВ 4х16 (90)
ВЫКЛ. АВАР. 21 SAQ АПВ 2х2 (91)
ДВИГАТ. 15 АПВ 4х16 (96)
ДВИГАТ. 22 АПВ 4х16 (68)
ВЫКЛ. АВАР. 22 SAQ АПВ 2х2 (69)
ДВИГАТ 18 АПВ 4х2 (76)
ВЫКЛ. АВАР. 18 SAQ АПВ 2х2 (77)
ПАНЕЛЬ 1
ДЕМОНТИРОВАТЬ
ПРИВЯЗАН
ИНВ. №
ТП 903-1-225.86
ЭМ3 4-4
СТАДИЯ
МАССА
МАСШТАБ
ЛИСТ 1
ЛИСТОВ 2
НАЧ. ОТД. ТЕРЕХОВ
Н. КОНТР. СУРИКОВ
ГЛ. ЭЛЕКТР. ВАЙКМАНИС
РУК. ГР. БОРИСОВА
СТ. ИНЖ. БЕРГН
СТ. ТЕХН. ЖУКОВА
ЩИТ ЗАЩИЩЕННЫЙ ШЩ.
СХЕМА СОЕДИНЕНИЙ.
ЛАТГИПРОПРОМ
КОПИРОВАЛ
ФОРМАТ А2
21535-12
ИНВ. № ПОДЛ. ПОДПИСЬ И ДАТА ВЗАМ. ИНВ. №
ТИПОВОЙ ПРОЕКТ 903-1-225.86
АЛЬБОМ 7.3

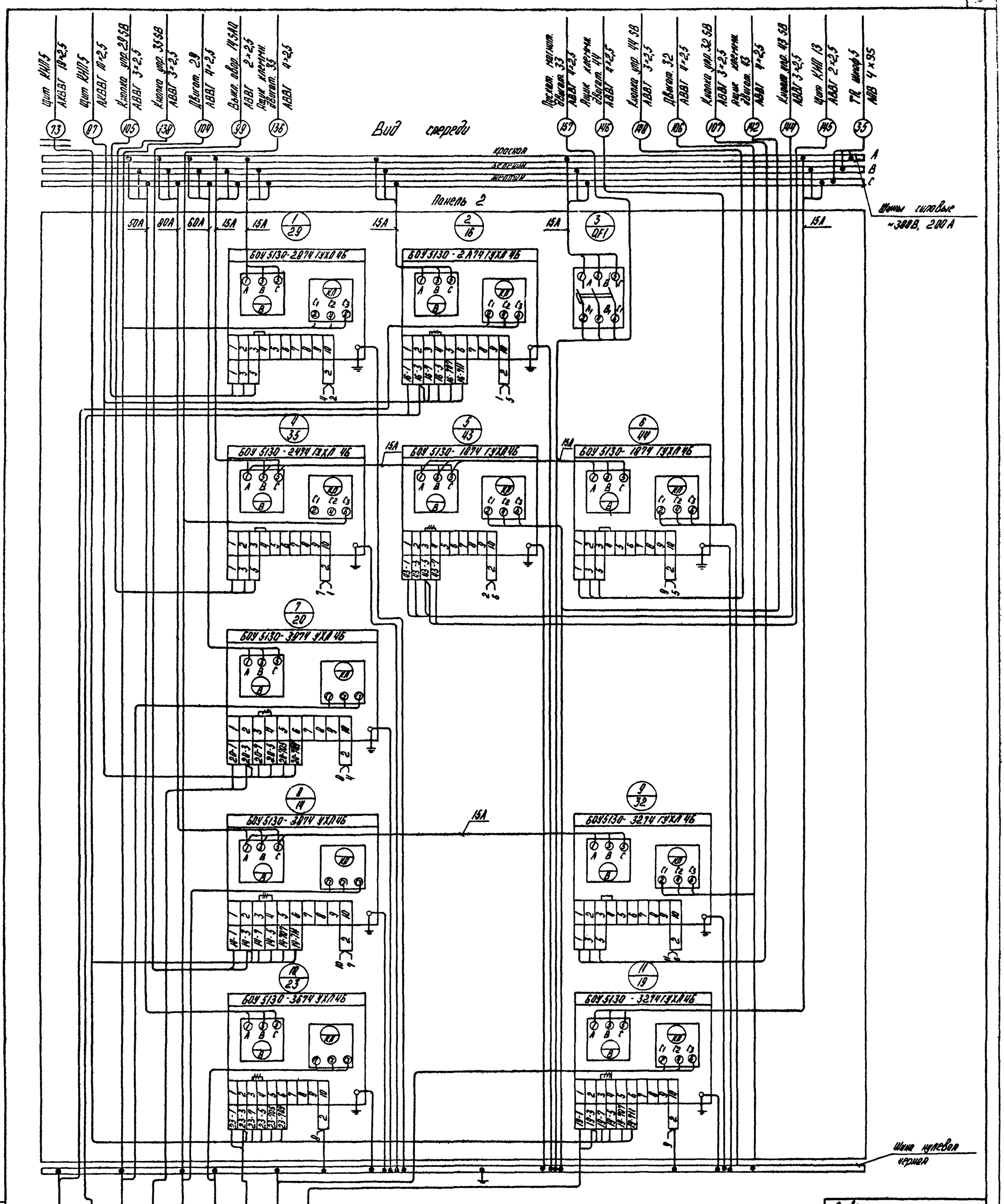
Вид сверху
Панель 2
красная
зеленая
желтая
Шины силовые ~380В, 200А
Шина нулевая черная
БОУ 5130-2874 ГУХЛ 4Б
БОУ 5130-2874 ГУХЛ 4Б
БОУ 5130-2474 ГУХЛ 4Б
БОУ 5130-1874 ГУХЛ 4Б
БОУ 5130-1874 ГУХЛ 4Б
БОУ 5130-3974 УХЛ 4Б
БОУ 5130-3874 УХЛ 4Б
БОУ 5130-3274 ГУХЛ 4Б
БОУ 5130-3674 УХЛ 4Б
БОУ 5130-3274 ГУХЛ 4Б
Двигат. 16 АПВ 4×2
Выкл. авар. 16 5АД АПВ 2×2
Двигат. 20 АПВ 4×16
Выкл. авар. 20 5АД АПВ 2×2
Двигат. 14 АПВ 4×16
Двигат. 23 АПВ 4×16
Выкл. авар. 23 5АД АПВ 2×2
Двигат. 19 АПВ 4×2
Выкл. авар. 19 5АД АПВ 2×2
— - Демонтировать
Панель 2 (Набор 2)
ТП 903-1-225.86 ЭМ3 4-4
Нач. отд. Терехов
Н. контр. Суринов
Гл. элек. Виноградов
Рук. гр. Борисова
Ст. инж. Берен
Ст. техн. Жукова
Щит защищенный ШЩ
Схема соединений
Стадия Масса Масштаб
Лист 2 Листов
ЛАТГИПРОПРОМ
Привязан.
Инв. №
Альбом 73
Типовой проект 903-1-225.86
Инв. № подл. Подпись и дата Взам. инв. №
Формат А2
21535-12

ПАНЕЛЬ	СТРОКА	НАДПИСЬ	ПОЗ. ОБОЗНАЧЕНИЕ	МЕСТО НАДПИСИ	ТЕКСТ	КОЛ.	ВИД ШРИФТА	ЗАГОТОВКА
1				ТАБЛИЧКА	30	1		
				"	17	1		
				"	37	1		
				"	38	1		
				"	39	1		
				"	21	1		
				"	рез.	1		
				"	15	1		
				"	31	1		
				"	22	1		
				"	18	1		
2				"	29	1		
				"	16	1		
		1	QF1	"	QF1 отопит. агрегат	1		
				"	35	1		
				"	43	1		
				"	44	1		
				"	20	1		
				"	14	1		

ПРИВЯЗАН

ИНВ. №

НАЧ. ОТД.	ТЕРЕХОВ		
Н. КОНТР.	СУРИКОВ		
ГЛ. ЭЛЕК.	ВИКМАНИС		
РУК. ГР.	БОРИСОВА		
СТ. ИНЖ.	БЕГЕН		
СТ. ТЕХН.	ЖУКОВА		

ТП 903-1-225.86 ЭМ3 4-3

СТАДИЯ	МАССА	МАСШТАБ

ЛИСТ 1 ЛИСТОВ 2

ЩИТ ЗАЩИЩЕННЫЙ ШЩ
ПЕРЕЧЕНЬ НАДПИСЕЙ

ЛАТГИПРОПРОМ

КОПИРОВАЛ ФОРМАТ А4

АЛЬБОМ 7.3 ТИПОВОЙ ПРОЕКТ 903-1-225.86

ИНВ. № ПОДЛ. | ПОДПИСЬ И ДАТА | ВЗАМ. ИНВ. №

ПАНЕЛЬ	СТРОКА	НАДПИСЬ	ПОЗ. ОБОЗНАЧЕНИЕ	МЕСТО НАДПИСИ	ТЕКСТ	КОЛ.	ВИД ШРИФТА	ЗАГОТОВКА
2				ТАБЛИЧКА	32	1		
				"	23	1		
				"	19	1		
1				ТАБЛИЧКА	30 КОНВЕЙЕР ВИНТОВОЙ	1		
				В ВЕРХНЕЙ	17 ПОДПИТОЧНЫЙ Н-С	1		
				ЧАСТИ	37 ВЕНТИЛ. ВЫТЯЖНОЙ В1	1		
				ДВЕРИ	38 ВЕНТИЛ. ВЫТЯЖНОЙ В1	1		
				"	39 ВЕНТИЛ. ВЫТЯЖНОЙ В1	1		
				"	21 РЕЦИРКУЛЯЦИОН. Н-С	1		
				"	рез.	1		
				"	15 ПИТАТЕЛЬНЫЙ Н-С	1		
				"	31 КОНВЕЙЕР ВИНТОВОЙ	1		
				"	22 Н-С СЕТЕВОЙ ЛЕТНИЙ	1		
				"	18 Н-С РАБОЧЕЙ ВОДЫ	1		
2				"	29 КОНВЕЙЕР ВИНТОВОЙ	1		
				"	16 ПОДПИТОЧНЫЙ Н-С	1		
				"	35 ВЕНТИЛ. ВЫТЯЖНОЙ В2	1		
				"	43 ВЕНТИЛ. ВЫТЯЖНОЙ В4	1		
				"	44 ВЕНТИЛ. ВЫТЯЖНОЙ В5	1		
				"	20 РЕЦИРКУЛЯЦИОН Н-С	1		
				"	14 ПИТАТЕЛЬН. Н-С	1		
				"	32 КОНВЕЙЕР ВИНТОВОЙ	1		
				"	23 Н-С СЕТЕВОЙ ЛЕТНИЙ	1		
				"	19 Н-С РАБОЧЕЙ ВОДЫ	1		

ПРИВЯЗАН

ИНВ. №

ТП 903-1-225.86 ЭМ3 4-3 ЛИСТ 2

КОПИРОВАЛ ФОРМАТ А4

АЛЬБОМ 7.3 ТИПОВОЙ ПРОЕКТ 903-1-225.86

ИНВ. № ПОДЛ. | ПОДПИСЬ И ДАТА | ВЗАМ. ИНВ. №

ФОРМАТ	ЗОНА	ПОЗИЦИЯ	ОБОЗНАЧЕНИЕ	НАИМЕНОВАНИЕ	КОЛ.	ПРИМ.
				ДОКУМЕНТАЦИЯ		
			ЭМ3-5-2	ОБЩИЙ ВИД	01	
			ЭМ3 5-4	СХЕМА СОЕДИНЕНИЙ	01	
			ЭМ3 5-3	ПЕРЕЧЕНЬ НАДПИСЕЙ	01	
				СБОРОЧНЫЕ ЕДИНИЦЫ		
				НН 01		
		01		ВЫКЛЮЧАТЕЛЬ		
				АП50Б-2М ТУ3		
				Iр 6.3А отс 10	01	QF3

ПРИВЯЗАН

ИНВ. №

ТП 903-1-225.86 ЭМ3 5-1

СТАДИЯ	МАССА	МАСШТАБ

ЛИСТ 1 ЛИСТОВ 3

НАЧ. ОТД.	ТЕРЕХОВ		
Н. КОНТР.	СУРИКОВ		
ГЛ. ЭЛЕК.	ВИКМАНИС		
РУК. ГР.	БОРИСОВА		
СТ. ТЕХН.	ЖУКОВА		

ЯЩИК 1А
ТЕХНИЧЕСКИЕ ДАННЫЕ АППАРАТОВ

ЛАТГИПРОПРОМ

КОПИРОВАЛ ФОРМАТ А4

АЛЬБОМ 7.3 ТИПОВОЙ ПРОЕКТ 903-1-225.86

ИНВ. № ПОДЛ. | ПОДПИСЬ И ДАТА | ВЗАМ. ИНВ. №

ФОРМАТ	ЗОНА	ПОЗИЦИЯ	ОБОЗНАЧЕНИЕ	НАИМЕНОВАНИЕ	КОЛ.	ПРИМ.
		02		ВЫКЛЮЧАТЕЛЬ		
				АП50Б-2МТУ3		
				И-220В Iр 40А отс 10	01	QF2
		03		КОНТАКТОР МК1-02У3		
				Н-220В	01	KM1
		04		ВЫКЛЮЧАТЕЛЬ ПВ1-10Б		
				ИСПОЛН. 3	01	Q1
		05		ШУНТ 75 ШС Т2 I 50А	01	RS1
		06		ДИОД КРЕМНИЕВЫЙ		
				Д226Б 0.3А 400В	04	VD1. VD4
				HS1 01		
		07		ПЕРЕКЛЮЧАТЕЛЬ		
				УП 5312-С29У3	01	SA1

ПРИВЯЗАН

ИНВ. №

ТП 903-1-225.86 ЭМ3 5-1 ЛИСТ 2

КОПИРОВАЛ ФОРМАТ А4

21535-12

Формат	Зона	Позиция	Обозначение	Наименование	Кол.	Прим.
		08		переключатель		
				УП 5312-А64У3	01	SAN1
		09		Амперметр М 42 100		
				кл. 1.5 предел. измер 0-50А; 75mв	01	PA1
		10		Вольтметр М 42100		
				кл. 1,5 предел. измер 0-75В	01	PV1
				Блок зажимов		
				БЗ 24-4П25-В/ВУ3-5	01	X4
				Зажимы наборные		
				ЗН24-16П63-В/ВУ3		
				на 2 зажима	01	X2
				на 3 зажима	01	X3

Типовой проект 903-1-225.86 Альбом 7.3

Инв.№ подл. | Подпись и дата | Взам.инв.№

Привязан

Инв.№

ТП 903-1-225.86 ЭМ3 5-1

Лист 3

Копировал Жуч. Формат А4

Панель	Строка	Надпись	Поз. обозначения	Место надписи	Текст	Кол.	Вид изоляции	Заготовка
		1	QF2	Табличка	эвакуац. освещение-40В	1		
				то же	YD1... YD4	1		
				—"—	KM1	1		
		2	QF3	—"—	АПС-24В	1		
				—"—	Q1	1		
				—"—	RS1	1		
		3	PV1	—"—	Контроль изоляции	1		
		4	PA1	—"—	Нагрузка аккум. батареи	1		
		5	SAN1	—"—	Контроль изоляции	1		
			SAN1	на ключе	3+ - Ш - 3 -	1		
		6	SA1	Табличка	Выбор режима зарядки	1		
			SA1	на ключе	40В - откл. -24В	1		

Типовой проект 903-1-225.86 Альбом 7.3

Инв.№ подл. | Подпись и дата | Взам.инв.№

Привязан

Инв.№

ТП 903-1-225.86 ЭМ3 5-3

				Стадия	Масса	Масштаб
Нач.отд.	Терехов					
Н.контр.	Суриков			Лист 1	Листов	
Гл.элек.	Викманис			Ящик 1Я Перечень надписей.	ЛАТГИПРОПРОМ	
Рук.гр.	Борисова					
Ст.техн.	Жукова					

Копировал Жуч. Формат А4

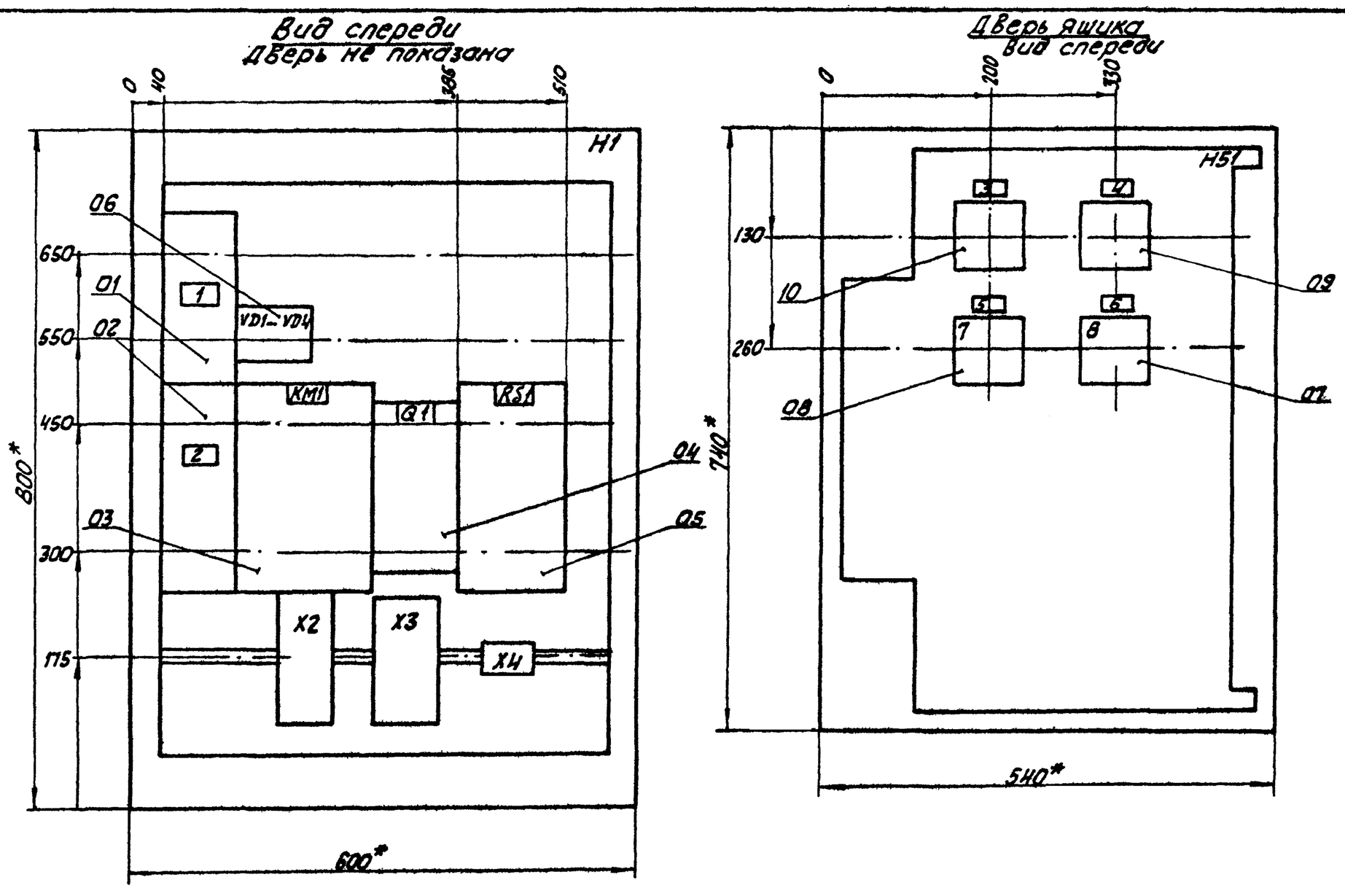

1. * Размеры для справок.
2. Неуказанные предельные отклонения размеров по...
3. В контуре табличек и аппаратов указаны номера надписей по перечню надписей.
4. Глубина ящика 350 мм.

Инв.№ подл. | Подпись и дата | Взам.инв.№

Привязан

Инв.№

ТП 903-1-225.86 ЭМ3 5-2

				Стадия	Масса	Масштаб
Нач.отд.	Терехов					
Н.контр.				Лист 1	Листов	
Гл.элек.	Викманис			Ящик 1Я. Общий вид.	ЛАТГИПРОПРОМ	
Рук.гр.	Борисова					
Ст.техн.	Жукова					

Копировал Жуч. Формат А3

21535-12

Типовой проект 903-1-225.86 Альбом 23

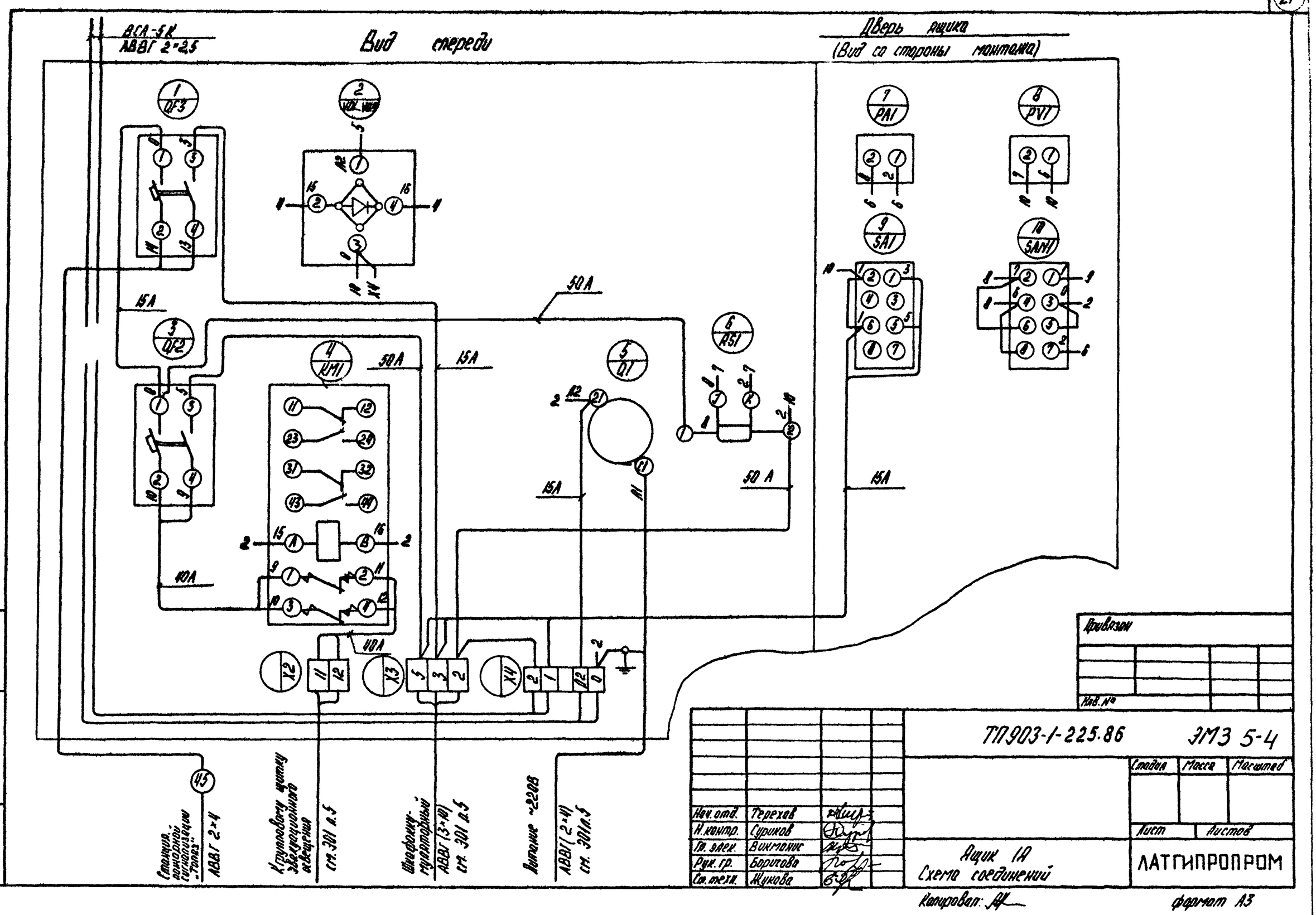

Нач. отд.	Терехов		
Н. контр.	Суриков		
Гл. элек.	Викманис		
Рук. гр.	Боритова		
Ст. техн.	Жукова		

ТП903-1-225.86 ЭМ3 5-4

Ящик 1А
Схема соединений

Стадия	Масса	Масштаб
Лист	Листов	

ЛАТГИПРОПРОМ

Привязан

Инв. №

Взам. инв. № | Подпись и дата | Инв. № подл.

Копировал:

Формат А3

21535-12

ЦЕНТРАЛЬНЫЙ ИНСТИТУТ
ТИПОВОГО ПРОЕКТИРОВАНИЯ ГОССТРОЯ СССР
МИНСКИЙ ФИЛИАЛ

220600, г.Минск, ул.К.Маркса, 32
Сдано в печать 09.06. 1988 г.
Заказ № 111 Тираж 90 экз.
Инв.№ 21535/12