ТИПОВОЙ ПРОЕКТ 903-1-224.86

КОТЕЛЬНАЯ С ТРЕМЯ КОТЛАМИ КВ-ТС(В)-10 И ТРЕМЯ КОТЛАМИ КЕ-10-14С.

ОТКРЫТАЯ СИСТЕМА ТЕПЛОСНАБЖЕНИЯ.

ТОПЛИВО-КАМЕННЫЕ И БУРЫЕ УГЛИ.

АЛЬБОМ 5.4

КОТЕЛЬНАЯ. СТРОИТЕЛЬНЫЕ ИЗДЕЛИЯ.

21534-26
4-90

				Привязан	
Инв.№					

ТИПОВОЙ ПРОЕКТ 903-1-224.86

КОТЕЛЬНАЯ С ТРЕМЯ КОТЛАМИ КВ-ТС(В)-10 И ТРЕМЯ КОТЛАМИ КЕ-10-14С

ОТКРЫТАЯ СИСТЕМА ТЕПЛОСНАБЖЕНИЯ. ТОПЛИВО-КАМЕННЫЕ И БУРЫЕ УГЛИ.

АЛЬБОМ 5.4.

Разработан проектным институтом

„ЛАТГИПРОПРОМ"

Главный инженер института (В. Овчаров)

Главный инженер проекта (Я. Нидбальский)

Утвержден Госстроем СССР

Протокол № А4-29 от 20 мая 1986 г.

				Привязан
Инв. №				

Содержание альбома (начало)

Обозначение	Наименование	Стр.
КЖ.И.ТУ	Технические условия	6
КЖ.И.03.900	Колонна К7-1-1	
КЖ.И.03.100.1	Колонна (К54-5а, К54-5б)	7
КЖ.И.03.100.2	Колонна (К54-5в, К54-5г, К54-5д)	8
КЖ.И.03.200.1	Колонна К108-15а	9
КЖ.И.03.200.2	Колонна К108-15б	10
КЖ.И.03.200.3	Колонна К108-15в	11
КЖ.И.03.200.4	Колонна К108-15г	12
КЖ.И.03.200.5	Колонна К108-15д	13
КЖ.И.03.200.6	Колонна К108-15е	14
КЖ.И.03.200.7	Колонна К108-15ж	15
КЖ.И.03.200.8	Колонна К108-15и	16
КЖ.И.03.200.9	Колонна К108-15к	17
КЖ.И.03.200.10	Колонна К108-15л	18
КЖ.И.03.200.11	Колонна К108-15м	19
КЖ.И.03.200.12	Колонна К108-15н	20
КЖ.И.03.200.13	Колонна К108-15п	21
КЖ.И.03.200.14	Колонна К108-15у	22
КЖ.И.03.200.15	Колонна К108-15ф	23
КЖ.И.03.200.16	Колонна К108-15р	24
КЖ.И.03.200.17	Колонна К108-15с	25
КЖ.И.03.200.18	Колонна К108-15т	26
КЖ.И.03.300	Колонна 4КФ109-2-а	27
КЖ.И.03.400.1	Колонна К65а-2-2-а	28
КЖ.И.03.400.2	Колонна К65а-2-2-б	29
КЖ.И.03.400.3	Колонна К65а-2-2-в	30
КЖ.И.03.400.4	Колонна К65а-2-2-г	31
КЖ.И.03.400.5	Колонна К65а-2-2-д	32
КЖ.И.03.400.6	Колонна К65а-2-2-е	33
КЖ.И.03.400.7	Колонна (К65а-2-2-ж, К65а-3-2-в)	34
КЖ.И.03.400.8	Колонна К65а-3-2-а	35
КЖ.И.03.400.9	Колонна К65а-3-2-б	36
КЖ.И.03.400.10	Колонна К65а-2-2-и	37
КЖ.И.03.500	Колонна НК35а-1-1	38
КЖ.И.03.500.1	Колонна (НК35а-1-1-а, НК35а-1-1-е)	39
КЖ.И.03.500.2	Колонна (НК35а-1-1-б, НК35а-1-1-в)	40
КЖ.И.03.500.3	Колонна (НК35а-1-1-г, НК35а-1-1-д)	41
КЖ.И.03.500.4	Колонна (НК35а-1-1-ж, НК35а-1-1-и)	42
КЖ.И.03.500.5	Колонна (НК35а-1-1-к, НК35а-1-1-л)	43
КЖ.И.03.500.6	Колонна (НК35а-1-1-м, НК35а-1-1-н)	44
КЖ.И.03.510	Каркас пространственный	45
КЖ.И.03.511	Каркас плоский	46
КЖ.И.03.611	Каркас плоский	
КЖ.И.03.512	Изделие закладное МН-1	47
КЖ.И.03.600	Колонна НК79-1-1	48
КЖ.И.03.600.1	Колонна (НК79-1-1-б, НК79-1-1-г)	49
КЖ.И.03.600.2	Колонна (НК79-1-1-в, НК79-1-1-е)	50
КЖ.И.03.600.3	Колонна (НК79-1-1-а, НК79-1-1-д)	51

Содержание альбома (продолжение)

Обозначение	Наименование	Стр.
КЖ.И.03.610	Каркас пространственный	52
КЖ.И.03.700	Колонна (К1а-1-2-а; К1а-1-2-б; К1а-1-2-в)	53
КЖ.И.03.800.1	Колонна (НК78-1-1-а; НК78-1-1-б; НК78-1-1-в)	54
КЖ.И.03.800.2	Колонна (НК78-1-1-г; НК78-1-1-д; НК78-1-1-е)	55
КЖ.И.03.800	Колонна НК78-1-1	56
КЖ.И.03.811	Каркас плоский	
КЖ.И.03.810	Каркас пространственный	57
КЖ.И.04.1	Балка (1БСП12-3АтV-А; 1БСП12-6АтV-А)	58
КЖ.И.04.2.1	Балка (1БСТ6-4АтVТ-А; 1БСТ6-7АтVТ-А; 1БСТ6-6АтVТ-А)	59
КЖ.И.04.2.2	Балка (1БСТ6-4АтVТ-Б; 1БСТ6-4АтVТ-В; 1БСТ6-6АтVТ-Б; 1БСТ6-7АтVТ-Б)	60
КЖ.И.04.3	Балка (1БСТ6-1АтVТ-А; 1БСТ6-1АтVТ-Б; 1БСТ6-1АтVТ-В)	61
КЖ.И.05.1	Плита $\frac{ПАV}{1,5\times6}$-4-А	62
КЖ.И.06.1	Ригель (Б39-1-А; Б39-1-Б)	63
КЖ.И.06.2	Ригель (УБ1-1-А; УБ1-2-А; УБ1-2-Б; УБ1-2-В)	64
КЖ.И.07.1	Плита 1П3-2АIVТ-А	65
КЖ.И.07.2	Плита 1П1-1АтVТ-Б	66
КЖ.И.07.3	Плита (1П1-2АIVТ-А; 1П1-2АIVТ-Б)	67
КЖ.И.07.4	Плита 1П1-1АтVТ-А	68
КЖ.И.08.1	Стеновая панель (ПС62.5.12.2,0-2л-1.34-1; ПС62,5.18.2.0-3л-1-51-1; ПС65.18.2.0-2л-1.31-1; ПС65.12.2,0-2л-1.31-1; ПС65.12.2,0-2л-1.33-1; ПС65.9.2,0-2л-1.31-1; ПС65.18.2,0-2л-1.33-2)	69
КЖ.И.08.2	Стеновая панель (ПС60.12.2,0-2л-41-1; ПС62,5.12.2,0-2л-1.41-1; ПС62.5.12.2.0-2л-2.41-1; ПС30.12.2.0-6л-53-1; ПС60,12.2,0-2л-47-1; ПС62.5.12.2.0-2л-1-47-1)	70
КЖ.И.08.3	Стеновая панель (ПС60.12.2,0-2л-34-1; ПС62.5.12.2,0-2л-1-34-1; ПС60.12.2,0-2л-32-1; ПС62.5.12.2,0-2л-1-32-1)	71
КЖ.И.08.4	Стеновая панель (ПС60.12.2,0-2л-31-1; ПС60.12.2,0-2л-31-2; ПС62.5.12.2,0-2л-1.31-1; ПС62,5.12.2,0-2л-2.31-1)	72
КЖ.И.2.3	Каркас плоский КР-13	73
КЖ.И.1.1	Изделие закладное (МН1; МН2)	
КЖ.И.1.2	Изделие закладное МН3	74
КЖ.И.1.3	Изделие закладное (МН4, МН5, МН6)	
КЖ.И.1.4	Изделие закладное МН7	75
КЖ.И.1.5	Изделие закладное МН8	
КЖ.И.1.6	Изделие закладное МН9	76
КЖ.И.1.7	Изделие закладное МН10	
КЖ.И.1.8	Изделие закладное МН11	77
КЖ.И.1.9	Изделие закладное МН12	

Содержание альбома (продолжение)

Обозначение	Наименование	Стр.
КЖ.И.1.10	Изделие закладное МН13	78
КЖ.И.1.11	Изделие закладное МН14	
КЖ.И.1.12	Изделие закладное МН15	79
КЖ.И.1.13	Изделие закладное ЖР1	
КЖ.И.2.1	Каркас (КР1, КР2, КР3, КР4, КР10, КР11)	80
КЖ.И.2.2	Каркас (КР5, КР6, КР7, КР8, КР9, КР12)	81
КЖ.И.2.4	Каркас (КР14, КР15, КР16, КР17, КР18)	82
КЖ.И.2.5	Каркас (КР19, КР20, КР21)	83
КЖ.И.2.6	Каркас плоский КР22	84
КЖ.И.2.7	Сетка арматурная С3	
КЖ.И.2.8	Сетка арматурная С1	85
КЖ.И.2.9	Сетка арматурная С2	
КЖ.И.4.1	Насадка фахверка НФ1	86
КЖ.И.4.2	Соединительный элемент МС1	
КЖ.И.4.3	Соединительный элемент МС2	87
КЖ.И.4.4	Соединительный элемент МС3	
КЖ.И.1.14	Изделие закладное МН16	88
КЖ.И.4.5	Соединительное изделие (МС4; МС5)	
КЖ.И.10.000 лист1	Ворота распашные ВТУ1	89
КЖ.И.10.000 лист2		
КЖ.И.10.000 лист3		90
КЖ.И.10.000 СБ лист1	Ворота распашные ВТУ1. Сборочный чертеж	
КЖ.И.10.000 СБ лист2		91
КЖ.И.10.000 СБ лист3		92
КЖ.И.10.000 СБ лист4		93
КЖ.И.10.000 СБ лист5		94

Обозначение	Наименование	Стр.
КЖ.И.10.001	Перемычка	95
КЖ.И.10.002	Стойка	
КЖ.И.10.003	Швеллер	96
КЖ.И.10.004	Швеллер	
КЖ.И.10.005	Уголок	97
КЖ.И.10.006	Уголок	
КЖ.И.10.007	Уголок	98
КЖ.И.10.008	Лист	
КЖ.И.10.009	Втулка	99
КЖ.И.10.010	Втулка	
КЖ.И.10.011	Ребро	100
КЖ.И.10.012	Полоса	
КЖ.И.10.013	Ось	101
КЖ.И.10.014	Ось	
КЖ.И.10.015	Ручка	102
КЖ.И.10.016	Ручка	
КЖ.И.10.017	Крюк	103
КЖ.И.10.018	Обшивка	
КЖ.И.10.019	Обшивка	104
КЖ.И.10.020	Обшивка	
КЖ.И.10.100	Рама полотна ворот	105
КЖ.И.10.101	Стойка	
КЖ.И.10.100 СБ	Рама полотна ворот. Сборочный чертеж	106
КЖ.И.10.102	Стойка	107
КЖ.И.10.103	Стойка	
КЖ.И.10.200	Клапан	108
КЖ.И.10.201	Деталь рамы	
КЖ.И.10.200 СБ	Клапан. Сборочный чертеж	109

Содержание альбома (окончание)

Обозначение	Наименование	Стр.
КЖ.И.10.300	Шпингалет	110
КЖ.И.10.300 СБ	Шпингалет. Сборочный чертеж	
КЖ.И.10.301	Ось	111
КЖ.И.10.302	Втулка	
КЖ.И.10.303	Кольцо	112
КЖ.И.10.304	Стяжка	
КЖ.И.11.000 лист 1	Дверь (ДВ1, ДВ2)	113
КЖ.И.11.000 лист 2		
КЖ.И.11.000 СБ лист 1	Дверь (ДВ1, ДВ2). Сборочный чертеж	114
КЖ.И.11.000 СБ лист 2		
КЖ.И.11.001	Перемычка	115
КЖ.И.11.002	Стойка	
КЖ.И.11.100	Полотно дверей	116
КЖ.И.11.100 СБ	Полотно дверей. Сборочный чертеж	
КЖ.И.11.101	Перемычка	117
КЖ.И.11.102	Стойка	
КЖ.И.11.103	Стяжка	118
КЖ.И.11.104	Полоса	
КЖ.И.11.105	Обшивка	119
КЖ.И.11.106	Обшивка	
КЖ.И.10.10	Перегородка железобетонная (ПГ60.27-1-Т-Д1-а ПГ58.30-1-Т-Д1-а ПГ58.30-1-Т-Д1-а)	120
КЖ.И.10.11	Каркас перегородок (Крп1, Крп2, Крп3)	121
КЖ.И.10.11.1	Сетка арматурная (С4, С7)	122
КЖ.И.10.11.2	Сетка арматурная (С5, С10, С11)	
КЖ.И.10.11.4	Сетка арматурная (С8, С9)	123
КЖ.И.10.11.3	Сетка арматурная С6	
КЖ.И.10.20	Перегородка гипсобетонная (ПГ60.30-Г-В1-Д1 ПГ60.27-Г-Д1-а ПГ60.30-Г-Д1-а)	124
КЖ.И.10.20 СБ лист 1	Перегородка гипсобетонная (ПГ60.30-Г-В1-Д1 ПГ60.27-Г-Д1-а ПГ60.30-Г-Д1-а) Сборочный чертеж	125
КЖ.И.10.20 СБ лист 2		126
КЖ.И.4.5	Столик РК 2-1	127
КЖ.И.4.6	Столик РК 2-2	

Типовой проект 903-1-224.85 Альбом 5.4

Технические условия

1. Арматурные, закладные соединительные изделия изготовить в соответствии с ГОСТ 19 292-73 „Соединения сварные элементов закладных деталей сборных железобетонных конструкции. Контактная и ванная сварка. Основные типы и конструктивные элементы", СН 393-78 „Инструкции по сварке соединений арматуры и закладных деталей железобетонных конструкций."
2. Объединение плоских каркасов в пространственный каркас выполнять при помощи электросварочных клещей.
3. Приварку анкеров к пластинам „В тавр" выполнить на сварочных автоматах под слоем флюса.
4. Сварку пластин и проката между собой выполнить дуговой ручной электросваркой электродами типа Э42 по ГОСТ 9467-75.
5. Арматурные закладные изделия должны отвечать требованиям ГОСТ 10922-75*. „Арматурные изделия и закладные детали сварные для железобетонных конструкций. Технические требования и методы испытаний.
6. Окраска поверхностей закладных деталей:
   А- мет. Ц 160 ГОСТ 9.073-77.
   Б- грунт ГФ020 ТУ6-101642-77 эмаль ПФ 115 серая ГОСТ 6465-76*, VII. 4/1. ГОСТ 9.032-74, толщ. 55 мкм.
7. Условия привязки:
   - на листах сборных железобетонных элементов марки изделий по несущей способности даны для основного варианта расчетной t° наружного воздуха -30°С
   - скоростного напора ветра для I района по СНиП II-6-74
   - веса снегового покрова - для III района

При привязке проекта марка изделий по несущей способности корректируется согласно спецификациям на маркировочных схемах.

ГИП	Нидбальская		
Нач.отд.	Новожилова		
Н.контр.	Андриевская		
Гл.констр.	Андриевская		
Рук.гр.	Бобрук		
Техник	Островская		

ТП 903-1-224.86 КЖ.И. ТУ

Технические условия

Стадия	Масса	Масштаб
Р		

Лист | Листов 1

ЛАТГИПРОПРОМ

Копировал Кіф. формат А4

Типовой проект 903-1-224.85 Альбом 5.4

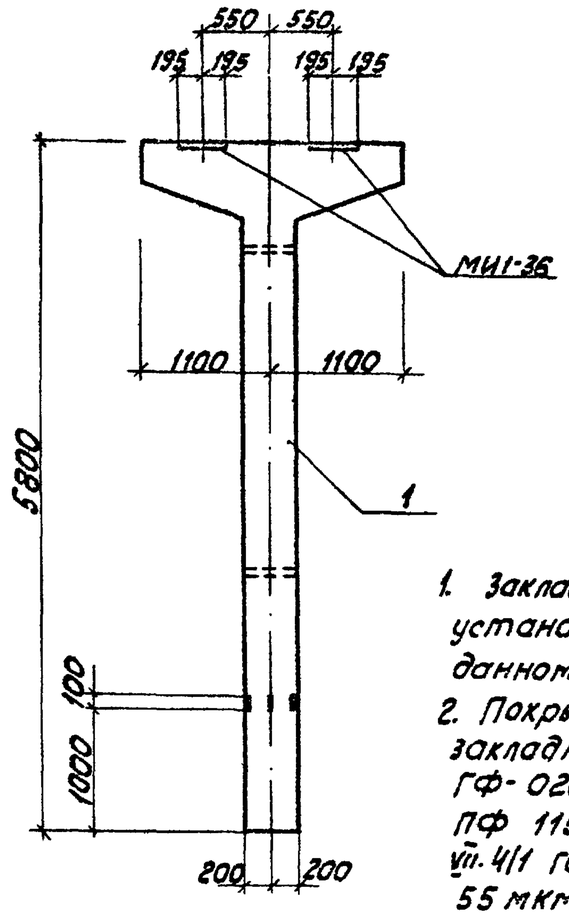

1. Закладные изделия МИ1-36 установить с привязкой по данному чертежу.
2. Покрытие поверхностей закладных изделий грунт ГФ-020 ТУ6-10-1642-77; эмаль ПФ 115 серая ГОСТ 6465-76* VII. 4/1 ГОСТ 9.032-74 толщиной 55 мкм.

Формат	Зона	Поз.	Обозначение	Наименование	Кол.	Примечание
				Сборочные единицы		
		1	3.015-2/77 Вып. II-2	К7-1-1	—	

ГИП	Нидбальская		
Нач.отд.	Новожилова		
Гл.констр.	Андриевская		
Н.контр.	Андриевская		
Рук.гр.	Бобрук		
Ст.инж.	Артамонова		
Ст.тех.	Белякова		

ТП 903-1-224.86 КЖ.И. 03.900

Колонна К7-1-1

Стадия	Масса	Масштаб
Р		

Лист | Листов 1

ЛАТГИПРОПРОМ

Копировал Кіф. формат А4

Альбом 5.4

Типовой проект 903-1-224.86

Рис.1

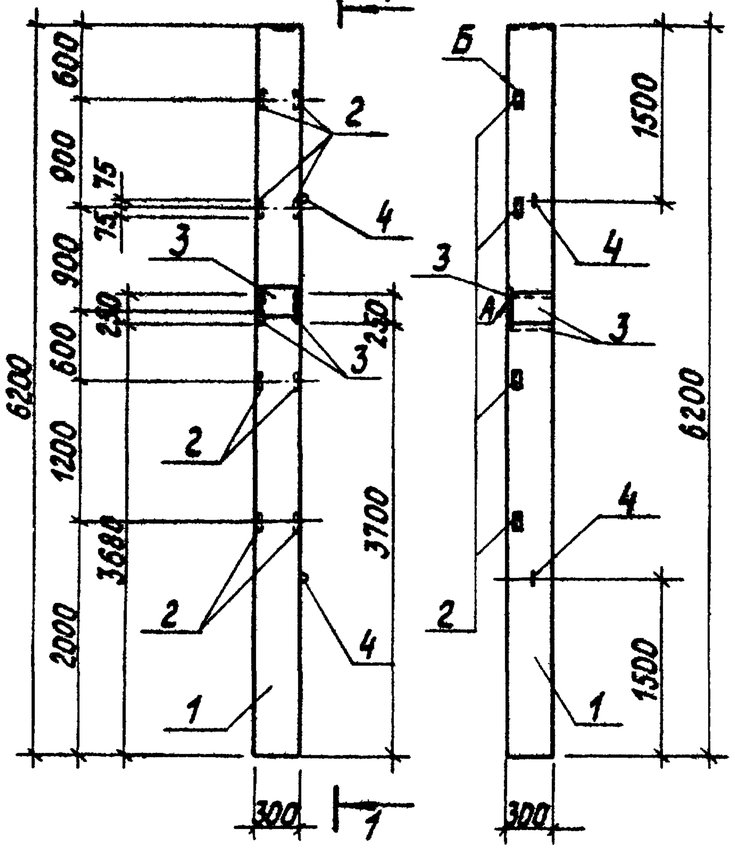

Рис.2

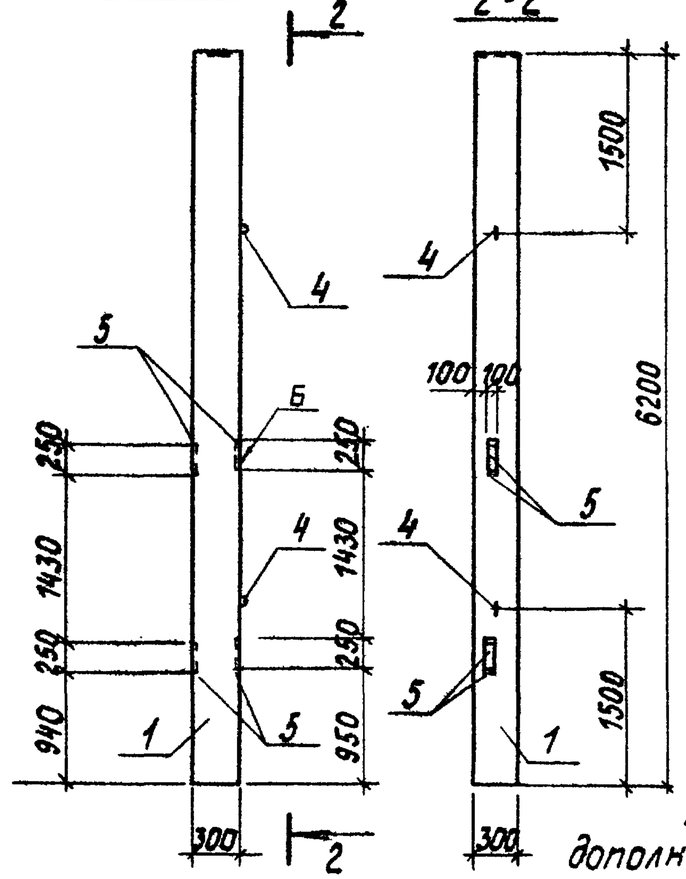

Обозначение	Марка	Рис.	Масса
ТП903-1-224.86КЖ.И.03.100.1	К54-5а	1	1,4т
-01	К54-5б	2	1,4т

Ведомость расхода стали на дополнительные закладные изделия, в кг

Марка элемента	Изделия закладные													Всего
	Арматура класса								Прокат марки					
	AI			AIII					Вст3кп2					
	ГОСТ 5781-82*								ГОСТ 19903-74*			ГОСТ 8509-72*		
	ф6	ф10	Итого	ф8	ф12	ф14	ф22	Итого	δ=6	δ=10	Итого	L63х5	Итого	
К54-5а	0,6	0,9	1,5		1,3	6,0	4,2	11,5		17,1	17,1	7,2	7,2	37,3
К54-5б		0,9	0,9	1,6				1,6	4,8		4,8			7,30

Формат	Зона	Поз.	Обозначение	Наименование	ТП903-1-КЖ.И.03.100.1 -	01	Примечание
				Документация			
				Железобетонные колонны прямоугольного сечения для одноэтажных производственных зданий без мостовых кранов высотой до 9,6 м			
А3			1.423-3 В.0-1				
А3			ТП903-1-224.86 КЖ.И.ТУ	Технические условия			
				Сборочные единицы			
А3		1	1.423-3 В.1; 2	Колонна К54-5	1	1	
				Изделия			
А3		2	1.423-3 В.2 лист 141	М1-13	5		1,7кг
А3		3	1.423-3 В.2 лист 135	НМ1-2	3		9,3кг
А3		4	1.423-3 В.2 лист 142	М10-150	2	2	0,43кг
А4		5	1.400-15 В.1.120-25	МН109-2		4	1,6 кг

ГИП	Жибальский	
Нач.отд	Новожилова	
Н.контр	Андриевская	
Гл.констр	Андриевская	
Рук.гр.	Бобрук	
Ст.инж.	Яковчук	
Техник	Островская	

ТП 903-1-224.86 КЖ. И. 03. 100. 1

Колонна (К54-5а) (К54-5б)

Стадия	Масса	Масштаб
Р	1,4т	1:50
Лист	Листов 1	

ЛАТГИПРОПРОМ

Копировал

Формат А3

Инв.№ подл. | Подпись и дата | Взам.инв.№

Типовой проект 903-1-224.86 альбом 3.4

Рис.1

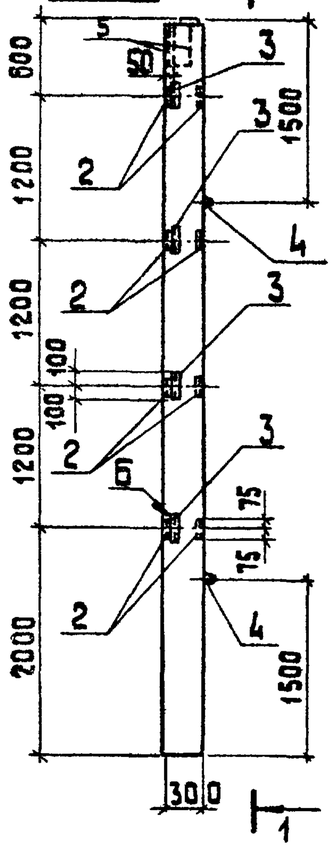

1 – 1

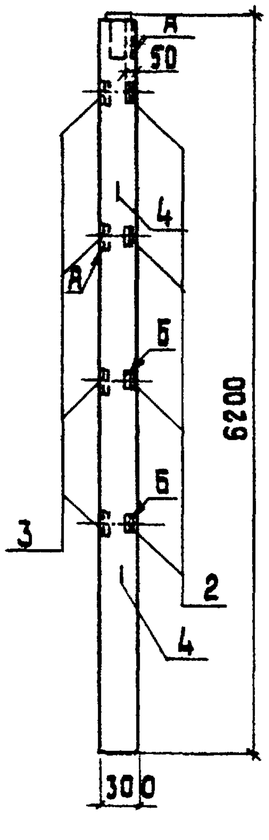

Рис.2

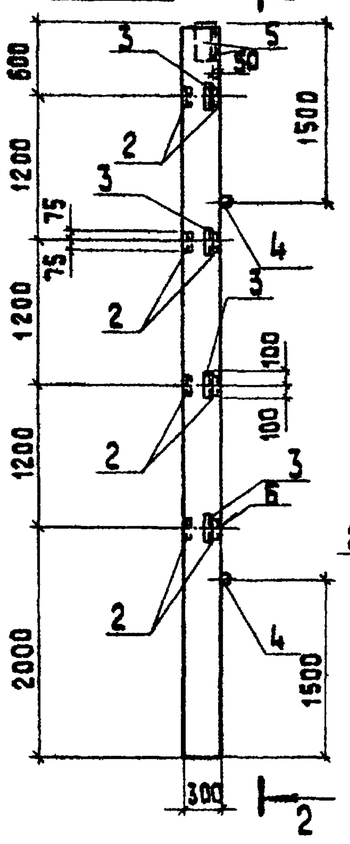

2 – 2

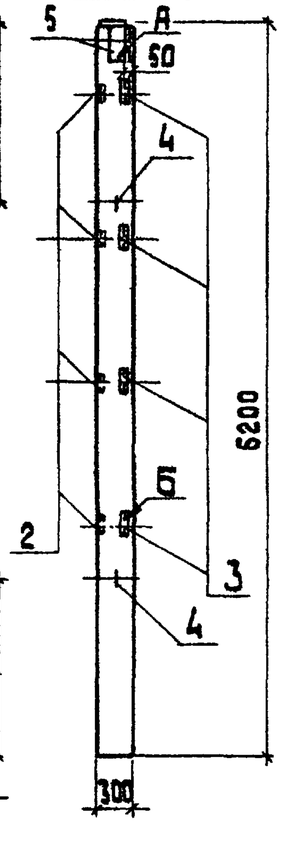

Рис.3

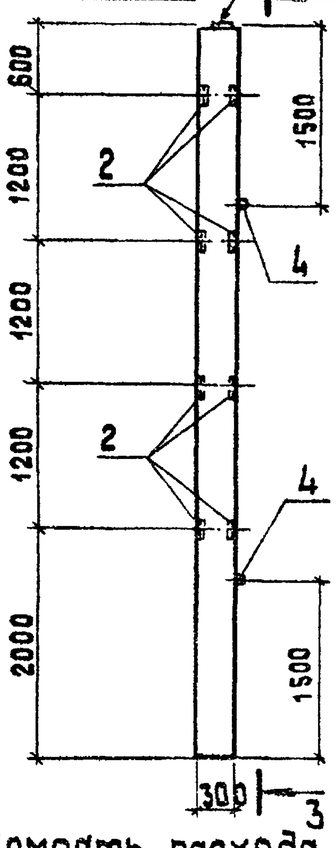

3 – 3

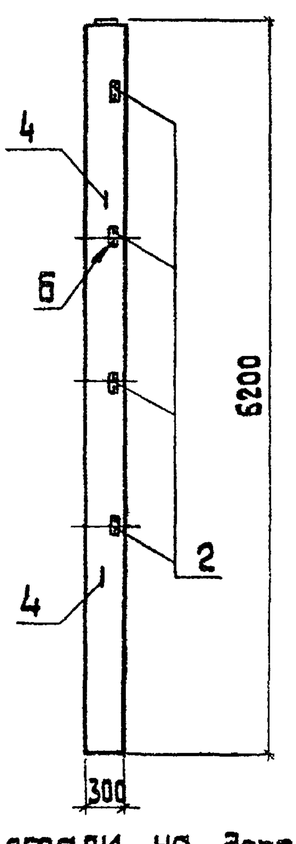

Обозначение	Марка	Рис.	Масса
ТП 903-1- КЖ.И.03.100.2	К 54-5 в	2	1,4 т
-01	К 54-5 г	3	1,4 т
-02	К 54-5 а	1	1,4 т

1. поз. 3 приварить к продольной арматуре колонн, анкера отогнуть по месту.

Ведомость расхода стали на дополнительные закладные изделия, в кг

Марка элемента	Изделия закладные											Всего
	Арматура класса					Прокат марки						
	A III			A I		Вст3кп2						
	ГОСТ 5781-82*					ГОСТ 19903-74*			ГОСТ 8509-72*			
	ф8	ф12	Итого	ф10	Итого	δ=8		Итого	L63×5	L63×6	Итого	
К 54-5 а	2,0	3,8	5,8	0,86	0,86	5,6		5,6	5,8	4,4	10,2	22,46
К 54-5 г	2,0	1,0	3,0	0,86	0,86				5,8	4,4	10,2	14,06
К 54-5 в		3,8	3,8	0,86	0,86	5,6		5,6		5,8	5,8	16,06

Формат	Зона	Поз.	Обозначение	Наименование	Кол-во на испол. 903-1- КЖ.И.03.100.2 —	01	02	Примечание
				Документация				
			1.423-3 Вып. 0-1	Железобетонные колонны прямоугольного сечения для одноэтажных производственных зданий без мостовых кранов высотой до 9,6 м				
			ТП 903-1-224.86 КЖ.И.ТУ	Технические условия				
				Сборочные единицы				
А3		1	1.423-3 В.1; 2	Колонна К 54-5	1	1	1	
А3		2	1.423-3 В.2. л. 141	Изделия закладные М1-13	4	4	4	1,7 кг
А4		3	3.400-6/76 л. 115	МИ4-27	4	4	—	1,6 кг
А3		4	1.423-3 В.2. л. 142	М10-150	2	2	2	0,43 кг
А4		5	1.400-15 В.1.150-14	МН 135-3	2		2	4,2 кг

ГИП	Нибальский	
Нач. отд.	Новожилова	
Н. контр.	Андриевская	
Гл. констр.	Андриевская	
Рук. гр.	Бобрук	
Ст. инж.	Яковчик	
Техник	Островская	

ТП 903-1-224.86 КЖ.И.03.100.2

Колонна (К 54-5 в, К 54-5 г, К 54-5 а)

Стадия	Масса	Масштаб
Р	1,4 т	

Лист Листов 1

ЛАТГИПРОПРОМ

Копировал 38 Формат А3

Инв. № подл. | Подп. и дата | Взам. инв. №

Альбом 5.4

Типовой проект 903-1-224.86

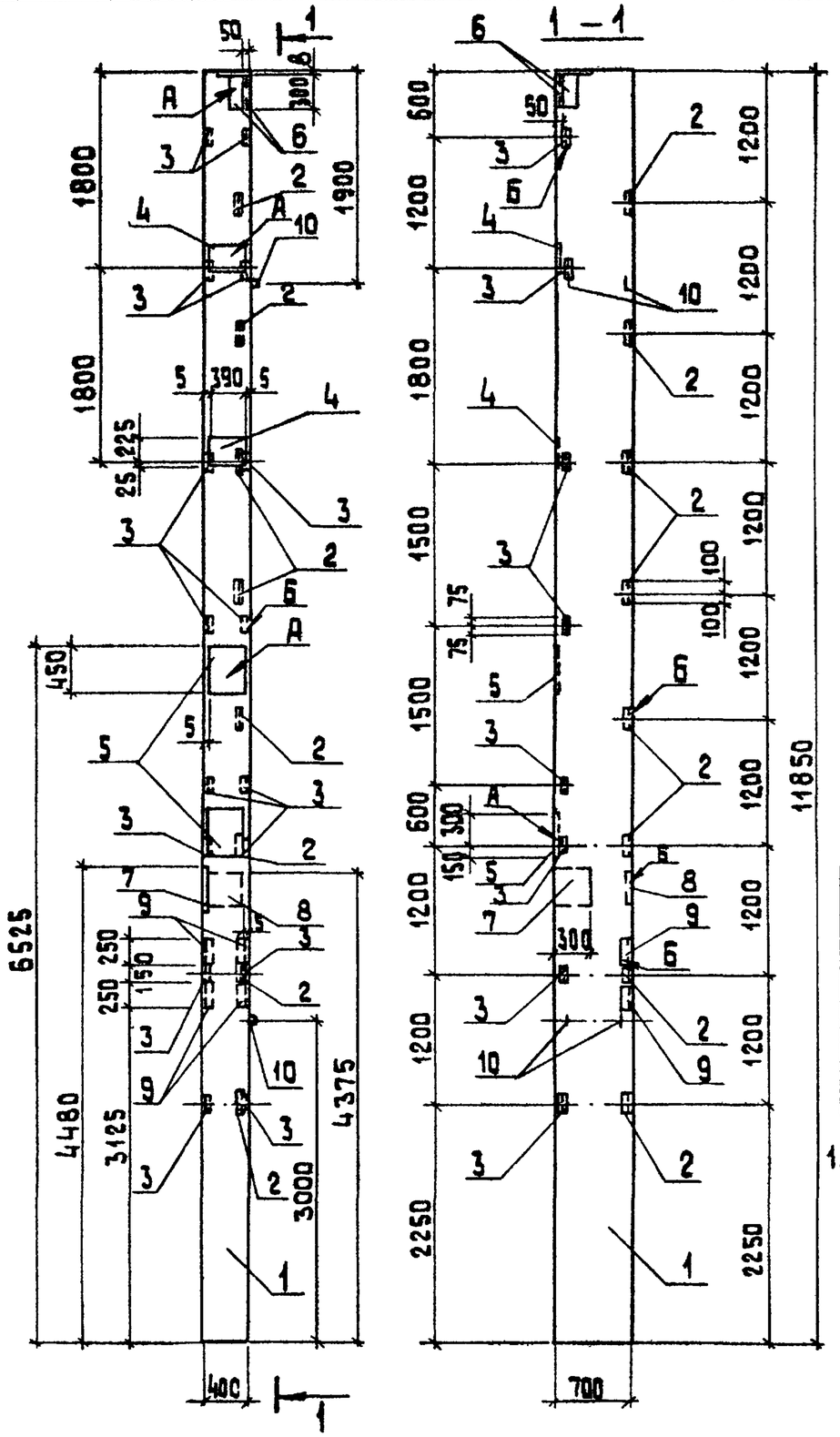
1 — 1
1
1800
1900
1800
1800
1500
1500
600
1200
1200
1200

Альбом 5.4

Типовой проект 903-1-224.86

Инв.№ подл. | Подпись и дата | Взам.инв.№

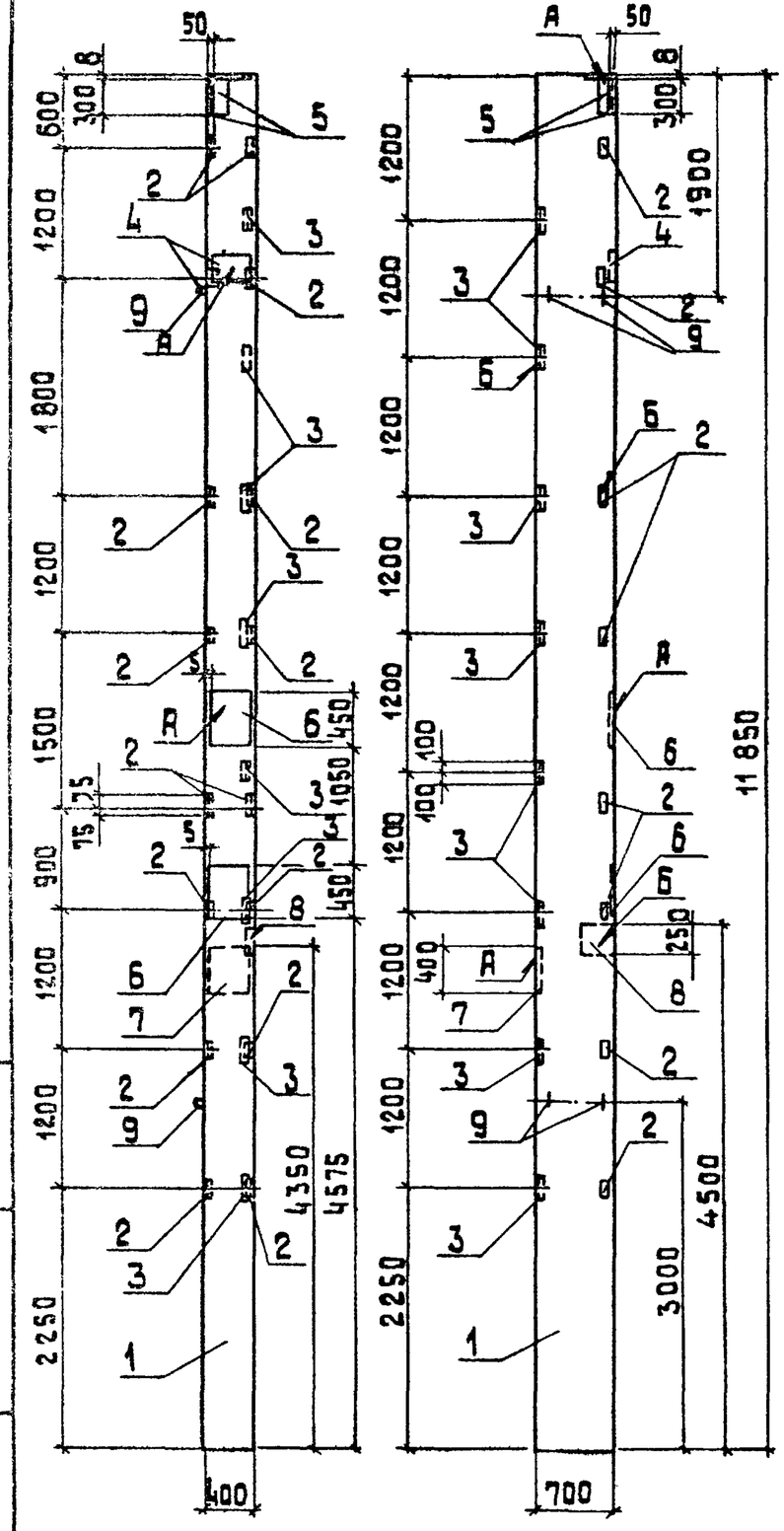
50
300
600
1200
1800
1200
1500
900
1200
1200
2250
1200
1200
1200
1200
1200
1200
2250
1200
1200
1200
1200
1200
1200

Альбом 5.4

Типовой проект 903-1-224.86

Инв.№подл. | Подп. и дата | Взам.инв.№

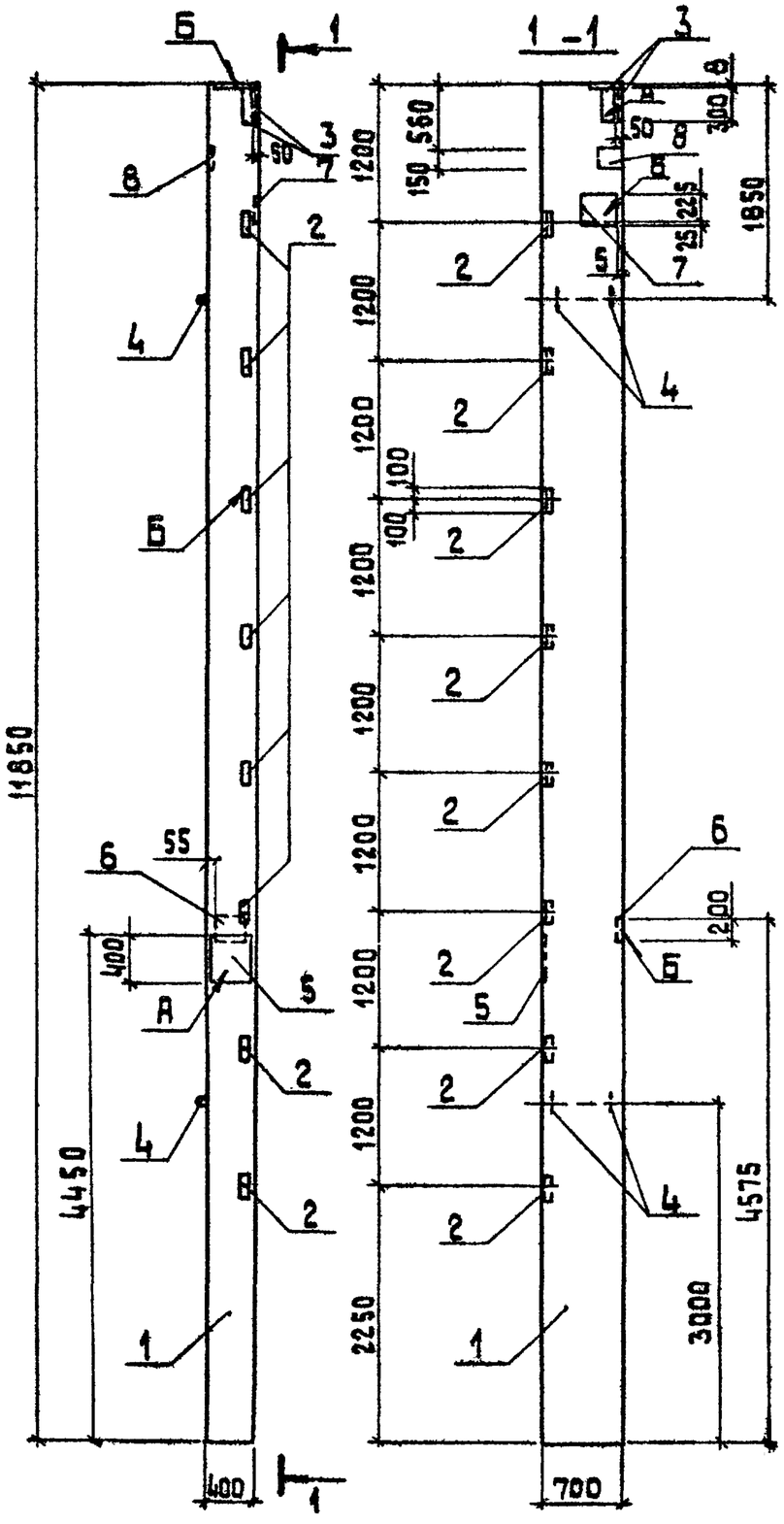

Формат	Зона	Поз.	Обозначение	Наименование	Кол.	Примечание
				Документация		
				Железобетонные колонны прямоугольного сечения для одноэтажных производственных зданий без мостовых кранов высотой 10,8; 12,0; 13,2; 14,4 м		
А3			1.423-5 В.0-1			
А3			ТП 903-1-224.86 КЖ.И.ТУ	Технические условия		
				Сборочные единицы		
А3		1	1.423-5 В.1; 2	Колонна К 108-15	1	
				Изделия закладные		
А4		2	3.400-6/76 лист 115	МИ4-27	8	1,6 кг
А4		3	1.400-15 В.1.150-16	МН 135-5	2	6,0 кг
А4		4	1.423-5 В.2 лист 41	НМ11	4	4,2 кг
А4		5	1.438.1-3.1.080	МД1	1	42,8 кг
А4		6	1.423-5 В.2 лист 40	НМ4	1	6,3 кг
А4		7	1.423-5 В.2 лист 40	НМ8	1	8,8 кг
А4		8	1.400-15 В.1.120-36	МН 111-1	1	1,6 кг

Ведомость расхода стали на дополнительные закладные изделия, в кг

Марка элемента	Изделия закладные															Всего
	Арматура класса								Прокат марки							
	AI				AIII				Вст3кп2							
	ГОСТ 5781-82*								ГОСТ 8509-72	ГОСТ 19903-74*					ГОСТ 5915-70	
	Ф6	Ф10	Ф20	Итого	Ф8	Ф12	Ф25	Итого	L63×6	Б-6	Б-8	Б-10	Б-20	Итого	Гайка М24	
К 108-15 в	0,4	0,2	16,8	17,4	4,5	8,8	8,1	21,4	8,8	1,1	15,5	2,4	33,9	52,9	0,6	101,1

ТП 903-1-224.86		КЖ.И.03.200.3	
Колонна К 108-15 в		Стадия	Масса	Масштаб
		Р	8,3т	1:50
		Лист	Листов 1
		ЛАТГИПРОПРОМ	
ГИП	Нибальский		
Нач.отд.	Новожилова		
Н.контр.	Андриевская		
Гл.констр.	Андриевская		
Рук.гр.	Бобрук		
Ст.инж.	Яковчик		
Техник	Островская		

Копировал 38 Формат А3

Альбом 4.4

Типовой проект 903-1-224.86

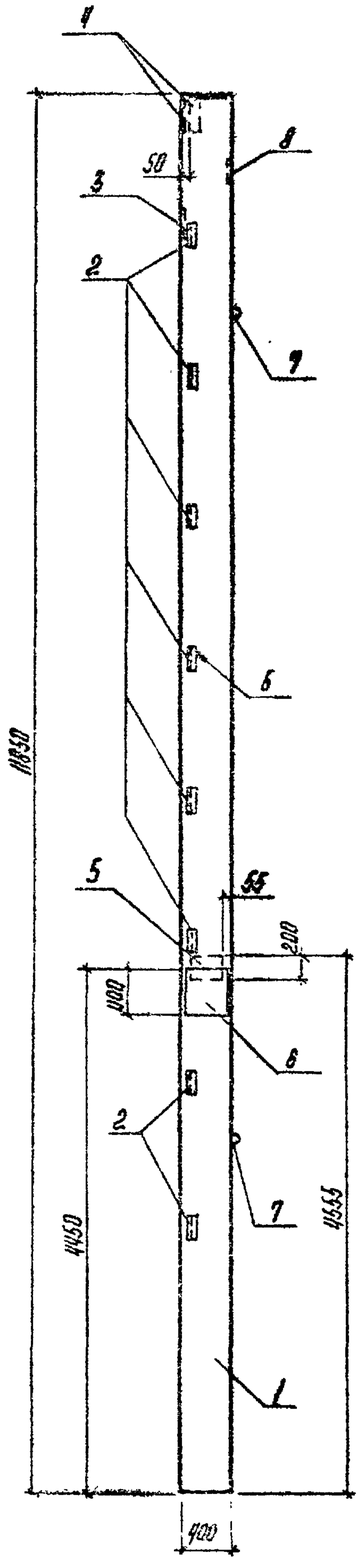

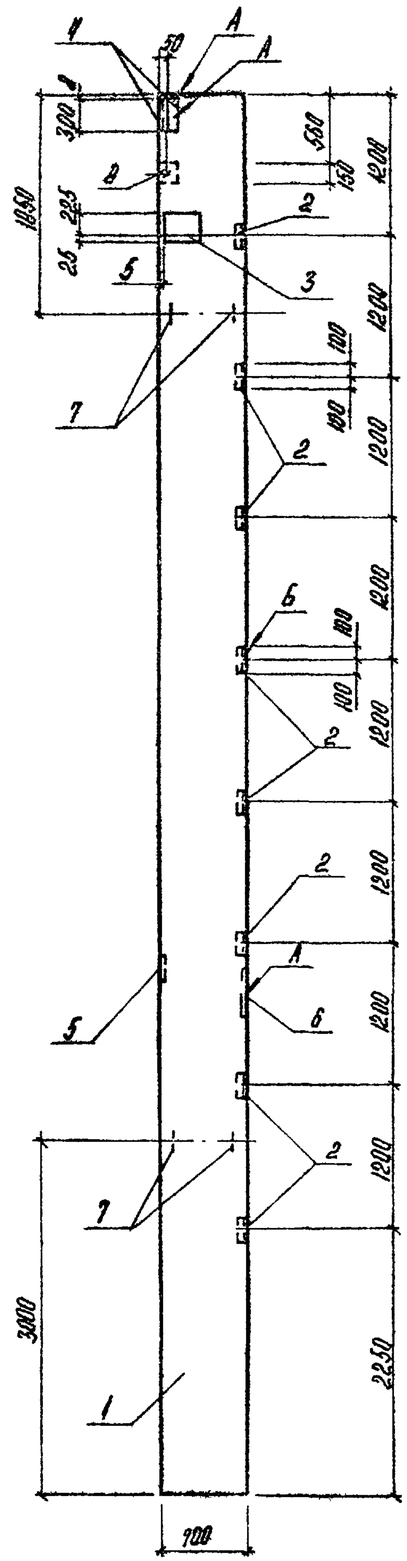

Формат	Зона	Поз.	Обозначение	Наименование	Кол.	Приме-чание
				Документация		
				Железобетонные колонны прямоугольного сечения для одноэтажных производственных зданий без мостовых кранов высотой 10,8; 12,0; 13,2; 14,4 м		
А3			1.423-5 В.0 ТПР03-1-224.86 КЖ.Н.ТУ	Технические условия		
				Сборочные единицы		
А3		1	1423-5 В.1;2	Колонна К 108-15	1	
				Изделия закладные		
А4		2	3.400-6/76 лист 115	МН4-27	8	1,6 кг
А4		3	1.423-5 В.2 лист 40	НМ8	1	9,3 кг
А4		4	1.400-15 В.1.150-16	МН 135-6	2	6,0 кг
А4		5	1.423-5 В.2 лист 40	НМ4	1	6,3 кг
А4		6	1.439.1-3.1.000	МД-1	1	42,3 кг
А4		7	1.423-5 В.2 лист 41	УМ11	4	4,2 кг
А4		8	1.400-15 В.1. 120-36	МН111-1	1	1,6 кг

Ведомость расхода стали на дополнительные закладные изделия, в кг

Марка элемента	Изделия закладные															Всего
	Арматура класса								Прокат марки							
	AI				AIII				Вст3 кп2							
	ГОСТ 5781-82*								ГОСТ 19903-74*					ГОСТ 5915-70*		
	ф6	ф10	ф20	Итого	ф8	ф12	ф25	Итого	Б3-5	Б-6	Б-8	Б-10	Б-20	Итого	Гайка М24	
К 108-15²	0,4	0,2	16,8	17,4	4,5	8,8	8,1	21,4	4,8	1,7	15,5	2,4	33,9	52,9	0,6	101,1

ГИП	Нидбальский		
Нач.отд.	Назимова		
Н.контр.	Андриевская		
Гл.конст.	Андриевская		
Рук.гр.	Бобрик		
Ст.инж.	Аковчик		
Техник.	Островская		

ТПР03-1-224.86 КЖ.Н 03.200.4

Колонна К 108-15²

Стадия	Масса	Масштаб
Р	8,3т	1:50
Лист	Листов 7	

ЛАТГИПРОПРОМ

Копировал

Формат А3

21534-26

Альбом 5.4

Типовой проект 903-1-224.86

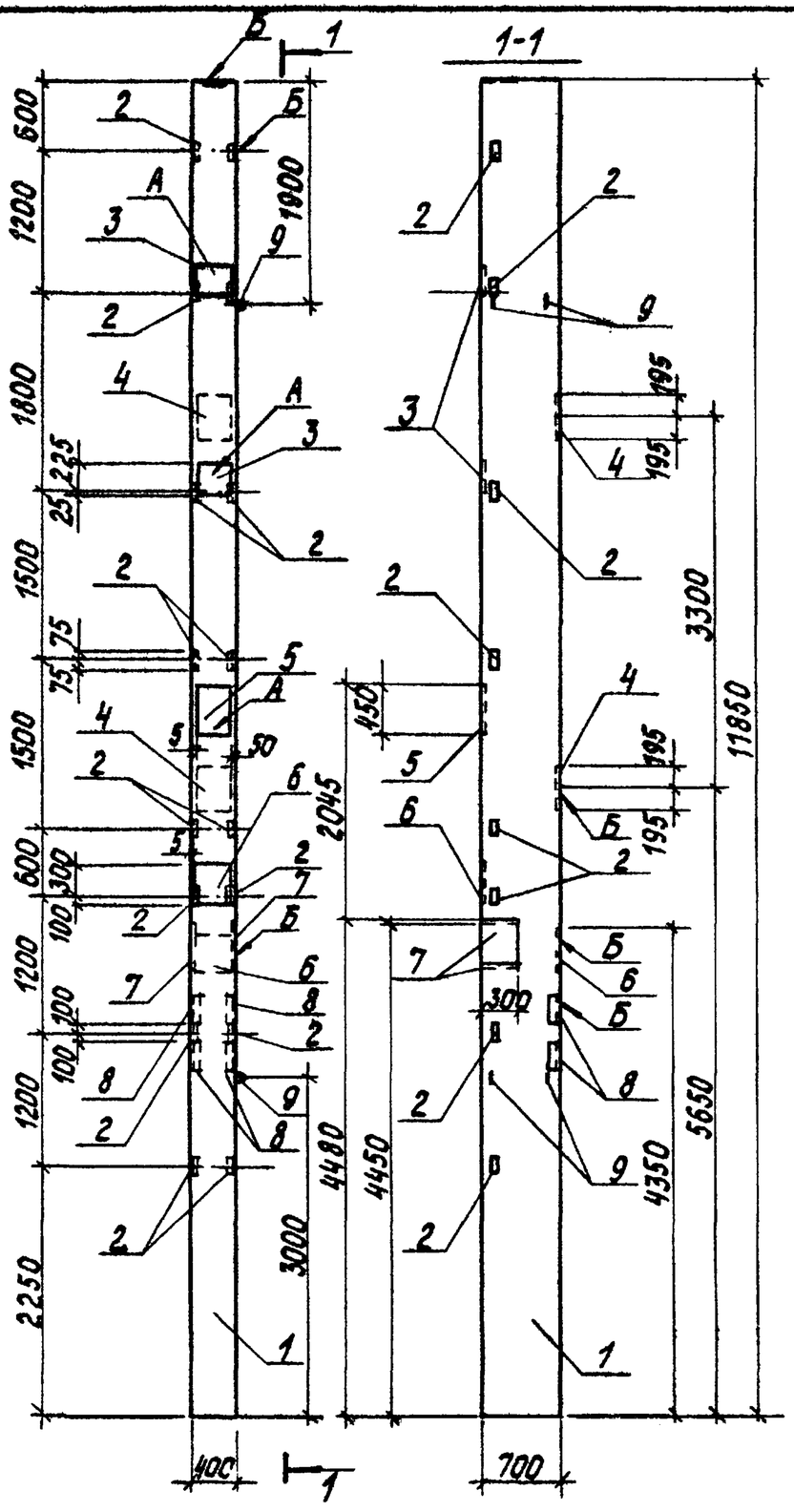

Формат	Зона	Поз.	Обозначение	Наименование	Кол.	Примечание
				Документация		
				Железобетонные колонны прямоугольного сечения		
				Для одноэтажных производственных зданий без		
А3			1.423-5 В.0	мостовых кранов высотой 10,8; 12,0; 13,2 и 14,4 м		
А3			ТП 903-1-224.86-КЖ.И.ТУ	Технические условия		
				Сборочные единицы		
А3		1	1.423-5 В.1,2	Колонна К 108-15	1	
				Изделия закладные		
А4		2	1.423-5 В.2 лист 38	М1-14	8	1,9 кг
А4		3	1.423-5 В.2 лист 40	НМ5	2	7,2 кг
А4		4	1.400-6/76 В.1 лист 39	М1-2-1	2	11,5 кг
А4		5	1.438.1-3.1.080-03	МД4	1	50,5 кг
А4		6	1.438.1-3.1.080-01	МД2	2	47,4 кг
А4		7	1.423-5 В.2 лист 40	НМ9	2	10,0 кг
А4		8	3.400-6/76 В.1 лист 118	МИ4-30	4	2,7 кг
А4		9	1.423-5 В.2 лист 41	НМ11	4	4,2 кг

Ведомость расхода стали на дополнительные закладные изделия, в кг

Марка элемента	Изделия закладные																Всего
	Арматура класса									Прокат марки							
	А I				А III					В Ст3 кп2							
	ГОСТ 5781-82*									ГОСТ 19903-74*				ГОСТ 8509-72*			ГОСТ 5915-70*
	ф6	ф10	ф20	Итого	ф8	ф12	ф14	ф25	Итого	δ=8	δ=10	δ=20	Итого	L63×5	L75×8	Итого	Гайка М24	
К 108-15д	0,8	0,6	16,8	18,2	2,0	12,8	4,6	38,1	57,5	27,2	18,4	107,9	153,5	12,0	8,8	20,8	1,8	251,8

ГИП	Жибальский		
Нач. отд.	Жовжилова		
Н. контр.	Андриевская		
Гл. констр.	Андриевская		
Рук. гр.	Бобрик		
Ст. инж.	Яковчик		
Техник	Островская		

ТП 903-1-224.86 КЖ.И.03.200.5

Колонна К 108-15д

Стадия	Масса	Масштаб
Р	8,3т	1:50
Лист	Листов 1	

ЛАТГИПРОПРОМ

Инв. № подл. | Подпись и дата | Взам. инв. №

Копировал 6

Формат А3

21534-26

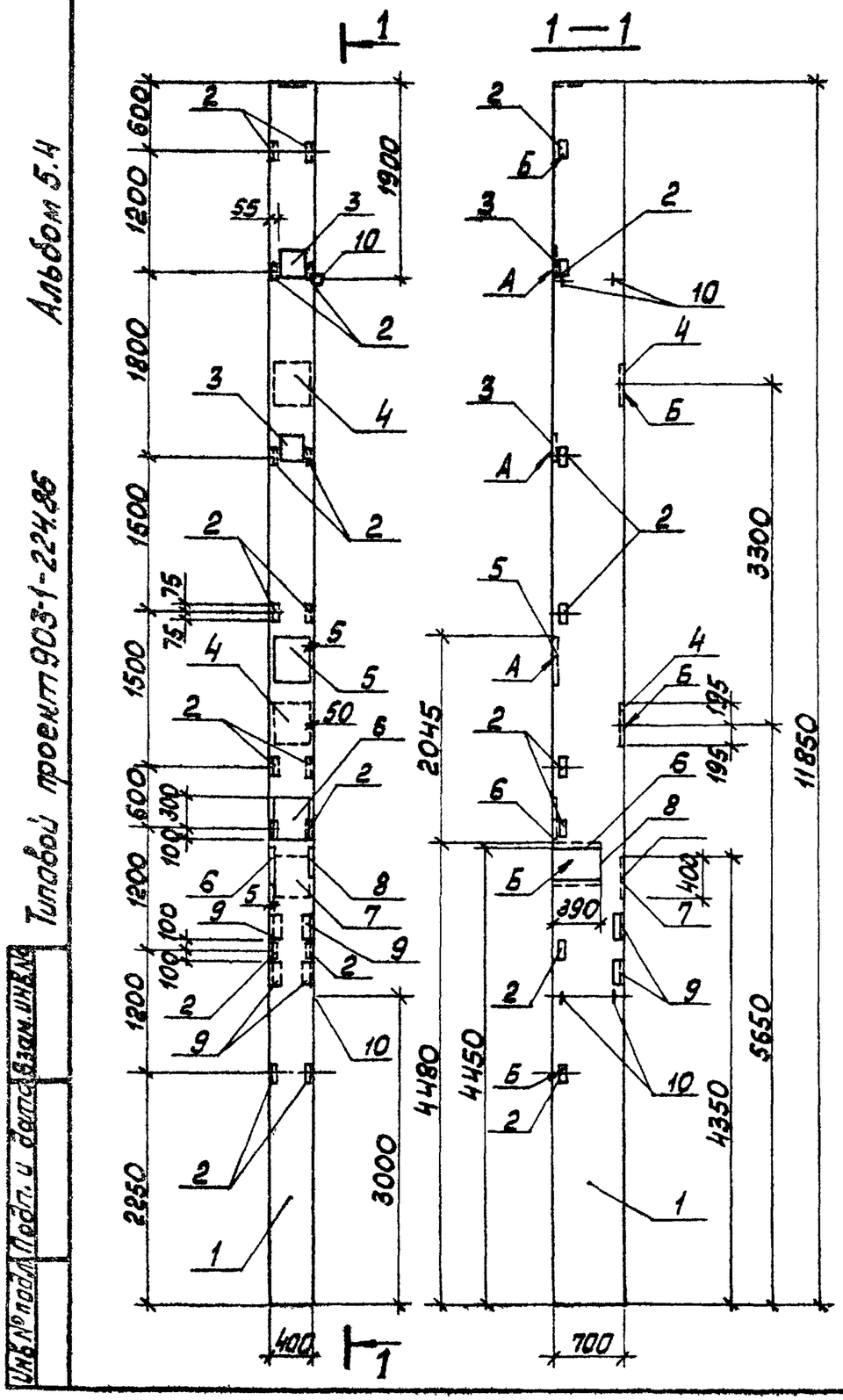

Форм.	Зона	Поз.	Обозначение	Наименование	Кол.	Примечание
				Документация		
				Железобетонные колонны прямоугольного сечения для одноэтажных производственных зданий без мостовых кранов высотой 10,8; 12,0; 13,2; 14,4м		
А3			1.423-5 в.0			
А3			тп 903-1-224.86 ал. 54 КЖ.И. ТУ	Технические условия		
				Сборочные единицы		
А3		1	1.423-5 в.1;2	Колонна К 108-15	1	
				Изделия закладные		
А4		2	1.423-5 в.2 лист 38	М1-14	8	1,9 кг
А4		3	1.423-5 в.2 лист 40	НМ 5	2	7,2 кг
А4		4	1.400-6/76 лист 39	М1-2-1	2	11,5 кг
А4		5	1.438.1-3.1.080-03	МД4	1	50,5 кг
А4		6	1.438.1-3.1.080	МД1	2	42,8 кг
А4		7	1.438.1-3.1.080-01	МД2	1	47,4 кг
А4		8	1.423-5 в.2 лист 40	НМ 9	1	10,0 кг
А4		9	3.400-6/76 в.1 лист 118	МИ4-30	4	2,7 кг
А4		10	1.423-5 в.2 лист 41	НМ 11	4	4,2 кг

Ведомость расхода стали на дополнительные закладные изделия, в кг

Марка элементов	Изделия закладные																	Всего
	Арматура класса									Прокат марки								
	А I				А III					В Ст3 кп2								
	ГОСТ 5781-82*									ГОСТ 8509-72*			ГОСТ 19903-74*				ГОСТ 5915-70	
	ф6	ф10	ф20	Итого	ф8	ф12	ф14	ф25	Итого	L63×5	L75×8	Итого	δ=8	δ=10	δ=20	Итого	Гайка М24	
К 108-15[2]	0,6	0,8	16,8	18,2	2,0	10,4	4,6	46,2	63,2	12,0	8,8	20,8	16,6	18,4	141,8	176,8	2,4	281,4

ТП 903-1-224.86			КЖ.И.03.200.6
ГИП	Нидбальская		Колонна К 108-15[2]
Нач.отд.	Новожилова		
Н.контр.	Андриевская		
Гл.конст	Андриевская		
Рук.гр.	Бобрик		
Ст.инж	Яковчик		
Техник	Островская		

Стадия	Масса	Масштаб
Р	8,3т	1:50
Лист	Листов 1	

ЛАТГИПРОПРОМ

Копировал Маш Формат А3

Альбом 5.4

Типовой проект 903-1-224.86

Инв.№подл. | Подп. и дата | Взам.инв.№

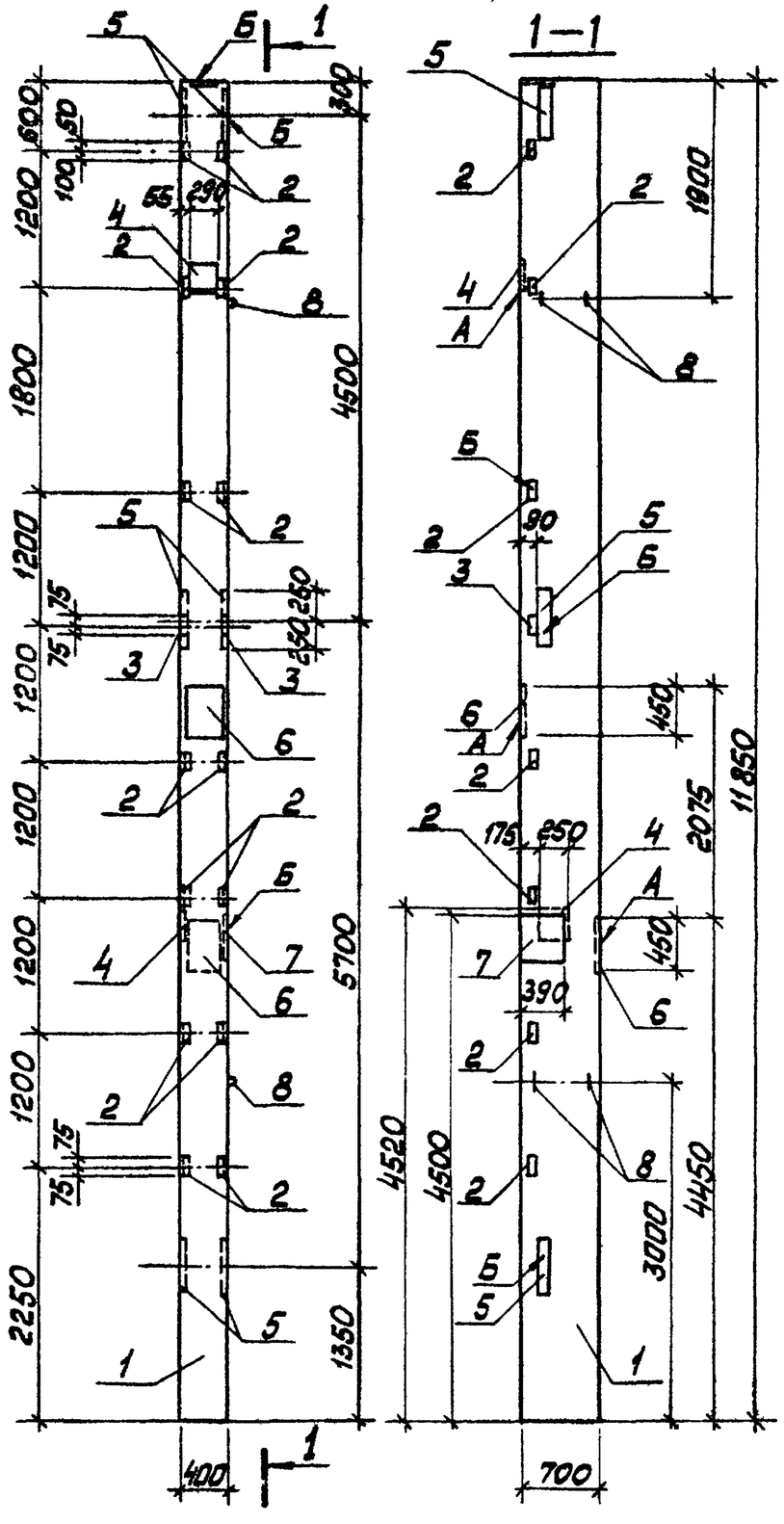

Формат	Зона	Поз.	Обозначение	Наименование	Кол	Примечание
				Документация		
				Железобетонные колонны прямоугольного сечения для одноэтажных производственных зданий без мостовых кранов высотой 10,8; 12,0; 13,2; 14,4 м		
А3			1.423-5 в.0			
А3			ТП 903-1-224.86 ал. 5.4 КЖИ.ТУ	Технические условия		
				Сборочные единицы		
А3		1	1.423-5 в.1,2	Колонна К108-15	1	
				Изделия закладные		
А4		2	1.423-5 в.2 лист 38	М1-14	8	1,9 кг
А4		3	3.400-6/76 в.1 лист 25	МИ1-7	2	0,9 кг
А4		4	1.423-5 в.2 лист 40	НМ 5	3	7,2 кг
А4		5	1.423-5 в.2 лист 39	НМ1	3	33,0 кг
А4		6	1.438.1-3.1.080-03	МД4	2	50,5 кг
А4		7	1.438.1-3.1.080	МД1	1	42,8 кг
А4		8	1.423-5 в.2 лист 41	НМ 11	4	4,2 кг

Ведомость расхода стали на дополнительные закладные изделия, в кг

Марка элемента	Изделия закладные															Всего
	Арматура класса								Прокат марки							
	A I				A III				В Ст3 кп2							
	ГОСТ 5781-82*								ГОСТ 19903-74*					ГОСТ 8509-72	ГОСТ 5915-70*	
	ф6	ф10	ф20	Итого	ф8	ф12	ф25	Итого	-б=8	-б=8	-б=16	б=20	Итого	L63х5	М24	
К 108-15 ж	0,4	0,6	16,8	17,8	0,6	7,6	33,5	41,7	10,4	53,7	46,3	107,9	217,3	10,5	1,8	289,1

ГИП	Нибальский		
Нач.отд.	Новожилова		
Н.контр.	Андриевская		
Гл.конст.	Андриевская		
Рук.гр.	Бобрук		
Ст.инж.	Яновчик		
Техник	Островская		

ТП 903-1-224.86 КЖ.И.03.200.7

Колонна К 108-15 ж

Стадия	Масса	Масштаб
Р	8,3т	1:50
Лист	Листов 1	

ЛАТГИПРОПРОМ

Копировал

Формат А3

21532-05

Типовой проект 903-1-224.86 Альбом 5.4

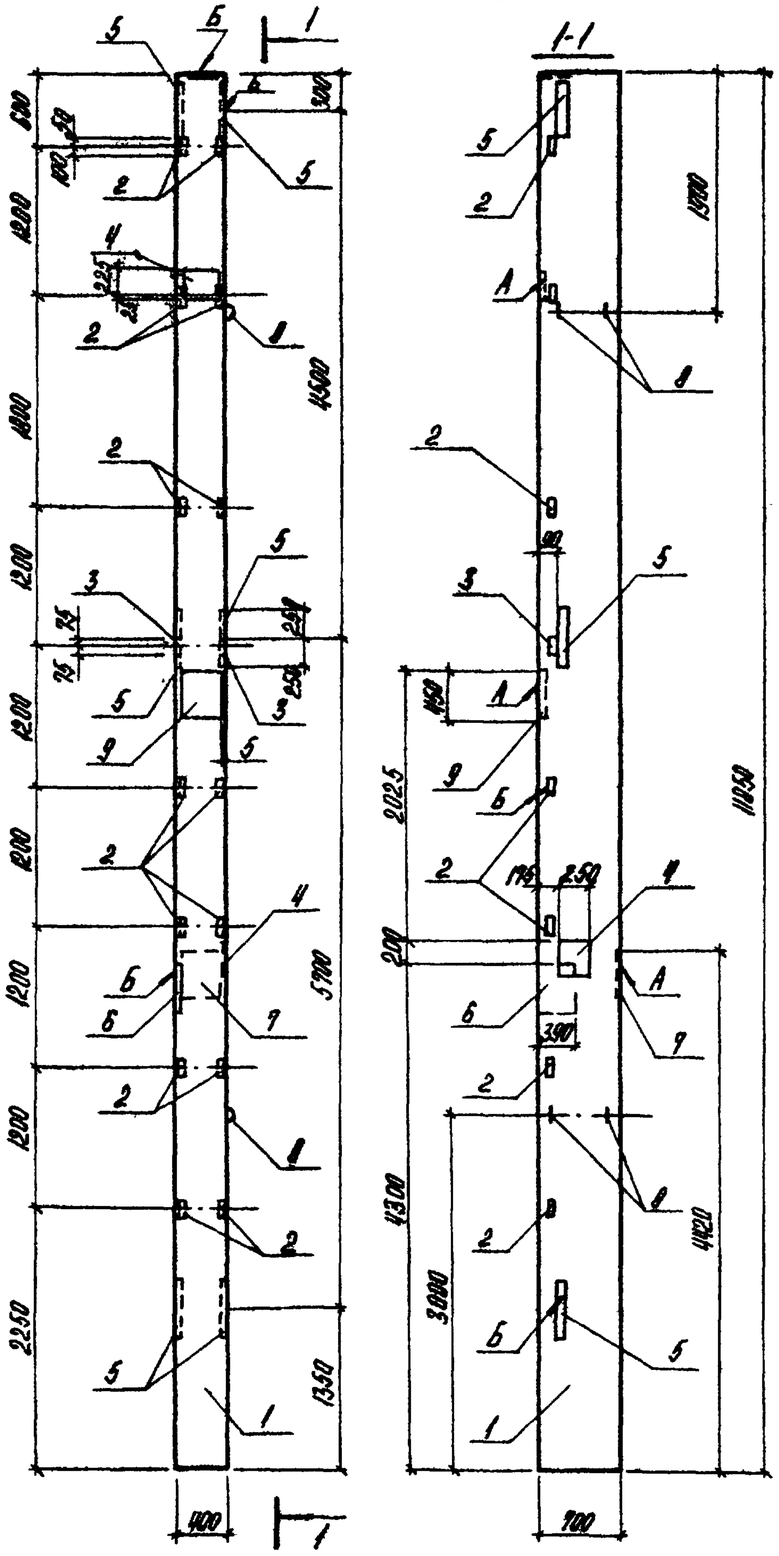

Формат	Зона	Поз.	Обозначение	Наименование	Кол.	Примечание
				Документация		
				Железобетонные колонны прямоугольного сечения		
				для одноэтажных производственных зданий без		
А3			1.423-5 В.0	мостовых кранов высотой 10,8; 12,0; 13,2; 14,4 м		
А3			ТП903-1-224.86 КЖ. И.ТУ	Технические условия		
				Сборочные единицы		
А3		1	1.423-5 В.1;2	Колонна К 108-15	1	
				Изделия закладные		
А4		2	1.423-5 В.2 лист 38	МI-14	7	1,9 кг
А4		3	3.400-6/76 В.1 лист 25	МН1-7	2	0,9 кг
А4		4	1.423-5 В.2 лист 40	НМ5	2	7,2 кг
А4		5	1.423-5 В.2 лист 39	НМ1	3	33,8 кг
А4		6	1.438.1-3.1.080	МД1	1	42,8 кг
А4		7	1.438.1-3.1.080-01	МД2	1	47,4
А4		8	1.423-5 В.2 лист 41	НМ11	4	4,2 кг
А4		9	1.438.1-3.1.080-03	МД4	1	50,5 кг

Ведомость расхода стали на дополнительные закладные изделия, в кг

Марки элемента	Изделия закладные																Всего
	Арматура класса								Прокат марки								
	А I				А III				ВСт3 кп2								
	ГОСТ 5781-82*								ГОСТ 19903-74*					ГОСТ 8509-72*		ГОСТ 5915-70	
	ф6	ф10	ф20	Итого	ф8	ф12	ф25	Итого	-б=8	-б=12	-б=16	-б=20	Итого	L63×5		Гайка М24	
К 108-15 Н	0,4	0,6	16,8	17,8	8,6	7,6	33,5	41,9	10,4	53,7	45,3	104,8	214,2	10,5		1,8	286,0

ГИП	Нидбальский	
Нач. отд.	Новожилова	
Н. контр.	Андриевская	
Гл. конст.	Андриевская	
Рук. гр.	Бабрук	
Ст. инж.	Яковчик	
Техник.	Островская	

ТП903-1-224.86 КЖ. Н.03.200.8

Колонна К 108-15 Н

Стадия	Масса	Масштаб
Р	8,3 т	1:50

Лист | Листов 1

ЛАТГИПРОПРОМ

Копировал

Формат А3

Р1524-06

Инв. № подл. | Подпись и дата | Взам. инв. №

Типовой проект 903-1-224.86 Альбом 5.4

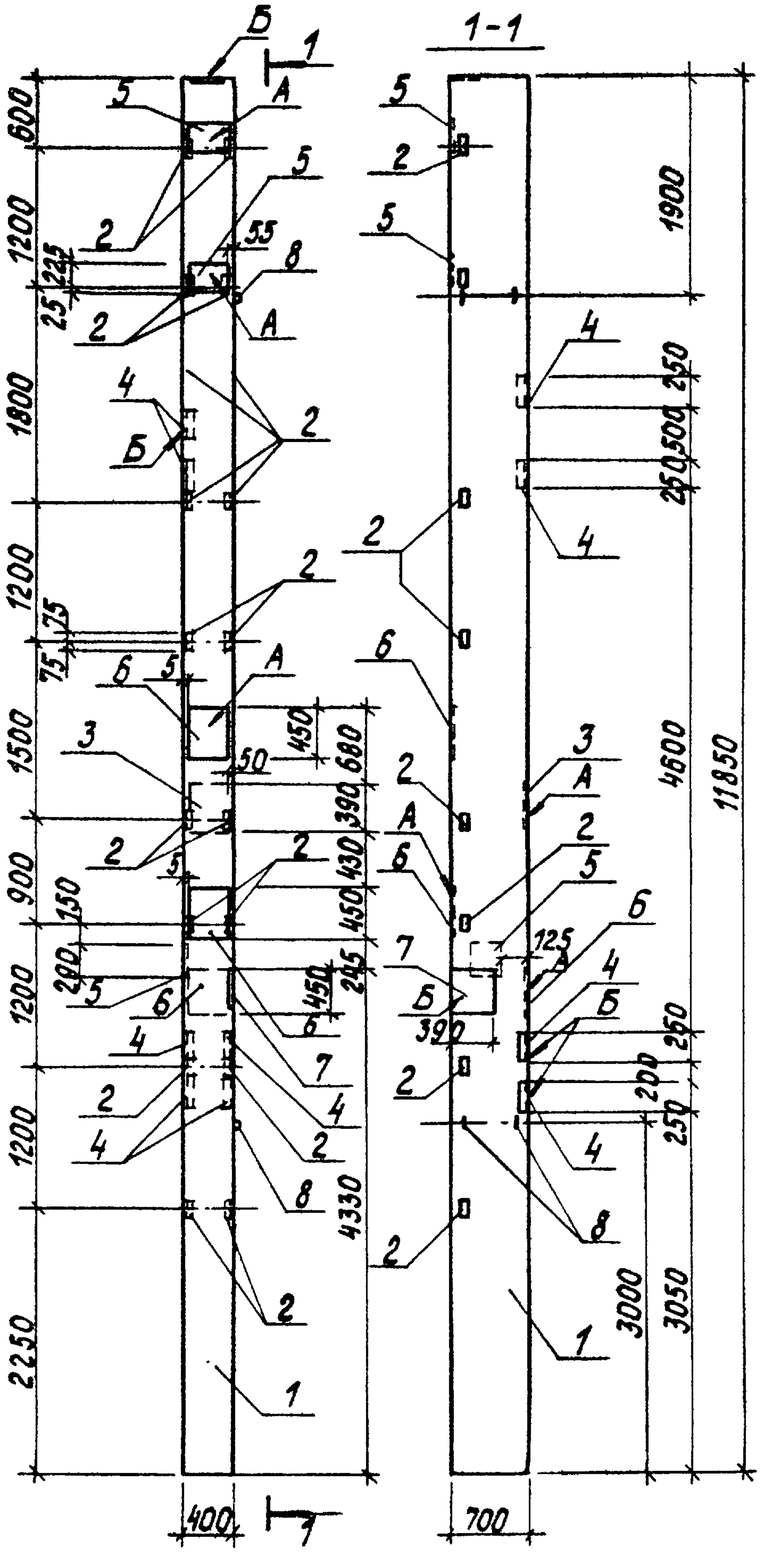

Формат	Зона	Поз.	Обозначение	Наименование	Кол.	Примечание
				Документация		
				Железобетонные колонны прямоугольного сечения для одноэтажных производственных зданий без мостовых кранов высотой 10,8; 12,0; 13,2; 14,4 м		
А3			1.423-5 8.0			
А3			ТП 903-1-224.86 КЖ.И.ТУ	Технические условия		
				Сборочные единицы		
А3		1	1.423-5 8.1; 2	Колонна К 108-15	1	
				Изделия закладные		
А4		2	1.423-5 8.2 лист 38	М1-14	8	1,9 кг
А4		3	1.400-6/76 8.1 лист 39	М1-2-1	1	11,5 кг
А4		4	3.400-6/76 8.1 лист 118	МИ4-30	6	2,7 кг
А4		5	1.423-5 8.2 лист 40	НМ5	3	7,2 кг
А4		6	1.438.1-3.1.080-03	МД4	3	50,5 кг
А4		7	1.438.1-3.1.080	МД1	1	42,8 кг
А4		8	1.423-5 8.2 лист 41	НМ11	4	4,2 кг

Ведомость расхода стали на дополнительные закладные изделия, в кг

Марка элемента	Изделия закладные																Всего
	Арматура класса									Прокат марки							
	AI				AIII					ВСт3кп2							
	ГОСТ 5781-82*									ГОСТ 19903-74*				ГОСТ 8509-72*		ГОСТ 5915-70*	
	ф6	ф10	ф20	Итого	ф8	ф12	ф14	ф25	Итого	δ=8	δ=10	δ=20	Итого	63×5	75×8	Итого	гайка М24	
К 108-15к	0,6	0,8	16,8	18,2	3,0	10,4	2,3	46,2	61,9	13,8	9,2	144,9	167,9	12,0	13,2	25,2	2,4	275,5

ГИП	Жибальский		
Нач.отд.	Новожилова		
Н.контр.	Андриевская		
Гл.констр.	Андриевская		
Рук.гр.	Бобрук		
Ст.инж.	Яковчик		
Техник	Островская		

ТП 903-1-224.86 КЖ.И.03.200.9

Колонна К 108-15к

Стадия	Масса	Масштаб
Р	8,3т	1:50
Лист	Листов 1	

ЛАТГИПРОПРОМ

Инв.№подл. | Подпись и дата | Взам.инв.№

Копировал

Формат А3

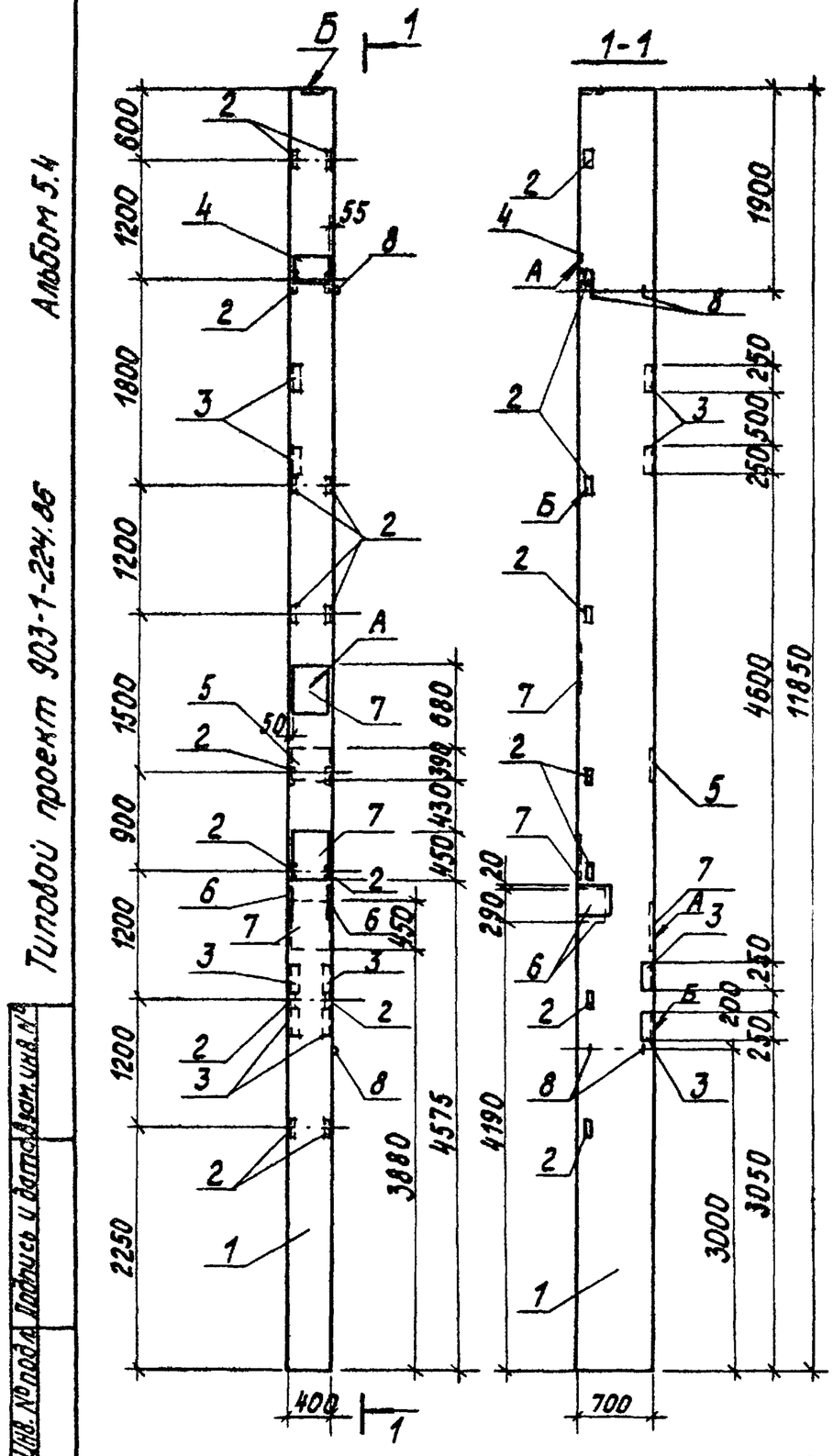

Формат	Зона	Поз.	Обозначение	Наименование	Кол.	Примечание
				Документация		
				Железобетонные колонны прямоугольного сечения для одноэтажных производственных зданий без мостовых кранов высотой 10,8; 12,0; 13,2; 14,4 м		
А3			ТП 903-1-224.86 КЖ.И.ТУ	Технические условия		
				Сборочные единицы		
А3		1	1.423-5 в.1; 2	Колонна К 108-15	1	
				Изделия закладные		
А4		2	1.423-5 в.2 лист 38	М 1-14	8	1,9 кг
А4		3	3.400-6/76 в.1 лист 118	МИ 4-30	6	2,7 кг
А4		4	1.423-5 в.2 лист 40	НМ5	1	7,2 кг
А4		5	1.400-6/76 в.1 лист 39	М 1-2-1	1	11,5 кг
А4		6	1.423-5 в.2 лист 40	НМ6	2	10,4 кг
А4		7	1.438.1-3.1.080-03	МД4	3	50,5 кг
А4		8	1.423-5 в.2 лист 41	НМ11	4	4,2 кг

Ведомость расхода стали на дополнительные закладные изделия, в кг

Марка элемента	Изделия закладные																Всего
	Арматура класса									Прокат марки							
	AI				AIII					Вст3кп2							
	ГОСТ 5781-82*									ГОСТ 19903-74*				ГОСТ 8509-72*			ГОСТ 6315-70
	ф6	ф10	ф20	Итого	ф8	ф12	ф14	ф25	Итого	δ=8	δ=10	δ=20	Итого	∟63×5	∟75×8	Итого	Гайка М24	
К 108-15-1	0,6	0,6	16,8	18,0	3,0	5,6	8,9	38,1	55,6	6,2	23,0	111,0	140,2	12,0	13,2	25,2	1,8	240,8

ГИП	Жидальский		
Нач.отд.	Новожилова		
Н.контр.	Андриевская		
Гл.констр.	Андриевская		
Рук.гр.	Бобрик		
Ст.инж.	Яковчик		
Техник	Островская		

ТП 903-1-224.86 КЖ.И.03.200.10

Колонна К 108-15-1

Стадия	Масса	Масштаб
Р	8,3т	1:50
Лист	Листов 1	

ЛАТГИПРОПРОМ

Копировал

Формат А3

Типовой проект 903-1-224.86 Альбом 5.4

Инв. № подл. | Подпись и дата | Взам. инв. №

01534-26

Альбом 5.4

Типовой проект 903-1-224.86

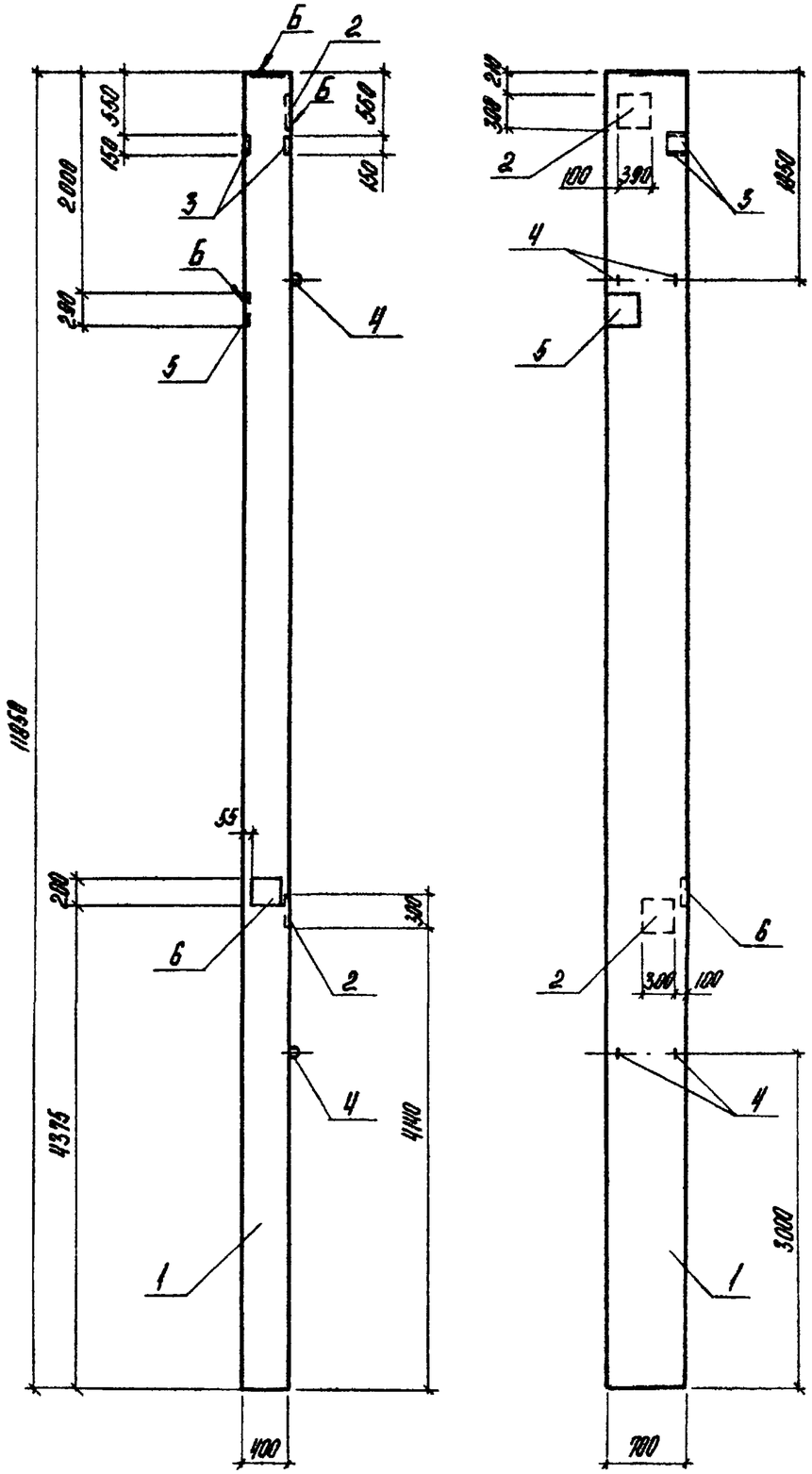

Формат	Зона	Поз.	Обозначение	Наименование	Кол.	Примечание
				Документация		
				Железобетонные колонны прямоугольного сечения для одноэтажных производственных зданий		
А3			1423-5 В.0	мостовых кранов Высотой 10,8; 12,0; 13,2; 14,4 м		
А3			ТП 903-1-224.86 кн. 4. ТУ	Технические условия		
				Сборочные единицы		
А3		1	1.423-5 В.1;2	Колонна К 108-15	1	
				Изделия закладные		
А4		2	1.400-6/76 В.1 лист 39	МТ-2-1	2	11,5 кг
А4		3	1.400-15. В.1. 120-36	МН 1Н-1	2	1,6 кг
А4		4	1.423-5 В.2 лист 41	НМ11	4	4,2 кг
А4		5	1.423-5 В.2 лист 40	НМ5	1	7,2 кг
А4		6	1.423-5 В.2 лист 40	НМ4	1	6,3 кг

Ведомость расхода стали на дополнительные закладные изделия, в кг.

Марка элемента	Изделия закладные											Всего
	Арматура класса							Прокат марки				
	AI			AIII				ВСт3 кп2				
	ГОСТ 5781-82*							ГОСТ 19903-74*				
	ф6	ф20	Итого	ф8	ф12	ф14	Итого	-б=6	-б=8	-б=10	Итого	
К 108-15м	0,4	16,8	17,2	1,0	4,8	4,6	10,4	2,2	8,3	18,4	28,9	56,5

ГИП	Найдальский		
Нач отд	Новожилова		
Вконтр	Андриевская		
Гл конст	Андриевская		
Рук гр	Бобрук		
Ст. инж	Яковчик		
Техник.	Островская		

ТП 903-1-224.86 КЖ. К.03.200.11

Колонна К 108-15м

Стадия	Масса	Масштаб
Р	8,3т	1:50
Лист	Листов 1	

ЛАТГИПРОПРОМ

Копировал

Формат А3

Инв. № подл. | Подпись и дата | Взам. инв. №

Альбом 5.4

Типовой проект 903-1-224.86

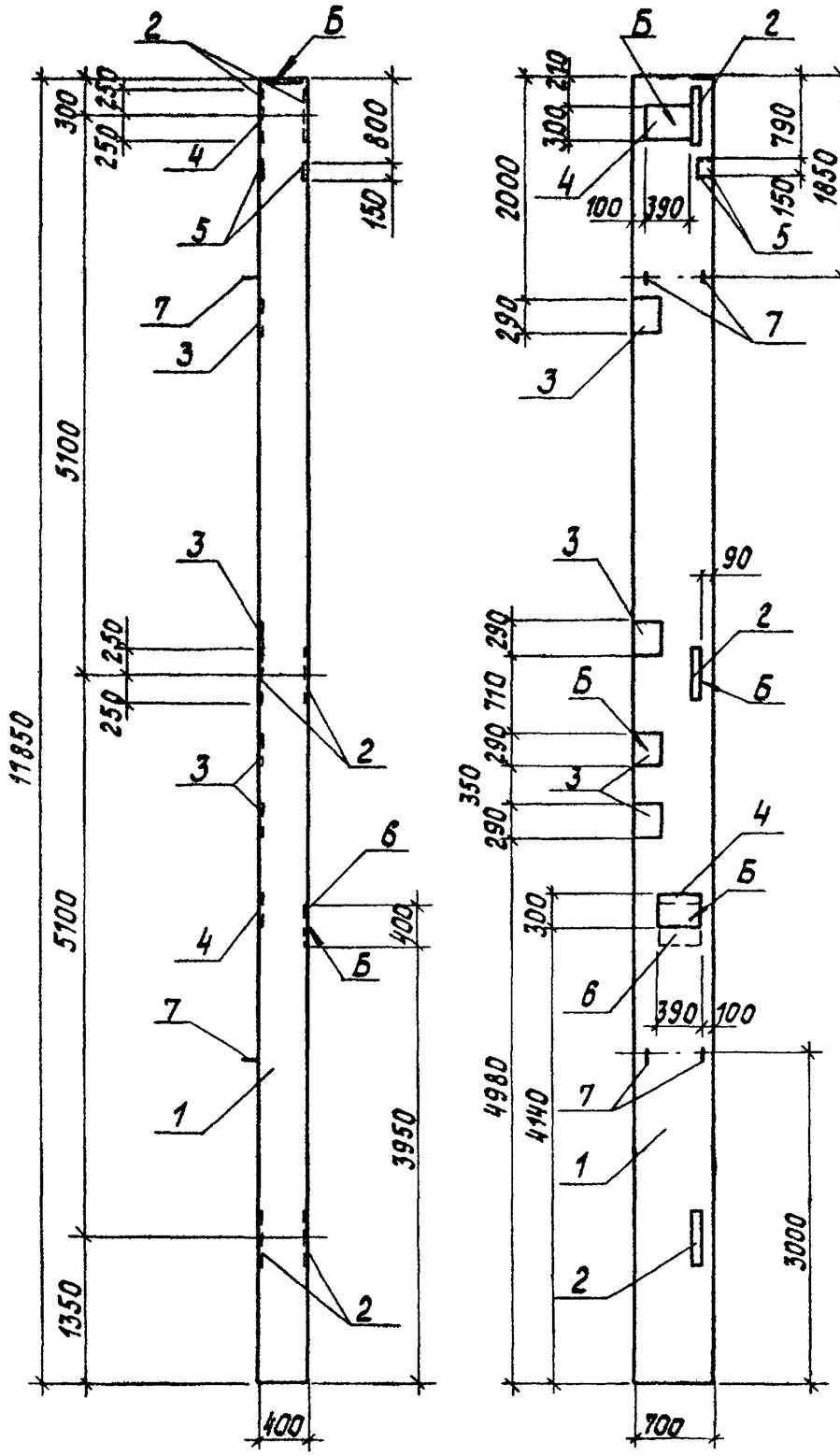

Формат	Зона	Поз.	Обозначение	Наименование	Кол.	Примечание
				Документация		
				Железобетонные колонны прямоугольного сечения для одноэтажных производственных зданий без мостовых кранов высотой 10,8; 12,0; 13,2; 14,4 м		
			1.423-5 В.0			
А3			ТП 903-1-224.86 КЖ.И.ТУ	Технические условия		
				Сборочные единицы		
А3		1	1.423-5 В.1; 2	Колонна К 108-15	1	
				Изделия закладные		
А4		2	1.423-5 В.2 лист 39	НМ1	3	33,0 кг
А4		3	1.423-5 В.2 лист 40	НМ5	4	7.2 кг
А4		4	1.400-6/76 В.1 лист 39	М1-2-1	2	11,5 кг
А4		5	1.400-15 В.1 .120-36	МН111-1	2	1.6 кг
А4		6	1.438.1-3.1.080	МД 1	1	42,8 кг
А4		7	1.423-5 В.2 лист 41	НМ11	4	4,2 кг

Ведомость расхода стали на дополнительные закладные изделия, в кг

Марка элемента	Изделия закладные																	Всего
	Арматура класса									Прокат марки								
	AI				AIII					Вст3кп2							ГОСТ 5915-70*	
	ГОСТ 5781-82*									ГОСТ 19903-74*								
	ф6	ф10	ф20	Итого	ф8	ф12	ф14	ф25	Итого	-δ=6	-δ=8	-δ=10	-δ=12	-δ=16	δ=20	Итого	Гайка М24	Итого
К 108-15н	0,8	0,2	16,8	17,8	1,0	9,6	4,6	8,1	23,3	2,2	18,4	18,4	53,7	45,3	33,9	171,9	0,6	0,6	213,6

ГИП	Нидбальский		ТП 903-1-224.86 КЖ.И.03.200.12
Нач.отд.	Новожилова		Колонна К 108-15н
Н.контр	Андриевская		Стадия: Р; Масса: 8,3 т; Масштаб: 1:50
Гл.констр	Андриевская		Лист; Листов 1
Рук.гр.	Бобрук		ЛАТГИПРОПРОМ
Ст.инж.	Яковчик		
Техник	Островская		

Инв.№ подл. | Подпись и дата | Взам.инв.№

Копировал

Формат А3

Альбом 5.4

Типовой проект 903-1-224.86

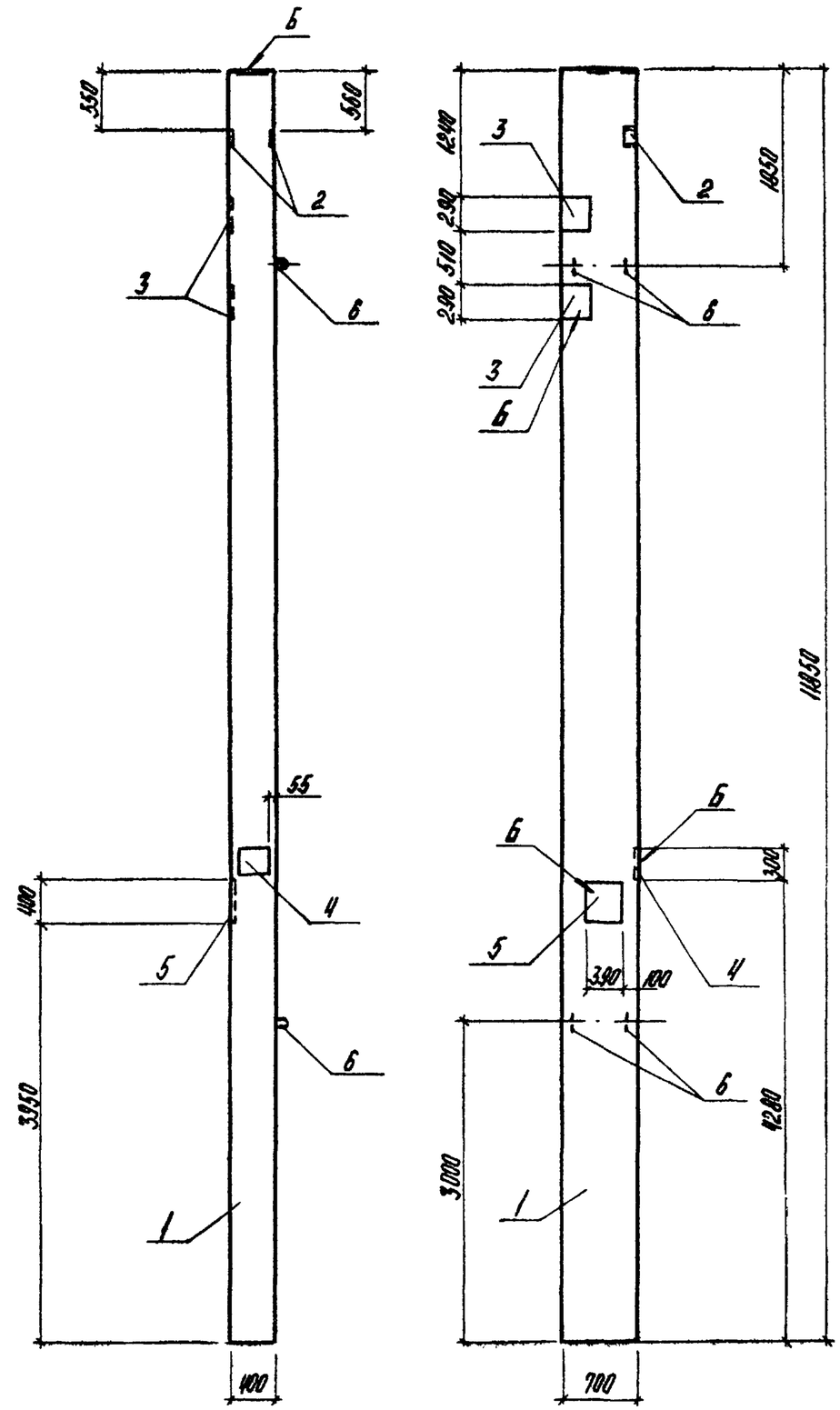

Формат	Зона	Поз.	Обозначение	Наименование	Кол.	Примечание
				Документация		
				Железобетонные колонны прямоугольного сечения для одноэтажных производственных зданий без мостовых кранов высотой 10,8; 12,0; 13,2; 14,4 м		
А3			1.423-5 В.0			
А3			ТП903-1-224.86 КЖ. И. ТУ	Технические условия		
				Сборочные единицы		
А3		1	1.423-5 В.1;2	Колонна К 108-15	1	
				Изделия закладные		
А4		2	1.400-15 В.1.120-36	МН III-1	2	1,6 кг
А4		3	1.423-5 В.2 лист 40	НМ5	2	7,2 кг
А4		4	1.400-6/76 В.1 лист 39	М1-2-1	1	11,5 кг
А4		5	1.438.1-3.1.080	МД1	1	42,8 кг
А4		6	1.423-5 В.2 лист 41	НМ11	4	4,2 кг

Ведомость расхода стали на дополнительные закладные изделия, в кг

Марка элемента	Изделия закладные															Всего
	Арматура класса									Прокат марки						
	AI				AIII					Вст3 кп2						
	ГОСТ 5781-82*									ГОСТ 19903-74*					ГОСТ 5915-70*	
	ф6	ф10	ф20	Итого	ф8	ф12	ф14	ф25	Итого	б=6	б=8	б=10	б=20	Итого	Гайка М24	
К 108-15п	0,4	0,2	16,8	17,4	1,0	4,8	2,3	8,1	16,2	2,2	9,2	9,2	33,9	54,5	0,6	88,7

ГИП	Нидбальский		
Нач.отд.	Новожилова		
Н.контр.	Андриевская		
Гл.конст.	Андриевская		
Рук.гр.	Бобрух		
Ст.инж.	Яковчик		
Техник.	Островская		

ТП 903-1-224.86 КЖ. И.03.200.13

Колонна К 108-15п

Стадия	Масса	Масштаб
Р	8,3 т	1:50
Лист	Листов 1	

ЛАТГИПРОПРОМ

Копировал

Формат А3

Инв.№ подл. | Подпись и дата | Взам.инв.№

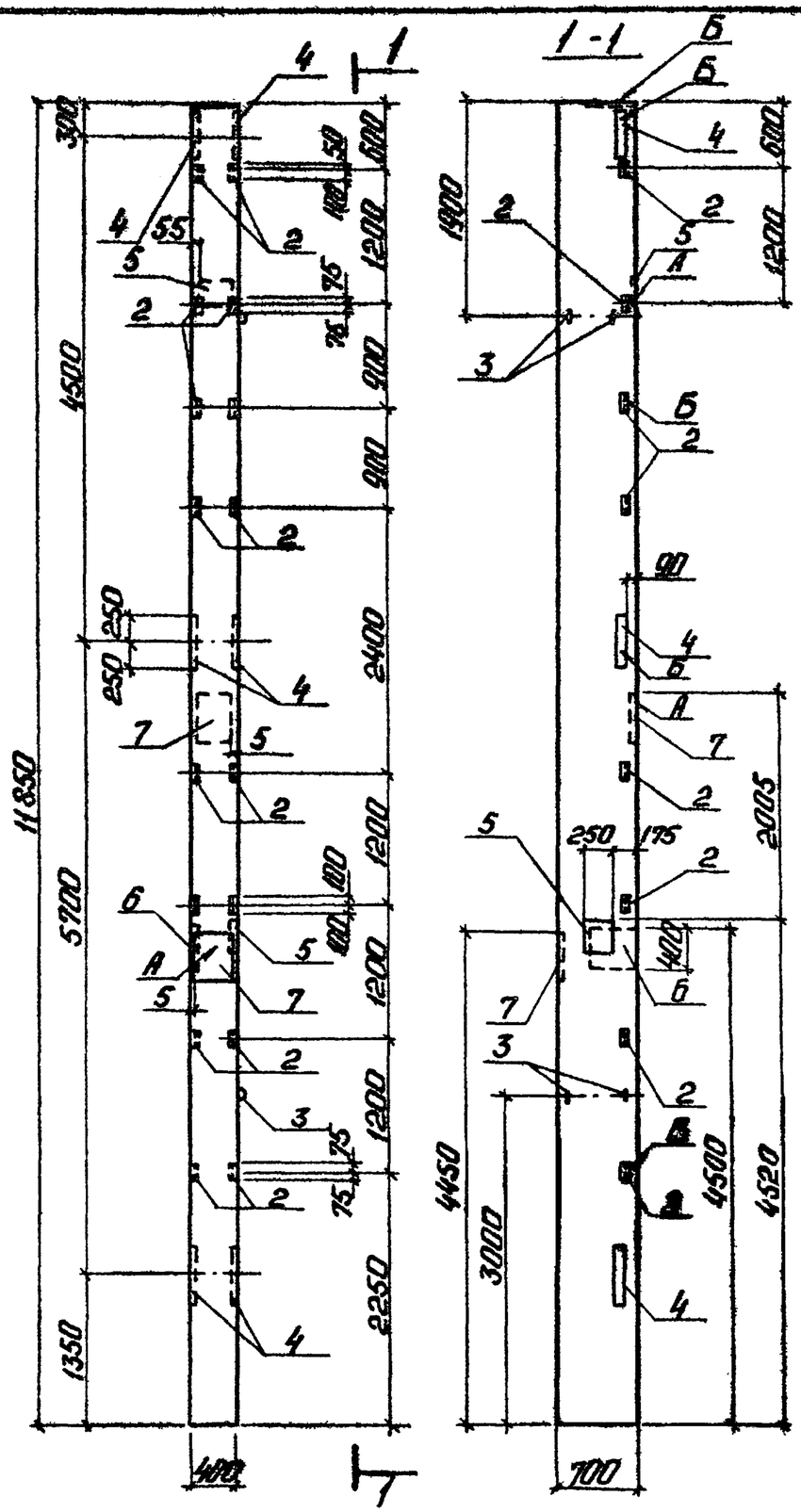

Формат	Зона	Поз.	Обозначение	Наименование	Кол.	Примечание
				Документация		
				Железобетонные колонны прямоугольного сечения для одноэтажных производственных зданий без мостовых кранов высотой 10,8; 12,0; 13,2; 14,4 м		
А3			1.420-5 В.0			
А3			ТП 903-1-224.86 КЖ.И.ТУ	Технические условия		
				Сборочные единицы		
А3		1	1.423-5 В.1;2	Колонна К108-15	1	
				Изделия закладные		
А4		2	1.423-5 В.2 л.38	М1-14	8	1,9 кг
А4		3	1.423-5 В.2 л.41	НМ11	4	4,2 кг
А4		4	1.423-5 В.2 л.39	НМ 1	3	33,0 кг
А4		5	1.423-5 В.2 л.40	НМ 5	2	7,2 кг
А4		6	1.438.1-3.1.080	МД1	1	42,8 кг
А4		7	1.438.1-3.1.080-03	МД4	2	50,5 кг

Ведомость расхода стали на дополнительные закладные изделия в кг

Марка элемента	Изделия закладные													Всего
	Арматура класса						Прокат марки							
	А I			А III			Вст 3 кп 2							
	ГОСТ 5781-82*						ГОСТ 8509-72*		ГОСТ 19903-74*				ГОСТ 5915-70	
	ф6	ф10	ф20	ф8	ф12	ф25	1,63×5	1,63×6	-б=8	-б=12	-б=16	-б=20	Гайка М24	
К108-15у	0,4	0,6	16,8	0,5	8,0	33,5	12,0	1,1	9,2	53,7	45,3	107,9	1,8	290,8

ГИП	Нидбалыкин	
Нач.отд.	Новожилова	
Н.контр.	Андриевская	
Гл.конст.	Андриевская	
Рук.гр.	Бабрук	
Ст.инж.	Яковчик	
Техник.	Островская	

ТП 903-1-224.86 КЖ.И.03.200.14

Колонна К108-15у

Стадия	Масса	Масштаб
Р	8,3т	1:50

Лист | Листов 1

ЛАТГИПРОПРОМ

Копировал: Ф.Ч.

Формат А3

Типовой проект 903-1-224.86 Альбом 5.4

Инв. № подл. | Подп. и дата | Взам. инв. №

Альбом 5.4

Типовой проект 903-1-224.86

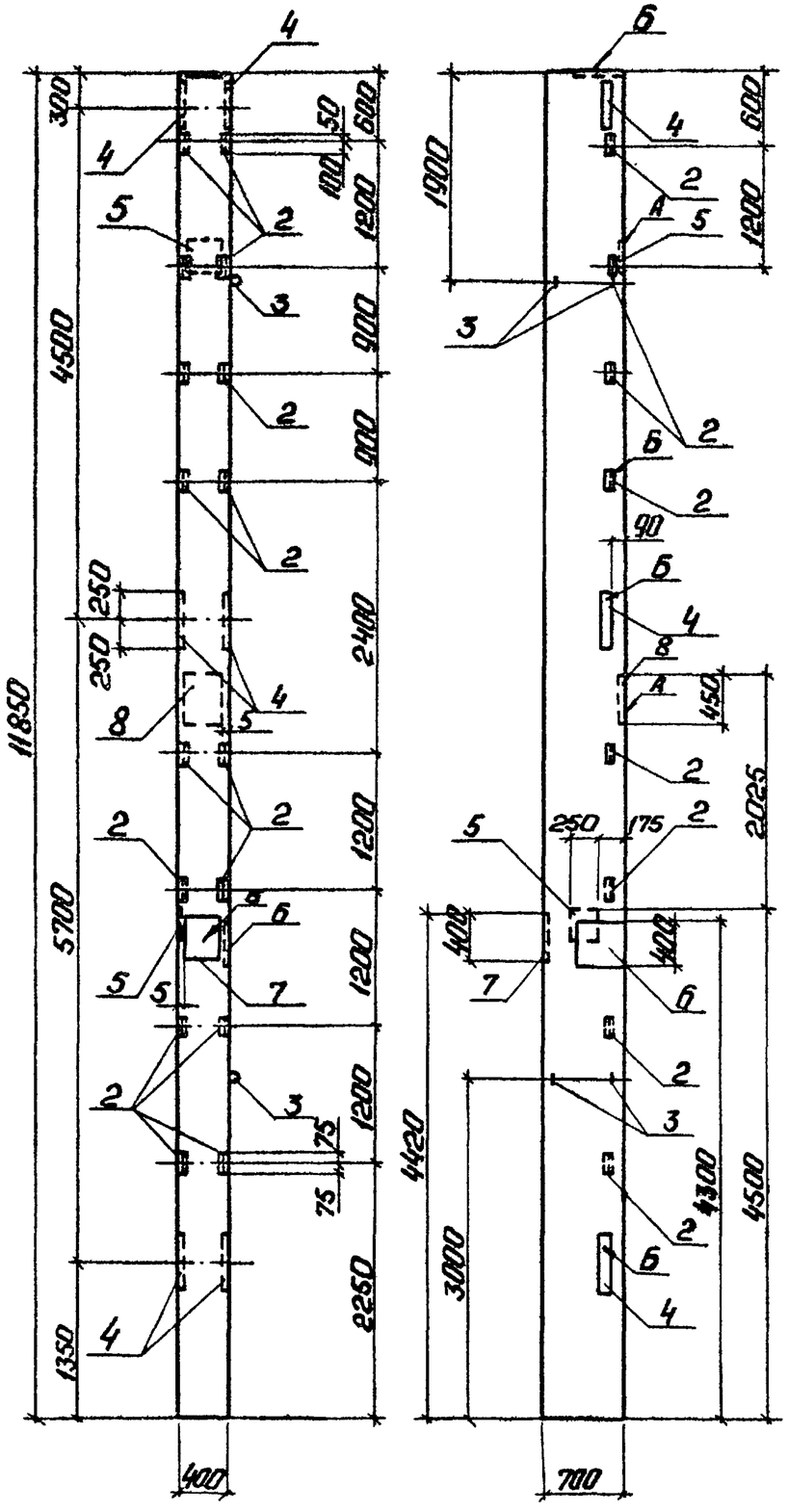

Формат	Зона	Поз.	Обозначение	Наименование	Кол.	Примечание
				Документация		
				Железобетонные колонны прямоугольного сечения		
				одноэтажных производственных зданий без мостовых		
А3			1.420-5 в.0	кранов высотой 10,8; 12,0; 13,2; 14,4 м.		
А3			ТП903-1-224.86 КЖИ.ТУ	Технические условия		
				Сборочные единицы		
А3		1	1.423-5 в.1	Колонна К108-15	1	
				Изделия закладные		
А4		2	1.423-5 в.2 л.38	М1-14	6	1,9 кг
А4		3	1.423-5 в.2 л.41	НМ11	4	4,2 кг
А4		4	1.423-5 в.2 л.39	НМ 1	3	33,0 кг
А4		5	1.423-5 в.2 л.40	НМ 5	2	7,2 кг
А4		6	1.438.1-3.1.080	МД 1	1	42,8 кг
А4		7	1.438.1-3.1.080-01	МД 2	1	47,4 кг
А4		8	1.438.1-3 в.1.080-03	МД 4	1	50,5 кг

Ведомость расхода стали на дополнительные закладные изделия, в кг

Марка элемента	Изделия закладные													Всего
	Арматура класса						Прокат марки							
	А I			А III			Вст3 кп2							
	ГОСТ 5781-82*						ГОСТ 8509-72*		ГОСТ 19903-74*				ГОСТ 5915-70	
	ф6	ф10	ф20	ф8	ф12	ф25	L63×5	L63×6	-δ=8	-δ=12	-δ=16	-δ=20	Гайка М24	
К108-15Ф	0,4	0,6	16,8	0,5	8,0	33,5	12,0	1,1	9,2	53,7	45,3	104,8	1,8	287,7

ГИП	Нидбальский	
Нач.отд.	Новожилова	
Н.контр.	Андриевская	
Гл.конст.	Андриевская	
Рук.гр.	Бабрук	
Ст.инж.	Яковчик	
Техник	Островская	

ТП 903-1-224.86 КЖ.И.03.200.15

Колонна К108-15Ф

Стадия	Масса	Масштаб
Р	8,3т	1:50

Лист | Листов 1

ЛАТГИПРОПРОМ

Копировал: Т. Ч.

Формат А3

21534-26

Инв. № подл. | Подп. и дата | Взам. инв. №

Альбом 5.4

Типовой проект 903-1-224.86

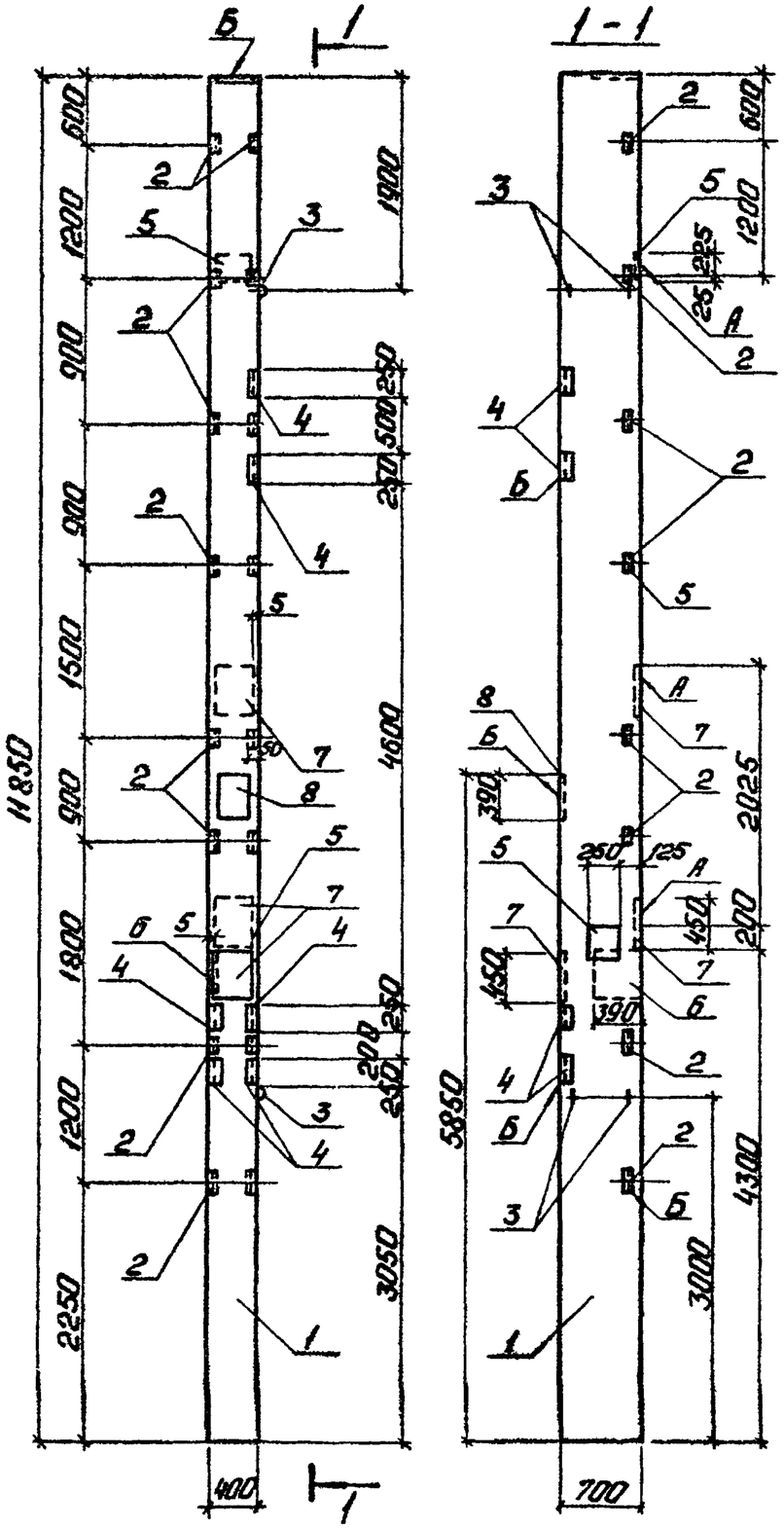

Форма	Зона	Поз.	Обозначение	Наименование	Кол.	Примечание
				Документация		
				Железобетонные колонны прямоугольного сечения		
				Для одноэтажных производственных зданий без мостовых кранов высотой 10,8; 12,0; 13,2; 14,4 м		
А3			1.420-5 в.0			
А3			ТП 903-1-224.86 КЖ.И.ТУ	Технические условия		
				Сборочные единицы		
А3		1	1.423-5 в.1,2	Колонна К 108-15	1	
				Изделия закладные		
А4		2	1.423-5 в.2 лист 38	М1-14	8	1,9 кг
А4		3	1.423-5 в.2 лист 41	НМ 11	4	4,2 кг
А4		4	3.400-6/76 лист 118	МН 4-30	6	2,7 кг
А4		5	1.423-5 в.2 лист 40	НМ 5	2	7,2 кг
А4		6	1.438.1-3.1.080	МД 1	1	42,8 кг
А4		7	1.438.1-3.1.080-03	МД 4	3	50,5 кг
А4		8	1.400-6/76 в.1 лист 39	М1-2-1	1	11,5 кг

Ведомость расхода стали на дополнительные закладные изделия в кг

Марка элемента	Изделия закладные																		Всего
	Арматура класса									Прокат марки									
	А I				А III					ВСт3кп2									
	ГОСТ 5781-82*									ГОСТ 19903-74*				ГОСТ 8509-72*				ГОСТ 5915-70	
	ф6	ф10	ф20	Итого	ф8	ф12	ф14	ф25	Итого	δ=8	δ=10	δ=20	Итого	1,53×5	1,75×8		Итого	Гайка М24	
К 108-15Р	0,4	0,8	16,8	18,0	3,0	8,0	2,3	46,2	59,5	9,2	9,2	144,8	163,2	12,0	13,2		25,2	2,4	268,3

ГИП	Нидбальский	
Нач. отд.	Новожилова	
Н. контр.	Андриевская	
Гл. конст.	Андриевская	
Рук. гр.	Бобрук	
Ст. инж.	Яковчик	
Техник	Островская	

ТП 903-1-224.86 КЖ.И.03.200.16

Колонна К 108-15Р

Стадия	Масса	Масштаб
Р	8,3 т	1:50

Лист | Листов 1

ЛАТГИПРОПРОМ

Инв. № подл. | Подп. и дата | Взам. инв. №

Копировал: [illegible]

Формат А3

Альбом 5.4

Типовой проект 903-1-224.86

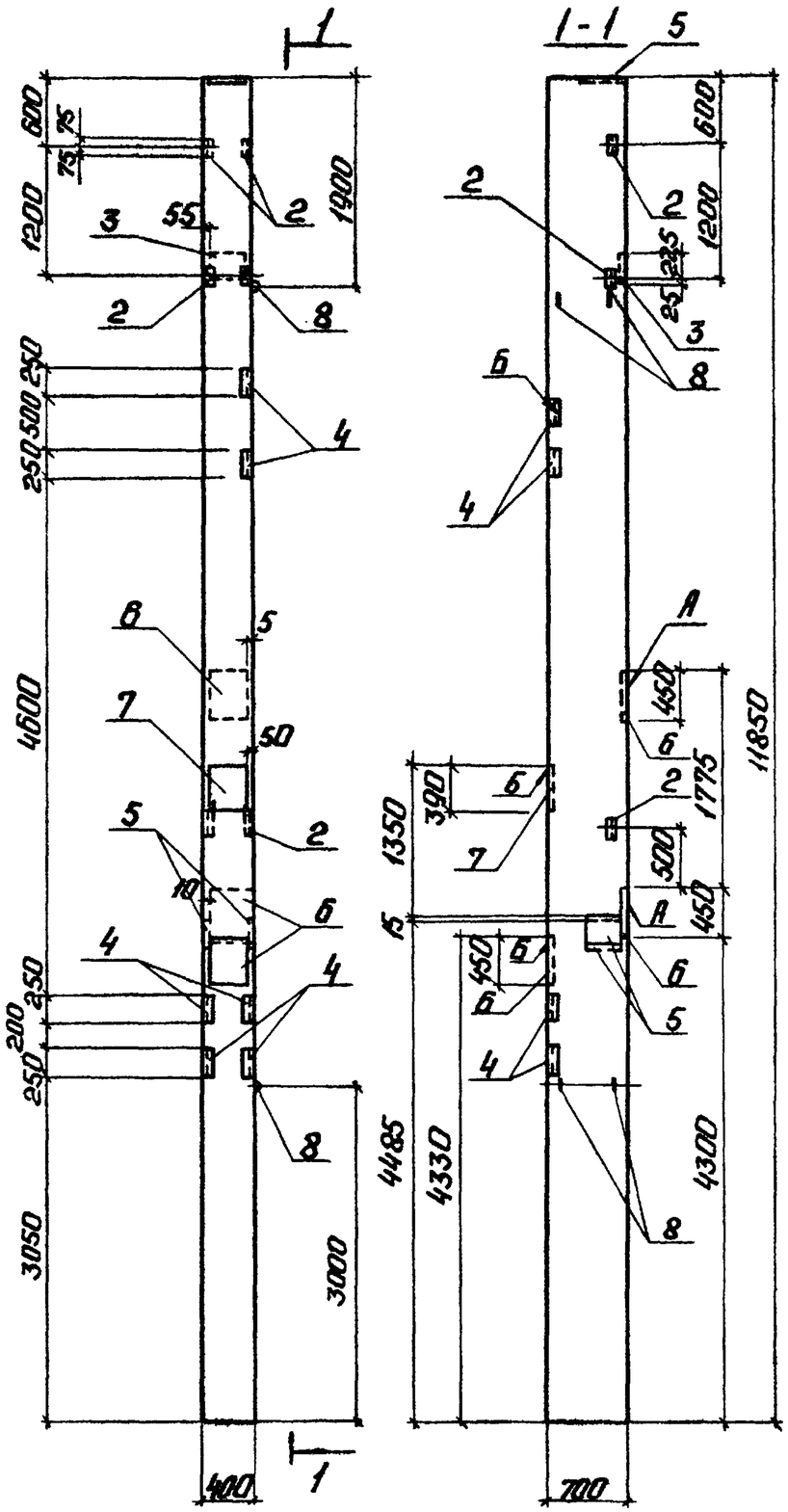

Формат	Зона	Поз.	Обозначение	Наименование	Кол.	Примечание
				Документация		
				Железобетонные колонны прямоугольного сечения для одноэтажных производственных зданий без мостовых кранов высотой 10,8; 12,0; 13,2; 14,4 м		
А3			1.420-5 В.0			
А3			ТП 903-1-224.86 КЖ.И.ТУ	Технические условия		
				Сборочные единицы		
А3		1	1.423-5 В 1; 2	Колонна К 108-15	1	
				Изделия закладные		
А4		2	1.423-5 В.2 лист 38	М1-14	3	1,9 кг
А4		3	1.423-5 В.2 лист 40	НМ 5	1	7,2 кг
А4		4	3.400-6/76 В.1 лист 118	МИ 4-30	6	2,7 кг
А4		5	1.423-5 В.2 лист 40	НМ 6	2	10,4 кг
А4		6	1.438.1-3.1.080-03	МД 4	3	50,5 кг
А4		7	1.400-6/76 В.1 лист 39	М1-2-1	1	11,5 кг
А4		8	1.423-5 В.2 лист 41	НМ 11	4	4,2 кг

Ведомость расхода стали на дополнительные закладные изделия в кг

Марка элемента	Изделия закладные																Итого
	Арматура класса									Прокат марки							
	AI				AIII					Вст3кп2							
	ГОСТ 5781-82*									ГОСТ 8509-72*			ГОСТ 19903-74*				
	ф6	ф10	ф20	Итого	ф8	ф12	ф14	ф25	Итого	63×5	75×8	Итого	б=8	б=10-б=20	Итого	Гайка М24	
К 108-15с	0,6	0,6	16,8	18,0	3,0	3,6	8,9	38,1	53,6	4,5	13,2	17,7	4,6	23,0	111,0	138,6	1,8	229,7

ГИП	Нидбальский		
Нач.отд.	Ивашилова		
Н.контр.	Андриевская		
Гл.констр.	Андриевская		
Рук.гр.	Бобрчук		
Ст.инж.	Яковчук		
Техник	Островская		

ТП 903-1-224.86 КЖ.И.03.200.17

Колонна К 108-15с

Стадия	Масса	Масштаб
Р	8,3т	1:50
Лист	Листов 1	

ЛАТГИПРОПРОМ

Инв.№ подл. | Подп. и дата | Взам.инв.№

Копировал:

Формат А3

21.534-26

Альбом 5.4

Типовой проект 903-1-224.86

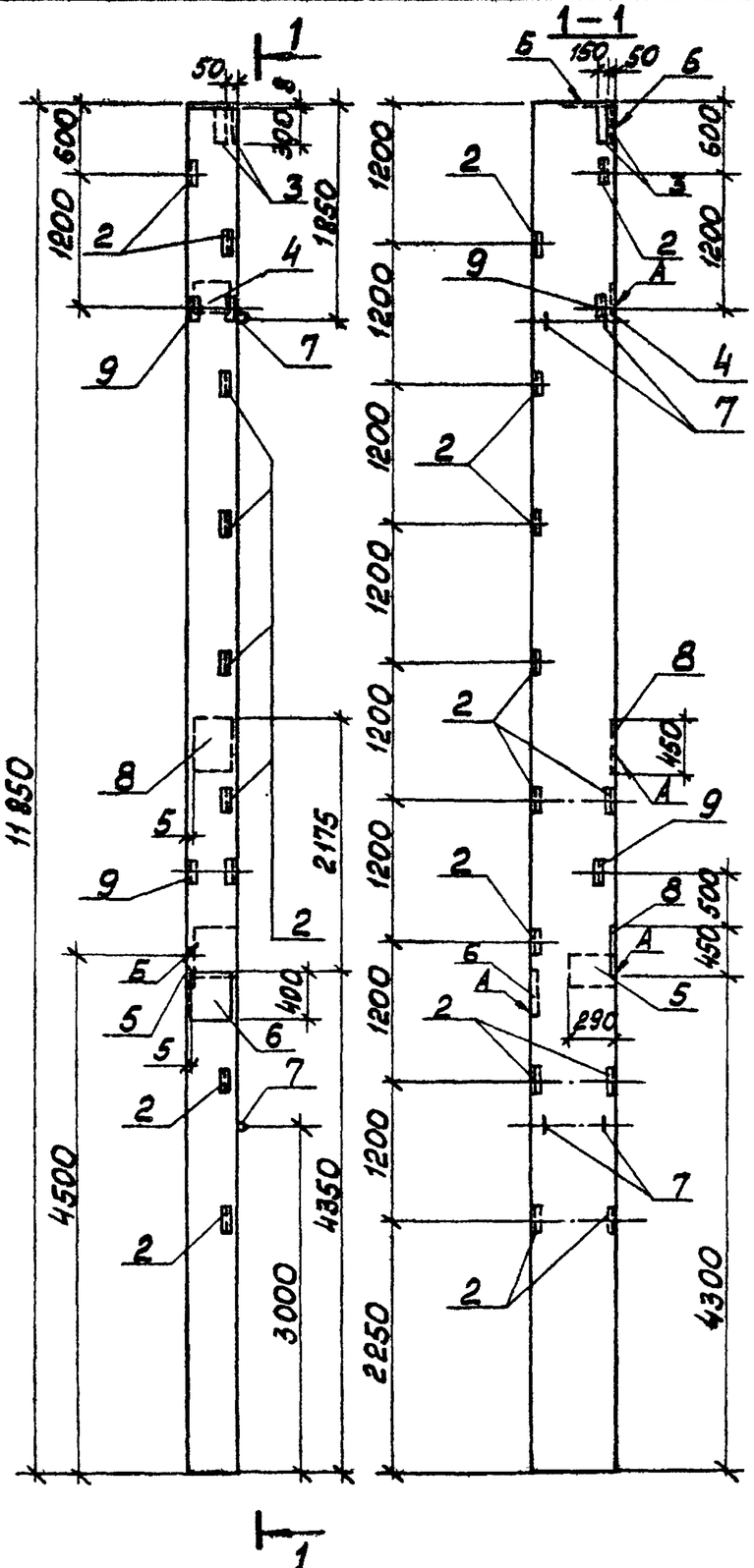
1
1-1
50
150
600
1200
1850
2175
4500
4350
3000
2250
4300
450
490
290
1200
1200
1200

Альбом 5.4

Типовой проект 903-1-224.86

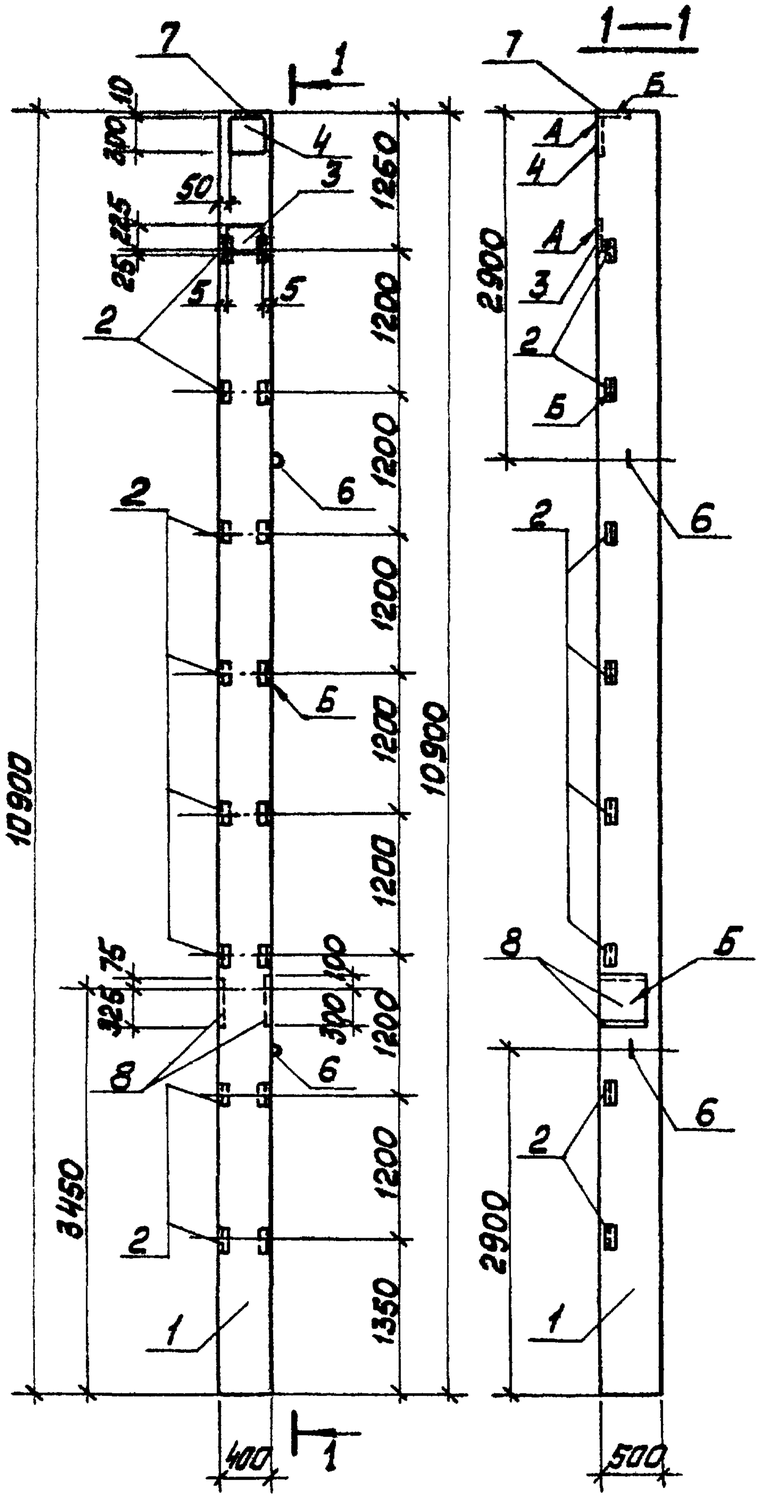

Форм	Зона	Поз.	Обозначение	Наименование	Кол.	Примечание
				Документация		
А3			ТП 903-1-224.86 Ал. 5.4 КЖ.И.ТУ	Технические условия		
				Сборочные единицы		
А3		1	1.427.1-3.1-1.00-076	4КФ109-2	1	
				Изделия закладные		
А4		2	1.427.1-3.2-0.20.0	МН29	8	1,7 кг
А4		3	1.427.1-3.2-0.19.0-06	МН25	1	6,3 кг
А4		4	1.427.1-3.2-0.06.0	МН1	1	7,8 кг
А4		5	1.427.1-3.2-0.12.0СБ	МН8	1	6,4 кг
А4		6	1.427.1-3.2-0.21.0-04	МН36	2	4,2 кг
А4		7	1.427.1-3.2-0.07.0	МН2	1	6,8 кг
А4		8	1.438.1-3.1.080	МД1	2	42,8 кг

Ведомость расхода стали на дополнительные закладные изделия, в кг.

Марка элемента	Изделия закладные																		Всего
	Арматура класса									Прокат марки									
	А I				А III					В Ст3 кп 2									
	ГОСТ 5781-82*									ГОСТ 8509-72*			ГОСТ 19903-74*				ГОСТ 5916-70*		
	ф6	ф10	ф20	Итого	ф10	ф12	ф14	ф25	Итого	L63×5	L90×6	Итого	-б=8	-б=10	-б=20	Итого	Гайка М24		
4КФ109-2а	0,1	0,4	8,4	8,9	3,5	5,5	2,1	16,2	27,3	11,2	5,0	16,2	5,7	7,8	67,8	81,3	1,2		134,9

ГИП	Нифальский		ТП 903-1-224.86 КЖ.И.03.300
Нач.отд	Новожилова		Колонна 4КФ109-2-а
Н.контр	Андреевская		Стадия: Р; Масса: 5,5т; Масштаб:
Гл.констр	Андреевская		Лист; Листов 1
Рук.гр.	Бобрук		ЛАТГИПРОПРОМ
Ст.инж	Яковчук		
Техник	Островская		

Копировал Маш формат А3

Альбом 5.4

ТП 903-1-224.86

Типовой проект

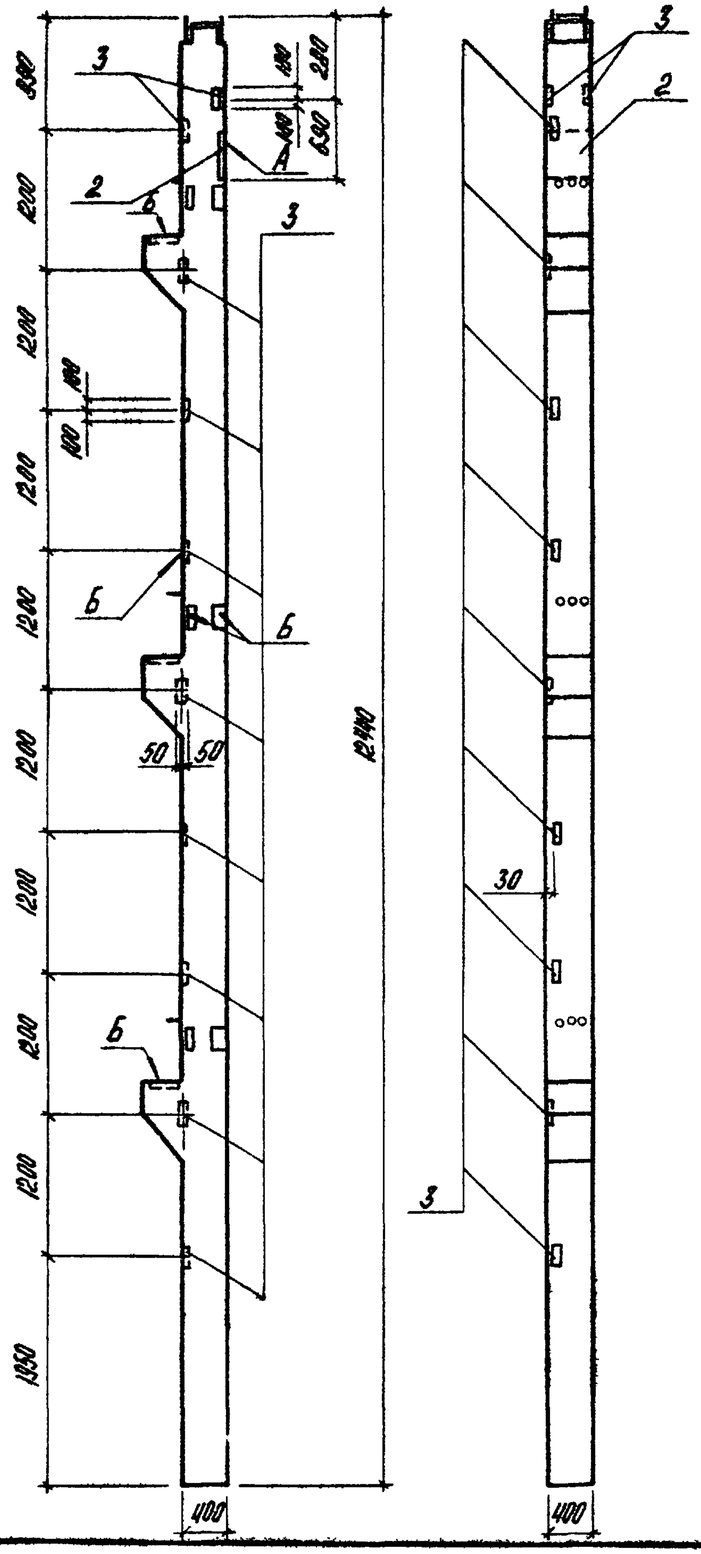
3
2
Б
А
50
50
30
400
400
880
1200
1200
1200

Альбом 5Ч

Типовой проект 903-1-224.86

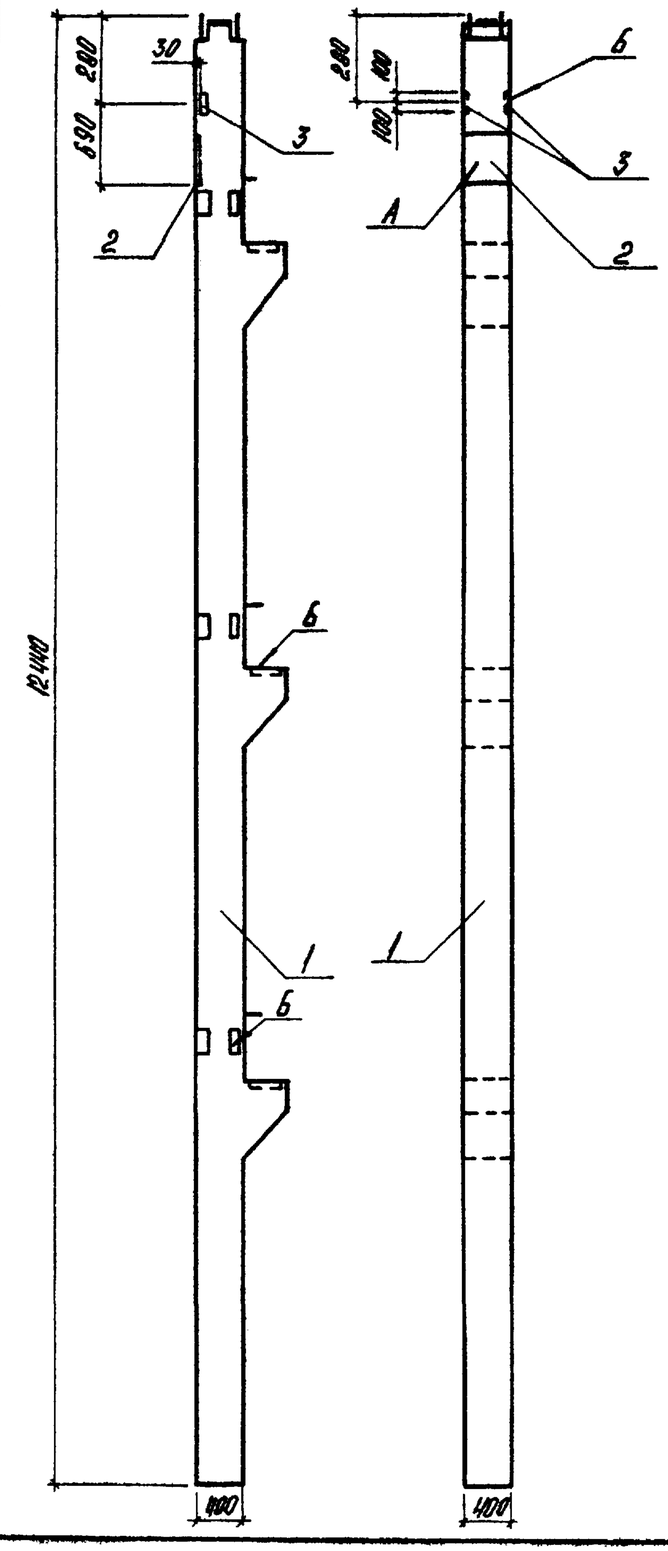

Формат	Зона	Поз.	Обозначение	Наименование	Кол.	Примечание
				Документация		
				Конструкции многоэтажных производственных зданий		
А3			с.1.420-12 В.0-1	с сетками колонн 8×6 9×6 м		
А3			ТП903-1-224.86 КЖ.Н.ТУ	Технические условия		
				Сборочные единицы		
А3		1	с.1.420-12 В.1 лист 22	К65а-2-2	1	
			Дополнительные	закладные изделия		
А3		2	с.1.438.1-3.1.080	МД-1	1	42,8 кг
А3		3	с.1.420-12 В.5 лист 8	М42	2	22 кг

Ведомость расхода стали на закладные детали В кг

Марка элемента	Изделия закладные																Общий расход
	Арматура класса								Прокат марки								
	AIII							AI	ВСт3кп2								
	ГОСТ 5781-82*								ГОСТ 19903-74*						ГОСТ 5915-70*		ГОСТ 10704-76	
	ф36	ф28	ф25	ф20	ф18	ф16	ф12	ф10	63×40×8	45×5	δ=25	δ=20	δ=16	δ=12	δ=10	Гайка М16	Гайка М24	Труба ТО dн=40	
К65а-2-2-б	36,0	17,4	8,1	2,7	4,6	11,4	3,2	0,2	13,8	7,8	33,0	33,9	3,8	30,6	26,6	0,8	0,6	3,0	237,5

1. Выборку стали на закладные детали типовой колонны К65а-2-2 считать аннулированной.
2. Закладные изделия по с. 1.420-12 В.5 М12-3 шт. и М42-12 шт. изъять.

ГИП	Ниддальский		ТП903-1-224.86 КЖ.Н03.400.2
Нач.отд.	Новожилова		Колонна К65а-2-2-б
Н.контр.	Андриевская		Стадия: Р; Масса: 5470 кг; Масштаб:
Гл.конст	Андриевская		Лист; Листов 1
Рук.гр.	Бобрук		ЛАТГИПРОПРОМ
Инж.	Калетов		
Техник.	Островская		

Копировал

Формат А3

21534-26

Инв.№ подл. | Подпись и дата | Взам.инв.№

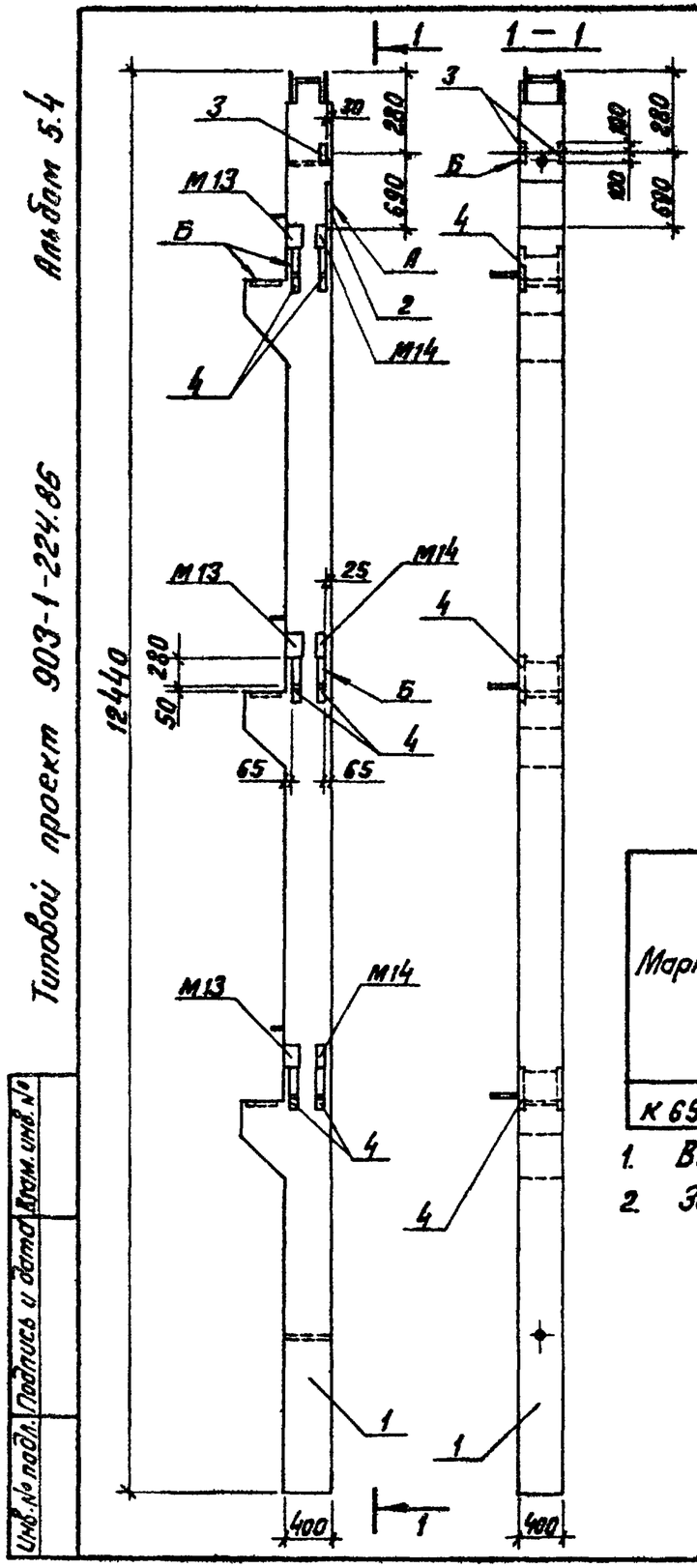

Формат	Зона	Поз.	Обозначение	Наименование	Кол.	Примечание
				Документация		
				Конструкции многоэтажных производственных зданий с сетками колонн 6×6; 9×6 м		
А3			1.420-12 в. 0-1			
А3			ТП 903-1-224.86 кж.и. ТУ	Технические условия		
				Сборочные единицы		
А3		1	с.1.420-12 в.1 лист 22	К65а-2-2	1	
			Дополнительные закладные изделия			
А3		2	с.1.438.1-3.1.080	МД-1	1	42,8 кг
А3		3	с.1.420-12 в.5 лист 8	М42	2	2,2 кг
А3		4	с.1.420-12 в.5 лист 3	М18	6	21,2 кг

Ведомость расхода стали на закладные детали в кг.

Марка элемента	Изделия закладные																					Общий расход
	Арматура класса								Прокат марки													
	А III							А I	ВСт 3 кп 2													
	ГОСТ 5781-82*								ГОСТ 8510-72*	ГОСТ 8509-72*		ГОСТ 19903-74*						ГОСТ 10704-76	ГОСТ 5915-70	ГОСТ 5915-70*		
	ф36	ф28	ф25	ф20	ф18	ф16	ф12	ф10	L63×40×8	L45×5	L100×12	-δ=25	-δ=20	-δ=18	-δ=16	-δ=12	-δ=10	Газ.тр. dн=40	Гайка М=15	Гайка М24		
К65а-2-2-в	36,0	17,4	8,1	2,7	4,6	11,4	3,6	0,2	13,8	7,8	7,5	85,6	33,9	16,6	3,8	80,4	26,6	3,0	0,8	0,6		354,0

1. Выборку стали на закладные детали колонны К65а-2-2 считать аннулированой.
2. Закладные изделия по с. 1.420-12 в. 5 М12 – 3 шт. и М42 – 12 шт. изъять.

ГИП	Нидбальский		
Нач.отд.	Новожилова		
Н.контр.	Андриевская		
Гл.констр.	Андриевская		
Рук. гр.	Бобрук		
Инж.	Калетов		
Техник	Остроовская		

ТП 903-1-224.86 КЖ.И.03.400.3

Колонна К65а-2-2-в

Стадия	Масса	Масштаб
Р	5470 кг	
Лист	Листов 1	

ЛАТГИПРОПРОМ

Копировал В.Бул

Формат А3

21534-26

Альбом 5.4

Типовой проект 903-1-224.86

Инв. № подл. | Подпись и дата | Взам. инв. №

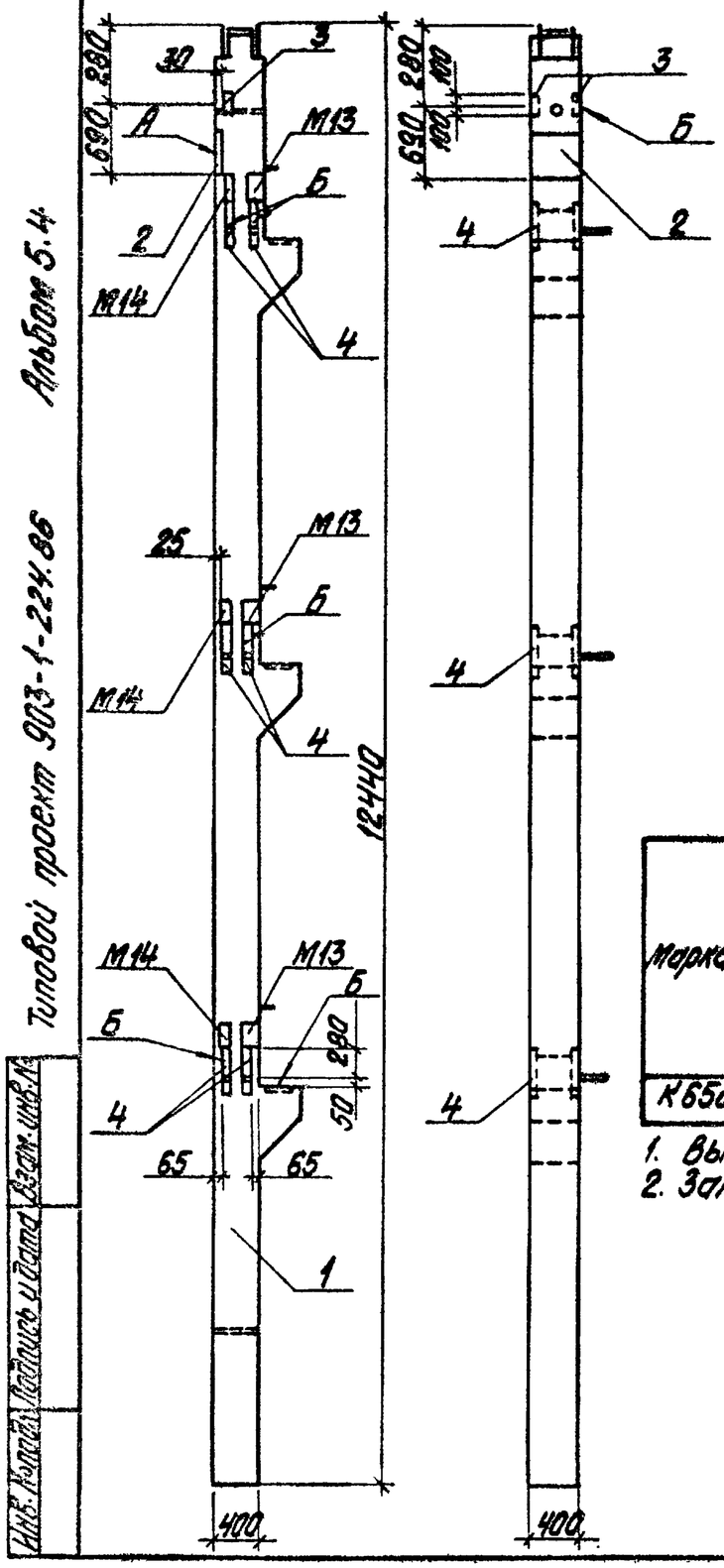

Типовой проект 903-1-224.86 Альбом 5.4

Инв. № подл. | Подпись и дата | Взам. инв. №

Формат	Зона	Поз.	Обозначение	Наименование	Кол.	Примечание
				Документация		
				конструкции многоэтажных производственных зданий с сетками колонн 6х6; 9х6 м		
А3			С. 1.420-12 в. 0-1			
А3			ТП 903-1-224.86 КЖ.И.ТУ	Технические условия		
				Сборочные единицы		
А3		1	С. 1.420-12 в. 1 лист 22	К65а-2-2	1	
				Дополнительные закладные изделия		
А3		2	С. 1.438.1-3.1.080	МД-1	1	42,8 кг
А3		3	С. 1.420-12 в. 5 лист 8	М42	2	2,2 кг
А3		4	С. 1.420-12 в. 5 лист 3	М18	6	21,2 кг

Ведомость расхода стали на закладные детали в кг

Марка элемента	Изделия закладные																			Общий расход
	Арматура класса								Прокат марки											
	AIII							AI	ВСт 3 кп 2											
	ГОСТ 5781-82*								ГОСТ 8510-72	ГОСТ 8509-72*	ГОСТ 19903-74*						ГОСТ 10704-76*	ГОСТ 5915-70*		
	ф36	ф28	ф25	ф20	ф18	ф16	ф12	ф10	L 63х 40х 8	L 45х5	L 100х12	-δ=25	-δ=20	-δ=18	-δ=16	-δ=12	-δ=10	Газ. тр. dн=40	Гайка М=15	Гайка М 24		
К65а-2-2-г	36,0	17,4	8,1	2,7	4,6	11,4	3,2	0,2	13,8	7,8	7,5	85,6	33,9	16,6	3,8	80,4	25,6	3,0	0,8	0,6		364,0

1. Выборку стали на закладные детали колонны К65а-2-2 считать аннулированной.
2. Закладные изделия по С. 1.420-12 в. 5 М12-3 шт. и М42-12 шт. изъять.

ГИП	Жидальский		
Нач. отд.	Коважилова		
Н. контр.	Андреевская		
Гл. констр.	Андреевская		
Рук. гр.	Бобрук		
Инж.	Калетов		
Техник	Островская		

ТП 903-1-224.86 КЖ.И.03.400.4

Колонна К65а-2-2-г

Стадия	Масса	Масштаб
Р	5470 кг	
Лист	Листов 1	

ЛАТГИПРОПРОМ

Копировал

Формат А3

Альбом 5.4

Типовой проект 903-1-224.86

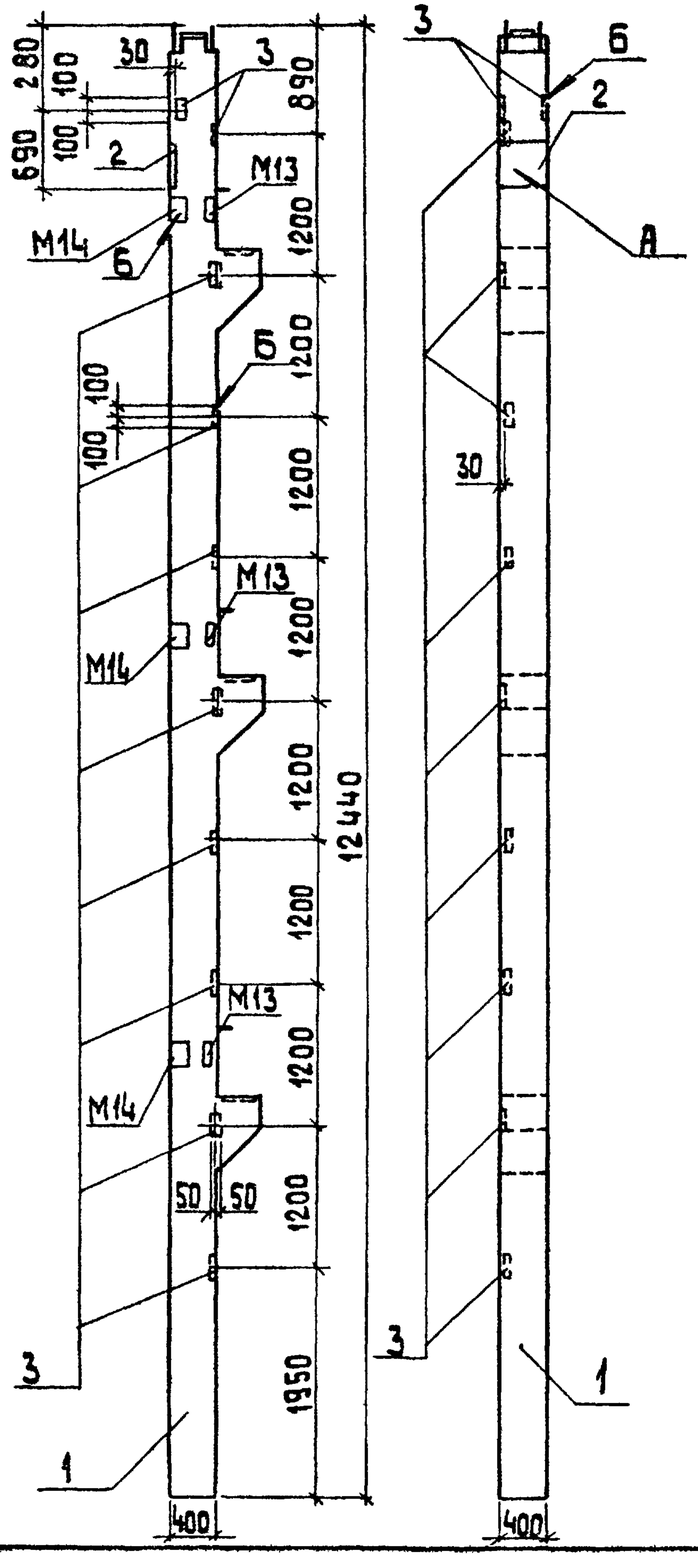

Формат	Зона	Поз.	Обозначение	Наименование	Кол.	Примечание
				Документация		
				Конструкции многоэтажных производственных зданий		
А3			с1 420-12 В.0-1	с сетками колонн 6×6 9×6 м		
А3			Т.П 903-1-224.86 КЖ.И.ТУ	Технические условия		
				Сборочные единицы		
А3		1	1.420-12 В.1 лист 22	К65а-2-2	1	
			Дополнительные	закладные изделия		
А3		2	с.1.438.1-3.1.080	МД1	1	42,8 кг
А3		3	с.1.420-12 В.5 лист 8	М42	11	2,2 кг

Ведомость расхода стали на закладные детали в кг

Марка элемента	Изделия закладные																		Общий расход
	Арматура класса								Прокат марки										
	А III							А I	Вст 3 кп 2										
	ГОСТ 5781-82*								ГОСТ 8510-72	ГОСТ 8509-72	ГОСТ 19903-74*					ГОСТ 5915-70*		ГОСТ 10704-76*	
	ф36	ф28	ф25	ф20	ф18	ф16	ф12	ф10	L63×40×8	45×5	-δ=25	-δ=20	-δ=16	-δ=12	-δ=10	Гайка М16	Гайка М24	Газ.тр. Ду=40	
К65а-2-2-д	36,0	17,4	8,1	2,7	4,6	11,4	8,6	0,2	13,8	7,8	33,0	33,9	3,8	30,6	41,0	0,8	0,6	3,0	257,3

1. Выборку стали на закладные детали типовой колонны К65а-2-2 считать аннулированной
2. Закладные изделия по с.1.420-12 В.5 М 12-3шт, М42-12 шт изъять.

ГИП	Нидбальский		
Нач.отд.	Новожилова		
Н.контр.	Андриевская		
Гл.конст.	Андриевская		
Рук.гр.	Бобрук		
Инж.	Колетов		
Техник	Островская		

ТП 903-1-224.86 КЖ И.03.400.5

Колонна К 65а-2-2-д

Стадия	Масса	Масштаб
Р	5470 кг	

Лист 1 листов 1

ЛАТГИПРОПРОМ

Копировал 35

формат А3

21534-26

Инв.№ подл. | Подп. и дата | Взам.инв.№

Альбом 5.4

Типовой проект 903-1-224.86

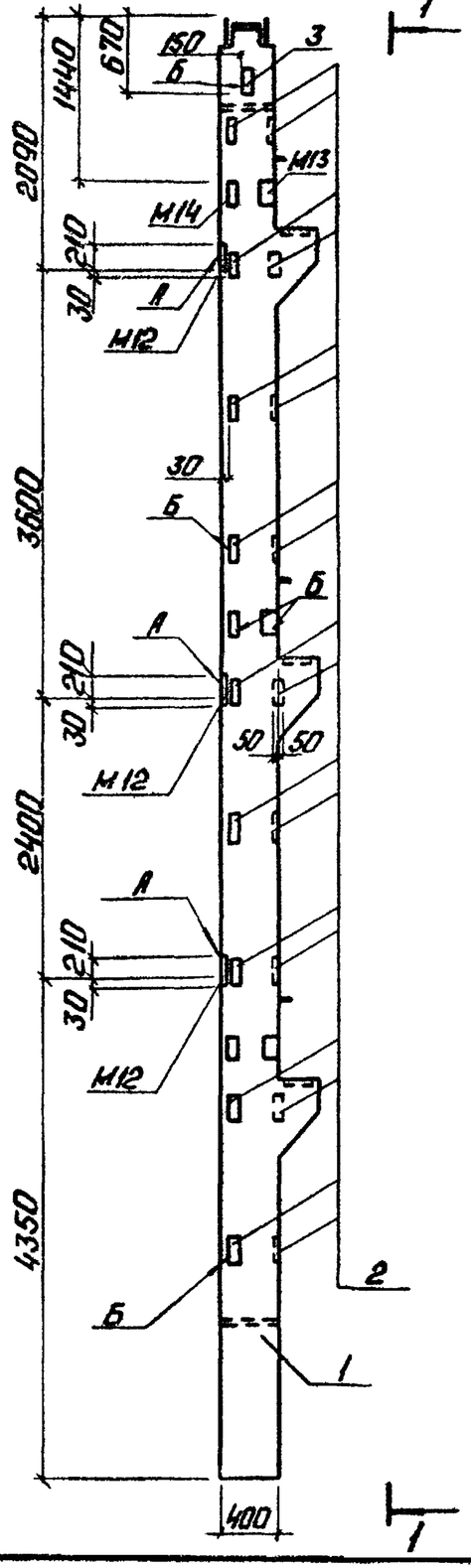

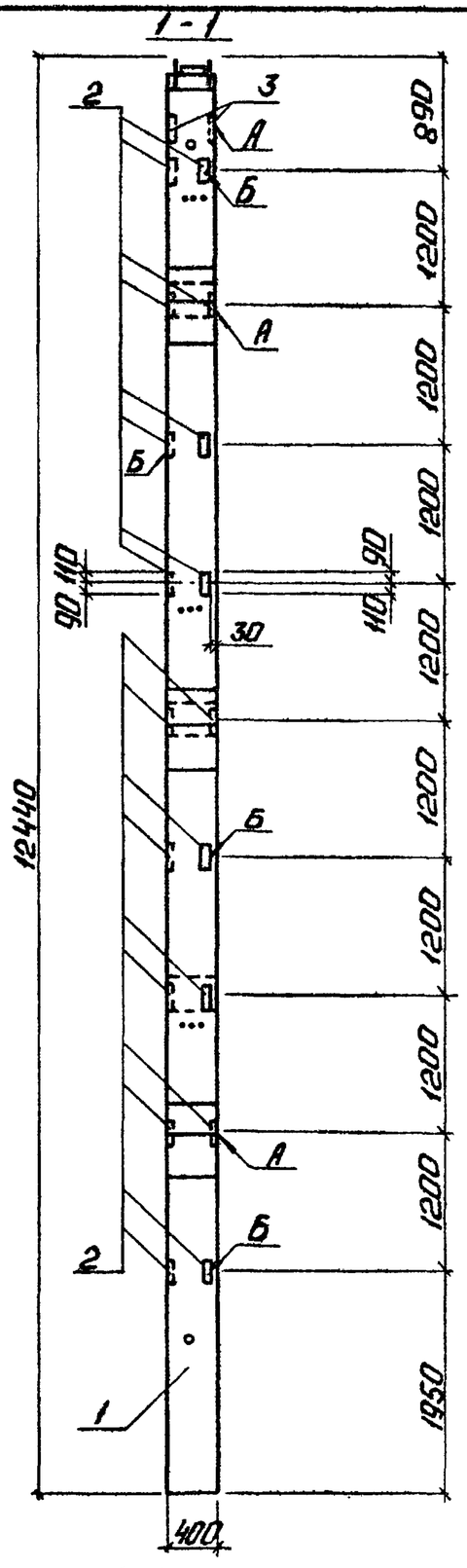

Формат	Зона	Поз.	Обозначение	Наименование	Кол.	Примечание
				Документация		
				Конструкции многоэтажных производственных зданий		
А3			1.420-12 В.0-1	с сетками колонн 6×6; 9×6 м		
А3			ТП 903-1-224.86 КЖ.И.ТУ	Технические условия		
				Сборочные единицы		
А3		1	с.1.420-12 В.1 лист 22	К65а-2-2	1	
				Закладные изделия		
А3		2	с.1.420-12 В.5 лист 8	М42	12	2.2 кг
А3		3	с.1.420-12 В.5 лист 3	М14	1	6.0 кг

Ведомость расхода стали на дополнительные закладные детали в кг

Марка элемента	Изделия закладные						Всего
	Арматура класса		Прокат марки				
	A III		В ст 3 кп 2				
	ГОСТ 5781-82*		ГОСТ 19903-74*		ГОСТ 8509-72*		
	ф12	Итого	δ=10	Итого	L45×5	Итого	
К65а-2-2-е	7.2	7.2	19.2	19.2	2.6	2.6	32.4

ГИП	Надбальский		
Нач.отд.	Новожилова		
Н.контр.	Андриевская		
Гл.констр.	Андриевская		
Рук.гр.	Бобрук		
Инж.	Колетов		
Техник	Истрайская		

ТП 903-1-224.86 КЖ.И.03.400.6

Колонна К65а-2-2-е

Стадия	Масса	Масштаб
Р	5470 кг	

Лист 1 Листов 1

ЛАТГИПРОПРОМ

Копировал: Р. 17

Формат А3

21534-26

Альбом 5.4

Типовой проект 903-1-224.86

Инв.№ подл. | Подп. и дата | Взам. инв.№

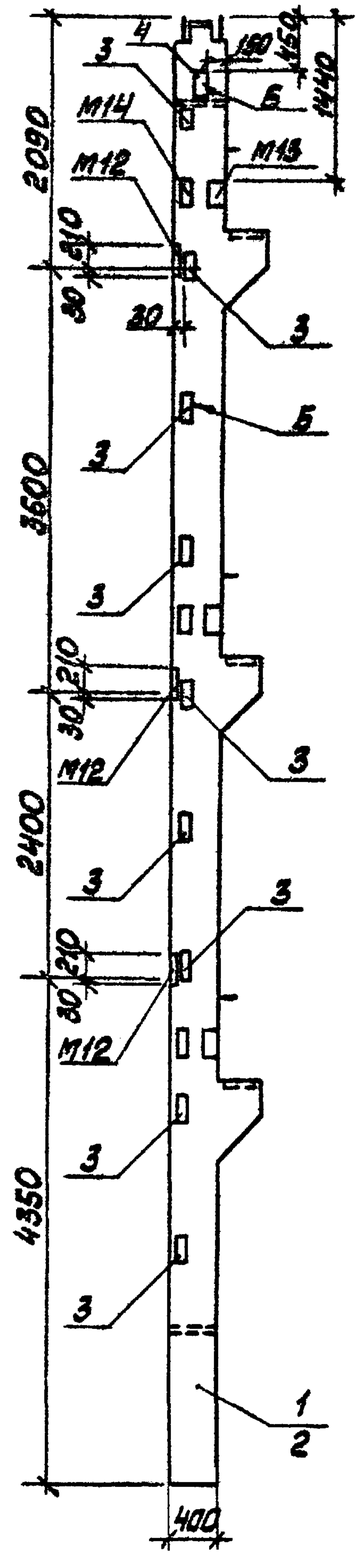

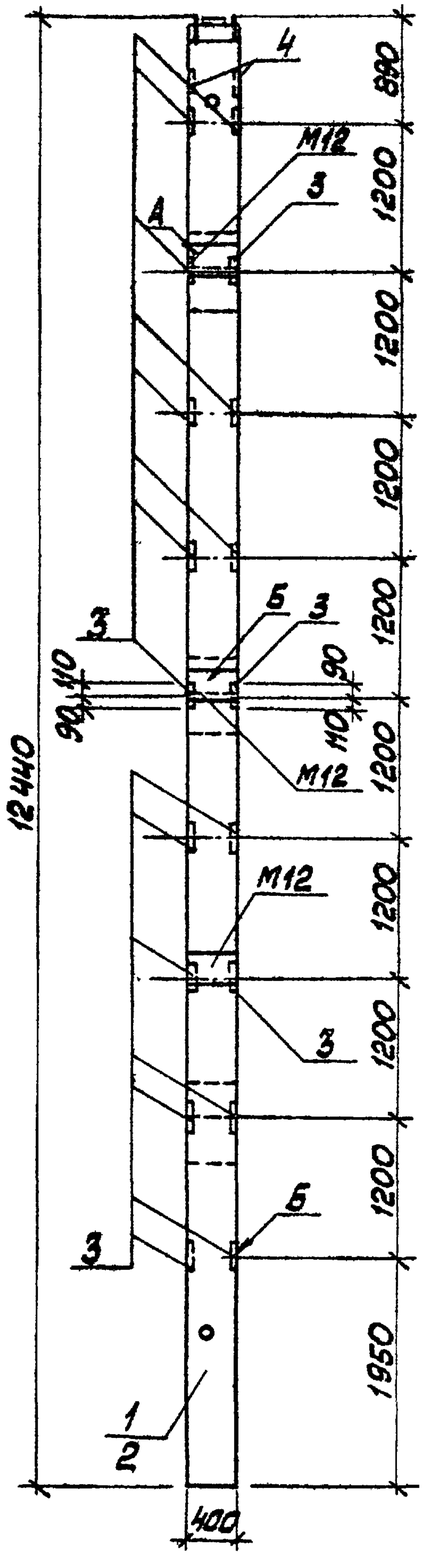

Форм.	Зона	Поз.	Обозначение	Наименование	Инв. № подл. ТП 903-1-224.86 КЖ.И.03.400 —	01	Примечание
				Документация			
				Конструкции многоэтажных производственных зданий с сетками колонн 6×6; 9×6 м			
А3			С.1.420-12 в.0-1				
А3			ТП 903-1-224.86 Ал.5.4 КЖ.И.ТЧ	Технические условия			
				Сборочные единицы			
А3		1	С.1.420-12 в.1 лист 22	К65а-2-2	1		
А3		2	С.1.420-12 в.1 лист 22	К65а-3-2		1	
				Закладные изделия			
А3		3	С.1.420-12 в.5 лист 8	М42	12	12	2,2 кг
А3		4	С1.420-12 в.5 лист 9	М14	1	1	6,0 кг

Ведомость расхода стали на дополнительные закладные детали на элемент, кг

Марка элемента	Изделия закладные: Арматура класса A III ГОСТ 5781-82* ф12	Итого	Прокат марки Вст3кп2 ГОСТ 19903-74* -δ=10	Итого	ГОСТ 8509-72* L45×5	Итого	Всего
К65а-2-2-ж	7,2	7,2	22,6	22,6	2,6	2,6	32,4
К65а-3-2-в	7,2	7,2	22,6	22,6	2,6	2,6	32,4

Обозначение	Марка	Поз.	Масса
ТП 903-1-224.86 Ал.5.4 КЖ.И.03.400.7	К65а-2-2ж	1	5470
-01	К65а-3-2-в	2	5470

ГИП	Нидбальский		
Нач.отд.	Навожилова		
Н.контр.	Андриевская		
Гл.конст.	Андриевская		
Рук.гр.	Бобрик		
Инж.	Калетов		
Техник	Островская		

ТП 903-1-224.86 КЖ.И.03.400.7

Колонна (К65а-2-2-ж, К65а-3-2-в)

Стадия	Масса	Масштаб
Р	см. табл	
Лист	Листов 1	

ЛАТГИПРОПРОМ

Копировал

Формат А3

21534-26

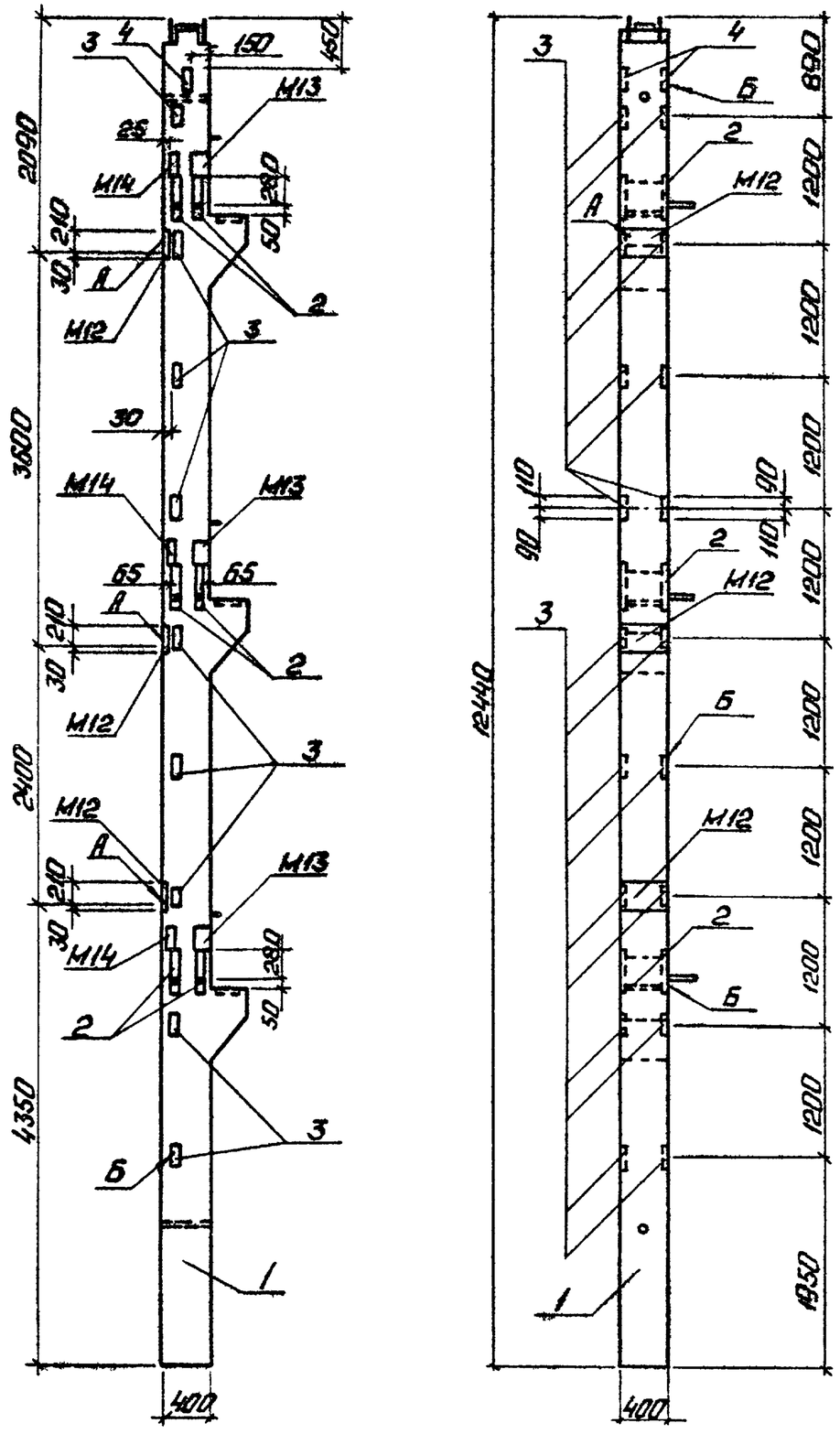

Формат	Зона	Поз.	Обозначение	Наименование	Кол.	Примечание
				Документация		
				конструкции многоэтажных производственных зданий с сетками колонн 6×6 9×6 м		
А3			с.1420-12 В.0-1			
А3			ТП 903-1-224.86 КЖ.И.ТУ	Технические условия		
				Сборочные единицы		
А3		1	с.1.420-12 В.1 лист 22	К65а-3-2	1	
				Закладные изделия		
А3		2	с.1.420-12 В.5 лист 3	М18	6	21,2 кг
А3		3	с.1.420-12 В.5 лист 8	М42	12	22 кг
А3		4	с.1.420-12 В.5 лист 3	М14	1	6,0 кг

Ведомость расхода стали на дополнительные закладные детали на элемент в кг

Марка элемента	Изделия закладные										Всего
	Арматура класса		Прокат марки								
	А III		В ст 3 кп 2								
	ГОСТ 5781-82*		ГОСТ 19903-74*					ГОСТ 8509-72*			
	ф12	Итого	-δ=10	-δ=12	-δ=18	-δ=25	Итого	L45×5	L100×12	Итого	
К65а-3-2-а	7,2	7,2	22,6	49,8	16,8	52,8	142,0	2,6	7,8	10,4	159,6

ГИП	Надбальский		
Нач.отд.	Новожилова		
Н.контр.	Андриевская		
Гл.конст.	Андриевская		
Рук.гр.	Бобрук		
Инж.	Колетов		
Техник	Островская		

ТП 903-1-224.86 КЖ.Н.03.400.8

Колонна К65а-3-2-а

Стадия	Масса	Масштаб
Р	5470 кг	

Лист | Листов 1

ЛАТГИПРОПРОМ

Копировал: Ф.

Формат А3

21534-26

Альбом 5.4

Типовой проект 903-1-224.86

Инв. № подл. | Подп. и дата | Взам. инв. №

Альбом 5У

Типовой проект 903-1-224.86

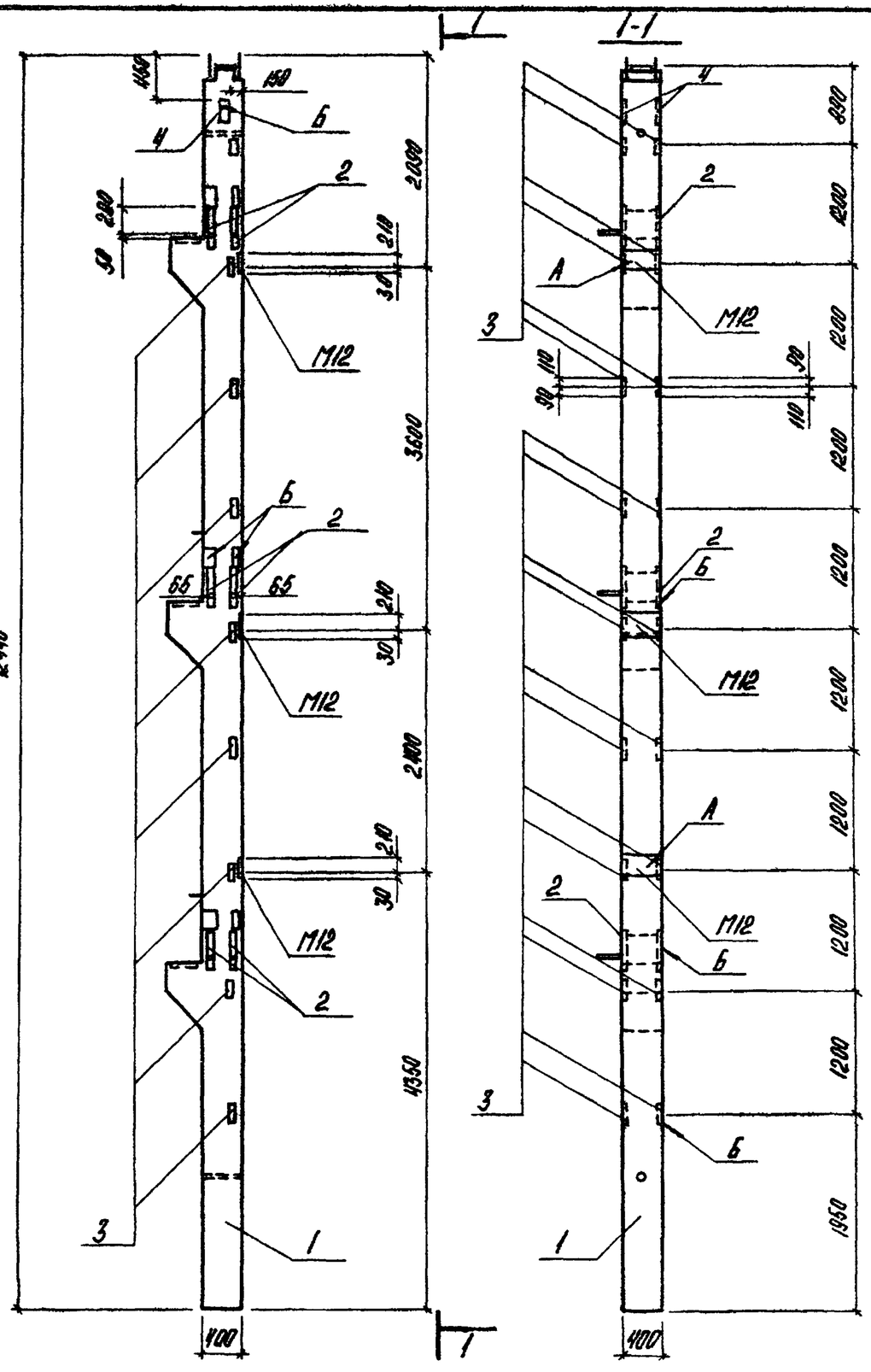

Формат	Зона	Поз.	Обозначение	Наименование	Кол.	Примечание
				Документация		
				Конструкции многоэтажных производственных зданий		
А3			с 1.420-12 В.0-1	с сетками колонн 6×6; 9×6 м		
А3			ТП903-1-224.86 КН.Н.ТУ	Технические условия		
				Сборочные единицы		
А3		1	с. 1.420-12 В. 1 лист 22	К65а-3-2	1	
				Закладные изделия		
А3		2	с. 1.420-12 В. 5 лист 3	М18	6	2,12 кг
А3		3	с. 1.420-12 В.5 лист 8	М42	12	2,2 кг
А3		4	с. 1.420-12 В.5 лист 3	М14	1	6,0 кг

Ведомость расхода стали на дополнительные закладные детали на элемент, в кг

Марка элемента	Изделия закладные										
	Арматура класса	Прокат марки									Всего
	AIII	Вст3 кп2									
	ГОСТ 5781-82*	ГОСТ 19903-74*						ГОСТ 8509-72*			
	ф 12	Итого	-б=10	-б=12	-б=18	-б=25	Итого	L 45×5	L 100×12	Итого	
К65а-3-2-б	7,2	7,2	22,6	49,8	16,8	52,8	142,0	2,6	7,8	10,4	159,6

ГИП	Найдельский		ТП 903-1-224.86 КН.Н.03.400.9
Нач.отд	Новожилова		Колонна К65а-3-2-б
Н.контр.	Андриевская		Стадия Р; Масса 5470 кг; Масштаб
Гл.конс.	Андриевская		Лист; Листов 1
Рук.гр.	Бобрук		ЛАТГИПРОПРОМ
Инж.	Калетов		
Техник.	Островская		

Копировал

Формат А3

Инв.№ подл. | Подпись и дата | Взам.инв.№

91534-06

Альбом 5.4

Типовой проект 903-1-224.86

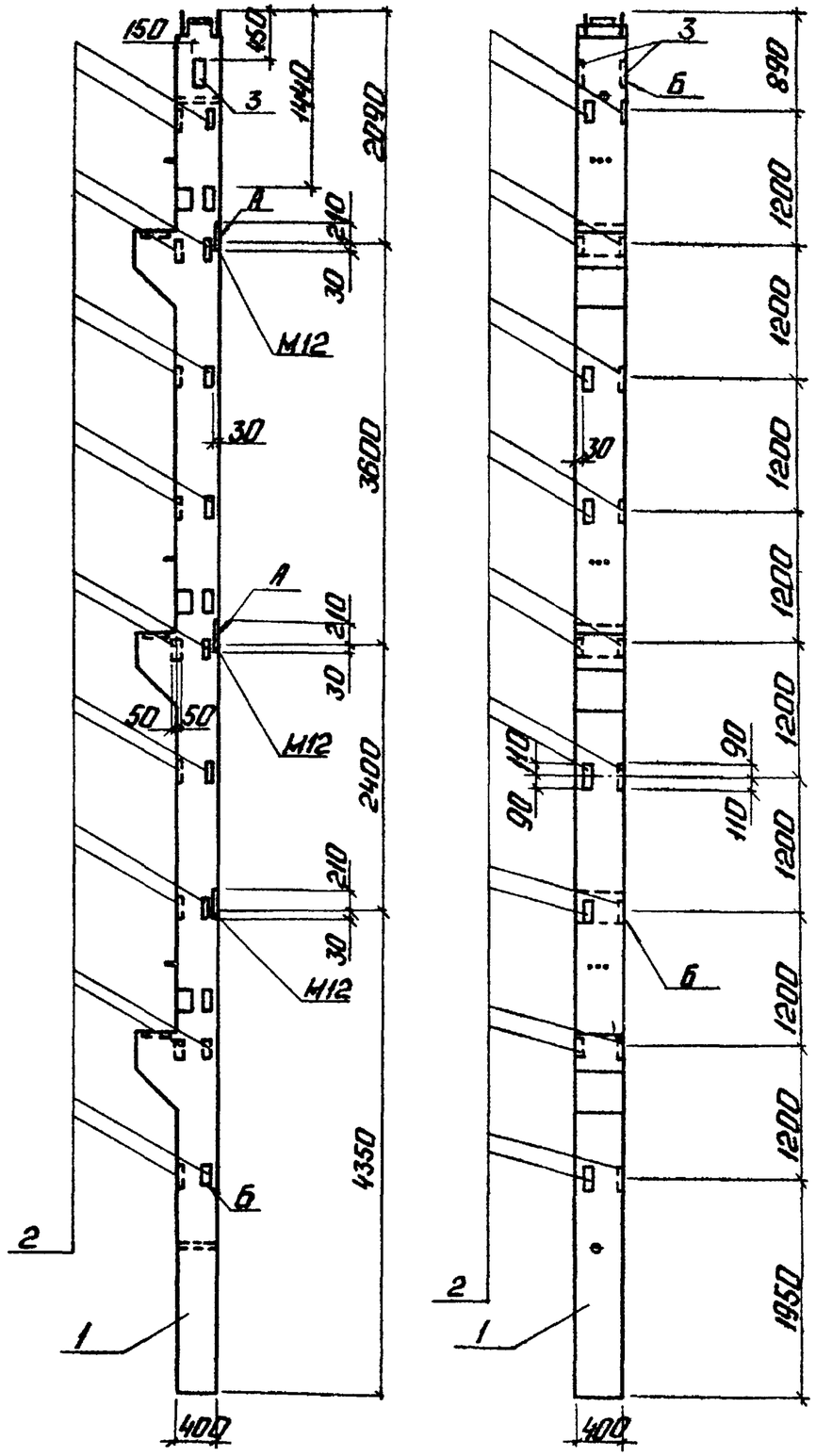

Формат	Зона	Поз.	Обозначение	Наименование	Кол.	Примечание
				Документация		
				Конструкции многоэтажных производственных зданий		
А3			1.420-12 В.0-1	с сетками колонн 6×6 ; 9×6 м		
А3			ТП 903-1-224.86 КЖ.И.ТУ	Технические условия		
				Сборочные единицы		
А3		1	с.1.423-3 В.1 лист 22	К65а-2-2	1	
				Закладные изделия		
А3		2	с. 1.423-3 В.5 лист 8	М42	12	2,2 кг
А3		3	с. 1.423-3 В.5 лист 3	М14	1	6,0 кг

Ведомость расхода стали на дополнительные закладные детали в кг

Марка элемента	Изделия закладные						
	Арматура класса		Прокат марки				Всего
	А III		Вст3 кп 2				
	ГОСТ 5781-82*		ГОСТ 19903-74*		ГОСТ 8509-72*		
	⌀12	Итого	-8×10	Итого	L45×5	Итого	
К65а-2-2-И	7,2	7,2	19,2	19,2	2,6	2,6	32,4

ГИП	Наддальский	
Нач.отд.	Новожилова	
Н.контр.	Андриевская	
Гл.конст.	Андриевская	
Рук.гр.	Бобрик	
Инж.	Колетов	
Техник	Островская	

ТП 903-1-224.86 КЖ.И.03.400.10

Колонна К65а-2-2-И

Стадия	Масса	Масштаб
Р	5470 кг	

Лист | Листов 1

ЛАТГИПРОПРОМ

Копировал: Ф.Ус.

Формат А3

21534-26

Инв. № подл. | Подп. и дата | Взам. инв. №

НК35а-1-1

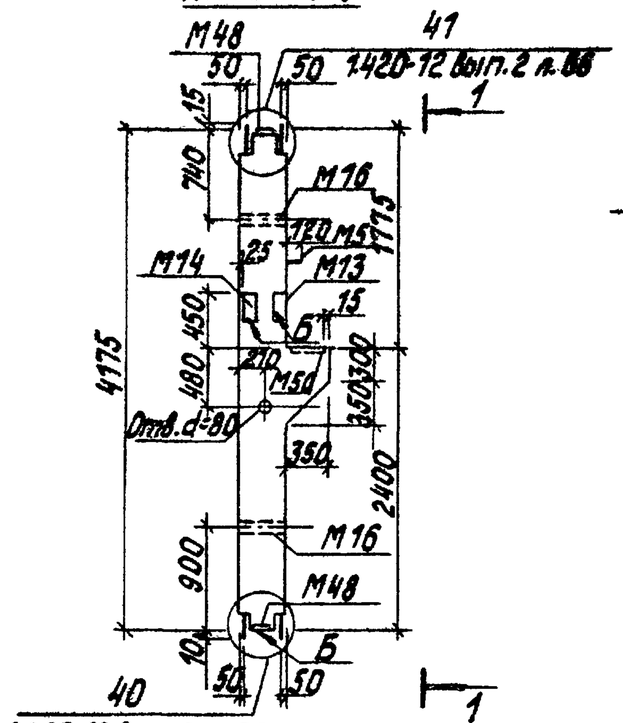

Армирование колонны

1-1

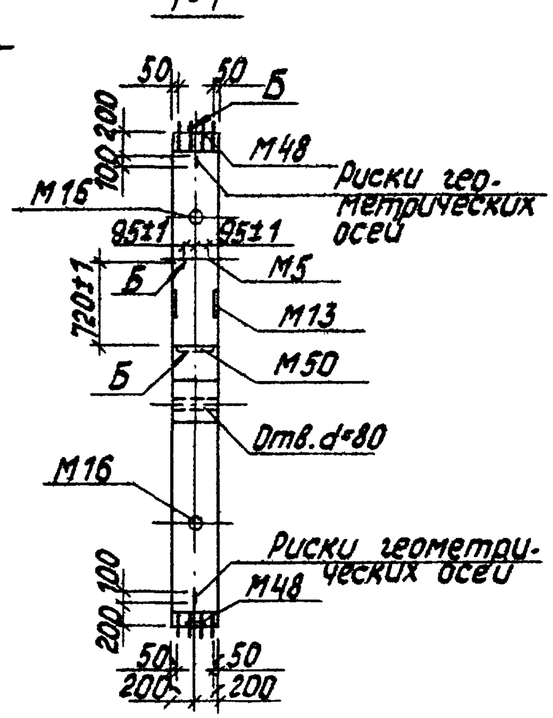

2-2

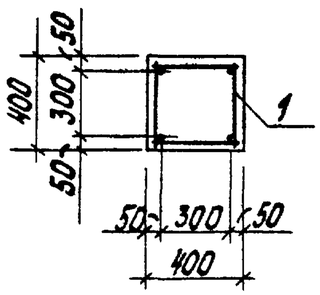

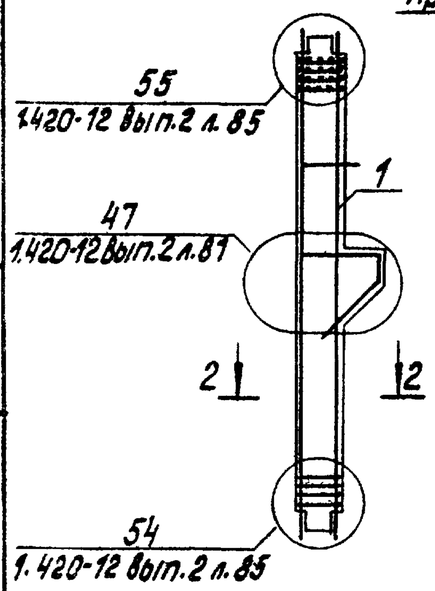

Формат	Зона	Поз.	Обозначение	Наименование	Кол.	Примечание
				Документация		
А3			1.420-12 в.0-1	Конструкции многоэтажных производственных зданий с сетками колонн 6×6 и 9×6 м		
А3			1.420-12 в.2	Железобетонные колонны с применением стыков на ванной сварке. высоты этажей 4.8 и 6.0 м.		
А3			ТП 903-1-224.86 Ал.5.4 КЖ.И.ТУ	Технические условия		
				Сборочные единицы		
А3		1	ТП 903-1-224.86 Ал.5.4 КЖ.И.03.510	Каркас пространственный	1	247,4 кг
				Материалы		
				Бетон М400 ГОСТ 7473-76	0,71	м³

Колонну НК35а-1-1 изготовить по данному чертежу в типовой опалубке колонны К35а-1-1 по серии 1.420-12 в.2.

ГИП	Надвальская		ТП 903-1-224.86 КЖ И.03.500
Нач.отд.	Новожилова		Колонна НК35а-1-1
Н.контр.	Андриевская		Стадия: Р; Масса: 1790 кг; Масштаб:
Гл.констр.	Андриевская		Лист; Листов 1
Рук.гр.	Бобрук		ЛАТГИПРОПРОМ
Инж.	Калетов		

Копировал

Формат А3

Инв.№ подл. | Подпись и дата | Взам.инв.№

21534-26

Рис. 1

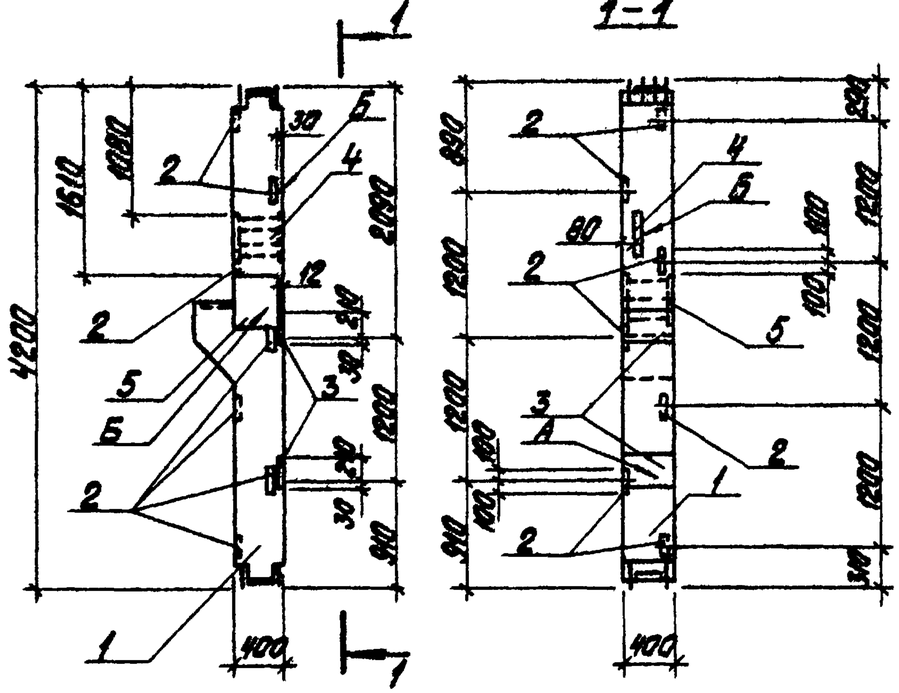

Рис. 2

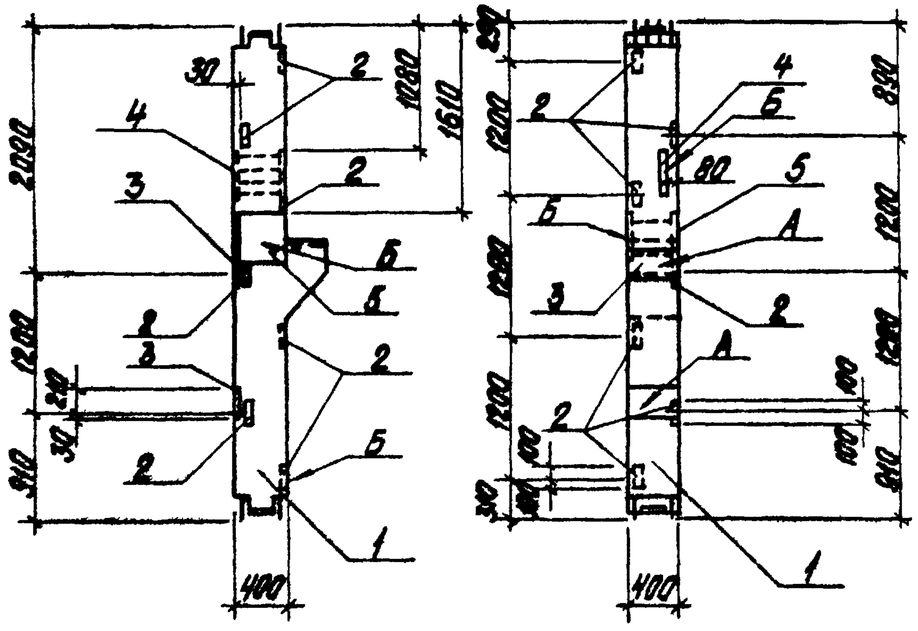

Формат	Зона	Поз.	Обозначение	Наименование	Кол. на исполн. ТП 903-1-224.86 КЖ.И.03.500.1 —	01	Примечание
				Документация			
А3			ТП 903-1-224.86 КЖ.И.ТУ	Технические условия			
				Сборочные единицы			
А3		1	ТП 903-1-224.86 КЖ.И.03.500	НК35а-1-1	1	1	
			Дополнительные закладные изделия				
А3		2	с.1.420-12 в.5 лист 8	М42	7	7	2,2 кг
А3		3	с.1.420-12 в.5 лист 2	М12	2	2	12,3 кг
А3		4	с.1.420-12 в.5 лист 4	М19	1	1	16,8 кг
А3		5	ТП 903-1-224.86 КЖ.И.03.512	МН-1	1	1	64,6 кг

Ведомость расхода стали на дополнительные закладные детали на элемент, в кг

Марка элемента	Изделия закладные							Всего
	Арматура класса А III				Прокат марки ВСТ3 кп2			
	ГОСТ 5781-82*				ГОСТ 19903-74*			
	ф10	ф12	ф16	ф25	-δ=10	-δ=12	-δ=20	
НК35а-1-1-а	0,4	4,2	12,8	9,0	20,2	19,6	55,2	121,4
НК35а-1-1-е	0,4	4,2	12,8	9,0	20,2	19,6	55,2	121,4

Обозначение	Марка	Рис.	Масса
ТП 903-1-224.86 КЖ.И.03.500.1	НК35а-1-1-а	1	1790 кг
-01	НК35а-1-1-е	2	1790 кг

ГИП	Нидбальский	
Нач. отд.	Новожилова	
Н. контр.	Андриевская	
Гл. констр.	Андриевская	
Рук. гр.	Бобрик	
Инж.	Калетов	
Техник	Островская	

ТП 903-1-224.86 КЖ.И.03.500.1

Колонна (НК35а-1-1-а, НК35а-1-1-е)

Стадия	Масса	Масштаб
Р	См. табл.	

Лист | Листов 1

ЛАТГИПРОПРОМ

Типовой проект 903-1-224.86 Альбом 5.4

Инв. № подл. | Подпись и дата | Взам. инв. №

Копировал

Формат А3

21534-26

Альбом 5.4

Типовой проект 903-1-224.86

Рис. 2

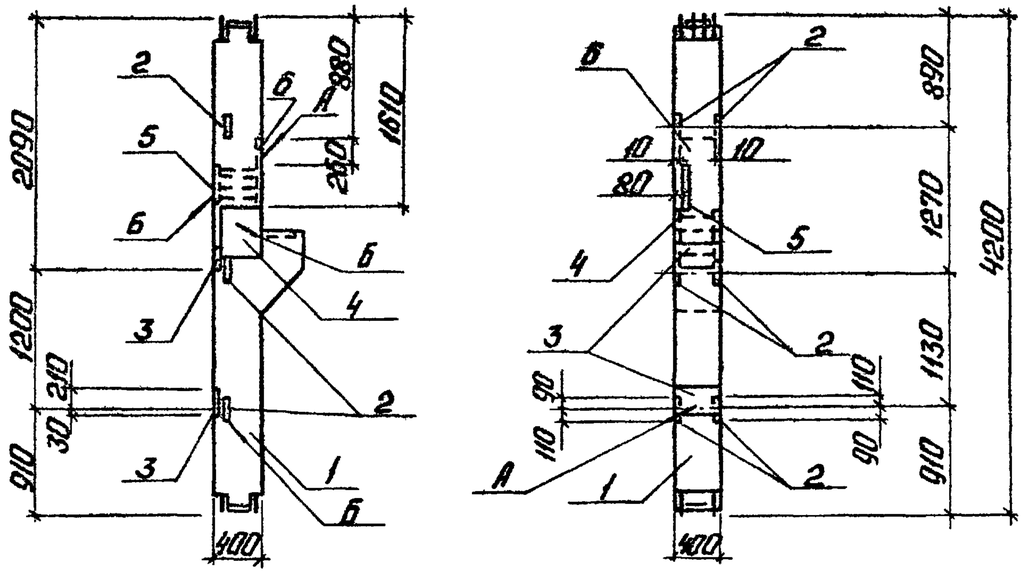

Рис. 1

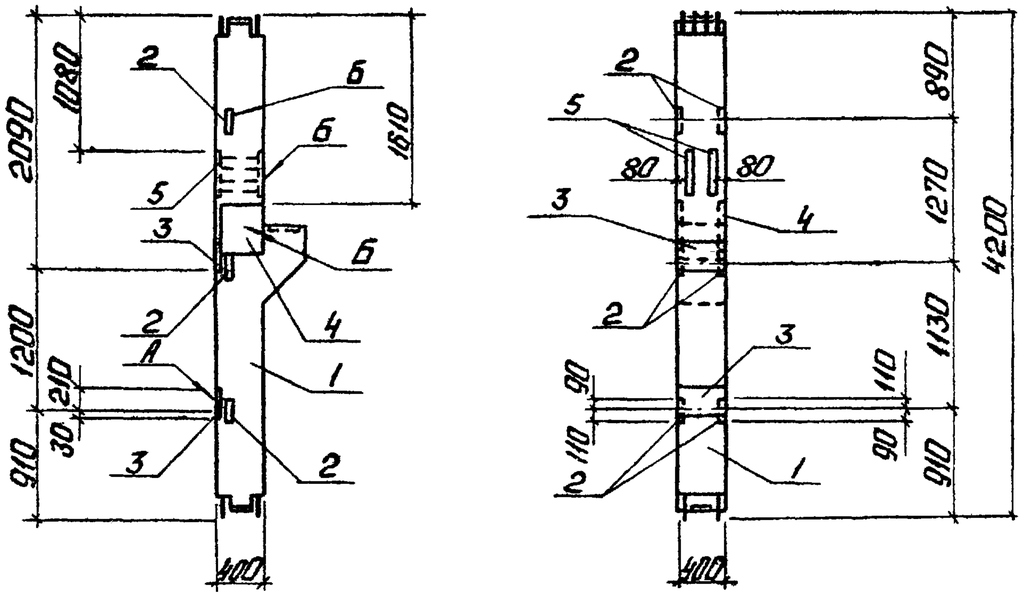

Формат	Зона	Поз.	Обозначение	Наименование	Кол.	Кол.	Примечание
					—	01	
				Документация			
А3			ТП903-1-224.86 КЖ1.И.Т.У	Технические условия			
				Сборочные единицы			
А3		1	ТП903-1-224.86 КЖ.И.03.500	НК35а-1-1	1	1	
			Дополнительные	закладные изделия			
А3		2	с.1.420-12 в.5 лист 8	М42	6	6	2,2 кг
А3		3	с.1.420-12 в.5 лист 2	М12	2	2	12,3 кг
А3		4	ТП903-1-224.86 КЖ.И.03.512	МН-1	1	1	64,6 кг
А3		5	с.1.420-12 в.5 лист 4	М19	2	1	16,8 кг
А3		6	с.1.420-12 в.5 лист 8	М43	—	1	12,6 кг

Ведомость расхода стали на дополнительные закладные детали, в кг

Марка элемента	Изделия закладные									Всего
	Арматура класса					Прокат марки				
	А III					В ст 3 кп 2				
	ГОСТ 5781-82*					ГОСТ 19903-74*				
	ф10	ф12	ф16	ф25	Итого	-δ=10	-δ=12	-δ=20	Итого	
НК35а-1-1-в	0,4	3,6	16,1	9,0	29,1	9,6	37,9	55,2	102,7	131,8
НК35а-1-1-б	0,4	3,6	19,0	9,0	32,0	9,6	39,2	55,2	104,0	136,0

Обозначение	Марка	Рис.	Масса
Т.П.903-1-224.86 кл.5.4 КЖ1.И.03.500.2	НК35а-1-1-б	1	1790 кг
-01	НК35а-1-1-в	2	1790 кг

ГИП	Нидбальский	
Нач.отд.	Навожилова	
Н.контр.	Андриевская	
Гл.конст.	Андриевская	
Рук.гр.	Бобрук	
Инж.	Калетов	
Техник	Островская	

ТП 903-1-224.86 КЖ.И.03.500.2

Колонна (НК35а-1-1-б / НК35а-1-1-в)

Стадия	Масса	Масштаб
Р	см. табл.	

Лист | Листов 1

ЛАТГИПРОПРОМ

Копировал: Ф. Ус.

Формат А3

21534-26

Инв. № подл. | Подп. и дата | Взам. инв. №

Альбом 5.4

Типовой проект 903-1-224.86

Инв.№ подл. | Подп. и дата | Взам. инв.№

Рис. 1

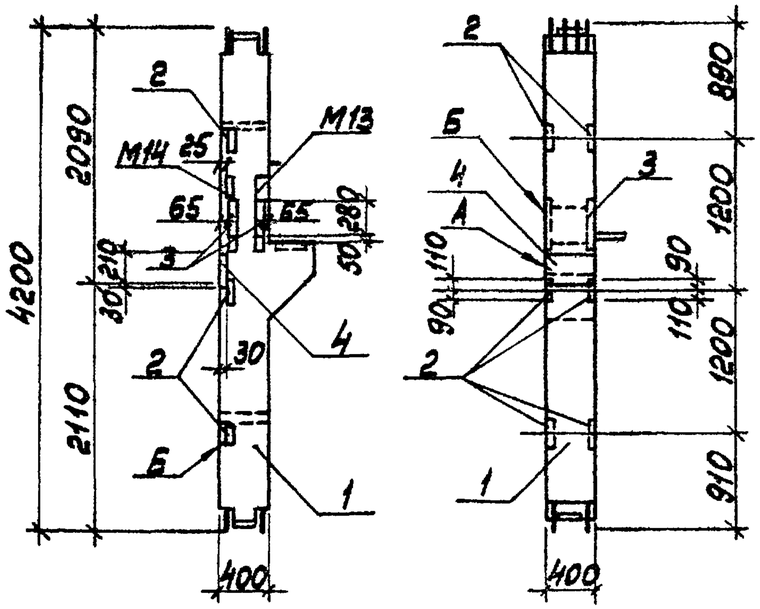

Рис. 2

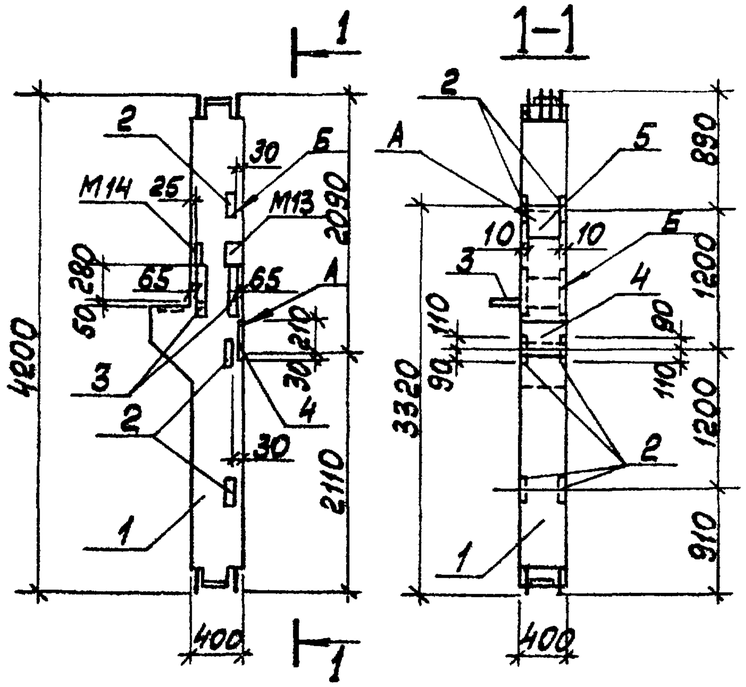

Форм.	Зона	Поз.	Обозначение	Наименование	Кол. на изд. ТП 903-1-224.86 —	01	Примечание
				Документация			
А3			ТП 903-1-224.86 КЖ.И.ТУ	Технические условия			
				Сборочные единицы			
А3		1	ТП 903-1-224.86 Ал.5.4 КЖ.И.03.500	НК35а-1-1	1	1	
				Дополнительные закладные изделия			
А3		2	С. 1.420-12 в.5 лист 8	М42	6	6	2,2кг
А3		3	С. 1.420-12 в.5 лист 3	М18	2	2	21,2кг
А3		4	С. 1.420-12 в.5 лист 2	М12	1	1	12,3кг
А3		5	С. 1.420-12 в.5 лист 8	М43		1	12,6кг

Обозначение	Марка	Рис.	Масса
ТП 903-1-224.86 Ал. 5.4 КЖ.И.03.500	НК35а-1-1-г	1	1790кг
-01	НК35а-1-1-д	2	1790кг

Ведомость расхода стали на дополнительные закладные детали на элемент, в кг

Марка элемента	Изделия закладные							
	Арматура класса	Прокат марки						Всего
	A III	Вст3 кп2						
	ГОСТ 5781-82*	ГОСТ 19903-74*					ГОСТ 6509-72*	
	ф12	ф16	-δ=10	-δ=12	-δ=18	-δ=25	100×12	
НК35а-1-1-г	3,6	3,3	9,6	25,6	5,6	17,6	2,6	67,9
НК35а-1-1-д	3,6	6,6	9,6	34,9	5,6	17,6	2,6	80,5

ГИП	Жабальский		
Нач.отд.	Новожилова		
Н.контр.	Алясова		
Гл.конст.	Андриевский		
Рук.гр.	Бобрик		
Инж.	Калетов		
Техник	Островская		

ТП 903-1-224.86 КЖ.И.03.500.3

Колонна (НК35а-1-1-г, НК35а-1-1-д)

Стадия	Масса	Масштаб
Р	см. табл.	
Листы	Листов 1	

ЛАТГИПРОПРОМ

Копировал Маш

Формат А3

21514-26

Альбом 5.4

Типовой проект 903-1-224.86

Инв.№подл. | Подп. и дата | Взам.инв.№

Рис. 1

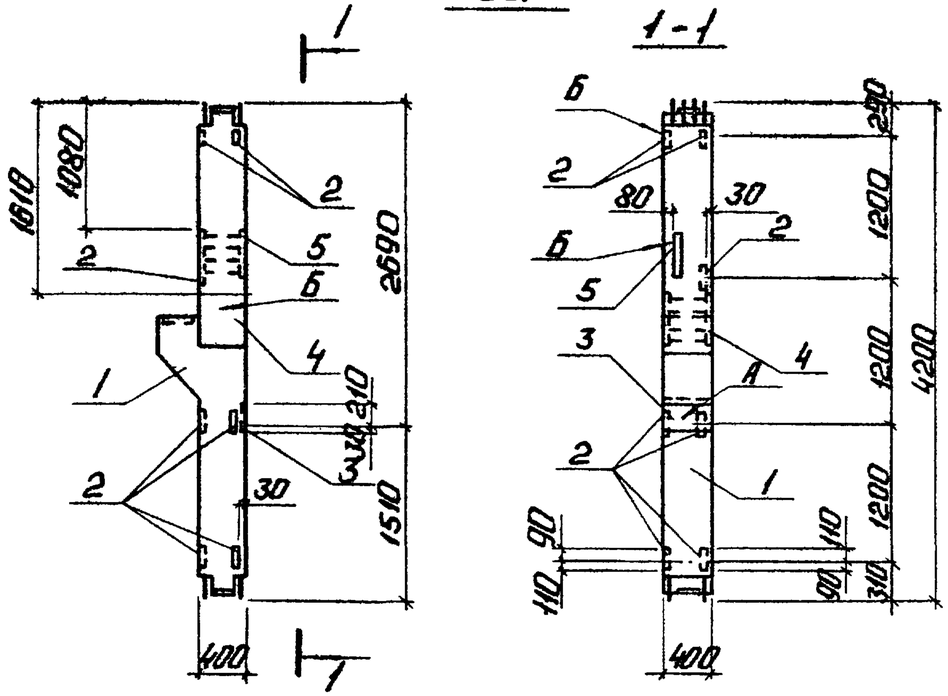

Рис. 2

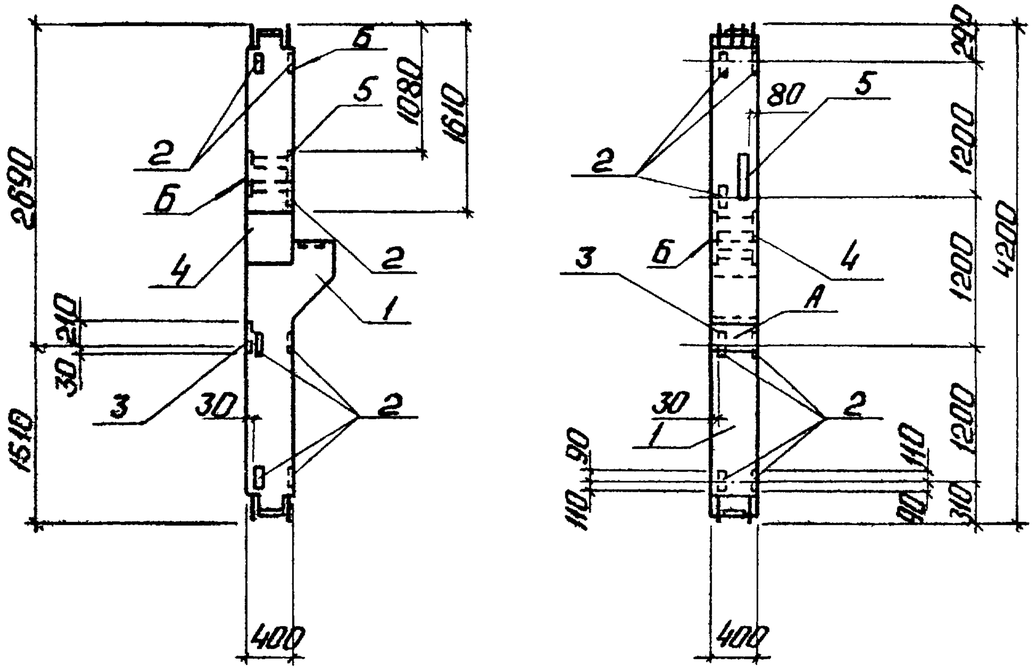

Формат	Зона	Поз.	Обозначение	Наименование	Кол. на марку по ТП 903-1-224.86 КЖ.И.03.500 –	Кол. на марку по ТП 903-1-224.86 КЖ.И.03.500 -01	Примечание
				Документация			
А3			ТП 903-1-224.86 КЖ.ИТУ	Технические условия			
				Сборочные единицы			
А3		1	ТП 903-1-224.86 КЖ.И.03.500	НК 35а-1-1	1	1	
			Дополнительные	закладные изделия			
А3		2	с.1.420-12 В.5 лист 8	М42	7	7	2,2 кг
А3		3	с.1.420-12 В.5 лист 2	М12	1	1	12,3 кг
А3		4	ТП 903-1-224.86 КЖ.И.03.512	МН-1	1	1	64,6 кг
А3		5	с.1.420-12 В.5 лист 4	М19	1	1	16,8 кг

Ведомость расхода стали на дополнительные закладные детали на элемент 8 кг

Марка элемента	Изделия закладные							Всего
	Арматура класса AIII				Прокат марки ВСт3кп2			
	ГОСТ 5781-82*				ГОСТ 19903-74*			
	ф10	ф12	ф16	ф25	-б=10	-б=12	-б=20	
НК35а-1-1-Ж	0,4	4,2	9,5	9,0	11,2	19,6	55,2	109,1
НК35а-1-1-И	0,4	4,2	9,5	9,0	11,2	19,6	55,2	109,1

Обозначение	Марка	Рис.	Масса
ТП 903-1-224.86 КЖ.И.03.500.4	НК35а-1-1-И	1	1790 кг
-01	НК35а-1-1-Ж	2	1790 кг

ГИП	Никольский	
Нач.отд.	Новожилова	
Н.контр.	Андреевская	
Гл.конст.	Андреевская	
Рук.гр.	Бобрук	
Инж.	Калетов	
Техник	Островская	

ТП 903-1-224.86 КЖ.И.03.500.4

Колонна (НК35а-1-1-Ж, НК35а-1-1-И)

Стадия	Масса	Масштаб
Р	См. табл.	
Лист	Листов 1	

ЛАТГИПРОПРОМ

Копировал: Ф.У

Формат А3

21534-26

Альбом 5.4

Типовой проект 903-1-224.86

Рис.1

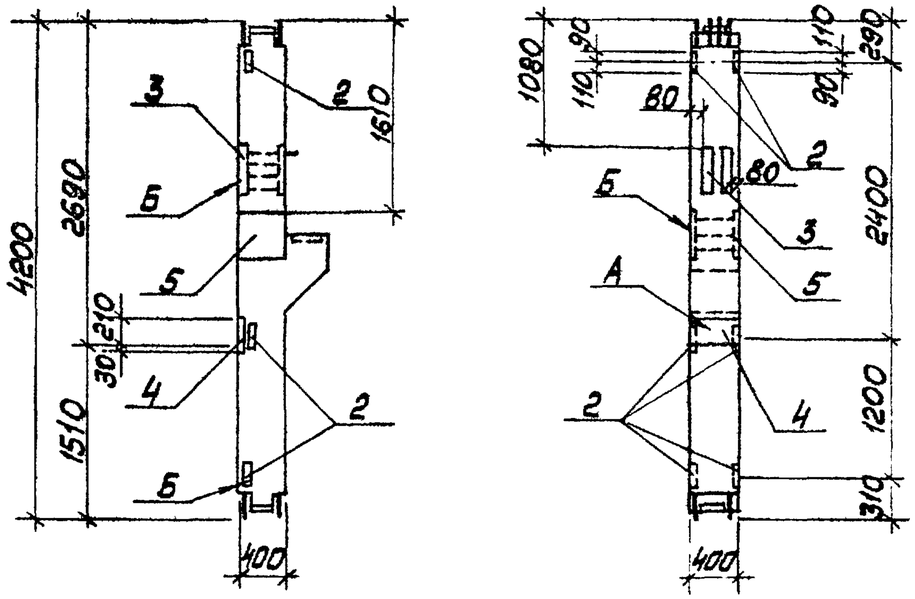

Рис.2

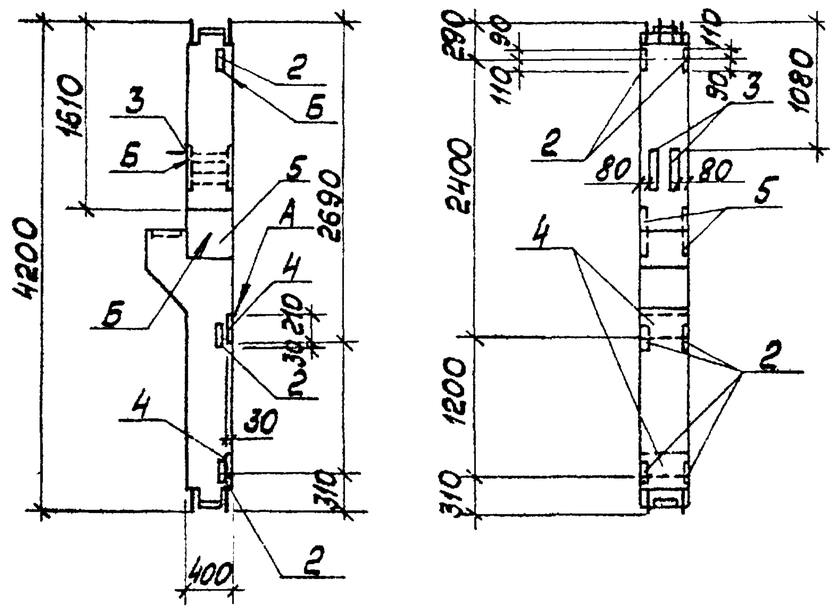

Форм.	Зона	Поз.	Обозначение	Наименование	Кол. на усл. тп 903-1-224.86 Ал.5.4		Примечание
					—	01	
				Документация			
А3			тп 903-1-224.86 Ал.5.4 кж.и.ТУ	Технические условия			
				Сборочные единицы			
А3		1	тп 903-1-224.86 Ал.5.4 кж.и.03.500	НК 35а-1-1	1	1	
			Дополнительные закладные изделия				
А3		2	с 1.420-12 в.5 лист 8	М42	6	6	2,2 кг
А3		3	с 1.420-12 в.5 лист 4	М19	2	1	16,8 кг
А3		4	с 1.420-12 в.5 лист 2	М12	1	2	12,3 кг
А3		5	тп 903-1-Ал.5.4 кж.и.03.512	МН-1	1	1	64,6 кг

Ведомость расхода стали на дополнительные закладные детали на элемент, в кг

Марка элемента	Изделия закладные								Всего
	Арматура класса А III				Прокат марки В Ст3 кп2				
	ГОСТ 5781-82*				ГОСТ 19905-74*				
	ф10	ф12	ф16	ф25	-δ=10	-δ=12	-δ=20	Итого	
НК 35а-1-1-К	0,4	3,6	15,7	9,0	9,6	30,2	55,2		123,7
НК 35а-1-1-Л	0,4	3,6	12,8	9,0	9,6	28,6	55,2		119,2

Обозначение	Марка	Рис.	Масса
тп 901-1-224.86 Ал.5.4 кж.и.03.500.5	НК 35а-1-1-К	1	1790 кг
-01	НК 35а-1-1-Л	2	1790 кг

ГИП	Нидбальский	
Нач.отд.	Новожилова	
Н.контр.	Алясова	
Гл.конст.	Андриевская	
Рук.гр.	Бобрик	
Инж.	Колетов	
Техник	Островская	

тп 903-1-224.86 КЖ.И.03.500.5

Колонна (НК35а-1-1-к, НК 35а-1-1-л)

Стадия	Масса	Масштаб
Р	см. табл	

Лист | Листов 1

ЛАТГИПРОПРОМ

Инв.№ подл. | Подп. и дата | Взам.инв.№

Копировал [signature] Формат А3

21534-26

Рис. 1

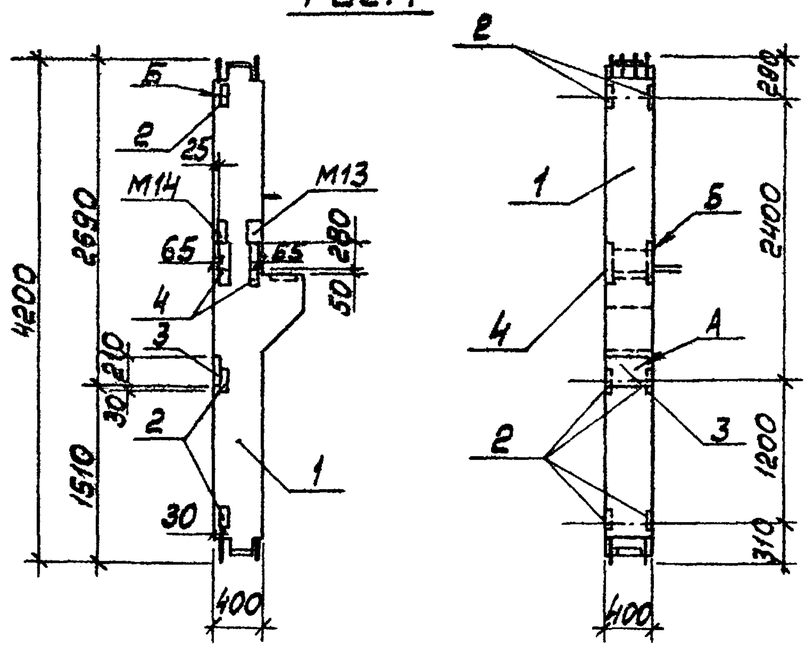

Рис. 2

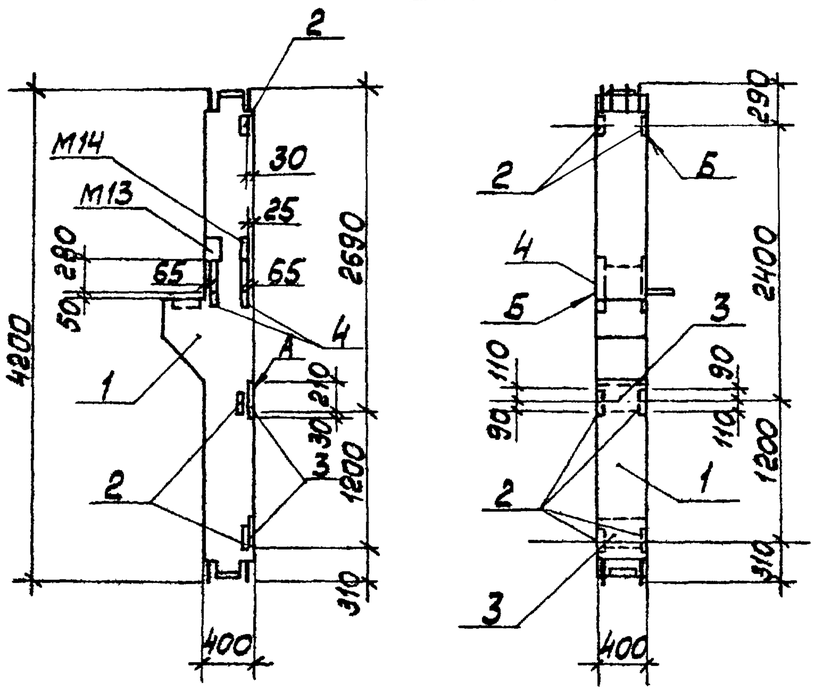

Форм.	Зона	Поз.	Обозначение	Наименование	Кол. на испол. ТП 903-1-224.86 КЖ.И.03.500.6 —	01	Примечание
				Документация			
А3			ТП 903-1-224.86 КЖ.И.ТУ	Технические условия			
				Сборочные единицы			
А3		1	ТП 903-1-224.86 Ал. 5.4 КЖ.И.03.500	НК 35а-1-1	1	1	
			Дополнительные	закладные изделия			
А3		2	С. 1.420-12 в.5 лист 8	М42	6	6	2,2 кг
А3		3	С. 1.420-12 в.5 лист 2	М 12	1	2	12,3 кг
А3		4	С. 1.420-12 в.5 лист 3	М 18	2	2	21,2 кг

Обозначение	Марка	Рис.	Масса
ТП 903-1-224.86 Ал. 5.4 КЖ.И.03.500.6	НК35а-1-1-М	1	1790 кг
01	НК35а-1-1-Н	2	1790 кг

Ведомость расхода стали на дополнительные закладные детали на элемент, в кг

Марка элемента	Изделия закладные							Всего
	Арматура класса А III		Прокат марки В Ст3 кп2					
	ГОСТ 5781-82*		ГОСТ 19903-74*				ГОСТ 8509-72*	
	ф12	ф16	-δ=10	-δ=12	-δ=18	-δ=25	∟100×12	
НК 35а-1-1-М	3,6	3,3	9,6	25,6	5,6	17,6	2,6	67,9
НК 35а-1-1-Н	3,6	6,6	9,6	34,6	5,6	17,6	2,6	80,2

ГИП	Нидбальский	
Нач. отд.	Новожилова	
Н. контр.	Алясова	
Гл. конст.	Андриевская	
Рук. гр.	Бобрук	
Инж.	Калетов	
Техник	Островская	

ТП 903-1-224.86 КЖ. И.03.500.6

Колонна (НК 35а-1-1-М / НК 35а-1-1-Н)

Стадия	Масса	Масштаб
Р	см. табл.	
Лист	Листов 1	

ЛАТГИПРОПРОМ

Копировал

Формат А3

21534-26

Альбом 5.4

Типовой проект 903-1-224.86

Инв. № подл. | Подп. и дата | Взам. инв. №

Альбом 5.4

Типовой проект 903-1-224.86

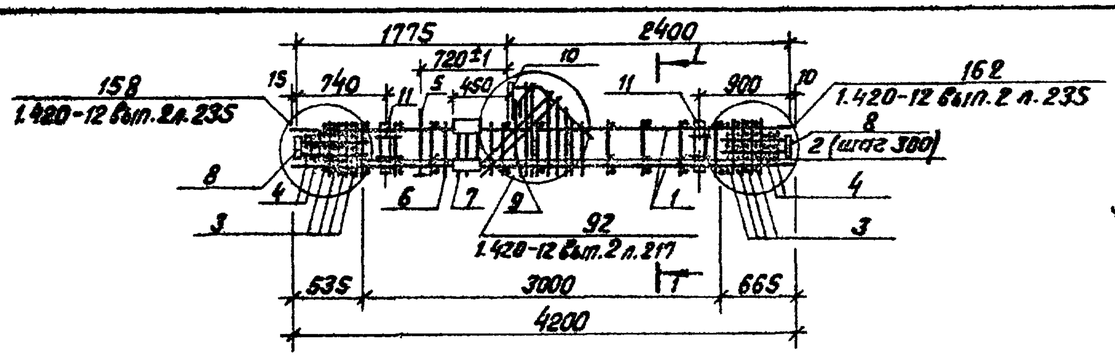

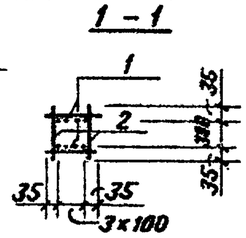

Ведомость расхода стали на элемент, кг

Марка элемента	Изделия арматурные							Изделия закладные																				Общий расход
	Арматура класса						Всего	Арматура класса							Прокат марки													
	А-I			А-III				А-III							Вст3кп2													
	ГОСТ 5781-82*			ГОСТ 5781-82*				ГОСТ 5781-82*							ГОСТ 19903-74*					ГОСТ 5915-70*		ГОСТ 10704-76*		ГОСТ 8509-72*		ГОСТ 8510-72*			
	ф8	ф12	Итого	ф10	ф12	ф25		ф12	ф16	ф18	ф20	ф28	ф36	Итого	-δ=10	-δ=12	-δ=16	-δ=25	Итого	Гайка М16	Итого	-dy=40	Итого	L45×5	Итого	L63×40×8	Итого		
Каркас пространственный	12,1	2,7	14,8	20,4	4,3	126,8	166,3	2,2	3,7	8,8	0,9	5,8	12,0	33,4	7,9	10,2	7,6	11,0	36,7	1,1	1,1	2,8	2,8	2,6	2,6	4,5	4,5	81,1	247,4

Формат	Зона	Поз.	Обозначение	Наименование	Кол.	Примечание
А3		5	1.420-12 в.5 л.2	М5	1	23,0 кг
А3		6	1.420-12 в.5 л.2	М13	1	9,0 кг
А3		7	1.420-12 в.5 л.3	М14	1	6,0 кг
А3		8	1.420-12 в.5 л.8	М48	2	8,6 кг
А3		9	1.420-12 в.5 л.8	М40	1	6,7 кг
А3		10	1.420-12 в.5 л.9	М50	1	14,2 кг
А3		11	1.420-12 в.5 л.3	М16	2	2,5 кг
				Детали		
А3		2	1.420-12 в.2 ч.2 л.250	ф8 AI ГОСТ 5781-82* ℓ=370	22	0,15 кг
А3		75	1.420-12 в.2 ч.2 л.250	ф12 AI ГОСТ 5781-82* ℓ=370	8	0,33 кг
А3		77	1.420-12 в.2 ч.2 л.248	ф12 AIII ГОСТ 5781-82* ℓ=1070	1	0,9 кг
А3		78	1.420-12 в.2 ч.2 л.248	ф12 AIII ГОСТ 5781-82* ℓ=1900	2	1,7 кг
А3		79	1.420-12 в.2 ч.2 л.248	ф8 AI ГОСТ 5781-82* ℓ=2140	2	0,8 кг
А3		80	1.420-12 в.2 ч.2 л.248	ф8 AI ГОСТ 5781-82* ℓ=2080	1	0,8 кг
А3		81	1.420-12 в.2 ч.2 л.248	ф8 AI ГОСТ 5781-82* ℓ=1880	1	0,7 кг
А3		82	1.420-12 в.2 ч.2 л.248	ф8 AI ГОСТ 5781-82* ℓ=1700	1	0,7 кг
А3		83	1.420-12 в.2 ч.2 л.248	ф8 AI ГОСТ 5781-82* ℓ=1510	1	0,6 кг

Формат	Зона	Поз.	Обозначение	Наименование	Кол.	Примечание
				Документация		
А3			1.420-12 в.0-1	Конструкции многоэтажных производственных зданий с сетками колонн 6×6 и 9×6 м		
А3			1.420-12 в.2 л.188	Железобетонные колонны с применением стыков на ванной сварке, высоты этажей 4,8 и 6,0 м		
				Сборочные единицы		
А4		1	ТП 903-1-224.86 КЖ.И.03.511	Каркас плоский	2	65,6 кг
А3		3	1.420-12 в.24.2 л.247	Сетка С1	8	2,0 кг
А3		4	1.420-12 в.24.2 л.247	Сетка С3	4	1,1 кг
				Изделия закладные		

Инв.№ подл. | Подпись и дата | Взам.инв.№

ГИП	Новосельский	
Нач.отд.	Новожилова	
Н.контр.	Григорьевская	
Гл.констр.	Григорьевская	
Рук.гр.	Бобрук	
Инж.	Калетов	

ТП 903-1-224.86 КЖ.И.03.510

Каркас пространственный

Стадия	Масса	Масштаб
Р		
	см. табл.	
Лист	Листов 1	

ЛАТГИПРОПРОМ

Копировал В.Бур

Формат А3

21534-26

Альбом 5.4

Типовой проект 903-1-224.86

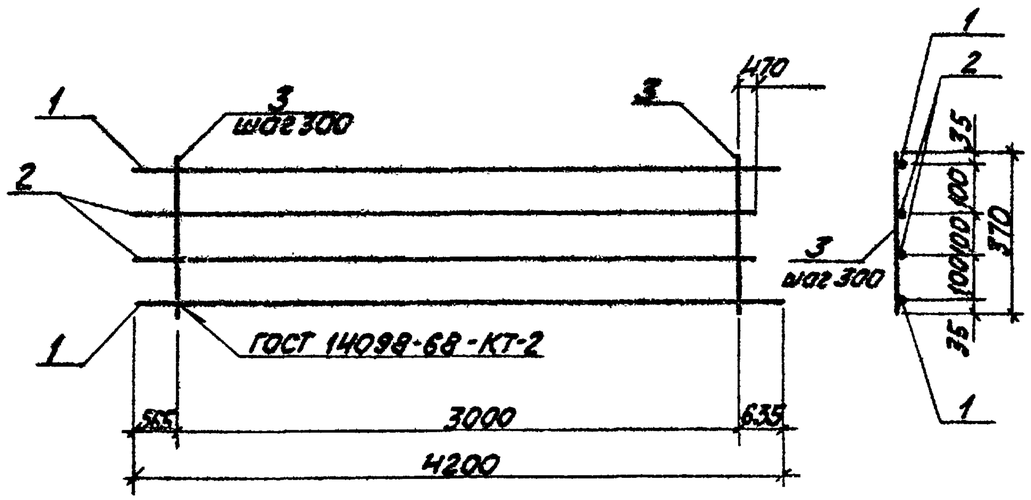

Формат	Зона	Поз.	Обозначение	Наименование	Кол.	Примечание
				Документация		
А3			ТП 903-1-224.86 КЖ.И.ТУ	Технические условия		
				Детали		
Б.4		1	ТП 903-1-224.86 КЖ.И.03.511.1	Ф25А III ГОСТ 5781-82* l=4200	2	16,2 кг
Б.4		2	-01	Ф25А III ГОСТ 5781-82* l=4035	2	15,5 кг
Б.4		3	-02	Ф8А I ГОСТ 5781-82* l=370	11	0,2 кг

ТП 903-1-224.86 КЖ И.03.511

Каркас плоский

Стадия	Масса	Масштаб
Р	65,6 кг	

Лист | Листов 1

ЛАТГИПРОПРОМ

ГИП	Нидбальский	
Нач.отд.	Новожилова	
Н.контр.	Андриевская	
Гл.констр.	Андриевская	
Рук.гр.	Бобрик	
Инж.	Калетов	
Техник	Островская	

Инв.№ подл. | Подпись и дата | Взам.инв.№

Копировал | Формат А4

Альбом 5.4

Типовой проект 903-1-224.86

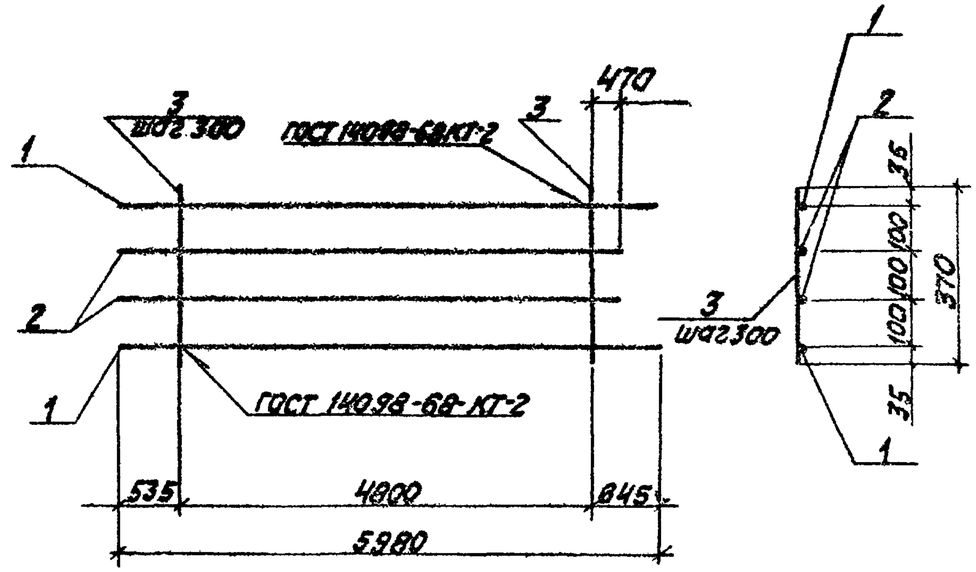

Формат	Зона	Поз.	Обозначение	Наименование	Кол.	Примечание
				Документация		
А3			ТП 903-1-224.86 КЖ.И.ТУ	Технические условия		
				Детали		
Б.4		1	ТП 903-1-224.86 КЖ И.03.611.1	Ф25А III ГОСТ 5781-82* l=5890	2	22,5 кг
Б.4		2	-01	Ф25А III ГОСТ 5781-82* l=5725	2	22,0 кг
Б.4		3	-02	Ф8А I ГОСТ 5781-82* l=370	17	0,2 кг

ТП 903-1-224.86 КЖ И.03.611

Каркас плоский

Стадия	Масса	Масштаб
Р	92,4 кг	

Лист | Листов 1

ЛАТГИПРОПРОМ

ГИП	Нидбальский	
Нач.отд.	Новожилова	
Н.контр.	Андриевская	
Гл.констр.	Андриевская	
Рук.гр.	Бобрик	
Инж.	Калетов	
Техник	Островская	

Инв.№ подл. | Подпись и дата | Взам.инв.№

Копировал | Формат А4

21534-26

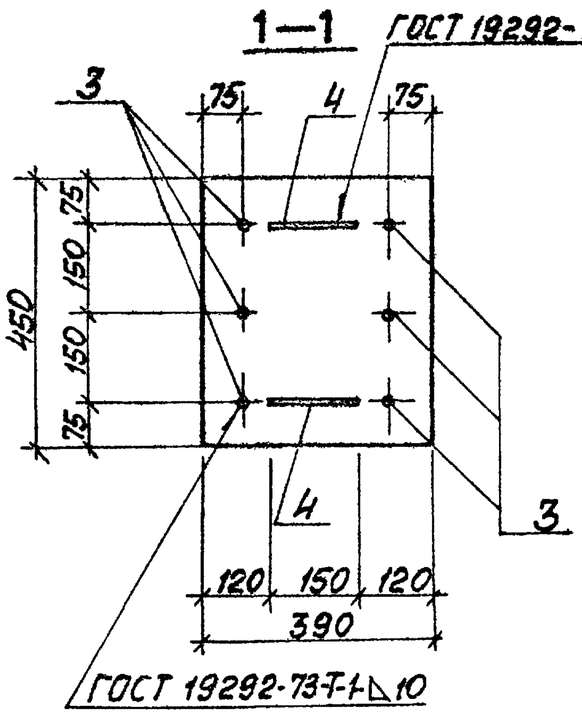

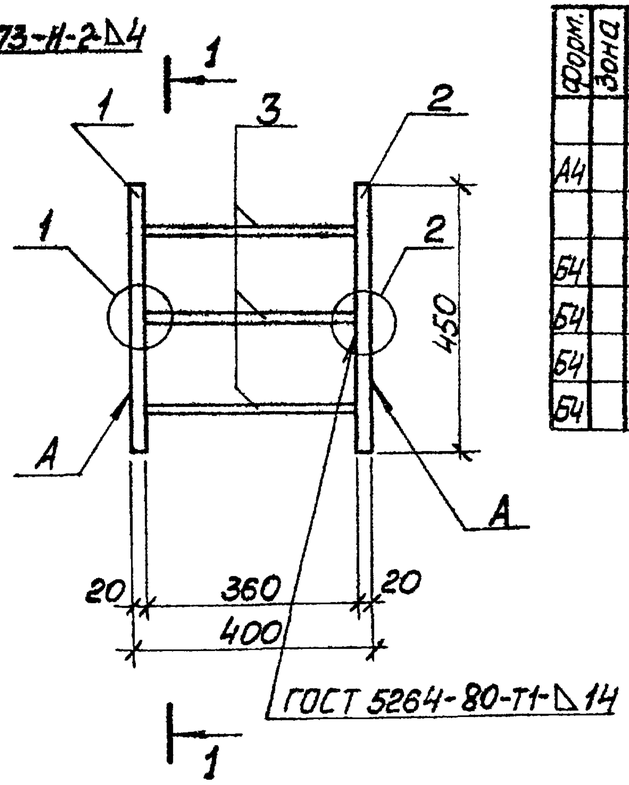

Форм.	Зона	Поз.	Обозначение	Наименование	Кол.	Примечание
				Документация		
А4			ТП 903-1-224.86 ал.5.4 КЖ.И.ТУ	Технические условия		
				Детали		
Б4		1	ТП 903-1-224.86 ал.5.4 КЖ.И.512.1	Лист $\frac{5-ПИ-20\ ГОСТ\ 19903-74*}{Вст3кп2-ГОСТ\ 14637-79}$	1	27,6 кг
Б4		2	-01	Лист $\frac{5-ПИ-20\ ГОСТ\ 19903-74*}{В\ ст\ 3\ кп\ 2\ ГОСТ\ 14637-79}$	1	27,6 кг
Б4		3	ТП 903-1-224.86 ал.5.4 КЖ.И.512.2	ф25А III ГОСТ 5781-82* ℓ=380	6	1,5 кг
Б4		4	-01	ф10А III ГОСТ 5781-82* ℓ=150	4	0,1 кг

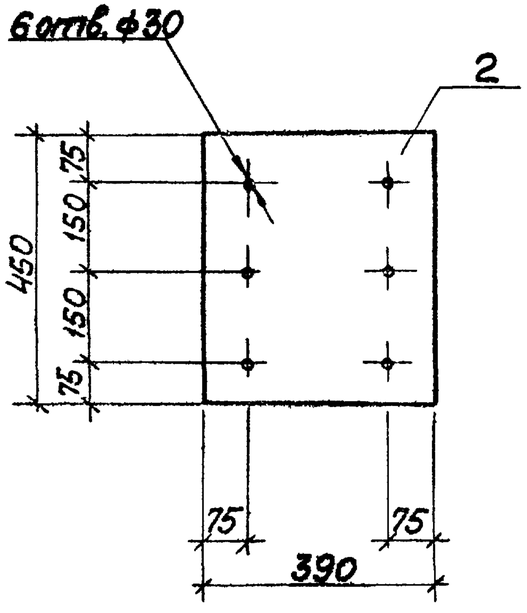

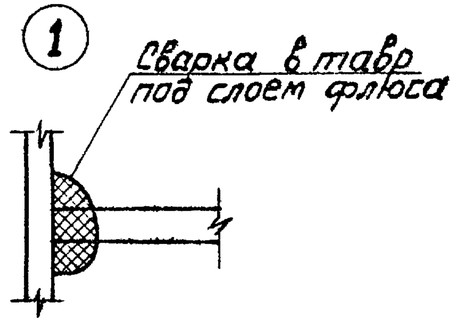

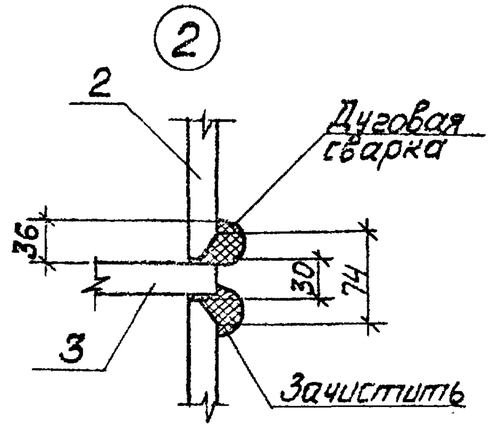

ГИП	Нидбальский		
Нач.отд	Новожилова		
Н.контр.	Андриевская		
Гл.констр.	Андриевская		
Рук.гр.	Бобрик		
Инж.	Калетов		
Техник	Островская		

ТП 903-1-224.86 КЖ.И.512

Изделие закладное МН-1

Стадия	Масса	Масштаб
Р	64,6 кг	
Лист	Листов 1	

ЛАТГИПРОПРОМ

Копировал: Маис Формат А3

21534-26

Инв.№подл. | Подп. и дата | Взам.инв.№

Альбом 5.4

Типовой проект 903-1-224.86

Инв.№ подл. | Подпись и дата | Взам.инв.№

НК 79-1-1

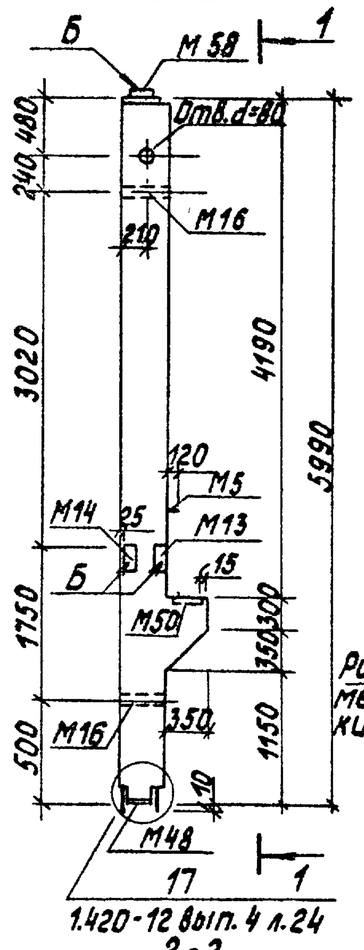

1-1

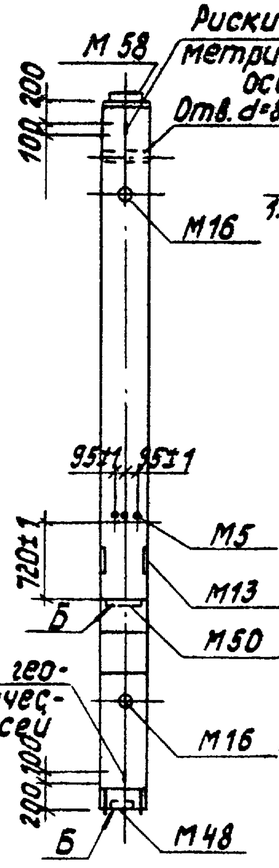

Армирование колонны

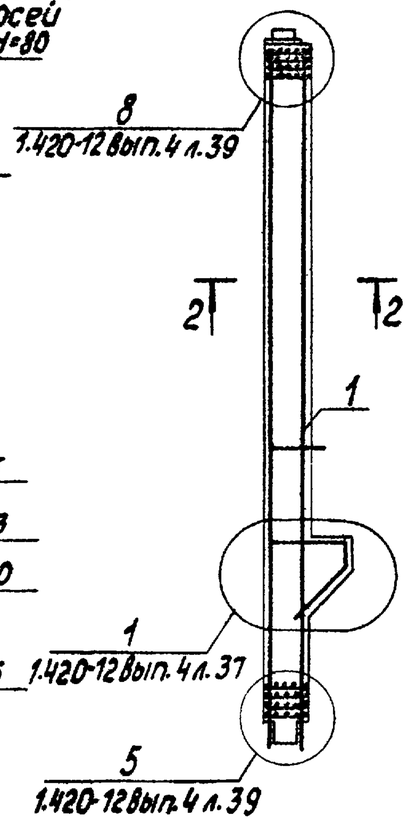

2-2

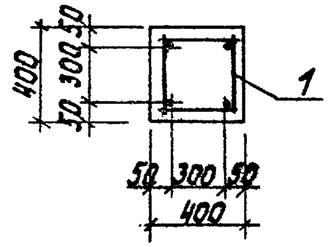

Формат	Зона	Поз.	Обозначение	Наименование	Кол.	Примечание
				Документация		
А3			1.420-12 в. 0-1	Конструкции многоэтажных производственных зданий с сетками колонн 6х6 и 9х6 м		
А3			1.420-12 в.4	Железобетонные колонны верхних этажей с применением стыков на ванной сварке. Высоты этажей 3,6 м; 4,8 м; 6,0 м.		
А3			ТП 903-1-224.86 КЖ.И.ТУ	Технические условия.		
				Сборочные единицы		
А3		1	ТП 903-1-224.86 Ал.5.4 КЖ.И.03.610	Каркас пространственный	1	217,9 кг
				Материалы		
		2		Бетон М400 ГОСТ 7473-76	0,97	м³

Колонну НК 79-1-1 изготовить по данному чертежу в типовой опалубке колонны К 79-1-1 по серии 1.420-12 в.4.

ГИП	Жабальский		ТП 903-1-224.86 КЖ И.03.600
Нач.отд.	Новожилова		Колонна НК 79-1-1
Н.контр.	Андриевская		Стадия: Р; Масса: 2,4 т; Масштаб:
Гл.констр.	Андриевская		Лист; Листов 1
Рук.гр.	Бобрик		ЛАТГИПРОПРОМ
Инж.	Калетов		

Копировал

Формат А3

21534-06

Типовой проект 903-1-224.86 Альбом 5.4

Рис. 2

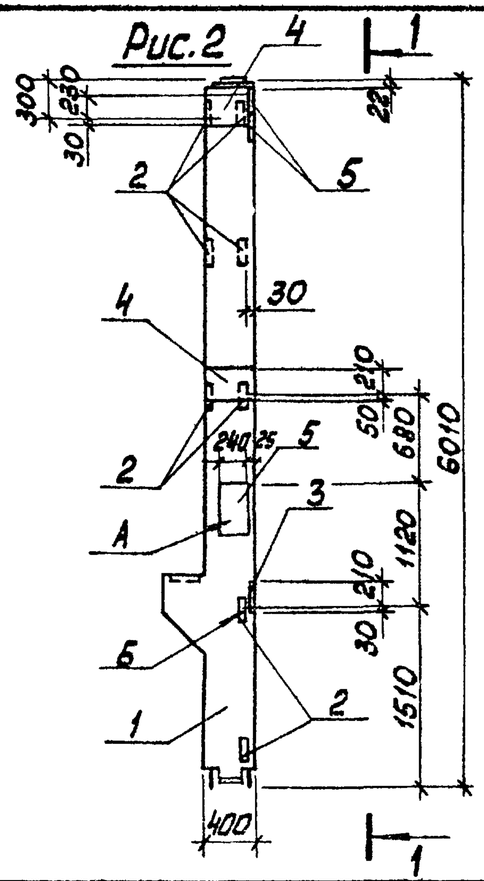

1—1

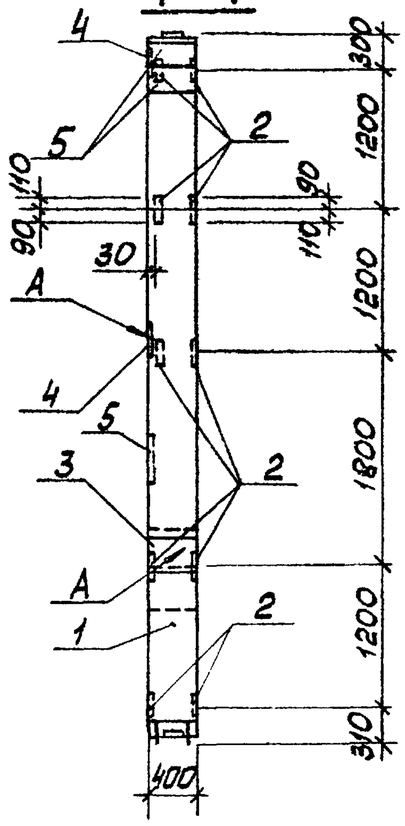

Рис. 1

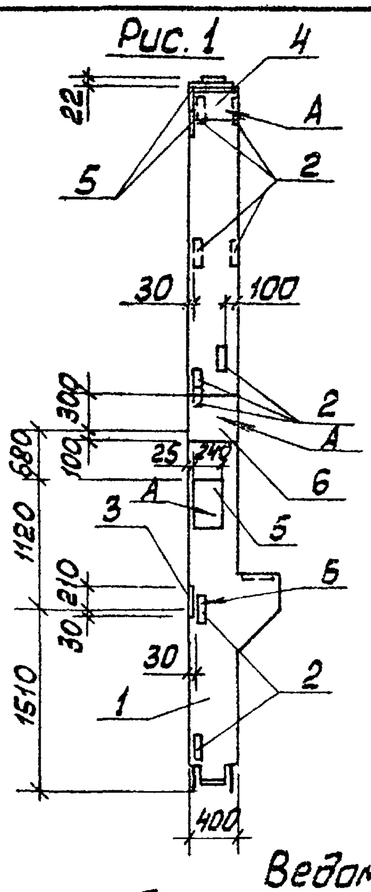

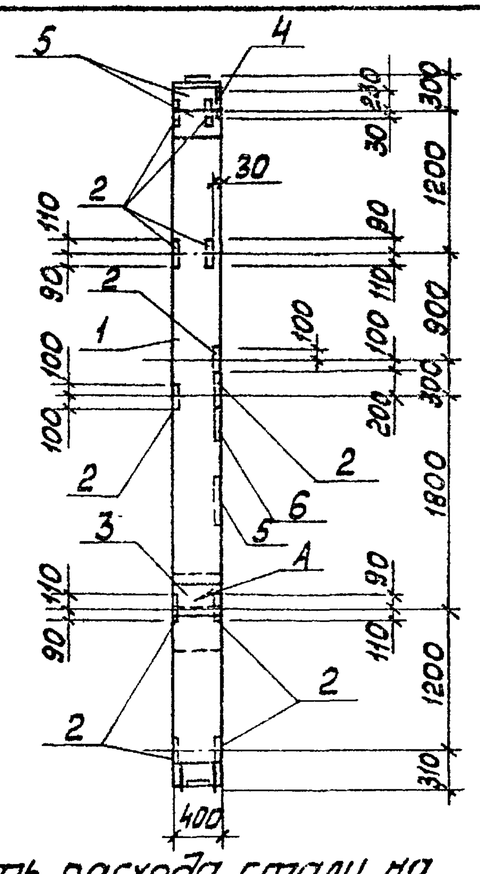

Обозначение	Марка	Рис	Масса
тп 903-1-224.86 Ал. 5.4 КЖ.И.03.600.1	НК79-1-1-б	1	2400кг
-01	НК79-1-1-г	2	2400кг

Форм.	Зона	Поз.	Обозначение	Наименование	Кол. на испол. тп 903-1-КЖ.И.03.600.1 —	01	Примечание
				Документация			
А3			тп 903-1-224.86 Ал.5.4 КЖ.И.ТУ	Технические условия			
				Сборочные единицы			
А3		1	тп 903-1-224.86 Ал.5.4 КЖ.И.03.600	НК 79-1-1	1	1	
				Дополнительные закладные детали			
А3		2	С. 1.420-12 в.5 лист 8	М42	11	10	2,2кг
А3		3	С. 1.420-12 в.5 лист 2	М12	1	1	12,3кг
А3		4	С. 1.420-12 в.5 лист 8	М43	1	2	12,6кг
А3		5	С. 1.420-12 в.5 лист 10	М56	3	3	12,3кг
А3		6	С. 1.438.1-3 в.1 стр.35	МД1	1	—	42,8кг

Ведомость расхода стали на дополнительные закладные детали, в кг

Марка элемента	Изделия закладные								Всего
	Арматура класса				Прокат марки				
	A III			A I	Вст3 кп2				
	ГОСТ 5781-82*				ГОСТ 19903-74*			ГОСТ 5915-70*	
	ф12	ф16	ф25	ф10	-б-10	-б-12	-б-20	Гайка М24	
НК79-1-1-г	6,0	19,8			16,0	54,6			96,4
НК79-1-1-б	6,6	16,5	8,1	0,2	17,6	45,3	33,9	0,6	128,8

ГИП	Нидбальский	
Нач.отд	Новожилова	
Н.контр	Андриевская	
Гл.конст	Андриевская	
Рук.гр.	Бобочи	
Инж.	Калетов	
Техник	Островская	

тп 903-1-224.86 КЖ.И.03.600.1

Колонна (НК79-1-1-б, НК79-1-1-г)

Стадия	Масса	Масштаб
Р	см. табл.	
Лист	Листов 1	

ЛАТГИПРОПРОМ

Копировал Маса Формат А3

Инв.№подл. | Подп. и дата | Взам.инв.№

Типовой проект 903-1-224.86 Альбом 5.4

Рис. 2

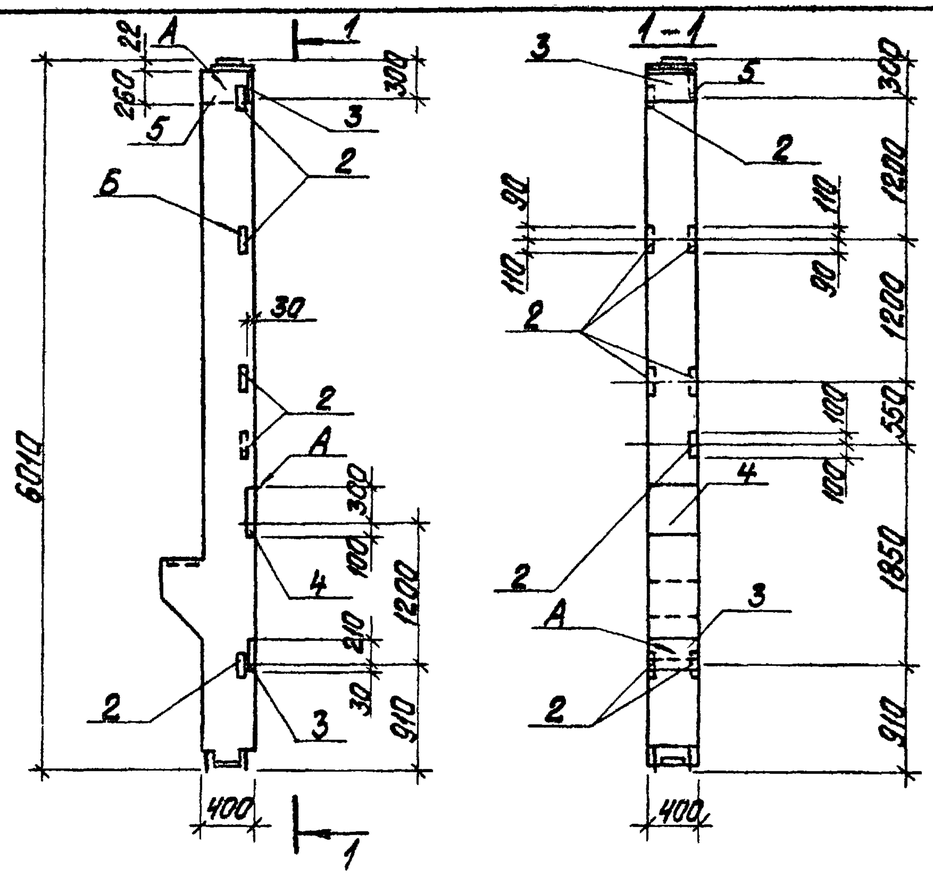

Рис. 1

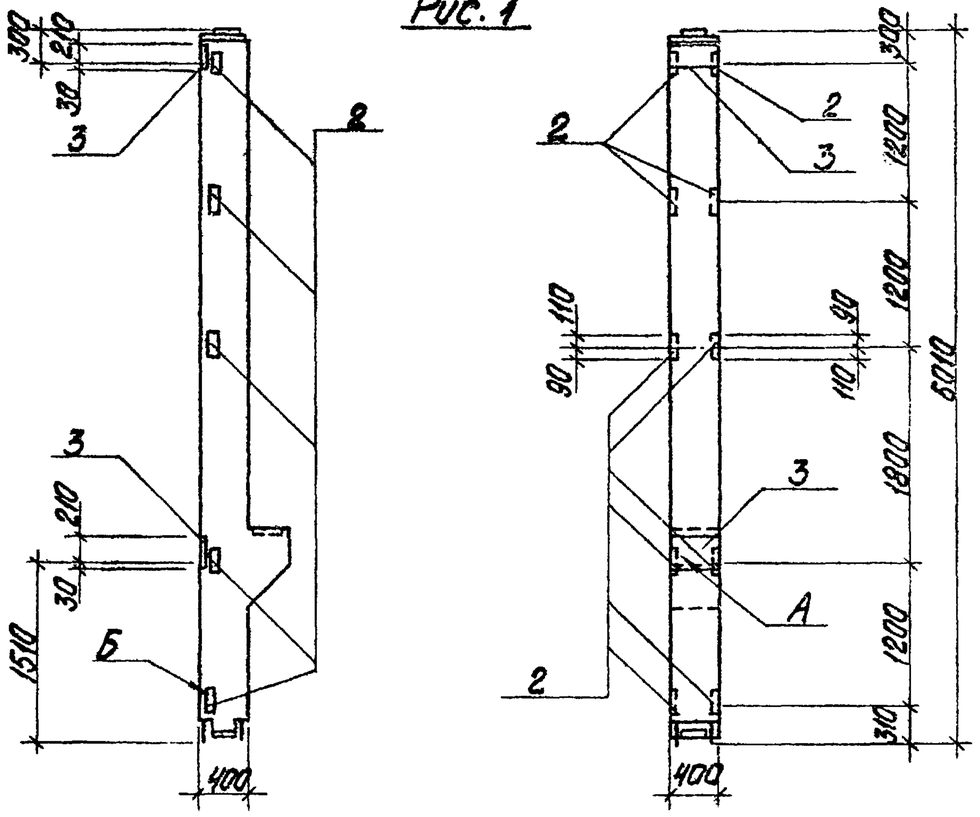

Ведомость расхода стали на дополнительные закладные детали, в кг

Марка элемента	Изделия закладные								Всего
	Арматура класса				Прокат марки				
	A III			A I	Вст3 кп2				
	ГОСТ 5781-82*				ГОСТ 19903-74*			ГОСТ 3916-78	
	ф12	ф16	ф25	ф10	δ=10	δ=12	δ=20	гайка М24	
НК 79-1-1-е	6,0	6,6	8,1	0,2	16,0	18,0	33,9	0,6	89,4
НК 79-1-1-в	4,8	9,9			12,8	27,3			54,8

Обозначение	Марка	Рис.	Масса
ТП 903-1-224.86 Кж.И.03.600.2	НК 79-1-1-в	1	2400 кг
-01	НК 79-1-1-е	2	2400 кг

Формат	Зона	Поз.	Обозначение	Наименование	Кол. на узел ТП 903-1-224.86 Кж.И.03.600.2 —	01	Примечание
				Документация			
А3			ТП 903-1-224.86 Кж.И.ТУ	Технические условия			
				Сборочные единицы			
А3		1	ТП 903-1-224.86 Кж.И.03.600	НК 79-1-1	1	1	
				Дополнительные закладные детали			
А3		2	с. 1.420-12 в.5 лист 8	М42	10	8	2,2 кг
А3		3	с. 1.420-12 в.5 лист 2	М12	2	2	12,3 кг
А3		4	с. 1.438.1-3 в.1 стр. 35	МД1	—	1	42,8 кг
А3		5	с. 1.420-12 в.5 лист 8	М43	—	1	12,6 кг

Инв. № подл. | Подпись и дата | Взам. инв. №

ГИП	Недбальский	
Нач. отд.	Новожилова	
Н. контр.	Андриевская	
Гл. конст.	Андриевская	
Рук. гр.	Бобочк	
Инж.	Калетов	
Техник	Островская	

ТП 903-1-224.86 Кж.И.03.600.2

Колонна (НК 79-1-1-в, НК 79-1-1-е)

Стадия	Масса	Масштаб
Р	См. табл.	

Лист 1 Листов 1

ЛАТГИПРОПРОМ

Копировал

Формат А3

21534-26

Альбом 5.4

Типовой проект 903-1-224.86

Инв.№подл. | Подп. и дата | Взам.инв.№

Рис. 1

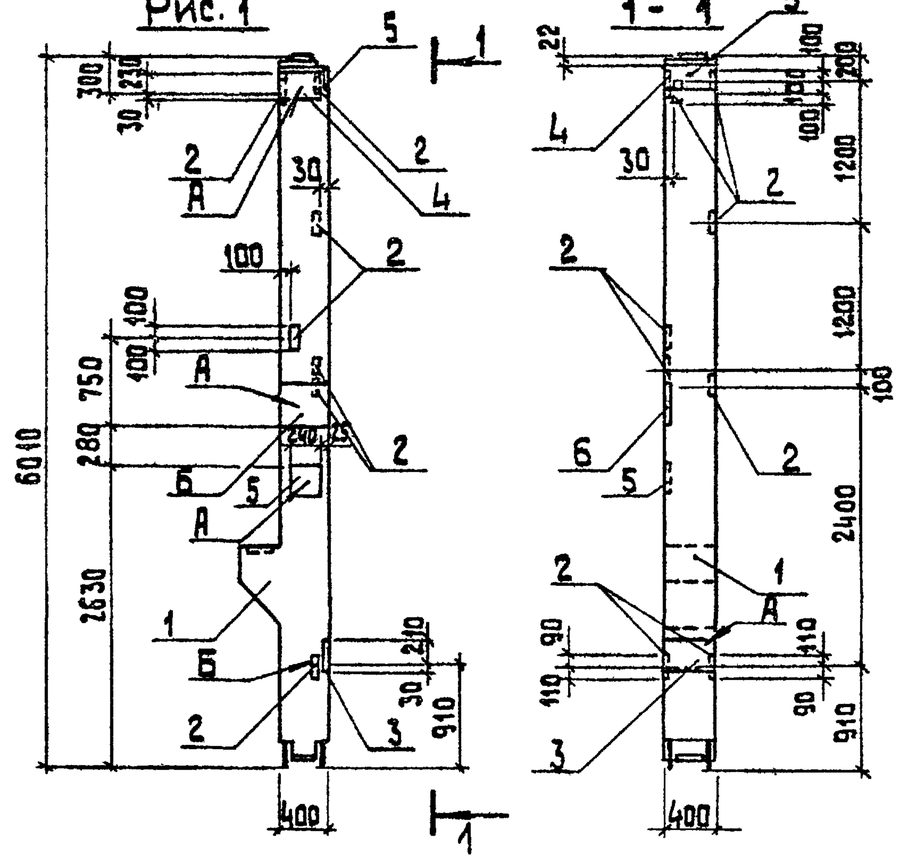

Рис. 2

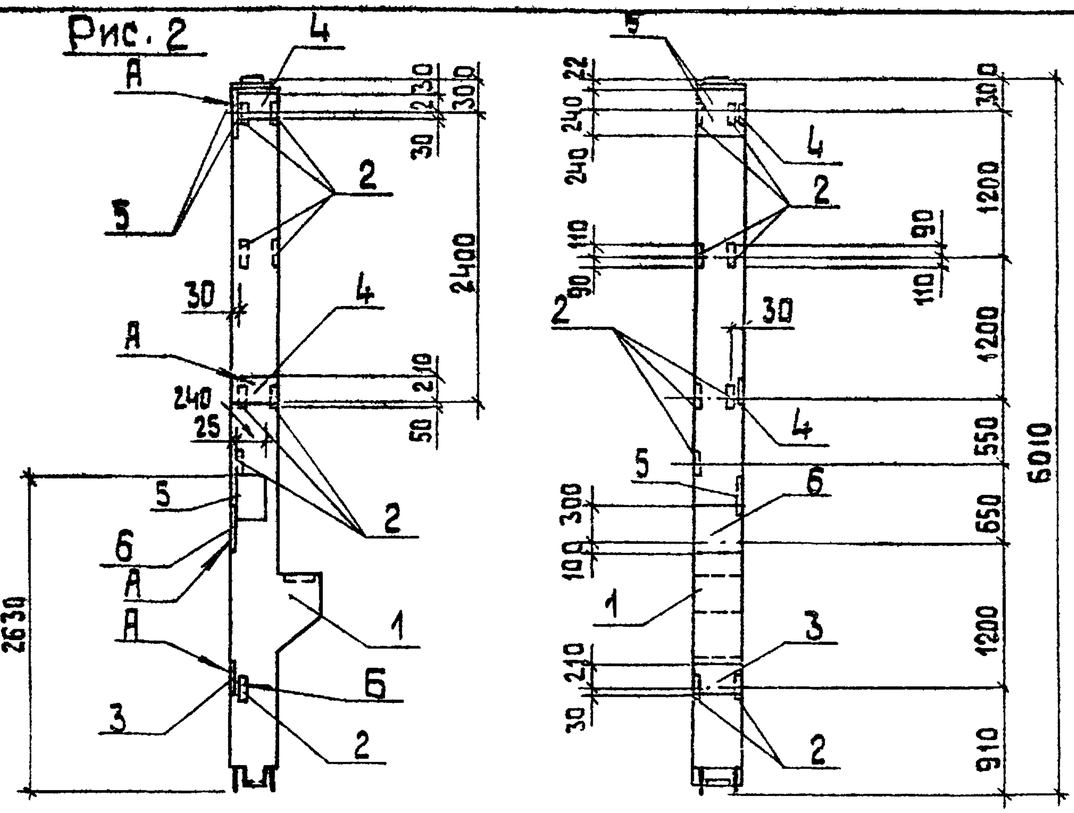

Обозначение	Марка	Рис.	Масса
ТП 903-1-224.86 КЖ.И.03.600.3	НК 79-1-1-а	1	2400 кг
-01	НК 79-1-1-д	2	2400 кг

Формат	Зона	Поз.	Обозначение	Наименование	Код на ИСП. ТП 903-1-224.86 КЖ.И.03.600.3 —	01	Приме-ча
				Документация			
А3			ТП 903-1-224.86 КЖ.И.ТУ	Технические условия			
				Сборочные единицы			
А3		1	ТП 903-1-224.86 КЖ.И.03.600	НК 79-1-1	1	1	
				Дополнительные закладные детали			
А3		2	С. 1.420-12 В.5 лист 8	М42	8	9	2,2 кг
А3		3	С. 1.420-12 В.5 лист 2	М12	1	1	12,3 кг
А3		4	С. 1.420-12 В.5 лист 8	М43	1	2	12,6 кг
А3		5	С. 1.420-12 В.5 лист 10	М56	2	3	12,3 кг
А3		6	С. 1.438.1-3 В.1 стр. 35	МД1	1	1	42,8 кг

Ведомость расхода стали на дополнительные закладные детали, в кг

Марка элемента	Изделия закладные								Всего
	Арматура класса				Прокат марки				
	A III			AI	В ст 3 кп 2			ГОСТ 5915-70*	
	ГОСТ 5781-82*				ГОСТ 19903-74*				
	ф12	ф16	ф25	ф10	-б=10	-б=12	б=20	Гайка М24	
НК 79-1-1-а	4,8	9,9	11,4	0,2	12,8	36,3	33,9	0,6	109,9
НК 79-1-1-д	5,4	13,2	11,4	0,2	14,4	45,6	33,9	0,6	124,7

ГИП	Нидальский	
Нач.отд.	Новожилова	
Н.контр.	Андриевская	
Гл.конст.	Андриевская	
Рук.гр.	Бобрук	
Инж.	Калетав	
Техник	Островская	

ТП 903-1-224.86 КЖ.И.03.600.3

Колонна (НК 79-1-1-а, НК 79-1-1-д)

Стадия	Масса	Масштаб
Р	См. табл.	
Лист 1	Листов 1	

ЛАТГИПРОПРОМ

Копировал

Формат А3

21534-26

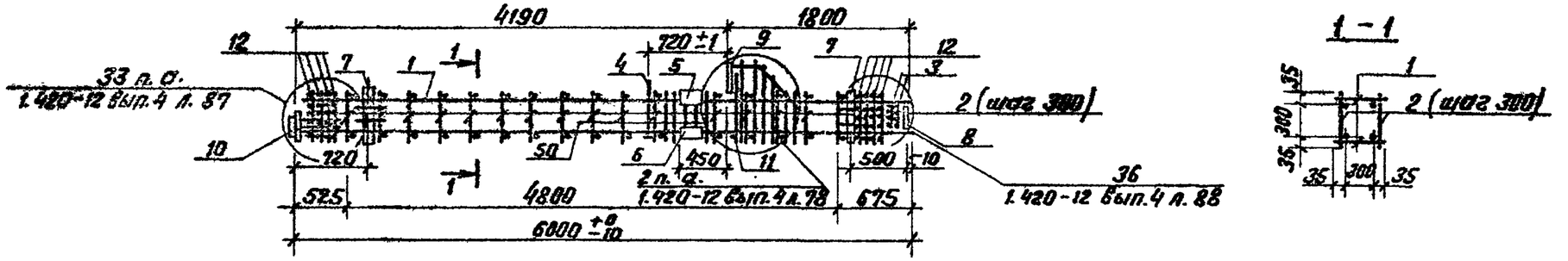

Ведомость расхода стали на элемент, кг

Марка элемента	Изделия арматурные							Изделия закладные																					
	Арматура класса						Всего	Арматура класса							Прокат марки													Всего	Общий расход
	А-II			А-III				А-III							В ст.3 кп 2														
	ГОСТ 5781-82*			ГОСТ 5781-82*				ГОСТ 5781-82*							ГОСТ 19903-74*					ГОСТ 5915-70*		ГОСТ 10704-76*		ГОСТ 8509-72*		ГОСТ 8510-72*			
	ф8	ф12	Итого	ф10	ф12	ф25		ф12	ф16	ф18	ф20	ф28	ф36	Итого	-δ=10	-δ=12	-δ=16	-δ=25	Итого	Гайка М16	Итого	dy=40	Итого	L45×5	Итого	L 63×40×8	Итого		
Каркас пространственный	15,5	2,6	18,1	21,4	4,4	89,0	132,9	2,2	3,7	4,4	0,9	5,8	12,0	29,0	10,9	19,6	3,8	11,0	45,3	0,8	0,8	2,8	2,8	2,6	2,5	4,5	4,5	85,0	217,8

Формат	Зона	Поз.	Обозначение	Наименование	Кол.	Примечание
				Изделия закладные		
А3		4	1.420-12 в.5 л.2	М5	1	23,0 кг
А3		5	1.420-12 в.5 л.2	М13	1	9,0 кг
А3		6	1.420-12 в.5 л.3	М14	2	6,0 кг
А3		7	1.420-12 в.5 л.3	М16	1	2,5 кг
А3		8	1.420-12 в.5 л.8	М48	1	8,6 кг
А3		9	1.420-12 в.5 л.9	М50	1	14,2 кг
А3		10	1.420-12 в.5 л.10	М58	1	14,4 кг
А3		11	1.420-12 в.5 л.8	М40	1	6,7 кг
				Детали		
А3		30	1.420-12 в.4 л.96	ф12 АI ГОСТ 5781-82* ℓ=370	8	0,33 кг
А3		2	1.420-12 в.4 л.96	ф8 АI ГОСТ 5781-82* ℓ=370	34	0,15 кг
А3		27	1.420-12 в.4 л.96	ф12 АIII ГОСТ 5781-82* ℓ=1070	1	0,95 кг
А3		28	1.420-12 в.4 л.96	ф12 АIII ГОСТ 5781-82* ℓ=1900	2	1,7 кг
А3		29	1.420-12 в.4 л.96	ф8 АI ГОСТ 5781-82* ℓ=2140	2	0,8 кг
А3		30	1.420-12 в.4 л.96	ф8 АI ГОСТ 5781-82* ℓ=2080	1	0,8 кг
А3		31	1.420-12 в.4 л.96	ф8 АI ГОСТ 5781-82* ℓ=1880	1	0,7 кг
А3		32	1.420-12 в.4 л.96	ф8 АI ГОСТ 5781-82* ℓ=1700	1	0,7 кг
А3		33	1.420-12 в.4 л.96	ф8 АI ГОСТ 5781-82* ℓ=1510	1	0,6 кг

Формат	Зона	Поз.	Обозначение	Наименование	Кол.	Примечание
				Документация		
А3			1.420-12 в.0-1	Конструкции многоэтажных производственных зданий с сетками колонн 6×6 и 9×6 м.		
А3			1.420-12 в.4	Железобетонные колонны верхних этажей с применением стыков на ванной сварке.		
				Сборочные единицы		
А4		1	ТП 903-1-224.86 КЖ.И.03.611	Каркас плоский	2	48,8 кг
А3		12	1.420-12 в.4 л.93	Сетка С1	8	2,3 кг
А3		3	1.420-12 в.4 л.93	Сетка С3	2	1,5 кг

ГИП	Нидвольский	
Нач.отд.	Новожилова	
Н.контр.	Андриевская	
Гл.констр.	Андриевская	
Рук.гр.	Боброк	
Инж.	Колетов	

ТП 903-1-224.86 КЖ. И. 03. 610

Каркас пространственный

Стадия	Масса	Масштаб
Р	199,3 кг	
Лист	Листов 1	

ЛАТГИПРОПРОМ

Инв.№ подл. | Подпись и дата | Взам.инв.№

Копировал В.Бух

Формат А3

21534-

Альбом 54

Типовой проект 903-1-224.86

Рис. 1

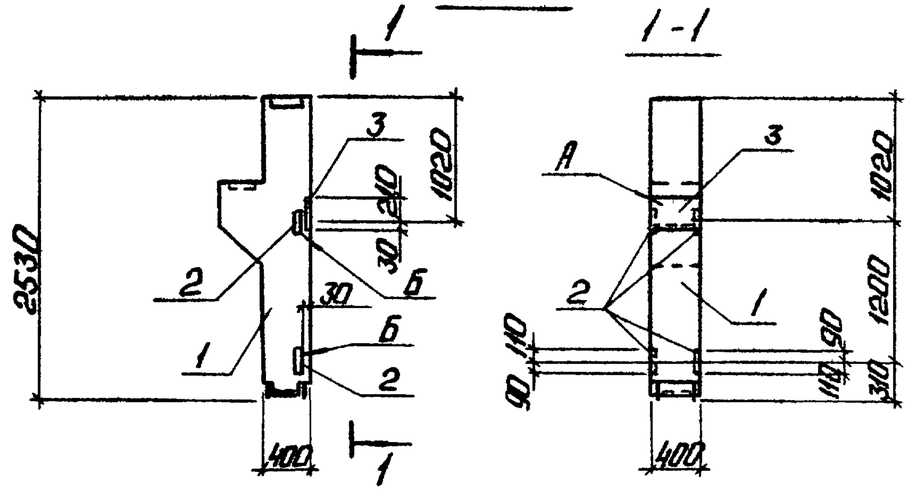

Рис. 2

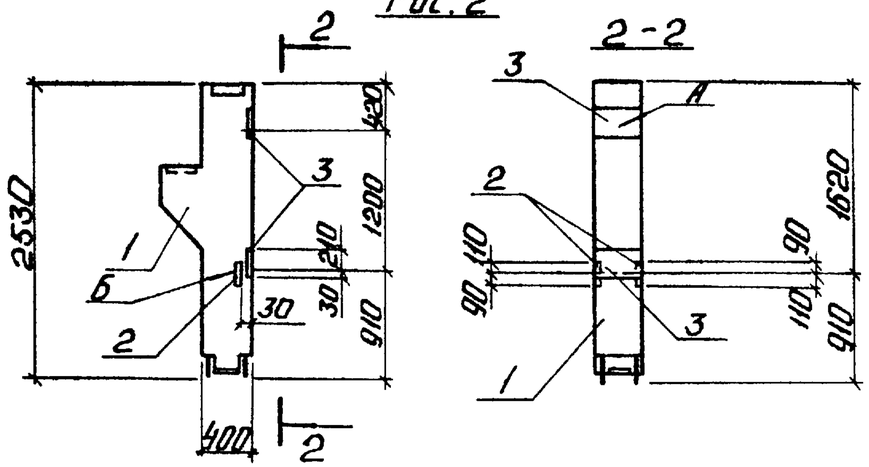

Рис. 3

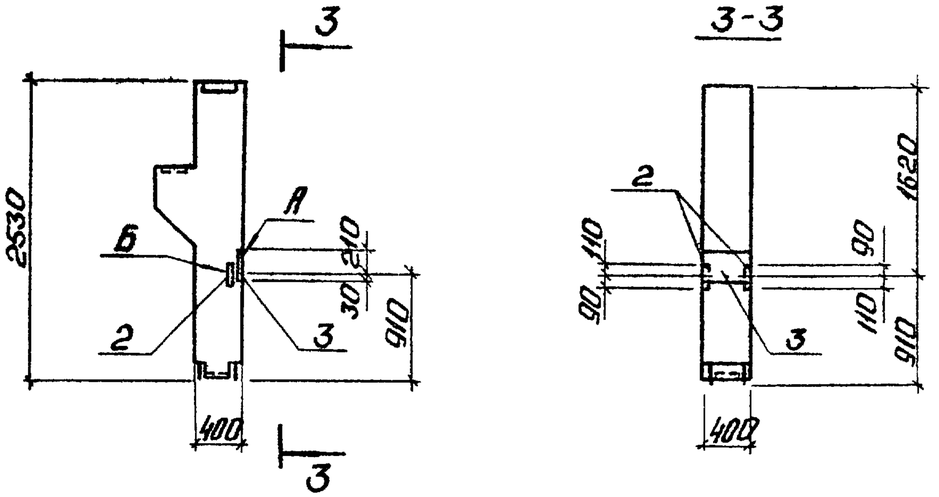

Обозначение	Марка	Рис.	Масса
ТП 903-1-224.86 КЖ.И.03.700	К1а-1-2-а	1	1150кг
-01	К1а-1-2-б	2	1150кг
-02	К1а-1-2-в	3	1150кг

Ведомость расхода стали на дополнительные закладные элементы, в кг

Марка элемента	Изделия закладные: Арматура класса А III, ГОСТ 5781-82*, ф12	ф16	Прокат марки Вст3кп2, ГОСТ 19903-74*, δ=10	δ=12	Всего
К1а-1-2-а	2,4		6,4		8,8
К1а-1-2-б	1,2	3,3	3,2	9,0	16,7
К1а-1-2-в	1,2		3,2		4,4

Формат	Зона	Поз.	Обозначение	Наименование	Кол. на ограничение ТП 903-1-224.86 КЖ.И.03.700 —	01	02	Примечание
				Документация				
				конструкции многоэтажных производственных зданий				
А3			с. 1.420-12 В.0-1	с сетками колонн 6×6; 9×6м				
А3			ТП 903-1-224.86 КЖ.И. ТУ	Технические условия				
				Сборочные единицы				
А3		1	с. 1.420-12 В.1 лист 3	К1а-2-2	1	1	1	
			Дополнительные	закладные элементы				
А3		2	с. 1.420-12 В.5 лист 8	М42	4	2	2	2,2 кг
А3		3	с. 1.420-12 В.5 лист 2	М12	—	1	—	12,3 кг

ГИП	Надбальский	
Нач.отд.	Новожилова	
Н.контр.	Андриевская	
Гл.конст.	Андриевская	
Рук.гр.	Бобрук	
Инж.	Калетов	
Техник	Островская	

ТП 903-1-224.86 КЖ.И.03.700

Колонна (К1а-1-2-а, К1а-1-2-б, К1а-1-2-в)

Стадия	Масса	Масштаб
Р	см. табл.	

Лист | Листов 1

ЛАТГИПРОПРОМ

Копировал: [signature]

Формат А3

21534-26

Инв. № подл. | Подп. и дата | Взам. инв. №

Типовой проект 903-1-224.86 Альбом 5.4

Рис. 2

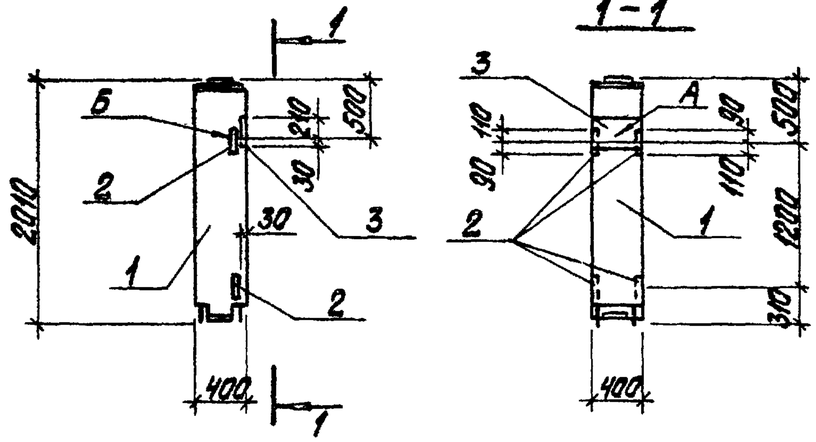

Рис. 1

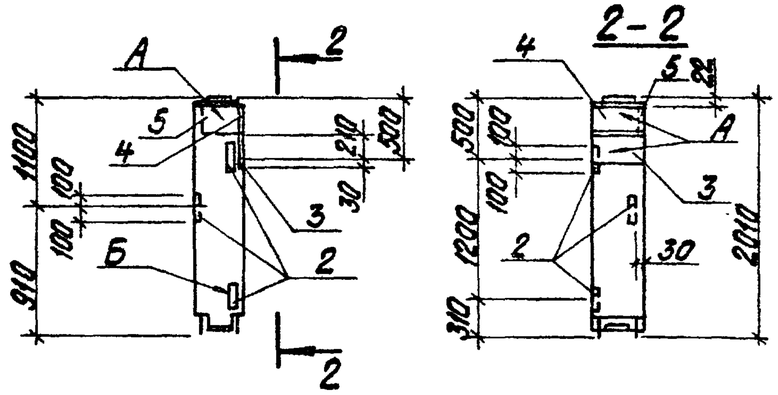

Рис. 3

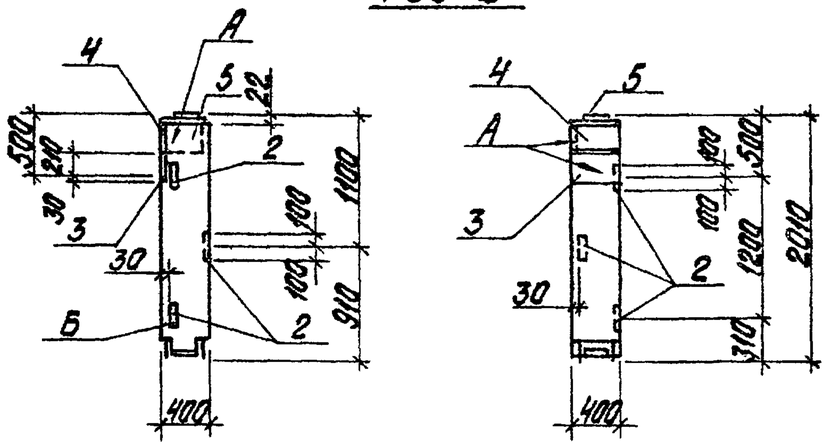

Обозначение	Марка	Рис.	Масса
ТП 903-1-224.86 КЖ.И.03.800.1	НК78-1-1-а	1	800 кг
-01	НК78-1-1-б	2	800 кг
-02	НК78-1-1-в	3	800 кг

Ведомость расхода стали на дополнительные закладные детали, в кг

Марка элемента	Изделия закладные				Всего
	Арматура класса		Прокат марки		
	A III		ВСт3кп2		
	ГОСТ 5781-82*		ГОСТ 19903-74*		
	Ф12	Ф16	-δ=10	-δ=12	
НК78-1-1-б	2,4	3,3	6,4	9,0	21,1
НК78-1-1-а	1,8	9,8	4,8	27,3	43,7
НК78-1-1-в	1,8	9,8	4,8	27,3	43,7

Формат	Зона	Поз.	Обозначение	Наименование	Кол. на исполнение ТП 903-1-224.86 КЖ.И.03.800.1 —	01	02	Примечание
				Документация				
А3			ТП 903-1-224.86 КЖ.И.ТУ	Технические условия				
				Сборочные единицы				
А3		1	ТП 903-1-224.86 КЖ.И.03.800	НК78-1-1	1	1	1	
				Дополнительные закладные детали				
А3		2	С.1.420-12 в.5 лист 8	М42	3	4	3	2,2 кг
А3		3	С.1.420-12 в.5 лист 2	М12	1	1	1	12,3 кг
А3		4	С.1.420-12 в.5 лист 10	М56	1	-	1	12,3 кг
А3		5	С.1.420-12 в.5 лист 10	М57	1	-	1	12,5 кг

Инв. № подл. | Подпись и дата | Взам. инв. №

ГИП	Нидбальский	
Нач. отд.	Новожилова	
Н. контр.	Андреевская	
Гл. констр.	Андреевская	
Рук. гр.	Бобрик	
Инж.	Калетов	
Техник	Островская	

ТП 903-1-224.86 КЖ.И.03.800.1

Колонна (НК78-1-1-а, НК78-1-1-б, НК78-1-1-в)

Стадия	Масса	Масштаб
Р	См. табл.	

Лист | Листов 1

ЛАТГИПРОПРОМ

Копировал

Формат А3

01534-06

Типовой проект 903-1-224.86 Альбом 5.4

Рис. 2

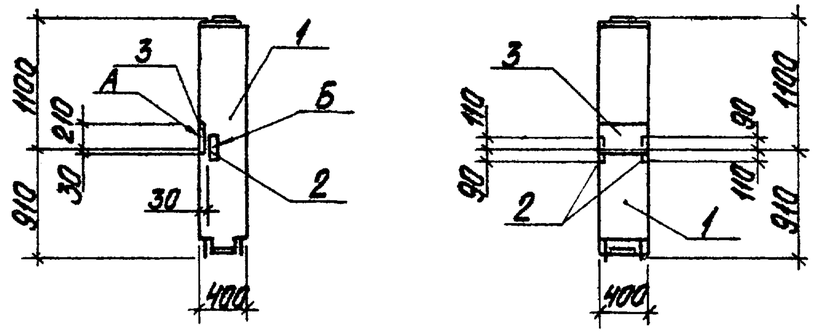

Рис. 3

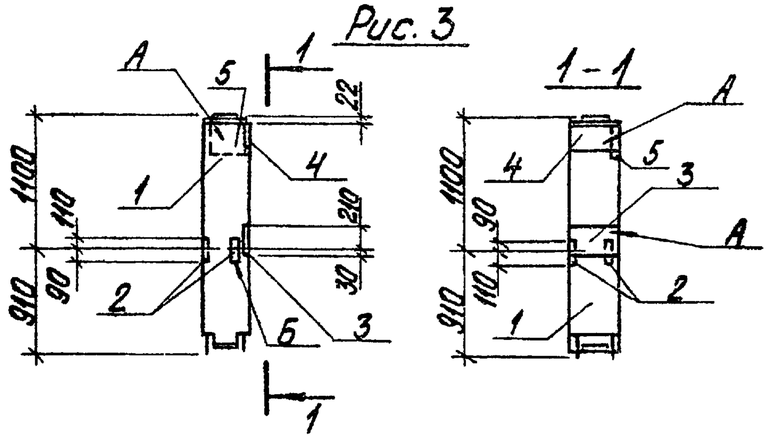

Рис. 1

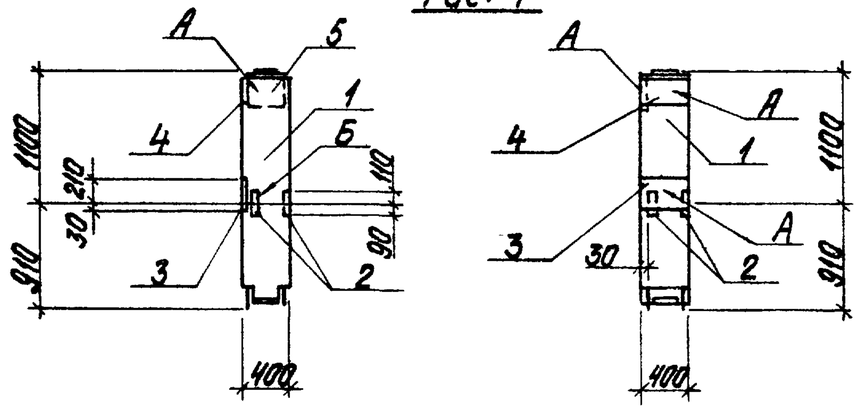

Обозначение	Марка	Рис.	Масса
ТП 903-1-224.86 КЖ.И.03.800.2	НК 78-1-1-г	1	800 кг
-01	НК 78-1-1-д	2	800 кг
-02	НК 78-1-1-е	3	800 кг

Ведомость расхода стали на дополнительные закладные детали, в кг

Марка элемента	Изделия закладные				Всего
	Арматура класса		Прокат марки		
	А3		ВСт3кп2		
	ГОСТ 5781-82*		ГОСТ 19903-74*		
	ф12	ф16	-б=10	-б=12	
НК 78-1-1-д	1,2	3,3	3,2	9,0	16,7
НК 78-1-1-г	1,2	9,8	3,2	27,3	41,5
НК 78-1-1-е	1,2	9,8	3,2	27,3	41,5

Формат	Зона	Поз.	Обозначение	Наименование	Кол. на элемент ТП 903-1-224.86 КЖ.И.03.800.2 —	01	02	Примечание
				Документация				
А3			ТП 903-1-224.86 КЖ.И.ТУ Ал. 5.4	Технические условия				
А3			Сер. 1.420-12 В.0-1	Конструкции многоэтажных произв. зданий с сет. кол. 6х6 м				
				Сборочные единицы				
А3		1	ТП 903-1-224.86 КЖ.И.03.800	НК 78-1-1	1	1	1	
				Дополнительные закладные детали				
А3		2	С.1.420-12 В.5 лист 8	М 42	2	2	2	2,2 кг
А3		3	С.1.420-12 В.5 лист 2	М 12	1	1	1	12,3 кг
А3		4	С.1.420-12 В.5 лист 10	М 56	1	—	1	12,3 кг
А3		5	С.1.420-12 В.5 лист 10	М 57	1	—	1	12,5 кг

Взам. инв. № | Подпись и дата | Инв. № подл.

ГИП	Набельский	
Нач. отд.	Новожилова	
Н. контр.	Андриевская	
Гл. констр.	Андриевская	
Рук. гр.	Бабрух	
Инж.	Калетов	
Техник	Островская	

ТП 903-1-224.86 КЖ.И.03.800.2

Колонна (НК 78-1-1-г, НК 78-1-1-д, НК 78-1-1-е)

Стадия	Масса	Масштаб
Р	Ст. табл.	
Лист	Листов 1	

ЛАТГИПРОПРОМ

Копировал

Формат А3

21534-26

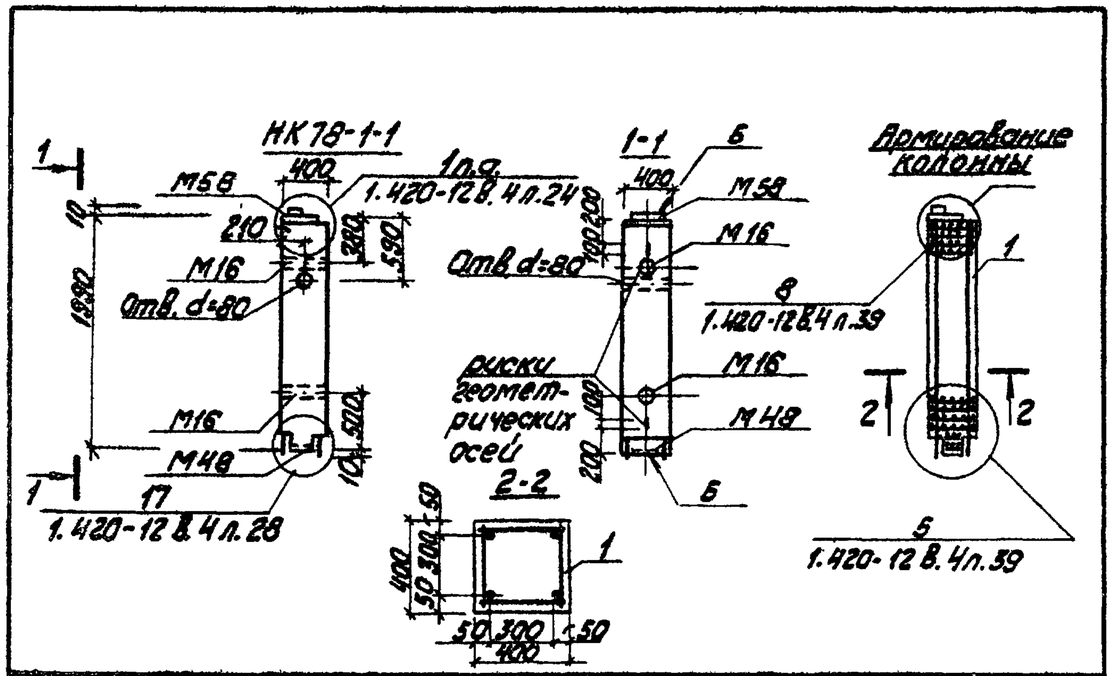

Формат	Зона	Поз.	Обозначение	Наименование	Кол.	Примечание
				Документация		
А3			1.420-12 В. 0-1	Конструкции многоэтажных производственных зданий с сетками колонн 6×6 и 9×6 м		
А3			1.420-12 В. 4	Железобетонные колонны верхних этажей с применением стыков на ванной сварке. Высоты этажей 3,6; 4,8 и 6,0 м		
А3			ТП 903-1-224.86 КЖ.И.ТУ	Технические условия		
				Сборочные единицы		
А3		1	ТП 903-1-224.86 КЖ.И.03.810	Каркас пространственный	1	81,4 кг
				Материалы		
		2		Бетон М400 ГОСТ 7473-76	0,32	м³

Типовой проект 903-1-224.86 Альбом 5.4

Инв.№ подл. | Подпись и дата | Взам.инв.№

ТП 903-1-224.86 КЖ.И.03.800					
Колонна НК18-1-1			Стадия	Масса	Масштаб
			Р	800 кг	
			Лист	Листов 1	
			ЛАТГИПРОПРОМ		
ГИП	Жибальский				
Нач.отд.	Новожилова				
Н.контр.	Андриевская				
Гл.констр.	Андриевская				
Рук.гр.	Бобрук				
Инж.	Калетов				

Копировал Жиг - Формат А4

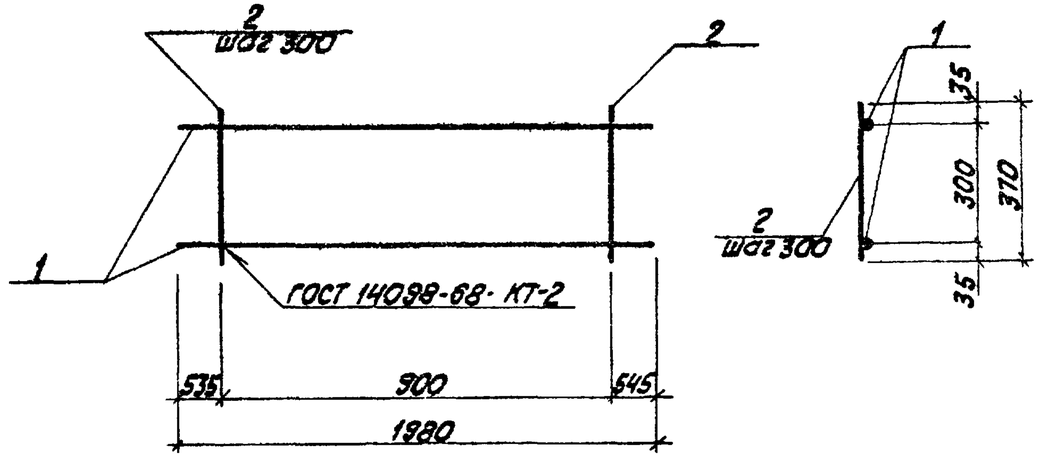

Формат	Зона	Поз.	Обозначение	Наименование	Кол.	Примечание
				Документация		
А3			ТП 903-1-224.86 КЖ.И.ТУ	Технические условия		
				Детали		
Б4		1	ТП 903-1-224.86 КЖ.И.03.811.1	ф25 А-III ГОСТ 5781-82* ℓ=1380	2	7,6 кг
Б4		2	-01	ф8 А-I ГОСТ 5781-82* ℓ=370	4	0,2 кг

Типовой проект 903-1-224.86 Альбом 5.4

Инв.№ подл. | Подпись и дата | Взам.инв.№

ТП 903-1-224.86 КЖ.И.03.811					
Каркас плоский			Стадия	Масса	Масштаб
			Р	16,0 кг	
			Лист	Листов 1	
			ЛАТГИПРОПРОМ		
ГИП	Жибальский				
Нач.отд.	Новожилова				
Н.контр.	Андриевская				
Гл.конст.	Андриевская				
Рук.гр.	Бобрук				
Инж.	Калетов				
Техник	Островская				

Копировал Жиг - Формат А4

01424-05

Типовой проект 903-1-224.86 альбом 5.4

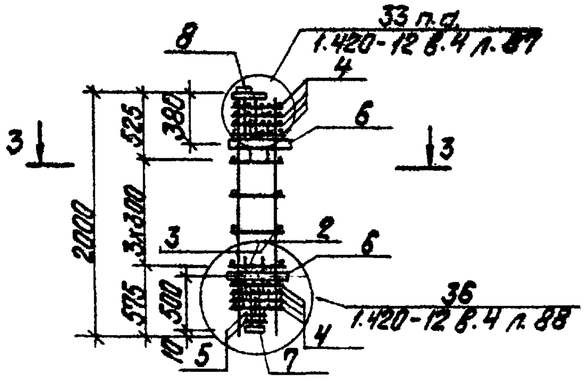

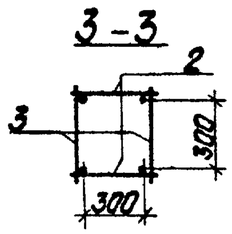

Формат	Зона	Поз.	Обозначение	Наименование	Кол.	Примечание
				Документация		
А3			1.420-12 в.0-1	конструкции многоэтажных производственных зданий с		
				сетками колонн 6х6 и 9х6 м		
А3			1.420-12 в.4	железобетонные колонны верхних этажей с применением		
				стыков на ванной сварке. Высоты этажей 3,6;		
				4,8 и 6,0 м		
				Сборочные единицы		
А3		3	ТП 903-1-224.86 КЖ.И.03.811 л.2	Каркас плоский	1	16,0 кг
				Сетки арматурные		
А3		4	1.420-12 в.4 л.93	С1	8	2,3 кг
А3		5	1.420-12 в.4 л.93	С3	2	1,5 кг
				Изделия закладные		
А3		6	1.420-12 в.5 л.3	М16	2	2,5 кг
А3		7	1.420-12 в.5 л.8	М48	1	8,6 кг
А3		8	1.420-12 в.5 л.10	М58	1	14,4 кг
				Детали		
А3		2	1.420-12 в.4 л.96	ф8 А-I ГОСТ 5781-82* Р=370	4	0,15 кг

Ведомость расхода стали на элемент, кг

Марка элемента	Изделия арматурные								Всего	Изделия закладные										Всего	Общий расход
	Арматура класса									Арматура класса				Прокат марки							
	А-I				А-III					А-I				Вст3кп2							
	ГОСТ 5781-82*				ГОСТ 5781-82*					ГОСТ 5781-82*				ГОСТ 19903-74*				ГОСТ 5915-70*		ГОСТ 10704-76*			
	ф8			Итого	ф10	ф25		Итого		ф12	ф18		Итого	-δ=10	-δ=12	-δ=16	Итого	Гайки М16	Итого	dу=40	Итого		
Каркас пространственный	1,6			1,6	21,4	30,4		51,8	53,4	4,1	4,4		8,5	3,0	9,4	3,8	16,2	0,5	0,5	2,8	2,8	28,0	81,4

ГИП	Нибальский		
Нач. отд.	Новожилова		
Н. контр.	Яндриевская		
Гл. констр.	Яндриевская		
Рук. гр.	Бобрук		
Инж.	Калетов		

ТП 903-1-224.86 КЖ.И.03.810

Каркас пространственный

Стадия	Масса	Масштаб
Р	См. табл.	
Лист	Листов 1	

ЛАТГИПРОПРОМ

Инв. № подл. | Подпись и дата | Взам. инв. №

Копировал

Формат А3

21534-26

Типовой проект 903-1-224.86 Альбом 5.4

Рис. 1

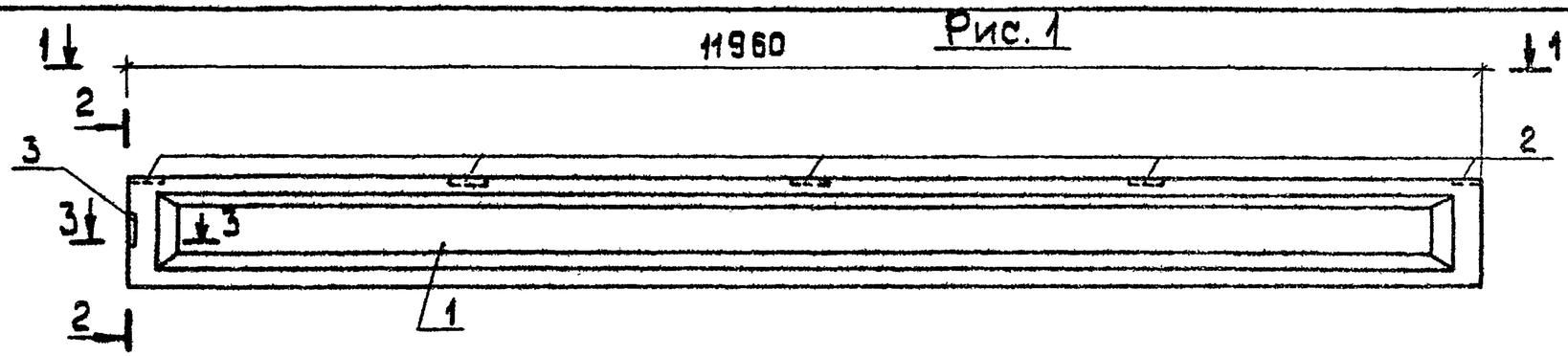

3 – 3

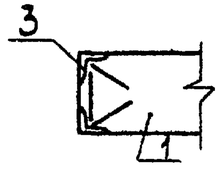

Обозначение	Марка	Рис.	Масса
ТП 903-1-224.86 КЖИ.04.1	1БСП 12-3 АтV-А	1	4500
-01	1БСП 12-6 АтV-А	1	4500

Покрытие поверхностей закладных изделий - грунт ГФ-020 ТУ6-10-1642-77; эмаль ПФ115 серая ГОСТ 6465-75* ГОСТ 9.032-74 толщиной 55 мкм.

Выборка стали на дополнительные закладные изделия на элемент, кг

Марка элемента	Изделия закладные										Всего
	Арматура класса				Итого	Прокат марки				Итого	
	AI ГОСТ 5781-82*		AIII ГОСТ 5781-82*			Вст3 кп2 ГОСТ 19903-74*		ГОСТ 8509-72*			
	ф6		ф8			δ=6		L80x8			
1БСП12-3АтV-А 1БСП12-6АтV-А	0,2		2,04		2,2	11,0		7,7		18,7	20,9

Форм	Зона	Поз.	Обозначение	Наименование	Кол. на изд. ТП 903-1-224.86 КЖИ.04.1		Примеч.
						01	
				Сборочные единицы			
А3		1	1.462.1-1/81.01-1	Балка 1БСП12-3АтV	1		
А3		1	1.462.1-1/91.01-1	1БСП12-6АтV		1	
				Закладные изделия			
А4		2	1.400-6/76 л.86	М4-3	5	5	2,4 кг
А4		3	1.030.1-1.0-3-2220-01	МД5	2	2	4,48 кг

ГИП	Нибальский	
Нач. отд.	Новожилова	
Н. контр.	Андриевская	
Гл. конст.	Андриевская	
Рук. гр.	Бобрук	
Инж.	Калетов	
Инж.	Лебедкова	

ТП 903-1-224.86 КЖИ.04.1

Балка (1БСП12-3АтV-А 1БСП12-6АтV-А)

Стадия	Масса	Масштаб
Р	см. табл.	
Лист	Листов 1	

ЛАТГИПРОПРОМ

Копировал

Формат А3

Инв. № подл. | Подп. и дата | Взам. инв. №

21534-26

Альбом 5.4

Типовой проект 903-1-224.86

Рис 1

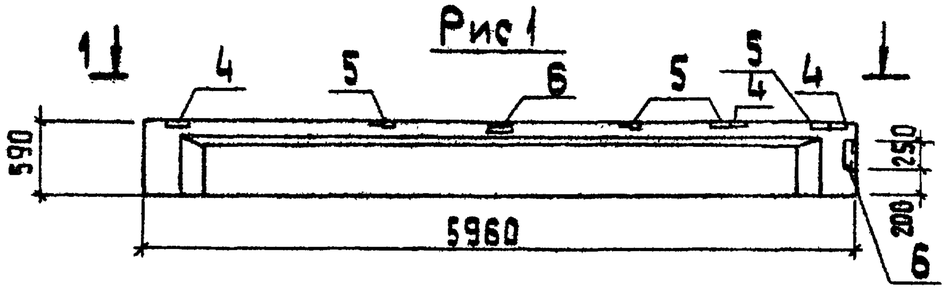

Рис.2

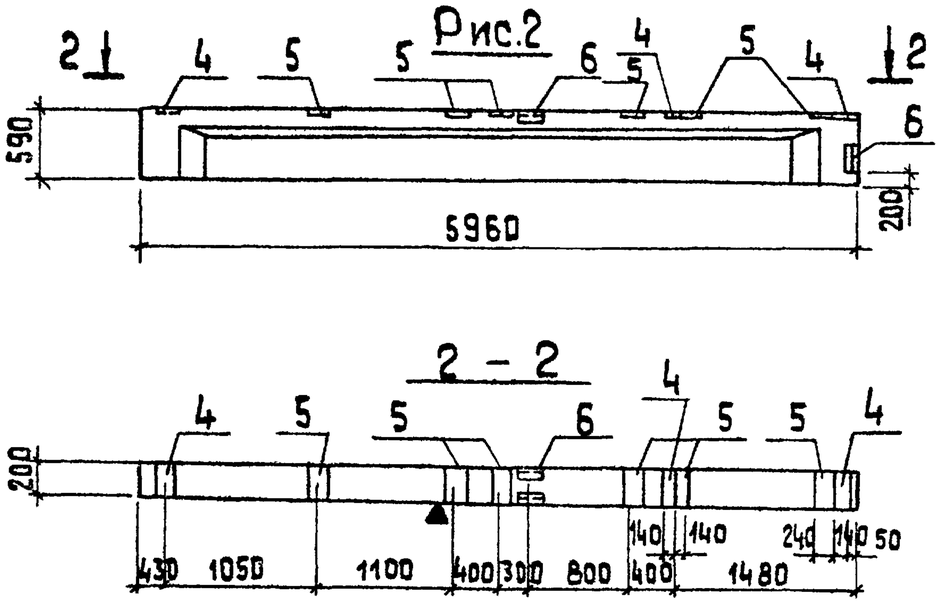

Формат	Зона	Поз.	Обозначение	Наименование	Кол-на исполнение ТП 903-1-224.86 -КЖ.И.04.2.1 —	01	02			Примеч.
				Сборочные единицы						
А4		1	1.462-10/80.1-1-09	1БСТ6-4АтVТ-А	1					
А4		2	1.462-10/80.1-1-12	1БСТ6-7АтVТ-А		1				
А4		3	1.462-10/80.1-1-11	1БСТ6-6АтVТ-А			1			
				Закладные изделия						
А4		4	1.462-10/80.2-100	М5	3	3	3			
А4		5	1.462-10/80.2-110	М6	4	4	6			
А4		6	1.462-10/80.2-120-01	М8	2	2	2			

Ведомость расхода стали на дополнительные закладные изделия на элемент, кг

Обозначение	Марка	Рис.	Масса
ТП 903-1-224.86 КЖ.И.04.25.1	1БСТ6-4АтVТ-А	1	1150
01	1БСТ6-7АтVТ-А	1	1150
02	1БСТ6-6АтVТ-А	2	1150

Марка элемента	Изделия закладные					Итого	Всего
	Нр-ра класса		Прокат марки				
	A III		ВСт3кп2				
	ГОСТ 5781-82*		ГОСТ 8510-72	ГОСТ 19903-74			
	ф8	ф10	L 90х х56х55	δ=6			
1БСТ6-4АтVТ-А 1БСТ6-7АтVТ-А	1,32	1,2	6,2	10,2		18,92	18,92
1БСТ6-6АтVТ-А	1,80	1,2	6,2	14,5		23,7	23,7

Покрытие поверхностей закладных изделий - грунт ГФ-020 ТУ6-10-1642-77; эмаль ПФ115 серая ГОСТ 6465-76* VIII - 4/1 ГОСТ 9.032-74 толщиной 55 мкм.

ГИП	Нибальский	
Нач.СО	Новожилова	
Н.контр	Андриевская	
Гл.конст.	Андриевская	
Рук.гр.	Бобрчк	
Ст.инж.	Яковчик	

ТП 903-1-224.86 КЖ.И.04.2.1

Балка (1БСТ6-4АтVТ-А, 1БСТ6-7АтVТ-А, 1БСТ6-6АтVТ-А).

Стадия	Масса	Масштаб
Р	См. табл.	
Лист	Листов 1	

ЛАТГИПРОПРОМ

Копировал 38 Формат А3

21534-26

Инв.№подл. | Подп. и дата | Взам.инв.№

Альбом 5.4

Типовой проект 903-1-224.86

Рис. 1

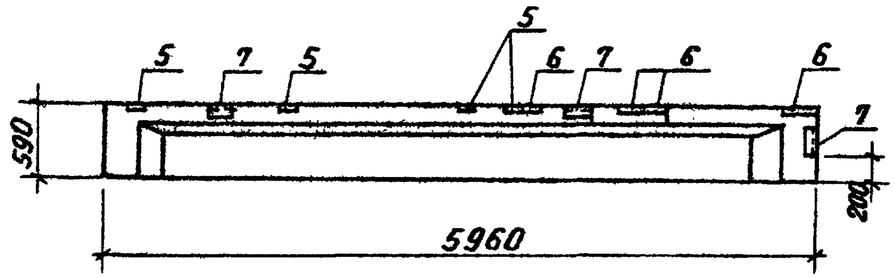

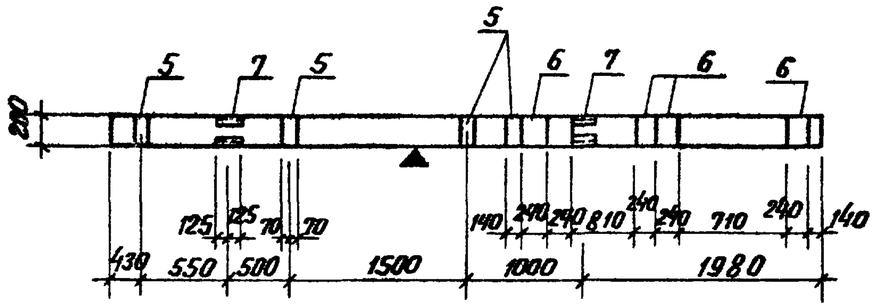

Рис. 2

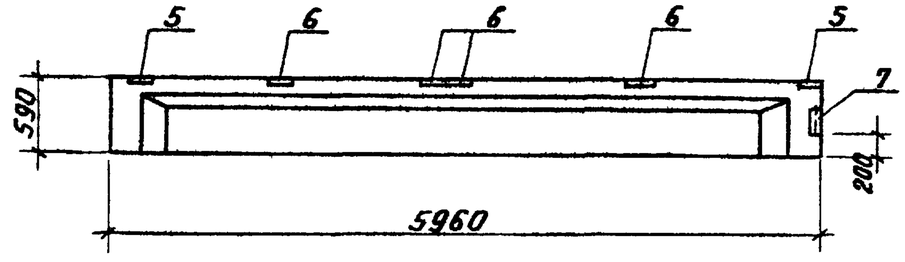

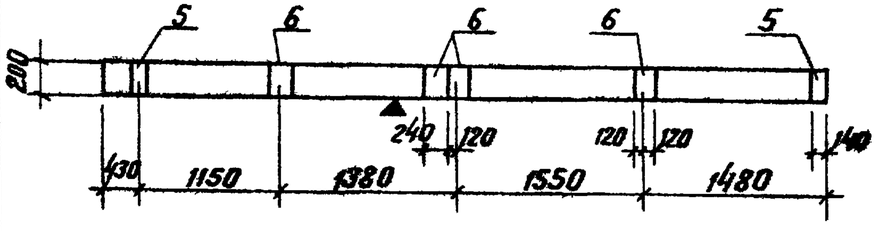

Формат	Зона	Поз.	Обозначение	Наименование	Кол. на испол. ТП 903-1-224.86 КЖ.И.04.2.2 –	01	02	03	Примечан.
				Сборочные единицы					
А4		1	1.462-10/80.1-1-09	1БСТ6-4АтVТ-Б	1				
А4		2	1.462-10/80.1-1-09	1БСТ6-4АтVТ-В		1			
А4		3	1.462-10/80.1-1-11	1БСТ6-6АтVТ-Б			1		
А4		4	1.462-10/80.1-1-12	1БСТ6-7АтVТ-Б				1	
				Закладные изделия					
А4		5	1.462-10/80. 2-100	М5	2	4	4	4	
А4		6	1.462-10/80. 2-110	М6	4	4	4	4	
А4		7	1.462-10/80.2-120-01	М8	1	3	3	3	

Ведомость расхода стали
на дополнительные закладные изделия на элемент, кг

Обозначение	Марка	Рис.	Масса
ТП 903-1-224.86 КЖ.И.04.2.2	1БСТ6-4АтVТ-Б	2	1150
-01	1БСТ6-4АтVТ-В	1	1150
-02	1БСТ6-6АтVТ-Б	1	1150
-03	1БСТ6-7АтVТ-Б	1	1150

Марка элемента	Изделия закладные: Ар-ра класса A III ГОСТ 5781-82* ф8	ф10	Итого	Прокат марки ВСт3кп2 ГОСТ 8510-72* ∠90×56×5 L=6	ГОСТ 103-76* Итого	Итого	Всего
1БСТ6-4АтVТ-Б	1,2	0,6	1,8	3,1	11,1	14,2	16,0	16,0
1БСТ6-4АтVТ-В 1БСТ6-6АтVТ-Б 1БСТ6-7АтVТ-Б	1,44	1,8	3,24	9,3	13,6	22,9	26,1	26,1

Покрытие поверхностей закладных изделий - грунт ГФ-020 ТУ6-10-1642-77; эмаль ПФ-115 серая ГОСТ 6465-76* VII. 4/1 ГОСТ 9.032-74 толщиной 55 мкм

ГИП	Нидбальской	
Нач. отд.	Новожилова	
Н. контр.	Андриевская	
Гл. констр.	Андриевская	
Рук. гр.	Бобрук	
Ст. инж.	Яковчук	

ТП 903-1-224.86 КЖ.И.04.2.2

Балка (1БСТ6-4АтVТ-Б, 1БСТ6-4АтVТ-В, 1БСТ6-6АтVТ-Б, 1БСТ6-7АтVТ-Б)

Стадия	Масса	Масштаб
Р		

Лист Листов 1

ЛАТГИПРОПРОМ

Копировал ВОр

Формат А3

01624-05

Инв. № подл. | Подпись и дата | Взам. инв. №

Альбом 5.4

Типовой проект 903-1-224.86

Рис. 1

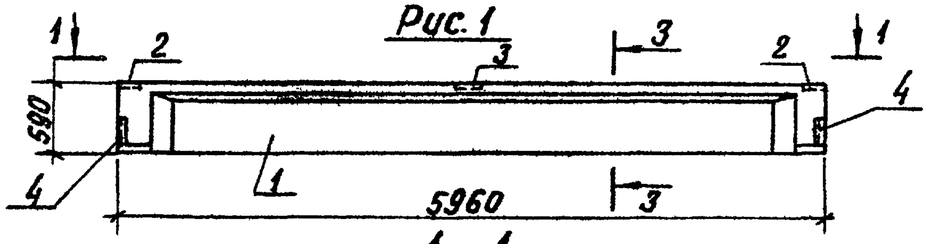

1 – 1

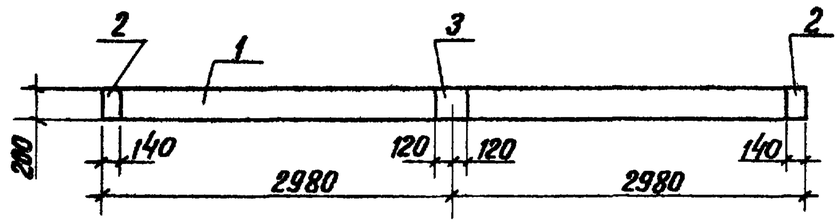

Рис. 2

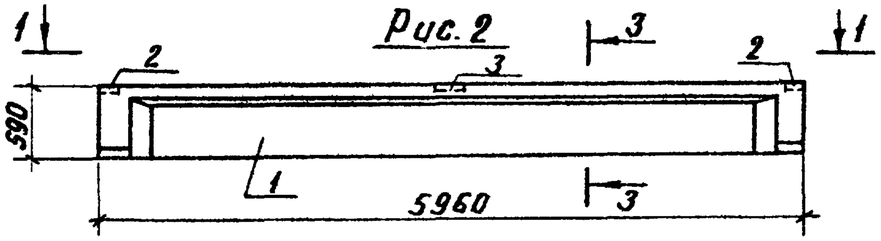

3 – 3

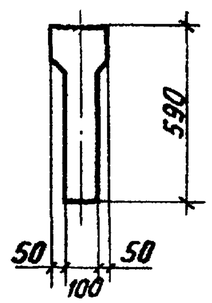

Рис. 3

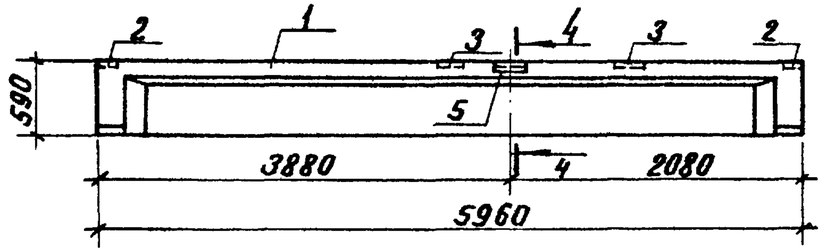

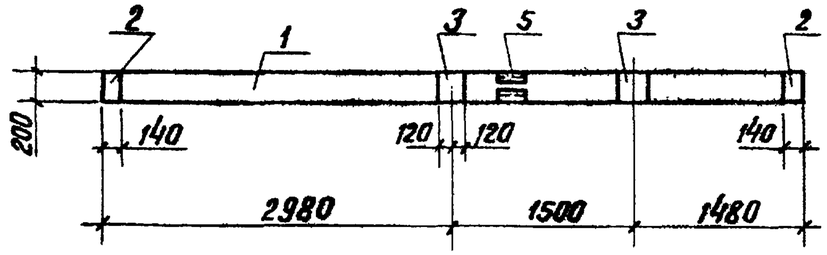

4 – 4

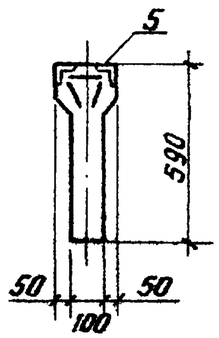

Формат	Зона	Поз.	Обозначение	Наименование	Кол. на исполн. ТП 903-1-224.86 кж.и.04.3 –	01	02	Прим.
				Сборочные единицы				
А3		1	1.462-10/80.1-1	Балка 1БСТ6-1АтV̄Т	1	1	1	
				Закладные изделия				
А3		2	1.462.1-10/80.2-100	М5	2	2	2	1,4 кг
А3		3	– 110	М6	1	1	2	2,1 кг
А3		4	– 120	М7	2			4,2 кг
А3		5	– 120	М8			1	3,7 кг

Ведомость расхода стали на дополнительные закладные изделия на элемент, кг

Марка элемента	Изделия закладные								Всего
	Ар-ра класса				Прокат марки				
	А III				Вст3 кп 2				
	ГОСТ 5781-82*				ГОСТ 8509-72*	ГОСТ 8510-72*	ГОСТ 19903-74*		
	ф8	ф10			∠80×7	∠90×6,5 × 6,5	δ=6		
1БСТ6-1АтV̄-Т-А	0,5	1,7			6,7		4,4		13,3
1БСТ6-1АтV̄Т-Б	0,5						4,4		4,9
1БСТ6-1АтV̄Т-В	0,7	0,6				3,1	6,3		10,7

Обозначение	Марка	Рис.	Масса, кг
ТП 903-1-224.86 кж.и.04.3	1БСТ6-1АтV̄Т-А	1	1150
– 01	1БСТ6-1АтV̄Т-Б	2	1150
– 02	1БСТ6-1АтV̄Т-В	3	1150

Покрытие поверхностей закладных изделий – грунт ГФ-020 ТУ6-10-1642-77; эмаль ПФ-115 серая ГОСТ 6465-76* VII.4/1 ГОСТ 9.032-74 толщиной 55 мкм

ГИП	Нидбальская	
Нач.отд.	Новожилова	
Н.контр.	Андриевская	
Гл.констр.	Андриевская	
Рук.гр.	Бодрук	
Инж.	Калетов	
Испол.	Лебедькова	

ТП 903-1-224.86 кж.и.04.3

Балка (1БСТ6-1АтV̄Т-А; 1БСТ6-1АтV̄Т-Б; 1БСТ6-1АтV̄Т-В)

Стадия	Масса	Масштаб
Р	см. табл.	

Лист | Листов 1

ЛАТГИПРОПРОМ

Инв. № подл. | Подпись и дата | Взам. инв. №

Копировал В.Гуф

Формат А3

21534-26

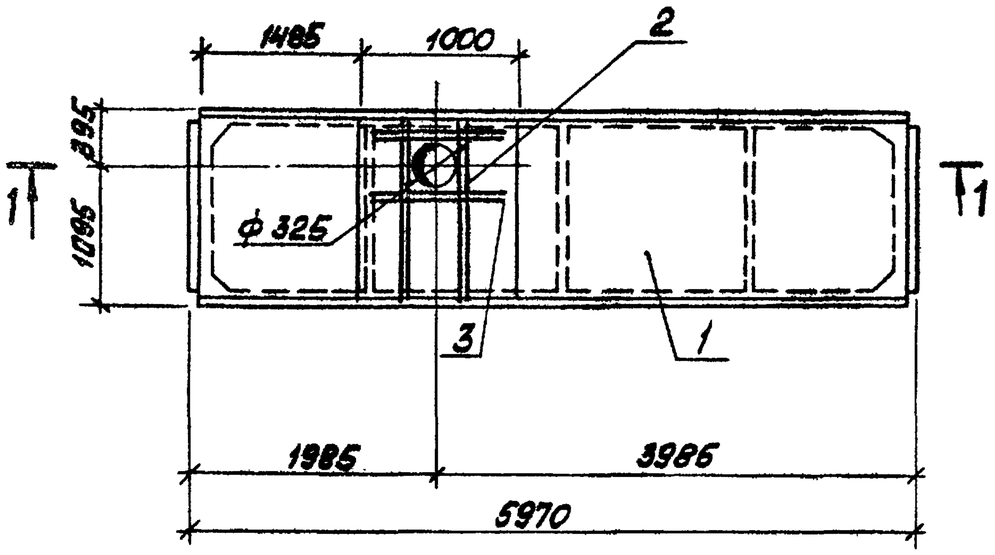

1—1

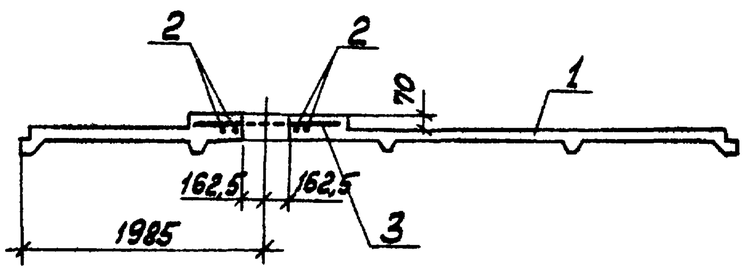

Форм.	Зона	Поз.	Обозначение	Наименование	Кол.	Примечание
				Документация		
А3			1.465-7 вып.0	Сборные ж.б. предварит. напряженные плиты для покрытий произв. зданий 1.5×6 м, общие материалы		
				Сборочные единицы		
А3		1	1.465-7 в.3	ПАТ V / 1,5×6 -4	1	
				Детали		
Б4		2	тп 903-1-224.86 Ал.5.4 КЖ.И.05.1.1	ф12А III ГОСТ 5781-82* ℓ=1450	4	5,2 кг
Б4		3		ф12А III ГОСТ 5781-82* ℓ=1000	4	3,6 кг
				Материалы		
		4		Бетон М150 ГОСТ 7473-76		0,11 м³

Выборка стали на дополнительные арматурные изделия, кг

Марка элемента	Изделия арматурные			Всего	Общий расход
	Арматура класса A III				
	ГОСТ 5781-82*				
	ф 12		Итого		
ПАТ V / 1,5×6 -4-А	8,8		8,8	8,8	8,8

ГИП	Нижбальский		
Нач.отд.	Новожилова		
Н.контр.	Андрушевская		
Гл.конст.	Андрушевская		
Рук.гр.	Бобрик		
Инж.	Калетов		
Исполн.	Лебедькова		

ТП 903-1-224.86 КЖ.И.05.1

Плита ПАТ V / 1,5×6 -4-А

Стадия	Масса	Масштаб
Р	1850 кг	
Листа	Листов 1	

ЛАТГИПРОПРОМ

Копировал

Формат А3

21.534-96

Альбом 5.4

Типовой проект 903-1-224.86

Рис. 1

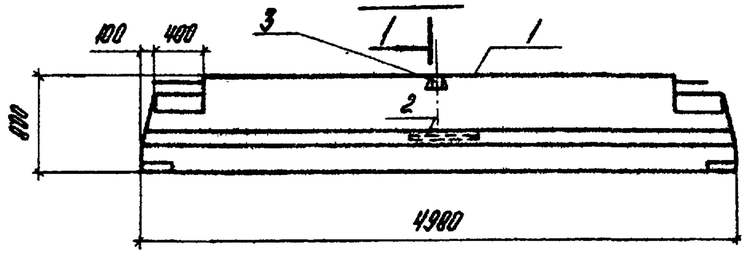

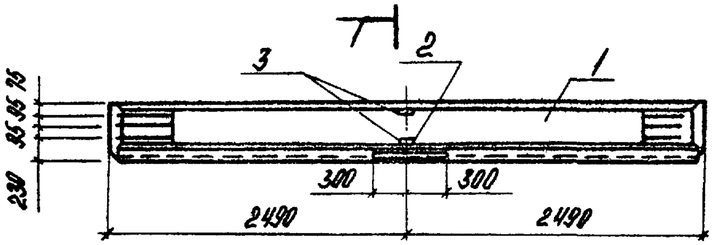

Рис. 2

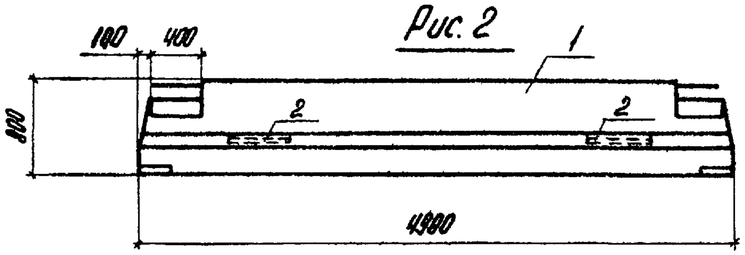

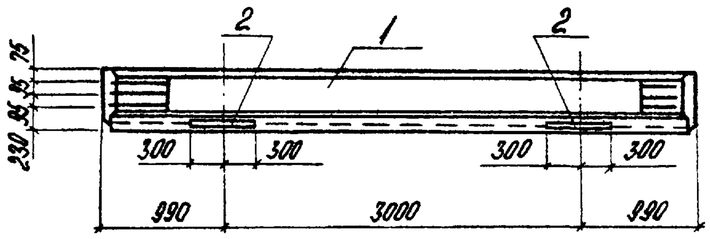

1-1

Обозначение	Марка	Рис.	Масса кг
ТП 903-1-КЖ.Н.06.1	Б39-1-А	рис. 1	3500
-01	Б39-1-Б	рис. 2	3500

Формат	Зона	Позиц.	Обозначение	Наименование	Кол на основную ТП 903-1-224.86 КЖ.Н.ОВ.1 —	01		Прим
				Сборочные единицы				
А3		1	1.420-12 В.6	Ригель Б39-1	1	1		
				Закладные изделия				
А3		2	1.420-12 В.6	М8	1	2		9,3 кг
А3		3	ИН 23-3/90 л. 49	М4	2			1,9 кг

Ведомость расхода стали на дополнительные закладные изделия на элемент, кг

Марка элемента	Изделия закладные						Всего
	Ар-ра класса				Прокат марки		
	A III				ВСт3		
	ГОСТ 5781-82*				ГОСТ 8510-72*	ГОСТ 19903-74*	
	ф6	ф14	ф12	Итого	L 110×70×8	-6=8	
Б39-1-А	0,1	2,6	1,0	3,7	6,6	2,6	12,9
Б39-1-Б	0,2	5,2			13,2		12,6

Покрытие поверхностей закладных изделий грунт ГФ-020 ТУ6-10-1642-77; эмаль ПФ115 серия ГОСТ 6465-76* VIII. 4/1 ГОСТ 9.032-74 толщиной 55 мкм.

ГИП	Нойбальский	
Нач.отд	Новожилова	
Н.контр.	Андреевская	
Гл.конст	Андреевская	
Рук.гр.	Бобров	
Инж.	Колетов	
Испол.	Лебедькова	

ТП 903-1-224.86 КЖ.Н.06.1

Ригель (Б39-1-А; Б39-1-Б)

Стадия	Масса	Масштаб
Р	см. табл.	
Лист	Листов 1	

ЛАТГИПРОПРОМ

Копировал

Формат А3

Инв. № подл. | Подпись и дата | Взам. инв. №

21534-26

Альбом 5.4

Типовой проект 903-1-224.86

Рис. 1

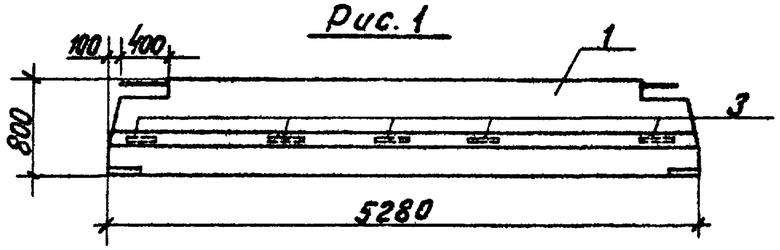

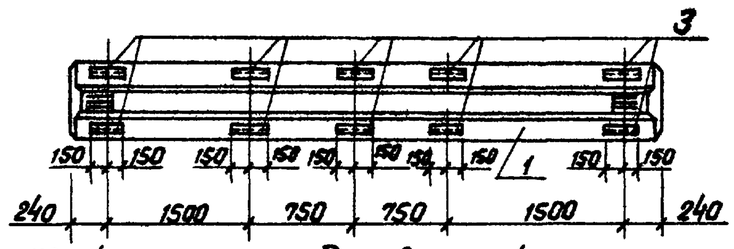

Рис. 2

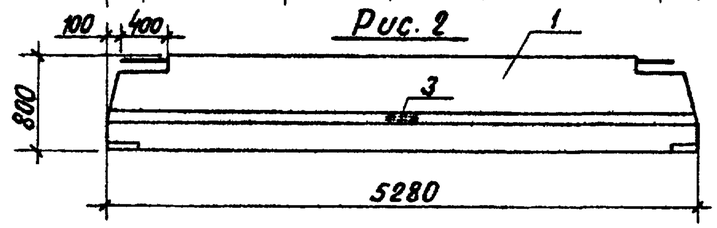

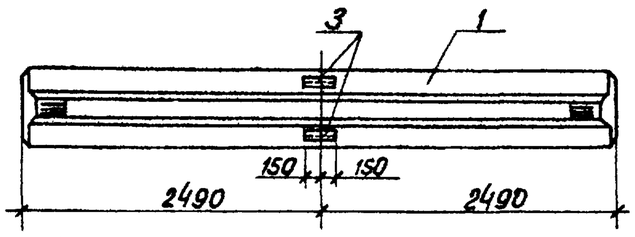

Рис. 3

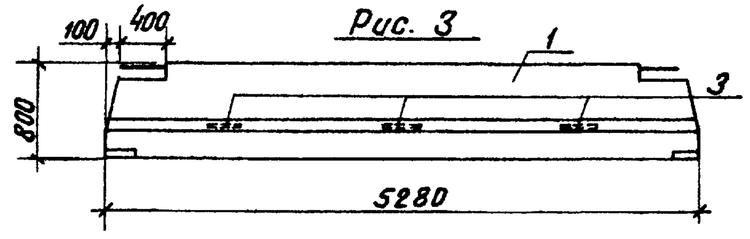

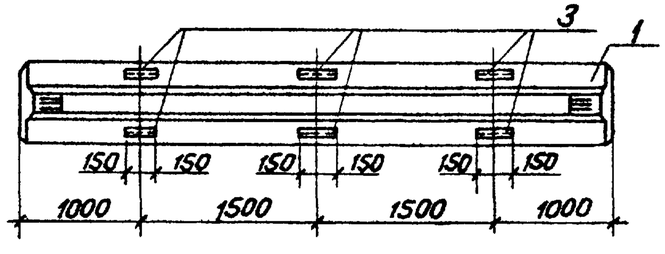

Формат	Зона	Поз.	Обозначение	Наименование	Кол. на исполнен. ТП 903-1-224.86 КЖ.И.06.2 –	01	02	03	Прим.
				Сборочные единицы					
А3		1	ИИ 23-1/70	Ригель ИБ1-1	1				
А3		2	ИИ 23-1/70	ИБ1-2		1	1	1	
				Закладные изделия					
А3		3	ИИ 23-1/70	М2	2	2	6	2	

Ведомость расхода стали на дополнительные закладные изделия на элемент, кг

Марка элемента	Изделия закладные						Всего
	Ар-ра класса A III				Прокат марку Вст3кп2		
	ГОСТ 5781-82*				ГОСТ 8510-72*		
	ф6	ф14			L110×70×7		
ИБ1-1-А	0,2	2,4			5,8		8,4
ИБ1-2-А	0,2	2,4			5,8		8,4
ИБ1-2-Б	0,6	7,2			17,4		25,2
ИБ1-2-В	0,2	2,4			5,8		8,4

1. Покрытие поверхностей закладных изделий-грунт ГФ-020 ТУ6-10-1642-77 - эмаль ПФ 115 серая ГОСТ 6465-76* III.4/1 ГОСТ 9.032-74, толщиной 55 мкм.
2. Закладные изделия по серии –М2 изъять:
   из ИБ1-2-Б – 6 шт.
   из ИБ1-2-В – 2 шт.

Обозначение	Марка	Рис.	Масса кг
ТП 903-1-224.86 КЖ.И.06.2	ИБ1-1-А	1	4000
– 01	ИБ-1-2-А	1	4000
– 02	ИБ-1-2-Б	2	4000
– 03	ИБ-1-2-В	3	4000

ГИП	Нидбальский		
Нач.отд.	Новожилова		
Н.контр.	Андриевская		
Гл.констр.	Андриевская		
Рук.гр.	Бобрук		
Инж.	Колетов		
Техн.	Лебедькова		

ТП 903-1-224.86 КЖ.И.06.2

Ригель (ИБ1-1-А; ИБ1-2-А; ИБ1-2-Б; ИБ1-2-В)

Стадия	Масса	Масштаб
Р	см. табл.	
Лист	Листов 1	

ЛАТГИПРОПРОМ

Инв.№ подл. | Подпись и дата | Взам.инв.№

Копировал В. Суч

Формат А3

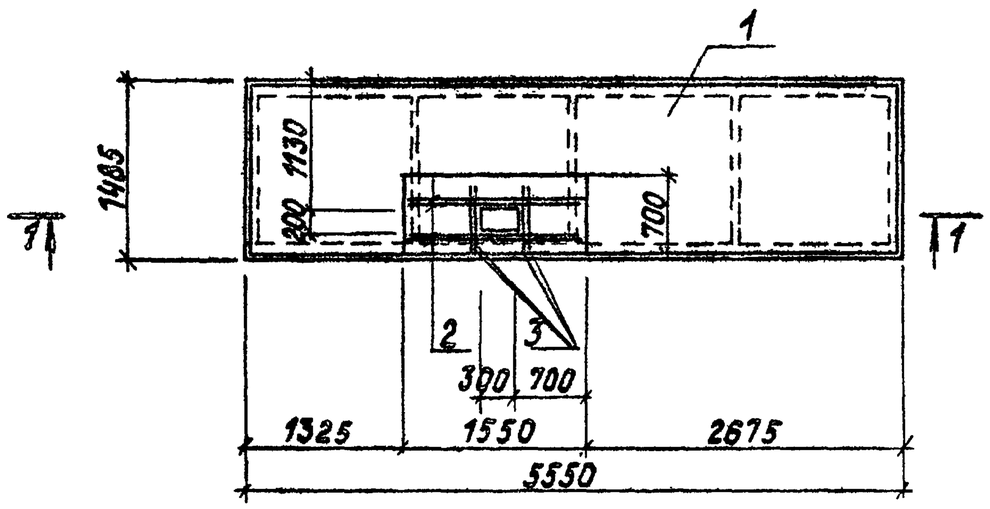

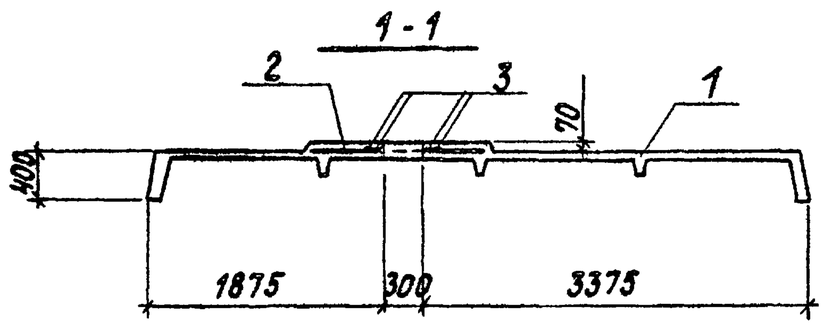

Формат	Зона	Поз.	Обозначение	Наименование	Кол.	Примечание
				Сборочные единицы		
А3		1	1.442.1-1.12.00.0-04	Плита 1П3-2АIVТ	1	
				Детали		
Б4		2	ТП903-1-224.86 Ал.5.4 КЖ И.07.1.1	ф12AIII ГОСТ 5781-82* ℓ=1500	4	1,3 кг
Б4		3	-01	ф12AIII ГОСТ 5781-82* ℓ=650	4	0,6 кг
				Материалы		
		4		Бетон М150 ГОСТ 7473-76	0,1	м³

Выборка стали на дополнительные арматурные изделия, 8 кг

Марка элемента	Изделия арматурные			Всего	Общий расход
	Арматура класса AIII				
	ГОСТ 5781-82*				
	ф12				
1П3-2АIVТ-А	7,6			7,6	7,6

ГИП	Нийбальский		
Нач.отд.	Новожилова		
Н.контр.	Анфиевская		
Гл.констр.	Анфиевская		
Рук.гр.	Боброк		
Инж.	Калетов		
Техник	Островская		

ТП 903-1-224.86 КЖ И.07.1

Плита 1П3-2АIVТ-А

Стадия	Масса	Масштаб
Р	2440 кг	
Лист	Листов 1	

ЛАТГИПРОПРОМ

Копировал

Формат А3

21534-26

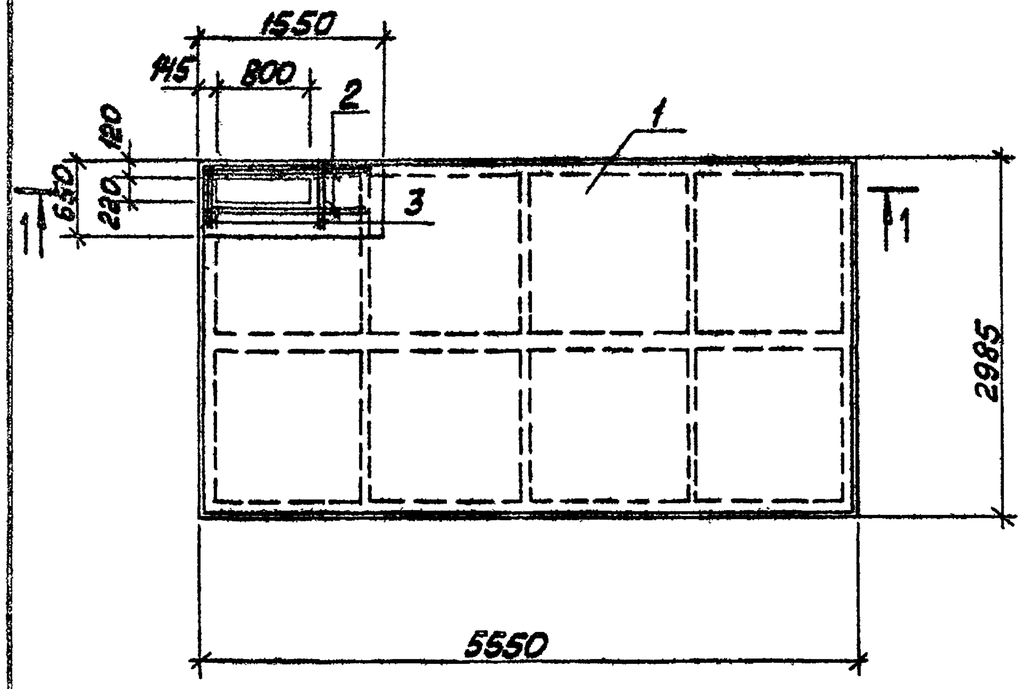

1—1

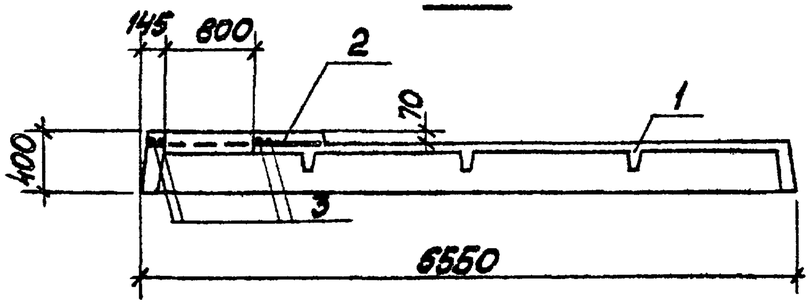

Форм	Зона	Поз.	Обозначение	Наименование	Кол.	Примечание
				Сборочные единицы		
А3		1	С.1.442.1-1.11.00.0-04	Плита 1П1-2А IVт	1	
				Детали		
Б4		2	ТП 903-1-224.86 Ал.5.4 КЖ.И.07.2.1	ф12А III ГОСТ5781-82* ℓ=1500	4	1,3 кг
Б4		3	-01	ф12А III ГОСТ5781-82* ℓ=600	4	0,5 кг
				Материалы		
		4		Бетон М150 ГОСТ 7473-76	0,1	м³

Выборка стали на дополнительные арматурные изделия, в кг

Марка элемента	Изделия арматурные			Всего	Общий расход
	Арматура класса A III				
	ГОСТ 5781-82*				
	ф12				
1П1-2А IVт-Б	7,2			7,2	7,2

ГИП	Нитбальский		
Нач. отд	Набожилова		
Н. контр.	Андриевская		
Гл. конст	Андриевская		
Рук. гр.	Бобрик		
Инж.	Калетов		
Техник	Островская		

ТП 903-1-224.86 КЖ.И.07.2

Плита 1П1-2А IVт-Б

Стадия	Масса	Масштаб
Р	4960 кг	
Лист	Листов 1	

ЛАТГИПРОПРОМ

Копировал Маис

Формат А3

21534-26

Альбом 5.4

Типовой проект 903-1-224.86

Инв. № подл. | Подп. и дата | Взам. инв. №

Рис. 1

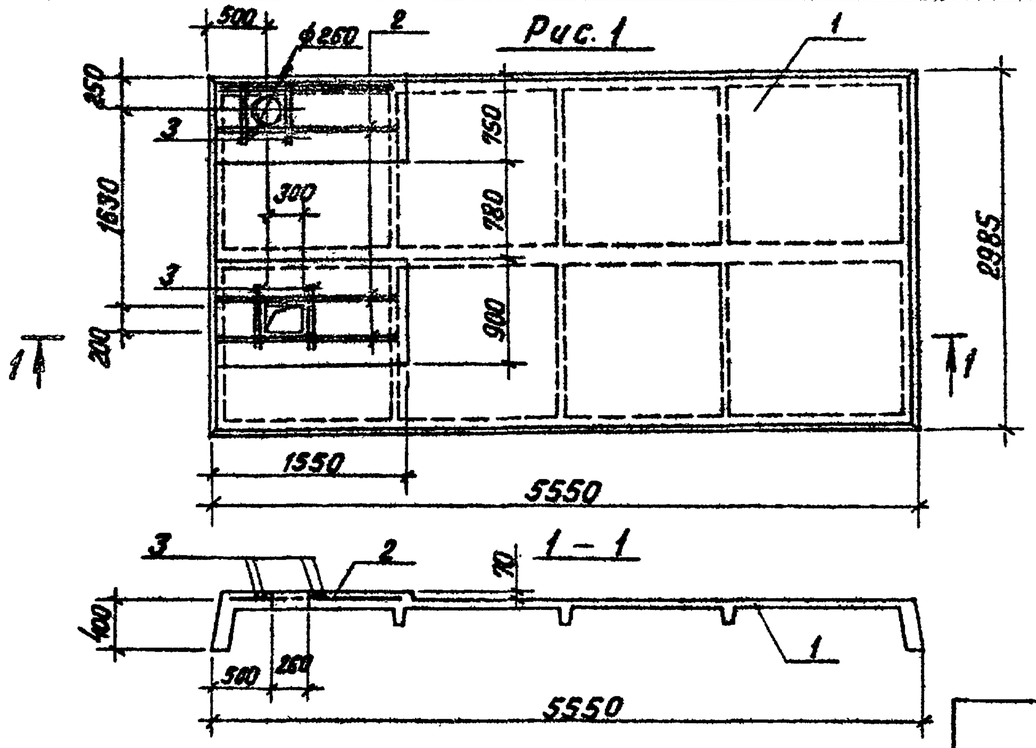

Рис. 2

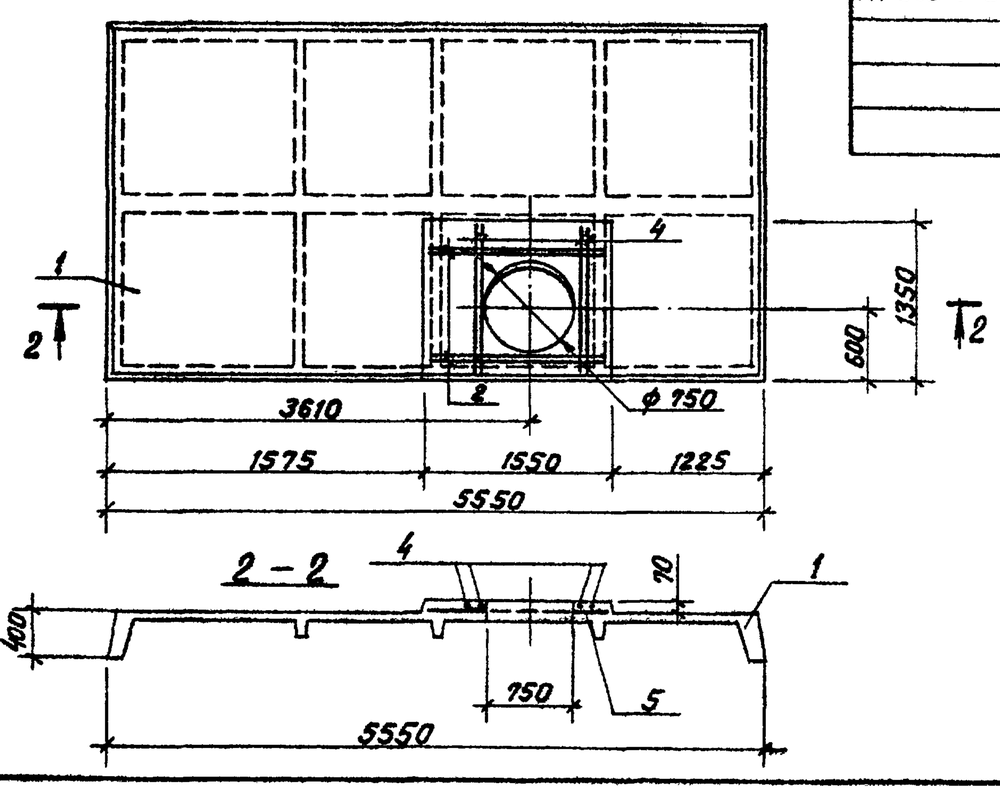

Формат	Зона	Поз.	Обозначение	Наименование	Кол. на изделие ТП 903-1-224.86 КЖ.И.07.3 —	01	Примечание
				Сборочные единицы			
А3		1	1.442.1-1.11.00.0-4	Плита 1П1-2А IV т	1	1	
				Детали			
Б4		2	ТП 903-1-224.86 КЖ.И.07.3.1	ф12 А III ГОСТ 5781-82* ℓ=1500	8	4	
Б4		3	-01	ф12 А III ГОСТ 5781-82* ℓ=700	8		
Б4		4	-02	ф12 А III ГОСТ 5781-82* ℓ=1300		4	
				Материалы			
		5		Бетон М150 ГОСТ 7473-76	0,2	0,2	м³

Обозначение	Марка, поз.	Рис.	Масса ед., кг	Примечание
ТП 903-1-224.86 КЖ.И.07.3	1П1-2А IV т-Б	1	5210	
-01	1П1-2А IV т-Г	2	5170	

Ведомость расхода стали на элемент, кг

Марка элемента	Изделия арматурные, Арматура класса А III ГОСТ 5781-82*, ф12			Итого	Общ. расход
1П1-2А IV т-Б	16,0			16,0	16,0
1П1-2А IV т-Г	10,0			10,0	10,0

ГИП	Нюбальский	
Нач. отд.	Новожилова	
Н. контр.	Андриевская	
Гл. констр.	Андриевская	
Рук. гр.	Баброук	
Инженер	Колетов	
Техник	Островская	

ТП 903-1-224.86 КЖ.И.07.3

Плита (1П1-2А IV т-Б, 1П1-2А IV т-Г)

Стадия	Масса	Масштаб
Р	см. табл.	
Лист	Листов 1	

ЛАТГИПРОПРОМ

Копировал В. Гуц

Формат А3

21534-26

Типовой проект 903-1-224.86 Альбом 5.4

Инв. № подл. | Подпись и дата | Взам. инв. №

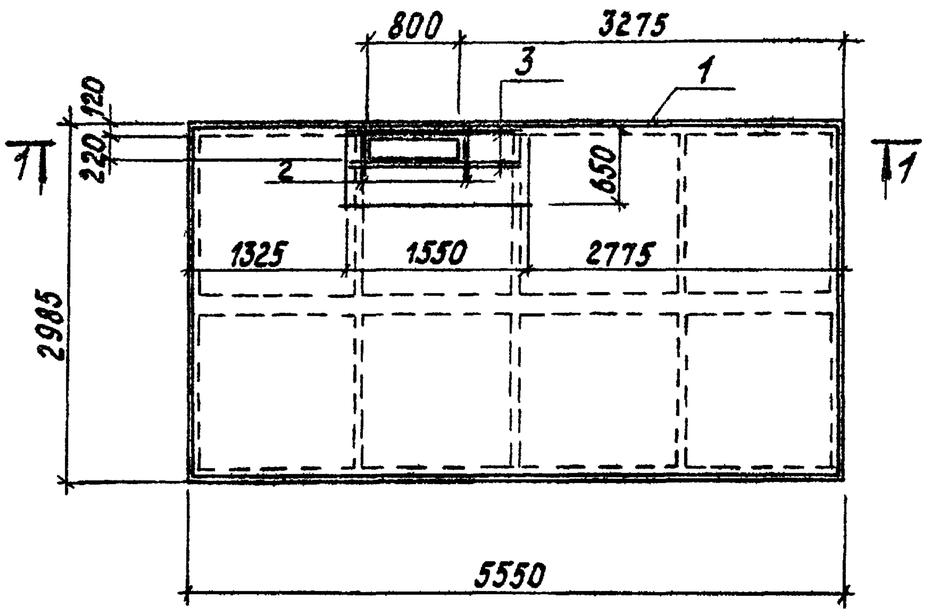

1-1

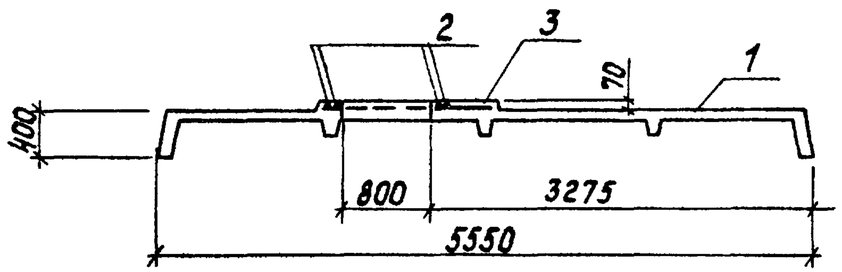

Формат	Зона	Поз.	Обозначение	Наименование	Кол.	Примечание
				Сборочные единицы		
А3		1	С.1.442.1-1.11.00.0-04	Плита 1П1-2А IVТ	1	
				Детали		
Б4		2	ТП903-1-224.86 Ал.5.4 КЖ.И.07.4.1	ф12А III ГОСТ 5781-82* ℓ=1500	4	1,3 кг
Б4		3	-01	ф12А III ГОСТ 5781-82* ℓ=600	4	0,5 кг
				Материалы		
		4		Бетон М150 ГОСТ 7473-76	0,1	м³

Выборка стали на дополнительные арматурные изделия, кг

Марка элемента	Изделия арматурные			Всего	Общий расход
	Арматура класса AIII				
	ГОСТ 5781-82*				
	ф12				
1П1-2А IVТ-А	7,2			7,2	7,2

ГИП	Жибальский		
Нач.отд	Новожилова		
Н.контр	Андриевская		
Гл.констр	Андриевская		
Рук.гр.	Бобрук		
Инж.	Калетов		
Техник	Островская		

ТП 903-1-224.86 КЖ И.07.4

Плита 1П1-2А IVТ-А

Стадия	Масса	Масштаб
Р	4960 кг	
Лист	Листов 1	

ЛАТГИПРОПРОМ

Копировал

Формат А3

01524-05

Рис. 1

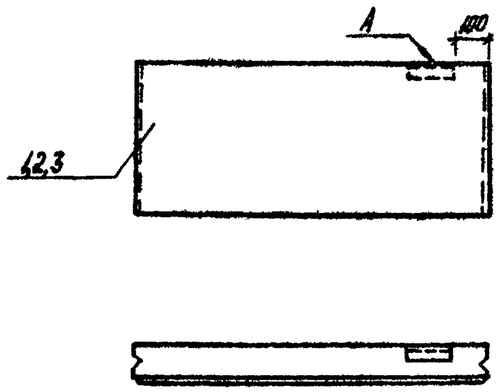

Рис. 2

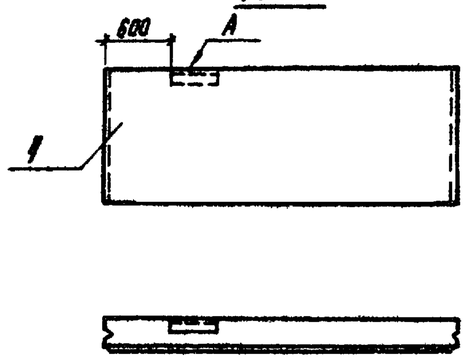

Рис. 3

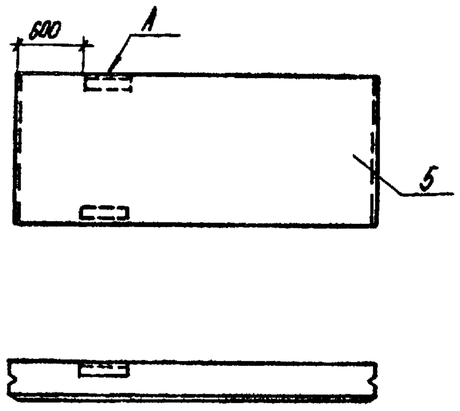

Рис. 4

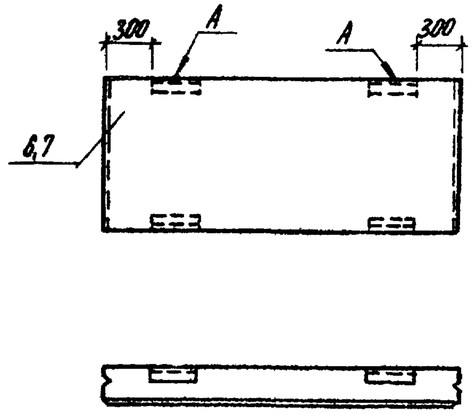

Формат	Зона	Поз.	Обозначение	Наименование	Кол.-во на исполнение ТП 903-1-224.86 КЖ.Н.08.1							Примечание
					-	01	02	03	04	05	06	
А3		1	1.030-1-1.1-1-15-03	ПС 62,5.12.2,0-2Л-1.34	1							
А3		2	1.030-1-1.1-1-15-07	ПС 62,5.18.2,0-3Л-1.51		1						
А3		3	1030.1-1.1-1-19-07	ПС 65.18.2,0-2Л-1.33			1					
А3		4	1.030.1-1.1-1-19-03	ПС 65.12.2,0-2Л-1.31				1				
А3		5	1.030.1-1.1-1-19-03	ПС 65.12.2,0-2Л-1.33					1			
А3		6	1.030.1-1.1-1.19	ПС 65.9.2,0-2Л-1.31						1		
А3		7	1.030.1-1.1-1.19	ПС 65.18.2,0-2Л-1.33							1	

Обозначение	Наименование	Рис.	Примечание
ТП 903-1-224.86 КЖ.Н.08.1	ПС 62,5.12.2,0-2Л-1.34-1	1	
ТП 903-1-224.86 КЖ.Н.08.1-01	ПС 62,5.18.2,0-3Л-1.51-1	1	
ТП 903-1-224.86 КЖ.Н.08.1-02	ПС 65.18.2,0-2Л-1.33-1	1	
ТП 903-1-224.86 КЖ.Н.08.1-03	ПС 65.12.2,0-2Л-1.31-1	2	
ТП 903-1-224.86 КЖ.Н.08.1-04	ПС 65.12.2,0-2Л-1.33-1	3	
ТП 903-1-224.86 КЖ.Н.08.1-05	ПС 65.9.2,0-2Л-1.31-1	4	
ТП 903-1-224.86 КЖ.Н.08.1-06	ПС 65.18.2,0-2Л-1.33-2	4	

1. Покрытие поверхностей: А - мет. ц 160 ГОСТ 9.073-74

Гл.инж.пр.	Нудбальский		
Нач отд	Новожилова		
Н контр.	Андриевская		
Гл.констр	Андриевская		
Рук. гр.	Бобрик		
Ст.инж.	Шаранова		

ТП 903-1-224.86 КЖ.Н.08.1

Стеновая панель (ПС 62,5.12.2,0-2Л-1,34-1; ПС 62,5,18.2,0-3Л-1-51-1; ПС 65.18.2,0-2Л-1,33-1 ПС 65.12,2,0-2Л-1.31-1; ПС 65.12.2,0-2Л-1,33-1 ПС 65,9.2,0-2Л-1,31-1; ПС 65.18,2,0-2Л-1,33-2

Стадия	Масса	Масштаб
Р		

Лист 1 Листов 1

ЛАТГИПРОПРОМ

Копировал

Формат А3

21534-26

Типовой проект 903-1-224.86 Альбом 5.4

Инв. № подл. | Подпись и дата | Взам. инв. №

Типовой проект 903-1-224.86 Альбом 5.4

Рис. 1

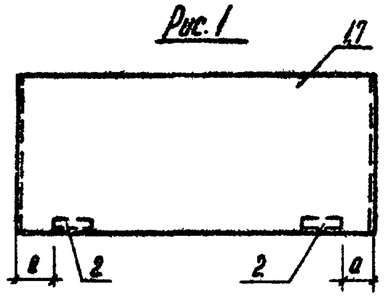

Рис. 2

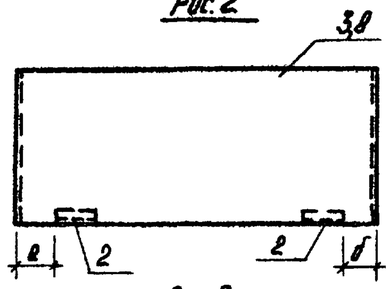

Рис. 3

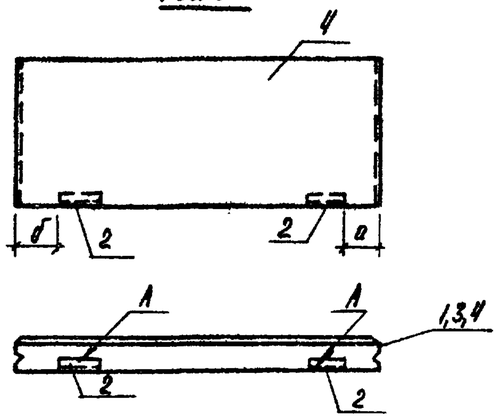

Рис. 4

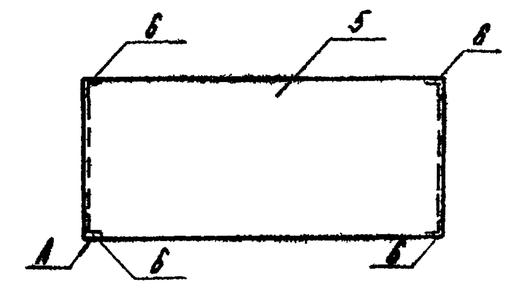

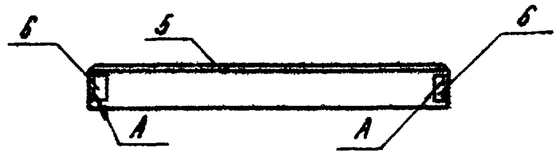

Формат	Зона	Поз.	Обозначение	Наименование	Кол-во на исполнение ТП 903-1-224.86 КЖ.Н.09.2 —	01	02	03	04	05	Примеч.
		1	1.030.1-1.1-1.85	ПС60.12.2,0-2Л-41	1						
		3	1.030.1-1.1-1-15-03	ПС62,5.12.2,0-2Л-1.41		1					
		4	1.030.1-1.1-1-23-03	ПС62,5.12.2,0-2Л-2.41			1				
		5	1.030.1-1.1-1-81-09	ПС30.12.2,0-6Л-53				1			
		7	1.030.1-1.1-1-85	ПС60.12.2,0-2Л-47					1		
		8	1.030.1-1.1-1-15-03	ПС62,5.12.2,0-2Л-1.47						1	
		2	1.030.1-1.1-3-30	Изделие закладное М2	2	2	2		2	2	
		6	1.030.1-1.1-3-35-01	Изделие закладное М11				4			

Ведомость расхода стали на дополнительные закладные изделия на один элемент кг.

Марка элемента	Изделия закладные								Всего
	Ар-ра класса		Прокат марки						
	AIII		ВСт3кп2						
	ГОСТ 5781-82*		ГОСТ 8509-92*			ГОСТ 19903-74*			
	ф10	Итого	163×6		Итого	б=6		Итого	
ПС60.12.2,0-2Л-41-1 ПС62,5.12.2,0-2Л-1.41-1 ПС62,5.12.2,0-2Л-2.41-1 ПС60.12.2,0-2Л-47-1 ПС62,5.12.2,0-2Л-1.47-1	0,2		0,2	1,37		1,37	0,56		0,56	2,13
ПС30.12.2,0-6Л-53-1	0,44		0,44	0,92		0,92				1,36

Обозначение	Марка	Рис.	Разм. мм а	Разм. мм б	Примеч.
ТП 903-1-224.86 КЖ.Н.09.2	ПС60.12.2,0-2Л-41-1	1	100		
ТП 903-1-224.86 КЖ.Н.09.2-01	ПС62,5.12.2,0-2Л-1-41-1	2	100	350	
ТП 903-1-224.86 КЖ.Н.09.2-02	ПС62,5.12.2,0-2Л-2-41-1	3	100	350	
ТП 903-1-224.86 КЖ.Н.09.2-03	ПС30.12.2,0-6Л-53-1	4			
ТП 903-1-224.86 КЖ.Н.09.2-04	ПС60.12.2,0-2Л-47-1	1	100		
ТП 903-1-224.86 КЖ.Н.09.2-05	ПС62,5.12.2,0-2Л-1.47-1	2	100	350	

Покрытие поверхностей:
А- Мет. Ц 160 ГОСТ 9.073-74

Гл. инж. пр.	Кибальский		
Нач. отд.	Новожилова		
Н. контр.	Андриевская		
Гл. констр.	Андриевская		
Рук. гр.	Бобрик		
Ст. инж.	Шарапова		

ТП 903-1-224.86 КЖ.Н.09.2

Стеновая панель 1ПС60.12.2,0-2Л-41-1, ПС62.5.12.2,0-2Л-1,41-1 ПС62,5 12.2,0-2Л-2.41-1, ПС30.12.2,0-6Л-53-1 ПС60.12.2,0-2Л-47-1, ПС62,5.12.2,0-2Л-1-47-1

Стадия	Масса	Масштаб
Р		
Лист	Листов 1	

АТГИПРОПРОМ

Копировал

Формат А3

Инв. № подл. | Подпись и дата | Взам. инв. №

21514-26

Рис. 1

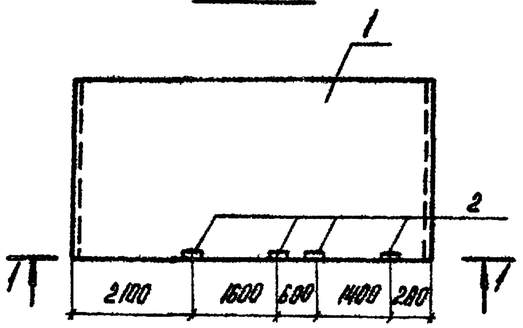

Рис. 2

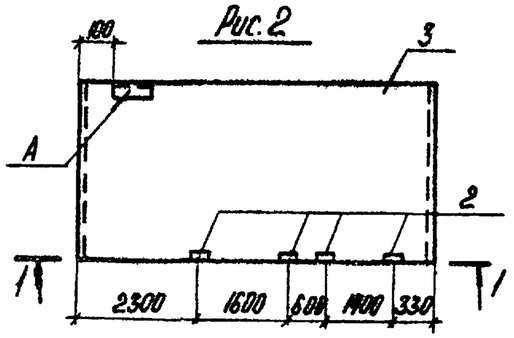

Рис. 3

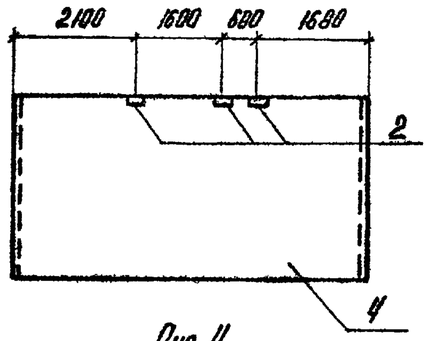

Рис. 4

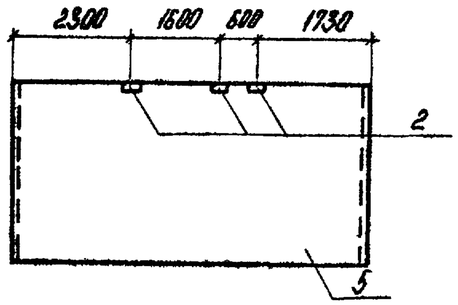

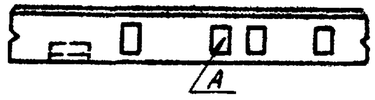

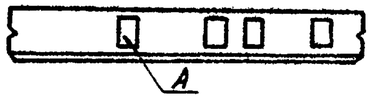

Формат	Зона	Позиц.	Обозначение	Наименование	Кол-во на испол. ТП 903-1-224.86 КЖИ.08-3 —	01	02	03	Прим.
А3		1	1.030.1-1.1-1.05	ПС.60.12.2,0-2Л-34	1				
А3		3	1.030.1-1.1-1-15.-03	ПС.62,512.2,0-2Л-1,34		1			
А3		4	1.030.1-1.1-1-05	ПС.60.12.2,0-2Л-32			1		
А3		5	1.030.1-1.1-1-15-03	ПС-62,5.12.2,0-2Л-1,32				1	
А3		2	1.030.1-1.1-3 36	Изделие закладное М9	4	4	3	3	

Ведомость расхода стали на дополнительные закладные изделия на один элемент, кг.

Марка элемента	Изделия закладные						Всего
	Ар-ра класса A III			Прокат марки Вст3 кп2			
	ГОСТ 5781-82*			ГОСТ 19903-74*			
	ф 10		Итого	б=8		Итого	
ПС60.12.2,0-2Л-34-1 ПС62,512.2,0-2Л-1.34-1	0,76		0,76	4,0		4,0	4,76
ПС60.12.2,0-2Л-32-1 ПС62,5.12.2,0-2Л-1.32-1	0,57		0,57	3,0		3,0	3,57

Обозначение	Марка	Рис.	Прим.
ТП903-1-224.86 КЖ.Н.08.3	ПС.60.12.2,0-2Л-34-1	1	
ТП903-1-224.86 КЖ.Н.08.3-01	ПС.62,512.2,0-2Л-1.34-1	2	
ТП903-1-224.86 КЖ.Н.08.3-02	ПС.60.12.2,0-2Л-32-1	3	
ТП903-1-224.86 КЖ.Н.08.3-03	ПС.62,512.2,0-2Л-1.32-1	4	

1. Покрытие поверхностей:
А - Мет. Ц 160 ГОСТ 9.073-74

Гл. инж. пр	Нидбальский	
Нач. отд	Новожилова	
Инженер.	Амфиевская	
Гл. конструк.	Амфиевская	
Рук. гр.	Бобрик	
Ст. инж.	Шарапова	

ТП903-1-224.86 КЖ.Н.08-3

Стеновая панель

ПС60.12.2,0-2Л-34-1, ПС62,512.2,0-2Л-1.34-1, ПС60.12.2,8-2Л-32-1, ПС62,512.2,8-2Л-1.32-1

Стадия	Масса	Масштаб
Р		
Лист	Листов 1	

ЛАТГИПРОПРОМ

Копировал

Формат А3

21.534-26

Типовой проект 903-1-224.86 Альбом 5.4

Инв. № подл. | Подпись и дата | Взам. инв. №

Альбом 5.4

Типовой проект 903-1-224.86

Рис. 1

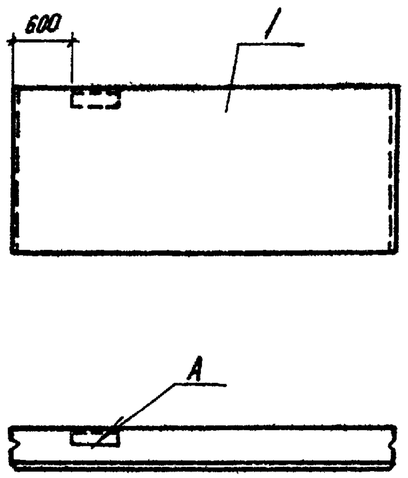

Рис. 2

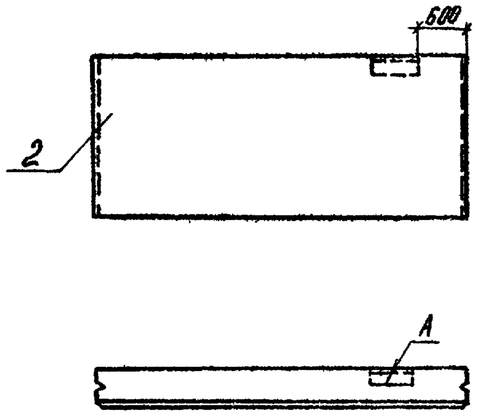

Рис. 3

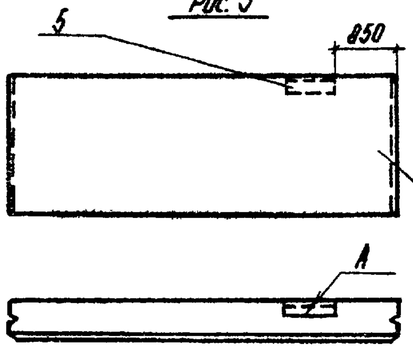

Рис. 4

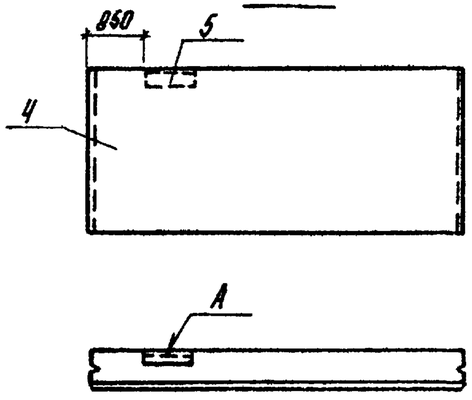

Формат	Зона	Поз.	Обозначение	Наименование	Кол-во на исполнит. 903-1-224.86 кж.н.0.8-4 —	01	02	03	Примеч.
А3		1	1.030.1-1.1-1 05	ПС60.12.2,0-2Л-31	1				
А3		2	1.030.1-1.1-1 05	ПС60.12.2,0-2Л-31		1			
А3		3	1.030.1-1.1-1 15-03	ПС62,5.12.2,0-2Л-1.31			1		
А3		4	1.030.1-1.1-1 23-03	ПС62,5.12.2,0-2Л-2.31				1	
А3		5	1.030.1-1.1-3 30	Изделие закладное М2			1	1	

Ведомость расхода стали на дополнительные закладные изделия на один элемент кг

Марка элемента	Изделие закладное									Всего
	Ар-ра класса			Прокат марки						
	А III			ВСт3 кп2						
	ГОСТ 5781-82*			ГОСТ 8509-72*			ГОСТ 19903-74*			
	ф10		Итого	L63×6		Итого	б=6		Итого	
ПС62,5.12.2,0-2Л-1.31-1 ПС62,5.12.2,0-2Л-2.31-1	0,1		0,1	0,63		0,63	0,28		0,28	1,06

1. Покрытие поверхностей:

А- Мет. Ц 160 ГОСТ 9.073-74.

Обозначение	Марка	Рис.	Примеч.
ТП.903-1-224.86 кж.н.08.4 Ар.5.4	ПС60.12.2,0-2Л-31-1	1	
ТП903-1-224.86 кж.н.0.8.4-01	ПС60.12.2,0-2Л-31-2	2	
ТП903-1-224.86 кж.н.08.4-02	ПС62,5.12.2,0-2Л-1,31-1	3	
ТП903-1-224.86 кж.н.08.4-03	ПС62,5.12,2,0-2Л-2,31-1	4	

ГИП	Нидбальский	
Нач.отд.	Новожилова	
Н.контр.	Андриевская	
Гл.констр.	Андриевская	
Рук.гр.	Бобрук	
Ст.инж.	Шарапова	

ТП903-1-224.86 КЖ.Н.08.4

Стеновая панель (ПС60.12.2,0-2Л-31-1; ПС60.12.2,0-2Л-31-2; ПС62,5.12.2,0-2Л-1,31-1; ПС62,5.12.2,0-2Л-2.31-1)

Стадия	Масса	Масштаб
Р		
Лист	Листов 1	

ЛАТГИПРОПРОМ

Инв. № подл. | Подпись и дата | Взам. инв. №

Копировал

Формат А3

21534-26

Альбом 5.4

Типовой проект 903-1-224.86

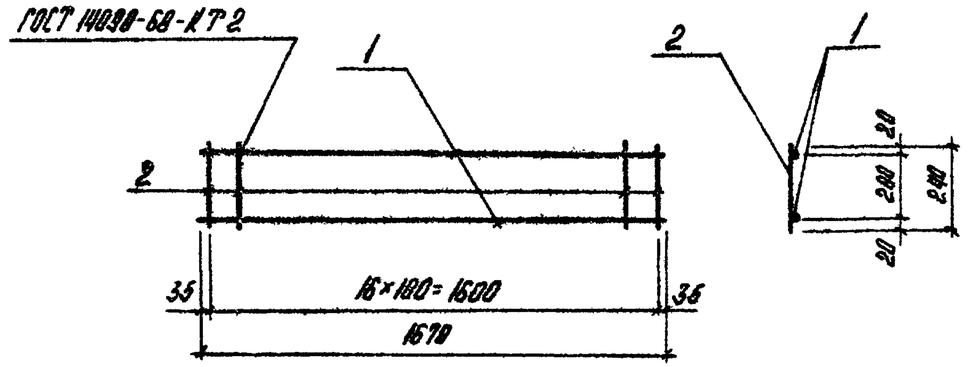

Формат	Зона	Поз.	Обозначение	Наименование	Кол.	Примеч
				Документация		
А3			ТП903-1-224.86 КЖ.Н.ТУ	Технические условия		
				Детали		
Б4		1	ТП903-1-224.86 КЖ.Н.2.3.1	ф12А III ГОСТ 5781-82* ℓ=1670	2	3,0 кг
Б4		2	ТП903-1-224.86 КЖ.Н.2.3.2	ф6А I ГОСТ 5781-82* ℓ=240	17	0,9 кг

ТП 903-1-224.86 КЖ.Н.2.3

Каркас плоский (Кр-13)

Стадия	Масса	Масштаб
Р	3,9	

Лист | Листов 1

ЛАТГИПРОПРОМ

ГНП	Нидбальский	
Нач.отд.	Новожилова	
Н.контр.	Андриевская	
Гл.конст.	Андриевская	
Рук.гр.	Бобрук	
Ст.тех.	Белякова	

Взам.инв.№ | Подпись и дата | Инв.№ подл.

Копировал | Формат А4

Альбом 5.4

Типовой проект 903-1-224.86

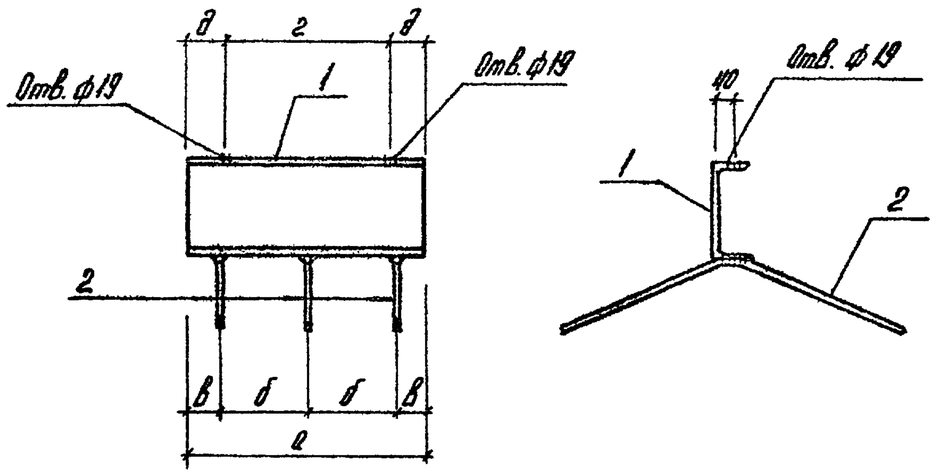

Обозначение	Марка	а	б	в	г	д	Масса
ТП903-1-224.86 КЖ.Н.1.1	МН1	400	150	50	230	85	5,94 кг
-01	МН2	500	150	100	360	70	7,36 кг

Формат	Зона	Поз.	Обозначение	Наименование	Кол. на исполнение ТП903-1-224.86 КЖ.Н.1.1		
					–	01	
				Документация			
А3			ТП903-1-224.86 КЖ.Н.ТУ	Технические условия			
				Детали			
Б4		1	ТП903-1-224.86 КЖ.Н.1.1	Швеллер 16-ГОСТ 8240-72* / ВСт ПС6-1-ТУ14-1-3023-80*	1	1	
А4		2	1.400-15.В.1.004-06	Ст 57	3	3	

ТП903-1-224.86 КЖ.Н.1.1

Изделие закладное (МН1, МН2)

Стадия	Масса	Масштаб
Р	см. табл.	

Лист | Листов 1

ЛАТГИПРОПРОМ

ГНП	Нидбальский	
Нач.отд.	Новожилова	
Н.контр.	Андриевская	
Гл.конст.	Андриевская	
Рук.гр.	Бобрук	
Ст.тех.	Белякова	

Взам.инв.№ | Подпись и дата | Инв.№ подл.

Копировал | Формат А4

21534-26

Типовой проект 903-1-224.86 Альбом 5.4

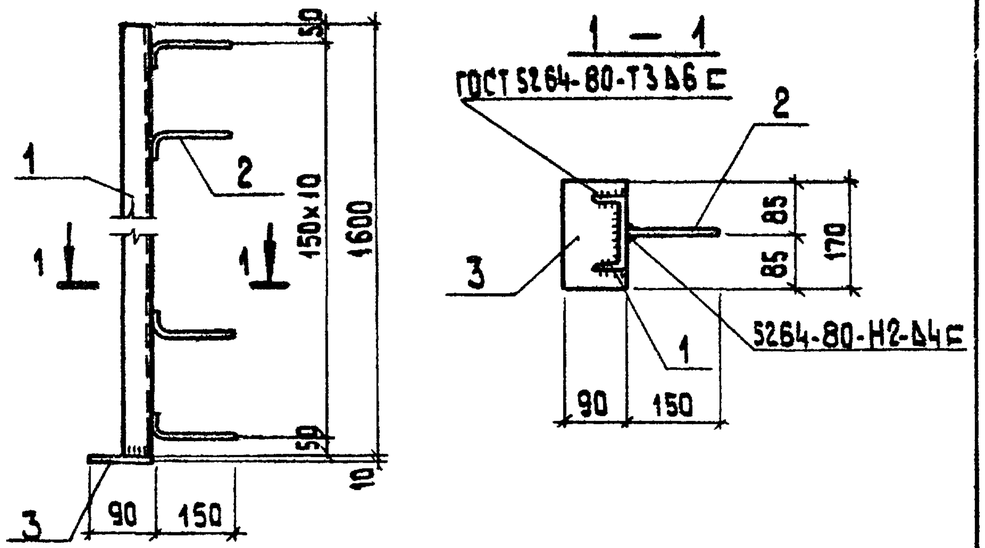

Зона	Форм	Поз.	Обозначение	Наименование	Кол.	Примеч.
				Документация		
А3			ТП 903-1-224.86 КЖ.И.ТЧ	Технические условия		
				Детали		
Б.Ч		1	ТП 903-1-224.86 КЖ.И.1.	Швеллер 14-ГОСТ 8240-72* ℓ=1600 Вст3кп2-1-ГОСТ 535-79*	1	19,7 кг
Б.Ч		2	ТП 903-1-224.86 КЖ.И.1.	ф8 AIII ГОСТ 5781-82* ℓ=200	11	0,9 кг
Б.Ч		3	ТП 903-1-224.86 КЖ.И.1	Лист Б-ПН-10×90×170 ГОСТ 19903-74* Вст3кп2-1-ГОСТ 14637-79	1	1,2 кг

Инв.№ подл. | Подп. и дата | Взам.инв.№

ТП 903-1-224.86			КЖ.И.1.2
Изделие закладное МН3	Стадия	Масса	Масштаб
	Р	21,8 кг	
	Лист	Листов 1	
	ЛАТГИПРОПРОМ		

ГИП	Нидбальский	
Нач.отд.	Рябчуха	
Н.контр.	Андриевская	
Гл.конст.	Андриевская	
Рук.гр.	Бобрчук	
Ст.инж.	Яковчик	

Копировал 35 формат А4

Типовой проект 903-1-224.86 Альбом 5.4

Обозначение	Марка	d	ℓ	Масса
ТП 903-1-224.86 КЖ-И.1	МН 4	245	2800	115,1
—01	МН 5	245	2655	109,3
—02	МН 6	159	2655	45,8

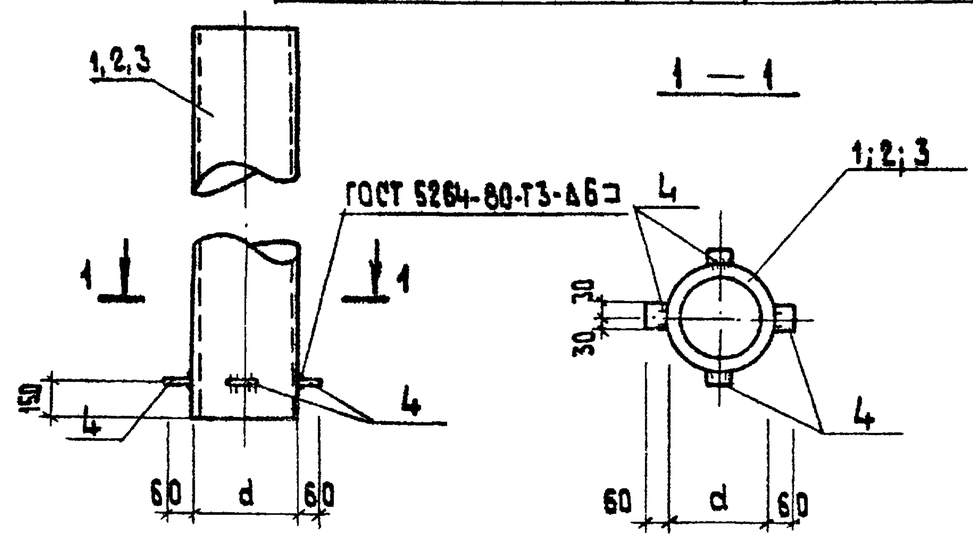

Формат	Зона	Поз.	Обозначение	Наименование	Кол. на испол. 903-1-КЖ.И.13 —	01	02	Примечание
				Документация				
А3			ТП 903-1-224.86 КЖ.И.ТЧ	Технические условия				
				Детали				
				ГОСТ 8732-78				
Б.Ч		1	ТП 903-1-224.86 КЖ.И.1.	ф 245×7, ℓ=2860	1			
Б.Ч		2	01	ф 245×7, ℓ=2460		1		
Б.Ч		3	02	ф 159×4,5, ℓ=2610			1	
Б.Ч		4	ТП 903-1-224.86 КЖ.И.1	Лист Б-ПН-10×60×60-ГОСТ 19903-74* Вст3кп2-1-ГОСТ 14637-79	4	4	4	

Инв.№ подл. | Подп. и дата | Взам.инв.№

ТП 903-1-224.86			КЖ.И.1.3
Изделие закладное (МН.4; МН5; МН6)	Стадия	Масса	Масштаб
	Р	См.табл.	
	Лист	Листов 1	
	ЛАТГИПРОПРОМ		

ГИП	Нидбальский	
Нач.СО	Новожилова	
Н.контр.	Андриевская	
Гл.конст.	Андриевская	
Рук.гр.	Бобрчук	
Ст.инж.	Яковчик	

Копировал 33 формат А4

21534-26

Типовой проект 903-1-224.86 Альбом 5.4

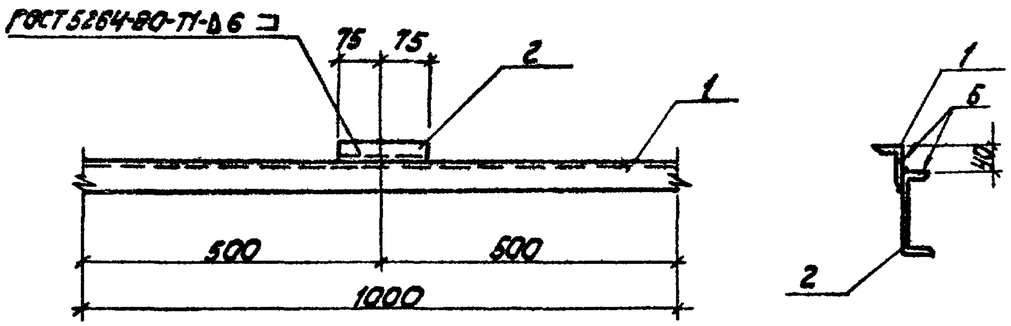

Формат	Зона	Поз.	Обозначение	Наименование	Кол.	Примечание
				Документация		
			ТП 903-1-224.86 КЖ.И.ТУ	Технические условия		
				Детали		
Б4		1	ТП 903-1-224.86 КЖ.И.1.4.1	Из уголка 75×75×6-Б ГОСТ 8509-72* / Ст3кп2-1 ГОСТ 535-79*	1	6,9
Б4		2	КЖ.И.1.4.2	Швеллер 14 ГОСТ 8240-72* / Ст3кп2-1 ГОСТ 535-79*	1	1,8 кг

Инв.№ подл. | Подпись и дата | Взам.инв.№

ГИП	Нидбальский		
Нач.отд	Новожилов		
Н.контр	Андриевская		
Гл.конструктор	Андриевская		
Рук.гр.	Бобрук		
Ст.инж.	Яковчик		

ТП 903-1-224.86 КЖ.И.1.4

Изделие закладное МН7

Стадия	Масса	Масштаб
Р	8,9 кг	1:10
Лист	Листов 1	

ЛАТГИПРОПРОМ

Копировал Жд. Формат А4

Типовой проект 903-1-224.86 Альбом 5.4

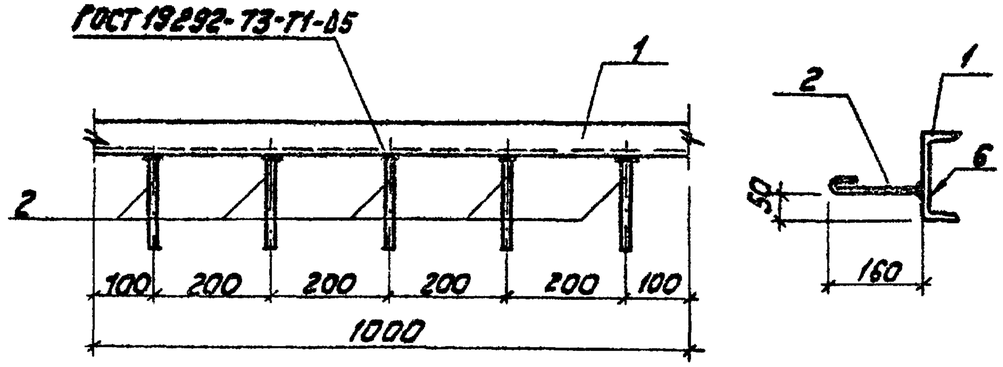

Формат	Зона	Поз.	Обозначение	Наименование	Кол.	Примечание
				Документация		
А4			ТП 903-1-224.86 КЖ.И.ТУ	Технические условия		
				Детали		
Б4		1	ТП 903-1-224.86 КЖ.И.1.5.1	Швеллер 18 ГОСТ 8240-72* / Ст3кп2-1 ГОСТ 535-79*	1	16,3 кг
Б4		2	КЖ.И.1.5.2	ФВАТ ГОСТ 5781-82* ℓ=210	5	0,4 кг

Инв.№ подл. | Подпись и дата | Взам.инв.№

ГИП	Нидбальский		
Нач.отд	Новожилов		
Н.контр	Андриевская		
Гл.конструктор	Андриевская		
Рук.гр.	Бобрук		
Ст.инж.	Яковчик		

ТП 903-1-224.86 КЖ.И.1.5

Изделие закладное МН8

Стадия	Масса	Масштаб
Р	16,7 кг	1:10
Лист	Листов 1	

ЛАТГИПРОПРОМ

Копировал Жд. Формат А4

21534-06

Альбом 5.4

Типовой проект 903-1-224.86

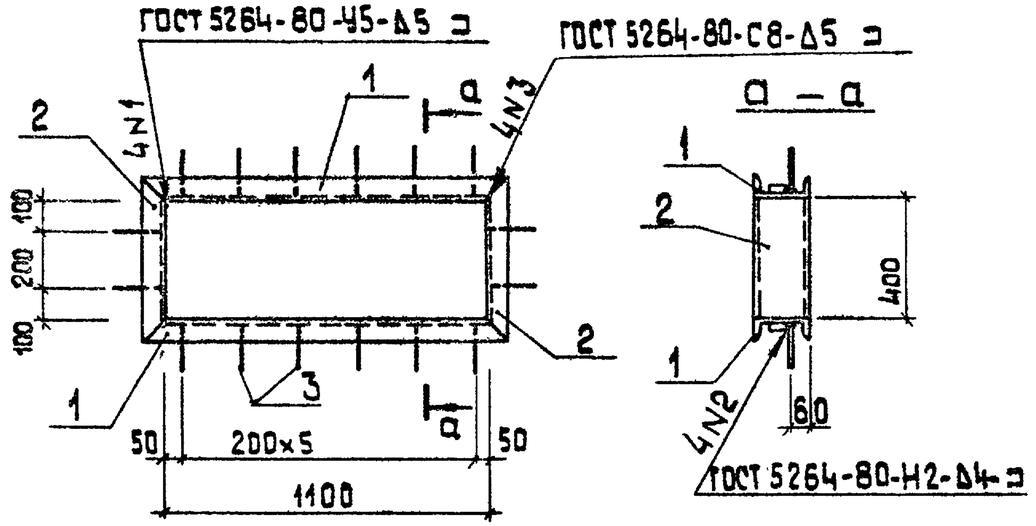

Формат	Зона	Поз.	Обозначение	Наименование	Кол.	Примечание
				Документация		
А4			ТП 903-1-224.86 КЖ.И.ТУ	Технические условия		
				Детали		
Б4		1	ТП 903-1-224.86 КЖ.И.1.6.1	Швеллер 18-ГОСТ 8240-72* ℓ=1240 ВСт3пс6-1-ТУ 14-1-3023-80	2	20,2 кг
Б4		2	-01	Швеллер 18-ГОСТ 8240-72* ℓ=540 ВСт3пс6-1-ТУ 14-1-3023-80	2	8,8 кг
Б4		3	-КЖ.И.1.6.2	ф 8 А-III ГОСТ 5781-82* ℓ=200	16	0,06 кг

Взам. инв. №

Подп. и дата

Инв. № подл.

ГИП	Нидбальский		
Нач. отд.	Новожилова		
Н. контр.	Андриевская		
Гл. констр.	Андриевская		
Рук. гр.	Бобрук		
Ст. инж.	Яковчик		

ТП 903-1-224.86 КЖ.И.1.6

Изделие закладное МН 9

Стадия	Масса	Масштаб
Р	30,0 кг	
Лист	Листов 1	

ЛАТГИПРОПРОМ

Копировал 38 Формат А4

Альбом 5.4

Типовой проект 903-1-224.86

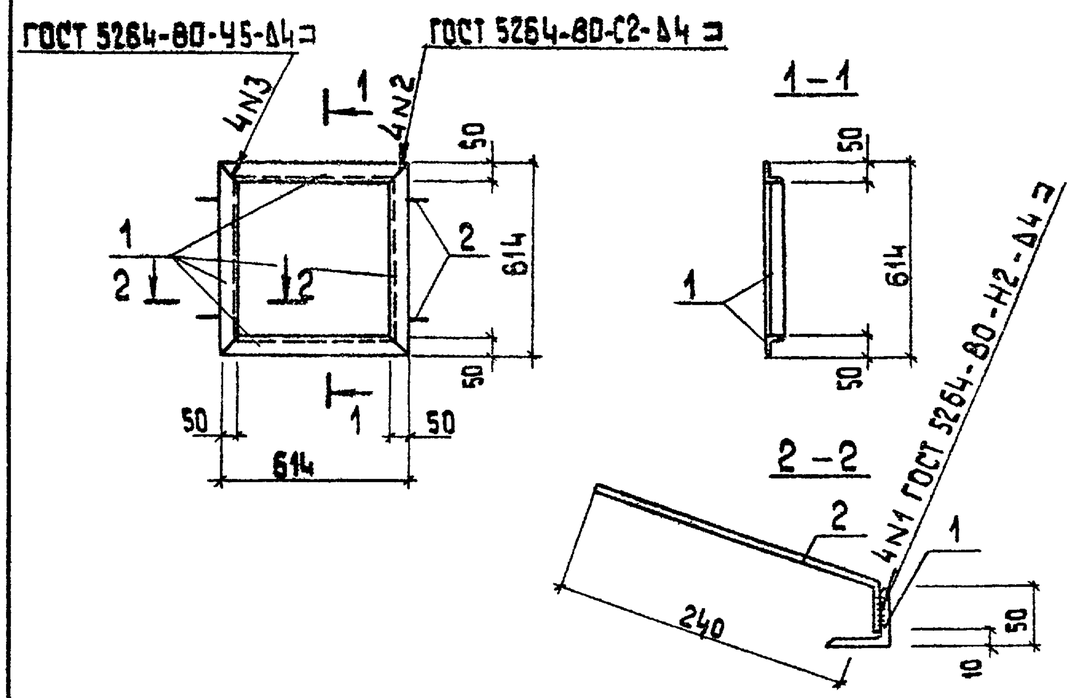

Формат	Зона	Поз.	Обозначение	Наименование	Кол.	Примечание
				Документация		
А4			ТП 903-1-224.86 КЖ.И.ТУ	Технические условия		
				Детали		
Б4		1	ТП 903-1-224.86 КЖ.И.1.7.1	Уголок 50×50×4-Б-ГОСТ 8509-72* ℓ=614 ВСт3кп2-1-ГОСТ 535-79	4	1,9 кг
Б4		2	-КЖ.И.1.7.2	ф 8 А-III ГОСТ 5781-82* ℓ=280	4	0,1 кг

Взам. инв. №

Подп. и дата

Инв. № подл.

ГИП	Нидбальский		
Нач. отд.	Новожилова		
Н. контр.	Андриевская		
Гл. конст.	Андриевская		
Рук. гр.	Бобрук		
Ст. арх.	Заде		

ТП 903-1-224.86 КЖ.И.1.7

Изделие закладное МН 10

Стадия	Масса	Масштаб
Р	8,0 кг	
Лист	Листов 1	

ЛАТГИПРОПРОМ

Копировал 38 Формат А4

21534-26

Альбом 5.4

Типовой проект 903-1-224.86

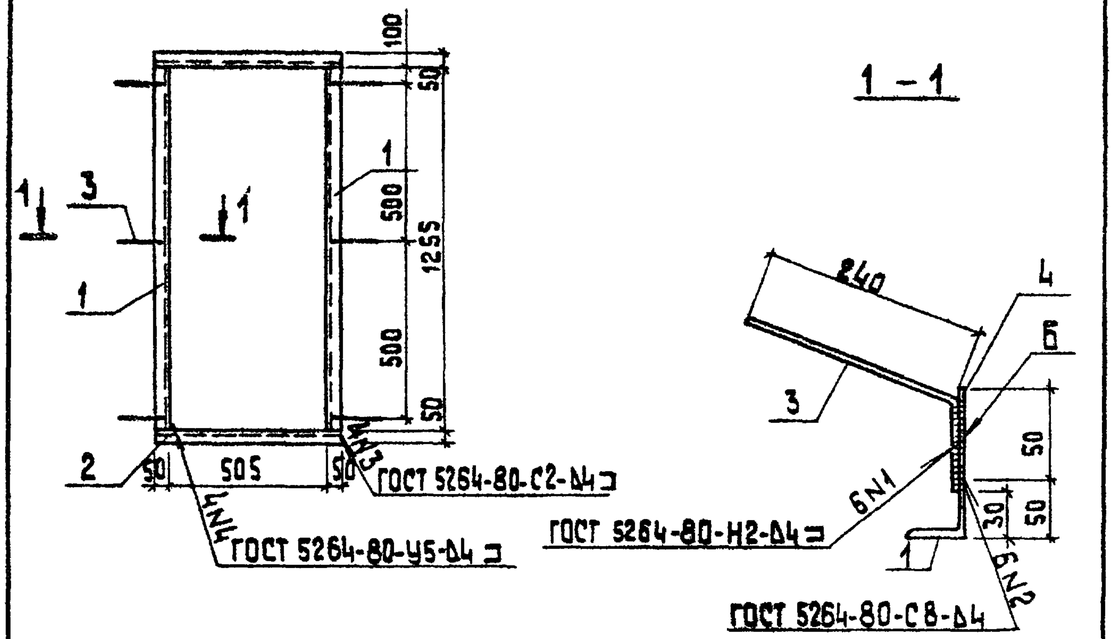

Формат	Зона	Поз.	Обозначение	Наименование	Кол.	Примечание
				Документация		
			ТП 903-1-224.86 кж.и.ту	Технические		
				Детали		
		1	ТП 903-1-224.86 кж.и.1.8.1	Уголок 50×50×4-Б-ГОСТ 8509-72* ℓ=1255 Ст3кп2-1-ГОСТ 535-79	2	4,0 кг
		2	-01	Уголок 50×50×4-Б-ГОСТ 8509-72* ℓ=605 Ст3кп2-1-ГОСТ 535-79	2	2,0 кг
		3	-кж.и.1.8.2	ф8 AIII ГОСТ 5781-82* ℓ=320	6	0,14 кг
		4	-кж.и.1.8.3	Лист 6-пн4×50×100 ГОСТ 19903-74* Ст3кп2-ГОСТ 14637-79	6	0,16 кг

Взам. инв. № | Подп. и дата | Инв. № подл.

ГИП	Нидбальский	
Нач. отд.	Новажилова	
Н. контр.	Андриевская	
Гл. конст.	Андриевская	
Рук. гр.	Бобрук	
Ст. арх.	Заде	
Архит.	Луцава	

ТП 903-1-224.86 КЖ.И.1.8

Закладное изделие МН 11

Стадия	Масса	Масштаб
Р	13,8кг	

Лист | Листов 1

ЛАТГИПРОПРОМ

Копировал | формат А4

Альбом 5.4

Типовой проект 903-1-224.86

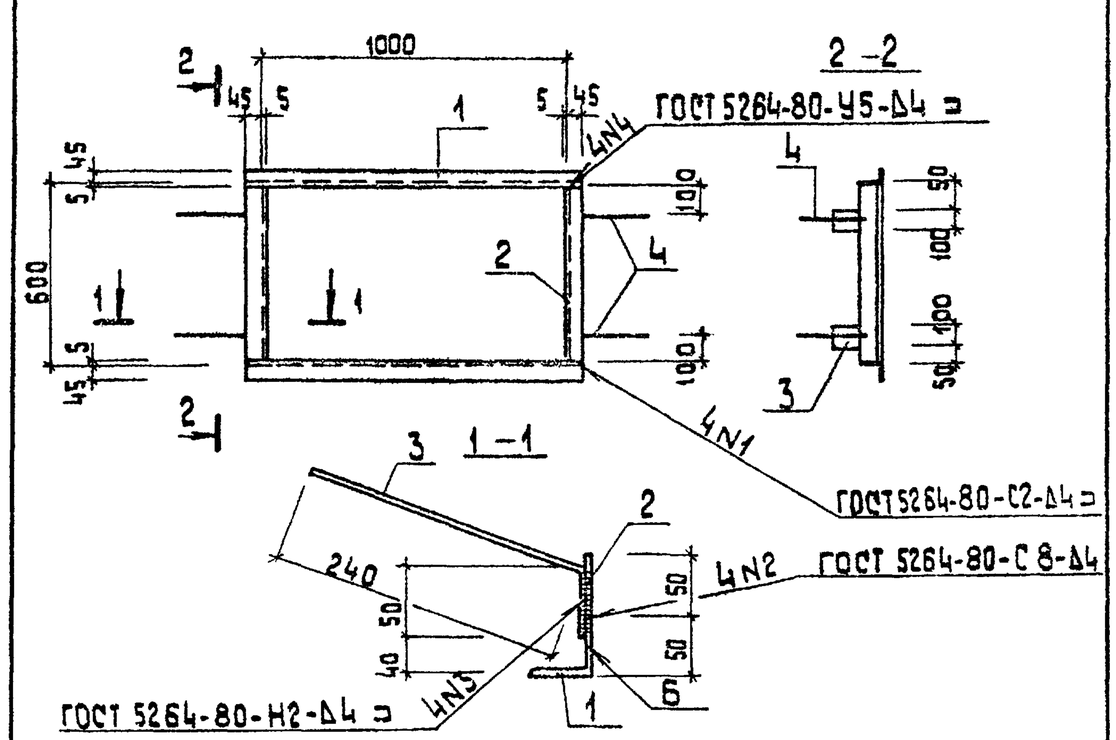

Формат	Зона	Поз.	Обозначение	Наименование	Кол.	Примечание
				Документация		
			ТП 903-1-224.86 кж.и.ту	Технические условия		
				Детали		
		1	ТП 903-1-224.86 -кж.и.1.9.1	Уголок 50×50×4-Б-ГОСТ 8509-72 ℓ=1090 Ст3кп2-1-ГОСТ 535-79	2	3,4 кг
		2	-01	Уголок 50×50×4-Б-ГОСТ 8509-72 ℓ=590 Ст3кп2-1-ГОСТ 535-79	2	1,9 кг
		3	-кж.и.1.9.2	Лист 6-пн4×50×100 ГОСТ 19903-74* Ст3кп2-ГОСТ 14637-79	4	0,16 кг
		4	-кж.и.1.9.3	ф8 AIII ГОСТ 5781-82 ℓ=290	4	0,14 кг

Взам. инв. № | Подп. и дата | Инв. № подл.

ГИП	Нидбальский	
Нач. отд.	Новажилова	
Н. контр.	Андриевская	
Гл. констр.	Андриевская	
Рук. гр.	Бобрук	
Арх.	Спура	

ТП 903-1-224.86 КЖ.И.1.9

Изделие закладное МН 12

Стадия	Масса	Масштаб
Р	11,8кг	

Лист | Листов

ЛАТГИПРОПРОМ

Копировал | формат А4

21534-26

Типовой проект 903-1-224.86 Альбом 5.4

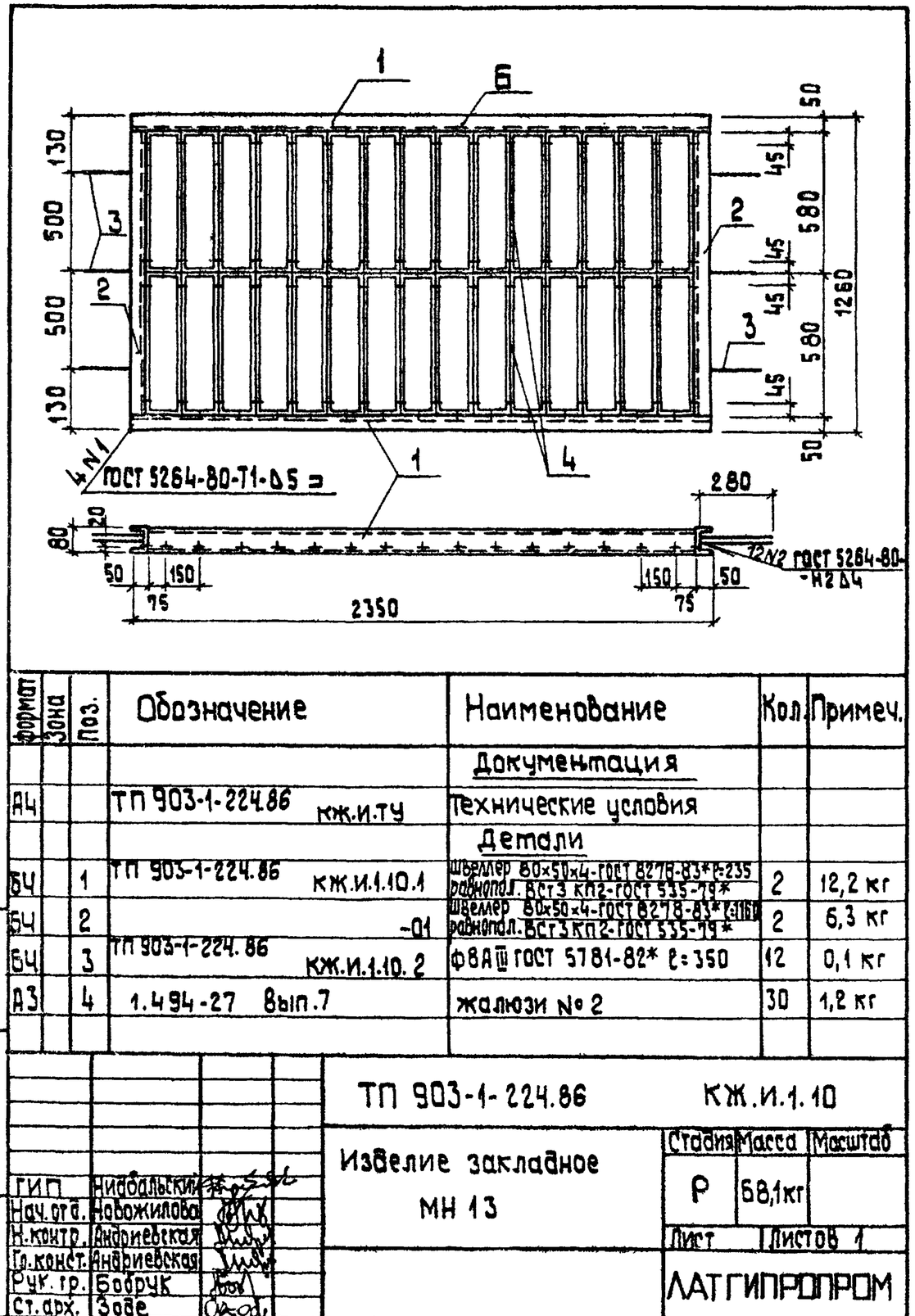

Формат	Зона	Поз.	Обозначение	Наименование	Кол.	Примеч.
				Документация		
А4			ТП 903-1-224.86 КЖ.И.ТУ	Технические условия		
				Детали		
Б4		1	ТП 903-1-224.86 КЖ.И.1.10.1	Швеллер 80×50×4-ГОСТ 8278-83*Р-235 равнополк. Ст3 кп2-ГОСТ 535-79*	2	12,2 кг
Б4		2	-01	Швеллер 80×50×4-ГОСТ 8278-83*Р-235 равнополк. Ст3 кп2-ГОСТ 535-79*	2	6,3 кг
Б4		3	ТП 903-1-224.86 КЖ.И.1.10.2	ФВАШ ГОСТ 5781-82* ℓ=350	12	0,1 кг
А3		4	1.494-27 Вып.7	Жалюзи №2	30	1,2 кг

Взам. инв. № | Подп. и дата | Инв. № подл.

ГИП	Нибальский		
Нач. отд.	Новожилова		
Н. контр.	Андриевская		
Гл. конст.	Андриевская		
Рук. гр.	Бобрук		
Ст. арх.	Зобе		

ТП 903-1-224.86 КЖ.И.1.10

Изделие закладное МН 13

Стадия	Масса	Масштаб
Р	68,1кг	
Лист	Листов 1	

ЛАТГИПРОПРОМ

Копировал 35 Формат А4

Типовой проект 903-1-224.86 Альбом 5.4

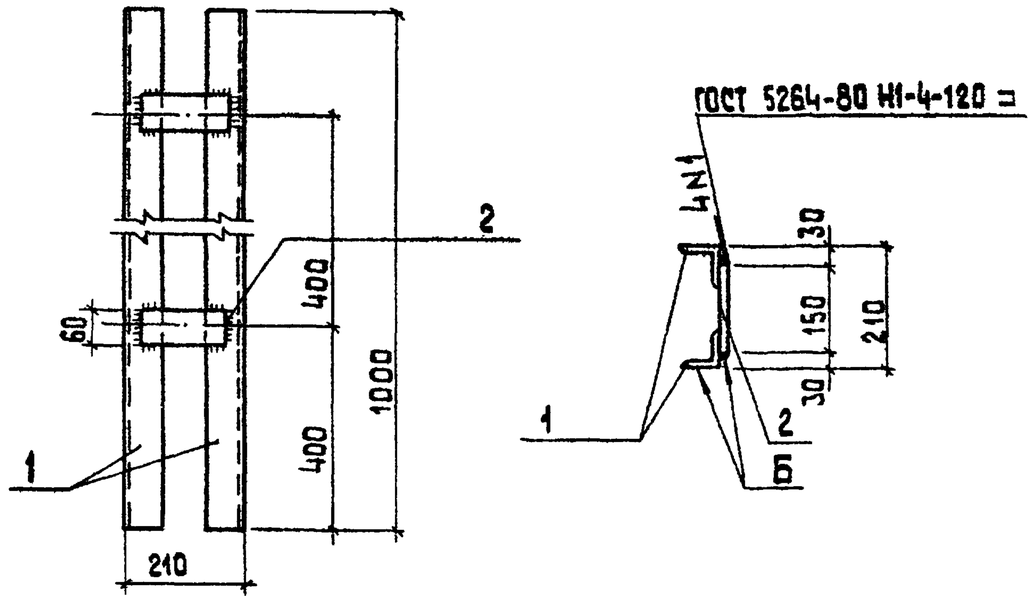

Формат	Зона	Поз.	Обозначение	Наименование	Кол.	Примечание
				Документация		
А4			ТП 903-1-224.86 КЖ.И.ТУ	Технические условия		
				Детали		
Б4		1	ТП-903-1-224.86 КЖ.И.1.11.1	Уголок 63×63×5 ГОСТ 8509-72* Ст3кп2 ГОСТ 535-79* ℓ = 1000	2	5,0 кг
Б4		2	ТП 903-1-224.86 -КЖ.И.1.11.2	Лист Б-ПН-Б.О-ГОСТ 19903-74* Ст3кп2ГОСТ 14637-79 ℓ=150	2	0,36 кг

Взам. инв. № | Подп. и дата | Инв. № подл.

ГИП	Нибальский		
Нач. отд.	Новожилова		
Н. контр.	Андриевская		
Гл. конст.	Андриевская		
Рук. гр.	Бобрук		
Ст. арх.	Зобе		

ТП 903-1-224.86 КЖ.И.1.11

Изделие закладное МН 14

Стадия	Масса	Масштаб
Р	10,7	
Лист	Листов 1	

ЛАТГИПРОПРОМ

Копировал 35 Формат А4

21534-26

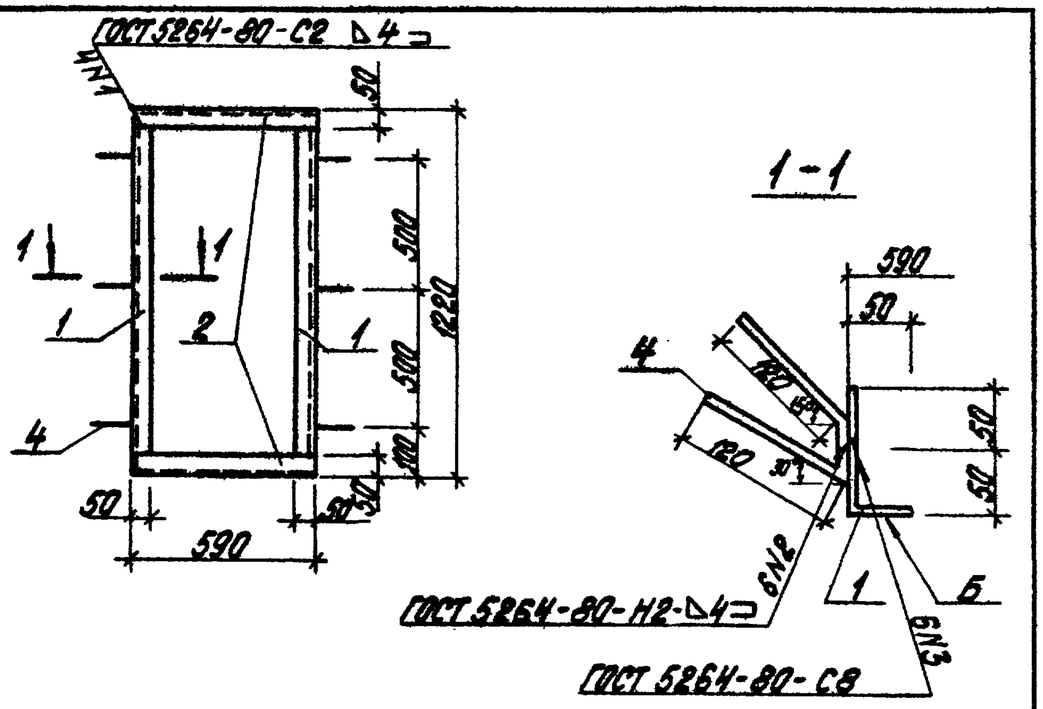

Формат	Зона	Поз.	Обозначение	Наименование	Кол.	Примечание
				Документация		
А4			ТП903-1-224.86 КЖ.Н.ТУ	Технические условия		
				Детали		
Б4		1	ТП903-1-224.86 КЖ.Н.1.12.1	Уголок 50х50х4-Б-ГОСТ 8509-72* Р=1120; Ст3кп2-1-ГОСТ 535-79	2	3,3 кг
Б4		2	-01	Уголок 50х50х4-Б-ГОСТ 8509-72* Р=550; Ст3кп2-1-ГОСТ 535-79	2	1,6 кг
Б4		3	- КЖ.Н.1.12.2	Лист Б-ПН4х50х100 ГОСТ 19903-74*; Ст3кп2-1-ГОСТ 14637-79	6	0,2 кг
Б4		4	- КЖ.Н.1.12.3	ФЯ III ГОСТ 5781-82* Р=300	6	0,2 кг

Типовой проект 903-1-224.86 Альбом 5.4

Инв.№подл. | Подпись и дата | Взам.инв.№

ТП 903-1-224.86 КЖ.Н.1.12			
Изделие закладное МН15	Стадия: Р	Масса: 12,2 кг	Масштаб:
	Лист	Листов 1	
ГИП Новбатский; Нач.отд. Новожилова; Н.контр. Антриевская; Гл.констр. Антриевская; Рук.гр. Бабрук; Ст.арх. Зодё	ЛАТГИПРОПРОМ		

Копировал [illegible] Формат А4

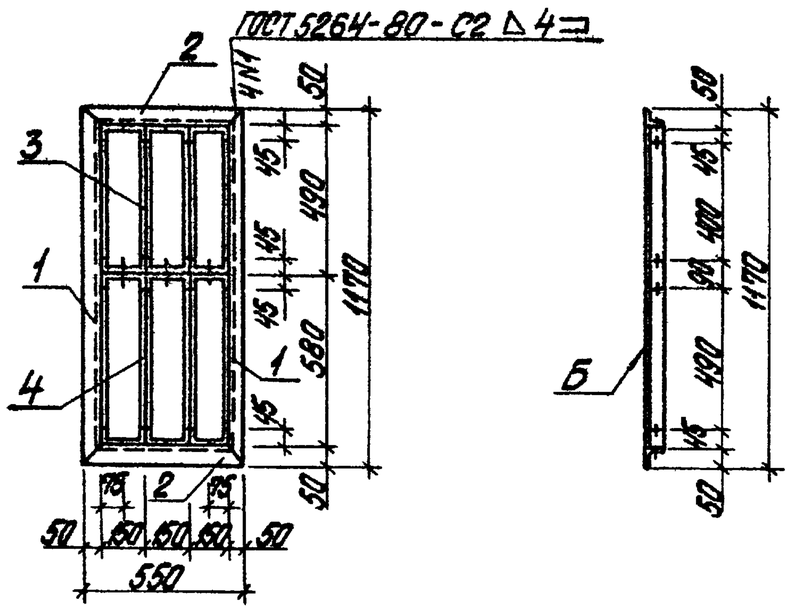

Формат	Зона	Поз.	Обозначение	Наименование	Кол.	Примечание
				Документация		
А4			ТП903-1-224.86 КЖ.Н.ТУ	Технические условия		
				Детали		
Б4		1	ТП903-1-224.86 КЖ.Н.1.13.1	Уголок 50х50х4-Б-ГОСТ 8509-72 Р=1070; Ст3кп2-1-ГОСТ 535-79	2	3,3 кг
Б4		2	-01	Уголок 50х50х4-Б-ГОСТ 8509-72 Р=550; Ст3кп2-1-ГОСТ 535-79	2	1,7 кг
А3		3	1.494-27 Вып.7	Жалюзи №1	3	1,0 кг
А3		4	1.494-27 Вып.7	Жалюзи №2	3	1,2 кг

Типовой проект 903-1-224.86 Альбом 5.4

Инв.№подл. | Подпись и дата | Взам.инв.№

ТП 903-1-224.86 КЖ.Н.1.13			
Изделие закладное ЖР1	Стадия: Р	Масса: 15,6 кг	Масштаб:
	Лист	Листов 1	
ГИП Новбатский; Нач.отд. Новожилова; Н.контр. Антриевская; Гл.констр. Антриевская; Рук.гр. Бабрук; Ст.арх. Зодё	ЛАТГИПРОПРОМ		

Копировал [illegible] Формат А4

Альбом 5.4

Типовой проект 903-1-224.86

Рис. 1

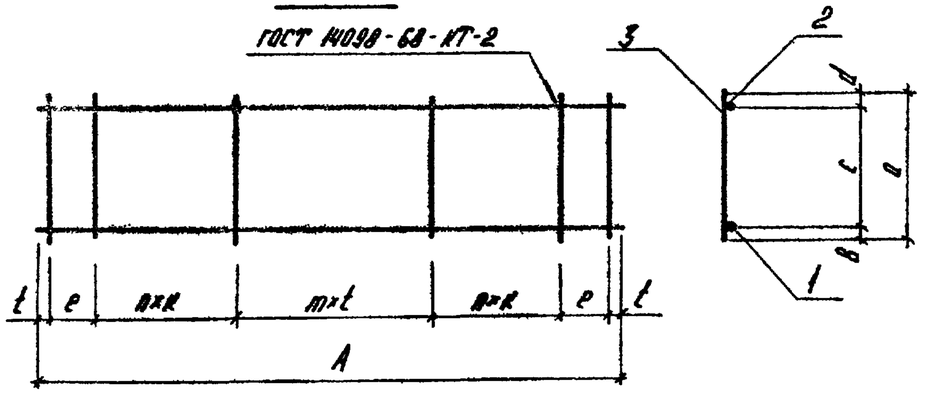

Формат	Зона	Поз.	Обозначение	Наименование	ТП 903-1-224.86 Код на исполнение КЖ.Н.2.1 –	01	02	03	04	05		Примеч.
				Документация								
А3			ТП 903-1-224.86 КЖ.Н ТУ	Технические условия								
				Детали								
Б4		1	-КЖ.Н.2.1.1	Ф28 А III ГОСТ 5781-82* ℓ=5560	1							
Б4			-01	ℓ=5630		1						
Б4			-КЖ.Н.2.1.2	Ф20 А III ГОСТ 5781-82* ℓ=5560			1					
Б4			-01	ℓ=5630				1				
Б4			-КЖ.Н.2.1.3	Ф25 А III ГОСТ 5781-82* ℓ=5630						1		
Б4			-КЖ.Н.2.1.4	Ф22 А III ГОСТ 5781-82* ℓ=5630					1			
Б4												
Б4		2	-КЖ.Н.2.1.5	Ф16 А III ГОСТ 5781-82* ℓ=5560	1							
Б4			-01	ℓ=5630		1			1	1		
Б4			-КЖ.Н.2.1.6	Ф10 А I ГОСТ 5781-82* ℓ=5560			1					
Б4			-01	ℓ=5630				1				
Б4		3	-КЖ.Н.2.1.7	Ф8 А III ГОСТ 5781-82* ℓ=370	31	33						
Б4			-01	ℓ=470					30	30		
Б4			-КЖ.Н.2.1.8	Ф6 А III ГОСТ 5781-82* ℓ=390			31	33				

Обозначение	Марка	Рис.	t	A	a	B	c	d	e	f	k	n	m	Масса кг
ТП 903-1-224.86 -КЖ.Н.2.1	Кр1	1	300	5560	370	30	315	25	–	80	150	12	6	40,7
-01	Кр2	1	300	5630	370	30	315	25	95	20	150	12	6	41,7
-02	Кр3	1	300	5560	370	25	325	20	–	80	150	12	6	27,0
-03	Кр4	1	300	5630	370	25	325	20	95	20	150	12	6	27,6
-04	Кр10	1	300	5630	470	25	420	25	95	20	150	9	9	32,0
-05	Кр11	1	300	5630	470	25	420	25	95	20	150	9	9	36,8

Инв.№ подл. | Подпись и дата | Взам.инв.№

ГИП	Нидальский	
Нач.СО	Новожилова	
Н.контр.	Андриевская	
Гл.констр.	Андриевская	
Рук.гр.	Бобрик	
Инж.	Колетов	
Инж.	Альтерман	

ТП 903-1-224.86 КЖ.Н.2.1

Каркас (КР1, КР2, КР3, Кр4, Кр10, Кр11)

Стадия	Масса	Масштаб
Р	см. таблицы	
Лист	Листов 1	

ЛАТГИПРОПРОМ

Копировал

Формат А3

21534-26

Альбом 5.4

Типовой проект 903-1-224.86

Рис. 1

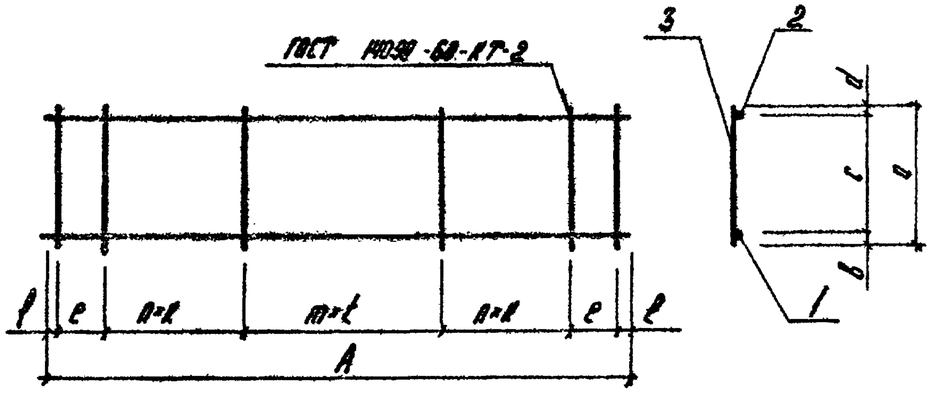

Формат	Зона	Поз.	Обозначение	Наименование	Кол. на исполнение ТП903-1-224.86 КЖ.1.Н.2.2 —	01	02	03	04	-05		Примеч.
				Документация								
А3			ТП903-1-224.86 КЖ.Н.ТУ	Технические условия								
				Детали								
Б4		1	ТП903-1-224.86 КЖ.Н.2.21	ф18 А-III ГОСТ 5781-82* ℓ=5630	1							
Б4			-01	ℓ=5560		1						
Б4			ТП903-1-224.86 КЖ.Н.2.22	ф20 А-III ГОСТ 5781-82* ℓ=5630			1					
Б4			-КЖ.Н.2.23	ф18 А-III ГОСТ 5781-82* ℓ=5970				1				
Б4			-01	ℓ=1430					1			
Б4			-КЖ.Н.2.24	ф22 А-III ГОСТ 5781-82* ℓ=5560						1		
Б4		2	-КЖ.Н.2.25	ф8 А-I ГОСТ 5781-82* ℓ=5630	1							
Б4			-01	ℓ=5560		1						
Б4			-КЖ.Н.2.26	ф10 А-I ГОСТ 5781-82* ℓ=5630			1					
Б4			-КЖ.Н.2.27	ф8 А-I ГОСТ 5781-82* ℓ=5970				1				
Б4			-01	ℓ=1430					1			
Б4			-КЖ.Н.2.28	ф16 А-III ГОСТ 5781-82* ℓ=5560						1		
Б4		3	-КЖ.Н.2.29	ф6 А-I ГОСТ 5781-82* ℓ=370	30	28	30	31				
Б4			-КЖ.Н.2.210	ф8 А-III ГОСТ 5781-82* ℓ=470					9	28		

Обозначение	Марка	Рис.	t	A	a	B	c	d	e	ℓ	k	n	m	Масса кг
ТП903-1-224.86 КЖ.Н.2.2	Кр5	1	300	5630	370	20	330	20	95	20	150	9	9	15.9
-01	Кр6	1	300	5660	370	20	330	20	—	80	150	9	9	15.7
-02	Кр7	1	300	5630	370	25	325	20	95	20	150	9	9	19.8
-03	Кр8	1	300	5970	370	20	330	20	115	20	150	9	10	16.8
-04	Кр9	1	300	1430	470	20	430	20	—	55	120	3	2	5.2
-05	Кр12	1	300	5560	470	25	420	25	—	80	150	9	9	31.0

Инв. № подл. | Подпись и дата | Взам. инв. №

ГИП	Нидбальский		
Нач. СО	Новоиголово		
Н. контр.	Андриевская		
Гл. констр.	Андриевская		
Рук. гр.	Бобрик		
Инж.	Колетов		
Инж.	Альтергот		

ТП 903-1-224.86 КЖ.Н.2.2

Каркас (Кр5, Кр6, Кр7, Кр8, Кр9, Кр12)

Стадия	Масса	Масштаб
Р		
Лист	Листов 1	

ЛАТГИПРОПРОМ

Копировал

Формат А3

21534-26

Типовой проект 903-1-224.86 Альбом 54

Рис. 1

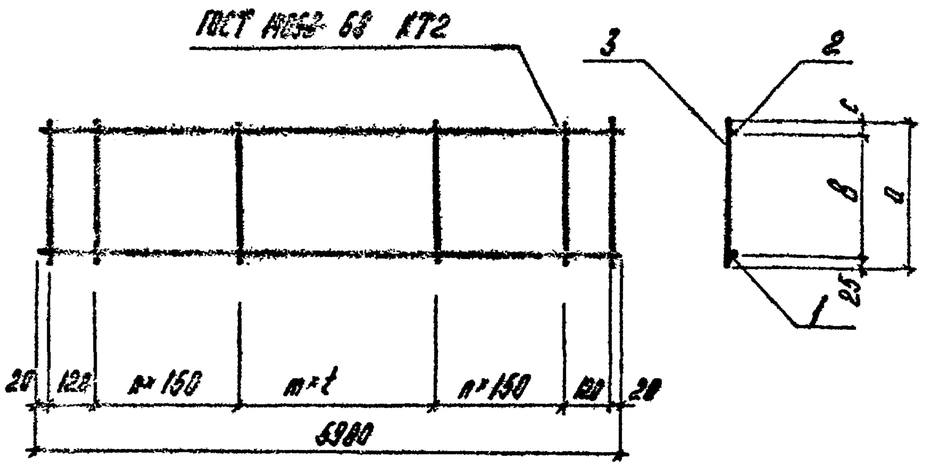

Рис. 2

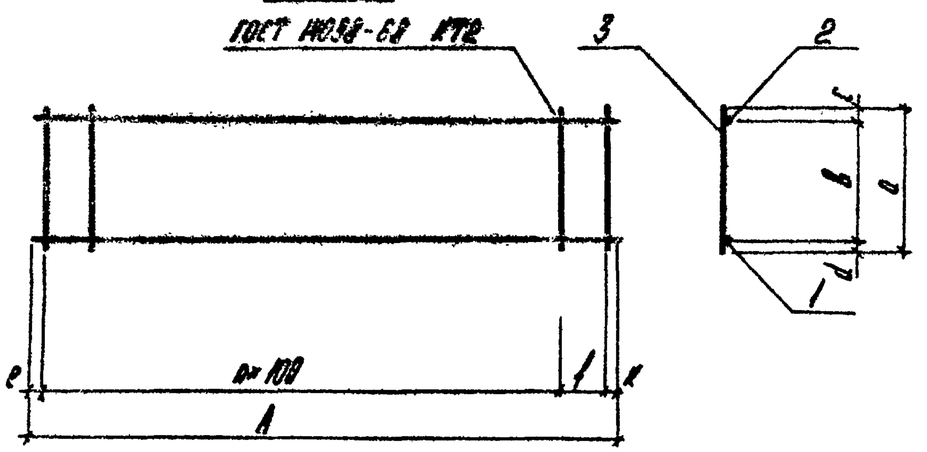

Формат	Зона	Поз.	Обозначение	Наименование	Кол. на исполнение ТП903-1-224.86 КЖ.Н.2. –	01	02	03	04			Примеч.
				Документация								
А3			ТП903-1-224.86 КЖ.Н.ТУ	Технические условия								
				Детали								
Б4		1	ТП903-1-224.86 КЖ.Н.2.4.1	ф20А III ГОСТ 5781-82* ℓ=5980	1	1	1					
Б4			2	ф12А III ГОСТ 5781-82* ℓ=1340				1				
Б4			-01	ℓ=1230					1			
Б4		2	3	ф10А III ГОСТ 5781-82* ℓ=5980	1	1	1					
Б4			4	ф8А III ГОСТ 5781-82* ℓ=1340				1				
Б4			-01	ℓ=1230					1			
Б4		3	-02	ℓ=380	41	32						
Б4			-03	ℓ=330			32					
Б4			5	ф6А III ГОСТ 5781-82* ℓ=280				8				
Б4			-01	ℓ=180					11			

Обозначение	Марка	Рис.	t	A	a	в	c	d	e	f	k	n	m	Масса
ТП903-1-224.86 КЖ.Н.2.4	Кр 14	1	150	–	380	305	50	–	–	–	–	–	38	24,8
-01	Кр 15	1	300	–	380	305	50	–	–	–	–	10	9	23,7
-02	Кр 16	1	300	–	330	270	35	–	–	–	–	10	9	22,7
-03	Кр 17	2	–	1340	280	235	25	20	320	–	320	7	–	2,2
-04	Кр 18	2	–	1230	180	140	15	25	240	75	15	9	–	2,0

ГИП	Нидбальский	
Нач. СО	Новожилова	
Н. контр.	Андриевская	
Гл. констр.	Андриевская	
Рук. гр.	Бобрик	
Инж.	Трубчанина	

ТП903-1-224.86 КЖ.Н.2.4

Каркас (Кр 14, Кр 15, Кр 16, Кр 17, Кр 18)

Стадия	Масса	Масштаб
Р	см. таблицу	

Лист | Листов 1

ЛАТГИПРОПРОМ

Копировал АК

Формат А3

21534-26

Типовой проект 903-1-224.86 Альбом 5.4

Рис. 1

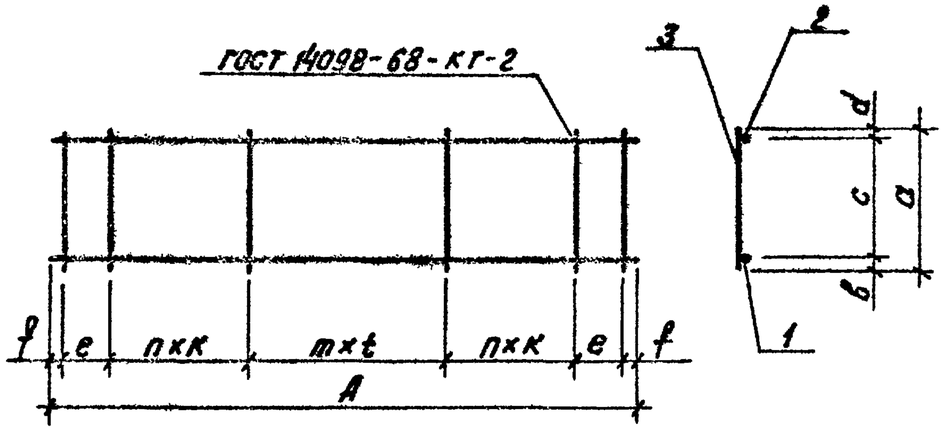

Формат	Зона	Поз.	Обозначение	Наименование	Колич. на исполн. ТП 903-1-224.86 КЖ.И.2.5 —	01	02	Примеч.
				Документация				
А4			ТП 903-1-224.86 КЖ.И.ТУ	Технические условия				
				Детали				
Б4		1	ТП 903-1-224.86 КЖ.И.2.5.1	ф10АI ГОСТ 5781-82* l=6030		1		
Б4			КЖ.И.2.5.2	ф14АIII ГОСТ 5781-82* l=5150	1			
Б4			КЖ.И.2.5.3	ф20АIII ГОСТ 5781-82* l=5670			1	
Б4		2	КЖ.И.2.4	ф8АI ГОСТ 5781-82* l=6030		1		
Б4			-01	l=5150	1			
Б4			КЖ.И.2.5.5	ф10АI ГОСТ 5781-82* l=5670			1	
Б4		3	КЖ.И.2.5.6	ф6АI ГОСТ 5781-82* l=370		21		
Б4			КЖ.И.2.5.7	ф6АIII ГОСТ 5781-82* l=370	28		28	

Обозначение	Марка	Рис.	t	A	a	в	c	d	e	f	K	n	m	Масса кг
ТП 903-1-224.86 КЖ.И.2.5	Кр19	1	300	5150	370	25	325	20	—	25	150	10	7	12,0
-01	Кр20	1	300	6030	370	25	325	20	—	15	—	—	20	8,1
-02	Кр21	1	300	5670	370	25	325	20	—	135	150	9	9	19,6

ГИП	Нидбальский	
Нач.отд.	Новожилова	
Н.контр.	Андриевская	
Гл.констр.	Андриевская	
Рук.гр.	Бобрук	
Инж.	Калетов	
Инж.	Альтерман	

ТП 903-1-224.86 КЖ.И.2.5

Каркас (Кр19, Кр20, Кр21)

Стадия	Масса	Масштаб
Р	см. табл.	

Лист | Листов 1

ЛАТГИПРОПРОМ

Копировал В.Сур

Формат А3

21534-26

Типовой проект 903-1-224.86 Альбом 5.4

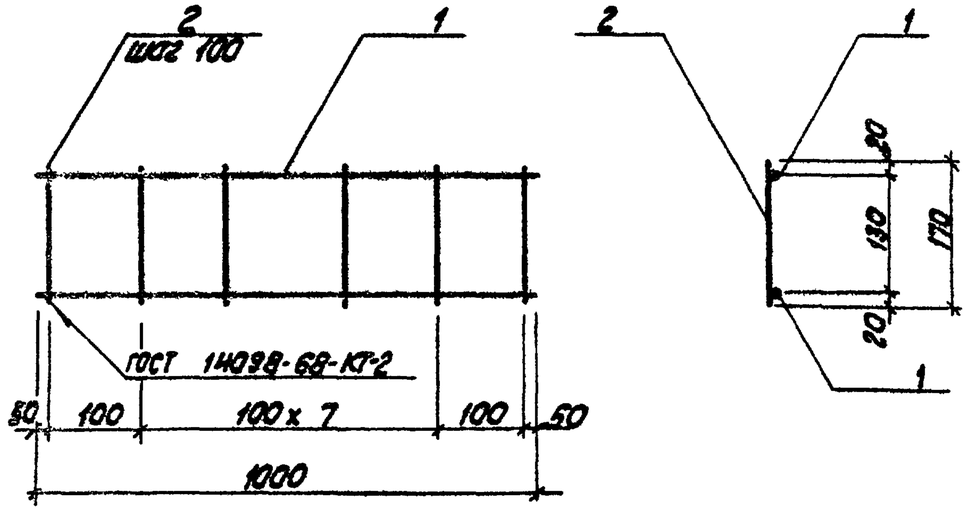

Формат	Зона	Поз.	Обозначение	Наименование	Кол.	Примечание
				Документация		
			ТП 903-1-224.86 КЖ.И.ТУ	Технические условия		
				Детали		
		1	ТП 903-1-224.86 КЖ.И.2.6.1	4Вр1 ГОСТ 6727-80 ℓ=1000	2	0,1 кг
		2	-01	4Вр-1 ГОСТ 6727-80 ℓ=170	9	0,02 кг

Инв.№ подл. | Подпись и дата | Взам.инв.№

ГИП	Нидальский		
Нач.отд.	Новожилова		
Н.контр.	Андреевская		
Гл.констр.	Яковчик		
Рук.гр.	Бобрук		
Ст.арх	Зодде		

ТП 903-1-224.86 КЖ.И.2.6

Каркас плоский КР22

Стадия	Масса	Масштаб
Р	0,38 кг	
Лист	Листов 1	

ЛАТГИПРОПРОМ

Копировал Кифф — Формат А4

Типовой проект 903-1-224.86 Альбом 5.4

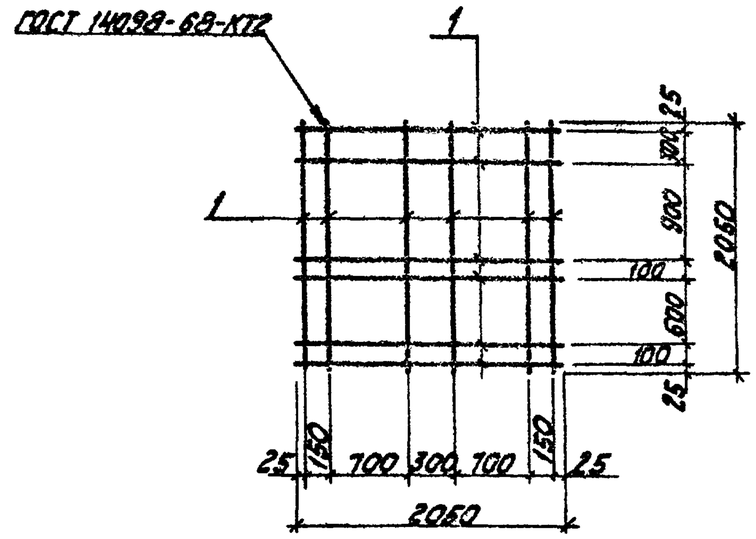

Формат	Зона	Поз.	Обозначение	Наименование	Кол.	Примечание
				Документация		
А3			ТП 903-1-224.86 КЖ.И.ТУ	Технические условия		
				Детали		
Б4		1	ТП 903-1-224.86 КЖ.И.2.7.1	Ф8 АI ГОСТ 5781-82* ℓ=2050	12	9,8 кг

Инв.№ подл. | Подпись и дата | Взам.инв.№

ГИП	Нидальский		
Нач.отд.	Новожилова		
Н.контр.	Андреевская		
Гл.констр.	Андреевская		
Рук.гр.	Бобрук		
Ст.инж.	Яковчик		
Ст.тех.	Белякова		

ТП 903-1-224.86 КЖ.И.2.7

Сетка арматурная С3

Стадия	Масса	Масштаб
Р	9,8 кг	
Лист	Листов 1	

ЛАТГИПРОПРОМ

Копировал Кифф — Формат А4

21534-26

Типовой проект 903-1-224.86 Альбом 5.4

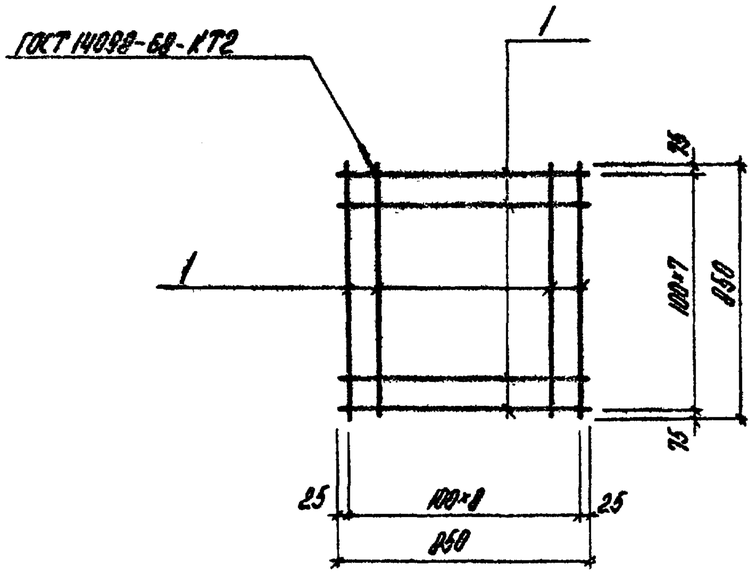

Формат	Зона	Поз.	Обозначение	Наименование	Кол.	Примечание
				Документация		
А3			ТП 903-1-224.86 КЖ.Н.ТУ Ал.5.4	Технические условия		
				Детали		
Б4		1	ТП 903-1-224.86 КЖ.Н.2.1	ф10 AIII ГОСТ 5781-82* ℓ=850	17	9,0 кг

Инв.№ подл. | Подпись и дата | Взам. инв.№

ГИП	Нидбальский		
Нач.отд.	Новожилова		
Н.контр.	Андриевская		
Гл.конструктор	Андриевская		
Рук.гр.	Бобрик		
Ст.инж.	Ановчик		
Ст.техн.	Замураева		

ТП903-1-224.86 КЖ.Н.2.8

Сетка арматурная С1

Стадия	Масса	Масштаб
Р	9,0кг	
Лист	Листов 1	

ЛАТГИПРОПРОМ

Копировал

Формат А4

Типовой проект 903-1-224.86 Альбом 5.4

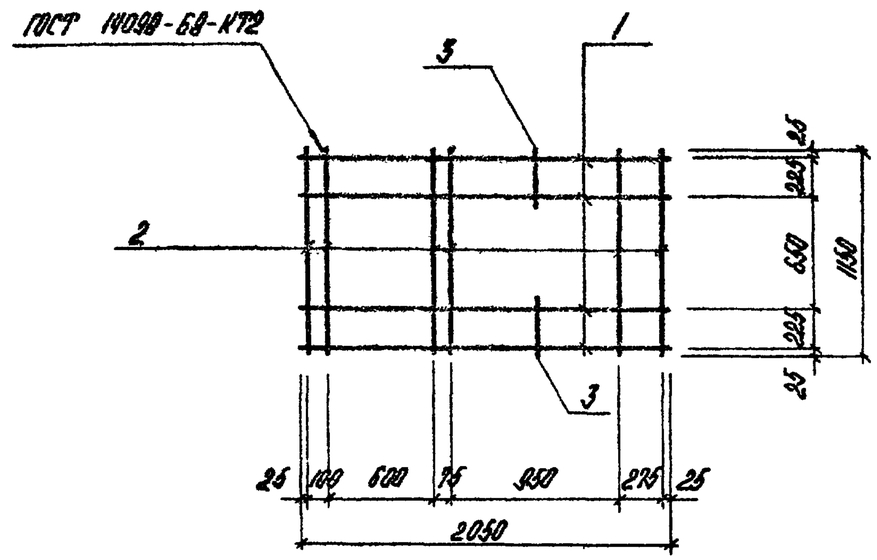

Формат	Зона	Поз.	Обозначение	Наименование	Кол.	Примечание
				Документация		
А3			ТП 903-1-224.86 КЖ.Н.ТУ Ал.5.4	Технические условия		
				Детали		
Б4		1	ТП 903-1-224.86 КЖ.Н.2.1	ф8 AI ГОСТ 5781-82* ℓ=2050	4	3,2кг
Б4		2	-01	ф8 AI ГОСТ 5781-82* ℓ=1150	6	2,7кг
Б4		3	-02	ф8 AI ГОСТ 5781-82* ℓ=270	2	0,2 кг

Инв.№ подл. | Подпись и дата | Взам. инв.№

ГИП	Нидбальский		
Нач.отд.	Новожилова		
Н.контр.	Андриевская		
Гл.конструктор	Андриевская		
Рук.гр.	Бобрик		
Ст.инж.	Ановчик		
Ст.техн.	Замураева		

ТП903-1-224.86 КЖ.Н.2.9

Сетка арматурная С2

Стадия	Масса	Масштаб
Р	6,1кг	
Лист	Листов 1	

ЛАТГИПРОПРОМ

Копировал

Формат А4

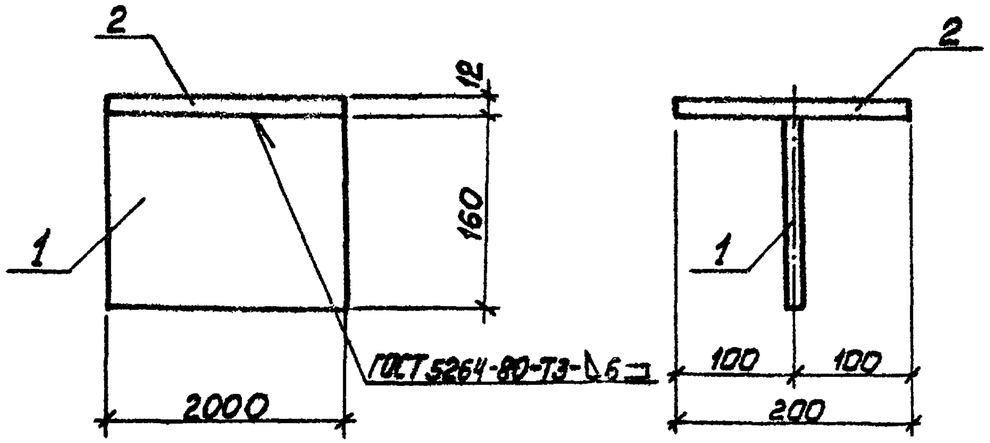

Форм.	Зона	Поз.	Обозначение	Наименование	Кол.	Примечание
				Документация		
А4			ТП 903-1-224.86 ал. 5.4 КЖ.И.ТУ	Технические условия		
				Детали		
Б4		1	ТП 903-1-224.86 ал. 5.4 КЖ.И.4.1.1	Лист 8-ПИ-12×160×2000 ГОСТ 19903-74 Вст3пс6-1-ГОСТ 14637-79	1	30,1 кг
Б4		2	-01	Лист 6-ПИ-14×200×2000 ГОСТ 19903-74* Вст3 пс6-1-ГОСТ 14637-79	1	44,0 кг

Типовой проект 903-1-224.86 Альбом 5.4

Инв.№ подл. | Подп. и дата | Взам. инв.№

ТП 903-1-224.86 КЖ.И.4.1

			Стадия	Масса	Масштаб
ГИП	Жидальский		Р	74,1 кг	
Нач.отд.	Новожилова		Лист	Листов 1	
Н.контр.	Андриевская				
Гл.конст.	Андриевская		ЛАТГИПРОПРОМ		
Рук.гр.	Бобрук				
Инж.	Калетов				
Техник	Островская				

Насадка фахверка НФ1

Копировал

Формат А4

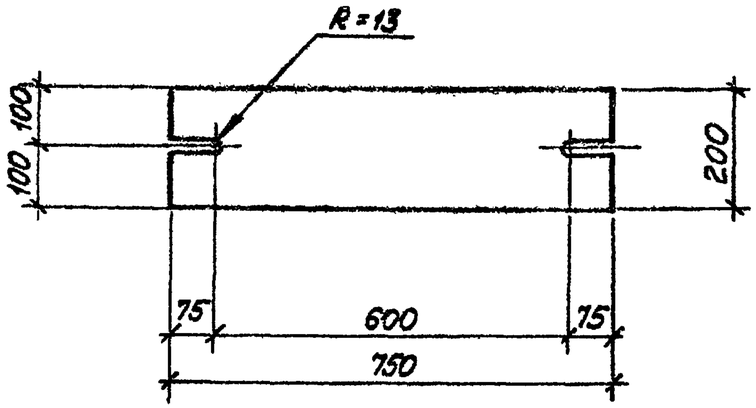

Формат	Зона	Поз.	Обозначение	Наименование	Кол.	Примечание
				Документация		
А4			ТП 903-1-224.86 ал. 5.4 КЖ.И.ТУ	Технические условия		
				Детали		
Б4			ТП 903-1-224.86 ал. 5.4 КЖ.И.4.2.1	Лист 6-ПН-20×200×150 ГОСТ 19903-74* Вст3 кп2 ГОСТ 14637-79	1	23,6 кг

Типовой проект 903-1-224.86 Альбом 5.4

Инв.№ подл. | Подп. и дата | Взам. инв.№

ТП 903-1-224.86 КЖ.И.4.2

			Стадия	Масса	Масштаб
ГИП	Жидальский		Р	23,6 кг	
Нач.отд.	Новожилова		Лист	Листов 1	
Н.контр.	Андриевская				
Гл.конст.	Андриевская		ЛАТГИПРОПРОМ		
Рук.гр.	Бобрук				
Инж.	Калетов				
Техник	Островская				

Соединительный элемент МС1

Копировал

Формат А4

Альбом 5.4

Типовой проект 903-1-224.86

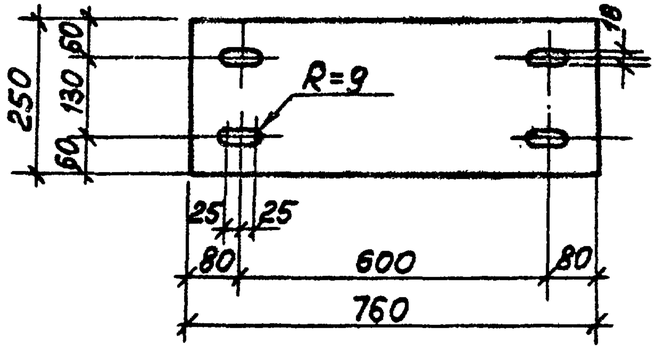

Форм.	Зона	Поз.	Обозначение	Наименование	Кол.	Примечание
				Документация		
А3			ТП 903-1-224.86 ал. 5.4 КЖ.И.ТУ	Технические условия		
				Детали		
Б4			ТП 903-1-224.86 ал. 5.4 КЖ. И. 4.3.1	Лист Б-ПН-12×250×760 ГОСТ 19903-74* / ВСТ3кп2-1-ГОСТ 14637-79	1	17,9 кг

Взам. инв. №

Подп. и дата

Инв. № подл.

ГИП	Нидбальский	
Нач. отд.	Новожилова	
Н. контр.	Андриевская	
Гл. конст.	Андриевская	
Рук. гр.	Бобрук	
Инж.	Калетов	
Техник	Островская	

ТП 903-1-224.86 КЖ.И.4.3

Соединительный элемент МС2

Стадия	Масса	Масштаб
Р	17,9 кг	

Лист | Листов 1

ЛАТГИПРОПРОМ

Копировал Мак

Формат А4

Альбом 5.4

Типовой проект 903-1-224.86

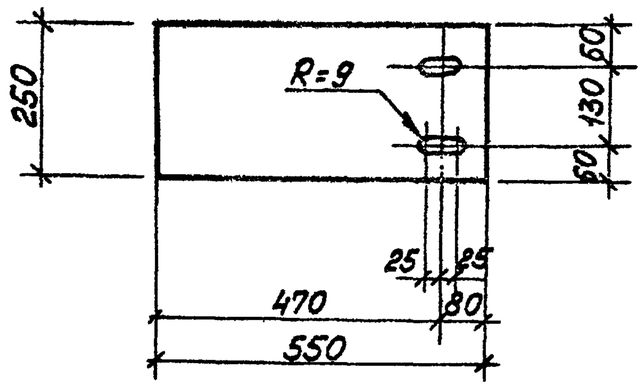

Форм.	Зона	Поз.	Обозначение	Наименование	Кол.	Примечание
				Документация		
А3			ТП 903-1-224.86 ал. 5.4 КЖ И. ТУ	Технические условия		
				Детали		
Б4			ТП 903-1-224.86 ал. 5.4 КЖ И. 4.4.1	Лист Б-ПН-12×250×550 ГОСТ 19903-74* / ВСТ3кп2-1-ГОСТ 14637-79	1	13,0 кг

Взам. инв. №

Подп. и дата

Инв. № подл.

ГИП	Нидбальский	
Нач. отд.	Новожилова	
Н. контр.	Андриевская	
Гл. конст.	Андриевская	
Рук. гр.	Бобрук	
Инж.	Калетов	
Техник	Островская	

ТП 903-1-224.86 КЖ. И. 4.4

Соединительный элемент МС3

Стадия	Масса	Масштаб
Р	13,0 кг	

Лист | Листов 1

ЛАТГИПРОПРОМ

Копировал Мак

Формат А4

21534-26

Типовой проект 903-1-224.86 Альбом 5.4

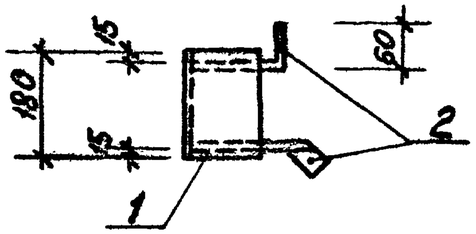

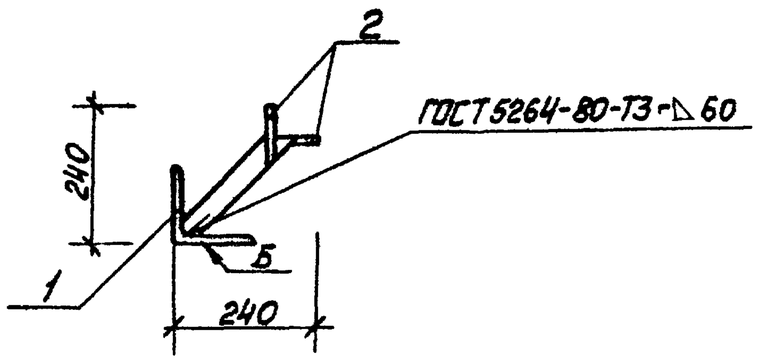

Форм.	Зона	Поз.	Обозначение	Наименование	Кол.	Примечание
				Документация		
			ТП 903-1-224.86 КЖ.И.ТУ	Технические условия		
				Детали		
		1	ТП 903-1-224.86 КЖ.И.1.14.1	Уголок 125×125×8-Б-ГОСТ 8509-72* / Вст3кп2-1-ГОСТ 535-79*	1	2,79 кг
		2	КЖ.И.1.14.2	Лист 6-ПН-4×40×300-ГОСТ 19903-74* / Вст3кп2-1-ГОСТ 14637-79	2	0,38 кг

Инв.№ подл. | Подп. и дата | Взам. инв.№

ГИП	Нидбальский		
Нач.отд.	Наважилов		
Н.контр.	Андроиевская		
Гл.конст.	Андроиевская		
Рук.гр.	Бобовик		
Ст.инж.	Шарапова		

ТП 903-1-224.86 КЖ.И.1.14

МН 16

Стадия	Масса	Масштаб
Р	3,55 кг	
Лист	Листов 1	

ЛАТГИПРОПРОМ

Копировал Формат А4

Типовой проект 903-1-224.86 Альбом 5.4

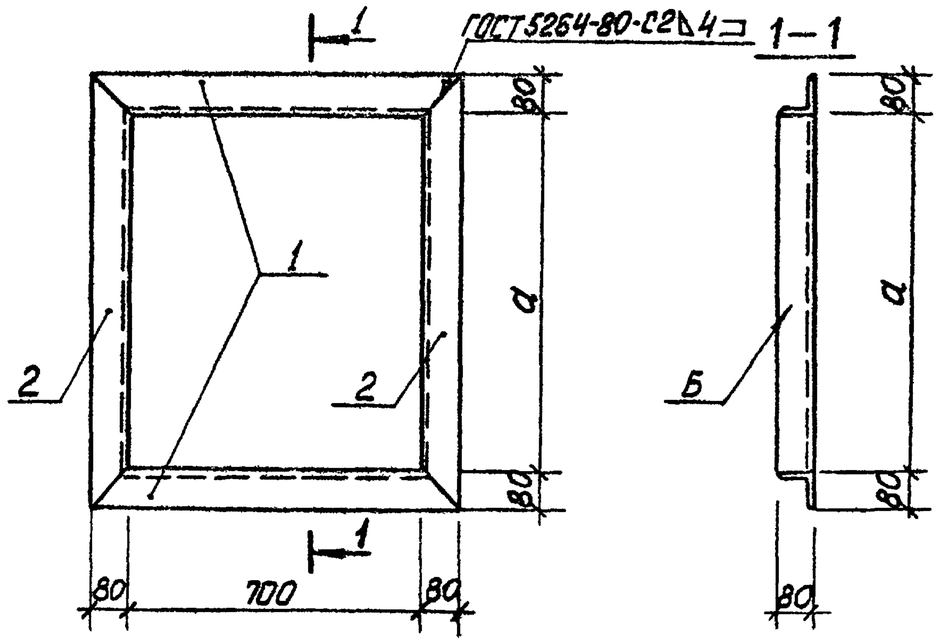

Обозначения	Марка	a	Масса
ТП 903-1-224.86 КЖ.И.4.7	МС4	700	25,1
-01	МС5	1170	32,2

Форм.	Зона	Поз.	Обозначение	Наименование	К-во на исполнение ТП 903-1-224.86 КЖ.И.4.7 —	01
				Документация		
А3			ТП 903-1-224.86 КЖ.И.ТУ	Технические условия		
				Детали		
Б4		1	ТП 903-1-224.86 КЖ.И.4.7.1	Уголок 80×3-Б-ГОСТ 8509-72* L=860 / Вст3кп2-1-ГОСТ 535-79*	4	2
Б4		2	ТП 903-1-224.86 КЖ.И.4.7.2	Уголок 80×3-Б-ГОСТ 8509-72* L=1330 / Вст3кп2-1-ГОСТ 535-79*	—	2

Инв.№ подл. | Подп. и дата | Взам. инв.№

ГИП	Нидбальский		
Нач.отд.	Наважилов		
Н.контр.	Андроиевская		
Гл.конст.	Андроиевская		
Рук.гр.	Бобовик		
Ст.арх.	Зобе		

ТП 903-1-224.86 КЖ.И.4.7

Соединительное изделие (МС4 ; МС5)

Стадия	Масса	Масштаб
Р	см. табл.	
Лист	Листов 1	

ЛАТГИПРОПРОМ

Копировал Формат А4

Формат	Зона	Поз.	Обозначение	Наименование	Кол.	Примечание
				Документация		
А3			ТП903-1-224.86 КЖ.И.10.000 СБ	Сборочный чертеж		
				Сборочные единицы		
А3		1	ТП903-1-224.86 КЖ.И.10.100	Рама полотна ворот	2	
А3		2	ТП903-1-224.86 КЖ.И.10.200	Клапан	2	
А3		3	ТП903-1-224.86 КЖ.И.10.300	Шпингалет	1	
				Детали		
А4		4	ТП903-1-224.86 КЖ.И.10.001	Перемычка	1	
А4		5	ТП903-1-224.86 КЖ.И.10.002	Стойка	1	
А4		6	-01	Стойка	1	
А4		7	ТП903-1-224.86 КЖ.И.10.003	Швеллер	1	
А4		8	ТП903-1-224.86 КЖ.И.10.004	Швеллер	1	
Б4		9	ТП903-1-224.86 КЖ.И.000-01	Лист Б-ПН-4-ГОСТ 19903-74* / ВСт3кп2-1-ГОСТ 14637-79	2	
А4		10	ТП903-1-224.86 КЖ.И.10.005	Уголок	1	
А4		11	ТП903-1-224.86 КЖ.И.10.006	Уголок	2	
А4		12	-01	Уголок	1	
А4		13	ТП903-1-224.86 КЖ.И.10.007	Уголок	4	
Б4		14	ТП903-1-224.86 КЖ.И.10.000-02	Лист Б-ПН-3-ГОСТ 19903-74* / 09Г2-2-III-ГОСТ 17066-80	6	
Б4		15	ТП903-1-224.86 КЖ.И.10.000-03	Уголок 63х63х6-Б-ГОСТ 8509-72* / ВСт3кп2-1-ГОСТ 535-79*	2	
А4		16	ТП903-1-224.86 КЖ.И.10.008	Лист	1	
А4		17	-01	Лист	1	

Альбом 5.4

Типовой проект 903-1-224.86

Взам. инв. №

Подпись и дата

Инв. № подл.

ГИП	Нидбальский	
Нач. отд.	Новожилова	
Н. контр.	Андриевская	
Гл. констр.	Андриевская	
Рук. гр.	Бобрук	
Ст. инж.	Шарапова	

ТП903-1-224.86 КЖ.И.10.000

Ворота распашные ВТУ1

Стадия	Масса	Масштаб
Р		

Лист 1 Листов 3

ЛАТГИПРОПРОМ

Копировал

Формат А4

Формат	Зона	Поз.	Обозначение	Наименование	Кол.	Примечание
А4		18	ТП903-1-224.86 КЖ.И.10.008-02	Лист	2	
А4		19	-03	Лист	2	
А4		20	-04	Лист	1	
А4		21	ТП903-1-224.86 КЖ.И.10.009	Втулка	2	
А4		22	ТП903-1-224.86 КЖ.И.10.010	Втулка	2	
А4		23	ТП903-1-224.86 КЖ.И.10.011	Ребро	8	
А4		24	ТП903-1-224.86 КЖ.И.10.012	Полоса	4	
А4		25	ТП903-1-224.86 КЖ.И.10.013	Ось	2	
А4		26	ТП903-1-224.86 КЖ.И.10.014	Ось	1	
А4		27	ТП903-1-224.86 КЖ.И.10.015	Ручка	1	
А4		28	ТП903-1-224.86 КЖ.И.10.016	Ручка	1	
Б4		29	ТП903-1-224.86 КЖ.И.10.000-04	Лист Б-ПН-6х30х140-ГОСТ 19903-74* / ВСт3кп2-1-ГОСТ 14637-79	1	
А4		30	ТП903-1-224.86 КЖ.И.10.017	Крюк	1	
Б4		31	ТП903-1-224.86 КЖ.И.10.005	Уголок 50х50х5-Б-ГОСТ 8509-72* / ВСт3кп2-1-ГОСТ 535-79*	2	
А4		32	ТП903-1-224.86 КЖ.И.10.018	Обшивка	1	
А4		33	ТП903-1-224.86 КЖ.И.10.019	Обшивка	2	
А4		34	ТП903-1-224.86 КЖ.И.10.020	Обшивка	1	
А4		35	ТП903-1-224.86 КЖ.И.10.006	Стержень	1	
				Стандартные изделия		
А3		36	1.494-27 вып. 7	Жалюзи N1	16	
Б4		37		Винт 3х6.01 ГОСТ 10621-80		
Б4		38		Труба Ф25х1,6х80-ГОСТ 10704-76* / ВСт3кп2-5-ГОСТ 10705-65*	1	

Альбом 5.4

Типовой проект 903-1-224.86

Взам. инв. №

Подпись и дата

Инв. № подл.

ТП 903-1-224.86 КЖ.И.10.000

Лист 2

Формат А4

Формат	Зона	Поз.	Обозначение	Наименование	Кол.	Примечание
				Стандартные изделия		
54		39		Замок	1	
54		40		Пружина	1	
54		41		Болт М16х140 ГОСТ 7798-70*	2	
54		42		Болт М10х20 ГОСТ 7798-70*	2	
54		43		Гайка М16 ГОСТ 5915-70*	2	
54		44		Контргайка М16 ГОСТ 8961-75*	2	
54		45		Гайка М12 ГОСТ 5915-70*	2	
54		46		Шайба М12 ГОСТ 11371-78*	2	
54		47		Шайба М10 ГОСТ 11371-78*	2	
54		48		Шарик 6-28 ГОСТ 3728-81	2	
				Материалы		
54		49		Плиты теплоизоляционные		
				П-75 ГОСТ 9573-82	0,26	м³

Типовой проект 903-1-224.86 Альбом 5.4

Инв.№ подл. | Подпись и дата | Взам. инв.№

ТП 903-1-224.86 КЖ.И.10.000 Лист 3

Формат А4

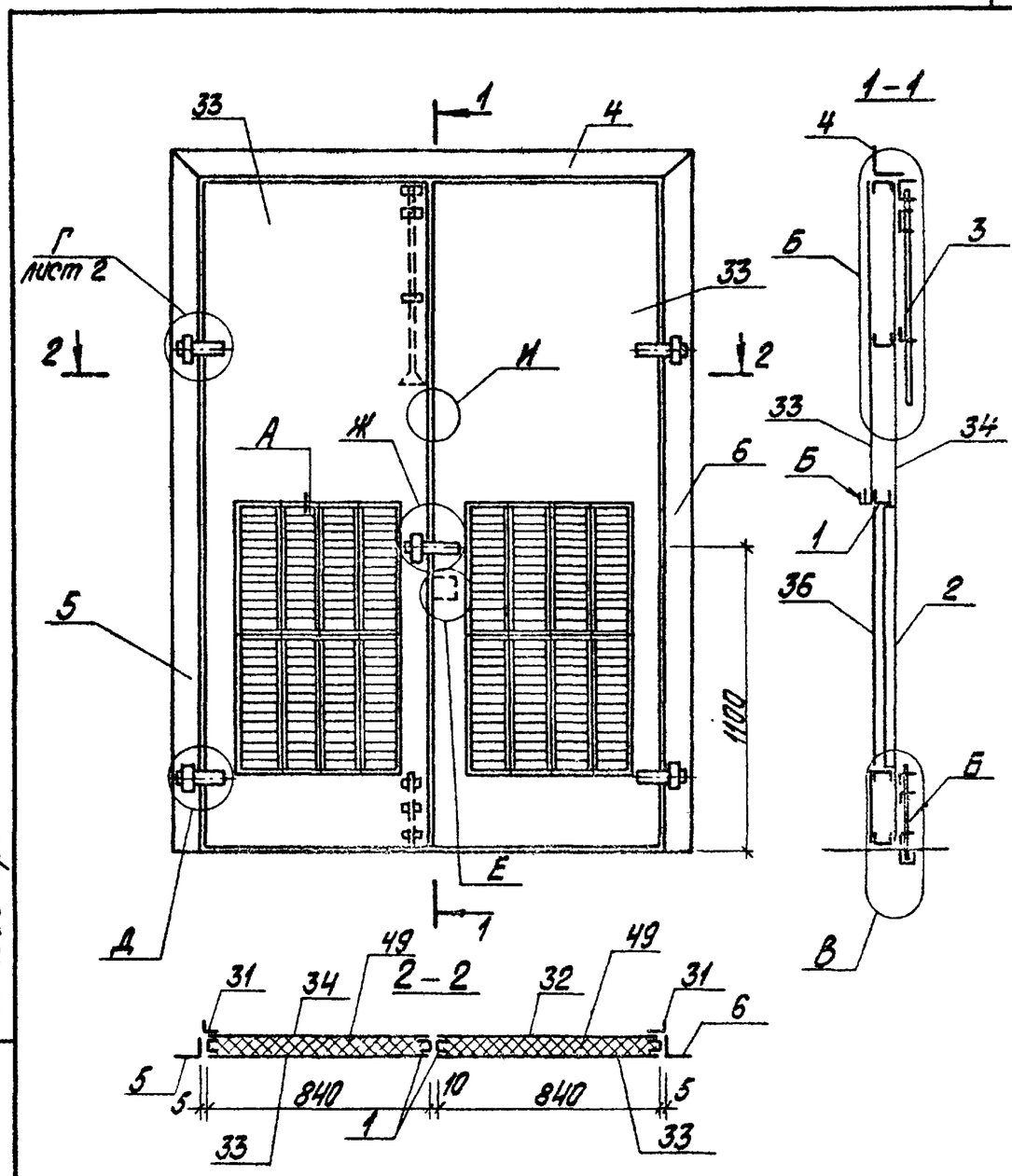

Типовой проект 903-1-224.86 Альбом 5.4

Инв.№ подл. | Подпись и дата | Взам. инв.№

ГИП	Найдальский		
Нач.отд.	Новожилова		
Н.контр.	Андреевская		
Гл.конст.	Андреевская		
Рук.гр.	Бобрик		
Ст.инж.	Шафранова		

ТП 903-1-224.86 КЖ.И.10.000СБ

Ворота распашные ВТУ1. сборочный чертеж

Стадия	Масса	Масштаб
Р		
Лист 1	Листов 5	

ЛАТГИПРОПРОМ

Копировал

Формат А4

21534-26

Рис. 2

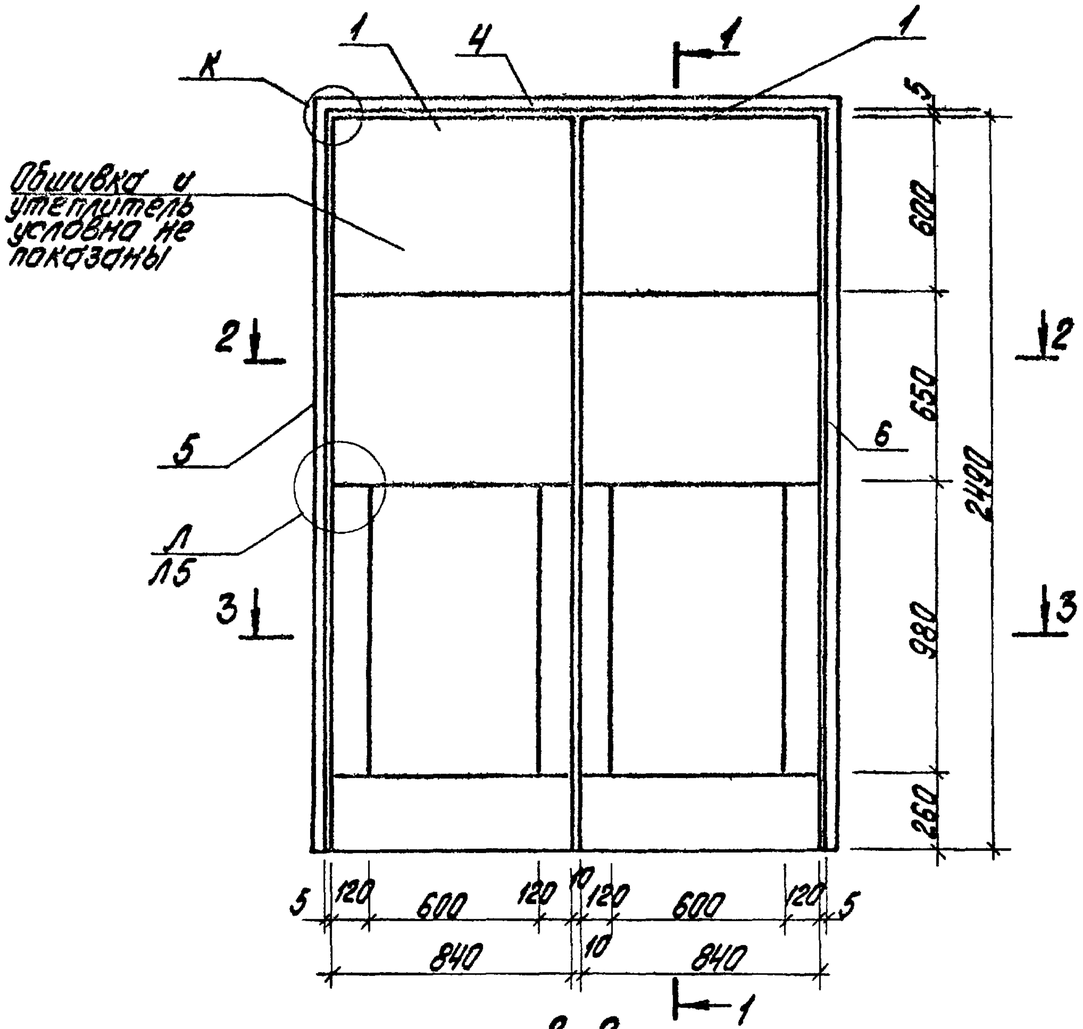

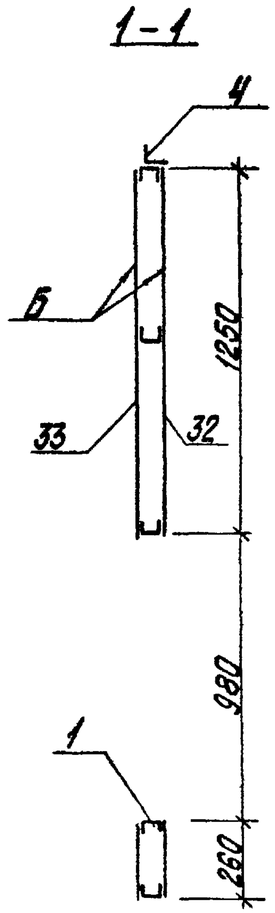

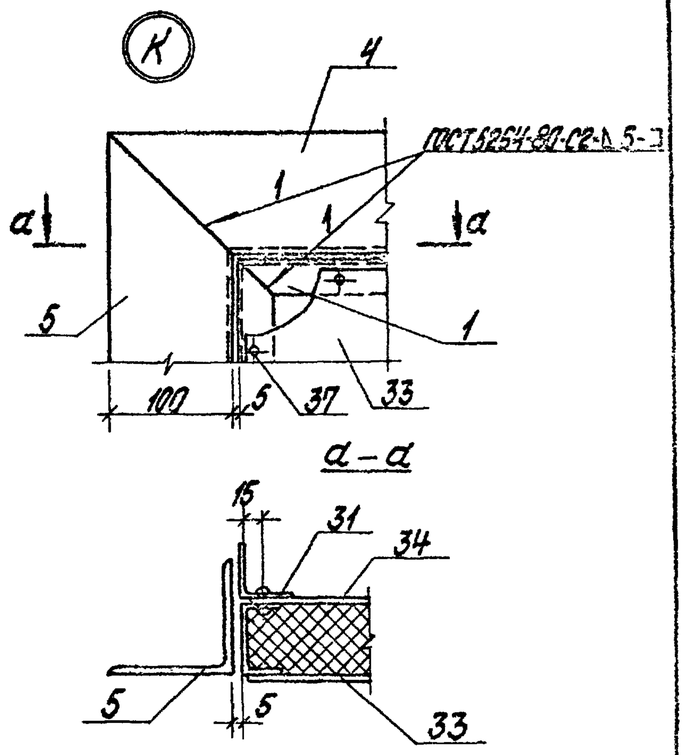

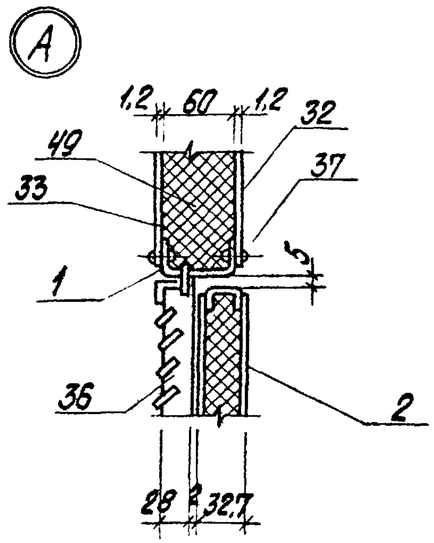

Покрытие поверхностей Б - грунт ГФ020 ТУ6-10-1642-77, эмаль ПФ115 ГОСТ 6465-76* VII. 4/1 ГОСТ 9.032-74 общей толщиной 80 мкм.

ТП 903-1-224.86 КЖ.И.10.000СБ	Лист 2	

Типовой проект 903-1-224.86 Альбом 5.4

Инв. № подл. | Подпись и дата | Взам. инв. №

формат А3

21531-26

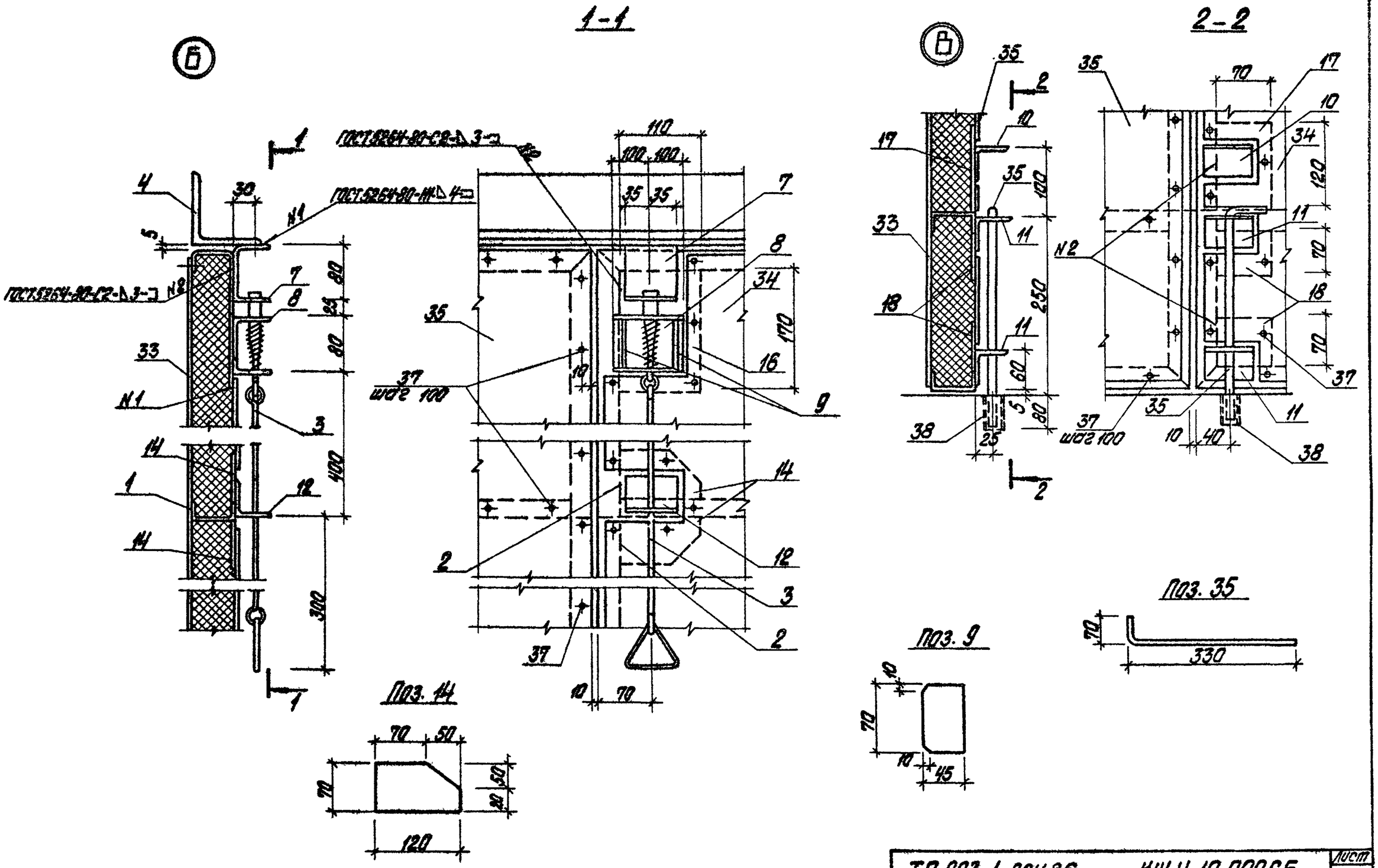

Типовой проект 903-1-224.86 Альбом 5.4

Инв. № подл.	Подпись и дата	Взам. инв. №

ТП 903-1-224.86 КЖ.И.10.000СБ

Лист 3

Формат А3

21534-26

Альбом 5.4

Типовой проект 903-1-224.86

Инв.№ подл. | Подп. и дата | Взам. инв.№

Г

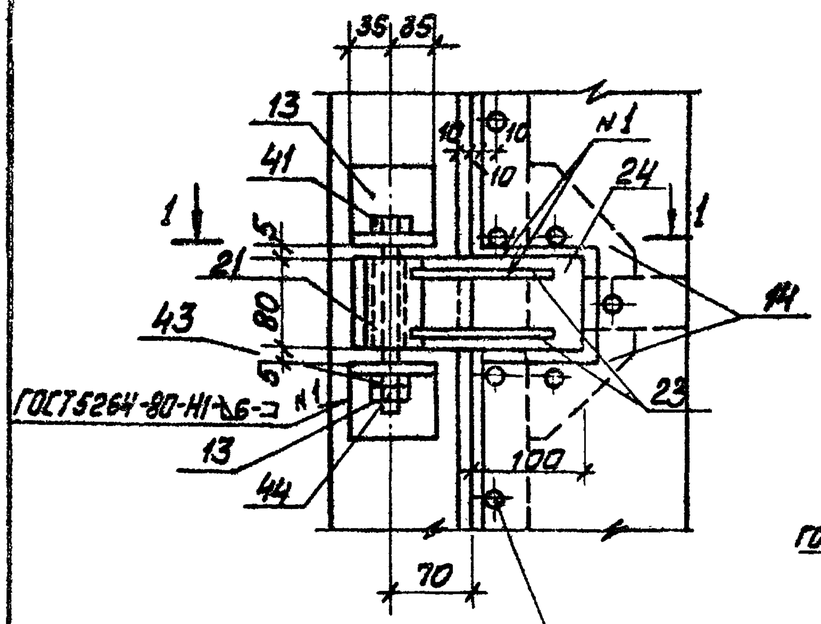

Д

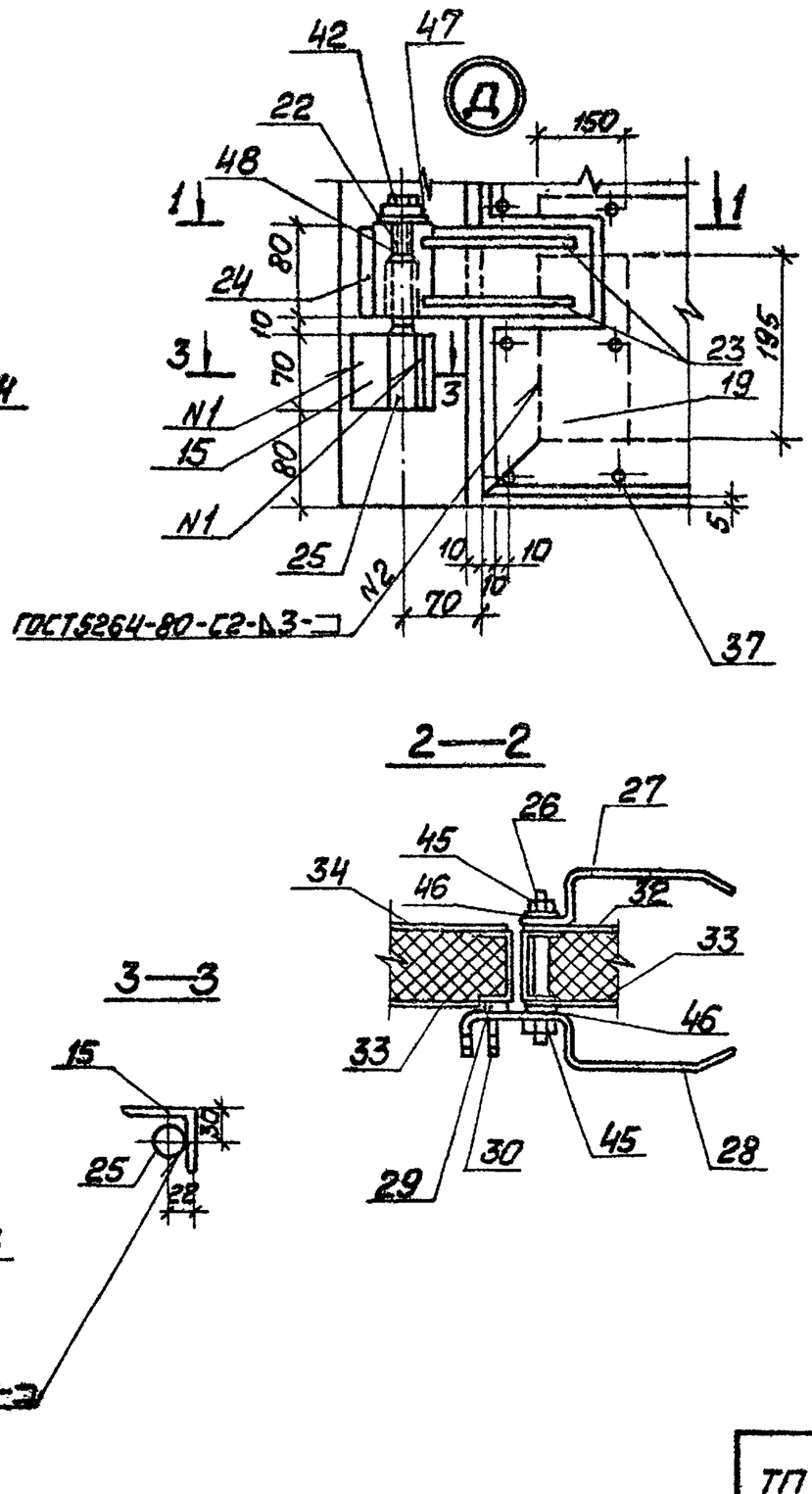

Ж

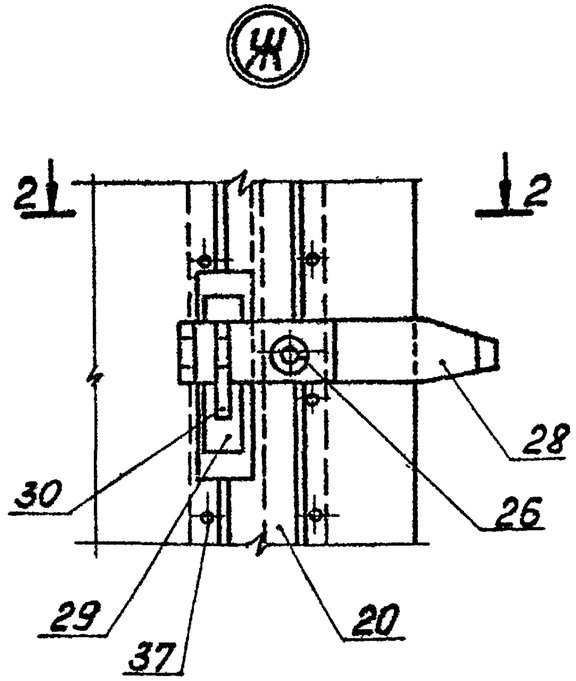

1—1

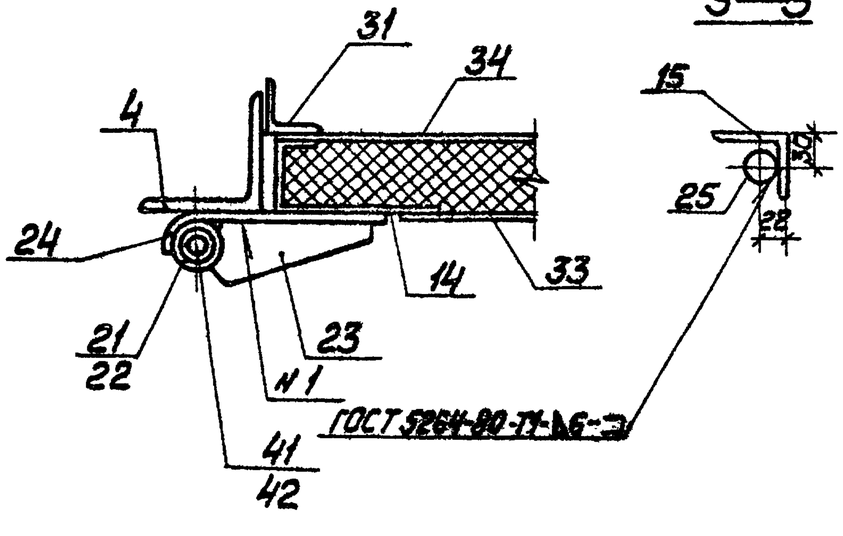

3—3

2—2

	ТП 903-1-224.86	КЖ.И.10.000СБ	Лист 4

Копировал Иванс

Формат А3

21534-26

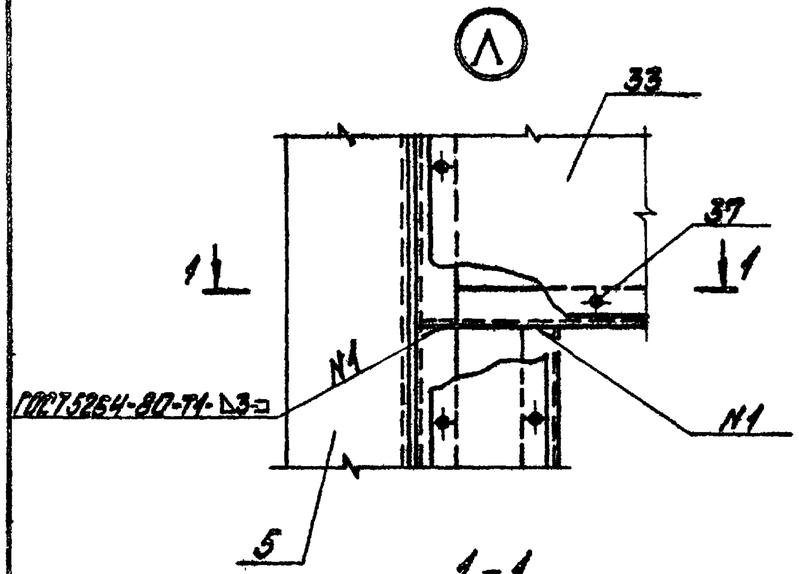

1-1

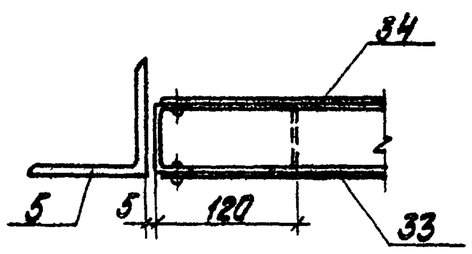

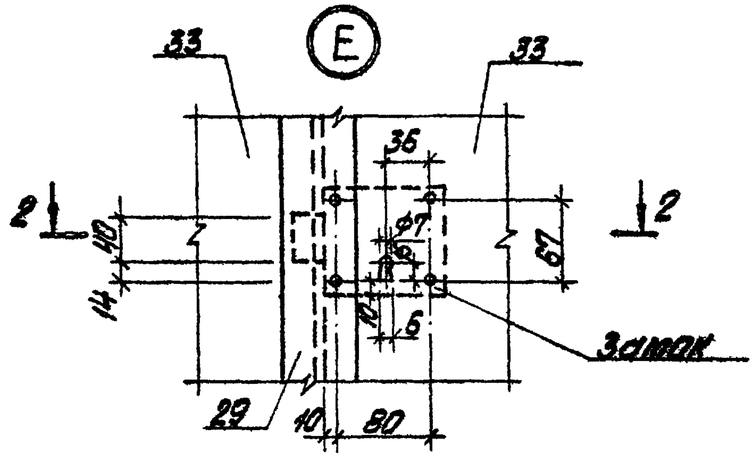

2-2

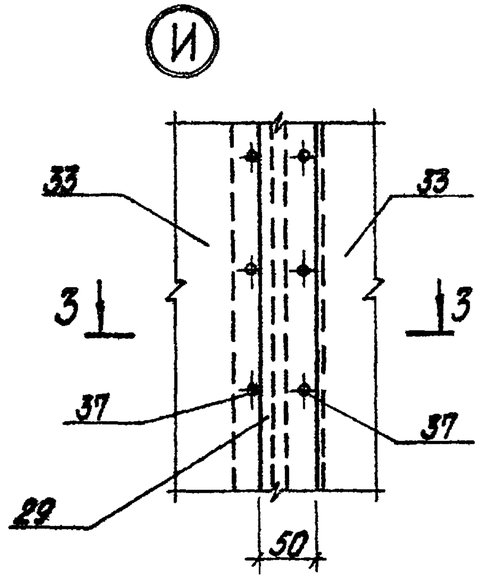

3-3

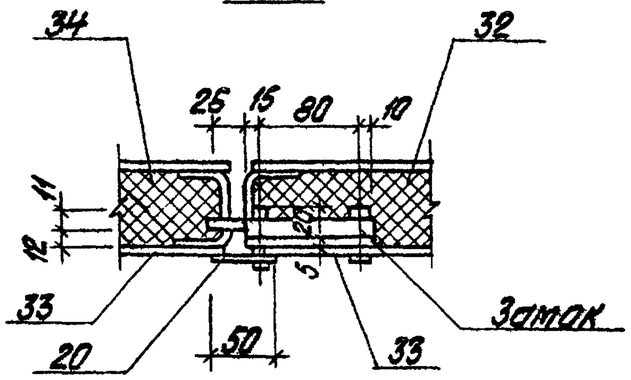

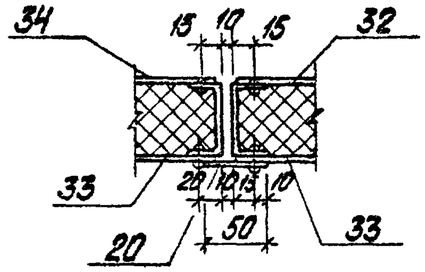

Инв. № подл. | Подпись и дата | Взам. инв. №

Типовой проект 903-1-224.86 Альбом 5.4

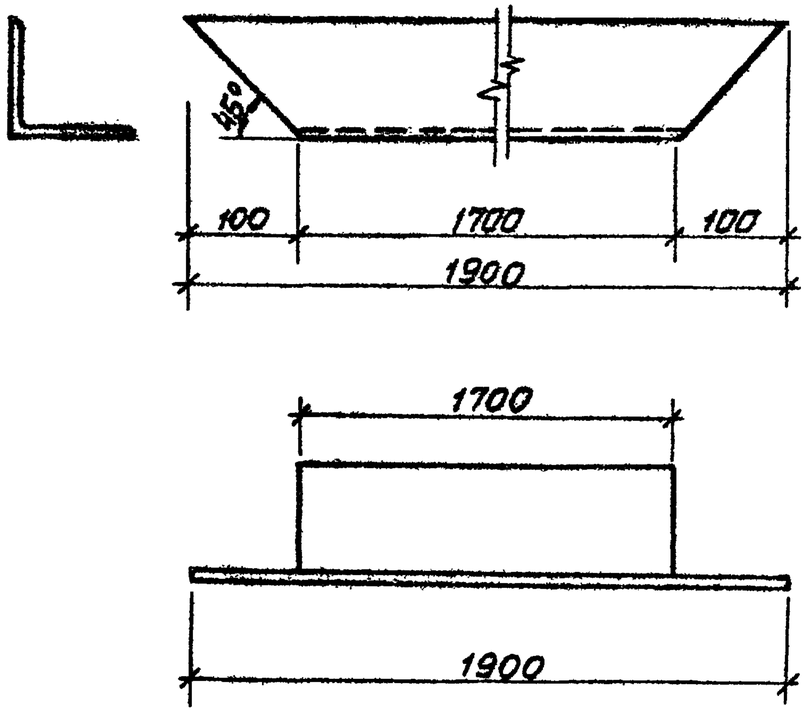

ГИП	Нидбальский		
Нач.отд.	Новожилова		
Н.контр.	Андриевская		
Гл.конст.	Андриевская		
Рук.гр.	Бобрук		
Ст.инж.	Шарапова		

ТП 903-1-224.86 КЖ.И.10.001

Перемычка

Стадия	Масса	Масштаб
Р	20,5	

Лист | Листов 1

Уголок 100×100×7-ГОСТ 8509-72* / Вст3пс6-1-ТУ 14-1-3023-80

ЛАТГИПРОПРОМ

Копировал Мак Формат А4

Инв.№ подл. | Подп. и дата | Взам.инв.№

Типовой проект 903-1-224.86 Альбом 5.4

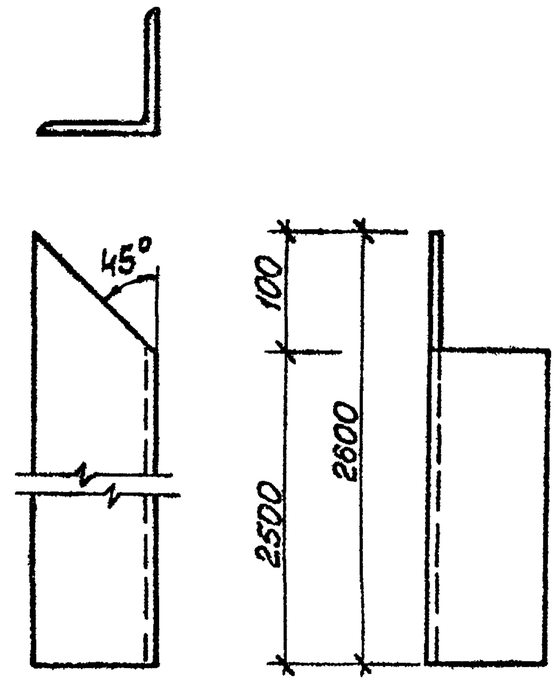

Обозначение	Изображение	Масса кг
ТП 903-1-224.86 КЖ.И.10.002	Изображено	28,1
-01	Зеркальное отражение	28,1

ГИП	Нидбальский		
Нач.отд.	Новожилова		
Н.контр.	Андриевская		
Гл.конст.	Андриевская		
Рук.гр.	Бобрук		
Ст.инж.	Шарапова		

ТП 903-1-224.86 КЖ.И.10.002.

Стойка

Стадия	Масса	Масштаб
Р	см. табл.	

Лист | Листов 1

Уголок 100×100×7-ГОСТ 8509-72* / Вст3пс6-1-ТУ 14-1-3023-80

ЛАТГИПРОПРОМ

Копировал Мак Формат А4

21534-26

Типовой проект 903-1-224.86 Альбом 5.4

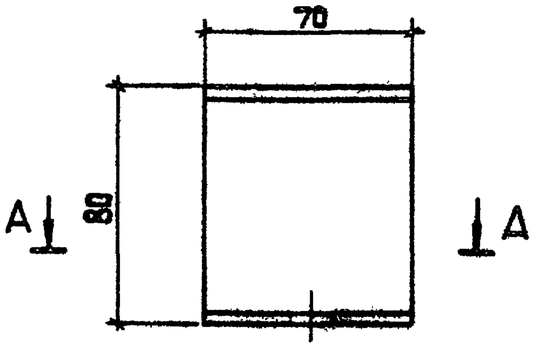

А-А

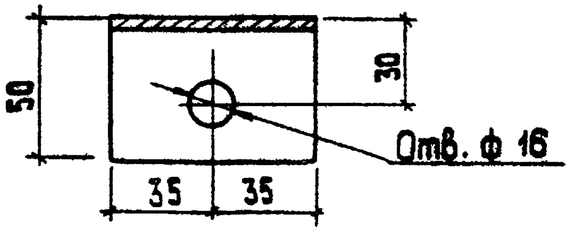

				ТП 903-1-224.86 КЖ.И.10.003	
				Швеллер	Стадия: Р; Масса: 0,36; Масштаб:
					Лист; Листов 1
ГИП	Нибольский			Швеллер 80х50х4 - ГОСТ 8278-83 Ст3 кп2 - ГОСТ 535-79*	ЛАТГИПРОПРОМ
Нач.отд.	Новожилова				
Н.контр.	Андриевская				
Гл.констр.	Андриевская				
Рук. гр.	Бобрук				
Ст. инж.	Шарапова				

Инв.№ подл. | Подпись и дата | Взам.инв.№

Копировал 38 формат А4

Типовой проект 903-1-224.86 Альбом 5.4

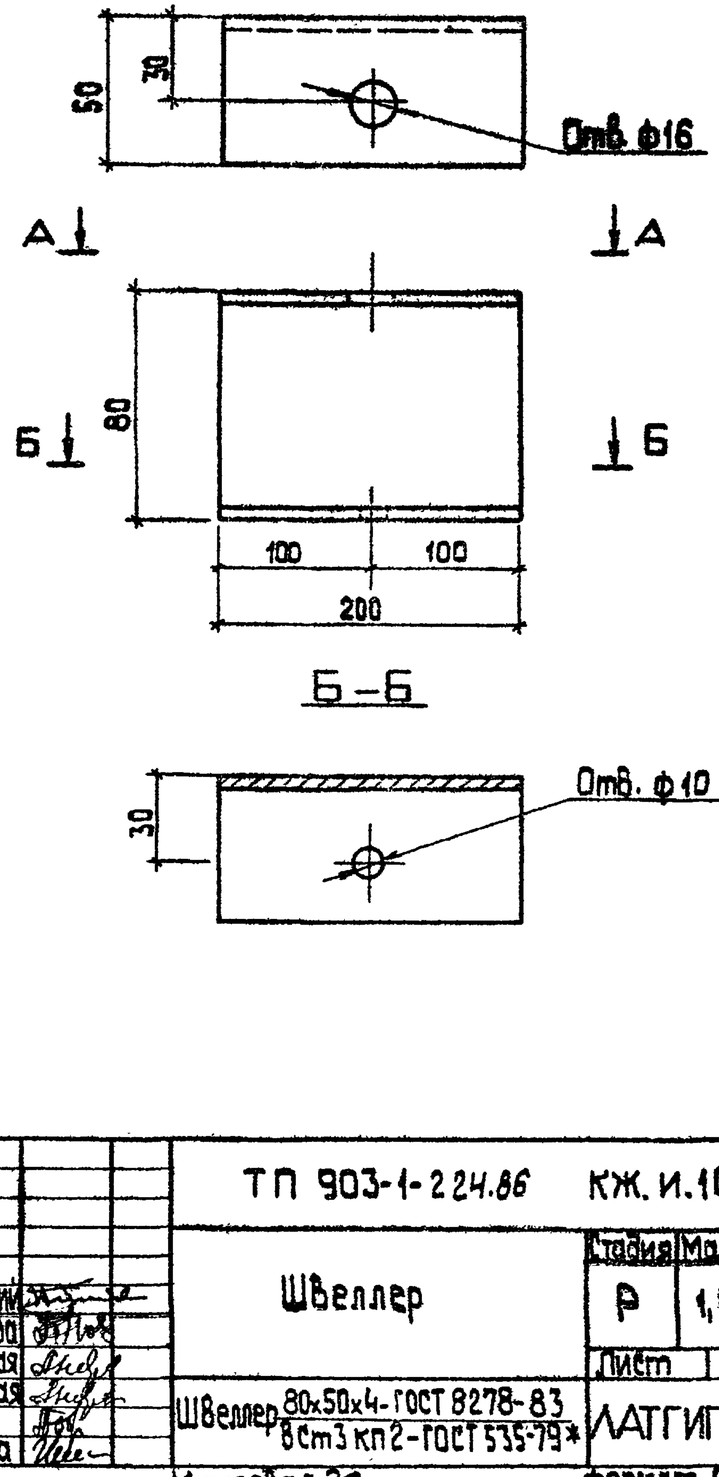

				ТП 903-1-224.86 КЖ.И.10.004	
				Швеллер	Стадия: Р; Масса: 1,04; Масштаб:
					Лист; Листов 1
ГИП	Нибольский			Швеллер 80х50х4 - ГОСТ 8278-83 Ст3 кп2 - ГОСТ 535-79*	ЛАТГИПРОПРОМ
Нач.отд.	Новожилова				
Н.контр.	Андриевская				
Гл.констр.	Андриевская				
Рук. гр.	Бобрук				
Ст. инж.	Шарапова				

Инв.№ подл. | Подпись и дата | Взам.инв.№

Копировал 38 формат А4

21534-26

Типовой проект 903-1-224.86 Альбом 5.4

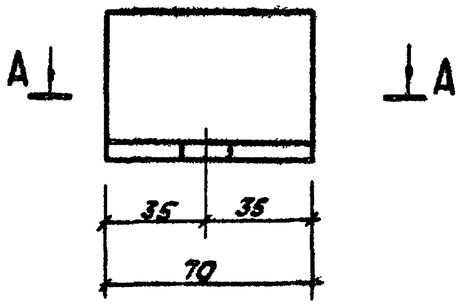

А-А

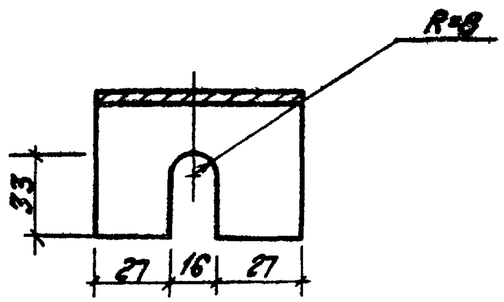

Инв.№ подл.	Подпись и дата	Взам. инв.№	

ГИП	Нидбальский		
Нач.отд	Новожилова		
Н.контр.	Андриевская		
Гл.констр.	Андриевская		
Рук.гр.	Бобрик		
Ст.инж.	Шарапова		

ТП 903-1-224.86 КЖ.И.10.005

Уголок

Стадия Р | Масса 0,16кг | Масштаб

Лист | Листов

Уголок 50х50х3-Б-ГОСТ 8509-72* / ВСт3кп2-1-ГОСТ 535-79*

ЛАТГИПРОПРОМ

Копировал

формат А4

Типовой проект 903-1-224.86 Альбом 5.4

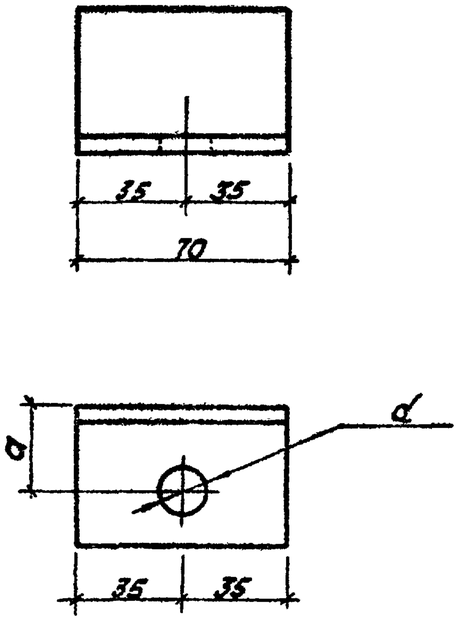

Обозначение	a	d	масса кг
ТП 903-1-224.86 КЖ.И.10.006	25	14	0,16
-01	30	10	0,16

Инв.№ подл.	Подпись и дата	Взам. инв.№	

ГИП	Нидбальский		
Нач.отд	Новожилова		
Н.контр.	Андриевская		
Гл.констр.	Андриевская		
Рук.гр.	Бобрик		
Ст.инж.	Шарапова		

ТП 903-1-224.86 КЖ.И.10.006

Уголок

Стадия Р | Масса см. табл | Масштаб

Лист | Листов 1

Уголок 50х50х3-Б-ГОСТ 8509-72* / ВСт3кп2-1-ГОСТ 535-79*

ЛАТГИПРОПРОМ

Копировал

формат А4

Типовой проект 903-1-224.86 Альбом 5.4

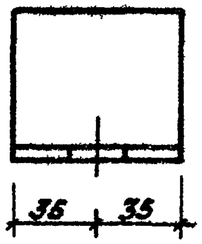

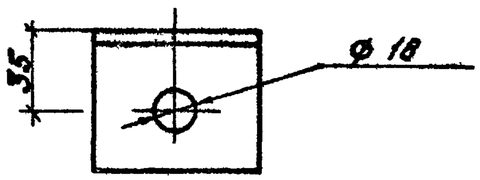

ГИП	Нидбальский		
Нач.отд	Новожилова		
Н.контр	Андриевская		
Гл.констр	Андриевская		
Рук.гр	Бабрук		
Ст.инж	Шарапова		

ТП 903-1-224.86 КЖ.И.10.007

Уголок

Стадия: Р | Масса: 0,50кг | Масштаб:

Лист | Листов 1

Уголок 63×63×5-Б-ГОСТ 8509-72* / ВСт3кп2-1-ГОСТ 535-79*

ЛАТГИПРОПРОМ

Копировал

Формат А4

Инв.№ подл. | Подпись и дата | Взам.инв.№

Типовой проект 903-1-224.86 Альбом 5.4

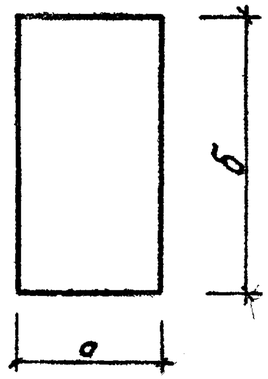

Обозначение	а	б	Масса кг
ТП 903-1-224.86 КЖ.И.10.008	110	170	0,44
-01	70	120	0,19
-02	70	70	0,12
-03	150	195	0,69
-04	50	2480	2,92

ГИП	Нидбальский		
Нач.отд	Новожилова		
Н.контр	Андриевская		
Гл.констр	Андриевская		
Рук.гр	Бабрук		
Ст.инж	Шарапова		

ТП 903-1-224.86 КЖ.И.10.008

Лист

Стадия: Р | Масса: см. табл. | Масштаб:

Лист | Листов 1

Лист Б-ПН-3-ГОСТ 19903-74* / 09Г2-III ГОСТ 17066-80

ЛАТГИПРОПРОМ

Копировал

Формат А4

Инв.№ подл. | Подпись и дата | Взам.инв.№

Типовой проект 903-1-224.86 Альбом 5.4

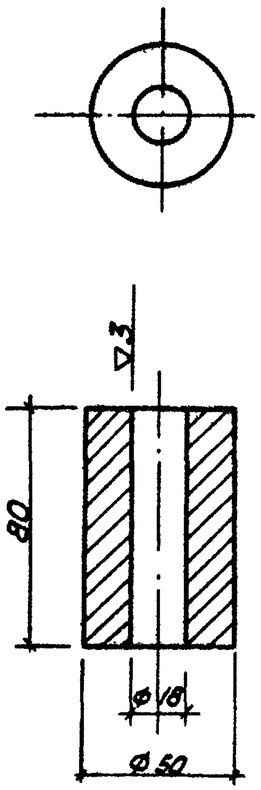

ГИП	Нидбальский		
Нач.отд.	Новожилова		
Н.контр.	Андриевская		
Гл.констр.	Андриевская		
Рук.гр.	Бабарук		
Ст.инж.	Шараипова		

ТП 903-1-224.86 КЖ.И. 10.009

Втулка

Стадия	Масса	Масштаб
Р	1,23кг	

Лист | Листов 1

Б ст5 пс ГОСТ 2590-71*

ЛАТГИПРОПРОМ

Копировал Kiff. Формат А4

Инв.№ подл. | Подпись и дата | Взам. инв.№

Типовой проект 903-1-224.86 Альбом 5.4

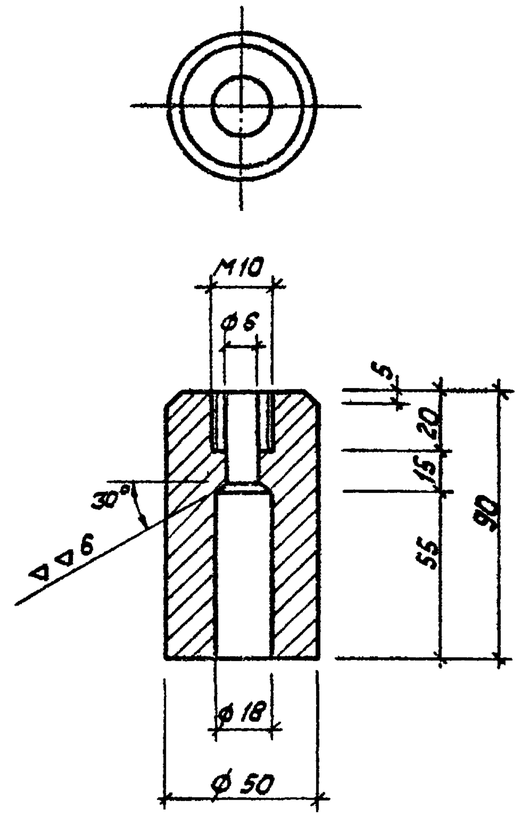

ГИП	Нидбальский		
Нач.отд.	Новожилова		
Н.контр.	Андриевская		
Гл.констр.	Андриевская		
Рук.гр.	Бабарук		
Ст.инж.	Шараипова		

ТП 903-1-224.86 КЖ.И. 10.010

Втулка

Стадия	Масса	Масштаб
Р	1,75кг	

Лист | Листов 1

Б Ст5 пс ГОСТ 2590-71*

ЛАТГИПРОПРОМ

Копировал Kiff. Формат А4

Инв.№ подл. | Подпись и дата | Взам. инв.№

Типовой проект 903-1-224.86 Альбом 5.4

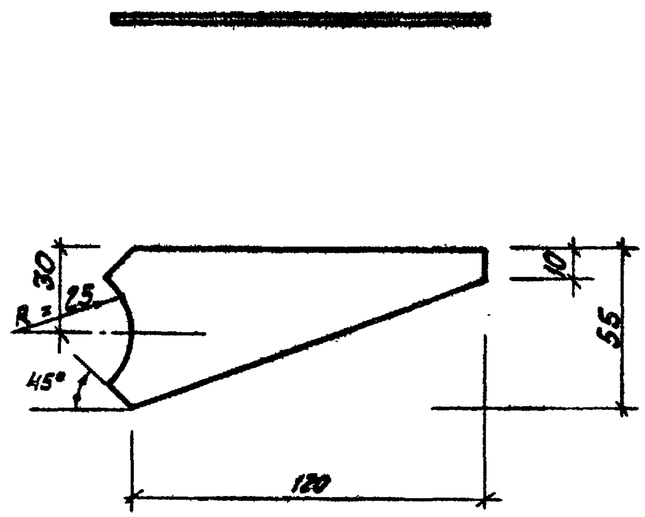

ГИП	Нидбальский		
Нач.отд.	Новожилова		
Н.контр.	Андриевская		
Гл.констр.	Андриевская		
Рук.гр.	Бобрук		
Ст.инж.	Шарапова		

ТП 903-1-224.86 КЖ.И.10.011

Ребро

Стадия	Масса	Масштаб
Р	0,31кг	

Лист | Листов 1

Лист Б-ПН-6-ГОСТ 1993-74* / ВСт3кп2-1-ГОСТ 14637-79

ЛАТГИПРОПРОМ

Копировал

Формат А4

Инв.№ подл. | Подпись и дата | Взам.инв.№

Типовой проект 903-1-224.86 Альбом 5.4

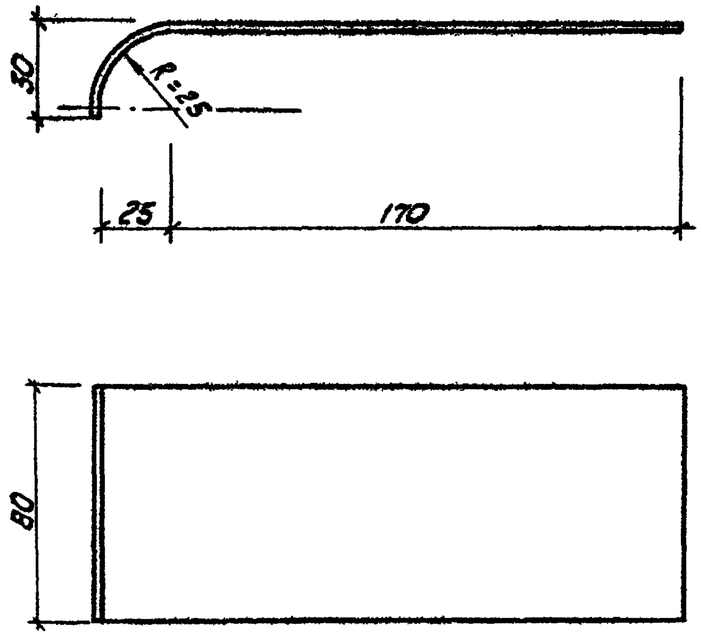

ГИП	Нидбальский		
Нач.отд.	Новожилова		
Н.контр.	Андриевская		
Гл.констр.	Андриевская		
Рук.гр.	Бобрук		
Ст.инж.	Шарапова		

ТП 903-1-224.86 КЖ.И.10.012

Полоса

Стадия	Масса	Масштаб
Р	0,76кг	

Лист | Листов 1

Лист Б-ПН-6-ГОСТ 19903-74 / ВСт3кп2-1-ГОСТ 14637-79

ЛАТГИПРОПРОМ

Копировал

Формат А4

Инв.№ подл. | Подпись и дата | Взам.инв.№

21534-26

Типовой проект 903-1-224.86 Альбом 5.4

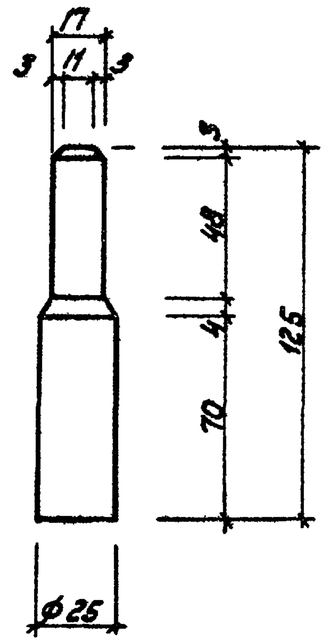

				ТП 903-1-224.86 КЖ.И.10.013		
				Ось	Стадия: Р	Масса: 0,48кг
					Лист	Листов 1
ГИП	Жидальский			6 Ст 5 пс ГОСТ 2590-71*	ЛАТГИПРОПРОМ	
Нач.отд	Навахилова					
Н.контр	Андриевская					
Гл.констр	Андриевская					
Рук.гр	Бобрук					
Ст.инж.	Шарапова					

Инв.№ подл. | Подпись и дата | Взам.инв.№

Копировал

Формат А4

Типовой проект 903-1-224.86 Альбом 5.4

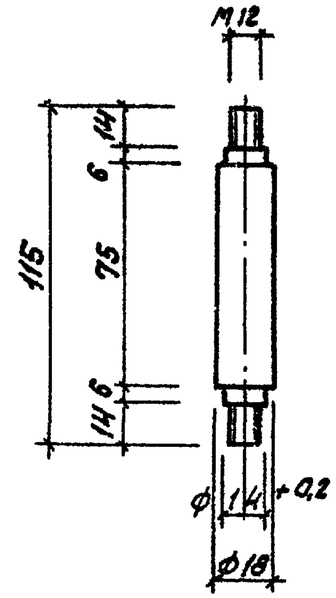

				ТП 903-1-224.86 КЖ.И.10.014		
				Ось	Стадия: Р	Масса: 0,23кг
					Лист	Листов 1
ГИП	Жидальский			6 Ст 5 пс ГОСТ 2590-71*	ЛАТГИПРОПРОМ	
Нач.отд	Навахилова					
Н.контр	Андриевская					
Гл.констр	Андриевская					
Рук.гр	Бобрук					
Ст.инж.	Шарапова					

Инв.№ подл. | Подпись и дата | Взам.инв.№

Копировал

Формат А4

21534-26

Типовой проект 903-1-224.86 Альбом 5.4

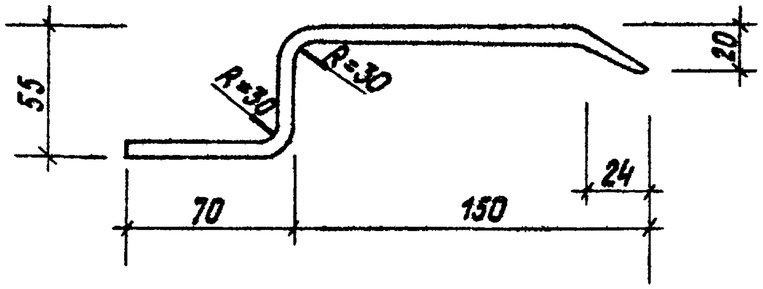

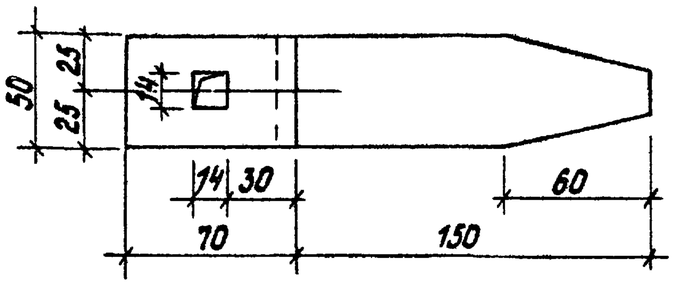

Инв.№подл. | Подпись и дата | Взам.инв.№

		ТП 903-1-224.86	КЖ.И.10.015
ГИП	Нидбальский	Ручка	Стадия: Р; Масса: 0,70кг; Масштаб:
Нач.отд	Новожилова		Лист; Листов 1
Н.контр.	Андриевская		
Гл.констр.	Андриевская		
Рук. гр.	Бобрук	Лист: Б-ПН-6-ГОСТ 19903-74 * ВСт3кп2-1-ГОСТ 14637-79	ЛАТГИПРОПРОМ
Ст.инж.	Шарапова		

Копировал Формат А4

Типовой проект 903-1-224.86 Альбом 5.4

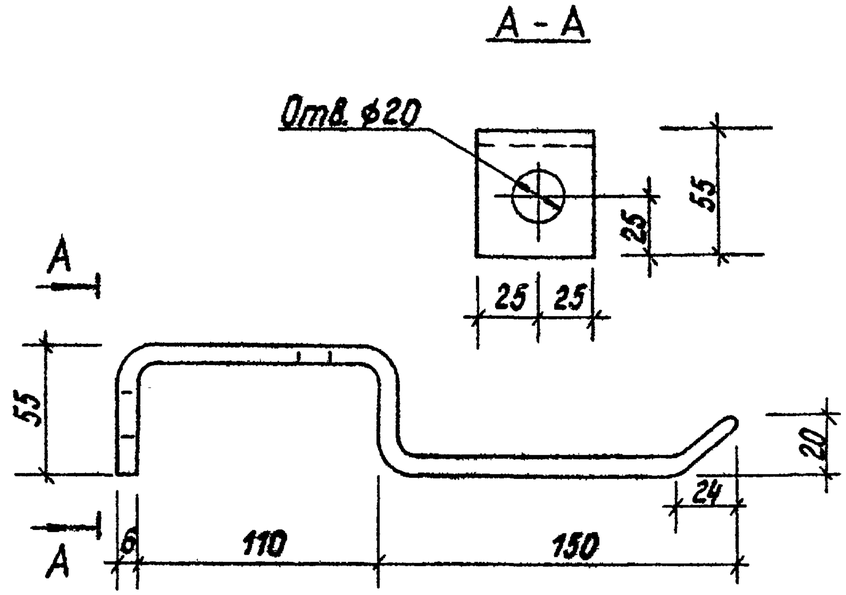

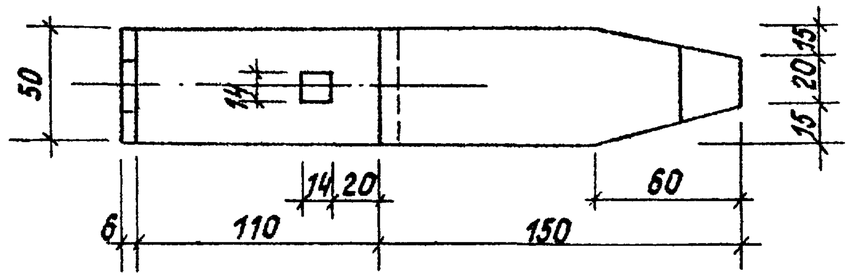

Инв.№подл. | Подпись и дата | Взам.инв.№

		ТП 903-1-224.86	КЖ.И.16
ГИП	Нидбальский	Ручка	Стадия: Р; Масса: 0,93кг; Масштаб:
Нач.СО	Новожилова		Лист; Листов 1
Н.контр.	Андриевская		
Гл.констр.	Андриевская		
Рук. гр.	Бобрук	Лист: Б-ПН-6-ГОСТ 19903-74* ВСт3кп2-1-ГОСТ 14637-79	ЛАТГИПРОПРОМ
Ст.инж.	Шарапова		

Копировал Формат А4

21534-26

Типовой проект 903-1-224.86 Альбом 5.4

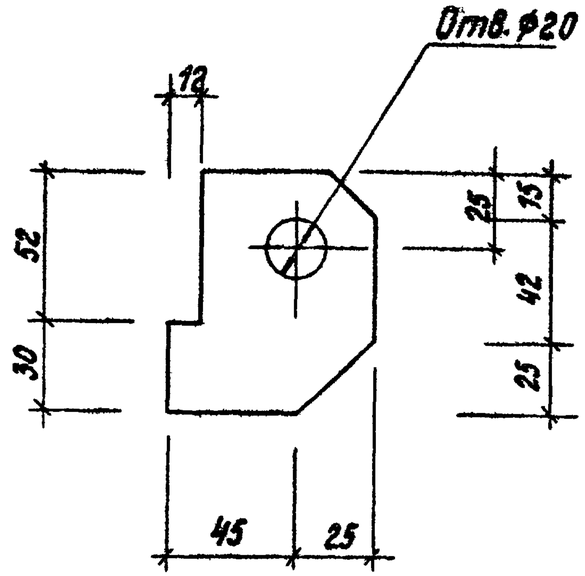

Инв.№ подл. | Подпись и дата | Взам.инв.№

			ТП 903-1-224.86 КЖ.И.10.017
ГИП	Нудельский		Крюк
Нач.отд	Новожилова		Стадия: Р; Масса: 0,40кг; Масштаб:
Н.контр.	Андриевская		Лист; Листов 1
Гл.констр.	Андриевская		Лист: Б-ПН-6-ГОСТ 19903-74 * ВСт3кп2-1-ГОСТ 14637-79
Рук. гр.	Бобрук		ЛАТГИПРОПРОМ
Ст.инж.	Шарапова		

Копировал Формат А4

Типовой проект 903-1-224.86 Альбом 5.4

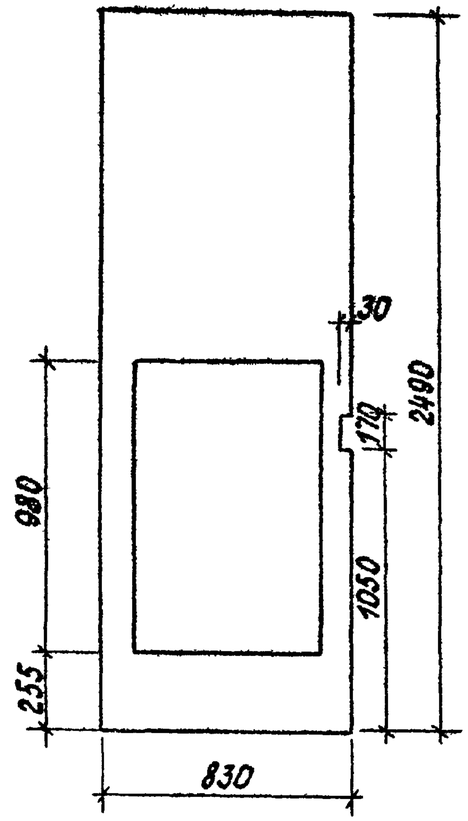

Инв.№ подл. | Подпись и дата | Взам.инв.№

			ТП 903-1-224.86 КЖ.И.10.018
ГИП	Нудельский		Обшивка
Нач.отд	Новожилова		Стадия: Р; Масса: 13,65кг; Масштаб:
Н.контр.	Андриевская		Лист; Листов 1
Гл.констр.	Андриевская		Лист: Б-ПН-12-ГОСТ 19903-74 * 09Г2-2-III-ГОСТ 17066-80
Рук. гр.	Бобрук		ЛАТГИПРОПРОМ
Ст.инж.	Шарапова		

Копировал Формат А4

21534-26

Инв.№ подл. | Подп. и дата | Взам. инв.№

ГИП	Никольский	
Нач.отд.	Новожилова	
Н.контр.	Андриевская	
Гл.конст.	Андриевская	
Рук.гр.	Бобрык	
Ст.инж.	Шарапова	

ТП 903-1-224.86

КЖ.И.10.019

Обшивка

Лист Б-ПН-1,2-ГОСТ 19903.74* 09Г2-2-III ГОСТ 17066-80

Стадия Р | Масса 13,65кг | Масштаб

Лист | Листов 1

ЛАТГИПРОПРОМ

Копировал

Формат А4

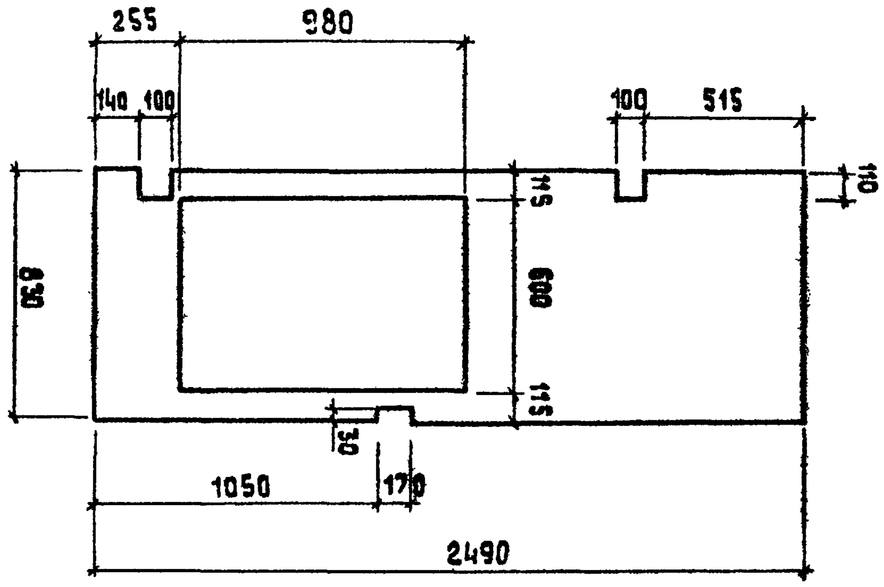

Типовой проект 903-1-224.86 Альбом 5.4

Инв.№ подл. | Подп. и дата | Взам. инв.№

ГИП	Никольский	
Нач.отд.	Новожилова	
Н.контр.	Андриевская	
Гл.конст.	Андриевская	
Рук.гр.	Бобрык	
Ст.инж.	Шарапова	

ТП 903-1-224.86

КЖ.И.10.020

Обшивка

Лист Б.ПН 12-ГОСТ 19903-74* 09Г2-2.III ГОСТ 17066-80

Стадия Р | Масса 13,65кг | Масштаб

Лист | Листов 1

ЛАТГИПРОПРОМ

Копировал

Формат А4

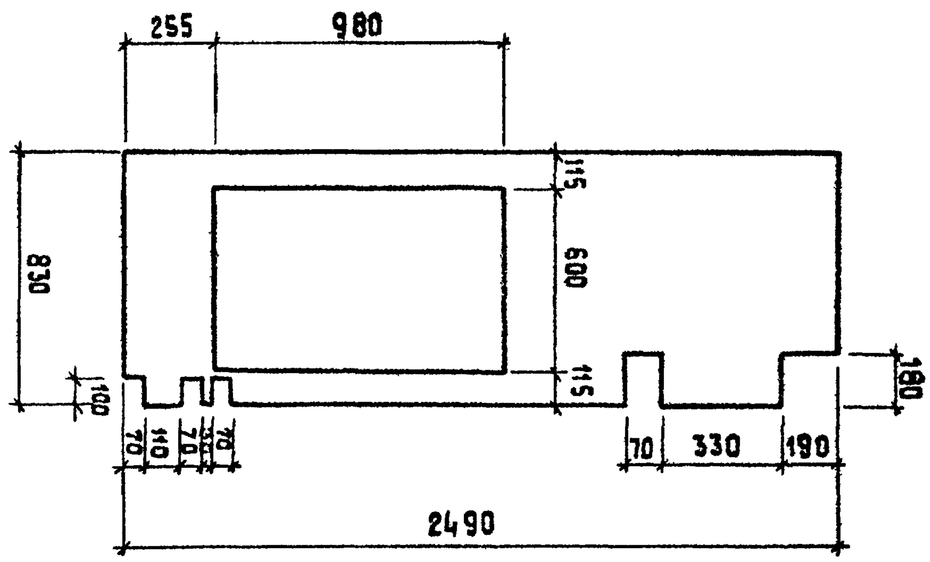

21534-26

Типовой проект 903-1-224.86 Альбом 5.4

Формат	Зона	Поз.	Обозначение	Наименование	Кол.	Примечание
				Документация		
А3			ТП 903-1-224.86 КЖ.И.10.100СБ	Рама полотна ворот	1	
				Детали		
А4		1	ТП 903-1-224.86 КЖ.И.10.101	Стойка	2	
А4		2	-01	Стойка	2	
А4		3	ТП 903-1-224.86 КЖ.И.10.102	Стойка	3	
А4		4	ТП 903-1-224.86 КЖ.И.10-103	Стойка	2	

Инв. № подл. | Подпись и дата | Взам. инв. №

ГИП	Нидбальский		
Нач. отд.	Новожилова		
Н. контр.	Андриевская		
Гл. констр.	Андриевская		
Рук. гр.	Бобрук		
Ст. инж.	Шарапова		

ТП 903-1-224.86 КЖ.И.10.100

Рама полотна ворот

Стадия	Масса	Масштаб
Р		

Лист | Листов 1

ЛАТГИПРОПРОМ

Копировал Кіф- формат А4

Типовой проект 903-1-224.86 Альбом 5.4

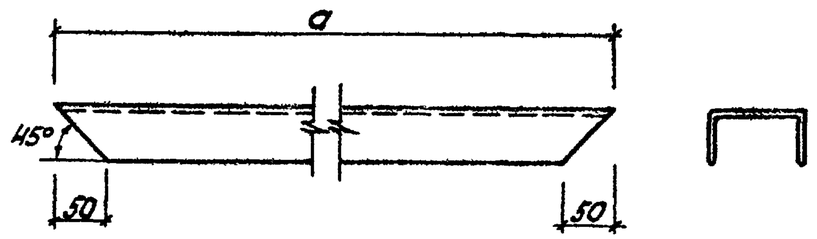

Обозначение	a	масса кг
ТП 903-1-224.86 КЖ.И.10.101	2490	12,94
-01	840	4,37

Инв. № подл. | Подпись и дата | Взам. инв. №

ГИП	Нидбальский		
Нач. отд.	Новожилова		
Н. контр.	Андриевская		
Гл. констр.	Андриевская		
Рук. гр.	Бобрук		
Ст. инж.	Шарапова		

ТП 903-1-224.86 КЖ.И.10.101

Стойка

швеллер 80×50×4-ГОСТ 8278-83*
равнопол. ВСт3кп2-ГОСТ 535-79*

Стадия	Масса	Масштаб
Р		

Лист | Листов 1

ЛАТГИПРОПРОМ

Копировал Кіф- формат А4

21534-26

Типовой проект 903-1-224.86 Альбом 5.4

Инв.№подл. | Подпись и дата | Взам.инв.№

1-1

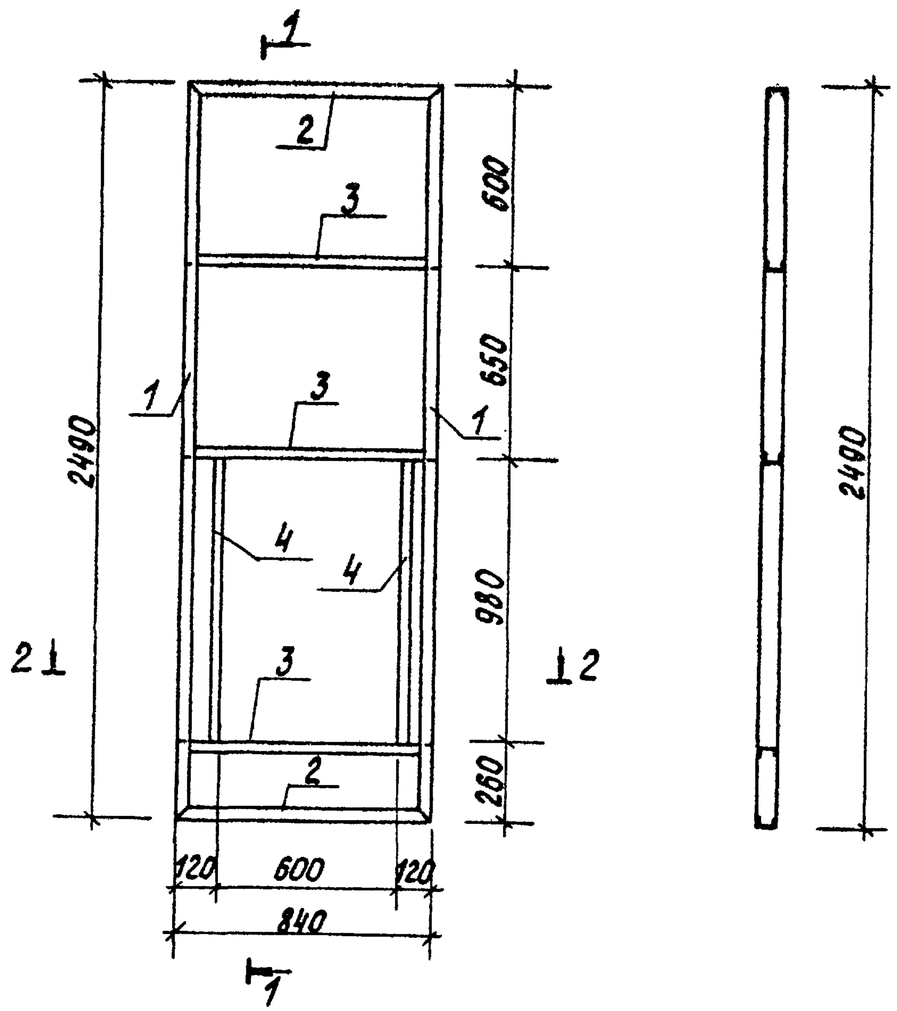

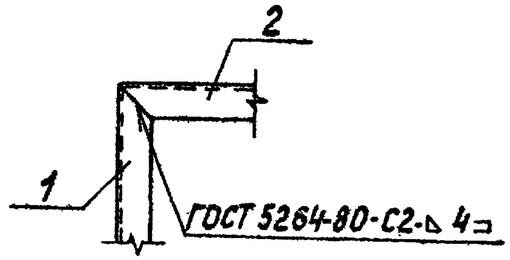

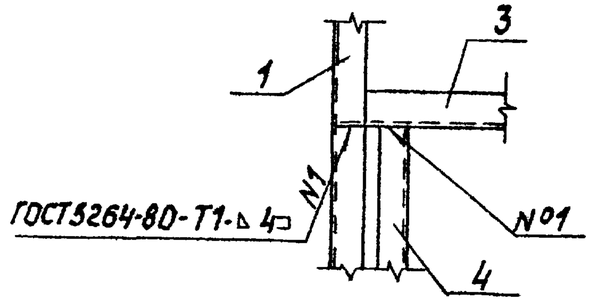

2-2

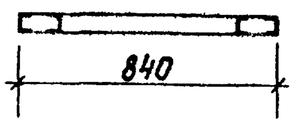

				ТП 903-1-224.86 КЖ.И.10.100 СБ	
				Рама полотна ворот. Сборочный чертеж	Стадия: Р; Масса; Масштаб
					Лист; Листов 1
ГИП	Жибальский				ЛАТГИПРОПРОМ
Нач.отд.	Новожилов				
Н.контр.	Андриевская				
Гл.констр.	Андриевская				
Рук.гр.	Бобрук				
Ст.инж.	Шардлова				

Копировал

Формат А3

21534-26

Типовой проект 903-1-224.86 Альбом 5.4

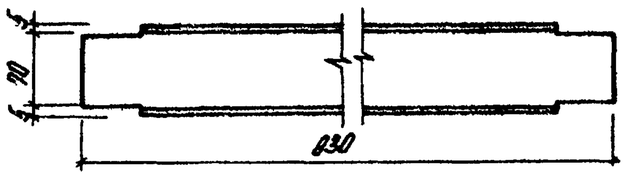

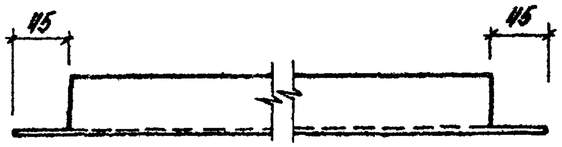

ГИП	Нидбальский		
Нач.отд.	Новожилова		
Н.контр.	Андриевская		
Гл.конструк.	Андриевская		
Рук.гр.	Бобрик		
Ст.инж.	Шарапова		

ТП 903-1-224.86 КЖ.Н.10.102

Стойка

Стадия	Масса	Масштаб
Р	4,31кг	
Лист	Листов 1	

Швеллер 80×50×4-ГОСТ 8278-83
равнополочн. Ст3кп2-ГОСТ 535-79*

ЛАТГИПРОПРОМ

Копировал

Формат А4

Инв.№ подл. | Подпись и дата | Взам.инв.№

Типовой проект 903-1-224.86 Альбом 5.4

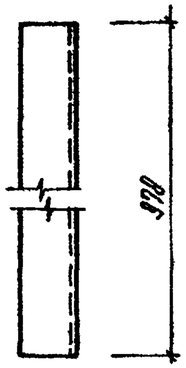

ГИП	Нидбальский		
Нач.отд.	Новожилова		
Н.контр.	Андриевская		
Гл.контр.	Андриевская		
Рук.гр.	Бобрик		
Ст.инж.	Шарапова		

ТП 903-1-224.86 КЖ.Н.10.103

Стойка

Стадия	Масса	Масштаб
Р	5,2кг	
Лист	Листов 1	

Швеллер 80×50×4-ГОСТ 8278-83
равнополочн. Ст3кп2-ГОСТ 535-79*

ЛАТГИПРОПРОМ

Копировал

Формат А4

21534-26

Инв.№ подл. | Подпись и дата | Взам.инв.№

Формат	Зона	Поз.	Обозначение	Наименование	Кол.	Примечание
				Документация		
			ТП 903-1-224.86 КЖ.И.10.200	Сборочный чертёж		
				Детали		
А4		1	ТП 903-1-224.86 КЖ.И.10.201	Деталь рамы	2	
А4		2	-01	Деталь рамы	2	
Б4		3	ТП 903-1-224.86 КЖ.И.10.200-01			
				Лист Б-ПН-3х25х590-ГОСТ19903-74* / Вст3кп2-1-ГОСТ14637-79	2	0,34 кг
Б4		4	ТП 903-1-224.86 КЖ.И.10.200-02			
				Лист Б-ПН-1,2х590х970 ГОСТ19903-74* / Вст3кп2-1-ГОСТ14637-79	2	5,39 кг
				Стандартные изделия		
Б4		5		Петля ПН1-85 ГОСТ5088-78	2	0,18 кг
Б4		6		Винт М3х6,01 ГОСТ10621-80	32	
				Материалы		
				Минвата ГОСТ4640-84 обернутая папизтиленом В=30мм	0,18	м3

Альбом 5.4

Типовой проект 903-1-224.86

Инв.№подл. | Подп. и дата | Взам.инв.№

				ТП 903-1- КЖ.И.10.200			
				Клапан	Стадия	Масса	Масштаб
ГИП	Нидальский				Р		
Нач.отд.	Невожилова				Лист	Листов 1	
Н.контр.	Андриевская				ЛАТГИПРПРОМ		
Гл.конст.	Андриевская						
Рук.гр.	Бабочн						
Ст.инж.	Шафалова						

Копировал

Формат А4

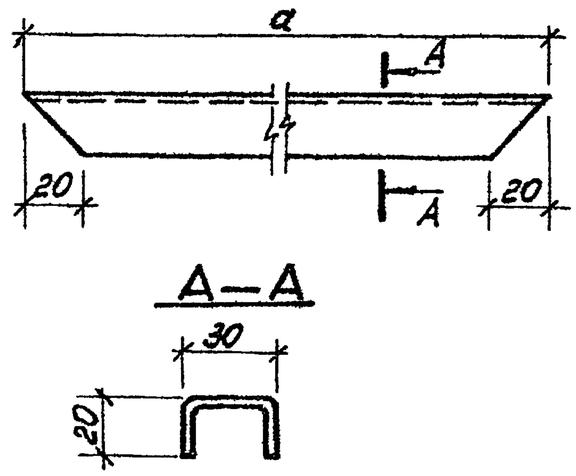

Обозначение	а	Масса кг
ТП 903-1-224.86 КЖ.И.10.201	590	0,97
-01	970	1,59

Альбом 5.4

Типовой проект 903-1-224.86

Инв.№подл. | Подп. и дата | Взам.инв.№

				ТП 903-1-224.86 КЖ.И.10.201			
				Деталь рамы	Стадия	Масса	Масштаб
ГИП	Нидальский				Р	см. табл.	
Нач.отд.	Невожилова				Лист	Листов 1	
Н.контр.	Андриевская				ЛАТГИПРОПРОМ		
Гл.конст.	Андриевская						
Рук.гр.	Бабочн						
Ст.инж.	Шафалова						

Лист Б-ПН-3-ГОСТ19903-74* / Вст3кп2-1-ГОСТ11637-79

Копировал

Формат А4

21534-26

Типовой проект 903-1-224.86 Альбом 5.4

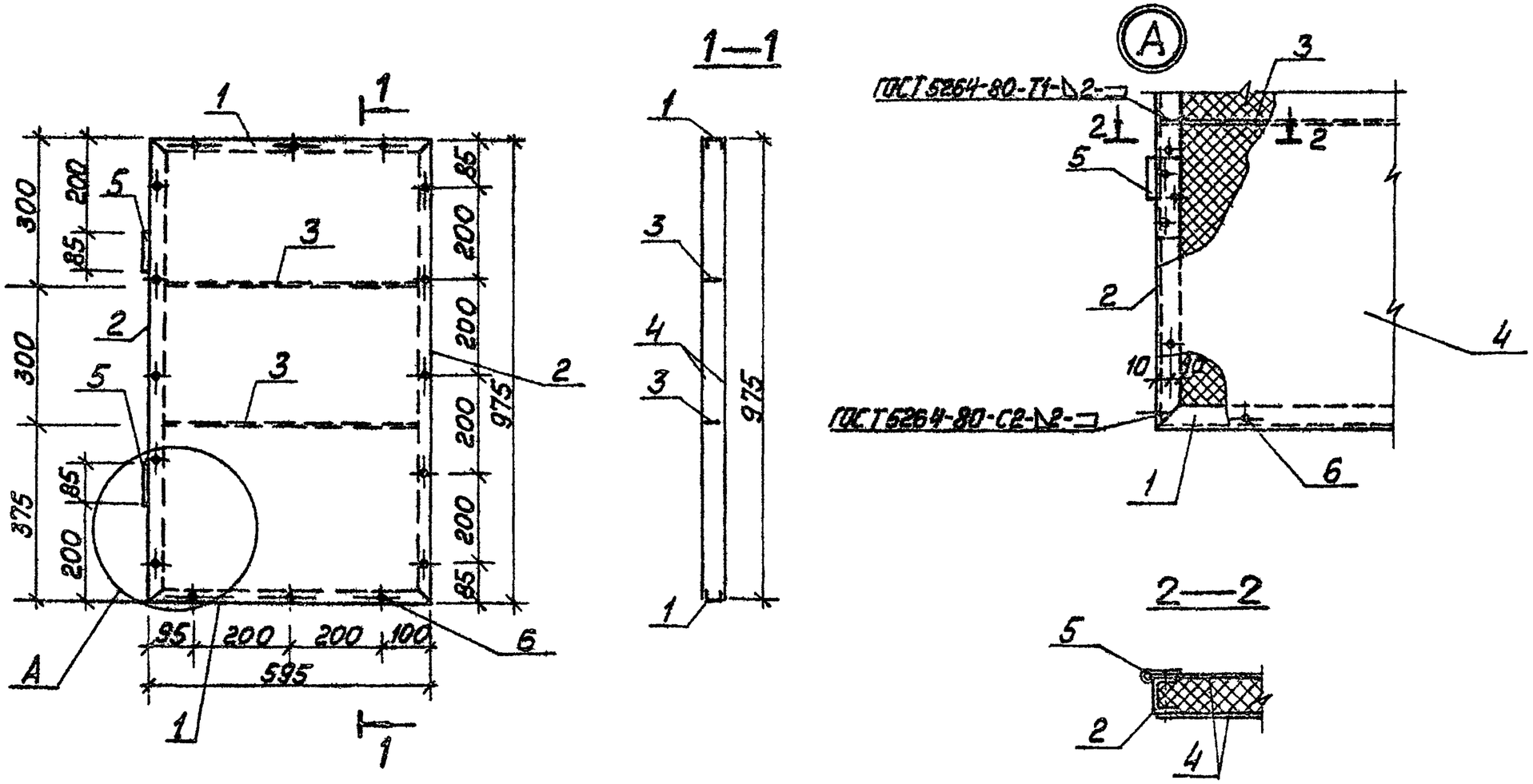

				ТП 903-1-224.86	КЖ.И.10.200СБ
				Клапан Сборочный чертёж.	Стадия: Р; Лист; Листов; Листов 1
ГИП	Нидбальский				ЛАТГИПРОПРОМ
Нач.отд.	Новожилова				
Н.инж.тр.	Андриевская				
Гл.конст.	Андриевская				
Рук.гр.	Бобрин				
Ст.инж.	Шаталова				

Копировал Макс

Формат А4
21534-26

Инв.№ подл. | Подп. и дата | Взам.инв.№

Альбом 5Ч

Типовой проект 903-1-224.86

Формат	Зона	Поз.	Обозначение	Наименование	Кол.	Приме-чание
				Документация		
А4			ТП 903-1-224.86 КЖ.Н.10.300 СБ	Шпингалет		
				Детали		
А4		1	ТП 903-1-224.86 КЖ.Н.10.301	Ось	1	
А4		2	ТП 903-1-224.86 КЖ.Н.10.302	Втулка	1	
А4		3	ТП 903-1-224.86 КЖ.Н.10.303	Кольцо	2	
А4		4	-84	Кольцо	1	
А4		5	ТП 903-1-224.86 КЖ.Н.10.304	Стержень	1	
Б4		6		Пружина	1	

Инв. № подл. | Подпись и дата | Взам. инв. №

ГИП	Нидбальский		
Нач. отд.	Новожилова		
Н. контр.	Андриевская		
Гл. констр.	Андриевская		
Рук. гр.	Бобрик		
Ст. инж.	Шарапова		

ТП 903-1-224.86 КЖ.Н.10.300

Шпингалет

Стадия	Масса	Масштаб
Р		
Лист	Листов 1	

ЛАТГИПРОПРОМ

Копировал

Формат А4

Альбом 5Ч

Типовой проект 903-1-224.86

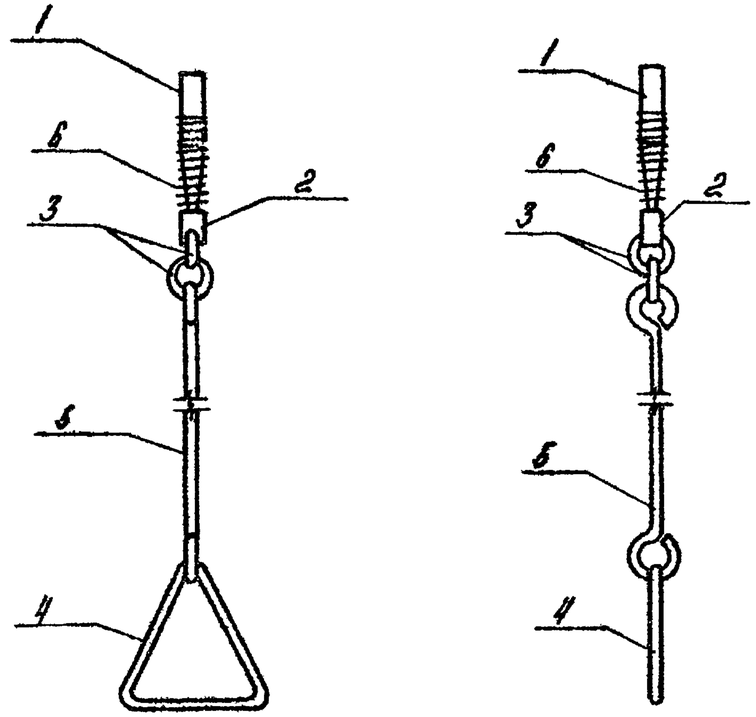

Инв. № подл. | Подпись и дата | Взам. инв. №

ГИП	Нидбальский		
Нач. отд.	Новожилова		
Н. контр.	Андриевская		
Гл. констр.	Андриевская		
Рук. гр.	Бобрик		
Ст. инж.	Шарапова		

ТП 903-1-224.86 КЖ.Н.10.300 СБ

Шпингалет
Сборочный чертеж

Стадия	Масса	Масштаб
Р	1,66 кг	
Лист	Листов 1	

ЛАТГИПРОПРОМ

Копировал

Формат А4

Типовой проект 903-1-224.86 Альбом 5Ч

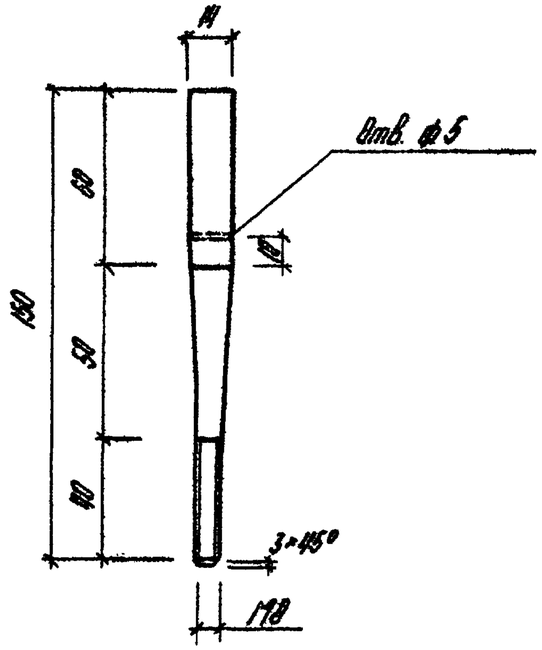

Инв.№ подл.	Подпись и дата	Взам.инв.№				
				ТП 903-1-224.86		КЖ.Н 10.301
				Ось	Стадия: Р	Масса: 0,19кг
					Лист	Листов 1
ГИП	Нидбальский			6 Ст 5 пс ГОСТ 2590-71*	ЛАТГИПРОПРОМ	
Нач.отд.	Новожилова					
Н.контр.	Андреевская					
Сл.констр.	Андреевская					
Рук.гр.	Бобрук					
Ст.инж.	Шарапова					

Копировал

Формат А4

Типовой проект 903-1-224.86 Альбом 5Ч

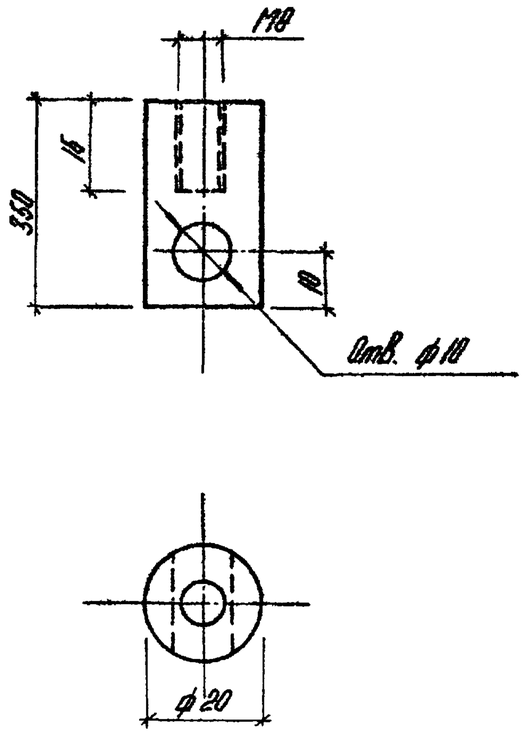

Инв.№ подл.	Подпись и дата	Взам.инв.№				
				ТП 903-1-224.86		КЖ.Н 10.302
				Втулка	Стадия: Р	Масса: 0,86кг
					Лист	Листов 1
ГИП	Нидбальский			6 Ст 5 пс ГОСТ 2590-91*	ЛАТГИПРОПРОМ	
Нач.отд.	Новожилова					
Н.контр.	Андреевская					
Сл.констр.	Андреевская					
Рук.гр.	Бобрук					
Ст.инж.	Шарапова					

Копировал

Формат А4

21594-26

Типовой проект 903-1-224.86 Альбом 5.4

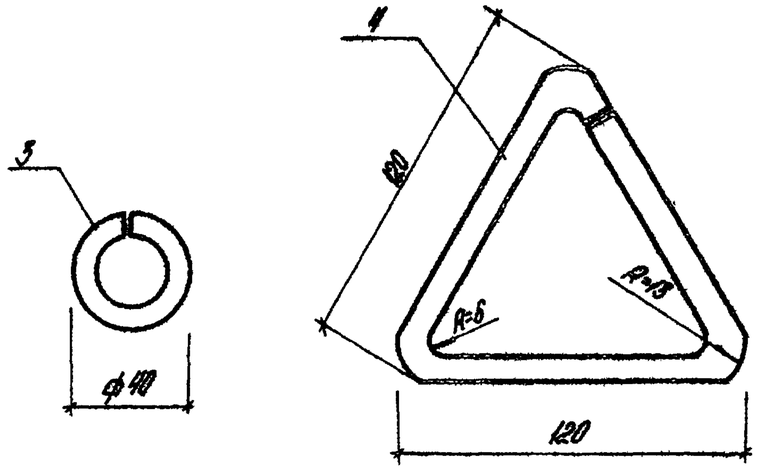

Поз.	Обозначение	Q	Масса кг
3	ТП903-1-КЖ.Н.10.303	125	0,05
4	-01	350	0,14

				ТП 903-1-224.86	КЖ.Н.10.303
ГИП	Жидальский			Кольцо	Стадия: — Масса: см. табл. — Масштаб: —
Нач.отд.	Новожилова				Лист — Листов 1
Н.контр.	Андриевская			ФВАТ ГОСТ 5781-82*	ЛАТГИПРОПРОМ
Гл.констр.	Андриевская				
Рук.гр.	Бобрик				
Ст.инж.	Шарапова				

Инв.№ подл. | Подпись и дата | Взам.инв.№

Копировал

Формат А4

Типовой проект 903-1-224.86 Альбом 5.4

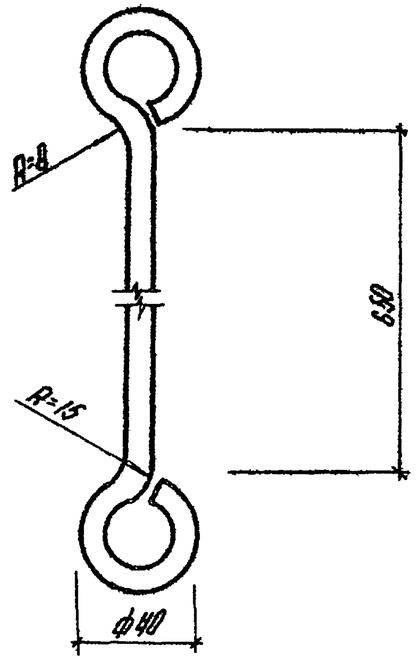

				ТП 903-1-224.86	КЖ.Н.10.304
ГИП	Жидальский			Стяжка	Стадия: — Масса: 0,39кг — Масштаб: —
Нач.отд.	Новожилова				Лист — Листов 1
Н.контр.	Андриевская			ФВАТ ГОСТ 5781-82*	ЛАТГИПРОПРОМ
Гл.констр.	Андриевская				
Рук.гр.	Бобрик				
Ст.инж.	Шарапова				

Инв.№ подл. | Подпись и дата | Взам.инв.№

Копировал

Формат А4

Альбом 5.4

Типовой проект 903-1-224.86

Формат	Зона	Поз.	Обозначение	Наименование	Кол. на усп. 903-1-224.86 КЖ.И.11.000 –	01	Примечание
				Документация			
А4			ТП 903-1-224.86 КЖ.И.11.000СБ	Двери ДВ1	1		
			-01	Двери ДВ2		1	
				Сборочные единицы			
А4		1	ТП903-1-224.86 КЖ.И.11.100	Полотно дверей	1		
		2	-01	Полотно дверей		1	
				Детали			
А4		3	ТП903-1-224.86 КЖ.И.11.001	Перемычка	1	1	
А4		4	ТП903-1-224.86 КЖ.И.11.002	Стойка	1		
А4		5	-01	Стойка	1		
А4		6	-02	Стойка		1	
А4		7	-03	Стойка		1	
А4		13	ТП903-1-224.86 КЖ.И.10.007	Уголок	2	2	
Б4		15	ТП903-1-224.86 КЖ.И.10.000-03	Уголок 63×63×6-Б ГОСТ8509-72* 2=7.0 ВСт3кп2-1 ГОСТ535-79*	1	1	
А4		21	ТП903-1-224.86 КЖ.И.10.009	Втулка	1	1	
А4		22	ТП903-1-224.86 КЖ.И.10.010	Втулка	1	1	
А4		23	ТП903-1-224.86 КЖ.И.10.011	Ребро	4	4	
А4		24	ТП903-1-224.86 КЖ.И.10.012	Полоса	2	2	
А4		25	ТП903-1-224.86 КЖ.И.10.013	Ось	1	1	
А4		26	ТП903-1-224.86 КЖ.И.10.014	Ось	1	1	
А4		27	ТП903-1-224.86 КЖ.И.10.015	Ручка	1	1	
А4		28	ТП903-1-224.86 КЖ.И.10.016	Ручка	1	1	

Инв. № подл. | Подпись и дата | Взам. инв. №

ГИП	Нидбальский	
Нач. отд.	Новожилова	
Н. контр.	Андриевская	
Гл. констр.	Андриевская	
Рук. гр.	Бобрук	
Ст. инж.	Шарапова	

ТП 903-1-224.86 КЖ.И. 11.000

Дверь (ДВ1, ДВ2)

Стадия	Масса	Масштаб
Р		

Лист 1 | Листов 2

ЛАТГИПРОПРОМ

Копировал 6 Формат А4

Альбом 5.4

Типовой проект 903-1-224.86

Формат	Зона	Поз.	Обозначение	Наименование	Кол. на усп. 903-1-224.86 КЖ.И.11.000 –	01	Примечание
А4		29	ТП903-1-224.86 КЖ.И.10.000-04	Лист Б-ПН-6×30×140-ГОСТ19903-74* ВСт3кп2-1-ГОСТ14637-79	1	1	
А4		30	ТП903-1-224.86 КЖ.И.10.017	Крюк	1	1	
				Стандартные изделия			
Б4		41		Болт М16×140 ГОСТ7798-70*	1	1	
Б4		42		Болт М10×20 ГОСТ7798-70*	1	1	
Б4		43		Гайка М16 ГОСТ5915-70*	1	1	
Б4		44		Контргайка М16 ГОСТ8961-75*	1	1	
Б4		45		Гайка М12 ГОСТ5915-70*	1	1	
Б4		46		Шайба М12 ГОСТ11371-78*	1	1	
Б4		47		Шайба М10 ГОСТ11371-78*	1	1	
Б4		48		Шарик 6-28 ГОСТ3728-81	1	1	

Инв. № подл. | Подпись и дата | Взам. инв. №

ТП 903-1-224.86 КЖ.И. 11.000 Лист 2

Копировал 6 Формат А4

21534-26

Типовой проект 903-1-224.86 Альбом 5.4

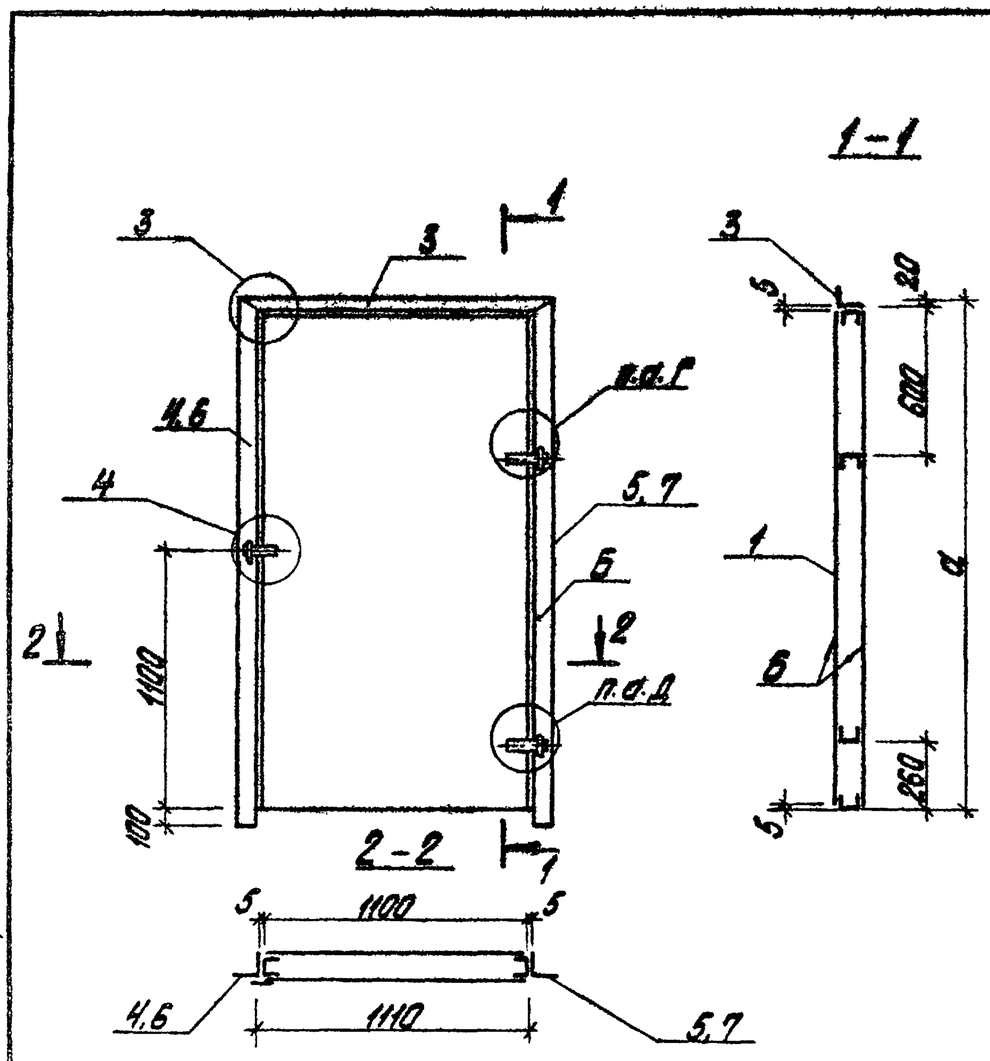

Марка	Обозначение	а	Масса кг
ДВ1	ТП903-1- КЖ.И.11.000СБ	2100	
ДВ2	-01	2300	

ГИП	Жибинский		
Нач.отд.	Новожилова		
Н.контр.	Андриевская		
Гл.констр.	Андриевская		
Рук.гр.	Бобрик		
Ст.инж.	Шарапова		

ТП 903-1-224.86 КЖ.И.11.000СБ

Двери (ДВ1, ДВ2) сборочный чертеж

Стадия	Масса	Масштаб
Р	см. табл.	
Лист 1	Листов 2	

ЛАТГИПРОПРОМ

Копировал Формат А4

Инв.№ подл. | Подпись и дата | Взам. инв.№

Типовой проект 903-1-224.86 Альбом 5.4

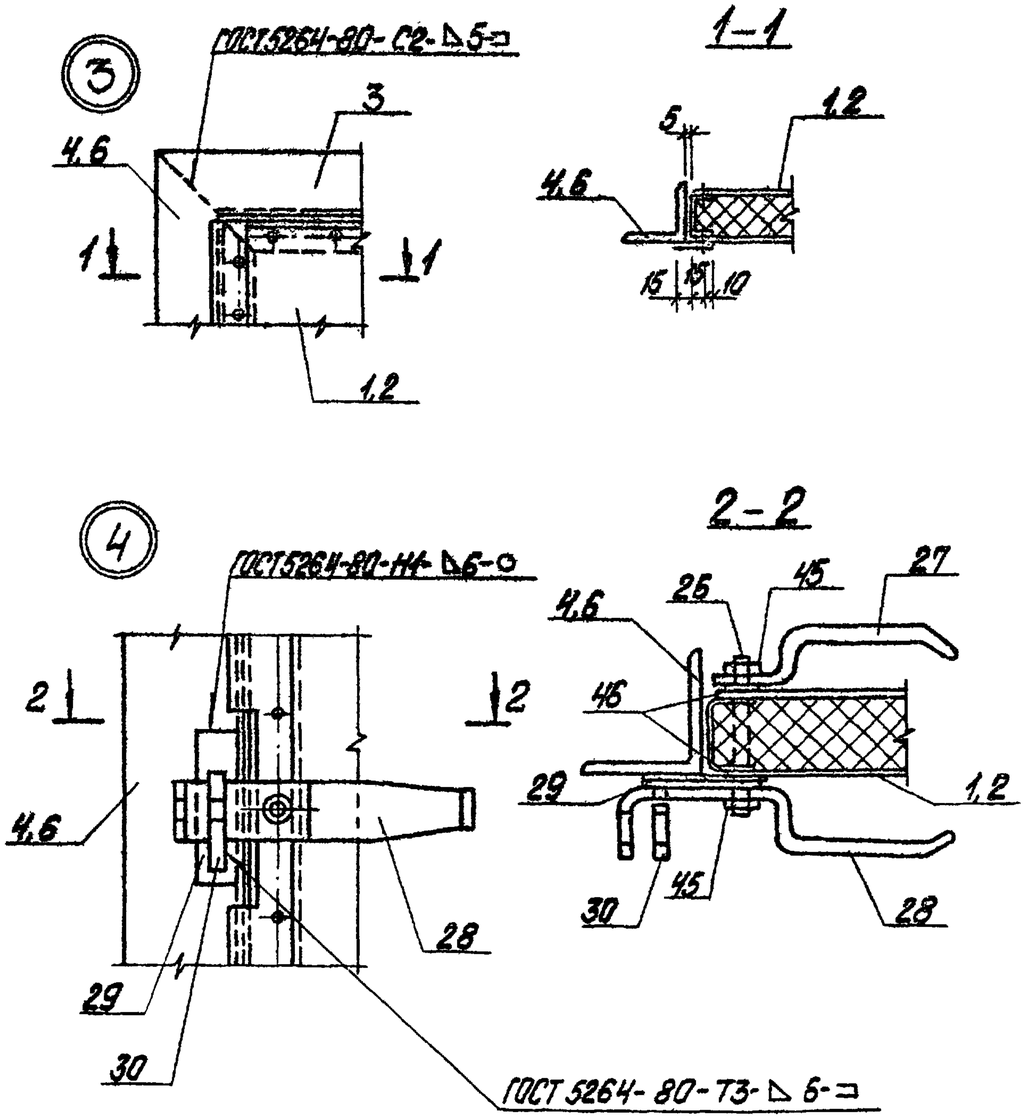

Покрытие поверхностей Б-
грунт ГФ020 ТУ6-10-1642-77, эмаль ПФ 115
ГОСТ 6465-76* VII. 4/1 ГОСТ 9.032-74
общей толщиной 80 мкм.

ТП 903-1-224.86 КЖ.И.11.000СБ Лист 2

Формат А4

21534-06

Типовой проект 903-1-224.86 Альбом 5.4

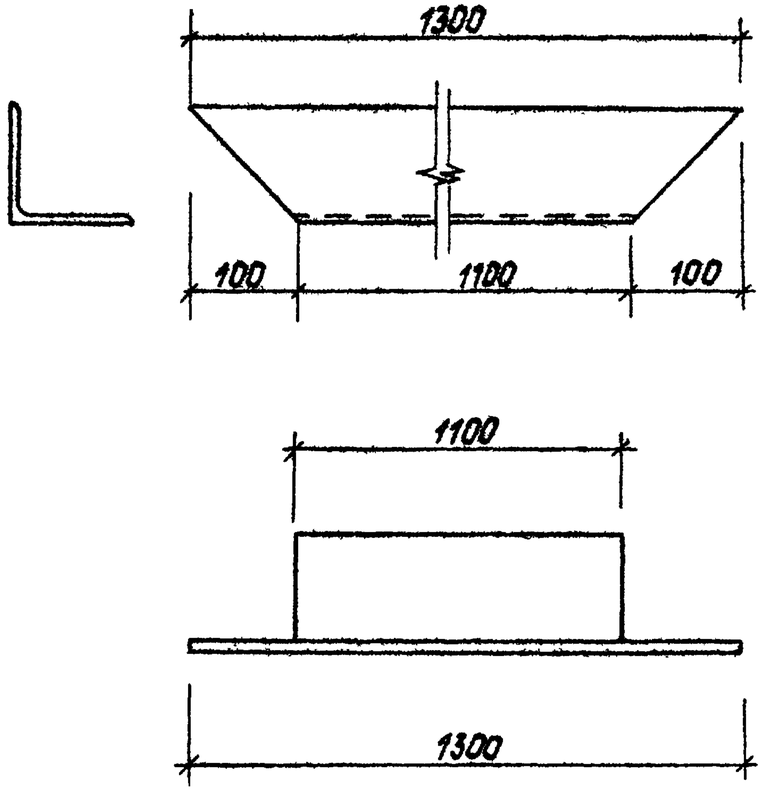

Инв.№подл. | Подпись и дата | Взам.инв.№

			ТП 903-1-224.86 КЖ.У. 11.001		
ГИП	Нидбальский		Перемычка	Стадия: Р	Масса: 14,04кг
Нач.отд.	Новожилова			Лист	Листов 1
Н.контр.	Андриевская		100×100×7-ГОСТ8509-72*	ЛАТГИПРОПРОМ	
Гл.констр.	Андриевская		Уголок ВСт3пс6-1-ТУ14-1-3023-80		
Рук.гр.	Бобрук				
Ст.инж.	Шарапова				

Копировал Формат А4

Типовой проект 903-1-224.86 Альбом 5.4

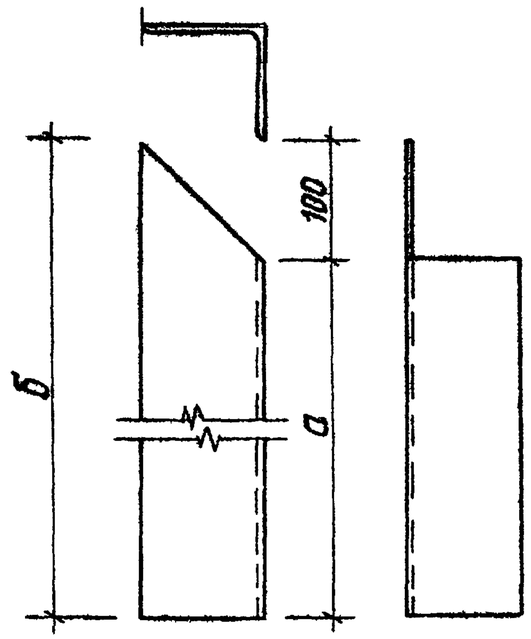

Обозначение	а	б	Масса, кг
ТП 903-1-224.86 КЖ.11.002	2180	2280	23,76
-01	2180	2280	23,76
-02	2380	2380	24,84
-03	2380	2380	24,84

Инв.№подл. | Подпись и дата | Взам.инв.№

			ТП 903-1-224.86 КЖ.У. 11.002		
ГИП	Нидбальский		Стойка	Стадия: Р	Масса: см. табл.
Нач.отд.	Новожилова			Лист	Листов 1
Н.контр.	Андриевская		100×100×7-ГОСТ8509-72*	ЛАТГИПРОПРОМ	
Гл.констр.	Андриевская		Уголок ВСт3пс6-1-ТУ14-1-3023-80		
Рук.гр.	Бобрук				
Ст.инж.	Шарапова				

Копировал Формат А4

Типовой проект 903-1-224.86 Альбом 5.4

Формат	Зона	Поз.	Обозначение	Наименование	Кол. на уст. ТП903-1-224.86 КЖИ.11.100 —	01	Примечание
				Документация			
А4			ТП903-1-224.86 КЖ.И.11.100СБ	Сборочный чертеж	1	1	
				Детали			
А4		1	ТП903-1-224.86 КЖ.И.11.101	Перемычка	2	2	
А4		2	ТП903-1-224.86 КЖ.И.11.102	Стойка	2		
А4		3	-01			2	
		4	ТП903-1-224.86 КЖ.И.11.103	Стяжка	2	2	
		5	ТП903-1-224.86 КЖ.И.11.104	Полоса	1		
		6	-01	Полоса		1	
А4		7	ТП903-1-224.86 КЖ.И.11.105	Обшивка	1		
А4		8	-01	Обшивка		1	
А4		9	ТП903-1-224.86 КЖ.И.11.106	Обшивка	1		
А4		10	-01	Обшивка		1	
Б4		14	ТП903-1-224.86 КЖ.И.10.000-02	Лист Б-ПН3-ГОСТ 19903-74* 09Г2-2-II-ГОСТ 17066-80	2	2	
А4		19	ТП903-1-224.86 КЖ.И.10.008-03	Лист	1	1	
				Стандартные изделия			
Б4		20		Винт 3х6.01 ГОСТ 10621-80	112	120	

Взам. инв. №

Подпись и дата

Инв. № подл.

ТП 903-1-224.86 КЖ.И.11.100

Полотно дверей

Стадия	Масса	Масштаб
Р		

Лист | Листов 1

ЛАТГИПРОПРОМ

ГИП	Нидбальский	
Нач. отд.	Новожилова	
Н. контр.	Андриевская	
Гл. констр.	Андриевская	
Рук. гр.	Бобрук	
Ст. инж.	Шарапова	

Копировал

Формат А4

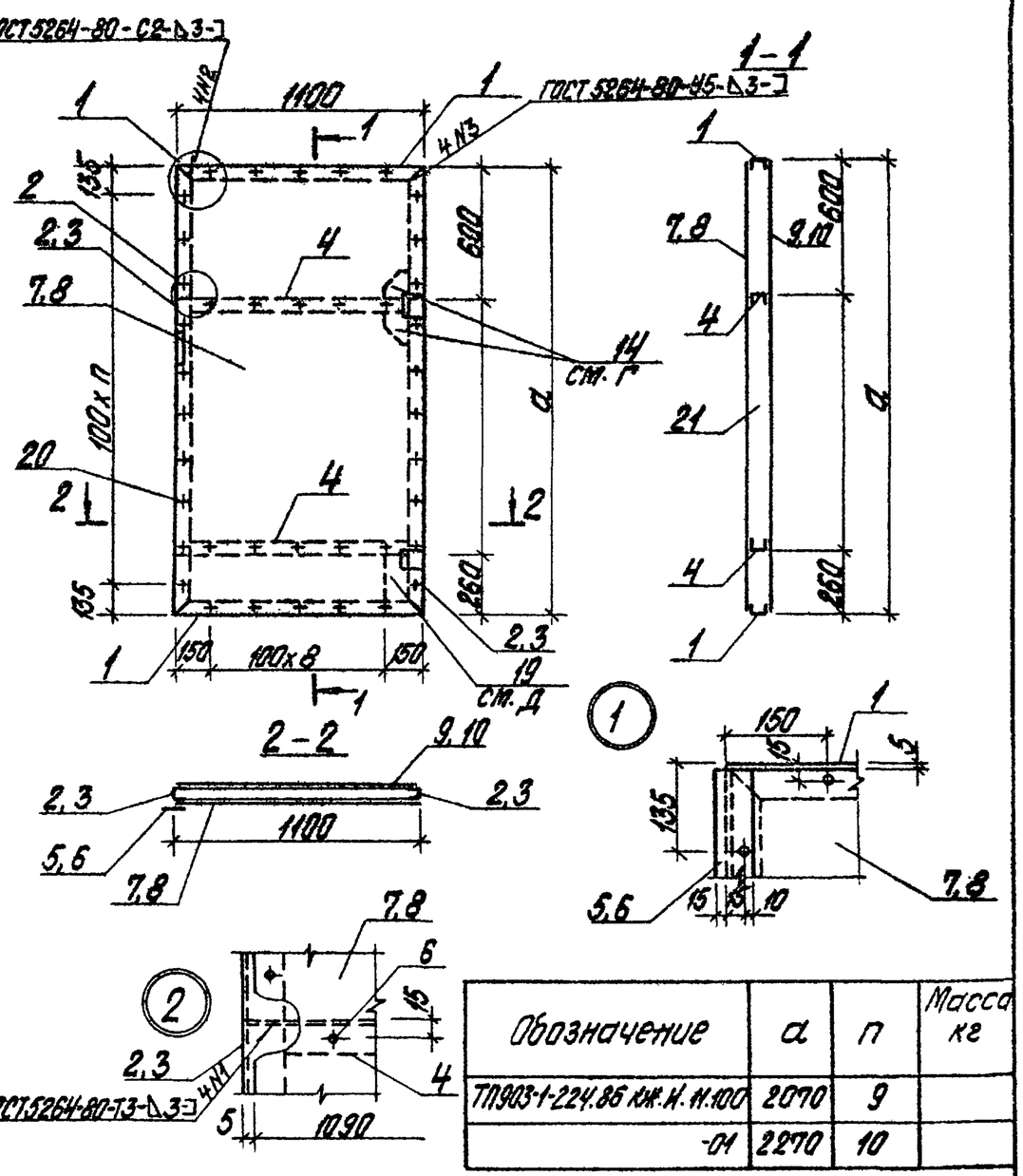

Обозначение	а	п	Масса кг
ТП903-1-224.86 КЖ.И.11.100	2070	9	
-01	2270	10	

Типовой проект 903-1-224.86 Альбом 5.4

Взам. инв. №

Подпись и дата

Инв. № подл.

ТП 903-1-224.86 КЖ.И.11.100СБ

Полотно дверей
Сборочный чертеж

Стадия	Масса	Масштаб
Р		

Лист | Листов 1

ЛАТГИПРОПРОМ

ГИП	Нидбальский	
Нач. отд.	Новожилова	
Н. контр.	Андриевская	
Гл. констр.	Андриевская	
Рук. гр.	Бобрук	
Ст. инж.	Шарапова	

Копировал

Формат А4

21534-26

Типовой проект 903-1-224.86 Альбом 5.4

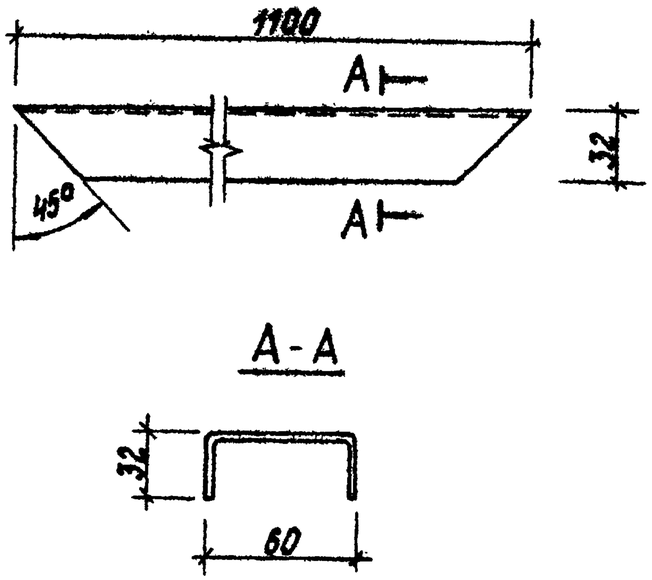

ГИП	Нидбальский		
Нач.отд.	Новожилова		
Н.контр.	Андриевская		
Гл.констр.	Андриевская		
Рук.гр.	Бобрук		
Ст.инж.	Шарапова		

ТП 903-1-224.86 КЖ.И.11.101

Перемычка

Стадия	Масса	Масштаб
р	2,94 кг	

Лист | Листов 1

Швеллер 60×32×3-ГОСТ 8278-83* / ВСт3кп2-ГОСТ 535-79*

ЛАТГИПРОПРОМ

Копировал 5 Формат А4

Инв.№ подл. | Подпись и дата | Взам.инв.№

Типовой проект 903-1-224.86 Альбом 5.4

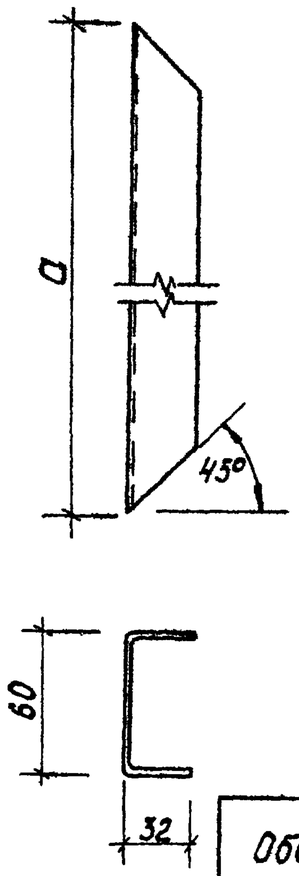

Обозначение	a	Масса кг
ТП 903-1-224.86 КЖ.И.11.102	2070	5,53
-01	2270	6,06

ГИП	Нидбальский		
Нач.отд.	Новожилова		
Н.контр.	Андриевская		
Гл.констр.	Андриевская		
Рук.гр.	Бобрук		
Ст.инж.	Шарапова		

ТП 903-1-224.86 КЖ.И.11.102

Стойка

Стадия	Масса	Масштаб
р		

Лист | Листов 1

Швеллер 60×32×3-ГОСТ 8278-83* / ВСт3кп2-ГОСТ 535-79*

ЛАТГИПРОПРОМ

Копировал 5 Формат А4

21534-26

Типовой проект 903-1-224.86 Альбом 5.4

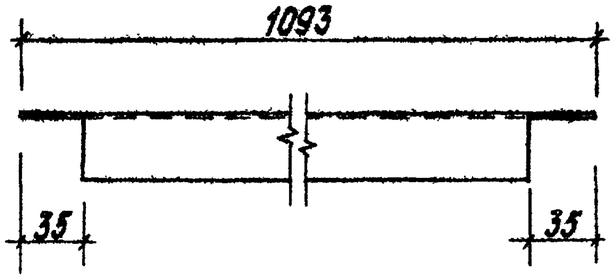

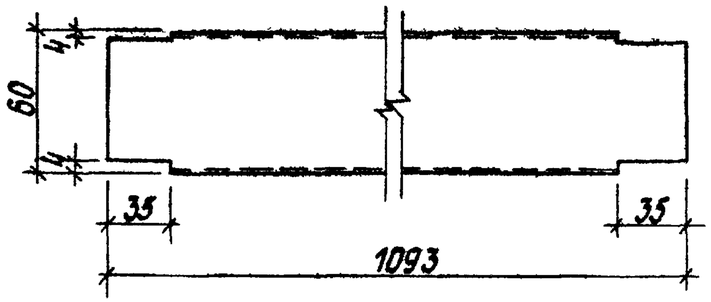

Инв.№подл. | Подпись и дата | Взам.инв.№

ГИП	Жибальский		
Нач.отд	Новожилова		
Н.контр.	Андриевская		
Гл.конст.	Андриевская		
Рук. гр.	Бобрук		
Ст.инж.	Шарапова		

ТП 903-1-224.86 КЖ.И.11.103

Стяжка

Стадия	Масса	Масштаб
Р	2,92кг	
Лист	Листов 1	

Швеллер 60×32×3-ГОСТ 8278-83* / Вст3кп2-ГОСТ 535-79*

ЛАТГИПРОПРОМ

Копировал Формат А4

Типовой проект 903-1-224.86 Альбом 5.4

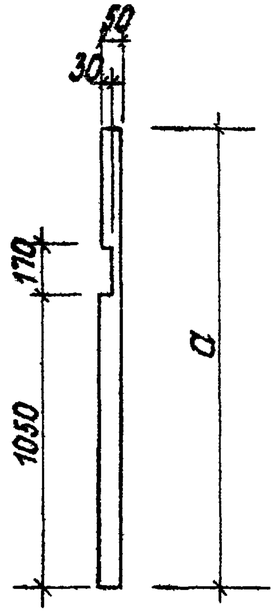

Обозначение	a	Масса кг
ТП903-1-224.86 КЖ.И.11.104	2060	2,42
-01	2260	2,66

Инв.№подл. | Подпись и дата | Взам.инв.№

ГИП	Жибальский		
Нач.отд	Новожилова		
Н.контр.	Андриевская		
Гл.конст.	Андриевская		
Рук. гр.	Бобрук		
Ст.инж.	Шарапова		

ТП 903-1-224.86 КЖ.И.11.104

Полоса

Стадия	Масса	Масштаб
Р		
Лист	Листов 1	

Лист Б-ПН-3-ГОСТ 19903-74* / 09Г2-2-III-ГОСТ 17066-80

ЛАТГИПРОПРОМ

Копировал Формат А4

Типовой проект 903-1-224.86 Альбом 5.4

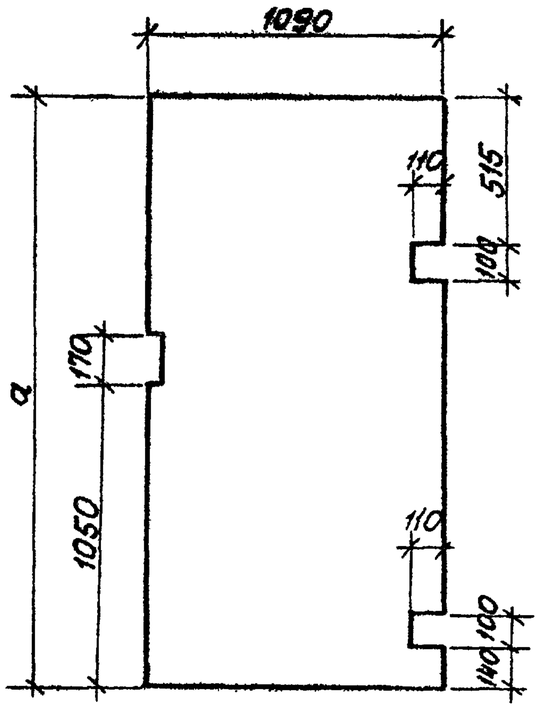

Обозначение	a	Масса кг
ТП 903-1-224.86 КЖ.И.11.105	2060	21,15
-01	2260	23.20

Инв.№ подл. | Подп. и дата | Взам. инв.№

ГИП	Нидбальский		
Нач.отд	Новожилова		
Н.контр.	Андриевская		
Гл.конст.	Андриевская		
Рук. гр.	Бобрик		
Ст.инж.	Шарапова		

ТП 903-1-224.86 КЖ.И.11.105

Обшивка

Стадия	Масса	Масштаб
Р	см. табл.	

Лист | Листов 1

Лист: Б-ПН-1,2-ГОСТ19903-74* / 09Г2-2-III-ГОСТ17066-80

ЛАТГИПРОПРОМ

Копировал | Формат А4

Типовой проект 903-1-224.86 Альбом 5.4

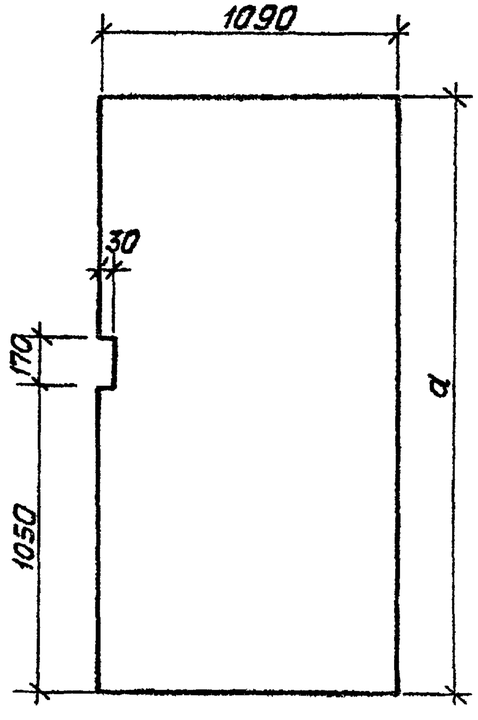

Обозначение	a	Масса кг
ТП 903-1-224.86 КЖ.И.11.106		21.15
-01	2260	23.20

Инв.№ подл. | Подп. и дата | Взам. инв.№

ГИП	Нидбальский		
Нач.отд	Новожилова		
Н.контр.	Андриевская		
Гл.конст.	Андриевская		
Рук. гр.	Бобрик		
Ст.инж.	Шарапова		

ТП 903-1-224.86 КЖ.И.11.106

Обшивка

Стадия	Масса	Масштаб
Р	см. табл.	

Лист | Листов 1

Лист: Б-ПН-1,2-ГОСТ19903-74* / 09Г2-2-III-ГОСТ17066-80

ЛАТГИПРОПРОМ

Копировал | Формат А4

Рис. 1

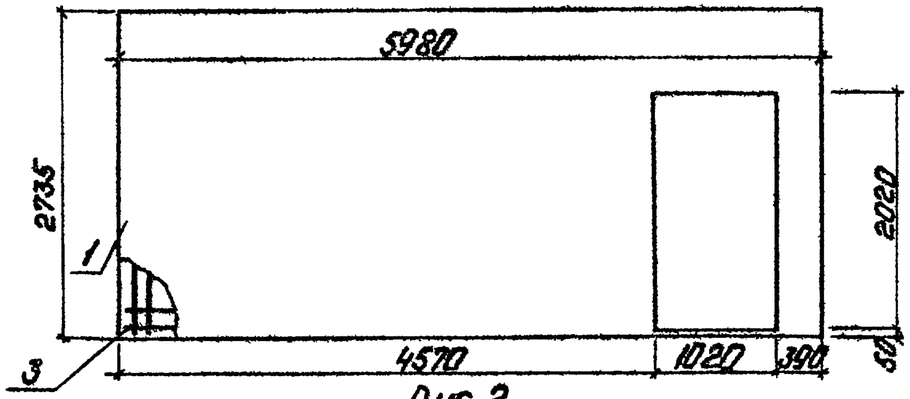

Рис. 2

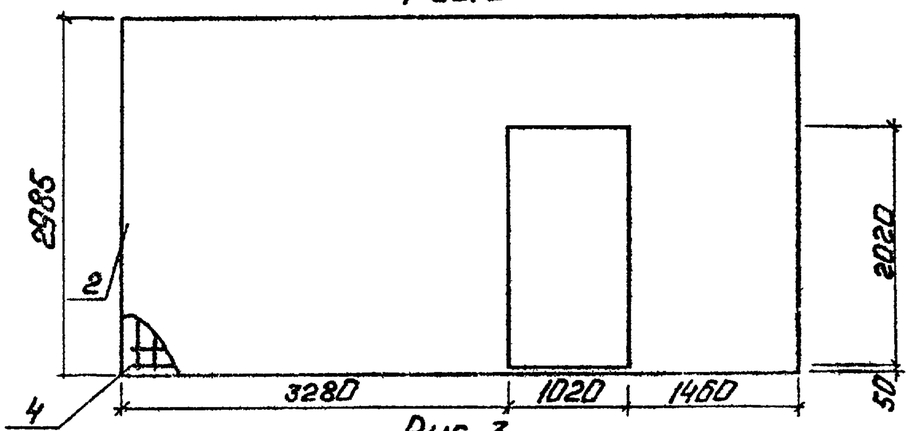

Рис. 3

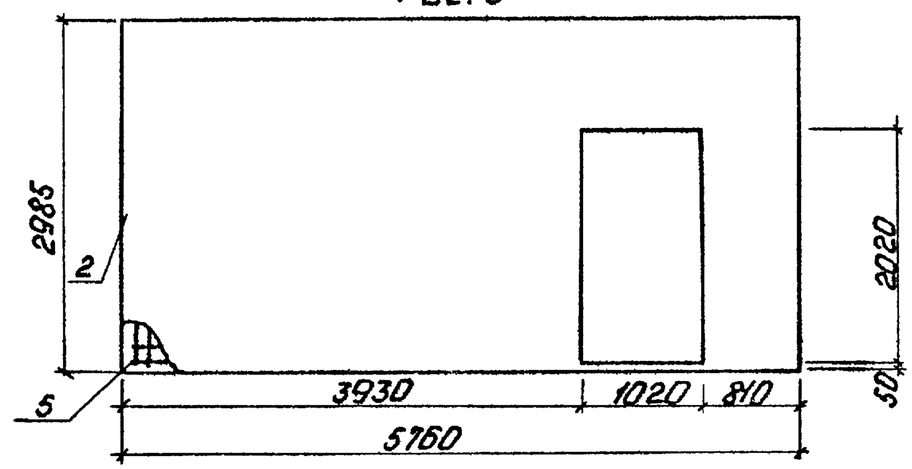

Формат	Зона	Поз	Обозначение	Наименование	Кол. на устройство КЖ.К.10.10 —	01	02	Примечание
				Сборочные единицы				
А3		1	1.030.9-2.1-03.0-32	ПГ60.27-1-Т-Д1	1			
А3		2	-29	ПГ58.30-1-Т-Д1		1	1	
А3		3	ТП 903-1-224.86 КЖ.К.10.11	Крп 1	1			
А3		4	-01	Крп 2		1		
А3		5	-02	Крп 3			1	

Обозначение	Марка	Рис	Масса
ТП 903-1-224.86 КЖ.К.10.10	ПГ60.27-1-Т-Д1-а	1	2740
01	ПГ58.30-1-Т-Д1-а	2	2830
02	ПГ58.30-1-Т-Д1-б	3	2830

Ведомость расхода стали на элемент, кг

Марка элемента	Изделия арматурные: Арматурная проволока класса Вр I, ГОСТ 6727-80*				Стержневая арматура класса AIII, ГОСТ 5781-82*				Всего	Изделия закладн.: Стержневая арматура класса AI, ГОСТ 5781-82*			Всего	Общий расход
	ф 3	ф 4	ф 5	Итого	ф 6	ф 10	ф 16	Итого		ф 14		Итого		
ПГ60.27-1-Т-Д1-а	2,6	4,3	7,6	14,5	3,0	3,7	18,8	25,5	40,0	3,4		3,4	3,4	43,4
ПГ58.30-1-Т-Д1-а	0,7	5,4	9,7	15,8	3,3	3,5	18,1	24,9	40,7	3,0		3,0	3,0	43,7
ПГ58.30-1-Т-Д1-б	0,7	5,3	9,7	15,7	3,3	3,5	18,1	24,9	40,6	3,0		3,0	3,0	43,6

ГИП	Надольский	
Нач. СОП	Новожилова	
Н. контр.	Гаржинская	
Гл. конст.	Андриевская	
Рук. гр.	Бобрук	
Ст. инж.	Артамонова	
Инжен.	Шнайдер	

ТП 903-1-224.86 КЖ.К.10.10

Перегородка железобетонная (ПГ60.27-1-Т-Д1-а, ПГ58.30-1-Т-Д1-а, ПГ58.30-1-Т-Д1-б)

Стадия	Масса	Масштаб
Р		
Лист	Листов 1	

ЛАТГИПРОПРОМ

Альбом 5.4

Типовые проектные изделия и сборные конструкции

Инв. № подл. | Подп. и дата | Взам. инв. №

Копировал: Ф. 25

Формат А3

21534-26

Альбом 5.4

Типовой проект 903-1-224.86

Инв. № подл. | Подп. и дата | Взам. инв. №

Рис. 1

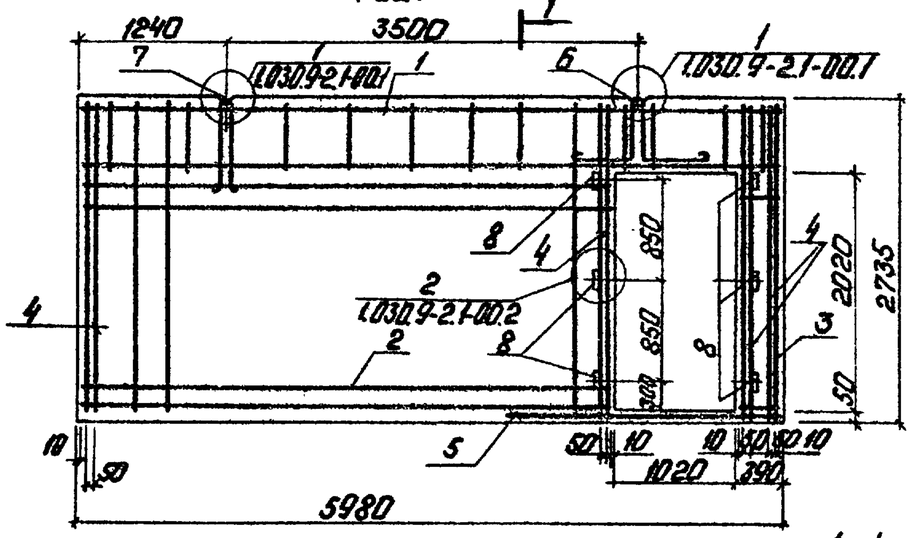

Рис. 2

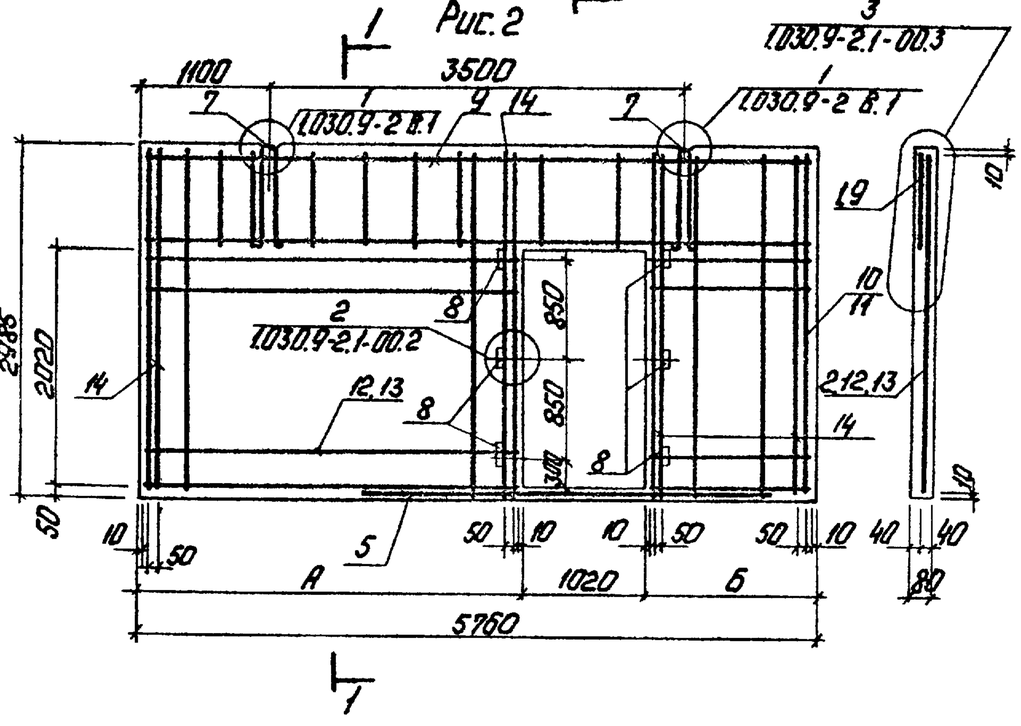

Формат	Зона	Поз.	Обозначение	Наименование	Кол. на исполн. ТП 903-1-224.86 КЖ.И.10.11 —	01	02	Примечание
				Сборочные единицы				
А4		1	ТП 903-1-224.86 КЖ.И.10.11.1	Сетка арматурная С4	1			
А4		2	ТП 903-1-224.86 КЖ.И.10.11.2	С5	1			
А4		3	ТП 903-1-224.86 КЖ.И.10.11.3	С6	1			
А4		9	ТП 903-1-224.86 КЖ.И.10.11.1-01	Сетка арматурная С7		1	1	
А4		10	ТП 903-1-224.86 КЖ.И.10.11.4	С8		1		
А4		11	-01	С9			1	
А4		12	ТП 903-1-224.86 КЖ.И.10.11.2-01	С10		1		
А4		13	-02	С11			1	
				Детали				
А4		4	1.030.9-2.7-1-00.1-007	Стержень арматурный Ст 8	4			0,6 кг
А4		5	-006	Ст 7	1	1	1	0,62 кг
А4		6	1.030.9-2.7-1-0.003	Петля монтажная М11	1			1,91 кг
А4		7	1.030.9-2.7-1-0.002-01	М2	1	2	2	1,52 кг
Б4		8		Пробка деревянная сечением 40×40×80	6	6	6	
А4		14	1.030.9-2.7-1-0.001-004	Стержень арматурный G5		4	4	0,66 кг
				Материалы				
		15		Бетон М150 ГОСТ 7473-76	1,2	1,1	1,1	м³

Обозначение	Марка	Рис.	А	Б	Масса кг
ТП 903-1-224.86 КЖ.И.10.11	КрП1	1			
-01	КрП2	2	3280	1460	
-02	КрП3	2	3930	810	

ГИП	Наддальский	
Нач. СО-1	Новожилова	
Н. контр.	Андриевская	
Гл. констр.	Андриевская	
Рук. гр.	Бобрук	
Ст. инж.	Артамонова	
Инженер	Шнайдер	

ТП 903-1-224.86 КЖ.И.10.11

Каркас перегородки (Крп 1, Крп 2, Крп 3)

Стадия	Масса	Масштаб
Р	см. табл.	

Лист | Листов

ЛАТГИПРОПРОМ

Копировал

Формат А3

21534-26

Альбом 5.4

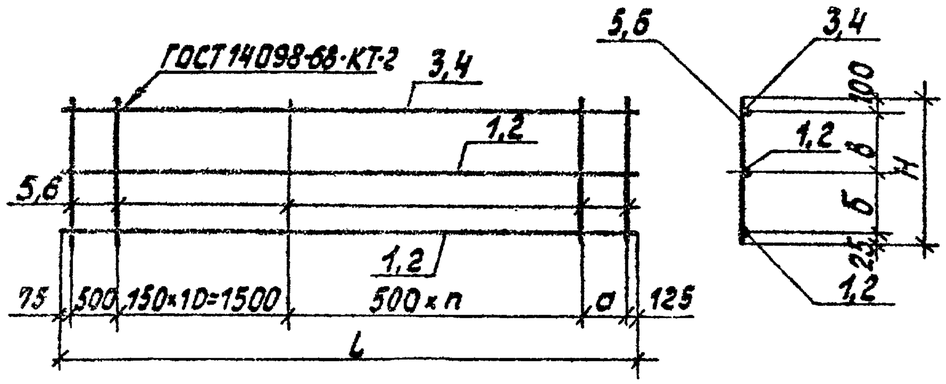

Обозначение	Марка	H	L	a	б	в	n	Масса кг
ТП 903-1-224.86 -КЖ.И.10.11.1	с4	645	5960	260	95	425	6	24,3
-01	с7	895	5740	540	395	375	7	23,9

Формат	Зона	Поз.	Обозначение	Наименование	Кол. на исполн. ТП 903-1-224.86 КЖ.И.10.11.1 —	01		Примечание
				Документация				
А4			ТП903-1-224.86 -КЖ.И.ТУ	Технические условия				
				Детали				
54		1	ТП903-1-224.86-КЖ.И.10.11.1.1	ф16А III ГОСТ 5781-82* ℓ=5960	2			
54		2	-01	ℓ=5740		2		
54		3	-КЖ.И.10.11.1.2	ф10А III ГОСТ 5781-82* ℓ=5960	1			
54		4	-01	ℓ=5740		1		
54		5	-КЖ.И.10.11.1.3	ф5Вр I ГОСТ 6727-80* ℓ=645	20			
54		6	-01	ℓ=895		19		

Типовой проект 903-1-224.86

Инв. № подл. | Подпись и дата | Взам. инв. №

ТП 903-1-224.86 КЖ.И.10.11.1

ГИП	Нидбальский	
Нач. СО-1	Новожилова	
Н. контр.	Саржинская	
Гл. констр.	Андриевская	
Рук. гр.	Бобрук	
Ст. инж.	Артамонова	
Инженер	Шнайдер	

Сетка арматурная (С4, С7)

Стадия	Масса	Масштаб
Р	см. табл.	

Лист | Листов 1

ЛАТГИПРОПРОМ

Копировал | Формат А4

Альбом 5.4

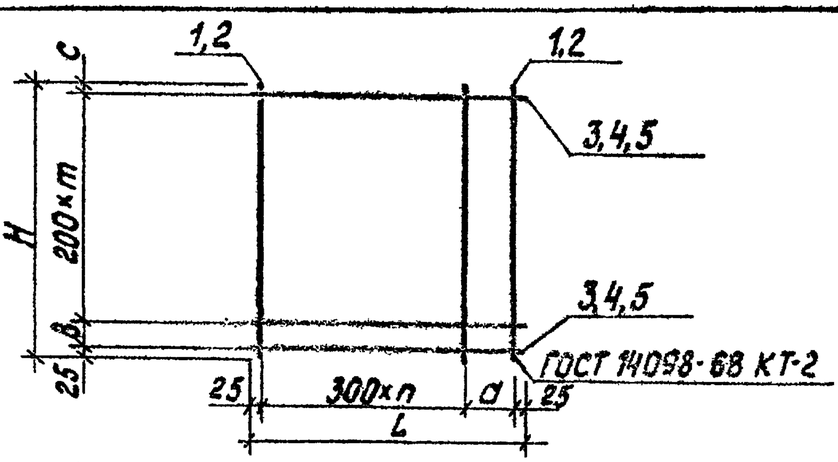

Обозначение	Марка	Размеры, мм H	L	a	в	c	m шт.	n шт.	Масса кг
ТП 903-1-224.86 -КЖ.И.10.11.2	с5	2715	3550	200	50	640	10	11	8,8
-01	с10	2965	3260	200		890	10	10	8,4
-02	с11		3910	260				12	9,12

Формат	Зона	Поз.	Обозначение	Наименование	Кол. на исполн. ТП 903-1-224.86 КЖ.И.10.11.2 —	01	02	Примечание
				Документация				
А3			ТП 903-1-224.86 КЖ.И.ТУ	Технические условия				
				Детали				
54		1	ТП903-1-224.86-КЖ.И.10.11.2.1	ф5Вр I ГОСТ 6727-80* ℓ=2715	13			
54		2	-01	ℓ=2965		12	14	
54		3	-КЖ.И.10.11.2.2	ф4Вр I ГОСТ 6727-80* ℓ=3550	12			
54		4	-01	ℓ=3260		12		
			-02	ℓ=3910			12	

Типовой проект 903-1-224.86

Инв. № подл. | Подпись и дата | Взам. инв. №

ТП 903-1-224.86 КЖ.И.10.11.2

ГИП	Нидбальский	
Нач. СО-1	Новожилова	
Н. контр.	Саржинская	
Гл. констр.	Андриевская	
Рук. гр.	Бобрук	
Ст. инж.	Артамонова	
Инженер	Шнайдер	

Сетка арматурная (С5, С10, С11)

Стадия	Масса	Масштаб
Р	см. табл.	

Лист | Листов 1

ЛАТГИПРОПРОМ

Копировал | Формат А4

21534-26

Альбом 5.4

Типовой проект 903-1-224.86

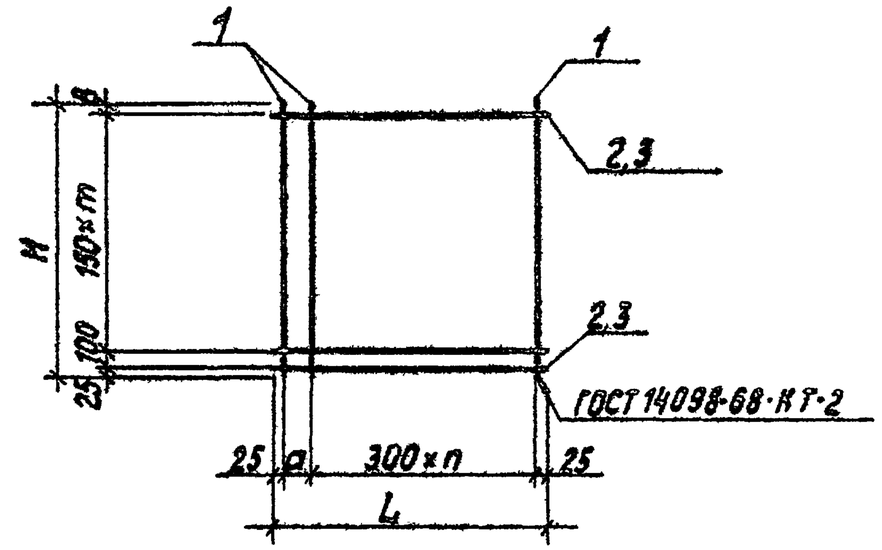

Обозначение	Марка	Размеры H	L	a	B	m шт.	n шт.	Масса кг
ТП 903-1-224.86 -КЖ.У.10.14	С8	2965	1450	200	890	13	4	4,41
-01	С9		800	150			2	2,69

Формат	Зона	Поз.	Обозначение	Наименование	Кол. для у.-дет. КЖ 8 по ТП 903-1-224.86 –	01		Примечание
				Документация				
А3			ТП 903-1-224.86 -КЖ.У.ТУ	Технические условия				
				Детали				
Б4		1	ТП 903-1-224.86 -КЖ.У.10.11.4.1	ф5 Вр I ГОСТ 6727-80* ℓ=2965	6	4		
Б4		2	-КЖ.У.10.11.4.2	ф4 Вр I ГОСТ 6727-80* ℓ=1450	15			
Б4		3	-01	ℓ=800		15		

ГИП	Жидальский		ТП 903-1-224.86 КЖ.У.10.11.4
Нач.СО-1	Новожилова		Сетка арматурная (С8, С9)
Н.контр.	Саржинская		Стадия: Р; Масса: см. табл.; Масштаб:
Гл.констр.	Андреевская		Лист; Листов 1
Рук.гр.	Бабрук		ЛАТГИПРОПРОМ
Ст.инж.	Артамонова		
Инженер	Шнайдер		

Инв.№ подл. | Подпись и дата | Взам.инв.№

Копировал

Формат А4

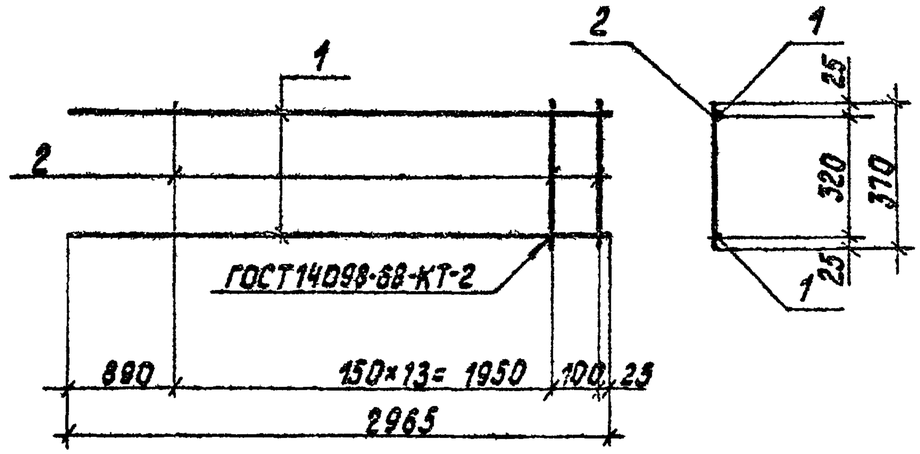

Формат	Зона	Поз.	Обозначение	Наименование	Кол.	Примечание
				Документация		
А3			ТП 903-1-224.86 КЖ.У.ТУ	Технические условия		
				Детали		
Б4		1	ТП 903-1-224.86 -КЖ.У.10.11.3.1	ф5 Вр I ГОСТ 6727-80* ℓ=2965	2	0,41 кг
Б4		2	-КЖ.У.10.11.3.2	ф4 Вр I ГОСТ 6727-80* ℓ=370	15	0,03 кг

ГИП	Жидальский		ТП 903-1-224.86 КЖ.У.10.11.3
Нач.СО1	Новожилова		Сетка арматурная С6
Н.контр.	Саржинская		Стадия: Р; Масса: 1,27 кг; Масштаб:
Гл.констр.	Андреевская		Лист; Листов 1
Рук.гр.	Бабрук		ЛАТГИПРОПРОМ
Ст.инж.	Артамонова		
Инженер	Шнайдер		

Инв.№ подл. | Подпись и дата | Взам.инв.№

Копировал

Формат А4

Формат	Зона	Поз.	Наименование	Обозначение	Кол-во на исполн. ТП903-1-224.86 КЖ.И.10.20 —	01	02	Примеч.
				Документация				
А4			1.030.9-2.2-0.0 ТО	Техническое описание	X	X	X	
А3			ТП903-1-224.86-КЖ.И.10.20	Сборочный чертеж СБ	X	X	X	
				Детали				
Б4		1	1.030.9-2.2-0.2	Брус △ 32×60 ℓ=5980	2	2		
Б4		2	ТП903-1-224.86-КЖ.И.10.20.1	ℓ=5380			2	
Б4		3	1.030.9-2.2-0.2-14	Брус □ 32×60 ℓ=5980	2	2	2	
Б4		4	ТП903-1-224.86-КЖ.И.10.20.1-01	Брус △ 32×60 ℓ=2610	8			
Б4			-02	ℓ=2860		8	2	
Б4			-03	ℓ=2460			6	
Б4		5	1.030.9-2.2-0.2-32	Рейка 10×25 ℓ=2980		5	6	
Б4			-33	ℓ=2735	5			
Б4		6	ТП903-1-224.86-КЖ.И.10.20.1	Рейка 10×25 ℓ=4560	3	3		
Б4			-01	ℓ=3470			4	
Б4			-02	ℓ=1490			4	
Б4			-03	ℓ=400	3	3		
Б4		7	-04	Рейка 10×25 ℓ=640	2	2	2	
Б4			-05	ℓ=340	2	2		
Б4			-06	ℓ=1285	2	2	1	
Б4			-07	ℓ=1140			1	
Б4			-08	ℓ=1930	2	2	3	
Б4			-09	ℓ=1570			1	

Формат	Зона	Поз.	Наименование	Обозначение	Кол-во на исполн. ТП903-1-224.86 КЖ.И.10.20 —	01	02	Примеч.
Б4		8	ТП903-1-224.86-КЖ.И.10.20.3	Рейка 10×50 ℓ=2250	4	4	4	
Б4		9	-КЖ.И.10.20.4	Рейка 10×50 ℓ=800	4	4		
Б4			-01	ℓ=700			4	
Б4		10	ТП903-1-224.84-КЖ.И.10.20.1-04	Брус △ 32×60 ℓ=1100	2	2	2	
Б4		11	ТП903-1-224.86-КЖ.И.10.20.3.01	Рейка 10×50 ℓ=1100	1	1	1	
Б4		12	1.030.9-2.2.-02-77	Прокладка 10×50 ℓ=140	8	8	8	
Б4		13	-79	Прокладка 10×60 ℓ=250	4	4	4	
Б4		14	-78	Прокладка 10×60 ℓ=210	8	8	13	
Б4		15	-80	Прокладка 10×60 ℓ=60	22	22	34	
Б4		16	-76	Прокладка 10×50 ℓ=300	8	8	8	
Б4		17	ТП903-1-224.86-КЖ.И.10.20.5	Прокладка 10×50 ℓ=120			2	
Б4		18	ТП903-1-224.86-КЖ.И.10.20.6	Брус □ 32×60 ℓ=270			2	
Б4		19	-01	ℓ=330			2	
Б4		20	-02	ℓ=540			2	
Б4		21	-03	ℓ=630			2	
А4		22	1.030.9-22-0.3	Петля монтажная МП1	4	4		
А4			-01	МП2			3	
				Изделия стандартные				
Б4		23		Гвозди К2,5×60 ГОСТ 4028-63*	146	146	175	
Б4		24		Гвозди К 1.8×40 ГОСТ 4028-63*	21	21	34	
				Материалы				
		25		Гипсобетон М50 ГОСТ 7473-76	0,86	0,93	0,91	

ГИП	Нидбальский	
Нач. С 1	Новожилова	
Н.контр.	Саржинская	
Гл.констр.	Андриевская	
Рук. гр.	Бобрук	
Ст.инж.	Артамонова	
Инженер	Шнайдер	

ТП 903-1-224.86 КЖ.И.10.20

Перегородка гипсобетонная (ПГ60.30-Г-В1-Д1, ПГ60.27.Г-Д1-а, ПГ60.30-Г-Д1-а)

Стадия	Масса	Масштаб
Р		

Лист | Листов 1

ЛАТГИПРОПРОМ

Копировал

Формат А3

21534-26

Альбом 5.4

Типовой проект 903-1-224.86

Инв. № подл. | Подпись и дата | Взам. инв. №

Альбом 5.4

Типовой проект 903-1-224.86

Рис. 1

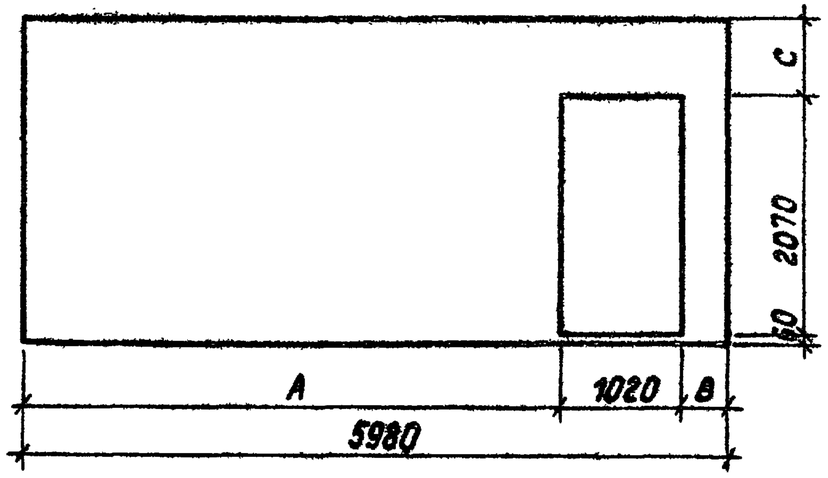

Рис. 2

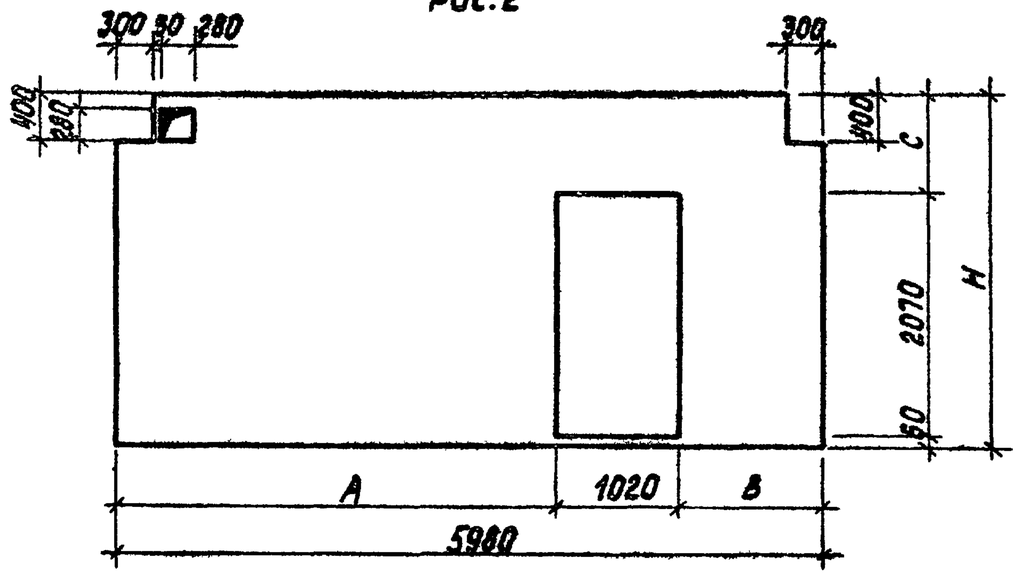

Марка панели	Расход древесины, м³												
	Бруски △ 32×60		Бруски □ 32×60		Рейки 10×50		Рейки 10×25		Фикс. прокладка 60×60×30		Соед. прокл. 10×60		Итого м³
	Общ. дл., м	Объем, м³	Общ. дл., м	Объем, м³	Общ. дл., м	Объем, м³	Общ. дл., м	Объем, м³	Общ. дл., м	Объем, м³	Общ. дл., м	Объем, м³	
ПГ60.27-Г-Д1-а	35,04	0,034	11,96	0,023	16,82	0,008	37,34	0,009	0,57	0,002	4,0	0,002	0,078
ПГ60.30-Г-Д1-а	37,04	0,036	11,96	0,023	16,82	0,008	38,57	0,01	0,57	0,002	4,0	0,002	0,081
ПГ60.30-Г-В1-Д1	33,44	0,032	14,36	0,028	13,62	0,007	48,79	0,012	0,57	0,002	5,77	0,003	0,84

Обозначение	Марка	Рис.	Н	А	В	С	Масса кг	Примечание
ТП 903-1-224.86 -КЖ.И.10.20	ПГ60.27-Г-Д1-а	1	2730	4560	390	600	1430	
-01	ПГ60.30-Г-Д1-а	1	2980			850	1540	
-02	ПГ60.30-Г-В1-Д1	2		3470	1490		1540	

ГИП	Нудбальский		
Нач. отд.	Новожилова		
Н. контр.	Саржинская		
Гл. констр.	Андриевская		
Рук. гр.	Бобрук		
Ст. инж.	Артамонова		
Инженер	Шнайдер		

ТП 903-1-224.86 -КЖ.И.10.20.СБ

Перегородка гипсобетонная (ПГ60.30-Г-В1-Д1, ПГ60.27-Г-Д1-а, ПГ60.30-Г-Д1-а)

Стадия	Масса	Масштаб
Р	см. табл.	

Лист 1 | Листов 2

ЛАТГИПРОПРОМ

Инв. № под. | Подпись и дата | Взам. инв. №

Копировал

Формат А3

21534-26

Рис. 1

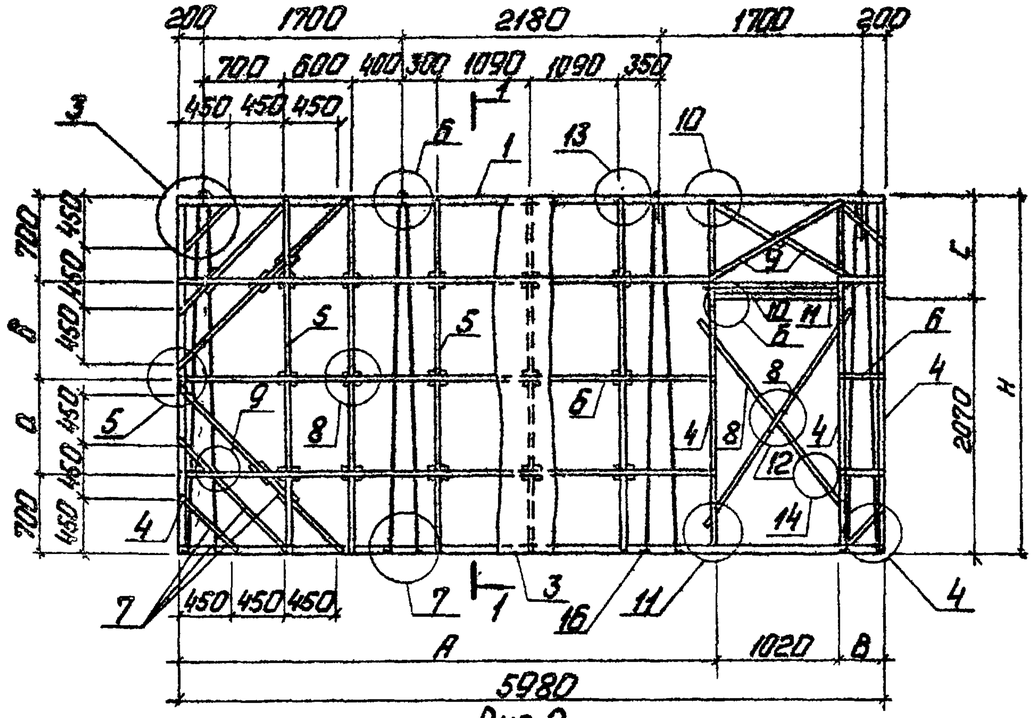

Рис. 2

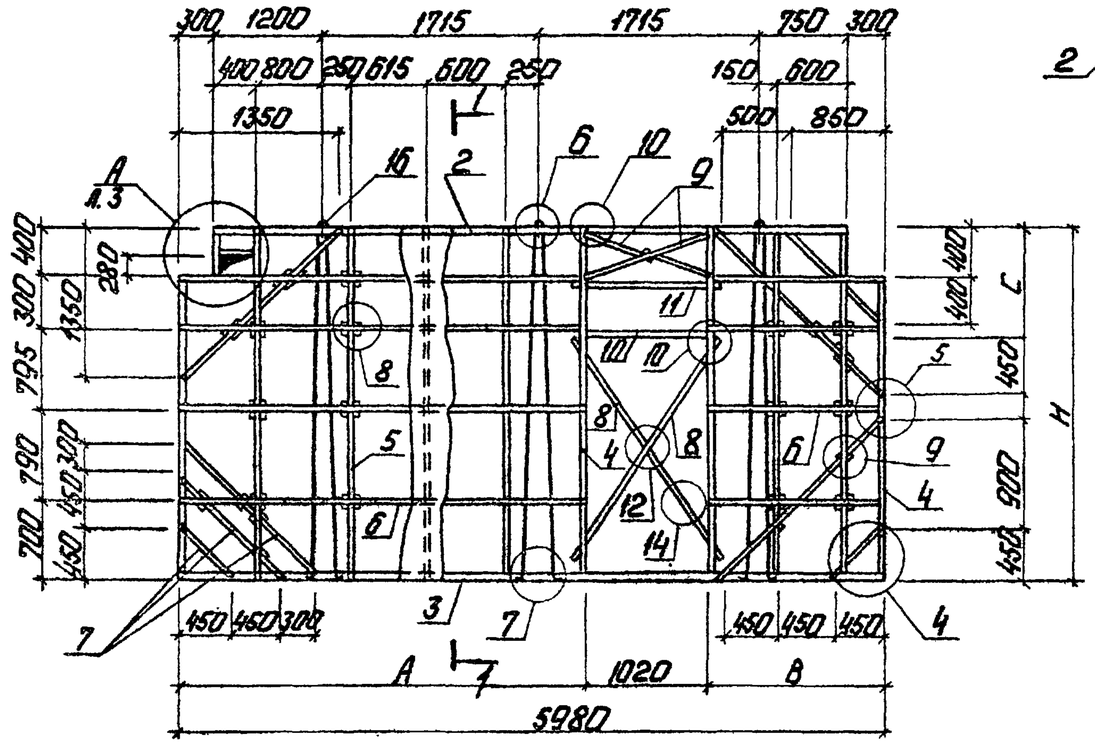
300 1200 1715 1715 750 300
400 800 250 615 600 250 150 600
1350 500 850
795 300 400 790 300 700 450 450 450 450 450 450 450 450 450 450 450 450 450 450 450 450 450

Альбом 5.4

Типовой проект 903-1-224.86

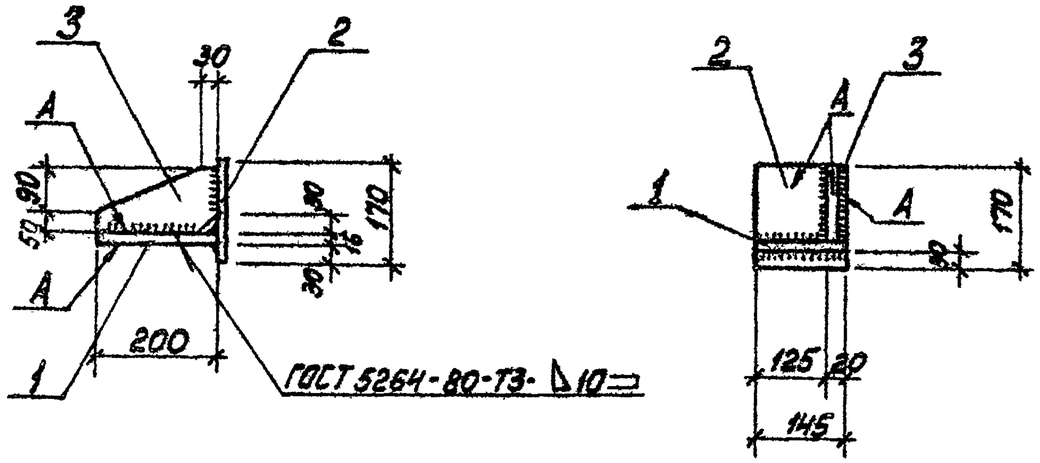

Форм.	Зона	Поз.	Обозначение	Наименование	Кол.	Примечание
				Документация		
А3			ТП 903-1-224.86 КЖ.И.ТУ	Технические условия		
				Сборочные единицы		
Б4		1	ТП 903-1-224.86 КЖ.И.1	Лист Б-ПН-16-ГОСТ19903-74* / Вст3пс6-1-ТУ14-1-3023-80	1	3,6 кг
Б4		2	-01	Лист Б-ПН-12-ГОСТ19903-74* / Вст3пс6-1-ТУ14-1-3023-80	1	2,3 кг
Б4		3	-02	Лист Б-ПН-10-ГОСТ19903-74* / Вст3пс6-1-ТУ14-1-3023-80	1	1,9 кг

ГИП	Нидбальский		
Нач.отд.	Новожилова		
Н.контр.	Андриевская		
Гл.констр.	Андриевская		
Инж.гр.	Бобрик		
Инж.	Шарапова		

ТП 903-1-224.86 КЖ.И.4.5

Столик РК2-1

Стадия	Масса	Масштаб
Р	7,8 кг	

Лист | Листов 1

ЛАТГИПРОПРОМ

Копировал

Взам.инв.№ | Подп. и дата

Альбом 5.4

Типовой проект 903-1-224.86

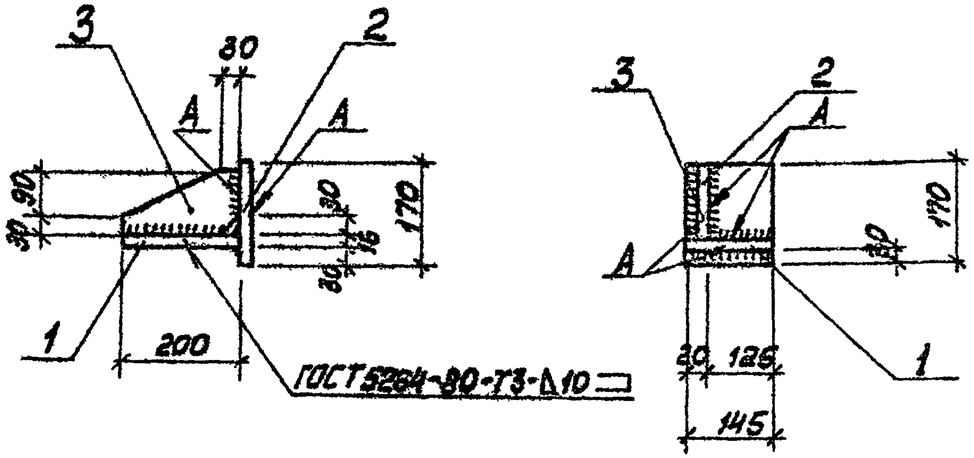

Форм.	Зона	Поз.	Обозначение	Наименование	Кол.	Примечание
				Документация		
А3			ТП 903-1-224.86 КЖ.И.ТУ	Технические условия		
				Сборочные единицы		
Б4		1	ТП 903-1-224.86 КЖ.И.1.	Лист Б-ПН-10-ГОСТ19903-74* / Вст3пс6-1-ТУ14-1-6023-80	1	3,6 кг
Б4		2	-01	Лист Б-ПН-12-ГОСТ19903-74* / Вст3пс6-1-ТУ14-1-6023-80	1	2,3 кг
Б4		3	-02	Лист Б-ПН-10-ГОСТ19903-74* / Вст3пс6-1-ТУ14-1-3023-80	1	1,9 кг

ГИП	Нидбальский		
Нач.отд.	Новожилова		
Н.контр.	[illegible]		

ТП 903-1-224.86 КЖ.И.4.6

Столик РК 2-2

Стадия	Масса	Масштаб
Р	7,8	

Взам.инв.№ | Подп. и дата

ЦЕНТРАЛЬНЫЙ ИНСТИТУТ
ТИПОВОГО ПРОЕКТИРОВАНИЯ ГОССТРОЯ СССР
МИНСКИЙ ФИЛИАЛ

220600, г.Минск, ул.К.Маркса, 32
Сдано в печать 26.02. 1988 г.
Заказ № Тираж 30 экз.
Инв.№ 21534/26