# ТИПОВОЙ ПРОЕКТ
# 903-1-224.86

# КОТЕЛЬНАЯ С ТРЕМЯ КОТЛАМИ КВ-ТС[В]-10 И ТРЕМЯ КОТЛАМИ КЕ-10-14С.

## ОТКРЫТАЯ СИСТЕМА ТЕПЛОСНАБЖЕНИЯ.

## ТОПЛИВО-КАМЕННЫЕ И БУРЫЕ УГЛИ.

## АЛЬБОМ 210

ЧАСТЬ 2 *стр 75÷122*

## МЕТАЛЛОКОНСТРУКЦИИ ГАЗОВОЗДУХОПРОВОДОВ ДЛЯ БЛОК-СЕКЦИИ КОТЛОАГРЕГАТА КЕ-10-14С /ВАРИАНТ С ВОЗДУХОПОДОГРЕВАТЕЛЕМ/

*21534-19*
*3-72*

Альбом 2. Часть 2

| Формат | Зона | Поз. | Обозначение | Наименование | Кол. | Примечание |
|---|---|---|---|---|---|---|
| | | | | **Документация** | | |
| А3 | | | 65.118.10.100 СБ | Сборочный чертеж | | |
| | | | | **Детали** | | |
| Б4 | | 1 | 65.118.10.101 | Стенка | | |
| | | | | Лист 5 ГОСТ 19903-74 / Вст3сп3 ГОСТ 14637-79 | 2 | 123,84 кг |
| Б4 | | 2 | 65.118.10.102 | Стенка | | |
| | | | | Лист 5 ГОСТ 19903-74 / Вст3сп3 ГОСТ 14637-79 | | |
| | | | | 690±1,0×4382±1,6 мм | 2 | 118,68 кг |
| Б4 | | 3 | 65.118.10.103 | Полка | | |
| | | | | Уголок 63×63×5-Б-ГОСТ 8509-72 / Вст3сп3 ГОСТ 535-79 | | |
| | | | | L=836±1,15 мм | 2 | 4,03 кг |
| Б4 | | 4 | 65.118.10.104 | Полка | | |
| | | | | Уголок 63×63×5-Б-ГОСТ 8509-72 / Вст3сп3 ГОСТ 535-79 | | |
| | | | | L=700-2,0 мм | 2 | 3,37 кг |
| | | | | **Материалы** | | |
| | | 5 | | Полоса 5×50-ГОСТ 103-76 / Вст3сп ГОСТ 535-79 | 15 | м |

Типовой проект 903-1-224.86 Альбом 2. Часть 2

Инв. № подл. | Подпись и дата | Взам. инв. № | Инв. № дубл. | Подпись и дата

| Изм. | Лист | № докум. | Подпись | Дата |
|---|---|---|---|---|
| Разраб. | | Богданова | | |
| Пров. | | Зилгалвис | | |
| Н. контр. | | Колпец | | |
| Утв. | | | | |

65.118.10.100

Короб

| Лит. | Лист | Листов |
|---|---|---|
| | | 1 |

ЛАТГИПРОПРОМ

Копировал Формат А4

Альбом 2. Часть 2

| Формат | Зона | Поз. | Обозначение | Наименование | Кол. | Примечание |
|---|---|---|---|---|---|---|
| | | | | **Документация** | | |
| А3 | | | 65.118.10.200 СБ | Сборочный чертеж | | |
| | | | | **Детали** | | |
| А4 | | 1 | 65.118.10.201 | Стенка | 1 | |
| А4 | | 2 | 65.118.10.202 | Стенка | 1 | |
| Б4 | | 3 | 65.118.10.203 | Стенка | | |
| | | | | Лист 5 ГОСТ 19903-74 / Вст3сп3 ГОСТ 14637-79 | 2 | 9,93 кг |
| | | | | **Материалы** | | |
| | | 4 | | Полоса 5×50-ГОСТ 103-76 / Вст3сп3 ГОСТ 535-79 | 3,1 | м |

Типовой проект 903-1-224.86 Альбом 2. Часть 2

Инв. № подл. | Подпись и дата | Взам. инв. № | Инв. № дубл. | Подпись и дата

| Изм. | Лист | № докум. | Подпись | Дата |
|---|---|---|---|---|
| Разраб. | | Богданова | | |
| Пров. | | Зилгалвис | | |
| Н. контр. | | Колпец | | |
| Утв. | | | | |

65.118.10.200

Колено

| Лит. | Лист | Листов |
|---|---|---|
| | | 1 |

ЛАТГИПРОПРОМ

Копировал Формат А4

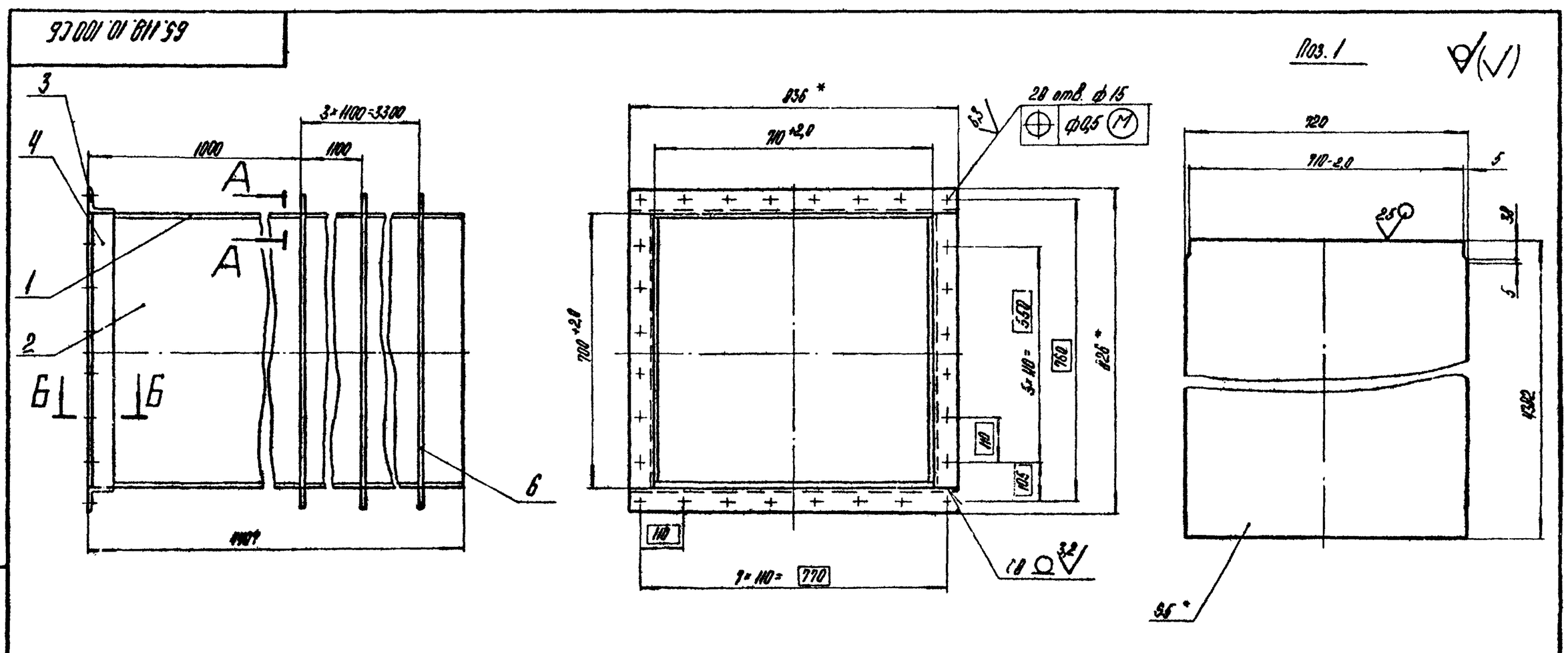


А-А
М1:1

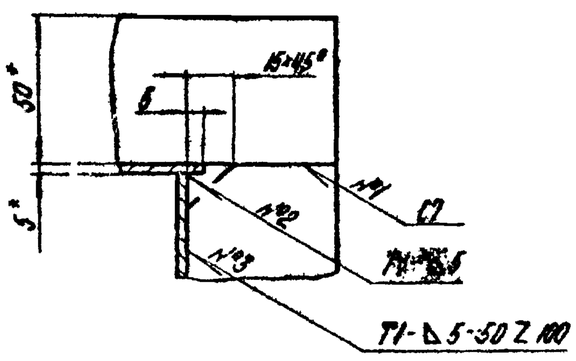


Б-Б
М1:1

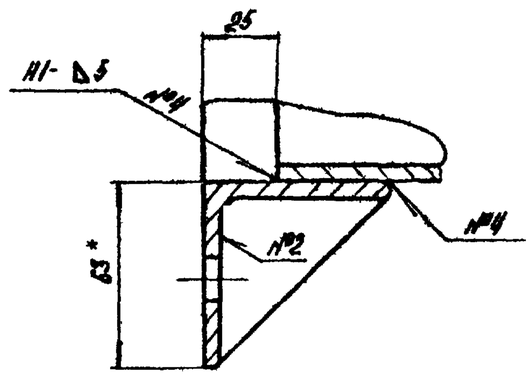


1.* Размеры для справок.
2. ± IT14/2.
3. Обработка поверхностей реза деталей Б4 ▽25.
4. Сварные швы по ГОСТ 5264-80.

| Изм. | Лист | № докум. | Подпись | Дата |
|---|---|---|---|---|
| Разраб. | | Богданова | | |
| Пров. | | Зилгалвис | | |
| Т. контр. | | | | |
| Н. контр. | | Колпец | | |
| Утв. | | | | |

65.118.10.100 СБ

Короб

| Лит. | Масса | Масштаб |
|---|---|---|
| | 52,93 | 1:10 |
| Лист | Листов 1 | |

ЛАТГИПРОПРОМ

Копировал Формат А3

01521-18

65.118.10.200 СБ

Альбом 2.10 часть 2

Типовой проект 903-1-224.86

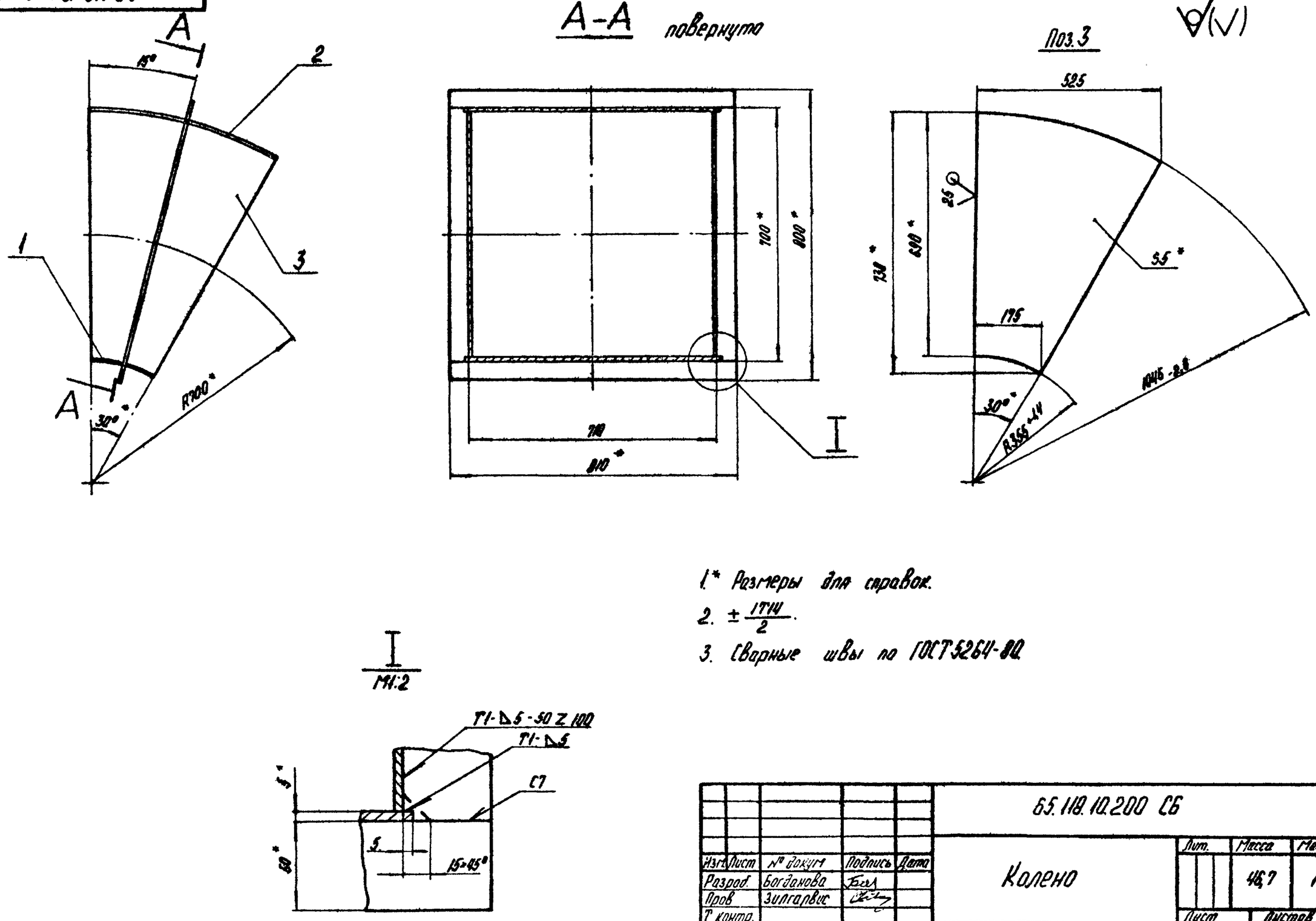


1.* Размеры для справок.

2. $\pm \frac{IT14}{2}$.

3. Сварные швы по ГОСТ 5264-80

| Изм. | Лист | № докум. | Подпись | Дата | 65.118.10.200 СБ | | | |
|---|---|---|---|---|---|---|---|---|
| Разраб. | | Богданова | | | Колено | Лит. | Масса 46,7 | Масштаб 1:10 |
| Пров. | | Зилгалвис | | | | Лист | Листов 1 | |
| Т. контр. | | | | | | | | |
| Н. контр. | | Колмец | | | | ЛАТГИПРОПРОМ | | |
| Утв. | | | | | | | | |

Копировал

Формат А3

65.118.10.201

Альбом 2.10 часть 2

Типовой проект 903-1-224.86

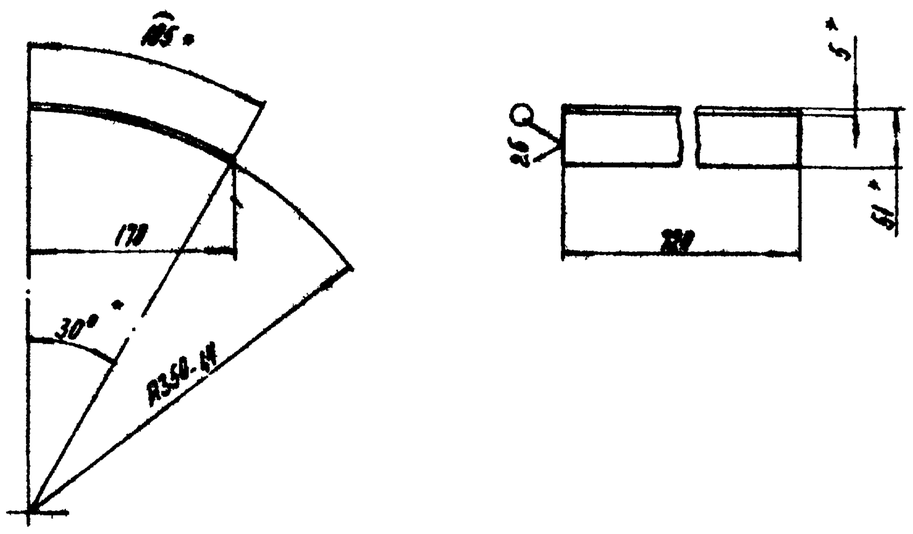


1.* Размеры для справок.

2. $\pm \frac{IT14}{2}$.

| Изм. | Лист | № докум. | Подпись | Дата | 65.118.10.201 | | | |
|---|---|---|---|---|---|---|---|---|
| Разраб. | | Богданова | | | Стенка | Лит. | Масса 5,23 | Масштаб 1:5 |
| Пров. | | Зилгалвис | | | | Лист | Листов 1 | |
| Т. контр. | | | | | | | | |
| Н. контр. | | Колмец | | | Лист 5 ГОСТ 19903-74 / ВСт3сп3 ГОСТ 14637-79 | ЛАТГИПРОПРОМ | | |
| Утв. | | | | | | | | |

Копировал

Формат А4

65.118.10.202

Альбом 2.10 часть 2

Типовой проект 903-1-224.86

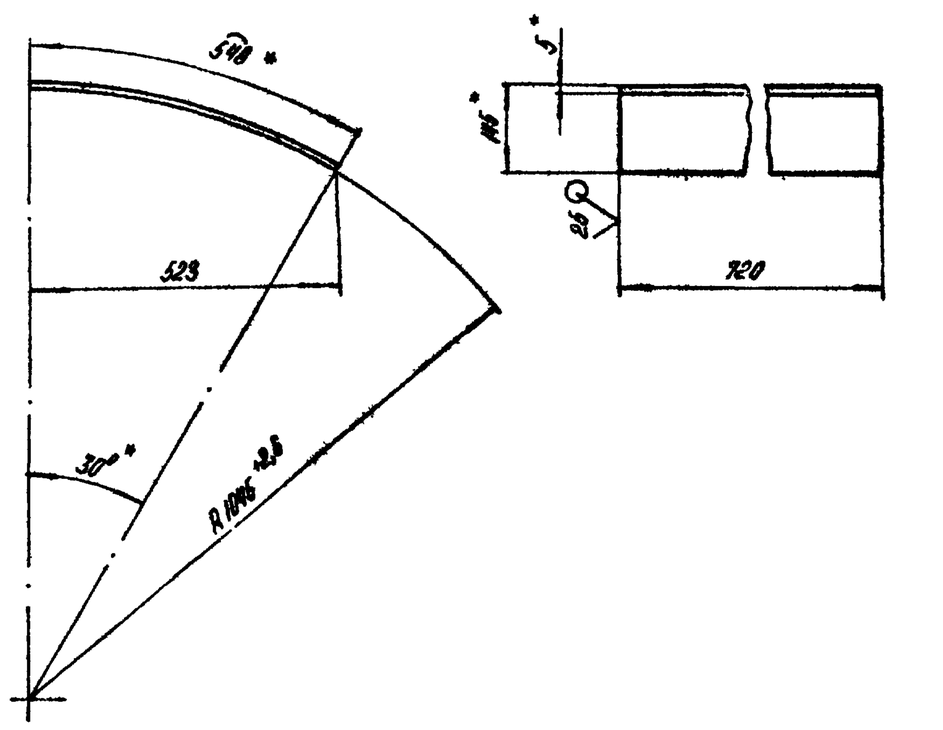


1.* Размеры для справок.

2. $\pm \frac{IT14}{2}$.

| Изм. | Лист | № докум. | Подпись | Дата | 65.118.10.202 | | | |
|---|---|---|---|---|---|---|---|---|
| Разраб. | | Богданова | | | Стенка | Лит. | Масса 15,5 | Масштаб 1:10 |
| Пров. | | Зилгалвис | | | | Лист | Листов 1 | |
| Т. контр. | | | | | | | | |
| Н. контр. | | Колмец | | | Лист 5 ГОСТ 19903-74 / ВСт3сп3 ГОСТ 14637-79 | ЛАТГИПРОПРОМ | | |
| Утв. | | | | | | | | |

Копировал

Формат А4

65.118.10.300 СБ

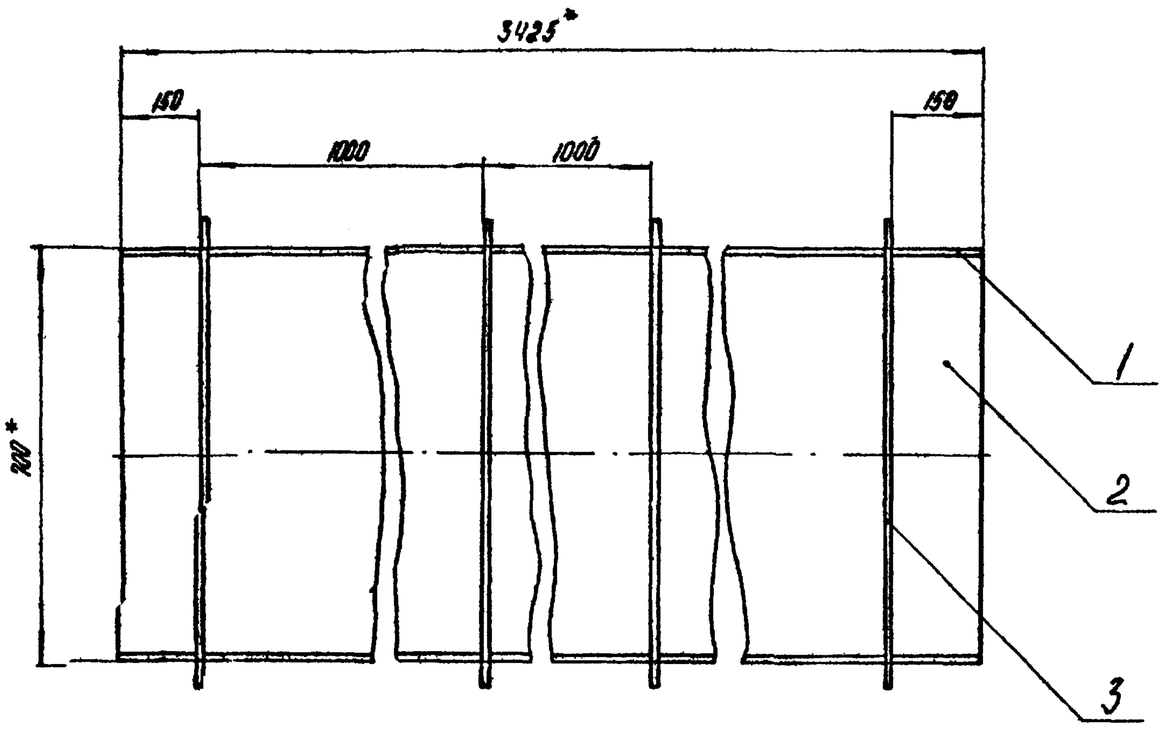


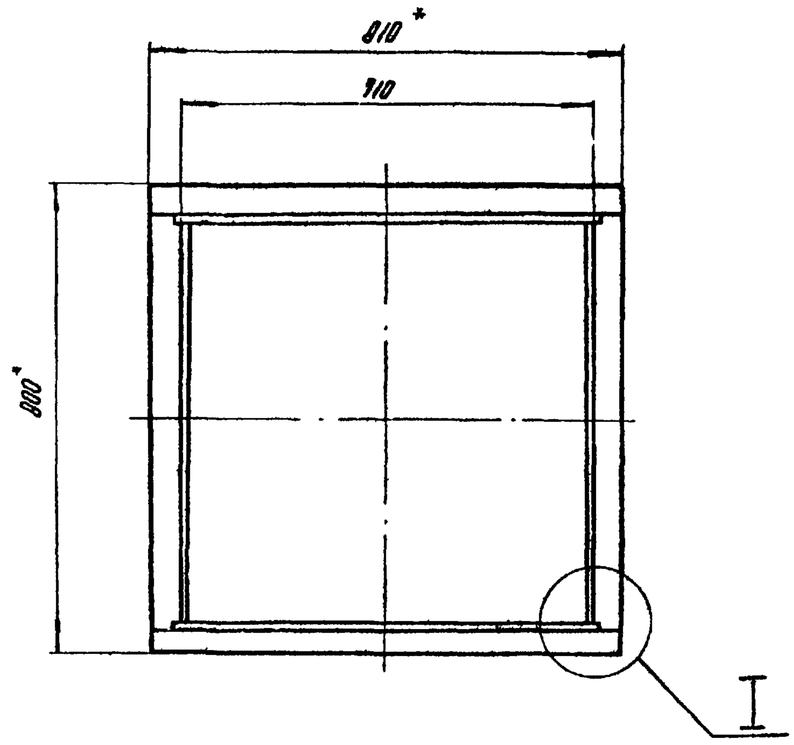


I
М1:2

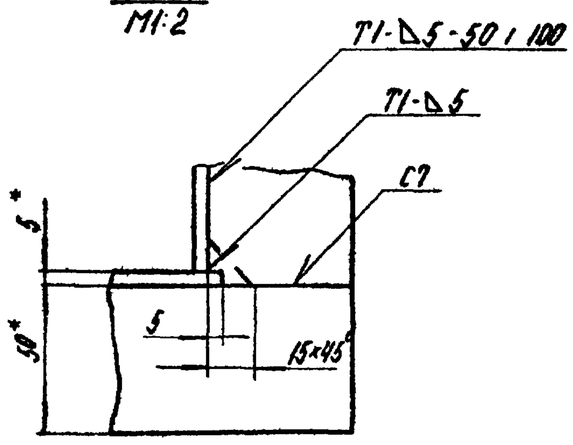


1*. Размеры для справок.

2. $\pm \frac{IT14}{2}$.

3. Обработка поверхностей реза деталей $Б4^{25}$.

4. Сварные швы по ГОСТ 5264-80.

| | | | | | |
|---|---|---|---|---|---|
| | | | | | 65.118.10.300 СБ |
| Изм. | Лист | № докум. | Подпись | Дата | |
| Разраб. | | Богданова | | | Короб |
| Пров. | | Зилгалвис | | | Лит. / Масса / Масштаб: 408,8 / 1:10 |
| Т.контр. | | | | | Лист / Листов 1 |
| Н.контр. | | Колпец | | | ЛАТГИПРОПРОМ |
| Утв. | | | | | |

Копировал А4 — Формат А3

Альбом 2.10 часть 2

Типовой проект 903-1-224.86

| Формат | Зона | Поз. | Обозначение | Наименование | Кол. | Примечание |
|---|---|---|---|---|---|---|
| | | | | Документация | | |
| А3 | | | 65.118.10.300 СБ | Сборочный чертеж | | |
| | | | | Детали | | |
| Б4 | | 1 | 65.118.10.301 | Стенка | | |
| | | | | Лист 5 ГОСТ 19903-74 / ВСт3сп3 ГОСТ 14637-79 | | |
| | | | | 720±1,0×3425±1,3 мм | 2 | 96,8 кг |
| Б4 | | 2 | 65.118.10.302 | Стенка | | |
| | | | | Лист 5 ГОСТ 19903-74 / ВСт3сп3 ГОСТ 14637-79 | | |
| | | | | 690±1,0×3425±1,3 мм | 2 | 92,76 кг |
| | | | | Материалы | | |
| | | 3 | | Полоса 5×50 ГОСТ 103-76 / ВСт3сп3 ГОСТ 535-79 | 15,1 | м |

| | | | | | |
|---|---|---|---|---|---|
| | | | | | 65.118.10.300 |
| Изм. | Лист | № докум. | Подпись | Дата | |
| Разраб. | | Богданова | | | Короб |
| Пров. | | Зилгалвис | | | Лит. / Лист / Листов 1 |
| Н.контр. | | Колпец | | | ЛАТГИПРОПРОМ |

Копировал — Формат А4

Альбом 2.10 часть 2

Типовой проект 903-1-224.86

| Формат | Зона | Поз. | Обозначение | Наименование | Кол. | Примечание |
|---|---|---|---|---|---|---|
| | | | | Документация | | |
| А3 | | | 65.118.10.400 СБ | Сборочный чертеж | | |
| | | | | Детали | | |
| Б4 | | 1 | 65.118.10.401 | Стенка | | |
| | | | | Лист 5 ГОСТ 19903-74 / ВСт3сп3 ГОСТ 14637-79 | 2 | 8,04 кг |
| Б4 | | 2 | 65.118.10.402 | Стенка | | |
| | | | | Лист 5 ГОСТ 19903-74 / ВСт3сп3 ГОСТ 14637-79 | 1 | 7,55 кг |
| Б4 | | 3 | 65.118.10.403 | Стенка | | |
| | | | | Лист 5 ГОСТ 19903-74 / ВСт3сп3 ГОСТ 14637-79 | 1 | 7,3 кг |
| | | | | Материалы | | |
| | | 4 | | Полоса 5×50 ГОСТ 103-76 / ВСт3сп3 ГОСТ 535-79 | 3,1 | м |

| | | | | | |
|---|---|---|---|---|---|
| | | | | | 65.118.10.400 |
| Изм. | Лист | № докум. | Подпись | Дата | |
| Разраб. | | Богданова | | | Переход |
| Пров. | | Зилгалвис | | | Лит. / Лист / Листов 1 |
| Н.контр. | | Колпец | | | ЛАТГИПРОПРОМ |
| Утв. | | | | | |

Копировал — Формат А4

65.118.10.400СБ

Альбом 2.10 часть 2

Типовой проект 903-1-224.86

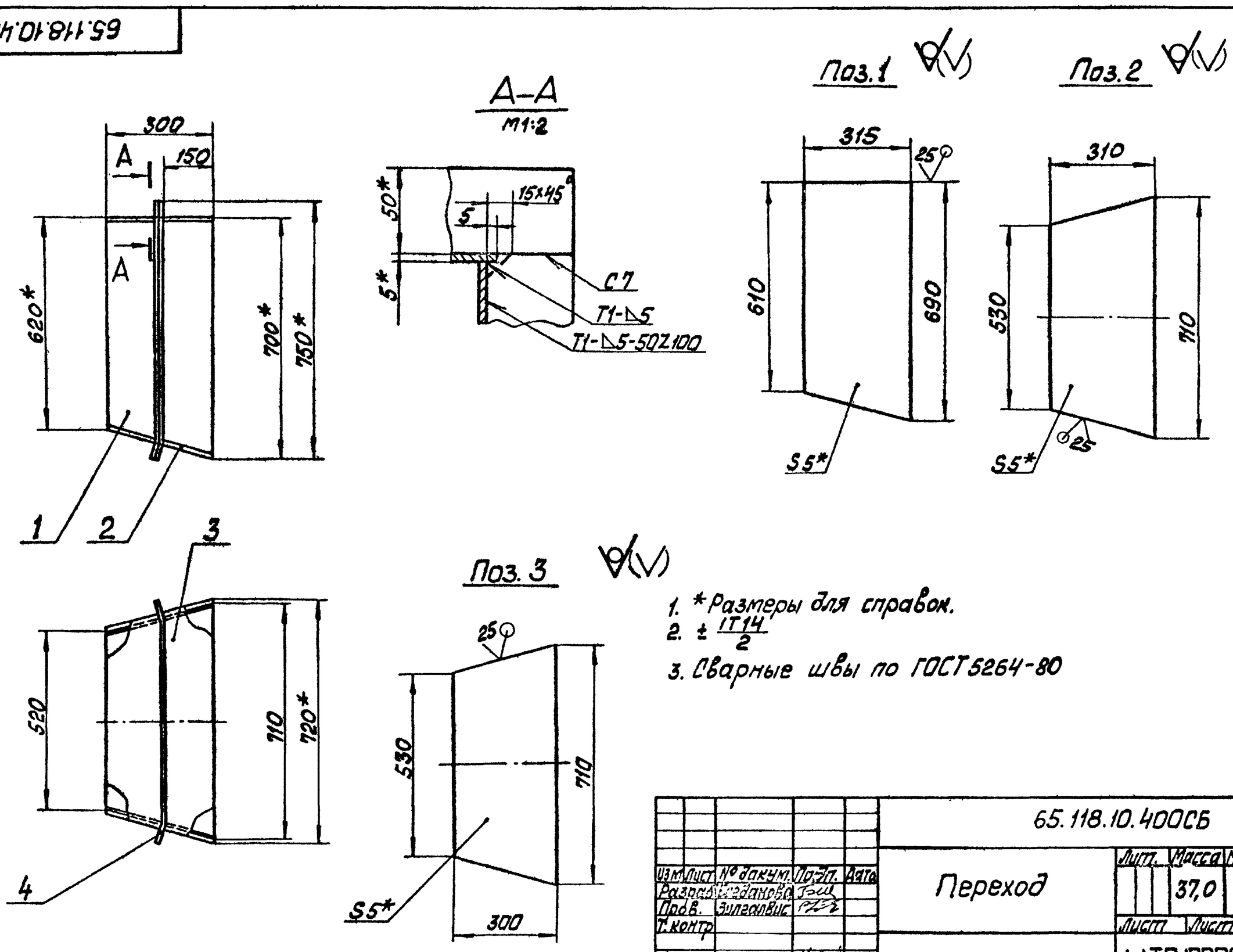


1. *Размеры для справок.
2. $\pm \frac{IT14}{2}$
3. Сварные швы по ГОСТ 5264-80

| | | | | | | | | |
|---|---|---|---|---|---|---|---|---|
| | | | | | 65.118.10.400СБ | | | |
| Изм. | Лист | № докум. | Подп. | Дата | Переход | Лит. | Масса | Масштаб |
| Разраб. | Богданова | | | | | | 37,0 | 1:10 |
| Пров. | Зилгалвис | | | | | Лист | Листов 1 | |
| Т.контр. | | | | | | ЛАТГИПРОПРОМ | | |
| Н.контр. | Колмец | | | | | | | |
| Утв. | | | | | | | | |

Копировал Мак Формат А3

Альбом 2.10 часть 2

Типовой проект 903-1-224.86

| Форм. | Зона | Поз. | Обозначение | Наименование | Кол. | Примечание |
|---|---|---|---|---|---|---|
| | | | | Документация | | |
| А3 | | | 65.118.10.500СБ | Сборочный чертёж | | |
| | | | | Детали | | |
| Б4 | | 1 | 65.118.10.501 | Стенка | | |
| | | | | Лист 5 ГОСТ 19903-74 / ВСт3сп3 ГОСТ 14637-79 | 1 | 30,33кг |
| Б4 | | 2 | 65.118.10.502 | Стенка | | |
| | | | | Лист 5 ГОСТ 19903-74 / ВСт3сп3 ГОСТ 14637-79 | 2 | 32,99кг |
| Б4 | | 3 | 65.118.10.503 | Стенка | | |
| | | | | Лист 5 ГОСТ 19903-74 / ВСт3сп3 ГОСТ 14637-79 | | |
| | | | | 530±0,875×1298±1,55мм | 1 | 27кг |
| | | | | Материалы | | |
| | | 4 | | Полоса 5×50-ГОСТ 103-76 / ВСт3сп3 ГОСТ 535-79 | 5,5 | м |

| | | | | | | | | |
|---|---|---|---|---|---|---|---|---|
| | | | | | 65.118.10.500 | | | |
| Изм. | Лист | № докум. | Подп. | Дата | Короб | Лит. | Лист | Листов 1 |
| Разраб. | Богданова | | | | | ЛАТГИПРОПРОМ | | |
| Пров. | Зилгалвис | | | | | | | |
| Н.контр. | Колмец | | | | | | | |
| Утв. | | | | | | | | |

Копировал Мак Формат А4

Альбом 2.10 часть 2

Типовой проект 903-1-224.86

| Форм. | Зона | Поз. | Обозначение | Наименование | Кол. | Примечание |
|---|---|---|---|---|---|---|
| | | | | Документация | | |
| А4 | | | 65.118.11.000СБ | Сборочный чертёж | | |
| | | | | Сборочные единицы | | |
| А4 | | 1 | 64.89.03.100 | Лапа | 1 | |
| | | | | Детали | | |
| А4 | | 2 | 65.118.11.001 | Ушко | 1 | |
| А4 | | 3 | 65.118.11.002 | Тяга | 1 | |
| А4 | | 4 | 65.118.11.003 | Петля | 1 | |
| | | | | Стандартные изделия | | |
| | | 4 | | Гайка М16.5 ГОСТ 5915-70 | 2 | |

| | | | | | | | | |
|---|---|---|---|---|---|---|---|---|
| | | | | | 65.118.11.000 | | | |
| Изм. | Лист | № докум. | Подп. | Дата | Подвеска | Лит. | Лист | Листов 1 |
| Разраб. | Михайлова | | | | | ЛАТГИПРОПРОМ | | |
| Пров. | Зилгалвис | | | | | | | |
| Н.контр. | Колмец | | | | | | | |
| Утв. | | | | | | | | |

Копировал Мак Формат А4

65.118.10.500 СБ

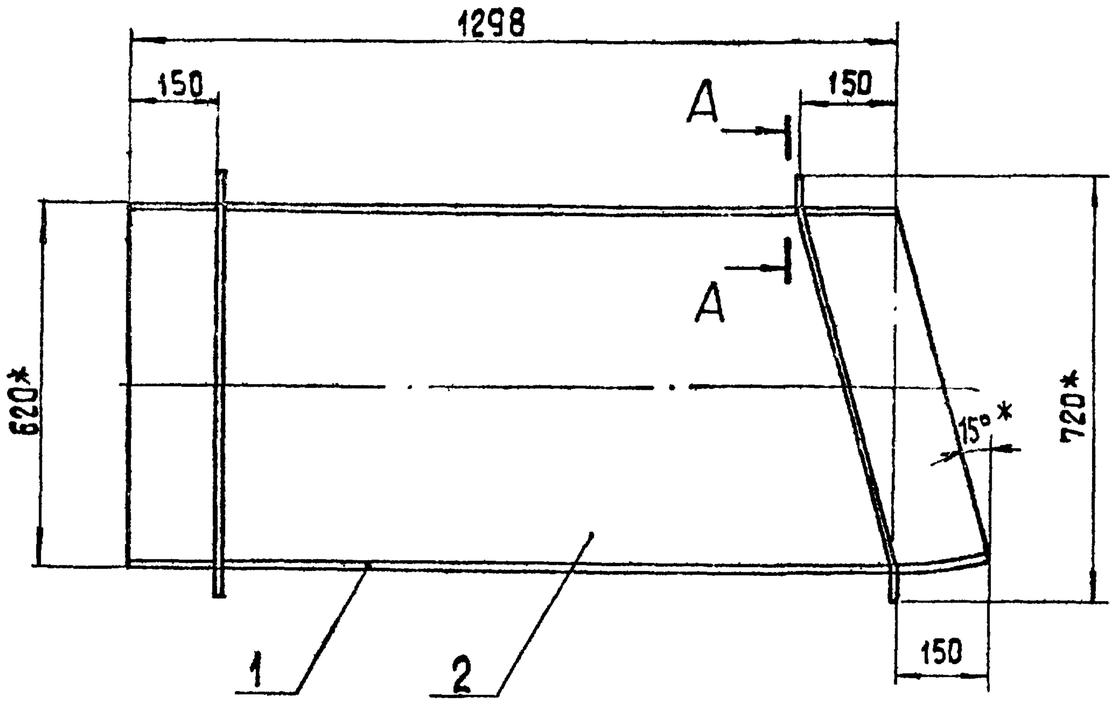


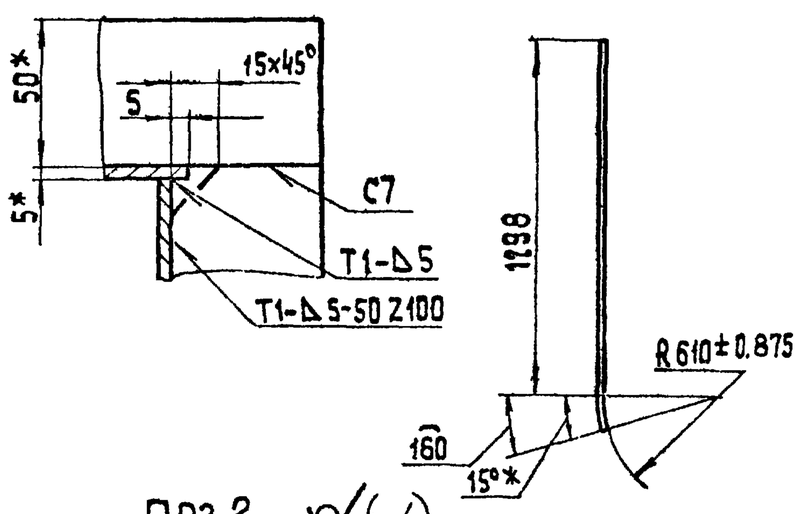





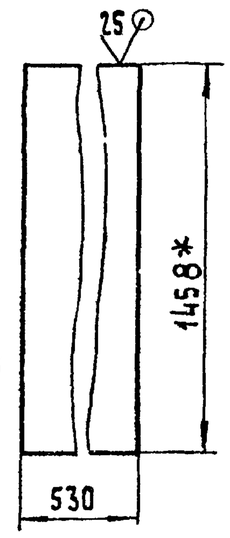


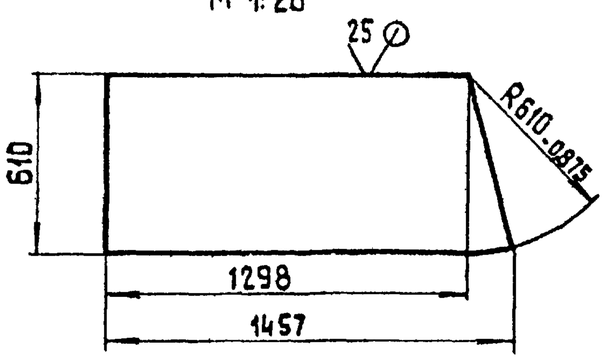


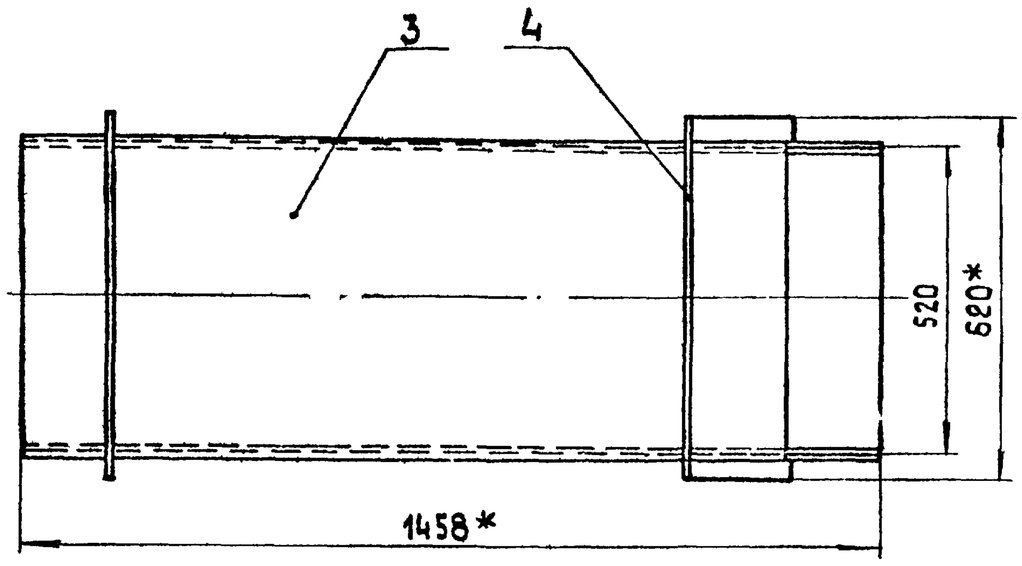


1.* Размеры для справок

2. $\pm\frac{IT14}{2}$.

3. Обработка поверхностей реза деталей $\overset{25}{\sqrt{}}$.

4. Сварные швы по ГОСТ 5264-80.

| Изм. | Лист | № докум. | Подп. | Дата | 65.118.10.500 СБ | | | |
|---|---|---|---|---|---|---|---|---|
| Разраб. | | Богданова | | | Короб | Лит. | Масса | Масшт. |
| Пров. | | Зилгалвис | | | | | 134 | 1:10 |
| Т.контр. | | | | | | Лист | Листов 1 | |
| Н.контр. | | Колмец | | | | ЛАТГИПРОПРОМ | | |
| Утв. | | | | | | | | |

Копировал 38 формат А3

Инв.№ подл. | Подп. и дата | Взам.инв.№ | Инв.№ дубл. | Подп. и дата



65.118.11.000 СБ

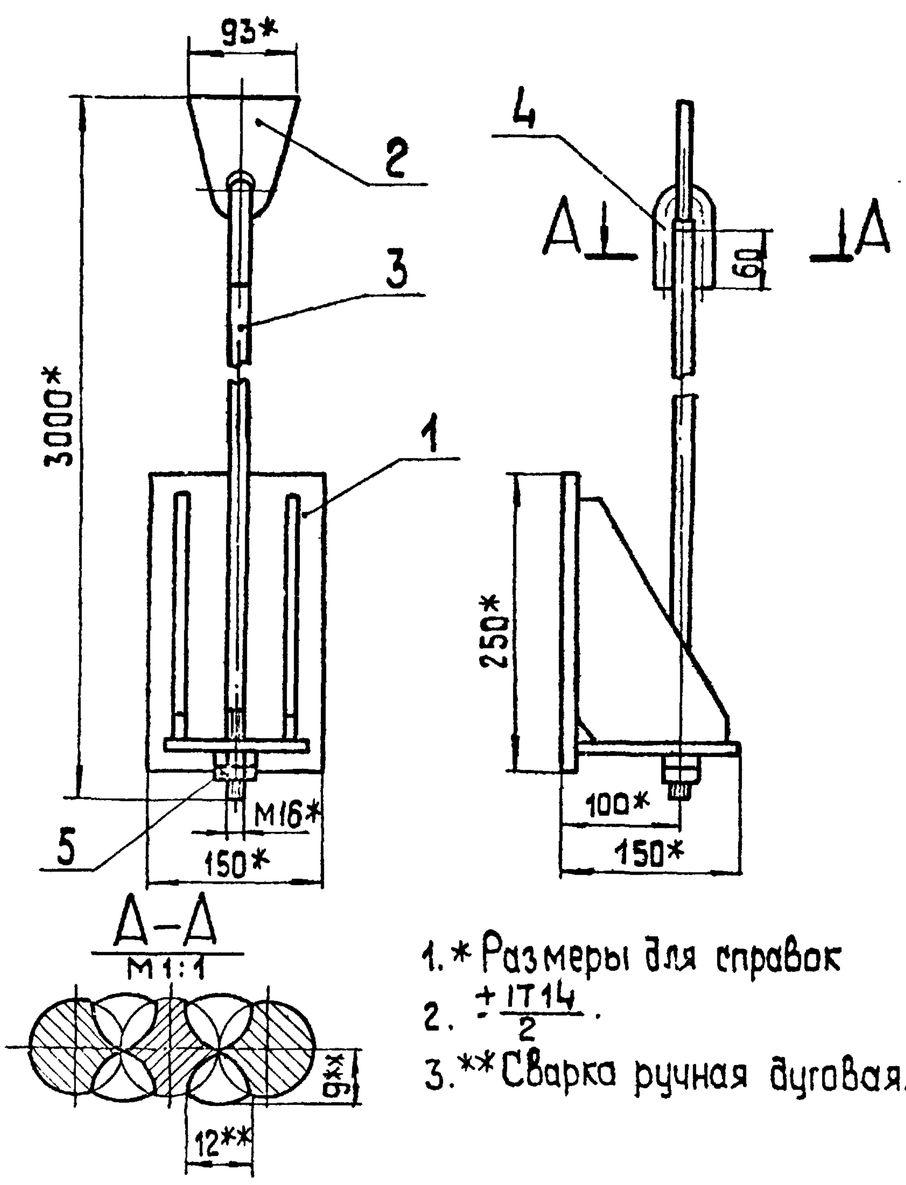


1.* Размеры для справок

2. $\pm\frac{IT14}{2}$.

3.** Сварка ручная дуговая.

| Изм. | Лист | № докум. | Подп. | Дата | 65.118.11.000 СБ | | | |
|---|---|---|---|---|---|---|---|---|
| Разраб. | | Михайлова | | | Подвеска | Лит. | Масса | Масшт. |
| Пров. | | Зилгалвис | | | | | 18.5 | 1:5 |
| Т.контр. | | | | | | Лист | Листов 1 | |
| Н.контр. | | Колмец | | | | ЛАТГИПРОПРОМ | | |
| Утв. | | | | | | | | |

Копировал 38 формат А4

Инв.№ подл. | Подп. и дата | Взам.инв.№ | Инв.№ дубл. | Подп. и дата



65.118.11.001

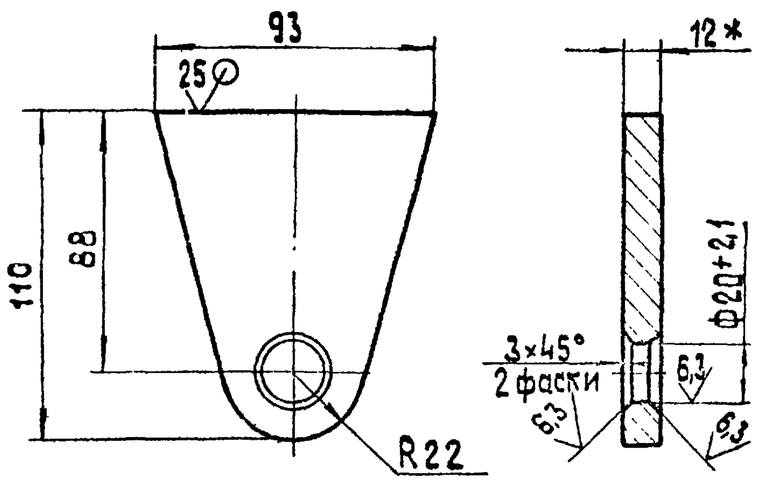


1.* Размер для справок.

2. $\pm\frac{IT14}{2}$.

| Изм. | Лист | № докум. | Подп. | Дата | 65.118.11.001 | | | |
|---|---|---|---|---|---|---|---|---|
| Разраб. | | Михайлова | | | Ушко | Лит. | Масса | Масшт. |
| Пров. | | Зилгалвис | | | | | 0,64 | 1:2 |
| Т.контр. | | | | | | Лист | Листов 1 | |
| Н.контр. | | Колмец | | | Лист 12 ГОСТ 19903-74 / ВСт3сп3 ГОСТ 14637-79 | ЛАТГИПРОПРОМ | | |
| Утв. | | | | | | | | |

Копировал 38 формат А4

Инв.№ подл. | Подп. и дата | Взам.инв.№ | Инв.№ дубл. | Подп. и дата

Альбом 2.10 часть 2

Типовой проект 903-1-224.86

Инв. № подл. | Подпись и дата | Взам. инв. № | Инв. № дубл. | Подпись и дата

65.118.11.002

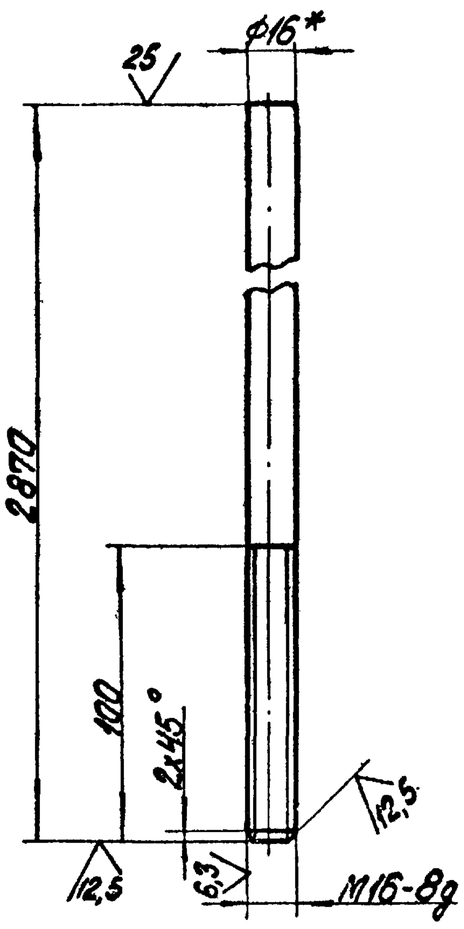


1. * Размер для справок.
2. $\pm \frac{IT14}{2}$.

| Изм. | Лист | № докум. | Подпись | Дата | 65.118.11.002 | | | |
|---|---|---|---|---|---|---|---|---|
| Разраб. | | Михайлова | | | Тяга | Лит. | Масса | Масштаб |
| Пров. | | Загладнис | | | | | 4,53 | 1:2 |
| Т.контр. | | | | | | Лист | Листов 1 | |
| Н.контр. | | Колпец | | | Круг 16-В-ГОСТ 2590-71 / 20 ГОСТ 1050-74 | ЛАТГИПРОПРОМ | | |
| Утв. | | | | | | | | |

Копировал

Формат А4

Альбом 2.10 часть 2

Типовой проект 903-1-224.86

Инв. № подл. | Подпись и дата | Взам. инв. № | Инв. № дубл. | Подпись и дата

65.118.11.003

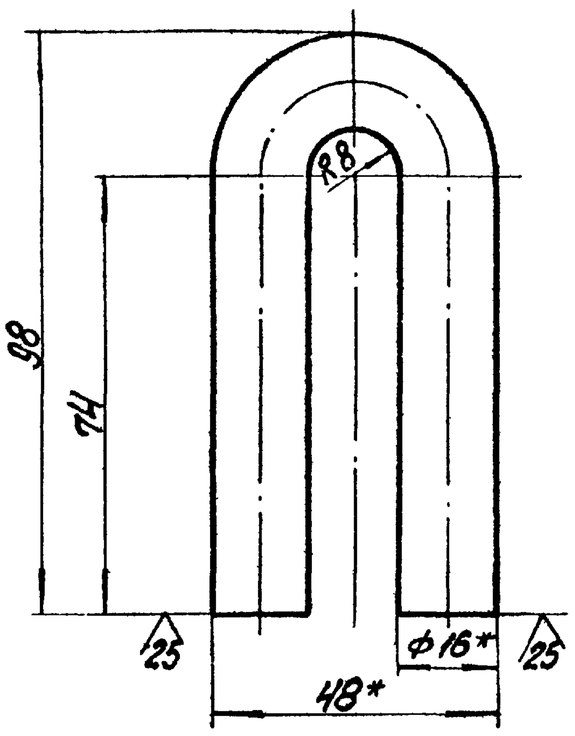


1. * Размеры для справок.
2. $\pm \frac{IT14}{2}$.

| Изм. | Лист | № докум. | Подпись | Дата | 65.118.11.003 | | | |
|---|---|---|---|---|---|---|---|---|
| Разраб. | | Михайлова | | | Петля | Лит. | Масса | Масштаб |
| Пров. | | Загладнис | | | | | 0,3 | 1:1 |
| Т.контр. | | | | | | Лист | Листов 1 | |
| Н.контр. | | Колпец | | | Круг 16-В-ГОСТ 2590-71 / 20 ГОСТ 1050-74 | ЛАТГИПРОПРОМ | | |
| Утв. | | | | | | | | |

Копировал

Формат А4

Альбом 2.10 часть 2

Типовой проект 903-1-224.86

Инв. № подл. | Подпись и дата | Взам. инв. № | Инв. № дубл. | Подпись и дата

| Формат | Зона | Поз. | Обозначение | Наименование | Кол. | Примечание |
|---|---|---|---|---|---|---|
| | | | | Документация | | |
| А4 | | | 64.89.03.100 СБ | Сборочный чертеж | | |
| | | | | Детали | | |
| Б4 | | 1 | 64.89.03.101 | Косынка | | |
| | | | | Лист 10 ГОСТ 19903-74 / ВСт3сп3 ГОСТ 14637-79 | 2 | 1,32 кг |
| Б4 | | 2 | 64.89.03.102 | Пластина | | |
| | | | | Лист 10 ГОСТ 19903-74 / ВСт3сп3 ГОСТ 14637-79 | 1 | 1,3 кг |
| Б4 | | 3 | 64.89.03.103 | Пластина | | |
| | | | | Лист 10 ГОСТ 19903-74 / ВСт3сп3 ГОСТ 14637-79 | 1 | 2,95 кг |

| Изм. | Лист | № докум. | Подпись | Дата | 64.89.03.100 | | | |
|---|---|---|---|---|---|---|---|---|
| Разраб. | | Загладнис | | | Лапа | Лит. | Лист | Листов 1 |
| Пров. | | Колпец | | | | | | |
| Т.контр. | | | | | | ЛАТГИПРОПРОМ | | |
| Н.контр. | | Колпец | | | | | | |
| Утв. | | | | | | | | |

Копировал

Формат А4

Альбом 2.10 часть 2

Типовой проект 903-1-224.86

Инв. № подл. | Подпись и дата | Взам. инв. № | Инв. № дубл. | Подпись и дата

64.89.03.100СБ

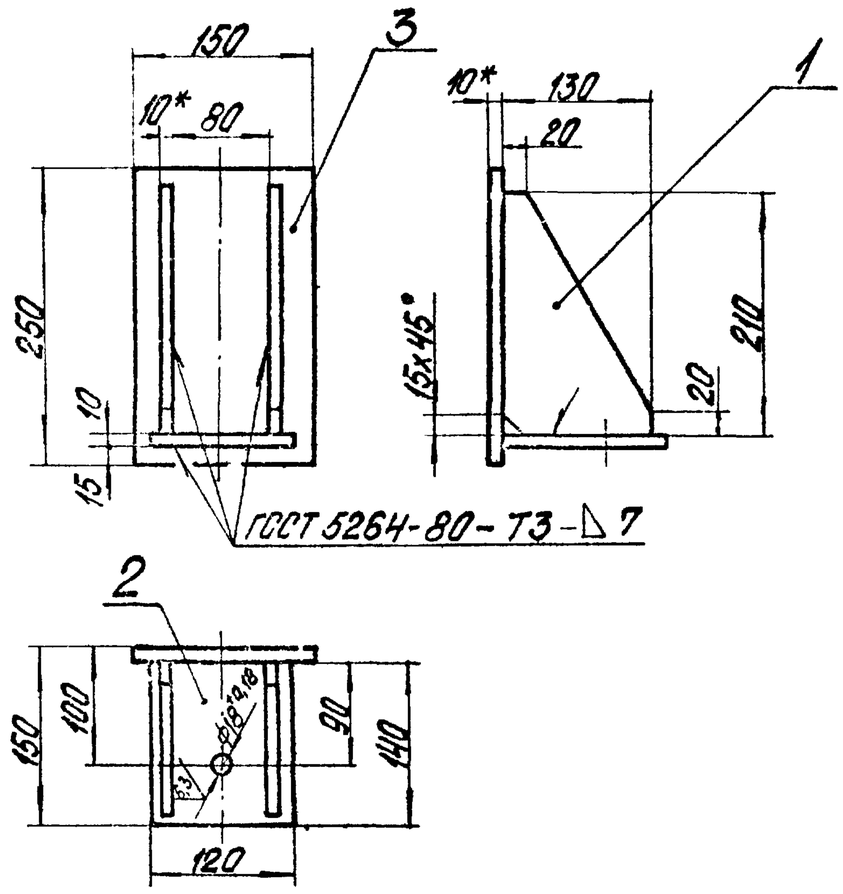


1.* Размеры для справок.
2. $\pm \frac{IT14}{2}$.
3. Обработка поверхностей реза деталей Б4 $\overset{25}{\nabla}$

| Изм. | Лист | № докум. | Подпись | Дата | 64.89.03.100СБ | | | |
|---|---|---|---|---|---|---|---|---|
| Разраб. | | Загладнис | | | Лапа | Лит. | Масса | Масштаб |
| Пров. | | Колпец | | | | | 6,9 | 1:5 |
| Т.контр. | | | | | | Лист | Листов 1 | |
| Н.контр. | | Колпец | | | | ЛАТГИПРОПРОМ | | |
| Утв. | | | | | | | | |

Копировал

Формат А4

Типовой проект 903-1-224.86 Альбом 2. 10 часть 2

| Формат | Зона | Поз. | Обозначение | Наименование | Кол. | Примечание |
|---|---|---|---|---|---|---|
| | | | | | | |
| | | | | Документация | | |
| | | | | | | |
| А4 | | | 65.118.12.000 СБ | Сборочный чертёж | | |
| | | | | | | |
| | | | | | | |
| | | | | Детали | | |
| | | | | | | |
| Б4 | | 1 | 65.118.12.001 | Распорка | | |
| | | | | Швеллер 10-ГОСТ 8240-72 / Вст3сп3 ГОСТ 535-79 | 1 | 7,6 кг |
| Б4 | | 2 | 65.118.12.002 | Кронштейн | | |
| | | | | Швеллер 10-ГОСТ 8240-72 / Вст3сп3 ГОСТ 535-79 | | |
| | | | | L = 900 ± 1 мм | 1 | 7,74 кг |

Инв. № подл. | Подп. и дата | Взам. инв. № | Инв. № дубл. | Подп. и дата

| Изм. | Лист | № докум. | Подп. | Дата |
|---|---|---|---|---|
| Разраб. | | Михайлова | | |
| Пров. | | Зилгалвис | | |
| Н. контр. | | Колпец | | |
| Утв. | | | | |

65.118.12.000

Опора

Лит. | Масса | Масштаб

Лист | Листов 1

ЛАТГИПРОПРОМ

Копировал | Формат А4

Типовой проект 903-1-224.86 Альбом 2. 10 часть 2

65.118.12.000 СБ

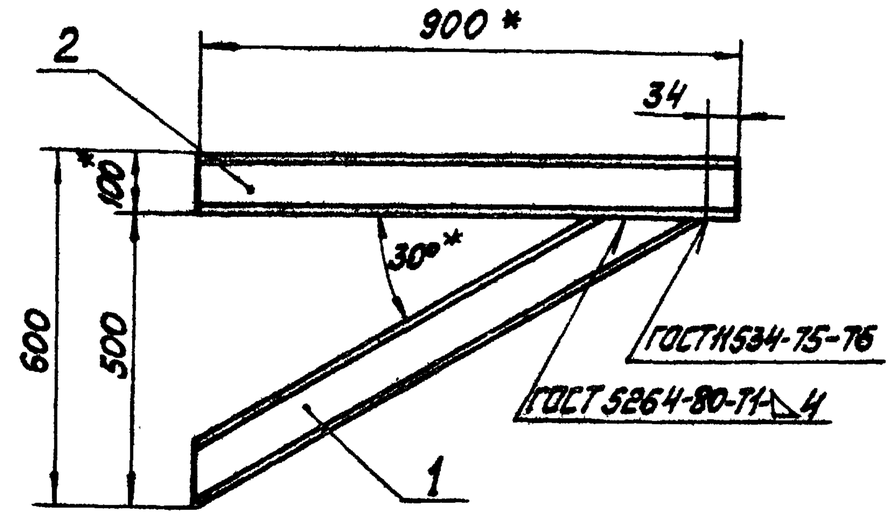


Поз. 1

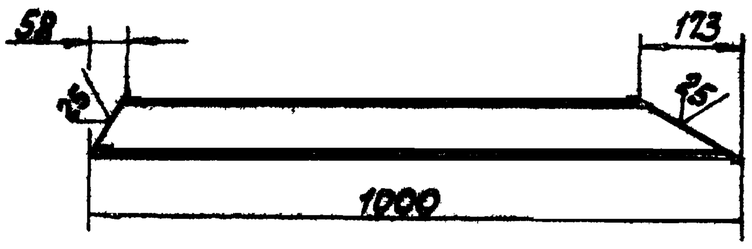


1 * Размеры для справок.

2. $\pm \frac{IT14}{2}$

3. Обработка поверхностей реза деталей Б4 $\sqrt{25}$

Инв. № подл. | Подп. и дата | Взам. инв. № | Инв. № дубл. | Подп. и дата

| Изм. | Лист | № докум. | Подп. | Дата |
|---|---|---|---|---|
| Разраб. | | Михайлова | | |
| Пров. | | Зилгалвис | | |
| Т. контр. | | | | |
| Н. контр. | | Колпец | | |
| Утв. | | | | |

65.118.12.000 СБ

Опора

Лит. | Масса | Масштаб

15,4 | 1:10

Лист | Листов 1

ЛАТГИПРОПРОМ

Копировал | Формат А4

Типовой проект 903-1-224.86 Альбом 2. 10 часть 2

| Формат | Зона | Поз. | Обозначение | Наименование | Кол. | Примечание |
|---|---|---|---|---|---|---|
| | | | | | | |
| | | | | Документация | | |
| | | | | | | |
| А4 | | | 65.118.13.000 СБ | Сборочный чертёж | | |
| | | | | | | |
| | | | | | | |
| | | | | Детали | | |
| | | | | | | |
| Б4 | | 1 | 65.118.13.001 | Косынка | | |
| | | | | Лист 10 ГОСТ 19903-74 / В Ст3сп3 ГОСТ 14637-79 | 2 | 2,3 кг |
| Б4 | | 2 | 65.118.13.002 | Стойка | | |
| | | | | Лист 10 ГОСТ 19903-74 / В Ст3сп3 ГОСТ 14637-79 | | |
| | | | | 300±0,65 × 300±0,65 мм | 1 | 7,07 кг |
| Б4 | | 3 | 65.118.13.003 | Плита | | |
| | | | | Лист 10 ГОСТ 19903-74 / В Ст3сп3 ГОСТ 14637-79 | | |
| | | | | 220±0,575 × 300±0,65 мм | 1 | 5,19 кг |

Инв. № подл. | Подп. и дата | Взам. инв. № | Инв. № дубл. | Подп. и дата

| Изм. | Лист | № докум. | Подп. | Дата |
|---|---|---|---|---|
| Разраб. | | Михайлова | | |
| Пров. | | Зилгалвис | | |
| Т. контр. | | | | |
| Н. контр. | | Колпец | | |
| Утв. | | | | |

65.118.13.000

Лапа

Лит. | Масса | Масштаб

Лист | Листов 1

ЛАТГИПРОПРОМ

Копировал | Формат А4

Типовой проект 903-1-224.86 Альбом 2. 10 часть 2

65.118.13.000 СБ

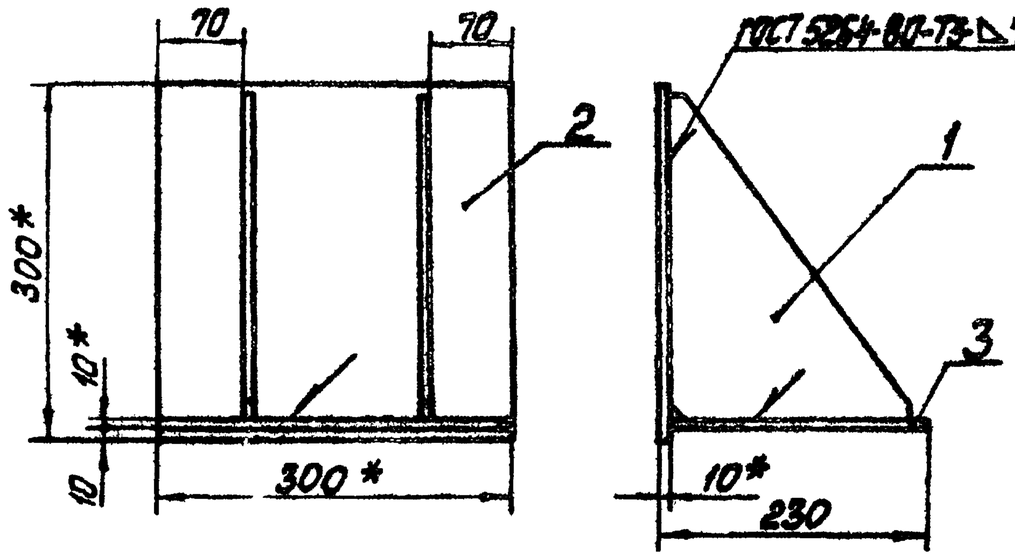


Поз. 1

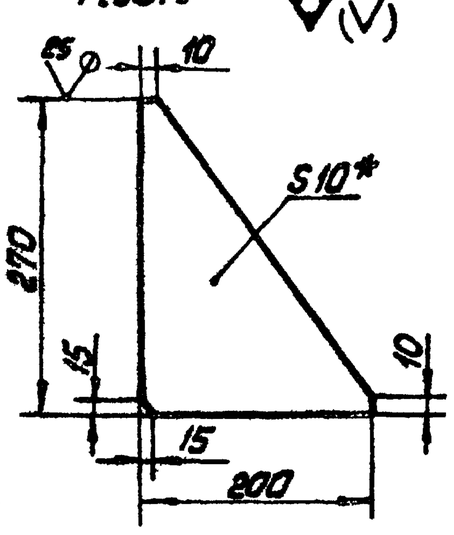


1 * Размеры для справок.

2 $\pm \frac{IT14}{2}$.

3. Обработка поверхностей реза деталей $\sqrt{25}$.

Инв. № подл. | Подп. и дата | Взам. инв. № | Инв. № дубл. | Подп. и дата

| Изм. | Лист | № докум. | Подп. | Дата |
|---|---|---|---|---|
| Разраб. | | Михайлова | | |
| Пров. | | Зилгалвис | | |
| Т. контр. | | | | |
| Н. контр. | | Колпец | | |
| Утв. | | | | |

65.118.13.000 СБ

Лапа

Лит. | Масса | Масштаб

16,9 | 1:5

Лист | Листов 1

ЛАТГИПРОПРОМ

Копировал | Формат А4

Типовой проект 903-1-224.86 Альбом 2.10 часть 2

| Форм. | Зона | Поз. | Обозначение | Наименование | Кол. | Примечание |
|---|---|---|---|---|---|---|
| | | | | | | |
| | | | | Документация | | |
| | | | | | | |
| А4 | | | 65.118.14.000СБ | Сборочный чертёж | | |
| | | | | | | |
| | | | | | | |
| | | | | Детали | | |
| | | | | | | |
| Б4 | | 1 | 65.118.14.001 | Стойка | | |
| | | | | Лист 10 ГОСТ 19903-74 / ВСт3сп3 ГОСТ 14637-79 | | |
| | | | | | 1 | 37,33кг |
| Б4 | | 2 | 65.118.14.002 | Пластина | | |
| | | | | Лист 10 ГОСТ 19903-74 / ВСт3сп3 ГОСТ 14637-79 | | |
| | | | | 145±0,5×529±0,875мм | 2 | 6,03кг |
| Б4 | | 3 | 65.118.14.003 | Плита | | |
| | | | | Лист 10 ГОСТ 19903-74 / ВСт3сп3 ГОСТ 14637-79 | | |
| | | | | 300±0,65×800±1,15мм | 1 | 18,84кг |

Инв. № подл. | Подп. и дата | Взам. инв. № | Инв. № дубл. | Подп. и дата

| Изм. | Лист | № докум. | Подп. | Дата |
|---|---|---|---|---|
| Разраб. | | Михайлова | | |
| Пров. | | Зилгалвис | | |
| Н. контр. | | Колмец | | |
| Утв. | | | | |

65.118.14.000

Опора

| Лит. | Лист | Листов |
|---|---|---|
| | | 1 |

ЛАТГИПРОПРОМ

Копировал Мак Формат А4

65.118.14.000СБ

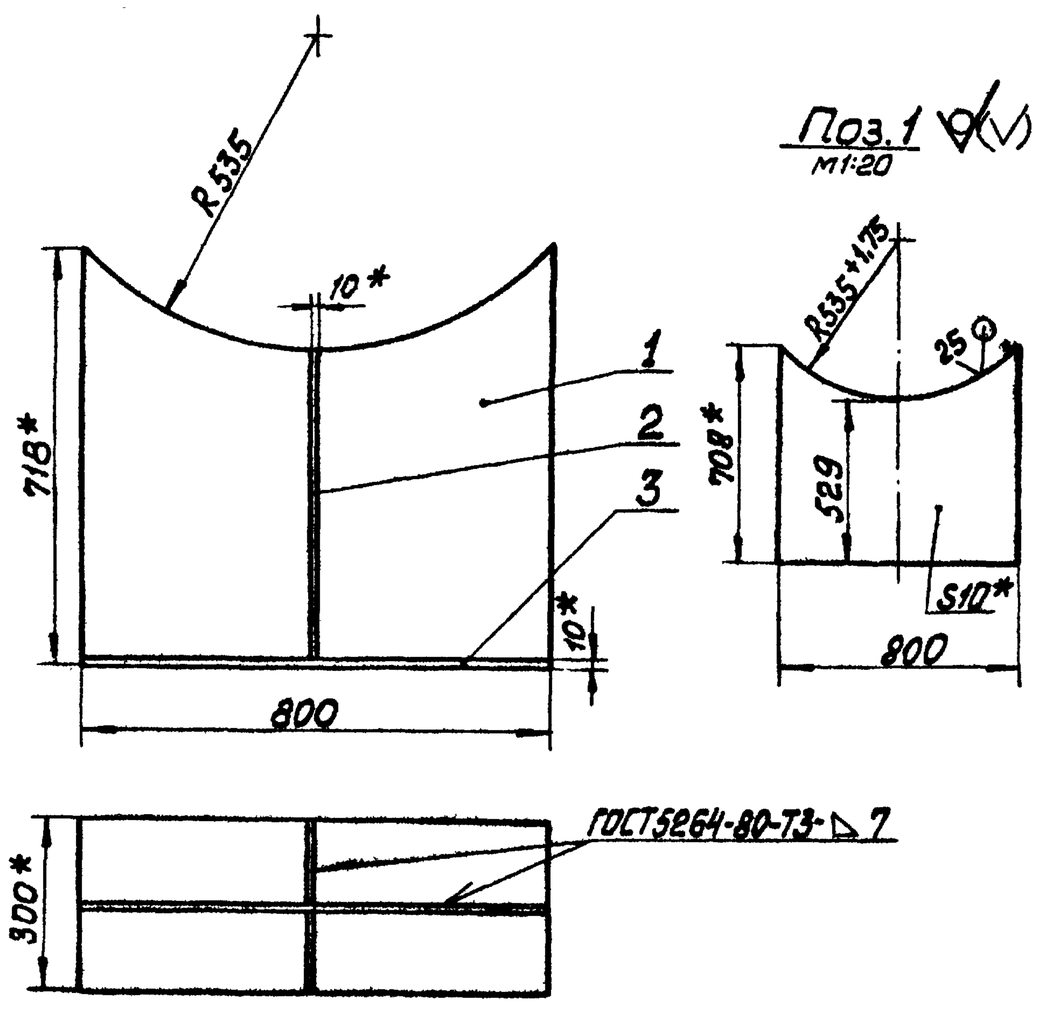


1 * Размеры для справок.

2 ± IT14/2.

3. Обработка поверхностей реза деталей Б4 $\sqrt{25}$.

| Изм. | Лист | № докум. | Подп. | Дата |
|---|---|---|---|---|
| Разраб. | | Михайлова | | |
| Пров. | | Зилгалвис | | |
| Т. контр. | | | | |
| Н. контр. | | Колмец | | |
| Утв. | | | | |

65.118.14.000СБ

Опора

| Лит. | Масса | Масштаб |
|---|---|---|
| | 68,3 | 1:10 |
| Лист | Листов 1 | |

ЛАТГИПРОПРОМ

Копировал Мак Формат А4

Типовой проект 903-1-224.86 Альбом 2.10 часть 2

| Форм. | Зона | Поз. | Обозначение | Наименование | Кол. | Примечание |
|---|---|---|---|---|---|---|
| | | | | | | |
| | | | | Документация | | |
| | | | | | | |
| А4 | | | 65.118.15.000СБ | Сборочный чертёж | | |
| | | | | | | |
| | | | | | | |
| | | | | Детали | | |
| | | | | | | |
| Б4 | | 1 | 65.118.15.001 | Стойка | | |
| | | | | Труба 2×19×6 ГОСТ 10704-76 / ВСт3пс5 ГОСТ 10705-80 | | |
| | | | | L = 2563-2,1 мм | 1 | 80,79кг |
| Б4 | | 2 | 65.118.15.002 | Плита | | |
| | | | | Лист 10 ГОСТ 19903-74 / ВСт3сп3 ГОСТ 14637-79 | | |
| | | | | 250±0,575×250±0,575мм | 2 | 4,91кг |

Инв. № подл. | Подп. и дата | Взам. инв. № | Инв. № дубл. | Подп. и дата

| Изм. | Лист | № докум. | Подп. | Дата |
|---|---|---|---|---|
| Разраб. | | Богданова | | |
| Пров. | | Зилгалвис | | |
| Н. контр. | | Колмец | | |
| Утв. | | | | |

65.118.15.000

Опора

| Лит | Лист | Листов |
|---|---|---|
| | | 1 |

ЛАТГИПРОПРОМ

Копировал Мак Формат А4

65.118.15.000СБ

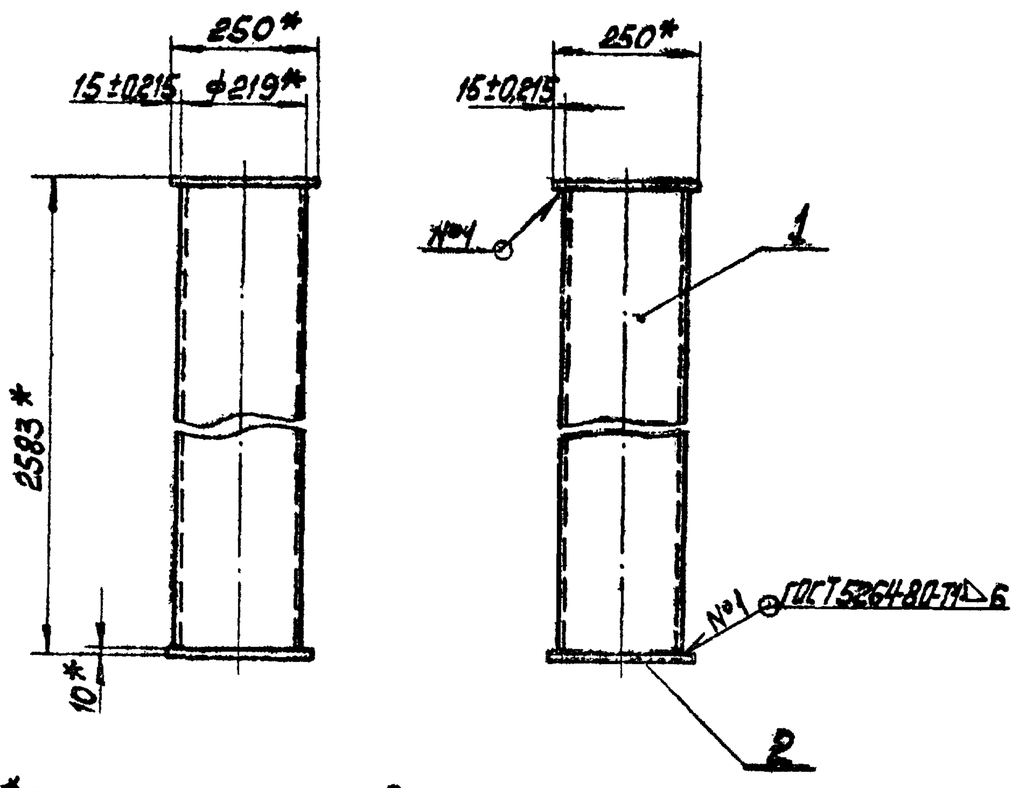


1. * Размеры для справок.
2. Обработка поверхностей реза деталей Б4 $\sqrt{25}$
3. Сварные швы по ГОСТ 5264-80.

| Изм. | Лист | № докум. | Подп. | Дата |
|---|---|---|---|---|
| Разраб. | | Богданова | | |
| Пров. | | Зилгалвис | | |
| Т. контр. | | | | |
| Н. контр. | | Колмец | | |
| Утв. | | | | |

65.118.15.000 СБ

Опора

| Лит. | Масса | Масштаб |
|---|---|---|
| | 90,6 | 1:10 |
| Лист | Листов 1 | |

ЛАТГИПРОПРОМ

Копировал Мак Формат А4

Типовой проект 903-1-224.86 Альбом 2.10 часть 2

| Форм. | Зона | Поз. | Обозначение | Наименование | Кол. | Примечание |
|---|---|---|---|---|---|---|
| | | | | **Документация** | | |
| А4 | | | 65.118.16.000 СБ | Сборочный чертёж | | |
| | | | | **Детали** | | |
| Б4 | | 1 | 65.118.16.001 | Стойка | | |
| | | | | Лист 10 ГОСТ 19903-74 / Вст3сп3 ГОСТ 14637-79 | 1 | 3,92 кг |
| Б4 | | 2 | 65.118.16.002 | Плита | | |
| | | | | Лист 10 ГОСТ 19903-74 / Вст3сп3 ГОСТ 14637-79 | | |
| | | | | 250±0,575×500±0,775 мм | 1 | 9,82 кг |
| Б4 | | 3 | 65.118.16.003 | Плита | | |
| | | | | Лист 10 ГОСТ 19903-74 / Вст3сп3 ГОСТ 14637-79 | | |
| | | | | 250±0,575×250±0,575 мм | 1 | 4,91 кг |
| Б4 | | 4 | 65.118.16.004 | Косынка | | |
| | | | | Лист 10 ГОСТ 19903-74 / Вст3сп3 ГОСТ 14637-79 | | |
| | | | | 120±0,435×171±0,5 мм | 2 | 1,61 кг |

Инв.№ подл. | Подп. и дата | Взам. инв.№ | Инв.№ дубл. | Подп. и дата

| Изм. | Лист | № докум. | Подп. | Дата | 65.118.16.000 | | | |
|---|---|---|---|---|---|---|---|---|
| Разраб. | | Богданова | | | Опора | Лит. | Масса | Масштаб |
| Пров. | | Зилгалвис | | | | | | |
| Т. контр. | | | | | | Лист | Листов | |
| Н. контр. | | Колпец | | | ЛАТГИПРОПРОМ | | | |
| Утв. | | | | | | | | |

Копировал Макс Формат А4

Типовой проект 903-1-224.86 Альбом 2.10 часть 2

65.118.16.000СБ

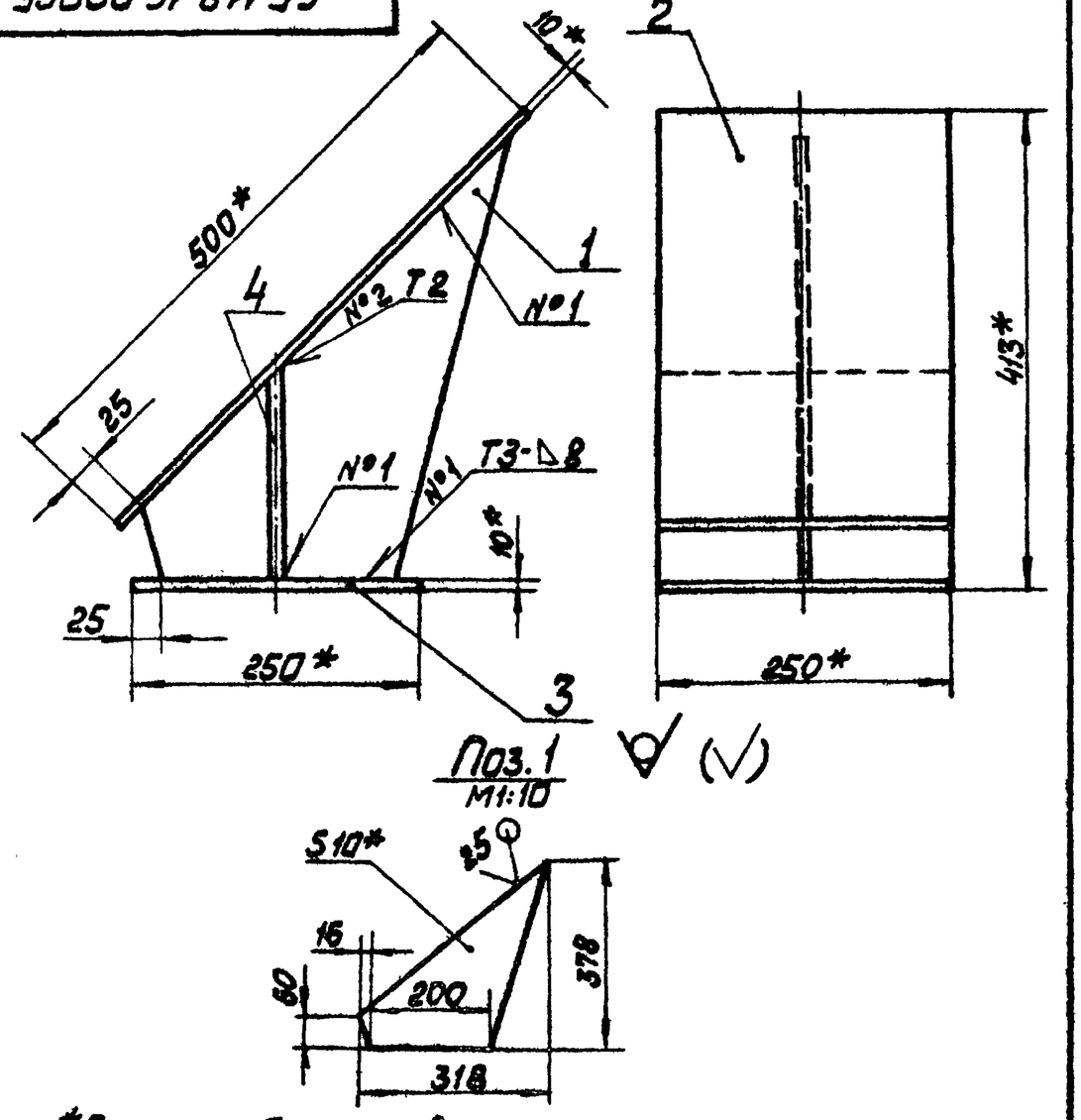


Поз. 1
М1:10




1 *Размеры для справок.
2 ±IT14/2.
3 Обработка поверхностей реза деталей Б4 25.
4 Сварные швы №1 по ГОСТ 5264-80 №2 по ГОСТ 11534-75.

| Изм. | Лист | № докум. | Подп. | Дата | 65.118.16.000СБ | | | |
|---|---|---|---|---|---|---|---|---|
| Разраб. | | Богданова | | | Опора | Лит. | Масса | Масштаб |
| Пров. | | Зилгалвис | | | | | 21,9 | 1:5 |
| Т. контр. | | | | | | Лист | Листов | |
| Н. контр. | | Колпец | | | ЛАТГИПРОПРОМ | | | |
| Утв. | | | | | | | | |

Копировал Макс Формат А4

Типовой проект 903-1-224.86 Альбом 2.10 часть 2

| Форм. | Зона | Поз. | Обозначение | Наименование | Кол. | Примечание |
|---|---|---|---|---|---|---|
| | | | | **Документация** | | |
| А3 | | | 12.02.01.000 СБ | Сборочный чертёж | | |
| | | | | **Сборочные единицы** | | |
| А4 | | 1 | 12.02.01.100 | Фланец | 1 | |
| | | | | **Детали** | | |
| А4 | | 2 | 12.02.01.001 | Стенка | 1 | |
| А4 | | 3 | 12.02.01.002 | Стенка | 1 | |
| А4 | | 4 | 12.02.01.003 | Стенка | 1 | |
| А4 | | 5 | 12.02.01.004 | Стенка | 1 | |
| | | | | **Материалы** | | |
| | | 6 | | Полоса 5×50 ГОСТ 103-76 / Вст3сп3 ГОСТ 535-79 | 15,5 | м |

Инв.№ подл. | Подп. и дата | Взам. инв.№ | Инв.№ дубл. | Подп. и дата

| Изм. | Лист | № докум. | Подп. | Дата | 12.02.01.000 | | | |
|---|---|---|---|---|---|---|---|---|
| Разраб. | | Михайлова | | | Короб (левый) | Лит. | Масса | Масштаб |
| Пров. | | Зилгалвис | | | | | | |
| Т. контр. | | | | | | Лист | Листов | 1 |
| Н. контр. | | Колпец | | | ЛАТГИПРОПРОМ | | | |
| Утв. | | | | | | | | |

Копировал Макс Формат А4

Типовой проект 903-1-224.86 Альбом 2.10 часть 2

12.02.01.001

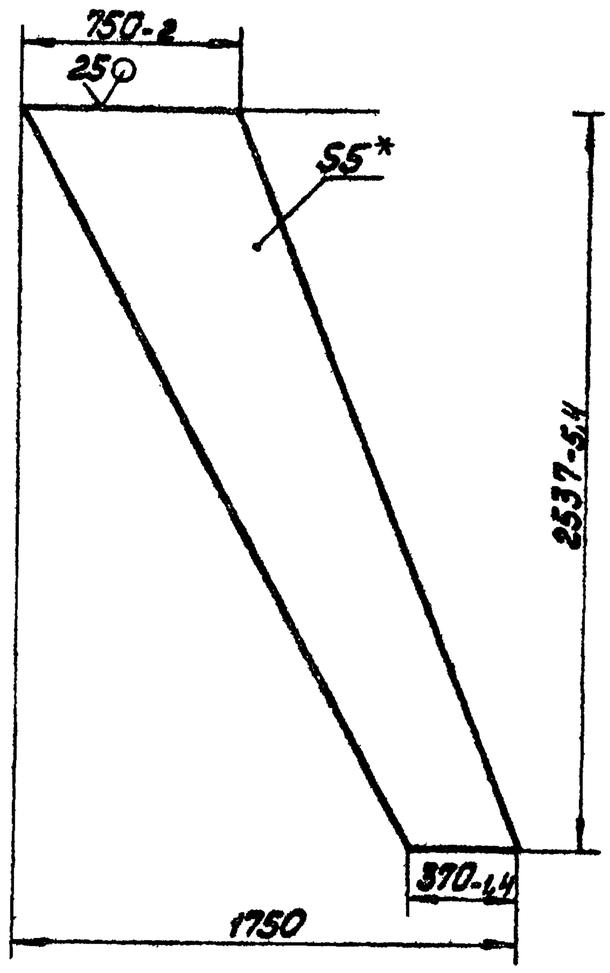


* Размеры для справок.

| Изм. | Лист | № докум. | Подп. | Дата | 12.02.01.001 | | | |
|---|---|---|---|---|---|---|---|---|
| Разраб. | | Михайлова | | | Стенка | Лит. | Масса | Масштаб |
| Пров. | | Зилгалвис | | | | | 55,77 | 1:20 |
| Т. контр. | | | | | | Лист | Листов 1 | |
| Н. контр. | | Колпец | | | 5 ГОСТ 19903-74 / Лист Вст3сп3 ГОСТ 14637-79 | ЛАТГИПРОПРОМ | | |
| Утв. | | | | | | | | |

Копировал Макс Формат А4

65.120.01.000 СБ

Типовой проект 903-1-224.86 Альбом 2.10 часть 2

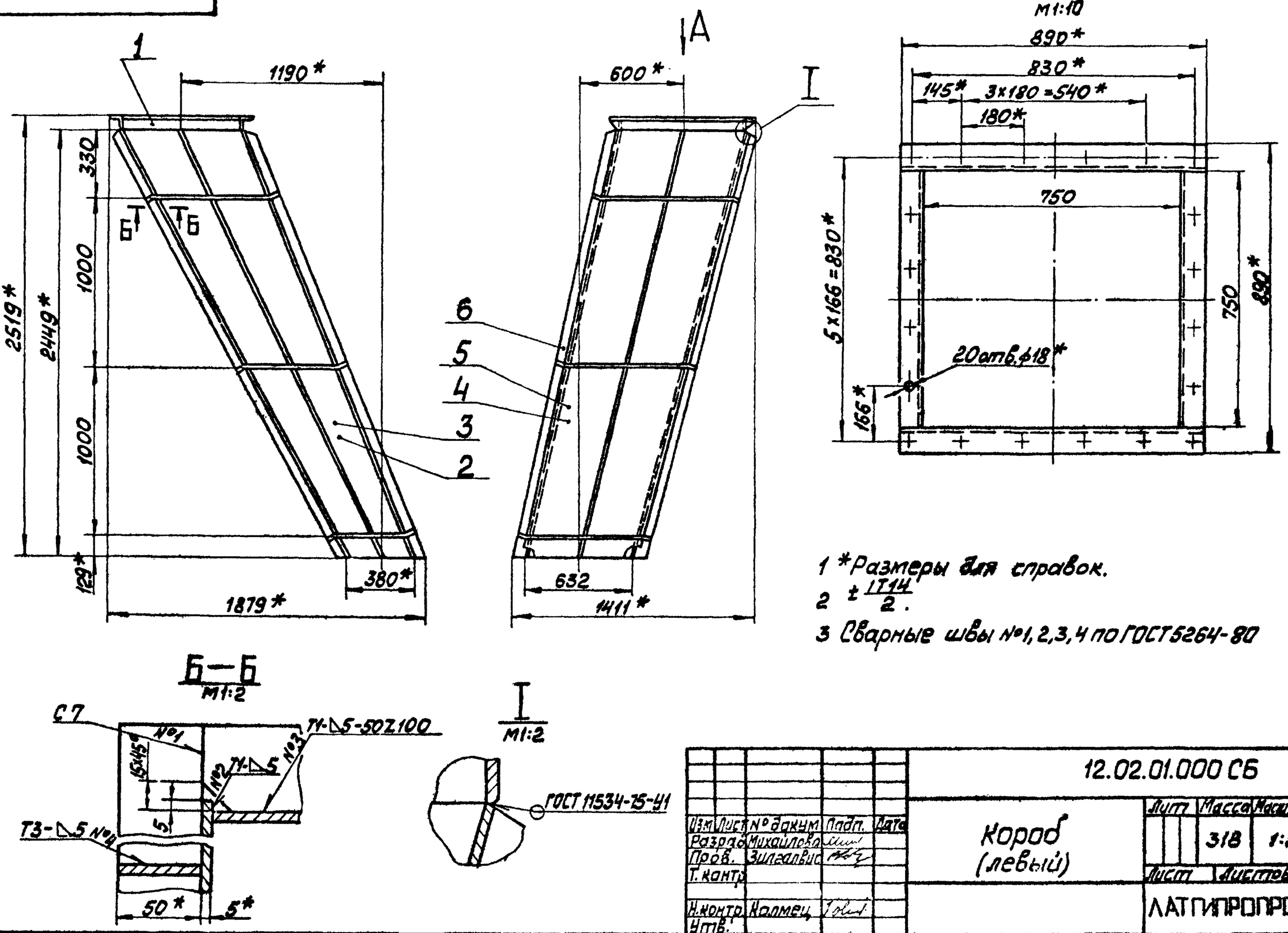


1 *Размеры для справок.
2 $\pm\frac{IT14}{2}$.
3 Сварные швы №1, 2, 3, 4 по ГОСТ 5264-80

| | | | | | | | | |
|---|---|---|---|---|---|---|---|---|
| Изм. | Лист | № докум. | Подп. | Дата | 12.02.01.000 СБ | | | |
| Разраб. | Михайлова | | | | Короб (левый) | Лит. | Масса | Масштаб |
| Пров. | Зилгалвис | | | | | | 318 | 1:20 |
| Т. контр. | | | | | | Лист | Листов 1 | |
| Н. контр. | Колмец | | | | | ЛАТГИПРОПРОМ | | |
| Утв. | | | | | | | | |

Копировал [signature] Формат А3

Типовой проект 903-1-224.86 Альбом 2.10 часть 2

12.02.01.002

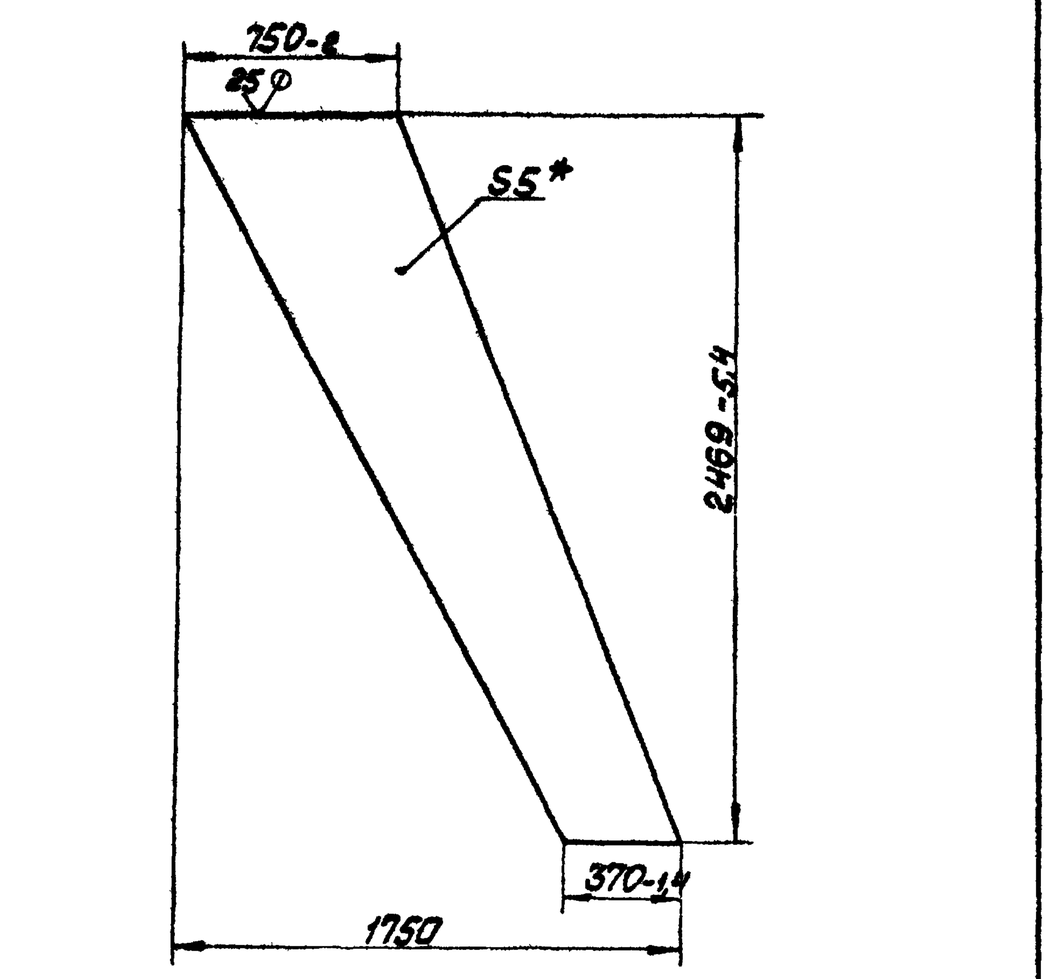


* Размер для справок

| | | | | | | | | |
|---|---|---|---|---|---|---|---|---|
| Изм. | Лист | № докум. | Подп. | Дата | 12.02.01.002 | | | |
| Разраб. | Михайлова | | | | Стенка | Лит. | Масса | Масштаб |
| Пров. | Зилгалвис | | | | | | 54.27 | 1:20 |
| Т. контр. | | | | | | Лист | Листов 1 | |
| Н. контр. | Колмец | | | | Лист 5 ГОСТ 19903-74 / ВСт3сп3 ГОСТ 14637-79 | ЛАТГИПРОПРОМ | | |
| Утв. | | | | | | | | |

Копировал [signature] Формат А4

Типовой проект 903-1-224.86 Альбом 2.10 часть 2

12.02.01.003

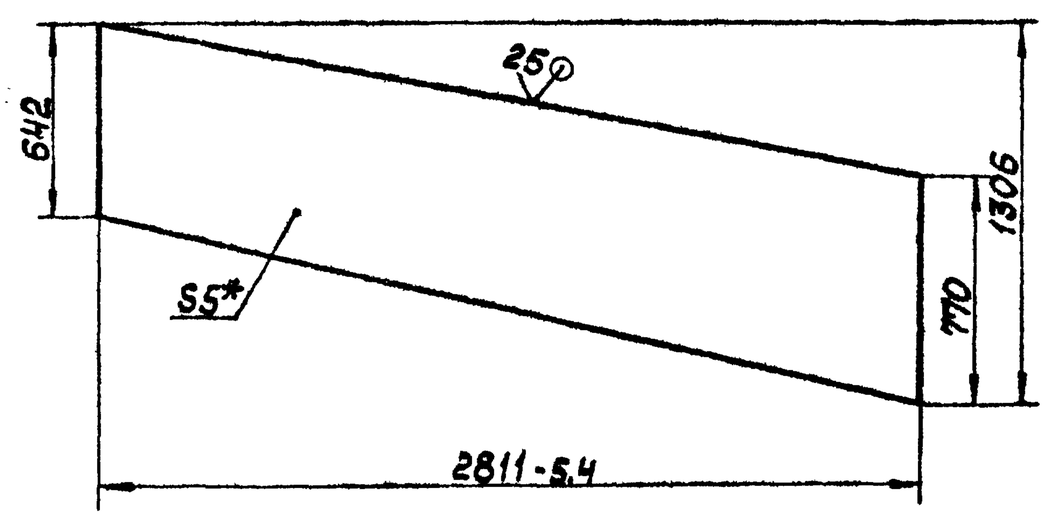


1.* Размер для справок.
2. $\pm\frac{IT14}{2}$.

| | | | | | | | | |
|---|---|---|---|---|---|---|---|---|
| Изм. | Лист | № докум. | Подп. | Дата | 12.02.01.003 | | | |
| Разраб. | Михайлова | | | | Стенка | Лит. | Масса | Масштаб |
| Пров. | Зилгалвис | | | | | | 77.9 | 1:20 |
| Т. контр. | | | | | | Лист | Листов 1 | |
| Н. контр. | Колмец | | | | Лист 5 ГОСТ 19903-74 / ВСт3сп3 ГОСТ 14637-79 | ЛАТГИПРОПРОМ | | |
| Утв. | | | | | | | | |

Копировал [signature] Формат А4

12.02.01.004

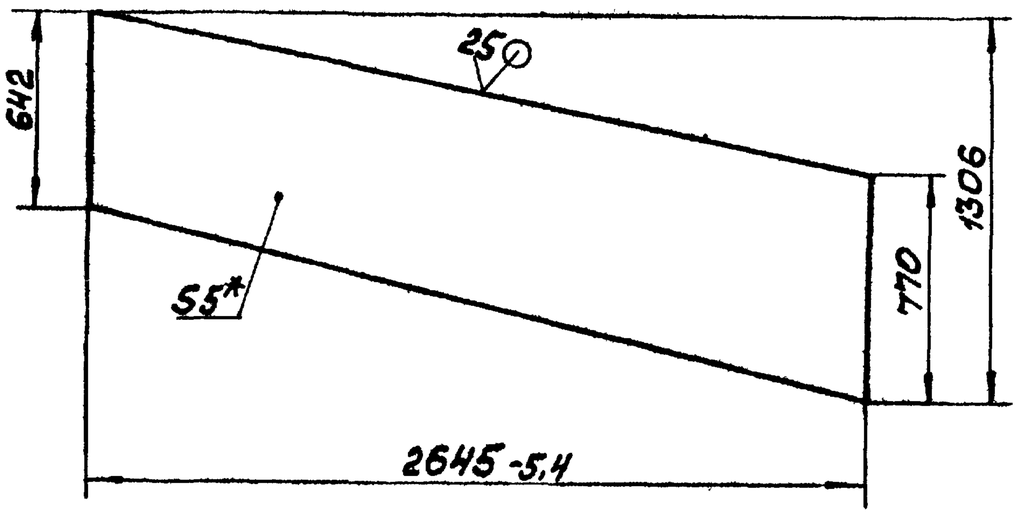


1. *Размер для справок.
2. ±IT14/2.

| Изм. | Лист | № докум. | Подп. | Дата |
|---|---|---|---|---|
| Разраб. | Михайлов | | | |
| Пров. | Зилгалвис | | | |
| Т. контр. | | | | |
| Н. контр. | Колпец | | | |
| Утв. | | | | |

12.02.01.004

Стенка

| Лит | Масса | Масштаб |
|---|---|---|
| | 73,3 | 1:20 |

Лист | Листов

Лист 5 ГОСТ 19903-74 / Вст3сп3 ГОСТ 14637-79

ЛАТГИПРОПРОМ

Копировал Формат А4





| Форм. | Зона | Поз. | Обозначение | Наименование | Кол. | Примечание |
|---|---|---|---|---|---|---|
| | | | | Документация | | |
| А4 | | | 12.02.01.100СБ | Сборочный чертёж | | |
| | | | | Детали | | |
| Б4 | | 1 | 12.02.01.101 | Полка | | |
| | | | | Уголок 70×70×7-Б ГОСТ 8509-72 / Вст3сп3 ГОСТ 535-79 | | |
| | | | | L=890±1,15 мм | 2 | 6,58 кг |
| Б4 | | 2 | 12.02.01.102 | Полка | | |
| | | | | Уголок 70×70×7-Б ГОСТ 8509-72 / Вст3сп3 ГОСТ 535-79 | | |
| | | | | L=750-2 мм | 2 | 5,55 кг |

| Изм. | Лист | № докум. | Подп. | Дата |
|---|---|---|---|---|
| Разраб. | Михайлов | | | |
| Пров. | Зилгалвис | | | |
| Н. контр. | Колпец | | | |
| Утв. | | | | |

12.02.01.100

Фланец

| Лит | Лист | Листов |
|---|---|---|
| | | 1 |

ЛАТГИПРОПРОМ

Копировал Формат А4



12.02.01.100СБ

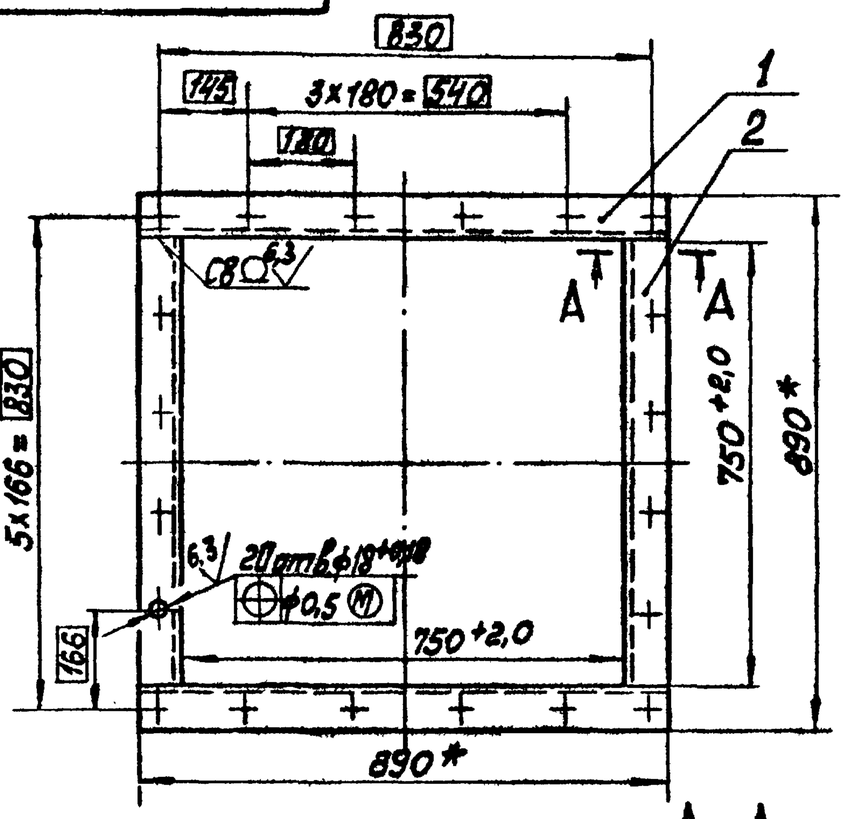


А–А
М1:5

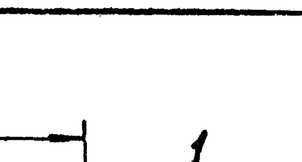


1. *Размеры для справок.
2. Обработка поверхностей реза деталей Б4 ▽25
3. Сварные швы по ГОСТ 5264-80.

| Изм. | Лист | № докум. | Подп. | Дата |
|---|---|---|---|---|
| Разраб. | Михайлов | | | |
| Пров. | Зилгалвис | | | |
| Т. контр. | | | | |
| Н. контр. | Колпец | | | |
| Утв. | | | | |

12.02.01.100СБ

Фланец

| Лит | Масса | Масштаб |
|---|---|---|
| | 24,3 | 1:10 |

Лист | Листов 1

ЛАТГИПРОПРОМ

Копировал Формат А4



| Форм. | Зона | Поз. | Обозначение | Наименование | Кол. | Примечание |
|---|---|---|---|---|---|---|
| | | | | Документация | | |
| А4 | | | 12.02.02.000СБ | Сборочный чертёж | | |
| | | | | Сборочные единицы | | |
| А4 | | 1 | 12.02.01.100 | Фланец | 1 | |
| | | | | Детали | | |
| А4 | | 2 | 12.02.01.001 | Стенка | 1 | |
| А4 | | 3 | 12.02.01.002 | Стенка | 1 | |
| А4 | | 4 | 12.02.01.003 | Стенка | 1 | |
| А4 | | 5 | 12.02.01.004 | Стенка | 1 | |
| | | | | Материалы | | |
| | | | | Полоса 5×50-ГОСТ 103-76 / Вст3сп3 ГОСТ 535-79 | 16,5 кг | |

| Изм. | Лист | № докум. | Подп. | Дата |
|---|---|---|---|---|
| Разраб. | Михайлов | | | |
| Пров. | Зилгалвис | | | |
| Н. контр. | Колпец | | | |
| Утв. | | | | |

12.02.02.000

Короб (правый)

| Лит | Лист | Листов |
|---|---|---|
| | | 1 |

ЛАТГИПРОПРОМ

Копировал Формат А4

12.02.02.000СБ

Альбом 2.10 часть 2

Типовой проект 903-1-224.86

Инв. № подл. | Подпись и дата | Взам. инв. № | Инв. № дубл. | Подпись и дата

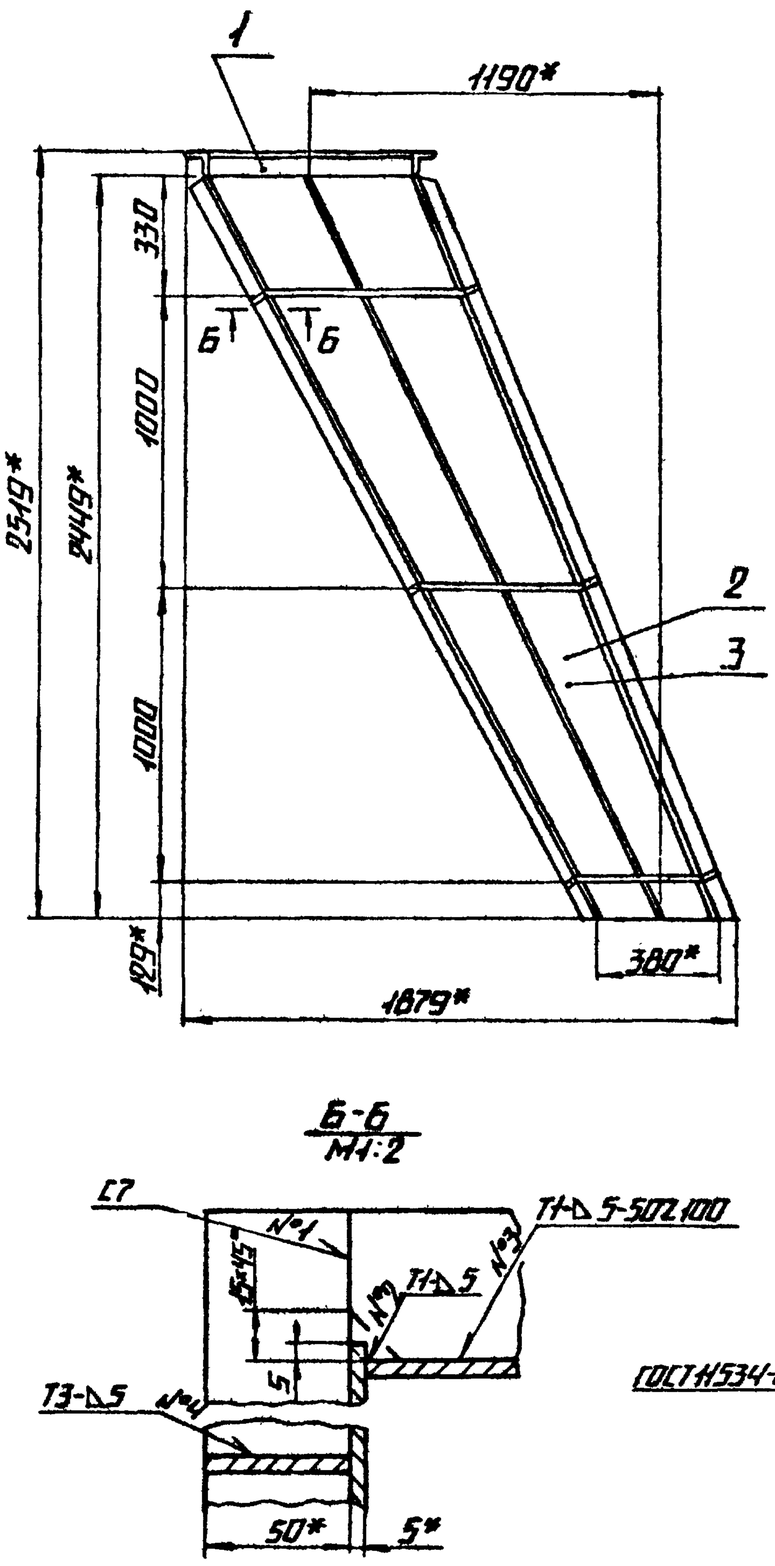


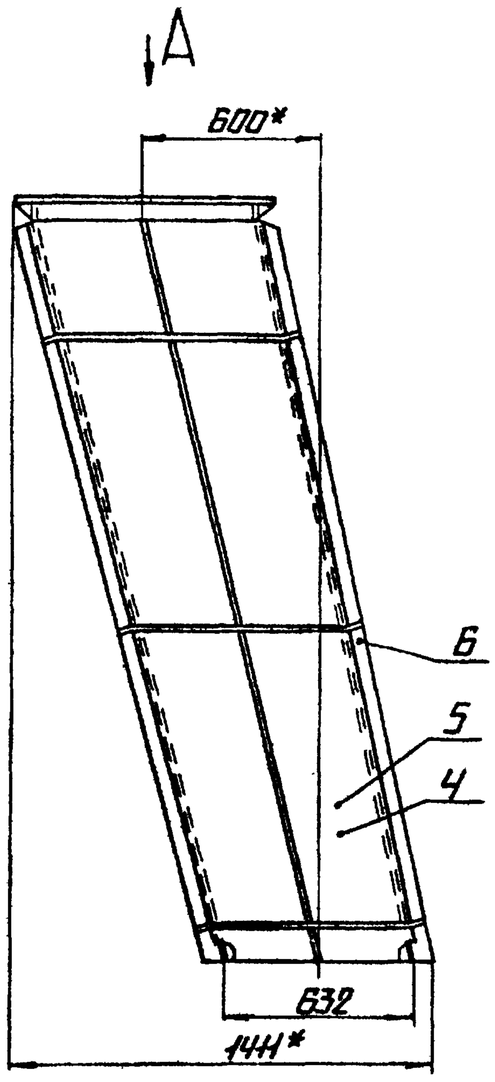


Вид А
М1:10

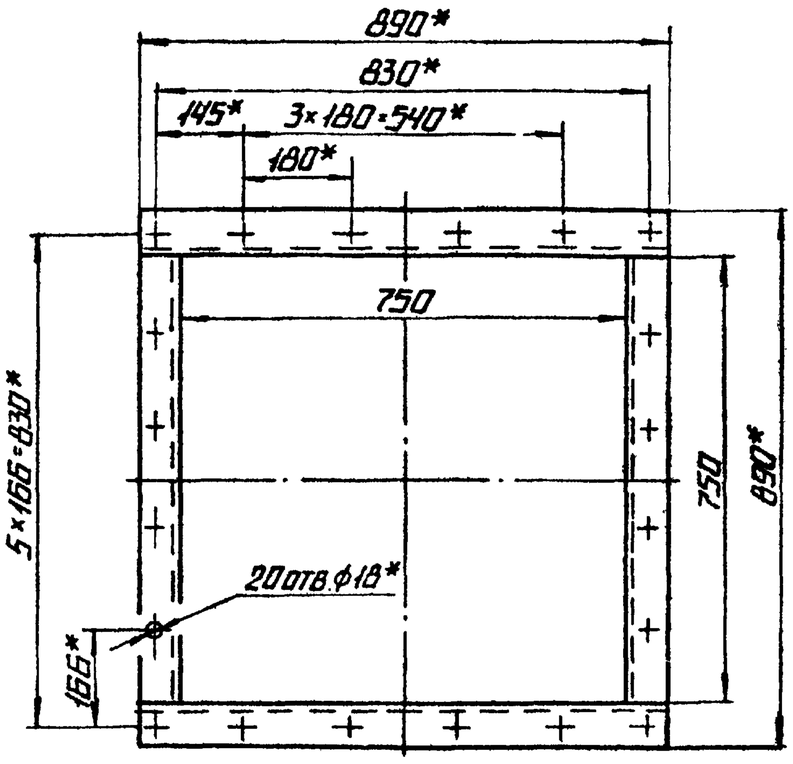


1.* Размеры для справок.

2. $\pm \frac{IT14}{2}$.

3. Сварные швы №1,2,3,4 по ГОСТ 5264-80.

Б-Б
М1:2




I
М1:2

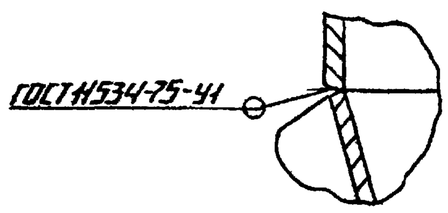


| | | | | | |
|---|---|---|---|---|---|
| Изм. | Лист | № докум. | Подп. | Дата | 12.02.02.000СБ |
| Разраб. | | Михайлова | | | Короб (правый) |
| Пров. | | Зилгалвис | | | Лит. 318 Масса 1:20 |
| Т. контр. | | | | | Лист Листов 1 |
| Н. контр. | | Колмец | | | ЛАТГИПРОПРОМ |
| Утв. | | | | | |

Копировал Формат А3

Инв. № подл. | Подпись и дата | Взам. инв. № | Инв. № дубл. | Подпись и дата

Типовой проект 903-1-224.86

Альбом 2.10 часть 2

12.02.03.000СБ

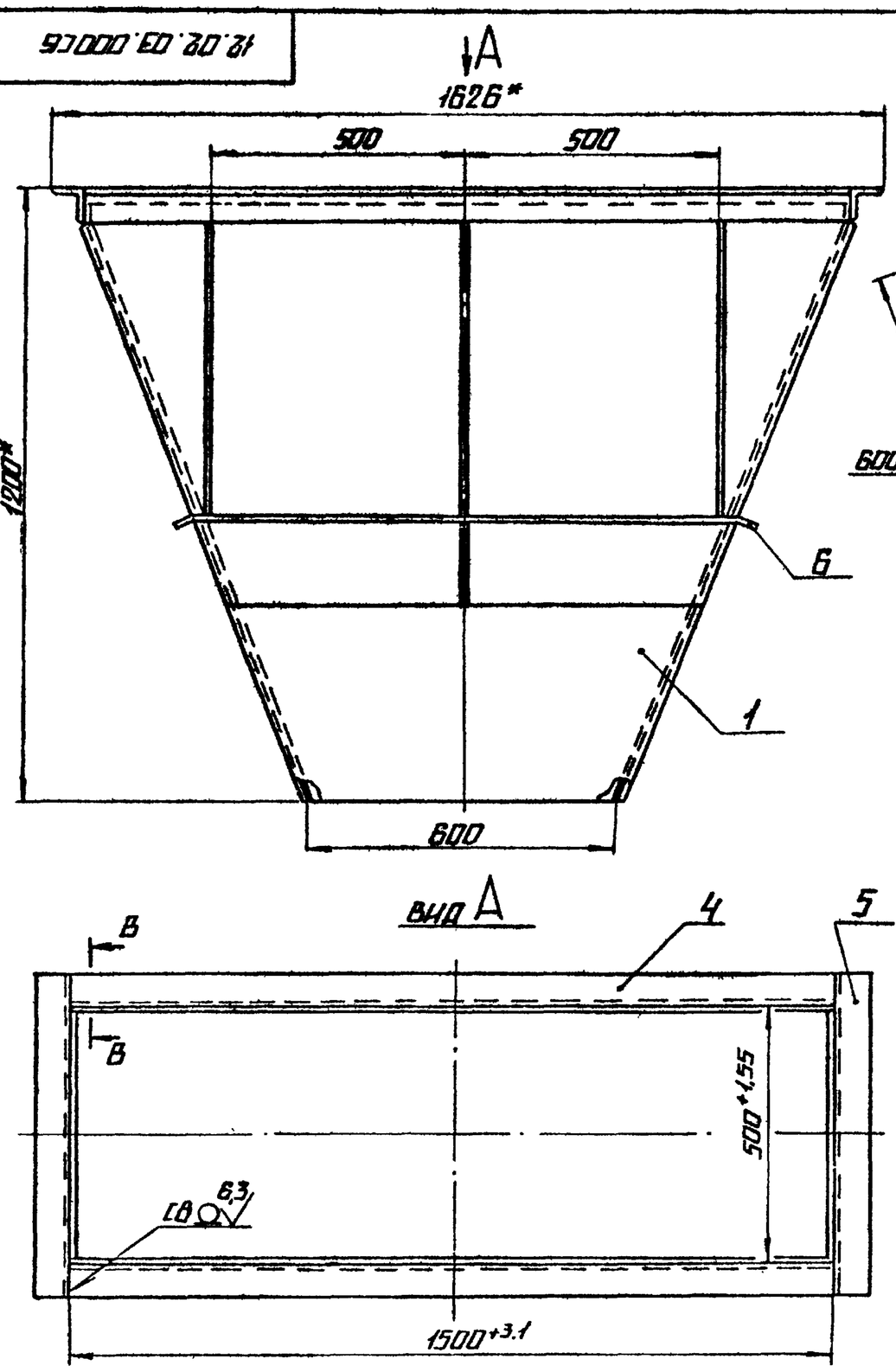


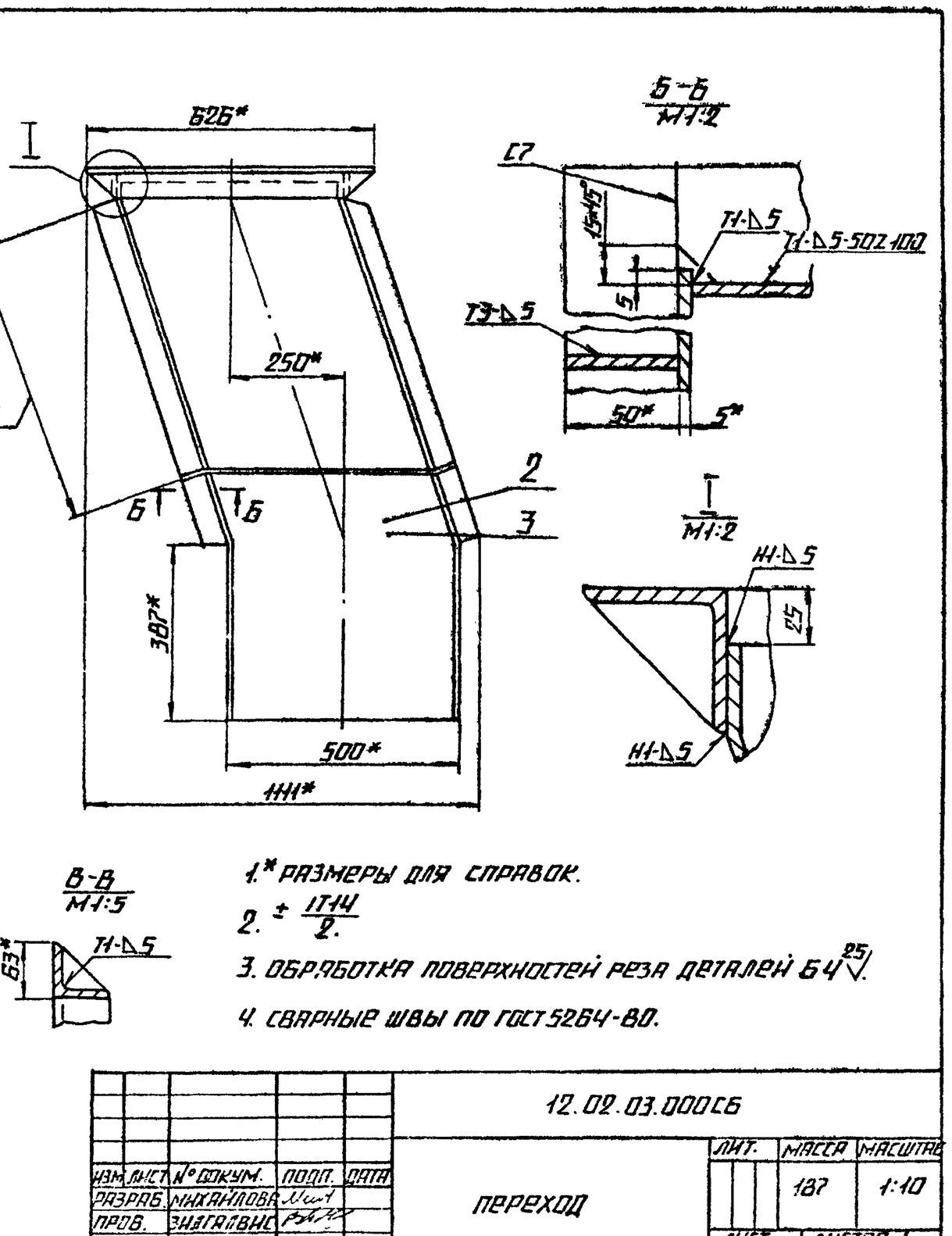





1.* Размеры для справок.

2. $\pm \frac{IT14}{2}$.

3. Обработка поверхностей реза деталей Б4 (25).

4. Сварные швы по ГОСТ 5264-80.

| | | | | | |
|---|---|---|---|---|---|
| Изм. | Лист | № докум. | Подп. | Дата | 12.02.03.000СБ |
| Разраб. | | Михайлова | | | Переход |
| Пров. | | Зилгалвис | | | Лит. 187 Масса 1:10 |
| Т. контр. | | | | | Лист Листов 1 |
| Н. контр. | | Колмец | | | ЛАТГИПРОПРОМ |
| Утв. | | | | | |

Копировал Формат А3

Альбом 2.10 часть 2

Типовой проект 903-1-224.86

| Формат | Зона | Поз. | Обозначение | Наименование | Кол. | Примечание |
|---|---|---|---|---|---|---|
| | | | | | | |
| | | | | Документация | | |
| | | | | | | |
| А3 | | | 12.02.03.000СБ | Сборочный чертеж | | |
| | | | | | | |
| | | | | | | |
| | | | | Детали | | |
| | | | | | | |
| А4 | | 1 | 12.02.03.001 | Стенка | 2 | |
| А4 | | 2 | 12.02.03.002 | Стенка | 1 | |
| | | 3 | -01 | Стенка | 1 | |
| Б4 | | 4 | 12.02.03.003 | Полка | | |
| | | | | Уголок 63×63×5-Б-ГОСТ 8509-72 / Вст3сп3 ГОСТ 535-79 | | |
| | | | | L=1500-3,1 мм | 2 | 7,22 кг |
| Б4 | | 5 | 12.02.03.004 | Полка | | |
| | | | | Уголок 63×63×5-Б-ГОСТ 8509-72 / Вст3сп3 ГОСТ 535-79 | | |
| | | | | L=626±0,875 мм | 2 | 3,02 кг |
| | | | | Материалы | | |
| | | 6 | | Полоса 5×50-ГОСТ 103-76 / Вст3сп3 ГОСТ 535-79 | 7,6 | м |

| Изм. | Лист | № докум. | Подп. | Дата | 12.02.03.000 | | | |
|---|---|---|---|---|---|---|---|---|
| Разраб. | | Михайлова | | | Переход | Лит. | Лист | Листов 1 |
| Пров. | | Зилгалвис | | | | ЛАТГИПРОПРОМ | | |
| Т.контр. | | | | | | | | |
| Н.контр. | | Колмец | | | | | | |
| Утв. | | | | | | | | |

Копировал А4 Формат А4

Инв.№ подл. | Подпись и дата | Взам.инв.№ | Инв.№ дубл. | Подпись и дата

---

Альбом 2.10 часть 2

Типовой проект 903-1-224.86

12.02.03.001

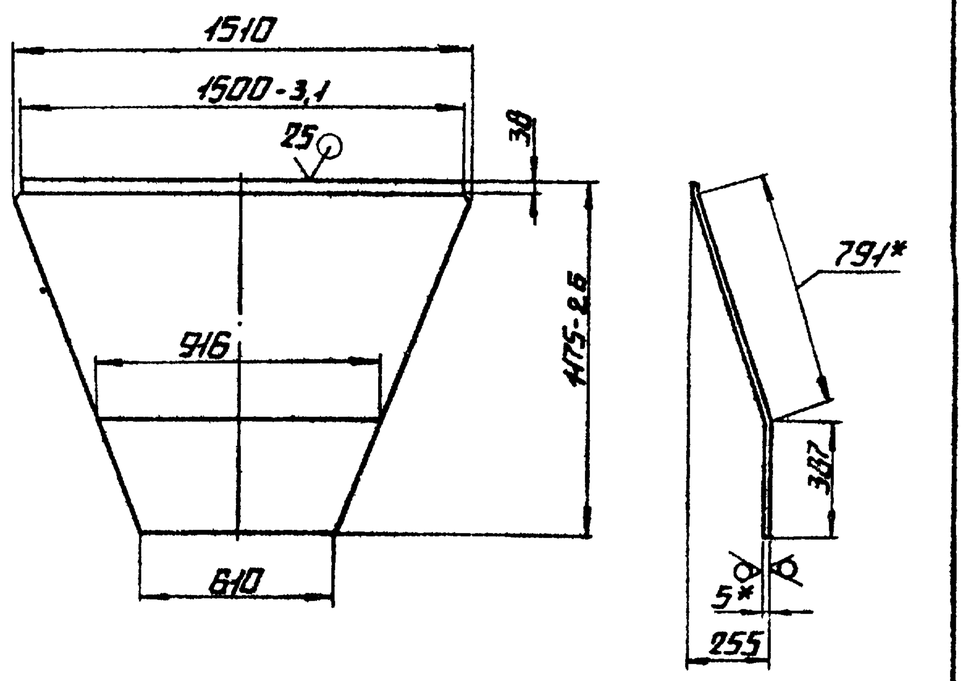


1.* Размеры для справок.

2. ± IT14/2

| Изм. | Лист | № докум. | Подп. | Дата | 12.02.03.001 | | | |
|---|---|---|---|---|---|---|---|---|
| Разраб. | | Михайлова | | | Стенка | Лит. | Масса | Масштаб |
| Пров. | | Зилгалвис | | | | | 51,5 | 1:20 |
| Т.контр. | | | | | | Лист | Листов 1 | |
| Н.контр. | | Колмец | | | 5 ГОСТ 19903-74 / Вст3сп3 ГОСТ 14637-79 | ЛАТГИПРОПРОМ | | |
| Утв. | | | | | | | | |

Копировал А4 Формат А4

Инв.№ подл. | Подпись и дата | Взам.инв.№ | Инв.№ дубл. | Подпись и дата

---

Альбом 2.10 часть 2

Типовой проект 903-1-224.86

12.02.03.002

12.02.03.002

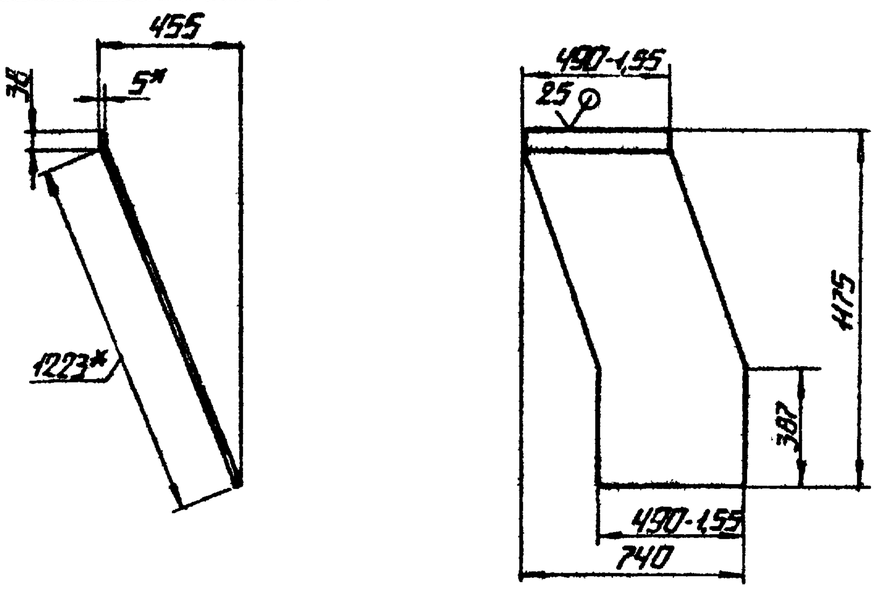


12.02.03.002-01 - зеркальное отражение остального см. 12.02.03.002

1.* Размеры для справок.

2. ± IT14/2

| Изм. | Лист | № докум. | Подп. | Дата | 12.02.03.002 | | | |
|---|---|---|---|---|---|---|---|---|
| Разраб. | | Михайлова | | | Стенка | Лит. | Масса | Масштаб |
| Пров. | | Зилгалвис | | | | | 24,3 | 1:20 |
| Т.контр. | | | | | | Лист | Листов 1 | |
| Н.контр. | | Колмец | | | 5 ГОСТ 19903-74 / Вст3сп3 ГОСТ 14637-79 | ЛАТГИПРОПРОМ | | |
| Утв. | | | | | | | | |

Копировал А4 Формат А4

Инв.№ подл. | Подпись и дата | Взам.инв.№ | Инв.№ дубл. | Подпись и дата

---

Альбом 2.10 часть 2

Типовой проект 903-1-224.86

| Формат | Зона | Поз. | Обозначение | Наименование | Кол. | Примечание |
|---|---|---|---|---|---|---|
| | | | | | | |
| | | | | Документация | | |
| | | | | | | |
| А3 | | | 12.02.04.000СБ | Сборочный чертеж | | |
| | | | | | | |
| | | | | | | |
| | | | | Детали | | |
| | | | | | | |
| А4 | | 1 | 12.02.04.001 | Стенка | 2 | |
| А4 | | 2 | 12.02.04.002 | Стенка | 2 | |
| Б4 | | 3 | 12.02.04.003 | Полка | | |
| | | | | Уголок 63×63×5-Б-ГОСТ 8509-72 / Вст3сп3 ГОСТ 535-79 | | |
| | | | | L=1500-3,1 мм | 2 | 7,22 кг |
| Б4 | | 4 | 12.02.04.004 | Полка | | |
| | | | | Уголок 63×63×5-Б-ГОСТ 8509-72 / Вст3сп3 ГОСТ 535-79 | | |
| | | | | L=626±0,875 мм | 2 | 3,02 кг |
| | | | | Материалы | | |
| | | 5 | | Полоса 5×50-ГОСТ 103-76 / Вст3сп3 ГОСТ 535-79 | 7,1 | м |

| Изм. | Лист | № докум. | Подп. | Дата | 12.02.04.000 | | | |
|---|---|---|---|---|---|---|---|---|
| Разраб. | | Михайлова | | | Переход | Лит. | Лист | Листов 1 |
| Пров. | | Зилгалвис | | | | ЛАТГИПРОПРОМ | | |
| Т.контр. | | | | | | | | |
| Н.контр. | | Колмец | | | | | | |
| Утв. | | | | | | | | |

Копировал А4 Формат А4

Инв.№ подл. | Подпись и дата | Взам.инв.№ | Инв.№ дубл. | Подпись и дата

12.02.04.000СБ

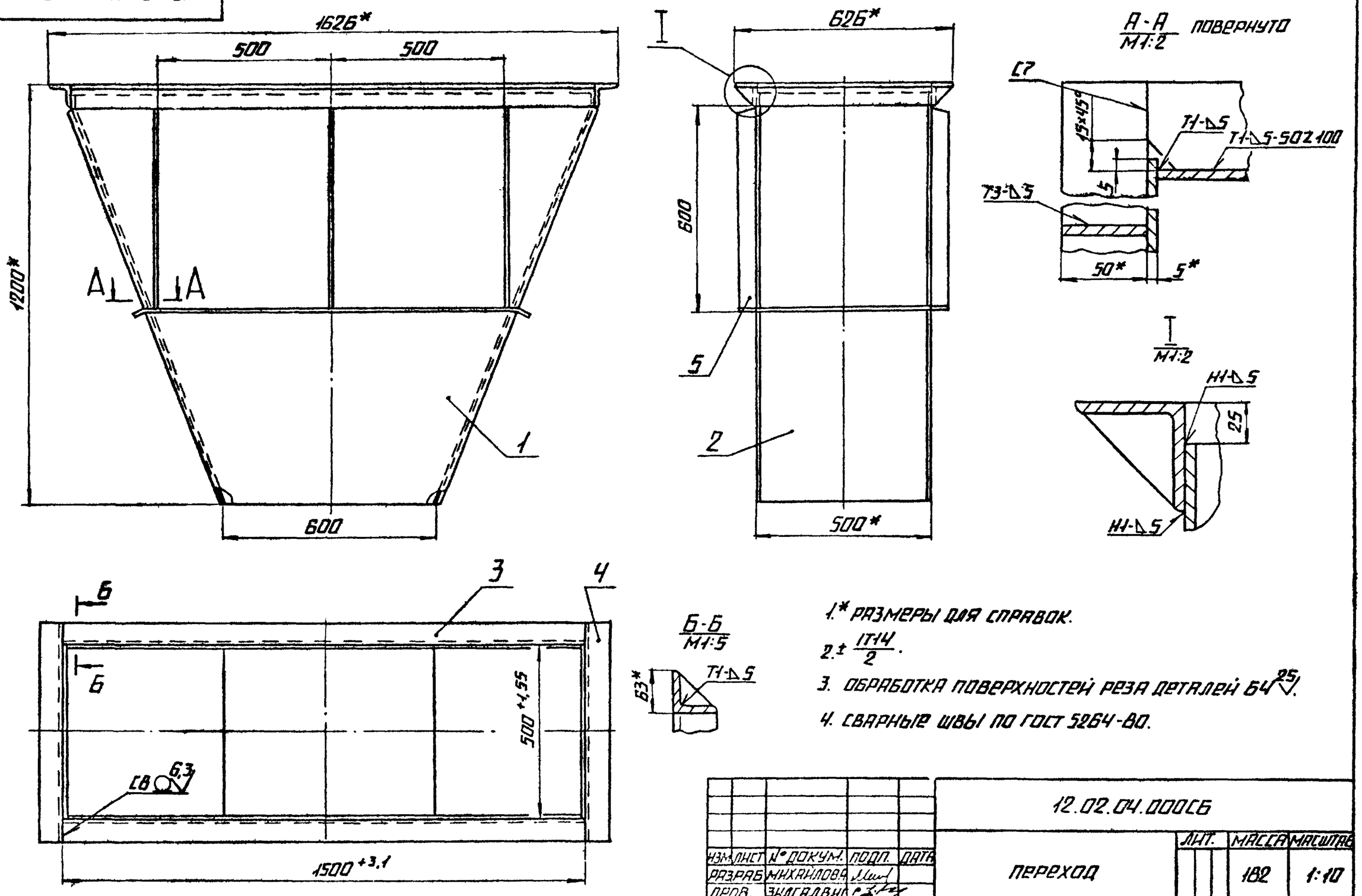


1.* РАЗМЕРЫ ДЛЯ СПРАВОК.

2. ± $\frac{IT14}{2}$.

3. ОБРАБОТКА ПОВЕРХНОСТЕЙ РЕЗА ДЕТАЛЕЙ Б4 25.

4. СВАРНЫЕ ШВЫ ПО ГОСТ 5264-80.

| | | | | | | | | |
|---|---|---|---|---|---|---|---|---|
| | | | | | 12.02.04.000СБ | | | |
| ИЗМ. | ЛИСТ | № ДОКУМ. | ПОДП. | ДАТА | ПЕРЕХОД | ЛИТ. | МАССА | МАСШТАБ |
| РАЗРАБ. | | МИХАЙЛОВА | | | | | 182 | 1:10 |
| ПРОВ. | | ЗИЛГАЛВИС | | | | ЛИСТ | ЛИСТОВ 1 | |
| Т.КОНТР. | | | | | | | | |
| Н.КОНТР. | | КОЛМЕЦ | | | | ЛАТГИПРОПРОМ | | |
| УТВ. | | | | | | | | |

КОПИРОВАЛ ФОРМАТ А3

ТИПОВОЙ ПРОЕКТ 903-1-224.86 АЛЬБОМ 2,10 ЧАСТЬ 2

ИНВ. № ПОДЛ. | ПОДПИСЬ И ДАТА | ВЗАМ. ИНВ. № | ИНВ. № ДУБЛ. | ПОДПИСЬ И ДАТА

12.02.04.001

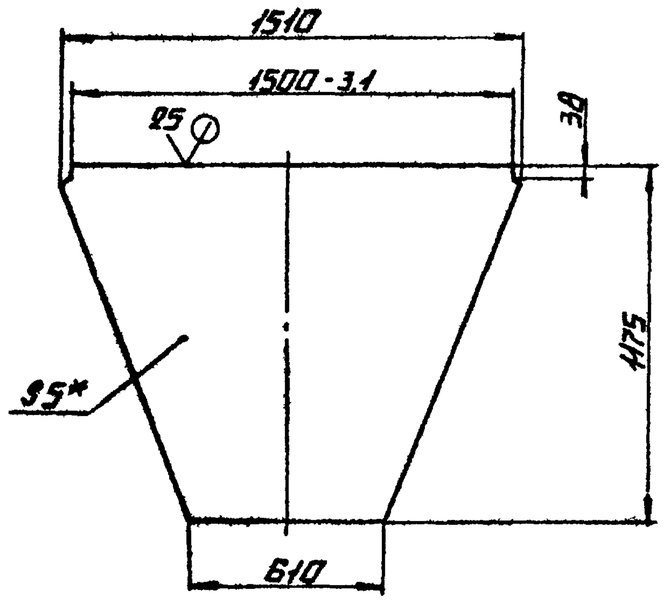


1.* РАЗМЕР ДЛЯ СПРАВОК.

2. ± $\frac{IT14}{2}$.

| | | | | | | | | |
|---|---|---|---|---|---|---|---|---|
| | | | | | 12.02.04.001 | | | |
| ИЗМ. | ЛИСТ | № ДОКУМ. | ПОДП. | ДАТА | СТЕНКА | ЛИТ. | МАССА | МАСШТАБ |
| РАЗРАБ. | | МИХАЙЛОВА | | | | | 49,55 | 1:20 |
| ПРОВ. | | ЗИЛГАЛВИС | | | | ЛИСТ | ЛИСТОВ 1 | |
| Т.КОНТР. | | | | | | | | |
| Н.КОНТР. | | КОЛМЕЦ | | | ЛИСТ 5 ГОСТ 19903-74 / ВСТ3СП3 ГОСТ 14637-79 | ЛАТГИПРОПРОМ | | |
| УТВ. | | | | | | | | |

КОПИРОВАЛ ФОРМАТ А4

ТИПОВОЙ ПРОЕКТ 903-1-224.86 АЛЬБОМ 2,10 ЧАСТЬ 2

ИНВ. № ПОДЛ. | ПОДПИСЬ И ДАТА | ВЗАМ. ИНВ. № | ИНВ. № ДУБЛ. | ПОДПИСЬ И ДАТА

12.02.04.002

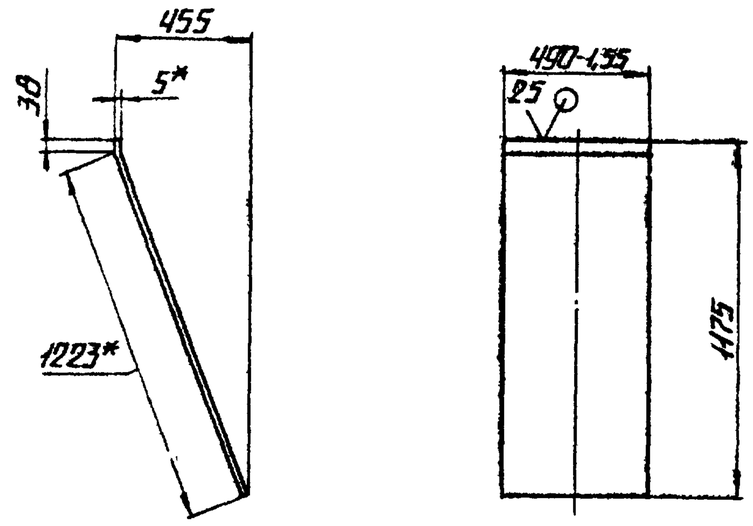


1.* РАЗМЕРЫ ДЛЯ СПРАВОК.

2. ± $\frac{IT14}{2}$.

| | | | | | | | | |
|---|---|---|---|---|---|---|---|---|
| | | | | | 12.02.04.002 | | | |
| ИЗМ. | ЛИСТ | № ДОКУМ. | ПОДП. | ДАТА | СТЕНКА | ЛИТ. | МАССА | МАСШТАБ |
| РАЗРАБ. | | МИХАЙЛОВА | | | | | 24,26 | 1:20 |
| ПРОВ. | | ЗИЛГАЛВИС | | | | ЛИСТ | ЛИСТОВ 1 | |
| Т.КОНТР. | | | | | | | | |
| Н.КОНТР. | | КОЛМЕЦ | | | ЛИСТ 5 ГОСТ 19903-74 / ВСТ3СП3 ГОСТ 14637-79 | ЛАТГИПРОПРОМ | | |
| УТВ. | | | | | | | | |

КОПИРОВАЛ ФОРМАТ А4

Типовой проект 903-1-224.86 Альбом 2.10 часть 2

| Формат | Зона | Поз. | Обозначение | Наименование | Кол. | Примечание |
|---|---|---|---|---|---|---|
| | | | | **Документация** | | |
| А3 | | | 12.02.06.000 СБ | Сборочный чертеж | | |
| | | | | **Сборочные единицы** | | |
| А4 | | 1 | 12.02.06.100 | Переход | 1 | |
| А4 | | 2 | 12.02.06.200 | Лапа | 4 | |
| А4 | | 3 | 12.02.06.300 | Рама | 1 | |
| А4 | | 4 | 12.02.06.400 | Крышка | 1 | |

Инв.№ подл. | Подпись и дата | Взам.инв.№ | Инв.№ дубл. | Подпись и дата

| Изм. | Лист | № докум. | Подпись | Дата | 12.02.06.000 | | |
|---|---|---|---|---|---|---|---|
| Разраб. | | Михайлова | | | Бункер | Лит. | Лист 1 / Листов 1 |
| Пров. | | Зилгалвис | | | | ЛАТГИПРОПРОМ | |
| Н.контр. | | Колмец | | | | | |
| Утв. | | | | | | | |

Копировал Формат А4

Типовой проект 903-1-224.86 Альбом 2.10 часть 2

| Формат | Зона | Поз. | Обозначение | Наименование | Кол. | Примечание |
|---|---|---|---|---|---|---|
| | | | | **Документация** | | |
| А3 | | | 12.02.06.100 СБ | Сборочный чертеж | | |
| | | | | **Детали** | | |
| А4 | | 1 | 12.02.06.101 | Стенка | 2 | |
| А4 | | 2 | 12.02.06.102 | Стенка | 2 | |
| Б4 | | 3 | 12.02.06.103 | Фланец | | |
| | | | | Лист 10 ГОСТ 19903-74 / ВСт3сп3 ГОСТ 14637-79 | 1 | 6,4 кг |
| | | | | **Материалы** | | |
| | | 4 | | Полоса 5×50-ГОСТ 103-76 / ВСт3сп3 ГОСТ 535-79 | 8,1 | м |

Инв.№ подл. | Подпись и дата | Взам.инв.№ | Инв.№ дубл. | Подпись и дата

| Изм. | Лист | № докум. | Подпись | Дата | 12.02.06.100 | | |
|---|---|---|---|---|---|---|---|
| Разраб. | | Михайлова | | | Переход | Лит. | Лист / Листов 1 |
| Пров. | | Зилгалвис | | | | ЛАТГИПРОПРОМ | |
| Н.контр. | | Колмец | | | | | |
| Утв. | | | | | | | |

Копировал Формат А4

Типовой проект 903-1-224.86 Альбом 2.10 часть 2

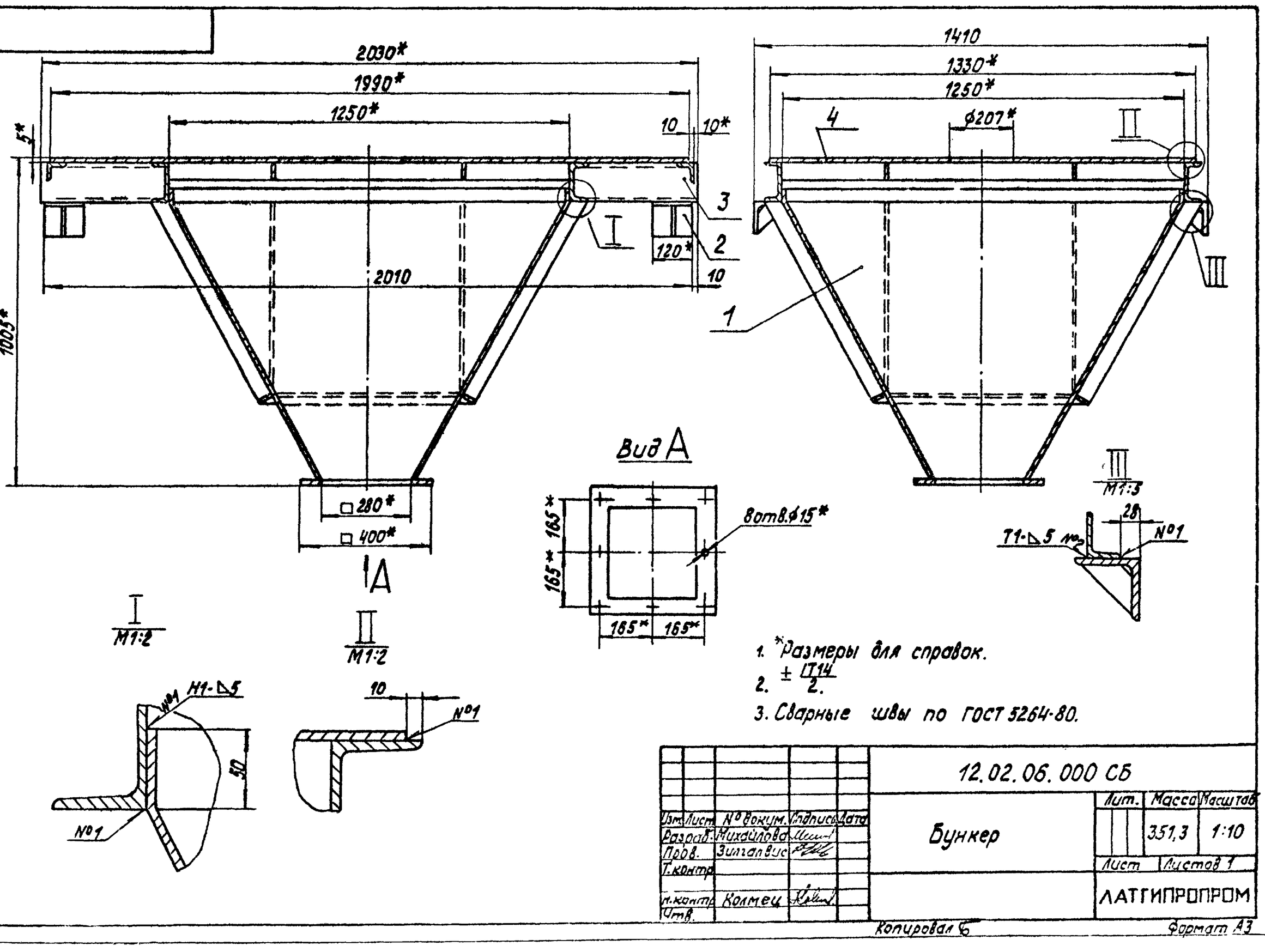


Инв.№ подл. | Подпись и дата | Взам.инв.№ | Инв.№ дубл. | Подпись и дата | Типовой проект 903-1-224.86 Альбом 2.10 часть 2

| Изм. | Лист | № докум. | Подпись | Дата | 12.02.06.000 СБ | | | |
|---|---|---|---|---|---|---|---|---|
| Разраб. | | Михайлова | | | Бункер | Лит. | Масса | Масштаб |
| Пров. | | Зилгалвис | | | | | 351,3 | 1:10 |
| Т.контр. | | | | | | Лист | Листов 1 | |
| Н.контр. | | Колмец | | | | ЛАТГИПРОПРОМ | | |
| Утв. | | | | | | | | |

Копировал Формат А3

12.02.06.100СБ

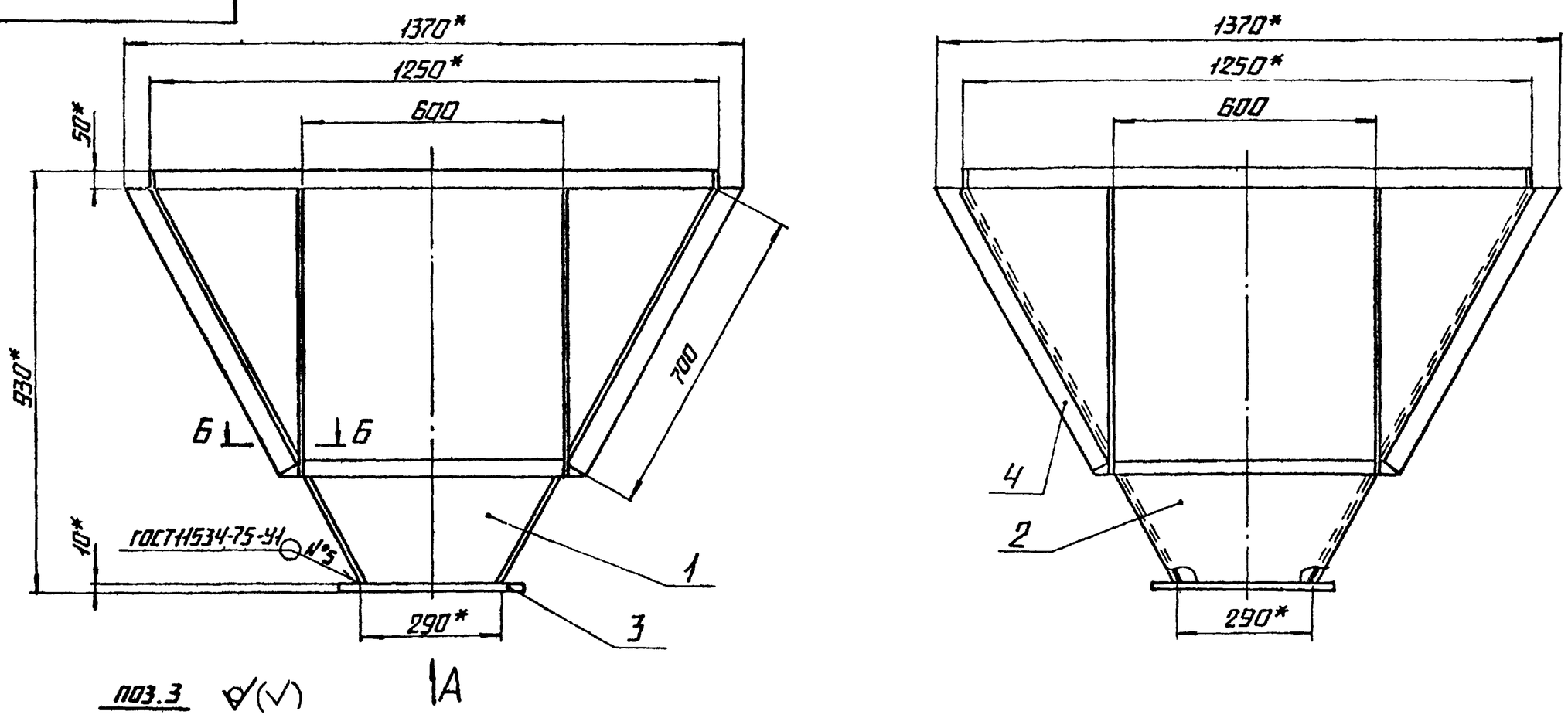


1.* РАЗМЕРЫ ДЛЯ СПРАВОК.
2. ± $\frac{IT14}{2}$.
3. СВАРНЫЕ ШВЫ №1-№4 ПО ГОСТ5264-80.

| | | | | | | | | |
|---|---|---|---|---|---|---|---|---|
| | | | | | 12.02.06.100СБ | | | |
| ИЗМ. | ЛИСТ | №ДОКУМ. | ПОДП. | ДАТА | ПЕРЕХОД | ЛИТ. | МАССА | МАСШТАБ |
| РАЗРАБ. | МИХАЙЛОВА | | | | | | 152,3 | 1:10 |
| ПРОВ. | ЗИЛГАЛВИС | | | | | ЛИСТ | ЛИСТОВ 1 | |
| Т.КОНТР. | | | | | | ЛАТГИПРОПРОМ | | |
| Н.КОНТР. | КОЛМЕЦ | | | | | | | |
| УТВ. | | | | | | | | |

КОПИРОВАЛ ФОРМАТ А3

ТИПОВОЙ ПРОЕКТ 903-1-224.86 АЛЬБОМ 2.10 ЧАСТЬ 2

ИНВ.№ПОДЛ. ПОДПИСЬ И ДАТА ВЗАМ.ИНВ.№ ИНВ.№ДУБЛ. ПОДПИСЬ И ДАТА

12.02.06.101

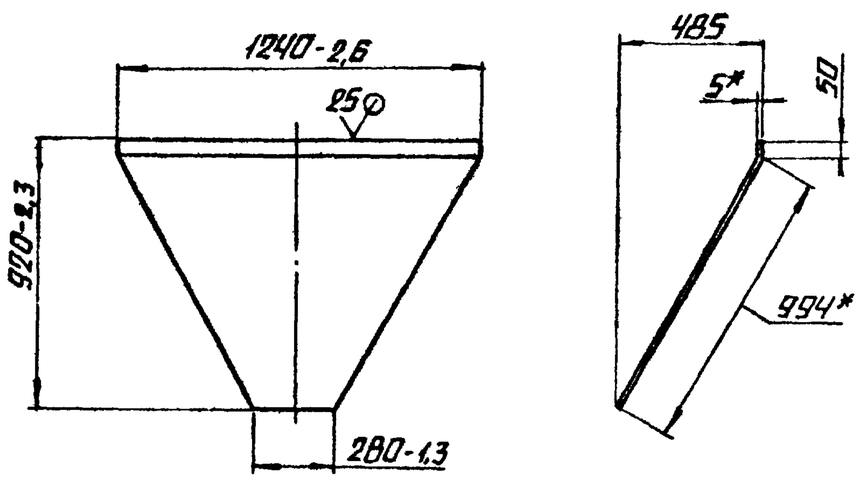


1.* РАЗМЕРЫ ДЛЯ СПРАВОК.
2. ± $\frac{IT14}{2}$.

| | | | | | | | | |
|---|---|---|---|---|---|---|---|---|
| | | | | | 12.02.06.101 | | | |
| ИЗМ. | ЛИСТ | №ДОКУМ. | ПОДП. | ДАТА | СТЕНКА | ЛИТ. | МАССА | МАСШТАБ |
| РАЗРАБ. | МИХАЙЛОВА | | | | | | 32,1 | 1:20 |
| ПРОВ. | ЗИЛГАЛВИС | | | | | ЛИСТ | ЛИСТОВ 1 | |
| Т.КОНТР. | | | | | | | | |
| Н.КОНТР. | КОЛМЕЦ | | | | ЛИСТ 5 ГОСТ 19903-74 / ВСТ3СП3ГОСТ14637-79 | ЛАТГИПРОПРОМ | | |
| УТВ. | | | | | | | | |

КОПИРОВАЛ ФОРМАТ А4

ТИПОВОЙ ПРОЕКТ 903-1-224.86 АЛЬБОМ 2.10 ЧАСТЬ 2

ИНВ.№ПОДЛ. ПОДПИСЬ И ДАТА ВЗАМ.ИНВ.№ ИНВ.№ДУБЛ. ПОДПИСЬ И ДАТА

12.02.06.102

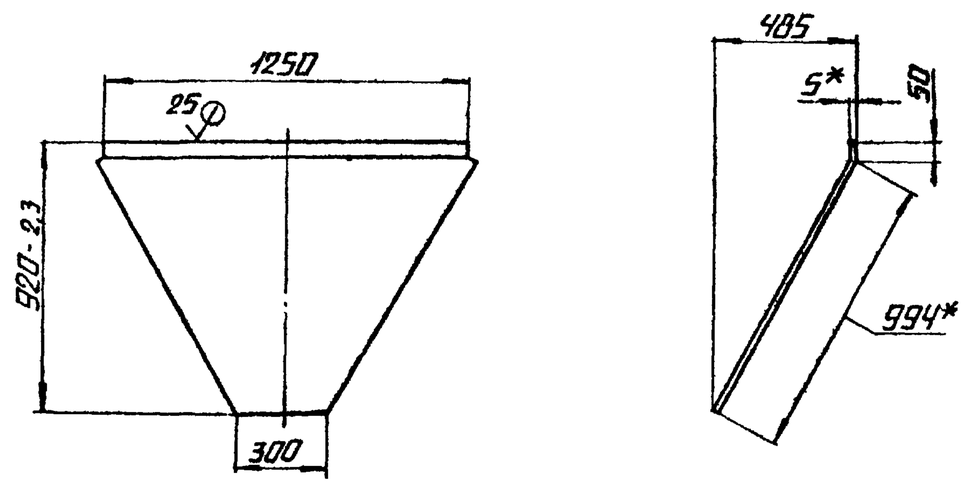


1.* РАЗМЕРЫ ДЛЯ СПРАВОК
2. ± $\frac{IT14}{2}$.

| | | | | | | | | |
|---|---|---|---|---|---|---|---|---|
| | | | | | 12.02.06.102 | | | |
| ИЗМ. | ЛИСТ | №ДОКУМ. | ПОДП. | ДАТА | СТЕНКА | ЛИТ. | МАССА | МАСШТАБ |
| РАЗРАБ. | МИХАЙЛОВА | | | | | | 32,9 | 1:20 |
| ПРОВ. | ЗИЛГАЛВИС | | | | | ЛИСТ | ЛИСТОВ 1 | |
| Т.КОНТР. | | | | | | | | |
| Н.КОНТР. | КОЛМЕЦ | | | | ЛИСТ 5 ГОСТ 19903-74 / ВСТ3СП3ГОСТ14637-79 | ЛАТГИПРОПРОМ | | |
| УТВ. | | | | | | | | |

КОПИРОВАЛ ФОРМАТ А4

Типовой проект 903-1-224.86 Альбом 2.10 часть 2

| Формат | Зона | Поз. | Обозначение | Наименование | Кол. | Примечание |
|---|---|---|---|---|---|---|
| | | | | **Документация** | | |
| А4 | | | 12.02.06.200 СБ | Сборочный чертеж | | |
| | | | | **Детали** | | |
| Б4 | | 1 | 12.02.06.201 | Косынка | | |
| | | | | Лист 10 ГОСТ 19903-74 / ВСт3сп3 ГОСТ 14637-79 | 1 | 0,32 кг |
| Б4 | | 2 | 12.02.06.202 | Уголок | | |
| | | | | Уголок 100×100×10-Б-ГОСТ 8509-72 / ВСт3сп3 ГОСТ 535-79 | 1 | 1,82 кг |

Инв. № подл. | Подпись и дата | Взам. инв. № | Инв. № дубл. | Подпись и дата

| Изм. | Лист | № докум. | Подпись | Дата | 12.02.06.200 | | |
|---|---|---|---|---|---|---|---|
| Разраб. | | Михайлова | | | Лапа | Лит. | Масса | Масштаб |
| Пров. | | Зингальвис | | | | | 2,14 | 1:5 |
| Т. контр. | | | | | | Лист | Листов 1 |
| Н. контр. | | Колмец | | | | ЛАТГИПРОПРОМ | |
| Утв. | | | | | | | |

Копировал Кф. Формат А4



Типовой проект 903-1-224.86 Альбом 2.10 часть 2

12.02.06.200 СБ

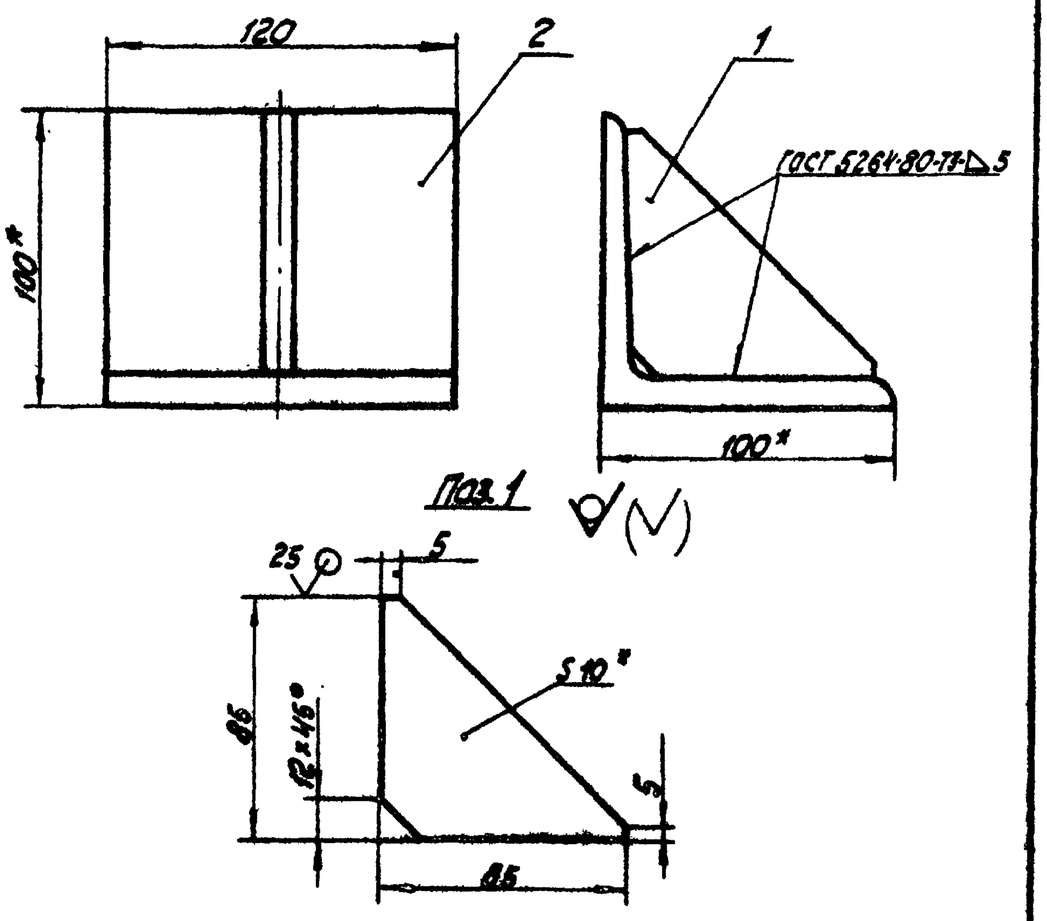


1. * Размеры для справок.
2. ± IT14/2
3. Обработка поверхностей реза деталей Б4 25.

Инв. № подл. | Подпись и дата | Взам. инв. № | Инв. № дубл. | Подпись и дата

| Изм. | Лист | № докум. | Подпись | Дата | 12.02.06.200 СБ | | |
|---|---|---|---|---|---|---|---|
| Разраб. | | Михайлова | | | Лапа | Лит. | Масса | Масштаб |
| Пров. | | Зингальвис | | | | | 2,14 | 1:5 |
| Т. контр. | | | | | | Лист | Листов 1 |
| Н. контр. | | Колмец | | | | ЛАТГИПРОПРОМ | |
| Утв. | | | | | | | |

Копировал Кф. Формат А4

Типовой проект 903-1-224.86 Альбом 2.10 часть 2

| Формат | Зона | Поз. | Обозначение | Наименование | Кол. | Примечание |
|---|---|---|---|---|---|---|
| | | | | **Документация** | | |
| А3 | | | 12.02.06.300 СБ | Сборочный чертеж | | |
| | | | | **Детали** | | |
| Б4 | | 1 | 12.02.06.301 | Балка | | |
| | | | | Швеллер 12-ГОСТ 8240-72 / ВСт3сп3 ГОСТ 535-79 | 2 | 21,12 кг |
| Б4 | | 2 | 12.02.06.302 | Балка | | |
| | | | | Швеллер 12-ГОСТ 8240-72 / ВСт3сп3 ГОСТ 535-79 | | |
| | | | | L = 1250 - 2,8 мм | 2 | 13 кг |
| Б4 | | 3 | 12.02.06.303 | Полка | | |
| | | | | Уголок 50×50×5-Б-ГОСТ 8509-72 / ВСт3сп3 ГОСТ 535-79 | | |
| | | | | L = 1250 - 2,6 мм | 2 | 4,72 кг |

Инв. № подл. | Подпись и дата | Взам. инв. № | Инв. № дубл. | Подпись и дата

| Изм. | Лист | № докум. | Подпись | Дата | 12.02.06.300 | | |
|---|---|---|---|---|---|---|---|
| Разраб. | | Михайлова | | | Рама | Лит. | Масса | Масштаб |
| Пров. | | Зингальвис | | | | | | |
| Т. контр. | | | | | | Лист | Листов |
| Н. контр. | | Колмец | | | | ЛАТГИПРОПРОМ | |
| Утв. | | | | | | | |

Копировал Кф- Формат А4

Типовой проект 903-1-224.86 Альбом 2.10 часть 2

| Формат | Зона | Поз. | Обозначение | Наименование | Кол. | Примечание |
|---|---|---|---|---|---|---|
| | | | | **Документация** | | |
| А3 | | | 12.02.06.400 СБ | Сборочный чертеж | | |
| | | | | **Детали** | | |
| Б4 | | 1 | 12.02.06.401 | Крышка | | |
| | | | | Лист 5 ГОСТ 19903-74 / ВСт3сп3 ГОСТ 14637-79 | 1 | 102,9 кг |
| Б4 | | 2 | 12.02.06.402 | Полоса | | |
| | | | | Полоса 5×50-ГОСТ 103-76 / ВСт3сп3 ГОСТ 535-79 | | |
| | | | | L = 320 - 1,4 мм | 4 | 0,63 кг |
| Б4 | | 3 | 12.02.06.403 | Полоса | | |
| | | | | Полоса 6×50-ГОСТ 103-76 / ВСт3сп3 ГОСТ 535-79 | | |
| | | | | L = 600 - 1,75 мм | 2 | 1,18 кг |
| Б4 | | 4 | 12.02.06.404 | Полоса | | |
| | | | | Полоса 5×50-ГОСТ 103-76 / ВСт3сп3 ГОСТ 535-79 | | |
| | | | | L = 1250 - 3,1 мм | 2 | 2,45 кг |

Инв. № подл. | Подпись и дата | Взам. инв. № | Инв. № дубл. | Подпись и дата

| Изм. | Лист | № докум. | Подпись | Дата | 12.02.06.400 | | |
|---|---|---|---|---|---|---|---|
| Разраб. | | Михайлова | | | Крышка | Лит. | Масса | Масштаб |
| Пров. | | Зингальвис | | | | | | |
| Т. контр. | | | | | | Лист | Листов 1 |
| Н. контр. | | Колмец | | | | ЛАТГИПРОПРОМ | |
| Утв. | | | | | | | |

Копировал Кф- Формат А4

12.02.06.300СБ

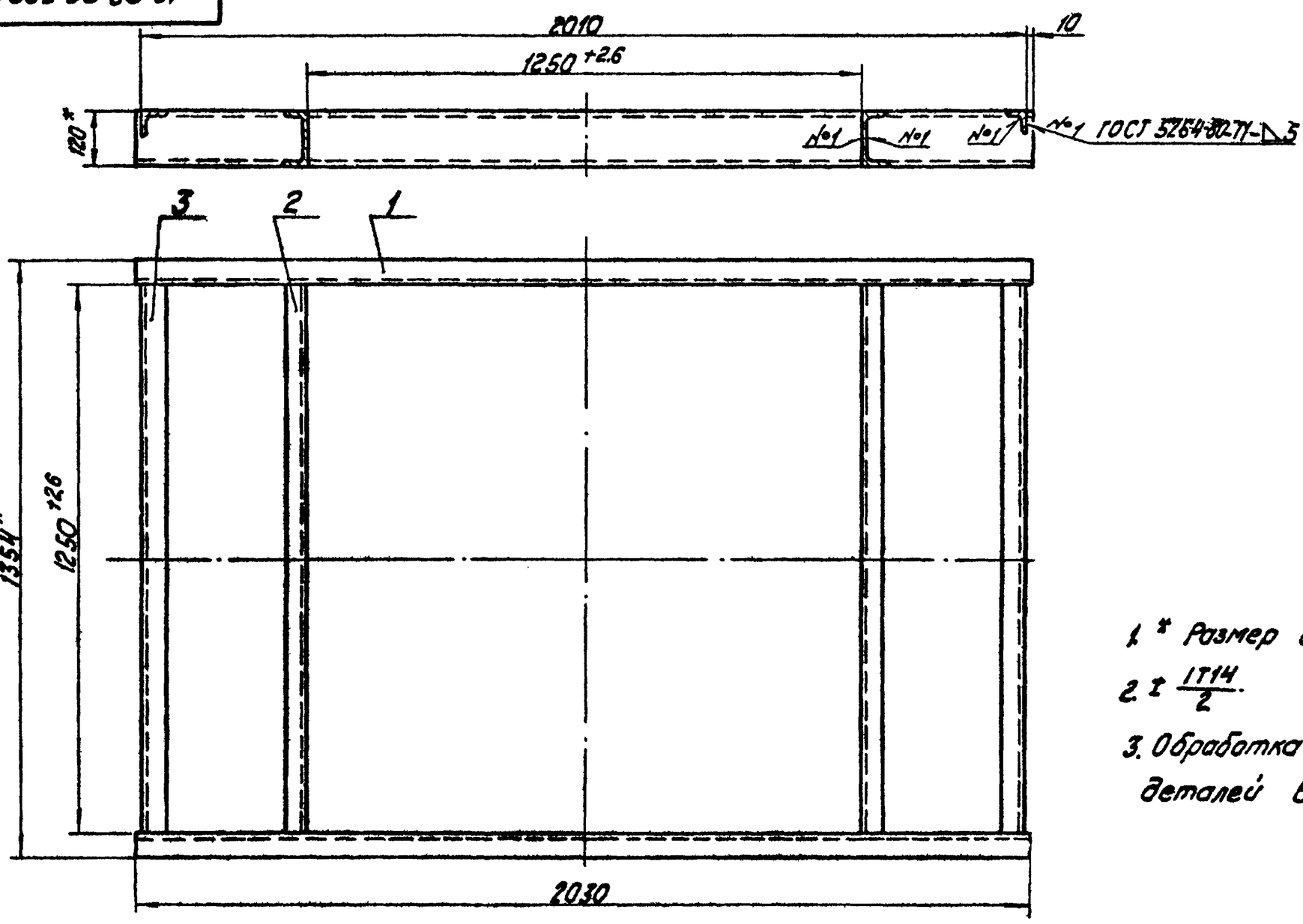


1. * Размер для справок.
2. ± IT14/2.
3. Обработка поверхностей реза деталей Б4 25.

| | | | | | | |
|---|---|---|---|---|---|---|
| | | | | | 12.02.06.300СБ | |
| Изм. | Лист | № докум. | Подпись | Дата | | |
| Разраб. | | Михайлова | | | Рама | Лит. / Масса 77,68 / Масштаб 1:10 |
| Пров. | | Зилгалвис | | | | Лист / Листов 1 |
| Т.контр. | | | | | | ЛАТГИПРОПРОМ |
| Н.контр. | | Колпец | | | | |
| Утв. | | | | | | |

Копировал Ки - Формат А3

Типовой проект 903-1-224.86 Альбом 2.10 часть 2

12.02.06.400СБ

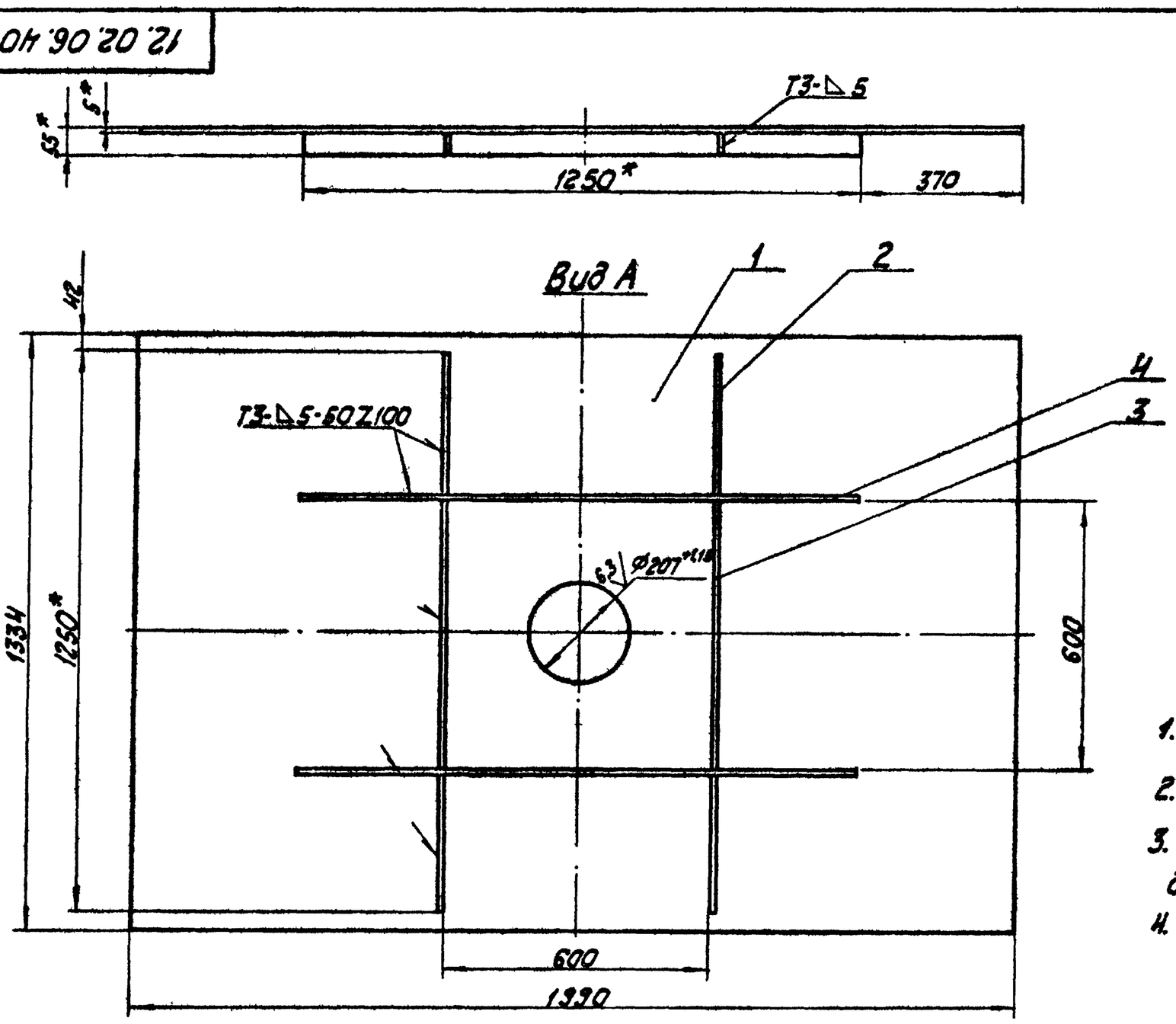


1. * Размеры для справок.
2. ± IT14/2.
3. Обработка поверхностей реза деталей Б4 25.
4. Сварные швы по ГОСТ 5264-80.

| | | | | | | |
|---|---|---|---|---|---|---|
| | | | | | 12.02.06.400СБ | |
| Изм. | Лист | № докум. | Подпись | Дата | | |
| Разраб. | | Михайлова | | | Крышка | Лит. / Масса 112,7 / Масштаб 1:10 |
| Пров. | | Зилгалвис | | | | Лист / Листов 1 |
| Т.контр. | | | | | | ЛАТГИПРОПРОМ |
| Н.контр. | | Колпец | | | | |
| Утв. | | | | | | |

Копировал Ки - Формат А3

Инв.№ подл. | Подпись и дата | Взам.инв.№ | Инв.№ дубл. | Подпись и дата

12.02.07.001

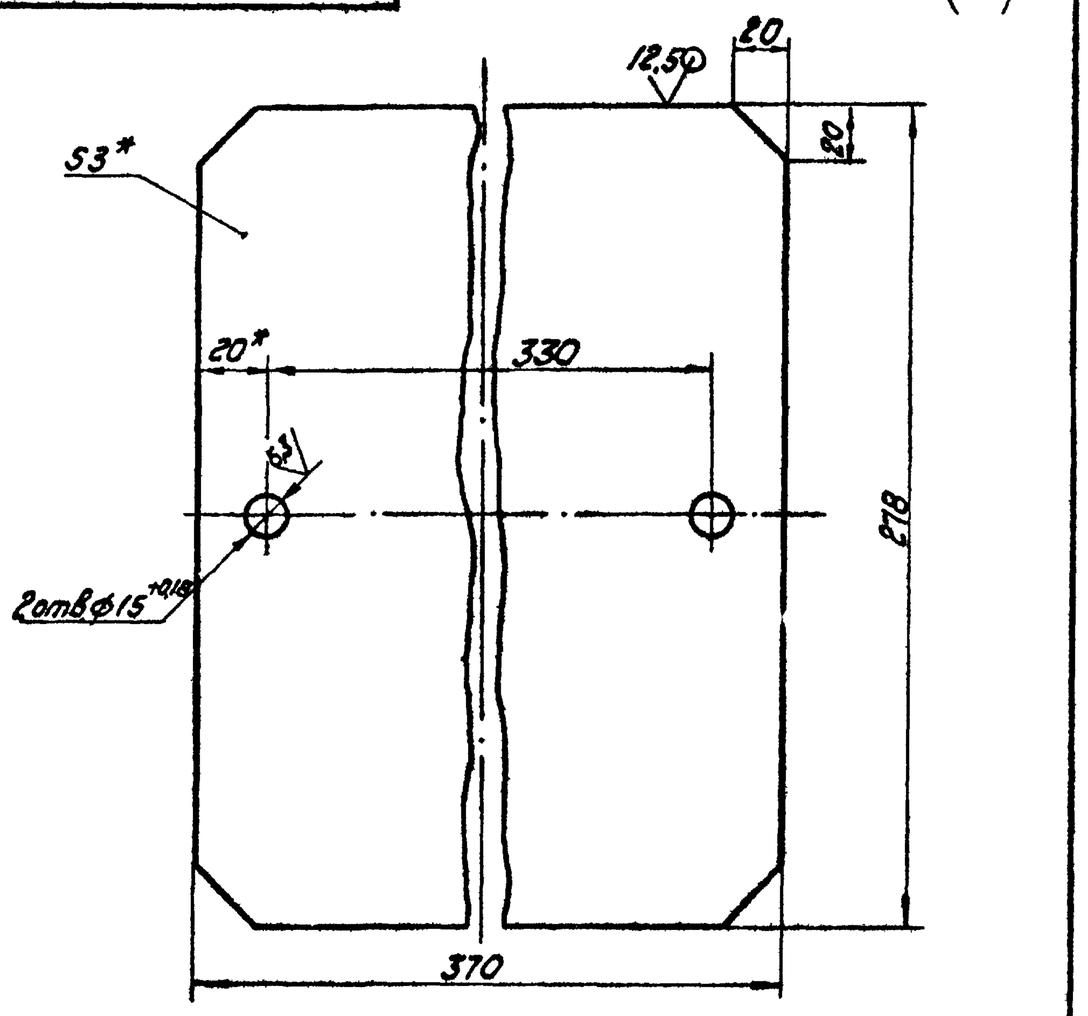


* Размеры для справок.

| | | | | | |
|---|---|---|---|---|---|
| Изм. | Лист | № докум. | Подпись | Дата | 12.02.07.001 |
| Разраб. | | Богданова | | | Крышка — Лит. 3 — Масса 2,36 — Масштаб 1:2 |
| Пров. | | Зилгалвис | | | Лист — Листов 1 |
| Т.контр. | | | | | ЛАТГИПРОПРОМ |
| Н.контр. | | Колмец | | | Лист 3 ГОСТ 19903-74 / ВСт3сп3 ГОСТ 16523-70 |
| Утв. | | | | | |

Копировал Кбф. Формат А4

Типовой проект 903-1-224.86 Альбом 2.10 часть 2

Инв.№ подл. | Подпись и дата | Взам.инв.№ | Инв.№ дубл. | Подпись и дата

12.02.07.002

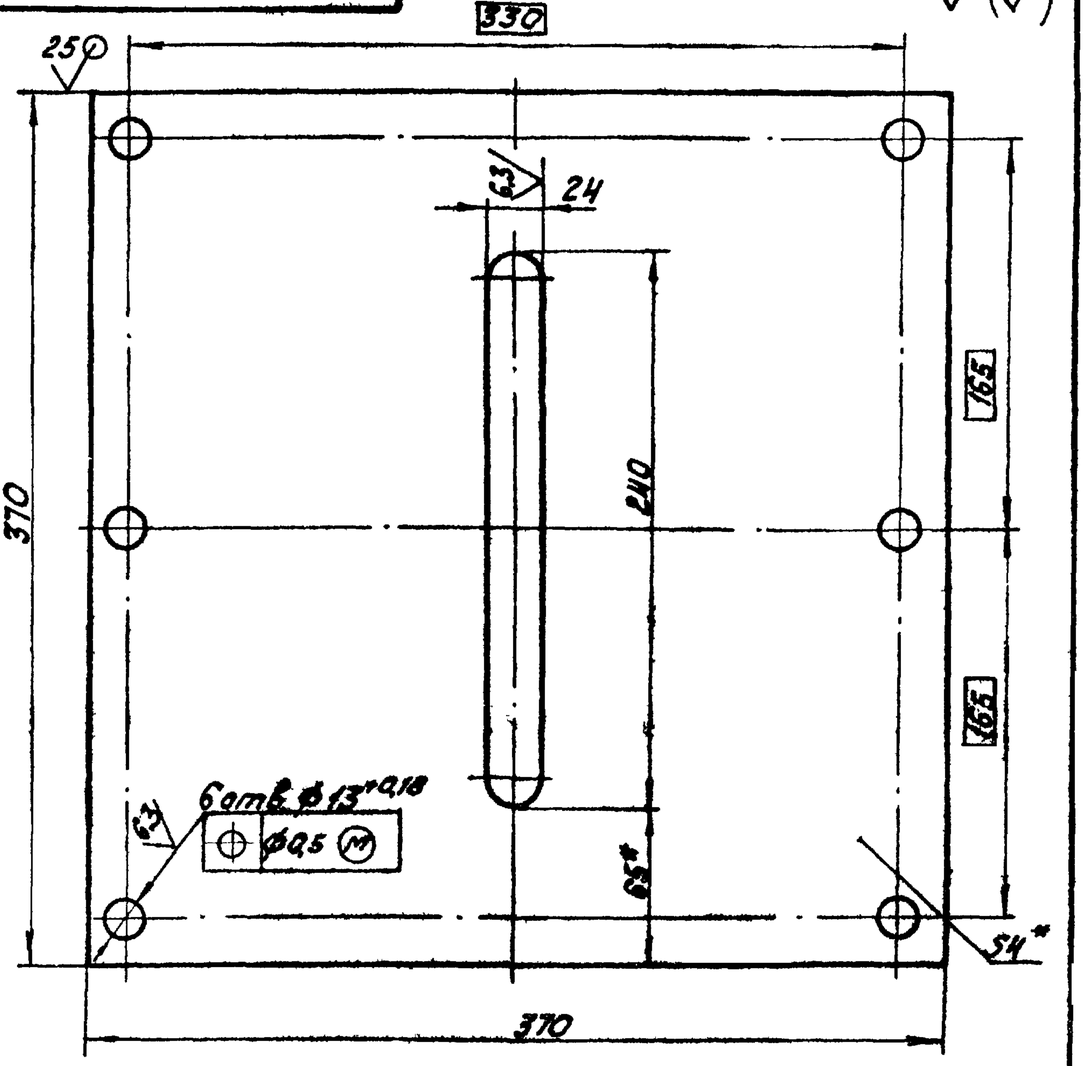


* Размеры для справок.

| | | | | | |
|---|---|---|---|---|---|
| Изм. | Лист | № докум. | Подпись | Дата | 12.02.07.002 |
| Разраб. | | Богданова | | | Дозатор — Лит. 4 — Масса 4 — Масштаб 1:2,5 |
| Пров. | | Зилгалвис | | | Лист — Листов 1 |
| Т.контр. | | | | | ЛАТГИПРОПРОМ |
| Н.контр. | | Колмец | | | Лист 4 ГОСТ 19903-74 / ВСт3сп3 ГОСТ 14637-79 |
| Утв. | | | | | |

Копировал Кбф. Формат А4

Типовой проект 903-1-224.86 Альбом 2.10 часть 2

Инв.№ подл. | Подпись и дата | Взам.инв.№ | Инв.№ дубл. | Подпись и дата

| Формат | Зона | Поз. | Обозначение | Наименование | Кол. | Примечание |
|---|---|---|---|---|---|---|
| | | | | Документация | | |
| А2 | | | 12.02.07.000 СБ | Сборочный чертеж | | |
| | | | | Сборочные единицы | | |
| А4 | | 1 | 12.02.07.100 | Короб | 1 | |
| А4 | | 2 | 12.02.07.200 | Короб | 1 | |
| А4 | | 3 | 12.02.07.300 | Задвижка | 1 | |
| | | | | Детали | | |
| А4 | | 4 | 12.02.07.001 | Крышка | 1 | |
| А4 | | 5 | 12.02.07.002 | Дозатор | 1 | |
| Б4 | | 6 | 12.02.07.003 | Планка | | |
| | | | | Полоса 8х40 ГОСТ 103-76 / ВСт3сп3 ГОСТ 535-79 | 2 | |
| | | | | Стандартные изделия | | |
| | | 7 | | Болт М12х35.46 ГОСТ 7798-70 | 6 | |
| | | 8 | | Гайка М12.5 ГОСТ 5915-70 | 8 | |

| | | | | | |
|---|---|---|---|---|---|
| Изм. | Лист | № докум. | Подпись | Дата | 12.02.07.000 |
| Разраб. | | Богданова | | | Короб с задвижкой — Лит. — Лист 1 — Листов 1 |
| Пров. | | Зилгалвис | | | ЛАТГИПРОПРОМ |
| Н.контр. | | Колмец | | | |
| Утв. | | | | | |

Копировал Кбф. Формат А4

Типовой проект 903-1-224.86 Альбом 2.10 часть 2

Инв.№ подл. | Подпись и дата | Взам.инв.№ | Инв.№ дубл. | Подпись и дата

| Формат | Зона | Поз. | Обозначение | Наименование | Кол. | Примечание |
|---|---|---|---|---|---|---|
| | | | | Документация | | |
| А3 | | | 12.02.07.100 СБ | Сборочный чертеж | | |
| | | | | Детали | | |
| А4 | | 1 | 12.02.07.101 | Стенка | 2 | |
| Б4 | | 2 | 12.02.07.102 | Стенка Лист 5 ГОСТ 19903-74 / ВСт3сп5 ГОСТ 14637-79 | | |
| | | | | 100 ± 0,435 х 280 - 1,3 мм | 2 | 1,1 кг |
| Б4 | | 3 | 12.02.07.103 | Полка Уголок 40х40х4-6 ГОСТ 8509-72 / ВСт3сп3 ГОСТ 535-79 | | |
| | | | | $L_1$ = 370 ± 0,7 мм | 4 | 0,9 кг |
| Б4 | | 4 | 12.02.07.104 | Полка Уголок 40х40х4-6 ГОСТ 8509-72 / ВСт3сп3 ГОСТ 535-79 | | |
| | | | | L = 290 - 1,3 мм | 4 | 0,71 кг |

| | | | | | |
|---|---|---|---|---|---|
| Изм. | Лист | № докум. | Подпись | Дата | 12.02.07.100 |
| Разраб. | | Богданова | | | Короб — Лит. — Лист 1 — Листов 1 |
| Пров. | | Зилгалвис | | | ЛАТГИПРОПРОМ |
| Н.контр. | | Колмец | | | |
| Утв. | | | | | |

Копировал Кбф. Формат А4

12.02.07.000СБ

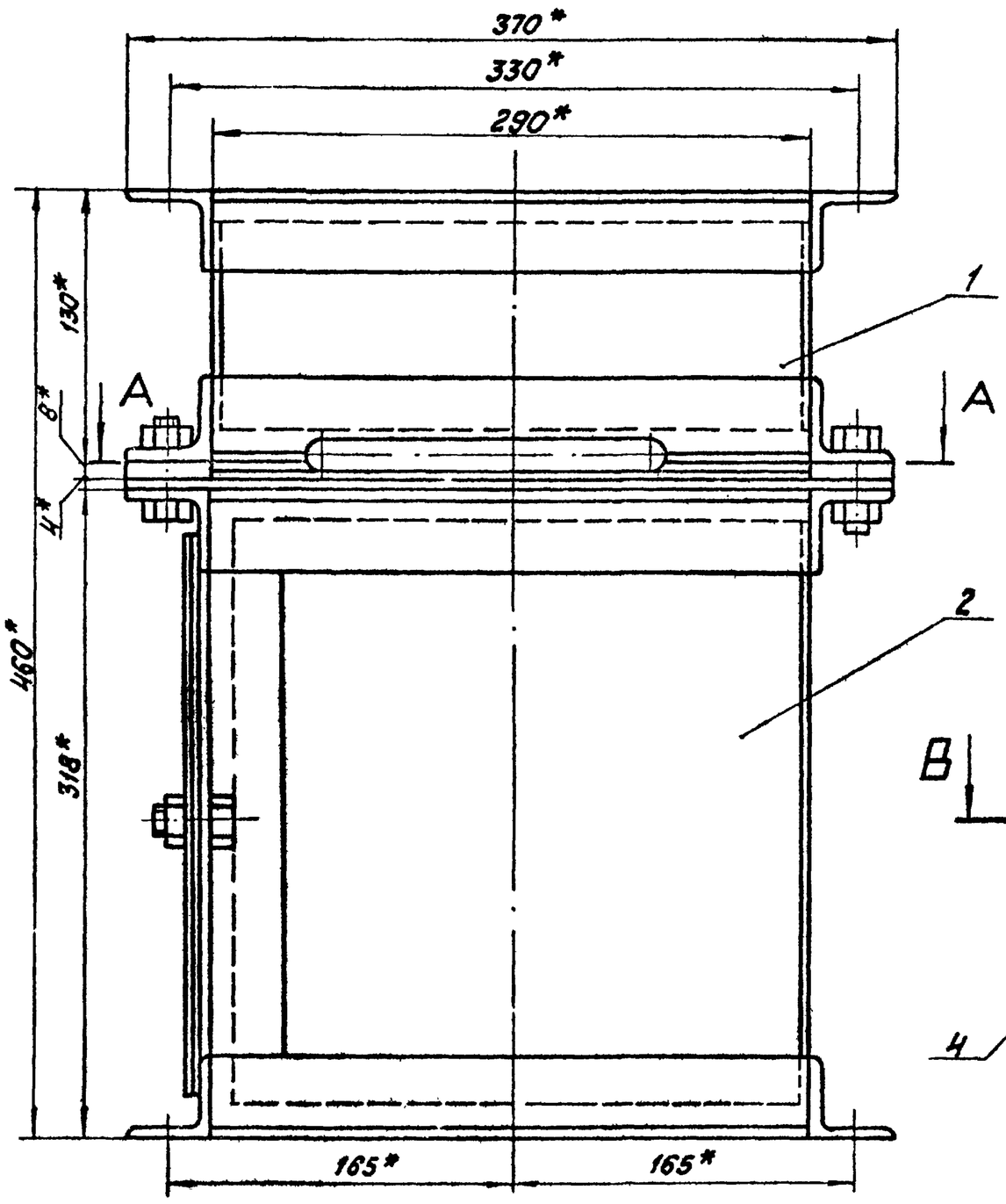


А-А

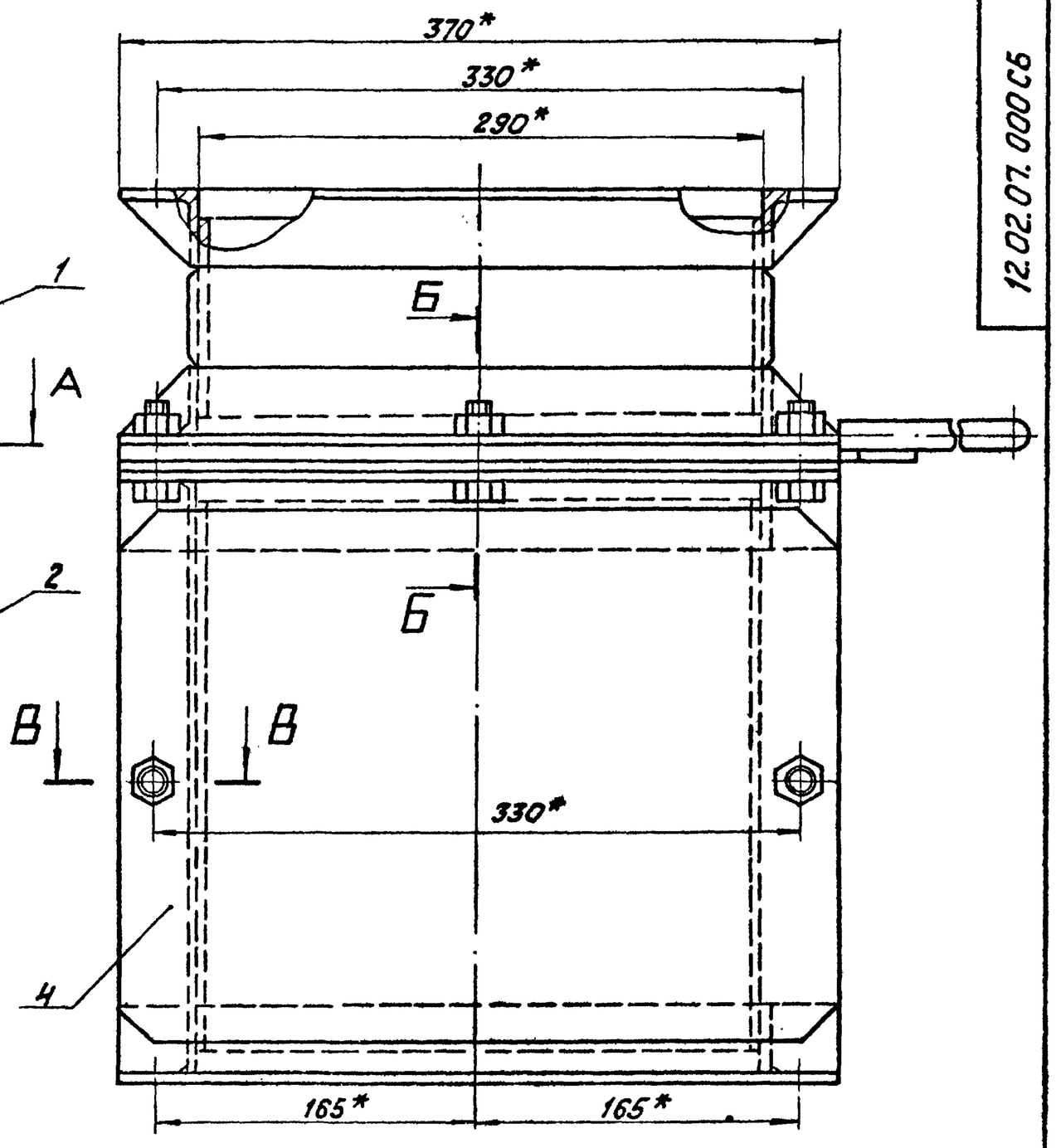


Б-Б
М1:1

В-В
М1:1

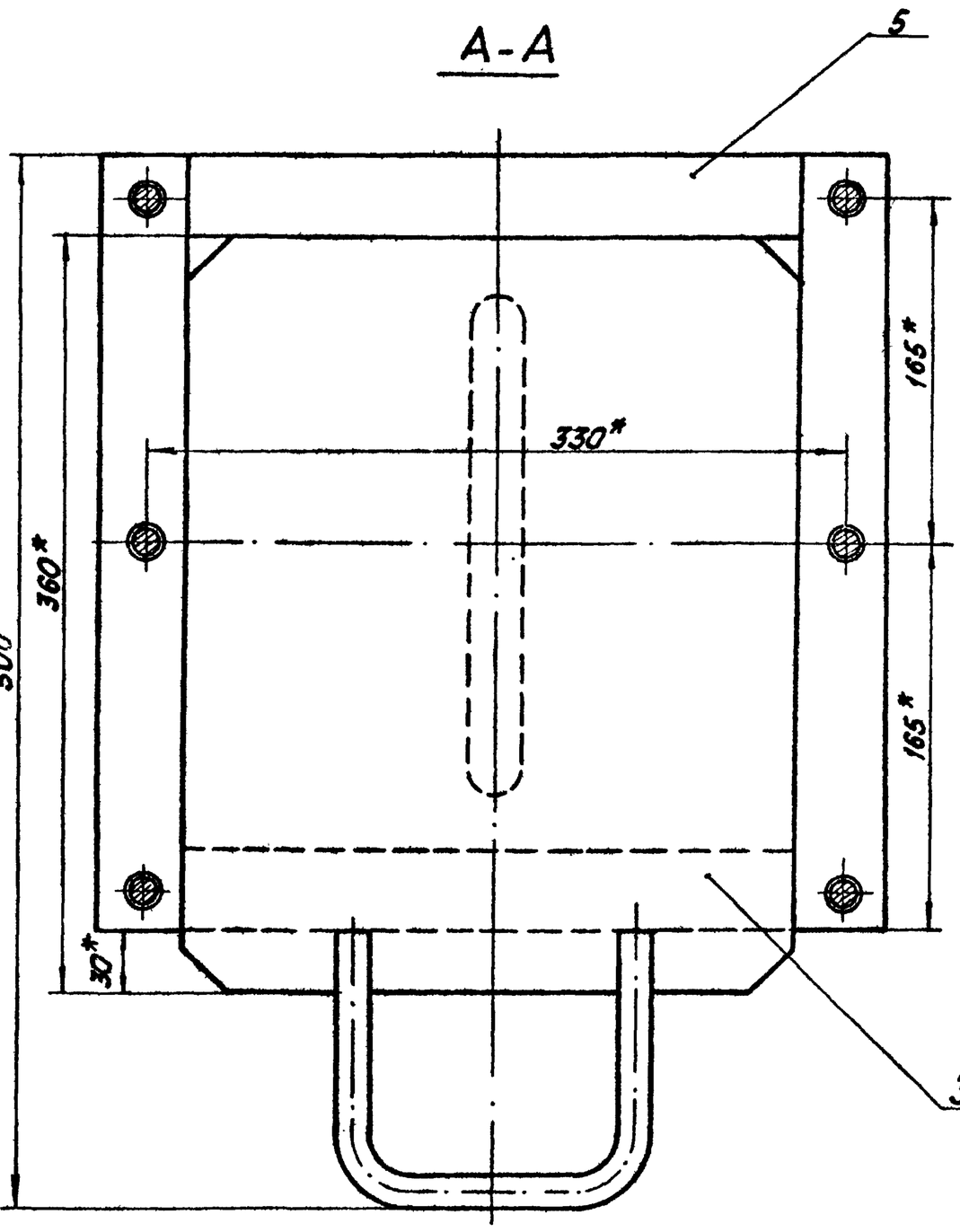


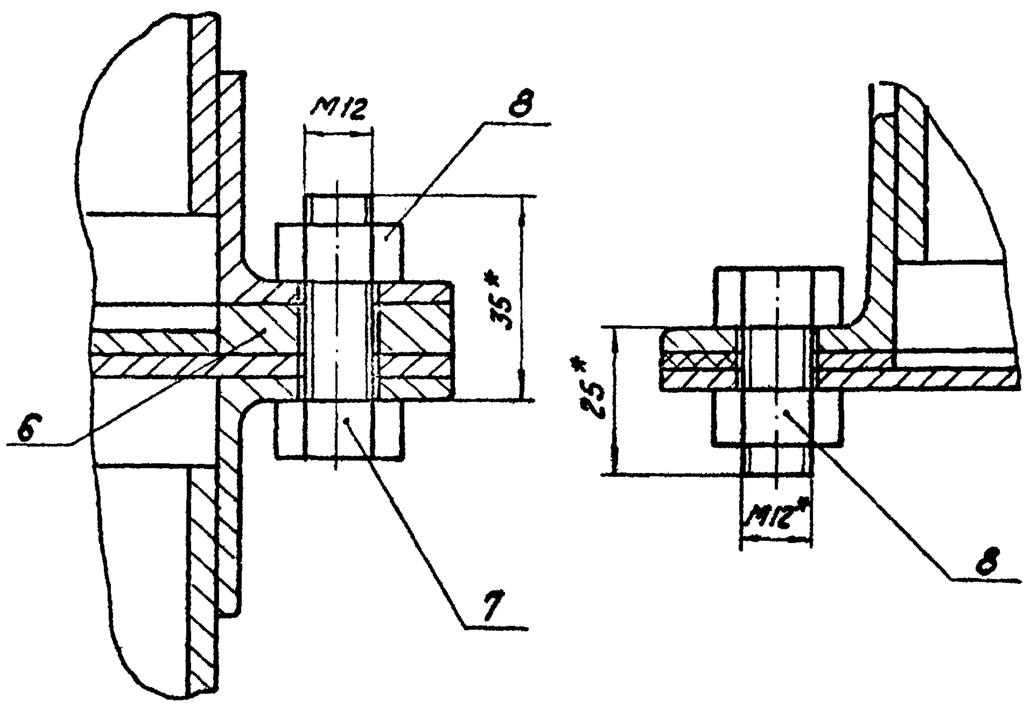


1.* Размеры для справок.

2. $\pm \frac{IT14}{2}$.

Поз.6

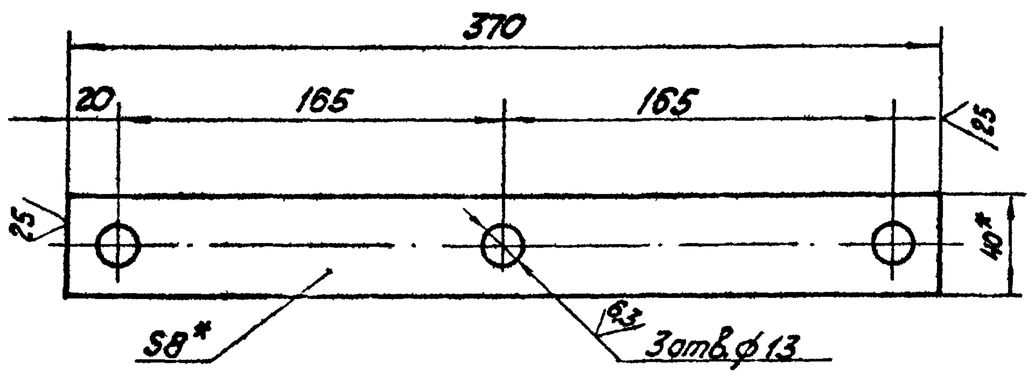


| | | | | | | | | |
|---|---|---|---|---|---|---|---|---|
| | | | | | 12.02.07.000СБ | | | |
| Изм. | Лист | № док.ум. | Подпись | Дата | Короб с задвижкой | Лит. | Масса | Масштаб |
| Разраб. | | Богданова | | | | | 42,64 | 1:2,5 |
| Пров. | | Зилгалвис | | | | Лист | Листов 1 | |
| Т.контр. | | | | | | | | |
| Н.контр. | | Колмец | | | | ЛАТГИПРОПРОМ | | |
| Утв. | | | | | | | | |

Копировал Кіф- Формат А2

Типовой проект 903-1-224.86 Альбом 2.10 Часть 2

Инв.№ подл. | Подпись и дата | Взам.инв.№ | Инв.№ дубл. | Подпись и дата

12.02.07.100 СБ

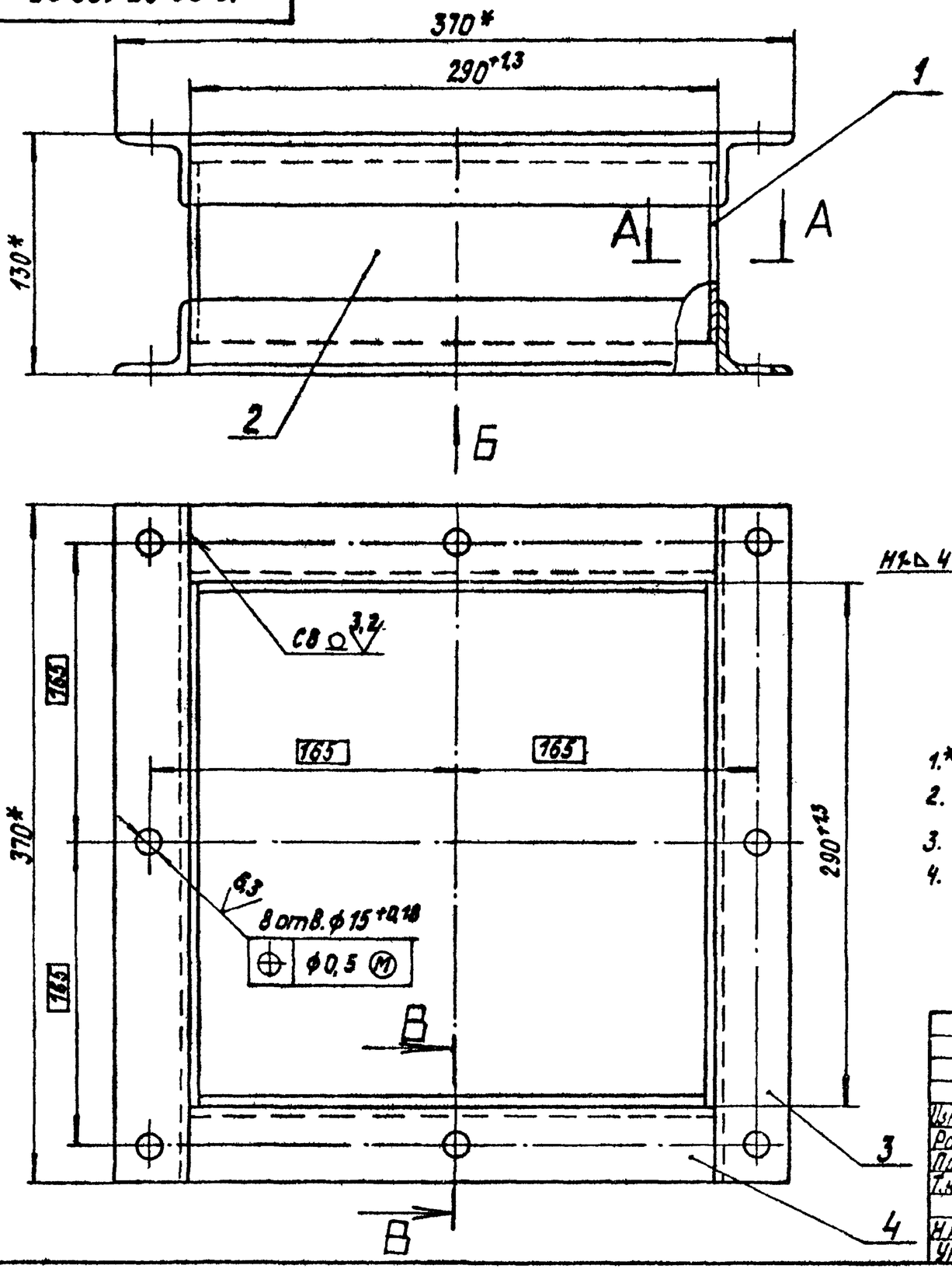


Вид Б
М 1:3

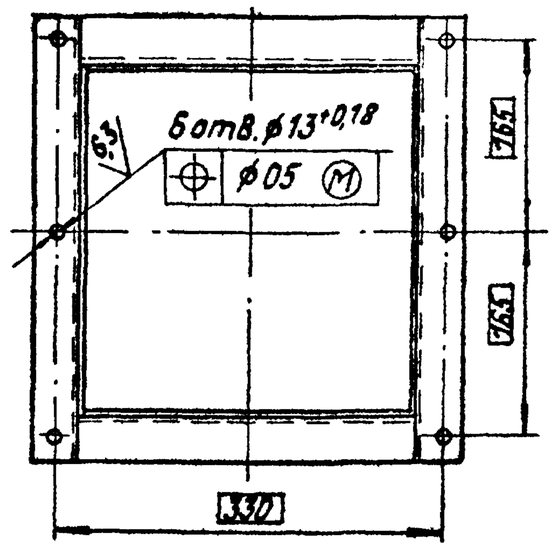


А-А
М 1:1

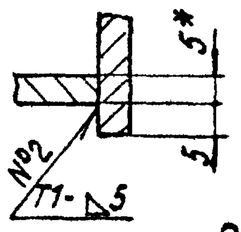


В-В
М 1:1

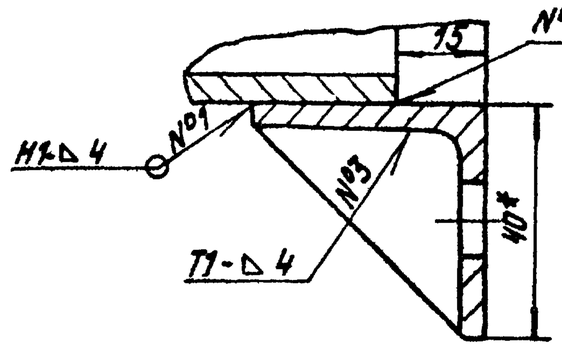


1.* Размеры для справок.
2. $\pm \frac{IT14}{2}$.
3. Обработка поверхностей реза деталей Б4 $\sqrt{25}$.
4. Сварные швы по ГОСТ 5264-80.

| Изм. | Лист | № докум. | Подпись | Дата | 12.02.07.100 СБ | | |
|---|---|---|---|---|---|---|---|
| Разраб. | | Богданова | | | Короб | Лит. | Масса | Масштаб |
| Пров. | | Зилгалвис | | | | | 11 | 1:2,5 |
| Т.контр. | | | | | | Лист | Листов 1 |
| Н.контр. | | Колмец | | | | ЛАТГИПРОПРОМ | |
| Утв. | | | | | | | |

Копировал Формат А3

12.02.07.107

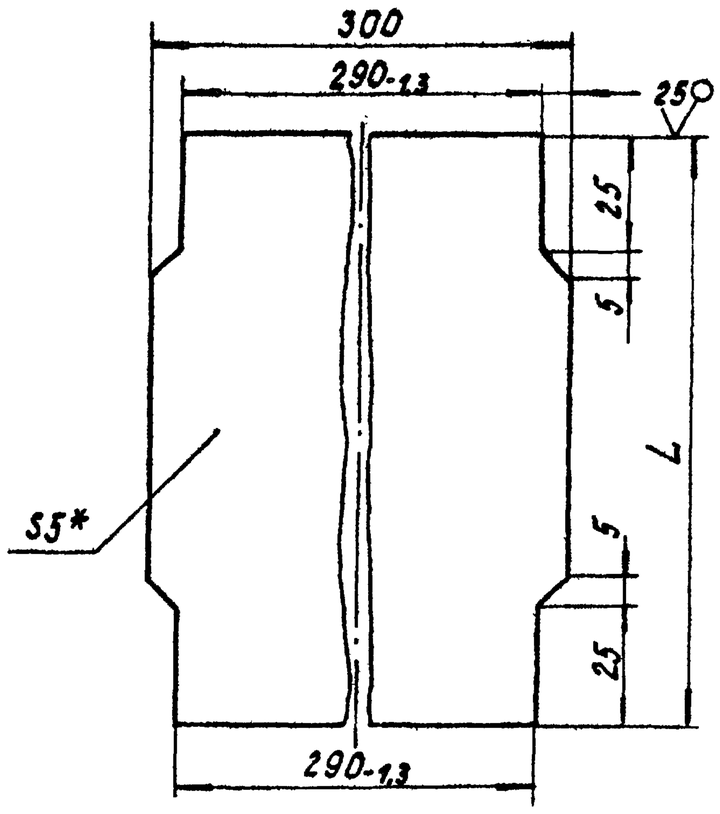


| Обозначение | L, мм | Масса, кг |
|---|---|---|
| 12.02.07.101 | 100 | 1,16 |
| -01 | 288 | 2,2 |

1.* Размеры для справок.
2. $\pm \frac{IT14}{2}$.

| Изм. | Лист | № докум. | Подпись | Дата | 12.02.07.101 | | |
|---|---|---|---|---|---|---|---|
| Разраб. | | Богданова | | | Стенка | Лит. | Масса | Масштаб |
| Пров. | | Зилгалвис | | | | | См. табл. | 1:1 |
| Т.контр. | | | | | | Лист | Листов 1 |
| Н.контр. | | Колмец | | | 5 ГОСТ 19903-74 / Ст3сп3 ГОСТ 14637-79 | ЛАТГИПРОПРОМ | |
| Утв. | | | | | | | |

Копировал Формат А4

| Формат | Зона | Поз. | Обозначение | Наименование | Кол. | Примечание |
|---|---|---|---|---|---|---|
| | | | | Документация | | |
| А2 | | | 12.02.07.200 СБ | Сборочный чертеж | | |
| | | | | Детали | | |
| А4 | | 1 | 12.02.07.101-01 | Стенка | 1 | |
| Б4 | | 2 | 12.02.07.201 | Прокладка | | |
| | | | | Пластина 1, лист | | |
| | | | | ТМКЩ-М-3-99 ГОСТ 7338-77 | 1 | 0,14 кг |
| Б4 | | 3 | 12.02.07.202 | Стенка | | |
| | | | | Лист 5 ГОСТ 19903-74 / Ст3сп3 ГОСТ 14637-79 | | |
| | | | | 275±0,65 × 288±0,65 мм | 2 | 3,11 кг |
| Б4 | | 4 | 12.02.07.203 | Полка | | |
| | | | | Уголок 40×40×4-Б ГОСТ 8509-72 / Ст3сп3 ГОСТ 535-79 | | |
| | | | | L = 290-1,3 мм | 4 | 0,71 кг |
| Б4 | | 5 | 12.02.07.204 | Полка | | |
| | | | | Уголок 40×40×4-Б ГОСТ 8509-72 / Ст3сп3 ГОСТ 535-79 | | |
| | | | | L = 370±0,7 мм | 4 | 0,9 кг |
| Б4 | | 6 | 12.02.07.205 | Стойка | | |
| | | | | Уголок 40×40×4-Б ГОСТ 8509-72 / Ст3сп3 ГОСТ 535-79 | | |
| | | | | L = 238-1,15 мм | 2 | 0,58 кг |

| Изм. | Лист | № докум. | Подпись | Дата | 12.02.07.200 | | |
|---|---|---|---|---|---|---|---|
| Разраб. | | Богданова | | | Короб | Лит. | Лист | Листов |
| Пров. | | Зилгалвис | | | | | 1 | 2 |
| Т.контр. | | | | | | ЛАТГИПРОПРОМ | |
| Н.контр. | | Колмец | | | | | |
| Утв. | | | | | | | |

Копировал Формат А4

Типовой проект 903-1-224.86 Альбом 2.10 часть 2

Инв. № подл. | Подпись и дата | Взам. инв. № | Инв. № дубл. | Подпись и дата

12.02.07.200 СБ

Альбом 2.10 часть 2

Типовой проект 903-1-224.86

Инв.№ подл. | Подпись и дата | Взам.инв.№ | Инв.№ дубл. | Подпись и дата

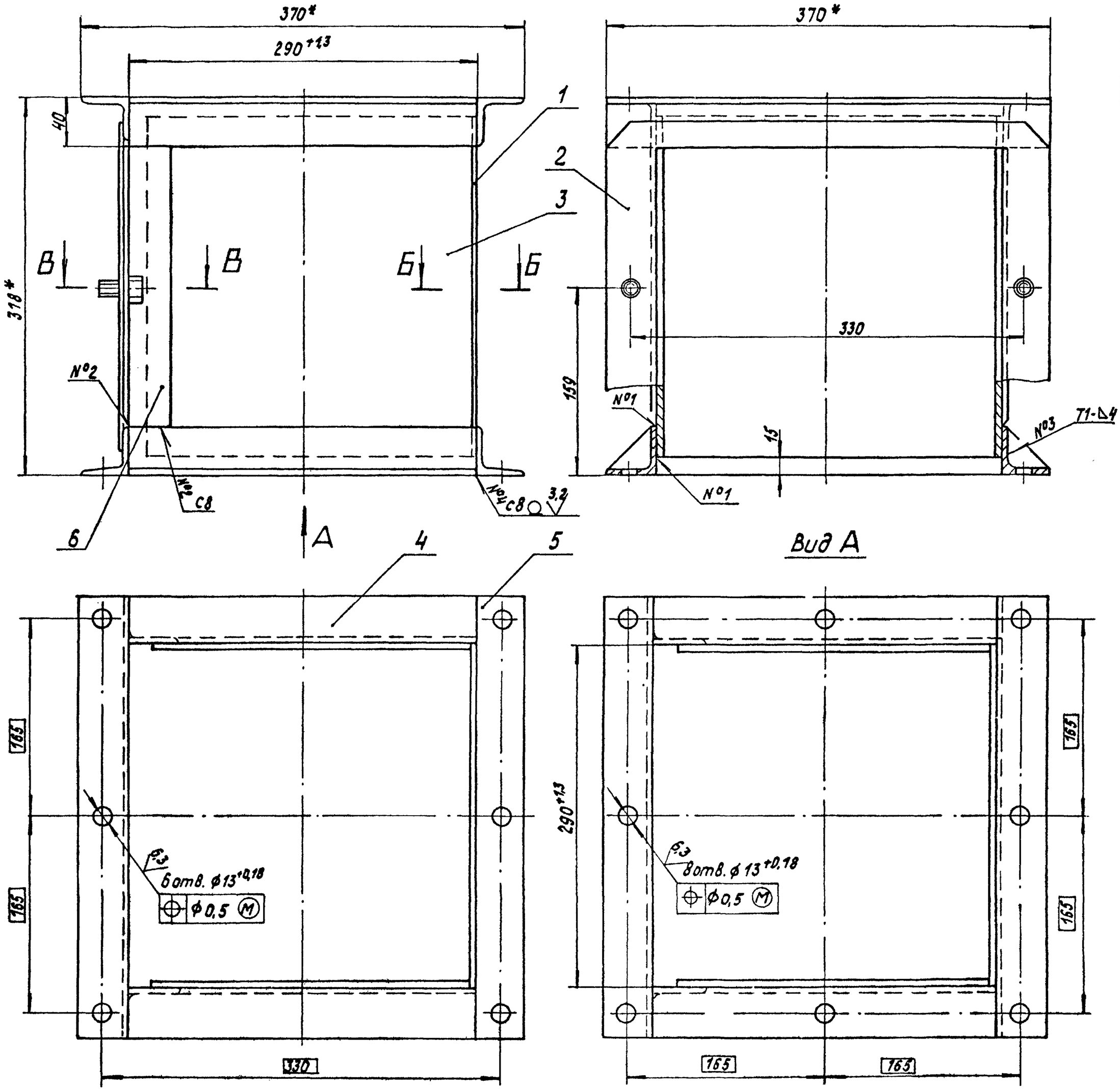


1.* Размеры для справок.

2. $\pm \frac{IT14}{2}$.

3. Обработка поверхностей реза деталей Б Ч $\overset{25}{\vee}$.

4. Сварные швы по ГОСТ 5264-80.

5. Прокладку поз. 2 приклеить к корпусу клеем универсальным „Момент-1" ТУ6-15-1268-80.

| | | | | | |
|---|---|---|---|---|---|
| Изм. | Лист | № докум. | Подпись | Дата | 12.02.07.200 СБ |
| Разраб. | | Богданова | | | Короб |
| Пров. | | Зулгалбис | | | Лит. / Масса 16,22 / Масштаб 1:2,5 |
| Т.контр. | | | | | Лист / Листов 1 |
| Н.контр. | | Колпец | | | ЛАТГИПРОПРОМ |
| Утв. | | | | | |

Копировал

Формат А2

Типовой проект 903-1-221.86 Альбом 2.10 часть 2

| Формат | Зона | Поз. | Обозначение | Наименование | Кол. | Примечание |
|---|---|---|---|---|---|---|
| | | | | Стандартные изделия | | |
| | | 7 | | Болт М12×25.46 ГОСТ 7798-70 | 2 | |

Инв.№ подл. | Подпись и дата | Взам.инв.№ | Инв.№ дубл. | Подпись и дата

| Изм. | Лист | № докум. | Подпись | Дата | 12.02.07.200 | Лист 2 |
|---|---|---|---|---|---|---|

Копировал Формат А4

Типовой проект 903-1- Альбом 2.10 часть 2

| Формат | Зона | Поз. | Обозначение | Наименование | Кол. | Примечание |
|---|---|---|---|---|---|---|
| | | | | Документация | | |
| А3 | | | 12.02.07.300 СБ | Сборочный чертеж | | |
| | | | | Детали | | |
| Б4 | | 1 | 12.02.07.301 | Лист | | |
| | | | | Лист 4 ГОСТ 19903-74 / ВСт3сп3 ГОСТ 14637-79 | 1 | 3,23 кг |
| Б4 | | 2 | 12.02.07.302 | Ручка | | |
| | | | | Круг 16-В-ГОСТ 2590-71 / 20 ГОСТ 1050-74 | 1 | 0,41 кг |

Инв.№ подл. | Подпись и дата | Взам.инв.№ | Инв.№ дубл. | Подпись и дата

| Изм. | Лист | № докум. | Подпись | Дата | 12.02.07.300 | | |
|---|---|---|---|---|---|---|---|
| Разраб. | | Краця | | | Задвижка | Лит. | Лист 1 / Листов 1 |
| Пров. | | Зилгалвис | | | | ЛАТГИПРОПРОМ | |
| Н.контр. | | Колмец | | | | | |
| Утв. | | | | | | | |

Копировал Формат А4

12.02.07.300 СБ

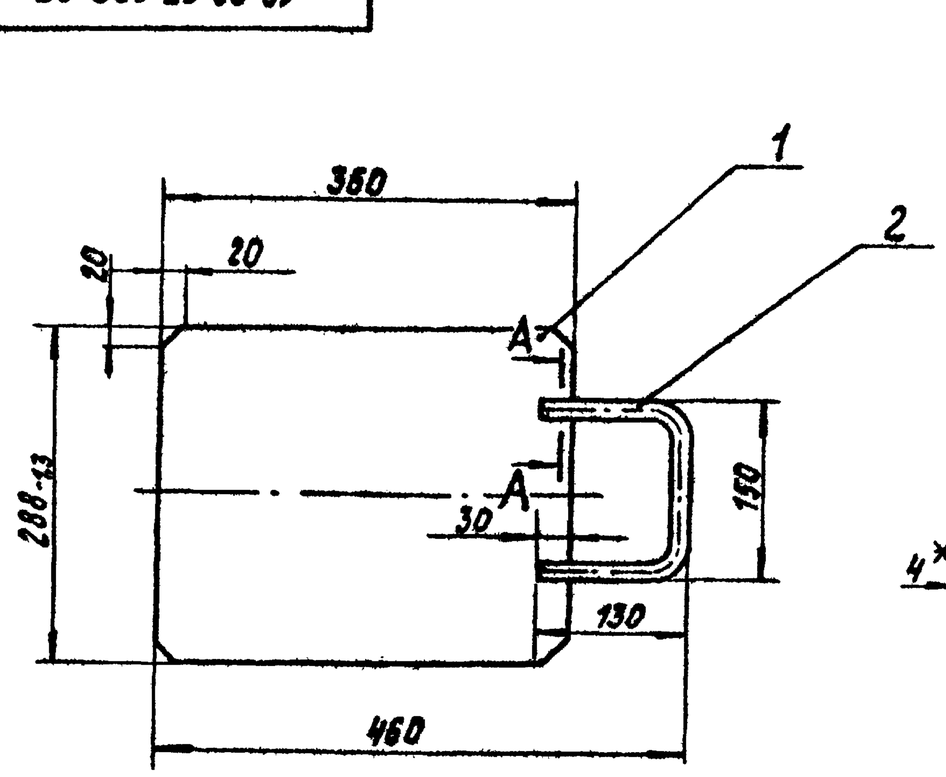


А-А
М1:1

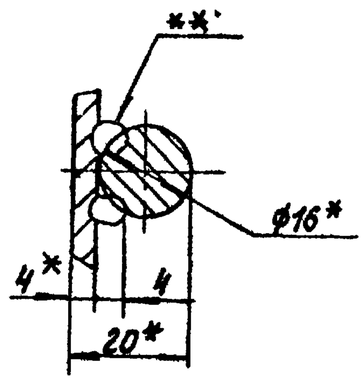


Поз. 1

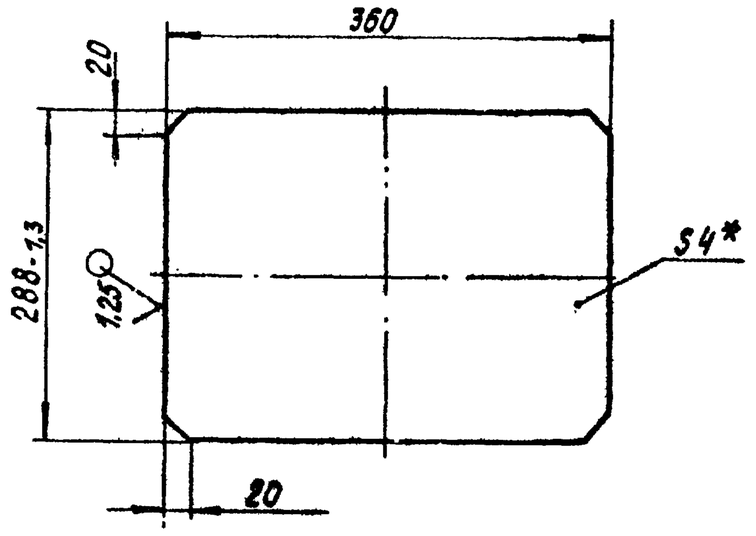


Поз. 2
М1:2

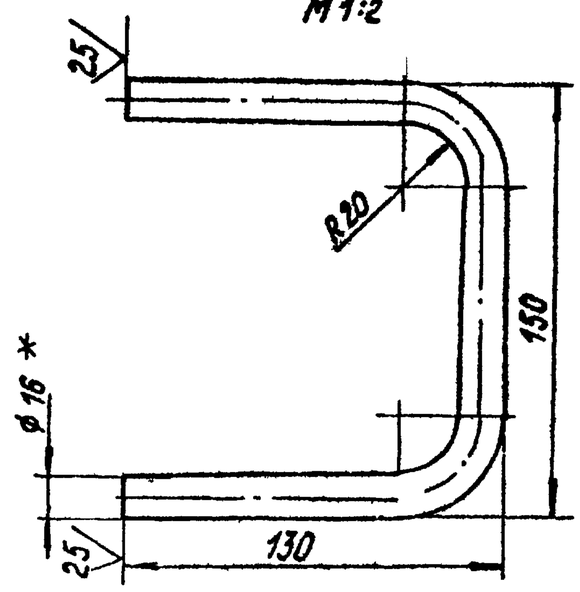


1. * Размеры для справок.
2. ** $\pm \frac{IT14}{2}$.
3. Сварка ручная дуговая.

Инв.№ подл. | Подпись и дата | Взам.инв.№ | Инв.№ дубл. | Подпись и дата

| Изм. | Лист | № докум. | Подпись | Дата | 12.02.07.300 СБ | | | |
|---|---|---|---|---|---|---|---|---|
| Разраб. | | Краця | | | Задвижка | Лит. | Масса | Масштаб |
| Пров. | | Зилгалвис | | | | | 3,64 | 1:5 |
| Т.контр. | | | | | | Лист | Листов 1 | |
| Н.контр. | | Колмец | | | | ЛАТГИПРОПРОМ | | |
| Утв. | | | | | | | | |

Копировал Формат А3

Типовой проект 903-1-224.86 Альбом 2.10 часть 2

| Формат | Зона | Поз. | Обозначение | Наименование | Кол. | Примечание |
|---|---|---|---|---|---|---|
| | | | | Документация | | |
| А3 | | | 12.02.08.000 СБ | Сборочный чертеж | | |
| | | | | Сборочные единицы | | |
| А4 | | 1 | 12.02.08.100 | Переход | 1 | |
| А4 | | 2 | 12.02.08.200 | Переход | 1 | |
| А4 | | 3 | 12 02.08.300 | Короб | 2 | |

Инв.№ подл. | Подпись и дата | Взам.инв.№ | Инв.№ дубл. | Подпись и дата

| Изм. | Лист | № докум. | Подпись | Дата | 12.02.08.000 | | |
|---|---|---|---|---|---|---|---|
| Разраб. | | Михайлова | | | Переход | Лит. | Лист | Листов 1 |
| Пров. | | Зилгалвис | | | | ЛАТГИПРОПРОМ | | |
| Н.контр. | | Колмец | | | | | | |
| Утв. | | | | | | | | |

Копировал Формат А4

Типовой проект 903-1-224.86 Альбом 2.10 часть 2

| Формат | Зона | Поз. | Обозначение | Наименование | Кол. | Примечание |
|---|---|---|---|---|---|---|
| | | | | Документация | | |
| А3 | | | 12.02.08.100 СБ | Сборочный чертеж | | |
| | | | | Детали | | |
| А3 | | 1 | 12.02.08.101 | Переход | 1 | |
| Б4 | | 2 | 12.02.08.102 | Фланец 10 ГОСТ 19903-74 / Лист ВСт3сп3 ГОСТ 14637-79 | 2 | 1,5 кг |

Инв.№ подл. | Подпись и дата | Взам.инв.№ | Инв.№ дубл. | Подпись и дата

| Изм. | Лист | № докум. | Подпись | Дата | 12.02.08.100 | | |
|---|---|---|---|---|---|---|---|
| Разраб. | | Михайлова | | | Переход | Лит. | Лист | Листов 1 |
| Пров. | | Зилгалвис | | | | ЛАТГИПРОПРОМ | | |
| Н.контр. | | Колмец | | | | | | |
| Утв. | | | | | | | | |

Копировал Формат А4

12.02.08.000 СБ

Типовой проект 903-1-224.86 Альбом 2.10 часть 2

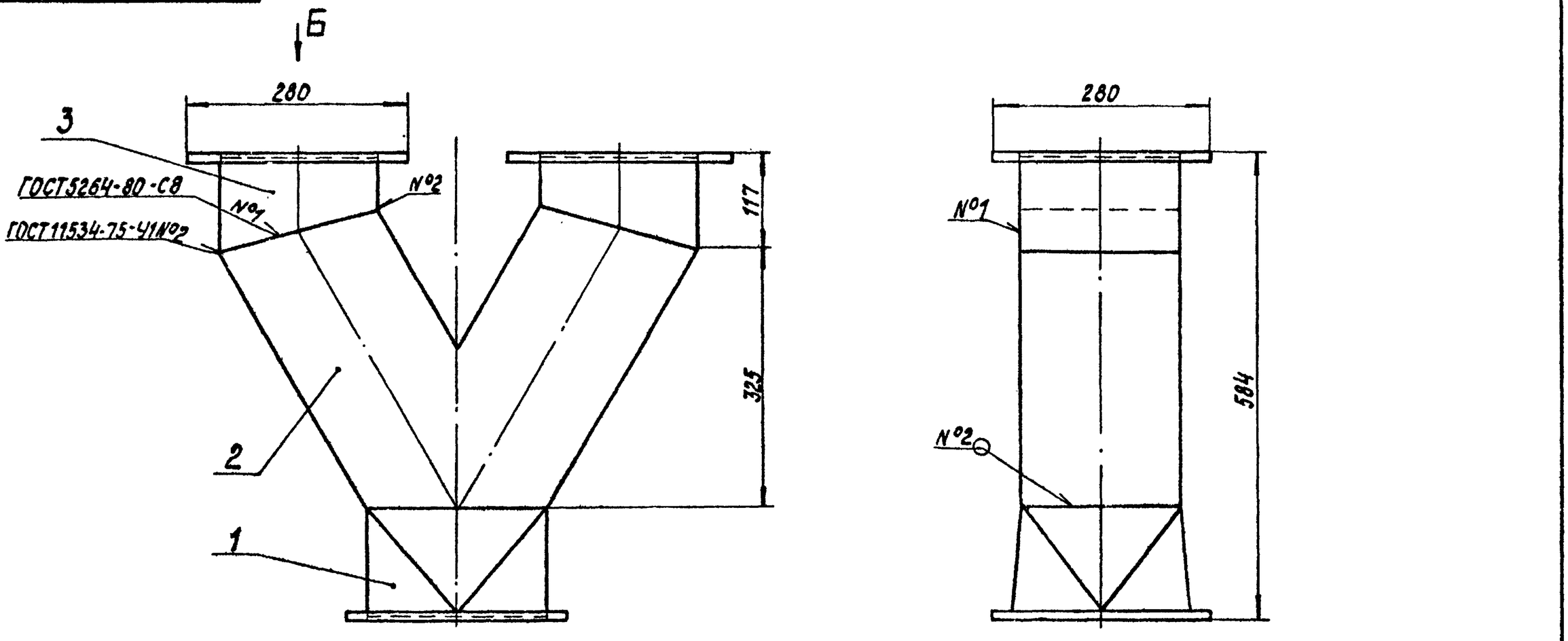


Вид А

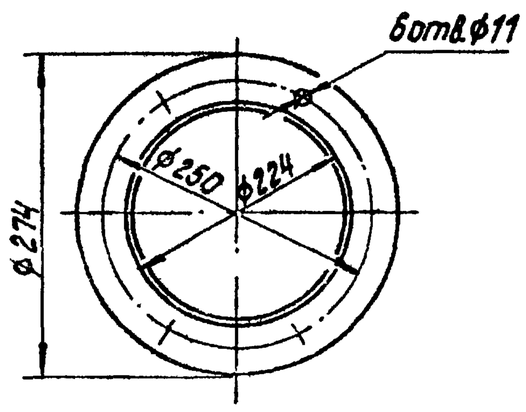


Вид Б

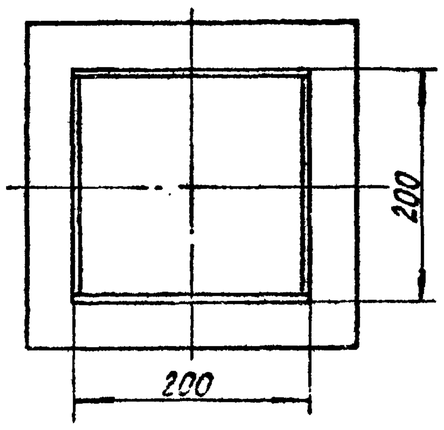


*Размеры для справок.

Инв.№ подл. | Подпись и дата | Взам.инв.№ | Инв.№ дубл. | Подпись и дата

| Изм. | Лист | № докум. | Подпись | Дата | 12.02.08.000 СБ | | | |
|---|---|---|---|---|---|---|---|---|
| Разраб. | | Михайлова | | | Переход | Лит. | Масса | Масштаб |
| Пров. | | Зилгалвис | | | | | 37,44 | 1:5 |
| Т.контр. | | | | | | Лист | Листов 1 | |
| Н.контр. | | Колмец | | | | ЛАТГИПРОПРОМ | | |
| Утв. | | | | | | | | |

Копировал Формат А3

12.02.08.100 СБ

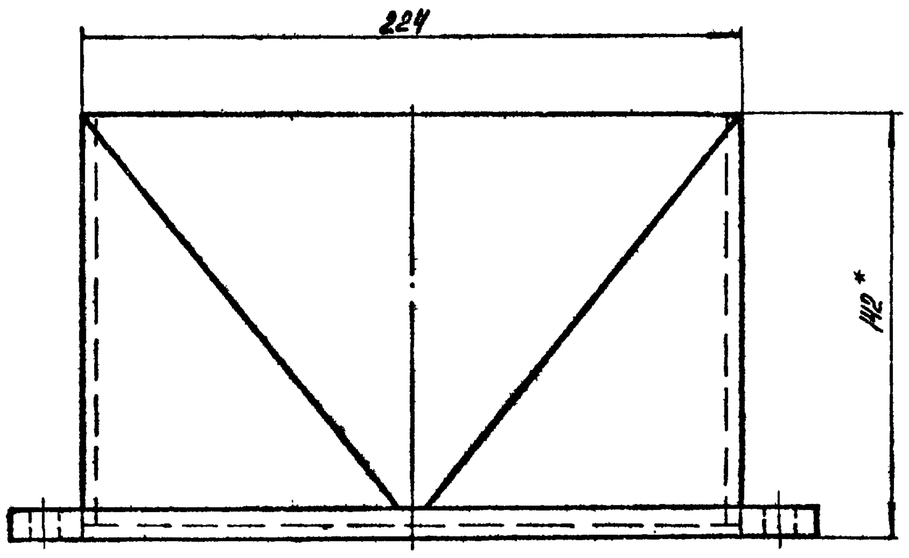


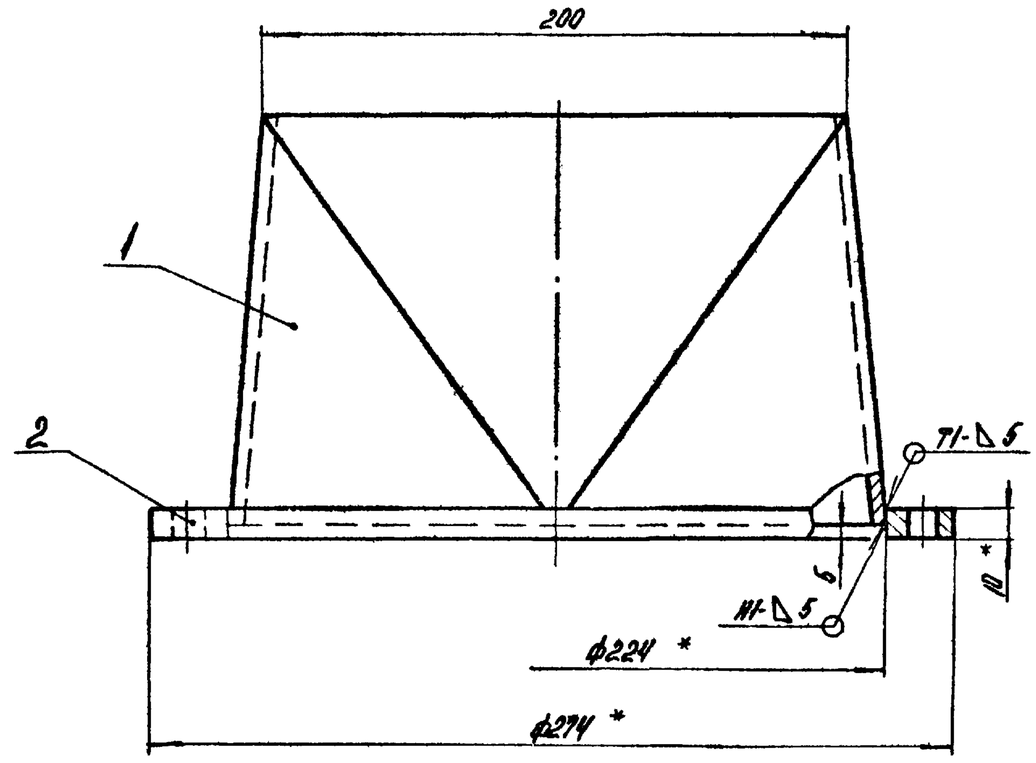


Поз.2
М1:5

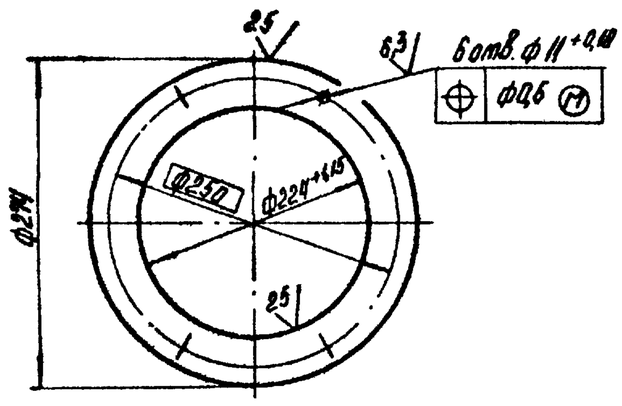


1. * Размеры для справок.
2. ± IT14/2.
3. Сварные швы по ГОСТ 5264-80.

| Изм. | Лист | № докум. | Подпись | Дата |
|---|---|---|---|---|
| Разраб. | | Михайлова | | |
| Пров | | Зилгалвис | | |
| Т.контр. | | | | |
| Н.контр. | | Колпец | | |
| Утв. | | | | |

12.02.08.100 СБ

Переход

| Лит. | Масса | Масштаб |
|---|---|---|
| | 6 | 1:2 |
| Лист | Листов 1 | |

ЛАТГИПРОПРОМ

Копировал

Формат А3

Типовой проект 903-1-224.86 Альбом 2.10 часть 2

Инв. № подл. | Подпись и дата | Взам. инв. № | Инв. № дубл. | Подпись и дата

12.02.08.101

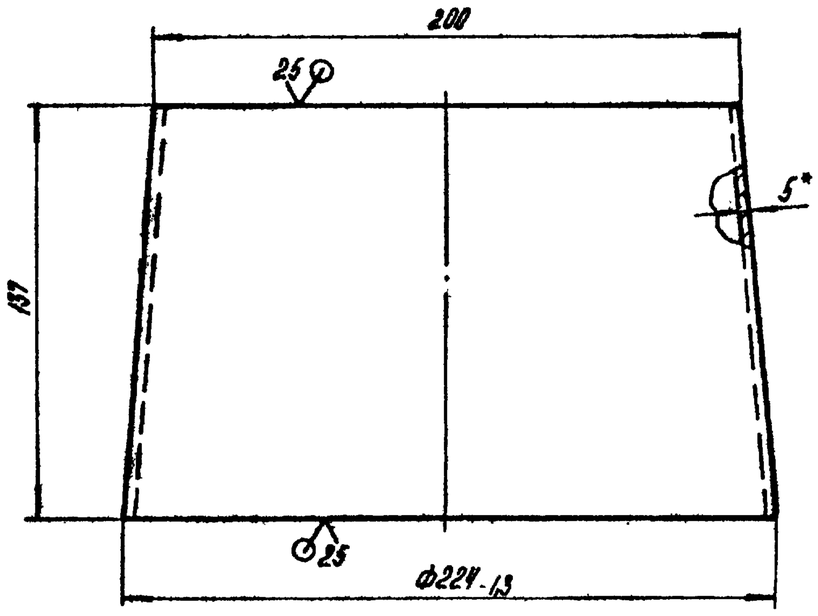


Развертка
М1:2,5

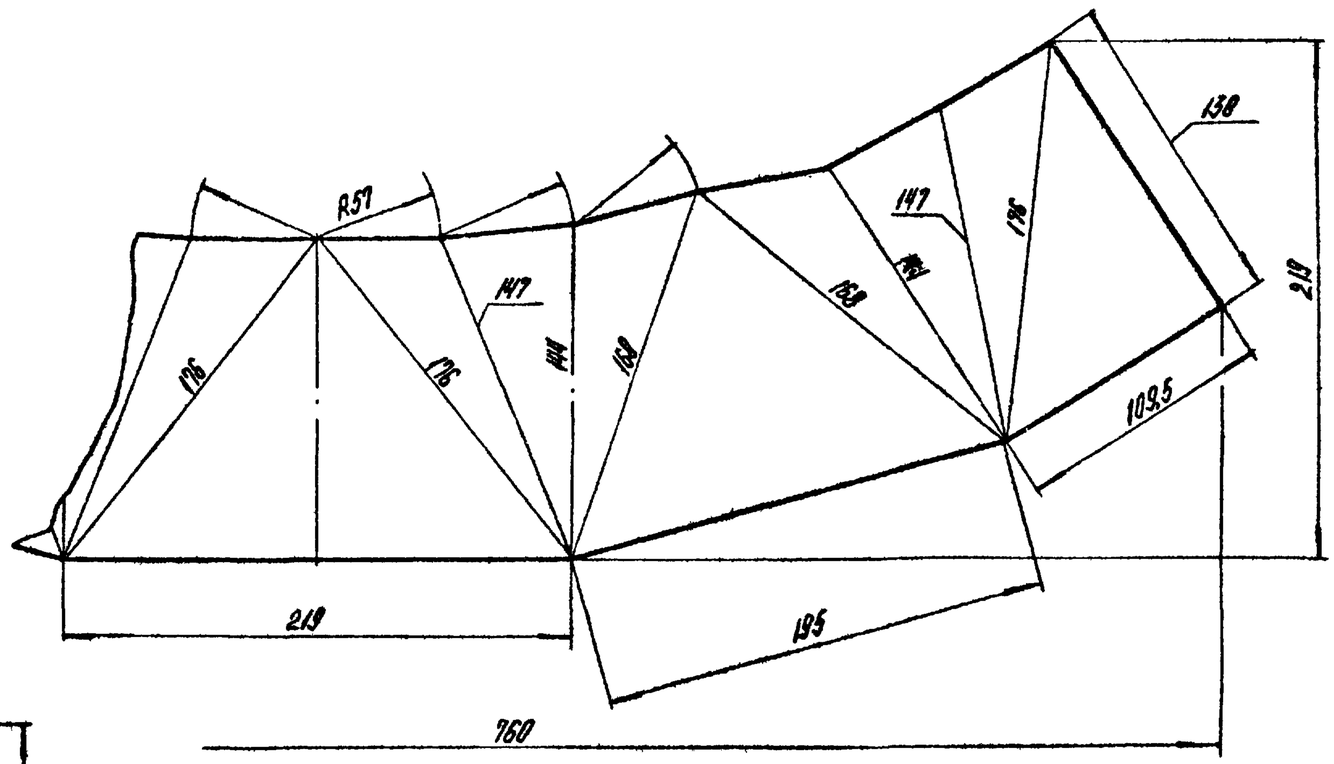


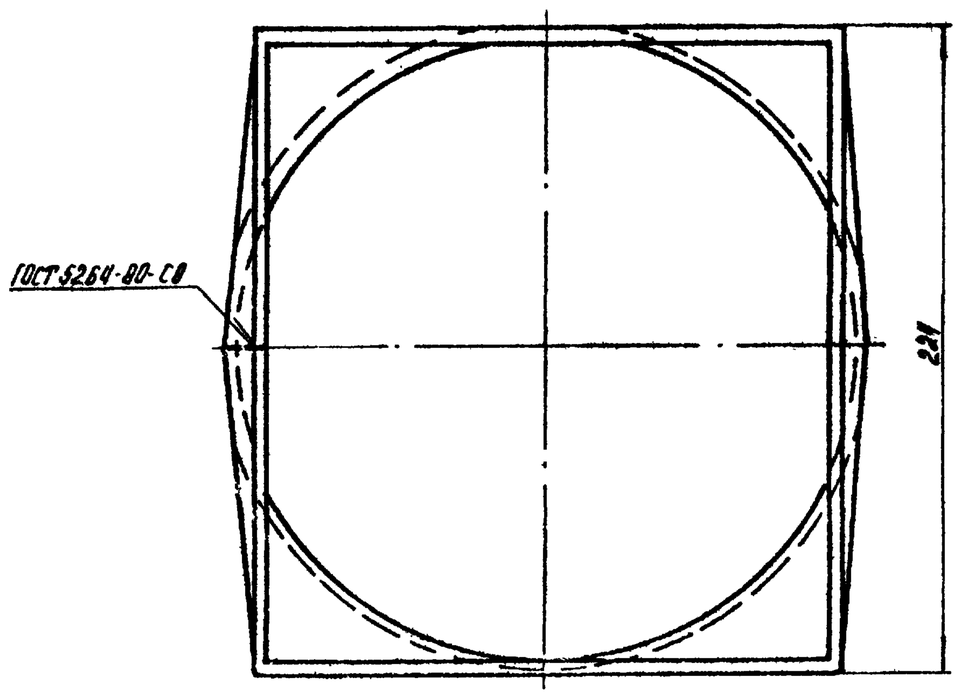


1.* Размер для справок.
2. ± IT14/2.

| Изм. | Лист | № докум. | Подпись | Дата |
|---|---|---|---|---|
| Разраб. | | Михайлова | | |
| Пров | | Зилгалвис | | |
| Т.контр. | | | | |
| Н.контр. | | Колпец | | |
| Утв. | | | | |

12.02.08.101

Переход

| Лит. | Масса | Масштаб |
|---|---|---|
| | 4,5 | 1:2 |
| Лист | Листов 1 | |

Лист 10 ГОСТ 19903-74 / ВСт3сп3 ГОСТ 14637-79

ЛАТГИПРОПРОМ

Копировал

Формат А3

| Формат | Зона | Поз. | Обозначение | Наименование | Кол. | Примечание |
|---|---|---|---|---|---|---|
| | | | | | | |
| | | | | Документация | | |
| | | | | | | |
| А3 | | | 12.02.08.200 СБ | Сборочный чертеж | | |
| | | | | | | |
| | | | | | | |
| | | | | Детали | | |
| | | | | | | |
| А4 | | 1 | 12.02.08.201 | Стенка | 2 | |
| Б4 | | 2 | 12.02.08.202 | Стенка | | |
| | | | | Лист 5 ГОСТ 19903-74 / ВСт3сп3 ГОСТ 14637-79 | | |
| | | | | 190-1,15 × 200-1,15 мм | 2 | 1,5 кг |
| Б4 | | 3 | 12.02.08.203 | Стенка | | |
| | | | | Лист 5 ГОСТ 19903-74 / ВСт3сп3 ГОСТ 14637-79 | | |
| | | | | 190-1,15 × 376-1,4 мм | 2 | 2,81 кг |

Инв.№ подл. | Подпись и дата | Взам.инв.№ | Инв.№ дубл. | Подпись и дата

Типовой проект 903-1-224.86 Альбом 2.10 часть 2

| Изм. | Лист | № докум. | Подпись | Дата |
|---|---|---|---|---|
| Разраб. | | Михайлова | | |
| Пров. | | Зилгалвис | | |
| Н.контр. | | Колмец | | |
| Утв. | | | | |

12.02.08.200

Перехов

| Лит. | Лист | Листов |
|---|---|---|
| | | 1 |

ЛАТГИПРОПРОМ

Копировал | Формат А4

12.02.08.201

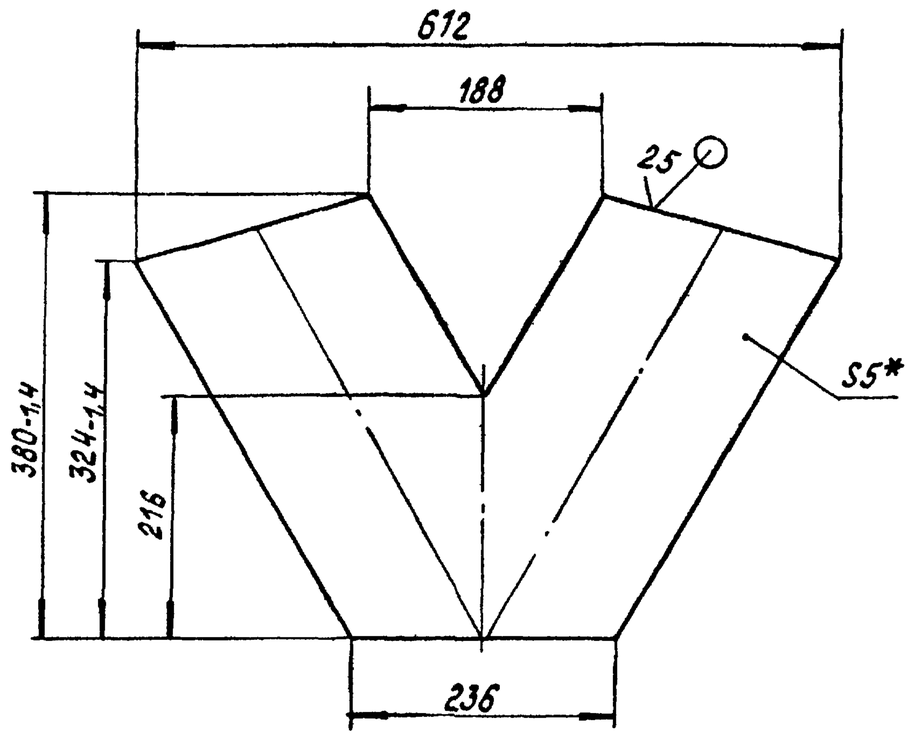


1. *Размер для справок.
2. $\pm \frac{IT14}{2}$.

| Изм. | Лист | № докум. | Подпись | Дата |
|---|---|---|---|---|
| Разраб. | | Михайлов | | |
| Пров. | | Зилгалвис | | |
| Т.контр. | | | | |
| Н.контр. | | Колмец | | |
| Утв. | | | | |

12.02.08.201

Стенка

| Лит. | Масса | Масштаб |
|---|---|---|
| | 5,67 | 1:5 |
| Лист | Листов 1 | |

Лист 5 ГОСТ 19903-74 / ВСт3сп3 ГОСТ 14637-79

ЛАТГИПРОПРОМ

Копировал | Формат А4

Инв.№ подл. | Подпись и дата | Взам.инв.№ | Инв.№ дубл. | Подпись и дата

Типовой проект 903-1-224.86 Альбом 2.10 часть 2

12.02.08.200 СБ

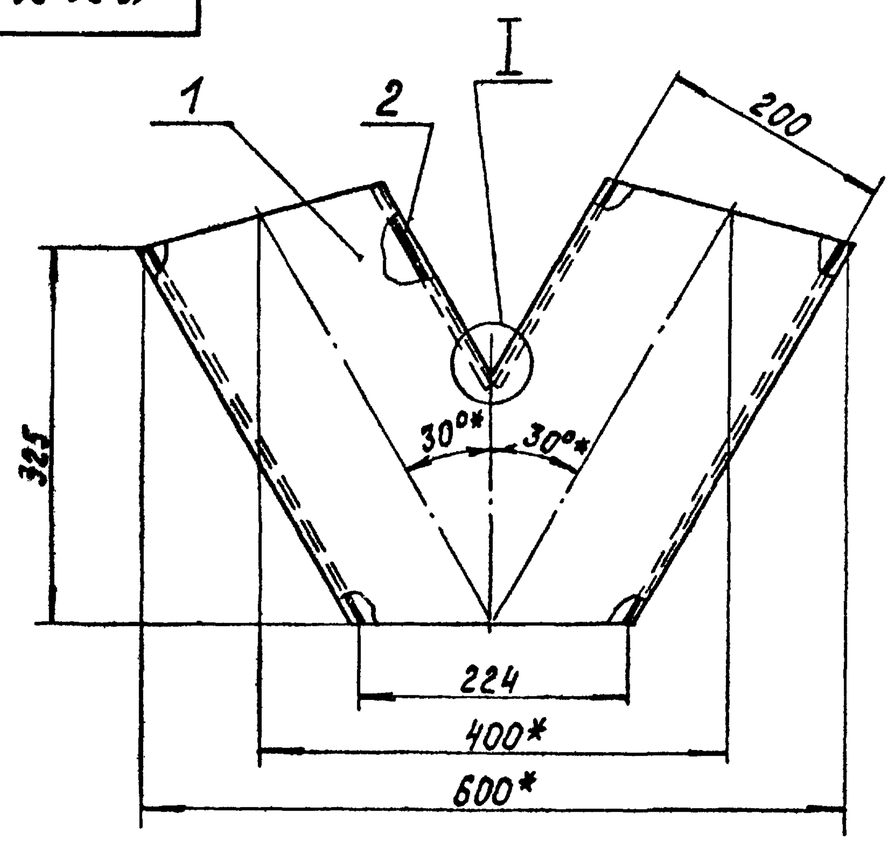


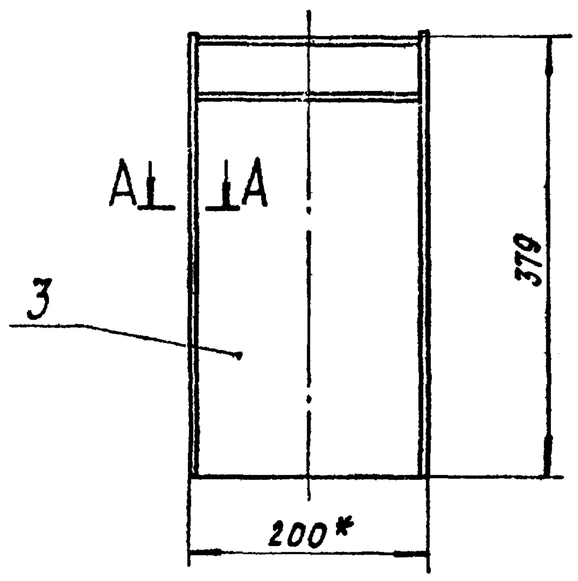


I
М1:1

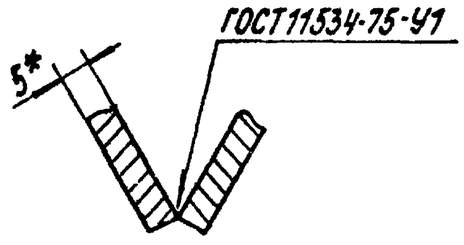


А-А
М1:1

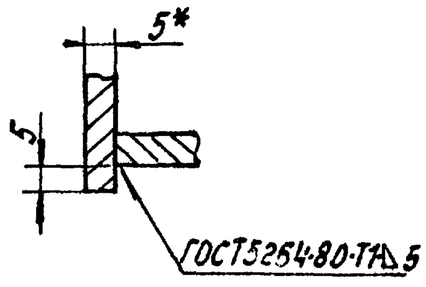


1. *Размеры для справок.
2. $\pm \frac{IT14}{2}$.
3. Обработка поверхностей реза деталей Б4 $\sqrt{25}$.

| Изм. | Лист | № докум. | Подпись | Дата |
|---|---|---|---|---|
| Разраб. | | Михайлова | | |
| Пров. | | Зилгалвис | | |
| Т.контр. | | | | |
| Н.контр. | | Колмец | | |
| Утв. | | | | |

12.02.08.200 СБ

Перехов

| Лит. | Масса | Масштаб |
|---|---|---|
| | 20 | 1:5 |
| Лист | Листов 1 | |

ЛАТГИПРОПРОМ

Копировал | Формат А3

| Формат | Зона | Поз. | Обозначение | Наименование | Кол. | Примечание |
|---|---|---|---|---|---|---|
| | | | | **Документация** | | |
| А3 | | | 12.02.09.300 СБ | Сборочный чертеж | | |
| | | | | **Детали** | | |
| Б4 | | 1 | 12.02.08.301 | Стенка | | |
| | | | | Лист $\frac{5\ ГОСТ\ 19903-74}{Вст3сп3\ ГОСТ\ 14637-79}$ | 2 | 0,71 кг |
| Б4 | | 2 | 12.02.08.302 | Фланец | | |
| | | | | Лист $\frac{10\ ГОСТ\ 19903-74}{Вст3сп3\ ГОСТ\ 14637-79}$ | 1 | 3,02 кг |
| Б4 | | 3 | 12.02.08.303 | Стенка | | |
| | | | | Лист $\frac{5\ ГОСТ\ 19903-74}{Вст3сп3\ ГОСТ\ 14637-79}$ | | |
| | | | | 190-1,15×58±0,37 мм | 1 | 0,44 кг |
| Б4 | | 4 | 12.02.08.304 | Стенка | | |
| | | | | Лист $\frac{5\ ГОСТ\ 19903-74}{Вст3сп3\ ГОСТ\ 14637-79}$ | | |
| | | | | 190-1,15×112±0,435 мм | 1 | 0,84 кг |

Альбом 2.10 часть 2

Типовой проект 903-1-224.86

Подпись и дата | Взам. инв. № | Инв. № подл. | Подпись и дата | Инв. № подл.

| Изм. | Лист | № докум. | Подпись | Дата |
|---|---|---|---|---|
| Разраб. | | Михайлова | | |
| Пров. | | Зилгалвис | | |
| Н. контр. | | Колпец | | |
| Утв. | | | | |

12.02.08.300

Кород

| Лит. | Лист | Листов |
|---|---|---|
| | | 1 |

ЛАТГИПРОПРОМ

Копировал | Формат А4

| Формат | Зона | Поз. | Обозначение | Наименование | Кол. | Примечание |
|---|---|---|---|---|---|---|
| | | | | **Документация** | | |
| А4 | | | 12.02.09.000 СБ | Сборочный чертеж | | |
| | | | | **Детали** | | |
| Б4 | | 1 | 12.02.09.001 | Уголок | | |
| | | | | Уголок $\frac{100\times100\times6,5-Б\ ГОСТ\ 8509-72}{Вст3сп3\ ГОСТ\ 535-79}$ | | |
| | | | | L=3000±2,7 мм | 2 | 30,3 кг |
| Б4 | | 2 | 12.02.09.002 | Лист | | |
| | | | | Лист $\frac{3\ ГОСТ\ 19903-74}{Вст3сп3\ ГОСТ\ 18523-70}$ | | |
| | | | | 750±1×3000±2,7 мм | 1 | 53 кг |

Альбом 2.10 часть 2

Типовой проект 903-1-224.86

Подпись и дата | Взам. инв. № | Инв. № дубл. | Подпись и дата | Инв. № подл.

| Изм. | Лист | № докум. | Подпись | Дата |
|---|---|---|---|---|
| Разраб. | | Михайлова | | |
| Пров. | | Зилгалвис | | |
| Н. контр. | | Колпец | | |
| Утв. | | | | |

12.02.09.000

Желоб

| Лит. | Лист | Листов |
|---|---|---|
| | | 1 |

ЛАТГИПРОПРОМ

Копировал | Формат А4

12.02.08.300 СБ

Альбом 2.10 часть 2

Типовой проект 903-1-224.86

Подпись и дата | Инв. № дубл. | Взам. инв. № | Инв. № подл. | Подпись и дата | Инв. № подл.

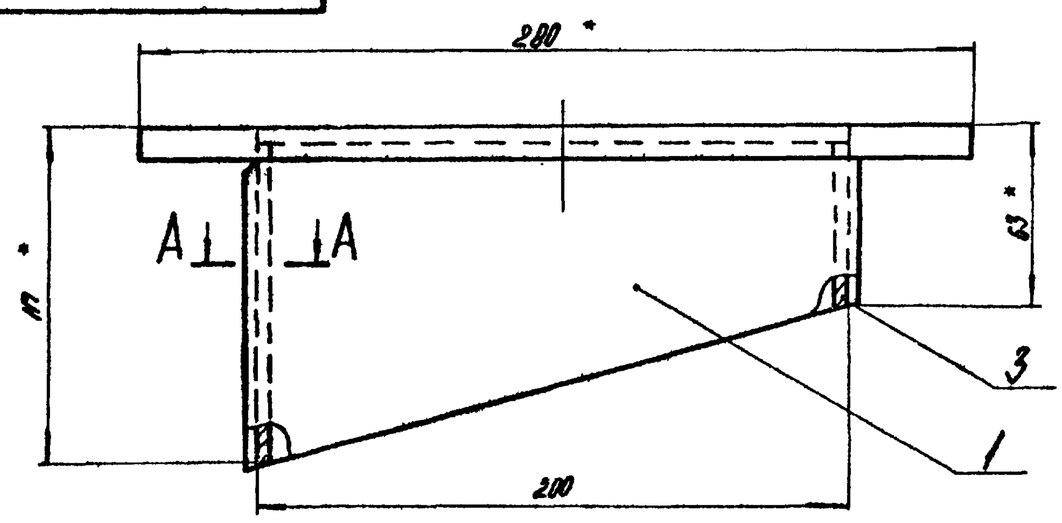


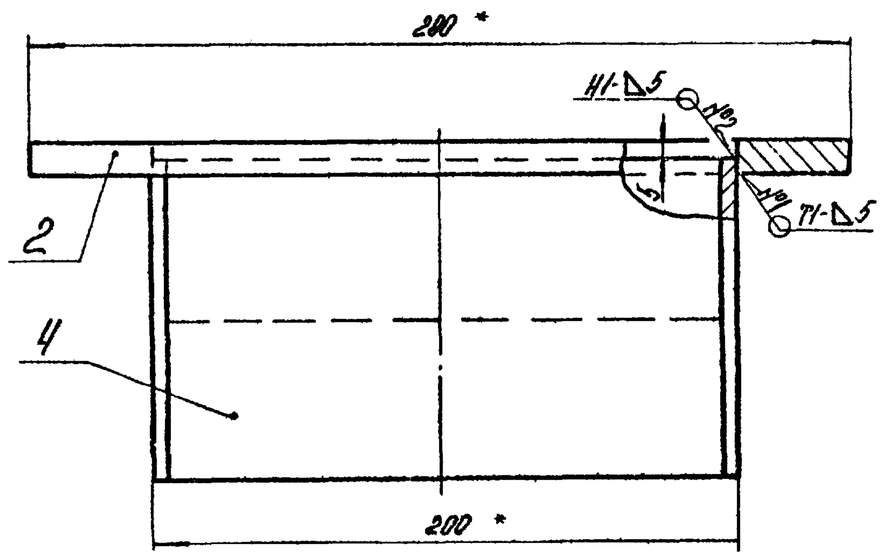


Поз. 2
М1:5

Поз. 1

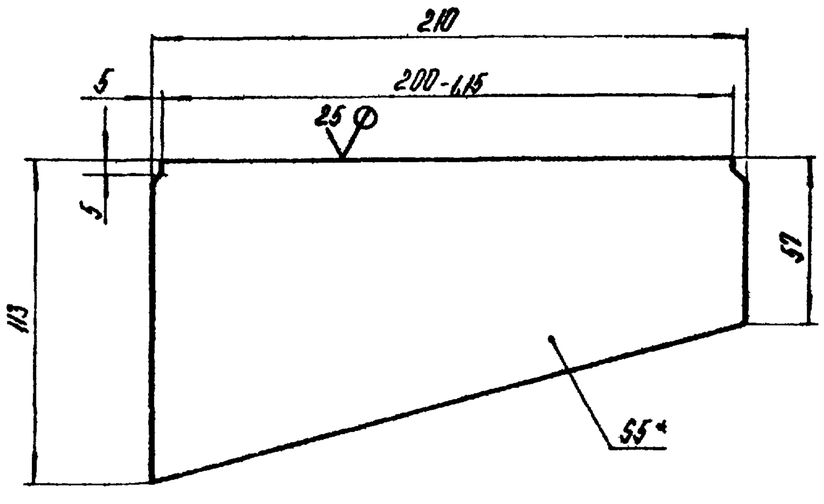


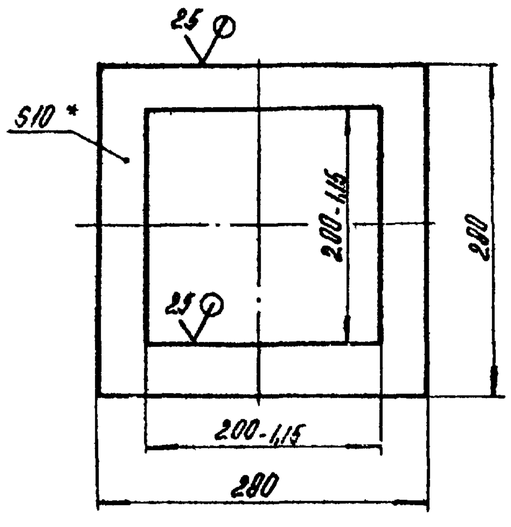


А-А
М1:1

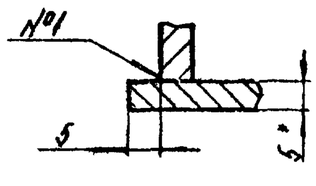


1. * Размеры для справок.
2. $\pm\frac{IT14}{2}$.
3. Обработка поверхностей реза деталей Б4 $\overset{25}{\sqrt{}}$.
4. Сварные швы по ГОСТ 5264-80.

| Изм. | Лист | № докум. | Подпись | Дата |
|---|---|---|---|---|
| Разраб. | | Михайлова | | |
| Пров. | | Зилгалвис | | |
| Т. контр. | | | | |
| Н. контр. | | Колпец | | |
| Утв. | | | | |

12.02.08.300 СБ

Кород

| Лит. | Масса | Масштаб |
|---|---|---|
| | 5,72 | 1:2 |
| Лист | Листов 1 | |

ЛАТГИПРОПРОМ

Копировал | Формат А3

12.02.09.000 СБ

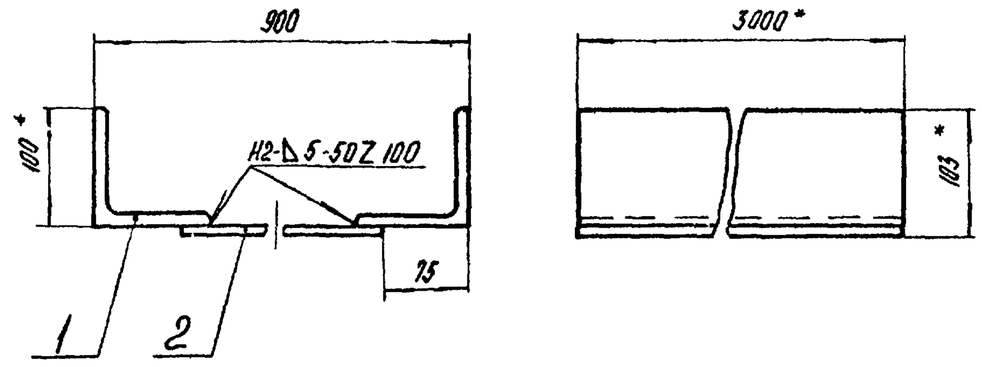


1. * Размеры для справок.
2. $\pm \frac{IT14}{2}$.
3. Обработка поверхностей реза деталей Б4 $\sqrt{25}$.
4. Сварные швы по ГОСТ 5264-80.

| Изм. | Лист | № докум. | Подпись | Дата |
|---|---|---|---|---|
| Разраб. | | Михайлова | | |
| Пров. | | Зилгалвис | | |
| Т. контр. | | | | |
| Н. контр. | | Колмец | | |
| Утв. | | | | |

12.02.09.000 СБ

Желоб

| Лит. | Масса | Масштаб |
|---|---|---|
| | 113,6 | 1:5 |
| Лист | Листов 1 | |

ЛАТГИПРОПРОМ

Копировал А4 — Формат А4

| Формат | Зона | Поз. | Обозначение | Наименование | Кол. | Примечание |
|---|---|---|---|---|---|---|
| | | | | Документация | | |
| А4 | | | 12.02.10.000 СБ | Сборочный чертеж | | |
| | | | | Детали | | |
| Б4 | | 1 | 12.02.10.001 | Полка | | |
| | | | | Лист 10 ГОСТ 19903-74 / Вст3сп3 ГОСТ 14637-79 | | |
| | | | | 690 × 240 × 8,575 мм | 2 | 13 кг |
| Б4 | | 2 | 12.02.10.002 | Полка | | |
| | | | | Лист 10 ГОСТ 19903-74 / Вст3сп3 ГОСТ 14637-79 | | |
| | | | | 510 × 195 × 8,435 мм | 2 | |

| Изм. | Лист | № докум. | Подпись | Дата |
|---|---|---|---|---|
| Разраб. | | Зилгалвис | | |
| Пров. | | Колмец | | |
| Н. контр. | | Колмец | | |
| Утв. | | | | |

12.02.10.000

Фланец

| Лит. | Лист | Листов |
|---|---|---|
| | | 1 |

ЛАТГИПРОПРОМ

Копировал А4 — Формат А4

12.02.10.000 СБ

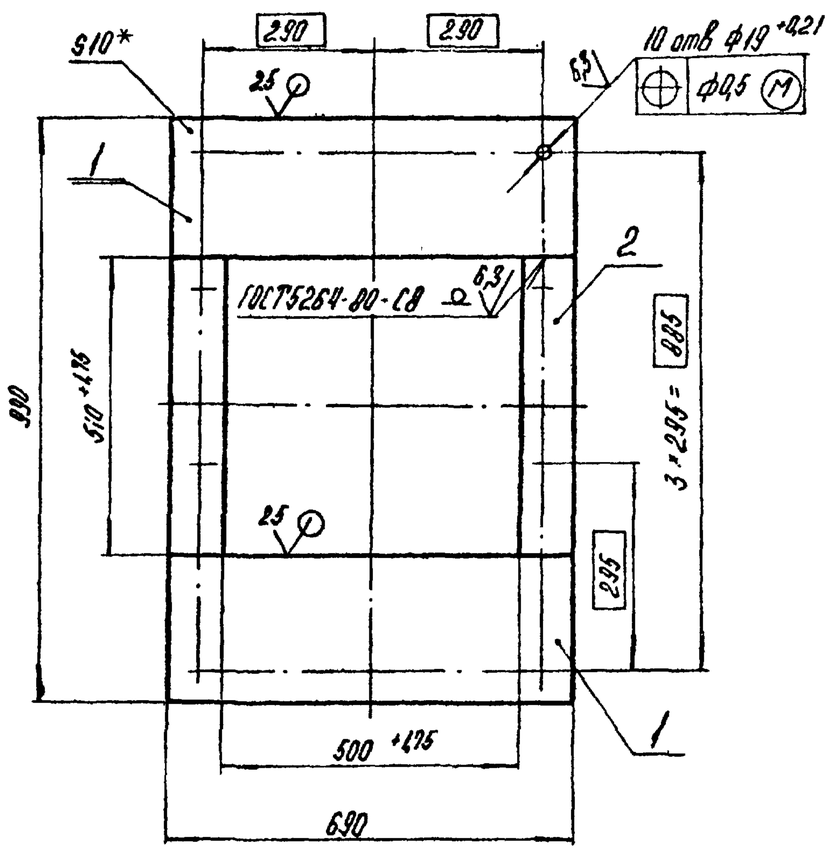


1. * Размер для справок.
2. $\pm \frac{IT14}{2}$.

| Изм. | Лист | № докум. | Подпись | Дата |
|---|---|---|---|---|
| Разраб. | | Михайлова | | |
| Пров. | | Зилгалвис | | |
| Т. контр. | | | | |
| Н. контр. | | Колмец | | |
| Утв. | | | | |

12.02.10.000 СБ

Фланец

| Лит. | Масса | Масштаб |
|---|---|---|
| | 33,6 | 1:10 |
| Лист | Листов 1 | |

ЛАТГИПРОПРОМ

Копировал А4 — Формат А4

| Формат | Зона | Поз. | Обозначение | Наименование | Кол. | Примечание |
|---|---|---|---|---|---|---|
| | | | | Документация | | |
| А2 | | | 58.04.00.000 СБ | Сборочный чертеж | | |
| | | | | Сборочные единицы | | |
| А4 | | 1 | 58.04.01.000 | Рама | 1 | |
| А4 | | 2 | 58.04.02.000 | Рычаг | 1 | |
| А4 | | 3 | 58.04.03.000 | Крышка | 1 | |
| А4 | | 4 | 58.04.04.000 | Ящик | 1 | |
| А4 | | 5 | 58.04.05.000 | Вилка | 2 | |
| | | | | Детали | | |
| А4 | | 6 | 58.04.00.001 | Шарик | 4 | |
| А4 | | 7 | 58.04.00.002 | Ручка | 2 | |
| А4 | | 8 | 58.04.00.003 | Прокладка | 6 | |
| | | | | Стандартные изделия | | |
| | | 9 | | Болт 7002-0591 У ГОСТ 14724-69 | 2 | |
| | | 10 | | Гайка М8.5 ГОСТ 5915-70 | 4 | |

| Изм. | Лист | № докум. | Подпись | Дата |
|---|---|---|---|---|
| Разраб. | | Богданова | | |
| Пров. | | Зилгалвис | | |
| Н. контр. | | Колмец | | |
| Утв. | | | | |

58.04.00.000

Люк 500 × 500

| Лит. | Лист | Листов |
|---|---|---|
| | 1 | 2 |

ЛАТГИПРОПРОМ

Копировал А4 — Формат А4

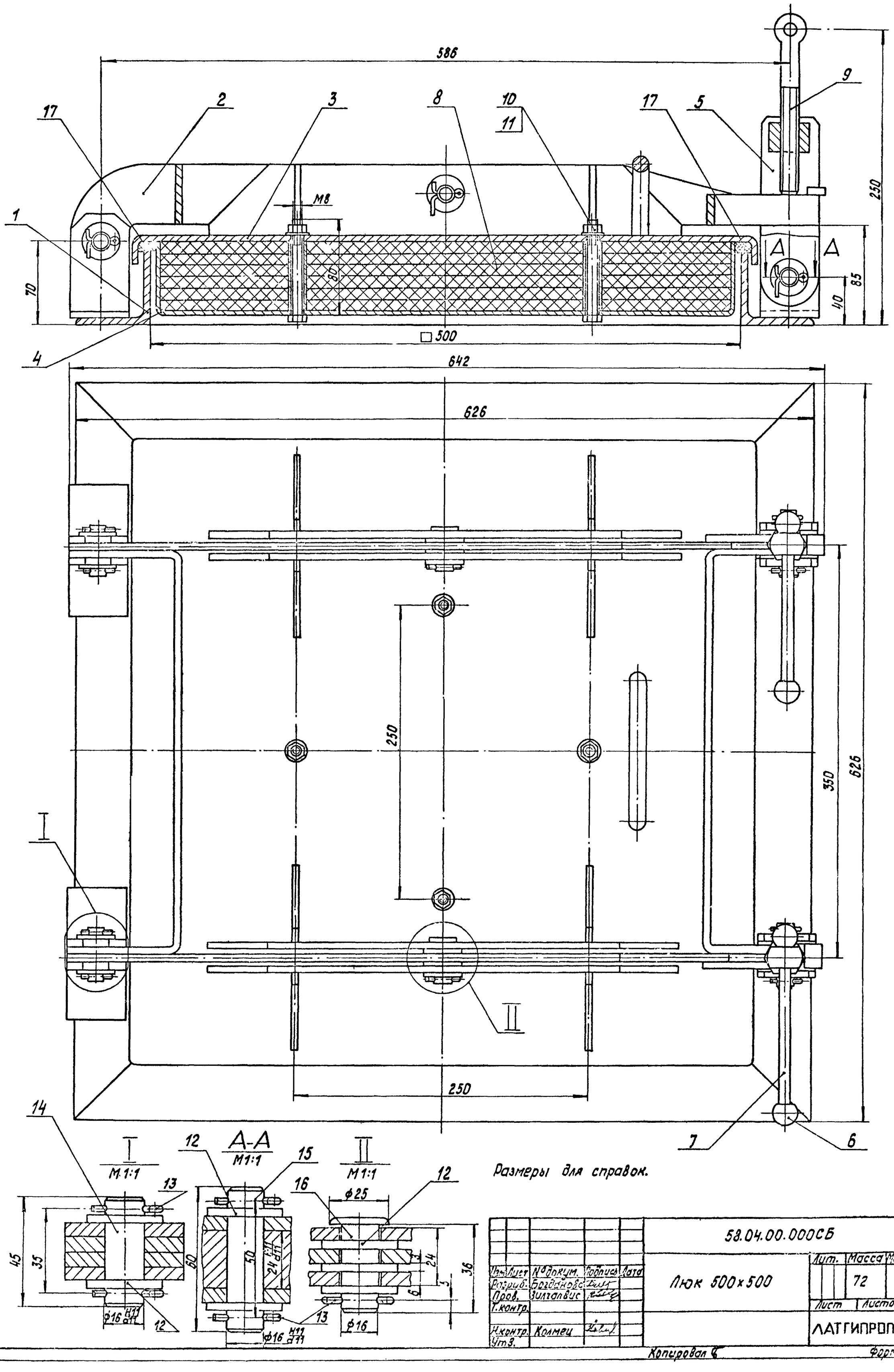


I
M 1:1

А-А
M1:1

II
M1:1

Размеры для справок.

Альбом 2.10 часть 2

Типовой проект 903-1-224.86

Инв.№ подл. | Подпись и дата | Взам.инв.№ | Инв.№ дубл. | Подпись и дата

| | | | | | |
|---|---|---|---|---|---|
| Изм. | Лист | № докум. | Подпись | Дата | 58.04.00.000СБ |
| Разраб. | | Богданов | | | Люк 500×500 |
| Пров. | | Зилгалвис | | | Лит. / Масса 72 / Масштаб 1:2 |
| Т.контр. | | | | | Лист / Листов 1 |
| Н.контр. | | Колмец | | | ЛАТГИПРОПРОМ |
| Утв. | | | | | |

Копировал

Формат А2

| Формат | Зона | Поз. | Обозначение | Наименование | Кол. | Примечание |
|---|---|---|---|---|---|---|
| | | 11 | | Шайба 8 ГОСТ 11371-78 | 4 | |
| | | 12 | | Шайба 16 ГОСТ 11371-78 | 14 | |
| | | 13 | | Шплинт 4х36 ГОСТ 397-79 | 10 | |
| | | 14 | | Ось 2-16 h11х45 Ст3сп | | |
| | | | | ГОСТ 9650-80 | 2 | |
| | | 15 | | Ось 2-16 h11х60 Ст3сп | | |
| | | | | ГОСТ 9650-80 | 2 | |
| | | 16 | | Ось 6-16 h11х36 Ст3сп | | |
| | | | | ГОСТ 9650-80 | 2 | |
| | | | | | | |
| | | | | | | |
| | | | | Материалы | | |
| | | | | | | |
| | | 17 | | Шнур асбестовый | | |
| | | | | ШАОН 18 ГОСТ 1779-83 | 4,2 | м |

Типовой проект 903-1-224.86 Альбом 2.10 часть 2

Инв. № подл. | Подпись и дата | Взам. инв. № | Инв. № дубл. | Подпись и дата

| Изм. | Лист | № докум. | Подпись | Дата |
|---|---|---|---|---|

58.04.00.000 Лист 2

Копировал Формат А4

58.04.00.001

1.6/ V(V)

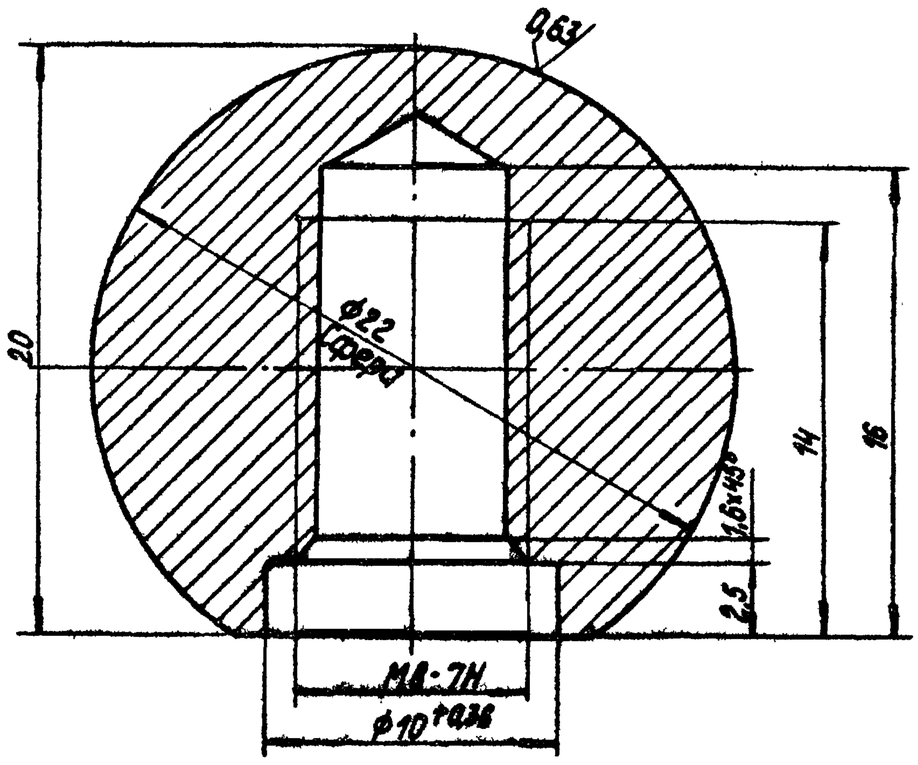


Неуказанные предельные отклонения размеров $\pm \frac{IT14}{2}$.

Типовой проект 903-1-224.86 Альбом 2.10 часть 2

Инв. № подл. | Подпись и дата | Взам. инв. № | Инв. № дубл. | Подпись и дата

| Изм. | Лист | № докум. | Подпись | Дата |
|---|---|---|---|---|
| Разраб. | | Богданова | | |
| Пров. | | Зилгалвис | | |
| Т.контр. | | | | |
| Н.контр. | | Колмец | | |
| Утв. | | | | |

58.04.00.001

Шарик

| Лит. | Масса | Масштаб |
|---|---|---|
| | 0,03 | 5:1 |
| Лист | Листов 1 | |

Круг 24-В-ГОСТ 2590-71 / 15 ГОСТ 1050-74

ЛАТГИПРОПРОМ

Копировал Формат А4

58.04.00.002

1.25/ V(V)

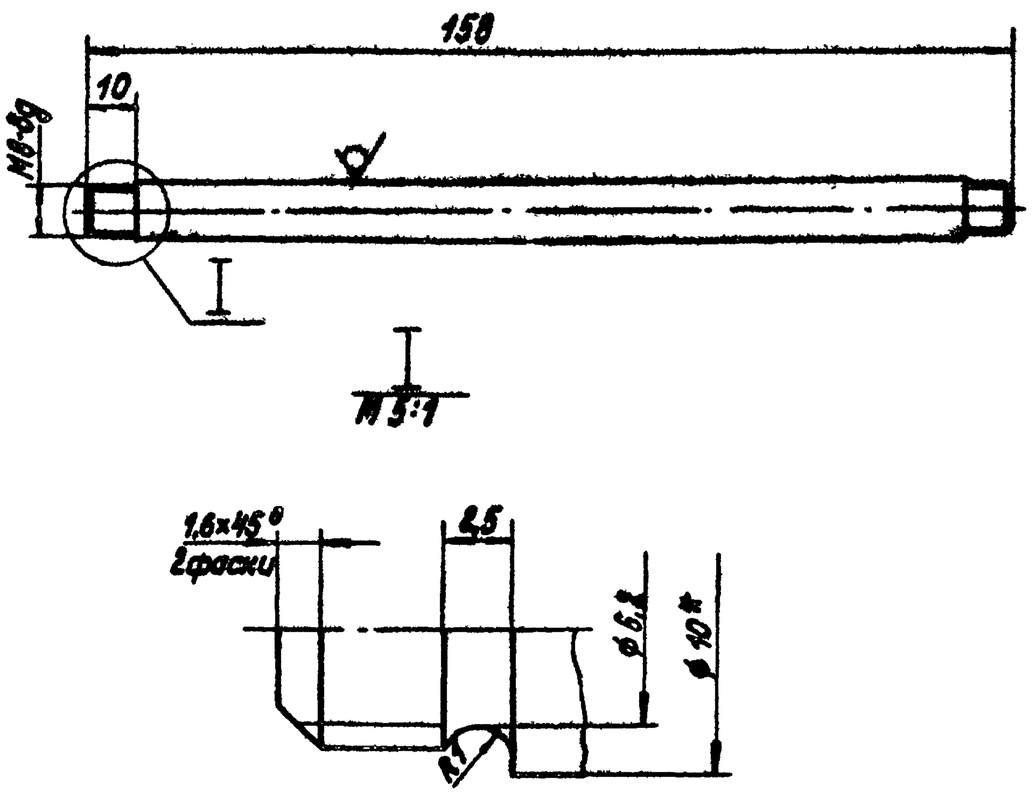


*Размер для справок.

Типовой проект 903-1-224.86 Альбом 2.10 часть 2

Инв. № подл. | Подпись и дата | Взам. инв. № | Инв. № дубл. | Подпись и дата

| Изм. | Лист | № докум. | Подпись | Дата |
|---|---|---|---|---|
| Разраб. | | Богданова | | |
| Пров. | | Зилгалвис | | |
| Т.контр. | | | | |
| Н.контр. | | Колмец | | |
| Утв. | | | | |

58.04.00.002

Ручка

| Лит. | Масса | Масштаб |
|---|---|---|
| | 0,094 | 1:1 |
| Лист | Листов 1 | |

Круг 10-В-ГОСТ 2590-71 / 20 ГОСТ 1050-74

ЛАТГИПРОПРОМ

Копировал Формат А4

58.04.00.003

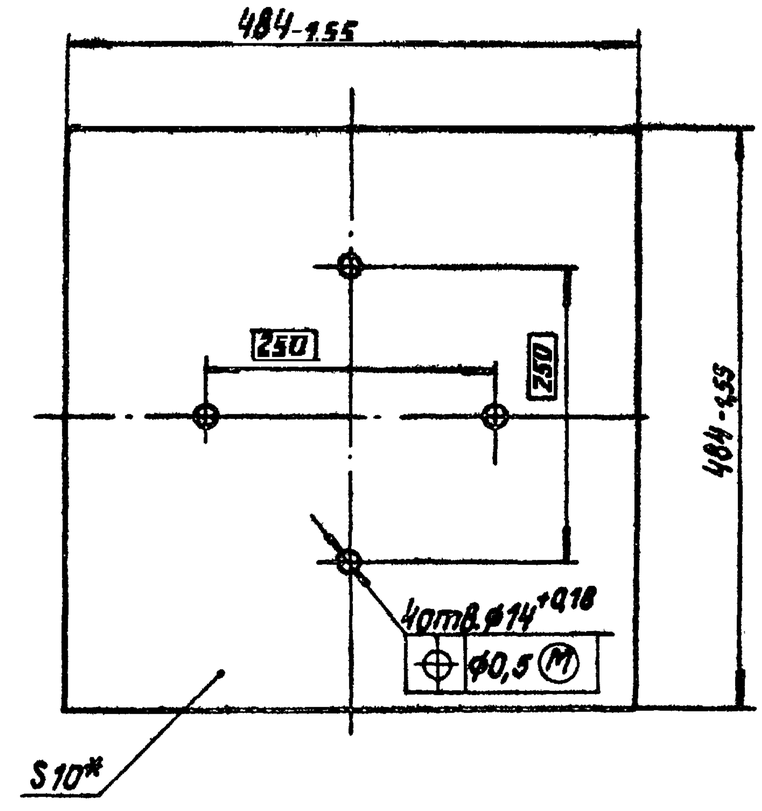


*Размер для справок.

Типовой проект 903-1-224.86 Альбом 2.10 часть 2

Инв. № подл. | Подпись и дата | Взам. инв. № | Инв. № дубл. | Подпись и дата

| Изм. | Лист | № докум. | Подпись | Дата |
|---|---|---|---|---|
| Разраб. | | Богданова | | |
| Пров. | | Зилгалвис | | |
| Т.контр. | | | | |
| Н.контр. | | Колмец | | |
| Утв. | | | | |

58.04.00.003

Прокладка

| Лит. | Масса | Масштаб |
|---|---|---|
| | 3,28 | 1:5 |
| Лист | Листов 1 | |

Картон асбестовый КАОН-2-1,0 ГОСТ 2850-80

ЛАТГИПРОПРОМ

Копировал Формат А4

Типовой проект 903-1-224.86 Альбом 2.10 часть 2

| Формат | Зона | Поз. | Обозначение | Наименование | Кол. | Примечание |
|---|---|---|---|---|---|---|
| | | | | Документация | | |
| А3 | | | 58.04.01.000 СБ | Сборочный чертеж | | |
| | | | | Детали | | |
| А4 | | 1 | 58.04.01.001 | Ушко | 4 | |
| А4 | | 2 | 58.04.01.002 | Ушко | 2 | |
| Б4 | | 3 | 58.04.01.003 | Полка | | |
| | | | | Уголок Б3×Б3×6-6-ГОСТ 8510-72 / ВСт3сп3 ГОСТ 535-79 | 4 | 3,22 кг |

| Изм. | Лист | № докум. | Подп. | Дата |
|---|---|---|---|---|
| Разраб. | Богданова | | | |
| Пров. | Зилгалвис | | | |
| Н.контр. | Калмеи | | | |
| Утв. | | | | |

58.04.01.000

Рама

Лит. | Листов 1

ЛАТГИПРОПРОМ

Копировал: Ф-Ф- Формат А4

Типовой проект 903-1-224.86 Альбом 2.10 часть 2

58.04.01.001

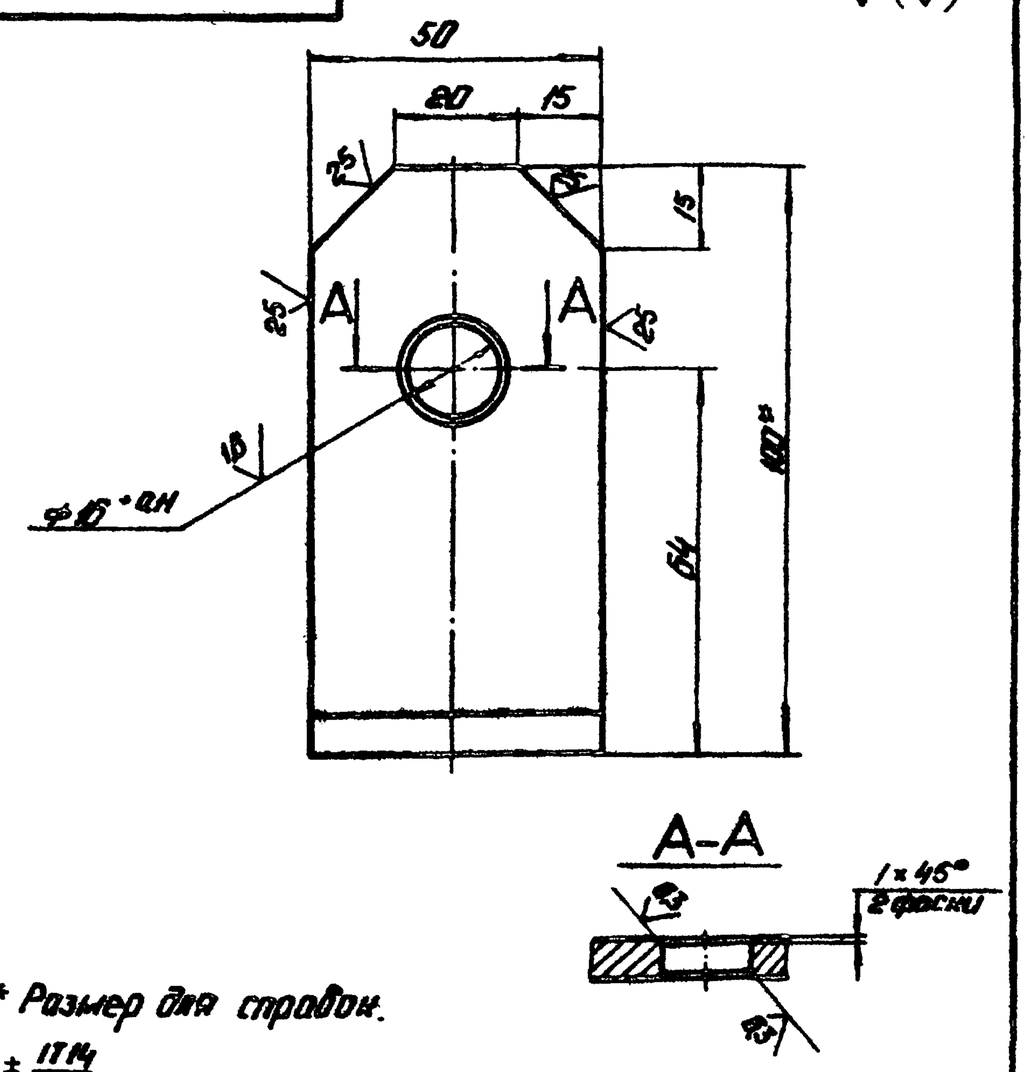


1.* Размер для справок.

2. ± $\frac{IT14}{2}$.

| Изм. | Лист | № докум. | Подп. | Дата |
|---|---|---|---|---|
| Разраб. | Богданова | | | |
| Пров. | Зилгалвис | | | |
| Т.контр. | | | | |
| Н.контр. | Калмеи | | | |
| Утв. | | | | |

58.04.01.001

Ушко

Лит. | Масса 0,36 | Масштаб 1:1

Уголок 100×63×6-6-ГОСТ 8510-72 / ВСт3сп3 ГОСТ 535-79

Лист | Листов 1

ЛАТГИПРОПРОМ

Копировал: Ф-Ф- Формат А4

Типовой проект 903-1-224.86 Альбом 2.10 часть 2

58.04.01.000 СБ

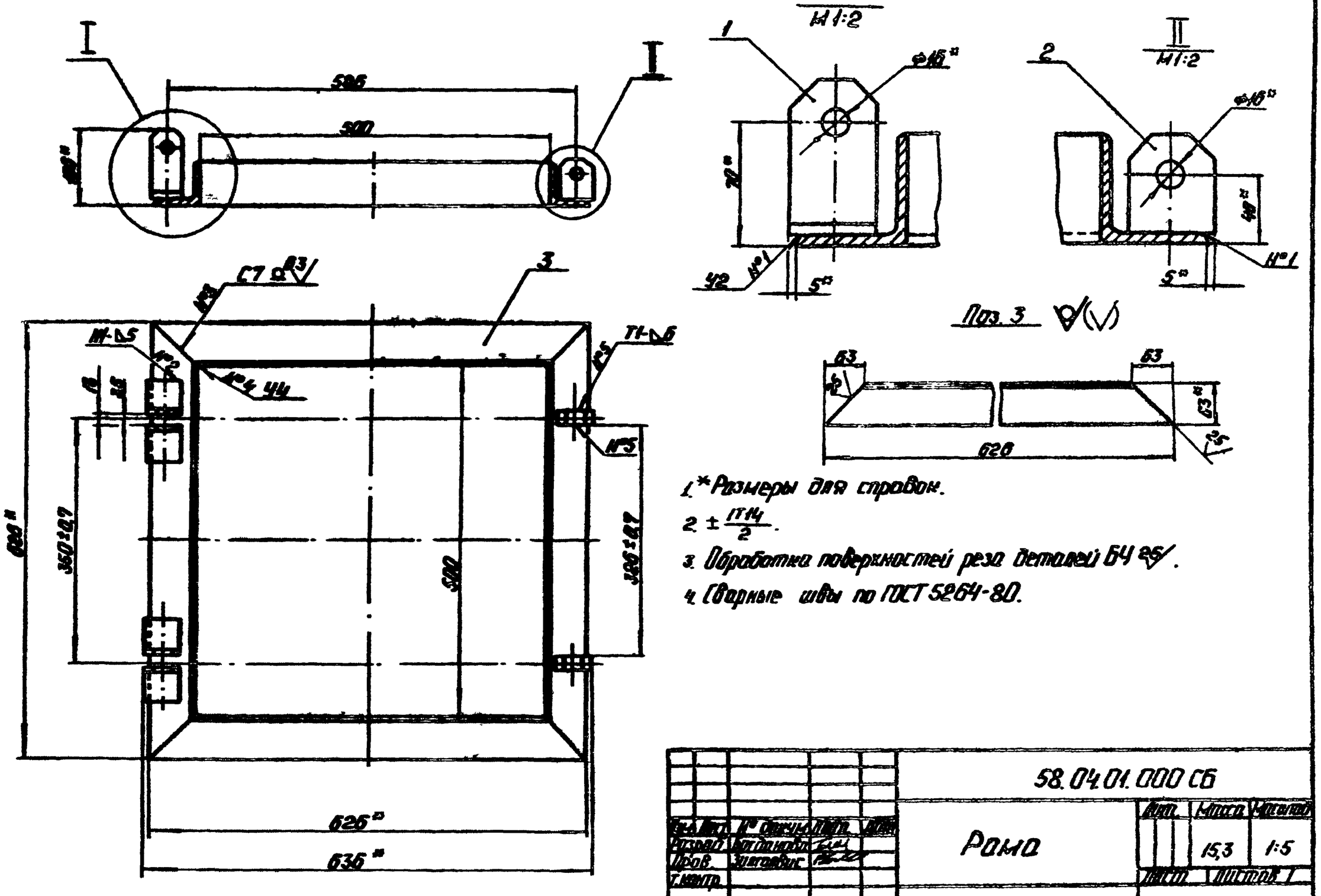


1.* Размеры для справок.

2. ± $\frac{IT14}{2}$.

3. Обработка поверхностей реза деталей Б4 25/.

4. Сварные швы по ГОСТ 5264-80.

| Изм. | Лист | № докум. | Подп. | Дата |
|---|---|---|---|---|
| Разраб. | Богданова | | | |
| Пров. | Зилгалвис | | | |
| Т.контр. | | | | |
| Н.контр. | Калмеи | | | |
| Утв. | | | | |

58.04.01.000 СБ

Рама

Лит. | Масса 15,3 | Масштаб 1:5

Лист | Листов 1

ЛАТГИПРОПРОМ

Копировал: Ф-Ф- Формат А3

Типовой проект 903-1-224.86 Альбом 2. Часть 2

58.04.01.002

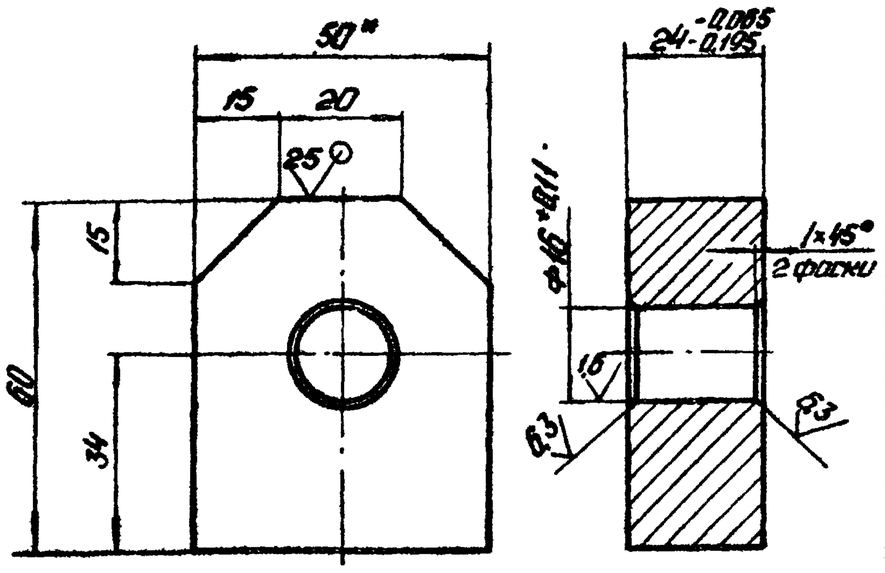


1. * Размер для справок.
2. ± IT14/2.

| Изм. | Лист | № докум. | Подп. | Дата | 58.04.01.002 | | | |
|---|---|---|---|---|---|---|---|---|
| Разраб. | | Богданова | | | Ушко | Лит. | Масса | Масштаб |
| Пров. | | Зилгалвис | | | | | 0,49 | 1:1 |
| Т.контр. | | | | | | Лист | Листов 1 | |
| Н.контр. | | Колмец | | | Полоса 25×50-ГОСТ 103-76 / Ст3сп3 ГОСТ 535-79 | ЛАТГИПРОПРОМ | | |
| Утв. | | | | | | | | |

Копировал: Ф 43 Формат А4

Типовой проект 903-1-224.86 Альбом 2. Часть 2

| Формат | Зона | Поз. | Обозначение | Наименование | Кол. | Примечание |
|---|---|---|---|---|---|---|
| | | | | Документация | | |
| А3 | | | 58.04.02.000СБ | Сборочный чертеж | | |
| | | | | Детали | | |
| А4 | | 1 | 58.04.02.001 | Скоба | 1 | |
| А4 | | 2 | 58.04.02.002 | Рычаг | 2 | |
| А4 | | 3 | 58.04.02.003 | Скоба | 1 | |
| Б4 | | 4 | 58.04.02.004 | Планка | | |
| | | | | Лист 6 ГОСТ 19903-74 / Вст3сп3 ГОСТ 14637-79 | | |
| | | | | 25±0,26×95±0,435 мм | 2 | 0,42 кг |
| Б4 | | 5 | 58.04.02.005 | Планка | | |
| | | | | Лист 6 ГОСТ 19903-74 / Вст3сп3 ГОСТ 14637-79 | | |
| | | | | 15±0,215×18±0,215 мм | 2 | 0,013 кг |

| Изм. | Лист | № докум. | Подп. | Дата | 58.04.02.000 | | | |
|---|---|---|---|---|---|---|---|---|
| Разраб. | | Богданова | | | Рычаг | Лит. | Масса | Масштаб |
| Пров. | | Зилгалвис | | | | | | |
| Т.контр. | | | | | | Лист | Листов 1 | |
| Н.контр. | | Колмец | | | | ЛАТГИПРОПРОМ | | |
| Утв. | | | | | | | | |

Копировал: Ф 45 Формат А4

Типовой проект 903-1-224.86 Альбом 2. Часть 2

58.04.02.000СБ

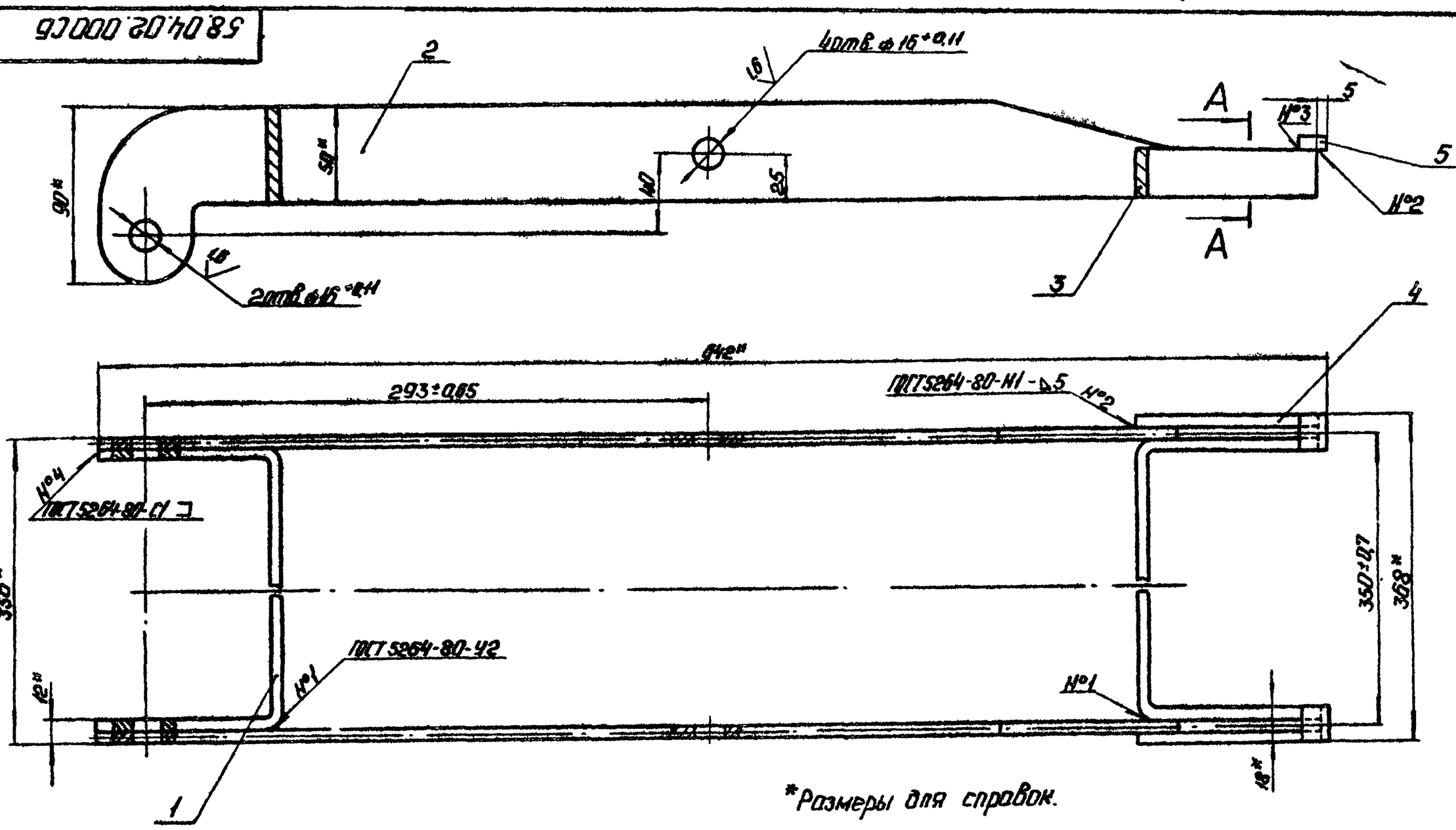


*Размеры для справок.

А-А
М1:2

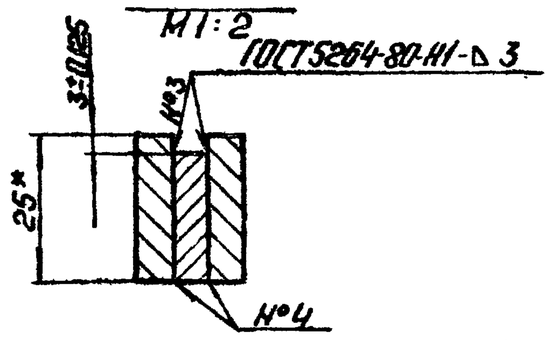


| Изм. | Лист | № докум. | Подп. | Дата | 58.04.02.000 СБ | | | |
|---|---|---|---|---|---|---|---|---|
| Разраб. | | Богданова | | | Рычаг | Лит. | Масса | Масштаб |
| Пров. | | Зилгалвис | | | | | 4,88 | 1:2 |
| Т.контр. | | | | | | Лист | Листов 1 | |
| Н.контр. | | Колмец | | | | ЛАТГИПРОПРОМ | | |
| Утв. | | | | | | | | |

Копировал: Ф 45 Формат А3

58.04.02.001

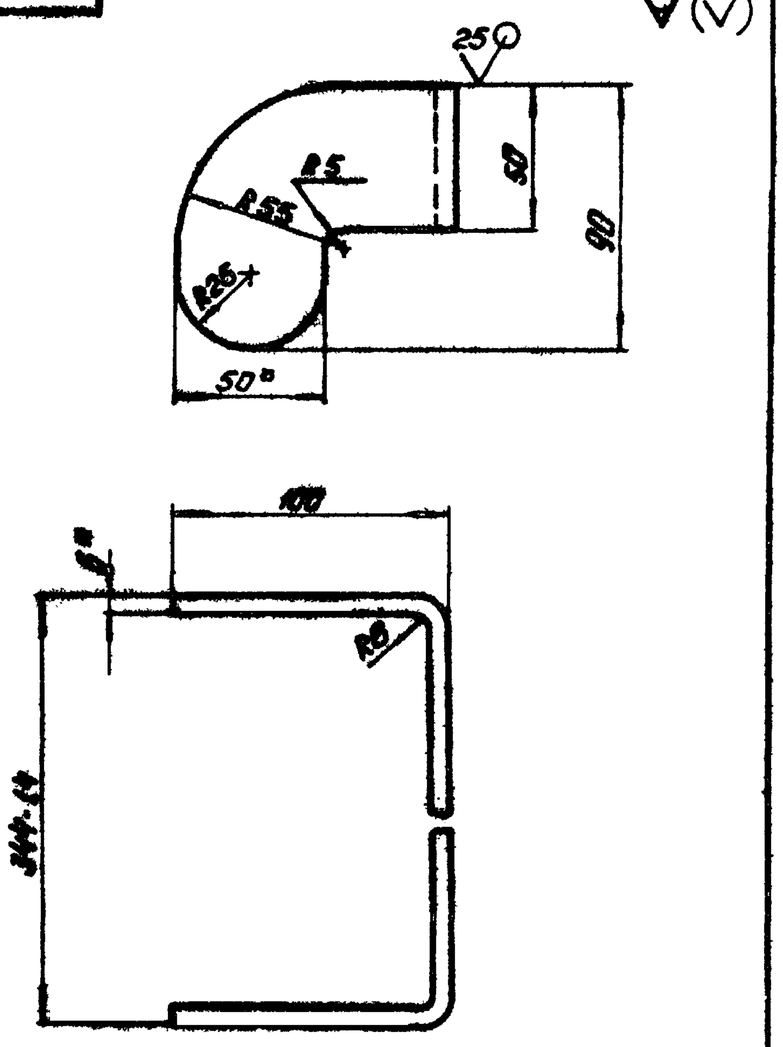


1.* Размеры для справок.
2. $\pm \frac{IT14}{2}$.

| Изм. | Лист | № докум. | Подп. | Дата | 58.04.02.001 | | | |
|---|---|---|---|---|---|---|---|---|
| Разраб. | | Богданова | | | Скоба | Лит. | Масса 1,18 | Масштаб 1:2 |
| Пров. | | Зилгалвис | | | | Лист | Листов 1 | |
| Т.контр. | | | | | | | | |
| Н.контр. | | Колмеи | | | Лист 6 ГОСТ 19903-74 / ВСт3сп3ГОСТ14637-79 | ЛАТГИПРОПРОМ | | |
| Утв. | | | | | | | | |

Копировал: Ф. Ф. Формат А4

Типовой проект 903-1-224.86 Альбом 2.10 часть 2

58.04.02.002

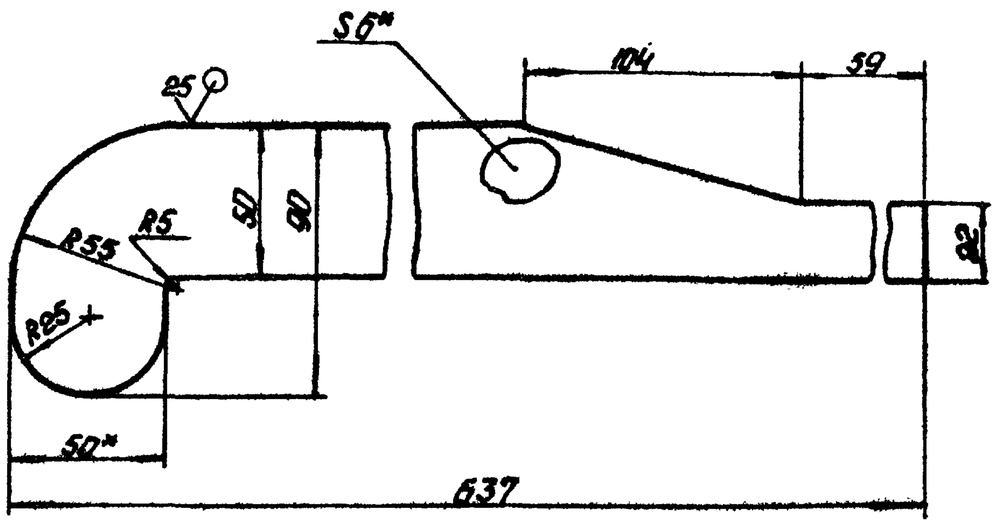


1.* Размеры для справок
2 $\pm \frac{IT14}{2}$.

| Изм. | Лист | № докум. | Подп. | Дата | 58.04.02.002 | | | |
|---|---|---|---|---|---|---|---|---|
| Разраб. | | Богданова | | | Рычаг | Лит. | Масса 1,41 | Масштаб 1:2 |
| Пров. | | Зилгалвис | | | | Лист | Листов 1 | |
| Т.контр. | | | | | | | | |
| Н.контр. | | Колмеи | | | Лист 6 ГОСТ 19903-74 / ВСт3сп3ГОСТ14637-79 | ЛАТГИПРОПРОМ | | |
| Утв. | | | | | | | | |

Копировал: Ф. Ф. Формат А4

Типовой проект 903-1-224.86 Альбом 2.10 часть 2

58.04.02.003

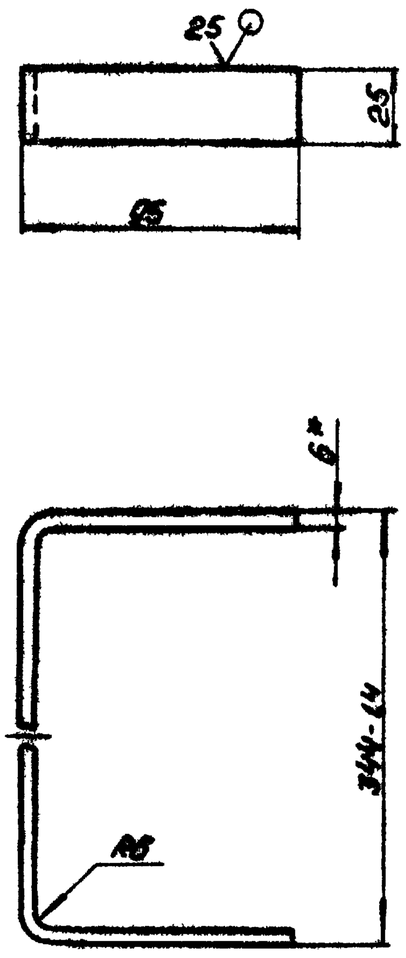


1* Размер для справок.
2. $\pm \frac{IT14}{2}$

| Изм. | Лист | № докум. | Подп. | Дата | 58.04.02.003 | | | |
|---|---|---|---|---|---|---|---|---|
| Разраб. | | Богданова | | | Скоба | Лит. | Масса 0,61 | Масштаб 1:2 |
| Пров. | | Зилгалвис | | | | Лист | Листов 1 | |
| Т.контр. | | | | | | | | |
| Н.контр. | | Колмеи | | | Лист 6 ГОСТ 19903-74 / ВСт3сп3ГОСТ14637-79 | ЛАТГИПРОПРОМ | | |
| Утв. | | | | | | | | |

Копировал: Ф. Ф. Формат А4

Типовой проект 903-1-224.86 Альбом 2.10 часть 2

| Формат | Зона | Поз. | Обозначение | Наименование | Кол. | Примечание |
|---|---|---|---|---|---|---|
| | | | | Документация | | |
| А3 | | | 58.04.03.000 СБ | Сборочный чертеж | | |
| | | | | Детали | | |
| А4 | | 1 | 58.04.03.001 | Крышка | 1 | |
| Б4 | | 2 | 58.04.03.002 | Ручка | | |
| | | | | Круг 16-В-ГОСТ 2590-71 / 20 ГОСТ 1050-74 | 1 | 0,34 кг |
| Б4 | | 3 | 58.04.03.003 | Ребро | | |
| | | | | Лист 6 ГОСТ 19903-74 / ВСт3сп3ГОСТ14637-79 | 4 | 0,98 кг |
| Б4 | | 4 | 58.04.03.004 | Косынка | | |
| | | | | Лист 8 ГОСТ 19903-74 / ВСт3сп3ГОСТ14637-79 | 8 | 0,11 кг |

| Изм. | Лист | № докум. | Подп. | Дата | 58.04.03.000 | | | |
|---|---|---|---|---|---|---|---|---|
| Разраб. | | Богданова | | | Крышка | Лит. | Лист | Листов 1 |
| Пров. | | Зилгалвис | | | | ЛАТГИПРОПРОМ | | |
| Н.контр. | | Колмеи | | | | | | |
| Утв. | | | | | | | | |

Копировал: Ф. Ф. Формат А4

58.04.03.000 СБ

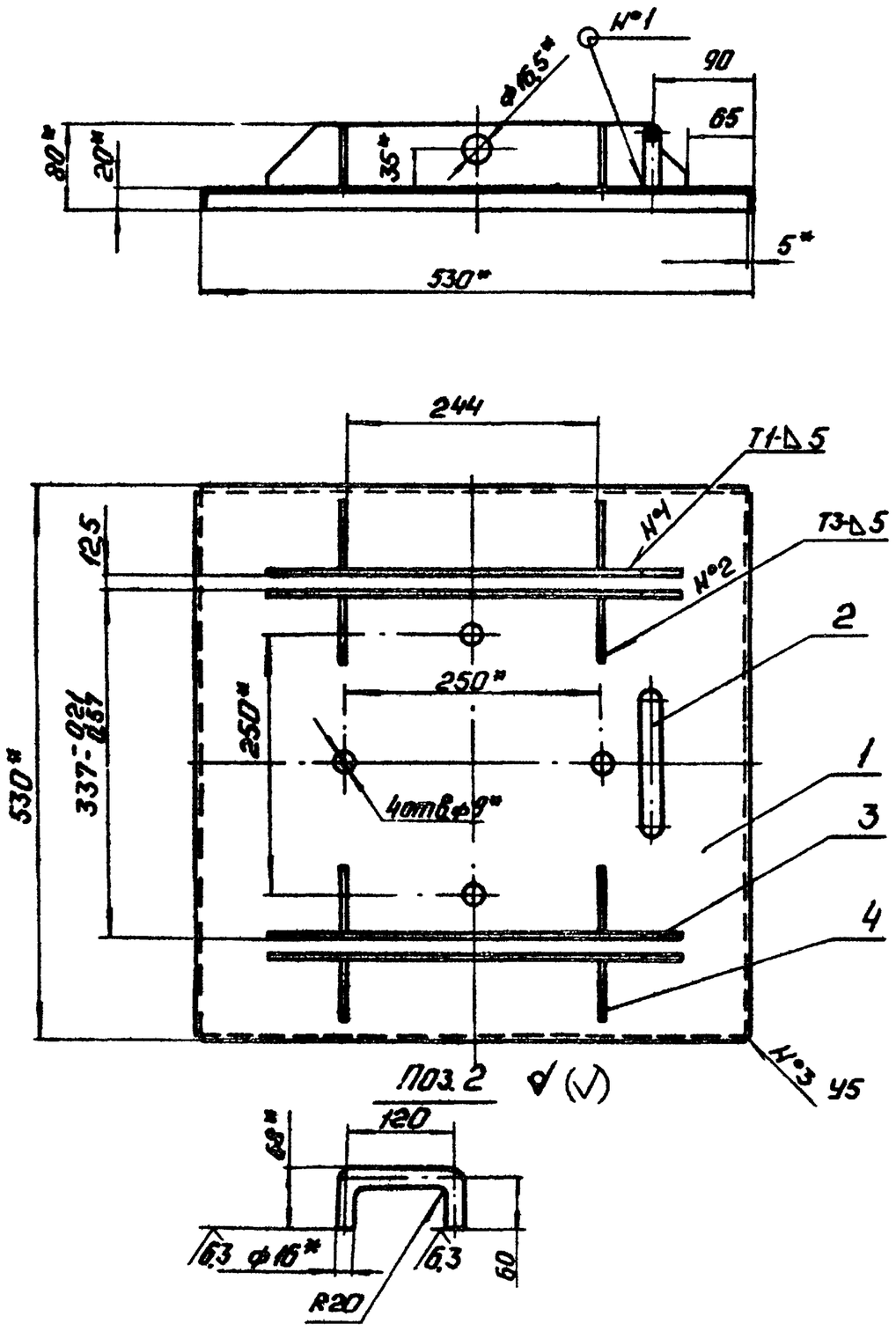


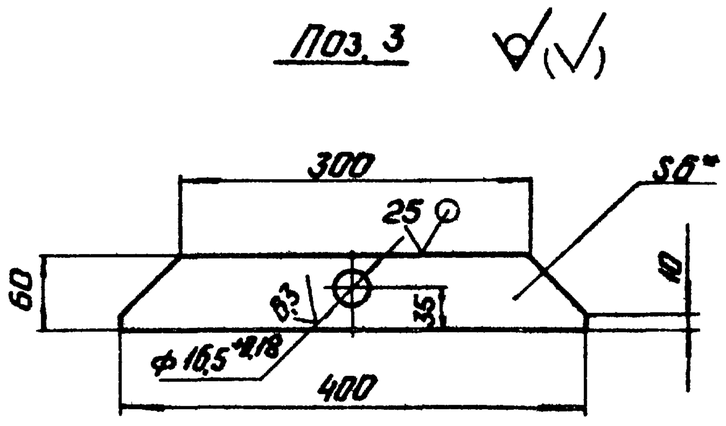


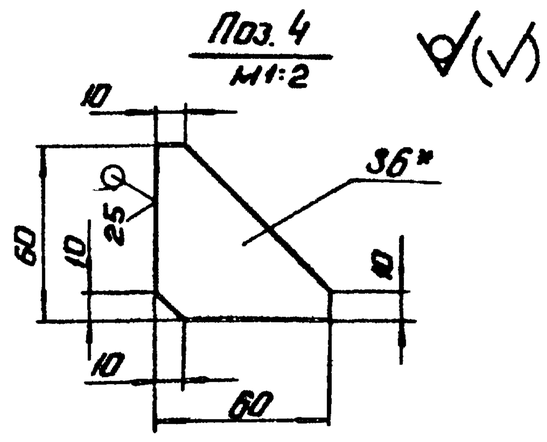


1.* Размеры для справок.
2. $\pm\frac{IT14}{2}$.
3. Сварные швы по ГОСТ 5264-80.

| Изм. | Лист | № докум. | Подп. | Дата | 58.04.03.000 СБ | | | |
|---|---|---|---|---|---|---|---|---|
| Разраб. | Богданова | | | | Крышка | Лит. | Масса | Масштаб |
| Пров. | Зилгалвис | | | | | | 18,5 | 1:5 |
| Т.контр. | | | | | | Лист | Листов 1 | |
| Н.контр. | Колмец | | | | | ЛАТГИПРОПРОМ | | |
| Утв. | | | | | | | | |

Копировал: Формат А3

Типовой проект 903-1-224.86 Альбом 2.10 часть 2

58.04.03.001

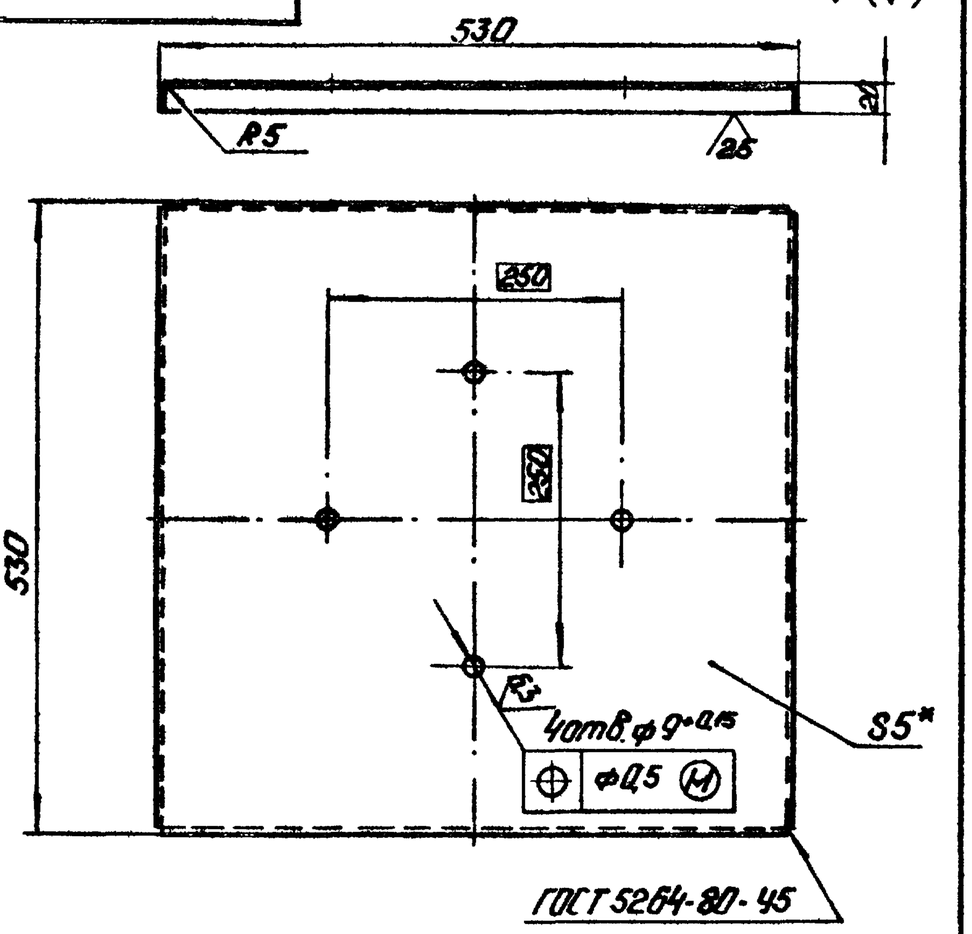


1.* Размеры для справок.
2. $\pm\frac{IT14}{2}$.

| Изм. | Лист | № докум. | Подп. | Дата | 58.04.03.001 | | | |
|---|---|---|---|---|---|---|---|---|
| Разраб. | Богданова | | | | Крышка | Лит. | Масса | Масштаб |
| Пров. | Зилгалвис | | | | | | 13,35 | 1:5 |
| Т.контр. | | | | | | Лист | Листов 1 | |
| Н.контр. | Колмец | | | | Лист 5 ГОСТ 19903-74 / ВСт3сп3 ГОСТ 14637-79 | ЛАТГИПРОПРОМ | | |
| Утв. | | | | | | | | |

Копировал: Формат А4

Типовой проект 903-1-224.86 Альбом 2.10 часть 2

| Формат | Зона | Поз. | Обозначение | Наименование | Кол. | Примечание |
|---|---|---|---|---|---|---|
| | | | | Документация | | |
| А3 | | | 58.04.04.000 СБ | Сборочный чертеж | | |
| | | | | Детали | | |
| Б4 | | 1 | 58.04.04.001 | Ящик | | |
| | | | | Лист 3 ГОСТ 19903-74 / ВСт3сп3 ГОСТ 16523-70 | 1 | 8,55 кг |
| Б4 | | 2 | 58.04.04.001 | Дистанцер | | |
| | | | | Труба 18,5×2,2 ГОСТ 3262-75 | | |
| | | | | L = 60±0,37 мм | 4 | 0,04 кг |
| | | | | Стандартные изделия | | |
| | | 3 | | Болт М8×80.46 | | |
| | | | | ГОСТ 7798-70 | 4 | |

| Изм. | Лист | № докум. | Подп. | Дата | 58.04.04.000 | | | |
|---|---|---|---|---|---|---|---|---|
| Разраб. | Богданова | | | | Ящик | Лит. | Лист | Листов |
| Пров. | Зилгалвис | | | | | | | 1 |
| Н.контр. | Колмец | | | | | ЛАТГИПРОПРОМ | | |
| Утв. | | | | | | | | |

Копировал: Формат А4

58.04.04.000 СБ

Типовой проект 903-1-224.86 Альбом 2.10 часть 2

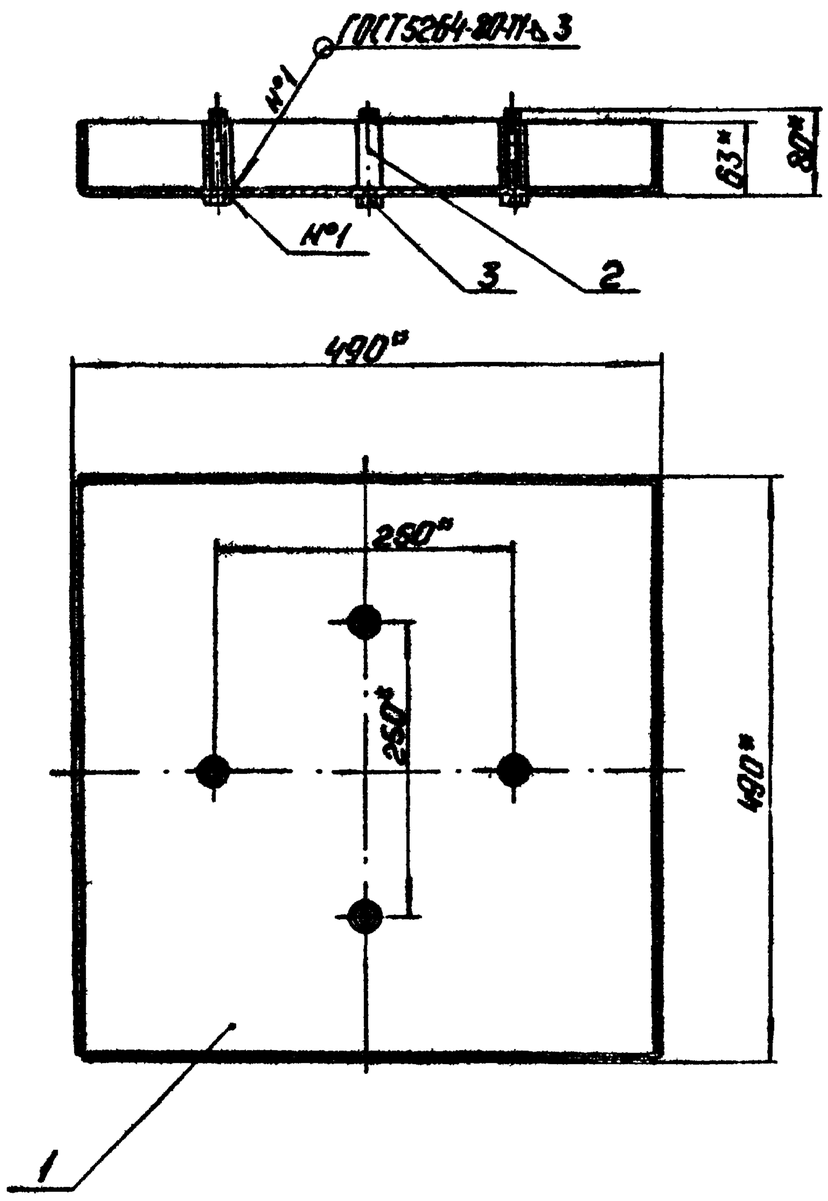


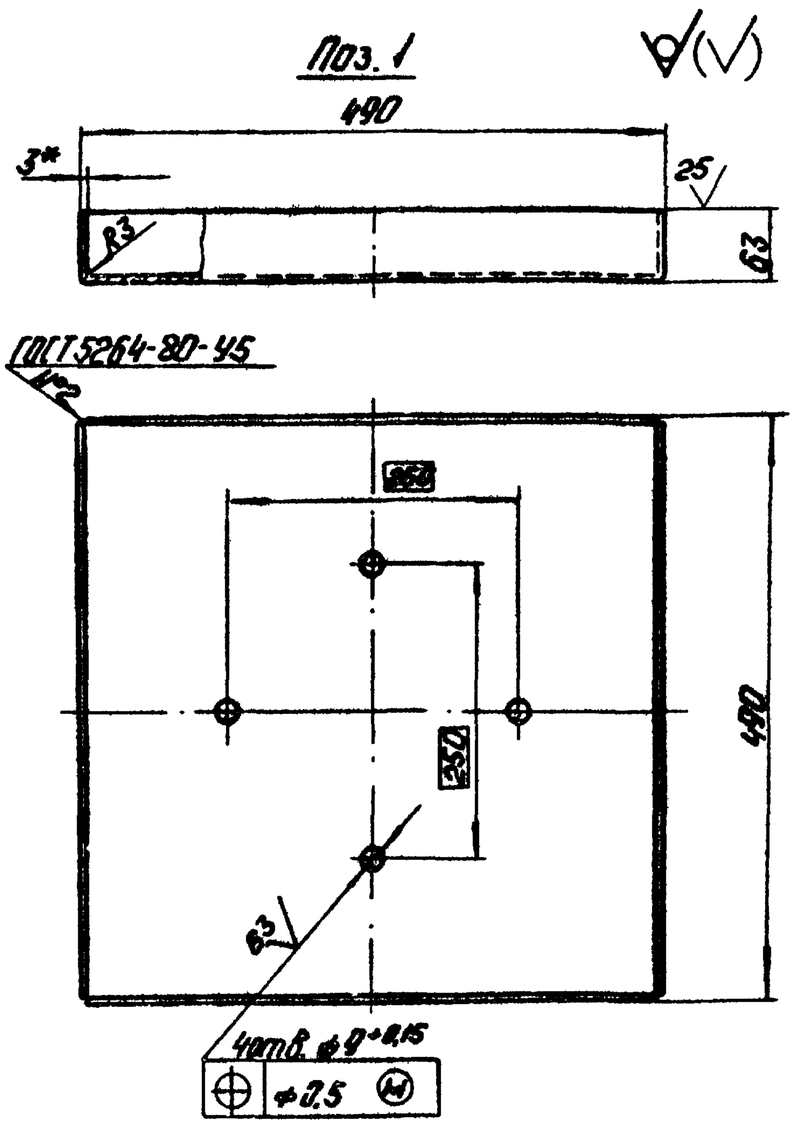


*Размеры для справок.

| | | | | | | | | |
|---|---|---|---|---|---|---|---|---|
| | | | | | 58.04.04.000 СБ | | | |
| Изм. | Лист | № докум. | Подп. | Дата | Ящик | Лит. | Масса | Масштаб |
| Разраб. | Богданова | | | | | | 8.86 | 1:5 |
| Пров. | Зилгалвис | | | | | Лист | Листов 1 | |
| Т.контр. | | | | | | | | |
| Н.контр. | Колмец | | | | | ЛАТГИПРОПРОМ | | |
| Утв. | | | | | | | | |

Копировал: Ф.Ф.Б. Формат А3

Типовой проект 903-1-224.86 Альбом 2.10 часть 2

| Формат | Зона | Поз. | Обозначение | Наименование | Кол. | Примечание |
|---|---|---|---|---|---|---|
| | | | | Документация | | |
| А3 | | | 58.04.05.000 СБ | Сборочный чертеж | | |
| | | | | Детали | | |
| Б4 | | 1 | 58.04.05.001 | Ушко | | |
| | | | | Полоса 6×50-ГОСТ 103-76 / ВСт3сп3 ГОСТ 535-79 | 2 | 0,33 кг |
| | | | | Стандартные изделия | | |
| | | 2 | | Гайка М16.5 | | |
| | | | | ГОСТ 5931-70 | 1 | |

| | | | | | | | | |
|---|---|---|---|---|---|---|---|---|
| | | | | | 58.04.05.000 | | | |
| Изм. | Лист | № докум. | Подп. | Дата | Вилка | Лит. | Лист | Листов 1 |
| Разраб. | Богданова | | | | | ЛАТГИПРОПРОМ | | |
| Пров. | Зилгалвис | | | | | | | |
| Н.контр. | Колмец | | | | | | | |
| Утв. | | | | | | | | |

Копировал: Ф.Ф.Б. Формат А4

58.04.05.000 СБ

Типовой проект 903-1-224.86 Альбом 2.10 часть 2

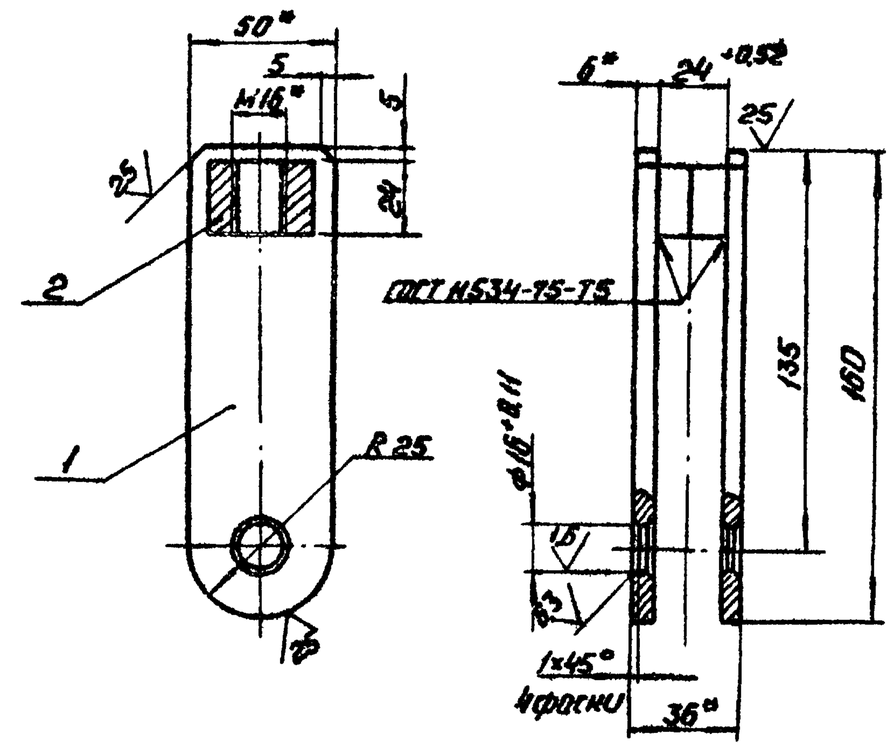


* Размеры для справок.

| | | | | | | | | |
|---|---|---|---|---|---|---|---|---|
| | | | | | 58.04.05.000 СБ | | | |
| Изм. | Лист | № докум. | Подп. | Дата | Вилка | Лит. | Масса | Масштаб |
| Разраб. | Богданова | | | | | | 0,72 | 1:2 |
| Пров. | Зилгалвис | | | | | Лист | Листов 1 | |
| Т.контр. | | | | | | | | |
| Н.контр. | Колмец | | | | | ЛАТГИПРОПРОМ | | |
| Утв. | | | | | | | | |

Копировал: Ф.Ф.Б. Формат А4

Типовой проект 903-1-224.86 Альбом 2.10 часть 2

| Формат | Зона | Поз. | Обозначение | Наименование | Кол. | Примечание |
|---|---|---|---|---|---|---|
| | | | | Документация | | |
| А3 | | | 12.02.11.000 СБ | Сборочный чертеж | | |
| | | | | Сборочные единицы | | |
| А4 | | 1 | 12.02.11.100 | Скоба | 1 | |
| | | | | Детали | | |
| А4 | | 2 | 12.02.11.001 | Ручка | 1 | |
| | | | | Стандартные изделия | | |
| | | 3 | | Болт М10×40.46 ГОСТ 7798-70 | 1 | |
| | | 4 | | Гайка 10.35 ГОСТ 3032-76 | 1 | |
| | | 5 | | Шайба 10 ГОСТ 6958-78 | 1 | |

| Изм. | Лист | № докум. | Подп. | Дата |
|---|---|---|---|---|
| Разраб. | Богданова | | | |
| Пров. | Зилгалвис | | | |
| Н.контр. | Колмеи | | | |
| Утв. | | | | |

12.02.11.000

Привод заслонки

| Лит. | Лист | Листов |
|---|---|---|
| | | 1 |

ЛАТГИПРОПРОМ

Копировал: Формат А4

Инв. № подл. | Подп. и дата | Взам. инв. № | Инв. № дубл. | Подп. и дата

Типовой проект 903-1-224.86 Альбом 2.10 часть 2

12.02.11.001

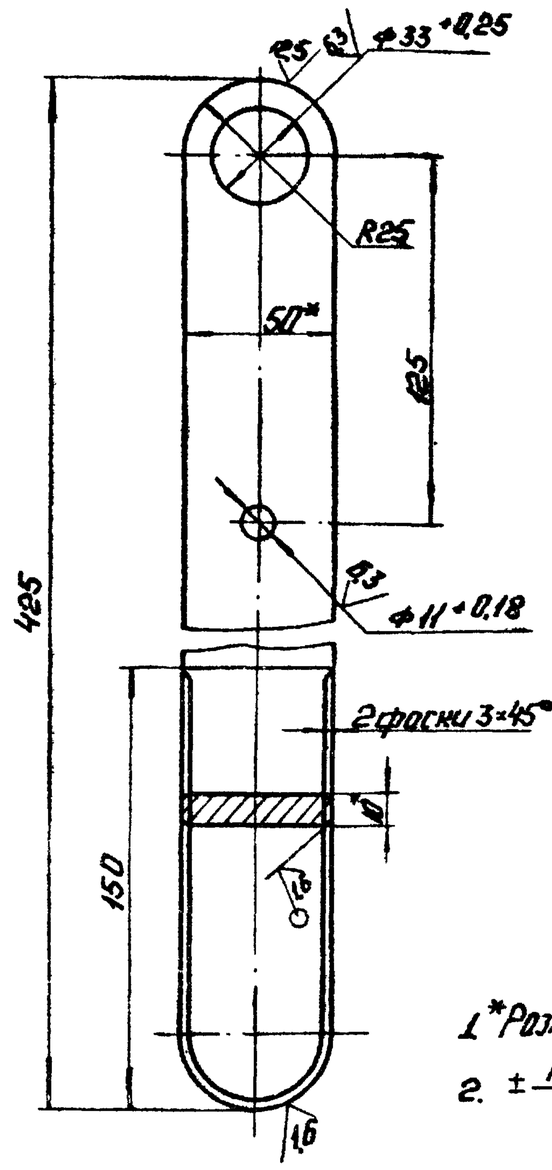


1* Размеры для справок.

2. $\pm\frac{IT14}{2}$.

| Изм. | Лист | № докум. | Подп. | Дата |
|---|---|---|---|---|
| Разраб. | Богданова | | | |
| Пров. | Зилгалвис | | | |
| Т.контр. | | | | |
| Н.контр. | Колмеи | | | |
| Утв. | | | | |

12.02.11.001

Ручка

| Лит. | Масса | Масштаб |
|---|---|---|
| | 1,53 | 1:2 |

Лист | Листов 1

Полоса $\frac{10\times50\text{-ГОСТ 103-76}}{\text{ВСт3сп3 ГОСТ 535-79}}$

ЛАТГИПРОПРОМ

Копировал: Формат А4

Инв. № подл. | Подп. и дата | Взам. инв. № | Инв. № дубл. | Подп. и дата

Типовой проект 903-1-224.86 Альбом 2.10 часть 2

12.02.11.000 СБ

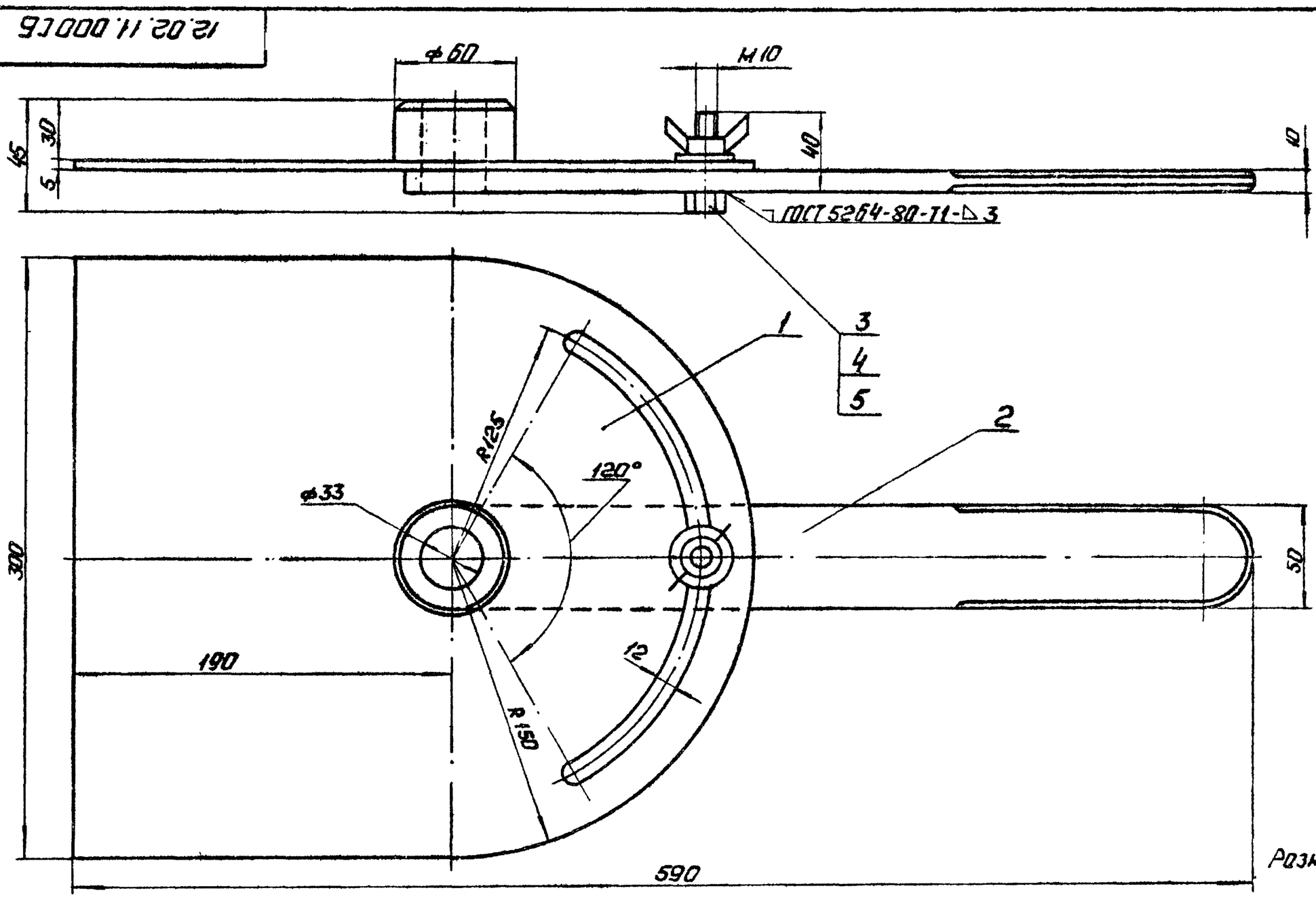


Размеры для справок.

| Изм. | Лист | № докум. | Подп. | Дата |
|---|---|---|---|---|
| Разраб. | Богданова | | | |
| Пров. | Зилгалвис | | | |
| Т.контр. | | | | |
| Н.контр. | Колмеи | | | |
| Утв. | | | | |

12.02.11.000 СБ

Привод заслонки

| Лит. | Масса | Масштаб |
|---|---|---|
| | 5,55 | 1:2 |

Лист | Листов 1

ЛАТГИПРОПРОМ

Копировал: Формат А3

Инв. № подл. | Подп. и дата | Взам. инв. № | Инв. № дубл. | Подп. и дата

Типовой проект 903-1-224.86 Альбом 2.10 часть 2

| Формат | Зона | Поз. | Обозначение | Наименование | Кол. | Примечание |
|---|---|---|---|---|---|---|
| | | | | Документация | | |
| А3 | | | 12.02.11.100 СБ | Скоба | | |
| | | | | Детали | | |
| Б4 | | 1 | 12.02.11.101 | Скоба | | |
| | | | | Лист 5 ГОСТ 19903-74 / ВСт3сп3 ГОСТ 14637-79 | 1 | 3,47 кг |
| Б4 | | 2 | 12.02.11.102 | Бобышка | | |
| | | | | Круг 60-В-ГОСТ 2590-71 / 20 ГОСТ 1051-74 | 1 | 0,47 кг |

Инв. № подл. | Подпись и дата | Взам. инв. № | Инв. № дубл. | Подпись и дата

| Изм. | Лист | № докум. | Подпись | Дата | 12.02.11.100 | | |
|---|---|---|---|---|---|---|---|
| Разраб. | | Богданова | | | Скоба | Лит. | Лист | Листов 1 |
| Пров. | | Зилгалвис | | | | ЛАТГИПРОПРОМ | | |
| Н. контр. | | Колмец | | | | | | |
| Утв. | | | | | | | | |

Копировал Ф4- Формат А4

Типовой проект 903-1-224.86 Альбом 2.10 часть 2

| Формат | Зона | Поз. | Обозначение | Наименование | Кол. | Примечание |
|---|---|---|---|---|---|---|
| | | | | Документация | | |
| А3 | | | 12.02.19.000 СБ | Сборочный чертеж | | |
| | | | | Детали | | |
| Б4 | | 1 | 12.02.19.001 | Балка | | |
| | | | | Швеллер 14-ГОСТ 8240-72 / ВСт3сп3 ГОСТ 535-79 | 1 | 10,21 кг |
| Б4 | | 2 | 12.02.19.002 | Балка | | |
| | | | | Швеллер 14-ГОСТ 8240-72 / ВСт3сп3 ГОСТ 535-79 | 1 | 10,29 кг |
| Б4 | | 3 | 12.02.19.003 | Балка | | |
| | | | | Швеллер 14-ГОСТ 8240-72 / ВСт3сп3 ГОСТ 535-79 | | |
| | | | | L = 600 - 1,75 мм | 6 | 7,38 кг |
| Б4 | | 4 | 12.02.19.004 | Ребро | | |
| | | | | Лист 5 ГОСТ 19903-74 / ВСт3сп3 ГОСТ 14637-79 | 2 | 0,25 кг |

Инв. № подл. | Подпись и дата | Взам. инв. № | Инв. № дубл. | Подпись и дата

| Изм. | Лист | № докум. | Подпись | Дата | 12.02.19.000 | | |
|---|---|---|---|---|---|---|---|
| Разраб. | | Михайлова | | | Рама | Лит. | Лист | Листов 1 |
| Пров. | | Зилгалвис | | | | ЛАТГИПРОПРОМ | | |
| Н. контр. | | Колмец | | | | | | |
| Утв. | | | | | | | | |

Копировал Ф4- Формат А4

Типовой проект 903-1-224.86 Альбом 2.10 часть 2

12.02.11.100 СБ

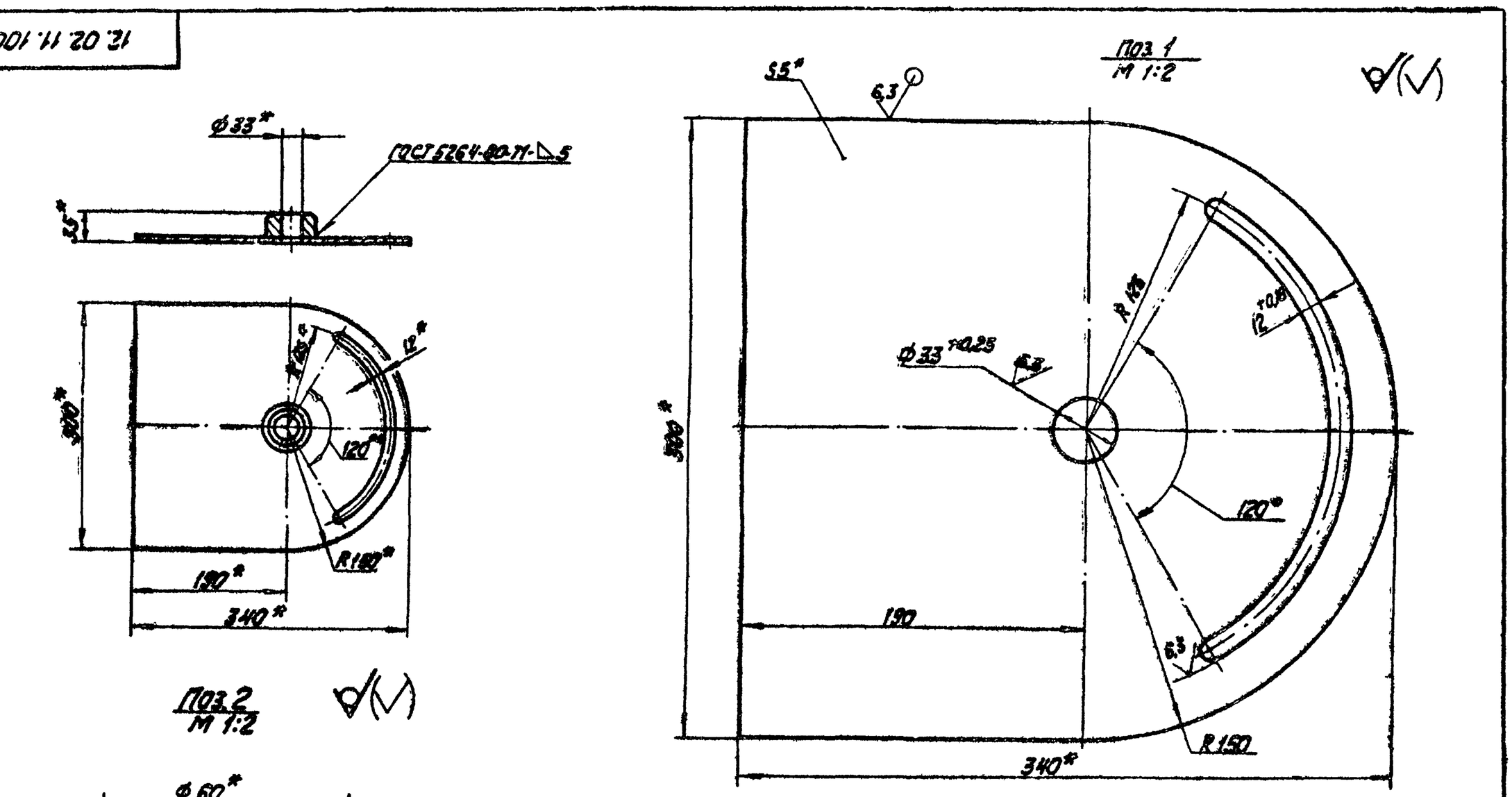


1.* Размеры для справок.

2. $\pm \frac{IT14}{2}$.

Поз 2
М 1:2

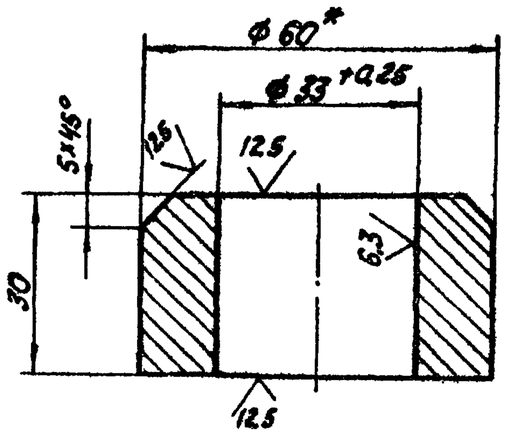


| Изм. | Лист | № докум. | Подпись | Дата | 12.02.11.100 СБ | | | |
|---|---|---|---|---|---|---|---|---|
| Разраб. | | Богданова | | | Скоба | Лит. | Масса | Масштаб |
| Пров. | | Зилгалвис | | | | | 4 | 1:5 |
| Т. контр. | | | | | | Лист | Листов 1 | |
| Н. контр. | | Колмец | | | | ЛАТГИПРОПРОМ | | |
| Утв. | | | | | | | | |

Копировал Ф4- Формат А3

12.02.19.000 СБ

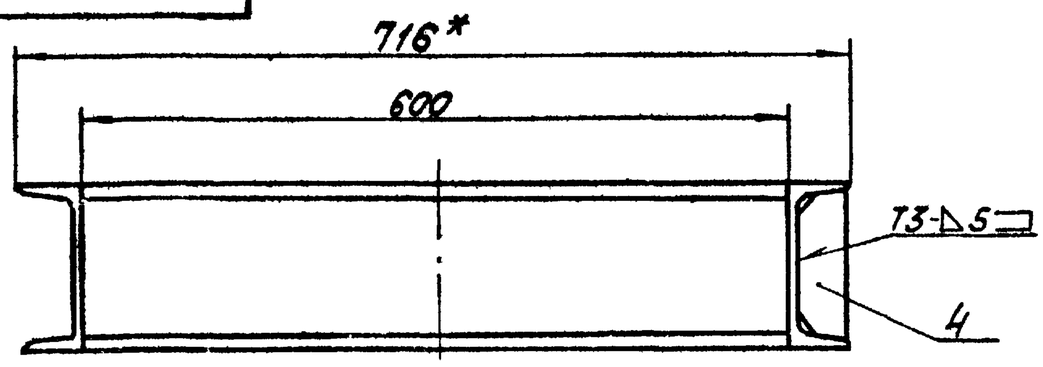


Вид А

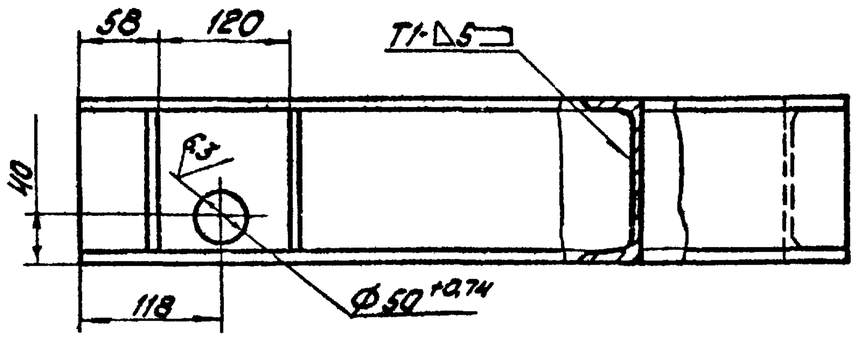


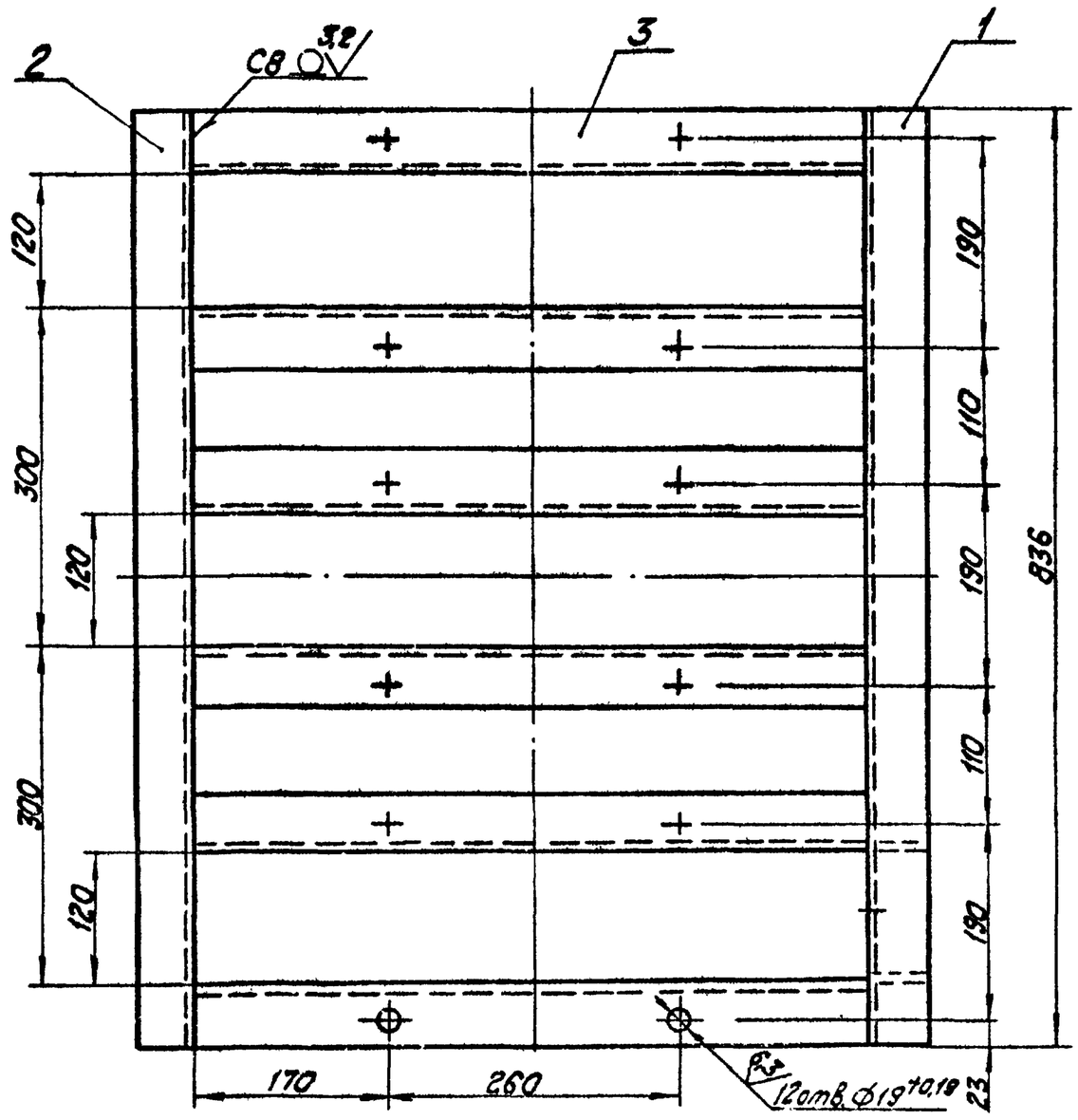


А

Поз. 4
М 1:2,5

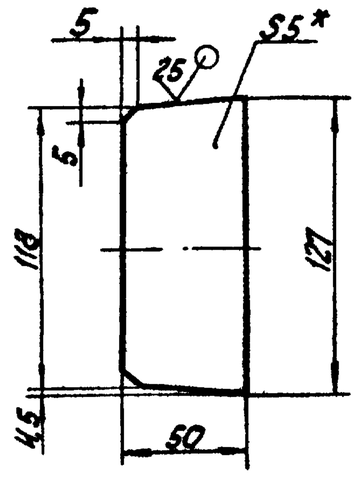


1. * Размеры для справок.
2. $\pm \frac{IT14}{2}$.
3. Обработка поверхностей реза деталей Б4 25
4. Сварные швы по ГОСТ 5264-80.

| | | | | | |
|---|---|---|---|---|---|
| | | | | 12.02.19.000 СБ | |
| Изм. Лист | № докум. | Подпись | Дата | Рама | Лит. / Масса 65,3 / Масштаб 1:5 |
| Разраб. | Михайлова | | | | Лист / Листов 1 |
| Пров. | Зигмайлис | | | | ЛАТГИПРОПРОМ |
| Т.контр. | | | | | |
| Н.контр. | Колмец | | | | |
| Утв. | | | | | |

Копировал — Формат А3

Инв.№ подл. | Подпись и дата | Взам.инв.№ | Инв.№ дубл. | Подпись и дата

Типовой проект 903-1-224.86 Альбом 2.10 часть 2

| Формат | Зона | Поз. | Обозначение | Наименование | Кол. | Примечание |
|---|---|---|---|---|---|---|
| | | | | Документация | | |
| А3 | | | 12.02.20.000 СБ | Сборочный чертеж | | |
| | | | | Детали | | |
| А4 | | 1 | 12.02.20.001 | Балка | 2 | |
| А4 | | 2 | 12.02.20.002 | Косынка | 6 | |
| Б4 | | 3 | 12.02.20.003 | Балка | | |
| | | | | Швеллер 14-ГОСТ 8240-72 / Вст3сп3 ГОСТ 535-79 | | |
| | | | | L = 3610-6,6 мм | 2 | 44,4 кг |
| Б4 | | 4 | 12.02.20.004 | Балка | | |
| | | | | Швеллер 14-ГОСТ 8240-72 / Вст3сп3 ГОСТ 535-79 | | |
| | | | | L = 210 ± 0575 мм | 2 | 2,6 кг |
| Б4 | | 5 | 12.02.20.005 | Балка | | |
| | | | | Швеллер 14-ГОСТ 8240-72 / Вст3сп3 ГОСТ 535-79 | | |
| | | | | L = 1700 ± 1,85 мм | 2 | 21 кг |

| | | | | | |
|---|---|---|---|---|---|
| | | | | 12.02.20.000 | |
| Изм. Лист | № докум. | Подпись | Дата | Рама | Лит. / Масса / Масштаб |
| Разраб. | Михайлова | | | | Лист 1 / Листов 1 |
| Пров. | Зигмайлис | | | | ЛАТГИПРОПРОМ |
| Т.контр. | | | | | |
| Н.контр. | Колмец | | | | |
| Утв. | | | | | |

Копировал — Формат А4

Типовой проект 903-1-224.86 Альбом 2.10 часть 2

12.02.20.001

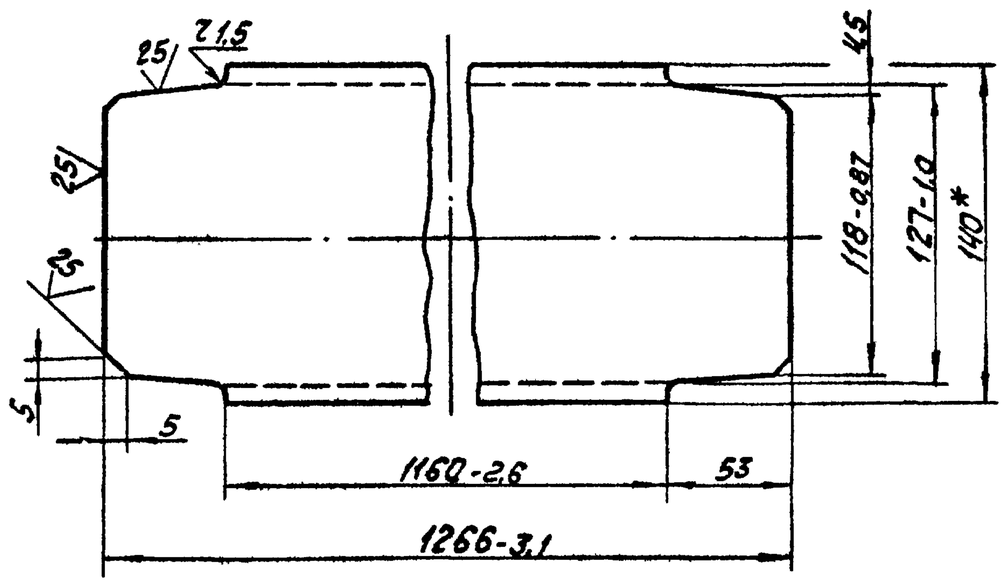


1. * Размер для справок.
2. $\pm \frac{IT14}{2}$.

| | | | | | |
|---|---|---|---|---|---|
| | | | | 12.02.20.001 | |
| Изм. Лист | № докум. | Подпись | Дата | Балка | Лит. / Масса 14,8 / Масштаб 1:2,5 |
| Разраб. | Михайлова | | | | Лист / Листов 1 |
| Пров. | Зигмайлис | | | | |
| Т.контр. | | | | | |
| Н.контр. | Колмец | | | Швеллер 14-ГОСТ 8240-72 / Вст3сп3 ГОСТ 535-79 | ЛАТГИПРОПРОМ |
| Утв. | | | | | |

Копировал — Формат А4

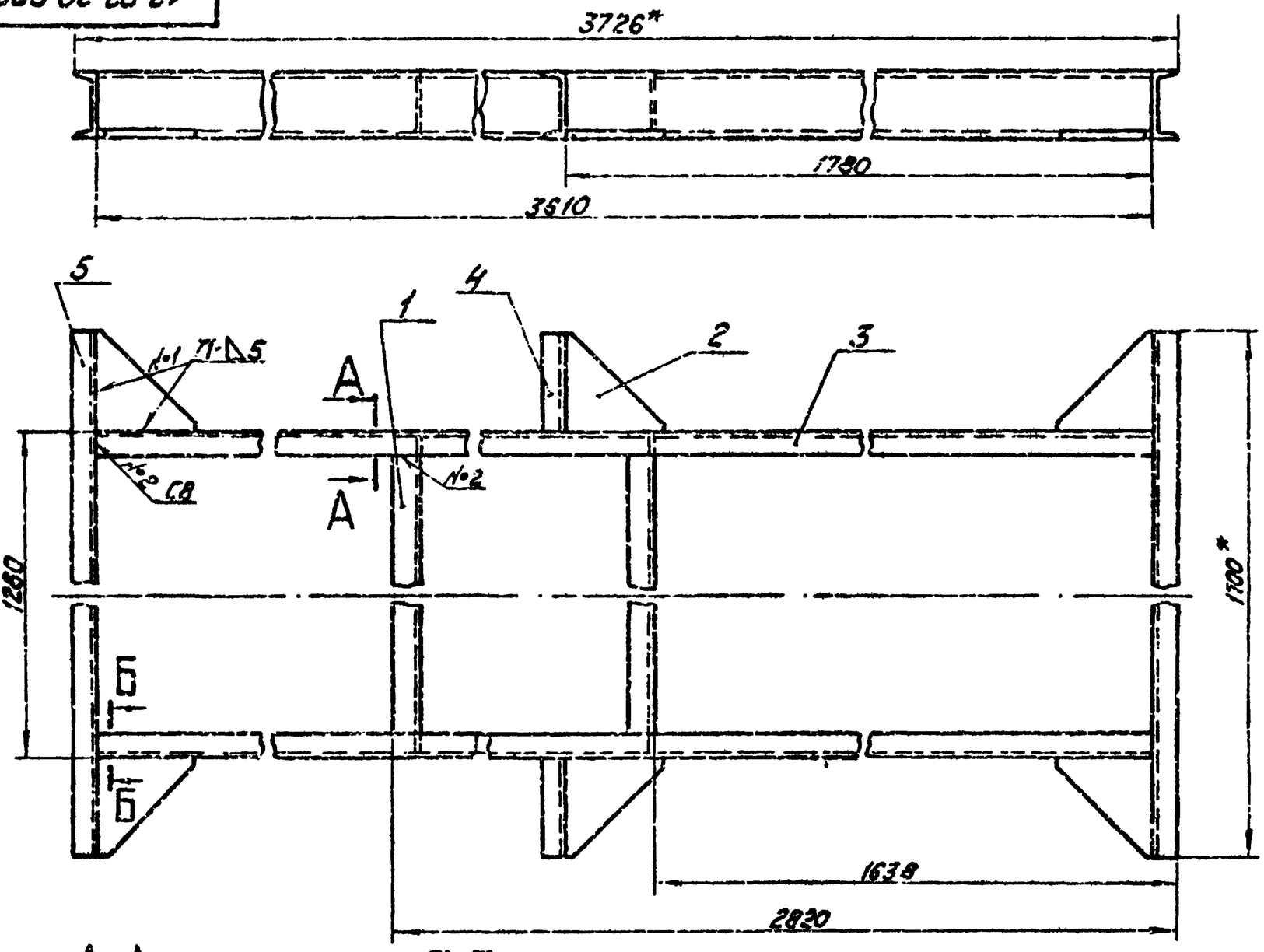


А-А / М1:5 повернуто

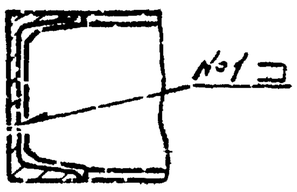


Б-Б / М1:5 повернуто

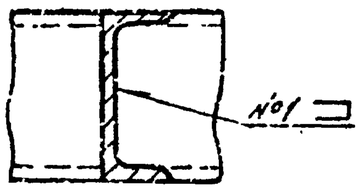


1. * Размеры для справок.
2. ± IT14/2.
3. Обработка поверхностей реза деталей Б4 25/.
4. Сварные швы по ГОСТ 5264-80.

| Изм. | Лист | № докум. | Подпись | Дата | 12.02.20.000 СБ | | | |
|---|---|---|---|---|---|---|---|---|
| Разраб. | | Михайлова | | | Рама | Лит. | Масса | Масштаб |
| Пров. | | Зигмалис | | | | | 177 | 1:10 |
| Т.контр. | | | | | | Лист | Листов 1 | |
| Н.контр. | | Колмец | | | | ЛАТГИПРОПРОМ | | |
| Утв. | | | | | | | | |

Копировал Кф. Формат А3







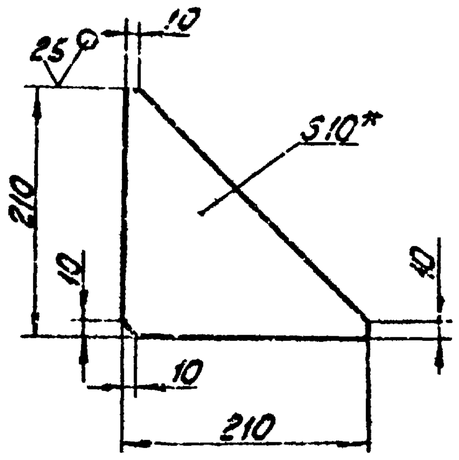


1. * Размер для справок.
2. ± IT14/2.

| Изм. | Лист | № докум. | Подпись | Дата | 12.02.20.002 | | | |
|---|---|---|---|---|---|---|---|---|
| Разраб. | | Михайлова | | | Косынка | Лит. | Масса | Масштаб |
| Пров. | | Зигмалис | | | | | 1.9 | 1:5 |
| Т.контр. | | | | | | Лист | Листов 1 | |
| Н.контр. | | Колмец | | | Лист 10 ГОСТ 13938-74 Вст3сп3 ГОСТ 14637-79 | ЛАТГИПРОПРОМ | | |
| Утв. | | | | | | | | |

Копировал Кф. Формат А4





| Формат | Зона | Поз. | Обозначение | Наименование | Кол. | Примечание |
|---|---|---|---|---|---|---|
| | | | | Документация | | |
| А3 | | | 12.02.21.000 СБ | Сборочный чертеж | | |
| | | | | Сборочные единицы | | |
| А4 | | 1 | 12.02.21.100 | Рама | 1 | |
| А4 | | 2 | 12.02.21.200 | Скоба | 2 | |
| А4 | | 3 | 12.02.21.300 | Ограждение | 2 | |
| | | | | Стандартные изделия | | |
| | | 4 | | Болт М12х35.46 ГОСТ 7798-70 | 4 | |
| | | 5 | | Гайка М12.5 ГОСТ 5915-70 | 4 | |
| | | 6 | | Шайба 12 ГОСТ 10906-78 | 4 | |

| Изм. | Лист | № докум. | Подпись | Дата | 12.02.21.000 | | | |
|---|---|---|---|---|---|---|---|---|
| Разраб. | | Михайлова | | | Рама | Лит. | Лист | Листов |
| Пров. | | Зигмалис | | | | | 1 | |
| Т.контр. | | | | | | ЛАТГИПРОПРОМ | | |
| Н.контр. | | Колмец | | | | | | |
| Утв. | | | | | | | | |

Копировал Кф. Формат А4

12.02.21.000 СБ

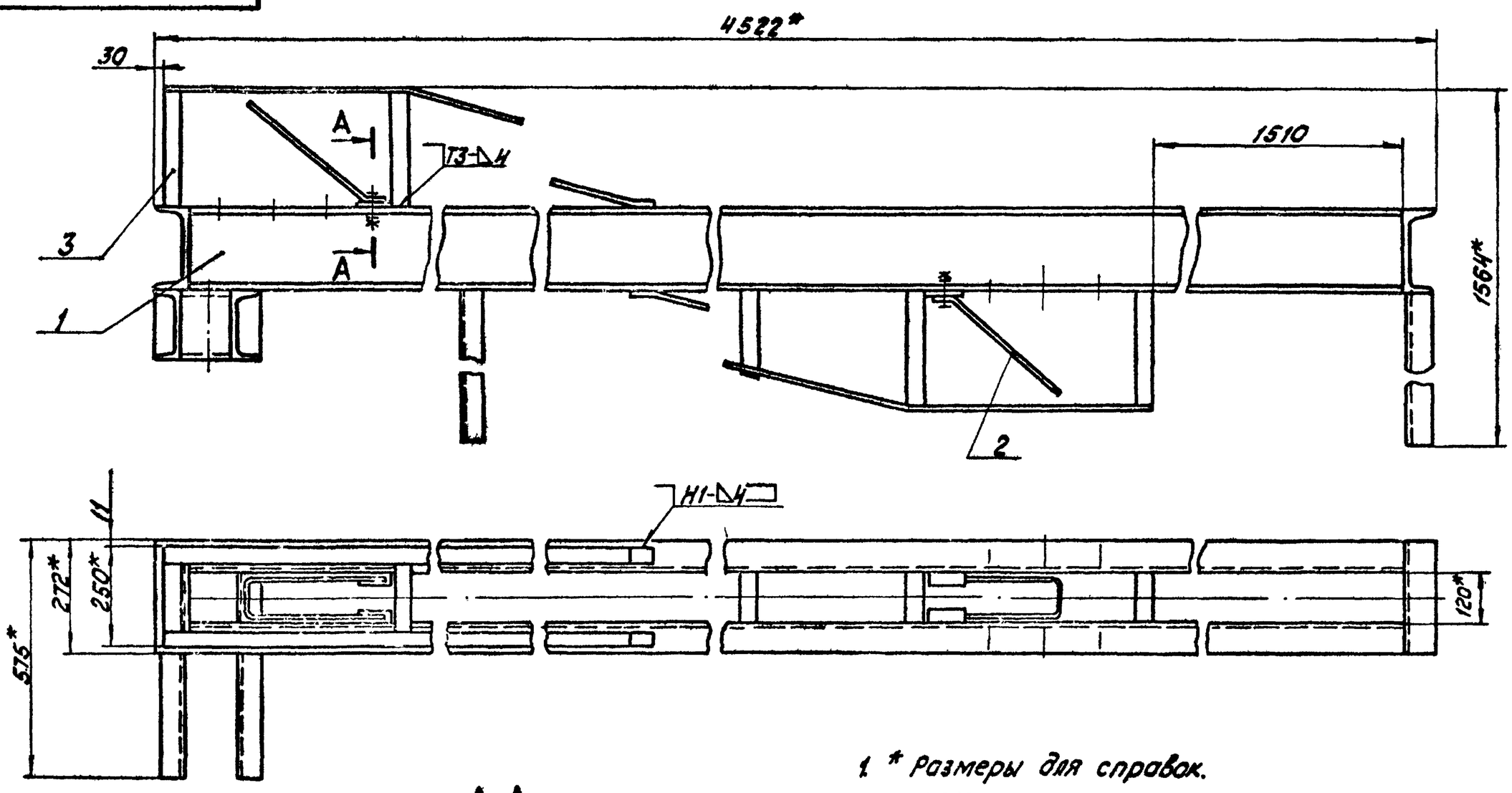


1. * Размеры для справок.
2. ± $\frac{IT14}{2}$.
3. Сварные швы по ГОСТ 5264-80.

| | | | | | | | |
|---|---|---|---|---|---|---|---|
| Изм. | Лист | № докум. | Подпись | Дата | 12.02.21.000 СБ | | |
| Разраб. | | Михайлова | | | Рама | Лит. | Масса 233,5 | Масштаб 1:10 |
| Пров. | | Зилгалвис | | | | Лист | Листов 1 |
| Т.контр. | | | | | | ЛАТГИПРОПРОМ | |
| Н.контр. | | Колмец | | | | | |
| Утв. | | | | | | | |

Копировал Кіц- Формат А3

Типовой проект 903-1-224.86 Альбом 2.10 часть 2

Инв. № подл. | Подпись и дата | Взам. инв. № | Инв. № дубл. | Подпись и дата

12.02.21.100 СБ

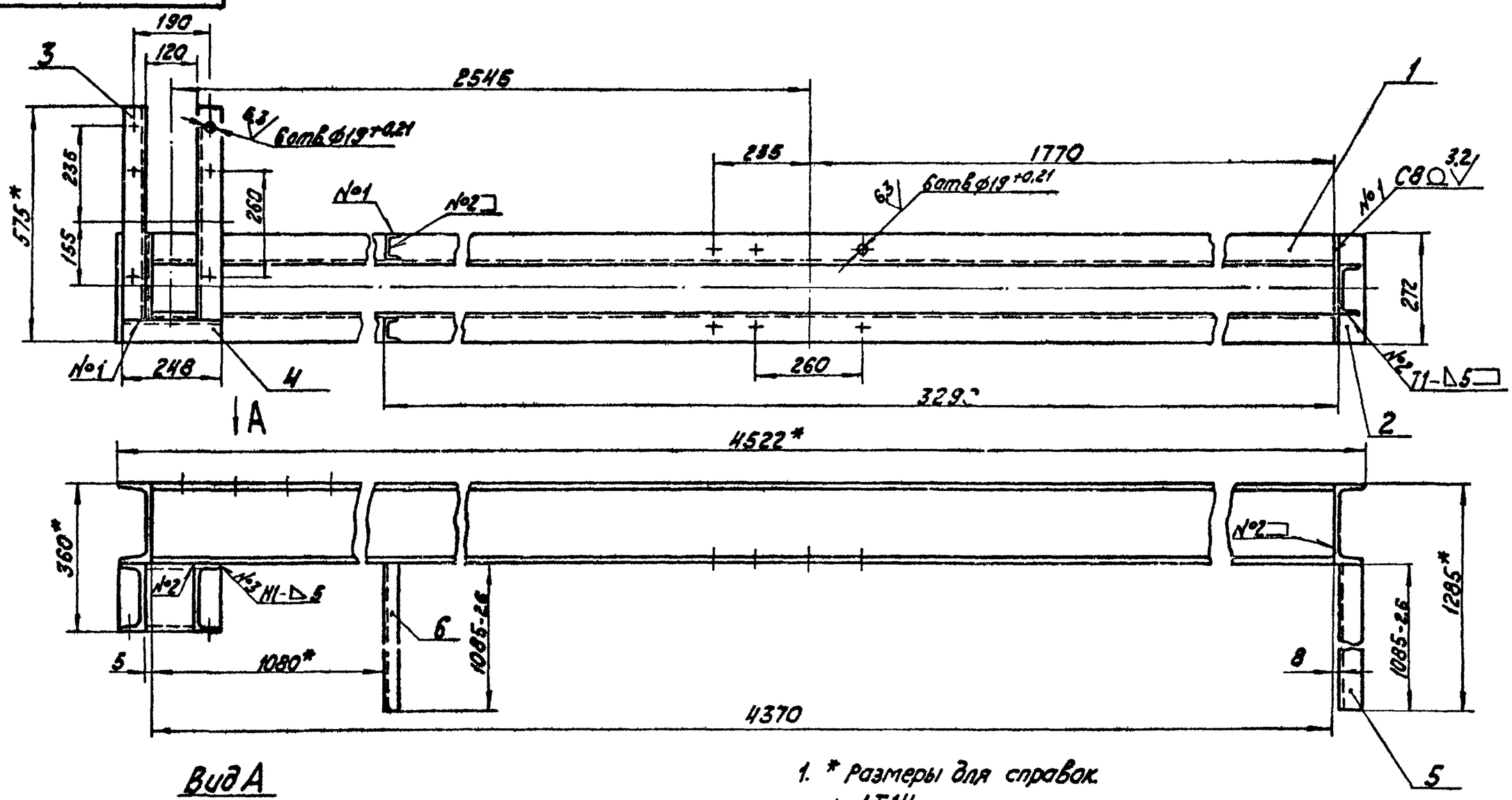


Вид А

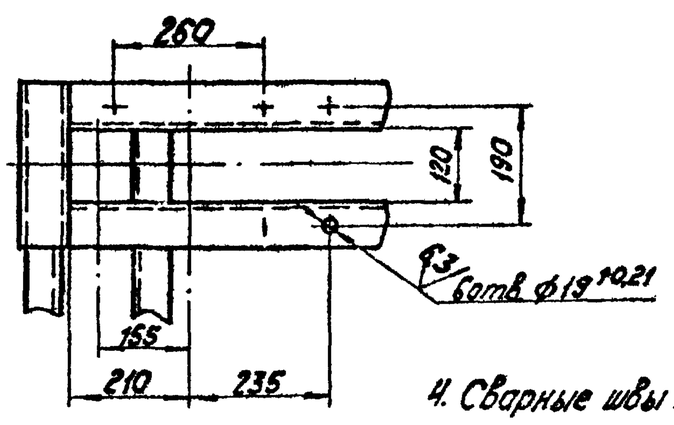


1. * Размеры для справок.
2. ± $\frac{IT14}{2}$.
3. Обработка поверхностей реза деталей БЧ 25
4. Сварные швы по ГОСТ 5264-80

| | | | | | | | |
|---|---|---|---|---|---|---|---|
| Изм. | Лист | № докум. | Подпись | Дата | 12.02.21.100 СБ | | |
| Разраб. | | Михайлова | | | Рама | Лит. | Масса 213,1 | Масштаб 1:10 |
| Пров. | | Зилгалвис | | | | Лист | Листов 1 |
| Т.контр. | | | | | | ЛАТГИПРОПРОМ | |
| Н.контр. | | Колмец | | | | | |
| Утв. | | | | | | | |

Копировал Кіц- Формат А3

Типовой проект 903-1-224.86 Альбом 2.10 часть 2

Инв. № подл. | Подпись и дата | Взам. инв. № | Инв. № дубл. | Подпись и дата

Альбом 2.10 часть 2

| Формат | Зона | Поз. | Обозначение | Наименование | Кол. | Примечание |
|---|---|---|---|---|---|---|
| | | | | **Документация** | | |
| А3 | | | 12.02.21.100 СБ | Сборочный чертеж | | |
| | | | | **Детали** | | |
| Б4 | | 1 | 12.02.21.101 | Балка | | |
| | | | | швеллер 20-ГОСТ 8240-72 / Вст3сп3ГОСТ 535-79 | | |
| | | | | L=4370-8,0 мм | 2 | 80,41 кг |
| Б4 | | 2 | 12.02.21.102 | Балка | | |
| | | | | швеллер 20-ГОСТ 8240-72 / Вст3сп3ГОСТ 535-79 | 2 | 5,01 кг |
| Б4 | | 3 | 12.02.21.103 | Балка | | |
| | | | | швеллер 16-ГОСТ 8240-72 / Вст3сп3ГОСТ 535-79 | | |
| | | | | L=511±0,875 мм | 2 | 7,26 кг |
| Б4 | | 4 | 12.02.21.104 | Балка | | |
| | | | | швеллер 16-ГОСТ 8240-72 / Вст3сп3ГОСТ 535-79 | 1 | 3,53 кг |
| Б4 | | 5 | 12.02.21.105 | Балка | | |
| | | | | швеллер 12-ГОСТ 8240-72 / Вст3сп3ГОСТ 535-79 | 1 | 11,29 кг |
| Б4 | | 6 | 12.02.21.106 | Балка | | |
| | | | | швеллер 65-ГОСТ 8240-72 / Вст3сп3ГОСТ 535-79 | 2 | 6,45 кг |

Типовой проект 903-1-224.86 Альбом 2.10 часть 2

Инв.№ подл. | Подпись и дата | Взам.инв.№ | Инв.№ дубл. | Подпись и дата

| Изм. | Лист | № докум. | Подп. | Дата | 12.02.21.100 | | | |
|---|---|---|---|---|---|---|---|---|
| Разраб. | | Михайлова | | | Рама | Лит. | Лист | Листов 1 |
| Пров. | | Зингальнс | | | | ЛАТГИПРОПРОМ | | |
| Н.контр. | | Колмец | | | | | | |
| Утв. | | | | | | | | |

Копировал Формат А4

Альбом 2.10 часть 2

| Формат | Зона | Поз. | Обозначение | Наименование | Кол. | Примечание |
|---|---|---|---|---|---|---|
| | | | | **Документация** | | |
| А3 | | | 12.02.21.200 СБ | Сборочный чертеж | | |
| | | | | **Детали** | | |
| Б4 | | 1 | 12.02.21.201 | Скоба | | |
| | | | | круг 16-В-ГОСТ 2590-71 / Вст3сп3ГОСТ 535-79 | 1 | 1,4 кг |
| Б4 | | 2 | 12.02.21.202 | Пластина | | |
| | | | | лист В ГОСТ 19903-74 / Вст3сп3ГОСТ 14637-79 | 2 | 0,29 кг |

Типовой проект 903-1-224.86

Инв.№ подл. | Подпись и дата | Взам.инв.№ | Инв.№ дубл. | Подпись и дата

| Изм. | Лист | № докум. | Подп. | Дата | 12.02.21.200 | | | |
|---|---|---|---|---|---|---|---|---|
| Разраб. | | Михайлова | | | Скоба | Лит. | Лист | Листов 1 |
| Пров. | | Зингальнс | | | | ЛАТГИПРОПРОМ | | |
| Н.контр. | | Колмец | | | | | | |
| Утв. | | | | | | | | |

Копировал Формат А4

Альбом 2.10 часть 2

12.02.21.200 СБ

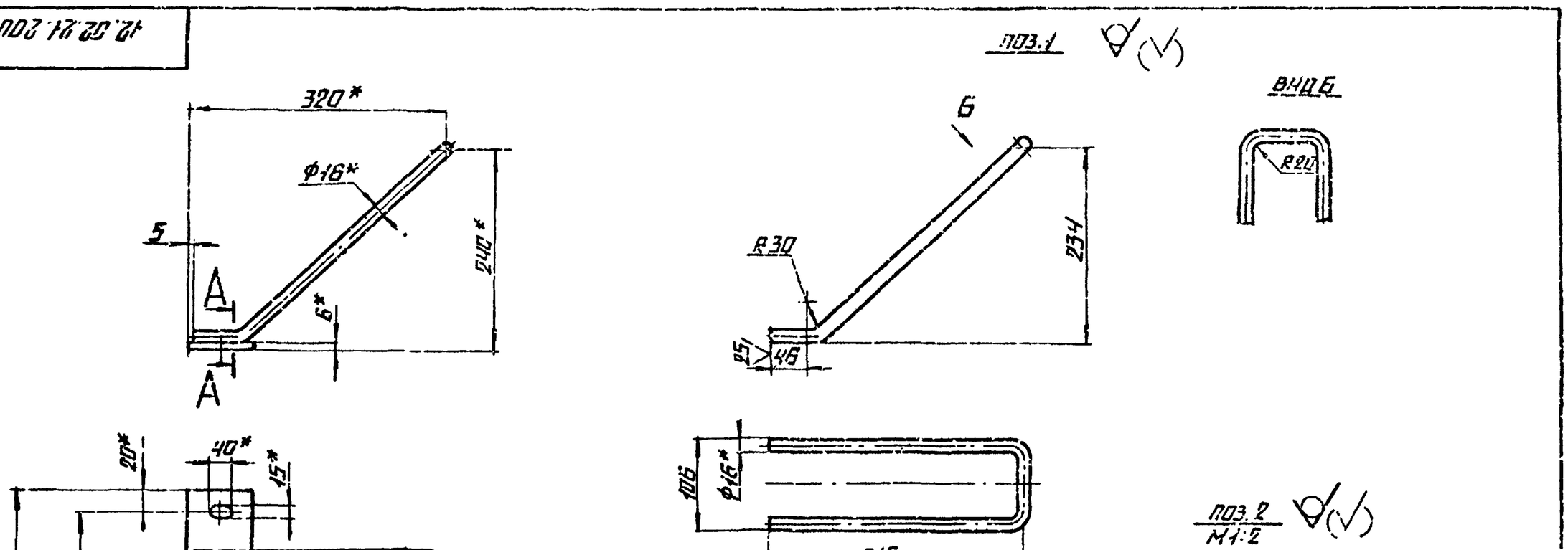


1.* Размеры для справок.

2. ± IT14/2.

3.** Сварка ручная дуговая.

| Изм. | Лист | № докум. | Подп. | Дата | 12.02.21.200 СБ | | | | |
|---|---|---|---|---|---|---|---|---|---|
| Разраб. | | Михайлова | | | Скоба | Лит. | Масса | Масштаб | |
| Пров. | | Зингальнс | | | | | 2 | 1:5 | |
| Т.контр. | | | | | | Лист | Листов 1 | | |
| Н.контр. | | Колмец | | | | ЛАТГИПРОПРОМ | | | |
| Утв. | | | | | | | | | |

Копировал Формат А3

| Формат | Зона | Поз. | Обозначение | Наименование | Кол. | Примечание |
|---|---|---|---|---|---|---|
| | | | | | | |
| | | | | Документация | | |
| | | | | | | |
| А3 | | | 12.02.21.300 СБ | Сборочный чертеж | | |
| | | | | | | |
| | | | | Детали | | |
| | | | | | | |
| А4 | | 1 | 12.02.21.301 | Скоба | 2 | |
| Б4 | | 2 | 12.02.21.302 | Ограждение | | |
| | | | | полоса 4×40-ГОСТ 103-76 / Ст3сп3 ГОСТ 535-79 | 2 | 2.14 кг |
| Б4 | | 3 | 12.02.21.303 | Стяжка | | |
| | | | | полоса 4×40-ГОСТ 103-76 / Ст3сп3 ГОСТ 535-79 | 2 | 0.24 кг |
| Б4 | | 4 | 12.02.21.304 | Стяжка | | |
| | | | | полоса 4×40-ГОСТ 103-76 / Ст3сп3 ГОСТ 535-79 | | |
| | | | | L=258±0.65 мм | 1 | 0.33 кг |
| Б4 | | 5 | 12.02.21.305 | Стяжка | | |
| | | | | полоса 4×40-ГОСТ 103-76 / Ст3сп3 ГОСТ 535-79 | | |
| | | | | L=240±0.575 мм | 1 | 0.31 кг |

12.02.21.300

| Изм. | Лист | № докум. | Подп. | Дата | Ограждение | Лит. | Лист | Листов |
|---|---|---|---|---|---|---|---|---|
| Разраб. | | Михайлова | | | | | | 1 |
| Пров. | | Зилгалвис | | | | | | |
| Н.контр. | | Колмец | | | ЛАТГИПРОПРОМ | | | |
| Утв. | | | | | | | | |

Копировал _____ Формат А4

Альбом 2.10 часть 2 Типовой проект 903-1-224.86 Инв.№ подл. | Подпись и дата | Взам.инв.№ | Инв.№ дубл. | Подпись и дата

12.02.21.301

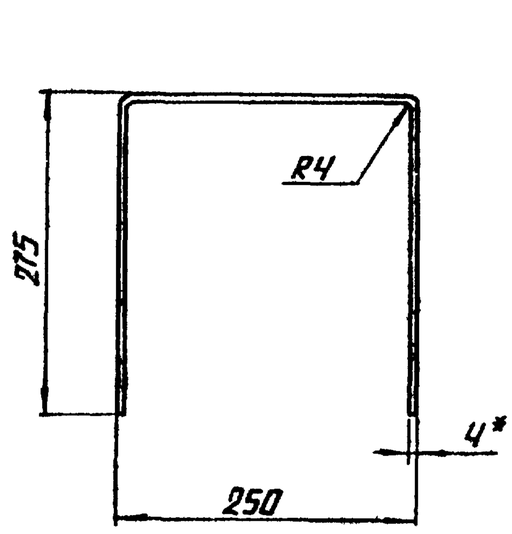


1.* Размеры для справок.

2. ± IT14/2.

| Изм. | Лист | № докум. | Подп. | Дата | Скоба | Лит. | Масса | Масштаб |
|---|---|---|---|---|---|---|---|---|
| Разраб. | | Михайлова | | | | | 1 | 1:5 |
| Пров. | | Зилгалвис | | | | Лист | Листов 1 | |
| Т.контр. | | | | | | | | |
| Н.контр. | | Колмец | | | полоса 4×40-ГОСТ 103-76 / Ст3сп3 ГОСТ 535-79 | ЛАТГИПРОПРОМ | | |
| Утв. | | | | | | | | |

Копировал _____ Формат А4

Альбом 2.10 часть 2 Типовой проект 903-1-224.86 Инв.№ подл. | Подпись и дата | Взам.инв.№ | Инв.№ дубл. | Подпись и дата

12.02.21.300 СБ

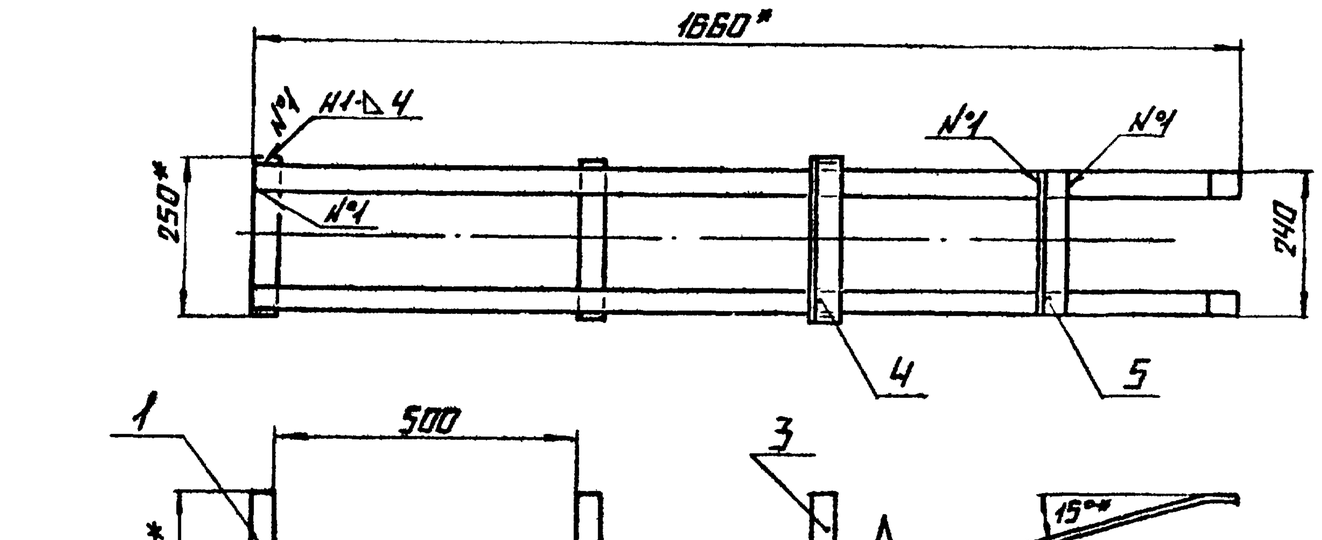


А-А
М1:2

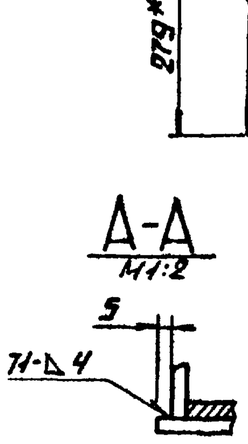


Поз.2 25 (√)

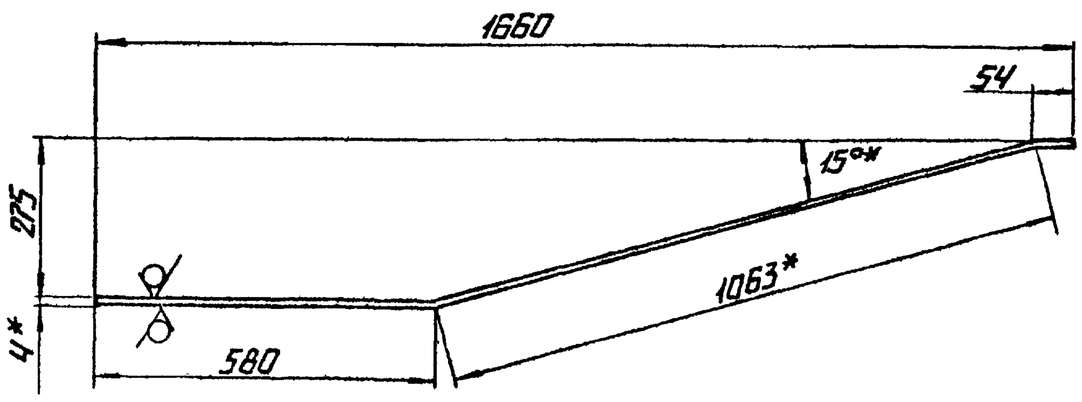


Поз.3 М1:5 (√)

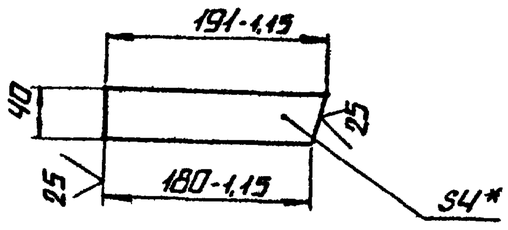


1.* Размеры для справок.

2. ± IT14/2.

3. Обработка поверхностей реза деталей Б4 25/

4. Сварные швы по ГОСТ 5264-80.

| Изм. | Лист | № докум. | Подп. | Дата | Ограждение | Лит. | Масса | Масштаб |
|---|---|---|---|---|---|---|---|---|
| Разраб. | | Михайлова | | | | | 74 | 1:10 |
| Пров. | | Зилгалвис | | | | Лист | Листов 1 | |
| Т.контр. | | | | | | | | |
| Н.контр. | | Колмец | | | | ЛАТГИПРОПРОМ | | |
| Утв. | | | | | | | | |

12.02.21.300 СБ

Копировал _____ Формат А3

Альбом 2.10 часть 2

Типовой проект 903-1-224.86

12.02.25.101

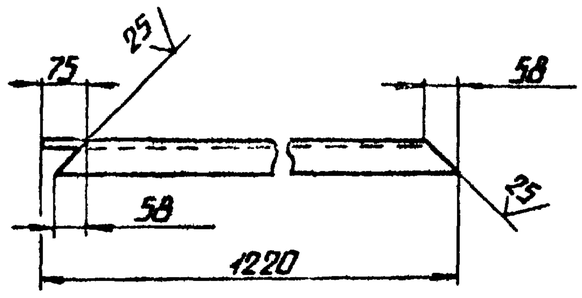


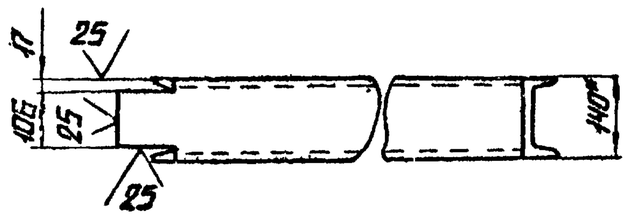


1.* Размеры для справок.

2. ± IT14/2.

| Изм. | Лист | № докум. | Подп. | Дата |
|---|---|---|---|---|
| Разраб. | | Богданова | | |
| Пров. | | Зилгалвис | | |
| Т.контр. | | | | |
| Н.контр. | | Колмец | | |
| Утв. | | | | |

12.02.25.101

Раскос

| Лит. | Масса | Масштаб |
|---|---|---|
| | 14,42 | 1:10 |

Лист | Листов 1

Швеллер 14 ГОСТ 8240-72 / Вст3сп3 ГОСТ 535-79

ЛАТГИПРОПРОМ

Копировал | Формат А4

Альбом 2.40 часть 2

Типовой проект 903-1-224.86

| Формат | Зона | Поз. | Обозначение | Наименование | Кол. | Примечание |
|---|---|---|---|---|---|---|
| | | | | Документация | | |
| А4 | | | 12.02.23.000 СБ | Сборочный чертеж | | |
| | | | | Детали | | |
| Б4 | | 1 | 12.02.23.001 | Стойка | | |
| | | | | Уголок 36×36×4-Б ГОСТ 8509-72 / Вст3сп3 ГОСТ 535-79 | | |
| | | | | L = 3400 ± 3,3 мм | 4 | 7,35 кг |
| Б4 | | 2 | 12.02.23.002 | Опора | | |
| | | | | Уголок 36×36×4-Б ГОСТ 8509-72 / Вст3сп3 ГОСТ 535-79 | | |
| | | | | L = 260 ± 0,65 мм | 2 | 0,57 кг |
| Б4 | | 3 | 12.02.23.003 | Опора | | |
| | | | | Уголок 36×36×4-Б ГОСТ 8509-72 / Вст3сп3 ГОСТ 535-79 | | |
| | | | | L = 332 ± 0,7 мм | 2 | 0,72 кг |
| Б4 | | 4 | 12.02.23.004 | Связь | | |
| | | | | Полоса 4×40 ГОСТ 103-76 / Вст3сп3 ГОСТ 535-79 | | |
| | | | | L = 230 ± 0,575 мм | 24 | 0,29 кг |

| Изм. | Лист | № докум. | Подп. | Дата |
|---|---|---|---|---|
| Разраб. | | Богданова | | |
| Пров. | | Зилгалвис | | |
| Н.контр. | | Колмец | | |
| Утв. | | | | |

12.02.23.000

Ограждение каната

| Лит. | Лист | Листов |
|---|---|---|
| | | 1 |

ЛАТГИПРОПРОМ

Копировал | Формат А4

Альбом 2.10 часть 2

Типовой проект 903-1-224.86

12.02.23.000 СБ

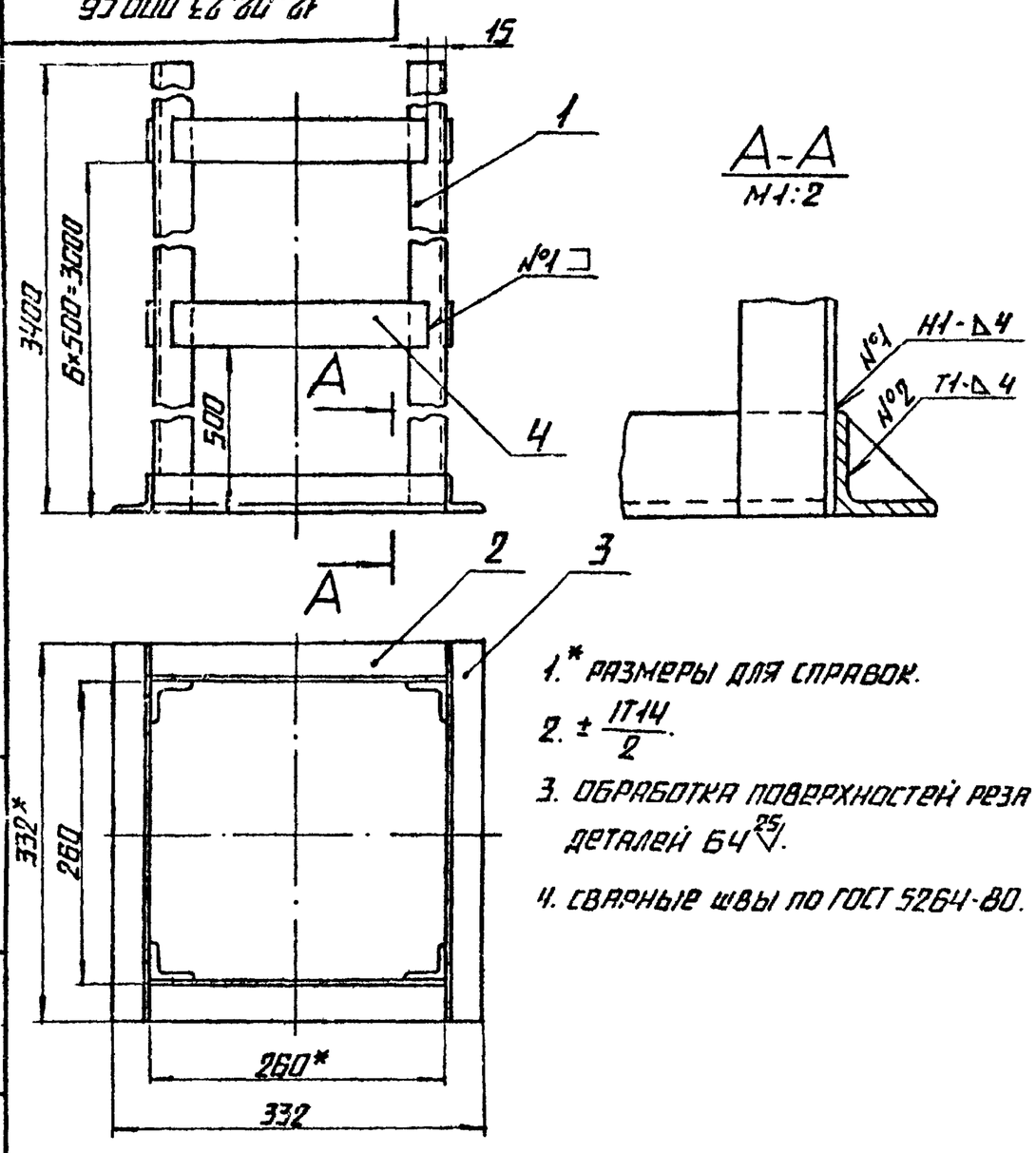


1.* Размеры для справок.

2. ± IT14/2.

3. Обработка поверхностей реза деталей Б4 $\overset{25}{\nabla}$.

4. Сварные швы по ГОСТ 5264-80.

| Изм. | Лист | № докум. | Подп. | Дата |
|---|---|---|---|---|
| Разраб. | | Богданова | | |
| Пров. | | Зилгалвис | | |
| Т.контр. | | | | |
| Н.контр. | | Колмец | | |
| Утв. | | | | |

12.02.23.000 СБ

Ограждение каната

| Лит. | Масса | Масштаб |
|---|---|---|
| | 39 | 1:5 |

Лист | Листов 1

ЛАТГИПРОПРОМ

Копировал | Формат А4

Альбом 2.10 часть 2

Типовой проект 903-1-224.86

| Формат | Зона | Поз. | Обозначение | Наименование | Кол. | Примечание |
|---|---|---|---|---|---|---|
| | | | | Документация | | |
| А2 | | | 12.02.25.000 СБ | Сборочный чертеж | | |
| | | | | Сборочные единицы | | |
| А4 | | 1 | 12.02.25.100 | Рама | 1 | |
| А4 | | 2 | 12.02.25.200 | Опора | 1 | |
| А4 | | 3 | 12.02.24.300 | Ограждение | 1 | |
| | | | | Детали | | |
| Б4 | | 4 | 12.02.25.001 | Связь | | |
| | | | | Уголок 75×75×5-Б ГОСТ 8509-72 / Вст3сп3 ГОСТ 535-79 | 1 | 8,8 кг |

| Изм. | Лист | № докум. | Подп. | Дата |
|---|---|---|---|---|
| Разраб. | | Богданова | | |
| Пров. | | Зилгалвис | | |
| Н.контр. | | Колмец | | |
| Утв. | | | | |

12.02.25.000

Металлоконструкция крепления блоков

| Лит. | Лист | Листов |
|---|---|---|
| | | 1 |

ЛАТГИПРОПРОМ

Копировал | Формат А4

12.02.25.000СБ

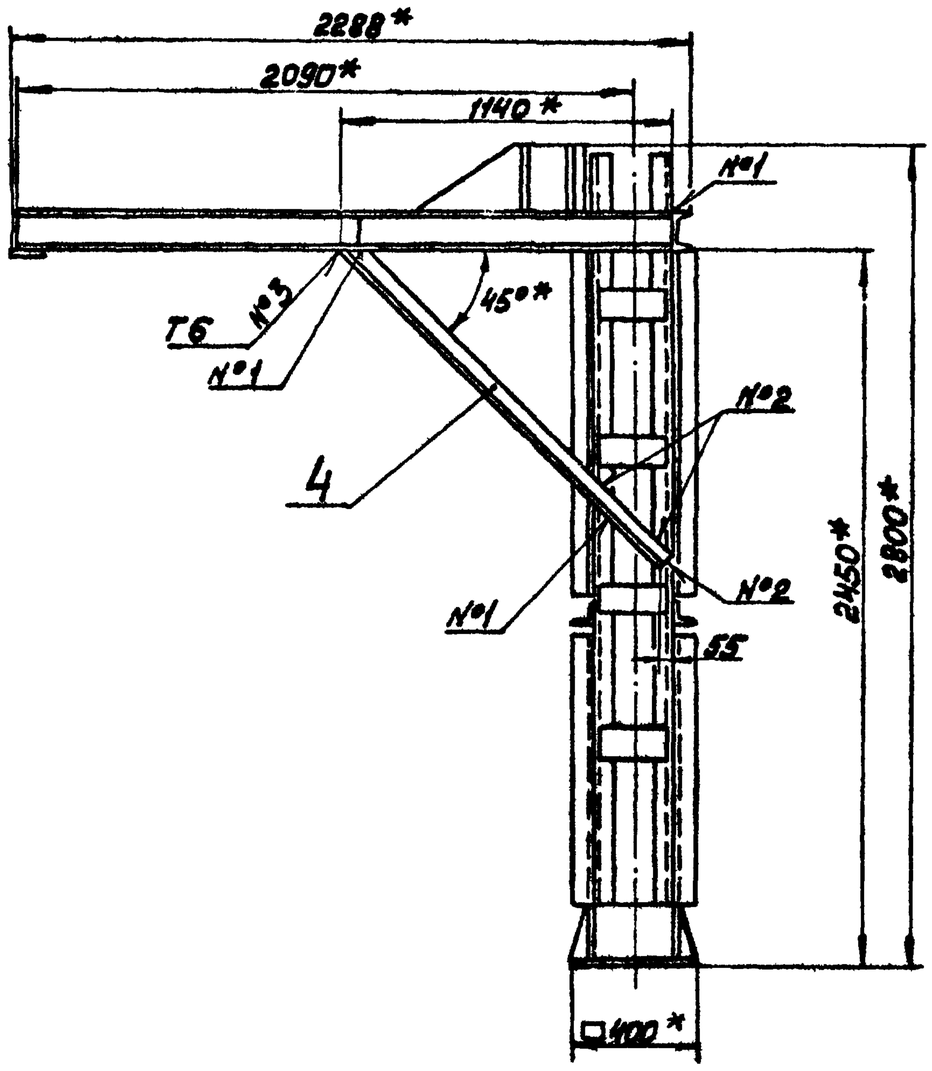


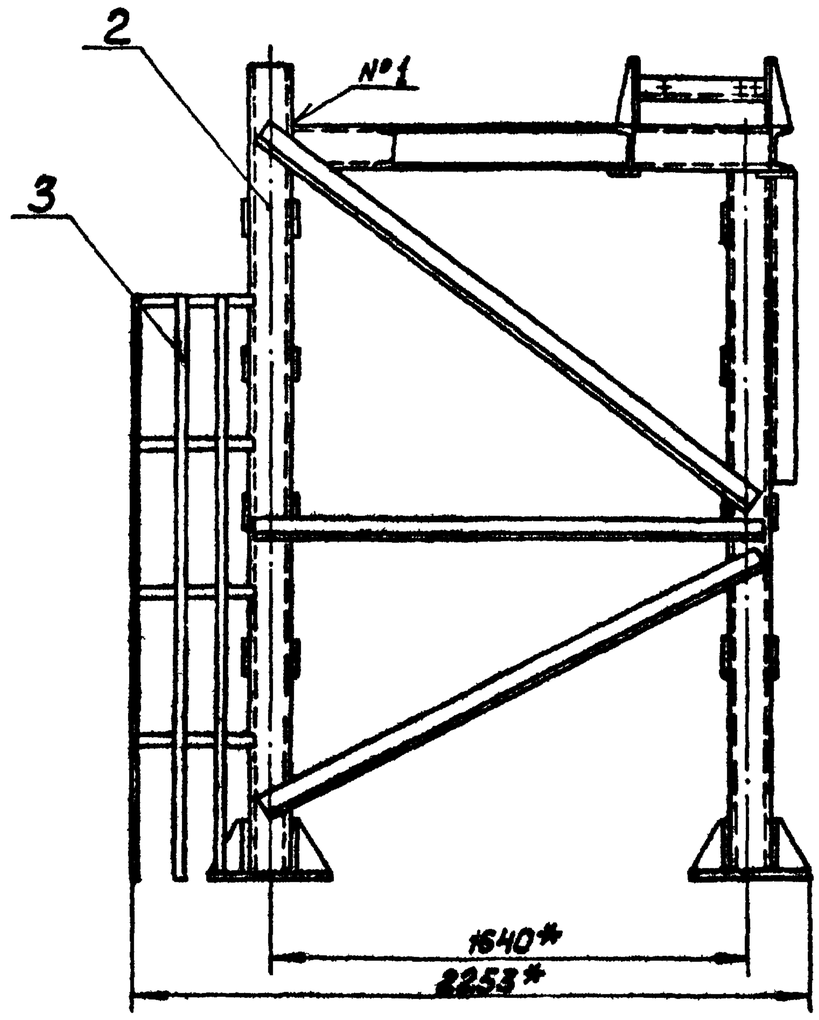


Б–Б
М1:10 повёрнуто

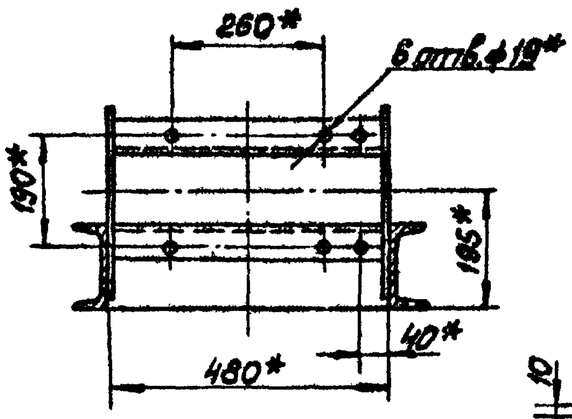


I
М1:5

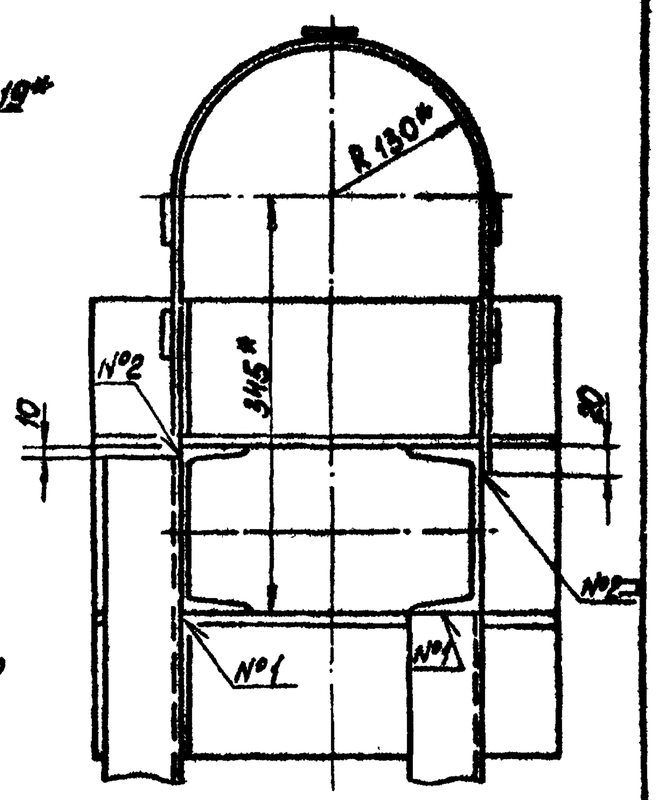


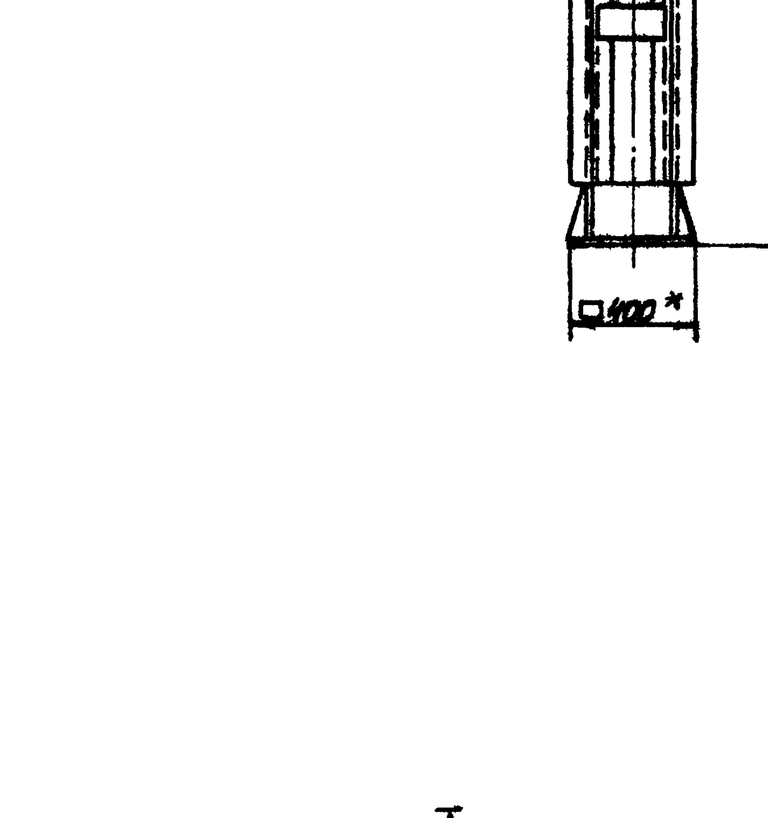


В–В
М1:10 повёрнуто

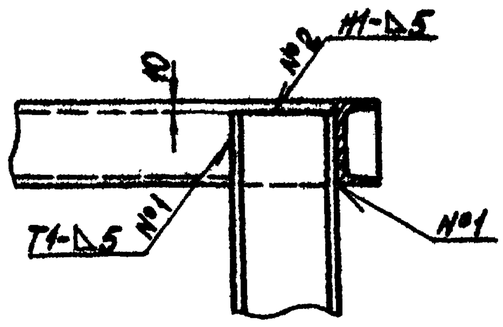


Поз. 4
М1:5

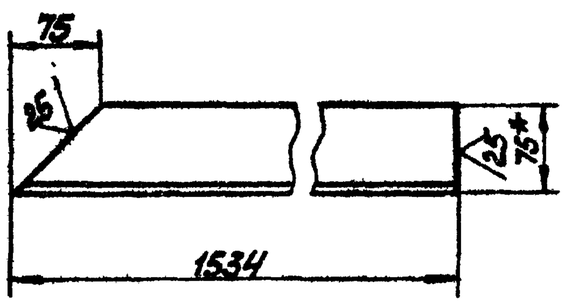


1 * Размеры для справок.

2. $\pm \frac{IT14}{2}$.

3. Сварные швы №1, №2 по ГОСТ 5264-80; №3 по ГОСТ 11534-75.

| | | | | | | |
|---|---|---|---|---|---|---|
| | | | | | 12.02.25.000СБ | |
| Изм. | Лист | № докум. | Подп. | Дата | Металлоконструкция крепления блоков | Лит. / Масса / Масштаб: 479 / 1:20 |
| Разраб. | | Богданова | | | | Лист / Листов 1 |
| Пров. | | Зилгалвис | | | | ЛАТГИПРОПРОМ |
| Т. контр. | | | | | | |
| Н. контр. | | Калтец | | | | |
| Утв. | | | | | | |

Копировал Формат А2

Инв. № подл. | Подп. и дата | Взам. инв. №

Типовой проект 903-1-224.86 Альбом 2. 10 часть 2

Альбом 2,10 часть 2

| Формат | Зона | Поз. | Обозначение | Наименование | Кол. | Примечание |
|---|---|---|---|---|---|---|
| | | | | | | |
| | | | | Документация | | |
| | | | | | | |
| | | | 12.02.25.100СБ | Сборочный чертеж | | |
| | | | | | | |
| | | | | | | |
| | | | | | | |
| | | | | Деталн | | |
| | | | | | | |
| А4 | | 1 | 12.02.25.101 | Раскос | 1 | |
| Б4 | | 2 | 12.02.25.102 | Ребро | | |
| | | | | Лист 10 ГОСТ 19903-74 / Вст3сп3 ГОСТ 14637-79 | 4 | 0,6 кг |
| Б4 | | 3 | 12.02.25.103 | Балка | | |
| | | | | Швеллер 14-ГОСТ 8240-72 / Вст3сп3 ГОСТ 535-79 | 1 | 13,77 кг |
| Б4 | | 4 | 12.02.25.104 | Планка | | |
| | | | | Лист 10 ГОСТ 19903-74 / Вст3сп3 ГОСТ 14637-79 | 2 | 12,55 кг |
| Б4 | | 5 | 12.02.25.105 | Балка | | |
| | | | | Швеллер 14-ГОСТ 8240-72 / Вст3сп3 ГОСТ 535-79 | | |
| | | | | L = 460 - 1,55 мм | 2 | 5,66 кг |
| Б4 | | 6 | 12.02.25.106 | Балка | | |
| | | | | Швеллер 14-ГОСТ 8240-72 / Вст3сп3 ГОСТ 535-79 | | |
| | | | | L = 480 - 1,55 мм | 1 | 5,91 кг |
| Б4 | | 7 | 12.02.25.107 | Балка | | |
| | | | | Швеллер 14-ГОСТ 8240-72 / Вст3сп3 ГОСТ 535-79 | 1 | 22,49 кг |

Типовой проект 903-1-224.86

Инв. № подл. | Подпись и дата | Взам. инв. № | Инв. № дубл. | Подпись и дата

| Изм. | Лист | № докум. | Подп. | Дата | 12.02.25.100 | | |
|---|---|---|---|---|---|---|---|
| Разраб. | Богданова | | | | Рама | Лит. | Лист 1 / Листов 2 |
| Пров. | Зилгалвис | | | | | Латгипропром | |
| Н. контр. | Колмрц | | | | | | |
| Утв. | | | | | | | |

Копировал — Формат А4

Альбом 2,10 часть 2

| Формат | Зона | Поз. | Обозначение | Наименование | Кол. | Примечание |
|---|---|---|---|---|---|---|
| Б4 | | 8 | 12.02.25.108 | Балка | | |
| | | | | Швеллер 14-ГОСТ 8240-72 / Вст3сп3 ГОСТ 535-79 | | |
| | | | | L = 2220 ± 2,2 мм | 2 | 27,31 кг |
| Б4 | | 9 | 12.02.25.109 | Планка | | |
| | | | | Лист 10 ГОСТ 19903-74 / Вст3сп3 ГОСТ 14637-79 | | |
| | | | | 100 ± 0,435 × 200 ± 0,575 мм | 2 | 1,57 кг |

Типовой проект 903-1-224.86

Инв. № подл. | Подпись и дата | Взам. инв. № | Инв. № дубл. | Подпись и дата

| Изм. | Лист | № докум. | Подп. | Дата | 12.02.25.100 | Лист 2 |
|---|---|---|---|---|---|---|

Копировал — Формат А4

Альбом 2,10 часть 2

| Формат | Зона | Поз. | Обозначение | Наименование | Кол. | Примечание |
|---|---|---|---|---|---|---|
| | | | | | | |
| | | | | Документация | | |
| | | | | | | |
| А2 | | | 12.02.25.200СБ | Сборочный чертеж | | |
| | | | | | | |
| | | | | | | |
| | | | | | | |
| | | | | Деталн | | |
| | | | | | | |
| Б4 | | 1 | 12.02.25.201 | Ребро | | |
| | | | | Лист 10 ГОСТ 19903-74 / Вст3сп3 ГОСТ 14637-79 | 4 | 5,12 кг |
| Б4 | | 2 | 12.02.25.202 | Ребро | | |
| | | | | Лист 10 ГОСТ 19903-74 / Вст3сп3 ГОСТ 14637-79 | 8 | 1,01 кг |
| Б4 | | 3 | 12.02.25.203 | Основание | | |
| | | | | Лист 10 ГОСТ 19903-74 / Вст3сп3 ГОСТ 14637-79 | | |
| | | | | 400 ± 0,7 × 400 ± 0,7 мм | 2 | 12,56 кг |
| Б4 | | 4 | 12.02.25.204 | Связь | | |
| | | | | Лист 10 ГОСТ 19903-74 / Вст3сп3 ГОСТ 14637-79 | | |
| | | | | 100 ± 0,435 × 940 ± 0,575 мм | 8 | 1,89 кг |
| Б4 | | 5 | 12.02.25.205 | Стойка | | |
| | | | | Швеллер 14-ГОСТ 8240-72 / Вст3сп3 ГОСТ 535-79 | | |
| | | | | L = 2580 ± 2,7 мм | 2 | 31,74 кг |

Типовой проект 903-1-224.86

Инв. № подл. | Подпись и дата | Взам. инв. № | Инв. № дубл. | Подпись и дата

| Изм. | Лист | № докум. | Подп. | Дата | 12.02.25.200 | | |
|---|---|---|---|---|---|---|---|
| Разраб. | Богданова | | | | Опора | Лит. | Лист 1 / Листов 2 |
| Пров. | Зилгалвис | | | | | Латгипропром | |
| Н. контр. | Колмрц | | | | | | |
| Утв. | | | | | | | |

Копировал — Формат А4

Альбом 2,10 часть 2

| Формат | Зона | Поз. | Обозначение | Наименование | Кол. | Примечание |
|---|---|---|---|---|---|---|
| Б4 | | 6 | 12.02.25.206 | Стойка | | |
| | | | | Швеллер 14-ГОСТ 8240-72 / Вст3сп3 ГОСТ 535-79 | | |
| | | | | L = 2655 ± 1,85 мм | 2 | 32,66 кг |
| Б4 | | 7 | 12.02.25.207 | Связь | | |
| | | | | Уголок 75×75×8-Б-ГОСТ 8509-72 / Вст3сп3 ГОСТ 535-79 | | |
| | | | | L = 1740 ± 1,85 мм | 2 | 15,7 кг |
| Б4 | | 8 | 12.02.25.208 | Связь | | |
| | | | | Уголок 75×75×8-Б-ГОСТ 8509-72 / Вст3сп3 ГОСТ 535-79 | | |
| | | | | L = 1894 ± 1,85 мм | 2 | 17,09 кг |
| Б4 | | 9 | 12.02.25.209 | Связь | | |
| | | | | Уголок 75×75×8-Б-ГОСТ 8509-72 / Вст3сп3 ГОСТ 535-79 | | |
| | | | | L = 2044 ± 1,85 мм | 2 | 18,14 кг |

Типовой проект 903-1-224.86

Инв. № подл. | Подпись и дата | Взам. инв. № | Инв. № дубл. | Подпись и дата

| Изм. | Лист | № докум. | Подп. | Дата | 12.02.25.200 | Лист 2 |
|---|---|---|---|---|---|---|

Копировал — Формат А4

12.02.25.100 СБ

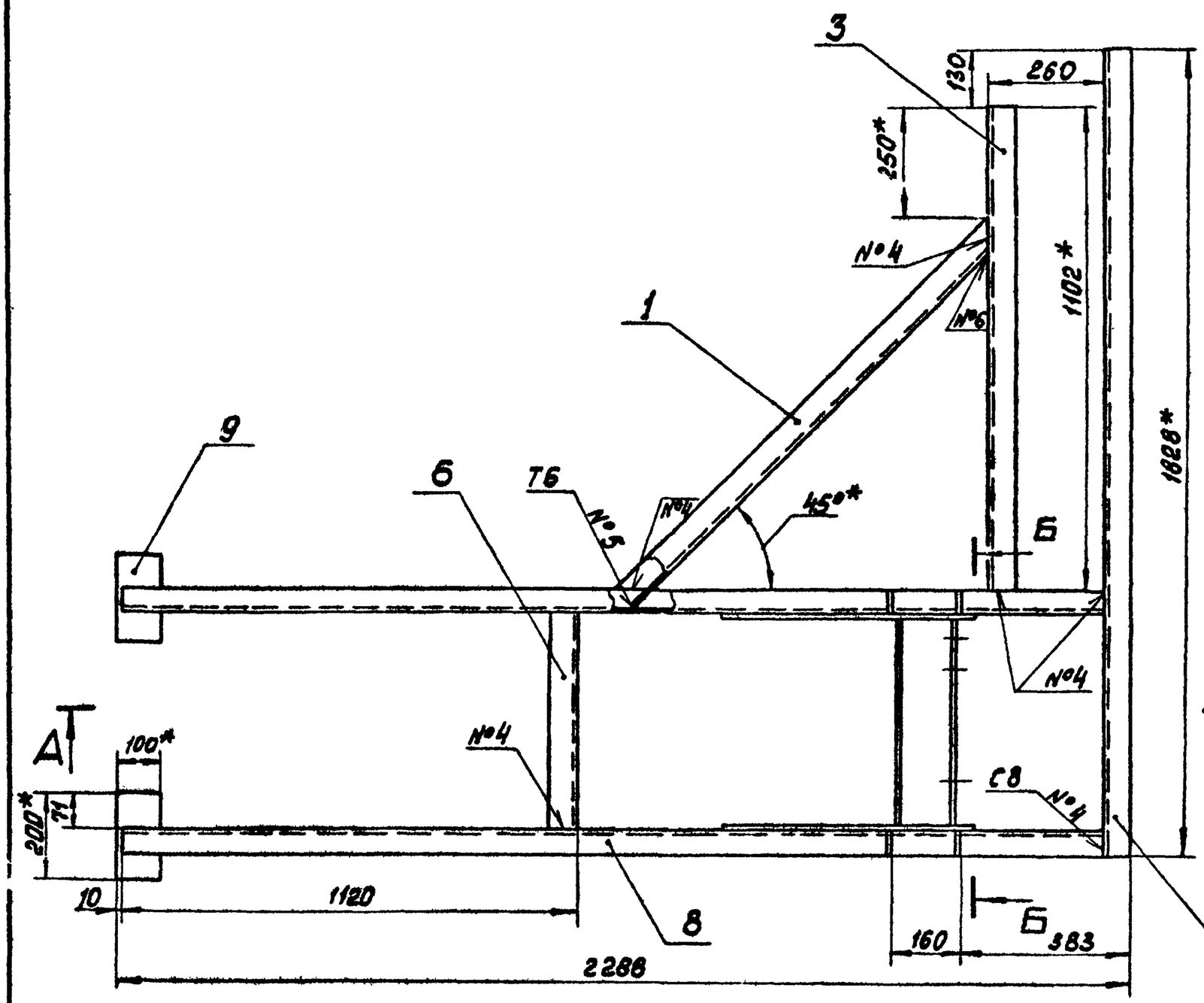


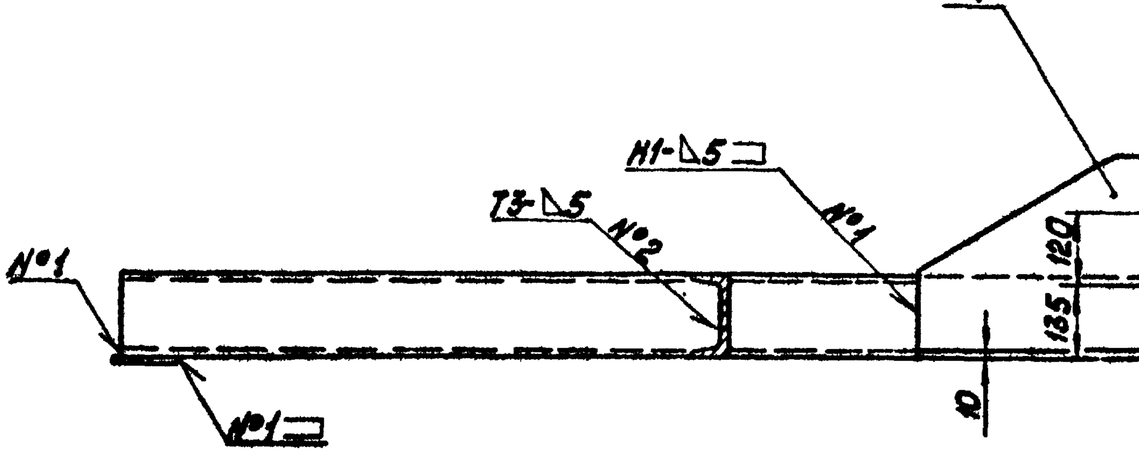


Б-Б
М1:5 повёрнуто

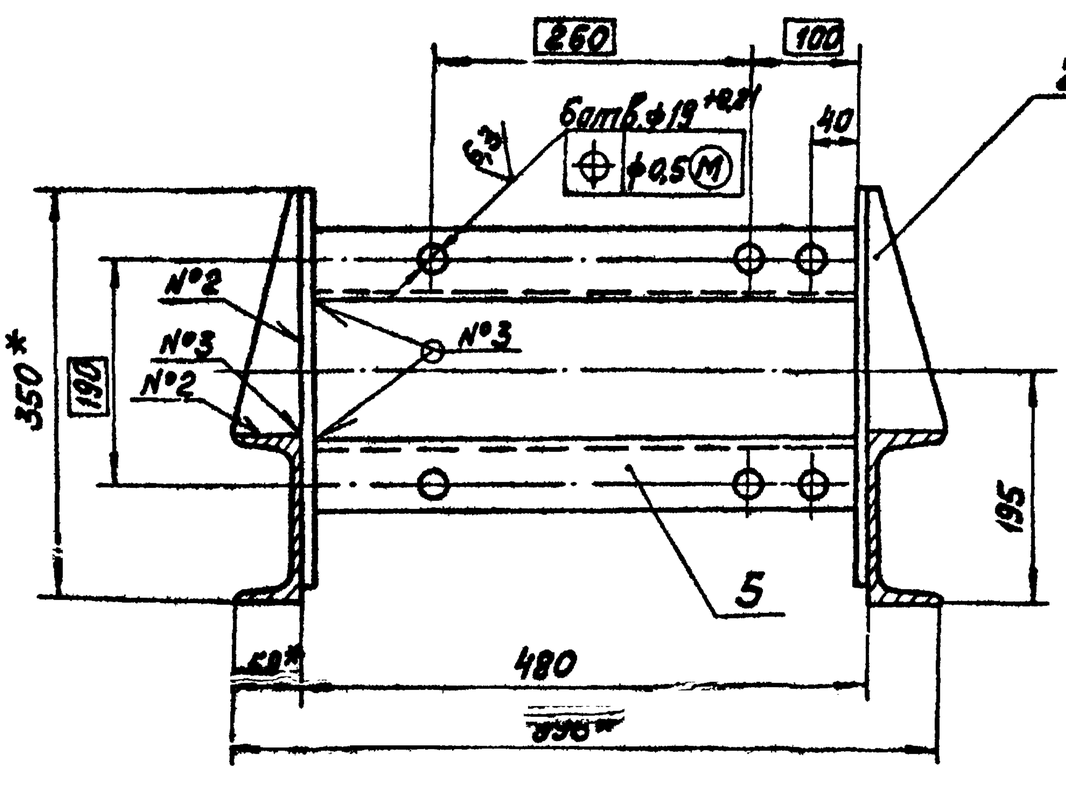


Поз.4

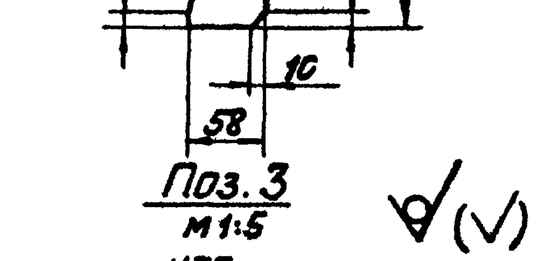


Поз.2
М1:5

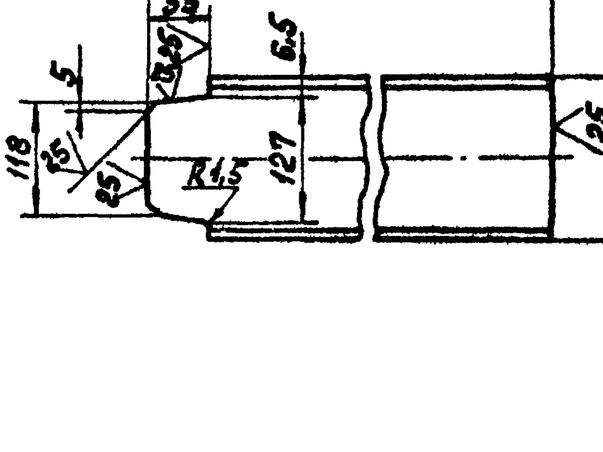


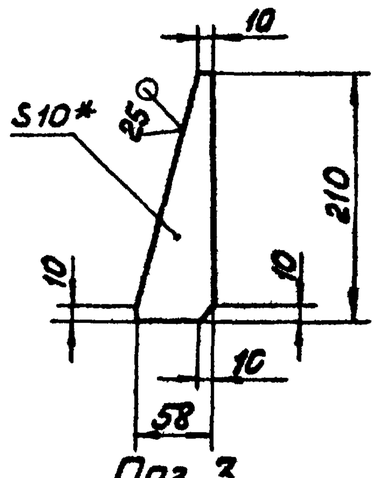


Поз.3
М1:5

1. *Размеры для справок.
2. ± IT14/2.
3. Обработка поверхностей реза деталей Б4 25
4. Сварные швы №1-№4 по ГОСТ 5264-80; №5 по ГОСТ 11534-75.

| | | | | | | |
|---|---|---|---|---|---|---|
| | | | | | 12.02.25.100 СБ | |
| Изм. | Лист | № докум. | Подп. | Дата | Рама | Лит. / Масса / Масштаб: 153,2 / 1:10 |
| Разраб. | | Беданова | | | | Лист / Листов 1 |
| Пров. | | Зилгалвис | | | | |
| Т. контр. | | | | | | ЛАТГИПРОПРОМ |
| Н. контр. | | Долмец | | | | |
| Утв. | | | | | | |

Копировал [illegible] Формат А2

Инв. № подл. | Подп. и дата | Взам. инв. № | Инв. № дубл. | Подп. и дата

Типовой проект 903-1-224.86 Альбом 2.10 часть 2

12.02.25.200СБ

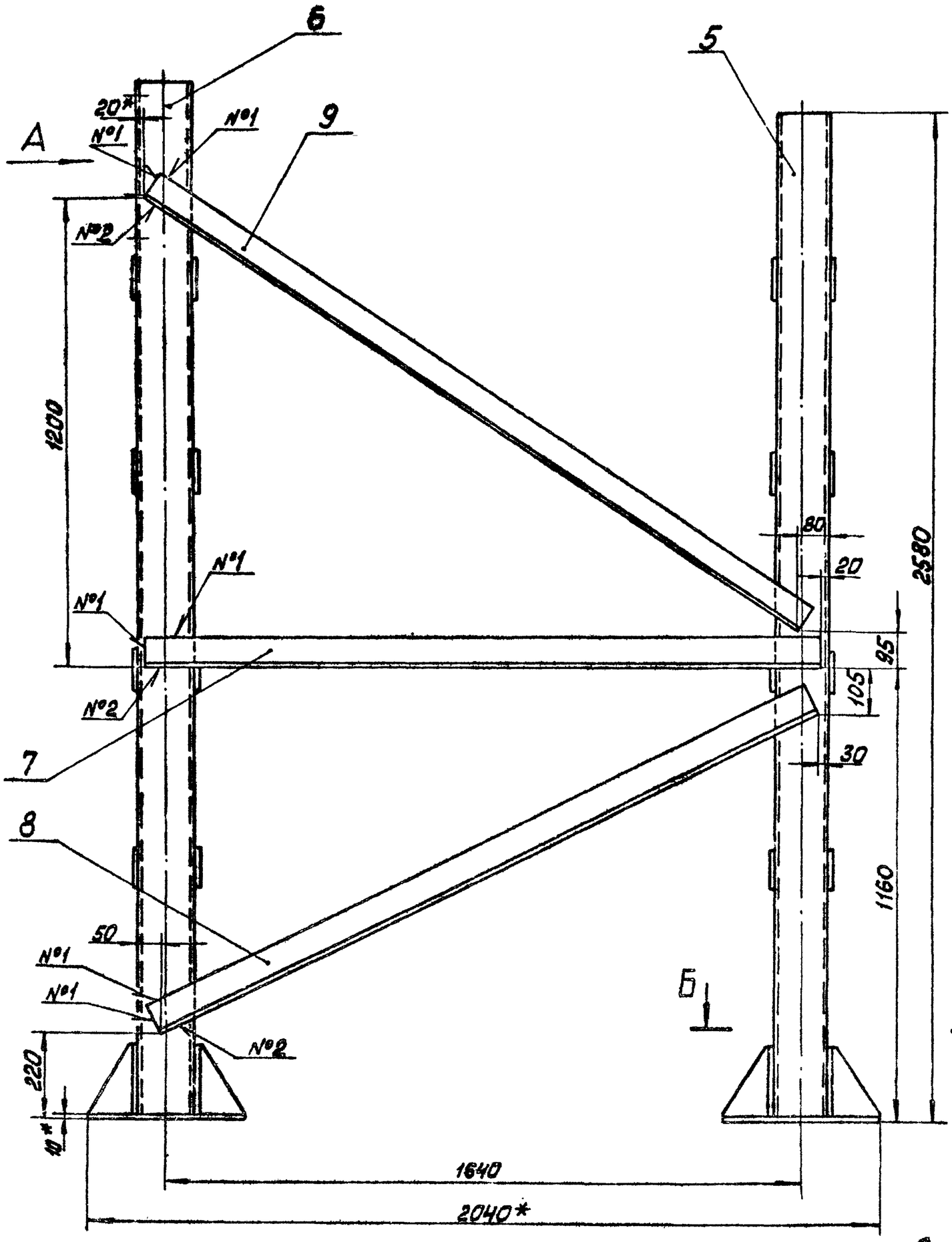


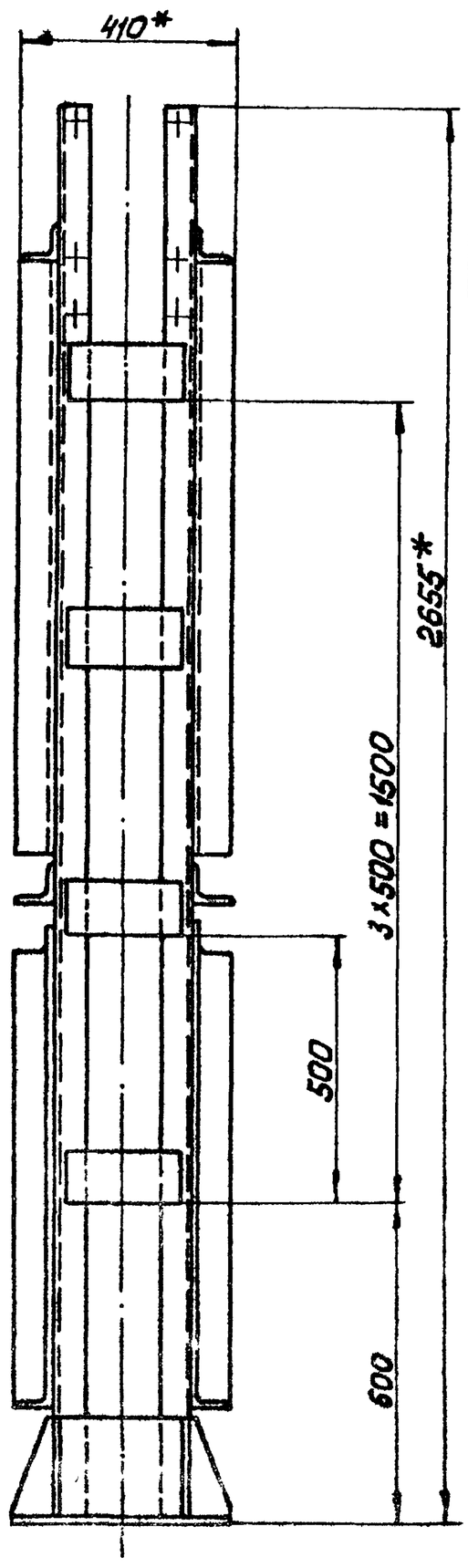


Вид А
М1:5

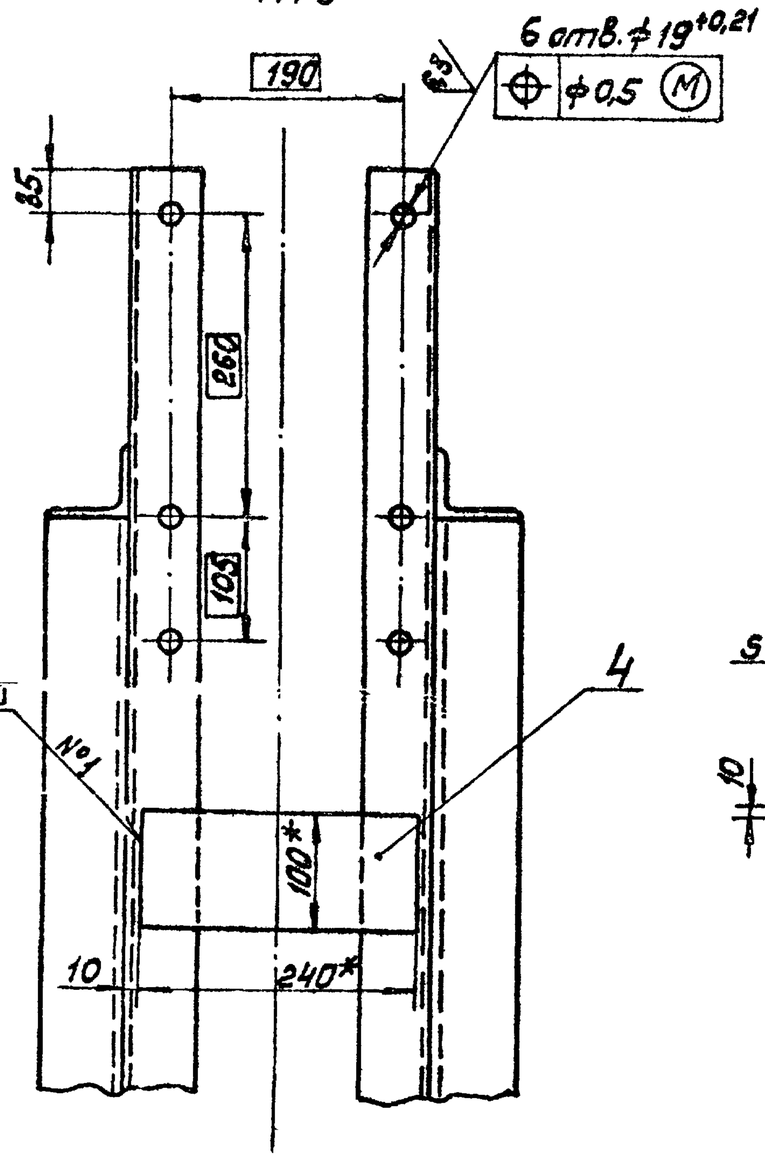


Поз.1

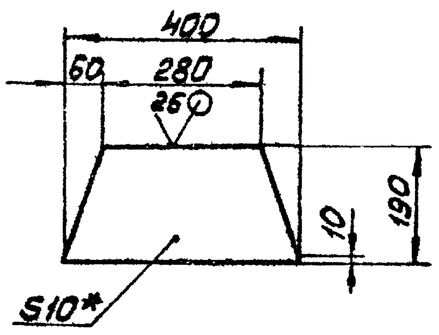


Поз.2
М1:5

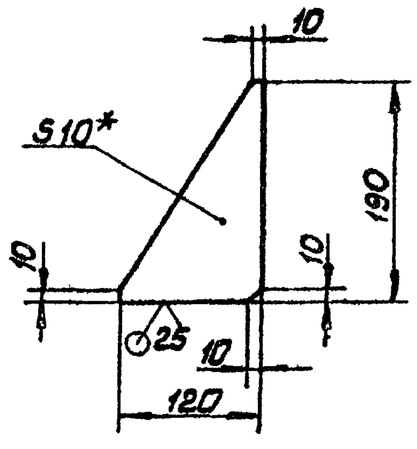


Б—Б
М1:5

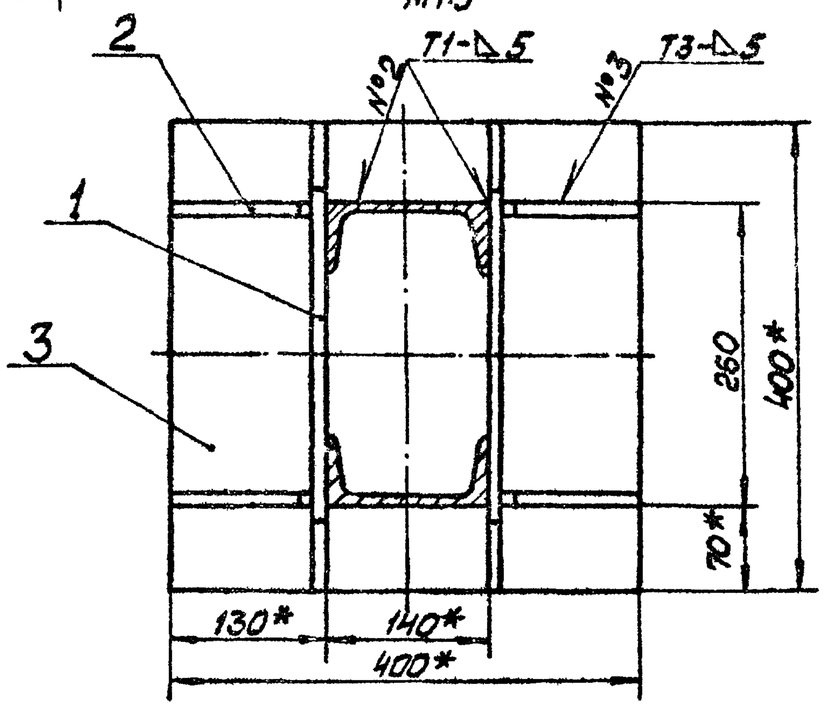


1*Размеры для справок.

2. $\pm \frac{IT14}{2}$

3. Обработка поверхностей реза деталей Б4 $\sqrt{25}$.

4. Сварные швы по ГОСТ5264-80.

| | | | | | | |
|---|---|---|---|---|---|---|
| Изм. | Лист | № докум. | Подп. | Дата | 12.02.25.200 СБ | |
| Разраб. | | Богданова | | | Опора | Лит. / Масса / Масштаб |
| Пров. | | Зингальвис | | | | 300 / 1:10 |
| Т. контр. | | | | | | Лист / Листов 1 |
| Н. контр. | | Калмет | | | | ЛАТГИПРОПРОМ |
| Утв. | | | | | | |

Альбом 2.10 часть 2
Типовой проект 903-1-224.86
Инв. № подл. | Подп. и дата | Взам. инв. № | Инв. № дубл. | Подп. и дата

Копировал | Формат А2

ЦЕНТРАЛЬНЫЙ ИНСТИТУТ
ТИПОВОГО ПРОЕКТИРОВАНИЯ ГОССТРОЯ СССР
МИНСКИЙ ФИЛИАЛ

220600, г.Минск, ул.К.Маркса, 32
Сдано в печать 9.06 1988 г.
Заказ № 31 Тираж 80 экз.
Инв.№ 21534/19