ТИПОВОЙ ПРОЕКТ
903-1-224.86

КОТЕЛЬНАЯ С ТРЕМЯ КОТЛАМИ КВ-ТС[В]-10 И ТРЕМЯ КОТЛАМИ КЕ-10-14С.

ОТКРЫТАЯ СИСТЕМА ТЕПЛОСНАБЖЕНИЯ.

ТОПЛИВО-КАМЕННЫЕ И БУРЫЕ УГЛИ.

АЛЬБОМ 2.9

ЧАСТЬ 2 стр. 75 ÷ 114

МЕТАЛЛОКОНСТРУКЦИИ ГАЗОВОЗДУХОПРОВОДОВ ДЛЯ БЛОК-СЕКЦИИ КОТЛОАГРЕГАТА КЕ-10-14С /ВАРИАНТ БЕЗ ВОЗДУХОПОДОГРЕВАТЕЛЯ/

21534-17
3-19

Типовой проект 903-1-224.86 Альбом 2.9 часть 2

12.02.01.001

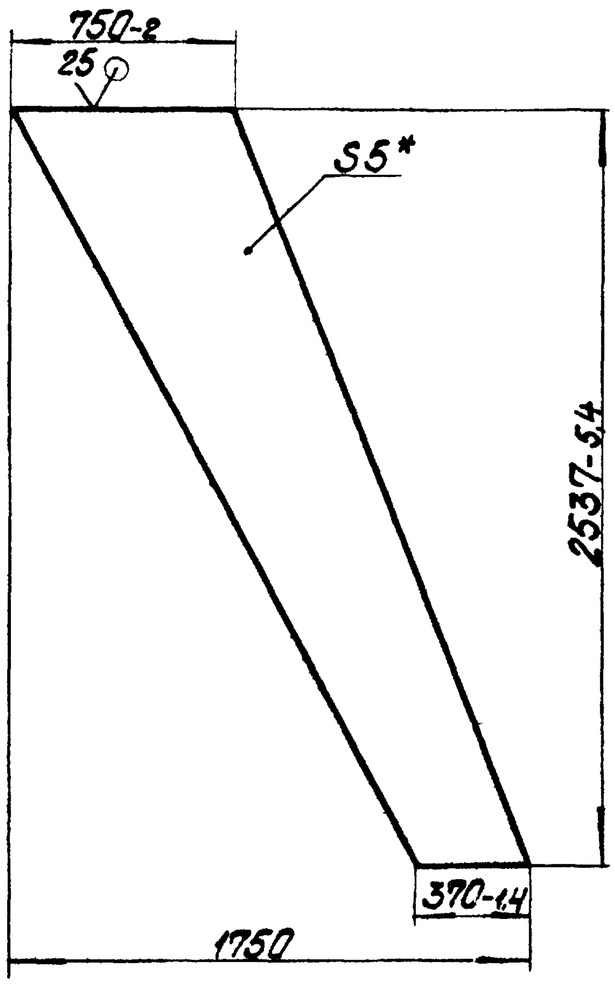

* Размер для справок

Изм.	Лист	№ докум.	Подпись	Дата	12.02.01.001		
Разраб.		Михайлова			Стенка	Лит.	Масса 55,77 / Масштаб 1:20
Пров.		Зигелевич				Лист	Листов 1
Т.контр.							
Н.контр.		Колмец			Лист 5 ГОСТ 19903-74 / ВСт3сп3 ГОСТ 14637-79	ЛАТГИПРОПРОМ	
Утв.							

Копировал Формат А4

Типовой проект 903-1-224.86 Альбом 2.9 часть 2

12.02.01.002

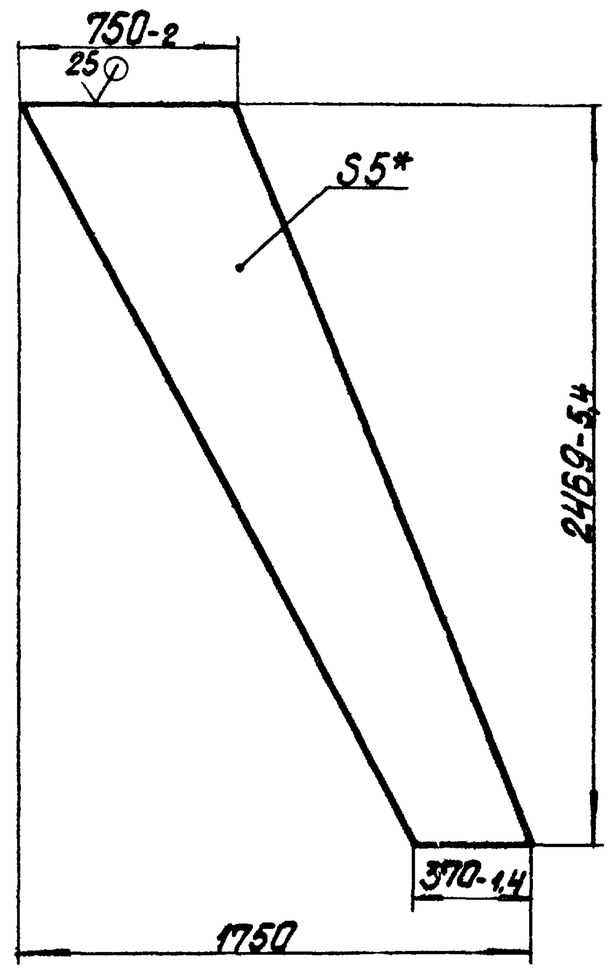

* Размер для справок.

Изм.	Лист	№ докум.	Подпись	Дата	12.02.01.002		
Разраб.		Михайлова			Стенка	Лит.	Масса 54,27 / Масштаб 1:20
Пров.		Зигелевич				Лист	Листов 1
Т.контр.							
Н.контр.		Колмец			Лист 5 ГОСТ 19903-74 / ВСт3сп3 ГОСТ 14637-79	ЛАТГИПРОПРОМ	
Утв.							

Копировал Формат А4

Типовой проект 903-1-224.86 Альбом 2.9 часть 2

12.02.01.003

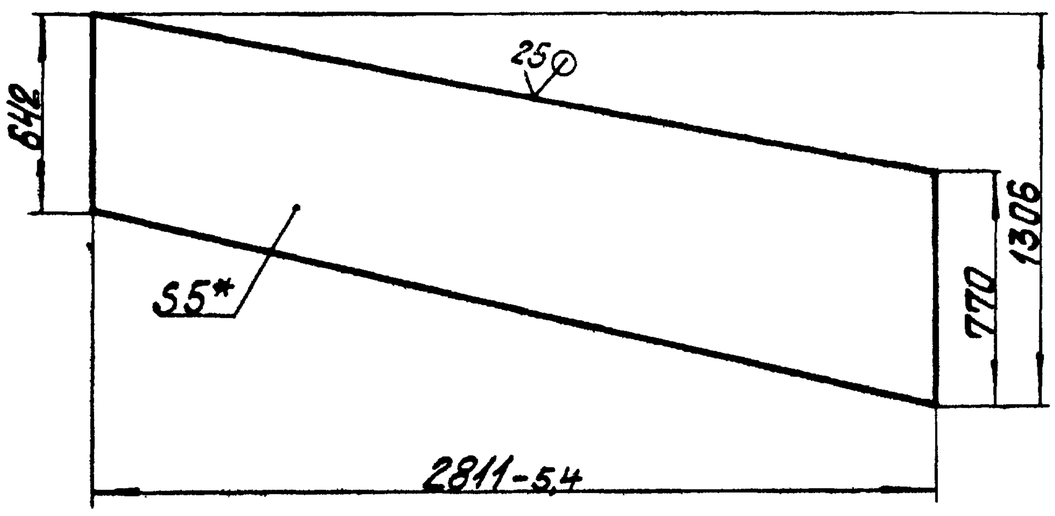

1. * Размер для справок.
2. $\pm\frac{IT14}{2}$.

Изм.	Лист	№ докум.	Подпись	Дата	12.02.01.003		
Разраб.		Михайлова			Стенка	Лит.	Масса 77,9 / Масштаб 1:20
Пров.		Зигелевич				Лист	Листов 1
Т.контр.							
Н.контр.		Колмец			Лист 5 ГОСТ 19903-74 / ВСт3сп3 ГОСТ 14637-79	ЛАТГИПРОПРОМ	
Утв.							

Копировал Формат А4

Типовой проект 903-1-224.86 Альбом 2.9 часть 2

12.02.01.004

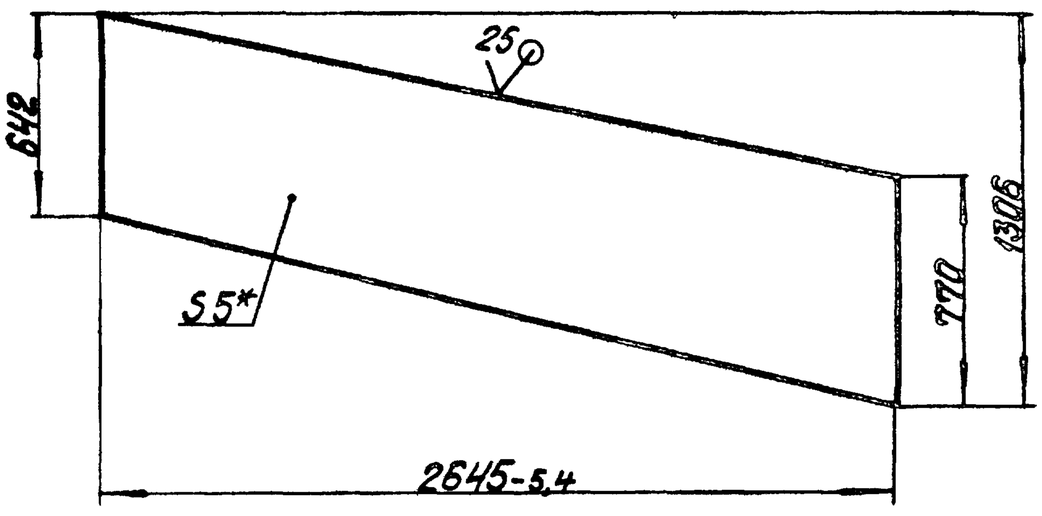

1* Размер для справок.
2. $\pm\frac{IT14}{2}$.

Изм.	Лист	№ докум.	Подпись	Дата	12.02.01.004		
Разраб.		Михайлова			Стенка	Лит.	Масса 73,3 / Масштаб 1:20
Пров.		Зигелевич				Лист	Листов 1
Т.контр.							
Н.контр.		Колмец			Лист 5 ГОСТ 19903-74 / ВСт3сп3 ГОСТ 14637-79	ЛАТГИПРОПРОМ	
Утв.							

Копировал Формат А4

Альбом 2.9 часть 2 — Типовой проект 903-1-224.86

Формат	Зона	Поз.	Обозначение	Наименование	Кол.	Примечание
				Документация		
А4			12.02.01.100СБ	Сборочный чертеж		
				Детали		
Б4		1	12.02.01.101	Полка		
				Уголок $\frac{Б\text{-}70\times70\times7\ ГОСТ\ 8509\text{-}72}{ВСт3сп3\ ГОСТ\ 535\text{-}79}$		
				L=890±1,15 мм	2	6,58 кг
Б4		2	12.02.01.102	Полка		
				Уголок $\frac{Б\text{-}70\times70\times7\ ГОСТ\ 8509\text{-}72}{ВСт3сп3\ ГОСТ\ 535\text{-}79}$		
				L=750-2 мм	2	5,55 кг

12.02.01.100

Изм.	Лист	№ докум.	Подпись	Дата	Фланец	Лит.	Лист	Листов
Разраб.		Михайлова						1
Пров.		Зигалевич				ЛАТГИПРОПРОМ		
Н. контр.		Колтец						
Утв.								

Копировал Формат А4

Альбом 2.9 часть 2 — Типовой проект 903-1-224.86

12.02.01.100СБ

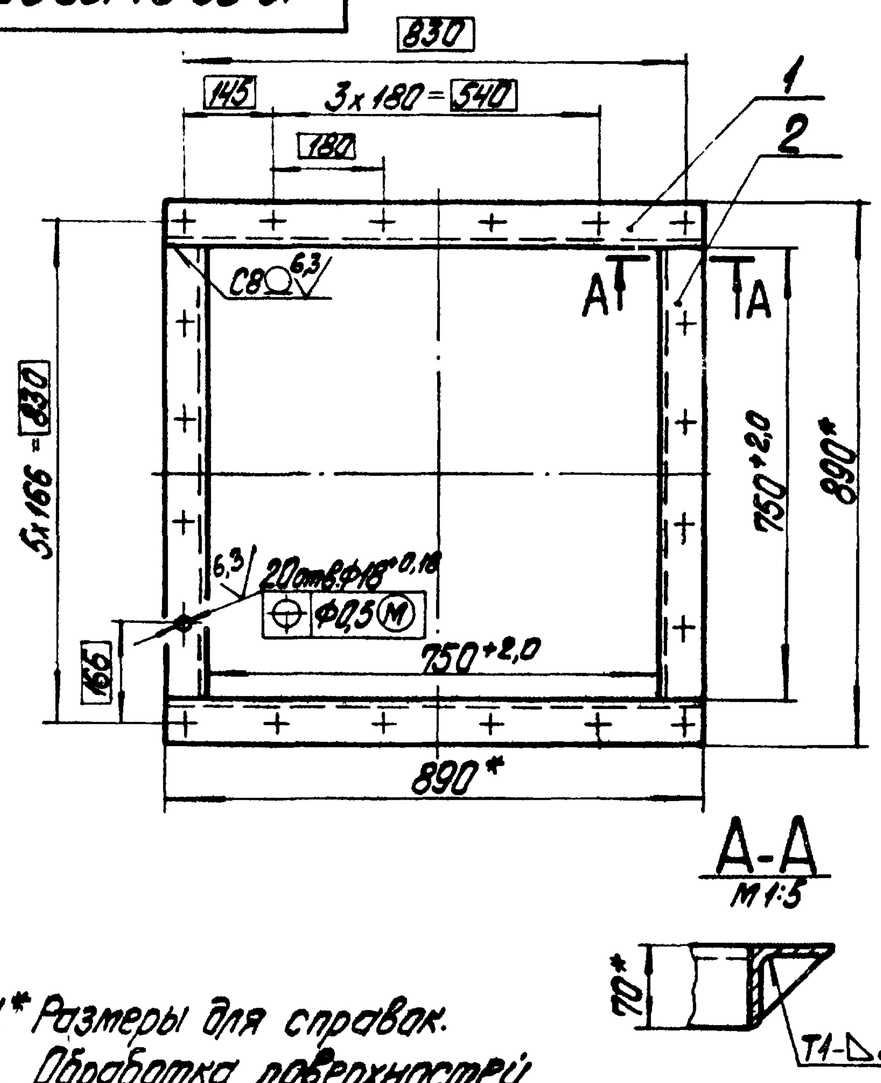

1.* Размеры для справок.
2. Обработка поверхностей реза деталей Б4 $\overset{25}{\nabla}$.
3. Сварные швы по ГОСТ 5264-80.

12.02.01.100СБ

Изм.	Лист	№ докум.	Подпись	Дата	Фланец	Лит.	Масса	Масштаб
Разраб.		Михайлова					24,3	1:10
Пров.		Зигалевич				Лист	Листов 1	
Т. контр.						ЛАТГИПРОПРОМ		
Н. контр.		Колтец						
Утв.								

Копировал Формат А4

Альбом 2.9 часть 2 — Типовой проект 903-1-224.86

Формат	Зона	Поз.	Обозначение	Наименование	Кол.	Примечание
				Документация		
А4			12.02.02.000СБ	Сборочный чертеж		
				Сборочные единицы		
А4		1	12.02.01.100	Фланец	1	
				Детали		
А4		2	12.02.01.001	Стенка	1	
А4		3	12.02.01.002	Стенка	1	
А4		4	12.02.01.003	Стенка	1	
А4		5	12.02.01.004	Стенка	1	
				Материалы		
				Полоса $\frac{5\times50\ ГОСТ\ 103\text{-}76}{ВСт3сп3\ ГОСТ\ 535\text{-}79}$	16,5	м

12.02.02.000

Изм.	Лист	№ докум.	Подпись	Дата	Короб (правый)	Лит.	Лист	Листов
Разраб.		Михайлова						1
Пров.		Зигалевич				ЛАТГИПРОПРОМ		
Н. контр.		Колтец						
Утв.								

Копировал Формат А4

Альбом 2.9 часть 2 — Типовой проект 903-1-224.86

Формат	Зона	Поз.	Обозначение	Наименование	Кол.	Примечание
				Документация		
А3			12.02.03.000СБ	Сборочный чертеж		
				Детали		
А4		1	12.02.03.001	Стенка	2	
А4		2	12.02.03.002	Стенка	1	
		3	-01	Стенка	1	
Б4		4	12.02.03.003	Полка		
				Уголок $\frac{Б\text{-}63\times63\times5\ ГОСТ\ 8509\text{-}72}{ВСт3сп3\ ГОСТ\ 535\text{-}79}$		
				L=1500-3,1 мм	2	7,22 кг
Б4		5	12.02.03.004	Полка		
				Уголок $\frac{Б\text{-}63\times63\times5\ ГОСТ\ 8509\text{-}72}{ВСт3сп3\ ГОСТ\ 535\text{-}79}$		
				L=626±0,875 мм	2	3,02 кг
				Материалы		
		Б		Полоса $\frac{5\times50\ ГОСТ\ 103\text{-}76}{ВСт3сп3\ ГОСТ\ 535\text{-}79}$	7,6	м

12.02.03.000

Изм.	Лист	№ докум.	Подпись	Дата	Переход	Лит.	Лист	Листов
Разраб.		Михайлова						1
Пров.		Зигалевич				ЛАТГИПРОПРОМ		
Н. контр.		Колтец						
Утв.								

Копировал Формат А4

12.02.02.000СБ

Альбом 2.9 часть 2

Типовой проект 903-1-224.86

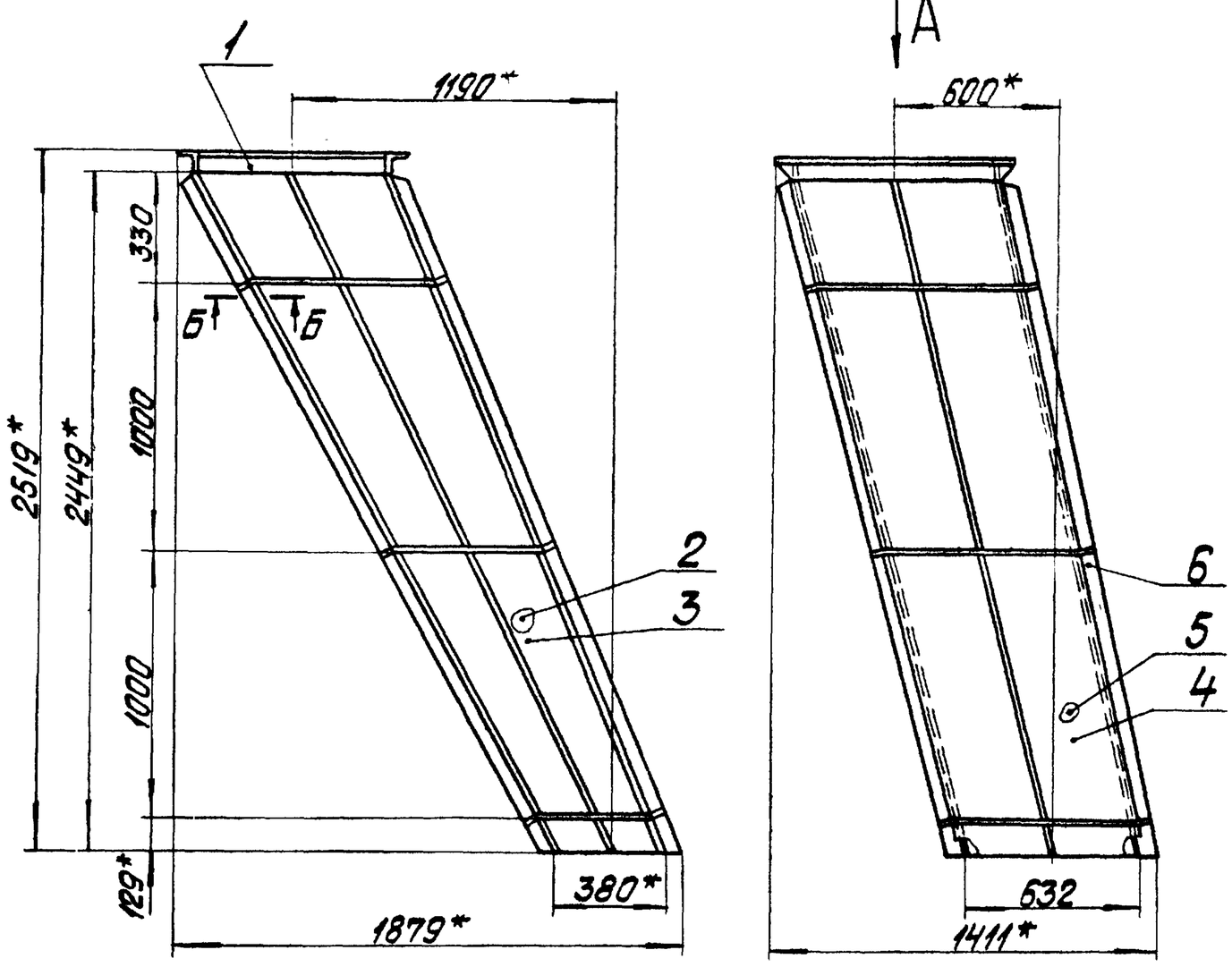

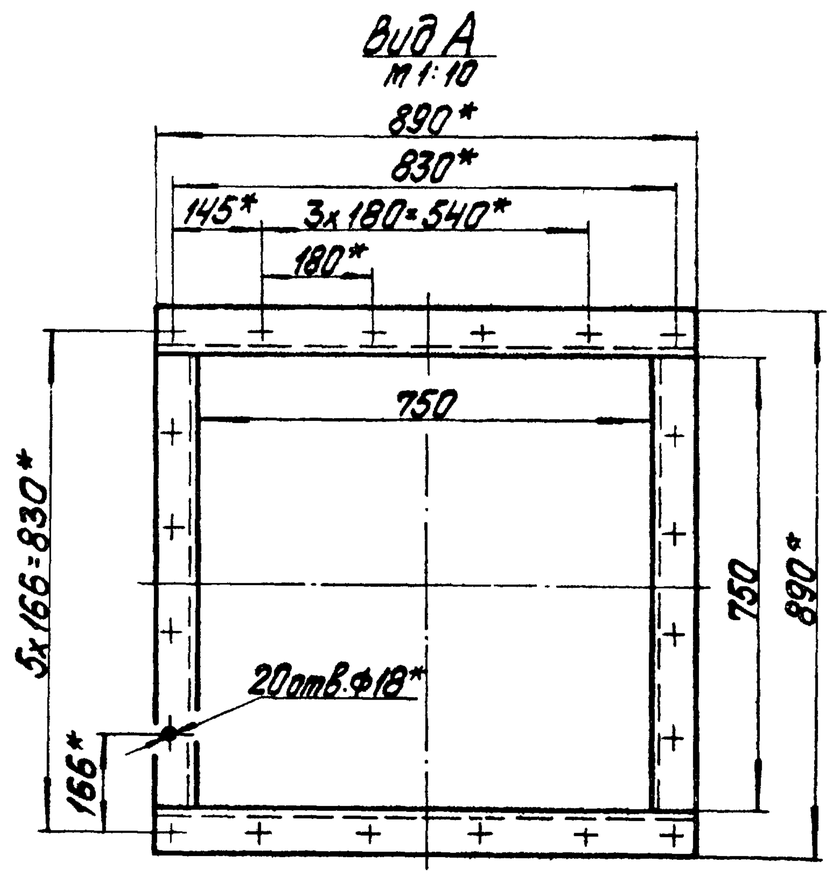

1. *Размеры для справок.
2. $\pm\frac{IT14}{2}$.
3. Сварные швы №1,2,3,4 по ГОСТ 5264-80.

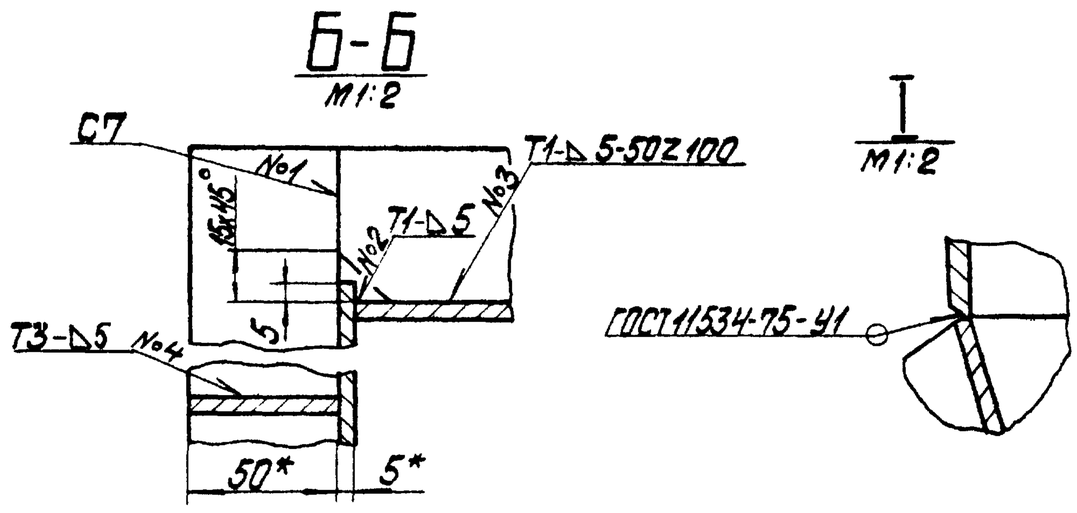

					12.02.02.000СБ		
Изм.	Лист	№ докум.	Подпись	Дата	Короб (правый)	Лит.	Масса: 318 / Масштаб: 1:20
Разраб.		Михайлова				Лист	Листов 1
Пров.		Зилгалвис				ЛАТГИПРОПРОМ	
Т.контр.							
Н.контр.		Колтец					
Утв.							

Копировал

Формат А3

12.02.03.000СБ

Альбом 2.9 часть 2

Типовой проект 903-1-224.86

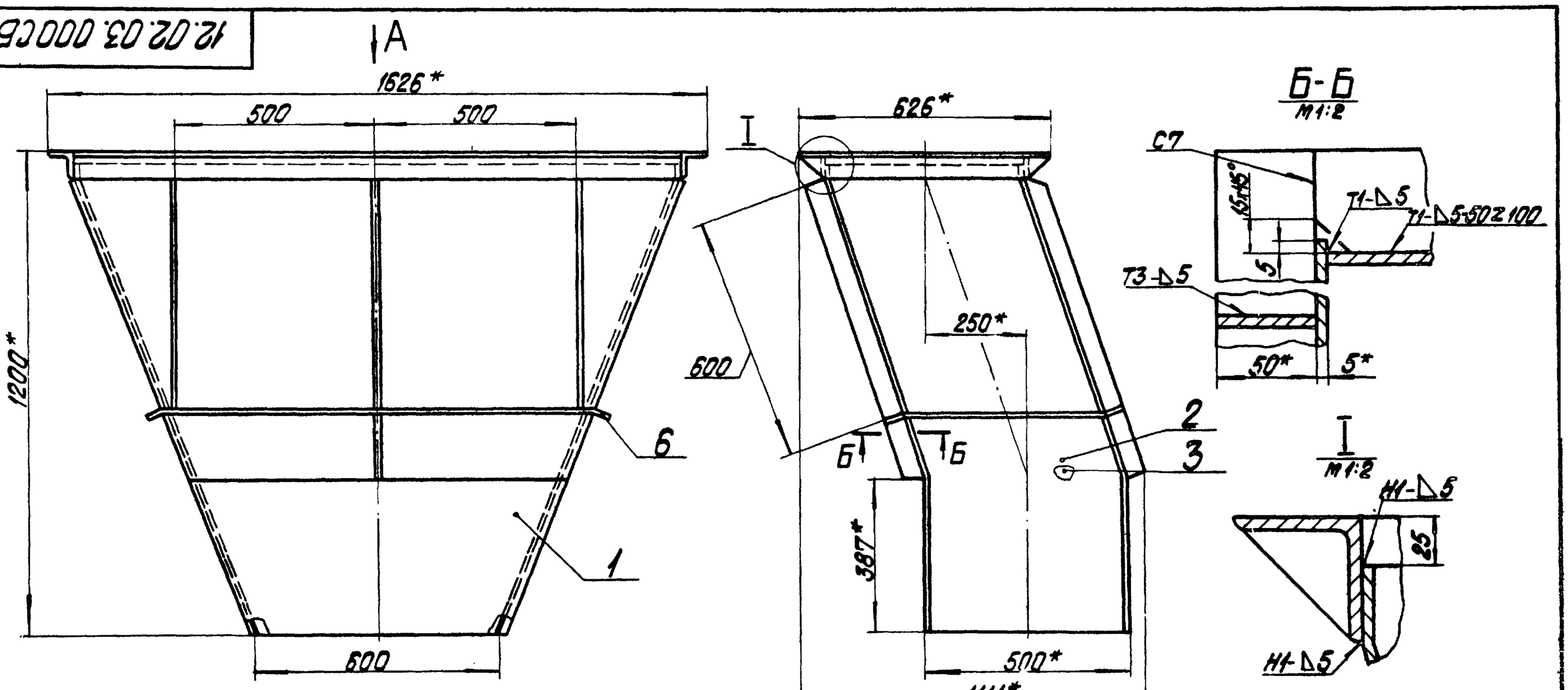

1. *Размеры для справок.
2. $\pm\frac{IT14}{2}$.
3. Обработка поверхностей реза деталей Б4 $\overset{25}{\nabla}$.
4. Сварные швы по ГОСТ 5264-80.

					12.02.03.000СБ		
Изм.	Лист	№ докум.	Подпись	Дата	Переход	Лит.	Масса: 187 / Масштаб: 1:10
Разраб.		Михайлова				Лист	Листов 1
Пров.		Зилгалвис				ЛАТГИПРОПРОМ	
Т.контр.							
Н.контр.		Колтец					
Утв.							

Копировал

Формат А3

Альбом 2,9 часть 2

Типовой проект 903-1-224.86

12.02.03.001

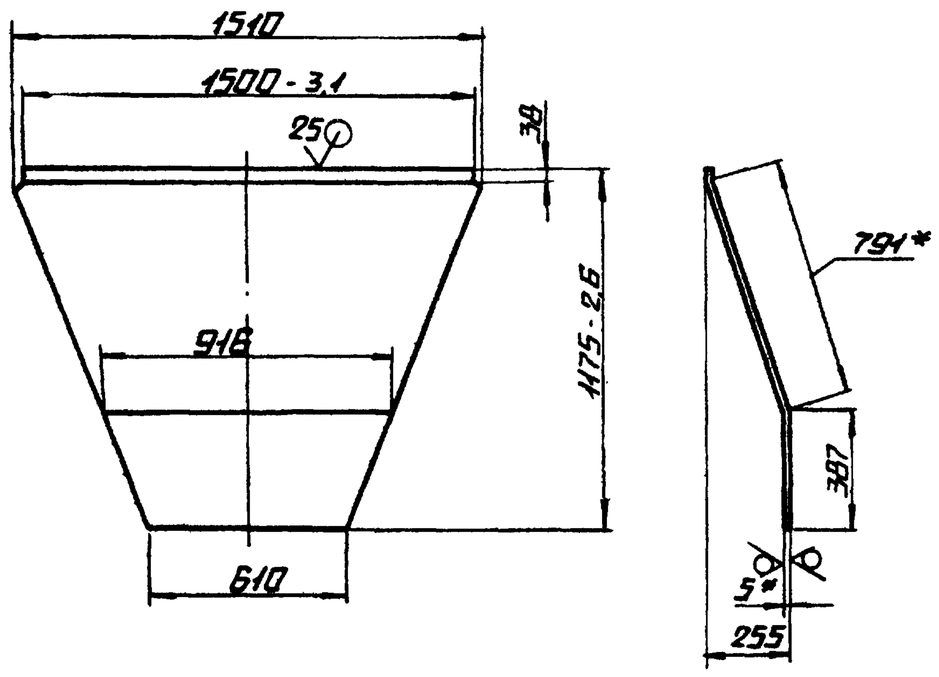

1.* Размеры для справок.

2. $\pm \frac{IT14}{2}$.

Изм.	Лист	№ докум.	Подп.	Дата	12.02.03.001		
Разраб.		Михайлова			Стенка	Лит.	Масса	Масштаб
Пров.		Знаглавис					51,5	1:20
Т.контр.						Лист	Листов 1
Н.контр.		Колмец			Лист 5 ГОСТ 19903-74 / ВСТ3СП3 ГОСТ 14637-79	Латгипропром
Утв.						

Копировал

Формат А4

Альбом 2,9 часть 2

Типовой проект 903-1-224.86

12.02.03.002

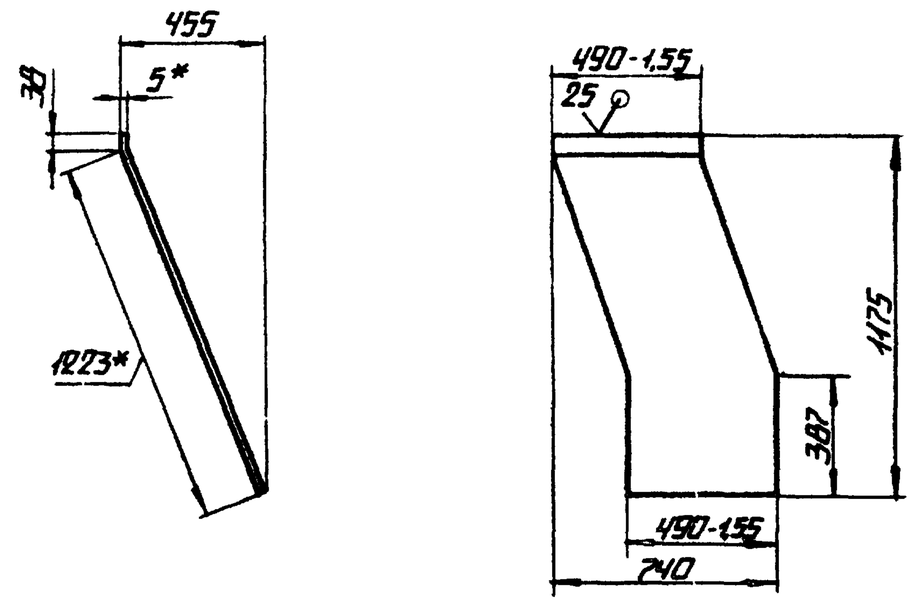

12.02.03.002-01- зеркальное отражение

остальное см. 12.02.03.002

1.* Размеры для справок.

2. $\pm \frac{IT14}{2}$.

Изм.	Лист	№ докум.	Подп.	Дата	12.02.03.002		
Разраб.		Михайлова			Стенка	Лит.	Масса	Масштаб
Пров.		Знаглавис					24,3	1:20
Т.контр.						Лист	Листов 1
Н.контр.		Колмец			Лист 5 ГОСТ 19903-74 / ВСТ3СП3 ГОСТ 14637-79	Латгипропром
Утв.						

Копировал

Формат А4

Альбом 2,9 часть 2

Типовой проект 903-1-224.86

12.02.04.000

Формат	Зона	Поз.	Обозначения	Наименования	Кол.	Примечание
				Документация		
А3			12.02.04.000 СБ	Сборочный чертеж		
				Детали		
А4		1	12.02.04.001	Стенка	2	
А4		2	12.02.04.002	Стенка	2	
Б4		3	12.02.04.003	Полка		
				Уголок $\frac{Б\text{-}63\times63\times5\ ГОСТ\ 8509\text{-}72}{ВСТ3СП3\ ГОСТ\ 535\text{-}79}$		
				L = 1500-3,1 мм	2	7,22 кг
Б4		4	12.02.04.004	Полка		
				Уголок $\frac{Б\text{-}63\times63\times5\ ГОСТ\ 8509\text{-}72}{ВСТ3СП3\ ГОСТ\ 535\text{-}79}$		
				L = 626 ± 0,875 мм	2	3,02 кг
				Материалы		
		5		Полоса $\frac{5\times50\ ГОСТ\ 103\text{-}76}{ВСТ3СП3\ ГОСТ\ 535\text{-}79}$	7,1	м

Изм.	Лист	№ докум.	Подп.	Дата	12.02.04.000		
Разраб.		Михайлова			Переход	Лит.	Лист	Листов 1
Пров.		Знаглавис					
Т.контр.						Латгипропром
Н.контр.		Колмец				
Утв.						

Копировал

Формат А4

Альбом 2,9 часть 2

Типовой проект 903-1-

12.02.04.001

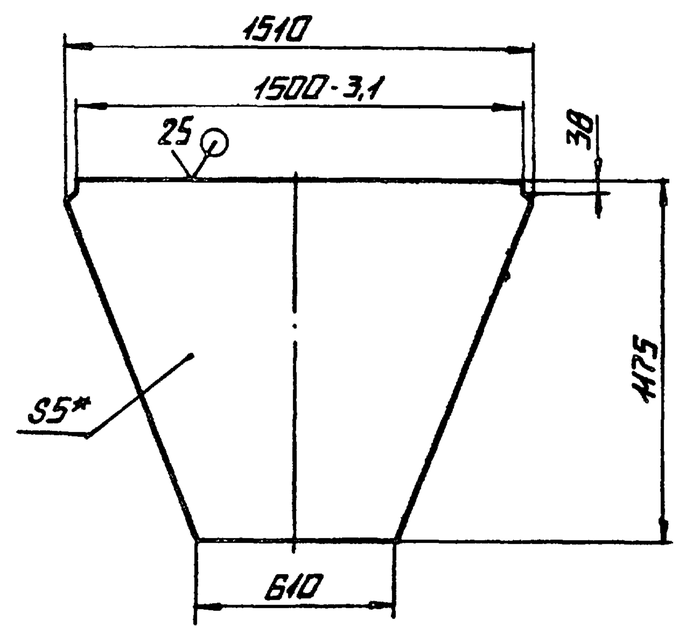

1.* Размер для справок.

2. $\pm \frac{IT14}{2}$.

Изм.	Лист	№ докум.	Подп.	Дата	12.02.04.001		
Разраб.		Михайлова			Стенка	Лит.	Масса	Масштаб
Пров.		Знаглавис					49,55	1:20
Т.контр.						Лист	Листов 1
Н.контр.		Колмец			Лист 5 ГОСТ 19903-74 / ВСТ3СП3 ГОСТ 14637-79	Латгипропром
Утв.						

Копировал

Формат А4

12.02.04.000СБ

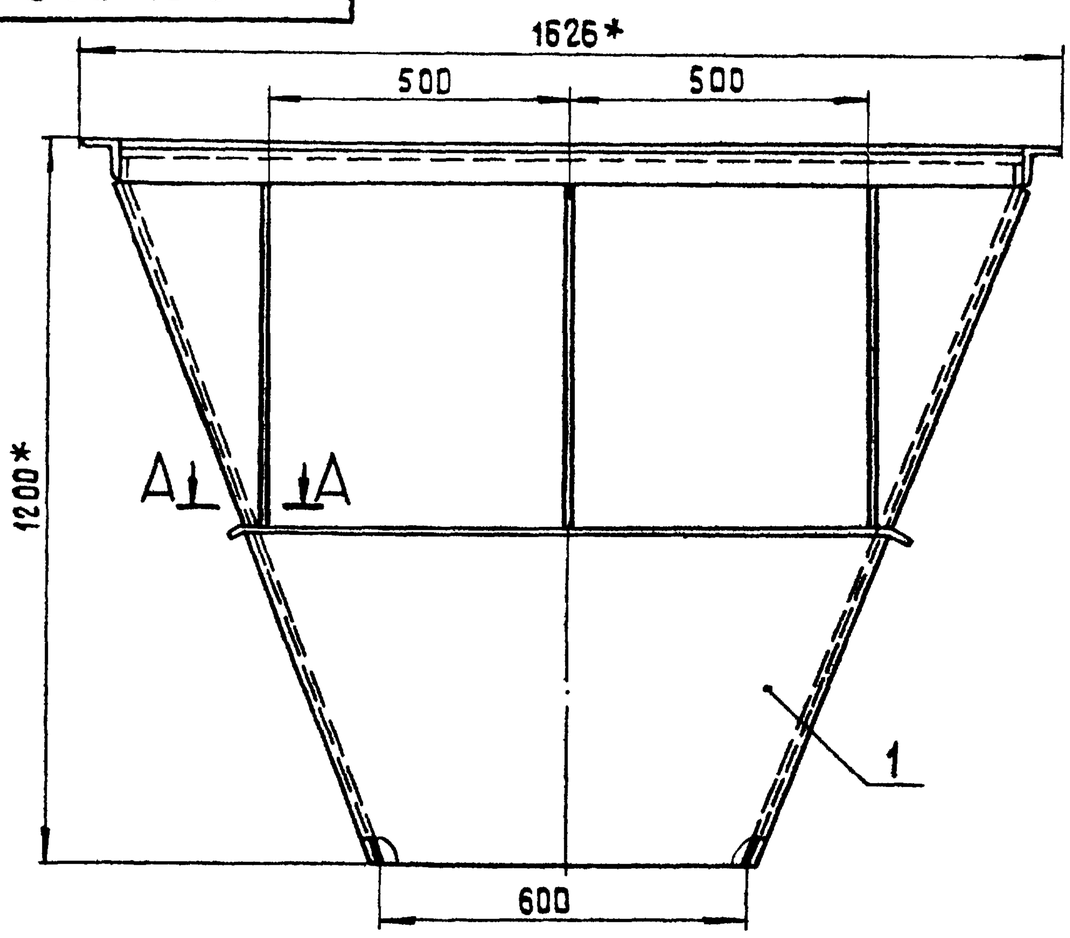

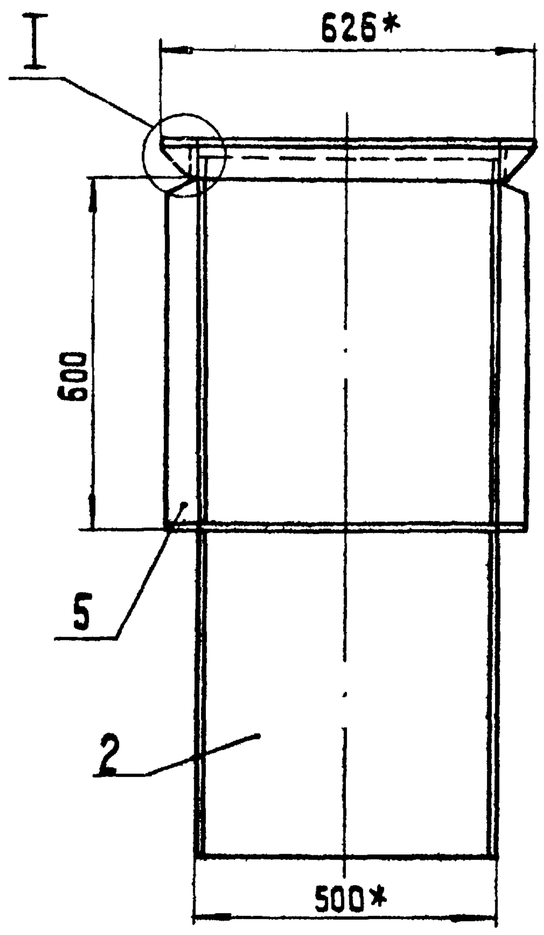

А-А
М 1:2
повернуто

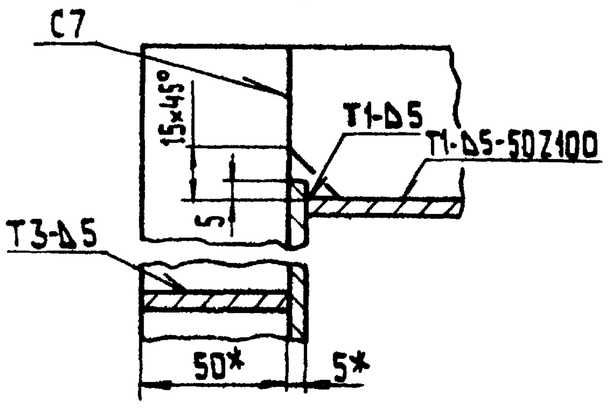

I
М 1:2

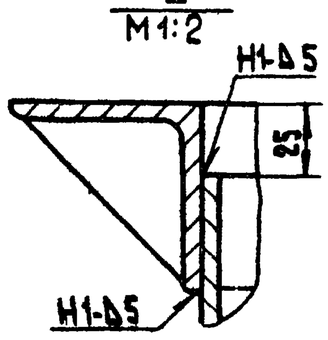

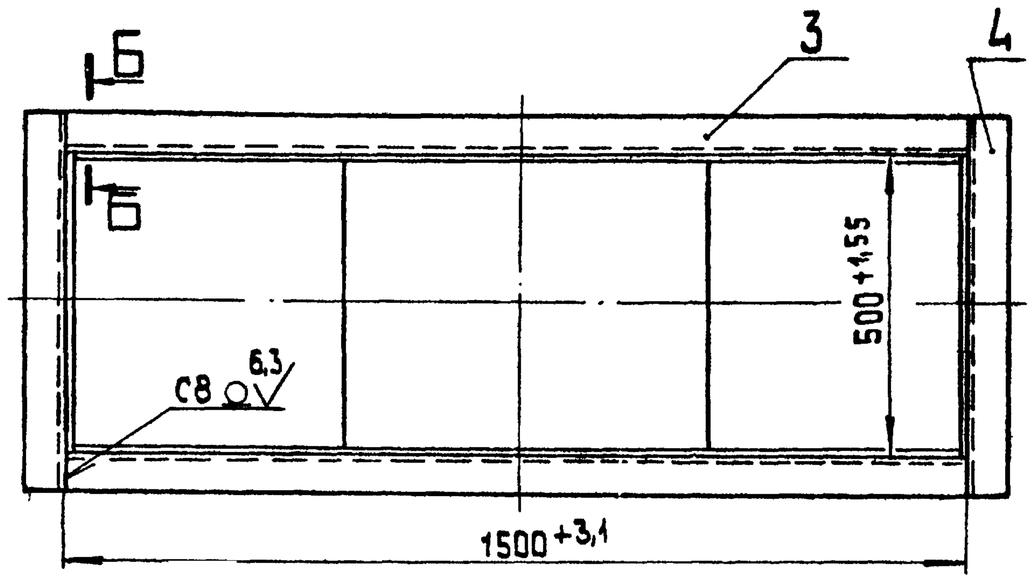

Б - Б
М 1:5

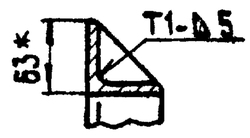

1.* Размеры для справок.
2. $\pm \frac{IT14}{2}$.
3. Обработка поверхностей реза деталей Б Ч $\overset{25}{\vee}$.
4. Сварные швы по ГОСТ 5264-80.

					12.02.04.000 СБ		
Изм. Лист	№ докум.	Подпись	Дата	Перехов	Лит.	Масса	Масштаб
Разраб.	Михайлова					18,2	1:10
Пров.	Зилгалвис				Лист	Листов 1	
Т.контр.							
Н.контр.	Колмец				ЛАТГИПРОПРОМ		
Утв.							

Копировал 35 Формат А3

12.02.04.002

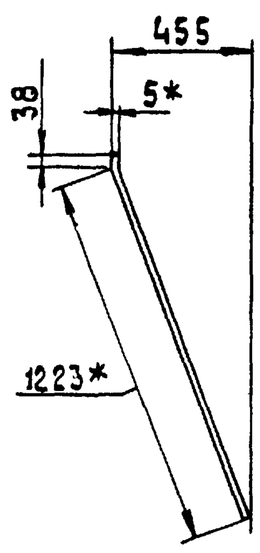

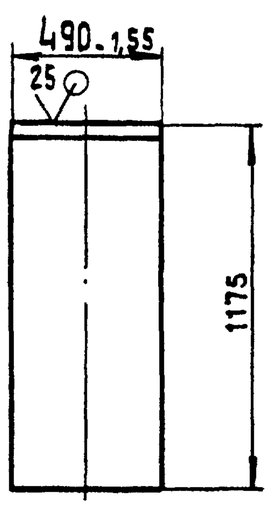

1* Размеры для справок.
2. $\pm \frac{IT14}{2}$.

					12.02.04.002		
Изм. Лист	№ докум.	Подпись	Дата	Стенка	Лит.	Масса	Масштаб
Разраб.	Михайлова					24,26	1:20
Пров.	Зилгалвис				Лист	Листов 1	
Т.контр.							
Н.контр.	Колмец			Лист 5 ГОСТ 19903-74 / ВСт3сп3 ГОСТ 14637-79	ЛАТГИПРОПРОМ		
Утв.							

Формат	Зона	Поз.	Обозначение	Наименование	Кол.	Примечание
				Документация		
А2			12.02.05.000 СБ	Сборочный чертеж		
				Детали		
А4		1	12.02.05.001	Стенка	2	
А4		2	12.02.05.002	Стенка	2	
А4		3	12.02.05.003	Стенка	1	
А4		4	12.02.05.004	Фланец	1	
Б4		5	12.02.05.005	Патрубок		
				Труба 219×6 ГОСТ 10704-76 / В-БСт3сп ГОСТ 10705-80		
				L = 605-4,75 мм	1	19,07 кг
Б4		6	12.02.05.006	Полка		
				Уголок Б-50×50×5 ГОСТ 8509-72 / ВСт3сп3 ГОСТ 535-79		
				L = 1820-3,7 мм	2	6,87 кг
Б4		7	12.02.05.07	Полка		
				Уголок Б-50×50×5 ГОСТ 8509-72 / ВСт3сп3 ГОСТ 535-79		
				L = 1070 ± 1,3 мм	2	4,04 кг
				Материалы		
		8		Полоса 5×50 ГОСТ 103-76 / ВСт3сп3 ГОСТ 535-79	12,2	м

					12.02.05.000		
Изм. Лист	№ докум.	Подпись	Дата	Бункер	Лит.	Лист	Листов 1
Разраб.	Михайлова						
Пров.	Зилгалвис				ЛАТГИПРОПРОМ		
Н.контр.	Колмец						
Утв.							

12.02.05.000 СБ

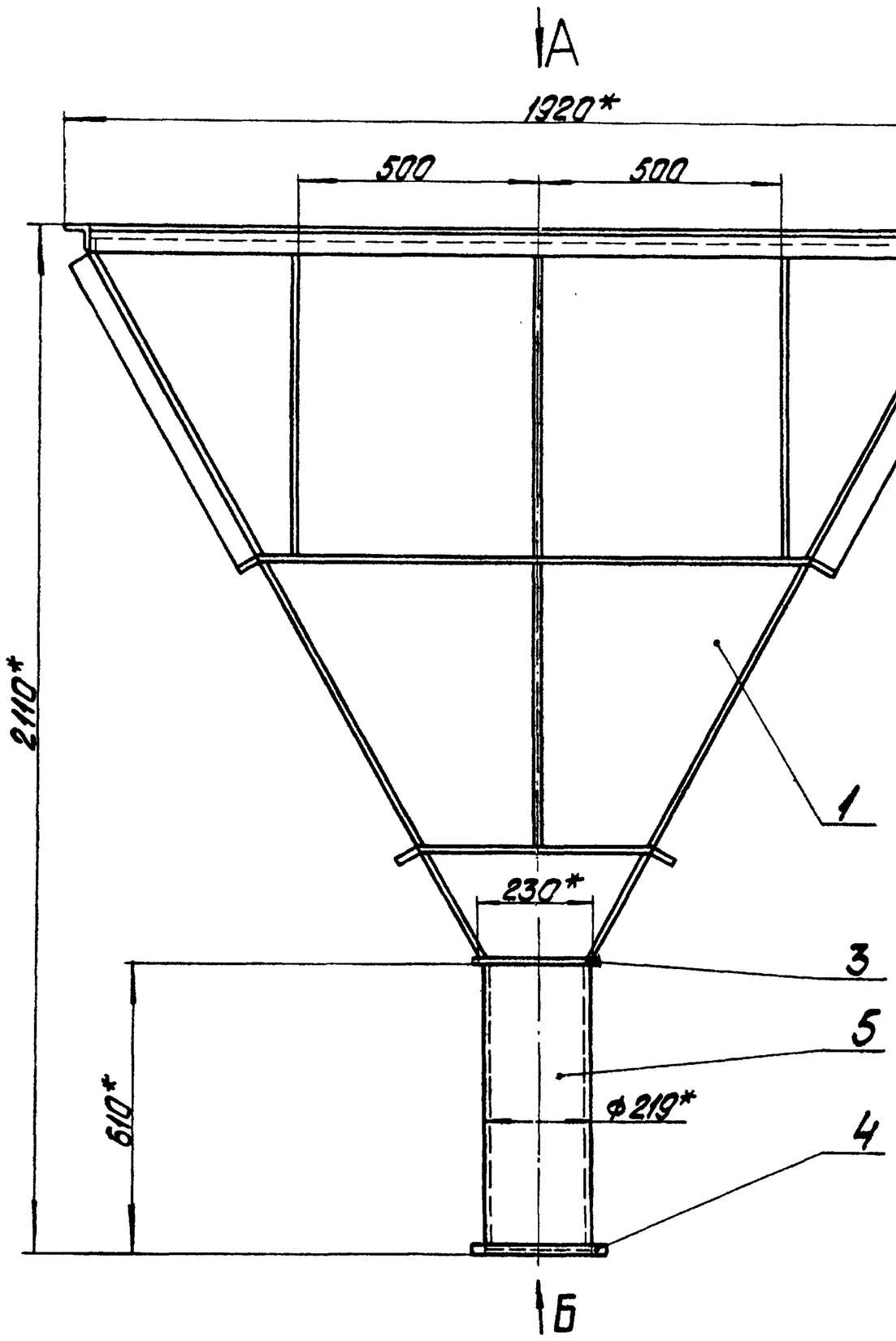

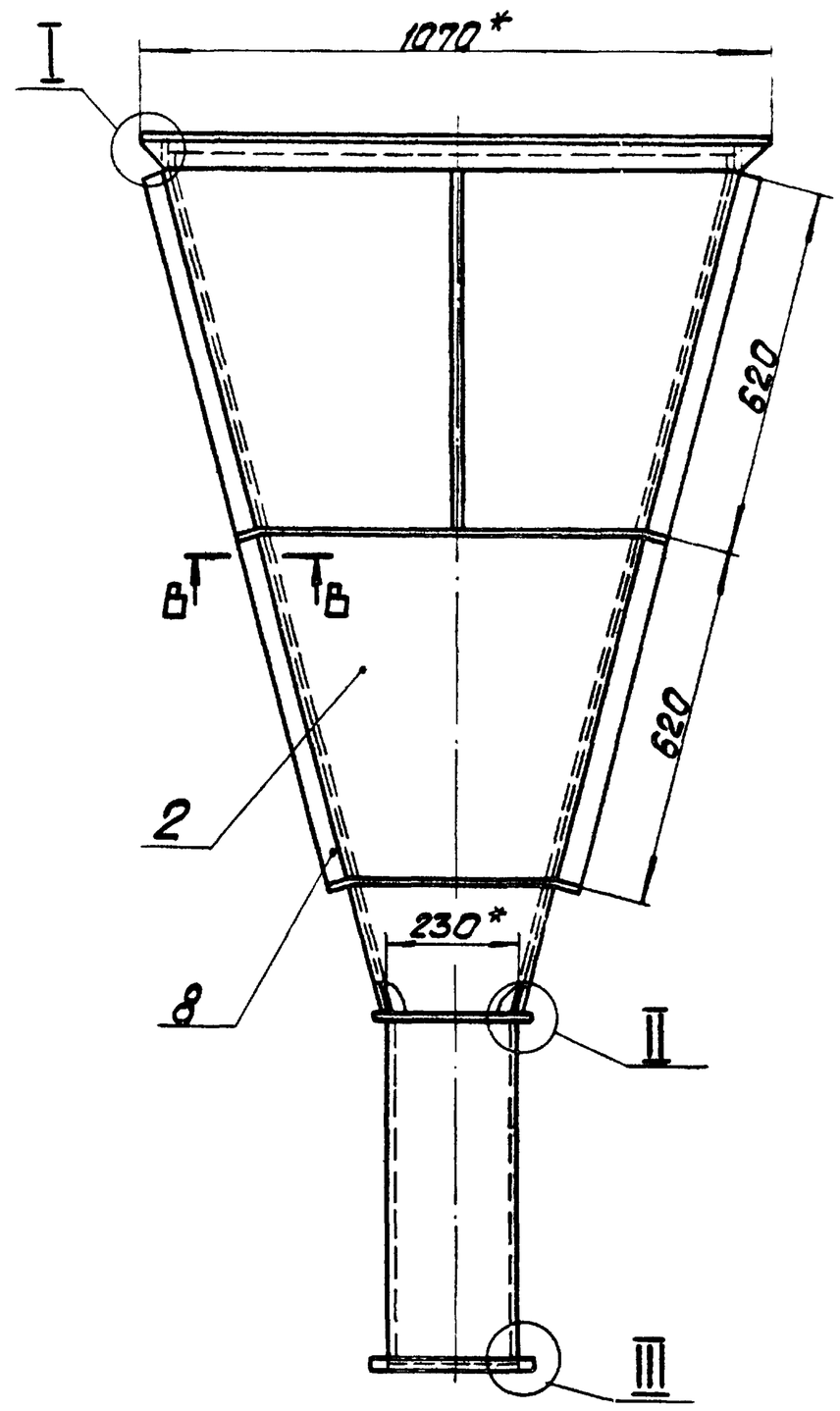

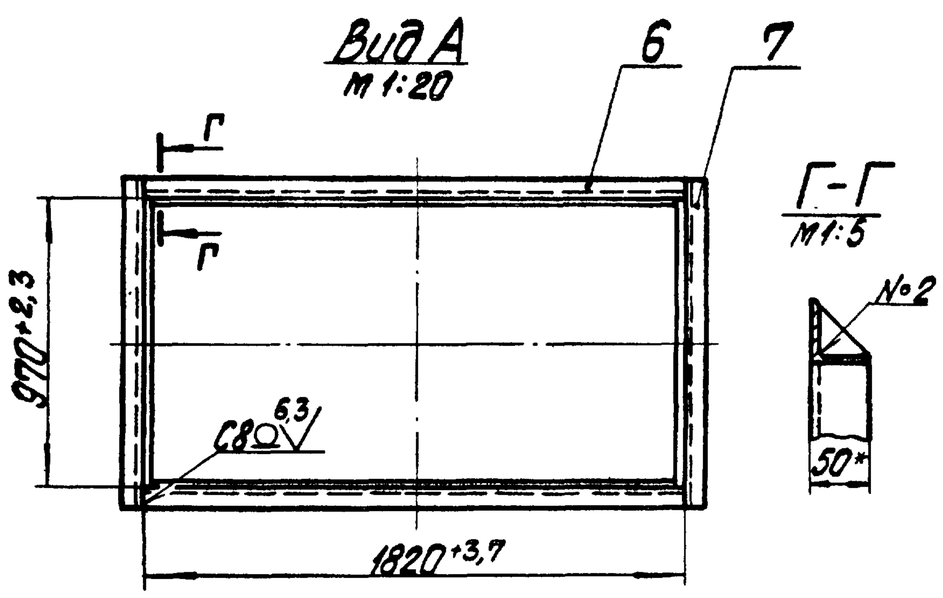

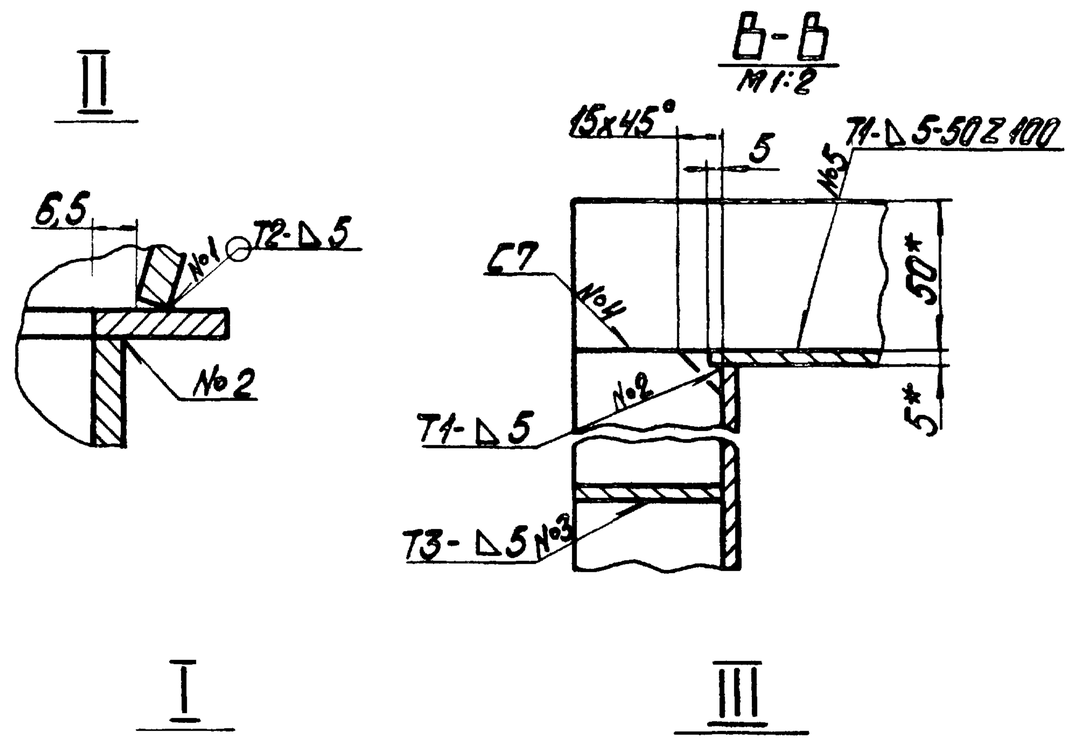

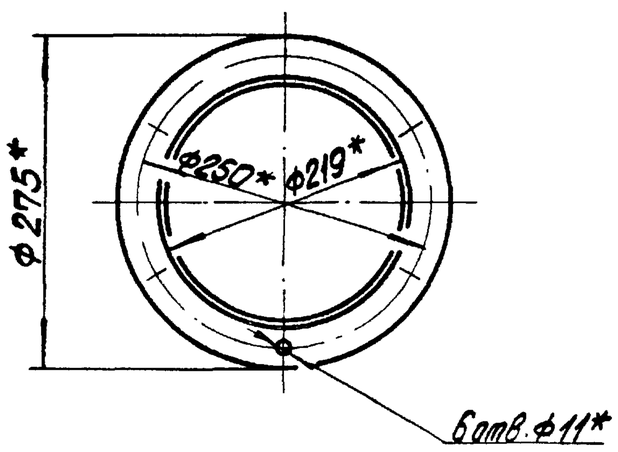

1. *Размеры для справок.
2. $\pm\frac{IT14}{2}$.
3. Обработка поверхностей реза деталей Б4 $\overset{25}{\vee}$.
4. Сварные швы №1 по ГОСТ11534-75, остальные по ГОСТ5264-80.

					12.02.05.000СБ			
Изм.	Лист	№ докум.	Подпись	Дата	Бункер	Лит.	Масса	Масштаб
Разраб.		Михайлова					271	1:10
Пров.		Зилгалвис				Лист	Листов 1	
Т.контр.						ЛАТГИПРОПРОМ		
Н.контр.		Колтец						
Утв.								

Копировал

Формат А2

Альбом 2.9 часть 2

Типовой проект 903-1-224.86

Инв.№подл. | Подпись и дата | Взам.инв.№ | Инв.№дубл. | Подпись и дата

Альбом 2.9 часть 2

Типовой проект 903-1-224.86

12.02.05.001

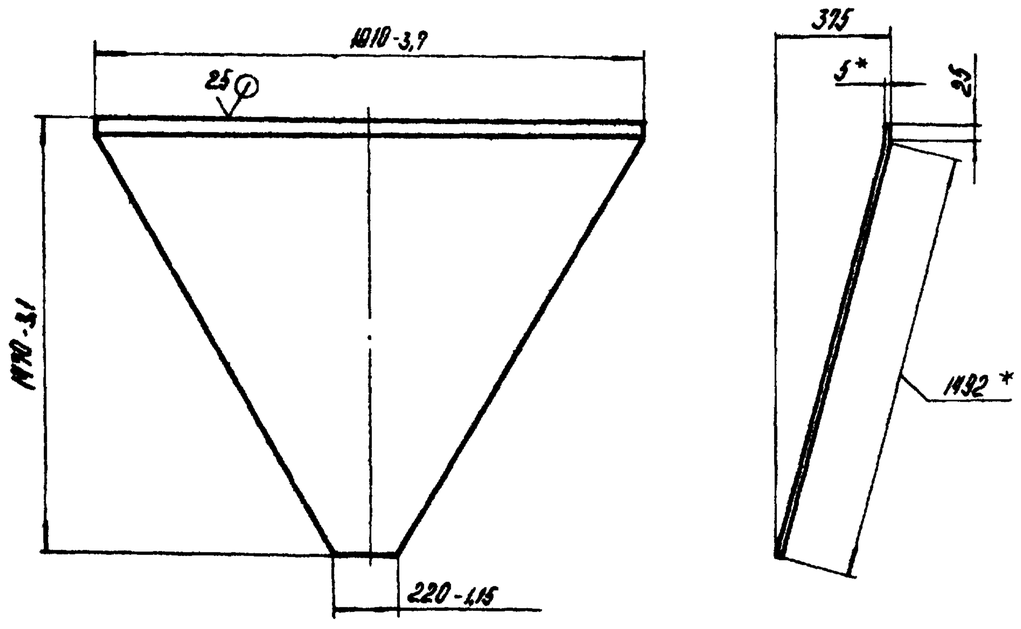

1.* Размеры для справок.

2. $\pm \frac{IT14}{2}$.

Изм.	Лист	№ докум.	Подпись	Дата	12.02.05.001		
Разраб.		Михайлова			Стенка	Лит.	Масса 61,22 / Масштаб 1:20
Пров.		Зилгалвис				Лист	Листов 1
Т.контр.							
Н.контр.		Колмец			Лист 5 ГОСТ 19903-74 / ВСт3сп3 ГОСТ 14637-79	ЛАТГИПРОПРОМ	
Утв.							

Копировал

Формат А4

Альбом 2.9 часть 2

Типовой проект 903-1-224.86

12.02.05.002

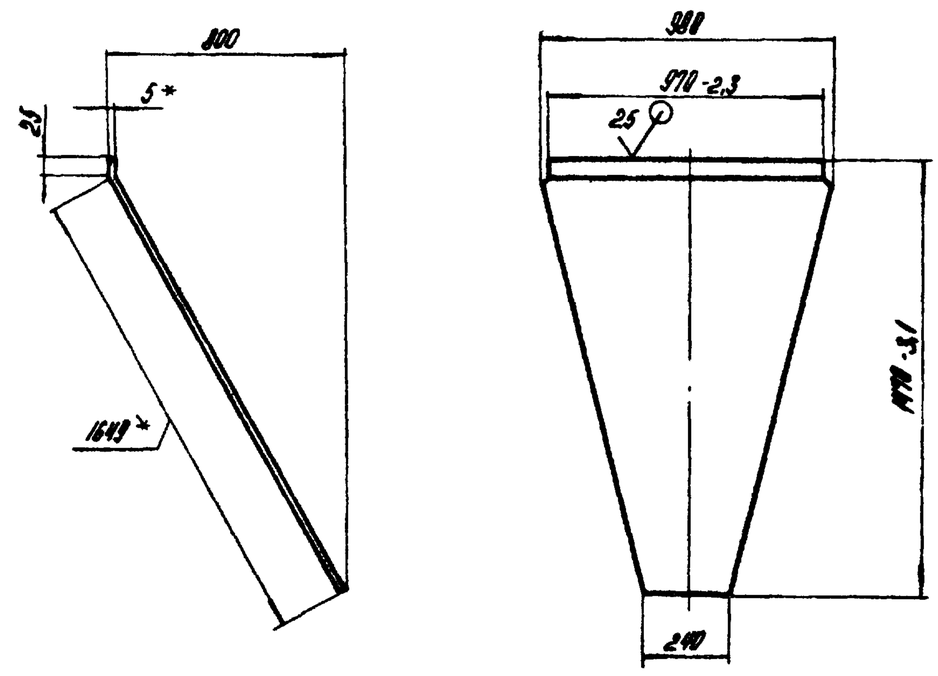

1.* Размеры для справок.

2. $\pm \frac{IT14}{2}$.

Изм.	Лист	№ докум.	Подпись	Дата	12.02.05.002		
Разраб.		Михайлова			Стенка	Лит.	Масса 40,44 / Масштаб 1:20
Пров.		Зилгалвис				Лист	Листов 1
Т.контр.							
Н.контр.		Колмец			Лист 5 ГОСТ 19903-74 / ВСт3сп3 ГОСТ 14637-79	ЛАТГИПРОПРОМ	
Утв.							

Копировал

Формат А4

Альбом 2.9 часть 2

Типовой проект 903-1-224.86

12.02.05.003

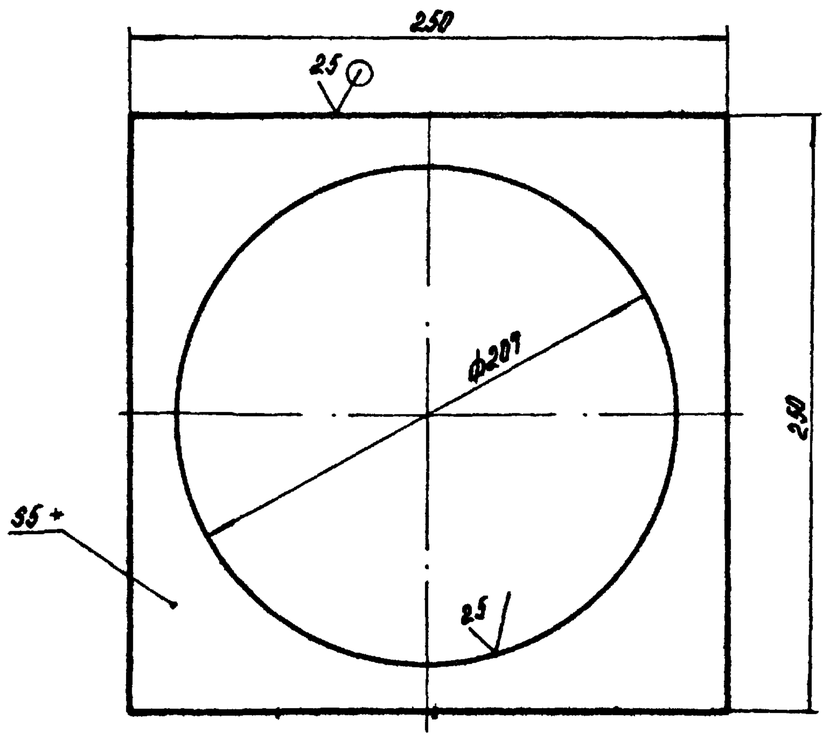

1.* Размер для справок.

2. $\pm \frac{IT14}{2}$.

Изм.	Лист	№ докум.	Подпись	Дата	12.02.05.003		
Разраб.		Михайлова			Стенка	Лит.	Масса 1,14 / Масштаб 1:2,5
Пров.		Зилгалвис				Лист	Листов 1
Т.контр.							
Н.контр.		Колмец			Лист 5 ГОСТ 19903-74 / ВСт3сп3 ГОСТ 14637-79	ЛАТГИПРОПРОМ	
Утв.							

Альбом 2.9 часть 2

Типовой проект 903-1-224.86

12.02.05.004

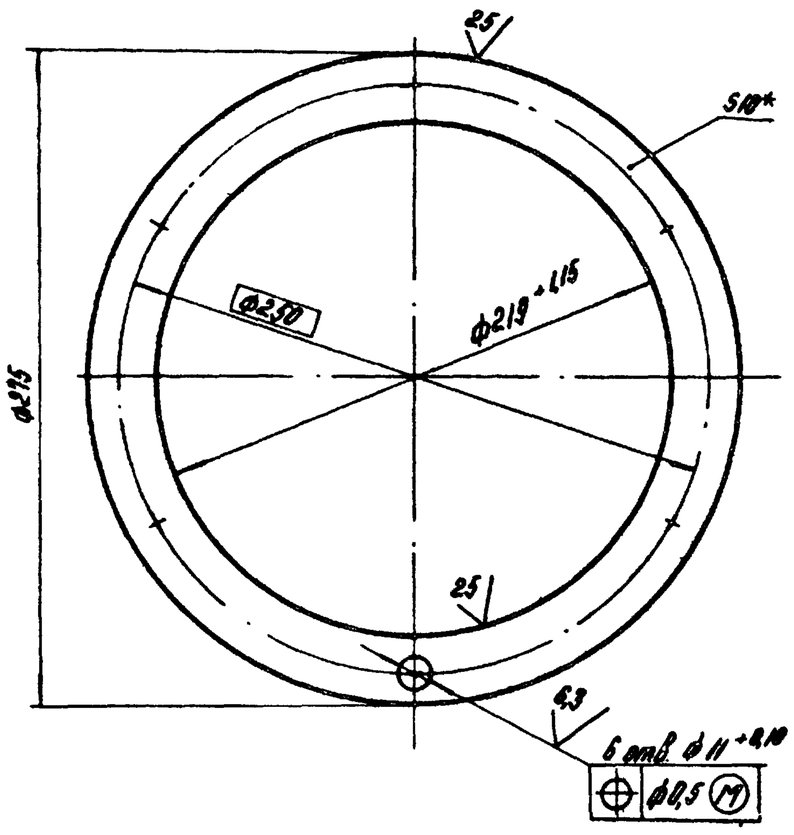

1.* Размер для справок.

2. $\pm \frac{IT14}{2}$.

Изм.	Лист	№ докум.	Подпись	Дата	12.02.05.004		
Разраб.		Михайлова			Фланец	Лит.	Масса 1,66 / Масштаб 1:2,5
Пров.		Зилгалвис				Лист	Листов 1
Т.контр.							
Н.контр.		Колмец			Лист 10 ГОСТ 19903-74 / ВСт3сп3 ГОСТ 14637-79	ЛАТГИПРОПРОМ	
Утв.							

Копировал

Формат А4

Типовой проект 903-1-224.86 Альбом 2.9 часть 2

Формат	Зона	Поз.	Обозначение	Наименование	Кол.	Примечание
				Документация		
А3			12.02.06.000 СБ	Сборочный чертеж		
				Сборочные единицы		
А4		1	12.02.06.100	Переход	1	
А4		2	12.02.06.200	Лапа	4	
А4		3	12.02.06.300	Рама	1	
А4		4	12.02.06.400	Крышка	1	

Подпись и дата | Инв. № дубл. | Взам. инв. № | Подпись и дата | Инв. № подл.

Изм.	Лист	№ докум.	Подпись	Дата	12.02.06.000		
Разраб.		Михайлова			Бункер	Лит.	Лист	Листов 1
Пров.		Зилгалвис				ЛАТГИПРОПРОМ	
Н.контр.		Колмец					
Утв.							

Копировал Kify- Формат А4

Типовой проект 903-1-224.86 Альбом 2.9 часть 2

Формат	Зона	Поз.	Обозначение	Наименование	Кол.	Примечание
				Документация		
А3			12.02.06.100 СБ	Сборочный чертеж		
				Детали		
А4		1	12.02.06.101	Стенка	2	
А4		2	12.02.06.102	Стенка	2	
Б4		3	12.02.06.103	Фланец Лист 10 ГОСТ 19903-74 ВСт3Сп3 ГОСТ 14637-79	1	6,4 кг
				Материалы		
		4		Полоса 5×50 ГОСТ 103-76 ВСт3Сп3 ГОСТ 535-79	8,1	м

Подпись и дата | Инв. № дубл. | Взам. инв. № | Подпись и дата | Инв. № подл.

Изм.	Лист	№ докум.	Подпись	Дата	12.02.06.100		
Разраб.		Михайлова			Переход	Лит.	Лист	Листов 1
Пров.		Зилгалвис				ЛАТГИПРОПРОМ	
Н.контр.		Колмец					
Утв.							

Копировал Kify- Формат А4

Типовой проект 903-1-224.86 Альбом 2.9 часть 2

12.02.06.000 СБ

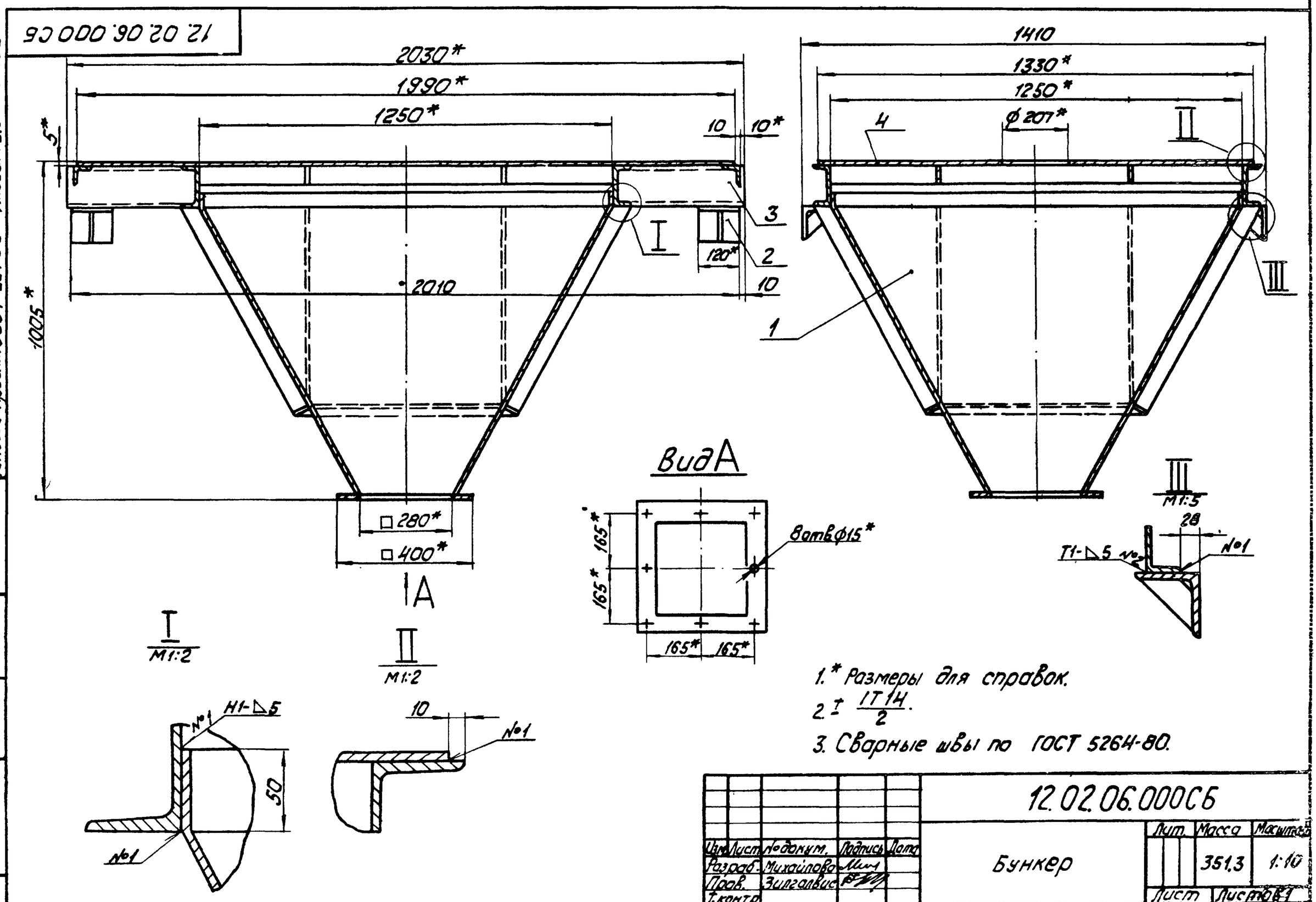

1.* Размеры для справок.

2. $\frac{IT14}{2}$.

3. Сварные швы по ГОСТ 5264-80.

Изм.	Лист	№ докум.	Подпись	Дата	12.02.06.000СБ			
Разраб.		Михайлова			Бункер	Лит.	Масса	Масштаб
Пров.		Зилгалвис					351,3	1:10
Т.контр.						Лист	Листов 1	
Н.контр.		Колмец						
Утв.								

Копировал Kify- Формат А3

Типовой проект 903-1-224.86 Альбом 2.9 часть 2

12.02.06.100 СБ

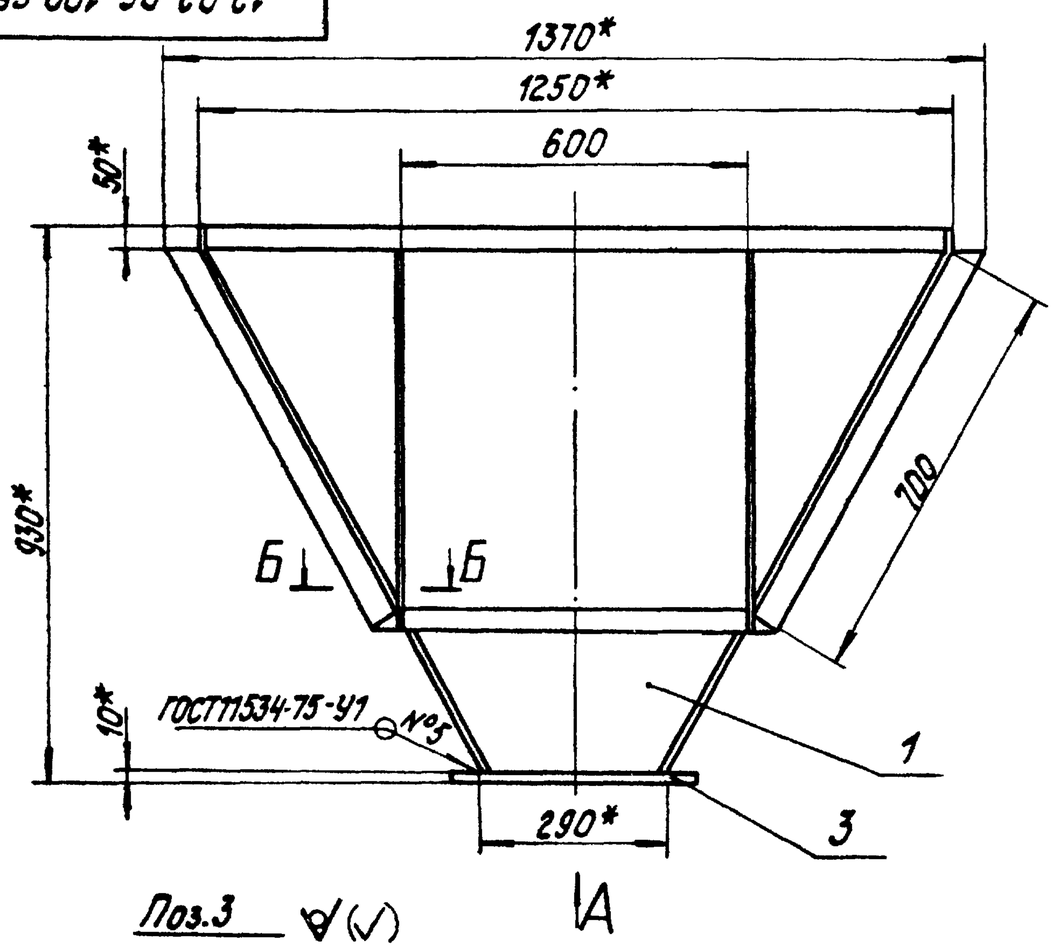

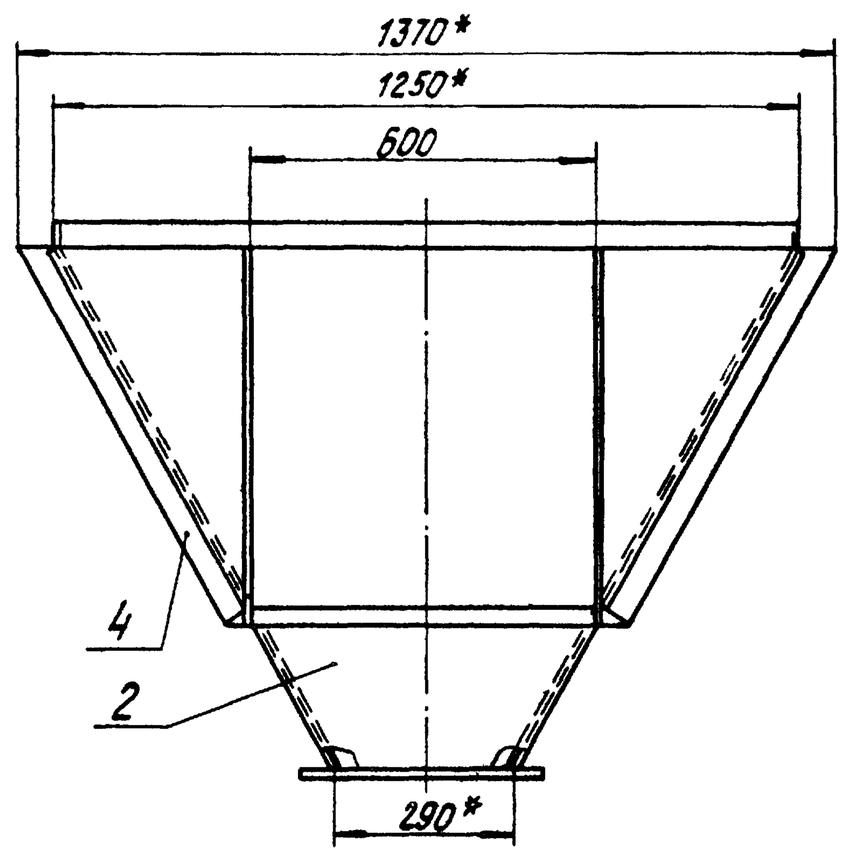

Поз.3

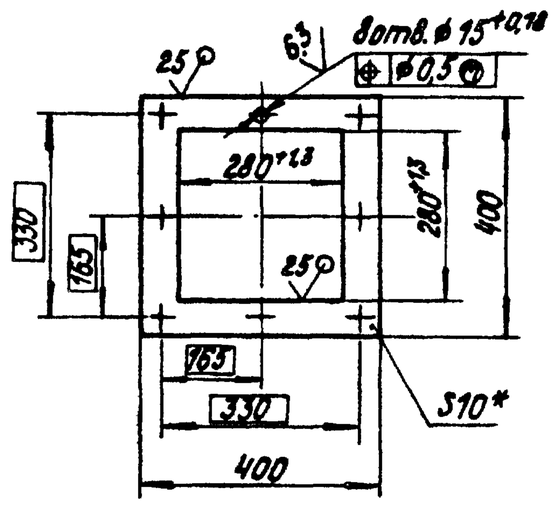

Б-Б
М1:2

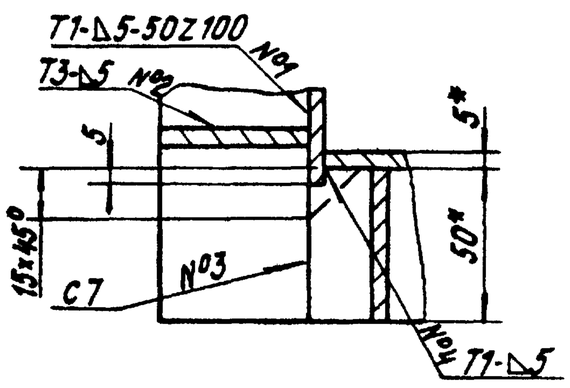

1.* Размеры для справок.
2. $\pm \frac{IT14}{2}$.
3. Сварные швы №1-№4 по ГОСТ 5264-80.

					12.02.06.100 СБ			
Изм.	Лист	№ докум.	Подпись	Дата	Переход	Лит.	Масса	Масштаб
Разраб.		Михайлова					152,5	1:10
Пров.		Зилгалвис				Лист	Листов 1	
Т.контр.						ЛАТГИПРОПРОМ		
Н.контр.		Колмец						
Утв.								

Копировал Б Формат А3

Типовой проект 903-1-224.86 Альбом 2.9 часть 2

12.02.06.107

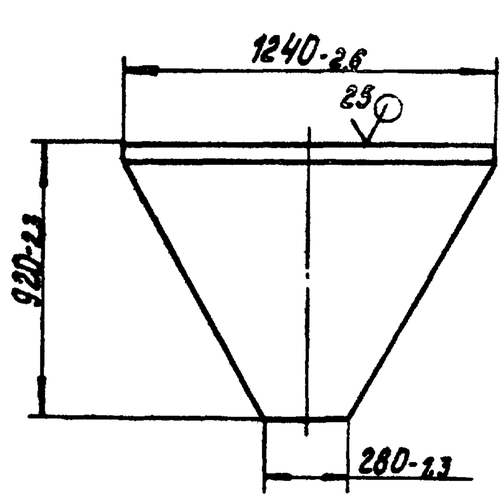

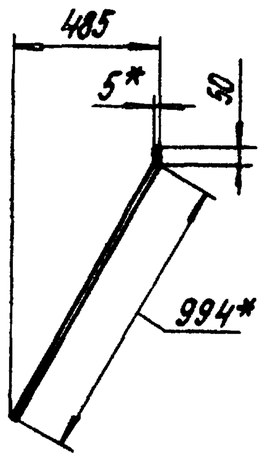

1.* Размеры для справок.
2. $\pm \frac{IT14}{2}$.

					12.02.06.101			
Изм.	Лист	№ докум.	Подпись	Дата	Стенка	Лит.	Масса	Масштаб
Разраб.		Михайлова					32,1	1:20
Пров.		Зилгалвис				Лист	Листов 1	
Т.контр.						ЛАТГИПРОПРОМ		
Н.контр.		Колмец			5 ГОСТ 19903-74 Лист ВСт3сп3 ГОСТ 14637-79			
Утв.								

Копировал Б Формат А4

Типовой проект 903-1-224.86 Альбом 2.9 часть 2

12.02.06.102

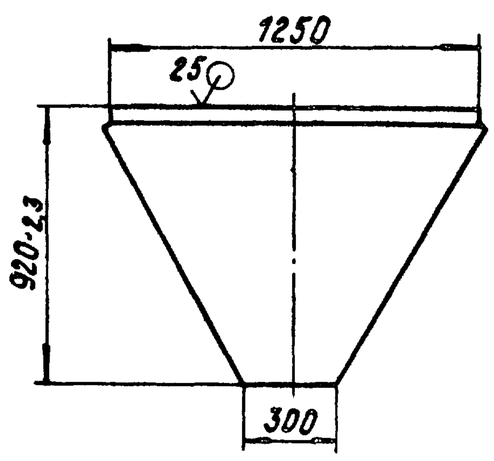

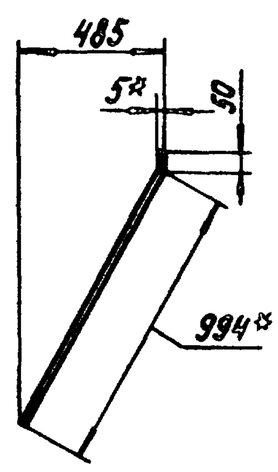

1.* Размеры для справок.
2. $\pm \frac{IT14}{2}$.

					12.02.06.102			
Изм.	Лист	№ докум.	Подпись	Дата	Стенка	Лит.	Масса	Масштаб
Разраб.		Михайлова					32,9	1:20
Пров.		Зилгалвис				Лист	Листов 1	
Т.контр.						ЛАТГИПРОПРОМ		
Н.контр.		Колмец			5 ГОСТ 19903-74 Лист ВСт3сп3 ГОСТ 14637-79			
Утв.								

Копировал Б Формат А4

Типовой проект 903-1-224.86 Альбом 2.9 часть 2

Формат	Зона	Поз.	Обозначение	Наименование	Кол.	Примечание
				Документация		
А4			12.02.06.200СБ	Сборочный чертеж		
				Детали		
Б4		1	12.02.06.201	Косынка		
				Лист $\frac{\text{ГОСТ 19903-74}}{\text{ВСт3сп3 ГОСТ 14637-79}}$	1	0,32кг
Б4		2	12.02.06.202	Уголок		
				Уголок $\frac{\text{Б-100×100×18 ГОСТ 8509-72}}{\text{ВСт3сп3 ГОСТ 535-79}}$	1	1,82кг

Изм.	Лист	N° докум.	Подп.	Дата	12.02.06.200			
Разраб.		Михайлова			Лапа	Лит.	Лист	Листов 1
Пров.		Зилгалвис				ЛАТГИПРОПРОМ		
Н.контр.		Колмец						
Утв.								

Копировал: Ф.Ф. Формат А4

Типовой проект 903-1-224.86 Альбом 2.9 часть 2

12.02.06.200СБ

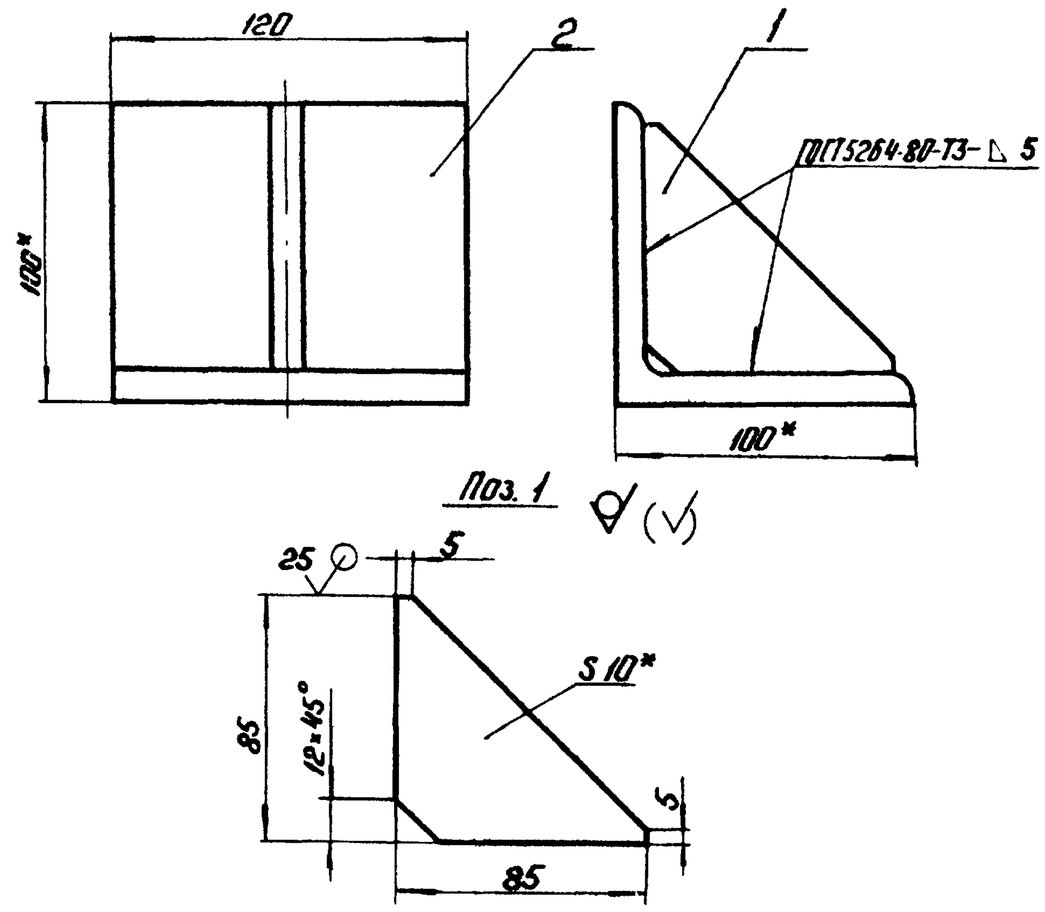

1. *Размеры для справок.
2. $\pm \frac{IT14}{2}$.
3. Обработка поверхностей реза деталей Б4 $^{25}\sqrt{}$.

Изм.	Лист	N° докум.	Подп.	Дата	12.02.06.200СБ			
Разраб.		Михайлова			Лапа	Лит.	Масса 2,14	Масштаб 1:5
Пров.		Зилгалвис				Лист	Листов 1	
Т.контр.						ЛАТГИПРОПРОМ		
Н.контр.		Колмец						
Утв.								

Копировал: Ф.Ф. Формат А4

Типовой проект 903-1-224.86 Альбом 2.9 часть 2

Формат	Зона	Поз.	Обозначение	Наименование	Кол.	Примечание
				Документация		
А3			12.02.06.300СБ	Сборочный чертеж		
				Детали		
Б4		1	12.02.06.301	Балка		
				Швеллер $\frac{\text{12 ГОСТ 8240-72}}{\text{ВСт3сп3 ГОСТ 535-79}}$	2	21,12кг
Б4		2	12.02.06.302	Балка		
				Швеллер $\frac{\text{12 ГОСТ 8240-72*}}{\text{ВСт3сп3 ГОСТ 535-79}}$		
				L=1250-26мм	2	13кг
Б4		3	12.02.06.303	Полка		
				Уголок $\frac{\text{Б-50×50×5 ГОСТ 8509-72}}{\text{ВСт3сп3 ГОСТ 535-79}}$		
				L=1250-2,6мм	2	4,72кг

Изм.	Лист	N° докум.	Подп.	Дата	12.02.06.300			
Разраб.		Михайлова			Рама	Лит.	Лист	Листов 1
Пров.		Зилгалвис				ЛАТГИПРОПРОМ		
Н.контр.		Колмец						
Утв.								

Копировал: Ф.Ф. Формат А4

Типовой проект 903-1-224.86 Альбом 2.9 часть 2

Формат	Зона	Поз.	Обозначение	Наименование	Кол.	Примечание
				Документация		
А3			12.02.06.400СБ	Сборочный чертеж		
				Детали		
Б4		1	12.02.06.401	Крышка		
				Лист $\frac{\text{5 ГОСТ 19903-74}}{\text{ВСт3сп3 ГОСТ 14637-79}}$	1	102,9кг
Б4		2	12.02.06.402	Полоса		
				Полоса $\frac{\text{5×50 ГОСТ 103-76}}{\text{ВСт3сп3 ГОСТ 535-79}}$		
				L=320-1,4мм	4	0,63кг
Б4		3	12.02.06.403	Полоса		
				Полоса $\frac{\text{5×50 ГОСТ 103-76}}{\text{ВСт3сп3 ГОСТ 535-79}}$		
				L=600-1,75мм	2	1,18кг
Б4		4	12.02.06.404	Полоса		
				Полоса $\frac{\text{5×50 ГОСТ 103-76}}{\text{ВСт3сп3 ГОСТ 535-79}}$		
				L=1250-3,1мм	2	2,45кг

Изм.	Лист	N° докум.	Подп.	Дата	12.02.06.400			
Разраб.		Михайлова			Крышка	Лит.	Лист	Листов 1
Пров.		Зилгалвис				ЛАТГИПРОПРОМ		
Н.контр.		Колмец						
Утв.								

Копировал: Ф.Ф. Формат А4

12.02.06.300СБ

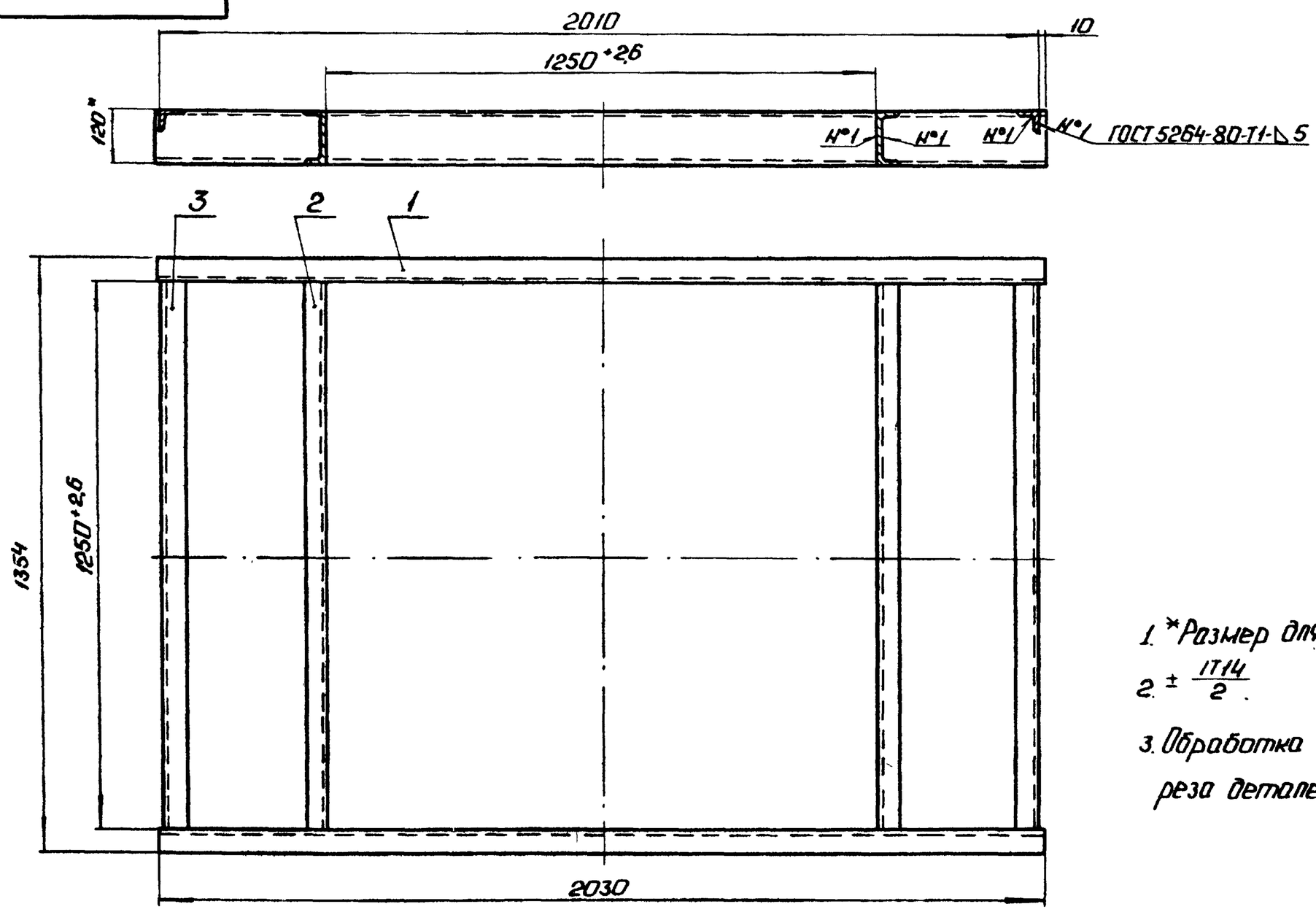

1. *Размер для справок.
2. $\pm \frac{IT14}{2}$.
3. Обработка поверхностей реза деталей Б4 25/.

Изм.	Лист	№ докум.	Подп.	Дата	12.02.06.300СБ		
Разраб.		Михайлова			Рама	Лит.	Масса 77,68 / Масштаб 1:10
Пров.		Зиналвис				Лист	Листов 1
Т.контр.						ЛАТГИПРОПРОМ	
Н.контр.		Колмеи					
Утв.							

Копировал: Формат А3

Типовой проект 903-1-224.86 Альбом 29 часть 2

Инв.№ подл. | Подп. и дата | Взам. инв.№ | Инв.№ дубл. | Подп. и дата

12.02.06.400СБ

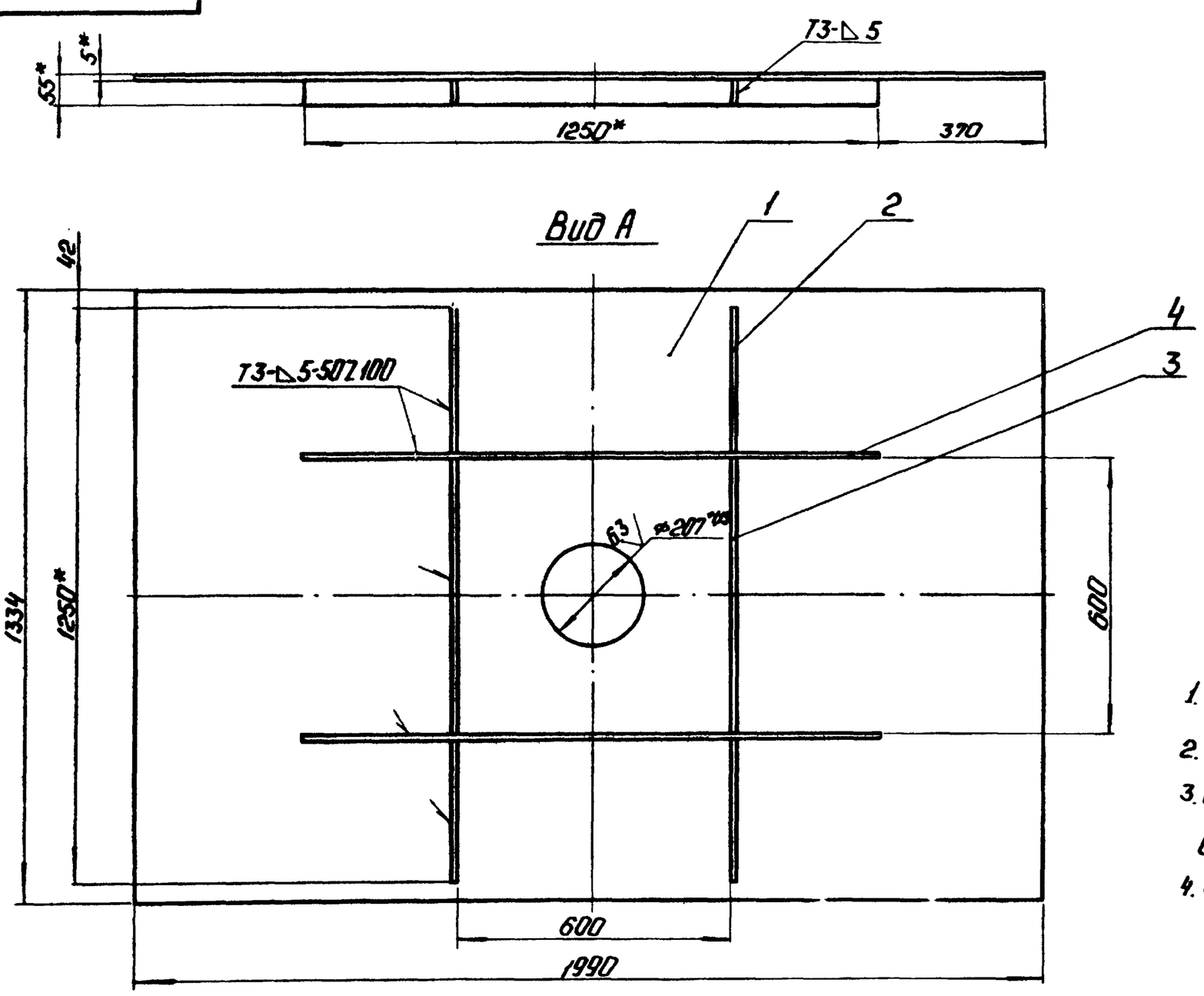

1. *Размеры для справок.
2. $\pm \frac{IT14}{2}$.
3. Обработка поверхностей реза деталей Б4 25/.
4. Сварные швы по ГОСТ 5264-80.

Изм.	Лист	№ докум.	Подп.	Дата	12.02.06.400СБ		
Разраб.		Михайлова			Крышка	Лит.	Масса 112,7 / Масштаб 1:10
Пров.		Зиналвис				Лист	Листов 1
Т.контр.						ЛАТГИПРОПРОМ	
Н.контр.		Колмеи					
Утв.							

Копировал: Формат А3

Типовой проект 903-1-224.86 Альбом 29 часть 2

Инв.№ подл. | Подп. и дата | Взам. инв.№ | Инв.№ дубл. | Подп. и дата

Альбом 2.9 часть 2 Типовой проект 903-1-224.86

12.02.07.001

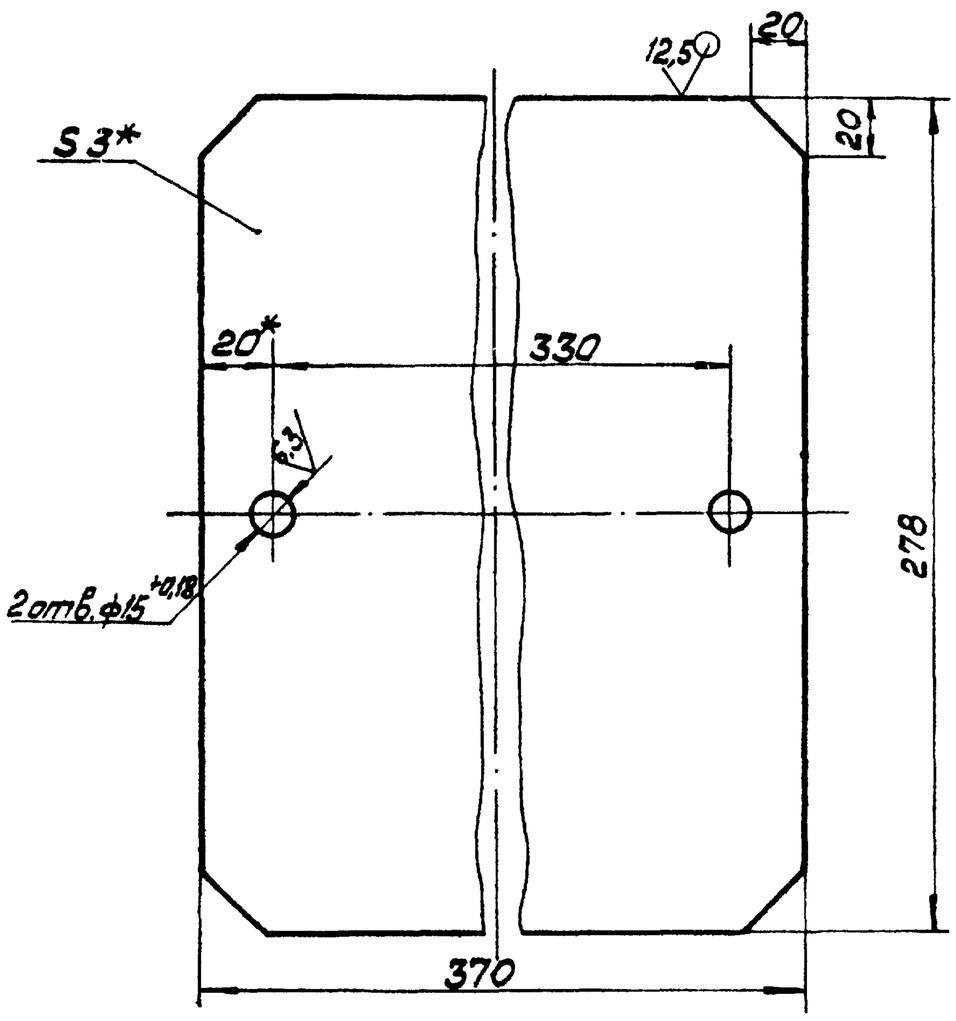

* Размеры для справок.

Изм.	Лист	№ докум.	Подп.	Дата	12.02.07.001		
Разраб.		Богданова			Крышка	Лит.	Масса: 2,36 / Масштаб: 1:2
Пров.		Зилгалвис				Лист	Листов 1
Т.контр.							
Н.контр.		Колмец			Лист 3 ГОСТ 19903-74 ВСт3сп3 ГОСТ 16523-70	ЛАТГИПРОПРОМ	
Утв.							

Копировал Формат А4

Альбом 2.9 часть 2 Типовой проект 903-1-224.86

12.02.07.002

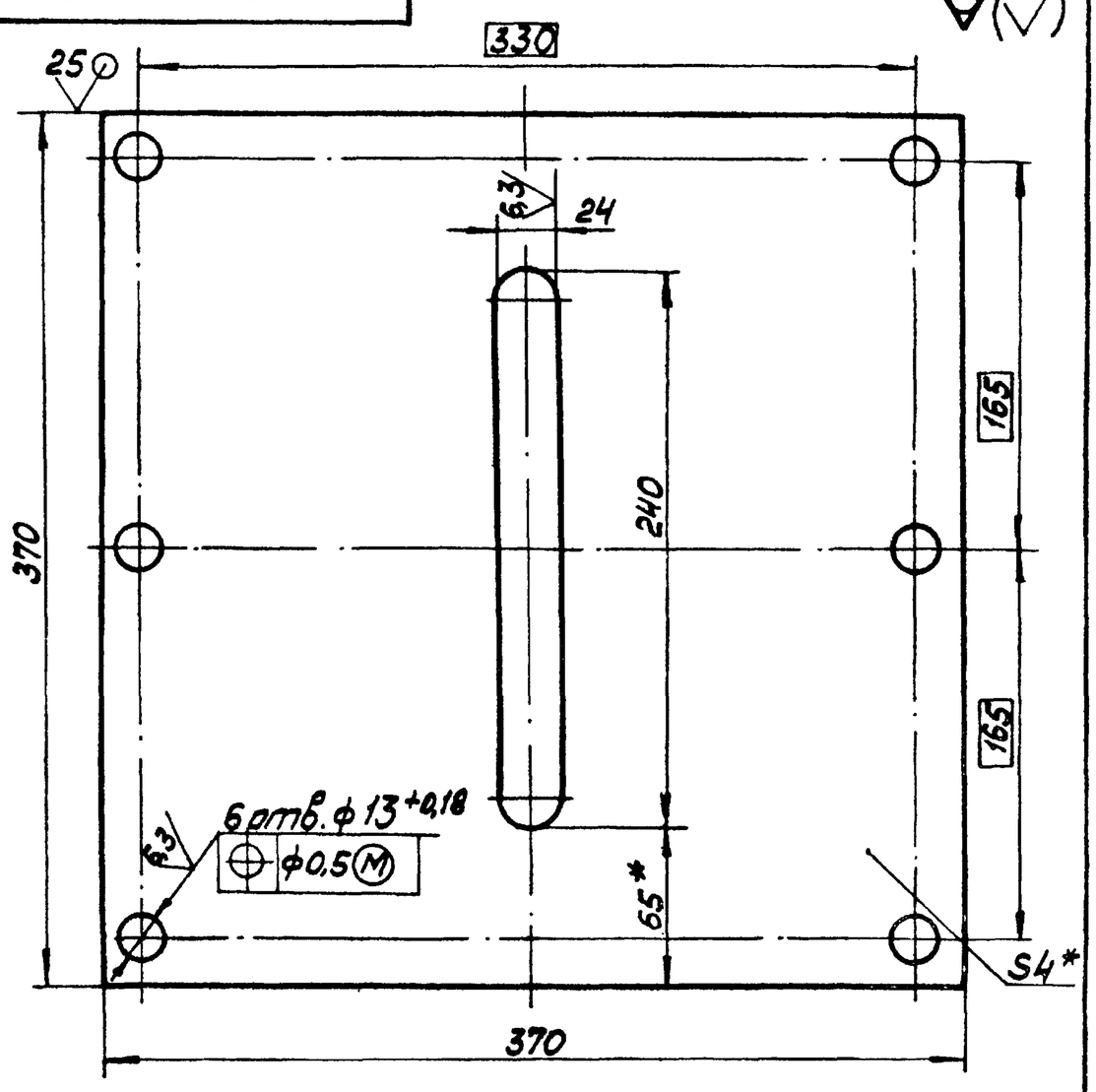

* Размеры для справок.

Изм.	Лист	№ докум.	Подп.	Дата	12.02.07.002		
Разраб.		Богданова			Дозатор	Лит.	Масса: 4 / Масштаб: 1:2,5
Пров.		Зилгалвис				Лист	Листов 1
Т.контр.							
Н.контр.		Колмец			Лист 4 ГОСТ 19903-74 ВСт3сп3 ГОСТ 14637-79	ЛАТГИПРОПРОМ	
Утв.							

Копировал Формат А4

Альбом 2.9 часть 2 Типовой проект 903-1-224.86

Форм.	Зона	Поз.	Обозначение	Наименование	Кол.	Примечание
				Документация		
А2			12.02.07.000СБ	Сборочный чертёж		
				Сборочные единицы		
А4		1	12.02.07.100	Короб	1	
А4		2	12.02.07.200	Короб	1	
А4		3	12.02.07.300	Задвижка	1	
				Детали		
А4		4	12.02.07.001	Крышка	1	
А4		5	12.02.07.002	Дозатор	1	
Б4		6	12.02.07.003	Планка		
				Полоса 8×40 ГОСТ 103-76 ВСт3сп3 ГОСТ 535-79	2	
				Стандартные изделия		
		7		Болт М12×35.46 ГОСТ 7798-70	6	
		8		Гайка М12.5 ГОСТ 5915-70	8	

Изм.	Лист	№ докум.	Подп.	Дата	12.02.07.000		
Разраб.		Богданова			Короб с задвижкой	Лит.	Лист / Листов 1
Пров.		Зилгалвис				ЛАТГИПРОПРОМ	
Н.контр.		Колмец					
Утв.							

Копировал Формат А4

Альбом 2.9 часть 2 Типовой проект 903-1-224.86

Форм.	Зона	Поз.	Обозначение	Наименование	Кол.	Примечание
				Документация		
А3			12.02.07.100СБ	Сборочный чертёж		
				Детали		
А4		1	12.02.07.101	Стенка	2	
Б4		2	12.02.07.102	Стенка		
				Лист 5 ГОСТ 19903-74 ВСт3сп3 ГОСТ 14637-79		
				100 ± 0,435 × 280 - 1,3 мм	2	1,1 кг
Б4		3	12.02.07.103	Полка		
				Уголок Б-40×40×4 ГОСТ 8509-72 ВСт3сп3 ГОСТ 535-79		
				L = 370 ± 0,7 мм	4	0,9 кг
Б4		4	12.02.07.104	Полка		
				Уголок Б-40×40×4 ГОСТ 8509-72 ВСт3сп3 ГОСТ 535-79		
				L = 290 - 1,3	4	0,71 кг

Изм.	Лист	№ докум.	Подп.	Дата	12.02.07.100		
Разраб.		Богданова			Короб	Лит.	Лист / Листов
Пров.		Зилгалвис				ЛАТГИПРОПРОМ	
Н.контр.		Колмец					
Утв.							

Копировал

12.02.07.000 СБ

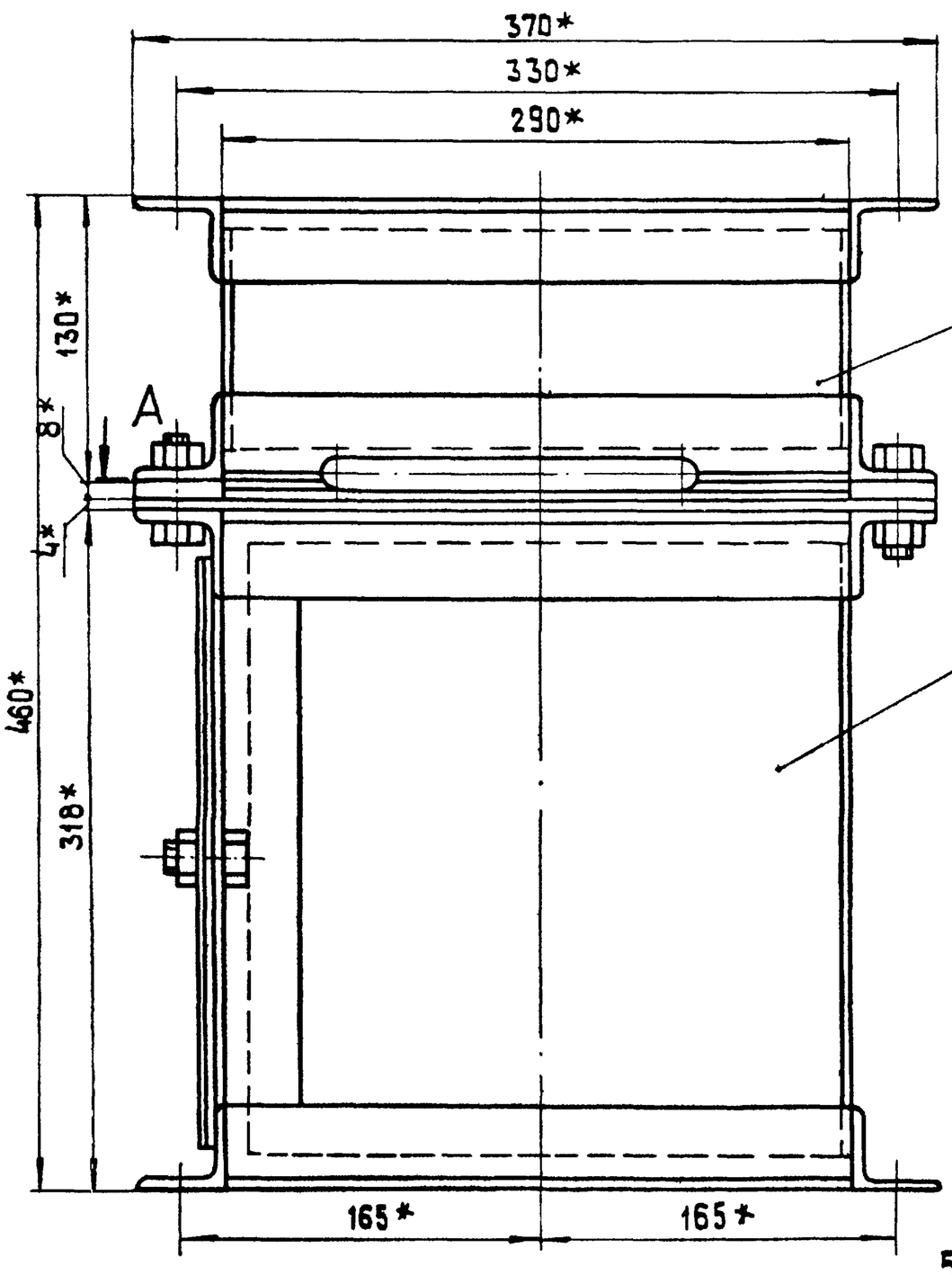

А-А

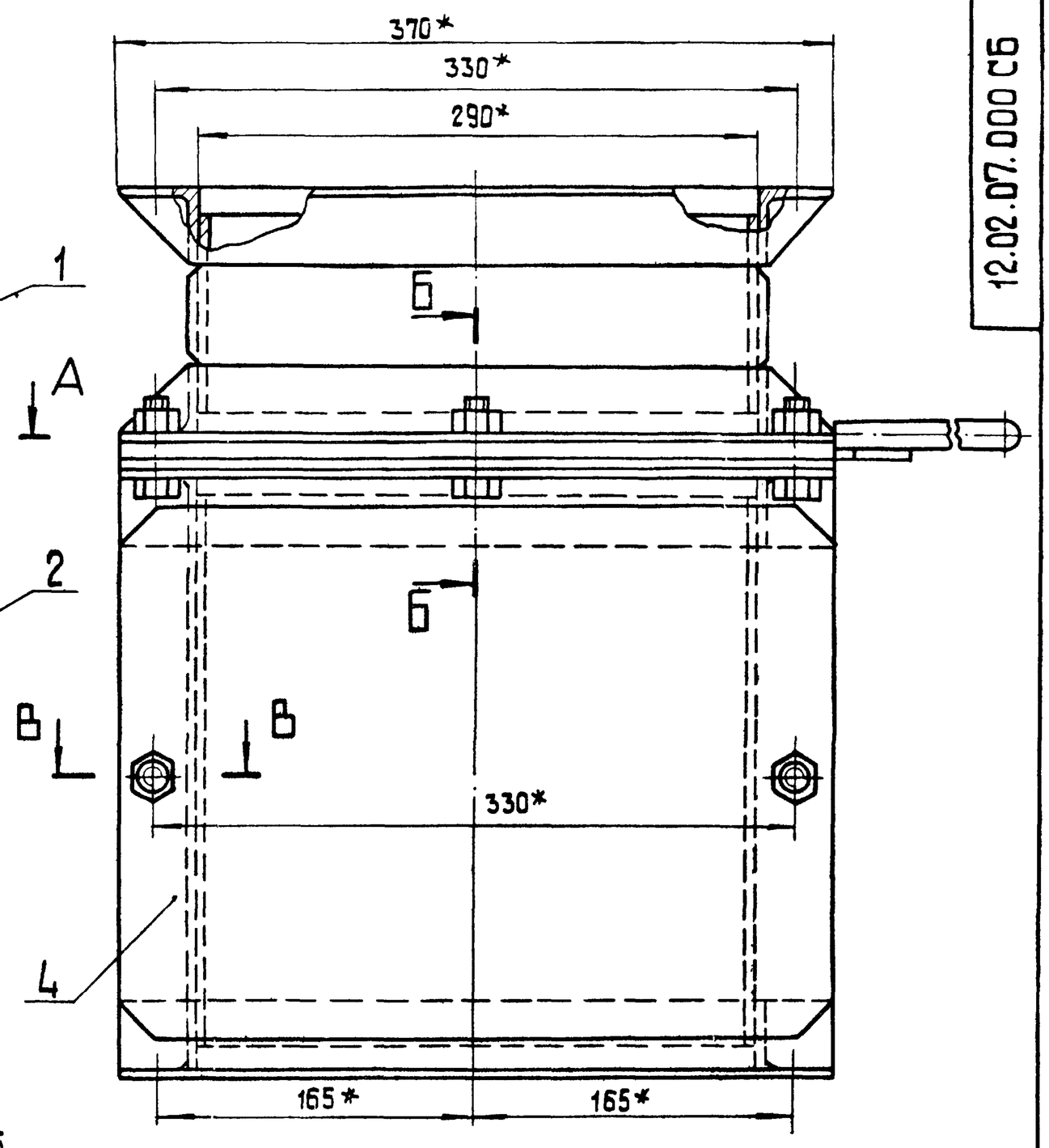

Б-Б
М 1:1

В-В
М 1:1

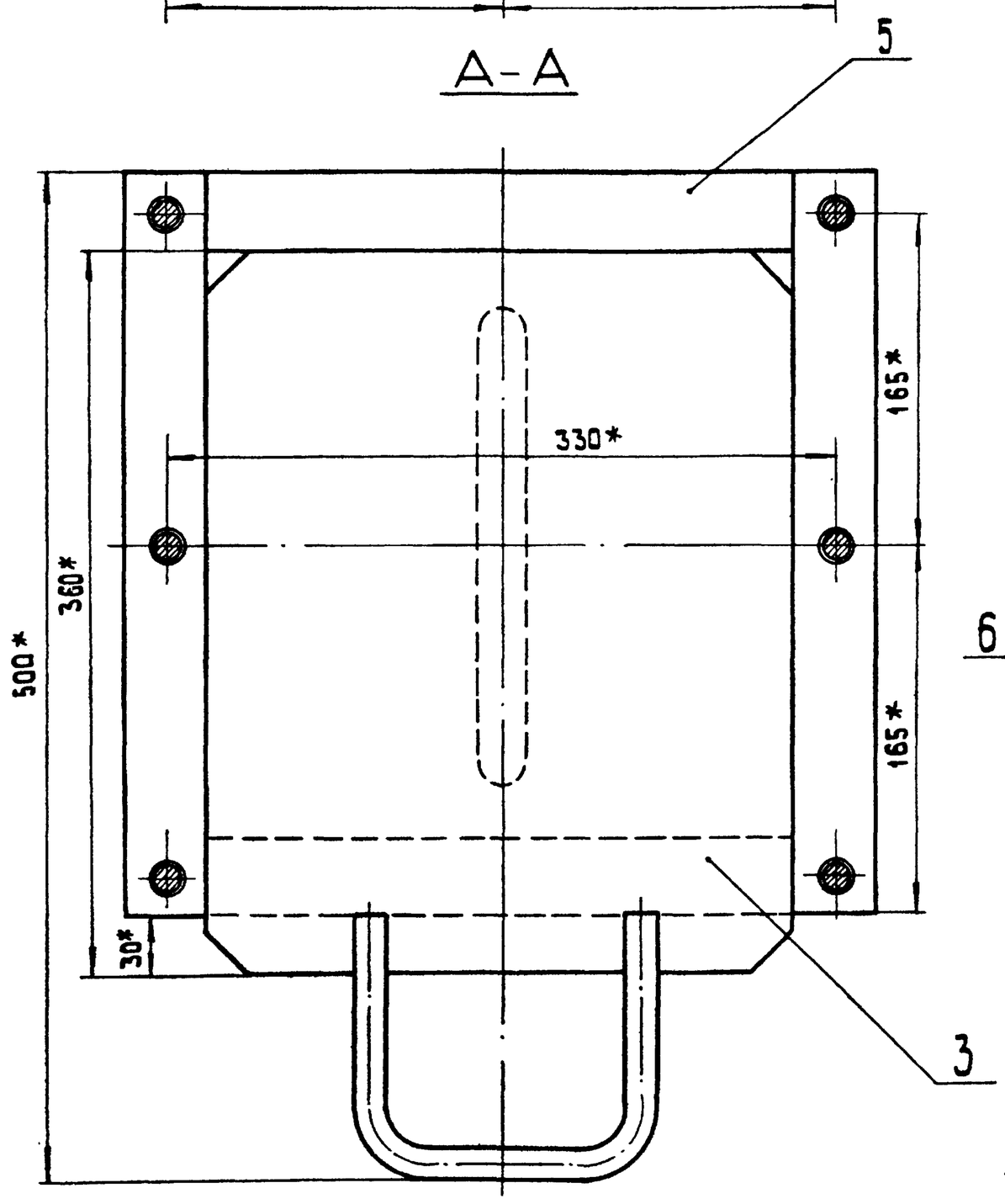

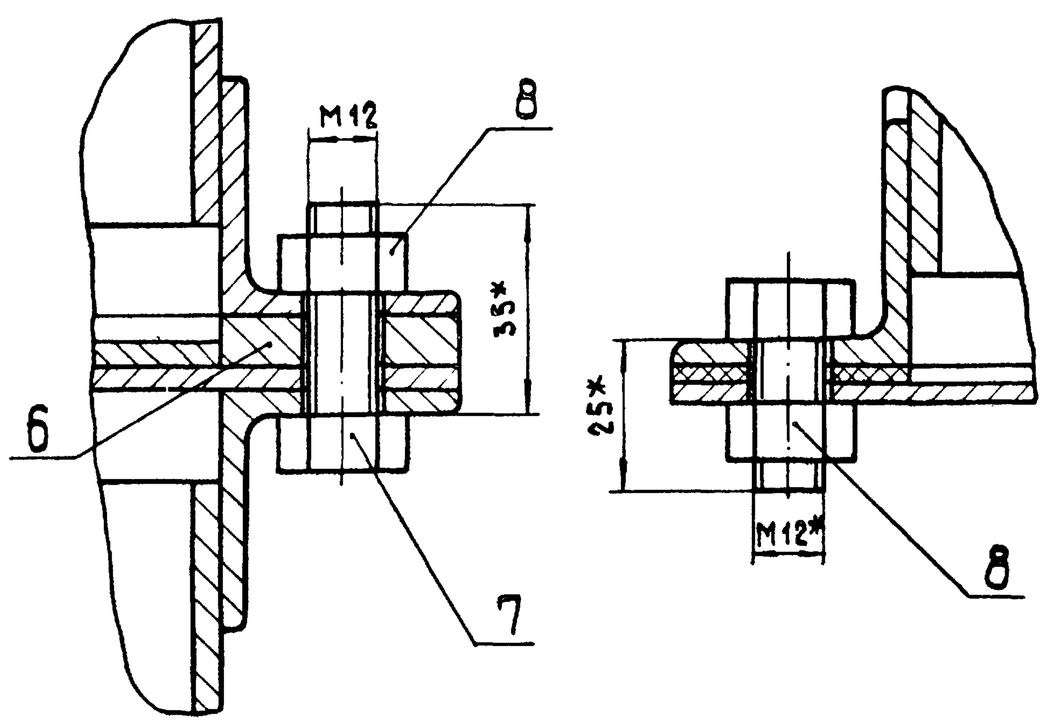

1.* Размеры для справок.

2. $\pm \frac{IT14}{2}$.

Поз. 6

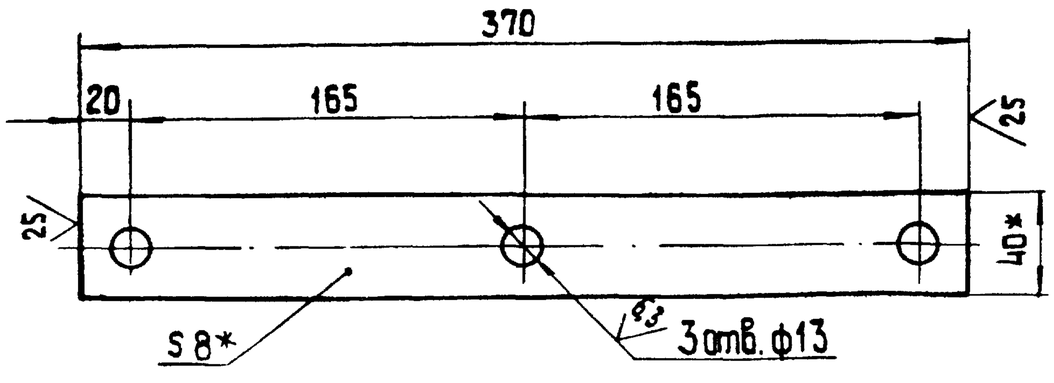

Изм.	Лист	№ докум.	Подпись	Дата	12.02.07.000 СБ		
Разраб.		Богданова			Короб с задвижкой	Лит.	Масса 42,64	Масштаб 1:2,5
Пров.		Зилгалвис				Лист	Листов 1
Т.контр.						ЛАТГИПРОПРОМ	
Н.контр.		Колмец					
Утв.							

Формат А2

Типовой проект 903-1-224.86 Альбом 2.9 часть 2

Инв. № подл. | Подпись и дата | Взам. инв. № | Инв. № дубл. | Подпись и дата

Типовой проект 903-1-224.86 Альбом 2.9 часть 2

12.02.07.100 СБ

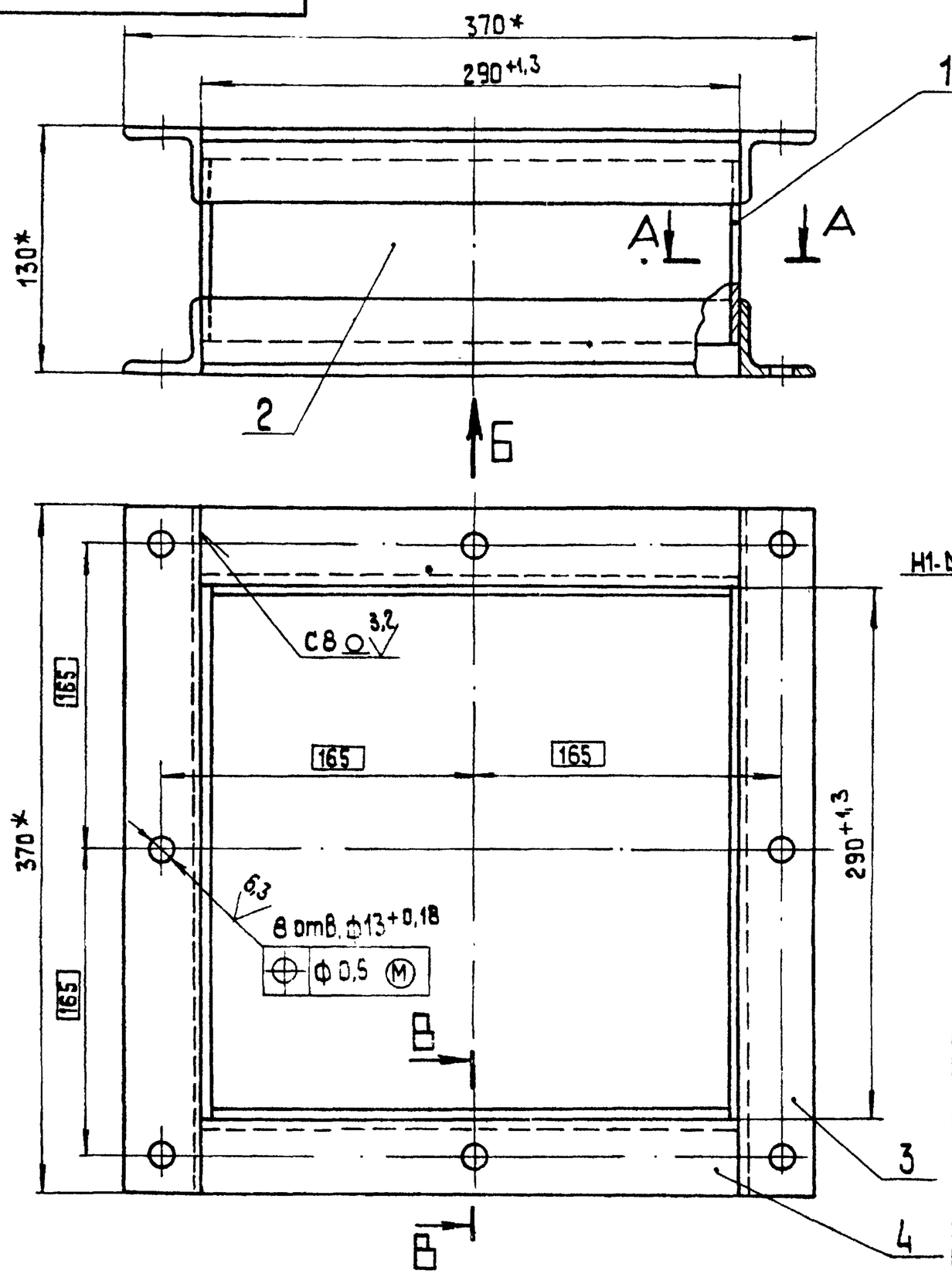

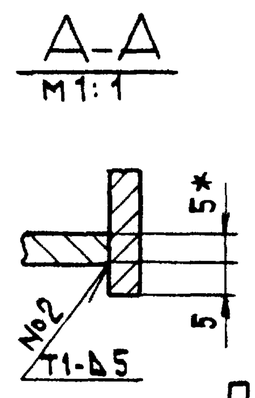

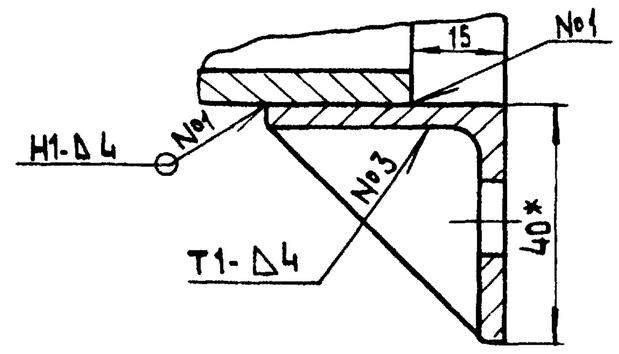

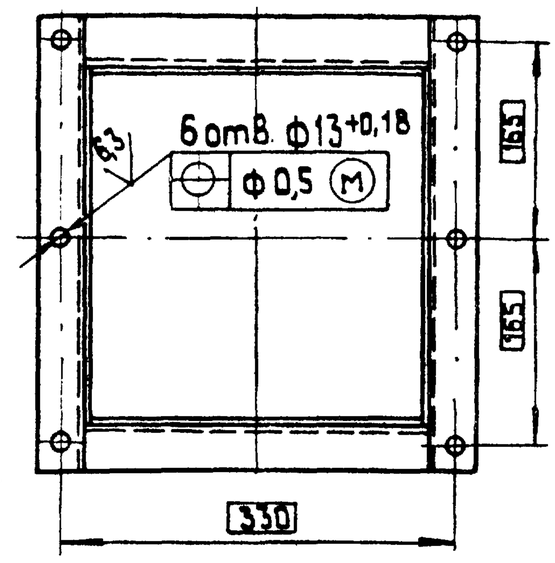

1.* Размеры для справок.
2. $\pm\frac{IT14}{2}$.
3. Обработка поверхностей реза деталей БЧ $\sqrt{25}$
4. Сварные швы по ГОСТ 5264-80.

Изм.	Лист	№ докум.	Подпись	Дата	12.02.07.100 СБ		
Разраб.		Богданова			Короб	Лит.	Масса: 11 / Масштаб: 1:2.5
Пров.		Зилгалвис				Лист	Листов 1
Т. контр.						ЛАТГИПРОПРОМ	
Н. контр.		Колмец					
Утв.							

Копировал 38 Формат А3

Типовой проект 903-1-224.86 Альбом 2.9 часть 2

12.02.07.101

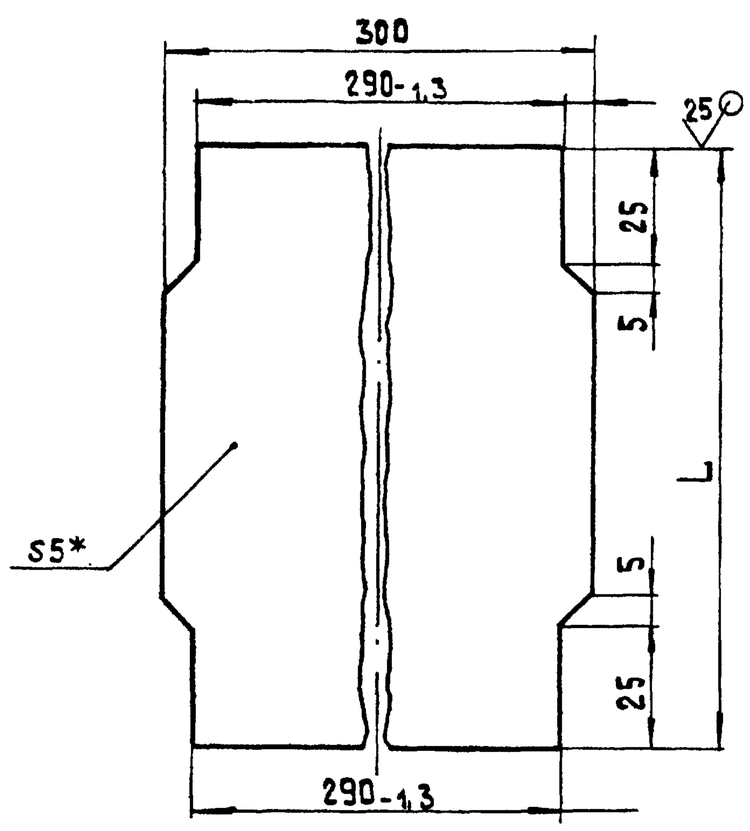

Обозначение	L мм	Масса кг
12.02.07.101	100	1,16
-01	288	2,2

1.* Размеры для справок
2. $\pm\frac{IT14}{2}$.

					12.02.07.101		
Изм.	Лист	№ докум.	Подпись	Дата	Стенка	Лит.	Масса: См. табл. / Масштаб: 1:1
Разраб.		Богданова				Лист	Листов 1
Пров.		Зилгалвис				ЛАТГИПРОПРОМ	
Т. контр.							
Н. контр.		Колмец					
Утв.							

Лист 5 ГОСТ 19903-74 / ВСт3сп3 ГОСТ 14637-79

Копировал 38 Формат А4

Типовой проект 903-1-224.86 Альбом 2.9 часть 2

Формат	Зона	Поз.	Обозначение	Наименование	Кол.	Примечание
				Документация		
А2			12.02.07.200	Сборочный чертеж		
				Детали		
		1	12.02.07.101-01	Стенка	1	
БЧ		2	12.02.07.201	Прокладка		
				Пластина I лист ТМКЩ-М-3-99 ГОСТ 7338-77	1	0,14 кг
БЧ		3	12.02.07.202	Стенка		
				Лист 5 ГОСТ 19903-74 / ВСт3сп3 ГОСТ 14637-79		
				275±0,65 × 288±0,65 мм	2	3,11 кг
БЧ		4	12.02.07.203	Полка		
				Уголок Б-40×40×4 ГОСТ 8509-72 / ВСт3сп3 ГОСТ 535-79		
				L = 290-1,3 мм	4	0,71 кг
БЧ		5	12.02.07.204	Полка		
				Уголок Б-40×40×4 ГОСТ 8509-72 / ВСт3сп3 ГОСТ 535-79		
				L = 370±0,7 мм	4	0,9 кг
БЧ		6	12.02.07.205	Стойка		
				Уголок Б-40×40×4 ГОСТ 8509-72 / ВСт3сп3 ГОСТ 535-79		
				L = 238-1,15 мм	2	0,58 кг

					12.02.07.200		
Изм.	Лист	№ докум.	Подпись	Дата	Короб	Лит.	Лист: 1 / Листов: 2
Разраб.		Богданова				ЛАТГИПРОПРОМ	
Пров.		Зилгалвис					
Н. контр.		Колмец					
Утв.							

Копировал 38 Формат А4

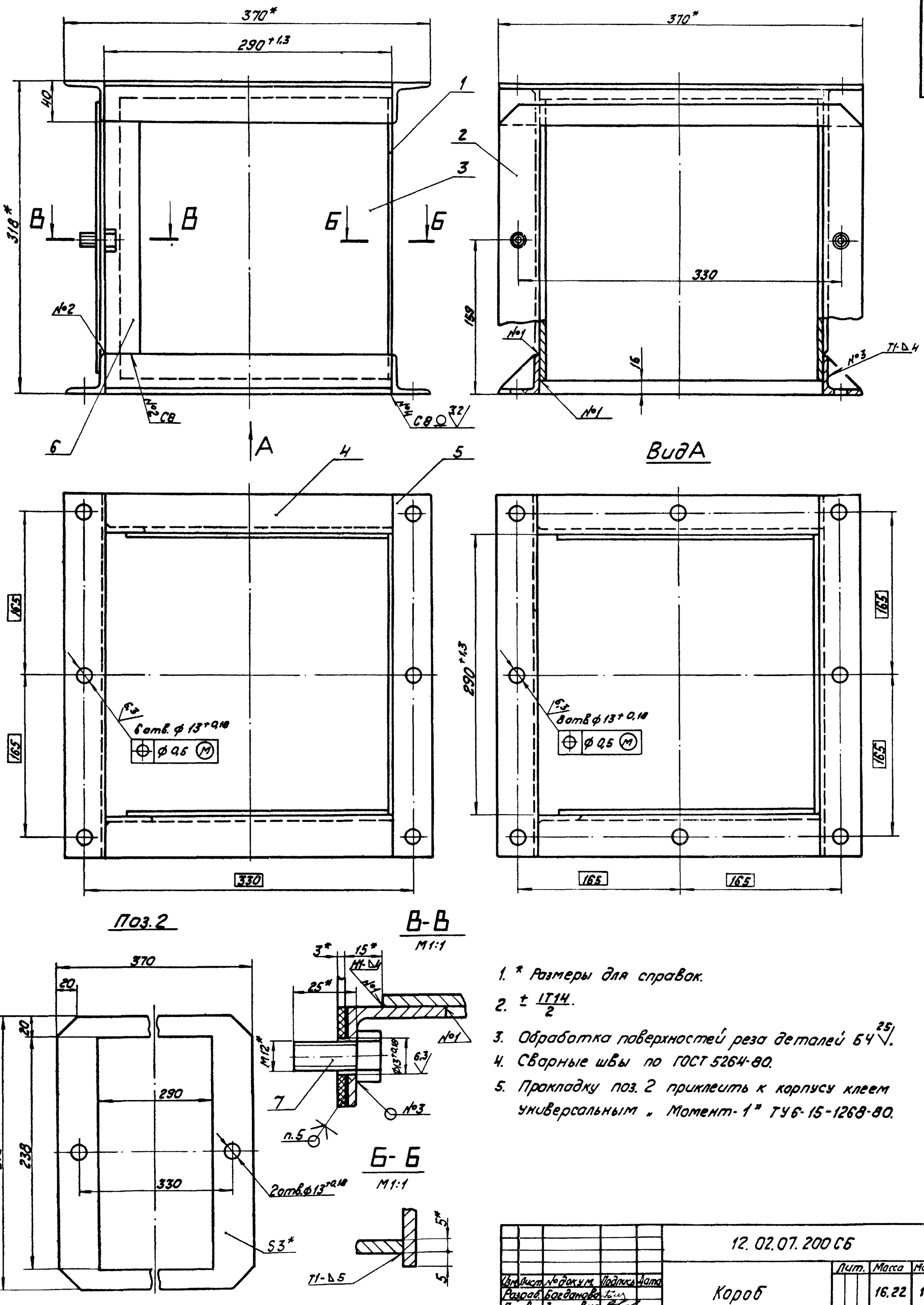

1. * Размеры для справок.
2. $\pm \frac{IT14}{2}$.
3. Обработка поверхностей реза деталей Б4 $\overset{25}{\nabla}$.
4. Сварные швы по ГОСТ 5264-80.
5. Прокладку поз. 2 приклеить к корпусу клеем универсальным „Момент-1" ТУ6-15-1268-80.

Изм.	Лист	№докум.	Подпись	Дата	12.02.07.200СБ		
Разраб.		Богданова			Короб	Лит.	Масса 16,22 / Масштаб 1:2,5
Пров.		Зилгалвис				Лист	Листов 1
Т.контр.						ЛАТГИПРОПРОМ	
Н.контр.		Колмец					
Утв.							

Альбом 2.9 часть 2

Типовой проект 903-1-224.86

Инв.№ подл. | Подпись и дата | Взам.инв.№ | Инв.№ дубл. | Подпись и дата

Копировал

Формат А2

Формат	Зона	Поз.	Обозначение	Наименование	Кол.	Примечание
				Стандартные изделия		
		7		Болт М12×25.46 ГОСТ 7798-70	2	

Изм.	Лист	N° докум.	Подп.	Дата	12.02.07.200	Лист 2

Копировал Формат А3

Типовой проект 903-1-224.86 Альбом 2,9 часть 2

Формат	Зона	Поз.	Обозначение	Наименование	Кол.	Примечание
				Документация		
А3			12.02.07.300.СБ	Сборочный чертеж		
				Детали		
Б4		1	12.02.07.301	Лист		
				Лист $\frac{4\ ГОСТ\ 19903-74}{Ст3сп3\ ГОСТ\ 14637-79}$	1	3,23 кг
Б4		2	12.02.07.302	Ручка		
				Круг $\frac{В-16\ ГОСТ\ 2590-71}{20\ ГОСТ\ 1050-74}$	1	0,41 кг

Изм.	Лист	N° докум.	Подп.	Дата	12.02.07.300			
Разраб.		Крауя			Задвижка	Лит.	Лист	Листов 1
Пров.		Зилгалвис				ЛАТГИПРОПРОМ		
Н. контр.		Колмец						
Утв.								

Копировал Формат А4

Типовой проект 903-1-224.86 Альбом 2,9 часть 2

12.02.07.300.СБ

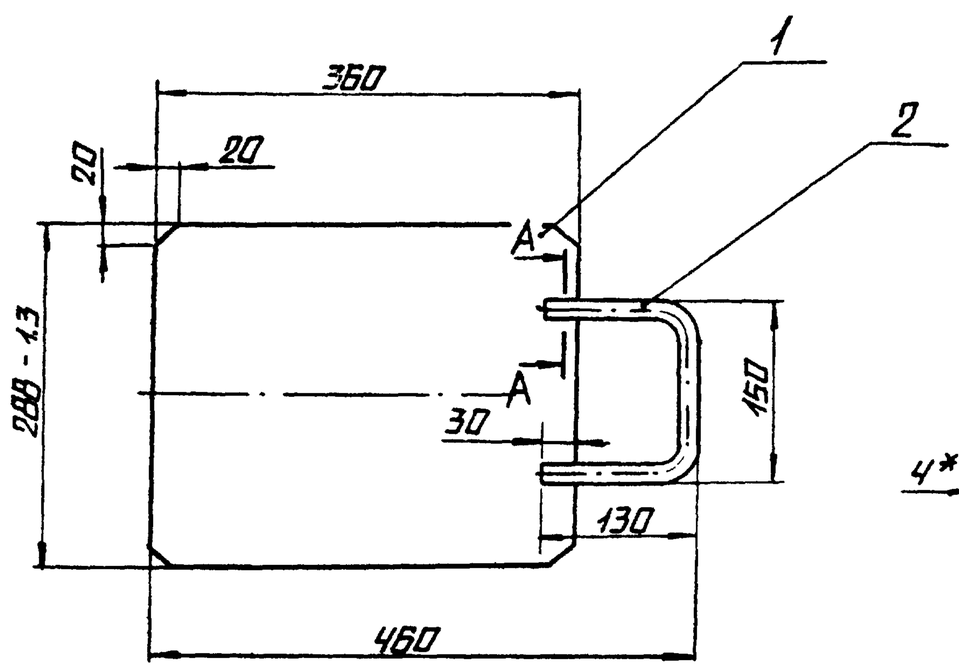

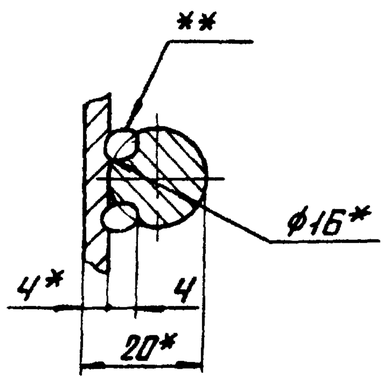

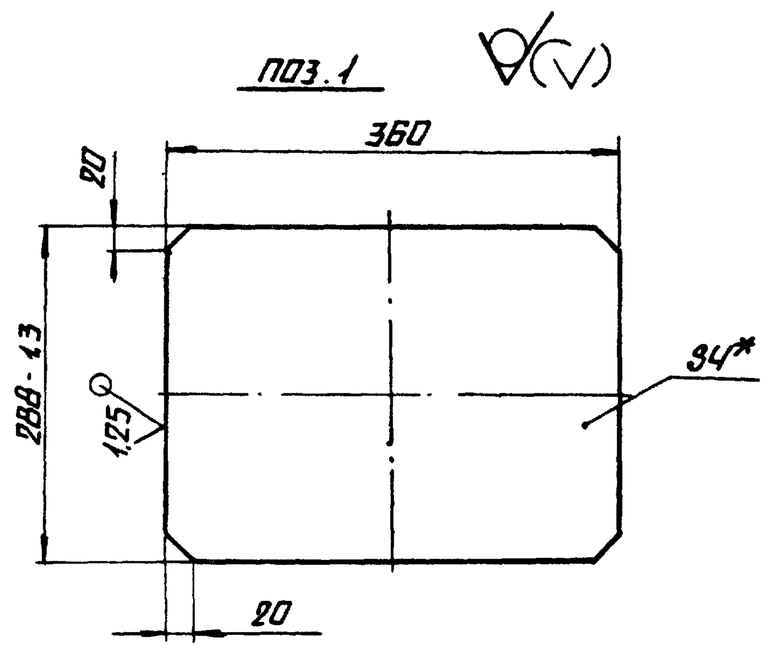

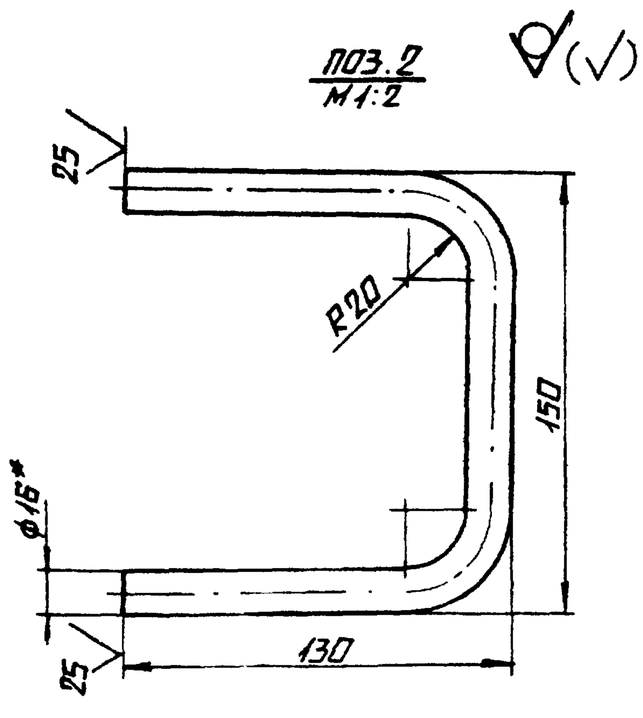

1.* Размеры для справок.
2. $\pm \frac{IT14}{2}$.
3.** Сварка ручная дуговая.

Изм.	Лист	N° докум.	Подп.	Дата	12.02.07.300.СБ			
Разраб.		Крауя			Задвижка	Лит.	Масса	Масштаб
Пров.		Зилгалвис					3,64	1:5
Т. контр.						Лист	Листов 1	
Н. контр.		Колмец				ЛАТГИПРОПРОМ		
Утв.								

Копировал Формат А3

Альбом 2.9 часть 2 | Типовой проект 903-1-224.86

Формат	Зона	Поз.	Обозначение	Наименование	Кол.	Примечание
				Документация		
А3			12.02.08.000 СБ	Сборочный чертеж		
				Сборочные единицы		
А4		1	12.02.08.100	Переход	1	
А4		2	12.02.08.200	Переход	1	
А4		3	12.02.08.300	Короб	2	

Изм.	Лист	№ докум.	Подпись	Дата	12.02.08.000			
Разраб.		Михайлова			Переход	Лит.	Лист	Листов 1
Пров.		Зилгалвис				ЛАТГИПРОПРОМ		
Н. контр.		Колмец						
Утв.								

Копировал | Формат А4

Альбом 2.9 часть 2 | Типовой проект 903-1-224.86

Формат	Зона	Поз.	Обозначение	Наименование	Кол.	Примечание
				Документация		
А3			12.02.08.100 СБ	Сборочный чертеж		
				Детали		
А3		1	12.02.08.101	Переход	1	
Б4		2	12.02.08.102	Фланец		
				Лист $\frac{10\ ГОСТ\ 19903-74}{ВСт3сп3\ ГОСТ\ 14637-79}$	2	1,5 кг

Изм.	Лист	№ докум.	Подпись	Дата	12.02.08.100			
Разраб.		Михайлова			Переход	Лит.	Лист	Листов 1
Пров.		Зилгалвис				ЛАТГИПРОПРОМ		
Н. контр.		Колмец						
Утв.								

Копировал | Формат А4

Альбом 2.9 часть 2 | Типовой проект 903-1-224.86

12.02.08.000 СБ

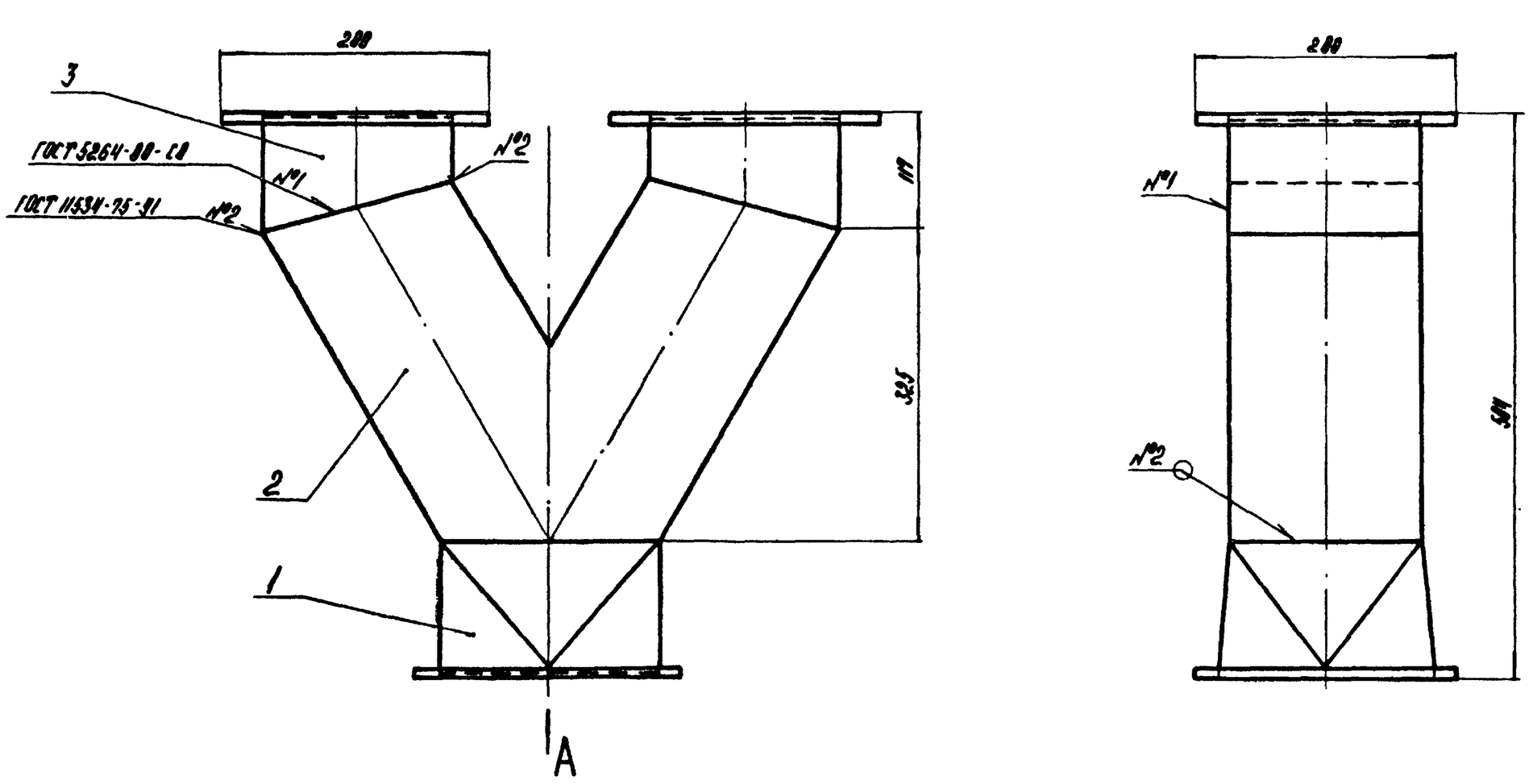

Вид А

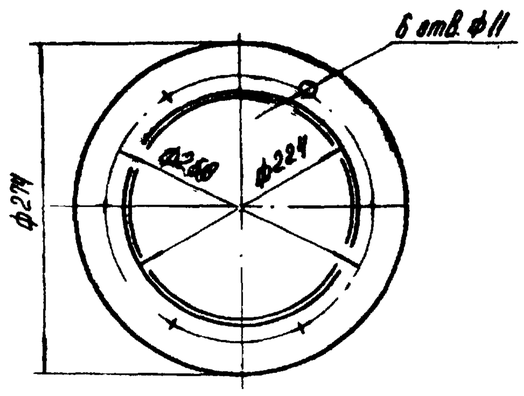

Вид Б

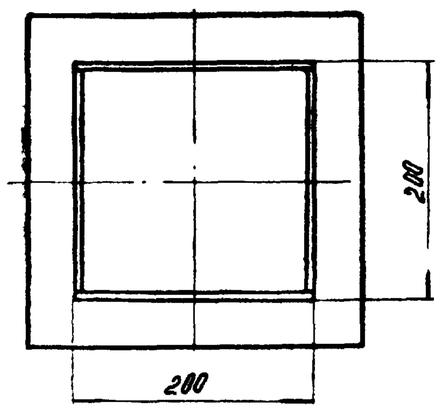

*Размеры для справок.

Изм.	Лист	№ докум.	Подпись	Дата	12.02.08.000 СБ			
Разраб.		Михайлова			Переход	Лит.	Масса	Масштаб
Пров.		Зилгалвис					37,44	1:5
Т. контр.						Лист	Листов 1	
Н. контр.		Колмец						
Утв.								

Копировал | Формат А3

12.02.08.100СБ

Альбом 2.9 часть 2 Типовой проект 903-1-224.86

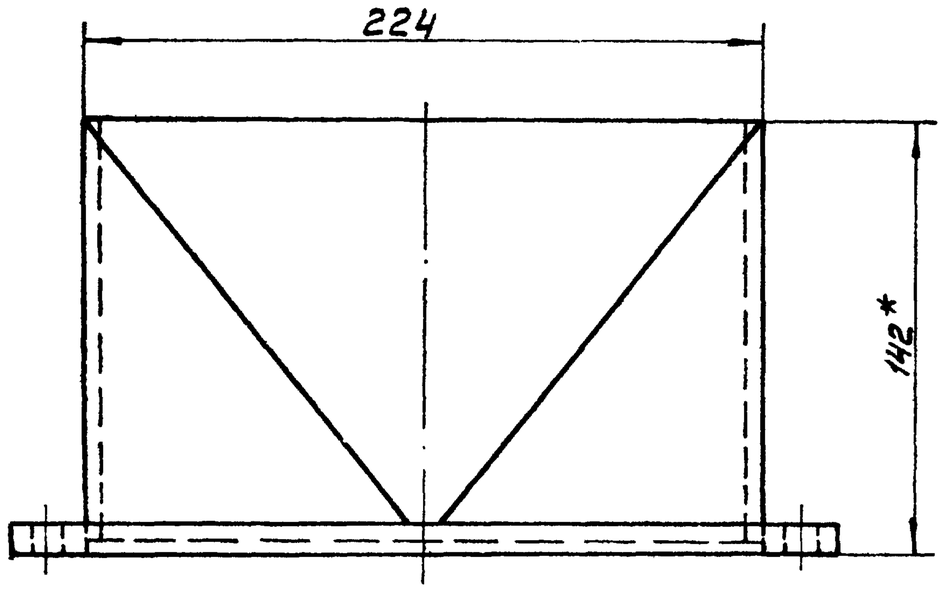

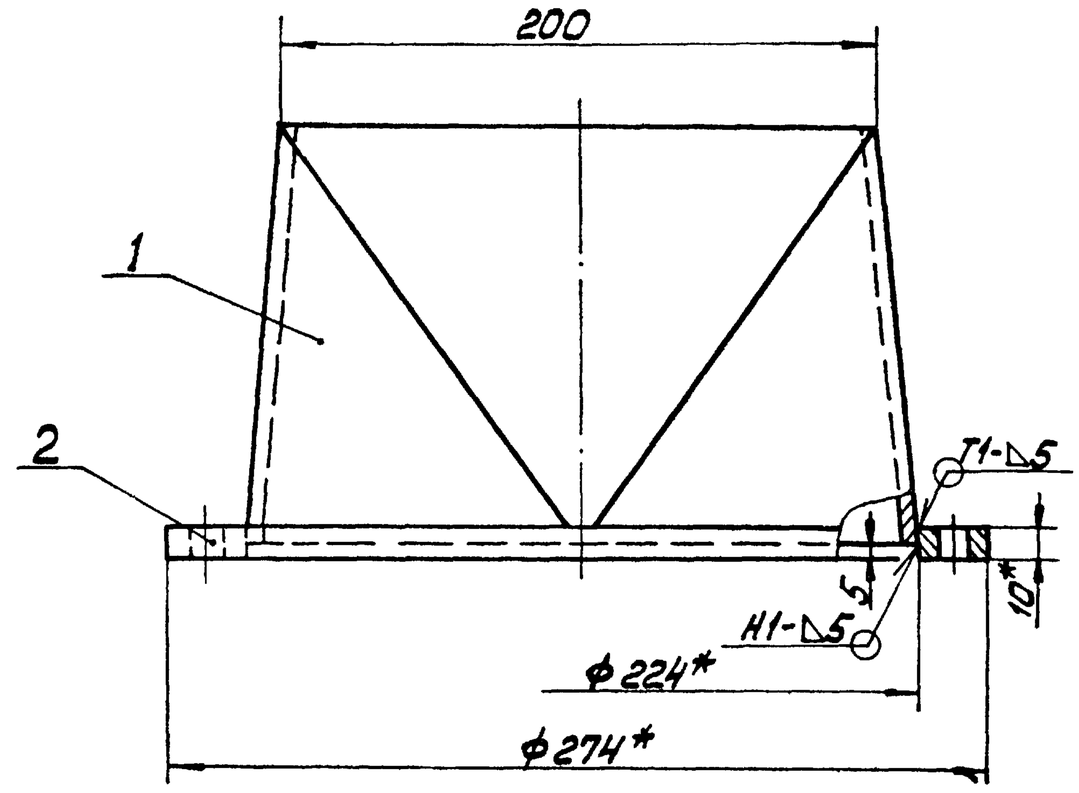

Поз. 2
М1:5

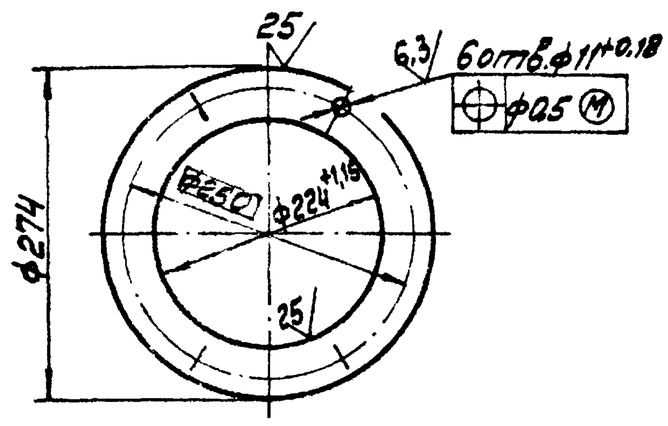

1 * Размеры для справок.
2. $\pm \frac{IT14}{2}$.
3. Сварные швы по ГОСТ 5264-80.

					12.02.08.100СБ			
Изм.	Лист	№ докум.	Подп.	Дата	Переход	Лит	Масса	Масштаб
Разраб.		Михайлова					6	1:2
Пров.		Зилгалвис				Лист	Листов 1	
Т.контр.						ЛАТГИПРОПРОМ		
Н.контр.		Колтец						
Утв.								

Копировал Иванс Формат А3

Альбом 2.9 часть 2 Типовой проект 903-1-224.86

12.02.08.101

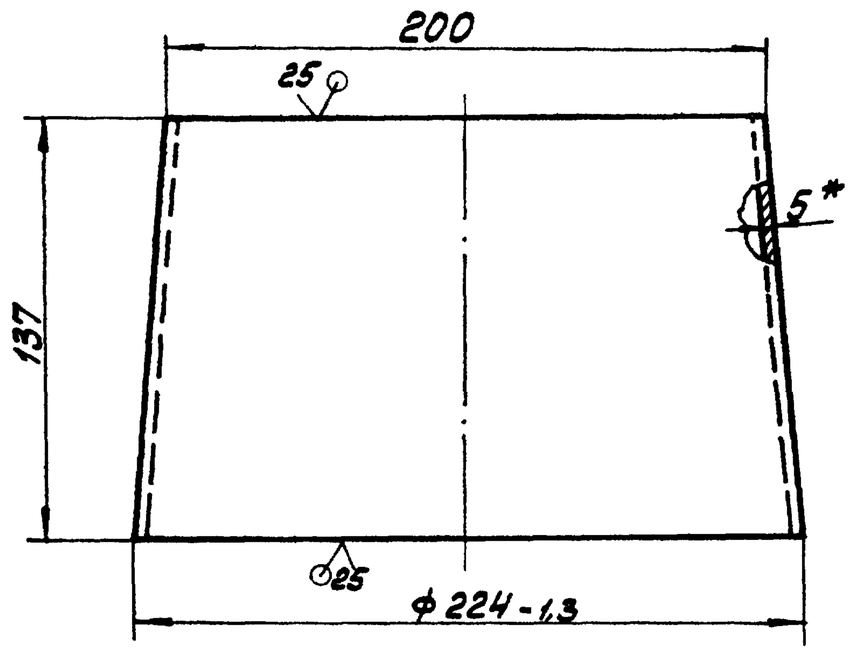

Развёртка
М1:2,5

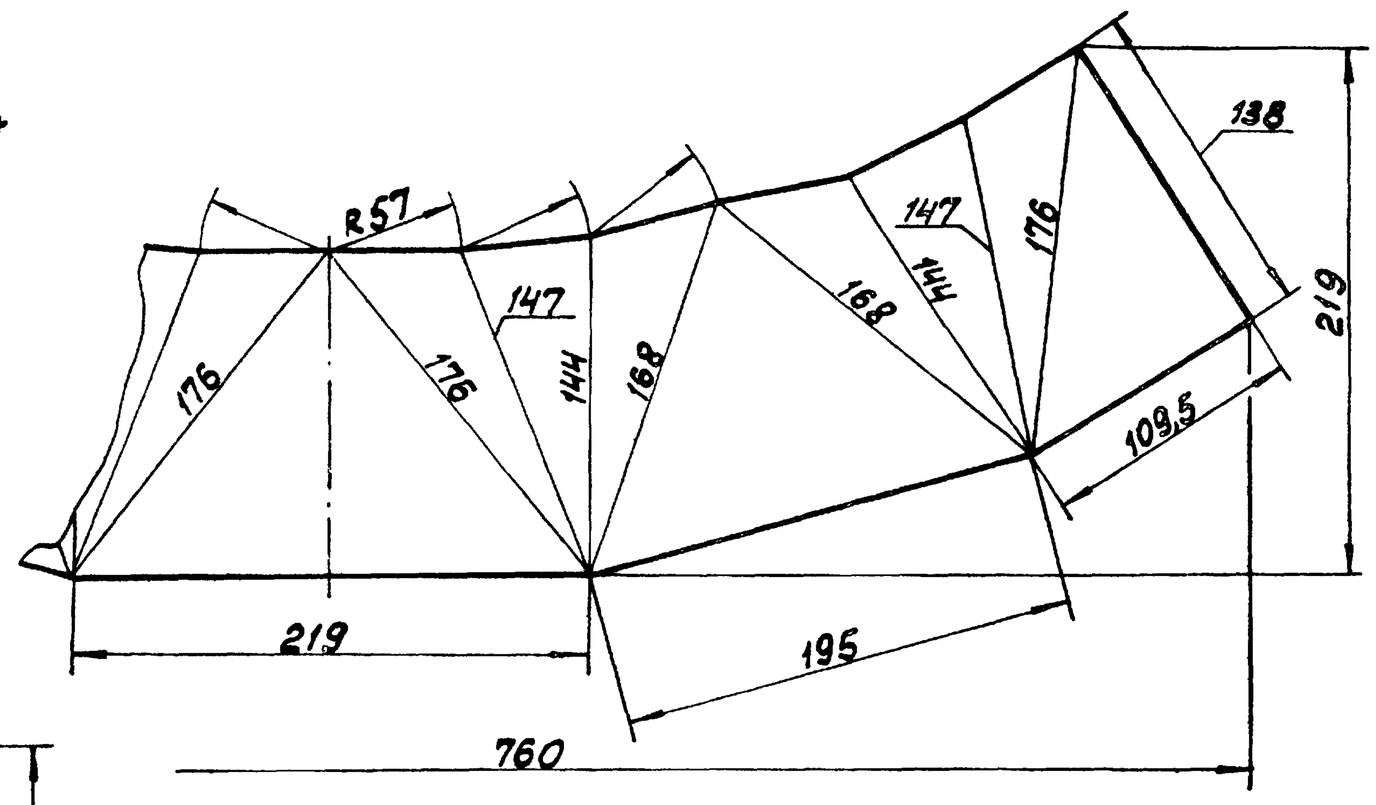

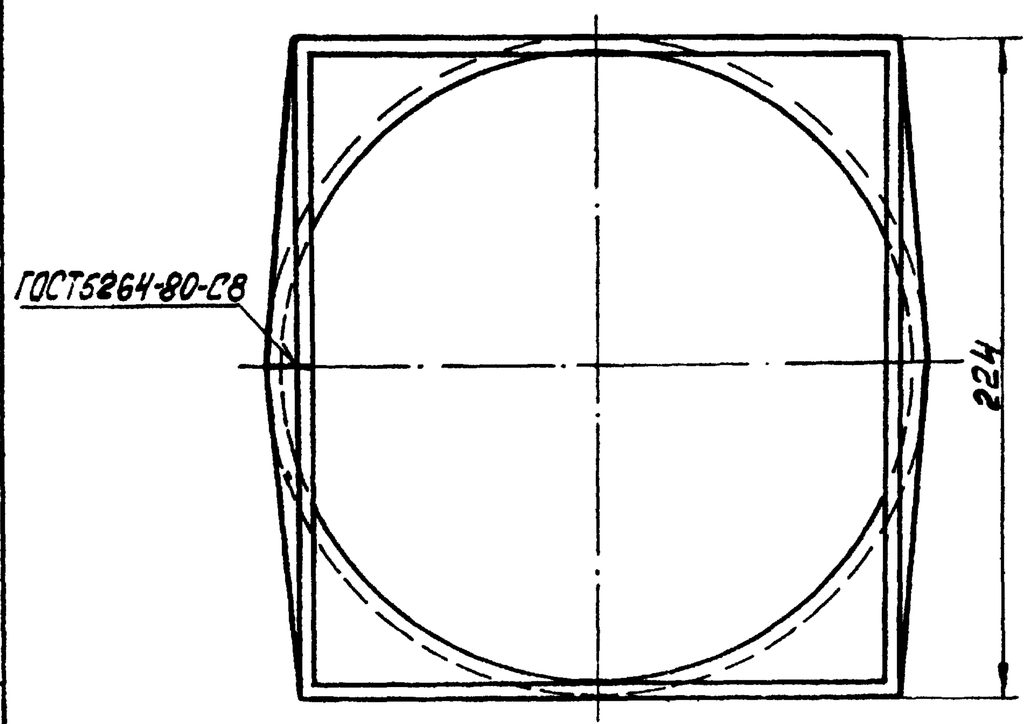

1. * Размер для справок
2. $\pm \frac{IT14}{2}$.

					12.02.08.101			
Изм.	Лист	№ докум.	Подп.	Дата	Переход	Лит	Масса	Масштаб
Разраб.		Михайлова					4,5	1:2
Пров.		Зилгалвис				Лист	Листов 1	
Т.контр.						ЛАТГИПРОПРОМ		
Н.контр.		Колтец			Лист 10 ГОСТ 19903-74 / ВСт3сп3 ГОСТ 14637-79			
Утв.								

Копировал Иванс Формат А3

Типовой проект 903-1-224.86 Альбом 2.9 часть 2

Формат	Зона	Поз.	Обозначение	Наименование	Кол.	Примечание
				Документация		
А3			12.02.08 200 СБ	Сборочный чертеж		
				Детали		
А4		1	12.02.08.201	Стенка	2	
Б4		2	12.02.08.202	Стенка		
				Лист $\frac{5\ ГОСТ\ 19903-74}{ВСт3сп3\ ГОСТ\ 14637-79}$		
				190-1.15 × 200-1.15 мм	2	1.5 кг
Б4		3	12.02.08.203	Стенка		
				Лист $\frac{5\ ГОСТ\ 19903-74}{ВСт3сп3\ ГОСТ\ 14637-79}$		
				190-1.15 × 376-1.4 мм	2	2.81 кг

Подпись и дата | Инв. № дубл. | Взам. инв. № | Подпись и дата | Инв. № подл.

Изм.	Лист	№ докум.	Подпись	Дата	12.02.08.200		
Разраб.		Михайлова			Переход	Лит.	Лист	Листов 1
Пров.		Зилгалвис				ЛАТГИПРОПРОМ	
Н. контр.		Колмец					
Утв.							

Копировал Жу- Формат А4

Типовой проект 903-1-224.86 Альбом 2.9 часть 2

12.02.08.201

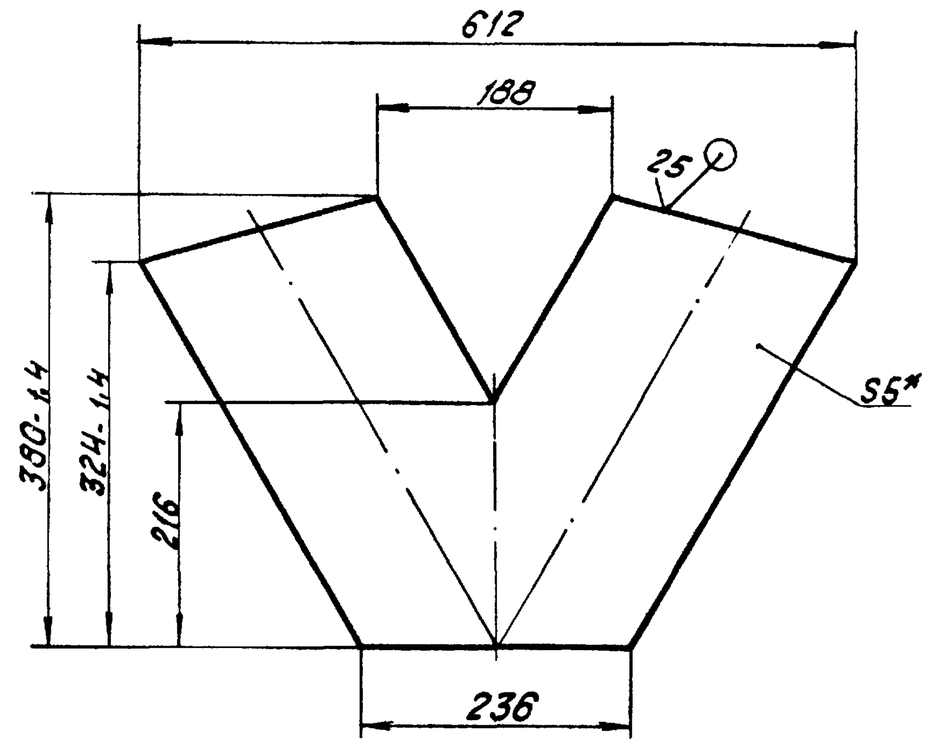

1. * Размер для справок.
2. $\pm \frac{IT14}{2}$.

Изм.	Лист	№ докум.	Подпись	Дата	12.02.08.201			
Разраб.		Михайлова			Стенка	Лит.	Масса	Масштаб
Пров.		Зилгалвис					5,67	1:5
Т. контр.						Лист	Листов 1	
Н. контр.		Колмец			Лист $\frac{5\ ГОСТ\ 19903-74}{ВСт3сп3\ ГОСТ\ 14637-79}$	ЛАТГИПРОПРОМ		
Утв.								

Копировал Жу- Формат А4

Типовой проект 903-1-224.86 Альбом 2.9 часть 2

12.02.08.200 СБ

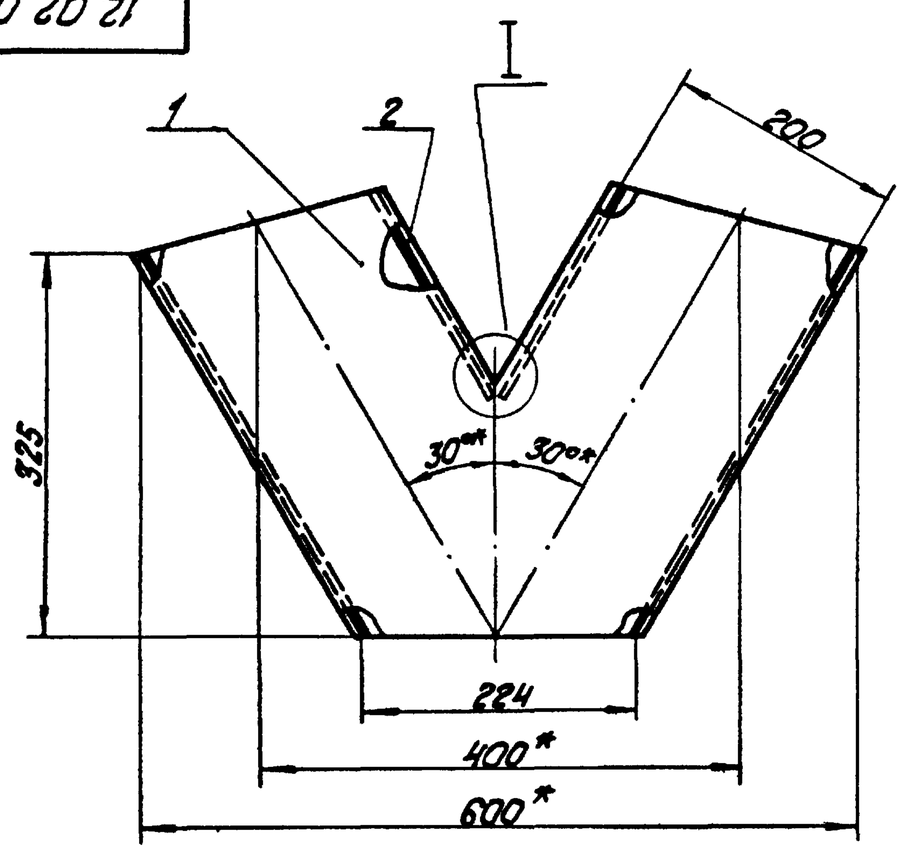

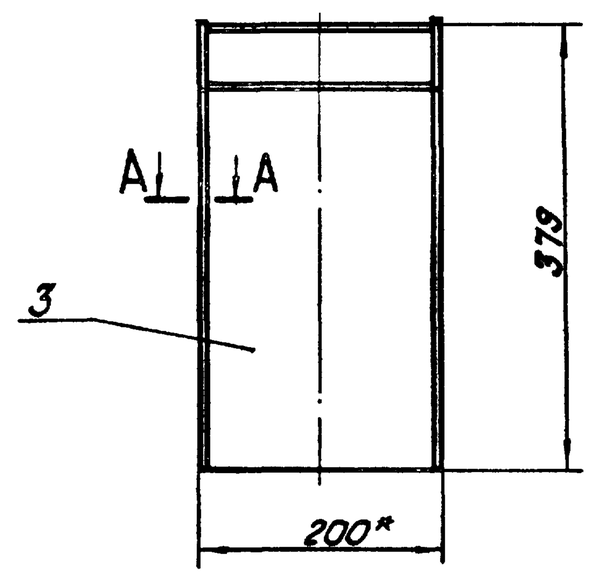

1. * Размеры для справок.
2. $\pm \frac{IT14}{2}$.
3. Обработка поверхностей реза деталей Б4 $\overset{25}{\nabla}$.

I
М1:1

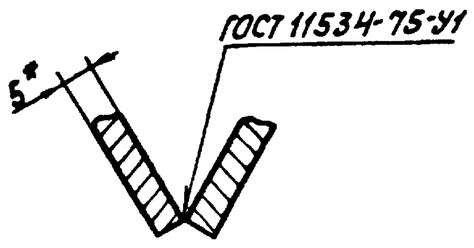

А-А
М1:1

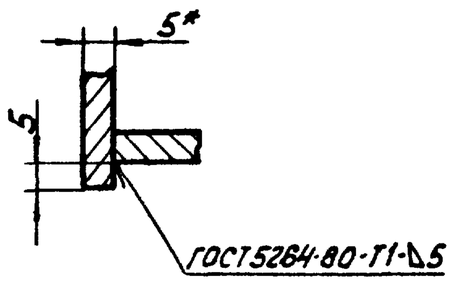

Изм.	Лист	№ докум.	Подпись	Дата	12.02.08.200СБ			
Разраб.		Михайлова			Переход	Лит.	Масса	Масштаб
Пров.		Зилгалвис					20	1:5
Т. контр.						Лист	Листов 1	
Н. контр.		Колмец				ЛАТГИПРОПРОМ		
Утв.								

Копировал Жу- Формат А3

Формат	Зона	Поз.	Обозначение	Наименование	Кол.	Примечание
				Документация		
А3			12.02.08.300 СБ	Сборочный чертеж		
				Детали		
Б4		1	12.02.08.301	Стенка		
				Лист $\frac{5\ ГОСТ\ 19903-74}{Вст3сп3\ ГОСТ\ 14637-79}$	2	0,71 кг
Б4		2	12.02.08.302	Фланец		
				Лист $\frac{10\ ГОСТ\ 19903-74}{Вст3сп3\ ГОСТ\ 1437-79}$	1	3,02 кг
Б4		3	12.02.08.303	Стенка		
				Лист $\frac{5\ ГОСТ\ 19903-74}{Вст3сп3\ ГОСТ\ 14637-79}$		
				190-1,15 × 58 ± 0,37 мм	1	0,44 кг
Б4		4	12.02.08.304	Стенка		
				Лист $\frac{5\ ГОСТ\ 19903-74}{Вст3сп3\ ГОСТ\ 14637-79}$		
				190-1,15 × 112 ± 0,435 мм	1	0,84 кг

Изм.	Лист	Nº докум.	Подп.	Дата	12.02.08.300			
Разраб.		Михайлова			Короб	Лит.	Лист	Листов 1
Пров.		Зиголвис				ЛАТГИПРОПРОМ		
Н.контр.		Колмеи						
Утв.								

Копировал: Ф.Ф.- Формат А4

Формат	Зона	Поз.	Обозначение	Наименование	Кол.	Примечание
				Документация		
А4			12.02.09.000 СБ	Сборочный чертеж		
				Детали		
Б4		1	12.02.09.001	Уголок		
				Уголок $\frac{Б\text{-}100\times100\times65\ ГОСТ\ 8509\text{-}72}{Вст3сп3\ ГОСТ\ 1535\text{-}79}$		
				L = 3000 ± 2,7 мм	2	30,3 кг
Б4		2	12.02.09.002	Лист		
				Лист $\frac{3\ ГОСТ\ 19903-74}{Вст3сп3\ ГОСТ\ 16523-70}$		
				750 ± 1 × 3000 ± 2,7 мм	1	53 кг

Изм.	Лист	Nº докум.	Подп.	Дата	12.02.09.000			
Разраб.		Михайлова			Желоб	Лит.	Лист	Листов 1
Пров.		Зиголвис				ЛАТГИПРОПРОМ		
Н.контр.		Колмеи						
Утв.								

Копировал: Ф.Ф.- Формат А4

12.02.08.300 СБ

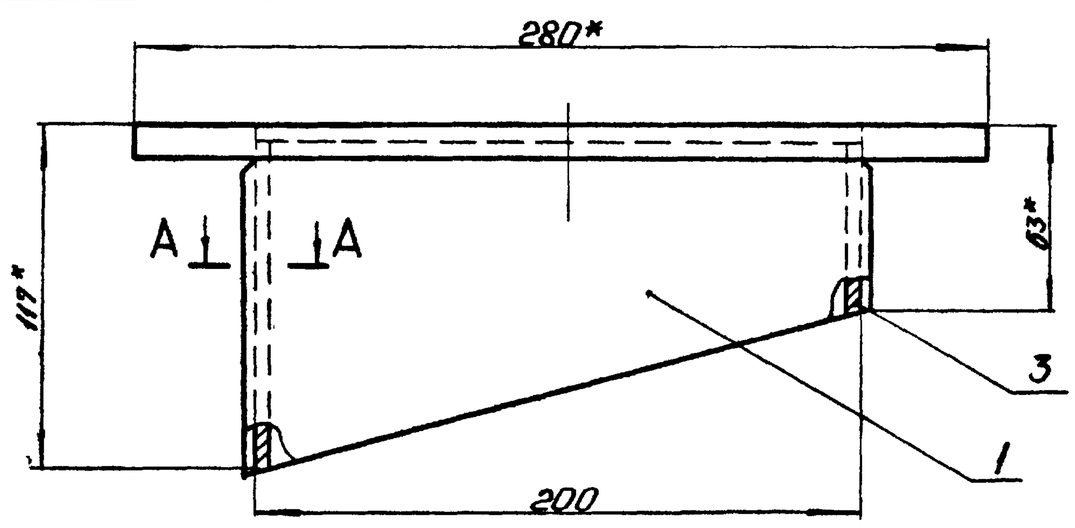

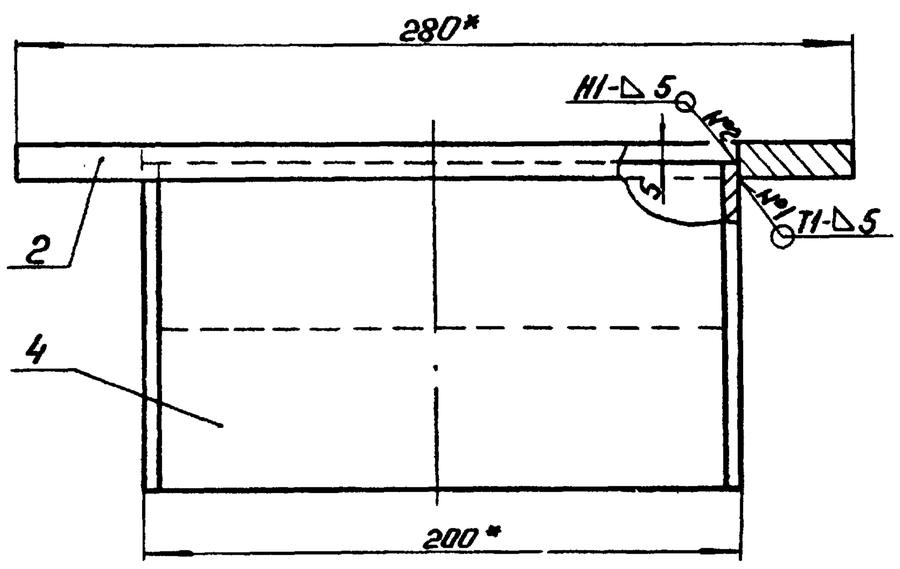

Поз. 2

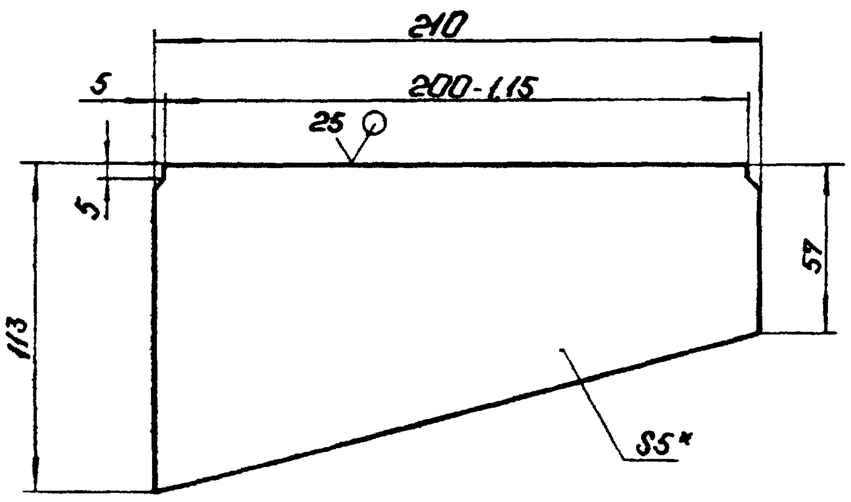

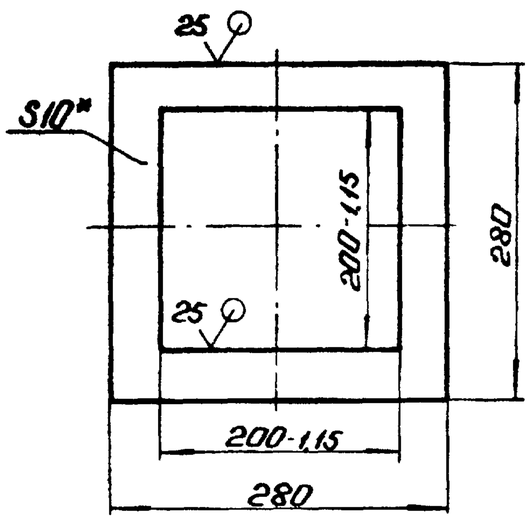

1. *Размеры для справок.
2. $\pm \frac{IT14}{2}$.
3. Обработка поверхностей реза деталей Б4 25.
4. Сварные швы по ГОСТ 5264-80.

А-А
М1:1

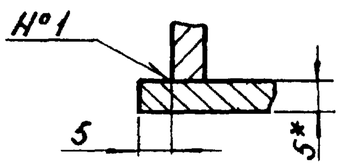

Изм.	Лист	Nº докум.	Подп.	Дата	12.02.08.300СБ			
Разраб.		Михайлова			Короб	Лит.	Масса	Масштаб
Пров.		Зиголвис					5,72	1:2
Т.контр.						Лист	Листов 1	
Н.контр.		Колмеи				ЛАТГИПРОПРОМ		
Утв.								

Копировал: Ф.Ф.- Формат А3

58.04.00.000 СБ

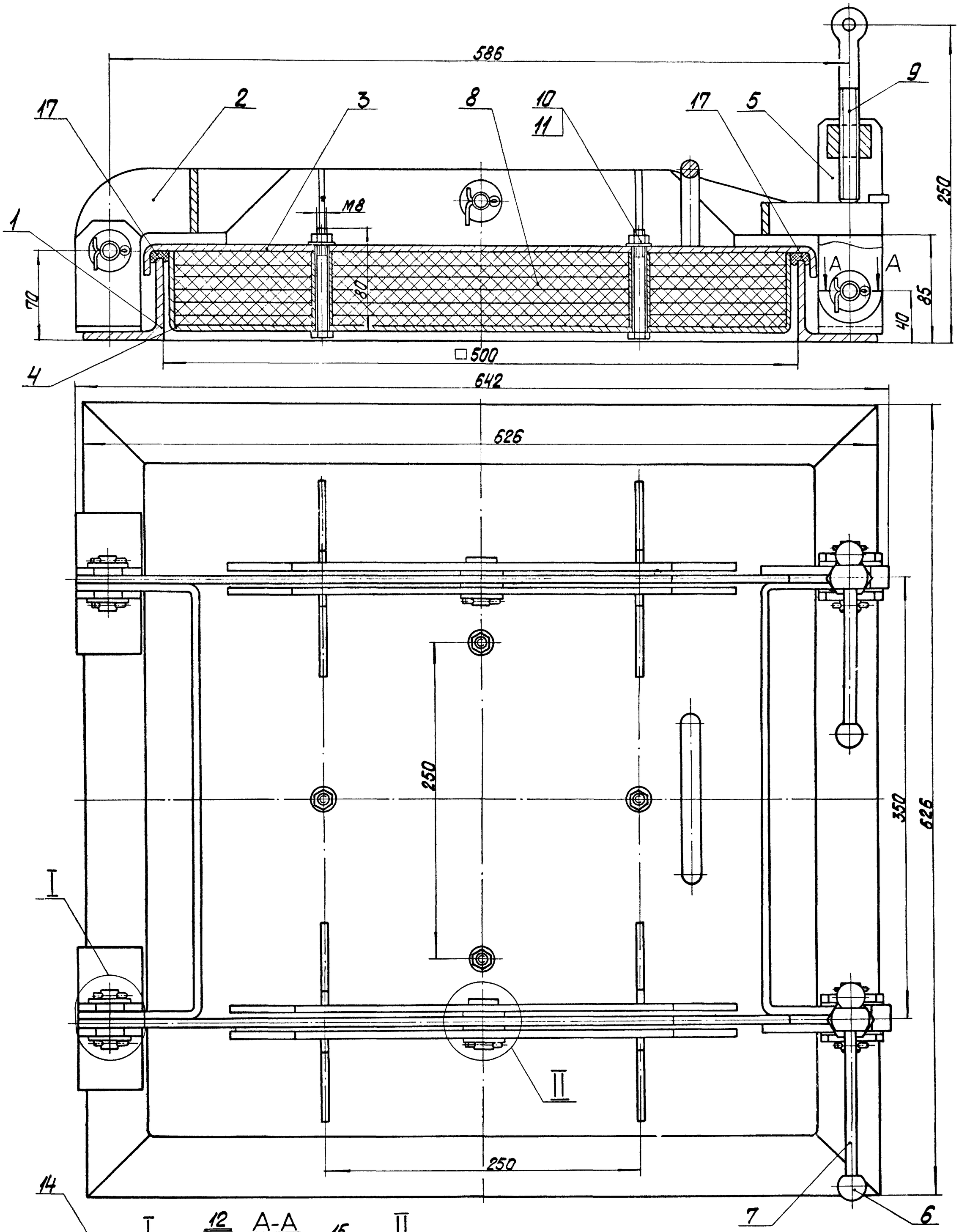

Размеры для справок.

Изм.	Лист	N° докум.	Подпись	Дата	58.04.00.000 СБ		
Разраб.		Богданова			Люк 500х500	Лит.	Масса 72	Масштаб 1:2
Пров.		Зилгалвис				Лист	Листов 1
Т.контр.						ЛАТГИПРОПРОМ	
Н.контр.		Колтец					
Утв.							

Альбом 2.9 часть 2

Типовой проект 903-1-224.86

Копировал

Формат А2

Формат	Зона	Поз.	Обозначение	Наименование	Кол.	Примечание
		11		Шайба 8 ГОСТ 11371-78	4	
		12		Шайба 16 ГОСТ 11371-78	14	
		13		Шплинт 4×36 ГОСТ 397-79	10	
		14		Ось 2-16 h 11×45 Ст3 сп		
				ГОСТ 9650-80	2	
		15		Ось 2-16 h 11×60 Ст3 сп		
				ГОСТ 9650-80	2	
		16		Ось 6-16 h 11×36 Ст3 сп		
				ГОСТ 9650-80	2	
				Материалы		
		17		Шнур асбестовый		
				ШАОН 18 ГОСТ 1779-83	4,2	м

58.04.00.000 — Лист 2

Изм. | Лист | № докум. | Подп. | Дата

Копировал | Формат А4

Типовой проект 903-1-224.86 Альбом 2.9 часть 2

Инв. № подл. | Подпись и дата | Взам. инв. № | Инв. № дубл. | Подпись и дата

58.04.00.001

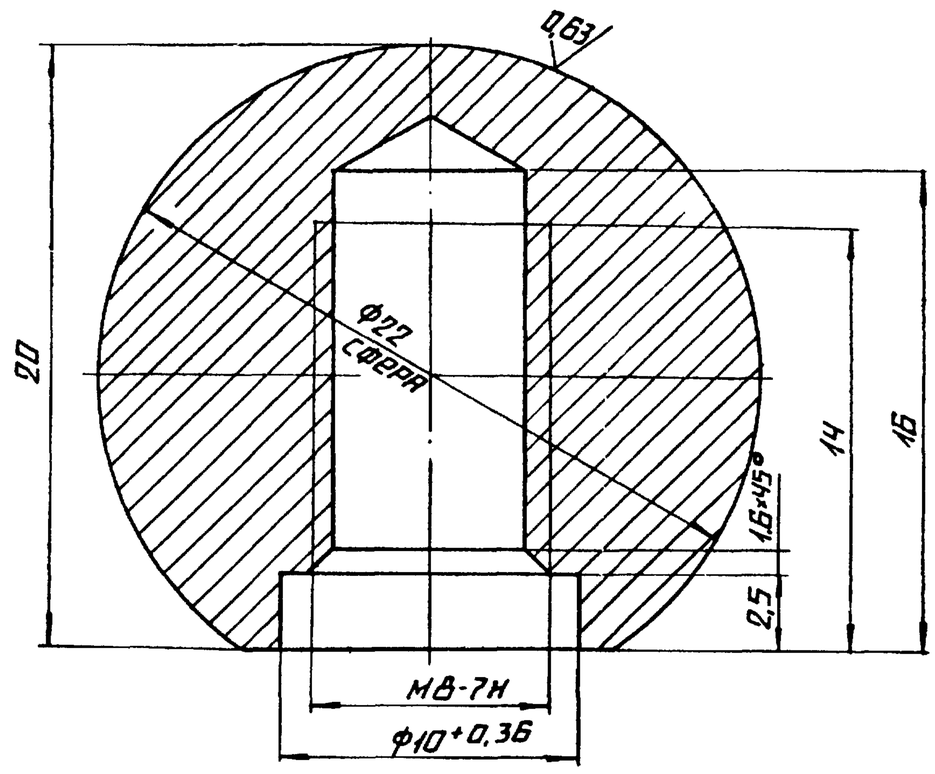

Неуказанные предельные отклонения размеров $\pm \frac{IT14}{2}$.

58.04.00.001

Изм.	Лист	№ докум.	Подп.	Дата	Шарик	Лит.	Масса	Масштаб
Разраб.		Богданова					0,03	5:1
Пров.		Зилгалвис				Лист	Листов 1	
Т. контр.								
Н. контр.		Колмец			Круг $\frac{В\text{-}24\ ГОСТ\ 2590\text{-}71}{15\ ГОСТ\ 1050\text{-}74}$	Латгипропром		
Утв.								

Копировал | Формат А4

Типовой проект 903-1-224.86 Альбом 2.9 часть 2

Инв. № подл. | Подпись и дата | Взам. инв. № | Инв. № дубл. | Подпись и дата

58.04.00.002

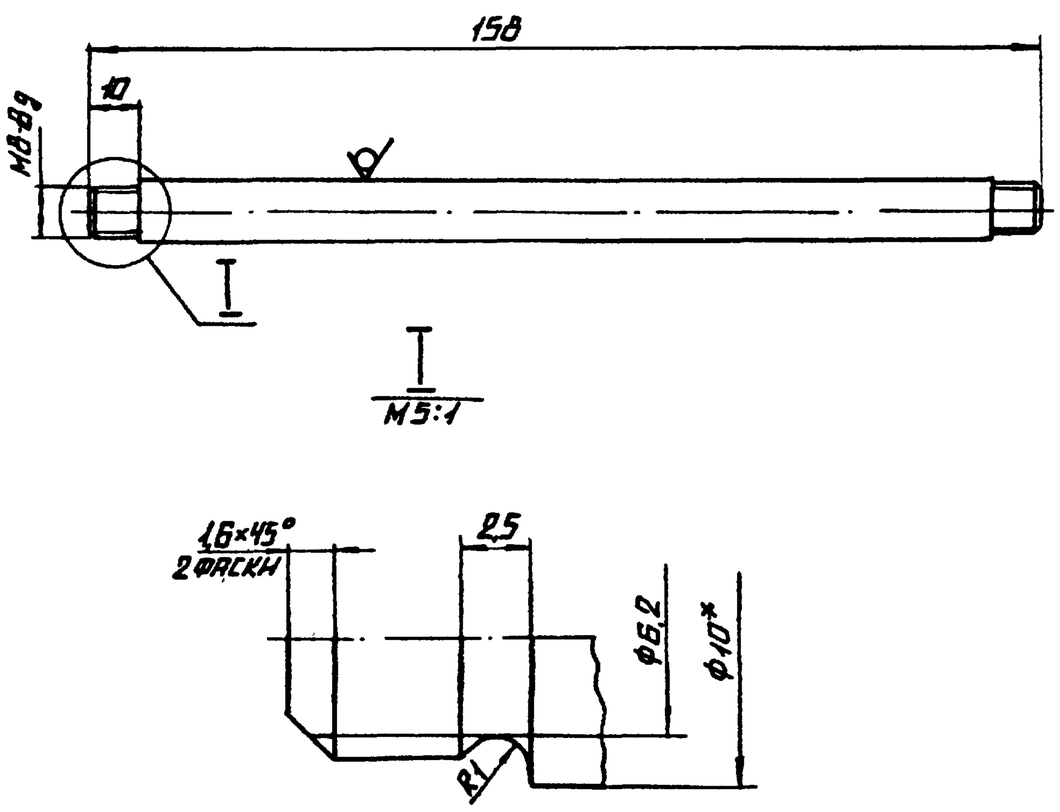

* Размер для справок.

58.04.00.002

Изм.	Лист	№ докум.	Подп.	Дата	Ручка	Лит.	Масса	Масштаб
Разраб.		Богданова					0,094	1:1
Пров.		Зилгалвис				Лист	Листов 1	
Т. контр.								
Н. контр.		Колмец			Круг $\frac{В\text{-}10\ ГОСТ\ 2590\text{-}71}{20\ ГОСТ\ 1050\text{-}74}$	Латгипропром		
Утв.								

Копировал | Формат А4

Типовой проект 903-1-224.86 Альбом 2.9 часть 2

Инв. № подл. | Подпись и дата | Взам. инв. № | Инв. № дубл. | Подпись и дата

58.04.00.003

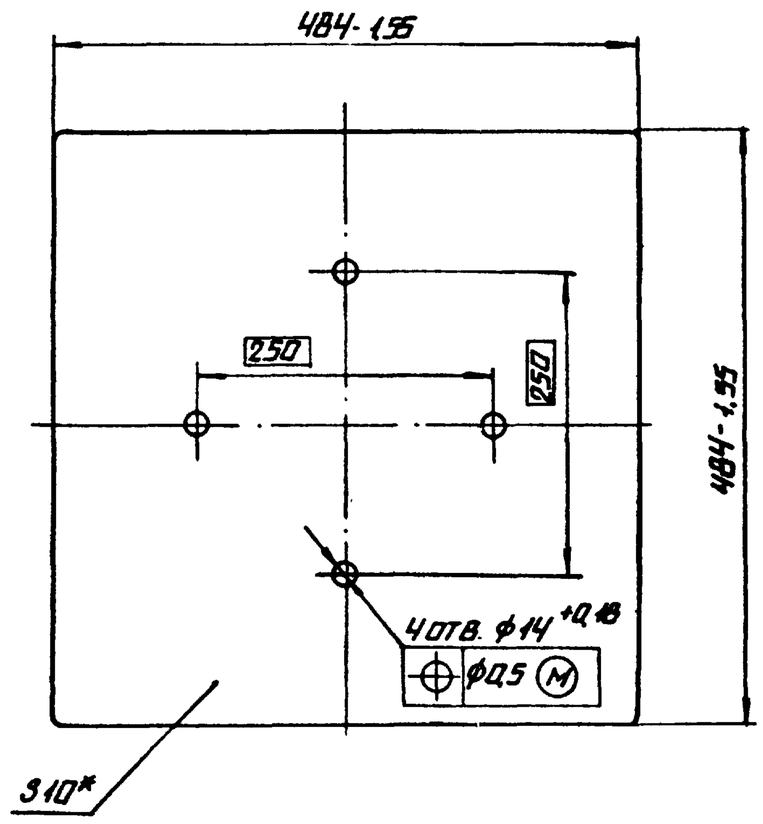

* Размер для справок

58.04.00.003

Изм.	Лист	№ докум.	Подп.	Дата	Прокладка	Лит.	Масса	Масштаб
Разраб.		Богданова					3,28	1:5
Пров.		Зилгалвис				Лист	Листов 1	
Т. контр.								
Н. контр.		Колмец			Картон асбестовый КАОН-2-10 ГОСТ 2850-80	Латгипропром		
Утв.								

Копировал | Формат А4

Альбом 2.9 часть 2 | Типовой проект 903-1-224.86

Формат	Зона	Поз	Обозначение	Наименование	Кол.	Примечание
				Документация		
А3			58.04.01.000 СБ	Сборочный чертеж		
				Детали		
А4		1	58.04.01.001	Ушко	4	
А4		2	58.04.01.002	Ушко	2	
Б4		3	58.04.01.003	Полка		
				Уголок $\frac{Б\text{-}63\times63\times6\ ГОСТ\ 8509\text{-}72}{ВСт3сп3\ ГОСТ\ 535\text{-}79}$	4	3,22 кг

58.04.01.000

Изм.	Лист	№ докум.	Подпись	Дата	Рама	Лит.	Лист	Листов
Разраб.		Богданова						1
Пров		Зилгалвис				ЛАТГИПРОПРОМ		
Н. контр.		Колмец						
Утв								

Копировал | Формат А4

Подпись и дата | Инв. № дубл. | Взам. инв. № | Подпись и дата | Инв. № подл.

100.10.h0.85

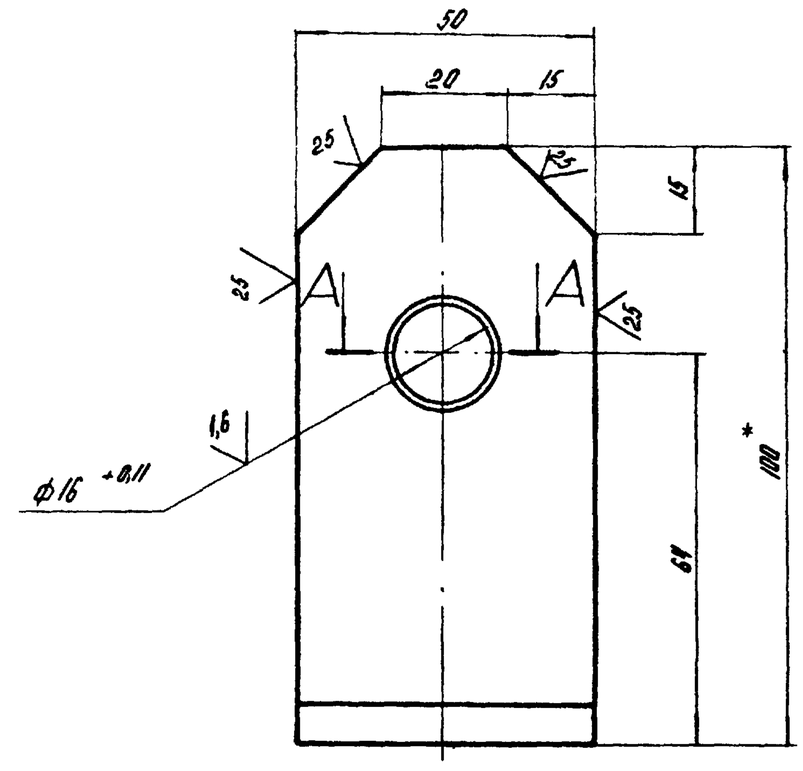

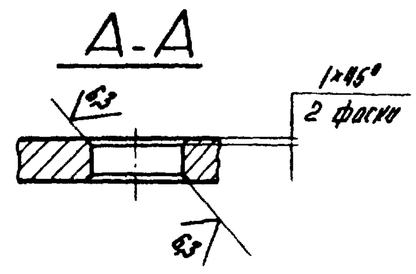

1.* Размер для справок.

2. $\pm\frac{IT14}{2}$.

Изм.	Лист	№ докум.	Подпись	Дата	58.04.01.001	Лит.	Масса	Масштаб
Разраб.		Богданова			Ушко		0,36	1:1
Пров		Зилгалвис				Лист	Листов 1	
Т. контр.								
Н. контр.		Колмец			Уголок $\frac{Б\text{-}100\times63\times6\ ГОСТ\ 8510\text{-}72}{ВСт3сп3\ ГОСТ\ 535\text{-}79}$	ЛАТГИПРОПРОМ		
Утв.								

Копировал | Формат А4

58.04.01.000 СБ

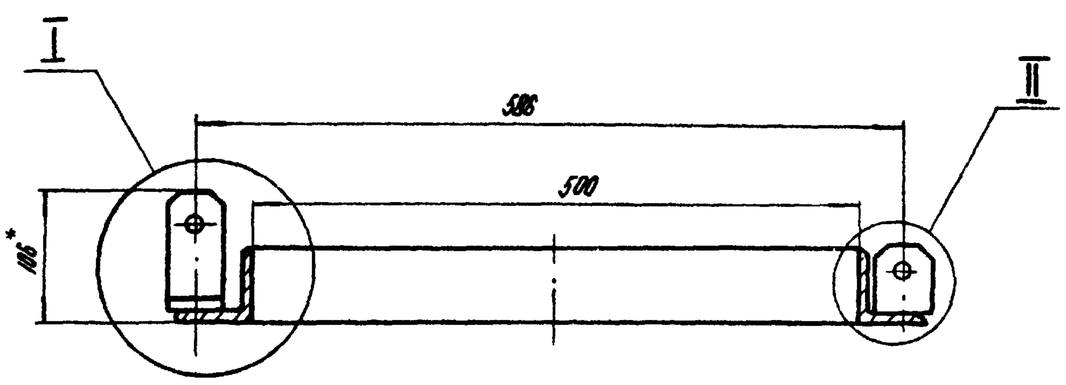

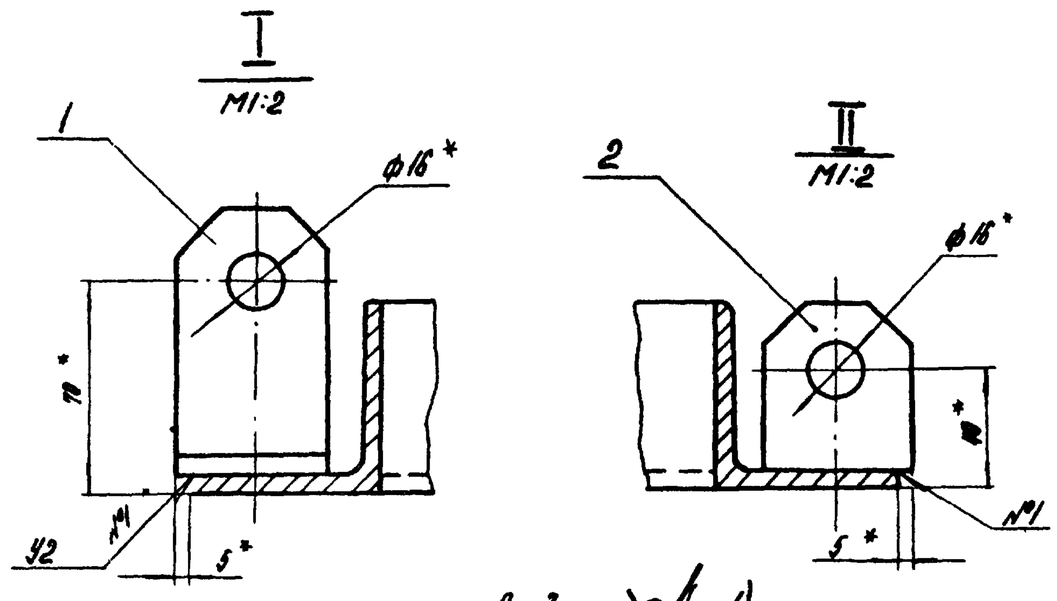

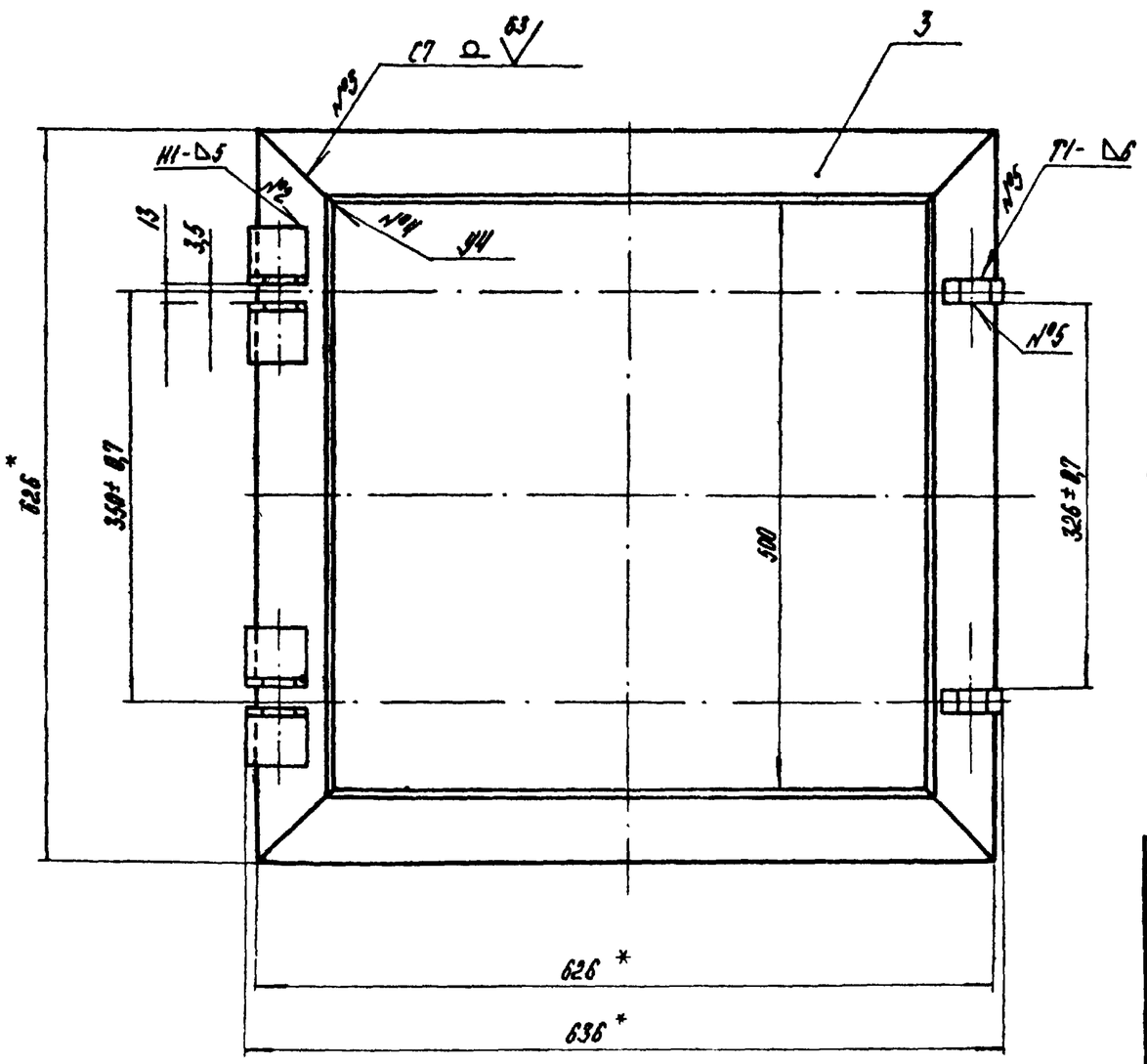

Поз. 3

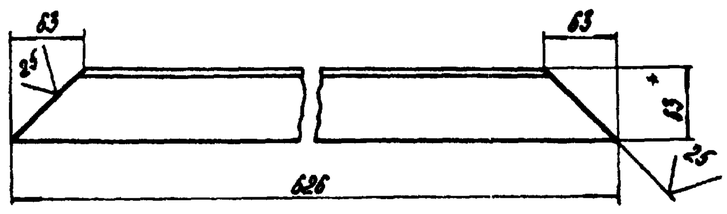

1.* Размеры для справок.

2. $\pm\frac{IT14}{2}$.

3. Обработка поверхностей реза деталей Б4 25.

4. Сварные швы по ГОСТ 5264-80.

Изм.	Лист	№ докум.	Подпись	Дата	58.04.01.000 СБ	Лит.	Масса	Масштаб
Разраб.		Богданова			Рама		15,3	1:5
Пров		Зилгалвис				Лист	Листов 1	
Т. контр.								
Н. контр.		Колмец				ЛАТГИПРОПРОМ		
Утв								

Копировал | Формат А3

Типовой проект 903-1-224.86 Альбом 2.9 часть 2

58.04.01.002

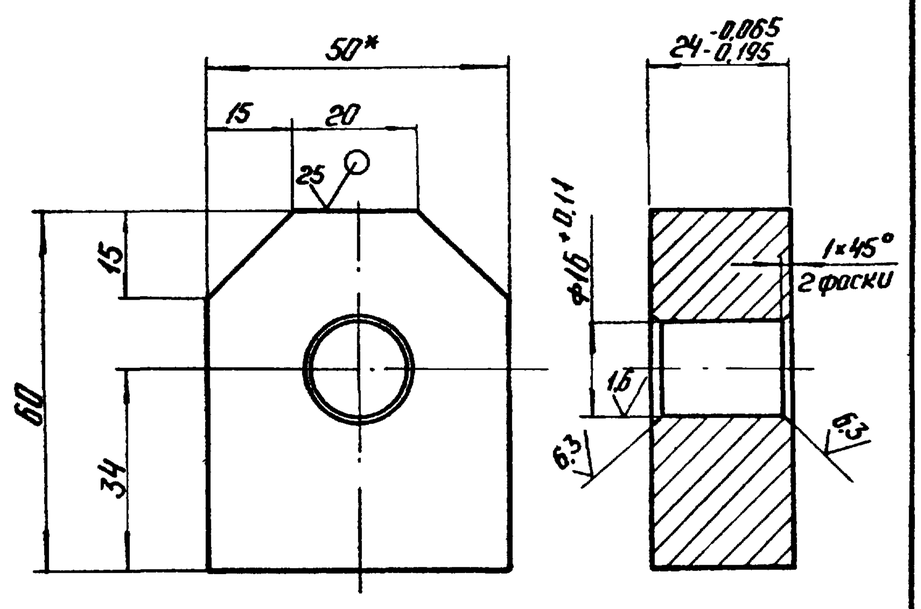

1. *Размер для справок.
2. $\pm \frac{IT14}{2}$

Изм.	Лист	№ докум.	Подп.	Дата	58.04.01.002			
Разраб.		Богданова			Ушко	Лит.	Масса 0,49	Масштаб 1:1
Пров.		Зилгалвис				Лист	Листов 1	
Т.контр.						ЛАТГИПРОПРОМ		
Н.контр.		Колмец			Полоса $\frac{25\times50\ ГОСТ\ 103-76}{Вст3сп3\ ГОСТ\ 535-79}$			
Утв.								

Копировал: Ф. Формат А4

Типовой проект 903-1-224.86 Альбом 2.9 часть 2

Формат	Зона	Поз.	Обозначение	Наименование	Кол.	Примечание
				Документация		
А3			58.04.02.000СБ	Сборочный чертеж		
				Детали		
А4		1	58.04.02.001	Скоба	1	
А4		2	58.04.02.002	Рычаг	2	
А4		3	58.04.02.003	Скоба	1	
Б4		4	58.04.02.004	Планка		
				Лист $\frac{6\ ГОСТ\ 19903-74}{Вст3сп3\ ГОСТ\ 14637-79}$		
				25±0,26×95±0,435 мм	2	0,12 кг
Б4		5	58.04.02.005	Планка		
				Лист $\frac{6\ ГОСТ\ 19903-74}{Вст3сп3\ ГОСТ\ 14637-79}$		
				15±0,215×18±0,215 мм	2	0,013 кг

Изм.	Лист	№ докум.	Подп.	Дата	58.04.02.000			
Разраб.		Богданова			Рычаг	Лит.	Лист	Листов 1
Пров.		Зилгалвис				ЛАТГИПРОПРОМ		
Н.контр.		Колмец						
Утв.								

Копировал: Ф. Формат А4

Типовой проект 903-1-224.86 Альбом 2.9 часть 2

58.04.02.000СБ

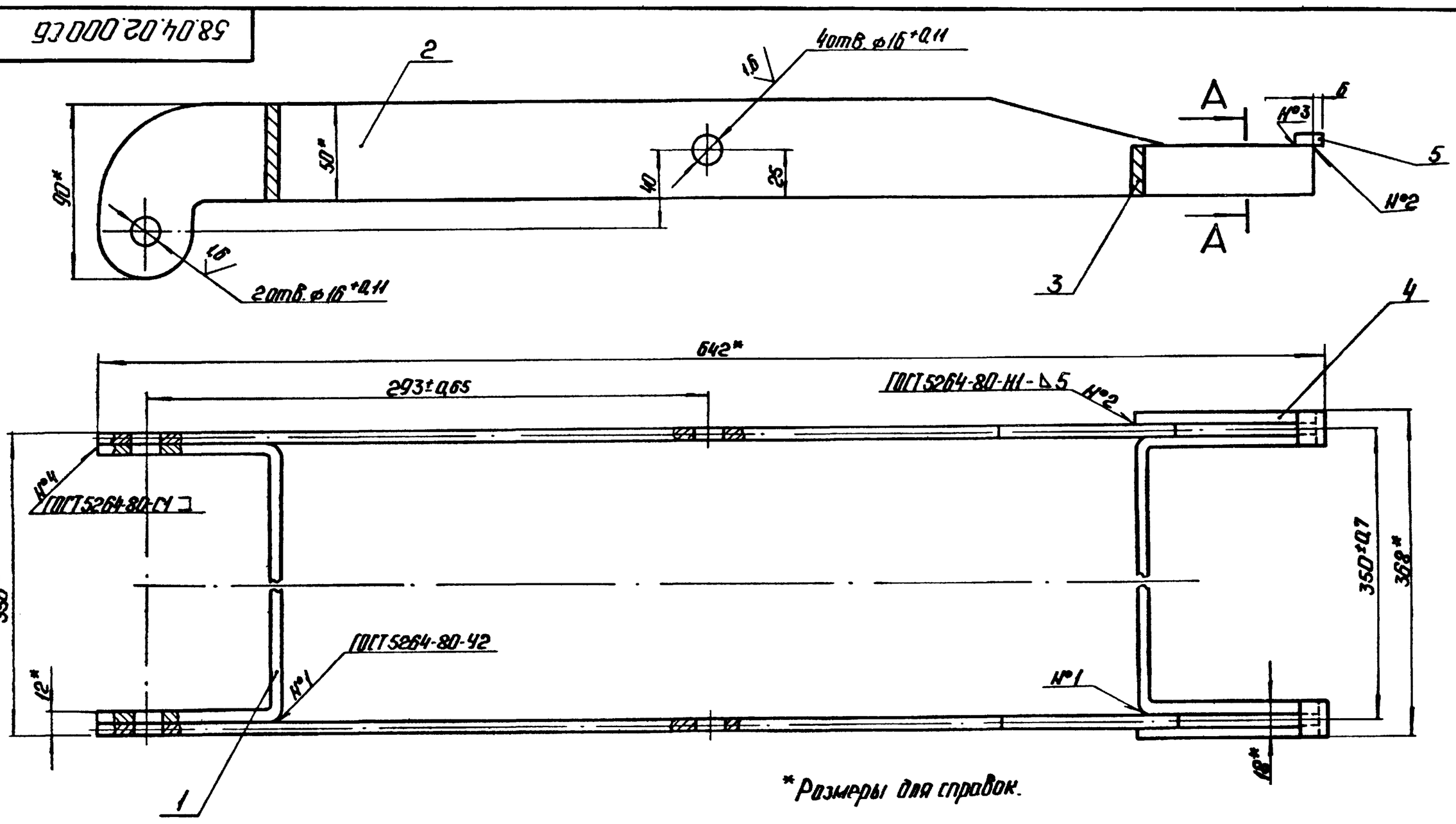

*Размеры для справок.

А-А
М1:2

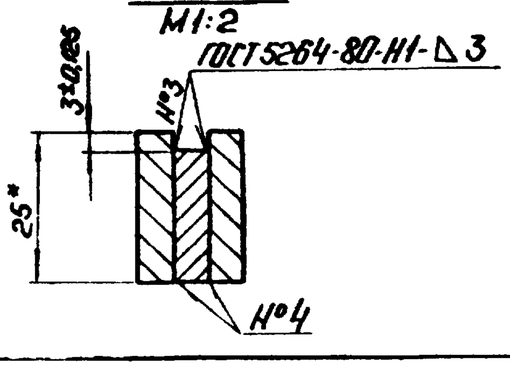

Изм.	Лист	№ докум.	Подп.	Дата	58.04.02.000СБ			
Разраб.		Богданова			Рычаг	Лит.	Масса 4,88	Масштаб 1:2
Пров.		Зилгалвис				Лист	Листов 1	
Т.контр.						ЛАТГИПРОПРОМ		
Н.контр.		Колмец						
Утв.								

Копировал: Ф. Формат А3

Альбом 2.9 часть 2 — Типовой проект 903-1-224.86

58.04.02.001

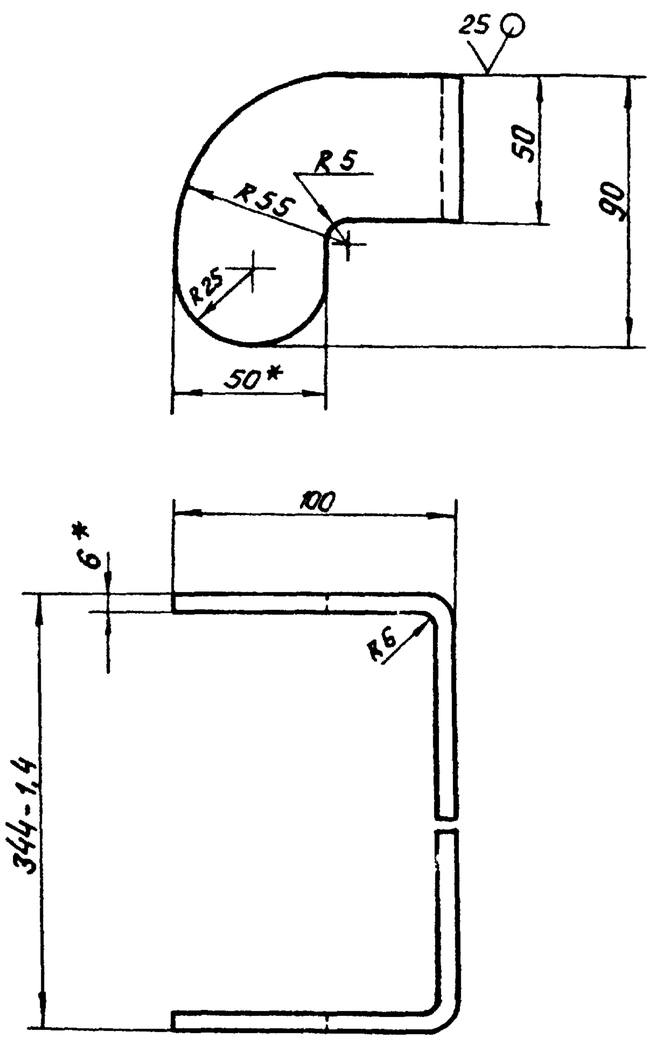

1. * Размеры для справок.
2. $\pm \frac{IT14}{2}$

Изм.	Лист	№ докум.	Подпись	Дата	58.04.02.001			
Разраб.		Богданова			Скоба	Лит.	Масса 1,18	Масштаб 1:2
Пров.		Зилгалвис				Лист	Листов 1	
Т.контр.								
Н.контр.		Колмец			Лист 6 ГОСТ 19903-74 / ВСт3сп3 ГОСТ 14637-79	ЛАТГИПРОПРОМ		
Утв.								

Копировал Формат А4

Альбом 2.9 часть 2 — Типовой проект 903-1-224.86

58.04.02.002

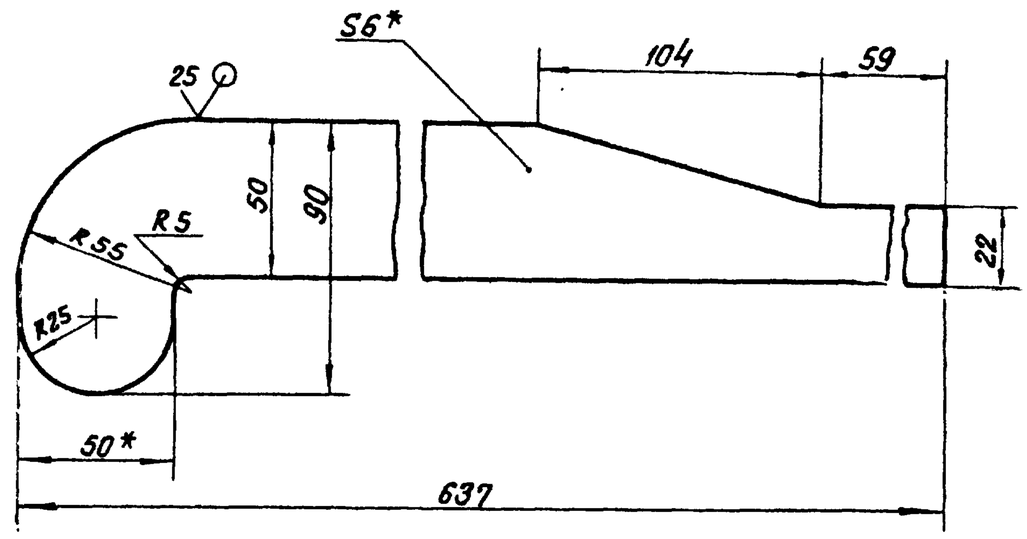

1. * Размеры для справок.
2. $\pm \frac{IT14}{2}$

Изм.	Лист	№ докум.	Подпись	Дата	58.04.02.002			
Разраб.		Богданова			Рычаг	Лит.	Масса 1,41	Масштаб 1:2
Пров.		Зилгалвис				Лист	Листов 1	
Т.контр.								
Н.контр.		Колмец			Лист 6 ГОСТ 19903-74 / ВСт3сп3 ГОСТ 14637-79	ЛАТГИПРОПРОМ		
Утв.								

Копировал Формат А4

Альбом 2.9 часть 2 — Типовой проект 903-1-224.86

58.04.02.003

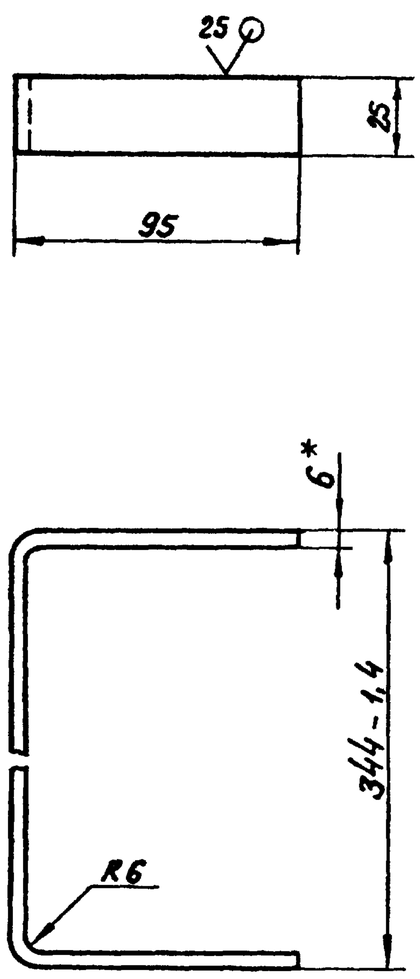

1. * Размер для справок.
2. $\pm \frac{IT14}{2}$

Изм.	Лист	№ докум.	Подпись	Дата	58.04.02.003			
Разраб.		Богданова			Скоба	Лит.	Масса 0,61	Масштаб 1:2
Пров.		Зилгалвис				Лист	Листов 1	
Т.контр.								
Н.контр.		Колмец			Лист 6 ГОСТ 19903-74 / ВСт3сп3 ГОСТ 14637-79	ЛАТГИПРОПРОМ		
Утв.								

Копировал Формат А4

Альбом 2.9 часть 2 — Типовой проект 903-1-224.86

Формат	Зона	Поз.	Обозначение	Наименование	Кол.	Примечание
				Документация		
А3			58.04.03.000 СБ	Сборочный чертеж		
				Детали		
А4		1	58.04.03.001	Крышка	1	
Б4		2	58.04.03.002	Ручка		
				Круг $\frac{B\text{-}16\ ГОСТ\ 2590-71}{20\ ГОСТ\ 1050-74}$	1	0,34 кг
Б4		3	58.04.03.003	Ребро		
				Лист $\frac{6\ ГОСТ\ 19903-74}{ВСт3сп3\ ГОСТ\ 14637-79}$	4	0,98 кг
Б4		4	58.04.03.004	Косынка		
				Лист $\frac{6\ ГОСТ\ 19903-74}{ВСт3сп3\ ГОСТ\ 14637-79}$	8	0,11 кг

Изм.	Лист	№ докум.	Подпись	Дата	58.04.03.000			
Разраб.		Богданова			Крышка	Лит.	Лист	Листов 1
Пров.		Зилгалвис				ЛАТГИПРОПРОМ		
Н.контр.		Колмец						
Утв.								

Копировал Формат А4

58.04.03.000 СБ

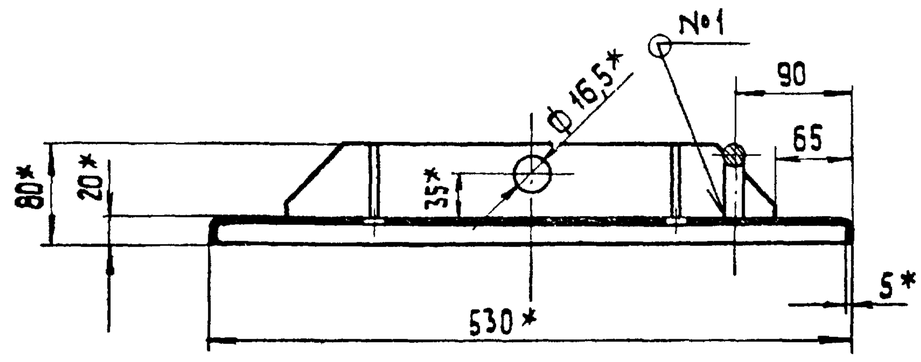

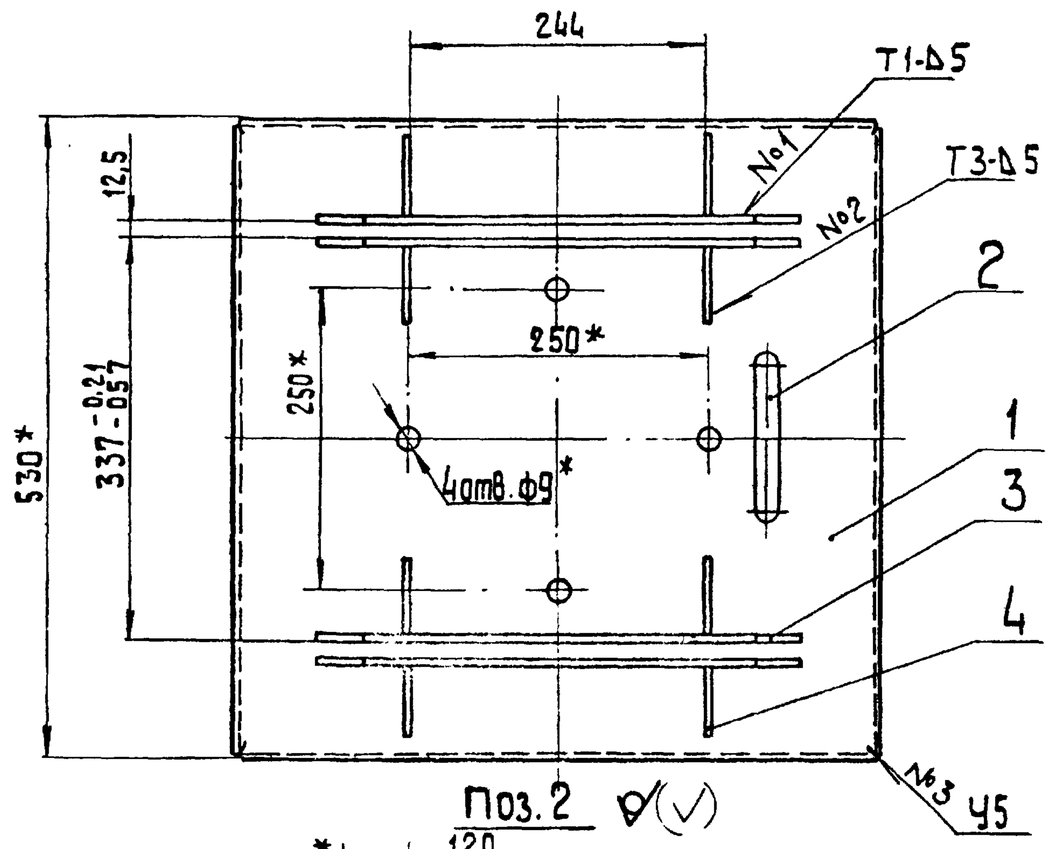

Поз. 2 ∇(V)

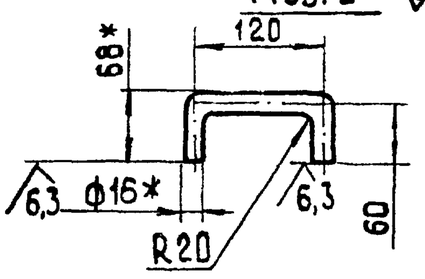

Поз. 3 ∇(V)

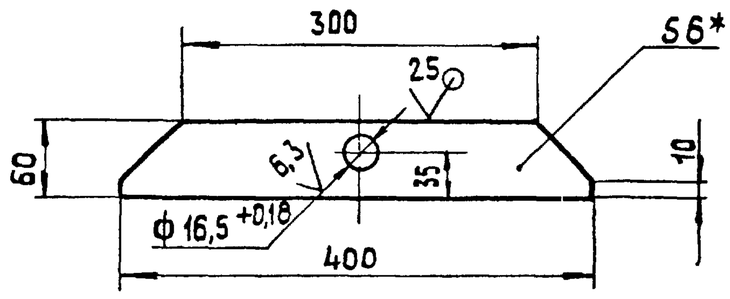

Поз. 4 ∇(V)
М 1:2

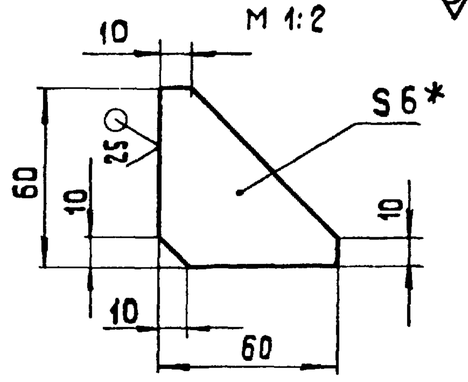

1.* Размеры для справок
2. $\pm\frac{IT14}{2}$.
3. Сварные швы по ГОСТ 5264-80.

Изм. Лист	№ докум.	Подп.	Дата	58.04.03.000 СБ			
Разраб.	Богданова			Крышка	Лит.	Масса 18,5	Масштаб 1:5
Пров.	Зилгалвис				Лист	Листов 1	
Т.контр.					ЛАТГИПРОПРОМ		
Н.контр.	Колмец						
Утв.							

Копировал 38 формат А3

Альбом 29 часть 2 Типовой проект 903-1-224.86

Инв.№ подл. | Подпись и дата | Взам.инв.№ | Инв.№ дубл. | Подпись и дата

58.04.03.002

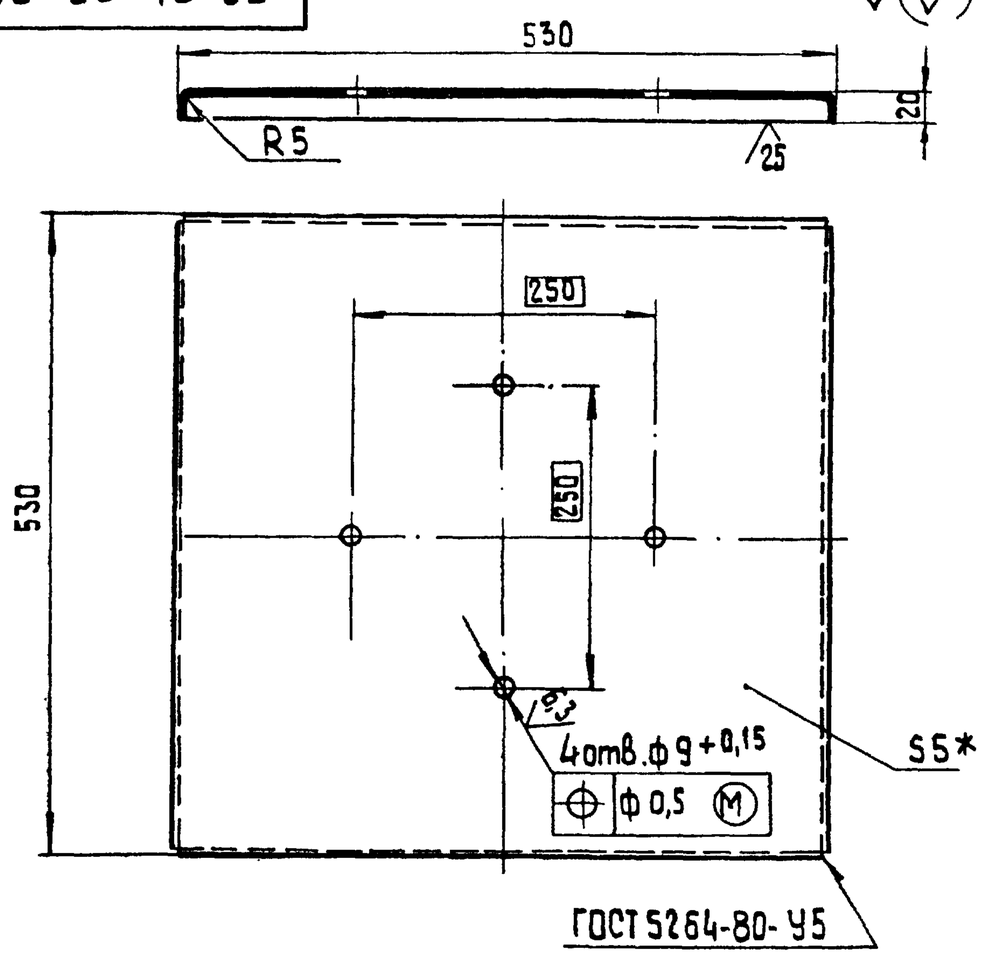

1.* Размеры для справок.
2. $\pm\frac{IT14}{2}$.

Изм. Лист	№ докум.	Подпись	Дата	58.04.03.001			
Разраб.	Богданова			Крышка	Лит.	Масса 13,35	Масштаб 1:5
Пров.	Зилгалвис				Лист	Листов 1	
Т.контр.					ЛАТГИПРОПРОМ		
Н.контр.	Колмец			Лист 5 ГОСТ 19903-74 / ВСт3сп3 ГОСТ 14637-79			
Утв.							

Копировал 38 формат А4

Альбом 29 часть 2 Типовой проект 903-1-224.86

Инв.№ подл. | Подпись и дата | Взам.инв.№ | Инв.№ дубл. | Подпись и дата

Формат	Зона	Поз.	Обозначение	Наименование	Кол.	Примечание
				Документация		
А3			58.04.04.000 СБ	Сборочный чертеж		
				Детали		
Б4		1	58.04.04.001	Ящик		
				Лист 3 ГОСТ 19903-74 / ВСт3сп3 ГОСТ 16523-70	1	8,55 кг
Б4		2	58.04.04.001	Дистанцер		
				Труба 8×2,2 ГОСТ 3262-75 L = 60 ± 0,37 мм	4	0,04 кг
				Стандартные изделия		
				Болт М8×80.46 ГОСТ 7798-70	4	

Изм. Лист	№ докум.	Подпись	Дата	58.04.04.000			
Разраб.	Богданова			Ящик	Лит.	Лист	Листов 1
Пров.	Зилгалвис				ЛАТГИПРОПРОМ		
Н.контр.	Колмец						
Утв.							

Копировал 38 формат А4

58.04.04.000СБ

Типовой проект 903-1-224.86 Альбом 2.9 часть 2

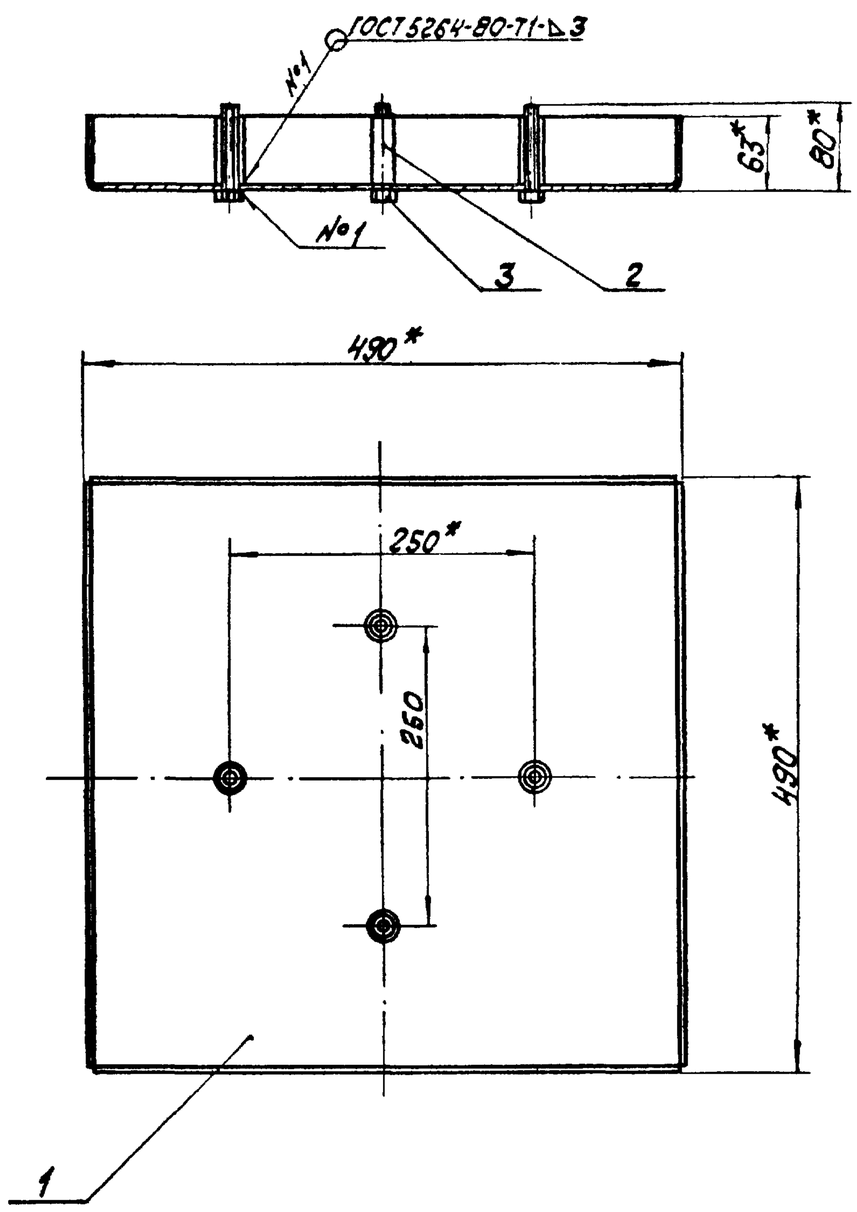

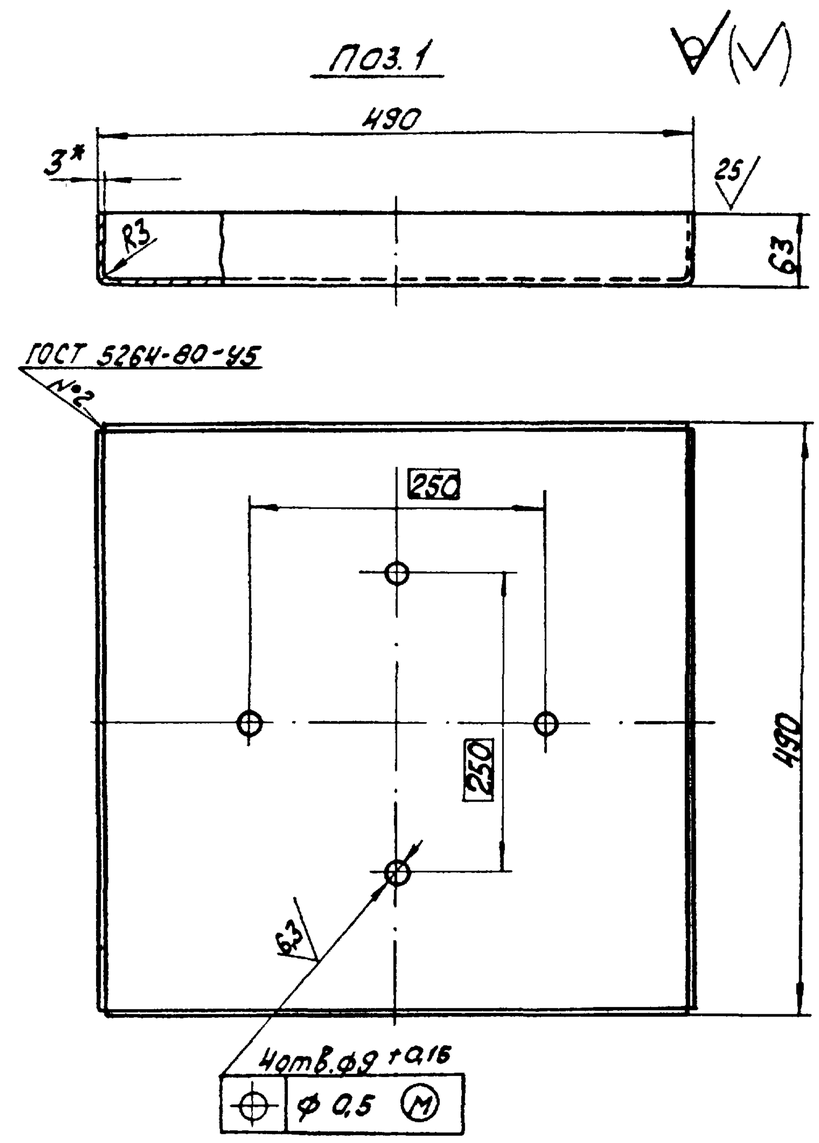

					58.04.04.000 СБ			
Изм.	Лист	№ докум.	Подпись	Дата	Ящик	Лит.	Масса	Масштаб
Разраб.		Богданова					8,86	1:5
Пров.		Зилгалвис				Лист	Листов 1	
Т.контр.						ЛАТГИПРОПРОМ		
Н.контр.		Колмец						
Утв.								

Копировал Кёбу- формат А3

Типовой проект 903-1-224.86 Альбом 2.9 часть 2

58.04.05.000СБ

Формат	Зона	Поз	Обозначение	Наименование	Кол.	Примечание
				Документация		
А3			58.04.05.000СБ	Сборочный чертеж		
				Детали		
Б4		1	58.04.05.001	Ушко		
				Полоса $\frac{6\times50\ ГОСТ\ 103-76}{ВСт3Сп3\ ГОСТ\ 535-79}$	2	0,33кг
				Стандартные изделия		
		2		Гайка М16.5 ГОСТ 5931-70	1	

					58.04.05.000			
Изм.	Лист	№ докум.	Подпись	Дата	Вилка	Лит.	Масса	Масштаб
Разраб.		Богданова						
Пров.		Зилгалвис				Лист	Листов 1	
Т.контр.						ЛАТГИПРОПРОМ		
Н.контр.		Колмец						
Утв.								

Копировал Кёбу- формат А4

Типовой проект 903-1-224.86 Альбом 2.9 часть 2

58.04.05.000СБ

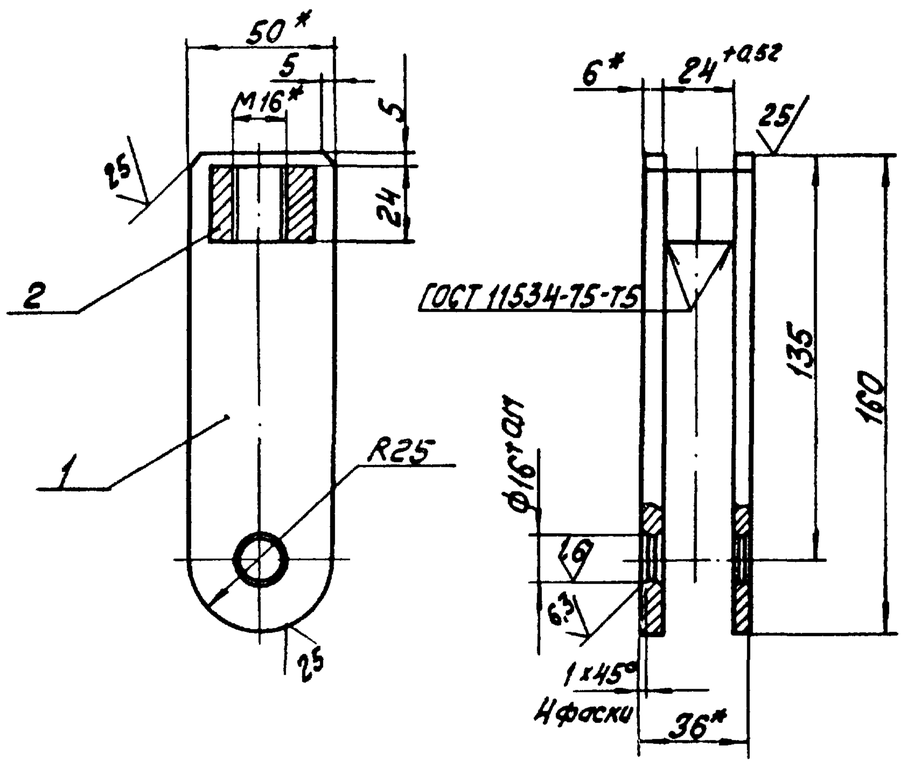

* Размеры для справок.

					58.04.05.000 СБ			
Изм.	Лист	№ докум.	Подпись	Дата	Вилка	Лит.	Масса	Масштаб
Разраб.		Богданова					0,72	1:2
Пров.		Зилгалвис				Лист	Листов 1	
Т.контр.						ЛАТГИПРОПРОМ		
Н.контр.		Колмец						
Утв.								

Копировал Кёбу- формат А4

Альбом 2.9 часть 2 — Типовой проект 903-1-224.86

Формат	Зона	Поз.	Обозначение	Наименование	Кол.	Примечание
				Документация		
A3			12.02.11.000 СБ	Сборочный чертеж		
				Сборочные единицы		
A4		1	12.02.11.100	Скоба	1	
				Детали		
A4		2	12.02.11.001	Ручка	1	
				Стандартные изделия		
		3		Болт М10х40.46 ГОСТ 7798-70	1	
		4		Гайка 10.35 ГОСТ 3032-76	1	
		5		Шайба 10 ГОСТ 6958-78	1	

Изм.	Лист	№ докум.	Подпись	Дата	12.02.11.000			
Разраб.		Богданова			Привод заслонки	Лит.	Лист	Листов 1
Пров.		Зигмалвис				ЛАТГИПРОПРОМ		
Н.контр.		Колмец						
Утв.								

Копировал ... Формат А4

Альбом 2.9 часть 2 — Типовой проект 903-1-224.86

12.02.11.001

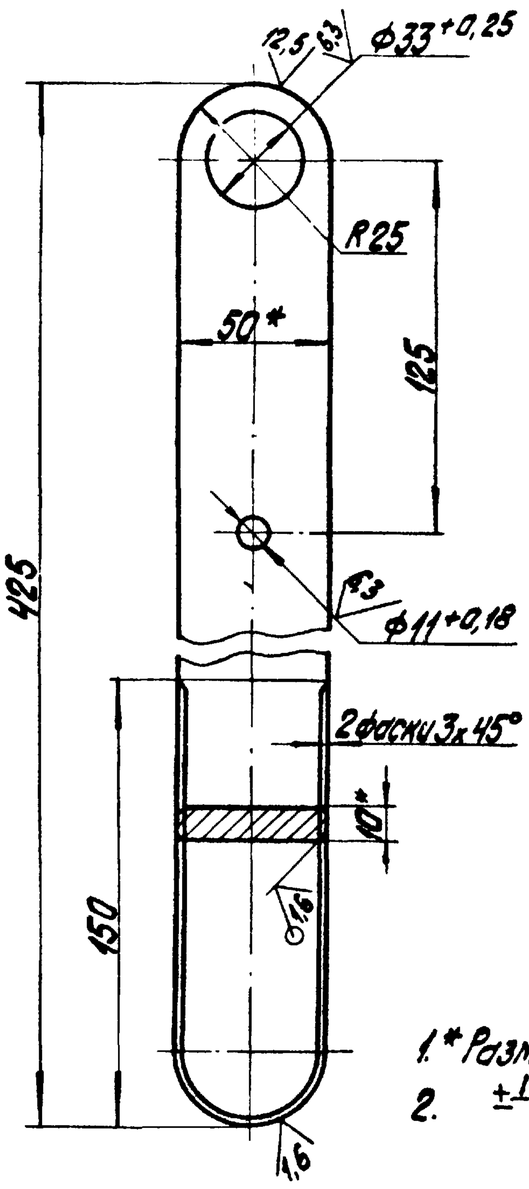

1. * Размеры для справок.
2. $\pm\frac{IT14}{2}$.

Изм.	Лист	№ докум.	Подпись	Дата	12.02.11.001			
Разраб.		Богданова			Ручка	Лит.	Масса 1,53	Масштаб 1:2
Пров.		Зигмалвис				Лист	Листов 1	
Т.контр.						ЛАТГИПРОПРОМ		
Н.контр.		Колмец			Полоса 10х50 ГОСТ 103-76 ВСт3сп3 ГОСТ 535-79			
Утв.								

Копировал ... Формат А4

Альбом 2.9 часть 2 — Типовой проект 903-1-224.86

12.02.11.000 СБ

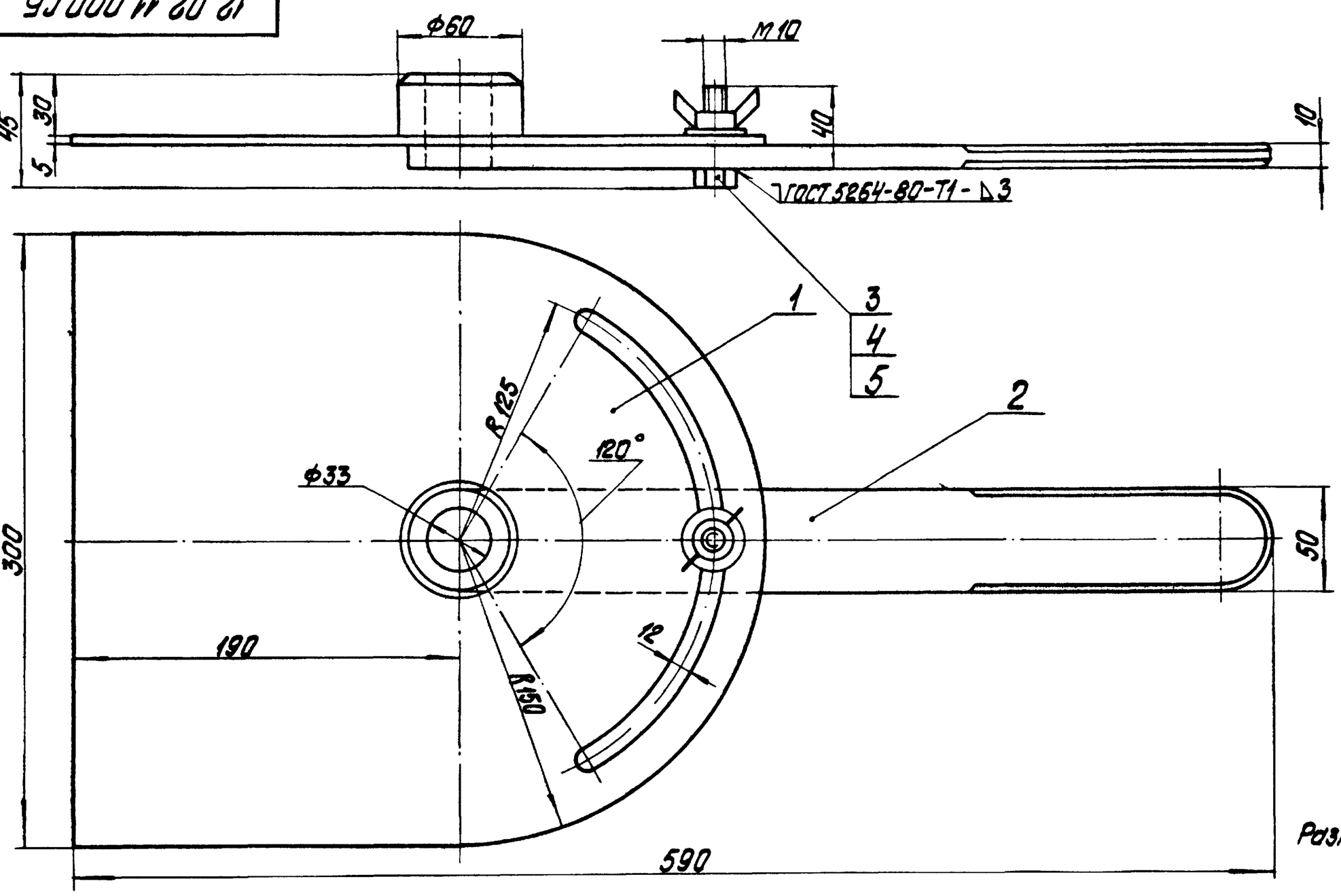

Размеры для справок.

Изм.	Лист	№ докум.	Подпись	Дата	12.02.11.000 СБ			
Разраб.		Богданова			Привод заслонки	Лит.	Масса 5,55	Масштаб 1:2
Пров.		Зигмалвис				Лист	Листов 1	
Т.контр.						ЛАТГИПРОПРОМ		
Н.контр.		Колмец						
Утв.								

Копировал ... Формат А3

Альбом 2.9 часть 2 Типовой проект 903-1-224.86

Форм.	Зона	Поз.	Обозначение	Наименование	Кол.	Примечание
				Документация		
А3			12.02.11.100 СБ	Скоба		
				Детали		
Б4		1	12.02.11.101	Скоба		
				Лист $\frac{5\ ГОСТ\ 19903-74}{ВСт3сп3\ ГОСТ\ 14637-79}$	1	3,47 кг
Б4		2	12.02.11.102	Бобышка		
				Круг $\frac{В\ 60\ ГОСТ\ 2590-71}{20\ ГОСТ\ 1050-74}$	1	0,47 кг

Подп. и дата | Инв. № дубл. | Взам. инв. № | Подп. и дата

Изм.	Лист	№ докум.	Подп.	Дата	12.02.11.100		
Разраб.		Богданова			Скоба	Лит. / Лист / Листов 1	
Пров.		Зилгалвис				ЛАТГИПРОПРОМ	
Н. контр.		Колтец					
Утв.							

Копировал Иванс Формат А4

Альбом 2.9 часть 2 Типовой проект 903-1-224.86

Форм.	Зона	Поз.	Обозначение	Наименование	Кол.	Примечание
				Документация		
А3			12.02.19.000 СБ	Сборочный чертёж		
				Детали		
Б4		1	12.02.19.001	Балка		
				Швеллер $\frac{14\ ГОСТ\ 8240-72}{ВСт3сп3\ ГОСТ\ 535-79}$	1	10,21 кг
Б4		2	12.02.19.002	Балка		
				Швеллер $\frac{14\ ГОСТ\ 8240-72}{ВСт3сп3\ ГОСТ\ 535-79}$	1	10,29 кг
Б4		3	12.02.19.003	Балка		
				Швеллер $\frac{14\ ГОСТ\ 8240-72}{ВСт3сп3\ ГОСТ\ 535-79}$		
				L=600 ~ 1,75 мм	6	7,38 кг
Б4		4	12.02.19.004	Ребро		
				Лист $\frac{5\ ГОСТ\ 19903-74}{ВСт3сп3\ ГОСТ\ 14637-79}$	2	0,25 кг

Подп. и дата | Инв. № дубл. | Взам. инв. № | Подп. и дата

Изм.	Лист	№ докум.	Подп.	Дата	12.02.19.000		
Разраб.		Михайлова			Рама	Лит. / Лист / Листов 1	
Пров.		Зилгалвис				ЛАТГИПРОПРОМ	
Н. контр.		Колтец					
Утв.							

Копировал Иванс Формат А4

Альбом 2.9 часть 2 Типовой проект 903-1-224.86

12.02.11.100 СБ

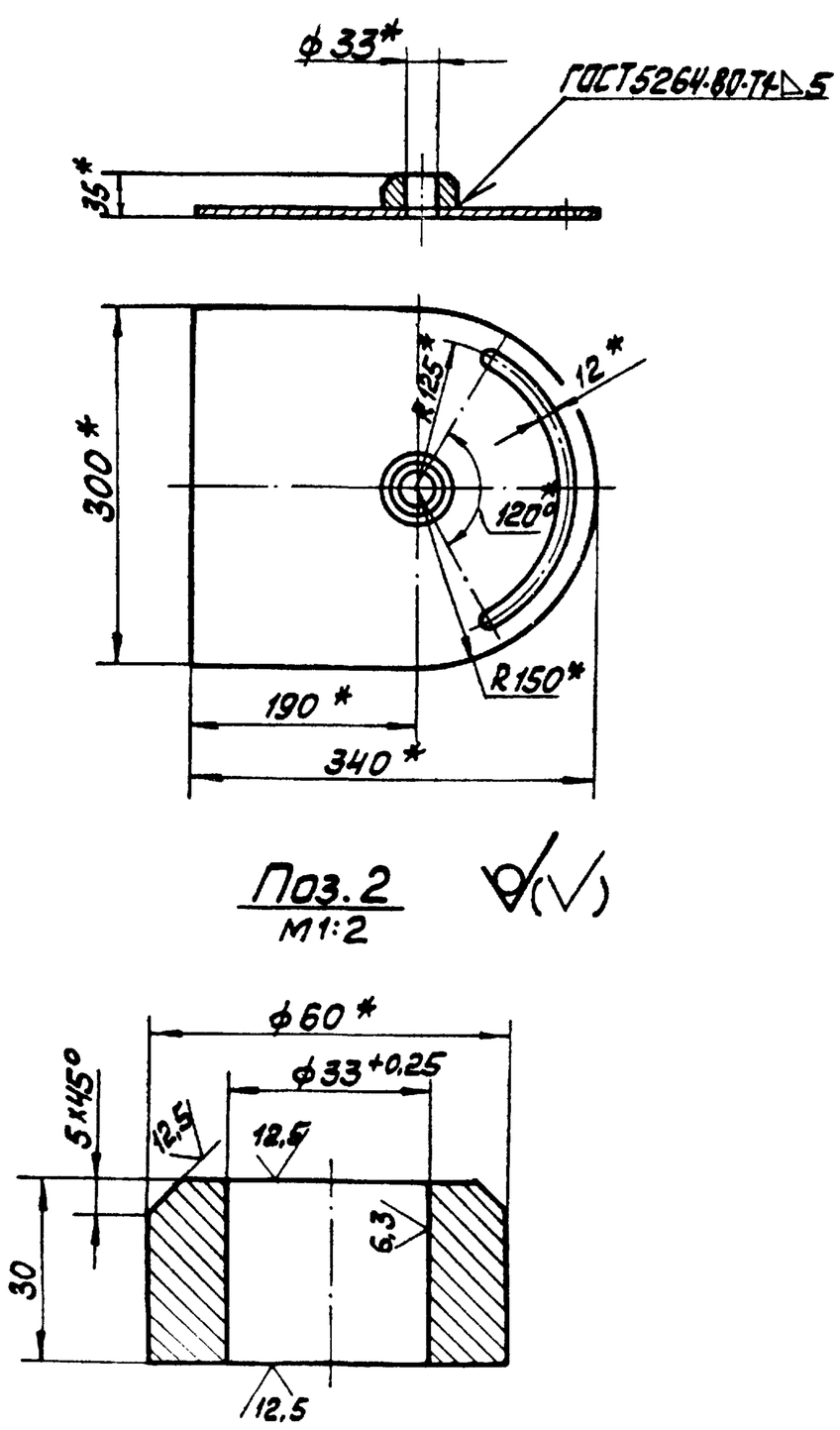

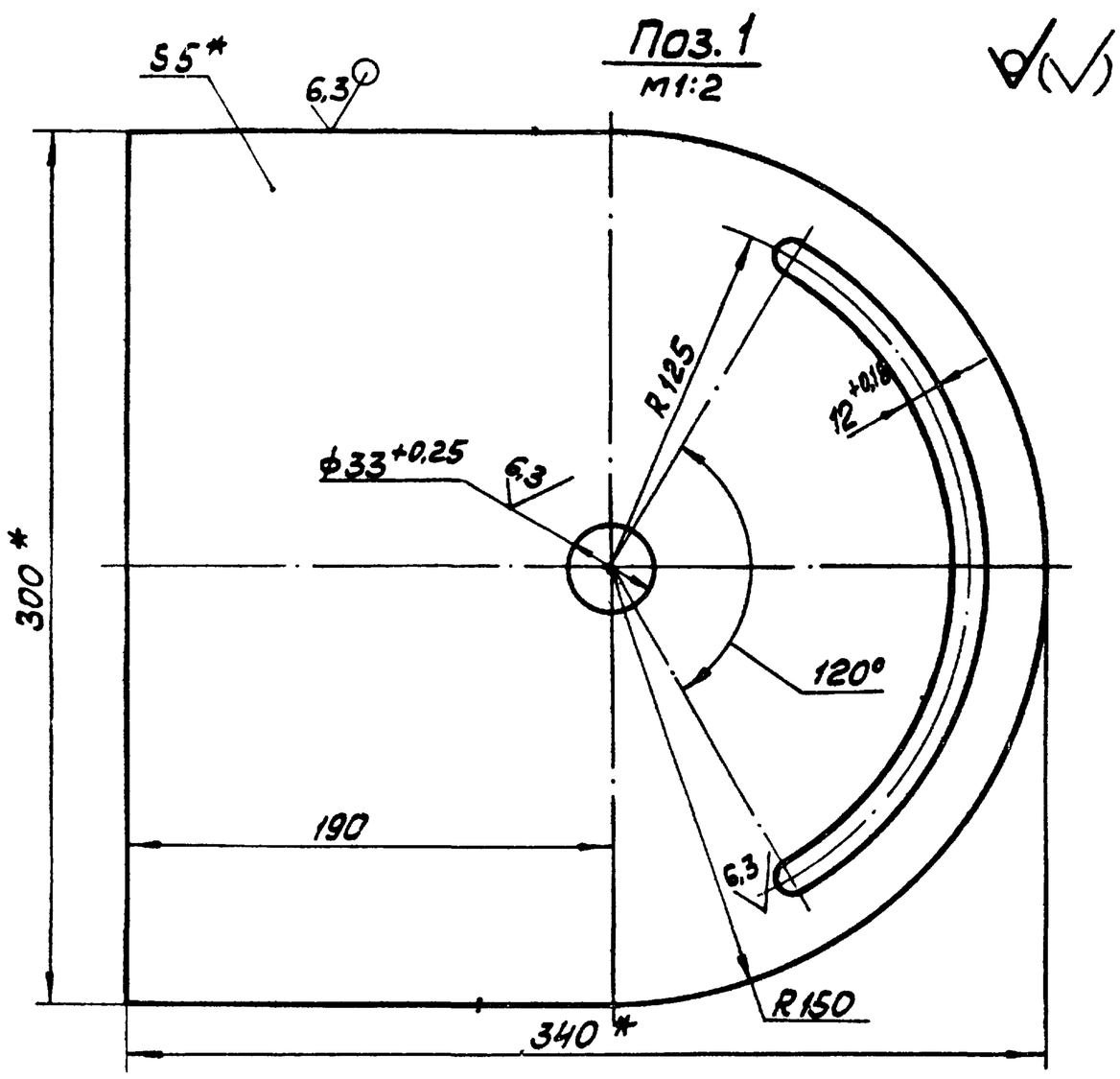

1 * Размеры для справок.

2. $\pm \frac{IT14}{2}$

Изм.	Лист	№ докум.	Подп.	Дата	12.02.11.100 СБ			
Разраб.		Богданова			Скоба	Лит.	Масса 4	Масштаб 1:5
Пров.		Зилгалвис				Лист	Листов 1	
Т. контр.						ЛАТГИПРОПРОМ		
Н. контр.		Колтец						
Утв.								

Копировал Иванс Формат А3

12.02.19.000СБ

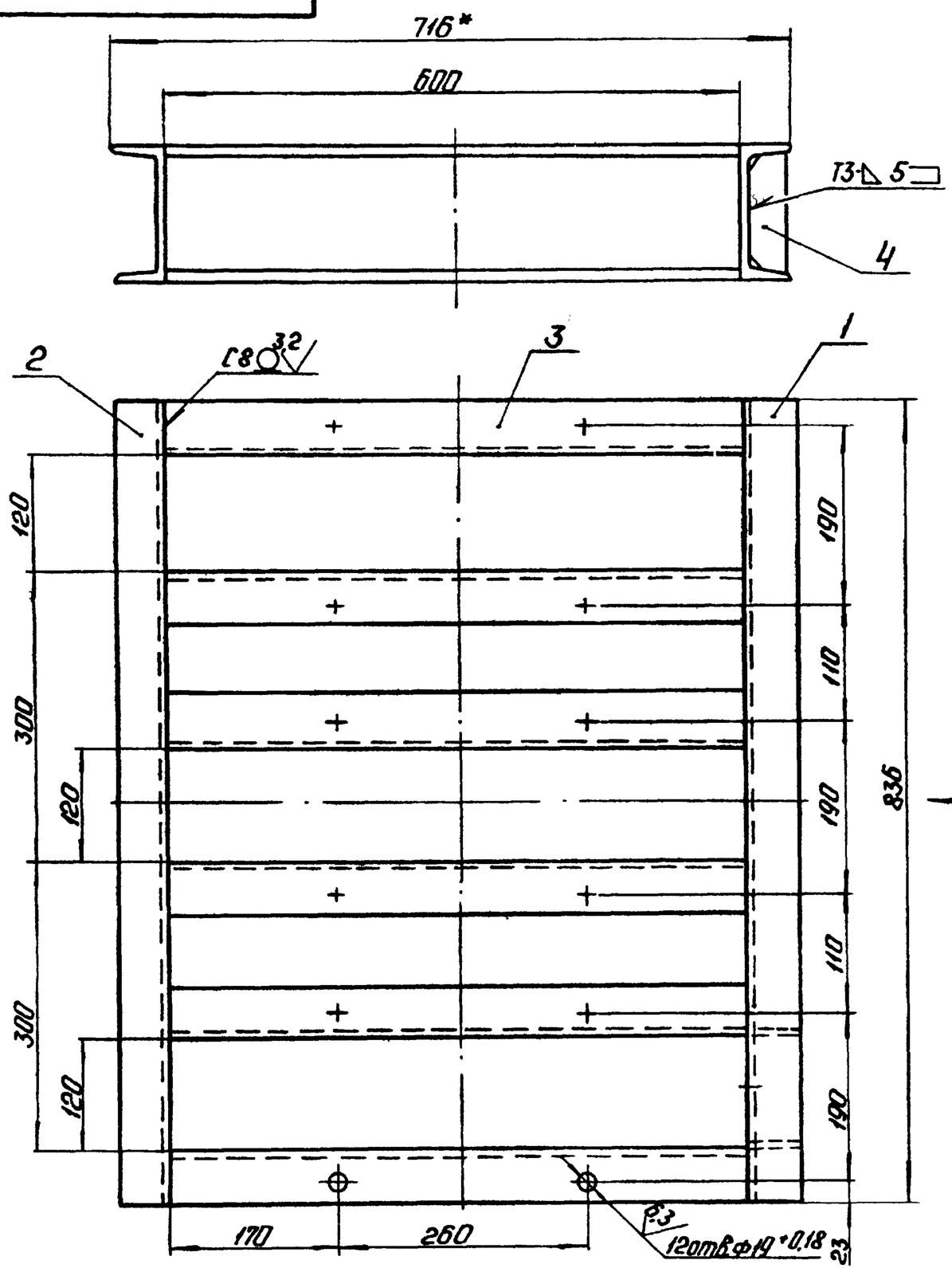

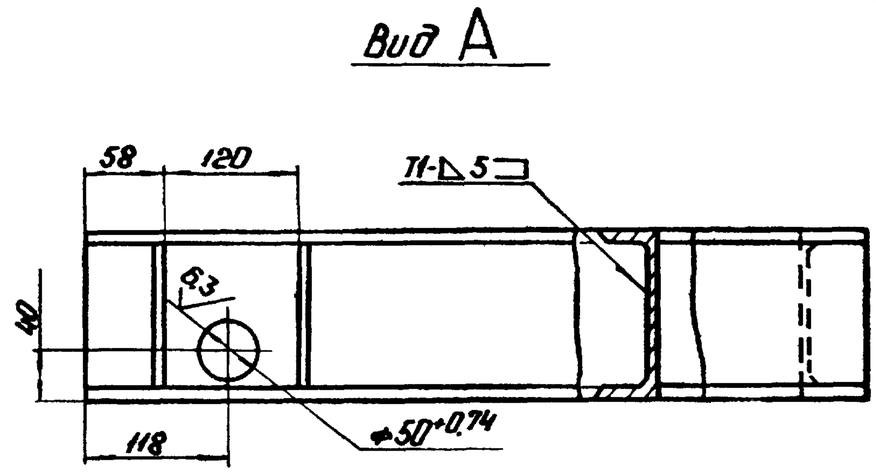

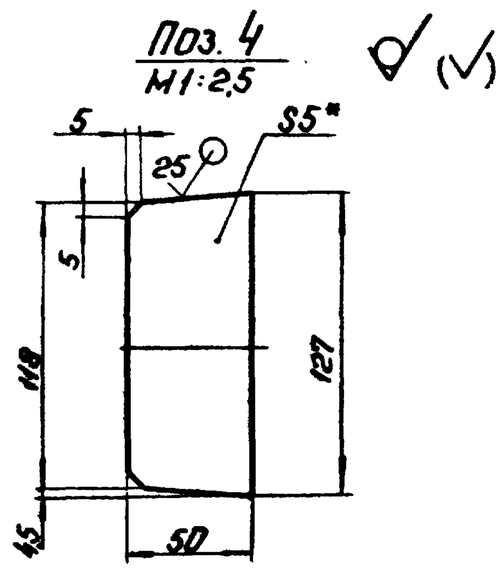

1.* Размеры для справок.
2. $\pm \frac{IT14}{2}$.
3. Обработка поверхностей реза деталей Б4.
4. Сварные швы по ГОСТ 5264-80.

					12.02.19.000СБ			
Изм.	Лист	№ докум.	Подп.	Дата	Рама	Лит.	Масса	Масштаб
Разраб.		Михайлова					65,3	1:5
Пров.		Зилгалвис				Лист	Листов 1	
Т.контр.						ЛАТГИПРОПРОМ		
Н.контр.		Колмец						
Утв.								

Типовой проект 903-1-224.86 Альбом 2.9 часть 2

Инв.№ подл. | Подп. и дата | Взам. инв.№ | Инв.№ дубл. | Подп. и дата

Копировал: Формат А3

Формат	Зона	Поз.	Обозначение	Наименование	Кол.	Примечание
				Документация		
А3			12.02.20.000 СБ	Сборочный чертеж		
				Детали		
А4		1	12.02.20.001	Балка	2	
Б4		2	12.02.20.002	Балка		
				Швеллер $\frac{14 ГОСТ 8240-72}{ВСт3сп3 ГОСТ 535-79}$		
				L = 1700± 1,85мм	2	21кг
Б4		3	12.02.20.003	Балка		
				Швеллер $\frac{14 ГОСТ 8240-72}{ВСт3сп3 ГОСТ 535-79}$		
				L = 3610-66 мм	2	44,4кг
Б4		4	12.02.20.004	Балка		
				Швеллер $\frac{14 ГОСТ 8240-72}{ВСт3сп3 ГОСТ 535-79}$		
				L = 210± 0,575 мм	2	2,6кг
Б4		5	12.02.20.005	Косынка		
				Лист $\frac{5 ГОСТ 19903-74}{ВСт3сп3 ГОСТ 14637-79}$	6	1,9кг

					12.02.20.000			
Изм.	Лист	№ докум.	Подп.	Дата	Рама	Лит.	Лист	Листов 1
Разраб.		Михайлова				ЛАТГИПРОПРОМ		
Пров.		Зилгалвис						
Н.контр.		Колмец						
Утв.								

Типовой проект 903-1-224.86 Альбом 2.9 часть 2

Инв.№ подл. | Подп. и дата | Взам. инв.№ | Инв.№ дубл. | Подп. и дата

Копировал: Формат А4

12.02.20.001

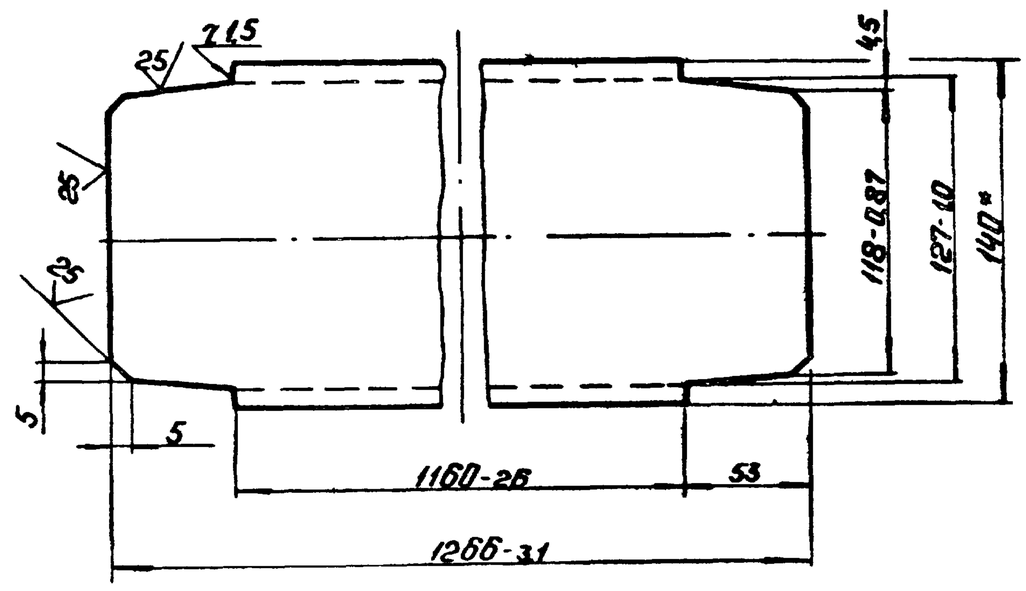

1.* Размер для справок.
2. $\pm \frac{IT14}{2}$.

					12.02.20.001			
Изм.	Лист	№ докум.	Подп.	Дата	Балка	Лит.	Масса	Масштаб
Разраб.		Михайлова					14,8	1:25
Пров.		Зилгалвис				Лист	Листов 1	
Т.контр.						ЛАТГИПРОПРОМ		
Н.контр.		Колмец			Швеллер $\frac{14 ГОСТ 8240-72}{ВСт3сп3 ГОСТ 535-79}$			
Утв.								

Копировал: Формат А4

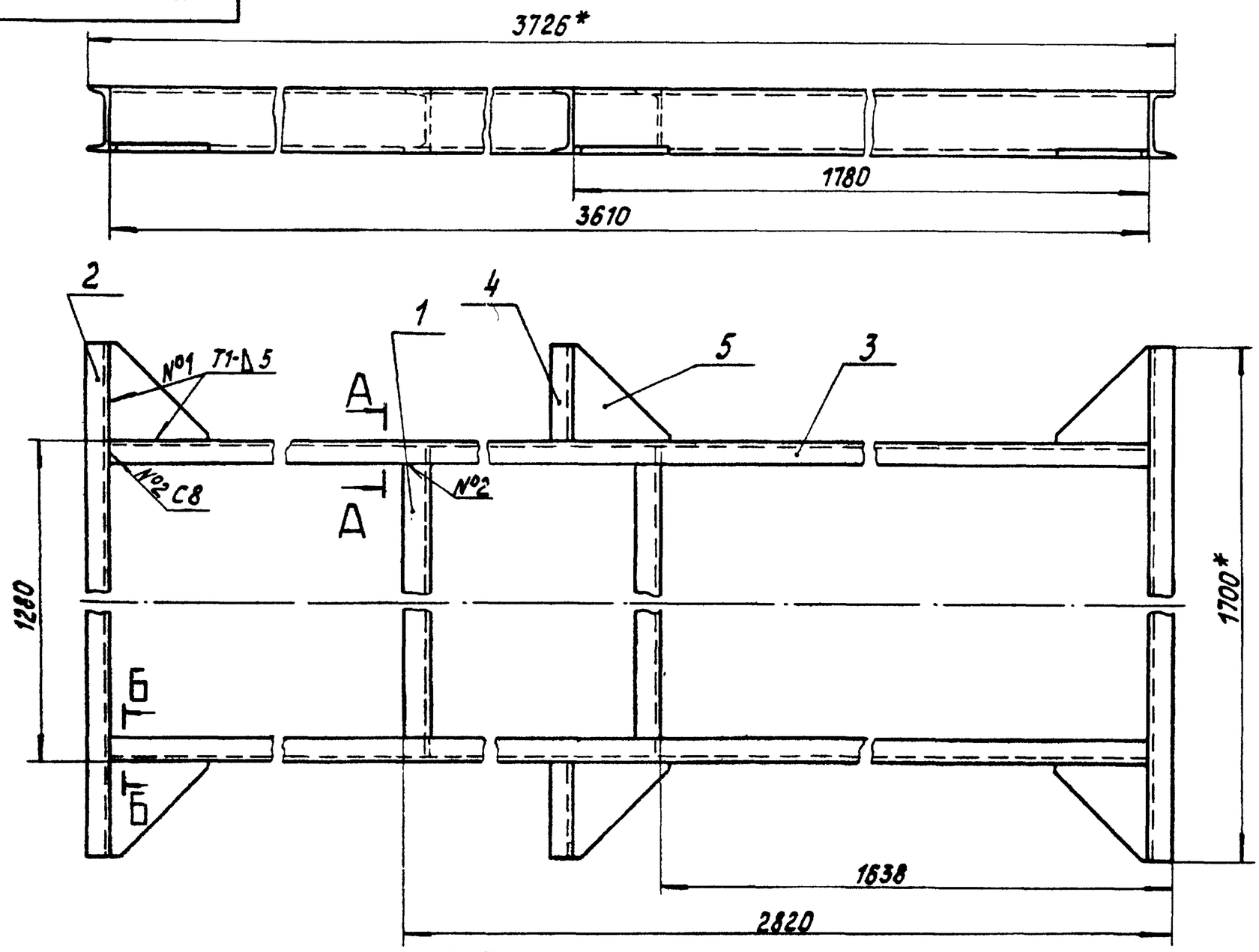

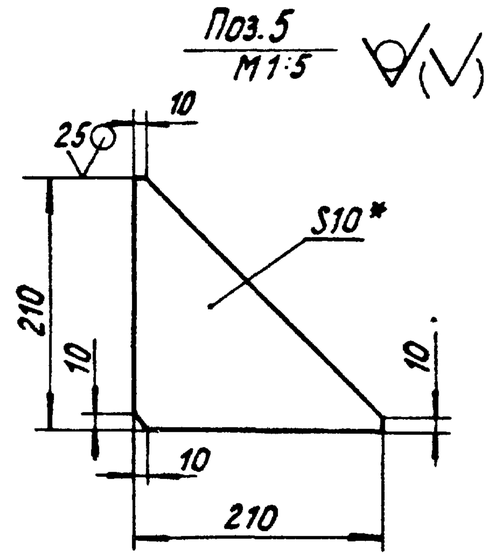

1. * Размеры для справок.
2. $\pm \frac{IT14}{2}$.
3. Обработка поверхностей реза деталей Б4 25.
4. Сварные швы по ГОСТ 5264-80.

А-А / М1:5 повернуто

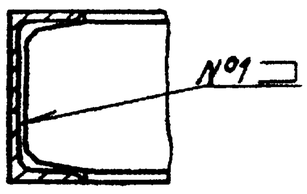

Б-Б / М1:5 повернуто

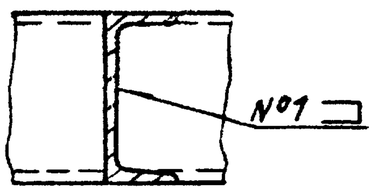

Изм.	Лист	№докум.	Подпись	Дата	12.02.20.000 СБ			
Разраб.		Михайлова			Рама	Лит.	Масса	Масштаб
Пров.		Зилгалвис					177	1:10
Т.контр.						Лист	Листов 1	
Н.контр.		Колмец				ЛАТГИПРОПРОМ		
Утв.								

Копировал Б Формат А3

Инв.№ подл. | Подпись и дата | Взам.инв.№

Формат	Зона	Поз.	Обозначение	Наименование	Кол.	Примечание
				Документация		
А3			12.02.21.000 СБ	Сборочный чертеж		
				Сборочные единицы		
А4		1	12.02.21.100	Рама	1	
А4		2	12.02.21.200	Скоба	2	
А4		3	12.02.21.300	Ограждение	2	
				Стандартные изделия		
		4		Болт М12х35.46 ГОСТ 7798-70	4	
		5		Гайка М12,5 ГОСТ 5915-70	4	
		6		Шайба 12 ГОСТ 10906-78	4	

Изм.	Лист	№докум.	Подпись	Дата	12.02.21.000			
Разраб.		Михайлова			Рама	Лит.	Лист	Листов 1
Пров.		Зилгалвис				ЛАТГИПРОПРОМ		
Н.контр.		Колмец						
Утв.								

Копировал Б Формат А4

Типовой проект 903-1-224.86 Альбом 2.9 часть 2

Формат	Зона	Поз.	Обозначение	Наименование	Кол.	Примечание
				Документация		
А3			12.02.21.100 СБ	Сборочный чертеж		
				Детали		
Б4		1	12.02.21.101	Балка Швеллер 20 ГОСТ 8240-72 / ВСт3сп3 ГОСТ 535-79, L = 4370-8,0 мм	2	80,41 кг
Б4		2	12.02.21.102	Балка Швеллер 20 ГОСТ 8240-72 / ВСт3сп3 ГОСТ 535-79	2	5,01 кг
Б4		3	12.02.21.103	Балка Швеллер 16 ГОСТ 8240-72 / ВСт3сп3 ГОСТ 535-79, L = 511 ±0,875 мм	2	7,26 кг
Б4		4	12.02.21.104	Балка Швеллер 16 ГОСТ 8240-72 / ВСт3сп3 ГОСТ 535-79	1	3,53 кг
Б4		5	12.02.21.105	Балка Швеллер 12 ГОСТ 8240-72 / ВСт3сп3 ГОСТ 535-79	1	11,29 кг
Б4		6	12.02.21.106	Балка Швеллер 6,5 ГОСТ 8240-72 / ВСт3сп3 ГОСТ 535-79	2	6,45 кг

Изм.	Лист	№докум.	Подпись	Дата	12.02.21.100			
Разраб.		Михайлова			Рама	Лит.	Лист	Листов 1
Пров.		Зилгалвис				ЛАТГИПРОПРОМ		
Н.контр.		Колмец						
Утв.								

Копировал Б Формат А4

Инв.№ подл. | Подпись и дата | Взам.инв.№

Типовой проект 903-1-224.86 Альбом 29 часть 2

12.02.21.000СБ

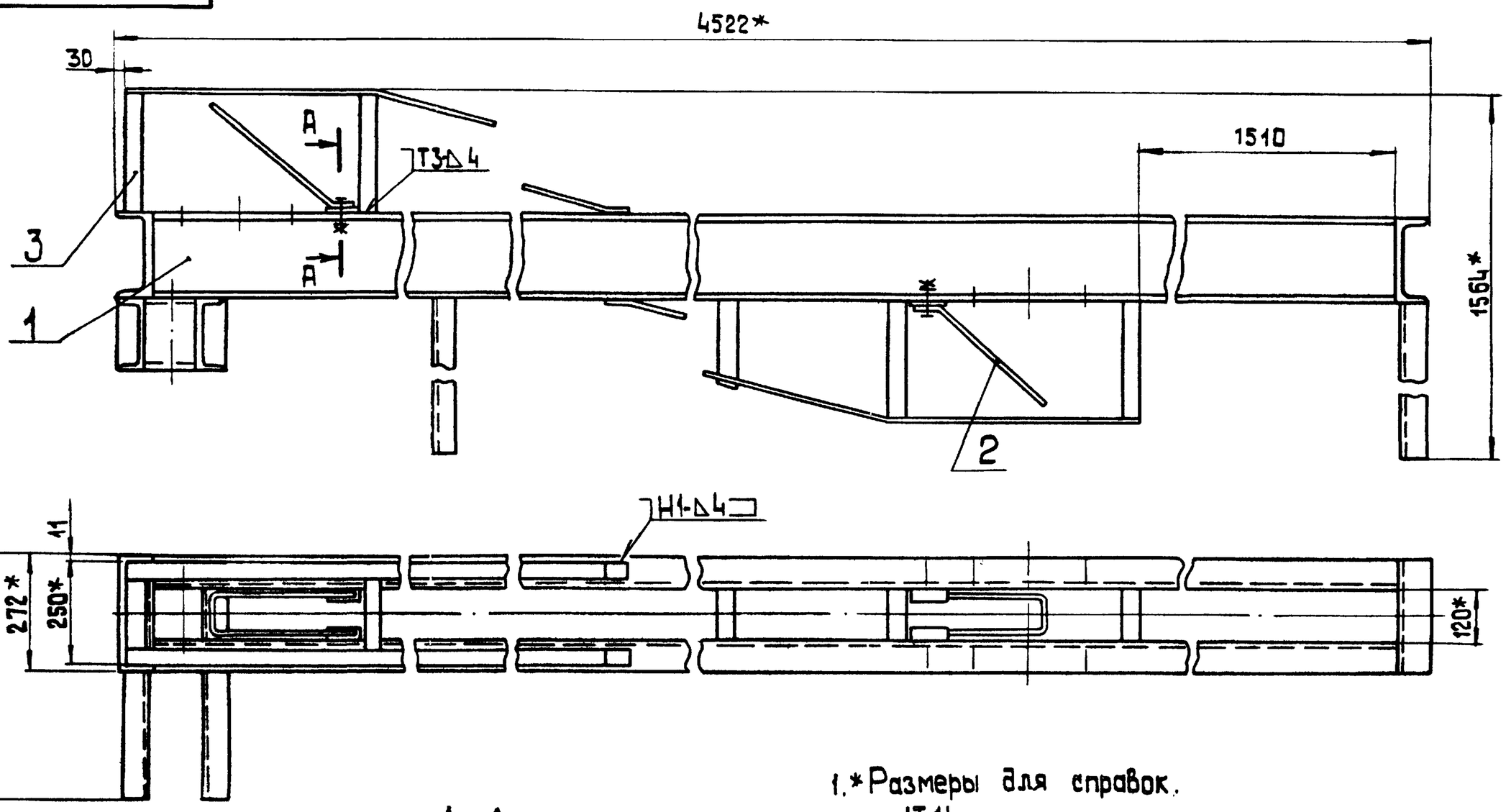

А-А
М 1:2

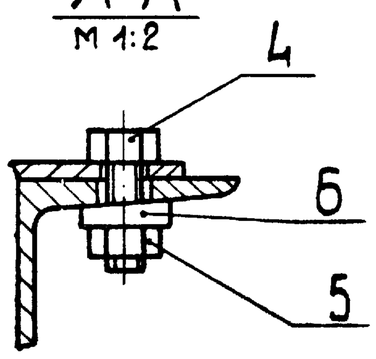

1. * Размеры для справок.
2. $\pm \frac{IT14}{2}$.
3. Сварные швы по ГОСТ 5264-80.

					12.02.21.000 СБ			
Изм.	Лист	№ докум.	Подпись	Дата	Рама	Лит.	Масса	Масштаб
Разраб.		Михайлова					233,5	1:10
Пров.		Зилгалвис				Лист	Листов 1	
Т.контр.						ЛАТГИПРОПРОМ		
Н.контр.		Колмец						
Утв.								

Копировал 38 Формат А3

Типовой проект 903-1-224.86 Альбом 29 часть 2

12.02.21.100СБ

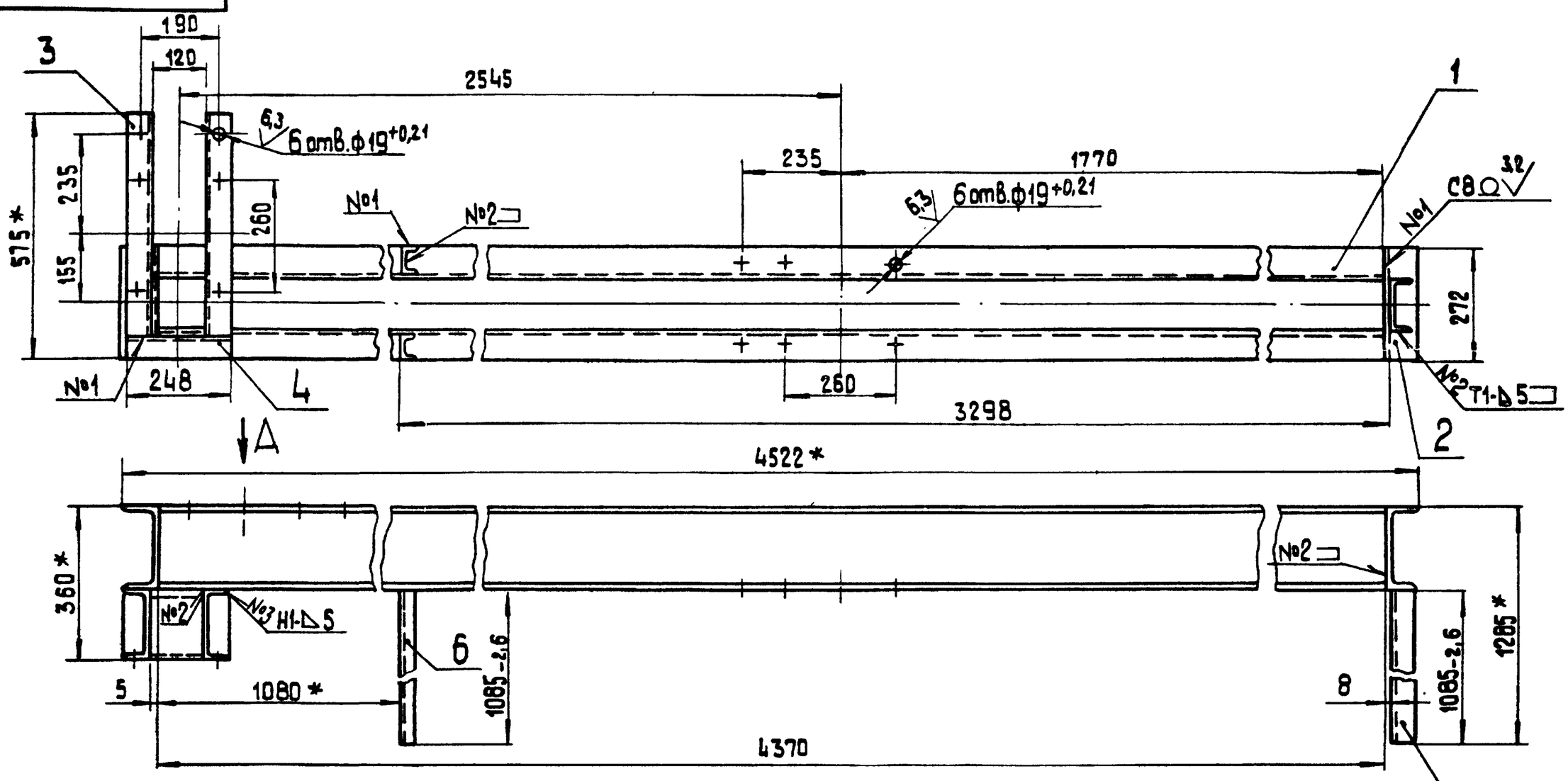

Вид А

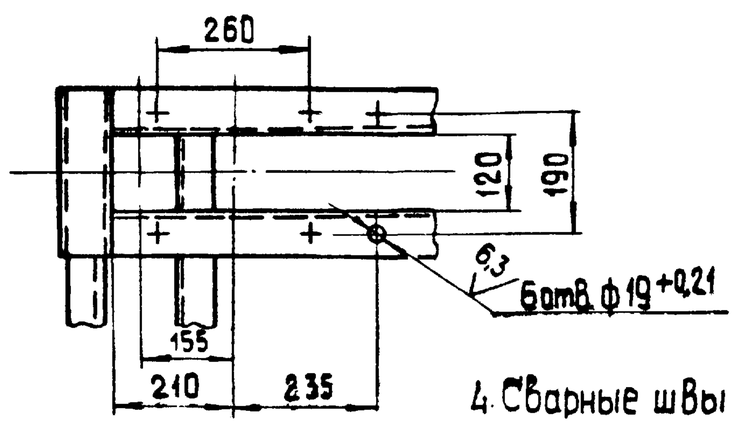

1. * Размеры для справок.
2. $\pm \frac{IT14}{2}$.
3. Обработка поверхностей реза деталей Б4 $\overset{25}{\vee}$.
4. Сварные швы по ГОСТ 5264-80

					12.02.21.100 СБ			
Изм.	Лист	№ докум.	Подпись	Дата	Рама	Лит.	Масса	Масштаб
Разраб.		Михайлова					213,1	1:10
Пров.		Зилгалвис				Лист	Листов 1	
Т.контр.						ЛАТГИПРОПРОМ		
Н.контр.		Колмец						
Утв.								

Копировал 38 Формат А3

Формат	Зона	Поз.	Обозначение	Наименование	Кол.	Примечание
				Документация		
А3			12.02.21.200 СБ	Сборочный чертеж		
				Детали		
Б4		1	12.02.21.201	Скоба		
				Круг $\frac{В16\ ГОСТ\ 2590-71}{Вст3сп3\ ГОСТ\ 535-79}$	1	1,4 кг
Б4		2	12.02.21.202	Пластина		
				Лист $\frac{6\ ГОСТ\ 19903-74}{Вст3сп3\ ГОСТ\ 14637-79}$	2	0,29 кг

Изм.	Лист	№ докум.	Подп.	Дата	12.02.21.200		
Разраб.		Михайлова			Скоба	Лит.	Лист	Листов 1
Пров.		Зиглавис				ЛАТГИПРОПРОМ	
Н. контр.		Колмец					
Утв.							

Альбом 2,9 часть 2 Типовой проект 903-1-224.86

Подпись и дата | Инв. № дубл. | Взам. инв. № | Подпись и дата | Инв. № подл.

Копировал | Формат А4

Формат	Зона	Поз.	Обозначение	Наименование	Кол.	Примечание
				Документация		
А3			12.02.21.300 СБ	Сборочный чертеж		
				Детали		
Б4		1	12.02.21.301	Скоба		
				Полоса $\frac{4\times40\ ГОСТ\ 103-76}{Вст3сп3\ ГОСТ\ 535-79}$	2	1 кг
Б4		2	12.02.21.302	Ограждение		
				Полоса $\frac{4\times40\ ГОСТ\ 103-76}{Вст3сп3\ ГОСТ\ 535-79}$	2	2,14 кг
Б4		3	12.02.21.303	Стяжка		
				Полоса $\frac{4\times40\ ГОСТ\ 103-76}{Вст3сп3\ ГОСТ\ 535-79}$	2	0,24 кг
Б4		4	12.02.21.304	Стяжка		
				Полоса $\frac{4\times40\ ГОСТ\ 103-76}{Вст3сп3\ ГОСТ\ 535-79}$		
				L=258 ± 0,65 мм	1	0,33 кг
Б4		5	12.02.21.305	Стяжка		
				Полоса $\frac{4\times40\ ГОСТ\ 103-76}{Вст3сп3\ ГОСТ\ 535-79}$		
				L=240 ± 0,575 мм	1	0,31 кг

Изм.	Лист	№ докум.	Подп.	Дата	12.02.21.300		
Разраб.		Михайлова			Ограждение	Лит.	Лист	Листов 1
Пров.		Зиглавис				ЛАТГИПРОПРОМ	
Н. контр.		Колмец					
Утв.							

Альбом 2,9 часть 2 Типовой проект 903-1-224.86

Подпись и дата | Инв. № дубл. | Взам. инв. № | Подпись и дата | Инв. № подл.

Копировал | Формат А4

12.02.21.200 СБ

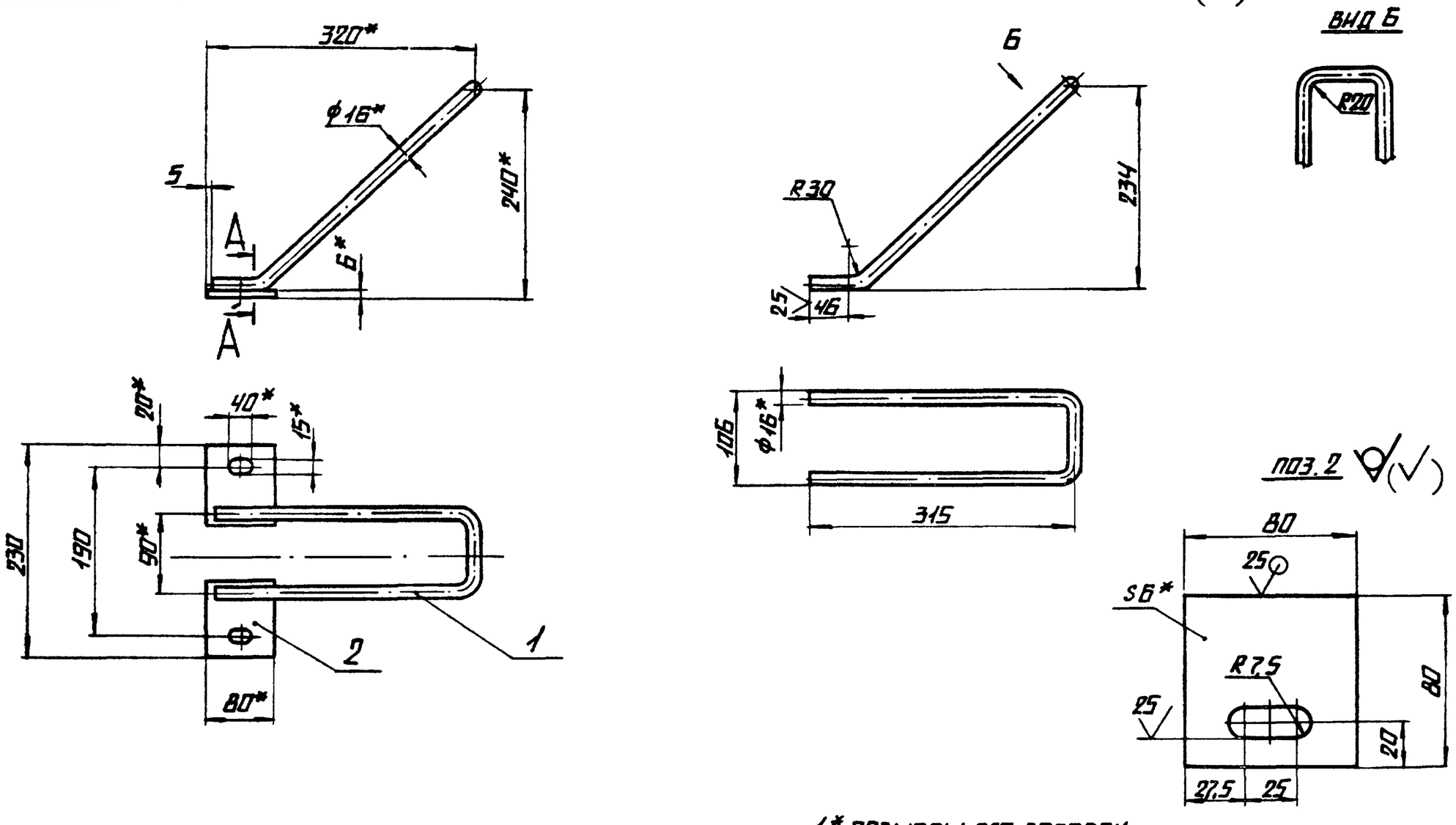

А–А
М1:1

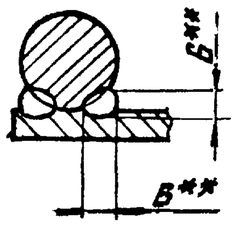

1.* Размеры для справок.

2. $\pm \frac{IT14}{2}$.

3.** Сварка ручная дуговая.

Изм.	Лист	№ докум.	Подп.	Дата	12.02.21.200СБ			
Разраб.		Михайлова			Скоба	Лит.	Масса	Масштаб
Пров.		Зиглавис					2	1:5
Т. контр.						Лист	Листов 1	
Н. контр.		Колмец				ЛАТГИПРОПРОМ		
Утв.								

Альбом 2,9 часть 2 Типовой проект 903-1-224.86

Подпись и дата | Инв. № дубл. | Взам. инв. № | Подпись и дата | Инв. № подл.

Копировал | Формат А3

Альбом 2.9 часть 2 | Типовой проект 903-1-224.86

12.02.21.300 СБ

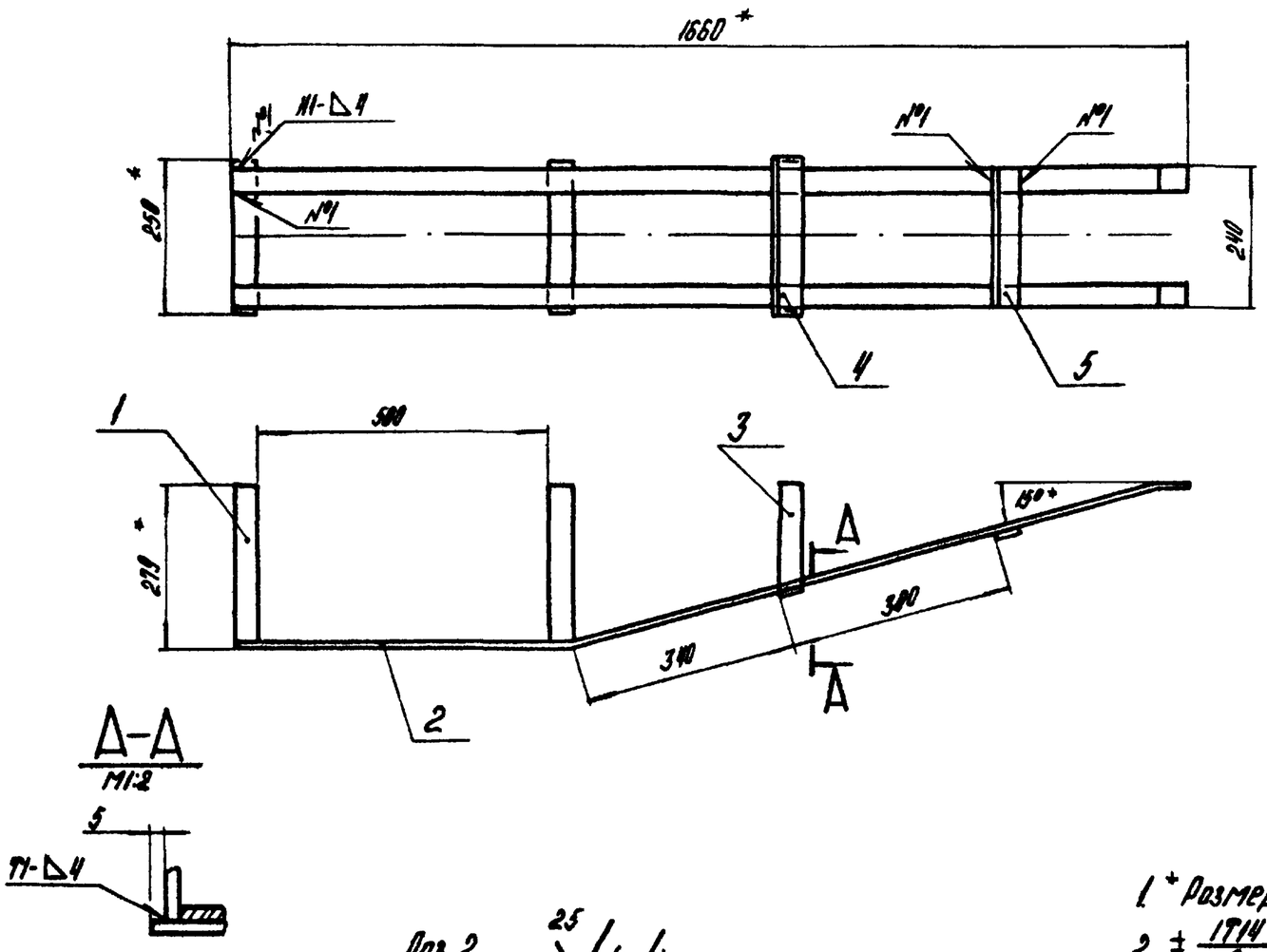

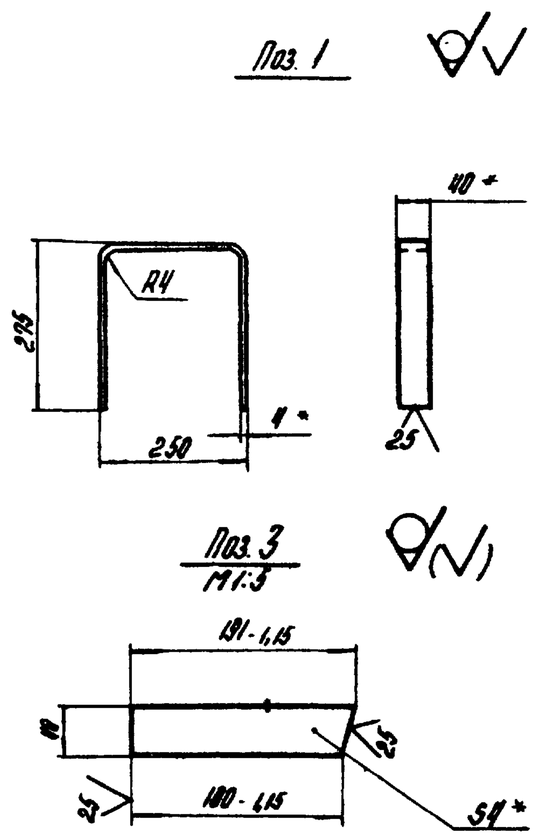

1. * Размеры для справок.
2. $\pm \frac{IT14}{2}$.
3. Обработка поверхностей реза деталей Б4 $^{25}\sqrt{}$.
4. Сварные швы по ГОСТ 5264-80.

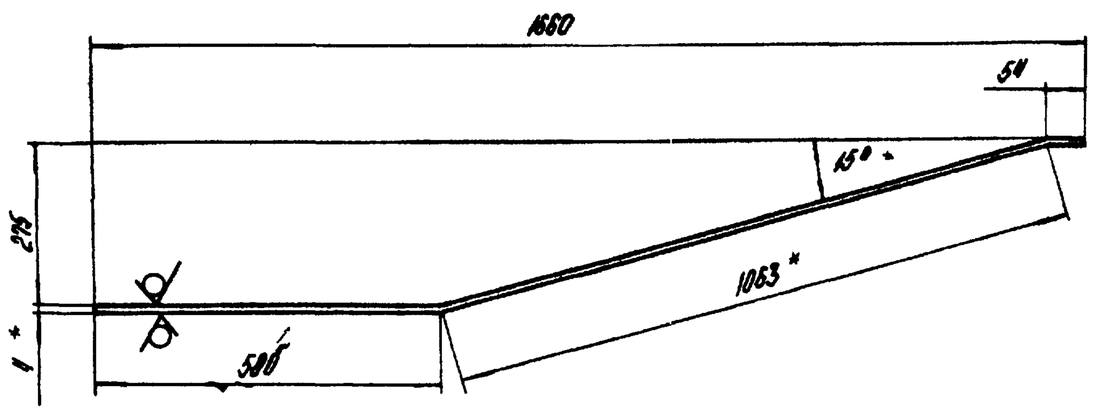

Изм.	Лист	№ докум.	Подпись	Дата	12.02.21.300 СБ		
Разраб.		Михайлова			Ограждение	Лит.	Масса: 7,4 / Масштаб: 1:10
Пров.		Зилгалвис				Лист	Листов 1
Т. контр.						ЛАТГИПРОПРОМ	
Н. контр.		Колмец					
Утв.							

Копировал | Формат А3

Альбом 2.9 часть 2 | Типовой проект 903-1-224.86

12.02.23.000 СБ

Формат	Зона	Поз.	Обозначение	Наименование	Кол.	Примечание
				Документация		
А4			12.02.23.000 СБ	Сборочный чертеж		
				Детали		
Б4		1	12.02.23.001	Стойка		
				Уголок $\frac{Б\text{-}36\times36\times4\ ГОСТ\ 8509\text{-}72}{ВСт3сп3\ ГОСТ\ 535\text{-}79}$		
				L=3400±3,3 мм	4	7,35 кг
Б4		2	12.02.23.002	Опора		
				Уголок $\frac{Б\text{-}36\times36\times4\ ГОСТ\ 8509\text{-}72}{ВСт3сп3\ ГОСТ\ 535\text{-}79}$		
				L_1=260±0,65 мм	2	0,57 кг
Б4		3	12.02.23.003	Опора		
				Уголок $\frac{Б\text{-}36\times36\times4\ ГОСТ\ 8509\text{-}72}{ВСт3сп3\ ГОСТ\ 535\text{-}79}$		
				L=332±0,7 мм	2	0,72 кг
Б4		4	12.02.23.004	Связь		
				Полоса $\frac{4\times40\ ГОСТ\ 103\text{-}76}{ВСт3сп3\ ГОСТ\ 535\text{-}79}$		
				L=230±0,575 мм	24	0,29 кг

Изм.	Лист	№ докум.	Подпись	Дата	12.02.23.000		
Разраб.		Богданова			Ограждение каната	Лит.	Масса: 39 / Масштаб: 1:5
Пров.		Зилгалвис				Лист	Листов 1
Т. контр.						ЛАТГИПРОПРОМ	
Н. контр.		Колмец					
Утв.							

Копировал | Формат А4

Альбом 2.9 часть 2 | Типовой проект 903-1-224.86

12.02.23.000 СБ

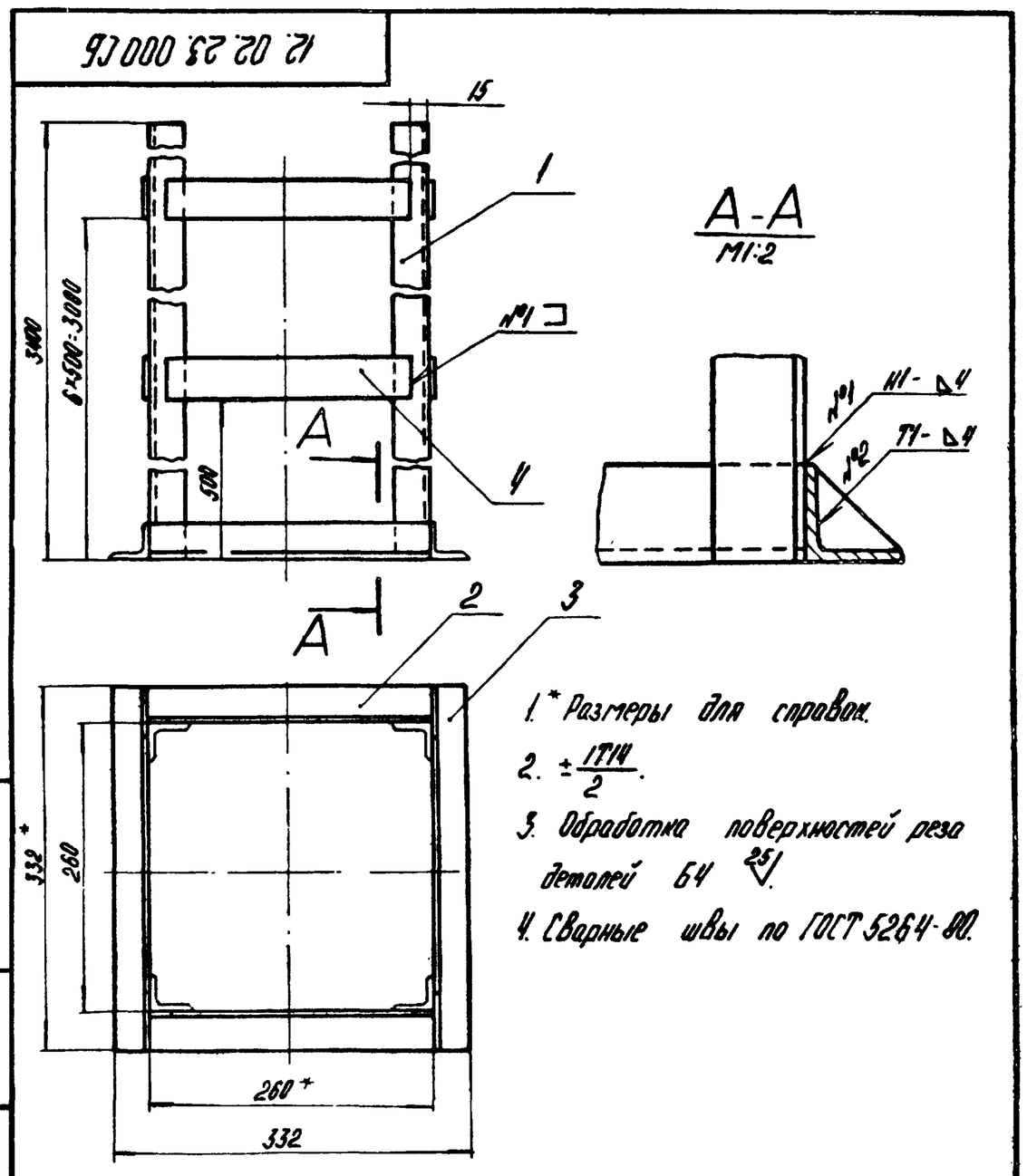

1. * Размеры для справок.
2. $\pm \frac{IT14}{2}$.
3. Обработка поверхностей реза деталей Б4 $^{25}\sqrt{}$.
4. Сварные швы по ГОСТ 5264-80.

Изм.	Лист	№ докум.	Подпись	Дата	12.02.23.000 СБ		
Разраб.		Богданова			Ограждение каната	Лит.	Масса: 39 / Масштаб: 1:5
Пров.		Зилгалвис				Лист	Листов 1
Т. контр.						ЛАТГИПРОПРОМ	
Н. контр.		Колмец					
Утв.							

Копировал | Формат А4

Типовой проект 903-1-224.86 Альбом 2.9 часть 2

Формат	Зона	Поз.	Обозначение	Наименование	Кол.	Примечание
				Документация		
А2			12.02.25.000 СБ	Сборочный чертеж		
				Сборочные единицы		
А4		1	12.02.25.100	Рама	1	
А4		2	12.02.25.200	Опора	1	
А4		3	12.02.24.300	Ограждение	1	
				Детали		
Б4		4	12.02.25.001	Связь		
				Уголок $\frac{Б\text{-}75\times75\times8\ ГОСТ\ 8509\text{-}72}{ВСт3сп3\ ГОСТ\ 535\text{-}79}$	1	8,8 кг

Инв. № подл. | Подпись и дата | Взам. инв. № | Инв. № дубл. | Подпись и дата

Изм.	Лист	№ докум.	Подпись	Дата	12.02.25.000			
Разраб.		Богданова			Металлоконструкция крепления блоков	Лит.	Лист	Листов 1
Пров.		Зилгалвис				ЛАТГИПРОПРОМ		
Н.контр.		Колмец						
Утв.								

Копировал Б Формат А4

Типовой проект 903-1-224.86 Альбом 2.9 часть 2

Формат	Зона	Поз.	Обозначение	Наименование	Кол.	Примечание
				Документация		
А2			12.02.25.100 СБ	Сборочный чертеж		
				Детали		
Б4		1	12.02.25.101	Планка		
				Лист $\frac{10\ ГОСТ\ 19903\text{-}74}{ВСт3сп3\ ГОСТ\ 14637\text{-}79}$	2	12,55 кг
Б4		2	12.02.25.102	Ребро		
				Лист $\frac{10\ ГОСТ\ 19903\text{-}74}{ВСт3сп3\ ГОСТ\ 14637\text{-}79}$	4	0,6 кг
Б4		3	12.02.25.103	Балка		
				Швеллер $\frac{14\ ГОСТ\ 8240\text{-}72}{ВСт3сп3\ ГОСТ\ 535\text{-}79}$	1	13,77 кг
Б4		4	12.02.25.104	Раскос		
				Швеллер $\frac{14\ ГОСТ\ 8240\text{-}72}{ВСт3сп3\ ГОСТ\ 535\text{-}79}$	1	14,42 кг
Б4		5	12.02.25.105	Балка		
				Швелер $\frac{14\ ГОСТ\ 8240\text{-}72}{ВСт3сп3\ ГОСТ\ 535\text{-}79}$		
				L = 460-1,55 мм	2	5,66 кг
Б4		6	12.02.25.106	Балка		
				Швеллер $\frac{14\ ГОСТ\ 8240\text{-}72}{ВСт3сп3\ ГОСТ\ 535\text{-}79}$		
				L = 480-1,55 мм	1	5,91 кг

Инв. № подл. | Подпись и дата | Взам. инв. № | Инв. № дубл. | Подпись и дата

Изм.	Лист	№ докум.	Подпись	Дата	12.02.25.100			
Разраб.		Богданова			Рама	Лит.	Лист 1	Листов 2
Пров.		Зилгалвис				ЛАТГИПРОПРОМ		
Н.контр.		Колмец						

Копировал Б Формат А4

Типовой проект 903-1-224.86 Альбом 2.9 часть 2

Формат	Зона	Поз.	Обозначение	Наименование	Кол.	Примечание
Б4		7	12.02.25.107	Балка		
				Швеллер $\frac{14\ ГОСТ\ 8240\text{-}72}{ВСт3сп3\ ГОСТ\ 535\text{-}79}$		
				L = 1828 ± 1,85 мм	1	22,49 кг
Б4		8	12.02.25.108	Балка		
				Швеллер $\frac{14\ ГОСТ\ 8240\text{-}72}{ВСт3сп3\ ГОСТ\ 535\text{-}79}$		
				L = 2220 ± 2,2 мм	2	27,31 кг
Б4		9	12.02.25.109	Планка		
				Лист $\frac{10\ ГОСТ\ 19903\text{-}74}{ВСт3сп3\ ГОСТ\ 14637\text{-}79}$		
				100±0,435 × 200±0,575 мм	2	1,57 кг

Инв. № подл. | Подпись и дата | Взам. инв. № | Инв. № дубл. | Подпись и дата

Изм.	Лист	№ докум.	Подпись	Дата	12.02.25.100		
						Лист 2	

Копировал Б Формат А4

Типовой проект 903-1-224.86 Альбом 2.9 часть 2

Формат	Зона	Поз.	Обозначение	Наименование	Кол.	Примечание
				Документация		
А2			12.02.25.200 СБ	Сборочный чертеж		
				Детали		
Б4		1	12.02.25.201	Ребро		
				Лист $\frac{10\ ГОСТ\ 19903\text{-}74}{ВСт3сп3\ ГОСТ\ 14637\text{-}79}$	4	5,12 кг
Б4		2	12.02.25.202	Ребро		
				Лист $\frac{10\ ГОСТ\ 19903\text{-}74}{ВСт3сп3\ ГОСТ\ 14637\text{-}79}$	8	1,01 кг
Б4		3	12.02.25.203	Основание		
				Лист $\frac{10\ ГОСТ\ 19903\text{-}74}{ВСт3сп3\ ГОСТ\ 14637\text{-}79}$		
				400±0,7 × 400±0,7 мм	2	12,56 кг
Б4		4	12.02.25.204	Связь		
				Лист $\frac{10\ ГОСТ\ 19903\text{-}74}{ВСт3сп3\ ГОСТ\ 14637\text{-}79}$		
				100 ± 0,435 × 240 ± 0,575 мм	8	1,89 кг
Б4		5	12.02.25.205	Стойка		
				Швеллер $\frac{14\ ГОСТ\ 8240\text{-}72}{ВСт3сп3\ ГОСТ\ 535\text{-}79}$		
				L = 2580 ± 2,7 мм	2	31,74 кг

Инв. № подл. | Подпись и дата | Взам. инв. № | Инв. № дубл. | Подпись и дата

Изм.	Лист	№ докум.	Подпись	Дата	12.02.25.200			
Разраб.		Богданова			Опора	Лит.	Лист 1	Листов 2
Пров.		Зилгалвис				ЛАТГИПРОПРОМ		
Н.контр.		Колмец						
Утв.								

Копировал Б Формат А4

Типовой проект 903-1-224.86 Альбом 2.9 часть 2

Формат	Зона	Поз.	Обозначение	Наименование	Кол.	Примечание
Б4		6	12.02.25.206	Стойка		
				Швеллер $\frac{14 ГОСТ 8240-72}{ВСт3сп3 ГОСТ 535-79}$		
				L = 2655 мм	2	32,66 кг
Б4		7	12.02.25.207	Связь		
				Уголок $\frac{Б-75\times75\times8 ГОСТ 8509-72}{ВСт3сп3 ГОСТ 535-79}$		
				L = 1740± 1,85 мм	2	15,7 кг
Б4		8	12.02.25.208	Связь		
				Уголок $\frac{Б-75\times75\times8 ГОСТ 8509-72}{ВСт3сп3 ГОСТ 535-79}$		
				L = 1894 мм	2	17,09 кг
Б4		9	12.02.25.209	Связь		
				Уголок $\frac{Б-75\times75\times8 ГОСТ 8510-72}{ВСт3сп3 ГОСТ 535-79}$		
				L = 2011 мм	2	18,14 кг

Инв. № подл. | Подпись и дата | Взам. инв. № | Инв. № дубл. | Подпись и дата

Изм.	Лист	№ докум.	Подпись	Дата	12.02.25.200	Лист 2

Копировал | Формат А4

Альбом 2.9 часть 2 Типовой проект 903-1-224.86

Формат	Зона	Поз.	Обозначение	Наименование	Кол.	Примечание
				Документация		
А3			12.02.24.300 СБ	Сборочный чертеж		
				Детали		
Б4		1	12.02.24.301	Каркас		
				Полоса $\frac{4\times40 ГОСТ 103-76}{ВСт3сп3 ГОСТ 535-79}$	4	1,08 кг
Б4		2	12.02.24.302	Связь		
				Полоса $\frac{4\times40 ГОСТ 103-76}{ВСт3сп3 ГОСТ 535-79}$		
				L = 2000 мм	5	2,52 кг

Инв. № подл. | Подпись и дата | Взам. инв. № | Инв. № дубл. | Подпись и дата

Изм.	Лист	№ докум.	Подпись	Дата	12.02.24.300			
Разраб.		Богданова			Ограждение	Лит.	Лист	Листов 1
Пров.		Зилгалвис				ЛАТГИПРОПРОМ		
Н.контр.		Колмец						

Копировал | Формат А4

Типовой проект 903-1-224.86 Альбом 2.9 часть 2

12.02.24.300 СБ

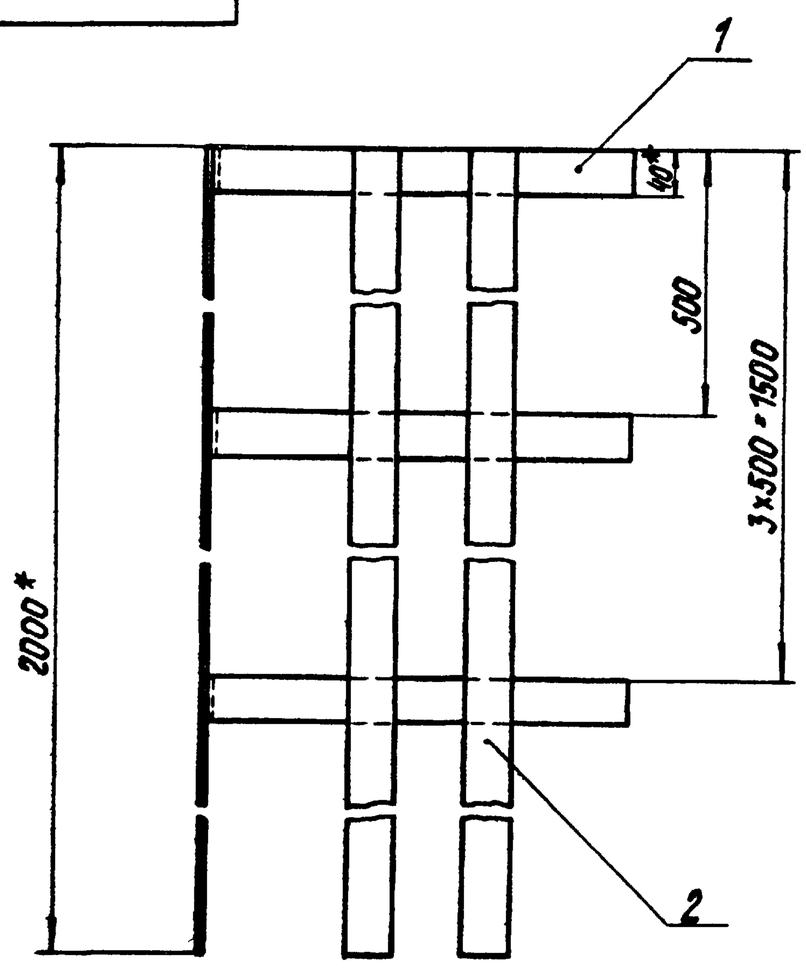

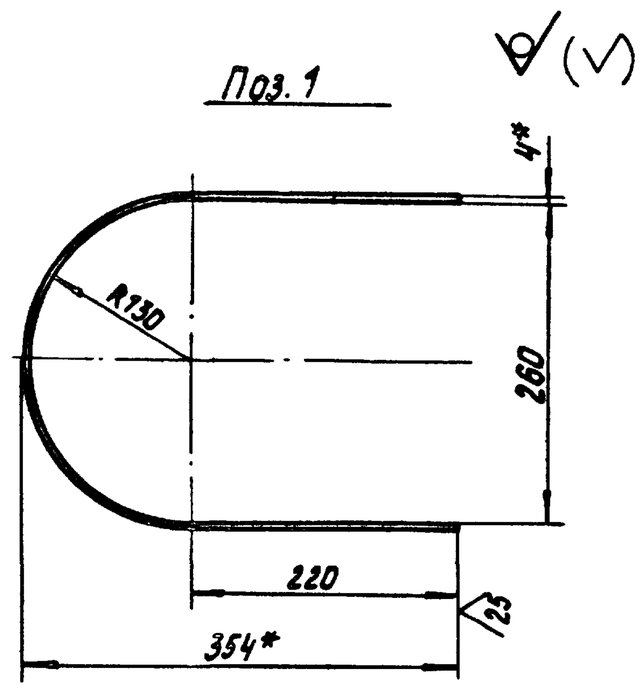

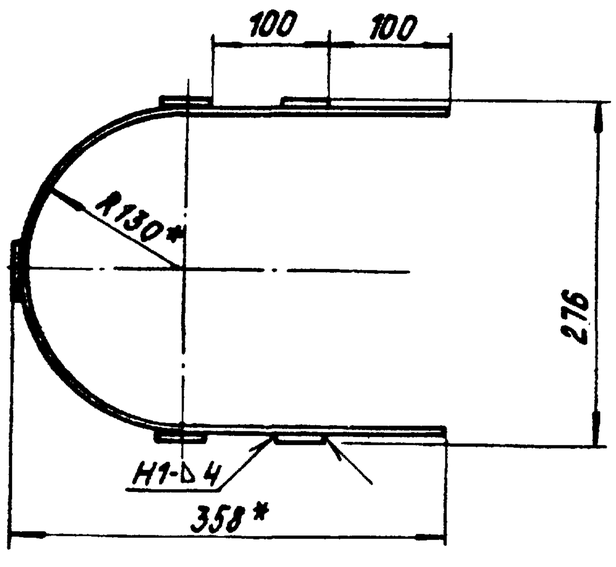

1.* Размеры для справок.
2. $\pm\frac{IT14}{2}$.
3. Обработка поверхностей реза деталей Б4 25.
4. Сварные швы по ГОСТ 5264-80.

Инв. № подл. | Подпись и дата | Взам. инв. № | Инв. № дубл. | Подпись и дата

Изм.	Лист	№ докум.	Подпись	Дата	12.02.24.300 СБ			
Разраб.		Богданова			Ограждение	Лит.	Масса	Масштаб
Пров.		Зилгалвис					16,92	1:5
Т.контр.						Лист	Листов 1	
Н.контр.		Колмец				ЛАТГИПРОПРОМ		
Утв.								

Копировал | Формат А3

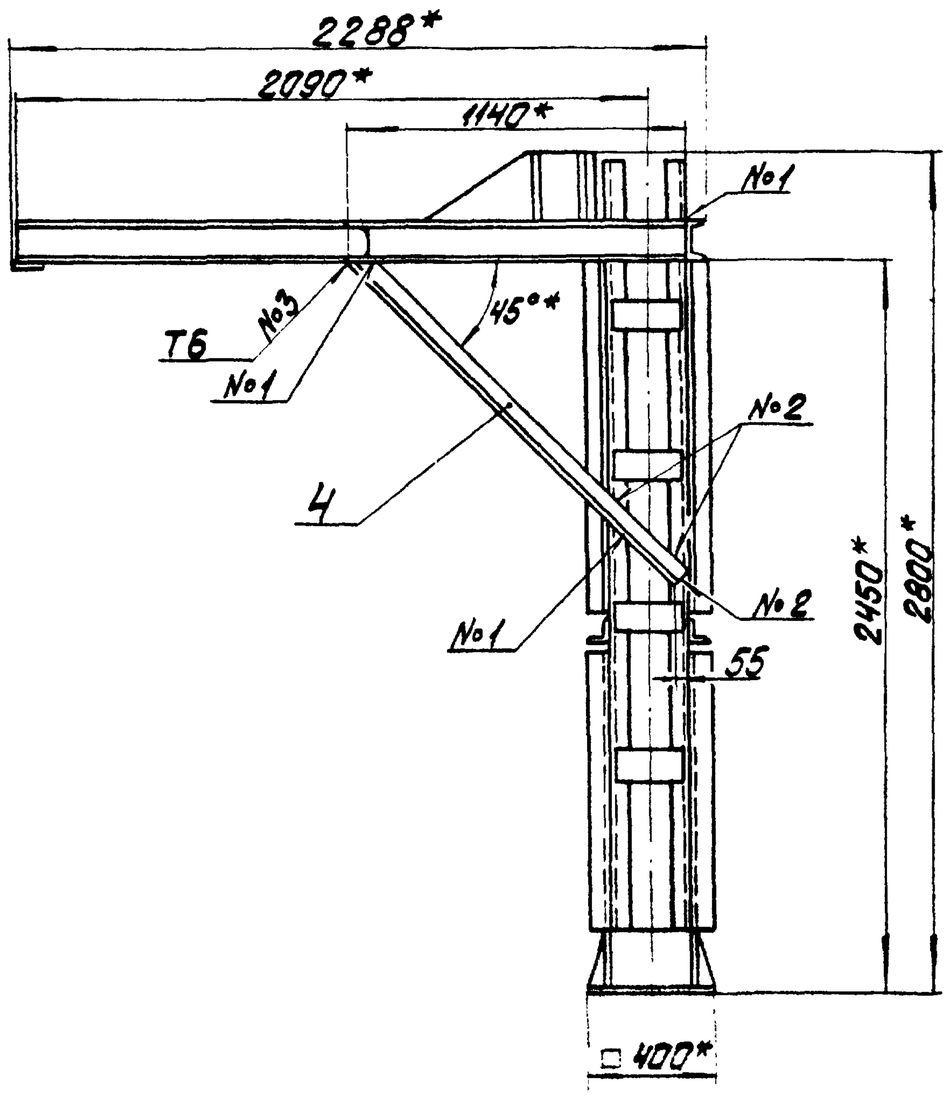

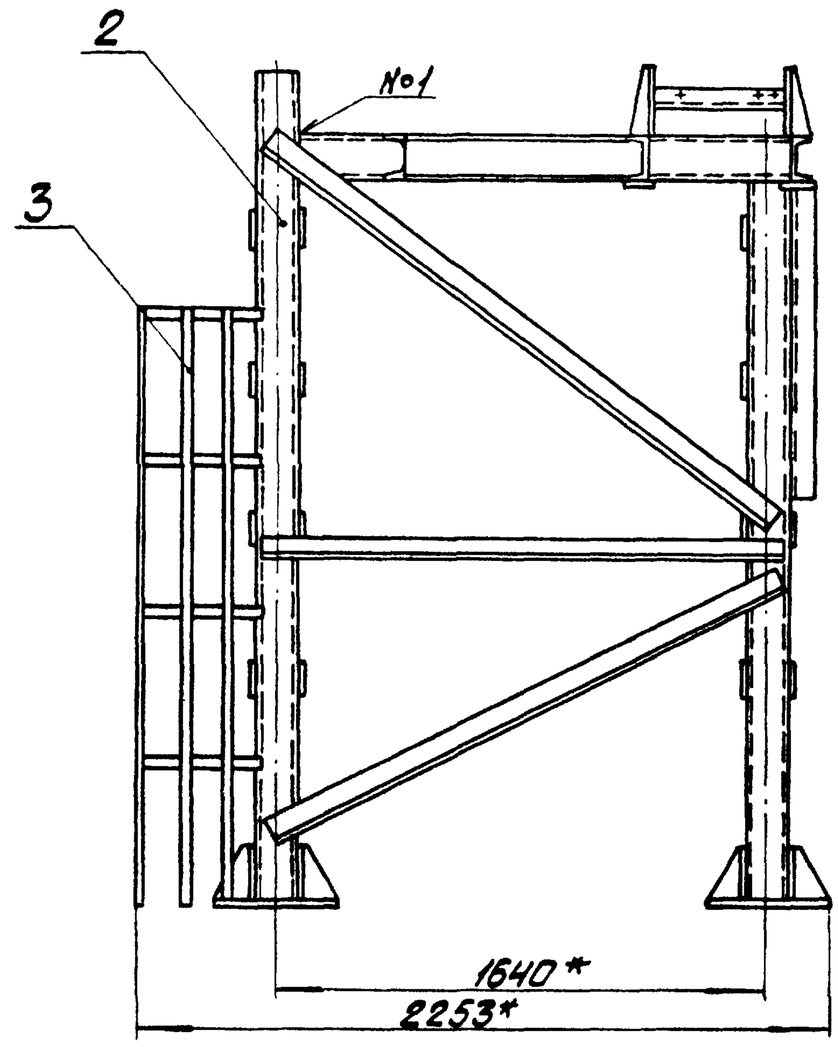

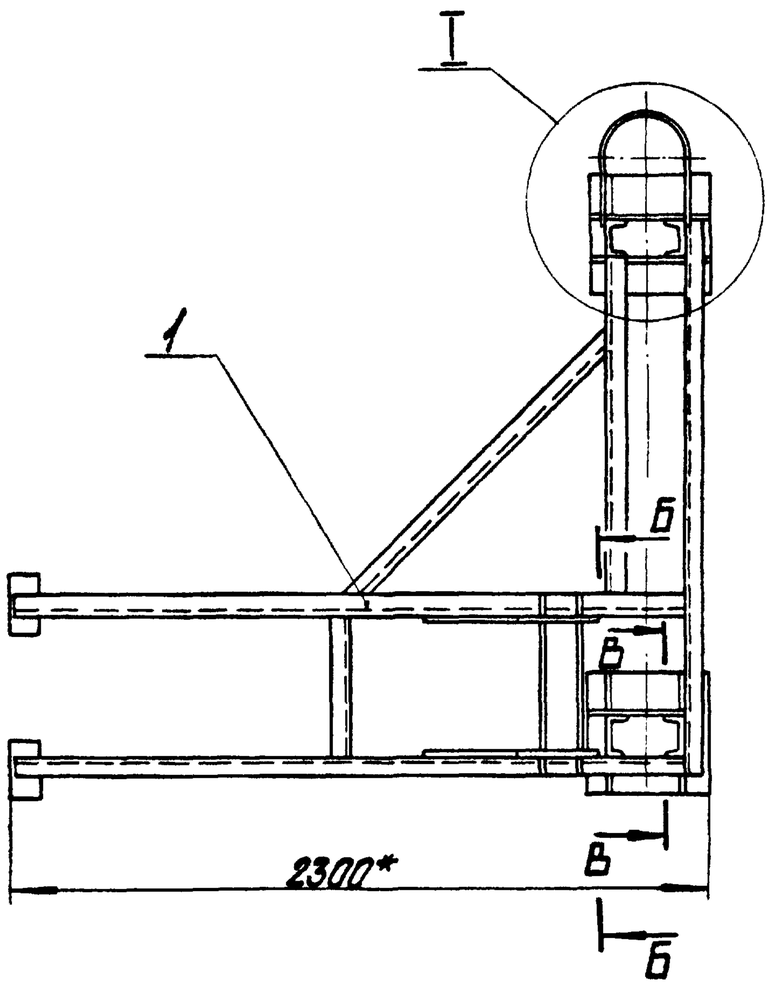

Б-Б / М1:10 повернуто

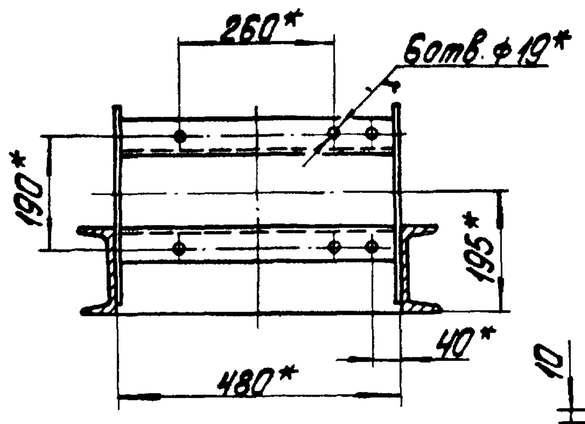

I / М1:5

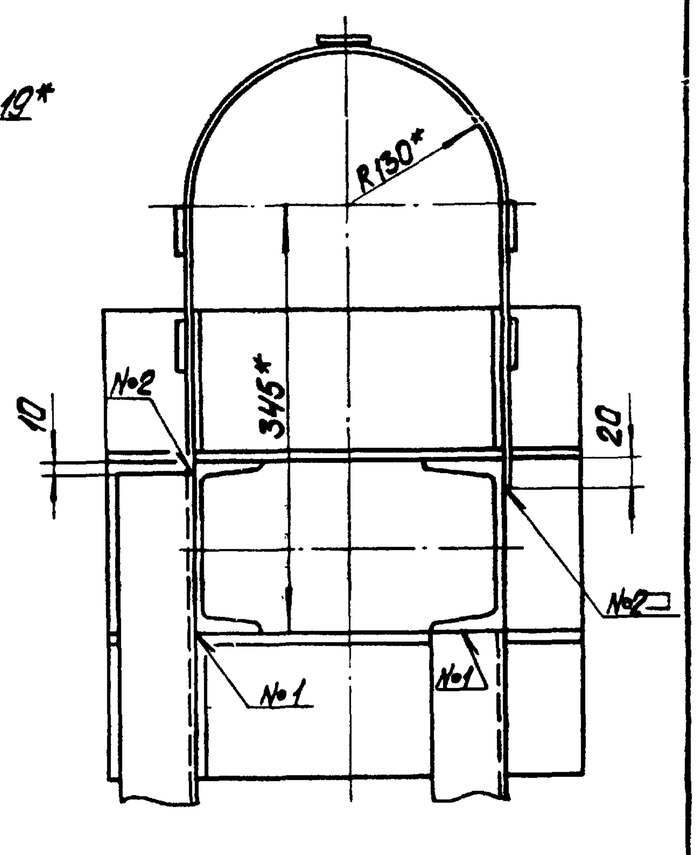

В-В / М1:10 повернуто

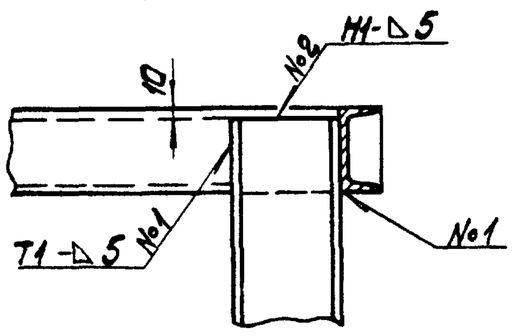

1.* Размеры для справок.

2. $\pm\frac{IT14}{2}$.

3. Сварные швы №1, №2 по ГОСТ5264-80, №3 по ГОСТ11534-75

Поз.4 / М1:5

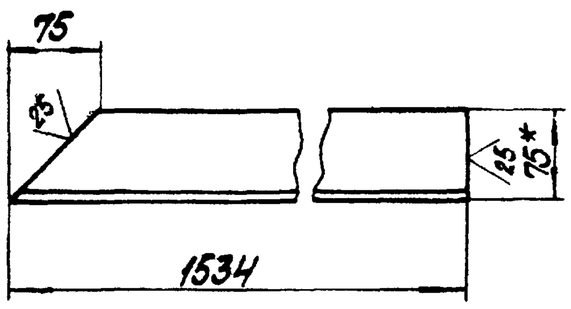

Изм.	Лист	№ докум.	Подпись	Дата	12.02.25.000СБ		
Разраб.		Багдонова			Металлоконструкция крепления блоков	Лит.	Масса 479 / Масштаб 1:20
Пров.		Зигганвис				Лист	Листов 1
Т.контр.						ЛАТГИПРОПРОМ	
Н.контр.		Колтец					
Утв.							

Копировал

Формат А2

Альбом 2.9 часть 2

Типовой проект 903-1-224.86

Инв.№ подл. | Подпись и дата | Взам.инв.№ | Инв.№ дубл. | Подпись и дата

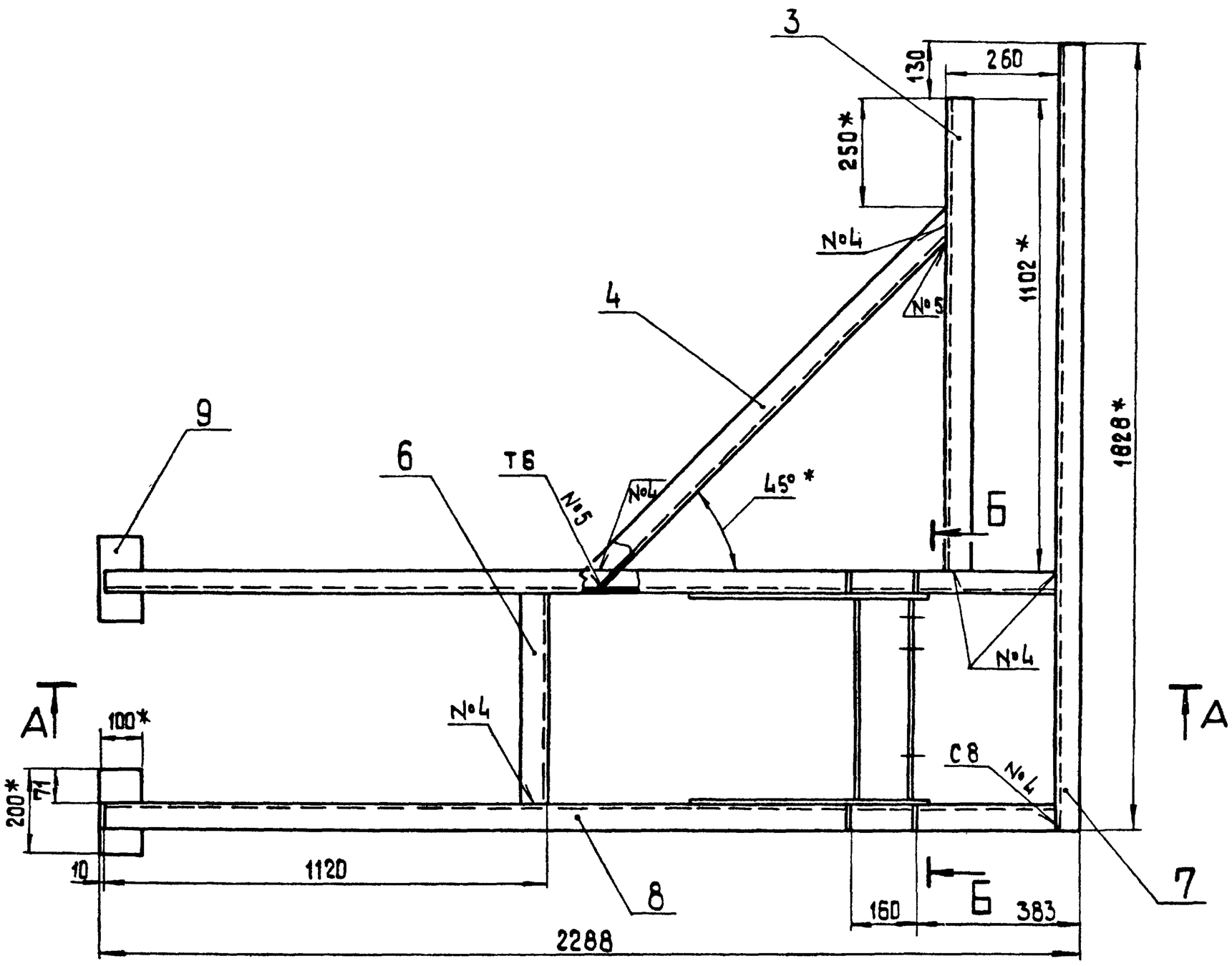

А-А

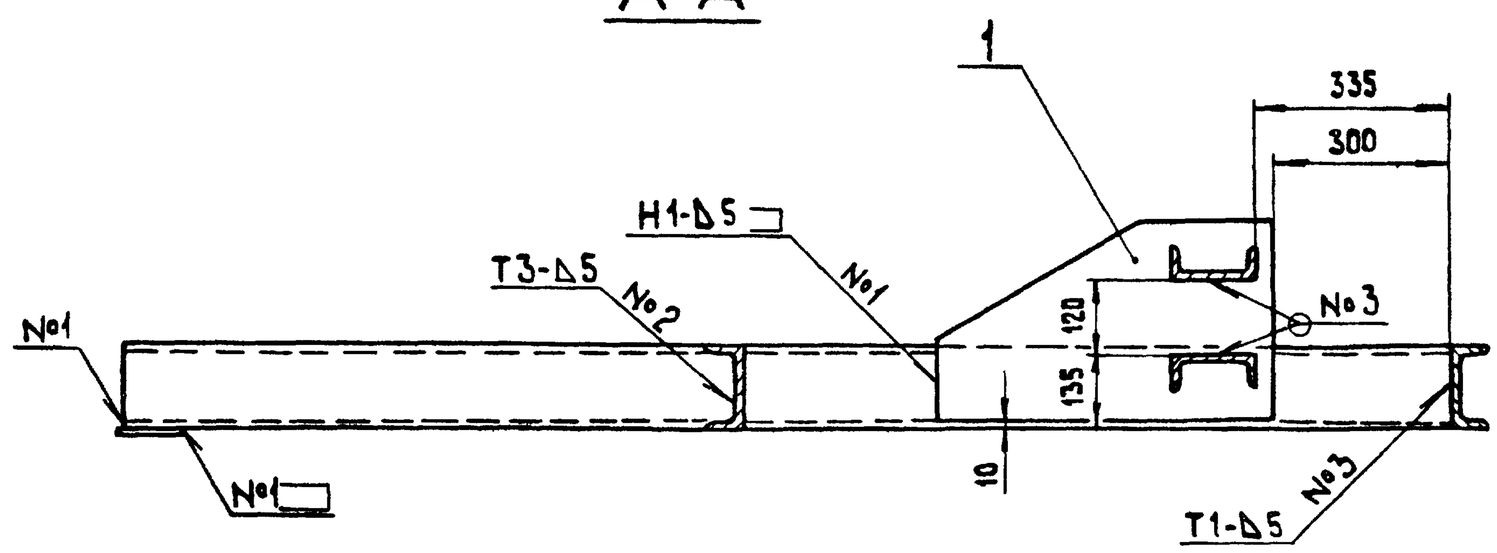

Б-Б
М 1:5 повернуто

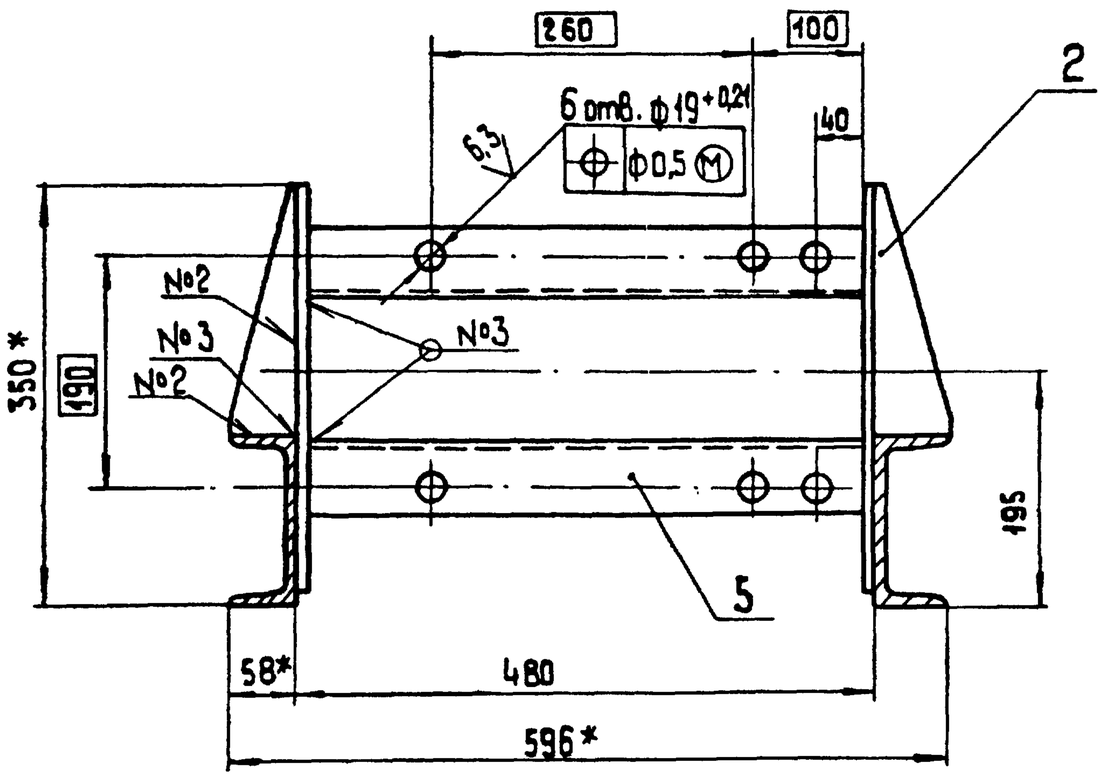

Поз. 1

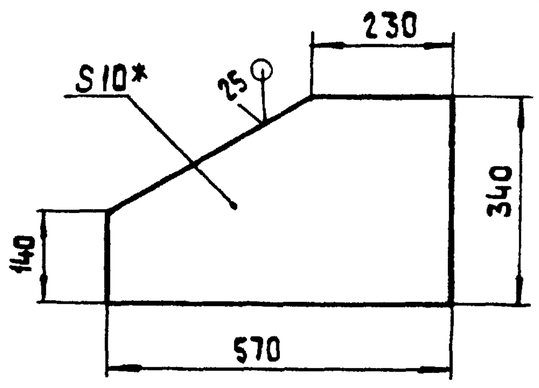

Поз. 2
М 1:5

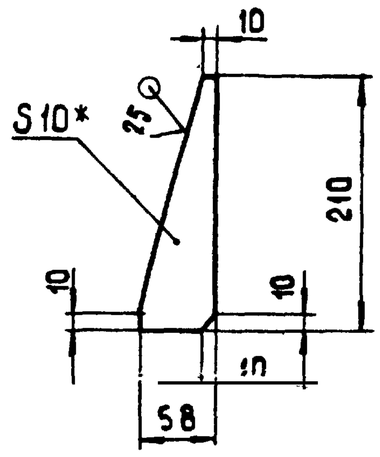

Поз. 3
М 1:5

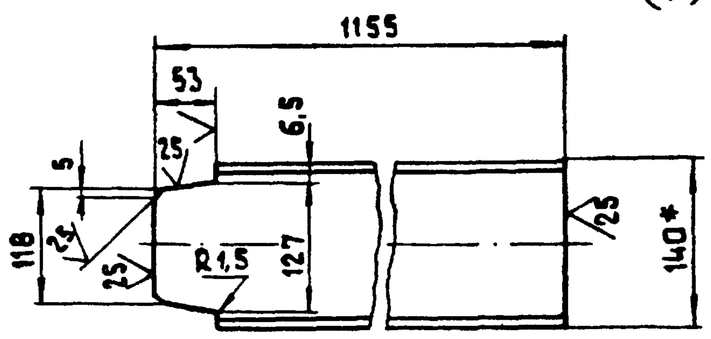

Поз. 4

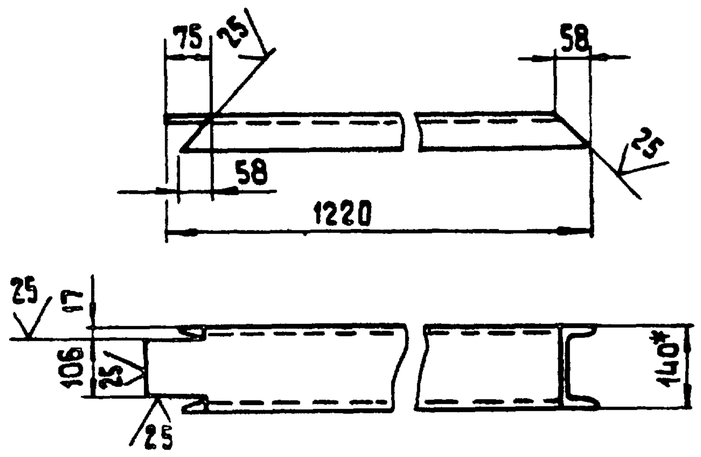

1. *Размеры для справок.
2. $\pm\frac{IT14}{2}$.
3. Обработка поверхностей реза деталей Б4 $\overset{25}{\vee}$.
4. Сварные швы №1-№4 по ГОСТ 5264-80; №5 по ГОСТ 11534-75.

					12.02.25.100 СБ			
Изм.	Лист	№ докум.	Подпись	Дата	Рама	Лит.	Масса	Масштаб
Разраб.		Богданов					153,2	1:10
Пров.		Зилгалвис				Лист	Листов 1	
Т.контр.						ЛАТГИПРОПРОМ		
Н.контр.		Колмец						
Утв.								

Копировал

Формат А2

Альбом 2.9 часть 2

Типовой проект 903-1-224.86

Инв.№ подл. | Подп. и дата | Взам. инв.№ | Инв.№ дубл. | Подп. и дата

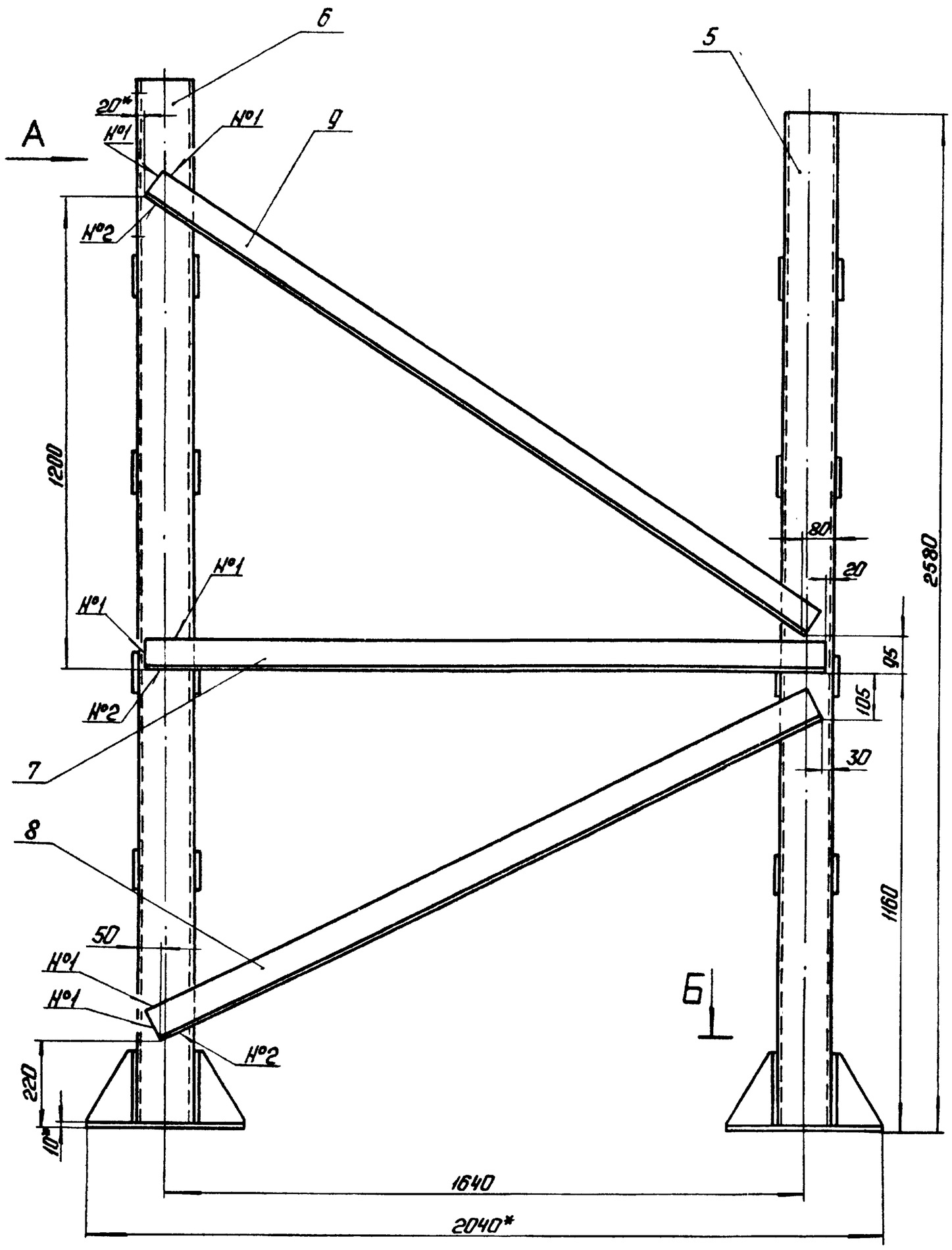

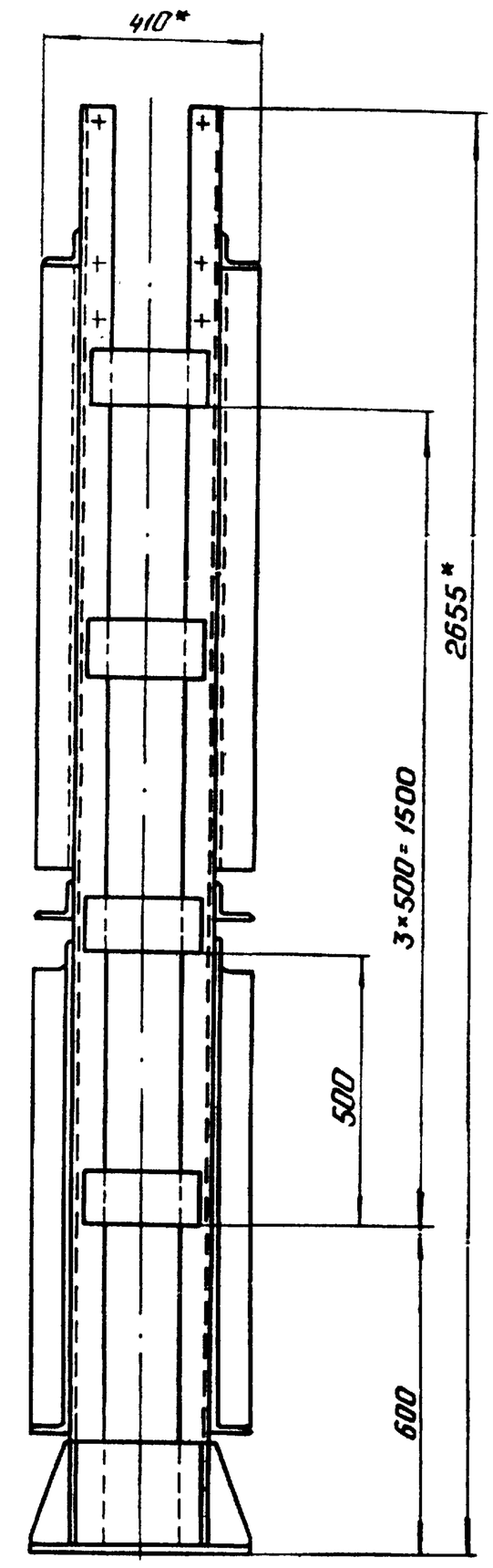

Б–Б
М1:5

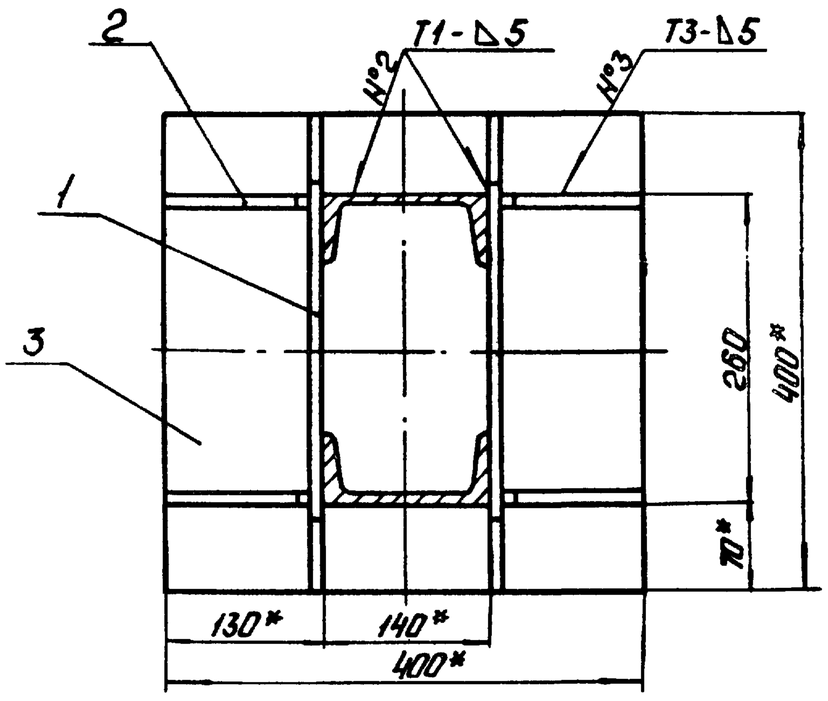

Вид А
М1:5

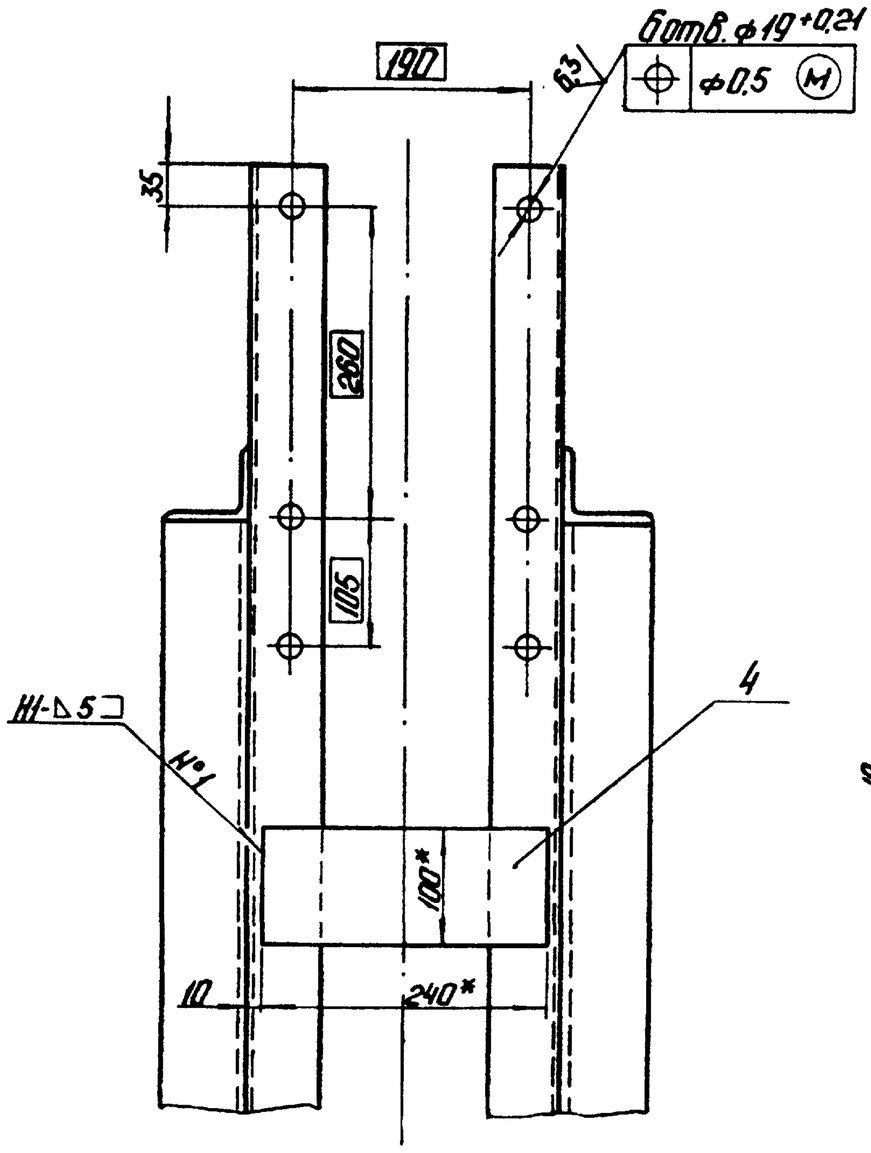

Поз. 1

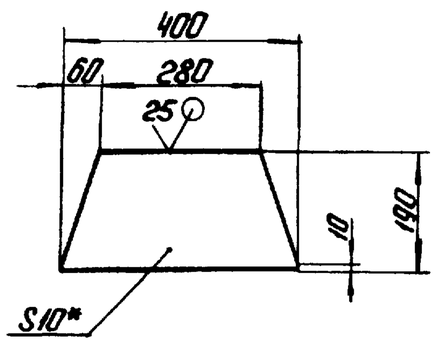

Поз. 2
М1:5

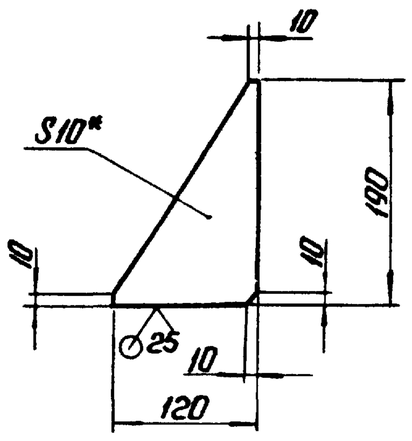

1. * Размеры для справок.
2. ± IT14/2
3. Обработка поверхностей реза деталей Б4 25/.
4. Сварные швы по ГОСТ 5264-80.

Изм.	Лист	№ докум.	Подп.	Дата	12.02.25.200 СБ		
Разраб.		Богданова			Опора	Лит.	Масса 300 / Масштаб 1:10
Пров.		Зиялавис				Лист	Листов 1
Т.контр.						ЛАТГИПРОПРОМ	
Н.контр.		Колмец					
Утв.							

Копировал: Ф. 75-

Формат А2

Типовой проект 903-1-224.86 Альбом 29 часть 2

Инв. № подл. | Подп. и дата | Взам. инв. № | Инв. № дубл. | Подп. и дата

ЦЕНТРАЛЬНЫЙ ИНСТИТУТ
ТИПОВОГО ПРОЕКТИРОВАНИЯ ГОССТРОЯ СССР
МИНСКИЙ ФИЛИАЛ

220600, г.Минск, ул.К.Маркса, 32
Сдано в печать 09.06.1988 г.
Заказ № 3й Тираж 70 экз.
Инв.№ 21534/17