ТИПОВОЙ ПРОЕКТ
903-1-224.86

# КОТЕЛЬНАЯ С ТРЕМЯ КОТЛАМИ КВ-ТС[В]-10 И ТРЕМЯ КОТЛАМИ КЕ-10-14С.

## ОТКРЫТАЯ СИСТЕМА ТЕПЛОСНАБЖЕНИЯ.

ТОПЛИВО-КАМЕННЫЕ И БУРЫЕ УГЛИ.

АЛЬБОМ 2.9

ЧАСТЬ 1 стр. 1÷74

МЕТАЛЛОКОНСТРУКЦИИ ГАЗОВОЗДУХОПРОВОДОВ ДЛЯ БЛОК-СЕКЦИИ КОТЛОАГРЕГАТА КЕ-10-14С /ВАРИАНТ БЕЗ ВОЗДУХОПОДОГРЕВАТЕЛЯ/

21534-16
5-78

# ТИПОВОЙ ПРОЕКТ 903-1-224.86

# КОТЕЛЬНАЯ С ТРЕМЯ КОТЛАМИ КВ-ТС[В]-10 И ТРЕМЯ КОТЛАМИ КЕ-10-14С.

# ОТКРЫТАЯ СИСТЕМА ТЕПЛОСНАБЖЕНИЯ.

# ТОПЛИВО-КАМЕННЫЕ И БУРЫЕ УГЛИ.

## АЛЬБОМ 2.9 ЧАСТЬ 1 стр. 1÷74

### СОСТАВ ПРОЕКТА

| | | | |
|---|---|---|---|
| АЛЬБОМ | 0 | | Пояснительная записка. |
| АЛЬБОМ | 1.1 | | Котельная. Тепломеханическая часть. Топливоподача. |
| АЛЬБОМ | 1.2 | ЧАСТЬ 1 | Котельная. Тепломеханическая часть. |
| АЛЬБОМ | 1.2 | ЧАСТЬ 2 | Котельная. Блоки тепломеханического оборудования. |
| АЛЬБОМ | 1.3 | | Эскизные чертежи общих видов конструкций тепловой изоляции. |
| АЛЬБОМ | 2.1 | | Строительно-технологическая блок-секция котлоагрегата КВ-ТС-10. Тепломеханическая часть (вариант без воздухоподогревателя). |
| АЛЬБОМ | 2.2 | | Строительно-технологическая блок-секция котлоагрегата КВ-ТСВ-10. Тепломеханическая часть (вариант с воздухоподогревателем). |
| АЛЬБОМ | 2.3 | | Строительно-технологическая блок-секция котлоагрегата КВ-ТС(В)-10. Конструкции железобетонные. Автоматизация. |
| АЛЬБОМ | 2.4 | ЧАСТИ 1,2 | Металлоконструкции газовоздухопроводов для блок-секции котлоагрегата КВ-ТС-10 (вариант без воздухоподогревателя). |
| АЛЬБОМ | 2.5 | ЧАСТИ 1,2 | Металлоконструкции газовоздухопроводов для блок-секции котлоагрегата КВ-ТСВ-10 (вариант с воздухоподогревателем). |
| АЛЬБОМ | 2.6 | | Строительно-технологическая блок-секция котлоагрегата КЕ-10-14С. Тепломеханическая часть (вариант без воздухоподогревателя). |
| АЛЬБОМ | 2.7 | | Строительно-технологическая блок-секция котлоагрегата КЕ-10-14С. Тепломеханическая часть (вариант с воздухоподогревателем). |
| АЛЬБОМ | 2.8 | | Строительно-технологическая блок-секция котлоагрегата КЕ-10-14С. Конструкции железобетонные. Автоматизация. |
| АЛЬБОМ | 2.9 | ЧАСТИ 1,2 | Металлоконструкции газовоздухопроводов для блок-секции котлоагрегата КЕ-10-14С (вариант без воздухоподогревателя). |
| АЛЬБОМ | 2.10 | ЧАСТИ 1,2 | Металлоконструкции газовоздухопроводов для блок-секции котлоагрегата КЕ-10-14С (вариант с воздухоподогревателем). |
| АЛЬБОМ | 3.1 | | Водоподготовительная установка. Тепломеханическая часть. Узел сбора конденсата. |
| АЛЬБОМ | 4.1 | ЧАСТЬ 1 | Водоподготовительная установка. Автоматизация. Тепломеханическая часть. |
| АЛЬБОМ | 4.1 | ЧАСТЬ 2 | Водоподготовительная установка. Блоки тепломеханического оборудования. |
| АЛЬБОМ | 5.1 | | Котельная. Архитектурно-строительная часть. |
| АЛЬБОМ | 5.2 | | Котельная. Архитектурно-строительная часть. Конструкции нулевого цикла. |
| АЛЬБОМ | 5.3 | | Котельная. Архитектурно-строительная часть (вариант закрытой установки дымососов). |
| АЛЬБОМ | 5.4 | | Котельная. Строительные изделия. |
| АЛЬБОМ | 5.5 | | Водоподготовительная установка. Архитектурно-строительная часть. |
| АЛЬБОМ | 5.6 | | Водоподготовительная установка. Строительные изделия. |
| АЛЬБОМ | 5.7 | | Топливоподача. Приемное устройство. Галерея №2. Архитектурно-строительная часть. |
| АЛЬБОМ | 5.8 | | Топливоподача. Дробильное отделение. Галерея №1. Архитектурно-строительная часть. |
| АЛЬБОМ | 5.9 | | Топливоподача. Приемное устройство. Галерея №2. Строительные изделия. |
| АЛЬБОМ | 5.10 | | Топливоподача. Дробильное отделение. Галерея №1. Строительные изделия. |
| АЛЬБОМ | 6.1 | | Генеральный план. Инженерные сети. Конструкции архитектурно-строительной части. Электротехническая часть, связь и сигнализация. Водопровод и канализация. Тепловые сети. |
| АЛЬБОМ | 7.1 | | Котельная. Электротехническая часть, связь и сигнализация. Чертежи монтажной зоны. |
| АЛЬБОМ | 7.2 | | Котельная. Электротехническая часть. Механизмы, управляемые с НКУ и щитов КИПиА. Схемы принципиальные. |
| АЛЬБОМ | 7.3 | | Котельная. Электротехническая часть. Задание заводу-изготовителю на низковольтные комплектные устройства. |

| | | | |
|---|---|---|---|
| АЛЬБОМ | 7.4 | | Водоподготовительная установка. Электротехническая часть, связь и сигнализация. |
| АЛЬБОМ | 7.5 | | Водоподготовительная установка. Электротехническая часть. Задание заводу-изготовителю на низковольтные комплектные устройства. |
| АЛЬБОМ | 7.6 | | Топливоподача. Электротехническая часть, связь и сигнализация. Чертежи монтажной зоны. Автоматизация. |
| АЛЬБОМ | 7.7 | | Топливоподача. Электротехническая часть. Механизмы, управляемые с НКУ. Схемы принципиальные. |
| АЛЬБОМ | 7.8 | | Топливоподача. Электротехническая часть. Задание заводу- изготовителю на низковольтные комплектные устройства. |
| АЛЬБОМ | 8.1 | | Котельная. Автоматизация. |
| АЛЬБОМ | 8.2 | | Котлоагрегат КВ-ТС(В)-10. Задание заводу - изготовителю на щит автоматики и КИП. |
| АЛЬБОМ | 8.3 | | Котлоагрегат КЕ-10-14С. Задание заводу- изготовителю на щит автоматики и КИП. |
| АЛЬБОМ | 8.4 | | Котельная. Вспомогательное оборудование. Задание заводу- изготовителю на щиты автоматики и КИП. |
| АЛЬБОМ | 8.5 | | Водоподготовительная установка. Задание заводу-изготовителю на щиты автоматики и КИП. |
| АЛЬБОМ | 8.6 | | Котельная. Топливоподача. Водоподготовительная установка. Пожаротушение и пожарная сигнализация. |
| АЛЬБОМ | 9.1 | | Котельная. Отопление и вентиляция. |
| АЛЬБОМ | 9.2 | | Водоподготовительная установка. Отопление и вентиляция. |
| АЛЬБОМ | 9.3 | | Котельная. Водопровод и канализация. Тепловые сети. |
| АЛЬБОМ | 9.4 | | Водоподготовительная установка. Водопровод и канализация. Тепловые сети. |
| АЛЬБОМ | 9.5 | | Топливоподача. Санитарно-технические устройства. |
| АЛЬБОМ | 10.1 | | Металлоконструкции топливоподачи. Конвейер ленточный №1. |
| АЛЬБОМ | 10.2 | | Металлоконструкции топливоподачи. Питатели. |
| АЛЬБОМ | 10.3 | | Металлоконструкции топливоподачи. Конвейер ленточный № 2. |
| АЛЬБОМ | 10.4 | | Металлоконструкции топливоподачи. Дробильное устройства |
| АЛЬБОМ | 10.5 | | Металлоконструкции топливоподачи. Конвейер ленточный №3. |
| АЛЬБОМ | 10.6 | | Металлоконструкции топливоподачи. Конвейеры ленточные №4,5. |
| АЛЬБОМ | 10.7 | | Металлоконструкции топливоподачи. Конвейер ленточный реверсивный №6. |
| АЛЬБОМ | 10.8 | | Металлоконструкции вспомогательного оборудования и устройств. |
| АЛЬБОМ | 11.1 | | Котельная. Инженерные сети. Электротехническая часть, связь и сигнализация. Прилагаемые материалы. |
| АЛЬБОМ | 11.2 | | Водоподготовительная установка. Электротехническая часть, связь и сигнализация. Прилагаемые материалы. |
| АЛЬБОМ | 11.3 | | Топливоподача. Электротехническая часть, связь и сигнализация. Прилагаемые материалы. |
| АЛЬБОМ | 12.1 | КН.1÷7 | Сметы. Котельная. |
| АЛЬБОМ | 12.2 | КН.1,2 | Сметы. Водоподготовительная установка. |
| АЛЬБОМ | 12.3 | КН.1,2 | Сметы. Топливоподача. |
| АЛЬБОМ | 12.4 | | Сметы. Генеральный план. Инженерные сети. |
| АЛЬБОМ | 13.1 | | Спецификации оборудования. Котельная. Отопление и вентиляция, водопровод и канализация, тепловые сети. |
| АЛЬБОМ | 13.2 | | Спецификации оборудования. Котельная. Электротехническая часть, связь и сигнализация, водопровод и канализация, автоматическое пожаротушение. |
| АЛЬБОМ | 13.3 | | Спецификации оборудования. Водоподготовительная установка. |
| АЛЬБОМ | 13.4 | | Спецификации оборудования. Топливоподача. |
| АЛЬБОМ | 13.5 | | Спецификации оборудования. Инженерные сети. |
| АЛЬБОМ | 13.6 | | Спецификации оборудования. Блок-секция котлоагрегата КВ-ТС(В)-10. Тепломеханическая часть. |
| АЛЬБОМ | 13.7 | | Спецификации оборудования. Блок-секция котлоагрегата КВ-ТС(В)-10. Автоматизация. |
| АЛЬБОМ | 13.8 | | Спецификации оборудования. Блок-секция котлоагрегата КЕ-10-14С. Тепломеханическая часть. |
| АЛЬБОМ | 13.9 | | Спецификации оборудования. Блок-секция котлоагрегата КЕ- 10-14С. Автоматизация. |
| АЛЬБОМ | 13.10 | | Спецификации оборудования. Котельная. Вспомогательное оборудование водогрейный части. Тепломеханическая часть, автоматизация. |
| АЛЬБОМ | 13.11 | | Спецификации оборудования. Котельная. Вспомогательное оборудование паровой части. Тепломеханическая часть, автоматизация. |

| | |
|---|---|
| АЛЬБОМ 14.1 | Ведомости потребности в материалах. Котельная. Отопление и вентиляция, водопровод и канализация, тепловые сети. |
| АЛЬБОМ 14.2 | Ведомости потребности в материалах. Котельная. Архитектурно-строительная часть, электротехническая часть, связь и сигнализация, водопровод и канализация, автоматическое пожаротушение. |
| АЛЬБОМ 14.3 | Ведомости потребности в материалах. Водоподготовительная установка. |
| АЛЬБОМ 14.4 | Ведомости потребности в материалах. Топливоподача. |
| АЛЬБОМ 14.5 | Ведомости потребности в материалах. Генеральный план. Инженерные сети. |
| АЛЬБОМ 14.6 | Ведомости потребности в материалах. Блок-секция котлоагрегата КВ-ТС(В)-10. Архитектурно-строительная часть, тепломеханическая часть, автоматизация. |
| АЛЬБОМ 14.7 | Ведомости потребности в материалах. Блок-секция котлоагрегата КЕ-10-14С. Архитектурно-строительная часть, тепломеханическая часть, автоматизация. |
| АЛЬБОМ 14.8 | Ведомости потребности в материалах. Котельная. Вспомогательное оборудование водогрейной части. Тепломеханическая часть, автоматизация. |
| АЛЬБОМ 14.9 | Ведомости потребности в материалах. Котельная. Вспомогательное оборудование паровой части. Тепломеханическая часть, автоматизация. |
| АЛЬБОМ 14.10 | Ведомости потребности в материалах. Котельная (вариант закрытой установки тяго-дутьевых машин). Архитектурно-строительная часть. |

## ПРИМЕНЕННЫЕ ТИПОВЫЕ МАТЕРИАЛЫ

| | |
|---|---|
| Типовой проект 907-2-216 | Труба дымовая кирпичная H=60м, Dо=3,0м с надземным примыканием газоходов. Для строительства I-IV климатических районах, кроме подрайонов IA и IБ. (распространяет ВНИПИ Теплопроект, г. Москва). |
| Типовое проектное решение 907-02-222 Альбом 1.3 | Световые ограждения высотных дымовых труб (высоты дымовых труб: 30, 45, 60, 75, 90, 120, 150, 180, 240, 270 и 300 м). (распространяет ВНИПИ Теплопроект, г. Москва). |
| Типовой проект 409-29-59 Альбом I | Механизированный приемный пункт на один проходной путь для выгрузки заполнителей бетона из полувагонов. (распространяет Киевский филиал ЦИТП, г. Киев). |
| Типовой проект 902-2-410.86 | Очистные сооружения затазученных дождевых сточных вод производительностью 10 л/с для установок мазутоснабжения котельных. (распространяет ЦИТП, г. Москва). |
| Типовые конструкции Серия 5.903-3, вып. 0.1-6, 2 | Вакуумные деаэраторы и водоструйные эжекторы. (распространяет ЦИТП, г. Москва). |
| Типовые конструкции Серия 4.903-11 вып. 1,5 | Котельные установки. Вспомогательное оборудование и блоки. (распространяет Тбилисский филиал ЦИТП). |
| Типовые конструкции Серия 4.903-10 вып. 8 | Изделия и детали трубопроводов для тепловых сетей. Грязевики. (распространяет Тбилисский филиал ЦИТП). |

Альбом 2.9 часть 1
Типовой проект 903-1-224.86

Разработан проектным институтом „ЛАТГИПРОПРОМ"

УТВЕРЖДЕН ГОССТРОЕМ СССР
ПРОТОКОЛ № ВЧ-29 ОТ МАЯ 1986 Г.

Главный инженер института /В. Овчаров/
Главный инженер проекта /Я. Нидбальский/

# Содержание альбома


| Обозначение | Наименование | № страницы | Обозначение | Наименование | № страницы |
|---|---|---|---|---|---|
| | | | 64.86.02.402 | Стенка | 28 |
| | Воздуховоды котла КЕ-10-14С. | | 64.86.03.000 СБ | Короб | 28 |
| | | | 64.86.03.001 | Стенка | 29 |
| 64.86.01.000 | Воздухопровод всасывающий | 6 | 64.86.04.000 | Колено | 29 |
| 64.86.01.100 | Воздухозаборник | 6 | 64.86.04.001 | Стенка | 29 |
| 64.86.01.000 СБ | Воздухопровод всасывающий | 7 | 64.86.04.000 СБ | Колено | 30 |
| 64.86.01.100 СБ | Воздухозаборник | 8 | 64.86.04.002 | Стенка | 30 |
| 64.86.01.110 | Короб | 8 | 64.86.04.003 | Стенка | 30 |
| 64.86.01.111 | Боковина | 8 | 64.86.04.100 СБ | Фланец | 31 |
| 64.86.01.110 СБ | Короб | 9 | 64.86.05.000 СБ | Патрубок | 31 |
| 64.86.01.112 | Стенка | 9 | 64.86.06.000 | Колено | 31 |
| 64.86.01.113 | Стенка | 9 | 64.86.07.000 | Колено | 31 |
| 64.86.01.120 | Фланец | 10 | 64.86.06.000 СБ | Колено | 32 |
| 64.86.01.120 СБ | Фланец | 10 | 64.86.07.000 СБ | Колено | 32 |
| 64.86.01.200 | Короб с заслонкой | 10 | 64.86.07.100 | Патрубок | 33 |
| 64.86.01.210 | Короб | 10 | 64.86.07.200 | Колено | 33 |
| 64.86.01.200 СБ | Короб с заслонкой | 11 | 64.86.07.100 СБ | Патрубок | 33 |
| 64.86.01.201 | Вал | 11 | 64.86.07.200 СБ | Колено | 34 |
| 64.86.01.202 | Шайба | 11 | 64.86.07.300 СБ | Короб | 34 |
| 64.86.01.210 СБ | Короб | 12 | 64.86.07.400 | Колено | 34 |
| 64.86.01.211 | Боковина | 12 | 64.86.07.400 СБ | Колено | 35 |
| 64.86.01.212 | Стенка | 12 | 64.86.07.500 СБ | Короб | 35 |
| 64.86.01.213 | Усилитель | 13 | 64.86.08.000 | Опора | 35 |
| 64.86.01.214 | Бобышка | 13 | 64.86.08.000 СБ | Опора | 35 |
| 64.86.01.220 | Заслонка | 13 | 64.86.09.000 | Опора | 36 |
| 64.86 01.220 СБ | Заслонка | 13 | 64.86.09.000 СБ | Опора | 36 |
| 64.86.01.221 | Втулка | 14 | 64.86.10.000 | Лапа | 36 |
| 64.86.01.300 | Короб | 14 | 64.86.10.000 СБ | Лапа | 37 |
| 64.86.01.300.СБ | Короб | 14 | | | |
| 64.86 01.400 | Короб | 14 | | | |
| 64.86.01.400 СБ | Короб | 15 | | Газоводы котла КЕ-10-14С. | |
| 64.86.01.500 | Колено | 15 | | | |
| 64.86.01.500 СБ | Колено | 15 | 65.118.01.000 | Колено | 37 |
| 64.86.01.600 | Переход | 16 | 65.118.01.000 СБ | Колено | 37 |
| 64.86.01.700 | Переход | 16 | 65.118.01.100 | Переход | 37 |
| 64.86.01.600 СБ | Переход | 16 | 65.118.01.100 СБ | Переход | 38 |
| 64.86.01.700 СБ | Переход | 17 | 65.118.01.101 | Стенка | 38 |
| 64.86 01.701 | Стенка | 17 | 65.118.01.102 | Стенка | 38 |
| 64.30.01.000 | Карман | 17 | 65.118.01.103 | Стенка | 39 |
| 64.30.01.000 СБ | Карман | 18 | 65.118.01.104 | Стенка | 39 |
| 64.30.01.001 | Боковина | 18 | 65.118.01.200 | Колено | 39 |
| 64.30.01.002 | Конус | 19 | 65.118.02.000 | Колено | 39 |
| 64.30.01.004 | Стенка | 19 | 65.118.01.200 СБ | Колено | 40 |
| 64.30.01.003 | Полуконус | 19 | 65.118.01.201 | Стенка | 40 |
| 64.30.01.005 | Стенка | 20 | 65.118.01.202 | Стенка | 40 |
| 64.30.01.006 | Удлинитель | 20 | 65.118.02.000 СБ | Колено | 41 |
| 64.30.01.007 | Фланец | 20 | 65.118.02.100 | Короб | 41 |
| 58.02.00.000 СБ | Люк лаза | 21 | 65.118.02.100 СБ | Короб | 41 |
| 58 02.00.000 | Люк лаза | 21 | 65.118.02.200 | Колено | 41 |
| 58.02.00.001 | Прокладка | 21 | 65.118.02.200 СБ | Колено | 42 |
| 58.02.01.000 | Фланец | 22 | 65.118.02.201 | Стенка | 42 |
| 58.02.01.000.СБ | Фланец | 22 | 65.118.02.202 | Стенка | 42 |
| 58.02.02.000 | Крышка | 22 | 65.118.02.300 | Переход | 43 |
| 58.02.02.001 | Ручка | 22 | 65.118.02.301 | Стенка | 43 |
| 58.02.02.000 СБ | Крышка | 23 | 65.118.02.300 СБ | Переход | 43 |
| 64.86.02.000 | Короб | 23 | 65.118.03.000 | Колено | 44 |
| 64.86.02.100 | Короб | 23 | 65.118.03.100 | Переход | 44 |
| 64.86.02.000 СБ | Короб | 24 | 65.118.03.101 | Стенка | 44 |
| 64.86.02.100 СБ | Короб | 24 | 65.118.03.000 СБ | Колено | 45 |
| 64.86.02.200 | Короб | 25 | 65.118.03.100 СБ | Переход | 45 |
| 64.86.02.300 | Колено | 25 | 65.118.03.200 | Переход | 46 |
| 64.86.02.200 СБ | Короб | 25 | 65.118.03.300 | Короб | 46 |
| 64.86.02.300 СБ | Колено | 26 | 65.118.03.200 СБ | Переход | 46 |
| 64.86.02.301 | Стенка | 26 | 65.118.03.300 СБ | Короб | 47 |
| 64.86.02.302 | Стенка | 26 | 65.118.03.400 | Колено | 47 |
| 64.86.02.400 | Переход | 27 | 65.118.03.400 СБ | Колено | 47 |
| 64.86.03.000 | Короб | 27 | 65.118.03.401 | Стенка | 48 |
| 64.86.02 400 СБ | Переход | 27 | 65.118.03.402 | Стенка | 48 |
| 64.85.02.401 | Стенка | 28 | 65.118.03.500 | Короб | 48 |

## Содержание альбома. Продолжение


| Обозначение | Наименование | № страницы | Обозначение | Наименование | № страницы |
|---|---|---|---|---|---|
| 65.118.04.000 | Колено | 48 | 65.118.14.000 | Опора | 72 |
| 65.118.03.500 СБ | Короб | 49 | 65.118.14.000 СБ | Опора | 72 |
| 65.118.04.000 СБ | Колено | 49 | 65.118.15.000 | Опора | 73 |
| 65.118.04.100 | Переход | 49 | 65.118.15.000 СБ | Опора | 73 |
| 65.118.04.100 СБ | Переход | 50 | 65.118.16.000 | Опора | 73 |
| 65.118.04.200 | Короб | 50 | 65.118.16.000 СБ | Опора | 73 |
| 65.118.05.000 | Колено | 50 | 65.118.16.001 | Стойка | 74 |
| 65.118.04.200 СБ | Короб | 51 | | | |
| 65.118.05.100 | Короб | 51 | | | |
| 65.118.05.000 СБ | Колено | 51 | Топливоподача и золоудаление котла КЕ-10-14С. | | |
| 65.118.05.100 СБ | Короб | 52 | | | |
| 65.118.05.200 | Колено | 52 | 12.02.01.000 | Короб (левый) | 74 |
| 65.118.05.200 СБ | Колено | 52 | 12.02.01.000 СБ | Короб (левый) | 74 |
| 65.118.05.300 | Переход | 53 | 12.02.01.001 | Стенка | 75 |
| 65.118.06.000 | Короб | 53 | 12.02.01.002 | Стенка | 75 |
| 65.118.06.100 | Переход | 53 | 12.02.01.003 | Стенка | 75 |
| 65.118.06.200 | Сектор | 53 | 12.02.01.004 | Стенка | 75 |
| 65.118.05.201 | Стенка | 54 | 12.02.01.100 | Фланец | 76 |
| 65.118.05.202 | Стенка | 55 | 12.02.01.100 СБ | Фланец | 76 |
| 65.118.05.300 СБ | Переход | 54 | 12.02.02.000 | Короб (правый) | 76 |
| 65.118.06.000СБ | Короб | 55 | 12.02.03.000 | Переход | 76 |
| 65.118.06.100 СБ | Переход | 55 | 12.02.02.000 СБ | Короб (правый) | 77 |
| 65.118.06.200 СБ | Сектор | 56 | 12.02.03.000 СБ | Переход | 77 |
| 65.118.06.201 | Стенка | 56 | 12.02.03.001 | Стенка | 78 |
| 65.118.06.202 | Стенка | 56 | 12.02.03.002 | Стенка | 78 |
| 65.118.06.300 | Короб | 57 | 12.02.04.000 | Переход | 78 |
| 65.118.07.000 | Короб | 57 | 12.02.04.001 | Стенка | 78 |
| 65.118.06300 СБ | Короб | 57 | 12.02.04.000 СБ | Переход | 79 |
| 65.118.07.000.СБ | Короб | 58 | 12.02.04.002 | Стенка | 79 |
| 65.118.07.100 | Переход | 58 | 12.02.05.000 | Бункер | 79 |
| 65.118.07.101 | Стенка | 58 | 12.02.05.000 СБ | Бункер | 80 |
| 65.118.07.100 СБ | Переход | 59 | 12.02.05.001 | Стенка | 81 |
| 65.29.02.000 | Карман | 59 | 12.02.05.002 | Стенка | 81 |
| 65.29.02.004 | Фланец | 59 | 12.02.05.003 | Стенка | 81 |
| 65.29.02.000 СБ | Карман | 60 | 12.02.05.004 | Фланец | 81 |
| 65.29.02.001 | Стенка | 60 | 12.02.06.000 | Бункер | 82 |
| 65.29.02.002 | Стенка | 61 | 12.02.06.100 | Переход | 82 |
| 65.29.02.003 | Полуконус | 61 | 12.02.06.000 СБ | Бункер | 82 |
| 65.29.02.005 | Боковина | 62 | 12.02.06.100 СБ | Переход | 83 |
| 65.29.02.006 | Конус | 62 | 12.02.06.101 | Стенка | 83 |
| 65.29.02.007 | Удлинитель | 62 | 12.02.06.102 | Стенка | 83 |
| 65.118.08.000 | Переход | 63 | 12.02.06.200 | Лапа | 84 |
| 65.118.08.001 | Стенка | 63 | 12.02.06.200 СБ | Лапа | 84 |
| 65.118.08.000 СБ | Переход | 63 | 12.02.06.300 | Рама | 84 |
| 65.118.09.000 | Переход | 64 | 12.02.06.400 | Крышка | 84 |
| 65.118.10.000 | Колено | 64 | 12.02.06.300 СБ | Рама | 85 |
| 65.118.09.000 СБ | Переход | 64 | 12.02.06.400 СБ | Крышка | 85 |
| 65.118.10.000 СБ | Колено | 65 | 12.02.07.001 | Крышка | 86 |
| 65.118.10.100 | Короб | 66 | 12.02.07.002 | Дозатор | 86 |
| 65.118.10.200 | Колено | 66 | 12.02.07.000 | Короб с задвижкой | 86 |
| 65.118.10.100 СБ | Короб | 66 | 12.02.07.100 | Короб | 86 |
| 65.118.10.200 СБ | Колено | 67 | 12.02.07.000 СБ | Короб с задвижкой | 87 |
| 65.118.10.201 | Стенка | 67 | 12.02.07.100 СБ | Короб | 88 |
| 65.118.10.202 | Стенка | 67 | 12.02.07.101 | Стенка | 88 |
| 65.118.10.300 | Короб | 68 | 12.02.07.200 | Короб | 88 |
| 65.118.10.400 | Переход | 68 | 12.02.07.200 СБ | Короб | 89 |
| 65.118.10.300 СБ | Короб | 68 | 12.02.07.300 | Задвижка | 90 |
| 65.118.10.400 СБ | Переход | 69 | 12.02.07.300 СБ | Задвижка | 90 |
| 65.118.10.500 | Короб | 69 | 12.02.08.000 | Переход | 91 |
| 65.118.11.000 | Подвеска | 69 | 12.02.08.100 | Переход | 91 |
| 65.118.10500 СБ | Короб | 70 | 12.02.08.000 СБ | Переход | 91 |
| 65.118.11.000 СБ | Подвеска | 70 | 12.02.08.100 СБ | Переход | 92 |
| 65.118.11.001 | Ушко | 70 | 12.02.08.101 | Переход | 92 |
| 65.118.11.002 | Тяга | 71 | 12.02.08.200 | Переход | 93 |
| 65.118.11.003 | Петля | 71 | 12.02.08.201 | Стенка | 93 |
| 65.118.12.000 | Опора | 71 | 12.02.08.200 СБ | Переход | 93 |
| 65.118.12.000 СБ | Опора | 71 | 12.02.08.300 | Короб | 94 |
| 65.118.13.000 | Лапа | 72 | 12.02.09.000 | Желоб | 94 |
| 65.118.13.000 СБ | Лапа | 72 | 12.02.08.300 СБ | Короб | 94 |

## Содержание альбома — Продолжение


| Обозначение | Наименование | № страницы | Обозначение | Наименование | № страницы |
|---|---|---|---|---|---|
| 12.02.09.000 СБ | Желоб | 95 | 12.02.20.001 | Балка | 105 |
| 12.02.10.000 | Фланец | 95 | 12.02.20.000 СБ | Рама | 106 |
| 12.02.10.000 СБ | Фланец | 95 | 12.02.21.000 | Рама | 106 |
| 58.04.00.000 | Люк 500×500 | 95 | 12.02.21.100 | Рама | 106 |
| 58.04.00.000 СБ | Люк 500×500 | 96 | 12.02.21.000 СБ | Рама | 107 |
| 58.04.00.001 | Шарик | 97 | 12.02.21.100 СБ | Рама | 107 |
| 58.04.00.002 | Ручка | 97 | 12.02.21.200 | Скоба | 108 |
| 58.04.00.003 | Прокладка | 97 | 12.02.21.300 | Ограждение | 108 |
| 58.04.01.000 | Рама | 98 | 12.02.21.200 СБ | Скоба | 108 |
| 58.04.01.001 | Ушко | 98 | 12.02.21.300 СБ | Ограждение | 109 |
| 58.04.01.000 СБ | Рама | 98 | 12.02.23.000 | Ограждение каната | 109 |
| 58.04.01.002 | Ушко | 99 | 12.02.23.000 СБ | Ограждение каната | 109 |
| 58.04.02.000 | Рычаг | 99 | 12.02.25.000 | Металлоконструкция | |
| 58.04.02.000 СБ | Рычаг | 99 | | Крепление блоков | 110 |
| 58.04.02.001 | Скоба | 100 | 12.02.25.100 | Рама | 110 |
| 58.04.02.002 | Рычаг | 100 | 12.02.25.200 | Опора | 110 |
| 58.04.02.003 | Скоба | 100 | 12.02.24.300 | Ограждение | 111 |
| 58.04.03.000 | Крышка | 100 | 12.02.24.300 СБ | Ограждение | 111 |
| 58.04.03.000 СБ | Крышка | 101 | 12.02.25.000 СБ | Металлоконструкция | |
| 58.04.03.001 | Крышка | 101 | | Крепление блоков | 112 |
| 58.04.04.000 | Ящик | 101 | 12.02.25.100 СБ | Рама | 113 |
| 58.04.04.000 СБ | Ящик | 102 | 12.02.25.200 СБ | Опора | 114 |
| 58.04.05.000 | Вилка | 102 | | | |
| 58.04.05.000 СБ | Вилка | 102 | | | |
| 12.02.11.000 | Привод заслонки | 103 | | | |
| 12.02.11.001 | Ручка | 103 | | | |
| 12.02.11.000 СБ | Привод заслонки | 103 | | | |
| 12.02.11.100 | Скоба | 104 | | | |
| 12.02.19.000 | Рама | 104 | | | |
| 12.02.11.100 СБ | Скоба | 104 | | | |
| 12.02.19.000 СБ | Рама | 105 | | | |
| 12.02.20.000 | Рама | 105 | | | |


Формат А3

Типовой проект 903-1-224.86 Альбом 2.9 часть 1

| Формат | Зона | Поз. | Обозначение | Наименование | Кол. | Примечание |
|---|---|---|---|---|---|---|
| | | | | Документация | | |
| А2 | | | 64.86.01.000.СБ | Сборочный чертеж | | |
| | | | | Сборочные единицы | | |
| А4 | | 1 | 64.86.01.100 | Воздухозаборник | 2 | |
| А4 | | 2 | 64.86.01.200 | Короб с заслонкой | 1 | |
| А4 | | 3 | 64.86.01.300 | Короб | 1 | |
| А4 | | 4 | 64.86.01.400 | Короб | 2 | |
| А4 | | 5 | 64.86.01.500 | Колено | 1 | |
| А4 | | 6 | 64.86.01.600 | Переход | 1 | |
| А4 | | 7 | 64.86.01.700 | Переход | 1 | |
| А4 | | 8 | 64.30.01.000 | Карман | 1 | |

Инв.№ подл. | Подпись и дата | Взам.инв.№ | Инв.№ дубл. | Подпись и дата

| Изм. | Лист | № докум. | Подпись | Дата |
|---|---|---|---|---|
| Разраб. | | Михайлова | | |
| Пров. | | Зилгалвис | | |
| Т.контр. | | Колмец | | |
| Утв. | | | | |

64.86.01.000

Воздухопровод всасывающий

| Лит. | Лист | Листов |
|---|---|---|
| | | 1 |

ЛАТГИПРОПРОМ

Копировал

Формат А4

Типовой проект 903-1-224.86 Альбом 2.9 часть 1

| Формат | Зона | Поз. | Обозначение | Наименование | Кол. | Примечание |
|---|---|---|---|---|---|---|
| | | | | Документация | | |
| А3 | | | 64.86.01.100.СБ | Сборочный чертеж | | |
| | | | | Сборочные единицы | | |
| А4 | | 1 | 64.86.01.110 | Короб | 1 | |
| А4 | | 2 | 64.86.01.120 | Фланец | 1 | |
| | | | | Детали | | |
| Б4 | | 3 | 64.86.01.101 | Сетка | | |
| | | | | Сетка 20-2,0-0 | | |
| | | | | ГОСТ 5336-80 | | |
| | | | | 700±1×1373±1,55 мм | 1 | 2,56 кг |
| | | | | Стандартные изделия | | |
| | | 4 | | Болт М12×35.46 | | |
| | | | | ГОСТ 7798-70 | 28 | |
| | | 5 | | Гайка М12.5 | | |
| | | | | ГОСТ 5915-70 | 28 | |

Инв.№ подл. | Подпись и дата | Взам.инв.№ | Инв.№ дубл. | Подпись и дата

| Изм. | Лист | № докум. | Подпись | Дата |
|---|---|---|---|---|
| Разраб. | | Михайлова | | |
| Пров. | | Зилгалвис | | |
| Н.контр. | | Колмец | | |
| Утв. | | | | |

64.86.01.100

Воздухозаборник

| Лит. | Лист | Листов |
|---|---|---|
| | | 1 |

ЛАТГИПРОПРОМ

Копировал

Формат А4

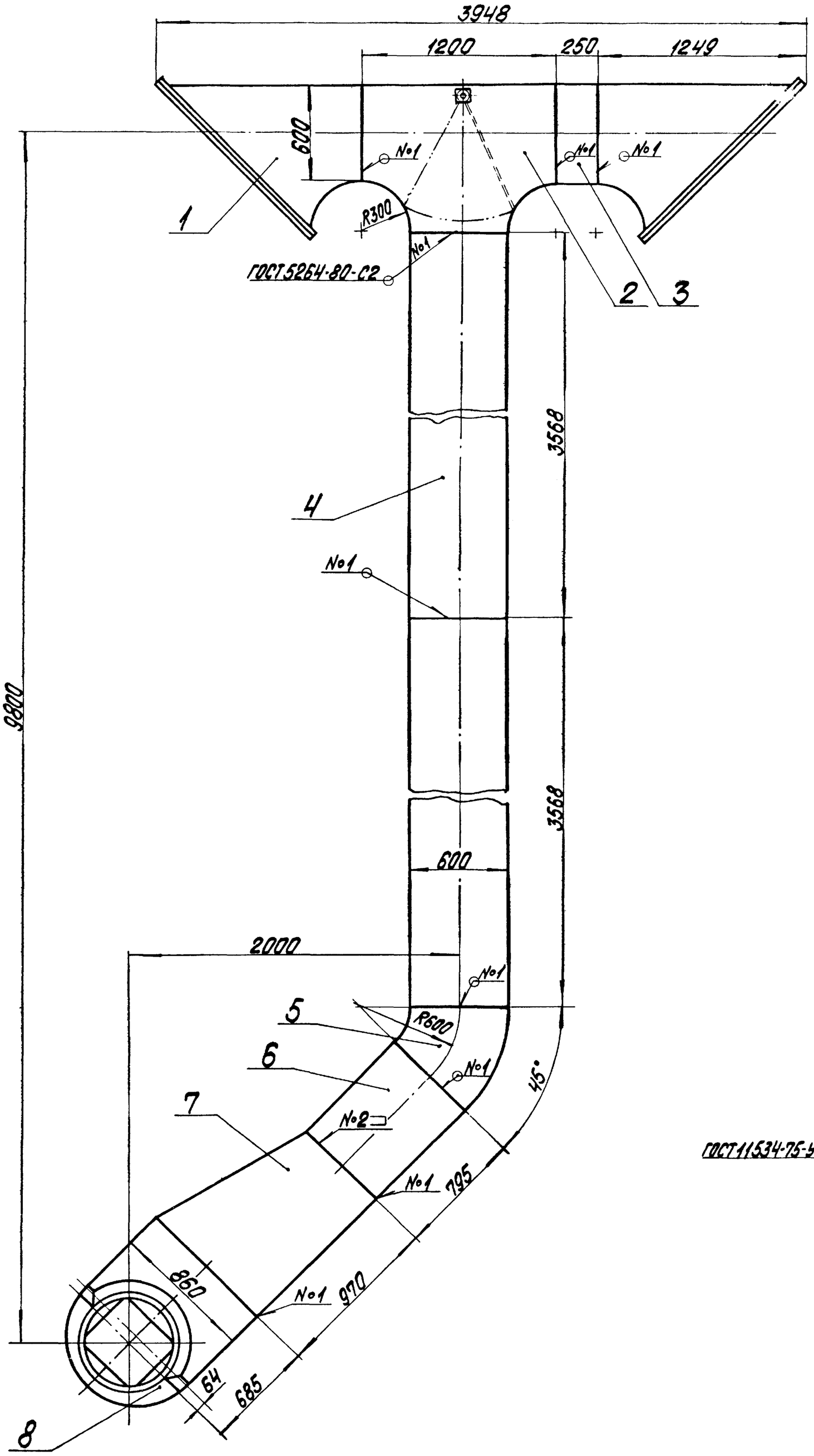


Вид А
М1:10




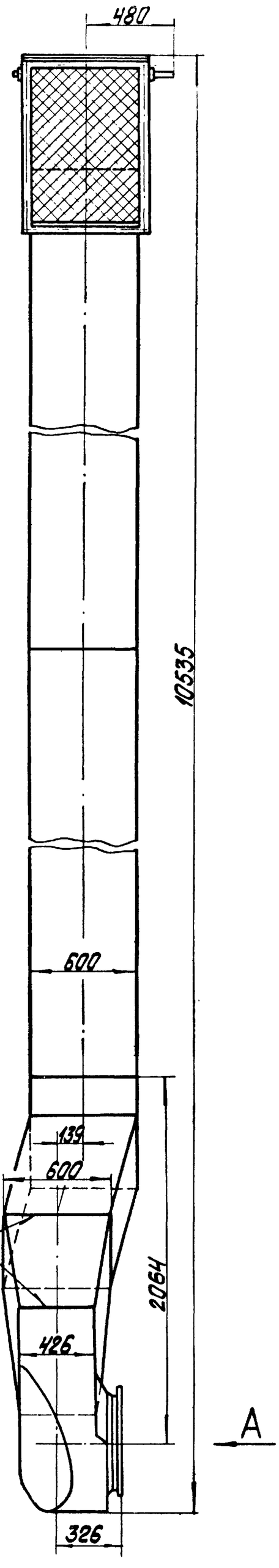


Размеры для справок.

Типовой проект 903-1-224.86 Альбом 2.9 часть 1

Инв.№ подл. | Подпись и дата | Взам.инв.№ | Инв.№ дубл. | Подпись и дата

| Изм. | Лист | № докум. | Подпись | Дата | 64.86.01.000СБ | | | |
|---|---|---|---|---|---|---|---|---|
| Разраб. | | Михайлова | | | Воздухопровод всасывающий | Лит | Масса | Масштаб |
| Пров. | | Зулгальвис | | | | | 803,2 | 1:20 |
| Т.контр. | | | | | | Лист | Листов 1 | |
| Н.контр. | | Колпец | | | | ЛАТГИПРОПРОМ | | |
| Утв. | | | | | | | | |

Копировал

Формат А2

64.86.01.100 СБ

Типовой проект 903-1-224.86 Альбом 2.9 часть 1

Инв.№ подл. | Подпись и дата | Взам. инв.№ | Инв.№ дубл. | Подпись и дата

Вид А повернуто

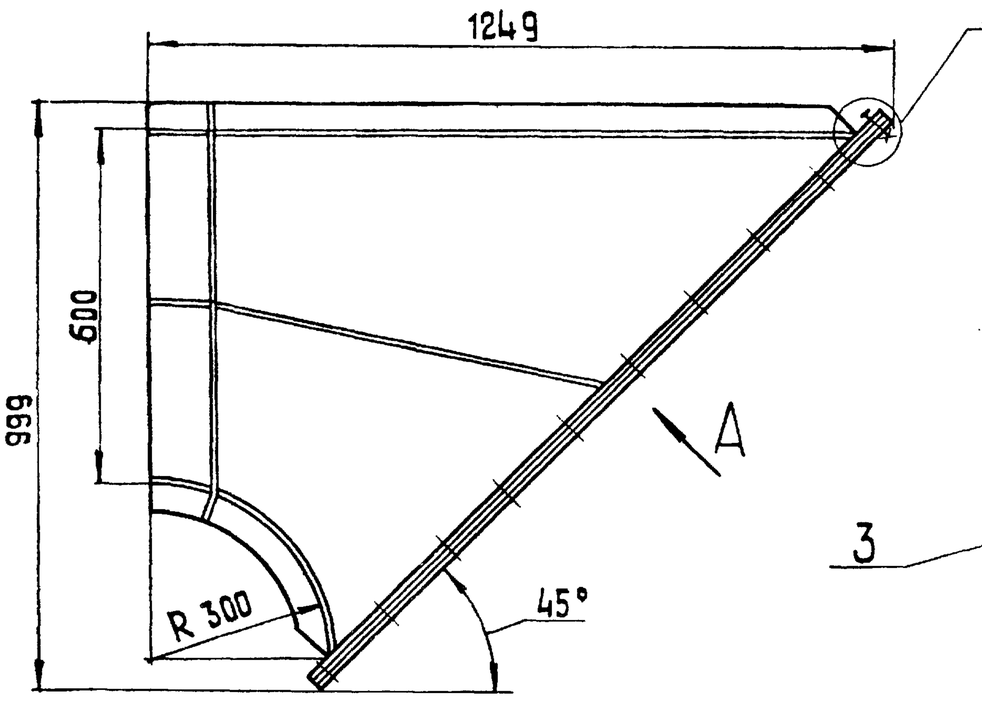


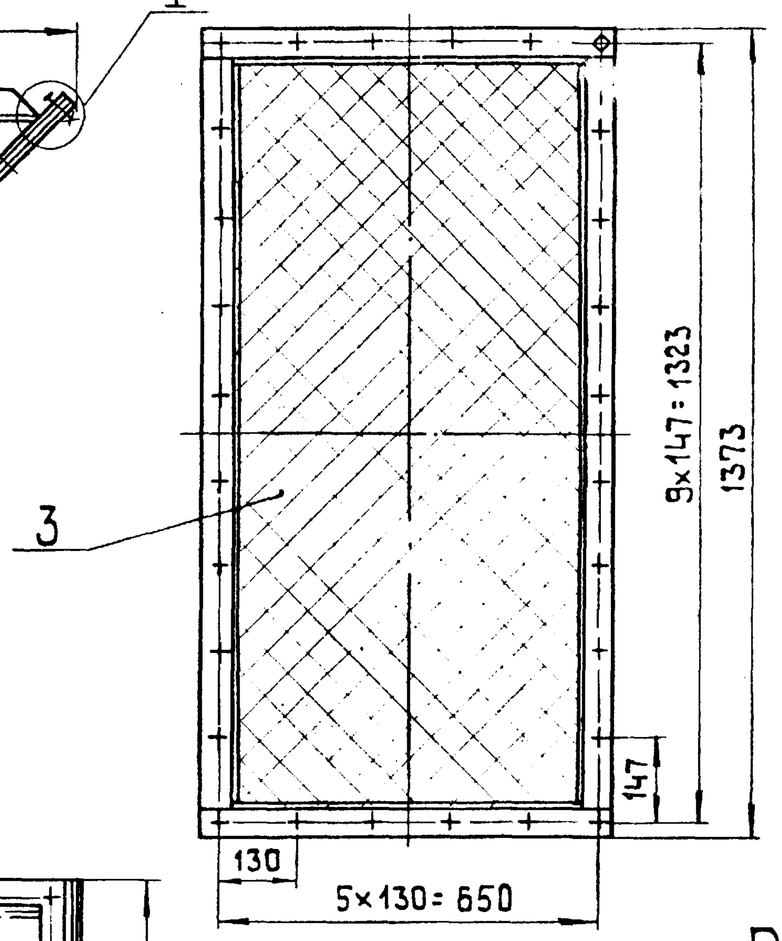


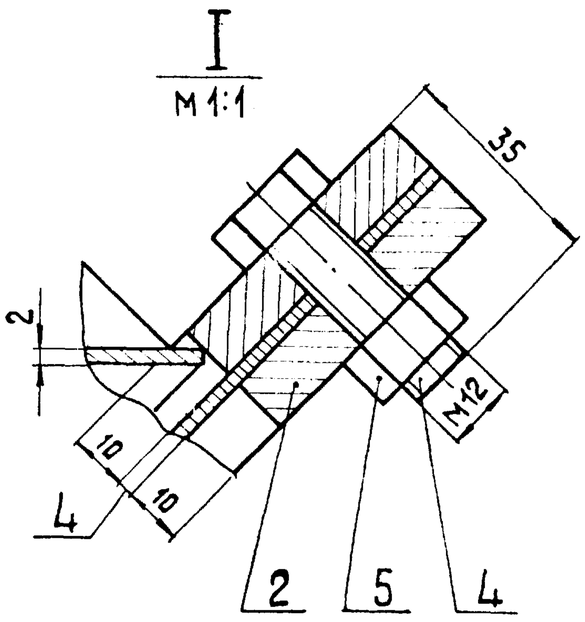


Размеры для справок.

| Изм. | Лист | № докум. | Подпись | Дата | 64.86.01.100 СБ | | | |
|---|---|---|---|---|---|---|---|---|
| Разраб. | | Михайлова | | | Воздухозаборник | Лит. | Масса | Масштаб |
| Пров. | | Зилгалвис | | | | | 77,98 | 1:10 |
| Т.контр. | | | | | | Лист | Листов 1 | |
| Н.контр. | | Колмец | | | | ЛАТГИПРОПРОМ | | |
| Утв. | | | | | | | | |

Копировал | Формат А3

Типовой проект 903-1-224.86 Альбом 2.9 часть 1

| Формат | Зона | Поз. | Обозначение | Наименование | Кол. | Примечание |
|---|---|---|---|---|---|---|
| | | | | | | |
| | | | | Документация | | |
| | | | | | | |
| А3 | | | 64.86.01.110 СБ | Сборочный чертеж | | |
| | | | | | | |
| | | | | | | |
| | | | | Сборочные единицы | | |
| | | | | | | |
| А4 | | 1 | 64.86.01.120 | фланец | 1 | |
| | | | | | | |
| | | | | | | |
| | | | | Детали | | |
| | | | | | | |
| А4 | | 2 | 64.86.01.111 | Боковина | 2 | |
| А4 | | 3 | 64.86.01.112 | Стенка | 1 | |
| А4 | | 4 | 64.86.01.113 | Стенка | 1 | |
| | | | | | | |
| | | | | | | |
| | | | | Материалы | | |
| | | | | | | |
| | | 5 | | Полоса 5×50 ГОСТ 103-76 Вст3сп3 ГОСТ 535-79 | 4,2 | м |

| Изм. | Лист | № докум. | Подпись | Дата | 64.86.01.110 | | | |
|---|---|---|---|---|---|---|---|---|
| Разраб. | | Михайлова | | | Короб | Лит. | Лист | Листов 1 |
| Пров. | | Зилгалвис | | | | ЛАТГИПРОПРОМ | | |
| Н.контр. | | Колмец | | | | | | |

Копировал | Формат А4

64.86.01.111

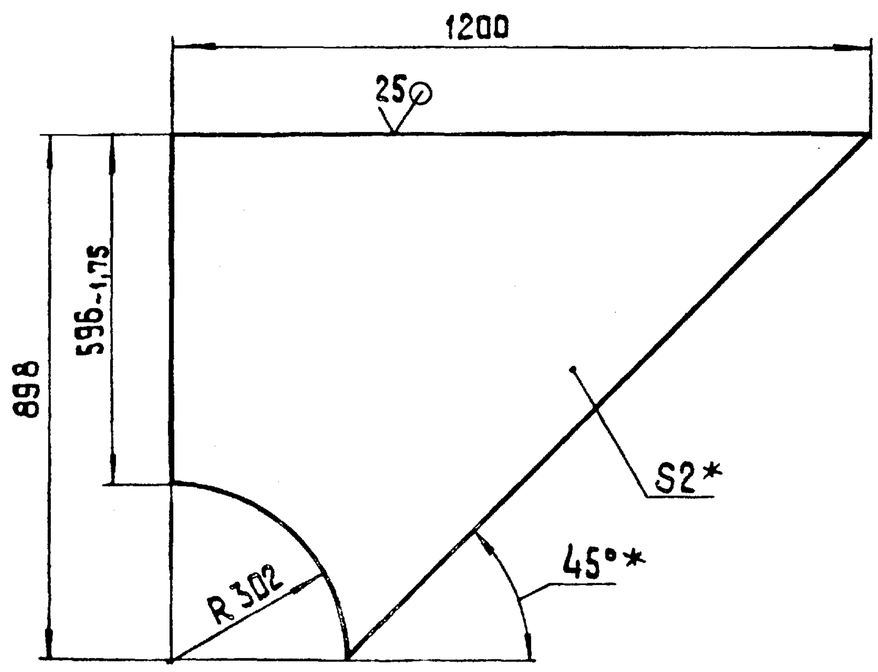


1.* Размеры для справок.

2. $\pm \frac{IT14}{2}$ .

| Изм. | Лист | № докум. | Подпись | Дата | 64.86.01.111 | | | |
|---|---|---|---|---|---|---|---|---|
| Разраб. | | Михайлова | | | Боковина | Лит. | Масса | Масштаб |
| Пров. | | Зилгалвис | | | | | 9,47 | 1:10 |
| Т.контр. | | | | | | Лист | Листов 1 | |
| Н.контр. | | Колмец | | | Лист 2 ГОСТ 19903-74 Вст3сп3 ГОСТ 16523-70 | ЛАТГИПРОПРОМ | | |
| Утв. | | | | | | | | |

Копировал | Формат А4

64.86.01.110

Типовой проект 903-1-224.86 Альбом 2.9 часть I

Вид А повернуто

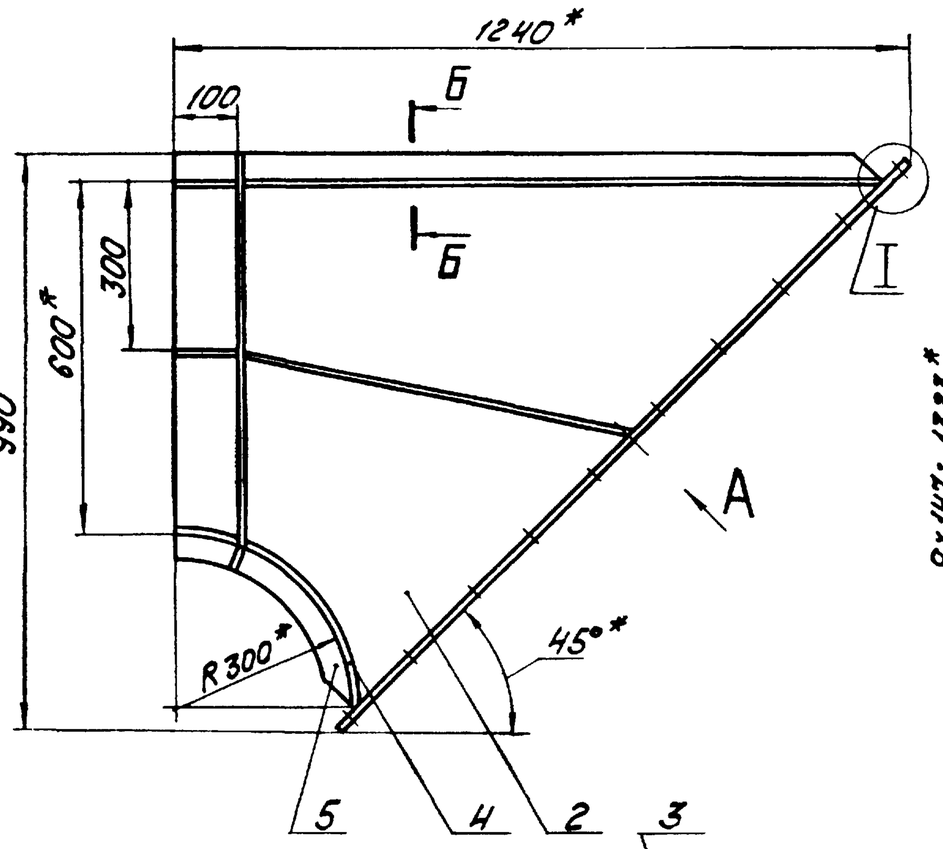


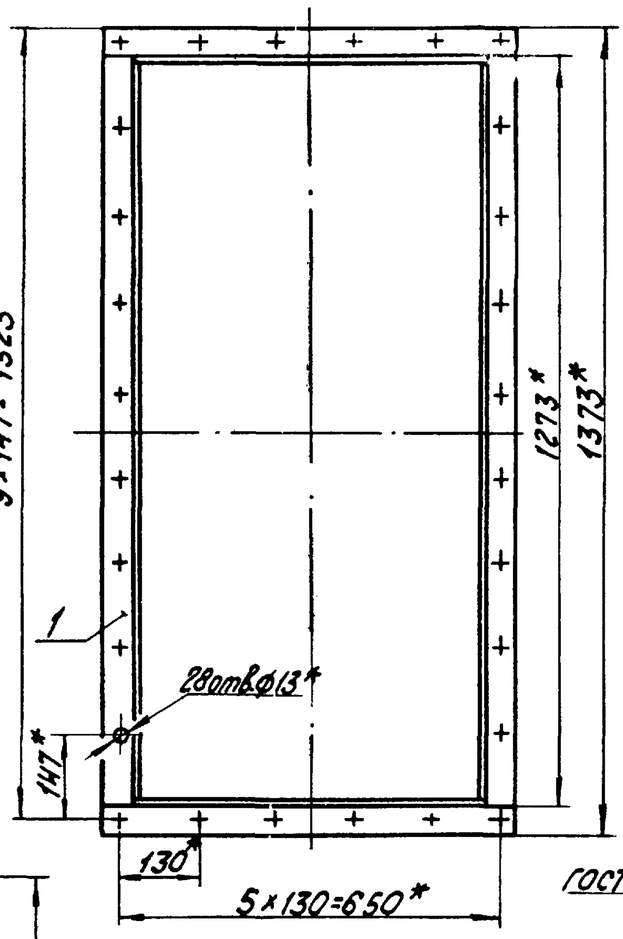


I
М1:1

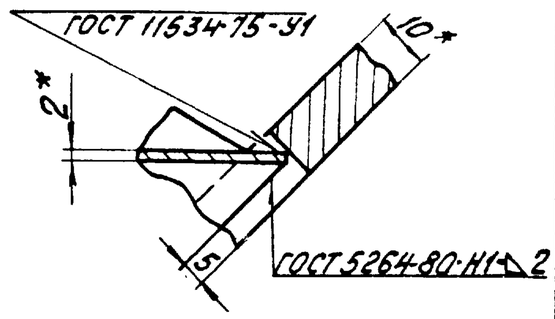


Б-Б
М1:2

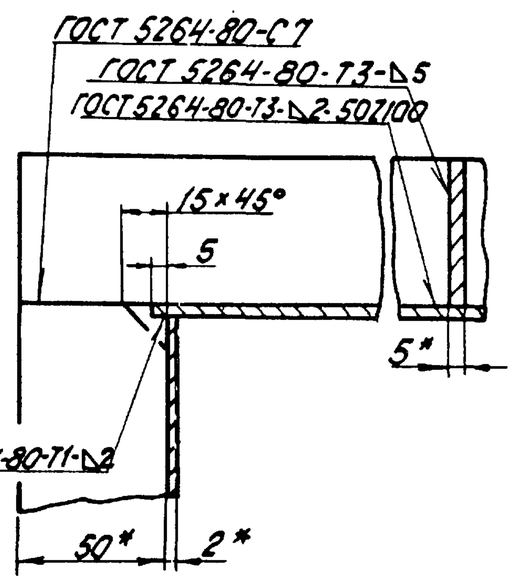


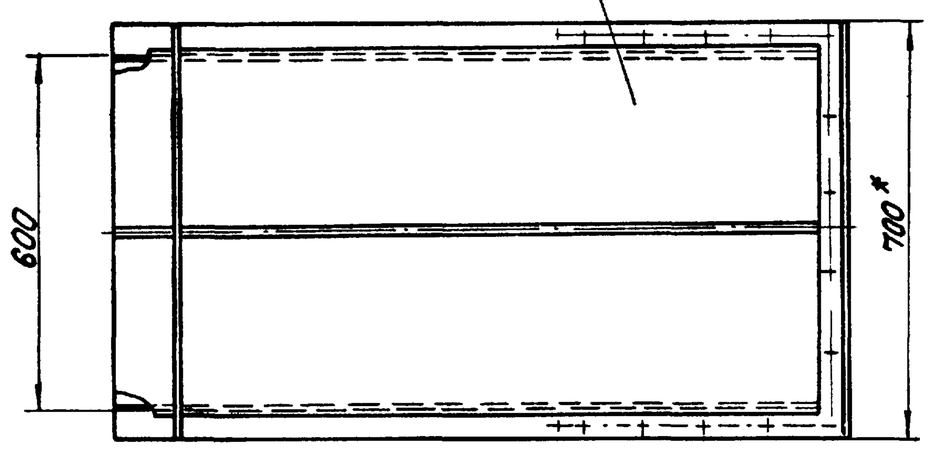


1. * Размеры для справок.
2. ± IT14/2.

| | | | | | | |
|---|---|---|---|---|---|---|
| | | | | | 64.86.01.110СБ | |
| Изм. | Лист | № докум. | Подпись | Дата | Короб | Лит / Масса 58,41 / Масштаб 1:10 |
| Разраб. | | Михайлова | | | | Лист / Листов 1 |
| Пров. | | Зилгалвис | | | | ЛАТГИПРОПРОМ |
| Т.контр. | | | | | | |
| Н.контр. | | Колмец | | | | |
| Утв. | | | | | | |

Формат А3

Типовой проект 903-1-224.86 Альбом 2.9 часть I

64.86.01.112

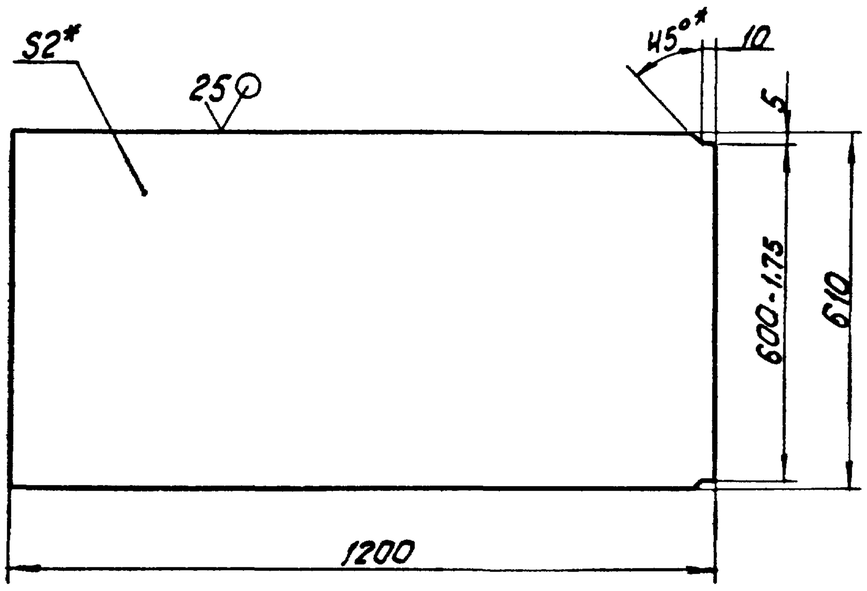


1. * Размеры для справок.
2. ± IT14/2.

| | | | | | | |
|---|---|---|---|---|---|---|
| | | | | | 64.86.01.112 | |
| Изм. | Лист | № докум. | Подпись | Дата | Стенка | Лит / Масса 11,49 / Масштаб 1:10 |
| Разраб. | | Михайлова | | | | Лист / Листов 1 |
| Пров. | | Зилгалвис | | | | ЛАТГИПРОПРОМ |
| Т.контр. | | | | | | |
| Н.контр. | | Колмец | | | | |
| Утв. | | | | | | |

Лист 2 ГОСТ 19903-74 / ВСт3Сп3 ГОСТ 16523-70

Формат А4

Типовой проект 903-1-224.86 Альбом 2.9 часть I

64.86.01.113

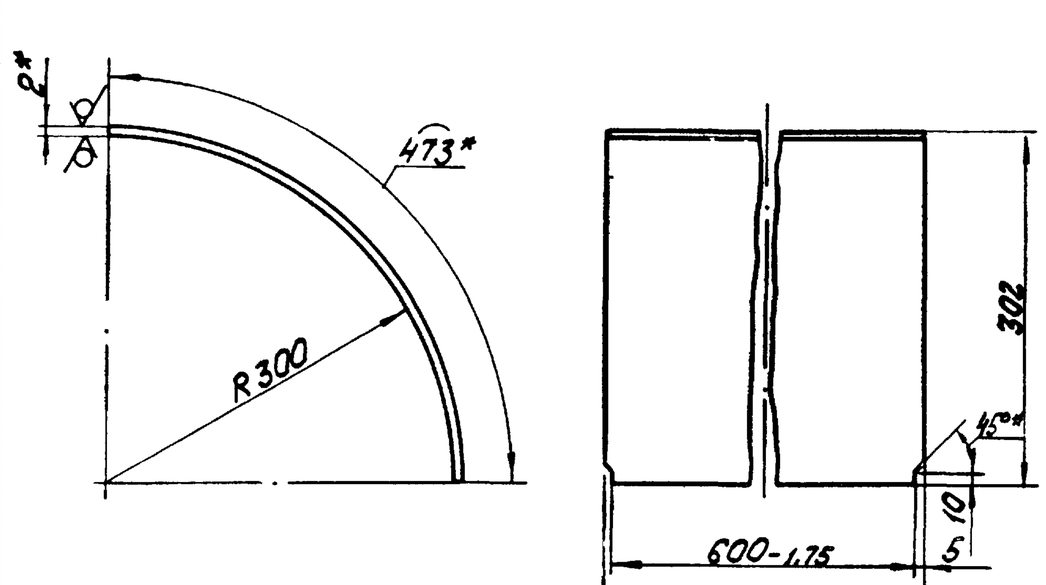


1. * Размеры для справок.
2. ± IT14/2.

| | | | | | | |
|---|---|---|---|---|---|---|
| | | | | | 64.86.01.113 | |
| Изм. | Лист | № докум. | Подпись | Дата | Стенка | Лит / Масса 4,53 / Масштаб 1:5 |
| Разраб. | | Михайлова | | | | Лист / Листов 1 |
| Пров. | | Зилгалвис | | | | ЛАТГИПРОПРОМ |
| Т.контр. | | | | | | |
| Н.контр. | | Колмец | | | | |
| Утв. | | | | | | |

Лист 2 ГОСТ 19903-74 / ВСт3Сп3 ГОСТ 16523-70

Типовой проект 903-1-224.86 Альбом 2.9 Часть 1

| Формат | Зона | Поз. | Обозначение | Наименование | Кол. | Приме-чание |
|---|---|---|---|---|---|---|
| | | | | | | |
| | | | | Документация | | |
| | | | | | | |
| А4 | | | 64.86.01.120 СБ | Сборочный чертеж | | |
| | | | | | | |
| | | | | | | |
| | | | | Деталн | | |
| | | | | | | |
| Б4 | | 1 | 64.86.01.121 | Полка | | |
| | | | | Полоса $\frac{10\times50\ ГОСТ\ 103-76}{Вст3\ сп3\ ГОСТ\ 535-79}$ | | |
| | | | | L = 700 ± 1 мм | 2 | 2,69 кг |
| Б4 | | 2 | 64.86.01.122 | Полка | | |
| | | | | Полоса $\frac{10\times50\ ГОСТ\ 103-76}{Вст3сп3\ ГОСТ\ 535-79}$ | | |
| | | | | L = 1273 -3,1 мм | 2 | 4,92 кг |

| Изм. | Лист | № докум. | Подпись | Дата |
|---|---|---|---|---|
| Разраб. | | Михайлова | | |
| Пров. | | Зилгалвис | | |
| Н. контр. | | Колмец | | |
| Утв. | | | | |

64.86.01.120

Фланец

Лит. | Лист | Листов 1

ЛАТГИПРОПРОМ

Копировал А4 Формат А4

Инв. № подл. | Подпись и дата | Взам. инв. № | Инв. № дубл. | Подпись и дата

Типовой проект 903-1-224.86 Альбом 2.9 Часть 1

64.86.01.120 СБ

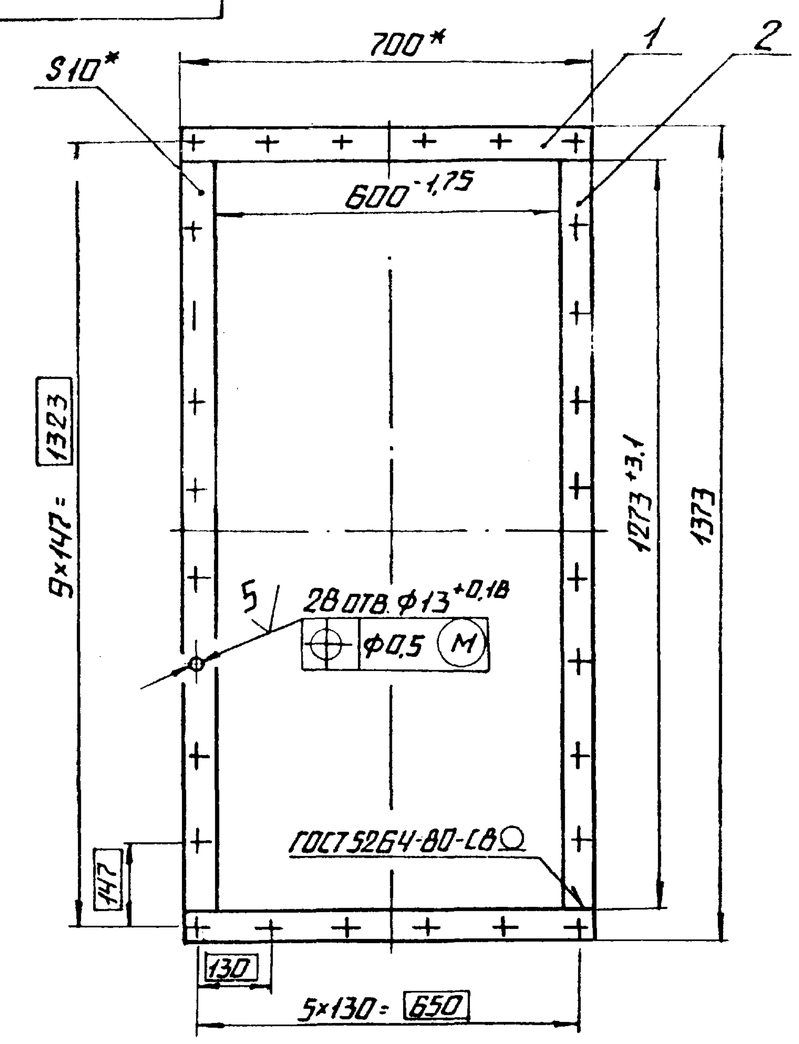


1.* Размеры для справок.

2. $\pm \frac{IT14}{2}$.

3. Обработка поверхностей реза деталей Б4 $\sqrt{25}$.

| Изм. | Лист | № докум | Подпись | Дата |
|---|---|---|---|---|
| Разраб. | | Михайлова | | |
| Пров. | | Зилгалвис | | |
| Т. контр. | | | | |
| Н. контр. | | Колмец | | |
| Утв. | | | | |

64.86.01.120 СБ

Фланец

| Лит. | Масса | Масштаб |
|---|---|---|
| | 15,22 | 1:10 |
| Лист | Листов 1 | |

ЛАТГИПРОПРОМ

Копировал А4 Формат А4

Типовой проект 903-1-224.86 Альбом 2.9 Часть 1

| Формат | Зона | Поз. | Обозначение | Наименование | Кол. | Приме-чание |
|---|---|---|---|---|---|---|
| | | | | | | |
| | | | | Документация | | |
| | | | | | | |
| А3 | | | 64.86.01.200 СБ | Сборочный чертеж | | |
| | | | | | | |
| | | | | | | |
| | | | | Сборочные единицы | | |
| | | | | | | |
| А4 | | 1 | 64.86.01.210 | Короб | 1 | |
| А4 | | 2 | 64.86.01.220 | Заслонка | 1 | |
| | | | | | | |
| | | | | | | |
| | | | | Деталн | | |
| | | | | | | |
| А4 | | 3 | 64.8601.204 | Вал | 1 | |
| А4 | | 4 | 64.86.01.202 | Шайба | 2 | |
| | | | | | | |
| | | | | | | |
| | | | | Стандартные изделия | | |
| | | | | | | |
| | | 5 | | Болт М10×65.46 | | |
| | | | | ГОСТ 7798-70 | 4 | |
| | | 6 | | Гайка М10.5 | | |
| | | | | ГОСТ 5915-70 | 4 | |

| Изм. | Лист | № докум. | Подпись | Дата |
|---|---|---|---|---|
| Разраб. | | Михайлова | | |
| Пров. | | Зилгалвис | | |
| Н. контр. | | Колмец | | |
| Утв. | | | | |

64.86.01.200

Короб с заслонкой

Лит. | Лист | Листов 1

ЛАТГИПРОПРОМ

Копировал А4 Формат А4

Типовой проект 903-1-224.86 Альбом 2.9 Часть 1

| Формат | Зона | Поз. | Обозначение | Наименование | Кол. | Приме-чание |
|---|---|---|---|---|---|---|
| | | | | | | |
| | | | | Документация | | |
| | | | | | | |
| А3 | | | 64.86.01.210 СБ | Сборочный чертеж | | |
| | | | | | | |
| | | | | | | |
| | | | | Деталн | | |
| | | | | | | |
| А4 | | 1 | 64.86.01.211 | Боковина | 2 | |
| А4 | | 2 | 64.86.01.212 | Стенка | 2 | |
| А4 | | 3 | 64.86.01.213 | Усилитель | 2 | |
| А4 | | 4 | 64.86.01.214 | Бобышка | 2 | |
| Б4 | | 5 | 64.86.01.215 | Стенка | | |
| | | | | Лист $\frac{2\ ГОСТ\ 19903-74}{Вст3сп3\ ГОСТ\ 16523-70}$ | | |
| | | | | 610 ± 0,875 × 1200 ± 1,3 мм | 1 | 11,5 кг |
| | | | | | | |
| | | | | | | |
| | | | | Материалы | | |
| | | | | | | |
| | | 6 | | Полоса $\frac{5\times50\ ГОСТ\ 103-76}{Вст3сп3\ ГОСТ\ 535-79}$ | 14,5 | м |

| Изм. | Лист | № докум. | Подпись | Дата |
|---|---|---|---|---|
| Разраб. | | Михайлова | | |
| Пров. | | Зилгалвис | | |
| Н. контр. | | Колмец | | |
| Утв. | | | | |

64.86.01.210

Короб

Лит. | Лист | Листов 1

ЛАТГИПРОПРОМ

Копировал А4 Формат А4

64.86.01.200 СБ

Альбом 2.9 часть 1.

Типовой проект 903-1-224.86

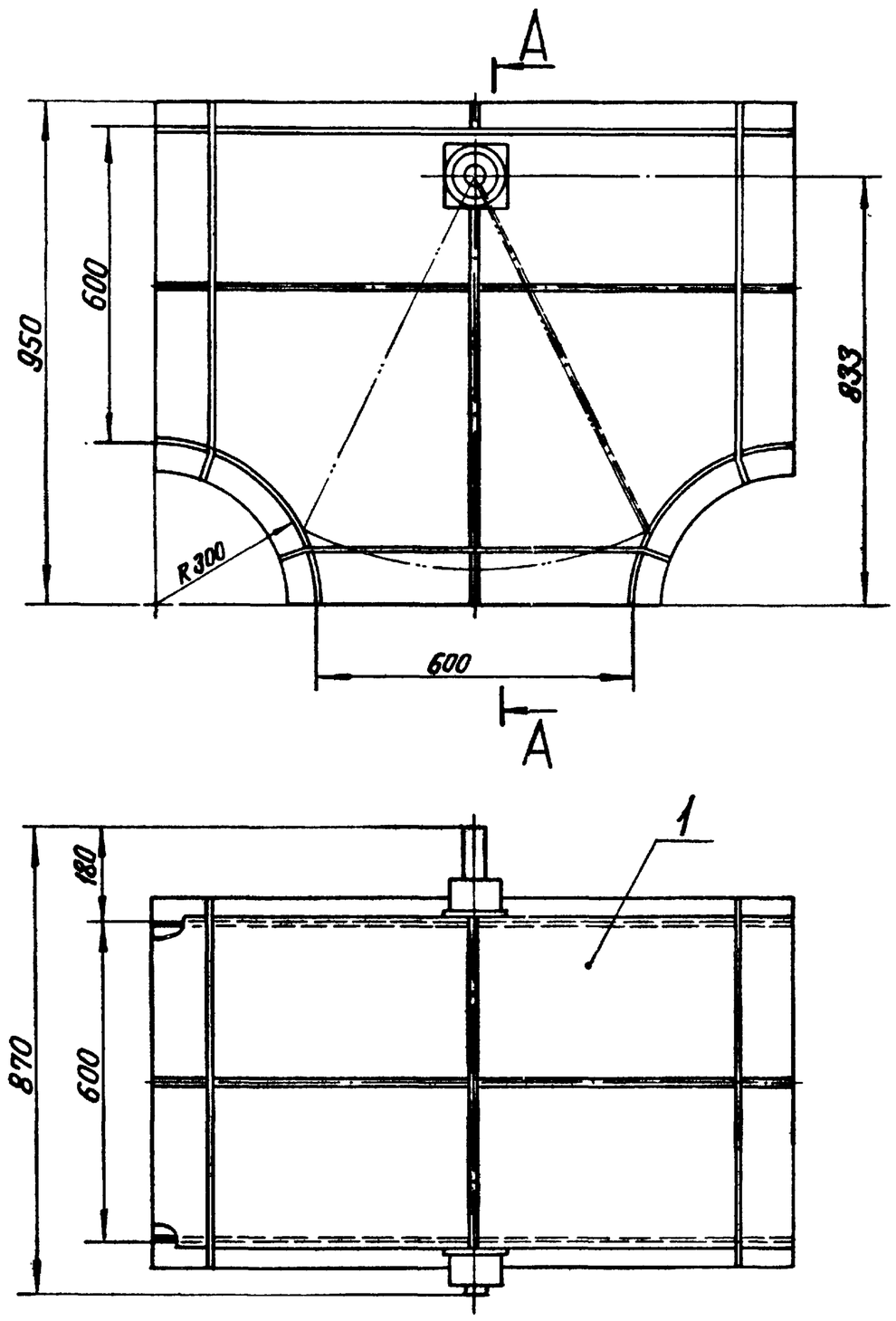


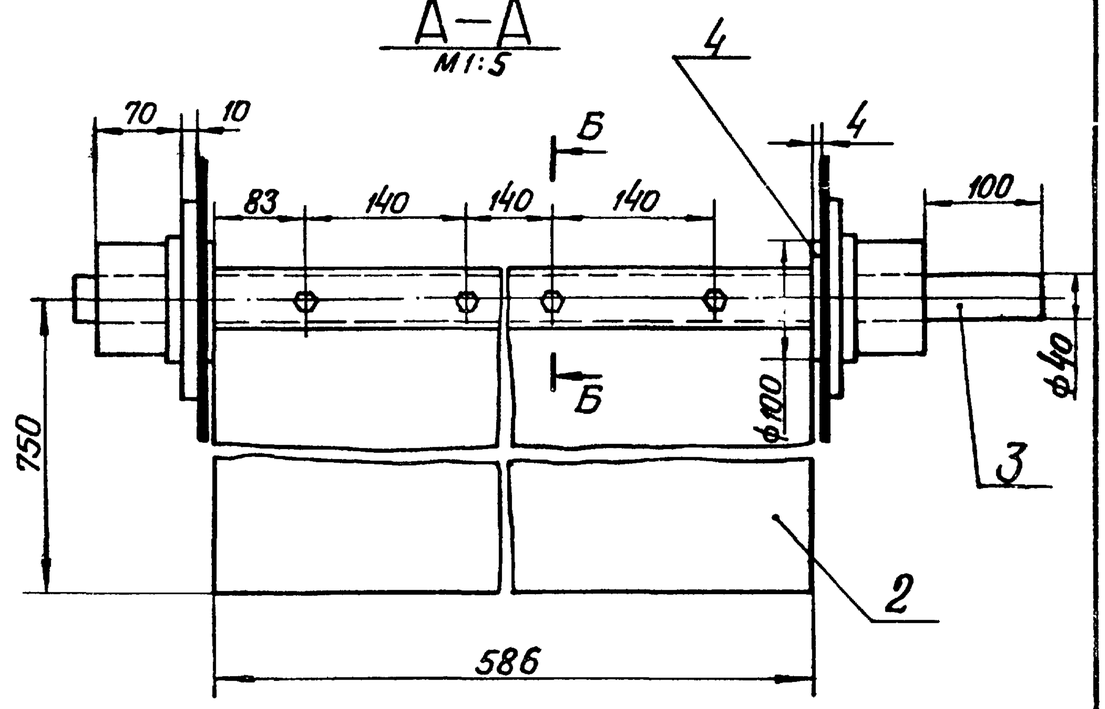


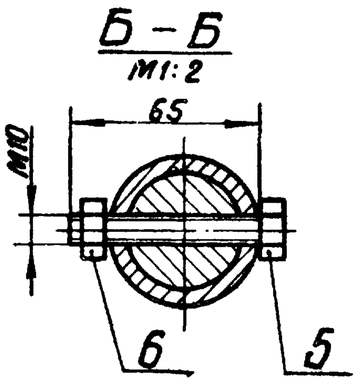


Размеры для справок.

| | | | | | | | |
|---|---|---|---|---|---|---|---|
| Изм. | Лист | № докум. | Подпись | Дата | 64.86.01.200 СБ | | |
| Разраб. | | Михайлова | | | Короб с заслонкой | Лит. | Масса 113.85 | Масштаб 1:10 |
| Пров. | | Зилгалвис | | | | Лист | Листов 1 |
| Т.контр. | | | | | | ЛАТГИПРОПРОМ | |
| Н.контр. | | Колмец | | | | | |
| Утв. | | | | | | | |

Копировал Формат А3

Альбом 2.9 часть 1

Типовой проект 903-1-224.86

64.86.01.201

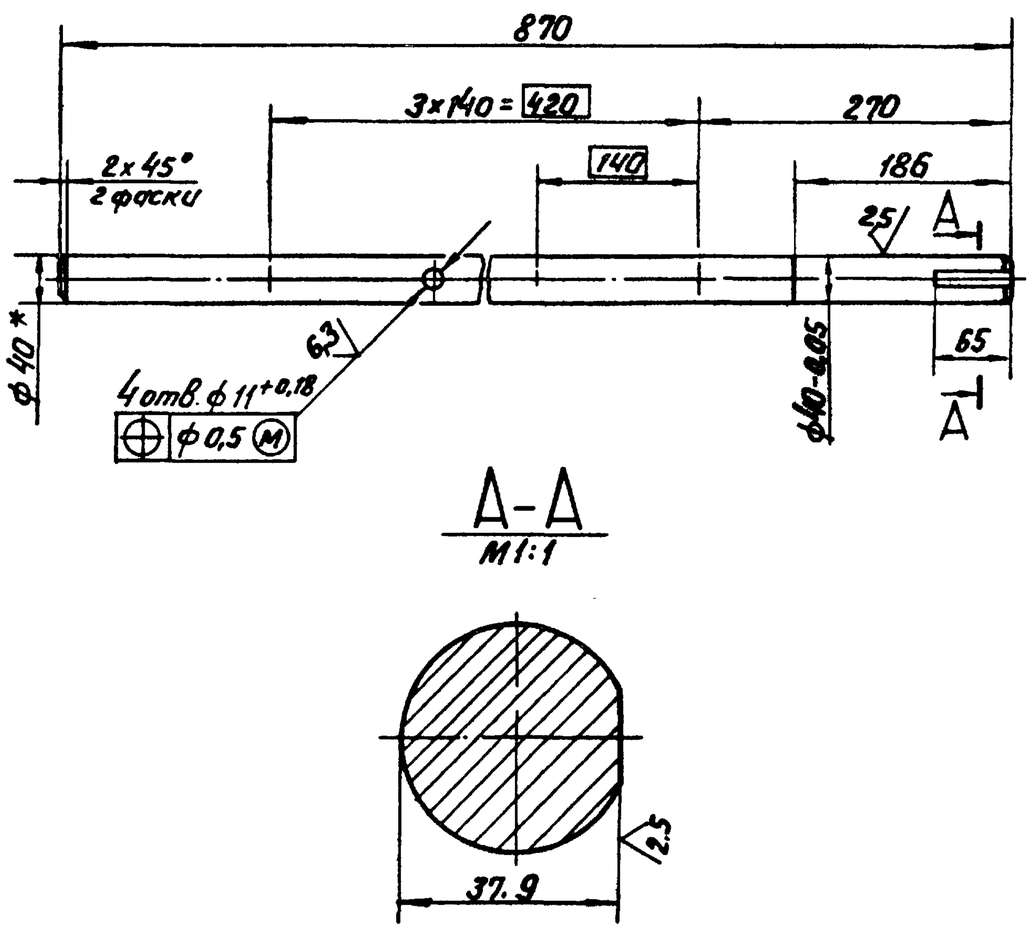


1. Размер для справок.
2. ± IT14/2.

| | | | | | | | |
|---|---|---|---|---|---|---|---|
| Изм. | Лист | № докум. | Подпись | Дата | 64.86.01.201 | | |
| Разраб. | | Михайлова | | | Вал | Лит. | Масса 8,55 | Масштаб 1:5 |
| Пров. | | Зилгалвис | | | | Лист | Листов 1 |
| Т.контр. | | | | | | | |
| Н.контр. | | Колмец | | | Круг В-40 ГОСТ 2590-71 / 20 ГОСТ 1050-74 | ЛАТГИПРОПРОМ | |
| Утв. | | | | | | | |

Копировал Формат А4

Альбом 2.9 часть 1.

Типовой проект 903-1-224.86

64.86.01.202

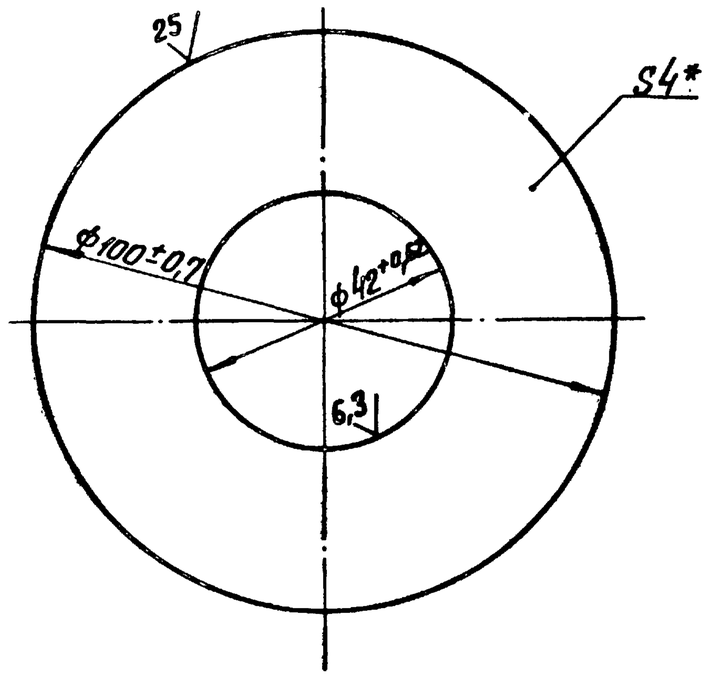


*Размер для справок.

| | | | | | | | |
|---|---|---|---|---|---|---|---|
| Изм. | Лист | № докум. | Подпись | Дата | 64.86.01.202 | | |
| Разраб. | | Михайлова | | | Шайба | Лит. | Масса 0,2 | Масштаб 1:1 |
| Пров. | | Зилгалвис | | | | Лист | Листов 1 |
| Т.контр. | | | | | | | |
| Н.контр. | | Колмец | | | Лист 4 ГОСТ [illegible]-74 / ВГ-[illegible] ГОСТ 14637-79 | ЛАТГИПРОПРОМ | |
| Утв. | | | | | | | |

64.86.01.210 СБ

Альбом 2.9 часть 1

Типовой проект 903-1-224.86

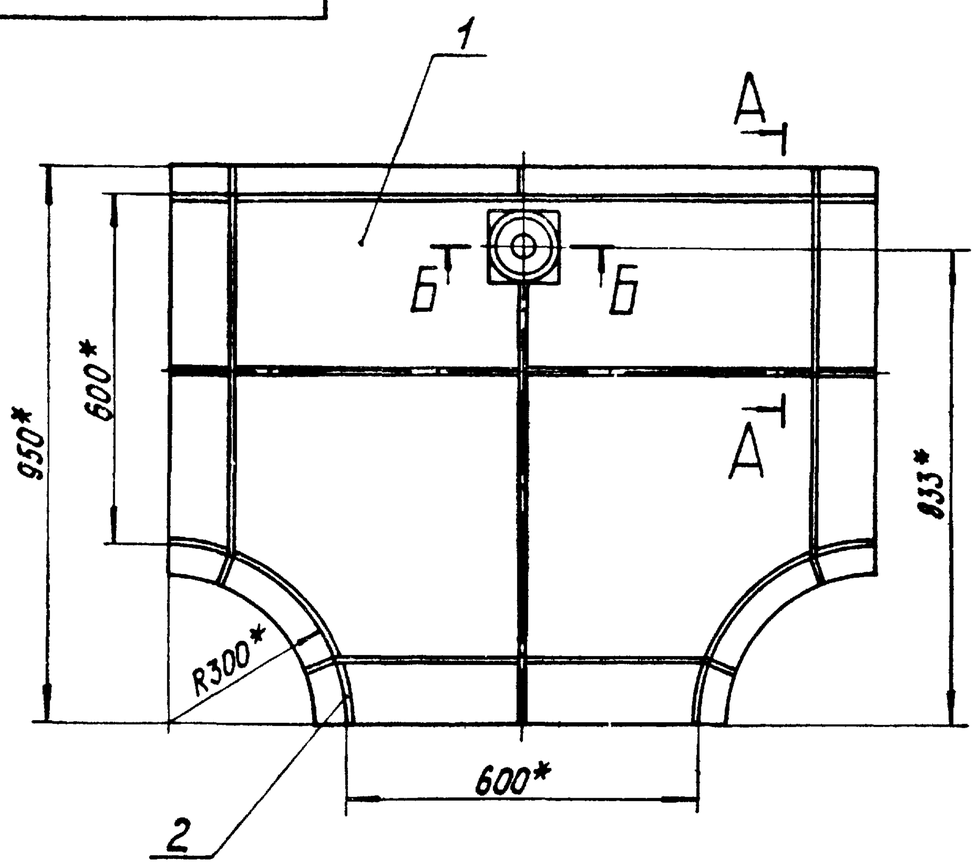


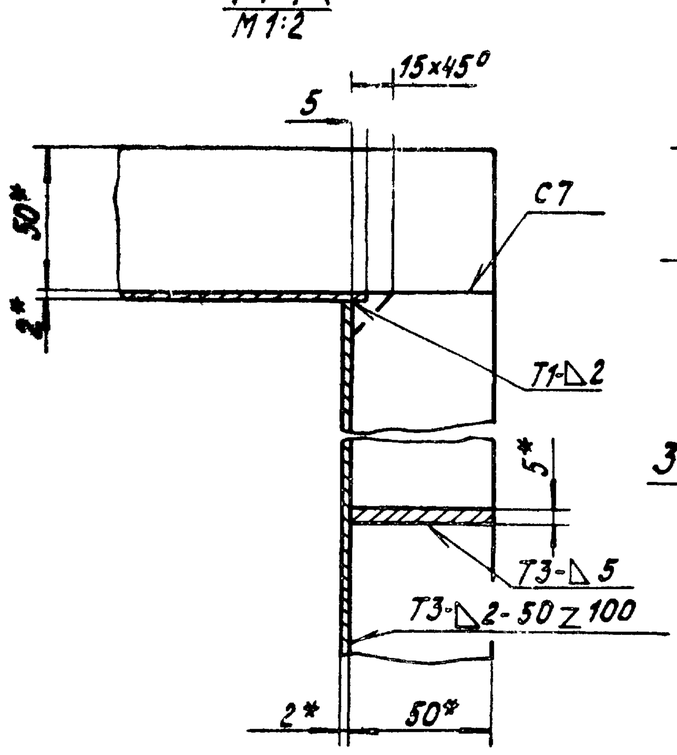


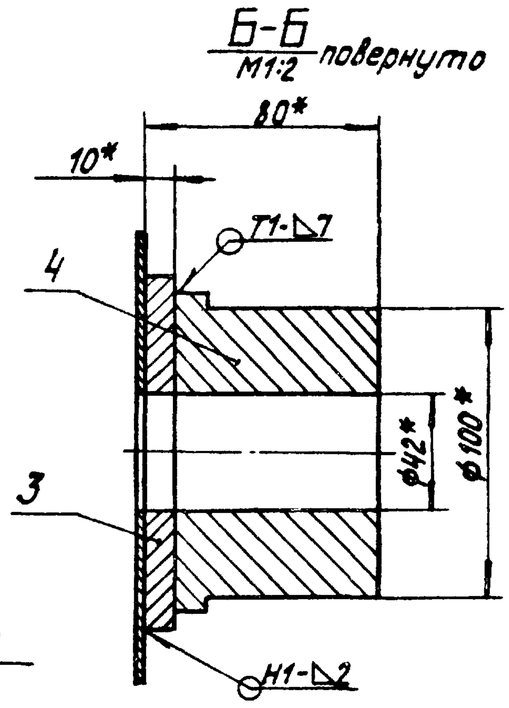


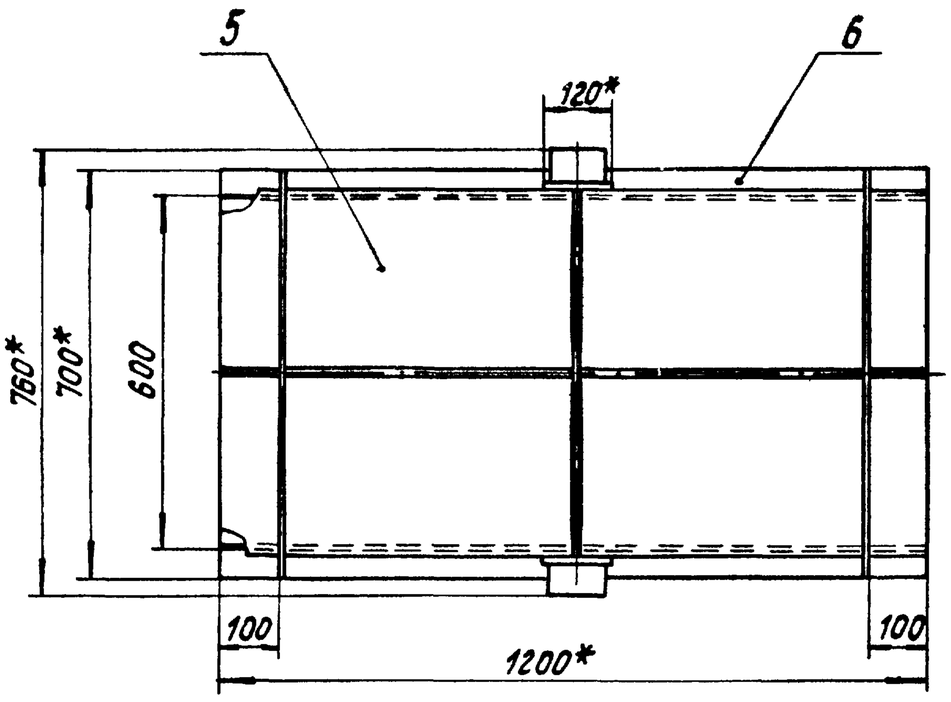


1.* Размеры для справок.

2. ± IT14/2.

3. Обработка поверхностей реза деталей Б4 (25).

4. Сварные швы по ГОСТ 5264-80.

| | | | | | | |
|---|---|---|---|---|---|---|
| | | | | | 64.86.01.210 СБ | |
| Изм. | Лист | № докум. | Подпись | Дата | Короб | Лит. / Масса 85,32 / Масштаб 1:10 |
| Разраб. | | Михайлова | | | | Лист / Листов 1 |
| Пров. | | Зилгалвис | | | | ЛАТГИПРОПРОМ |
| Т.контр. | | | | | | |
| Н.контр. | | Колмец | | | | |
| Утв. | | | | | | |

Копировал Б Формат А3

Инв.№ подл. | Подпись и дата | Взам.инв.№ | Инв.№ дубл. | Подпись и дата | Типовой проект 903-1-224.86 Альбом 2.9 часть 1

64.86.01.211

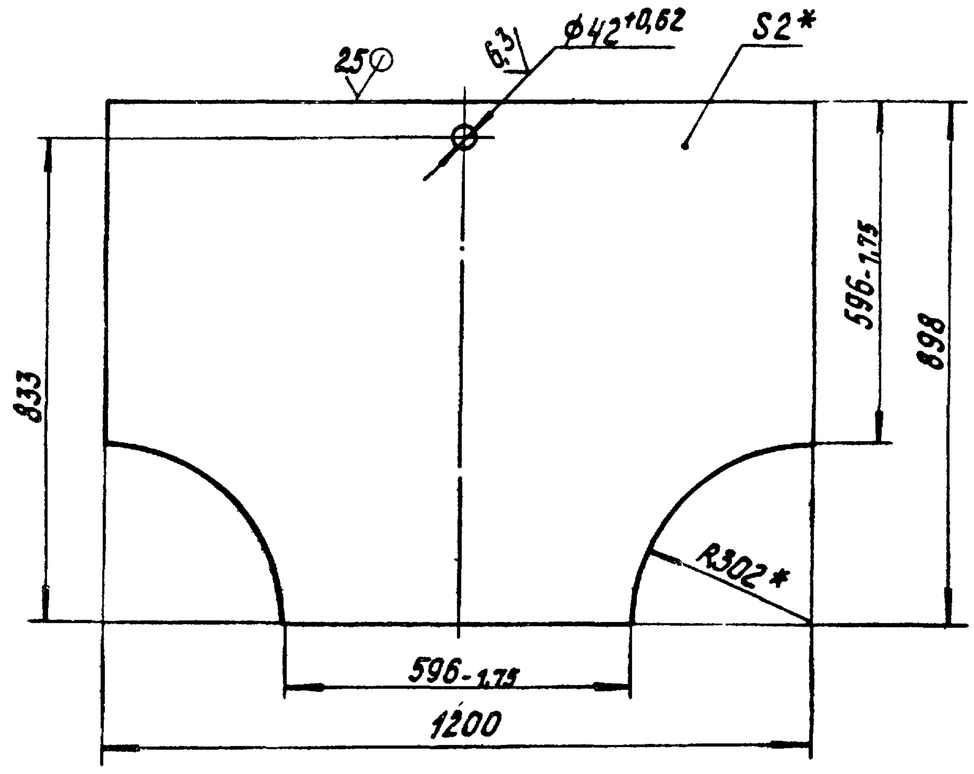


* Размеры для справок.

2. ± IT14/2

| | | | | | | |
|---|---|---|---|---|---|---|
| | | | | | 64.86.01.211 | |
| Изм. | Лист | № докум. | Подпись | Дата | Боковина | Лит. / Масса 13,45 / Масштаб 1:10 |
| Разраб. | | Михайлова | | | | Лист / Листов 1 |
| Пров. | | Зилгалвис | | | | 2 ГОСТ 19903-74 |
| Т.контр. | | | | | | Лист ВСт3сп3 ГОСТ 16523-70 |
| Н.контр. | | Колмец | | | | ЛАТГИПРОПРОМ |
| Утв. | | | | | | |

Копировал Б Формат А4

Инв.№ подл. | Подпись и дата | Взам.инв.№ | Инв.№ дубл. | Подпись и дата | Типовой проект 903-1-224.86 Альбом 2.9 часть 1

64.86.01.212

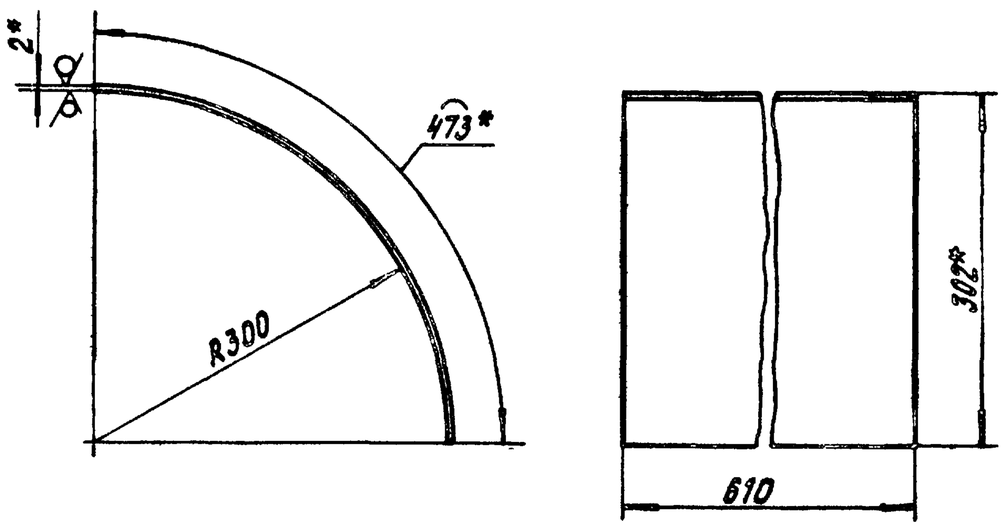


1.* Размеры для справок.

2. ± IT14/2.

| | | | | | | |
|---|---|---|---|---|---|---|
| | | | | | 64.86.01.212 | |
| Изм. | Лист | № докум. | Подпись | Дата | Стенка. | Лит. / Масса 4,33 / Масштаб |
| Разраб. | | Михайлова | | | | Лист / Листов 1 |
| Пров. | | Зилгалвис | | | | 2 ГОСТ 19903-74 |
| Т.контр. | | | | | | Лист ВСт3сп3 ГОСТ 16523-70 |
| Н.контр. | | Колмец | | | | ЛАТГИПРОПРОМ |
| Утв. | | | | | | |

Копировал Б Формат А4

64.86.01.213

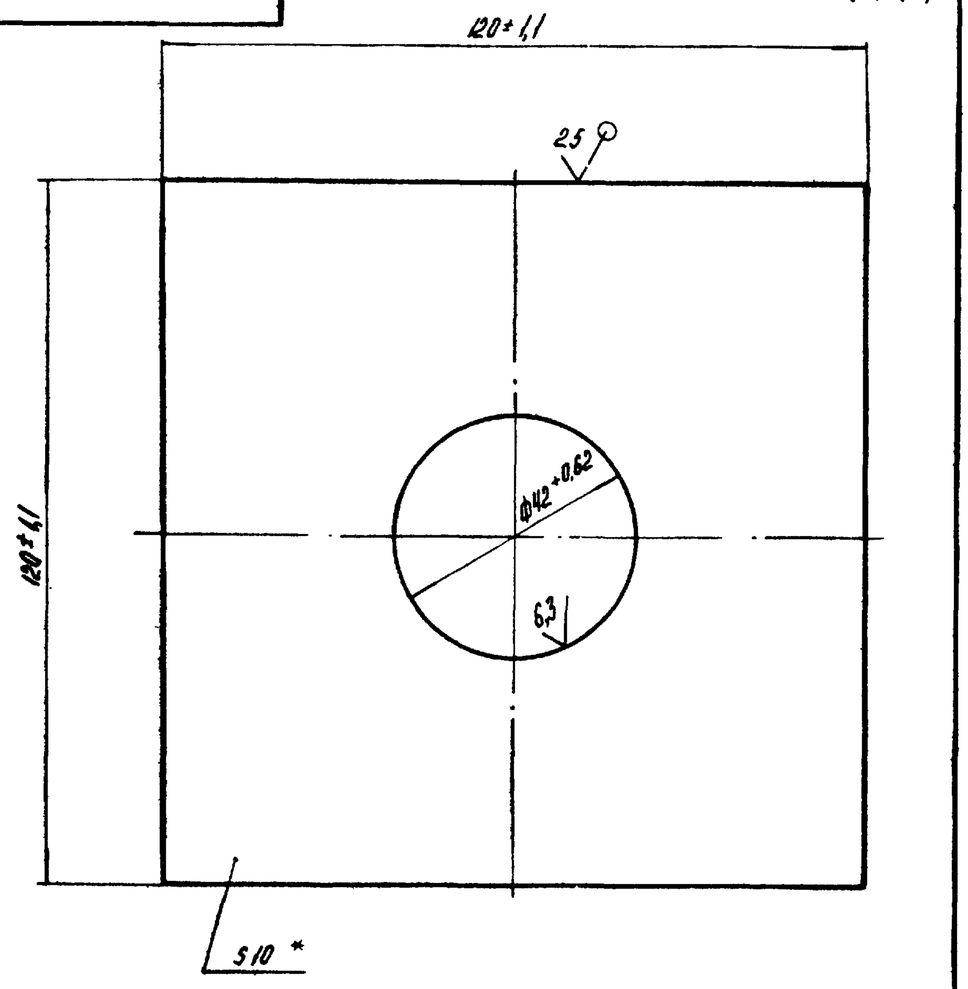


* Размер для справок.

| Изм | Лист | № докум. | Подпись | Дата | 64.86.01.213 | | | |
|---|---|---|---|---|---|---|---|---|
| Разраб | | Михайлова | | | Усилитель | Лит | Масса | Масштаб |
| Пров. | | Зилгалвис | | | | | 4,03 | 1:1 |
| Н.контр. | | Колпец | | | | Лист | Листов 1 | |
| Утв. | | | | | 10 ГОСТ 19903-74 / ВСт3сп3 ГОСТ 14637-79 | ЛАТГИПРОПРОМ | | |

Копировал А4 — Формат А4

Типовой проект 903-1-224.86 Альбом 2.9 часть 1

Инв. № подл. | Подпись и дата | Взам. инв. № | Инв. № дубл. | Подпись и дата

64.86.01.214

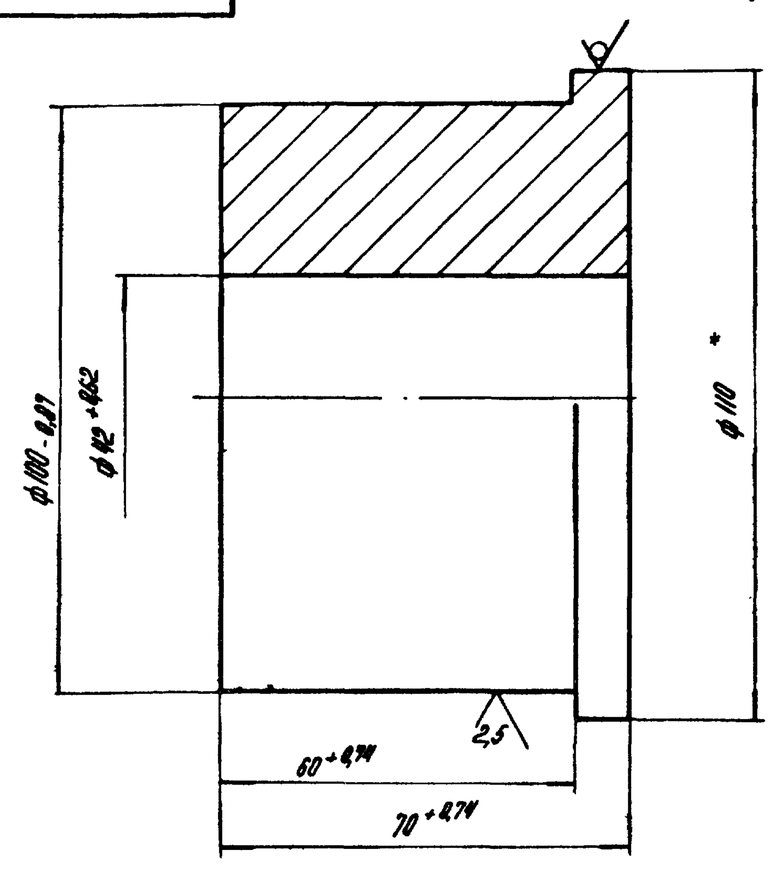


* Размер для справок.

| Изм | Лист | № докум | Подпись | Дата | 64.86.01.214 | | | |
|---|---|---|---|---|---|---|---|---|
| Разраб | | Михайлова | | | Бобышка | Лит | Масса | Масштаб |
| Пров | | Зилгалвис | | | | | 3,69 | 1/1 |
| Н.контр | | Колпец | | | | Лист | Листов 1 | |
| Утв. | | | | | Круг В-110 ГОСТ 2590-71 / ВСт3сп3 ГОСТ 535-79 | ЛАТГИПРОПРОМ | | |

Копировал А4 — Формат А4

Типовой проект 903-1-224.86 Альбом 2.9 часть 1

Инв. № подл. | Подпись и дата | Взам. инв. № | Инв. № дубл. | Подпись и дата

64.86.01.220

| Формат | Зона | Поз. | Обозначение | Наименование | Кол. | Примечание |
|---|---|---|---|---|---|---|
| | | | | Документация | | |
| А4 | | | 64.86.01.220 СБ | Сборочный чертеж | | |
| | | | | Детали | | |
| А4 | | 1 | 64.86.01.221 | Втулка | 1 | |
| Б4 | | 2 | 64.86.01.222 | Створка | | |
| | | | | Лист 5 ГОСТ 19903-74 / ВСт3сп3 ГОСТ 14637-79 | | |
| | | | | 586±0,875×725±1мм | 1 | 16,68 кг |

| Изм | Лист | № докум | Подпись | Дата | 64.86.01.220 | | | |
|---|---|---|---|---|---|---|---|---|
| Разраб | | Михайлова | | | Заслонка | Лит | Лист | Листов |
| Пров | | Зилгалвис | | | | | | 1 |
| Н.контр | | Колпец | | | | ЛАТГИПРОПРОМ | | |
| Утв | | | | | | | | |

Копировал — Формат А4

Типовой проект 903-1-224.86 Альбом 2.9 часть 1

Инв. № подл. | Подпись и дата | Взам. инв. № | Инв. № дубл. | Подпись и дата

64.86.01.220 СБ

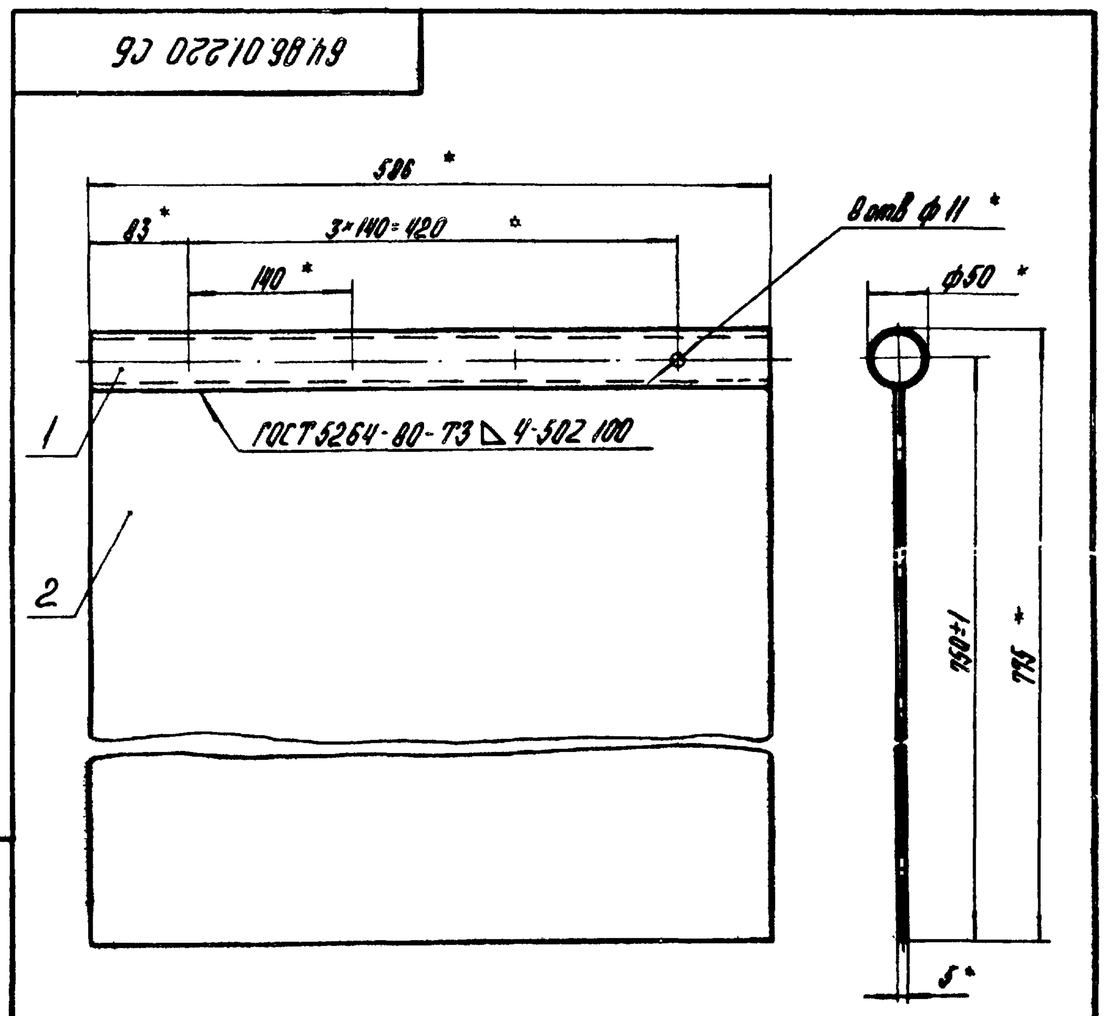


1. * Размеры для справок.
2. Обработка поверхностей реза деталей Б4 $\sqrt{25}$.

| Изм | Лист | № докум | Подпись | Дата | 64.86.01.220 СБ | | | |
|---|---|---|---|---|---|---|---|---|
| Разраб | | Михайлова | | | Заслонка | Лит | Масса | Масштаб |
| Пров | | Зилгалвис | | | | | 19,32 | 1:5 |
| Т.контр | | | | | | Лист | Листов 1 | |
| Н.контр | | Колпец | | | | ЛАТГИПРОПРОМ | | |
| Утв | | | | | | | | |

Копировал — Формат А4

64.86.01.221

Типовой проект 903-1-224.86 Альбом 2.9 часть 1

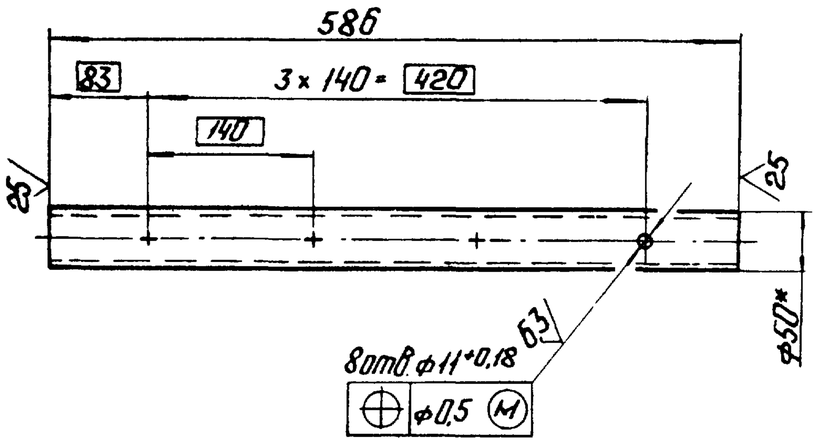


*Размер для справок.

| Изм. | Лист | № докум. | Подп. | Дата |
|---|---|---|---|---|
| Разраб. | | Михайлова | | |
| Пров. | | Зингалвис | | |
| Т.контр. | | | | |
| Н.контр. | | Колмец | | |
| Утв. | | | | |

64.86.01.221

Втулка

| Лит. | Масса | Масштаб |
|---|---|---|
| | 2.64 | 1:5 |
| Лист | Листов 1 | |

Труба 50×4 ГОСТ 10704-76 / Вст3пс5 ГОСТ 10705-80

ЛАТГИПРОПРОМ

Копировал: Ф.75- Формат А4

Типовой проект 903-1-224.86 Альбом 2.9 часть 1

| Формат | Зона | Поз. | Обозначение | Наименование | Кол. | Примечание |
|---|---|---|---|---|---|---|
| | | | | Документация | | |
| А4 | | | 64.86.01.300СБ | Сборочный чертеж | | |
| | | | | Детали | | |
| Б4 | | 1 | 64.86.01.301 | Стенка | | |
| | | | | Лист 2 ГОСТ 19903-74 / Вст3сп3 ГОСТ 16523-70 | | |
| | | | | 250-1,3 × 596-1,75 мм | 2 | 2,34кг |
| Б4 | | 2 | 64.86.01.302 | Стенка | | |
| | | | | Лист 2 ГОСТ 19903-74 / Вст3сп3 ГОСТ 16523-70 | | |
| | | | | 250-1,3 × 610±0,875 мм | 2 | 2,4кг |
| | | | | Материалы | | |
| | | 3 | | Полоса 5×50 ГОСТ 103-76 / Вст3сп3 ГОСТ 535-79 | 3,6 | м |

64.86.01.300

Короб

| Лит. | Лист | Листов |
|---|---|---|
| | | 1 |

ЛАТГИПРОПРОМ

Копировал: Ф.75- Формат А4

64.86.01.300СБ

Типовой проект 903-1-224.86 Альбом 2.9 часть 1

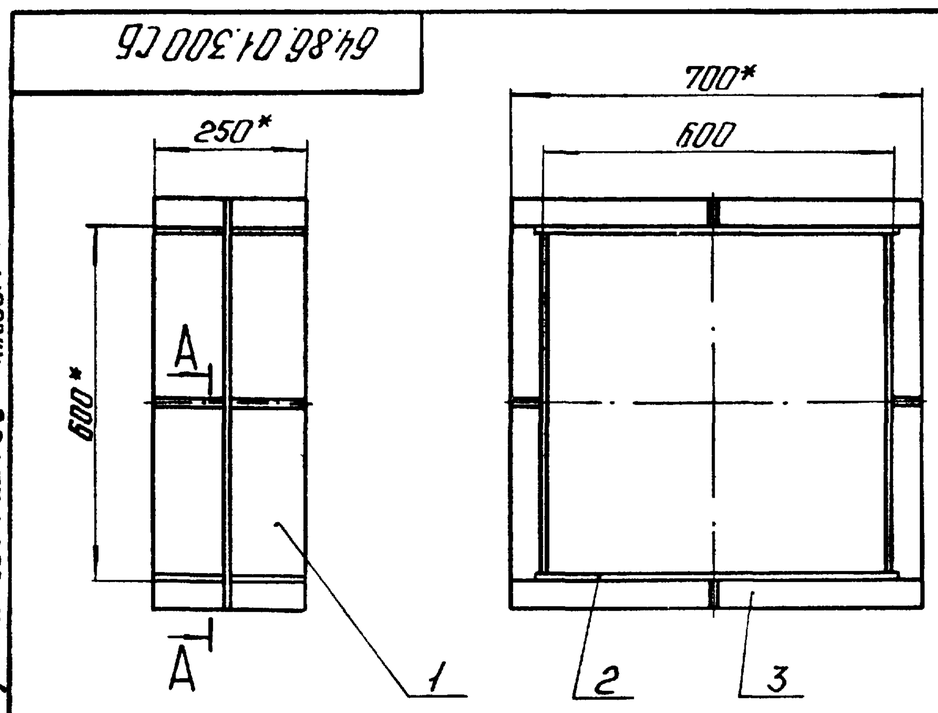


1* Размеры для справок.

2. $\pm \frac{IT14}{2}$.

3. Обработка поверхностей реза деталей Б425.

4. Сварные швы по ГОСТ 5264-80.

| Изм. | Лист | № докум. | Подп. | Дата |
|---|---|---|---|---|
| Разраб. | | Михайлова | | |
| Пров. | | Зингалвис | | |
| Т.контр. | | | | |
| Н.контр. | | Колмец | | |
| Утв. | | | | |

64.86.01.300СБ

Короб

| Лит. | Масса | Масштаб |
|---|---|---|
| | 16,54 | 1:10 |
| Лист | Листов 1 | |

ЛАТГИПРОПРОМ

Копировал: Ф.75- Формат А4

Типовой проект 903-1-224.86 Альбом 2.9 часть 1

| Формат | Зона | Поз. | Обозначение | Наименование | Кол. | Примечание |
|---|---|---|---|---|---|---|
| | | | | Документация | | |
| А4 | | | 64.86.01.400СБ | Сборочный чертеж | | |
| | | | | Детали | | |
| Б4 | | 1 | 64.86.01.401 | Стенка | | |
| | | | | Лист 2 ГОСТ 19903-74 / Вст3сп3 ГОСТ 16523-70 | | |
| | | | | 596-1,75 × 3568-26мм | 2 | 33,39кг |
| Б4 | | 2 | 64.86.01.402 | Стенка | | |
| | | | | Лист 2 ГОСТ 19903-74 / Вст3сп3 ГОСТ 16523-70 | | |
| | | | | 610±0,875 × 3568-26мм | 2 | 34,17кг |
| | | | | Материалы | | |
| | | 3 | | Полоса 5×50 ГОСТ 103-76 / Вст3сп3 ГОСТ 535-79 | 24,7 | м |

64.86.01.400

Короб

| Лит. | Лист | Листов |
|---|---|---|
| | | 1 |

ЛАТГИПРОПРОМ

Копировал Ф.75- Формат А4

64.86.01.400СБ

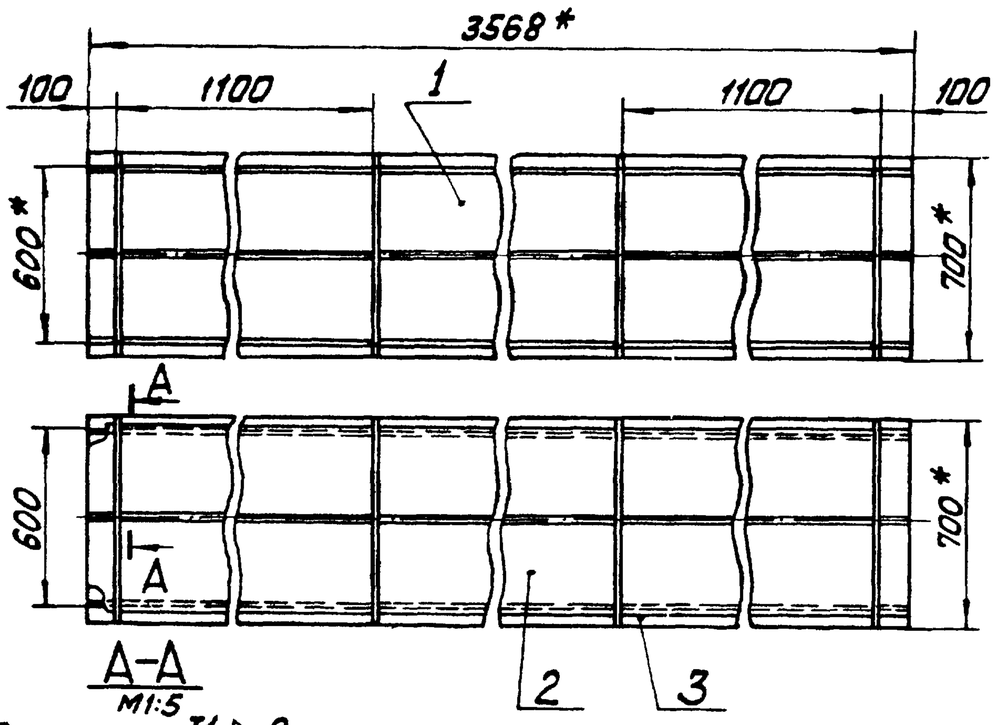


1 * Размеры для справок.

2 $\pm \frac{IT14}{2}$.

3 Обработка поверхностей реза деталей Б4 $\sqrt{25}$

4 Сварные швы по ГОСТ5264-80.

| Изм. | Лист | № докум. | Подп. | Дата |
|---|---|---|---|---|
| Разраб. | | Михайлова | | |
| Пров. | | Зилгалвис | | |
| Т.контр. | | | | |
| Н.контр. | | Калмец | | |
| Утв. | | | | |

64.86.01.400СБ

Короб

| Лит. | Масса | Масштаб |
|---|---|---|
| | 183,53 | 1:20 |
| Лист | Листов 1 | |

ЛАТГИПРОПРОМ

Копировал Формат А4

| Форм. | Зона | Поз. | Обозначение | Наименование | Кол. | Примечание |
|---|---|---|---|---|---|---|
| | | | | Документация | | |
| А3 | | | 64.86.01.500 СБ | Сборочный чертёж | | |
| | | | | Детали | | |
| Б4 | | 1 | 64.86.01.501 | Боковина | | |
| | | | | Лист 2 ГОСТ 19903-74 / Вст3сп3 ГОСТ 16523-70 | 2 | 4,41 кг |
| Б4 | | 2 | 64.86.01.502 | Стенка | | |
| | | | | Лист 2 ГОСТ 19903-74 / Вст3сп3 ГОСТ 16523-70 | 1 | 6,76 кг |
| Б4 | | 3 | 64.86.01.503 | Стенка | | |
| | | | | Лист 2 ГОСТ 19903-74 / Вст3сп3 ГОСТ 16523-70 | 1 | 2,26 кг |
| | | | | Материалы | | |
| | | 4 | | Полоса 5×50 ГОСТ 103-76 / Вст3сп3 ГОСТ 535-79 | 5,7 | м |

64.86.01.500

Колено

| Лит. | Лист | Листов |
|---|---|---|
| | | 1 |

ЛАТГИПРОПРОМ

Копировал Формат А4

64.86.01.500СБ

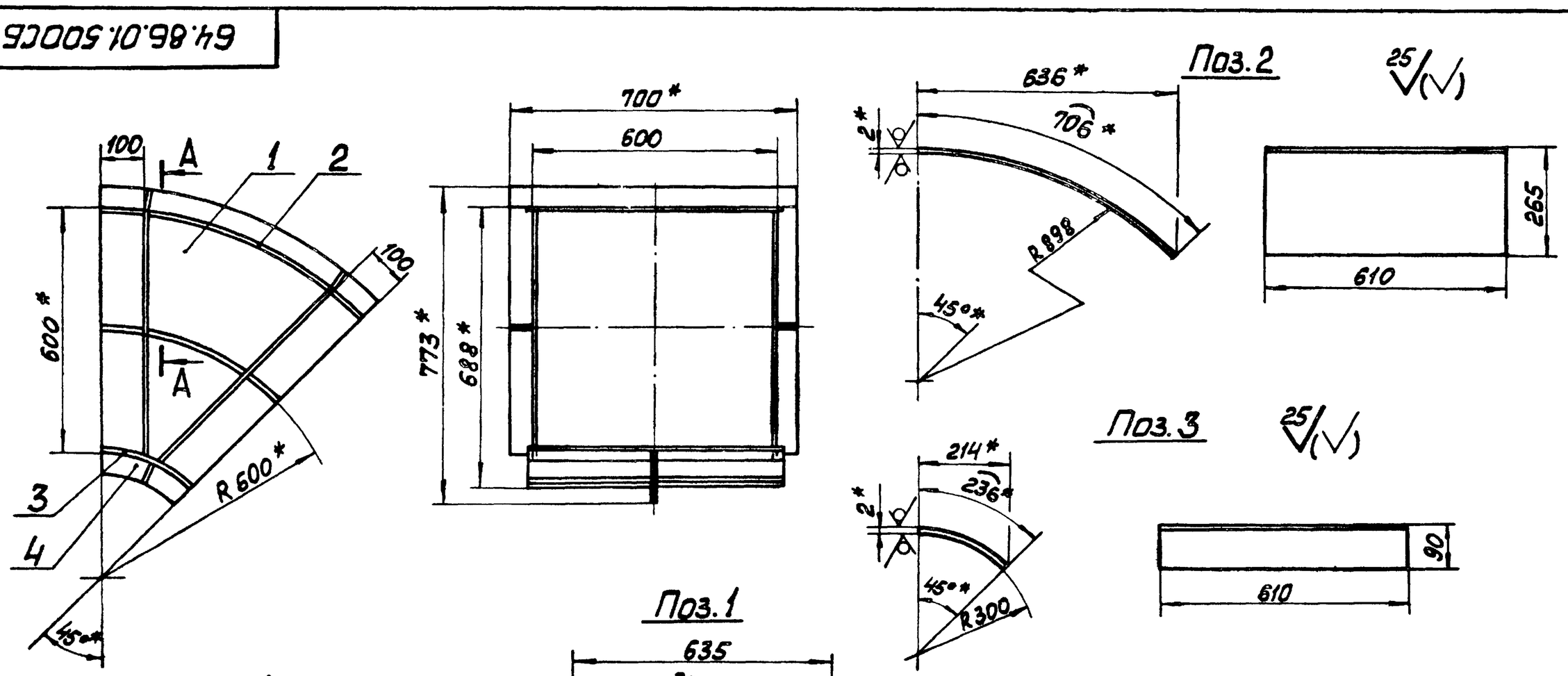


1. * Размеры для справок.
2. $\pm \frac{IT14}{2}$
3. Сварные швы по ГОСТ 5264-80.

64.86.01.500СБ

Колено

| Лит. | Масса | Масштаб |
|---|---|---|
| | 29,02 | 1:10 |
| Лист | Листов 1 | |

ЛАТГИПРОПРОМ

Копировал Формат А3

Типовой проект 903-1-224.86 Альбом 2.9 часть 1

| Формат | Зона | Поз. | Обозначение | Наименование | Кол. | Примечание |
|---|---|---|---|---|---|---|
| | | | | Документация | | |
| А3 | | | 64.86.01.600СБ | Сборочный чертеж | | |
| | | | | Детали | | |
| | | | | Стенка | | |
| Б4 | | 1 | 64.86.01.601 | Лист 2 ГОСТ 19903-74 / ВСт3Сп3 ГОСТ 16523-70 | 2 | 7,61кг |
| Б4 | | 2 | 64.86.01.602 | Стенка | | |
| | | | | Лист 2 ГОСТ 19903-74 / ВСт3Сп3 ГОСТ 16523-70 | | |
| | | | | 807-2,3 × 596-1,75 мм | 2 | 7,55кг |
| | | | | Материалы | | |
| | | 3 | | Полоса 5×50 ГОСТ 103-76 / ВСт3Сп3 ГОСТ 535-79 | 8,43 | м |

Подпись и дата | Инв. № дубл. | Взам. инв. № | Подпись и дата | Инв. № подл.

| Изм. | Лист | № докум. | Подпись | Дата |
|---|---|---|---|---|
| Разраб. | | Михайлова | | |
| Пров. | | Зилгалвис | | |
| Н.контр. | | Колмец | | |
| Утв. | | | | |

64.86.01.600

Переход

| Лит | Лист | Листов |
|---|---|---|
| | | 1 |

ЛАТ ГИПРОПРОМ

Формат А4

Типовой проект 903-1-224.86 Альбом 2.9 часть 1

| Формат | Зона | Поз. | Обозначение | Наименование | Кол. | Примечание |
|---|---|---|---|---|---|---|
| | | | | Документация | | |
| А3 | | | 64.86.01.700СБ | Сборочный чертеж | | |
| | | | | Детали | | |
| А4 | | 1 | 64.86.01.701 | Стенка | 1 | |
| | | 2 | -01 | Стенка | 1 | |
| Б4 | | 3 | 64.86.01.702 | Боковина | | |
| | | | | Лист 2 ГОСТ 19903-74 / ВСт3Сп3 ГОСТ 16523-70 | 2 | 11,06кг |
| | | | | Материалы | | |
| | | 4 | | Полоса 5×50 ГОСТ 103-76 / ВСт3Сп3 ГОСТ 535-79 | 9,3 | м |

Подпись и дата | Инв. № дубл. | Взам. инв. № | Подпись и дата | Инв. № подл.

| Изм. | Лист | № докум. | Подпись | Дата |
|---|---|---|---|---|
| Разраб. | | Михайлова | | |
| Пров. | | Зилгалвис | | |
| Н.контр. | | Колмец | | |
| Утв. | | | | |

64.86.01.700

Переход

| Лит | Лист | Листов |
|---|---|---|
| | | 1 |

ЛАТ ГИПРОПРОМ

Копировал [illegible] Формат А4

64.86.01.600СБ

Типовой проект 903-1-224.86 Альбом 2.9 часть 1

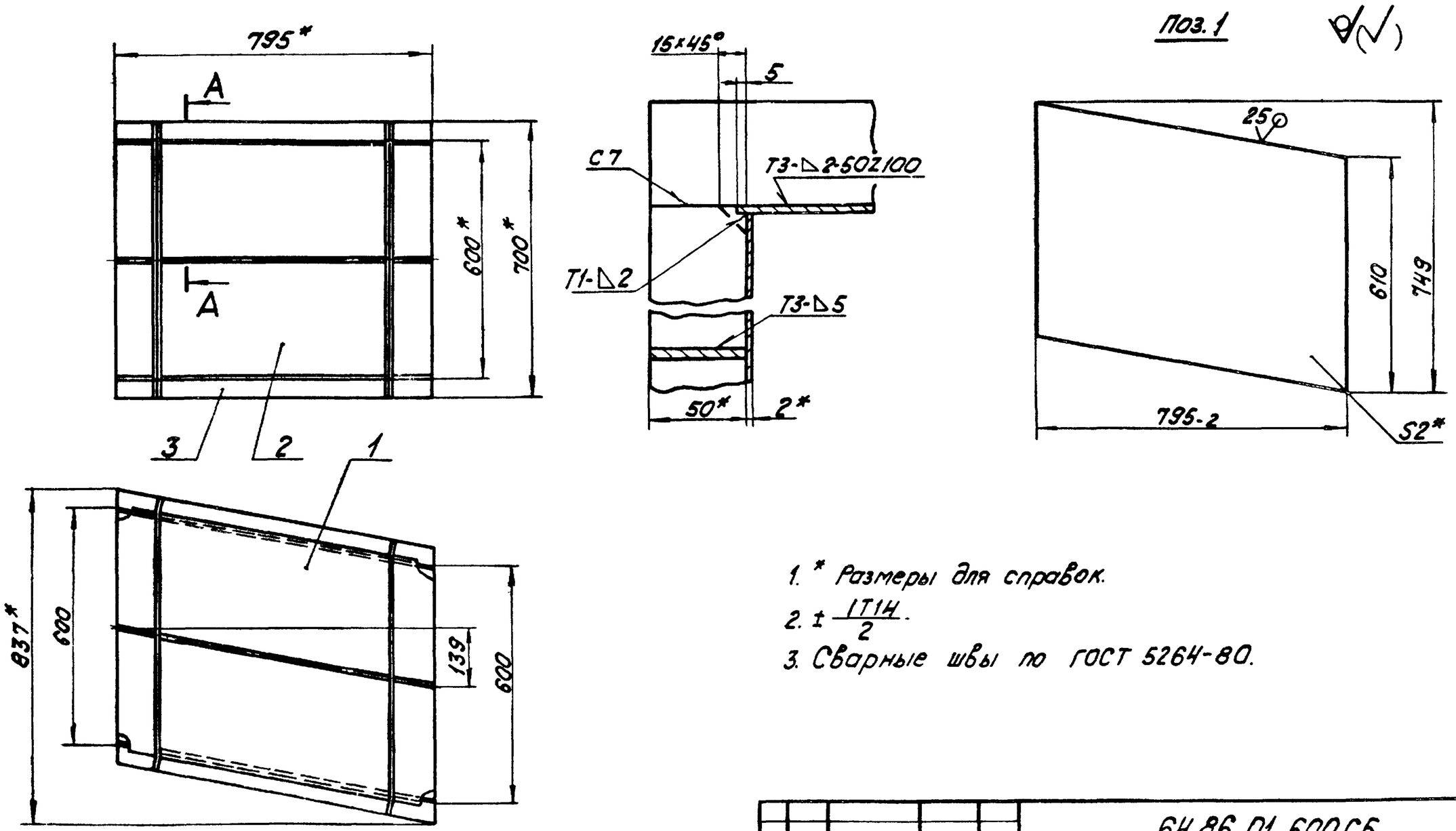


1. * Размеры для справок.
2. $\pm \frac{IT14}{2}$.
3. Сварные швы по ГОСТ 5264-80.

| Изм. | Лист | № докум. | Подпись | Дата |
|---|---|---|---|---|
| Разраб. | | Михайлова | | |
| Пров. | | Зилгалвис | | |
| Т.контр. | | | | |
| Н.контр. | | Колмец | | |
| Утв. | | | | |

64.86.01.600СБ

Переход

| Лит | Масса | Масштаб |
|---|---|---|
| | 46,84 | 1:10 |

| Лист | Листов |
|---|---|
| | 1 |

ЛАТ ГИПРОПРОМ

Копировал [illegible] Формат А3

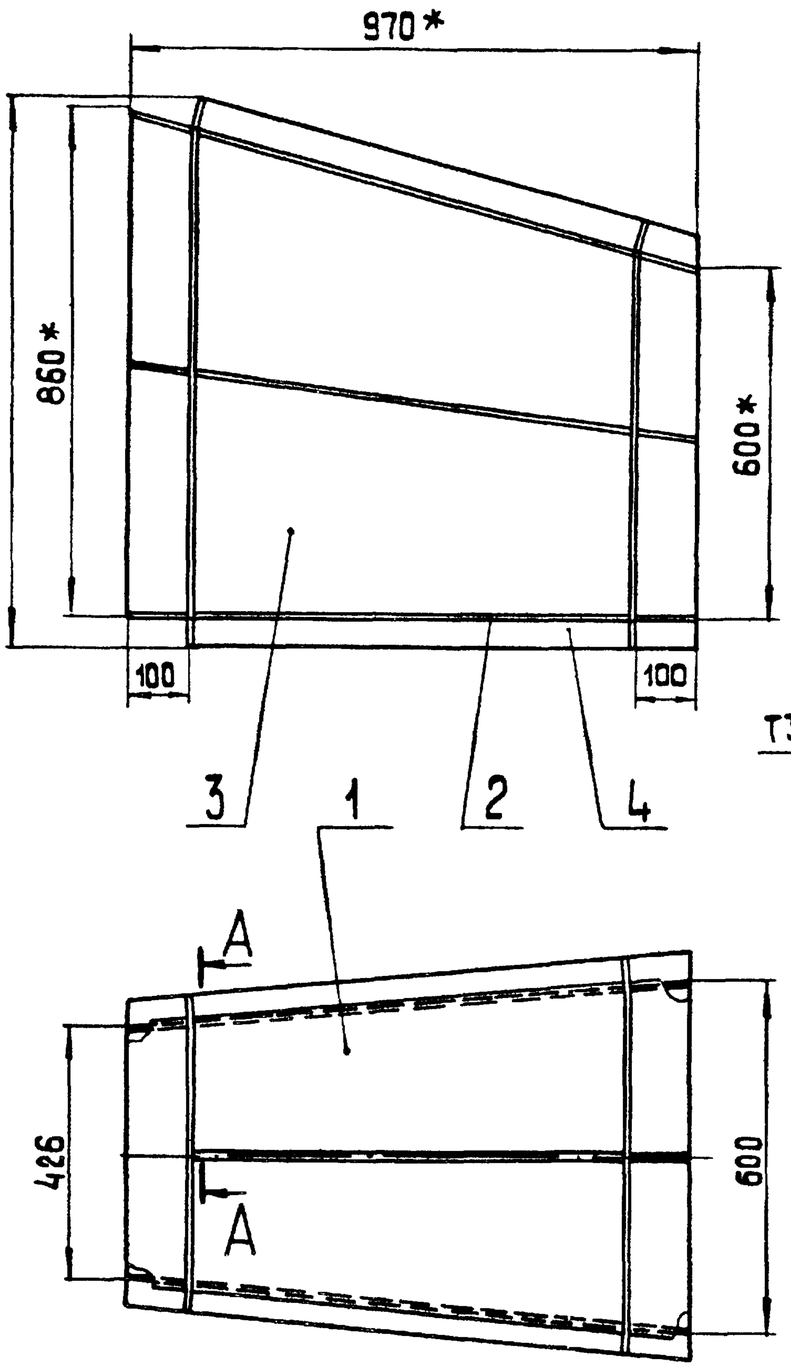


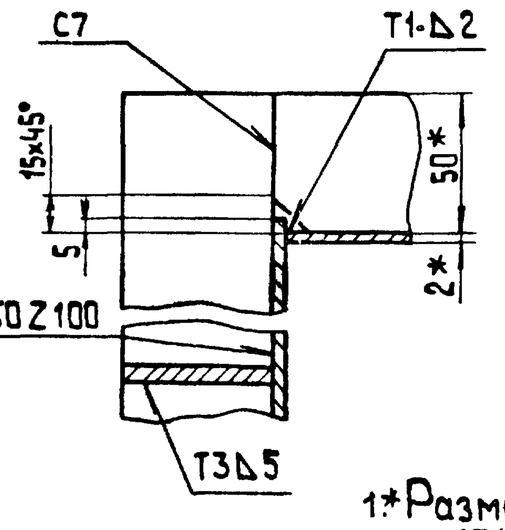


## Поз. 3

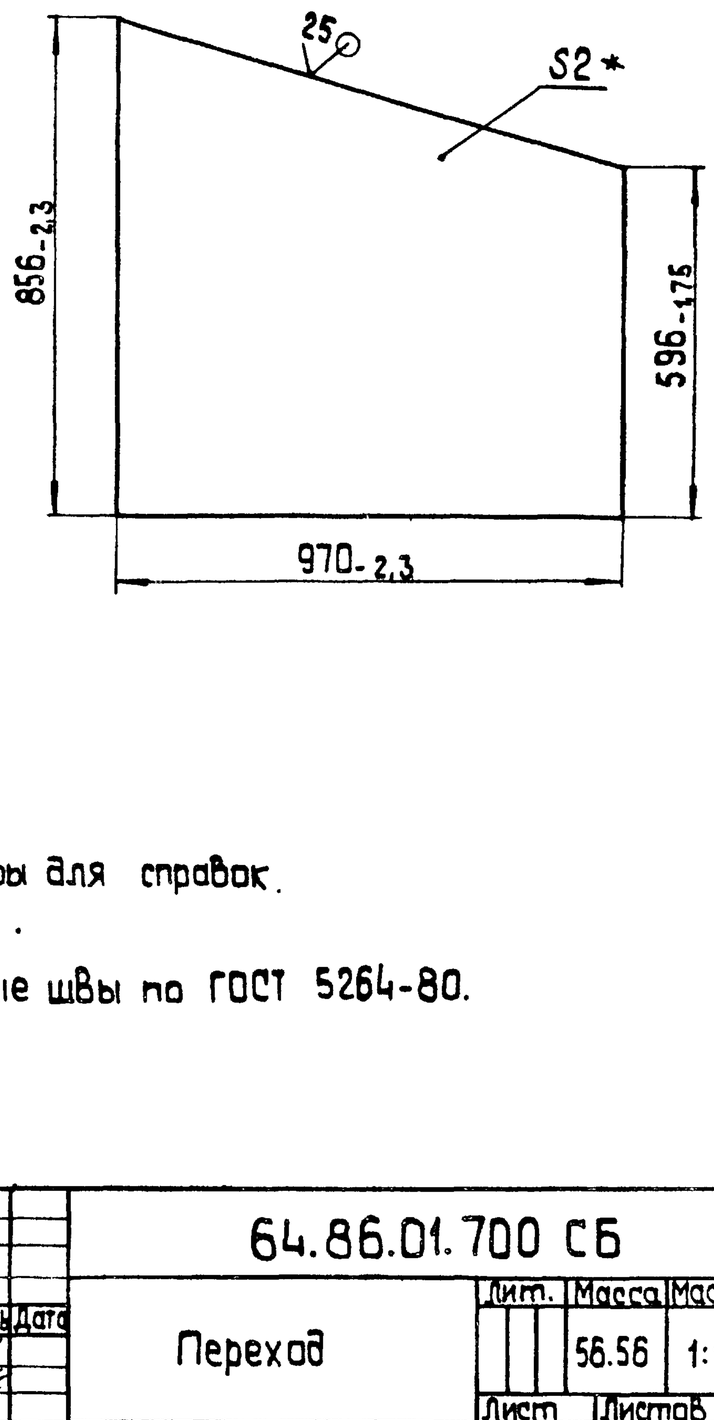


1.* Размеры для справок.

2. $\pm \frac{IT14}{2}$.

3. Сварные швы по ГОСТ 5264-80.

| Изм. | Лист | № докум. | Подпись | Дата | 64.86.01.700 СБ | | | |
|---|---|---|---|---|---|---|---|---|
| Разраб. | | Михайлова | | | Переход | Лит. | Масса | Масштаб |
| Пров. | | Зилгалвис | | | | | 56.56 | 1:10 |
| Т. контр. | | | | | | Лист | Листов 1 | |
| Н. контр. | | Колмец | | | | ЛАТГИПРОПРОМ | | |
| Утв. | | | | | | | | |

Копировал

Формат А3



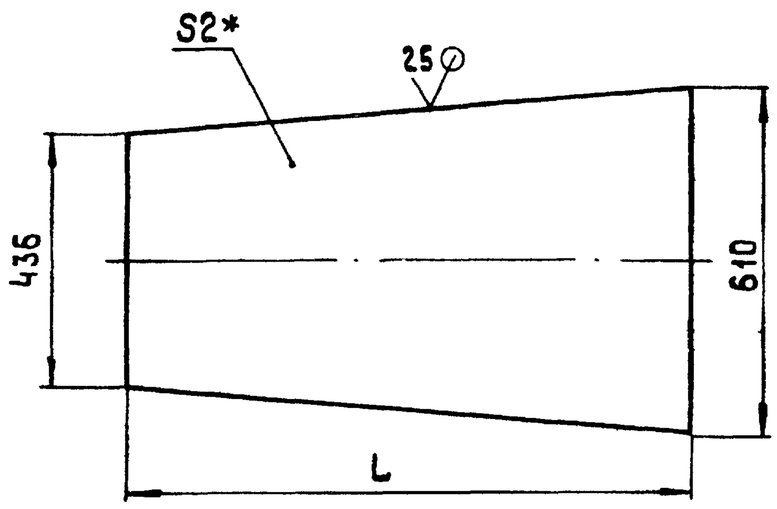


| Обозначение | L мм | Масса кг |
|---|---|---|
| 64.86.01.701 | 970 | 7,96 |
| -01 | 1004 | 8,24 |

1.* Размер для справок.

2. $\pm \frac{IT14}{2}$.

| Изм. | Лист | № докум. | Подпись | Дата | 64.86.01.701 | | | |
|---|---|---|---|---|---|---|---|---|
| Разраб. | | Михайлова | | | Стенка | Лит. | Масса | Масштаб |
| Пров. | | Зилгалвис | | | | | См. табл. | 1:10 |
| Т. контр. | | | | | | Лист | Листов 1 | |
| Н. контр. | | Колмец | | | Лист 2 ГОСТ 19903-74 / ВСт3сп3 ГОСТ 16523-70 | ЛАТГИПРОПРОМ | | |
| Утв. | | | | | | | | |

Копировал

Формат А4

| Формат | Зона | Поз. | Обозначение | Наименование | Кол. | Примечание |
|---|---|---|---|---|---|---|
| | | | | Документация | | |
| А3 | | | 64.30.01.000 СБ | Сборочный чертеж | | |
| | | | | Сборочные единицы | | |
| А4 | | 1 | 58.02.00.000 | Люк лаза | 1 | |
| | | | | Детали | | |
| А3 | | 2 | 64.30.01.001 | Боковина | 1 | |
| А4 | | 3 | 64.30.01.002 | Конус | 1 | |
| А3 | | 4 | 64.30.01.003 | Полуконус | 1 | |
| А4 | | 5 | 64.30.01.004 | Стенка | 1 | |
| А3 | | 6 | 64.30.01.005 | Стенка | 1 | |
| А4 | | 7 | 64.30.01.006 | Удлинитель | 1 | |
| А4 | | 8 | 64.30.01.007 | Фланец | 1 | |
| | | 9 | | Материалы | | |
| | | | | Полоса 5×50 ГОСТ 103-76 / ВСт3пс2 ГОСТ 535-74 | 4 | м |

| Изм. | Лист | № докум. | Подп. | Дата | 64.30.01.000 | | | |
|---|---|---|---|---|---|---|---|---|
| Разраб. | | Зилгалвис | | | Карман | Лит | Лист | Листов |
| Пров. | | Колмец | | | | | | 1 |
| Н. контр. | | Колмец | | | | ЛАТГИПРОПРОМ | | |
| Утв. | | | | | | | | |

Копировал

Формат А4

Типовой проект 903-1-224.86 Альбом 2.9 часть 1

Инв. № подл. | Подп. и дата | Взам. инв. № | Инв. № дубл. | Подп. и дата

64.30.01.000СБ

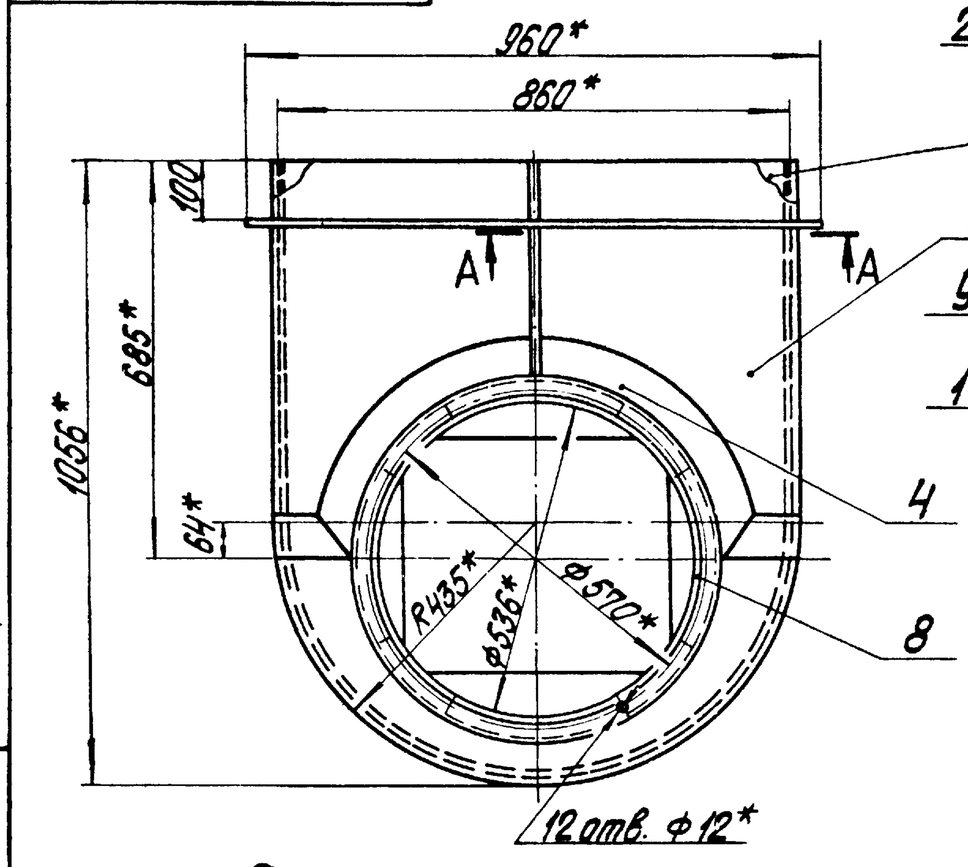


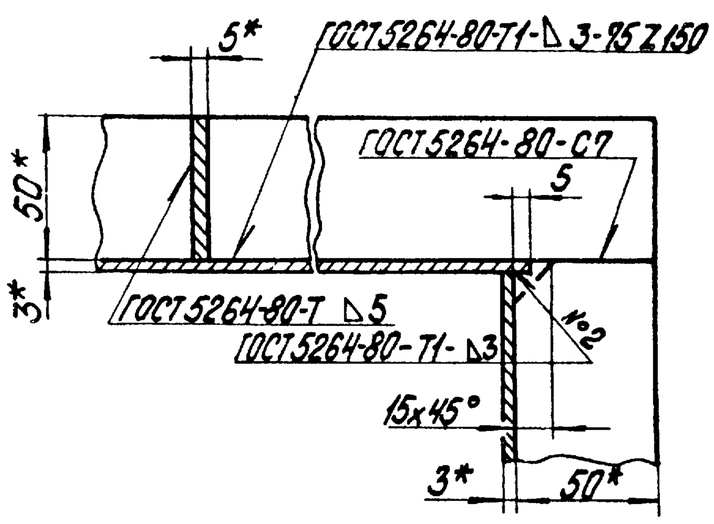


1.* Размеры для справок.

2. $\pm\frac{IT14}{2}$.

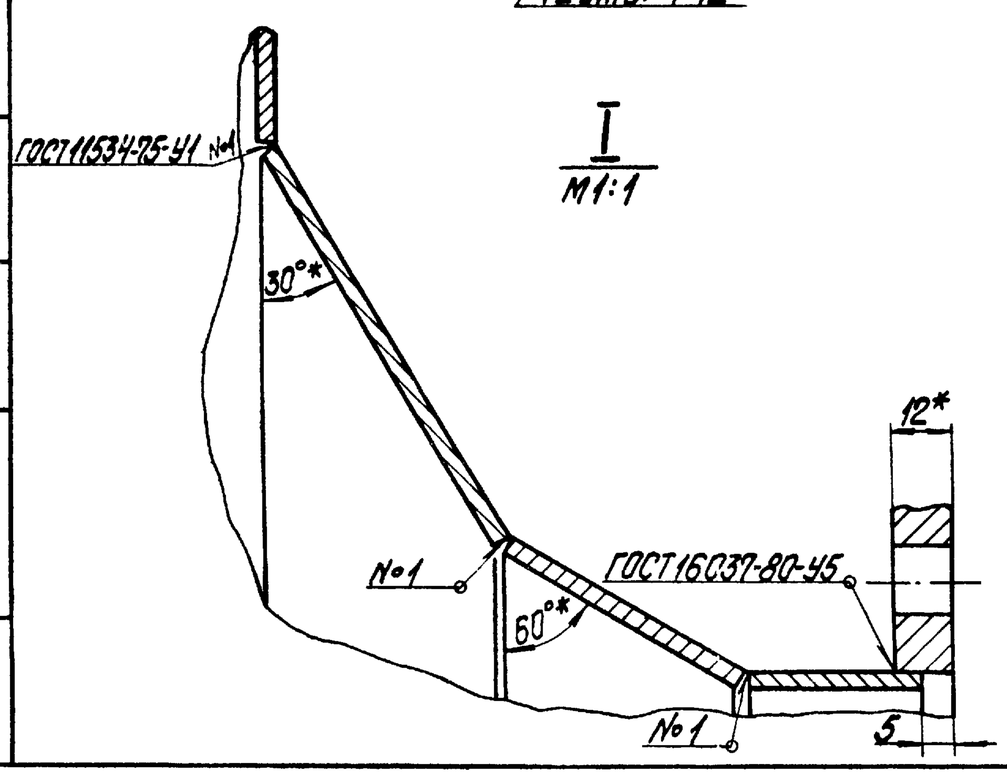


I
М1:1

А-А
М1:2

| | | | | | | |
|---|---|---|---|---|---|---|
| Изм. | Лист | № докум. | Подпись | Дата | 64.30.01.000СБ | |
| Разраб. | | Зилгалвис | | | Карман сборочный чертеж | Лит. / Масса 95,3 / Масштаб 1:10 |
| Пров. | | Колпец | | | | Лист / Листов 1 |
| Т.контр. | | | | | | ЛАТГИПРОПРОМ |
| Н.контр. | | Колпец | | | | |
| Утв. | | | | | | |

Копировал

Формат А3

64.30.01.001

25 V(√)

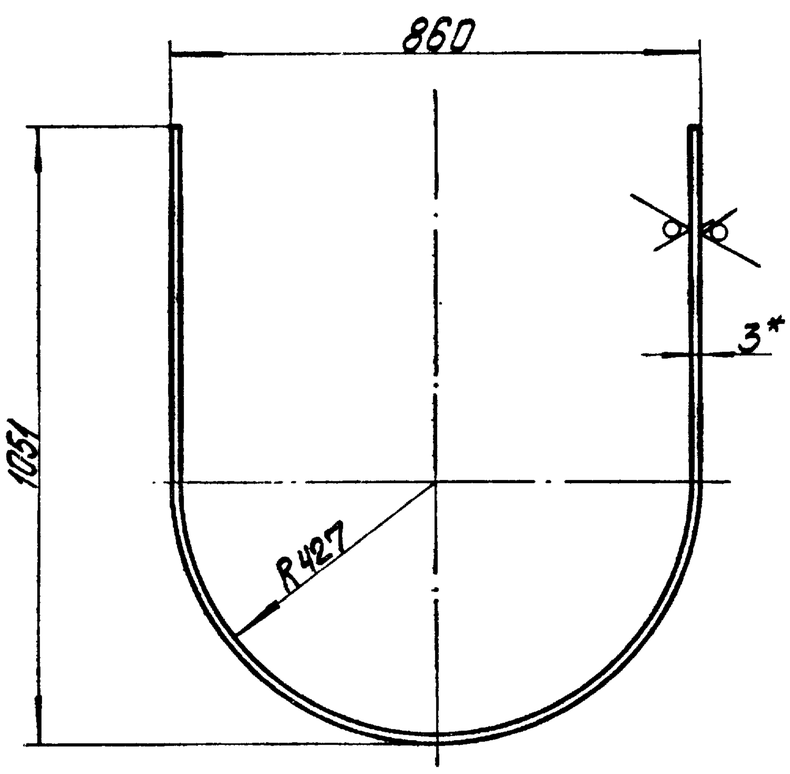


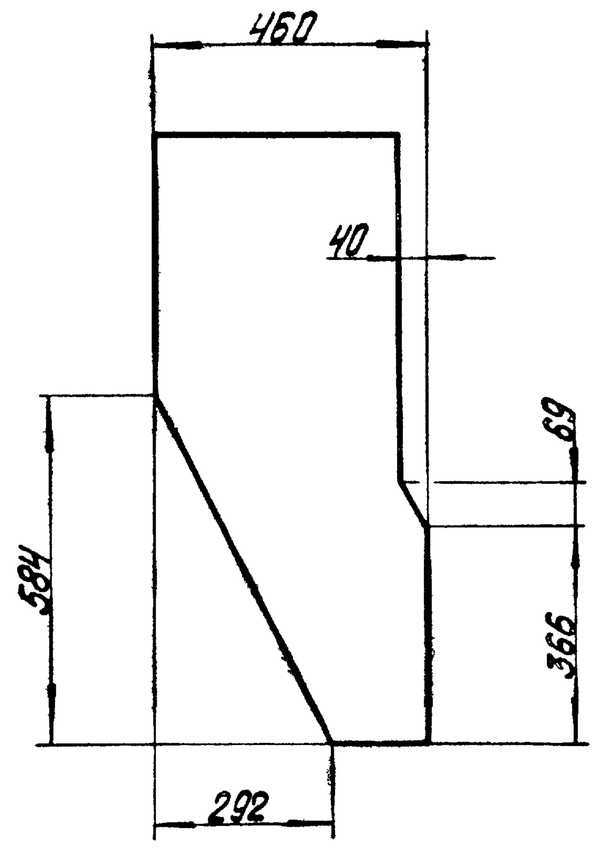


Развертка

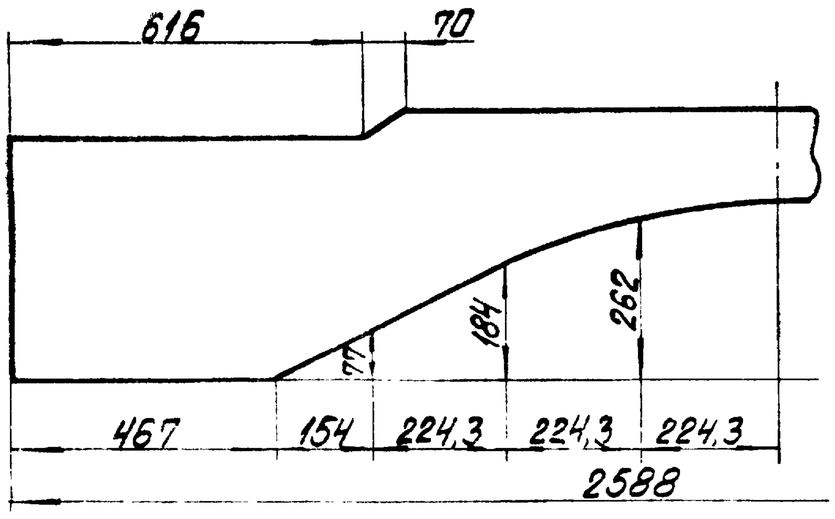


1.* Размеры для справок.

2. $\pm\frac{IT14}{2}$.

| | | | | | | |
|---|---|---|---|---|---|---|
| Изм. | Лист | № докум. | Подпись | Дата | 64.30.01.001 | |
| Разраб. | | Зилгалвис | | | Боковина | Лит. / Масса 21,8 / Масштаб 1:10 |
| Пров. | | Колпец | | | | Лист / Листов 1 |
| Т.контр. | | | | | | ЛАТГИПРОПРОМ |
| Н.контр. | | Колпец | | | Лист 3 ГОСТ 19903-74 Вст3сп3 ГОСТ 16523-70* | |
| Утв. | | | | | | |

Копировал

Формат А3

Инв.№ подл. | Подпись и дата | Взам. инв.№ | Инв.№ дубл. | Подпись и дата | Типовой проект 903-1-224.86 Альбом 2.9 часть 1

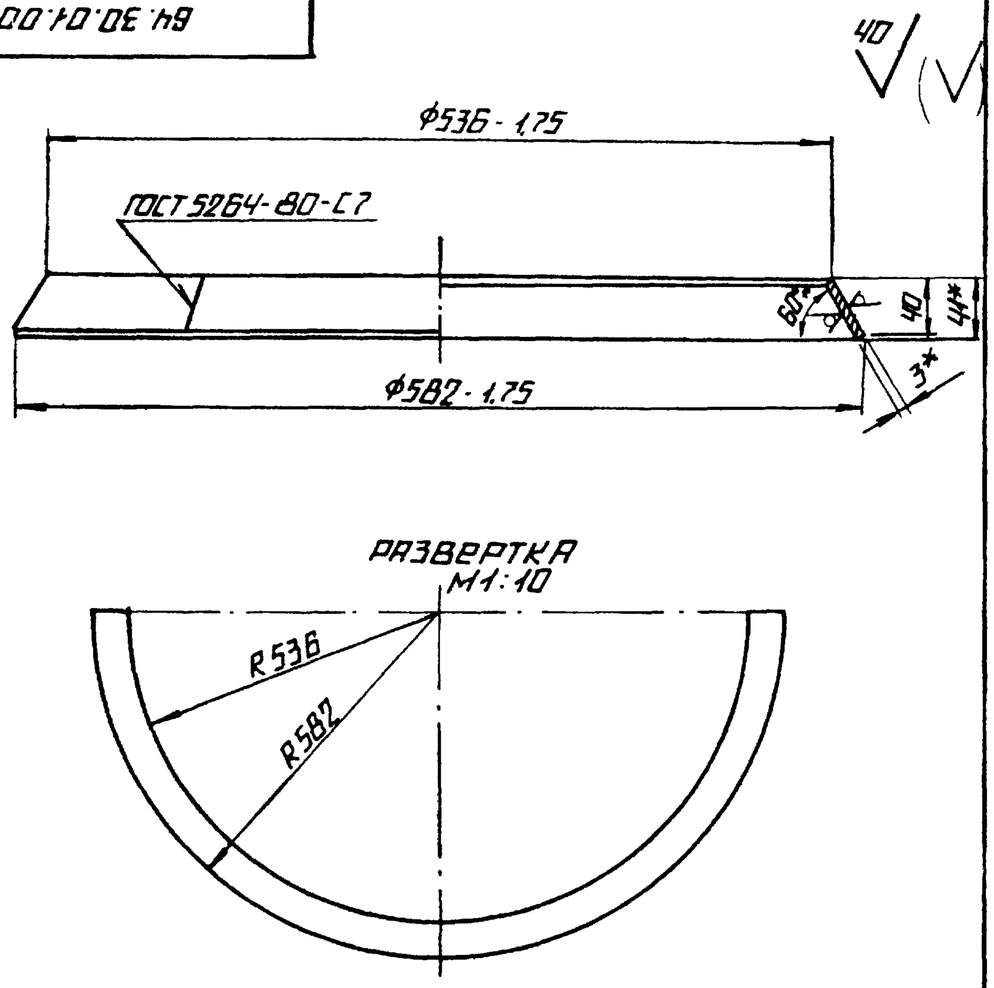


РАЗВЕРТКА
М1:10




1.* РАЗМЕР ДЛЯ СПРАВОК.
2. ± IT14/2.

| | | | | | | | | |
|---|---|---|---|---|---|---|---|---|
| ИЗМ. | ЛИСТ | N° ДОКУМ. | ПОДП. | ДАТА | ВЧ.30.01.002 | | | |
| РАЗРАБ. | | ЗИЛГАЛВИС | | | КОНУС | ЛИТ. | МАССА | МАСШТАБ |
| ПРОВ. | | КОЛМЕЦ | | | | | 1,9 | 1:4 |
| Т.КОНТР. | | | | | | ЛИСТ | ЛИСТОВ 1 | |
| Н.КОНТР. | | КОЛМЕЦ | | | ЛИСТ 3 ГОСТ 19903-74 / ВСТ3СП3 ГОСТ 16523-70 | ЛАТГИПРОПРОМ | | |
| УТВ. | | | | | | | | |

КОПИРОВАЛ А4 ФОРМАТ А4





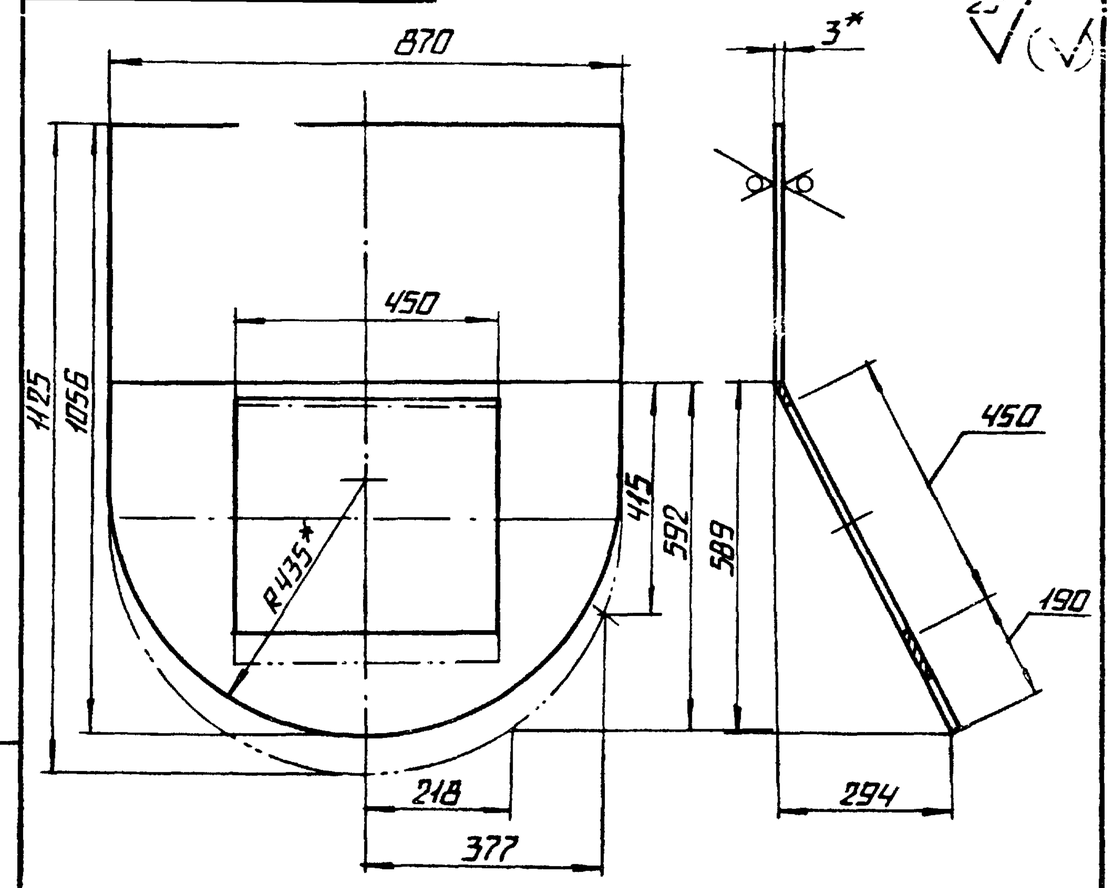


1.* РАЗМЕРЫ ДЛЯ СПРАВОК.
2. ± IT14/2.

| | | | | | | | | |
|---|---|---|---|---|---|---|---|---|
| ИЗМ. | ЛИСТ | N° ДОКУМ. | ПОДП. | ДАТА | ВЧ.30.01.004 | | | |
| РАЗРАБ. | | ЗИЛГАЛВИС | | | СТЕНКА | ЛИТ. | МАССА | МАСШТАБ |
| ПРОВ. | | КОЛМЕЦ | | | | | 16.4 | 1:10 |
| Т.КОНТР. | | | | | | ЛИСТ | ЛИСТОВ 1 | |
| Н.КОНТР. | | КОЛМЕЦ | | | ЛИСТ 3 ГОСТ 19903-74 / ВСТ3СП3 ГОСТ 15523-70* | ЛАТГИПРОПРОМ | | |
| УТВ. | | | | | | | | |

КОПИРОВАЛ А4 ФОРМАТ А4





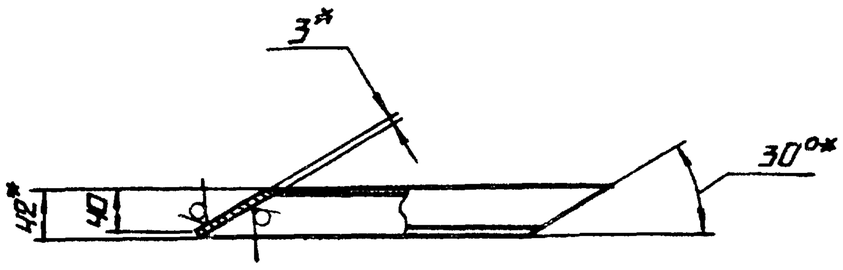


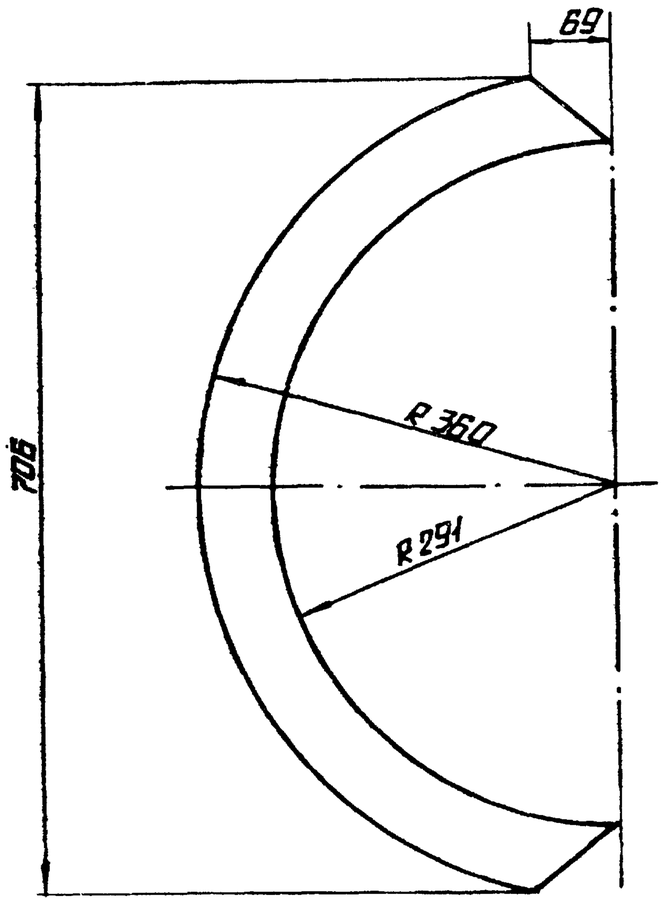


РАЗВЕРТКА

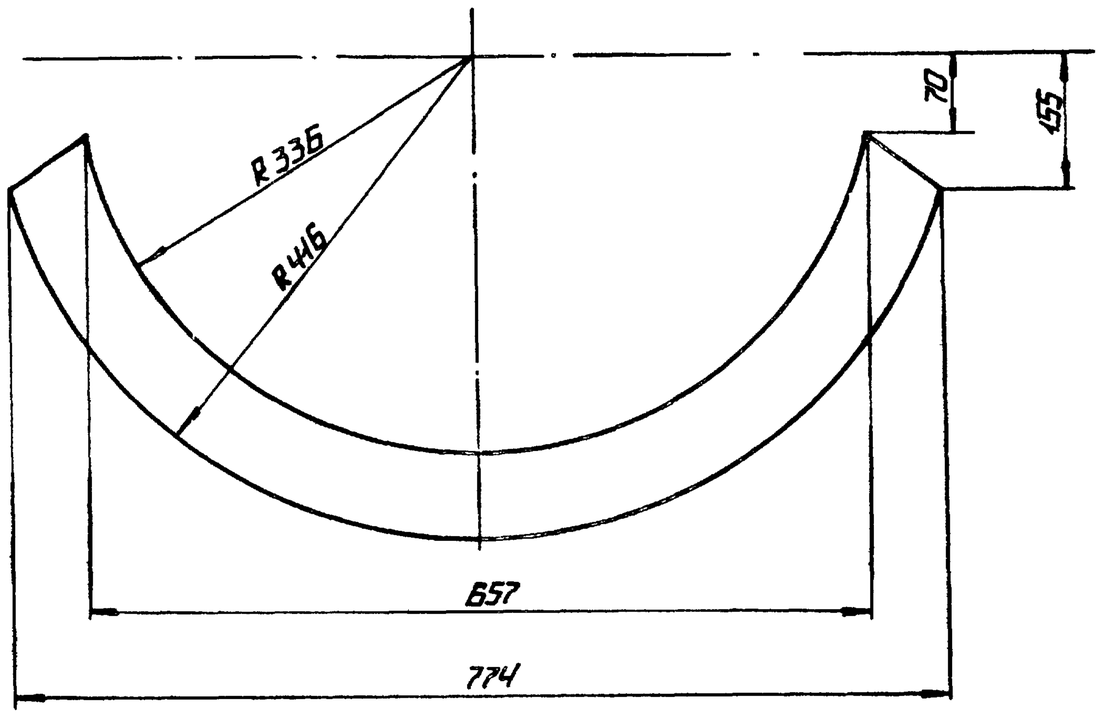


1.* РАЗМЕРЫ ДЛЯ СПРАВОК.
2. ± IT14/2.

| | | | | | | | | |
|---|---|---|---|---|---|---|---|---|
| ИЗМ. | ЛИСТ | N° ДОКУМ. | ПОДП. | ДАТА | ВЧ.30.01.003 | | | |
| РАЗРАБ. | | ЗИЛГАЛВИС | | | ПОЛУКОНУС | ЛИТ. | МАССА | МАСШТАБ |
| ПРОВ. | | КОЛМЕЦ | | | | | 1,9 | 1:5 |
| Т.КОНТР. | | | | | | ЛИСТ | ЛИСТОВ 1 | |
| Н.КОНТР. | | КОЛМЕЦ | | | ЛИСТ 3 ГОСТ 19903-74 / ВСТ3СП3 ГОСТ 16559-70* | ЛАТГИПРОПРОМ | | |
| УТВ. | | | | | | | | |

КОПИРОВАЛ А4 ФОРМАТ А3

Типовой проект 903-1-224.86 Альбом 2.9 часть I
Инв.№ подл. | Подп. и дата | Взам. инв.№ | Инв.№ дубл. | Подп. и дата

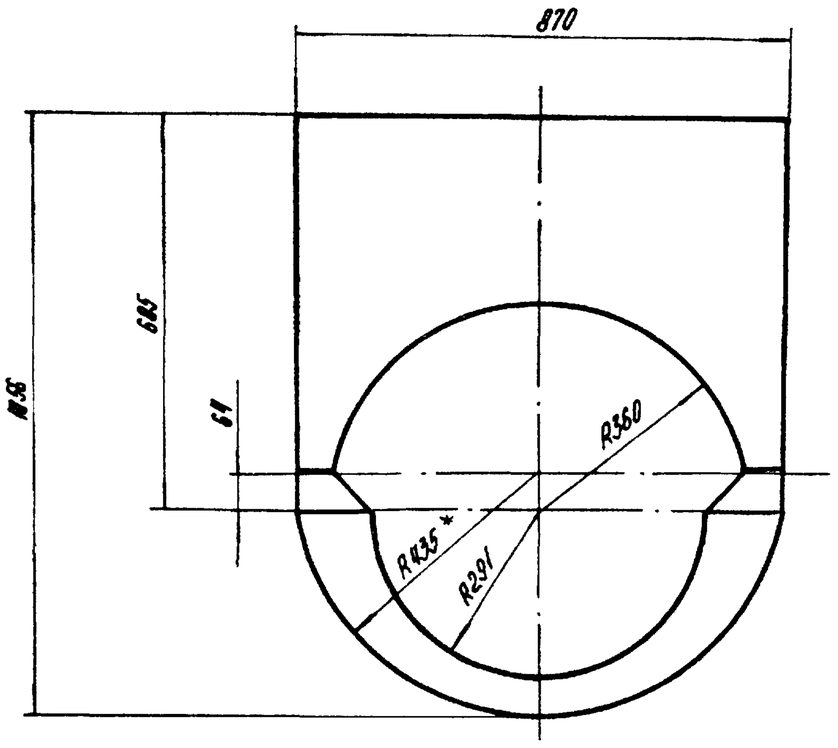


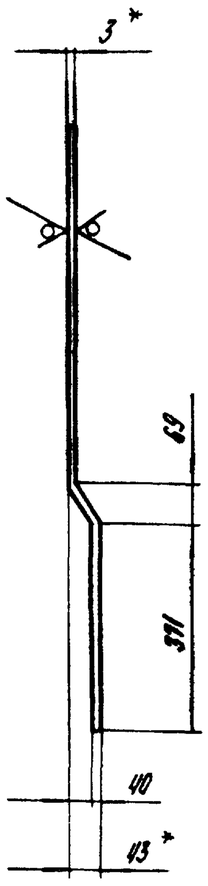


Развертка

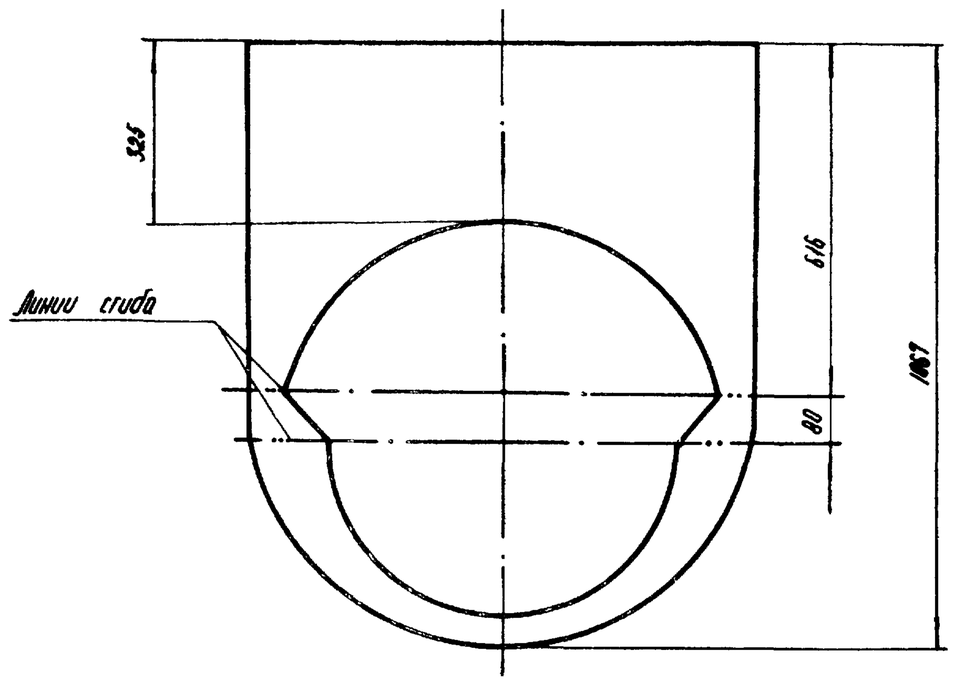


1.* Размеры для справок.

2. $\pm\frac{IT14}{2}$.

| | | | | | | | |
|---|---|---|---|---|---|---|---|
| | | | | | 64.30.01.005 | | |
| Изм. | Лист | № докум. | Подп. | Дата | Стенка | Лит. | Масса | Масштаб |
| Разраб. | | Зилгалвис | | | | | 12,2 | 1:10 |
| Пров. | | Колпец | | | | Лист | Листов 1 |
| Т.контр. | | | | | | | |
| Н.контр. | | Колпец | | | 3 ГОСТ 19903-74 / ВСт3сп3 ГОСТ 16523-70* | ЛАТГИПРОПРОМ | |
| Утв. | | | | | | | |

Копировал А4 — Формат А3



Типовой проект 903-1-224.86 Альбом 2.9 часть I
Инв.№ подл. | Подп. и дата | Взам. инв.№ | Инв.№ дубл. | Подп. и дата

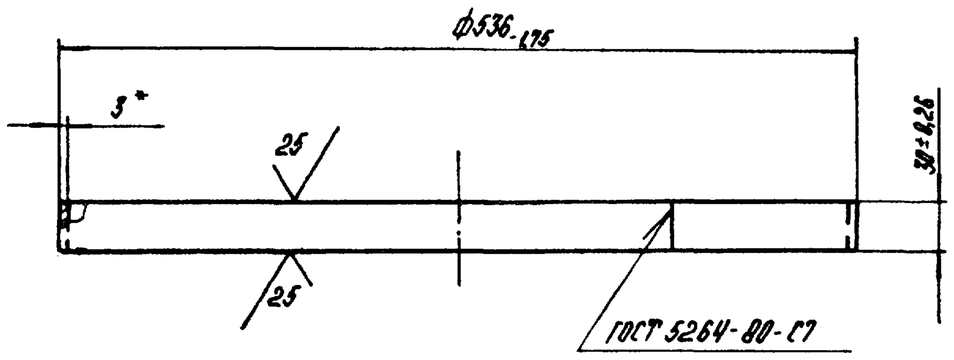


* Размер для справок.

| | | | | | | | |
|---|---|---|---|---|---|---|---|
| | | | | | 64.30.01.006 | | |
| Изм. | Лист | № докум. | Подп. | Дата | Удлинитель | Лит. | Масса | Масштаб |
| Разраб. | | Зилгалвис | | | | | 1,2 | 1:4 |
| Пров. | | Колпец | | | | Лист | Листов 1 |
| Т.контр. | | | | | | | |
| Н.контр. | | Колпец | | | 3 ГОСТ 19903-74 / ВСт3сп3 ГОСТ 16523-70* | ЛАТГИПРОПРОМ | |
| Утв. | | | | | | | |

Копировал А4 — Формат А4



Типовой проект 903-1-224.86 Альбом 2.9 часть I
Инв.№ подл. | Подп. и дата | Взам. инв.№ | Инв.№ дубл. | Подп. и дата

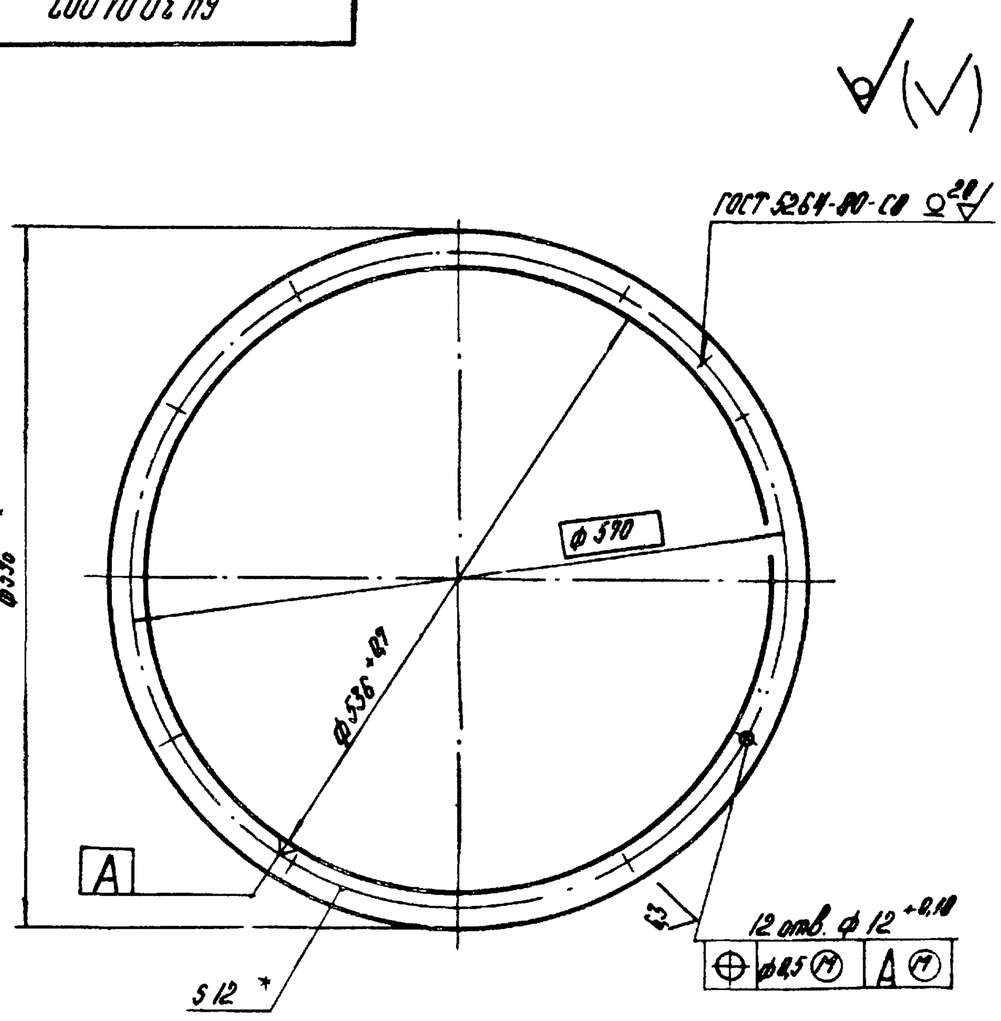


* Размеры для справок.

| | | | | | | | |
|---|---|---|---|---|---|---|---|
| | | | | | 64.30.01.007 | | |
| Изм. | Лист | № докум. | Подп. | Дата | Фланец | Лит. | Масса | Масштаб |
| Разраб. | | Зилгалвис | | | | | 5,03 | 1:5 |
| Пров. | | Колпец | | | | Лист | Листов 1 |
| Т.контр. | | | | | | | |
| Н.контр. | | Колпец | | | Полоса 12×30 ГОСТ 103-76 / АСт3сп3 ГОСТ 535-79 | ЛАТГИПРОПРОМ | |
| Утв. | | | | | | | |

Копировал А4 — Формат А4

58.02.00.000

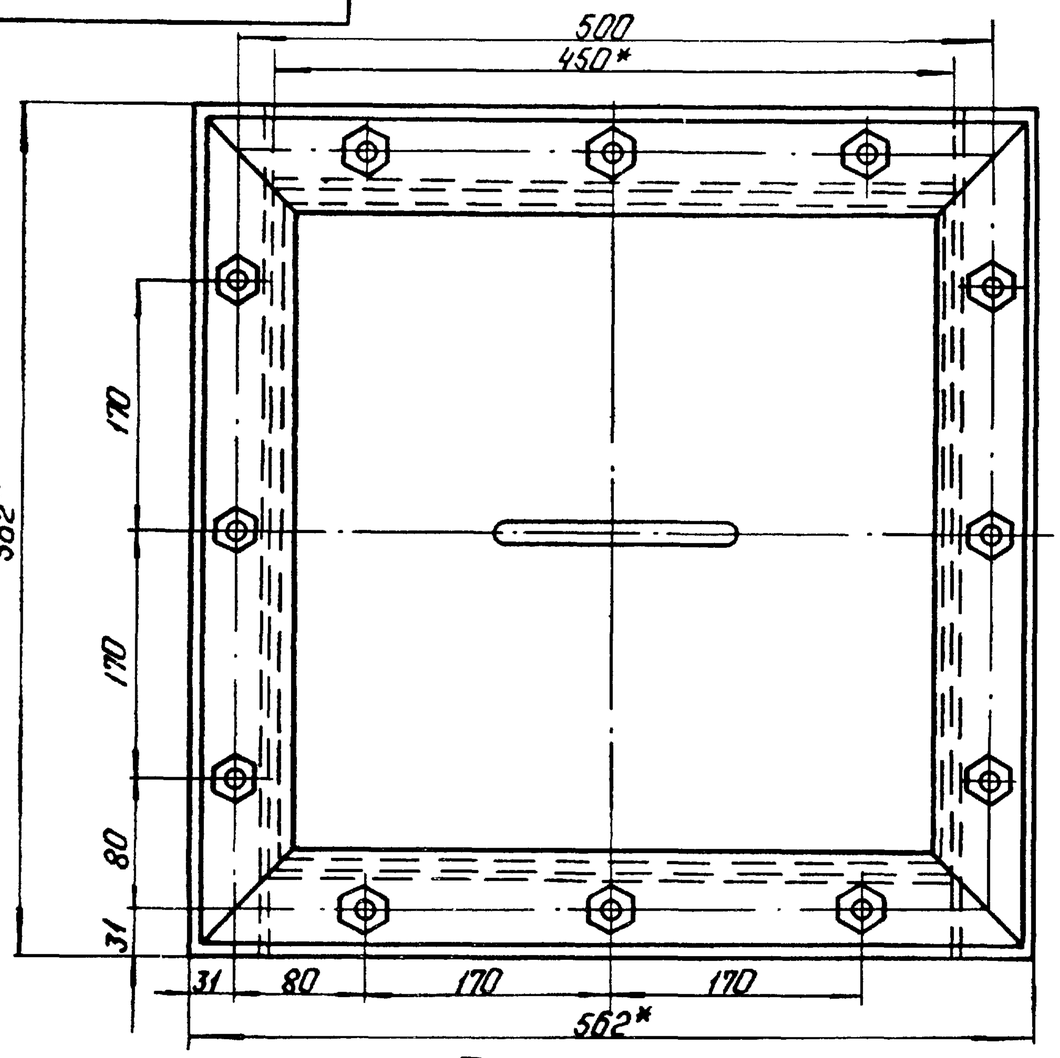


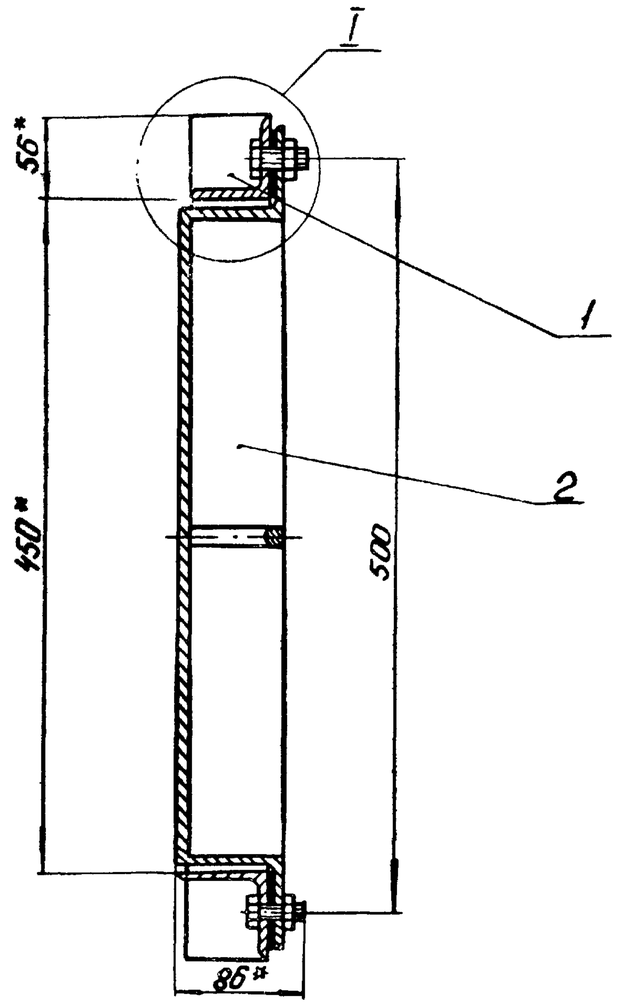


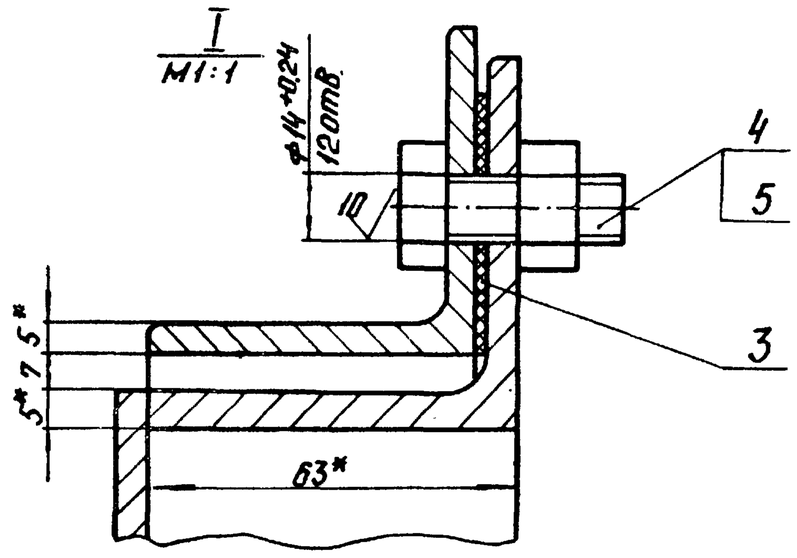


1.* Размеры для справок.
2. 1Т16/2.

| | | | | | | |
|---|---|---|---|---|---|---|
| | | | | | 58.02.00.000 СБ | |
| Изм. | Лист | № докум. | Подп. | Дата | Люк паза. Сборочный чертеж. | Лит. / Масса / Масштаб: 27 / 1:4 |
| Разраб. | | Зилгалвис | | | | Лист / Листов 1 |
| Пров. | | Колмеи | | | | ЛАТГИПРОПРОМ |
| Т.контр. | | | | | | |
| Н.контр. | | Колмеи | | | | |
| Утв. | | | | | | |

Формат А3

| Формат | Зона | Поз. | Обозначение | Наименование | Кол. | Примечание |
|---|---|---|---|---|---|---|
| | | | | Документация | | |
| А3 | | | 58.02.00.000 СБ | Сборочный чертеж | | |
| | | | | Сборочные единицы | | |
| А4 | | 1 | 58.02.01.000 | Фланец | 1 | |
| А4 | | 2 | 58.02.02.000 | Крышка | 1 | |
| | | | | Детали | | |
| А4 | | 3 | 58.02.00.001 | Прокладка | 1 | |
| | | | | Стандартные изделия | | |
| | | 4 | | Болт М12×30.36 ГОСТ 7798-70 | 12 | |
| | | 5 | | Гайка М12.4 ГОСТ 5915-70* | 12 | |

| | | | | | | |
|---|---|---|---|---|---|---|
| | | | | | 58.02.00.000 | |
| Изм. | Лист | № докум. | Подп. | Дата | Люк паза | Лит. / Лист / Листов: 1 |
| Разраб. | | Зилгалвис | | | | ЛАТГИПРОПРОМ |
| Пров. | | Колмеи | | | | |
| Н.контр. | | Колмеи | | | | |
| Утв. | | | | | | |

Копировал: Ф4 — Формат А4

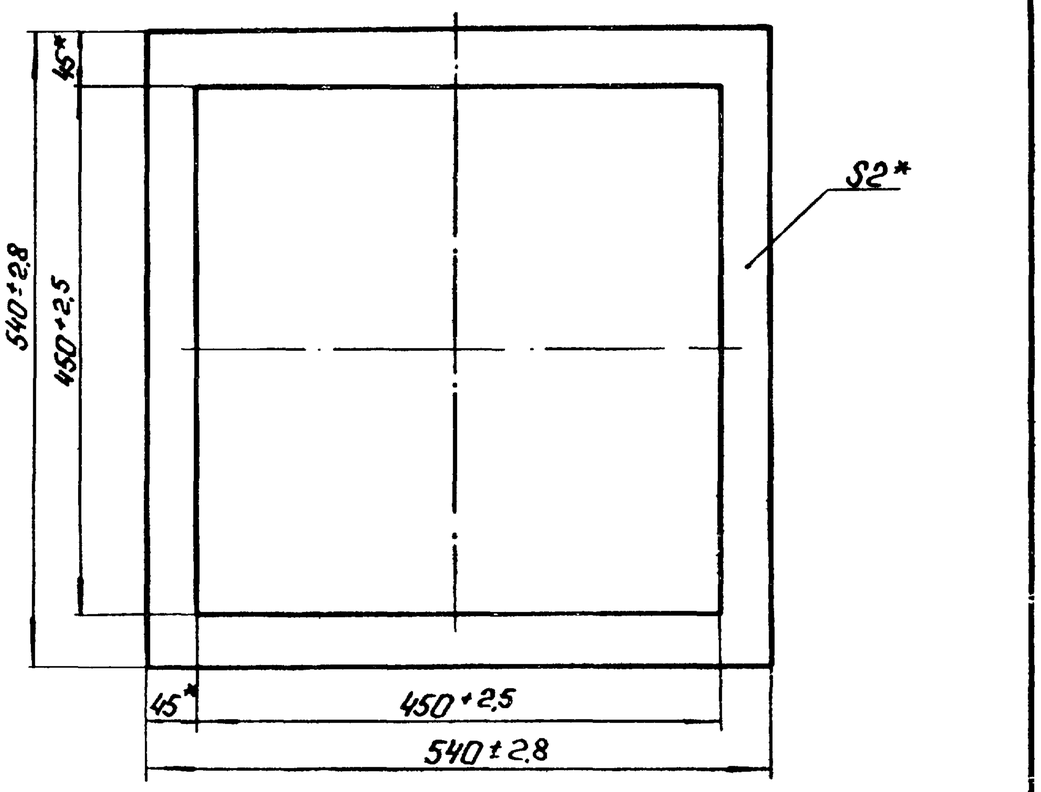


* Размеры для справок.

| | | | | | | |
|---|---|---|---|---|---|---|
| | | | | | 58.02.00.001 | |
| Изм. | Лист | № докум. | Подп. | Дата | Прокладка | Лит. / Масса / Масштаб: 0,23 / 1:5 |
| Разраб. | | Зилгалвис | | | | Лист / Листов 1 |
| Пров. | | Колмеи | | | | ЛАТГИПРОПРОМ |
| Н.контр. | | Колмеи | | | Картон асбестовый КАОН-2 ГОСТ 2850-75. | |
| Утв. | | | | | | |

Копировал — Формат А4

| Формат | Зона | Поз. | Обозначение | Наименование | Кол. | Примечание |
|---|---|---|---|---|---|---|
| | | | | Документация | | |
| А4 | | | 58.02.01.000СБ | Сборочный чертёж | | |
| | | | | Детали | | |
| Б4 | | 1 | 58.02.01.001 | Уголок | | |
| | | | | Уголок Б-56х56х5 ГОСТ 8509-72 / ВСт3сп3 ГОСТ 535-79 | 2 | 1,91 кг |
| Б4 | | 2 | 58.02.01.002 | Уголок | | |
| | | | | Уголок Б-56х56х5 ГОСТ 8509-72 / ВСт3сп3 ГОСТ 535-79 | 2 | 2,4 кг |

Альбом 2.9 часть 1 — Типовой проект 903-1-224.86 — Инв.№ подл. | Подп. и дата | Взам. инв.№ | Инв.№ дубл. | Подп. и дата

58.02.01.000

| Изм. | Лист | № докум. | Подп. | Дата |
|---|---|---|---|---|
| Разраб. | | Колмец | | |
| Пров. | | Зилгалвис | | |
| Н. контр. | | Колмец | | |
| Утв. | | | | |

Фланец

Лит | Масса | Масштаб

Лист | Листов 1

ЛАТГИПРОПРОМ

Копировал Мак — Формат А4

58.02.01.000СБ

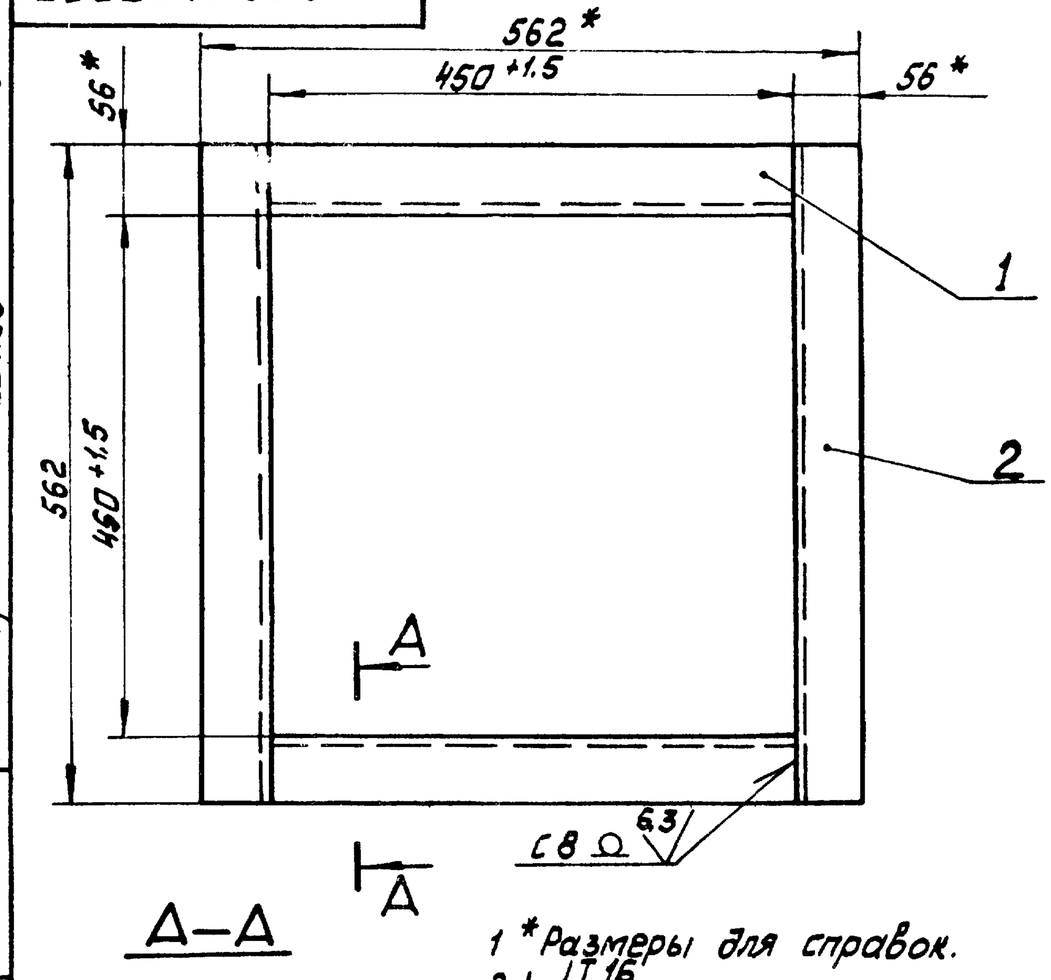


1 * Размеры для справок.

2 ± IT16/2

3 Сварные швы по ГОСТ 5264-80.

4. Обработка поверхностей реза деталей Б4 (25).

58.02.01.000 СБ

| Изм. | Лист | № докум. | Подп. | Дата |
|---|---|---|---|---|
| Разраб. | | Зилгалвис | | |
| Пров. | | Колмец | | |
| Т. контр. | | | | |
| Н. контр. | | Колмец | | |
| Утв. | | | | |

Фланец
Сборочный чертёж

Лит | Масса | Масштаб
— | 8,6 | 1:5
Лист | Листов 1

ЛАТГИПРОПРОМ

Копировал Мак — Формат А4

| Формат | Зона | Поз. | Обозначение | Наименование | Кол. | Примечание |
|---|---|---|---|---|---|---|
| | | | | Документация | | |
| А3 | | | 58.02.02.000СБ | Сборочный чертёж | | |
| | | | | Детали | | |
| А4 | | 1 | 58.02.02.001 | Ручка | 1 | |
| Б4 | | 2 | 58.02.02.002 | Дно | | |
| | | | | Лист 5 ГОСТ 19903-74 / ВСт3сп3 ГОСТ 14637-79 | 1 | 7,46 кг |
| Б4 | | 3 | 58.02.02.003 | Уголок | | |
| | | | | Уголок Б-63х63х5 ГОСТ 8509-72 / ВСт3сп3 ГОСТ 535-79 | 4 | 2,4 кг |

Альбом 2.9 часть 1 — Типовой проект 903-1-224.86 — Инв.№ подл. | Подп. и дата | Взам. инв.№ | Инв.№ дубл. | Подп. и дата

58.02.02.000

| Изм. | Лист | № докум. | Подп. | Дата |
|---|---|---|---|---|
| Разраб. | | Колмец | | |
| Пров. | | Зилгалвис | | |
| Н. контр. | | Колмец | | |
| Утв. | | | | |

Крышка

Лит | Масса | Масштаб

Лист | Листов

ЛАТГИПРОПРОМ

Копировал Мак — Формат А4

58.02.02.001

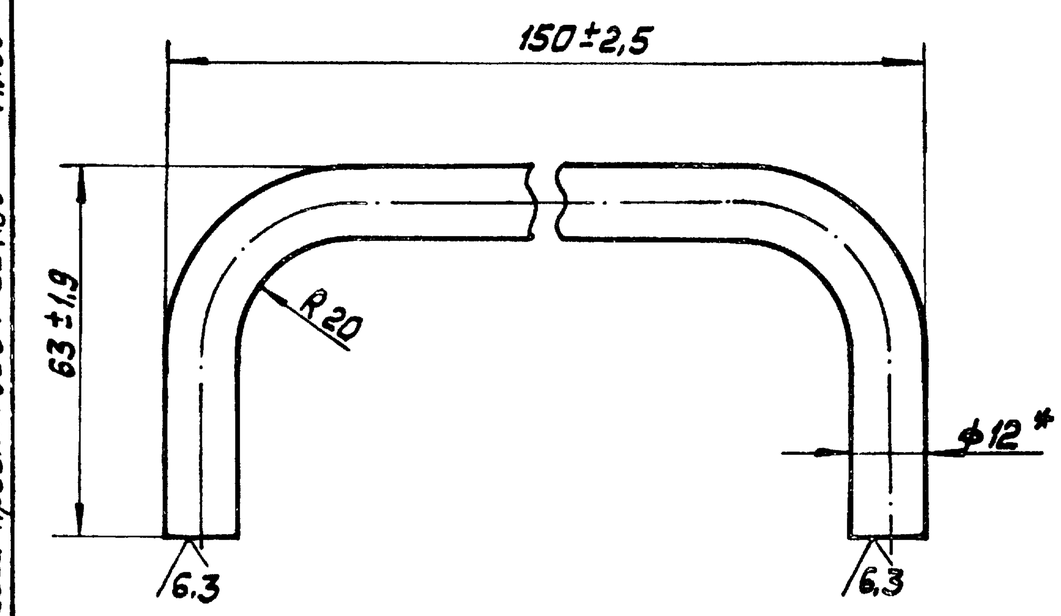


* Размер для справок

58.02.02.001

| Изм. | Лист | № докум. | Подп. | Дата |
|---|---|---|---|---|
| Разраб. | | Зилгалвис | | |
| Пров. | | Колмец | | |
| Т. контр. | | | | |
| Н. контр. | | Колмец | | |
| Утв. | | | | |

Ручка

Лит. | Масса | Масштаб
— | 0,2 | 1:1
Лист | Листов 1

Круг В-12 ГОСТ 2590-71 / 20 ГОСТ 1050-74

ЛАТГИПРОПРОМ

Копировал Мак — Формат А4

Инв.№подл. | Подпись и дата | Взам.инв.№ | Инв.№дубл. | Подпись и дата | Типовой проект 903-1-224.86 Альбом 2.9 часть 1

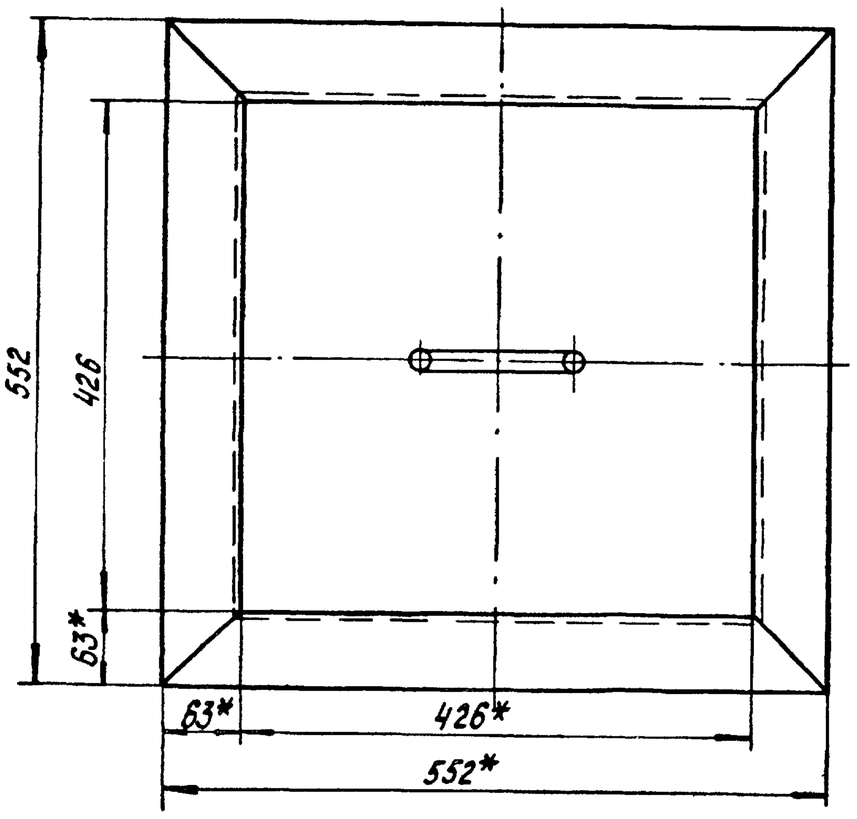


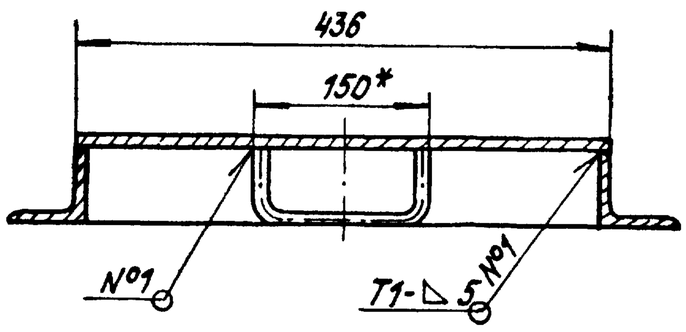


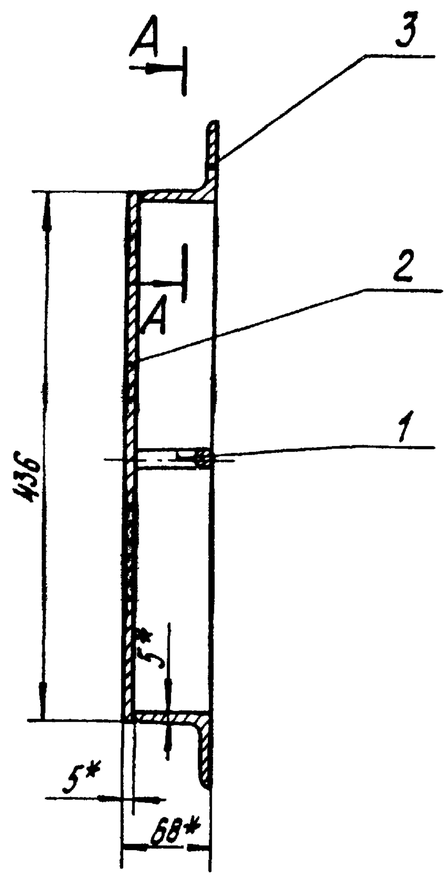


А – А
М1:1

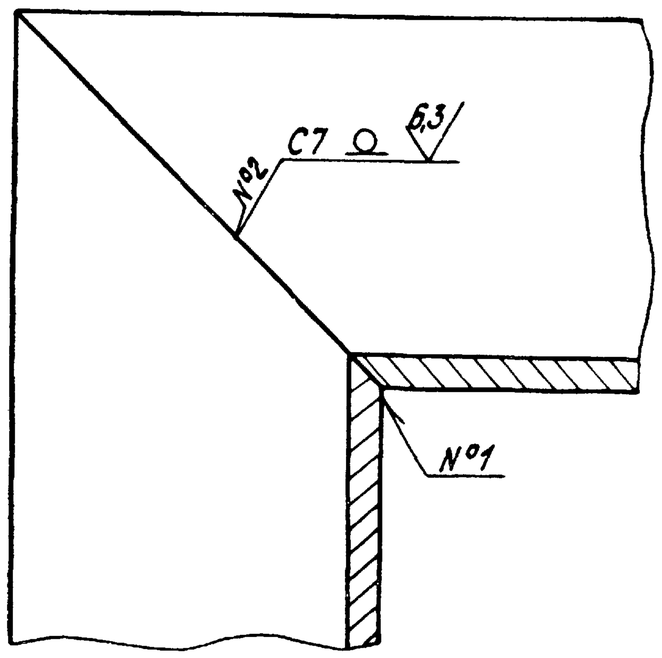


1.* Размеры для справок.
2. IT16/2.
3. Сварные швы №01, №02 по ГОСТ 5264-80.
4. Обработка поверхностей реза деталей Б4 25.

| | | | | | | |
|---|---|---|---|---|---|---|
| | | | | | 58.02.02.000 СБ | |
| Изм. | Лист | № докум. | Подпись | Дата | | |
| Разраб. | | Зилгалвис | | | Крышка. Сборочный чертеж. | Лит. / Масса 17,3 / Масштаб 1:5 |
| Пров. | | Колмец | | | | Лист / Листов 1 |
| Т.контр. | | | | | | |
| Н.контр. | | Колмец | | | | ЛАТГИПРОПРОМ |
| Утв. | | | | | | |

Копировал Формат А3

Инв.№подл. | Подпись и дата | Взам.инв.№ | Инв.№дубл. | Подпись и дата | Типовой проект 903-1-224.86 Альбом 2.9 часть 1

| Формат | Зона | Поз. | Обозначение | Наименование | Кол. | Примечание |
|---|---|---|---|---|---|---|
| | | | | Документация | | |
| А3 | | | 64.86.02.000СБ | Сборочный чертеж | | |
| | | | | Сборочные единицы | | |
| А4 | | 1 | 64.86.02.100 | Короб | 1 | |
| А4 | | 2 | 64.86.02.200 | Короб | 1 | |
| А4 | | 3 | 64.86.02.300 | Колено | 1 | |
| А4 | | 4 | 64.86.02.400 | Переход | 1 | |

| | | | | | | |
|---|---|---|---|---|---|---|
| | | | | | 64.86.02.000 | |
| Изм. | Лист | № докум. | Подпись | Дата | | |
| Разраб. | | Богданова | | | Короб | Лит. / Лист / Листов 1 |
| Пров. | | Зилгалвис | | | | |
| Н.контр. | | Колмец | | | | ЛАТГИПРОПРОМ |
| Утв. | | | | | | |

Формат А4

Инв.№подл. | Подпись и дата | Взам.инв.№ | Инв.№дубл. | Подпись и дата | Типовой проект 903-1-224.86 Альбом 2.9 часть 1

| Формат | Зона | Поз. | Обозначение | Наименование | Кол. | Примечание |
|---|---|---|---|---|---|---|
| | | | | Документация | | |
| А3 | | | 64.86.02.100СБ | Сборочный чертеж | | |
| | | | | Детали | | |
| Б4 | | 1 | 64.86.02.101 | Стенка<br>Лист 3 ГОСТ 19903-74 / ВСт3сп3 ГОСТ 16523-70 | | |
| | | | | 628±0,875×1440±1,55 мм | 2 | 21,3 кг |
| Б4 | | 2 | 64.81.10.202 | Стенка<br>Лист 3 ГОСТ 19903-74 / ВСт3сп3 ГОСТ 16523-70 | | |
| | | | | 512±0,875×1440±1,55 мм | 2 | 17,36 кг |
| | | | | Материалы | | |
| | | 3 | | Полоса 5×50 ГОСТ 103-76 / ВСт3сп3 ГОСТ 535-79 | 5 | м |

| | | | | | | |
|---|---|---|---|---|---|---|
| | | | | | 64.86.02.100 | |
| Изм. | Лист | № докум. | Подпись | Дата | | |
| Разраб. | | Богданова | | | Короб | Лит. / Лист / Листов 1 |
| Пров. | | Зилгалвис | | | | |
| Н.контр. | | Колмец | | | | ЛАТГИПРОПРОМ |
| Утв. | | | | | | |

Формат

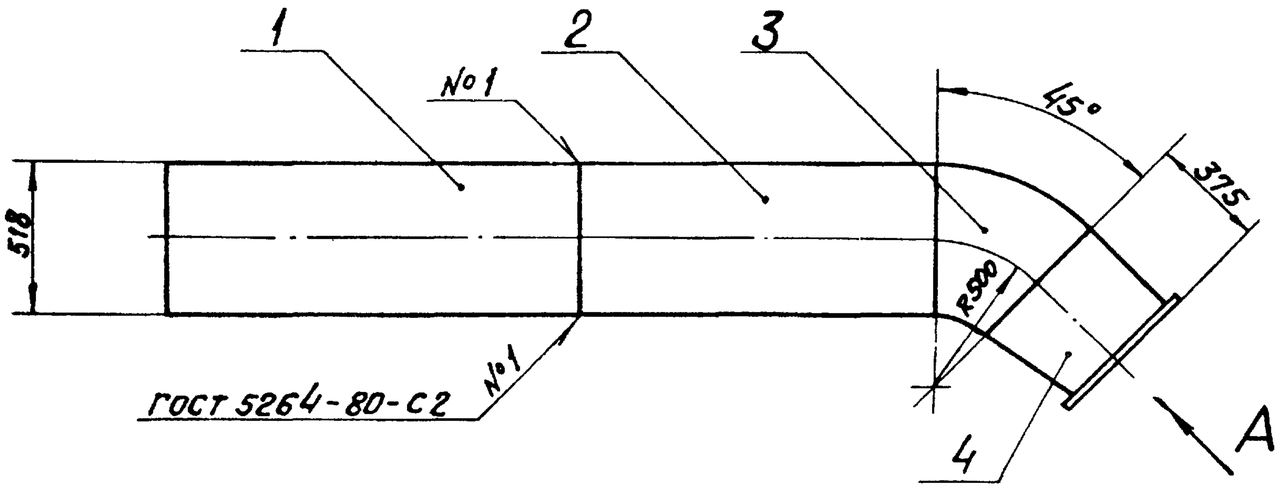


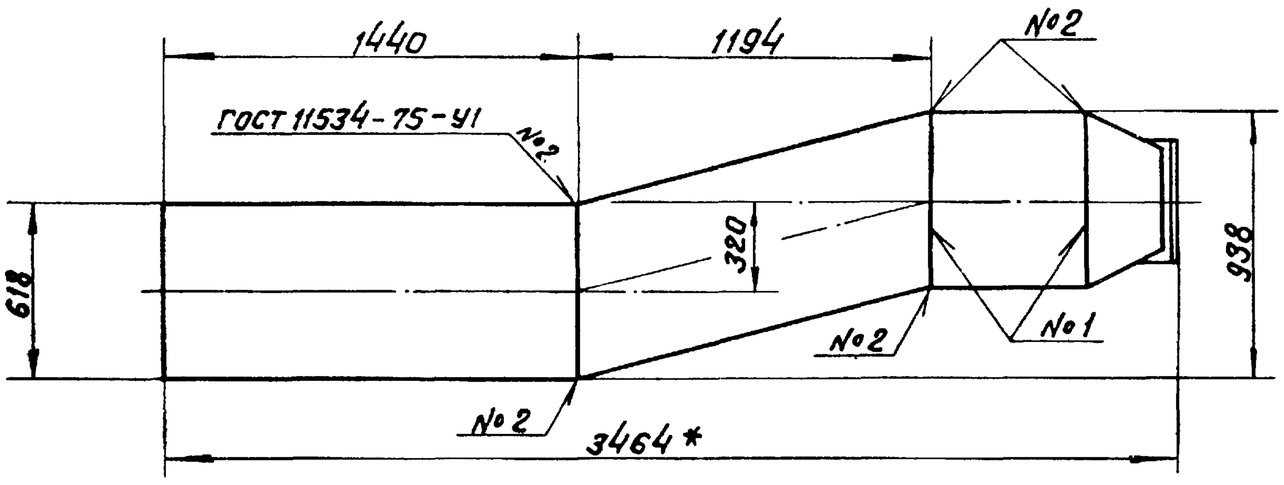


Вид А
М1:10
повернуто

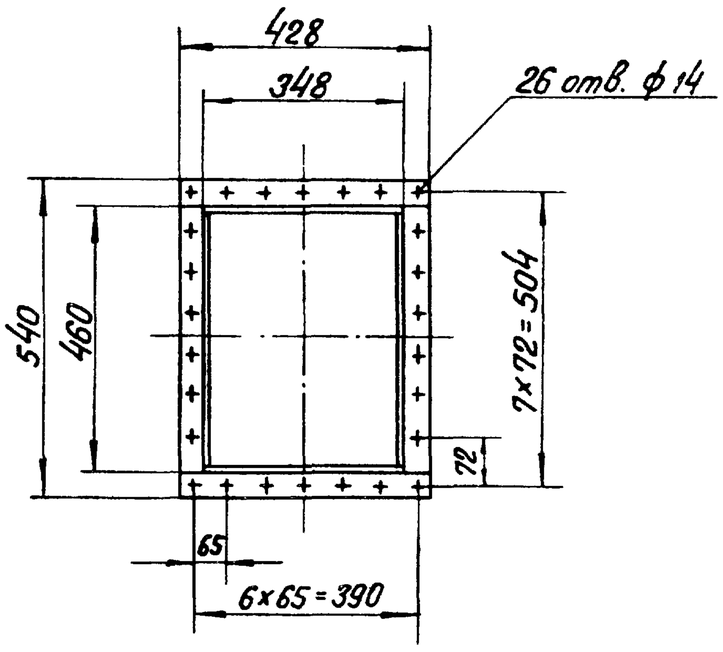


*Размеры для справок

| Изм. | Лист | № докум. | Подпись | Дата | 64.86.02.000СБ | | | |
|---|---|---|---|---|---|---|---|---|
| Разраб. | | Богданова | | | Короб | Лит. | Масса | Масштаб |
| Пров. | | Зилгалвис | | | | | 225,8 | 1:20 |
| Т.контр. | | | | | | Лист | Листов 1 | |
| Н.контр. | | Колмец | | | | ЛАТГИПРОПРОМ | | |
| Утв. | | | | | | | | |

Копировал

Формат А3



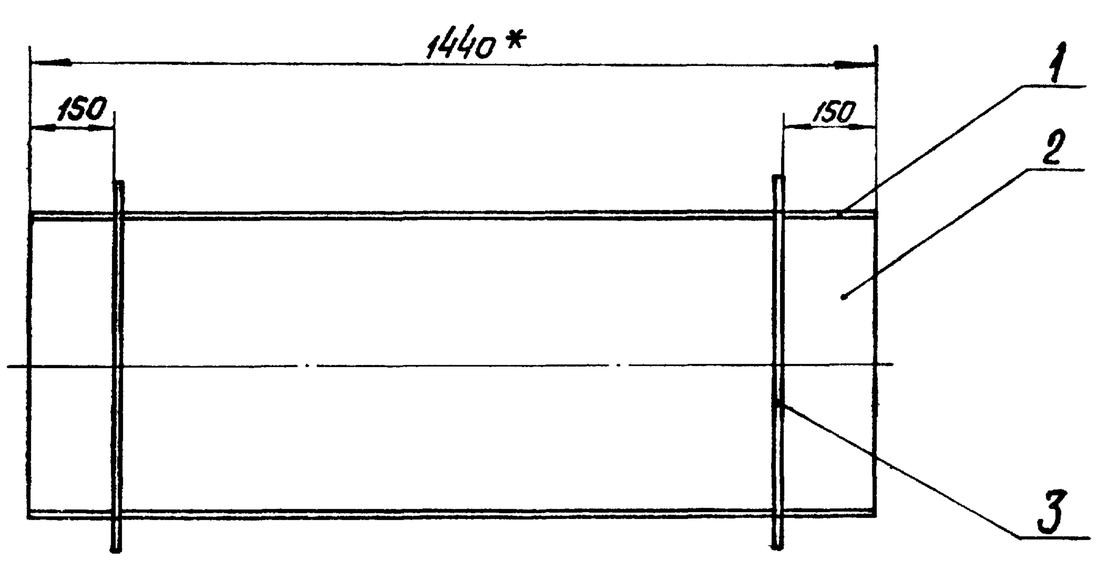


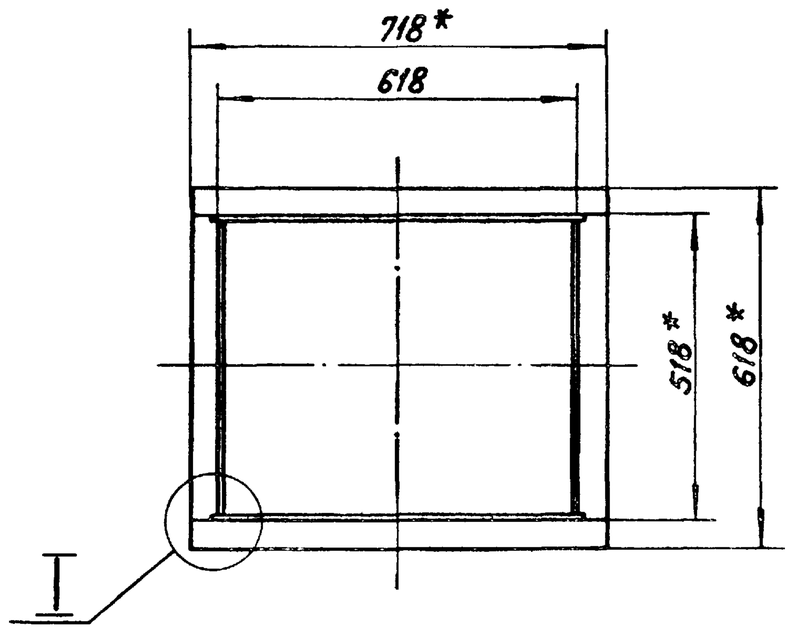





1. *Размеры для справок.
2. $\frac{\pm IT14}{2}$.
3. Обработка поверхностей реза деталей Б4 $\sqrt{25}$.
4. Сварные швы по ГОСТ 5264-80.

| Изм. | Лист | № докум. | Подпись | Дата | 64.86.02.100 СБ | | | |
|---|---|---|---|---|---|---|---|---|
| Разраб. | | Богданова | | | Короб | Лит. | Масса | Масштаб |
| Пров. | | Зилгалвис | | | | | 87,2 | 1:10 |
| Т.контр. | | | | | | Лист | Листов 1 | |
| Н.контр. | | Колмец | | | | ЛАТГИПРОПРОМ | | |
| Утв. | | | | | | | | |

Копировал

Формат А3

Типовой проект 903-1-224.86 Альбом 29 часть 1

Инв.№ подл. | Подпись и дата | Взам.инв.№ | Инв.№ дубл. | Подпись и дата

Типовой проект 903-1-224.86 Альбом 2.9 часть I

| Формат | Зона | Поз. | Обозначение | Наименование | Кол. | Примечание |
|---|---|---|---|---|---|---|
| | | | | Документация | | |
| А3 | | | 64.86.02.200 СБ | Сборочный чертеж | | |
| | | | | Детали | | |
| Б4 | | 1 | 64.86.02.201 | Стенка | | |
| | | | | Лист 3 ГОСТ 19903-74 Вст3сп3 ГОСТ 16523-70 | 2 | 21,3 кг |
| Б4 | | 2 | 64.86.02.202 | Стенка | | |
| | | | | Лист 3 ГОСТ 19903-74 Вст3сп3 ГОСТ 16523-70 | | |
| | | | | 512 ± 0,875 × 1236 ± 1,3 мм | 2 | 14,91 кг |
| | | | | Материалы | | |
| | | 3 | | Полоса 5×50 ГОСТ 103-76 Вст3сп3 ГОСТ 535-79 | 5 | м |

Инв.№ подл. | Подпись и дата | Взам.инв.№ | Инв.№ дубл. | Подпись и дата

| Изм. | Лист | № докум. | Подпись | Дата | 64.86.02.200 | | |
|---|---|---|---|---|---|---|---|
| Разраб. | | Богданова | | | Короб | Лит. | Лист | Листов 1 |
| Пров. | | Зилгалвис | | | | ЛАТГИПРОПРОМ | | |
| Н.контр. | | Колмец | | | | | | |
| Утв. | | | | | | | | |

Копировал Формат А4

Типовой проект 903-1-224.86 Альбом 2.9 часть I

| Формат | Зона | Поз. | Обозначение | Наименование | Кол. | Примечание |
|---|---|---|---|---|---|---|
| | | | | Документация | | |
| А3 | | | 64.86.02.300 СБ | Сборочный чертеж | | |
| | | | | Детали | | |
| А4 | | 1 | 64.86.02.301 | Стенка | 1 | |
| А4 | | 2 | 64.86.02.302 | Стенка | 1 | |
| Б4 | | 3 | 64.86.02.303 | Стенка | | |
| | | | | Лист 3 ГОСТ 19903-74 Вст3сп3 ГОСТ 16523-70 | 2 | 4,74 кг |
| | | | | Материалы | | |
| | | 4 | | Полоса 5×50 ГОСТ 103-76 Вст3сп3 ГОСТ 535-79 | 4,5 | м |

Инв.№ подл. | Подпись и дата | Взам.инв.№ | Инв.№ дубл. | Подпись и дата

| Изм. | Лист | № докум. | Подпись | Дата | 64.86.02.300 | | |
|---|---|---|---|---|---|---|---|
| Разраб. | | Богданова | | | Колено | Лит. | Лист | Листов 1 |
| Пров. | | Зилгалвис | | | | ЛАТГИПРОПРОМ | | |
| Н.контр. | | Колмец | | | | | | |
| Утв. | | | | | | | | |

Копировал Формат А4

64.86.02.200СБ

Типовой проект 903-1-224.86 Альбом 2.9 часть I

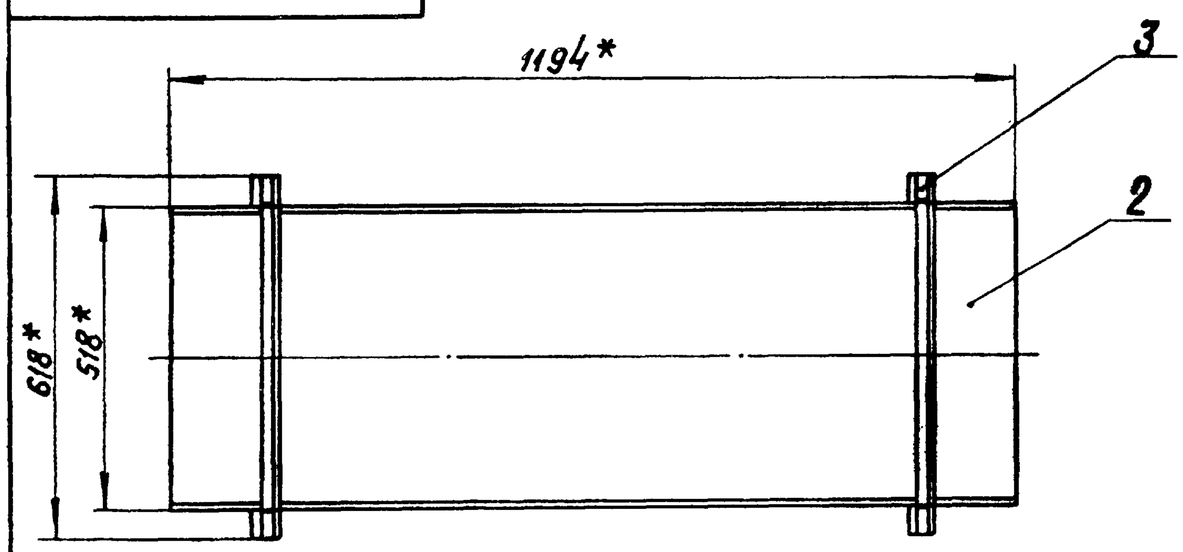


А-А
М1:2

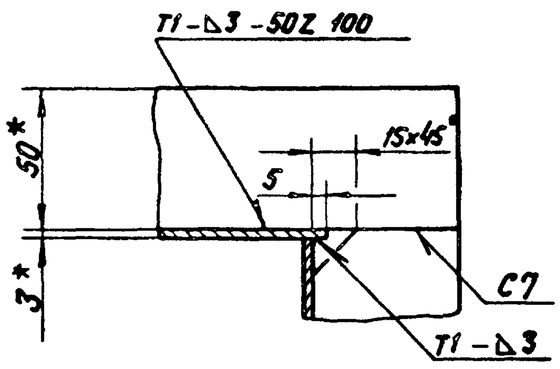


Поз. 1
М1:20

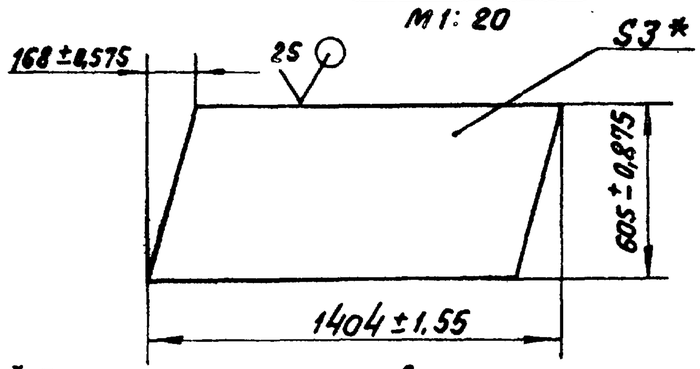


1. * Размеры для справок.
2. Обработка поверхностей реза деталей Б4 $\sqrt{25}$.
3. Сварные швы по ГОСТ 5264-80.

| Изм. | Лист | № докум. | Подпись | Дата | 64.86.02.200 СБ | | | |
|---|---|---|---|---|---|---|---|---|
| Разраб. | | Богданова | | | Короб | Лит. | Масса | Масштаб |
| Пров. | | Зилгалвис | | | | | 82,3 | 1:10 |
| Т.контр. | | | | | | Лист | Листов 1 | |
| Н.контр. | | Колмец | | | | ЛАТГИПРОПРОМ | | |
| Утв. | | | | | | | | |

Копировал Формат А2

64.86.02.300 СБ

1103.3

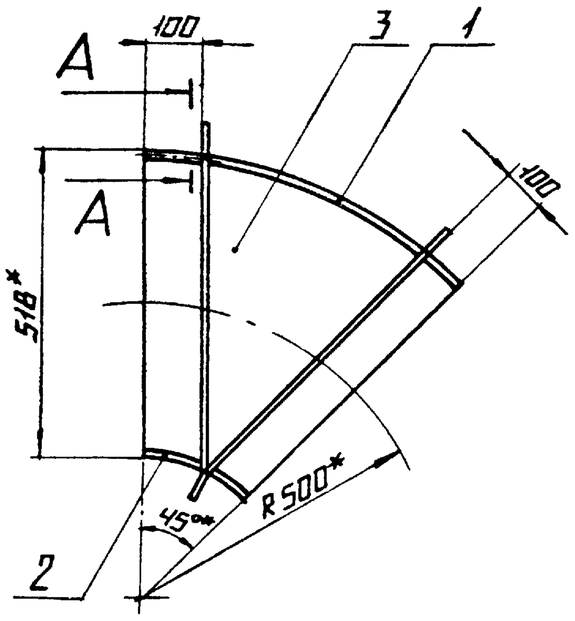


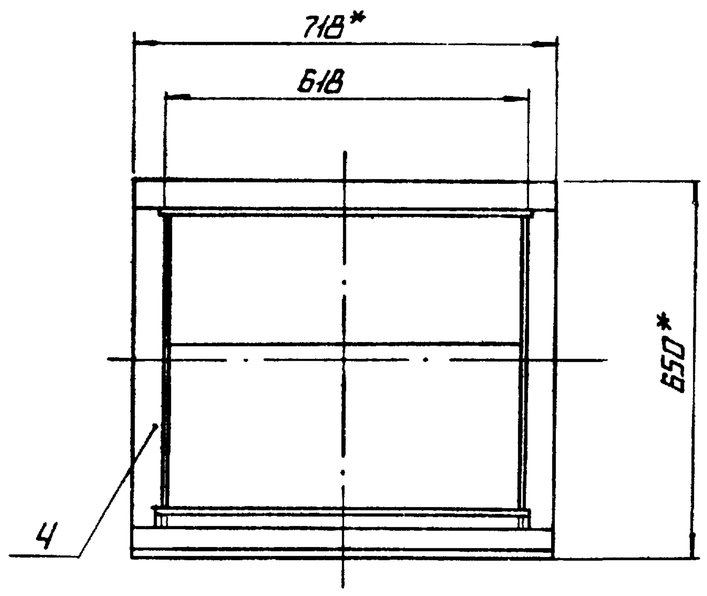


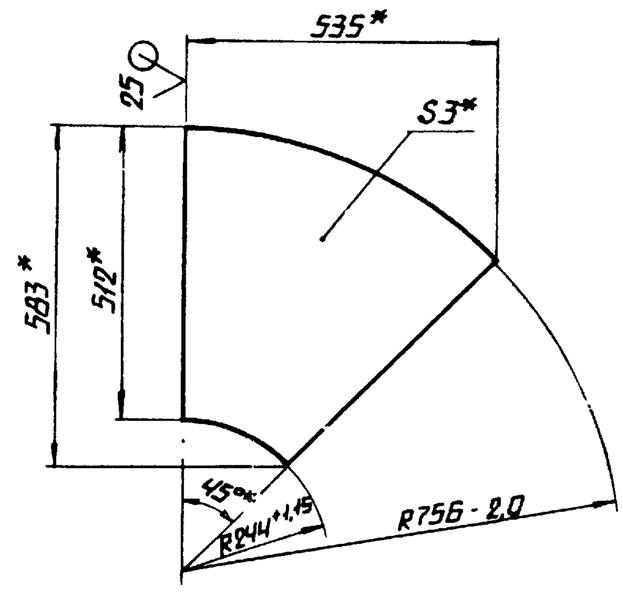


А–А
М1:2

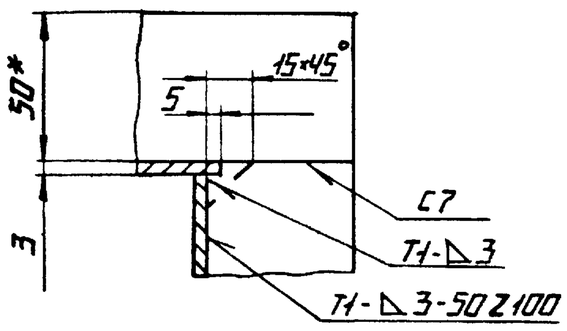


1.* РАЗМЕРЫ ДЛЯ СПРАВОК.

2. ± IT14/2.

3. СВАРНЫЕ ШВЫ ПО ГОСТ 5264-80

| | | | | | | | |
|---|---|---|---|---|---|---|---|
| | | | | | 64.86.02.300 СБ | | |
| | | | | | КОЛЕНО | ЛИТ. | МАССА 29,92 / МАСШТАБ 1:10 |
| ИЗМ. | ЛИСТ | № ДОКУМ. | ПОДП. | ДАТА | | ЛИСТ | ЛИСТОВ 1 |
| РАЗРАБ. | | БОГДАНОВА | | | | ЛАТГИПРОПРОМ | |
| ПРОВ. | | ЗИГАЛВИС | | | | | |
| Т.КОНТР. | | | | | | | |
| Н.КОНТР. | | КОЛМЕЦ | | | | | |
| УТВ. | | | | | | | |

КОПИРОВАЛ А4 ФОРМАТ А3

ТИПОВОЙ ПРОЕКТ 903-1-224.86 АЛЬБОМ 2.9 ЧАСТЬ 1

ИНВ.№ ПОДЛ. | ПОДПИСЬ И ДАТА | ВЗАМ. ИНВ.№ | ИНВ.№ ДУБЛ. | ПОДПИСЬ И ДАТА

---

64.86.02.302

537*
595
45°*
R756+2,0
25
225*
628

1.* РАЗМЕРЫ ДЛЯ СПРАВОК.

2. IT14/2.

| | | | | | | | |
|---|---|---|---|---|---|---|---|
| | | | | | 64.86.02.301 | | |
| | | | | | СТЕНКА | ЛИТ. | МАССА 8.8 / МАСШТАБ 1:10 |
| ИЗМ. | ЛИСТ | № ДОКУМ. | ПОДПИСЬ | ДАТА | | ЛИСТ | ЛИСТОВ 1 |
| РАЗРАБ. | | БОГДАНОВА | | | | ЛАТГИПРОПРОМ | |
| ПРОВ. | | ЗИГАЛВИС | | | | | |
| Т.КОНТР. | | | | | | | |
| Н.КОНТР. | | КОЛМЕЦ | | | | | |
| УТВ. | | | | | | | |

ЛИСТ 3 ГОСТ 19903-74 / ВСТ3СП3 ГОСТ 16523-70

КОПИРОВАЛ А4 ФОРМАТ А4

ТИПОВОЙ ПРОЕКТ 903-1-224.86 АЛЬБОМ 2.9 ЧАСТЬ 1

ИНВ.№ ПОДЛ. | ПОДПИСЬ И ДАТА | ВЗАМ. ИНВ.№ | ИНВ.№ ДУБЛ. | ПОДПИСЬ И ДАТА

---

64.86.02.304

173*
190
45°*
R241-1,15
25
74*
628

1* РАЗМЕРЫ ДЛЯ СПРАВОК

2. ± IT14/2.

| | | | | | | | |
|---|---|---|---|---|---|---|---|
| | | | | | 64 86 02.302 | | |
| | | | | | СТЕНКА | ЛИТ. | МАССА 2,82 / МАСШТАБ 1:5 |
| ИЗМ. | ЛИСТ | № ДОКУМ. | ПОДП. | ДАТА | | ЛИСТ | ЛИСТОВ 1 |
| РАЗРАБ. | | БОГДАНОВА | | | | ЛАТГИПРОПРОМ | |
| ПРОВ. | | ЗИГАЛВИС | | | | | |
| Т.КОНТР. | | | | | | | |
| Н.КОНТР. | | КОЛМЕЦ | | | | | |
| УТВ. | | | | | | | |

ЛИСТ 3 ГОСТ 19903-74 / ВСТ3СП3 ГОСТ 16523-70

КОПИРОВАЛ А4 ФОРМАТ А4

| Форм. | Зона | Поз. | Обозначение | Наименование | Кол | Примечание |
|---|---|---|---|---|---|---|
| | | | | **Документация** | | |
| А3 | | | 64.86.02.400СБ | Сборочный чертёж | | |
| | | | | **Детали** | | |
| А4 | | 1 | 64.86.02.401 | Стенка | 1 | |
| | | 2 | -01 | Стенка | 1 | |
| А4 | | 3 | 64.86.02.402 | Стенка | 1 | |
| | | 4 | -01 | Стенка | 1 | |
| Б4 | | 5 | 64.86.02.403 | Полка | | |
| | | | | Уголок Б-40×40×4 ГОСТ 8509-72 / Вст3сп3 ГОСТ 535-79 | | |
| | | | | L = 460 -1.55 мм | 2 | 1,12 кг |
| Б4 | | 6 | 64.86.02.404 | Полка | | |
| | | | | Уголок Б-40×40×4 ГОСТ 8509-72 / Вст3сп3 ГОСТ 535-79 | | |
| | | | | L = 428 ±0,775 мм | 2 | 1,04 кг |
| | | | | **Материалы** | | |
| | | 7 | | Полоса 5×50 ГОСТ 103-76 / Вст3сп3 ГОСТ 535-79 | 2,5 | м |

64.86.02.400

Изм. Лист № докум. Подп. Дата

Разраб. Богданова

Пров. Зилгалвис

Н. контр. Калмец

Утв.

Переход

Лит | Лист | Листов 1

ЛАТГИПРОПРОМ

Копировал Формат А4

Типовой проект 903-1-224.86 Альбом 2.9 часть I

Инв. № подл. | Подп. и дата | Взам. инв. № | Инв. № дубл. | Подп. и дата

| Форм. | Зона | Поз. | Обозначение | Наименование | Кол | Примечание |
|---|---|---|---|---|---|---|
| | | | | **Документация** | | |
| А3 | | | 64.86.03.000СБ | Сборочный чертёж | | |
| | | | | **Детали** | | |
| А3 | | 1 | 64.86.03.001 | Стенка | 1 | |
| | | 2 | -01 | Стенка | 1 | |
| Б4 | | 3 | 64.86.03.002 | Стенка | | |
| | | | | Лист 3 ГОСТ 19903-74 / ВСт3сп3 ГОСТ 16523-70 | | |
| | | | | 512 ±0.875 × 5963 ±2,0 мм | 1 | 71,9 кг |
| Б4 | | 4 | 64.86.03.003 | Стенка | | |
| | | | | Лист 3 ГОСТ 19903-74 / ВСт3сп3 ГОСТ 16523-70 | | |
| | | | | 512 ±0,875 × 4106 ± 1,6 мм | 1 | 49,51 кг |
| Б4 | | 5 | 64.86.03.004 | Стенка | | |
| | | | | Лист 3 ГОСТ 19903-74 / ВСт3сп3 ГОСТ 16523-70 | | |
| | | | | 512 ±0,875 × 1884 ± 1,55 мм | 1 | 22,72 кг |
| Б4 | | 6 | 64.86.03.005 | Заглушка | | |
| | | | | Лист 3 ГОСТ 19903-74 / ВСт3сп3 ГОСТ 16523-70 | 1 | 4,06 кг |
| | | | | **Материалы** | | |
| | | 7 | | Полоса 5×50 ГОСТ 103-76 / Вст3сп3 ГОСТ 535-79 | 14,5 | м |

64.86.03.000

Изм. Лист № докум. Подп. Дата

Разраб. Богданова

Пров. Зилгалвис

Н. контр. Калмец

Утв.

Короб

Лит | Лист | Листов 1

ЛАТГИПРОПРОМ

Копировал Формат А4

Типовой проект 903-1-224.86 Альбом 2.9 часть I

Инв. № подл. | Подп. и дата | Взам. инв. № | Инв. № дубл. | Подп. и дата

64.86.02.400СБ

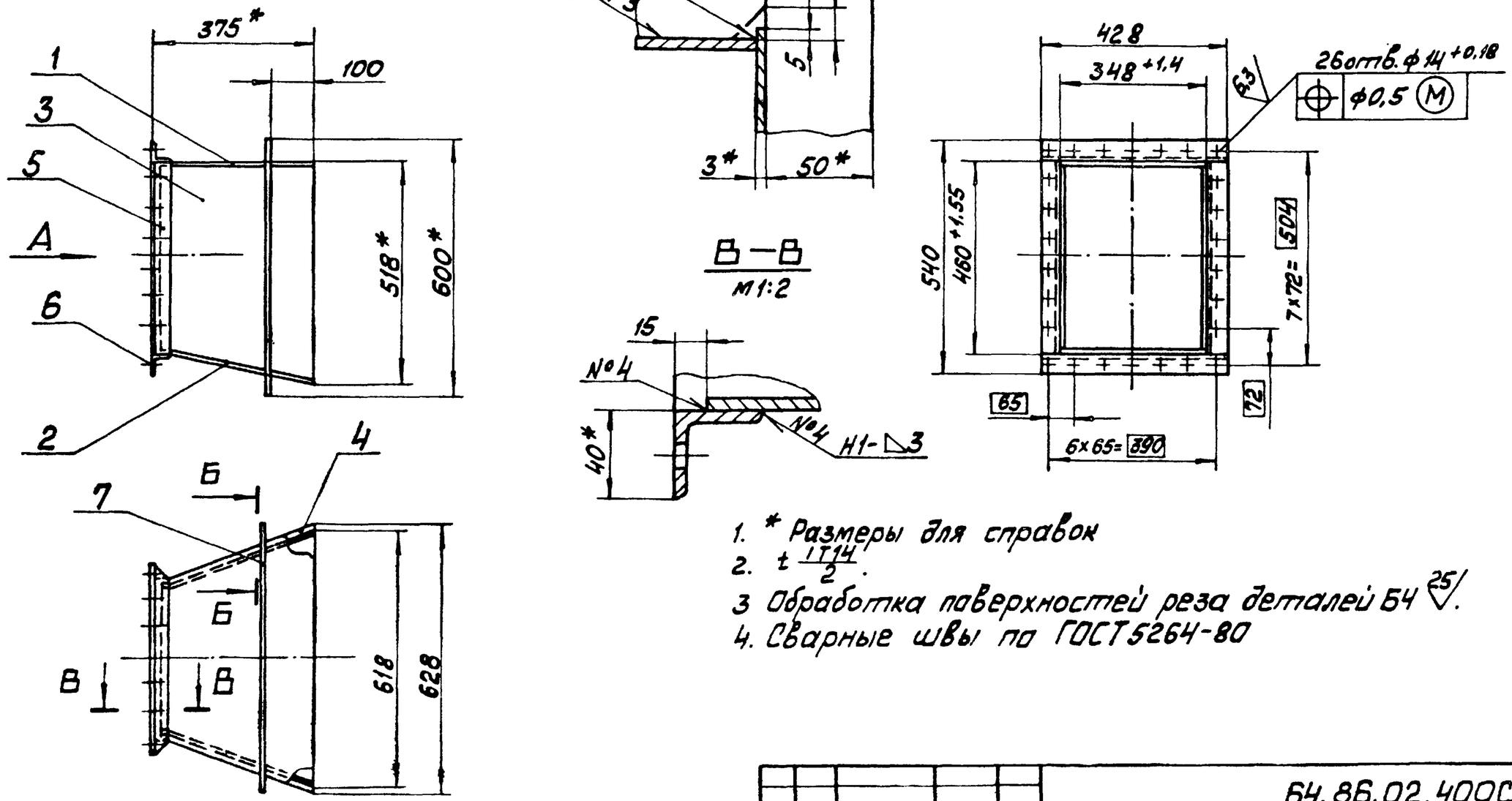


1. * Размеры для справок
2. $t \frac{IT14}{2}$.
3. Обработка поверхностей реза деталей Б4 $\sqrt{25}$.
4. Сварные швы по ГОСТ 5264-80

64.86.02.400СБ

| Изм. | Лист | № докум. | Подп. | Дата | | | |
|---|---|---|---|---|---|---|---|
| Разраб. | | Богданова | | | Переход | Лит | Масса | Масштаб |
| Пров. | | Зилгалвис | | | | | 26,3 | 1:10 |
| Т. контр. | | | | | | Лист | Листов 1 | |
| Н. контр. | | Калмец | | | | ЛАТГИПРОПРОМ | | |
| Утв. | | | | | | | | |

Копировал Формат А3

Типовой проект 903-1-224.86 Альбом 2.9 часть I

Инв. № подл. | Подп. и дата | Взам. инв. № | Инв. № дубл. | Подп. и дата

Типовой проект 903-1-224.86 Альбом 2.9 часть 1

64.86.02.401

Рис.1

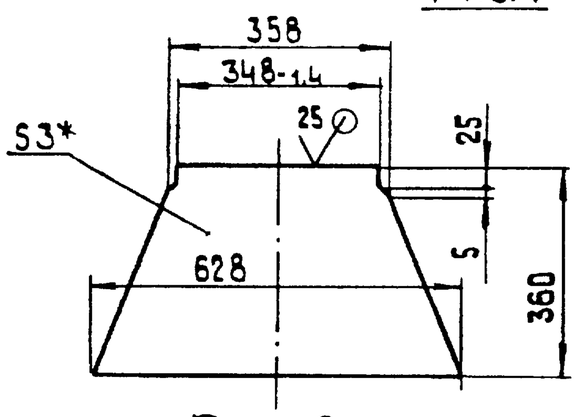


Рис. 2

остальное см. рис.1

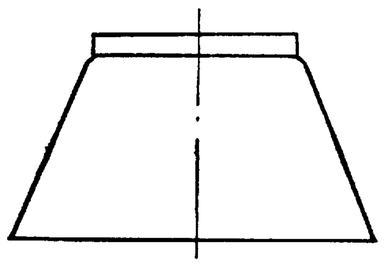

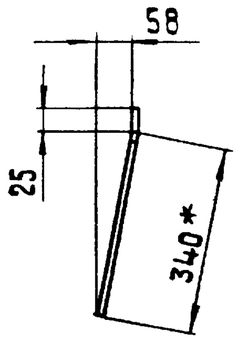


| Обозначение | Рис. | Масса, кг |
|---|---|---|
| 64.86.02.401 | 1 | 4,1 |
| -01 | 2 | 4,16 |

1.* Размеры для справок.

2. $\pm \frac{IT14}{2}$.

| Изм. | Лист | № докум. | Подпись | Дата |
|---|---|---|---|---|
| Разраб. | | Богданова | | |
| Пров. | | Зилгалвис | | |
| Т. контр. | | | | |
| Н. контр. | | Колмец | | |
| Утв. | | | | |

64.86.02.401

Стенка

Лит. | Масса: См. табл. | Масштаб: 1:10

Лист | Листов 1

Лист 3 ГОСТ 19903-74, В Ст3сп3 ГОСТ 16523-70

ЛАТГИПРОПРОМ

Копировал | Формат А4

Инв. № подл. | Подп. и дата | Взам. инв. № | Инв. № дубл. | Подп. и дата

Типовой проект 903-1-224.86 Альбом 2.9 часть 1

64.86.02.402

64.86.02.402 - изображено

64.86.02.402 - 01 - зеркальное отражение.

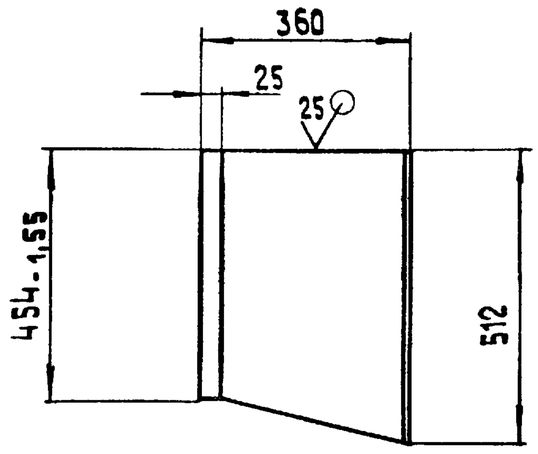


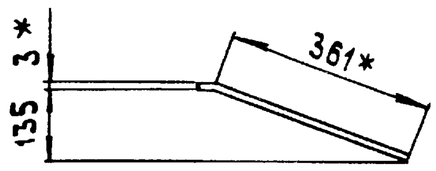


1* Размеры для справок.

2. $\pm \frac{IT14}{2}$.

| Изм. | Лист | № докум. | Подпись | Дата |
|---|---|---|---|---|
| Разраб. | | Богданова | | |
| Пров. | | Зилгалвис | | |
| Т. контр. | | | | |
| Н. контр. | | Колмец | | |
| Утв. | | | | |

64.86.02.402

Стенка

Лит. | Масса: 4.38 | Масштаб: 1:10

Лист | Листов 1

Лист 3 ГОСТ 19903-74, В Ст3сп3 ГОСТ 16523-70

ЛАТГИПРОПРОМ

Копировал | Формат А4

Инв. № подл. | Подп. и дата | Взам. инв. № | Инв. № дубл. | Подп. и дата

Типовой проект 903-1-224.86 Альбом 2.9 часть 1

64.86.03.000 СБ

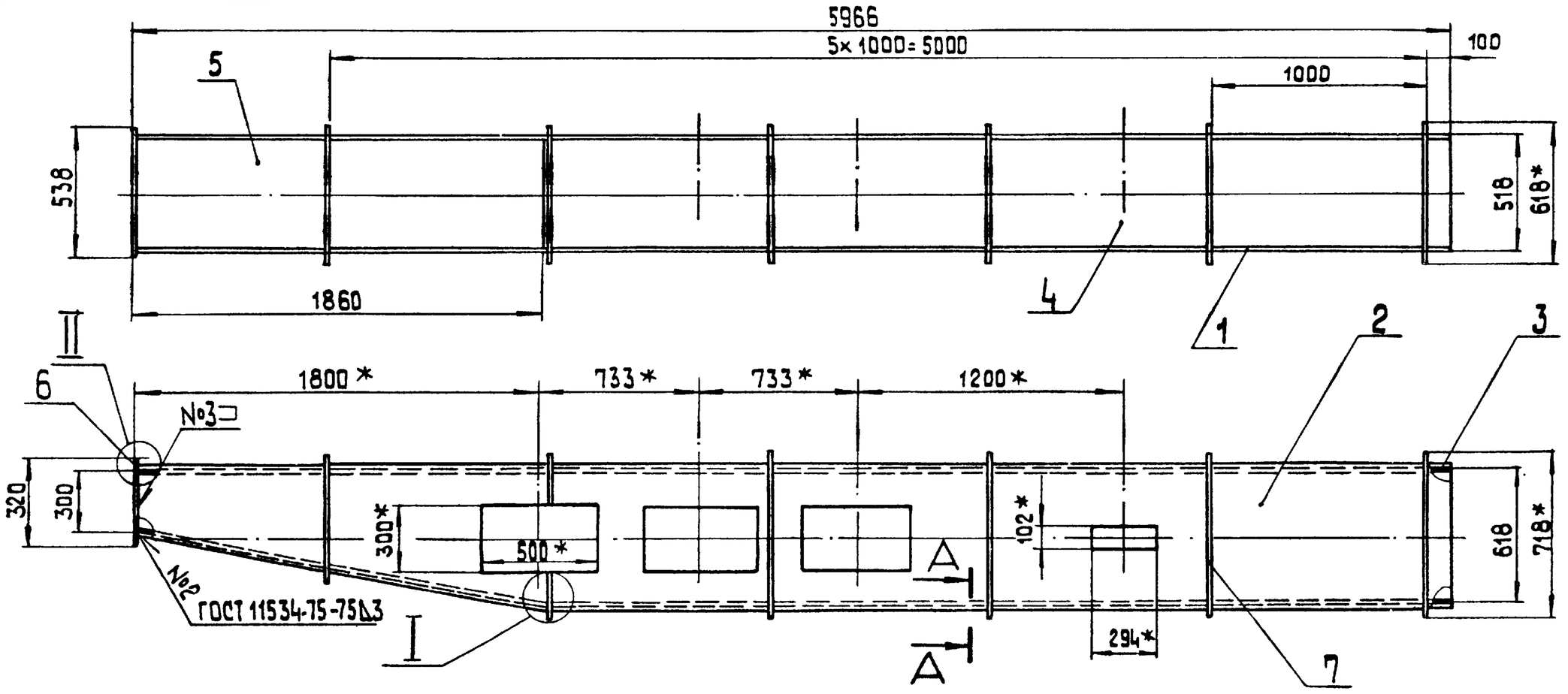


1.* Размеры для справок.

2. $\pm \frac{IT14}{2}$.

3. Обработка поверхностей реза деталей Бч 25

I
М 1:2

А—А
М 1:2

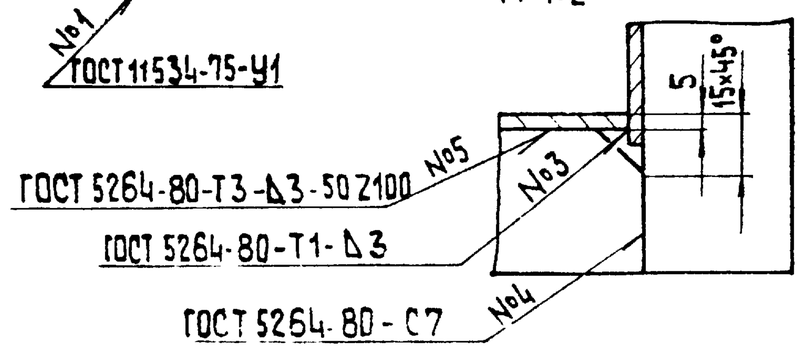


II
М 1:2

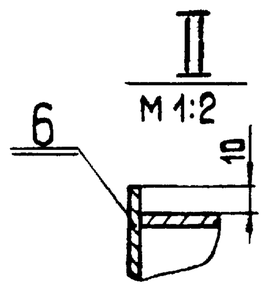


| Изм. | Лист | № докум. | Подпись | Дата |
|---|---|---|---|---|
| Разраб. | | Богданова | | |
| Пров. | | Зилгалвис | | |
| Т. контр. | | | | |
| Н. контр. | | Колмец | | |
| Утв. | | | | |

64.86.03.000 СБ

Короб

Лит. | Масса: 327,5 | Масштаб: 1:20

Лист | Листов 1

ЛАТГИПРОПРОМ

Копировал | Формат А3

Инв. № подл. | Подп. и дата | Взам. инв. № | Инв. № дубл. | Подп. и дата

64.86.03.001

Типовой проект 903-1-224.86 Альбом 2.9 часть 1

Инв.№ подл. | Подпись и дата | Взам.инв.№ | Инв.№ дубл. | Подпись и дата

## Рис. 1

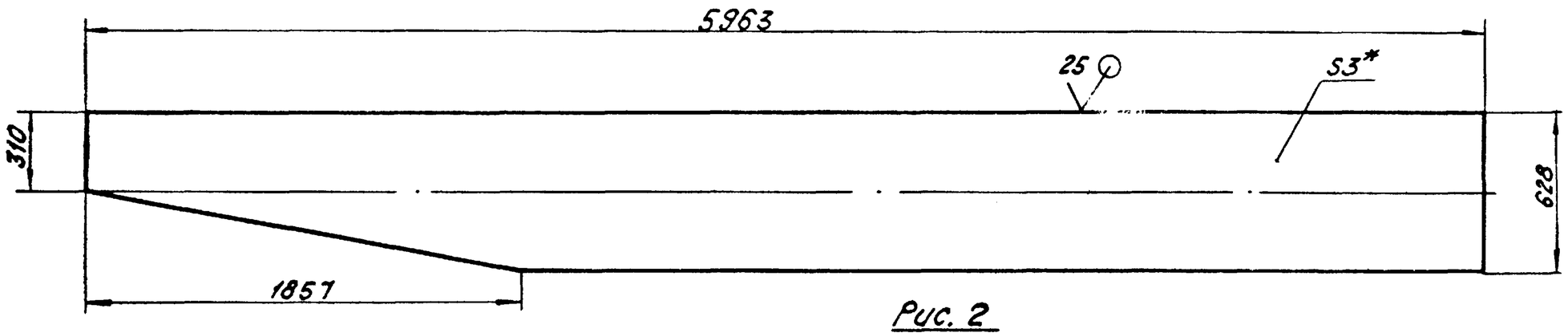


## Рис. 2

остальное см. рис. 1

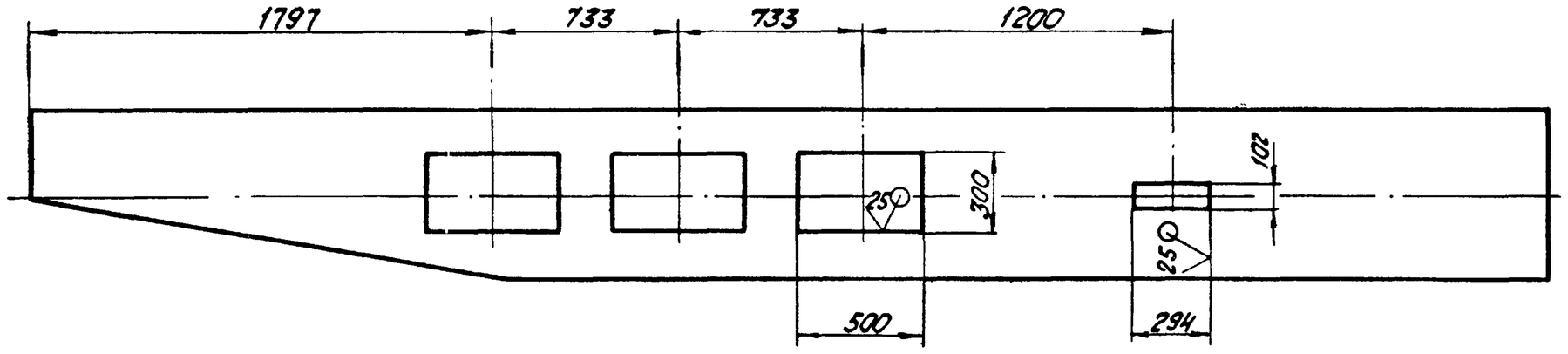


| Обозначение | Рис | Масса, кг |
|---|---|---|
| 64.86.03.001 | 1 | 81,24 |
| -01 | 2 | 69.94 |

1.* Размер для справок.

2. ± IT14/2.

| Изм. | Лист | № докум. | Подпись | Дата | 64.86.03.001 | | | |
|---|---|---|---|---|---|---|---|---|
| Разраб. | | Богданова | | | Стенка | Лит | Масса | Масштаб |
| Пров. | | Зилгалвис | | | | | См. табл. | 1:20 |
| Т.контр. | | | | | | Лист | Листов 1 | |
| Н.контр. | | Колмец | | | лист 3 ГОСТ 19903-74 ВСт3Сп3 ГОСТ 16523-70 | ЛАТГИПРОПРОМ | | |
| Утв. | | | | | | | | |

Копировал Кйу. Формат А3

Типовой проект 903-1-224.86 Альбом 2.9 часть 1

Инв.№ подл. | Подпись и дата | Взам.инв.№ | Инв.№ дубл. | Подпись и дата

| Формат | Зона | Поз. | Обозначение | Наименование | Кол. | Примечание |
|---|---|---|---|---|---|---|
| | | | | Документация | | |
| А3 | | | 64.86.04.000 СБ | Сборочный чертеж | | |
| | | | | Сборочные единицы | | |
| А4 | | 1 | 64.86.04.100 | Фланец | 1 | |
| | | | | Детали | | |
| А4 | | 2 | 64.86.04.001 | Стенка | 2 | |
| А4 | | 3 | 64.86.04.002 | Стенка | 1 | |
| А4 | | 4 | 64.86.04.003 | Стенка | 1 | |
| Б4 | | 5 | 64.86.04.004 | Стенка | | |
| | | | | лист 3 ГОСТ 19903-74 ВСт3сп3 ГОСТ 16523-70 | | |
| | | | | 516±0,875×1251±1,3 мм | 2 | 15,21кг |
| Б4 | | 6 | 64.86.04.005 | Стенка | | |
| | | | | лист 3 ГОСТ 19903-74 ВСт3Сп3 ГОСТ 16523-70 | | |
| | | | | 300±0,65×1251±1,3 мм | 2 | 8,84кг |

| Изм. | Лист | № докум. | Подпись | Дата | 64.86.04.000 | | | |
|---|---|---|---|---|---|---|---|---|
| Разраб. | | Богданова | | | Колено | Лит | Лист | Листов 1 |
| Пров. | | Зилгалвис | | | | ЛАТГИПРОПРОМ | | |
| Н.контр. | | Колмец | | | | | | |
| Утв. | | | | | | | | |

Копировал Кйу. Формат А4

64.86.04.001

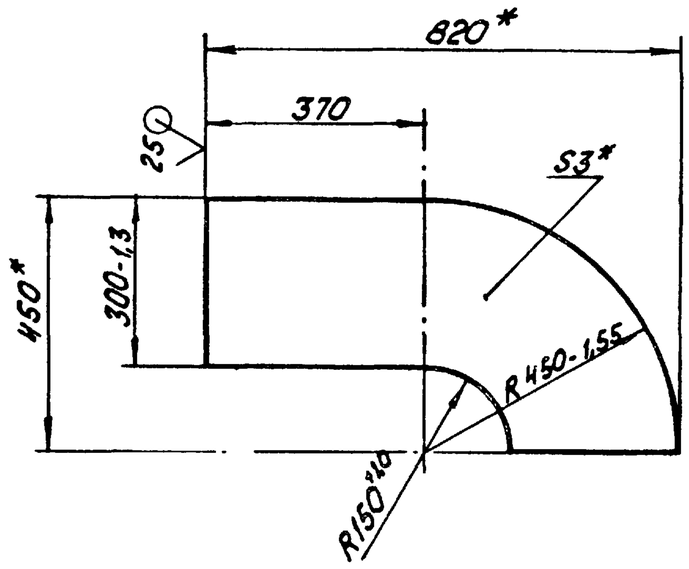


1.* Размеры для справок.

2. ± IT14/2.

| Изм. | Лист | № докум. | Подпись | Дата | 64.86.04.001 | | | |
|---|---|---|---|---|---|---|---|---|
| Разраб. | | Богданова | | | Стенка | Лит | Масса | Масштаб |
| Пров. | | Зилгалвис | | | | | 5,95 | 1:10 |
| Т.контр. | | | | | | Лист | Листов 1 | |
| Н.контр. | | Колмец | | | лист 3 ГОСТ 19903-74 ВСт3Сп3 ГОСТ 16523-70 | ЛАТГИПРОПРОМ | | |
| Утв. | | | | | | | | |

Копировал Кйу. Формат А4

64.86.04.000СБ

Типовой проект 903-1-224.86 Альбом 29 часть 1

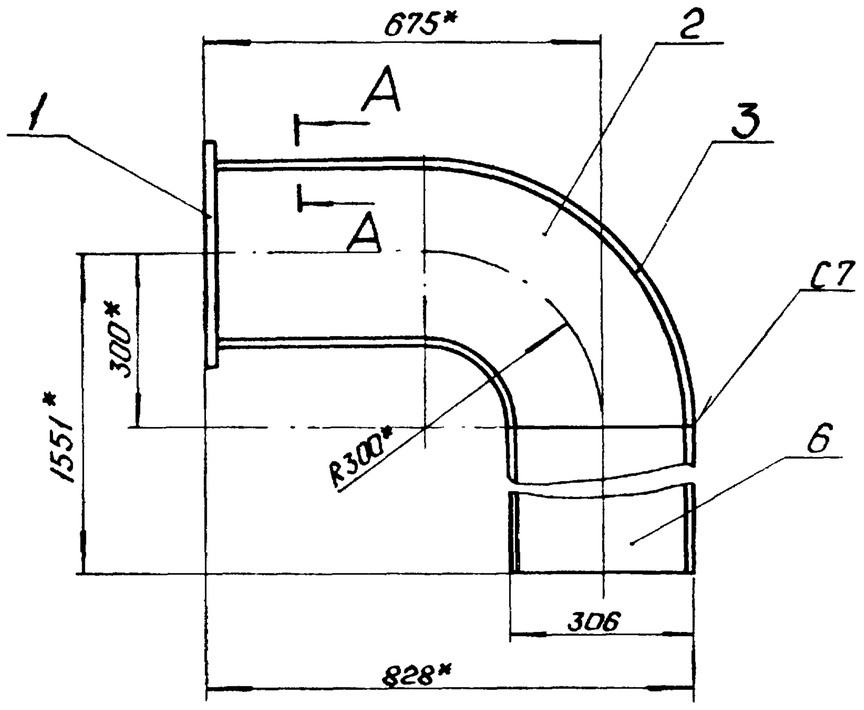


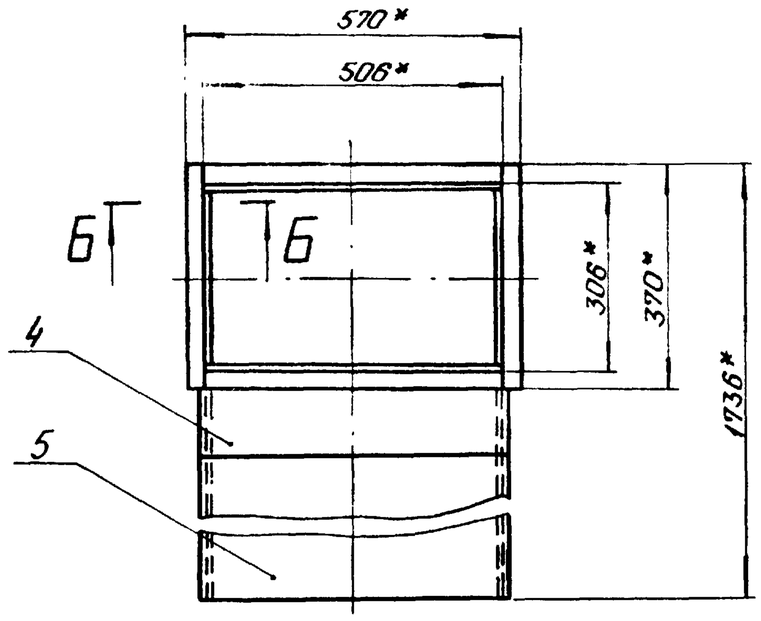


А-А
М 1:1

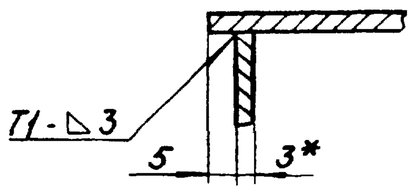


Б-Б
М 1:1

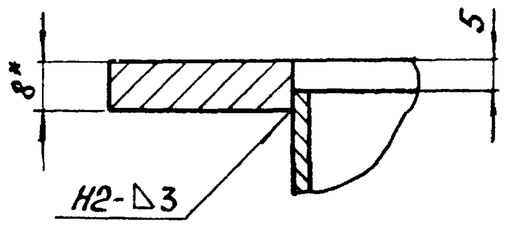


1. Размеры для справок.
2. $\pm \frac{IT14}{2}$.
3. Сварные швы по ГОСТ 5264-80.

| | | | | | | |
|---|---|---|---|---|---|---|
| | | | | | 64.86.04.000СБ | |
| Изм. Лист | № докум. | Подп. | Дата | Колено | Лит | Масса | Масштаб |
| Разраб. | Богданова | | | | | 84 | 1:10 |
| Пров. | Зилгалвис | | | | Лист | Листов 1 |
| Т. контр. | | | | | ЛАТГИПРОПРОМ | |
| Н. контр. | Колмец | | | | | |
| Утв. | | | | | | |

Копировал: Фуб- Формат А3

Типовой проект 903-1-224.86 Альбом 29 часть 1

64.86.04.002

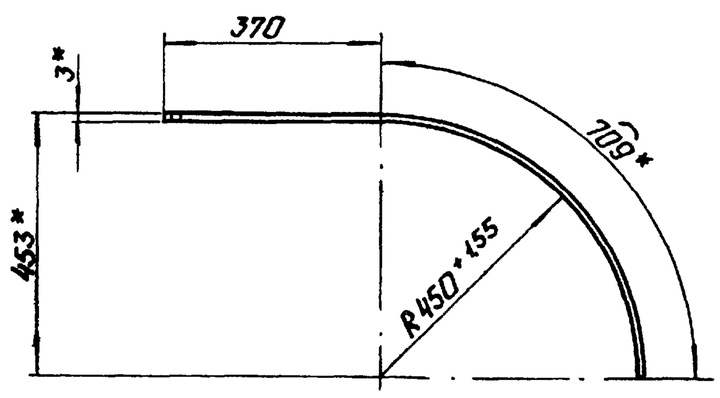


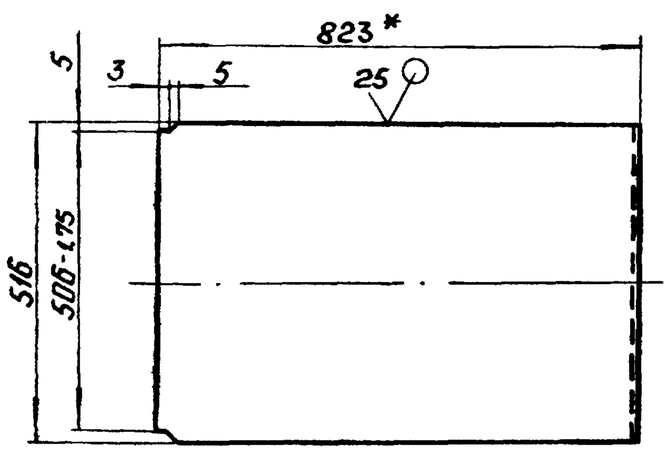


1.* Размеры для справок.
2. $\pm \frac{IT14}{2}$.

| | | | | | | |
|---|---|---|---|---|---|---|
| | | | | | 64 86.04.002 | |
| Изм. Лист | № докум. | Подп. | Дата | Стенка | Лит | Масса | Масштаб |
| Разраб. | Богданова | | | | | 13,12 | 1:10 |
| Пров. | Зилгалвис | | | | Лист | Листов 1 |
| Т. контр. | | | | | ЛАТГИПРОПРОМ | |
| Н. контр. | Колмец | | | | | |
| Утв. | | | | | | |

Лист 3 ГОСТ 19903-74 ВСт3сп3 ГОСТ 16523-70

Копировал Фуб- Формат А4

Типовой проект 903-1-224.86 Альбом 29 часть 1

64.86.04.003

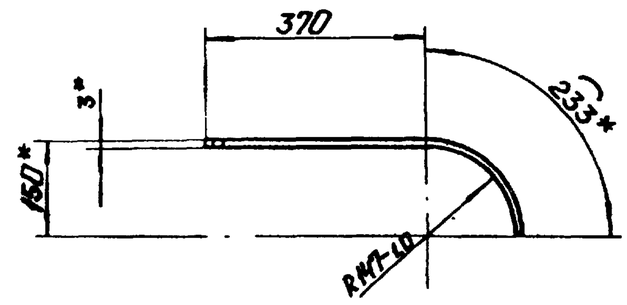


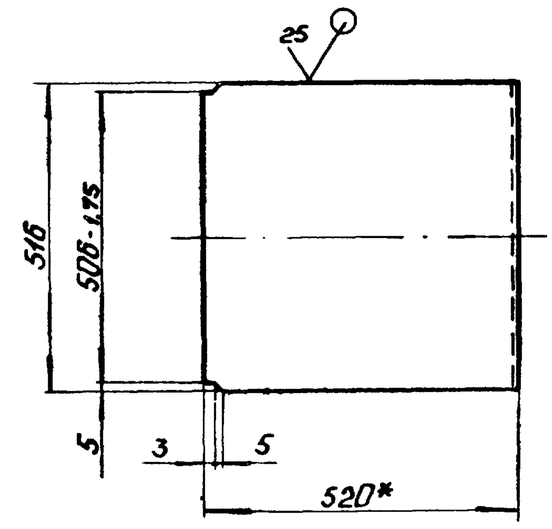


1* Размеры для справок.
2. $\pm \frac{IT14}{2}$.

| | | | | | | |
|---|---|---|---|---|---|---|
| | | | | | 64 86 04 003 | |
| Изм. Лист | № докум. | Подп. | Дата | Стенка | Лит. | Масса | Масштаб |
| Разраб. | Богданова | | | | | 7,33 | 1:10 |
| Пров. | Зилгалвис | | | | Лист | Листов 1 |
| Т. контр. | | | | | ЛАТГИПРОПРОМ | |
| Н. контр. | Колмец | | | | | |
| Утв. | | | | | | |

Лист 3 ГОСТ 19903-74 ВСт3сп3 ГОСТ 16523-70

Копировал Фуб- Формат А4

64.86.04.100

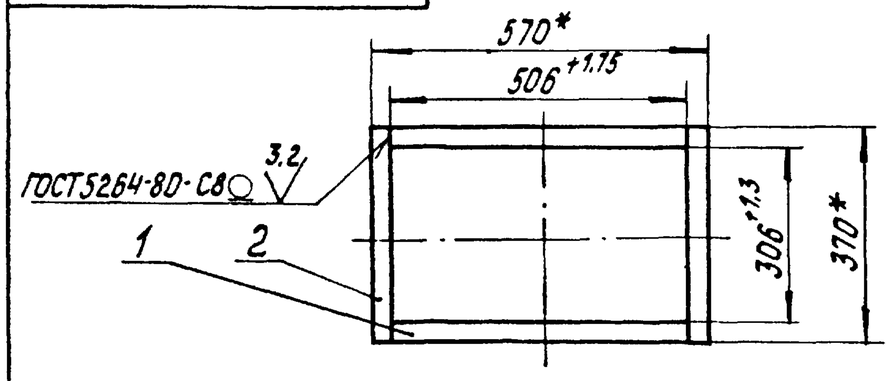


1.* Размеры для справок.

2. $\pm \frac{IT14}{2}$.

| Формат | Зона | Поз. | Обозначение | Наименование | Кол. | Примечание |
|---|---|---|---|---|---|---|
| | | | | Детали | | |
| Б4 | | 1 | 64.86.04.101 | Полка | | |
| | | | | Полоса 32×8 ГОСТ 103-76 ВСт3сп3 ГОСТ 535-79 | | |
| | | | | L = 506 -1,75 мм | 2 | 1,02 кг |
| Б4 | | 2 | 64.86.04.102 | Полка | | |
| | | | | Полоса 32×8 ГОСТ 103-76 ВСт3сп3 ГОСТ 535-79 | | |
| | | | | L = 370 ± 0,7 мм | 2 | 0,75 кг |

64.86.04.100

| Изм. | Лист | № докум. | Подпись | Дата | Фланец | Лит. | Масса | Масштаб |
|---|---|---|---|---|---|---|---|---|
| Разраб. | | Богданова | | | | | 3,54 | 1:10 |
| Пров. | | Зилгалвис | | | | Лист | Листов 1 | |
| Т.контр. | | | | | | | | |
| Н.контр. | | Колмец | | | ЛАТГИПРОПРОМ | | | |
| Утв. | | | | | | | | |

Копировал Формат А4





64.86.05.000

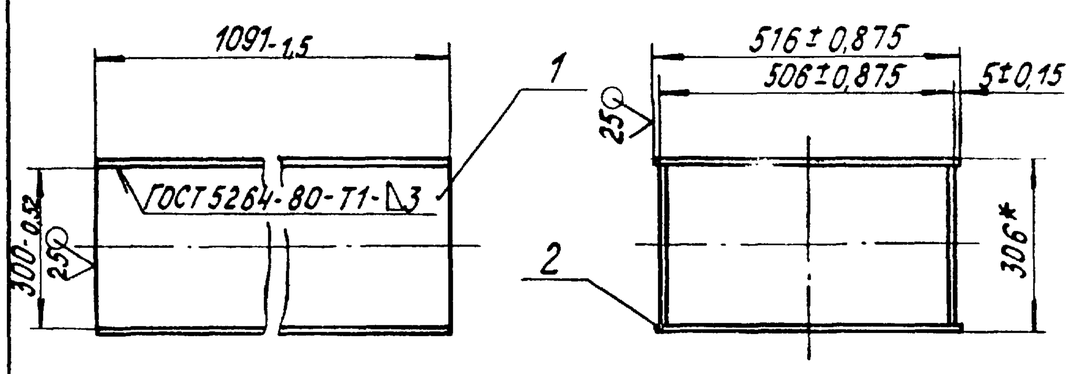


* Размер для справок.

| Формат | Зона | Поз. | Обозначение | Наименование | Кол. | Примечание |
|---|---|---|---|---|---|---|
| | | | | Детали | | |
| Б4 | | 1 | 64.86.05.001 | Стенка | | |
| | | | | Лист 3 ГОСТ 19903-74 ВСт3сп3 ГОСТ 16523-70 | 2 | 7,71 кг |
| Б4 | | 2 | 64.86.05.002 | Стенка | | |
| | | | | Лист 3 ГОСТ 19903-74 ВСт3сп3 ГОСТ 16523-70 | 2 | 13,26 кг |

64.86.05.000

| Изм. | Лист | № докум. | Подпись | Дата | Патрубок | Лит. | Масса | Масштаб |
|---|---|---|---|---|---|---|---|---|
| Разраб. | | Богданова | | | | | 42 | 1:10 |
| Пров. | | Зилгалвис | | | | Лист | Листов 1 | |
| Т.контр. | | | | | | | | |
| Н.контр. | | Колмец | | | ЛАТГИПРОПРОМ | | | |
| Утв. | | | | | | | | |

Копировал Формат А4



| Формат | Зона | Поз. | Обозначение | Наименование | Кол. | Примечание |
|---|---|---|---|---|---|---|
| | | | | Документация | | |
| А3 | | | 64.86.06.000 СБ | Сборочный чертеж | | |
| | | | | Сборочные единицы | | |
| А4 | | 1 | 64.86.04.100 | Фланец | 1 | |
| | | | | Детали | | |
| А4 | | 2 | 64.86.04.001 | Стенка | 2 | |
| А4 | | 3 | 64.86.04.002 | Стенка | 1 | |
| А4 | | 4 | 64.86.04.003 | Стенка | 1 | |

64.86.06.000

| Изм. | Лист | № докум. | Подпись | Дата | Колено | Лит. | Лист | Листов 1 |
|---|---|---|---|---|---|---|---|---|
| Разраб. | | Богданова | | | | | | |
| Пров. | | Зилгалвис | | | | | | |
| Н.контр. | | Колмец | | | ЛАТГИПРОПРОМ | | | |
| Утв. | | | | | | | | |

Копировал Формат А4



| Формат | Зона | Поз. | Обозначение | Наименование | Кол. | Примечание |
|---|---|---|---|---|---|---|
| | | | | Документация | | |
| А3 | | | 64.86.07.000 СБ | Сборочный чертеж | | |
| | | | | Сборочные единицы | | |
| А4 | | 1 | 64.86.07.100 | Патрубок | 1 | |
| А4 | | 2 | 64.86.07.200 | Колено | 1 | |
| А4 | | 3 | 64.86.07.300 | Короб | 1 | |
| А4 | | 4 | 64.86.07.400 | Колено | 1 | |
| А4 | | 5 | 64.86.07.500 | Короб | 1 | |

64.86.07.000

| Изм. | Лист | № докум. | Подпись | Дата | Колено | Лит. | Лист | Листов 1 |
|---|---|---|---|---|---|---|---|---|
| Разраб. | | Богданова | | | | | | |
| Пров. | | Зилгалвис | | | | | | |
| Н.контр. | | Колмец | | | ЛАТГИПРОПРОМ | | | |
| Утв. | | | | | | | | |

Копировал Формат А4

64.86.06.000СБ

Типовой проект 903-1-224.86 Альбом 2.9 часть 1

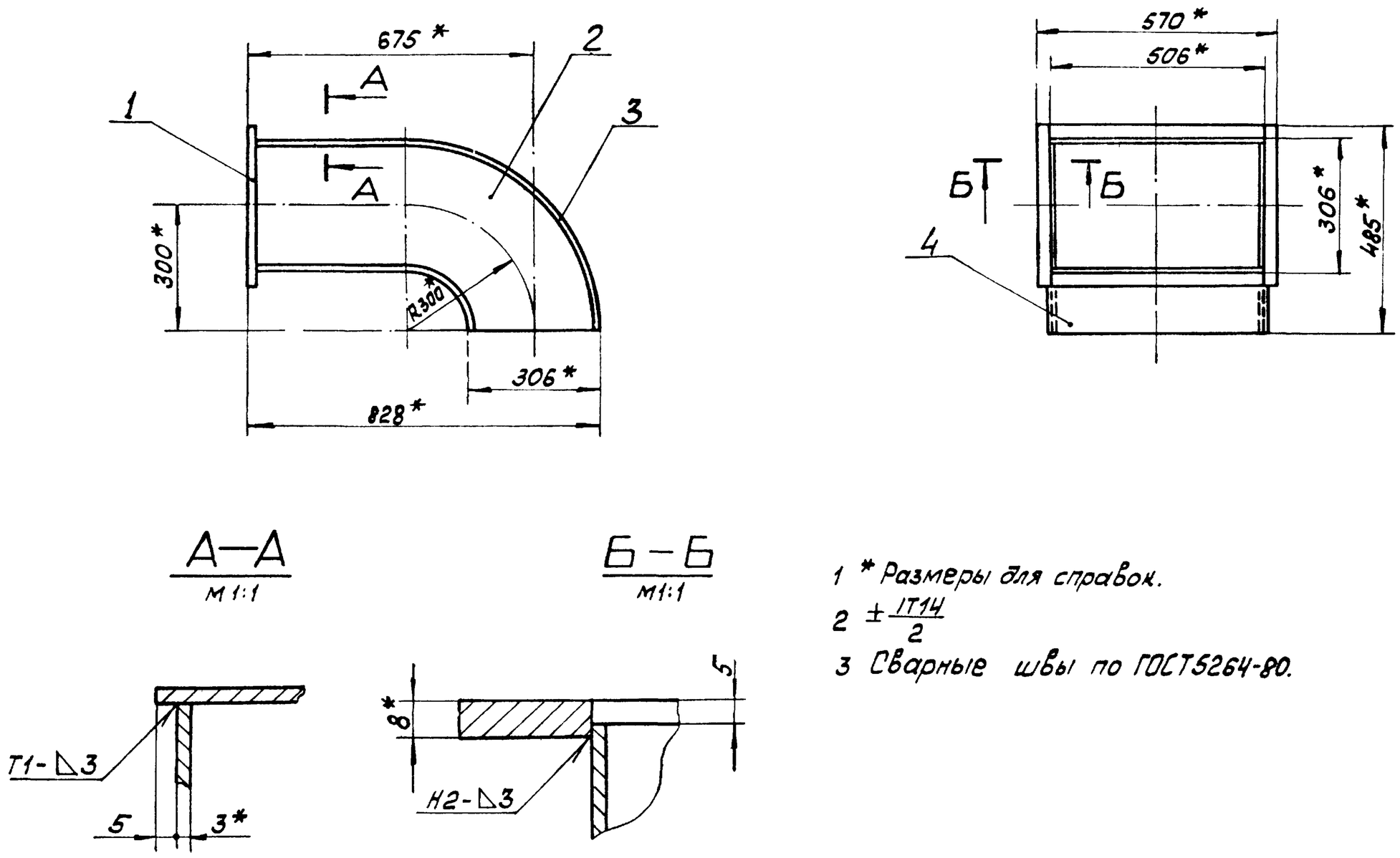


1 * Размеры для справок.

2 $\pm\frac{IT14}{2}$

3 Сварные швы по ГОСТ5264-80.

| | | | | | | | | |
|---|---|---|---|---|---|---|---|---|
| | | | | | 64.86.06.000СБ | | | |
| Изм | Лист | № докум. | Подп. | Дата | Колено | Лит | Масса | Масштаб |
| Разраб. | | Богданова | | | | | 36 | 1:10 |
| Пров. | | Зилгалвис | | | | Лист | Листов 1 | |
| Т. контр | | | | | | ЛАТГИПРОПРОМ | | |
| Н. контр. | | Колмец | | | | | | |
| Утв. | | | | | | | | |

Копировал Формат А3

64.86.07.000СБ

Типовой проект 903-1-224.86 Альбом 2.9 часть 1

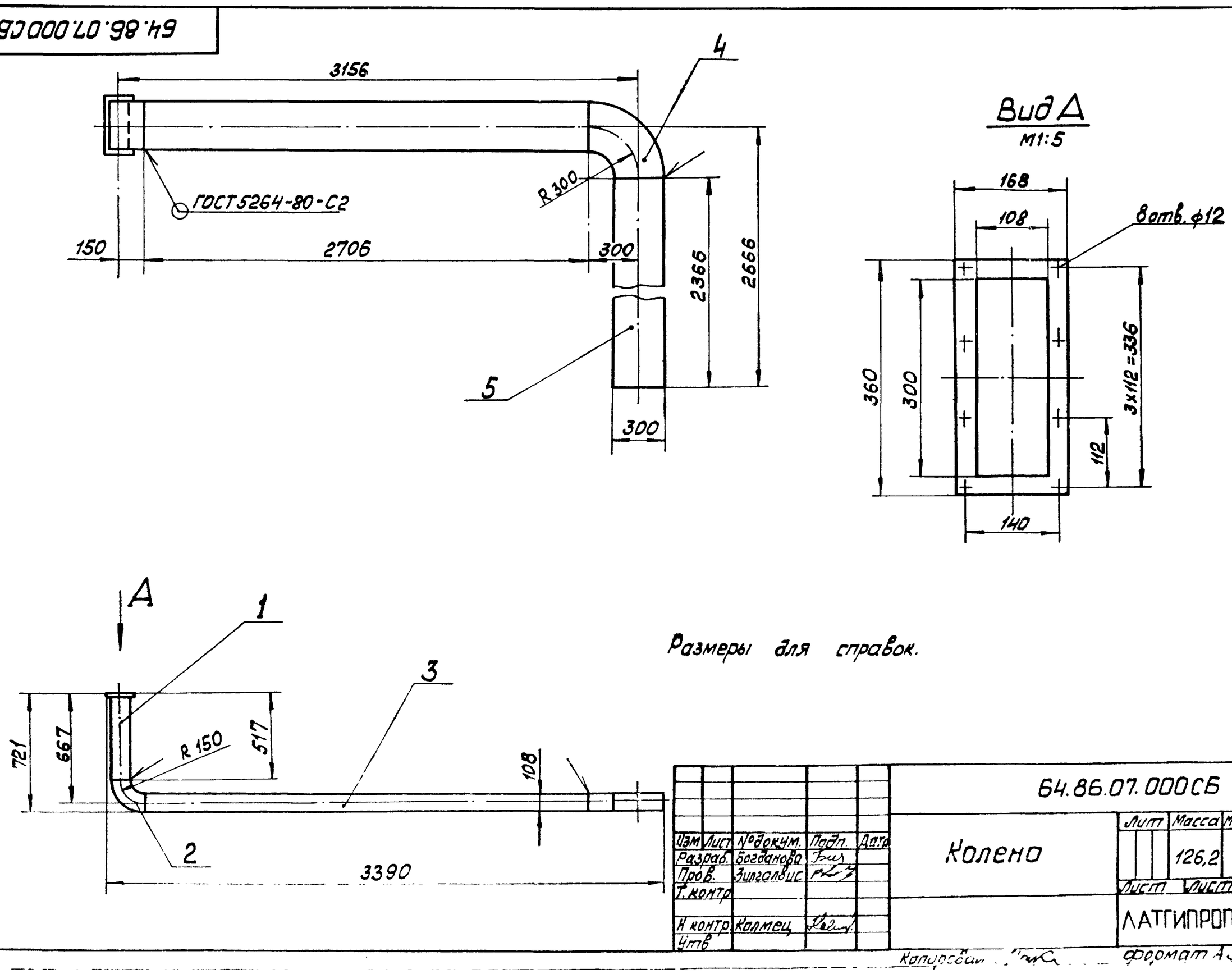


Размеры для справок.

| | | | | | | | | |
|---|---|---|---|---|---|---|---|---|
| | | | | | 64.86.07.000СБ | | | |
| Изм | Лист | № докум. | Подп. | Дата | Колено | Лит | Масса | Масштаб |
| Разраб. | | Богданова | | | | | 126,2 | 1:20 |
| Пров. | | Зилгалвис | | | | Лист | Листов 1 | |
| Т. контр | | | | | | ЛАТГИПРОПРОМ | | |
| Н. контр. | | Колмец | | | | | | |
| Утв | | | | | | | | |

Копировал Формат А3

Типовой проект 903-1-224.86 Альбом 2.9 часть I

| Формат | Зона | Поз | Обозначение | Наименование | Кол | Примечание |
|---|---|---|---|---|---|---|
| | | | | Документация | | |
| А3 | | | 64.86.07.100 СБ | Сборочный чертеж | | |
| | | | | Детали | | |
| Б4 | | 1 | 64.86.07.101 | Стенка | | |
| | | | | Лист 3 ГОСТ 19903-74 / Вст3сп3 ГОСТ 16523-70 | 2 | 1,42 кг |
| Б4 | | 2 | 64.86.07.102 | Стенка | | |
| | | | | Лист 3 ГОСТ 19903-74 / Вст3сп3 ГОСТ 16523-70 | | |
| | | | | 294-1,3 × 512 ± 0,875 мм | 2 | 3,55 кг |
| Б4 | | 3 | 64.86.07.103 | Фланец | | |
| | | | | Лист 8 ГОСТ 19903-74 / Вст3сп3 ГОСТ 14637-79 | 1 | 1,76 кг |

Подпись и дата | Инв. № дубл. | Взам. инв. № | Подпись и дата | Инв. № подл.

| Изм | Лист | № докум. | Подпись | Дата | 64.86.07.100 | | |
|---|---|---|---|---|---|---|---|
| Разраб. | | Богданова | | | Патрубок | Лит | Лист | Листов 1 |
| Пров | | Зилгалвис | | | | | | |
| Н контр | | Колмец | | | ЛАТГИПРОПРОМ | | | |
| Утв | | | | | | | | |

Копировал Формат А4

Типовой проект 903-1-224.86 Альбом 2.9 часть I

| Формат | Зона | Поз | Обозначение | Наименование | Кол | Примечание |
|---|---|---|---|---|---|---|
| | | | | Документация | | |
| А3 | | | 64.86.07.200 СБ | Сборочный чертеж | | |
| | | | | Детали | | |
| Б4 | | 1 | 64.86.07.201 | Стенка | | |
| | | | | Лист 3 ГОСТ 19903-74 / Вст3сп3 ГОСТ 16523-70 | 1 | 1,86 кг |
| Б4 | | 2 | 64.86.07.202 | Стенка | | |
| | | | | Лист 3 ГОСТ 19903-74 / Вст3сп3 ГОСТ 16523-70 | 2 | 0,57 кг |
| Б4 | | 3 | 64.86.07.203 | Стенка | | |
| | | | | Лист 3 ГОСТ 19903-74 / Вст3сп3 ГОСТ 16523-70 | 1 | 3,87 кг |

Подпись и дата | Инв. № дубл. | Взам. инв. № | Подпись и дата | Инв. № подл.

| Изм | Лист | № докум | Подпись | Дата | 64.86.07.200 | | |
|---|---|---|---|---|---|---|---|
| Разраб | | Богданова | | | Колено | Лит | Лист | Листов 1 |
| Пров | | Зилгалвис | | | | | | |
| Н контр | | Колмец | | | ЛАТГИПРОПРОМ | | | |
| Утв | | | | | | | | |

Копировал Формат А4

64.86.07.100 СБ

Типовой проект 903-1-224.86 Альбом 2.9 часть I

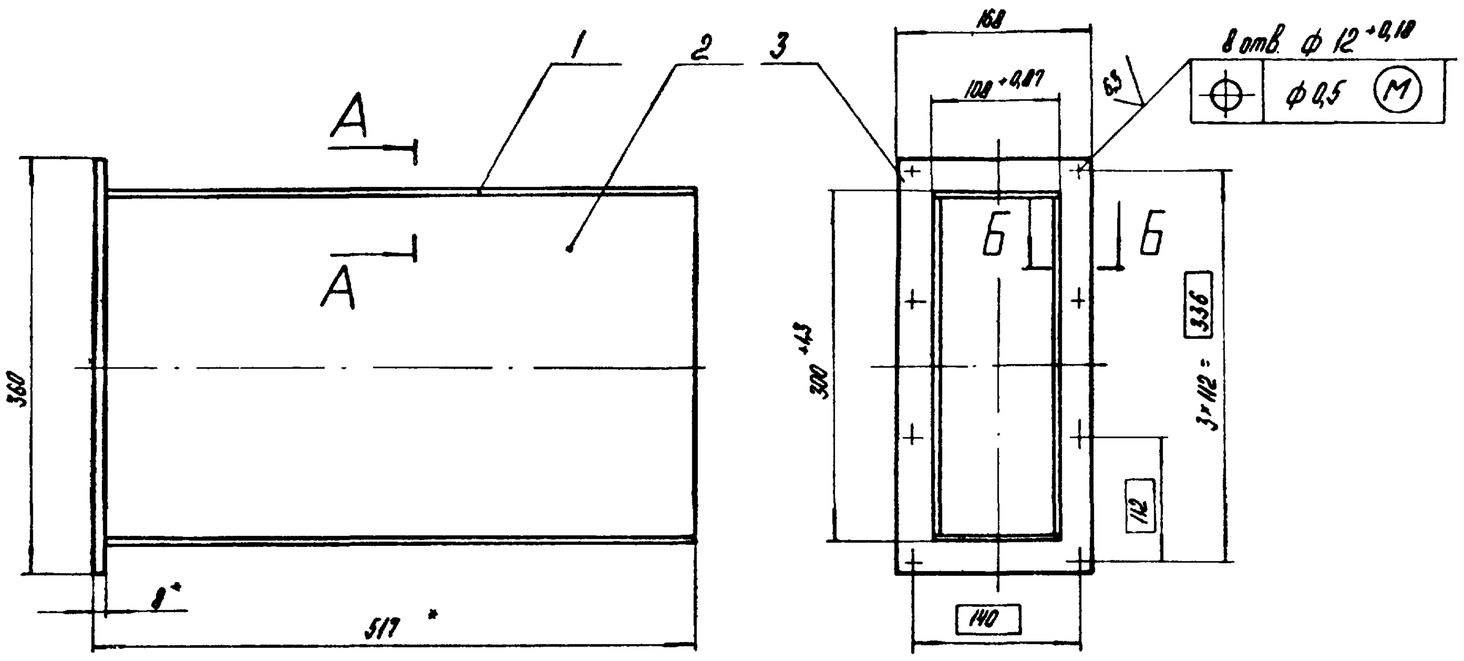


А - А
М1:1

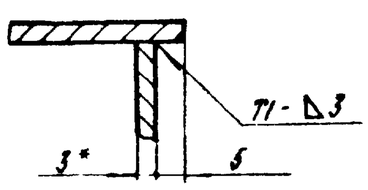


Б - Б
М1:1

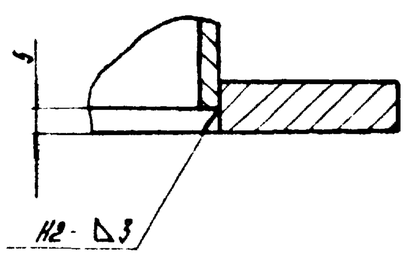


1. * Размеры для справок.
2. $\pm \frac{IT14}{2}$.
3. Обработка поверхностей реза деталей Б4 $^{25}$/.
4. Сварные швы по ГОСТ 5264-80

| Изм | Лист | № докум | Подпись | Дата | 64.86.07.100 СБ | | | |
|---|---|---|---|---|---|---|---|---|
| Разраб | | Богданова | | | Патрубок | Лит | Масса | Масштаб |
| Пров | | Зилгалвис | | | | | 11,7 | 1:5 |
| Т контр | | | | | | Лист | Листов 1 | |
| Н контр | | Колмец | | | ЛАТГИПРОПРОМ | | | |
| Утв | | | | | | | | |

Копировал Формат А3

64.86.07.200 СБ

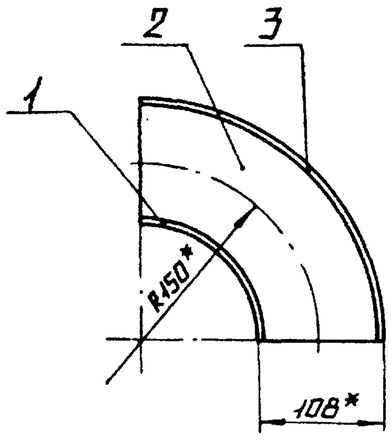


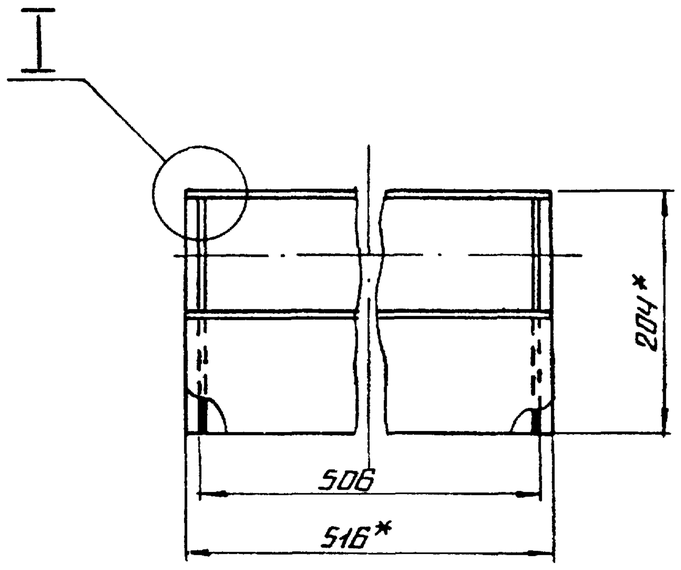


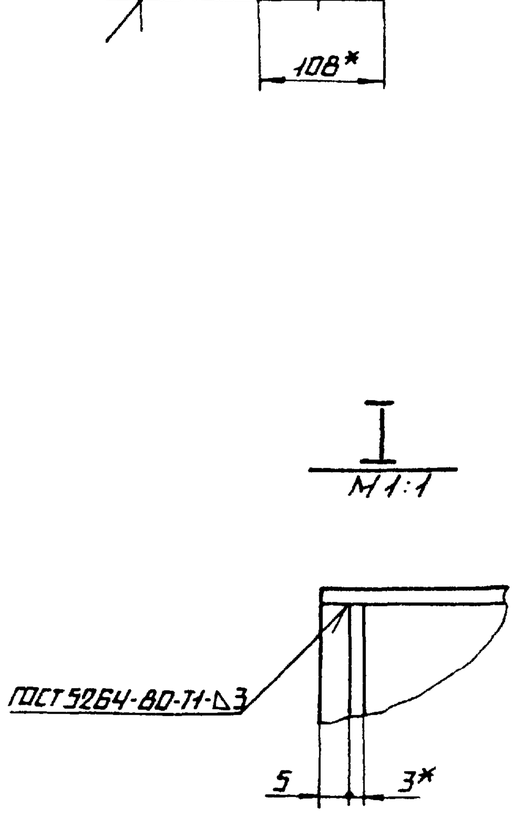


поз. 1

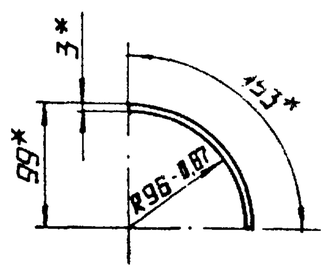


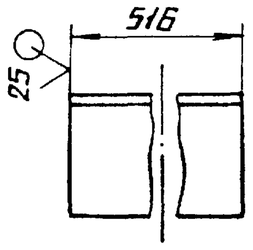


поз. 2

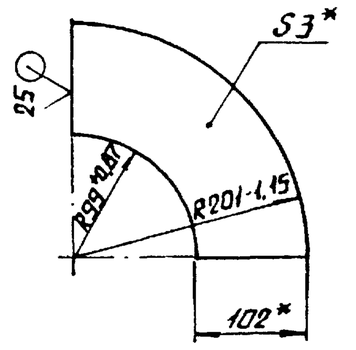


поз. 3

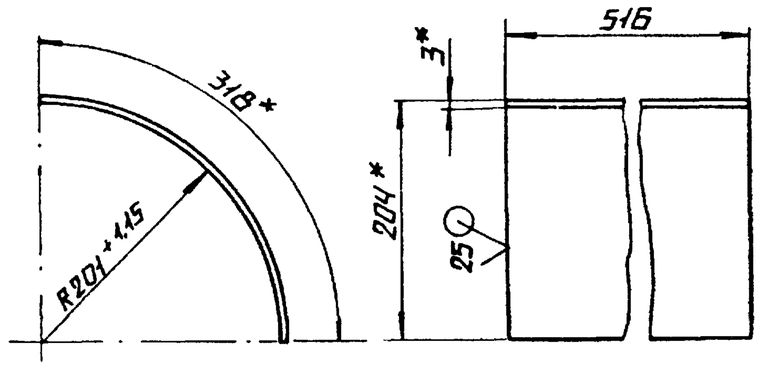


1. * РАЗМЕРЫ ДЛЯ СПРАВОК
2. $\pm \frac{IT14}{2}$.

| | | | | | | |
|---|---|---|---|---|---|---|
| | | | | | 64.86.07.200 СБ | |
| | | | | | КОЛЕНО | Лит. / Масса 6,87 / Масштаб 1:5 |
| Изм. | Лист | № докум. | Подпись | Дата | | Лист / Листов 1 |
| Разраб. | | Богданова | | | | |
| Пров. | | Зингалевич | | | | ЛАТ ГИПРОПРОМ |
| Т. контр. | | | | | | |
| Н. контр. | | Колмец | | | | |
| Утв. | | | | | | |

Копировал Формат А3

Инв. № подл. | Подпись и дата | Взам. инв. № | Инв. № дубл. | Подпись и дата | Типовой проект 903-1-224.86 Альбом 2.9 часть 1

64.86.07.300

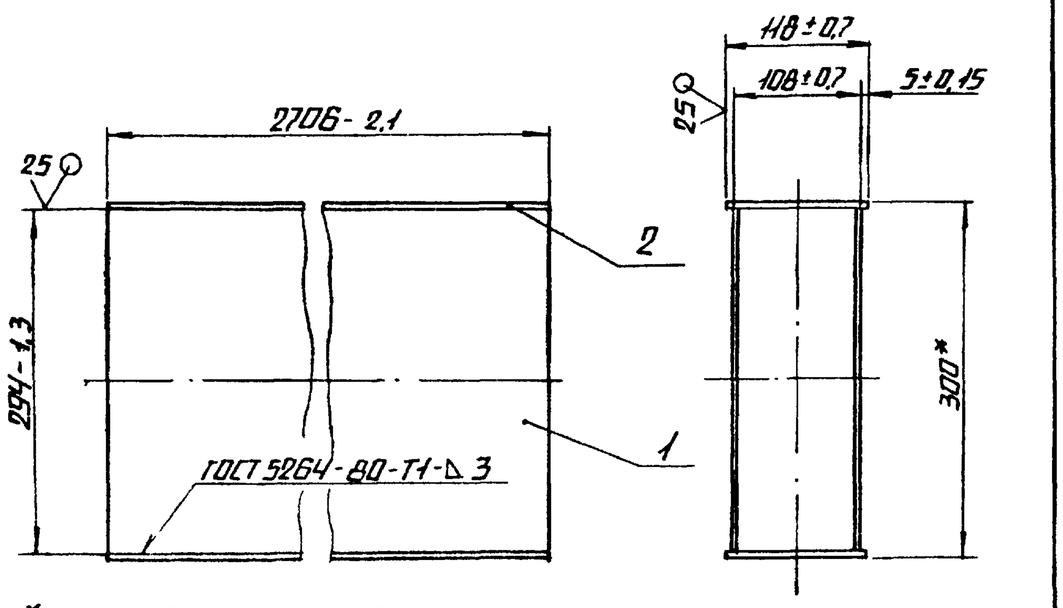


* РАЗМЕР ДЛЯ СПРАВОК.

| Формат | Зона | Поз. | Обозначение | Наименование | Кол. | Примечание |
|---|---|---|---|---|---|---|
| | | | | Деталн | | |
| А4 | | 1 | 64.86.07.301 | Стенка | | |
| | | | | Лист 3 ГОСТ 19903-74 / Вст3сп3 ГОСТ 16523-70 | 2 | 18,74 кг |
| А4 | | 2 | 64.86.07.302 | Стенка | | |
| | | | | Лист 3 ГОСТ 19903-74 / Вст3сп3 ГОСТ 16523-70 | 2 | 7,52 кг |

| | | | | | 64.86.07.300 | |
|---|---|---|---|---|---|---|
| | | | | | КОРОБ | Лит. / Масса 52,52 / Масштаб 1:5 |
| Изм. | Лист | № докум. | Подпись | Дата | | Лист / Листов 1 |
| Разраб. | | Богданова | | | | |
| Пров. | | Зингалевич | | | | ЛАТ ГИПРОПРОМ |
| Т. контр. | | | | | | |
| Н. контр. | | Колмец | | | | |
| Утв. | | | | | | |

Копировал Формат А4

Инв. № подл. | Подпись и дата | Взам. инв. № | Инв. № дубл. | Подпись и дата | Типовой проект 903-1-224.86 Альбом 2.9 часть 1

| Формат | Зона | Поз. | Обозначение | Наименование | Кол. | Примечание |
|---|---|---|---|---|---|---|
| | | | | Документация | | |
| А3 | | | 64.86.07.400 СБ | Сборочный чертеж | | |
| | | | | Деталн | | |
| А4 | | 1 | 64.86.07.401 | Стенка | | |
| | | | | Лист 3 ГОСТ 19903-74 / Вст3сп3 ГОСТ 16523-70 | 1 | 0,65 кг |
| А4 | | 2 | 64.86.07.402 | Стенка | | |
| | | | | Лист 3 ГОСТ 19903-74 / Вст3сп3 ГОСТ 16523-70 | 2 | 3,27 кг |
| А4 | | 3 | 64.86.07.403 | Стенка | | |
| | | | | Лист 3 ГОСТ 19903-74 / Вст3сп3 ГОСТ 16523-70 | 1 | 1,97 кг |

| | | | | | 64.86.07.400 | |
|---|---|---|---|---|---|---|
| | | | | | КОЛЕНО | Лит. / Лист / Листов 1 |
| Изм. | Лист | № докум. | Подпись | Дата | | |
| Разраб. | | Богданова | | | | |
| Пров. | | Зингалевич | | | | ЛАТ ГИПРОПРОМ |
| Т. контр. | | | | | | |
| Н. контр. | | Колмец | | | | |
| Утв. | | | | | | |

Копировал Формат А4

Инв. № подл. | Подпись и дата | Взам. инв. № | Инв. № дубл. | Подпись и дата | Типовой проект 903-1-224.86 Альбом 2.9 часть 1

64.86.07.400СБ

Типовой проект 903-1-224.86 Альбом 2.9 часть 1

Инв.№ подл. | Подпись и дата | Взам. инв.№ | Инв.№ дубл. | Подпись и дата

## Поз. 1

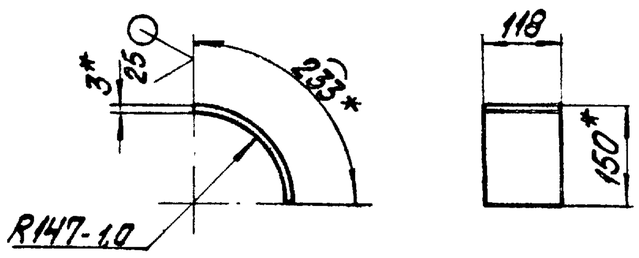


## Поз. 2

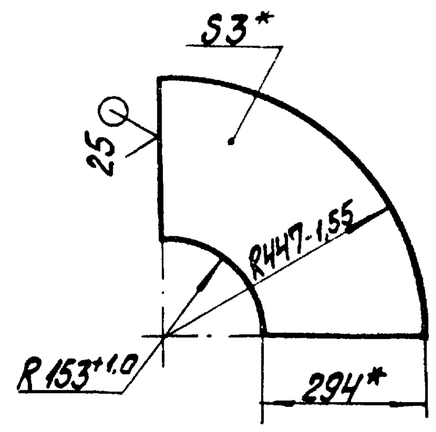


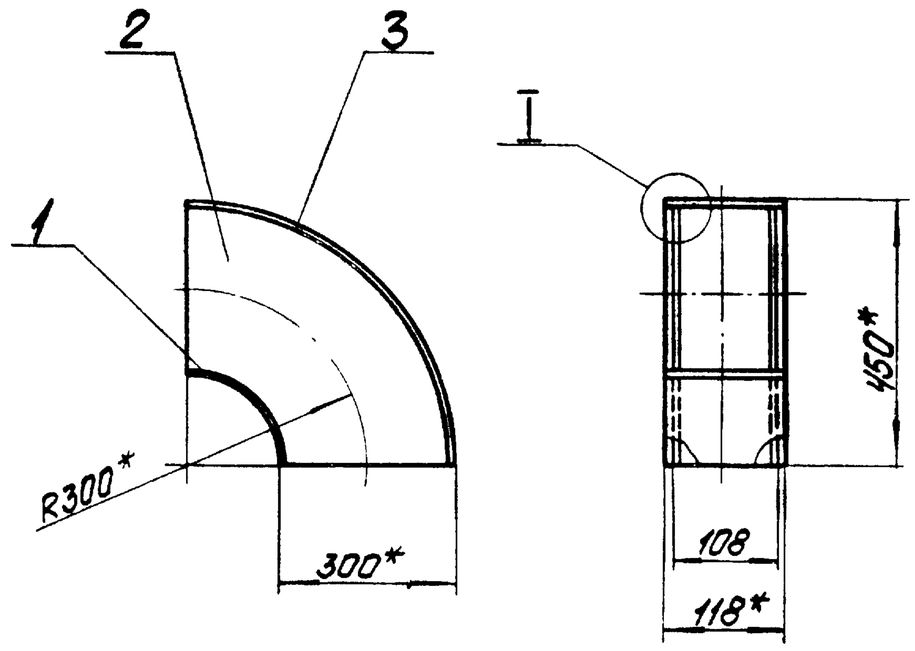


## Поз. 3

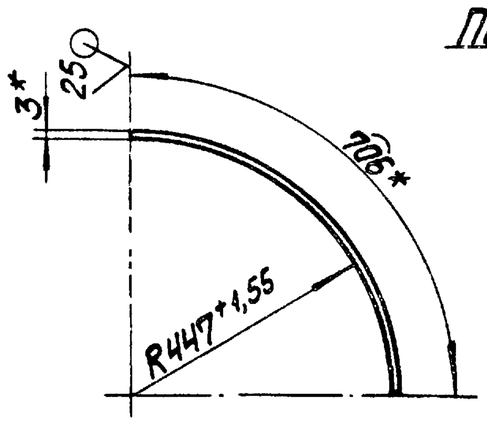


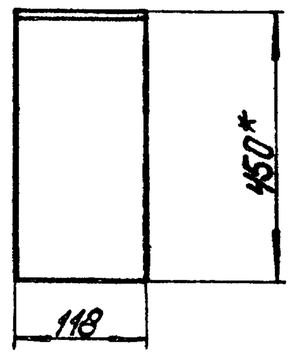


1.* Размеры для справок.

2. $\pm\frac{IT14}{2}$.

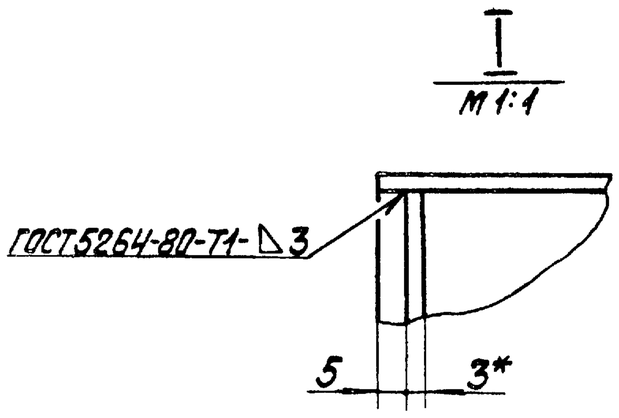


| Изм. | Лист | № докум. | Подпись | Дата | 64.86.07.400СБ | | | |
|---|---|---|---|---|---|---|---|---|
| Разраб. | | Богданова | | | Колено | Лит. | Масса | Масштаб |
| Пров. | | Зигмалвис | | | | | 9,16 | 1:10 |
| Т.контр. | | | | | | Лист | Листов 1 | |
| Н.контр. | | Колпец | | | | ЛАТГИПРОПРОМ | | |
| Утв. | | | | | | | | |

Копировал | Формат А3

64.86.07.500

Типовой проект 903-1-224.86 Альбом 2.9 часть 1

Инв.№ подл. | Подпись и дата | Взам. инв.№ | Инв.№ дубл. | Подпись и дата

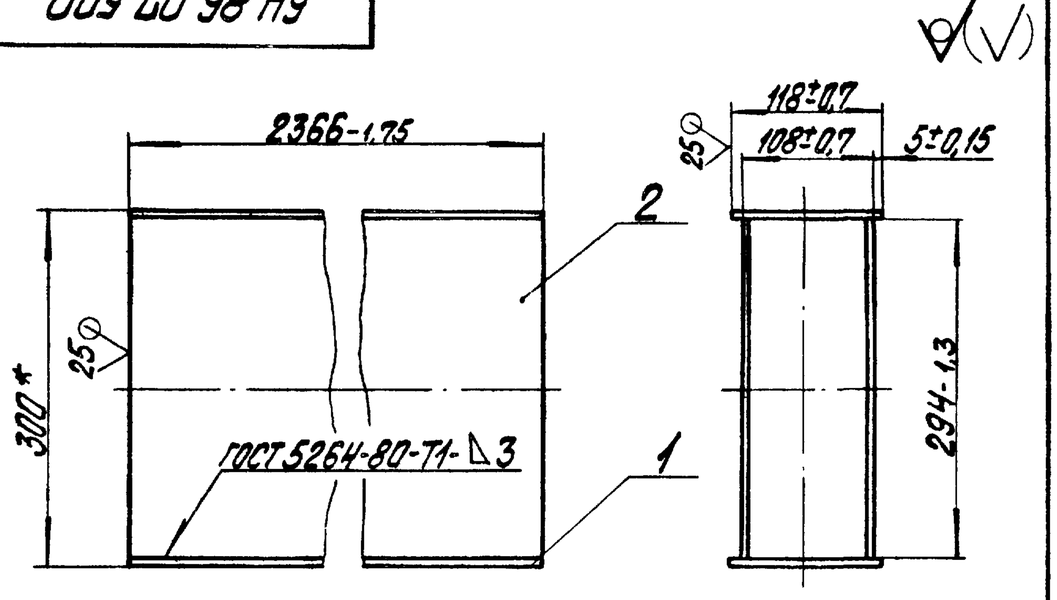


* Размер для справок.

| Формат | Зона | Поз. | Обозначение | Наименование | Кол. | Примечание |
|---|---|---|---|---|---|---|
| | | | | **Детали** | | |
| Б4 | | 1 | 64.86.07.501 | Стенка | | |
| | | | | Лист 3 ГОСТ 19903-74 ВСт.3сп3 ГОСТ 16523-70 | 2 | 6,58 кг |
| Б4 | | 2 | 64.86.07.502 | Стенка | | |
| | | | | Лист 3 ГОСТ 19903-74 ВСт3сп3 ГОСТ 16523-70 | 2 | 16,39 кг |

| Изм. | Лист | № докум. | Подпись | Дата | 64.86.07.500 | | | |
|---|---|---|---|---|---|---|---|---|
| Разраб. | | Богданова | | | Короб | Лит. | Масса | Масштаб |
| Пров. | | Зигмалвис | | | | | 45,94 | 1:5 |
| Т.контр. | | | | | | Лист | Листов 1 | |
| Н.контр. | | Колпец | | | | ЛАТГИПРОПРОМ | | |
| Утв. | | | | | | | | |

Копировал | Формат А4

Типовой проект 903-1-224.86 Альбом 2.9 часть 1

Инв.№ подл. | Подпись и дата | Взам. инв.№ | Инв.№ дубл. | Подпись и дата

| Формат | Зона | Поз. | Обозначение | Наименование | Кол. | Примечание |
|---|---|---|---|---|---|---|
| | | | | **Документация** | | |
| А4 | | | 64.86.08.000СБ | Сборочный чертеж | | |
| | | | | **Детали** | | |
| Б4 | | 1 | 64.86.08.001 | Стойка | | |
| | | | | Лист 10 ГОСТ 19903-74 ВСт3сп3 ГОСТ 14637-79 | 4 | 35 кг |
| Б4 | | 2 | 64.86.08.002 | Пластина | | |
| | | | | Лист 10 ГОСТ 19903-74 ВСт3сп3 ГОСТ 14637-79 | | |
| | | | | 145±0,5×715±1,0 мм | 2 | 8,14 кг |
| Б4 | | 3 | 64.86.08.003 | Плита | | |
| | | | | Лист 10 ГОСТ 19903-74 ВСт3сп3 ГОСТ 14637-79 | | |
| | | | | 300±0,65×600±0,875 мм | 1 | 14,13 кг |

| Изм. | Лист | № докум. | Подпись | Дата | 64.86.08.000 | | | |
|---|---|---|---|---|---|---|---|---|
| Разраб. | | Богданова | | | Опора | Лит | Лист | Листов 1 |
| Пров. | | Зигмалвис | | | | | | |
| Н.контр. | | Колпец | | | | ЛАТГИПРОПРОМ | | |
| Утв. | | | | | | | | |

Копировал | Формат А4

Типовой проект 903-1-224.86 Альбом 2.9 часть 1

64.86.08.000 СБ

Поз. 1

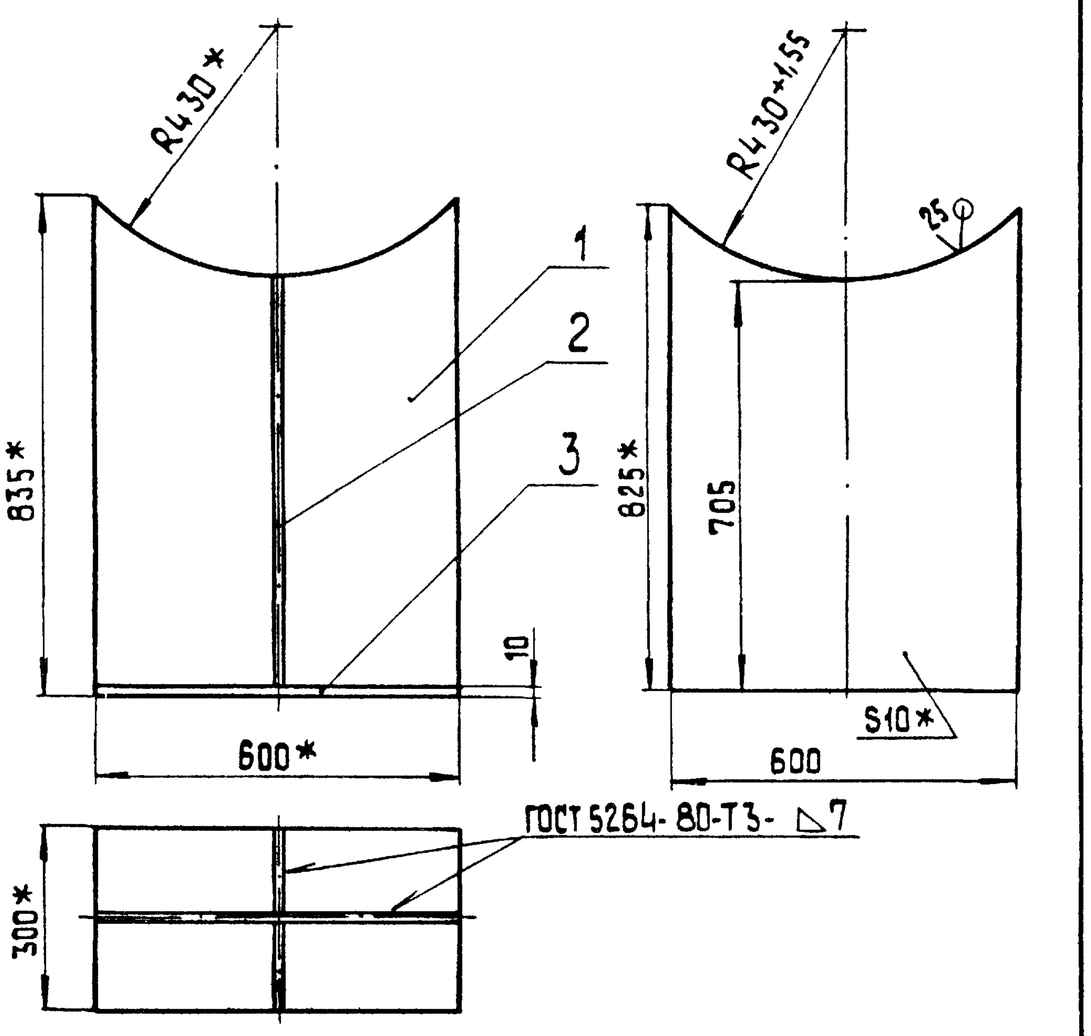


1.* Размеры для справок.

2. $\pm\frac{IT14}{2}$

3. Обработка поверхностей реза деталей Б4 $\overset{25}{\nabla}$.

| Изм. | Лист | № докум. | Подп. | Дата |
|---|---|---|---|---|
| Разраб. | | Богданова | | |
| Пров. | | Зилгалвис | | |
| Т.контр. | | | | |
| Н.контр. | | Колмец | | |
| Утв. | | | | |

64.86.08.000 СБ

Опора

| Лит. | Масса | Масштаб |
|---|---|---|
| | 65,5 | 1:10 |
| Лист | Листов 1 | |

ЛАТГИПРОПРОМ

Копировал

Формат А4

| Формат | Зона | Поз. | Обозначение | Наименование | Кол. | Примечание |
|---|---|---|---|---|---|---|
| | | | | Документация | | |
| А4 | | | 64.86.09.000 СБ | Сборочный чертеж | | |
| | | | | Детали | | |
| Б4 | | 1 | 64.86.09.001 | Распорка | | |
| | | | | Швеллер 10 ГОСТ 8240-72 / Вст3сп3 ГОСТ 535-79 | 1 | 6,43 кг |
| Б4 | | 2 | 64.86.09.002 | Кронштейн | | |
| | | | | Швеллер 10 ГОСТ 8240-72 / Вст3сп3 ГОСТ 535-79 | | |
| | | | | L = 700 ± 1,0 мм | 1 | 6,02 кг |

Типовой проект 903-1-224.86 Альбом 2.9 часть 1

64.86.09.000

| Изм. | Лист | № докум. | Подп. | Дата |
|---|---|---|---|---|
| Разраб. | | Богданова | | |
| Пров. | | Зилгалвис | | |
| Н.контр. | | Колмец | | |
| Утв. | | | | |

Опора

| Лит. | Лист | Листов |
|---|---|---|
| | | 1 |

ЛАТГИПРОПРОМ

Копировал

Формат А4

Типовой проект 903-1-224.86 Альбом 2.9 часть 1

64.86.09.000 СБ

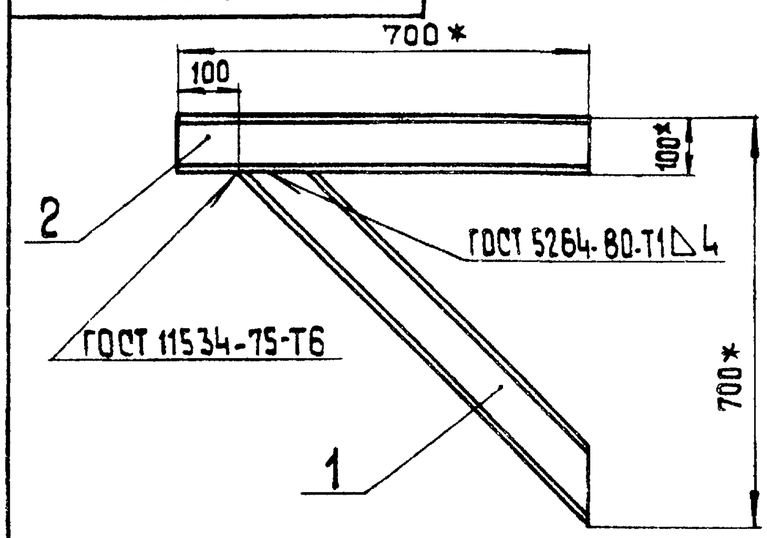


Поз. 1

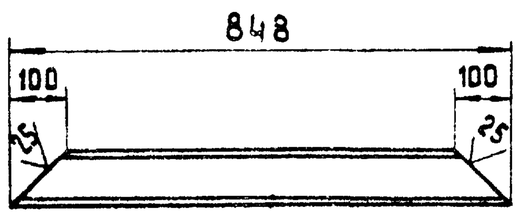


1.* Размеры для справок.

2. $\pm\frac{IT14}{2}$.

3. Обработка поверхностей реза деталей Б4 $\overset{25}{\nabla}$.

| Изм. | Лист | № докум. | Подпись | Дата |
|---|---|---|---|---|
| Разраб. | | Богданова | | |
| Пров. | | Зилгалвис | | |
| Т.контр. | | | | |
| Н.контр. | | Колмец | | |
| Утв. | | | | |

64.86.09.000 СБ

Опора

| Лит. | Масса | Масштаб |
|---|---|---|
| | 12,45 | 1:10 |
| Лист | Листов 1 | |

ЛАТГИПРОПРОМ

Копировал

Формат А4

| Формат | Зона | Поз. | Обозначение | Наименование | Кол. | Примечание |
|---|---|---|---|---|---|---|
| | | | | Документация | | |
| А4 | | | 64.86.10.000 СБ | Сборочный чертеж | | |
| | | | | Детали | | |
| Б4 | | 1 | 64.86.10.001 | Косынка | | |
| | | | | Лист 10 ГОСТ 19903-74 / Вст3сп3 ГОСТ 14637-79 | 2 | 2,3 кг |
| Б4 | | 2 | 64.86.10.002 | Стойка | | |
| | | | | Лист 10 ГОСТ 19903-74 / Вст3сп3 ГОСТ 14637-79 | | |
| | | | | 300±0,65 х 300±0,65 мм | 1 | 7,07 кг |
| Б4 | | 3 | 64.86.10.003 | Плита | | |
| | | | | Лист 10 ГОСТ 19903-74 / Вст3сп3 ГОСТ 14637-79 | | |
| | | | | 220±0,575 х 300±0,65 мм | 1 | 5,19 кг |

64.86.10.000

| Изм. | Лист | № докум. | Подп. | Дата |
|---|---|---|---|---|
| Разраб. | | Богданова | | |
| Пров. | | Зилгалвис | | |
| Н.контр. | | Колмец | | |
| Утв. | | | | |

Лапа

| Лит. | Лист | Листов |
|---|---|---|
| | | 1 |

ЛАТГИПРОПРОМ

Копировал

Формат А4

Типовой проект 903-1-224.86 Альбом 2.9 часть 1

64.86.10.000 СБ

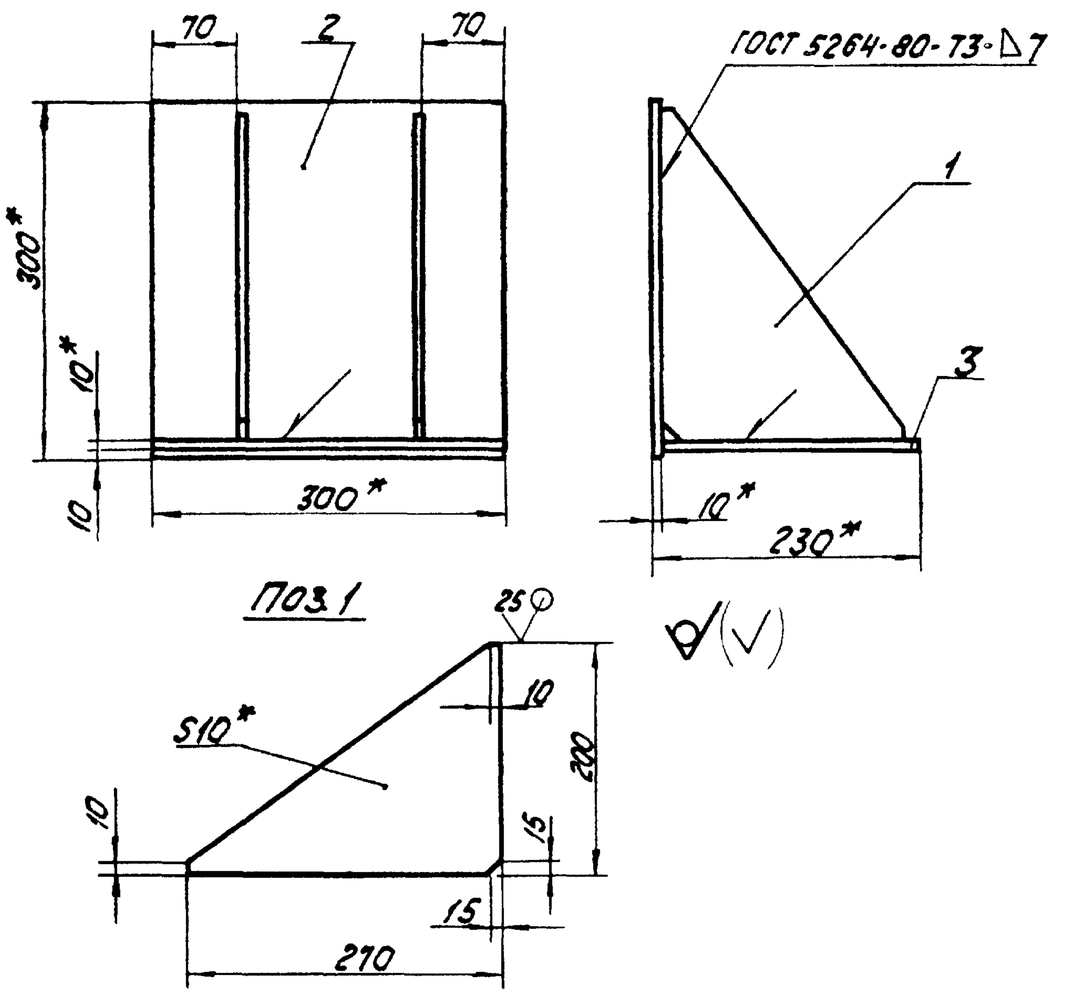


1. * Размеры для справок.
2. $\pm \frac{IT14}{2}$.
3. Обработка поверхностей реза деталей Б4 25.

| Изм. | Лист | № докум. | Подпись | Дата | 64.86.10.000 СБ | | |
|---|---|---|---|---|---|---|---|
| Разраб. | Богданова | | | | Лапа | Лит | Масса 16,9 / Масштаб 1:5 |
| Пров. | Зилгалвис | | | | | Лист | Листов 1 |
| Т.контр. | | | | | | | |
| Н.контр. | Колмец | | | | | ЛАТГИПРОПРОМ | |
| Утв. | | | | | | | |

Копировал [illegible] формат А4

Типовой проект 903-1-224.86 Альбом 2.9 часть 1

| Формат | Зона | Поз. | Обозначение | Наименование | Кол. | Примечание |
|---|---|---|---|---|---|---|
| | | | | Документация | | |
| А3 | | | 65.118.01.000 СБ | Сборочный чертеж | | |
| | | | | Сборочные единицы | | |
| А4 | | 1 | 65.118.01.100 | Переход | 1 | |
| А4 | | 2 | 65.118.01.200 | Колено | 1 | |

| Изм. | Лист | № докум. | Подпись | Дата | 65.118.01.000 | | |
|---|---|---|---|---|---|---|---|
| Разраб. | Михайлова | | | | Колено | Лит | Лист / Листов 1 |
| Пров. | Зилгалвис | | | | | | |
| Н.контр. | Колмец | | | | | ЛАТГИПРОПРОМ | |
| Утв. | | | | | | | |

Копировал [illegible] формат А4

Типовой проект 903-1-224.86 Альбом 2.9 часть 1

65.118.01.000 СБ

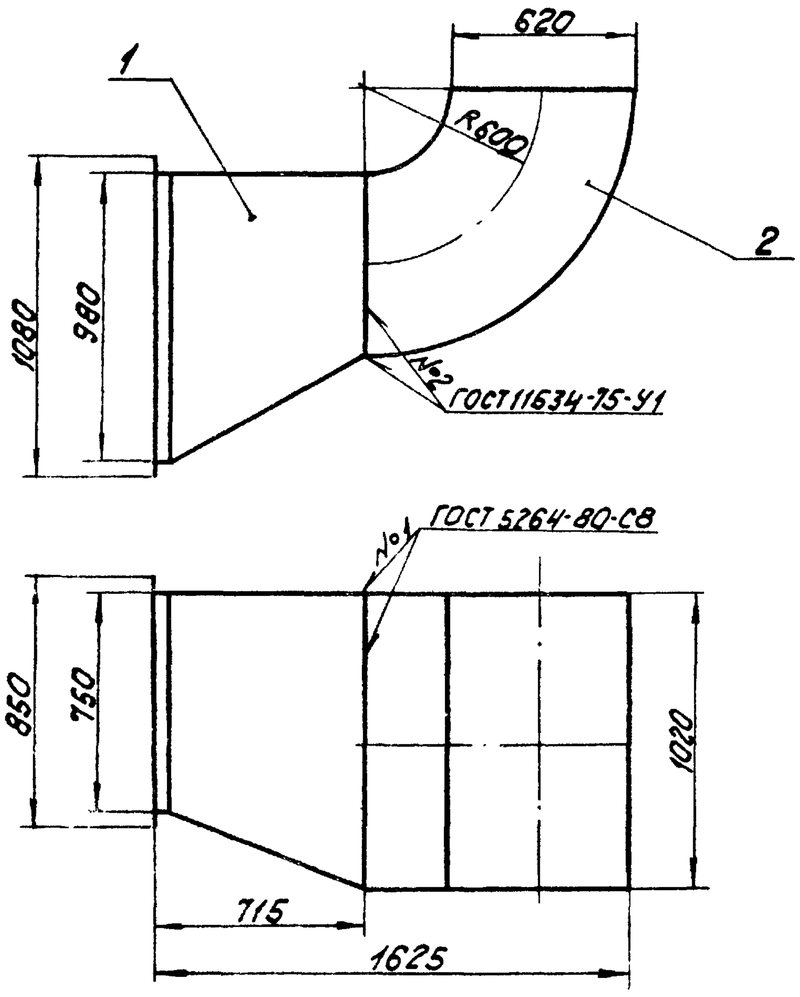


Размеры для справок.

| Изм. | Лист | № докум. | Подпись | Дата | 65.118.01.000 СБ | | |
|---|---|---|---|---|---|---|---|
| Разраб. | Михайлова | | | | Колено | Лит | Масса 251,5 / Масштаб 1:20 |
| Пров. | Зилгалвис | | | | | Лист | Листов 1 |
| Т.контр. | | | | | | | |
| Н.контр. | Колмец | | | | | ЛАТГИПРОПРОМ | |
| Утв. | | | | | | | |

Копировал [illegible] формат А4

Типовой проект 903-1-224.86 Альбом 2.9 часть 1

| Формат | Зона | Поз. | Обозначение | Наименование | Кол. | Примечание |
|---|---|---|---|---|---|---|
| | | | | Документация | | |
| А3 | | | 65.118.01.100 СБ | Сборочный чертеж | | |
| | | | | Детали | | |
| А4 | | 1 | 65.118.01.101 | Стенка | 1 | |
| А4 | | 2 | 65.118.01.102 | Стенка | 1 | |
| А4 | | 3 | 65.118.01.103 | Стенка | 1 | |
| А4 | | 4 | 65.118.01.104 | Стенка | 1 | |
| Б4 | | 5 | 65.118.01.105 | Полка | | |
| | | | | Уголок $\frac{Б\text{-}50\times50\times5\ ГОСТ\ 8509\text{-}72}{ВСт3сп3\ ГОСТ\ 535\text{-}79}$ | | |
| | | | | L = 980-2,3 мм | 2 | 3,7 кг |
| Б4 | | 6 | 65.118.01.106 | Полка | | |
| | | | | Уголок $\frac{Б\text{-}50\times50\times5\ ГОСТ\ 8509\text{-}72}{ВСт3сп3\ ГОСТ\ 535\text{-}79}$ | | |
| | | | | L = 850±1 мм | 2 | 3,21 кг |
| | | | | Материалы | | |
| | | 7 | | Полоса $\frac{5\times50\ ГОСТ\ 103\text{-}76}{ВСт3сп3\ ГОСТ\ 535\text{-}79}$ | 3,3 | м |

| Изм. | Лист | № докум. | Подпись | Дата | 65.118.01.100 | | |
|---|---|---|---|---|---|---|---|
| Разраб. | Михайлова | | | | Переход | Лит | Лист / Листов 1 |
| Пров. | Зилгалвис | | | | | | |
| Н.контр. | Колмец | | | | | ЛАТГИПРОПРОМ | |
| Утв. | | | | | | | |

Копировал [illegible] формат А4

65.118.01.100СБ

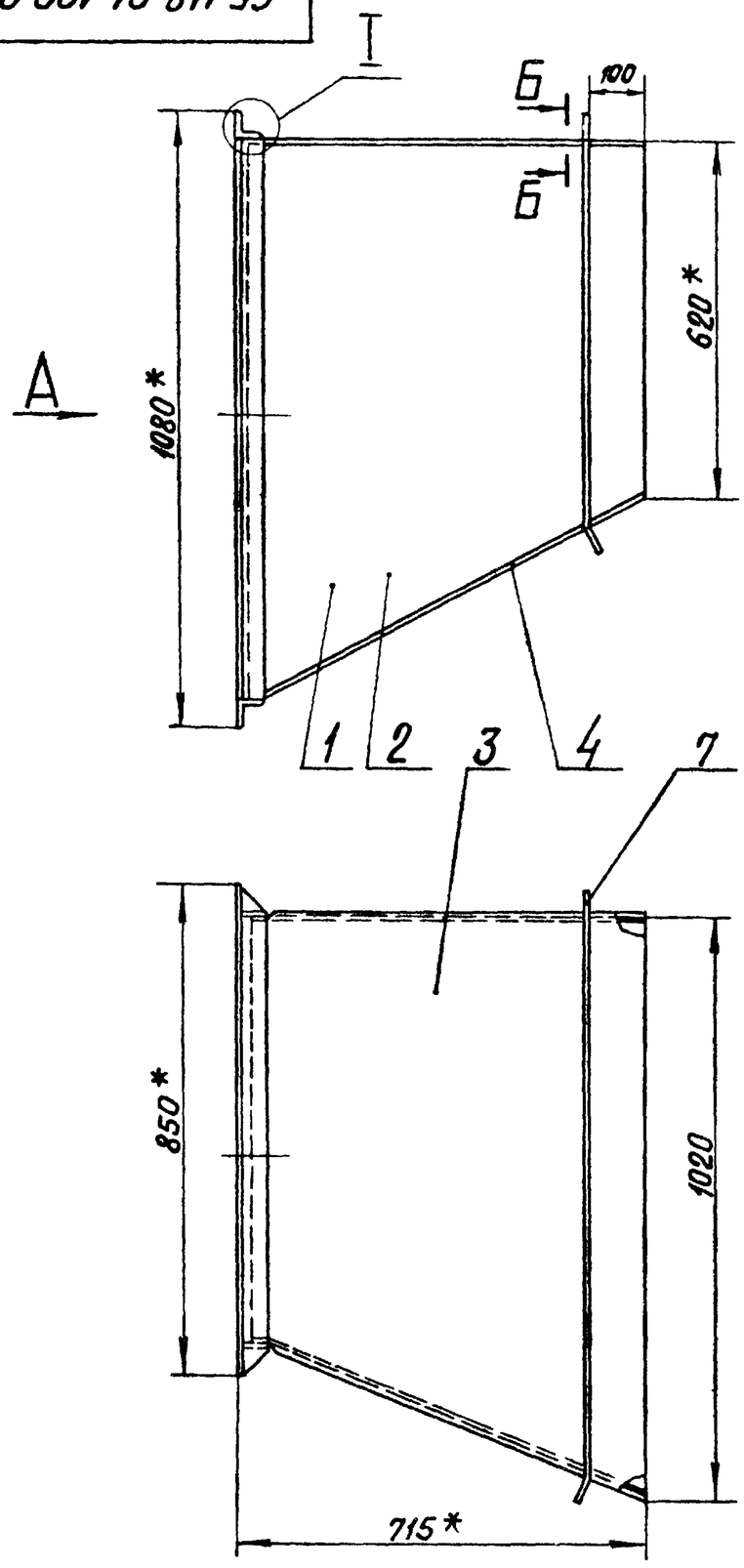


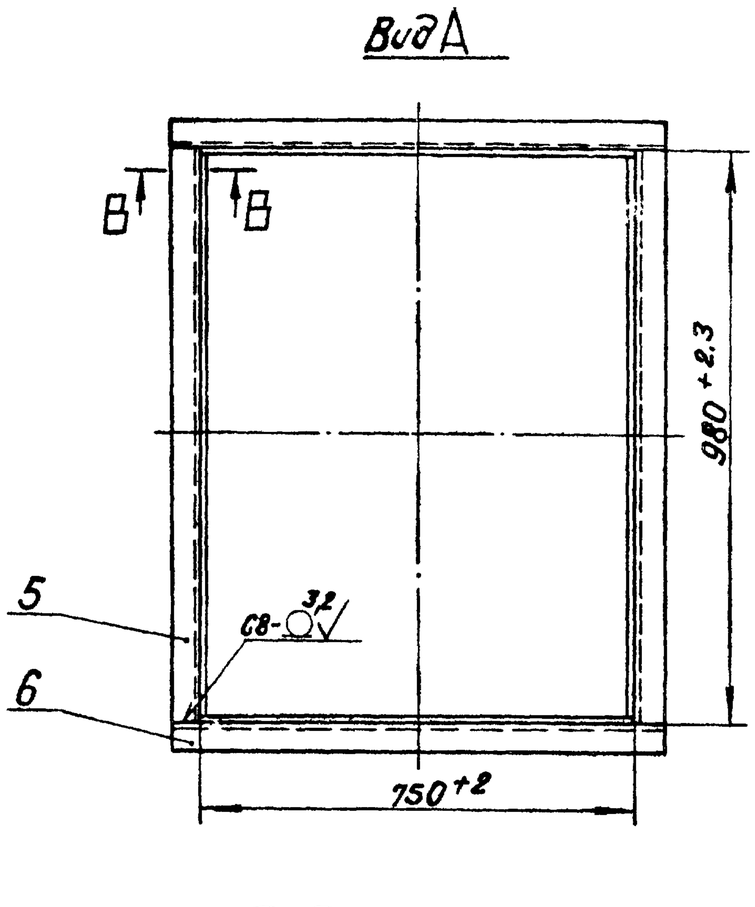


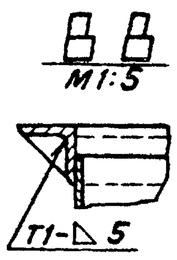


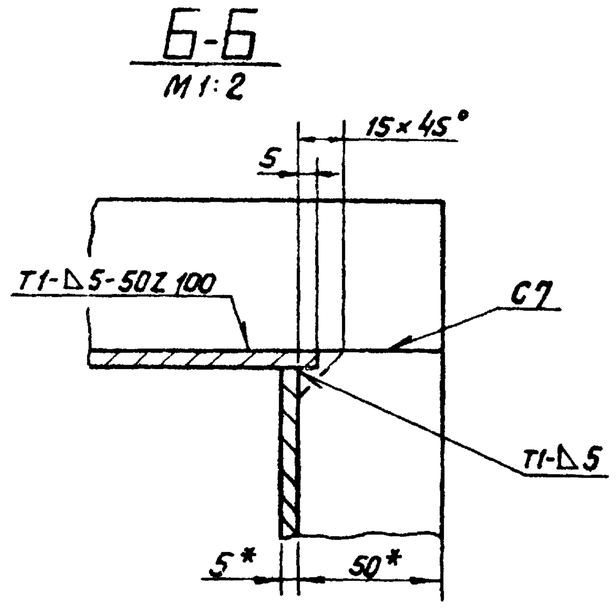


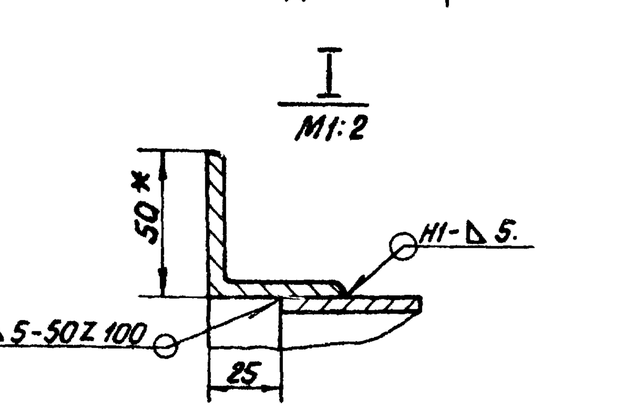


1. *Размеры для справок
2. $\pm \frac{IT14}{2}$.
3. Обработка поверхностей реза деталей Б4 $\sqrt{25}$.
4. Сварные швы по ГОСТ 5264-80.

| | | | | | | |
|---|---|---|---|---|---|---|
| | | | | | 65.118.01.100СБ | |
| Изм. | Лист | № докум. | Подпись | Дата | Переход | Лит. / Масса 116,5 / Масштаб 1:10 |
| Разраб. | | Михайлова | | | | Лист / Листов 1 |
| Пров. | | Зилгалвис | | | | ЛАТГИПРОПРОМ |
| Т. контр. | | | | | | |
| Н. контр. | | Колмец | | | | |
| Утв. | | | | | | |

Копировал

Формат А3

65.118.01.101

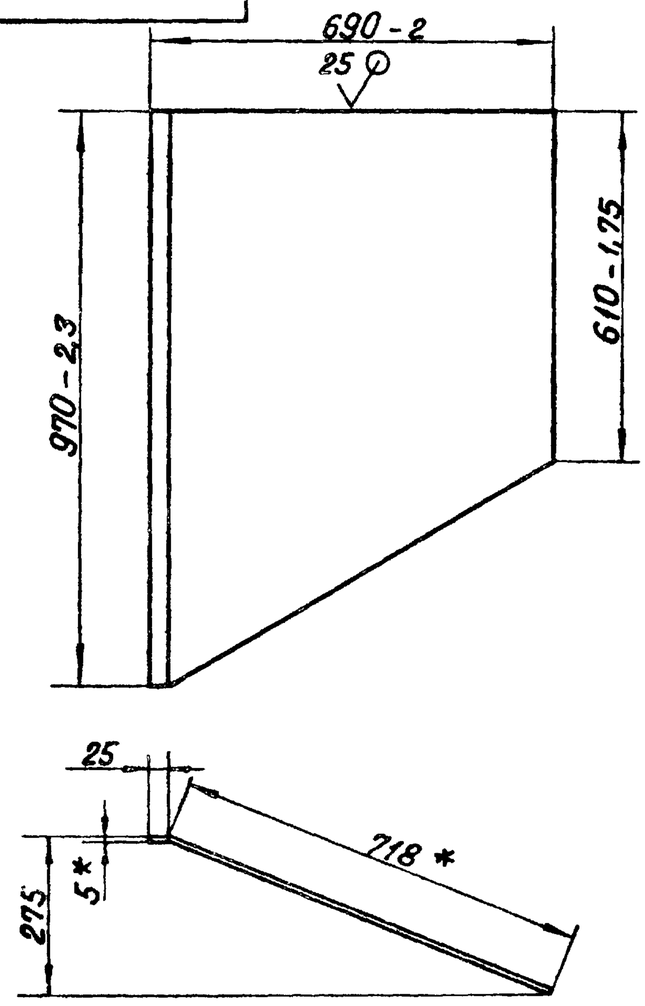


1. *Размеры для справок.
2. $\pm \frac{IT14}{2}$.

| | | | | | | |
|---|---|---|---|---|---|---|
| | | | | | 65.118.01.101 | |
| Изм. | Лист | № докум. | Подпись | Дата | Стенка | Лит. / Масса 23,22 / Масштаб 1:10 |
| Разраб. | | Михайлова | | | | Лист / Листов 1 |
| Пров. | | Зилгалвис | | | | ЛАТГИПРОПРОМ |
| Т. контр. | | | | | | |
| Н. контр. | | Колмец | | | | |
| Утв. | | | | | | |

Лист 5 ГОСТ 19903-74 ВСт3гп.3 ГОСТ 14637-79

Копировал

Формат А4

65.118.01.102

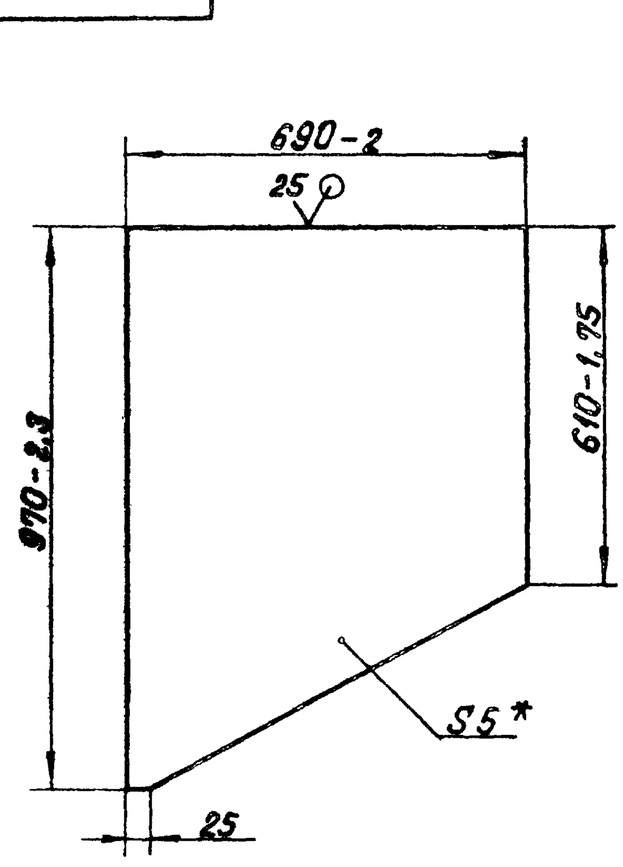


1. *Размер для справок.
2. $\pm \frac{IT14}{2}$.

| | | | | | | |
|---|---|---|---|---|---|---|
| | | | | | 65.118.01.102 | |
| Изм. | Лист | № докум. | Подпись | Дата | Стенка | Лит. / Масса 21,58 / Масштаб 1:10 |
| Разраб. | | Михайлова | | | | Лист / Листов 1 |
| Пров. | | Зилгалвис | | | | ЛАТГИПРОПРОМ |
| Т. контр. | | | | | | |
| Н. контр. | | Колмец | | | | |
| Утв. | | | | | | |

Лист 5 ГОСТ 19903-74 ВСт3гп.3 ГОСТ 14637-79

Копировал

Формат А4

Альбом 2.9 часть I

Типовой проект 903-1-224.86

Инв.№подл. | Подпись и дата | Взам.инв.№ | Инв.№дубл. | Подпись и дата

65.118.01.103

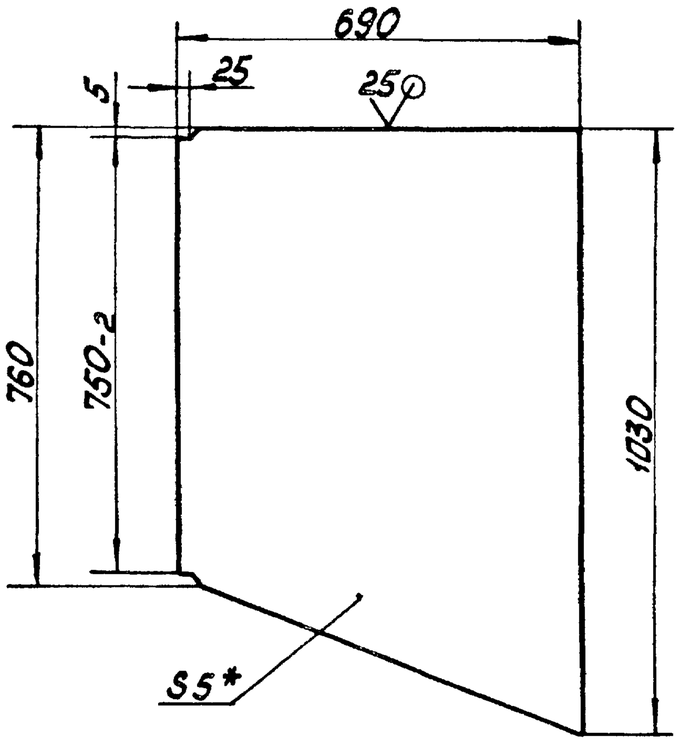


1 * Размер для справок.

2. $\pm \frac{IT14}{2}$.

65.118.01.104

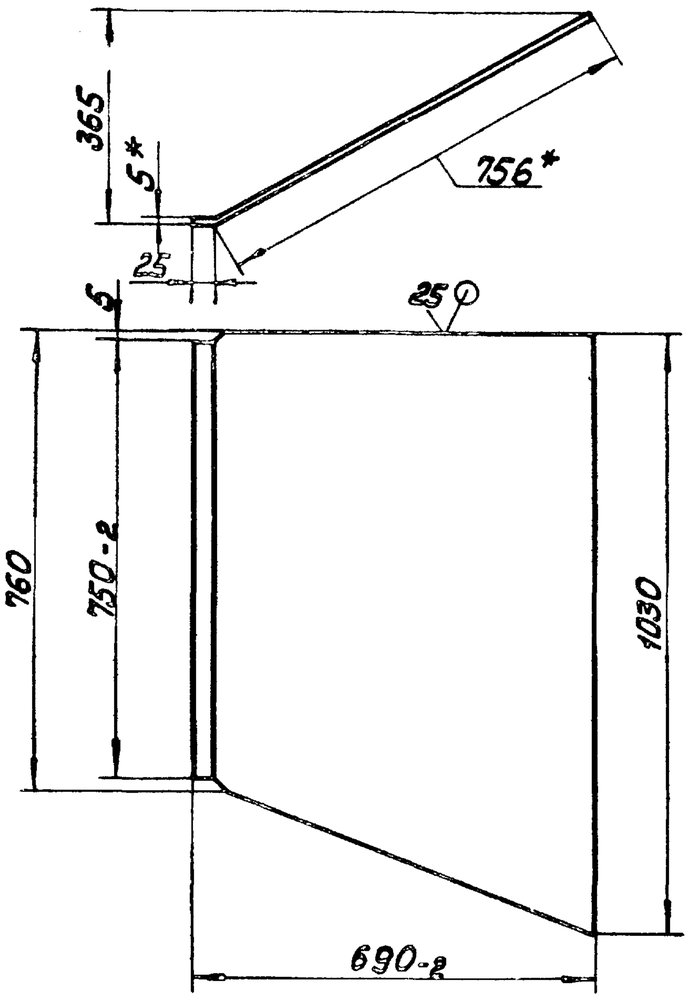


1. * Размеры для справок.

2 $\pm \frac{IT14}{2}$

Типовой проект 903-1-224.86 Альбом 2.9 часть 1

Инв.№ подл. | Подп. и дата | Взам. инв.№ | Инв.№ дубл. | Подп. и дата

| Изм. | Лист | № докум. | Подп. | Дата |
|---|---|---|---|---|
| Разраб. | | Михайлова | | |
| Пров. | | Зилгалвис | | |
| Т. контр. | | | | |
| Н. контр. | | Колмец | | |
| Утв. | | | | |

65.118.01.103

Стенка

| Лит | Масса | Масштаб |
|---|---|---|
| | 24,1 | 1:10 |

Лист | Листов 1

ЛАТГИПРОПРОМ

5 ГОСТ 19903-74
Лист ВСт3сп3 ГОСТ 14637-79

Копировал | Формат А4

65.118.01.104

Стенка

| Лит | Масса | Масштаб |
|---|---|---|
| | 27,3 | 1:10 |

Лист | Листов 1

ЛАТГИПРОПРОМ

5 ГОСТ 19903-74
Лист ВСт3сп3 ГОСТ 14637-79

Копировал | Формат А4

Типовой проект 903-1-224.86 Альбом 2.9 часть 1

Инв.№ подл. | Подп. и дата | Взам. инв.№ | Инв.№ дубл. | Подп. и дата

| Формат | Зона | Поз. | Обозначение | Наименование | Кол. | Примечание |
|---|---|---|---|---|---|---|
| | | | | Документация | | |
| А3 | | | 65.118.01.200 СБ | Сборочный чертёж | | |
| | | | | Детали | | |
| А4 | | 1 | 65.118.01.201 | Стенка | 1 | |
| А4 | | 2 | 65.118.01.202 | Стенка | 1 | |
| Б4 | | 3 | 65.118.01.203 | Боковина | | |
| | | | | Лист 5 ГОСТ 19903-74 ВСт3сп3 ГОСТ 14637-79 | 2 | 22,57 кг |
| | | 4 | | Материалы | | |
| | | | | Полоса 5х50 ГОСТ 103-76 ВСт3сп3 ГОСТ 535-79 | 7 | м |

65.118.01.200

Колено

| Лит | Лист | Листов |
|---|---|---|
| | | 1 |

ЛАТГИПРОПРОМ

Копировал | Формат А4

Типовой проект 903-1-224.86 Альбом 2.9 часть 1

Инв.№ подл. | Подп. и дата | Взам. инв.№ | Инв.№ дубл. | Подп. и дата

| Формат | Зона | Поз. | Обозначение | Наименование | Кол. | Примечание |
|---|---|---|---|---|---|---|
| | | | | Документация | | |
| А4 | | | 65.118.02.000 СБ | Сборочный чертёж | | |
| | | | | Сборочные единицы | | |
| А4 | | 1 | 65.118.02.100 | Короб | 1 | |
| А4 | | 2 | 65.118.02.200 | Колено | 1 | |
| А4 | | 3 | 65.118.02.300 | Переход | 1 | |

65.118.02.000

Колено

| Лит | Лист | Листов |
|---|---|---|
| | | 1 |

ЛАТГИПРОПРОМ

Копировал | Формат А4

65.118.01.200 СБ

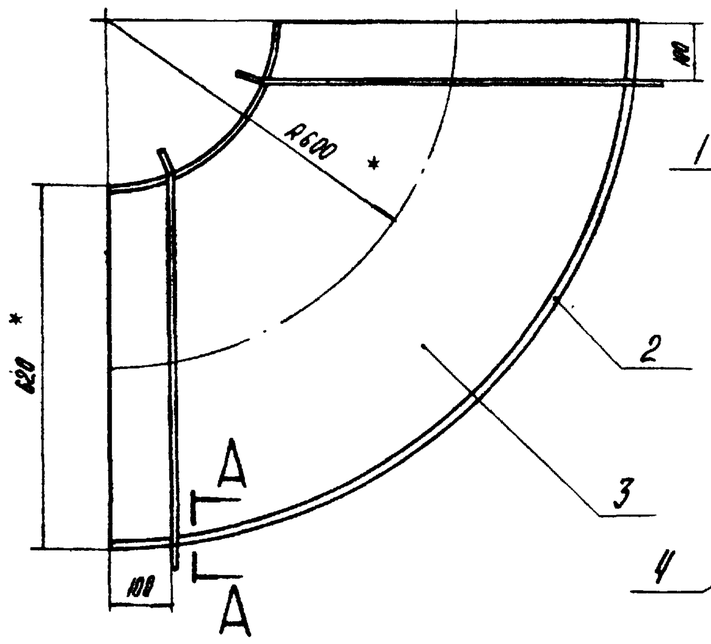


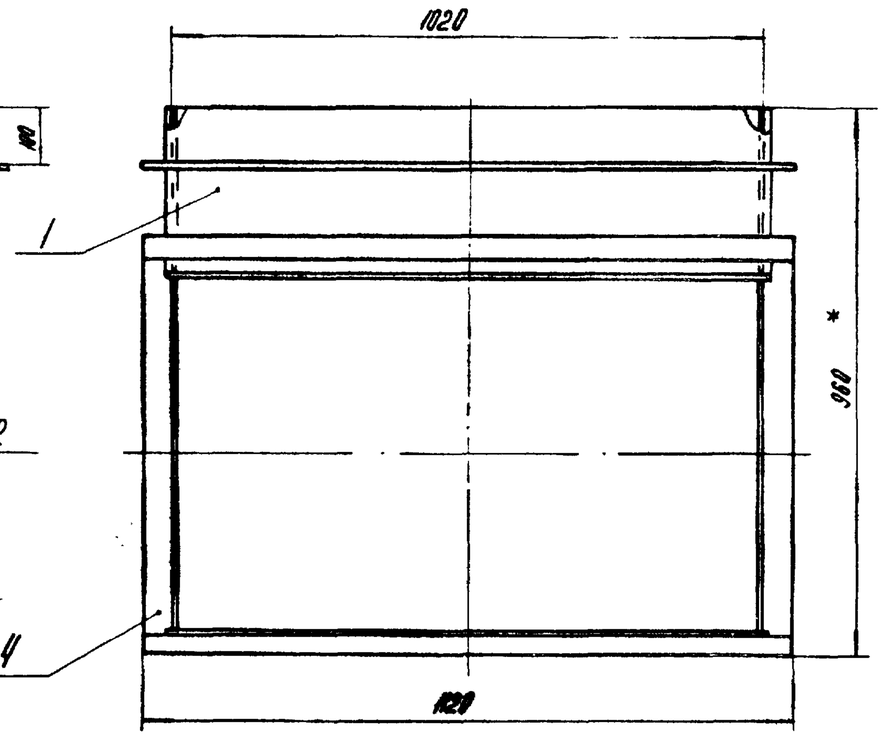


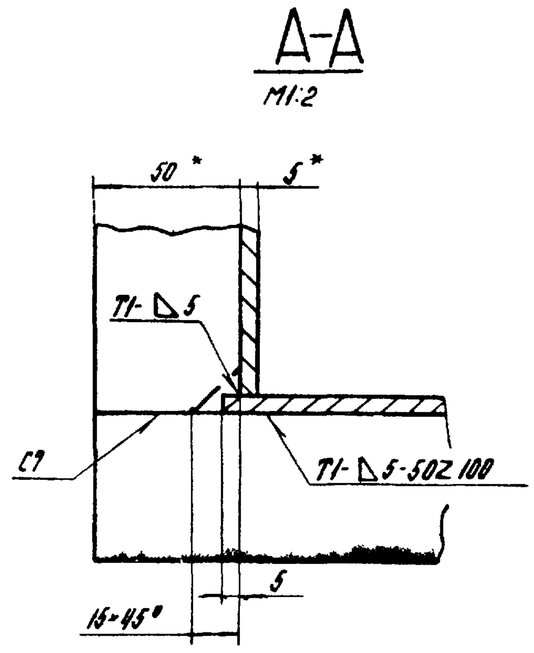


Поз. 3

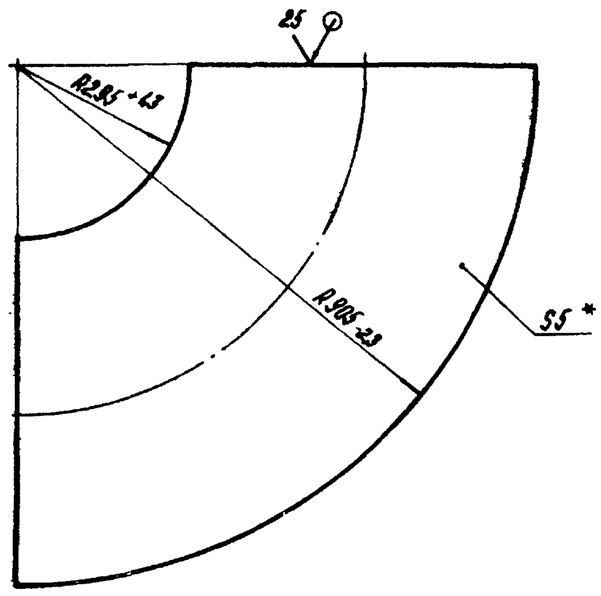


1. * Размеры для справок.
2. $\pm \frac{IT14}{2}$.
3. Сварные швы по ГОСТ 5264-80.

| | | | | | | | |
|---|---|---|---|---|---|---|---|
| | | | | | 65.118.01.200 СБ | | |
| Изм. | Лист | № докум. | Подпись | Дата | Колено | Лит | Масса 135 / Масштаб 1:10 |
| Разраб. | | Михайлова | | | | Лист | Листов 1 |
| Пров. | | Зилгалвис | | | | ЛАТГИПРОПРОМ | |
| Т. контр. | | | | | | | |
| Н. контр. | | Колмец | | | | | |
| Утв. | | | | | | | |

Копировал А4 — Формат А3

Типовой проект 903-1-224.86 Альбом 2.9 часть I

Инв. № подл. | Подп. и дата | Взам. инв. № | Инв. № дубл. | Подп. и дата

65.118.01.201

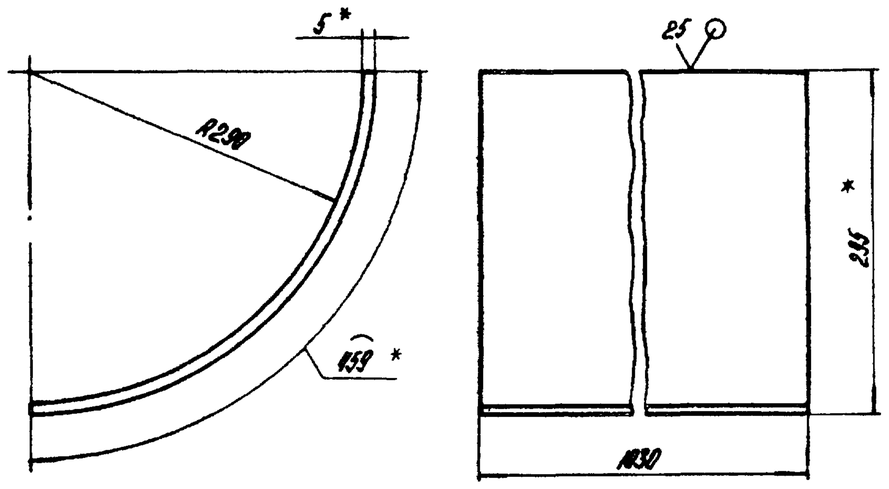


1. * Размеры для справок.
2. $\pm \frac{IT14}{2}$.

| | | | | | | | |
|---|---|---|---|---|---|---|---|
| | | | | | 65.118.01.201 | | |
| Изм. | Лист | № докум. | Подпись | Дата | Стенка | Лит | Масса 18,56 / Масштаб 1:5 |
| Разраб. | | Михайлова | | | | Лист | Листов 1 |
| Пров. | | Зилгалвис | | | | ЛАТГИПРОПРОМ | |
| Т. контр. | | | | | | | |
| Н. контр. | | Колмец | | | Лист 5 ГОСТ 19903-74 / Вст3сп3 ГОСТ 14637-79 | | |
| Утв. | | | | | | | |

Копировал А4 — Формат А4

Типовой проект 903-1-224.86 Альбом 2.9 часть I

Инв. № подл. | Подп. и дата | Взам. инв. № | Инв. № дубл. | Подп. и дата

65.118.01.202

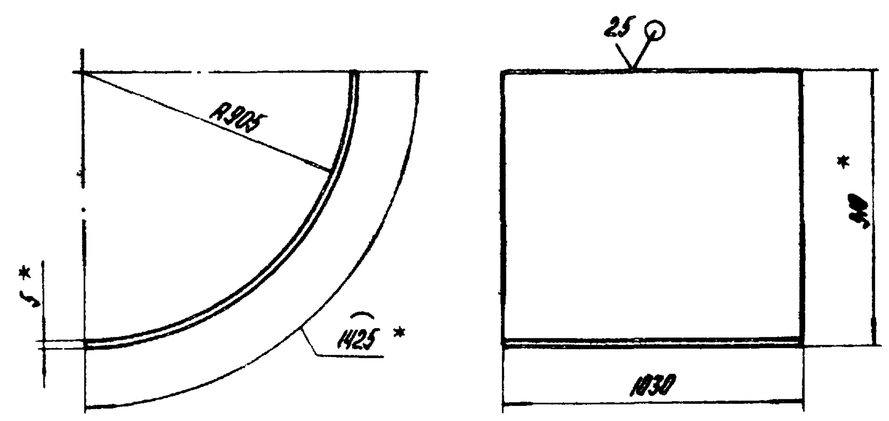


1. * Размеры для справок.
2. $\pm \frac{IT14}{2}$.

| | | | | | | | |
|---|---|---|---|---|---|---|---|
| | | | | | 65.118.01.202 | | |
| Изм. | Лист | № докум. | Подпись | Дата | Стенка | Лит | Масса 59,61 / Масштаб 1:20 |
| Разраб. | | Михайлова | | | | Лист | Листов 1 |
| Пров. | | Зилгалвис | | | | ЛАТГИПРОПРОМ | |
| Т. контр. | | | | | | | |
| Н. контр. | | Колмец | | | Лист 5 ГОСТ 19903-74 / Ас3 сп3 ГОСТ 14637-79 | | |
| Утв. | | | | | | | |

Копировал А4 — Формат А4

65.118.02.000 СБ

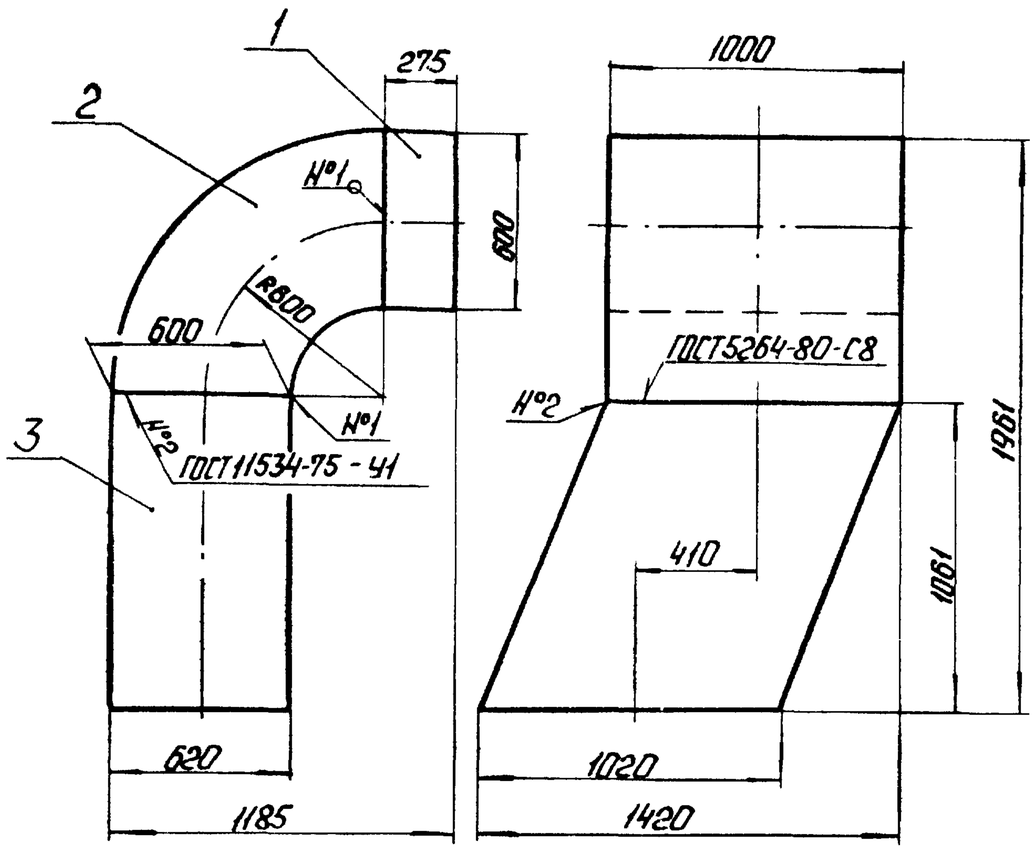


* Размеры для справок.

| Изм. | Лист | № докум. | Подп. | Дата |
|---|---|---|---|---|
| Разраб. | | Михайлова | | |
| Пров. | | Зилгалвис | | |
| Т.контр. | | | | |
| Н.контр. | | Колмец | | |
| Утв. | | | | |

65.118.02.000 СБ

Колено

| Лит. | Масса | Масштаб |
|---|---|---|
| | 325 | 1:20 |
| Лист | Листов 1 | |

ЛАТГИПРОПРОМ

Копировал: Ф. Чуб- Формат А4





| Формат | Зона | Поз. | Обозначение | Наименование | Кол. | Примечание |
|---|---|---|---|---|---|---|
| | | | | Документация | | |
| А4 | | | 65.118.02.100СБ | Сборочный чертеж | | |
| | | | | Детали | | |
| Б4 | | 1 | 65.118.02.101 | Стенка | | |
| | | | | Лист 5 ГОСТ 19903-74 | | |
| | | | | Вст3сп3 ГОСТ 14637-79 | | |
| | | | | 590-1,75 × 275-1,3 мм | 2 | 6,37 кг |
| Б4 | | 2 | 65.118.02.102 | Стенка | | |
| | | | | Лист 5 ГОСТ 19903-74 | | |
| | | | | Вст3сп3 ГОСТ 14637-79 | | |
| | | | | 1010 ± 1,3 × 275-1,3 мм | 2 | 10,91 кг |
| | | | | Материалы | | |
| | | 3 | | Полоса 5×50 ГОСТ 103-76 | | |
| | | | | Вст3сп3 ГОСТ 535-79 | 3,4 | м |

| Изм. | Лист | № докум. | Подп. | Дата |
|---|---|---|---|---|
| Разраб. | | Михайлова | | |
| Пров. | | Зилгалвис | | |
| Н.контр. | | Колмец | | |
| Утв. | | | | |

65.118.02.100

Короб

| Лит. | Лист | Листов |
|---|---|---|
| | | 1 |

ЛАТГИПРОПРОМ

Копировал: Ф. Чуб- Формат А4



65.118.02.100 СБ

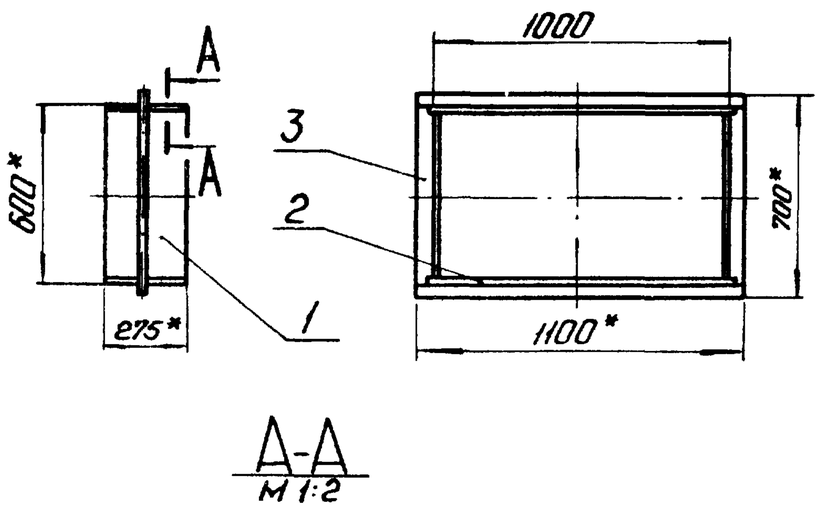


А-А
М 1:2

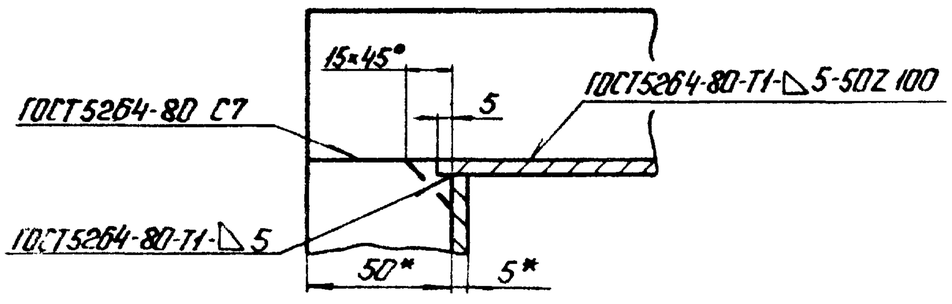


1. *Размеры для справок.
2. $\pm \frac{IT14}{2}$.
3. Обработка поверхностей реза деталей Б4 $^{25}\!\!\sqrt{}$.

| Изм. | Лист | № докум. | Подп. | Дата |
|---|---|---|---|---|
| Разраб. | | Михайлова | | |
| Пров. | | Зилгалвис | | |
| Т.контр. | | | | |
| Н.контр. | | Колмец | | |
| Утв. | | | | |

65.118.02.100 СБ

Короб

| Лит. | Масса | Масштаб |
|---|---|---|
| | 41,23 | 1:20 |
| Лист | Листов 1 | |

ЛАТГИПРОПРОМ

Копировал Ф.Чуб- Формат А4



| Формат | Зона | Поз. | Обозначение | Наименование | Кол. | Примечание |
|---|---|---|---|---|---|---|
| | | | | Документация | | |
| А3 | | | 65.118.02.200СБ | Сборочный чертеж | | |
| | | | | Детали | | |
| А4 | | 1 | 65.118.02.201 | Стенка | 1 | |
| А4 | | 2 | 65.118.02.202 | Стенка | 1 | |
| Б4 | | 3 | 65.118.02.203 | Боковина | | |
| | | | | Лист 5 ГОСТ 19903-74 | | |
| | | | | Вст3сп3 ГОСТ 14637-79 | 2 | 21,83 кг |
| | | | | Материалы | | |
| | | 4 | | Полоса 5×50 ГОСТ 103-76 | | |
| | | | | Вст3сп3 ГОСТ 535-79 | 6,8 | м |

| Изм. | Лист | № докум. | Подп. | Дата |
|---|---|---|---|---|
| Разраб. | | Михайлова | | |
| Пров. | | Зилгалвис | | |
| Н.контр. | | Колмец | | |
| Утв. | | | | |

65.118.02.200

Колено

| Лит. | Лист | Листов |
|---|---|---|
| | | 1 |

ЛАТГИПРОПРОМ

Копировал Ф.Чуб- Формат А4

65.118.02.200 СБ

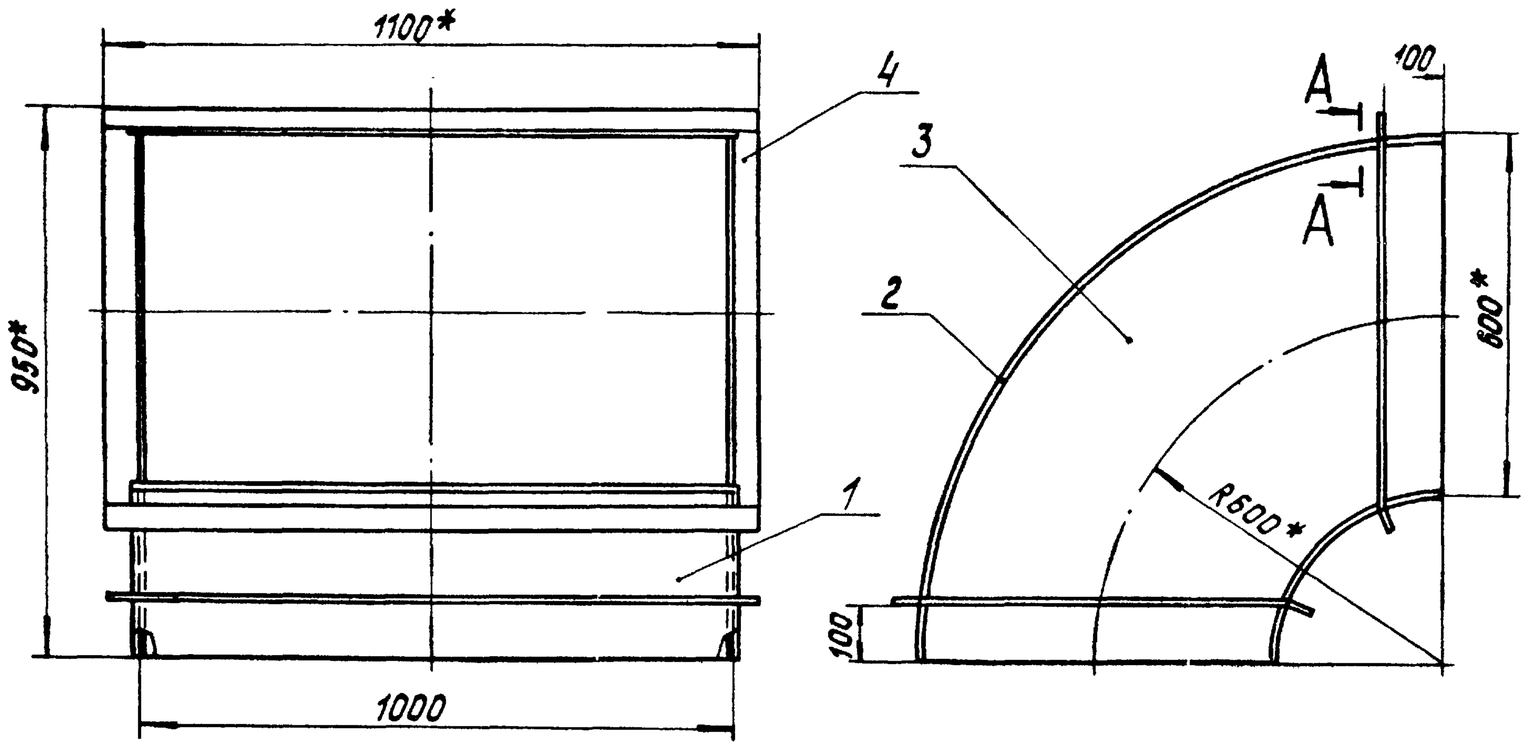


А-А
М1:2

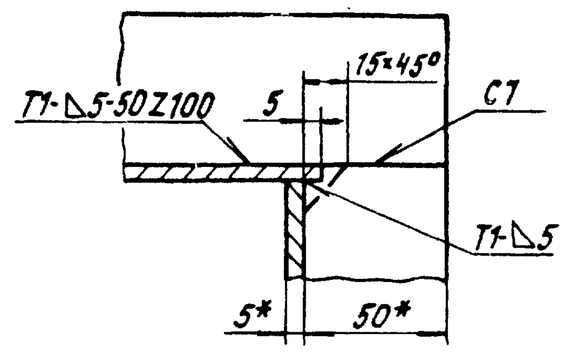


Поз.3

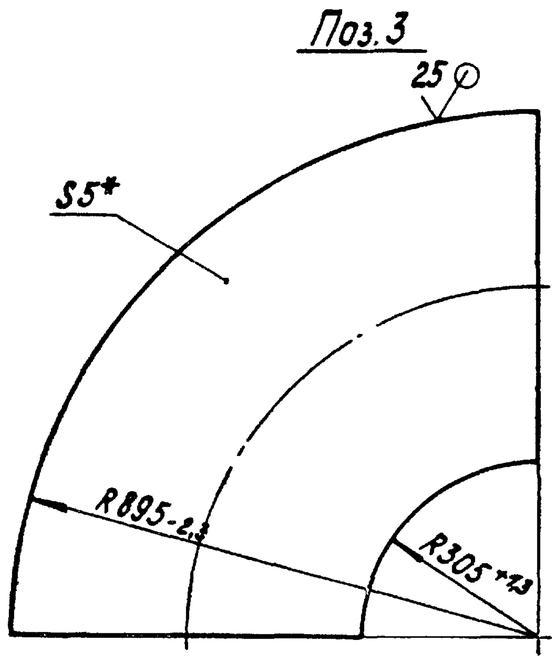


1.*Размеры для справок.
2. $\pm \frac{IT14}{2}$.
3. Сварные швы по ГОСТ 5264-80.

| | | | | | | | |
|---|---|---|---|---|---|---|---|
| | | | | | 65.118.02.200 СБ | | |
| Изм. | Лист | № докум. | Подпись | Дата | Колено | Лит. | Масса 131,72 / Масштаб 1:10 |
| Разраб. | | Михайлова | | | | Лист | Листов 1 |
| Пров. | | Зилгалвис | | | | ЛАТГИПРОПРОМ | |
| Т.контр. | | | | | | | |
| Н.контр. | | Колмец | | | | | |
| Утв. | | | | | | | |

Копировал Формат А3

Инв.№подл. | Подпись и дата | Взам.инв.№ | Инв.№дубл. | Подпись и дата | Типовой проект 903-1-224.86 Альбом 2.9 часть 1

65.118.02.202

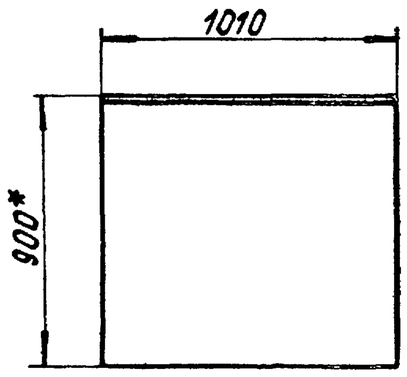


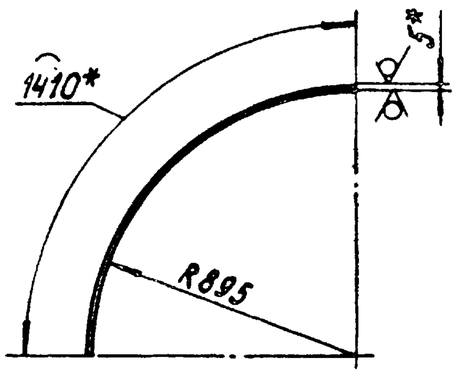


1.*Размеры для справок.
2. $\pm \frac{IT14}{2}$.

| | | | | | | | |
|---|---|---|---|---|---|---|---|
| | | | | | 65.118.02.202 | | |
| Изм. | Лист | № докум. | Подпись | Дата | Стенка | Лит. | Масса 55,9 / Масштаб 1:20 |
| Разраб. | | Михайлова | | | | Лист | Листов 1 |
| Пров. | | Зилгалвис | | | | ЛАТГИПРОПРОМ | |
| Т.контр. | | | | | | | |
| Н.контр. | | Колмец | | | | | |
| Утв. | | | | | | | |

5 ГОСТ 19903-74
Лист 8 Ст3сп3 ГОСТ 14637-79

Копировал Формат А4

Инв.№подл. | Подпись и дата | Взам.инв.№ | Инв.№дубл. | Подпись и дата | Типовой проект 903-1-224.86 Альбом 2.9 часть 1

65.118.02.201

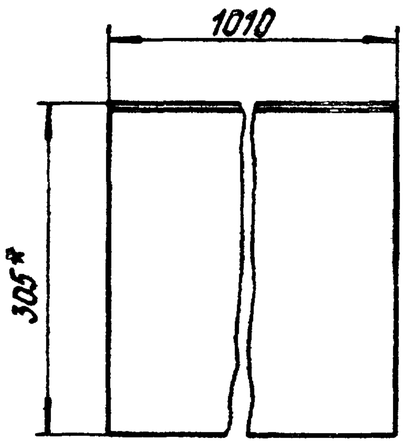


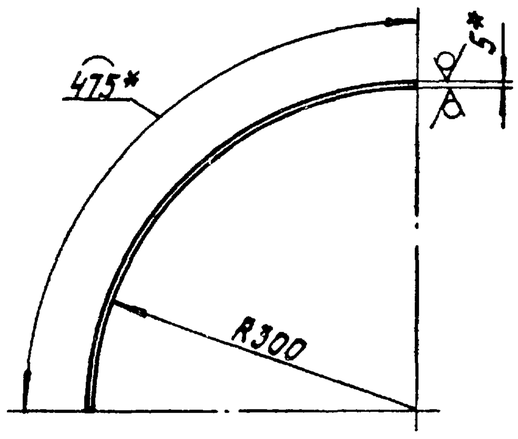


1.*Размеры для справок.
2. $\pm \frac{IT14}{2}$.

| | | | | | | | |
|---|---|---|---|---|---|---|---|
| | | | | | 65.118.02.201 | | |
| Изм. | Лист | № докум. | Подпись | Дата | Стенка | Лит. | Масса 18,83 / Масштаб 1:5 |
| Разраб. | | Михайлова | | | | Лист | Листов 1 |
| Пров. | | Зилгалвис | | | | ЛАТГИПРОПРОМ | |
| Т.контр. | | | | | | | |
| Н.контр. | | Колмец | | | | | |
| Утв. | | | | | | | |

5 ГОСТ 19903-74
Лист 8 Ст3сп3 ГОСТ 14637-79

Копировал Формат А4

ТИПОВОЙ ПРОЕКТ 903-1-224.86 АЛЬБОМ 2,9 ЧАСТЬ 1

| ФОРМАТ | ЗОНА | ПОЗ. | ОБОЗНАЧЕНИЕ | НАИМЕНОВАНИЕ | КОЛ. | ПРИМЕЧАНИЕ |
|---|---|---|---|---|---|---|
| | | | | ДОКУМЕНТАЦИЯ | | |
| А3 | | | 65.118.02.300 СБ | СБОРОЧНЫЙ ЧЕРТЕЖ | | |
| | | | | ДЕТАЛИ | | |
| А4 | | 1 | 65.118.02.301 | СТЕНКА | 1 | |
| | | 2 | -01 | СТЕНКА | 1 | |
| Б4 | | 3 | 65.118.02.302 | СТЕНКА | | |
| | | | | ЛИСТ $\frac{5\ ГОСТ\ 19903-74}{ВСТ3СП3ГОСТ14637-79}$ | 2 | 42,48 кг |
| | | | | МАТЕРИАЛЫ | | |
| | | 4 | | ПОЛОСА $\frac{5\times50\ ГОСТ\ 103-76}{ВСТ3СП3ГОСТ535-79}$ | 6,9 | м |

| ИЗМ | ЛИСТ | № ДОКУМ. | ПОДП. | ДАТА | 65.118.02.300 | | | |
|---|---|---|---|---|---|---|---|---|
| РАЗРАБ. | | МИХАЙЛОВА | | | ПЕРЕХОД | ЛИТ. | ЛИСТ | ЛИСТОВ 1 |
| ПРОВ. | | ЗИЛГАЛВИС | | | | ЛАТГИПРОПРОМ | | |
| Н.КОНТР. | | КОЛМЕЦ | | | | | | |
| УТВ. | | | | | | | | |

КОПИРОВАЛ ФОРМАТ А4

ТИПОВОЙ ПРОЕКТ 903-1-224.86 АЛЬБОМ 2,9 ЧАСТЬ 1

65.118.02.301

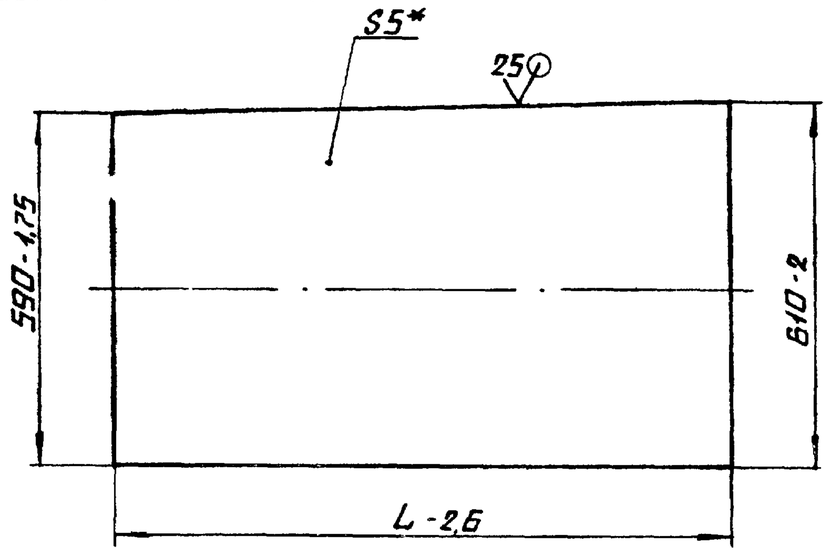


| ОБОЗНАЧЕНИЕ | L, ММ | МАССА, КГ |
|---|---|---|
| 65.118.02.301 | 1141 | 26,87 |
| -01 | 1134 | 26,71 |

*РАЗМЕР ДЛЯ СПРАВОК.

| ИЗМ | ЛИСТ | № ДОКУМ. | ПОДП. | ДАТА | 65.118.02.301 | | | |
|---|---|---|---|---|---|---|---|---|
| РАЗРАБ. | | МИХАЙЛОВА | | | СТЕНКА | ЛИТ. | МАССА СМ. ТАБЛ. | МАСШТАБ — |
| ПРОВ. | | ЗИЛГАЛВИС | | | | ЛИСТ | ЛИСТОВ 1 | |
| Т.КОНТР. | | | | | | | | |
| Н.КОНТР. | | КОЛМЕЦ | | | ЛИСТ $\frac{5\ ГОСТ\ 19903-74}{ВСТ3СП3ГОСТ14637-79}$ | ЛАТГИПРОПРОМ | | |
| УТВ. | | | | | | | | |

КОПИРОВАЛ ФОРМАТ А4

ТИПОВОЙ ПРОЕКТ 903-1-224.86 АЛЬБОМ 2,9 ЧАСТЬ 1

65.118.02.300СБ

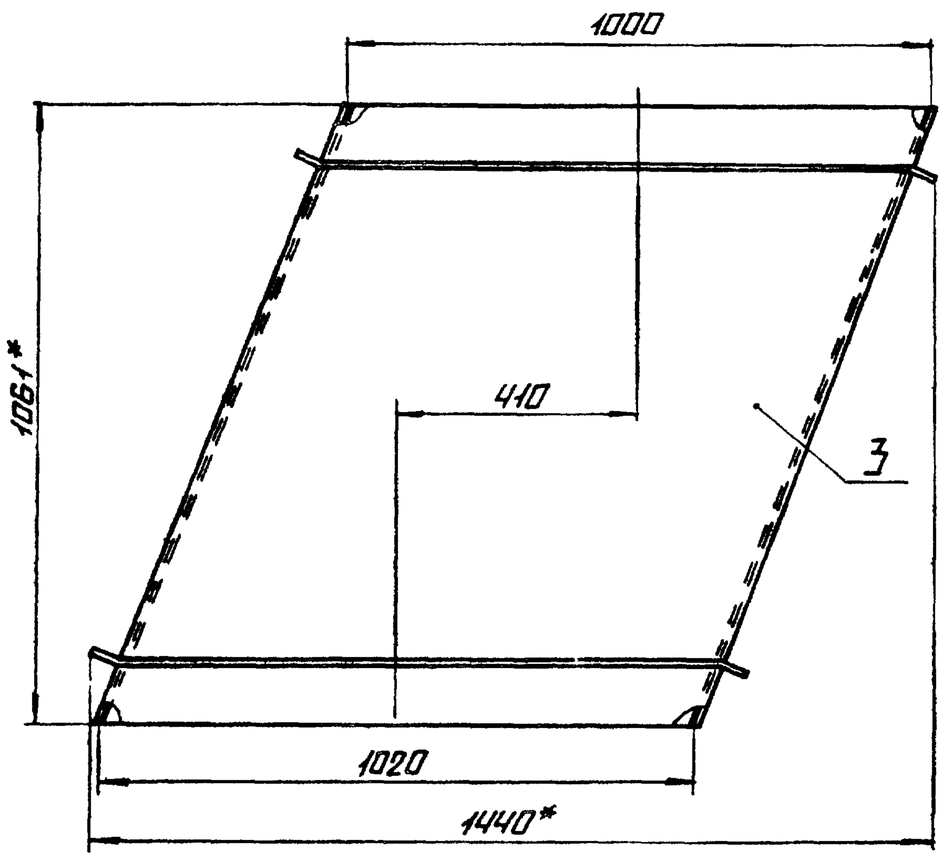


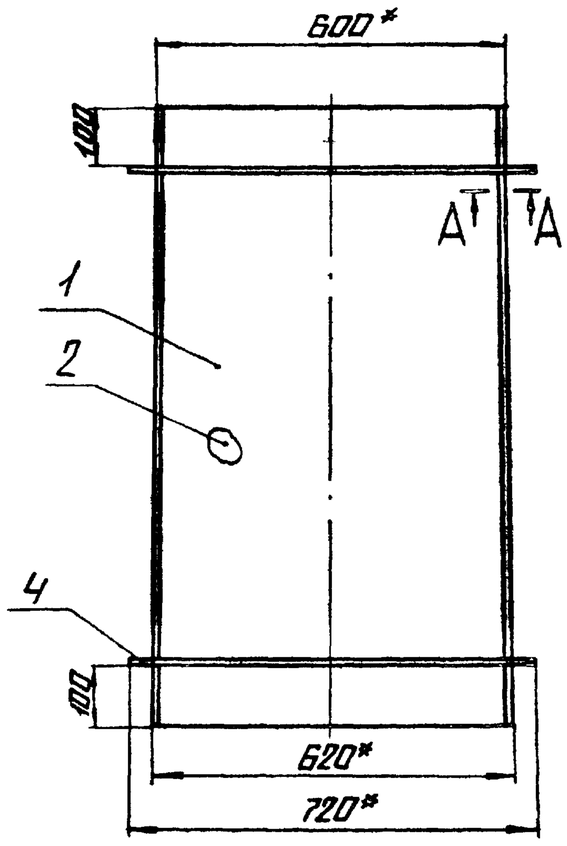


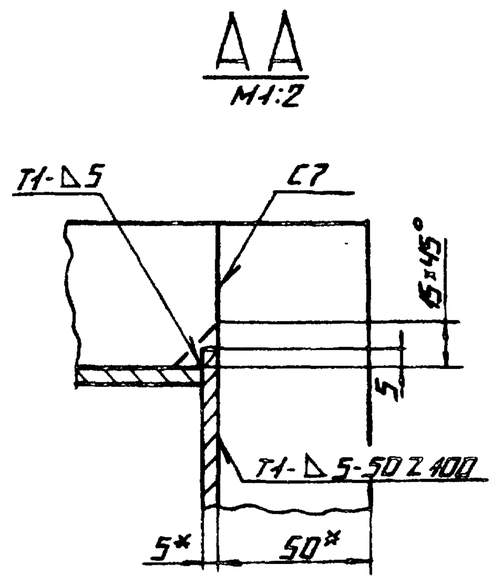


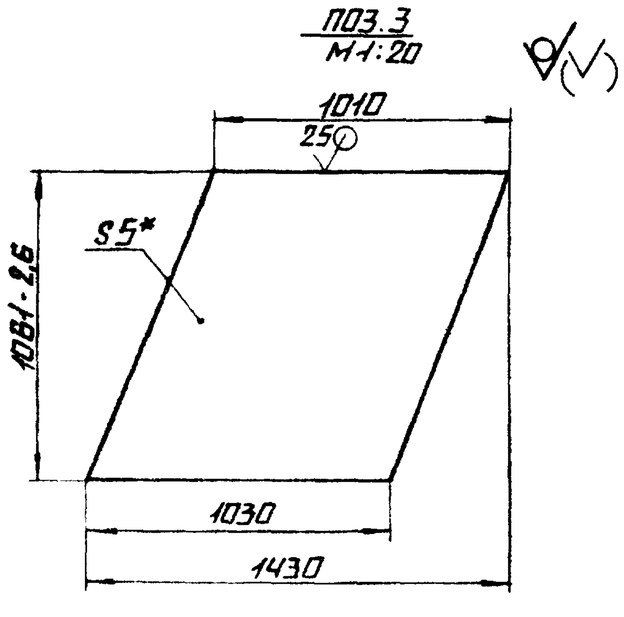


1.* РАЗМЕРЫ ДЛЯ СПРАВОК.

2. $\pm \frac{IT14}{2}$.

3. СВАРНЫЕ ШВЫ ПО ГОСТ 5264-80.

| ИЗМ | ЛИСТ | № ДОКУМ. | ПОДП. | ДАТА | 65.118.02.300СБ | | | |
|---|---|---|---|---|---|---|---|---|
| РАЗРАБ. | | МИХАЙЛОВА | | | ПЕРЕХОД | ЛИТ. | МАССА 152 | МАСШТАБ 1:10 |
| ПРОВ. | | ЗИЛГАЛВИС | | | | ЛИСТ | ЛИСТОВ 1 | |
| Т.КОНТР. | | | | | | | | |
| Н.КОНТР. | | КОЛМЕЦ | | | | ЛАТГИПРОПРОМ | | |
| УТВ. | | | | | | | | |

КОПИРОВАЛ ФОРМАТ А3

Типовой проект 903-1-224.86 Альбом 2.9 часть 1

| Формат | Зона | Поз. | Обозначение | Наименование | Кол. | Примечание |
|---|---|---|---|---|---|---|
| | | | | **Документация** | | |
| А3 | | | 65.118.03.000СБ | Сборочный чертеж | | |
| | | | | **Сборочные единицы** | | |
| А4 | | 1 | 65.118.03.100 | Переход | 1 | |
| А4 | | 2 | 65.118.03.200 | Переход | 1 | |
| А4 | | 3 | 65.118.03.300 | Короб | 1 | |
| А4 | | 4 | 65.118.03.400 | Колено | 1 | |
| А4 | | 5 | 65.118.03.500 | Короб | 1 | |

Инв.№ подл. | Подпись и дата | Взам. инв.№ | Инв.№ дубл. | Подпись и дата

| Изм. | Лист | № докум. | Подпись | Дата | 65.118.03.000 | | | |
|---|---|---|---|---|---|---|---|---|
| Разраб. | | Михайлова | | | Колено | Лит. | Лист | Листов 1 |
| Пров. | | Зингалвис | | | | ЛАТГИПРОПРОМ | | |
| Н.контр. | | Колпец | | | | | | |
| Утв. | | | | | | | | |

Копировал Формат А4

Типовой проект 903-1-224.86 Альбом 2.9 часть 1

| Формат | Зона | Поз. | Обозначение | Наименование | Кол. | Примечание |
|---|---|---|---|---|---|---|
| | | | | **Документация** | | |
| А3 | | | 65.118.03.100СБ | Сборочный чертеж | | |
| | | | | **Детали** | | |
| А4 | | 1 | 65.118.03.101 | Стенка | 1 | |
| Б4 | | 2 | 65.118.03.102 | Стенка | | |
| | | | | Лист 5 ГОСТ 19903-74 / Вст3сп3 ГОСТ 14637-79 | | |
| | | | | 695-2х1830±1,85 мм | 1 | 49,92 кг |
| Б4 | | 3 | 65.118.03.103 | Стенка | | |
| | | | | Лист 5 ГОСТ 19903-74 / Вст3сп3 ГОСТ 14637-79 | | |
| | | | | 200-1,15х1830±1,85 мм | 1 | 14,37 кг |
| Б4 | | 4 | 65.118.03.104 | Стенка | | |
| | | | | Лист 5 ГОСТ 19903-74 / Вст3сп3 ГОСТ 14637-79 | | |
| | | | | 1060-2,6х695-2 мм | 2 | 28,92 кг |
| Б4 | | 5 | 65.118.03.105 | Полка | | |
| | | | | Уголок Б50х50х5 ГОСТ 8509-72 / Вст3сп3 ГОСТ 535-79 | | |
| | | | | L=1070±1,3 мм | 2 | 4,04 кг |
| Б4 | | 6 | 65.118.03.106 | Полка | | |
| | | | | Уголок Б50х50х5 ГОСТ 8509-72 / Вст3сп3 ГОСТ 535-79 | | |
| | | | | L=1820-3,7 мм | 2 | 6,87 кг |

Инв.№ подл. | Подпись и дата | Взам. инв.№ | Инв.№ дубл. | Подпись и дата

| Изм. | Лист | № докум. | Подпись | Дата | 65.118.03.100 | | | |
|---|---|---|---|---|---|---|---|---|
| Разраб. | | Михайлова | | | Переход | Лит. | Лист 1 | Листов 2 |
| Пров. | | Зингалвис | | | | ЛАТГИПРОПРОМ | | |
| Н.контр. | | Колпец | | | | | | |
| Утв. | | | | | | | | |

Копировал Формат А4

Типовой проект 903-1-224.86 Альбом 2.9 часть 1

| Формат | Зона | Поз. | Обозначение | Наименование | Кол. | Примечание |
|---|---|---|---|---|---|---|
| | | | | **Материалы** | | |
| | | 7 | | Полоса 5х50 ГОСТ 103-76 / Вст3сп3 ГОСТ 535-79 | 7 | м |

Инв.№ подл. | Подпись и дата | Взам. инв.№ | Инв.№ дубл. | Подпись и дата

| Изм. | Лист | № докум. | Подпись | Дата | 65.118.03.100 | Лист 2 |
|---|---|---|---|---|---|---|

Копировал Формат А4

65.118.03.101

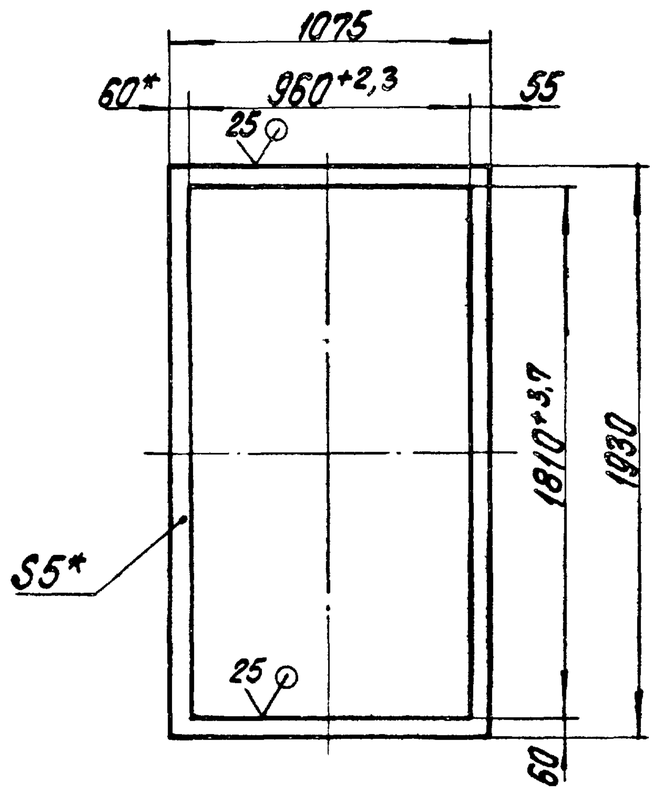


1. * Размер для справок.
2. ±IT14/2.

| Изм. | Лист | № докум. | Подпись | Дата | 65.118.03.101 | | | |
|---|---|---|---|---|---|---|---|---|
| Разраб. | | Михайлова | | | Стенка | Лит. | Масса 13,24 | Масштаб 1:20 |
| Пров. | | Зингалвис | | | | Лист | Листов 1 | |
| Т.контр. | | | | | | ЛАТГИПРОПРОМ | | |
| Н.контр. | | Колпец | | | Лист 5 ГОСТ 19903-74 Вст3сп3 | | | |
| Утв. | | | | | | | | |

Копировал Формат А4

65.118.03.000 СБ

Типовой проект 903-1-224.86 Альбом 2.9 часть 1

Инв.№ подл. | Подп. и дата | Взам. инв.№ | Инв.№ дубл. | Подп. и дата

Вид А

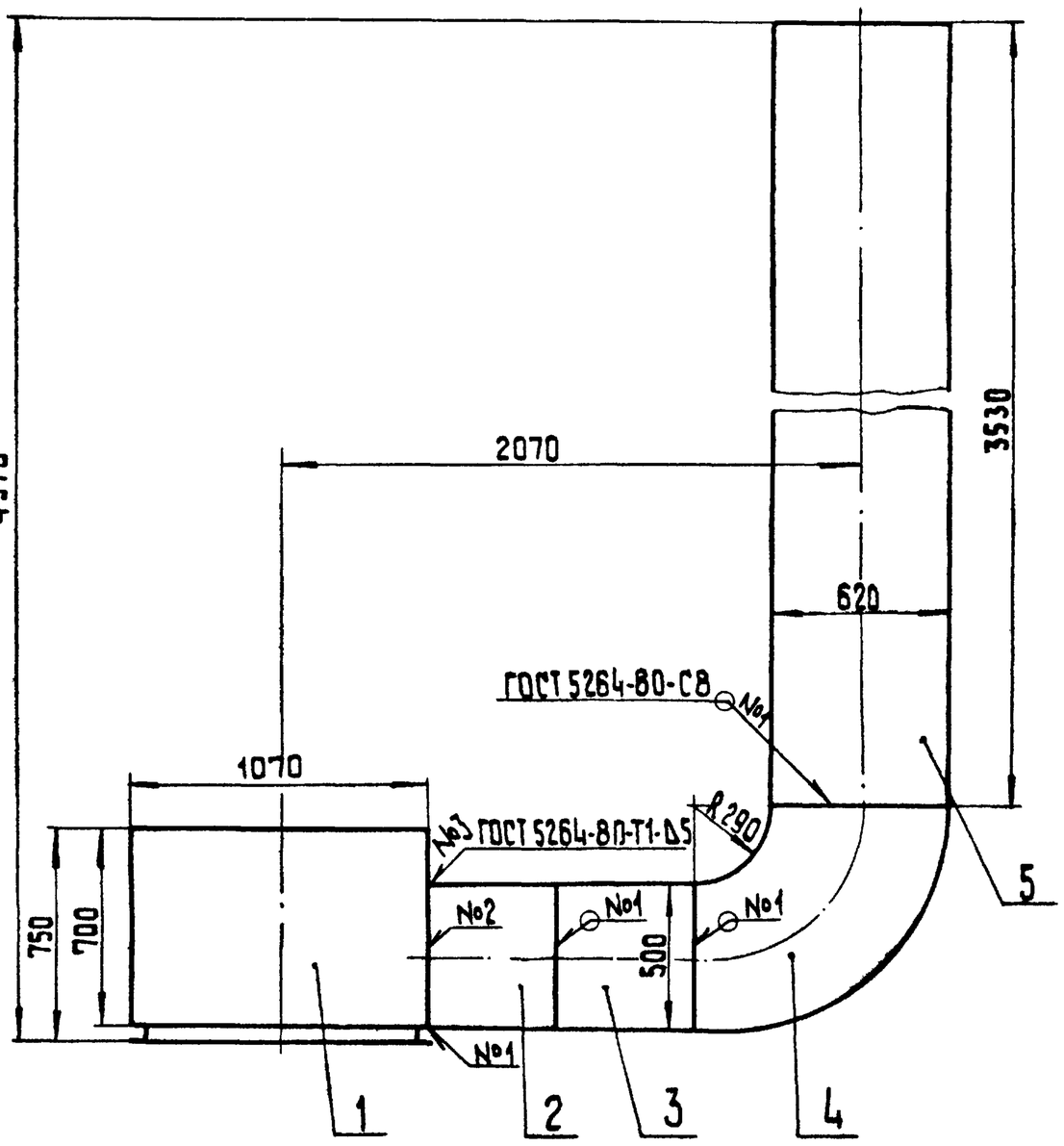


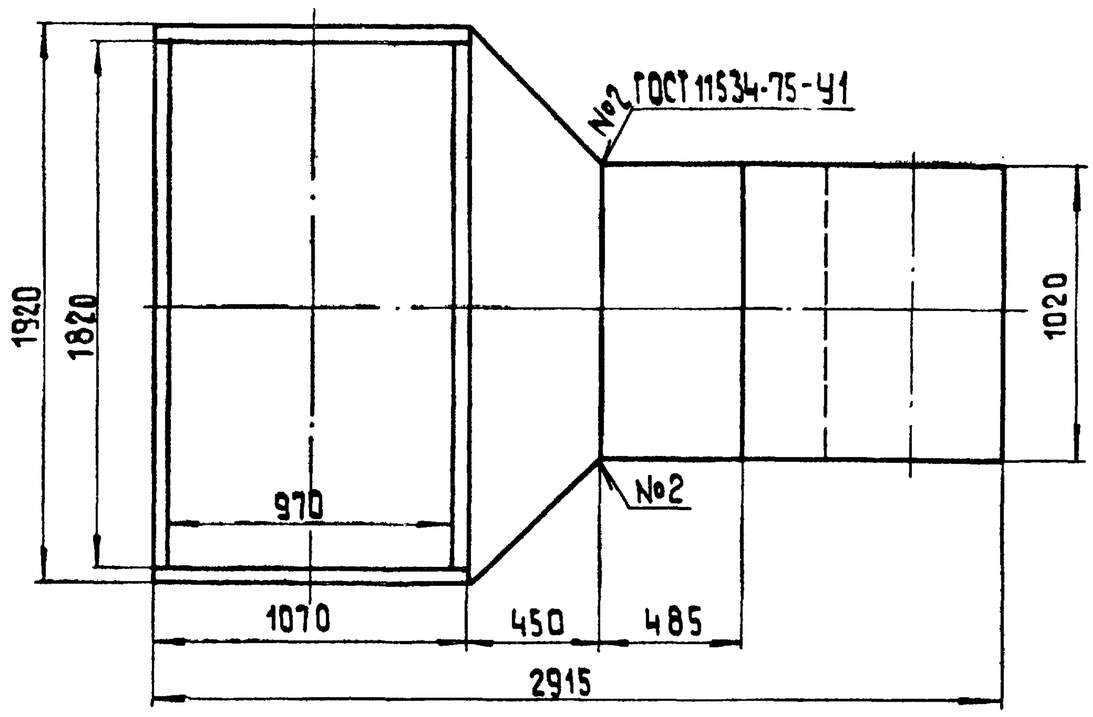


Размеры для справок.

| Изм. | Лист | № докум. | Подп. | Дата | 65.118.03.000 СБ | | | |
|---|---|---|---|---|---|---|---|---|
| Разраб. | | Михайлова | | | Колено | Лит. | Масса | Масштаб |
| Пров. | | Зилгалвис | | | | | 946 | 1:20 |
| Т. контр. | | | | | | Лист | Листов 1 | |
| Н. контр. | | Колмец | | | | ЛАТГИПРОПРОМ | | |
| Утв. | | | | | | | | |

Копировал 38 Формат А3

65.118.03.100 СБ

Типовой проект 903-1-224.86 Альбом 2.9 часть 1

Инв.№ подл. | Подп. и дата | Взам. инв.№ | Инв.№ дубл. | Подп. и дата

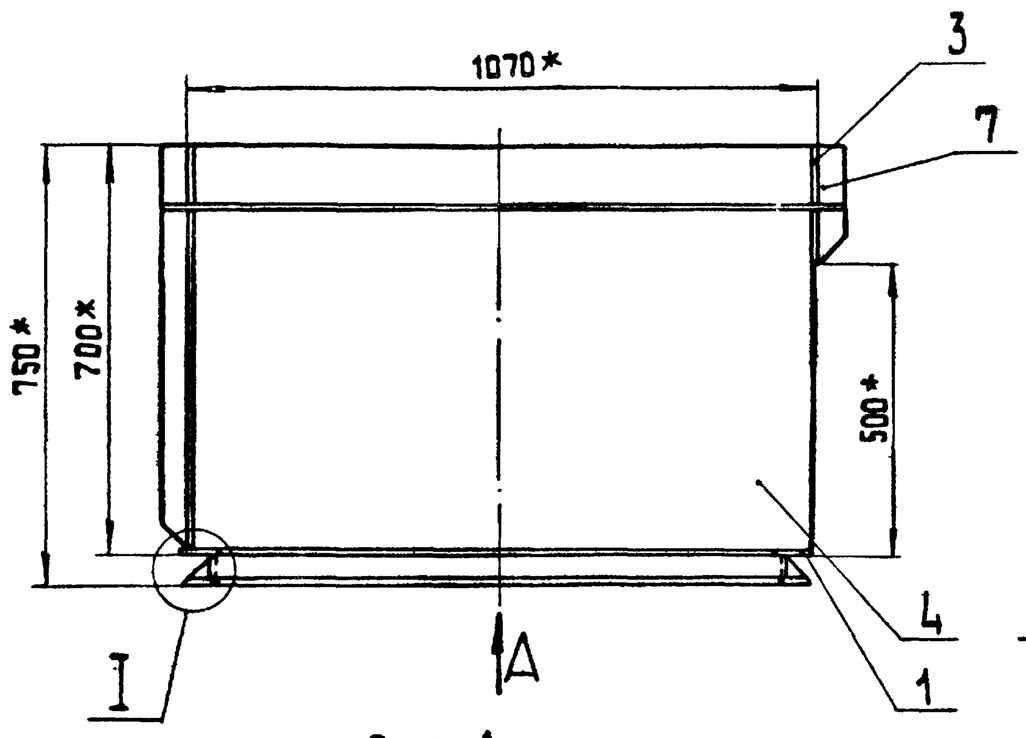


Вид А
М 1:20

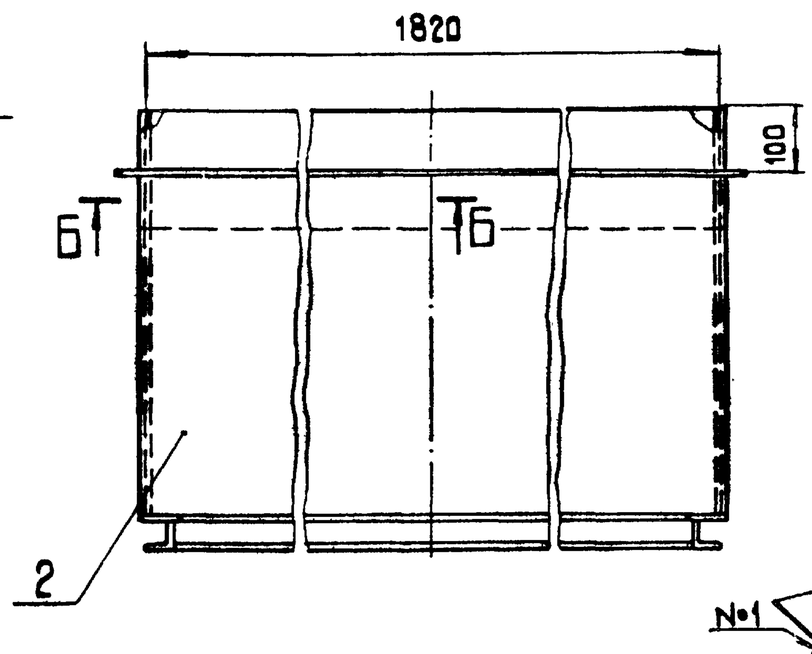


Б - Б
М 1:2

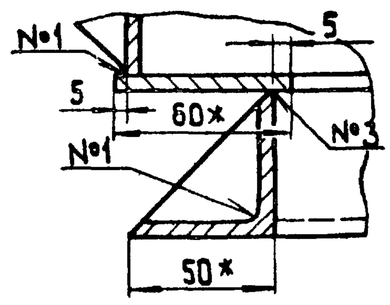


I
М 1:2

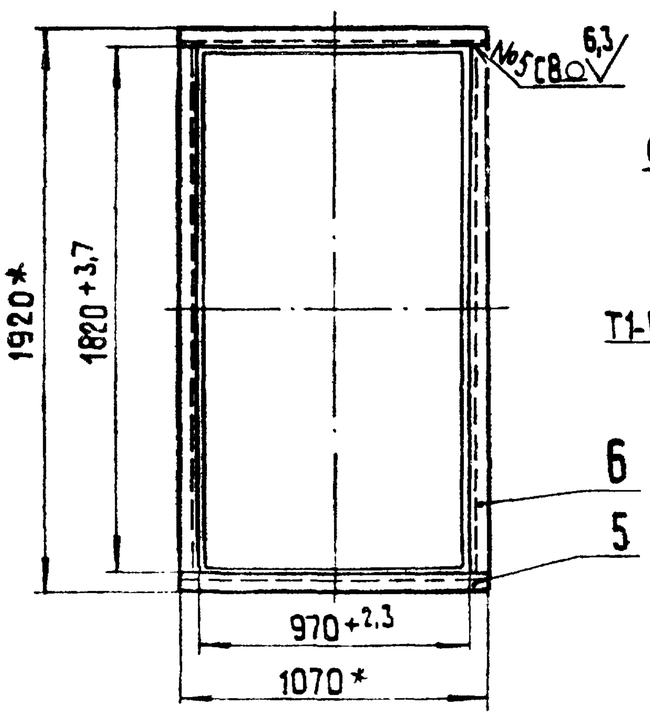


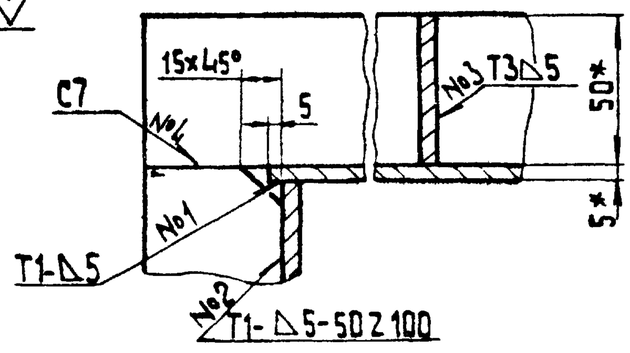


1.* Размеры для справок.

2. $\pm \frac{IT14}{2}$.

3. Обработка поверхностей реза деталей Бч $\sqrt{25}$.

4. Сварные швы по ГОСТ 5264-80.

| Изм. | Лист | № докум. | Подп. | Дата | 65.118.03.100 СБ | | | |
|---|---|---|---|---|---|---|---|---|
| Разраб. | | Михайлова | | | Переход | Лит. | Масса | Масштаб |
| Пров. | | Зилгалвис | | | | | 171 | 1:10 |
| Т. контр. | | | | | | Лист | Листов 1 | |
| Н. контр. | | Колмец | | | | ЛАТГИПРОПРОМ | | |
| Утв. | | | | | | | | |

Копировал Формат А3

Типовой проект 903-1-224.86 Альбом 2.9 часть 1

| Формат | Зона | Поз. | Обозначение | Наименование | Кол. | Примечание |
|---|---|---|---|---|---|---|
| | | | | Документация | | |
| А3 | | | 65.118.03.200 СБ | Сборочный чертеж | | |
| | | | | Детали | | |
| Б4 | | 1 | 65.118.03.201 | Стенка | | |
| | | | | Лист $\frac{5\ ГОСТ\ 19903-74}{ВСт3сп3\ ГОСТ\ 14637-79}$ | 2 | 26,14 кг |
| | | | | Стенка | | |
| Б4 | | 2 | 65.118.03.202 | Лист $\frac{5\ ГОСТ\ 19903-74}{ВСт3сп3\ ГОСТ\ 14637-79}$ | | |
| | | | | 636-2 × 490-1,55 мм | 2 | 12,24 кг |
| | | | | Материалы | | |
| | | 3 | | Полоса $\frac{5 \times 50\ ГОСТ\ 103-76}{ВСт3сп3\ ГОСТ\ 535-79}$ | 9,4 | м |

| Изм. | Лист | № докум. | Подпись | Дата |
|---|---|---|---|---|
| Разраб. | | Михайлова | | |
| Пров. | | Зилгалвис | | |
| Н. контр. | | Колмец | | |
| Утв. | | | | |

65.118.03.200

Переход

Лит | Лист | Листов 1

АЛТГИПРОПРОМ

Копировал [signature] Формат А4

Типовой проект 903-1-224.86 Альбом 2.9 часть 1

| Формат | Зона | Поз. | Обозначение | Наименование | Кол. | Примечание |
|---|---|---|---|---|---|---|
| | | | | Документация | | |
| А4 | | | 65.118.03.300 СБ | Сборочный чертеж | | |
| | | | | Детали | | |
| Б4 | | 1 | 65.118.03.301 | Стенка | | |
| | | | | Лист $\frac{5\ ГОСТ\ 19903-74}{ВСт3сп3\ ГОСТ\ 14637-79}$ | | |
| | | | | 485-1,55 × 1030 ± 1,3 мм | 2 | 19,61 кг |
| Б4 | | 2 | 65.118.03.302 | Стенка | | |
| | | | | Лист $\frac{5\ ГОСТ\ 19903-74}{ВСт3сп3\ ГОСТ\ 14637-79}$ | | |
| | | | | 485-1,55 × 490-1,55 мм | 2 | 9,33 кг |
| | | | | Материалы | | |
| | | 3 | | Полоса $\frac{5 \times 50\ ГОСТ\ 103-76}{ВСт3сп3\ ГОСТ\ 535-79}$ | 6,7 | м |

| Изм. | Лист | № докум. | Подпись | Дата |
|---|---|---|---|---|
| Разраб. | | Михайлова | | |
| Пров. | | Зилгалвис | | |
| Н. контр. | | Колмец | | |
| Утв. | | | | |

65.118.03.300

Короб

Лит | Лист | Листов 1

ЛАТГИПРОПРОМ

Копировал [signature] Формат А4

Типовой проект 903-1-224.86 Альбом 2.9 часть 1

65.118.03.200 СБ

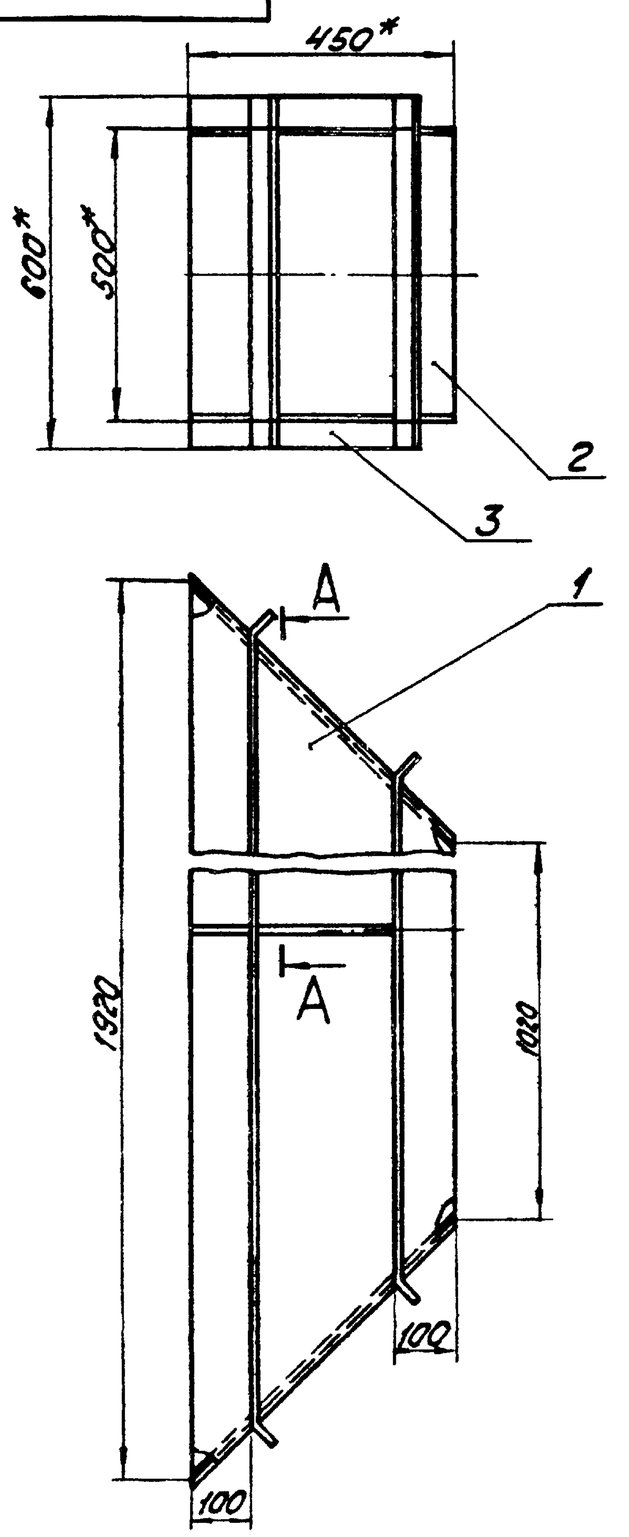


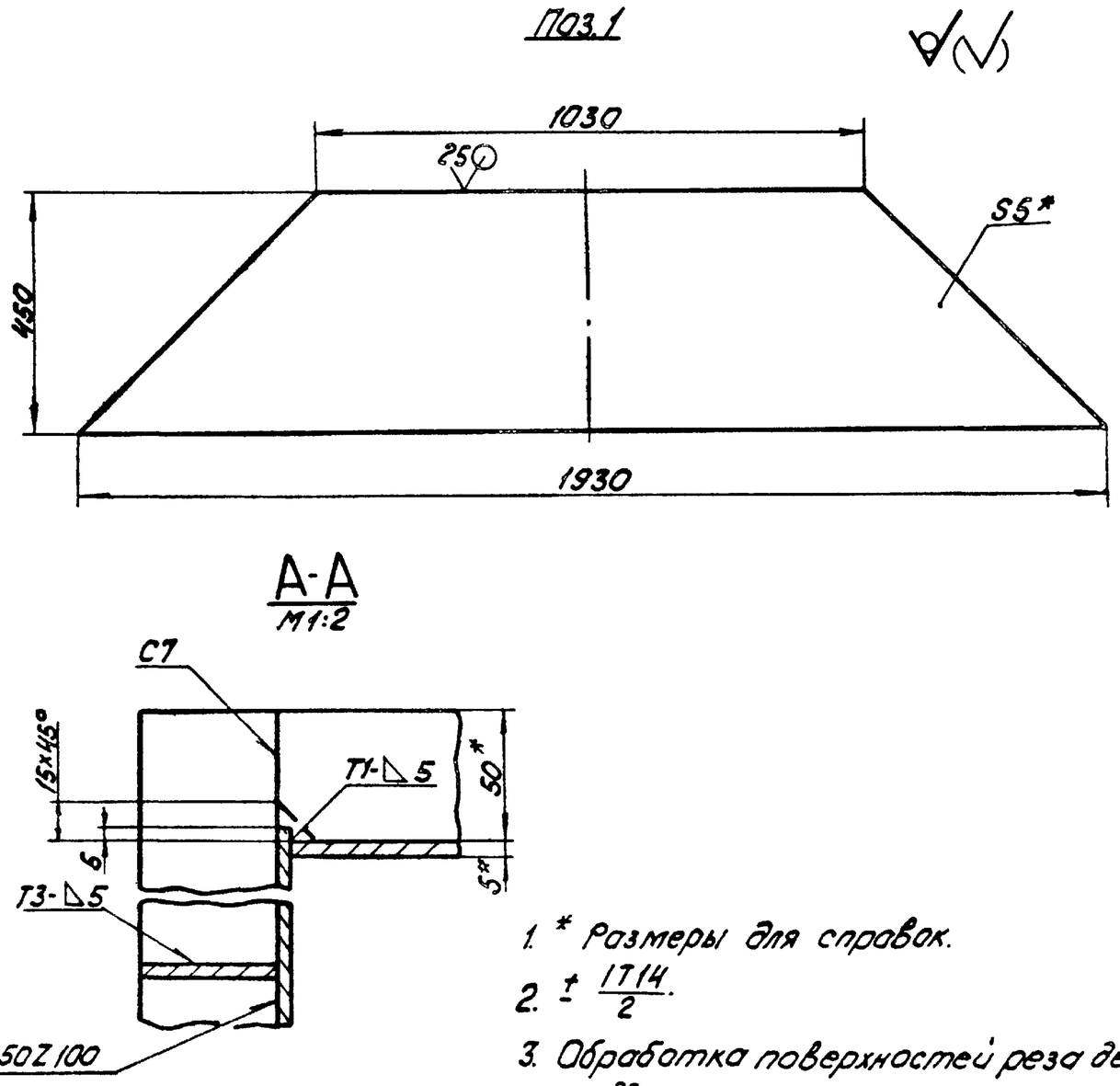


1. * Размеры для справок.
2. ± $\frac{IT14}{2}$.
3. Обработка поверхностей реза деталей Б4 25.
4. Сварные швы по ГОСТ 5264-80.

| Изм. | Лист | № докум. | Подпись | Дата |
|---|---|---|---|---|
| Разраб. | | Михайлова | | |
| Пров. | | Зилгалвис | | |
| Т. контр. | | | | |
| Н. контр. | | Колмец | | |
| Утв. | | | | |

65.118.03.200 СБ

Переход

Лит | Масса 95,2 | Масштаб 1:10

Лист | Листов

ЛАТГИПРОПРОМ

Копировал [signature] Формат А3

65.118.03.300 СБ

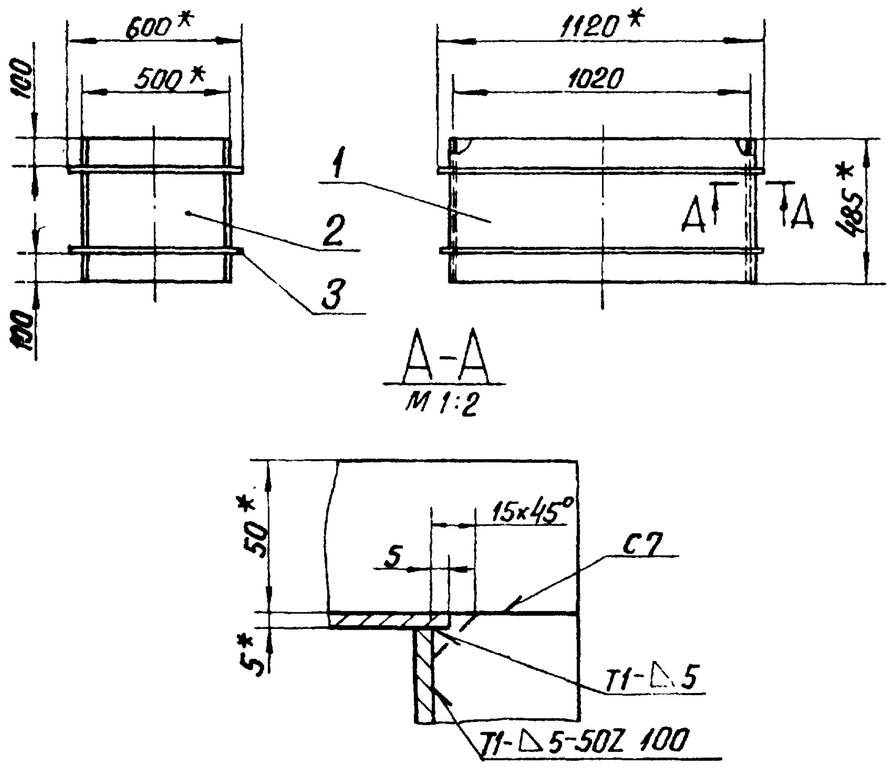


1. *Размеры для справок.
2. $\frac{\pm IT14}{2}$.
3. Обработка поверхностей реза деталей Б4 $\sqrt{25}$.
4. Сварные швы по ГОСТ 5264-80.

| Изм. | Лист | № докум. | Подпись | Дата |
|---|---|---|---|---|
| Разраб. | | Михайлова | | |
| Пров. | | Зилгалвис | | |
| Т. контр. | | | | |
| Н. контр. | | Колмец | | |
| Утв. | | | | |

65.118.03.300 СБ

Короб

| Лит. | Масса | Масштаб |
|---|---|---|
| | 71 | 1:20 |
| Лист | Листов 1 | |

ЛАТГИПРОПРОМ

Копировал

Формат А4

Типовой проект 903-1-224.86 Альбом 2.9 часть 1

Инв. № подл. | Подпись и дата | Взам. инв. № | Инв. № дубл. | Подпись и дата

| Формат | Зона | Поз. | Обозначение | Наименование | Кол. | Примечание |
|---|---|---|---|---|---|---|
| | | | | **Документация** | | |
| А3 | | | 65.118.03.400 СБ | Сборочный чертеж | | |
| | | | | **Детали** | | |
| А4 | | 1 | 65.118.03.401 | Стенка | 1 | |
| А4 | | 2 | 65.118.03.402 | Стенка | 1 | |
| Б4 | | 3 | 65.118.03.403 | Боковина | | |
| | | | | Лист 5 ГОСТ 19903-74 / Вст3сп3 ГОСТ 14637-79 | 2 | 20,01 кг |
| | | | | **Материалы** | | |
| | | 4 | | Полоса 5х50 ГОСТ 103-76 / Вст3сп3 ГОСТ 535-79 | 6,8 | м |

65.118.03.400 СБ

Колено

| Лит. | Масса | Масштаб |
|---|---|---|
| | 126,8 | 1:10 |
| Лист | Листов 1 | |

ЛАТГИПРОПРОМ

Копировал

Формат А3

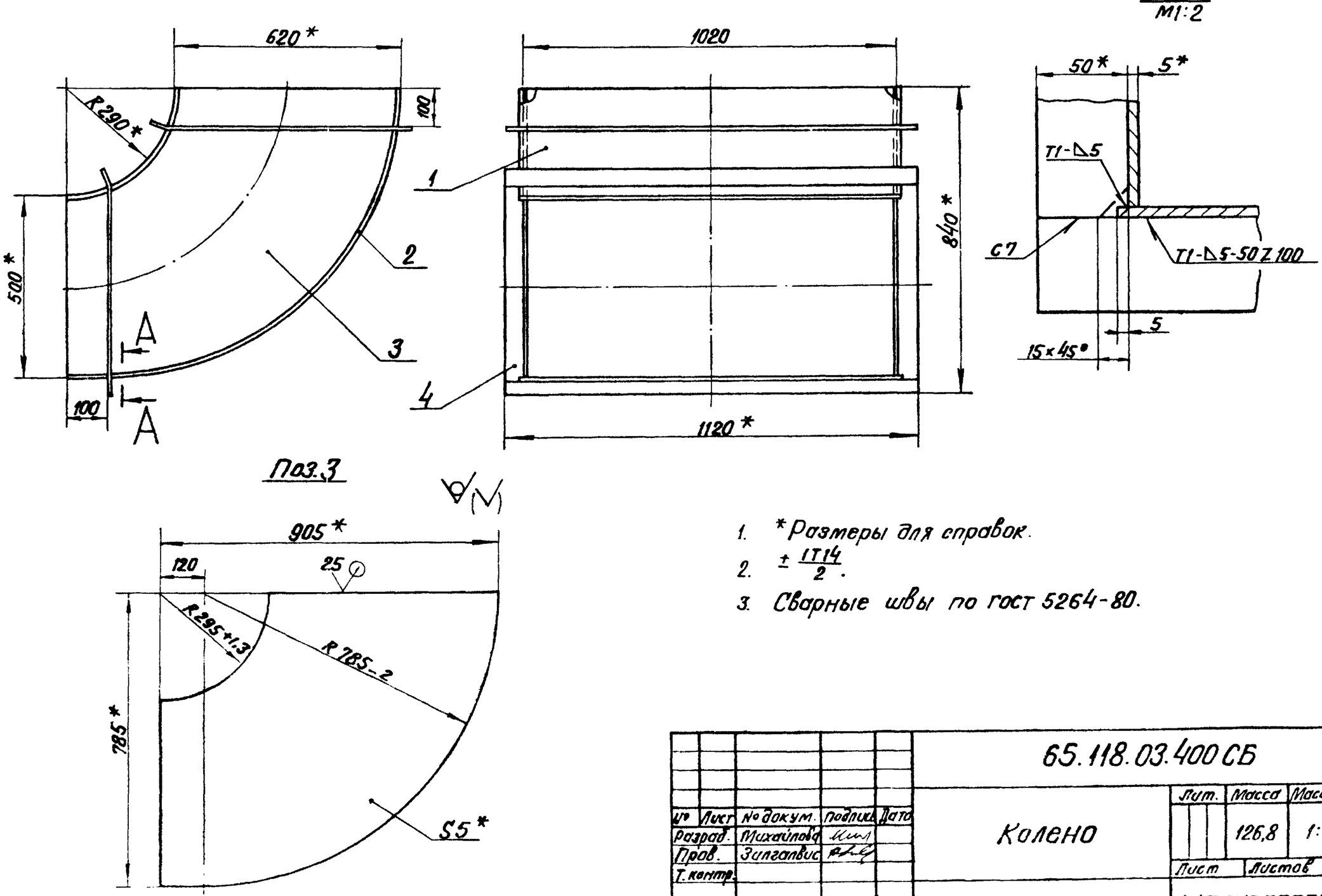


1. *Размеры для справок.
2. $\frac{\pm IT14}{2}$.
3. Сварные швы по ГОСТ 5264-80.

65.118.03.401

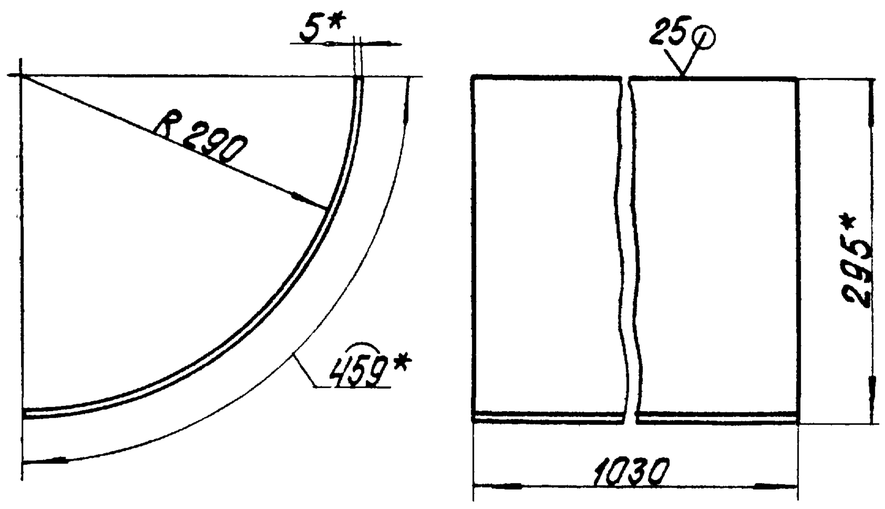


1. * Размеры для справок.
2. ± IT14/2.

| | | | | | | | |
|---|---|---|---|---|---|---|---|
| Изм. | Лист | № докум. | Подпись | Дата | 65.118.03.401 | | |
| Разраб. | | Михайлова | | | Стенка | Лит. | Масса 18,56 | Масштаб 1:5 |
| Пров. | | Зилгалвис | | | | Лист | Листов 1 |
| Т.контр. | | | | | | ЛАТГИПРОПРОМ | |
| Н.контр. | | Колмец | | | 5 ГОСТ 19903-74 / ВСт3сп3 ГОСТ 14637-79 | | |
| Утв. | | | | | | | |

Копировал

Формат А4

65.118.03.402

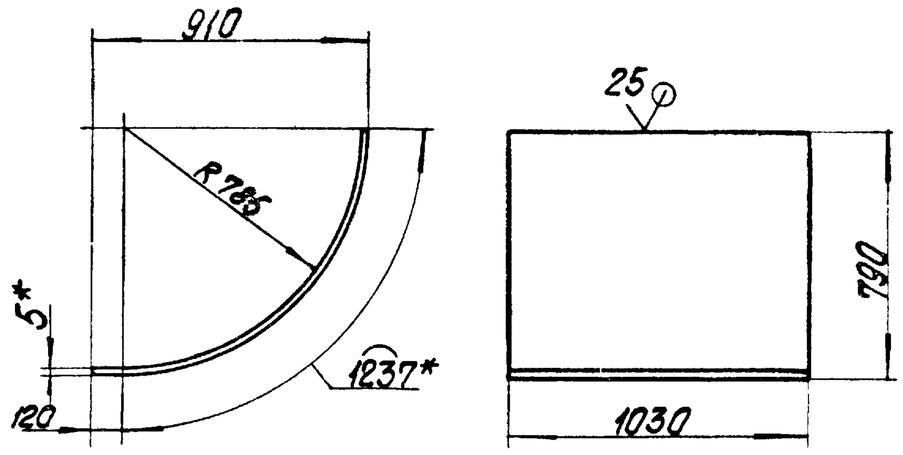


1. * Размеры для справок.
2. ± IT14/2.

| | | | | | | | |
|---|---|---|---|---|---|---|---|
| Изм. | Лист | № докум. | Подпись | Дата | 65.118.03.402 | | |
| Разраб. | | Михайлова | | | Стенка | Лит. | Масса 54,86 | Масштаб 1:20 |
| Пров. | | Зилгалвис | | | | Лист | Листов 1 |
| Т.контр. | | | | | | ЛАТГИПРОПРОМ | |
| Н.контр. | | Колмец | | | 5 ГОСТ 19903-74 / ВСт3сп3 ГОСТ 14637-79 | | |
| Утв. | | | | | | | |

Копировал

Формат А4

Типовой проект 903-1-224.86 Альбом 2.9 часть 1

| Формат | Зона | Поз. | Обозначение | Наименование | Кол. | Примечание |
|---|---|---|---|---|---|---|
| | | | | Документация | | |
| А3 | | | 65.118.03.500 СБ | Сборочный чертеж | | |
| | | | | Детали | | |
| Б4 | | 1 | 65.118.03.501 | Стенка | | |
| | | | | Лист 5 ГОСТ 19903-74 / ВСт3сп3 ГОСТ 14637-79 | | |
| | | | | 3530-6,6х610-1,75 мм | 2 | 84,52 кг |
| Б4 | | 2 | 65.118.03.502 | Стенка | | |
| | | | | Лист 5 ГОСТ 19903-74 / ВСт3сп3 ГОСТ 14637-79 | | |
| | | | | 3530-6,6х1030±1,3 мм | 2 | 142,71 кг |
| | | | | Материалы | | |
| | | | | Полоса 5х50 ГОСТ 103-76 / ВСт3сп3 ГОСТ 535-79 | 14 | м |

65.118.03.500

| | | | | | | | |
|---|---|---|---|---|---|---|---|
| Изм. | Лист | № докум. | Подпись | Дата | Короб | Лит. | Лист | Листов 1 |
| Разраб. | | Михайлова | | | | ЛАТГИПРОПРОМ | |
| Пров. | | Зилгалвис | | | | | |
| Н.контр. | | Колмец | | | | | |
| Утв. | | | | | | | |

Копировал

Формат А4

Типовой проект 903-1-224.86 Альбом 2.9 часть 1

| Формат | Зона | Поз. | Обозначение | Наименование | Кол. | Примечание |
|---|---|---|---|---|---|---|
| | | | | Документация | | |
| А4 | | | 65.118.04.000 СБ | Сборочный чертеж | | |
| | | | | Сборочные единицы | | |
| А4 | | 1 | 65.118.04.100 | Переход | 1 | |
| А4 | | 2 | 65.118.04.200 | Короб | 1 | |
| А4 | | 3 | 65.118.01.200 | Колено | 1 | |

65.118.04.000

| | | | | | | | |
|---|---|---|---|---|---|---|---|
| Изм. | Лист | № докум. | Подпись | Дата | Колено | Лит. | Лист | Листов 1 |
| Разраб. | | Михайлова | | | | ЛАТГИПРОПРОМ | |
| Пров. | | Зилгалвис | | | | | |
| Н.контр. | | Колмец | | | | | |
| Утв. | | | | | | | |

Копировал

Формат А4

65.118.03.500 СБ

Типовой проект 903-1-224.86 Альбом 2.9 часть 1

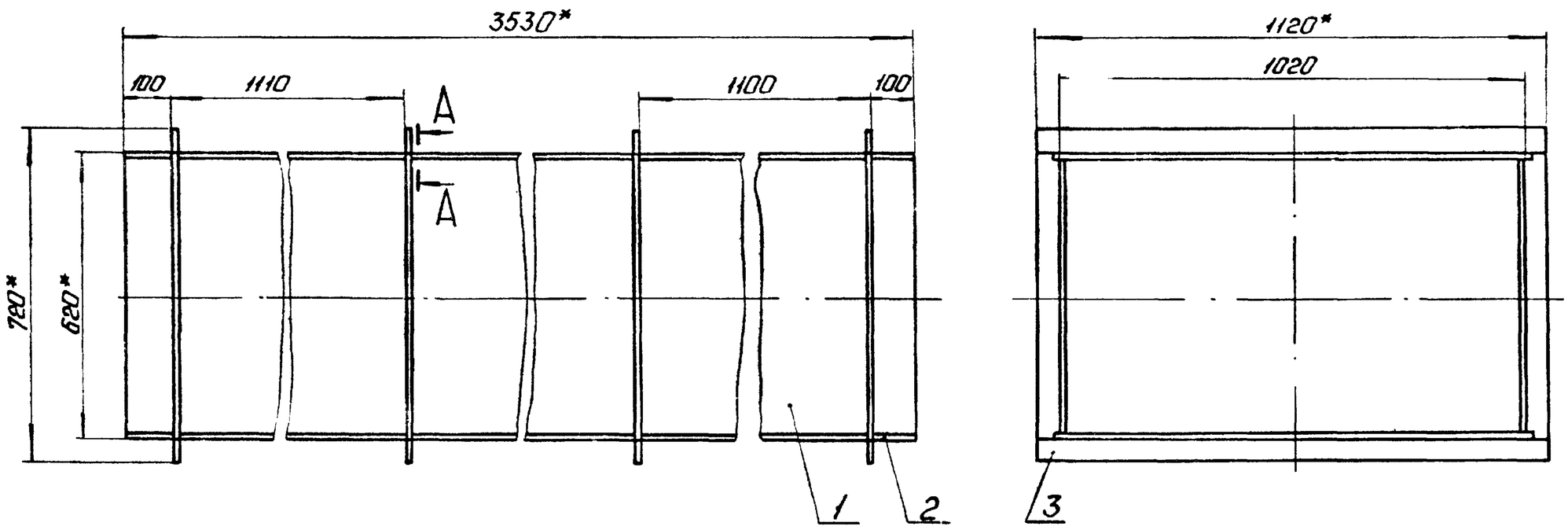


## А-А
М1:2

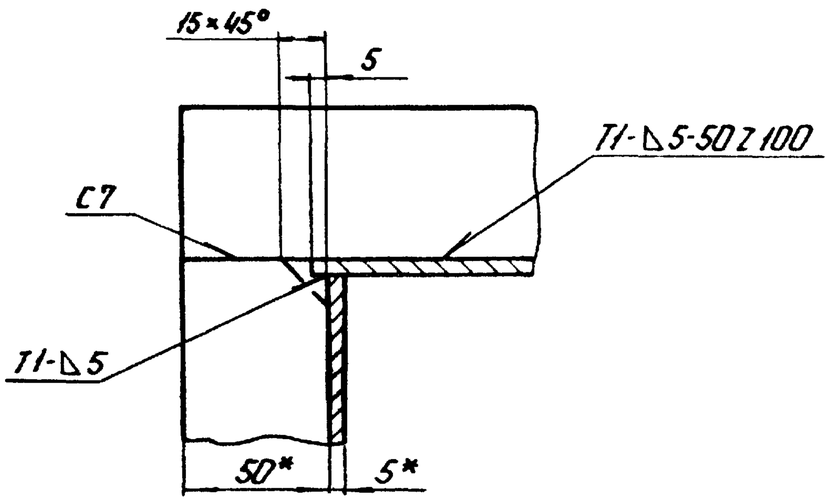


1. *Размеры для справок.
2. $\pm \frac{IT14}{2}$.
3. Обработка поверхностей реза деталей Б4 25√.
4. Сварные швы по ГОСТ 5264-80.

| Изм. | Лист | № докум. | Подп. | Дата | 65.118.03.500 СБ | | | |
|---|---|---|---|---|---|---|---|---|
| Разраб. | | Михайлова | | | Короб | Лит. | Масса | Масштаб |
| Пров. | | Зилгалвис | | | | | 482 | 1:10 |
| Т.контр. | | | | | | Лист | Листов 1 | |
| Н.контр. | | Колмец | | | | ЛАТГИПРОПРОМ | | |
| Утв. | | | | | | | | |

Копировал: Ф. Формат А3

65.118.04.000 СБ

Типовой проект 903-1-224.86 Альбом 2.9 часть 1

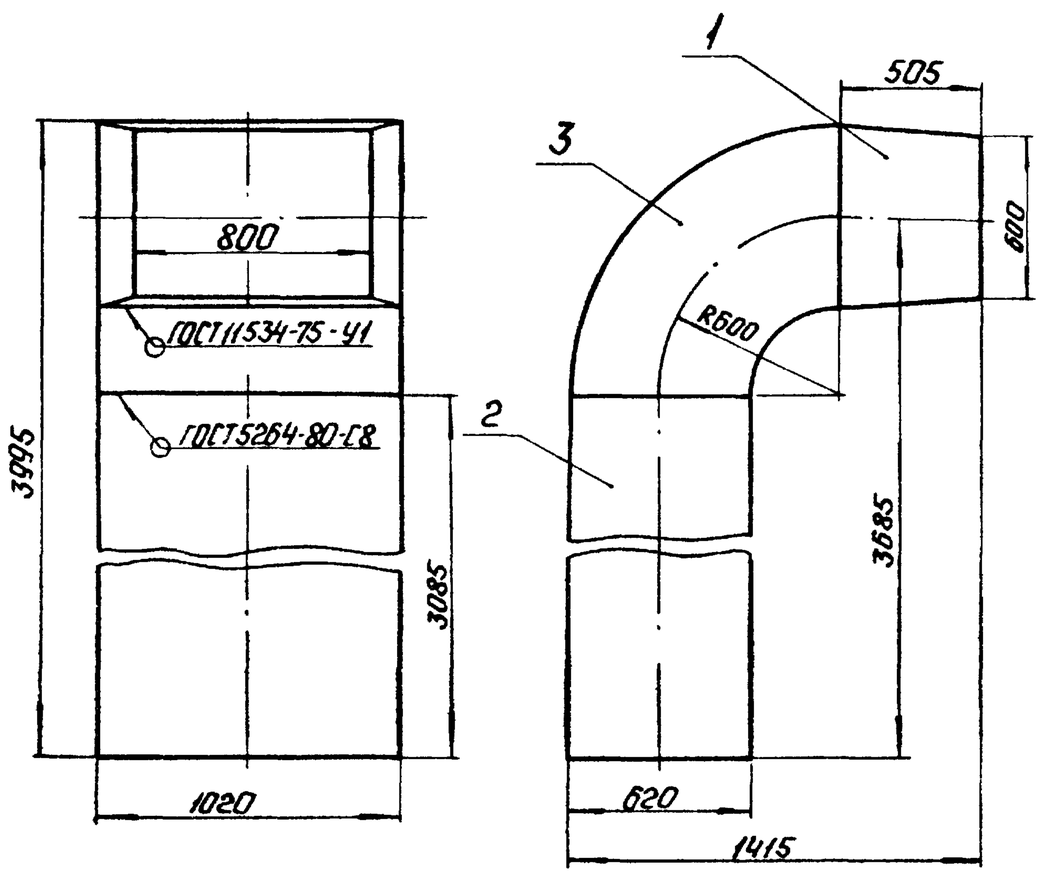


Размеры для справок

| Изм. | Лист | № докум. | Подп. | Дата | 65.118.04.000 СБ | | | |
|---|---|---|---|---|---|---|---|---|
| Разраб. | | Михайлова | | | Колено | Лит. | Масса | Масштаб |
| Пров. | | Зилгалвис | | | | | 634 | 1:20 |
| Т.контр. | | | | | | Лист | Листов 1 | |
| Н.контр. | | Колмец | | | | ЛАТГИПРОПРОМ | | |
| Утв. | | | | | | | | |

Копировал: Ф. Формат А4

Типовой проект 903-1-224.86 Альбом 2.9 часть 1

| Формат | Зона | Поз. | Обозначение | Наименование | Кол. | Примечание |
|---|---|---|---|---|---|---|
| | | | | Документация | | |
| А3 | | | 65.118.04.100 СБ | Сборочный чертеж | | |
| | | | | Детали | | |
| Б4 | | 1 | 65.118.04.101 | Стенка | | |
| | | | | Лист $\frac{5\ ГОСТ\ 19903-74}{ВСт3сп3\ ГОСТ\ 14637-79}$ | 2 | 12,18 кг |
| Б4 | | 2 | 65.118.04.102 | Стенка | | |
| | | | | Лист $\frac{5\ ГОСТ\ 19903-74}{ВСт3сп3\ ГОСТ\ 14637-79}$ | 2 | 18,24 кг |
| | | | | Материалы | | |
| | | | | Полоса $\frac{5\times50\ ГОСТ\ 103-76}{ВСт3сп3\ ГОСТ\ 535-79}$ | 6,7 | м |

| Изм. | Лист | № докум. | Подп. | Дата | 65.118.04.100 | | | |
|---|---|---|---|---|---|---|---|---|
| Разраб. | | Михайлова | | | Переход | Лит. | Лист | Листов |
| Пров. | | Зилгалвис | | | | | | 1 |
| Н.контр. | | Колмец | | | | ЛАТГИПРОПРОМ | | |
| Утв. | | | | | | | | |

Копировал: Ф. Формат А4

65.118.04.100 СБ

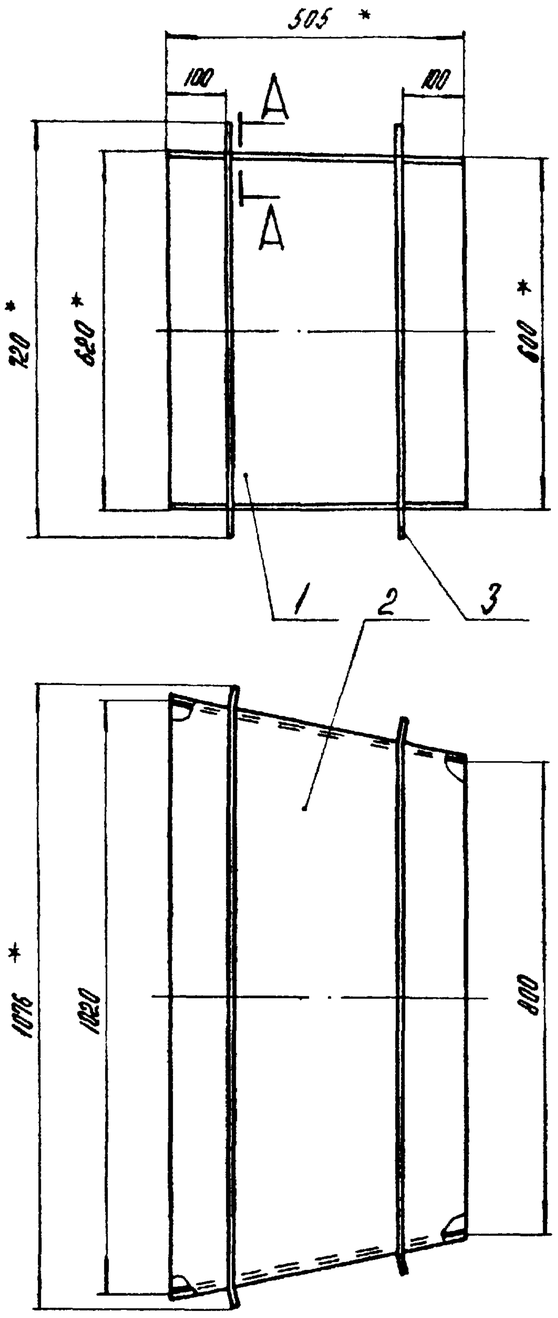


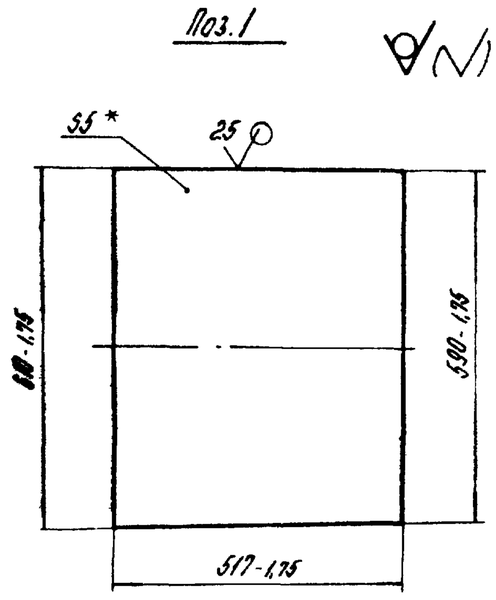


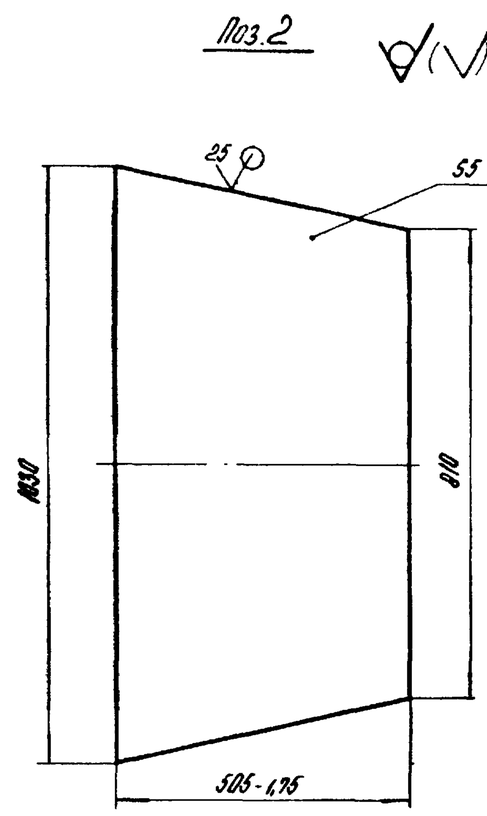


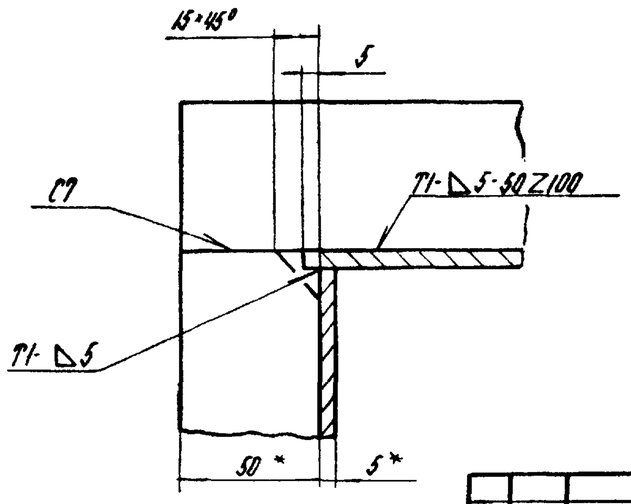


1.* Размеры для справок.

2. $\pm \frac{IT14}{2}$.

3. Сварные швы по ГОСТ 5264-80.

| | | | | | | |
|---|---|---|---|---|---|---|
| | | | | | 65.118.04.100 СБ | |
| Изм. | Лист | № докум. | Подпись | Дата | Переход | Лит. / Масса / Масштаб |
| Разраб. | | Михайлова | | | | 74 / 1:10 |
| Пров. | | Зилгалвис | | | | Лист / Листов 1 |
| Т. контр. | | | | | | |
| Н. контр. | | Колпец | | | ЛАТГИПРОПРОМ | |
| Утв. | | | | | | |

Копировал

Формат А3

Типовой проект 903-1-224.86 Альбом 2.9 часть I

Инв. № подл. | Подпись и дата | Взам. инв. № | Инв. № дубл. | Подпись и дата

## 65.118.04.200 СБ — Короб

| Формат | Зона | Поз. | Обозначение | Наименование | Кол. | Примечание |
|---|---|---|---|---|---|---|
| | | | | Документация | | |
| А3 | | | 65.118.04.200 СБ | Сборочный чертеж | | |
| | | | | Детали | | |
| Б4 | | 1 | 65.118.04.201 | Стенка | | |
| | | | | Лист 5 ГОСТ 19903-74 / ВСт3сп3 ГОСТ 14637-79 | | |
| | | | | 3085-5,4 × 619-1,75 мм | 2 | 73,87 кг |
| Б4 | | 2 | 65.118.04.202 | Стенка | | |
| | | | | Лист 5 ГОСТ 19903-74 / ВСт3сп3 ГОСТ 14637-79 | | |
| | | | | 3085-5,4 × 1030 ± 1,3 мм | 2 | 124,72 кг |
| | | | | Материалы | | |
| | | 3 | | Полоса 5×50 ГОСТ 103-76 / ВСт3сп3 ГОСТ 535-79 | 14,2 | м |

| | | | | | 65.118.04.200 | |
|---|---|---|---|---|---|---|
| Изм. | Лист | № докум. | Подпись | Дата | Короб | Лит. / Лист / Листов |
| Разраб. | | Михайлова | | | | / / 1 |
| Пров. | | Зилгалвис | | | | |
| Н. контр. | | Колпец | | | ЛАТГИПРОПРОМ | |
| Утв. | | | | | | |

Копировал

Формат А4

Типовой проект 903-1-224.86 Альбом 2.9 часть I

Инв. № подл. | Подпись и дата | Взам. инв. № | Инв. № дубл. | Подпись и дата

## 65.118.05.000 СБ — Колено

| Формат | Зона | Поз | Обозначение | Наименование | Кол | Примечание |
|---|---|---|---|---|---|---|
| | | | | Документация | | |
| А4 | | | 65.118.05.000 СБ | Сборочный чертеж | | |
| | | | | Сборочные единицы | | |
| А4 | | 1 | 65.118.05.100 | Короб | 1 | |
| А4 | | 2 | 65.118.05.200 | Колено | 1 | |
| А4 | | 3 | 65.118.05.300 | Переход | 1 | |

| | | | | | 65.118.05.000 | |
|---|---|---|---|---|---|---|
| Изм. | Лист | № докум. | Подпись | Дата | Колено | Лит. / Лист / Листов |
| Разраб. | | Михайлова | | | | / / 1 |
| Пров. | | Зилгалвис | | | | |
| Н. контр. | | Колпец | | | ЛАТГИПРОПРОМ | |
| Утв. | | | | | | |

Копировал

Формат А4

65.118.04.200СБ

Типовой проект 903-1-224.86 Альбом 2.9 часть 1

Инв.№ подл. | Подпись и дата | Взам.инв.№ | Инв.№ дубл. | Подпись и дата

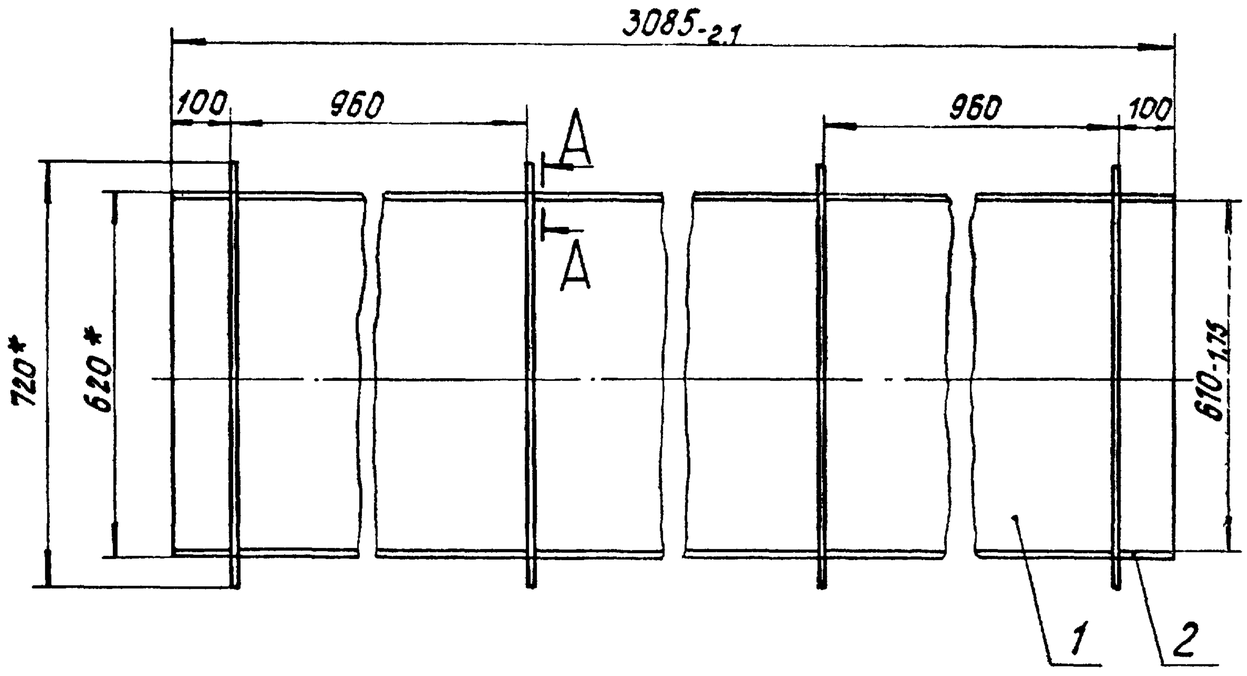


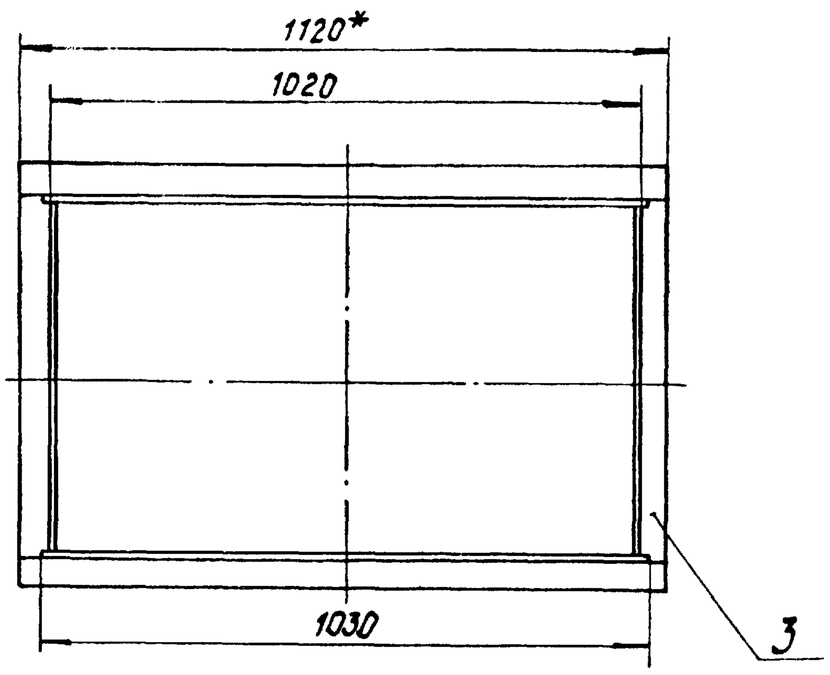


А–А
М 1:2

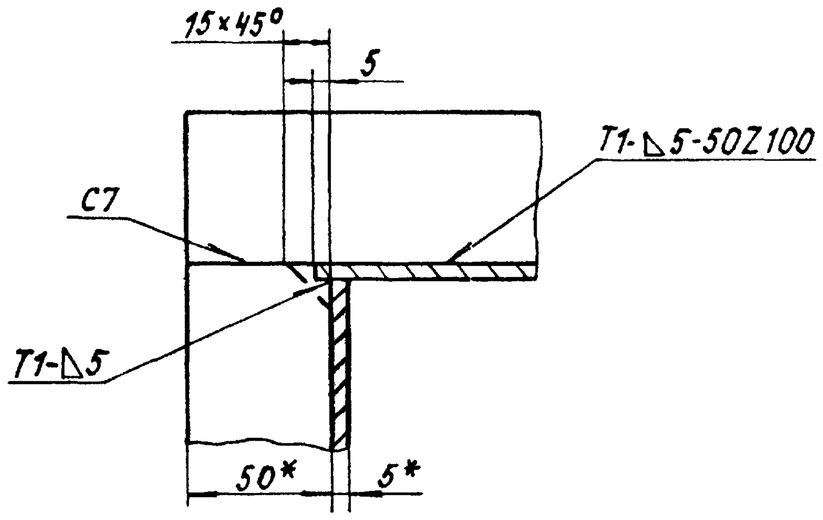


1.* Размеры для справок.

2. $\pm \frac{1T14}{2}$.

3. Обработка поверхностей реза деталей Бч $\sqrt{25}$.

4. Сварные швы по ГОСТ 5264-80.

| Изм. | Лист | № докум. | Подпись | Дата | 65.118.04.200СБ | | | |
|---|---|---|---|---|---|---|---|---|
| Разраб. | | Михайлова | | | Короб | Лит. | Масса | Масштаб |
| Пров. | | Зилгалвис | | | | | 425 | 1:10 |
| Т.контр. | | | | | | Лист | Листов 1 | |
| Н.контр. | | Колмец | | | | ЛАТГИПРОПРОМ | | |
| Утв. | | | | | | | | |

Копировал Б Формат А3

Типовой проект 903-1-224.86 Альбом 2.9 часть 1

Инв.№ подл. | Подпись и дата | Взам.инв.№ | Инв.№ дубл. | Подпись и дата

| Формат | Зона | Поз. | Обозначение | Наименование | Кол. | Примечание |
|---|---|---|---|---|---|---|
| | | | | Документация | | |
| А4 | | | 65.118.05.100СБ | Сборочный чертеж | | |
| | | | | Детали | | |
| Бч | | 1 | 65.118.05.101 | Стенка | | |
| | | | | Лист 5 ГОСТ 19903-74 / ВСт3сп3 ГОСТ 14637-79 | | |
| | | | | 495-1,55 × 590-1,75 мм | 2 | 11,47 кг |
| Бч | | 2 | 65.118.05.102 | Стенка | | |
| | | | | Лист 5 ГОСТ 19903-74 / ВСт3сп3 ГОСТ 14637-79 | | |
| | | | | 495-1,55 × 1800 ± 1,85 мм | 2 | 34,98 кг |
| | | | | Материалы | | |
| | | 3 | | Полоса 5×50 ГОСТ 103-76 / ВСт3сп3 ГОСТ 535-79 | 10 | м |

| Изм. | Лист | № докум. | Подпись | Дата | 65.118.05.100 | | | |
|---|---|---|---|---|---|---|---|---|
| Разраб. | | Михайлова | | | Кэроб | Лит | Лист | Листов 1 |
| Пров. | | Зилгалвис | | | | | | |
| Т.контр. | | | | | | ЛАТГИПРОПРОМ | | |
| Н.контр. | | Колмец | | | | | | |
| Утв. | | | | | | | | |

Копировал Б Формат А4

65.118.05.000СБ

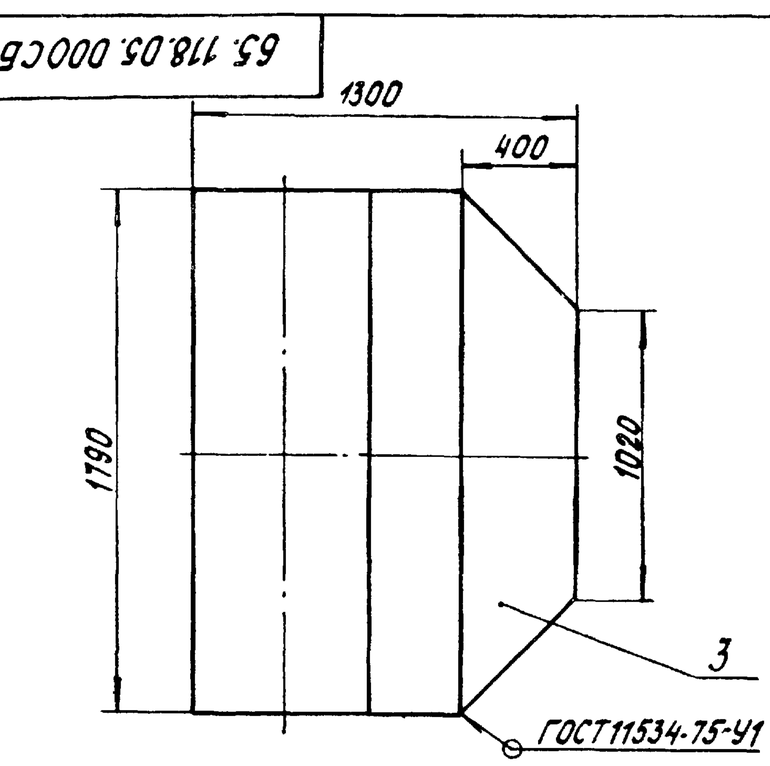


Размеры для справок.

| Изм. | Лист | № докум. | Подпись | Дата | 65.118.05.000СБ | | | |
|---|---|---|---|---|---|---|---|---|
| Разраб. | | Михайлова | | | Колено | Лит. | Масса | Масштаб |
| Пров. | | Зилгалвис | | | | | 395,5 | 1:20 |
| Т.контр. | | | | | | Лист | Листов 1 | |
| Н.контр. | | Колмец | | | | ЛАТГИПРОПРОМ | | |
| Утв. | | | | | | | | |

Копировал Б Формат А4

65.118.05.100 СБ

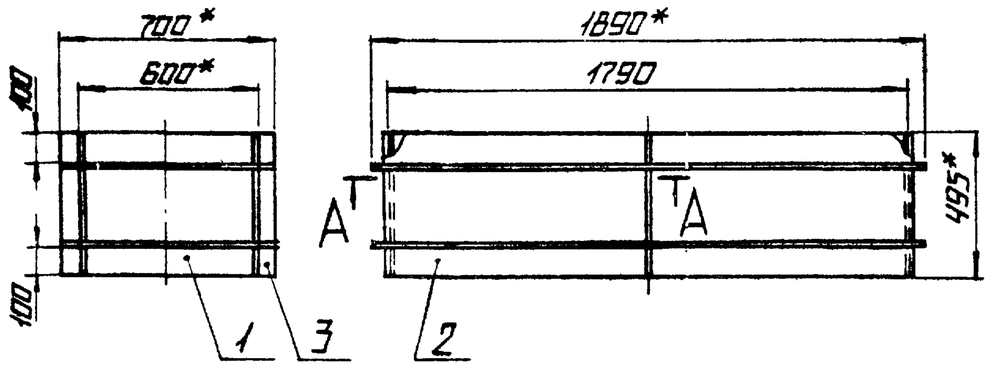


А-А
М1:2

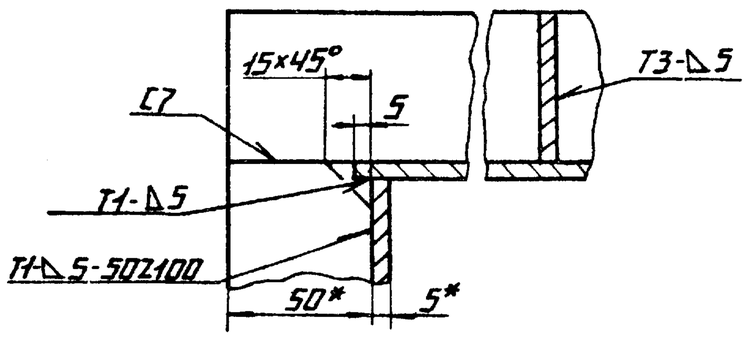


1.* РАЗМЕРЫ ДЛЯ СПРАВОК.

2. ± IT14/2.

3. ОБРАБОТКА ПОВЕРХНОСТЕЙ РЕЗА ДЕТАЛЕЙ $\sqrt{25}$.

4. СВАРНЫЕ ШВЫ ПО ГОСТ 5264-80.

| Изм. | Лист | № докум. | Подп. | Дата | 65.118.05.100 СБ | | | |
|---|---|---|---|---|---|---|---|---|
| Разраб. | | Михайлова | | | Короб | Лит. | Масса | Масштаб |
| Пров. | | Зилгалвис | | | | | 112.5 | 1:20 |
| Т.контр. | | | | | | Лист | Листов 1 | |
| Н.контр. | | Колмец | | | | ЛАТГИПРОПРОМ | | |
| Утв. | | | | | | | | |

Копировал Формат А4

Типовой проект 903-1-224.86 Альбом 2.9 часть 1

| Формат | Зона | Поз. | Обозначение | Наименование | Кол. | Примечание |
|---|---|---|---|---|---|---|
| | | | | Документация | | |
| А3 | | | 65.118.05.200 СБ | Сборочный чертеж | | |
| | | | | Детали | | |
| А4 | | 1 | 65.118.05.201 | Стенка | 1 | |
| А4 | | 2 | 65.118.05.202 | Стенка | 1 | |
| А4 | | 3 | 65.118.05.203 | Боковина | | |
| | | | | Лист 5 ГОСТ 19903-74 / Вст3сп3 ГОСТ 14637-79 | 2 | 21.83 кг |
| | | | | Материалы | | |
| | | | | Полоса 5×50 ГОСТ 103-76 / Вст3сп3 ГОСТ 535-79 | 10.5 | м |

| Изм. | Лист | № докум. | Подп. | Дата | 65.118.05.200 | | | |
|---|---|---|---|---|---|---|---|---|
| Разраб. | | Михайлова | | | Колено | Лит. | Лист | Листов |
| Пров. | | Зилгалвис | | | | | | 1 |
| Н.контр. | | Колмец | | | | ЛАТГИПРОПРОМ | | |
| Утв. | | | | | | | | |

Копировал Формат А4

Типовой проект 903-1-224.86 Альбом 2.9 часть 1

65.118.05.200 СБ

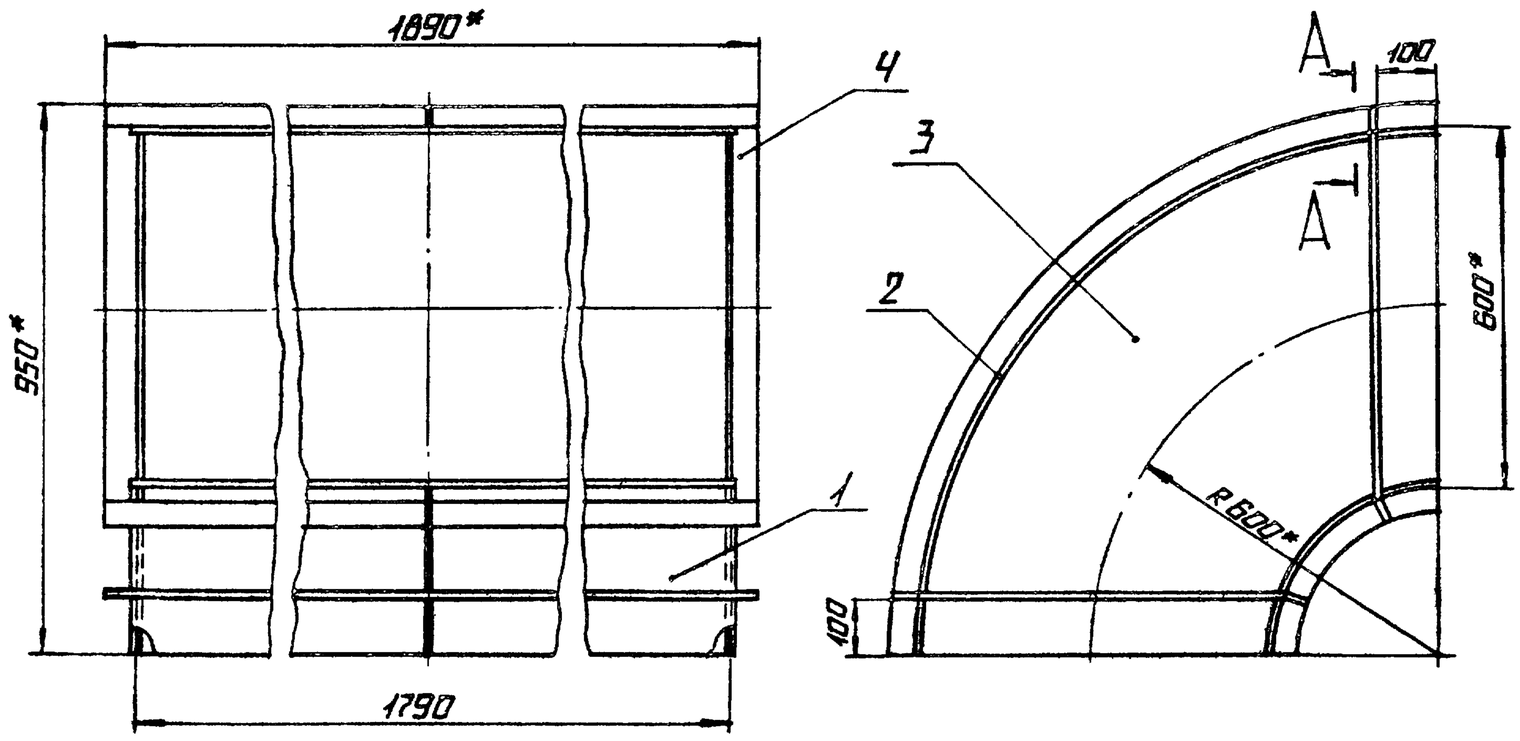


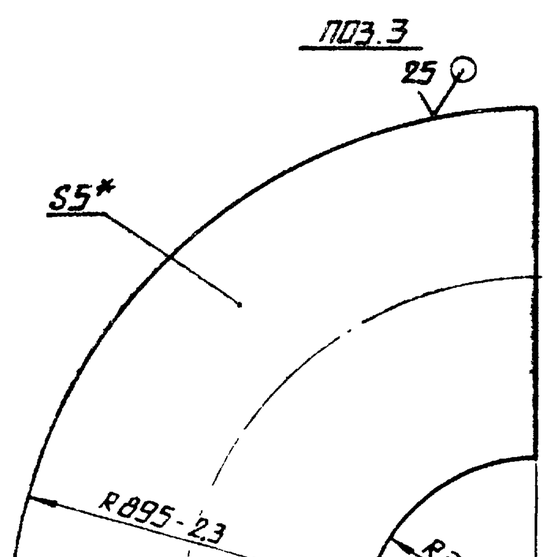


$\sqrt{(\sqrt{})}$

1.* РАЗМЕРЫ ДЛЯ СПРАВОК.

2. ± IT14/2.

3. СВАРНЫЕ ШВЫ ПО ГОСТ 5264-80.

| Изм. | Лист | № докум. | Подп. | Дата | 65.118.05.200 СБ | | | |
|---|---|---|---|---|---|---|---|---|
| Разраб. | | Михайлова | | | Колено | Лит. | Масса | Масштаб |
| Пров. | | Зилгалвис | | | | | 197.5 | 1:10 |
| Т.контр. | | | | | | Лист | Листов 1 | |
| Н.контр. | | Колмец | | | | ЛАТГИПРОПРОМ | | |
| Утв. | | | | | | | | |

Копировал Формат А3

Альбом 29 часть 1 — Типовой проект 903-1-224.86

| Формат | Зона | Поз. | Обозначение | Наименование | Кол. | Примечание |
|---|---|---|---|---|---|---|
| | | | | **Документация** | | |
| А3 | | | 65.118.05.300 СБ | Сборочный чертеж | | |
| | | | | **Детали** | | |
| Б4 | | 1 | 65.118.05.301 | Стенка | | |
| | | | | Лист 5 ГОСТ 19903-74 / Вст3сп3 ГОСТ 14637-79 | 2 | 22,28 кг |
| Б4 | | 2 | 65.118.05.302 | Стенка | | |
| | | | | Лист 5 ГОСТ 19903-74 / Вст3сп3 ГОСТ 14637-79 | 2 | 13,07 кг |
| | | | | **Материалы** | | |
| | | 3 | | Полоса 5×50 ГОСТ 103-76 / Вст3сп3 ГОСТ 535-79 | 7,5 | кг |

Инв.№ подл. | Подпись и дата | Взам.инв.№ | Инв.№ дубл. | Подпись и дата

| Изм. | Лист | № докум. | Подпись | Дата | 65.118.05.300 | | |
|---|---|---|---|---|---|---|---|
| Разраб. | | Михайлова | | | Переход | Лит. | Лист | Листов |
| Пров. | | Зилгалвис | | | | | | 1 |
| Н.контр. | | Колмец | | | | ЛАТГИПРОПРОМ | |
| Утв. | | | | | | | |

Копировал Формат А4

Альбом 29 часть 1 — Типовой проект 903-1-224.86

| Формат | Зона | Поз. | Обозначение | Наименование | Кол | Примечание |
|---|---|---|---|---|---|---|
| | | | | **Документация** | | |
| А3 | | | 65.118.06.000 СБ | Сборочный чертеж | | |
| | | | | **Сборочные единицы** | | |
| А4 | | 1 | 65.118.06.100 | Переход | 1 | |
| А4 | | 2 | 65.118.06.200 | Сектор | 1 | |
| А4 | | 3 | 65.118.06.300 | Короб | 1 | |

Инв.№ подл. | Подпись и дата | Взам.инв.№ | Инв.№ дубл. | Подпись и дата

| Изм. | Лист | № докум. | Подпись | Дата | 65.118.06.000 | | |
|---|---|---|---|---|---|---|---|
| Разраб. | | Михайлова | | | Короб | Лит. | Лист | Листов |
| Пров. | | Зилгалвис | | | | | | 1 |
| Н.контр. | | Колмец | | | | ЛАТГИПРОПРОМ | |
| Утв. | | | | | | | |

Копировал Формат А4

Альбом 29 часть 1 — Типовой проект 903-1-224.86

| Формат | Зона | Поз. | Обозначение | Наименование | Кол. | Примечание |
|---|---|---|---|---|---|---|
| | | | | **Документация** | | |
| А3 | | | 65.118.06.100 СБ | Сборочный чертеж | | |
| | | | | **Детали** | | |
| Б4 | | 1 | 65.118.06.101 | Стенка | | |
| | | | | Лист 5 ГОСТ 19903-74 / Вст3сп3 ГОСТ 14637-79 | 2 | 87,49 кг |
| Б4 | | 2 | 65.118.06.102 | Стенка | | |
| | | | | Лист 5 ГОСТ 19903-74 / Вст3сп3 ГОСТ 14637-79 | | |
| | | | | 2165-4,4×610-1,75 мм | 2 | 51,84 кг |
| | | | | **Материалы** | | |
| | | 3 | | Полоса 5×50 ГОСТ 103-76 / Вст3сп3 ГОСТ 535-79 | 10,9 | м |

Инв.№ подл. | Подпись и дата | Взам.инв.№ | Инв.№ дубл. | Подпись и дата

| Изм. | Лист | № докум. | Подпись | Дата | 65.118.06.100 | | |
|---|---|---|---|---|---|---|---|
| Разраб. | | Михайлова | | | Переход | Лит. | Лист | Листов |
| Пров. | | Зилгалвис | | | | | | 1 |
| Н.контр. | | Колмец | | | | ЛАТГИПРОПРОМ | |
| Утв. | | | | | | | |

Копировал Формат А4

Альбом 29 часть 1 — Типовой проект 903-1-224.86

| Формат | Зона | Поз. | Обозначение | Наименование | Кол. | Примечание |
|---|---|---|---|---|---|---|
| | | | | **Документация** | | |
| А3 | | | 65.118.06.200 СБ | Сборочный чертеж | | |
| | | | | **Детали** | | |
| А4 | | 1 | 65.118.06.201 | Стенка | 1 | |
| А4 | | 2 | 65.118.06.202 | Стенка | 1 | |
| Б4 | | 3 | 65.118.06.203 | Боковина | | |
| | | | | Лист 5 ГОСТ 19903-74 / Вст3сп3 ГОСТ 14637-79 | 2 | 5,02 кг |
| | | | | **Материалы** | | |
| | | 4 | | Полоса 5×50 ГОСТ 103-76 / Вст3сп3 ГОСТ 535-79 | 2,5 | м |

Инв.№ подл. | Подпись и дата | Взам.инв.№ | Инв.№ дубл. | Подпись и дата

| Изм. | Лист | № докум. | Подпись | Дата | 65.118.06.200 | | |
|---|---|---|---|---|---|---|---|
| Разраб. | | Михайлова | | | Сектор | Лит. | Лист | Листов |
| Пров. | | Зилгалвис | | | | | | 1 |
| Н.контр. | | Колмец | | | | ЛАТГИПРОПРОМ | |
| Утв. | | | | | | | |

Копировал Формат А4

Типовой проект 903-1-224.86 Альбом 2.9 часть 1

65.118.05.201

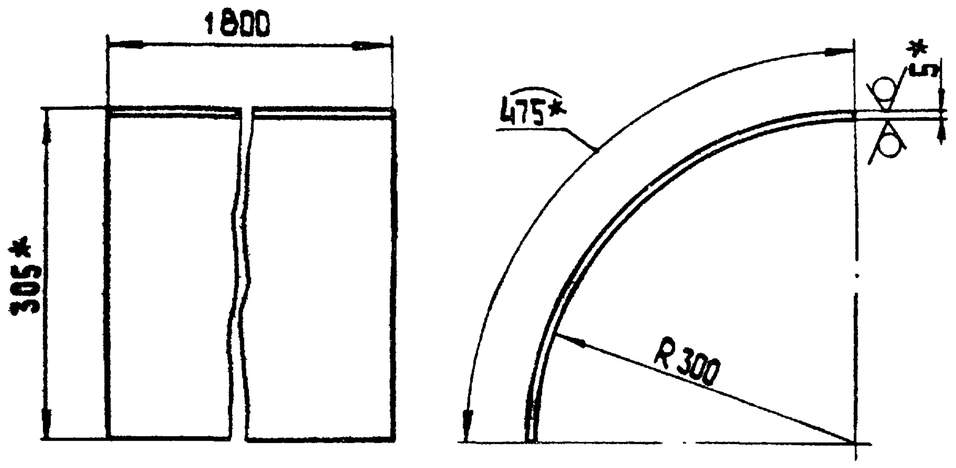


1.* Размеры для справок.
2. $\pm\frac{IT14}{2}$.

| Изм. | Лист | № докум. | Подп. | Дата | 65.118.05.201 | | | |
|---|---|---|---|---|---|---|---|---|
| Разраб. | | Михайлова | | | Стенка | Лит. | Масса 33,56 | Масштаб 1:5 |
| Пров. | | Зилгалвис | | | | Лист | Листов 1 | |
| Т.контр. | | | | | | | | |
| Н.контр. | | Колмец | | | Лист 5 ГОСТ 19903-74 / ВСт3сп3 ГОСТ 14637-79 | ЛАТГИПРОПРОМ | | |
| Утв. | | | | | | | | |

Копировал 38 формат А4

Типовой проект 903-1-224.86 Альбом 2.9 часть 1

65.118.05.202

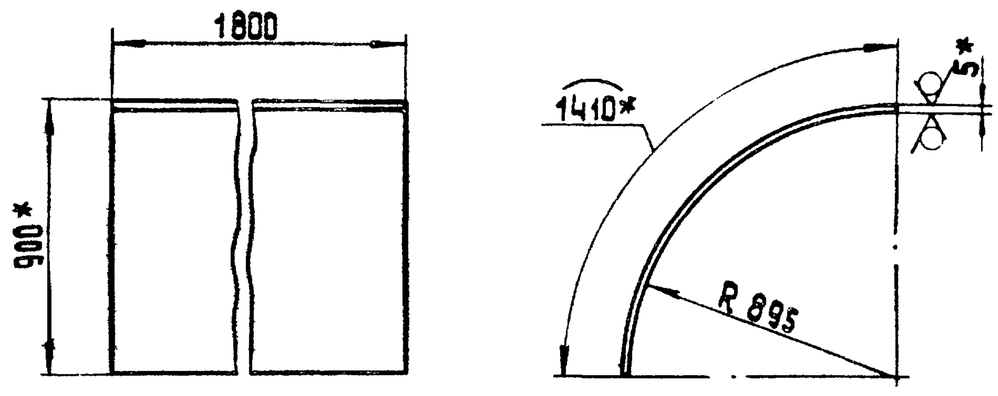


1.* Размеры для справок.
2. $\pm\frac{IT14}{2}$.

| Изм. | Лист | № докум. | Подп. | Дата | 65.118.05.202 | | | |
|---|---|---|---|---|---|---|---|---|
| Разраб. | | Михайлова | | | Стенка | Лит. | Масса 99,62 | Масштаб 1:20 |
| Пров. | | Зилгалвис | | | | Лист | Листов 1 | |
| Т.контр. | | | | | | | | |
| Н.контр. | | Колмец | | | Лист 5 ГОСТ 19903-74 / ВСт3сп3 ГОСТ 14637-79 | ЛАТГИПРОПРОМ | | |
| Утв. | | | | | | | | |

Копировал 38 формат А4

Типовой проект 903-1-224 Альбом 2.9 часть 1

65.118.05.300 СБ

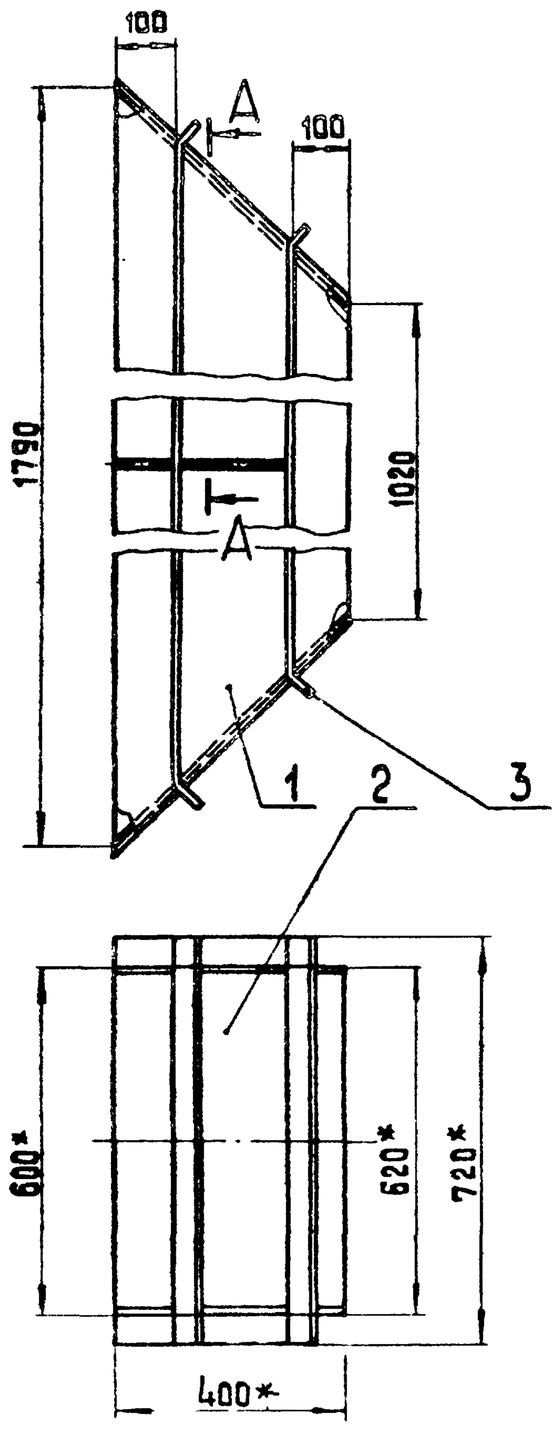


Поз. 1

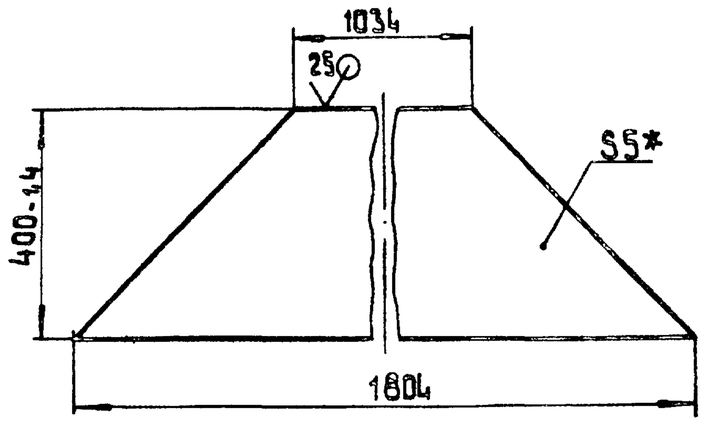


Поз. 2

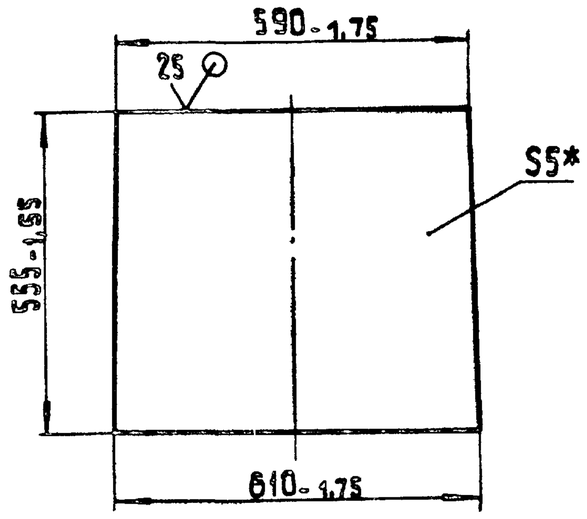


А-А
М 1:2

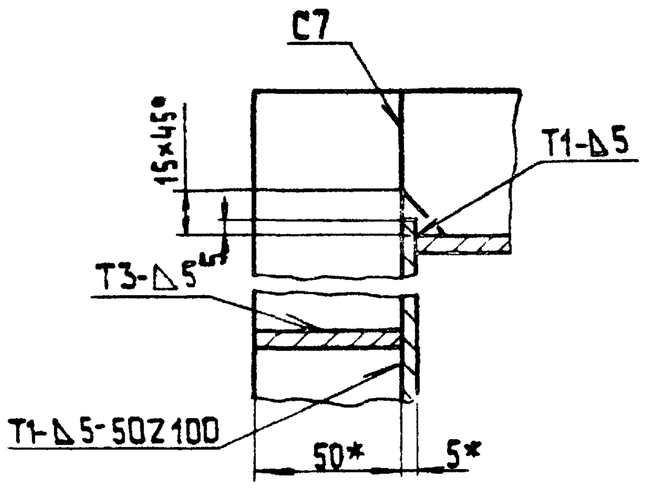


1.* Размеры для справок.
2. $\pm\frac{IT14}{2}$.
3. Сварные швы по ГОСТ 5264-80.

| Изм. | Лист | № докум. | Подп. | Дата | 65.118.05.300 СБ | | | |
|---|---|---|---|---|---|---|---|---|
| Разраб. | | Михайлова | | | Переход | Лит. | Масса 85,4 | Масштаб 1:[illegible] |
| Пров. | | Зилгалвис | | | | Лист | Листов 1 | |
| Т.контр. | | | | | | | | |
| Н.контр. | | Колмец | | | | ЛАТГИПРОПРОМ | | |
| Утв. | | | | | | | | |

Копировал 38 формат А3

65.118.06.000СБ

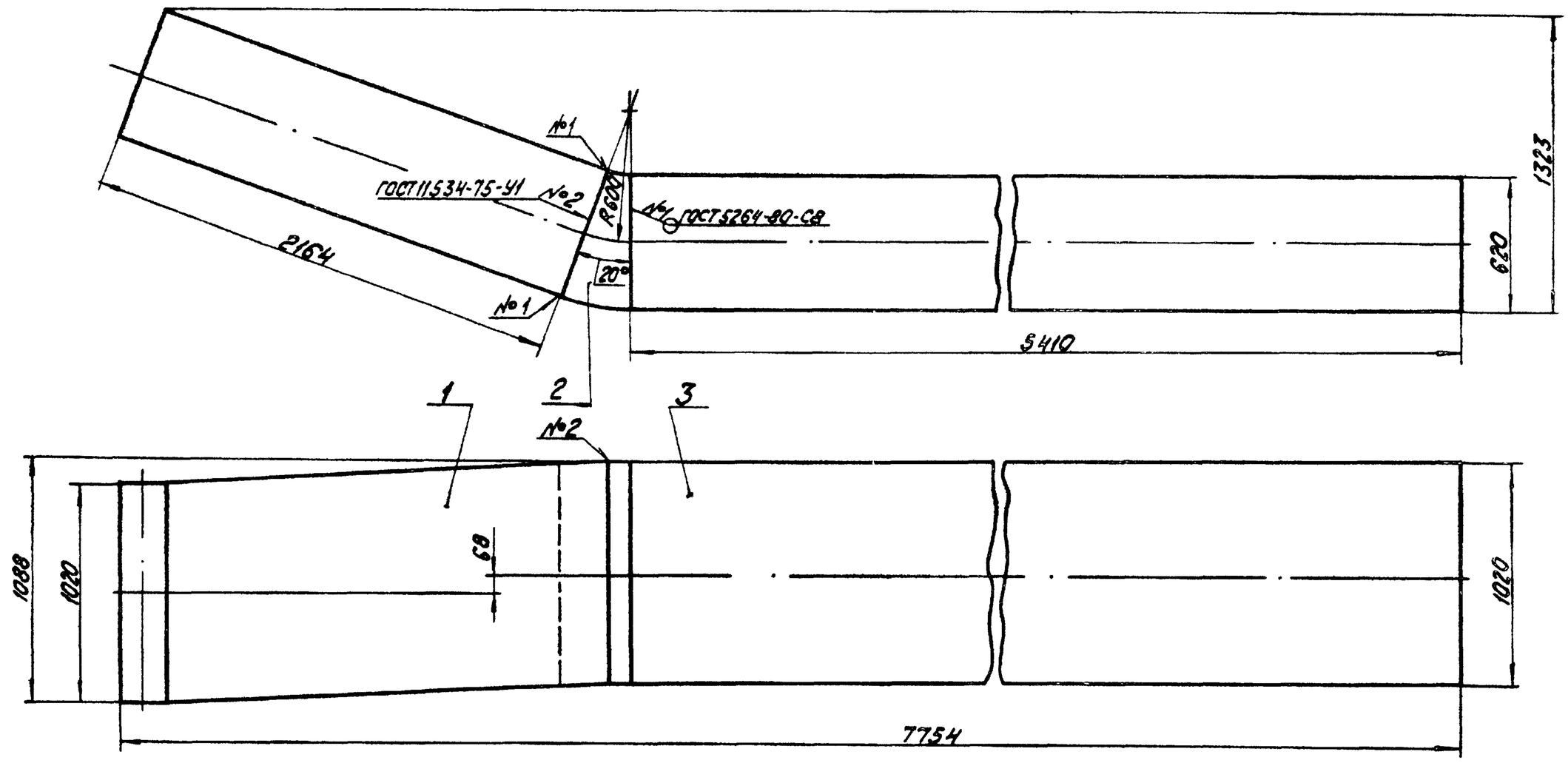


Размеры для справок.

| Изм. Лист | № докум. | Подпись | Дата | 65.118.06.000СБ | | |
|---|---|---|---|---|---|---|
| Разраб. | Михайлова | | | Короб | Лит | Масса 1091.4 / Масштаб 1:20 |
| Пров. | Зилгалвис | | | | Лист | Листов 1 |
| Т.контр. | | | | | ЛА.ТГИПРОПРОМ | |
| Н.контр. | Колмец | | | | | |
| Утв. | | | | | | |

Копировал Кбу. Формат А3

65.118.06.100СБ

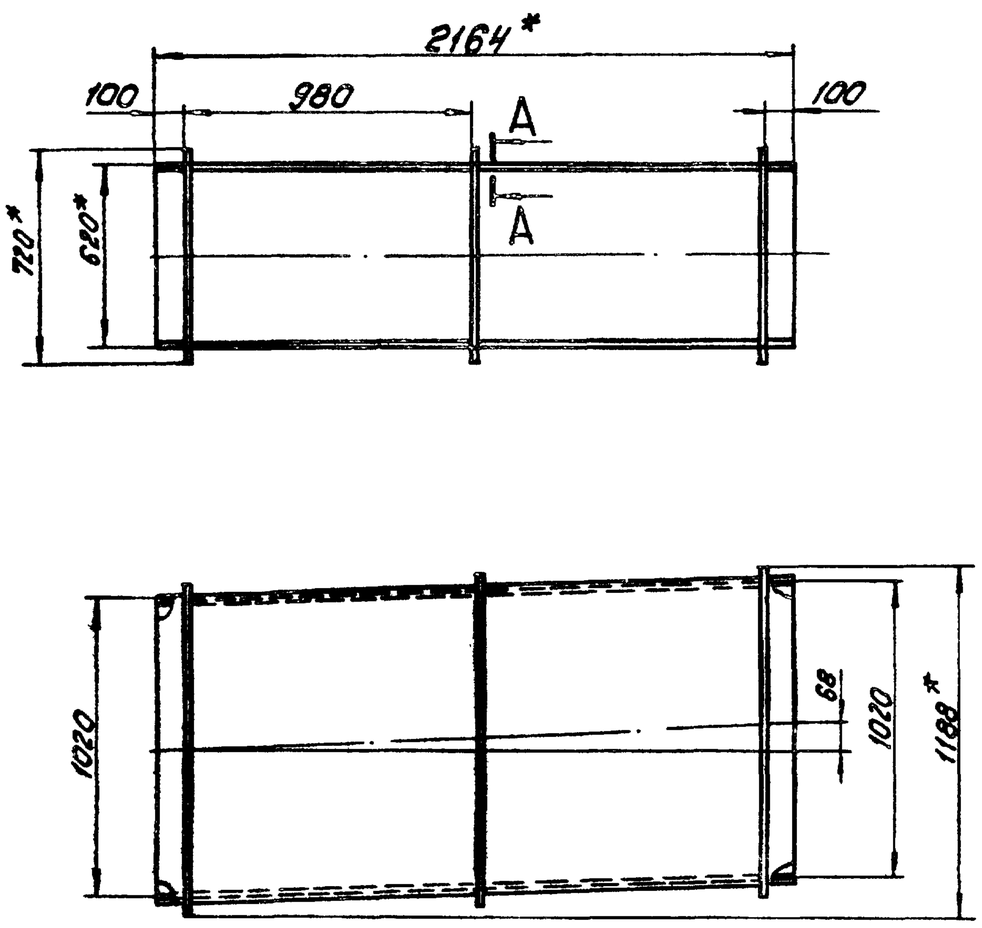


Паз 1

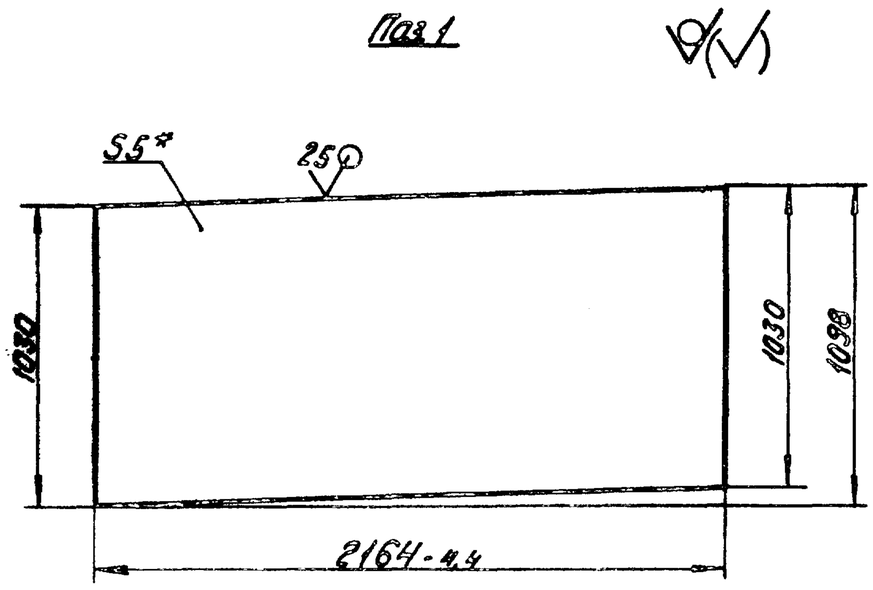


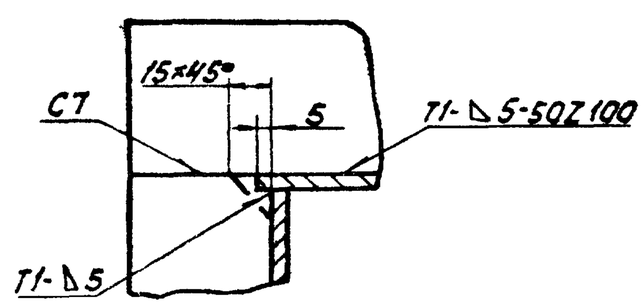


А-А
М1:2

1. * Размеры для справок.
2. ± IT14/2.
3. Обработка поверхностей реза деталей 64 25.
4. Сварные швы по ГОСТ 5264-80.

| Изм. Лист | № докум. | Подпись | Дата | 65.118.06.100СБ | | |
|---|---|---|---|---|---|---|
| Разраб. | Михайлова | | | Переход | Лит | Масса 300 / Масштаб 1:20 |
| Пров. | Зилгалвис | | | | Лист | Листов 1 |
| Т.контр. | | | | | ЛАТГИПРОПРОМ | |
| Н.контр. | Колмец | | | | | |
| Утв. | | | | | | |

Копировал Кбу. Формат А3

Типовой проект 903-1-224.86 Альбом 29 часть 1

Инв.№ подл. | Подпись и дата | Взам.инв.№ | Инв.№ дубл. | Подпись и дата

Поз.3

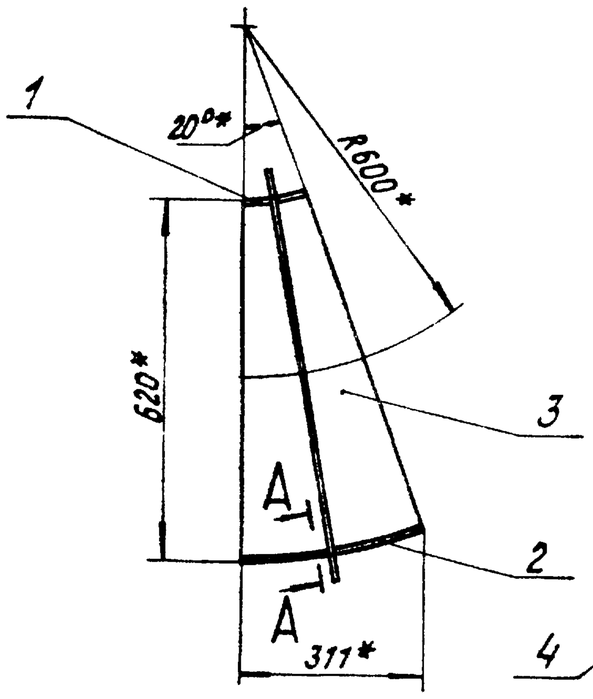


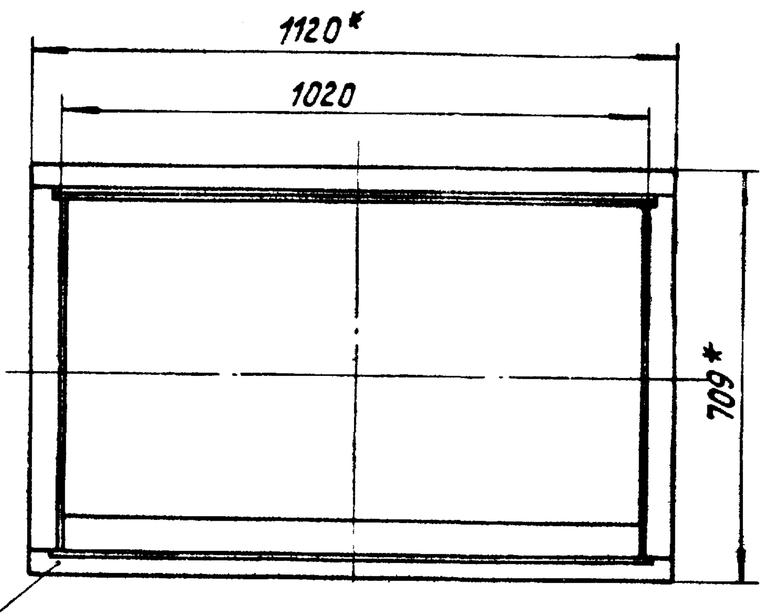


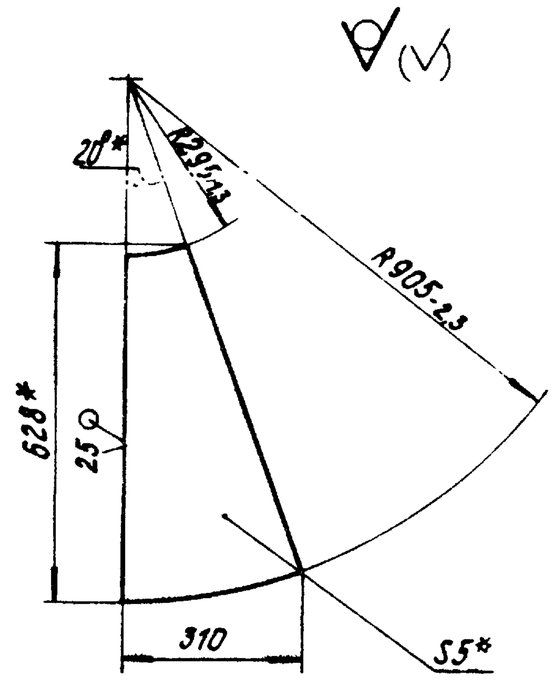


Д-Д
М1:2 повернуто

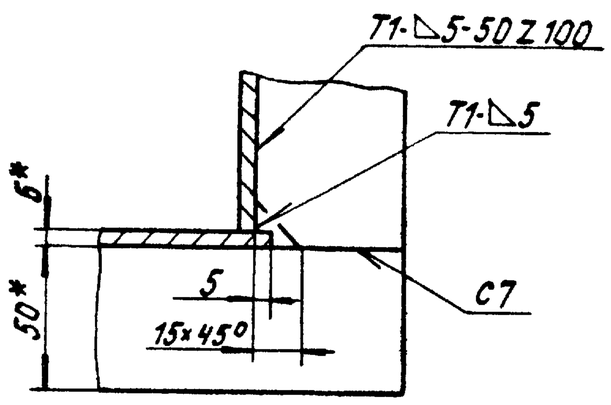


1.* Размеры для справок.
2. $\pm \frac{IT14}{2}$.
3. Сварные швы по ГОСТ 5264-80.

| | | | | | | | |
|---|---|---|---|---|---|---|---|
| | | | | | 65.118.06.200 СБ | | |
| Изм. | Лист | № докум. | Подпись | Дата | | | |
| Разраб. | | Михайлова | | | Сектор | Лит. | Масса 33,85 / Масштаб 1:10 |
| Пров. | | Зилгалвис | | | | Лист | Листов 1 |
| Т.контр. | | | | | | | |
| Н.контр. | | Колмец | | | | ЛАТГИПРОПРОМ | |
| Утв. | | | | | | | |

Копировал

Формат А3

Инв.№ подл. | Подпись и дата | Взам.инв.№ | Инв.№ дубл. | Подпись и дата

Типовой проект 903-1-224.86 Альбом 2.9 часть 1

65.118.06.207

25

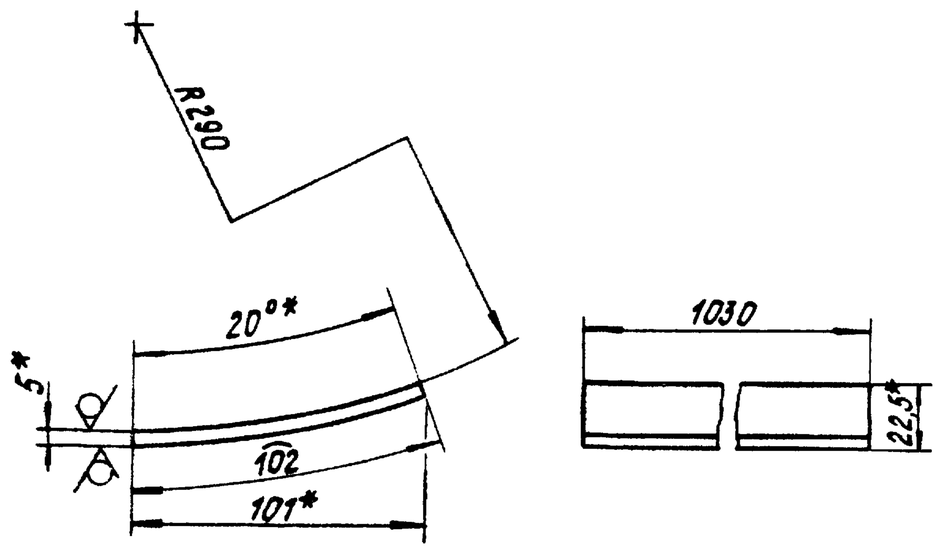


1.* Размеры для справок.
2. $\pm \frac{IT14}{2}$.

| | | | | | | | |
|---|---|---|---|---|---|---|---|
| | | | | | 65.118.06.201 | | |
| Изм. | Лист | № докум. | Подпись | Дата | | | |
| Разраб. | | Михайлова | | | Стенка | Лит. | Масса 4,13 / Масштаб 1:2 |
| Пров. | | Зилгалвис | | | | Лист | Листов 1 |
| Т.контр. | | | | | | | |
| Н.контр. | | Колмец | | | 5 ГОСТ 19903-74 Лист ВСт3сп3 ГОСТ 14637-79 | ЛАТГИПРОПРОМ | |
| Утв. | | | | | | | |

Копировал

Формат А4

Инв.№ подл. | Подпись и дата | Взам.инв.№ | Инв.№ дубл. | Подпись и дата

Типовой проект 903-1-224.86 Альбом 2.9 часть 1

65.118.06.202

25

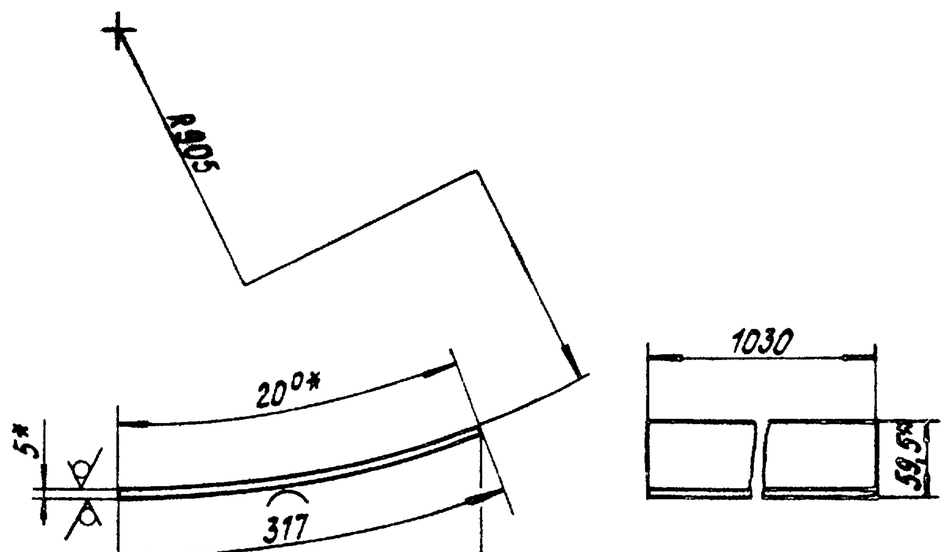


1.* Размеры для справок.
2. $\pm \frac{IT14}{2}$.

| | | | | | | | |
|---|---|---|---|---|---|---|---|
| | | | | | 65.118.06.202 | | |
| Изм. | Лист | № докум. | Подпись | Дата | | | |
| Разраб. | | Михайлова | | | Стенка | Лит. | Масса 12,82 / Масштаб 1:5 |
| Пров. | | Зилгалвис | | | | Лист | Листов 1 |
| Т.контр. | | | | | | | |
| Н.контр. | | Колмец | | | 5 ГОСТ 19903-74 Лист ВСт3сп3 ГОСТ 14637-79 | ЛАТГИПРОПРОМ | |
| Утв. | | | | | | | |

Копировал

Формат А4

| Формат | Зона | Поз. | Обозначение | Наименование | Кол | Примечание |
|---|---|---|---|---|---|---|
| | | | | Документация | | |
| А3 | | | 65.118.06.300 СБ | Сборочный чертеж | | |
| | | | | Детали | | |
| Б4 | | 1 | 65.118.06.301 | Стенка | | |
| | | | | Лист 5 ГОСТ 19903-74 / ВСт3сп3 ГОСТ 14637-79 | | |
| | | | | 5410-28 × 610-495 мм | 2 | 129,53 кг |
| Б4 | | 2 | 65.118.06.302 | Стенка | | |
| | | | | Лист 5 ГОСТ 19903-74 / ВСт3сп3 ГОСТ 14637-79 | | |
| | | | | 5410-28 × 1030±3 мм | 2 | 218,72 кг |
| | | | | Материалы | | |
| | | 3 | | Полоса 5×50 ГОСТ 103-76 / ВСт3сп3 ГОСТ 535-79 | 20,9 | м |

Типовой проект 903-1-224.86 Альбом 2.9 части I

Подпись и дата | Инв. № подл. | Взам. инв. № | Инв. № дубл. | Подпись и дата

| Изм. | Лист | № докум. | Подпись | Дата |
|---|---|---|---|---|
| Разраб. | | Михайлова | | |
| Пров. | | Зилгалвис | | |
| Н. контр. | | Колгмец | | |
| Утв. | | | | |

65.118.06.300

Короб

Лит | Лист | Листов 1

ЛАТГИПРОПРОМ

Копировал | Формат А4

| Формат | Зона | Поз. | Обозначение | Наименование | Кол | Примечание |
|---|---|---|---|---|---|---|
| | | | | Документация | | |
| А3 | | | 65.118.07.000 СБ | Сборочный чертеж | | |
| | | | | Сборочные единицы | | |
| А4 | | 1 | 65.118.07.100 | Переход | 1 | |
| А4 | | 2 | 65.29.02.000 | Карман | 1 | |

Типовой проект 903-1-224.86 Альбом 2.9 части I

Подпись и дата | Инв. № подл. | Взам. инв. № | Инв. № дубл. | Подпись и дата

| Изм. | Лист | № докум. | Подпись | Дата |
|---|---|---|---|---|
| Разраб. | | Михайлова | | |
| Пров. | | Зилгалвис | | |
| Н. контр. | | Колгмец | | |
| Утв. | | | | |

65.118.07.000

Короб

Лит | Лист | Листов 1

ЛАТГИПРОПРОМ

Копировал | Формат А4

65.118.06.300 СБ

Типовой проект 903-1-224.86 Альбом 2.9 части I

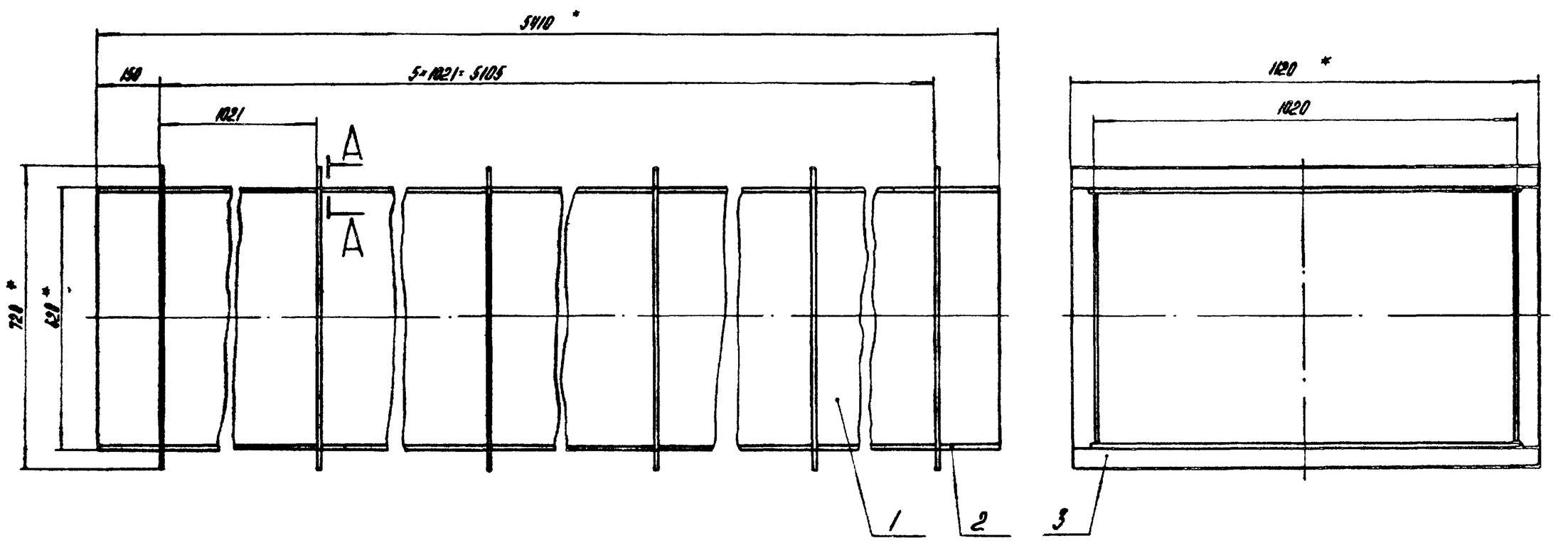


А–А
М1:2

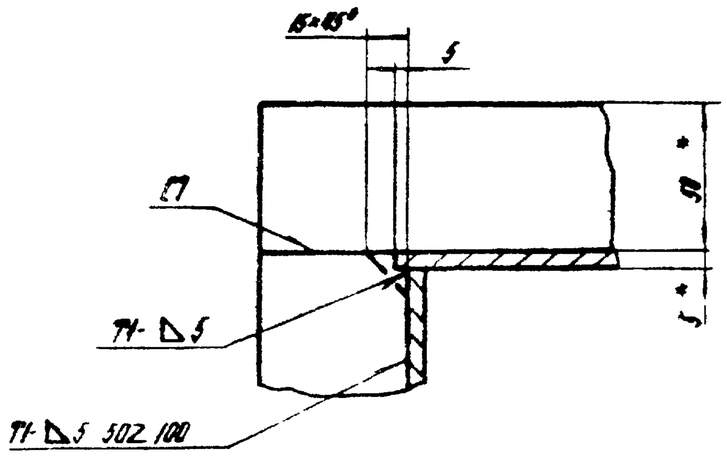


1. * Размеры для справок.
2. ± 17,14 / 2
3. Обработка поверхностей реза деталей Б4 ✓25
4. Сварные швы по ГОСТ 5264-80

Подпись и дата | Инв. № подл. | Взам. инв. № | Инв. № дубл. | Подпись и дата | Отв. за подл. | Отв. за дубл. | Отв. за взам. | Отв. за подл. | Отв. за дубл.

| Изм. | Лист | № докум. | Подпись | Дата |
|---|---|---|---|---|
| Разраб. | | Михайлова | | |
| Пров. | | Зилгалвис | | |
| Т. контр. | | | | |
| Н. контр. | | Колгмец | | |
| Утв. | | | | |

65 118 06 300 СБ

Короб

| Лит | Масса | Масштаб |
|---|---|---|
| | 733,5 | 1:10 |
| Лист | Листов 1 | |

ЛАТГИПРОПРОМ

Копировал | Формат А3

65.118.07.000 СБ

Типовой проект 903-1-224.86 Альбом 29 часть 1

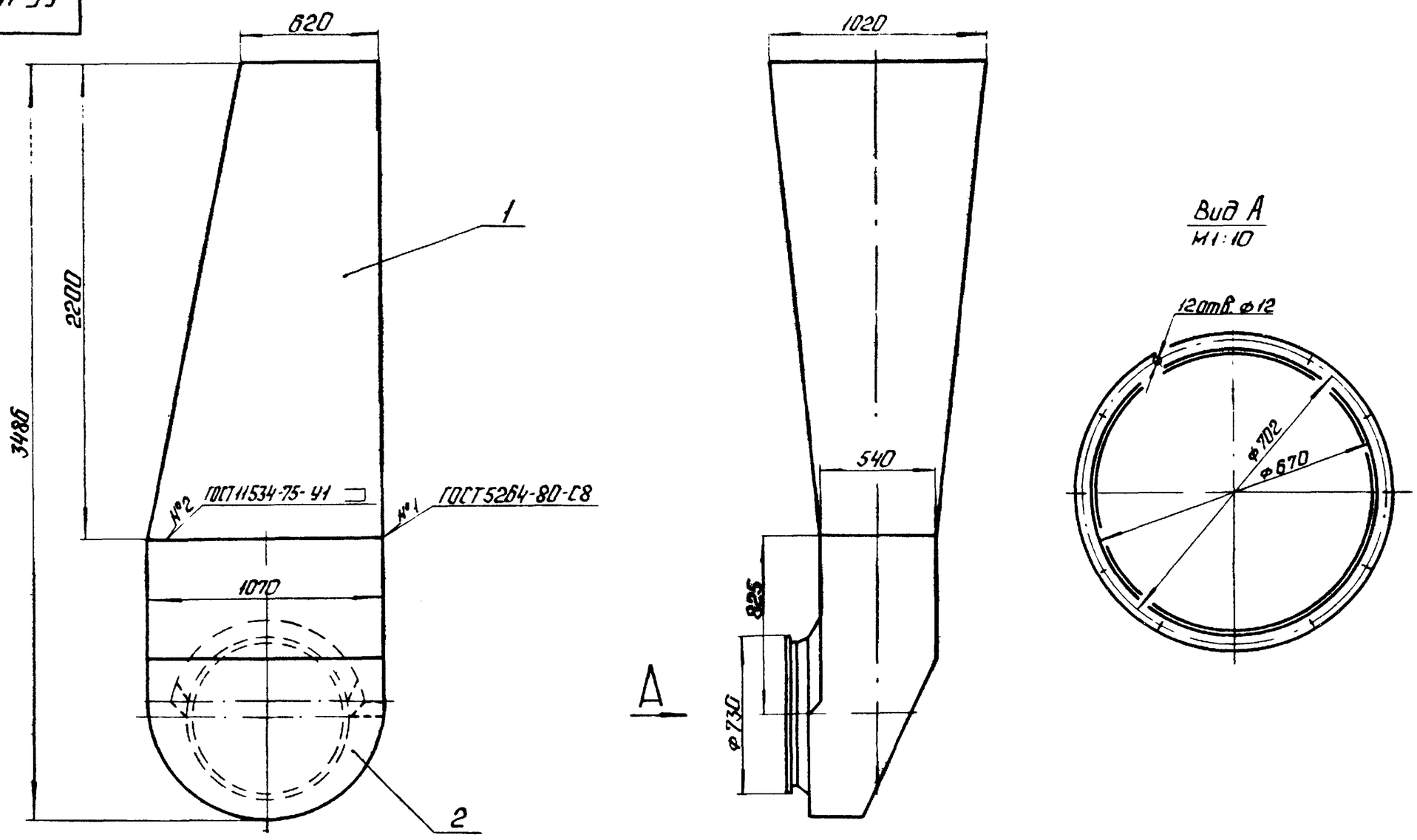


Размеры для справок.

| Изм. | Лист | № докум. | Подп. | Дата | 65.118.07.000 СБ | | | |
|---|---|---|---|---|---|---|---|---|
| Разраб. | | Михайлова | | | Короб | Лит. | Масса | Масштаб |
| Пров. | | Зилгалвис | | | | | 483 | 1:20 |
| Т.контр. | | | | | | Лист | Листов 1 | |
| Н.контр. | | Колмец | | | | ЛАТГИПРОПРОМ | | |
| Утв. | | | | | | | | |

Копировал: Т. ... Формат А3

65.118.07.100

Типовой проект 903-1-224.86 Альбом 29 часть 1

| Формат | Зона | Поз. | Обозначение | Наименование | Кол. | Примечание |
|---|---|---|---|---|---|---|
| | | | | Документация | | |
| А3 | | | 65.118.07.100 СБ | Сборочный чертеж | | |
| | | | | Детали | | |
| А4 | | 1 | 65.118.07.101 | Стенка | 1 | |
| | | 2 | -01 | Стенка | 1 | |
| Б4 | | 3 | 65.118.07.102 | Боковина | | |
| | | | | Лист 5 ГОСТ 19903-74 / ВСт3сп3 ГОСТ 14637-79 | 2 | 72,53 кг |
| | | | | Материалы | | |
| | | 4 | | Полоса 5×50 ГОСТ 103-76 / ВСт3сп3 ГОСТ 535-79 | 10,2 | м |

| Изм. | Лист | № докум. | Подп. | Дата | 65.118.07.100 | | | |
|---|---|---|---|---|---|---|---|---|
| Разраб. | | Михайлова | | | Переход | Лит. | Лист | Листов 1 |
| Пров. | | Зилгалвис | | | | ЛАТГИПРОПРОМ | | |
| Н.контр. | | Колмец | | | | | | |

Копировал: ... Формат А4

65.118.07.101

Типовой проект 903-1-224.86 Альбом 29 часть 1

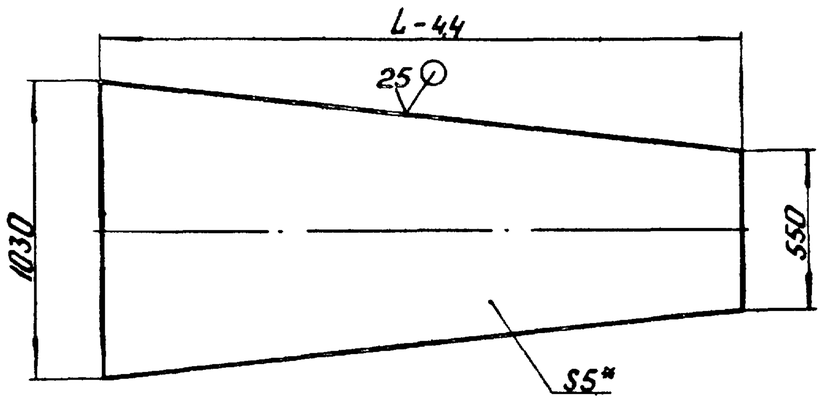


| Обозначение | L, мм | Масса, кг |
|---|---|---|
| 65.118.07.101 | 2200 | 68,22 |
| -01 | 2245 | 69,62 |

1. * Размер для справок.
2. $\pm \frac{IT14}{2}$

| Изм. | Лист | № докум. | Подп. | Дата | 65.118.07.101 | | | |
|---|---|---|---|---|---|---|---|---|
| Разраб. | | Михайлова | | | Стенка | Лит. | Масса | Масштаб |
| Пров. | | Зилгалвис | | | | | | |
| Т.контр. | | | | | | Лист | Листов 1 | |
| Н.контр. | | Колмец | | | 5 ГОСТ 19903-74 / ВСт3сп3 ГОСТ 14637-79 | ЛАТГИПРОПРОМ | | |
| Утв. | | | | | | | | |

Формат А4

65.118.07.100СБ

Типовой проект 903-1-224.86 Альбом 2.9 часть 1

Инв. № подл. | Подп. и дата | Взам. инв. № | Инв. № дубл. | Подп. и дата

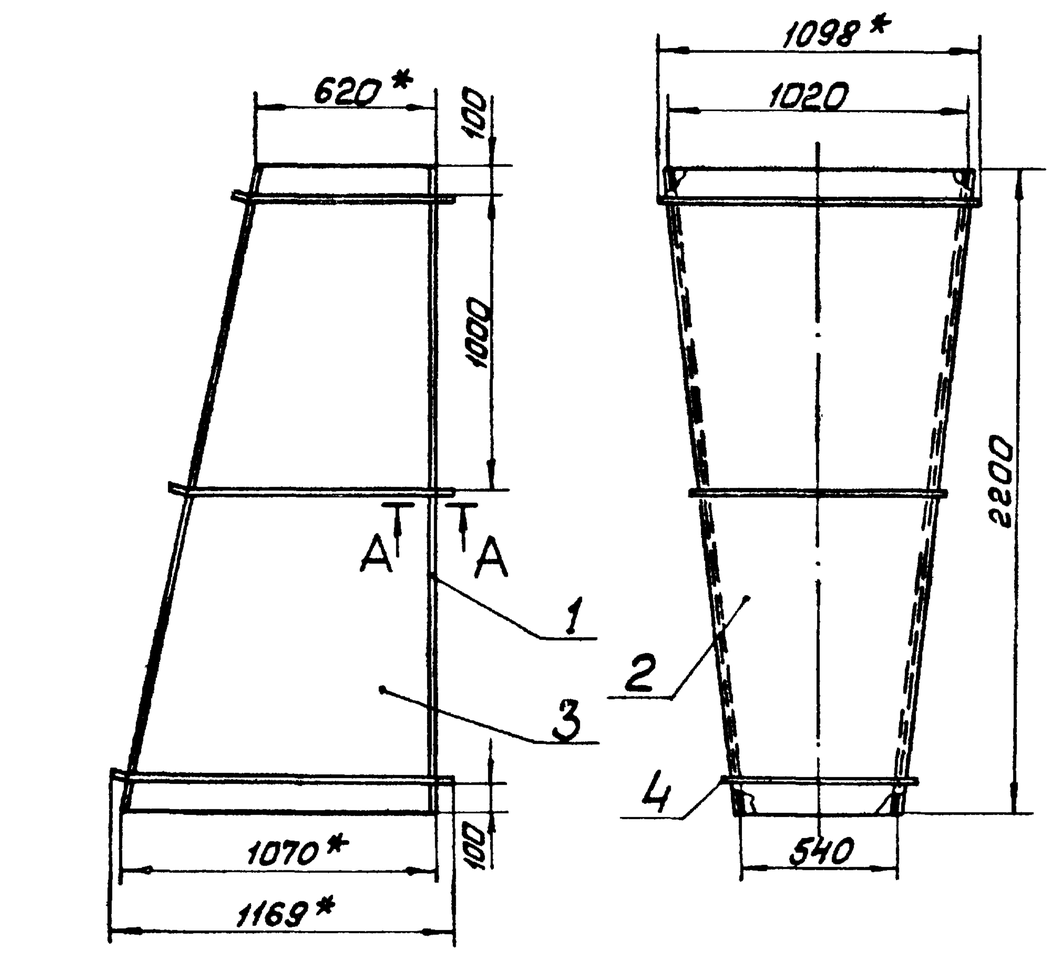


А–А
М1:2

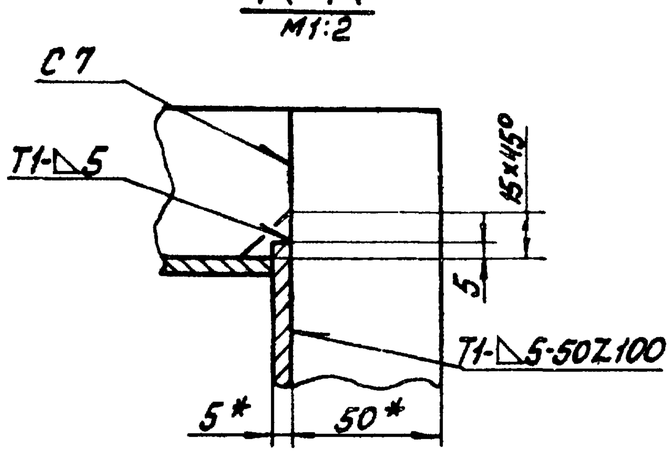


Поз. 3

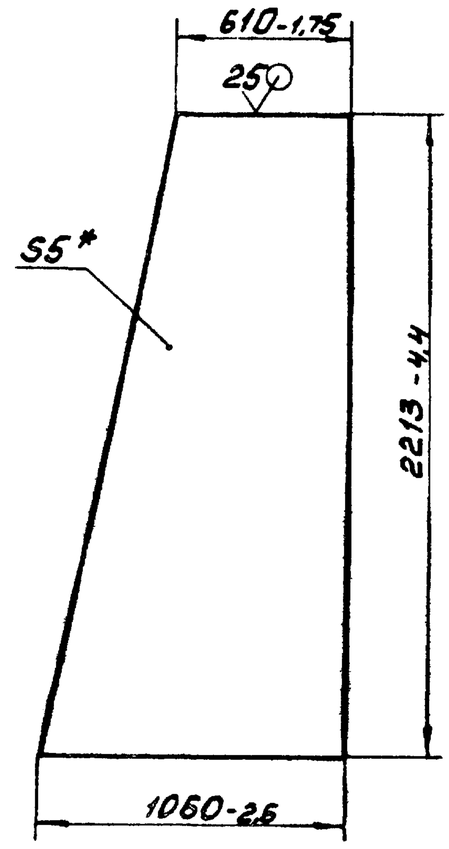


1 *Размеры для справок.

2. $\pm \frac{IT14}{2}$

3 Сварные швы по ГОСТ 5264-80.

| | | | | | |
|---|---|---|---|---|---|
| Изм. | Лист | № докум. | Подп. | Дата | 65.118.07.100СБ |
| Разраб. | | Михайлова | | | Переход |
| Пров. | | Зилгалвис | | | Лит. / Масса: 303 / Масштаб: 1:20 |
| Т. контр. | | | | | Лист / Листов 1 |
| Н. контр. | | Колмец | | | ЛАТГИПРОПРОМ |
| Утв. | | | | | |

Копировал Формат А3

| Форм. | Зона | Поз. | Обозначение | Наименование | Кол. | Примечание |
|---|---|---|---|---|---|---|
| | | | | Документация | | |
| А3 | | | 65.29.02.000СБ | Сборочный чертёж | | |
| | | | | Сборочные единицы | | |
| А4 | | 1 | 58.02.00.000 | Люк лаза | 1 | |
| | | | | Детали | | |
| А3 | | 2 | 65.29.02.001 | Стенка | 1 | |
| А3 | | 3 | 65.29.02.002 | Стенка | 1 | |
| А3 | | 4 | 65.29.02.003 | Полуконус | 1 | |
| А4 | | 5 | 65.29.02.004 | Фланец | 1 | |
| А3 | | 6 | 65.29.02.005 | Боковина | 1 | |
| А4 | | 7 | 65.29.02.006 | Конус | 1 | |
| А4 | | 8 | 65.29.02.007 | Удлинитель | 1 | |
| | | | | Материалы | | |
| | | 9 | | Полоса 5×60 ГОСТ 103-76 Вст3пс2 ГОСТ 535-79 | 3,5 | м |

| | | | | | |
|---|---|---|---|---|---|
| Изм. | Лист | № докум. | Подп. | Дата | 65.29.02.000 |
| Разраб. | | Зилгалвис | | | Карман |
| Пров. | | Колмец | | | Лит. / Лист / Листов 1 |
| Н. контр. | | Колмец | | | ЛАТГИПРОПРОМ |
| Утв. | | | | | |

Копировал Формат А4

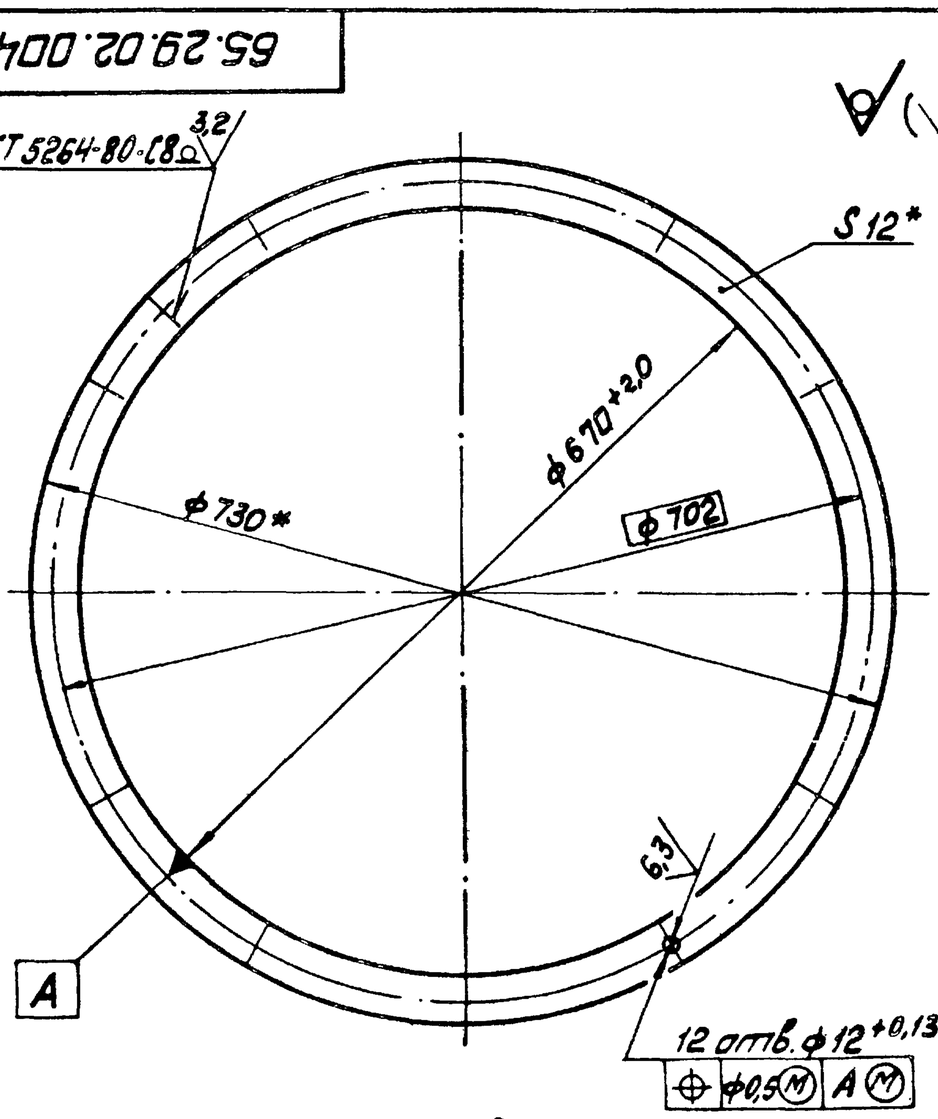


* Размеры для справок

| | | | | | |
|---|---|---|---|---|---|
| Изм. | Лист | № докум. | Подп. | Дата | 65.29.02.004 |
| Разраб. | | Зилгалвис | | | Фланец |
| Пров. | | Колмец | | | Лит. / Масса: 6,2 / Масштаб: 1:5 |
| Т. контр. | | | | | Лист / Листов 1 |
| Н. контр. | | Колмец | | | Полоса 12×30 ГОСТ 103-76 Вст3сп3 ГОСТ 535-79 |
| Утв. | | | | | ЛАТГИПРОПРОМ |

Копировал Формат А4

65.29.02.000 СБ

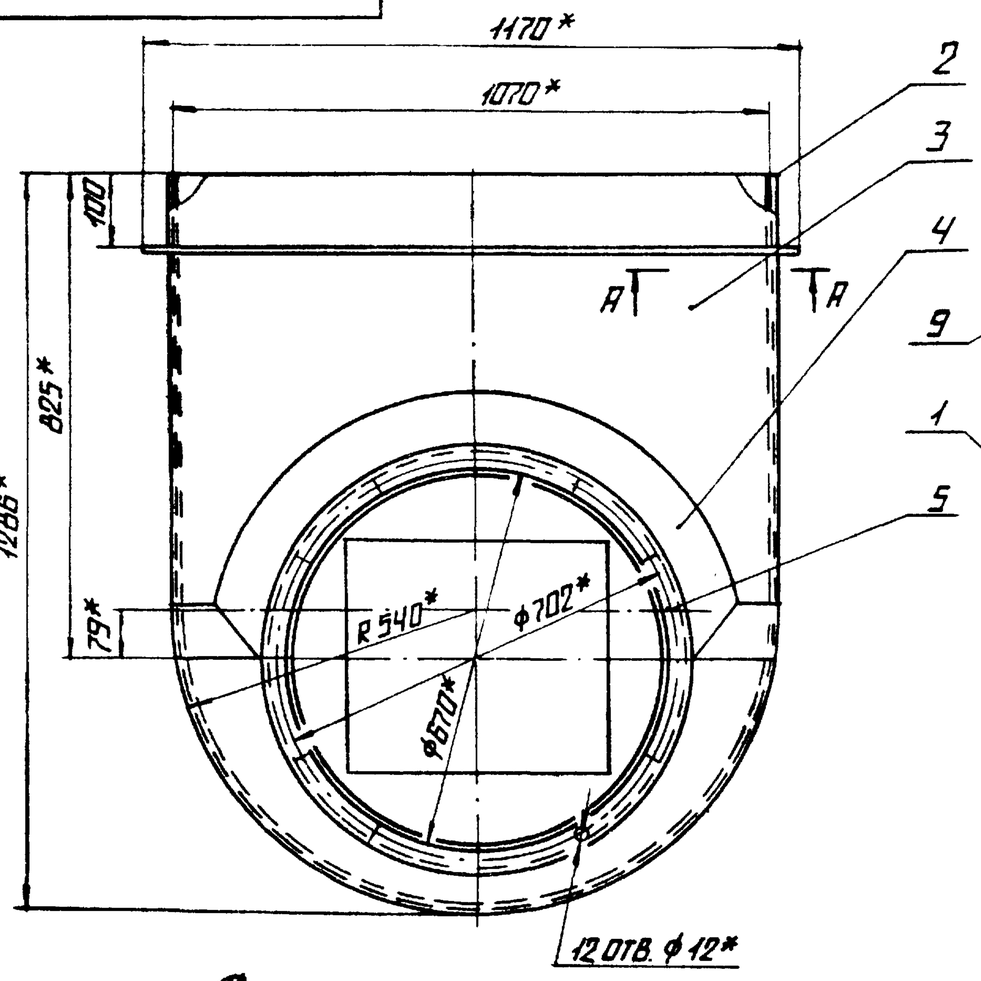


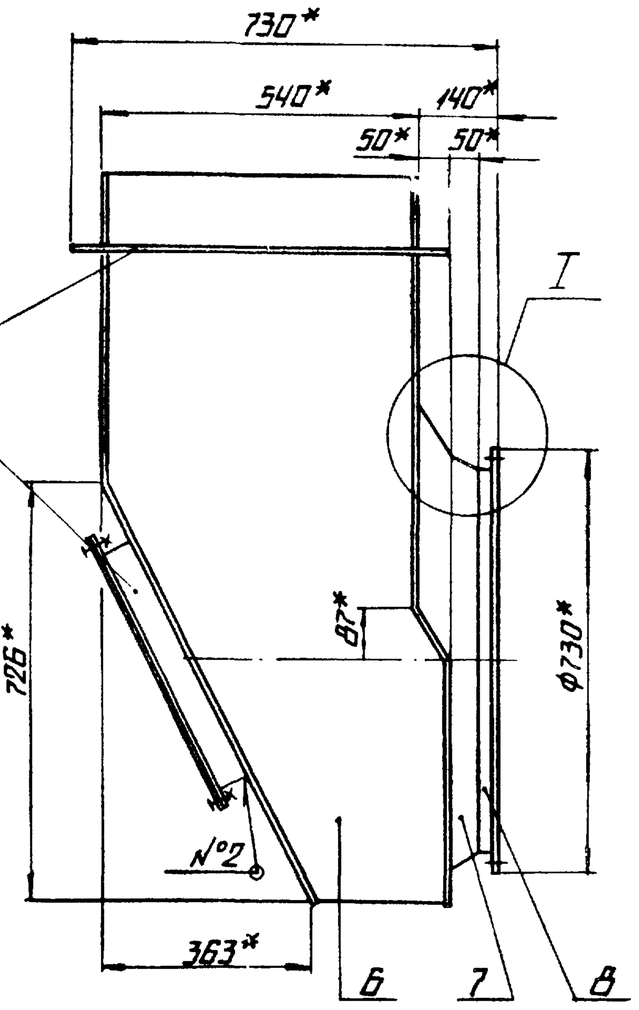


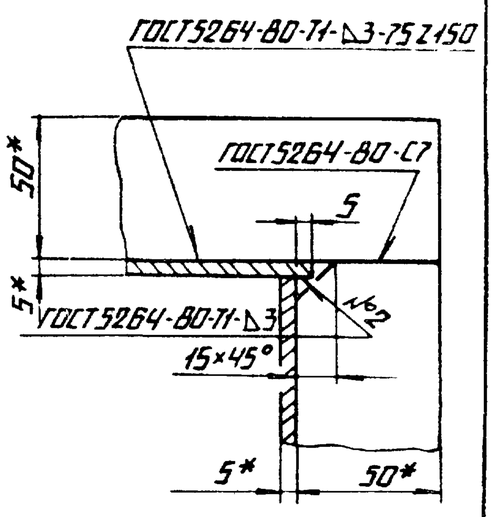


1.* РАЗМЕРЫ ДЛЯ СПРАВОК.
2. ± IT14/2.

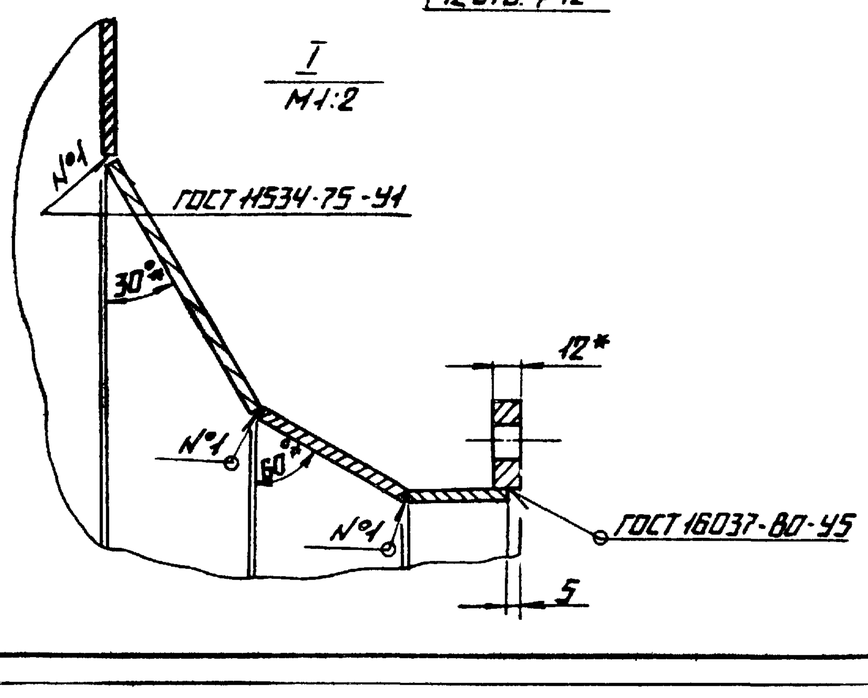


| | | | | | |
|---|---|---|---|---|---|
| | | | | 65.29.02.000 СБ | |
| | | | | КАРМАН СБОРОЧНЫЙ ЧЕРТЕЖ | ЛИТ. / МАССА 180 / МАСШТАБ 1:10 |
| ИЗМ. | ЛИСТ | № ДОКУМ. | ПОДП. | ДАТА | ЛИСТ / ЛИСТОВ 1 |
| РАЗРАБ. | | ЗИНГАЛЕВИЧ | | | ЛАТГИПРОПРОМ |
| ПРОВ. | | КОЛМЕЦ | | | |
| Т.КОНТР. | | | | | |
| Н.КОНТР. | | КОЛМЕЦ | | | |
| УТВ. | | | | | |

КОПИРОВАЛ А4 — ФОРМАТ А3



25 (V)

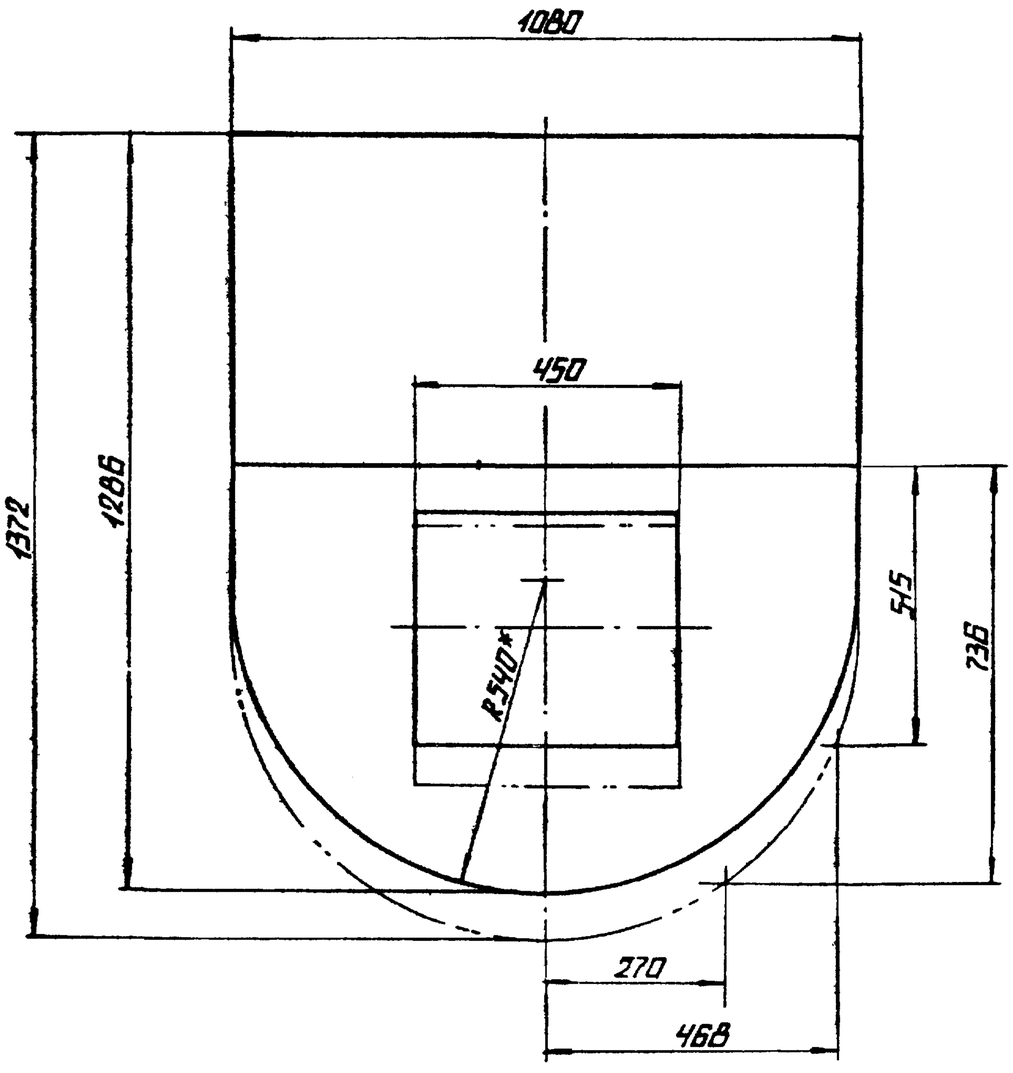


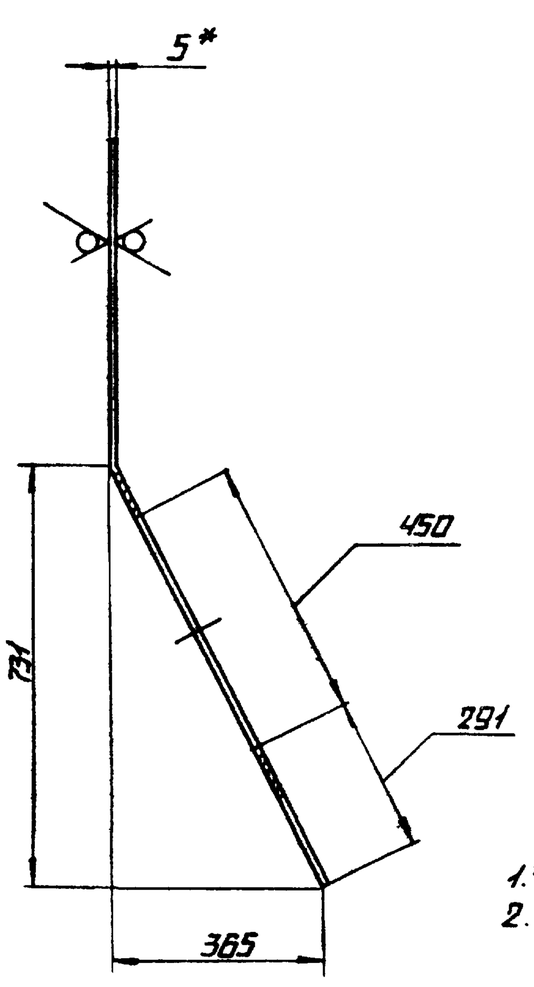


1.* РАЗМЕРЫ ДЛЯ СПРАВОК.
2. ± IT14/2.

| | | | | | |
|---|---|---|---|---|---|
| | | | | 65.29.02.001 | |
| | | | | СТЕНКА | ЛИТ. / МАССА 42.5 / МАСШТАБ 1:10 |
| ИЗМ. | ЛИСТ | № ДОКУМ | ПОДП. | ДАТА | ЛИСТ / ЛИСТОВ 1 |
| РАЗРАБ. | | ЗИНГАЛЕВИЧ | | | ЛАТГИПРОПРОМ |
| ПРОВ. | | КОЛМЕЦ | | | |
| Т.КОНТР. | | | | | |
| Н.КОНТР. | | КОЛМЕЦ | | | |
| УТВ. | | | | | |

ЛИСТ 5 ГОСТ 19903-74 / ВСТ3СП3 ГОСТ 14637-79

КОПИРОВАЛ — ФОРМАТ А3

Альбом 65 часть 1

Типовой проект 903-1-224.86

Инв. № подл. | Подпись и дата | Взам. инв. № | Инв. № дубл. | Подпись и дата

Типовой проект 903-1-224.86 Альбом 2.9 часть 1

65.29.02.002

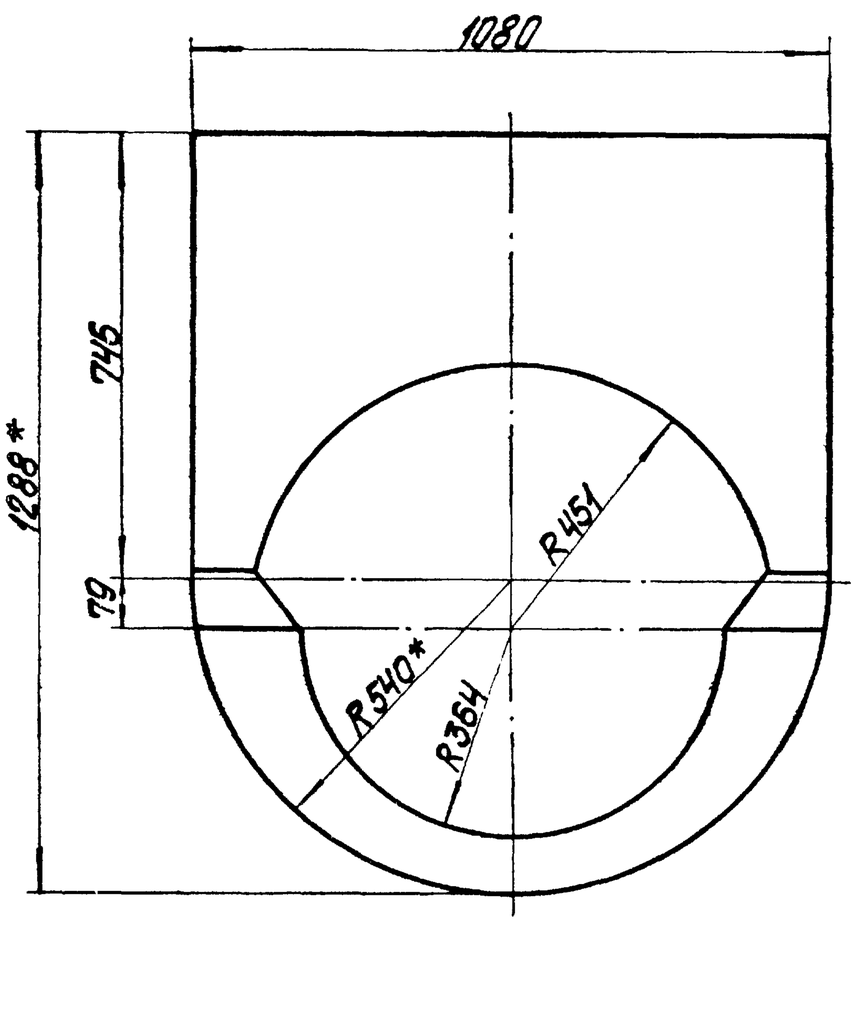


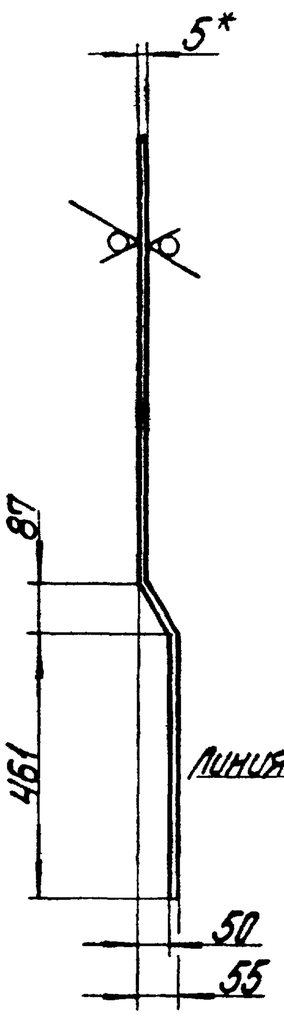


Развертка

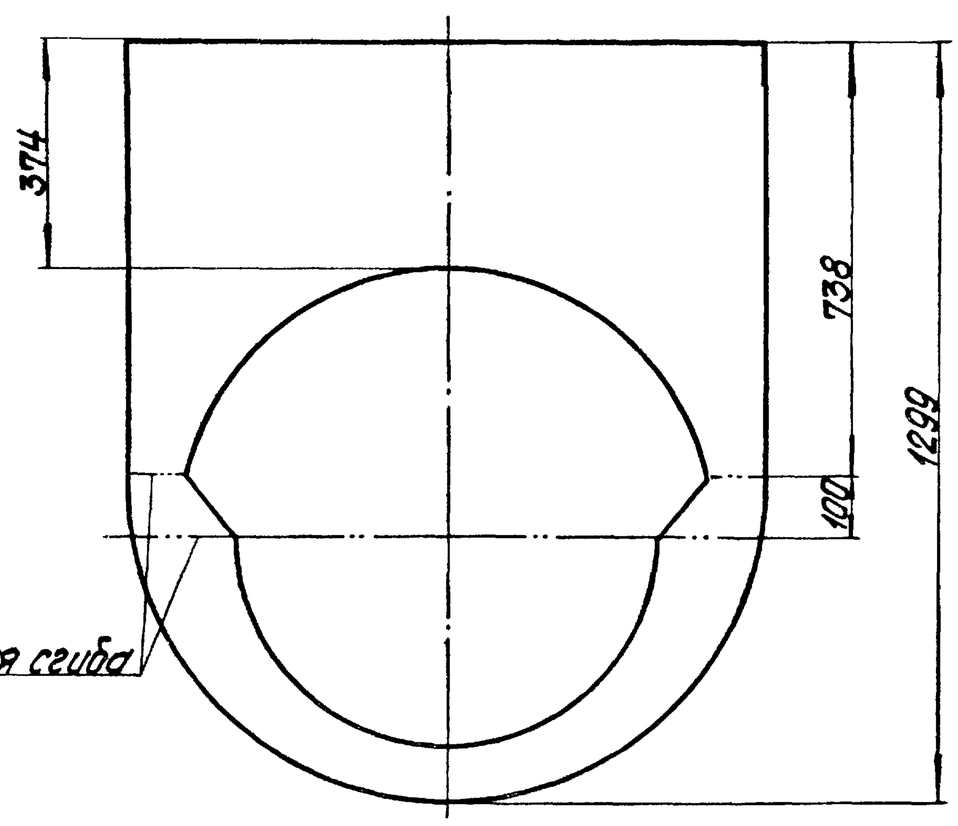


1.* Размеры для справок.
2. $\pm\frac{IT14}{2}$.

| | | | | | | | |
|---|---|---|---|---|---|---|---|
| | | | | | 65.29.02.002 | | |
| Изм. | Лист | № докум. | Подпись | Дата | Стенка | Лит. | Масса | Масштаб |
| Разраб. | | Зигелевич | | | | | 30 | 1:10 |
| Пров. | | Колтец | | | | Лист | Листов 1 |
| Т.контр. | | | | | | | |
| Н.контр. | | Колтец | | | 5 ГОСТ 19903-74 / ВСт3сп3 ГОСТ 14637-79 | ЛАТГИПРОПРОМ | |
| Утв. | | | | | | | |

Копировал

Формат А3

Типовой проект 903-1-224.86 Альбом 2.9 часть 1

65.29.02.003

Развертка

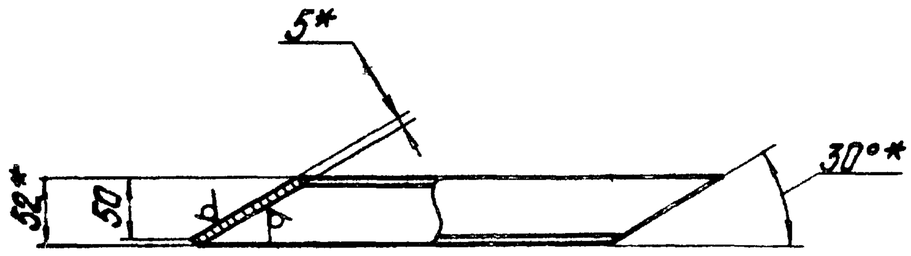


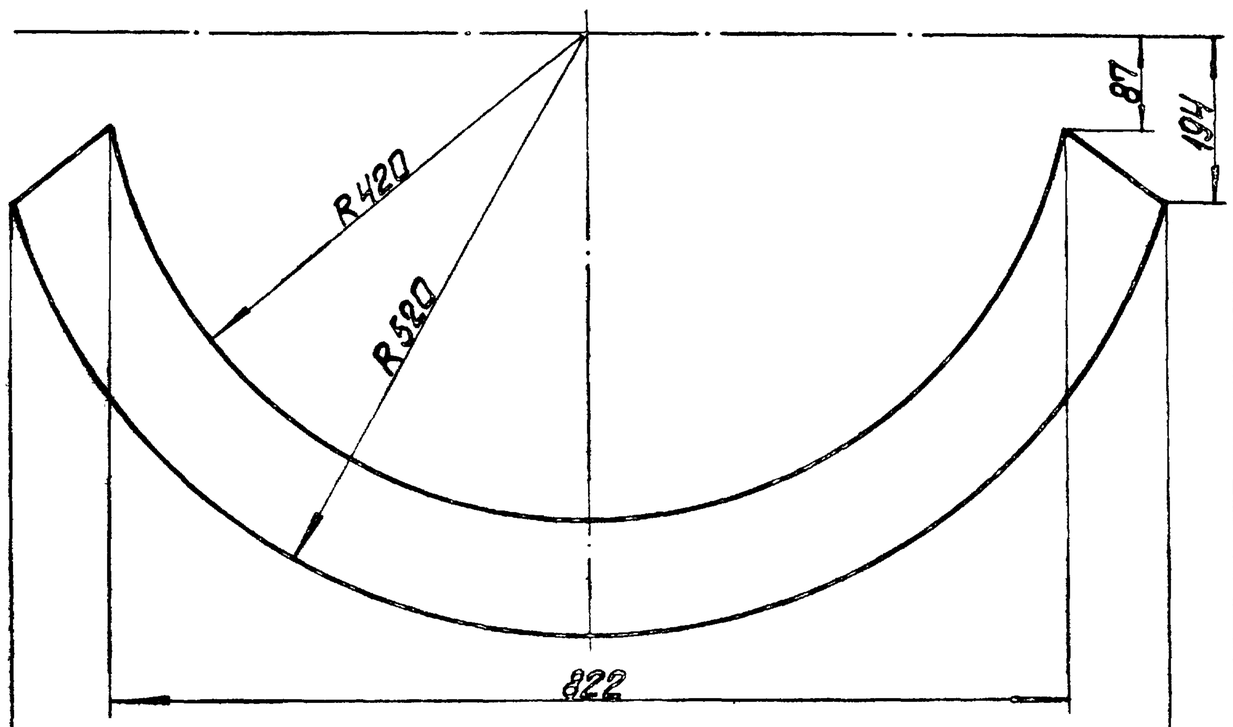


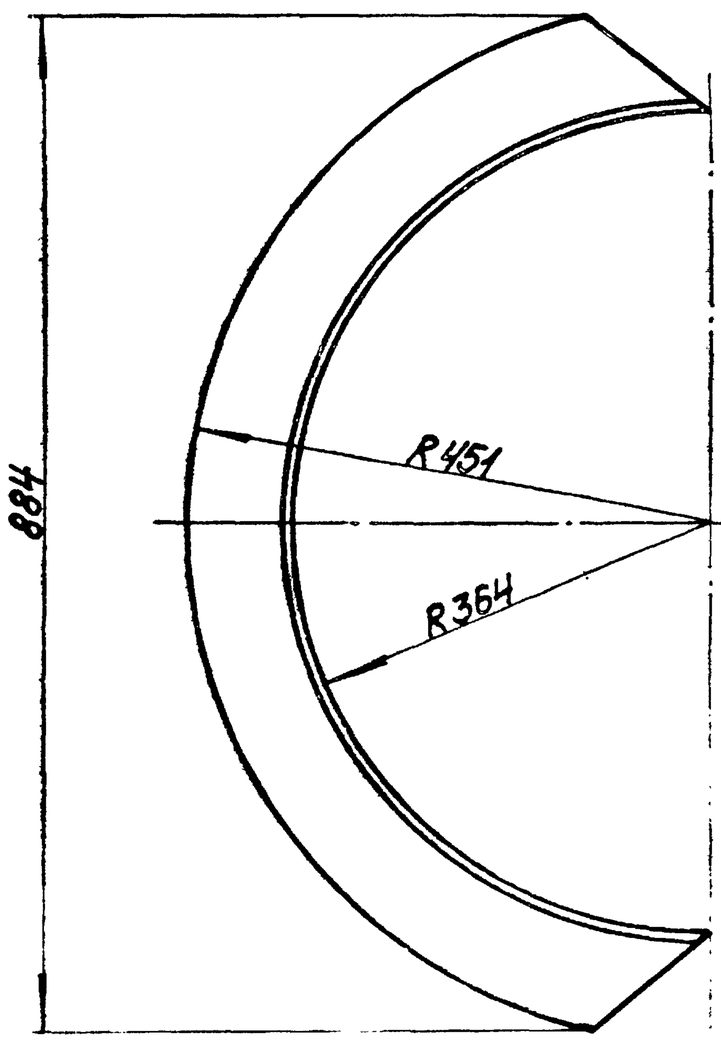


1.* Размеры для справок.
2. $\pm\frac{IT14}{2}$.

| | | | | | | | |
|---|---|---|---|---|---|---|---|
| | | | | | 65.29.02.003 | | |
| Изм. | Лист | № докум. | Подпись | Дата | Полуконус | Лит. | Масса | Масштаб |
| Разраб. | | Зигелевич | | | | | 5 | 1:5 |
| Пров. | | Колтец | | | | Лист | Листов 1 |
| Т.контр. | | | | | | | |
| Н.контр. | | Колтец | | | 5 ГОСТ 19903-74 / ВСт3сп3 ГОСТ 14637-79 | ЛАТГИПРОПРОМ | |
| Утв. | | | | | | | |

Формат А3

Типовой проект 903-1-224.86 Альбом 2.9 часть 1

Инв.№подл. | Подп. и дата | Взам.инв.№ | Инв.№дубл. | Подп. и дата

65.29.02.005

62

25 (V)

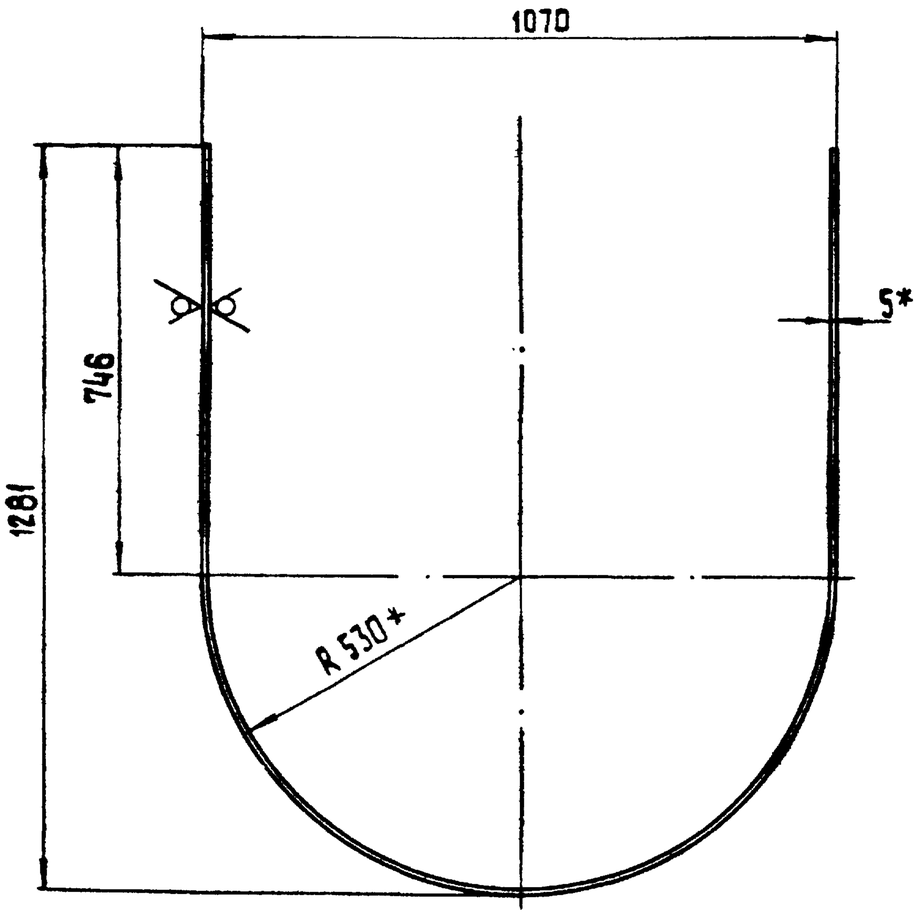


Развертка

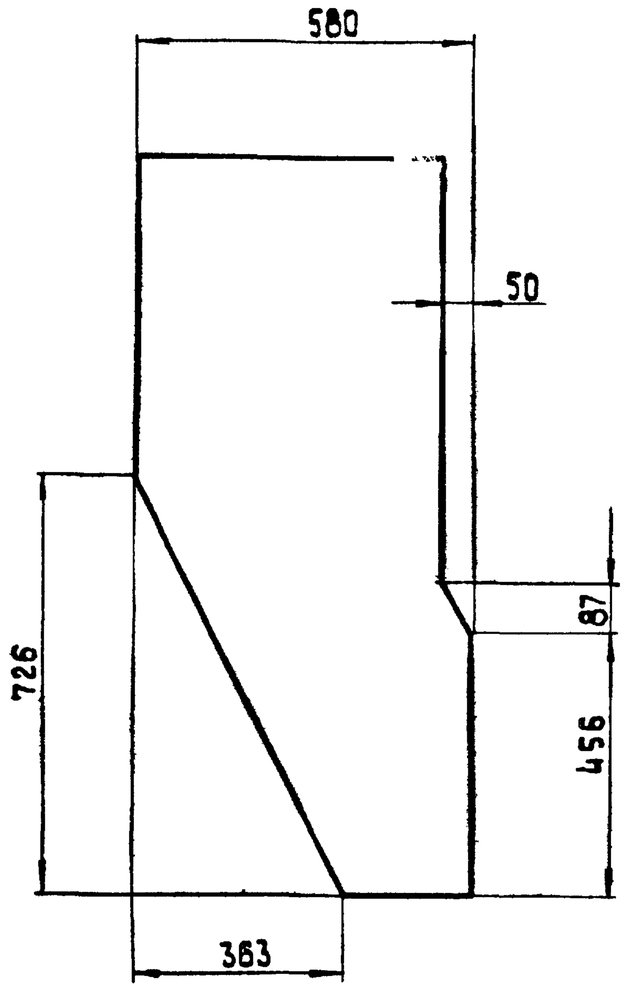


1. * Размеры для справок
2. ± IT14/2.

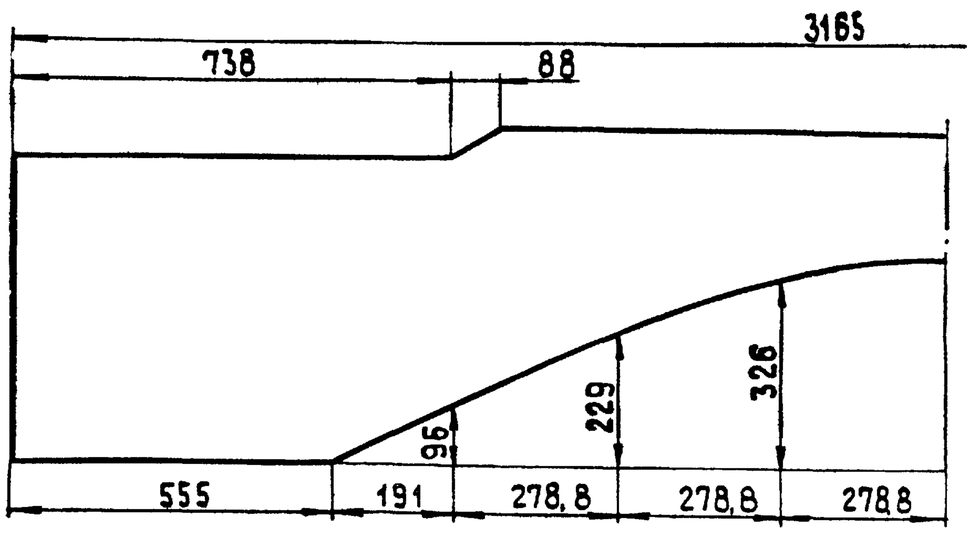


| Изм. | Лист | № докум. | Подп. | Дата | 65.29.02.005 | | | |
|---|---|---|---|---|---|---|---|---|
| Разраб. | | Зилгалвис | | | Боковина | Лит. | Масса | Масштаб |
| Пров. | | Колмец | | | | | 54.3 | 1:10 |
| Т.контр. | | | | | | Лист | Листов 1 | |
| Н.контр. | | Колмец | | | Лист 5 ГОСТ 19903-74 / В ст3 сп3 ГОСТ 14637-79 | ЛАТГИПРОПРОМ | | |
| Утв. | | | | | | | | |

Копировал 38 формат А3

Типовой проект 903-1-224.86 Альбом 2.9 часть 1

Инв.№подл. | Подп. и дата | Взам.инв.№ | Инв.№дубл. | Подп. и дата

65.29.02.006

25 (V)

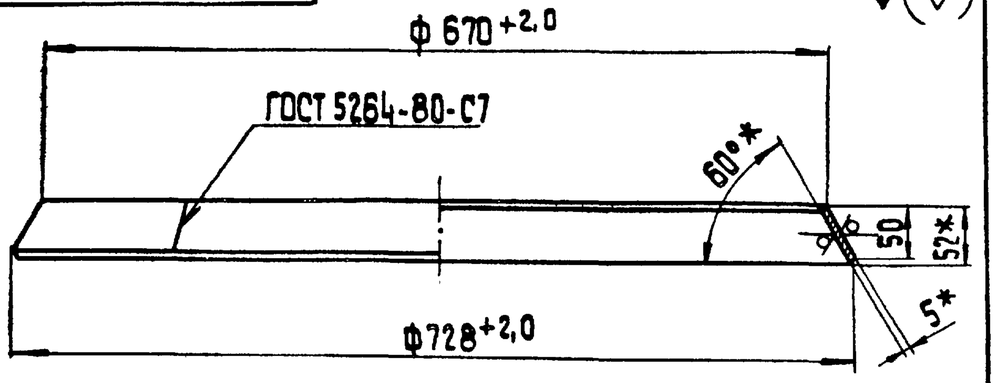


Развертка
М 1:10

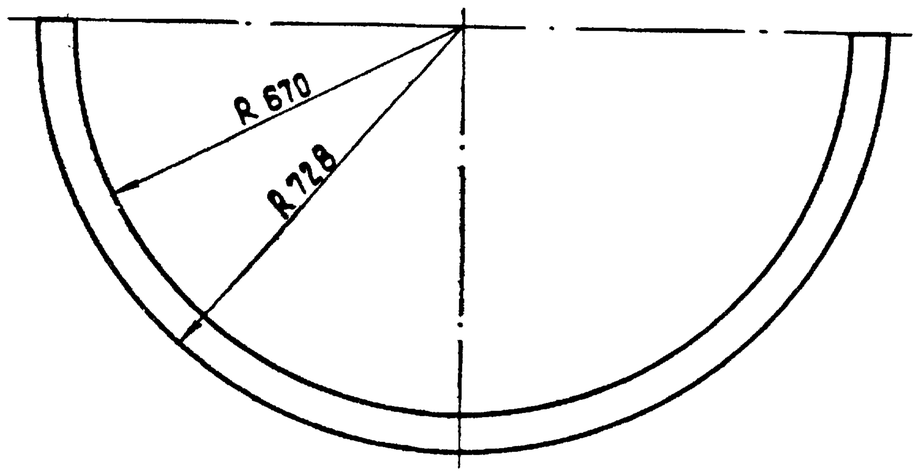


1. * Размеры для справок.
2. ± IT14/2.

| Изм. | Лист | № докум. | Подп. | Дата | 65.29.02.006 | | | |
|---|---|---|---|---|---|---|---|---|
| Разраб. | | Зилгалвис | | | Конус | Лит. | Масса | Масштаб |
| Пров. | | Колмец | | | | | 5,0 | 1:5 |
| Т.контр. | | | | | | Лист | Листов 1 | |
| Н.контр. | | Колмец | | | Лист 5 ГОСТ 19903-74 / В ст3 сп3 ГОСТ 14637-79 | ЛАТГИПРОПРОМ | | |
| Утв. | | | | | | | | |

Копировал 38 формат А4

Типовой проект 903-1-224.86 Альбом 2.9 часть 1

Инв.№подл. | Подп. и дата | Взам.инв.№ | Инв.№дубл. | Подп. и дата

65.29.02.007

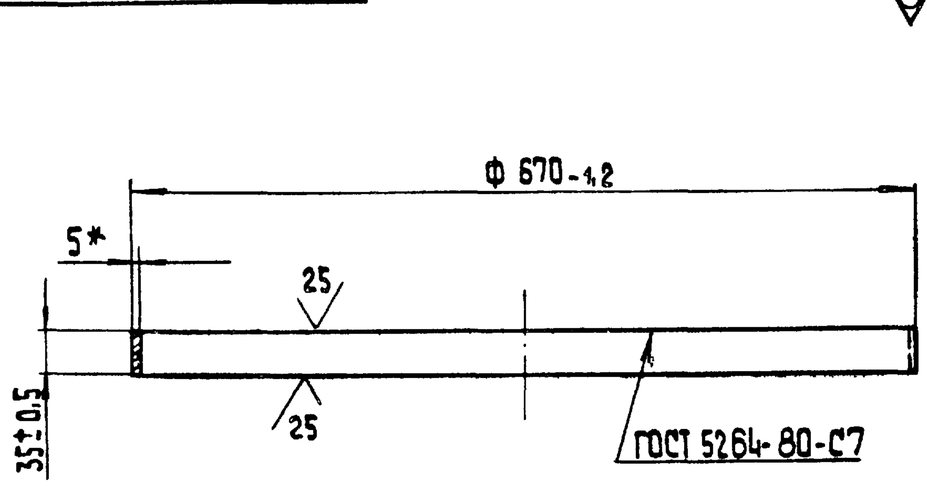


* Размер для справок

| Изм. | Лист | № докум. | Подп. | Дата | 65.29.02.007 | | | |
|---|---|---|---|---|---|---|---|---|
| Разраб. | | Зилгалвис | | | Удлинитель | Лит. | Масса | Масштаб |
| Пров. | | Колмец | | | | | 2,9 | 1:5 |
| Т.контр. | | | | | | Лист | Листов 1 | |
| Н.контр. | | Колмец | | | Лист 5 ГОСТ 19903-74 / В ст3 сп3 ГОСТ 14637-79 | ЛАТГИПРОПРОМ | | |
| Утв. | | | | | | | | |

Копировал 38 формат А4

Типовой проект 903-1-224.86 Альбом 2.9 часть 1

| Формат | Зона | Поз. | Обозначение | Наименование | Кол. | Примечание |
|---|---|---|---|---|---|---|
| | | | | **Документация** | | |
| А3 | | | 65.118.08.000 СБ | Сборочный чертеж | | |
| | | | | **Детали** | | |
| А4 | | 1 | 65.118.08.001 | Стенка | 1 | |
| | | 2 | -01 | Стенка | 1 | |
| Б4 | | 3 | 65.118.08.005 | Стенка | | |
| | | | | Лист 5 ГОСТ 19903-74 / ВСт3Сп3 ГОСТ 14637-79 | 1 | 6,64 кг |
| Б4 | | 4 | 65.118.08.006 | Стенка | | |
| | | | | Лист 5 ГОСТ 19903-74 / ВСт3Сп3 ГОСТ 14637-79 | 1 | 7 кг |
| Б4 | | 5 | 65.118.08.007 | Полка | | |
| | | | | Уголок Б-40×40×4 ГОСТ 8509-72 / ВСт3Сп3 ГОСТ 535-79 | | |
| | | | | L = 510-1,75 мм | 2 | 1,24 кг |
| Б4 | | 6 | 65.118.08.008 | Полка | | |
| | | | | Уголок Б-40×40×4 ГОСТ 8509-72 / ВСт3Сп3 ГОСТ 535-79 | | |
| | | | | L = 465 ± 0,775 мм | 2 | 1,13 кг |
| | | | | **Материалы** | | |
| | | 7 | | Полоса 5×50 ГОСТ 103-76 / ВСт3Сп3 ГОСТ 535-79 | 2,5 | м |

Подпись и дата | Инв. № дубл. | Взам. инв. № | Подпись и дата | Инв. № подл.

| Изм. | Лист | № докум. | Подпись | Дата |
|---|---|---|---|---|
| Разраб. | | Богданова | | |
| Пров. | | Зилгалвис | | |
| Н.контр. | | Колмец | | |
| Утв. | | | | |

65.118.08.000

Переход

| Лит | Лист | Листов |
|---|---|---|
| | | 1 |

ЛАТГИПРОПРОМ

Копировал [illegible] Формат А4

---

65.118.08.001

65.118.08.001- изображено.

65.118.08.001-01- зеркальное отражение.

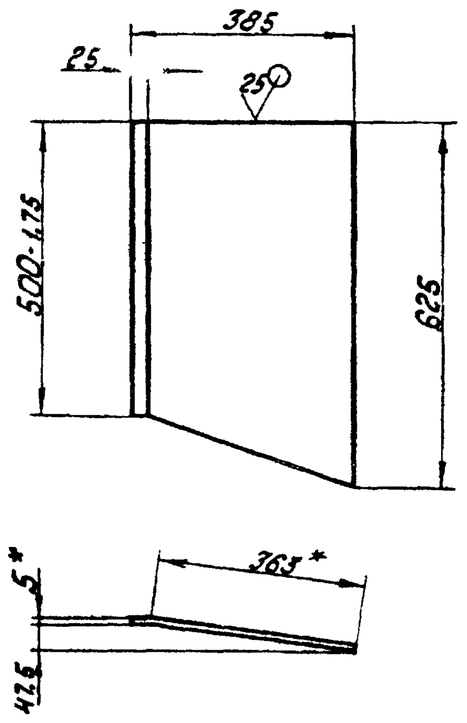


1.* Размеры для справок.

2. ± IT14/2.

Типовой проект 903-1-224.86 Альбом 2.9 часть 1

| Изм. | Лист | № докум. | Подпись | Дата |
|---|---|---|---|---|
| Разраб. | | Богданова | | |
| Пров. | | Зилгалвис | | |
| Т.контр. | | | | |
| Н.контр. | | Колмец | | |
| Утв. | | | | |

65.118.08.001

Стенка

| Лит | Масса | Масштаб |
|---|---|---|
| | 8,51 | 1:10 |

Лист | Листов 1

Лист 5 ГОСТ 19903-74 / ВСт3Сп3 ГОСТ 14637-79

ЛАТГИПРОПРОМ

Копировал [illegible] Формат А4

---

65.118.08.000 СБ

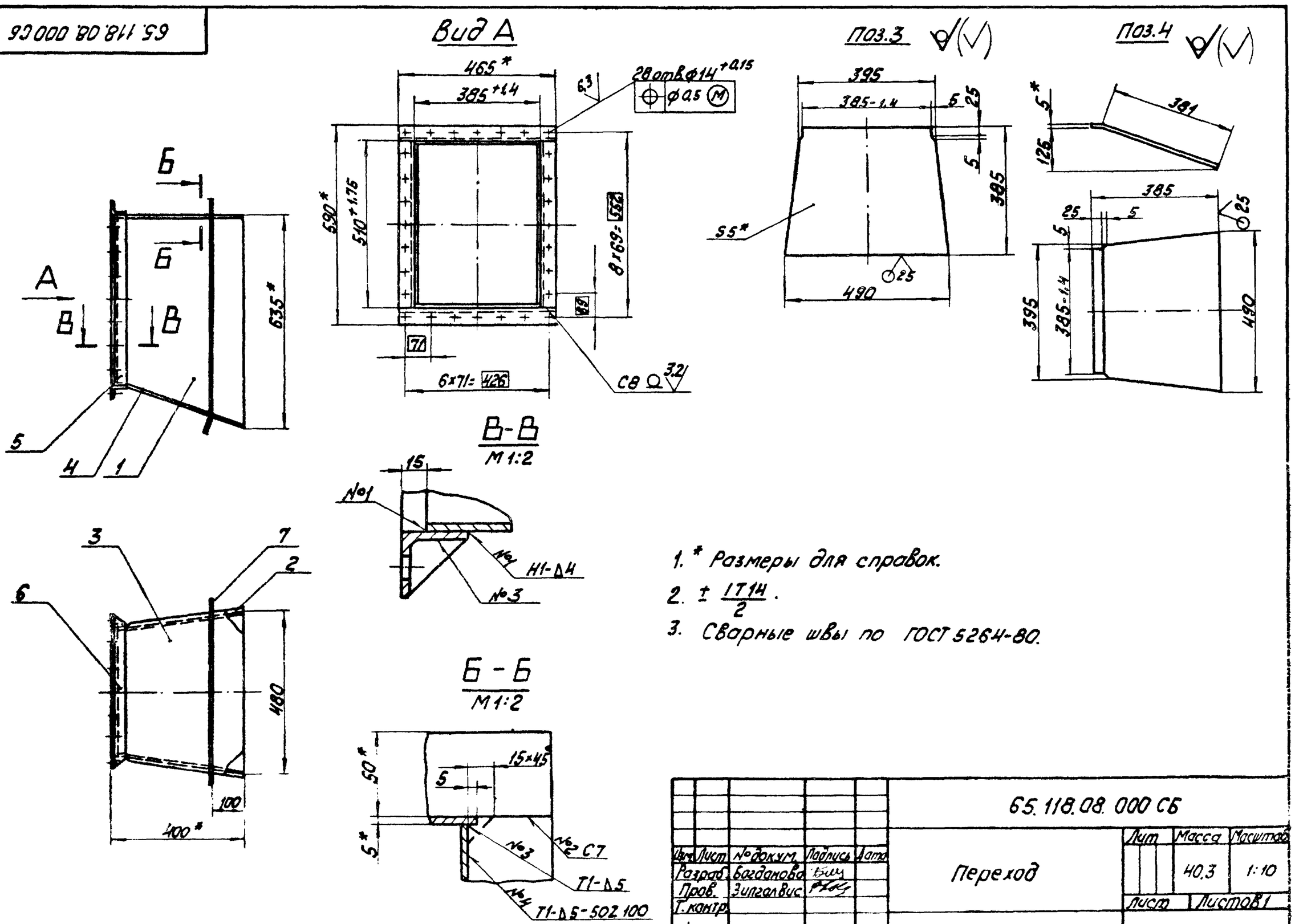


1.* Размеры для справок.

2. ± IT14/2.

3. Сварные швы по ГОСТ 5264-80.

Типовой проект 903-1-224.86 Альбом 2.9 часть 1

| Изм. | Лист | № докум. | Подпись | Дата |
|---|---|---|---|---|
| Разраб. | | Богданова | | |
| Пров. | | Зилгалвис | | |
| Т.контр. | | | | |
| Н.контр. | | Колмец | | |
| Утв. | | | | |

65.118.08.000 СБ

Переход

| Лит | Масса | Масштаб |
|---|---|---|
| | 40,3 | 1:10 |

Лист | Листов 1

ЛАТГИПРОПРОМ

Копировал [illegible] Формат А3

| Формат | Зона | Поз. | Обозначение | Наименование | Кол. | Примечание |
|---|---|---|---|---|---|---|
| | | | | **Документация** | | |
| А3 | | | 65.118.09.000 СБ | Сборочный чертеж | | |
| | | | | **Детали** | | |
| Б4 | | 1 | 65.118.09.001 | Стенка | | |
| | | | | Лист 5 ГОСТ 19903-74 / Вст3сп3 ГОСТ 14637-79 | 2 | 9,7 кг |
| Б4 | | 2 | 65.118.09.002 | Стенка | | |
| | | | | Лист 5 ГОСТ 19903-74 / Вст3сп3 ГОСТ 14637-79 | 2 | 8 кг |
| | | | | **Материалы** | | |
| | | 3 | | Полоса 5×50 ГОСТ 103-76 / Вст3сп3 ГОСТ 535-79 | 5 | м |

Альбом 2.9 часть 1 — Типовой проект 903-1-224.86

Инв.№ подл. | Подпись и дата | Взам.инв.№ | Инв.№ дубл. | Подпись и дата

| Изм. | Лист | № докум. | Подпись | Дата | 65.118.09.000 | | |
|---|---|---|---|---|---|---|---|
| Разраб. | | Богданова | | | Переход | Лит. | Лист | Листов 1 |
| Пров. | | Зилгалвис | | | | ЛАТГИПРОПРОМ | |
| Н.контр. | | Колмец | | | | | |
| Утв. | | | | | | | |

Копировал Файд — Формат А4

| Формат | Зона | Поз. | Обозначение | Наименование | Кол. | Примечание |
|---|---|---|---|---|---|---|
| | | | | **Документация** | | |
| А2 | | | 65.118.10.000 СБ | Сборочный чертеж | | |
| | | | | **Сборочные единицы** | | |
| А4 | | 1 | 65.118.10.100 | Короб | 1 | |
| А4 | | 2 | 65.118.10.200 | Колено | 1 | |
| А4 | | 3 | 65.118.10.300 | Короб | 1 | |
| А4 | | 4 | 65.118.10.400 | Переход | 1 | |
| А4 | | 5 | 65.118.10.500 | Короб | 1 | |

Альбом 2.9 часть 1 — Типовой проект 903-1-224.86

Инв.№ подл. | Подпись и дата | Взам.инв.№ | Инв.№ дубл. | Подпись и дата

| Изм. | Лист | № докум. | Подпись | Дата | 65.118.10.000 | | |
|---|---|---|---|---|---|---|---|
| Разраб. | | Богданова | | | Колено | Лит. | Лист | Листов 1 |
| Пров. | | Зилгалвис | | | | ЛАТГИПРОПРОМ | |
| Н.контр. | | Колмец | | | | | |
| Утв. | | | | | | | |

Копировал Файд — Формат А4

65.118.09.000 СБ

Альбом 2.9 часть 1 — Типовой проект 903-1-224.86

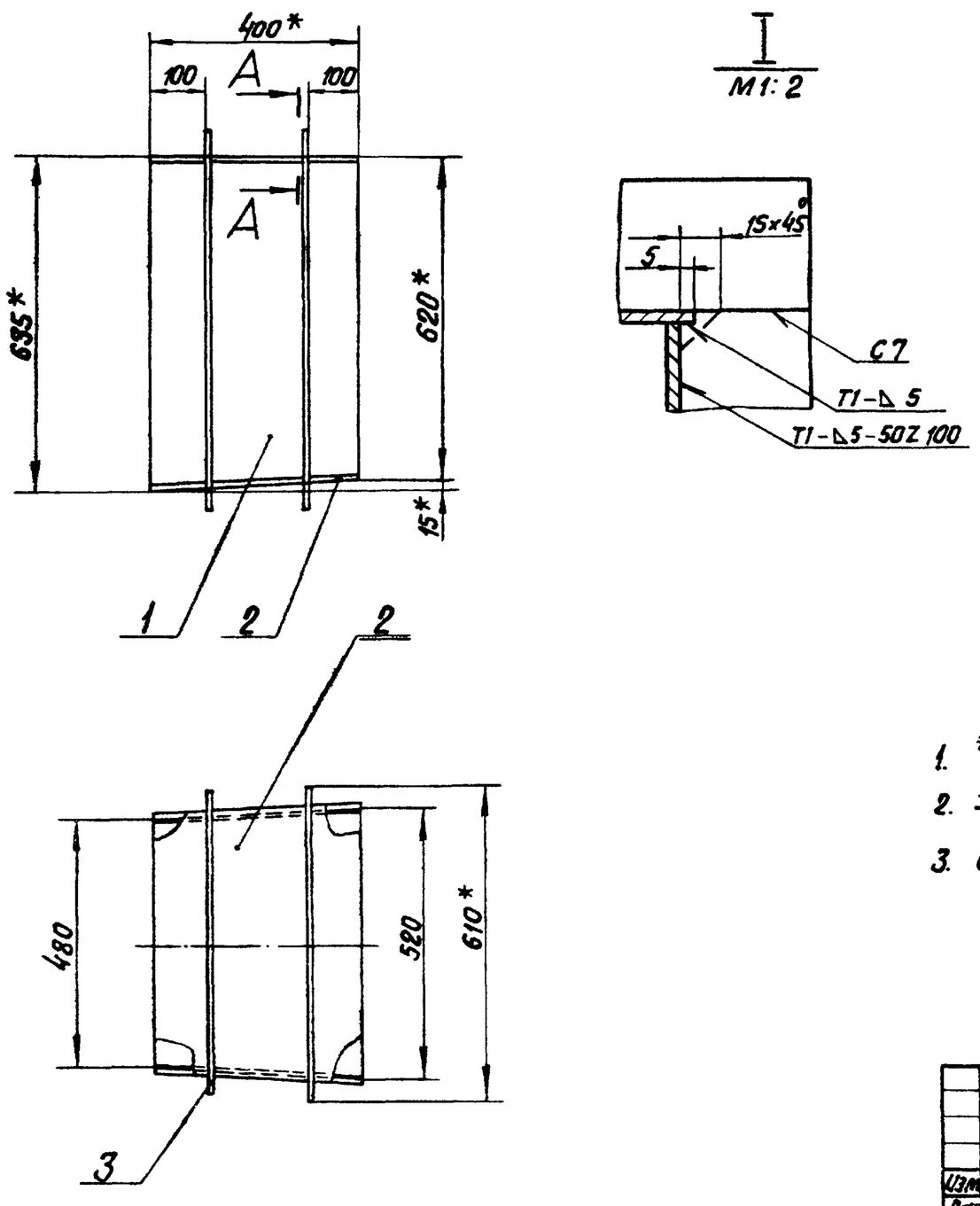





Поз.1 ∇(√)

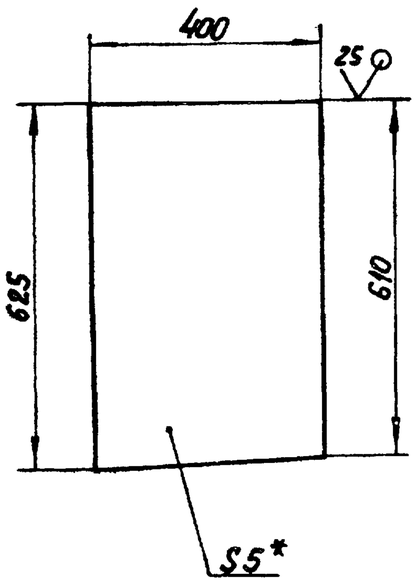


Поз.2 ∇(√)

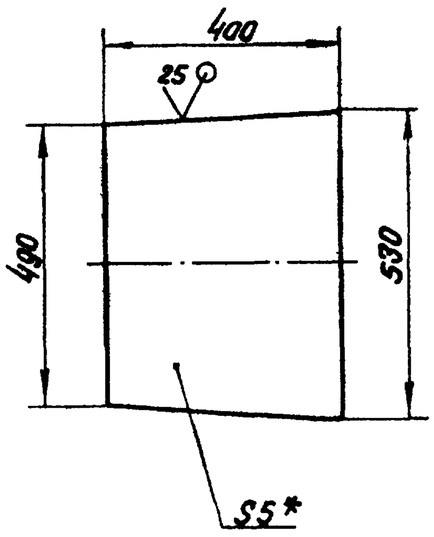


1. *Размеры для справок.
2. $\pm \frac{IT14}{2}$
3. Сварные швы по ГОСТ 5264-80.

| Изм. | Лист | № докум. | Подпись | Дата | 65.118.09.000 СБ | | | |
|---|---|---|---|---|---|---|---|---|
| Разраб. | | Богданова | | | Переход | Лит. | Масса | Масштаб |
| Пров. | | Зилгалвис | | | | | 45,2 | 1:10 |
| Т.контр. | | | | | | Лист | Листов 1 | |
| Н.контр. | | Колмец | | | | ЛАТГИПРОПРОМ | | |
| Утв. | | | | | | | | |

Копировал Файд — Формат А3

65.118.10.000СБ

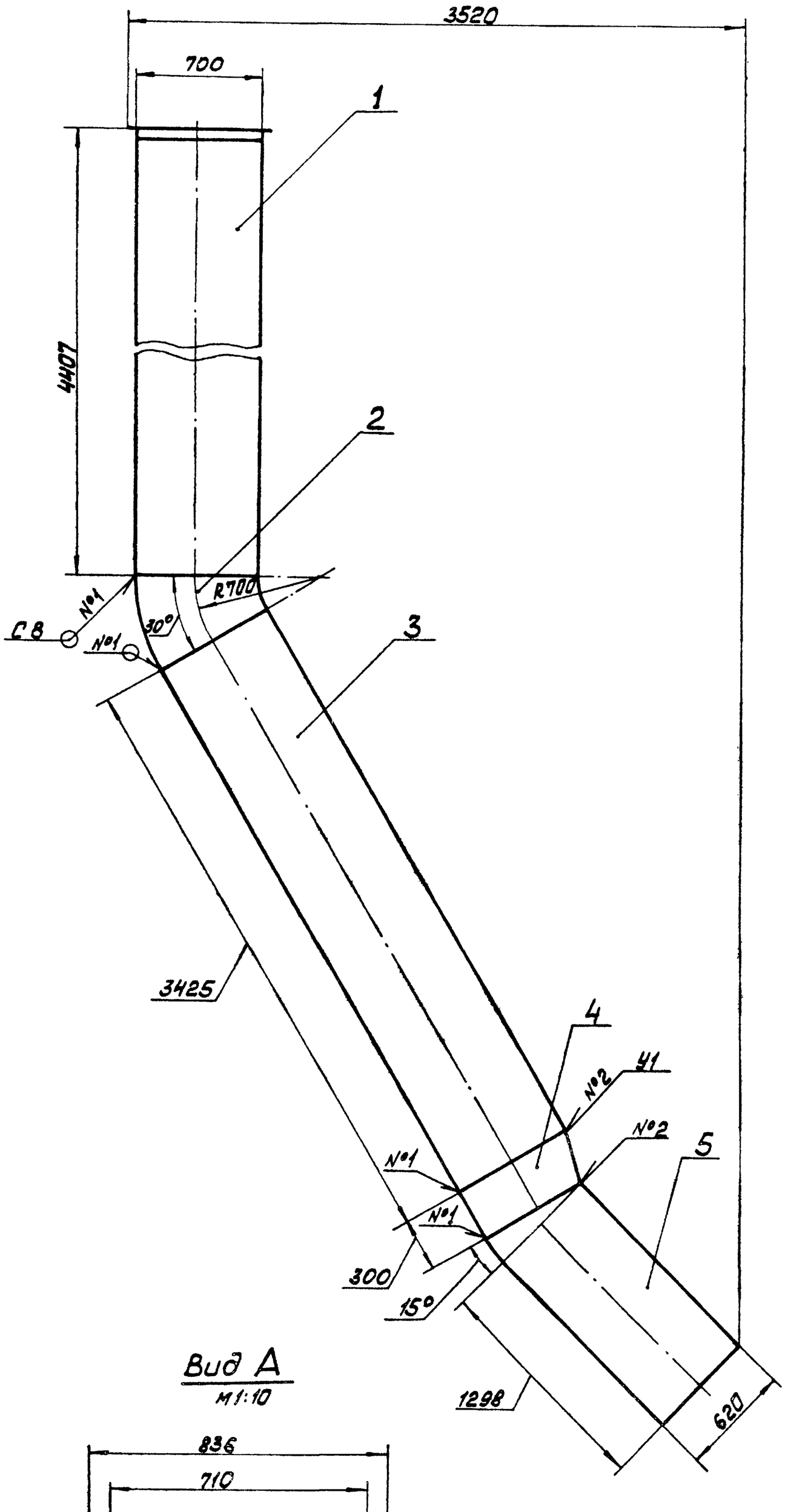


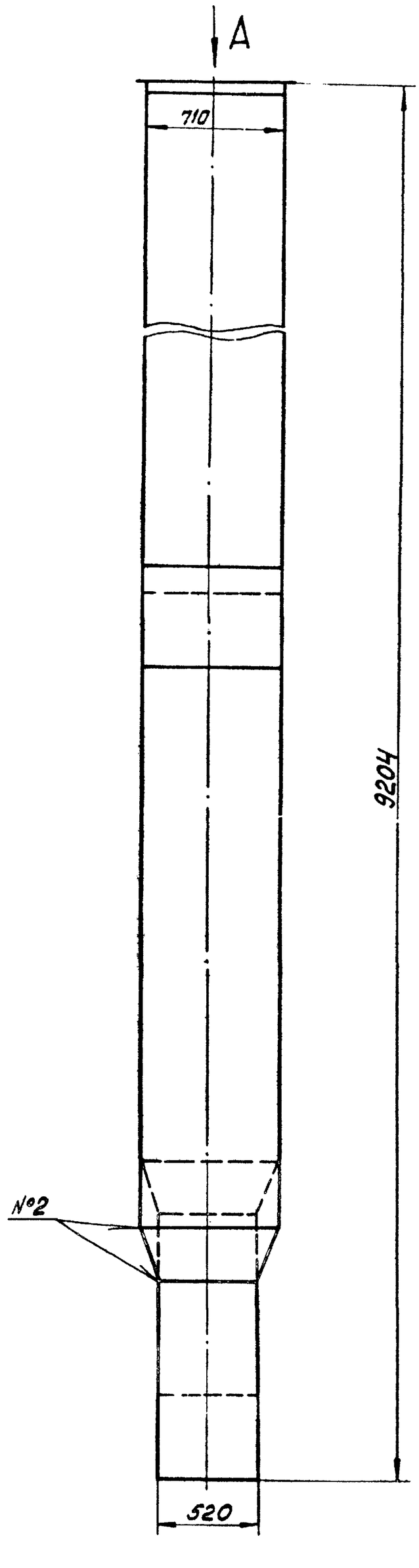


Вид А
М1:10

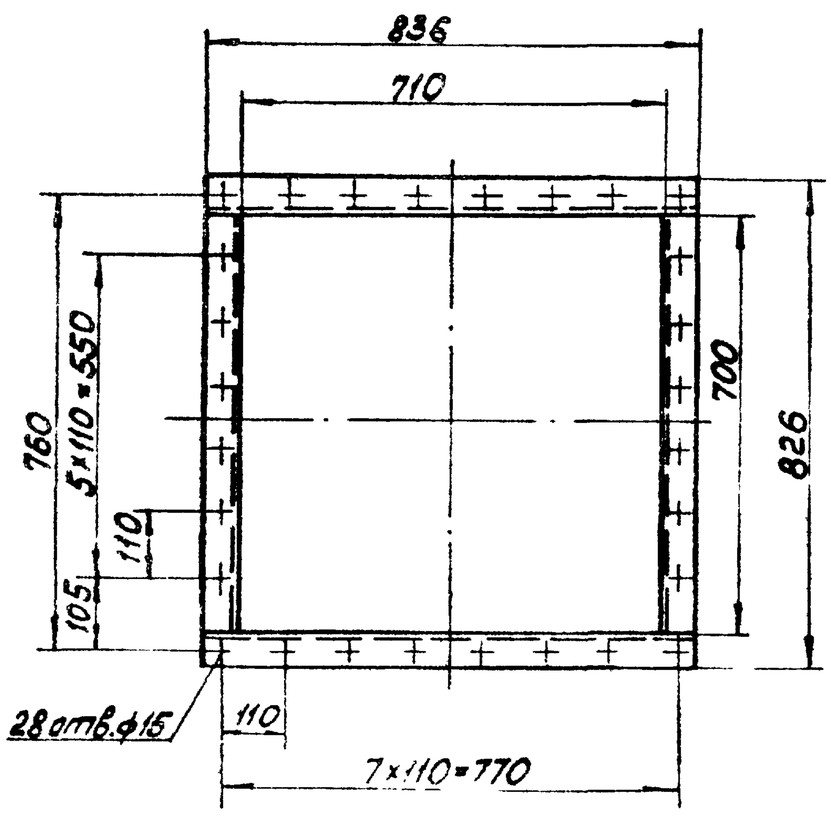


1. Размеры для справок.
2. Сварные швы №1 по ГОСТ5264-80; №2 по ГОСТ11534-75.

| | | | | | | |
|---|---|---|---|---|---|---|
| | | | | | 65.118.10.000СБ | |
| Изм. | Лист | № докум. | Подп. | Дата | | |
| Разраб. | | Богданова | | | Колено | Лит. / Масса / Масштаб: 1156 / 1:20 |
| Пров. | | Зилгалвис | | | | Лист / Листов 1 |
| Т. контр. | | | | | | ЛАТГИПРОПРОМ |
| Н. контр. | | Колпец | | | | |
| Утв. | | | | | | |

Копировал Мак

Формат А2

Альбом 2.9 часть I

Типовой проект 903-1-224.86

Инв. № подл. | Подп. и дата | Взам. инв. № | Инв. № дубл. | Подп. и дата

9204

| Формат | Зона | Поз. | Обозначение | Наименование | Кол. | Примечание |
|---|---|---|---|---|---|---|
| | | | | **Документация** | | |
| А3 | | | 65.118.10.100 СБ | Сборочный чертеж | | |
| | | | | **Детали** | | |
| Б4 | | 1 | 65.118.10.101 | Стенка | | |
| | | | | Лист 5 ГОСТ 19903-74 / ВСт3сп3 ГОСТ 14637-79 | 2 | 123,84 кг |
| Б4 | | 2 | 65.118.10.102 | Стенка | | |
| | | | | Лист 5 ГОСТ 19903-74 / ВСт3сп3 ГОСТ 14637-79 | | |
| | | | | 690± 1,0 × 4382 ± 1,6 мм | 2 | 118,68 кг |
| Б4 | | 3 | 65.118.10.103 | Полка | | |
| | | | | Уголок Б-63×63×5 ГОСТ 8509-72 / ВСт3сп3 ГОСТ 535-79 | | |
| | | | | L = 836 ± 1,15 мм | 2 | 4,03 кг |
| Б4 | | 4 | 65.118.10.104 | Полка | | |
| | | | | Уголок Б-63×63×5 ГОСТ 8509-72 / ВСт3сп3 ГОСТ 535-79 | | |
| | | | | L = 700 -2,0 мм | 2 | 3,37 кг |
| | | | | **Материалы** | | |
| | | 5 | | Полоса Б×50 ГОСТ 103-76 / ВСт3сп ГОСТ 535-79 | 15 | м |

Инв.№ подл. | Подпись и дата | Взам.инв.№ | Инв.№ дубл. | Подпись и дата

| Изм. | Лист | № докум. | Подпись | Дата | 65.118.10.100 | | |
|---|---|---|---|---|---|---|---|
| Разраб. | | Богданова | | | Короб | Лит. | Лист | Листов 1 |
| Пров. | | Зилгалвис | | | | | | |
| Н.контр. | | Колмец | | | ЛАТГИПРОПРОМ | | | |
| Утв. | | | | | | | | |

Копировал Формат А4





| Формат | Зона | Поз. | Обозначение | Наименование | Кол. | Примечание |
|---|---|---|---|---|---|---|
| | | | | **Документация** | | |
| А3 | | | 65.118.10.200 СБ | Сборочный чертеж | | |
| | | | | **Детали** | | |
| А4 | | 1 | 65.118.10.201 | Стенка | 1 | |
| А4 | | 2 | 65.118.10.202 | Стенка | 1 | |
| Б4 | | 3 | 65.118.10.203 | Стенка | | |
| | | | | Лист 5 ГОСТ 19903-74 / ВСт3сп3 ГОСТ 14637-79 | 2 | 9,93 кг |
| | | | | **Материалы** | | |
| | | 4 | | Полоса 5×50 ГОСТ 103-76 / ВСт3сп3 ГОСТ 535-79 | 3,1 | м |

Инв.№ подл. | Подпись и дата | Взам.инв.№ | Инв.№ дубл. | Подпись и дата

| Изм. | Лист | № докум. | Подпись | Дата | 65.118.10.200 | | |
|---|---|---|---|---|---|---|---|
| Разраб. | | Богданова | | | Колено | Лит. | Лист | Листов 1 |
| Пров. | | Зилгалвис | | | | | | |
| Н.контр. | | Колмец | | | ЛАТГИПРОПРОМ | | | |
| Утв. | | | | | | | | |

Формат А4



65.118.10.100 СБ

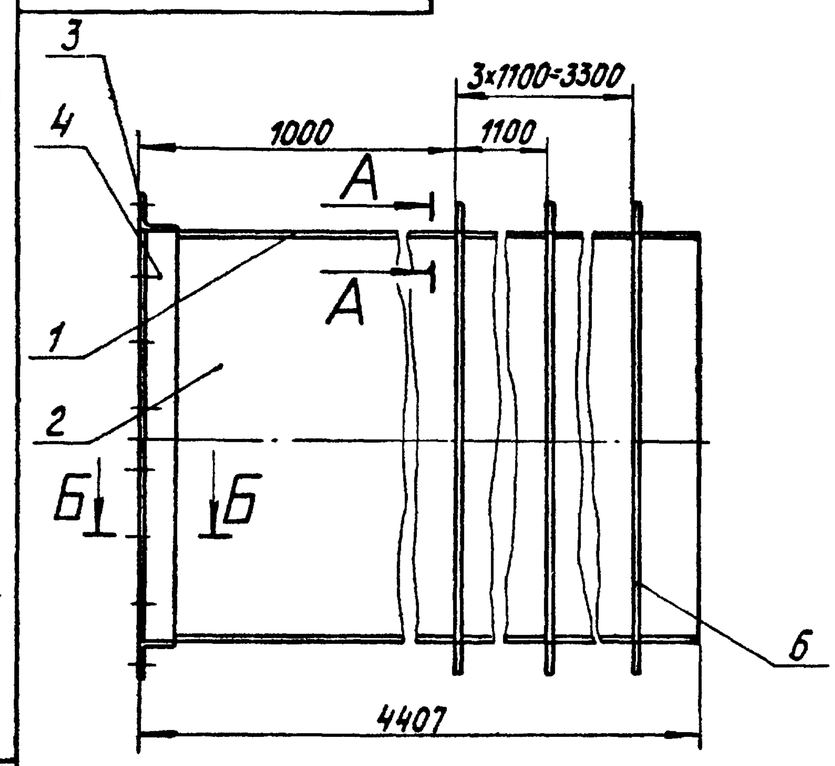


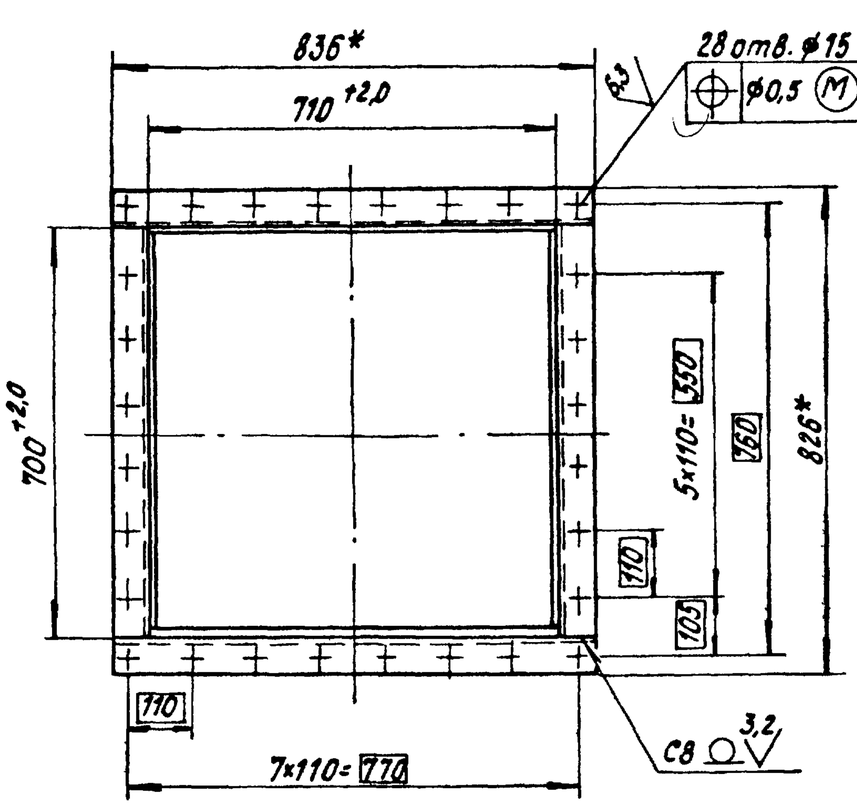


Поз. 1

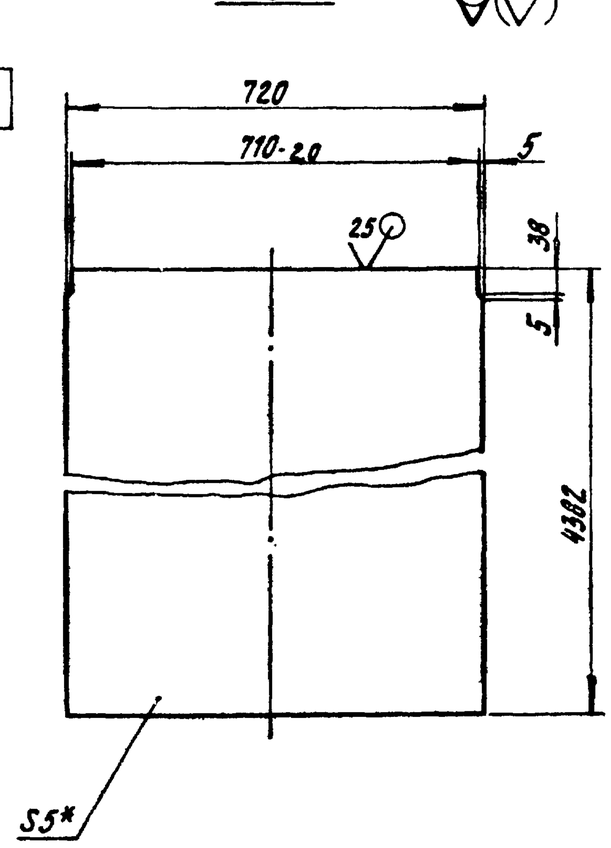


А-А
М1:1

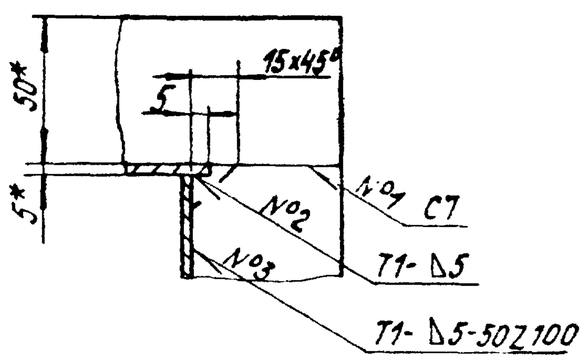


Б-Б
М1:1

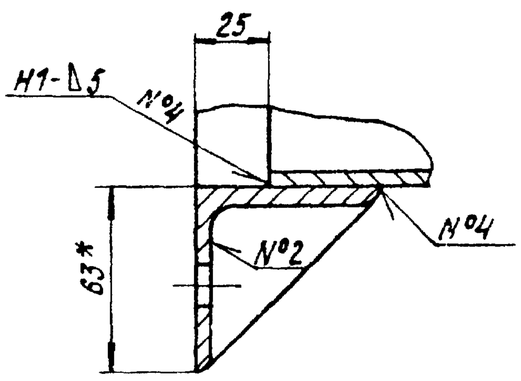


1.* Размеры для справок.

2. $\pm\frac{IT14}{2}$.

3. Обработка поверхностей реза деталей Б4 $\sqrt{25}$.

4. Сварные швы по ГОСТ 5264-80.

| Изм. | Лист | № докум. | Подпись | Дата | 65.118.10.100 СБ | | | |
|---|---|---|---|---|---|---|---|---|
| Разраб. | | Богданова | | | Короб | Лит. | Масса | Масштаб |
| Пров. | | Зилгалвис | | | | | 529,3 | 1:10 |
| Т.контр. | | | | | | Лист | Листов 1 | |
| Н.контр. | | Колмец | | | ЛАТГИПРОПРОМ | | | |
| Утв. | | | | | | | | |

Копировал Формат А3

65 118 10.200 СБ

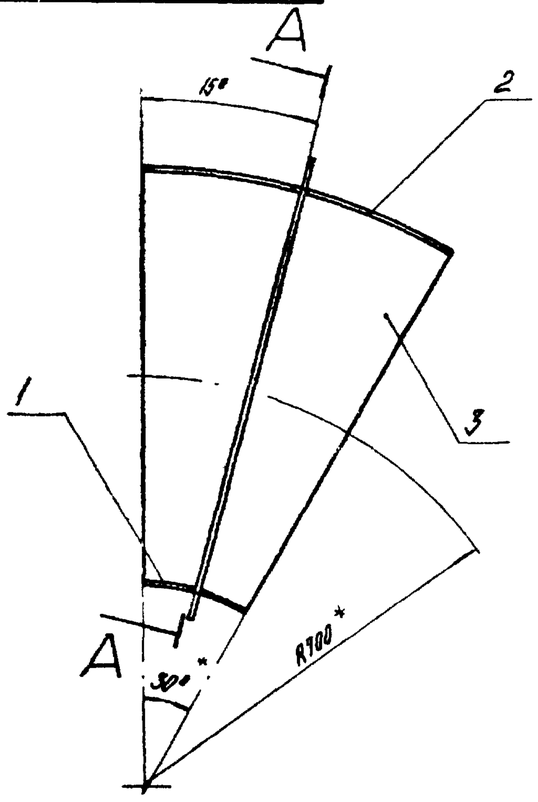


А–А повернуто

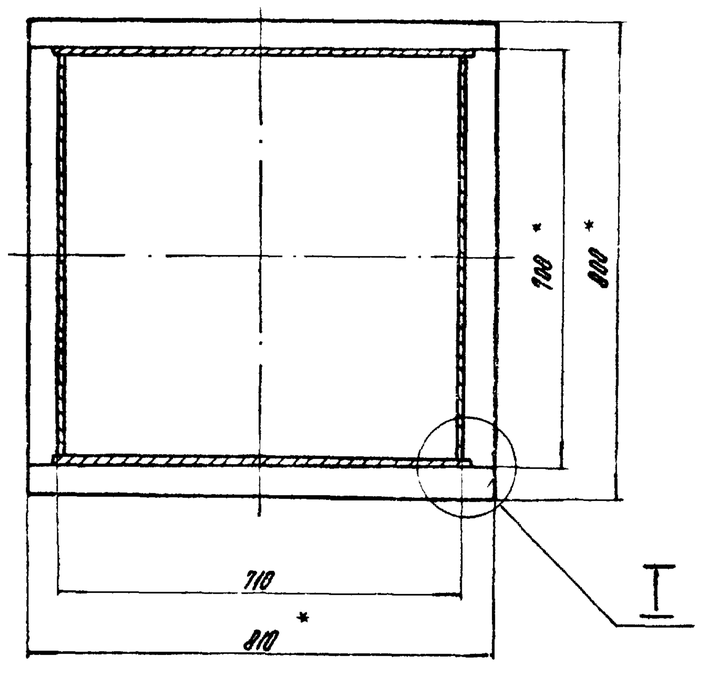


Поз.3

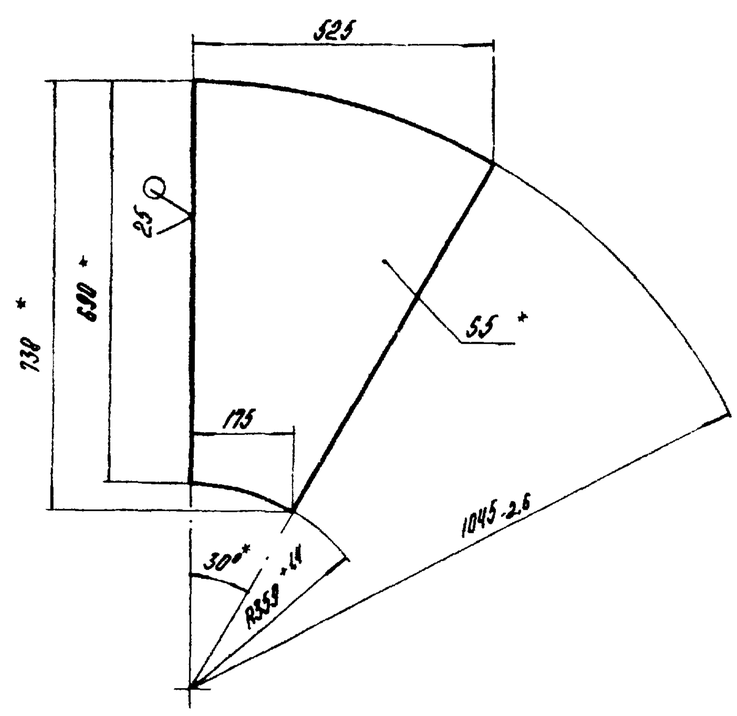


1.* Размеры для справок.

2. $\pm \frac{IT14}{2}$.

3. Сварные швы по ГОСТ 5264-80.

I
М1:2

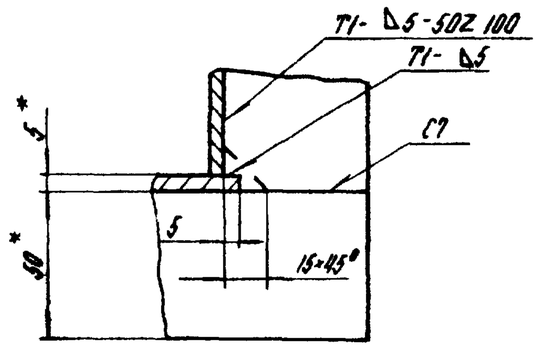


| | | | | | |
|---|---|---|---|---|---|
| | | | | | 65.118.10.200 СБ |
| Изм. | Лист | № докум. | Подпись | Дата | |
| Разраб. | | Богданова | | | Колено |
| Пров. | | Зилгалвис | | | Лит. / Масса 46,9 / Масштаб 1:10 |
| Т.контр. | | | | | Лист / Листов 1 |
| Н.контр. | | Колпец | | | ЛАТГИПРОПРОМ |
| Утв. | | | | | |

Копировал

Формат А3

Инв.№ подл. | Подп. и дата | Взам. инв.№ | Инв.№ дубл. | Подп. и дата

Типовой проект 903-1-224.86 Альбом 2.9 часть I

65 118 10 201

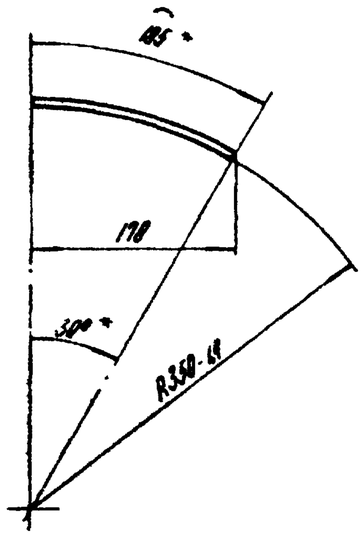


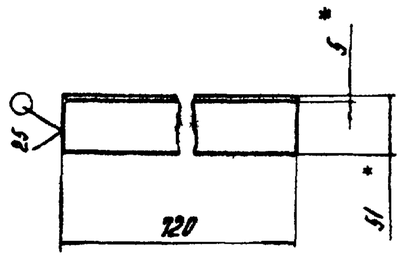


1.* Размеры для справок.

2. $\pm \frac{IT14}{2}$.

| | | | | | |
|---|---|---|---|---|---|
| | | | | | 65.118.10.201 |
| Изм. | Лист | № докум. | Подпись | Дата | |
| Разраб. | | Богданова | | | Стенка |
| Пров. | | Зилгалвис | | | Лит. / Масса 5,23 / Масштаб 1:5 |
| Т.контр. | | | | | Лист / Листов 1 |
| Н.контр. | | Колпец | | | Лист ГОСТ 19903-74 / Ст3 сп 3 ГОСТ 14637-79 |
| Утв. | | | | | ЛАТГИПРОПРОМ |

Копировал

Формат А4

Инв.№ подл. | Подп. и дата | Взам. инв.№ | Инв.№ дубл. | Подп. и дата

Типовой проект 903-1-224.86 Альбом 2.9 часть I

65 118 10 202

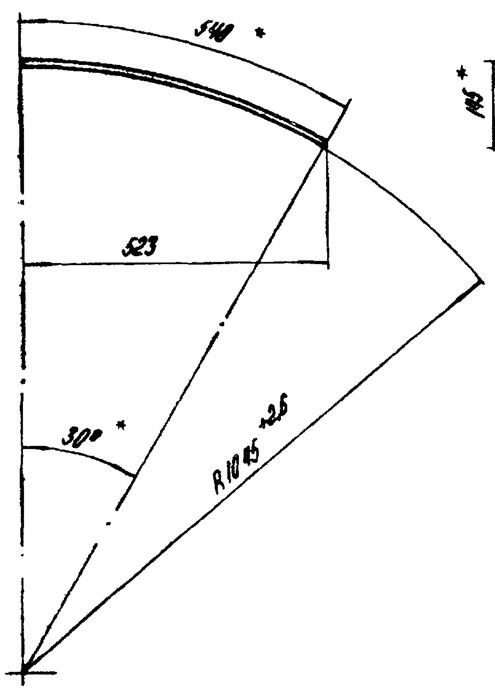


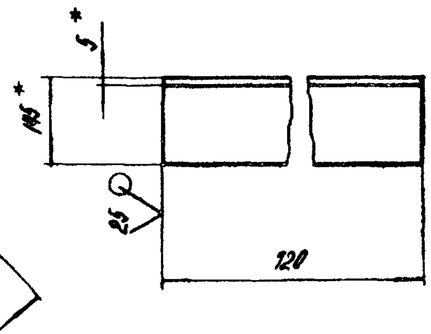


1.* Размеры для справок.

2. $\pm \frac{IT14}{2}$.

| | | | | | |
|---|---|---|---|---|---|
| | | | | | 65 118 10.202 |
| Изм. | Лист | № докум. | Подпись | Дата | |
| Разраб. | | Богданова | | | Стенка |
| Пров. | | Зилгалвис | | | Лит. / Масса 15,5 / Масштаб 1:10 |
| Т.контр. | | | | | Лист / Листов 1 |
| Н.контр. | | Колпец | | | Лист ГОСТ 19903-74 / Ст3 сп 3 ГОСТ 14637-79 |
| Утв. | | | | | ЛАТГИПРОПРОМ |

Копировал

Формат А4

Инв.№ подл. | Подп. и дата | Взам. инв.№ | Инв.№ дубл. | Подп. и дата

Типовой проект 903-1-224.86 Альбом 2.9 часть I

| Формат | Зона | Поз. | Обозначение | Наименование | Кол. | Примечание |
|---|---|---|---|---|---|---|
| | | | | Документация | | |
| А3 | | | 65.118.10.300 СБ | Сборочный чертеж | | |
| | | | | Детали | | |
| Б4 | | 1 | 65.118.10.301 | Стенка | | |
| | | | | Лист 5 ГОСТ 19903-74 / Вст3сп3 ГОСТ 14637-79 | | |
| | | | | 720±1,0×3425±1,3 мм | 2 | 96,8 кг |
| Б4 | | 2 | 65.118.10.302 | Стенка | | |
| | | | | Лист 5 ГОСТ 19903-74 / Вст3сп3 ГОСТ 14637-79 | | |
| | | | | 690±1,0×3425±1,3 мм | 2 | 92,76 кг |
| | | | | Материалы | | |
| | | 3 | | Полоса 5×50 ГОСТ 103-76 / Вст3сп3 ГОСТ 535-79 | 15,1 | м |

Типовой проект 903-1-224.86 Альбом 2.9 часть 1

Инв. № подл. | Подп. и дата | Взам. инв. № | Инв. № дубл. | Подп. и дата

| Изм. | Лист | № докум. | Подп. | Дата | 65.118.10.300 | | |
|---|---|---|---|---|---|---|---|
| Разраб. | | Богданова | | | Короб | Лит. | Лист 1 / Листов 1 |
| Пров. | | Зилгалвис | | | | ЛАТГИПРОПРОМ | |
| Н.контр. | | Колмец | | | | | |

Копировал: Ф. У- Формат А4

| Формат | Зона | Поз. | Обозначение | Наименование | Кол. | Примечание |
|---|---|---|---|---|---|---|
| | | | | Документация | | |
| А3 | | | 65.118.10.400 СБ | Сборочный чертеж | | |
| | | | | Детали | | |
| Б4 | | 1 | 65.118.10.401 | Стенка | | |
| | | | | Лист 5 ГОСТ 19903-74 / Вст3сп3 ГОСТ 14637-79 | 2 | 8,04 кг |
| Б4 | | 2 | 65.118.10.402 | Стенка | | |
| | | | | Лист 5 ГОСТ 19903-74 / Вст3сп3 ГОСТ 14637-79 | 1 | 7,55 кг |
| Б4 | | 3 | 65.118.10.403 | Стенка | | |
| | | | | Лист 5 ГОСТ 19903-74 / Вст3сп3 ГОСТ 14637-79 | 1 | 7,3 кг |
| | | | | Материалы | | |
| | | 4 | | Полоса 5×50 ГОСТ 103-76 / Вст3сп3 ГОСТ 535-79 | 3,1 | м |

Типовой проект 903-1-224.86 Альбом 2.9 часть 1

Инв. № подл. | Подп. и дата | Взам. инв. № | Инв. № дубл. | Подп. и дата

| Изм. | Лист | № докум. | Подп. | Дата | 65.118.10.400 | | |
|---|---|---|---|---|---|---|---|
| Разраб. | | Богданова | | | Переход | Лит. | Лист 1 / Листов 1 |
| Пров. | | Зилгалвис | | | | ЛАТГИПРОПРОМ | |
| Н.контр. | | Колмец | | | | | |
| Утв. | | | | | | | |

Копировал: Ф. У- Формат А4

65.118.10.300 СБ

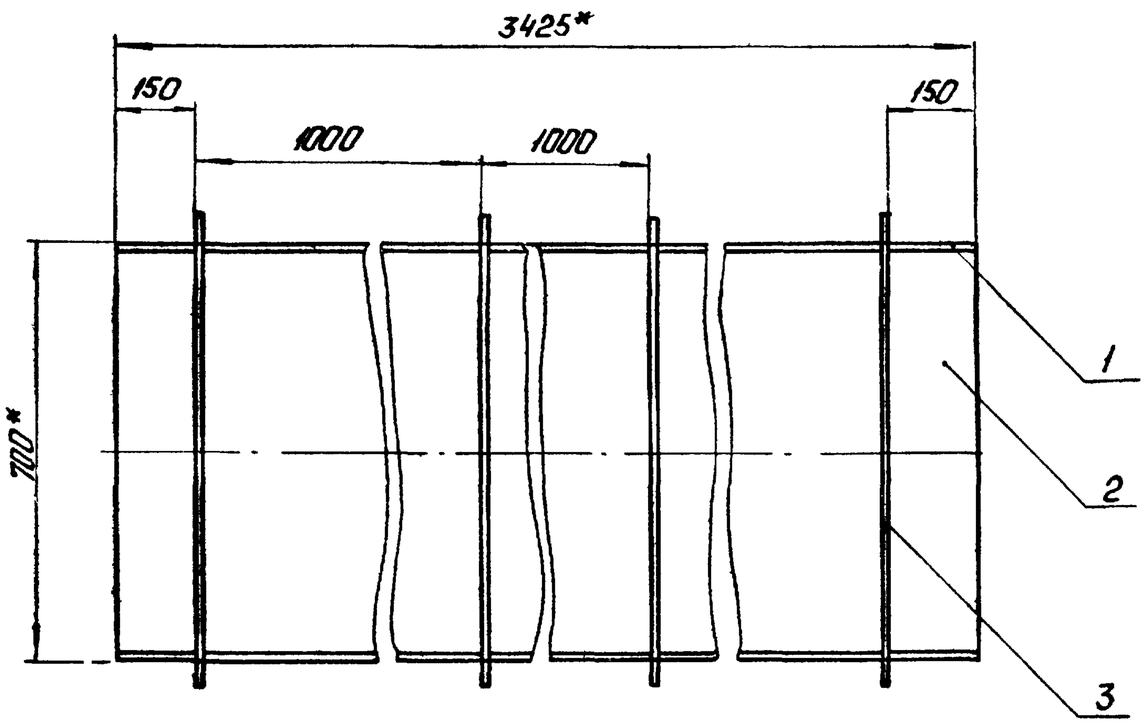


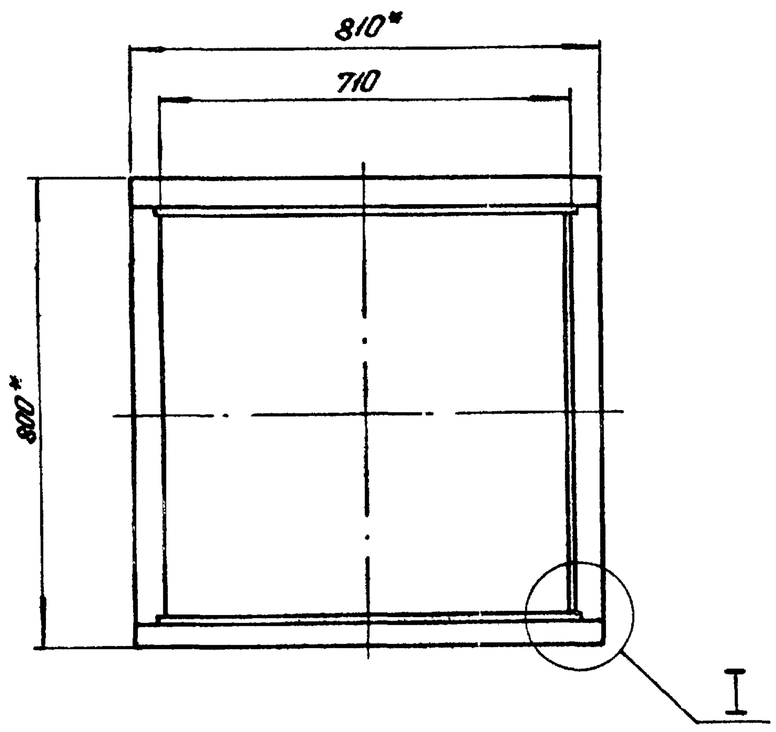


I
М1:2

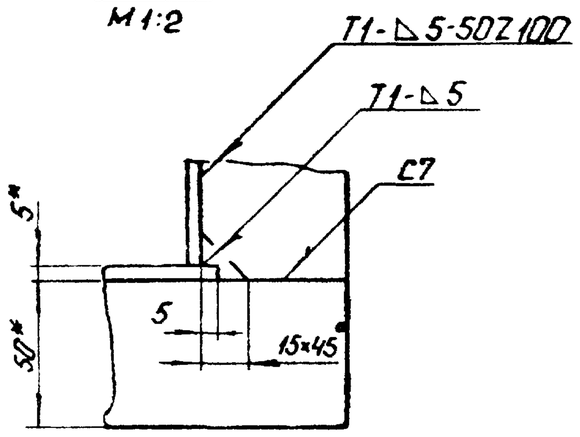


1.* Размеры для справок.

2. $\pm \frac{IT14}{2}$.

3. Обработка поверхностей реза деталей $Б4^{25}$.

4. Сварные швы по ГОСТ 5264-80.

Типовой проект 903-1-224.86 Альбом 2.9 часть 1

Инв. № подл. | Подп. и дата | Взам. инв. № | Инв. № дубл. | Подп. и дата

| Изм. | Лист | № докум. | Подп. | Дата | 65.118.10 300 СБ | | | |
|---|---|---|---|---|---|---|---|---|
| Разраб. | | Богданова | | | Короб | Лит. | Масса | Масштаб |
| Пров. | | Зилгалвис | | | | | 408,8 | 1:10 |
| Т.контр. | | | | | | Лист | Листов 1 | |
| Н.контр. | | Колмец | | | | ЛАТГИПРОПРОМ | | |
| Утв. | | | | | | | | |

Копировал Ф. 45 Формат А3

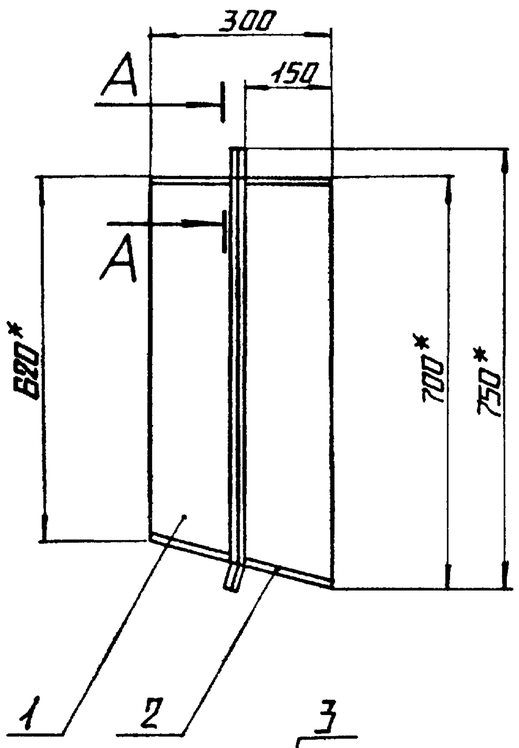


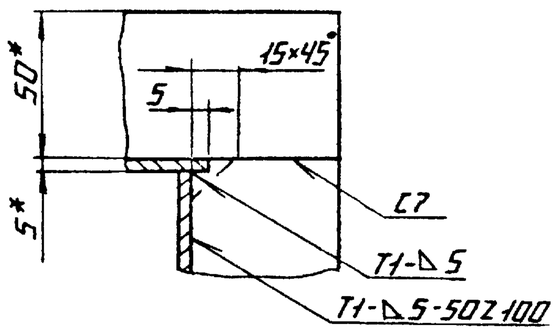


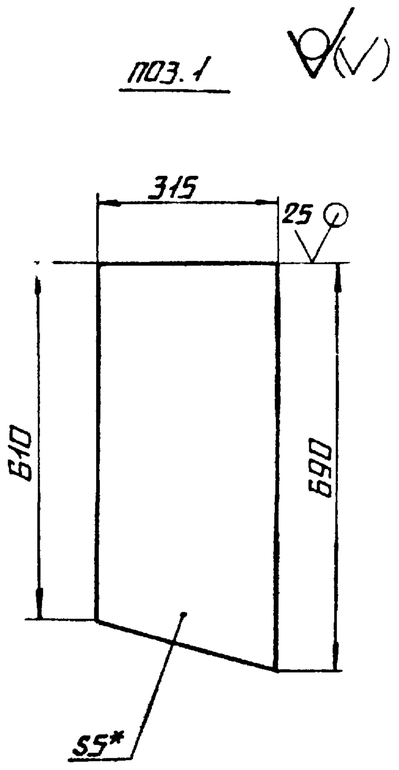


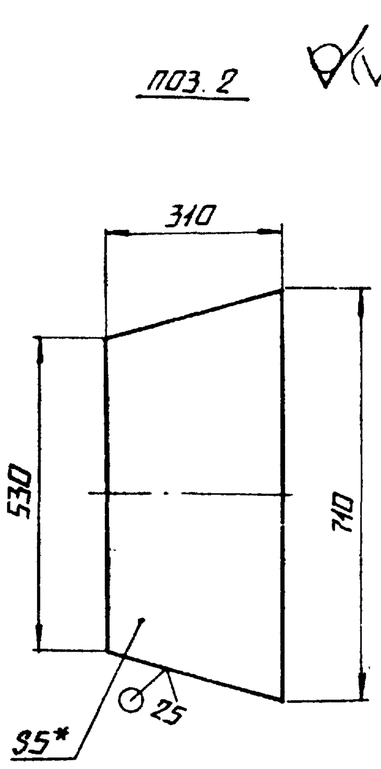


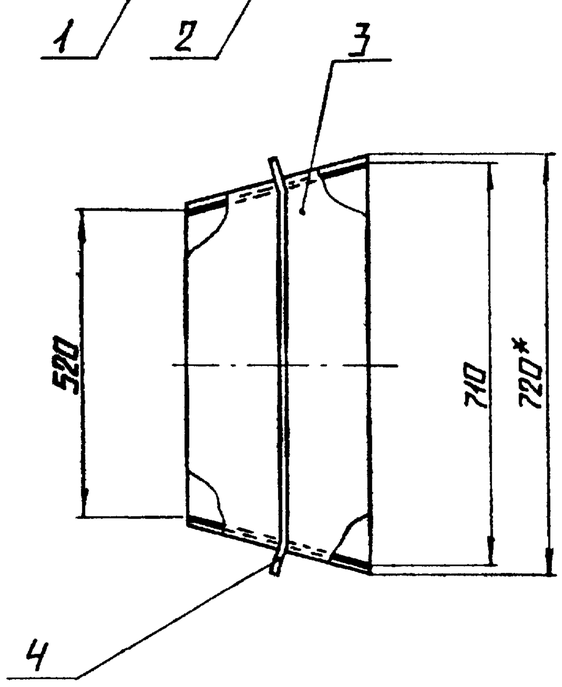


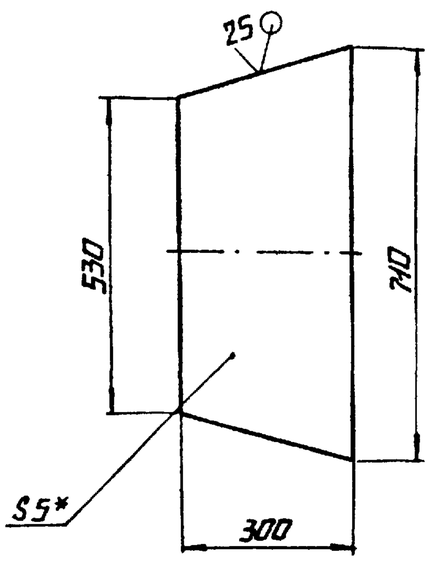


1.* РАЗМЕРЫ ДЛЯ СПРАВОК.

2. $\frac{IT14}{2}$.

3 СВАРНЫЕ ШВЫ ПО ГОСТ 5264-80.

| | | | | | | |
|---|---|---|---|---|---|---|
| | | | | | 65.118.10.400 СБ | |
| Изм. | Лист | № докум. | Подп. | Дата | | |
| Разраб. | | Богданова | | | Переход | Лит. / Масса / Масштаб: 37,0 / 1:10 |
| Пров. | | Зилгалвис | | | | Лист / Листов 1 |
| Т.контр. | | | | | | |
| Н.контр. | | Колмец | | | | ЛАТГИПРОПРОМ |
| Утв. | | | | | | |

Копировал

Формат А3

Альбом 2.9 часть 1 — Типовой проект 903-1-224.86

| Формат | Зона | Поз. | Обозначение | Наименование | Кол. | Примечание |
|---|---|---|---|---|---|---|
| | | | | Документация | | |
| А3 | | | 65.118.10.500 СБ | Сборочный чертеж | | |
| | | | | Детали | | |
| Б4 | | 1 | 65.118.10.501 | Стенка | | |
| | | | | Лист 5 ГОСТ 19903-74 / Вст3сп3 ГОСТ 14637-79 | 1 | 30,33 кг |
| Б4 | | 2 | 65.118.10.502 | Стенка | | |
| | | | | Лист 5 ГОСТ 19903-74 / Вст3сп3 ГОСТ 14637-79 | 2 | 32,99 кг |
| Б4 | | 3 | 65.118.10.503 | Стенка | | |
| | | | | Лист 5 ГОСТ 19903-74 / Вст3сп3 ГОСТ 14637-79 | 1 | 27 кг |
| | | | | Материалы | | |
| | | 4 | | Полоса 5×50 ГОСТ 103-76 / Вст3сп3 ГОСТ 535-79 | 5,5 | м |

| | | | | | | |
|---|---|---|---|---|---|---|
| | | | | | 65.118.10.500 | |
| Изм. | Лист | № докум. | Подп. | Дата | | |
| Разраб. | | Богданова | | | Короб | Лит. / Лист / Листов: 1 |
| Пров. | | Зилгалвис | | | | |
| Т.контр. | | | | | | |
| Н.контр. | | Колмец | | | | ЛАТГИПРОПРОМ |
| Утв. | | | | | | |

Копировал

Формат А4

Альбом 2.9 часть 1 — Типовой проект 903-1-224.86

| Формат | Зона | Поз. | Обозначение | Наименование | Кол. | Примечание |
|---|---|---|---|---|---|---|
| | | | | Документация | | |
| А4 | | | 65.118.11.000 СБ | Сборочный чертеж | | |
| | | | | Сборочные единицы | | |
| А4 | | 1 | 64.89.03.100 | Лапа | | |
| | | | | Детали | | |
| А4 | | 2 | 65.118.11.001 | Ушко | 1 | |
| А4 | | 3 | 65.118.11.002 | Тяга | 1 | |
| А4 | | 4 | 65.118.11.003 | Петля | 1 | |
| | | | | Стандартные изделия | | |
| | | 4 | | Гайка М16.5 ГОСТ 5915-70 | 2 | |

| | | | | | | |
|---|---|---|---|---|---|---|
| | | | | | 65.118.11.000 | |
| Изм. | Лист | № докум. | Подп. | Дата | | |
| Разраб. | | Михайлова | | | Подвеска | Лит. / Лист / Листов: 1 |
| Пров. | | Зилгалвис | | | | |
| Т.контр. | | | | | | |
| Н.контр. | | Колмец | | | | ЛАТГИПРОПРОМ |
| Утв. | | | | | | |

Копировал

Формат А4

65.118.10.500СБ

Альбом 2.9 часть 1

Типовой проект 903-1-224.86

Инв.№ подл. | Подпись и дата | Взам. инв.№ | Инв.№ дубл. | Подпись и дата

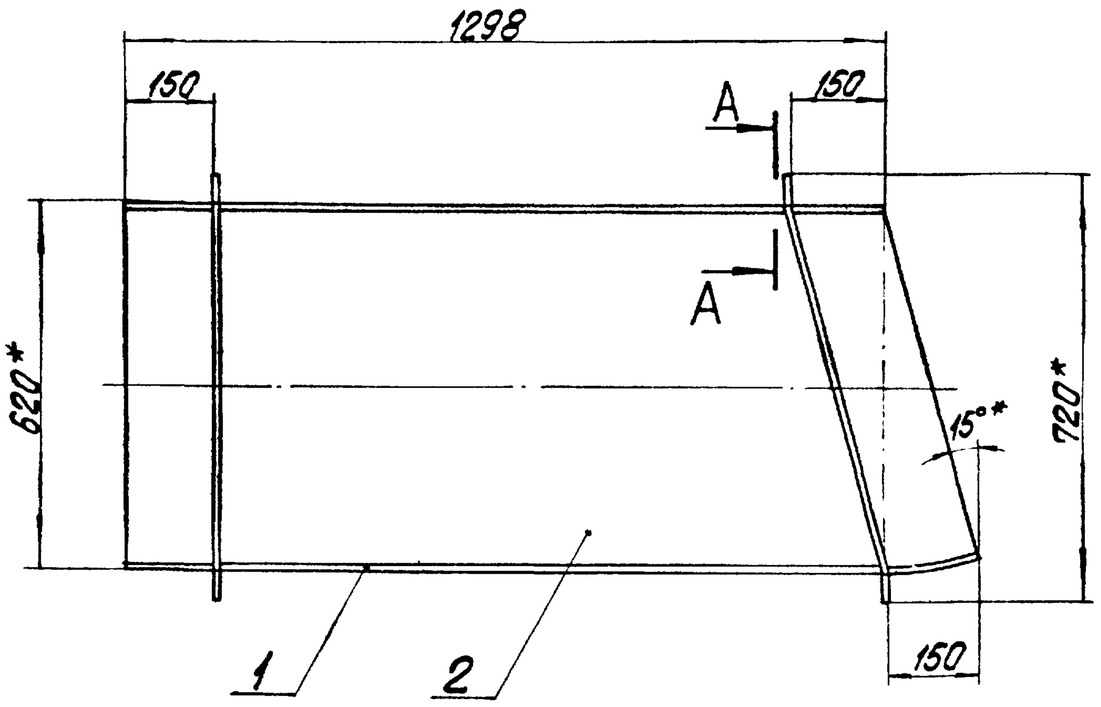


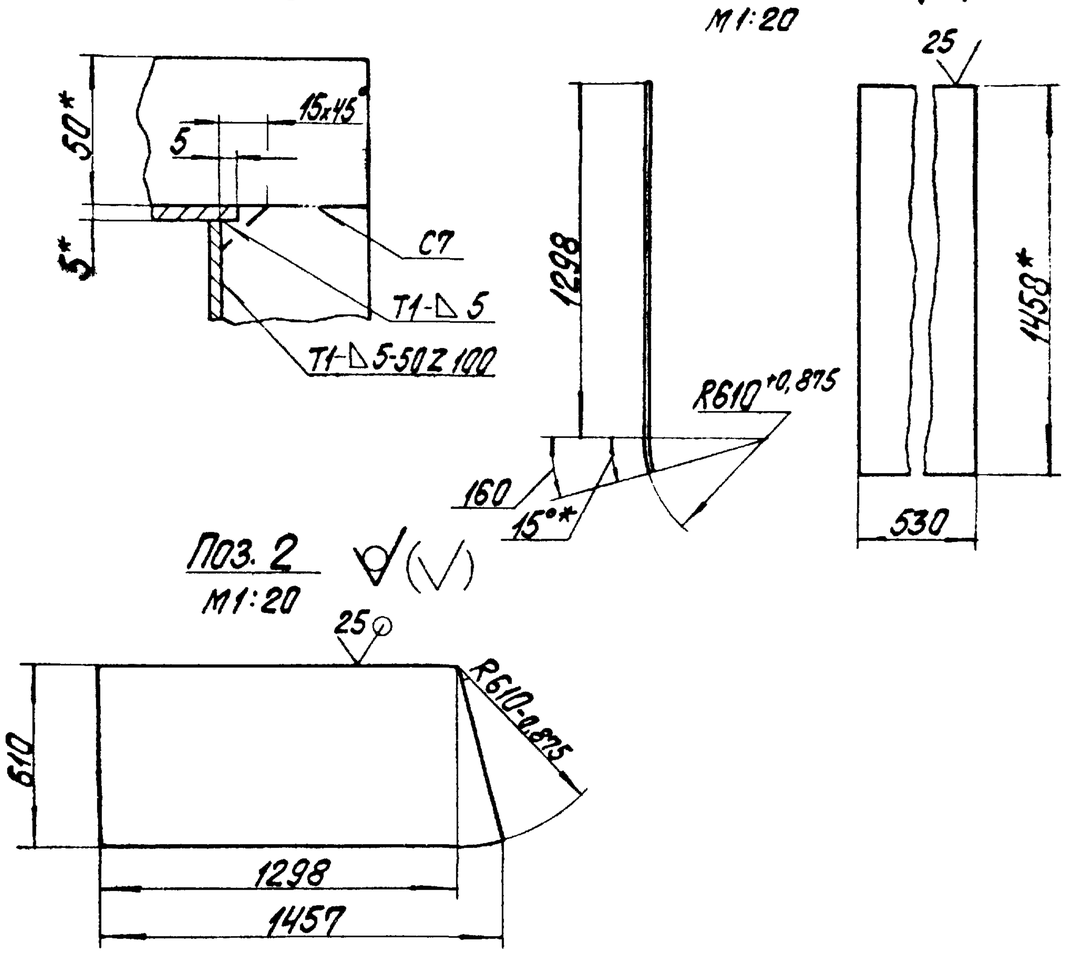


1. * Размеры для справок.
2. $\pm\frac{IT14}{2}$.
3. Обработка поверхностей реза деталей Б4 $\sqrt{25}$.
4. Сварные швы по ГОСТ 5264-80.

| | | | | | | |
|---|---|---|---|---|---|---|
| | | | | | 65.118.10.500СБ | |
| Изм. | Лист | № докум. | Подпись | Дата | Короб | Лит. / Масса / Масштаб: 134 / 1:10 |
| Разраб. | | Богданова | | | | Лист / Листов 1 |
| Пров. | | Зингалвис | | | | |
| Т.контр. | | | | | | ЛАТГИПРОПРОМ |
| Н.контр. | | Колпец | | | | |
| Утв. | | | | | | |

Копировал

Формат А3

65.118.11.000СБ

Альбом 2.9 часть 1

Типовой проект 903-1-224.86

Инв.№ подл. | Подпись и дата | Взам. инв.№ | Инв.№ дубл. | Подпись и дата

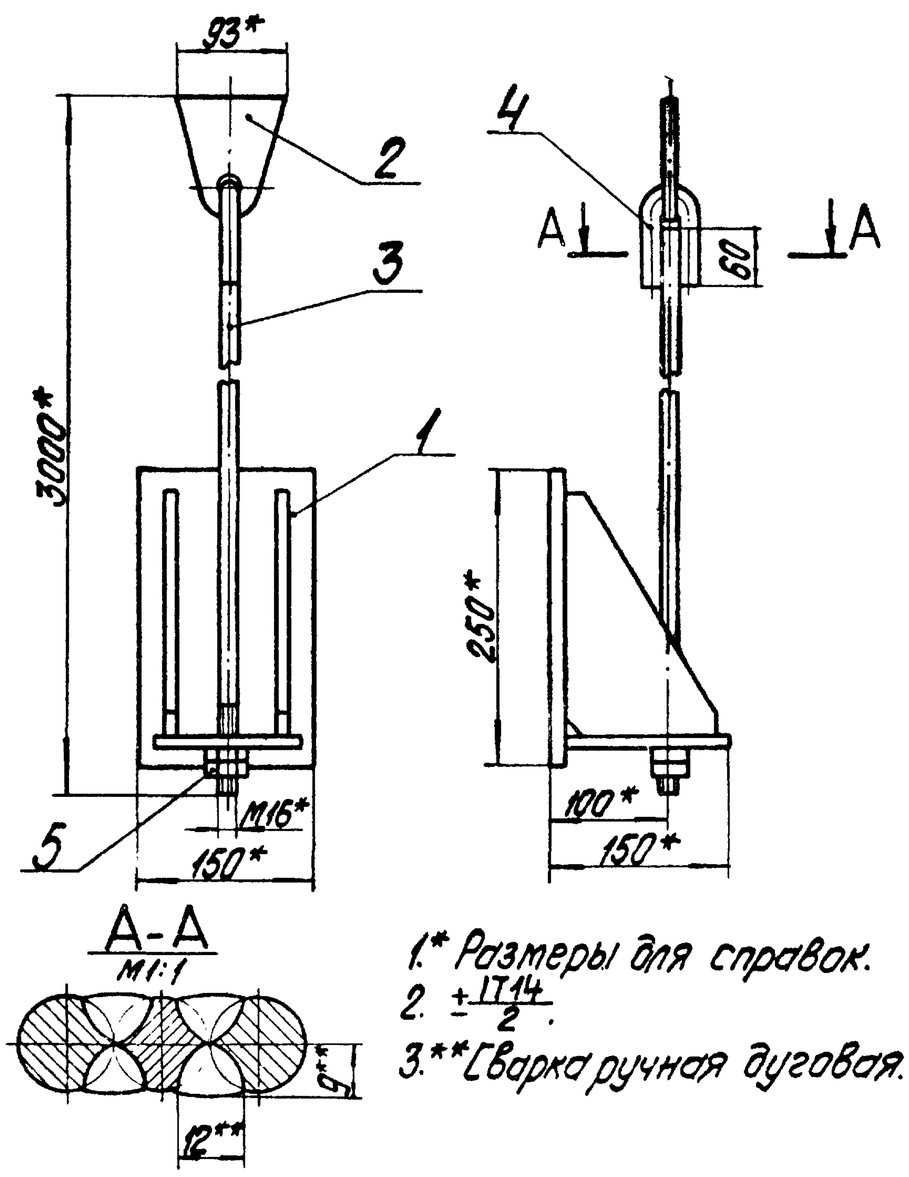


1.* Размеры для справок.
2. $\pm\frac{IT14}{2}$.
3.** Сварка ручная дуговая.

| | | | | | | |
|---|---|---|---|---|---|---|
| | | | | | 65.118.11.000СБ | |
| Изм. | Лист | № докум. | Подпись | Дата | Подвеска | Лит. / Масса / Масштаб: 18,5 / 1:5 |
| Разраб. | | Михайлова | | | | Лист / Листов 1 |
| Пров. | | Зингалвис | | | | |
| Т.контр. | | | | | | ЛАТГИПРОПРОМ |
| Н.контр. | | Колпец | | | | |
| Утв. | | | | | | |

Копировал

Формат А4

65.118.11.001

Альбом 2.9 часть 1

Типовой проект 903-1-224.86

Инв.№ подл. | Подпись и дата | Взам. инв.№ | Инв.№ дубл. | Подпись и дата

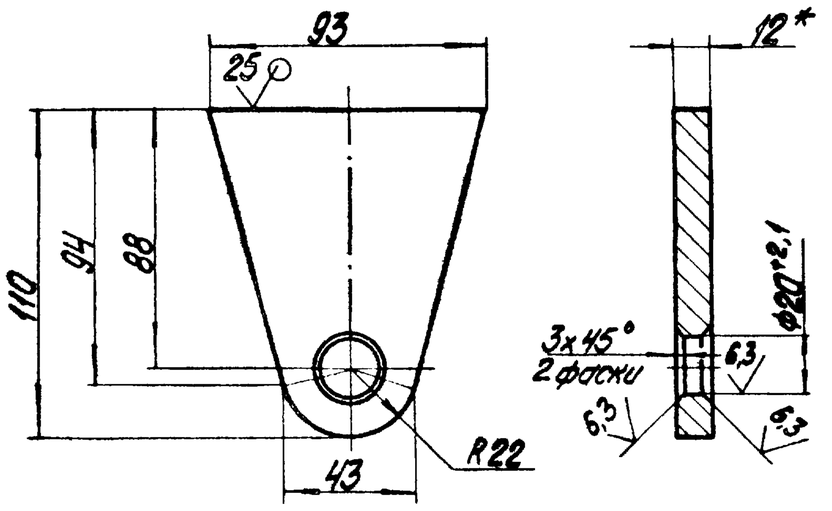


1.* Размер для справок.
2. $\pm\frac{IT14}{2}$.

| | | | | | | |
|---|---|---|---|---|---|---|
| | | | | | 65.118.11.001 | |
| Изм. | Лист | № докум. | Подпись | Дата | Ушко | Лит. / Масса / Масштаб: 0,64 / 1:2 |
| Разраб. | | Михайлова | | | | Лист / Листов 1 |
| Пров. | | Зингалвис | | | | |
| Т.контр. | | | | | | ЛАТГИПРОПРОМ |
| Н.контр. | | Колпец | | | | |
| Утв. | | | | | | |

Лист 12 ГОСТ 19903-74 Вст3сп3 ГОСТ 1463-74

Копировал

Формат А4

Типовой проект 903-1-224.86 Альбом 2.9 часть 1

65.118.11.002

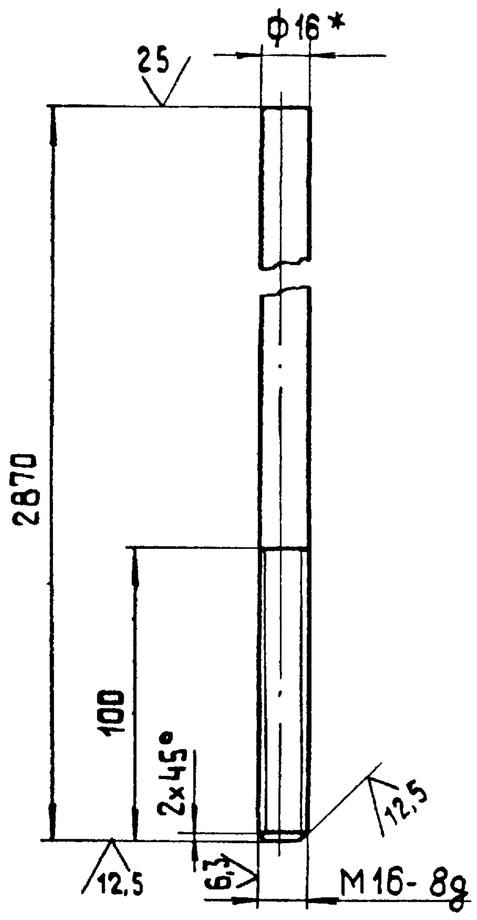


1.* Размер для справок

2. $\pm \frac{IT14}{2}$.

| Изм. | Лист | № докум. | Подпись | Дата | 65.118.11.002 | | |
|---|---|---|---|---|---|---|---|
| Разраб. | | Михайлова | | | Тяга | Лит. | Масса 4,53 | Масштаб 1:2 |
| Пров. | | Зилгалвис | | | | Лист | Листов 1 |
| Т.контр. | | | | | | | |
| Н.контр. | | Колмец | | | Круг В16 ГОСТ 2590-71 / 20 ГОСТ 1050-74 | ЛАТГИПРОПРОМ | |
| Утв. | | | | | | | |

Копировал 38 Формат А4

Инв.№подл. | Подп. и дата | Взам.инв.№ | Инв.№ дубл. | Подп. и дата

Типовой проект 903-1-224.86 Альбом 2.9 часть 1

65.118.11.003

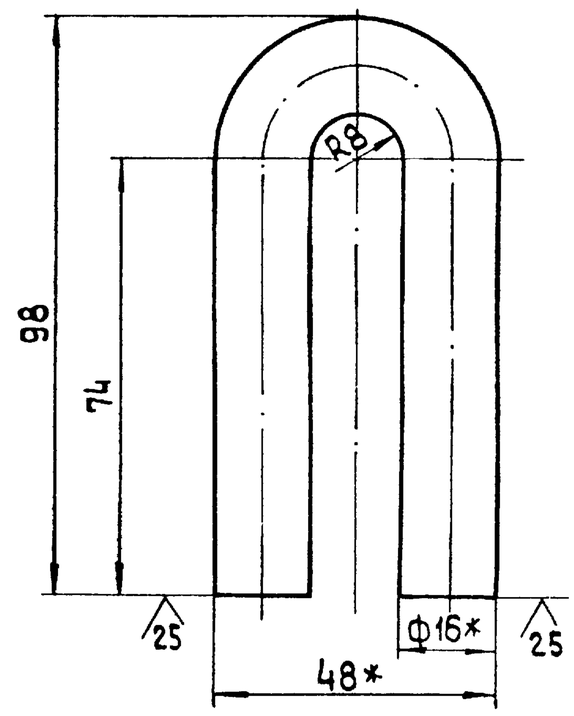


1.* Размеры для справок

2. $\pm \frac{IT14}{2}$.

| Изм. | Лист | № докум. | Подпись | Дата | 65.118.11.003 | | |
|---|---|---|---|---|---|---|---|
| Разраб. | | Михайлова | | | Петля | Лит. | Масса 0,3 | Масштаб 1:1 |
| Пров. | | Зилгалвис | | | | Лист | Листов 1 |
| Т.контр. | | | | | | | |
| Н.контр. | | Колмец | | | Круг В16 ГОСТ 2590-71 / 20 ГОСТ 1050-74 | ЛАТГИПРОПРОМ | |
| Утв. | | | | | | | |

Копировал 38 Формат А4

Инв.№подл. | Подп. и дата | Взам.инв.№ | Инв.№ дубл. | Подп. и дата

Типовой проект 903-1-224.86 Альбом 2.9 часть 1

| Формат | Зона | Поз. | Обозначение | Наименование | Кол. | Примечание |
|---|---|---|---|---|---|---|
| | | | | | | |
| | | | | Документация | | |
| | | | | | | |
| А4 | | | 65.118.12.000 СБ | Сборочный чертеж | | |
| | | | | | | |
| | | | | | | |
| | | | | Детали | | |
| | | | | | | |
| Б4 | | 1 | 65.118.12.001 | Распорка | | |
| | | | | Швеллер 10 ГОСТ 8240-72 / Вст3сп3 ГОСТ 535-79 | 1 | 7,6 кг |
| Б4 | | 2 | 65.118.12.002 | Кронштейн | | |
| | | | | Швеллер 10 ГОСТ 8240-72 / Вст3сп3 ГОСТ 535-79 | | |
| | | | | L = 900 ± 1 мм | 1 | 7,74 кг |

| Изм. | Лист | № докум. | Подп. | Дата | 65.118.12.000 | | |
|---|---|---|---|---|---|---|---|
| Разраб. | | Михайлова | | | Опора | Лит. | Лист | Листов |
| Пров. | | Зилгалвис | | | | | | 1 |
| Т.контр. | | | | | | ЛАТГИПРОПРОМ | | |
| Н.контр. | | Колмец | | | | | | |
| Утв. | | | | | | | | |

Копировал 38 Формат А4

Инв.№подл. | Подп. и дата | Взам.инв.№ | Инв.№ дубл. | Подп. и дата

Типовой проект 903-1-224.86 Альбом 2.9 часть 1

65.118.12.000 СБ

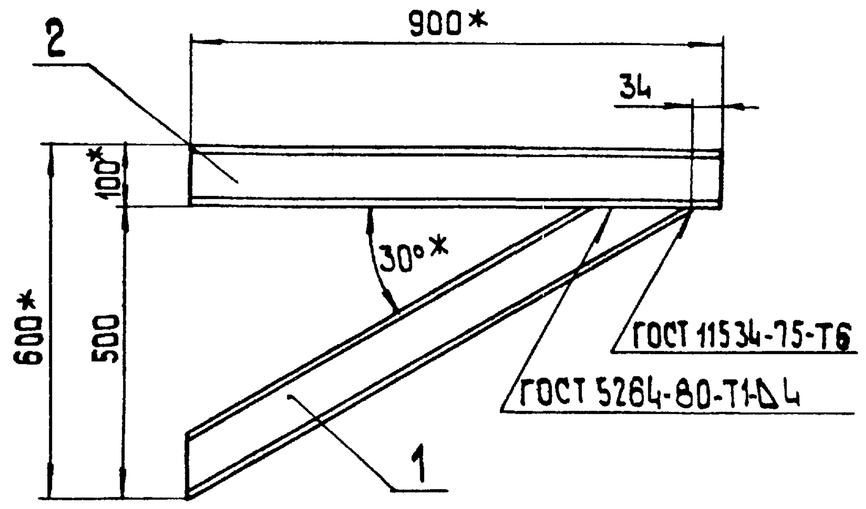


Поз.1

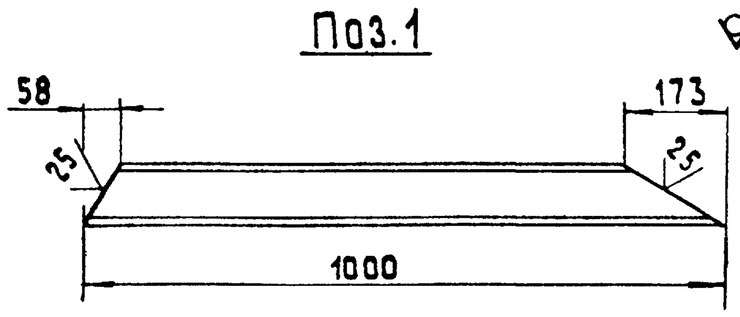


1.* Размеры для справок.

2. $\pm \frac{IT14}{2}$.

3. Обработка поверхностей реза деталей Б4 $\sqrt{25}$.

| Изм. | Лист | № докум. | Подпись | Дата | 65.118.12.000 СБ | | |
|---|---|---|---|---|---|---|---|
| Разраб. | | Михайлова | | | Опора | Лит. | Масса 15,4 | Масштаб 1:10 |
| Пров. | | Зилгалвис | | | | Лист | Листов 1 |
| Т.контр. | | | | | | | |
| Н.контр. | | Колмец | | | | ЛАТГИПРОПРОМ | |
| Утв. | | | | | | | |

Копировал 38 Формат А4

Инв.№подл. | Подп. и дата | Взам.инв.№ | Инв.№ дубл. | Подп. и дата

Типовой проект 903-1-224.86 Альбом 2.9 часть 1

| Формат | Зона | Поз. | Обозначение | Наименование | Кол. | Примечание |
|---|---|---|---|---|---|---|
| | | | | Документация | | |
| А4 | | | 65.118.13.000СБ | Сборочный чертеж | | |
| | | | | Детали | | |
| Б4 | | 1 | 65.118.13.001 | Косынка | | |
| | | | | Лист 10 ГОСТ 19903-74 / ВСт3Сп3 ГОСТ 14637-79 | 2 | 2,3кг |
| Б4 | | 2 | 65.118.13.002 | Стойка | | |
| | | | | Лист 10 ГОСТ 19903-74 / ВСт3Сп3 ГОСТ 14637-79 | | |
| | | | | 300±0,65×300±0,65 мм | 1 | 7,07кг |
| Б4 | | 3 | 65.118.13.003 | Плита | | |
| | | | | Лист 10 ГОСТ 19903-74 / ВСт3Сп3 ГОСТ 14637-79 | | |
| | | | | 220±0,575×300±0,65мм | 1 | 5,19кг |

Взам.инв.№ | Подпись и дата | Инв.№ подл.

| Изм. | Лист | № докум. | Подпись | Дата |
|---|---|---|---|---|
| Разраб. | | Михайлова | | |
| Пров. | | Зилгалвис | | |
| Н.контр. | | Колмец | | |
| Утв. | | | | |

65.118.13.000

Лапа

Лит | Масса | Масштаб

Лист | Листов 1

ЛАТГИПРОПРОМ

Формат А4

Копировал

Типовой проект 903-1-224.86 Альбом 2.9 часть 1

65.118.13.000СБ

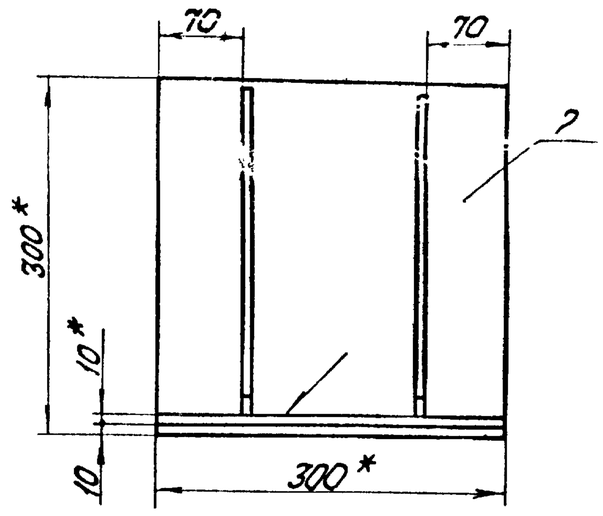


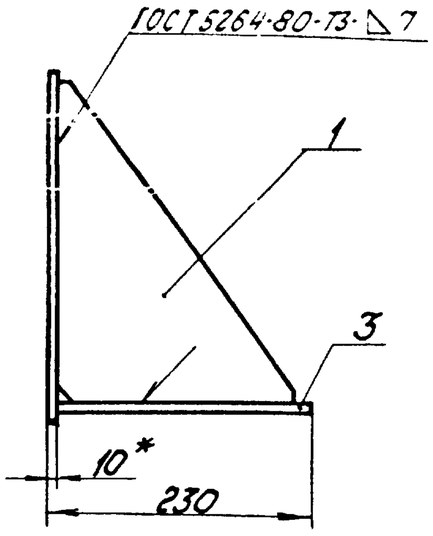


Поз.1

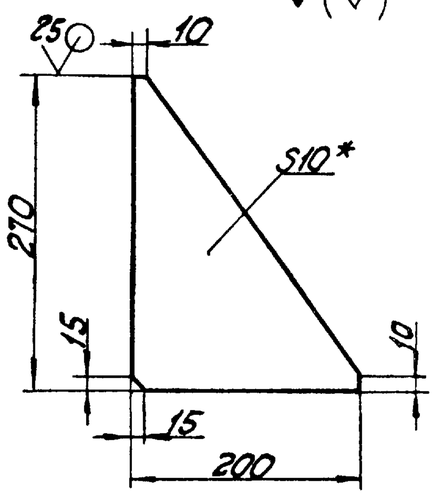


1* Размеры для справок.

2. $\pm\frac{IT14}{2}$.

3. Обработка поверхностей реза деталей Б4 $\sqrt{25}$.

65.118.13.000СБ

Лапа

| Изм. | Лист | № докум. | Подпись | Дата |
|---|---|---|---|---|
| Разраб. | | Михайлова | | |
| Пров. | | Зилгалвис | | |
| Т.контр. | | | | |
| Н.контр. | | Колмец | | |
| Утв. | | | | |

Лит | Масса | Масштаб

16.9 | 1:5

Лист | Листов 1

ЛАТГИПРОПРОМ

Копировал

Формат А4

Типовой проект 903-1-224.86 Альбом 2.9 часть 1

| Формат | Зона | Поз. | Обозначение | Наименование | Кол. | Примечание |
|---|---|---|---|---|---|---|
| | | | | Документация | | |
| А4 | | | 65.118.14.000СБ | Сборочный чертеж | | |
| | | | | Детали | | |
| Б4 | | 1 | 65.118.14.001 | Стойка | | |
| | | | | Лист 10 ГОСТ 19903-74 / ВСт3Сп3 ГОСТ 14637-79 | 1 | 37,33кг |
| Б4 | | 2 | 65.118.14.002 | Пластина | | |
| | | | | Лист 10 ГОСТ 19903-74 / ВСт3Сп3 ГОСТ 14637-79 | | |
| | | | | 145±0,5×529±0,875 мм | 2 | 6,03кг |
| Б4 | | 3 | 65.118.14.003 | Плита | | |
| | | | | Лист 10 ГОСТ 19903-74 / ВСт3Сп3 ГОСТ 14637-79 | | |
| | | | | 300±0,65×800±1,15мм | 1 | 18,84кг |

Взам.инв.№ | Подпись и дата | Инв.№ подл.

| Изм. | Лист | № докум. | Подпись | Дата |
|---|---|---|---|---|
| Разраб. | | Михайлова | | |
| Пров. | | Зилгалвис | | |
| Н.контр. | | Колмец | | |
| Утв. | | | | |

65.118.14.000

Опора

Лит | Масса | Масштаб

Лист | Листов 1

ЛАТГИПРОПРОМ

Копировал

Формат А4

Типовой проект 903-1-224.86 Альбом 2.9 часть 1

65.118.14.000СБ

Поз.1
М1:20

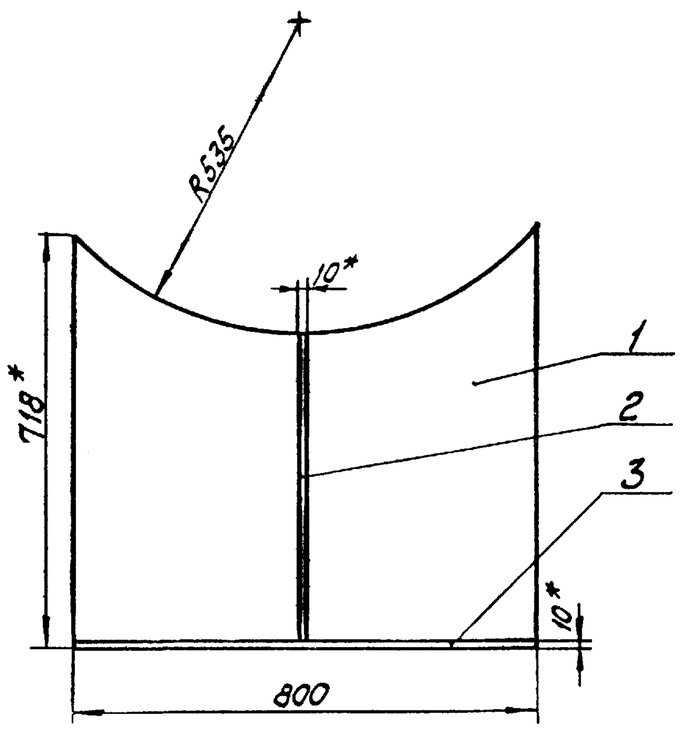


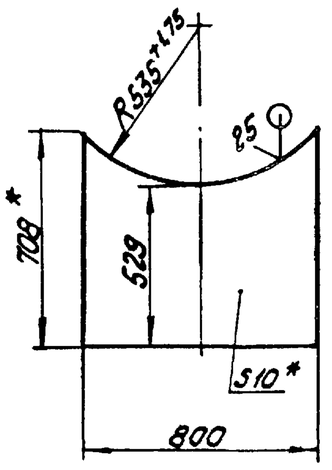


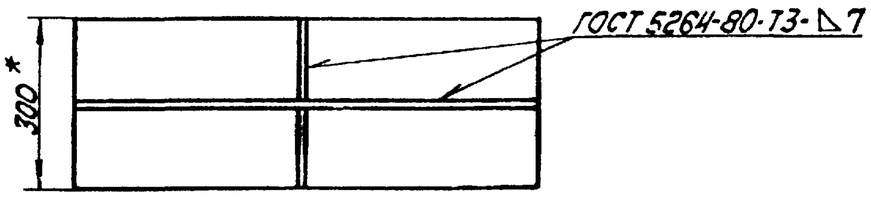


1.* Размеры для справок.

2. $\pm\frac{IT14}{2}$.

3. Обработка поверхностей реза деталей Б4 $\sqrt{25}$.

65.118.14.000СБ

Опора

| Изм. | Лист | № докум. | Подпись | Дата |
|---|---|---|---|---|
| Разраб. | | Михайлова | | |
| Пров. | | Зилгалвис | | |
| Т.контр. | | | | |
| Н.контр. | | Колмец | | |
| Утв. | | | | |

Лит. | Масса | Масштаб

68.3 | 1:10

Лист | Листов 1

ЛАТГИПРОПРОМ

Копировал

Формат А4

Типовой проект 903-1-224.86 Альбом 2.9 часть 1

| Формат | Зона | Поз. | Обозначение | Наименование | Кол. | Примечание |
|---|---|---|---|---|---|---|
| | | | | | | |
| | | | | Документация | | |
| | | | | | | |
| А4 | | | 65.118.15.000 СБ | Сборочный чертеж | | |
| | | | | | | |
| | | | | | | |
| | | | | | | |
| | | | | Детали | | |
| | | | | | | |
| Б4 | | 1 | 65.118.15.001 | Стойка | | |
| | | | | Труба 219×6 ГОСТ 10704-76 / Ст3пс5 ГОСТ 10705-80 | | |
| | | | | L = 2563-2,1 мм | 1 | 80,79 кг |
| Б4 | | 2 | 65.118.15.002 | Плита | | |
| | | | | Лист 10 ГОСТ 19903-74 / Ст3сп3 ГОСТ 14637-79 | | |
| | | | | 250±0,575×250±0,575 мм | 2 | 4,91 кг |

Инв.№ подл. | Подпись и дата | Взам.инв.№ | Инв.№ дубл. | Подпись и дата

| Изм. | Лист | № докум. | Подпись | Дата | 65.118.15.000 | | | |
|---|---|---|---|---|---|---|---|---|
| Разраб. | | Богданова | | | Опора | Лит. | Лист | Листов 1 |
| Пров. | | Зилгалвис | | | | | | |
| Н.контр. | | Колмец | | | ЛАТГИПРОПРОМ | | | |
| Утв. | | | | | | | | |

Копировал Формат А4

Типовой проект 903-1-224.86 Альбом 2.9 часть 1

65.118.15.000 СБ

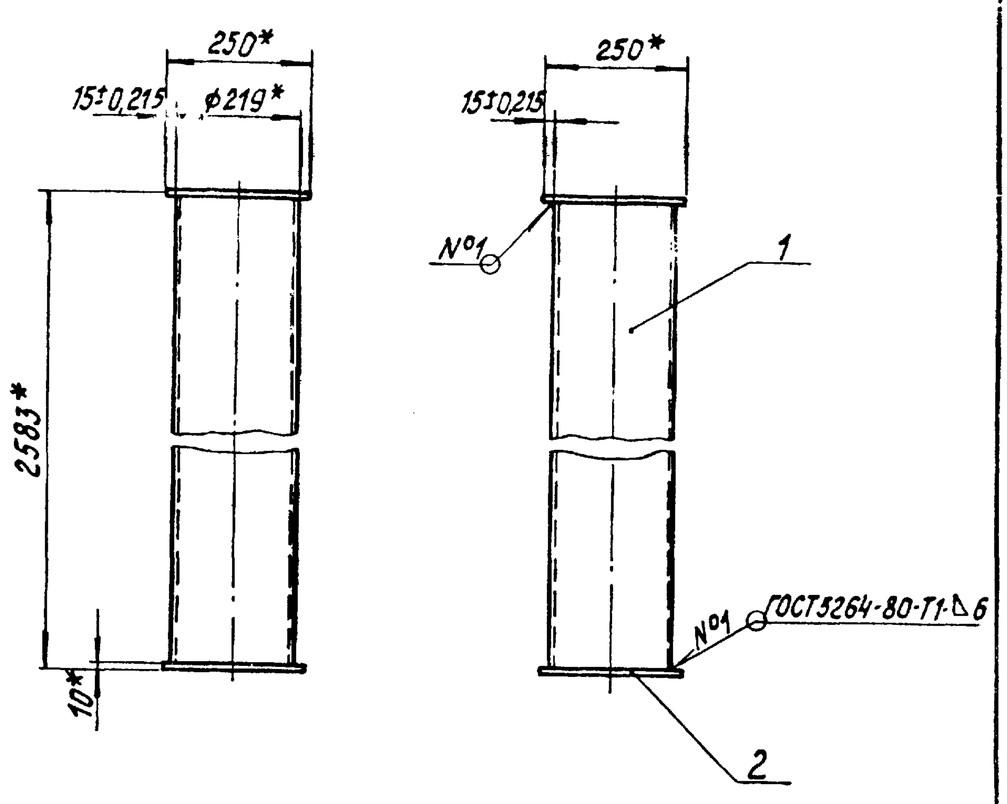


1.* Размеры для справок.

2. Обработка поверхностей реза деталей Б4 25.

3. Сварные швы по ГОСТ 5264-80.

Инв.№ подл. | Подпись и дата | Взам.инв.№ | Инв.№ дубл. | Подпись и дата

| Изм. | Лист | № докум. | Подпись | Дата | 65.118.15.000 СБ | | | |
|---|---|---|---|---|---|---|---|---|
| Разраб. | | Богданова | | | Опора | Лит. | Масса | Масштаб |
| Пров. | | Зилгалвис | | | | | 90,6 | 1:10 |
| Т.контр. | | | | | | Лист | Листов 1 | |
| Н.контр. | | Колмец | | | ЛАТГИПРОПРОМ | | | |
| Утв. | | | | | | | | |

Копировал Формат А4

Типовой проект 903-1-224.86 Альбом 2.9 часть 1

| Формат | Зона | Поз. | Обозначение | Наименование | Кол. | Примечание |
|---|---|---|---|---|---|---|
| | | | | | | |
| | | | | Документация. | | |
| | | | | | | |
| А4 | | | 65.118.16.000 СБ | Сборочный чертеж | | |
| | | | | | | |
| | | | | | | |
| | | | | | | |
| | | | | Детали | | |
| | | | | | | |
| А4 | | 1 | 65.118.16.001 | Стойка | 1 | |
| Б4 | | 2 | 65.118.16.002 | Плита | | |
| | | | | Лист 10 ГОСТ 19903-74 / Ст3сп ГОСТ 14637-79 | | |
| | | | | 250±0,575×500±0,775 мм | 1 | 9,82 кг |
| Б4 | | 3 | 65.118.16.003 | Плита | | |
| | | | | Лист 10 ГОСТ 19903-74 / Ст3сп3 ГОСТ 14637-79 | | |
| | | | | 250±0,575×250±0,575 мм | 1 | 4,91 кг |
| Б4 | | 4 | 65.118.16.004 | Косынка | | |
| | | | | Лист 10 ГОСТ 19903-74 / Ст3сп5 ГОСТ 14637-79 | | |
| | | | | 120±0,435×171±0,5 мм | 2 | 1,61 кг |

Инв.№ подл. | Подпись и дата | Взам.инв.№ | Инв.№ дубл. | Подпись и дата

| Изм. | Лист | № докум. | Подпись | Дата | 65.118.16.000 | | | |
|---|---|---|---|---|---|---|---|---|
| Разраб. | | Богданова | | | Опора | Лит. | Лист | Листов 1 |
| Пров. | | Зилгалвис | | | | | | |
| Н.контр. | | Колмец | | | ЛАТГИПРОПРОМ | | | |
| Утв. | | | | | | | | |

Копировал Формат А4

Типовой проект 903-1-224.86 Альбом 2.9 часть 1

65.118.16.000 СБ

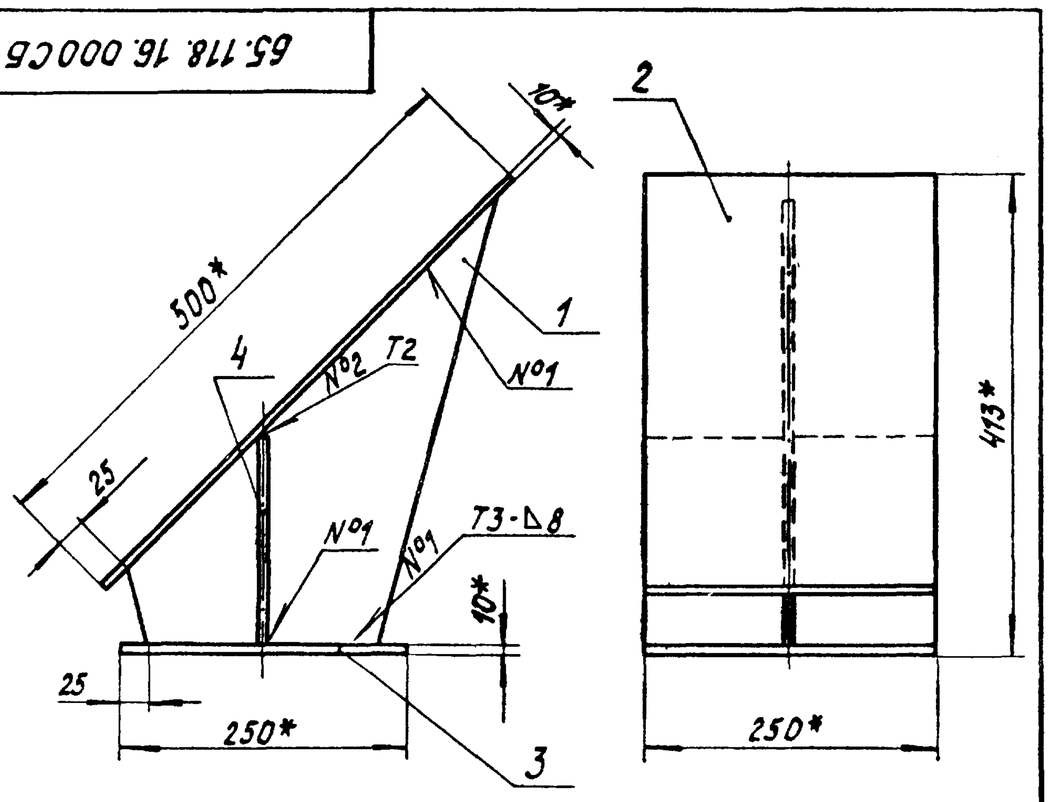


1.* Размеры для справок.

2. $\pm\frac{IT14}{2}$.

3. Обработка поверхностей реза деталей Б4 25.

4. Сварные швы №1 по ГОСТ 5264-80 - №2 по ГОСТ 11534-75.

Инв.№ подл. | Подпись и дата | Взам.инв.№ | Инв.№ дубл. | Подпись и дата

| Изм. | Лист | № докум. | Подпись | Дата | 65.118.16.000 СБ | | | |
|---|---|---|---|---|---|---|---|---|
| Разраб. | | Богданова | | | Опора | Лит. | Масса | Масштаб |
| Пров. | | Зилгалвис | | | | | 21,9 | 1:5 |
| Т.контр. | | | | | | Лист | Листов 1 | |
| Н.контр. | | Колмец | | | ЛАТГИПРОПРОМ | | | |
| Утв. | | | | | | | | |

Копировал Формат А4

Типовой проект 903-1-224.86 Альбом 2.9 часть 1

65.118.16.001

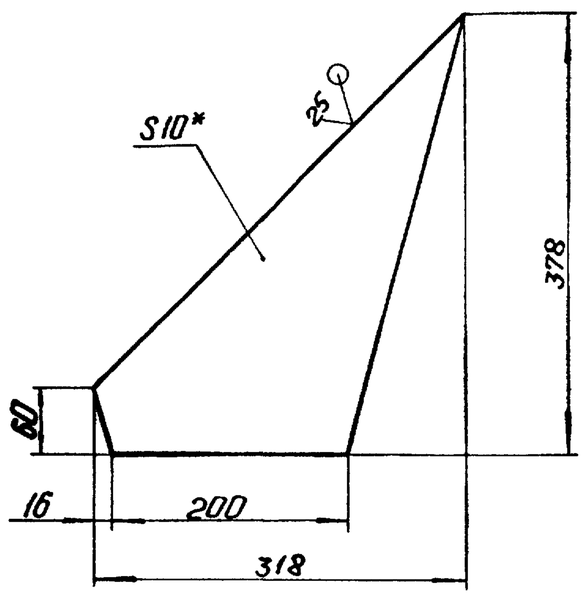


1.* Размеры для справок.

2. $\pm \frac{IT14}{2}$.

| Изм. | Лист | № докум. | Подп. | Дата |
|---|---|---|---|---|
| Разраб. | | Богданова | | |
| Пров. | | Зилгалвис | | |
| Т.контр. | | | | |
| Н.контр. | | Колмец | | |
| Утв. | | | | |

65.118.16.001

Стойка

| Лит. | Масса | Масштаб |
|---|---|---|
| | 3,92 | 1:5 |
| Лист | Листов 1 | |

ЛАТГИПРОПРОМ

Копировал: Формат А4

Типовой проект 903-1-224.86 Альбом 2.9 часть 1

| Формат | Зоны | Поз. | Обозначение | Наименование | Кол. | Примечание |
|---|---|---|---|---|---|---|
| | | | | Документация | | |
| А3 | | | 12.02.01.000 СБ | Сборочный чертеж | | |
| | | | | Сборочные единицы | | |
| А4 | | 1 | 12.02.01.100 | Фланец | 1 | |
| | | | | Детали | | |
| А4 | | 2 | 12.02.01.001 | Стенка | 1 | |
| А4 | | 3 | 12.02.01.002 | Стенка | 1 | |
| А4 | | 4 | 12.02.01.003 | Стенка | 1 | |
| А4 | | 5 | 12.02.01.004 | Стенка | 1 | |
| | | | | Материалы | | |
| | | 6 | | Полоса 5×50 ГОСТ 103-76 Вст3сп3 ГОСТ 535-79 | 15,5 | м |

| Изм. | Лист | № докум. | Подп. | Дата |
|---|---|---|---|---|
| Разраб. | | Михайлова | | |
| Пров. | | Зилгалвис | | |
| Н.контр. | | Колмец | | |
| Утв. | | | | |

12.02.01.000

Короб (левый)

| Лит. | Лист | Листов |
|---|---|---|
| | | 1 |

ЛАТГИПРОПРОМ

Копировал: Формат А4

Типовой проект 903-1-224.86 Альбом 2.9 часть 1

65.120.01.000 СБ

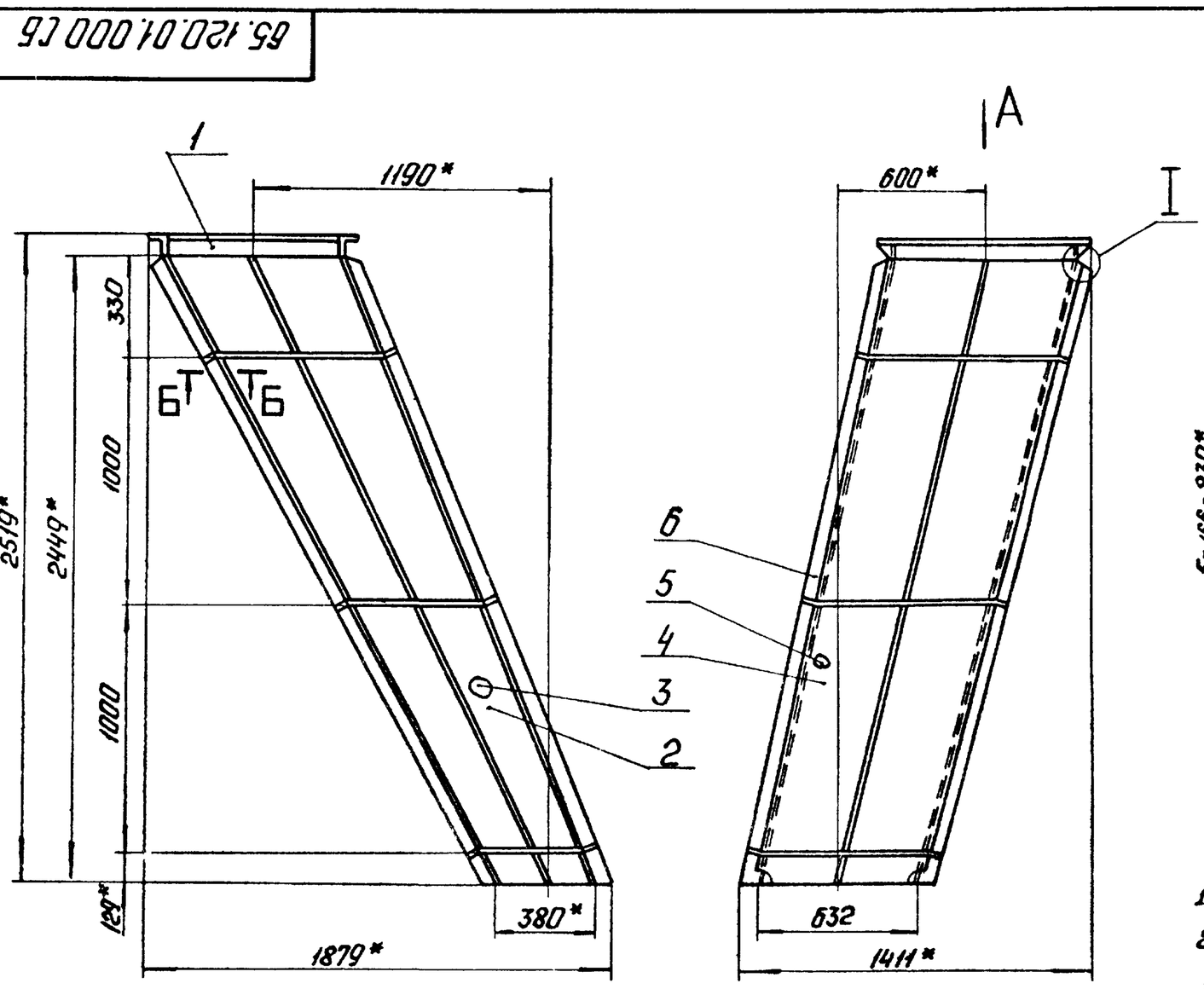


Вид А
М 1:10

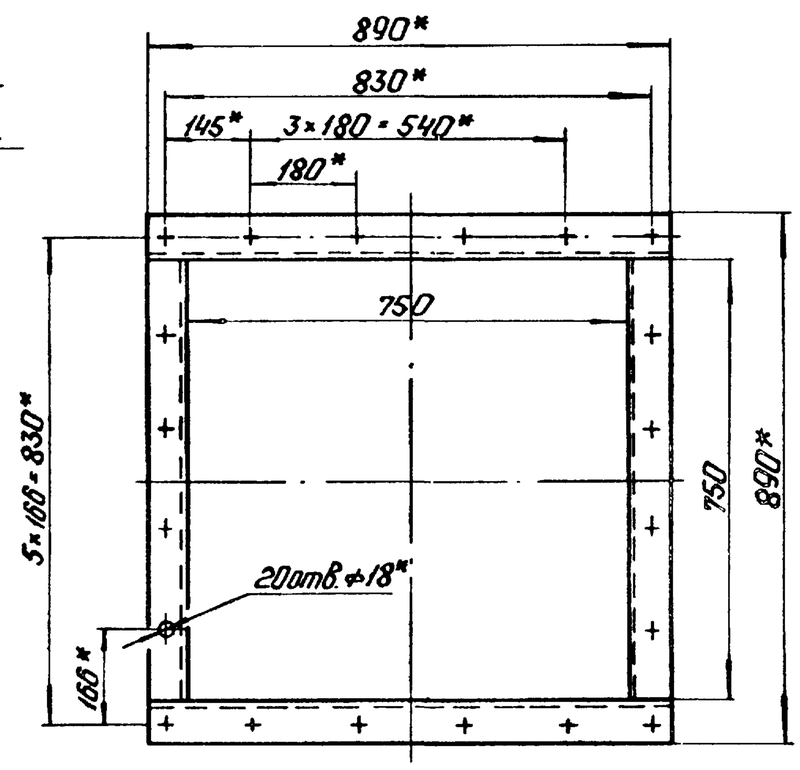


1.* Размеры для справок.

2. $\pm \frac{IT14}{2}$.

3. Сварные швы №1,2,3,4 по ГОСТ 5264-80.

Б-Б
М 1:2

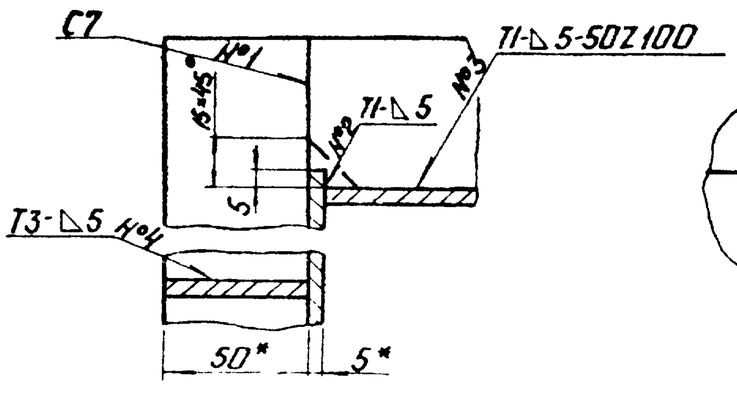


I
М 1:2

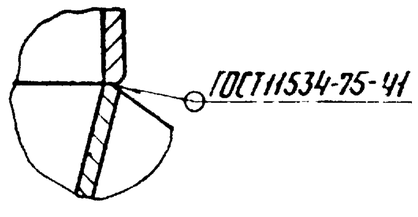


| Изм. | Лист | № докум. | Подп. | Дата |
|---|---|---|---|---|
| Разраб. | | Михайлова | | |
| Пров. | | Зилгалвис | | |
| Т.контр. | | | | |
| Н.контр. | | Колмец | | |
| Утв. | | | | |

12.02.01.000 СБ

Короб (левый)

| Лит. | Масса | Масштаб |
|---|---|---|
| | 318 | 1:20 |
| Лист | Листов 1 | |

ЛАТГИПРОПРОМ

Копировал: Формат А3

ЦЕНТРАЛЬНЫЙ ИНСТИТУТ
ТИПОВОГО ПРОЕКТИРОВАНИЯ ГОССТРОЯ СССР
МИНСКИЙ ФИЛИАЛ
220600, г.Минск, ул.К.Маркса, 32
Сдано в печать 09.06 1988 г.
Заказ № 35 Тираж 70 экз.
Инв.№ 21534/16