ТИПОВОЙ ПРОЕКТ
904-1-59.86

КОМПРЕССОРНАЯ СТАНЦИЯ

АВТОМАТИЗИРОВАННАЯ ОТДЕЛЬНО СТОЯЩАЯ

5(4)К-24А

ПРОИЗВОДИТЕЛЬНОСТЬЮ 120(96) $М^3$/МИН ВОЗДУХА С ВАРИАНТАМИ ДЛЯ БЛОКИРОВАНИЯ

АЛЬБОМ 4

СТРОИТЕЛЬНЫЕ РЕШЕНИЯ

ЦЕНТРАЛЬНЫЙ ИНСТИТУТ ТИПОВОГО ПРОЕКТИРОВАНИЯ
ГОССТРОЯ СССР
КИЕВСКИЙ ФИЛИАЛ
г. Киев-57 ул. Эжена Потье № 12

20/22
Заказ № 4803 Инв. № 8918/4 Тираж 600

Сдано в печать 5.7. 198 5 Цена 5-47

ТИПОВОЙ ПРОЕКТ 904-1-59.85

КОМПРЕССОРНАЯ СТАНЦИЯ
АВТОМАТИЗИРОВАННАЯ ОТДЕЛЬНО СТОЯЩАЯ
5(4)К-24А
ПРОИЗВОДИТЕЛЬНОСТЬЮ 120(96) $м^3$/МИН ВОЗДУХА
С ВАРИАНТАМИ ДЛЯ БЛОКИРОВАНИЯ
АЛЬБОМ 4

СОСТАВ ПРОЕКТА:

АЛЬБОМ 1 ТЕХНОЛОГИЯ ПРОИЗВОДСТВА.

АЛЬБОМ 2 СИЛОВОЕ ЭЛЕКТРООБОРУДОВАНИЕ, ЭЛЕКТРИЧЕСКОЕ ОСВЕЩЕНИЕ, СВЯЗЬ И СИГНАЛИЗАЦИЯ.

АЛЬБОМ 3 АВТОМАТИЗАЦИЯ И КИП.

АЛЬБОМ 4 СТРОИТЕЛЬНЫЕ РЕШЕНИЯ.

АЛЬБОМ 5 СТРОИТЕЛЬНЫЕ КОНСТРУКЦИИ И ИЗДЕЛИЯ.

АЛЬБОМ 6 СПЕЦИФИКАЦИИ ОБОРУДОВАНИЯ ДЛЯ 5К-24А.

АЛЬБОМ 7 СПЕЦИФИКАЦИИ ОБОРУДОВАНИЯ ДЛЯ 4К-24А.

АЛЬБОМ 8 СМЕТЫ И ВЕДОМОСТИ ПОТРЕБНОСТИ В МАТЕРИАЛАХ НА ТЕХНОЛОГИЧЕСКИЕ РЕШЕНИЯ ДЛЯ 5К-24А.

АЛЬБОМ 9 СМЕТЫ И ВЕДОМОСТИ ПОТРЕБНОСТИ В МАТЕРИАЛАХ НА ТЕХНОЛОГИЧЕСКИЕ РЕШЕНИЯ ДЛЯ 4К-24А.

АЛЬБОМ 10 СМЕТЫ И ВЕДОМОСТИ ПОТРЕБНОСТИ В МАТЕРИАЛАХ НА СТРОИТЕЛЬНЫЕ РЕШЕНИЯ ДЛЯ 5К-24А.

АЛЬБОМ 11 СМЕТЫ И ВЕДОМОСТИ ПОТРЕБНОСТИ В МАТЕРИАЛАХ НА СТРОИТЕЛЬНЫЕ РЕШЕНИЯ ДЛЯ 4К-24А.

ПРИМЕНЕННЫЕ МАТЕРИАЛЫ: ТИПОВОЙ ПРОЕКТ 904-1-49 „ШУМОГЛУШИТЕЛИ КОМПРЕССОРНЫХ СТАНЦИЙ." АЛЬБОМ 1. /КИЕВСКИЙ ФИЛИАЛ ЦИТП/

РАЗРАБОТАН ГОСУДАРСТВЕННЫМИ ПРОЕКТНЫМИ ИНСТИТУТАМИ
ГИПРОСТРОЙДОРМАШ; АЛЬБОМЫ 1, 2, 3, 6, 7, 8, 9
РОСТОВСКИЙ ПРОМСТРОЙНИИПРОЕКТ; АЛЬБОМЫ 4, 5, 6, 7, 10, 11

ГЛАВНЫЙ ИНЖЕНЕР ИНСТИТУТА В.Р. НИКИТЕНКО
ГЛАВНЫЙ ИНЖЕНЕР ПРОЕКТА Г.В. ОСТАШЕВСКИЙ

УТВЕРЖДЕН МИНСТРОЙДОРМАШЕМ
РЕШЕНИЕ № 16/84 ОТ 27.09. 1984г
ВВЕДЕН В ДЕЙСТВИЕ ГИПРОСТРОЙДОРМАШЕМ
С 20.11. 1984г ПРИКАЗ № 156-П ОТ 15.11.84г.

КФ ЦИТП Инв. № 8918/4

Типовой проект 904-1-59.85 Альбом 4

Лист	Наименование	Примечание (Стр.)
	Содержание альбома.	2
	Пояснительная записка	3,4
	Архитектурные решения	
1	Общие данные (Начало)	5
2	Общие данные (Окончание)	6
3	Планы на отм. 0.000 и -3.050 для 5К-24А	7
4	Планы на отм. 0.000 и -3.050 для 4К-24А	8
5	Фрагмент 1. Спецификация элементов к плану на отм. 0.000.	9
6	Фасады. Разрезы 1-1 - 3-3.	10
7	КТПН (Начало)	11
8	КТПН (Окончание)	12
9	План полов. План кровли.	13
10	Подвесной потолок. Схема расположения плит перекрытия.	14
	Конструкции железобетонные	
1	Общие данные. (Начало).	15
2	Общие данные. (Продолжение).	16
3	Общие данные. (Окончание).	17
4	Схема расположения элементов фундаментов.	18
5	Фундаменты Фм1 - Фм3.	19
6	Фундаменты Фм4 - Фм8.	20
7	Схема расположения подземных конструкций для 5К-24А.	21
8	Схема расположения подземных конструкций для 4К-24А.	22
9	Спецификация к схемам расположения плит покрытия и элементов канала КН1, колодцев К1, К2.	23
10	Схема расположения элементов канала КН1 для 5К-24А.	24
11	Схема расположения плит покрытия канала КН1 для 5К-24А.	25
12	Схема расположения элементов канала КН1 для 4К-24А.	26
13	Схема расположения плит покрытия канала КН1 для 4К-24А.	27
14	Схемы расположения элементов колодцев К1, К2. Разрезы 1-1 - 6-6.	28
15	Спецификация к участкам монолитным Ум1 - Ум4 для 5К-24А.	29
16	Спецификация к участкам монолитным Ум1 - Ум4 для 4К-24А.	30
17	Участок монолитный Ум1. Общий вид. Для 5К-24А.	31
18	Участок монолитный Ум1. Общий вид. Для 4К-24А.	32
19	Участок монолитный Ум1. Схема армирования. (Начало).	33
20	Участок монолитный Ум1. Схема армирования. (Окончание). Участки монолитные Ум3, Ум4.	34
21	Участок монолитный Ум2 для 5К-24А.	35
22	Участок монолитный Ум2 для 4К-24А.	36
23	Схема расположения элементов подвала	37
24	Монолитный резервуар РЕм1. Общий вид.	38
25	Монолитный резервуар РЕм1. Схема армирования.	39
26	Приямок ПРм1. Общий вид.	40
27	Приямок ПРм1. Схема армирования. Плита Пм1.	41
28	Фундамент ФОм1.	42
29	Фундаменты ФОм2 - ФОм7.	43
30	Схемы расположения элементов каркаса и плит покрытия.	44
31	Схемы расположения стеновых панелей для 5К-24А.	45
32	Схемы расположения стеновых панелей для 4К-24А.	46
33	Фрагменты 1-12. Сечение 3-3.	47
	Конструкции металлические.	
1	Общие данные.	48
2	Техническая спецификация металла на объект (Начало) для 5К-24А.	49
3	Техническая спецификация металла на объект (Окончание). Ведомость металлоконструкций по видам профилей для 5К-24А.	50
4	Техническая спецификация металла на лестницы ограждения для 5К-24А.	51
5	Техническая спецификация металла на объект (Начало) для 4К-24А.	52
6	Техническая спецификация металла на объект (Окончание) Ведомость металлоконструкций по видам профилей для 4К-24А.	53
7	Техническая спецификация металла на лестницы, ограждения для 4К-24А.	54
8	Схемы расположения подвесных путей и балок на отметках 6.290; 3.760 и 2,100	55
9	Схема расположения перекрытия канала КН1 для 5К-24А.	56
10	Схема расположения перекрытия канала КН1. для 4К-24А.	57
11	Площадки на отметке 2.000. Схема расположения кронштейнов.	58
12	Схема расположения пожарной лестницы, лестницы на отметке 0.000 и кронштейнов на отметках -1.300, 2,850.	59
	Отопление и вентиляция.	
1	Общие данные (Начало)	60
2	Общие данные (Окончание)	61
3	Планы отопления и вентиляции.	62
4	Разрезы 1-1; 2-2. Система отопления 1. Схема систем В2, В3, ВЕ1, ВЕ2.	63
5	Узлы управления 1, 2. Системы отопления 2, 3. Система производственного пароснабжения.	64
	Водопровод и канализация.	
1	Общие данные	65
2	План на отм. 0.000. Схемы систем В1, Т3, К1, К13.	66
3	Насосная станция водопровода оборотной воды для 4К-24А. План на отм. -3.050. Разрезы.	67
4	Насосная станция водопровода оборотной воды для 5К-24А. План на отм. -3.050. Разрезы.	68
5	Насосная станция водопровода оборотной воды для 4К-24А. Схемы установок систем В4; В5.	69
6	Насосная станция водопровода оборотной воды для 5К-24А. Схемы установок систем В4; В5.	70

Согласовано

Взам. инв. №

Подпись и дата

Инв. № подл.

Привязан

Инв. № 8918/4

Архит	Язджан		ТП 904-1-59 85
Вед. инж.	Горская		
Рук. гр.	Бескоровайный		Содержание альбома.
ГАП	Петровский		
Нач. отд.	Саакьянц		
Н. контр.	Луценко		
ГИП	Осташевский		

Стадия	Лист	Листов
	1	1

Госстрой СССР
Ростовский Промстройниипроект

Альбом

Типовой проект 904-1-59.85-АР

1. Общие данные.

1.1. Основание для проектирования.

Типовой проект компрессорной станции автоматизированной отдельно стоящей 5(4)К-24А производительностью 120 (96) м³/мин. разработан в соответствии с планом типового проектирования Госстроя СССР на 1983 год на основании задания на разработку типового проекта, утвержденного Минстройдормашем СССР и технологических заданий на архитектурно-строительные решения, отопление, вентиляцию, внутренний водопровод и канализацию, выданных институтом Гипростройдормаш.

1.2. Условия строительства.

При разработке типового проекта приняты типовые конструкции и учтены требования нормативных документов, действующих на 1.01.84 года применительно к площадке строительства со следующей характеристикой природных условий:

- Расчетная зимняя температура наружного воздуха - 30°С;
- Вес снегового покрова для III района - 0,98 кПа (100 кгс/м²);
- Скоростной напор ветра по СНиП II-6-74 для I географического района (тип местности Б) - 0,264 кПа (27 кгс/м²);
- Расчетная глубина промерзания грунта 2-1,5 м)
- Грунтовые воды на площадке отсутствуют, грунты непучинистые, непросадочные со следующими нормативными характеристиками: $\varphi^н$=28°, $C^н$= 2 кПа (0,02 кгс/см²), Е=14,7 мПа (150 кг/см²), ρ=1,8 т/м³, коэффициент безопасности по грунту Кг=1.

Здание не рассчитано на строительство в районах с сейсмичностью более 6 баллов, на территориях с подработкой горными выработками и в районах вечной мерзлоты.

2. Архитектурно-строительные решения.

2.1. Здание компрессорной станции запроектировано в соответствии с требованиями Государственных Стандартов СССР на габаритные схемы и параметры зданий промышленных предприятий (ГОСТ 23837-79, ГОСТ 23838-79).

Здание станции имеет простую, компактную конфигурацию в плане.

В проекте использована возможность установки технологического вспомогательного оборудования на открытых площадках с металлической оградой.

Условно за отметку 0.000 принята отметка чистого пола помещения машинного зала.

Планировочная отметка земли вокруг здания принята - 0.150.

Степень огнестойкости здания - II.

Класс ответственности здания - II.

Коэффициент надежности - 0,95.

2.2. Основные несущие конструкции приняты по строительным каталогам унифицированных железобетонных конструкций одноэтажных производственных зданий.

- Фундаменты под колонны - монолитные железобетонные стаканного типа. Под наружные стены здания предусмотрены сборные железобетонные фундаментные балки.
- Фундаменты под оборудование - монолитные бетонные.
- Колонны, балки и плиты покрытия - сборные железобетонные.
- Стены подвала насосной станции запроектированы из сборных железобетонных элементов.
- Каналы - железобетонные сборно-монолитные.

Элементы ограждающих конструкций приняты следующие:

- Стены - однослойные панели из керамзитобетона марки 50 плотностью ρ=1100 кг/м³. Толщина стеновых панелей принята 200 мм.
- Кирпичные участки наружных стен в местах устройства дверей приняты толщиной 380 мм из кирпича (ГОСТ 530-80) марки 75 на растворе марки 25.
- Покрытие - здания - комплексные плиты с теплоизоляционным слоем из гидрофобизированных минераловатных плит повышенной жесткости ρ=200 кг/м³ (ГОСТ 22950-78).
- Кровля - рулонная из рубероида марки РэМ-350, плоская с наружным водоотводом.
- Освещение здания - совмещенное.

2.3. Обслуживание производства.

Бытовое обслуживание предусмотрено для следующего количества работающих: списочный состав - 6 человек, работающих в максимальную смену - 2 человека при 2х сменной работе.

По санитарной характеристике производственный процесс станции относится к группе $I^Б$.

2.4. Общие противопожарные мероприятия.

Здание компрессорной станции по огнестойкости относится ко II степени.

Категория производства по взрывной, взрывопожарной и пожарной опасности машзала - Д, помещения промывки фильтров - В.

Пределы огнестойкости принятых в проекте основных строительных конструкций соответствуют требованиям таблицы I СНиП II-2-80 „Противопожарные нормы проектирования зданий и сооружений".

2.5. Мероприятия по борьбе с шумом.

В целях снижения общего уровня производственного шума проектом предусмотрены мероприятия по звукоизоляции ограждающих конструкций. В выгороженных от машзала помещениях применены ограждающие конструкции со звукоизолирующей способностью 30-55 дБ, обеспечивающие допустимый уровень звукового давления в помещении.

3. Отопление и вентиляция.

3.1. Общие данные.

В настоящем разделе рассматривается устройство отопления, вентиляции и производственного пароснабжения.

Сведения общего характера приведены в разделах 1 и 2 общих данных.

Теплоносителем для отопления помещений компрессорной станции принята перегретая вода с температурой 150-70°С. Для производственных нужд принят пар высокого давления редуцируемый на вводе до 4 ата.

Теплоснабжение компрессорной предусматривается от теплосети промпредприятия. Узлы водяного и парового вводов размещены в помещении насосной.

3.2. Отопление.

Отопление машзала в рабочее время осуществляется за счет производственных тепловыделений и нагревательными приборами - конвекторами типа „Комфорт".

Поддержание в помещении машзала температуры 20° в рабочее время осуществляется автоматически регулятором температуры РТК-2216-ДП, установленным на трубопроводе местной системы отопления.

Отопление вспомогательных помещений - конвекторами типа „Комфорт", а помещения оператора - регистрами из стальных труб (ГОСТ 10704-76*), выполненных на сварке, с установкой запорно-регулирующей арматуры в помещении для промывки фильтров.

Трубопроводы систем отопления и производственного пароснабжения монтируются из стальных облегченных водогазопроводных труб по ГОСТ 3262-75. После монтажа трубопроводы и нагревательные приборы окрашиваются краской БТ-577 в два слоя по грунту ПФ-020 в один слой. Трубопроводы узлов водяного и парового вводов изолируются пухшнуром из минеральной ваты в оплетке из хлопчатобумажной ткани толщиной 25 мм и покрываются лакостеклотканью по рубероиду.

3.3. Вентиляция.

Основными вредностями помещений компрессорной являются теплоизбытки в теплый период года, слагающиеся из производственных тепловыделений и теплопоступлений от солнечной радиации.

В машинном зале предусматривается общеобменная вентиляция, рассчитанная на разбавление теплоизбытков. Вытяжка из помещений осуществляется из верхней зоны крышными центробежными вентиляторами, оборудованными самозакрывающимися клапанами. Приток наружного воздуха в летний период обеспечивается через открывающиеся створки окон. В холодный период года вентиляция машинного зала ограничивается проветриванием помещения, периодическим пуском крышных вентиляторов и кратковременным открыванием створок окон.

Инв. № 8918/4

Архитект.	Анапалян		ТП 904-1-59.85-ПЗ
Вед. инж.	Горская		
Рук. гр.	Бескоровайный		Пояснительная записка
Н. спец. ОВ	Яснновский		
Н. спец. ОВ	В. Рывкис		
ГАП	Петровский		
Нач. отд.	Саакьянц		
ГИП	Осташевский		

Стадия	Лист	Листов
Р	1	2

Госстрой СССР Ростовский Промстройниипроект

Привязан

Инв. №

Инв. № подл. | Подпись и дата | Взам. инв. №

В помещении для промывки фильтров, где периодически, не более 3-х раз в месяц в течении 1,5-2-х часов производится регенерация фильтров, от ванн щелочной и водяной промывки предусматривается устройство местных отсосов через панели равномерного всасывания. Местные отсосы обслуживаются самостоятельной вытяжной системой.

Ввиду периодичности и кратковременности процесса промывки фильтров специального механического притока в помещение не предусматривается. Приток воздуха для компенсации вытяжки поступает из помещения машинного зала через дверной проем. Механическая вытяжка из насосной осуществляется центробежным вентилятором, установленным на кронштейне в помещении насосной, приток-из машинного зала через проем для лестницы.

Вентиляция бытовых и помещения оператора предусматривается естественная через шахты с дефлекторами, оборудованными регулирующими вытяжными решетками. Воздуховоды систем В2, В3, ВеI изготавливаются из кровельной черной стали, а воздуховоды системы ВЕ2-из оцинкованной стали. Воздуховоды из черной стали, после изготовления покрываются внутри и снаружи эмалью ПФ-115 по грунту ПФ-020 в один слой. Вторая окраска наружной поверхности воздуховодов выполняется после их монтажа.

3.4. Производственное пароснабжение.

Пар давлением 7ата подводится к ваннам для промывки и зарядки фильтров. Нагрев горячей воды в ваннах осуществляется непосредственным пуском пара в жидкость. Нагрев масла в ванне зарядки фильтров производится змеевиком. После конденсатоотводчика конденсат сбрасывается в ванну для горячей воды.

Основные показатели по проекту, характеристика отопительно-вентиляционных систем и воздушно-тепловые балансы по помещениям приведены в таблицах на листах ТП904-1- -ОВ.

4. Внутренние водопровод и канализация.

4.1. Общие данные.

Проектом предусматривается устройство в здании внутренних систем хозяйственно-производственного водопровода водопровода оборотной воды, горячего водоснабжения, бытовой канализации и канализации дренажных вод.

4.2. Мероприятия по рациональному использованию водных ресурсов и охране водоемов от загрязнений.

В целях сокращения расхода питьевой воды, последняя подается только на хозяйственно-питьевые нужды и на подпитку оборотного водопровода. На охлаждение компрессорных агрегатов предусматривается подача воды из системы оборотного водопровода. Сточные воды отводятся в закрытые системы канализации.

4.3. Технические решения.

Расчетные расходы и потребные напоры приведены на листе 1 чертежей марки ВК.

Отвод производственных сточных вод от ванн для промывки фильтров и установки приготовления раствора для промывки трубопроводов и аппаратов от нагаромасляных отложений предусмотрен в технологической части проекта.

Расход воды на наружное пожаротушение составляет 10л/с.

Инв. № 8918/4

Инв. № подл. | Подпись и дата | Взам. инв. №

Копировал

Формат А2

Типовой проект 904-1-59.85 АР Альбом 4

Ведомость основных комплектов рабочих чертежей

Обозначение	Наименование	Примечание
ТП904-1-- -ТХ	Технология производства	
-ЭС	Электроснабжение	
-ЭМ	Силовое электроснабжение	
-ЭО	Электрическое освещение	
-СС	Связь и сигнализация	
-А	Автоматизация	
-ЭЗЩ	Задание заводу-изготовителю щитов	
-АР	Архитектурные решения	
-КЖ	Конструкции железобетонные	
-КМ	Конструкции металлические	
-ОВ	Отопление и вентиляция.	
-ВК	Внутренний водопровод и канализация	

Ведомость рабочих чертежей основного комплекта ТП904-1- -АР

Лист	Наименование	Примечание
1	Общие данные (начало)	
2	Общие данные (окончание)	
3	Планы на отм. 0.000 и -3,050 (для 5К-24А)	
4	Планы на отм. 0.000 и -3,050 (для 4К-24А)	
5	Фрагмент 1. Спецификация элементов к плану на отм. 0.000.	
6	Фасады. Разрезы 1-1; 2-2; 3-3.	
7	КТПН (начало)	
8	КТПН (окончание)	
9	План полов. План кровли.	
10	Подвесной потолок. Схема расположения плит перекрытия.	

Ведомость ссылочных и прилагаемых документов

Обозначение	Наименование	Примечание
	Ссылочные документы	
ГОСТ 948-76	Перемычки железобетонные для зданий с кирпичными стенами.	
ГОСТ 6629-74*	Двери деревянные внутренние для жилых и общественных зданий.	
ГОСТ 12506-81	Окна деревянные для производственных зданий.	
ГОСТ 14624-69	Двери деревянные для зданий промышленных предприятий.	
1.400-15 вып.1.	Унифицированные закладные изделия железобетонных конструкций для крепления технологических коммуникаций и устройств. Рабочие чертежи унифицированных закладных изделий.	
2.430-3 ТДА вып.3	Типовые архитектурно-строительные детали промышленных зданий с кирпичными стенами. Детали сопряжения кирпичных стен с конструкциями зданий.	
2.435-6 вып.5	Противопожарные двери и ворота промышленных зданий. Противопожарные двери деревянные (пропитанные антипиренами).	
2.436-9	Типовые архитектурно-строительные детали окон с применением деревянных оконных блоков по ГОСТ 12506-81.	
2.460-15 вып.1	Типовые узлы покрытий промышленных зданий в местах установки крышных вентиляторов. Рабочие чертежи типовых узлов.	
2.460-18 вып.1 вып.3	Узлы покрытий одноэтажных производственных зданий с рулонными кровлями и железобетонными плитами. Узлы при уклонах кровель до 10%. Рабочие чертежи. Изделия Рабочие чертежи.	
3.006-2 вып. II-2 вып. III-2	Сборные железобетонные каналы. и тоннели из лотковых элементов. Рабочие чертежи железобетонных изделий (плиты, опорные подушки) Рабочие чертежи железобетонных изделий для узлов трасс (лотковые элементы и плиты с отверстиями, балки).	
3.017-1 вып.1 вып.2 вып.4 вып.5	Ограждения площадок и участков предприятий зданий и сооружений. Железобетонные элементы оград. Металлические элементы оград Монтажные узлы оград. Ворота металлические распашные шириной 4,5м и калитки.	

Ведомость ссылочных и прилагаемых документов.

Обозначение	Наименование	Примечание
3.904-5	Сальники набивные Ду50-1400 для пропуска труб через стены.	
	Прилагаемые документы	
ТП 904-1- -КЖИ Альбом 5	Строительные конструкции и изделия.	

Ведомость спецификаций

Лист	Наименование	Примечание
5	Спецификация элементов к плану на отм. 0.000.	
6	Спецификация элементов заполнения оконных проемов.	
7	Спецификация к КТПН.	
9	Спецификация к плану кровли и полов.	
10	Спецификация к схемам расположения элементов подвесного потолка и плит перекрытия.	

Согласовано

Инв. № подл. | Подпись и дата

Данный проект выполнен в соответствии с действующими строительными нормами и правилами проектирования, которые предусматривают мероприятия, обеспечивающие взрывопожарную и пожарную безопасность при соблюдении правил безопасности в эксплуатации здания (сооружения). Мероприятия выполнены на основании технологических заданий и указанных в них категорий производств.

Главный инженер проекта: Усташевский Г.В.
Главный специалист Петровский В.В.
Дата

Инв. №8918/4

5

Привязан

Инв. №

ТП 904-1-59.85 АР

Архит.	Языджан		
Вед.инж.	Горская		
Рук.гр.	Бесхороваймый		
ГАП	Петровский		
Нач.отд.	Саакьянц		
Гл.спец.т.о.	Кияшко		
Н.контр.	Пущенко		
ГИП	Усташевский		

Компрессорная станция 5(4)К-24А

Стадия	Лист	Листов
Р	1	10

Общие данные (начало).

Госстрой СССР Ростовский Промстройниипроект

Типовой проект 904-1-59.85АР Альбом 4

1. Общие указания.

1.1. Рабочий проект архитектурных решений автоматизированной отдельно стоящей компрессорной станции 5(4)К-24А производительностью 120(96) м³/мин. разработан на основании заданий на архитектурно-строительную и сантехническую части проекта, выданных институтом „Гипростройдормаш" г. Ростова-на-Дону в 1984 г.

1.2. Условно за отметку 0.000 принята отметка чистого пола первого этажа машинного зала, соответствующая отметке по топографической съемке генерального плана.

1.3. Степень огнестойкости здания - II.

1.4. Степень ответственности здания - II.

1.5. Наружные стены здания-однослойные панели толщиной 200 мм из керамзитобетона марки 50 плотностью $\rho = 1100$ кг/м³.

1.6. Участки наружных стен в месте установки дверей и внутренние перегородки выполнить из кирпича (ГОСТ 530-80) марки 75 на растворе марки 25.

1.7 При возведении кирпичной кладки в откосы дверных проемов заложить антисептированные деревянные пробки размером 250×120×65 через 10 рядов кладки по высоте, но не менее двух с каждой стороны проема.

1.8 Горизонтальная гидроизоляция наружных и внутренних стен на отметке -0,030 выполняется из цементно-песчаного раствора состава 1:2, толщиной 30 мм.

1.9. До начала производства работ по устройству кровель необходимо разработать мероприятия по противопожарной защите и по контролю за выполнением правил техники безопасности при производстве строительно-монтажных работ.

1.10. Отвод воды с кровли - наружный неорганизованный.

1.11. Покрытие здания компрессорной станции выполняется из сборных железобетонных комплексных плит с теплоизоляционным слоем из гидрофобизированных минераловатных плит повышенной жесткости толщиной 60 мм (ГОСТ 22950-78) плотностью $\rho = 200$ кг/м³, производимых из гидромассы и защитного водоизоляционного ковра из одного слоя рубероида марки РЭМ-350 (ТУ21-30-72), наклеенного в заводских условиях.

1.12. Конструкция кровли по комплексным плитам состоит из следующих элементов:

А) Защитного слоя из гравия (ГОСТ 8268-82) крупностью 5-10 мм на горячей битумной мастике марки МБК-Г-55; МБК-Г-65. Битумную мастику антисептировать добавками порошковых гербицидов: монурона (ТУ6-11-18-67) или симазина (ГОСТ 15123-78) в количестве 0,3-0,5 % или аминной, натриевой соли 2,4Д (ТУ6-01-893-73) в количестве 1-1,5 % от веса битума.

Б) Водоизоляционного ковра из 3х слоев рубероида с эластичным покровным слоем марки РЭМ-350 (ТУ21-27-30-72) на горячей битумной мастике марки МБК-Г-55; МБК-Г-65. Битумную мастику антисептировать добавками кремнефтористого (ГОСТ 87-77*) или фтористого (ГОСТ 2871-75) натрия в количестве 4-5% от веса битума; в качестве наполнителя должен применяться низкосортный асбест.

1.13 В местах примыканий кровли к парапету выполнить усиление из 3х слоев рубероида: 1ый слой (верхний) из рубероида с эластичным покровным слоем и крупнозернистой посыпкой марки РЭК-420. (ТУ21-27-30-72), 2 слоя (нижних) из рубероида марки РЭМ-350 на горячей битумной мастике марки МБК-Г-80, МБК-Г-100.

1.14. Продольные и поперечные стыки между комплексными плитами и места примыкания их к парапету заполнить вкладышами из гидрофобизированных минераловатных плит (ГОСТ 22950-78) и предусмотреть над стыками укладку полос шириной 250 мм из подкладочного рубероида марки РПП-350Б (ГОСТ 10923-82) и точечную приклейку их с одной стороны шва.

1.15. Все деревянные конструкции должны быть антисептированы, а соприкасающиеся с бетоном или кирпичной кладкой обернуты толем.

1.16. Стальные щиты из рифленой стали и все деревянные конструкции окрасить двумя слоями эмали ПФ-115 (ГОСТ 6465-76*) по одному слою грунтовки ПФ-020 (ГОСТ 18186-79). Закладные изделия и прочие стальные конструкции окрасить алюминиевой краской БТ-177 (ГОСТ 5631-79).

1.17. Стеновые панели с фасадной стороны должны отделываться в заводских условиях лицевым слоем с применением фактурных слоев.

1.18 Кирпичный участок наружной стены по оси 5 оштукатурить цементно-песчаным раствором марки 50 толщиной 20 мм и расшить под швы панелей. Для кладки участка наружной стены по оси А между осями 1-2 применять кирпич с чистыми лицевыми поверхностями и ровными гранями. Кладку вести с расшивкой швов с фасадной стороны. Откосы дверных проемов оштукатурить цементно-песчаным раствором.

1.19. После монтажа наружных стеновых панелей горизонтальные и вертикальные швы расшить цементным раствором марки 100 согласно узлам серии 2.432-1, вып 1.

1.20. Работы в зимних условиях должны производиться в соответствии с проектом производства работ. Возведение кирпичной кладки в зимних условиях производить в соответствии с требованиями п.п. 7.1-7.22 СНиП III-17-78. Способ возведения кладки в зимних условиях выбирается в проекте производства работ.

1.21. Внутренние отделочные работы в зимнее время при отрицательных температурах должны производиться только при наличии постоянно действующих систем отопления и вентиляции в помещениях.

1.22. Окраску поверхностей стен и потолков в соответствии с ведомостью отделки помещений производить по подготовленным поверхностям кирпичные участки, швы стеновых панелей и плит перекрытия затираются. Штукатурка отдельных участков стен особо оговорена в ведомости отделки помещений.

1.23 Выбор цветовой гаммы для отделки помещений определяется конкретными условиями и при назначении необходимо руководствоваться СН 181-70

1.24 Схемы расположения фундаментов под каркас здания, фундаментных балок и характеристики грунтовых условий приведены в основном комплекте чертежей железобетонных конструкций ТП 904-1-КЖ.

1.25 По периметру наружных стен здания выполнить асфальтобетонную отмостку шириной 750 мм по щебеночному основанию толщиной 100 мм.

Ведомость отделки помещений.

площадь м²

Наименование или номер помещения	Потолок		Стены или перегородки		Низ стен или перегородок (панель)			Колонны		Балки покрытия		Примечание
	Площадь	Вид отделки	Площадь	Вид отделки	Площадь	Вид отделки	Высота мм	Площадь	Вид отделки	Площадь	Вид отделки	
Машинный зал, насосная станция		Окраска полимерцементной краской ГОСТ 19279-73		Окраска полимерцементной краской ГОСТ 19279-73	—	—	—		Окраска полимерцементной краской		Окраска полимерцементной краской	
Операторский пункт		Подвесной потолок, окраска водоэмульсионной краской Э-ВА-27А ГОСТ 19214-80		Штукатурка клин. поверхн. на высоту до отм. 3.600. Окраска водоэмульсионной краской.	—	—	—		Окраска водоэмульсионной краской Э-ВА-27А ГОСТ 19214-80	—	—	
Помещение для промывки фильтров		Окраска полимерцементной краской ГОСТ 19279-73		Силикатная окраска	—	—	—		Силикатная окраска		Окраска полимерцементной краской	
Гардеробные		Окраска полимерцементной краской ГОСТ 19279-73		Штукатурка клин. поверхн. Окраска водоэмульсионной краской		Керамическая плитка светлых тонов	1200		Окраска водоэмульсионной краской		— " —	Керамическая плитка только в месте установки умывальника
Душевая		Силикатная окраска		Керамическая плитка	—	—	—	—	—	—	—	
Санузел		Силикатная окраска		Штукатурка клин. поверхн. Силикатная покраска	—	—	—	—	—	—	—	

Согласовано

Взам. инв. №

Подпись и дата

Инв. № подл.

Привязан.

Инв. № 8918/4

6

Архит.	Анапалян		ТП 904-1-59.85-АР
Вед. инж.	Горская		Компрессорная станция 5(4)К-24А
Рук. гр.	Бескоровайный		Стадия Р, Лист 2, Листов
ГАП	Петровский		
Нач. отд.	Саакьянц		
Гл. спец.	Кияшко		Общие данные (окончание)
Н. контр.	Луценко		Госстрой СССР Ростовский Промстройниипроект
ГИП	Сташевский		

Типовой проект 904-1-59.85-АР Альбом 4

План на отм. 0.000

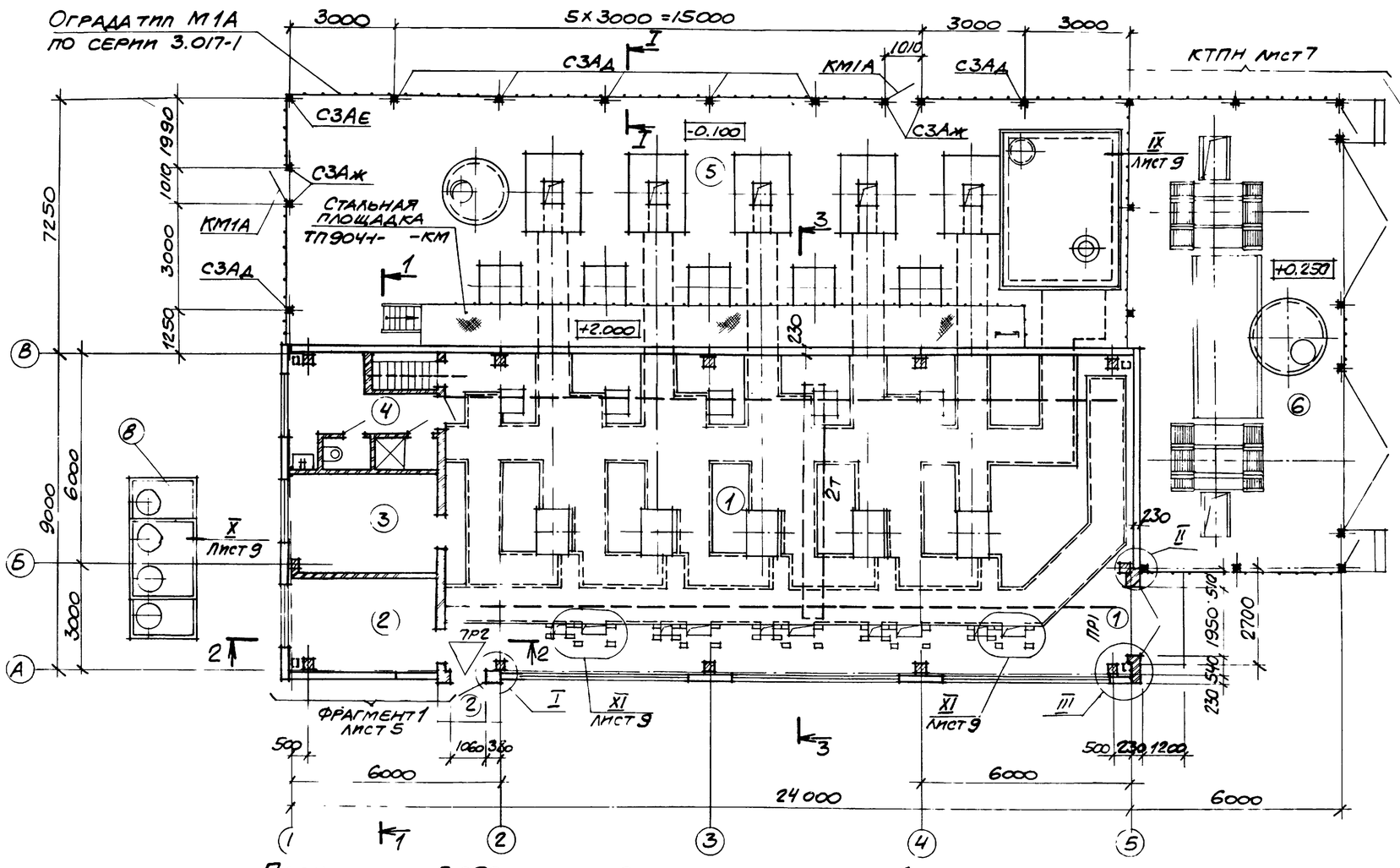

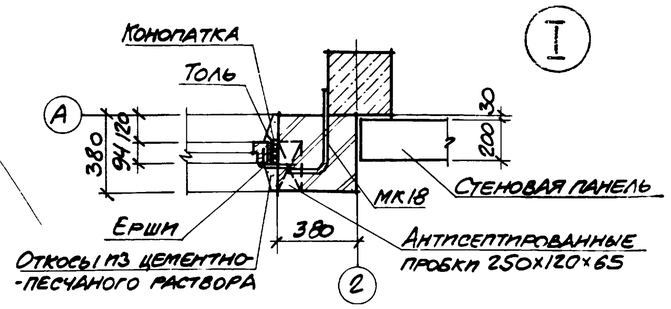

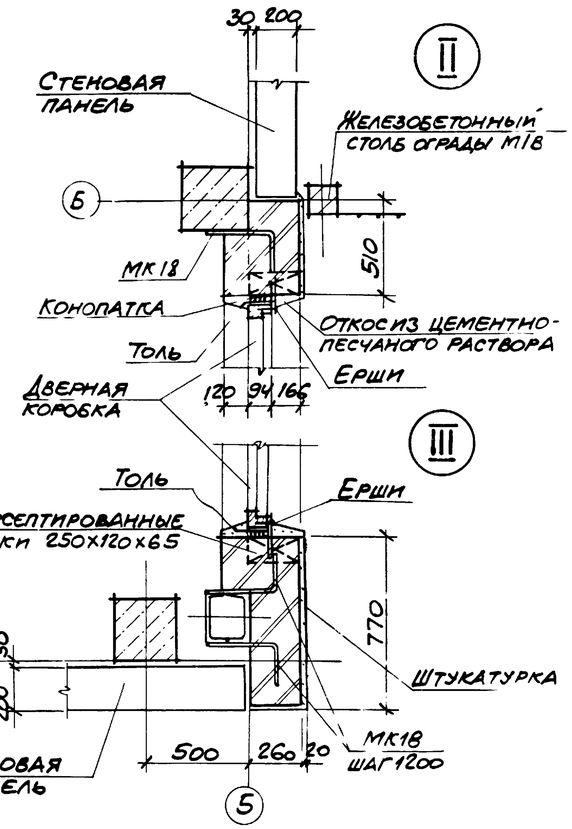

План на отм. -3.050

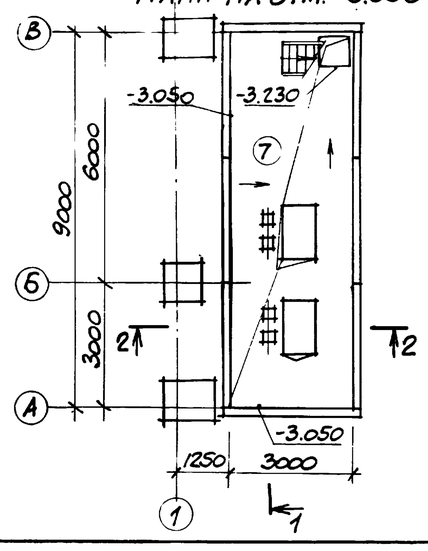

Экспликация помещений

Номер по плану	Наименование	Площадь м²	Категория производства по взрывной взрыво-пожарной и пожарной опасности
1	Машинный зал	176	Д
2	Помещение оператора	11	Д
3	Помещение для промывки фильтров.	12	В
4	Бытовые помещения	11	—
5	Площадка воздухосборников	174	—
6	КТПН	54	—
7	Насосная	27	—
8	Камера нагретой и охлажденной воды	6	-

А-А

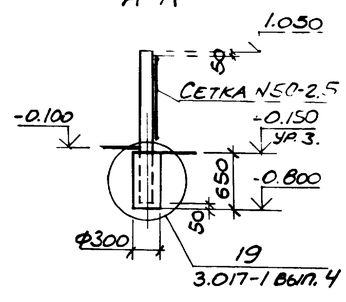

1. Разрезы 1-1 - 3-3 помещены на листе 6.
2. Схему расположения подземных конструкций смотрите на листе ТП 904-1- -КЖ.
3. Ведомость проемов дверей, перемычек и спецификация элементов к плану на отм. 0,000 даны на листе 5.
4. Цокольную панель по оси 5 промазать битумом за 2 раза на высоту 300 мм.

Инв. № 8918/4

7

Архит.	Язджан		ТП 904-1-59.85-АР
Вед.инж.	Горская		Компрессорная станция 5(4)К-24А
Рук.гр.	Бескоровайный		Стадия Р · Лист 3 · Листов
ГАП	Петровский		
Нач.отд.	Саакьянц		Планы на отм. 0,000 и -3,050 для 5К-24А
Гл.спец.	Кияшко		Ростовский промстройниипроект
Н.контр.	Пущенко		
ГИП	Осташевский		

Привязан

Инв №

Согласовано

Инв. № подл. | Подпись и дата | Взам. инв. №

Типовой проект 904-1-5985АР Альбом 4

План на отм. 0.000

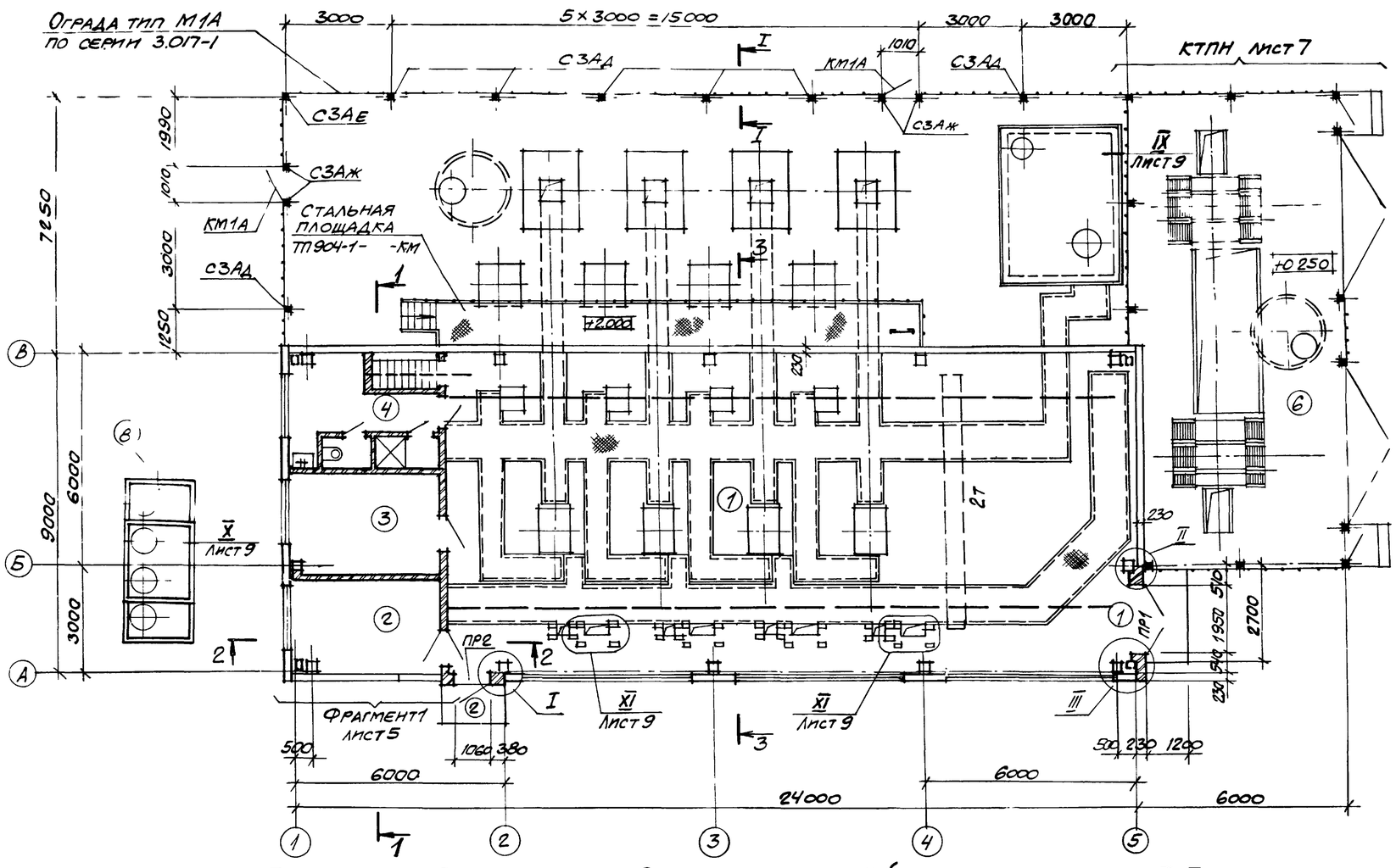

План на отм. -3.050

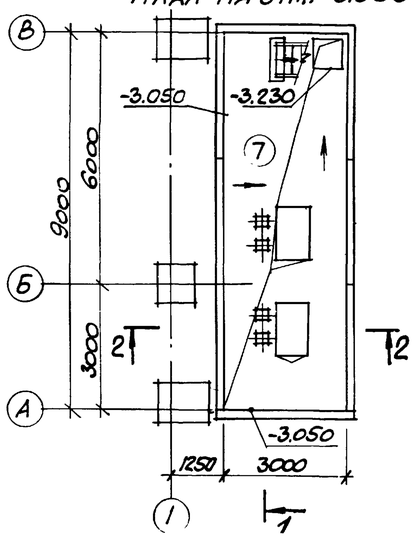

Экспликация помещений

Номер по плану	Наименование	Площадь м²	Категория производства по взрывной, взрыво-пожарной и пожарной опасности
1	Машинный зал	176	Д
2	Помещение оператора	11	Д
3	Помещение для промывки фильтров.	12	В
4	Бытовые помещения	11	–
5	Площадка воздухосборников	174	–
6	КТПН	54	–
7	Насосная	27	Д
8	Камера нагретой и охлажденной воды.	6	–

I-I

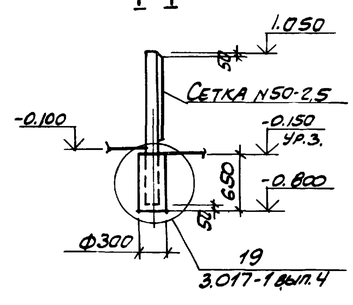

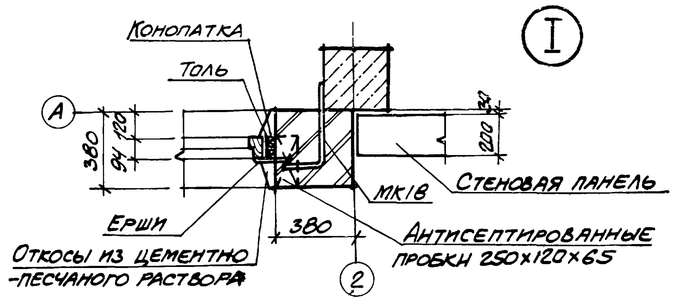

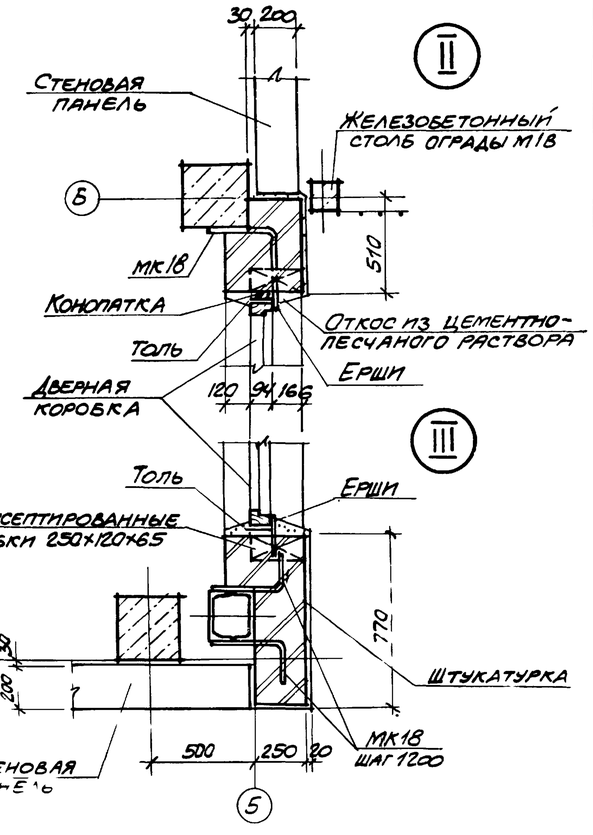

1. Разрезы 1-1 - 3-3 помещены на листе 6.
2. Схему расположения подземных конструкций смотрите на листе 8 ТП 904-1- -КЖ.
3. Ведомость проемов дверей, перемычек и спецификация элементов к плану на отм. 0,000 даны на листе 5.
4. Цокольную панель по оси 5 промазать битумом за 2 раза на высоту 300мм.

Инв. № 8918/4

8

Архит.	Ясыджан		ТП 904-1-5985-АР
Вед.инж.	Горская		Компрессорная станция 5(4)К-24А
Рук.гр.	Бескоровайный		
ГАП	Петровский		Стадия: Р · Лист: 4 · Листов:
Нач.отд.	Слаксянц		
Гл.спец.т.д.	Кияшко		Планы на отм. 0.000 и -3.050 для 4К-24А
Н.контр.	Пуценко		Госстрой СССР Ростовский Промстройниипроект
ГИП	Осташевский		

Привязан

Инв. №

Типовой проект 904-1-5985-АР Альбом 4

Фрагмент 1

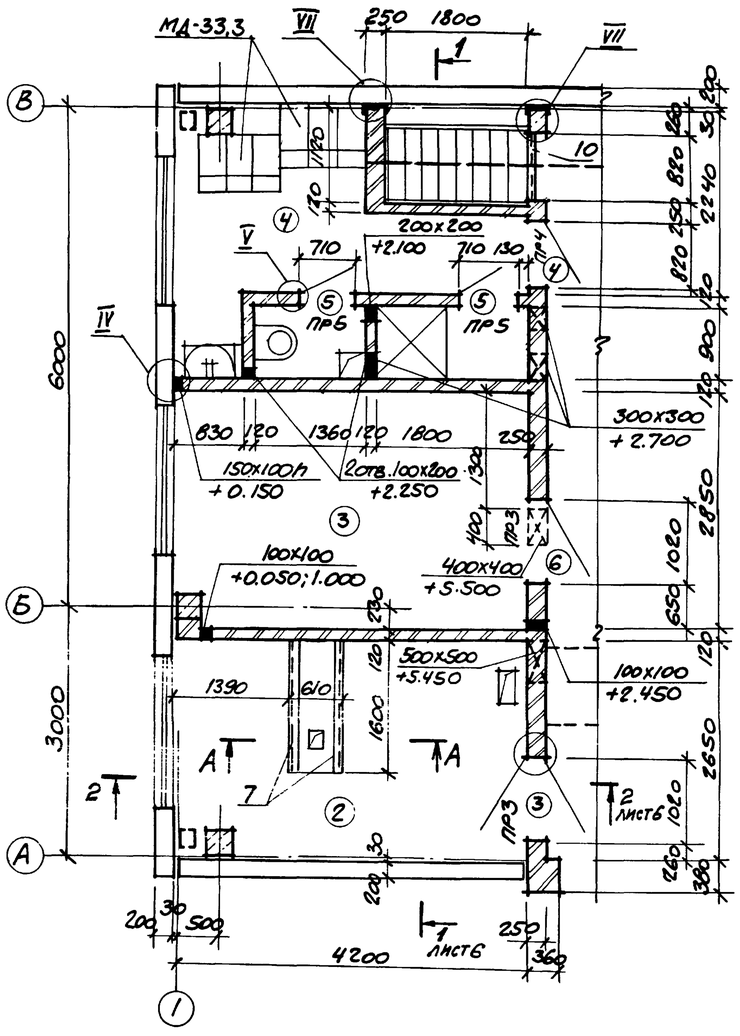

А-А

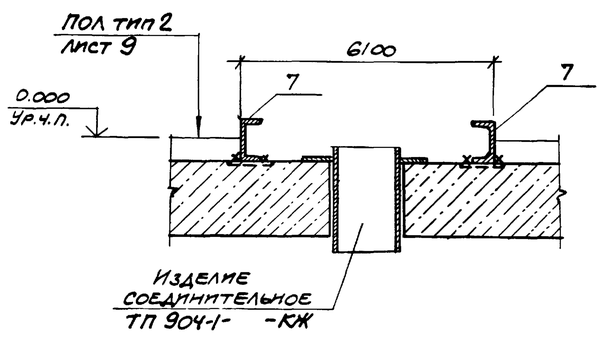

Ведомость проемов, ворот и дверей

Марка, поз.	Размер проема в кладке
1	1550 х 2400
2	1060 х 2400
3	1020 х 2080
4	820 х 2080
5	710 х 2070
6	1020 х 2070

Ведомость перемычек

Марка, поз.	Схема сечения
ПР1 ПР2	2.400; 1ПР3-22.12.14 (ПР1) / 1ПР1-12.12.14 (ПР2)
ПР3 ПР4	2.080; 1ПР1-12.12.14 (ПР3) / 1ПР1-10.12.6 (ПР4)
ПР5	2.070; 1ПР1-10.12.6

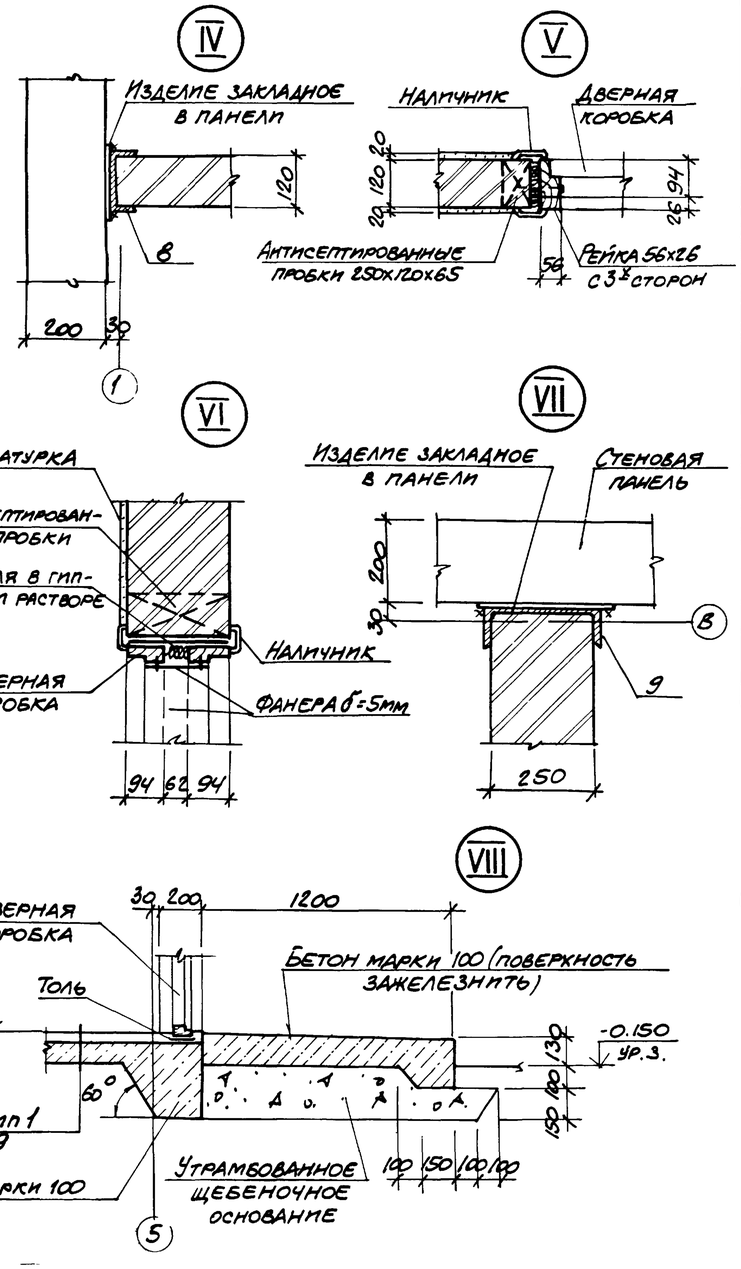

Спецификация элементов к плану на отм. 0.000

Марка, поз.	Обозначение	Наименование	Кол.	Масса ед. кг	Примечание
		Дверные блоки			
1	ГОСТ 14624-69	Д51-ПП	1		
2		Д53-ПП	1		
3		Д37-ПП	1		
		Д37-ЛП	1		
4		Д38-П	1		
5	ГОСТ 6629-74	ДГ21-7ПВ	2		
6	2.435-6, вып. 5	Противопожарные двери ПД-5	1		
		Перемычки			
ПР1	ГОСТ 948-79	1ПР3-22.12.14	3	100	
ПР2		1.ПР1-12.12.14	3	50	
ПР3		1.ПР1-12.12.14	4	50	
ПР4		1ПР1-10.12.6	2	25	
ПР5		1ПР1-10.12.6	2	25	
		Ограда тип М1А			
СЗАД	3.017-1 вып.1	Столб СЗАД	7	60	
СЗАЕ		" СЗАЕ	1	60	
СЗАЖ		" СЗАЖ	4	60	
КМ1А	3.017-1 вып.5	Калитка КМ1А	2	23,3	
МС2	3.017-1 вып.2	Изделие соединительное МС2	9	0,3	
МС5		То же МС5	38	0,6	м
		Сетка N30-2.0 ГОСТ5336-80 шт.рин.1000	2,9		м
7		[10 ГОСТ 8240-72, ℓ=1600	2	13,7	
8		[14 ГОСТ 8240-72, ℓ=300	5	3,7	По узлам IV; VII
9		[27 ГОСТ 8240-72, ℓ=300	5	8,3	
10	1.400-15 вып.1	МН548 ℓ=820	1	3,4	
МК18	2.430-3 вып.3	МК 18	6	0,5	Узлы лист

1. Все отверстия в ограждающих конструкциях и перегородках после монтажа коммуникаций тщательно заделать цементно-песчаным раствором марки 100.
2. Отметки отверстий в стенах и перегородках даны по низу проема.
3. Гардеробную оборудовать шкафами тип МД-33,3 (ГОСТ 22414-77) в количестве 2 шт.

Привязан

Инв. № 8918/4

Инв. №

Вед.инж.	Горская		
Рук.гр.	Бесхороваными		
ГАП	Петровский		
Нач.отд.	Саакьянц		
Гл.спец.	Кияшко		
Н.контр.	Луценко		
ГИП	Осташевский		

ТП 904-1-5985АР

Компрессорная станция 5(4)К-24А

Стадия	Лист	Листов
Р	5	

Фрагмент. 1. Спецификация к плану на отм. 0.000.

Госстрой СССР Ростовский Промстройниипроект

Инв. № подл. | Подпись и дата | Взам. инв. №

Типовой проект 904-1-5985АР Альбом 4

Фасад 1-5

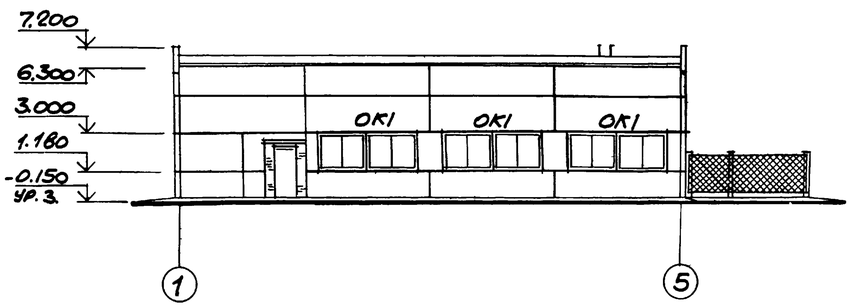

Фасад В-А

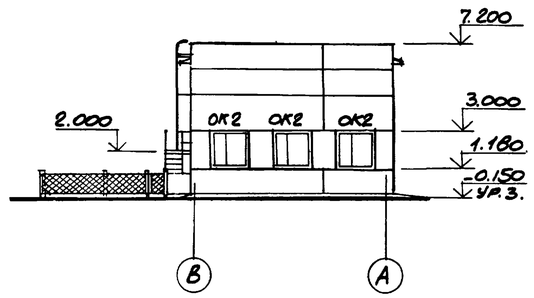

Разрез 3-3

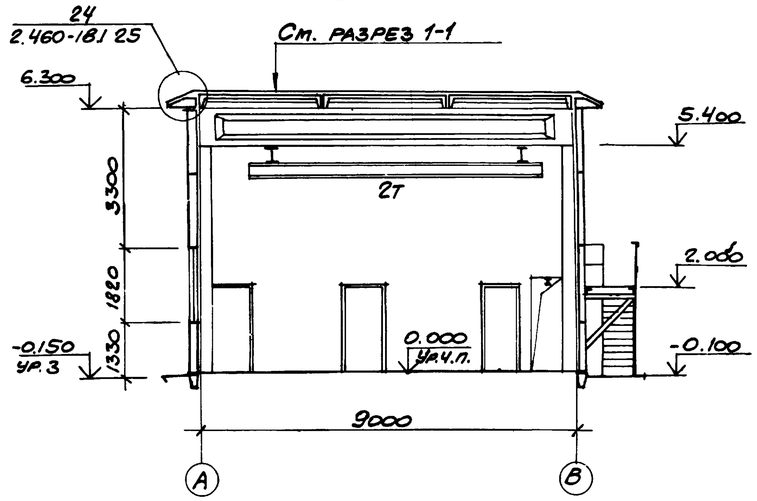

Фасад 5-1

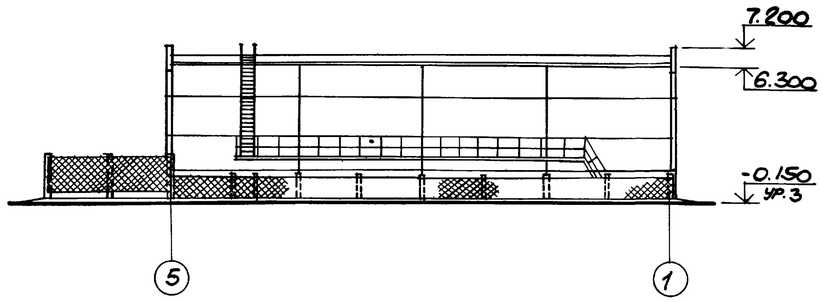

Фасад А-В

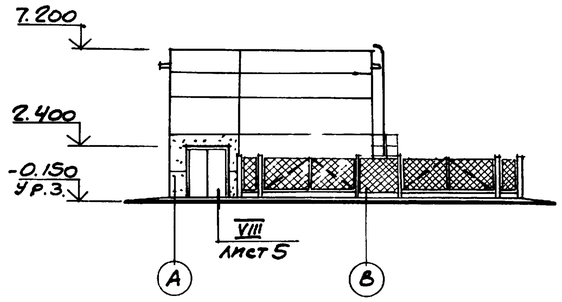

Схемы заполнения оконных проемов

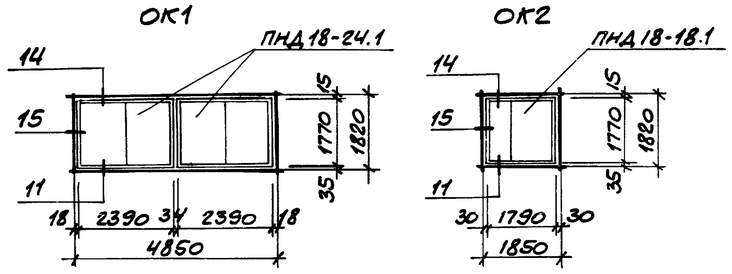

Разрез 1-1

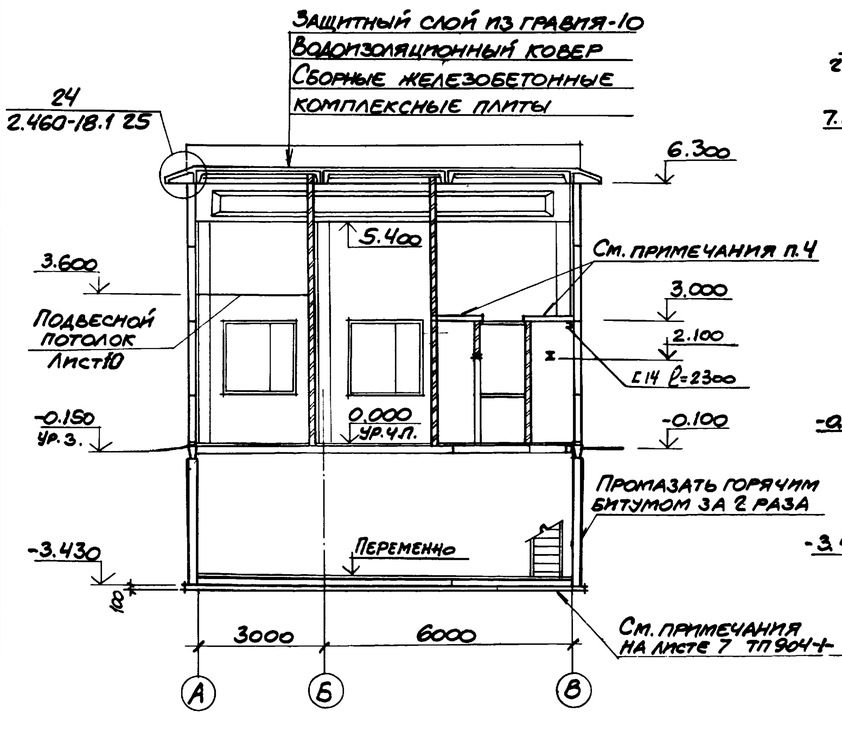

Разрез 2-2

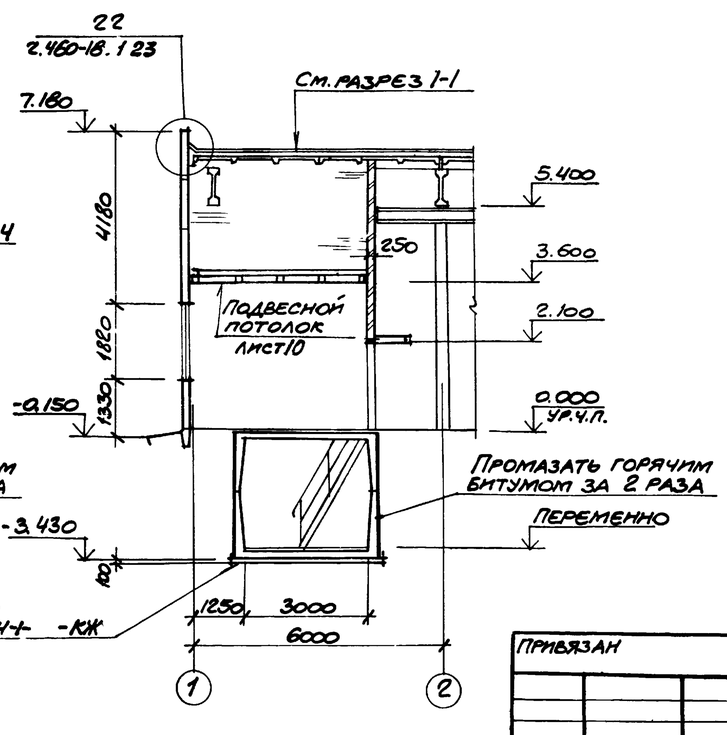

Спецификация элементов заполнения оконных проемов

Марка, поз.	Обозначение	Наименование	Кол.	Масса ед. кг	Примечание
ОК1	ГОСТ 12506-81	Окно ПНД 18-24.1	6		
ОК2		" ПНД 18-18.1	3		

1. Рекомендации по отделке фасадов даны на листе 2.
2. Узлы, замаркированные на схемах заполнения оконных проемов ОК1 и ОК2, приняты по серии 2.436-9.
3. Состав кровли, указанный в выносной надписи на разрезе 1-1, приведен в общих указаниях на листе 2.
4. Схема расположения плит перекрытия дана на листе 10.

Инв. № 8918/4.

10

Согласовано

Инв. № подл. | Подпись и дата | Взам. инв. №

Привязан

Инв. №

Архит.	Языджан		
Вед.инж.	Горская		
Рук.гр.	Бескоровайный		
ГАП	Петровский		
Нач.отд.	Слакьянц		
Гл.спец.	Князько		
Н.контр.	Лущенко		
ГИП	Остапенко		

ТП 904-1-5985АР

Компрессорная станция 5(4)К-24А

Стадия	Лист	Листов
Р	6	

Фасады. Разрезы 1-1-3-3.

Госстрой СССР Ростовский промстройниипроект

Типовой проект 904-1-59.85АР Альбом 4

КТПН. План на отм. 0.250

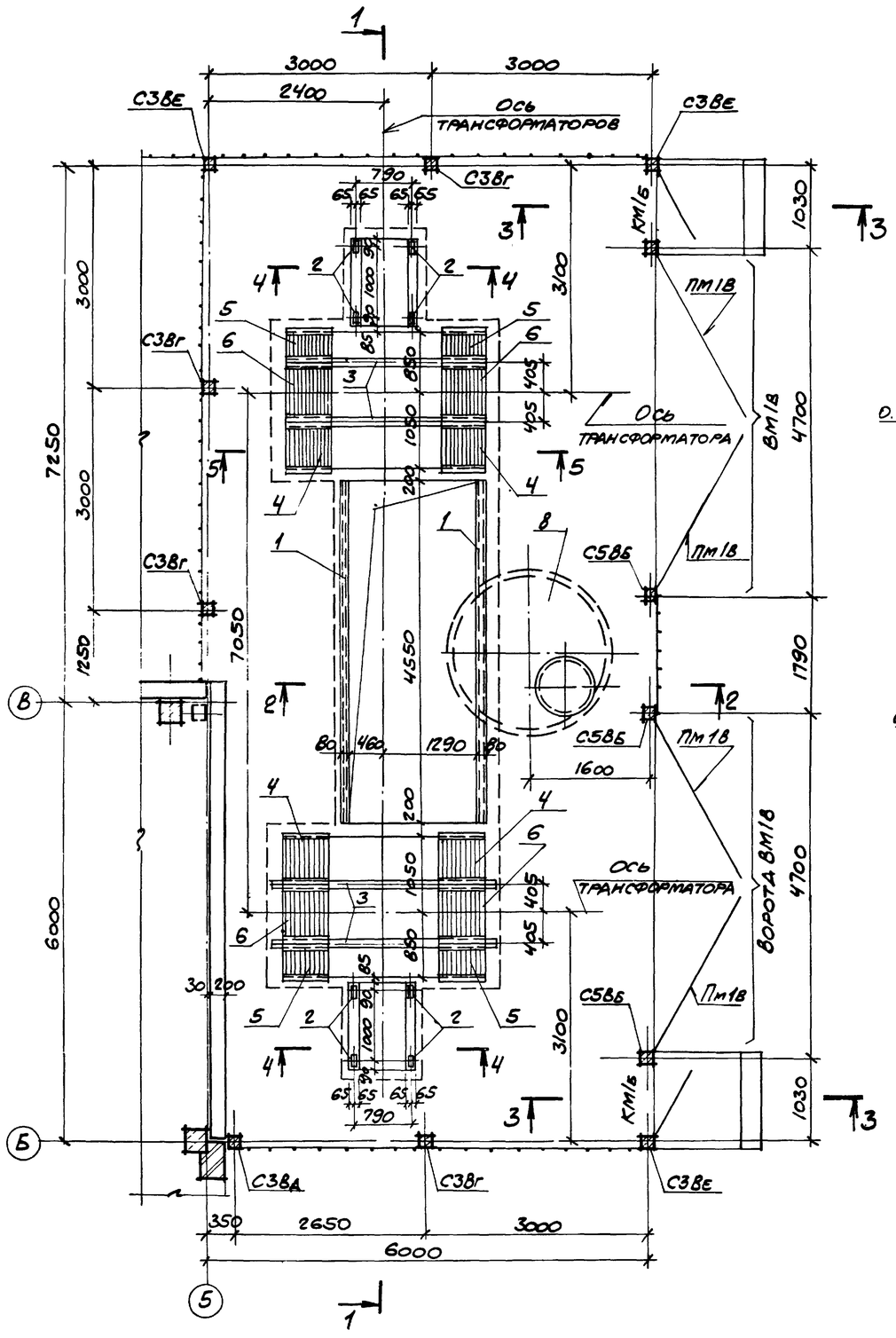

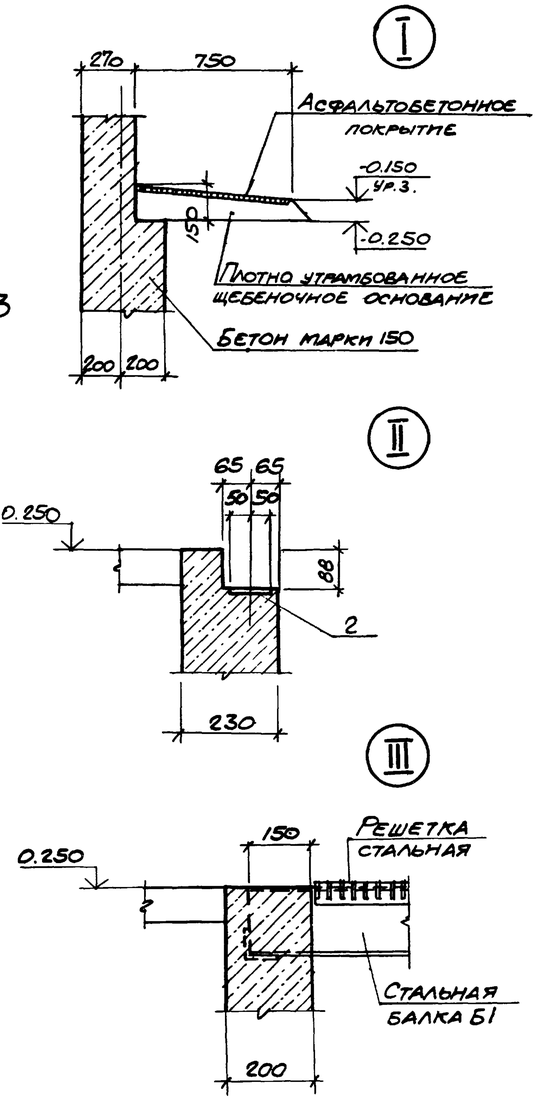

1. Сечения 1-1–5-5 смотрите на листе 8.
2. Установку закладных изделий производить под наблюдением электромонтажников.
3. Узлы I–III замаркированы на листе 8.
4. Приямки и ленточные фундаменты под ограду выполнить из бетона марки 150. Общий расход бетона – 16 м³.

Спецификация к КТПН

Марка поз.	Обозначение	Наименование	Кол.	Масса ед. кг	Примечание
		План на отм. 0.250			
		Ограда тип М1В			
С3Вг	3.017-1 вып. 1	Столб С3Вг	3	140	
С3Вд		" С3Вд	1	140	
С3Ве		" С3Ве	2	140	
С5Вб		" С5Вб	4	220	
		Ворота ВМ1В			
ПМ1В	3.017-1 вып. 5	Полотно ворот ПМ1В	4	99,4	
КМ1		Стальная калитка КМ1Б	2	27,1	
		Сетка N50-2.5 ГОСТ 5336-80 шир. 2.0 м	21	3,36	м
		Изделия соединительные			
МС4	3.017-1 вып. 2	МС4	9	0,5	
МС5		МС5	42	0,6	м
		Изделия закладные			
1	1.400-15.81. 560-06	МН564	91	7,7	м
2	1.400-15.81. 120-08	МН106-3	8	1,0	
3	ТП904-1-59.85-КЖИ-Б1	Балка стальная Б1	4	50	
4	ТП904-1-59.85-КЖИ-Р1	Решетка стальная Р1	4	23,5	
5		То же Р2	4	17,2	
6	ТП904-1-59.85-КЖИ-Р3	" Р3	4	27,7	
		Схема расположения подземных конструкций			
7	3.017-1 вып. 1	Фундамент Ф6	4	880	
8	ТП904-1-59.85-КЖ, лист 14	Колодец К2	1		
		Изделия закладные			
9	1.400-15.81 550-04	МН553, l=600	8	2,5	
10	ТП904-1-59.85 КЖИ-МН3	МН3	2		
11		МН4	2		
12		МН5	1		
13	ТП904-1-59.85 КЖИ-МН6	МН6	2		
14		МН7	4		
15		МН8	2		
16	ТП904-1-59.85-КЖИ-МН9	МН9	2		
17	ТП904-1-59.85-КЖИ-МН10	МН10	2		
18	ТП904-1-59.85-КЖИ-Р4	Решетка стальная Р4	2	4,9	
19		Тр. ФВО ГОСТ 3262-75*, l=2500	1	18,4	
20	3.901-5	Сальник Ду 80, l=300	2	6,7	

Инв. № 8918/4

Вед. инж.	Горская		
Рук. гр.	Бескровный		
ГАП	Петровский		
Нач. отд.	Саакьянц		
Н. спец. т.	Кияшко		
Н. контр.	Лущенко		
ГИП	Осташевский		

Привязан

Инв. №

ТП 904-1-59.85-АР

Компрессорная станция 5(4)х-24А

Стадия	Лист	Листов
Р	7	

КТПН (Начало)

Госстрой СССР Ростовский Промстройниипроект

Согласовано

Взам. инв. №

Подпись и дата

Инв. № подл.

Копировал

Формат

Типовой проект 904-1-59.85 АР Альбом 4

КТПН. Схема расположения подземных конструкций

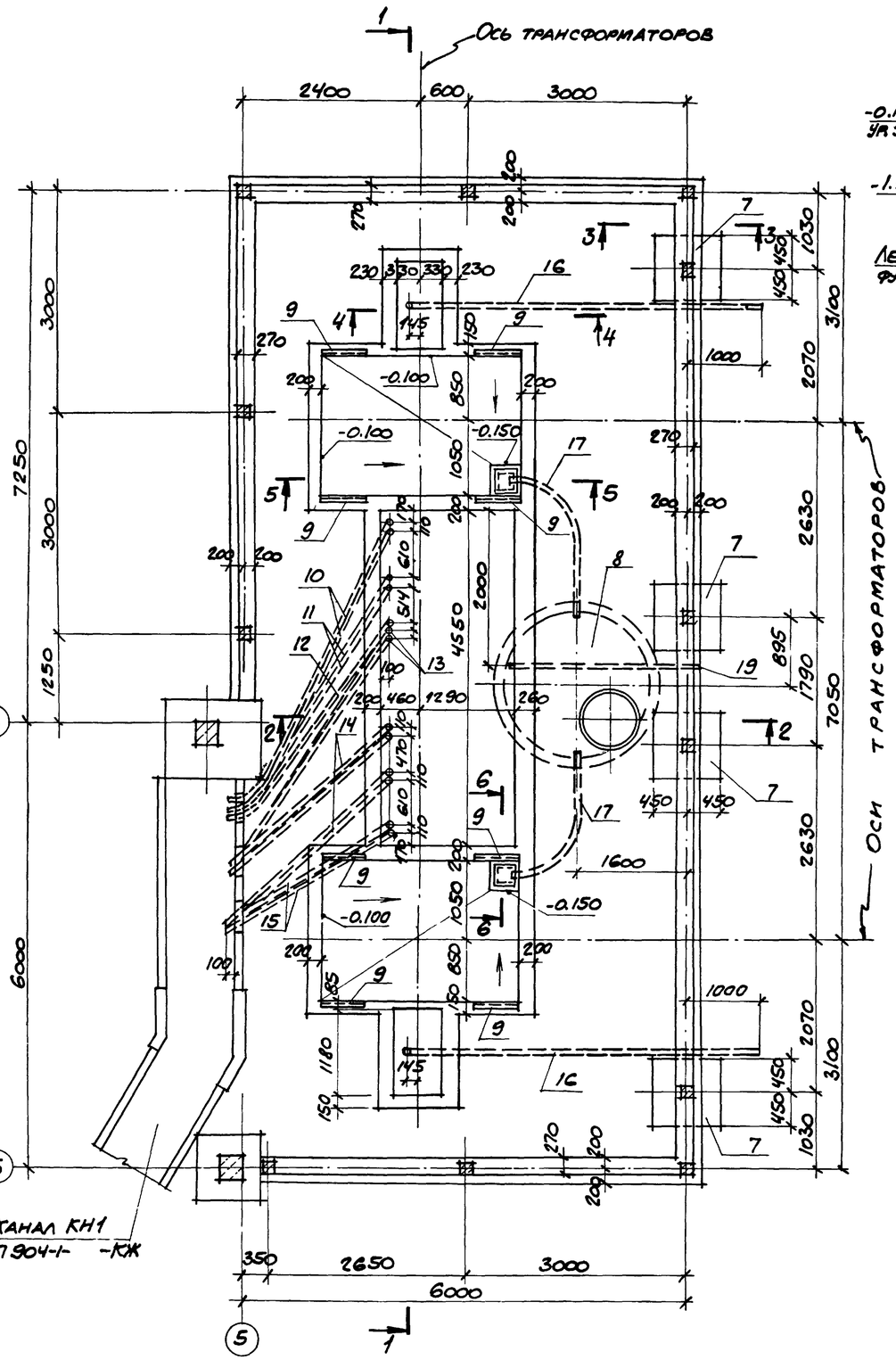

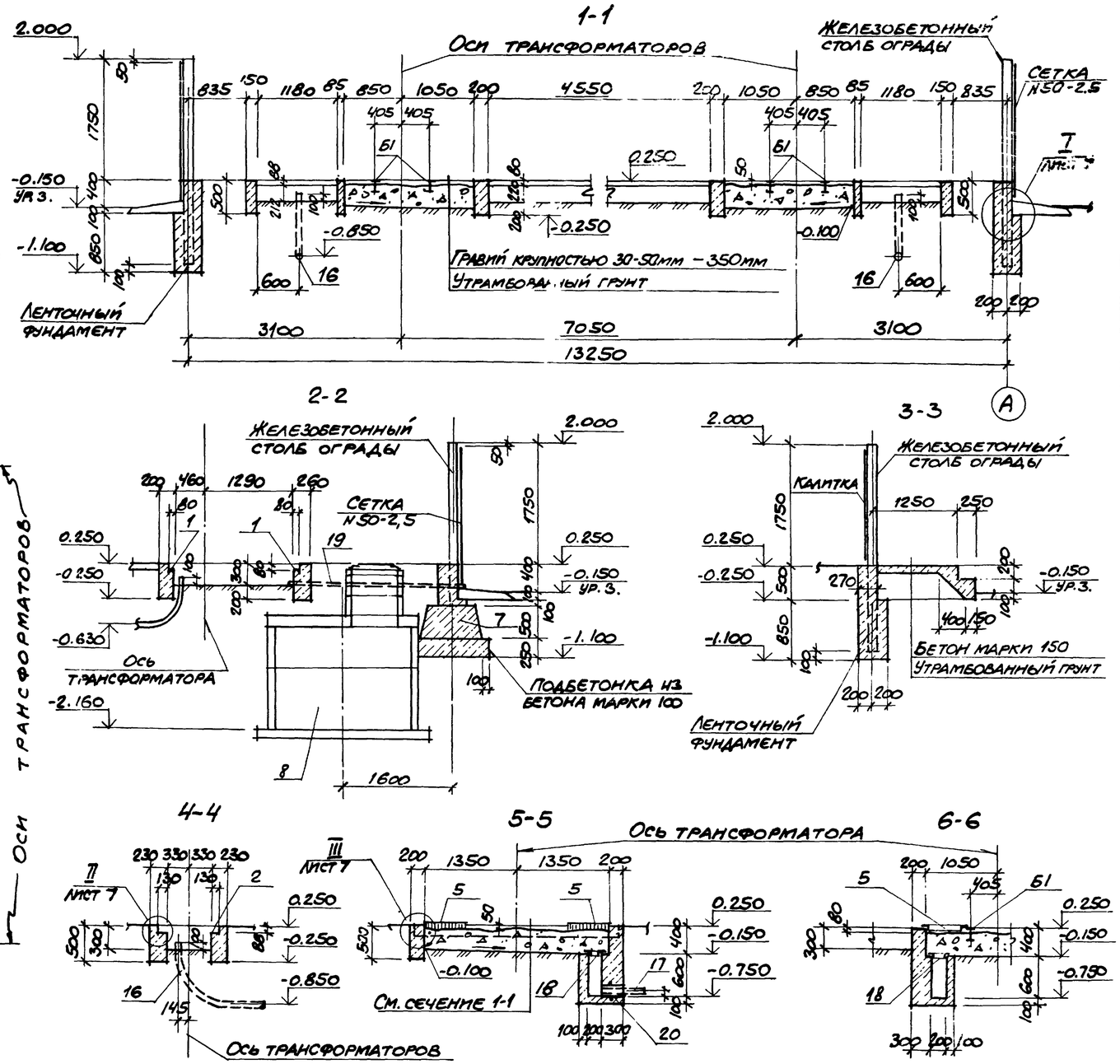

Инв. № 89184

12

Вед. инж.	Горская		
Рук. гр.	Бескорованый		
ГАП	Петровский		
Нач. отд.	Слакьянц		
Гл. спец.	Кияшко		
Н. контр.	Лущенко		
ГИП	Устиевский		

Привязан

Инв. №

ТП 904-1-59.85-АР

Компрессорная станция 5(4)К-24А

Стадия	Лист	Листов
Р	8	

КТПН (Окончание)

Госстрой СССР Ростовский промстройниипроект

Согласовано

Инв. № подл. | Подпись и дата | Взам. инв. №

Типовой проект 904-1-59.85АР Альбом 4

План кровли

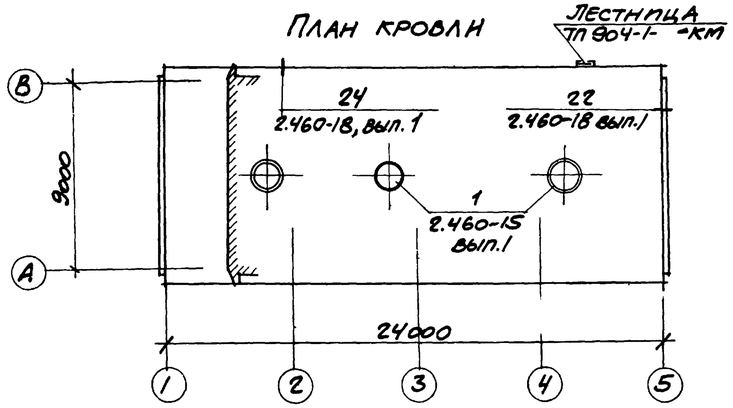

План полов

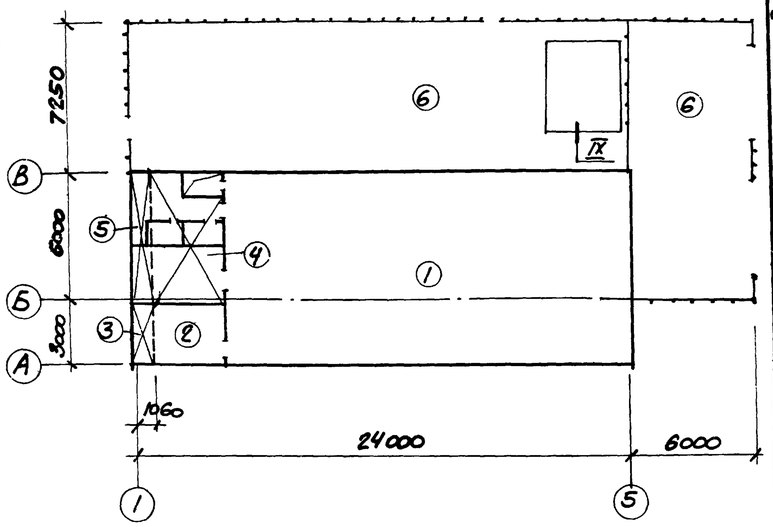

План пола на отм. -3.050

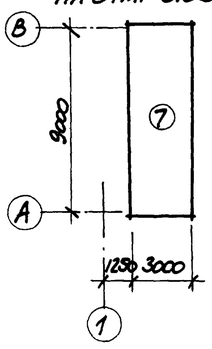

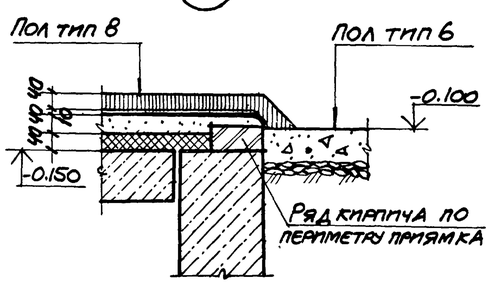

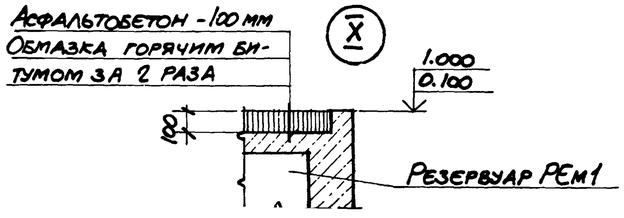

Экспликация полов

Наименование или номер помещения по проекту	Тип пола по проекту	Схема пола или номер узла по серии	Элементы пола и их толщина	Площадь пола
Машинный зал	1		Покрытие-бетон марки 200 -20мм Подстилающий слой -бетон марки 100 -100мм Основание-щебень, втрамбованный в грунт -40мм	50
Помещение оператора	2		Покрытие-линолеум по ГОСТ 7251-77 -3мм Прослойка-холодная мастика на водостойких вяжущих -1мм Стяжка-легкий бетон -46мм Основание-железобетонное перекрытие	8
	3		Покрытие- линолеум по ГОСТ 7251-77 -3мм Прослойка-холодная мастика на водостойких вяжущих -1мм Стяжка-легкий бетон -20мм Подстилающий слой-бетон марки 100-100мм Основание-щебень, втрамбованный в грунт -40мм	3
Помещение промывки фильтров	4		Покрытие-плитка керамическая ГОСТ 6787-80 -13мм Прослойка и заполнение швов-битумная мастика-2мм Гидроизоляция-2слоя гидроизола на битумной мастике -5 Стяжка-бетон марки 100 по уклону от 0 до 30 Основание-железобетонное перекрытие	17
Бытовые помещения	5		Покрытие-плитка керамическая (ГОСТ 6787-80) δ=13мм Прослойка и заполнение швов-битумная мастика-2мм Гидроизоляция-2слоя гидроизола на битумной мастике Подстилающий слой-бетон марки 100 -100мм Основание-щебень, втрамбованный в грунт -40мм	6
КТПН Площадка воздухосборников	6		Покрытие-щебень -80мм Основание-щебень, втрамбованный в грунт -40мм	187
Насосная	7		Покрытие-бетон марки 200 по уклону от 20 до 200 мм Основание-сборный железобетон	24
Площадка воздухосборников	8		Покрытие-асфальтобетон-40мм Прослойка из битумной мастики Гидроизоляция-2слоя гидроизола на битумной мастике Стяжка-цементно-песчаный раствор марки 150-40мм Теплоизоляционный слой-жесткие минераловатные плиты $\gamma=200$ кг/м^3 -40мм Основание-железобетонные плиты	15

Спецификация к планам кровли и полов

Марка, поз.	Обозначение	Наименование	Кол. 4К-24А	Кол. 5К-24А	Примечание
		План кровли			
КР5	2.460-15 вып.1	Стальной козырек	2	2	По узлам серии 2.460-15 вып.1
ФЭ9		Фасонный элемент	2	2	
ПП5		Прижимная полоса	2	2	
МС26	2.460-18 вып.1	Фартук МС26	25,5	25,5	По узлам 22 и 24 серии 2.460-18. вып.1
МС30		Костыль МС30	30	30	
МС55		Костыль МС55	80	80	
МС56		Фартук МС56	25,6	25,6	
		План полов			
МН548	1.400-15 вып.1	Изделие закладное МН548			Примечание п.3
МН113-3		МН 113-3	8	10	

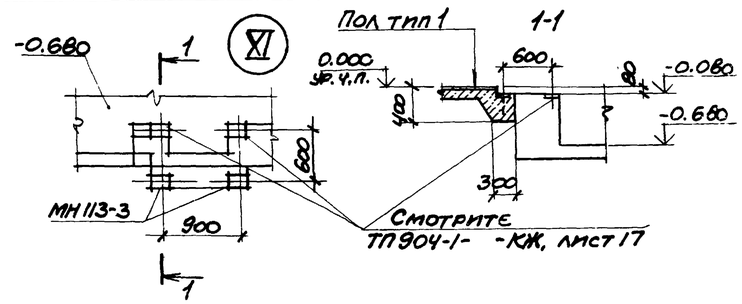

1. Покрытие полов выполнять после устройства фундаментов под оборудование, каналов, сантехнических, энергетических и технологических разводок, а также после окончания монтажа технологического оборудования.
2. Грунт основания под полы уплотнить с доведением плотности скелета до 1.6 т/м^3 с втрамбованием в него слоя щебня или гравия крупностью 40÷60 мм.
3. В полу тип 1 предусмотреть закладной элемент МН548 по периметру каналов в соответствии с узлом 11 серии 3.006-2 вып.1.
4. Уклоны полов даны на листе 5.
5. Указания по устройству кровли и ее состав даны на листе 2.
6. Узлы X и XI замаркированы на листе 3; 4.

Согласовано

Взам. инв. №

Подпись и дата

Инв. № подл.

Привязан:

Инв. № 8918/4

Вед. инж.	Горская		ТП 904-1-59.85АР
Рук. гр.	Бескоровайный		Компрессорная станция 5(4)К-24А
ГАП	Петровский		Стадия Р, Лист 9, Листов
Нач. отд.	Спакьянц		
Гл. спец.	Т.О. Кипшко		План кровли. План полов.
Н. контр.	Лущенко		Госстрой СССР Ростовский Промстройниипроект
ГИП	Осташевский		

Формат А2

Типовой проект 904-1-5985АР Альбом 4

Схема расположения направляющих балок подвесного потолка (Схема 1)

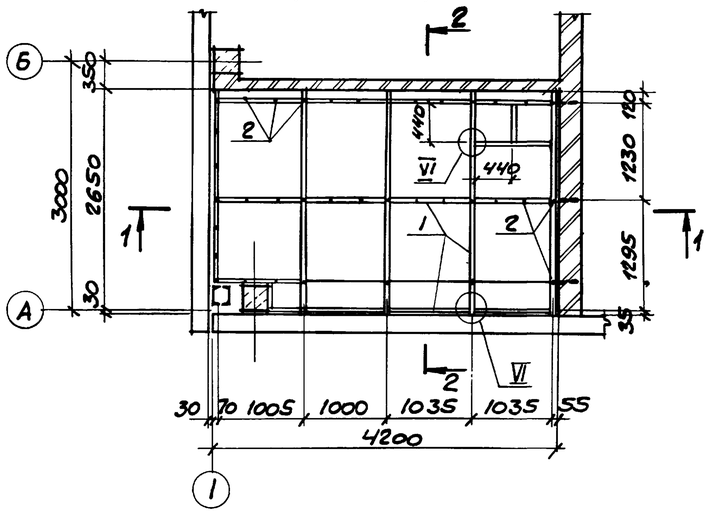

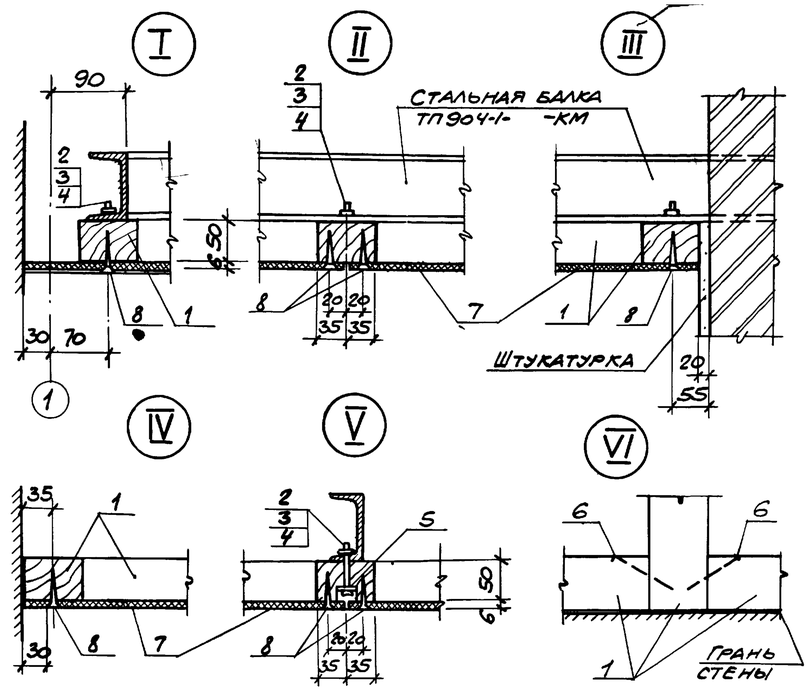

Схема расположения асбестоцементных плит (Схема 2)

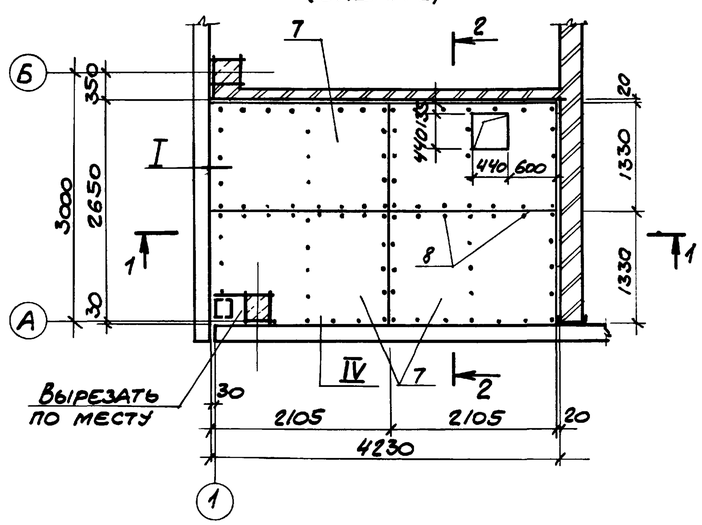

2-2

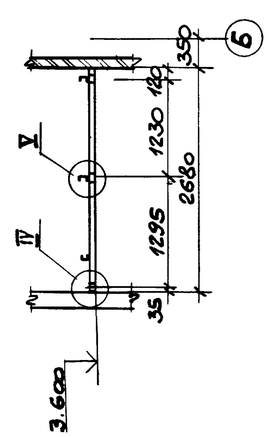

Схема расположения элементов перекрытия (Схема 3)

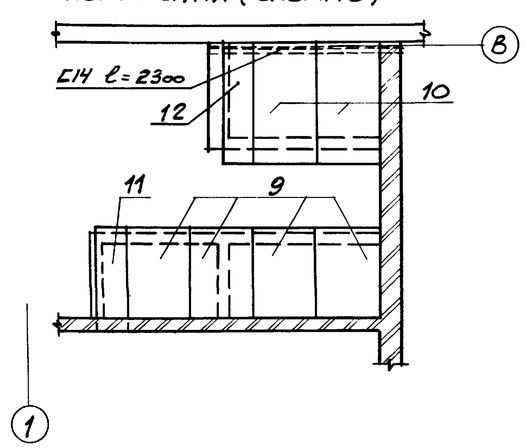

1-1

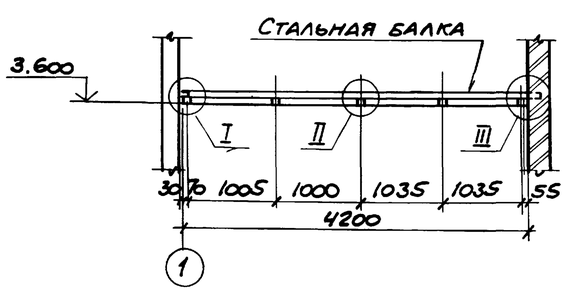

1. Деревянные элементы подвесного потолка выполняются из пиломатериала хвойных пород влажностью не выше 18% с глубокой пропиткой антипиренами.
2. Направляющие деревянные бруски крепятся к стальным балкам болтами. Асбестоцементные плиты крепятся к брускам оцинкованными шурупами с шагом 300 мм.
3. Готовые потолки с нижней стороны грунтуются и окрашиваются. Перед грунтовкой и окраской швы между плитами шпаклюются с прокладкой миткаля.
4. Швы между плитами перекрытия заполнить цементным раствором марки 50.

Спецификация к схемам расположения элементов подвесного потолка и плит перекрытия.

Марка, поз.	Обозначение	Наименование	Кол.	Масса ед. кг	Примечание
		Схема 1			
1		Направляющая балка брус деревянный 70×50 ГОСТ 8486-66**	0,1	–	м³
		Стандартные изделия			
2		Болт М8×60.46.016 ГОСТ 7798-70*	42		
3		Гайка 2М8.46.016 ГОСТ 5915-70*	42		
4		Шайба 8.46.01 ГОСТ 11371-78	42		
5		Шайба 8.65Г 01.9 ГОСТ 6402-70*	42		
6		Гвозди К3×70 ГОСТ 4028-63*	0,2		кг
		Схема 2			
7		Асбестоцементные прессованные плиты ГОСТ 18124-75*	4		
		Стандартные изделия			
8		Шуруп А4×40.09.1 ГОСТ 1145-80*	0,3		кг
		Схема 3			
		Плиты			
9	3.006-2 вып II-2	П7д-3	4	150	
10		П10д-3	2	190	
		Перемычки			
11	1.138-10 вып.2	2ПР3-11.38.6	1	72	
12		2ПР4-14.38.14	1	190	

Инв. № 8918/4

14

Привязан

Инв. №

Арх.пр.	Язиджан		ТП 904-1-5985-АР
Вед.инж.	Горская		Компрессорная станция 5(4)К-24А
Рук.гр.	Бескоровайный		
ГАП	Петровский		Стадия Р · Лист 10 · Листов
Нач.отд.	Саакьянц		
Гл.арх.т.о.	Княшко		Подвесной потолок. Схема расположения плит перекрытия.
Н.контр.	Лущенко		Госстрой СССР Ростовский Промстройниипроект
ГИП	Уланевский		

Согласовано

Инв.№ подл. | Подпись и дата | Взам. инв.№

Типовой проект 904-1-59.85-КЖ Альбом 4

Ведомость рабочих чертежей основного комплекта ТП904-1-КЖ

Лист	Наименование	Примечание
1	Общие данные (Начало).	
2	Общие данные. (Продолжение).	
3	Общие данные. (Окончание).	
4	Схема расположения элементов фундаментов	
5	Фундаменты Фм 1- Фм 3.	
6	Фундаменты Фм 4- Фм 8	
7	Схема расположения подземных конструкций для 5К-24 А.	
8	Схема расположения подземных конструкций для 4К-24 А.	
9	Спецификация к схемам расположения плит покрытия и элементов канала КН1, колодцев К1, К2	
10	Схема расположения элементов канала КН1 для 5К-24А.	
11	Схема расположения плит покрытия канала КН1 для 5К-24А.	
12	Схема расположения элементов канала КН1 для 4К-24 А.	
13	Схема расположения плит покрытия канала КН1 для 4К-24А.	
14	Схемы расположения элементов колодцев К1, К2. Разрезы 1-1 — 6-6.	
15	Спецификация к участкам монолитным Ум1- Ум4 для 5К-24 А.	
16	Спецификация к участкам монолитным Ум1- Ум 4 для 4К-24А.	
17	Участок монолитный Ум1. Общий вид. Для 5К-24 А.	
18	Участок монолитный Ум1. Общий вид. Для 4К-24 А.	
19	Участок монолитный Ум1. Схема армирования (Начало).	
20	Участок монолитный Ум1. Схема армирования (Окончание). Участки монолитные Ум3, Ум4.	
21	Участок монолитный Ум2. Для 5К-24 А.	
22	Участок монолитный Ум2. Для 4К-24А.	
23	Схема расположения элементов подвала.	
24	Монолитный резервуар РЕм1. Общий вид.	
25	Монолитный резервуар РЕм 1. Схема армирования.	
26	Приямок ПРм 1. Общий вид.	
27	Приямок ПРм 1. Схема армирования. Плита Пм 1.	
28	Фундамент Фом 1.	
29	Фундаменты Фом2 – Фом 7	
30	Схемы расположения элементов каркаса и плит покрытия.	
31	Схемы расположения стеновых панелей для 5К-24 А.	
32	Схемы расположения стеновых панелей для 4К-24 А.	
33	Фрагменты 1-12. Сечение 3-3.	

Ведомость спецификаций

Лист	Наименование	Примечание
4	Спецификация к схеме расположения элементов фундаментов.	
7	Спецификация к схеме расположения подземных конструкций.	
8	Спецификация к схеме расположения подземных конструкций.	
9	Спецификация к схемам расположения плит покрытия и элементов канала КН1, колодцев К1, К2.	
23	Спецификация к схеме расположения элементов подвала.	
26	Спецификация к схеме расположения элементов приямка ПРм 1.	
30	Спецификация к схеме расположения элементов каркаса и плит покрытия.	
31	Спецификация к схеме расположения стеновых панелей.	
32	Спецификация к схеме расположения стеновых панелей.	

Сокращение слов.

см.	смотрите	шт.	штук
п.а.	по аналогии	тр.	труба
отм.	отметка		

1. Общие указания к проекту даны на листе 2 ТП904-1- - АР.

2. При разработке рабочих чертежей приняты следующие временные нормативные нагрузки:

2.1 Вес снегового покрова на 1м² горизонтальной поверхности земли для III района по снеговому покрову - 1.0кПа (100кгс/м²).

2.2. Скоростной напор ветра на высоте 10м над поверхностью земли для I района (по скоростным напорам ветра) - 270 Па (27кгс/м²). Тип местности Б.

2.3. Кран подвесной, ручной однобалочный по ГОСТ 7413-80 грузоподъёмностью Q=2тс.

3. Степень агрессивного воздействия среды на необетонируемые стальные закладные и соединительные изделия железобетонных конструкций - неагрессивная. Для защиты от коррозии этих изделий применяются следующие мероприятия:

3.1 Цинковое покрытие, получаемое горячим цинкованием, толщиной 50-60мкм, в колоннах, стропильных балках, плитах покрытия и панелях наружных стен.

3.2. Лакокрасочное покрытие, согласно общих указаний на листе ТП904-1- -АР-2, в остальных железобетонных конструкциях.

4. Монтаж конструкций осуществлять на монтажной сварке электродами типа Э42. Высоту сварных швов, не оговоренных в чертежах, принимать 6 мм. Контроль качества сварных швов должен производиться в соответствии с ГОСТ 3242-79. „Соединения сварные. Методы контроля качества".

5. В рабочих чертежах применены типовые железобетонные конструкции по действующим сериям общесоюзного каталога.

Инв. № 8918/4

Согласовано

Взамен инв.№ | Подпись и дата | Инв.№ подл.

Данный проект выполнен в соответствии с действующими строительными нормами и правилами проектирования, которые предусматривают мероприятия, обеспечивающие взрывную, взрывопожарную и пожарную безопасность при соблюдении правил безопасности в эксплуатации здания (сооружения). Мероприятия выполнены на основании технологических заданий и указанных в них категорий производств.

Главный инженер проекта
Главный специалист
Дата

Ст. инж.	Толмачева		
Ведущ.	Макарова		
Рук. гр.	Моргунов		
Нач. отд.	Сакьянц		
Гл. спец.	Бояренко		
Н. контр.	Лученко		
ГИП	Осташевский		

Привязан

Инв.№

ТП 904-1-59.85-КЖ

Компрессорная станция 5(4)К-24А

Стадия	Лист	Листов
Р	1	33

Общие данные (Начало)

Госстрой СССР Ростовский промстройниипроект

Альбом

Типовой проект 904-1-59.85 КЖ

Ведомость ссылочных и прилагаемых документов

Обозначение	Наименование	Примечание
	Ссылочные документы	
ГОСТ 3634-79	Люки чугунные для колодцев.	
ГОСТ 22701.0-77 ГОСТ 22701.1-77 ГОСТ 22701.2-77 ГОСТ 22701.5-77	Плиты железобетонные ребристые предварительно напряженные размерами 6х3м для покрытий. Технические условия. Плиты типа ПГ. Показатели и армирование. Плиты типа ПВ. Показатели и армирование. Арматурные изделия и закладные изделия.	
ГОСТ 24379.1-80	Болты фундаментные. Конструкция и размеры.	
1.020-1 Вып. 10-2	Конструкции каркаса межвидового применения для многоэтажных общественных и производственных зданий. Монтажные узлы стен	
1.400-7	Стальные изделия для сопряжения сборных железобетонных конструкций одноэтажных промышленных зданий.	
1.400-9 Вып. 1	Унифицированные строповочные петли для подъёма сборных железобетонных конструкций зданий и сооружений промышленных предприятий. Строповочные петли железобетонных конструкций.	
1.412-1/77 Вып. 3	Монолитные железобетонные фундаменты под типовые колонны прямоугольного сечения одноэтажных промышленных зданий. Арматурные изделия.	
1.400-15 Вып. 0 Вып. 1	Унифицированные закладные изделия железобетонных конструкций для крепления технологических коммуникаций и устройств. Материалы для проектирования. Рабочие чертежи унифицированных закладных изделий.	
1.410-2 Вып. 1	Унифицированные арматурные изделия для монолитных железобетонных конструкций. Арматурные сетки.	
1.415-1 Вып. 1	Железобетонные фундаментные балки для стен производственных зданий. Фундаментные балки для стен с шагом колонн 6 м.	
1.423-3 Вып. 0-1 Вып. 1 Вып. 2	Железобетонные колонны прямоугольного сечения для одноэтажных производственных зданий без мостовых кранов высотой до 9,6 м. Материалы для проектирования. Рабочие чертежи колонн. Арматурные и закладные изделия.	
1.432-14/80 Вып. 0 Вып. 1 Вып. 2 Вып. 3	Стеновые панели отапливаемых производственных зданий с шагом колонн 6 м. Материалы для проектирования. Стеновые панели. Карнизные панели. Арматурные изделия и закладные детали.	
1.439-2	Стальные изделия для креплений панельных стен одноэтажных производственных зданий с железобетонным каркасом.	
1.462.1-10/80 Вып. 1 Вып. 2	Балки стропильные железобетонные для покрытий зданий с пролетами 6 и 9 м. Материалы для проектирования и рабочие чертежи балок. Арматурные и закладные изделия.	
1.465.1-10/82 Вып. 1	Комплексные железобетонные плиты покрытий одноэтажных промышленных зданий. Комплексные плиты с несущей основой из железобетонных ребристых плит длиной 6 м.	
1.494-24 Вып. 1	Стаканы для крепления крышных вентиляторов, дефлекторов и зонтов. Рабочие чертежи.	
2.420-1 Вып. 1	Монтажные детали сборных железобетонных колонн и подкрановых балок одноэтажных промышленных зданий. Рабочие чертежи типовых монтажных деталей.	
2.432-1 Вып. 0 Вып. 1	Монтажные узлы панельных стен отапливаемых одноэтажных производственных зданий с железобетонным каркасом. Материалы для проектирования. Монтажные узлы.	
2.460-2 Вып. 2	Монтажные детали сборных железобетонных конструкций покрытий одноэтажных промышленных зданий. Рабочие чертежи типовых монтажных деталей плит и температурных швов.	
2.460-15 Вып. 0	Типовые узлы покрытий промышленных зданий в местах установки крышных вентиляторов. Указания по применению типовых узлов	

Согласовано

Взамен

Подпись и дата

Инв. № подл.

Привязан

Инв. №

Инв. № 8918/4

Ст. инж.	Толмачева		
Ведущ.	Макарова		
Рук. гр.	Моргунов		
Нач. отд.	Манкьянц		
Гл. спец.	Боярченко		
Н. контр.	Лучемко		
ГИП	Осташевский		

ТП 904-1-59.85-КЖ

Компрессорная станция 5(4)К-24А

Стадия	Лист	Листов
Р	2	

Общие данные. (Продолжение).

Госстрой СССР Ростовский Промстройниипроект

Типовой проект 904-1-59.85КЖИ Альбом 4

Ведомость ссылочных и прилагаемых документов

Обозначение	Наименование	Примечание
	Ссылочные документы	
3.006-2	Сборные железобетонные каналы и тоннели из лотковых элементов	
Вып. I	Материалы для проектирования	
Вып. II-1	Рабочие чертежи железобетонных изделий (Лотковые элементы).	
Вып II-2	Рабочие чертежи железобетонных изделий (Плиты, опорные подушки).	
Вып II-3	Рабочие чертежи арматурных изделий и закладных деталей (Лотковые элементы)	
Вып II-4	Рабочие чертежи арматурных изделий и закладных деталей (Плиты, опорные подушки).	
Вып. III-2	Рабочие чертежи железобетонных изделий для узлов трасс (лотковые элементы и плиты с отверстиями, балки).	
Вып. III-3	Рабочие чертежи арматурных изделий и закладных элементов (лотковые элементы и плиты с отверстиями, балки).	
3.900-3	Сборные железобетонные конструкции емкостных сооружений для водоснабжения и канализации.	
Вып. 7	Изделия для круглых колодцев.	
часть 1	Рабочие чертежи.	
часть 2	Рабочие чертежи арматурных изделий.	
1.400-6/76	Унифицированные закладные детали сборных железобетонных конструкций зданий промышленных предприятий	
Вып 1	Закладные детали конструкций одноэтажных зданий	
3.901-5	Сальники набивные Ду50-1400мм для пропуска труб через стены	
1.427.1 3	Колонны железобетонные прямоугольного сечения для продольного и торцевого фахверка одноэтажных производственных зданий Высотой 3.0-14.4м	
Вып. 0	Материалы для проектирования.	
Вып. 1	Колонны. Рабочие чертежи.	
Вып. 2	Арматурные и закладные изделия Стальные элементы колонн Рабочие чертежи.	
	Прилагаемые документы	
ТП904-1-59.85 КЖИ Альбом 5	Строительные конструкции и изделия.	

Ведомость объемов сборных бетонных и железобетонных конструкций по рабочим чертежам основного комплекта ТП904-1- -КЖ, АР (для 5К 24А)

№ строки	Наименование группы элементов конструкции	Код	Кол м³	Примечание
1	Фундаменты	581200	0,1	
2	Колонны	582100	6.7	
3	Балки стропильные	582200	5.5	
4	Фундаментные балки	582400	2.7	
5	Перемычки	582800	0.4	
6	Панели стеновые наружные	583100	67.2	
7	Плиты покрытия	584100	14.2	
8	Детали смотровых колодцев	585500	6.0	
9	Детали каналов	585800	45.1	
10	Элементы оград	589900	1.1	
11	Итого		149.0	
	Материалы на изготовление сборных бетонных и железобетонных конструкций учтены в ведомости потребности в материалах и отдельно не учтены.			

Ведомость объемов сборных бетонных и железобетонных конструкций по рабочим чертежам основного комплекта ТП904-1- -КЖ, АР (для 4К 24А)

	Наименование группы элементов конструкции	Код	Кол м²	Примечание
1	Фундаменты	581200	0.1	
2	Колонны	582100	6.7	
3	Балки стропильные	582200	5.5	
4	Фундаментные балки	582400	2.7	
5	Перемычки	582800	0.4	
6	Панели стеновые наружные	583100	67.2	
7	Плиты покрытия	584100	14.2	
8	Детали смотровых колодцев	585500	6.0	
9	Детали каналов	585800	42.2	
10	Элементы оград	589900	1.1	
11	Итого		145.1	
	Материалы на изготовление сборных бетонных и железобетонных конструкций учтены в ведомости потребности в материалах и отдельно не учтены.			

Согласовано

Инв. № подл. | Подпись и дата | Взам. инв. №

Привязан

Инв. №

Инв. № 8918/4 17

Ст инж	Толмачева		
Вед инж	Могарова		
Рук гр	Моргунов		
Нач ОПМ	Саакьянц		
Гл спец ТО	Боярченко		
Н контр	Лученко		
ГИП	Лотошевский		

ТП904-1-59.85-КЖ

Компрессорная станция 5(4)К-24А

Стадия	Лист	Листов
Р	3	

Общие данные (Окончание)

ГОССТРОЙ СССР РОСТОВСКИЙ ПРОМСТРОЙНИИПРОЕКТ

Копировал Неначева

Формат А2

Типовой проект 904-1-59.85 КЖ Альбом 4

Схема расположения элементов фундаментов

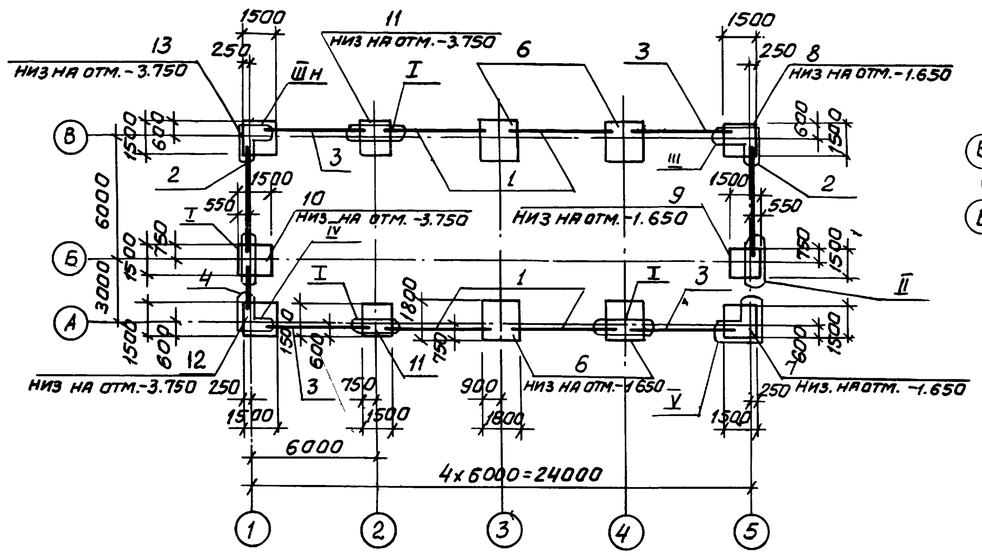

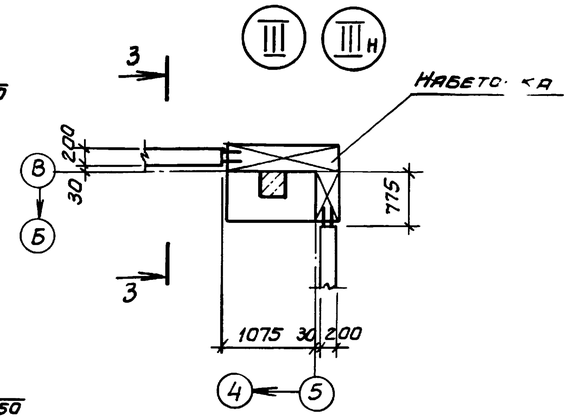

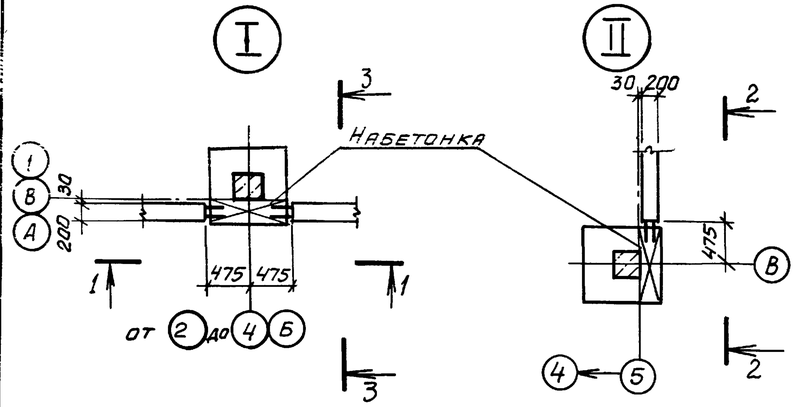

1-1

2-2

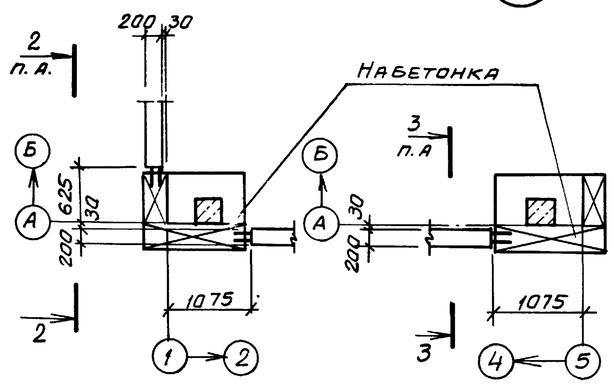

3-3

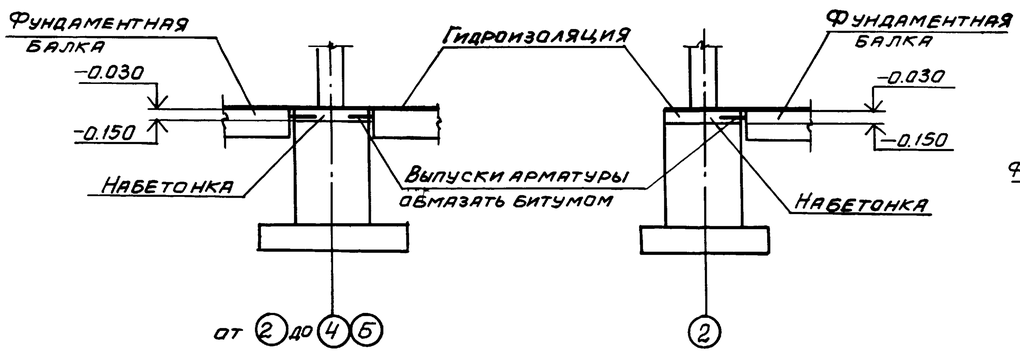

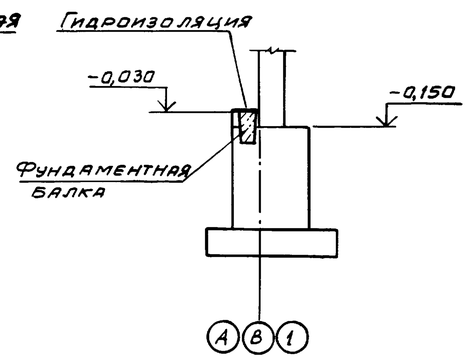

Спецификация к схеме расположения элементов фундаментов.

Марка поз.	Обозначение	Наименование	Кол.	Масса ед, кг	Примечание
		Балки фундаментные			
1	1.415-1 вып.1	ФБ6-41	4	700	
2		ФБ6-42	2	700	
3		ФБ6-43	4	600	
4	ТП904-1-59.85 КЖИ-ФБ1	ФБ1	1	250	
		Фундаменты			
6	ТП904-1-59.85 КЖ лист 5	Фм1	4		
7		Фм2	1		
8		Фм3	1		
9	лист 6	Фм4	1		
10		Фм5	1		
11		Фм6	2		
12		Фм7	1		
13		Фм8	1		

1. За условную отметку 0.000 принят уровень чистого пола первого этажа машинного зала.
2. Характеристика грунтов, служащих основанием для фундаментов, дана в пояснительной записке к типовому проекту.
3. Фундаменты выполняются в типовой опалубке серии 1.412-1/77.
4. Подготовку основания под фундаменты выполнять путем втрамбования в грунт щебня или гравия крупностью 40-60 мм.
5. На участках между торцами фундаментных балок выполнить набетонки из бетона марки 100.
6. Гидроизоляция под стены выполняется на отметке -0,030 из слоя цементного раствора состава 1:2, толщиной 30 мм.

Согласовано

Инв. № подл. | Подпись и дата | Взам. инв. №

Привязан

Инв. № 8918/4

Ст. инж.	Толмачева		
Вед. инж.	Макарова		
Рук. гр.	Моргунов		
Нач. ОСП-1	Саакьянц		
Гл. спец.	Боярченко		
Н. контр.	Лученко		
ГИП	Осташевский		

ТП904-1-59.85-КЖ

Компрессорная станция 5(4)К-24А

Стадия	Лист	Листов
Р	4	

Схема расположения элементов фундаментов

Госстрой СССР Ростовский Промстройниипроект

Копировал. Шф.

Формат А2

Типовой проект 904-1-59.85-КЖ. Альбом 4

Фм1

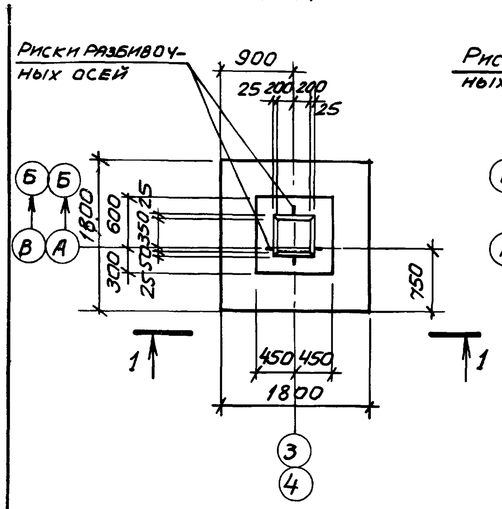

Фм2

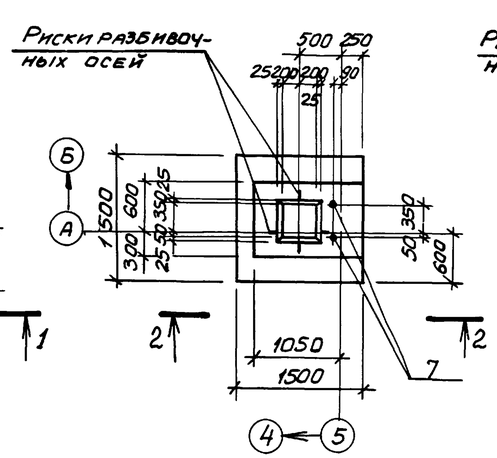

Фм3

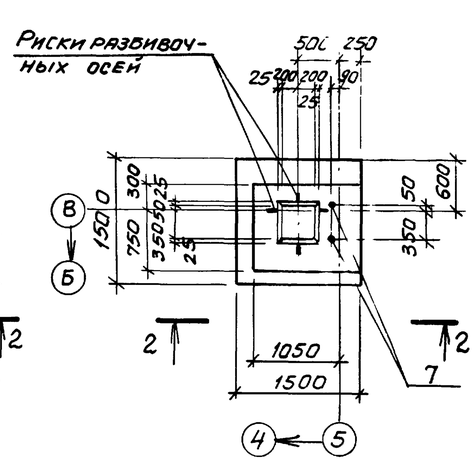

Спецификация к фундаментам Фм1 – Фм3

Формат	Зона	Поз.	Обозначение	Наименование	Кол. на исполн. Фм1	Фм2	Фм3		Примечание
				Сборочные единицы					
				Сетки арматурные					
		1	1.410-2 вып. 1	С10АII-14х15		2	2		
		2		С(1)10АII-8х18	4				
		3	1.412-1/77 вып. 3	СН12АII-6х15	2	2	2		
		4		СА-8АI	5	5	5		
				Стандартные изделия					
		7		Болт 1.1 М24х800Ст3кп2 ГОСТ 24379.1-80		2	2		3,42 кг
				Материалы					
				Бетон марки 150	1,8	2,0	2,2		м³

1-1

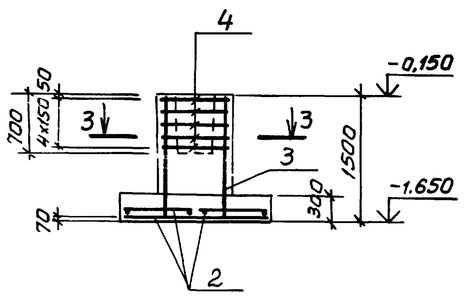

2-2

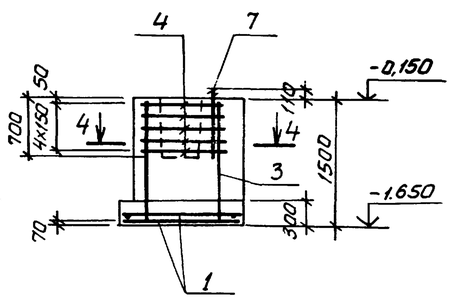

3-3

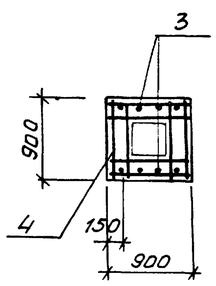

4-4

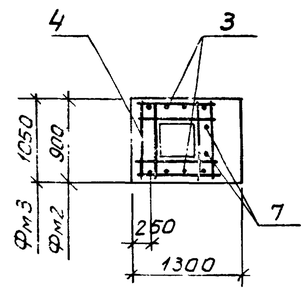

Схемы раскладки сеток подошвы фундаментов

Схемы нормативных нагрузок

Ведомость расхода стали на элемент, кг

Марка элемента	Изделия арматурные. Арматура класса А-I ГОСТ 5781-82 ф6	ф8		Итого	А-II ф10	ф12		Итого	Всего	Общий расход
Фм1	3,8	15,1		18,9	21,6	10,4		32,0	50,9	50,9
Фм2	1,9	15,1		17,0	14,3	10,4		24,7	41,7	41,7
Фм3	1,9	15,1		17,0	14,3	10,4		24,7	41,7	41,7

Фм1

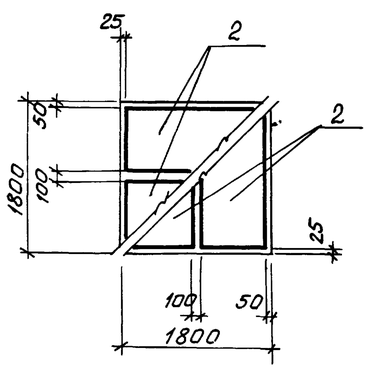

Фм2 – Фм8

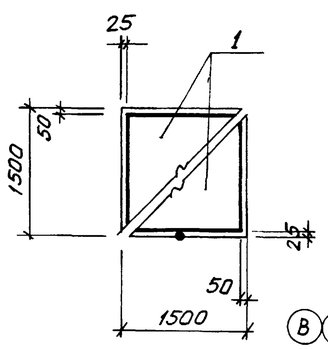

Фм1, Фм6

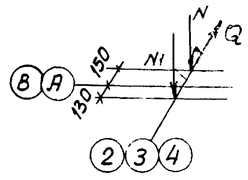

Фм4, Фм5

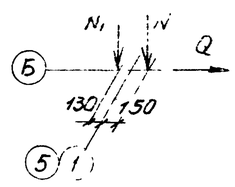

Фм2, Фм3, Фм7, Фм8.

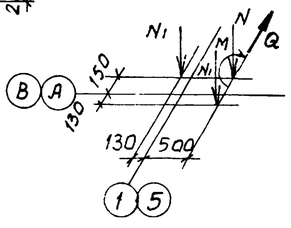

Нагрузки на фундаменты даны по верхнему обрезу фундамента без учета нагрузок на пол, веса фундамента и грунта на его уступах.

Таблица нагрузок

Марка элемента	Наименование усилий и усилия N кН	N_1 кН	Q кН	M кНм
Фм1, Фм5	143	100	8,9	27
Фм2, Фм3	72	50	5,0	13,5
Фм4, Фм5	20	75	5,9	
Фм7, Фм8	72	50	5,0	13,5

Согласовано

Взам. инв. №

Подпись и дата

Инв. № подл.

Привязан

Инв. №

Инв. № 8918/4 19

Ст. инж.	Толмачева	
Вед. инж.	Макарова	
Рук. гр.	Моргунов	
Нач. ОСП-1	Саакьянц	
Гл. спец.	Боярченко	
Н. контр.	Луценко	
ГИП	Остряшевский	

ТП904-1-59.85-КЖ

Компрессорная станция 5/4)К-24А

Фундаменты Фм1-Фм3

Стадия	Лист	Листов
Р	5	

Госстрой СССР Ростовский Промстройниипроект

Копировал

Формат

Альбом 4

Типовой проект 904-1-59.85-КЖ

Фм 4, Фм 5

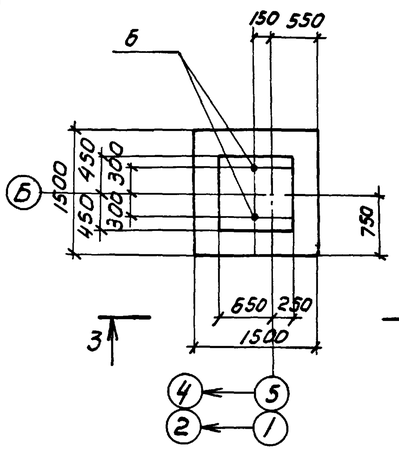

Фм 6

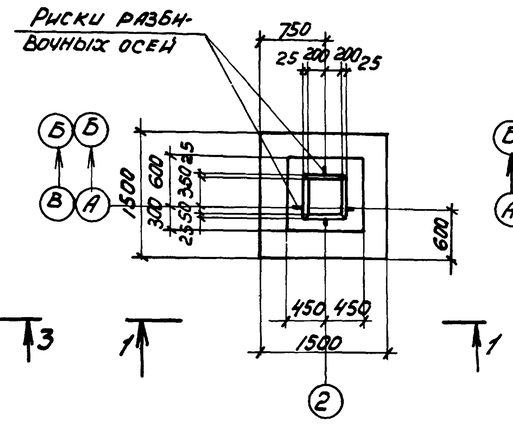

Фм 7

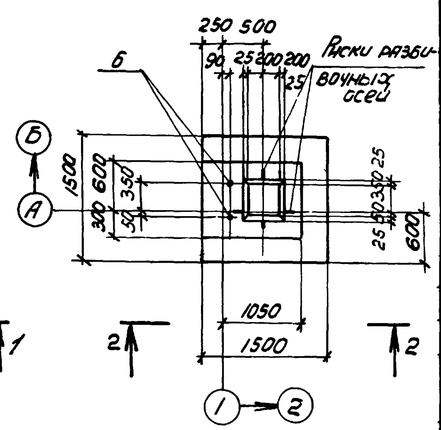

Спецификация к фундаментам Фм 4 – Фм 8

Формат	Зона	Поз	Обозначение	Наименование	Кол. на исполн. Фм 4	Фм 5	Фм 6	Фм 7	Фм 8		Примечание
				Сборочные единицы							
				Сетки арматурные							
		1	1.410-2 вып. 1	С10АII-14×15	2	2	2	2	2		
		2		СН12АII-6×15	2						
		3	1.412-1/77 вып. 3	1С12АII-6×36		2	2	2	2		
		4		СА-8АI			5	5	5		
				Стандартные изделия							
		6		Болт 1.1 М24х800ВСт3кп2 ГОСТ 24379.1-80	2	2		2	2		3.42 кг
				Материалы							
				Бетон марки 150	1.7	3.3	3.2	4.1	5.1		$м^3$

Фм 8

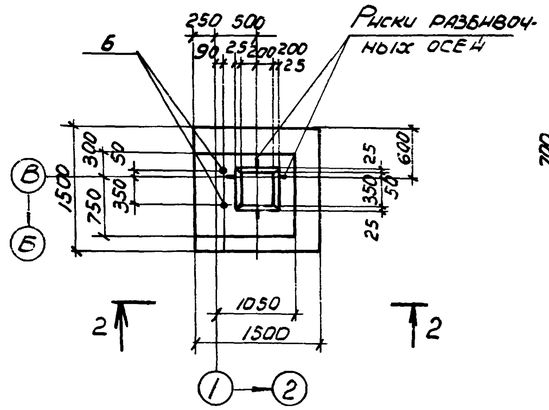

1–1

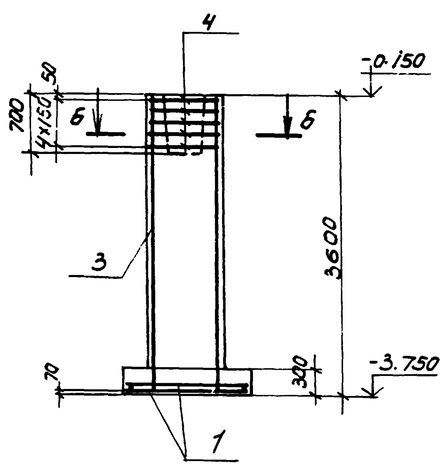

2-2

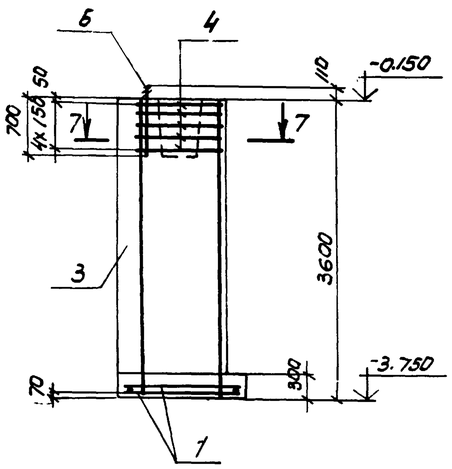

Ведомость расхода стали на элемент, кг

Марка элемента	Изделия арматурные								Всего	Общий расход
	Арматура класса									
	А-I				А-II					
	ГОСТ 5781-82									
	Ф6	Ф8		Итого	Ф10	Ф12		Итого		
Фм 4	1.9	1.6		3.5	14.3	10.4		24.7	28.2	28.2
Фм 5	1.9	2.9		4.8	14.3	25.2		39.5	44.3	44.3
Фм 6	1.9	16.4		18.3	14.3	25.2		39.5	57.8	57.8
Фм 7	1.9	16.4		18.3	14.3	25.2		39.5	57.8	57.8
Фм 8	1.9	16.4		18.3	14.3	25.2		39.5	57.8	57.8

Схемы раскладки сеток подошвы фундаментов и нормативных нагрузок даны на листе 5.

3-3 (Фм 5)

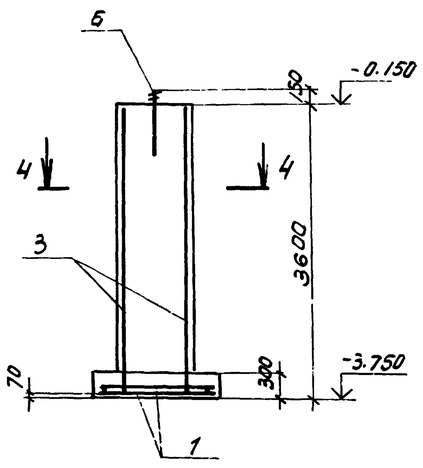

3-3 (Фм 4)

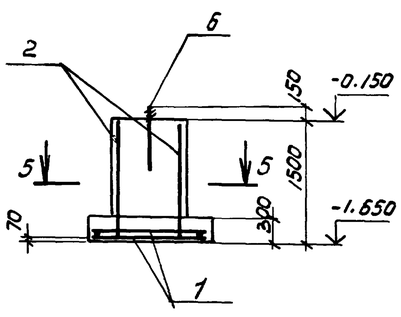

4-4, 5-5

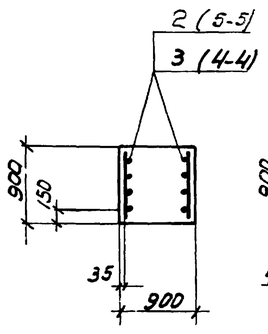

6-6

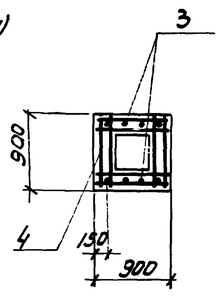

7-7

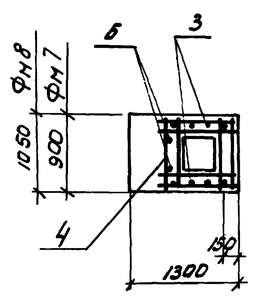

Согласовано

Инв. № подл. | Подпись и дата | Взам. инв. №

Привязан

Инв. № 8918/4 20

Стин.	Толмачёва		
Ведущ.	Макарова		
Рук. гр.	Моргунов		
Н. контр.	Саркьянц		
Гл. спец.	Бондаренко		
Н. контр.	Пученко		
ГИП	Литашевский		

ТП 904-1-59.85 -КЖ

Компрессорная станция 5(4)К-24А

Стадия	Лист	Листов
Р	6	

Фундаменты Фм 4-Фм 8

Госстрой СССР Ростовский Промстройниипроект

Типовой проект 904-1-59.85-КЖ. Альбом 4.

Схема расположения подземных конструкций

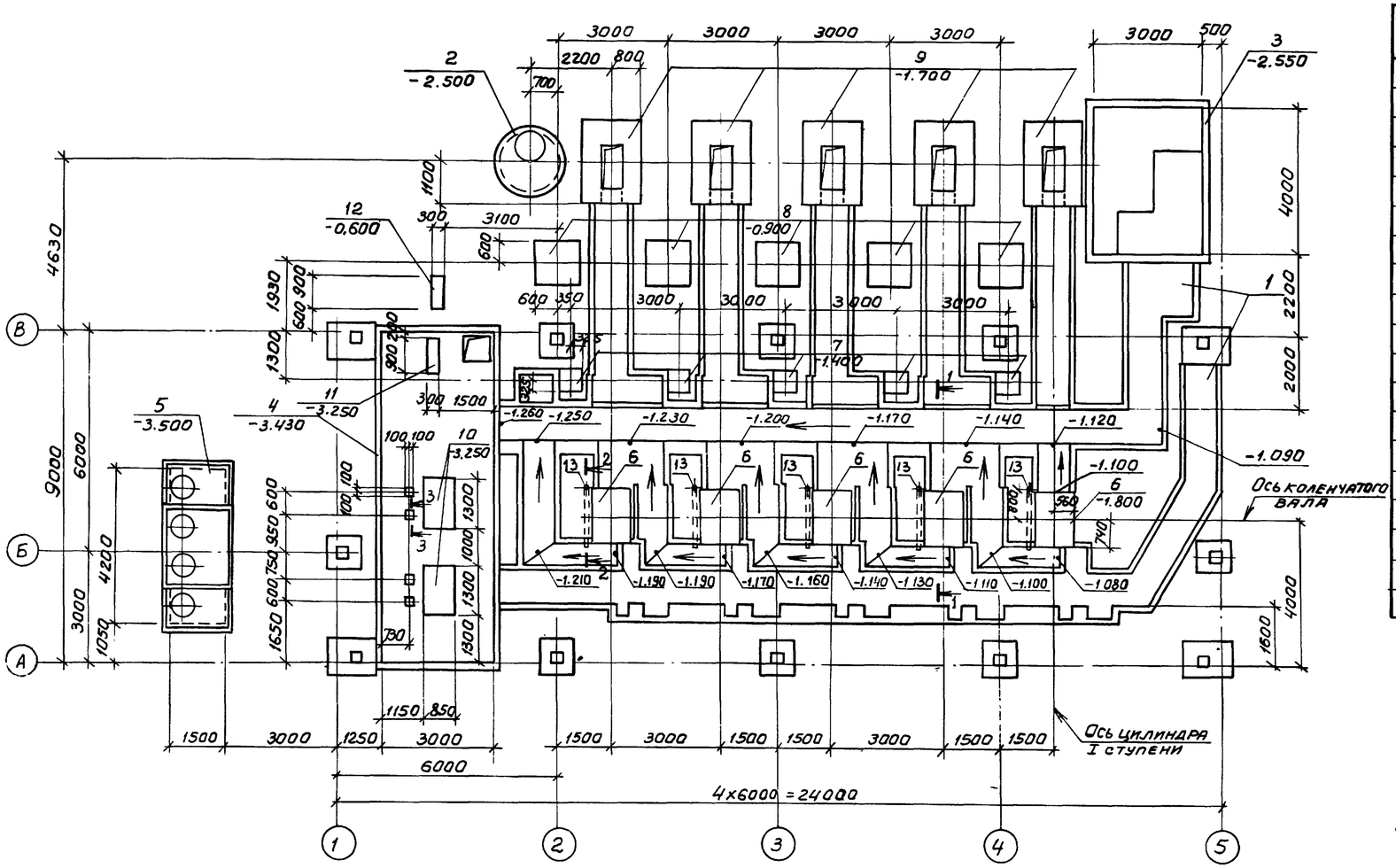

Спецификация к схеме расположения подземных конструкций

Марка, поз.	Обозначение	Наименование	Кол.	Масса ед. кг	Примечание
1	ТП904-1-59.85 КЖ лист 10	Канал КН1	1		
2	лист 17	Колодец К1	1		
3	лист 26	Приямок ПРм1	1		
4	лист 23	Подвал	1		
5	лист 24	Резервуар РЕм1	1		
		Фундаменты под оборудование			
6	ТП904-1-59.85 КЖ лист 28	ФОм1	5		
7	лист 29	ФОм2	5		
8		ФОм3	5		
9		ФОм4	5		
10		ФОм5	2		
11		ФОм6	1		
12		ФОм7	1		
		Изделия закладные			
13	ТП904-1-59.85 КЖИ-МН2	МН2	5		
		Материалы			
		Бетон марки 100	4.8		м 3

1. Схема расположения фундаментов под каркас здания и фундаментных балок дана на листе 4.
2. Подготовку основания под монолитные элементы подземных конструкций выполнять путем втрамбования в грунт щебня или гравия крупностью 40-60мм; под сборные железобетонные - из песка толщиной 100мм.
3. Обратную засыпку пазух у стенок канала допускается производить после монтажа плит перекрытия канала непучинистым грунтом с послойным трамбованием через 200-300мм.
4. Наружные поверхности стен подземных конструкций, кроме фундаментов под оборудования, находящиеся в грунте, обмазать за 2 раза горячим битумом марки БН 70/30 ГОСТ 6617-76* по холодной битумной грунтовке.
5. Подливку выполнить из цементно песчаного раствора марки 150.
6. На схеме расположения подземных конструкций даны отметки низа конструкций.

1-1

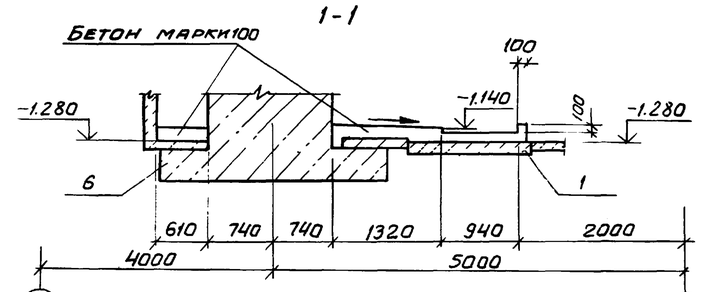

2-2

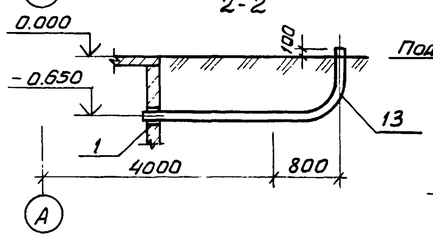

3-3

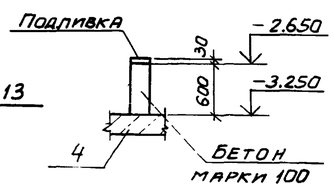

Согласовано

Инв. № подл. | Подпись и дата | Взам. инв. №

Привязан

Инв. №

Инв. № 8918/4 21

Ст. инж.	Толмачева		ТП904-1-59.85 КЖ
Вед. инж.	Макарова		Компрессорная станция 5(4)К-24А
Рук. гр.	Моргунов		Стадия: Р; Лист: 7; Листов:
Нач. ОСП-1	Саакьянц		
Гл. спец.	Бояруенко		Схема расположения подземных конструкций для 5К-24А
Н. контр.	Луценко		Госстрой СССР Ростовский Промстройниипроект
ГИП	Усташевский		

Копировал:

Формат А2

Типовой проект 904-1-59.85 КЖ. Альбом 4.

Схема расположения подземных конструкций

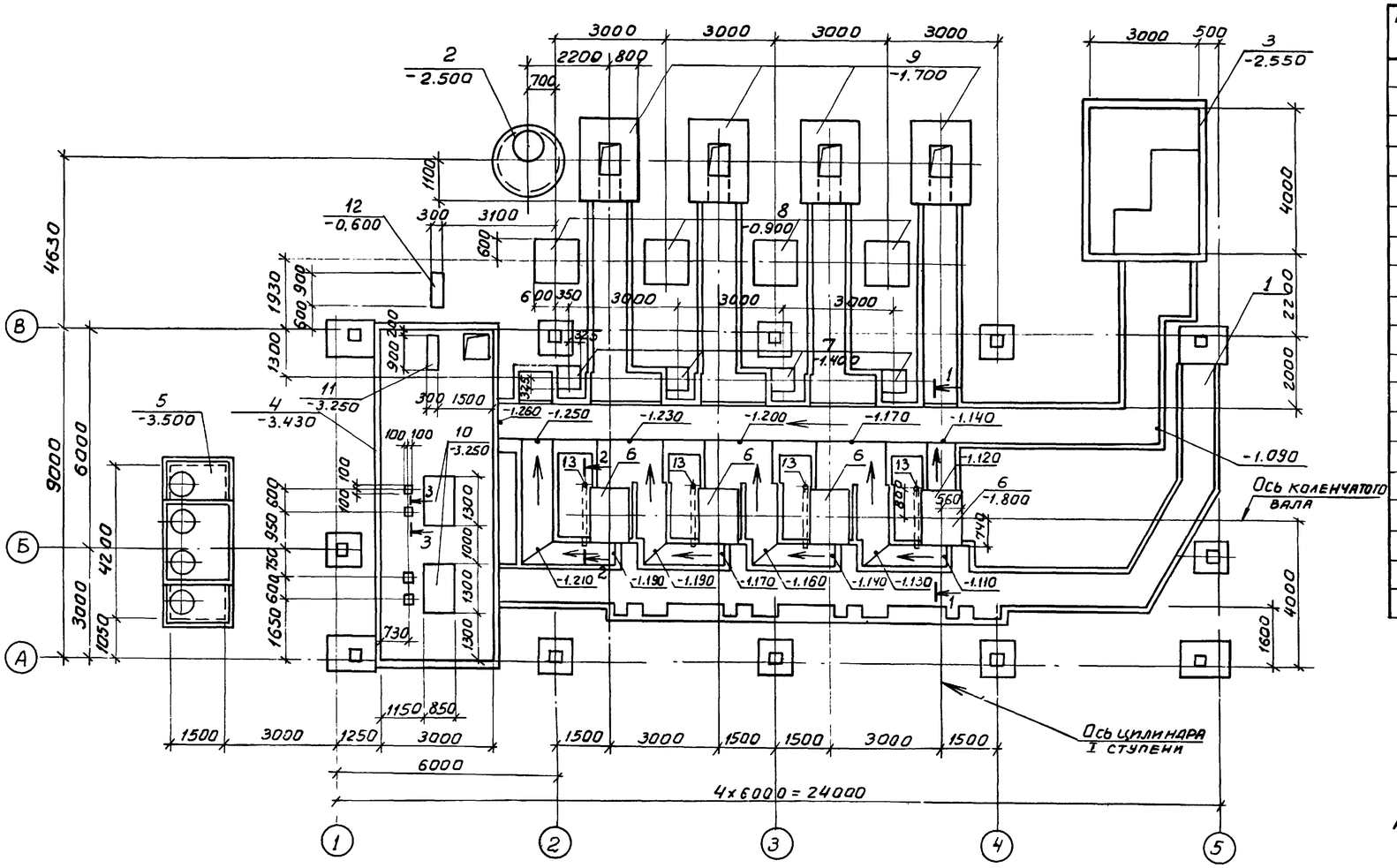

Спецификация к схеме расположения подземных конструкций

Марка, поз.	Обозначение	Наименование	Кол.	Масса ед., кг	Примечание
1	ТП904-1-59.85 КЖ лист 12	Канал КН1	1		
2	лист 14	Колодец К1	1		
3	лист 26	Приямок ПРм1	1		
4	лист 23	Подвал	1		
5	лист 24	Резервуар РЕм1	1		
		Фундаменты под оборудование			
6	ТП904-1-59.85 КЖ лист 28	ФОм1	4		
7	лист 29	ФОм2	4		
8		ФОм3	4		
9		ФОм4	4		
10		ФОм5	2		
11		ФОм6	1		
12		ФОм7	1		
		Изделия закладные			
13	ТП904-1-59.85 КЖИ-МН2	МН2	4		
		Материалы			
		Бетон марки 100	4,5		м3

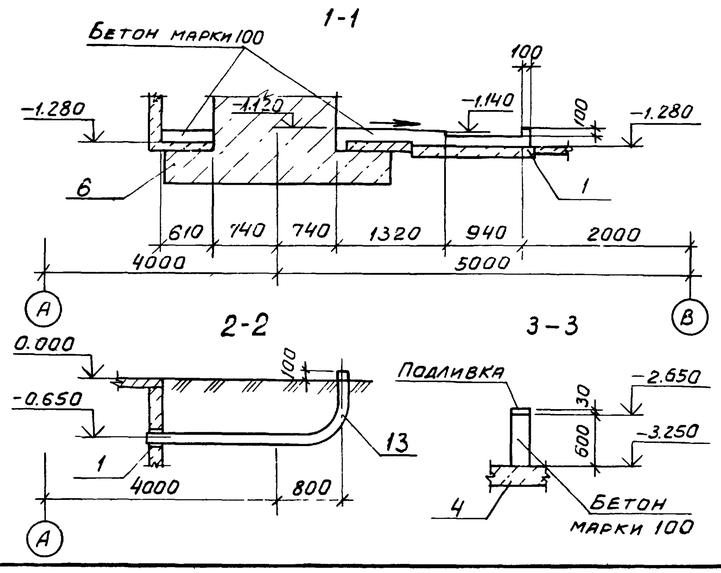

1. Схема расположения фундаментов под каркас здания и фундаментных балок дана на листе 4.

2. Подготовку основания под монолитные элементы подземных конструкций выполнять путем втрамбования в грунт щебня или гравия крупностью 40-60мм; под сборные железобетонные - из песка толщиной 100мм.

3. Обратную засыпку пазух у стенок канала допускается производить после монтажа плит перекрытия каналa непучинистым грунтом с послойным трамбованием через 200-300мм.

4. Наружные поверхности стен подземных конструкций, кроме фундаментов под оборудование, находящиеся в грунте, обмазать за 2 раза горячим битумом марки БН 70/30 ГОСТ 6617-76* по холодной битумной грунтовке.

5. Подливку выполнить из цементнопесчаного раствора марки 150.

6. На схеме расположения подземных конструкций даны отметки низа конструкций.

Согласовано

Инв. № подл. | Подпись и дата | Взам. инв. №

Привязан

Инв. № 8918/4

22

Ст инж	Толмачева		
Вед инж	Макарова		
Рук гр.	Моргунов		
Нач. отд.	Саакьянц		
Гл. спец.	Боярченко		
Н. контр.	Луценко		
ГИП	Осташевский		

ТП904-1-59.85 - КЖ

Компрессорная станция 5(4)К-24А

Стадия	Лист	Листов
Р	8	

Схема расположения подземных конструкций для 4К-24А.

Госстрой СССР Ростовский Промстройниипроект

Спецификация к схемам расположения плит покрытия и элементов канала КН1, колодцев К1, К2

Марка поз.	Обозначение	Наименование	Кол. по схемам 5К-24А 1	2	3	4		Кол. по схемам 4К-24А 1	2	3	4		Масса ед. кг	Примечание
		Лотки												
1		Л8д-5	20					16					500	
2	3.006-2 вып. II-1	Л9д-5	14					12					650	
3		Л20д-3	2					2					950	
4	ТП904-1-59.85 КЖИ-Л7д-5-1	Л7д-5-1	4					4					350	
5	-Л9д-5-1	Л9д-5-1	7					6					650	
6		Л21д-3-1	8					6					1100	
7	-Л7д-5-2	Л7д-5-2	3					3					350	
		Плиты покрытия												
8	3.006-2 вып. II-2	П7д-3		25					20				150	
9		П17д-3		2					2				480	
10	ТП904-1-59.85 КЖИ-П7д-3-1	П7д-3-1		60					59				150	
11		П10д-3-1		5					4				190	
12		П14д-3-1		9					7				310	
		Опорные подушки												
13	3.006-2 вып. II-2	ОП1	32					32					10	
14		ОП3	20					17					40	
		Плиты днища												
27	3.900-3 вып. 7 часть I	КЦД-15			1					1			900	
34		КЦД-20 ✓				1					1		1500	
		Кольца стеновые												
28	3.900-3 вып. 7 часть I	КЦ-15-9			2					2			1000	
35		КЦ-7-3				2					2		100	
36		КЦ-20-9 ✓				1					1		1500	
37		КЦ-20-6				1					1		1000	
		Кольцо опорное												
29	3.900-3 вып. 7 часть I	КЦО-1			3	1				3	1		50	
		Плиты перекрытия												
30	3.900-3 вып. 7 часть I	КЦП1-15-1			1					1			700	
38	ТП904-1-59.85 КЖИ-КЦП1-20-1-1	КЦП1-20-1-1				1					1		1300	
		Участки монолитные												
16	ТП904-1-59.85 КЖ листы 17, 18	Ум1	1					1						
17	листы 21, 22	Ум2	1					1						
18	лист 20	Ум3	1					1						
19		Ум4	6					5						

Марка, поз.	Обозначение	Наименование	Кол. по схемам 5К-24А 1	2	3	4		Кол. по схемам 4К-24А 1	2	3	4		Масса ед. кг	Примечание
		Изделия соединительные												
		L50×5 ГОСТ 8509-72*												
21		ℓ=200	11					9					0,8	
22		ℓ=100	4					3					0,4	
23		ℓ=430	4					3					1,6	
24		ℓ=550	1					1					2,1	
25		ℓ=150				4					4		0,6	
20	ТП904-1-59.85 КЖИ-МС3	МС3				1					1		11,2	
32		МС4				1					1		8,6	
33	-МС9	МС9			1					1			8,5	
		Детали												
26		ф6АI ГОСТ 5781-82	90,0	4,0				75,0	4,0				0,222	м
		Изделия стандартные												
31		Люк „А" ГОСТ 3634-79			1	1				1	1		65	
		Материалы												
		Бетон марки 100	2,8	0,03	0,001			2,4	0,03	0,001				м3

Типовой проект 904-1-59.85 КН. Альбом 4.

Согласовано

Взам. инв. № | Подпись и дата | Инв. № подл.

Инв. № 8918/4 23

Привязан

Инв. №

Проверил	Макарова		ТП904-1-59.85 КН
Ст. инж.	Томачева		Компрессорная станция 5(4)К-24А
Ст. инж.	Чернявская		Стадия Р · Лист 9 · Листов
Рук. гр.	Моргунов		
Нач. ОСП-1	Саакбянц		
Гл. спец.	Боярченко		Спецификация к схемам расположения плит покрытия и элементов канала КН1, колодцев К1, К2.
Н. контр.	Луценко		Госстрой СССР Ростовский Промстройниипроект
ГИП	Осташевский		

Формат А2

Схема расположения элементов канала КН1 (Схема 1)

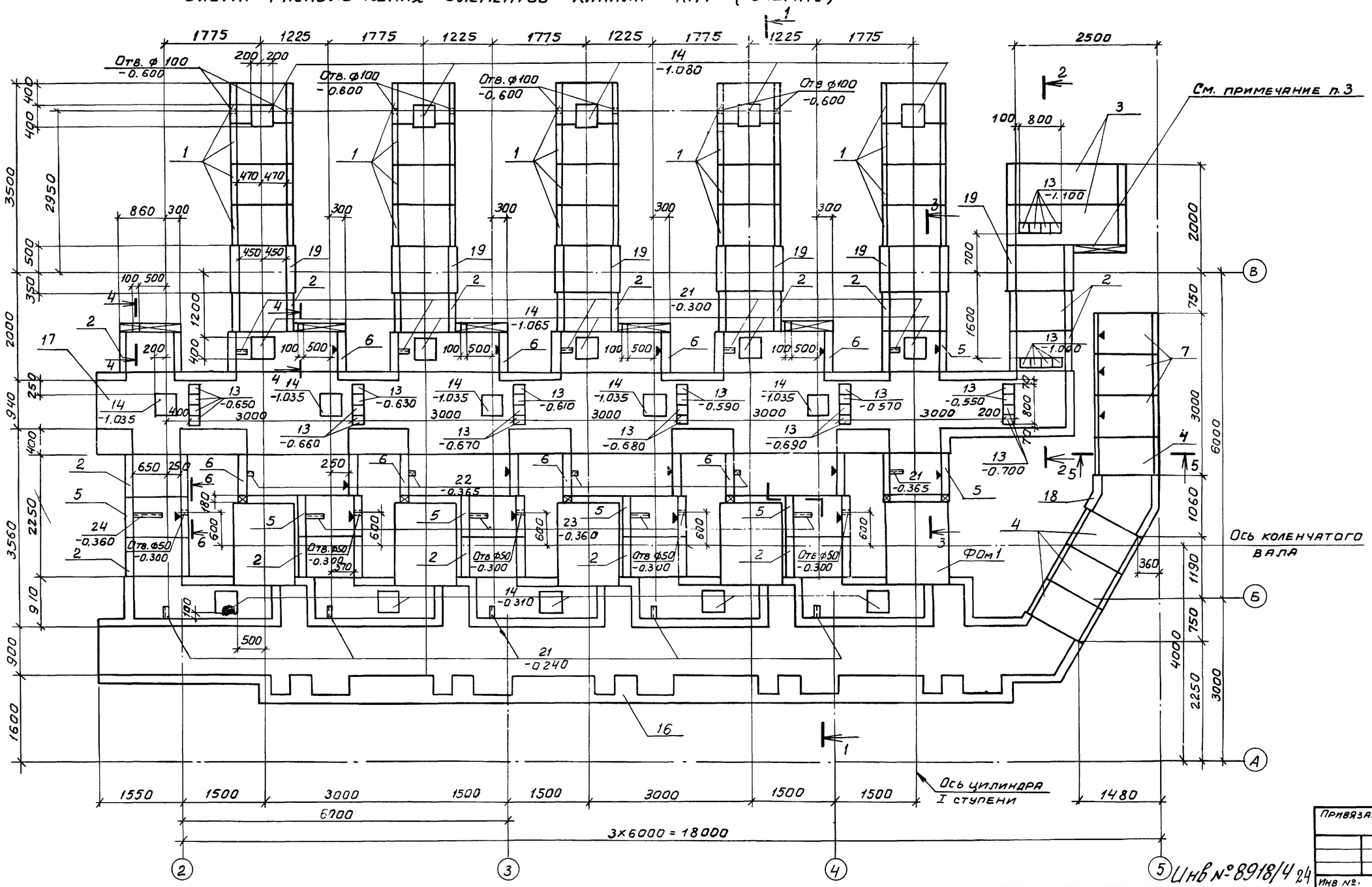

1. Подготовку основания под монолитные участки канала КН1 выполнить путем втрамбования в грунт щебня или гравия крупностью 40-60мм, под сборную часть подготовка песчаная.

2. Знак ▼ дан для ориентации при монтаже.

3. Армирование монолитных стенок выполнить по узлу IV лист 14.

4. Разрезы даны на листе 14.

Типовой проект 904-1-59.85 кн. Альбом 4.

Согласовано

Взам инв №

Подпись и дата

Инв № подл

Привязан

Инв №

Инв № 8918/4 24

Проверил	Макарова		ТП904-1-59.85-КН
Ст инж.	Толмачева		Компрессорная станция 5(4)К-24А
Ст инж.	Чернявская		Стадия: Р · Лист: 10 · Листов:
Рук гр	Моргунов		
Нач ОСП-1	Саакьянц		Схема расположения элементов канала КН1 для 5К-24А
Гл спец то	Боярченко		Госстрой СССР Ростовский Промстройниипроект
Н контр	Луценко		
ГИП	Осташевский		

Схема расположения плит покрытия канала КН1 (Схема 2)

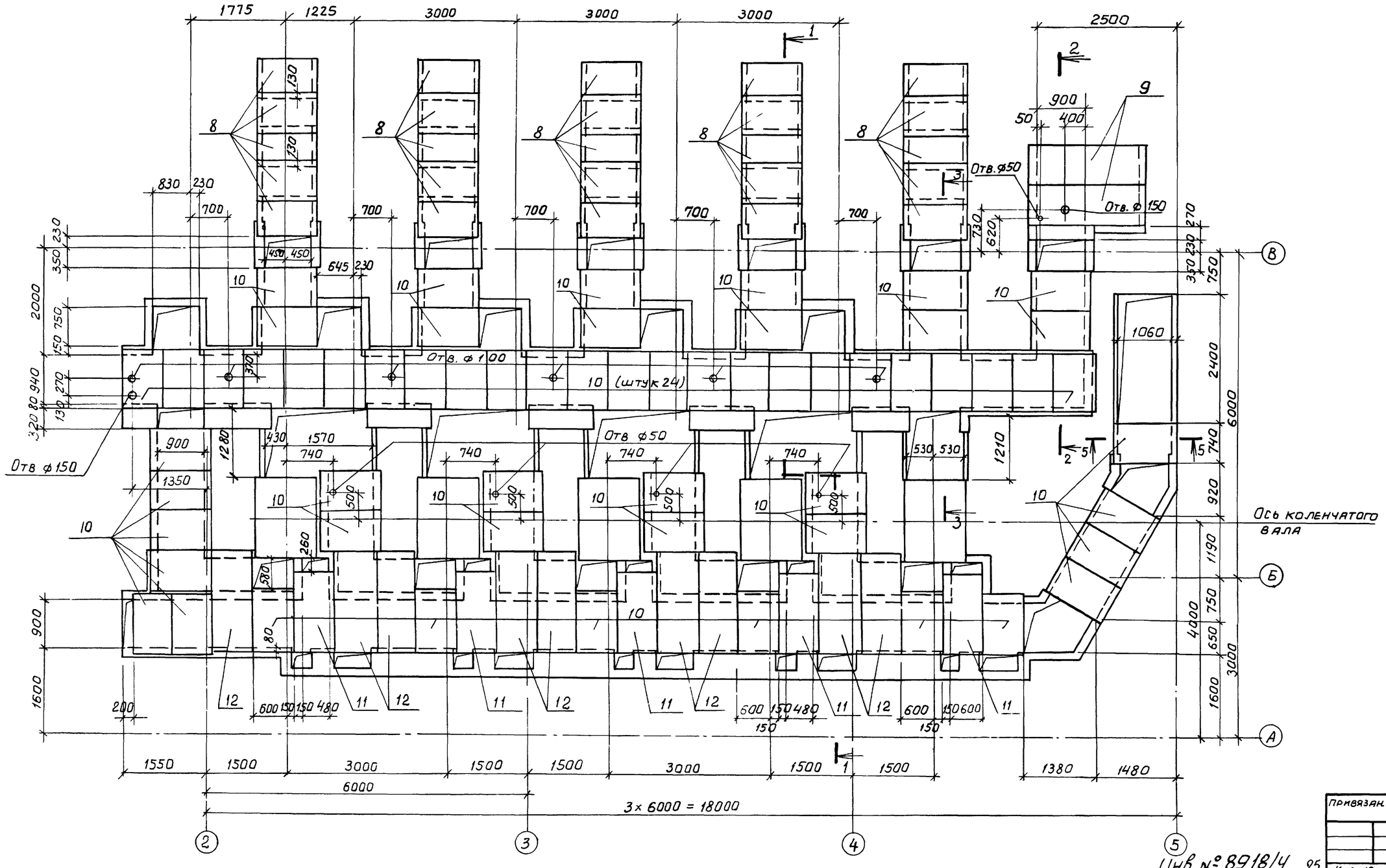

1. Временная распределенная нагрузка на полы и плиты канала КН1 — $p^{н} = 10$ кПа.
2. Отверстие ф50 просверлить по месту.
3. Отверстия ф100 – 150мм выполнить по месту путем рассверловки по его периметру дыр ф20-25мм с последующей выбивкой бетона без нарушения арматуры. После прокладки труб отверстия заделать бетоном марки 100.
4. Разрезы даны на листе 14.

Инв. № 8918/4 25

Привязан.

Инв. №

Проверил	Макарова		
Ст инж	Толмачева		
Ст инж	Чернявская		
Рук гр	Моргунов		
Нач ОСП-1	Саакьянц		
Гл спец	Боярченко		
Н контр	Луценко		
ГИП	Осташевский		

ТП904-1-5985КН

Компрессорная станция 5(4)К-24А

Стадия	Лист	Листов
Р	11	

Схема расположения плит покрытия канала КН1 для 5К-24А

Госстрой СССР Ростовский Промстройниипроект

Копировал: Шу.

Формат А2

Типовой проект 904-1-5985КН. Альбом 4.

Согласовано

Взам. инв. №

Подпись и дата

Инв. № подл.

Типовой проект 904-1-59.85-КН. Альбом 4.

Схема расположения элементов канала КН1 (Схема 1)

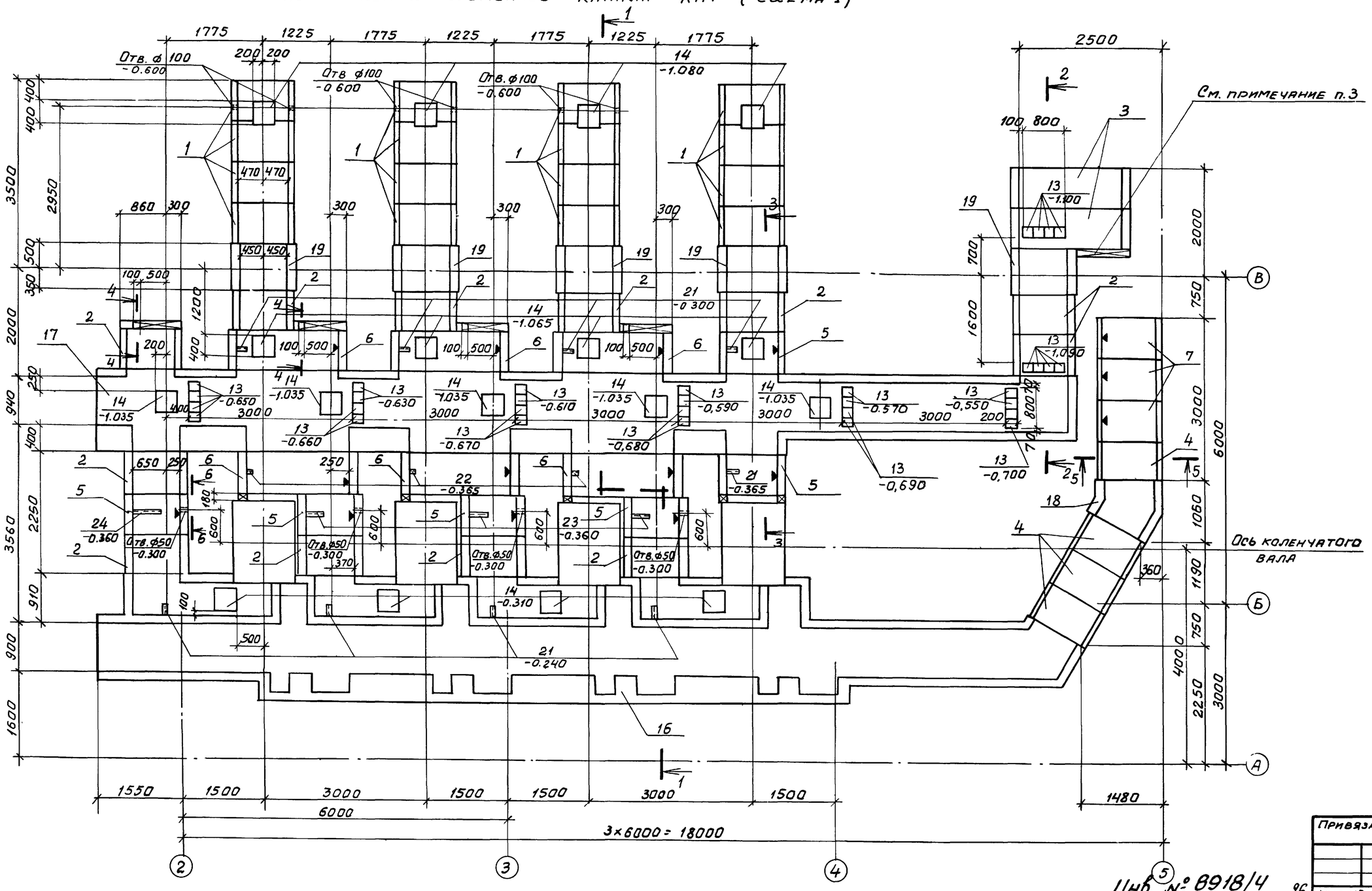

1. Подготовку основания под монолитные участки канала КН1 выполнить путем втрамбования в грунт щебня или гравия крупностью 40-60мм, под сборную часть подготовка песчаная.

2. Знак ▼ дан для ориентации при монтаже.

3. Армирование монолитных стенок выполнить по узлу IV лист 14.

4. Разрезы даны на листе 14.

Согласовано

Инв. № подл. | Подпись и дата | Взам. инв. №

Привязан

Инв. №

Инв. № 8918/4

Проверил	Макарова		
Ст. инж.	Толмачева		
Ст. инж.	Чернявская		
Рук. гр.	Моргунов		
Нач. ОСП-1	Саакьянц		
Гл. спец.	Бояренко		
Н. контр.	Луценко		
ГИП	Осташевский		

ТП904-1-59.85-КН

Компрессорная станция 5(4)К-24А

Стадия	Лист	Листов
Р	12	

Схема расположения элементов канала КН1 для 4К-24А

ГОССТРОЙ СССР РОСТОВСКИЙ ПРОМСТРОЙНИИПРОЕКТ

Копировал Ш-1 Формат А2

Схема расположения плит покрытия канала КН1 (Схема 2)

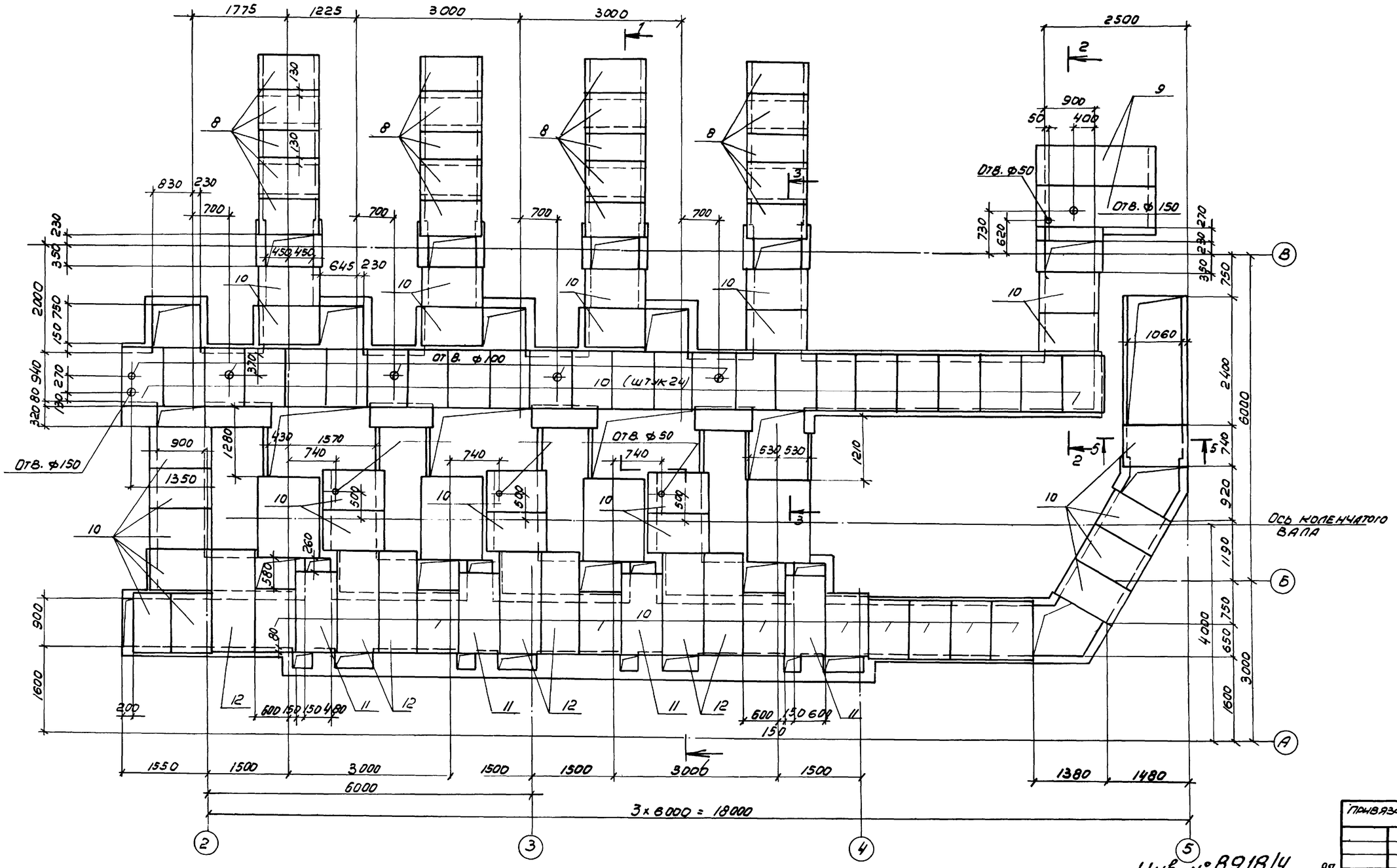

1. Временная распределенная нагрузка на полы и плиты канала КН1 – $P^{н}$ = 10 кПа.
2. Отверстие ⌀ 50 просверлить по месту.
3. Отверстия ⌀ 100 – 150мм выполнить по месту путем рассверловки по его периметру дыр ⌀ 20 – 25мм с последующей выбивкой бетона без нарушения арматуры. После прокладки труб отверстия заделать бетоном марки 100.
4. Разрезы даны на листе 14.

Инв. № 8918/4

Привязан

Инв. №

Проверил	Жжарова		
Ст. инж.	Голмичева		
Ст. инж.	Чернявская		
Рук. гр.	Моргунов		
Нач. отд.	Сракьянц		
Гл. спец.	Борруенко		
Н. контр.	Пученко		
ГИП	Осташевский		

ТП 904-1-59.85-КН

Компрессорная станция 5(4)К-24А

Стадия	Лист	Листов
Р	13	

Схема расположения плит покрытия канала КН1 для 4К-24А

Госстрой СССР Ростовский Промстройниипроект

Формат А2

Согласовано

Типовой проект 904-1-59.85КН Альбом 4

Инв. № подл. | Подпись и дата | Взамен инв. №

Типовой проект 904-1-59.85-КН. Альбом 4.

Согласовано

1-1

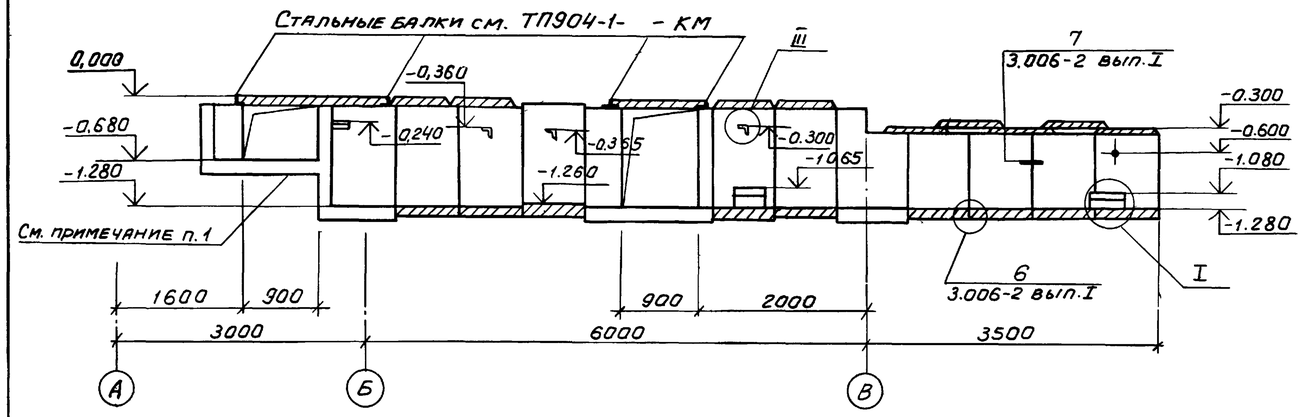

6-6

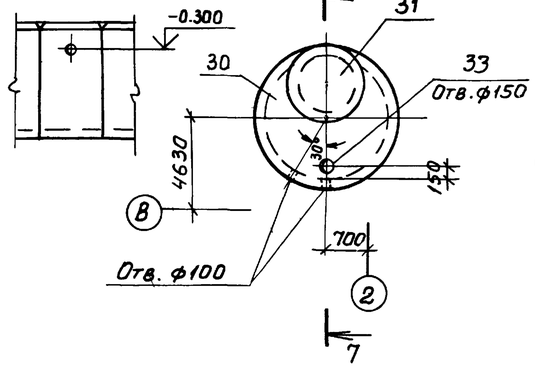

Схемы расположения элементов колодцев

К1 (схема 3) К2 (схема 4)

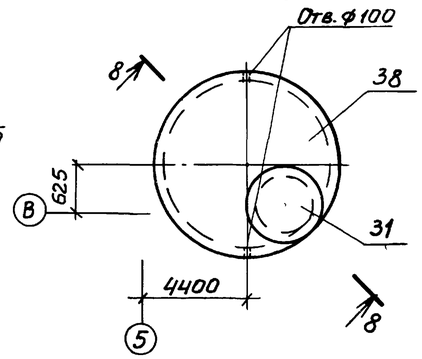

2-2

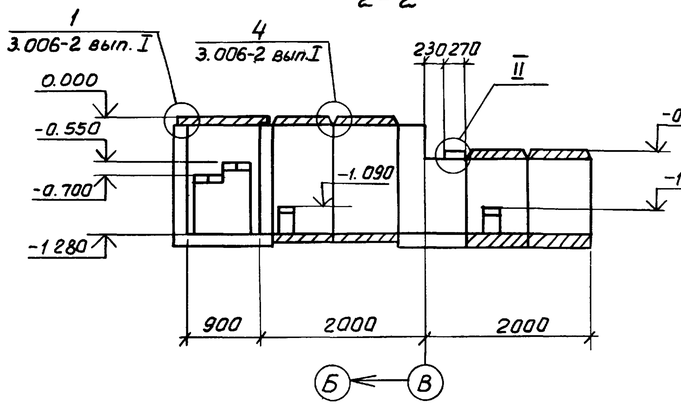

3-3

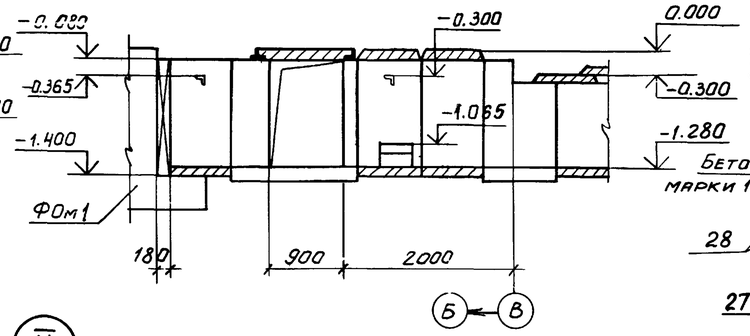

7-7

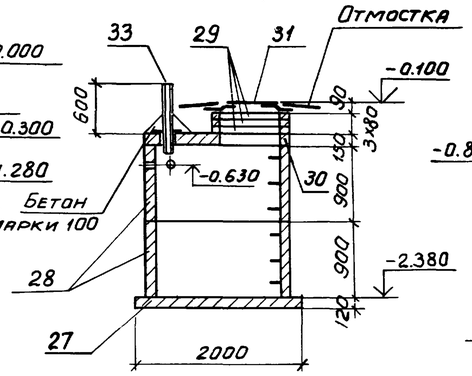

8-8

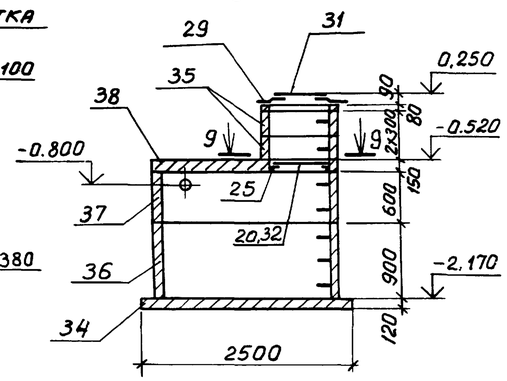

4-4

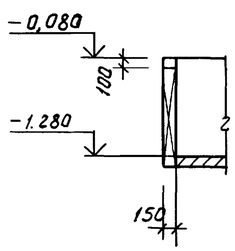

5-5

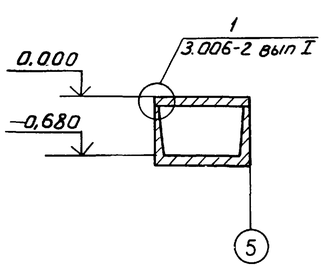

II

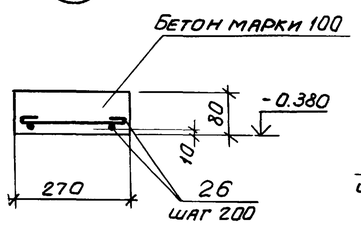

IV

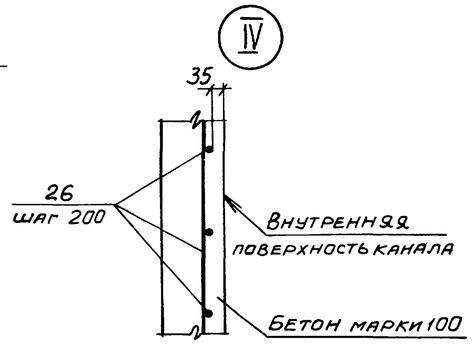

I

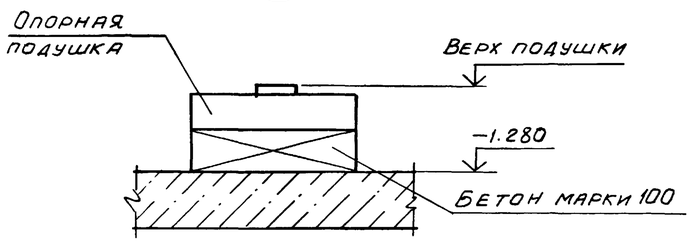

III

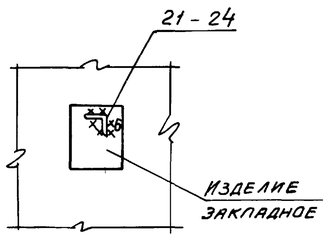

9-9

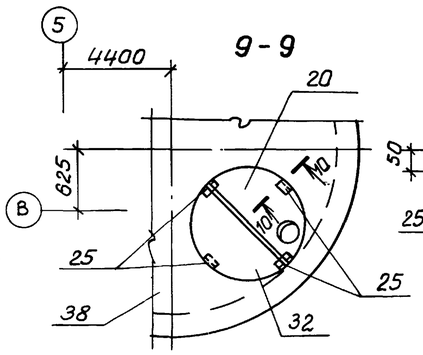

10-10

1. Основание канала в месте перепада отметок выполнить из несжимаемого грунта толщиной слоя 600мм.
2. Сварку производить электродом марки Э42 ГОСТ 9467-75.
3. Под колодцы К1, К2 выполнить песчаную подготовку.
4. Внутренние поверхности колодца К1 покрыть мастикой на основе эпоксидной смолы ЭД-5 с отвердителем,
5. Отверстия для пропуска труб в колодцы выполнить по месту путем рассверловки по их периметру дыр ф20-25мм с последующей выбивкой бетона без нарушения арматуры. После прокладки труб отверстия заделать бетоном марки 100.

Привязан

Инв. №8918/4

Взам. инв. № | Подпись и дата | Инв. № подл.

Проверил	Макарова		ТП904-1-59.85-КН
Ст. инж.	Томачева		Компрессорная станция 5(4)К-24А
Ст. инж.	Чернявская		Стадия Р · Лист 14 · Листов
Рук. гр.	Моргунов		
Нач. ОСП-1	Саакьянц		
Гл. спец.	Бояруенко		Схемы расположения элементов колодцев К1, К2. Разрезы 1-1 — 6-6.
Н. контр.	Луценко		Госстрой СССР Ростовский Промстройниипроект
ГИП	Осташевский		

28

Типовой проект 904-1-59.85кн. Альбом 4

Спецификация к участкам монолитным Ум1 – Ум4

Формат	Зона	Поз.	Обозначение	Наименование	Кол. на исполн. Ум1	Ум2	Ум3	Ум4		Примечание
				Сборочные единицы						
				Изделия закладные						
		1		МН105-6	117	6	4			
		2	1.400-15 вып. 1	МН111-3	20	26				
		3		МН113-3	30					
				Детали						
				ф6АI ГОСТ 5781-82						
Б.4		38*		ℓ=1180		65				0,3кг
Б.4		5*		ℓ=1000	320	330	30			0,2кг
Б.4		6*		ℓ=1230	87		6	5		0,3кг
Б.4		7*		ℓ=1780	68					0,4кг
Б.4		8*		ℓ=180	180	160	15	24		0,04кг
Б.4		9*		ℓ=1380	33	57		4		0,3кг
Б.4		11*		ℓ=2180	36					0,5кг
Б.4		12*		ℓ=1980	4					0,4кг
Б.4		13*		ℓ=930	121					0,2кг
Б.4		16*		ℓ=3180	8					0,7кг
Б.4		17*		ℓ=780	35		10			0,2кг
Б.4		19*		ℓ=1000	14					0,2кг
Б.4		22*		ℓ=530	4	13				0,1кг
Б.4		23*		ℓ=1380	4					0,3кг
Б.4		24*		ℓ=880	56			32		0,2кг
Б.4		27*		ℓср.=1330	5					0,3кг
Б.4		28*		ℓ=1530		169				0,3кг
Б.4		30*		ℓ=1280		31				0,3кг
Б.4		31*		ℓ=2980		13				0,7кг
Б.4		32*		ℓ=430		6				0,1кг
Б.4		34*		ℓ=1080				6		0,2кг
Б.4		36*		ℓ=380				4		0,1кг
Б.4		37*		ℓ=1130	13					0,3кг
				ф6АIII ГОСТ 5781-82						
Б.4		10*		ℓ=1750	9	46				0,4кг
Б.4		14*		ℓ=1700	21					0,4кг
Б.4		15*		ℓ=3010	20					0,7кг
Б.4		18*		ℓ=2050	12					0,5кг
Б.4		20*		ℓ=1200	20					0,3кг
Б.4		21*		ℓ=2550	7		4			0,6кг
Б.4		25*		ℓ=1150	3					0,3кг
Б.4		26*		ℓ=1700	5		2			0,4кг
Б.4		29*		ℓ=3790		8				0,8кг
Б.4		33*		ℓ=3150				3		0,7кг
Б.4		35*		ℓ=3750				5		0,8кг
				Материалы						
				Бетон марки 150	16,2	9,1	0,3	0,4		м3

*) Поз. 5 – 38 смотрите ведомость деталей

Согласовано

Взам. инв. №

Подпись и дата

Инв. № подл.

Ведомость расхода стали на элемент, кг

Марка элемента	Изделия арматурные: Арматура класса А-I ГОСТ 5781-82 ф6			Итого	А-III ф6			Итого	Всего	Изделия закладные: Арматура класса А-III ГОСТ 5781-82 ф8		Итого	Прокат марки ВСт3кп2 ГОСТ 103-76 б=6	б=8		Итого	Всего	Общий расход
Ум1	211,8			211,8	45,1			45,1	256,9	30,0		30,0	122,5	46,8		169,3	199,3	456,2
Ум2	180,0			180,0	24,8			24,8	204,8	9,0		9,0	31,6	2,4		34,0	43,0	247,8
Ум3	10,4			10,4	3,2			3,2	13,6	0,5		0,5	2,0	1,6		3,6	4,1	17,7
Ум4	11,7			11,7	6,1			6,1	17,8									17,8

Ведомость деталей

Поз.	Эскиз
5	По месту
6	1150
7	1500; 200
8	100
9	1300
10	1300; 450
11	2100
12	1900
13	850
14	850; 850
15	850; 860; 1300
16	3100
17	700
18	700; 1150; 200
19	920
20	850; 350
21	700; 1150; 700
22	450
23	850; 450
24	800
25	700; 450
26	1000; 700
27	от 1150 до 1350
28	1450
29	1300; 1190; 1300
30	1200
31	350; 2550
32	350
33	1000; 1150; 1000
34	1000
35	1300; 1150; 1300
36	300
37	850; 200
38	1100

Привязан

Инв. №

Инв. № 8918/4 29

Стин.инж.	Толмачева		
Вед.инж.	Макарова		
Рук.гр.	Маргунов		
Нач.ОСП-1	Саакбянц		
Гл.спец.о.	Бояруенко		
Н.контр.	Луценко		
ГИП	Осташевский		

ТП 904-1-59.85 КЖ

Компрессорная станция 5(4)К-24А

Стадия	Лист	Листов
Р	15	

Спецификация к участкам монолитным Ум1-Ум4 для 5К-24А.

Госстрой СССР Ростовский Промстройниипроект

Копировал Ш1 Формат А2

Спецификация к участкам монолитным УМ1 - УМ4

Формат	Зона	Поз.	Обозначение	Наименование	Кол. на исполн. УМ1	УМ2	УМ3	УМ4		Примечание
				Сборочные единицы						
				Изделия закладные						
		1	1.400-15 вып. 1	МН105-6	108	5	4			
		2		МН111-3	16	22				
		3		МН113-3	24					
				Детали						
				Ф6АI ГОСТ 5781-82						
Б.4		38*		ℓ = 1180		52				0.3кг
Б.4		5*		ℓ = 1000	400	390	30			0,2 кг
Б.4		6*		ℓ = 1230	87		6	5		0.3кг
Б.4		7*		ℓ = 1780	54					0.4кг
Б.4		8*		ℓ = 180	256	240	15	24		0.04кг
Б.4		9*		ℓ = 1380	28	81		4		0,3кг
Б.4		11*		ℓ = 2180	28					0,5кг
Б.4		12*		ℓ = 1980	4					0.4кг
Б.4		13*		ℓ = 930	101					0.2кг
Б.4		16*		ℓ = 3180	8					0,7кг
Б.4		17*		ℓ = 780	65		10			0.2кг
Б.4		19*		ℓ = 1000	14					0.2кг
Б.4		22*		ℓ = 530	4	13				0.1кг
Б.4		23*		ℓ = 1380	4					0,3кг
Б.4		24*		ℓ = 880	42			32		0,2кг
Б.4		27*		ℓ ср = 1330	5					0,3кг
Б.4		28*		ℓ = 1530		128				0.3кг
Б.4		30*		ℓ = 1280		46				0.3кг
Б.4		31*		ℓ = 5980		13				1.3кг
Б.4		32*		ℓ = 430		6				0.1кг
Б.4		34*		ℓ = 1080				6		0.2кг
Б.4		36*		ℓ = 380				4		0.1кг
Б.4		37*		ℓ = 1130	13					0.3кг
				Ф6АIII ГОСТ 5781-82						
Б.4		10*		ℓ = 1750	8	46				0.4кг
Б.4		14*		ℓ = 1700	17					0.4кг
Б.4		15*		ℓ = 3010	16					0,7кг
Б.4		18*		ℓ = 2050	12					0,5кг
Б.4		20*		ℓ = 1200	16					0.3кг
Б.4		21*		ℓ = 2550	22		4			0,6кг
Б.4		25*		ℓ = 1150	3					0.3кг
Б.4		26*		ℓ = 1700	5		2			0.4кг
Б.4		29*		ℓ = 3790		8				0.8кг
Б.4		33*		ℓ = 3150				3		0,7кг
Б.4		35*		ℓ = 3750				5		0.8кг
				Материалы						
				Бетон марки 150	14,2	9,3	0,3	0,4		м³

*) Поз. 5 - 38 смотрите ведомость деталей

Ведомость расхода стали на элемент, кг

Марка элемента	Изделия арматурные: Арматура класса А-I ГОСТ 5781-82 Ф6			Итого	А-III Ф6			Итого	Всего	Изделия закладные: Арматура класса А-III ГОСТ 5781-82 Ф8		Итого	Прокат марки ВСт3кп2 ГОСТ 103-76 δ=6	δ=8		Итого	Всего	Общий расход
УМ1	218,9			218,9	48,1			48,1	267.0	25,8		25,8	105,2	43,2		148,4	174,2	441,2
УМ2	71.7			71.7	24,8			24,8	96,5	7.6		7.6	26.7	2.0		28,7	36,3	132.8
УМ3	10.4			10.4	3,2			3,2	13,6	0.5		0.5	2.0	1.6		3.6	4.1	17.7
УМ4	11.7			11.7	6.1			6.1	17.8									17.8

Ведомость деталей

Поз	Эскиз
5	По месту
6	1150
7	1500; 200
8	100
9	1300
10	1300; 450
11	2100
12	1900
13	850
14	850; 850
15	850; 860; 1300
16	3100
17	700
18	700; 1150; 200
19	920
20	850; 350
21	700; 1150; 700
22	450
23	850; 45

Поз	Эскиз
24	800
25	700; 450
26	1000; 700
27	от 1150 до 1350
28	1450
29	1300; 1190; 1300
30	1200
31	5550; 350

Поз	Эскиз
32	350
33	1000; 1150; 1000
34	1000
35	1300; 1150; 1300
36	300
37	850; 200
38	1100

Альбом 4

Типовой проект 904-1-59.85 КЖ

Инв. № подл. | Подпись и дата | Взамен инв. №

Привязан

Инв. №

Инв. № 8918/4 30

Ст. инж.	Томачева		ТП 904-1-59.85-КЖ
Ведущий инж.	Макарова		Компрессорная станция 5(4)К-24Н
Рук. гр.	Моргунов		Стадия Р · Лист 16 · Листов
Нач. ОСП-1	Саакьянц		
Гл. спец.	Борриченко		Спецификация к участкам монолитным УМ1-УМ4 для 4К-24Н
Н. контр.	Пученко		Госстрой СССР Росгипроинжпроект
ГИП	Отрашевский		

Типовой проект 904-1-59.85-КЖ. Альбом 4.

Ум1

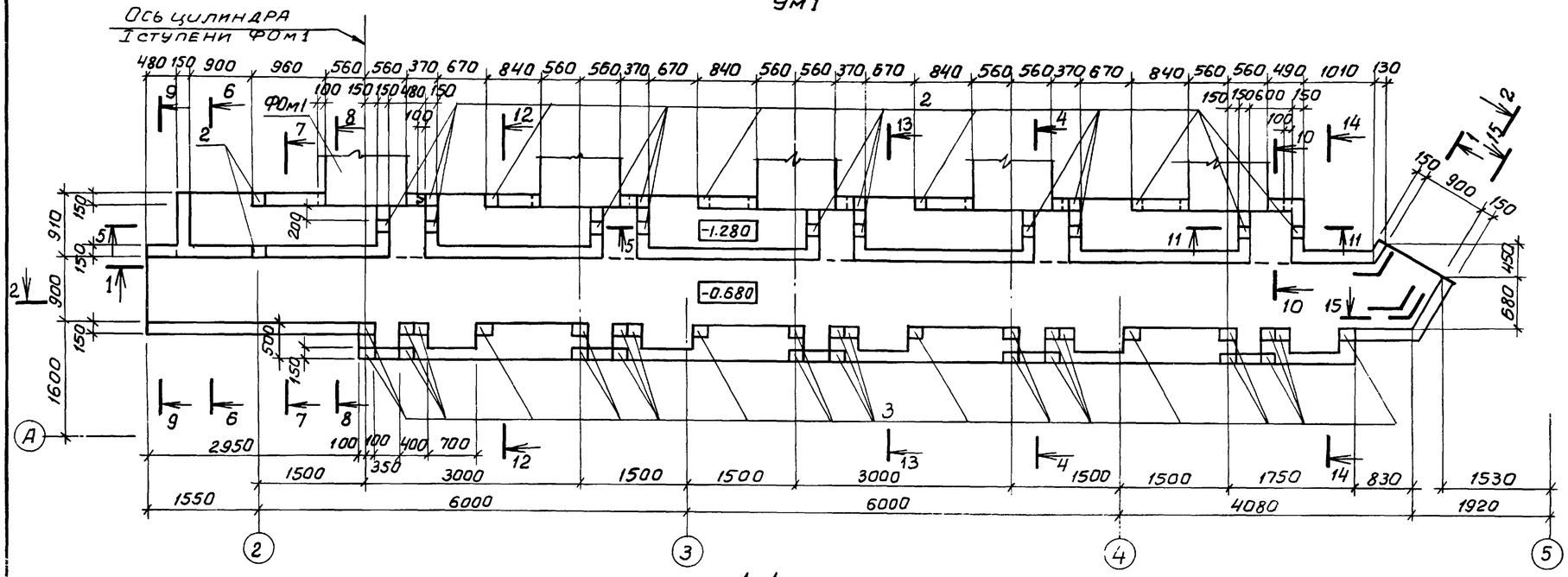

4-4

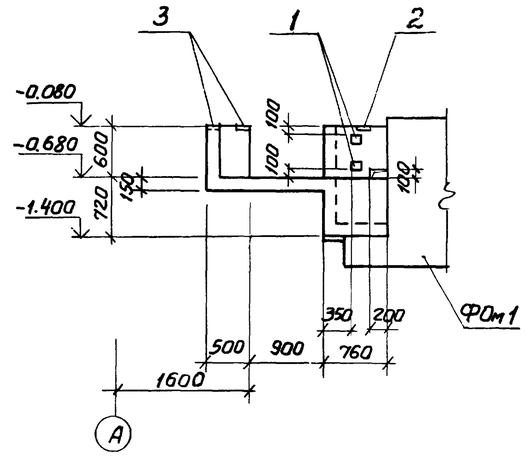

1-1

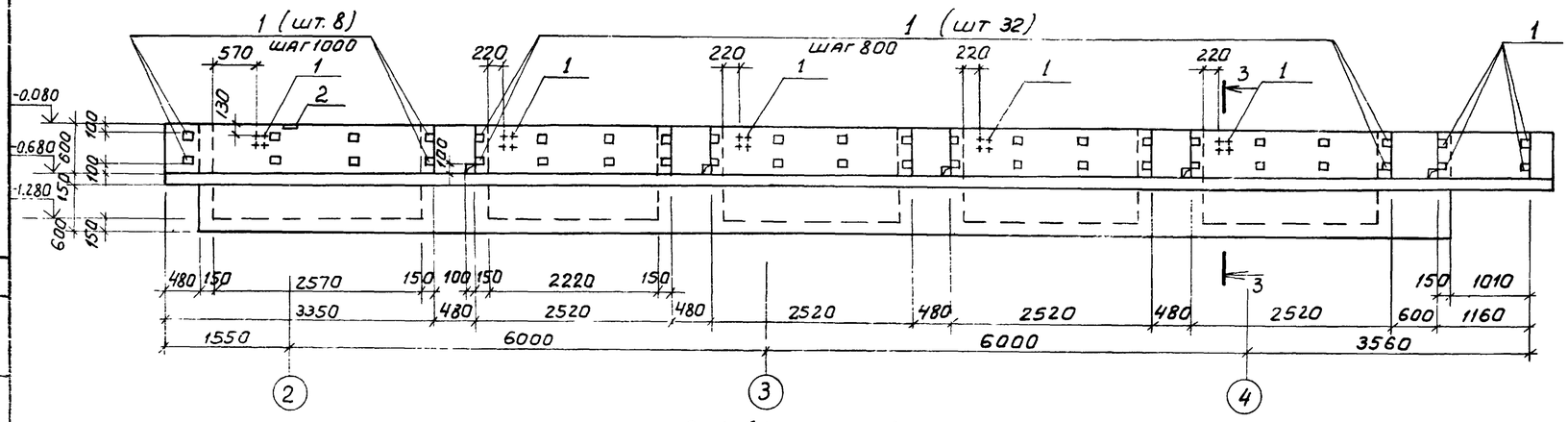

2-2 (начало)

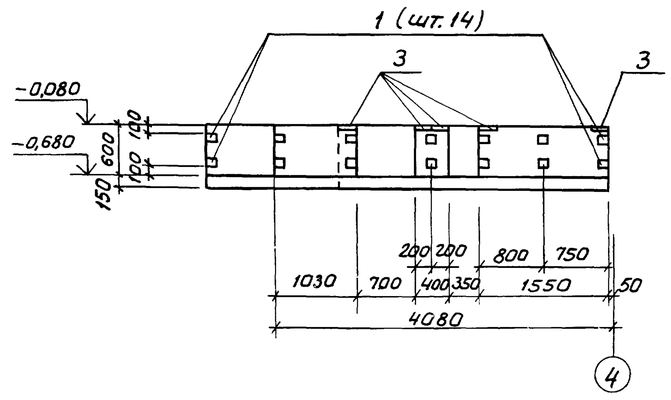

2-2 (Окончание)

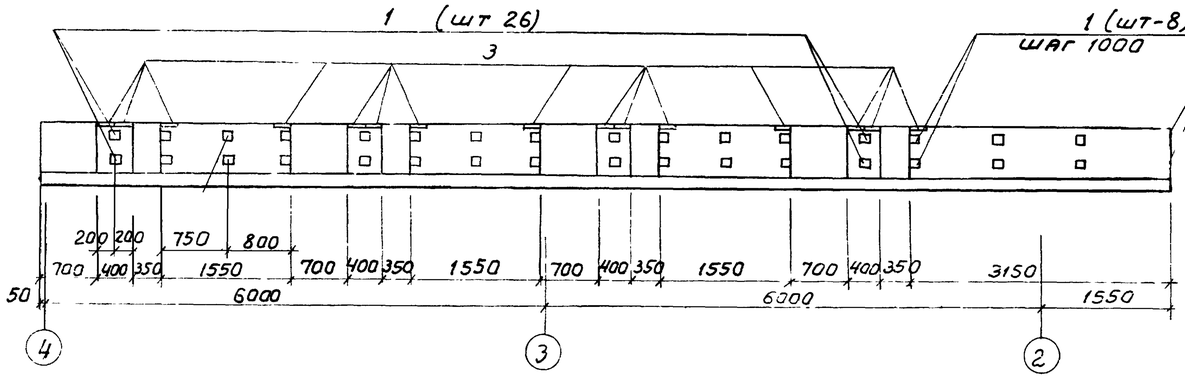

3-3

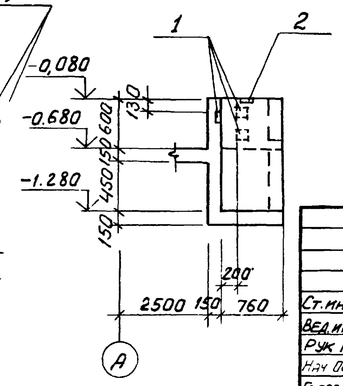

Схема армирования и разрезы 5-5-15-15 даны на листах 19, 20.

Согласовано

Взам. инв. №

Подпись и дата

Инв. № подл.

Привязан.

Инв. № 8918/4

31

Ст. инж.	Толмачева		
Вед. инж.	Макарова		
Рук. гр.	Моргунов		
Нач. ОСП-1	Саакьянц		
Гл. спец. т.о.	Боярченко		
Н. контр.	Луценко		
ГИП	Осташевский		

ТП904-1-59.85-КЖ

Компрессорная станция 5(4)К-24А

Стадия	Лист	Листов
Р	17	

Участок монолитный Ум1. Общий вид для 5К-24А

Госстрой СССР Ростовский Промстройниипроект

Формат А2

Альбом 4

904-1-59.85-КЖ

Типовой проект

Согласовано

Взамен инв.

Подпись и дата

Инв. № подл.

Ум 1

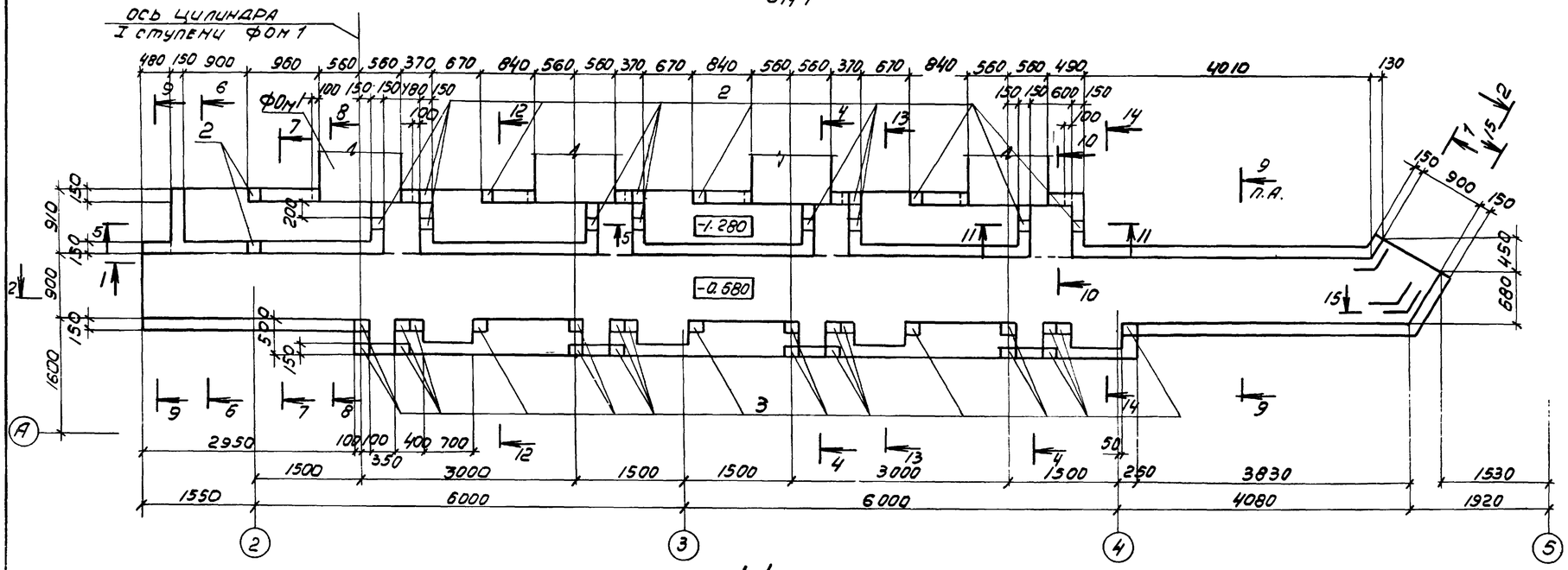

4-4

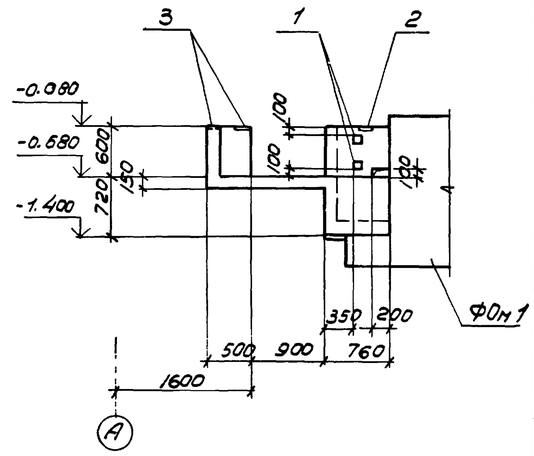

1-1

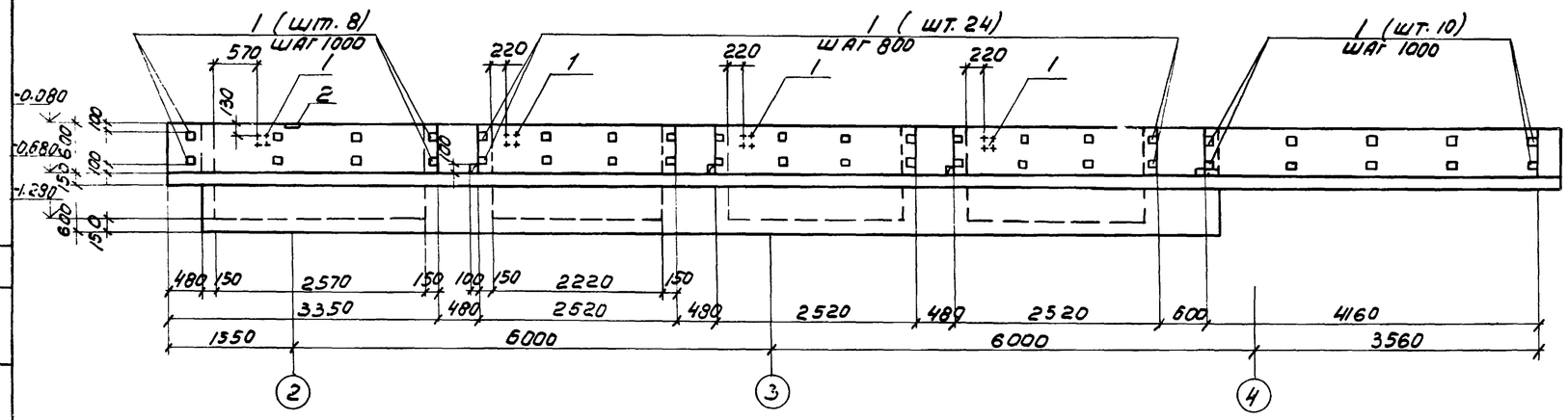

2-2 (начало)

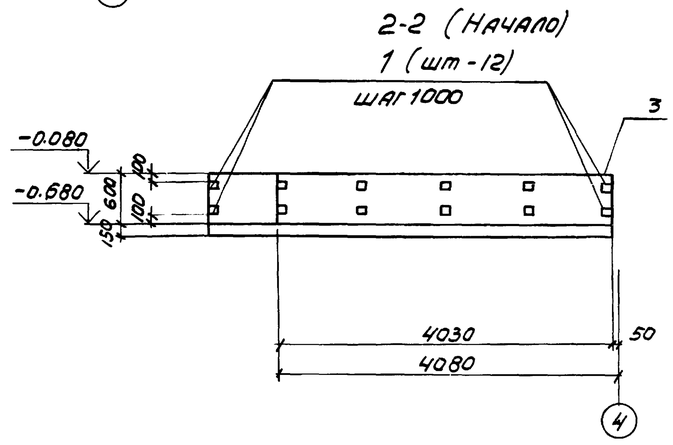

2-2 (окончание)

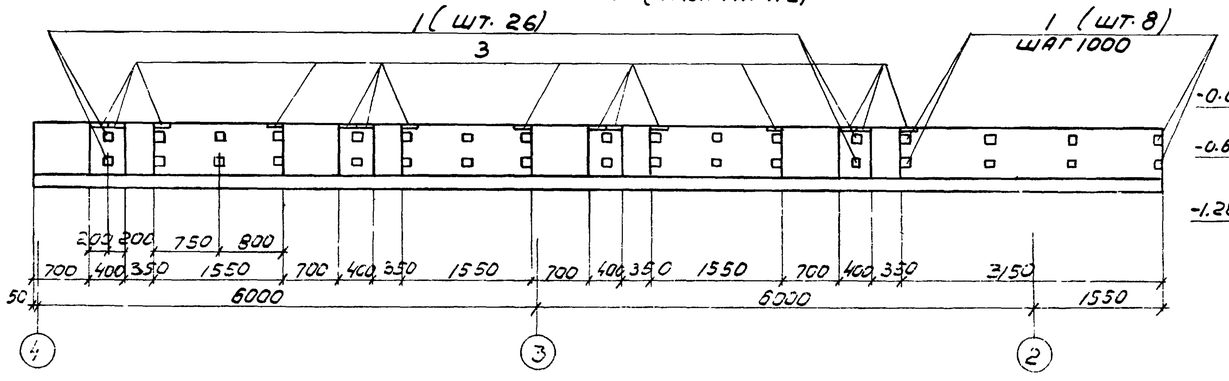

3-3

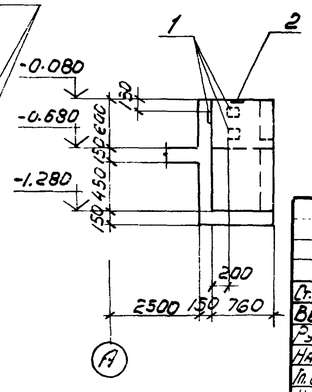

Схема армирования и разрезы 5-5÷15-15 даны на листах 19, 20.

Инв. № 8918/4

Привязан			
Инв. №			

Ст. инж.	Толмачева		ТП 904-1-59.85 -КЖ			
Ведущ. инж.	Макарова		Компрессорная станция 5(4) К-24А			
Рук. гр.	Маргунов			Стадия	Лист	Листов
Нач. отд.	Саакьянц			Р	18	
Гл. спец.	Боярченко		Участок монолитный ум 1. Общий вид. для 4К-24А.	Госстрой СССР Ростовский Промстройниипроект		
Н. контр.	Луценко					
ГИП	Остапчевский					

Формат А2

Типовой проект 904-1-5985КЖ Альбом 4

Согласовано

Инв. № подл. | Подпись и дата | Взам. инв. №

4-4

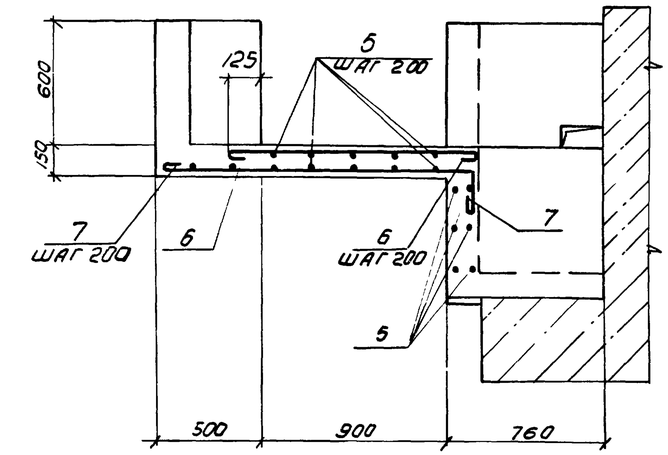

5-5

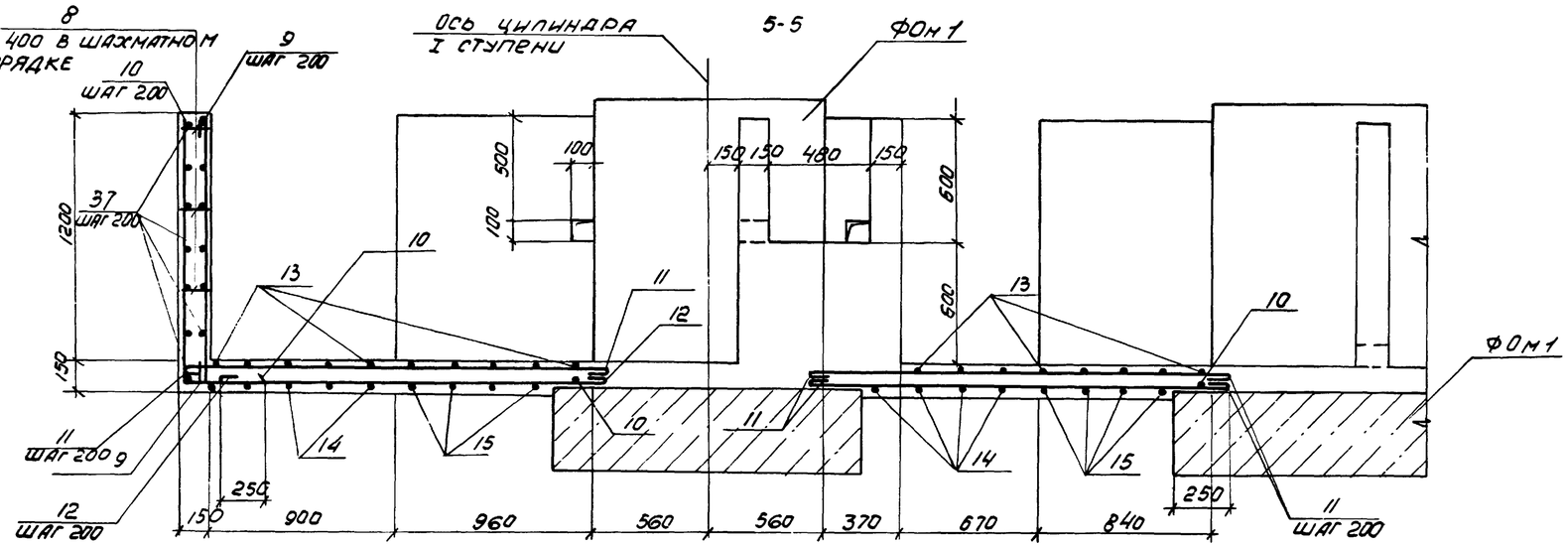

6-6

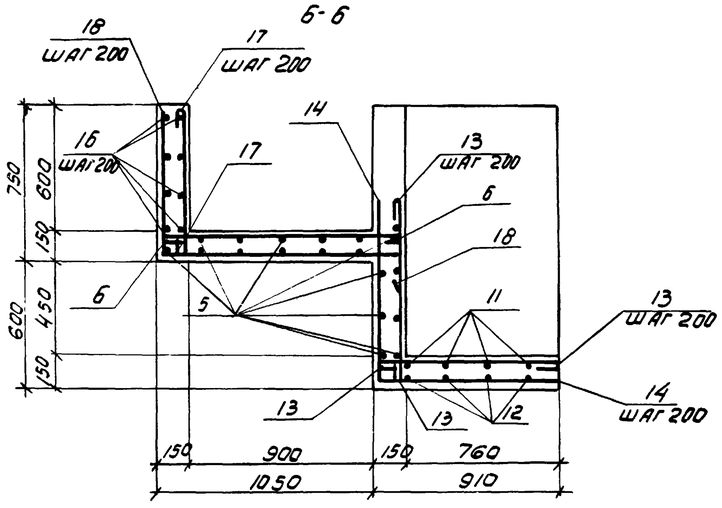

7-7

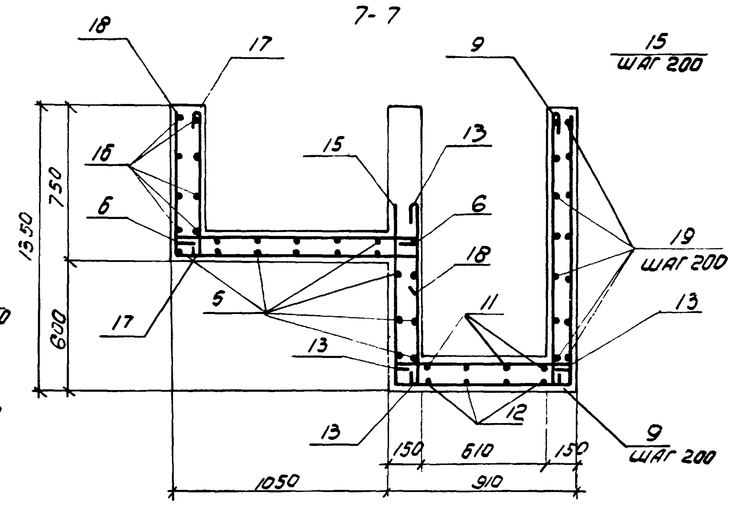

8-8

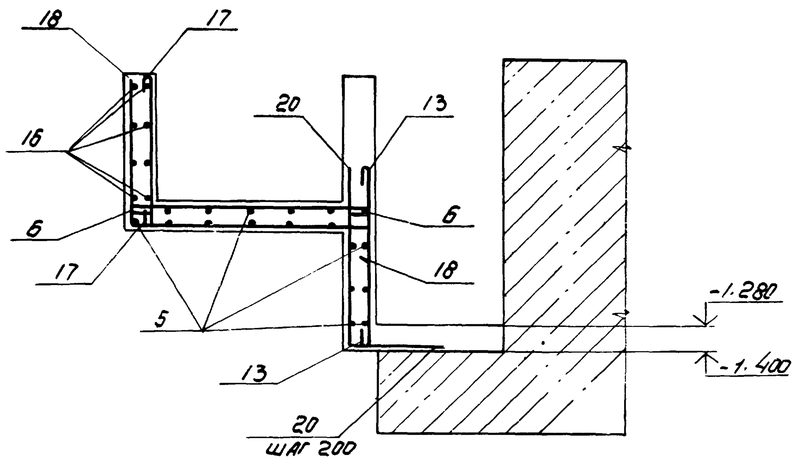

9-9

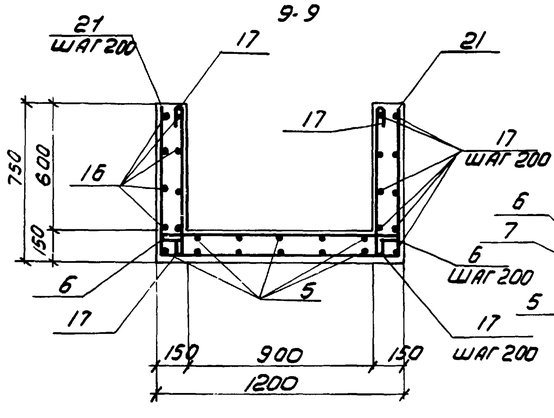

10-10

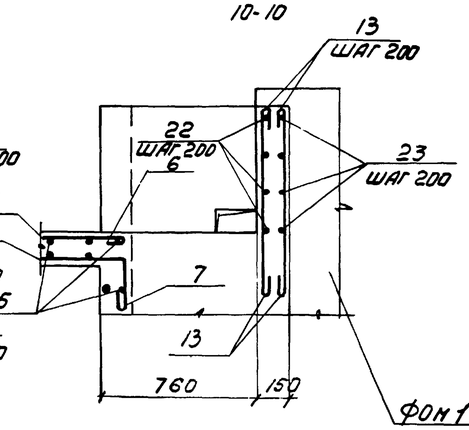

11 — 11

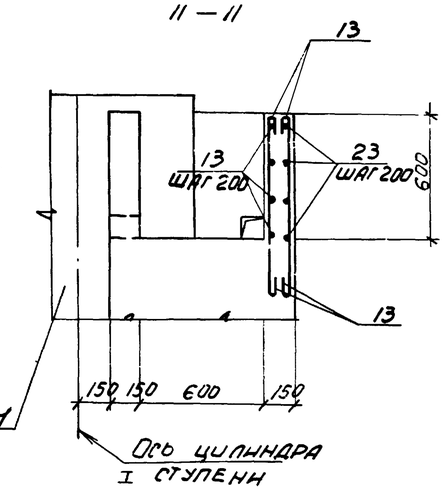

Привязан

Инв. №

Инв. № 89818/4

33

Ст. инж.	Толмачева		ТП 904-1-5985-КЖ
Ведущий	Макарова		Компрессорная станция 5(4)К-24А
Рук. гр.	Моргунов		Стадия Р · Лист 19 · Листов
Нач. отд.	Сакабалов		
Гл. спец.	Бондаренко		Участок монолитный УМ1 Схема армирования (начало)
Н. контр.	Пуценко		ГОСС ТРОЙ СССР РОСТОВСКИЙ ПРОМСТРОЙНИИПРОЕКТ
ГИП	Осташевский		

Альбом 4

Типовой проект 904-1-59.85-КЖ

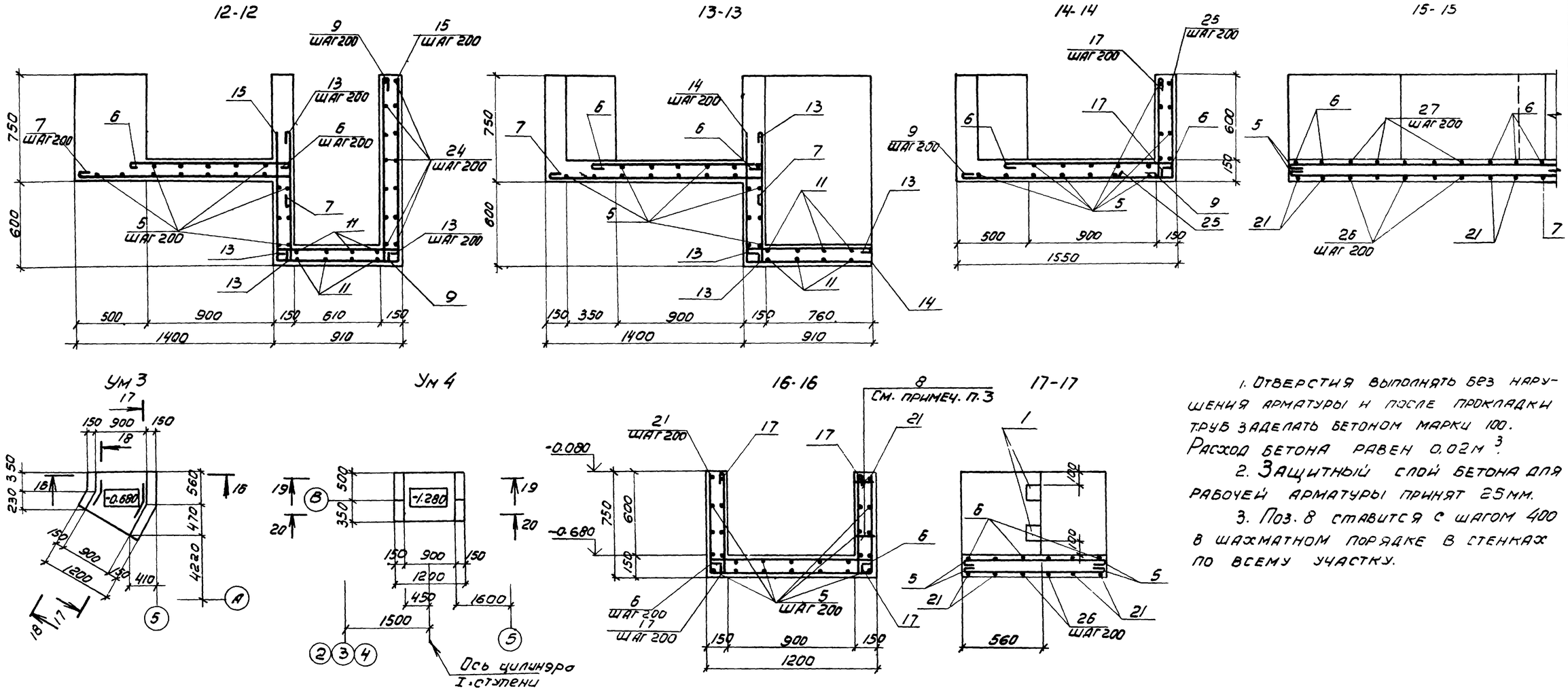

1. Отверстия выполнять без нарушения арматуры и после прокладки труб заделать бетоном марки 100. Расход бетона равен 0.02 м³.

2. Защитный слой бетона для рабочей арматуры принят 25 мм.

3. Поз. 8 ставится с шагом 400 в шахматном порядке в стенках по всему участку.

Согласовано

Взам. инв. №

Подпись и дата

Инв. № подл.

Привязан

Инв. № 8918/4 34

Ст. инж.	Толмачева		
Ведущ.	Макарова		
Рук. гр.	Моргунов		
Нач. отд.	Саакьянц		
Гл. спец.	Бояруенко		
Н. контр.	Пуценко		
ГИП	Вершевский		

ТП 904-1-59.85 КЖ

Компрессорная станция 5(4) К-24А

Стадия	Лист	Листов
Р	20	

Участок монолитный Ум1. Схема армирования (Окончание)

Участки монолитные Ум3, Ум4

Госстрой СССР Ростовский Промстройниипроект

Формат А2

Ум2

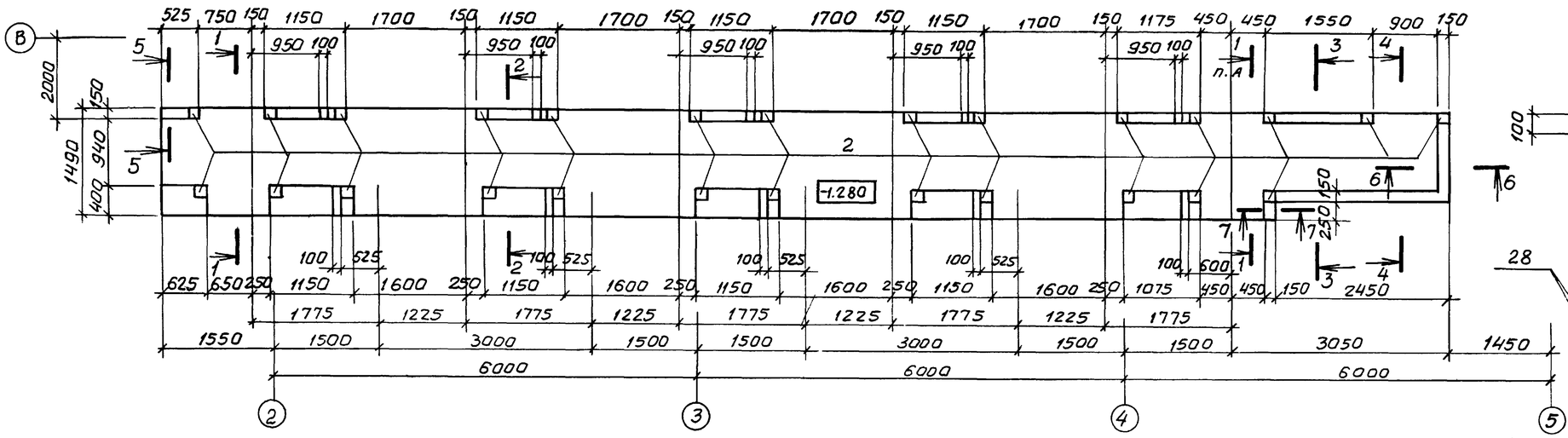

1-1

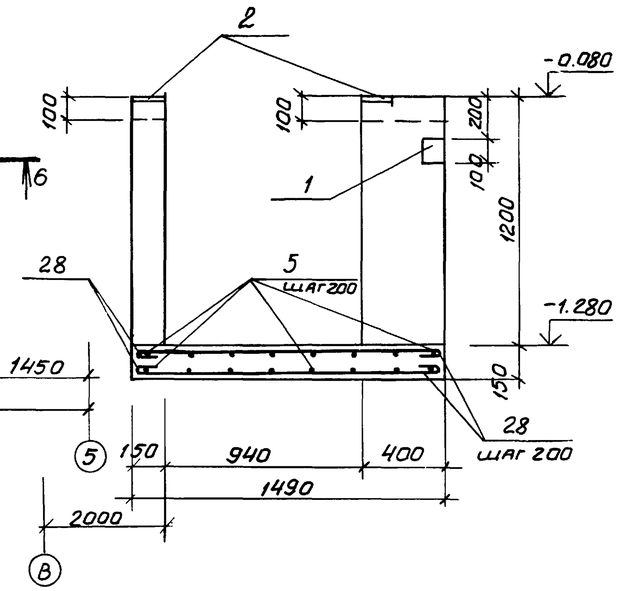

2-2

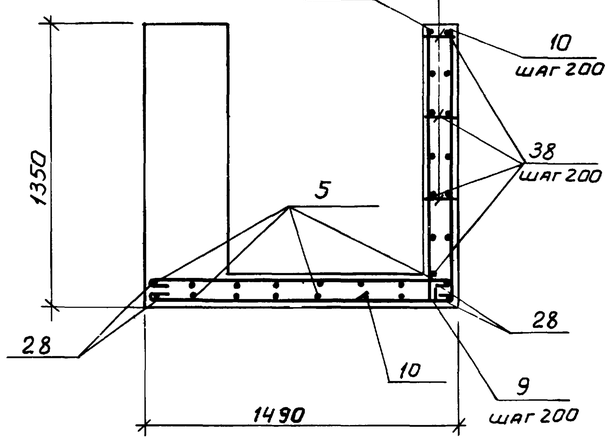

3-3

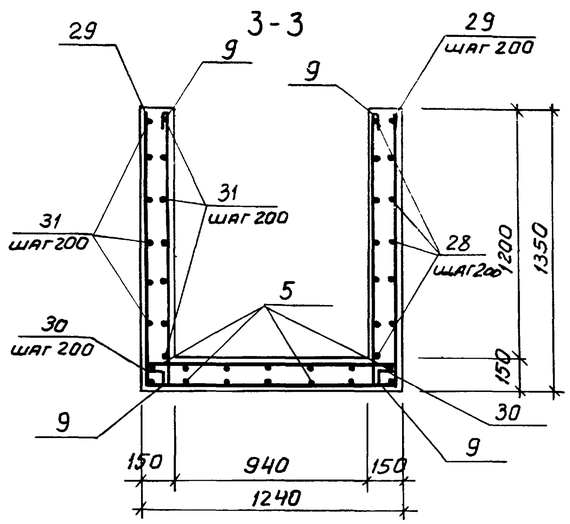

4-4

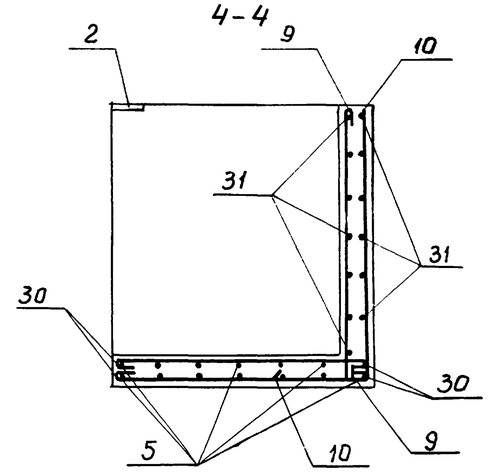

1. Отверстия выполнить без нарушения арматуры и после прокладки труб заделать бетоном марки 100 Расход бетона равен 0,03 м³.

2. Защитный слой бетона для рабочей арматуры равен 25мм.

3. Поз. 8 ставится с шагом 400 в шахматном порядке в стенках по всему участку.

5-5

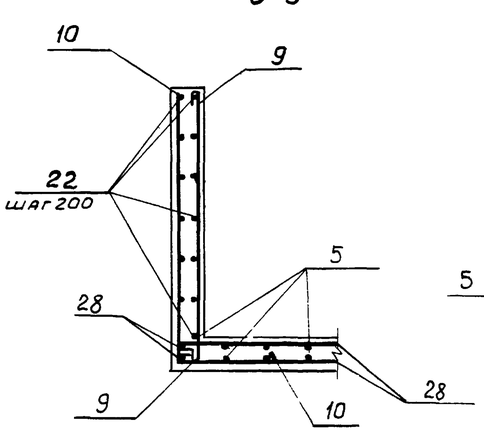

6-6

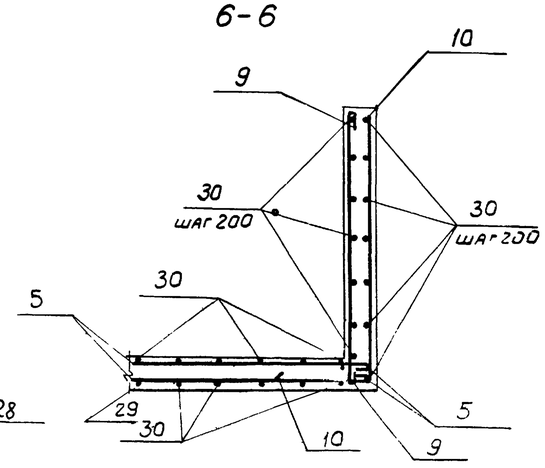

7-7

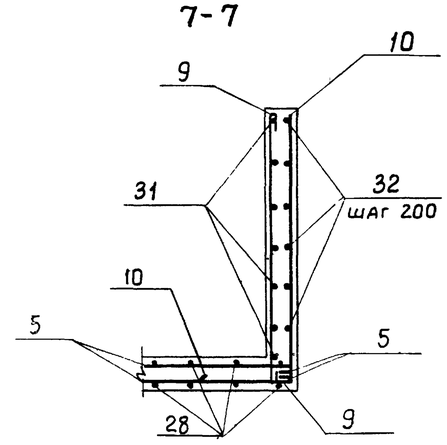

Типовой проект 904-1-59.85 КЖ. Альбом 4

Согласовано

Инв. № подл. | Подп. и дата | Взам. инв. №

Инв. № 8918/4 35

Привязан

Инв. №

Ст инж.	Толмачева		
Вед. инж.	Макарова		
Рук. гр.	Моргунов		
Нач. ОСПК	Саакьянц		
Гл. спец.	Боярченко		
Н. контр.	Лучченко		
ГИП	Осташевский		

ТП 904-1-59.85 КЖ

Компрессорная станция 5(4)К-24А

Стадия	Лист	Листов
Р	21	

Участок монолитный Ум2 для 5К-24А

Госстрой СССР Ростовский Промстройниипроект

Типовой проект 904-1-59.85 КН. Альбом 4.

Ум 2

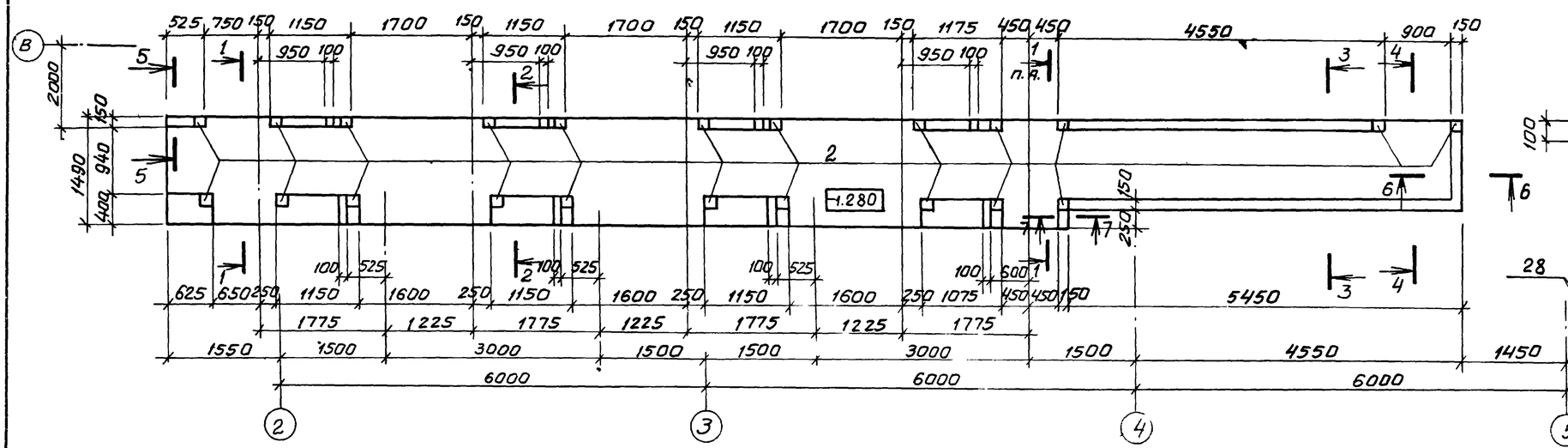

1-1

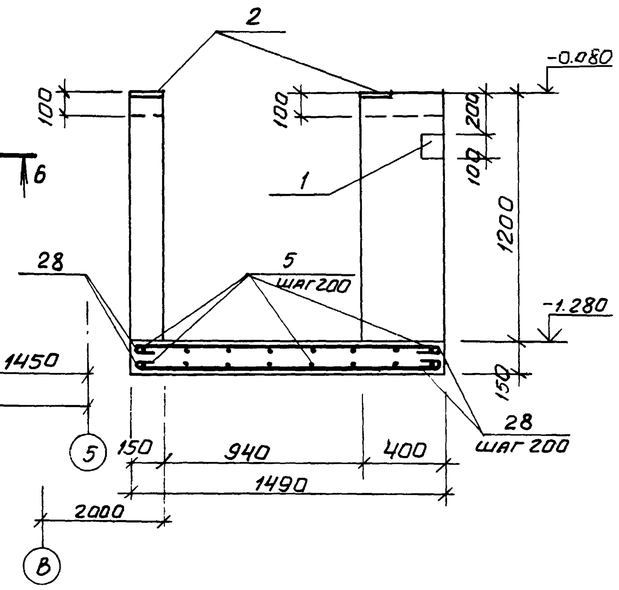

2-2

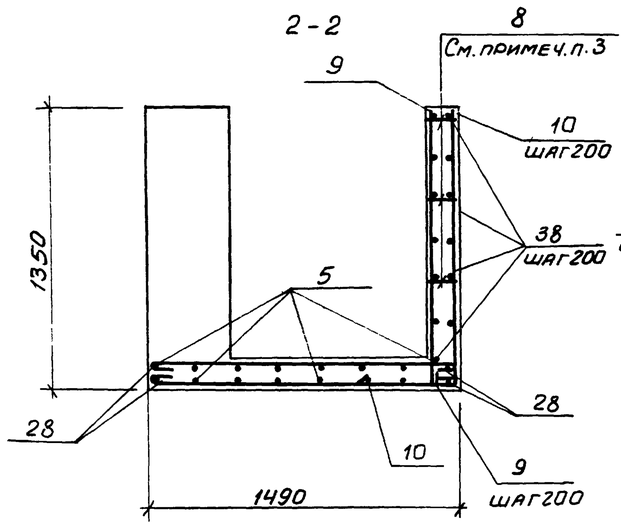

3-3

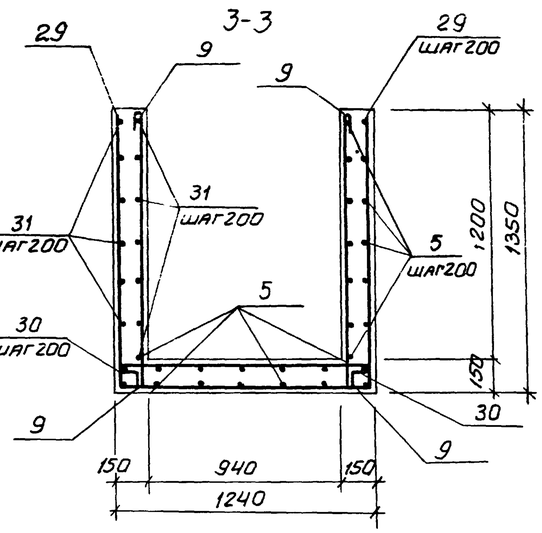

4-4

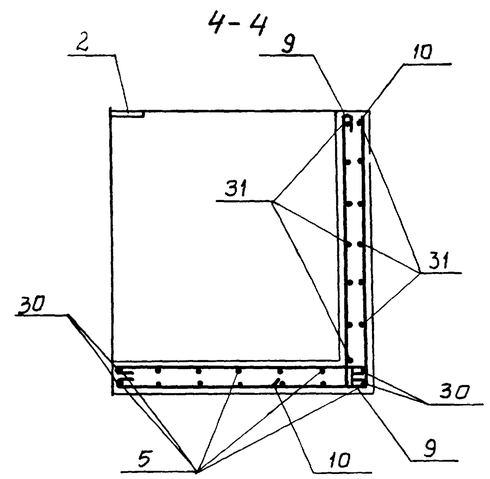

5-5

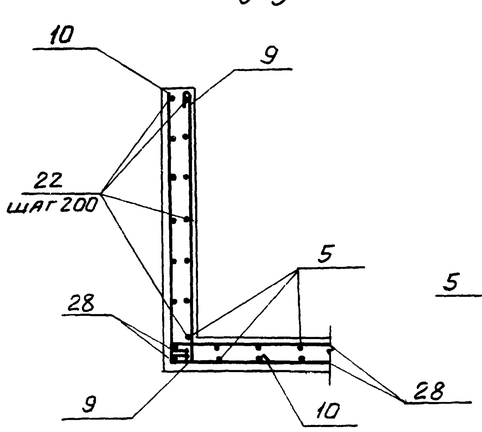

6-6

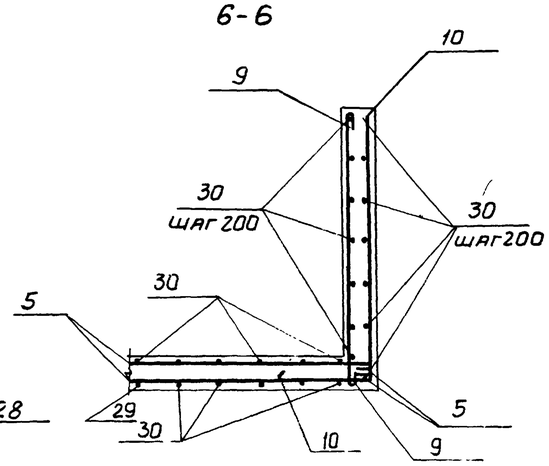

7-7

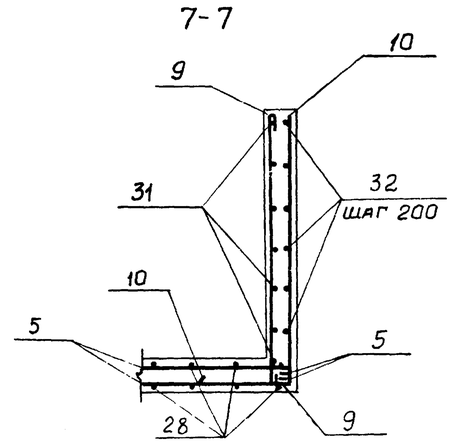

1. Отверстия выполнить без нарушения арматуры и после прокладки труб заделать бетоном марки 100 Расход бетона равен 0,03 м³.

2. Защитный слой бетона для рабочей арматуры равен 25 мм.

3 Поз. 8 ставится с шагом 400 в шахматном порядке в стенках по всему участку.

Согласовано

Взам. инв. №

Подпись и дата

Инв. № подл.

Привязан

Инв. №

Инв. № 8918/4

36

Ст. инж.	Толмачева		ТП904-1-59.85 КН
Вед. инж.	Макарова		Компрессорная станция 5(4) К-24А
Рук. гр.	Моргунов		Стадия: Р; Лист: 22; Листов:
Нач. ОСП-1	Саакьянц		
Гл. спец. ТО	Бояренко		Участок монолитный Ум2 для 4К-24А
Н. контр.	Гуценко		Госстрой СССР Ростовский Промстройниипроект
ГИП	Осташевский		

Копировал

Формат А2

Типовой проект 904-1-59.85КЖ Альбом 4

Согласовано

Инв.№ подл. | Подпись и дата | Взам. инв.№

Схема расположения элементов подвала

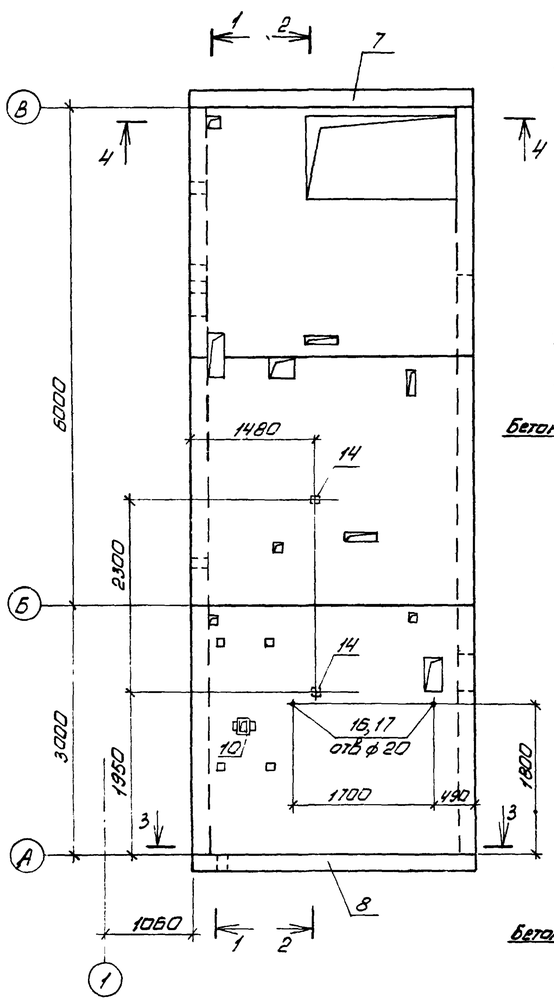

1-1

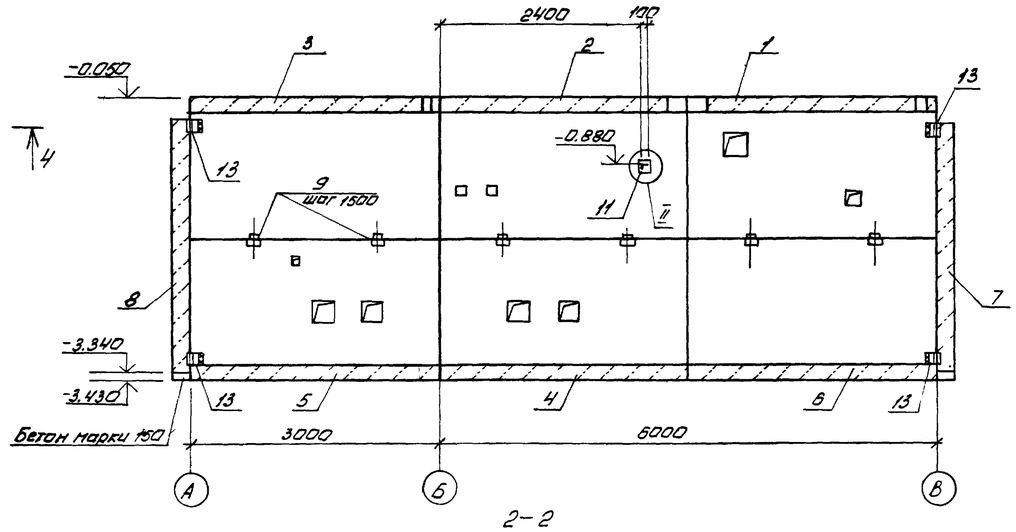

2-2

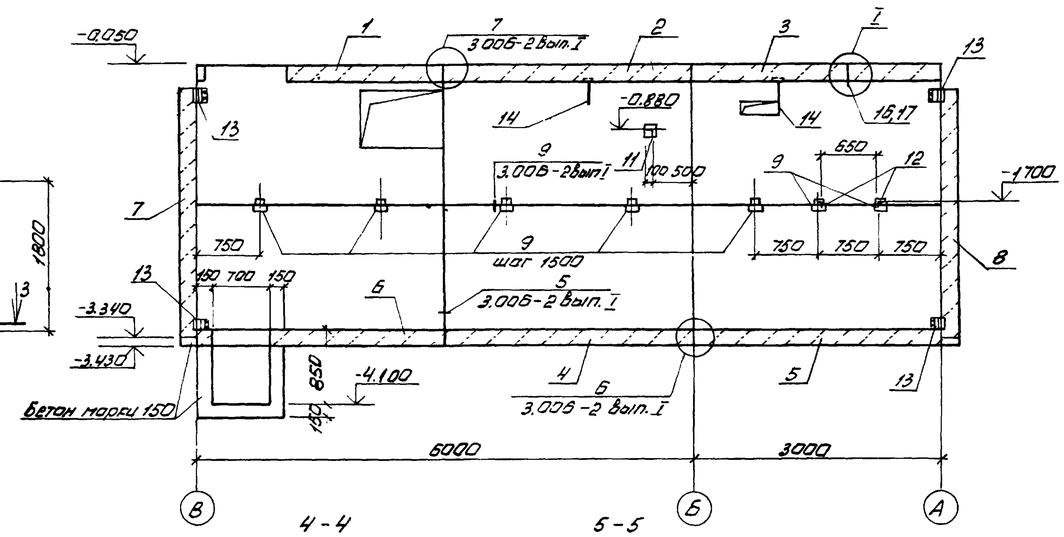

3-3

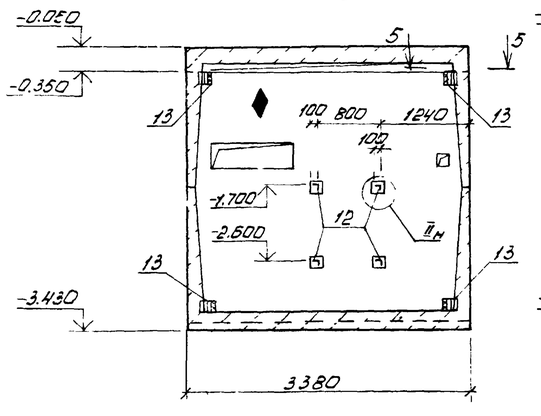

4-4

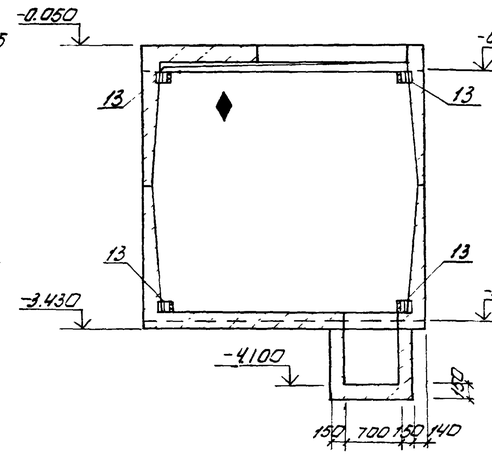

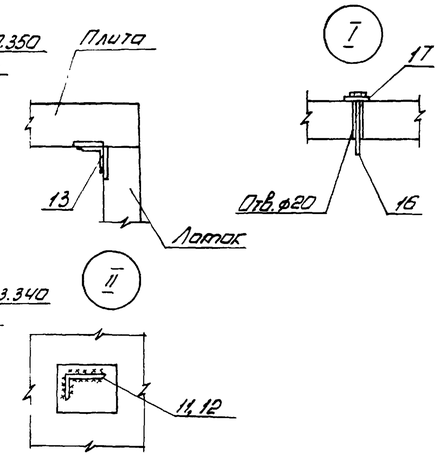

5-5

Спецификация к схеме расположения элементов подвала

Марка, поз.	Обозначение	Наименование	Кол.	Масса ед., кг	Примечание
		Лотки			
1	ТП 904-1-59.85КЖИ-Л34-3-1	Л34-3-1	1	7730	
2	Л34-3-2	Л34-3-2	1	7730	
3	Л34-3-3	Л34-3-3	1	7730	
4	Л34-3-4	Л34-3-4	1	7730	
5	Л34-3-5	Л34-3-5	1	7730	
6	Л34-3-6	Л34-3-6	1	7730	
		Плиты			
7	ТП 904-1-59.85КЖИ-П26-3-1	П26-3-1	1	5050	
8		П26-3-2	1	5050	
		Изделия соединительные			
9	3.006-2 Вып.I-3	МС-3	13	4.0	
10	ТП 904-1-59.85-КЖИ-МС6	МС6	1	5.2	
		Детали			
11		∠100×63×6 ГОСТ 8510-72* ℓ=350	2	2.7	
12		∠100×63×6 ГОСТ 8510-72* ℓ=300	6	2.3	
13		∠50×5 ГОСТ 8509-72* ℓ=120	8	0.45	
14		ф20 ГОСТ 2590-71* ℓ=300	2	0.74	
		Изделия стандартные			
16		Болт М16×250 ВСт3кп2 ГОСТ 7798-70	2	0.45	
17		Шайба М16 ГОСТ 11371-78	2	0.01	
		Материалы			
		Бетон марки 150	0.6		м³

1. Поз. 16, 17 установить в предварительно просверленные отв. ф20 мм.
2. Сварные швы выполнять электродами Э42 по ГОСТ 9467-75. Высота шва $h_ш = 6$ мм.
3. Знак ♦ дан для ориентации при монтаже.

Привязан

Инв. № 8918/4 39

Инженер	Цимбалист		
Вед. инж.	Макарова		
Рук. гр.	Моргунов		
Нач. ОСП-1	Саакьянц		
Гл. спец.	Боярченко		
Н. контр.	Лученко		
ГИП	Осташевский		

ТП 904-1-59.85-КЖ

Компрессорная станция 5(4)К-24А

Схема расположения элементов подвала

Стадия	Лист	Листов
Р	23	

ГОССТРОЙ СССР РОСТОВСКИЙ ПРОМСТРОЙНИИПРОЕКТ

Формат А2

Типовой проект 904-1-59.85 КЖ. Альбом 4.

План на отм.-0.200

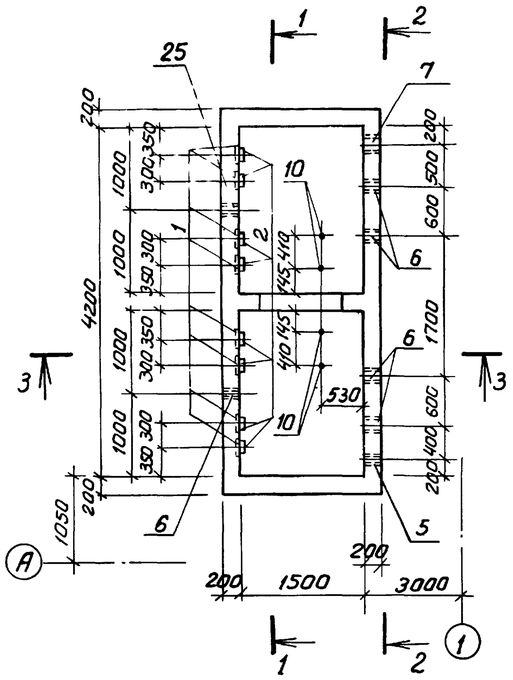

План на отм.0.000

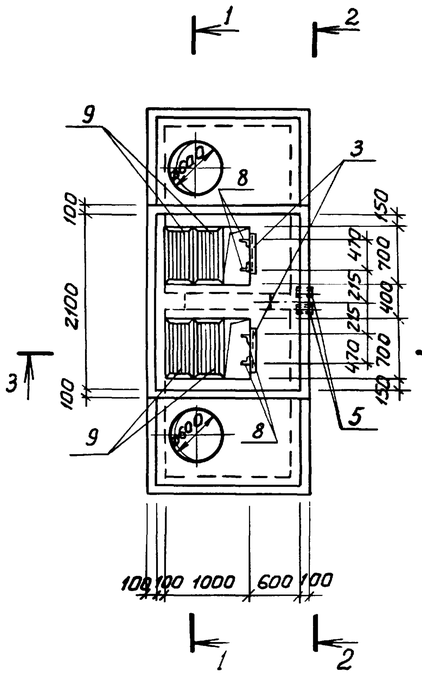

План на отм.0.900

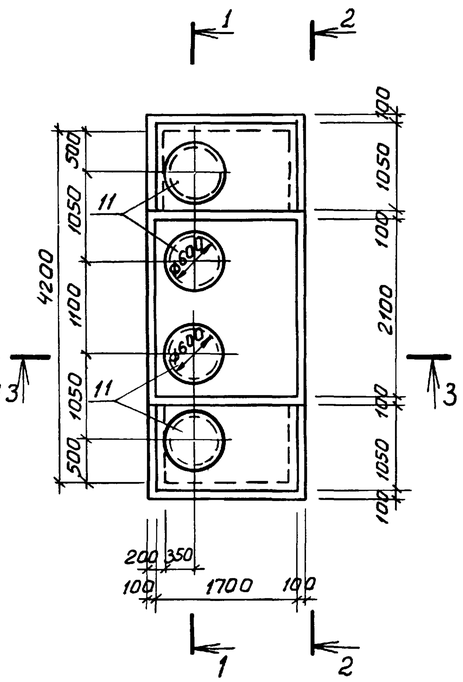

1-1

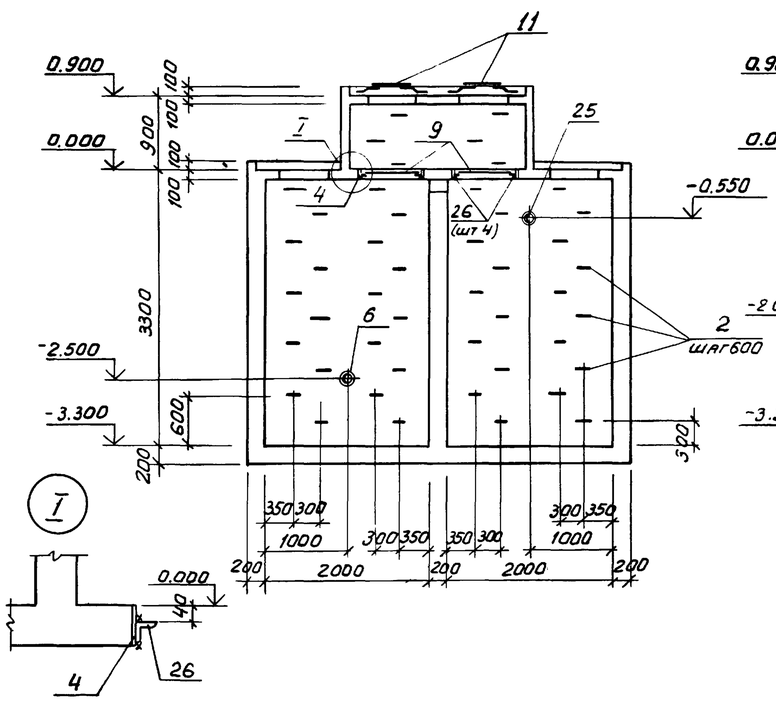

2-2

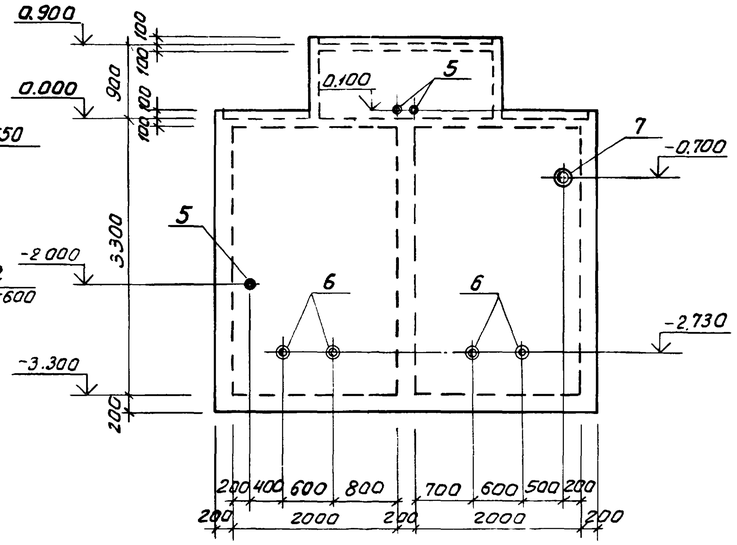

1. Болты позиции 10 установить на эпоксидном клею в соответствии с СН 471-75.
2. Деталь установки ходовой скобы МН801 смотрите серию 1.400-15 вып.1.

Спецификация к резервуару РЕ

Формат	Зона	Поз	Обозначение	Наименование	Кол	Примечание
				Сборочные единицы		
				Изделия закладные		
		1	1.400-15 вып.1	МН107-6	46	
		2		МН801	46	
		3		МН547	2	
		4		МН127-3	2,8	м
		5	3.904-5	Сальник Ду 50 ℓ=200	3	
		6		Сальник Ду 150 ℓ=200	5	
		7		Сальник Ду 200 ℓ=200	1	
		25		Сальник Ду 100 ℓ=200	1	
				Изделия соединительные		
А4		8	ТП 904-1-59.85-КЖИ-МС7	МС7	4	
А4		9	ТП 904-1-59.85-КЖИ-МС8	МС8	4	
Б.Ч.		26		L50x5 ГОСТ 8509-72* ℓ=700	4	2,6 кг
				Детали		
Б.Ч.		13*		ф6 AI ГОСТ 5781-82 ℓ=585000	—	0,22 кг/м п.
Б.Ч.		14*		ф6 AIII ГОСТ 5781-82 ℓ=3450	68	0,8 кг
Б.Ч.		15*		ф6 AI ГОСТ 5781-82 ℓ=4580	6	1,0 кг
Б.Ч.		16*		ф6 AI ГОСТ 5781-82 ℓ=2830	28	0,6 кг
Б.Ч.		17*		ф6 AIII ГОСТ 5781-82 ℓ=7150	8	1,6 кг
Б.Ч.		18*		ф6 AIII ГОСТ 5781-82 ℓ=4450	22	1,0 кг
Б.Ч.		19*		ф6 AIII ГОСТ 5781-82 ℓ=2050	34	0,4 кг
Б.Ч.		20*		ф6 AIII ГОСТ 5781-82 ℓ=4750	22	1,0 кг
Б.Ч.		21*		ф6 AI ГОСТ 5781-82 ℓ=5130	10	1,1 кг
Б.Ч.		22		ф10 AIII ГОСТ 5781-82 ℓ=1100	28	0,7 кг
Б.Ч.		23*		ф6 AI ГОСТ 5781-82 ℓ=3280	10	0,7 кг
Б.Ч.		24		ф10 AIII ГОСТ 5781-82 ℓ=1500	4	0,9 кг
				Стандартные изделия		
		10		Болт 5М12х200 ВСт3кп2 ГОСТ 24379.1-80	4	0,23 кг
		11		Люк „Л" ГОСТ 3634-79	4	65 кг
				Материалы		
				Бетон марки 200	11,7	м3

*) Позиции 13-21, 23 смотрите ведомость деталей на листе 25.

Инв. №8918/4

38

Привязан

Инв. №

Инженер	Имбалист	
Ведущ. инж.	Макарова	
Рук. гр.	Моргунов	
Нач. ОСП-1	Саакьянц	
Гл. спец. ТО	Боярченко	
Н. контр.	Лученко	
ГИП	Осташевский	

ТП 904-1-59.85 КЖ

Компрессорная станция 5(4)К-24А

Стадия	Лист	Листов
Р	24	

Резервуар РЕм1. Общий вид.

Госстрой СССР Ростовский Промстройниипроект

Согласовано

Взам. инв. №

Подпись и дата

Инв. № подл.

Копировал

Формат А2

Типовой проект 904-1-59.85-КН Альбом 4

Согласовано

Инв. № подл. | Подпись и дата | Взам. инв. №

3—3

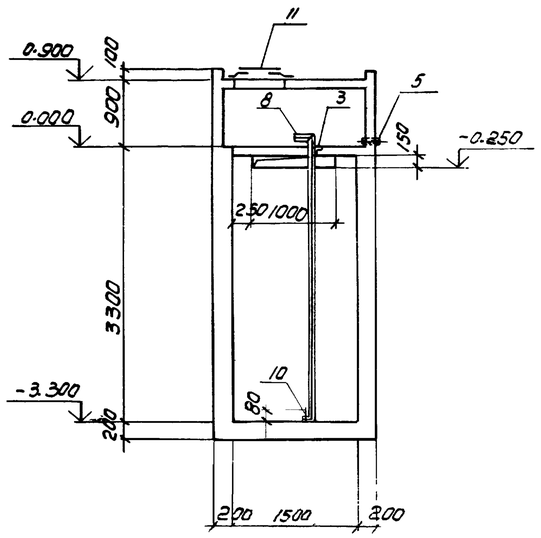

Схема армирования РЕМ 1

4—4

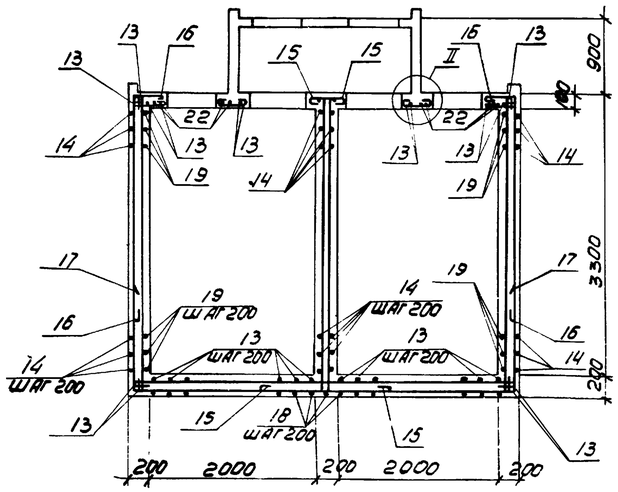

6—6

7-7

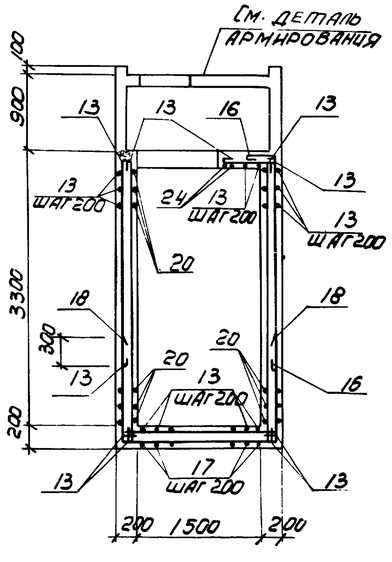

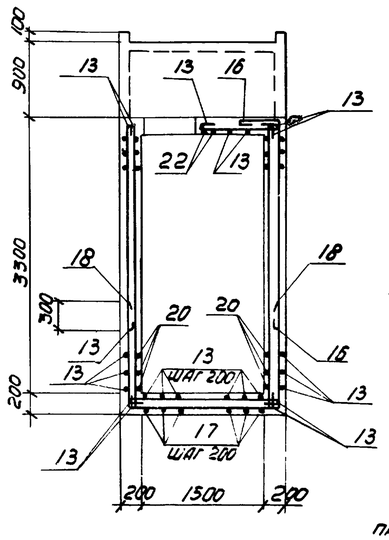

5 — 5

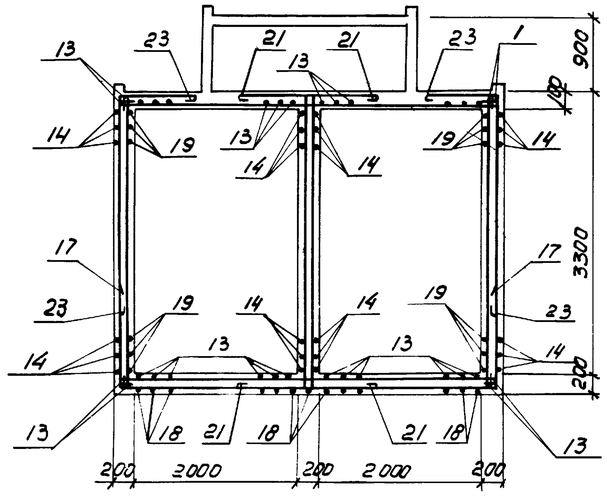

Деталь армирования

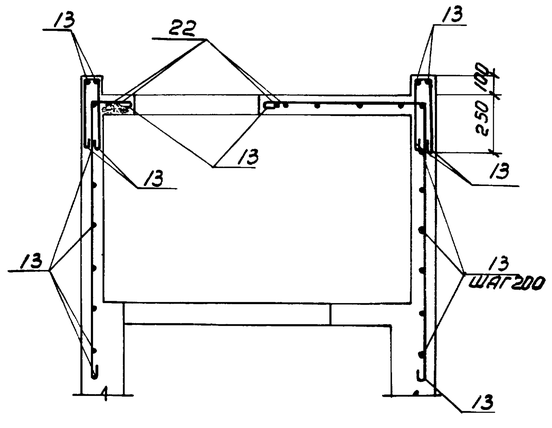

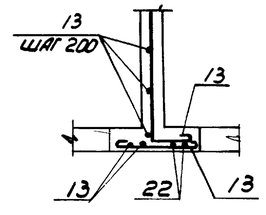

Ведомость деталей

Поз	Эскиз
13	По месту
14	800 1850 800
15	800 3450 250
16	350 2400
17	1300 4550 1300
18	1300 1850 1300
21	800 3450 800
23	800 2400
19	100 1850 100
20	100 4550 100

1. Защитный слой бетона для рабочей арматуры 25мм.
2. Нагрузка - гидростатическое давление воды в необсыпанном резервуаре или активное боковое давление грунта засыпки с учётом временной нагрузки (P=10кН/м²) на его поверхности.

Инв. № 8918/4 39

Привязан

Инв. №

Ведомость расхода стали на элемент, кг

Марка элемента	Изделия арматурные: Арматура класса А-I, ГОСТ 5781-82, Ф6	Итого	Арматура класса А-III, ГОСТ 5781-82, Ф6	Ф10	Итого	Всего	Изделия закладные: Арматура класса А-I, ГОСТ 5781-82, Ф16		Итого	Арматура класса А-III, Ф8	Итого	Прокат марки ВСт3кп2, ГОСТ 2590-71, Ф6	Ф10	Итого	ГОСТ 103-76, δ=6	δ=8	δ=10	Итого	ГОСТ 8509-72, ∠50х5	Итого	ГОСТ 8732-70*, ТР Ф121х4	ТР Ф168х8	ТР Ф245х7	ТР Ф299х8	Итого	Всего	Общий расход
РЕМ 1	159,5	159,5	124,8	23,2	148,0	317,5	34,0		34,0	7,4	7,4	1,3	7,9	9,2	54,6	18,4	19,6	92,6	3,8	3,8	6,9	4,0	41,0	11,5	63,4	210,4	527,9

Инженер	Цимбалист		
Ведущ.	Макарова		
Рук. гр.	Моргунов		
Нач. отд.	Сдаковский		
Гл. спец.	Боярченко		
Н. контр.	Пучченко		
ГИП	Осташевский		

ТП 904-1-59.85-КН

Компрессорная станция 5(4)К-24А

Стадия	Лист	Листов
Р	25	

Резервуар РЕМ1
Схема армирования.

Госстрой СССР
Ростовский
Промстройниипроект

Копировал Э. Ф.

Формат А3

Типовой проект 904-1-59.85-КЖ Альбом 4

Схема расположения элементов приямка ПРм 1

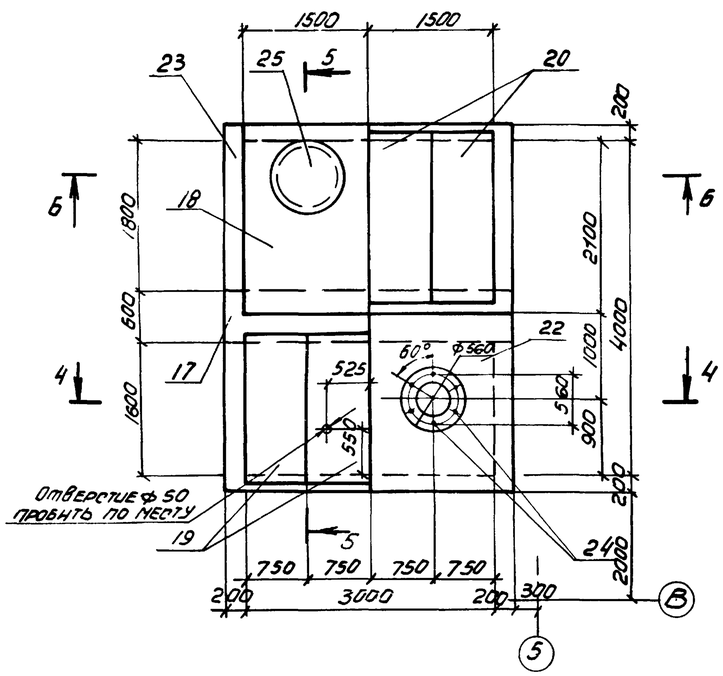

1–1

ПРм 1 (Общий вид)

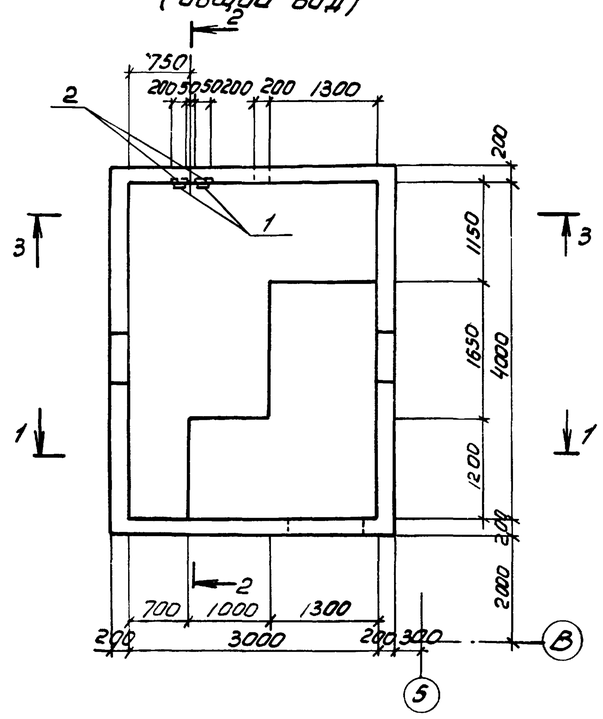

2–2

3–3

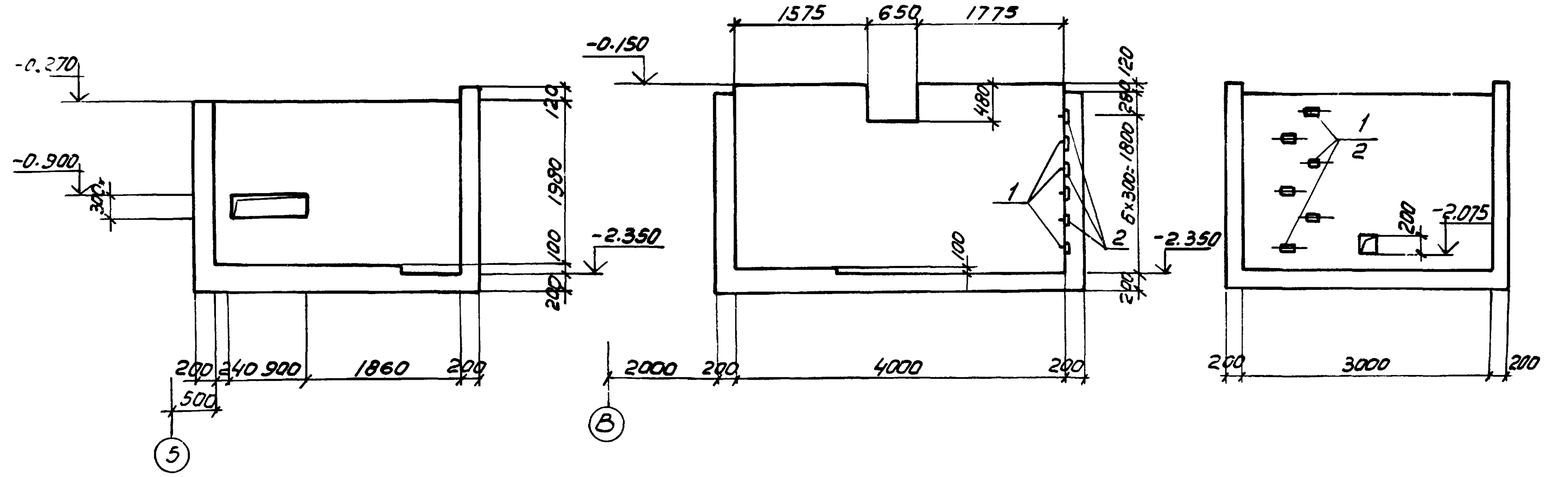

4–4

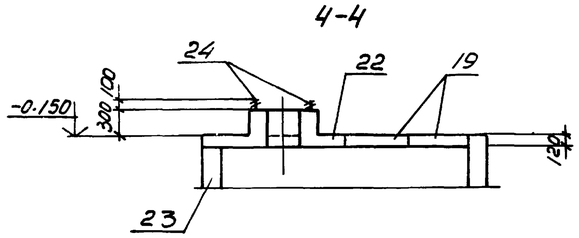

5–5

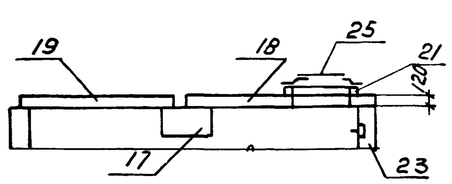

6–6

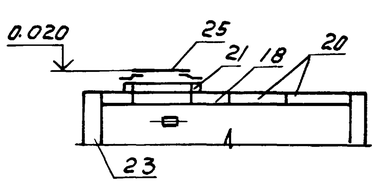

Спецификация к схеме расположения элементов приямка

Марка поз	Обозначение	Наименование	Кол	Масса ед.кг	Примечание
17	3.006-2 вып. III-2	Балка Б7	1	1770	
18		Плита П04	1	1530	
19	3.006-2 вып. II-2	—"— П15д-5	2	410	
20	3.006-2 вып. II-2	—"— П17д-3	2	480	
21	3.900-3 вып. 7	Кольцо опорное КЦ0-1	1	50	
22	лист 27	Плита монолитная ПМ1	1		
23	лист 26	Приямок монолитный ПРм1	1		
		Стандартные изделия			
24		Болт 5М20х230 Вст3пс2 ГОСТ 24379.1-80	6	0.8	
25		Люк легкий "Л" ГОСТ 3634-79	1	70	

Спецификация к приямку ПРм 1

Формат	Зона	Поз.	Обозначение	Наименование	Кол	Примечание
				Сборочные единицы		
		1	1.400-15. вып. 1	Изделие закладное МН801	6	
		2	1.400-15. вып. 1	То же МН107-6	6	
				Детали		
Б.4		5*		⌀12АII, ℓ=6550	24	5.8кг
Б.4		6*		⌀8АI, ℓ=39 8000		
Б.4		7*		⌀12АII, ℓ=3350	24	3.0кг
Б.4		8*		⌀12АII ℓ=4150	12	3,7кг
Б.4		9*		⌀12АII, ℓ=4250	31	3,8кг
Б.4		10*		⌀16АI, ℓ=1700	4	2,7кг
Б.4		11*		⌀16АI ℓ=4200	4	6,6кг
Б.4		12*		⌀12АII, ℓ=4650	34	4,1кг
				Арматурная сталь принята по ГОСТ 5781-82		
				Материалы		
				Бетон марки 200	65	м³

* Поз. 5-12 см. ведомость деталей на листе 27. Болты поз. 24 установить при монтаже оборудования на эпоксидном клее.

Привязан

Инв. № 8918/4

Проверил	Макарова		
Инженер	Шмыгалюк		
Вед.инж.	Макарова		
Рук.гр.	Моргунов		
Нач.отд.	Чадкьянц		
Гл.спец.	Борриченко		
Н.контр.	Лученко		
ГИП	Потапевский		

ТП 904-1-59.85 КЖ

Компрессорная станция 5(4)К-24А

Приямок ПРм 1 Общий вид

Стадия	Лист	Листов
Р	26	

Госстрой СССР Ростовский Промстройниипроект

Подпись и дата | Взам. инв. № | Инв. № подл.

Типовой проект 904-1-5985КЖИ. Альбом 4.

ПРм1 (Схема армирования)

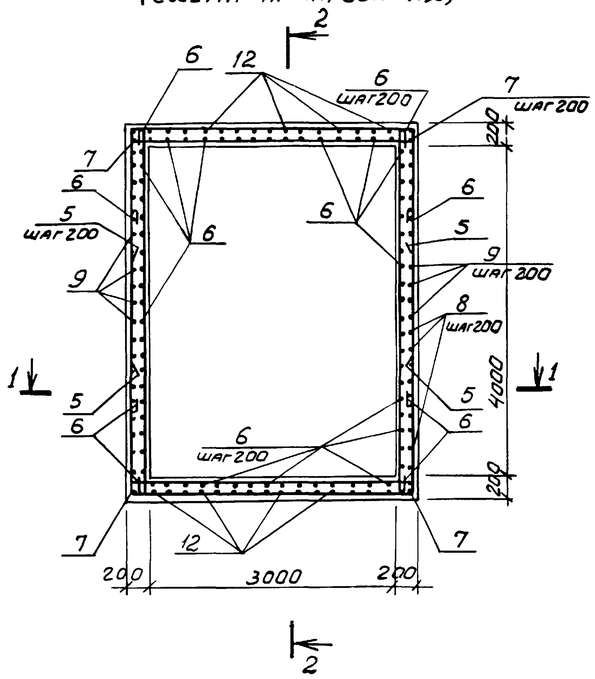

1-1

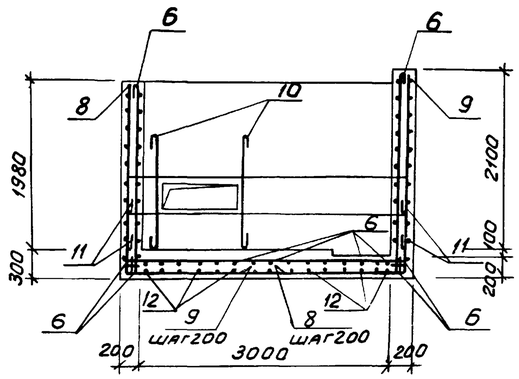

2-2

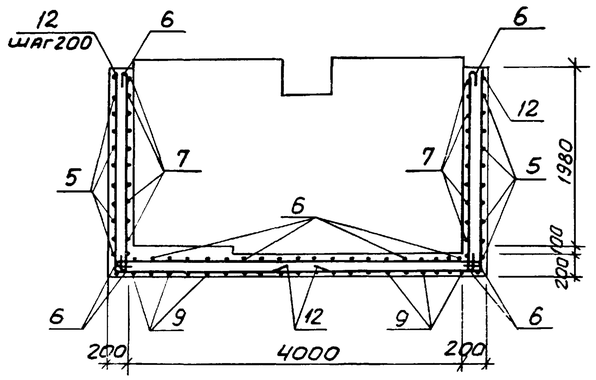

Ведомость на

Поз.	Эскиз
5	3350; 1600; 160
6	Резать по месту
7	8350
8	2230; 1920
9	2350; 1900
10	1500
11	3300; 350; 350
12	2230; 2420
13	1650
14	150; 370; 370; 300

ПМ1 (Общий вид)

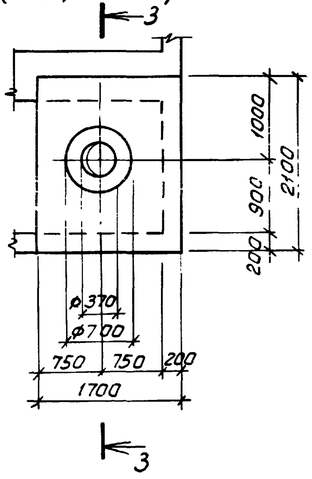

3-3

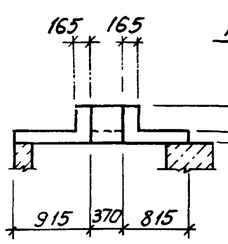

ПМ1 (Схема армирования)

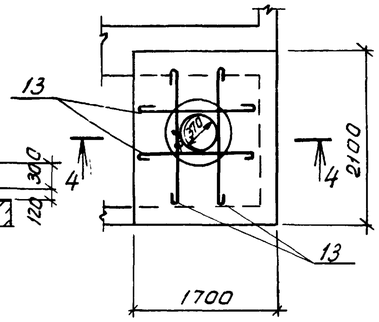

4-4

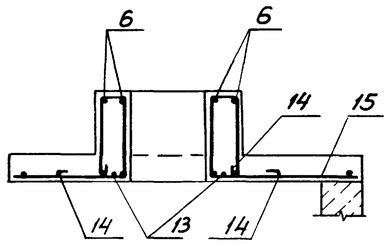

1. Арматуру в местах отверстий вырезать по месту.
2. Защитный слой бетона для рабочей арматуры принят 35 мм.

Спецификация к плите ПМ1

Формат	Зона	Поз.	Обозначение	Наименование	Кол	Примечание
				ПМ1		
				Сборочные единицы		
А4		15	ТП904-1-5985 -КЖИ-С1	Сетка арматурная С1	1	
				Детали		
Б4		6		ф8АI ГОСТ5781-82 ℓ=5900	—	
Б4		13		ф16АI ГОСТ5781-82 ℓ=1850	4	2,9кг
Б4		14		ф8АI ГОСТ5781-82 ℓ=1500	8	0,6кг
				Материалы		
				Бетон марки 200	0,4м³	

Ведомость расхода стали на элемент, кг

Марка элемента	Изделия арматурные: Арматура класса А-I ГОСТ 5781-82 ф8	ф16		Итого	А-II ф12		Итого	Всего	Изделия закладные: Арматура класса А-I ГОСТ 5781-82 ф16		Итого	А-III ф8		Итого	Прокат марки Вст3кп2 ГОСТ 103-76 б=6	б=8			Итого			Всего	Общий расход
ПРм1	159,2	37,2		196,4	512,8		512,8	709,2	4,4		4,4	0,6		0,6	5,4	2,4			7,8			12,8	722.0
Пм1	22,0	11,6		33,6				33,6															33.6

Согласовано

Взам. инв. №

Подпись и дата

Инв. № подл.

Привязан

Инв. № 8918/4 41

Проверил	Макарова		
Инженер	Цимбалист		
Вед. инж.	Макарова		
Рук. гр.	Моргунов		
Нач. ССП-1	Саакьянц		
Гл. спец.	Бо[illegible]ченко		
Н. контр.	Лученко		
ГИП	Осташевский		

ТП904-1-59.85-КЖ

Компрессорная станция 5(4)К-24А

Стадия	Лист	Листов
Р	27	

Приямок ПРм1 (Схемы армирования) Плита ПМ1.

Госстрой СССР Ростовский Промстройниипроект

ФОм 1

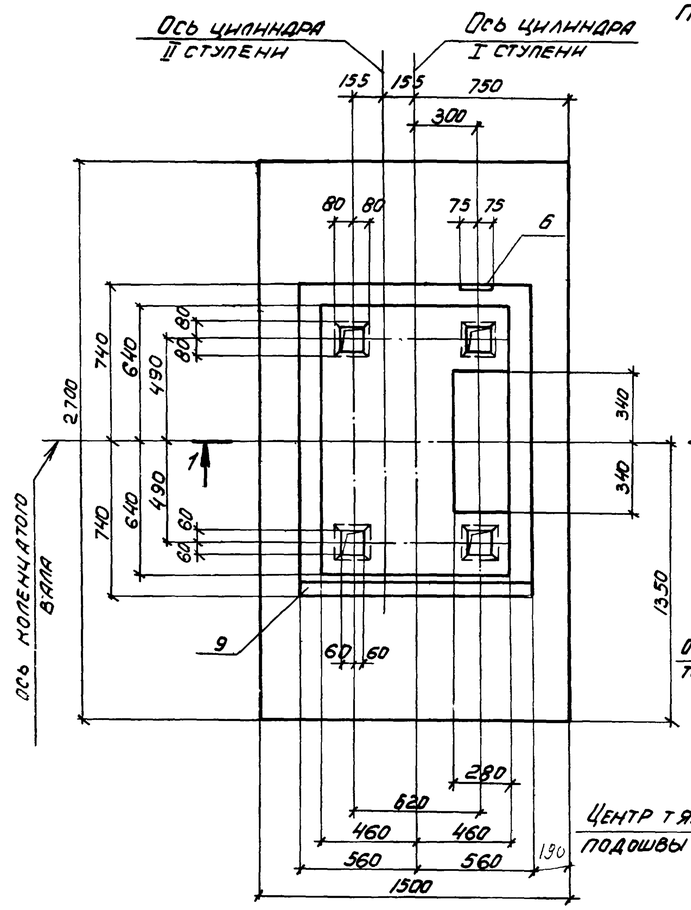

1—1

Схема раскладки сеток плиты фундамента

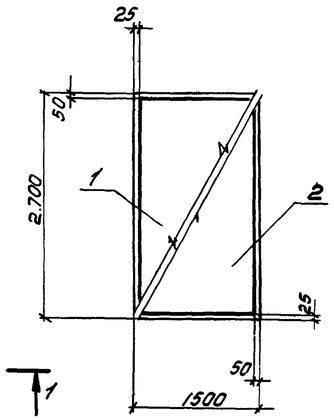

2-2

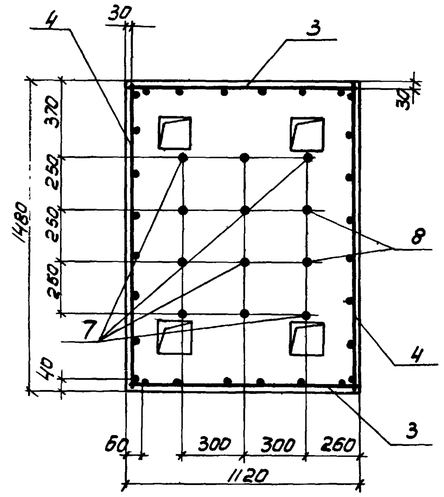

Схема расчетных нагрузок

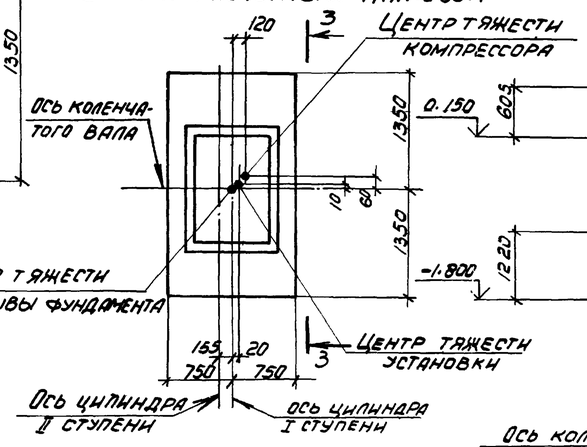

3-3

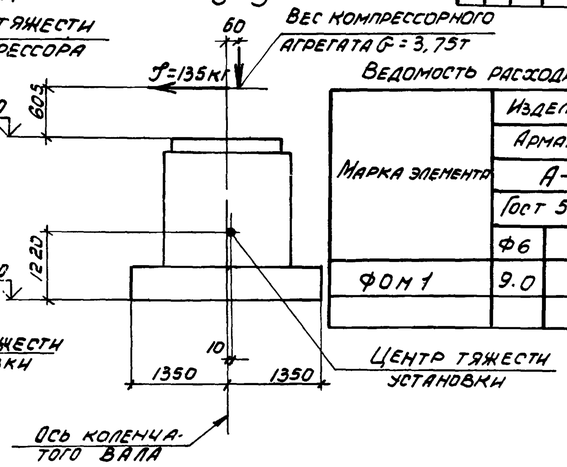

Спецификация к фундаменту ФОм 1

Формат	Зона	Поз.	Обозначение	Наименование	Кол.	Примечание
				Сборочные единицы		
				Сетки арматурные		
		1	1.410-2 вып. 1	С(1) 10АII-26×15	2	
		2		С(1) 10АII-14×27	2	
		3		1С10АII-10×18	2	
		4		1С10АII-14×18	2	
		5	ТП 904-1-59.85 КЖИ-С1	С2	1	
		6		Изделие закладное МН111-6	1	
		9	1.400-15 вып. 1	То же МН104-3	1,12	м
				Детали		
Б.4		7		ф10АII ГОСТ 5781-82 ℓ=1900	10	1,2кг
Б.4		8		ф10АII ГОСТ 5781-82 ℓ=1850	2	1,1кг
				Материалы		
				Бетон марки 150	4,1	$м^3$

Ведомость расхода стали на элемент, кг

Марка элемента	Изделия арматурные						Изделия закладные							Общий расход
	Арматура класса					Всего	Арматура класса			Прокат марки			Всего	
	А-I			А-II			А-III			ВСТ3кп2				
	ГОСТ 5781-82						ГОСТ 5781-82			ГОСТ 103-76				
	ф6		Итого	ф10	Итого		ф8		Итого	δ=6	δ=8	Итого		
ФОм 1	9.0		9.0	102,3	102.3	111.3	0.5		0.5	4,2	0.4	4.6	5.1	116.4

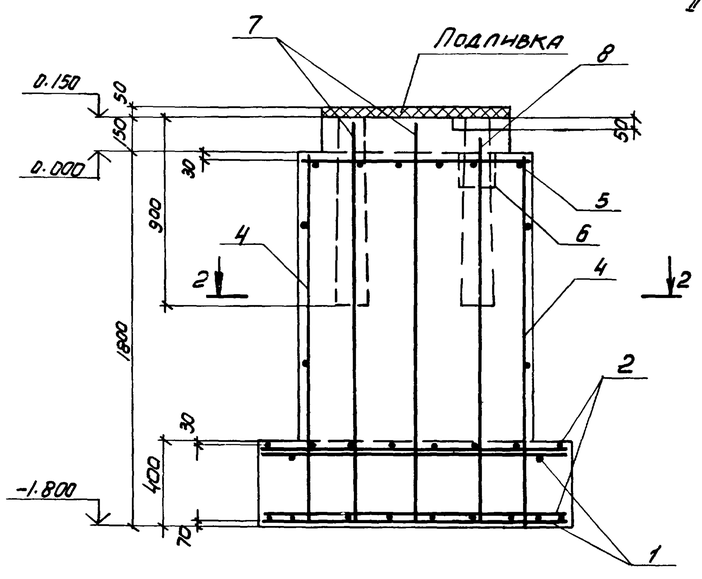

1. Рабочие чертежи фундамента под компрессор 2ВМ4-24/9 разработан на основании задания института „Гипростройдормаш" чертёж N 3477-9/9.
2. Расчетное значение амплитуд горизонтальных колебаний для грунтовых условий, принятых в проекте составляет 0.093мм (допустимо 0.100мм).
3. Возведение фундамента следует производить только после проверки соответствия данных чертежей рабочим чертежам полученного оборудования.
4. Привязку фундамента к разбивочным осям здания смотрите на листе.
5. Арматура, пересекающая колодцы под фундаментные болты, вырезается по месту.
6. Подливку производить раствором марки 150. Расход раствора равен 0.06 $м^3$.

Альбом 4

Типовой проект 904-1-59.85 - КЖ

Согласовано

Взамен инв. №

Подпись и дата

Инв. № подл.

Привязан

Инв. №

Инв. № 8918/4 1/2

Гл. инж.	Толмачева		
Вед. инж.	Макарова		
Рук. гр.	Моргунов		
Нач. отд.	Саакьянц		
Гл. спец.	Бояренко		
Н. контр.	Лученко		
ГИП	Осташевский		

ТП 904-1-59.85 - КЖ

Компрессорная станция 5(4)К-24А

Стадия	Лист	Листов
Р	28	

Фундамент ФОм 1

Госстрой СССР Ростовский Промстройниипроект

Типовой проект 904-1-59.85 КЖС Альбом 4

Спецификация к фундаментам под оборудование ФОм 2 - ФОм 7

Формат	Зона	Поз.	Обозначение	Наименование	Кол. на исполн. ФОм2	ФОм3	ФОм4	ФОм5	ФОм6	ФОм7				Примечание
				Сборочные единицы										
				Изделия закладные										
		2	1.400-15 Вып. 1	МН 517			2.7							м
				Изделия стандартные										
		4		Болт 5.М16х250 ВСт3кп2 ГОСТ 24379.1-80	3	3	4							0,5 кг
		5		Болт 5.М20х300 ВСт3кп2 ГОСТ 24379.1-80			16							0.9 кг
		6		Болт 1.1М12х400 ВСт3кп2 ГОСТ 24379.1-80						2				0.4 кг
		1		Болт 5.М12х250 ВСт3кп2 ГОСТ 24379.1-80					2					0.3 кг
				Материалы										
				Бетон марки 150	0,7	1,2	4,9	0,5	0,2	0,2				м³

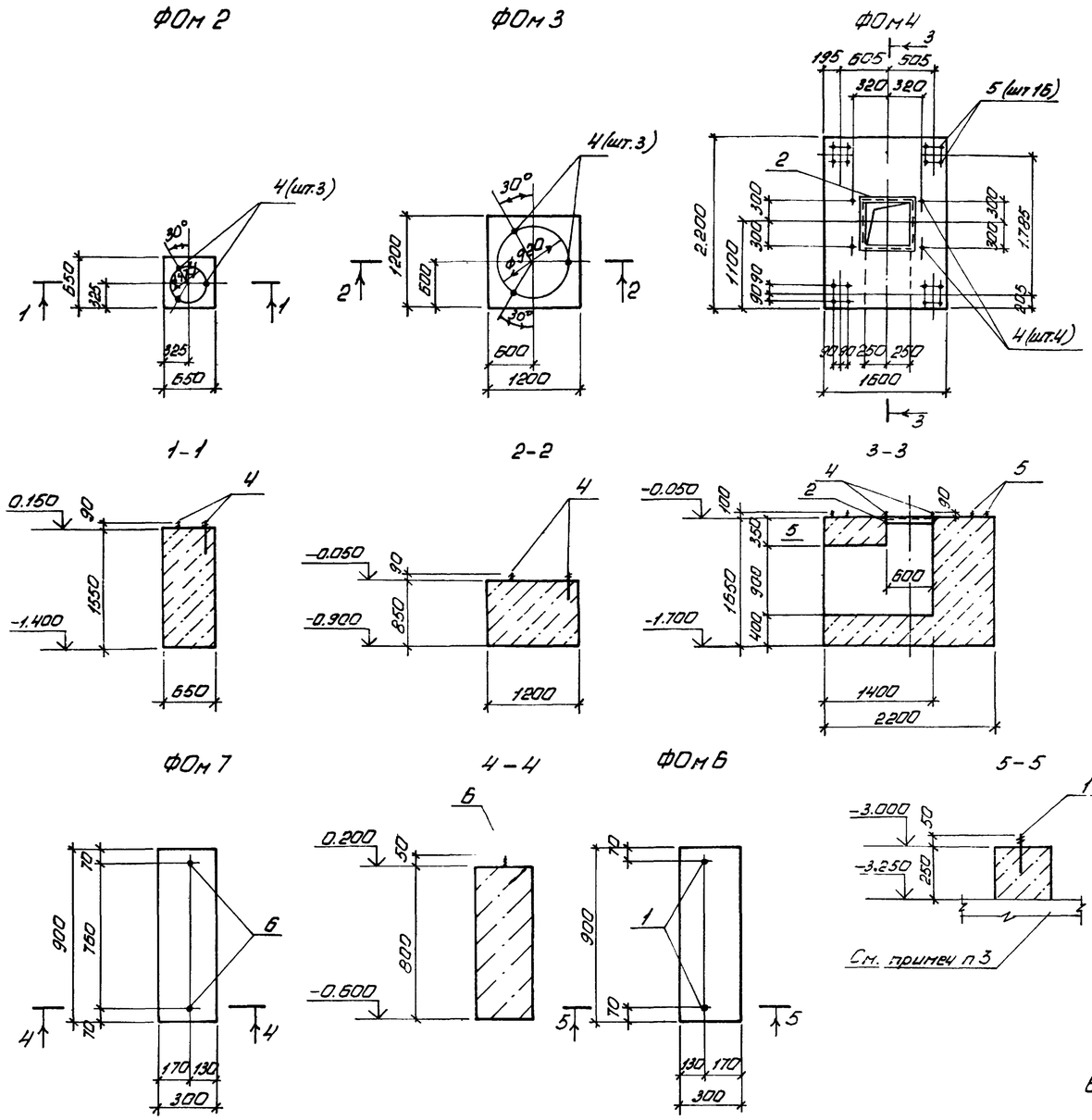

Нормативные нагрузки на фундаменты

Схема	Усилие	ФОм2	ФОм3	ФОм4	ФОм5	ФОм6	ФОм7
N↓	N, кН	5,0	8,0	17,5	2,7	1,5	2,8

1. Подливку выполнить из бетона марки 150.
2. Болты поз. 4, 5 устанавливать в готовые фундаменты на эпоксидном клею в соответствии с СН 471-75.
3. Перед бетонированием фундаментов ФОм5, ФОм6 поверхность днища подвала насечь, очистить от пыли и грязи, промыть водой.

Ведомость расхода стали на элемент, кг

Марка элемента	Изделия арматурные: Арматура класса А-III ГОСТ 5781-82 ф8				Итого	Всего	Изделия закладные: Арматура класса А-III ГОСТ 5781-82 ф8		Итого	Прокат марки ВСт3кп2 ГОСТ 103-76 -6х100		Итого	ГОСТ 8509-72* L63х5		Итого	Всего	Общий расход
ФОм4	2,5				2,5	2,5	3,3		3,3				13,0		13,0	16,3	18,8

Привязан

Инв. № 8918/4 43

Инженер	Цимболист		
Вед инж	Макарова		
Рук гр	Моргунов		
Нач ОСПК	Саакян		
Гл спец ТО	Бондаренко		
Н контр	Луценко		
ГИП	Осташевский		

ТП 904-1-59.85 КЖ

Компрессорная станция 5(4)К-24А

Стадия	Лист	Листов
Р	29	

Фундаменты ФОм2-ФОм7

ГОССТРОЙ СССР РОСТОВСКИЙ ПРОМСТРОЙНИИПРОЕКТ

Согласовано

Инв. № подл | Подпись и дата | Взам. инв. №

Копировал Немашева | Формат

Типовой проект 901-1-59.85 -КЖ Альбом 4

Схема расположения элементов каркаса. (Схема 1)

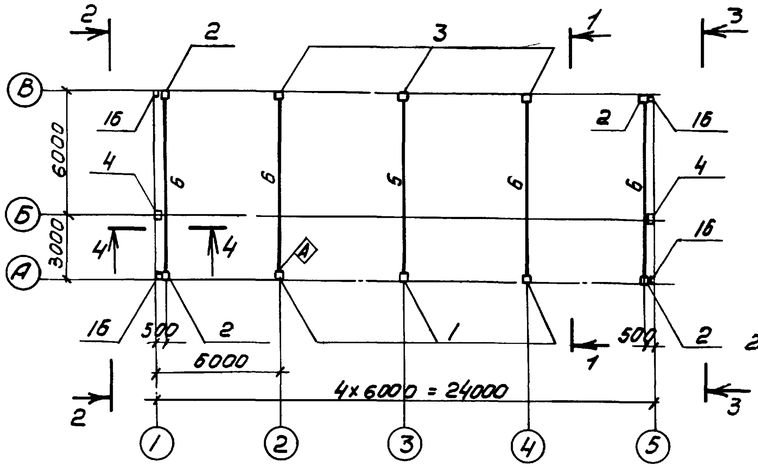

Схема расположения плит покрытия (Схема 2)

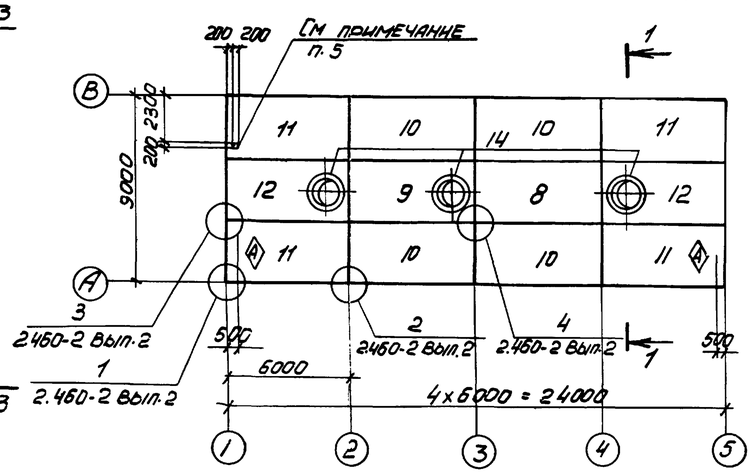

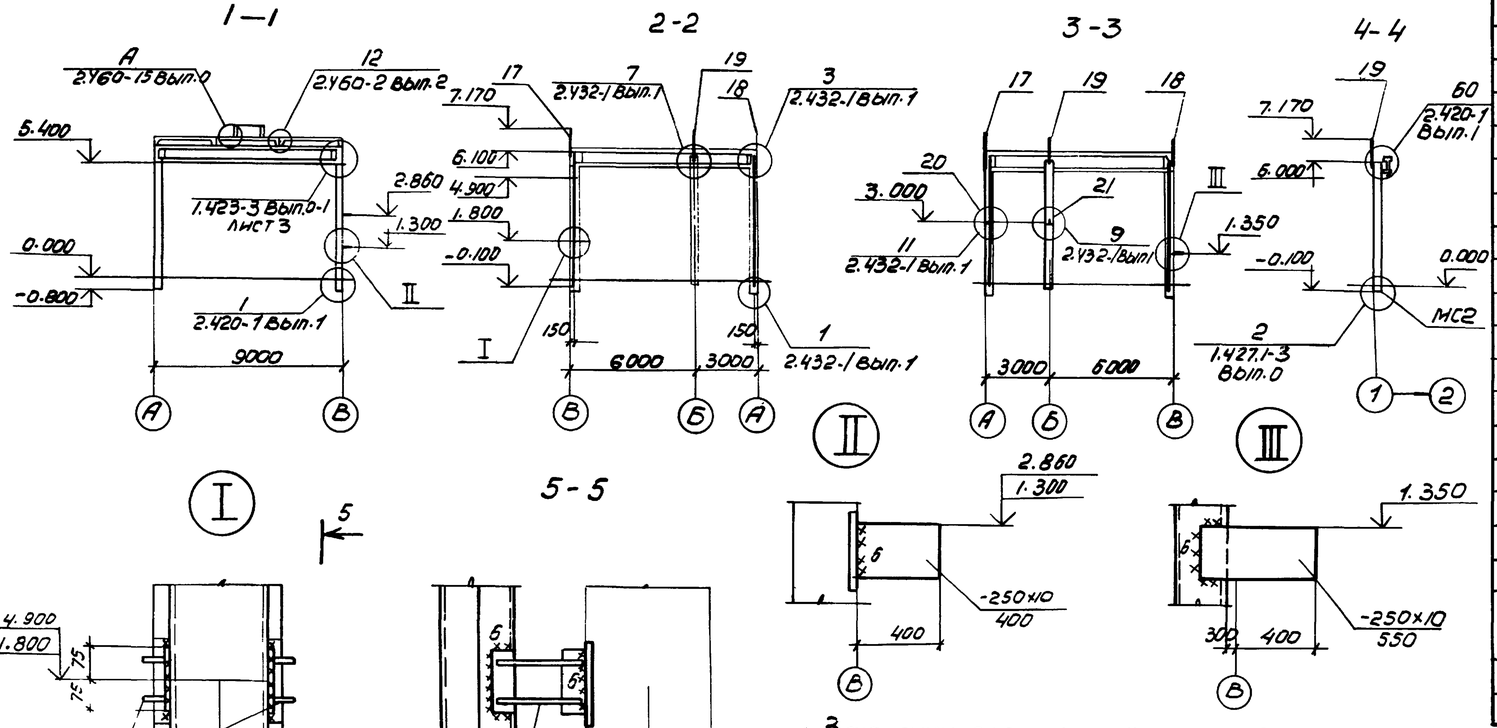

1. Зачеканку зазоров между стенками стакана фундамента и гранями колонны производить бетоном марки 300.
2. Сварочные работы следует выполнять в соответствии с указаниями СН393-78. Для сварки применяются электроды типа Э42А по ГОСТ 9467-75.
3. Длина опирания плит покрытия должна быть не менее 75 мм.
4. Индекс А дан для ориентации при монтаже.
5. Отверстие 200x200 выполнить рассверловкой отверстий по периметру с последующей вырезкой арматуры.

Спецификация к схеме расположения элементов каркаса и плит покрытия.

Марка, поз.	Обозначение	Наименование	Кол. по схеме 1	2		Масса ед. кг	Примечание
		Колонны					
1	ТП904-1-59.85КЖИ-200	К54-7-1	3			1500	
2	-202	К54-7-2	4			1500	
3	-201	К54-7-3	3			1500	
4	-204	1КФ61-1-1	2			1370	
		Балки стропильные					
6	ТП904-1-59-КЖИ-100	1БСД9-4АтVT-1	5			2750	
		Плиты покрытия					
8	1.465.1-10/82 Вып.1	1ПГ-2АтVIT-60-МПЖ-200П		1		2980	
9		1ПВ14-2АтVIT-60-МПЖ-200П		1		3610	
10	ТП904-1-59.85-КЖИ-300	1ПГ-2АтVIT-60-МПЖ-200П-1		4		2980	
11		1ПГ-2АтVIT-60-МПЖ-200П-2		4		2980	
12	-301	1ПВ14-2АтVIT-60-МПЖ-200П1		2		3610	
		Стаканы					
14	1.494-24 Вып.1	СБ14А-2		3		400	
16	ТП904-1-59.85-КЖИ-СФ1	Стойка фахверка СФ1	4			32,6	
17	1.439-2	Насадка фахверка НУ1	2			25,2	
18		То же НУ2	2			25,2	
19		" НФ4	2			35,2	
20		Консоль опорная ТК-2	1			17,5	
21		То же РК-2	1			14,7	
		Изделия соединительные					
*)	ТП904-1-59.85-КЖИ-МС2	МС2	2			22.0	По узлам ТП904-1-КЖИ лист 2.420-7 Вып.1, 2.460-15 Вып.0 2.432-1 Вып.1, 1.427.1-3 Вып.0
	-МС1	МС1	16			2.2	
	2.460-15 Вып.0	МС1		12		0.03	
	1.400-7	ММ10	2			6.1	
		ММ19	2			6.3	
		-250x10 ГОСТ 19903-74* ℓ=400	6			7.8	
		-250x10 ГОСТ 19903-74* ℓ=550	1			10.8	

Согласовано

Инв. № подл. | Подпись и дата | Взам. инв. №

Инв. № 8918/4

Привязан

Инв. №

Гл. инж.	Толмачева		
Вед. инж.	Макарова		
Рук. гр.	Моргунов		
Н. отд.	Саакьянц		
Гл. спец.	Боярченко		
Н. контр.	Пученко		
ГИП	Петрочев		

ТП904-1-59.85КЖ

Компрессорная станция 5(4)К-24А

Стадия	Лист	Листов
Р	30	

Схемы расположения элементов каркаса и плит покрытия

Госстрой СССР Росгипроводхозпроект

Типовой проект 904-1-5985КНИ Альбом 4

Схемы расположения стеновых панелей

По оси А

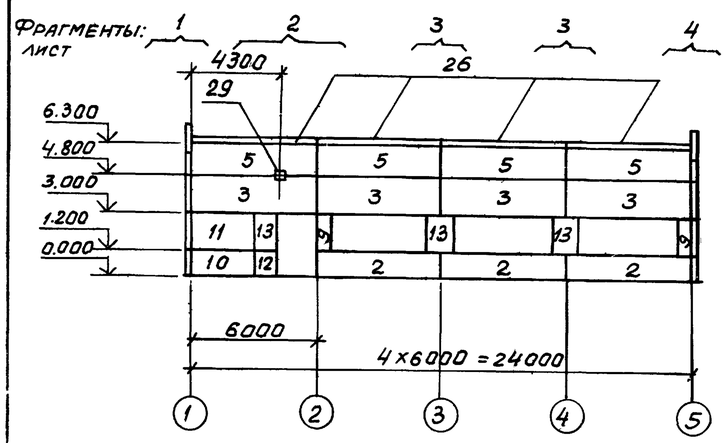

По оси В

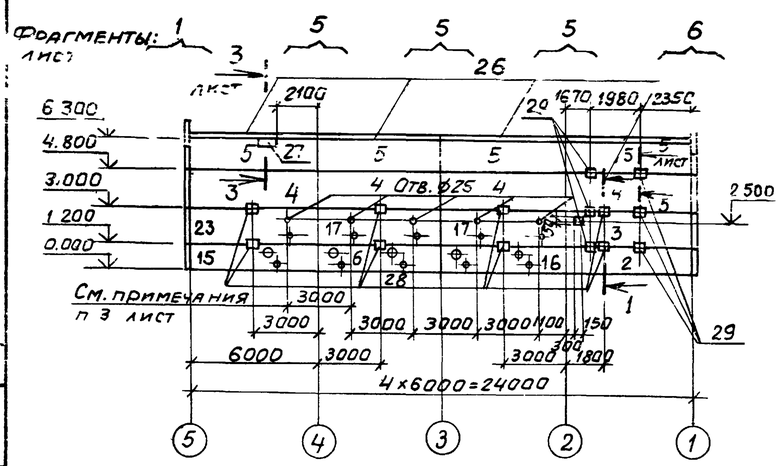

По оси 1

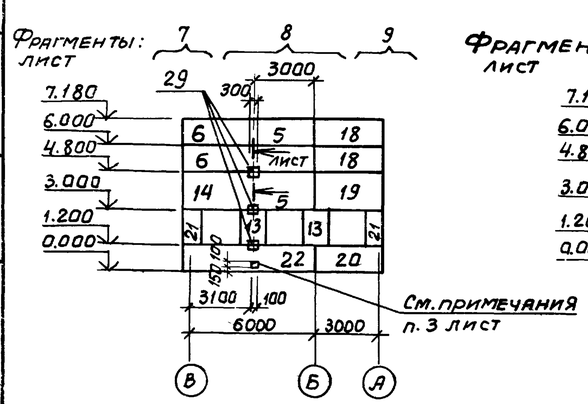

По оси 5

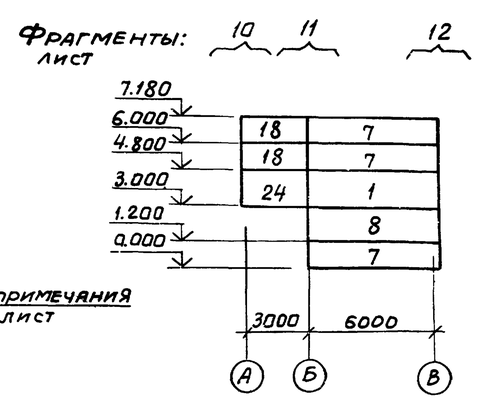

1-1

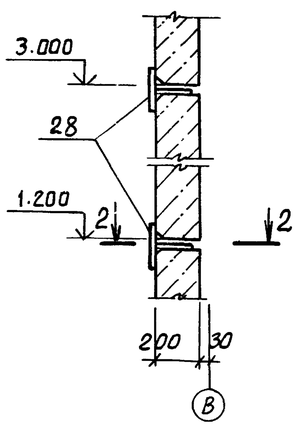

2-2

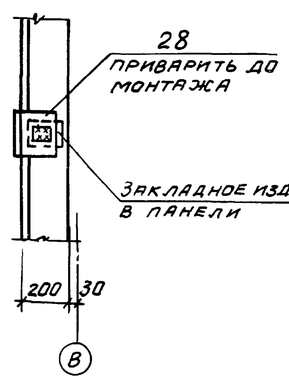

Спецификация к схеме расположения стеновых панелей.

Марка, поз.	Обозначение	Наименование	Кол.	Масса ед,кг	Примечание
		Панели стеновые			
1	1.432-14/80 вып.1	ПС625.18.20-П-22	1	3000	
2		ПС600.12.20-П-3	4	1900	
3		ПС600.18.20-П-3	5	2900	
4		ПС600.18.20-П-1	4	2900	
5		ПС600.15.20-П-4	8	2400	
6		ПС625.12.20-П-11	2	2000	
7		ПС625.12.20-П-12	3	2000	
8		ПС625.18.20-П-12	1	3000	
9		ПС55.18.20-П	2	300	
10	ТП904-1- -КНИ-406	ПС295.12.20-П-1	1	1000	
11		ПС295.18.20-П-1	1	1400	
12	1.432-14/80 вып.1	ПС115.12.20-П	1	400	
13		ПС115.18.20-П	5	600	
14	ТП904-1-5985-КНИ-403	ПС625.18.20-П-21-1	1	3000	
15	-401	ПС600.12.20-П-3-1	1	1900	
16	-400	ПС600.12.20-П-3-2	2	1900	
17	-402	ПС600.18.20-П-3-1	2	2900	
18	-ПС1	ПС1	4	1024	
19	-ПС2	ПС2	1	1566	
20	-ПС3	ПС3	1	1024	
21	-ПС4	ПС4	2	381	
22	-404	ПС625.12.20-П-21-1	1	2000	
23	-405	ПС600.18.20-П-3-2	1	2900	
24	-ПС2	ПС2-1	1	1566	
		Панели карнизные			
26	1.432-14/80 вып.2	ПК665-П	8	1200	

Марка поз.	Обозначение	Наименование	Кол	Масса ед,кг	Примечание
		Изделия соединительные			*) По узлам ТП904-1- -КНИ, серий 2.432-1 вып.1, 1.020-1 вып. 10-2, 1.432-14/80 вып. 2.
*)	1.439-2	Т-1	57	0,5	
		Т-5	3	0,6	
		Т-8	12	0,5	
		Т-18	12	1,3	
		Т-19	4	0,4	
		Т-20	4	0,7	
		Т-21	25	0,4	
		Т-24	5	1,0	
		Т-27	12	0,4	
		Т-30	1	0,1	
	1.020-1 вып. 10-2	МС-91	1	0,24	
	1.432-14/80 вып.2	А1	16	0,7	
		А2	16	1,2	
		А3	24	0,4	
27		С22 ГОСТ 8240-72 ℓ=800	1	16,8	
28	ТП904-1-5985-КНИ-МС5	МС5	8	5,1	
29		I 22 ГОСТ 8239-72* ℓ=300	10	7,2	

1. Стеновые панели изготовляются из бетона на пористых заполнителях марки 50с плотностью в сухом состоянии ρ= 1100 кг/м3.

2. Крепление карнизной панели к подкарнизной выполнять по узлам „А" и „Б", приведенным в серии 1.432-14/80, вып. 2.

3. Указания по заделке швов между панелями смотрите п. 7. Пояснительной записки серии 2.432-1 вып. 0.

4. Расход стали на монтажные петли для стеновых панелей составляет ф10АI-5,4кг, ф12АI-37,2кг, ф14АI-33,6кг.

Согласовано

Инв. № подл. | Подпись и дата | Взам. инв. №

Привязан

Инв. № 8918/4

Инв. №

Ст. инж	Толмачева		
Вед. инж	Макарова		
Рук. гр	Моргунов		
Нач. отд-1	Саакьянц		
Гл. спец	Бойрченко		
Н. контр	Луценко		
ГИП	Осташевский		

ТП904-1-5985-КНИ

Компрессорная станция 5(4)К-24А

Стадия	Лист	Листов
Р	31	

Схемы расположения стеновых панелей для 5К-24А

Госстрой СССР Ростовский Промстройниипроект

Копировал: Формат А2

Типовой проект 904-1-59.85-КЖ. Альбом 4

Схемы расположения стеновых панелей

По оси А

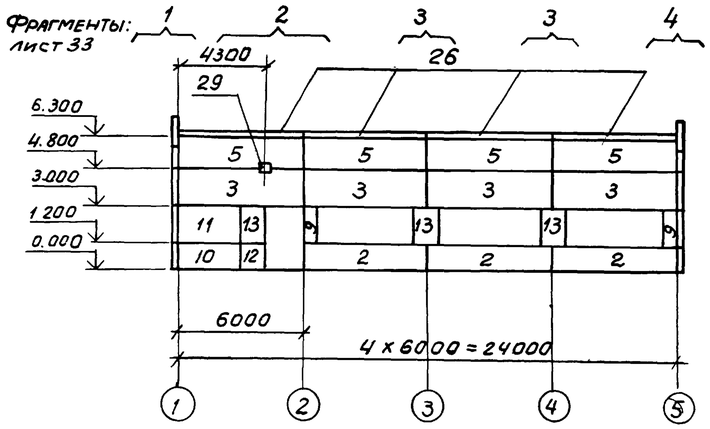

По оси В

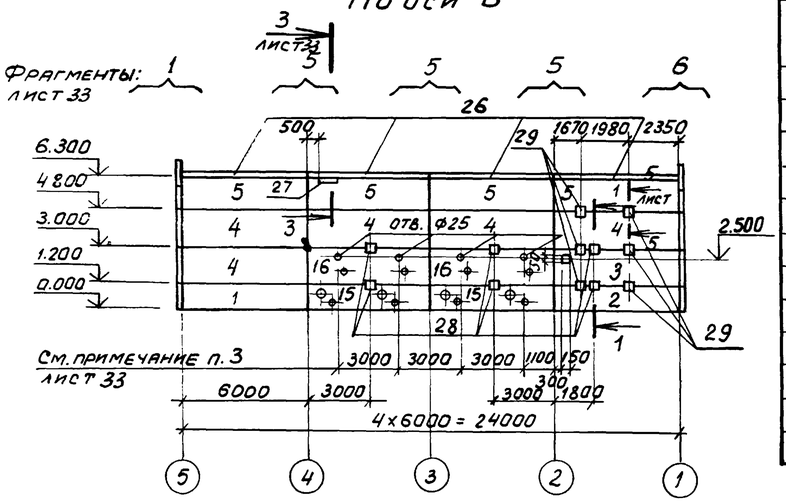

По оси 1

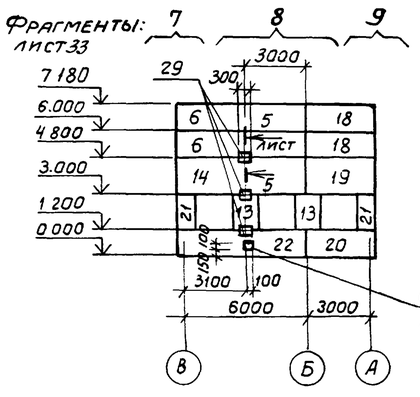

По оси 5

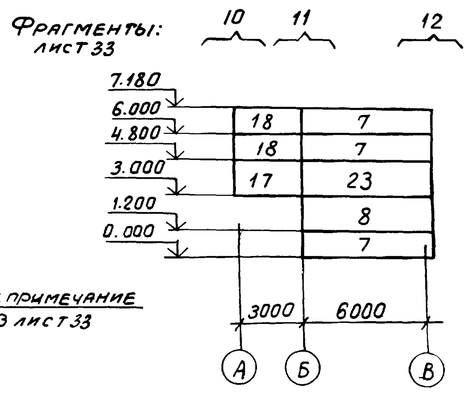

1-1

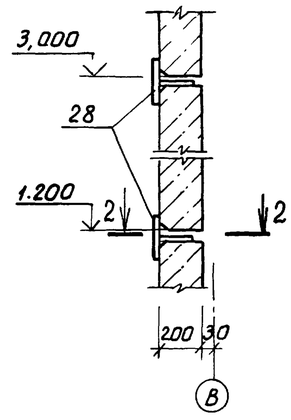

2-2

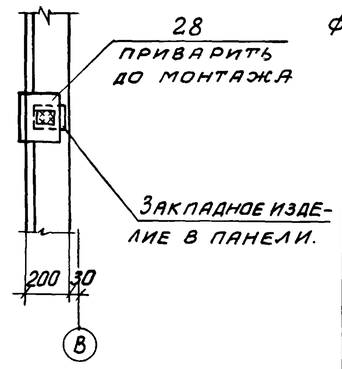

Спецификация к схеме расположения стеновых панелей

Марка, поз.	Обозначение	Наименование	Кол.	Масса ед, кг	Примечание
		Панели стеновые			
1	1.432-14/80 вып. 1	ПС600.12.20-П-1	1	1900	
2		ПС600.12.20-П-3	4	1900	
3		ПС600.18.20-П-3	5	2900	
4		ПС600.18.20-П-1	5	2900	
5		ПС600.15.20-П-4	8	2400	
6		ПС625.12.20-П-11	2	2000	
7		ПС625.12.20-П-12	3	2000	
8		ПС625.18.20-П-12	1	3000	
9		ПС55.18.20-П	2	300	
10	ТП904-1-59.85-КЖИ-406	ПС295.12.20-П-1	1	1000	
11		ПС295.18.20-П-1	1	1400	
12	1.432-14/80 вып. 1	ПС115.12.20-П	1	400	
13		ПС115.18.20-П	5	600	
14	ТП904-1-59.85-КЖИ-403	ПС625.18.20-П-21-1	1	3000	
15	— 400	ПС600.12.20-П-3-2	2	1900	
16	— 402	ПС600.18.20-П-3-1	2	2900	
17	— ПС2	ПС2-1	1	1566	
18	— ПС1	ПС1	4	1024	
19	— ПС2	ПС2	1	1566	
20	— ПС3	ПС3	1	1024	
21	— ПС4	ПС4	2	381	
22	— 404	ПС625.12.20-П-21-1	1	2000	
23	1.432-14/80 вып. 1	ПС625.18.20-П-22	1	3000	
		Панели карнизные			
26	1.432-14/80 вып. 2	ПК6,65-П	8	1200	

Марка, поз.	Обозначение	Наименование	Кол	Масса ед, кг	Примечание
		Изделия соединительные			
*)	1.439-2	Т-1	58	0,5	*) По узлам ТП904-1-59.85-КЖИ, серий 2.432-1 вып. 1, 1.020-1 вып. 10-2, 1.432-14/80 вып. 2.
		Т-5	1	0,6	
		Т-8	12	0,5	
		Т-18	12	1,3	
		Т-19	4	0,4	
		Т-20	4	0,7	
		Т-21	25	0,4	
		Т-24	5	1,0	
		Т-27	12	0,4	
		Т-30	1	0,1	
	1.020-1 вып. 10-2	МС-91	1	0,24	
	1.432-14/80 вып. 2	А1	16	0,7	
		А2	16	1,2	
		А3	24	0,4	
27		С22 ГОСТ 8240-72 ℓ=800	1	16,8	
28	ТП904-1-59.85-КЖИ-МС5	МС5	6	5,1	
29		I22 ГОСТ 8239-72* ℓ=300	10	7,2	

1. Стеновые панели изготовляются из бетона на пористых заполнителях марки 50 с плотностью в сухом состоянии ρ=1100 кг/м³.

2. Крепление карнизной панели к подкарнизной выполнять по узлам „А" и „Б", приведенным в серии 1.432-14/80, вып. 2.

3. Указания по заделке швов между панелями смотрите п. 7. Пояснительной записки серии 2.432-1 вып. 0.

4 Расход стали на монтажные петли для стеновых панелей составляет ф10АI-5,4кг, ф12АI-37,2кг, ф14АI-33,6кг.

Согласовано

Инв. № подл. | Подпись и дата | Взам. инв. №

Привязан

Инв. №

Инв. № 8918/4

46

Ст. инж.	Толмачева		
Вед. инж.	Макарова		
Рук. гр.	Моргунов		
Нач. ОСП-1	Саакьянц		
Гл. спец.	Боярченко		
Н. контр.	Луценко		
ГИП	Осташевский		

ТП904-1-59.85-КЖ

Компрессорная станция 5(4)К-24А

Стадия	Лист	Листов
Р	32	

Схемы расположения стеновых панелей для 4К-24А.

Госстрой СССР Ростовский Промстройниипроект

Типовой проект 904-1-5985 КЖС Альбом 4.

Согласовано

Инв. № подл. | Подпись и дата | Взам. инв. №

Фрагмент 1

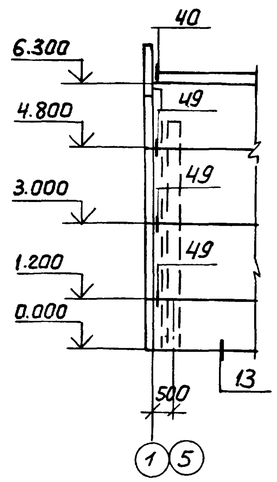

Фрагмент 2

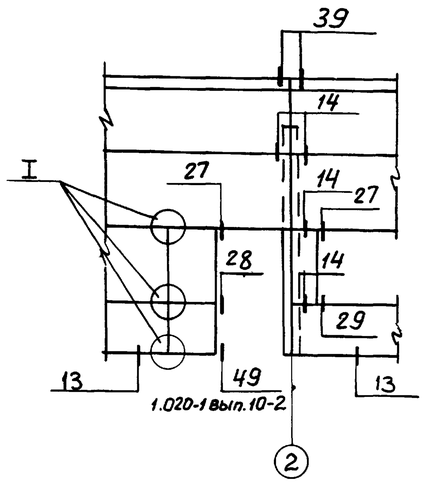

Фрагмент 3

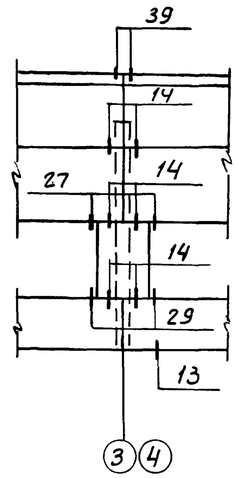

Фрагмент 4

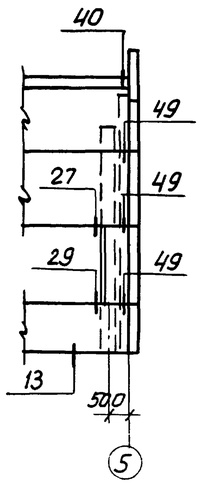

Фрагмент 5

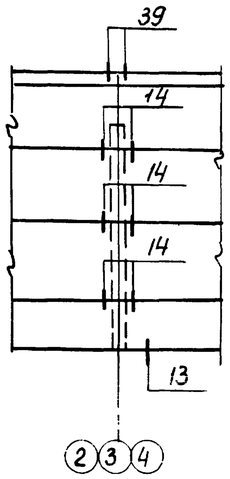

Фрагмент 6

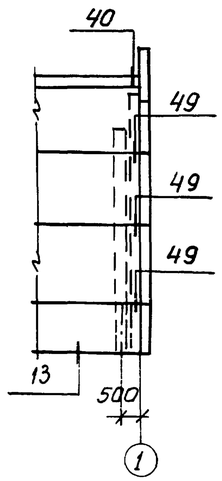

Фрагмент 7

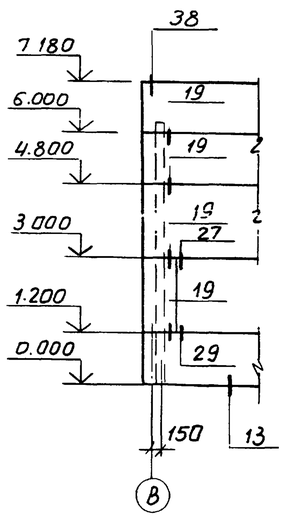

Фрагмент 8

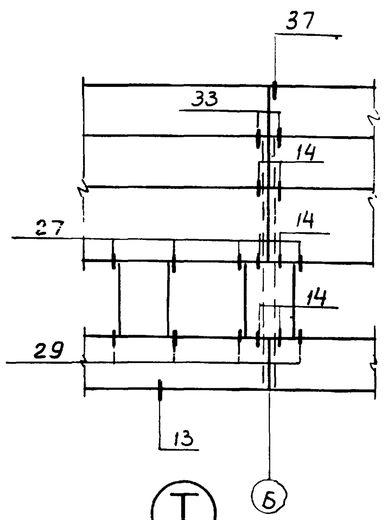

Фрагмент 9

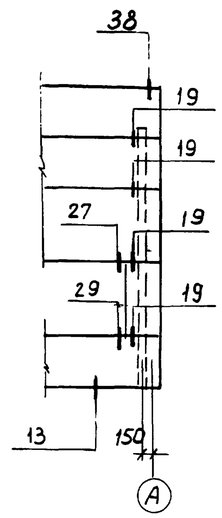

Фрагмент 10

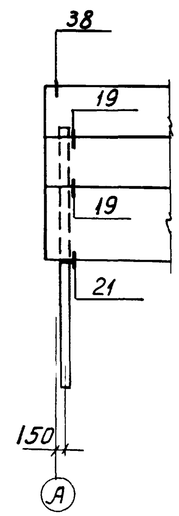

Фрагмент 11

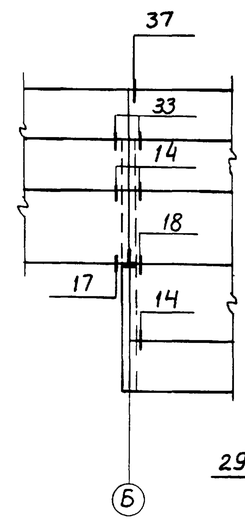

Фрагмент 12

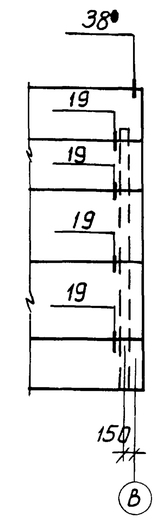

3-3

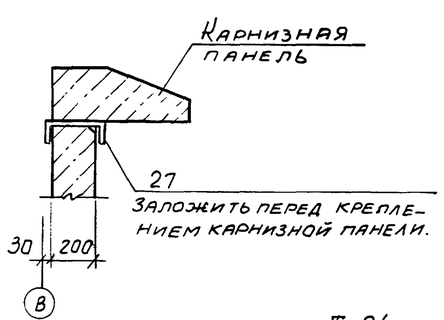

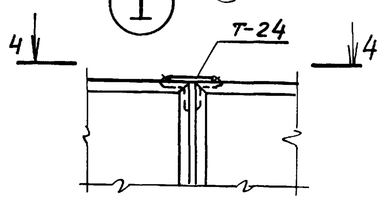

4-4

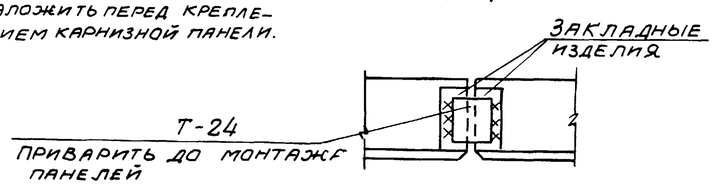

5-5

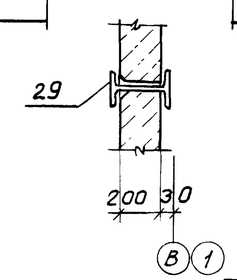

1. Номера узлов, замаркированных на фрагментах, даны по серии 2.432-1 вып 1.

2. Сварку производить электродами типа Э42 по ГОСТ 9467-75. Толщина сварных швов $h_ш = 8$ мм.

3. Отверстия по месту в стеновых панелях выполнять рассверловкой отверстий по периметру с последующей вырезкой арматуры

Инв. № 8918/4

Привязан

Инв. №

Ст инж	Толмачева		
Вед инж	Макарова		
Рук гр.	Моргунов		
Нач отд.1	Саакьянц		
Гл спец	Бояриченко		
Н контр	Луценко		
ГИП	Октябрский		

ТП904-1-5985-КЖ

Компрессорная станция 5(4)К-24А

Стадия	Лист	Листов
Р	33	

Фрагменты 1-12
Сечение 3-3

Госстрой СССР
Ростовский
Промстройниипроект

Альбом 4

Типовой проект 904-1-59.85 КМ

Вид профиля и ГОСТ, ТУ	Марка металла и ГОСТ	Обозначение и размер профиля (мм)	№№ по порядку	Код: Марки металла	Код: Вида профиля	Код: Размера профиля	Количество (шт)	Длина (мм)	Масса металла по элементам констр. (т) — Подвесной путь (526235)	Балки перекрытий и настила (—)	Пожарная лестница (526242)	Прочие (—)	Общая масса (т)	Масса потребности в металле по кварталам (заполняется изготовителем) (т) I	II	III	IV	Заполняется ВЦ
Балки двутавровые и швеллеры стальные специальные. Сортамент ГОСТ 19425-75*	ВСт3ГПС5 ГОСТ 380-71*	I24М	1						1.49				1.49					
	Итого		2	14460					1.49				1.49					
Сталь горячекатаная. Швеллеры. Сортамент ГОСТ 8240-72	ВСт3кп2-1 ТУ14-1-3023-80	С10	3		26140					0.53		0.04	0.57					
		С12	4		26152					0.19			0.19					
	Итого		5	11240						0.72		0.04	0.76					
Всего профиля			6							0.72		0.04	0.76					
Сталь прокатная угловая равнополочная. Сортамент ГОСТ 8509-72*	ВСт3кп2-1 ТУ14-1-3023-80	L50×5	7						0.04	0.22			0.26					
		L63×5	8						0.04	0.04	0.06	0.03	0.17					
		L75×6	9							0.01		0.14	0.15					
		L80×6	10							0.13			0.13					
		L100×7	11						0.02				0.02					
	Итого		12	11240					0.10	0.40	0.06	0.17	0.73					
Всего профиля			13		21113				0.10	0.40	0.06	0.17	0.73					
Сталь горячекатаная круглая. Сортамент ГОСТ 2590-71*	ВСт3кп2-1	ф18	14								0.02		0.02					
	Итого		15	11240	11118						0.02		0.02					
Проволока из углеродистой конструкционной стали. Технические условия ГОСТ 17305-71*	ВСт3кп2-1 ТУ14-1-3023-80	ф5	16							0.05			0.05					
	Итого		17	11240	—					0.05			0.05					
Полоса стальная горячекатаная. Сортамент ГОСТ 103-76	ВСт3кп2-1 ТУ14-1-3023-80	−50×5	18							0.08			0.08					
		−70×5	19							0.16			0.16					
	Итого		20	11240	13110					0.24			0.24					
Сталь прокатная широкополосная универсальная. Сортамент ГОСТ 82-70*	ВСт3кп2-1 ТУ14-1-3023-80	δ=8	21						0.15	0.01	0.01		0.17					
				11240														
	Итого		22	11240					0.15	0.01	0.01		0.17					
Листы стальные с ромбическим и чечевичным рифлением. Технические условия ГОСТ 8568-77*	ВСт3кп2-1 ТУ14-1-3023-80	δ=5	23							1.15			1.15					
	Итого		24	11240	71315					1.15			1.15					
Сталь листовая холоднокатаная. Сортамент ГОСТ 19904-74*	ВСт3кп2-1 ТУ14-1-3023-80	δ=2	25							0.24			0.24					
	Итого		26	11240	72117					0.24			0.24					

Взам. инв. № | Подпись и дата | Инв. № подл.

Инв. № 89184

48

Привязан

Инв. №

Проверил	Макарова		
Инженер	Андреева		
Ведущий	Макарова		
Рук. гр.	Моргунов		
Нач. ОСП 1	Саакьянц		
Гл. спец.	Бондаренко		
Н. контр.	Пученко		

ТП 904-1-59.85 КМ

Компрессорная станция 5(4)К-24А

Стадия	Лист	Листов
Р	2	

Техническая спецификация металла на объект (начало) для 5К-24А

Госстрой СССР Ростовский промстройниипроект

Техническая спецификация металла на объект (окончание)

Вид профиля и ГОСТ, ТУ	Марка металла и ГОСТ	Обозначение и размер профиля (мм)	№№ по порядку	Код: марки металла	Код: вида профиля	Код: размера профиля	Количество (шт)	Длина (мм)	Масса металла по элементам конструк. (т): Подвесной путь (526235)	Балки перекрытий и настил (—)	Пожарная лестница (526242)	Прочие (—)	Общая масса (т)	Масса потребности в металле по кварталам (заполняется изготовителем) (т): I	II	III	IV	Заполняется ВЦ
Швеллеры стальные гнутые равнополочные. Сортамент. ГОСТ 8278-83	ВСТ3КП2 ГОСТ 16523-70*	L60×50×3	27						0.09				0.09					
	ВСТ3КП2 ГОСТ 380-71*	С160×80×5	28							0.43			0.43					
	Итого		29	11240					0.09	0.43			0.52					
Всего профиля			30		73240				0.09	0.43			0.52					
Итого масса металла			31						1.83	3.24	0.09	0.21	5.37					
Лестницы, ограждения, лист 4			32										0.40					
Всего масса металла			33										5.77					
В том числе по маркам	ВСТ3КП2-1		34										4.28					
	ВСТ3ГПС5		35										1.49					
Масса поставки элементов по кварталам, т (заполняется заказчиком)		I																
		II																
		III																
		IV																

Ведомость металлоконструкций по видам профилей

Наименование конструкции по номенклатуре прейскуранта № 01-22	Позиция по прейск. № 01-22	№ п.п.	Код конструкции	Масса конструкций т: Всего стали подвыш. и высокой прч.	По видам профилей стали: Балки и швеллер	Крупносортная сталь	Среднесортная сталь	Мелкосортная сталь	Толстолистовая сталь	Универсальная сталь	Тонколистовая сталь	Гнутые и гнуто-сварные	Трубы	Прочие	Всего	Количество шт.	Серия типовых конструкций
Типовые конструкции																	
Лестницы ограждения																	
М10(МЛХФ60-30.8)	102-256	1	5262440023			0.01			0.06			0.06			0.13	1	1.455-2 вып.2 (ГОСТ 23120-78)
МР5(МЛХР60-18.8)	102-232	2	5262440167			0.01			0.01			0.04			0.06	1	1.455-2 вып.1 (ГОСТ 23120-78)
ПП1(ОГПМХ Э8-10.9)	102-479	3	5262440201					0.01				0.01			0.02	1	1.459-2 вып.2 (ГОСТ 23120-78)
ПП11(ОГПМХ Э8-10.54)	102-489	4	5262440211					0.01				0.04			0.05	1	
ПП12(ОГПМХ Э8-10.60)	102-498	5	5262440212					0.01				0.10			0.11	2	
ПМ3(ОГПМЛХ60-10.18)	102-301	6	5262440127					0.01				0.01			0.02	1	
ПМ4(ОГПМЛХ60-10.18)	102-302	7	5262440128					0.01				0.01			0.02	1	
ПМ7(ОГПМЛХ60-10.30)	102-303	8	5262440131					0.01				0.01			0.02	1	
ПМ8(ОГПМЛХ60-10.30)	102-306	9	5262440132					0.01				0.01			0.02	1	
Настил типа „Батанск"																	
РН2-1(РН2)	102-530	10	—					0.01			0.01				0.02	5	ТУ36-2077-44 (ГОСТ 23120-78)
РН12-1(РН12)	102-540	11	—					0.01			0.01				0.02	1	
РН16-1(РН16)	102-544	12	—					0.05			0.24				0.29	17	
Нетиповые конструкции		13															
Подвесной путь	303-29	14			1.53	0.10			0.15			0.09			1.89		
Балки перекрытий и настил	309-29	15			0.74	0.58	0.08		1.19			0.44			3.06		
Пожарная лестница	312-1	16				0.06		0.02	0.01						0.09		
Прочие	–	17			0.04	0.18									0.22		
Итого		18			2.31	0.94	0.08	0.13	1.42		0.26	0.82			6.05		

В ведомости металлоконструкций по видам профилей в скобках даны марки конструкций по ГОСТ 23120-78.

Согласовано

Типовой проект 904.1-59.85 КМ Альбом

Взам. инв. №

Подпись и дата

Инв. № подл.

Привязан

Инв. № 8918/4

Проверил	Макарова	
Гл. техн.	Растерева	
Инженер	Андреева	
Ведущ. инж.	Макарова	
Ст. гр.	Моргунов	
Нач. отд.	Садкьянц	
Гл. спец.	Боярченко	
Н. контр.	Лученко	
ГИП	Остаревский	

ТП 904-1-59.85 - КМ

Компрессорная станция 5(4)К-24А

Стадия	Лист	Листов
Р	3	

Техническая спецификация металла на объект (окончание). Ведомость металлоконструкций по видам профилей для 3К-24А

ГОССТРОЙ СССР РОСТОВСКИЙ ПРОМСТРОЙНИПРОЕКТ

Альбом 4

Типовой проект 904-1-59.85 -КМ

Ведомость рабочих чертежей основного комплекта ТП 904-1- КМ

Лист	Наименование	Примечание
1	Общие данные	
2	Техническая спецификация металла на объект (начало) для 5К-24А	
3	Техническая спецификация металла на объект (окончание). Ведомость металлоконструкций по видам профилей для 5К-24А.	
4	Техническая спецификация металла на лестницы, ограждения для 5К-24А.	
5	Техническая спецификация металла на объект (начало) для 4К-24А	
6	Техническая спецификация металла на объект (окончание). Ведомость металлоконструкций по видам профилей для 4К-24А.	
7	Техническая спецификация металла на лестницы, ограждения для 4К-24А.	
8	Схемы расположения подвесных путей и балок на отметках 6.290 и 3.760.	
9	Схема расположения перекрытия канала КН1 для 5К-24А.	
10	Схема расположения перекрытия канала КН1 для 4К-24А.	
11	Площадки на отметке 2.000 Схема расположения кронштейнов.	
12	Схемы расположения пожарной лестницы, лестницы на отметке 0.000 и кронштейнов на отметках -1.300, 2.850.	

Ведомость ссылочных и прилагаемых документов

Обозначение	Наименование	Примечание
	Ссылочные документы	
ТУ36-2044-77	Настил сварной решетчатый	
ГОСТ 23120-78	Лестницы маршевые, площадки и ограждения стальные. Технические условия.	
1.426.2-3 Выпуск 2	Стальные подкрановые балки. Пути подвесного транспорта пролетом 3; 4 и 6 м.	
1.459-1 Выпуск 1	Стальные лестницы переходные площадки и ограждения. Лестницы переходные площадки и ограждения из холодногнутых профилей с настилом и ступенями из элементов штампованного и решетчатого типов.	
1.459-1 Выпуск 2	Стальные лестницы переходные площадки и ограждения. Лестницы переходные площадки и ограждения из холодногнутых профилей с настилом и ступенями из рифленой стали.	
2.440-1 Выпуск 1	Узлы стальных конструкций производственных зданий. Рамные и шарнирные узлы балочных клеток и примыкания ригелей к колоннам.	

1. Общие указания к проекту даны на листе 2 ТП 904-1- -АР.
2. В узлах и деталях даны решения соединений элементов конструкций. Количество и диаметр болтов, длина и толщина сварных швов определяются при разработке деталировочных чертежей на основании расчетных усилий, указанных в ведомостях элементов.

Нагрузки:

Крановая нагрузка: кран подвесной ручной однобалочный грузоподъёмностью Q = 2.0 т пролетом L = 6.0 м по ГОСТ 7413-80.

Согласовано

Взам. инв. №

Подпись и дата

Инв. № подл.

Данный проект выполнен в соответствии с действующими строительными нормами и правилами проектирования, которые предусматривают мероприятия, обеспечивающие взрывную, взрывопожарную и пожарную безопасность при соблюдении правил безопасности в эксплуатации здания (сооружения). Мероприятия выполнены на основании технологических заданий и указанных в них категорий производств.

Главный инженер проекта
Главный специалист
Дата

Инв. № 8918/4

50

Привязан

Инв. №

Проверил	Макарова		
Ст. техник	Растеряева		
Инженер	Андреева		
Зед. инж.	Макарова		
Рук. гр.	Моргунов		
Нач. отд.	Саакьянц		
Гл. спец.	Боярченко		
Н. контр.	Лученко		
ГИП	Потяшевский		

ТП 904-1-59.85 - КМ

Компрессорная станция 5(4)К-24А

Стадия	Лист	Листов
Р	1	12

Общие данные

Госстрой СССР
Росдовский
Промстройниипроект

Типовой проект 904-1-5985 КМ. Альбом 4.

Вид профиля и ГОСТ, ТУ	Марка металла и ГОСТ	Обозначение и размер профиля (мм)	№ по порядку	Код: марки металла	Код: вида профиля	Код: размера профиля	Количество (шт)	Длина (мм)	Масса металла по элементам констр., т: Лестницы (Код элемента конструк. 526242)	Ограждения (Код элемента конструк. 526244)			Общая масса (т)	Масса потребности в металле по кварталам (заполняется изготовителем), (т): I	II	III	IV	Заполняется ВЦ
Сталь прокатная угловая равнополочная ГОСТ 8509-72*	ВСт3кп2-1 ТУ14-1-3023-80	L 25×3	1							0,03			0,03					
		L 75×6	2						0,01				0,01					
	Итого		3	11240					0,01	0,03			0,04					
Всего профиля			4		21113				0,01	0,03			0,04					
Полоса стальная горячекатаная Сортамент ГОСТ 103-76	ВСт3кп2-1 ТУ14-1-3023-80	б=4	5						0,01				0,01					
		б=6	6						0,01				0,01					
	Итого		7	11240					0,02				0,02					
Всего профиля			8		71110				0,02				0,02					
Сталь листовая холоднокатаная Сортамент ГОСТ 19904-74*	ВСт3кп2-1 ТУ14-1-3023-80	б=2	9						0,01				0,01					
	Итого		10	11240	72117				0,01				0,01					
Листы стальные с ромбическим и чечевичным рифлением Технические условия ГОСТ 17305-71*	ВСт3кп2-1 ТУ14-1-3023-80	б=4	11						0,05				0,05					
	Итого		12	11240	71315				0,05				0,05					
Проволока из углеродистой конструкционной стали Технические условия ГОСТ 17305-71*	ВСТ3кп2-1 ТУ14-1-3023-80	ф5	13						0,01				0,01					
	Итого		14	11240	—				0,01				0,01					
Швеллеры стальные гнутые равнополочные Сортамент ГОСТ 8278-83	ВСт3кп2 ГОСТ 380-71*	С180×50×4							0,09				0,09					
	Итого		15	11240	73240				0,09				0,09					
Швеллеры стальные гнутые неравнополочные Сортамент ГОСТ 8281-80	ВСт3кп2-1 ТУ14-1-3023-80	L 50×40×12×2,5	16							0,11			0,11					
	Итого		17	11240	74136					0,11			0,11					
Профиль гнутый ЧМТУ2-130-70	ВСт3кп2-1 ТУ14-1-3023-80	∢90×30×25×3	18							0,07			0,07					
	Итого		19	11240	—					0,07			0,07					
Итого масса металла			20						0,19	0,21			0,40					
Всего масса металла			21						0,19	0,21			0,40					
В том числе по маркам	ВСт3кп2-1		22						0,19	0,21			0,40					
Масса поставки элементов по кварталам, т (заполняется заказчиком		I																
		II																
		III																
		IV																

Согласовано

Взам. инв. №

Подпись и дата

Инв. № подл.

Привязан

Инв. №

Инв. №В918/4

Проверил	Макарова	
Инженер	Андреева	
Вед. инж.	Макарова	
Рук. гр.	Маргунов	
Нач. ОСП-1	Саакьянц	
Гл. спец. т.о.	Бавраченко	
Н. контр.	Ушенко	

ТП 904-1-5985 - КМ

Компрессорная станция 5(4)К-24А

Стадия	Лист	Листов
Р	4	

Техническая спецификация металла на лестницы

Госстрой СССР Ростовский Промстройпроект

Вид профиля и ГОСТ, ТУ	Марка металла и ГОСТ	Обозначение и размер профиля (мм)	№№ по порядку	Код: марки металла	Код: вида профиля	Код: размера профиля	Количество (шт)	Длина (мм)	Масса металла по элементам констр., т: Подвесной путь (526235)	Балки перекрытия и настил (—)	Пожарная лестница (526242)	Прочие (—)	Общая масса (т)	Масса потребности в металле по кварталам (заполняется изготовителем), (т): I	II	III	IV	Заполняется ВЦ
Балки двутавровые и швеллеры стальные специальные. Сортамент ГОСТ 19425-74*	ВСт3ГПС5 ГОСТ 380-71*	I 24М	1						1,49				1,49					
	Итого		2	14460					1,49				1,49					
Сталь горячекатаная. Швеллеры. Сортамент ГОСТ 8240-72	ВСт3кп2-1 ТУ14-1-3023-80	С10	3		26140					0,52		0,04	0,56					
		С12	4		26158					0,14			0,14					
	Итого		5	11240						0,66		0,04	0,70					
Всего профиля			6							0,66		0,04	0,70					
Сталь прокатная угловая равнополочная. Сортамент ГОСТ 8509-72*	ВСт3кп2-1 ТУ14-1-3023-80	L 50×5	7						0,04	0,16			0,20					
		L 63×5	8						0,04	0,04	0,06	0,03	0,17					
		L 75×6	9							0,01		0,14	0,15					
		L 80×6	10							0,10			0,10					
		L 100×7	11						0,02				0,02					
	Итого		12	11240					0,10	0,31	0,06	0,17	0,64					
Всего профиля			13		21113				0,10	0,31	0,06	0,17	0,64					
Сталь горячекатаная круглая. Сортамент ГОСТ 2590-71*	ВСт3кп2-1	⌀18	14								0,02		0,02					
	Итого		15	11240	11118						0,02		0,02					
Проволока из углеродистой конструкционной стали. Технические условия ГОСТ 17305-71*	ВСт3кп2-1 ТУ14-1-3023-80	⌀5	16							0,04			0,04					
	Итого		17	11240	—					0,04			0,04					
Полоса стальная горячекатаная. Сортамент ГОСТ 103-76	ВСт3кп2-1 ТУ14-1-3023-80	-50×5	18							0,07			0,07					
		-70×5	19							0,10			0,10					
	Итого		20	11240	13110					0,17			0,17					
Сталь прокатная широкополосная универсальная. Сортамент ГОСТ 82-70	ВСт3кп2-1 ТУ14-1-3023-80	δ=8	21						0,15	0,01	0,01		0,17					
	Итого		22	11240					0,15	0,01	0,01		0,17					
Листы стальные с ромбическим и чечевичным рифлением. Технические условия ГОСТ 8568-77	ВСт3кп2-1 ТУ14-1-3023-80	δ=5	23							0,98			0,98					
	Итого		24	11240	71315					0,98			0,98					
Сталь листовая холоднокатаная. Сортамент ГОСТ 19904-74*	ВСт3кп2-1 ТУ14-1-3023-80	δ=2	25							0,20			0,20					
	Итого		26	11240	72117					0,20			0,20					

Типовой проект 904-1-59.85 КМ. Альбом 4.

Согласовано

Взам. инв. №

Подпись и дата

Инв. № подл.

Привязан

Инв. №

Инв. № 8918/4

52

Проверил	Макарова		
Инжен.	Андреева		
Вед. инж.	Макарова		
Рук. гр.	Моргунов		
Нач. ОСП-1	Саакьянц		
Гл. спец. ТО	Боярченко		

ТП 904-1-59.85 - КМ

Компрессорная станция 5(4)К-24А

Стадия	Лист	Листов
Р	5	

Техническая спецификация

Госстрой СССР

Типовой проект 904-1-59.85-КМ. Альбом 4

Техническая спецификация металла на объект (окончание)

Вид профиля и ГОСТ, ТУ	Марка металла и ГОСТ	Обозначение и размер профиля (мм)	№№ по порядку	Код: марки металла	Код: вида профиля	Код: размера профиля	Количество (шт.)	Длина (мм)	Масса металла по элементам констр., т: Подвесной путь	Балки перекрытий и настил	Пожарная лестница	Прочие	Общая масса (т)	Масса потребности металла по кварталам (заполняется изготовителем), (т): I	II	III	IV	Заполняется ВЦ
									Код элемента конструк. 526235	—	526242	—						
Швеллеры стальные гнутые равнополочные сортамент ГОСТ 8278-83	ВСТ3КП2 ГОСТ 16523-70*	[60x50x3	27						0,09				0,09					
	ВСТ3КП2 ГОСТ 380-71*	[160x80x5	28							0,39			0,39					
	Итого		29	11240					0,09	0,39			0,48					
Всего профиля			30		73240				0,09	0,39			0,48					
Итого масса металла			31						1,83	2,76	0,09	0,21	4,89					
Лестницы, ограждения лист 7			32										0,38					
Всего масса металла			33										5,27					
В том числе по маркам	ВСТ3КП2-1		34										3,80					
	ВСТ3ГПС5		35										1,47					
Масса поставки элементов по кварталам, т (заполняется заказчиком)		I																
		II																
		III																
		IV																

Ведомость металлоконструкций по видам профилей.

Наименование конструкции по номенклатуре прейскуранта №01-22	Позиция по прейск. №01-22	№ п.п.	Код конструкций	Масса конструкций, т: Всего стали повыш. и высокой проч.	По видам профилей стали: Балки и швеллер	Крупносортная сталь	Среднесортная сталь	Мелкосортная сталь	Толстолистовая сталь	Универсальная сталь	Тонколистовая сталь	Гнутые и гнуто-сварные	Трубы	Прочие	Всего	Количество шт.	Серия типовых конструкций
Типовые конструкции																	
Лестницы ограждения																	
М10 (МЛХ Ф60-30.8)	102-256	1	526244 0231			0,01			0,06			0,06			0,13	1	1.459-2 вып 2 (ГОСТ 23120-78)
МР5 (МЛХ Р60-18.8)	102-232	2	526244 0167			0,01			0,01			0,04			0,06	1	1.459-2 вып 1 (ГОСТ 23120-78)
ПП1 (ОГПМХ Эб-10.9)	102-479	3	526244 0201					0,01				0,01			0,02	1	
ПП6 (ОГПМХ Эб-10.24)	102-484	4	526244 0206					0,01				0,02			0,03	1	
ПП12 (ОГПМХ Эб-10 60)	102-490	5	526244 0212					0,01				0,10			0,11	2	
ПМ3 (ОГЛМ ЛХ60-10.18)	102-301	6	526244 0127					0,01				0,01			0,02	1	1.459-2 вып 1
ПМ4 (ОГЛМ ЛХ60-10 18)	102-302	7	526244 0128					0,01				0,01			0,02	1	(ГОСТ 23120-78)
ПМ7 (ОГЛМ ЛХ60-10 30)	102-305	8	526244 0131					0,01				0,01			0,02	1	
ПМ8 (ОГЛМ ЛХ60-10 30)	102-306	9	526244 0132					0,01				0,01			0,02	1	
Настил типа „Батайск"																	
РН2-1 (РН2)	102-530	10	—					0,01			0,01				0,02	5	ТУ36-2077-44
РН12-1 (РН12)	102-540	11	—					0,01			0,01				0,02	1	(ГОСТ 23120-78)
РН16-1 (РН16)	102-544	12	—					0,04			0,20				0,24	14	
Нетиловые конструкции																	
Подвесной путь	303-29	13			1,53	0,10			0,15			0,09			1,89		
Балки перекрытий и настил	309-28	14			0,68	0,42	0,07		1,02			0,40			2,62		
Пожарная лестница	312-1	15				0,06		0,02	0,01						0,09		
Прочие		16			0,04	0,18									0,22		
Итого		17			2,25	0,78	0,07	0,15	1,25		0,22	0,76			5,53		

В ведомости металлоконструкций по видам профилей в скобках даны марки конструкций по ГОСТ 23120-78.

Согласовано

Взам. инв. №

Подпись и дата

Инв. № подл.

Привязан

Инв. № 8918/4

53

Инв. №

Проверил	Макарова		
Ст. техник	Растеряева		
Инженер	Андреева		
Вед. инж.	Макарова		
Рук. гр.	Моргунов		
Нач. ОСП-1	Сракьянц		
Гл. спец. т.	Бодруенко		
Н. контр.	Луценко		
ГИП	Осташевский		

ТП 904-1-59.85 - КМ

Компрессорная станция 4К-24А

Стадия	Лист	Листов
Р	6	

Техническая спецификация металла на объект (окончание) Ведомость металлоконструкций по видам профилей для 4К-24А

Госстрой СССР Ростовский Промстройниипроект

Формат А2

Типовой проект 904-1-59.85-КМ. Альбом 4

Вид профиля и ГОСТ, ТУ	Марка металла и ГОСТ	Обозначение и размер профиля (мм)	№№ по порядку	Код: марки металла	Код: вида профиля	Код: размера профиля	Количество (шт)	Длина (мм)	Масса металла по элементам констр. т: Лестницы (526242)	Ограждения (526244)			Общая масса (т)	Масса потребности в металле по кварталам (заполняется изготовителем), (т): I	II	III	IV	Заполняется ВЦ
Сталь прокатная угловая равнополочная ГОСТ 8509-72*	ВСт3кп2-1 ТУ14-1-3023-80	∟25×3	1							0.03			0.03					
		∟75×6	2						0.01				0.01					
	Итого		3	11240					0.01	0.03			0.04					
Всего профиля			4		21113				0.01	0.03			0.04					
Полоса стальная горячекатаная сортамент ГОСТ 103-76	ВСт3кп2-1 ТУ14-1-3023-80	б=4	5						0.01				0.01					
		б=6	6						0.01				0.01					
	Итого		7	11240					0.02				0.02					
Всего профиля			8		71110													
Сталь листовая холоднокатаная сортамент ГОСТ 19904-74*	ВСт3кп2-1 ТУ14-1-3023-80	б=2	9						0.01				0.01					
	Итого		10	11240	72117				0.01				0.01					
Листы стальные с ромбическим и чечевичным рифлением Технические условия ГОСТ 17305-71*	ВСт3кп2-1 ТУ14-1-3023-80	б=4	11						0.05				0.05					
	Итого		12	11240	71315				0.05				0.05					
Проволока из углеродистой конструкционной стали Технические условия ГОСТ 17305-71*	ВСт3кп2-1 ТУ14 1-3023-80	ф5	13						0.01				0.01					
	Итого		14	11240	–				0.01				0.01					
Швеллеры стальные гнутые равнополочные сортамент ГОСТ 8278-83	ВСт3кп2 ГОСТ 380-71*	С180×50×4							0.09				0.09					
	Итого		15	11240	73240				0.09				0.09					
Швеллеры стальные гнутые неравнополочные сортамент ГОСТ 8281-80	ВСт3кп2-1 ТУ14-1-3023-80	∟50×40×12×25	16							0.10			0.10					
	Итого		17	11240	74135					0.10			0.10					
Профиль гнутый ЧМТУ2-130-70	ВСт3кп2-1 ТУ14-1-3023-80	∟90×30×25×3	18							0.06			0.06					
	Итого		19	11240	–					0.06			0.06					
Итого масса металла			20						0.19	0.19			0.38					
Всего масса металла			21						0.19	0.19			0.38					
В том числе по маркам	ВСт3кп2-1		22						0.19	0.19			0.38					
Масса поставки элементов по кварталам, т (заполняется заказчиком		I																
		II																
		III																
		IV																

Согласовано

Взам. инв. №

Подпись и дата

Инв. № подл.

Привязан

Инв. № 8918/4

54

Проверил	Макарова		
Инженер	Андреева		
Вед. инж.	Макарова		
Рук. гр.	Торгунов		
Нач. ОС	Саакьянц		
Гл. спец.	Боярченко		
Н. контр.	Луценко		
ГИП	Осташевский		

ТП 904-1-59.85 - КМ

Компрессорная станция 5(4)К-24А

Стадия	Лист	Листов
Р	7	

Техническая спецификация металла на лестницы ограждения для 4К-24А

Госстрой СССР Ростовский Промстройниипроект

Формат А2

Типовой проект 904-1-5985-КМ. Альбом 4.

Схема расположения подвесного пути

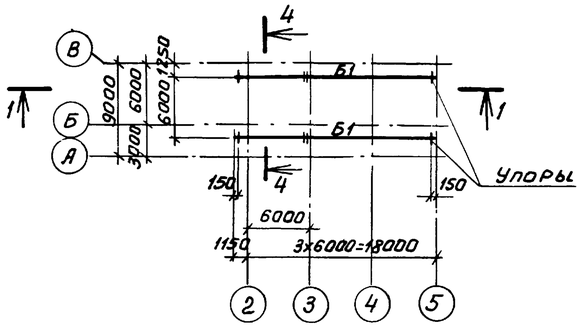

Схема расположения балок на отметке 6.290

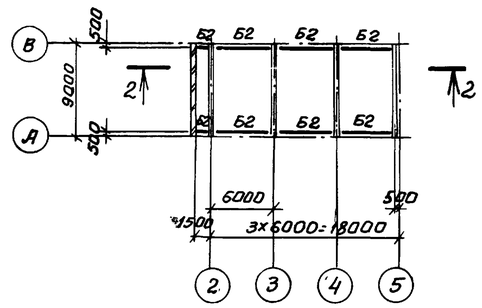

Схема расположения балок на отметке 3.760

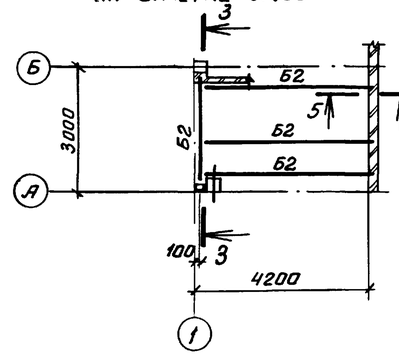

Ведомость элементов

Марка	Сечение: эскиз	Поз.	Состав	Опорные усилия: M, тс м	N, тс	Q, тс	Группа констр.	Марка металла	Примечание
Б1	I		I 24М		—	4,1	II	ВСт3Гпс5	
Б2	[		[10	—	—	0,1	IV	ВСт3кп2-1	
а	236		2С80х32х3	0,1	4,1	—	IV	"	
б	L		L 63х5	—	—	—	IV	"	
Б3	шаг 300; 250; 1	1	[10	—	—	—	IV	"	конструкт.
		2	-60х6	—	—	—	IV	"	
Б4	I		I 16	—	—	0,3	II	ВСт3Гпс5	

1-1

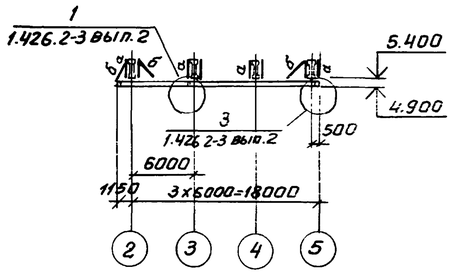

2-2

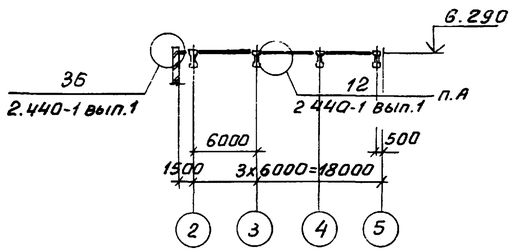

3-3

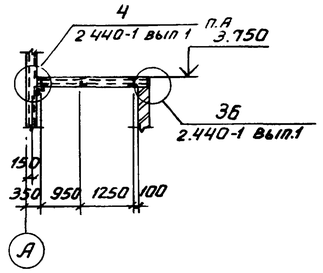

4-4

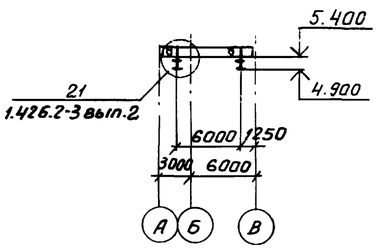

5-5

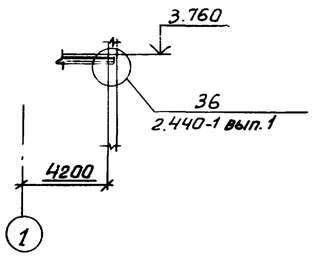

Схема расположения монорельса на отметке 2.100

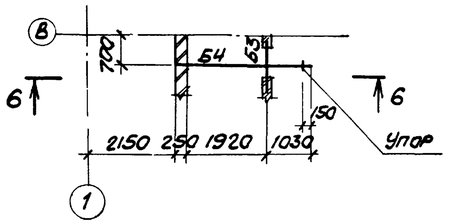

1. Конструкции сварные. Сварку элементов подвесных путей производить электродами Э42А по ГОСТ 9467-75.
2. Сварка ручная дуговая $h_ш = 6$ мм.
3. п.А. по аналогии.

6-6

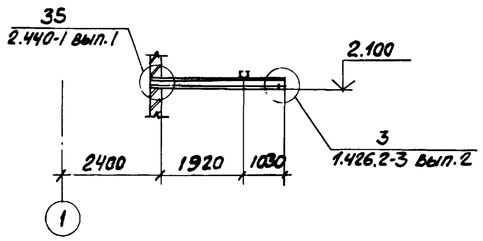

Согласовано

Взам. инв. №

Подписи дата

Инв. № подл.

Привязан

Инв. №

Инв. № 8918/4

55

Проверил	Макарова		ТП904-1-5985-КМ
Инженер	Андреева		Компрессорная станция 5(4)К-24А
Вед инж	Макарова		Стадия: Р; Лист: 8; Листов:
Рук гр	Моргунов		
Нач ОСП-1	Саакьянц		
Гл спец то	Боярченко		Схемы расположения подвесных путей и балок на отметках 6.290 и 3.760
Н контр	Луценко		Госстрой СССР Ростовский Промстройниипроект
ГИП	Осташевский		

Копировал

Формат А2

Типовой проект 904-1-59.85КМ. Альбом 4.

Согласовано

Инв. № подл. | Подпись и дата | Взам. инв. №

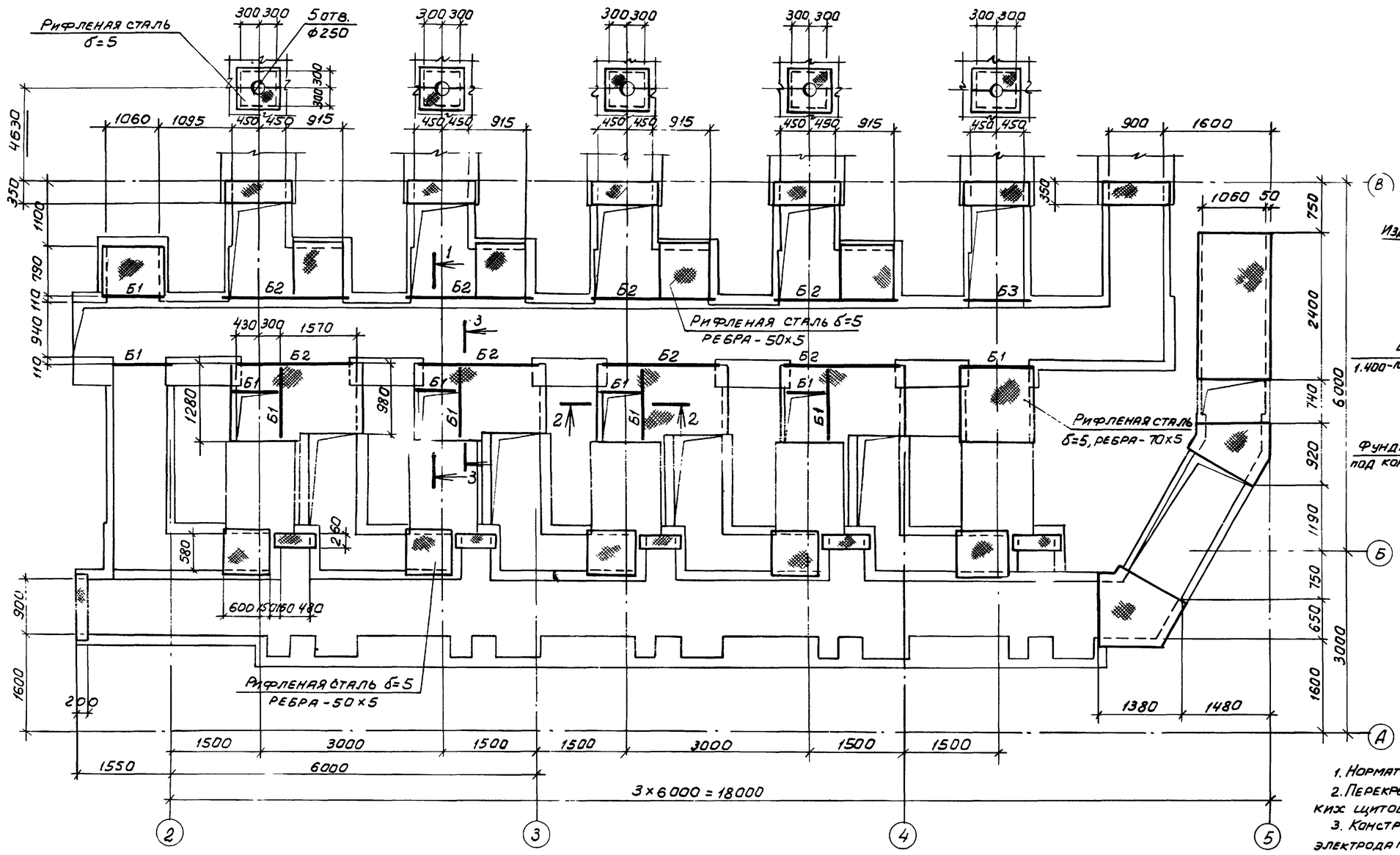

Узел опирания металлических щитов

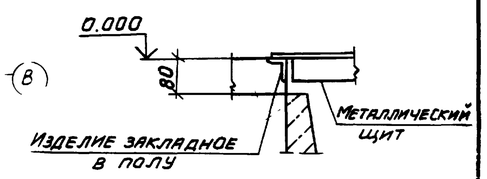

3-3

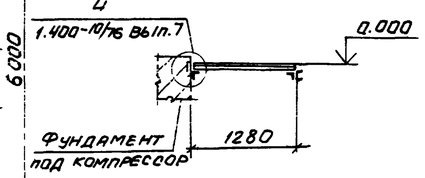

1. Нормативная нагрузка на перекрытие $q^{н}$ = 10 кПа.
2. Перекрытие каналов выполнить из металлических щитов массой не более 50 кГ.
3. Конструкции сварные. Сварку производить электродами Э42 ГОСТ 9467-75.
4. Сварка ручная, дуговая $h_ш$ = 4 мм.

1-1

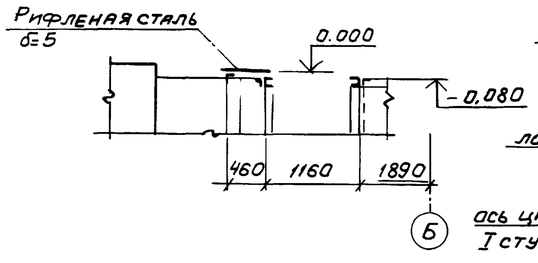

2-2

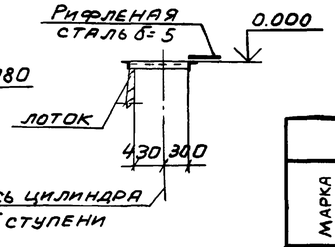

Ведомость элементов

Марка	Сечение: эскиз	Поз.	Состав	Опорные усилия: M, тс·м	N, тс	Q, тс	Группа констр.	Марка металла	Примечание
Б1	L		∠80×6	—	—	0,8	IV	ВСт3кп2-1	
Б2	2 [1	1	[12	—	—	1,4	IV		
		2	∠50×5	-	—	—	IV		

Инв. № 8918/4

56

Проверил	Макарова		ТП904-1-59.85-КМ	
Инженер	Андреева		Компрессорная станция 5К-24А	
Вед. инж.	Макарова			Стадия: Р; Лист: 9; Листов:
Рук. гр.	Моргунов			
Нач. ОСП-1	Саакьян			
Гл. спец. т.о.	Боярченко		Схема расположения перекрытия канала КН1 для 5К-24А	Госстрой СССР Ростовский Промстройниипроект
Н. контр.	Луценко			
ГИП	Осташевский			

Типовой проект 904-1-59.85 км Альбом 4

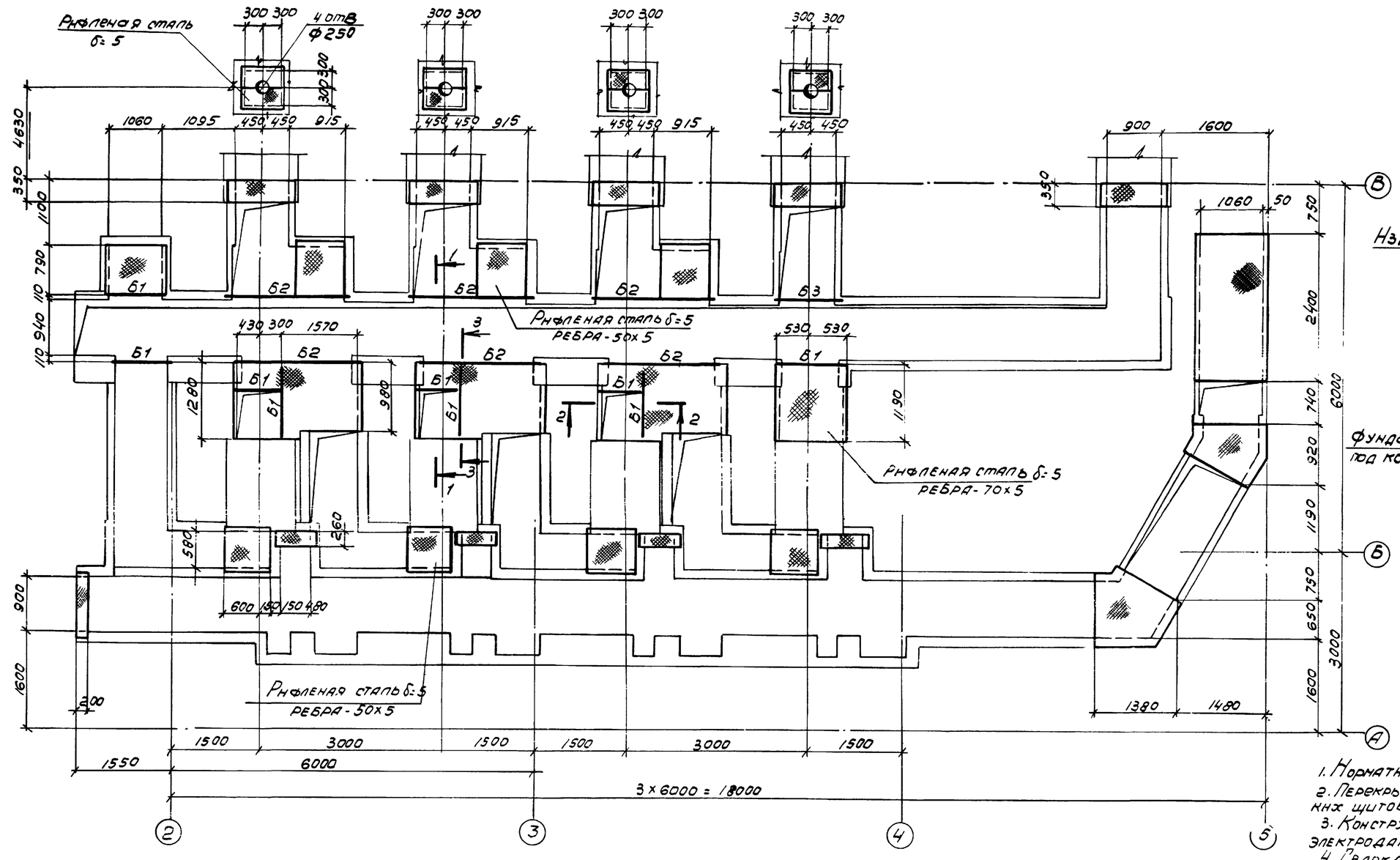

Узел опирания металлических щитов

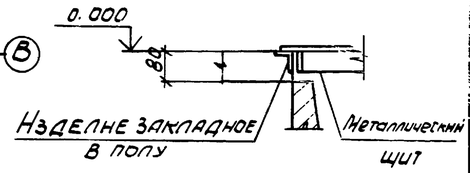

3 – 3

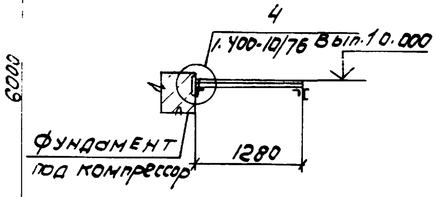

1. Нормативная нагрузка на перекрытие $q^{н}$=10кПа.
2. Перекрытие каналов выполнить из металлических щитов массой не более 50 кг.
3. Конструкции сварные. Сварку производить электродами Э42, ГОСТ 9467-75.
4. Сварка ручная, дуговая $h_ш$=4мм.

1 – 1

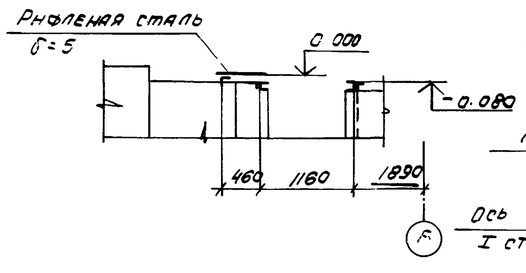

2 – 2

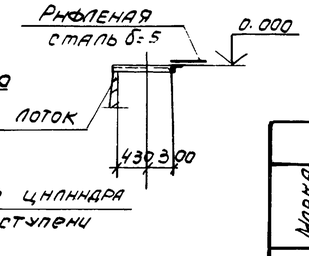

Ведомость элементов

Марка	Сечение: Эскиз	Поз	Состав	Опорные усилия: M, тсм	N, тс	Q, тс	Группа конст.	Марка металла	Примечание
Б1	L		∠80х6	—	—	0.8	IV	ВСт3кп2-1	
Б2	2 / 1	1	с12	—	—	1.4	IV		
		2	∠50х5	—	—	—	IV		

Проверил	Макарова	
Инженер	Андреева	
Ведущий	Макарова	
Рук. гр.	Моргунов	
Нач. ОСП-1	Саакьянц	
Гл. спец. ТО	Боррученко	
Н. контр.	Лучев	
ГИП	Остапенко	

Инв. № 8918/4

57

ТП 904-1-59.85КМ

Компрессорная станция 4К-24А

Стадия	Лист	Листов
Р	10	3

Схема расположения перекрытия канала КН1 для 4К-24А

Госстрой СССР Ростовский Промстройниипроект

Согласовано

Взам. инв. №

Подпись и дата

Инв. № подл.

Типовой проект 904-1-59.85-КМ. Альбом 4

Площадка на отметке 2.000 (5К-24А)

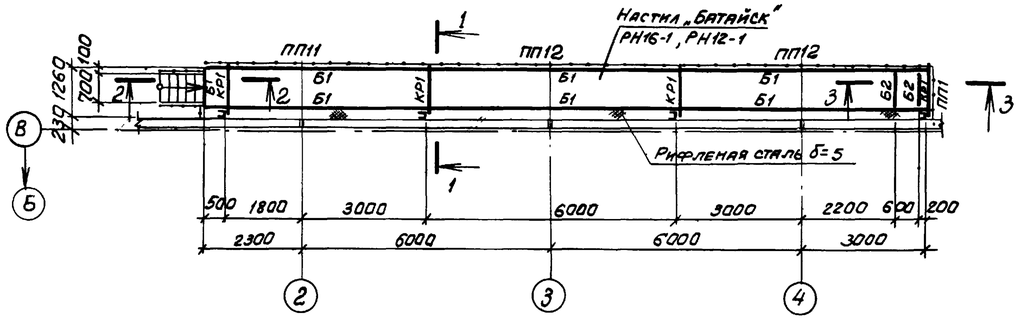

Площадка на отметке 2.000 (4К-24А)

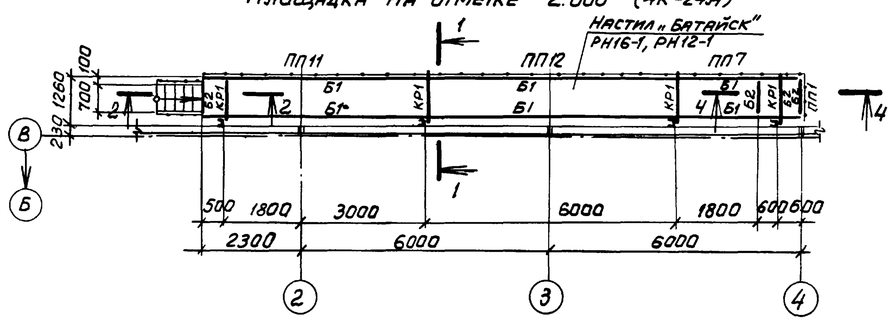

Схема расположения кронштейнов 5(4)К-24А

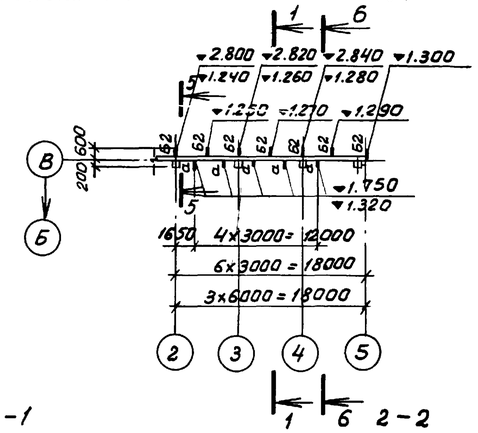

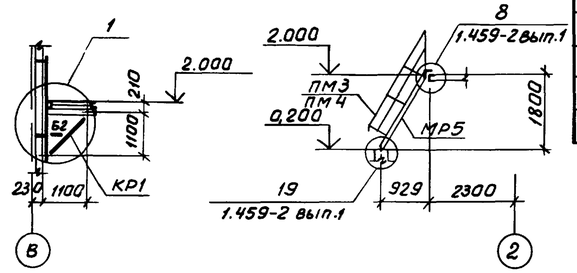

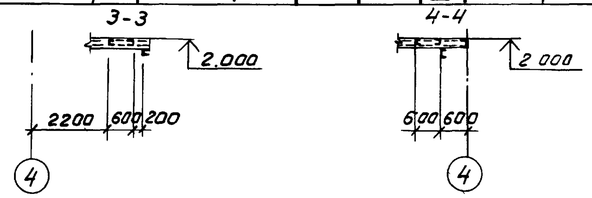

Ведомость элементов

Марка	Сечение: Эскиз	Поз.	Состав	Опорные усилия: M, тс.м	N, тс	Q, тс	Группа констр.	Марка металла	Примечание
Б1		1	[160×80×5	—	—	0,63	IV	ВСТ3кп2-1	
		2	∟50×5	—	—	—	IV	"	Конструкт.
КР1		1	[10	—	—	0,87	IV	"	
		2	∟63×5	—	—	—	IV	"	по гибкости
Б2	[		[10	—	—	—	IV	"	конструкт
МР5	1.459-2 вып. 1			—	—	—	IV	"	
ПМ3	1.459-2 вып. 2			—	—	—	IV	"	
ПМ4				—	—	—	IV	"	
ПП1				—	—	—	IV	"	
ПП7				—	—	—	IV	"	
ПП11				—	—	—	IV	"	
ПП12				—	—	—	IV	"	
РН16-1	ТУ36-2044-77			—	—	—	IV	"	
РН12-1				—	—	—	IV	"	
а			∟75×6	—	—	—	IV	"	конструкт

1

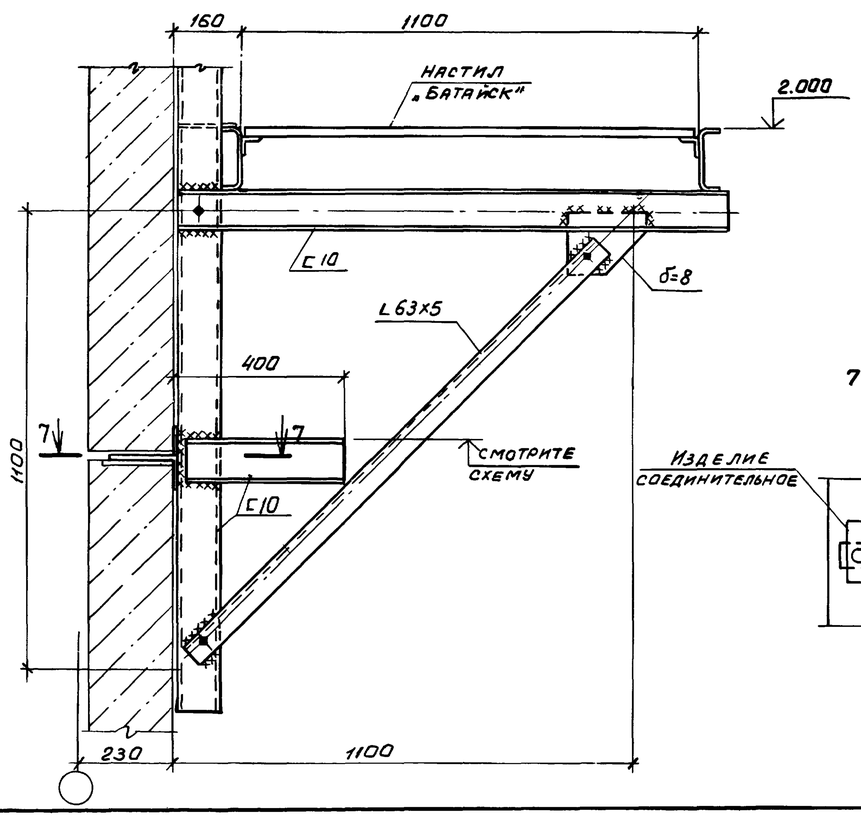

5-5

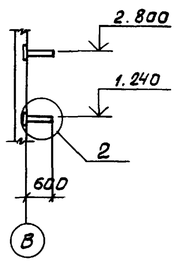

6-6

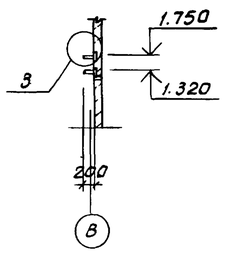

7-7

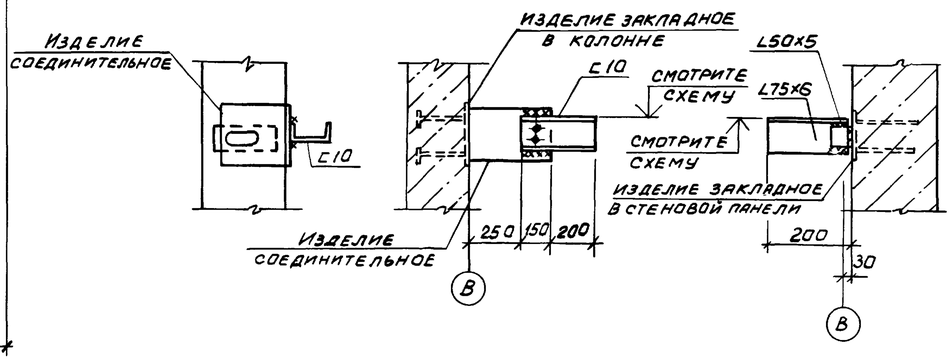

1. Конструкции сварные. Сварку производить электродами Э42 по ГОСТ 9467-75.
2. Сварка ручная дуговая $h_ш = 6$ мм.
3. Крепление ограждений выполнить по узлам серии 1.459-2 вып.1
4. Нормативная нагрузка на площадку $q^н = 2{,}5$ кПа.

Согласовано

Инв. № подл. | Подпись и дата | Взам. инв. №

Инв. № 8918/4 58

Привязан

Инв. №

Проверил	Макарова		
Инженер	Андреева		
Вед. инж.	Макарова		
Рук. гр.	Моргунов		
Нач. ОСП-1	Саакьянц		
Гл. спец.	Боярченко		
Н. контр.	Луценко		
ГИП	Осташевский		

ТП 904-1-59.85-КМ

Компрессорная станция 5(4)К-24А

Стадия	Лист	Листов
Р	11	

Площадки на отметке 2.000. Схема расположения кронштейнов.

Госстрой СССР Ростовский Промстройниипроект

Альбом I

904-1-59.85КМ

Схема расположения пожарной лестницы (5К-24А)

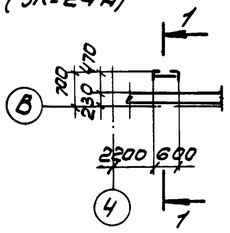

Схема расположения лестницы на отметке 0.000

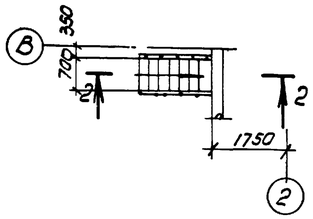

Схема расположения кронштейнов на отметке -1.300

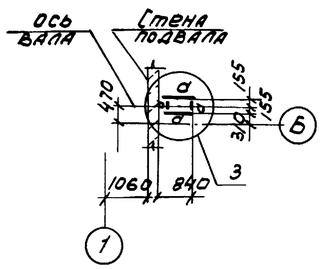

Схема расположения кронштейнов на отметке 2.850

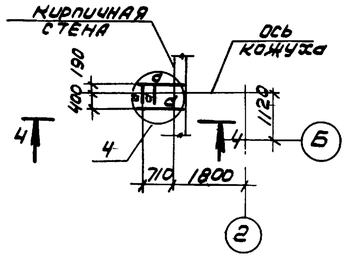

Ведомость элементов

Марка	Сечение: Эскиз	Поз.	Состав	Опорные усилия: M1 тсм	N1 тс	Q1 тс	Группа констр.	Марка метала	Примечание
М10	1.459-2 вып. 2			—	—	—	IV	ВСт3кп2	
ПМ7				—	—	—	IV		
ПМ8				—	—	—	IV		
а	L		L 50х5	—	—	—	IV		конструкт.

1-1

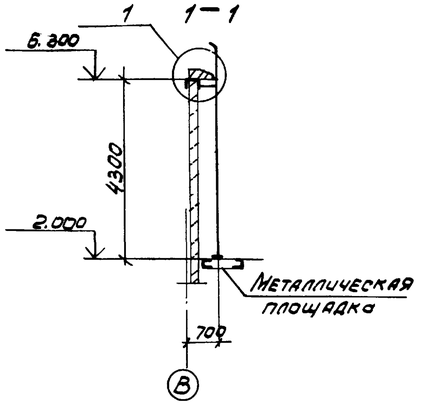

2-2

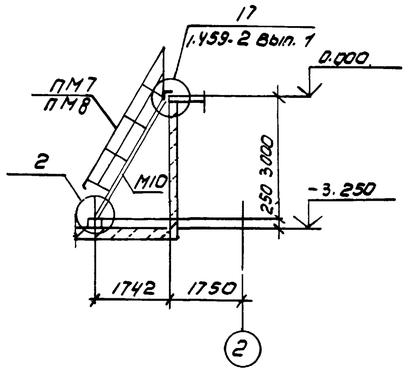

3-3

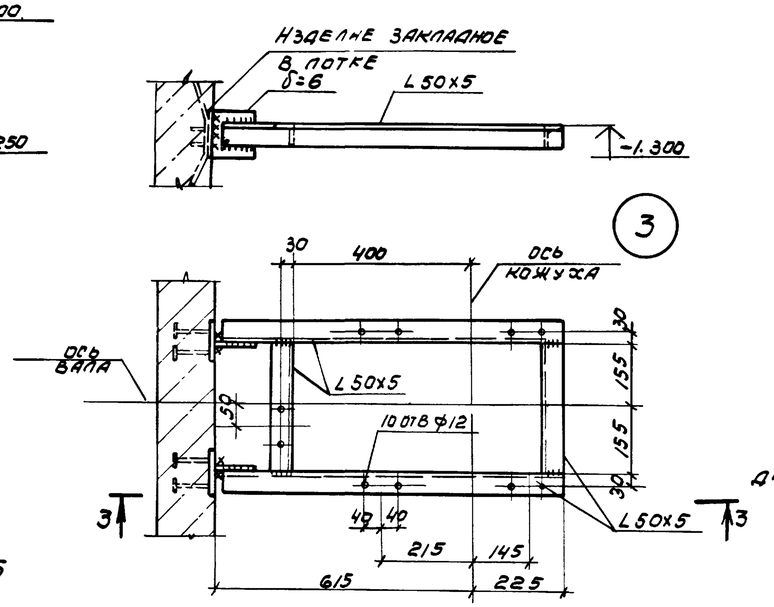

4-4

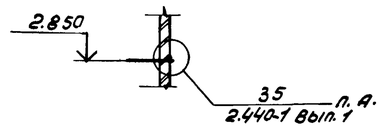

1. Нормативная нагрузка на кронштейны на отметках -1.300 и 2.850 $P^н = 0.86$ кН.
2. Конструкции сварные. Сварку производить электродами Э42 по ГОСТ 9467-75.
3. Сварка ручная дуговая $h_ш = 6$ мм.
4. п. А - по аналогии.

1

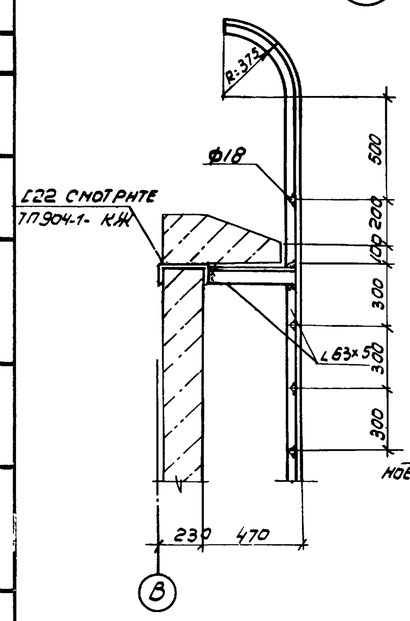

2

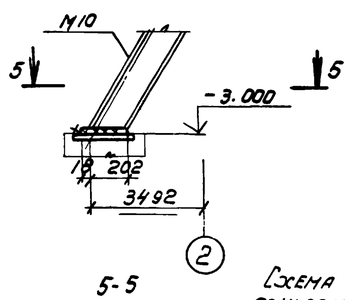

5-5

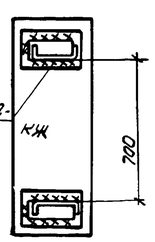

Схема расположения пожарной лестницы (4К-24А)

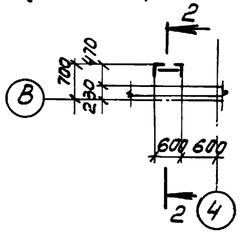

4

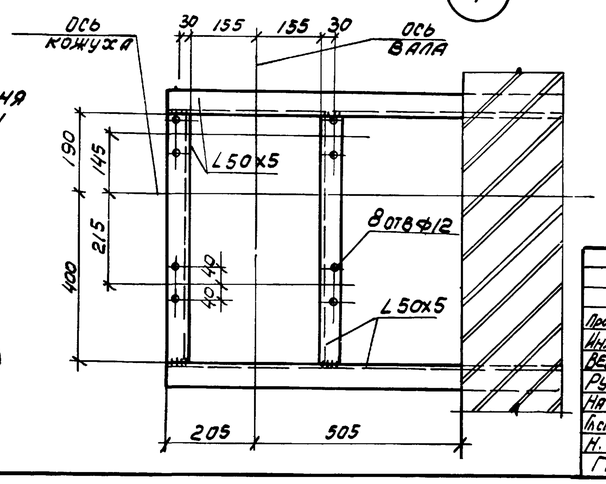

Инв. №8918/4 59

Привязан

Инв. №

Проверил	Макарова		ТП 904-1-59.85КМ	
Инженер	Андреева		Компрессорная станция 5(4)К-24А	
Ведущий	Макарова			Стадия: Р; Лист: 12; Листов:
Рук. гр.	Моргунов			
Нач. отд.	Садкьянц			
Гл. спец.	Бояруенко		Схема расположения пожарной лестницы, лестницы на отметке 0.000 и кронштейнов на отметках -1.300, 2.850.	Госстрой СССР Ростовский Промстройниипроект
Н. контр.	Пученко			
ГИП	Осташевский			

Копировал

Формат А2

Взам. инв. №

Подпись и дата

Инв. № подл.

Альбом 4

Типовой проект 904-1-59.85-ОВ

Общие указания

1. Данный комплект чертежей разработан на основании технической документации, оговоренной на заглавном листе чертежей архитектурно-строительных решений.

Проект разработан для климатического района с расчетной температурой холодного периода -30°С, теплого +22°С.

2. Теплоноситель для системы отопления -перегретая вода с температурой 150-70°С, для производственных нужд- насыщенный пар давлением 4 ати. Конденсат не возвращается, используется для нагрева воды.

3. Теплоснабжение предусматривается от теплосети промпредприятия.

Отопление

1. Отопление машинного зала в рабочее время осуществляется за счет производственных тепловыделений и нагревательными приборами-конвекторами типа „Комфорт". Поддержание в помещении машзала температуры 20° в рабочее время осуществляется автоматически регулятором температуры РТК-2216-ДП, установленным на трубопроводе системы отопления.

2. Отопление помещения оператора-регистрами из стальных труб, выполненных на сварке, с установкой запорно-регулирующей арматуры в помещении для промывки фильтров.

3. Трубопроводы систем отопления и производственного пароснабжения монтируются из стальных обыкновенных водогазопроводных труб по ГОСТ 3262-75. После монтажа трубопроводы и нагревательные приборы окрашиваются краской БТ-577 в два слоя по грунту ПФ-020 в один слой.

4. Трубопроводы узлов управления 1 и 2 изолируются пухшнуром из минеральной ваты в оплетке из стеклоткани толщиной 40мм и покрываются лакостеклотканью по рубероиду.

5. Регулятор температуры РТК-2216-ДП Ду=25мм устанавливается по чертежам ОВ, а подключается к датчикам по проекту автоматизации.

6. Диаметры трубопроводов не обозначенные на схеме принять 15мм.

7. Суммарная потеря напора в системе отопления — 6000 Па.

8. Кронштейны для крепления узлов управления 1 и 2 разработаны на чертежах марки КМ.

Вентиляция.

1. Монтаж систем вентиляции производится в соответствии со СНиП III-28-75. Круглые и прямоугольные воздуховоды выполняются по номенклатуре Минмонтажспецстроя СССР-ВСН 353-75.

2. На воздуховодах перед вентилятором системы В2 и после вентиляторов систем В2, В3 устанавливаются гибкие вставки по серии 5.904-5.

3. Установка крышных вентиляторов выполняется по серии 1.469-7.2.

4. Кронштейны для установки вентиляторов систем В2, В3 разработаны на чертежах КМ.

5. В схемах воздуховодов указаны отметки осей круглых воздуховодов и отметки низа прямоугольных воздуховодов.

6. Воздуховоды систем В2, В3, ВЕ1 изготавливаются из кровельной черной стали, а воздуховоды системы ВЕ2-из оцинкованной стали.

7. Воздуховоды из черной стали, после изготовления, покрываются внутри и снаружи эмалью ПФ-115 по грунту ПФ-020 в один слой. Вторая окраска наружной поверхности воздуховодов выполняется после их монтажа.

8. Опознавательная окраска воздуховодов и трубопроводов выполняется в соответствии ГОСТ 14202-69.

9. Воздуховод системы ВЕ1 для вытяжки из помещения оператора звукоизолируется матами из стеклянного штапельного волокна МРТ-50 в рулонах толщиной 60мм с последующим покрытием лакостеклотканью.

10. Участок воздуховода системы В2, проложенный через помещение машинного зала, оштукатуривается асбестоцементным раствором толщиной 25мм по металлической сетке.

Указание по привязке проекта.

При привязке проекта к конкретным условиям промплощадки уточнить:

1. Данные характеристики вентиляционного оборудования, расчеты воздушно-тепловых балансов и основные показатели по проекту.

2. Отметку ввода теплосети в корпус.

3. Необходимость установки редукционного клапана на вводе пара.

План-схема

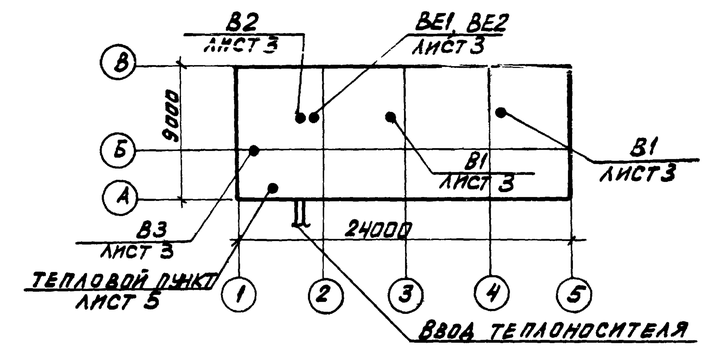

Основные показатели по чертежам отопления и вентиляции

Здания (сооружения) помещения	Объем м³	Периоды года при $t_н$, °С	* Расход тепла, Вт				Расход пара кг/ч	Установленная мощность электродвигателей, кВт
			на отопление	на вентиляцию	на горячее водоснабжение	общий		
Компрессорная станция 4К-24А	1420	-30	24475 / 45600	—	см. чертежи ВК	24475	150	7,1
Компрессорная станция 5К-24А	1420	-30	13350 / 45600	—	—"—	13350	150	7,1

1ккал/ч ≈ 1,16 Вт.

* В числителе приведен расход тепла на отопление помещений компрессорной в рабочее время, в знаменателе-при дежурном отоплении.

Ведомость рабочих чертежей основного комплекта ТП904-1-ОВ

Лист	Наименование	Примечание
1	Общие данные (начало)	
2	Общие данные (окончание)	
3	Планы отопления и вентиляции	
4	Разрезы 1-1, 2-2. Система отопления 1. Схемы систем В2, В3, ВЕ1, ВЕ2	
5	Узлы управления 1,2. Системы отопления 2,3. Система производственного пароснабжения	

Согласовано

Взам. инв. №

Подпись и дата

Инв. № подл.

Данный проект выполнен в соответствии с действующими строительными нормами и правилами проектирования, которые предусматривают мероприятия, обеспечивающие взрывную, взрывопожарную и пожарную безопасность при соблюдении правил безопасности в эксплуатации здания (сооружения). Мероприятия выполнены на основании технологических заданий и указанных в них категорий производств.

Главный инженер проекта Осташевский Г.В.

Инв. № 8918/4

60

Привязан

Инв. №

ТП 904-1-59.85-ОВ

Компрессорная станция 5(4)К-24А

Провер.	Томкович		
Ст.инж.	Щетковский		
Рук.гр.	Червонная		
Гл.спец.	Рывкис		
Нач.отд.	Комов		
Н.контр.	Косоножкина		
ГИП	Осташевский		

Общие данные (начало)

Стадия	Лист	Листов
Р	1	5

Госстрой СССР Ростовский Промстройниипроект

Альбом 4

Типовой проект 904-1-59.85-ОВ

ХАРАКТЕРИСТИКА ОТОПИТЕЛЬНО-ВЕНТИЛЯЦИОННЫХ СИСТЕМ

Обозначение системы	Кол. систем	Наименование обслуживаемого помещения (технологического оборудования)	Тип установки	Вентилятор: Тип	№	Схема исполнения	Положение	L м³/ч	P Па	n об/мин	Электродвигатель: Тип, исполнение по взрывозащите	N кВт	n об/мин	Воздухонагреватель: Тип	№	Кол.	Т-ра нагрева от	до	Расход тепла Вт	ΔP Па	Примечание
В1	2	Машинный зал 4К-24А	Крышн. центробеж.	К4Ц-84В	10	6	—	14200	220	480	4А100S4У	3,0	1425	—	—	—	—	—	—	—	
В1	2	Машинный зал 5К-24А	Крышн. центробеж.	К4Ц-84В	10	6	—	16800	170	480	4А100S4У	3,0	1425	—	—	—	—	—	—	—	
В2	1	Ванны для промывки фильтров	В-Ц4-70-4-02	Ц4-70	4	1	Пр0°	2600	370	1410	4А71А4	0,55	1410	—	—	—	—	—	—	—	
В3	1	Насосная	В-Ц4-70-4-02	Ц4-70	4	1	Пр90°	1950	410	1410	4А71А4	0,55	1410	—	—	—	—	—	—	—	

1 ккал/ч ≈ 1,16 Вт
1 кгс/м² ≈ 10 Па

ТАБЛИЦА ВОЗДУШНО-ТЕПЛОВЫХ БАЛАНСОВ

Наименование помещений	Объем помещ. м³	Период	Расчетн. наружн. температура, градусы	Температура в помещении, градусы	Теплопотери помещения Вт	Тепловыделения Вт: от оборудования	от радиации	Всего	Теплоизбытки + недостаток тепла −	Тепло для отопления помещения в нерабоч. время, Вт	Вытяжка: Количество воздуха м³/ч	Чем удаляется	Приток: Количество воздуха м³/ч	Чем обеспечивается
Машинный зал 4К-24А	1200	Зима	-30	20	52650	35870	—	35870	-16780	36800	Проветривание периодическим включением крышных вентиляторов			
		Лето	22	27	—	49300	6000	55300	—	—	28400	В1	27700	через фрамуги окон
Машинный зал 5К-24А	1200	Зима	-30	20	52650	47000	—	47000	-5650	36800	Проветривание периодическим включением крышных вентиляторов			
		Лето	22	27	—	60800	6000	66800	—	—	33600	В1	33000	через фрамуги окон
Помещение оператора	50	Зима	-30	20	3500	600	—	500	-3000	3500	Естественное проветривание через фрамугу окна			
		Лето	22	25	—	1000	250	1250	+1250	—	980	ВЕ1	970	через фрамугу окна
Помещение для промывки фильтров	50	Зима	-30	20	1600	600	—	600	-1000	1600	2600	В2	2600	из машзала через аварийный проем
		Лето	22	24	—	1150	450	1600	+1600	—	2600	В2	2600	через фрамугу окна
Насосная	80	Зима	-30	21	700	1200	—	1200	+500	—	Периодическое проветривание путем включения системы В3			из машзала через проем для лестницы
		Лето	25	28	—	2400	—	2400	+2400	—	1950	В3	1930	—"—
Бытовые помещения	40	Зима	-30	20	3700	—	—	—	-3700	3700	125	ВЕ2	125	из машзала через аварийный проем
		Лето	22	25	—	—	200	200	+200	—	125	ВЕ2	125	через фрамугу окна

1. Воздухообмен в помещении машинного зала в летний период определен в соответствии с рекомендациями по расчету воздухообмена помещения по теплоизбыткам (серия А3-776).
2. Тепловыделения в машинном зале приняты в соответствии с технологическим заданием
3. Температура, влажность и подвижность воздуха в машинном зале приняты по допустимым параметрам ГОСТ 12.1005-76 для категории работ „легкая 1".

ВЕДОМОСТЬ ССЫЛОЧНЫХ И ПРИЛАГАЕМЫХ ДОКУМЕНТОВ

Обозначение	Наименование	Примечание
	Ссылочные документы	
4.904-69	Детали крепления санитарно-технических приборов и трубопроводов	Комплект
5.904-10	Узлы прохода вентиляционных шахт через перекрытия зданий	Комплект
1.494-32	Зонты и дефлекторы вентиляционных систем	Комплект
5.904-5	Гибкие вставки к центробежным вентиляторам	Комплект
5.904-1 выпуски 0;1	Детали крепления воздуховодов	Комплект
4.903-10 выпуск 8	Изделия и детали трубопроводов для тепловых сетей. Грязевики	Комплект
5.903-2 выпуски 0,1	Воздухосборники для систем отопления и теплоснабжения вентиляционных установок	Комплект
1.469-7 выпуски 1,2,3	Покрытия зданий с крышными вентиляторами для бесфонарных зданий и зданий с зенитными фонарями	Комплект
1.494-10	Решетки щелевые регулирующие тип Р	Комплект
1.494-21	Крепление решеток воздухоприточных типа „РР" и щелевых регулирующих типа „Р" к воздуховодам и строительным конструкциям	Комплект
4.904-37	Местные отсосы при ручной электросварке	Комплект
ГПИ „Проектмонтажавтоматика" ТМ4-143-75	Установка термометров на трубопроводах	Комплект
ГПИ „Проектмонтажавтоматика" ТК4-3136-70	Установка манометров на трубопроводах	Комплект
1.494-24 выпуск 1	Стаканы для крепления крышных вентиляторов, дефлекторов и зонтов	Комплект

Инв. № 8918/4

61

Провер.	Томкович		
Ст. инж.	Цетковский		
Рук. гр.	Червонная		
Гл. спец.	Рывкис		
Нач. отд.	Комов		
Н. контр.	Косоножкина		
ГИП	Осташевский		

Привязан

Инв. №

ТП 904-1-59.85-ОВ

Компрессорная станция 5(4)К-24А

Стадия	Лист	Листов
Р	2	

Общие данные (окончание)

Госстрой СССР Ростовский Промстройниипроект

Согласовано

Инв. № подл. | Подпись и дата | Взам. инв. №

Элемент плана 1 на отм. 0,000

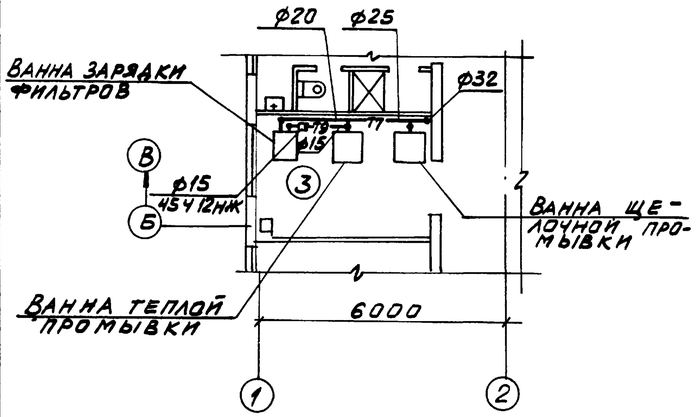

План на отм. -3,050

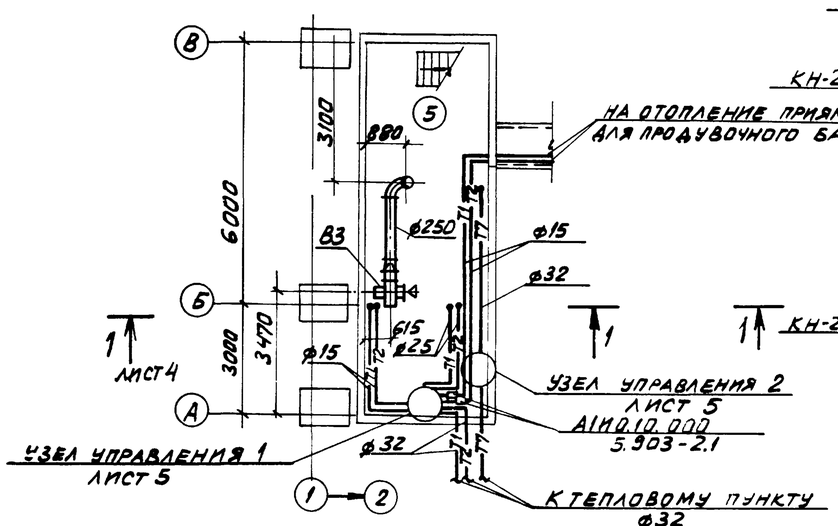

План на отм. 0,000

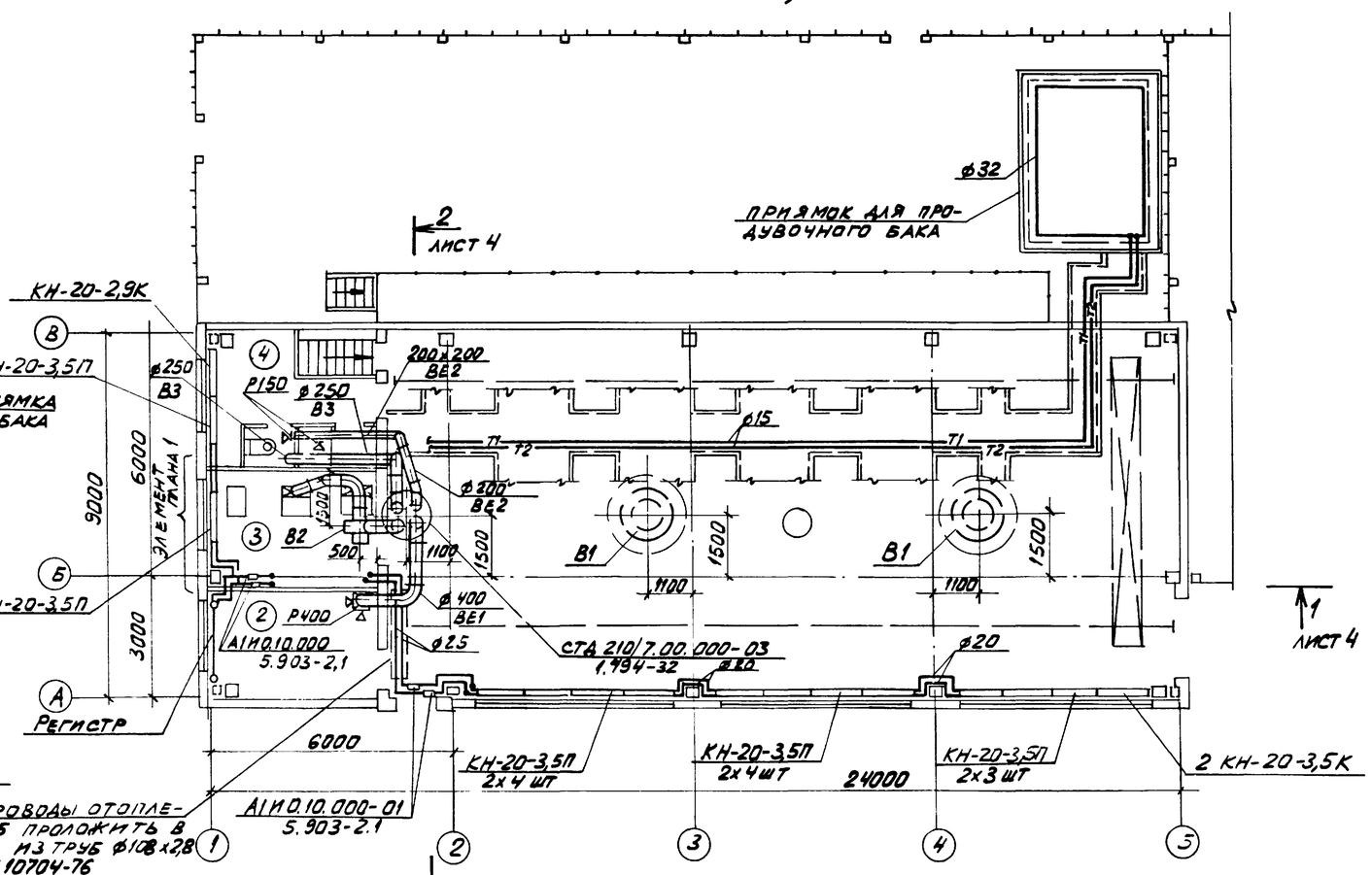

Местные отсосы от технологического оборудования

Технологическое оборудование			Характеристика выделяющихся вредностей	Объем вытяжки, м³/ч		Характеристика местного отсоса		Обозначение системы	Примечание
Поз.	Наименование	Кол.		На ед. оборуд.	Всего	Обозначение	Применяемые документы		
—	Ванна щелочной промывки	1	Пары щелочных растворов	1600	1600	1П7,5	Серия 4.904-37	В2	
—	Ванна теплой промывки	1	Пары воды	1000	1000	1П7,5	Серия 4,904-37	В2	

Экспликация помещений

Номер по плану	Наименование	Площадь м²	Категория производства по взрывной, взрыво-пожарной и пожарной опасности
1	Машинный зал	176	А
2	Помещение оператора	11	А
3	Помещение для промывки фильтров	12	В
4	Бытовые помещения	11	—
5	Насосная станция	27	А

③ Эск из регистра

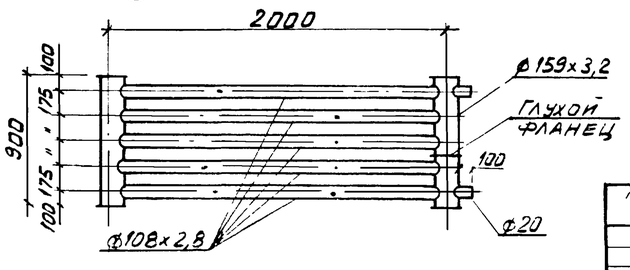

Инв. № 8918/4

62

Провер.	Томкович		
Ст. инж.	Щетковский		
Рук. гр.	Червонная		
Гл. спец.	Рывкис		
Нач. ОПВ	Комов		
Н. контр.	Косоножкина		
ГИП	Лташенский		

Привязан

Инв. №

ТП 904-1-5985-ОВ

Компрессорная станция 5(4)К-24А

Стадия	Лист	Листов
Р	3	

Планы отопления и вентиляции

Госстрой СССР Ростовский Промстройниипроект

Альбом 4

Типовой проект 904-1-5985-ОВ

Согласовано: ОСПК Бесхлебный; Моргунов; ОВК Аникин

Инв. № подл. | Подпись и дата | Взам. инв. №

Альбом 4

904-1-59.85-ОВ

Типовой проект

Разрез 1-1

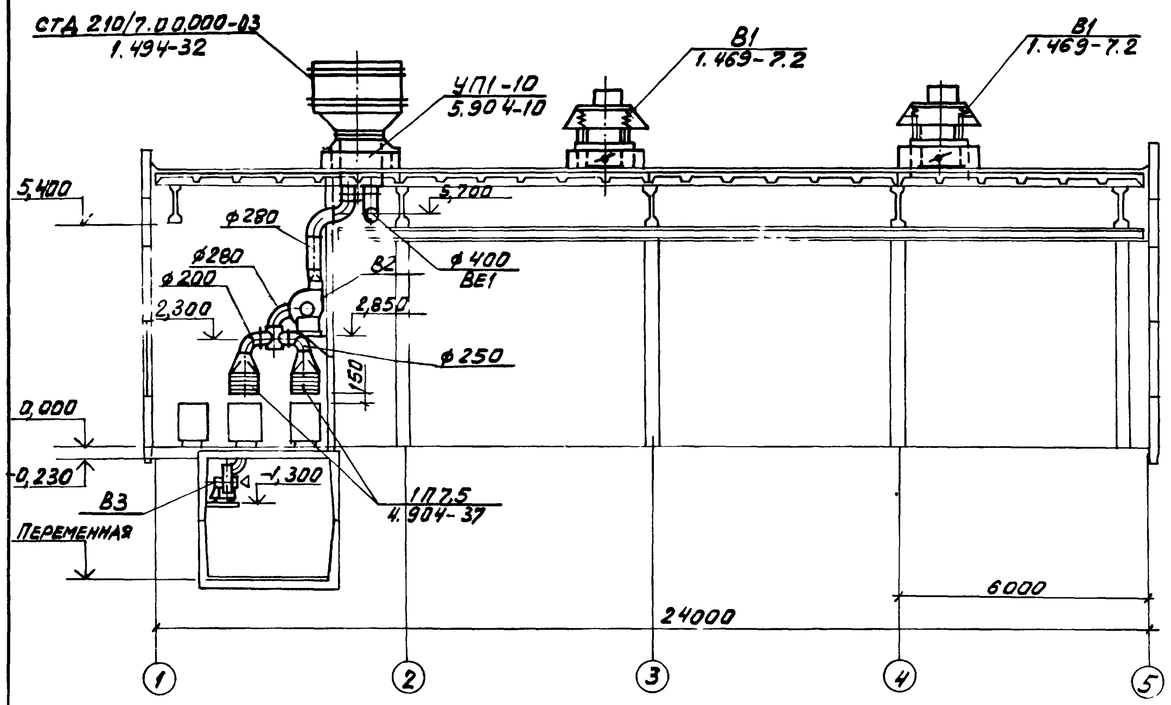

Система отопления 1

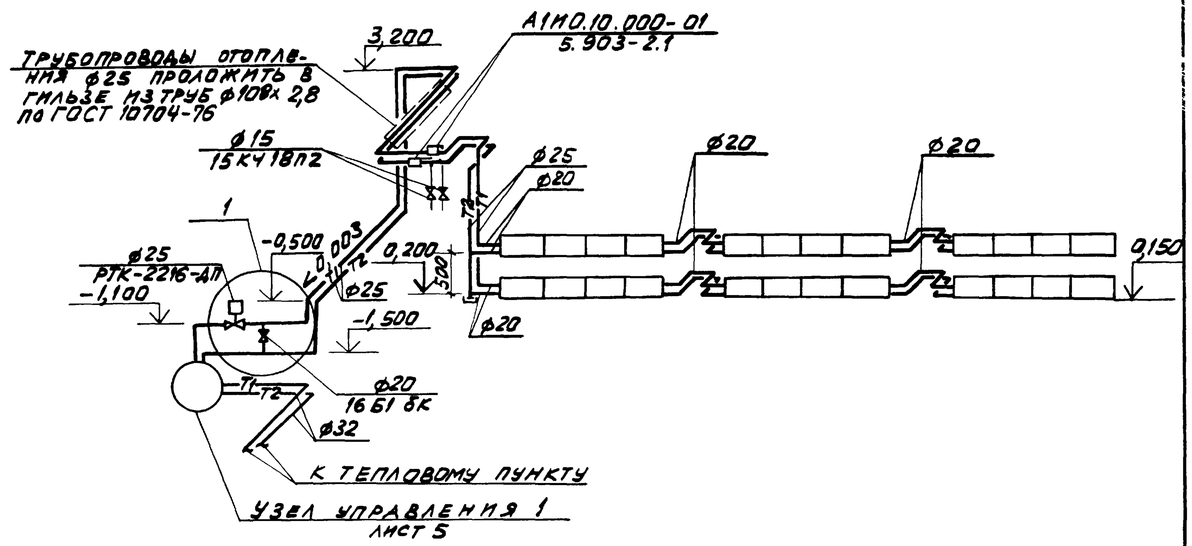

1

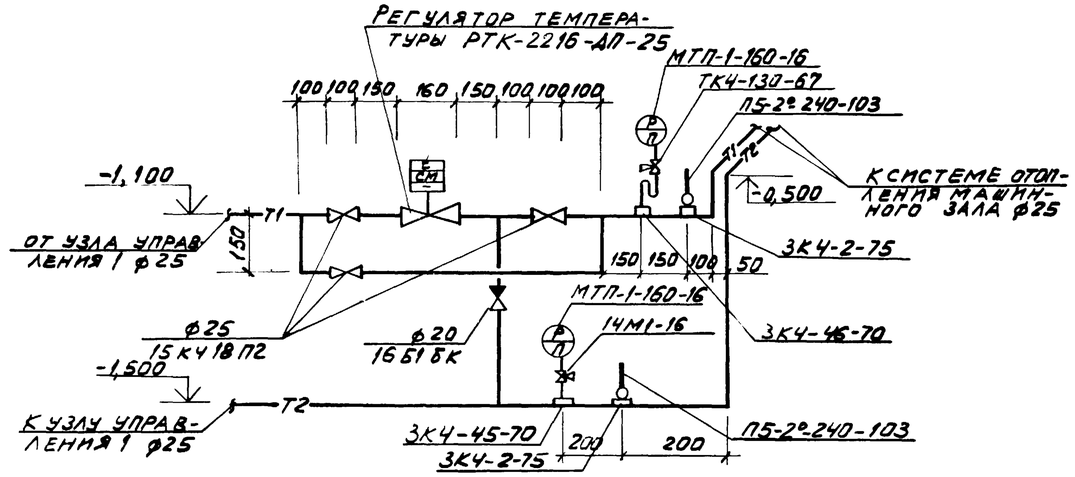

В2, В3, ВЕ1, ВЕ2

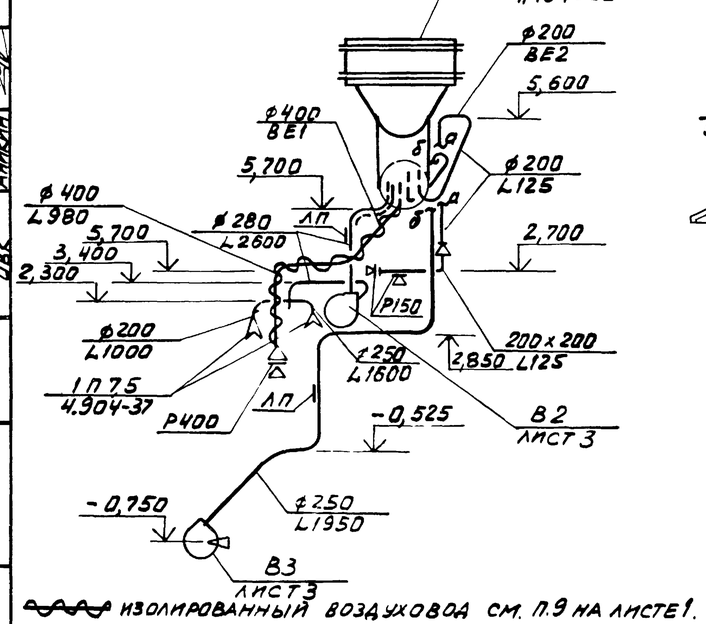

Разрез 2-2

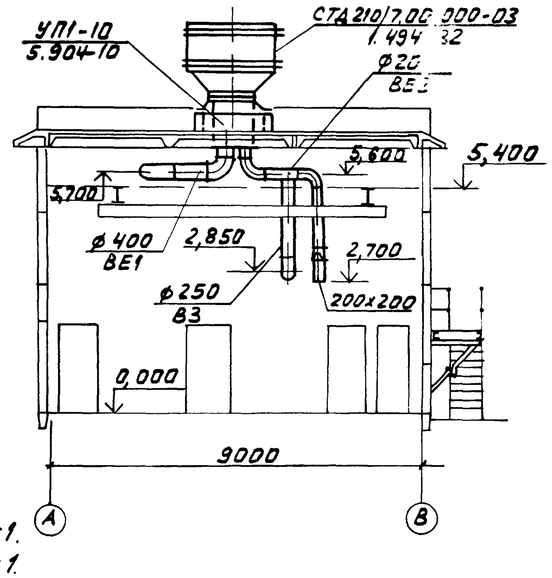

изолированный воздуховод см. п.9 на листе 1.

оштукатуренный воздуховод см. п.10 на листе 1.

Инв. № 8918/4

63

Провер.	Томкович		ТП 904-1-59.85-ОВ
Ст. инж.	Щетковский		Компрессорная станция 5(4)К-24А
Рук. гр.	Червонная		
Гл. спец.	Рывкис		Стадия Р · Лист 4 · Листов
Нач. отд.	Комов		Разрезы 1-1; 2-2. Система отопления 1. Схемы систем В2, В3, ВЕ1, ВЕ2
Н. контр.	Косоножкина		Госстрой СССР Ростовский Промстройниипроект
ГИП	Осташевский		

Привязан

Инв. №

Согласовано: ОСП-1 Бескоровайный; ОВК Моргунов, Аникин

Взам. инв. № · Подпись и дата · Инв. № подл.

Формат А2

Альбом 4

904-1-5985-08

Типовой проект

Тепловой пункт
Узел управления 1

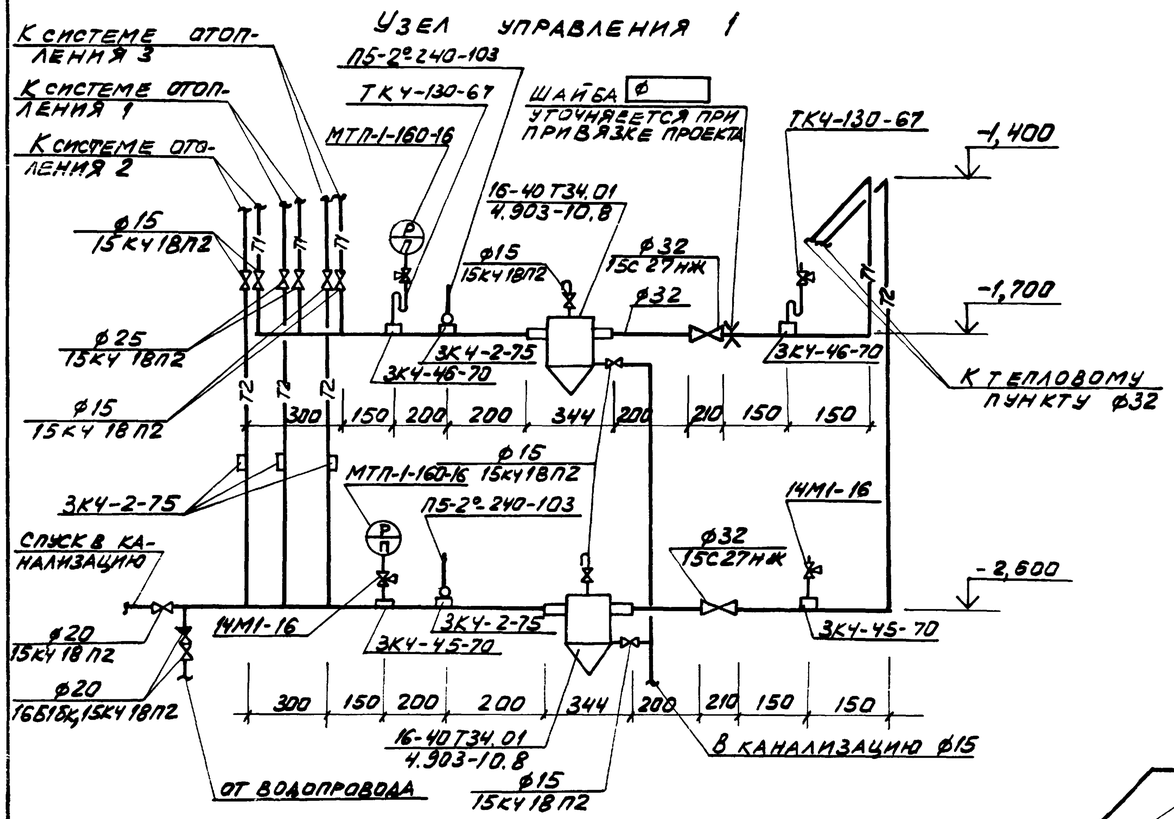

Узел управления 2

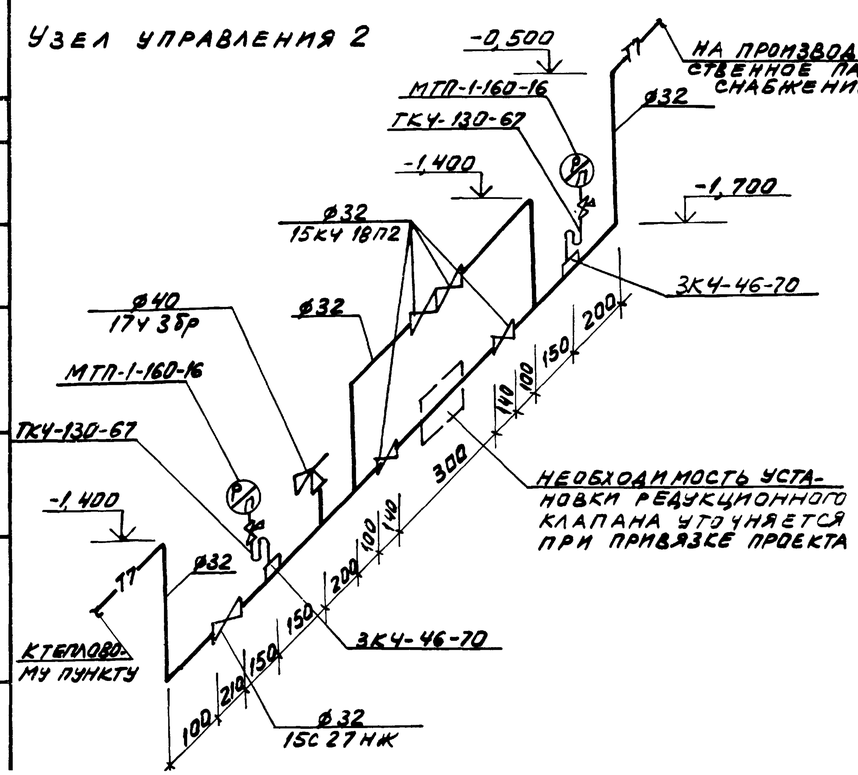

Система отопления 3

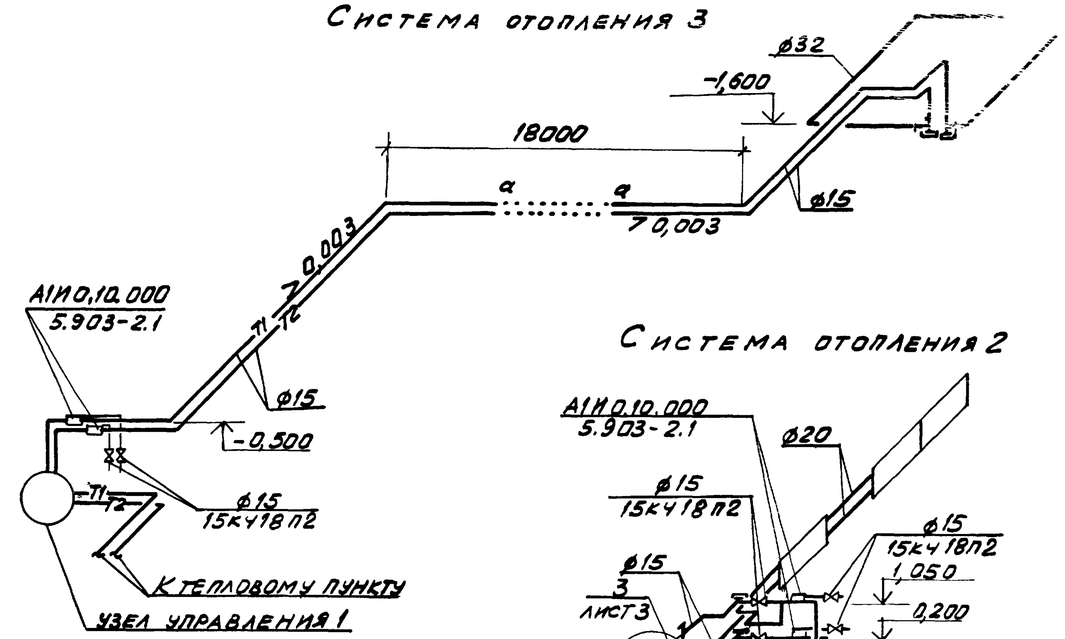

Система отопления 2

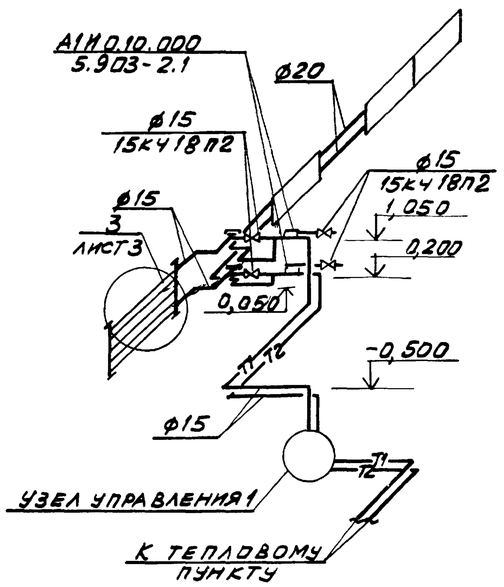

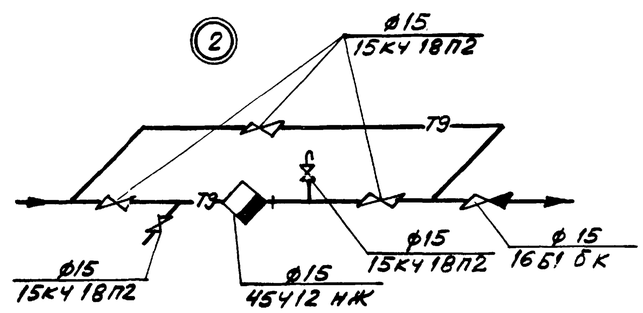

Система производственного паросна-бжения

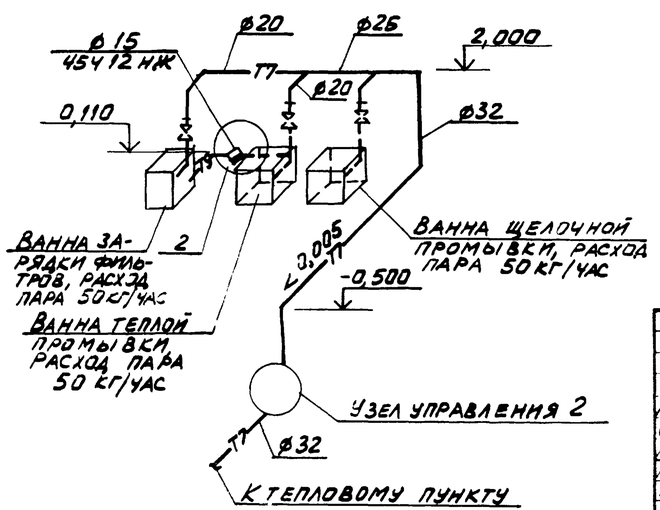

1. Для установки контрольно-измерительных приборов на трубопроводах, в местах, указанных на схемах узлов управления, выполнить закладные конструкции по типовым чертежам ГПИ „Проектмонтажавтоматика":
а) термометров-расширителей по чертежам 3КЧ-2-75,
б) манометров-штуцеры по чертежам 3КЧ-45-70, 3КЧ-46-70.
2. Запорные вентили на паропроводах перед оборудованием предусмотрены в технологической части проекта.

Согласовано ОВК АПИМА

Взам. инв. № | Подпись и дата | Инв. № подл.

Привязан

Инв. № 8918/4 64

Инв. №

Провер.	Томкович			ТП 904-1-5985-08
Ст. инж.	Шетковский			Компрессорная станция 5(4)К-24А
Рук. гр.	Червонная			Стадия Р · Лист 5 · Листов
Гл. спец.	Рывкис			
Нач. отд.	Комов			Узлы управления 1,2. Система отопления 2,3. Система производственного паросна-бжения
Н. контр.	Косоножкина			Госстрой СССР Ростовский Промстройниипроект
ГИП	Осташевский			

Типовой проект 904-1-59.85-ВК. Альбом 4

ДАННЫЕ ПО ПРОИЗВОДСТВЕННОМУ ВОДОПОТРЕБЛЕНИЮ И ВОДООТВЕДЕНИЮ

№ потребителя по плану	Наименование потребителя	Количество потребителей	Количество часов работы в сутки	Водопотребление: Требования к качеству воды	Потребный напор у потребителя м вод. ст.	Режим водопотребления	Расход воды на одного потребителя м³/ч	Из хозяйственно-производственного водопровода м³/сут.	м³/ч	л/с	Из сети горячего водоснабжения м³/сут.	м³/ч	л/с	Из водопровода оборотной воды, подающего м³/сут.	м³/ч	л/с	Водоотведение: Характеристика сточных вод	Режим водоотведения	В водопровод оборотной воды, обратный м³/сут.	м³/ч	л/с	В канализацию дренажных вод м³/сут.	м³/ч	л/с	Концентрация загрязнений сточных вод после локальных очистных сооружений мг/л	Примечание
	Компрессоры	5	24	техн.	20	непрерывн.	12,45							1494,0	62,0	17,30		непрерывн.	1494,0	62,0	17,30					
		(4)												(1195,0)	(49,0)	(13,83)	$t^{\circ}=35$		(1195,0)	(49,0)	(13,83)					
	Ванна для промывки фильтров	2	0,3	питьев.	3	3 раза в месяц	1,20	0,80*	1,20*	0,34*																Сбросстоков см. технологическую часть проекта
	Установка промывочного раствора	1	0,8	$t^{\circ}=50$	5	8 раз в год	1,00	1,00			0,80*	1,00*	0,28*													
	Продувочный бак	1																				4,56	0,19	0,05		
																						(3,84)	(0,16)	(0,04)		
	Подпитка оборотной системы							3,00	0,30	0,50																
	Итого:							3,80	1,50	0,84	0,80	1,00	0,28	1494,0	62,0	17,30			1494,0	62,0	17,30	4,56	0,19	0,05		В скобках указаны кол-во потребителей и расходы для 4К-24А
														(1195,0)	(49,0)	(13,83)			(1195,0)	(49,0)	(13,83)	(3,84)	(0,16)	(0,04)		

Расход, отмеченный знаком *, в расчетные расходы в основных показателях не включен.

Ведомость рабочих чертежей основного комплекта ТП904-1- -ВК

Лист	Наименование	Примечание
1	Общие данные	
2	План на отм. 0,000. Схемы систем В1, Т3, К1, К13	
3	Насосная станция водопровода оборотной воды для 4К-24А. План на отм.-3,050. Разрезы.	
4	Насосная станция водопровода оборотной воды для 5К-24А. План на отм.-3,050. Разрезы.	
5	Насосная станция водопровода оборотной воды для 4К-24А. Схемы установок систем В4, В5.	
6	Насосная станция водопровода оборотной воды для 5К-24А. Схемы установок систем В4, В5.	

Ведомость ссылочных и прилагаемых документов

Обозначение	Наименование	Примечание
	Ссылочные документы	
4.904-69	Средства крепления санитарно-технических устройств.	
	Прилагаемые документы	
ТП904-1- -ВК-С01, С02	Спецификация оборудования.	
ТП904-1- -ВК-ВМ1	Ведомость потребности в материалах.	

Данный проект выполнен в соответствии с действующими строительными нормами и правилами проектирования.

Главный инженер проекта — Осташевский Г.В.
Главный специалист — Ясиновский А.А.
Дата

Общие указания.

1. Данный комплект рабочих чертежей разработан на основании технической документации, оговоренной в пояснительной записке к проекту.
2. Условной отметке 0,000 соответствует отметка по генплану.
3. Системы водопровода и канализации запроектированы в соответствии со СНиП II-30-76 „Внутренний водопровод и канализация зданий" и СНиП II-34-76 „Горячее водоснабжение."
4. Стальные трубопроводы окрашиваются эмалью ПФ-115 в два слоя по 1 слою грунтовки ПФ-020. Чугунные канализационные трубы окрашиваются каменноугольным лаком в два слоя.
5. Трубопроводы систем водопровода прокладываются с уклоном 0,002÷0,005 в сторону водоразборных точек.
6. Стальные трубопроводы, прокладываемые в земле, покрываются весьма усиленной антикоррозийной изоляцией.
7. Крепление трубопроводов ф15-25 к конструкциям здания принимается по серии 4.904-69.
8. Отметки на схемах напорных сетей относятся к осям труб, на схемах самотечных сетей - к лоткам труб.
9. В спецификации ввод водопровода учтен до наружной грани стены здания, выпуски бытовой канализаци и канализации дренажных вод - на 5м от оси здания.
10. Необходимость установки водомера решается при привязке проекта.
11. Монтаж и демонтаж насосного оборудования осуществляется через лестничный проем при демонтированной лестнице.
12. Указания по привязке приведены в альбоме I.
13. Характеристика насосного оборудования:

Обозначение системы	Наименование и тип оборудования	Характеристика оборудования	Кол.	Примечание
В4	Насос центробежный К45/30 с электродвигателем 4А112М2	Q=45 м³/час; H=30 м; N=7,5 квт; n=2900 об/мин	2	1-рабочий 1-резервный
В5	Насос центробежный К45/30 с электродвигателем 4А112М2	Q=45 м³/час; H=30 м; N=7,5 квт; n=2900 об/мин	2	1-рабочий 1-резервный
К1	Электронасос ГНОМ 10-10	Q=10 м³/час; H=10 м; N=1,1 квт; n=2900 об/мин	1	

Основные показатели по чертежам водопровода и канализации

Наименование системы	Потребный напор на вводе м вод. ст.	Расчетный расход м³/сут.	м³/ч	л/с	при пожаре л/с	Установленная мощность электродвигателей квт	Примечание
Водопровод хозяйственно-производственный	15	3,7	0,54	0,78	3,24		В том числе на полив территории 0,46 м³/сут.
Горячее водоснабжение	12	0,27	0,28	0,22			
Водопровод оборотной воды, подающий		1494,0	62,0	17,30		15	
		(1195,0)	(49,0)	(13,83)		(15)	
Водопровод оборотной воды, обратный		1494,0	62,0	17,30		15	
		(1195,0)	(49,0)	(13,83)		(15)	
Канализация бытовая		0,52	0,52	2,10		1,1	
Канализация дренажных вод		4,56	0,19	0,05			
		(3,84)	(0,16)	(0,04)			

Условные обозначения.

—К13— Канализация дренажных вод.

⋈ Вентиль с электромагнитным приводом.

Инв. № 8918/4

65

Согласовано

Взам. инв. № | Подпись и дата | Инв. № подл.

Привязан

Инв №

ТП 904-1-59.85-ВК

Компрессорная станция 5(4)К-24А

Ст. инж.	Новик	
Рук. гр.	Аникин	
Гл. спец.	Ясиновский	
Нач. отд.	Верченко	
Н. контр.	Плаксина	
ГИП	Осташевский	

Общие данные.

Стадия	Лист	Листов
Р	1	6

Госстрой СССР Ростовский Промстройниипроект

Формат А2

Альбом 4

Типовой проект 904-1-59.85-ВК

План на отм. 0.000

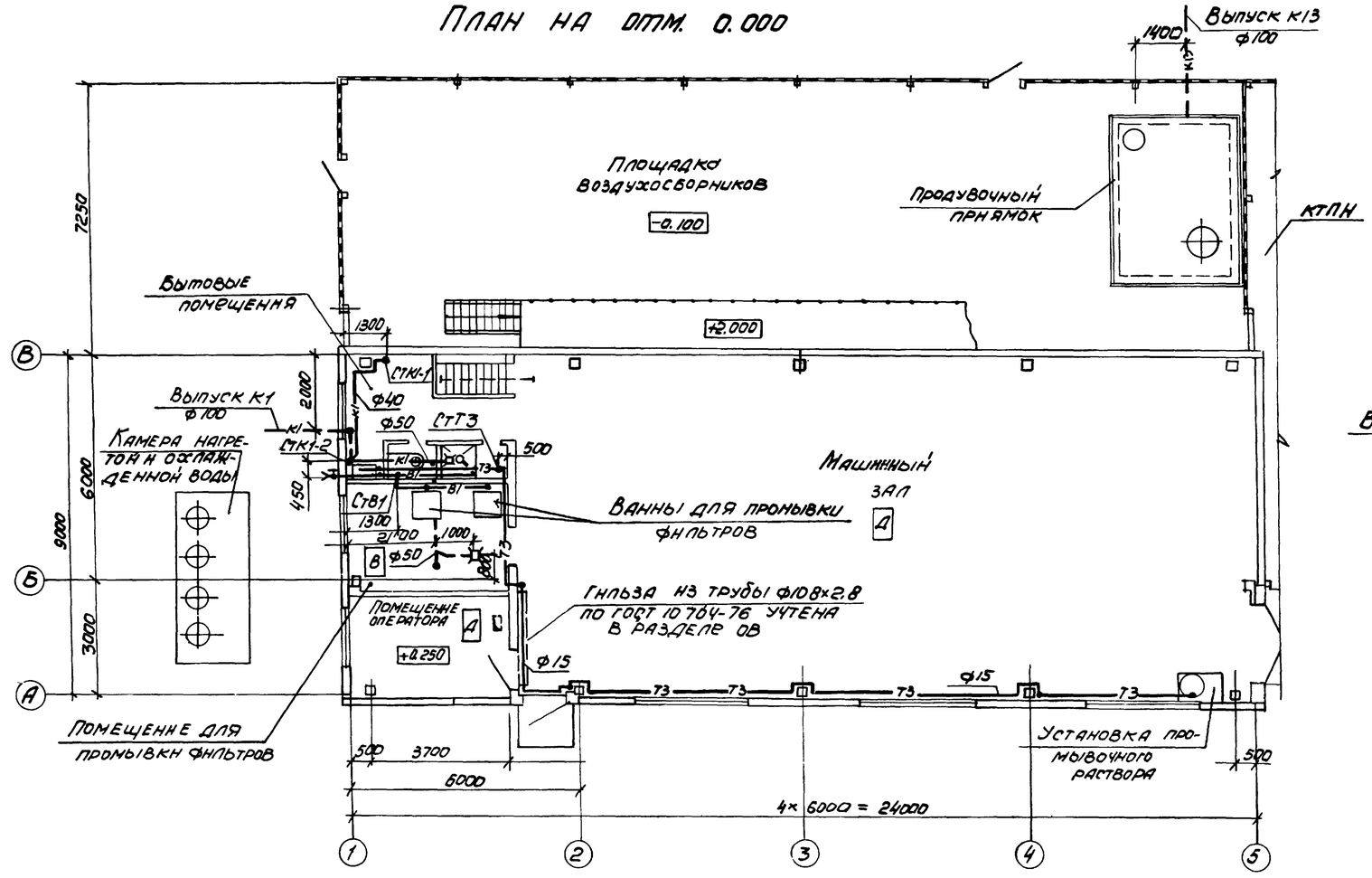

К1

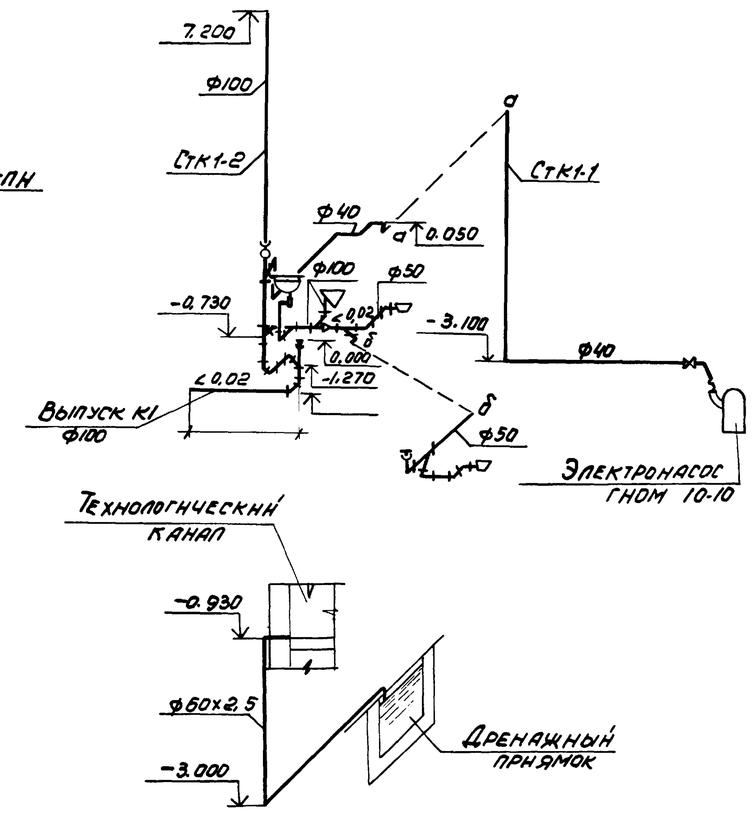

К13

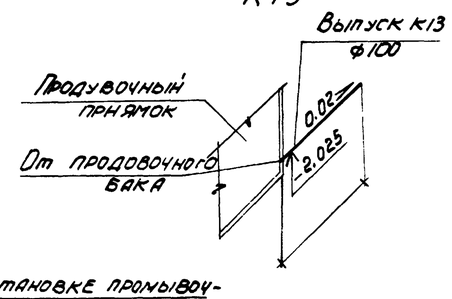

В1

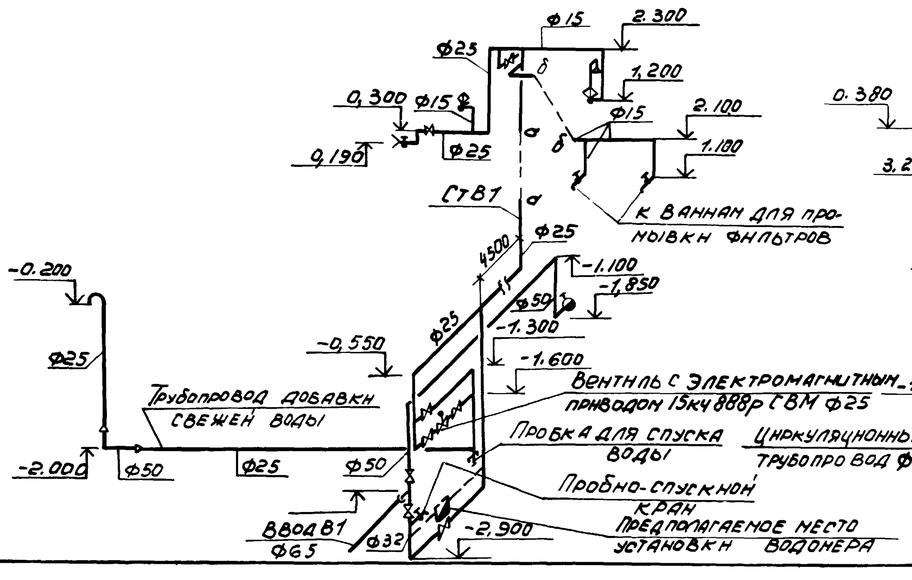

Т3

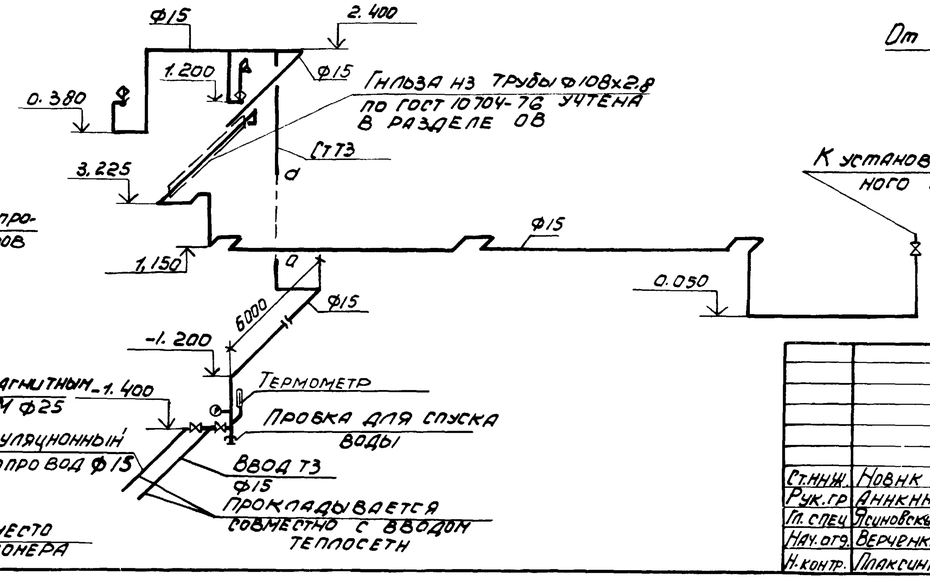

Инв. № 8918/4

Привязан

Инв. №

Ст.инж.	Новик		
Рук.гр.	Аннкин		
Гл.спец.	Ясиновский		
Нач.отд.	Верченко		
Н.контр.	Плаксина		

ТП 904-1-59.85-ВК

Компрессорная станция 5(4) К-24А

Стадия	Лист	Листов
Р	2	

План на отм 0.000
Схемы систем В1, Т3, К1, К13

Госстрой СССР Ростовский Промстройниипроект

Согласовано
ОСП-1 Обсуждено
ОПВ Одобрено

Инв. № подл. | Подпись и дата | Взам. инв. №

Копировал

Формат А2

Альбом 4

Типовой проект 904-1-5985-ВК

Разрез 1-1

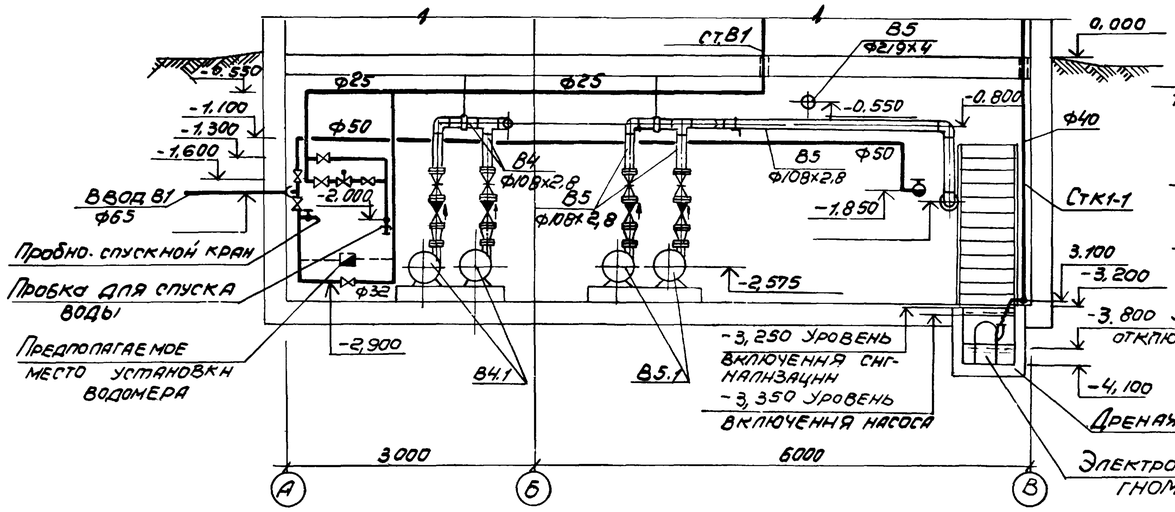

Разрез 2-2

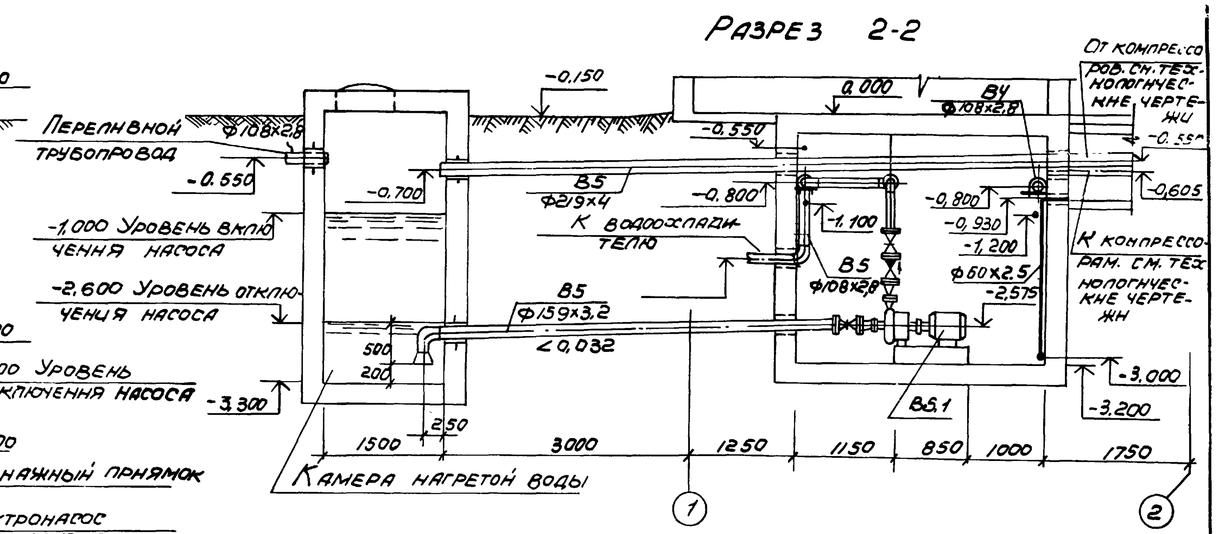

План на отм. -3,050

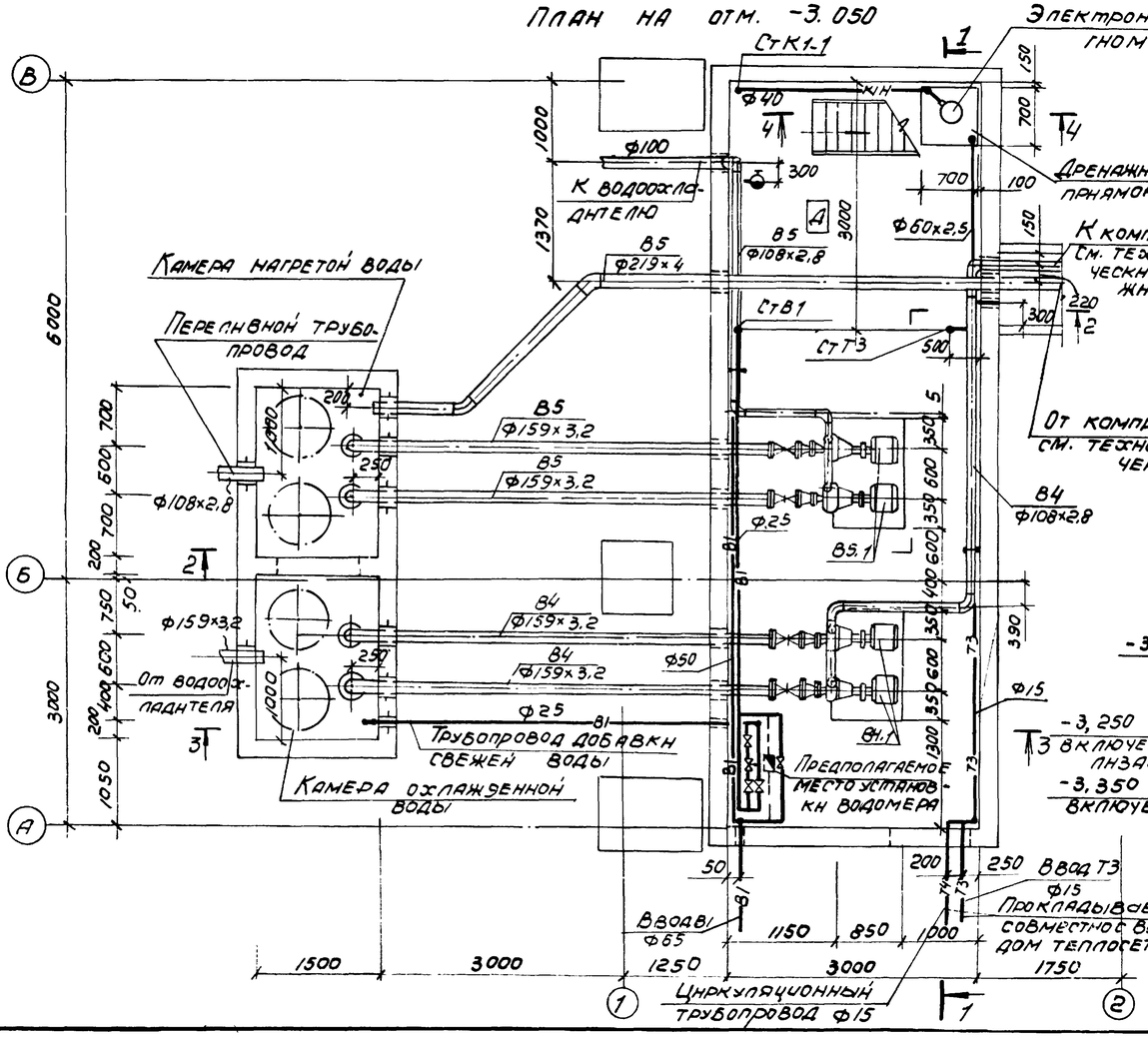

Разрез 3-3

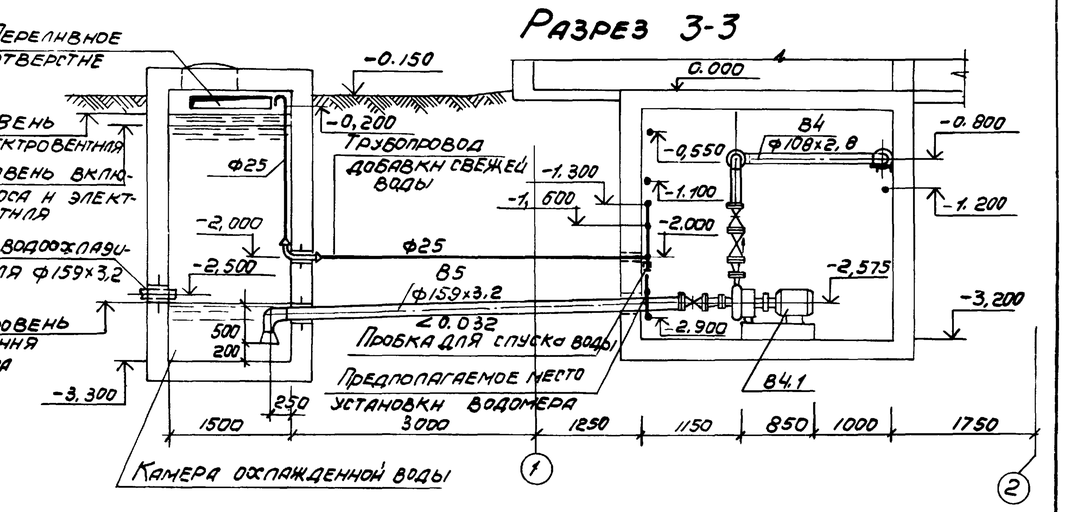

Разрез 4-4

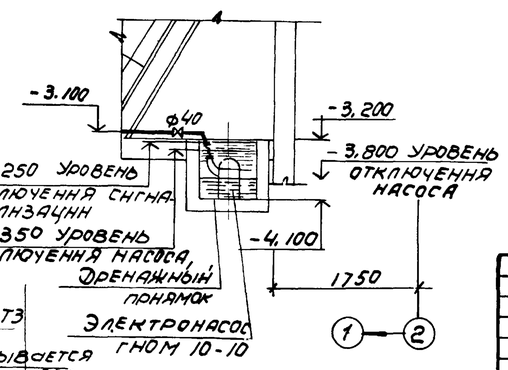

Примечание

Опорные конструкции под трубопроводы см. чертежи марки КЖ.

Инв. № 8918/4

67

Привязан			
Инв №			

Ст. инж.	Новик		
Рук. гр.	Аникин		
Гл. спец.	Ясиновский		
Нач. отд.	Верченко		
Н. контр.	Максина		

ТП 904-1-5985-ВК

Компрессорная станция 5(4) К-24 А

Стадия	Лист	Листов
Р	3	

Насосная станция водопровода оборотной воды для 4К-24А. План на отм. -3,050. Разрезы

Госстрой СССР Ростовский Промстройниипроект

Согл.

Инв. № подл. | Подпись и дата | Взам. инв. №

ОСП-1 ОПВ

Мартынов Черный

Альбом 4

ТИПОВОЙ ПРОЕКТ 904-1-59.85 ВК

Разрез 1-1

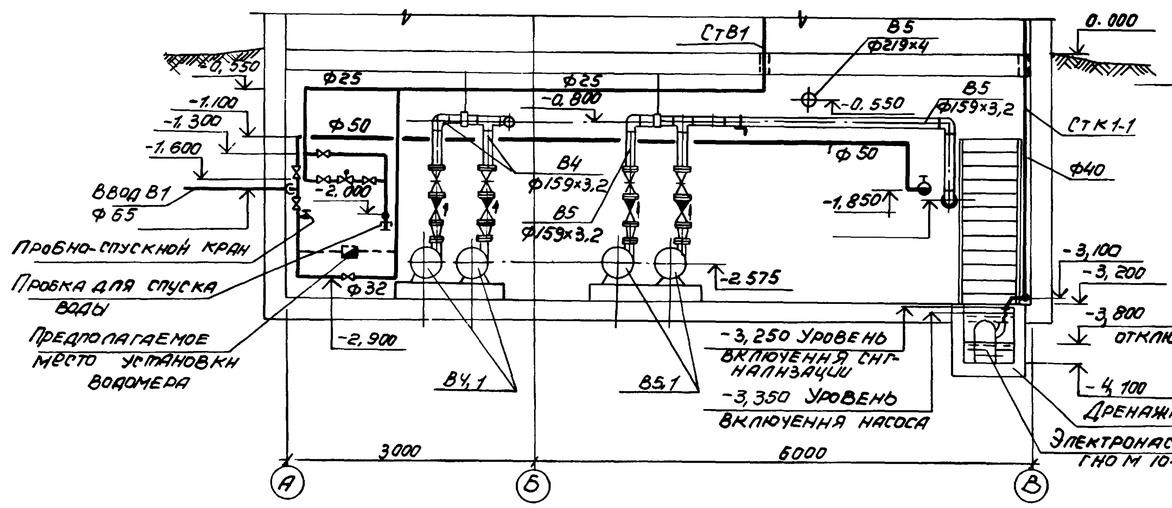

Разрез 2-2

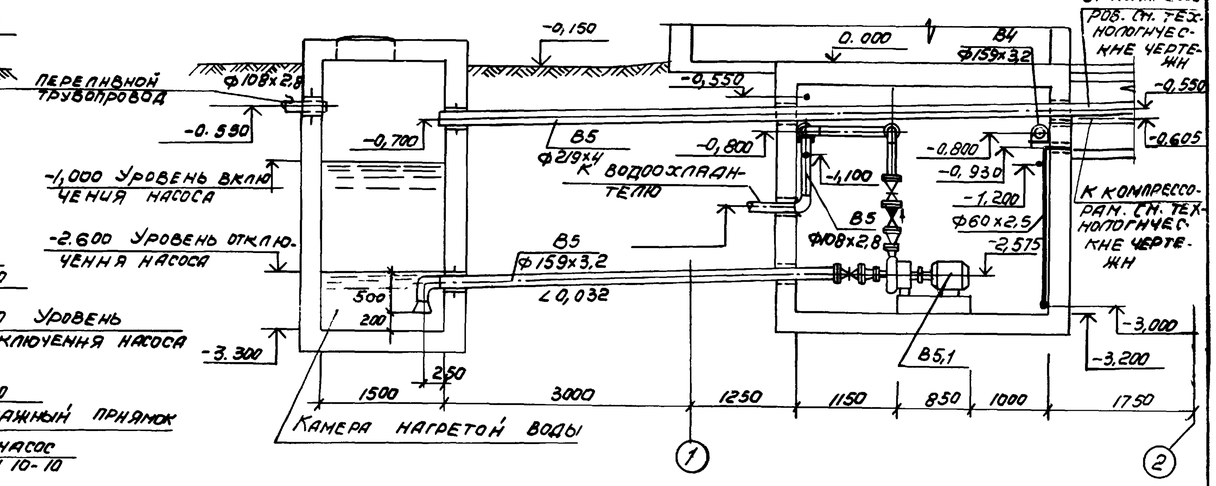

План на отм. -3.050

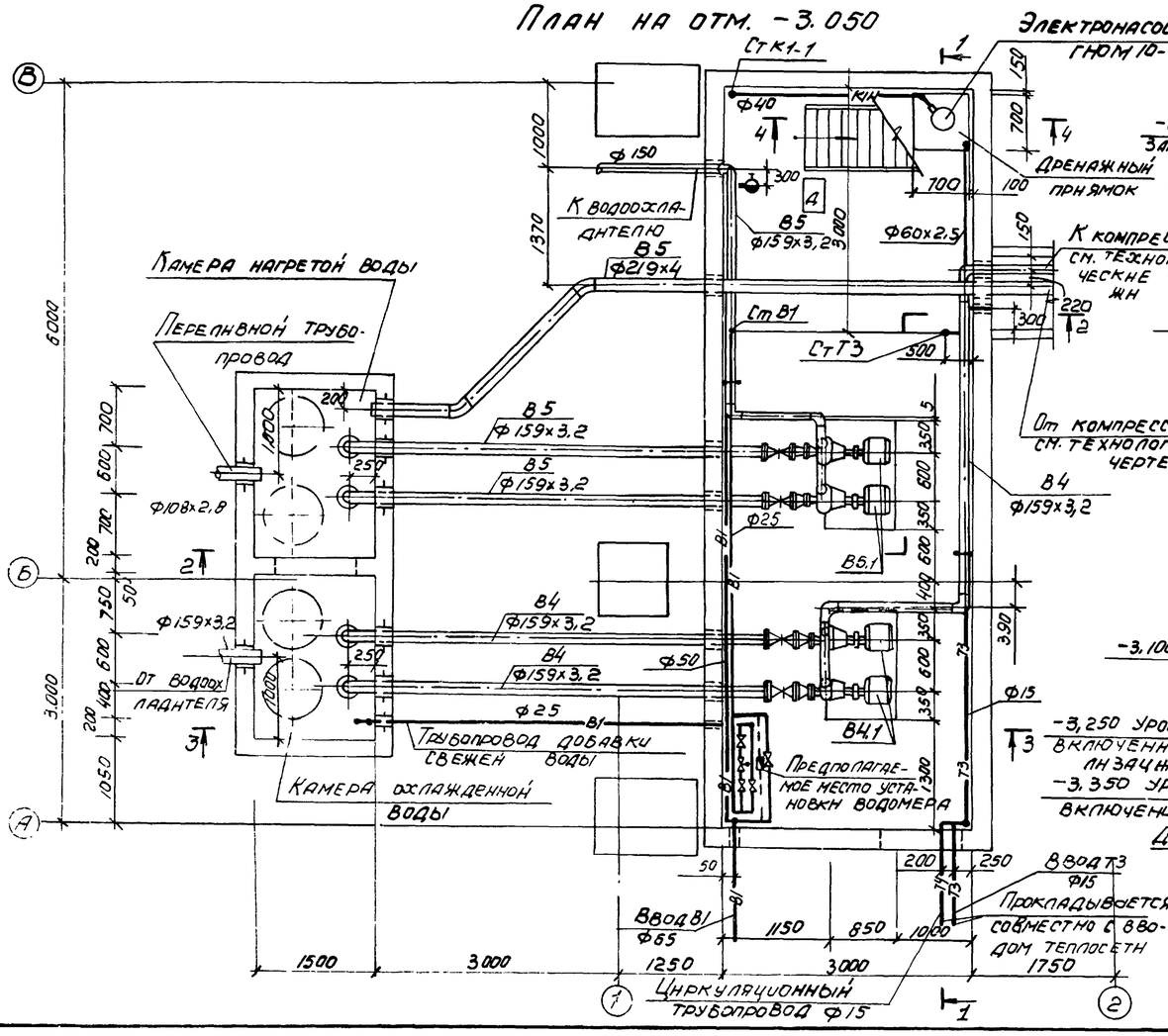

Разрез 3-3

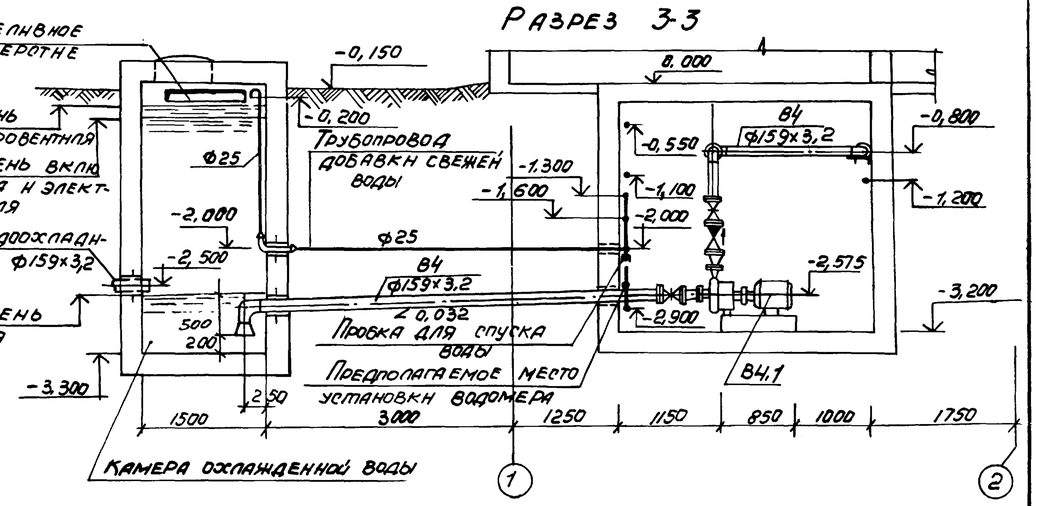

Разрез 4-4

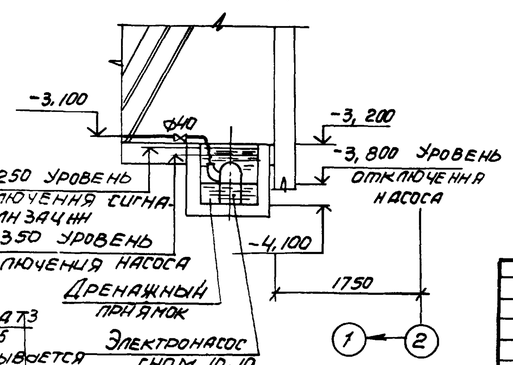

Примечание.

Опорные конструкции под трубопроводы см. чертежи марки КЖ.

Согласовано: ЦКТП-1 Марчунов; ЦКТП-1 Ушв

Инв. № подл. | Подпись и дата | Взам. инв. №

Инв. № 8918/4

Привязан

Инв. №

Ст. инж.	Новик		ТП 904-1-59.85 -ВК		
Рук. гр.	Анкин		Компрессорная станция 5(4)К-24А		
Гл. спец.	Яснювский			Стадия	Лист	Листов
Нач. отд.	Верченко		Насосная станция водопровода оборотной воды для 5К-24А. План на отм. -3,050. Разрезы	Р	4	
Н. контр.	Плаксина			Госстрой СССР Ростовский Промстройниипроект		

Формат А2

Типовой проект 904-1-59.85-ВК. Альбом 4

В4

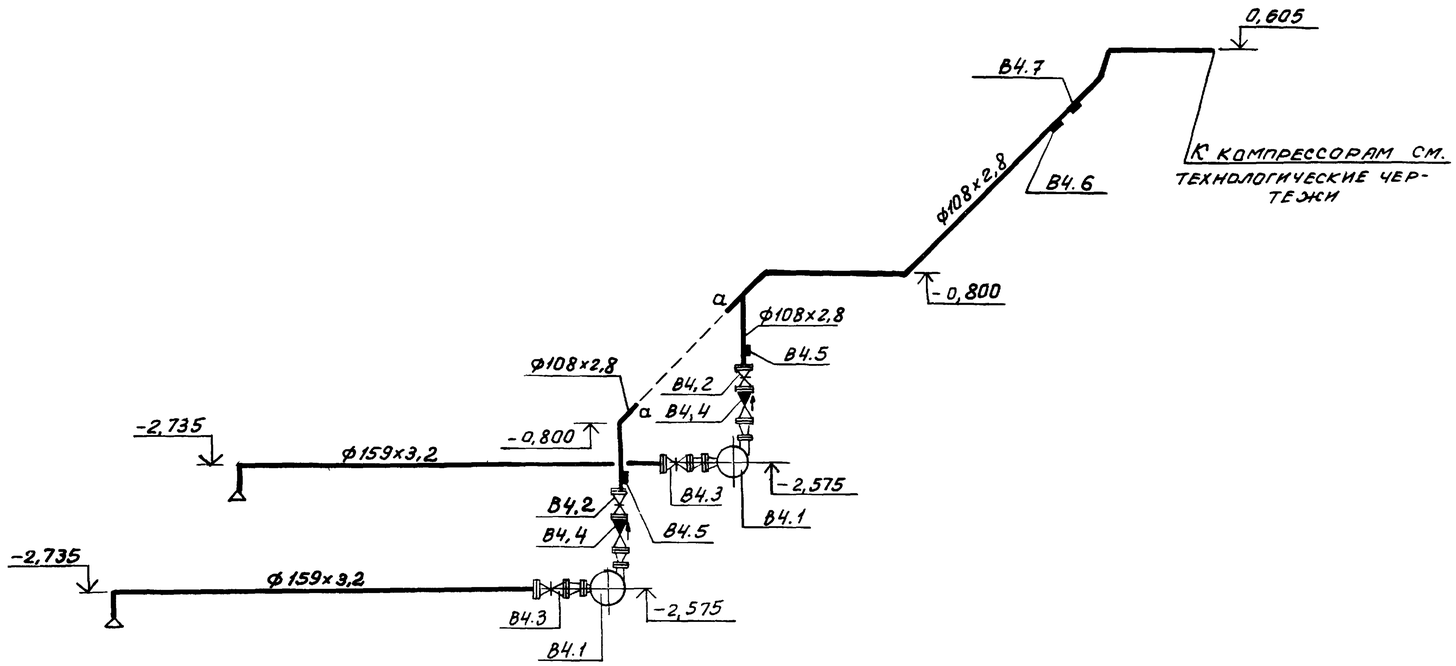

В5

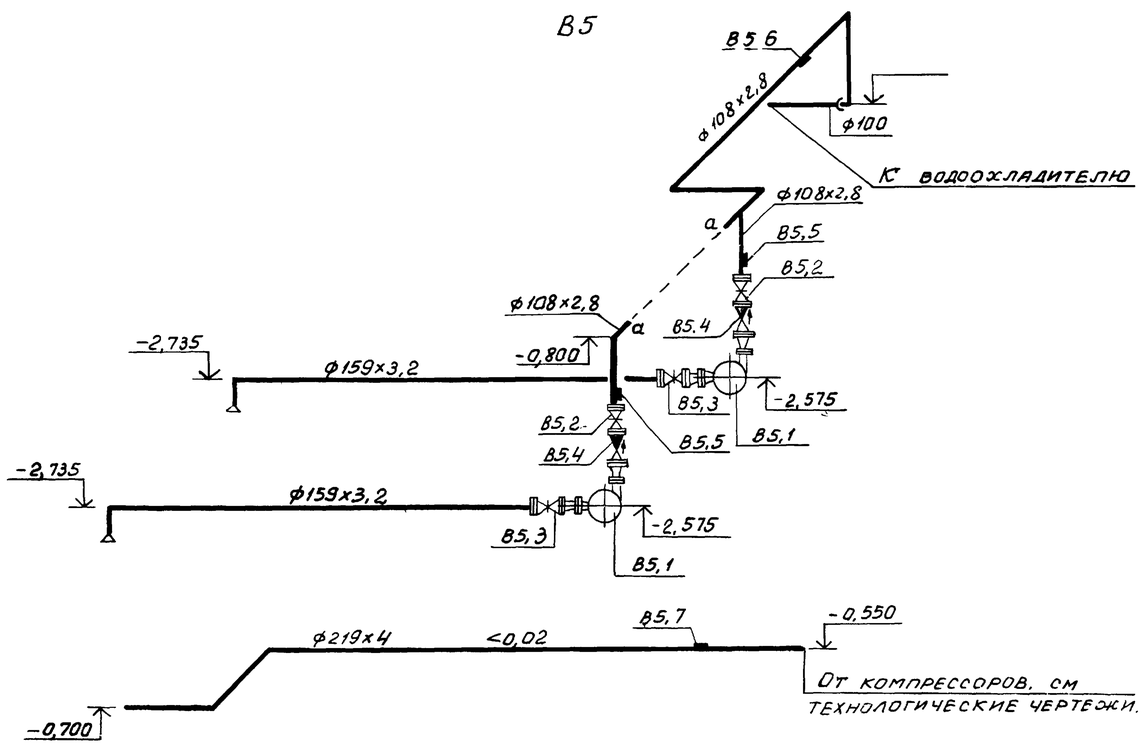

Спецификация элементов насосной

Марка, поз.	Обозначение	Наименование	Кол.	Масса ед., кг	Примечание
		В4			
В4,1	п.о. „Армхиммаш"	Насос центробежный			
		К 45/30 с электро-			
		двигателем 4А112М2,			
		2900 об/мин, 7,5 квт	2	134	
В4,2	Каталог ЦКБА	Задвижка клиновая с не-			
		выдвижным шпинделем			
		30ч47бр Ру 10 кгс/см² ф 100	2		
В4,3		ф150	2		
В4,4	Каталог ЦКБА	Клапан обратный пово-			
		ротный фланцевый 19ч21бр			
		Ру 16 кгс/см² ф 100	2		
В4,5	ГПИ „Сантехпроект"	ЗКЧ-45-70	2		
В4,6	ГПИ „Сантехпроект"	ЗКЧ-145-75	1		
В4,7	ГПИ „Сантехпроект"	ЗКЧ-47-70	1		
		В5			
В5,1	П.О. „Армхиммаш"	Насос центробежный			
		К 45/30 с электро-			
		двигателем 4А112М2,			
		2900 об/мин, 7,5 квт	2	134	
В5,2	Каталог ЦКБА	Задвижка клиновая с			
		невыдвижным шпинделем			
		30ч47бр Ру 10 кгс/см² ф 100	2		
В5,3		ф150	2		
В5,4	Каталог ЦКБА	Клапан обратный пово-			
		ротный фланцевый 19ч21бр			
		Ру 16 кгс/см² ф 100	2		
В5,5	ГПИ „Сантехпроект"	ЗКЧ-45-70	2		
В5,6	ГПИ „Сантехпроект"	ЗКЧ-47-70	1		
В5,7	ГПИ „Сантехпроект"	ЗКЧ-1-75	1		

Инв. № 8918/4

69

Согласовано: ОПВ Червонная; Взам. инв. №; Подпись и дата; Инв. № подл.

Привязан

Инв. №

Ст. инж.	Новик	
Рук. гр.	Аникин	
Гл. спец.	Ясиновский	
Нач. отд.	Верченко	
Н. контр.	Макеина	

ТП 904-1-59.85-ВК

Компрессорная станция 5(4)К-24А

Насосная станция 3000 л/сек для обратной воды 4К-24А. Схемы установок систем В4, В5

Стадия	Лист	Листов
Р	5	

Госстрой СССР
Ростовский Промстройниипроект

Альбом 4

Типовой проект 904-1-59.85 -ВК

Согласовано

ОПВ | Черданцев | 3.11.86 г.

Взам. инв. №

Подпись и дата

Инв. № подл.

В4

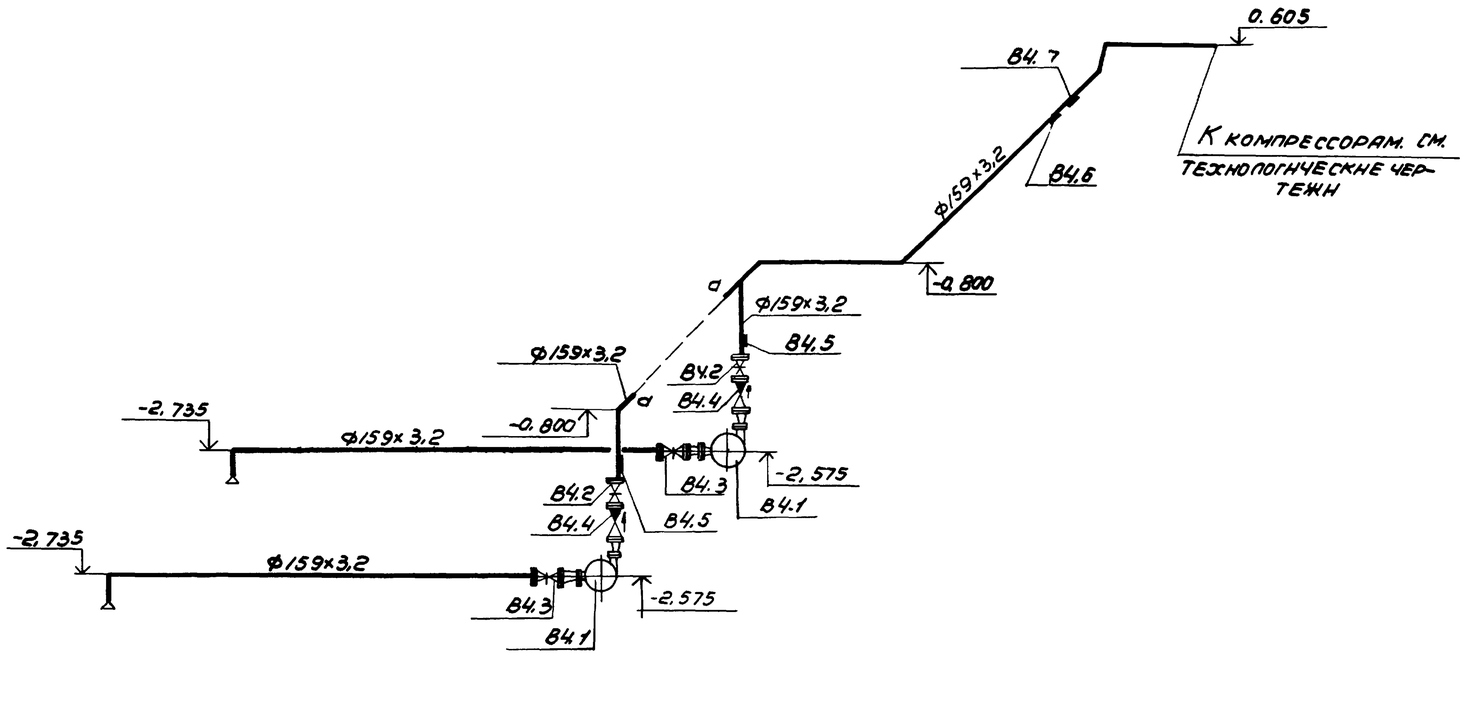

В5

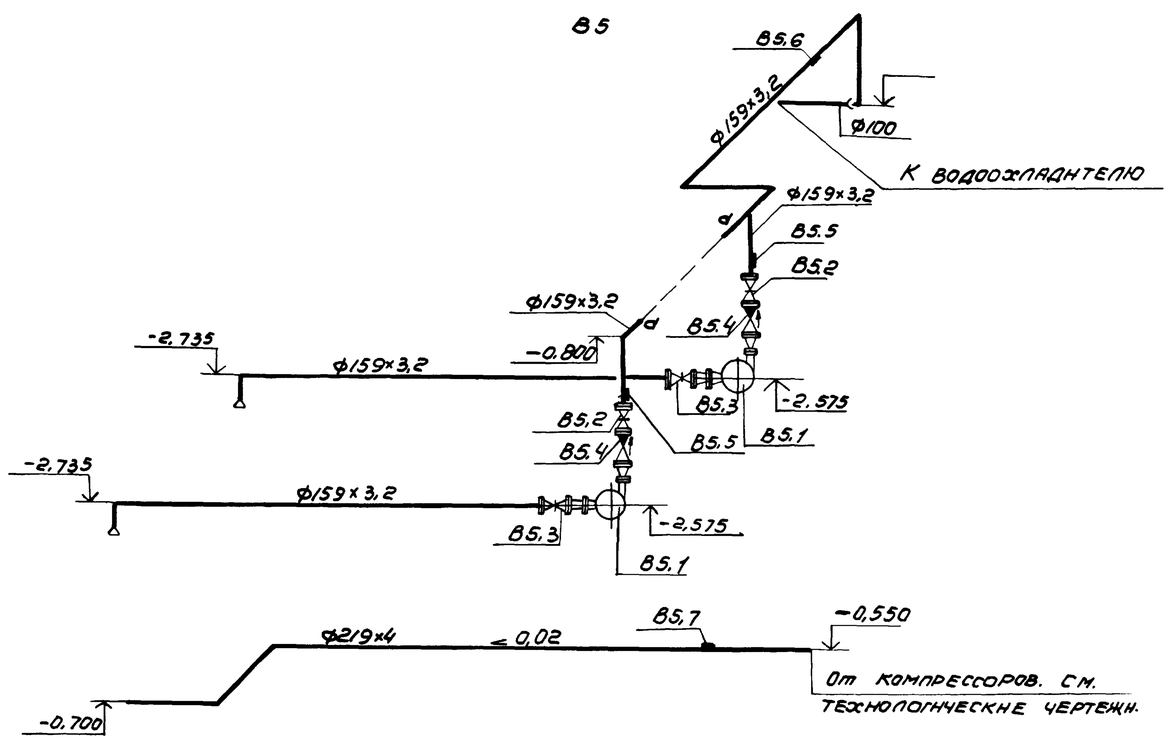

Спецификация элементов насосной

Марка, поз.	Обозначение	Наименование	Кол.	Масса ед.кг	Примечание
		В4			
В4.1	П.О. „Армхиммаш"	Насос центробежный			
		К 45/30 с электро-			
		двигателем 4А112М2,			
		2900 об/мин, 7,5 кВт	2	134	
В4.2	Каталог ЦКБА	Задвижка клиновая с			
		невыдвижным шпинделем			
		30ч47бр Ру 10кгс/см² ф150	2		
В4.3		ф200	2		
В4.4	Каталог ЦКБА	Клапан обратный поворот-			
		ный фланцевый 19ч21бр			
		Ру16кгс/см² ф150	2		
В4.5	ГПН „Сантехпроект"	3К4-45-70	2		
В4.6	ГПН „Сантехпроект"	3К4-145-75	1		
В4.7	ГПН „Сантехпроект"	3К4-47-70	1		
		В5			
В5.1	П.О. „Армхиммаш"	Насос центробежный			
		К 45/30 с электро-			
		двигателем 4А112М2,			
		2900 об/мин, 7,5 кВт	2	134	
В5.2	Каталог ЦКБА	Задвижка клиновая с			
		невыдвижным шпинделем			
		30ч47бр Ру 10кгс/см² ф150	2		
В5.3		ф200	2		
В5.4	Каталог ЦКБА	Клапан обратный пово-			
		ротный фланцевый 19ч21бр			
		Ру16кгс/см² ф100	2		
В5.5	ГПН „Сантехпроект"	3К4-45-70	2		
В5.6	ГПН „Сантехпроект"	3К4-47-70	1		
В5.7	ГПН „Сантехпроект"	3К4-1-75	1		

Инв. № 8918/4

70

Привязан

Инв. №

Ст. инж.	Новик	
Рук. гр.	Аникин	
Гл. спец.	Ясиновский	
Нач. отд.	Верченко	
Н. контр.	Плаксина	

ТП 904-1-59.85 -ВК

Компрессорная станция 5(4)К-24А

Стадия	Лист	Листов
Р	6	

Насосная станция водопровода оборотной воды для 5К-24А. Схемы установок систем В4, В5

Госстрой СССР Ростовский Промстройниипроект

Копировал

Формат А2