ТИПОВОЙ ПРОЕКТ

264-14-21.86

КИНОЭСТРАДНАЯ ПЛОЩАДКА ЦЕНТРА ОБСЛУЖИВАНИЯ ЛЕТНЕЙ БАЗЫ ОТДЫХА НА 250 МЕСТ

(СТЕНЫ КИРПИЧНЫЕ)

АЛЬБОМ III

ИЗДЕЛИЯ ЗАВОДСКОГО ИЗГОТОВЛЕНИЯ

				ПРИВЯЗАН	
ИНВ. №					

ТИПОВОЙ ПРОЕКТ
264-14-21.86

КИНОЭСТРАДНАЯ ПЛОЩАДКА ЦЕНТРА ОБСЛУЖИВАНИЯ ЛЕТНЕЙ БАЗЫ ОТДЫХА НА 250 МЕСТ

(СТЕНЫ КИРПИЧНЫЕ)

АЛЬБОМ III

ИЗДЕЛИЯ ЗАВОДСКОГО ИЗГОТОВЛЕНИЯ

ПРОЕКТ
УТВЕРЖДЕН Госгражданстроем
ПРИКАЗ N229 ОТ 8 АВГУСТА 1985 г.
РАБОЧИЕ ЧЕРТЕЖИ ВВЕДЕНЫ В
ДЕЙСТВИЕ ЦНИИЭП курортно-
ТУРИСТСКИХ ЗДАНИЙ И КОМПЛЕКСОВ
ПРИКАЗ №44 ОТ 19 МАРТА 1987 г.

РАЗРАБОТАН ЦНИИЭП
КУРОРТНО-ТУРИСТСКИХ
ЗДАНИЙ И КОМПЛЕКСОВ

ГЛАВНЫЙ ИНЖЕНЕР ПРОЕКТА Ляховецкая Л.И.

				ПРИВЯЗАН	
ИНВ. №					

Содержание альбома

Обозначение документа	Наименование	Стр.	Примечание
	Содержание альбома	2	
	Изделия железобетонные		
264-14-21.86-КЖИ-01	Анкер А1	3	
264-14-21.86-КЖИ-02	То же А2	4	
264-14-21.86-КЖИ-03	" А3	4	
264-14-21.86-КЖИ-04	Изделие соединительное МС4	5	
264-14-21.86-КЖИ-05	То же МС5	6	
264-14-21.86-КЖИ-06	" МС6	6	
264-14-21.86-КЖИ-07	" МС7	7	
264-14-21.86-КЖИ-08	Закладная деталь МН3	8	
264-14-21.86-КЖИ-09	Изделие закладное МС8	8	
264-14-21.86-КЖИ-10	Изделие соединительное МС9	9	
264-14-21.86-КЖИ-11	Анкер А5	9	
264-14-21.86-КЖИ-12	Трос занавеса ТЗ-1	10	
264-14-21.86-КЖИ-13	Труба декоративная ТД1	10	
264-14-21.86-КЖИ-14	Изделие монтажное МК1	11	
264-14-21.86-КЖИ-15	То же МК4	12	

Обозначение документа	Наименование	Стр.	Примечание
	Изделия деревянные		
264-14-21.86-КДИ-01	Опорный брус Д8	13	
264-14-21.86-КДИ-02	Накладка Д9	13	
	Деревянные рамки		
264-14-21.86-КДИ-03	ДР7; ДР10	14	
264-14-21.86-КДИ-04	То же ДР5; ДР6; ДР9; ДР11	15	

Инв. N подл.	Подпись и дата	Взам. инв. N

ТИПОВОЙ ПРОЕКТ 264-14-21.86 АЛЬБОМ III

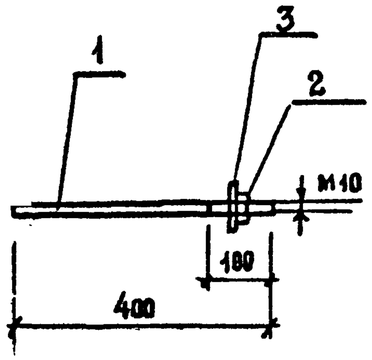

Формат	Зона	Поз	Обозначение	Наименование	Кол.	Примечание
				Детали		
Б4		1		Ф10 А I ГОСТ 5781-32 ℓ=500	1	0.32 кг
				Стандартные изделия		
		2		Гайка М10 ГОСТ 5915-70	1	
		3		Шайба 10 ГОСТ 11371-78	1	

1. Сварку производить электродами типа Э-42 по ГОСТ 5264-80 встав под слоем флюса. Электроды по ГОСТ 9467-75

Привязан

Инв №

Нач.отд.7	Черняевский	
Гл.инж.п.	Собенников	
ГАП	Черняевский	
Гип	Ляховецкая	
Разраб	Чижов	
Провер.	Ляховецкая	
Н.контр.	Ляховецкая	

264-14-21.86 – КЖИ – 01

Анкер А1

Стадия	Масса	Масштаб
РП	0,335	1:10
Лист	Листов	

ЦНИИЭП курортно-туристских зданий и комплексов

Взам.инв.№ | Подпись и дата | Инв.№ подл.

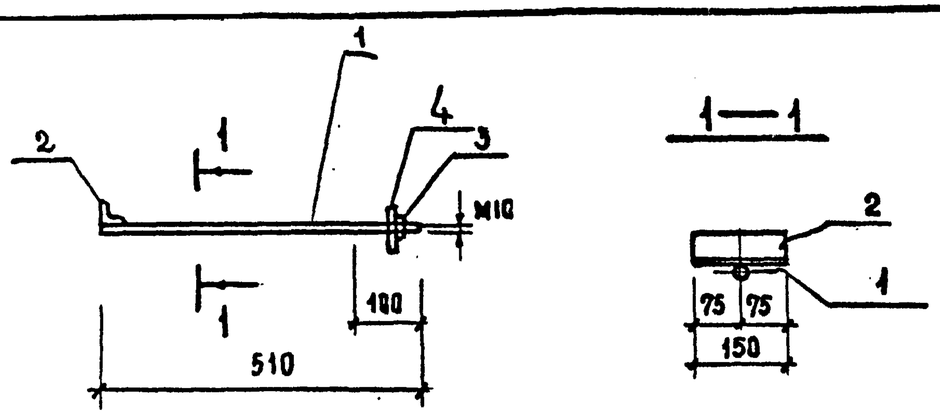

Формат	Зона	Поз.	Обозначение	Наименование	Кол.	Примечание
				Детали		
64		1		ф10 АI ГОСТ 5781-82 ℓ=510	1	0,32 кг
				Уголок $\frac{50\times5\ ГОСТ\ 8509-72}{ВСТ3кп2\ ГОСТ\ 535-79}$ ℓ=150	1	0,58 кг
				Стандартные изделия		
		3		Гайка М10 ГОСТ 5925-70	1	0,011 кг
		4		Шайба 10 ГОСТ 11371-78	1	0,004 кг

Сварку производить по ГОСТ 5264-80
Электродами типа Э-42 ГОСТ 9467-25

Привязан

Инв. №

Нач.АПМ.7	Чернявский		
Гл.инж.М.	Собенников		
ГАП	Чернявский		
ГИП	Ляховецкая		
Разраб.	Чижов		
Провер.	Ляховецкая		
Н.контр.	Ляховецкая		

264-14-21.86 – КЖИ-02

Анкер А2

Стадия	Масса	Масштаб
РП	0,915	1:10
Лист	Листов	

ЦНИИЭП курортно-туристских зданий и комплексов

Взам.инв.№ | Подпись и дата | Инв.№ подл.

Типовой проект 264-14-21.86 Альбом III

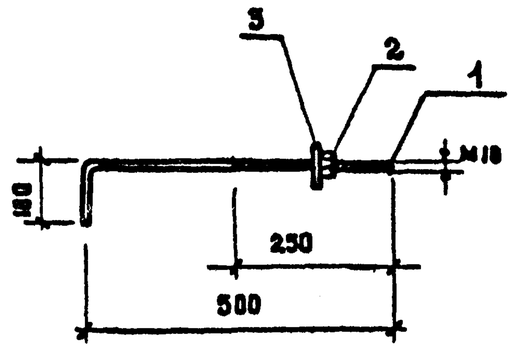

Формат	Зона	Поз.	Обозначение	Наименование	Кол.	Примечание
				Детали		
64		1		ф10 АI ГОСТ 5781-82 ℓ=600	1	0,37 кг
				Стандартные изделия		
		2		Гайка М10 ГОСТ 5915-70*	1	0,011 кг
		3		Шайба 10 ГОСТ 11371-78	1	0,004 кг

Привязан

Инв. №

Нач.АПМ.7	Чернявский		
Гл.инж.М.	Собенников		
ГАП	Чернявский		
ГИП	Ляховецкая		
Разраб.	Чижов		
Провер.	Ляховецкая		
Н.контр.	Ляховецкая		

264-14-21.86 – КЖИ-03

Анкер А3

Стадия	Масса	Масштаб
РП	0,385	1:10
Лист	Листов	

ЦНИИЭП курортно-туристских зданий и комплексов

Взам.инв.№ | Подпись и дата | Инв.№ подл.

Альбом

Типовой проект

Альбом III

Типовой проект 264-14-21.86

1 — 1

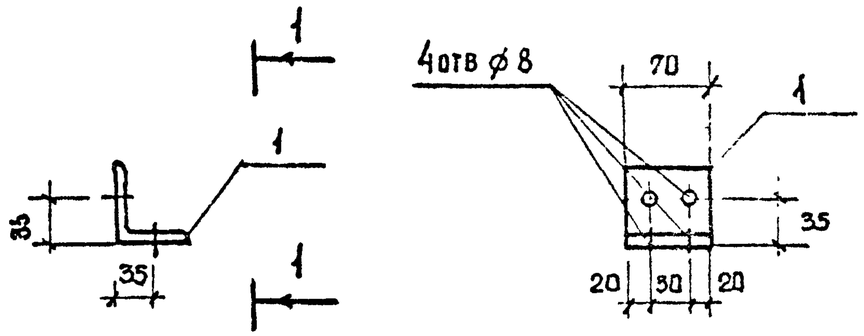

1. Изделие после изготовления окрасить суриком за 2 раза.

Привязан

Инв. №

Нач.АПМ.7	Чернявский		
Гл.инж.М	Собянников		
ГАП	Чернявский		
ГИП	Ляховецкая		
Разраб	Чижов		
Проверил	Ляховецкая		
Н-контр.	Ляховецкая		

264-14-21.86 - КЖИ-04

Изделие соединительное мс4.

Стадия	Масса	Масштаб
РП	0,3	1:10
Лист	Листов	

Уголок $\frac{63\times5\ ГОСТ\ 8509-72}{Вст3кп2\ ГОСТ\ 535-79}$ ℓ=70

ЦНИИЭП курортно-туристских зданий и комплексов

Инв.№ подл | Подпись и дата | Взам.инв.№

Альбом. III

Типовой проект 264-14-21.86

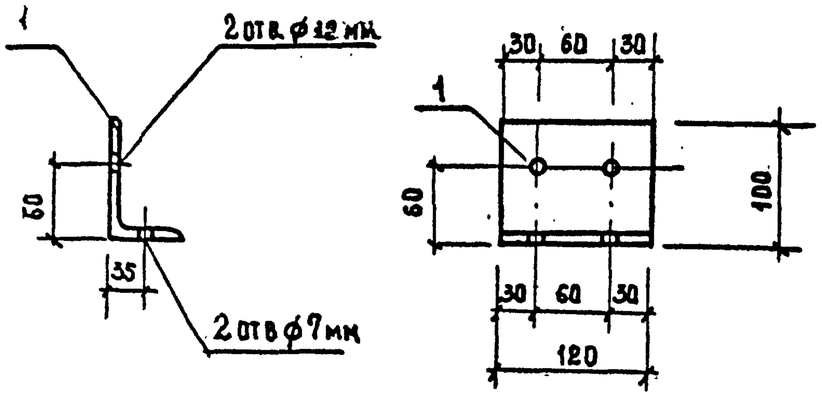

1. Изделие после изготовления окрасить за 2 раза суриком.

Привязан

Инв. №

Нач. АОМ-7	Чернявский		
Гл. инж. М.	Собенников		
ГАП	Чернявский		
ГИП	Ляховецкая		
Разраб.	Чижов		
Проверил	Ляховецкая		
Н. контр.	Ляховецкая		

264-14-21.86 - КЖИ-05

Изделие соединительное МС 5

Стадия	Масса	Масштаб
РП	0.9	1:5
Лист	Листов	

Уголок $\frac{100\times63\times6\ ГОСТ\ 8510-72}{ВСТ3кп2\ ГОСТ\ 535-79}$ ℓ=120

ЦНИИЭП курортно-туристских зданий и комплексов

Взам. инв. № | Подпись и дата | Инв. № подл.

Альбом. III

Типовой проект 264-14-21.86

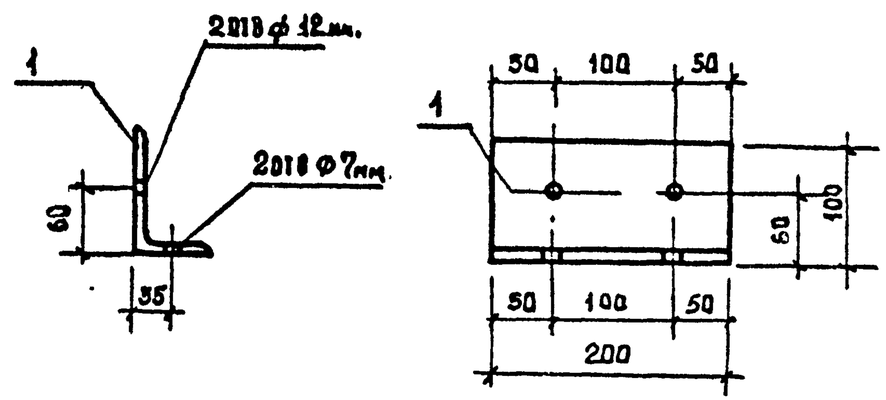

1. Изделие после изготовления окрасить за 2 раза суриком.

Привязан

Инв. №

Нач. АОМ-7	Чернявский		
Гл. инж. М.	Собенников		
ГАП	Чернявский		
ГИП	Ляховецкая		
Разраб	Чижов		
Проверил	Ляховецкая		
Н. контр.	Ляховецкая		

264-14-21.86 - КЖИ-06

Изделие соединительное МС 6

Стадия	Масса	Масштаб
РП	1,5	1:5
Лист	Листов	

Уголок $\frac{100\times63\times6\ ГОСТ\ 8510-72}{ВСТ3кп2\ ГОСТ\ 535-79}$ ℓ=200

ЦНИИЭП курортно-туристских зданий и комплексов

Взам. инв. № | Подпись и дата | Инв. № подл.

Копир. Формат А4

Типовой проект 264-14-21.86 Альбом III

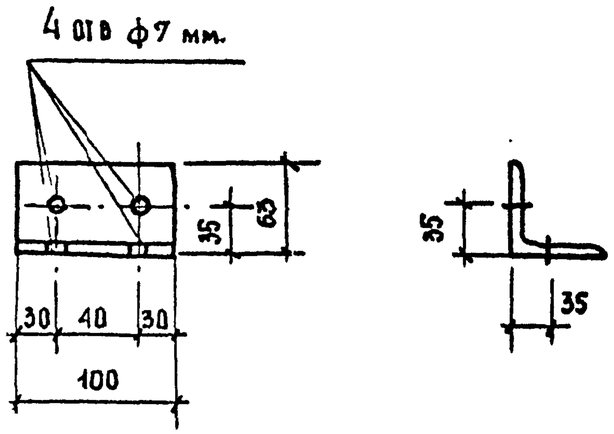

Изделие после изготовления окрасить суриком за 2 раза

Привязан

Инв. №

Нач.АПМ7	Чернявский		
Гл.инж.	Собенников		
ГАП	Чернявский		
Тип	Ляховецкая		
Разраб	Чижов		
Провер.	Ляховецкая		
Н.контр.	Ляховецкая		

264-14-21.86-КЖИ-07

Изделие соединительное МС7

Стадия	Масса	Масштаб
Р.П	0.5	

Лист | Листов

Уголок $\frac{63\times5\ ГОСТ\ 8509-72}{ВСТ3кп2\ ГОСТ\ 535-79}$ ℓ=100

ЦНИИЭП курортно-туристских зданий и комплексов

Копиров. Формат А4.

Привязан

Инв. N

Стадия	Масса	Масштаб

Лист | Листов

ЦНИИЭП курортно-туристских зданий и комплексов

Копиров.

Взам инв N | Подпись и дата | Инв. № подл

Типовой проект 264-14-21.86 Альбом III

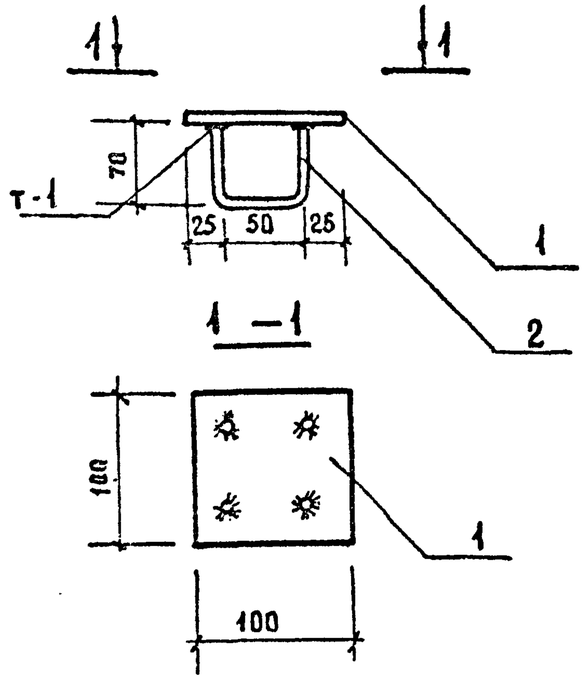

Формат	Зона	Поз.	Обозначение	Наименование	Кол.	Примечание
Б4		1		Полоса $\frac{100\times4\ ГОСТ\ 103-76}{ВСт3кп2\ ГОСТ\ 535-79}$ $\ell=100$		
					1	0.31
Б4		2		Ø8 А I ГОСТ 5781-82 $\ell=190$	2	0.08

1. Сварку производить по ГОСТ 19292-73
2. Изделие окрасить суриком за 2 раза.

Привязан

Инв. №

Нач.АВМ.7	Черняевский	
Гл.инж.М.	Собенников	
ГАП	Черняевский	
ГИП	Ляховецкая	
Ст. арх.	Кожушаный	
Разраб.	Нудельман	
Провер.	Ляховецкая	
Н контр.	Ляховецкая	

264-14-21.86 — КЖИ-08

Закладная деталь МН3

Стадия	Масса	Масштаб
Р.П.	0.47	БМ
Лист	Листов	

ЦНИИЭП курортно-туристских зданий и комплексов

Взам. инв. № | Подпись и дата | Инв. № подл.

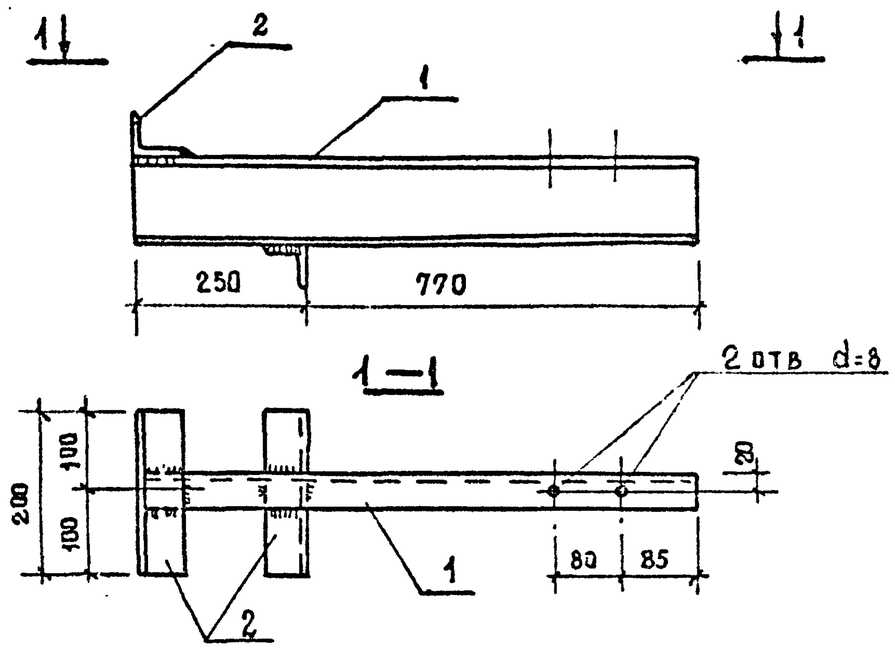

Формат	Зона	Поз.	Обозначение	Наименование	Кол.	Примечание
Б4		1		Швеллер $\frac{10\ ГОСТ\ 8240-72}{ВСт3кп2\ ГОСТ\ 535-79}$ $\ell=1020$		
					1	7.90 кг
Б4		2		Уголок $\frac{63\times5\ ГОСТ\ 8509-72}{ВСт3кп2\ ГОСТ\ 535-79}$ $\ell=200$		
					2	0.97 кг

1. Сварку производить по ГОСТ 5264-80 электродами типа Э42 по ГОСТ 9467-75. Толщина сварного шва 4мм
2. Изделие окрасить суриком за 2 раза

Привязан

Инв. №

Нач.АВМ.7	Черняевский	
Гл.инж.М.	Собенников	
ГАП	Черняевский	
ГИП	Ляховецкая	
Ст. арх.	Кожушаный	
Разраб.	Нудельман	
Провер.	Ляховецкая	
Н. контр.	Ляховецкая	

264-14-21.86 — КЖИ-09

Изделие закладное МС8

Стадия	Масса	Масштаб
Р П	9.84	БМ
Лист	Листов	

ЦНИИЭП курортно-туристских зданий и комплексов

Копир. Формат А4

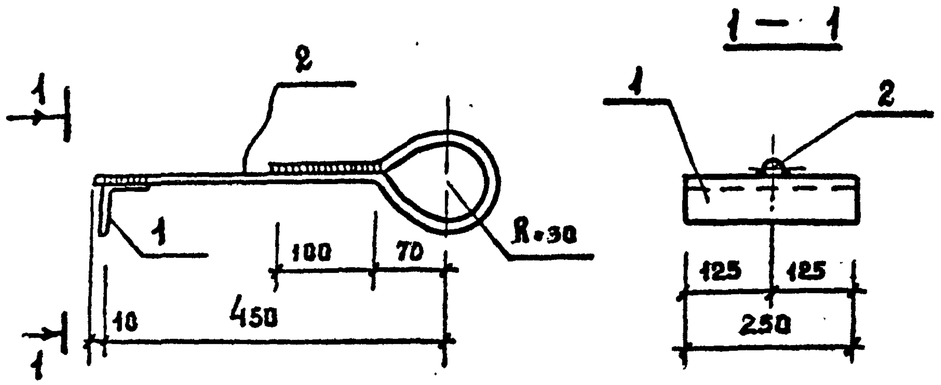

Формат	Зона	Поз.	Обозначение	Наименование	Кол.	Примечание
				Детали		
Б4		1		Уголок $\frac{63\times5\ ГОСТ\ 8509-12}{ВСТ3кп2\ ГОСТ\ 535-79}$ ℓ=250	1	1.2 кг
Б4		2		⌀16 А I ГОСТ 5781-82 ℓ=700	1	1.1 кг

1. Сварку производить по ГОСТ 5264-80 электродами типа Э-42 по ГОСТ 9467-75
2. Изделие после изготовления окрасить суриком за 2 раза

Привязан

Инв. №

264-14-21.86-КЖИ-10

Нач.АОИ.7	Чернявский	
Гл.инж.пр.	Собенников	
ГАП	Чернявский	
ГИП	Ляховецкая	
Разраб.	Чижов	
Проверил	Ляховецкая	
Н.контр.	Ляховецкая	

Изделие соединительное МС9

Стадия	Масса	Масштаб
РП.	2,3	
Лист	Листов	

ЦНИИЭП курортно-туристских зданий и комплексов

Взам.инв.№ | Подпись и дата | Инв.№ подл.

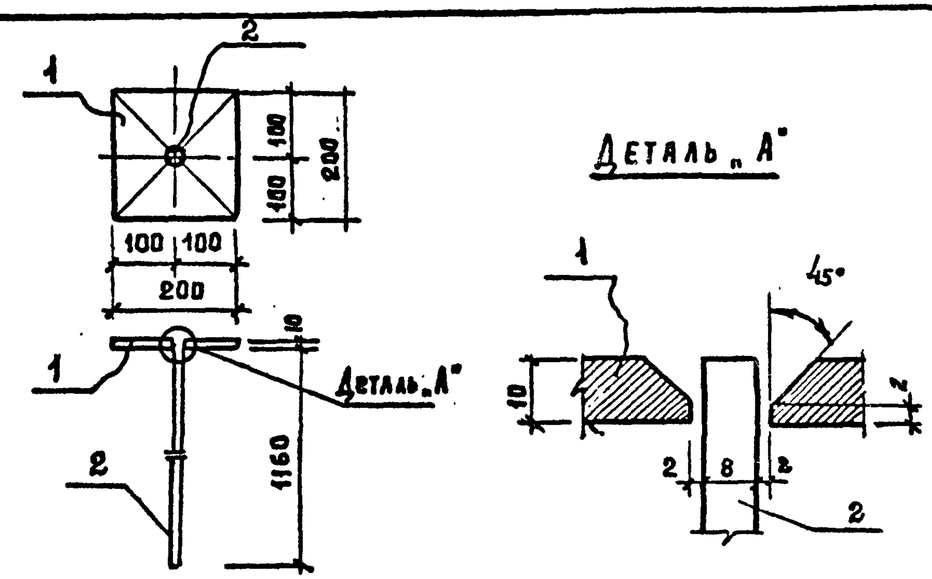

Формат	Зона	Поз.	Обозначение	Наименование	Кол.	Примечание
				Деталь		
Б4		1		Полоса $\frac{200\times10\ ГОСТ\ 103-76}{ВСТ3кп2\ ГОСТ\ 535-79}$ ℓ=200	1	3,1 кг
Б4		2		⌀8 А I ГОСТ 5781-82 ℓ=1170	1	0.5 кг

1. Сварку производить по ГОСТ 5264-80 электродами типа Э-42 по ГОСТ 9467-75
2. Изделие после изготовления окрасить суриком за 2 раза

Привязан

Инв. №

264-14-21.86-КЖИ-11

Нач.АОИ.7	Чернявский	
Гл.инж.пр.	Собенников	
ГАП	Чернявский	
ГИП	Ляховецкая	
Разраб.	Чижов	
Проверил	Ляховецкая	
Н.контр.	Ляховецкая	

Анкер А5

Стадия	Масса	Масштаб
РП	3,6	
Лист	Листов	

ЦНИИЭП курортно-туристских зданий и комплексов

Взам.инв.№ | Подпись и дата | Инв.№ подл.

поз. 1

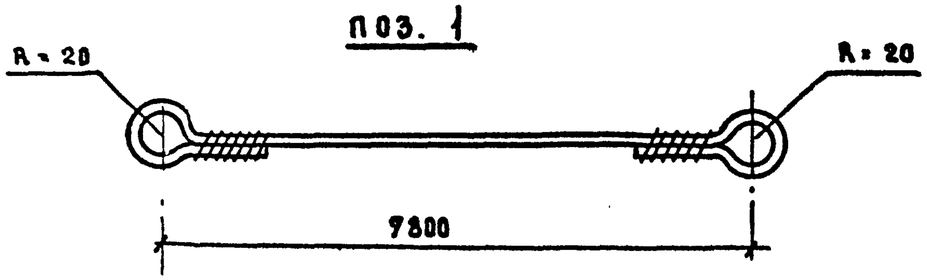

Формат	Зона	Поз	Обозначение	Наименование	Кол.	Примечание
Б4		1		Канат ф15,5 ГОСТ 3064-80 ℓ=8248	1	9,85 кг
		2		Талреп 0,8 ВУ-ОШ ОСТ 5.2314-79	2	1,0 кг

1. Петли каната выполнять после соединения с талрепами

Привязан

Инв. №

Нач.отд.7	Чернявский		
Гл.инж.п.	Собенников		
ГАП	Чернявский		
ГИП	Ляховецкая		
Ст.арх.	Кожушаный		
Разраб.	Нудельман		
Проверил	Ляховецкая		
Н.контр.	Ляховецкая		

264-14-21.86 - КЖИ-12

ТРОС ЗАНАВЕСА ТЗ-1

Стадия	Масса	Масштаб
РП	11,85	

Лист | Листов

ЦНИИЭП курортно-туристских зданий и комплексов

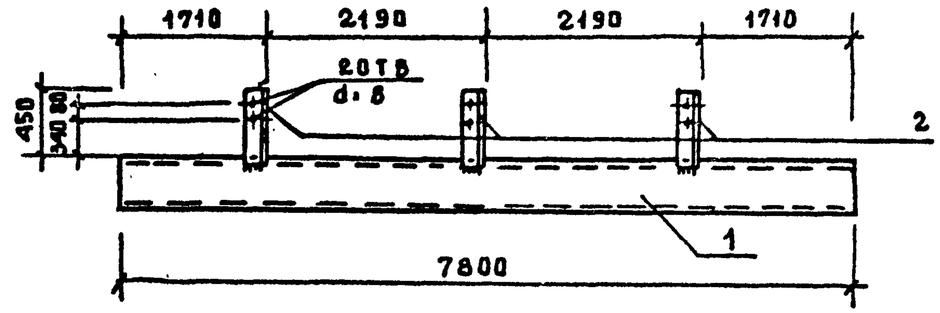

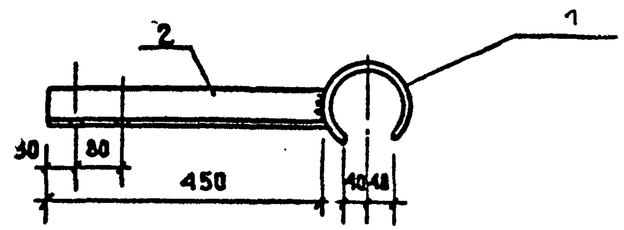

Формат	Зона	Поз	Обозначение	Наименование	Кол.	Примечание
Б4		1		Труба Л150 ГОСТ 3262-75 ℓ=7800	1	124,1 кг
Б4		2		Уголок 63×6 ГОСТ 8509-72 / Вст3кп2 ГОСТ 535-79 ℓ=450	3	2,6 кг

1. Сварку производить по ГОСТ 5264-80 электродами типа Э42 по ГОСТ 9467-75
2. Изделие огрунтовать и окрасить суриком за 2 раза

Привязан

Инв. №

Нач.отд.7	Чернявский		
Гл.инж.п.	Собенников		
ГАП	Чернявский		
ГИП	Ляховецкая		
Ст.арх.	Кожушаный		
Разраб.	Нудельман		
Проверил	Ляховецкая		
Н.контр.	Ляховецкая		

264-14-21.86 - КЖИ-13

ТРУБА ДЕКОРАТИВНАЯ ТД-1

Стадия	Масса	Масштаб
РП	131,9	

Лист | Листов

ЦНИИЭП курортно-туристских зданий и комплексов

Взам.инв.№ | Подпись и дата | Инв.№ подл.

Копия | Формат А4

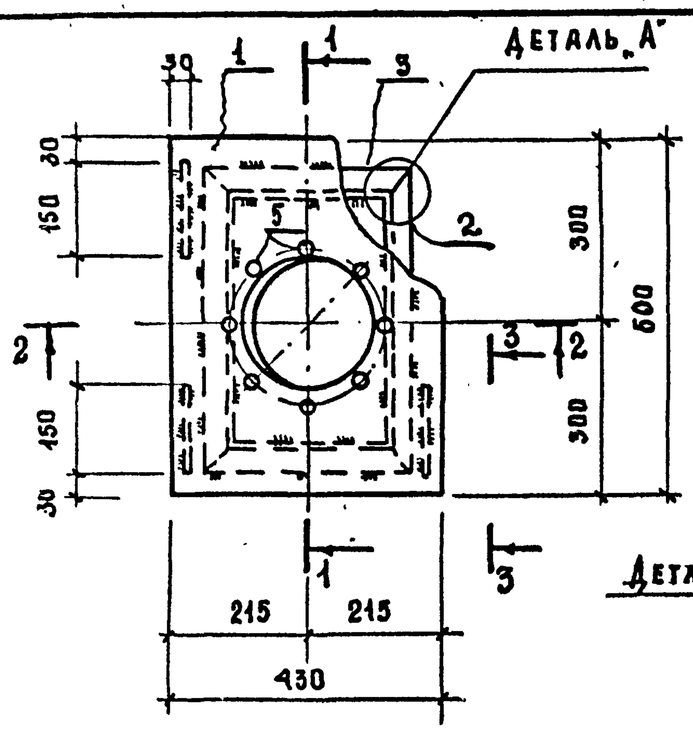

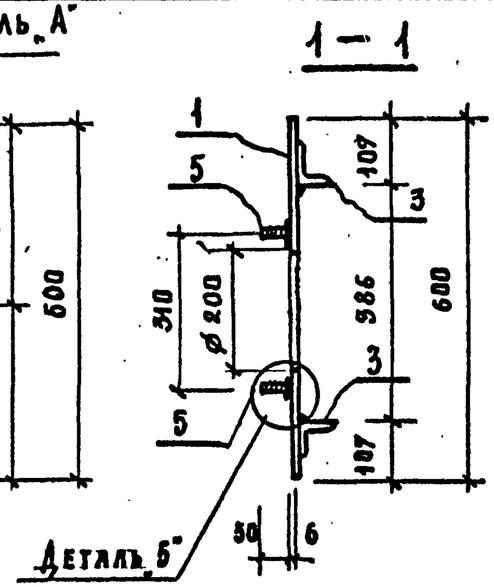

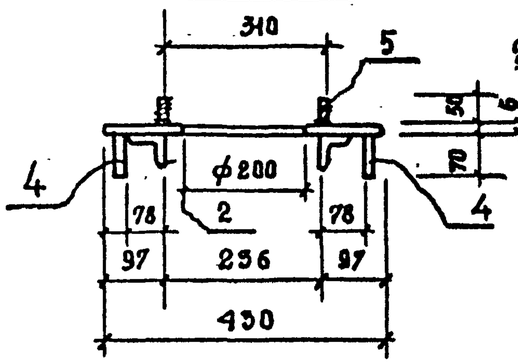

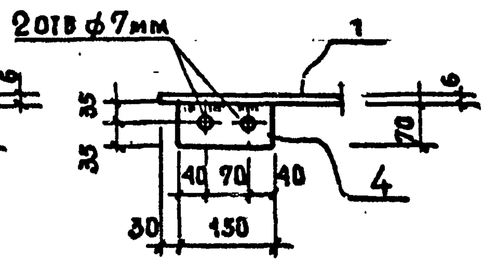

Формат	Зона	Поз	Обозначение	Наименование	Кол	Примечание
				Детали		
Б.4		1		Полоса $\frac{б=600\ ГОСТ\ 82-70}{ВСТ3кп2\ ГОСТ\ 535-79}$ ℓ=430	1	12,1 кг
Б.4		2		Уголок $\frac{63\times5\ ГОСТ\ 8509-72}{ВСТ3кп2\ ГОСТ\ 535-79}$ ℓ=512	2	2,5 кг
Б.4		3		ℓ=562	2	1,8 кг
Б.4		4		Полоса $\frac{б=70\ ГОСТ\ 103-76}{ВСТ3кп2\ ГОСТ\ 535-79}$ ℓ=150	4	0,5 кг
Б.4		5		⌀8АI ГОСТ 5781-82 ℓ=50	8	0,02 кг

1. Сварку производить по ГОСТ 5264-80. Электродами типа Э-42 по ГОСТ 9467-75.
2. Изделие после изготовления окрасить суриком за 2 раза.

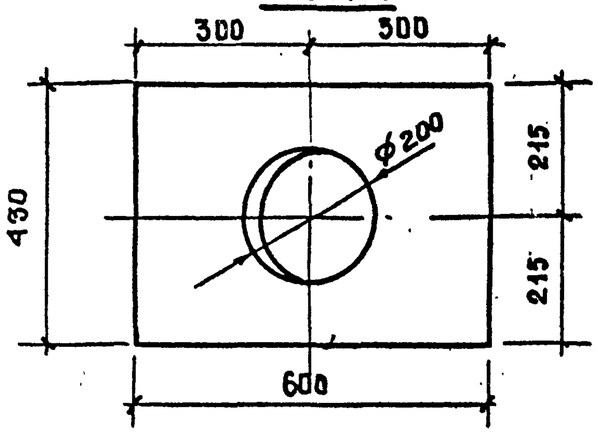

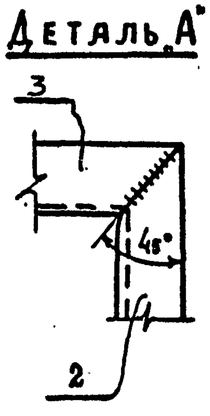

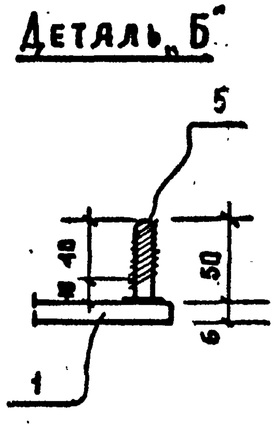

Привязан

Инв. №

Нач. АПМ.7	Черняевский	
Гл. инж. п.	Собенников	
ГАП	Черняевский	
ГИП	Ляховецкая	
Разраб	Чижов	
Провер.	Ляховецкая	
Н. контр.	Ляховецкая	

264 – 14 – 21.86 – КЖИ – 14

Изделие монтажное МК 1

Стадия	Масса	Масштаб
РП	22,9	

Лист | Листов

ЦНИИЭП курортно-туристских зданий и комплексов

Инв. № подл. | Подпись и дата | Взам. инв. №

Копировал | Формат А3.

Типовой проект 264-14-21.86 Альбом III

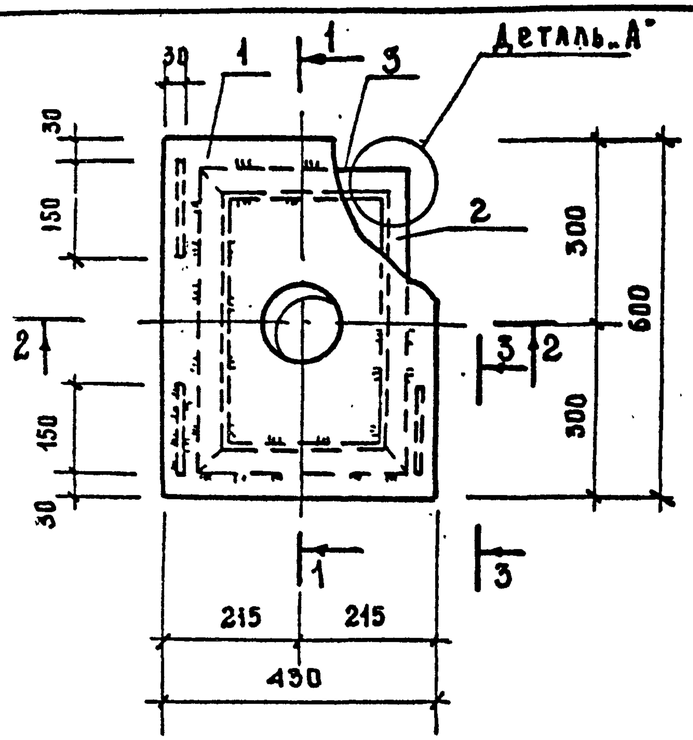

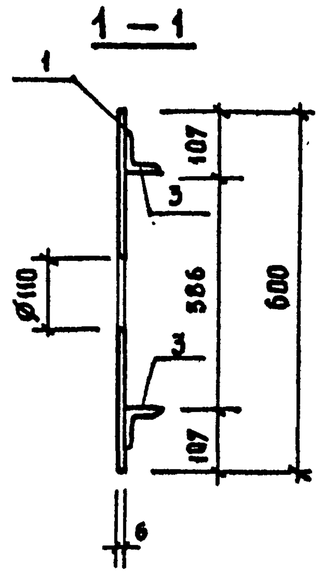

2—2

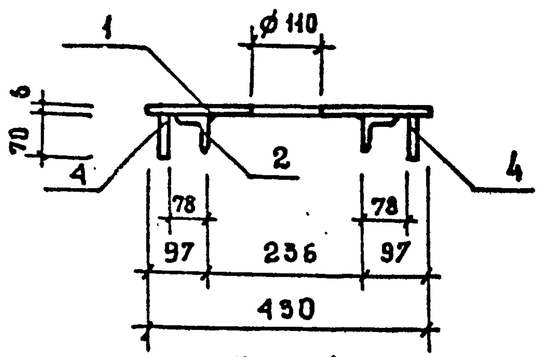

3—3

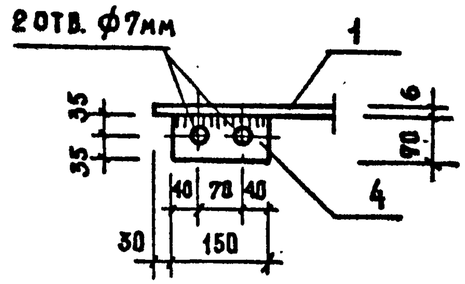

Поз. 1

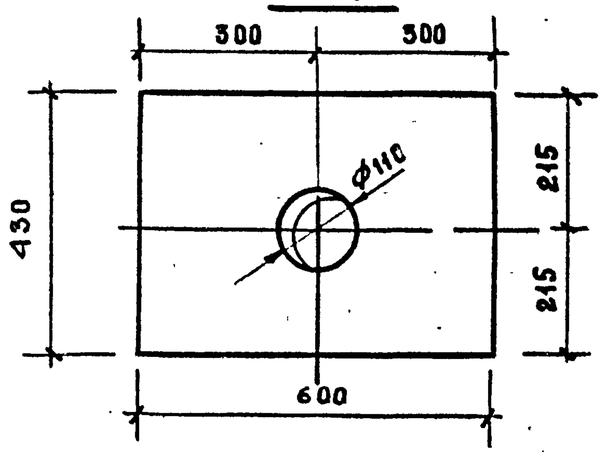

Деталь А

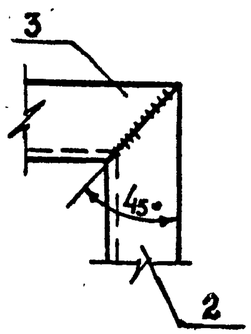

Формат	Зона	Поз.	Обозначение	Наименование	Кол.	Примечание
				Детали		
Б4		1		Полоса $\frac{6\times600\ ГОСТ\ 82-70}{ВСТ3кп2ГОСТ\ 535-79}$ $\ell=430$		
					1	12,1 кг
Б4		2		Уголок $\frac{63\times5\ ГОСТ\ 8509-72}{ВСТ3кп2ГОСТ\ 535-74}$ $\ell=512$		
					2	2,5 кг
Б4		3		$\ell=362$	2	1,8 кг
Б4		4		Полоса $\frac{6\times70\ ГОСТ\ 103-76}{ВСТ3кп2ГОСТ\ 535-79}$ $\ell=150$		
					4	0,5 кг

1. Сварку производить по ГОСТ 5264-80 электродами типа Э-42 по ГОСТ 9467-75 $h_{шв}=6$ мм.

2. Изделие после изготовления окрасить суриком за 2 раза.

Привязан

Инв. №

Нач. АВМ 7	Чернявский	
Гл. инж. М	Собенников	
ГАП	Чернявский	
ГИП	Аяховецкая	
Разраб	Нудельман	
Провер.	Аяховецкая	
Н. контр.	Аяховецкая	

264-14-21.86-КЖИ-15

Изделие монтажное МК4

Стадия	Масса	Масштаб
РП	227	1:10

Лист | Листов

ЦНИИЭП курортно-туристских зданий и комплексов

Инв. № подл. | Подпись и дата | Взам. инв. №

Типовой проект 264-14-21.86 Альбом III

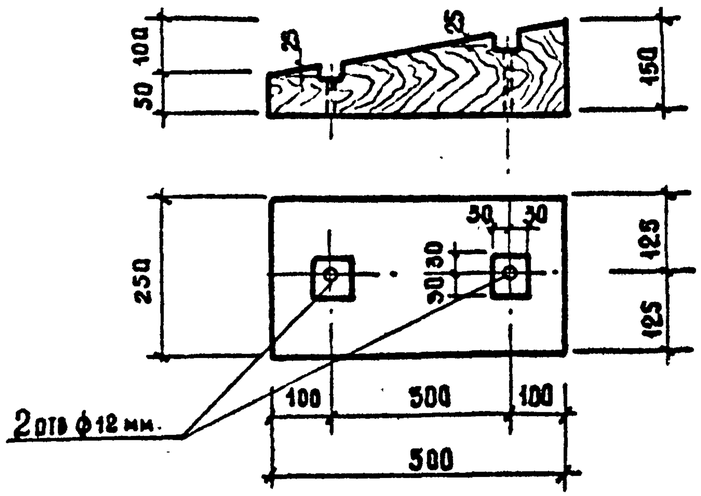

Материал:
1 Древесина по ГОСТ 2695-83 2 сорт Об'ем - 0,013 м³
2 Изделие антисептировать

Привязан

Инв. №

Нач.АПМ.7	Чернявский		
Гл.инж.м.	Собенников		
ГАП	Чернявский		
ГИП	Ляховецкая		
Разраб	Чижов		
Провер.	Ляховецкая		
Н-контр	Ляховецкая		

264-14-21.86 - КДИ-01

Опорный брус Д8

Стадия	Масса	Масштаб
РП	—	1:10
Лист	Листов	

Брус 150×200 ГОСТ 2695-83 ℓ=500

ЦНИИЭП курортно-туристских зданий и комплексов

Инв.№ подл. | Подпись и дата | Взам.инв.№

Типовой проект 264-14-21.86 Альбом. III

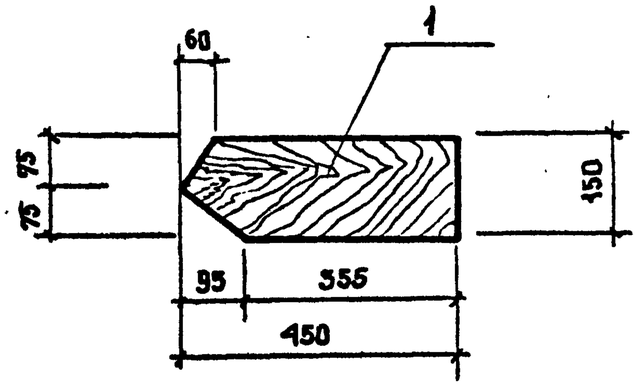

Материал:
1. Древесина по ГОСТ 8486-66 2-сорт Об'ем = 0,003 м³
2. Изделие антисептировать

Привязан

Инв. №

Нач.АПМ.7	Чернявский		
Гл.инж.м.	Собенников		
ГАП	Чернявский		
ГИП	Ляховецкая		
Разраб.	Чижов		
Проверил	Ляховецкая		
Н.контр	Ляховецкая		

264-14-21.86 - КДИ-02

Накладка Д9

Стадия	Масса	Масштаб
РП	—	1:10
Лист	Листов	

Доска 40×150 ГОСТ 8486-66 ℓ=450

ЦНИИЭП курортно-туристских зданий и комплексов

Инв.№ подл. | Подпись и дата | Взам.инв.№

Копир. Формат А4

Типовой проект 264-14-21.86 Альбом III

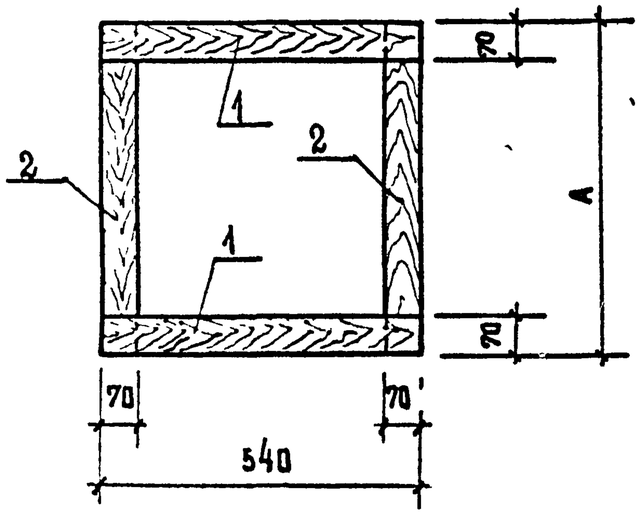

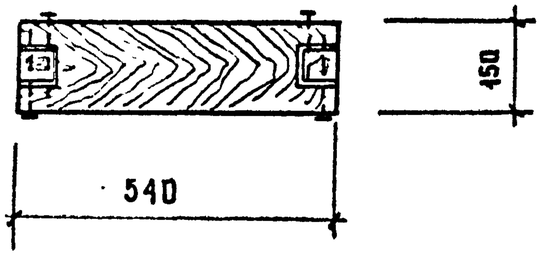

поз 1

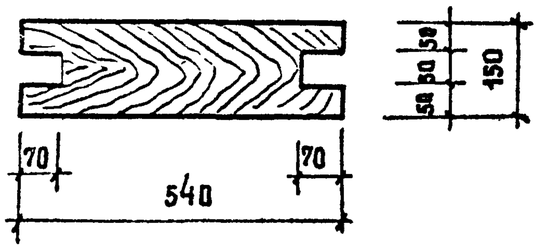

поз. 2

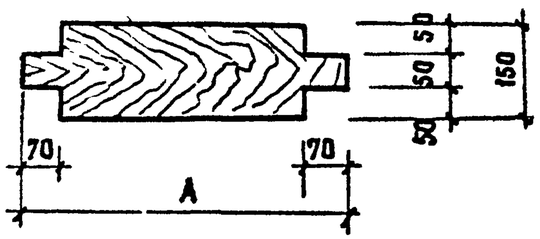

Формат	Зона	Поз	Обозначение	Наименование	Кол на испол					Примечание
					–	01				
				Детали						
Б1		1		Доска 150×70 ГОСТ 8486-66 3 сорт						
				ℓ=540	2	2				
Б1.		2		Доска 150×70 ГОСТ 8486-66 3 сорт						
				ℓ=540	2					
			-01	ℓ=390		2				
				Стандартные изделия						
				Гвозди 4×80 ГОСТ 4028-63	8	8				

1 Все деревянные детали должны быть антисептированы

Обозначение	Марка	Размеры мм		Расход древесины хвойных пород
		A		
	ДР7	540		0,038 м³
-01	ДР10	390		0,007 м³

Нач. АПМ-7	Черявский		
Гл. инж. м.	Совенников		
ГАП	Черняевский		
ГИП	Ляховецкая		
Разраб.	Чижов		
Провер.	Ляховецкая		
Н. контр	Ляховецкая		

Привязан

Инв. №

264-14-21.86-КДИ-03

Деревянные рамки ДР7; ДР10

Стадия	Масса	Масштаб
Р.П	—	
Лист	Листов	

ЦНИИЭП курортно-туристских зданий и комплексов

Инв. № подл. | Подпись и дата | Взам. инв. №

Квирков.

Формат А3

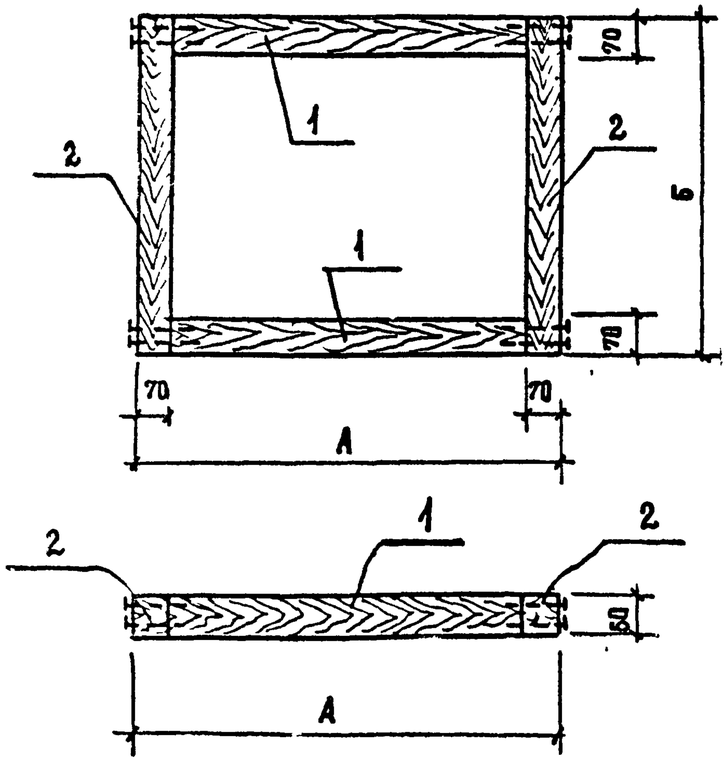

Формат	Зона	Поз.	Обозначение	Наименование	Кол. на испол. -	01	02	03			Примечание
				Детали							
				Брусок 50×70 ГОСТ 8486-80 3 сорт							
Б4		1		ℓ = 400	2	2		2			
				ℓ = 1000			2				
				Брусок 50×50 ГОСТ 8486-80 3 сорт							
Б4		2		ℓ = 540	2						
				ℓ = 640		2					
				ℓ = 740			2				
				ℓ = 390				2			
				Стандартные изделия							
				Гвозди 4×80 ГОСТ 4028-63	8	8	8	8			

Обозначение	Марка	Размеры мм А	Б	Расход древесины хвойных пород
	ДР 5	540	540	0.005 м³
-01	ДР 6	540	640	0.006 м³
-02	ДР 9	1140	740	0.009 м³
-03	ДР 11	540	390	0.004 м³

Все деревянные детали должны быть антисептированы

Материал: древесина ГОСТ 8486-66 сорт 3

Нач.АПМ7	Чернявский	
Гл.инж.м	Собенников	
ГАП	Чернявский	
ГИП	Ляховецкая	
Разраб	Чижов	
Провер.	Ляховецкая	
Н-контр	Ляховецкая	

Привязан.

Инв. №

264-14-21.86-КДИ-04

Деревянные рамки ДР5, ДР6, ДР9, ДР11.

Стадия	Масса	Масштаб
Р.П	см. табл.	—

Лист | Листов

ЦНИИЭП курортно-туристских зданий и комплексов

Взам. инв. № | Подпись и дата | Инв. № подл.