ТИПОВОЙ ПРОЕКТ
264-14-21.86

КИНОЭСТРАДНАЯ ПЛОЩАДКА ЦЕНТРА ОБСЛУЖИВАНИЯ ЛЕТНЕЙ БАЗЫ ОТДЫХА НА 250 МЕСТ

(СТЕНЫ КИРПИЧНЫЕ)

АЛЬБОМ I

АРХИТЕКТУРНО-СТРОИТЕЛЬНЫЕ РЕШЕНИЯ
ИНЖЕНЕРНОЕ ОБОРУДОВАНИЕ, ТЕХНОЛОГИЯ

ТИПОВОЙ ПРОЕКТ
264-14-21.86

КИНОЭСТРАДНАЯ ПЛОЩАДКА ЦЕНТРА ОБСЛУЖИВАНИЯ ЛЕТНЕЙ БАЗЫ ОТДЫХА НА 250 МЕСТ

(СТЕНЫ КИРПИЧНЫЕ)

АЛЬБОМ I

СОСТАВ ПРОЕКТА

АЛЬБОМ I	АРХИТЕКТУРНО-СТРОИТЕЛЬНЫЕ РЕШЕНИЯ ИНЖЕНЕРНОЕ ОБОРУДОВАНИЕ, ТЕХНОЛОГИЯ
АЛЬБОМ II	СМЕТЫ
АЛЬБОМ III	ИЗДЕЛИЯ ЗАВОДСКОГО ИЗГОТОВЛЕНИЯ
АЛЬБОМ IV	ВЕДОМОСТИ ПОТРЕБНОСТИ В МАТЕРИАЛАХ
АЛЬБОМ V	СПЕЦИФИКАЦИИ ОБОРУДОВАНИЯ

ПРОЕКТ УТВЕРЖДЕН ГОСГРАЖДАНСТРОЕМ ПРИКАЗ N°229 ОТ 8 АВГУСТА 1985г.
РАБОЧИЕ ЧЕРТЕЖИ ВВЕДЕНЫ В ДЕЙСТВИЕ ЦНИИЭП КУРОРТНО-ТУРИСТСКИХ ЗДАНИЙ И КОМПЛЕКСОВ.
ПРИКАЗ N°44 ОТ 19 МАРТА 1987г

РАЗРАБОТАН ЦНИИЭП КУРОРТНО-ТУРИСТСКИХ ЗДАНИЙ И КОМПЛЕКСОВ

ГЛАВНЫЙ ИНЖЕНЕР ИНСТИТУТА ОВЕЧКИН В.Н.
ГЛАВНЫЙ КОНСТРУКТОР ИНСТИТУТА ЧЕРНОВ Ю.А.
ГЛАВНЫЙ АРХИТЕКТОР ПРОЕКТА ЧЕРНЯВСКИЙ И.З.
ГЛАВНЫЙ ИНЖЕНЕР ПРОЕКТА ЛЯХОВЕЦКАЯ Л.И.

				ПРИВЯЗАН
ИНВ N°				

Содержание альбома

Лист	Наименование	стр	Примечан
	Содержание альбома	2	
	Общая часть (марка 0)		
1	Общие данные. Пояснительная		
	записка /начало/	3	
2	Пояснительная записка. /продолжение/	4	
3	Пояснительная записка. /окончание/	5	
	Архитектурно-строительные решения (марка АС)		
1	Общие данные /начало/	6	
2	Общие данные /окончание/	7	
3	План Разрезы 1-1, 2-2	8	
4	Фасады 4-1, А-Е, 1-4, Е-А вид 1-1	9	
5	Разрез 3-3 План кровли Узлы 1,, 4, а-а	10	
6	Ведомость и спецификация перемычек. Элементы		
	заполнения проемов Спецификация элементов кровли, вш-1	11	
7	План фундаментов. Схема плана с		
	расчетными сечениями	12	
8	Сечения фундаментов 1-1...7-7	13	
9	Сечения фундаментов 8-8...12-12		
	Крыльцо 1	14	
10	Схема расположения элементов		
	сценм План бетонной подготовки	15	
11	Сечения 4-4.. 8-8	16	
12	Схема расположения элементов		
	покрытия между осями 1-2. А-Е	17	
13	Узлы 5-7	18	
14	Схема расположения элементов		
	покрытия между осями 3-4 и В-Г	19	
15	Установка рамы экрана, троса		
	закавеса Г 31, трубы декоративной ТД-1	20	
16	Схема расположения крепления воздухо-		
	водов	21	
17	Воздуховод В1 из асбестоцементных		
	листов	22	
18	Спецификация элементов воздуховодов	23	

Лист	Наименование	стр	примечан
	Отопление и вентиляция (марка ОВ)		
1	Общие данные, план		
	Системы В1, В2, ВЕ 1	24	
	Внутренние водопровод и канализация (марка ВК)		
1	Общие данные	25	
2	План Схемы по водоснабжению и		
	канализации	26	
	Электрооборудование (марка ЭО)		
1	Общие данные	27	
2	План. Электрооборудование	28	
	Связь и сигнализация (марка СС)		
1	Общие данные. План на отм. 0.00	29	
	Кинотехнология (марка ТХК)		
1	Общие данные	30	
2	Планы и разрезы киноплощадки	31	
3	План кинопроекционной	32	
4	Разрезы „В-В" и „Г-Г" кинопроекционной	33	
5	Схема внешних соединений электросилового		
	и кинопроекционного оборудования. Лист 1	34	
6	Схемы внешних соединений электросилового		
	и кинопроекционного оборудования лист 2	35	
7	Схемы внешних соединений звуко-		
	воспроизводящего устройства		
	„Звук Г2-25", лист 1	36	
8	Схемы внешних соединений звуко-		
	воспроизводящего устройства		
	„Звук Т2-25", лист 2	37	
9	Монтажная схема кинопроекционной	38	
10	Монтажная схема	39	
11	Кабельный журнал	40	

Состав авторского коллектива

Часть проекта	Ф. И. О	Должность	Степень участия	Подпись
Архитектурно-планировочная часть	Чернявский И.Б	Нач АПМ-7	Автор	
	Кожушаный Б.Д	Ст. архит	Автор	
	Овчинникова А.Ю	Архитектор	Пр.участия	
Конструктивная часть	Ляховецкая Л.И	ГИП	Автор	
Отопление и вентиляция	Вайль М.В	Рук.гр инж	Автор	
Водопровод и канализация	Разживина Н.А	ГИП	Автор	
Электроснабжение оборудование, электроосвещение	Кушнерева М.В	ГИП	Автор	
Связь и сигнализация	Юданов В.В	Рук.гр инж	Автор	
Кинотехнология	Радченко В.А	Рук.гр инж	Автор	

Привязка настоящего типового проекта выполнена в соответствии с нормами и правилами и предусматривает мероприятия, обеспечивающие взрывную, взрывопожарную и пожарную безопасность при эксплуатации здания:

Гл. архитектор проекта

Гл. инженер проекта

Проект разработан в соответствии с действующими нормами и правилами и предусматривает мероприятия, обеспечивающие взрывную, взрывопожарную и пожарную безопасность при эксплуатации здания.

Гл. архитектор проекта — Чернявский И.Б

Гл. инженер проекта — Ляховецкая Л.И

Ведомость основных комплектов рабочих чертежей

Обозначение	Наименование	Примечание
0	Общая часть	
АС	Архитектурно-строительное	
	решение	
ОВ	Отопление и вентиляция	
ВК	Внутренние водопровод	
	и канализация	
ЭО	Электроснабжение оборудование	
	и электроосвещение	
СС	Связь и сигнализация	
ТХК	Кинотехнология	

Ведомость рабочих чертежей основного комплекта марки 0

Обозначение	Наименование	Примечание
1	Общие данные Пояснительная	
	записка (начало)	
2	Пояснительная записка (продолжение)	
3	Пояснительная записка (окончание)	

Пояснительная записка

1. Общая часть

Проект кинозстрадной площадки для центра обслуживания летней базы отдыха на 250 мест (стены кирпичные) разработан на основании задания на проектирование, утвержденного управлением по строительству общественных зданий и сооружений Госгражданстроя 16 августа 1983 года.

В соответствии с заданием на проектирование проект разработан для условий эксплуатации в районах Советского Союза со следующими условиями строительства:

1) климатические районы и подрайоны СССР - II и III районы, 1В подрайон с обычными геологическими условиями;
2) интервал расчетных летних температур +5°С - +32°С;
3) зона влажности - нормальная
4) грунтовые условия возведения зданий - обычные, грунты - несвальные, однородные, грунтовые воды - отсутствуют;
5) рельеф территории спокойный;
6) скоростной напор ветра на высоте 10 м - до 45 кгс/м² (0,44 кПа)
7) расчетная сейсмичность - не выше 6 баллов;
8) тип местности для определения коэффициента учитывающего изменение скоростного напора ветра на высоте /по СНиП II-6-74/-6/,
9) вес снегового покрова на 1 м² поверхности земли P_0 = 100 кгс/м² (0,97 кПа);
10) класс ответственности здания - I;
11) коэффициент надежности - I;
12) степень огнестойкости - III

2. Архитектурно-строительные решения

2.1. Генеральный план

Проект открытой кинозстрадной площадки разработан в составе типового проекта в центра обслуживания летней базы отдыха на 250 мест, который включает в себя четыре объема (см лист 2)

В варианте генерального решения показана возможная компоновка зданий на участке с двумя въездами на территорию стоянкой для автомобилей и временной стоянкой перед приемно-вестибюльной группой. Хозяйственная зона примыкает к заднему фасаду столовой и кинозстрадной площадки. Подходы к зрительным местам и к кассе кинозстрадной площадки запроектированы со стороны общественного центра.

Участок для строительства должен отвечать общим санитарно-гигиеническим требованиям и требованиям СНиП II-91-79.

Инв №				Привязан	
				264-14-21.86	0
Нач АПМ	Чернявский			Центр обслуживания летней базы отдыха на 250 мест (стены кирпичные)	
Гл.инж.пр	Соколников			Кинозстрадная площадка	Стадия: РП; Лист: 1; Листов: 3
ГАП	Чернявский				
ГИП	Ляховецкая				
Ст. арх	Кожушаный			Общие данные Пояснительная записка (начало)	ЦНИИЭП курортно-туристских зданий и комплексов
Разработ	Кожушаный				
Проверил	Чернявский				
Н.контр	Новикова				

Формат А2

Примерное решение схемы генплана центра обслуживания

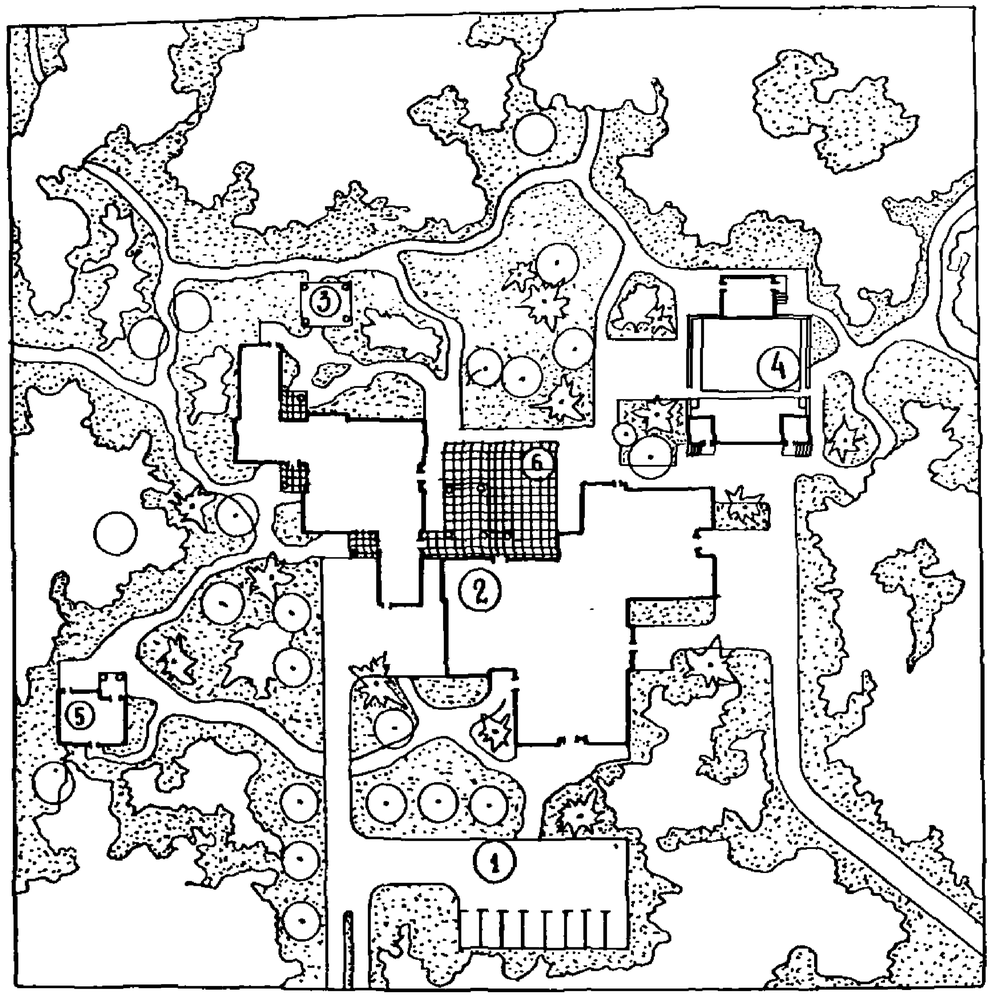

Экспликация

N п/п	Наименование объектов	Площадь м²
1	Автостоянка для автомобилей	
2	Общественный корпус на 250 мест	
3	Навес для тенниса	
4	Киноэстрадная площадка	
5	Изолятор	
6	Площадка для массовых мероприятий	

При решении генерального плана необходимо учитывать конкретные условия участка: ориентацию, конфигурацию, рельеф, наличие деревьев ценных пород и т п, а также предлагаемую схему генплана. Помещения и устройства хозяйственного назначения должны группироваться у хозяйственного въезда. Территория свободная от застройки должна быть озеленена, выбор типов растений осуществляется при выполнении проекта привязки

2.2 Объемно-планировочное решение

В основе объемно-пространственного построения открытой киноэстрадной площадки – две башни (артистические), удерживающие пространство сцены и решенные как огромные „динамики". Экран перекрыт навесом и снабжен прозрачным занавесом. За экраном расположена площадка обслуживания киноустановок.

2.3. Наружная отделка

Все наружные стены облицовываются силикатным лицевым кирпичом с перевязкой через три ряда и расшивкой швов. Цоколя – оштукатуриваются. Деревянные балки и плиты, наружные двери и окна окрашиваются пентафталевыми эмалями. Цвет определяется авторами проекта привязки.

2.4. Внутренняя отделка.

Во внутренней отделке помещений применяется штукатурка с покраской ВА-27, керамическая плитка и масляная покраска дверей и окон. Детально внутренняя отделка оговорена в ведомости отделки помещений.

Привязан				264-14-21.86	0
				Центр обслуживания летней базы отдыха на 250 мест (стены кирпичные)	
				Киноэстрадная площадка	Стадия: РП; Лист: 2; Листов:
				Пояснительная записка (продолжение)	ЦНИИЭП курортно-туристских зданий и комплексов
Инв №					Формат А2

Нач.отд.7	Черняевский	
Гл.инж.отд	Соболевских	
ГАП	Черняевский	
ГИП	Авдовецкая	
Ст.арх	Ходушанский	
Разраб	Ходушанский	
Проверил	Черняевский	
Н.контр	Новикова	

2.5 Конструктивное решение

Здания кинопроекционной и артистических одноэтажные кирпичные. Покрытие решено с применением сборных индустриальных изделий, включенных в общесоюзный каталог для жилищного, гражданского и промышленного строительства. Клееные деревянные панели покрытия пролетом 6.00 м и 3.00 м по серии 1.465-1 вып. 2
Навес над экраном выполнен из асбестоцементных волнистых листов по деревянным стропилам в деревянной обрешетке

Фундаменты - ленточные бутобетонные. Горизонтальная гидроизоляция - из цементного раствора

Кровля - рулонная по деревянным панелям, состоящая из 3-х слоев на битумной мастике для наружных - из рубероида подкладочного и верхний - из рубероида с цветной посыпкой.

Водостоки-наружные

Вокруг здания выполняется бетонная отмостка.

3. Технологическая часть

Пояснительную записку по технологии см раздел ТХК.

4. Инженерное оборудование

4.1. Вентиляция.

В помещениях киноэстрадной площадки предусмотрена естественная вентиляция с установкой дефлекторов на кровле. Механическая вентиляция для кинопроекционной.

4.2. Водоснабжение и канализация.

Водоснабжение осуществляется от внутриплощадочных сетей. Внутри здания запроектирована хозяйственно-питьевая тупиковая сеть наружное пожаротушение осуществляется от пожарных гидрантов, устанавливаемых на внутриплощадочной сети водопровода.

Внутренняя сеть канализации выполняется из чугунных канализационных труб ⌀ 50, 100 мм.

4.2. Электротехническая часть

По степени надежности электроснабжение относится ко II-ой категории

По степени защиты от прямых ударов молнии объект относится к III категории.

Электроснабжение осуществляется от отдельно стоящей ТП по двум взаимно резервируемым линиям и решается при привязке проекта.

Осветительные щиты приняты типа ОЩВ. Магистральные сети силового и осветительного оборудования осуществляются проводом АПВ в винипластовых трубах
Освещение принято светильниками с люминисцентными лампами лампами накаливания. Количество светильников тип и их мощность принята в соответствии с назначением помещений

Молниезащита решается при привязке проекта

4.4. Связь и сигнализация

В группе помещений кинопроекционной запроектирован радиоузел. В качестве приемного устройства пожарной сигнализации используются приемные пульты пожарной сигнализации типа ППС-1
Монтаж всех сетей связи

6. Противопожарные мероприятия

1. Степень огнестойкости здания - III
2. Несущие стены выполнены из негораемых материалов. В конструкции покрытия применены панели, предназначенные для зданий 3-5 степени огнестойкости.
3. Двери на пути эвакуации /открывание показано на чертежах/ выполнены в соответствии с СНиП II-2-80 Расположение выходов /не более 20 м от дальних точек эвакуации до выходов из здания/ обеспечивают нормативное время эвакуации
4. Здание обеспечивается устройством внутреннего и наружного водопровода.

7. Указания по привязке проекта

Типовой проект здания общественного корпуса может быть применен в строительстве после выполнения следующих проектных работ по его привязке к конкретному участку

7.1. Выполнить оформление привязки Типового проекта в соответствии с требованиями ГОСТ 21.202-78

7.2. В соответствии с паспортом участка и другими исходными данными разработать генеральный план участка /комплекса/, проект инженерных сетей и проект благоустройства и озеленения, учитывающие примерное решение схем генплана /см л 3/

7.3. Рабочие чертежи фундаментов должны быть проверены на основании фактических данных о физико-механических свойствах грунтов, учета рельефа.

7.4. Скорректировать проект в соответствии с конкретными вводами в здание инженерных сетей.

8. Указание по производству работ

Строительство здания должно осуществляться в соответствии с проектом производства работ, учитывающим конкретные условия строительства как в летние, так и в зимние периоды года.
При производстве работ следует руководствоваться соответствующими разделами строительных норм и правил на производство и приемку строительно монтажных работ

При производстве работ в зимнее время.

1. Кладку бутобетонных фундаментов в зимнее время разрешается вести только на растворах с химическими добавками.
2. Кирпичная кладка с химическими добавками должна выполняться на растворах не ниже М50; при температурах до - 15°С применяется нитрит натрия; при температурах до - 30°С применяется поташ.
3. Способом замораживания кладку выполнять при среднесуточной температуре от - 4°С до - 20°С с повышением марки раствора на одну ступень от проектной, при температуре до - 30°С на две ступени
При этом под опорами балок кладка на высоту не менее 1.0м должна выполняться на растворах с химическими добавками или при среднесуточной температуре не ниже - 4°С.
4. Кладку стен и перегородок вести одновременно, соблюдая перевязку и армирование всех узлов пересечения, согласно пункту-30 указаний в разделе общих данных.
5. При возведении кладки методом замораживания все стены и перегородки должны раскрепляться временными подпорками, обеспечивающими их устойчивость на период оттаивания. Все перемычки необходимо на период оттаивания подпереть деревянными стойками,
6. Монтаж плит производить при достижении кладкой прочности не менее 50% проектной

Нач.отд.7	Черняевский		
Гл.инж.отд.	Савенников		
ГАП	Черняевский		
ГИП	Аксовецкий		
Ст.арх.	Кожушаный		
Разраб	Жигалов		
Провер	Кожушаный		
Н.контр.	Новикова		

Привязан.

Инв. №

264-14-21.86 0

Центр обслуживания летней базы отдыха на 250 мест (стены кирпичные)

Киноэстрадная площадка

Стадия	Лист	Листов
РП	3	

Пояснительная записка (окончание)

ЦНИИЭП курортно-туристских зданий и комплексов

Альбом I

Типовой проект 264-14-21.86

Ведомость чертежей основного комплекта марки АС

Лист	Наименование	
1	Общие данные (начало)	
2	Общие данные (окончание)	
3	Разрез 1-1, 2-2 План	
4	Фасады 4-1, Д-Е, 1-4, Е-Д Вид I-I	
5	Разрез 3-3. План кровли. Узлы 1. 4	
6	Ведомость перемычек. Схема заполнения	
	оконных проемов Узлы: 5, 6	
7	План фундаментов. Схема плана с расчетными	
	сечениями.	
8	Сечения фундаментов 1-1..7-7	
9	Сечения фундаментов 8-8..12-12 Крыльцо 1	
10	Схема расположения элементов сцены, План	
	бетонной подготовки	
11	Сечения 4-4 . 8-8	
12	Схема расположения элементов покрытия между осями 1-2, А-Е	
13	Узлы 5 7	
14	Схема расположения элементов покрытия между осями 3 4 и Б Г	
15	Установка рамы экрана, трос занавеса т31, трубы декоратив	
16	Схема расположения крепления воздуховодов	
17	Воздуховод в1 из асбестоцементных листов	
18	Спецификация элементов воздуховодов	

Привязка настоящего типового проекта выполнена в соответствии с действующими нормами и правилами и предусматривает мероприятия, обеспечивающие взрывную, взрывопожарную и пожарную безопасность при эксплуатации здания.

Гл. Архитектор проекта.
Гл. инженер проекта

Проект разработан в соответствии с действующими нормами и правилами и предусматривает мероприятия, обеспечивающие взрывную, взрывопожарную и пожарную безопасность при эксплуатации здания.

ГА Архитектор проекта — Чернявский И.З.
ГА инженер проекта — Ляховецкая Л.И.

Ведомость спецификаций

Лист	Наименование	Примечание
6	Спецификация перемычек	
6	Спецификация элементов заполнения оконных проёмов	
	Спецификация элементов кровли	
7	Спецификация элементов фундаментов	
10	Спецификация элементов сцены и бетонной подготовки	
12,13	Спецификация элементов покрытия (начало)	
14	Спецификация элементов покрытия (окончание)	
15	Спецификация элементов экрана	
16	Спецификация элементов воздуховодов	

Ведомость ссылочных и прилагаемых документов

Обозначение	Наименование	Примечание
	Ссылочные документы	
ГОСТ 11214-78	Окна и балконные двери деревянные с двойным остеклением для жилых и общественных зданий	
1.136 - 10	Двери деревянные внутренние для жилых и общественных зданий	
1.136 5-19	Двери деревянные наружные для жилых и общественных зданий	
1.136 - 12	Унифицированные деревянные фрамуги для жилых и общественных зданий и административно бытовых зданий промышленных предприятий	
1.138-10 вып 1	Перемычки железобетонные для зданий с кирпичными стенами	
1.243. 1-4	Плиты плоские железобетонные длиной 80-110, 120 и 150 см, армированные сварными сетками из стали класса ВрI	
1.265-1 вып 2	Деревянные панели покрытий общественных зданий	
1.255 1-1	Ступени железобетонные плоские для ив 150 и 210 см для наружных крылец общественных зданий.	
	Прилагаемые документы	
264-14-21.86 ИЭИ	Изделия заводского изготовления	
264-14-21.86 АСН	Изделия заводского изготовления	
264-14-21.86 ВК	Ведомость потребности материалов	

Ведомость объемов сборных бетонных и железобетонных конструкций

	Наименование группы элементов конструкций	Код	Количество м³	Примечание
1	Перемычки с обычным	582821	0.71	
2	армированием из тяжелого			
3	бетона, м³			
4	Плиты перекрытий с	584221	1.6	
5	обычным армированием			
6	из тяжего бетона			

Общие указания

1. Данные о природных условиях, с учетом которых разработаны несущие и ограждающие конструкции здания и указания по привязке проекта оговорены в пояснительной записке в общей части проекта
2. Временные нормативные нагрузки на перекрытия помещений приняты в соответствии со СНиП II-6-74.
3. Фундаменты запроектированы в соответствии со СНиП 2.02.01-83 из условий строительства зданий на горизонтальной площадке в сухих непучинистых грунтах со следующими характеристиками.
$C = 0.11$ кгс/м² $\gamma = 1.8$ т/м³
$\gamma' = 1.7$ т/м³ $\varphi = 30°$, $m_1 = 1.1$ $m_2 = 1.0$
$K_н = 1.0$ $K_1 = 0.05$ $K_2 = 0.2$
4. За относительную отметку 0,000 принята отм чистого пола 1-го этажа, что соответствует абсолютной отметке [redacted]
5. Проектом предусматривается срезка плодородного слоя почвы для последующего использования в целях восстановления (рекультивации) нарушенных или малопродуктивных сельскохозяйственных земель, озеленения района застройки и т.д.
6. Производство работ по отрывке котлованов выполнять с учетом мероприятий по полному сохранению естественной структуры грунтов основания.
7. После отрыва котлована грунты необходимо обследовать специальной комиссией с участием геолога на предмет составления акта о соответствии грунтов в натуре с принятыми в проекте. В случае каких-либо отклонений в грунтовых условиях против принятых в проекте следует информировать проектную организацию для принятия решения о необходимости корректировки фундаментов
8. Котлован отрывать с недобором до проектной отметки на 200 мм, окончательную зачистку дна траншеи производить непосредственно перед началом работ по устройству фундаментов.
9. Фундаменты ленточные, бутобетонные (бут - М-100 бетон - М50) укладываются на выравненное и утрамбованное со щебнем основание.
10. Фундаменты выводятся на отм. - 0,030. Под кирпичные стены по обрезу фундамента укладывается горизонтальная гидроизоляция толщиной 30 мм из цементного раствора, состава 1:2
11. Для цокольных частей фундаментов применять бут марки по морозостойкости не ниже Мрз25
12. Отметки ввода инженерных коммуникаций принимаются в проекте условно в одном уровне с отметкой подошвы фундаментов под наружные стены.
13. Стальные, и асбестоцементные трубы для ввода кабелей закладывать в процессе возведения фундаментов, на концах труб ставить временные деревянные пробки.

Нач.отд.	Чернявский		
Гл.арх.	Соловьянова		
ГАП	Чернявский		
ГИП	Ляховецкая		
Ст.арх.	Кожушаный		
Разраб.	Кудельная		
Провер.	Ляховецкая		
Н.контр.	Ляховецкая		

Инв. № подл. | Подпись и дата | Взам. инв. №

Согласовано

Привязан.

Инв. №

264-14-21.86 АС

Центр обслуживания летней базы отдыха на 250 мест (стены кирпичные)

Киноэстрадная площадка

Стадия	Лист	Листов
РП	1	18

Общие данные (начало)

ЦНИИЭП курортно-туристских зданий и комплексов

Формат А2

14 Поверхности кирпичных стен, находящиеся в грунте, обмазать горячим битумом за 2 раза.
15. Стены и перегородки выкладывать из силикатного полнотелого кирпича по ГОСТ 379-79 марки 100 на растворе марки 25 с облицовкой фасадов лицевым силикатным кирпичом марки 125 на растворе марки 25 с расшивкой швов. Внутренние поверхности выполнить под последующую отделку
16. Кладку выполнять на нежестких растворах с обязательным введением пластифицирующих добавок
17. Для внешних частей кладки применять кирпич морозостойкостью не менее MPS 25.
18. Железобетонные перемычки и опорные плиты монтировать по слою свежеуложенного раствора М100 толщиной 20 мм
19. Арматурные сетки производить контактно-точечной сваркой в соответствии с ГОСТ 10922-75
20. Штукатурку внутренних стен помещений производить цементно-известковым раствором.
21. При возведении кладки для крепления оконных и дверных коробок закладывать антисептированные деревянные пробки размером 50×120×250 через 600 мм по высоте и крайние на расстоянии не более 300 мм от верха и низа проема.
22. Отделку помещений смотреть в ведомости отделочных работ внутренних помещений на листе.
23. Транспортировку и хранение деревянных конструкций выполнять согласно указаниям СНиП III-19-76 „Деревянные конструкции." Правила производства и приемки работ.
24. Подъем панелей покрытия производить с применением траверс и инвентарных приспособлений для захвата, используя отверстия ⌀ 20 мм, расположенные в продольных ребрах.
25. Монтаж покрытия начинать с панелей, лежащих на нижних отметках, по уклону вверх. Каждая панель укладывается только после выверки и закрепления предыдущей панели согласно проекту.
26. Опирание плит на кирпичные стены осуществляется через опорные бруски, укладываемые на выровненную цементом поверхность кладки до закрепления бруска анкерами в кладке установку плит не производить.
27. При монтаже конструкций руководствоваться СНиП III-19-76
28. Вокруг здания устраивается бетонная отмостка шириной 500 мм. с уклоном от здания L=0.03 с одерновкой поверхности.
29. Все деревянные детали, опорные бруски подкладки, прогоны, обрешетки и т.д. должны быть антисептированы
30. Применяемая древесина должна удовлетворять требованиям ГОСТ 8486-66 и ГОСТ 2695-83 а также дополнительным требованиям приложение 1 СНиП II-25-80.
31. Все металлические крепежные детали должны покрываться атмосферостойкой эмалью ПФ-115 ГОСТ 6465-76 или масляной краской для наружных работ.
32. Кладку стен и перегородок кинопроекционной вести одновременно, с перевязкой всех мест пересечения и установкой сеток с шагом 300 мм по высоте с заводкой в каждую сторону от пересечения не менее 500 мм. Сетки принять из арматуры Ø4 ВрI с ячейкой 50×50.

Ведомость отделки помещений

площадь м²

Наименование или номер помещения	Потолок: площадь	Потолок: вид отделки	Стены или перегородки: площадь	Стены или перегородки: вид отделки	Низ стен или перегородок (панель): площадь	Низ стен или перегородок (панель): вид отделки	Низ стен или перегородок (панель): высота (мм)	Тип пола по проекту	Схема пола или номер узла по серии 2.244-1 вып 4	Элементы пола и их толщина	Площадь пола м²
Артистические	19 2	Покраска 9-ВА-27	106.1	Покраска 3-ВА 27 по штукатурке					241	Керамическая плитка для мозаичных полов ГОСТ 6787-80	19 2
Кинопроекционная радиоузла	24.2	То же	256	То же	34,2	Глазурованная плитка	1800		241	То же	24 2
Перемоточная	6,2	"	28 8	"					241	"	6 2
Касса	3 6	"	27 4	"					241	"	3 6
Тамбур	3 0	"	13,9	"					241		3 0
Эстрада	–	См отделку фасадов	–	См отделку фасадов					194	Деревянные рейки 60×60 по лагам 100×50 (пролет 1000 мм)	54 0
Площадка на 254 места	–	То же	–	То же					238	Бетонные плиты Бетон марки 200	152.3

Ведомость отделки фасадов

Элементы	Отделка	Колер
Цоколь	Штукатурка	
Стены и столбы	Облицовка силикатным лицевым кирпичом ГОСТ 379-79	Желтый
Окна и двери	Покраска пентафталевыми эмалями ПФ-115 по ГОСТ 6465-76	
Деревянные балки и панты	Покраска пентафталевыми эмалями ПФ-225 по ГОСТ 14923-78	

Альбом

Типовой проект 264-14-21.86

Инв. № подл. | Подпись и дата | Взам. инв. №

Привязан

Инв. №

Нач. АВМ	Черняевский		
Гл. инж. АВМ	Соколенников		
ГАП	Черняевский		
ГИП	Ляховецкая		
Ст. арх.	Конушкина		
Разраб.	Нудельман		
Проверил	Ляховецкая		
Н. контр.	Ляховецкая		

264-14-2186 АС

Центр обслуживания летней базы отдыха на 250 мест (стены кирпичные)

Кинозстрадная площадка

Стадия	Лист	Листов
РП	2	

Общие данные (окончание)

ЦНИИЭП курортно-туристских зданий и комплексов

Формат А3

Альбом I
Типовой проект 264-14-2186

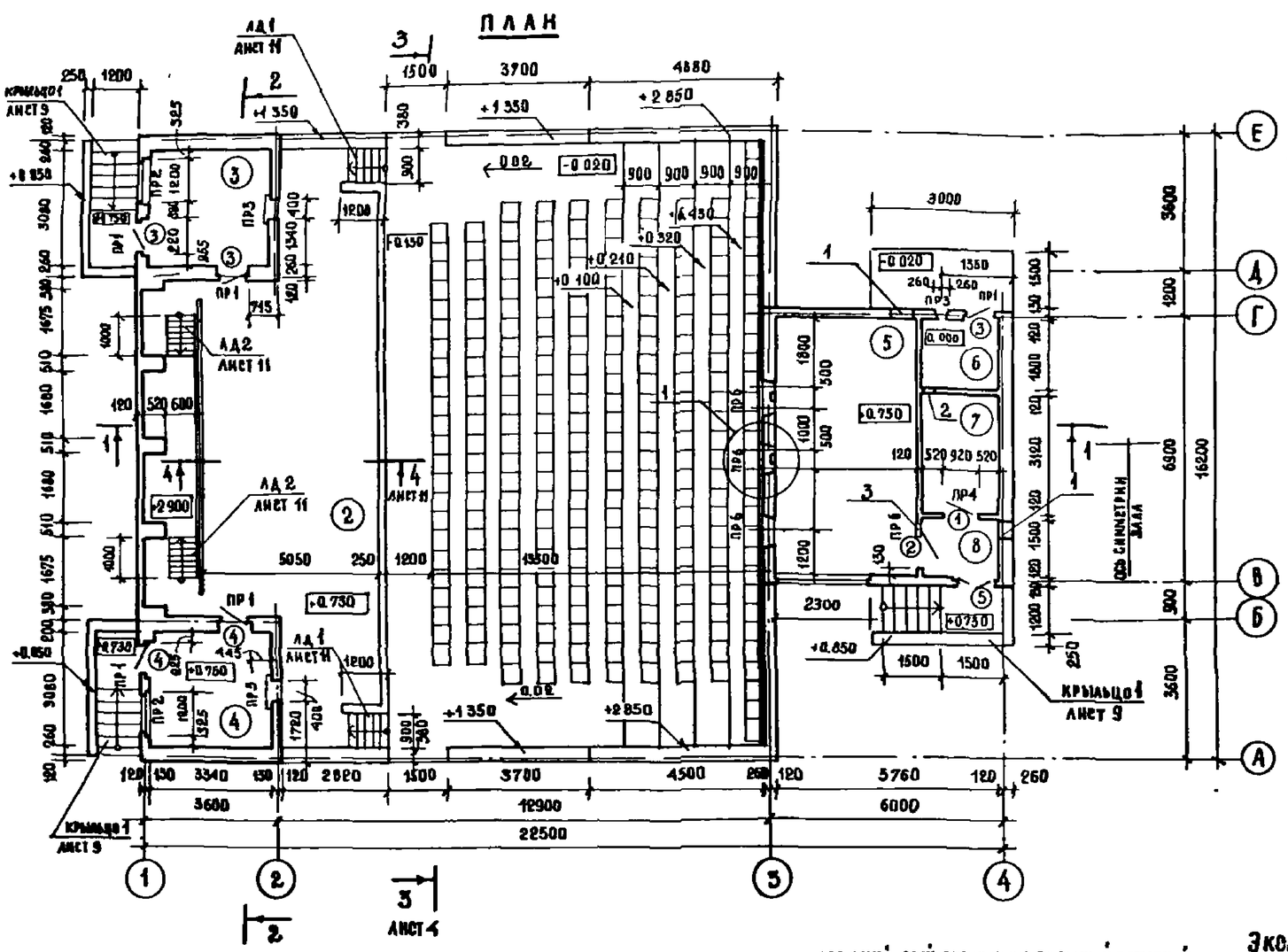

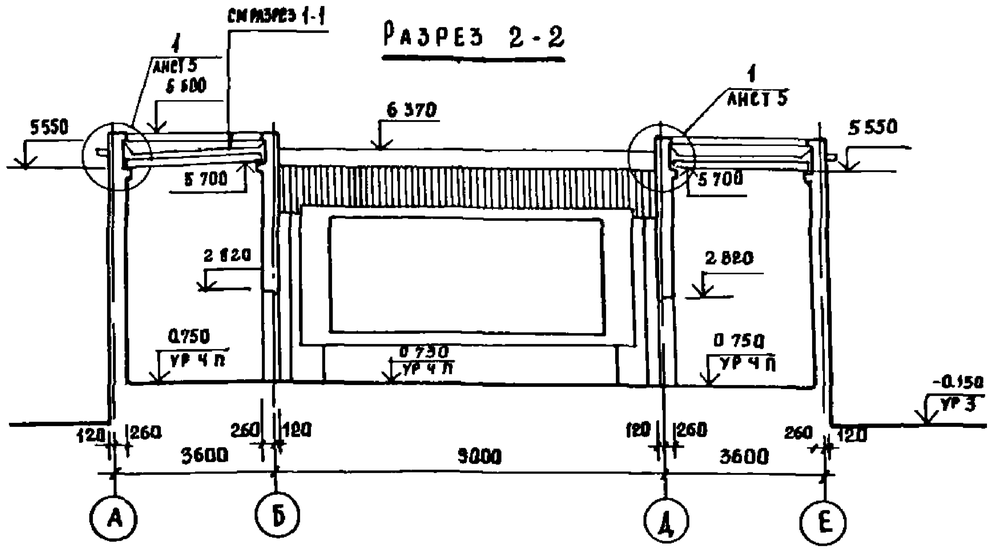

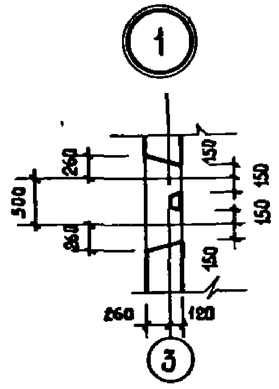

Ведомость проемов дверей

Марка поз	Размер проема в кладке
1	920 × 2070
2	1210 × 2070
3,4	920 × 2070
5	1310 × 2070

Экспликация помещений

Номер по плану	Наименование	Площадь м2
1	Площадка на 252 места	152,30
2	Эстрада	54 00
3	Комната для артистов	9 60
4	то же	9 60
5	Кинопроекционная - радиоузел	24,24
6	Касса	3.60
7	Перемоточная	6.24
8	Тамбур	3.00

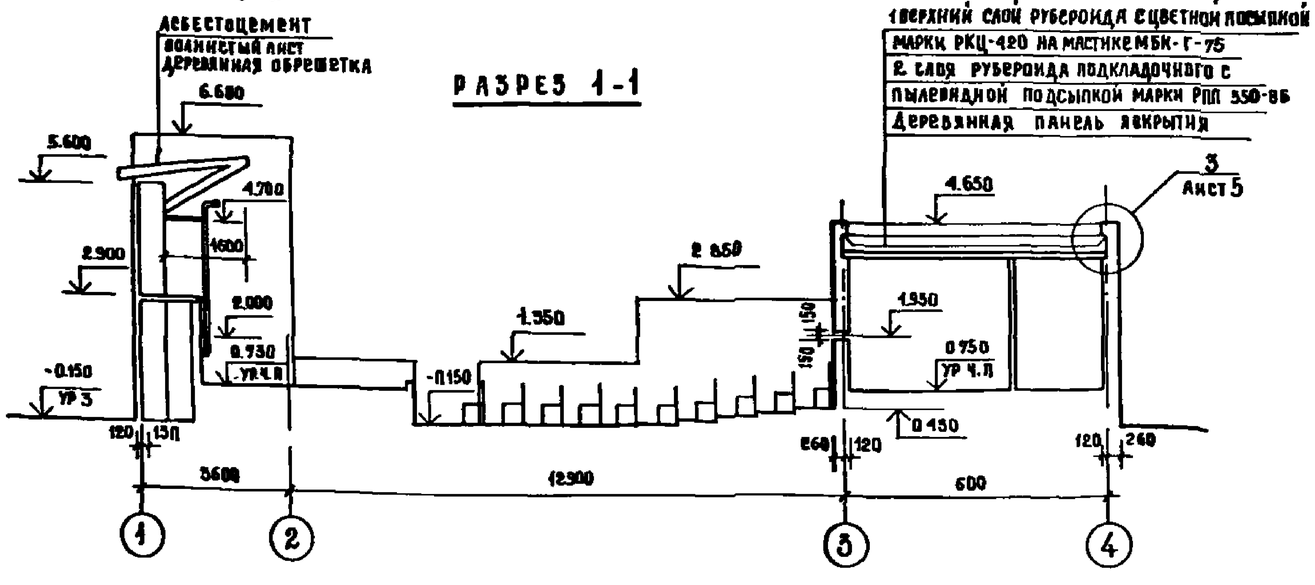

Экспликация отверстий

Тип отв	Размеры, мм В	Размеры, мм Н	Отм. низа	Назначение
1	580	600	3,050	ОВ
2	200	200	3,200	Тоже
3	550	450	5 200	"

1. Ведомость и спецификацию перемычек см. лист 6
2. Спецификацию заполнения дверных и оконных проемов см. лист 6.
3. Размеры оконных проемов в кладке см. лист 6

Гл. инж. пр.	Черняевский		
Гл. инж. м.	Собенников		
ГАП	Черняевский		
ГИП	Ахаловецкий		
Ст. арх.	Кокушкин		
Разраб.	Овчинников		
Провер.	Ахаловецкий		
Н. контр.	Ахаловецкий		

Привязан

264-14-2186 АС

Центр обслуживания артней базы отдыха на 250 мест

Киноэстрадная площадка

План, разрезы 1-1, 2-2

Стадия	Лист	Листов
РП	3	

ЦНИИЭП курортно-туристских зданий и комплексов

Инженер Кузнецов; Ст. инженер; Инженер ТГК; Гл. спец. Рожкина; Ст. инж. Куликова; Инж. II кат. Ковалева; Инж. II кат. Ковалева; Инж. II кат. Ковалева

ТИПОВОЙ ПРОЕКТ 264-14-21.86 АЛЬБОМ I

ФАСАД 4-1

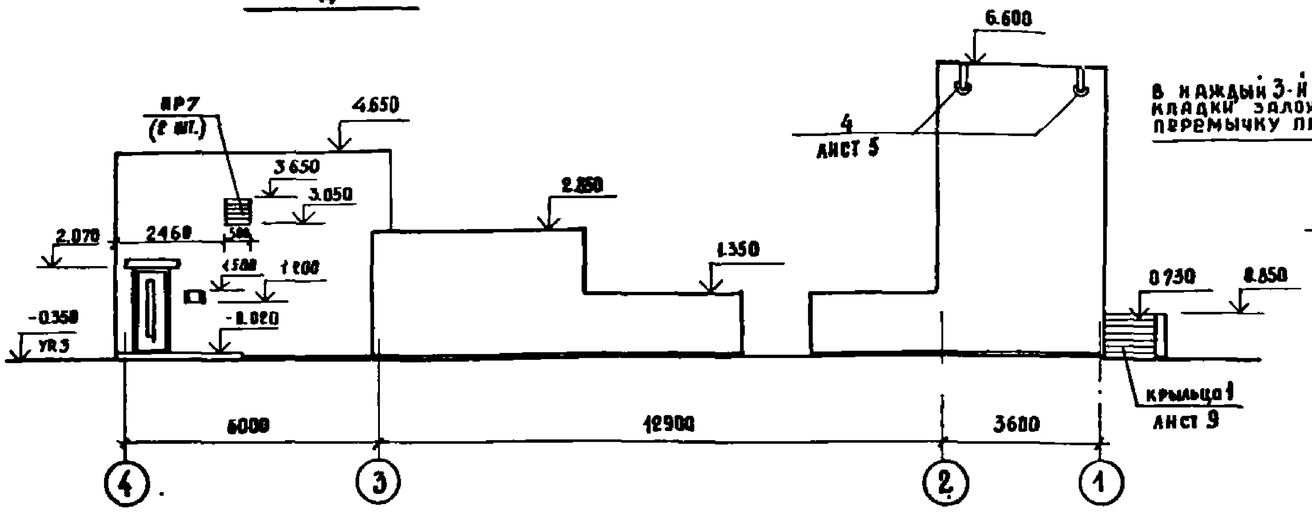

ФАСАД А-Е

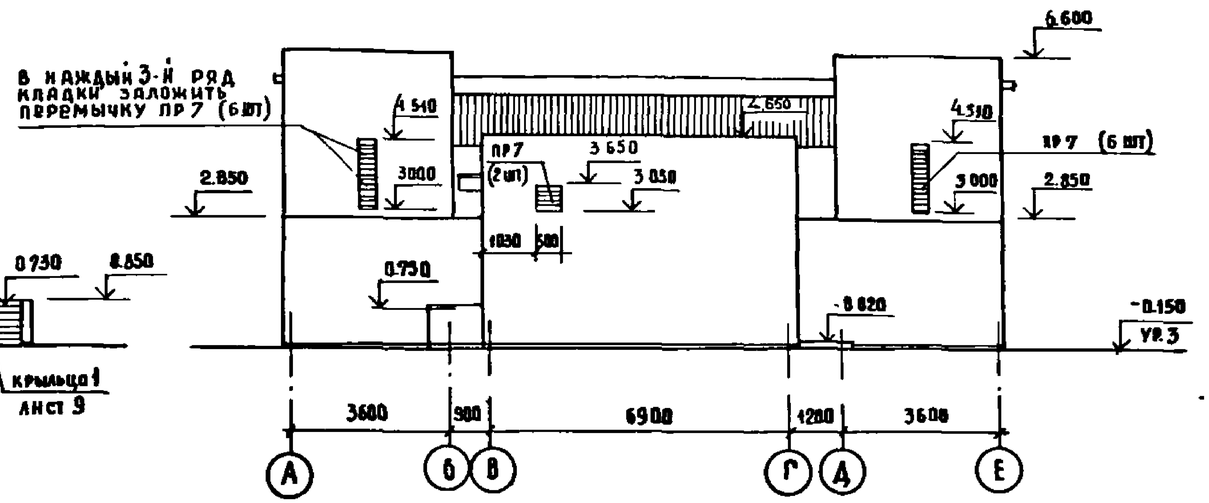

ФАСАД 1-4

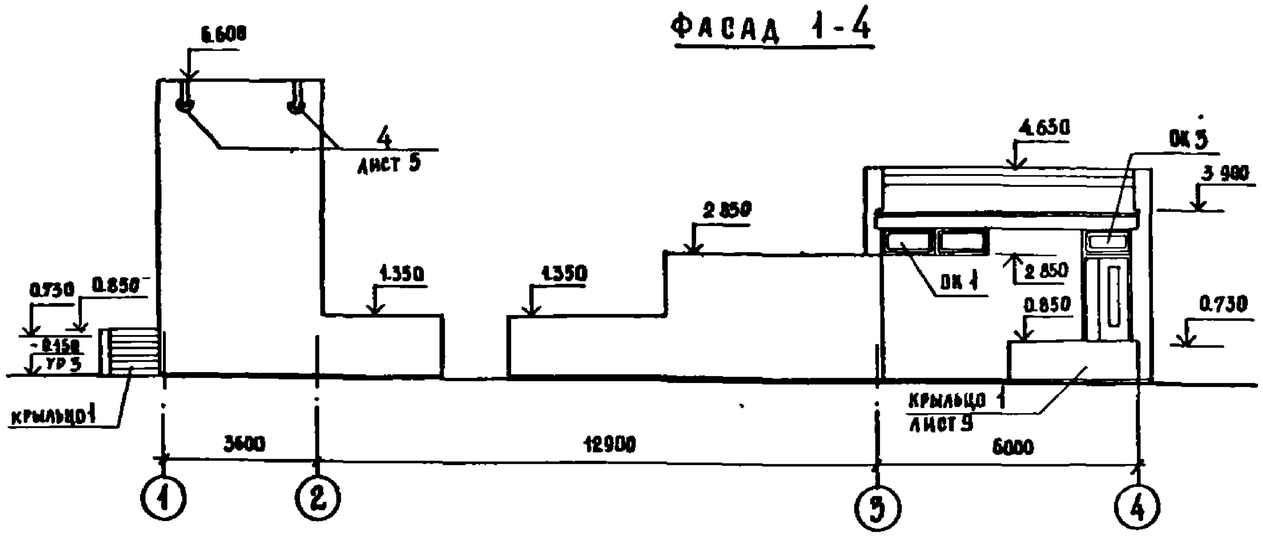

ФАСАД Е-А

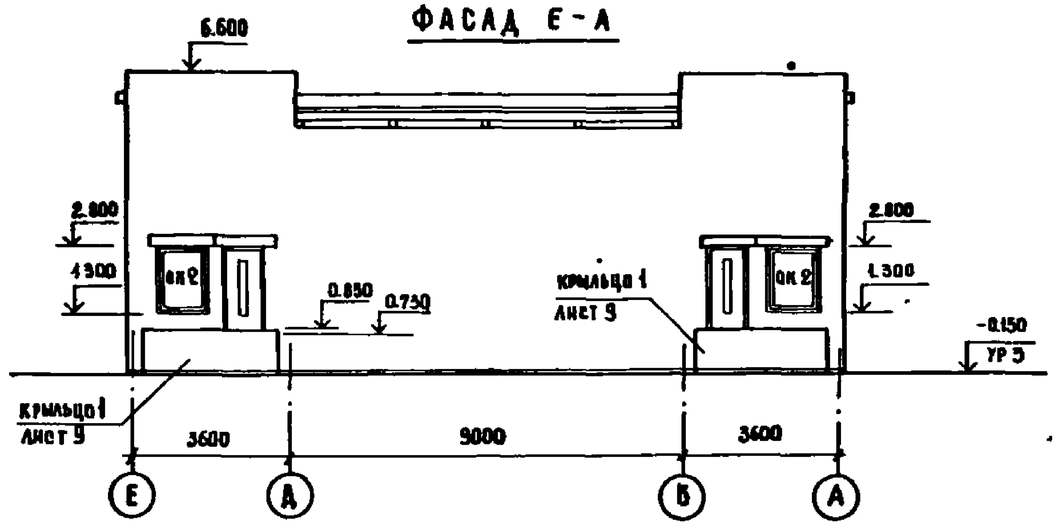

Вид I-I

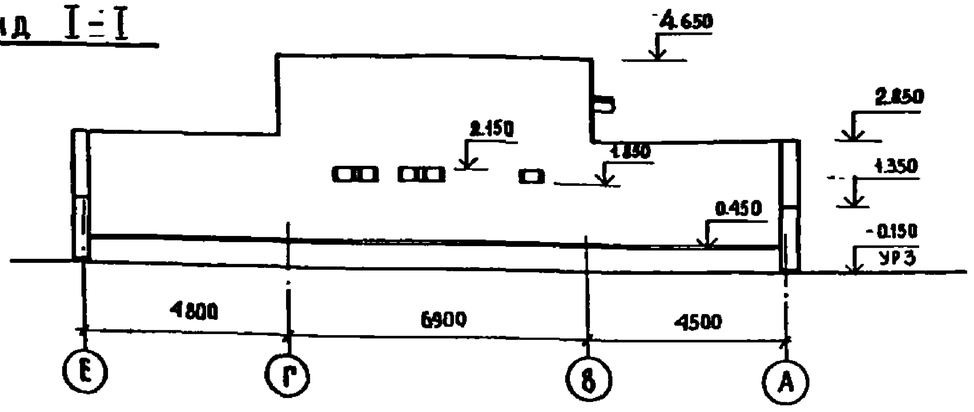

1. Ведомость отделки фасадов см лист 2
2. Спецификацию архитектурно-строительных элементов замаркированных на фасадах и спецификацию элементов кровли см. лист 6.

Нач. лаб.	Черняевский		
Гл. инж. п	Соболников		
ГАП	Черняевский		
ГИП	Ляховецкая		
Ст. арх	Кожушаный		
Разраб	Кожушаный		
провер.	Ляховецкая		
Н. контр	Ляховецкая		

Привязан

Инв. №

264-14-21 86 АС

Центр обслуживания летней базы отдыха на 250 мест /стены кирпичные/

Кинозстрадная площадка

Стадия	Лист	Листов
РП	4	

Фасады 4-1, А-Е, 1-4, Е-А
Вид I-I

ЦНИИЭП курортно-туристских зданий и комплексов

Формат А2

Инв. № подл. | Подпись и дата | Взам. инв. №

Альбом I

Типовой проект 264-14-21.86

Разрез 3-3

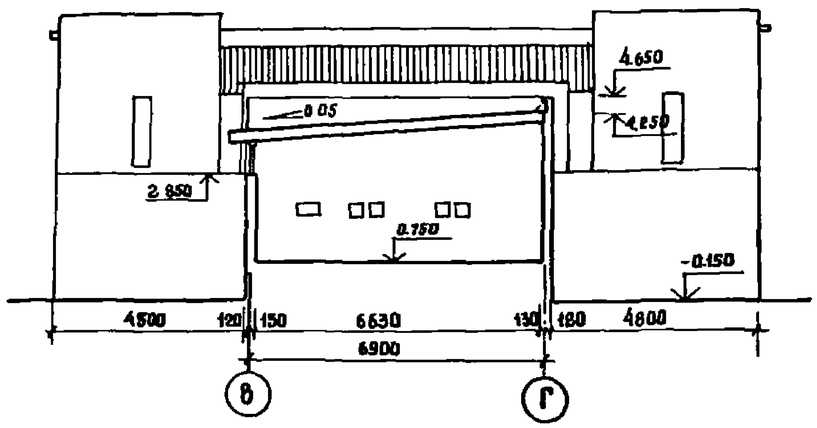

План кровли

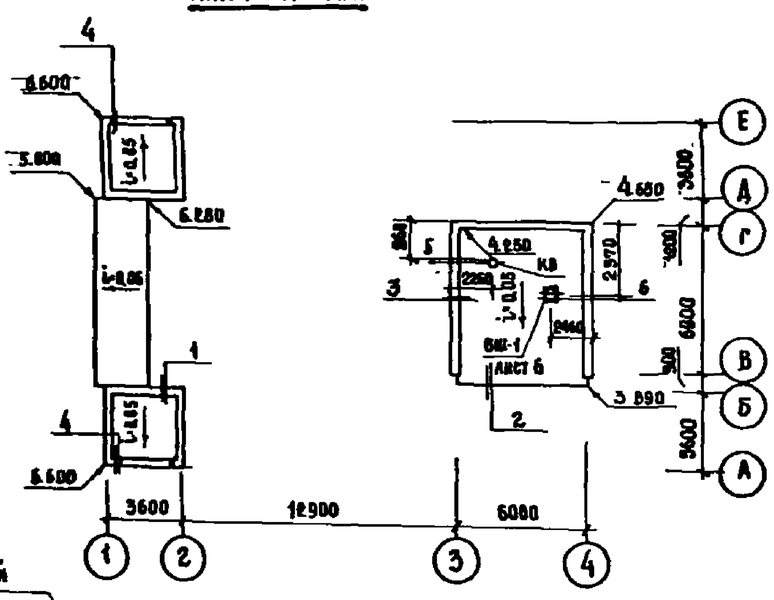

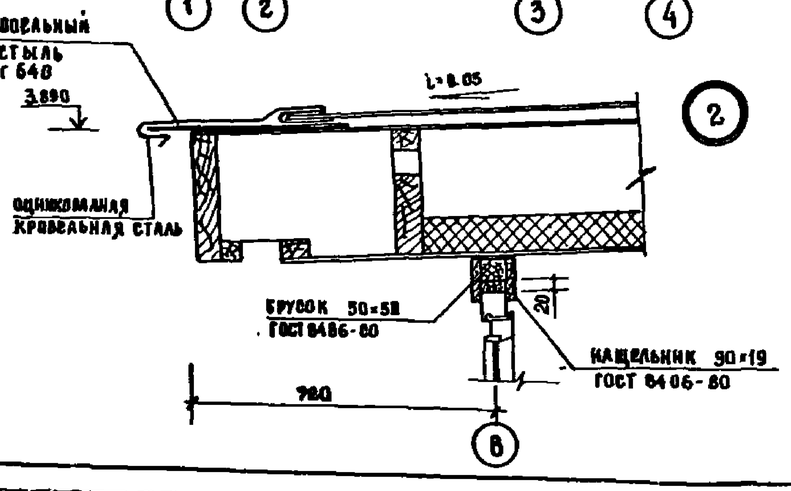

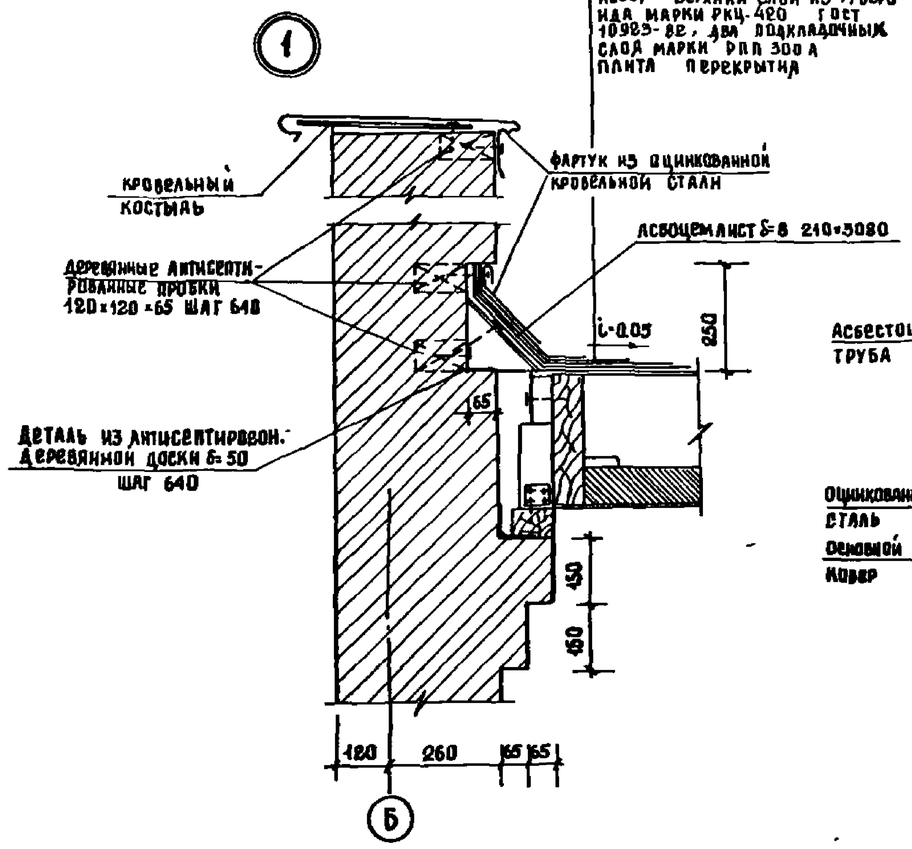

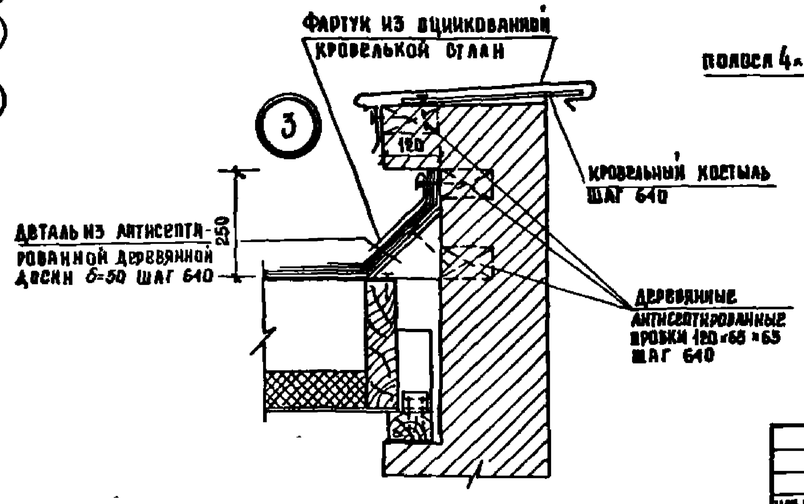

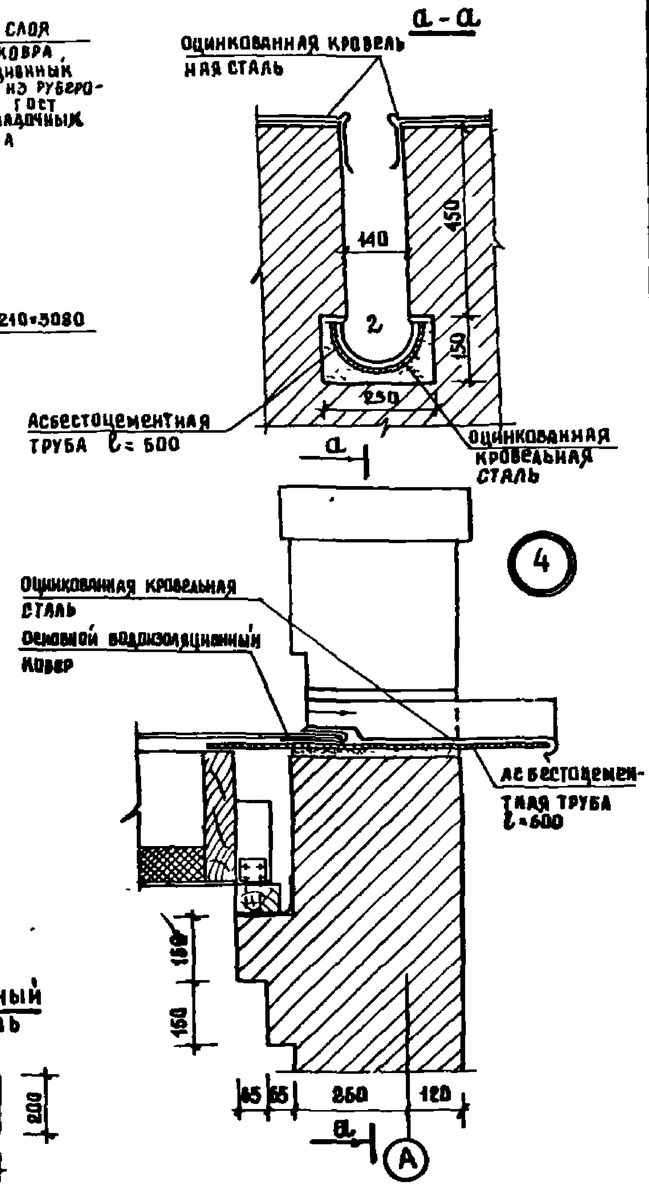

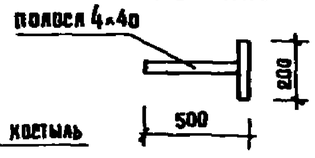

Сечения 5-5, 6-6 см. на листе 6

Спецификацию элементов кровли см. на листе 6

				264-14-21.86		АС	
Гл. арх. Т	Черняевский			Центр обслуживания, активный базы отдыха на 250 мест / стены кирпичные /			
Гл. инж. М	Сабенников						
ГАП	Черняевский			Киноэстрадная площадка	Стадия	Лист	Листов
ГИП	Ахаповецкая				РП	5	
Ст. арх	Корнушкин						
Разработ	Солодухина			Разрез 3-3. План кровли. Узлы 1...4	ЦНИИЭП курортно-туристских зданий и комплексов		
Провери.	Калущаный						
Н. конт.	Новикова						
Привязан							
Инв. №							

Инв. № подл. | Подпись и дата | Взам. инв. №

Альбом I

Типовой проект 264-14-21.86

Ведомость перемычек

Тип	Схема сечения
ПР1 (мест 5)	1ПР1-12.12.14; 2 070; 2 820; 120; 260; 1 А Б Г
ПР2 (мест 2)	1ПР2-15.12.14; 2 800; 50; 120; 260; 1
ПРМ3 (мест 3)	300; 2; 20; 30; цементный раствор марки 100; шт. 5 ℓ=770
ПР4 (мест 1)	1ПР1-12.12.14; 2.820; 120
ПР5 (мест 1)	1ПР2-15.12.14; 2.820; 120
ПР6 (мест 3)	1; 1ПР2-15.12.14; 195; 380
ПР7 (мест 16)	4.285; 4 060; 3.835; 3 610; 3.385; 3 160; 1ПР1-10.12.6; 150; 120; 380

Спецификация перемычек

Марка поз	Обозначение	Наименование	Кол	Масса ед. кг	Примечание
	1.138-10 Вып. 1	перемычки 1ПР1-12,12,14	16	50	
	то же	1ПР2-15.12.14	13	75	
	"	1ПР1-10,12,6	16	25	
1		Уголок 90×8 ГОСТ 8509-72 / Вст3пс6 ГОСТ 535-79 ℓ=1300	3	14,2	
2		10А-II ГОСТ 5781-82 ℓ=770	15	0,48	

Спецификация элементов заполнения дверных проемов

Марка поз	Обозначение	Наименование	Кол	Масса ед. кг	Примечание
		Дверной блок			
1	1.136-10	ДГ-21-9А	1		
2	то же	ДГ-21-12	1		
		Дверной блок наружный			
3	1.136.5-13	ДН 21-9Щ	3		
4	то же	ДН 21-9ЩА	2		
5	"	ДН 21-13Щ	1		

Спецификация элементов заполнения оконных проемов

Марка поз	Обозначение	Наименование	Кол	Масса ед. кг	Примечание
ВК-1 (мест 1)	Серия 1.136-12	ОКИВФ8006-12	2		
ВК-2 (мест 8)	ГОСТ 11214-78	ВКНО ОР15-12Г	1		
ВК-3 (мест 1)	Серия 1.136-12	ОКНО Ф0006-12	1		

Спецификация элементов кровли

Марка поз	Обозначение	Наименование	Кол	Масса ед. кг	Примечание
		Материалы			
		Полоса 4×40 ГОСТ 103-76 / Вст3кп ГОСТ 535-79	44.0		кг
		Оцинкованная кровельная сталь δ=0,8 ГОСТ 14918-80	18.0		м²
		Антисептированная древесина ГОСТ 8486-80	0.1		м³
		Асбестоцементная труба Вит 200 ГОСТ 1839-80 ℓ=600	4		
		Асбестоцементный лист δ=8 ГОСТ 18124-75	75		м²

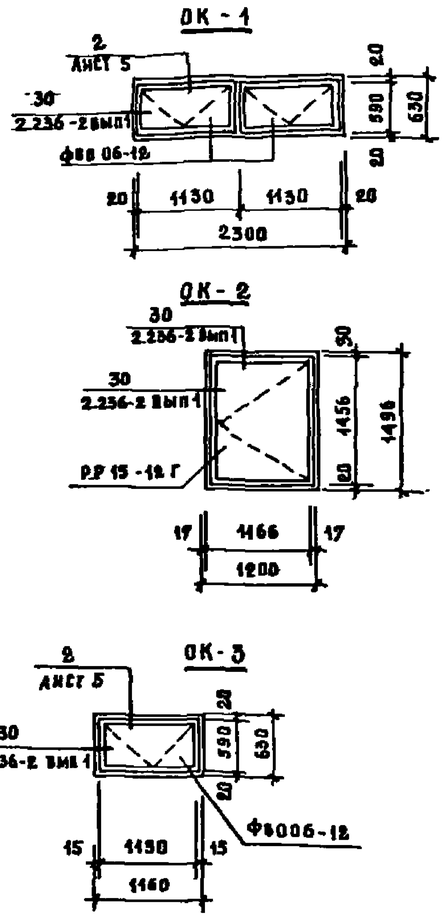

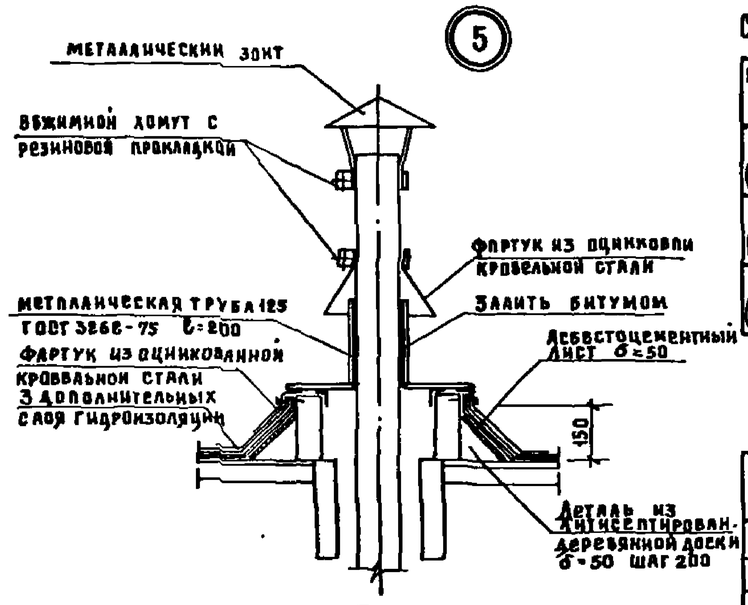

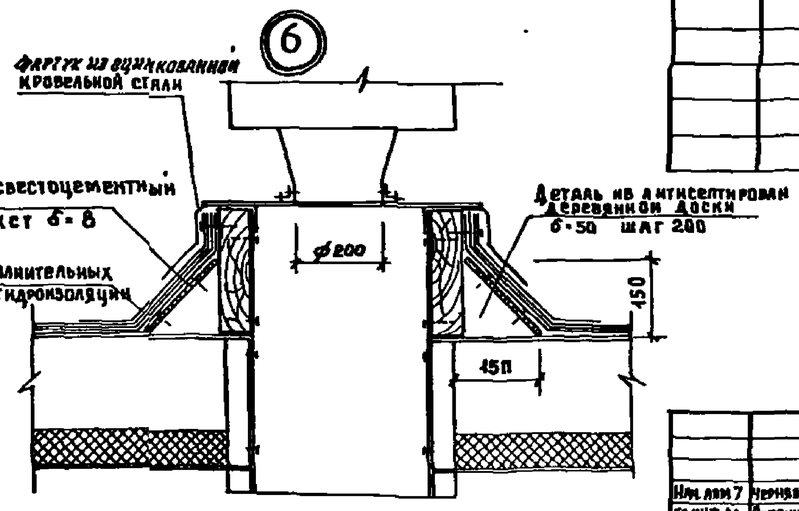

Узлы 5, 6 замаркированы на листе 5

Нач. отд. 7	Черняевский		
Гл. инж. М	Собенников		
ГИП	Черняевский		
ГИП	Дяховецкая		
Ст. арх.	Кожушаный		
Разраб.	Волкова		
Провер.	Кожушаный		
Н. контр.	Новикова		

Привязан

Инв. №

264-14-21.86 — АС

Центр обслуживания летней базы отдыха на 250 мест (стены кирпичные)

Кинозстрадная площадка

Стадия	Лист	Листов
РП	6	

Ведомость перемычек. Схемы заполнения оконных проемов. Узлы 5, 6

ЦНИИЭП курортно-туристских зданий и комплексов

Инженерная подготовка | Подпись и дата | Взам. инв. №

Альбом I

Типовой проект 264-14-2186

План фундаментов

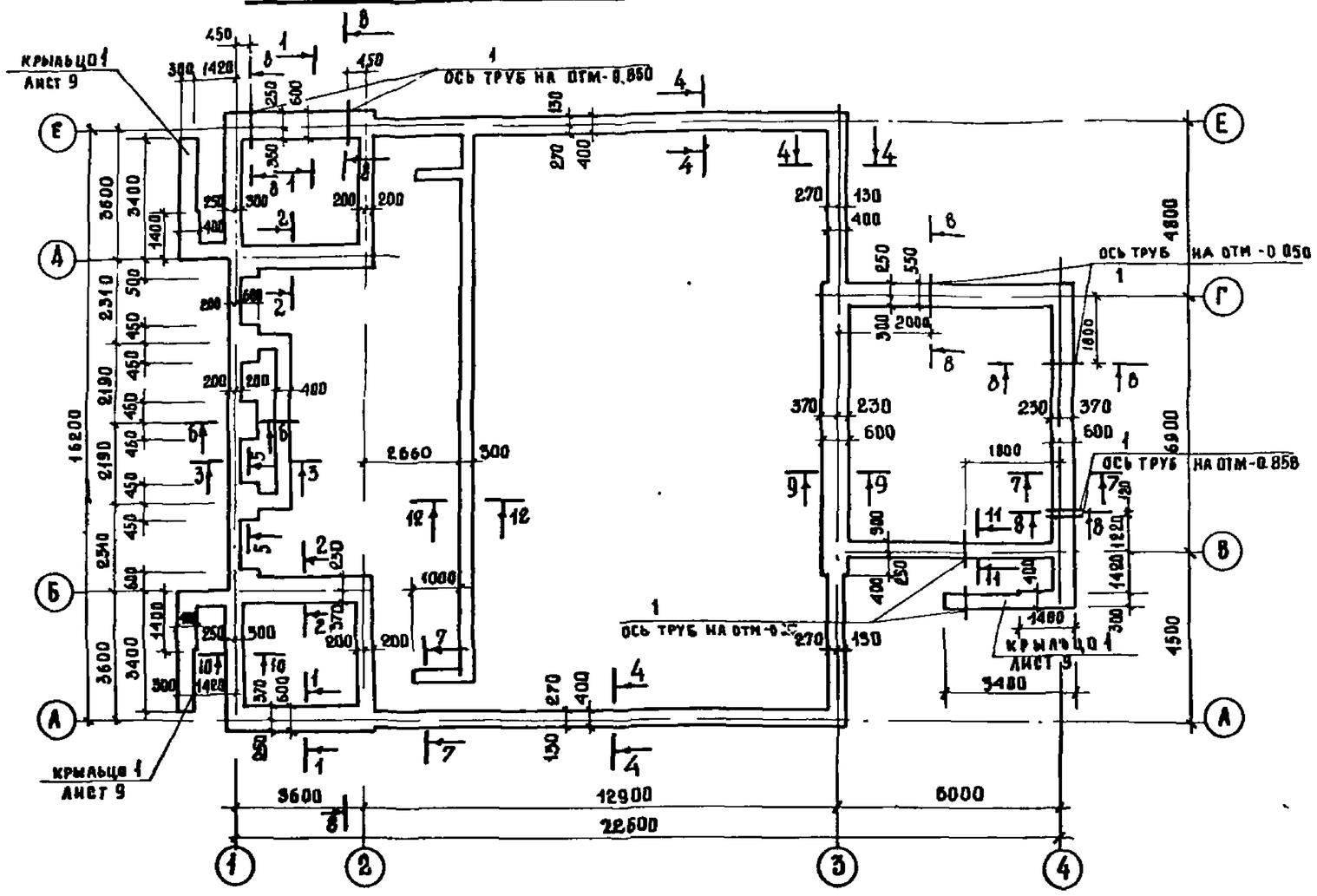

Спецификация элементов фундаментов и крылец

Марка поз	Обозначение	Наименование	Кол.	Масса ед. кг	Примеч.
ЛС1	1.255.1-1	Ступени СНК 15.35-6	18	175.0	
П1	1.245.1-4	Плита плоская ПТ3-13-13	3	338.0	
1		Труба 100 ГОСТ 3262-75*	6	30.4	
		ℓ = 2500			
		Материалы			
		Бетон марки 100	676		м³

Поз. 1

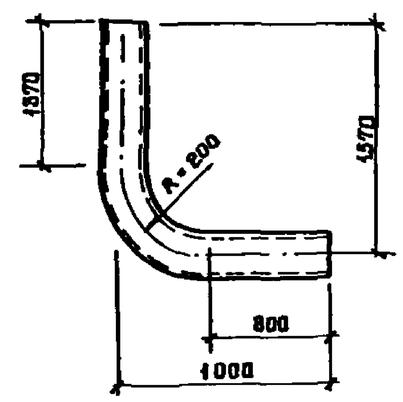

Схема плана с расчетными сечениями

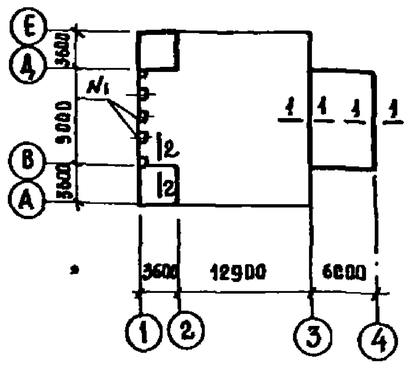

Таблица нагрузок на фундаменты в уровне отм. 0.00

Сечение или сосредоточенная сила	Нормативная нагрузка в том числе временная			Временная кн/м кн
	Q кн/пм N кн	Q кн кн/м	M кнм кнм/м	
N1	61.0	—	—	6.0
1-1	46.6	—	—	3.6
2-2	49.0			2.3

1. Основные указания по устройству фундаментов см. на листах общих данных.
2. Сечения 1-1 7-7 см. на листе 8, Сечения 8-8 ..12-12 см. на листе 9
3. Подсыпку под полы аэротических и кинопроекционной до отм. 0.75 производить путем утрамбовки грунта со щебнем слоями 20см с проливкой водой.

Согласовано: Инженер БК Радкевич

Инв. № подл. | Подпись и дата | Взам. инв. №

Привязан

Инв. №

Нач. АПМ	Черняевский	
Гл. инж. м	Собенников	
ГАП	Черняевский	
ГИП	Ляховецкая	
Ст. арх.	Комушаный	
Разраб.	Нудельман	
Провер.	Ляховецкая	
Н. контр.	Ляховецкая	

264-14-2186 -АС

Центр обслуживания летней базы отдыха на 250 мест /стены кирпичная/

Кинозрадная площадка

Стадия	Лист	Листов
РП	7	18

План фундаментов. Схема плана с расчетными сечениями

ЦНИИЭП курортно туристских зданий и комплексов

Формат А2

Альбом I

Типовой проект 264-14-2186

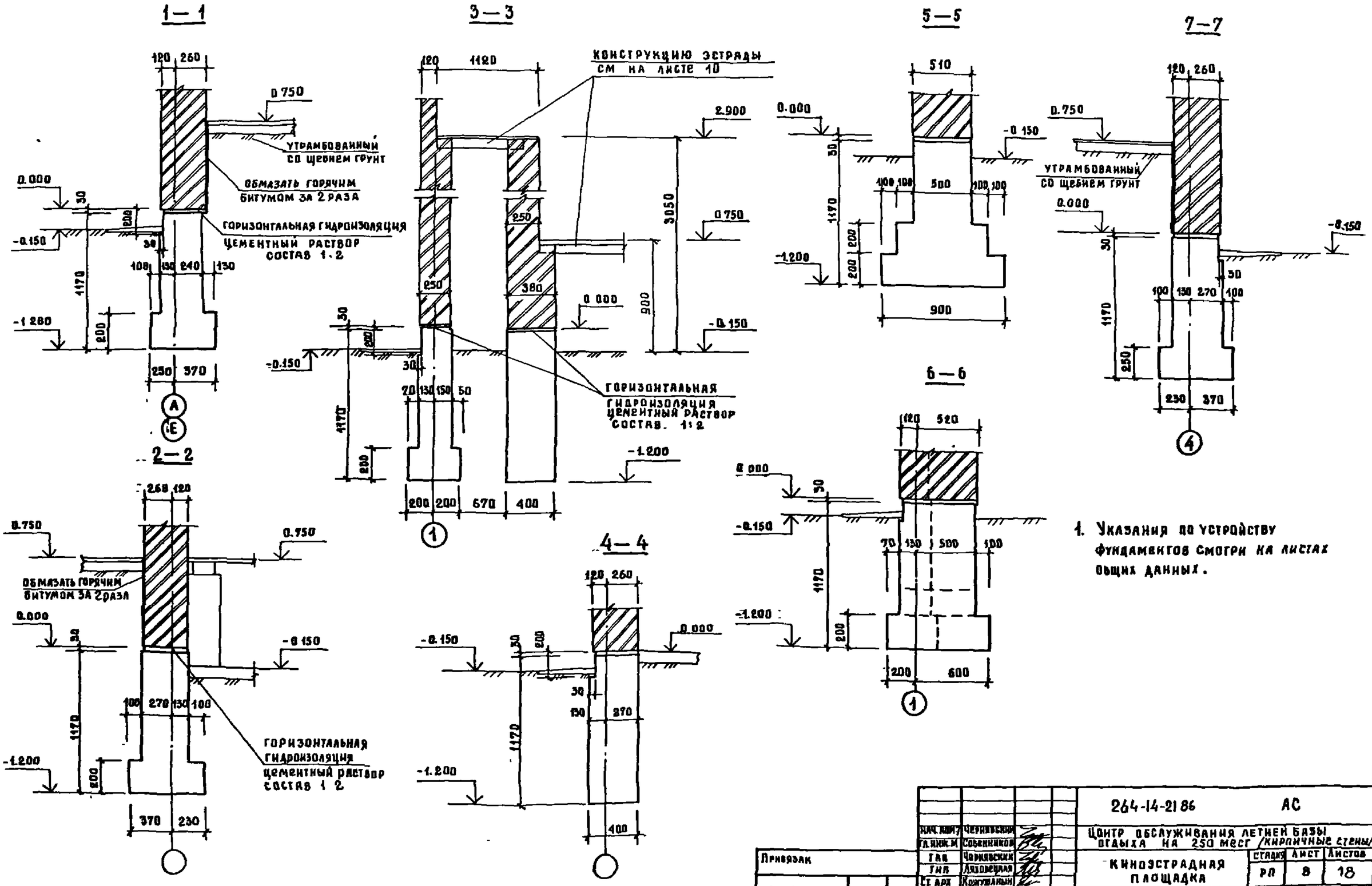

1. Указания по устройству фундаментов смотри на листах общих данных.

				264-14-2186 АС		
Гл. инж. пр.	Черняевский			Центр обслуживания летней базы отдыха на 250 мест /кирпичные стены/		
Гл. инж. п.	Собенников					
ГАП	Черняевский			Киноэстрадная площадка	Стадия	Лист	Листов
ГИП	Ляховецкая				РП	8	18
Ст. арх.	Кожушаный						
Разраб.	Нудельман			Сечения фундаментов 1-1 .. 9-7	ЦНИИЭП курортно-туристских зданий и комплексов	
Провер.	Ляховецкая					
Н. контр.	Ляховецкая					

Привязан

Инв. №

Формат А2

Альбом I

Типовой проект 264-14-2186

8—8

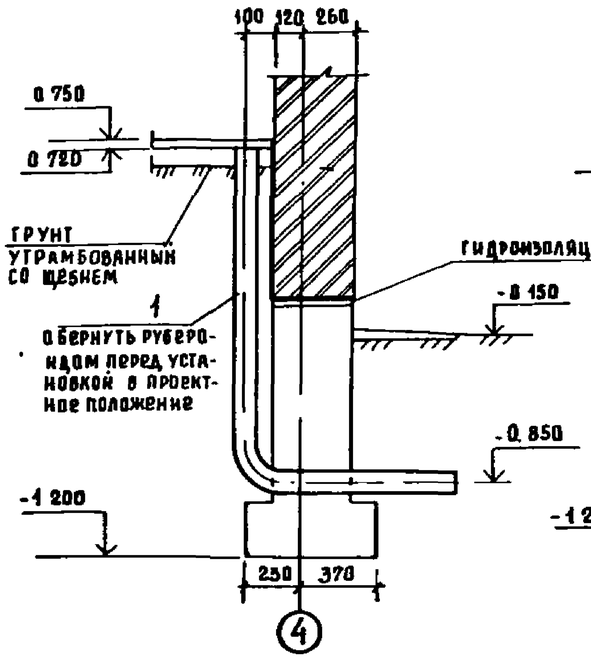

9—9

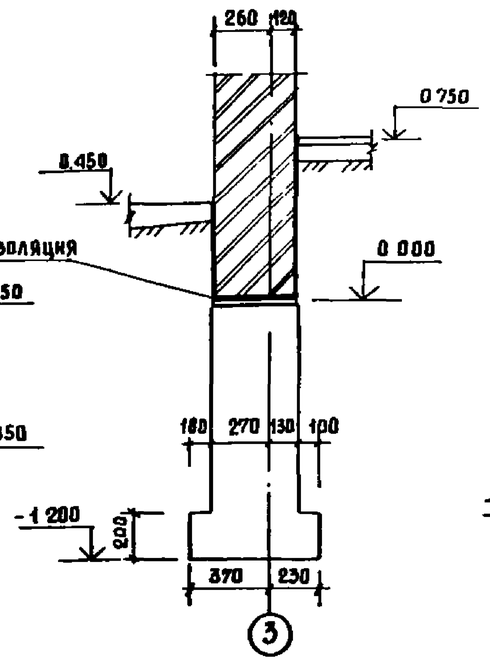

10—10

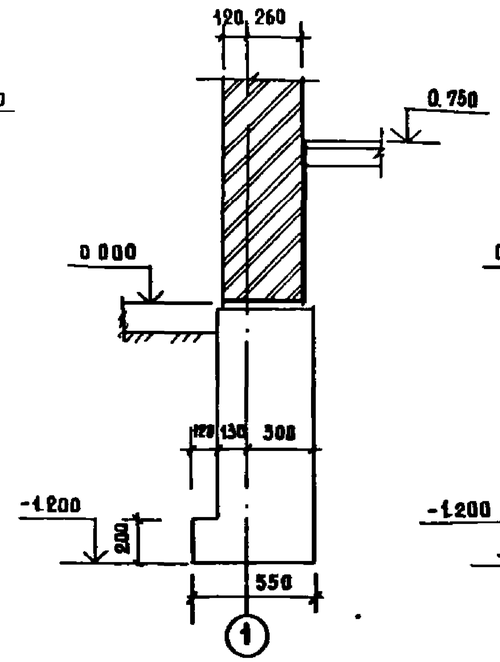

11—11

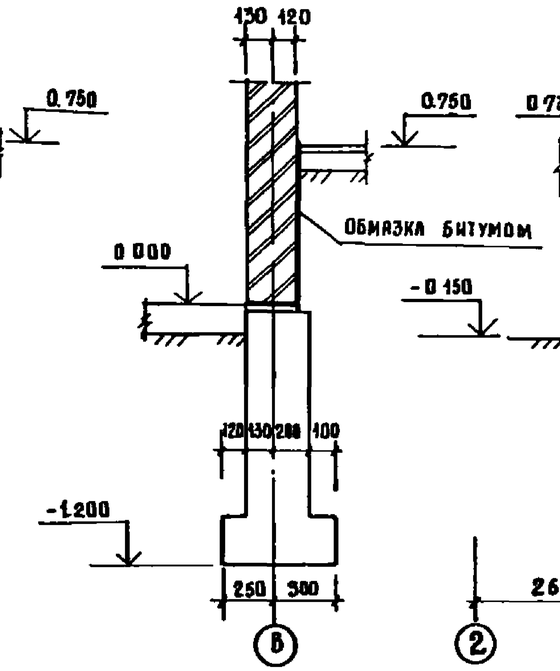

12—12

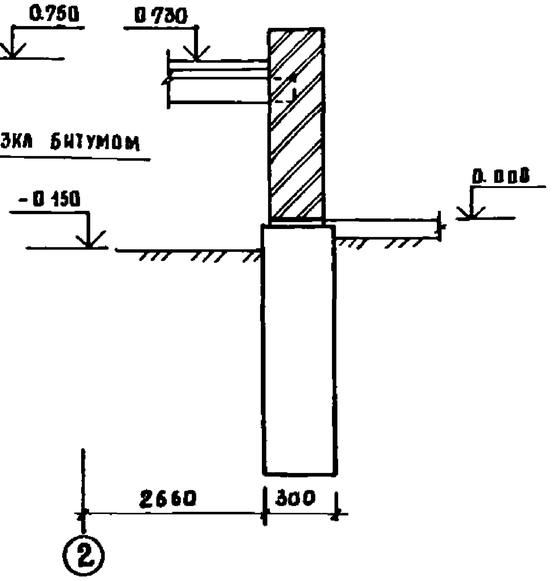

Крыльцо 1

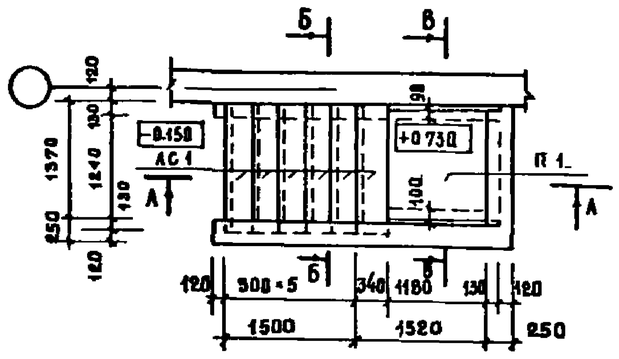

А—А

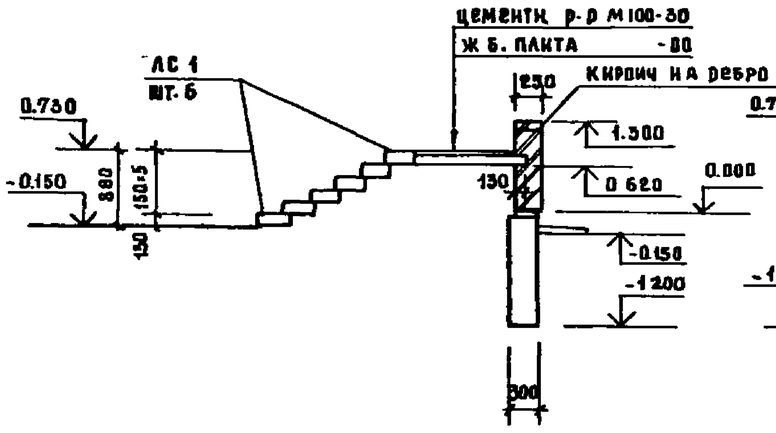

Б—Б

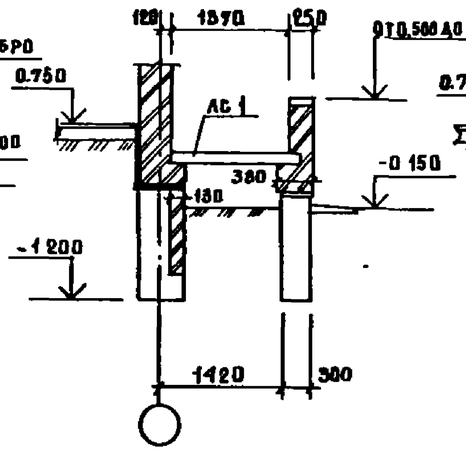

В—В

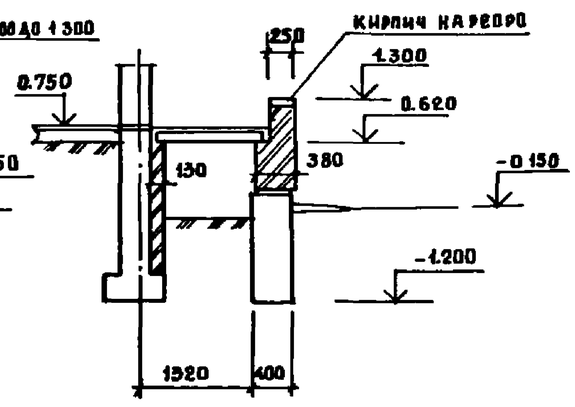

1. Горизонтальную гидроизоляцию выполнять из цементного раствора состава 1:2 толщиной 30 мм на отм. -0.030
2. Поверхности кирпичных стен, попадающие в грунт, обмазать горячим битумом за 2 раза.
3. Спецификацию изделий смотри лист 7

Нач.отд.7	Чернявский		
Гл.инж.М	Собенников		
ГАП	Черняевский		
ГИП	Ляховецкая		
Ст.арх	Кожушаный		
Разраб	Нудельман		
Провер	Ляховецкая		
Н.контр	Ляховецкая		

Привязан

Инв. №

264-14-2186 АС

Центр обслуживания летней базы отдыха на 250 мест / стены кирпичные

Киноэстрадная площадка

Сечения фундаментов 8-8...12-12 Крыльцо 1

Стадия	Лист	Листов
РП	9	18

ЦНИИЭП курортно туристских зданий и комплексов

Формат А3

Согласовано

Взам. инв. №

Подпись и дата

Инв. № подл.

Альбом I

Типовой проект 264-14-21 86

Схема расположения элементов сцены

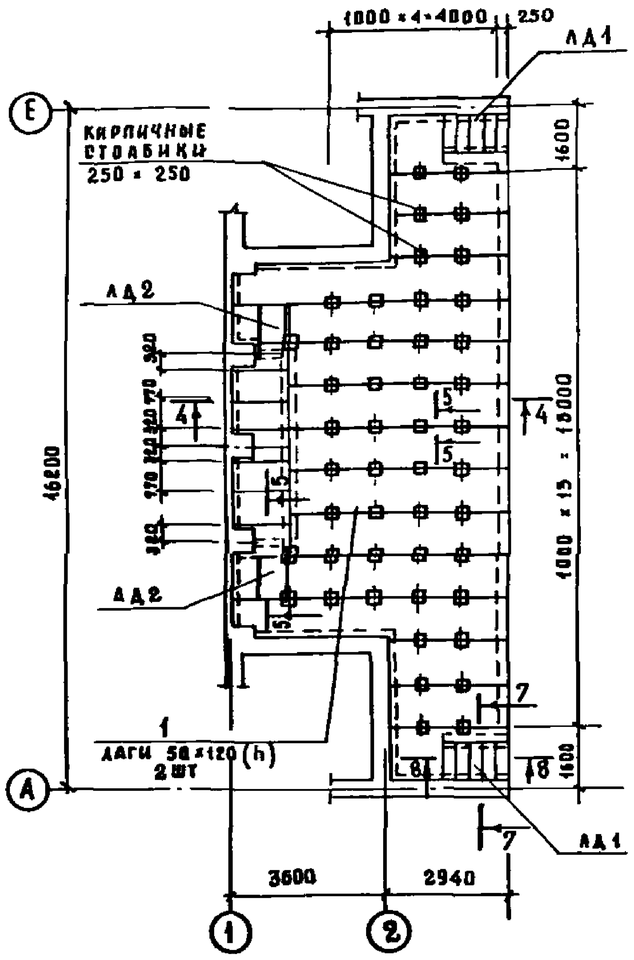

План бетонной подготовки

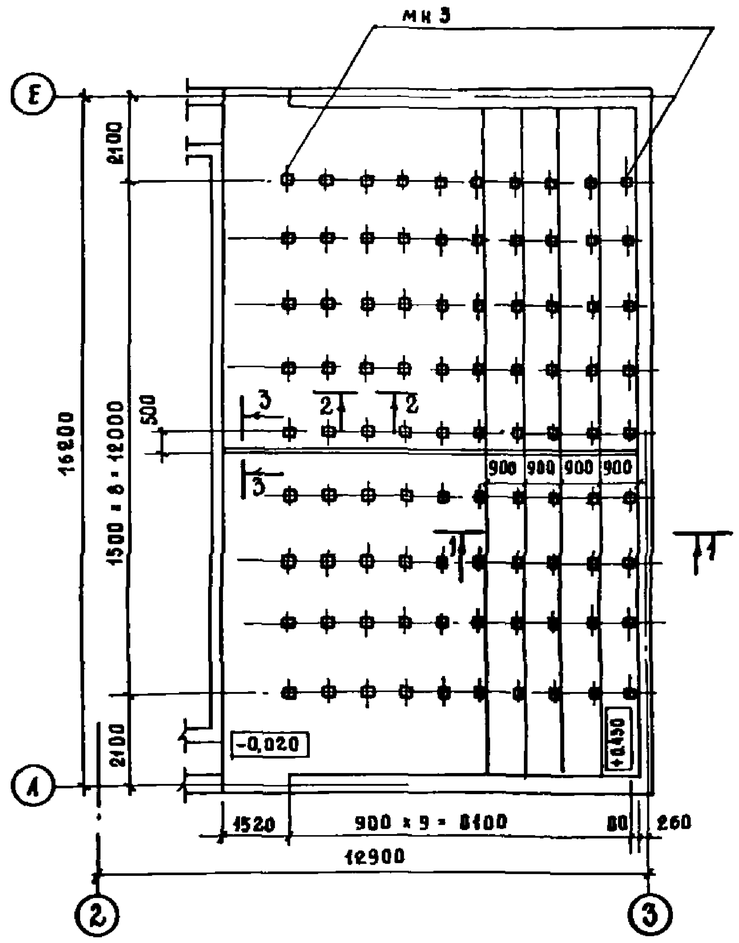

Спецификация элементов сцены и бетонной подготовки

Марка поз	Обозначение	Наименование	Кол	Масса ед кг	Примечание
МН3	264-14-21 86 КЖИ-08	Закладная деталь МН8	90		
1		Доска 50×120 ГОСТ 8486-80	150		п. м
2		Доска 60×200 ГОСТ 8486-80			
		ℓ=700	34		
3		Доска 60×250 ГОСТ 8486-80			
		ℓ=2900	4		
4		Доска Б=37	3 3		м³
5		Доска Б=40	3 2		м³
6		Брусок 50×50 ГОСТ 8486-80 ℓ=200	24		
		Стандартные изделия			
		Гвозди К4×80 ГОСТ 4028-63	15		кг
		Материалы			
		Бетон марки 100	22.0		м³

Поз. 1. 2. 3. 6 выполняются из древесины 2 сорта Всего 1,6 м³

Поз 4 Выполняется из древесины 1 сорта
Поз. 5 Выполняется из древесины 3 сорта

1 Сечения 4-4 ... 8-8 см на листе 11
2 Все деревянные элементы сцены должны быть антисептированы.

1—1

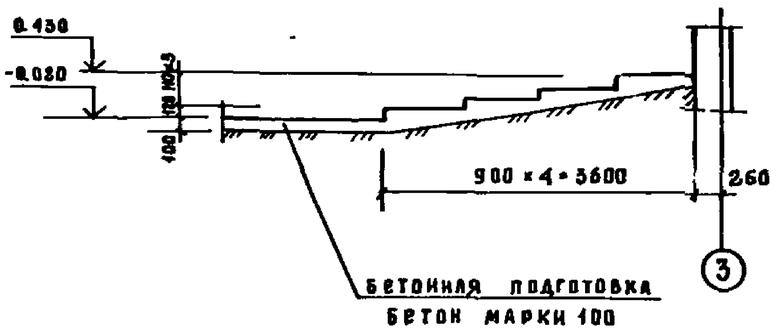

2—2

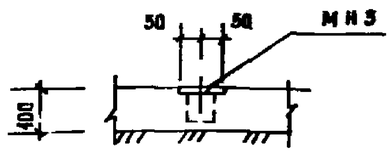

3—3

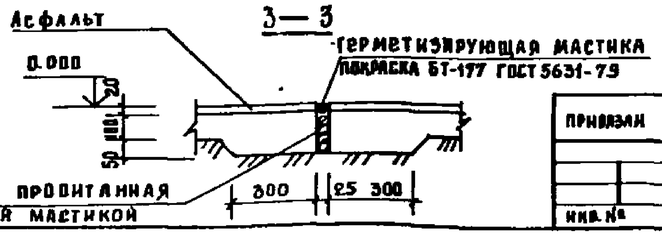

Нач. арх. т.	Черняевский		
Гл. инж. п.	Обвинцов		
ГАП	Черняевский		
ГИП	Аяховецкая		
Ст. арх.	Кожухдаль		
Разраб.	Нудельман		
Провер.	Аяховецкая		
Н. контр.	Аяховецкая		

Привязан

Инв. №

264-14-21 86 1С

Центр обслуживания летней базы отдыха на 250 мест /стены кирпичные/

Киноэстрадная площадка

Стадия	Лист	Листов
РП	10	18

Схема расположения элементов сцены. План бетонной подготовки

ЦНИИЭП курортно-туристских зданий и комплексов

Формат А2

Инв. № подл. | Подпись и дата | Взам. инв. №

Альбом I

Типовой проект 264-14-21.86

4—4

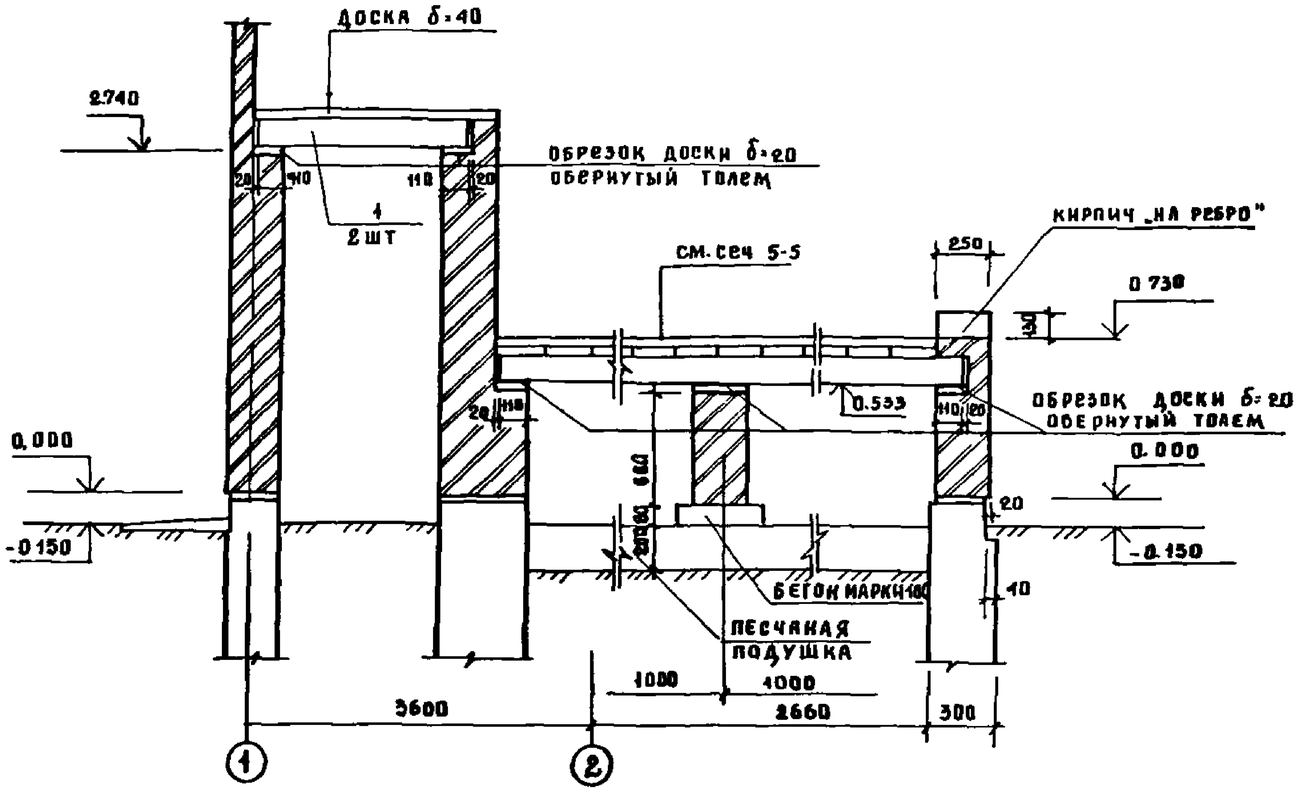

Б—Б

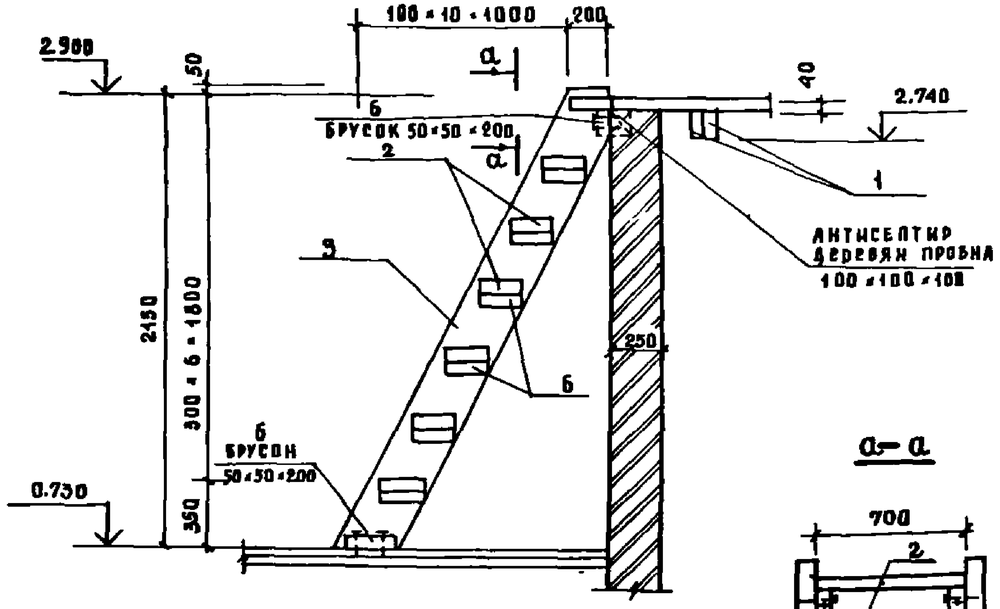

а—а

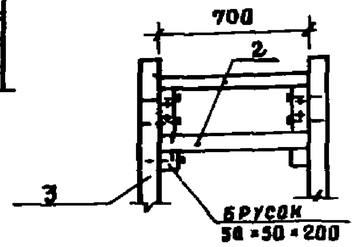

5—5

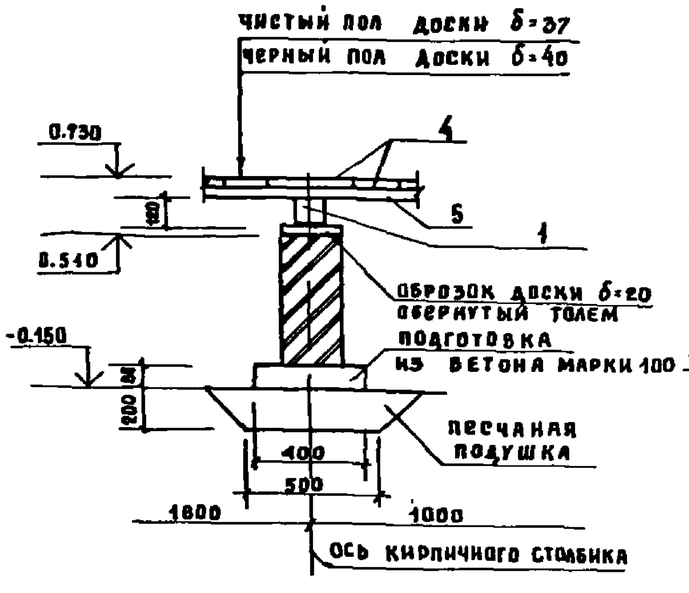

7—7

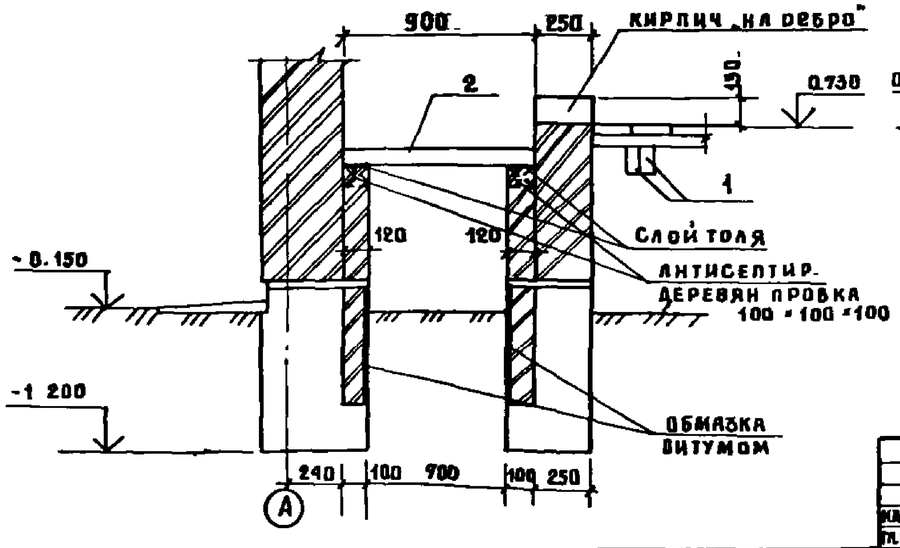

8—8

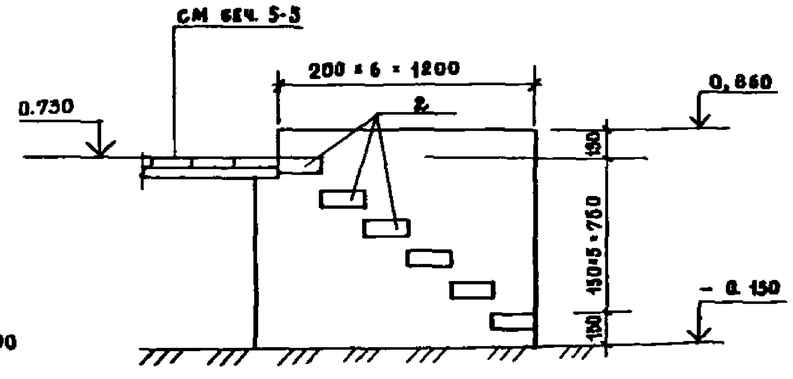

Маркировку сечений см. на листе 10

Привязан			
Инв. №			

Нач. арх.	Черняевский		
Гл. инж.	Соловьянов		
ГАП	Черняевский		
ГИП	Ляховецкая		
Ст. арх.	Кожушаный		
Разраб.	Нудельман		
Провер.	Ляховецкая		
Н. контр.	Ляховецкая		

264-14-21 86 АС

Центр обслуживания летней базы отдыха на 250 мест (стены кирпичные)

Кинозстрадная площадка

Сечения 4-4 ... 8-8

Стадия	Лист	Листов
РП	11	18

ЦНИИЭП курортно-туристских зданий и комплексов

Копировал

Формат А3

Инв. № подл. | Подпись и дата | Взам. инв. №

Типовой проект 264-14-21.86 Альбом 7

Схема расположения элементов покрытия в осях 1...2 и А..Е

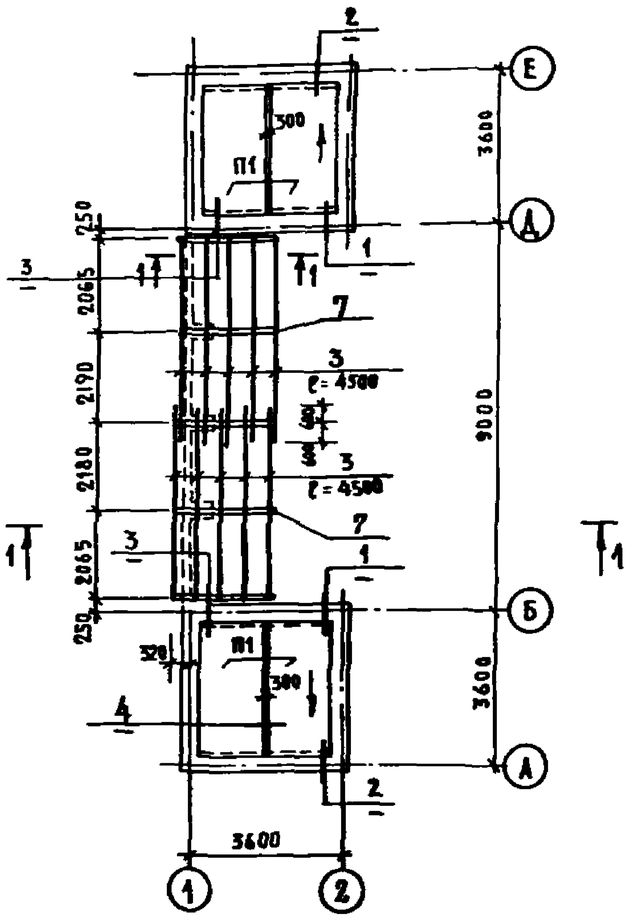

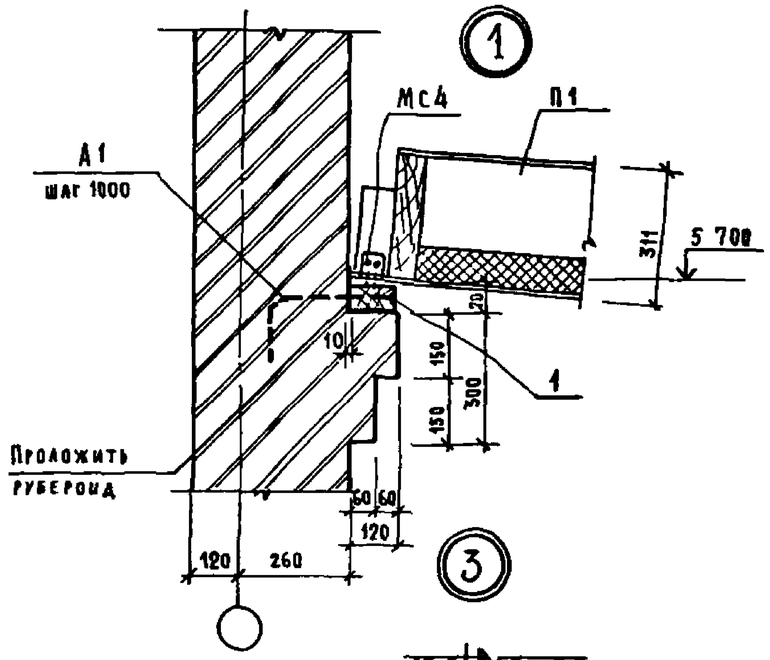

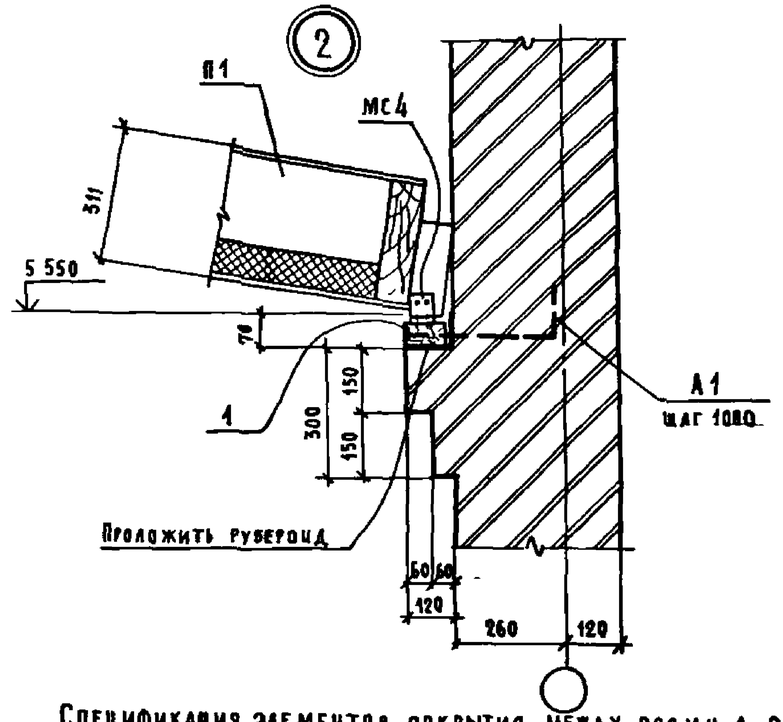

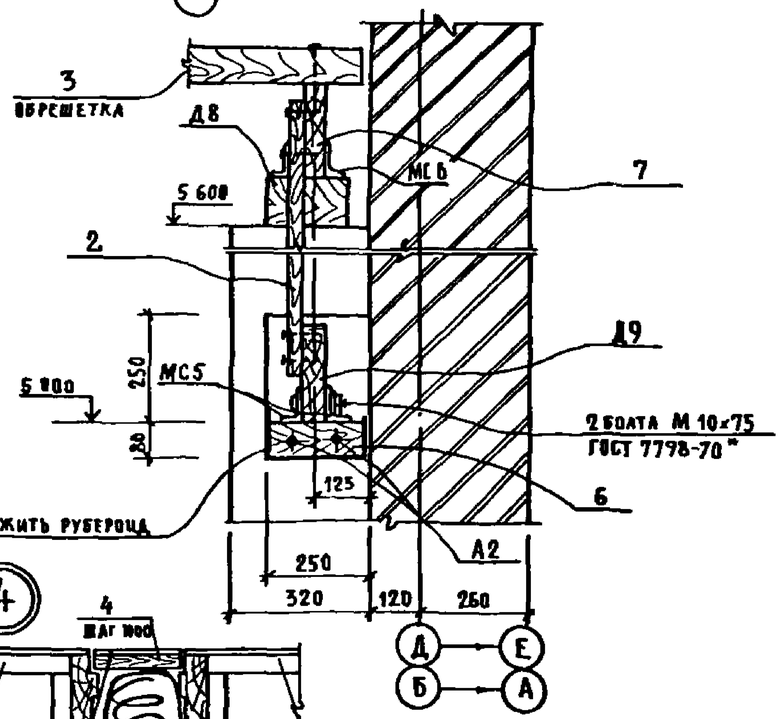

1 – 1

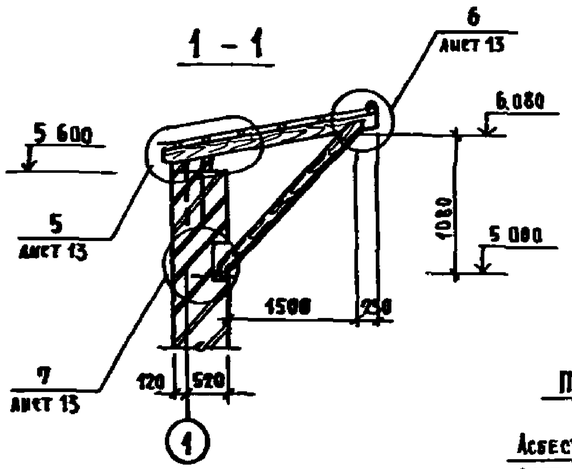

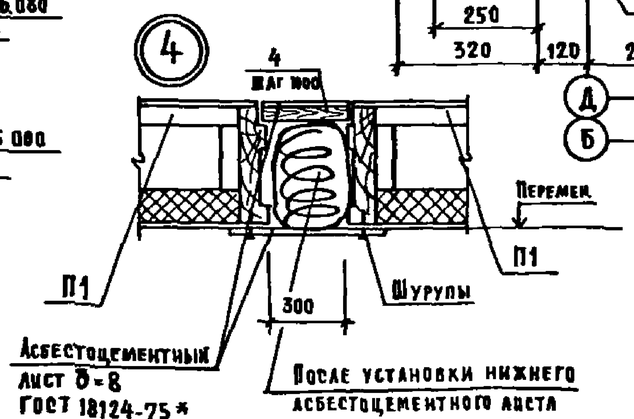

После установки нижнего асбестоцементного листа заполнить минватой, обернутой в рубероид

Спецификация элементов покрытия между осями 1, 2

Марка поз.	Обозначение	Наименование	Кол.	Масса ед. кг	Примечание
П1	1.265-1 вып 2	Дерев панель ДАФ2-3.15	4	274,0	
МС5	264-14-21.86 КЖИ-05	Изделие соединительн МС5	10	0,9	
МС6	то же КЖИ-06	То же МС6	10	1,5	
А1	" КЖИ-01	Анкер А1	16	0,335	
А2	" КЖИ-02	То же А2	10	0,915	
А3	" КЖИ-03	" А3	10	0,385	
Д8	264-14-21.86 КДИ-01	Изделие деревянное Д8	5		
Д9	то же КДИ-02	То же Д9	5		
		Стандартные изделия			
		Шурупы 6×60 ГОСТ 1144-80*	1,0		кг
		Гвозди К4×80 ГОСТ 4028-63*	1,0		кг
		Болт М10×75 ГОСТ 7798-70*	20	0,0554	
		Гайка М10 ГОСТ 5915-70*	20	0,011	
		Материалы			
		Асбестоцементный лист			
		ЛП-П-2,0×1,2-8 ГОСТ18124-75	2,7		$м^2$
		Минвата ГОСТ 9573-82	0,5		$м^3$

Согласовано

Инв. № подл. | Подпись и дата | Взам. инв. №

Привязан

Инв. №

Нач. АПМ-7	Чернявский	
Гл. инж. пр.	Собенников	
ГАП	Чернявский	
ГИП	Ляховецкая	
Ст. арх.	Конушаный	
Разраб.	Чижов	
Проверил	Ляховецкая	
Нормоконт.	Ляховецкая	

244-14-21.86 АС

Центр обслуживания летней базы отдыха на 350 мест (стены кирпичные)

Киноэстрадная площадка

Схема расположения элементов покрытия между осями 1..2, А..Е

Стадия	Лист	Листов
РП	12	18

ЦНИИЭП курортно-туристских зданий и комплексов г. Москва

Альбом I

Типовой проект 264-14-21.86

Инв. № подлинника | Подпись и дата | Взам. инв. №

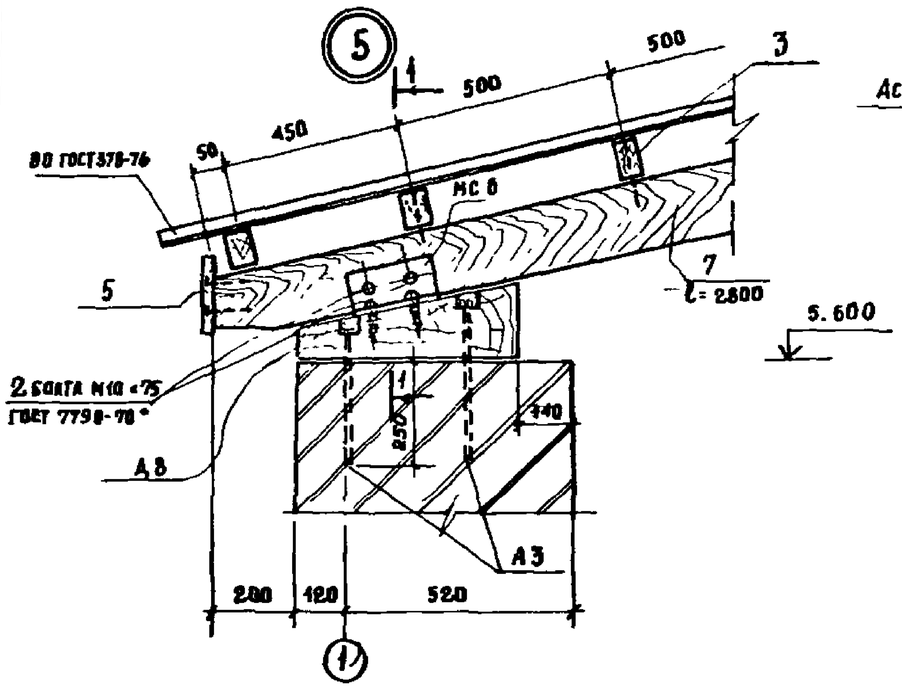

1 — 1

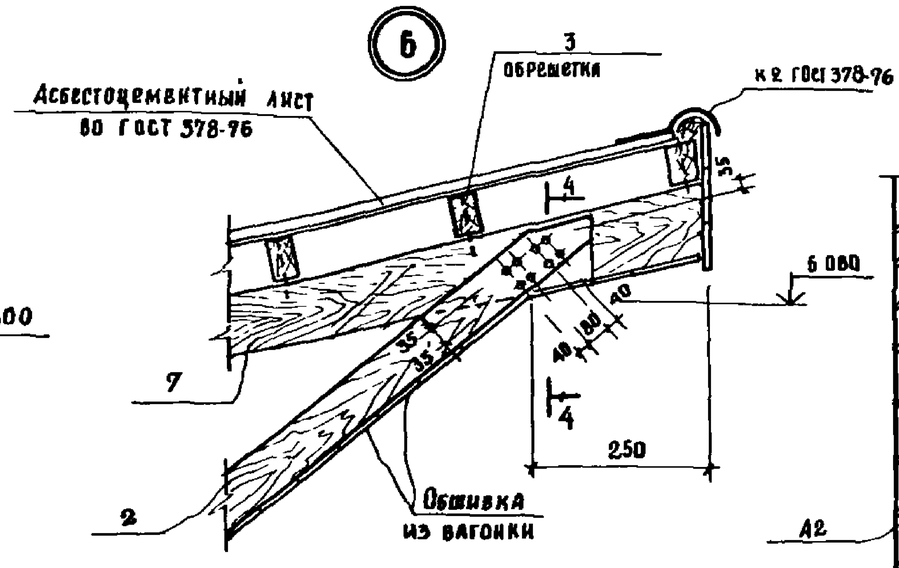

2 — 2

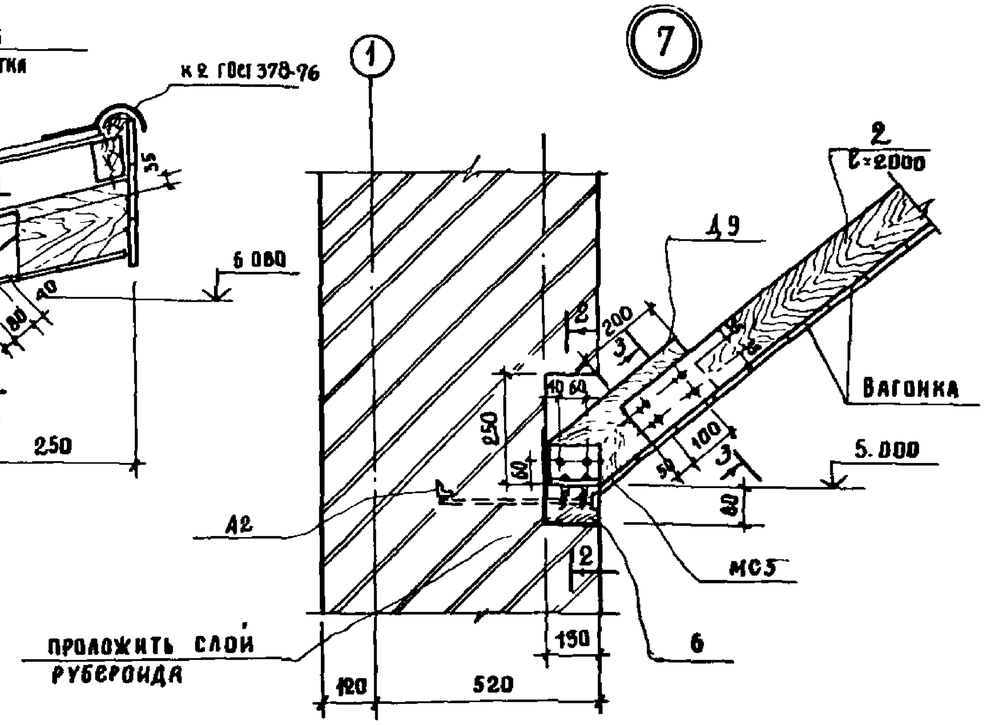

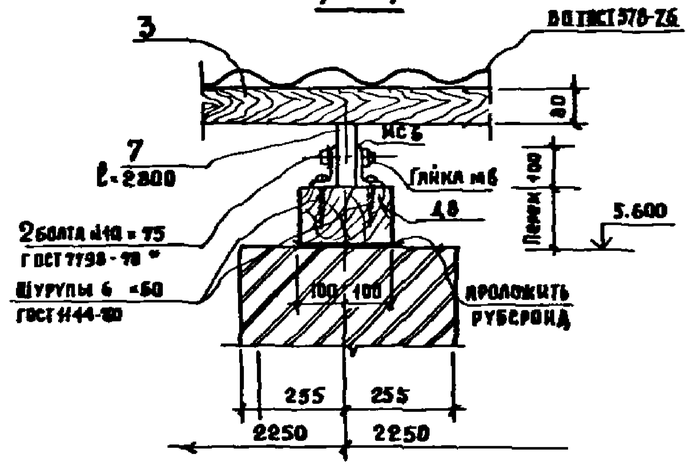

3 — 3

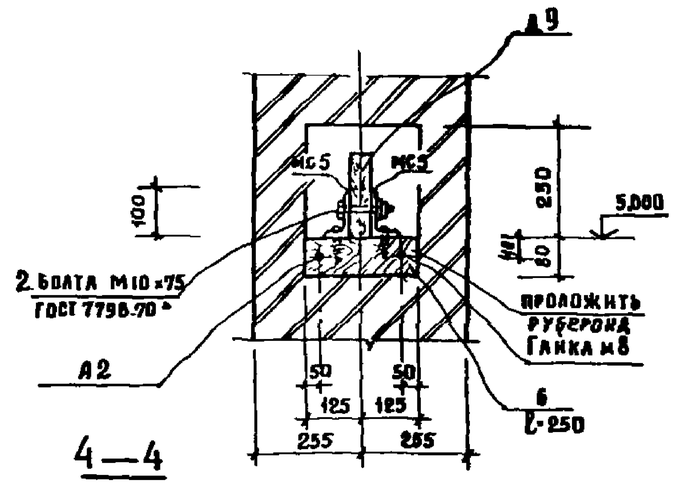

4 — 4

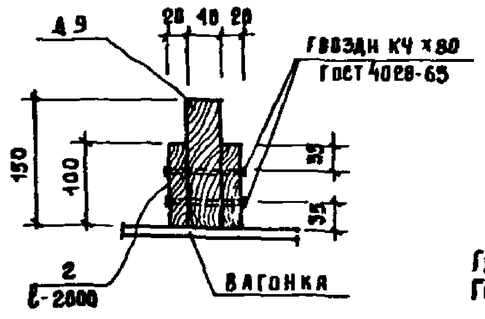

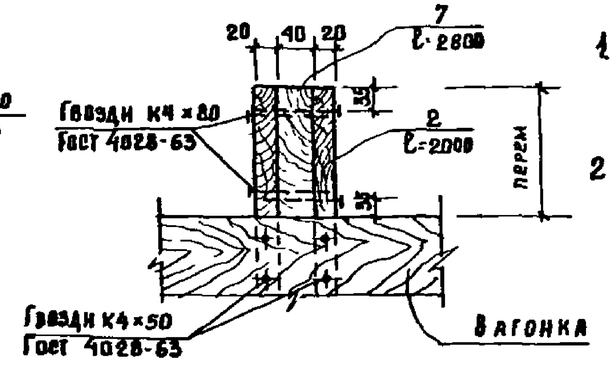

Спецификация элементов покрытия между осями 1..2 /продолжение/

Марка поз	Обозначение	Наименование	Кол	Масса ед. кг	Примечание
1		Брусок 140×70 ГОСТ 2695-83	12,5		М
2		Доска 20×100 ГОСТ 8486-66 ℓ=2000	8		
3		Брусок 50×80 ГОСТ 8486-66	50,0		М
4		Брусок 50×50 ГОСТ 8486-66 ℓ=315	8		
5		Доска 20×150 ГОСТ 8486-66	9,0		М
6		Брусок 80×150 ГОСТ 2695-83 ℓ=250	5		
7		Доска 40×150 ГОСТ 8486-66 ℓ=2800	5		
		Материалы			
		Асбестоцементный лист			
		ВО ГОСТ 378-76	36		
		К-2 ГОСТ 378-76	9		

Расход древесины ГОСТ 2695-83 – 0,15 м³
Расход древесины ГОСТ 8486-66 – 0,355 м³

1. Древесину по ГОСТ 2695-83 принять 2 сорта. Древесину по ГОСТ 8486-66 принять 3 сорта. Все деревянные детали должны быть антисептированы.
2. Все металлические элементы после монтажа окрасить масляной краской для наружных работ за 2 раза.

Нач. отд. 7	Чернявский		
Гл. инж. М	Собенников		
ГАП	Чернявский		
ГИП	Ляховецкая		
Ст. арх.	Кожушаних		
Разраб.	Чижов		
Провер.	Ляховецкая		
Н. контр.	Ляховецкая		

Привязан

Инв. №

264-14-21 86 АС

Центр обслуживания летней базы отдыха на 250 мест /стены кирпичные/

Киноэстрадная площадка

Узлы 5 ... 7

Стадия	Лист	Листов
РП	15	18

ЦНИИЭП курортно-туристских зданий и комплексов

Формат А2

Альбом I

Типовой проект 264-14-21.86

Схема расположения элементов покрытия в осях 3 4 и В. Г

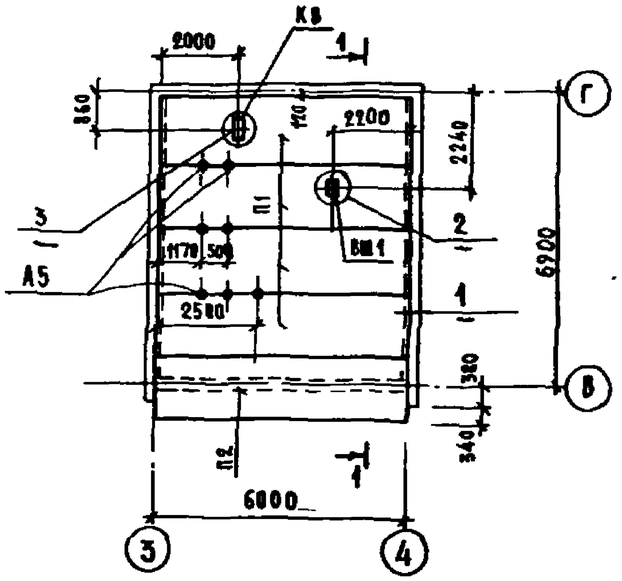

1-1

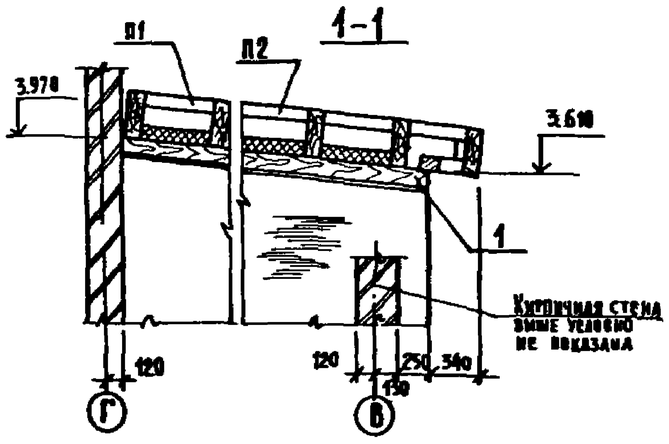

3-3

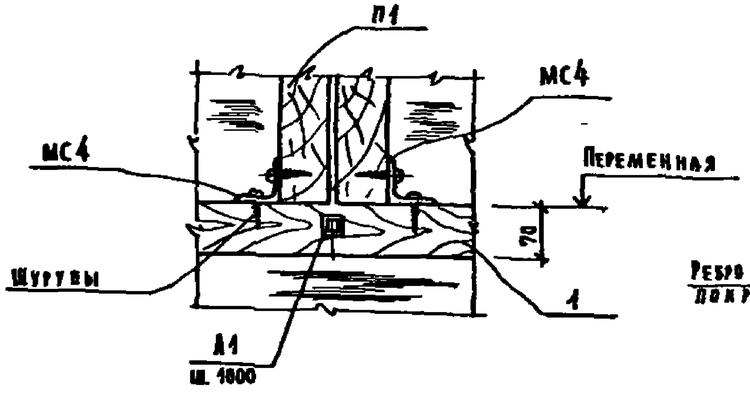

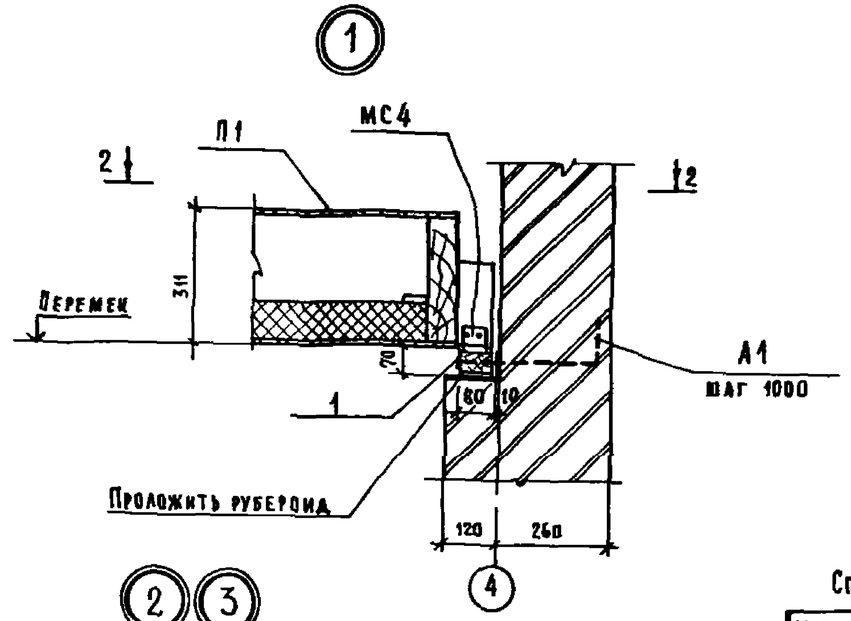

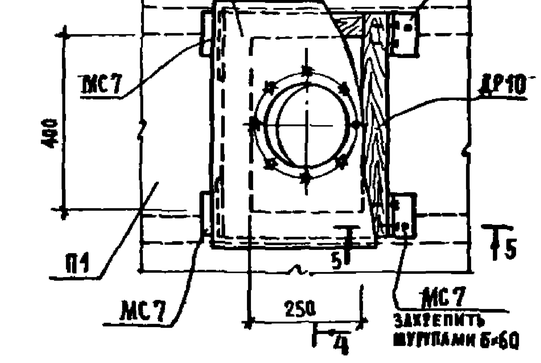

4-4

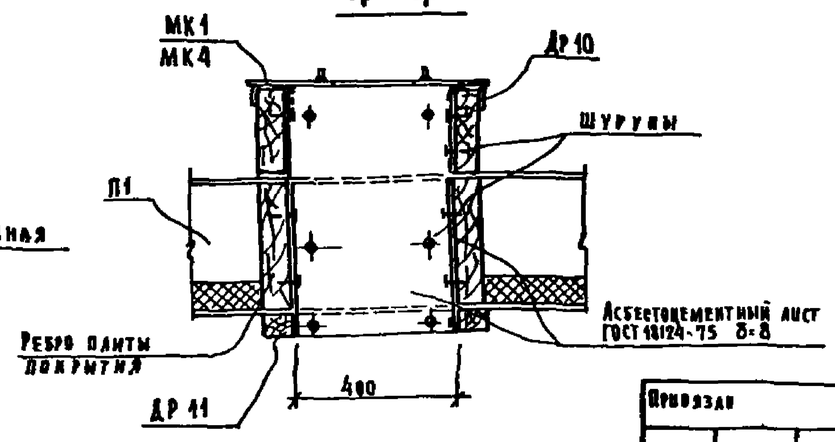

5-5

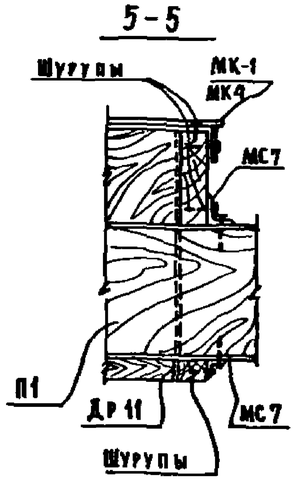

2-2

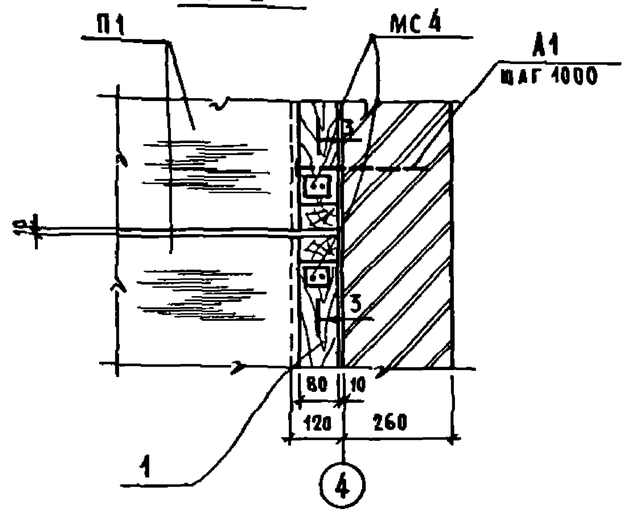

Спецификация элементов покрытия между осями 3-4

Марка поз.	Обозначение	Наименование	Кол.	Масса ед. кг	Примечание
П1	1265-1 вып 2	Дерев. панель ДАФ2-6,15	4	542,0	
П2	То же	Дерев. панель ДАФК2-6,15	1	588,0	
МС4	264-14-21.86 КЖИ-04	Изделие соединит. МС4	20	0,30	
МС7	то же КЖИ-07	То же МС7	26	0,51	
МК1	" КЖИ-14	Металлич. крышка МК1	1	22,9	
МК4	" КЖИ-15	То же МК4	1	22,9	
А1	" КЖИ-01	Анкер А1	12	0,335	
А5	" КЖИ-11	То же А5	8		
ДР10	264-14-21.86 КДИ-03	Дер. рамка ДР10	2		
ДР11	то же КДИ-04	То же ДР11	2		
1		Брусок 80×70 ГОСТ 2695-85 II сорт	13,8		м
		Стандартные изделия	3,0		кг
		Шуруп 6×60 ГОСТ 1144-80	3,0		кг

1. Основные указания по монтажу плит даны на листах общих данных.
2. Отверстия в плитах для пропуска коммуникаций прорезать по месту и обрамлять согласно узлу 9, не нарушая ребер плит
3. Привязка отверстий кровли уточняется по месту согласно чертежам ВВ и ВК и расположению ребер плит
4. Плиты покрытия крепить на шурупах 6×60 ГОСТ 1144-80
5. Карнизная плита П2 крепится на гвоздях К4×80 ГОСТ 4028-63 шаг 300
6. Деталь установки анкера А5 см лист 16

Нач. ДПМ	Черняевский		
Гл. инж.	Собенников		
ГАП	Чернавский		
ГИП	Ляховецкая		
Ст. арх.	Кикушадзе		
Разраб.	Чижов		
Проверил	Ляховецкая		
Нормоконт.	Ляховецкая		

Привязан

Инв. №

264-14-21.86 АС

Центр обслуживания детней базы отдыха на 250 мест (стены кирпичные)

Киноэстрадная площадка

Схема расположения элементов покрытия между осями 3.4 и В. Г

Стадия	Лист	Листов
РП	14	18

ЦНИИЭП курортно-туристских зданий и комплексов Москва

Формат А2

Альбом I

Типовой проект 264-14-21 86

Согласовано

Инв. № подл. | Подпись и дата | Взам. инв. №

Схема установки рамы экрана

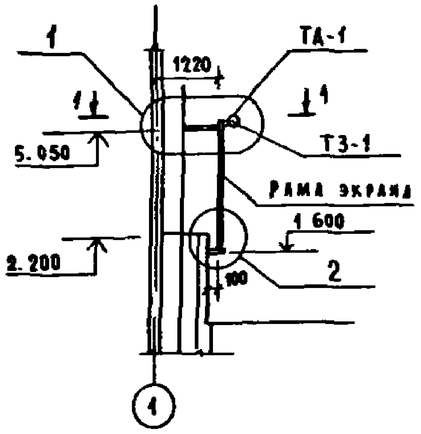

1 – 1

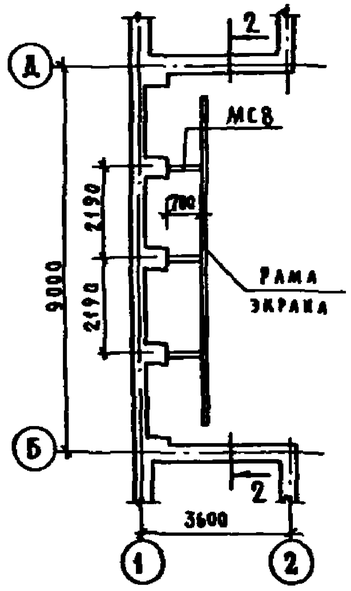

2 – 2

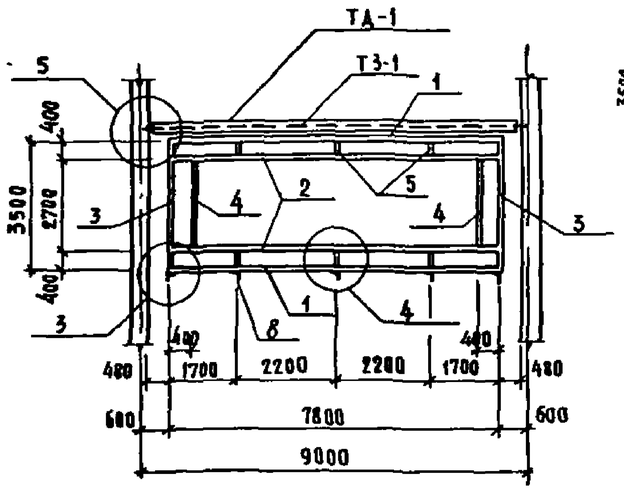

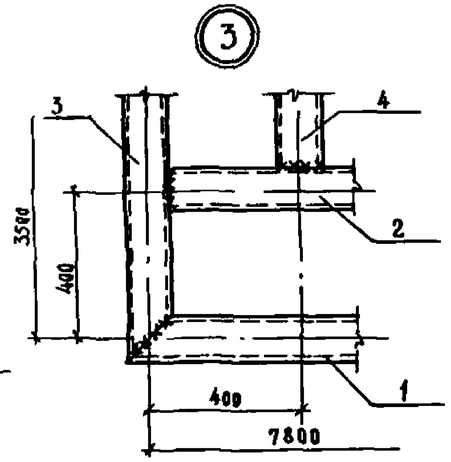

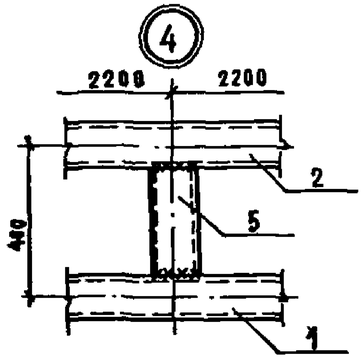

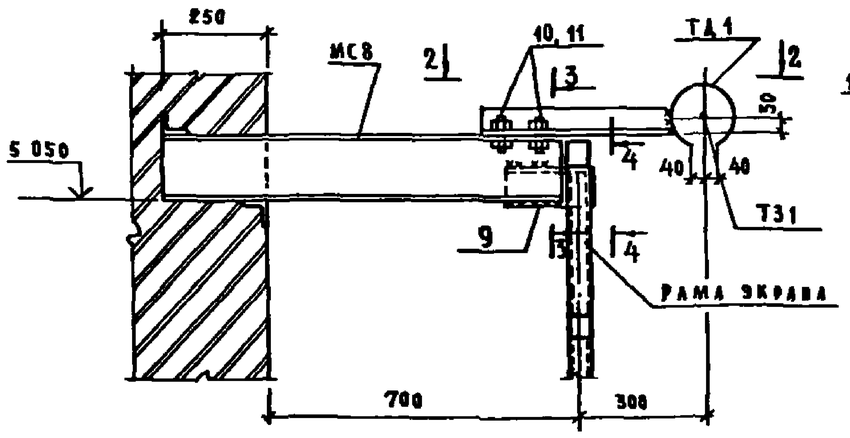

3-3

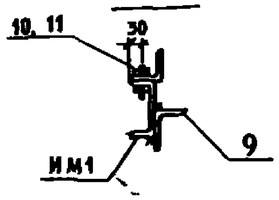

4-4

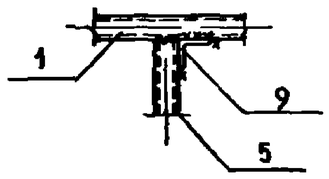

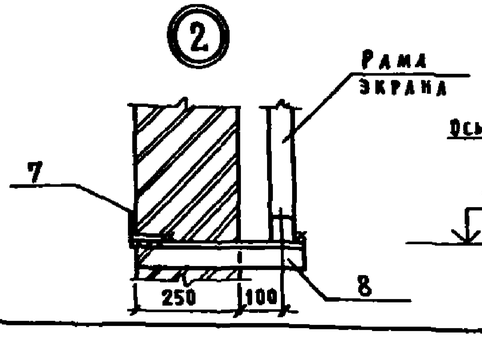

2-2

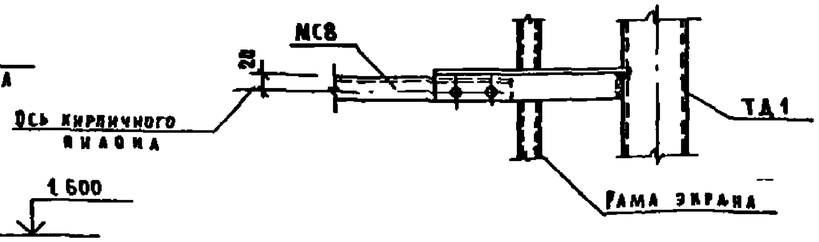

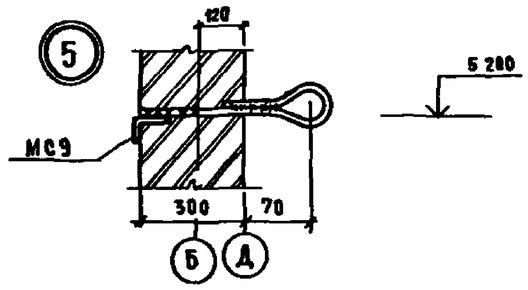

Спецификация элементов экрана

Марка поз	Обозначение	Наименование	Кол	Масса ед. кг	Примечание
ТД1	264-14-21 86 КЖИ-13	Труба декоративная ТД1	1	131,9	
		Изделие закладное			
МС8	то же КЖИ-09	МС8	3	10 02	
МС9	" КЖИ-10	МС9	2	2 9	
Т3-1	" КЖИ-12	Трос занавеса Т3-1	1	11,85	
		Труба $\frac{50\times5\times4\ ГОСТ\ 8639-82}{Вст3кп2\ ГОСТ\ 535-79}$			
1		ℓ = 7850	2	45,30	
2		ℓ = 7750	2	44,60	
3		ℓ = 3550	2	19,90	
4		ℓ = 2650	2	14,70	
5		ℓ = 350	6	2,02	
		Уголок $\frac{63\times5\ ГОСТ\ 8509-72}{Вст3кп2\ ГОСТ\ 535-79}$			
7		ℓ = 250	5	1,32	
8		ℓ = 420	5	2,12	
9		ℓ = 170	3	0,93	
10		Болт М6×25 ГОСТ 7798-70	6	0,05	
11		Гайка М6 ГОСТ 5915-70	6	0,02	

1. Сварку производить по ГОСТ 5264-80 электродами типа Э42 по ГОСТ 3465-75. Толщина сварного шва 4 мм.
2. После сварки все элементы конструкции огрунтовать и окрасить масляной краской за 2 раза
3. Декоративную трубу ТД1 устанавливать после монтажа троса занавеса Т3-1

Нач. арх.	Черняевский		
Гл. инж. арх.	Собенников		
ГИП	Черняевский		
ГИП	Аяховецкая		
Ст. арх.	Комунальный		
Разраб.	Нудельман		
Провер.	Аяховецкая		
Н. контр.	Аяховецкая		

Привязан

Инв. №

264-14-21 86 АС

Центр обслуживания летней базы отдыха на 250 мест (стены кирпичные)

Киноэстрадная площадка

Стадия	Лист	Листов
РП	15	18

Установка рамы экрана, троса занавеса Т31, трубы декоративной ТД1

ЦНИИЗП курортно-туристских зданий и комплексов

Альбом I.

Типовой проект 264-14-21.86

Схема расположения элементов крепления воздуховодов

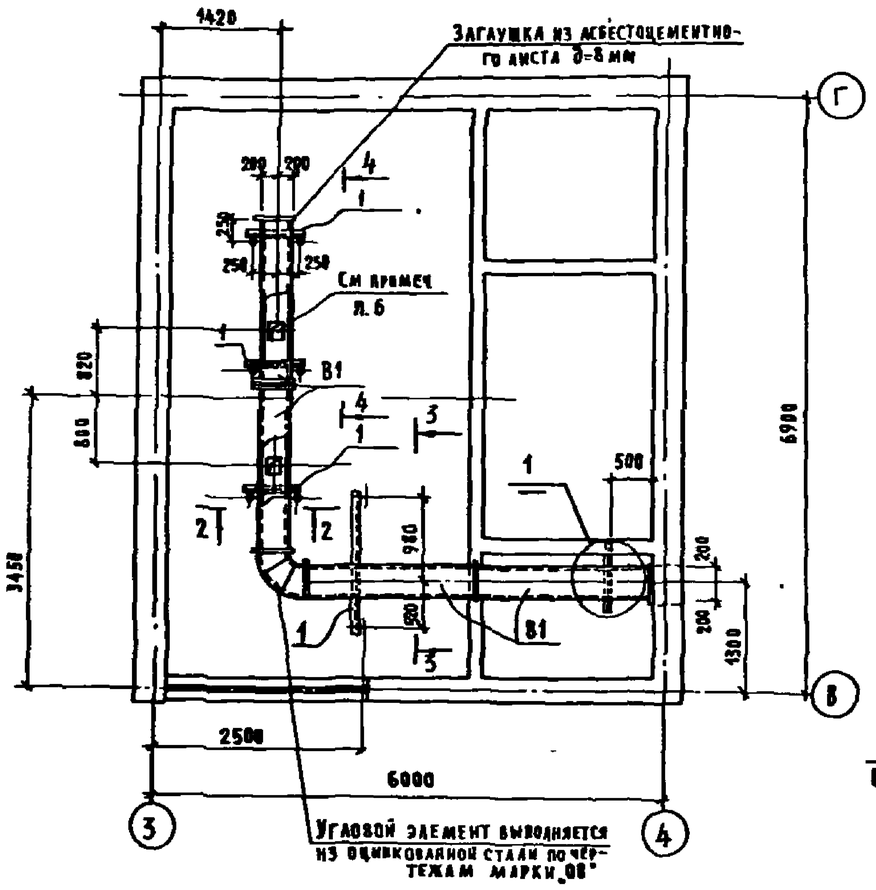

2-2

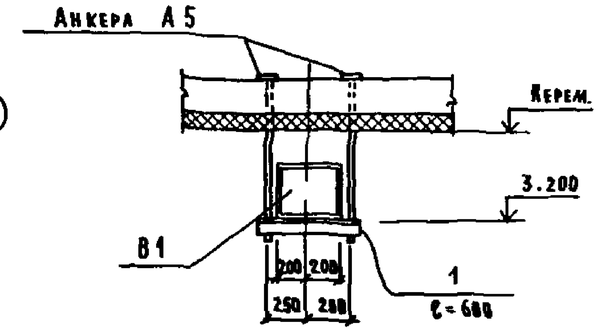

4-4

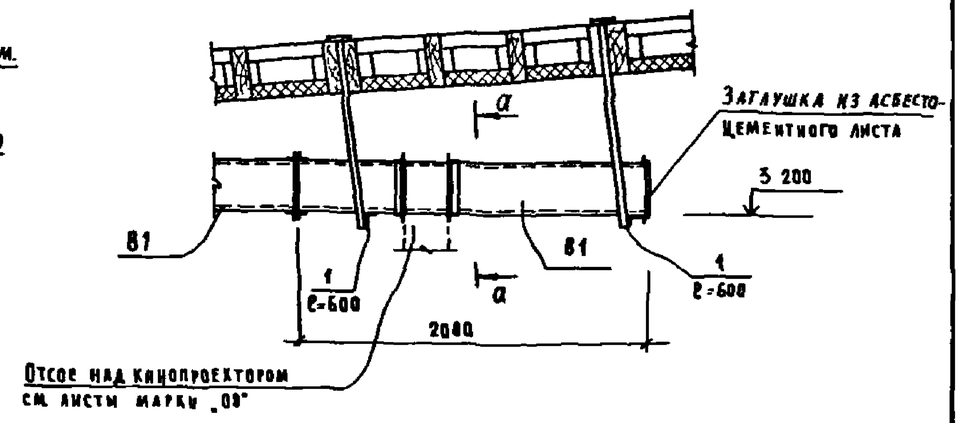

3-3

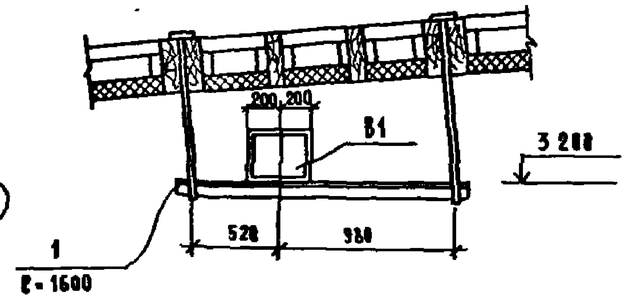

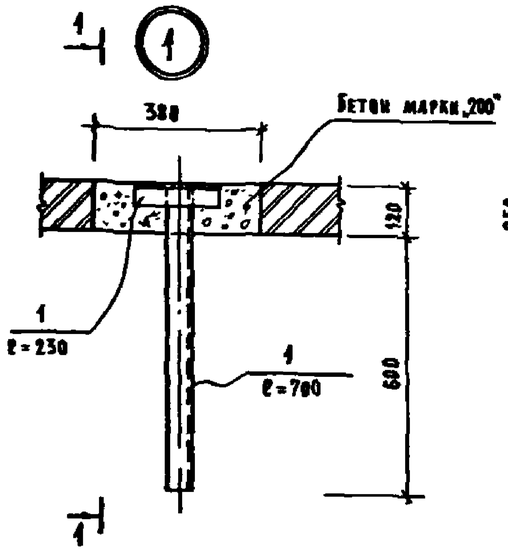

1-1

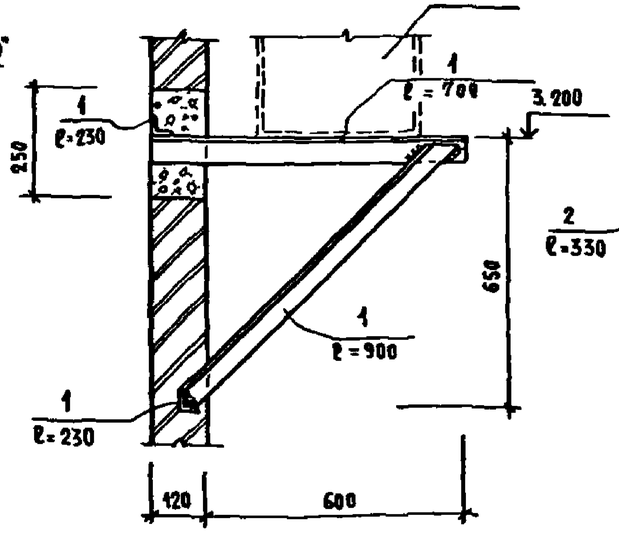

а-а

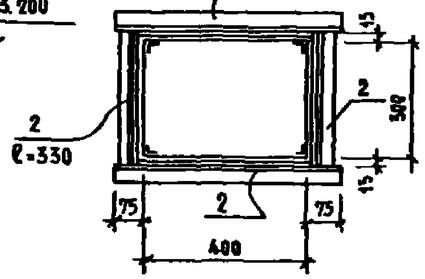

Спецификация элементов воздуховодов

Марка поз.	Обозначение	Наименование	Кол.	Масса ед. кг	Примечание
В1	АС 17	Звено воздуховода В1	4		
1		Уголок 63×5 ГОСТ 8509-72 / Вст3кп2 ГОСТ 535-79 м	5,1	–	24,5 кг
2		Уголок 40×4 ГОСТ 8509-72 / Вст3кп2 ГОСТ 535-79 м	1,8	–	4,4 кг

1. Развивку анкеров А5 в плане смотреть на листе 14
2. Монтажную сварку производить по ГОСТ 5264-80 электродами типа Э-42 по ГОСТ 9467-75
3. Сварные швы принять $h_{шв}$ – 5 мм
4. Все металлические элементы после монтажа окрасить масляной краской для внутренних работ по грунтовке из сурика
5. Отверстия в коробах для подсоединения отсосов делать по месту с обрамлением из уголков по сечению а-а.

Гл. АСМ-7	Черняевский		
Гл. инж. м.	Собенников		
ГАП	Черняевский		
ГИП	Лаховецкая		
Ст. арх.	Кожуховский		
Разраб.	Чижов		
Провер.	Лаховецкая		
Норм. к.	Лаховецкая		

Привязан

Инв. №

264-14-21.86 АС

Центр обслуживания летней базы отдыха на 250 мест (стены из кирпича)

Киноэстрадная площадка

Схема расположения крепления воздуховодов

Стадия	Лист	Листов
РП	16	18

ЦНИИЭП курортно-туристских зданий и комплексов

Формат А2

Согласовано

Инв. № подл. | Подпись и дата | Взам. инв. №

Альбом I

Типовой проект 264-14-21.86

Звено воздуховодов В1

1 – 1

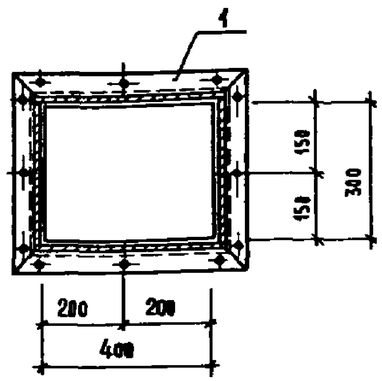

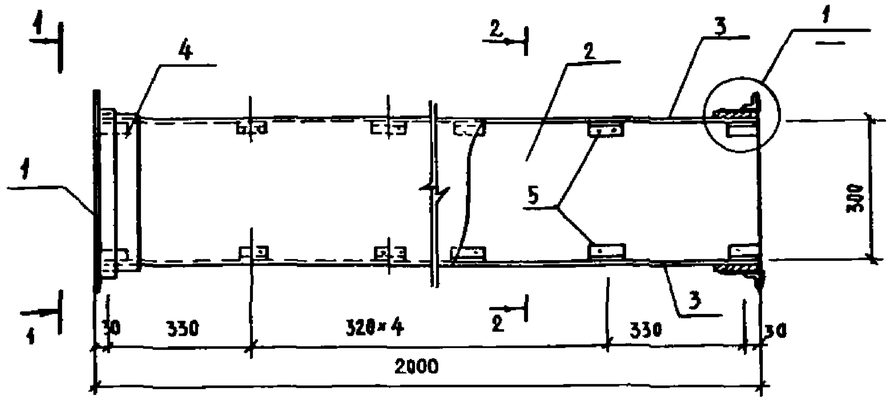

2 – 2

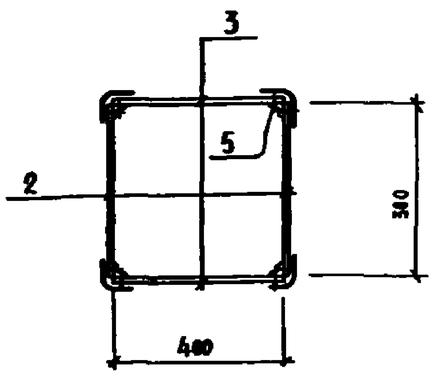

Ф1

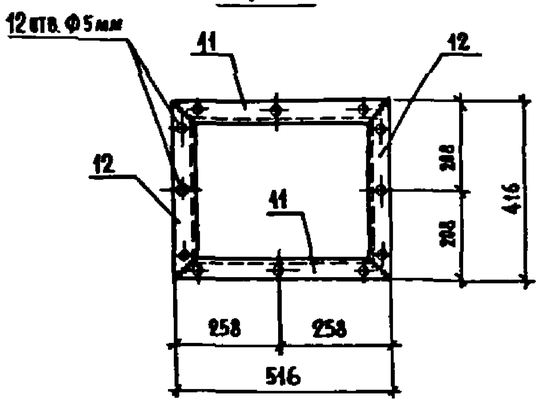

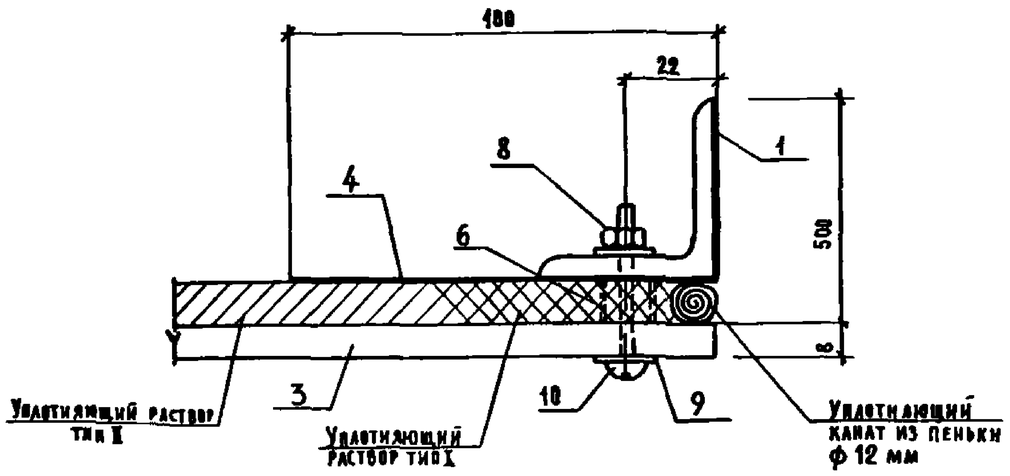

Шов промазать мастикой из асбестоцементного раствора с добавлением казеинового клея густой консистенции с последующей прокладкой 2 слоями ткани

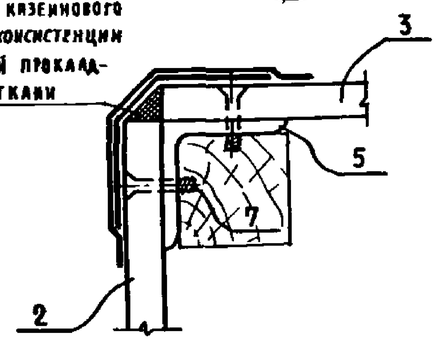

Спецификация элементов фланца

Формат	Зона	Поз	Обозначение	Наименование	Кол	Примечание
				Ф1		
				Детали		
		11		Уголок $\frac{40\times4\ ГОСТ\ 8509-72}{Вст3кп2\ ГОСТ\ 535-79}$ ℓ=516	2	1,25 кг
		12		ℓ=416	2	1,0 кг

Данный чертеж рассматривать совместно с листом 18

Общие примечания даны на листе 18

Нач. АПМ 7	Черняевский		264-14-21.86		АС	
Гл. инж. пр.	Соколинский		Центр обслуживания летней базы отдыха на 250 мест (стены кирпичные)			
ГАП	Черняевский		Киноэстрадная площадка	Стадия	Лист	Листов
ГИП	Лаховецкая			РП	17	18
Ст. арх.	Кашуладзе					
Разраб.	Чимов		Воздуховод В1 из асбестоцементных труб	ЦНИИЭП курортно-туристских зданий и комплексов		
Провер.	Лаховецкая					
Нормокон.	Лаховецкая					

Привязан

Инв. №

Альбом I

Типовой проект 264-14-21.86

Спецификация элементов звена воздуховода В1

Формат	Зона	Поз	Обозначение	Наименование	Кол на исполн В1					Примечание
				Документация						
				Сборочный чертеж	✕					
				Сборочные единицы						
22г		1	АС	Фланец Ф1	2					
				Детали						
				Стенки воздуховода из асбестоцементного листа ГОСТ 18124-75*						
Бк		2		АЦ-Д-2,0×0,3-8	2					
Бк		3		АЦ-П-2,0×0,4-8	2					
				Муфта из полосы ГОСТ-19903-74						
Бк		4		120×1580×0,7	2					
				Алюм профиль Н 118						
Бк		5		ГОСТ 13737-80 ℓ=60 мм	36					
				Труба Dн = 10 мм						
Бк		6		ГОСТ 8734-75 ℓ=10 мм	8					
				Стандартные изделия						
		7		Шурупы А3-25 ГОСТ 1145-80	144					
		8		Гайка М4 ГОСТ 5915-70	8					
		9		Шайба 4 ГОСТ 11371-78*	8					
		10		Оцинкованный винт М4×35 ГОСТ 17473-80	8					

Ведомость расхода стали на элемент, кг

Марка элемента	Изделия металлические						Всего
	Прокат марки Вст 3 кп 2						
	ГОСТ 19903-74*		ГОСТ 8509-72*		ГОСТ 8734-75*		
	−120×0,7	Итого	∠ 40×4	Итого	Dн=10мм	Итого	
В 1	2,1	2,1	9,0	9,0	0,021	0,021	11,12

1. Муфта перед ее установкой внутри и край воздуховода снаружи оклеивается тканью на водостойком клее, дающем надежную склейку металла и ткани. Закрепление муфты на водостойком клее производится в соответствии со СНиП III-28-75 путем уплотнения зазора между муфтой и воздуховодом пеньковым канатом, смоченным казеиновым клеем и асбоцементным раствором с добавлением в него казеинового клея (тип I) с последующим заполнением зазора асбоцементным раствором более густой консистенции, замешанном на расширяющемся цементе с добавлением казеинового клея (тип II)
2. Муфты и фланец предварительно перед установкой на воздуховод окрашиваются масляной краской
3. Каждое звено воздуховода перед монтажом должно испытаться на плотность
4. Длина звена воздуховода должна быть не более 2000 мм
5. Шаг поз. 5 должен быть не более 350 мм

Гл. АВМ-7	Чернявский		
Гл. инж. пр.	Соколинцов		
ГАП	Чернявский		
ГИП	Ляховецкая		
Ст. арх.	Комушкина		
Разраб.	Чимов		
Проверил	Ляховецкая		
Нормок	Ляховецкая		

Привязан

Инв. №

264-14-21 86 АС

Центр обслуживания летней базы отдыха на 250 мест (стены кирпичные)

Киноэстрадная площадка

Стадия	Лист	Листов
РП	18	18

Спецификации элементов воздуховодов

ЦНИИЭП курортно-туристских зданий и комплексов

Инв. № подл. | Подпись и дата | Взам. инв. №

Альбом I

Типовой проект 264-14-21.86

Ведомость рабочих чертежей основного комплекта ОВ

Лист	Наименование	Примечание
1	Общие данные. План. Схемы систем В1, В2, ВЕ1	

Ведомость ссылочных и прилагаемых документов

Обозначение	Наименование	Примечание
	Ссылочные документы	
1.494-10	Решетки щелевые регулирующие	
	тип Р	
1.494-32	Зонты и дефлекторы вентиляционных систем	
	Прилагаемые документы	
ОВ.СО	Спецификация оборудования	
ОВ.ВМ	Ведомость потребности в	
	материалах	

Характеристика отопительно-вентиляционных систем

Обозначение системы	Кол систем	Наименование обслуживаемого помещения (технологического оборудования)	Тип установки	Вентилятор: Тип исполн по взрывозащите	№	Схема исполнения	Положение	L, м³/ч	P, Па (кгс/м²)	n, об/мин	Электродвигатель: Тип, исполнение по взрывозащите	N, кВт	n, об/мин
П1	1	Кинопроекционная	осевой	ВОО 300	4	—	—	240	80	1375	4АА56А4	0,12	1375
В1	1	Кинопроекционная	осевой	ВОО-300	4	—	—	1550	120	1375	4АА56А4	0,12	1375
ВЕ1	1	Касса, перемоточная	—	Дефлектор		Д00 800-01		85	—	—	—	—	—

План

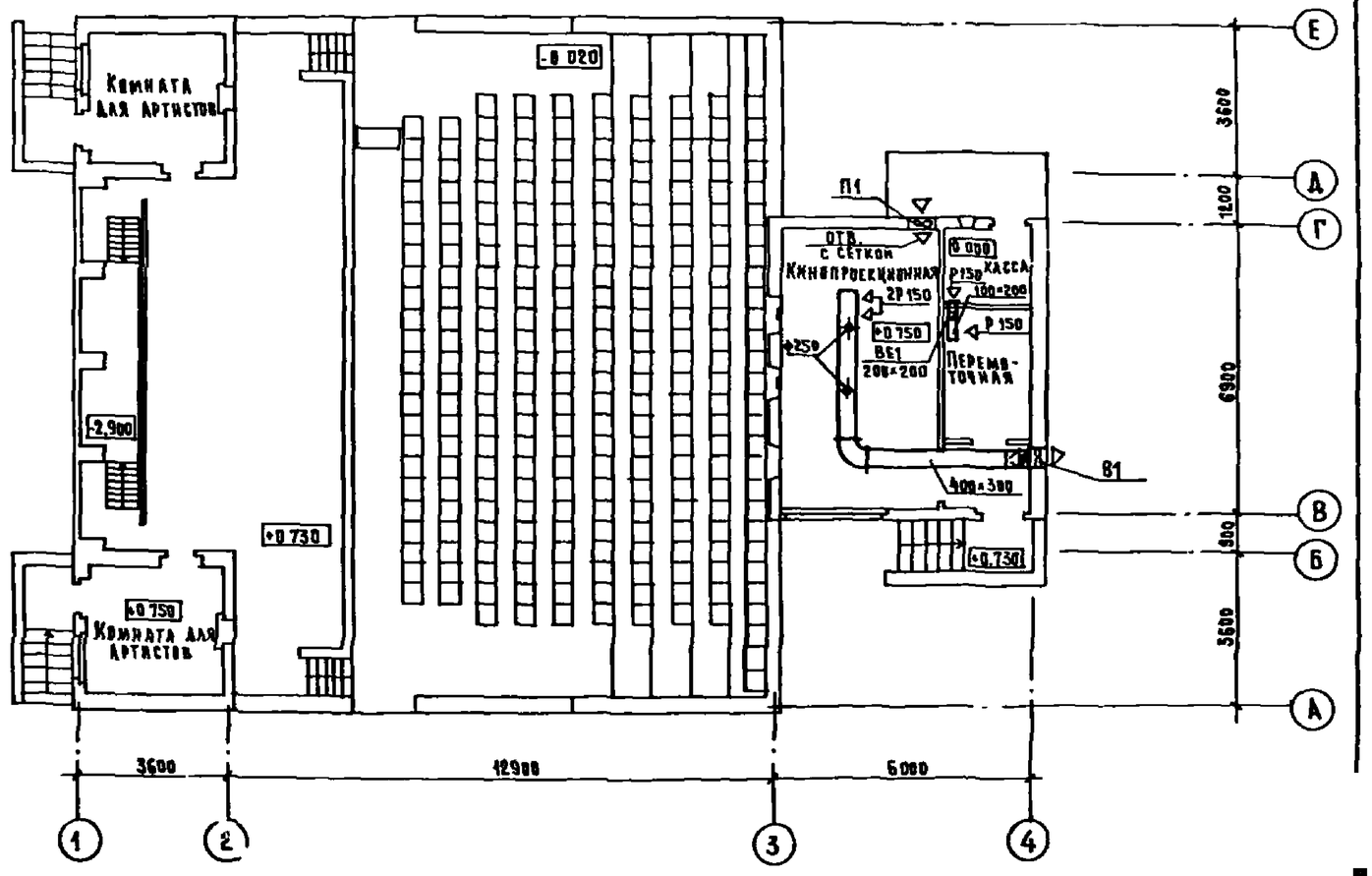

Общие указания

1. Расчет систем вентиляции произведен на основании указаний СНиП II-33-75, II-71-79

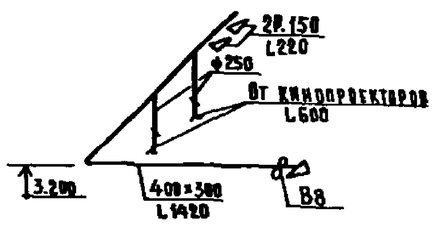

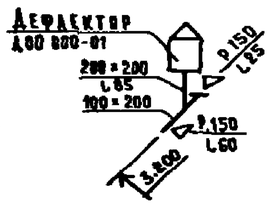

Привязка настоящего Т типового проекта выполнена в соответствии с действующими нормами и правилами и предусматривает мероприятия, обеспечивающие взрывную, взрывопожарную и пожарную безопасность при эксплуатации здания

Гл. архитектор проек.
Гл. инженер проекта

Типовой проект разработан в соответствии с действующими нормами и правилами и предусматривает мероприятия, обеспечивающие взрывную, взрывопожарную и пожарную безопасность при эксплуатации здания.

Гл. архитектор проекта /Чернявский/
Гл. инженер проекта /Липкина/

Нач отд	Яхнис		
Гл. инж отд	Липкина		
Гл. спец.	Вайль		
Проверил	Вайль		
Разработ	Авехнович		
Гл. инж пр.	Липкина		
Н. контр.	Вайль		

Инв. №

Согласовано: Гл. спец. ЭО Кишкерева; Гл. спец. СС Волков; Гл. инж. отдела Кожухов; Гл. инж. проекта Липкина; Гл. арх. проекта Чернявский; Гл. инж. Ж.Ж. Шмелькин; Гл. инж. ВР Ужинский

Инв. № подл. | Подпись и дата | Взам. инв. №

Привязан

Инв. №

264-14-21.86 ОВ

Центр обслуживания летней базы отдыха на 250 мест (стены кирпичные)

Киноэстрадная площадка

Стадия	Лист	Листов
Р.П	1	1

Общие данные. План. Схемы систем В1, В2, ВЕ1

ЦНИИЭП курортно-туристских зданий и комплексов

Альбом I

Типовой проект 264-14-21.86

Ведомость рабочих чертежей основного комплекта ВК

Лист	Наименование	Примечание
1	Общие данные	
2	План. Схемы по водоснабжению и канализации	

Ведомость ссылочных и прилагаемых документов

Обозначение	Наименование	Примечание
	Ссылочные документы	
4.904-69	Детали крепления санитарно-	
	технических приборов и	
	трубопроводов	
	Прилагаемые документы	
ВК СО	Спецификация оборудования	
ВК ВМ	Ведомость потребности в	
	материалах	

5. Канализация монтируется из чугунных канализационных труб диаметром 50 мм. Раструбные стыки труб должны быть уплотнены просмоленой прядью с последующей зачеканкой цементом или асбестоцементом, заливкой расширяющимся цементом или природной расплавленной серой
6. Трубопроводы холодного и горячего водоснабжения должны быть испытаны гидравлическим давлением, равным рабочему давлению плюс 500кПа, но не более 1000 кПа СН 528-80
Продолжительность нахождения системы под испытательным давлением должна составлять 10мин, в течение которых давление не должно снижаться более, чем на 50 кПа
7. Отводные трубопроводы канализационных сетей, проложенные в земле испытываются наполнением водой до уровня пола 1 этажа.

Общие указания

1. Монтаж внутренних санитарно-технических устройств производится в соответствии со СНиП III-28-75.
2. Трубопроводы холодного водоснабжения диаметром 15-50мм монтируются из стальных водогазопроводных оцинкованных труб на сварке в среде углекислого газа или на резьбе в качестве уплотнителя на резьбовых соединениях применяется- при температуре перемещаемой среды до 105°С-лента из фторопластового уплотнительного материала/ФУМ/ или льняная прядь, пропитанная свинцовым суриком или белилами замешанными на натуральной олифе.
3. Неизолируемые трубопроводы холодного водоснабжения окрашиваются масляной краской за 2 раза.
4. При прокладке трубопроводов в конструкции пола, работы по устройству полов производятся после прокладки этих трубопроводов и их испытания.

Основные показатели по системам водоснабжения и канализации

Наименование системы	Потребный напор на вводе, м	Расчетный расход воды			Примечание
		м³/сут	м³/ч	л/с	
Холодное водоснабжение	10.0	0.04	0.01	0.009	
Канализация	—	0.04	0.01	0.009	

Привязка настоящего типового проекта выполнена в соответствии с действующими нормами и правилами и предусматривает мероприятия, обеспечивающие взрывную, взрывопожарную и пожарную безопасность при эксплуатации здания.

Гл. инженер проекта

Типовой проект разработан в соответствии с действующими нормами и правилами и предусматривает мероприятия, обеспечивающие взрывную, взрывопожарную и пожарную безопасность при эксплуатации здания.
Гл. архитектор проекта /Черняевский/
Гл. инженер проекта /Липкина/

Инв. № подл. | Подпись и дата | Взам. инв. №

Инв. №			
Нач. отд.	Яхнис		
Гл. инж. отд.	Липкина		
Гл. спец.	Разживина		
Проверил	Разживина		
Разработ.	Рудницкая		
Гл. инж. пр.	Липкина		
Н. контр.	Разживина		

Привязан

264-14-21.86 ВК

Центр обслуживания летней базы отдыха на 250 мест (стены кирпичные)

Киноэстрадная площадка

Стадия	Лист	Листов
Р.П	1	2

Общие данные

ЦНИИЭП курортно-туристских зданий и комплексов

Альбом I

Типовой проект 264-14-21.86

План

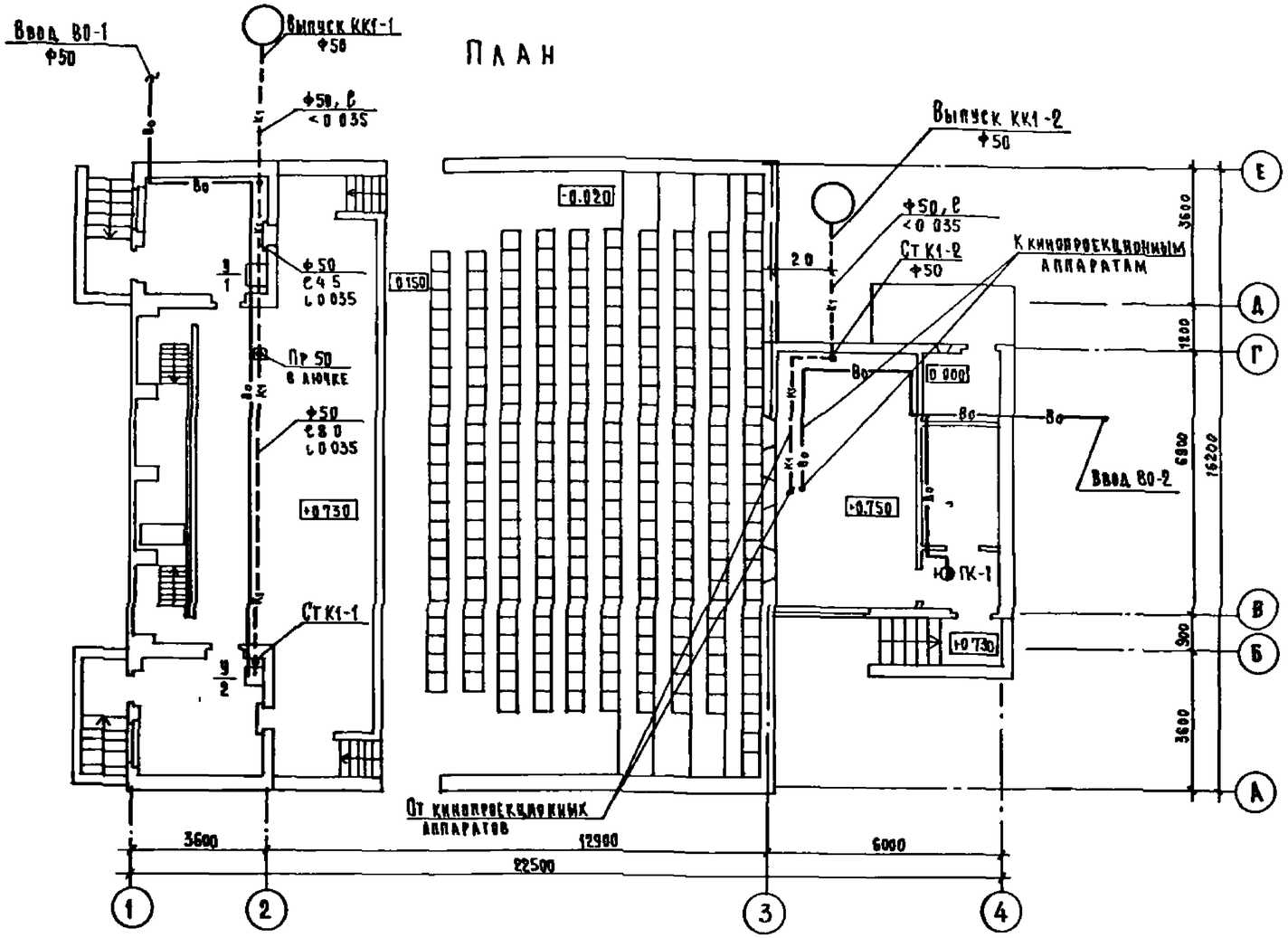

Схемы водопровода

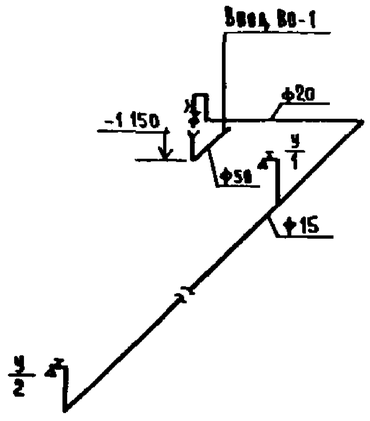

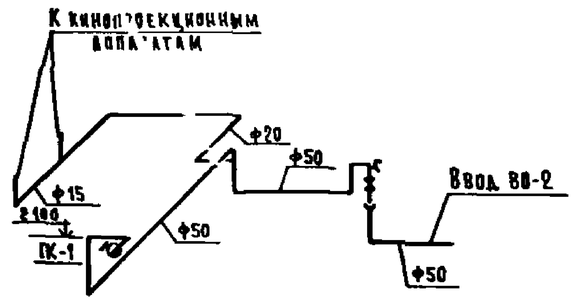

Схемы канализации

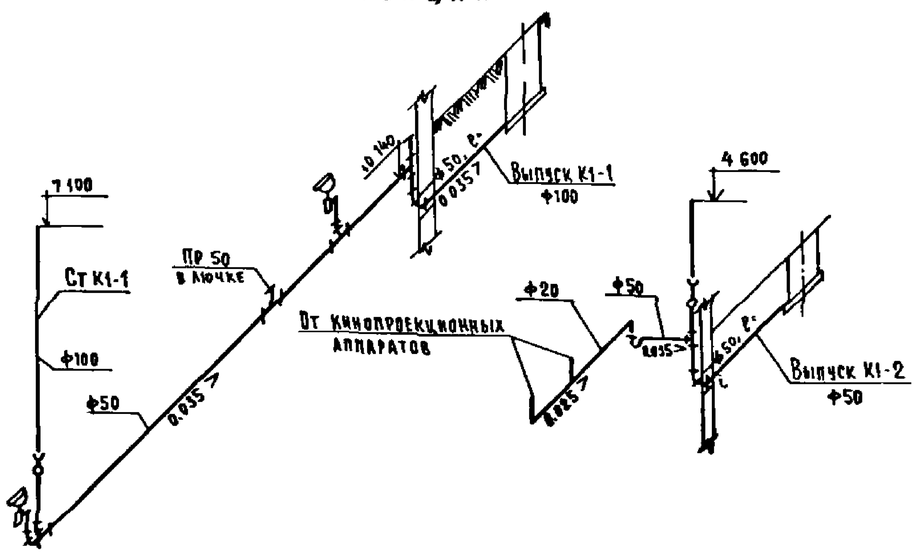

Согласовано			
Согласовано			
Взам. инв. №			
Подпись и дата			
Инв. № подл.			

Нач отд	Яхнис		
Гл инж отд	Линкина		
Гл спец.	Разживина		
Проверил	Разживина		
Разработ.	Ванницкая		
Н контр.	Разживина		

Привязан

Инв №

264-14-21.86 ВК

Центр обслуживания летней базы отдыха на 250 мест (стены кирпичные)

Киноэстрадная площадка

Стадия	Лист	Листов
РП.	2	

План схемы по водоснабжению и канализации

ЦНИИЭП курортно-туристских зданий и комплексов

Альбом I

Типовой проект 264-14-21.86

Ведомость рабочих чертежей основного комплекта ЭО

Лист	Наименование	Примечания
1	Общие данные	
2	План электрооборудование	

Ведомость прилагаемых документов

Обозначение	Наименование	Примечание
	Прилагаемые документы	
ЭО.СО	Спецификация	
	оборудования	

Общие указания

Электроснабжение потребителей открытой киноэстрадной площадки относится к III категории. Питание электроприемников осуществляется от РУКа. На вводах устанавливаются ящики ЯВВ-100. Электроосвещение осуществляется со щита ЩО-32-21. Вводы на РУК решаются при привязке типового проекта.

Электроосвещение выполняется лампами накаливания. Групповая сеть освещения выполняется проводом АПВ-660 в винипластовых трубах. Монтаж оборудования выполнить согласно „ПУЭ"-1976г.

Привязка настоящего типового проекта выполнена в соответствии с действующими нормами и правилами, предусматривает мероприятия обеспечивающие взрывную, взрывопожарную и пожарную безопасность при эксплуатации здания
Гл. архитектор проекта
Гл. инженер проекта

Типовой проект разработан в соответствии с действующими нормами и предусматривает мероприятия, обеспечивающие взрывную, взрывопожарную и пожарную безопасность при эксплуатации здания
Гл. архитектор проекта /Чернявский/
Гл. инженер проекта /Липкина/

Инв. № подл. | Подпись и дата | Взам. инв. №

Нач отд	Яхнис		
Гл инж.отд	Липкина		
Гл спец.	Кушнерева		
Проверил	Кушнерева		
Разработ	Змиленко		
Н контр	Кушнерева		

Инв №

Привязан

264-14-21.86 ЭО

Центр обслуживания летней базы отдыха на 250 мест (стены кирпичные)

Киноэстрадная площадка

Стадия	Лист	Листов
Р.П	1	2

Общие данные

ЦНИИЗП курортно-туристских зданий и комплексов

Альбом I

Типовой проект 264-14-21 86

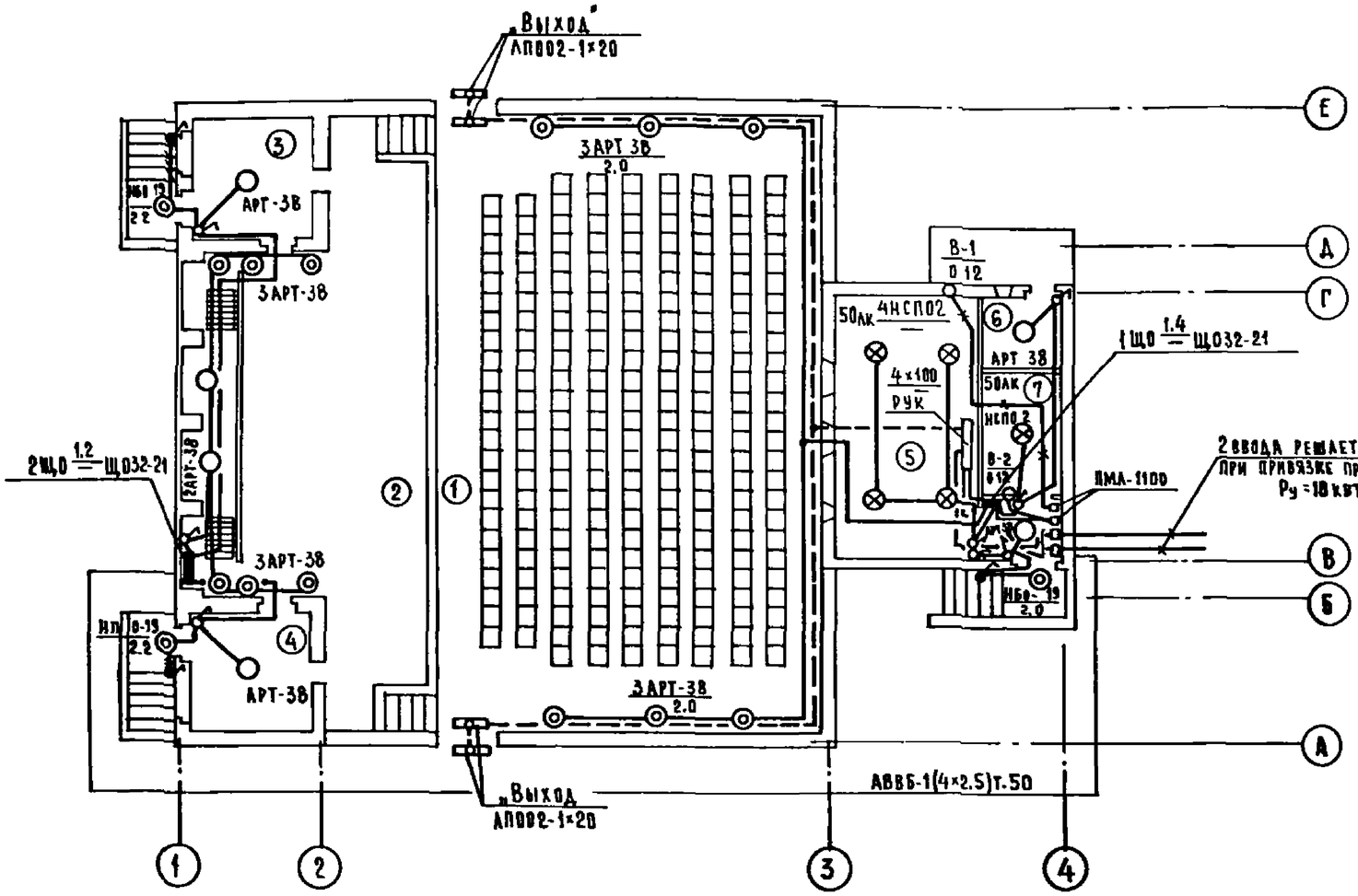

Расчетная схема

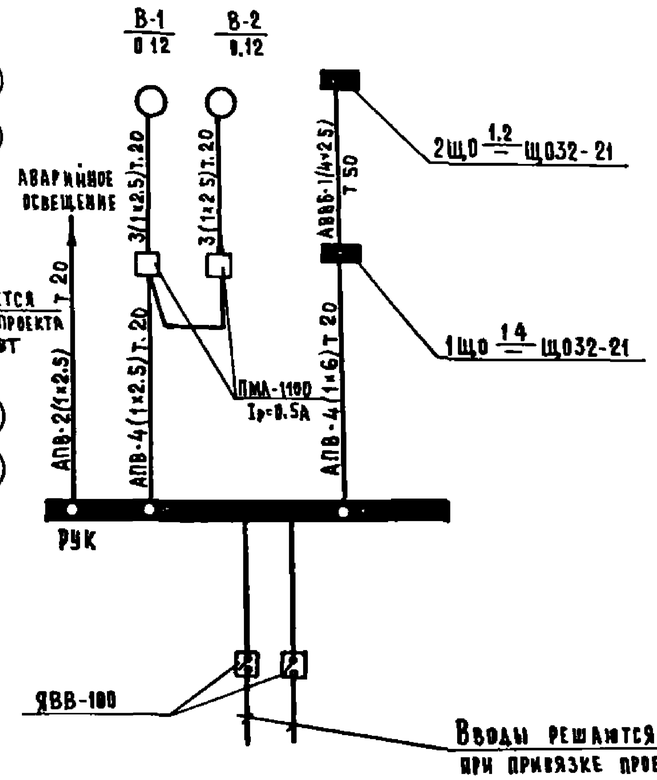

Экспликация помещений

Номер по плану	Наименование
1	Площадка на 252 места
2	Эстрада
3	Комната для артистов
4	Комната для артистов
5	Кинопроекционная- радиоузел
6	Касса
7	Перемотчная
8	Тамбур

Согласовано

ГАП	Кистанина	
ГКП	Азаровская	
Гл. спец. ОВ	Вахель	

Инв. № подл. | Подпись и дата | Взам. инв. №

Привязан

Инв. №

Нач. отд.	Яхнис	
Гл. инж. отд.	Липкина	
Гл. спец.	Кушнерева	
Проверил	Кушнерева	
Разработ.	Змиенко	
Н. контр.	Кушнерева	

264-14-21.86 ЭО

Центр обслуживания летней базы отдыха на 250 мест (стены кирпичные)

Кинозстрадная площадка

План. Электрооборудование

Стадия	Лист	Листов
Р.П.	2	

ЦНИИЭП курортно-туристских зданий и комплексов

Альбом I

Типовой проект 264-14-21 86

Ведомость рабочих чертежей основного комплекта СС

Лист	Наименование	Примечание
1	Общие данные План на отм 0.000	

Ведомость ссылочных и прилагаемых документов

Обозначение	Наименование	Примечание
СС.СО	Спецификация оборудования	

Условные обозначения

- Извещатель дымовой
- Извещатель тепловой
- Коробка разветвительная
- Сеть пожарной сигнализации
- Тоже, прокладываемая в трубах, в конструкциях пола

Схема электрическая структурная

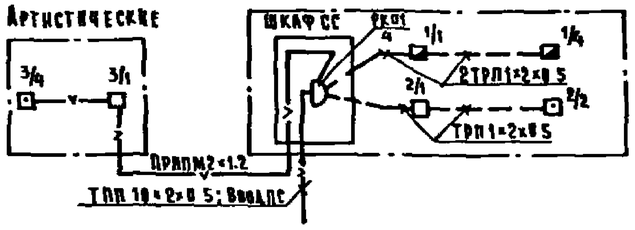

Привязка настоящего типового проекта выполнены в соответствии с действующими нормами и правилами и предусматривает мероприятия, обеспечивающие взрывную, взрывопожарную и пожарную безопасность при эксплуатации здания

Гл. инженер проекта

Типовой проект разработан в соответствии с действующими нормами и правилами и предусматривает мероприятия, обеспечивающие взрывную, взрывопожарную и пожарную безопасность при эксплуатации здания

Гл архитектор проекта /Черняевский/
Гл инженер проекта /Липкина/

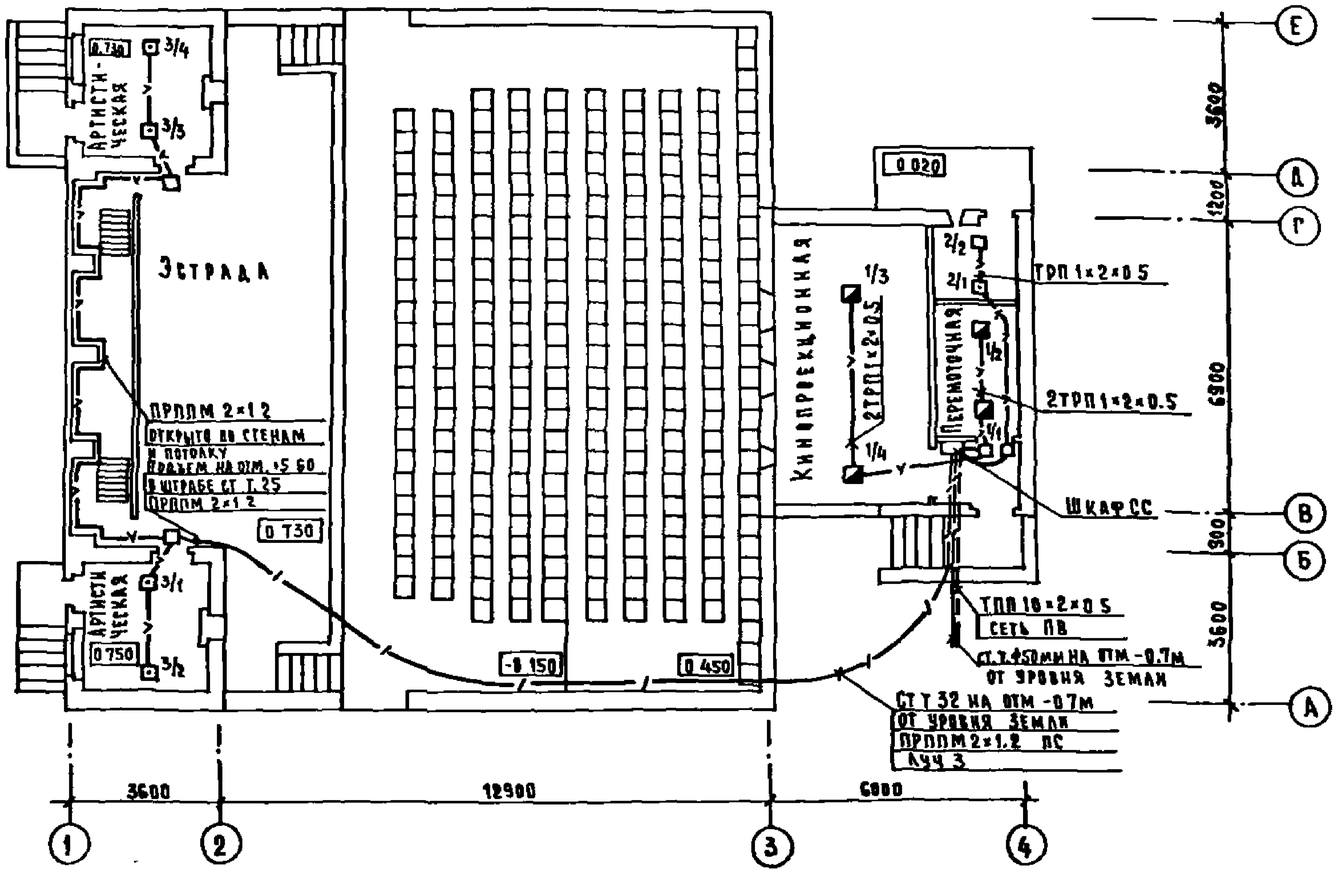

Общие указания

Для предотвращения возможности развития пожара в помещениях открытой киноэстрадной площадки, предусматривается прокладка сетей автоматической пожарной сигнализации.

От приемного устройства, в здании общественного корпуса, прокладывается в помещения площадки кабель ТПП 10×2×0.5 в асбестоцементной трубе ф100 мм.

Труба для ввода кабеля предусматривается АС.частью проекта.

Кабель ТПП10×2×0.5 оконцовывается телефонной распределительной коробкой КРТП-10 устанавливаемой в шкафу СС.

Да тепловых и дымовых извещателей сеть выполняется проводом марки ТРП, прокладываемым в винипластовых трубах в теплоизоляции кровли по плитам перекрытия (кроме помещений артистических)

В помещения артистических к тепловым извещателям сеть выполняется кабелем ПРППМ 2×1.2 в стальной трубе ф40 мм, а также открыто по стенам и потолку.

Разветвительные коробки в сетях ПС используются для подключения отдельных участков луча.

				Привязан			
Инв N-							
				264-14-21 86 СС			
				Центр обслуживания летней базы отдыха на 250 мест (стены кирпичные)			
Нач. отд.	Яхнис			Киноэстрадная площадка	Стадия	Лист	Листов
Гл. инж. отд.	Липкина				Р.П	1	1
Гл. спец.	Юданов			Общие данные План на отм 0.000	ЦНИИЭП курортно туристских зданий и комплексов		
Проверил	Юданов						
Разработ.	Левашова						
Н. контр.	Юданов						

Инв N подл. | Подпись и дата | Взам. инв. N

Альбом I

Типовой проект 264-14-21.86

Ведомость чертежей основного комплекта ТХК

Лист	Наименование	Стр	Примечание
1	Общие данные	30	
2	План и разрезы киноэстрадной площадки	31	
3	План кинопроекционной	32	
4	Разрезы „В-В" и „Г-Г" кинопроекционной	33	
5	Схема внешних соединений электросилового и кинопроекционного оборудования	34	Лист 1
6	Схема внешних соединений электросилового и кинопроекционного оборудования	35	Лист 2
7	Схема внешних соединений звуковоспроизводящего устройства „Звук Т2-25"	36	Лист 1
8	Схема внешних соединений звуковоспроизводящего устройства „Звук Т2-25"	37	Лист 2
9	Монтажная схема кинопроекционной	38	
10	Монтажная схема киноэстрадной площадки	39	
11	Кабельный журнал	40	

Ведомость прилагаемых документов

Обозначение	Наименование	Примечание
ТП	Спецификация оборудования	
ТХИ-СО Альбом		

Привязка настоящего проекта выполнена в соответствии с действующими нормами и правилами и предусматривает мероприятия, обеспечивающие взрывную, взрывопожарную и пожарную безопасность при эксплуатации здания

ГА инженер проекта
ГА архитектор проекта

Типовой проект разработан в соответствии с действующими нормами и правилами и предусматривает мероприятия, обеспечивающие взрывную, взрывопожарную и пожарную безопасность при эксплуатации здания

/ГА специалист /Короткова В П/

Общие указания

В комплексе центра обслуживания летней базы отдыха на 250 мест предусматривается киноэстрадная площадка с эстрадой типа „Б" На эстраде устанавливается увирающийся киноэкран размерами 7,0 × 2,95 м, который в зимнее время легко демонтируется От непогоды экран защищен козырьком и предэкранным занавесом, который используется также в качестве кашетирующего устройства

Киноустановка рассчитана на показ широкоэкранных, кашетированных и обычных фильмов с воспроизведением одноканальных фонографических фонограмм

В целях звукоусиления предусматривается второй комплект звуковоспроизводящего устройства типа „Звук Т2-25" Звукоизлучатели из 2-го комплекта размещаются на боковых стенах площадки и по бокам эстрады Пульт микшера устанавливается в кинопроекционной Связь кинопроекционной со зрительным залом осуществляется с кнопочной станции, сигналы с которой поступают на пульты дистанционного управления Киномеханическое оборудование выбрано, исходя из условий эксплуатации В связи с тем, что просмотры кинофильмов могут проводиться в условиях недостаточной затемненности, в проекте предусмотрены кинопроекторы, имеющие запасы световых мощностей для получения нормативной яркости экрана Источники сигналов размещаются в кинопроекционной

Монтаж оборудования выполнять по нормам для помещений повышенной пожароопасности. Монтаж электрических цепей осуществляется скрыто в стальных трубах проводом марки ПВ-380, микрофонных и входных цепей - одиночным экранированным кабелем марки РВШЭ. При переходе стальных труб от пола к стене в полу и стенах устанавливаются металлические ответвительные коробки Концы труб заканчивать концевателями Концы труб, прокладываемых в полу, выпустить на 50-60 мм от уровня чистого пола. Подключение киноаппаратуры производить в соответствии со схемами внешних соединений Согласно правилам техники безопасности, все металлические нетоковедущие части должны быть надежно заземлены. Все металлические корпуса аппаратуры необходимо соединить с нулевым проводом, поданным к распределительному устройству РУК-3/3. Сопротивление системы заземления не должно превышать 1 ом.

Заэкранное пространство должно иметь звукопоглощающую отделку с коэффициентом поглощения не менее 0,6 в диапазоне частот 100-1000 герц. Помещение кинопроекционной должно быть обработано звукопоглотителем с коэффициентом поглощения не менее 0,6 в диапазоне частот 500-2000 гц

Инв №			
Изм	Кол.уч	Лист	Подпись
Разраб	Черникин		
Проверил	Радченко		
Н.контр	Радченко		
	Короткова		

Привязан

264-14-21.86 ТХК

Центр обслуживания летней базы отдыха на 250 мест /стены кирпичные/

Киноэстрадная площадка

Стадия	Лист	Листов
РП	1	11

Киномеханика
Общие данные

ЦНИИЗП курортно-туристских зданий и комплексов

Формат А4

Разрез А-А

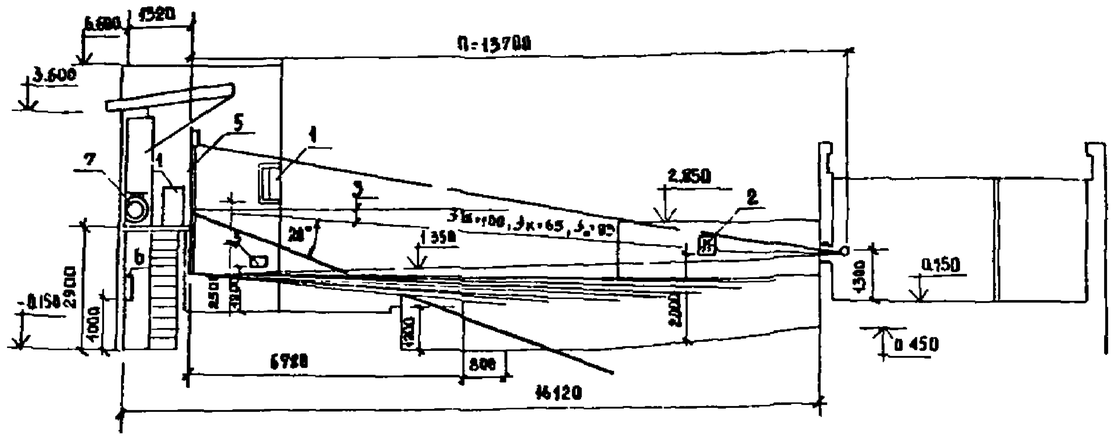

Разрез Б-Б

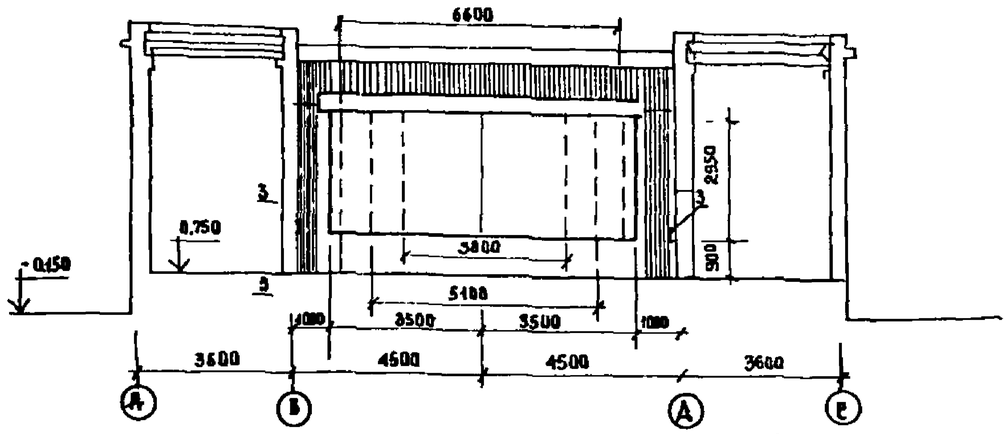

План

М 1:100

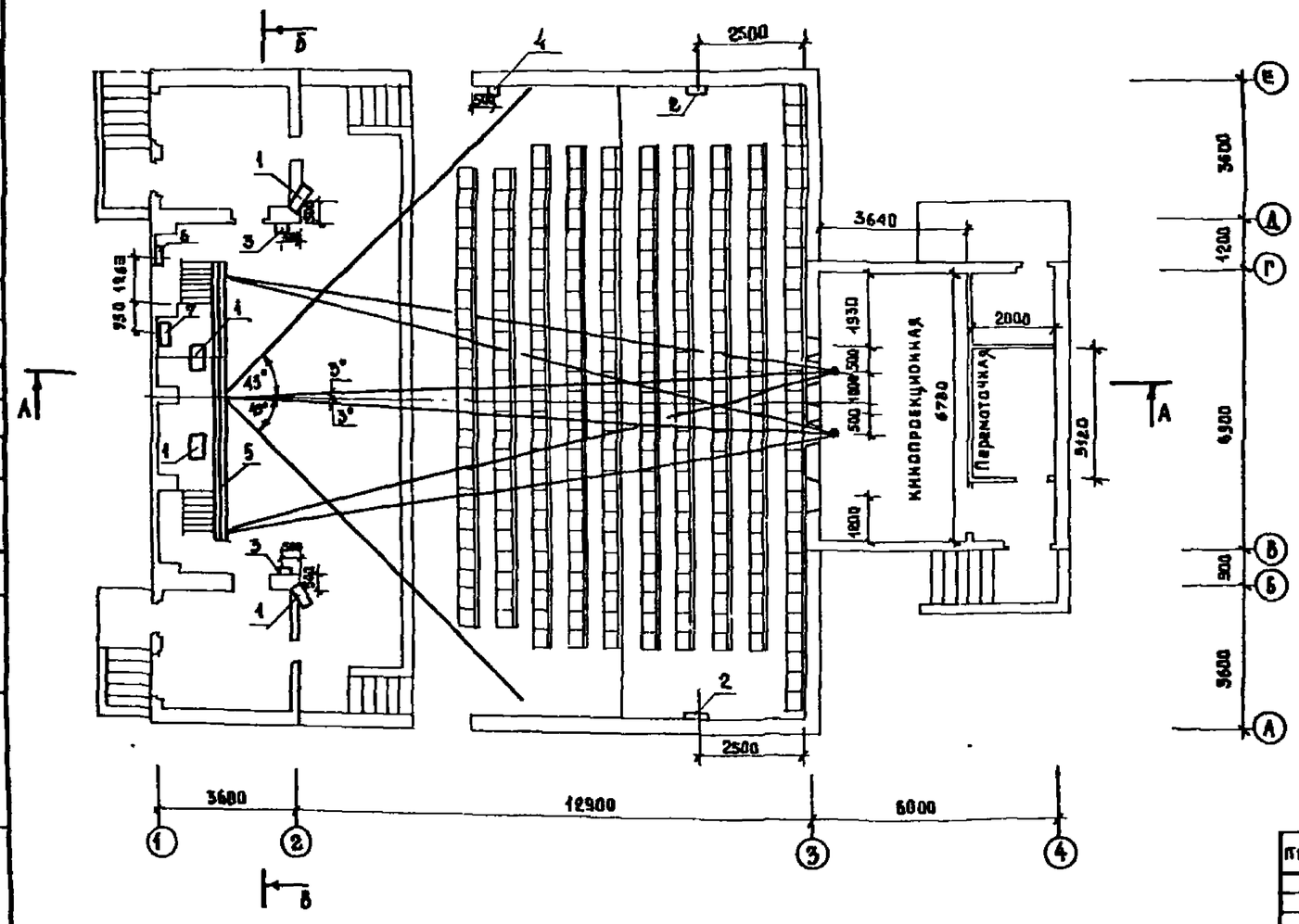

1. 6600 × 2800 мм РАЗМЕРЫ ИЗОБРАЖЕНИЙ 35 ШИРОКОЭКРАННЫХ ФИЛЬМОВ
2. 5100 × 2800 мм - РАЗМЕРЫ ИЗОБРАЖЕНИЙ 35 мм КАШЕТИРОВАННЫХ ФИЛЬМОВ
3. 3800 × 2800 мм - РАЗМЕРЫ ИЗОБРАЖЕНИЙ 35 мм ОБЫЧНЫХ ФИЛЬМОВ
4. Кнопку КС1-21 . (поз.4) установить на высоте 1500 мм от пола
5. Расшифровку оборудования см. сборник спецификаций
6. Вместимость киноплощадки 250 мест

Привязан			
Инв. №			
Нач отд	Черникин		
Разраб	Радченко		
Провери	Радченко		
Н. контр	Короткова		

264-14-21 86 ТХК

Центр обслуживания летней базы отдыха на 250 мест /стены кирпичные/

Кинозрадная площадка

План и разрезы кинозрадной площадки

Стадия	Лист	Листов
РП	2	

ЦНИИЗП курортно-туристских зданий и комплексов

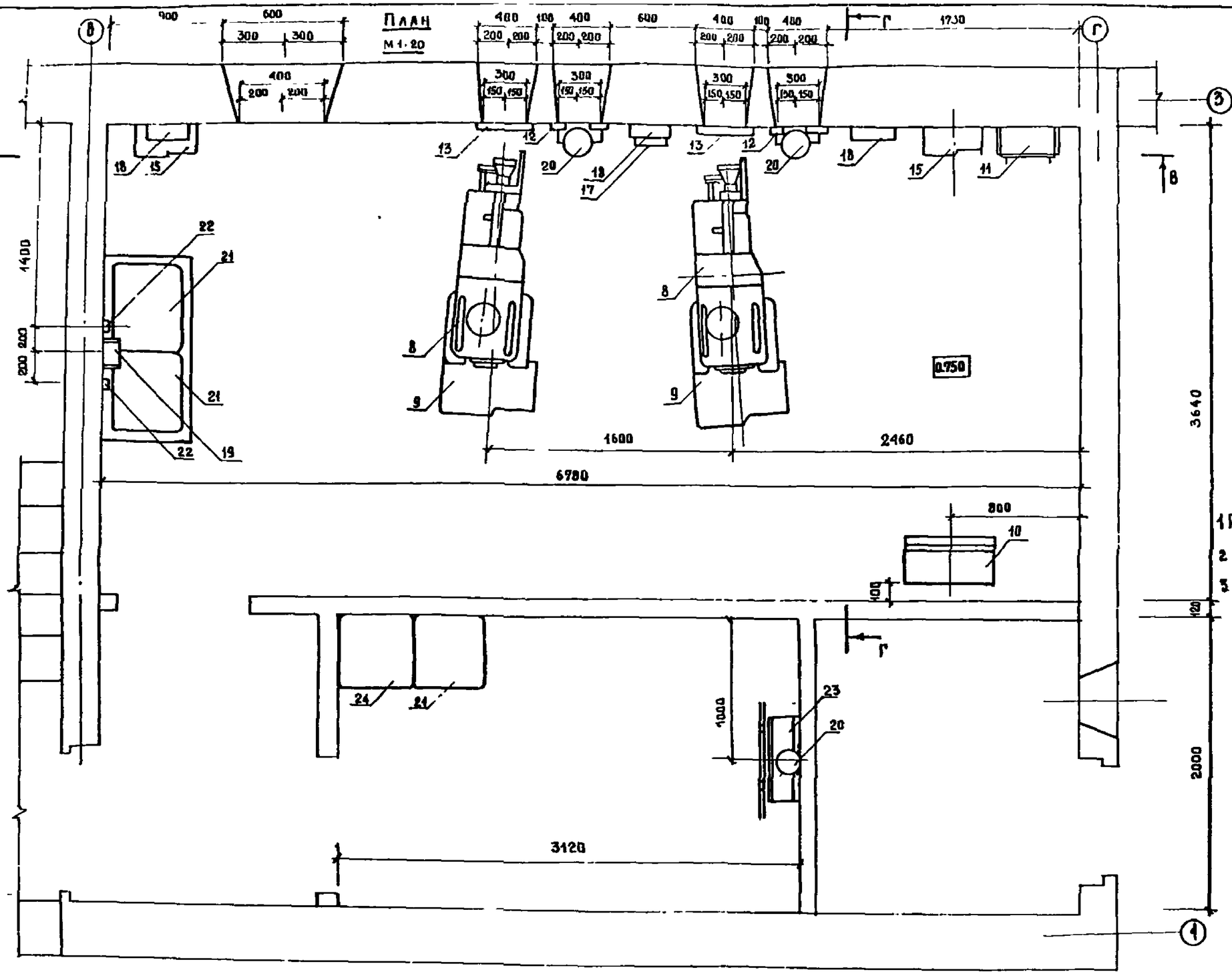

1 Разрезы „В-В" и „Г-Г" см. черт ТХК-4

2 Расшифровку линий см. сборник спецификаций

3 Шкаф питания звукочитающей лампы 15и-89 (поз. 17) Устанавливается в случае необходимости.

Типовой проект 264-14-26.86 Альбом I

Инв. № подл. | Подпись и дата | Взам. инв. №

Привязан			
Инв №			

Нач отд	Черникин		
Разраб	Радченко		
Провер	Радченко		
Н контр	Короткова		

264-14-21.86 ТХК

Центр обслуживания летней базы отдыха на 250 мест /стены кирпичные/

Киноэстрадная площадка

Стадия	Лист	Листов
РП	3	

План кинопроекционной

ЦНИИЭП курортно-туристских зданий и комплексов

Формат А2

РАЗРЕЗ В-В

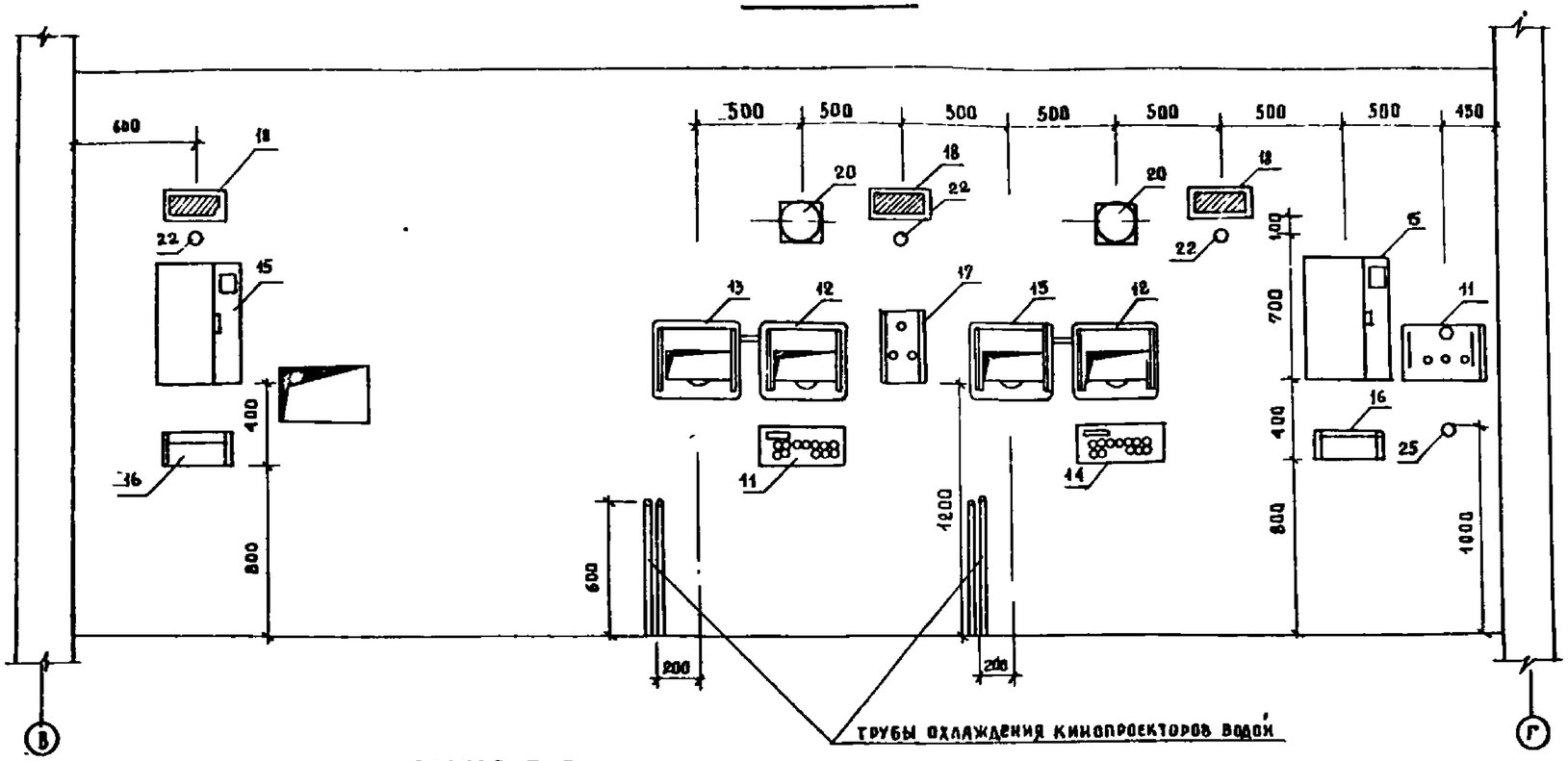

РАЗРЕЗ Г-Г

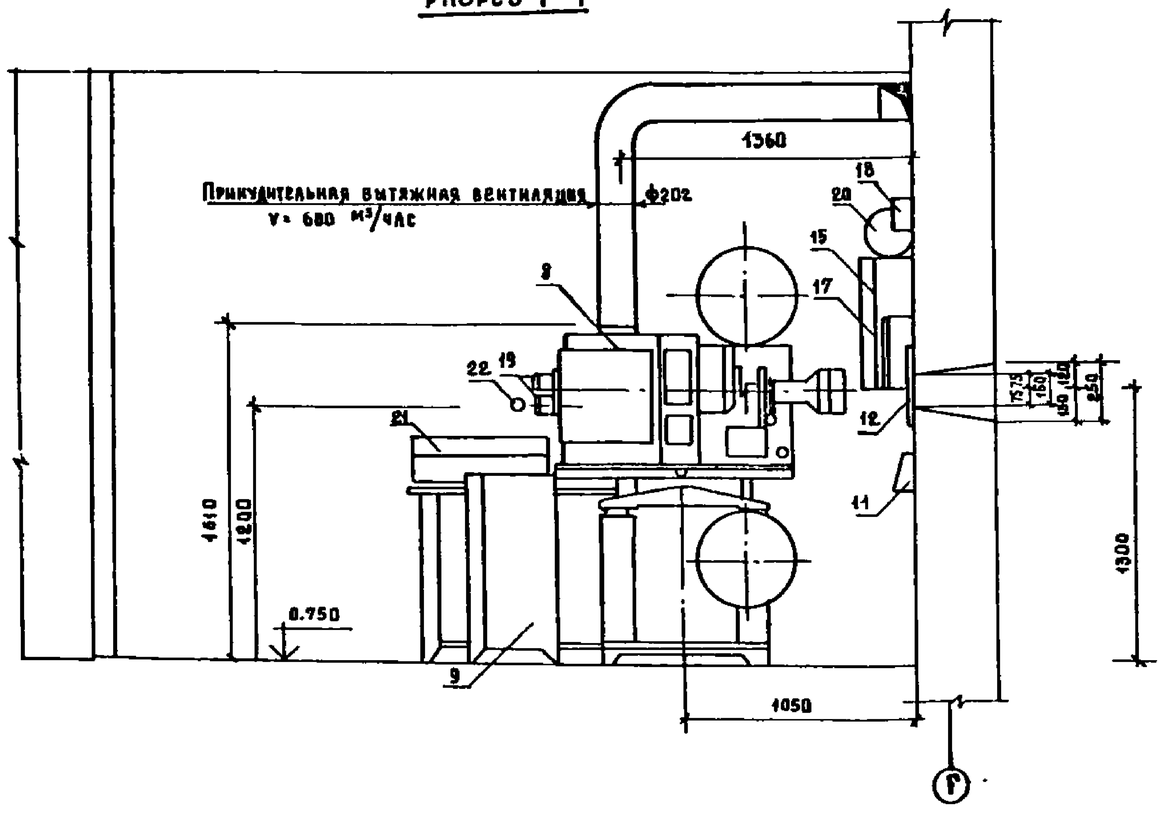

1. Планы кинопроекционной см. черт ТХК-3
2. Расшифровку оборудования см. сборник спецификаций.

Привязан				264-14-21.86			ТХК
				Центр обслуживания автней базы отдыха на 250 мест /Стены кирпичные/			
				Киноэстрадная площадка	Стадия	Лист	Листов
					РП	4	
Инвент N	Нач. отд.	Черникин		Разрезы „В-В" и „Г-Г" кинопроекционной	ЦНИИЭП курортно-туристских зданий и комплексов		
	Разраб.	Радченко					
	Проверил	Радченко					
	Н.контр.	Короткова					

Альбом I

Типовой проект 264-14-21.86

Инв N подл. | Подпись и дата | Взам.инв.N | Гип | Конст

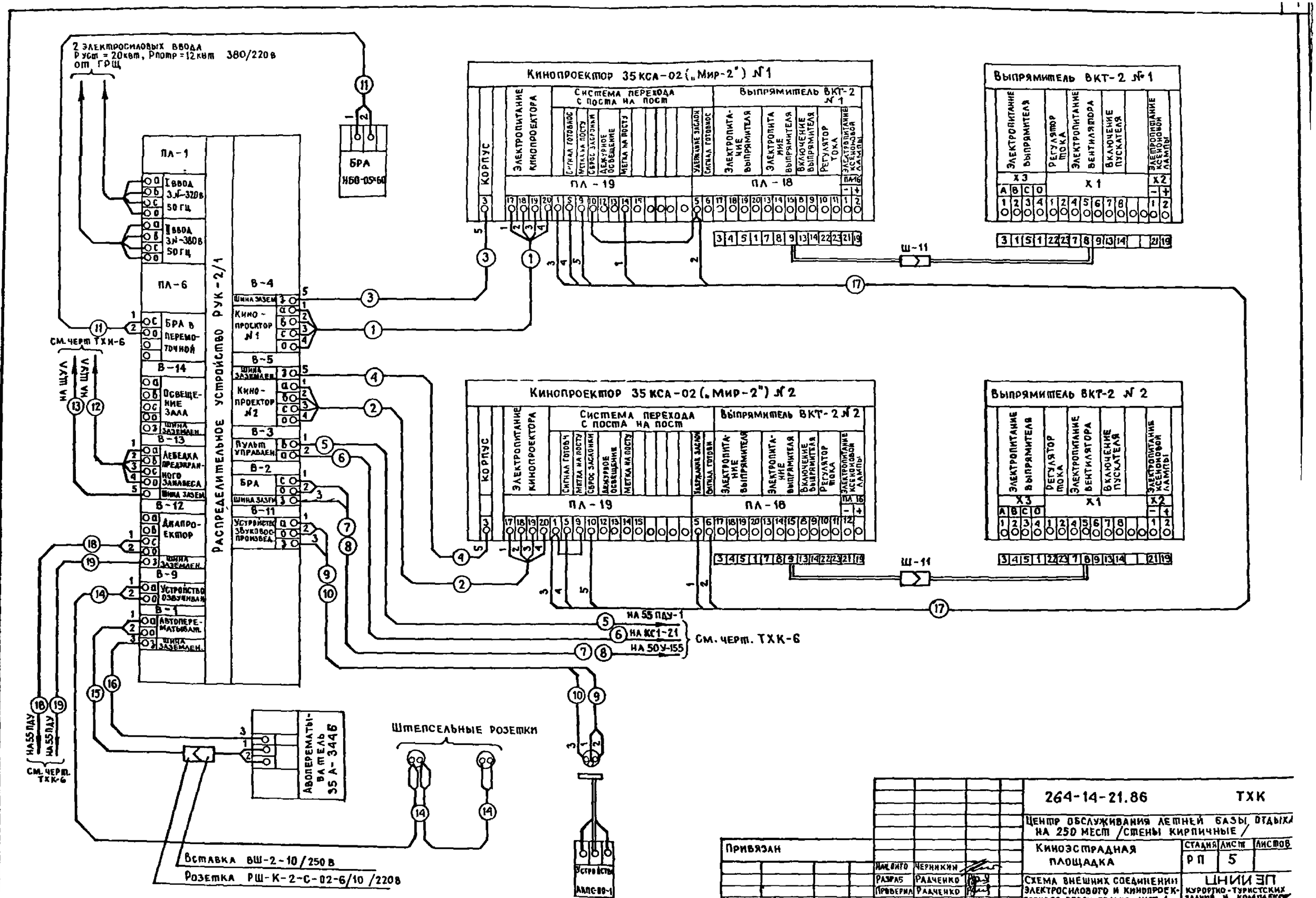

Привязан				264-14-21.86		ТХК	
				Центр обслуживания летней базы отдыха на 250 мест /стены кирпичные/			
				Киноэстрадная площадка	Стадия	Лист	Листов
					РП	5	
Инвент №	Нач.отд	Черникин		Схема внешних соединений электросилового и кинопроекторного оборудования лист 1	ЦНИИЭП курортно-туристских зданий и комплексов г. Москва		
	Разраб	Радченко					
	Проверил	Радченко					
	Н.контр	Короткова					

Взамен инв.№ | Подпись и дата | Инв.№ подл.

Типовой проект 264-14-21.86 Альбом I

см. черт ТХК-5

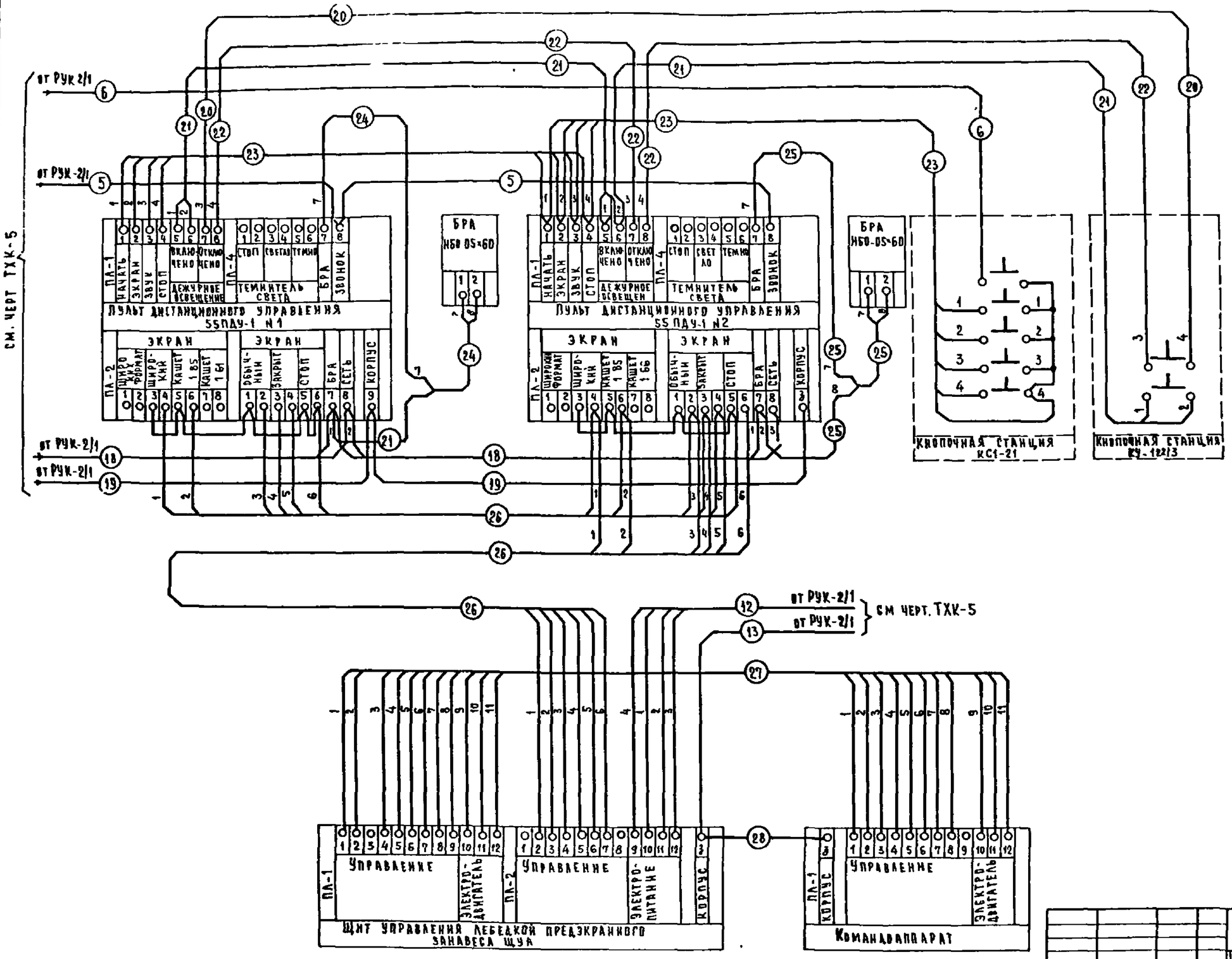

Нач отд	Черникин		
Разработ	Радченко		
Проверил	Радченко		
Н.контр	Короткова		

Привязан

Инв N-

264-14-21.86 ТХК

Центр обслуживания летней базы отдыха на 250 мест (стены кирпичные)

Киноэстрадная площадка

Стадия	Лист	Листов
РП	6	

Схема внешних соединений электроосветительного и киноаппаратурного оборудования лист 2

ЦНИИЭП курортно-туристских зданий и комплексов

Инв.N-подл. | Подпись и дата | Взам.инв.N

Альбом I

Типовой проект 264-14-21.86

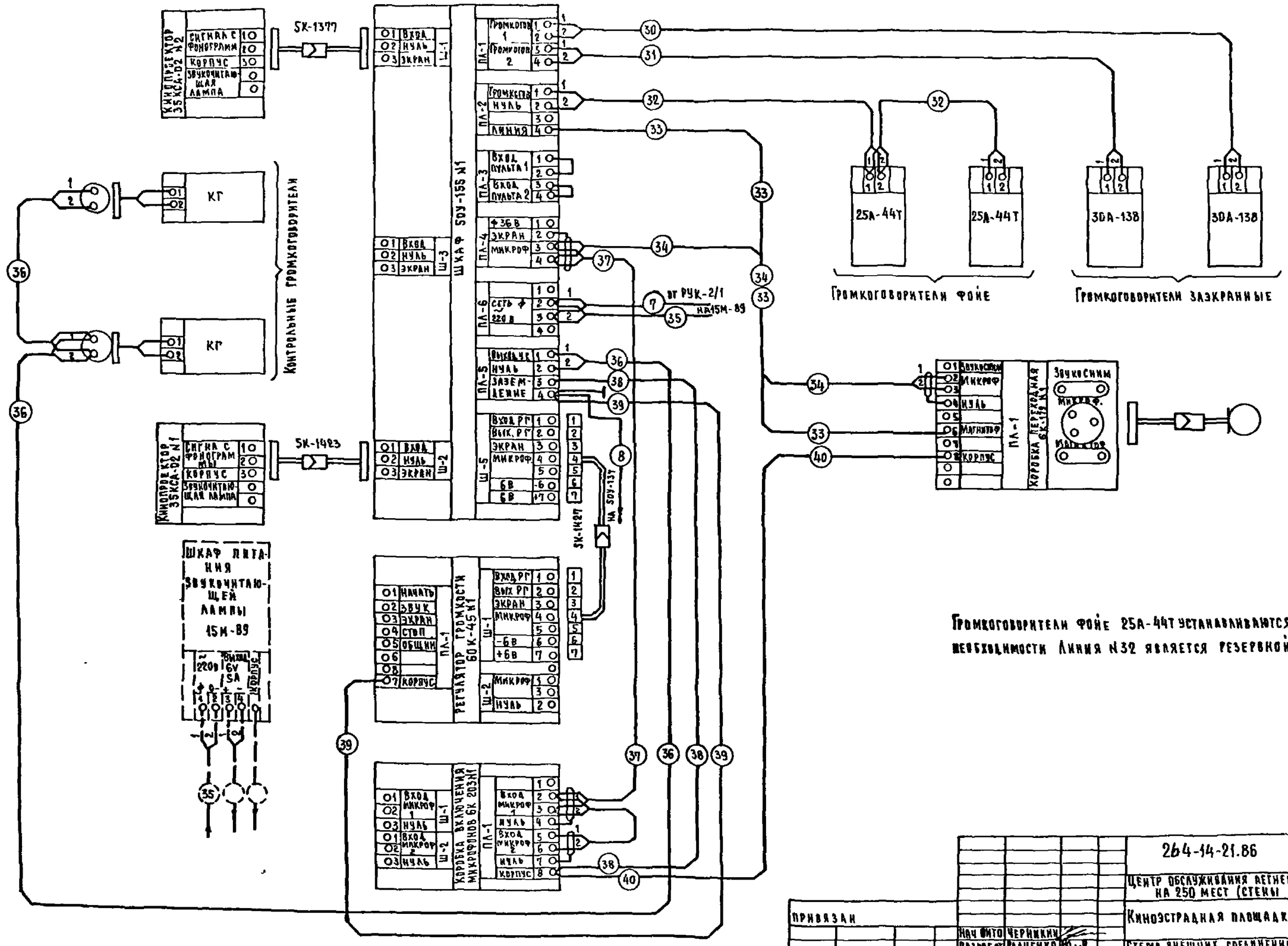

Громкоговорители фойе 25А-44Т устанавливаются в случае необходимости Линия N32 является резервной

				264-14-21.86		ТХК		
				Центр обслуживания летней базы отдыха на 250 мест (стены кирпичные)				
Привязан				Киноэстрадная площадка		Стадия	Лист	Листов
						РП	7	
			Нач отд	Черникин		Схема внешних соединений звуковоспроизводящего устройства „Звук Т2-25" лист 1	ЦНИИЭП курортно-туристских зданий и комплексов	
			Разработ	Радченко				
			Проверил	Радченко				
Инв N			Н.контр	Короткова				

Альбом I

Типовой проект 264-14-21 86

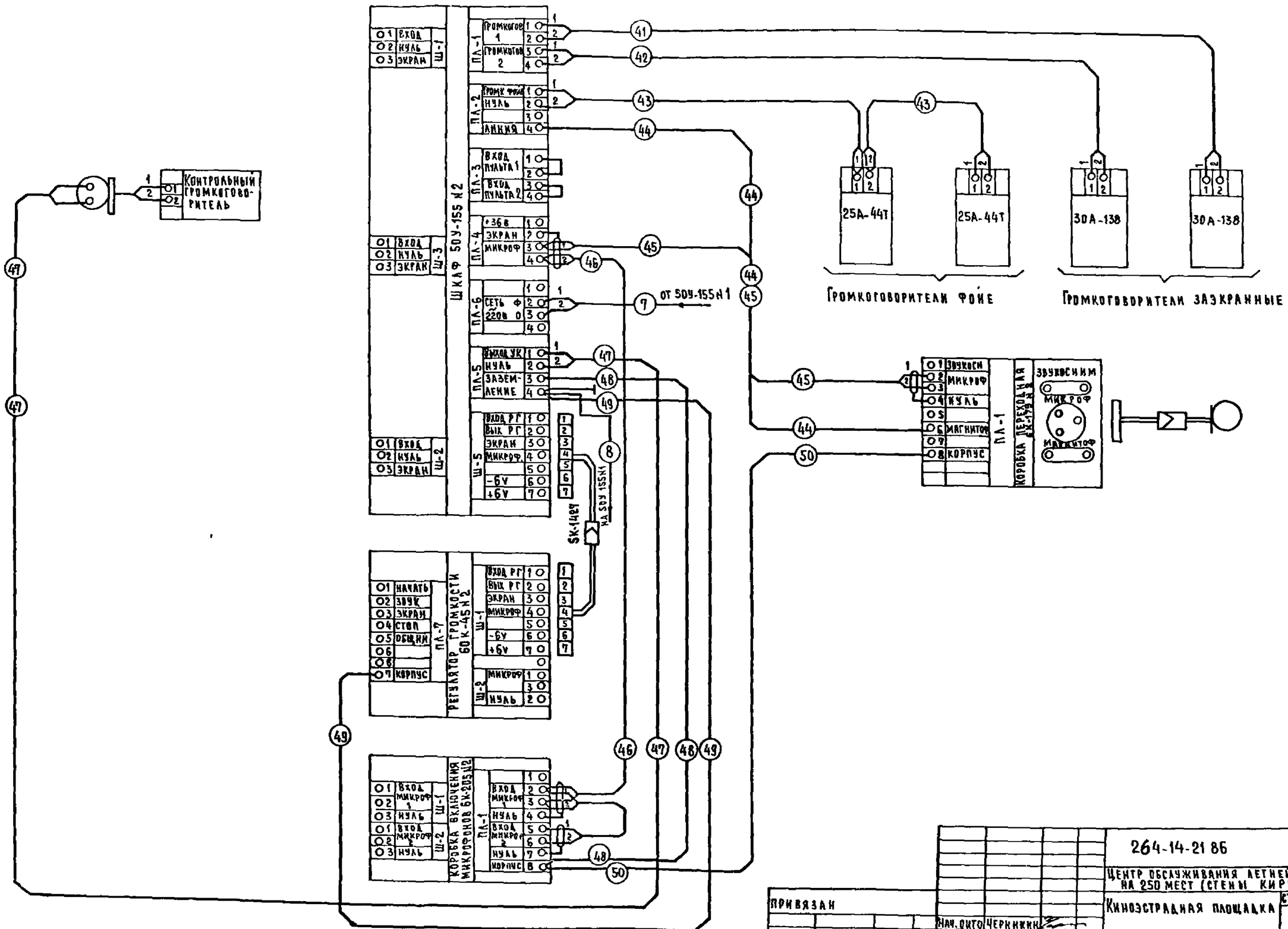

				264-14-21 86		ТХК	
				Центр обслуживания летней базы отдыха на 250 мест (стены кирпичные)			
Привязан				Киноэстрадная площадка	Стадия	Лист	Листов
					Р	8	
Инв №	Нач. отд.	Черникин		Схема внешних соединений звуковоспроизводящего устройства „Звук 2-25" лист 2	ЦНИИЭП курортно-туристских зданий и комплексов		
	Разраб.	Радченко					
	Проверил	Радченко					
	Н. контр.	Короткова					

Инв. № подл. | Подпись и дата | Взам. инв. №

Типовой проект 264-14-21 86 Альбом I

М 1:20

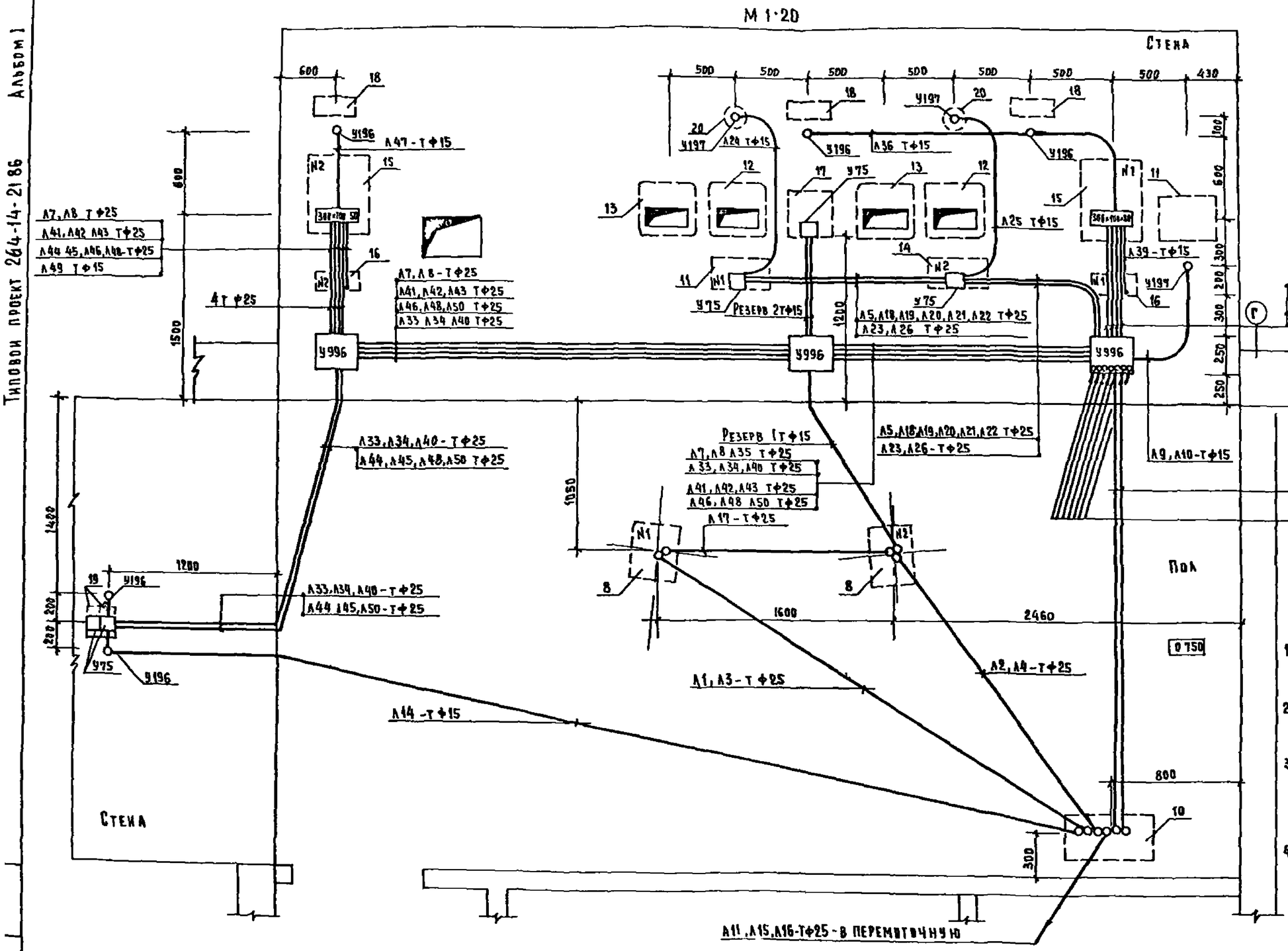

1 Расположение и привязку оборудования в кинопроекционной см черт ТХК-3; ТХК-4

2 Расшифровку установленного оборудования см сборник спецификаций.

3 Схемы внешних соединений электросилового, кинопроекционного и звуковоспроизводящего оборудования см черт ТХК-5, ТХК-6, ТХК-7

4 Расшифровку линий см кабельный журнал-черт ТХК-11

Привязан			
Инв №			
Нач отд	Черникин		
Разработ	Радченко		
Проверил	Радченко		
Н контр	Короткова		

264-14-21 86 ТХК

Центр обслуживания летней базы отдыха на 250 мест (стены кирпичные)

Кинозстрадная площадка

Стадия	Лист	Листов
РП	9	

Монтажная схема. Кинопроекционной

ЦНИИЭП курортно-туристских зданий и комплексов

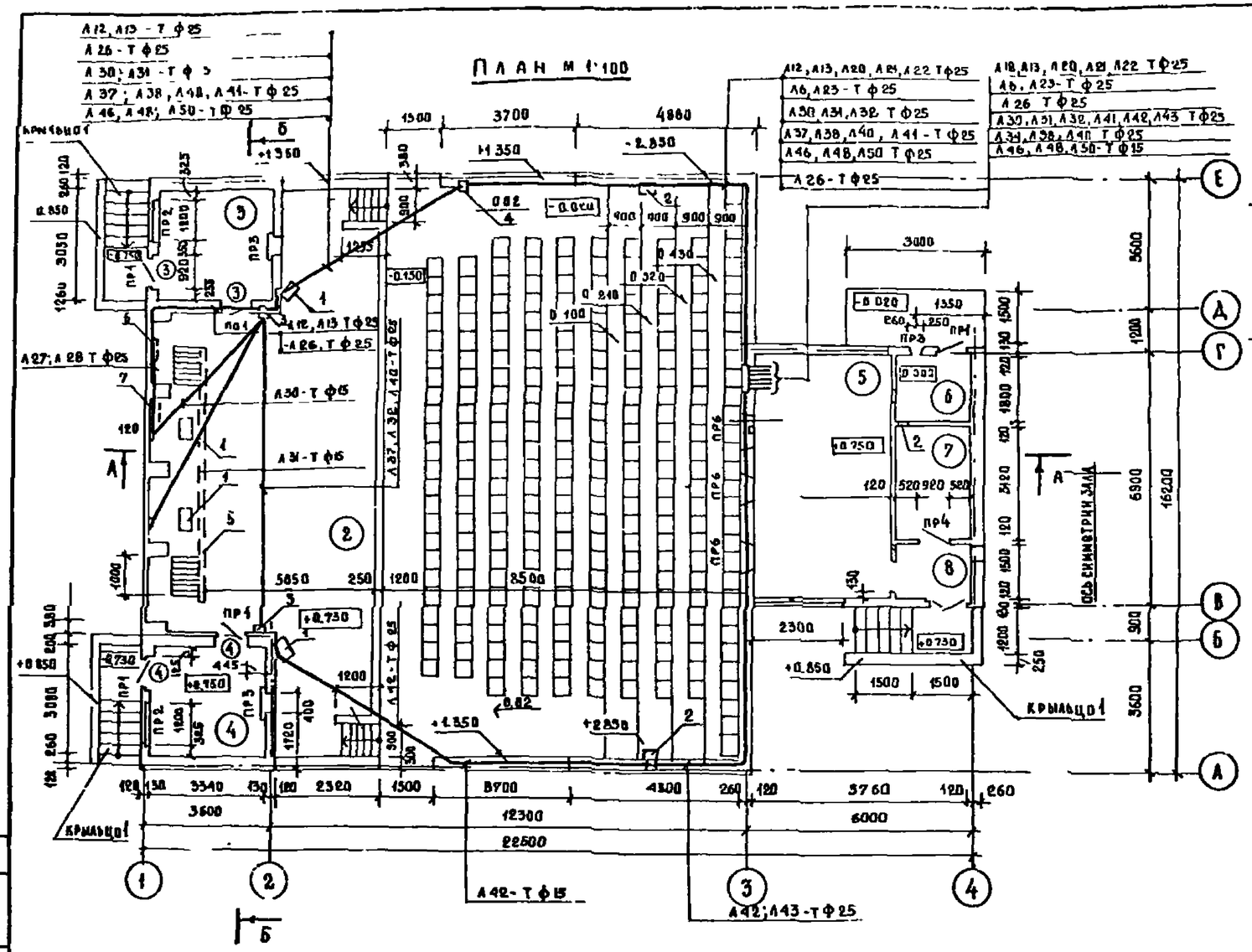

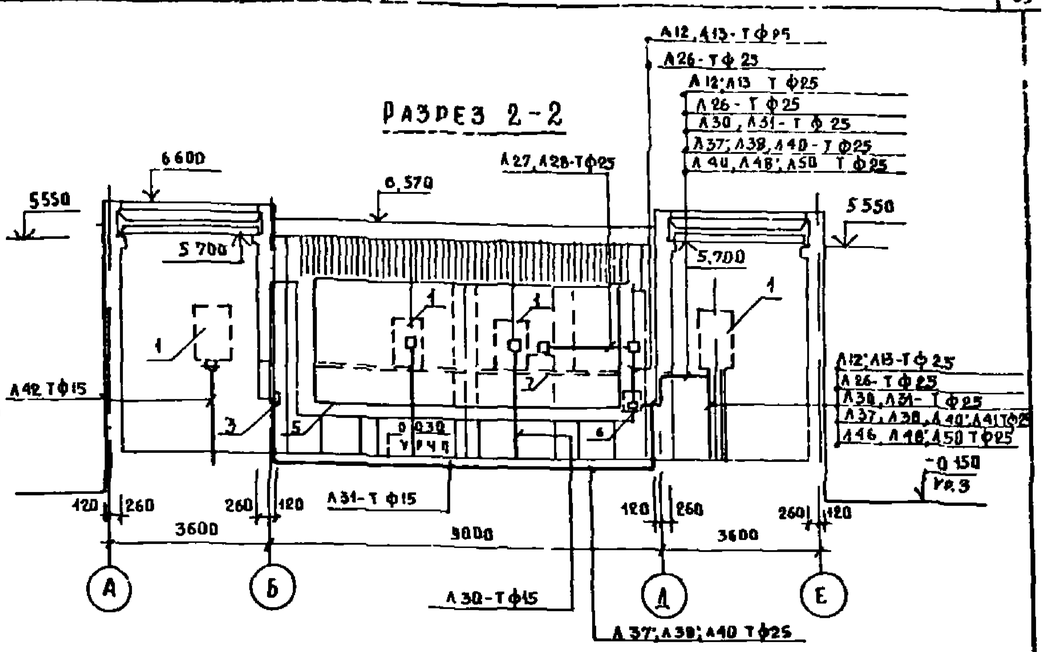

1. Расположение и привязку оборудования в зрительном зале открытой киноплощади см. черт ТХК-2
2. Схемы внешних соединений кинотехнологического оборудования см. черт ТХК-5 ÷ ТХК-7
3. Расшифровку линий см. кабельный журнал - черт ТХК-11

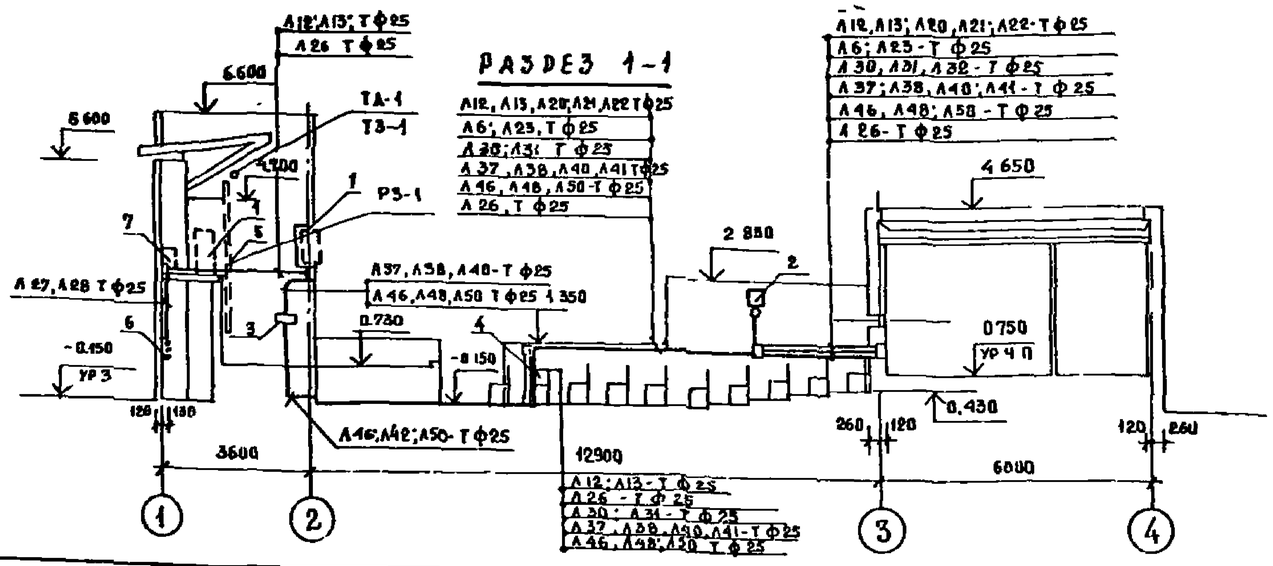

Экспликация помещений

Номера по плану	Наименование	Площадь м2
1	Площадка на 252 места	152,30
2	Эстрада	54.00
3	Комната для артистов	9.60
4	то же	9.50
5	Кинопроекционная - радиоузел	24.24
6	Касса	3.60
7	Перемоточная	6.24
8	Тамбур	3.00

Привязан			
Инв. №			
Нач. отд.	Черникин		
Разраб.	Радченко		
Провер.	Радченко		
Н. контр.	Короткова		

264-14-21 86 ТХК

Центр обслуживания летней базы отдыха на 250 мест /стены кирпичные/

Киноэстрадная площадка

Монтажная схема

Стадия	Лист	Листов
РП	10	

ЦНИИЭП курортно-туристских зданий и комплексов

№№ пп	Наименование линий	Марка провода	Количество проводов, сечение	Длина линии в м	Способ прокладки	Условный проход трубы
1	Линия питания кинопроектора №1	ПВ-380	4(1×1,5)	6	Т	25
2	Линия питания кинопроектора №2	ПВ-380	4(1×1,5)	5	Т	25
3	Линия заземления кинопроектора №1	ПВ-380	1×4	6	Т	25
4	Линия заземления кинопроектора №2	ПВ-380	1×4	5	Т	25
5	Линия сигнализации	ПВ-380	1×1,5	8	Т	25
6	Линия сигнализации	ПВ-380	1×1,5	17	Т	25
7	Линия питания усилителя №1 и №2	ПВ-380	2(1×2,5)	15	Т	25
8	Линия заземления усилителя №1 и №2	ПВ-380	1×4	15	Т	25
9	Линия питания устройства автоматизации	ПВ-380	2(1×1,5)	6	Т	25,15
10	Линия заземления устройства автоматизации	ПВ-380	1×4	6	Т	25,15
11	Линия питания БРА в перемотчной	ПВ-380	2(1×1,5)	10	Т	25
12	Линия питания механизма предэкранного занавеса	ПВ-380	4(1×1,5)	35	Т	25
13	Линия заземления механизма предэкранного занавеса	ПВ-380	1×4	35	Т	25
14	Линия питания магнитофонов	ПВ-380	2(1×1,5)	9	Т	15
15	Линия питания автоперематывателя	ПВ-380	2(1×1,5)	18	Т	25
16	Линия заземления автоперематывателя	ПВ-380	(1×4)	10	Т	25
17	Линия перехода с поста на пост	ПВ-380	5(1×2,5)	4	Т	25
18	Линия питания пультов ССПДУ-1	ПВ-380	2(1×1,5)	10	Т	25
19	Линия заземления пультов ССПДУ-1	ПВ-380	1×4	10	Т	25
20	Линия управления дежурным освещением	ПВ-380	2(1×1,5)	20	Т	25
21	Линия управления дежурным освещением	ПВ-380	2(1×1,5)	20	Т	25
22	Линия управления дежурным освещением	ПВ-380	1×1,5	20	Т	25
23	Линия микшерской сигнализации	ПВ-380	1(1×1,5)	20	Т	25
24	Линия питания БРА	ПВ-380	2(1×1,5	2	Т	15
25	Линия питания БРА	ПВ-380	2(1×1,5)	2	Т	15
26	Линия дистанционного управления механизмом МПЗ	ПВ-380	6(1×1,5)	37	Т	25
27	Линия местного управления механизмом МПЗ	ПВ-380	11(1×1,5)	4	Т	25
28	—	—	—	—	—	—
29	—	—	—	—	—	—
30	Линия на заэкранные громкоговорители комплекта №1	ПВ-380	2(1×2,5)	35	Т	25
31	Линия на заэкранные громкоговорители комплекта №1	ПВ-380	2(1×2,5)	35	Т	25
32	Линия на громкоговорители фойе комплекта №1	ПВ-380	2(1×1,5)	10	Т	резерв 15; 25

№№ пп	Наименование линий	Марка провода	Количество проводов, сечение	Длина линии в м	Способ прокладки	Условный проход трубы
33	Линейный вход комплекта №1	РВШЭ-1	2×0,5	12	Т	25
34	Микрофонный вход комплекта №1	РВШЭ-1	2×0,5	12	Т	25
35	Линия питания шкафа 15И-89	ПВ-380	2(1×2,5)	6	Т	прокладыв в случае необходим.
36	Линия выхода контрольного усилителя комплекта №1	ПВ-380	2(1×1,5)	3	Т	15
37	Линия микрофона комплекта №1	РВШЭ-1	2×0,5	34	Т	25
38	Линия заземления микрофонной коробки №1	ПВ-380	1×1,5	34	Т	25
39	Линия заземления регулятора громкости №1	ПВ-380	1×1,5	1	Т	15
40	Линия заземления коробки БК-179 №1	ПВ-380	1×1,5	34	Т	25
41	Линия на заэкранные громкоговорители комплекта №2	ПВ-380	2(1×2,5)	35	Т	25
42	Линия на заэкранные громкоговорители комплекта №2	ПВ-380	2(1×2,5)	35	Т	25
43	Линия на громкоговорители фойе комплекта №2	ПВ-380	2(1×1,5)	15	Т	15, 25
44	Линейный вход комплекта №2	РВШЭ-1	2×0,5	12	Т	25
45	Микрофонный вход комплекта №2	РВШЭ-1	2×0,5	12	Т	25
46	Линия микрофона комплекта №2	РВШЭ-1	2×0,5	34	Т	25
47	Линия выхода контрольного усилителя комплекта №2	ПВ-380	2(1×1,5)	1	Т	15
48	Линия заземления микрофонной коробки №2	ПВ-380	1×1,5	30	Т	25
49	Линия заземления регулятора громкости №2	ПВ-380	1×1,5	1	Т	15
50	Линия заземления коробки БК-179 №2	ПВ-380	1×1,5	30	Т	25

Привязан

Инв. №

Нач отд	Черникин	
Разраб	Радченко	
Проверил	Радченко	
Н.контр	Короткова	

264-14-21 86 ТХК

Центр обслуживания летней базы отдыха на 250 мест / стены кирпичные /

Киноэстрадная площадка

Стадия	Лист	Листов
РП	11	

Кабельный журнал

ЦНИИЗП курортно-туристских зданий и комплексов

Формат А2

Альбом

Инв. № подл. | Подпись и дата | Взам. инв. №